Ersatzteilkatalog
Spare parts catalogue
Catalogue de pièces de rechange
Catálogue de repuestos
Каталог запасных частей

LIEBHERR

VORBEMERKUNGEN

Dieser Ersatzteilkatalog soll Ihnen die Ermittlung und Bestellung von Ersatzteilen für die Wartung bzw. Reparatur Ihres Liebherr-Kranes erleichtern.
Zum schnelleren Auffinden der Ersatzteile sind im Inhaltsverzeichnis die in Ihrem Kran verwendeten Baugruppen aufgeführt.

Inhaltsverzeichnis

Im Inhaltsverzeichnis verweist der Pfeil (➪) in der zweiten Textzeile der Baugruppenartikelnummer. auf die Artikel-Nr. hin.

Bild und Textseiten

Die Bild- und Textseiten für die Baugruppen und Einzelteile sind sortiert nach Unterwagen, Oberwagen und Ausleger. Ein Artikel kann aus einer oder mehreren Bild- und/oder Textseiten bestehen.

Verweise

- Ein Pfeil (→) in der Stückliste führt zu einer detaillierten Bild- und/oder Textseite des Artikels
- Befindet sich eine Positionsnummer in Klammern (x), handelt es sich um Einzelteile des vorangegangenen Artikels
- Schlauchleitungen (Unterwagen, Oberwagen, Ausleger) werden folgendermaßen dargestellt:

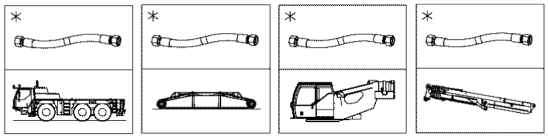

- Rohrleitungen (Unterwagen, Oberwagen, Ausleger) werden folgendermaßen dargestellt:

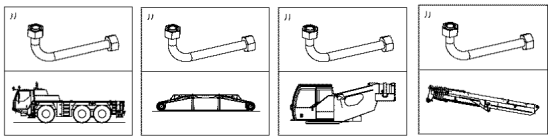

Fahrtrichtung

Der Pfeil (⇦/⇨) in der Abbildung verweist auf die Fahrtrichtung des Krans.

Numerischer Index

Der numerische Index ist sortiert nach Artikel-Nr. mit Hinweisen auf die Baugruppen-Nr. und Position-Nr.

Alphabetischer Index

Der alphabetische Index ist sortiert nach Bezeichnung mit Hinweisen auf Artikel-Nr., Position-Nr. und Baugruppen-Nr.
Für die sachliche Richtigkeit des Kataloges ist ausschließlich der deutsche Text maßgebend.

PRELIMINARY REMARKS

This spare parts catalogue should make it easier for you to identify and order spare parts for the maintenance and repair of your Liebherr crane.
In order to find the spare parts faster, the assemblies used in your crane are listed in the table of contents.

Table of contents

In the table of contents, the arrow (⇨) in the second text row of the assembly article no. refers to the article no.

Illustration and text pages

The illustration and text pages for the assemblies and individual parts are sorted according to chassis, superstructure and boom. An item can consist of one or multiple illustration and / or text pages.

References

- An arrow (→) in the parts list leads to a detailed image and / or text page of the item
- If there is a position number between parentheses (x), then it is an individual part of the previous item.
- Hoses (chassis, superstructure, boom) are shown as follows:

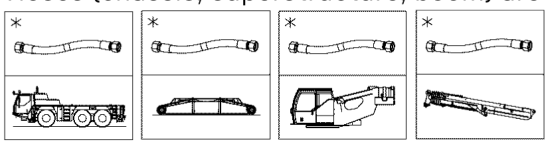

- Piping (chassis, superstructure, boom) is shown as follows:

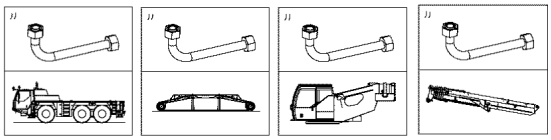

Travel direction

The arrow (⇦/⇨) in the illustration refers to the travel direction of the crane.

Numeric index

The numerical index is sorted according to the item no. with references to the assembly no. and the position no.

Alphabetic index

The alphabetic index is sorted according to the designation with references to the article no., position no. and assembly no.
For the factual accuracy of the catalogue, only the German text is applicable.

REMARQUES PREALABLES

Ce catalogue de pièces de rechange est conçu pour faciliter la sélection et la commande des pièces de rechange pour les opérations de maintenance et de réparation sur votre grue Liebherr.
Les groupes de composants utilisés sur votre grue sont énumérés dans la table des matières, pour en faciliter la recherche.

Table des matières

Dans la table des matières, la flèche (⇨), dans la deuxième ligne de texte de la référence des groupes de composants, renvoie à la référence de chaque article.

Pages d'illustrations et de texte

Les pages d'illustrations et de texte dédiées aux groupes de composants et différentes pièces sont triées selon le châssis, la partie tournante et la flèche. Un article peut être constitué d'une ou plusieurs pages d'illustrations et/ou de texte.

Renvois

- Une flèche (→) dans la nomenclature mène à une page d'illustrations et/ou de texte détaillée de l'article
- Un numéro de position entre parenthèses (x) correspond à différentes pièces de l'article précédent
- Les conduites flexibles (châssis, partie tournante, flèche) sont représentées de la manière suivante :

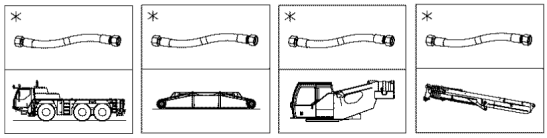

- Les conduites (châssis, partie tournante, flèche) sont représentées de la manière suivante :

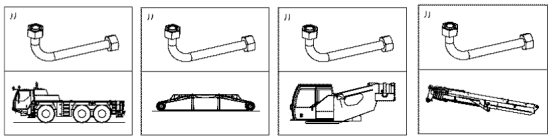

Sens de marche

La flèche (⇦/⇨) sur l'illustration renvoie au sens de marche de la grue.

Index numérique

L'index numérique est trié selon la référence article avec des indications sur le numéro de groupe de composants et le numéro de position.

Index alphabétique

L'index alphabétique est trié selon la désignation de l'article avec des indications sur la référence article, le numéro de position et le numéro de groupe de composants.
Seul le texte en langue allemande est déterminant pour la fiabilité du catalogue.

OBSERVACIONES PREVIAS

Este catálogo de piezas de repuesto debe servir para facilitarle la labor de encontrar y pedir las piezas de repuesto que necesita para el mantenimiento o la reparación de su grúa Liebherr.
Para que encuentre más rápido las piezas de repuesto, en el índice se enumeran los grupos constructivos usados en su grúa.

Índice

En el índice, la flecha (⇨) que hay en la segunda línea de texto del número de artículo del grupo constructivo se refiere al n.° de artículo.

Páginas de imagen y de texto

Las páginas de imagen y de texto para los grupos constructivos y las piezas individuales están clasificadas según el chasis inferior, la superestructura y la pluma. Un artículo puede constar de una o varias páginas de imagen y/o de texto.

Referencias

- Una flecha (→) en la lista de piezas conduce a una página de imagen y/o de texto detallada del artículo
- Si hay un número de posición entre paréntesis (x), se trata de piezas individuales del artículo precedente
- Las tuberías flexibles (chasis inferior, superestructura, pluma) se representan de la manera siguiente:

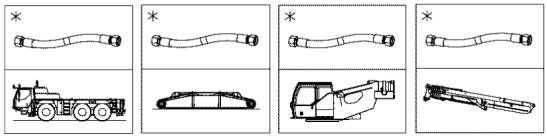

- Las tuberías rígidas (chasis inferior, superestructura, pluma) se representan de la manera siguiente:

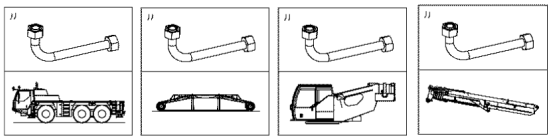

Dirección de marcha

La flecha (⇦/⇨) de la figura se refiere a la dirección de marcha de la grúa.

Índice numérico

El índice numérico está clasificado según el n.° de artículo, con alusiones al n.° de grupo constructivo y el n.° de posición.

Índice alfabético

El índice alfabético está clasificado según la denominación, con alusiones al n.° de artículo, el n.° de posición y el n.° de grupo constructivo.
La versión correcta determinante del catálogo es exclusivamente el texto en alemán.

ПРЕДВАРИТЕЛЬНЫЕ ЗАМЕЧАНИЯ

Этот каталог запасных частей поможет легче определить и заказать запасные части для техобслуживания или ремонта крана Liebherr.

Чтобы можно было быстрее найти запасные части, используемые в вашем кране конструктивные узлы, приведены в перечне.

Перечень

В содержании стрелка (⇨) во второй текстовой строке номера артикула конструктивного узла указывает на номер артикула.

Страницы с рисунками и текстами

Страницы с рисунками и описанием конструктивных узлов и отдельных частей рассортированы согласно их принадлежности ходовому устройству, поворотной платформе и стреле. Один артикул может включать одну или несколько страниц с рисунками и / или текстами.

Ссылки

- Стрелка (→) в спецификации ведёт к странице с подробным рисунком и / или описанием.
- Если номер позиции заключён в скобки (x), речь идёт об отдельных частях из предыдущего артикула.
- Шлангопроводы (ходовое устройство, поворотная платформа, стрела) представлены следующим образом:

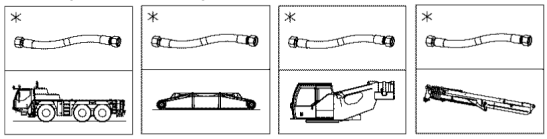

- Трубопроводы (ходовое устройство, поворотная платформа, стрела) представлены следующим образом:

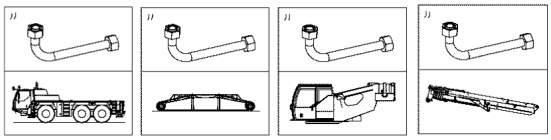

Направление движения

Стрелка (⇦/⇨) на рисунке указывает на направление движения крана.

Числовой индекс

Числовой индекс сортирует по номеру артикула с указанием номера конструктивного узла и позиции.

Алфавитный индекс

Алфавитный индекс сортирует по наименованию со указанием номера артикула, номера позиции и номера конструктивного узла.

Определяющим для правильности предметной классификации каталога является исключительно немецкий текст.

WIE BESTELLE ICH EIN ERSATZTEIL

Prüfen Sie zunächst, ob der Kran-Typ und die Werk-Nr. auf dem Typenschild Ihres Liebherr-Kranes mit dem Kran-Typ und der Werk-Nr. im Ersatzteilkatalog übereinstimmen.

Ihre Bestellung muss folgende Angaben enthalten:

anzugeben:	**zu ersehen:**	**Beispiel:**
Krantyp	Typenschild	LTM 1070-4.2
Werk-Nr.	Typenschild	060647
Bestellmenge	Ihr Bedarf	1 Stück
Artikel-Nr.	Bildseite/Textseite	938587501
Bezeichnung	Bildseite/Textseite	Seilwinde
Versandanschrift		
Versandart		

ACHTUNG:

Bei Aggregaten, für die auch Einzelteile bestellt werden können, weist der Pfeil (⇨) in der zweiten Textzeile der Bezeichnung auf die entsprechende Artikelnummer hin.

Bildseiten der Leitungssysteme (Hydraulik, Pneumatik, Elektrik) beinhalten nicht alle Aggregate.

Diese Aggregate sind auf den Bildseiten zu sehen, die die Einbaulage darstellen.

Für die Lieferung von Ersatzteilen gelten unsere Lieferungs- und Zahlungsbedingungen.

HOW DO I ORDER A SPARE PART

First check if the crane type and the plant no. on the data tag of your Liebherr crane comply with the crane type and plant number in the spare parts catalogue.

Your order must include the following data:

indicate:	**refer to:**	**Example:**
Crane type	Data tag	LTM 1070-4.2
Factory No.	Data tag	060647
Order amount	Your requirement	1 item
Article no.	Figure page / text page	938587501
Designation	Figure page / text page	Rope winch
Shipping address		
Shipping method		

NOTICE:

In the case of aggregates for which individual parts can also be ordered, the arrow (⇨) in the second line of text of the designation refers to the corresponding article number.

Figure pages for the hydraulic, pneumatic and electrical lines do not contain all aggregates.

These aggregates can be seen on the figure pages that represent the installation position.

For the delivery of the spare parts, our delivery and payment conditions apply.

COMMENT COMMANDER UNE PIECE DE RECHANGE

Commencer par vérifier si le type de grue et le numéro d'usine sur la plaque signalétique de votre grue Liebherr correspondent bien au type de grue et au numéro d'usine dans le catalogue des pièces de rechange.

Votre commande doit contenir les informations suivantes :

A indiquer :	**Information disponible :**	**Exemple :**
Type de grue	Plaque signalétique	LTM 1070-4.2
Numéro d'usine	Plaque signalétique	060647
Quantité commandée	Votre besoin	1 pce
Référence	Page d'illustrations / de texte	938587501
Désignation	Page d'illustrations / de texte	Treuil à câble
Adresse d'expédition		
Mode d'expédition		

ATTENTION :

Pour les groupes comportant des pièces pouvant être commandées séparément, la flèche (⇨), dans la deuxième ligne de texte de la désignation, indique la référence de l'article.

Les pages d'illustration des systèmes de conduites (hydraulique, pneumatique, électrique) ne détaillent pas tous les groupes disponibles.

Ces groupes sont détaillés sur les pages d'illustration représentant la position de montage.

La livraison des pièces de rechange est régie par nos conditions générales de vente.

CÓMO PEDIR UNA PIEZA DE REPUESTO

Compruebe primero si el modelo de grúa y el n.° de fábrica que hay en la placa de características de su grúa Liebherr coinciden con el modelo de grúa y el n.° de fábrica indicados en el catálogo de piezas de repuesto.

Su pedido debe contener los siguientes datos:

Qué indicar:	**Dónde consultarlo:**	**Ejemplo:**
Modelo de grúa	Placa de características	LTM 1070-4.2
N.° de fábrica	Placa de características	060647
Cantidad de pedido	Según su demanda	1 unidad
N.° de artículo	Página de imagen/Página de texto	938587501
Denominación	Página de imagen/Página de texto	Cabrestante
Dirección de envío		
Forma de envío		

ATENCIÓN:

En el caso de agregados para los que también se pueden pedir piezas individuales, la flecha (⇨) de la segunda línea de texto de la denominación alude al número de artículo correspondiente.

Las páginas de imagen de los sistemas de control (sistema hidráulico, sistema neumático, sistema eléctrico) no incluyen todos los agregados.

Estos agregados se pueden ver en las páginas de imagen que representan la posición de montaje.

Para el suministro de piezas de repuesto son válidas nuestras condiciones de envío y de pago.

КАК ЗАКАЗАТЬ ЗАПАСНУЮ ЧАСТЬ

Сначала проверьте, совпадает ли тип и заводской номер крана, указанные на заводской табличке данного крана Liebherr, с типом и заводским номером крана в каталоге запасных частей.

Ваш заказ должен содержать следующую информацию:

Следует указать:	**Следует смотреть:**	**Пример:**
Тип крана	Заводская табличка	LTM 1070-4.2
Заводской номер	Заводская табличка	060647
Объём заказа	По потребности	1 шт.
Номер артикула	Страницы с рисунками / страницы с описанием	938587501
Название	Страницы с рисунками / страницы с описанием	Канатная лебёдка
Адрес отправки		
Способ отправки		

ВНИМАНИЕ!

В агрегатах, для которых также можно заказать отдельные части, стрелка (⇨) во второй текстовой строке названия указывает на соответствующий номер артикула.

Страницы с рисунками модульного размера трубопроводов и каналов (гидравлических, пневматических, электрических) охватывают не все агрегаты.

Эти агрегаты можно найти на страницах с рисунками, представляющих монтажное положение.

На поставку запасных частей распространяются наши Условия поставки и оплаты.

Pos.	Item	Quantity	Description	Bezeichnung
4	917520308	1	CENTRAL SECTION CRAWLER COMPL. ⇨ ❑ 16	RAUPENMITTELTEIL KPL.
6	919027108	1	CROSS BEAM CPL. VORN ⇨ ❑ 49	QUERTRAEGER KPL.
7	919027308	1	CROSS BEAM CPL. HINTEN ⇨ ❑ 93	QUERTRAEGER KPL.
8	915717108	2	FLOOR SHEET COMPL. 2.4 M ⇨ ❑ 101	BODENPLATTEN KPL.
10	917520808	1	CRAWLER TRACK CARRIER LEFT CPL VOR ⇨ ❑ 103	RAUPENTRAEGER KPL.LI.
12	917520908	1	CRAWLER TRACK CARRIER LEFT CPL HIN ⇨ ❑ 144	RAUPENTRAEGER KPL.LI.
14	917521008	1	CRAWLER CARRIER RIGHT CPL VORN ⇨ ❑ 176	RAUPENTRAEGER KPL.RE.
16	917521108	1	CRAWLER CARRIER RIGHT CPL HINTEN ⇨ ❑ 201	RAUPENTRAEGER KPL.RE.
22	919026408	2	CATWALK CRAW.TRACK TRAVEL GEAR ⇨ ❑ 227	LAUFSTEG RAUPENFAHRWERK
25	915718108	1	TOOL ⇨ ❑ 242	WERKZEUG
30	915718008	1	FIXAGE DU CONTREPOIDS CENTRAL ⇨ ❑ 232	ZENTRALBALLASTBEFESTIGUN
32	916256908	1	BOLT EXTRACTION ATTACHMENT ⇨ ❑ 234	BOLZENZIEHEINRICHTUNG
98	916959908	1	PERSONAL PROTECTION EQUIPMENT ⇨ ❑ 247	PERSOENLICHE SCHUTZAUSRU
104	919238608	1	SLEWING PLATFORM FRAME CPL. ⇨ ❑ 248	DREHBUEHNENRAHMEN KPL.
106	91000573	1	SLEWING PLATFORM FRAME CPL. HINTEN ⇨ ❑ 296	DREHBUEHNENRAHMEN KPL.
110	915718608	1	WINCH 1 ⇨ ❑ 326	WINDE 1
112	915718708	1	WINCH 2 ⇨ ❑ 349	WINDE 2
114	91001545	1	WINCH 4 LUFFING GEAR ⇨ ❑ 1078	WINDE 4 EINZIEHWERK
115	91000572	1	DRIVE ASSEMBLY AIR CONDIT. ⇨ ❑ 364	ANTRIEBSAGGREGAT KLIMAA
116	915718908	1	ERECTING WINCH ⇨ ❑ 366	MONTAGEWINDE
117	919258508	1	ADD HEATING SUPERSTRUCTURE ⇨ ❑ 489	ZUSATZHEIZUNG OW
118	917513608	1	A-BR1CKET, COMPLETE ⇨ ❑ 384	A-BOCK KPL.
120	919022908	1	SLEWING PLATFORM CATWALK ⇨ ❑ 412	LAUFSTEG DREHBUEHNE
122	915719208	1	ROLLER SLEWING RING QC ⇨ ❑ 435	ROLLENDREHVERB.M.DREHW
125	918090708	1	SIGNAGE COOLANT OW ⇨ ❑ 1099	BESCHILDERUNG KUEHLMITTE
130	915719508	1	COUNTERWEIGHT FRAME DB ⇨ ❑ 1100	GEGENGEWICHTSRAHMEN
132	915719608	14	BALLAST PLATE CPL. ⇨ ❑ 1102	BALLASTPLATTE KPL.
133	918998308	1	CRANE DRIVER'S CABIN CPL. ⇨ ❑ 502	KRANFUEHRERKABINE KPL.
134	915719808	1	LABELLING GREAT BRITAIN ⇨ ❑ 1103	BESCHILDERUNG GROSSBRITA
135	91003879	1	ADDITIONAL LABEL.FACTORY DATA CE U ⇨ ❑ 1105	ZUSATZBESCHILD.FABRIKDATE

Pos.	Item	Quantity	Description	Bezeichnung
136	91001897	1	CHARGER F.BATTERY 110/230V ⇨ ❑ 519	BATTERIE LADEEINHEIT
137	919294408	1	CAMERA MONITORING ⇨ ❑ 476	KAMERAUEBERWACHUNG
141	917751408	1	ELECTR.FOR SLEWING GEAR BTT-E ⇨ ❑ 1106	ELEKTRIK FUNKFERNSTEUER
142	919657408	2	COOLING WATER PRE-HEATING 110 V ⇨ ❑ 523	KUEHLWASSERVORWAERMUN
143	919788308	1	EL.INSTRUMENTS F.CRANE DRIV.CA ⇨ ❑ 525	ELEKTRIK KRANFUEHRERKABIN
145	916872208	1	ADAPTER DATA LOGGER ⇨ ❑ 487	ADAPTER DATENLOGGER
147	919466508	1	ROPE WITH ACCESSORIES ⇨ ❑ 1109	SEIL MONTAGEWINDE M.ZUBEH
148	915720208	1	ROPE WITH ACCESSORIES 1 ⇨ ❑ 1110	SEIL F.WINDE 1
149	919787608	1	EL.COOLANT PREHEAT ⇨ ❑ 556	EL.KUEHLWASSERVORWAERM
150	915720308	1	ROPE WITH ACCESSORIES 2 ⇨ ❑ 1114	SEIL F.WINDE 2
152	919413908	1	ROPES FOR WINCHES 3 ⇨ ❑ 1115	SEIL F.WINDE 3
154	919414008	1	ROPE FOR WINCH 4 ⇨ ❑ 1116	SEIL F.WINDE 4
158	915720708	1	ROPE FOR WINCH 6 ⇨ ❑ 1117	SEIL F.WINDE 6
160	915720808	1	ROPE WITH ACCESSORIES ⇨ ❑ 1120	SEIL F.EINSCHERWINDE
162	919298708	1	MACHINERY HOUSE W.GANGWAY ⇨ ❑ 559	MASCHINENHAUS MIT LAUFSTE
163	919298808	1	DIESEL ENGINE CPL. ⇨ ❑ 625	DIESELMOTOR KPL.
164	919835008	1	DIESEL ENGINE PURCHASED PARTS ⇨ ❑ 694	DIESELMOTOR KAUFTEIL
165	919203808	1	BATTERY STORAGE ⇨ ❑ 798	BATTERIELAGERUNG
166	919299208	1	MUFFLER UNIT ⇨ ❑ 806	SCHALLDAEMPFERANLAGE
166	919551808	1	ADDITIONAL SIGNAGE CALIFORNIA ⇨ ❑ 1121	ZUSATZBESCHILD.CALIFORNIE
168	919299608	1	AIR FILTER UNIT ⇨ ❑ 820	LUFTFILTERANLAGE
169	919205608	1	UREA PLANT ⇨ ❑ 830	HARNSTOFFANLAGE
170	919965308	1	FUEL FEED ⇨ ❑ 845	KRAFTSTOFFFOERDERUNG
173	919103608	1	HYDR.MACHINERY HOUSE ⇨ ❑ 861	HYDR.MASCHINENHAUS
174	91000915	1	ELECTRICAL MACHINE/ENGINE ROOM ⇨ ❑ 914	ELEKTRIK MASCHINENHAUS
175	919203908	1	COVERING ⇨ ❑ 945	VERKLEIDUNG MASCHINENHAU
176	919203708	1	FUEL TANK CPL. ⇨ ❑ 982	KRAFTSTOFFBEHAELTER KPL.
177	919203608	1	OIL RESERVOIR, COMPLETE ⇨ ❑ 986	OELBEHAELTER KPL.
183	91003271	1	SWITCHBOX MOUNTING PARTS ⇨ ❑ 989	EINBAUTEILE SCHALTSCHRAN
184	915744208	1	SWITCH CABINET MOUNTING ⇨ ❑ 1008	SCHALTSCHRANKANBAU

Pos.	Item	Quantity	Description	Bezeichnung
185	919201308	1	COMPRESSED AIR SYSTEM ⇨ ❑ 1010	DRUCKLUFTANLAGE
186	919300108	1	CAMERA MONITORING CABIN ⇨ ❑ 1020	KAMERAUEBERWACHUNG KAB
187	918810308	1	CONTROL STAND ⇨ ❑ 1023	STEUERSTAND
188	919300208	1	MOTOR PRE-HEATING ⇨ ❑ 1032	MOTORVORWAERMUNG
189	919208108	1	HEATING MACHINE/ENGINE ROOM ⇨ ❑ 1039	HEIZUNG MASCHINENHAUS
190	919300308	1	SLINGING MEAN ⇨ ❑ 1044	ANSCHLAGMITTEL
191	918696808	1	FIRE EXTINGUISHER SYSTEM ⇨ ❑ 1052	FEUERLOESCHSYSTEM
192	919204008	1	RADIATOR UNIT ⇨ ❑ 1058	KUEHLERANLAGE
195	91000595	1	A/C DRIVE UNIT ADD. PARTS ⇨ ❑ 1071	ZUSATZT.ANTRIEBSAGG.KLIM
200	919294508	1	S PIVOT SECTION CPL. 10.25M ⇨ ❑ 1122	S-ANLENKSTUECK KPL.
202	916332108	1	S HEAD SECTION 3000T ⇨ ❑ 1153	S-KOPFSTUECK
204	915755408	1	ROLLER SET ⇨ ❑ 1171	ROLLENSATZ
209	919294608	1	ARGON FLOODLIGHT HEEL PIECE ⇨ ❑ 1184	A-SCHEINWERFER S-ANLENKS
210	916303308	1	S INTERMEDIATE SECTION 3531.50 12M ⇨ ❑ 1189	S-ZWISCHENSTUECK
212	916303208	2	S INTERMEDIATE SECTION 3531.45 12M ⇨ ❑ 1196	S-ZWISCHENSTUECK
214	916303108	2	S INTERMEDIATE SECTION 3531.36 6M ⇨ ❑ 1201	S-ZWISCHENSTUECK
220	916303008	2	S INTERMEDIATE SECTION 3531.36 12M ⇨ ❑ 1206	S-ZWISCHENSTUECK
222	916302708	2	S INTERMEDIATE SECTION 3531.25 12M ⇨ ❑ 1210	S-ZWISCHENSTUECK
240	916302908	1	S ADAPTER SECTION 3531.45 12M ⇨ ❑ 1214	S-ADAPTER
244	915722308	1	WINCH 3 RAL 1007 ⇨ ❑ 1223	WINDE 3
248	915722508	1	WINCH 6 RAL 1007 ⇨ ❑ 1245	WINDE 6
249	919688508	1	REEVING WINCH ⇨ ❑ 1276	EINSCHERWINDE
250	919100208	1	D PIVOT SECTION CPL. 12M ⇨ ❑ 1277	D-ANLENKSTUECK KPL.
251	918444308	4	MEASURING PLATE 7500KN FA.BROSA ⇨ ❑ 1329	ZUGMESSLASCHE KPL.
252	919692308	1	D HEAD SECTION CPL. ⇨ ❑ 1330	D-KOPFSTUECK KPL.
255	916303808	1	D INTERMEDIATE SECTION 2824.36 12M ⇨ ❑ 1379	D-ZWISCHENSTUECK
256	917223708	1	D INTERMEDIATE SECTION 2824.25 12M ⇨ ❑ 1391	D-ZWISCHENSTUECK
257	917223808	1	D INTERMEDIATE SECTION 2824.36A6M ⇨ ❑ 1399	D-ZWISCHENSTUECK
263	916115808	1	S LUFFING BLOCKS ⇨ ❑ 1407	S-VERSTELLFLASCHEN
300	915744908	1	BOOM NOSE 120T ⇨ ❑ 1419	MASTNASE

Pos.	Item	Quantity	Description	Bezeichnung
301	917156108	1	INCLINATION SENSOR HAKENFLASCHE ⇨ ❑ 1426	NEIGUNGSGEBER
302	916072008	1	PIN PULLING CYLINDER CPL. ⇨ ❑ 238	BOLZENZIEHZYLINDER KPL.
306	916024408	1	HOOK BEAM 1250T M.HAKEN SPF ⇨ ❑ 1431	HAKENTRAVERSE
312	916962508	4	HOOK BLOCK 1 ROLLER SET SPF	ROLLENSATZ HAKENFLASCHE
316	916967308	1	BLOCK CONNECTOR 1 SPF	BLOCKVERBINDER 1
318	916967408	1	BLOCK CONNECTOR 2 SPF	BLOCKVERBINDER 2
322	916962808	14	ADDITIONAL WEIGHT 2TO SPF	ZUSATZGEWICHT
330	915761608	1	HOOK BLOCK 100 DM SPF ⇨ ❑ 1433	HAKENFLASCHE
332	915749208	3	ADDITIONAL WEIGHT 2TO SPF	ZUSATZGEWICHT
370	919531608	1	MOUNTING AID ⇨ ❑ 1434	MONTAGEHILFE
371	919688608	1	ERECTION ARM ⇨ ❑ 1435	MONTAGEARM
372	919784608	1	SUSPENDED BALLAST EINFACH 75T ⇨ ❑ 1436	SCHWEBEBALLAST
374	915719608	56	BALLAST PLATE CPL. ⇨ ❑ 1102	BALLASTPLATTE KPL.
380	915727108	1	AIR-CRAFT & WIND WARNING ⇨ ❑ 1466	FLUG-U.WINDWARNUNG
398	916072408	1	SPREADER BALLASTPLATTEN ⇨ ❑ 1471	SPREADER
402	915724508	1	COVER QC DREHBUEHNE ⇨ ❑ 1472	ABDECKUNG
404	915724608	1	COVER QC UNTERWAGEN ⇨ ❑ 1473	ABDECKUNG
414	91003625	1	EXTERNAL FEED 110V ⇨ ❑ 1072	FREMDEINSPEISUNG
445	919694608	1	STARTER AID 24V ⇨ ❑ 1474	STARTHILFE
456	919003708	1	MOUNTING AIDS 098404 ⇨ ❑ 1475	MONTAGEHILFSMITTEL
457	918392608	1	DISPATCH ASSY.MECH.PARTS ⇨ ❑ 1482	MECH.TEILE VERSANDMONTAG
561	915725808	1	RODS / PULL RODS 098406 ⇨ ❑ 1484	STANGEN
570	917724508	30	FLOOR PLATE 6M X 1.5M RAL 9005 ⇨ ❑ 1496	BODENPLATTE
571	91002693	1	TRANSPORT CONTAINER ⇨ ❑ 1497	TRANSPORTCONTAINER
749	91003812	1	PLATING UKCA ⇨ ❑ 1504	ZUSATZBESCHILDERUNG
9998	773938808	4	SHACKLE 35T SPF	SCHAEKEL
9999	10280695	4	ROUND SLING DIN EN 1492-2 40T-8M POLY	RUNDSCHLINGE

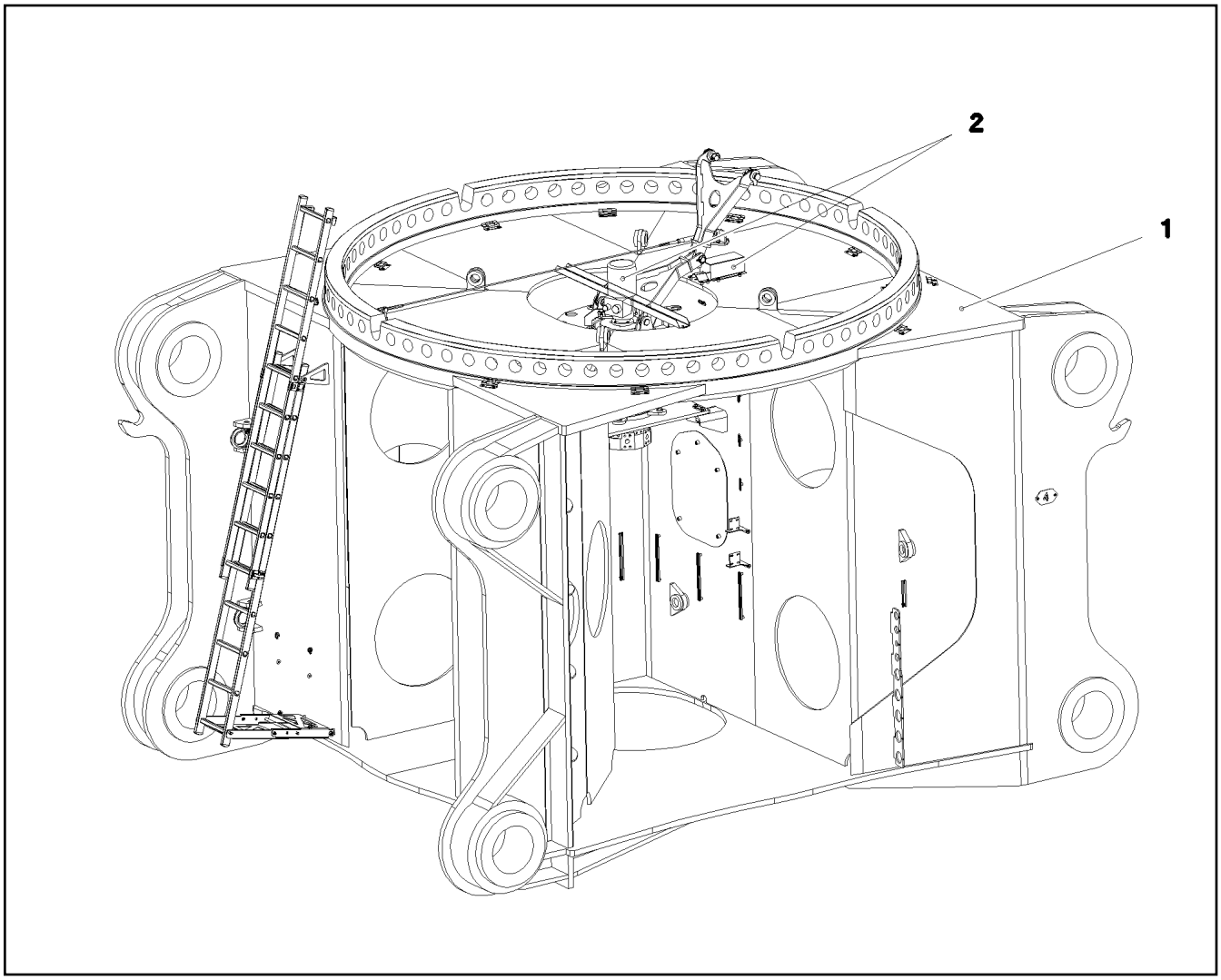

Pos.	Item	Quantity	Description	Bezeichnung
1	917528708	1	CENTRAL SECTION CRAWLER ⇨ ❑ 17	RAUPENMITTELTEIL
2	915740108	1	EL.CENTER PART ⇨ ❑ 27	ELEKTRIK MITTELTEIL
3	915733608	1	HYDRAULIC EQUIPM.CENTER PART ⇨ ❑ 30	HYDRAULIK MITTELTEIL
4	916901608	1	SIGNS MITTELTEIL ⇨ ❑ 47	BESCHILDERUNG

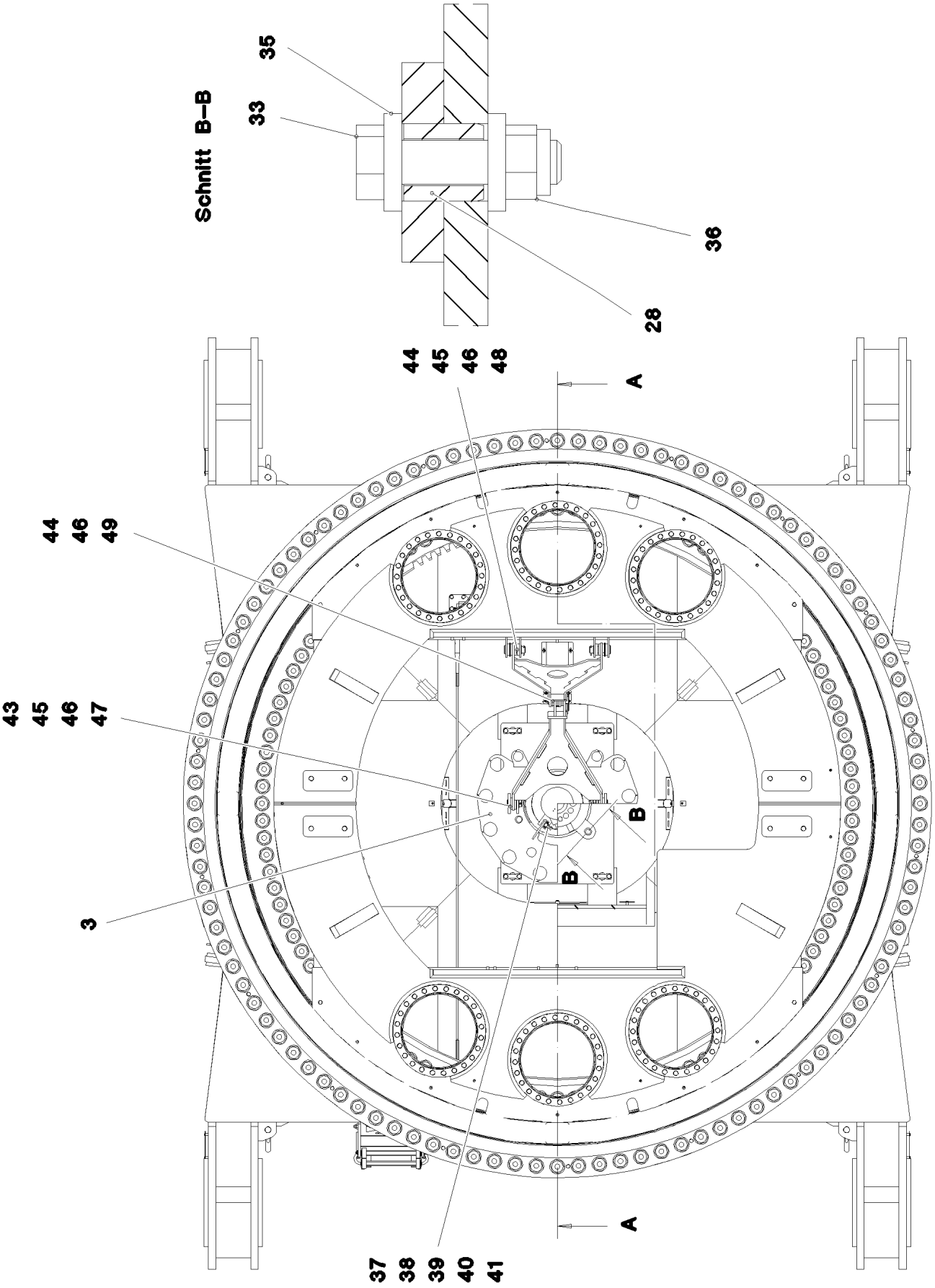
Schnitt B–B
35
33
36
28
44
45
46
48
A
44
46
49
43
45
46
47
3
B
B
A
37
38
39
40
41

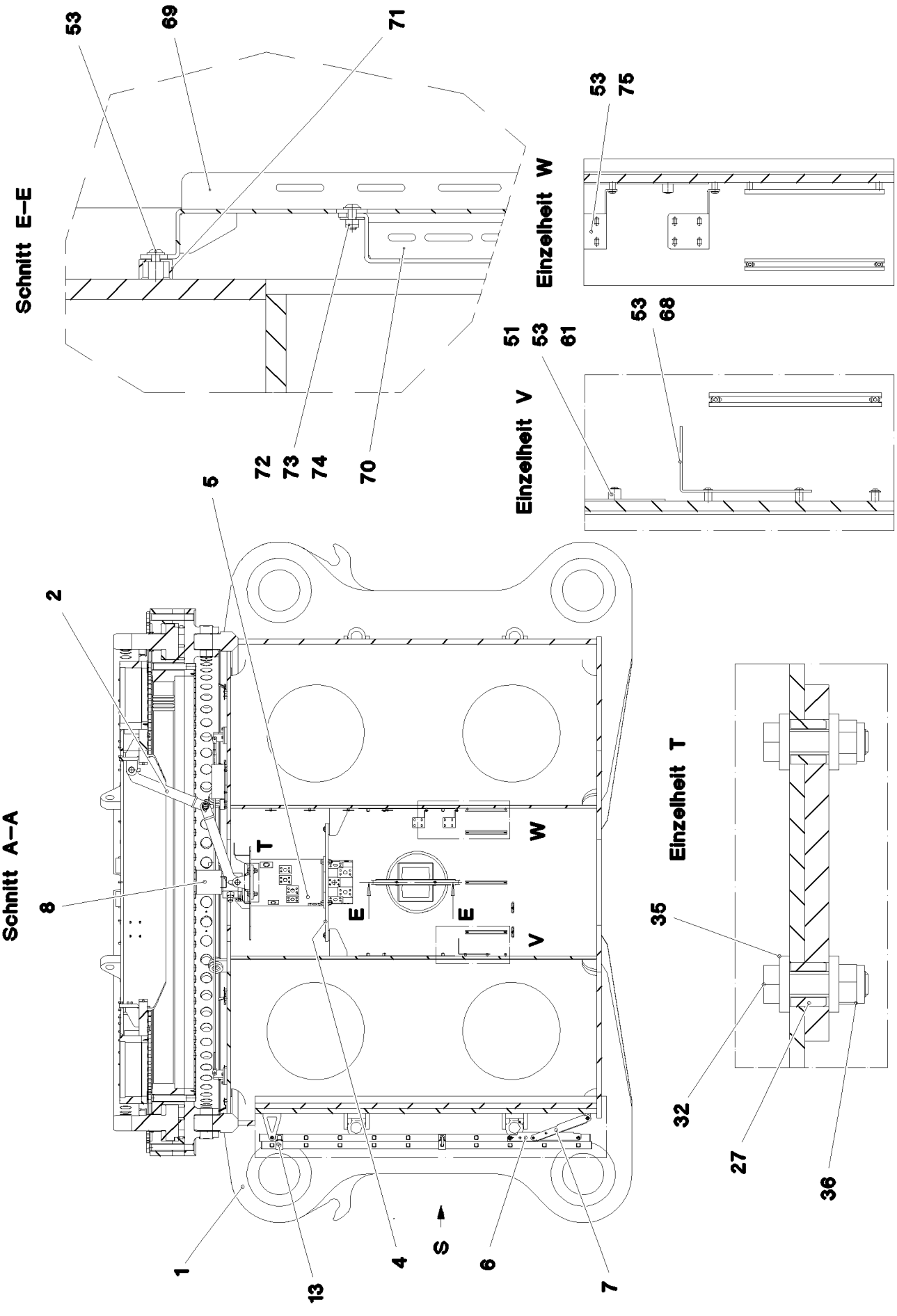
Schnitt E–E
53
69
71
72
73
74
70
Einzelheit W
53
75
Einzelheit V
51
53
61
53
68
Schnitt A–A
2
5
8
T
W
E
E
V
1
13
4
S
6
7
Einzelheit T
35
32
27
36

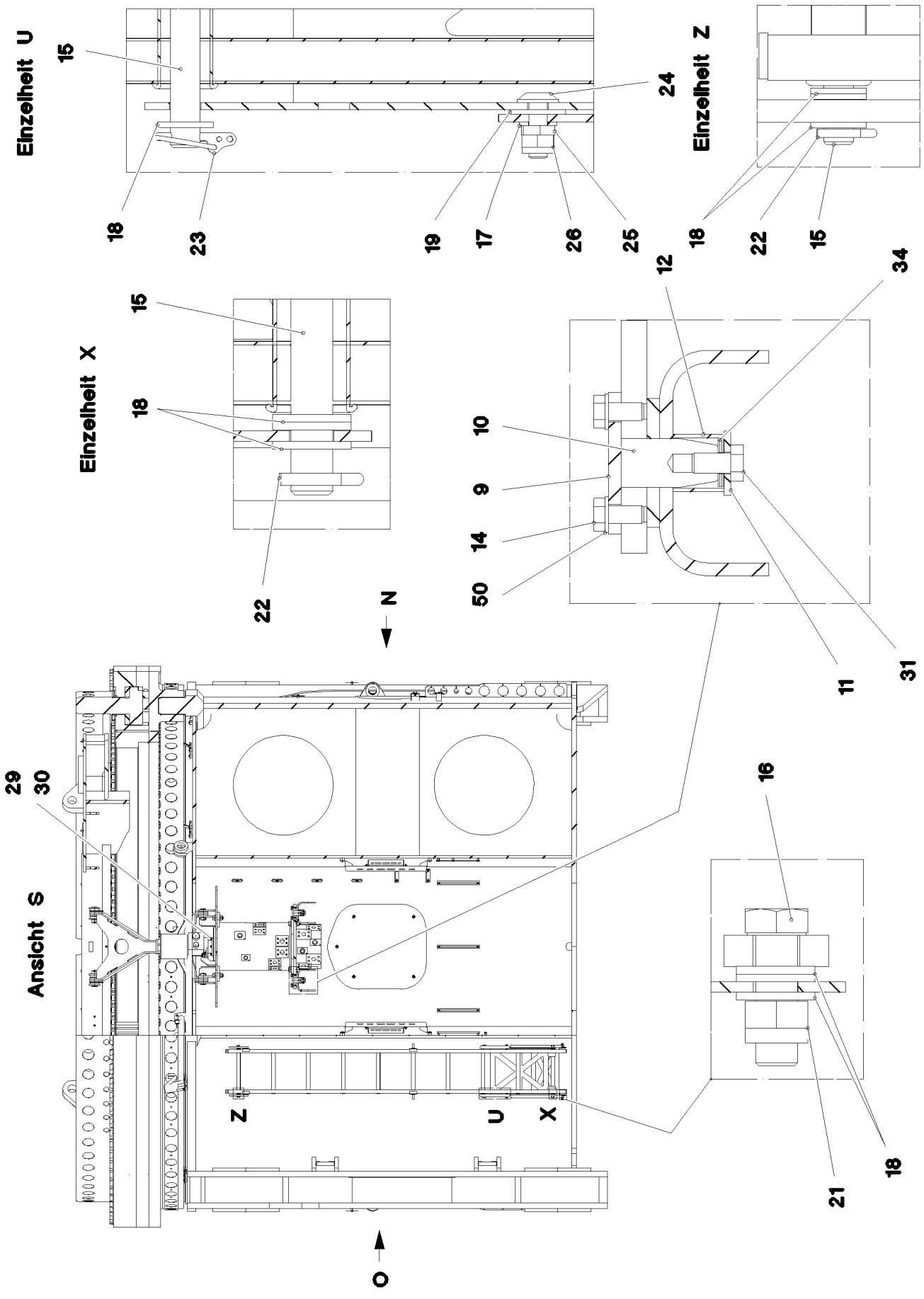
Einzelheit U
15
18
23
24
19
17
26
25
Einzelheit Z
18
22
15
Einzelheit X
15
18
22
12
34
10
9
14
50
11
31
N
29
30
Ansicht S
16
Z
U
X
18
21
O

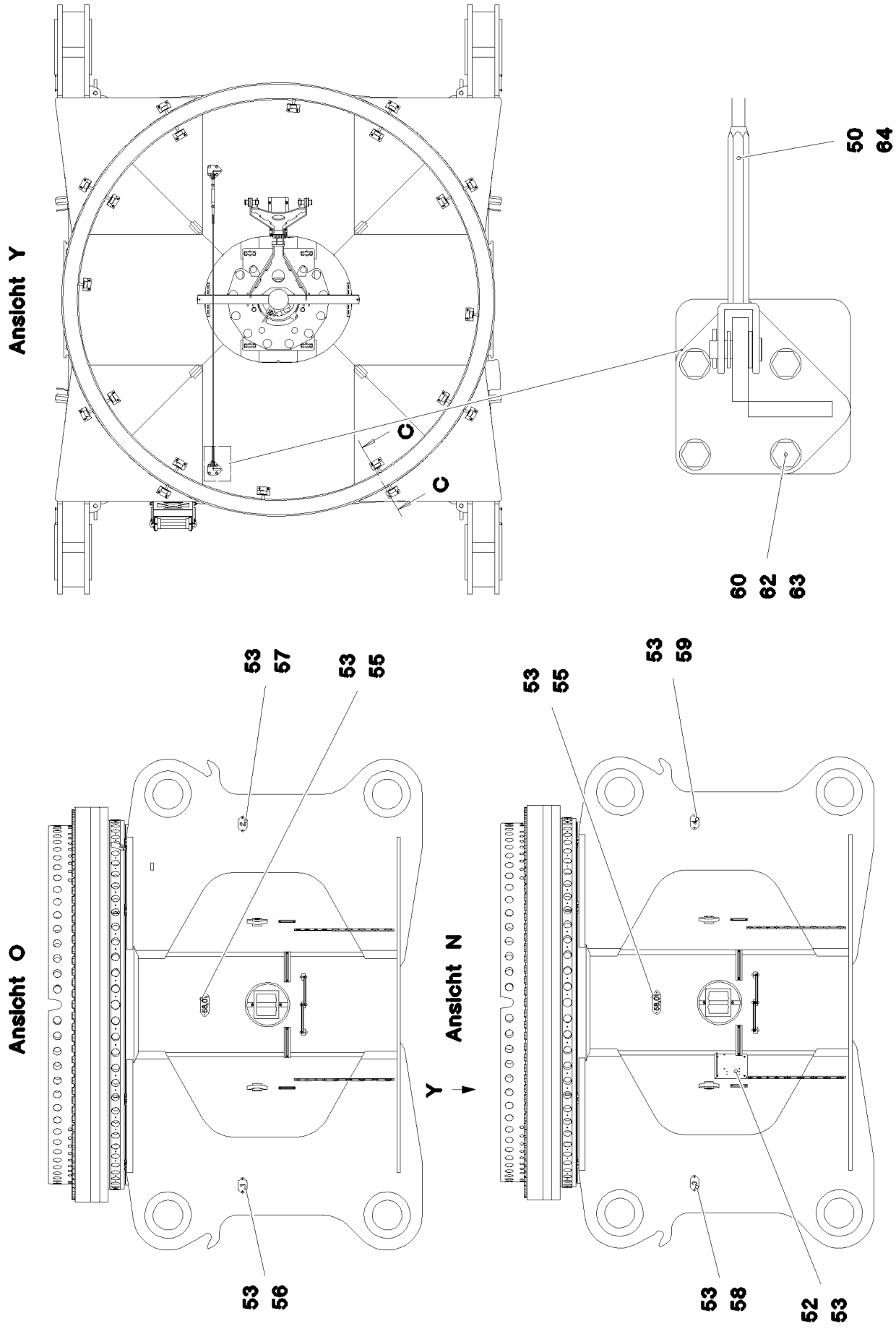
Ansicht Y
C
C
50
64
60
62
63
Ansicht O
53
57
53
55
53
56
Ansicht N
53
59
53
55
53
58
52
53
Y

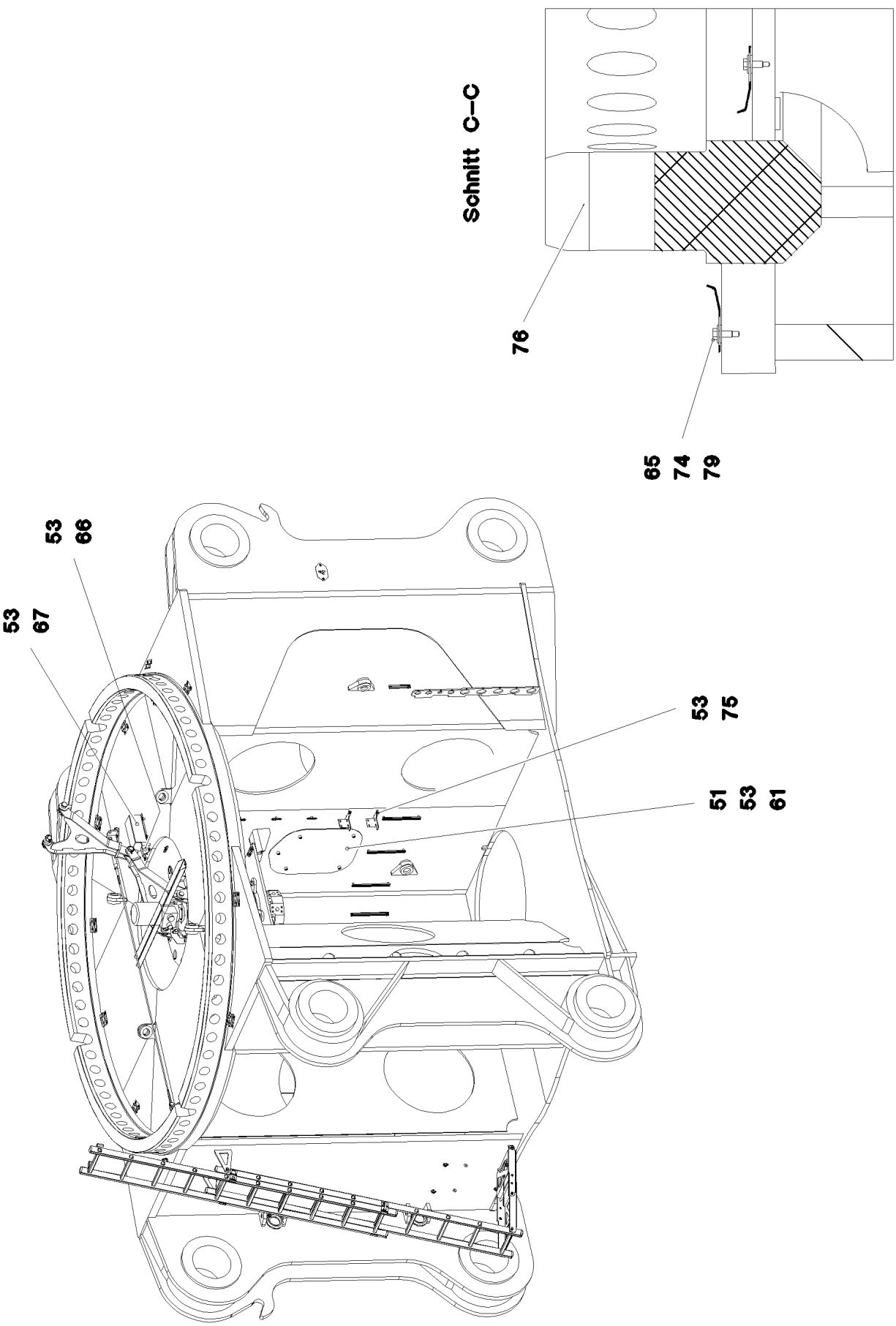
Schnitt C–C
76
65
74
79
53
66
53
67
53
75
51
53
61

Pos.	Item	Quantity	Description	Bezeichnung
1	965721008	1	CENT.SECT.CRAWLER STEELWORK	RAUPENMITTELTEIL STAHLBAU
2	965913308	2	DRAWBAR WELDED	DEICHSEL SCHWK.
3	965913508	1	ACTUATOR WELDED	MITNEHMER SCHWK.
4	979468608	1	PLATE 20X970X680 S960QL	BLECH
5	10491551	1	ROTARY FEED THROUGH SPF	DREHDURCHFUEHRUNG
(999)	11005463	1	SEALINGSET ROTARY TRANSMISSION	DS DREHDURCHFUEHRUNG
6	979714808	1	PLATE 4X539X605 S315MC FE//ZNNI8//CN//T	BLECH
7	979714908	1	PLATE 4X539X521 S315MC FE//ZNNI8//CN//T	BLECH
8	966200708	1	SLIPRING UNIT INSTALLATION ⇨ ❑ 24	SCHLEIFRINGKOERPER EINBA
9	979670808	4	AXLE HOLDER 10X110X35 S700MC	ACHSHALTER
10	979670908	4	PIN 45.0X85 35NICRMOV125 SPF	BOLZEN
11	97000816	4	WASHER 5X50X50 S700MC	SCHEIBE
12	97000938	4	TUBE 48.3 X40 S355J2H FE//ZNNI8//CN//T0	ROHR
13	11481844	1	EXTENSION LADDER 2X10-350X2,735M AL	SCHIEBELEITER
14	12101040	8	HEX SCREW ISO 4017 M14X30 8.8 FLZN SP	SECHSKANTSCHRAUBE
15	979736008	3	ROD 16.0X420 S355J2C+C T ZN O	STANGE
16	10875520	2	HEX SCREW ISO 4017 M16X50 8.8 FLZN SP	SECHSKANTSCHRAUBE
17	10011658	2	WASHER A 10X20X2 200HV-St MAN183-B1	SCHEIBE
18	10289806	20	WASHER ISO 7089 16 300HV FLZN SPF	SCHEIBE
19	11491889	2	WASHER ISO 7093-1 10 300HV FLZN SPF	SCHEIBE
21	10875609	2	HEX NUT DIN 985 M16 8 FLZN SPF	SECHSKANTMUTTER
22	10180359	4	SPLIT PIN ISO 1234 5X40 St 480H SPF	SPLINT
23	10875869	2	SAFETY PLUG W HINGE-LID 5X29X4,7X25 4	SICHERHEITSKLAPPSTECKER
24	10875475	2	BUTTON HEAD SCREW AEHNL.ISO 7380-2	HALBRUNDKOPFSCHRAUBE
25	11656735	2	HEX NUT ISO 4035 M10 05 FLZN SPF	SECHSKANTMUTTER
26	10875605	2	HEX NUT DIN 985 M10 10 FLZN SPF	SECHSKANTMUTTER
27	10800603	4	DOWEL PIN ISO 8752 35X28 ST FLZN	SPANNSTIFT
28	10800604	4	DOWEL PIN ISO 8752 35X36 ST FLZN	SPANNSTIFT
29	12103465	4	WASHER ISO 7089 8 300HV ZNNI-480H SPF	SCHEIBE
30	10197831	4	HEX SCREW ISO 4017 M8X25 8.8 ZNNI-480	SECHSKANTSCHRAUBE
31	4902326	4	HEX SCREW ISO 4017 M16X30 8.8 FLZN SP	SECHSKANTSCHRAUBE
32	406604708	4	HEX SCREW ISO 4017 M20X70 10.9 FLZN SP	SECHSKANTSCHRAUBE
33	406604808	4	HEX SCREW ISO 4017 M20X80 10.9 FLZN SP	SECHSKANTSCHRAUBE
34	977969308	12	PLATE 1.5X26X26 X5CRNI18-10	BLECH
35	4600604	16	WASHER DIN 7349 21 100HV FLZN SPF	SCHEIBE
36	10875610	8	HEX NUT DIN 985 M20 10 FLZN SPF	SECHSKANTMUTTER
37	10875616	1	HEX NUT ISO 4032 M12 8 FLZN SPF	SECHSKANTMUTTER
38	12102692	2	HEX NUT DIN 985 M6 8 ZNNI-480H SPF	SECHSKANTMUTTER
39	11645386	1	HEX SCREW ISO 4017 M12X45 8.8 FLZN SP	SECHSKANTSCHRAUBE
40	12216202	2	HEX SCREW ISO 4017 M6X50 8.8 480H SPF	SECHSKANTSCHRAUBE
41	10197771	2	WASHER ISO 7089 6 200HV ZNNI-480H SPF	SCHEIBE
43	97000817	2	PIN 45.0 X90 35NICRMOV125 SPF	BOLZEN
44	97000818	3	PIN 50.0 X133 35NICRMOV125 SPF	BOLZEN
45	422002308	4	SUPPORTING WASHER DIN 988 S 40X50X2,	STUETZSCHEIBE
46	970904808	30	PLATE 80X110 DC01 FE//ZNNI8//CN//T0	BLECH
47	10180365	2	SPLIT PIN ISO 1234 6,3X63 St 480H SPF	SPLINT
48	10180375	2	SPLIT PIN ISO 1234 10X80 St 480H SPF	SPLINT
49	10180882	1	SAFETY PLUG W HINGE-LID 12X55X10,5X4	SICHERHEITSKLAPPSTECKER
50	10289805	12	WASHER ISO 7089 14 300HV FLZN SPF	SCHEIBE
51	97007584	2	PLATE 4X680X791 ALMG3 H111	BLECH
52	97009516	1	PLATE 4X511X280 S315MC FE//ZNNI8//CN//T	BLECH
53	10875485	46	BUTTON HEAD SCREW AEHNL.ISO 7380-2	HALBRUNDKOPFSCHRAUBE
55	97009616	2	PLATE 2X268X100 DC01 FE//ZNNI8//CN//T0	BLECH
56	97011112	1	PLATE DC01 FE//ZNNI8//CN//T0	BLECH
57	97011113	1	PLATE DC01 FE//ZNNI8//CN//T0	BLECH
58	97011114	1	PLATE DC01 FE//ZNNI8//CN//T0	BLECH
59	97011115	1	PLATE DC01 FE//ZNNI8//CN//T0	BLECH
60	967038508	2	BRACKET WELDED CONST.	KONSOLE SCHWK.
61	953873408	30	SLEEVE 25X20 11SMN37 FE//ZNNI8//CN//T0	HUELSE

Pos.	Item	Quantity	Description	Bezeichnung
62	406601408	8	HEX SCREW ISO 4017 M12X30 10.9 FLZN SP	SECHSKANTSCHRAUBE
63	10410178	8	WASHER ISO 7089 12 200HV-A2	SCHEIBE
64	10652810	1	ROUND STRAND ROPE 10X2,75M STAHL VE	RUNDLITZENSEIL
65	97094925	20	PLATE 120X93 DC01 FE//ZNNI8//CN//T0	BLECH
66	97009506	1	PLATE 3X80X196 DC01 FE//ZNNI8//CN//T0	BLECH
67	970877108	1	PLATE 3x396x280 DC01	BLECH
68	971543508	1	PLATE 4X680X383 S315MC	BLECH
69	979468908	2	FASTENER 4X807X151 S315MC	HALTERUNG
70	979469008	2	FASTENER 383X417 S315MC	HALTERUNG
71	978787708	4	SLEEVE 33.0X19 FE//ZNNI8//CN//T0	HUELSE
72	10875471	4	BUTTON HEAD SCREW AEHNL.ISO 7380-2	HALBRUNDKOPFSCHRAUBE
73	10875614	4	HEX NUT DIN 985 M8 8 480H SPF	SECHSKANTMUTTER
74	11140469	84	WASHER ISO 7093-1 8 200HV 480H SPF	SCHEIBE
75	97019039	2	PLATE 168X177 S315MC FE//ZNNI8//CN//T0	BLECH
76	10008021	2	VARNISH	LACK
78	10289804	1	WASHER ISO 7089 12 300HV FLZN SPF	SCHEIBE
79	11651767	40	HEX SCREW ISO 4017 M8X20 8.8 480H SPF	SECHSKANTSCHRAUBE

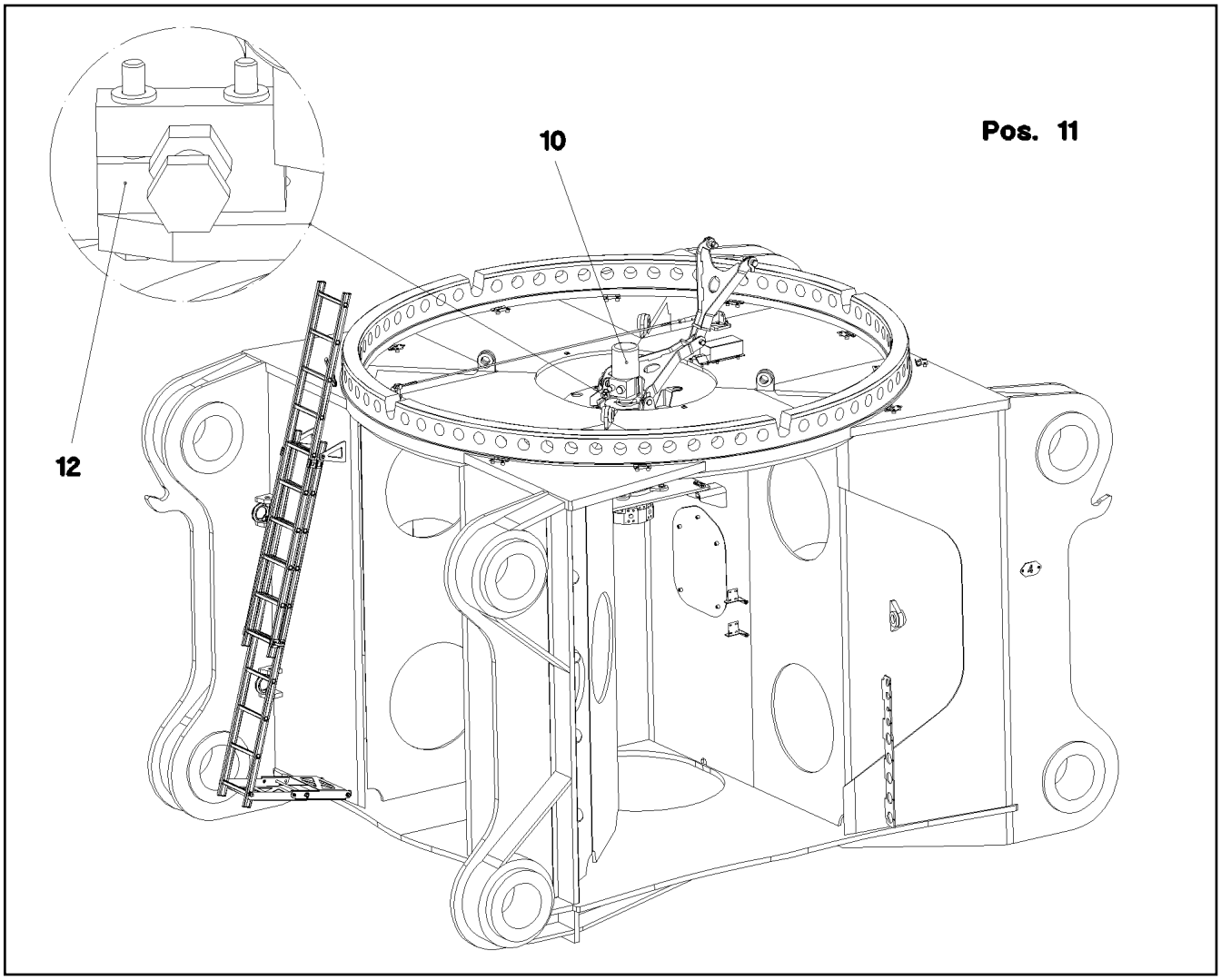

Pos.	Item	Quantity	Description	Bezeichnung
10	10815646	1	COLLECTING RING 62X16A/24V SPF ⇨ ❑ 25	SCHLEIFRINGUEBERTRAEGER
11	10802060	1	ROTARY ENCODER 360° LSB PL:E SPF	DREHGEBER
12	288176208	1	SHEET 15X30X50 PA6G	PLATTE

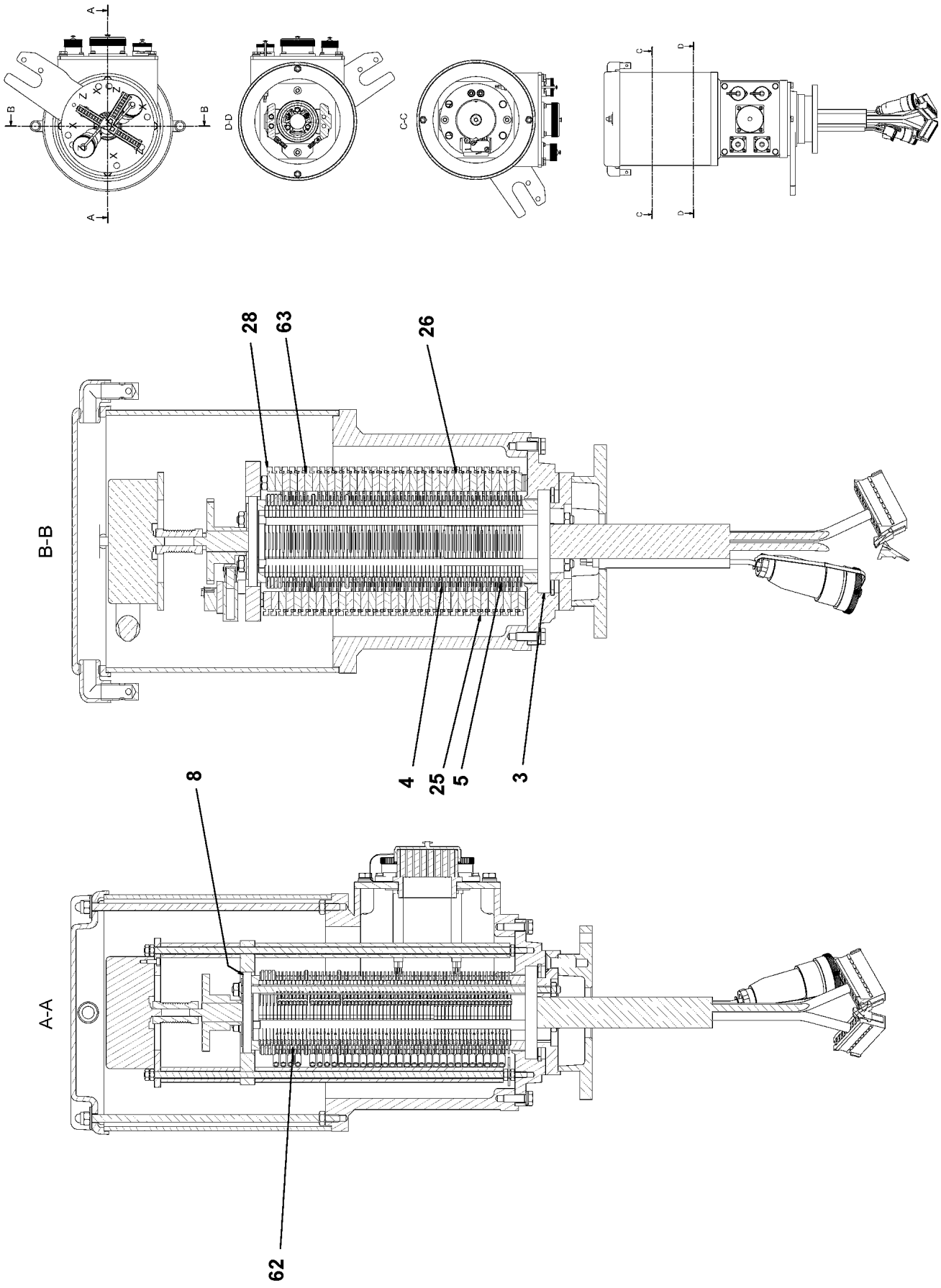
A
B
B
A
D-D
C-C
C
D
C
D
B-B
28
63
26
4
25
5
3
A-A
8
62

Pos.	Item	Quantity	Description	Bezeichnung
3	540507308	1	DEEP GROOVE BALL BEARING DIN 625 16	RILLENKUGELLAGER
4	691041708	69	INSULATING RING	ISOLIERRING
5	10114843	46	SLIP RING 60X2 2,5²	SCHLEIFRING
8	10114838	1	DEEP GROOVE BALL BEARING 50X65X7	RILLENKUGELLAGER
25	691043108	67	CONTACT BOW HOLDER	SCHLEIFBUEGELHALTER
26	691041608	46	CONTACT BOW	SCHLEIFBUEGEL
28	10359128	2	CONTACT BOW HOLDER	SCHLEIFBUEGELHALTER
35	570338308	1	PROTECTIVE MOTOR SWITCH	NOCKENSCHALTER
38	571486808	1	SNAP SWITCH	SCHNAPPSCHALTER
62	11003223	16	SLIP RING MS60 VERGOLDET	SCHLEIFRING
63	11003224	16	CONTACT BOW CUBE2 VERGOLDET	SCHLEIFBUEGEL

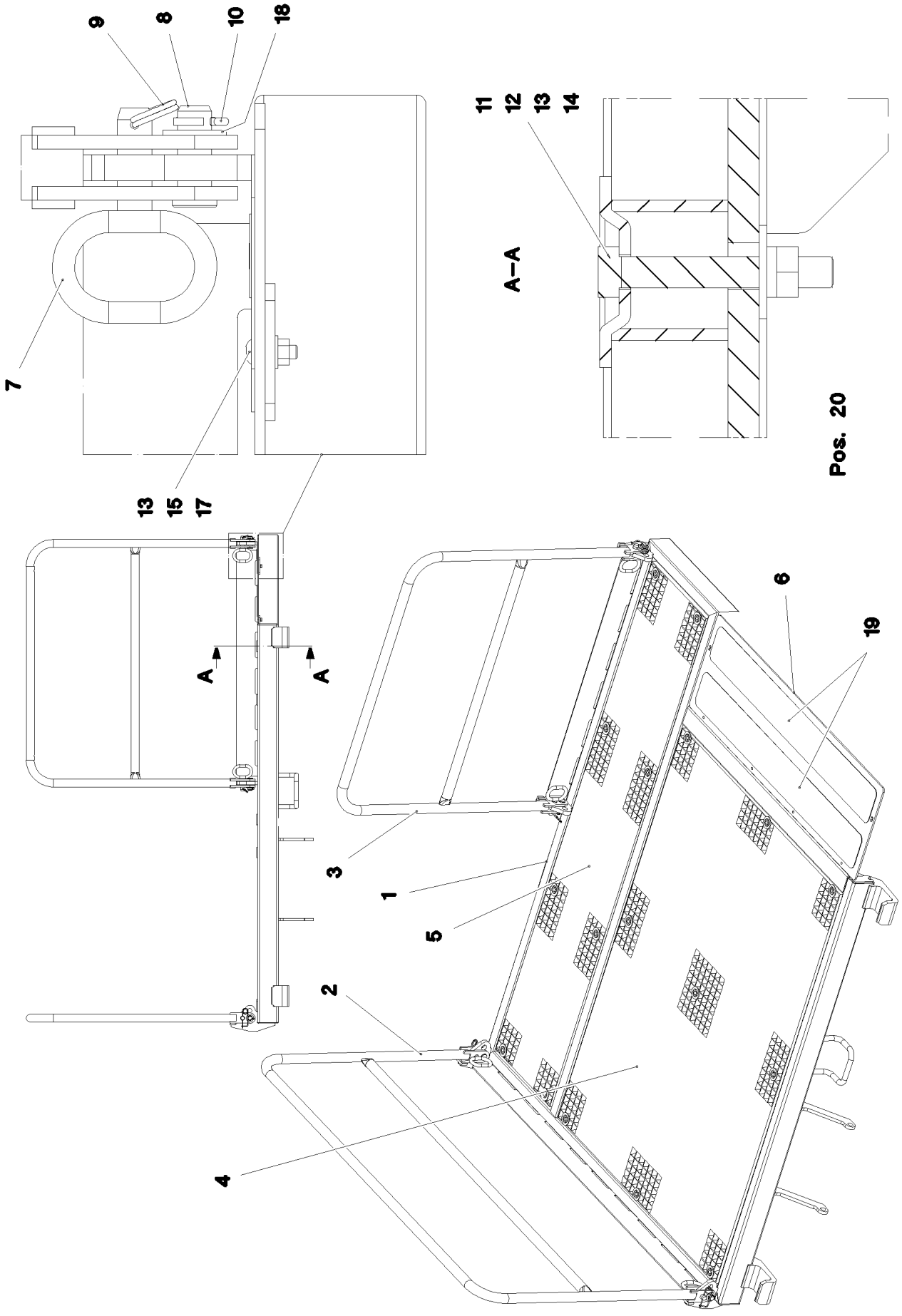

15.3.2023 070669 LIEBHERR	**etk_en_de_098406_LR 13000** **EL.CENTER PART** **ELEKTRIK MITTELTEIL**	❑ 27 (1/2) **915740108**

Pos.	Item	Quantity	Description	Bezeichnung
20	966138208	1	TERMINAL BOX, PRE-ASSEMBLED S200 ⇨ ❑ 29	KLEMMKASTEN VORM.
30	966138308	1	EL.ADD-ON SET-LIMIT SWITCHES +	EL.GEBER U.ENDSCHALTER
(10)	11001194	1	INCLINATION SENSOR +/-25° ALU SPF	NEIGUNGSGEBER
(20)	614009908	1	FALL-BACK GUARD 12-36V 82-107DBA	RUECKFAHRWARNUNG

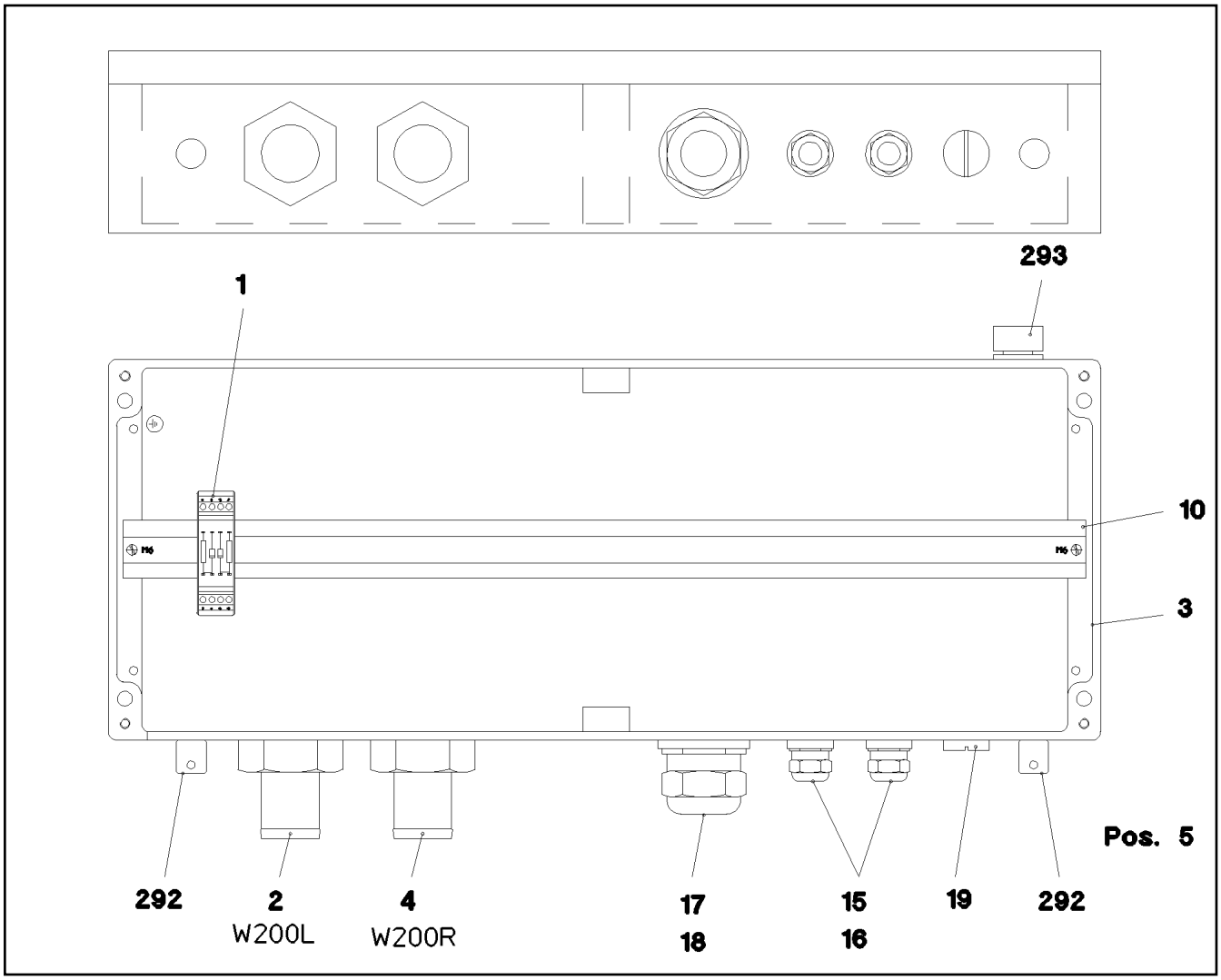

Pos.	Item	Quantity	Description	Bezeichnung
1	966518208	1	WIRES TERMINAL BOX CPL. S200	DRAEHTE KLEMMKASTEN KPL.
2	966573608	1	WIRING HARNESS W200L	KABELSTRANG
3	97006811	1	EMPTY CASING DRILLED 230X600X110X0 A	LEERGEHAEUSE GEBOHRT
4	966620808	1	WIRING HARNESS W200R	KABELSTRANG
5	977499608	1	SIGN S200 LEXAN	SCHILD
10	602106708	0.585	TOP HAT RAIL 35X27X7,3X1	HUTSCHIENE
15	602606408	2	REDUCTION M25X1,5/M20X1,5 MS	REDUKTION
16	602424208	2	CABLE GLAND M20X1,5X5-14 MS	KABELVERSCHRAUBUNG
17	602607008	1	REDUCTION M50X1,5/M40X1,5 MS	REDUKTION
18	602424508	1	CABLE GLAND M40X1,5X20-32 MS	KABELVERSCHRAUBUNG
19	602425108	1	SCREW PLUG M25X1,5 MS	VERSCHLUSSSCHRAUBE
292	602501208	2	WATER DRAIN PLUG M12 PA6G SPF	ENTWAESSERUNGSSTOPFEN
293	10488662	1	VENTILATION SCREW POLYAMID	ENTLUEFTUNGSSCHRAUBE

Pos.	Item	Quantity	Description	Bezeichnung
4	966084408	1	HYDRAULIC EQUIPM.CENTER PART ⇨ ❑ 31	HYDRAULIK MITTELTEIL

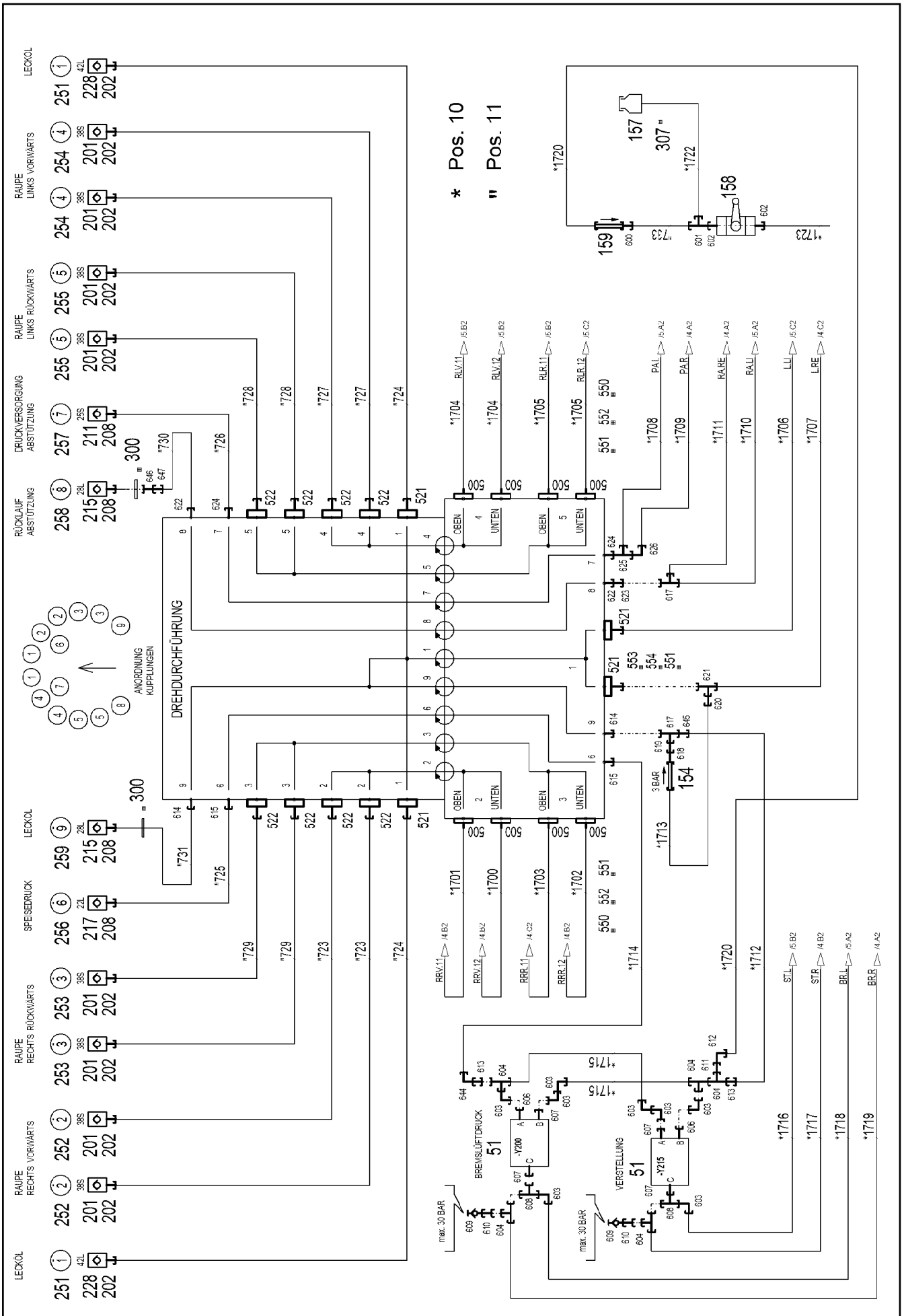
* Pos. 10
" Pos. 11
DREHDURCHFÜHRUNG
ANORDNUNG KUPPLUNGEN
LECKÖL
RAUPE RECHTS VORWÄRTS
RAUPE RECHTS RÜCKWÄRTS
SPEISEDRUCK
RAUPE LINKS VORWÄRTS
RAUPE LINKS RÜCKWÄRTS
DRUCKVERSORGUNG ABSTÜTZUNG
RÜCKLAUF ABSTÜTZUNG
BREMSLÜFTDRUCK
VERSTELLUNG
max. 30 BAR
OBEN
UNTEN

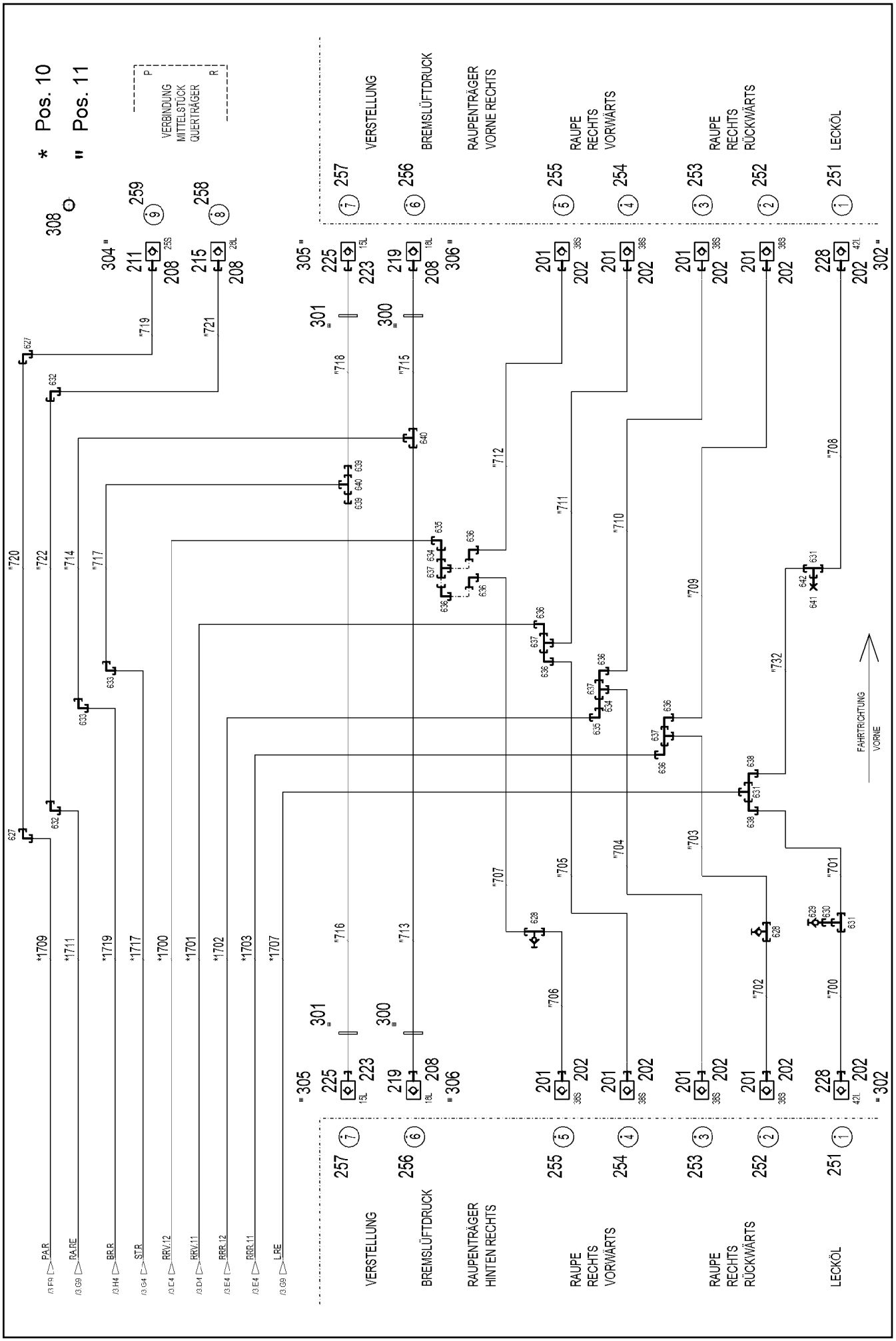
* Pos. 10
" Pos. 11
VERBINDUNG MITTELSTÜCK QUERTRÄGER
P
R
VERSTELLUNG
BREMSLÜFTDRUCK
RAUPENTRÄGER VORNE RECHTS
RAUPE RECHTS VORWÄRTS
RAUPE RECHTS RÜCKWÄRTS
LECKÖL
RAUPENTRÄGER HINTEN RECHTS
FAHRTRICHTUNG VORNE

LIEBHERR

etk_en_de_098406_LR 13000

HYDRAULIC EQUIPM.CENTER PART
HYDRAULIK MITTELTEIL

966084408

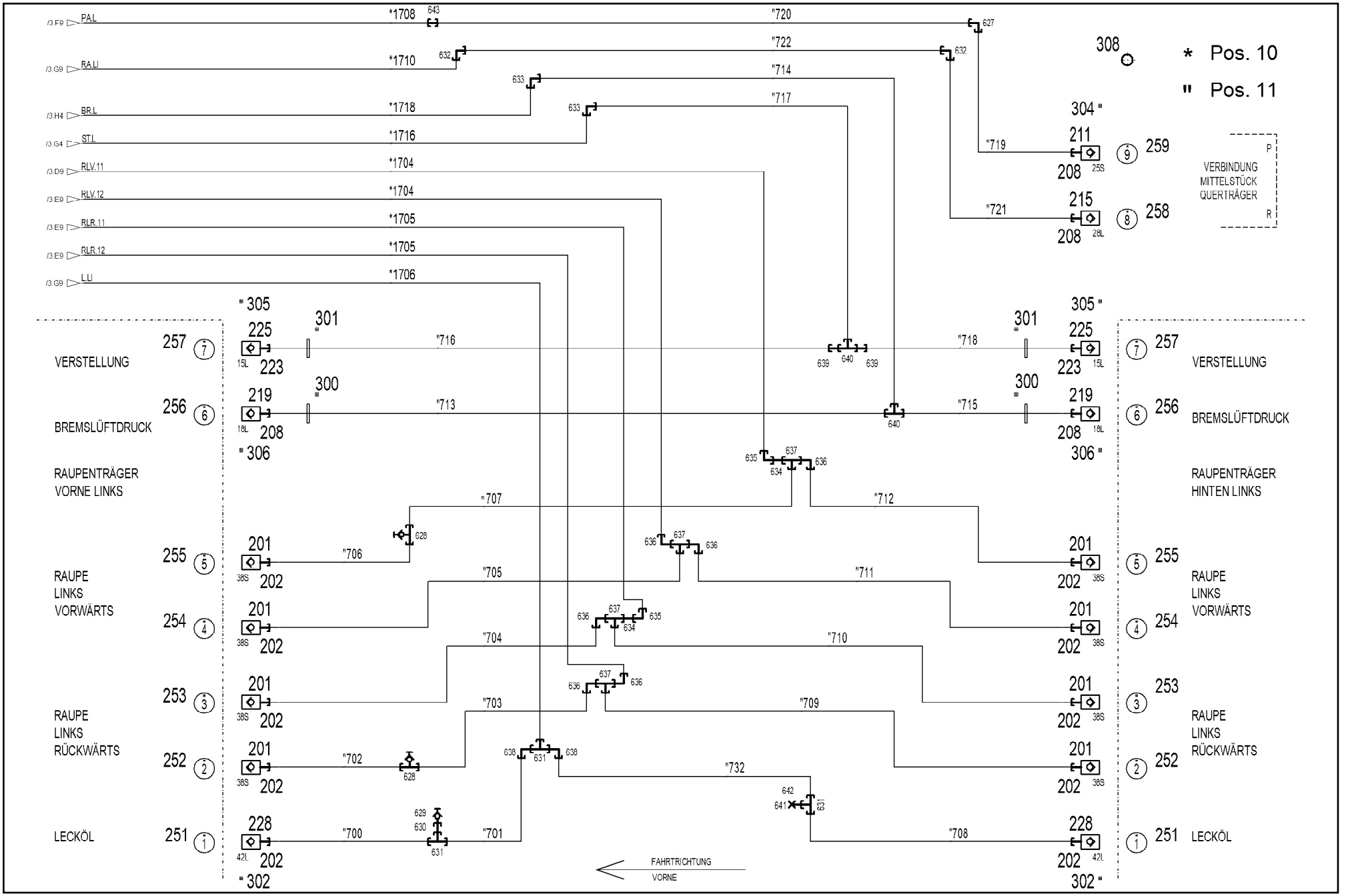

Pos.	Item	Quantity	Description	Bezeichnung
10	966215008	1	HOSE LINES CENTRE SECTION ⇨ ❑ 36	SCHLAUCHLEITUNGEN MITTELT
11	966215108	1	PIPELINES CENTER PART ⇨ ❑ 38	ROHRLEITUNGEN MITTELTEIL
51	511493608	2	DIRECTIONAL CONTROL VALVE 3/2-320BA ⇨ ❑ 41	WEGEVENTIL
154	511443908	1	NON-RETURN VALVE 400BAR 3BAR CR6-F	RUECKSCHLAGVENTIL
157	96028333	1	EXPANSION TANK CPL. ⇨ ❑ 44	AUSGLEICHSBEHAELTER KPL.
158	510696008	1	BALL VALVE DN8-1/4" MS	KUGELHAHN
159	511481508	1	NON-RETURN VALVE 250BAR 10BAR CR6-F	RUECKSCHLAGVENTIL
201	511512208	24	COUPLING SLEEVE B8 38-S	KUPPLUNGSMUFFE
202	12102190	30	HEX CAP NUT BGR.8 M 79X4 PA 6 SPF	VERSCHLUSSMUTTER
208	12102188	12	HEX CAP NUT BGR.6 M 54X4 PA 6 SPF	VERSCHLUSSMUTTER
211	510599608	3	COUPLING SLEEVE B6 25-S	KUPPLUNGSMUFFE
(2)	571076908	1	O-RING 32X3 FPM70	O-RING
(3)	571077008	1	SUPPORTING RING 32X37,2X1 PTFE	STUETZRING
(4)	571077108	1	O-RING 40X3 FPM70	O-RING
(5)	571077208	1	NUT M54 CR6-FREI	MUTTER
215	511501008	4	COUPLING SLEEVE B6 28-L	KUPPLUNGSMUFFE
217	511508208	1	COUPLING SLEEVE B6 22-L	KUPPLUNGSMUFFE
219	511500608	4	COUPLING SLEEVE B6 18-L	KUPPLUNGSMUFFE
(2)	571076908	1	O-RING 32X3 FPM70	O-RING
(3)	571077008	1	SUPPORTING RING 32X37,2X1 PTFE	STUETZRING
(4)	571077108	1	O-RING 40X3 FPM70	O-RING
(5)	571077208	1	NUT M54 CR6-FREI	MUTTER
223	10466915	4	HEX CAP NUT RD36X3 SPF	VERSCHLUSSMUTTER
225	511500508	4	COUPLING SLEEVE B3 15-L	KUPPLUNGSMUFFE
228	10675113	6	COUPLING SLEEVE B8 42-L A3C	KUPPLUNGSMUFFE
251	97044171	6	TRAILER 25X25 ALMG3 H111 BEZ.1	ANHAENGER
252	97044172	6	TRAILER 25X25 ALMG3 H111 BEZ.2	ANHAENGER
253	97044210	6	TRAILER 25X25 ALMG3 H111 BEZ.3	ANHAENGER
254	97044211	6	TRAILER 25X25 ALMG3 H111 BEZ.4	ANHAENGER
255	97044212	6	TRAILER 2X25X25 ALMG3 H111 BEZ.5	ANHAENGER
256	97044213	5	TRAILER 2X25X25 ALMG3 H111 BEZ.6	ANHAENGER
257	97044214	5	TRAILER 2X25X25 ALMG3 H111 BEZ.7	ANHAENGER
258	97044215	3	TRAILER 2X25X25 ALMG3 H111 BEZ.8	ANHAENGER
259	97044216	3	TRAILER 2X25X25 ALMG3 H111 BEZ.9	ANHAENGER
300	954911508	12	WASHER DC01 FE//ZNNI8//CN//T0	SCHEIBE
301	10289812	8	WASHER ISO 7089 36 300HV FLZN SPF	SCHEIBE
302	710101805	20	SEALING RING DIN 7603 A52X60X2,5 CU	DICHTRING
304	710107208	4	SEALING RING DIN 7603 A38X44X2 CU	DICHTRING
305	710105908	4	SEALING RING DIN 7603 A27X32X2 CU	DICHTRING
306	710106508	4	SEALING RING DIN 7603 A30X36X2 CU	DICHTRING
307	10872024	1	HOSE CLAMP DIN 3017-1 12/8-16/9 W3	SCHLAUCHSCHELLE
308	12101869	18	KEY RING 25X1,5 ST FE/ZN8/CN	SCHLUESSELRING
500	510588208	16	FLANGE HALF SAE1 1/2-C62-M16 CR6-FREI	FLANSCHHAELFTE
521	474901808	4	SAE FLANGE CONNECTION GFS 42L SAE1 1	SAE-FLANSCHVERBINDUNG
522	511517808	8	FLANGE STUB PIPE AFG 38S G1 1/4 CR6-F	FLANSCHSTUTZEN
550	10875804	16	HEX SCREW ISO 4017 M16X55 8.8 FLZN SP	SECHSKANTSCHRAUBE
551	510587908	10	O-RING ARP 568 47,22X3,53 NBR90	O-RING
552	12225289	16	SOCKET HEAD SCREW ISO 4762 M16X55 8	ZYLINDERSCHRAUBE
553	10875565	4	SOCKET HEAD SCREW ISO 4762 M12X40 8	ZYLINDERSCHRAUBE
554	11645384	4	HEX SCREW ISO 4017 M12X40 8.8 FLZN SP	SECHSKANTSCHRAUBE
600	475431408	1	FITTING REDSD12/10-L CR6-FREI	VERSCHRAUBUNG
601	472330208	1	FITTING EL 10L CR6-FREI	VERSCHRAUBUNG
602	7362091	2	FITTING ISO 8434-1 GE 10L G1/4A CR6-FREI	VERSCHRAUBUNG
603	247108302	8	SWIVEL ELBOW EW 18L M26X1,5 CR6-FREI	WINKELSTUTZEN
604	247128502	5	L NECK EL 18L CR6-FREI	L-STUTZEN
606	471901308	2	FITTING EGE 18L G1/2A CR6-FREI	VERSCHRAUBUNG

Pos.	Item	Quantity	Description	Bezeichnung
607	471031208	4	FITTING XGE18-LR-ED CR6-FREI	VERSCHRAUBUNG
608	247108402	2	T CONNECTION PIECE ET 18L CR6-FREI	T-STUTZEN
609	510629008	2	TEST POINT FITTING VKA3 10LM16X1,5 CR6	MESSANSCHLUSS
610	475430308	2	FITTING REDSD18/10-L CR6-FREI	VERSCHRAUBUNG
611	475436308	1	FITTING REDSD18/12-L CR6-FREI	VERSCHRAUBUNG
612	247117702	1	SWIVEL ELBOW EW 12L M18X1,5 CR6-FREI	WINKELSTUTZEN
613	475030708	2	FITTING GR 22/18L CR6-FREI	VERSCHRAUBUNG
614	471031608	2	FITTING GE 28L G1 CR6-FREI	VERSCHRAUBUNG
615	471031408	2	FITTING XGE22-LR-ED CR6-FREI	VERSCHRAUBUNG
617	7407120	2	FITTING EL 28L CR6-FREI	VERSCHRAUBUNG
618	470010408	1	FITTING GZ 18L CR6-FREI	VERSCHRAUBUNG
619	475430908	1	FITTING REDSD28/18-L CR6-FREI	VERSCHRAUBUNG
620	475431708	1	FITTING RED 42/18L CR6-FREI	VERSCHRAUBUNG
621	7367986	1	FITTING EL 42L CR6-FREI	VERSCHRAUBUNG
622	471034508	2	FITTING XGE35-LR-ED CR6-FREI	VERSCHRAUBUNG
623	475430408	1	FITTING REDSD35/28-L CR6-FREI	VERSCHRAUBUNG
624	471033608	2	FITTING XGE25-SR-ED CR6-FREI	VERSCHRAUBUNG
625	7407118	1	FITTING EL 25S CR6-FREI	VERSCHRAUBUNG
626	7407119	1	FITTING EW 25S CR6-FREI	VERSCHRAUBUNG
627	470232808	3	FITTING XW25-S CR6-FREI	VERSCHRAUBUNG
628	475603408	4	TEST POINT FITTING GMA3 38S CR6-FREI	MESSANSCHLUSS
629	475603008	2	TEST POINT FITTING VKA3 22L CR6-FREI	MESSANSCHLUSS
630	475431608	2	FITTING RED 42/22L CR6-FREI	VERSCHRAUBUNG
631	470431408	6	FITTING T 42L CR6-FREI	VERSCHRAUBUNG
632	470230808	4	FITTING W 28L CR6-FREI	VERSCHRAUBUNG
633	470230608	4	FITTING XW18-L CR6-FREI	VERSCHRAUBUNG
634	470010708	4	FITTING SNV38-S CR6-FREI	VERSCHRAUBUNG
635	470233408	4	FITTING XW38-S CR6-FREI	VERSCHRAUBUNG
636	472531808	14	FITTING EWSD38-S CR6-FREI	VERSCHRAUBUNG
637	470433008	8	FITTING XT38-S CR6-FREI	VERSCHRAUBUNG
638	482530814	4	FITTING ISO 8434 EW 42L CR6-FREI	VERSCHRAUBUNG
639	475435608	4	FITTING RED 18/15L CR6-FREI SPF	VERSCHRAUBUNG
640	470430608	4	FITTING T 18L CR6-FREI	VERSCHRAUBUNG
641	477700908	2	BLANKING PLUG ISO 8434-1 PL 42L CR6-F	VERSCHLUSSSTOPFEN
642	477401908	2	BOX NUT DIN 3870 AL42 A3P	UEBERWURFMUTTER
643	470032908	1	FITTING XG25-S CR6-FREI	VERSCHRAUBUNG
644	472530608	1	FITTING EWSD22-L CR6-FREI	VERSCHRAUBUNG
645	475430508	1	FITTING REDSD28/22-L CR6-FREI	VERSCHRAUBUNG
646	470010608	1	FITTING SNV28-L CR6-FREI	VERSCHRAUBUNG
647	475031308	1	FITTING XGR35/28-L CR6-FREI	VERSCHRAUBUNG

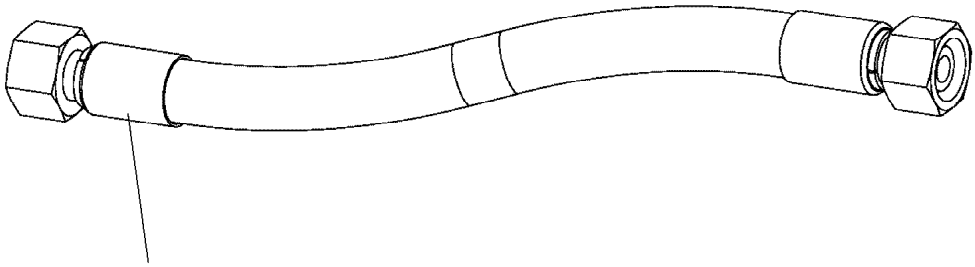

Schlauchnummer
Hose number
Numéro de flexible
Número de flexible
Номера шланга

Die Schlauchnummern auf den Schläuchen entsprechen den Positionen in der Schlauchliste.

The hose numbers from the hoses are in accordance with the items in the hose list.

Les numéros indiqués sur les flexibles correspondent aux repères de la nomenclature des flexibles.

Los números indicados en los flexibles corresponden a las posiciones de la lista de flexibles.

Нанесенные на шлангах номера соответствуют позициям в перечне.

Pos.	Item	Quantity	Description	Bezeichnung
1700	966681308	1	HOSE CPL. 6ST 38X300	SCHLAUCH KPL.
1701	966681408	1	HOSE CPL. 6ST 38X360	SCHLAUCH KPL.
1702	966681508	1	HOSE CPL. 6ST 38X370	SCHLAUCH KPL.
1703	966681608	1	HOSE CPL. 6ST 38X530	SCHLAUCH KPL.
1704	966681708	2	HOSE CPL. 6ST 38X280	SCHLAUCH KPL.
1705	966681808	2	HOSE CPL. 6ST 38X450	SCHLAUCH KPL.
1706	966681908	1	HOSE CPL. FLEXIT-1T24 38X720	SCHLAUCH KPL.
1707	966682008	1	HOSE CPL. FLEXIT-1T24 38X620	SCHLAUCH KPL.
1708	923593608	1	HOSE CPL. GH425 19X760	SCHLAUCH KPL.
1709	925656208	1	HOSE CPL. GH425 19X1060	SCHLAUCH KPL.
1710	961918808	1	HOSE CPL. 1SN 25X960	SCHLAUCH KPL.
1711	927281408	1	HOSE CPL. 1SN 25X960	SCHLAUCH KPL.
1712	928057708	1	HOSE CPL. 2TE 20X2900	SCHLAUCH KPL.
1713	927673808	1	HOSE CPL. 2TE 16X700	SCHLAUCH KPL.
1714	928874108	1	HOSE CPL. 2TE 20X1100	SCHLAUCH KPL.
1715	966682108	2	HOSE CPL. 2TE 16X140	SCHLAUCH KPL.
1716	926382308	1	HOSE CPL. 2TE 16X1360	SCHLAUCH KPL.
1717	928043108	1	HOSE CPL. 2TE 16X2000	SCHLAUCH KPL.
1718	926056608	1	HOSE CPL. 2TE 16X1200	SCHLAUCH KPL.
1719	964482908	1	HOSE CPL. 2TE 16X2650	SCHLAUCH KPL.
1720	926043108	1	HOSE CPL. 2TE 10X3600	SCHLAUCH KPL.
1722	966743208	1	HOSE CPL. 2TE 8X300	SCHLAUCH KPL.
1723	922646008	1	HOSE CPL. 2TE 8X500	SCHLAUCH KPL.

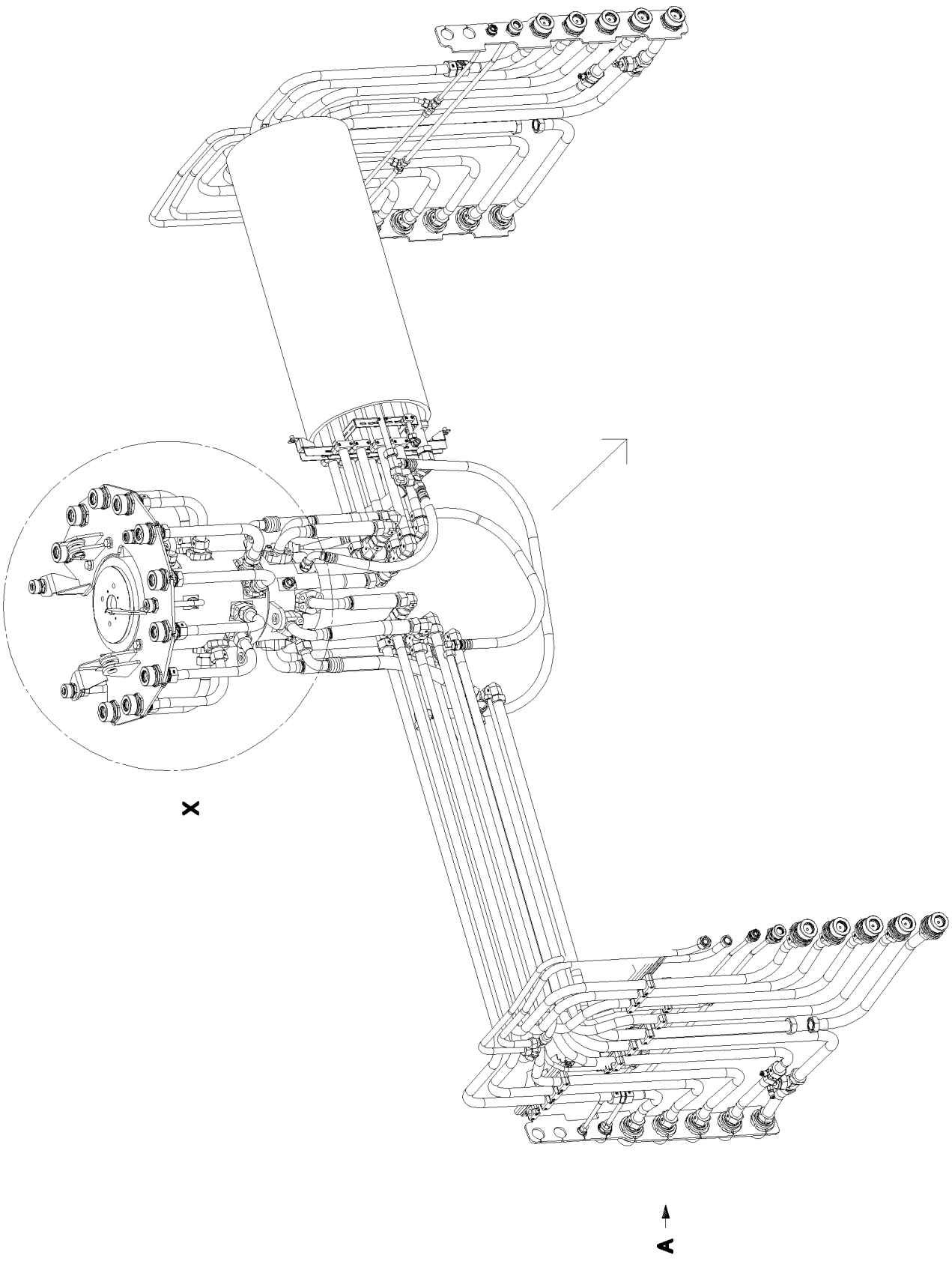
X
A

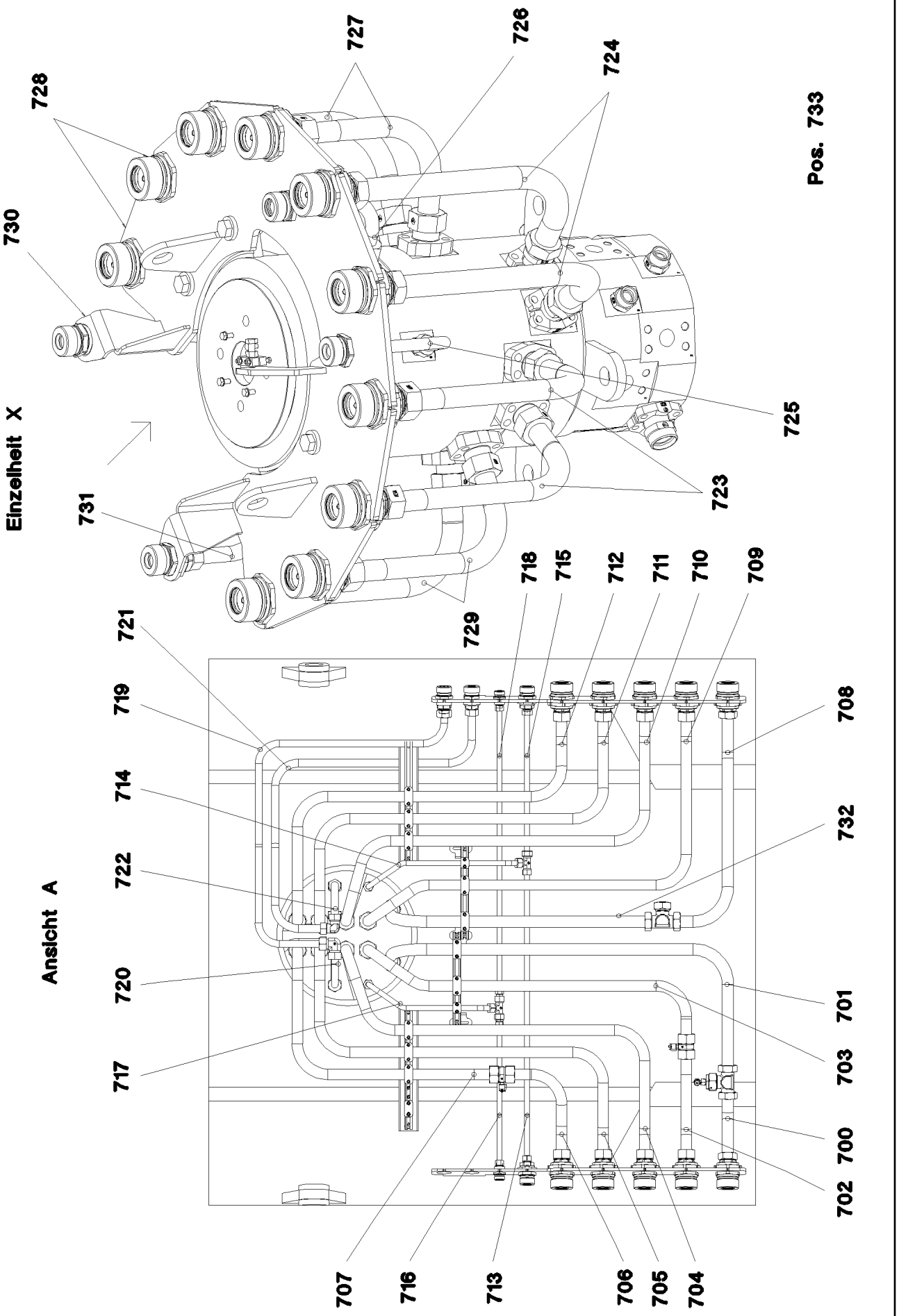
Einzelheit X
Pos. 733
Ansicht A
727
726
724
728
730
725
731
723
718
715
712
711
710
709
721
729
719
708
714
732
722
720
701
703
717
700
702
707
716
713
706
705
704

Pos.	Item	Quantity	Description	Bezeichnung
700	966233708	2	PIPE COMPL. 42X3X235 42L - 42L	ROHR KPL.
701	966233808	2	PIPE COMPL. 42X3X3055 42L - 42L	ROHR KPL.
702	966233908	2	PIPE COMPL. 38X5X409 MUTTER 38S/STA	ROHR KPL.
703	966234008	2	PIPE COMPL. 38X5X3099 MUTTER 38S/STA	ROHR KPL.
704	966234108	2	PIPE COMPL. 38X5X3519 MUTTER 38S/STA	ROHR KPL.
705	966234208	2	PIPE COMPL. 38X5X3441 MUTTER 38S/STA	ROHR KPL.
706	966234308	2	PIPE COMPL. 38X5X480 MUTTER 38S/STA	ROHR KPL.
707	966234408	2	PIPE COMPL. 38X5X2959 MUTTER 38S/STA	ROHR KPL.
708	966234508	2	PIPE COMPL. 42X3X902 42L - 42L	ROHR KPL.
709	966234608	2	PIPE COMPL. 38X5X3521 MUTTER 38S/STA	ROHR KPL.
710	966234708	2	PIPE COMPL. 38X5X3530 MUTTER 38S/STA	ROHR KPL.
711	966234808	2	PIPE COMPL. 38X5X3441 MUTTER 38S/STA	ROHR KPL.
712	966234908	2	PIPE COMPL. 38X5X3451 MUTTER 38S/STA	ROHR KPL.
713	966235008	2	PIPE COMPL. 18X1,5X1089 18L - 18L	ROHR KPL.
714	966235108	2	PIPE COMPL. 18X1,5X2030 18L - 18L	ROHR KPL.
715	966235208	2	PIPE COMPL. 18X1,5X533 18L - 18L	ROHR KPL.
716	966235308	2	PIPE COMPL. 15X1,5X513 15L - 15L	ROHR KPL.
717	966235408	2	PIPE COMPL. 18X1,5X1929 18L - 18L	ROHR KPL.
718	966235508	2	PIPE COMPL. 15X1,5X1071 15L - 15L	ROHR KPL.
719	966235608	2	PIPE COMPL. 25X3X1651 25S - 25S	ROHR KPL.
720	966235708	2	PIPE COMPL. 25X3X1646 25S - 25S	ROHR KPL.
721	966235808	2	PIPE COMPL. 28X2X1575 28L - 28L	ROHR KPL.
722	966235908	2	PIPE COMPL. 28X2X1778 28L - 28L	ROHR KPL.
723	966236008	2	PIPE COMPL. 38X5X593 MUTTER 38S/STA	ROHR KPL.
724	966236108	2	PIPE COMPL. 42X3X615 42L - 42L	ROHR KPL.
725	966236208	1	PIPE COMPL. 22X2,5X298 22L - 22L	ROHR KPL.
726	966236308	1	PIPE COMPL. 25X3X238 25S - 25S	ROHR KPL.
727	966236408	2	PIPE COMPL. 38X5X471 MUTTER 38S/STA	ROHR KPL.
728	966236508	2	PIPE COMPL. 38X5X409 MUTTER 38S/STA	ROHR KPL.
729	966236608	2	PIPE COMPL. 38X5X532 MUTTER 38S/STA	ROHR KPL.
730	966236708	1	PIPE COMPL. 35X2X281 35L - 35L	ROHR KPL.
731	966236808	1	PIPE COMPL. 28X2X292 28L - 28L	ROHR KPL.
732	966453708	2	PIPE COMPL. 42X3X2399 42L - 42L	ROHR KPL.
733	966873808	1	PIPE COMPL. 10X1,5X80 AL10 - AL10	ROHR KPL.

Ausführung NEU (Rund)
ab 2023

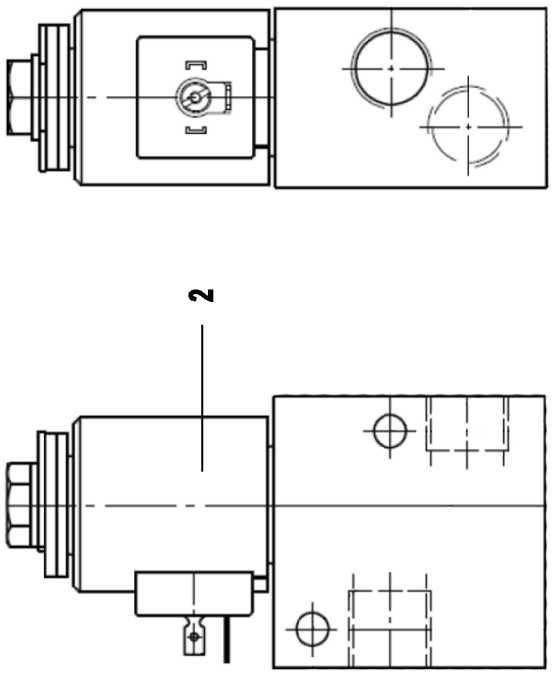

Ausführung ALT (Eckig)
bis 2023

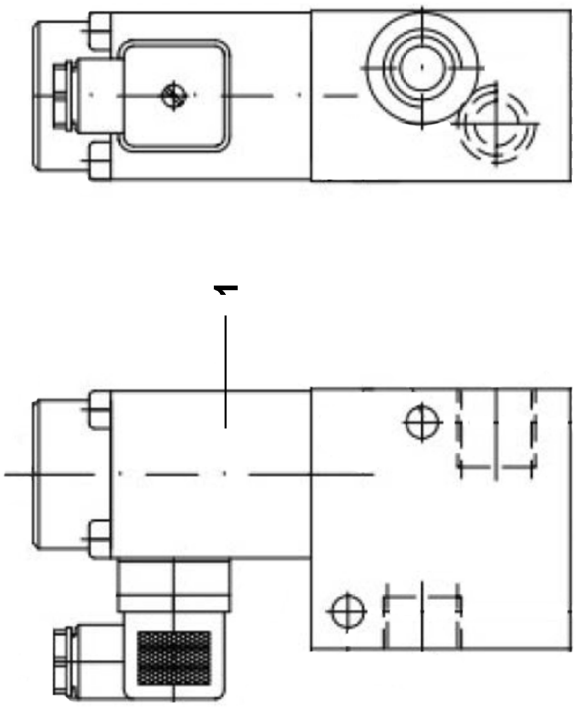

Ausführung NEU (Rund)
ab 2023

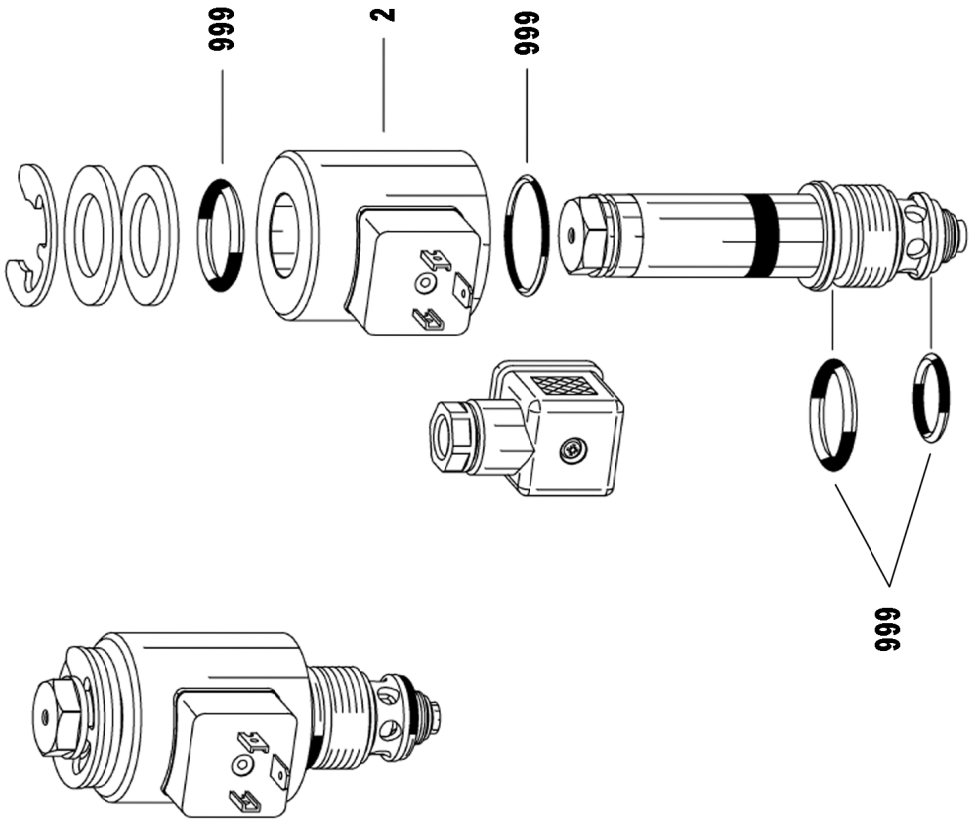

Pos.	Item	Quantity	Description	Bezeichnung
1	571135508	1	MAGNET 24V	MAGNET
2	12109319	1	MAGNET	MAGNET
999	12105942	1	SEAL KIT	DICHTSATZ

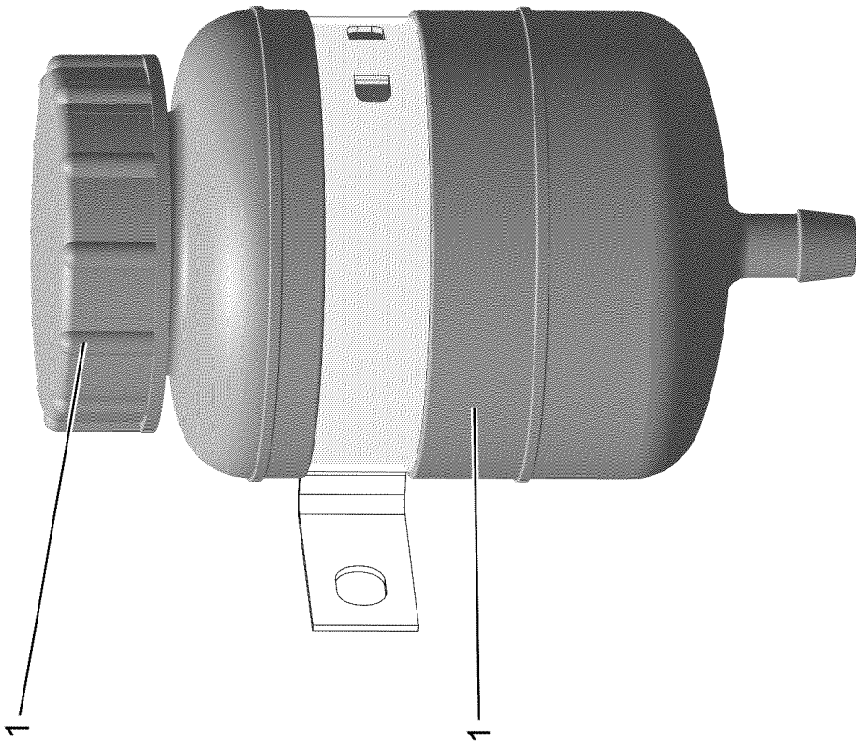
1
1

Pos.	Item	Quantity	Description	Bezeichnung
1	502806508	1	EQUALIZING RESERVOIR 1L ⇨ ❑ 46	AUSGLEICHSBEHAELTER
2	10878281	1	CONTAINER SCREW JOINT	BEHAELTERVERSCHRAUBUNG

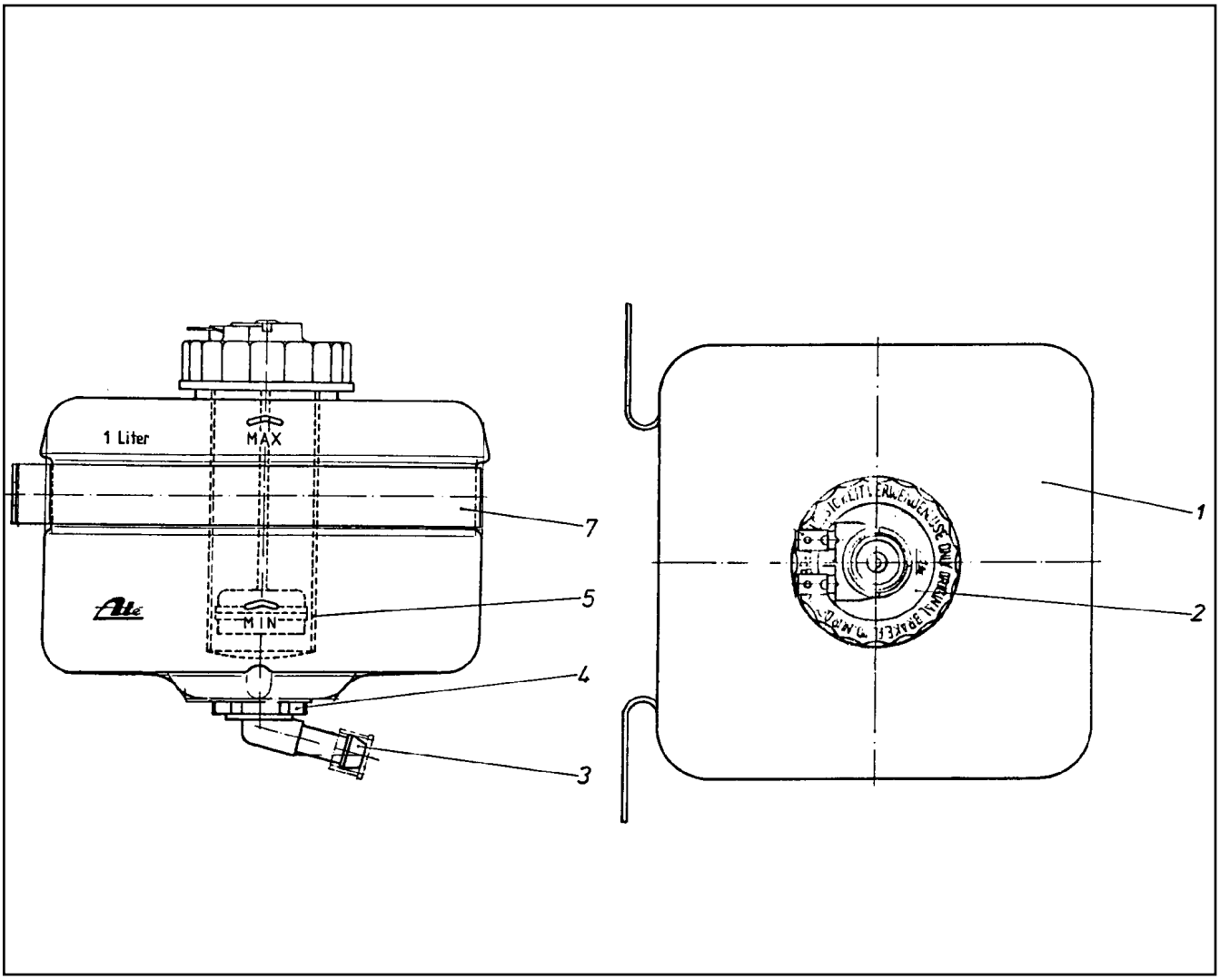

Pos.	Item	Quantity	Description	Bezeichnung
1	570065908	1	EQUALIZING RESERVOIR	AUSGLEICHSBEHAELTER
2	570066008	1	FITTING	VERSCHRAUBUNG
3	570066108	1	PIPE ELBOW	KNIESTUECK
4	570066208	1	CONTAINER PLUG	BEHAELTERSTOPFEN
5	570066308	1	SIEVE SLEEVE	SIEBHUELSE
7	570066408	1	FASTENING CLAMP	BEFESTIGUNGSSCHELLE

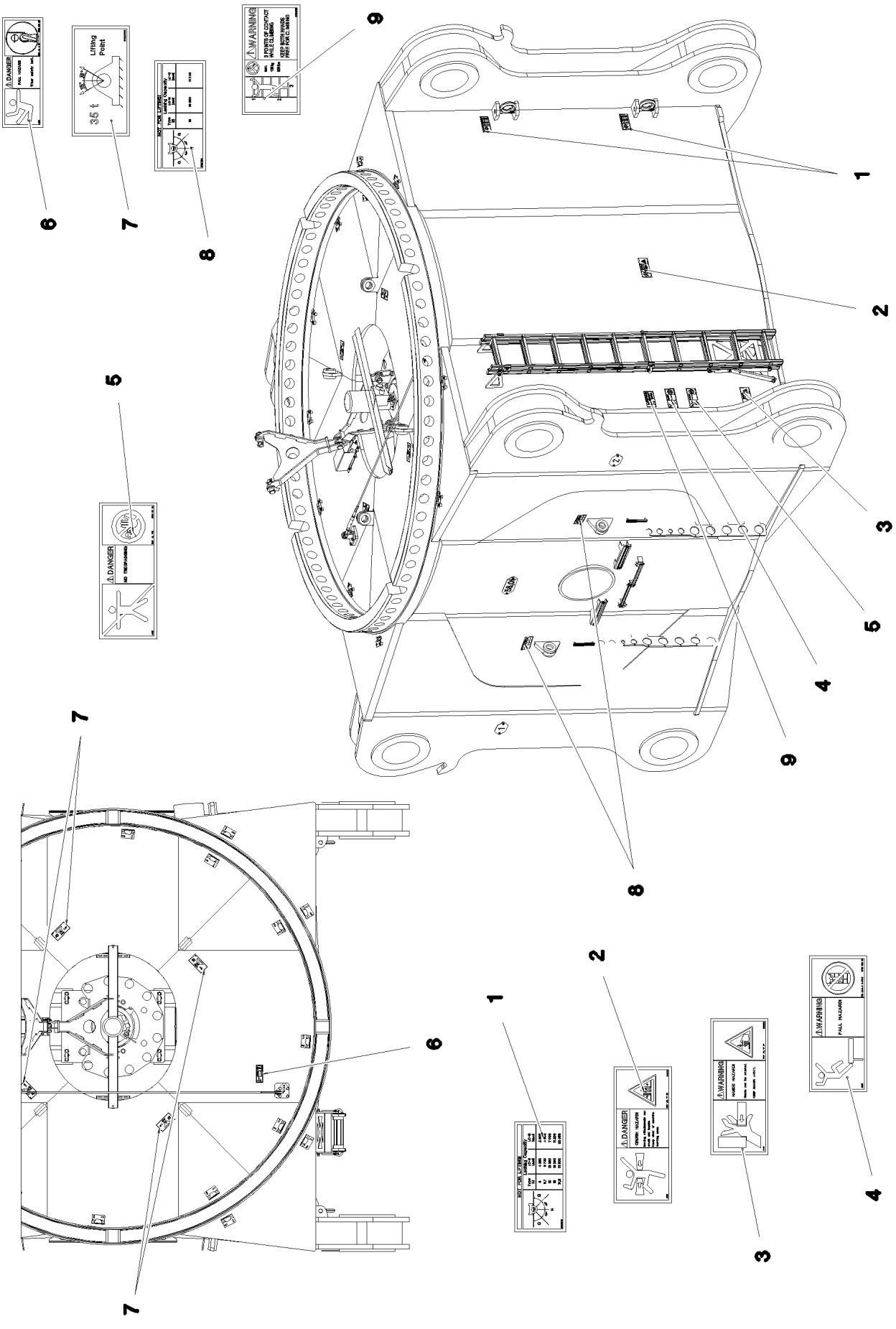
1
2
3
4
5
6
7
8
9
Lifting Point
35 t
DANGER
WARNING

Pos.	Item	Quantity	Description	Bezeichnung
1	97036734	8	SIGN 188X78 KLEBEFOLIE SPF	SCHILD
2	978674108	2	SIGN 208X88 KLEBEFOLIE SPF	SCHILD
3	978674608	1	SIGN 208X88 KLEBEFOLIE SPF	SCHILD
4	978675008	1	SIGN 208X88 KLEBEFOLIE SPF	SCHILD
5	978674008	1	SIGN 208X88 KLEBEFOLIE SPF	SCHILD
6	978674808	1	SIGN 168X62 KLEBEFOLIE SPF	SCHILD
7	97037222	4	SIGN 168X88 KLEBESCHILD SPF	SCHILD
8	97037204	4	SIGN 168X78 KLEBESCHILD SPF	SCHILD
9	97036732	1	SIGN 168X88 KLEBEFOLIE SPF	SCHILD

Pos.	Item	Quantity	Description	Bezeichnung
1	919045208	1	CROSS BEAM ⇨ ❑ 50	QUERTRAEGER
2	915733708	1	HYDR.CROSS BEAM VORNE ⇨ ❑ 75	HYDR.QUERTRAEGER
3	916263308	1	EL CROSS BEAM VORNE ⇨ ❑ 86	ELEKTRIK QUERTRAEGER
4	916283008	1	SIGNS QUERTRAEGER ⇨ ❑ 90	BESCHILDERUNG

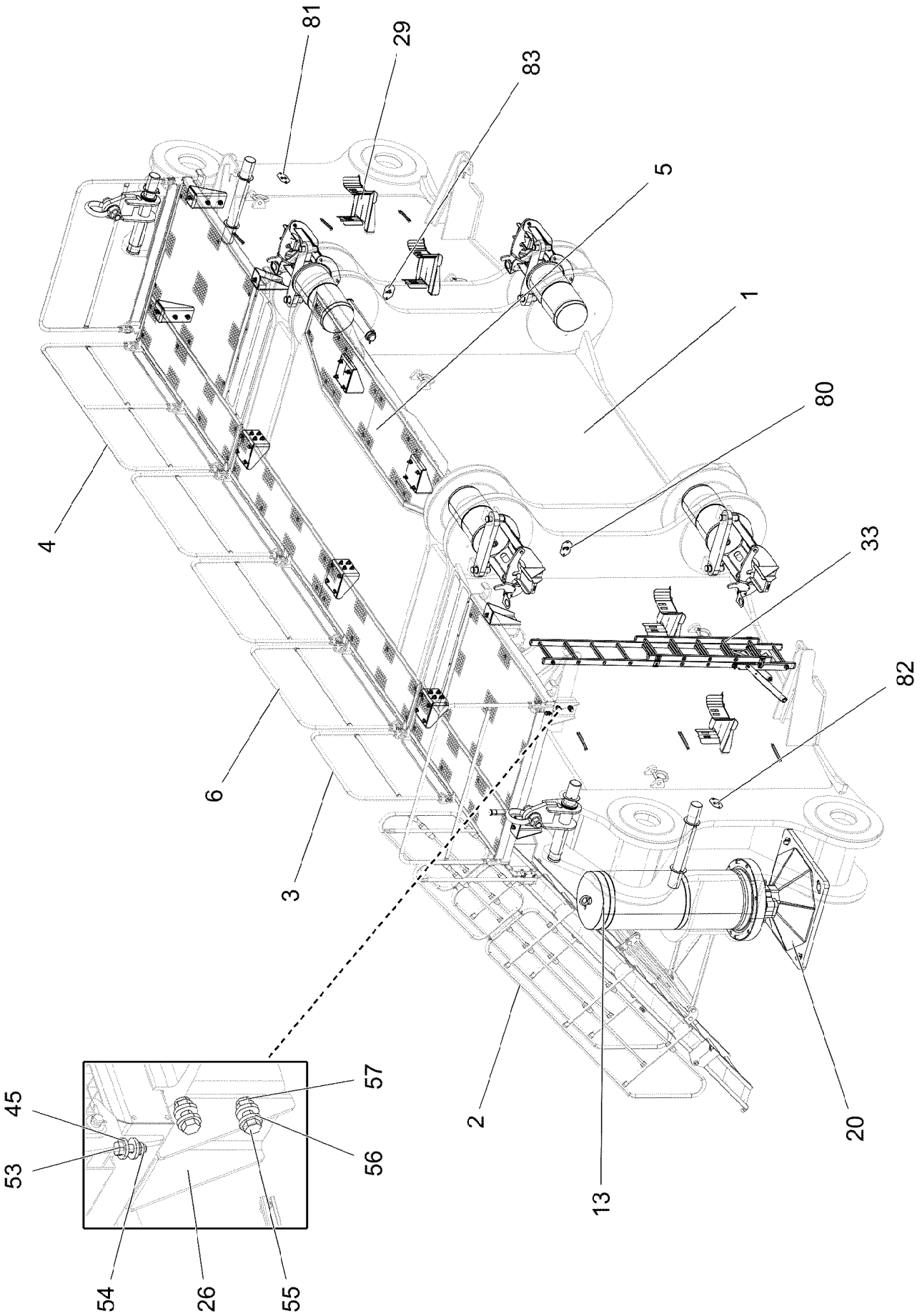
81
29
83
5
1
80
4
33
82
6
3
2
13
20
45
53
57
56
54
26
55

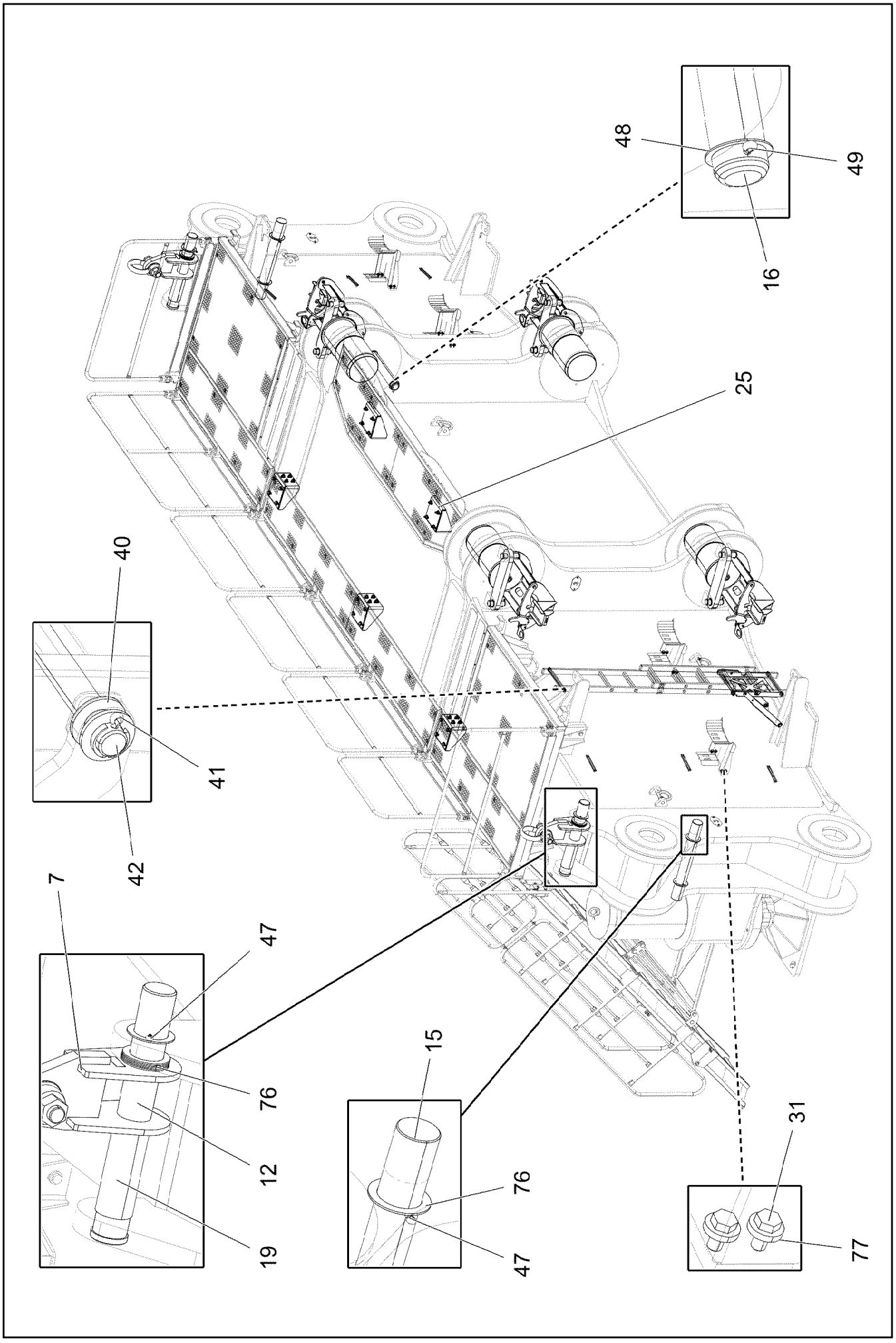
48
49
16
25
40
41
42
7
47
76
12
19
15
76
47
31
77

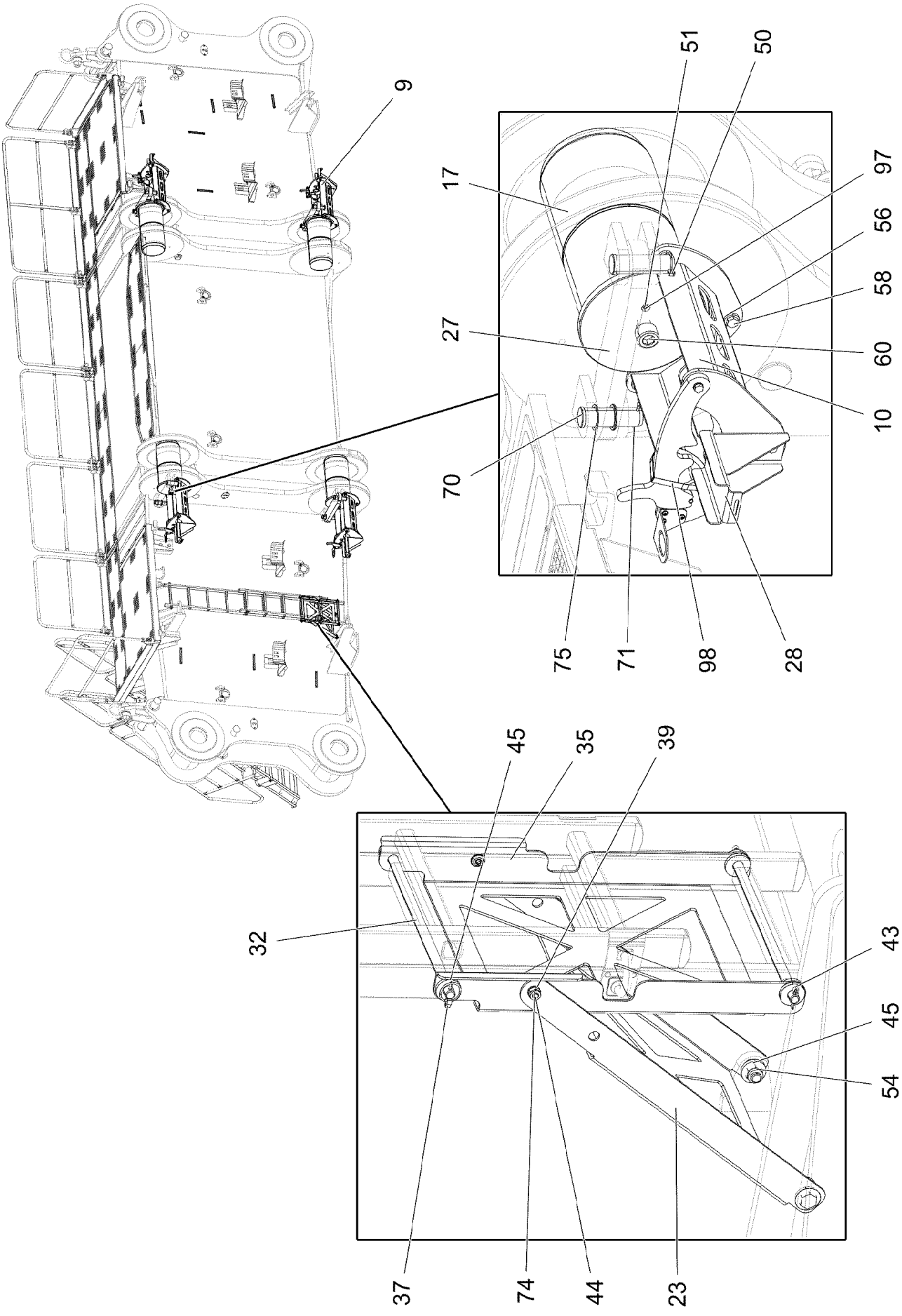
9
51
50
17
97
56
58
27
60
10
70
75
71
98
28
45
35
39
32
43
45
54
37
74
44
23

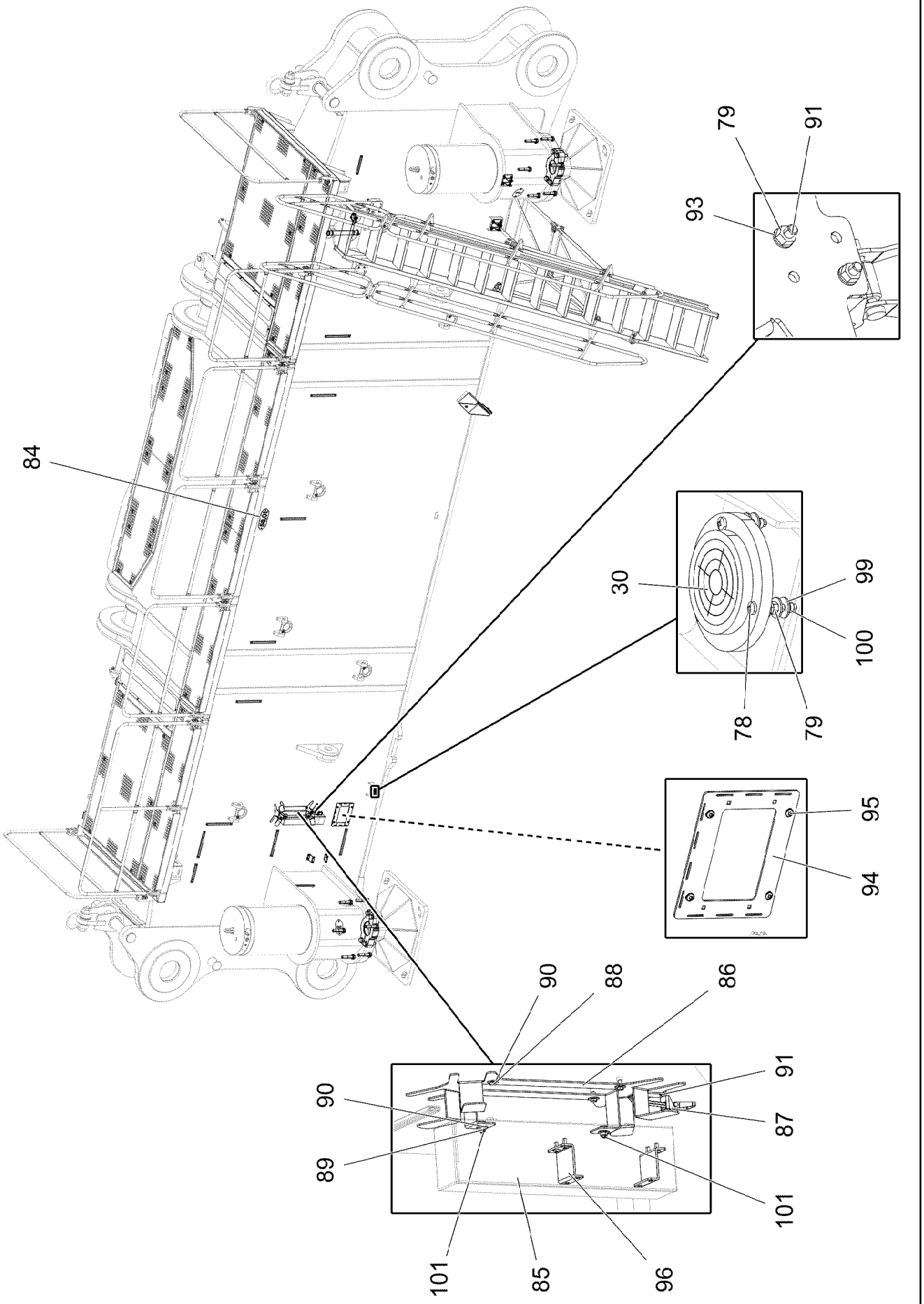
84
79
91
93
30
99
100
78
79
95
94
90
88
86
90
89
91
87
101
101
85
96

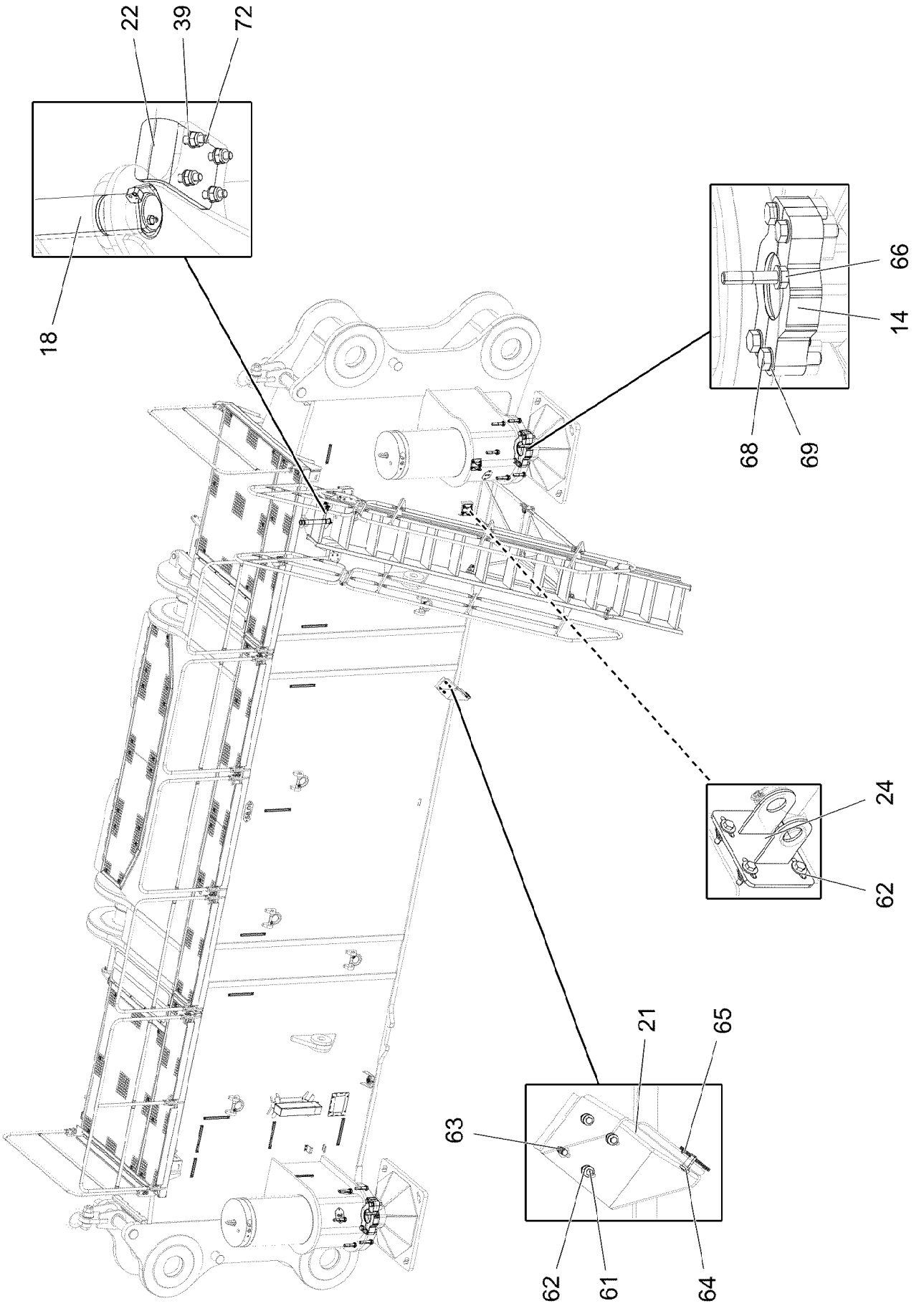
22
39
72
18
66
14
68
69
24
62
21
65
63
62
61
64

Pos.	Item	Quantity	Description	Bezeichnung
1	965683008	1	CROSS MEMBER STEEL CONSTRUCT.	QUERTRAEGER STAHLBAU
2	965956208	1	STAIR 14-896X4.387M ⇨ ❑ 57	TREPPE
3	96026100	1	PLATFORM CPL.L. ⇨ ❑ 60	PODEST KPL.LI.
4	96026289	1	PODEST CPL.R. ⇨ ❑ 64	PODEST KPL.RE.
5	966081808	1	PLATFORM CENTRE CPL. ⇨ ❑ 68	PODEST KPL.MITTE
6	96026457	1	PLATFORM COMPL. ⇨ ❑ 69	PODEST KPL.
7	966147608	2	ATTACHMENT MOUNT	ANHAENGEBOCK
9	966004008	2	PIN SUSPENSION ⇨ ❑ 72	BOLZENLAGERUNG
10	966003108	2	MOUNTING ⇨ ❑ 73	BOLZENAUFNAHME
12	979820208	2	PIN 120.0X870 35NICRMOV125 GASN. SPF	BOLZEN
13	10489597	2	SUPPORT CYLINDER 490/320-1000 SPF ⇨ ❑ 74	ABSTUETZZYLINDER
14	979798808	4	BEARING CUP 80X420X140 S960QL	GEGENLAGER
15	979898608	2	CENTERING PIN 120.0X930 35NICRMOV125	ZENTRIERBOLZEN
16	979899908	2	CENTERING PIN 100.0X612 35NICRMOV125	ZENTRIERBOLZEN
17	979900008	4	PIN 390.0X700 35NICRMOV125 GASN. SPF	BOLZEN
18	979547808	1	AXLE BOLT 55.0X395 35NICRMOV125 GASN	ACHSBOLZEN
19	97007764	2	DISTANCE TUBE 121.0X310 S355J2H	DISTANZROHR
20	921570608	2	BRACE PLATE	ABSTUETZPLATTE
21	979539008	1	BEARING 5X478X542 S355MC T ZN O	LAGERUNG
22	979536208	1	TRY SQUARE 8X143X80 S355MC	ANSCHLAGWINKEL
23	97010174	1	SUPPORT PLATE 4X675X495 S315MC FE//	STUETZBLECH
24	965954108	2	CONSOLE	KONSOLE
25	965999308	5	CONSOLE	KONSOLE
26	979616508	6	CONSOLE 8X452X476 S355MC	KONSOLE
27	979616708	4	SAFETY STIRRUP 50X720X165 S960QL+Z25	SICHERUNGSBUEGEL
28	979630808	4	CYLINDER CLAMP 5X485X531 S355MC	ZYLINDERHALTER
29	967590208	4	HOSE HOLDER	SCHLAUCHHALTER
30	714000808	1	SPIRIT LEVEL	LIBELLE
31	11658892	16	HEX SCREW ISO 4017 M12X25 8.8 FLZN SP	SECHSKANTSCHRAUBE
32	979736008	2	ROD 16.0X420 S355J2C+C T ZN O	STANGE
33	11481845	1	EXTENSION LADDER 10/5-350X2,722M AL	SCHIEBELEITER
35	97010161	1	PLATE 4X605X539 S315MC FE//ZNNI8//CN//T	BLECH
37	10875869	2	SAFETY PLUG W HINGE-LID 5X29X4,7X25 4	SICHERHEITSKLAPPSTECKER
38	10197769	2	HEX NUT DIN 985 M10 8 ZNNI-480H SPF	SECHSKANTMUTTER
39	10289795	10	WASHER ISO 7089 10 300HV FLZN SPF	SCHEIBE
40	10289808	4	WASHER ISO 7089 20 300HV FLZN SPF	SCHEIBE
41	10180359	2	SPLIT PIN ISO 1234 5X40 St 480H SPF	SPLINT
42	979771808	1	ROD 20.0X420 S355J2C+C T ZN O	STANGE
43	12100681	2	SPLIT PIN ISO 1234 5X28 ST 480H SPF	SPLINT
44	10875448	2	BUTTON HEAD SCREW ISO 7380-2 M10X25	HALBRUNDKOPFSCHRAUBE
45	4600021	105	WASHER DIN 7349 17 200HV FLZN SPF	SCHEIBE
47	10180383	6	SPLIT PIN ISO 1234 13X160 St 480H SPF	SPLINT
48	12100042	2	SUPPORTING WASHER DIN 988 S 90X110X3	STUETZSCHEIBE
49	10180381	2	SPLIT PIN ISO 1234 13X125 St 480H SPF	SPLINT
50	10180884	5	SAFETY PLUG W HINGE-LID 8X62X7,5X53	SICHERHEITSKLAPPSTECKER
51	7743242	5	HYDRAULIC-TYPE LUBRICAT.NIPPLE DIN 71	KEGELSCHMIERNIPPEL
53	10875520	48	HEX SCREW ISO 4017 M16X50 8.8 FLZN SP	SECHSKANTSCHRAUBE
54	10875609	48	HEX NUT DIN 985 M16 8 FLZN SPF	SECHSKANTMUTTER
55	12224018	12	HEX SCREW ISO 4017 M20X55 8.8 FLZN SP	SECHSKANTSCHRAUBE
56	4600604	36	WASHER DIN 7349 21 100HV FLZN SPF	SCHEIBE
57	10875610	12	HEX NUT DIN 985 M20 10 FLZN SPF	SECHSKANTMUTTER
58	406603808	12	HEX SCREW ISO 4017 M20X45 10.9 FLZN SP	SECHSKANTSCHRAUBE

Pos.	Item	Quantity	Description	Bezeichnung
60	404333808	4	SOCKET HEAD SCREW ISO 4762 M42X100	ZYLINDERSCHRAUBE
61	11692827	12	HEX SCREW ISO 4017 M8X35 8.8 480H SPF	SECHSKANTSCHRAUBE
62	11140469	24	WASHER ISO 7093-1 8 200HV 480H SPF	SCHEIBE
63	10875614	12	HEX NUT DIN 985 M8 8 480H SPF	SECHSKANTMUTTER
64	451218408	1	PIN DIN 1435 16X35X28 ST.50-2K VERZ	BOLZEN
65	433102808	1	RETAINING SPRING 3X55 VERZ	SICHERUNGSFEDER
66	12100538	12	HEX SCREW ISO 4014 M30X140 8.8 FLZN SP	SECHSKANTSCHRAUBE
68	406607008	8	HEX SCREW ISO 4017 M30X130 10.9 FLZN	SECHSKANTSCHRAUBE
69	10289811	20	WASHER ISO 7089 30 300HV FLZN SPF	SCHEIBE
70	947034108	8	PIN RD55X175 35NICRMOV125	BOLZEN
71	10180371	4	SPLIT PIN ISO 1234 8X80 St 480H SPF	SPLINT
72	11002713	4	HEX SCREW ISO 4017 M10X40 10.9 FLZN SP	SECHSKANTSCHRAUBE
74	10197769	4	HEX NUT DIN 985 M10 8 ZNNI-480H SPF	SECHSKANTMUTTER
75	978499508	12	WASHER 3X75X75 DC01 FE//ZNNI8//CN//T0	SCHEIBE
76	97014253	18	WASHER 5X156X156 S355MC FE//ZNNI8//C	SCHEIBE
77	10006370	16	WASHER DIN 7349 13 200HV FLZN SPF	SCHEIBE
78	12220252	3	PAN-HEAD SCREW ISO 7045 M5X35 4.8 480	FLACHKOPFSCHRAUBE
79	10875620	8	HEX NUT ISO 4032 M5 8 480H SPF	SECHSKANTMUTTER
80	97011112	4	PLATE DC01 FE//ZNNI8//CN//T0	BLECH
81	97011113	4	PLATE DC01 FE//ZNNI8//CN//T0	BLECH
82	97011114	4	PLATE DC01 FE//ZNNI8//CN//T0	BLECH
83	97011115	4	PLATE DC01 FE//ZNNI8//CN//T0	BLECH
84	97009616	1	PLATE 2X268X100 DC01 FE//ZNNI8//CN//T0	BLECH
85	604532708	1	HOUSING 140X540X100 SPF	GEHAEUSE
86	956211608	1	PLATE 3X393X587 DC01	BLECH
87	704218508	1	LOCK BEARING GUMMI	VERSCHLUSSLAGER
88	406527808	4	HEX SCREW ISO 4017 M8X16 A2-70	SECHSKANTSCHRAUBE
89	10875614	14	HEX NUT DIN 985 M8 8 480H SPF	SECHSKANTMUTTER
90	11140469	8	WASHER ISO 7093-1 8 200HV 480H SPF	SCHEIBE
91	408604008	2	COUNTERSUNK SCREW DIN 7991 M5X16 8.	SENKSCHRAUBE
93	10197808	2	WASHER ISO 7089 5 200HV ZNNI-480H	SCHEIBE
94	972335908	1	PLATE 4X290X230 S315MC FE//ZNNI8//CN//T	BLECH
95	10875485	8	BUTTON HEAD SCREW AEHNL.ISO 7380-2	HALBRUNDKOPFSCHRAUBE
96	97005392	2	FIXING BRACKET 4X74X112 S315MC FE//ZN	BEFESTIGUNGSWINKEL
97	779013008	4	PROTECTING CAP	SCHUTZKAPPE
98	10020520	8	LASHING STRAP 0,75MX18MM	ZURRGURT
99	10875643	9	WASHER ISO 7093-1 5 200HV 480H SPF	SCHEIBE
100	10875612	3	HEX NUT DIN 985 M5 8 480H SPF	SECHSKANTMUTTER
101	11651767	2	HEX SCREW ISO 4017 M8X20 8.8 480H SPF	SECHSKANTSCHRAUBE

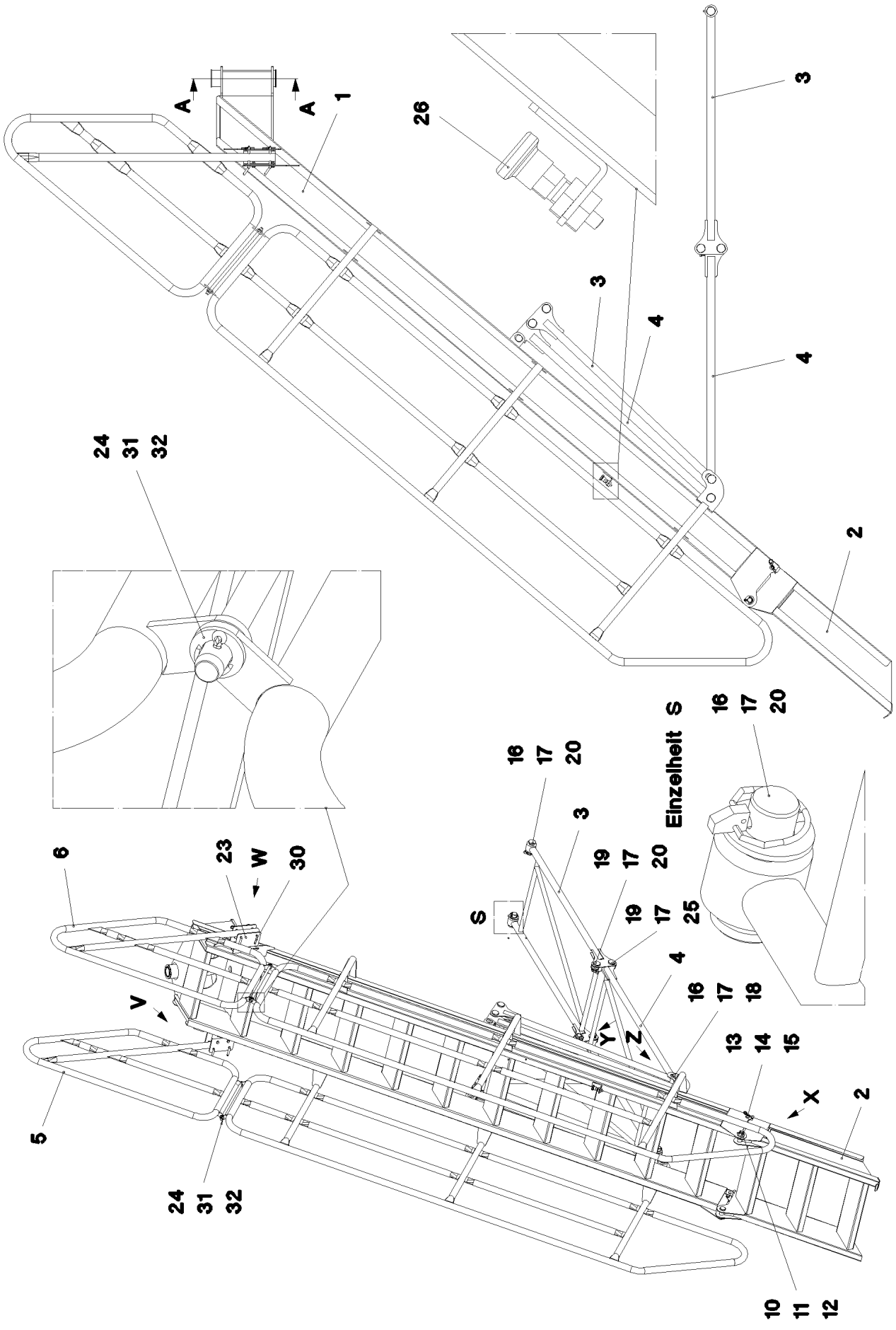

15.3.2023 070681 LIEBHERR	**etk_en_de_098406_LR 13000** **STAIR** **TREPPE**	❑ 57 (1/3) **965956208**

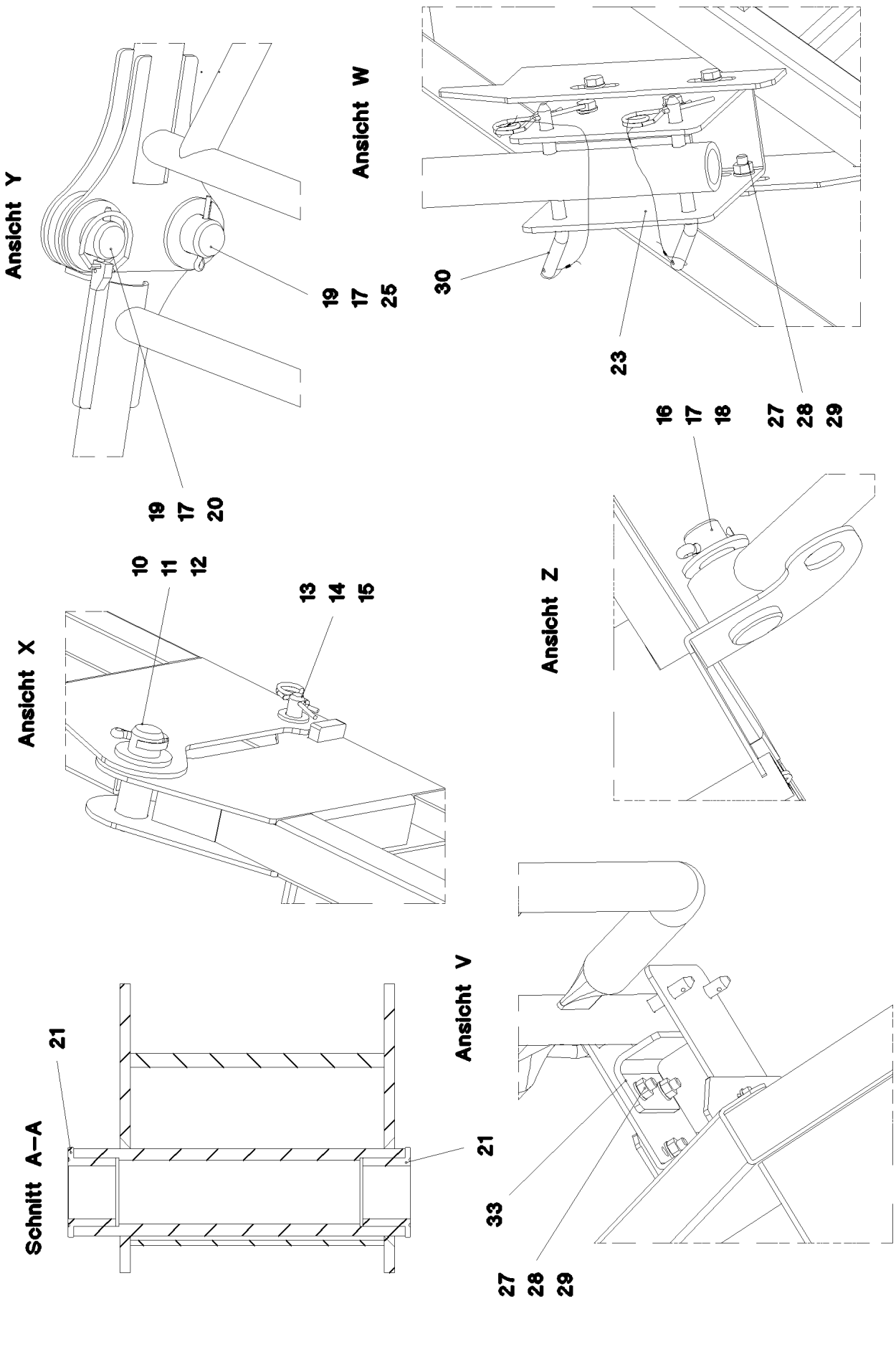
Ansicht Y
19
17
20
Ansicht W
19
17
25
30
23
16
17
18
27
28
29
Ansicht X
10
11
12
13
14
15
Ansicht Z
Schnitt A–A
21
Ansicht V
21
33
27
28
29

Pos.	Item	Quantity	Description	Bezeichnung
1	965911708	1	ACCESS LADDER WELDED T ZN O	AUFSTIEGSLEITER SCHWK.
2	965935108	1	FLAP PART T ZN O	KLAPPTEIL
3	965939508	1	FRAME PIECE HINTEN T ZN O	RAHMENTEIL
4	965943808	1	FRAME PIECE VORNE S355J2H T ZN O	RAHMENTEIL
5	965951808	1	RAILING LEFT T ZN O	GELAENDER SCHWK.LI.
6	965953508	1	RAILING WELDED RIGHT T ZN O	GELAENDER SCHWK.RE.
10	451226408	2	PIN DIN 1435 25X75X65 ST.50 VERZ	BOLZEN
11	10289810	2	WASHER ISO 7089 24 300HV FLZN SPF	SCHEIBE
12	11968305	2	SPLIT PIN ISO 1234 6,3X45 ST 480H SPF	SPLINT
13	453009608	2	PIN ISO 2341 B12X35X30 ST.50	BOLZEN
14	10410178	2	WASHER ISO 7089 12 200HV-A2	SCHEIBE
15	10875868	2	SPRING PLUG 3-3,5-62 480H SPF	FEDERSTECKER
16	451230508	4	PIN DIN 1435 30X85X70 35NICRMOV125 GA	BOLZEN
17	10289811	8	WASHER ISO 7089 30 300HV FLZN SPF	SCHEIBE
18	10180368	2	SPLIT PIN ISO 1234 8X50 St 480H SPF	SPLINT
19	451001508	4	PIN ISO 2341 B30X50X41 S355J2C+N+C A3	BOLZEN
20	10875870	4	SAFETY PLUG W HINGE-LID 6X42X5,5X32 4	SICHERHEITSKLAPPSTECKER
21	979531208	2	BEARING BUSH 85.0X45 GZ-CUZN25AL*	LAGERBUCHSE
23	979536308	2	U-PROFILE 4X155X342 S315MC T ZN O	U-PROFIL
24	979547408	2	AXLE 15.0X425 S355J2C+C T ZN O	ACHSE
25	10180360	2	SPLIT PIN ISO 1234 5X45 St 480H SPF	SPLINT
26	704231608	1	STOP BOLT NIROSTA	RASTBOLZEN
27	406507208	12	HEX SCREW ISO 4017 M8X25 MS	SECHSKANTSCHRAUBE
28	10197760	12	HEX NUT ISO 4032 M8 10 ZNNI-480H SPF	SECHSKANTMUTTER
29	12103465	24	WASHER ISO 7089 8 300HV ZNNI-480H SPF	SCHEIBE
30	929861708	4	COTTER PIN CPL.	STECKBOLZEN KPL.
(1)	953357508	1	SOCKET PIN RD10X155 S355J2C+C FE//ZN	STECKBOLZEN
(2)	10875868	1	SPRING PLUG 3-3,5-62 480H SPF	FEDERSTECKER
(3)	773802708	0.25	AUXILIARY ROPE 1,5X2,25M	HILFSSEIL
(4)	11170565	3	FERRULE 2 CU	PRESSKLEMME
31	11691326	4	WASHER ISO 7092 16 300HV FLZN SPF	SCHEIBE
32	10180351	4	SPLIT PIN ISO 1234 4X25 St 480H SPF	SPLINT
33	97007460	2	TRY SQUARE 5X80X110 S355MC FE//ZNNI8/	ANSCHLAGWINKEL

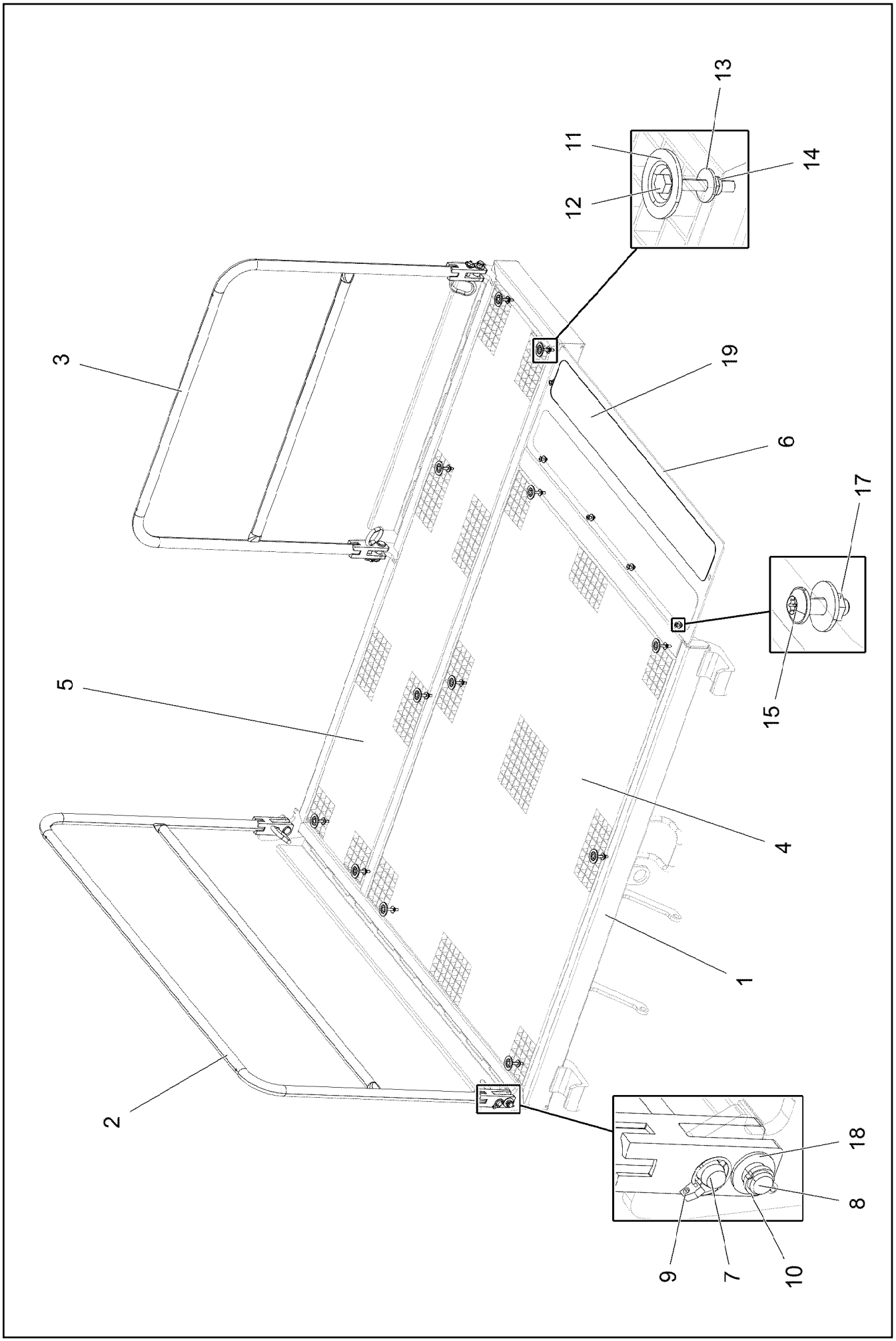
13
11
14
12
3
19
6
17
5
15
4
1
2
18
8
9
7
10

Pos.	Item	Quantity	Description	Bezeichnung
1	96026099	1	PLATFORM WELDED LEFT T ZN O	PODEST SCHWK.LI.
2	96026238	1	GUARD RAILING T ZN O ⇨ ❑ 62	GELAENDER
3	96026256	1	GUARD RAILING T ZN O ⇨ ❑ 63	GELAENDER
4	979647108	1	GRIDIRON T1750X1245X30/3 S235JR T ZN K	GITTERROST-P
5	979647208	1	GRIDIRON T2195X430X30/3 S235JR T ZN K	GITTERROST-P
6	979643808	1	TRANSFER PLATE 6X1310X415 S355MC T Z	UEBERGANGSBLECH
7	924713108	4	SOCKET PIN T ZN K	STECKBOLZEN
8	451222408	4	PIN DIN 1435 20X65X58 ST.50-2K VERZ	BOLZEN
9	10875869	4	SAFETY PLUG W HINGE-LID 5X29X4,7X25 4	SICHERHEITSKLAPPSTECKER
10	10180359	4	SPLIT PIN ISO 1234 5X40 St 480H SPF	SPLINT
11	10100621	12	DISH MOUNTING	TELLERBEFESTIGUNG
12	11651582	12	HEX SCREW ISO 4014 M8X55 8.8 480H SPF	SECHSKANTSCHRAUBE
13	11140469	17	WASHER ISO 7093-1 8 200HV 480H SPF	SCHEIBE
14	10875614	12	HEX NUT DIN 985 M8 8 480H SPF	SECHSKANTMUTTER
15	10875486	5	BUTTON HEAD SCREW AEHNL.ISO 7380-2	HALBRUNDKOPFSCHRAUBE
17	510737408	5	HEX NUT ISO 4032 M8 A2-70	SECHSKANTMUTTER
18	10289808	4	WASHER ISO 7089 20 300HV FLZN SPF	SCHEIBE
19	97004074	2	ANTI-SLIP SURFACE 1250X152 3M TYP 4	ANTIRUTSCHBELAG

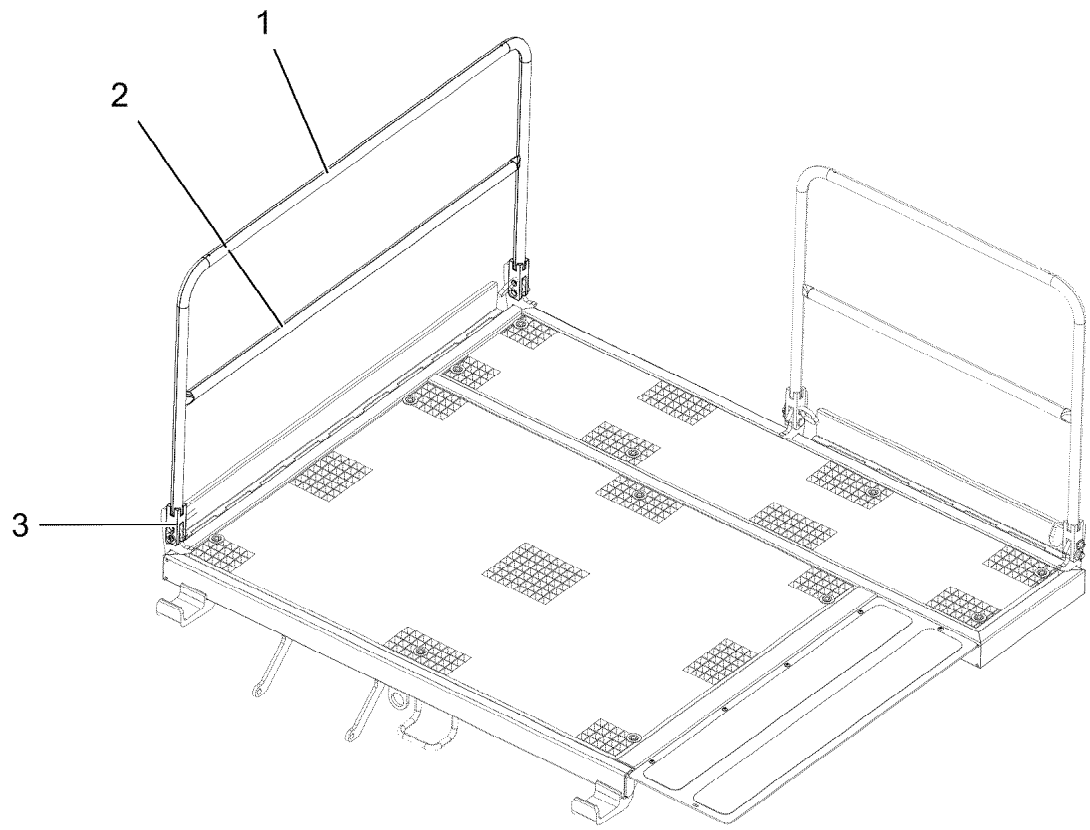

Pos.	Item	Quantity	Description	Bezeichnung
1	97106219	1	HANDRAIL 38.0X3558 S355J2H	HANDLAUF
2	979643508	1	LONGITUDINAL PROFILE 38.0X1760 S355J2	LAENGSPROFIL
3	97025252	2	FORK	GABEL

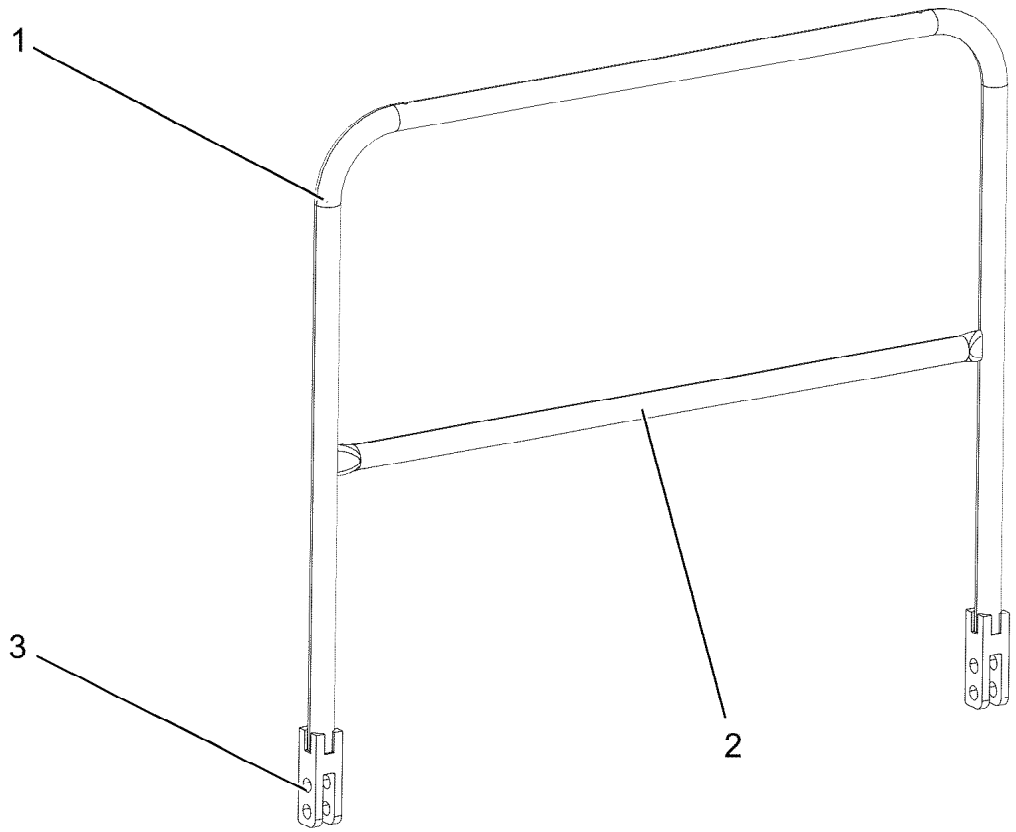

Pos.	Item	Quantity	Description	Bezeichnung
1	97106243	1	HANDRAIL 38.0X2908 S355J2H	HANDLAUF
2	979643708	1	LONGITUDINAL PROFILE 38.0X1101 S355J2	LAENGSPROFIL
3	97025252	2	FORK	GABEL

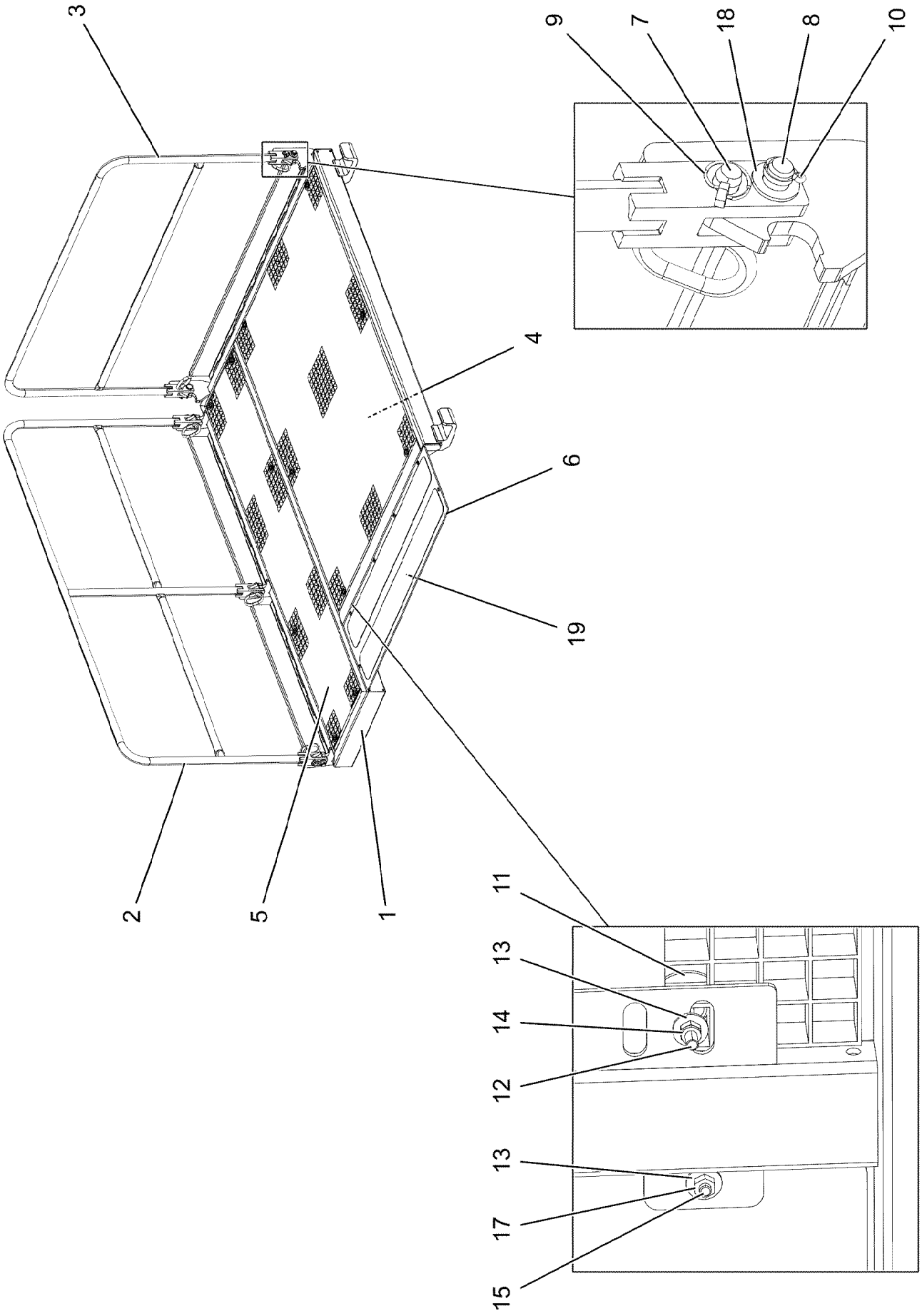
3
9
7
18
8
10
4
6
19
2
5
1
11
13
14
12
13
17
15

Pos.	Item	Quantity	Description	Bezeichnung
1	96026284	1	PLATFORM WELDED RIGHT T ZN O	PODEST SCHWK.RE.
2	96026365	1	GUARD RAILING T ZN O ⇨ ❑ 66	GELAENDER
3	96026398	1	GUARD RAILING T ZN O ⇨ ❑ 67	GELAENDER
4	979647108	1	GRIDIRON T1750X1245X30/3 S235JR T ZN K	GITTERROST-P
5	979647208	1	GRIDIRON T2195X430X30/3 S235JR T ZN K	GITTERROST-P
6	979643808	1	TRANSFER PLATE 6X1310X415 S355MC T Z	UEBERGANGSBLECH
7	924713108	5	SOCKET PIN T ZN K	STECKBOLZEN
8	451222408	5	PIN DIN 1435 20X65X58 ST.50-2K VERZ	BOLZEN
9	10875869	5	SAFETY PLUG W HINGE-LID 5X29X4,7X25 4	SICHERHEITSKLAPPSTECKER
10	10180359	5	SPLIT PIN ISO 1234 5X40 St 480H SPF	SPLINT
11	10100621	12	DISH MOUNTING	TELLERBEFESTIGUNG
12	11651582	12	HEX SCREW ISO 4014 M8X55 8.8 480H SPF	SECHSKANTSCHRAUBE
13	11140469	17	WASHER ISO 7093-1 8 200HV 480H SPF	SCHEIBE
14	10875614	12	HEX NUT DIN 985 M8 8 480H SPF	SECHSKANTMUTTER
15	10875486	5	BUTTON HEAD SCREW AEHNL.ISO 7380-2	HALBRUNDKOPFSCHRAUBE
17	510737408	5	HEX NUT ISO 4032 M8 A2-70	SECHSKANTMUTTER
18	10289808	5	WASHER ISO 7089 20 300HV FLZN SPF	SCHEIBE
19	97004074	2	ANTI-SLIP SURFACE 1250X152 3M TYP 4	ANTIRUTSCHBELAG

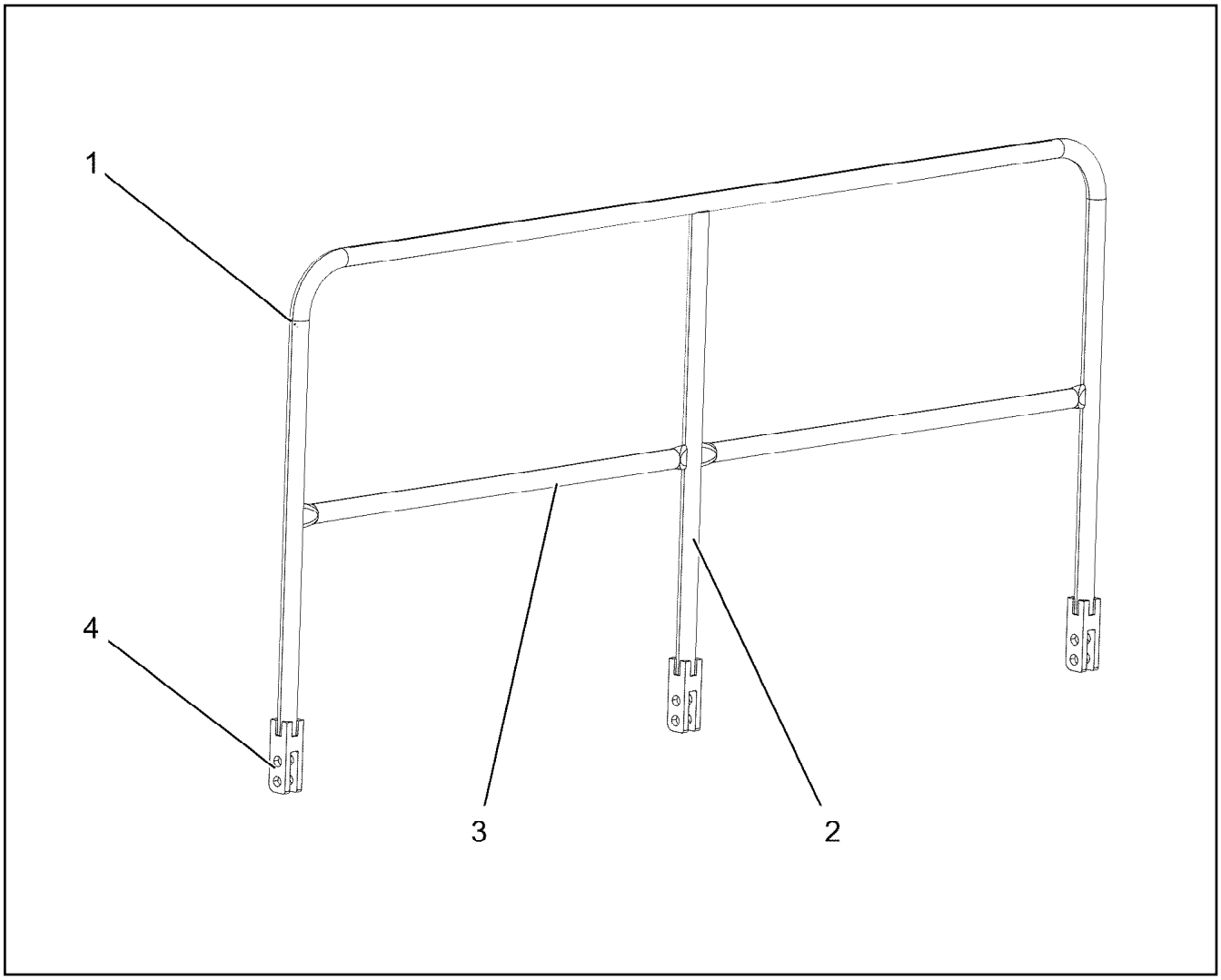

Pos.	Item	Quantity	Description	Bezeichnung
1	97106487	1	HANDRAIL 38.0X3934 S355J2H	HANDLAUF
2	97106488	1	SUPPORT 38.0X916 S355J2H	STUETZE
3	979675408	2	LONGITUDINAL PROFILE 38.0X1055 S355J2	LAENGSPROFIL
4	97025252	3	FORK	GABEL

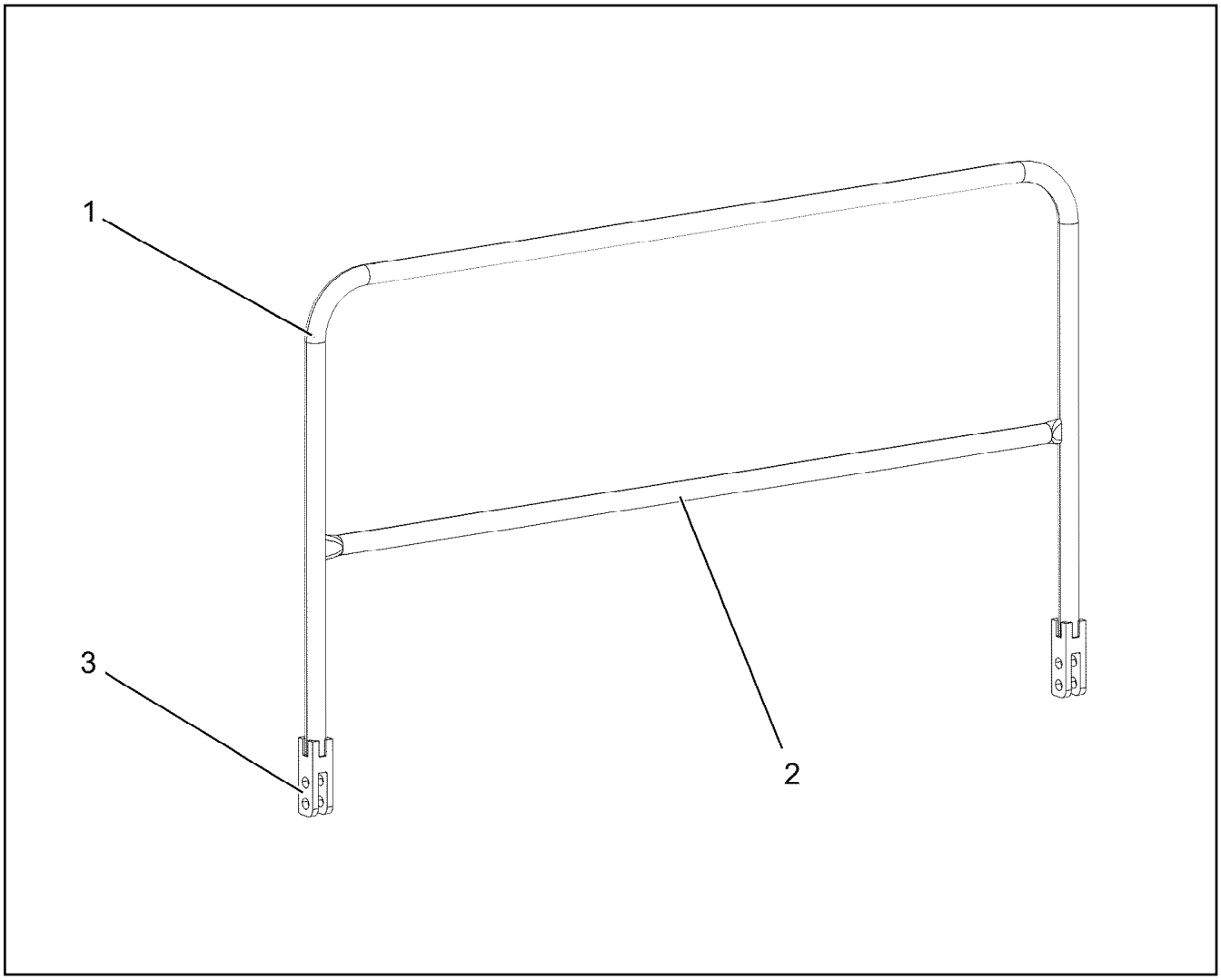

Pos.	Item	Quantity	Description	Bezeichnung
1	97106518	1	HANDRAIL 38.0X3320 S355J2H	HANDLAUF
2	979675808	1	LONGITUDINAL PROFILE 38.0X1660 S355J2	LAENGSPROFIL
3	97025252	2	FORK	GABEL

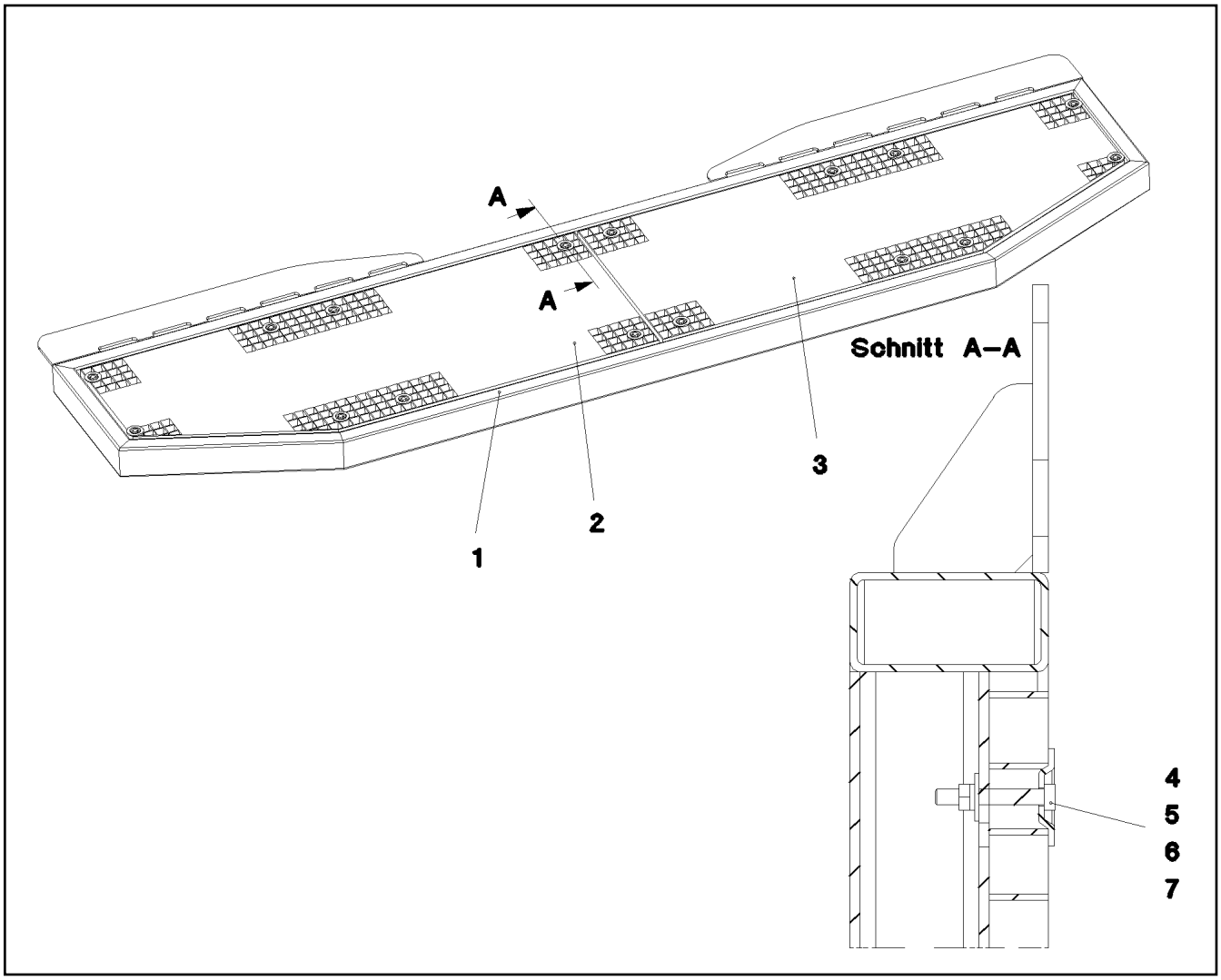

Pos.	Item	Quantity	Description	Bezeichnung
1	966082208	1	PEDESTAL CENTRE WELDMENT T ZN O	PODEST SCHWK.MITTE
2	979691908	1	GRATING T1558X605X30/3 S235JR T ZN K	GITTERROST
3	979692008	1	GRATING T1558X605X30/3 S235JR T ZN K	GITTERROST
4	10100621	16	DISH MOUNTING	TELLERBEFESTIGUNG
5	11651582	16	HEX SCREW ISO 4014 M8X55 8.8 480H SPF	SECHSKANTSCHRAUBE
6	11140469	16	WASHER ISO 7093-1 8 200HV 480H SPF	SCHEIBE
7	10875614	16	HEX NUT DIN 985 M8 8 480H SPF	SECHSKANTMUTTER

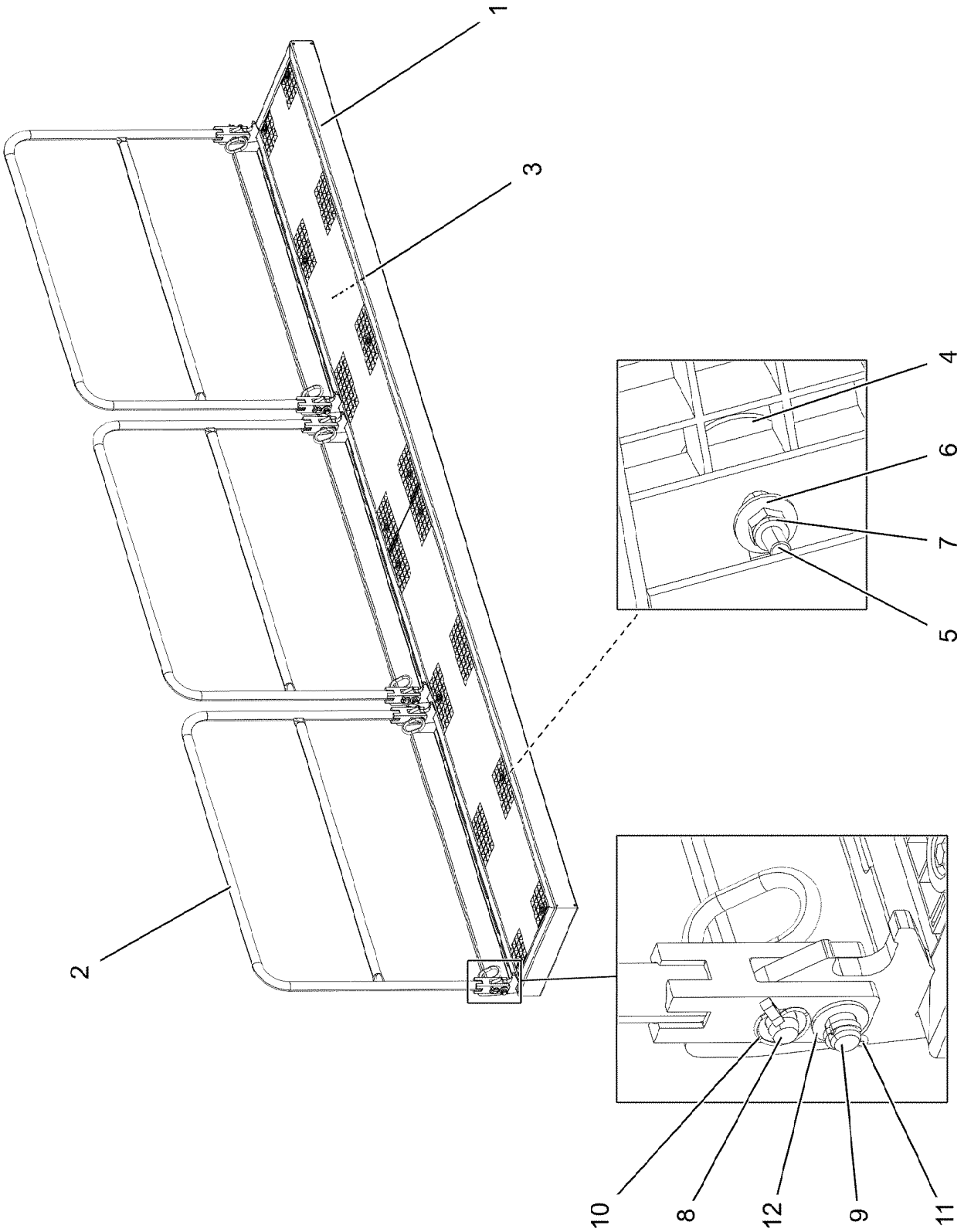
1
3
4
6
7
5
2
10
8
12
9
11

Pos.	Item	Quantity	Description	Bezeichnung
1	96026455	1	PLATFORM ST.CONST. T ZN O	PODEST SCHWK.
2	96026462	3	GUARD RAILING T ZN O ⇨ ❑ 71	GELAENDER
3	979647208	2	GRIDIRON T2195X430X30/3 S235JR T ZN K	GITTERROST-P
4	10100621	12	DISH MOUNTING	TELLERBEFESTIGUNG
5	11651582	12	HEX SCREW ISO 4014 M8X55 8.8 480H SPF	SECHSKANTSCHRAUBE
6	11140469	12	WASHER ISO 7093-1 8 200HV 480H SPF	SCHEIBE
7	10875614	12	HEX NUT DIN 985 M8 8 480H SPF	SECHSKANTMUTTER
8	924713108	6	SOCKET PIN T ZN K	STECKBOLZEN
9	451222408	6	PIN DIN 1435 20X65X58 ST.50-2K VERZ	BOLZEN
10	10875869	6	SAFETY PLUG W HINGE-LID 5X29X4,7X25 4	SICHERHEITSKLAPPSTECKER
11	10180359	6	SPLIT PIN ISO 1234 5X40 St 480H SPF	SPLINT
12	10289808	6	WASHER ISO 7089 20 300HV FLZN SPF	SCHEIBE

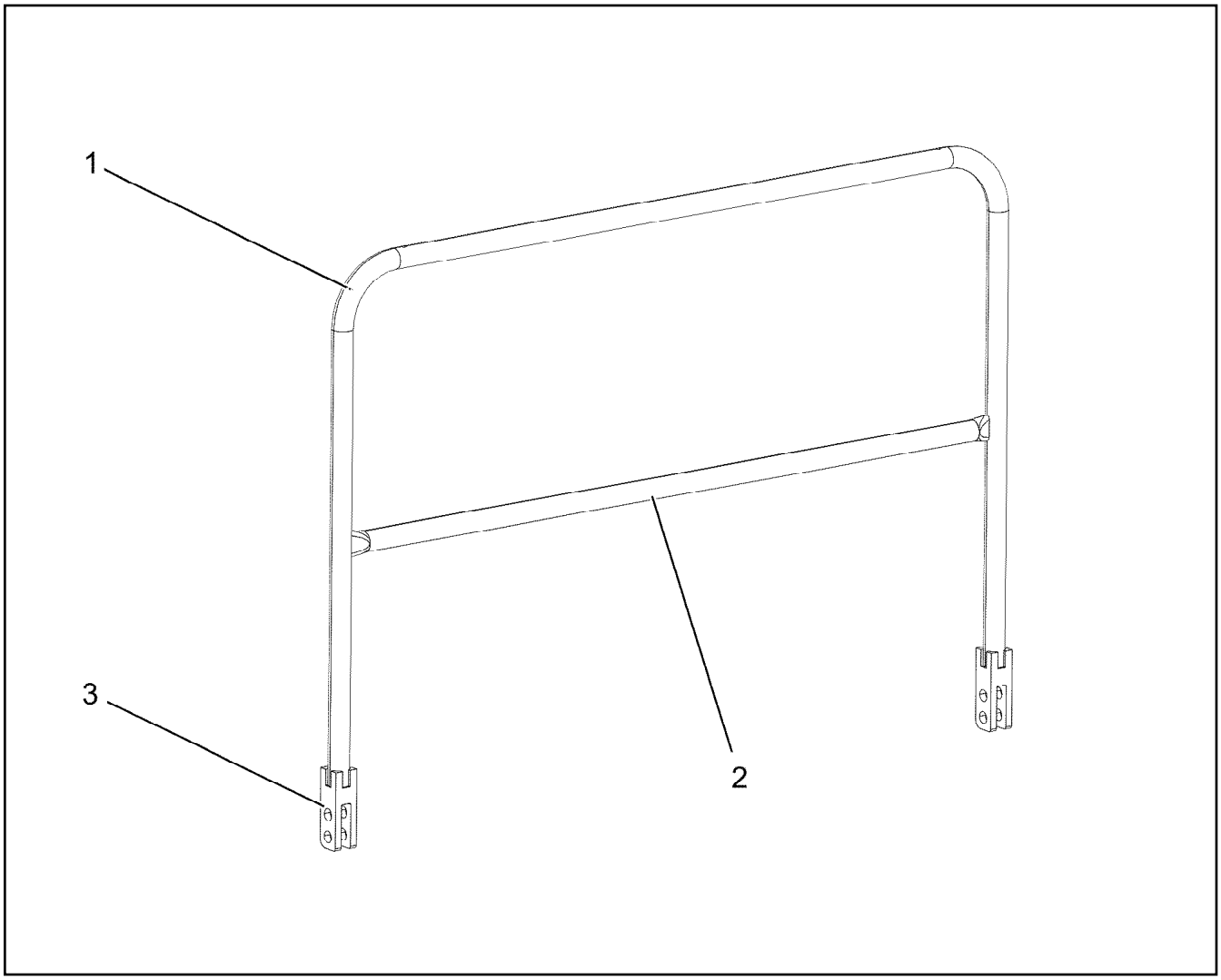

Pos.	Item	Quantity	Description	Bezeichnung
1	97106573	1	HANDRAIL 38.0X3174 S355J2H	HANDLAUF
2	979717008	1	LONGITUDINAL PROFILE 38.0X1375 S355J2	LAENGSPROFIL
3	97025252	2	FORK	GABEL

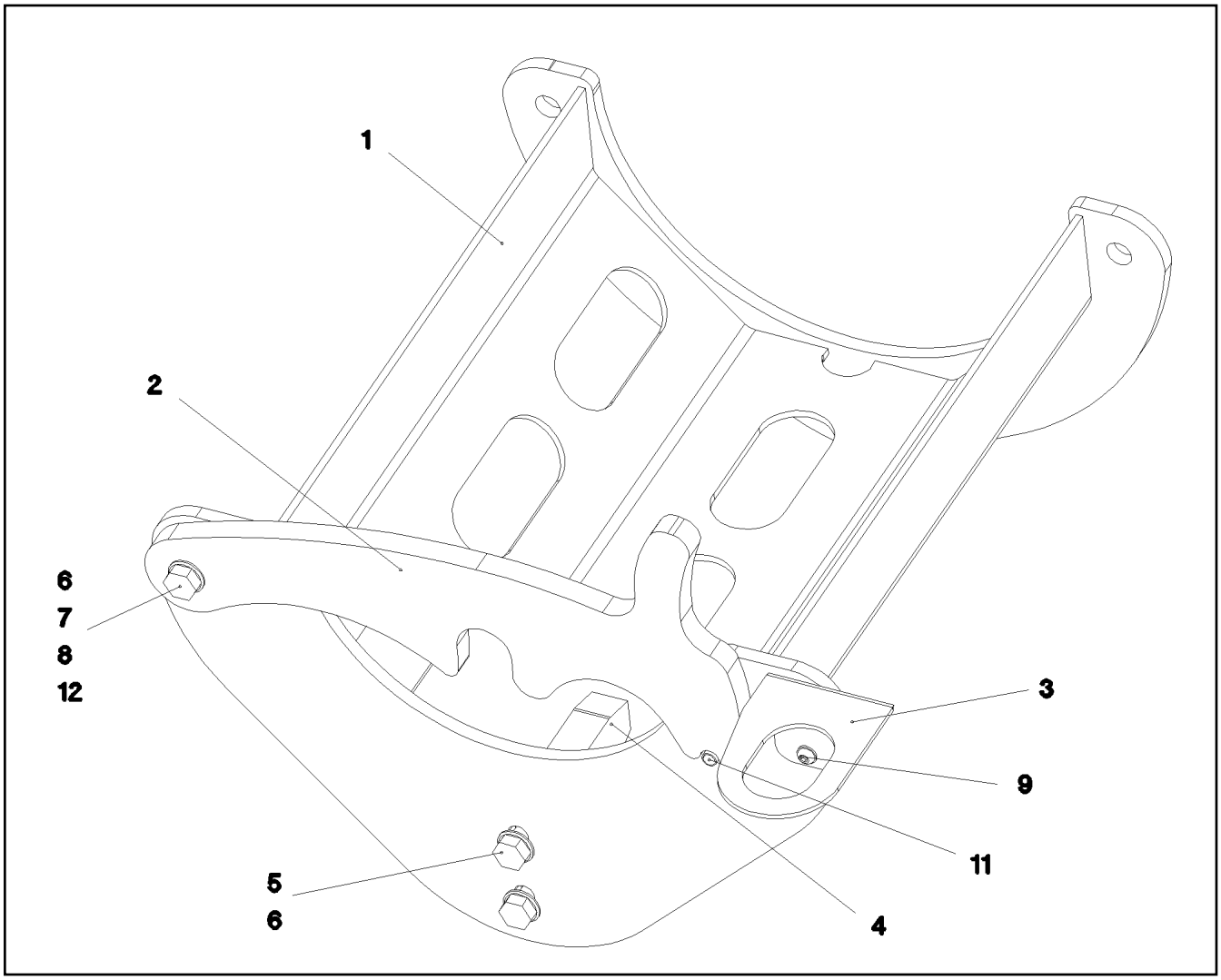

Pos.	Item	Quantity	Description	Bezeichnung
1	966004108	1	PIN HOLDER SWIVEL.	BOLZENHALTERUNG SCHWK.
2	979619008	1	FUSE 20X499X227 S690QL	SICHERUNG
3	979619408	1	FASTENER 4X106X229 S315MC FE//ZNNI8/	HALTERUNG
4	979619208	1	APPROACH PLATE 30X155X111 S690QL	ANLAUFBLECH
5	406609108	2	HEX SCREW ISO 4017 M16X35 10.9 FLZN SP	SECHSKANTSCHRAUBE
6	10289806	4	WASHER ISO 7089 16 300HV FLZN SPF	SCHEIBE
7	4062063	1	HEX SCREW ISO 4014 M16X60 10.9 FLZN SP	SECHSKANTSCHRAUBE
8	10875609	1	HEX NUT DIN 985 M16 8 FLZN SPF	SECHSKANTMUTTER
9	10875485	3	BUTTON HEAD SCREW AEHNL.ISO 7380-2	HALBRUNDKOPFSCHRAUBE
11	432012408	1	DOWEL PIN ISO 8752 12X40	SPANNSTIFT
12	4000809	1	WASHER ISO 7093-1 16 300HV FLZN	SCHEIBE

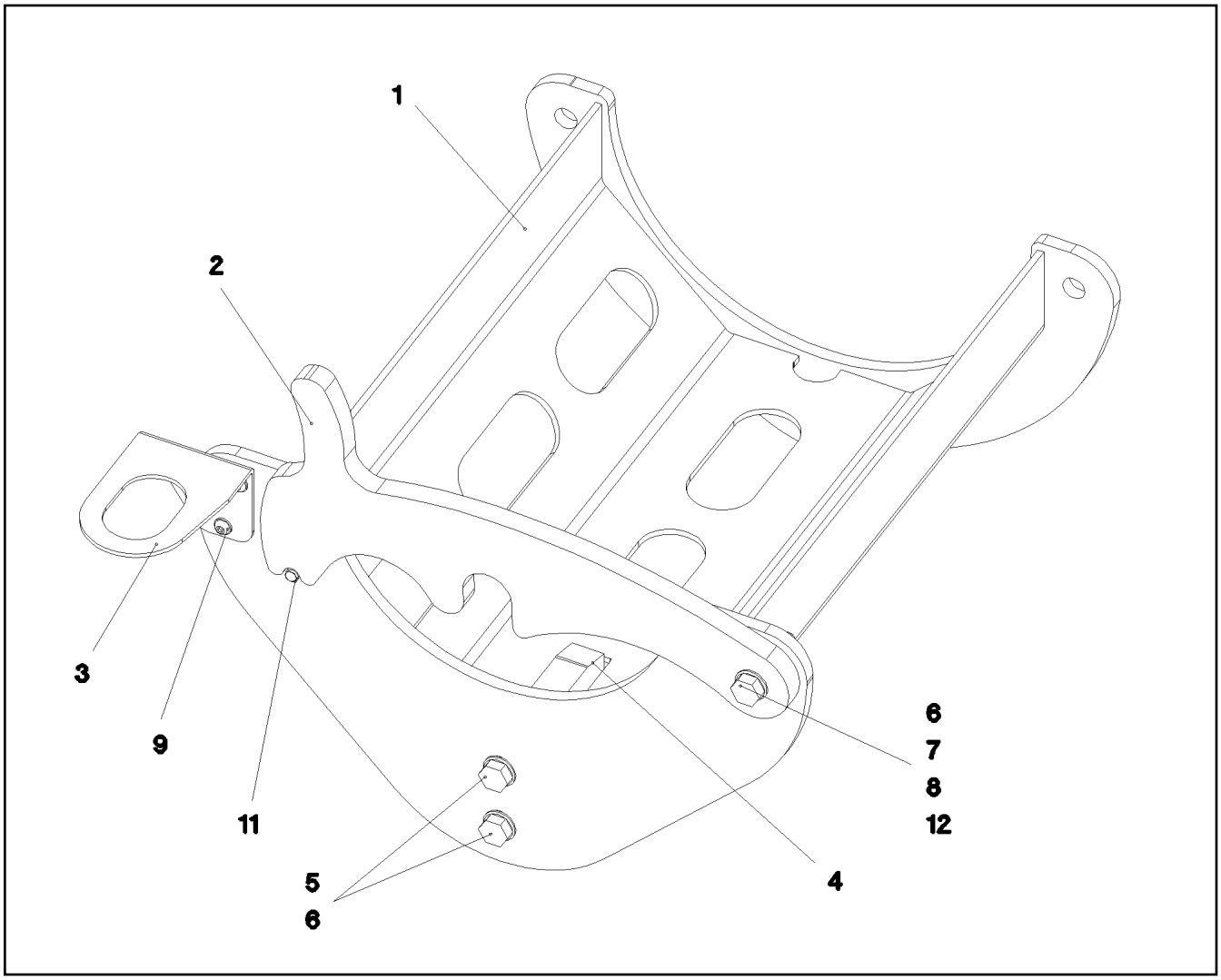

Pos.	Item	Quantity	Description	Bezeichnung
1	966003208	1	MOUNTING WELDED	BOLZENAUFNAHME SCHWK.
2	979619008	1	FUSE 20X499X227 S690QL	SICHERUNG
3	979619108	1	FASTENER 4X106X229 S315MC FE//ZNNI8/	HALTERUNG
4	979619208	1	APPROACH PLATE 30X155X111 S690QL	ANLAUFBLECH
5	406609108	2	HEX SCREW ISO 4017 M16X35 10.9 FLZN SP	SECHSKANTSCHRAUBE
6	10289806	4	WASHER ISO 7089 16 300HV FLZN SPF	SCHEIBE
7	4062063	1	HEX SCREW ISO 4014 M16X60 10.9 FLZN SP	SECHSKANTSCHRAUBE
8	10875609	1	HEX NUT DIN 985 M16 8 FLZN SPF	SECHSKANTMUTTER
9	10875485	3	BUTTON HEAD SCREW AEHNL.ISO 7380-2	HALBRUNDKOPFSCHRAUBE
11	432012408	1	DOWEL PIN ISO 8752 12X40	SPANNSTIFT
12	4000809	1	WASHER ISO 7093-1 16 300HV FLZN	SCHEIBE

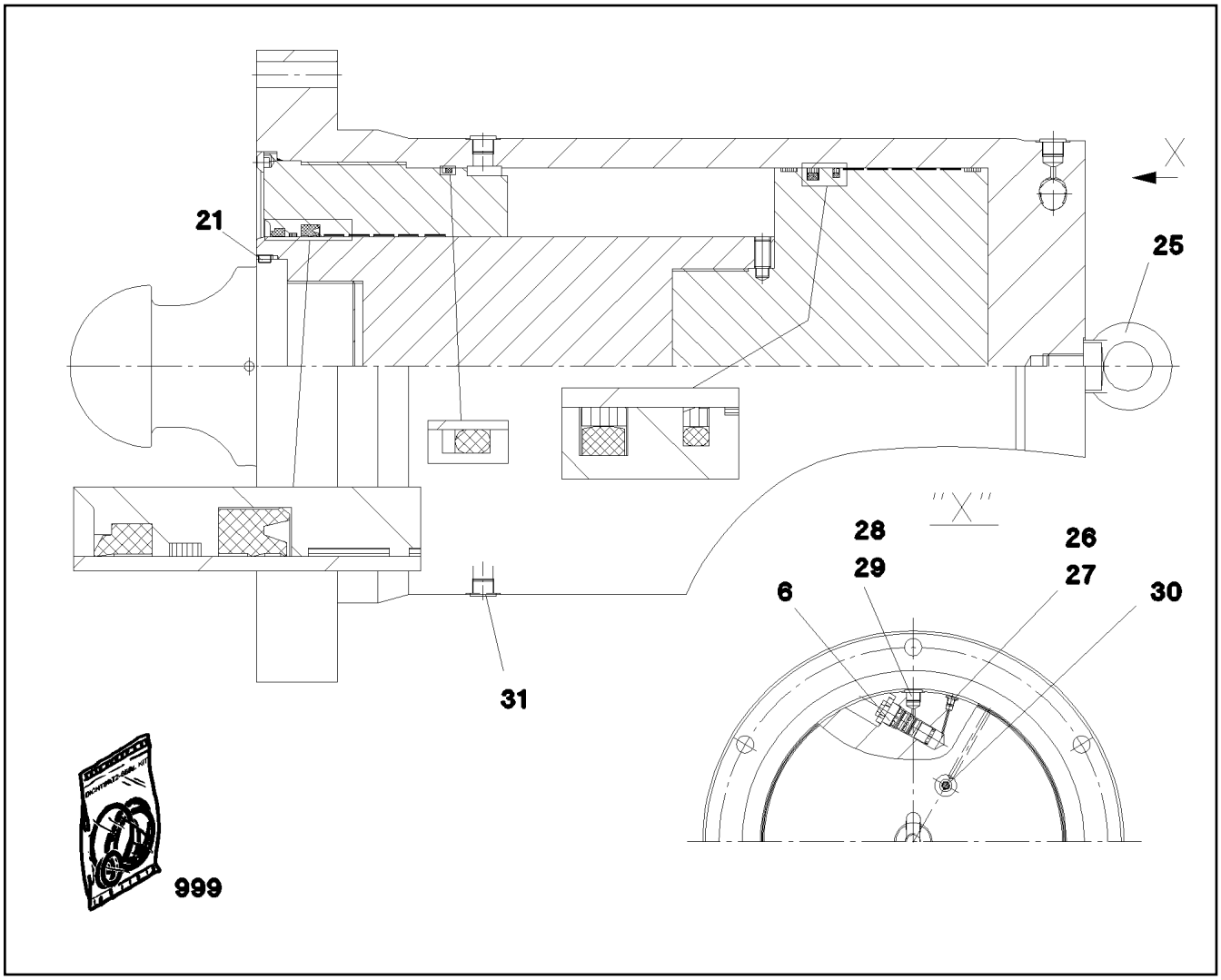

Pos.	Item	Quantity	Description	Bezeichnung
6	10038262	1	BRAKE VALVE	BREMSVENTIL
(999)	10873610	1	SEAL KIT BRAKE VALVE	DS BREMSVENTIL
21	518508808	1	GRUB SCREW DIN 913 M10X16 45H	GEWINDESTIFT
25	402600808	1	RING BOLT DIN 580 M30X45 C15E A2K	RINGSCHRAUBE
26	518645408	1	SCREW PLUG DIN 908 G1/4X19X12MM ST	VERSCHLUSSSCHRAUBE
27	710102508	1	SEALING RING DIN 7603 A14X18X1,5 CU	DICHTRING
28	518564708	2	SCREW PLUG DIN 908 G3/4X14X16MM ST	VERSCHLUSSSCHRAUBE
29	710106308	2	SEALING RING DIN 7603 A 28X33X2 CU	DICHTRING
30	10493944	1	VENTILATION VALVE	ENTLUEFTUNGSVENTIL
31	10006141	1	VENTILATION SCREW VSTI G1/4	ENTLUEFTUNGSSCHRAUBE
999	11008061	1	SEAL KIT CYLINDER	DS ZYLINDER

Pos.	Item	Quantity	Description	Bezeichnung
4	966084508	1	HYDR.CROSS BEAM VORNE ⇨ ❑ 76	HYDR.QUERTRAEGER

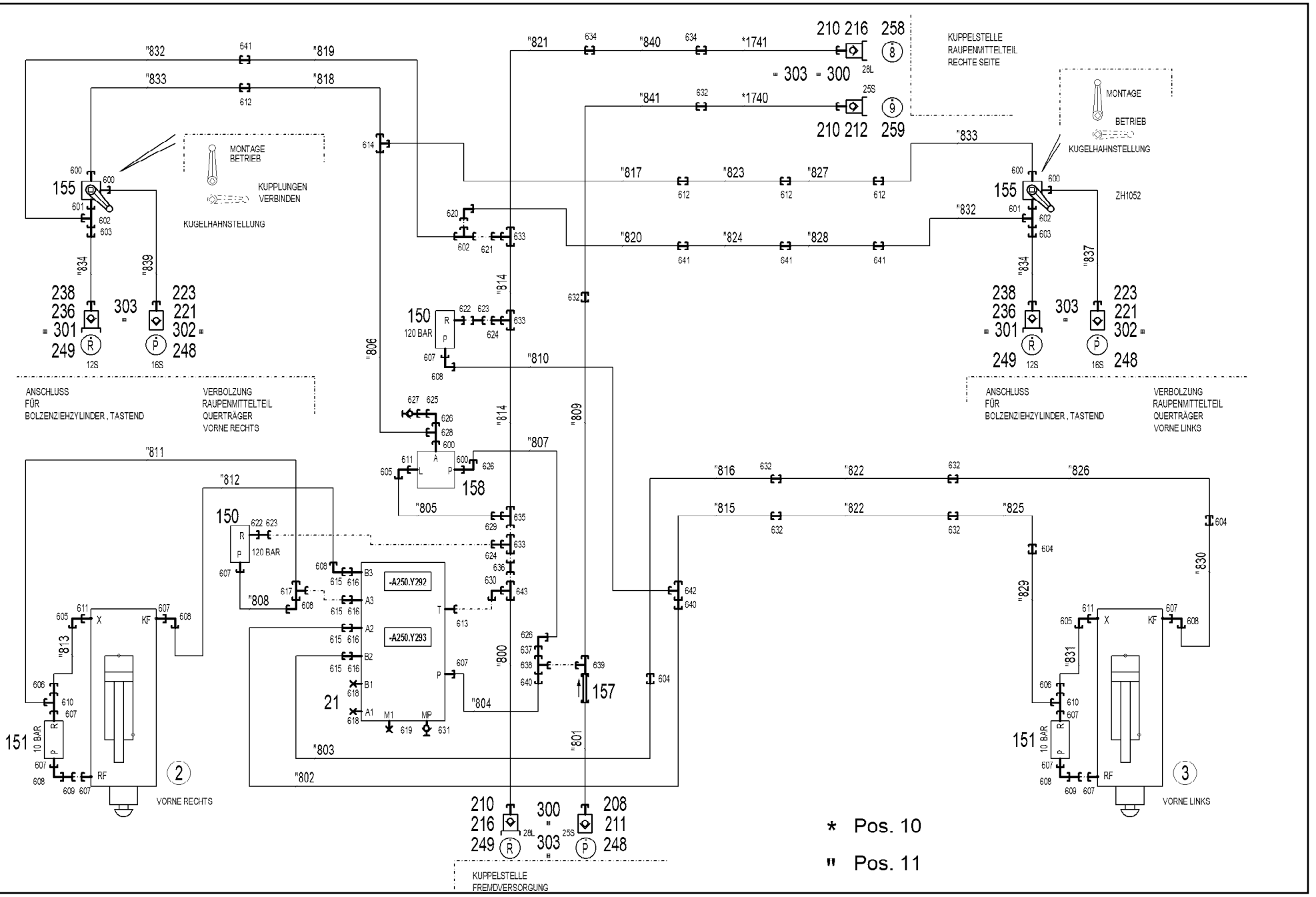
KUPPELSTELLE RAUPENMITTELTEIL RECHTE SEITE
MONTAGE
BETRIEB
KUPPLUNGEN VERBINDEN
KUGELHAHNSTELLUNG
ZH1052
ANSCHLUSS FÜR BOLZENZIEHZYLINDER, TASTEND
VERBOLZUNG RAUPENMITTELTEIL QUERTRÄGER VORNE RECHTS
VERBOLZUNG RAUPENMITTELTEIL QUERTRÄGER VORNE LINKS
120 BAR
10 BAR
-A250.Y292
-A250.Y293
VORNE RECHTS
VORNE LINKS
KUPPELSTELLE FREMDVERSORGUNG
* Pos. 10
" Pos. 11

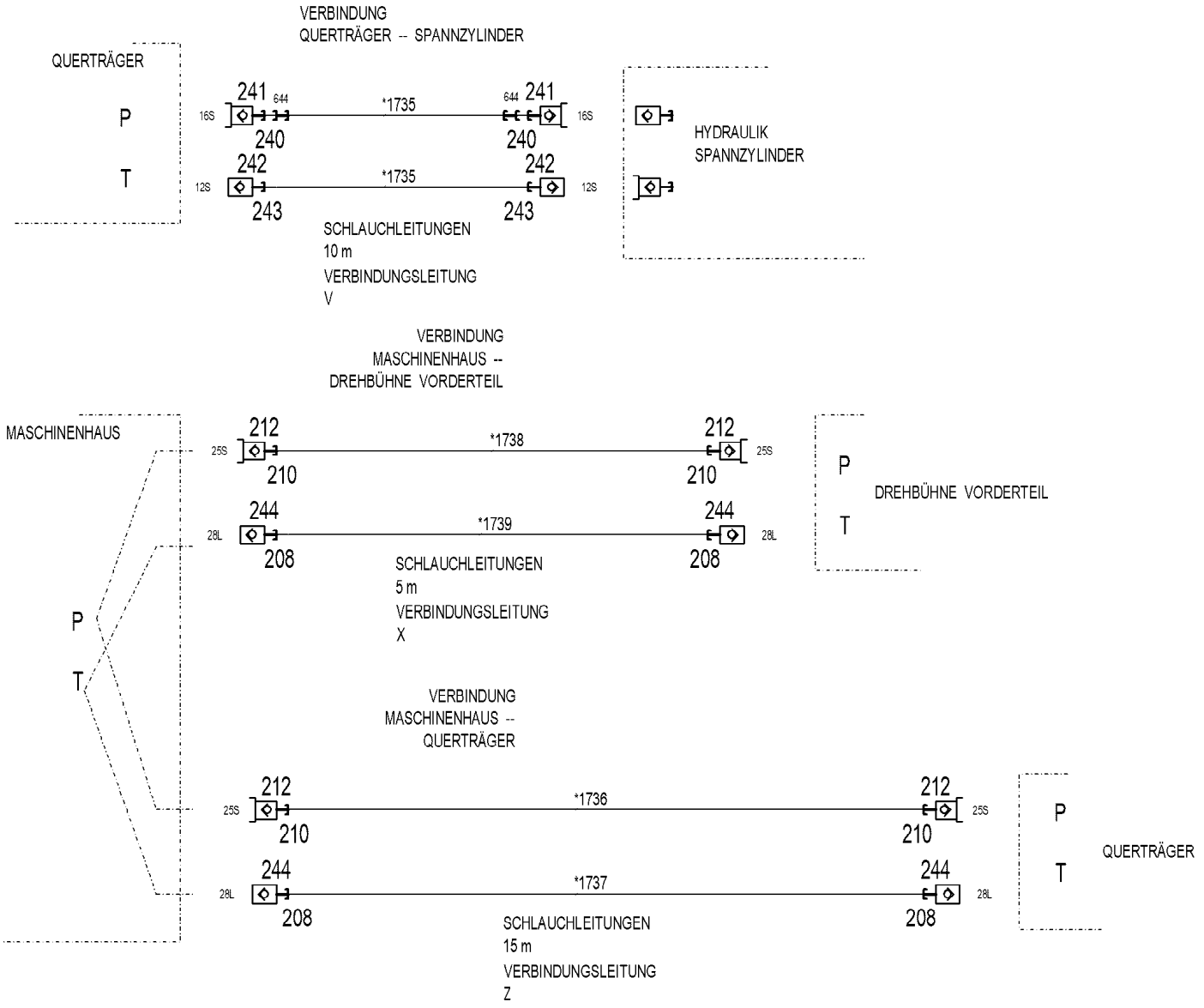
VERBINDUNG
QUERTRÄGER -- SPANNZYLINDER
QUERTRÄGER
P
T
241
644
16S
*1735
240
242
12S
243
HYDRAULIK
SPANNZYLINDER
SCHLAUCHLEITUNGEN
10 m
VERBINDUNGSLEITUNG
V
VERBINDUNG
MASCHINENHAUS --
DREHBÜHNE VORDERTEIL
MASCHINENHAUS
212
25S
210
*1738
244
28L
208
*1739
DREHBÜHNE VORDERTEIL
SCHLAUCHLEITUNGEN
5 m
VERBINDUNGSLEITUNG
X
VERBINDUNG
MASCHINENHAUS --
QUERTRÄGER
*1736
*1737
QUERTRÄGER
SCHLAUCHLEITUNGEN
15 m
VERBINDUNGSLEITUNG
Z

* Pos. 10

" Pos. 11

Pos.	Item	Quantity	Description	Bezeichnung
10	966215208	1	HOSE LINES QUER- TRAEGER	SCHLAUCHLEITUNGEN
(1735)	962688508	2	HOSE CPL. 2SN 10X10000	SCHLAUCH KPL.
(1736)	921256008	1	HOSE CPL. GH425 19X15000	SCHLAUCH KPL.
(1737)	921256108	1	HOSE CPL. 2SN 25X15000	SCHLAUCH KPL.
(1738)	921918508	1	HOSE CPL. GH425 19X5000	SCHLAUCH KPL.
(1739)	929919008	1	HOSE CPL. 2SN 25X5000	SCHLAUCH KPL.
(1740)	922218708	1	HOSE CPL. GH425 19X2300	SCHLAUCH KPL.
(1741)	929615708	1	HOSE CPL. 1SN 25X2300	SCHLAUCH KPL.
11	966215508	1	PIPELINES CROSS BEAM ⇨ ❑ 80	ROHRLEITUNGEN QUERTRAE
21	511312108	1	CONTROL BLOCK 380BAR ⇨ ❑ 83	STEUERBLOCK
150	511309108	2	PRESSURE LIMITING VALVE pmax=400BAR	DRUCKBEGRENZUNGSVENTIL
151	10670036	2	PRETENSIONING VALVE pv=10BAR pmax=5	VORSPANNVENTIL
155	11113620	2	BALL VALVE DN13-G1/2 A3C	KUGELHAHN
157	510412208	1	NON-RETURN VALVE 400BAR CR6-FREI	RUECKSCHLAGVENTIL
158	511497508	1	PRESSURE RELIEF VALVE pv=200BAR pmax ⇨ ❑ 84	DRUCKMINDERVENTIL
208	12102188	5	HEX CAP NUT BGR.6 M 54X4 PA 6 SPF	VERSCHLUSSMUTTER
210	12102187	7	SCREW PLUG BGR.6 R D54X4 PA 6 SPF	VERSCHLUSSSCHRAUBE
211	510599608	1	COUPLING SLEEVE B6 25-S	KUPPLUNGSMUFFE
212	510599708	5	COUPLING PLUG B6 25-S	KUPPLUNGSSTECKER
216	511501108	2	COUPLING PLUG B6 28-L	KUPPLUNGSSTECKER
221	511505908	2	COUPLING SLEEVE B3 16-S	KUPPLUNGSMUFFE
(1)	571081908	1	SHEET GASKET VITON	DICHTSCHEIBE
(2)	571082008	1	O-RING 20X2 FPM70	O-RING
(3)	571082108	1	O-RING 26X1,5 FPM70	O-RING
(4)	571082208	1	SUPPORTING RING 20X23,5X1 PTFE	STUETZRING
(5)	571082308	1	NUT CR6-FREI	MUTTER
223	10466915	2	HEX CAP NUT RD36X3 SPF	VERSCHLUSSMUTTER
236	511501308	2	COUPLING PLUG B2 12-S	KUPPLUNGSSTECKER
(1)	571083008	1	SHEET GASKET VITON	DICHTSCHEIBE
(2)	571082608	1	O-RING 17X2 FPM70	O-RING
(3)	571082808	1	SUPPORTING RING 17,5X20,9X1 PTFE	STUETZRING
238	10466910	2	SCREW PLUG RD32X3 SPF	VERSCHLUSSSCHRAUBE
240	10466911	2	SCREW PLUG RD36X3 SPF	VERSCHLUSSSCHRAUBE
241	511508608	2	COUPLING PLUG B3 16-S	KUPPLUNGSSTECKER
(1)	571082408	1	SHEET GASKET VITON	DICHTSCHEIBE
(2)	571082008	1	O-RING 20X2 FPM70	O-RING
(3)	571082208	1	SUPPORTING RING 20X23,5X1 PTFE	STUETZRING
242	511501508	2	COUPLING SLEEVE B2 12-S	KUPPLUNGSMUFFE
(1)	571082508	1	SHEET GASKET 7,6X15,8X1 VITON	DICHTSCHEIBE
(2)	571082608	1	O-RING 17X2 FPM70	O-RING
(3)	571082708	1	O-RING 22X1,5 FPM70	O-RING
(4)	571082808	1	SUPPORTING RING 17,5X20,9X1 PTFE	STUETZRING
(5)	571082908	1	NUT CR6-FREI	MUTTER
243	10466914	2	HEX CAP NUT RD32X3 SPF	VERSCHLUSSMUTTER
244	511501008	4	COUPLING SLEEVE B6 28-L	KUPPLUNGSMUFFE
248	97125573	3	TRAILER 2X25X25 ALMG3 H111	ANHAENGER
249	97139633	3	TRAILER 2X25X25 ALMG3 H111	ANHAENGER
258	97044215	1	TRAILER 2X25X25 ALMG3 H111 BEZ.8	ANHAENGER
259	97044216	1	TRAILER 2X25X25 ALMG3 H111 BEZ.9	ANHAENGER
300	710107208	4	SEALING RING DIN 7603 A38X44X2 CU	DICHTRING
301	710105208	2	SEALING RING DIN 7603 A24X29X2 CU	DICHTRING
302	710105908	2	SEALING RING DIN 7603 A27X32X2 CU	DICHTRING
303	12101869	8	KEY RING 25X1,5 ST FE/ZN8/CN	SCHLUESSELRING
600	471033208	6	FITTING XGE16-SR-ED CR6-FREI	VERSCHRAUBUNG
601	471031208	2	FITTING XGE18-LR-ED CR6-FREI	VERSCHRAUBUNG
602	247128502	3	L NECK EL 18L CR6-FREI	L-STUTZEN
603	475436308	2	FITTING REDSD18/12-L CR6-FREI	VERSCHRAUBUNG

Pos.	Item	Quantity	Description	Bezeichnung
604	475033008	3	FITTING XGR25/20-S CR6-FREI	VERSCHRAUBUNG
605	7403569	3	FITTING EW 10L M16X1,5 CR6-FREI	VERSCHRAUBUNG
606	475433808	2	FITTING REDSD20/10-S CR6-FREI	VERSCHRAUBUNG
607	471033408	11	FITTING XGE20-SR-ED CR6-FREI	VERSCHRAUBUNG
608	7407108	7	FITTING EW 20S M30X2 CR6-FREI	VERSCHRAUBUNG
609	470010508	2	FITTING SNV20-S CR6-FREI	VERSCHRAUBUNG
610	7407107	2	FITTING EL 20S CR6-FREI	VERSCHRAUBUNG
611	7362091	3	FITTING ISO 8434-1 GE 10L G1/4A CR6-FREI	VERSCHRAUBUNG
612	470032708	4	FITTING XG16-S CR6-FREI	VERSCHRAUBUNG
613	471901408	1	FITTING EGE 22L G3/4 CR6-FREI	VERSCHRAUBUNG
614	470432508	1	FITTING T 16S CR6-FREI	VERSCHRAUBUNG
615	475033608	4	FITTING GR 20/16S CR6-FREI	VERSCHRAUBUNG
616	471900608	4	FITTING EGESD16-SR-WD CR6-FREI	VERSCHRAUBUNG
617	482431614	1	FITTING ISO 8434 ET 20S CR6-FREI	VERSCHRAUBUNG
618	477704208	2	STOP PLUG VSTI G1/2A CR6-FREI	STOPFEN
619	477704008	1	STOPPER PLUG VSTI1/4"ED CR6-FREI	BLINDSTOPFEN
620	247108302	1	SWIVEL ELBOW EW 18L M26X1,5 CR6-FREI	WINKELSTUTZEN
621	475430908	1	FITTING REDSD28/18-L CR6-FREI	VERSCHRAUBUNG
622	471031408	2	FITTING XGE22-LR-ED CR6-FREI	VERSCHRAUBUNG
623	470010908	2	FITTING SNV22-L CR6-FREI	VERSCHRAUBUNG
624	475430508	2	FITTING REDSD28/22-L CR6-FREI	VERSCHRAUBUNG
625	475433108	1	FITTING REDSD16/6-S CR6-FREI	VERSCHRAUBUNG
626	7617460	3	FITTING EW 16S CR6-FREI	VERSCHRAUBUNG
627	475601508	1	TEST POINT FITTING BMA3 6S CR6-FREI	MESSANSCHLUSS
628	7407098	1	FITTING EL 16S CR6-FREI	VERSCHRAUBUNG
629	475435408	1	FITTING REDSDN28/10-L CR6-FREI	VERSCHRAUBUNG
630	472530608	1	FITTING EWSD22-L CR6-FREI	VERSCHRAUBUNG
631	475602608	1	TEST POINT FITTING EMA3 G1/4 CR6-FREI	MESSANSCHLUSS
632	470032908	6	FITTING XG25-S CR6-FREI	VERSCHRAUBUNG
633	470430808	3	FITTING T 28L CR6-FREI	VERSCHRAUBUNG
634	470030808	2	FITTING XG28-L CR6-FREI	VERSCHRAUBUNG
635	7407120	1	FITTING EL 28L CR6-FREI	VERSCHRAUBUNG
636	470010608	1	FITTING SNV28-L CR6-FREI	VERSCHRAUBUNG
637	475432808	1	FITTING REDSD25/16-S CR6-FREI	VERSCHRAUBUNG
638	7367774	1	FITTING ET 25S CR6-FREI	VERSCHRAUBUNG
639	7407118	1	FITTING EL 25S CR6-FREI	VERSCHRAUBUNG
640	475432308	2	FITTING REDSDN25/20-S CR6-FREI	VERSCHRAUBUNG
641	470030608	4	FITTING XG18-L CR6-FREI	VERSCHRAUBUNG
642	475135508	1	FITTING TR 25/20/25S CR6-FREI	VERSCHRAUBUNG
643	475131708	1	FITTING TR 28/22/28L CR6-FREI	VERSCHRAUBUNG
644	475433308	2	FITTING REDSD16/12-S CR6-FREI	VERSCHRAUBUNG

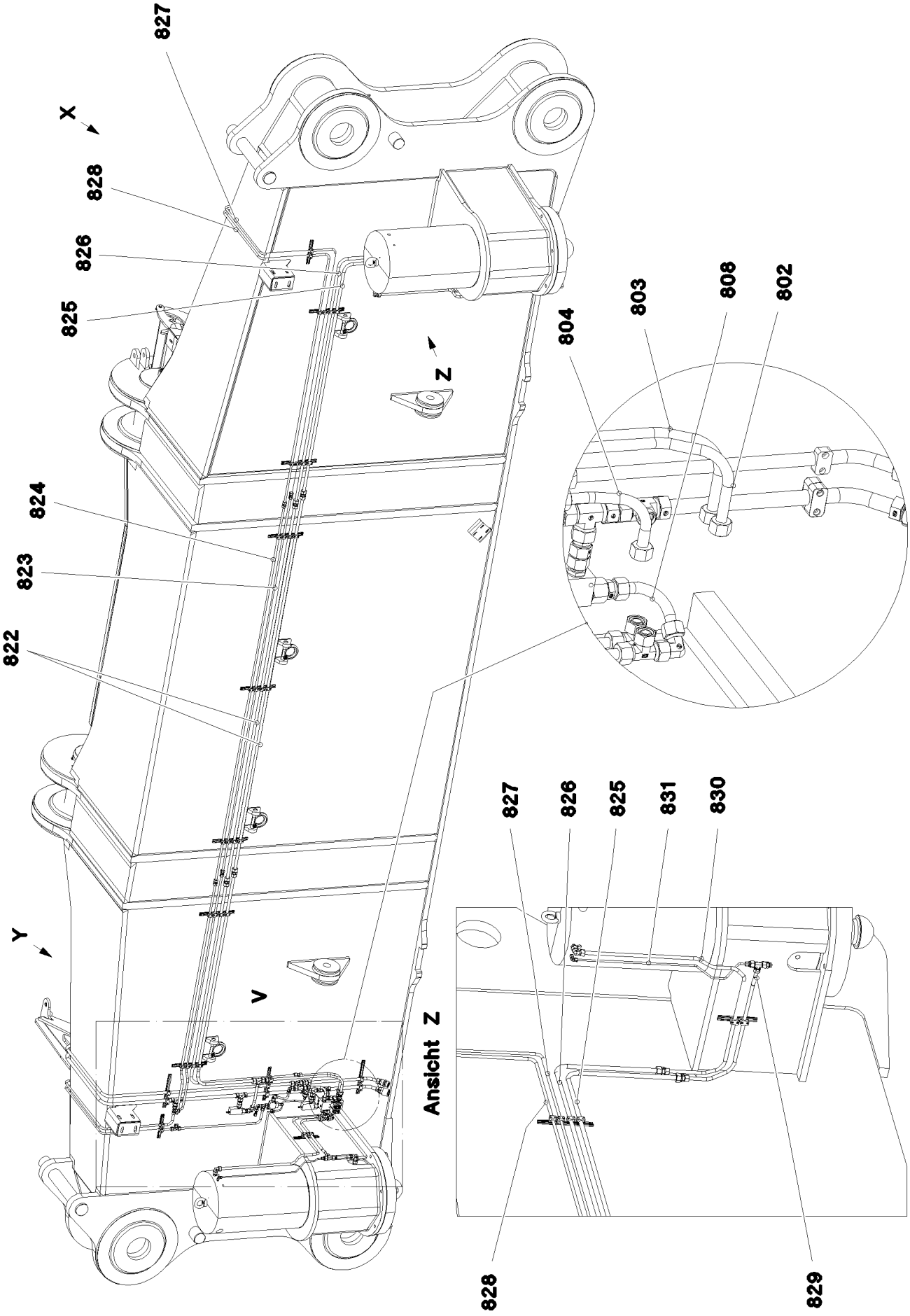

15.3.2023 071507 LIEBHERR	**etk_en_de_098406_LR 13000** **PIPELINES CROSS BEAM** **ROHRLEITUNGEN QUERTRAEGER**	❑ 80 (1/3) **966215508**

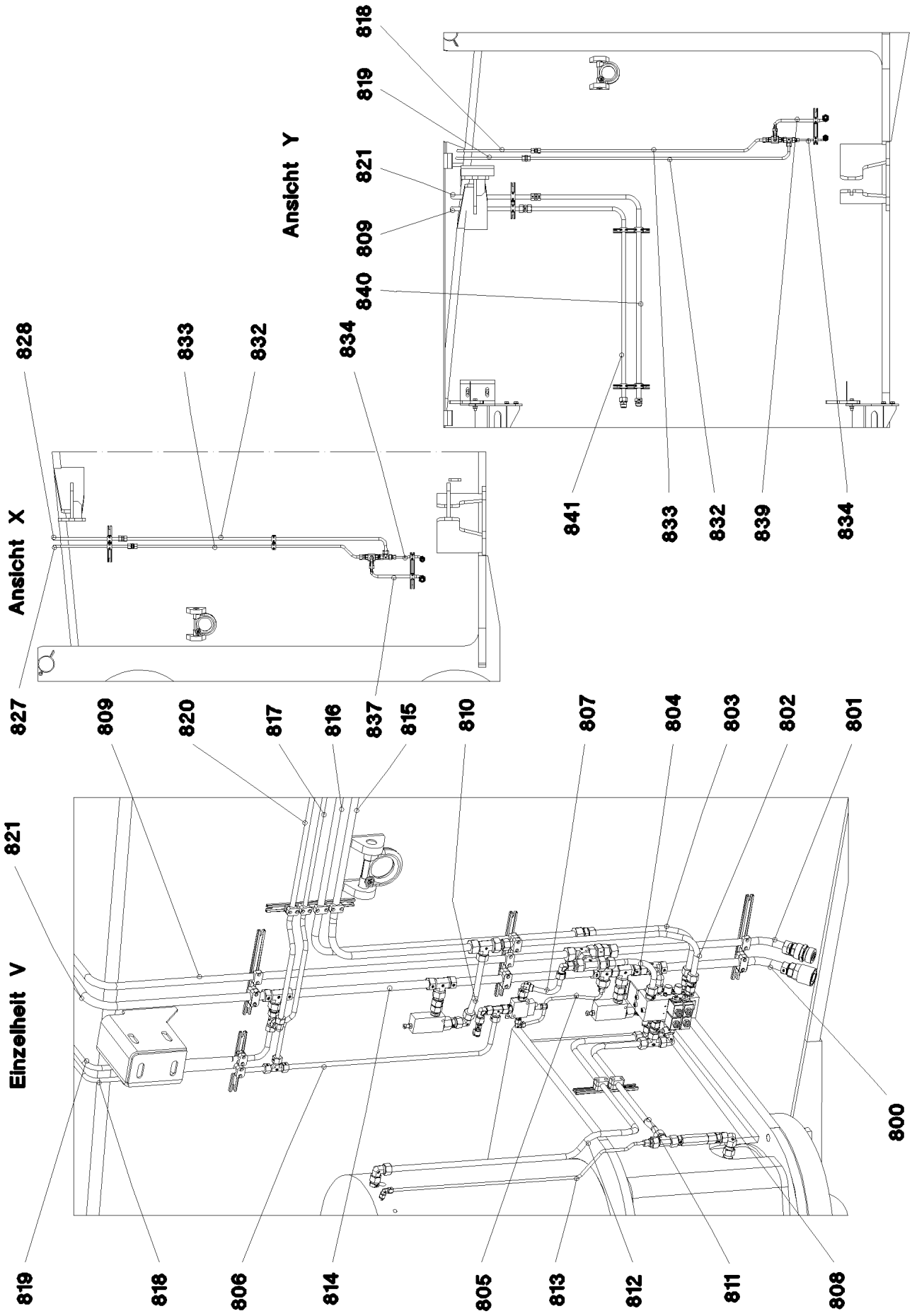
Ansicht Y
818
819
821
809
840
841
833
832
839
834
Ansicht X
828
833
832
834
827
Einzelheit V
821
809
820
817
816
837
815
810
807
804
803
802
801
800
819
818
806
814
805
813
812
811
808

Pos.	Item	Quantity	Description	Bezeichnung
800	966526308	1	PIPE COMPL. 28X2X496 28L - 28L	ROHR KPL.
801	966526408	1	PIPE COMPL. 25X3X705 25S - 25S	ROHR KPL.
802	966526508	1	PIPE COMPL. 20X2,5X886 20S - 20S	ROHR KPL.
803	966526608	1	PIPE COMPL. 20X2,5X537 20S - 20S	ROHR KPL.
804	966526708	1	PIPE COMPL. 20X2,5X274 20S - 20S	ROHR KPL.
805	966526808	1	PIPE COMPL. 10X1,5X405 10L - 10L	ROHR KPL.
806	966526908	1	PIPE COMPL. 16X2X940 16S - 16S	ROHR KPL.
807	966527008	1	PIPE COMPL. 16X2X193 16S - 16S	ROHR KPL.
808	966527108	1	PIPE COMPL. 20X2,5X171 20S - 20S	ROHR KPL.
809	966527208	1	PIPE COMPL. 25X3X3177 25S - 25S	ROHR KPL.
810	966527308	1	PIPE COMPL. 20X2,5X274 20S - 20S	ROHR KPL.
811	966527408	1	PIPE COMPL. 20X2,5X844 20S - 20S	ROHR KPL.
812	966527508	1	PIPE COMPL. 20X2,5X1974 20S - 20S	ROHR KPL.
813	966527608	1	PIPE COMPL. 10X1,5X1125 10S - 10L	ROHR KPL.
814	966527708	2	PIPE COMPL. 28X2X578 28L - 28L	ROHR KPL.
815	966527808	1	PIPE COMPL. 25X3X2694 25S - 25S	ROHR KPL.
816	966527908	1	PIPE COMPL. 25X3X3081 25S - 25S	ROHR KPL.
817	966528008	1	PIPE COMPL. 16X2X2640 16S - 16S	ROHR KPL.
818	966528108	1	PIPE COMPL. 16X2X2022 16S - 16S	ROHR KPL.
819	966528208	1	PIPE COMPL. 18X1,5X2057 18L - 18L	ROHR KPL.
820	966528308	1	PIPE COMPL. 18X1,5X2333 18L - 18L	ROHR KPL.
821	966528408	1	PIPE COMPL. 28X2X2055 28L - 28L	ROHR KPL.
822	966528508	2	PIPE COMPL. 25X3X3870 G25S - G25S	ROHR KPL.
823	966528608	1	PIPE COMPL. 16X2X3875 G16S - G16S	ROHR KPL.
824	966528708	1	PIPE COMPL. 18X1,5X3880 G18L - G18L	ROHR KPL.
825	966528808	1	PIPE COMPL. 25X3X3025 25S - 25S	ROHR KPL.
826	966528908	1	PIPE COMPL. 25X3X3125 25S - 25S	ROHR KPL.
827	966529008	1	PIPE COMPL. 16X2X4558 16S - 16S	ROHR KPL.
828	966529108	1	PIPE COMPL. 18X1,5X4501 18L - 18L	ROHR KPL.
829	966529208	1	PIPE COMPL. 20X2,5X1076 20S - 20S	ROHR KPL.
830	966529308	1	PIPE COMPL. 20X2,5X2129 20S - 20S	ROHR KPL.
831	966529408	1	PIPE COMPL. 10X1,5X1133 10S - 10L	ROHR KPL.
832	966529508	2	PIPE COMPL. 18X1,5X1816 18L - 18L	ROHR KPL.
833	966529608	2	PIPE COMPL. 16X2X1540 16S - 16S	ROHR KPL.
834	966529708	2	PIPE COMPL. 12X1,5X238 12S - 12L	ROHR KPL.
837	966530008	1	PIPE COMPL. 16X2X446 16S - 16S	ROHR KPL.
839	966543608	1	PIPE COMPL. 16X2X446 16S - 16S	ROHR KPL.
840	966543708	1	PIPE COMPL. 28X2X2012 G28L - G28L	ROHR KPL.
841	966543808	1	PIPE COMPL. 25X3X1903 G25S - G25S	ROHR KPL.

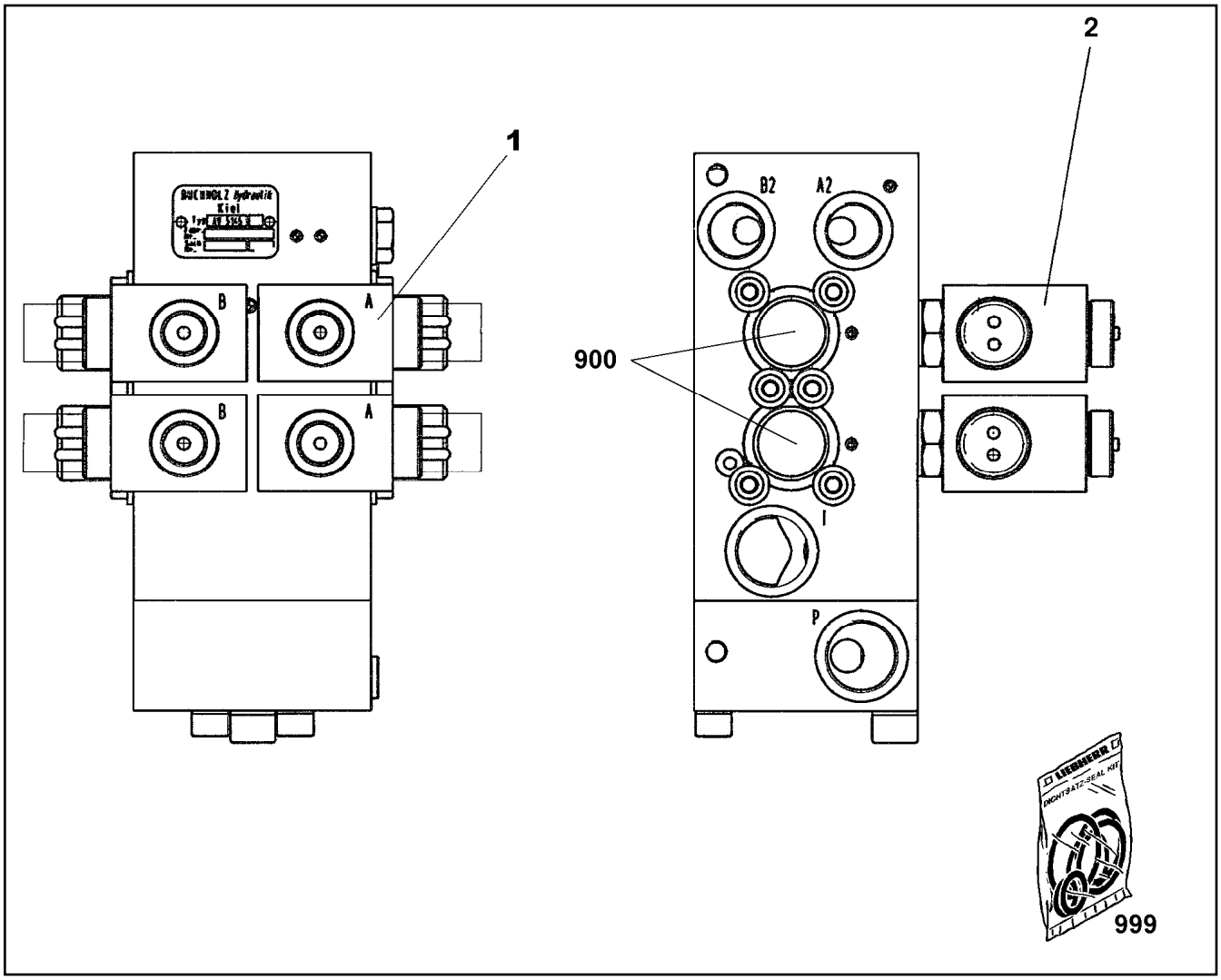

Pos.	Item	Quantity	Description	Bezeichnung
1	10813251	4	VALVE	VENTIL
2	571831908	4	MAGNET COIL 32V	MAGNETSPULE
900	11000078	3	REPAIR KIT FEDERKAPPE	REPARATURSATZ
999	10678155	1	SEAL KIT CONTROL BLOCK	DS STEUERBLOCK

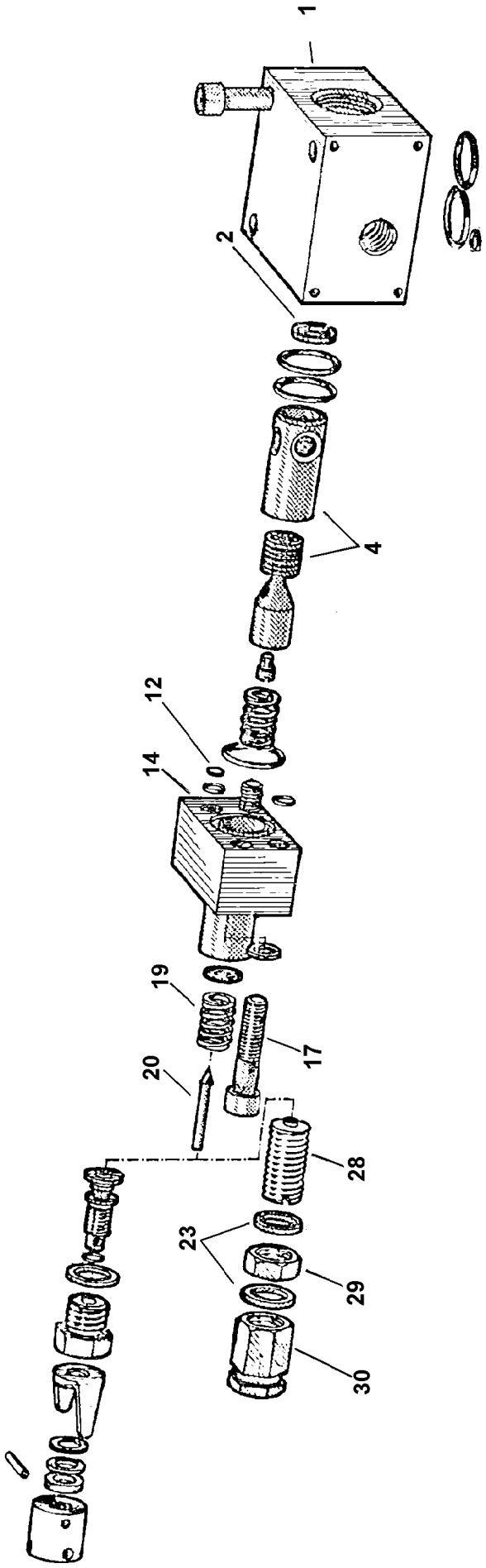
1
2
4
12
14
19
17
20
28
23
29
30

Pos.	Item	Quantity	Description	Bezeichnung
1	510713808	1	BLOCK	BLOCK
2	510713908	1	WASHER	SCHEIBE
4	510764908	1	PISTON	KOLBEN
12	510714108	1	WASHER	SCHEIBE
14	510714308	1	BLOCK	BLOCK
17	12208098	2	SOCKET HEAD SCREW ISO 4762 M8X30 8.8	ZYLINDERSCHRAUBE
19	510714508	1	COMPRESSION SPRING	DRUCKFEDER
20	510710408	1	VALVE CONE	VENTILKEGEL
22	500432508	2	SEALING RING DIN 7603 A 14X18X1,5 ST	DICHTRING
28	510779808	1	ADJUSTING SCREW	EINSTELLSCHRAUBE
29	510779908	1	NUT	MUTTER
30	510710608	1	CAP NUT	HUTMUTTER

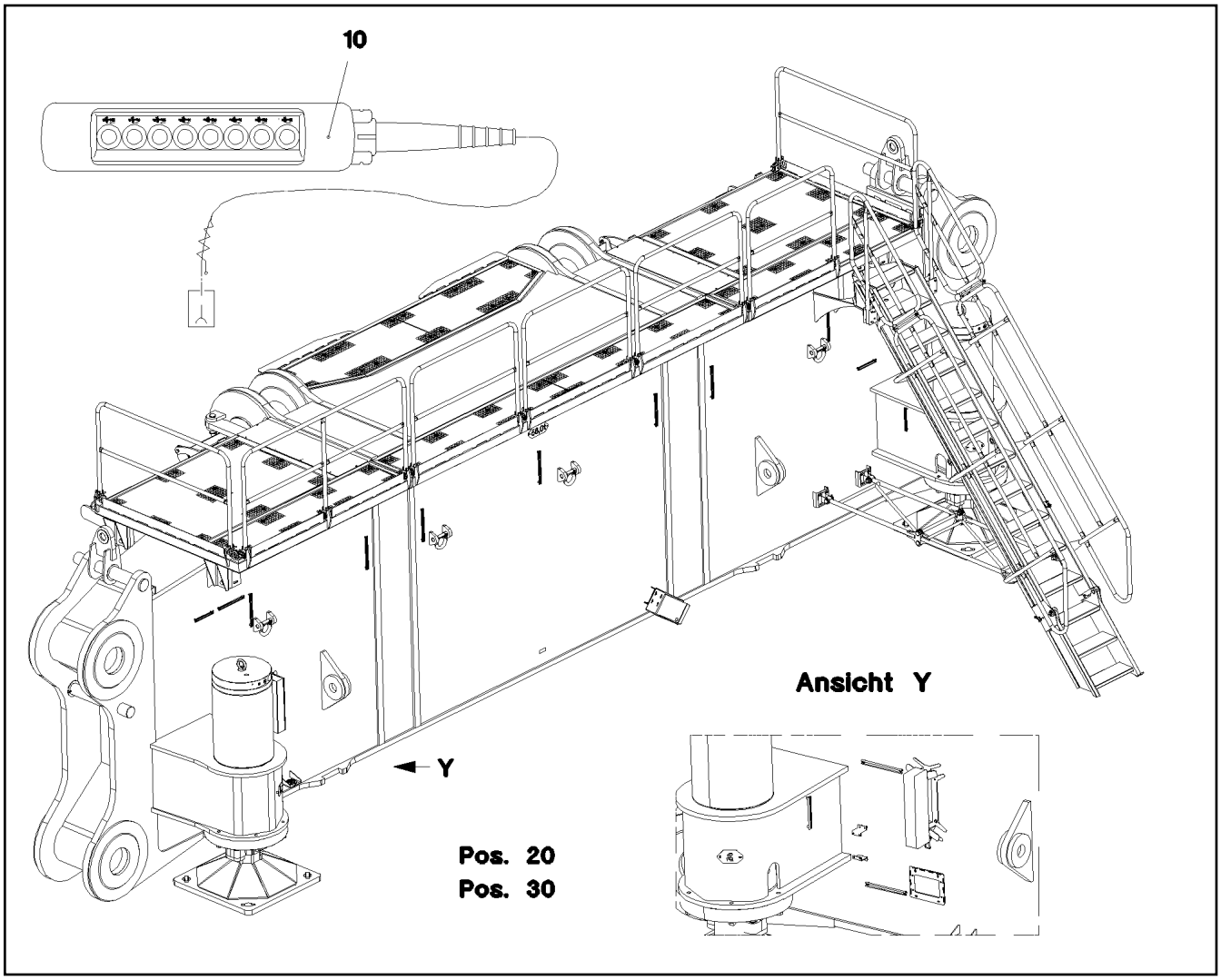

Pos.	Item	Quantity	Description	Bezeichnung
10	966448008	1	CONTROL DESK OUTRIGGER A290 ⇨ ❑ 87	BEDIENPULT ABSTUETZUNG
20	966448108	1	TERMINAL BOX, PRE-ASSEMBLED S205 ⇨ ❑ 88	KLEMMKASTEN VORM.
30	966928808	1	LEAD W291	LEITUNG

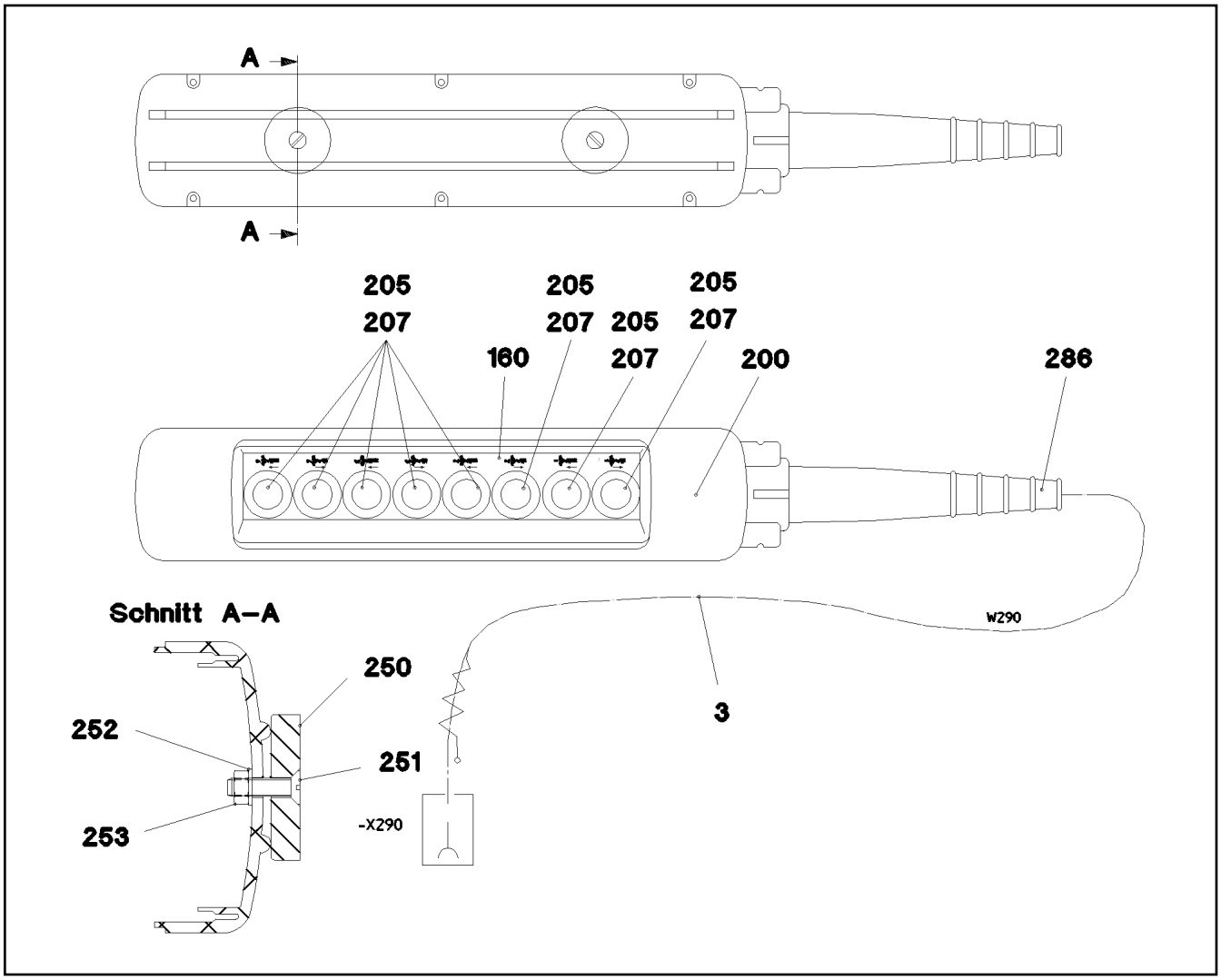

Pos.	Item	Quantity	Description	Bezeichnung
3	966613908	1	LEAD W290	LEITUNG
160	97006627	1	SIGN A290 ALU	SCHILD
200	606653708	1	EMPTY CASING 560X370X70	LEERGEHAEUSE
205	606652508	8	FRONT ELEMENT	FRONTELEMENT
207	606653208	16	AUXILIARY SWITCH BLOCK 1S	HILFSSCHALTERBLOCK
250	617000108	2	PERMANENT MAGNET 90N	DAUERMAGNET
251	400603508	2	COUNTERSUNK SCREW ISO 2010 M5X18 M	SENKSCHRAUBE
252	12227697	2	WASHER SPRING DIN 128 A 5 FST 480H SP	FEDERRING
253	10875620	2	HEX NUT ISO 4032 M5 8 480H SPF	SECHSKANTMUTTER
286	10872022	1	HOSE CLAMP DIN 3017-1 17/12-22/9 W3	SCHLAUCHSCHELLE

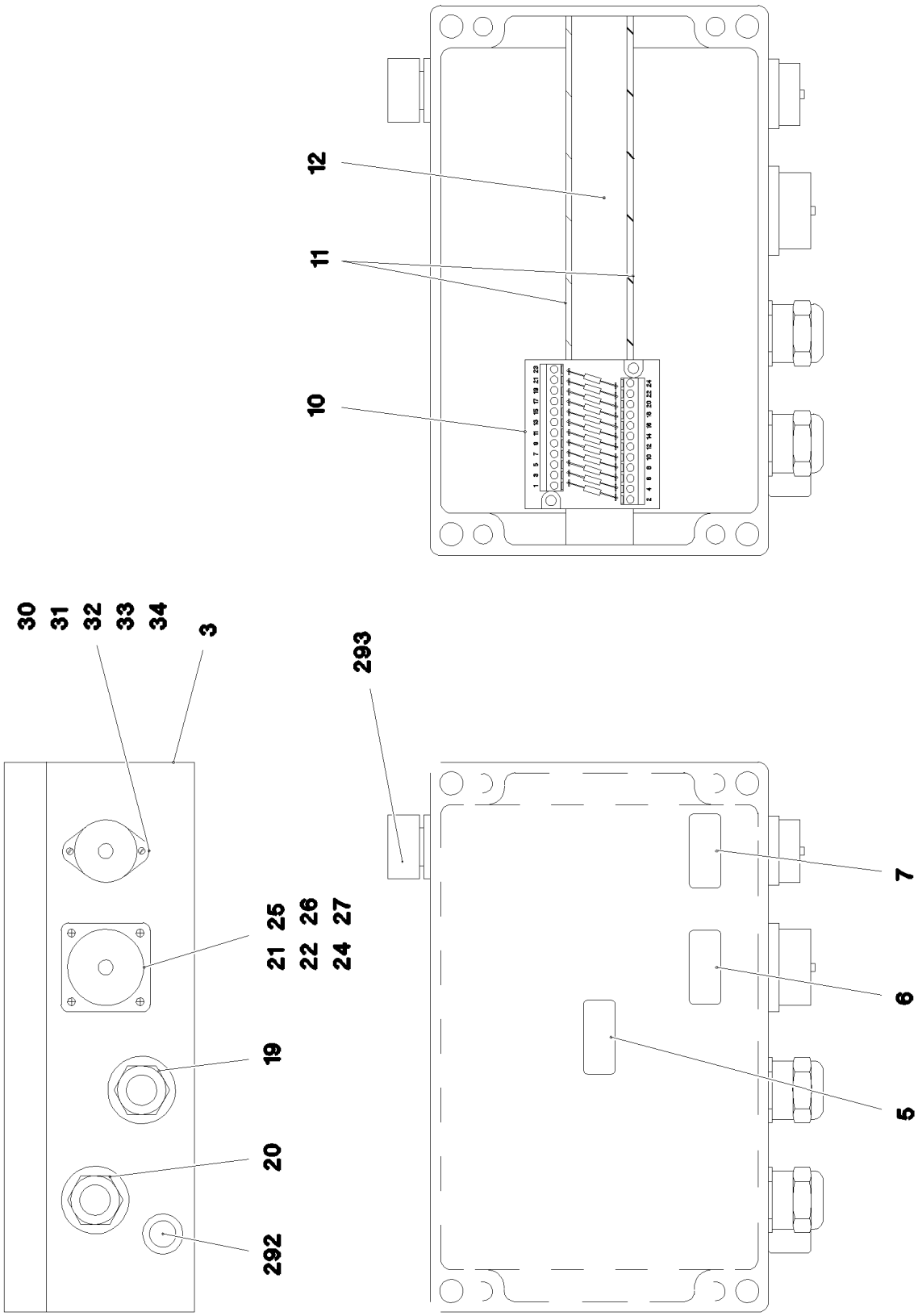
12
11
10
30
31
32
33
34
3
293
21
25
26
22
24
27
19
20
292
7
6
5

Pos.	Item	Quantity	Description	Bezeichnung
1	966589208	1	WIRES TERMINAL BOX CPL. S205	DRAEHTE KLEMMKASTEN KPL.
3	97006341	1	EMPTY CASING DRILLED 160X260X90X0 AL	LEERGEHAEUSE GEBOHRT
5	97006334	1	SIGN 35X15 LEXEDGE II	SCHILD
6	97006336	1	SIGN 35X15 LEXEDGE II	SCHILD
7	97006337	1	SIGN 35X15 LEXEDGE II	SCHILD
10	966929508	1	INSERTION MODULE 12POLIG	BESTUECKUNGSMODUL
11	262103908	0.36	EDGE PROTECTION 1-2X9,5X6,5	KANTENSCHUTZ
12	602106708	0.25	TOP HAT RAIL 35X27X7,3X1	HUTSCHIENE
19	966611808	1	WIRING HARNESS W204	KABELSTRANG
20	966589408	1	LEAD W205	LEITUNG
(5)	12108366	9.33	LEAD 18 G 1	LEITUNG
(125)	602300308	18	CONTACT 0,5-1MM2	KONTAKT
(500)	923512208	2	CABLE MARKER	KABELMARKER
(501)	602300208	1	PLUG SHELL 18-POL	STECKERGEHAEUSE
(502)	10443664	1	PLUG 19-POL A240	STECKER
(503)	691812808	1	PROTECTING CAP MS A240	SCHUTZKAPPE
(504)	400140508	1	SOCKET HEAD SCREW ISO 1207 M3X6 MS	ZYLINDERSCHRAUBE
(505)	420050108	1	WASHER ISO 7089 3 MS	SCHEIBE
(506)	602606608	2	REDUCTION M32X1,5/M25X1,5 MS	REDUKTION
(507)	602424308	2	CABLE GLAND M25X1,5X11-20 MS	KABELVERSCHRAUBUNG
(708)	10473048	18	CABLE SLEEVE 2,4-3,0/2,4/0,6 SILIKON	KABELTUELLE
(998)	965622208	2	LETTERING WIRING HARNESS	BESCHRIFTUNG KABELBAUM
21	11000963	1	TIN M3 POLYAMID	DOSE
22	10297417	1	END COVER TR38X6 P3	VERSCHLUSSDECKEL
24	12216226	4	PAN-HEAD SCREW ISO 7045 M4X16 4.8 480	FLACHKOPFSCHRAUBE
25	10875619	4	HEX NUT ISO 4032 M4 8 480H SPF	SECHSKANTMUTTER
26	425100708	4	TOOTH LOCK WASHER DIN 6797 A 4,3	ZAHNSCHEIBE
27	10875645	4	WASHER ISO 7089 4 200HV 480H SPF	SCHEIBE
30	604508108	1	TIN M1	DOSE
31	604512108	1	SEALING PLUG M1-D	VERSCHLUSSKAPPE
32	400170108	4	SOCKET HEAD SCREW ISO 1207 M3X16 MS	ZYLINDERSCHRAUBE
33	12226068	4	HEX NUT ISO 4032 M3 10 480H SPF	SECHSKANTMUTTER
34	420050108	4	WASHER ISO 7089 3 MS	SCHEIBE
292	602501208	1	WATER DRAIN PLUG M12 PA6G SPF	ENTWAESSERUNGSSTOPFEN
293	10488662	1	VENTILATION SCREW POLYAMID	ENTLUEFTUNGSSCHRAUBE

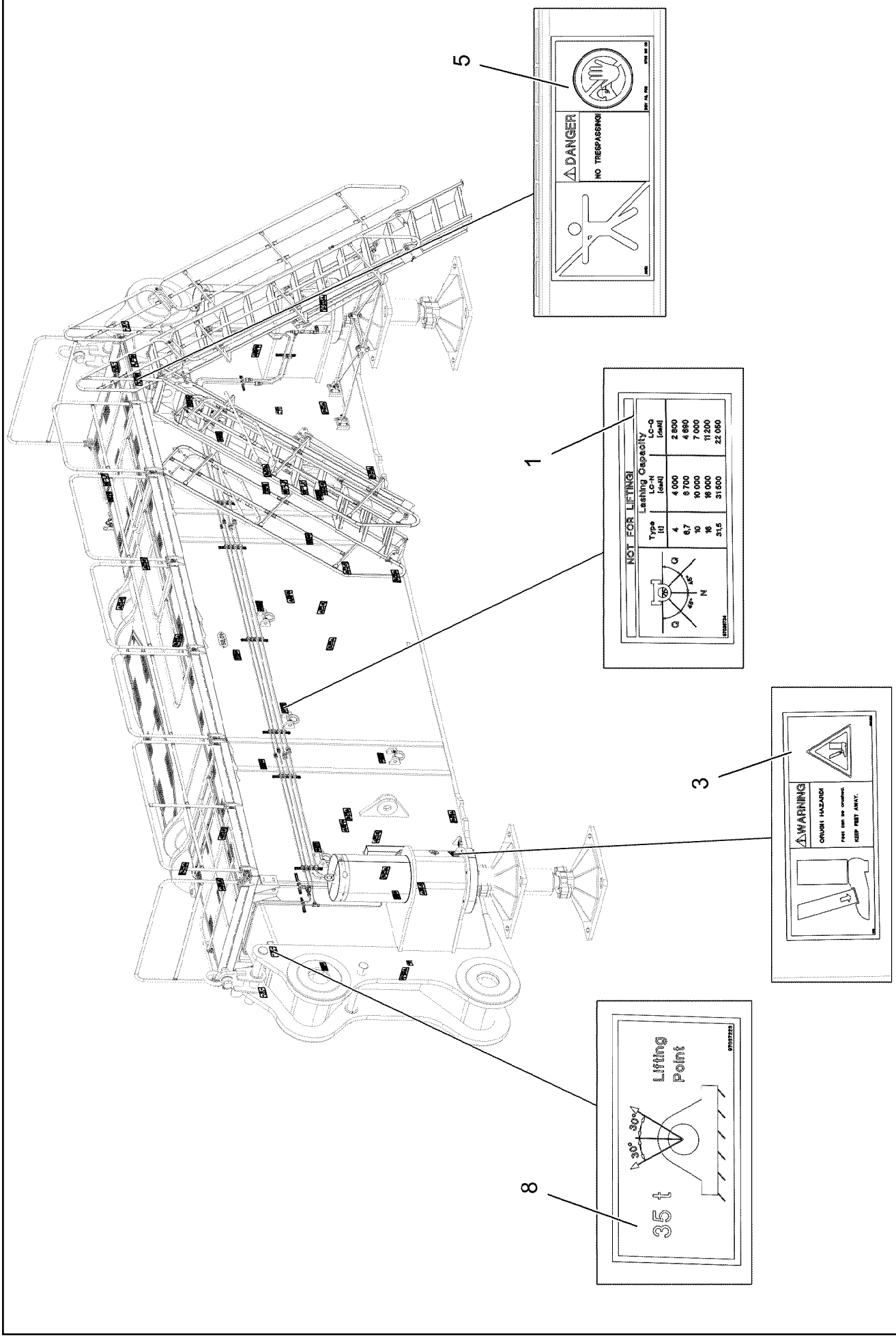
5
DANGER
NO TRESPASSING!
1
NOT FOR LIFTING!
Lashing Capacity
Type
[t]
LC-N
[daN]
LC-Q
[daN]
4
6,7
10
16
31,5
4 000
6 700
10 000
16 000
31 500
2 800
4 650
7 000
11 200
22 060
3
WARNING
CRUSH HAZARD!
KEEP FEET AWAY.
8
35 t
Lifting
Point
30°
30°

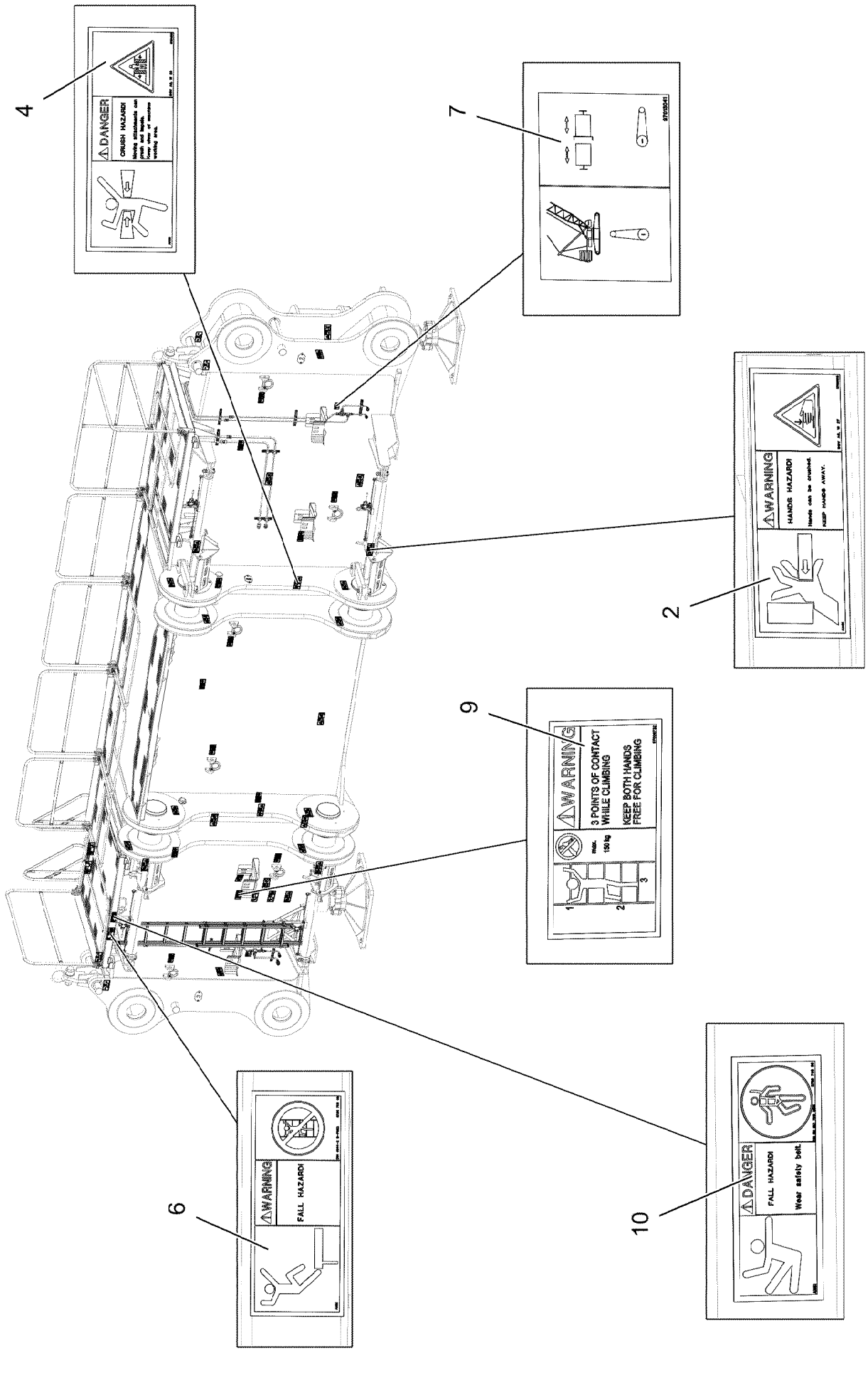
4
DANGER
CRUSH HAZARD
7
2
WARNING
HANDS HAZARD
9
WARNING
3 POINTS OF CONTACT
WHILE CLIMBING
KEEP BOTH HANDS
FREE FOR CLIMBING
6
WARNING
FALL HAZARD
10
DANGER
FALL HAZARD
Wear safety belt.

Pos.	Item	Quantity	Description	Bezeichnung
1	97036734	12	SIGN 188X78 KLEBEFOLIE SPF	SCHILD
2	978674608	19	SIGN 208X88 KLEBEFOLIE SPF	SCHILD
3	97016392	2	SIGN 208X88 KLEBEFOLIE SPF	SCHILD
4	978674108	4	SIGN 208X88 KLEBEFOLIE SPF	SCHILD
5	978674008	2	SIGN 208X88 KLEBEFOLIE SPF	SCHILD
6	978675008	3	SIGN 208X88 KLEBEFOLIE SPF	SCHILD
7	97013041	2	SIGN 100X70 M.SCHUTZF. SPF	SCHILD
8	97037223	4	SIGN 168X88 KLEBEFOLIE SPF	SCHILD
9	97036732	1	SIGN 168X88 KLEBEFOLIE SPF	SCHILD
10	978674808	1	SIGN 168X62 KLEBEFOLIE SPF	SCHILD

Pos.	Item	Quantity	Description	Bezeichnung
1	919045208	1	CROSS BEAM ⇨ ❑ 50	QUERTRAEGER
2	915733808	1	HYDR.CROSS BEAM HINTEN ⇨ ❑ 94	HYDR.QUERTRAEGER
3	916263408	1	EL CROSS BEAM HINTEN ⇨ ❑ 98	ELEKTRIK QUERTRAEGER
4	916283008	1	SIGNS QUERTRAEGER ⇨ ❑ 90	BESCHILDERUNG

Pos.	Item	Quantity	Description	Bezeichnung
4	966084608	1	HYDR.CROSS BEAM HINTEN ⇨ ❑ 95	HYDR.QUERTRAEGER

LIEBHERR

15.3.2023
071659

etk_en_de_098406_LR 13000

HYDR.CROSS BEAM
HYDR.QUERTRAEGER

95 (1/3)

966084608

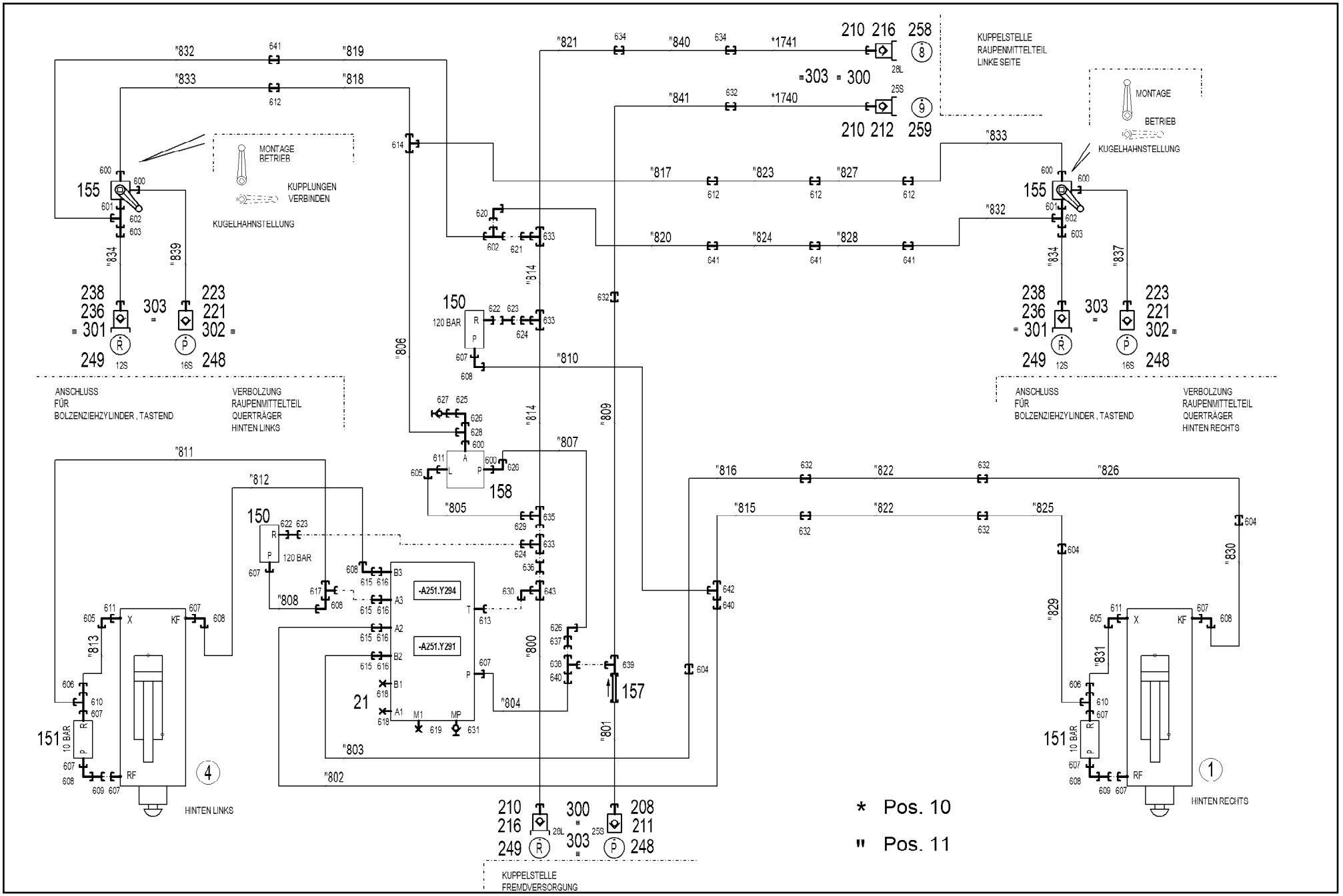

Pos.	Item	Quantity	Description	Bezeichnung
10	966215408	1	HOSE LINES QUER- TRAEGER	SCHLAUCHLEITUNGEN
(1740)	922218708	1	HOSE CPL. GH425 19X2300	SCHLAUCH KPL.
(1741)	929615708	1	HOSE CPL. 1SN 25X2300	SCHLAUCH KPL.
11	966215508	1	PIPELINES CROSS BEAM ⇨ ❑ 80	ROHRLEITUNGEN QUERTRAE
21	511312108	1	CONTROL BLOCK 380BAR ⇨ ❑ 83	STEUERBLOCK
150	511309108	2	PRESSURE LIMITING VALVE pmax=400BAR	DRUCKBEGRENZUNGSVENTIL
151	10670036	2	PRETENSIONING VALVE pv=10BAR pmax=5	VORSPANNVENTIL
155	11113620	2	BALL VALVE DN13-G1/2 A3C	KUGELHAHN
157	510412208	1	NON-RETURN VALVE 400BAR CR6-FREI	RUECKSCHLAGVENTIL
158	511497508	1	PRESSURE RELIEF VALVE pv=200BAR pmax ⇨ ❑ 84	DRUCKMINDERVENTIL
208	12102188	1	HEX CAP NUT BGR.6 M 54X4 PA 6 SPF	VERSCHLUSSMUTTER
210	12102187	3	SCREW PLUG BGR.6 R D54X4 PA 6 SPF	VERSCHLUSSSCHRAUBE
211	510599608	1	COUPLING SLEEVE B6 25-S	KUPPLUNGSMUFFE
212	510599708	1	COUPLING PLUG B6 25-S	KUPPLUNGSSTECKER
216	511501108	2	COUPLING PLUG B6 28-L	KUPPLUNGSSTECKER
221	511505908	2	COUPLING SLEEVE B3 16-S	KUPPLUNGSMUFFE
223	10466915	2	HEX CAP NUT RD36X3 SPF	VERSCHLUSSMUTTER
236	511501308	2	COUPLING PLUG B2 12-S	KUPPLUNGSSTECKER
238	10466910	2	SCREW PLUG RD32X3 SPF	VERSCHLUSSSCHRAUBE
248	97125573	3	TRAILER 2X25X25 ALMG3 H111	ANHAENGER
249	97139633	3	TRAILER 2X25X25 ALMG3 H111	ANHAENGER
258	97044215	1	TRAILER 2X25X25 ALMG3 H111 BEZ.8	ANHAENGER
259	97044216	1	TRAILER 2X25X25 ALMG3 H111 BEZ.9	ANHAENGER
300	710107208	4	SEALING RING DIN 7603 A38X44X2 CU	DICHTRING
301	710105208	2	SEALING RING DIN 7603 A24X29X2 CU	DICHTRING
302	710105908	2	SEALING RING DIN 7603 A27X32X2 CU	DICHTRING
303	12101869	8	KEY RING 25X1,5 ST FE/ZN8/CN	SCHLUESSELRING
600	471033208	6	FITTING XGE16-SR-ED CR6-FREI	VERSCHRAUBUNG
601	471031208	2	FITTING XGE18-LR-ED CR6-FREI	VERSCHRAUBUNG
602	247128502	3	L NECK EL 18L CR6-FREI	L-STUTZEN
603	475436308	2	FITTING REDSD18/12-L CR6-FREI	VERSCHRAUBUNG
604	475033008	3	FITTING XGR25/20-S CR6-FREI	VERSCHRAUBUNG
605	7403569	3	FITTING EW 10L M16X1,5 CR6-FREI	VERSCHRAUBUNG
606	475433808	2	FITTING REDSD20/10-S CR6-FREI	VERSCHRAUBUNG
607	471033408	11	FITTING XGE20-SR-ED CR6-FREI	VERSCHRAUBUNG
608	7407108	7	FITTING EW 20S M30X2 CR6-FREI	VERSCHRAUBUNG
609	470010508	2	FITTING SNV20-S CR6-FREI	VERSCHRAUBUNG
610	7407107	2	FITTING EL 20S CR6-FREI	VERSCHRAUBUNG
611	7362091	3	FITTING ISO 8434-1 GE 10L G1/4A CR6-FREI	VERSCHRAUBUNG
612	470032708	4	FITTING XG16-S CR6-FREI	VERSCHRAUBUNG
613	471901408	1	FITTING EGE 22L G3/4 CR6-FREI	VERSCHRAUBUNG
614	470432508	1	FITTING T 16S CR6-FREI	VERSCHRAUBUNG
615	475033608	4	FITTING GR 20/16S CR6-FREI	VERSCHRAUBUNG
616	471900608	4	FITTING EGESD16-SR-WD CR6-FREI	VERSCHRAUBUNG
617	482431614	1	FITTING ISO 8434 ET 20S CR6-FREI	VERSCHRAUBUNG
618	477704208	2	STOP PLUG VSTI G1/2A CR6-FREI	STOPFEN
619	477704008	1	STOPPER PLUG VSTI1/4"ED CR6-FREI	BLINDSTOPFEN
620	247108302	1	SWIVEL ELBOW EW 18L M26X1,5 CR6-FREI	WINKELSTUTZEN
621	475430908	1	FITTING REDSD28/18-L CR6-FREI	VERSCHRAUBUNG
622	471031408	2	FITTING XGE22-LR-ED CR6-FREI	VERSCHRAUBUNG
623	470010908	2	FITTING SNV22-L CR6-FREI	VERSCHRAUBUNG
624	475430508	2	FITTING REDSD28/22-L CR6-FREI	VERSCHRAUBUNG
625	475433108	1	FITTING REDSD16/6-S CR6-FREI	VERSCHRAUBUNG
626	7617460	3	FITTING EW 16S CR6-FREI	VERSCHRAUBUNG
627	475601508	1	TEST POINT FITTING BMA3 6S CR6-FREI	MESSANSCHLUSS
628	7407098	1	FITTING EL 16S CR6-FREI	VERSCHRAUBUNG
629	475435408	1	FITTING REDSDN28/10-L CR6-FREI	VERSCHRAUBUNG

Pos.	Item	Quantity	Description	Bezeichnung
630	472530608	1	FITTING EWSD22-L CR6-FREI	VERSCHRAUBUNG
631	475602608	1	TEST POINT FITTING EMA3 G1/4 CR6-FREI	MESSANSCHLUSS
632	470032908	6	FITTING XG25-S CR6-FREI	VERSCHRAUBUNG
633	470430808	3	FITTING T 28L CR6-FREI	VERSCHRAUBUNG
634	470030808	2	FITTING XG28-L CR6-FREI	VERSCHRAUBUNG
635	7407120	1	FITTING EL 28L CR6-FREI	VERSCHRAUBUNG
636	470010608	1	FITTING SNV28-L CR6-FREI	VERSCHRAUBUNG
637	475432808	1	FITTING REDSD25/16-S CR6-FREI	VERSCHRAUBUNG
638	7367774	1	FITTING ET 25S CR6-FREI	VERSCHRAUBUNG
639	7407118	1	FITTING EL 25S CR6-FREI	VERSCHRAUBUNG
640	475432308	2	FITTING REDSDN25/20-S CR6-FREI	VERSCHRAUBUNG
641	470030608	4	FITTING XG18-L CR6-FREI	VERSCHRAUBUNG
642	475135508	1	FITTING TR 25/20/25S CR6-FREI	VERSCHRAUBUNG
643	475131708	1	FITTING TR 28/22/28L CR6-FREI	VERSCHRAUBUNG

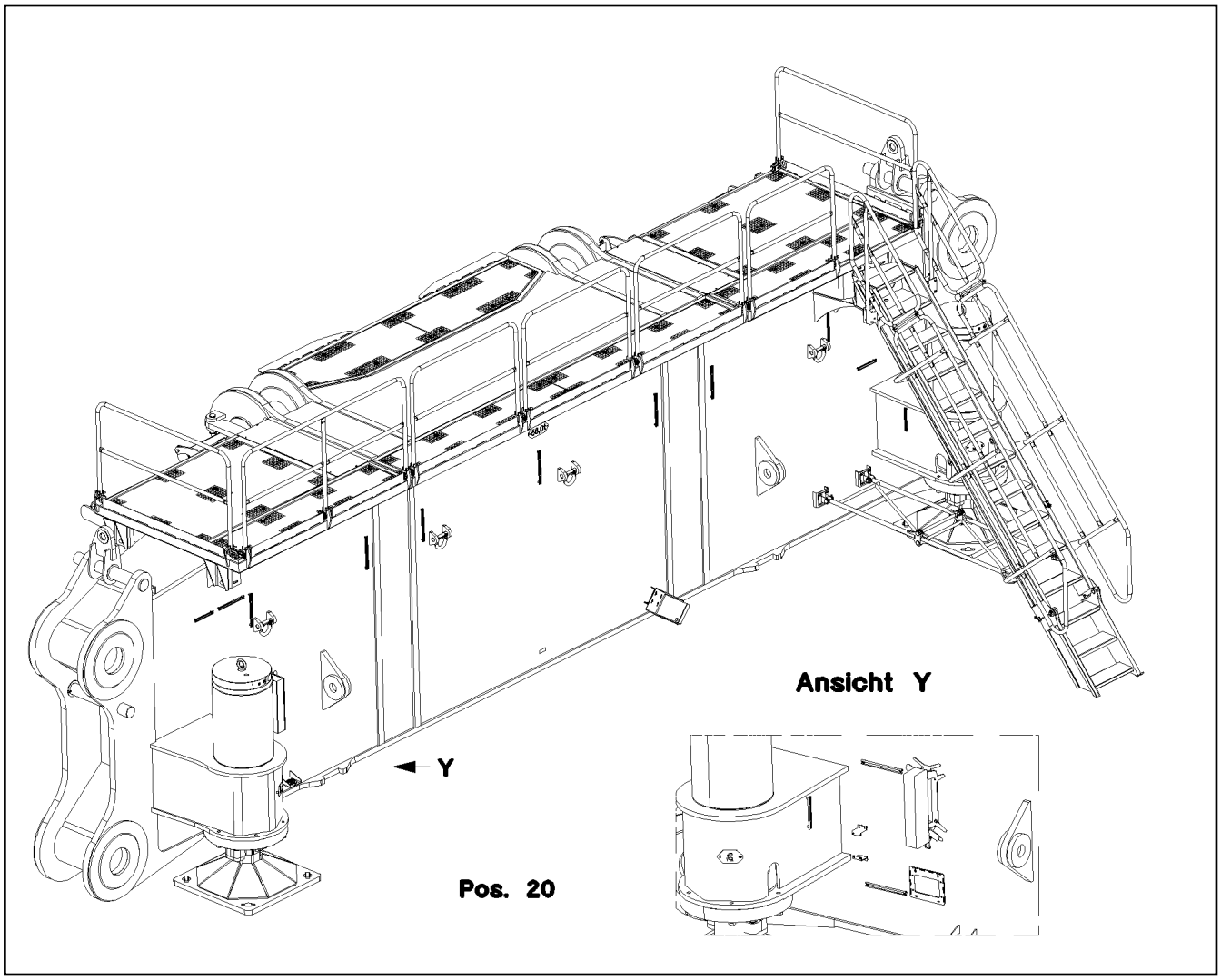

Pos.	Item	Quantity	Description	Bezeichnung
20	966448308	1	TERMINAL BOX, PRE-ASSEMBLED S210 ⇨ ❑ 99	KLEMMKASTEN VORM.

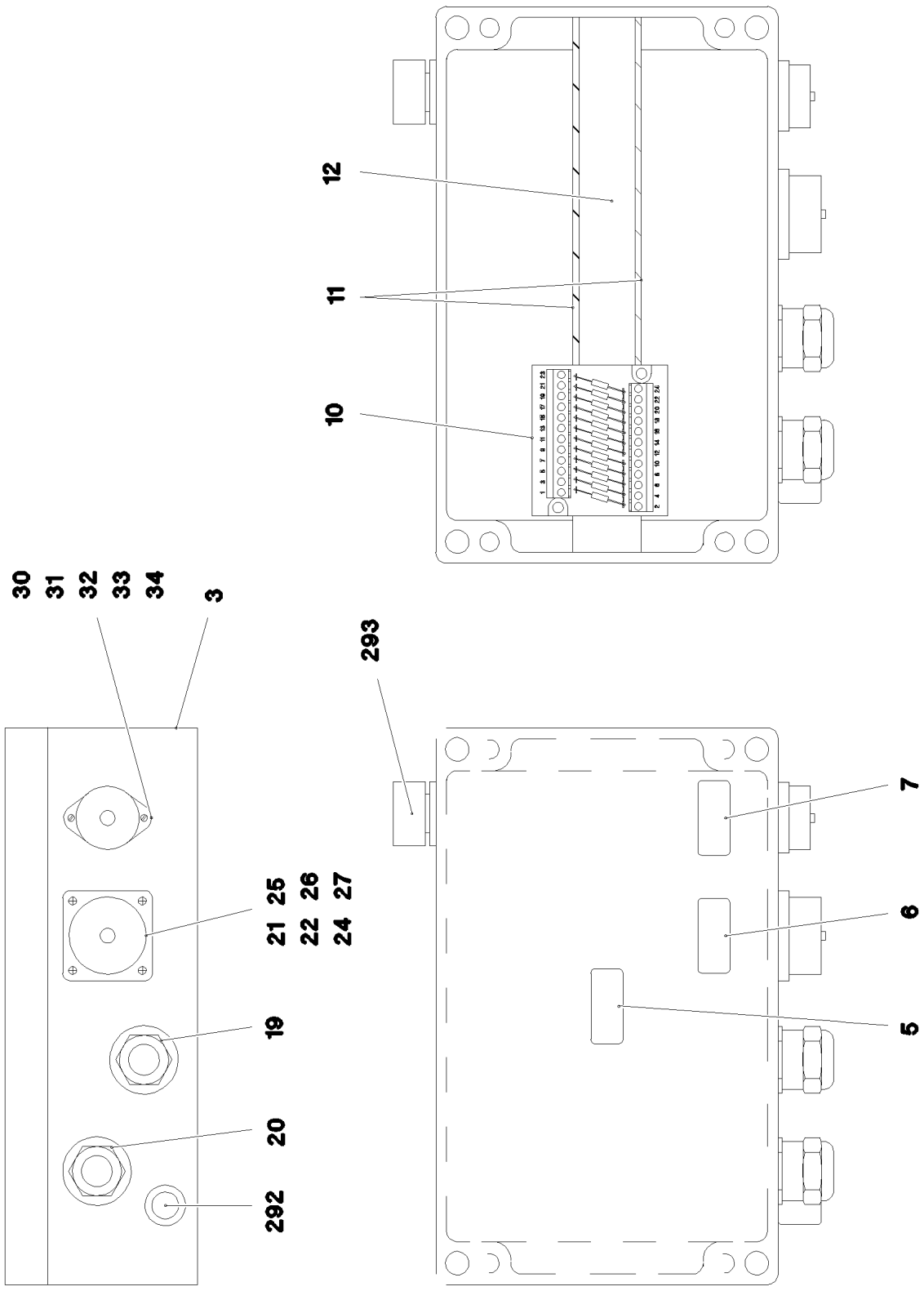
12
11
10
30
31
32
33
34
3
293
25
21
26
22
27
24
19
20
292
7
6
5

Pos.	Item	Quantity	Description	Bezeichnung
1	966594908	1	WIRES TERMINAL BOX CPL. S210	DRAEHTE KLEMMKASTEN KPL.
3	97006341	1	EMPTY CASING DRILLED 160X260X90X0 AL	LEERGEHAEUSE GEBOHRT
5	97006425	1	SIGN 35X15 LEXEDGE II	SCHILD
6	97006336	1	SIGN 35X15 LEXEDGE II	SCHILD
7	97006337	1	SIGN 35X15 LEXEDGE II	SCHILD
10	966929508	1	INSERTION MODULE 12POLIG	BESTUECKUNGSMODUL
11	262103908	0.36	EDGE PROTECTION 1-2X9,5X6,5	KANTENSCHUTZ
12	602106708	0.25	TOP HAT RAIL 35X27X7,3X1	HUTSCHIENE
19	966612008	1	WIRING HARNESS W209	KABELSTRANG
20	966594708	1	LEAD W210	LEITUNG
(5)	12108366	9.33	LEAD 18 G 1	LEITUNG
(125)	602300308	18	CONTACT 0,5-1MM2	KONTAKT
(500)	923512208	2	CABLE MARKER	KABELMARKER
(501)	602300208	1	PLUG SHELL 18-POL	STECKERGEHAEUSE
(502)	10443664	1	PLUG 19-POL A240	STECKER
(503)	691812808	1	PROTECTING CAP MS A240	SCHUTZKAPPE
(504)	400140508	1	SOCKET HEAD SCREW ISO 1207 M3X6 MS	ZYLINDERSCHRAUBE
(505)	420050108	1	WASHER ISO 7089 3 MS	SCHEIBE
(506)	602606608	2	REDUCTION M32X1,5/M25X1,5 MS	REDUKTION
(507)	602424308	2	CABLE GLAND M25X1,5X11-20 MS	KABELVERSCHRAUBUNG
(708)	10473048	18	CABLE SLEEVE 2,4-3,0/2,4/0,6 SILIKON	KABELTUELLE
(998)	965622208	2	LETTERING WIRING HARNESS	BESCHRIFTUNG KABELBAUM
21	11000963	1	TIN M3 POLYAMID	DOSE
22	10297417	1	END COVER TR38X6 P3	VERSCHLUSSDECKEL
24	12216226	4	PAN-HEAD SCREW ISO 7045 M4X16 4.8 480	FLACHKOPFSCHRAUBE
25	10875619	4	HEX NUT ISO 4032 M4 8 480H SPF	SECHSKANTMUTTER
26	425100708	4	TOOTH LOCK WASHER DIN 6797 A 4,3	ZAHNSCHEIBE
27	10875645	4	WASHER ISO 7089 4 200HV 480H SPF	SCHEIBE
30	604508108	1	TIN M1	DOSE
31	604512108	1	SEALING PLUG M1-D	VERSCHLUSSKAPPE
32	400170108	4	SOCKET HEAD SCREW ISO 1207 M3X16 MS	ZYLINDERSCHRAUBE
33	12226068	4	HEX NUT ISO 4032 M3 10 480H SPF	SECHSKANTMUTTER
34	420050108	4	WASHER ISO 7089 3 MS	SCHEIBE
292	602501208	1	WATER DRAIN PLUG M12 PA6G SPF	ENTWAESSERUNGSSTOPFEN
293	10488662	1	VENTILATION SCREW POLYAMID	ENTLUEFTUNGSSCHRAUBE

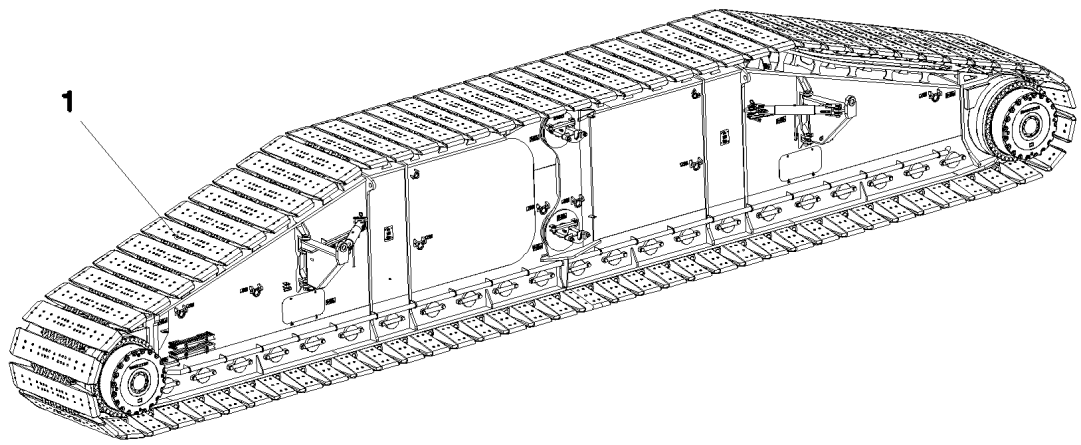

Pos.	Item	Quantity	Description	Bezeichnung
1	965380808	1	FLOOR PLATES PRE-ASS. 2.4M ⇨ ❑ 102	BODENPLATTEN VORM.

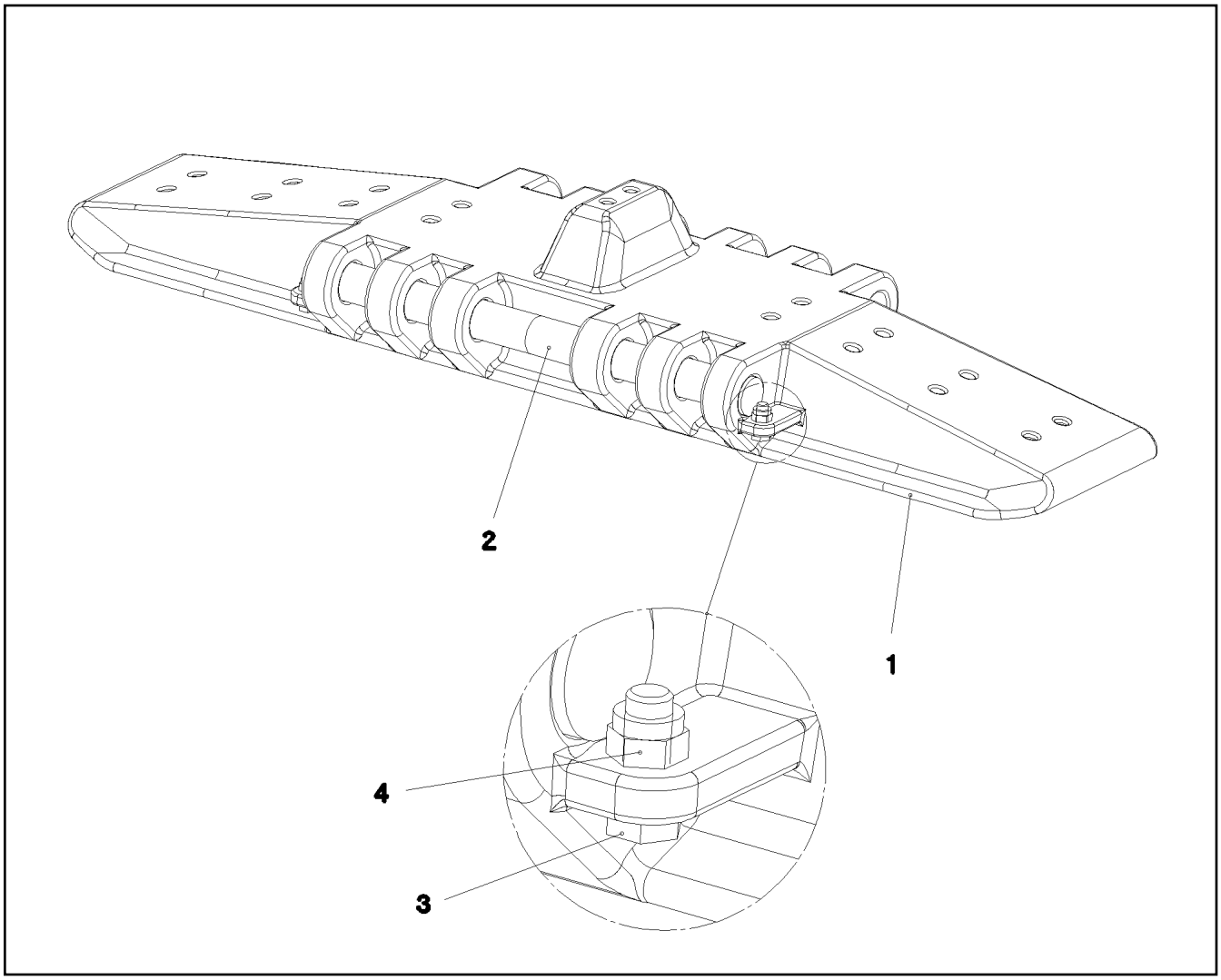

Pos.	Item	Quantity	Description	Bezeichnung
1	978082908	82	FLOOR PLATE 2.4 M GS-18NIMOCR3 SPF	BODENPLATTE
2	978522608	164	ROUND STEEL 80.0X527 35NICRMOV125	RUNDSTAHL
3	406605808	164	HEX SCREW ISO 4017 M24X60 10.9 FLZN SP	SECHSKANTSCHRAUBE
4	12226094	164	HEX NUT DIN 985 M24 10 FE//ZNNI8//CN//T0	SECHSKANTMUTTER

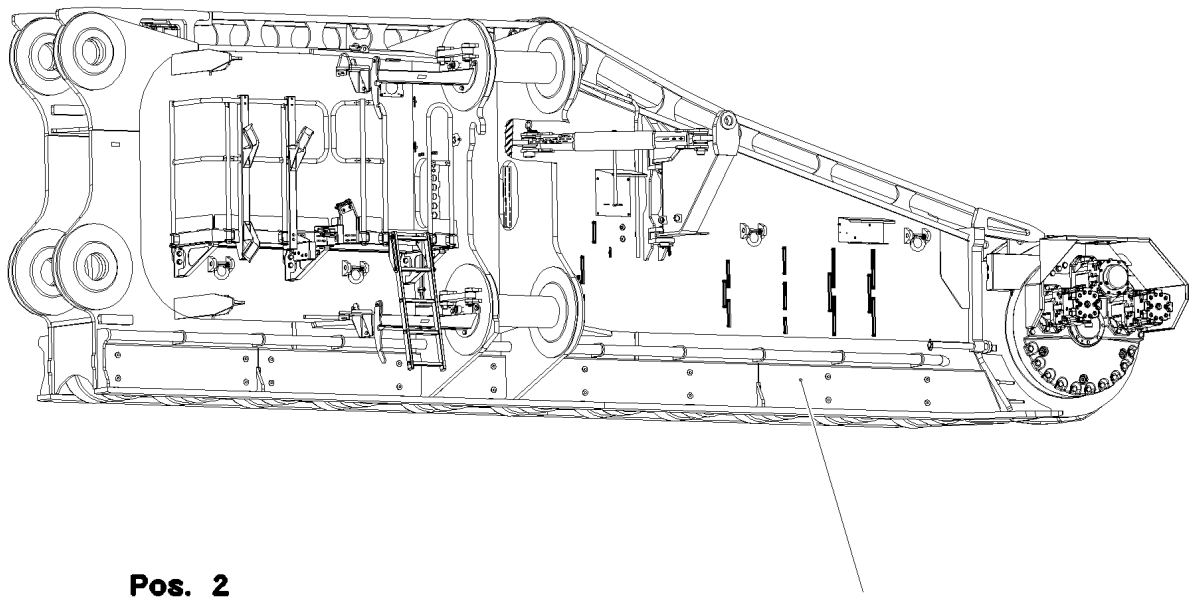

Pos.	Item	Quantity	Description	Bezeichnung
1	917523808	1	CRAWLER TRACK CARRIER, LEFT VORN ⇨ ❑ 104	RAUPENTRAEGER LI.
2	915742708	1	CENTRA.LUBRICATION SYSTEM LEFT VOR ⇨ ❑ 123	ZENTRALSCHMIERUNG RAUPE
3	915740508	1	ELECTR.FOR CRAWLER CARRIER LINKS ⇨ ❑ 128	ELEKTRIK RAUPENTRAEGER V
4	915734108	1	HYDR.TRAVEL DRIVE VORNE LINKS ⇨ ❑ 130	HYDR.FAHRANTRIEB
5	916275108	1	SIGNS RAUPENTR.VORN ⇨ ❑ 142	BESCHILDERUNG

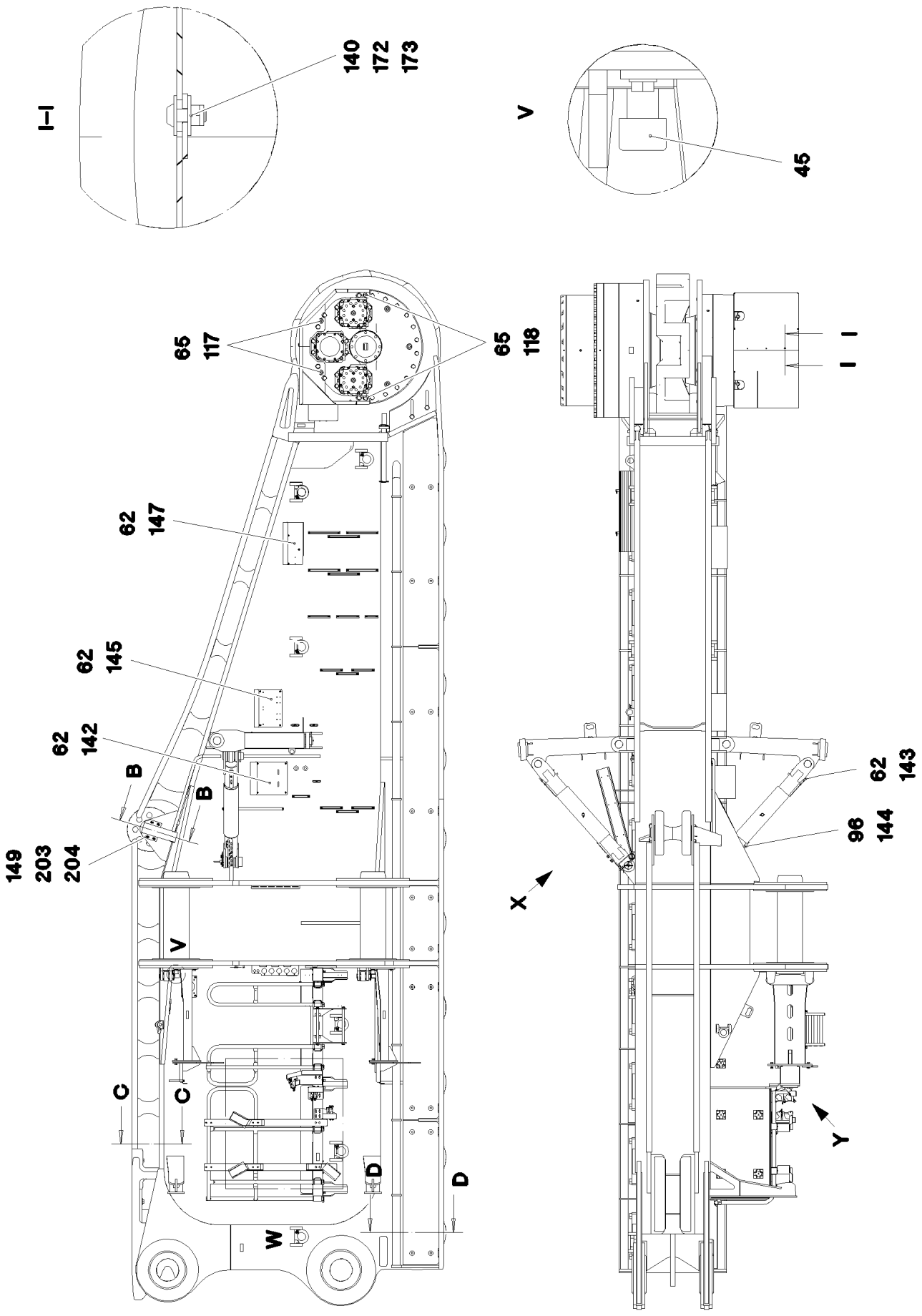

15.3.2023 092481	**etk_en_de_098406_LR 13000**	❑ 104 (1/10)
LIEBHERR	**CRAWLER TRACK CARRIER, LEFT** **RAUPENTRAEGER LI.**	**917523808**

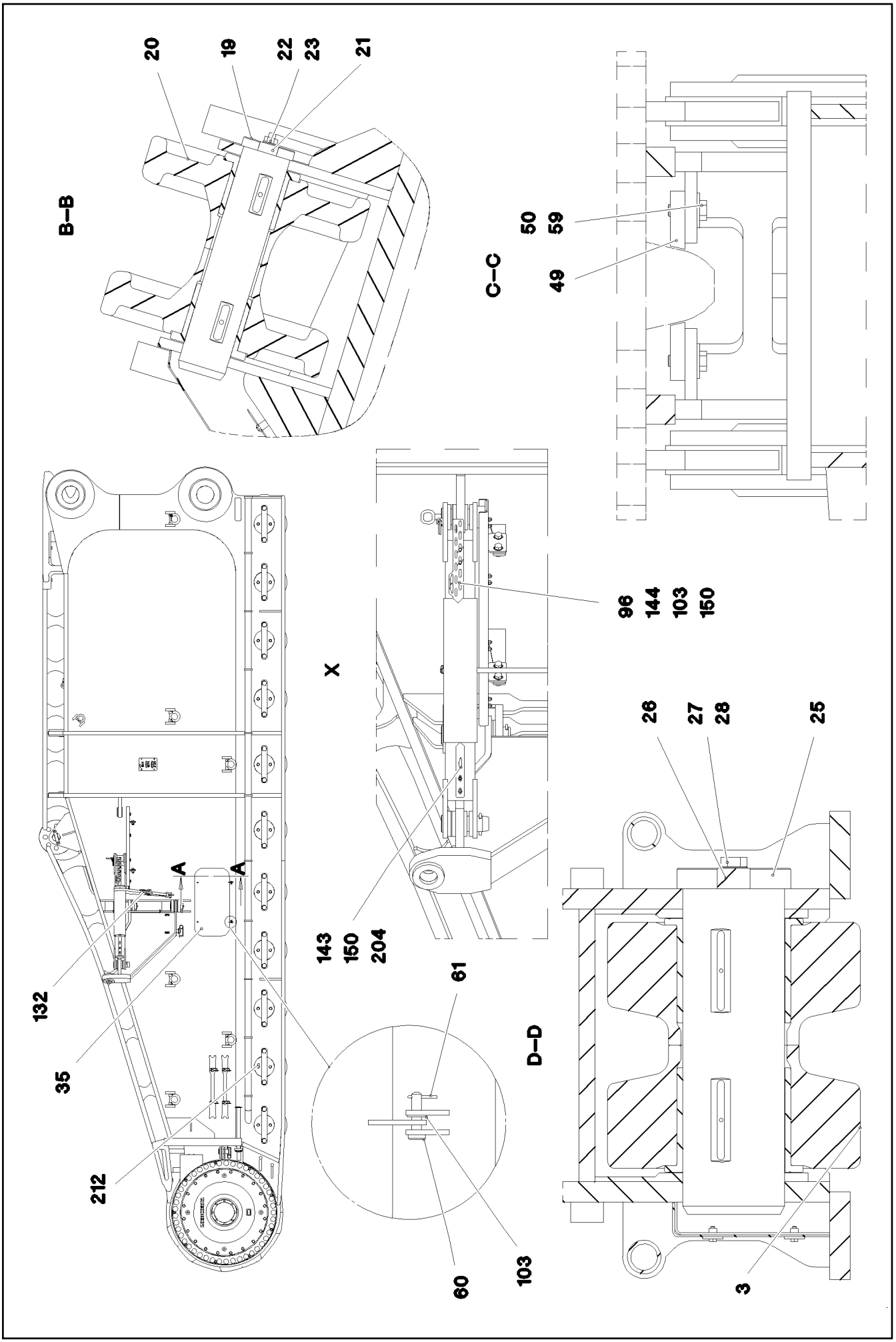
B–B
20
19
22
23
21
C–C
50
59
49
X
96
144
103
150
143
150
204
61
60
103
D–D
26
27
28
25
3
132
35
212
A
A

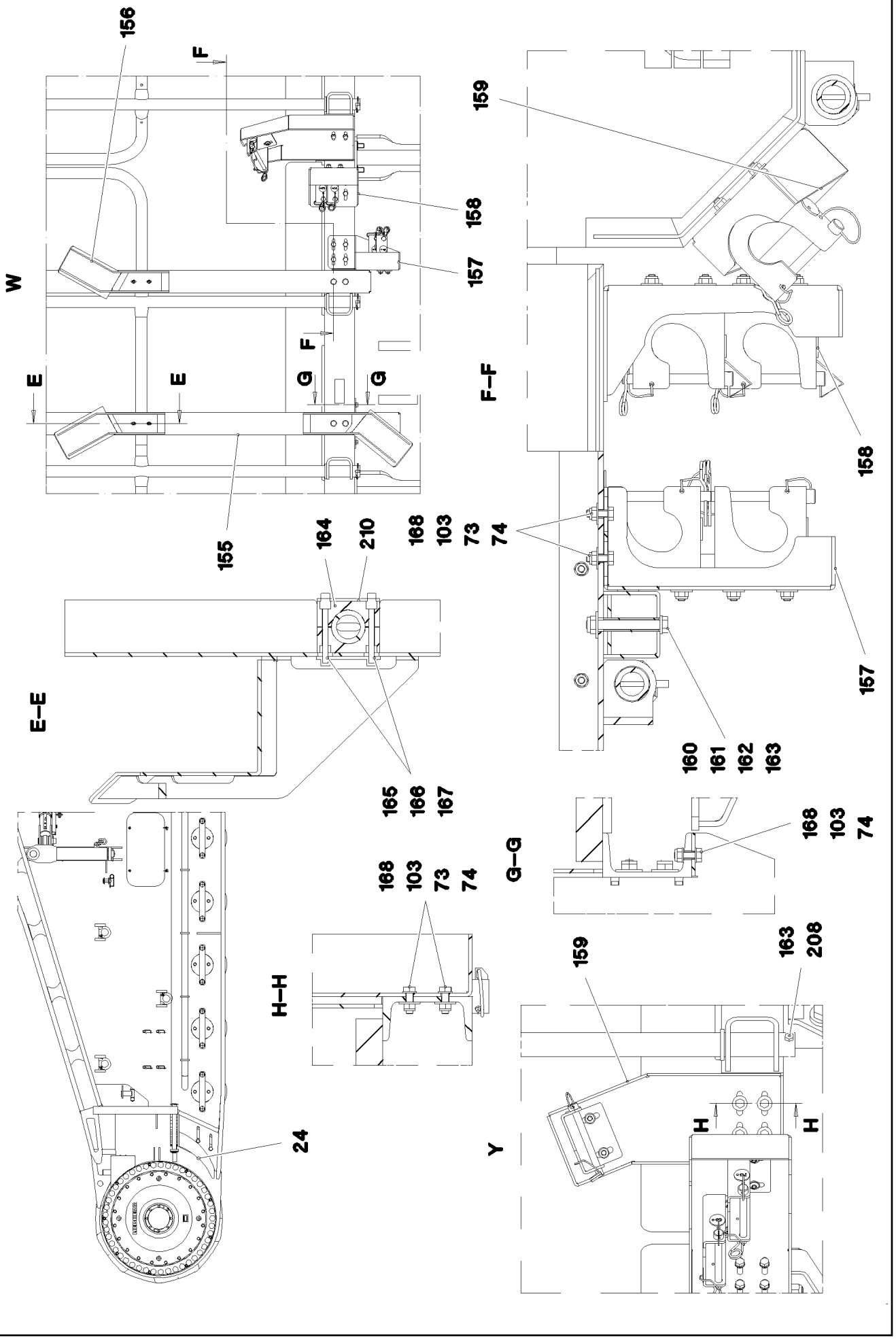

15.3.2023 092483	**etk_en_de_098406_LR 13000**	❑ 106 (3/10)
LIEBHERR	**CRAWLER TRACK CARRIER, LEFT** **RAUPENTRAEGER LI.**	**917523808**

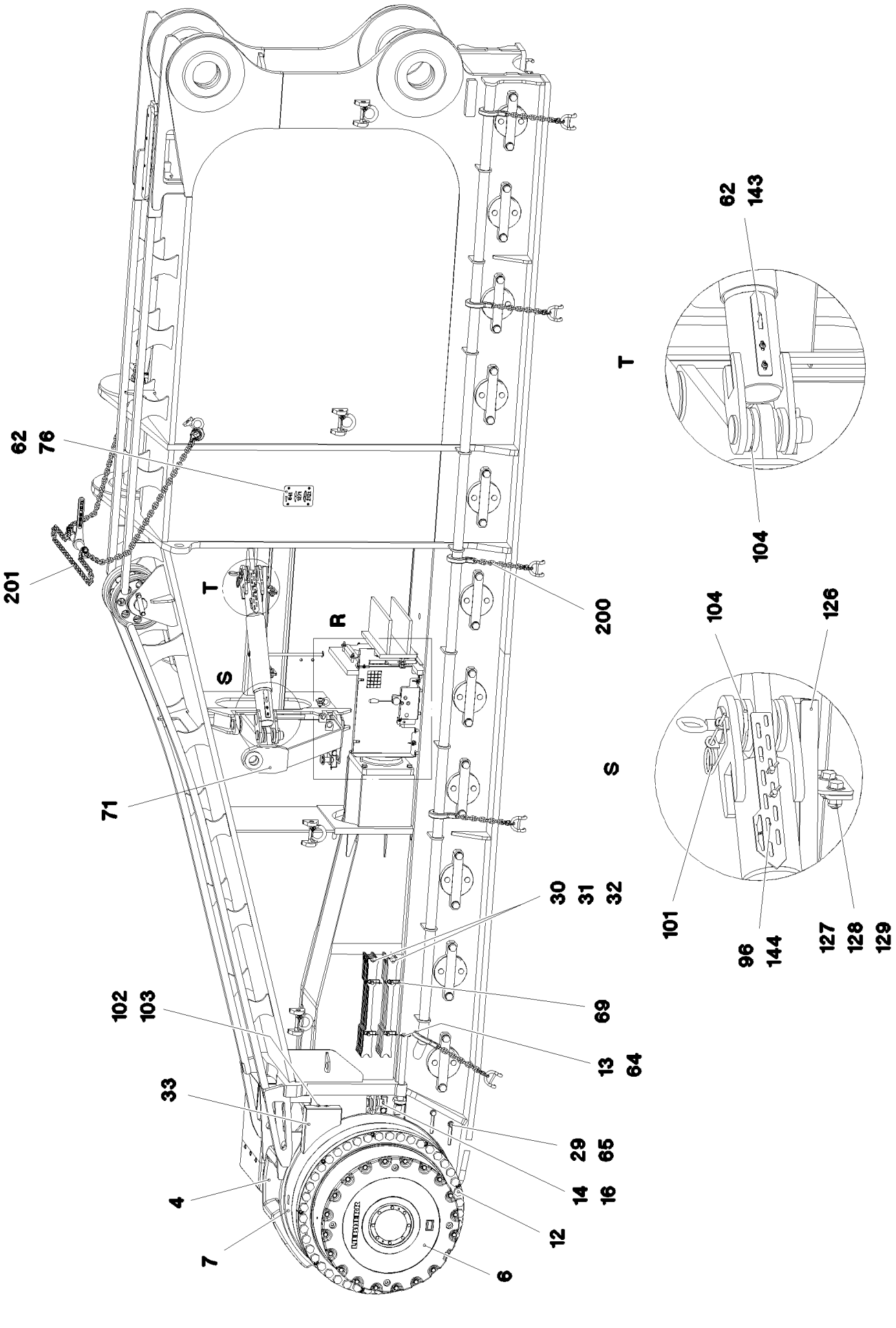

15.3.2023 092484 LIEBHERR	**etk_en_de_098406_LR 13000** **CRAWLER TRACK CARRIER, LEFT** **RAUPENTRAEGER LI.**	❑ 107 (4/10) **917523808**

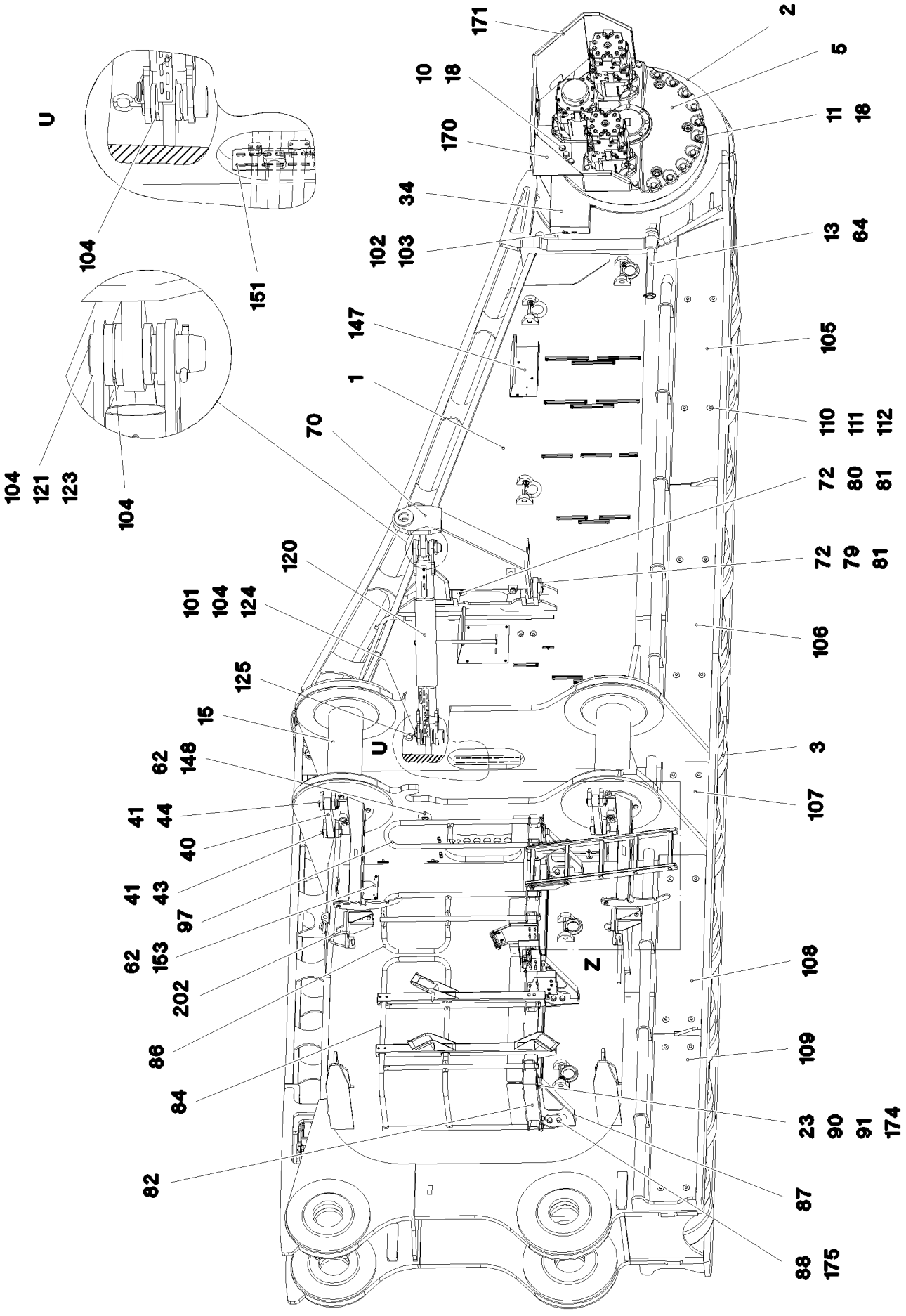
U
104
151
104
121
123
104
171
10
18
170
34
102
103
147
1
70
120
101
104
124
125
15
62
148
41
44
40
41
43
97
62
153
202
86
84
82
U
Z
2
5
11
18
13
64
105
110
111
112
72
80
81
72
79
81
106
3
107
108
109
23
90
91
174
87
88
175

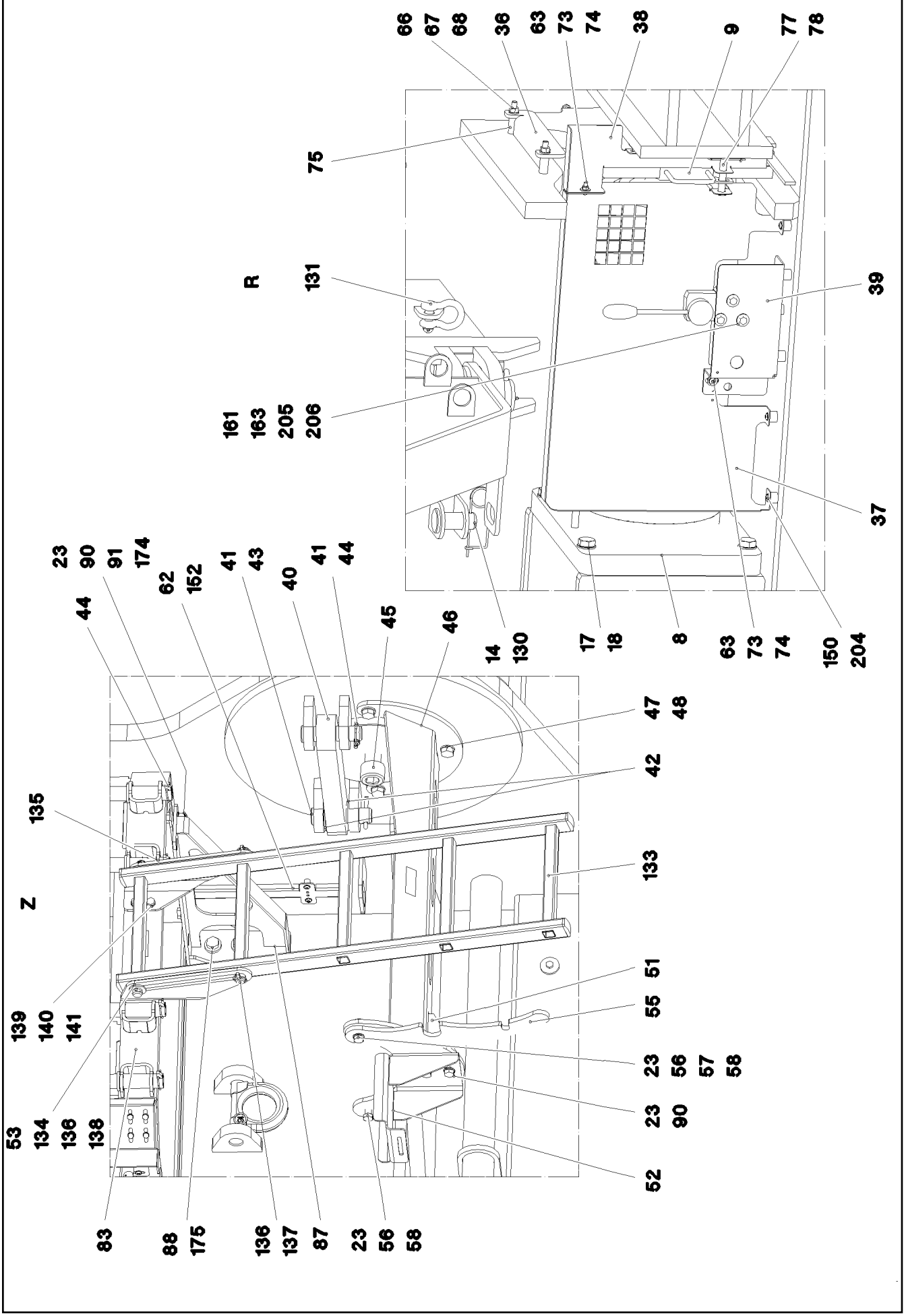

15.3.2023 092486 LIEBHERR	etk_en_de_098406_LR 13000 CRAWLER TRACK CARRIER, LEFT RAUPENTRAEGER LI.	❑ 109 (6/10) 917523808

Pos.	Item	Quantity	Description	Bezeichnung
1	965775708	1	CRAWLER CARRIER STEEL CONSTR. VOR	RAUPENTRAEGER STAHLBAU LI
2	965776008	1	SLIDING PIECE L STEEL CONSTR.	SCHIEBESTUECK STAHLBAU LI.
3	965381308	22	ROLLER BODY HALF CPL.	ROLLENKOERPERHAELFTE KPL
4	978463208	1	SPROCKET GS18NIMOCR36 SPF	TURAS
5	12810715	1	SPUR GEAR RAL 7043	STIRNRADGETRIEBE
(1)	12504305	1	HOUSING EN-GJS-400-1	GEHAEUSE
(2)	746313401	6	CYLINDRICAL ROLLER BEARING DIN 5412 N	ZYLINDERROLLENLAGER
(5)	969573701	3	DRIVE SHAFT Z=24 18CrNiMo7-6	ANTRIEBSWELLE
(7)	428104708	3	RETAINING RINGS DIN 472 160X4	SICHERUNGSRING
(10)	969573801	1	SPUR WHEEL Z=103 18CrNiMo7-6	STIRNRAD
(12)	746314201	2	CYLINDRICAL ROLLER BEARING DIN 5412 N	ZYLINDERROLLENLAGER
(13)	428111301	1	RETAINING RINGS DIN 472 110X5	SICHERUNGSRING
(20)	969573901	1	BEARING FLANGE EN-GJS-400-1	LAGERFLANSCH
(22)	10001077	20	SOCKET HEAD SCREW ISO 4762 M16X50 10	ZYLINDERSCHRAUBE
(27)	726427401	1	O-RING 255X4 NBR 70	O-RING
(30)	969574101	1	COVER S355J2+N	DECKEL
(32)	12214938	8	HEX SCREW ISO 4017 M16X35 8.8 FLZN SP	SECHSKANTSCHRAUBE
(46)	4062144	18	HEX SCREW ISO 4017 M24X70 10.9 FLZN SP	SECHSKANTSCHRAUBE
(50)	90007813	1	ENGINE SHAFT	MOTORWELLE
(55)	90007827	1	BRAKE COVER S355J2+AR	BREMSABDECKUNG
(58)	477511601	3	SCREW PLUG VSTI M27X2 CR6-FREI	VERSCHLUSSSCHRAUBE
(60)	90003716	1	TOOTH LOCK WASHER 12X150X150	ZAHNSCHEIBE
(61)	431203901	4	CORE PIN ISO 8740 5H11X16 St	KERBSTIFT
(62)	10171596	1	RETAINING RINGS DIN 471 80X2,5 FLZNNC	SICHERUNGSRING
(67)	10024974	1	SCREW PLUG M42X2 ST Fe//ZnNi5//Cn//T0	VERSCHLUSSSCHRAUBE
(68)	11690045	2	HEX SCREW ISO 4017 M8X10 8.8 480H SPF	SECHSKANTSCHRAUBE
(73)	477511901	2	SCREW PLUG VSTI M48X2 CR6-FREI	VERSCHLUSSSCHRAUBE
(80)	13402040	3	HYDRAULIC ATTACHMENT MOTOR DMVA G	HYDRAULIKANBAUMOTOR
(83)	726426301	6	O-RING 240X4 NBR 70	O-RING
(84)	4000870	3	RETAINING RINGS DIN 471 45X2,5 ZNPH R	SICHERUNGSRING
(85)	90008219	2	BRAKE RAL 7043	BREMSE
(86)	430707001	2	PARALLEL PIN ISO 8734 10M6X28	ZYLINDERSTIFT
(96)	4900325	8	SOCKET HEAD SCREW ISO 4762 M14X30 8.	ZYLINDERSCHRAUBE
6	970706701	1	PLANETARY GEARBOX RAL 7043 ⇨ ❑ 114	PLANETENGETRIEBE
7	90000750	1	BEARING	LAGERUNG
8	10488926	1	COCKING CYLINDER 280/250-400 SPF	SPANNZYLINDER
(15)	10018923	1	LOAD HOLDING VALVE 450BAR 350BAR	LASTHALTEVENTIL
(999)	11008059	1	SEAL KIT CYLINDER	DS ZYLINDER
9	966805508	1	DAMPERS ⇨ ❑ 116	SCHIEBER
10	10476880	8	HEX SCREW ISO 4014 M24X400 10.9 FLZN	SECHSKANTSCHRAUBE
11	10664052	10	HEX SCREW ISO 4014 M24X300 10.9 FLZN	SECHSKANTSCHRAUBE
12	10664054	45	HEX SCREW ISO 4014 M42X560 10.9 FLZN	SECHSKANTSCHRAUBE
13	979603008	2	PIN 55.0 X620 35NICRMOV125 SPF	BOLZEN
14	433100908	2	RETAINING SPRING 4,5X98 ISO 2081 FE/ZN	SICHERUNGSFEDER
15	978623708	2	PIN 300.0X1050 35NICRMOV125 SPF	BOLZEN
16	946514608	1	PIN 70.0 X0 35NICRMOV125	BOLZEN
17	10488309	4	HEX SCREW ISO 4014 M24X100 10.9 FLZN	SECHSKANTSCHRAUBE
18	4600146	22	WASHER EN 14399-6 24 300-370HV FLZN SP	SCHEIBE
19	979597308	1	AXLE 110.0X495 35NICRMOV125 SPF	ACHSE
20	928814308	2	SUPPORT ROLLER BISECTION CPL.	LAUFROLLENHAELFTE KPL.
21	979371908	1	AXLE HOLDER 20X200X45 S690QL	ACHSHALTER
22	406603008	2	HEX SCREW ISO 4017 M16X40 10.9 FLZN SP	SECHSKANTSCHRAUBE
23	10289806	20	WASHER ISO 7089 16 300HV FLZN SPF	SCHEIBE
24	979603908	2	PLATE 20X609X445 S690QL	BLECH
25	978621508	11	AXLE 280.0X848 35NICRMOV125 SPF	ACHSE
26	979276408	11	AXLE HOLDER 510X85 S960QL+Z25	ACHSHALTER
27	406216908	22	HEX SCREW ISO 4014 M36X100 10.9 FLZN	SECHSKANTSCHRAUBE
28	10289812	22	WASHER ISO 7089 36 300HV FLZN SPF	SCHEIBE

Pos.	Item	Quantity	Description	Bezeichnung
29	12224028	4	HEX SCREW ISO 4017 M24X50 8.8 FLZN SP	SECHSKANTSCHRAUBE
30	979611008	5	PLATE 862X90 S960QL+Z25	BLECH
31	979611108	9	PLATE 862X90 S960QL	BLECH
32	979611208	4	PLATE 862X90 S960QL	BLECH
33	979927708	1	PLATE 4X488X555 S315MC	BLECH
34	979927808	1	PLATE 4X821X555 S315MC	BLECH
35	965997808	1	COVER COMPL.	DECKEL KPL.
36	979611608	1	PLATE 370X84 S355MC	BLECH
37	979928208	1	PLATE 2X613X915 DC01	BLECH
38	979928408	1	PLATE 2X194X529 DC01	BLECH
39	975368408	1	PLATE 4X407X238 S315MC FE//ZNNI8//CN//T	BLECH
40	979276608	2	LOCKING PLATE 50X510X115 S960QL+Z25	SICHERUNGSBLECH
41	940069208	4	PIN 45X158 35NICRMOV125 GASN. SPF	BOLZEN
42	10289847	49	WASHER ISO 7089 42 300HV FLZN SPF	SCHEIBE
43	10180374	2	SPLIT PIN ISO 1234 10X71 St 480H SPF	SPLINT
44	10180883	2	SAFETY PLUG W HINGE-LID 10X55X9,5X45	SICHERHEITSKLAPPSTECKER
45	404333808	2	SOCKET HEAD SCREW ISO 4762 M42X100	ZYLINDERSCHRAUBE
46	965794708	2	FASTENER	HALTERUNG
47	406603708	6	HEX SCREW ISO 4017 M20X40 10.9 FLZN SP	SECHSKANTSCHRAUBE
48	4600222	6	WASHER EN 14399-6 20 300-370HV FLZN SP	SCHEIBE
49	979840608	2	PLATE 800X120 S355J2+N	BLECH
50	12224038	8	HEX SCREW ISO 4017 M24X65 8.8 FLZN SP	SECHSKANTSCHRAUBE
51	979619208	2	APPROACH PLATE 30X155X111 S690QL	ANLAUFBLECH
52	979598108	2	PLATE 4X362X453 S315MC T ZN O	BLECH
53	10289810	2	WASHER ISO 7089 24 300HV FLZN SPF	SCHEIBE
55	979276708	2	PLATE 12X545X143 S690QL	BLECH
56	10875804	4	HEX SCREW ISO 4017 M16X55 8.8 FLZN SP	SECHSKANTSCHRAUBE
57	4000809	2	WASHER ISO 7093-1 16 300HV FLZN	SCHEIBE
58	10875609	4	HEX NUT DIN 985 M16 8 FLZN SPF	SECHSKANTMUTTER
59	10179463	8	WASHER ISO 7093-1 24 300HV FLZN SPF	SCHEIBE
60	451213008	2	PIN DIN 1435 8X35X31 ST.50	BOLZEN
61	12100284	2	SPLIT PIN ISO 1234 2X20 A2	SPLINT
62	12102696	25	BUTTON HEAD SCREW AEHNL.ISO 7380-2	HALBRUNDKOPFSCHRAUBE
63	10875471	2	BUTTON HEAD SCREW AEHNL.ISO 7380-2	HALBRUNDKOPFSCHRAUBE
64	10181899	4	SAFETY PLUG W HINGE-LID 12X75X11,5X6	SICHERHEITSKLAPPSTECKER
65	12220085	8	WASHER DIN 7349 25 200HV FLZN SPF	SCHEIBE
66	11656183	2	HEX SCREW ISO 4014 M12X120 8.8 FLZN SP	SECHSKANTSCHRAUBE
67	10289804	12	WASHER ISO 7089 12 300HV FLZN SPF	SCHEIBE
69	433101208	4	RETAINING SPRING 4X68 ISO 2081 FE/ZN8/	SICHERUNGSFEDER
70	965795208	1	CONSOLE	KONSOLE
71	966271508	1	CONSOLE	KONSOLE
72	10180381	4	SPLIT PIN ISO 1234 13X125 St 480H SPF	SPLINT
74	10875614	18	HEX NUT DIN 985 M8 8 480H SPF	SECHSKANTMUTTER
75	970696308	2	TUBE 20.0 X0 S355J2H FE//ZNNI8//CN//T0	ROHR
76	97011336	1	WEIGHT INFORMATION PLATE 2X255X180 D	GEWICHTSSCHILD
77	451418108	1	PIN DIN 1436 16X85X80 ST.37 VERZ	BOLZEN
78	433102808	1	RETAINING SPRING 3X55 VERZ	SICHERUNGSFEDER
79	97000862	2	PIN 85.0X177 35NICRMOV125 SPF	BOLZEN
80	97001180	2	PIN 85.0X327 35NICRMOV125 SPF	BOLZEN
81	7743242	8	HYDRAULIC-TYPE LUBRICAT.NIPPLE DIN 71	KEGELSCHMIERNIPPEL
82	965804508	1	GANGWAY ⇨ ❑ 117	LAUFSTEG
83	965804608	1	GANGWAY ⇨ ❑ 118	LAUFSTEG
84	966189408	1	HAND RAIL WELDED STRUCTURE T ZN O	GELAENDER SCHWK.
86	966192008	1	HAND RAIL WELDED STRUCTURE T ZN O	GELAENDER SCHWK.
87	966275108	3	CONSOLE	KONSOLE
88	406603908	6	HEX SCREW ISO 4017 M20X50 10.9 FLZN SP	SECHSKANTSCHRAUBE
90	10875803	12	HEX SCREW ISO 4017 M16X45 8.8 FLZN SP	SECHSKANTSCHRAUBE
91	420300508	8	WASHER DIN 434 17,5 ST A3C	SCHEIBE

Pos.	Item	Quantity	Description	Bezeichnung
96	12215977	4	WING SCREW DIN 316 M8X16 4.6 480H SPF	FLUEGELSCHRAUBE
97	966189208	1	HAND RAIL WELDED STRUCTURE T ZN O	GELAENDER SCHWK.
101	433105008	2	RETAINING SPRING DIN 2194 6 A3C	SICHERUNGSFEDER
102	11651612	4	HEX SCREW ISO 4017 M8X16 8.8 480H SPF	SECHSKANTSCHRAUBE
103	11140469	46	WASHER ISO 7093-1 8 200HV 480H SPF	SCHEIBE
104	97001489	5	WASHER 120X120 S355MC FE//ZNNI8//CN//T	SCHEIBE
105	979407108	1	PROTECTION GUARD 5X2487X458 S355MC	SCHUTZBLECH
106	979281008	1	PROTECTION GUARD 5X2490X458 S355MC	SCHUTZBLECH
107	979279208	1	PROTECTION GUARD 5X795X458 S355MC	SCHUTZBLECH
108	979281208	1	PROTECTION GUARD 5X1640X457 S355MC	SCHUTZBLECH
109	979281308	1	PROTECTION GUARD 5X1542X457 S355MC	SCHUTZBLECH
110	11642358	20	HEX SCREW ISO 4017 M10X30 8.8 FLZN SP	SECHSKANTSCHRAUBE
111	953867308	20	WASHER S355MC FE//ZNNI8//CN//T0	SCHEIBE
112	413004408	20	CAGE NUT M10	KAEFIGMUTTER
117	12225310	2	HEX SCREW ISO 4017 M24X40 8.8 FLZN SP	SECHSKANTSCHRAUBE
118	10878759	2	HEX SCREW ISO 4014 M24X220 8.8 FLZN SP	SECHSKANTSCHRAUBE
120	966248208	2	PROPPING SPINDLE	ABSTUETZSPINDEL
(1)	966259108	1	MOUNTING WELDED	AUFNAHME SCHWK.
(2)	966259208	1	MOUNTING WELDED	AUFNAHME SCHWK.
(3)	97001194	1	SPINDLE 120.0X1000 35NICRMOV125 SPF	SPINDEL
(4)	12100042	2	SUPPORTING WASHER DIN 988 S 90X110X3	STUETZSCHEIBE
(5)	12100646	2	RETAINING RINGS DIN 471 90X3 480H SPF	SICHERUNGSRING
(6)	97012540	1	PIN 30.0X650 S355J2+AR FE//ZNNI8//CN//T0	BOLZEN
(7)	10875869	2	SAFETY PLUG W HINGE-LID 5X29X4,7X25 4	SICHERHEITSKLAPPSTECKER
(10)	97011449	1	PROTECTIVE PIPE 159.0X680 S770QL	SCHUTZROHR
121	949948308	2	PIN 80.0 X0 35NICRMOV125 GASN. SPF	BOLZEN
123	12100262	2	SPLIT PIN ISO 1234 13X100 ST 480H SPF	SPLINT
124	97001181	2	PIN 85.0 X200 35NICRMOV125 SPF	BOLZEN
125	921079508	2	HANDLE WELD.CONST. FE//ZNNI8//CN//T0	GRIFF SCHWK.
126	966289108	1	GUIDE CPL. ⇨ ❑ 119	FUEHRUNG KPL.
127	10875805	4	HEX SCREW ISO 4017 M20X50 8.8 FLZN SP	SECHSKANTSCHRAUBE
128	10289808	8	WASHER ISO 7089 20 300HV FLZN SPF	SCHEIBE
129	10875610	4	HEX NUT DIN 985 M20 10 FLZN SPF	SECHSKANTMUTTER
130	451436708	1	PIN DIN 1436 40X90X78 ST.50 GALV.VERZ	BOLZEN
131	10283196	1	SHACKLE 3,25T SPF	SCHAEKEL
132	10491593	1	LASHING STRAP 4MX35MM POLYTEX	ZURRGURT
133	11481815	1	SIMPLE LADDER 5-350X1,24M AL SPF	ANLEGELEITER
134	979275508	1	PLATE 8X351X229 S700MC	BLECH
135	979894208	1	PLATE 8X351X229 S700MC	BLECH
136	97022886	2	PIN 25.0X418 S355J2G3C+C FE//ZNNI8//CN/	BOLZEN
137	10875869	2	SAFETY PLUG W HINGE-LID 5X29X4,7X25 4	SICHERHEITSKLAPPSTECKER
138	10180359	2	SPLIT PIN ISO 1234 5X40 St 480H SPF	SPLINT
140	10875607	9	HEX NUT DIN 985 M12 8 FLZN SPF	SECHSKANTMUTTER
141	11642349	4	HEX SCREW ISO 4017 M12X35 8.8 FLZN SP	SECHSKANTSCHRAUBE
142	97004973	1	PROTECTION GUARD 4X350X718 S315MC	SCHUTZBLECH
143	97011486	2	POINTER 4X260X40 S315MC FE//ZNNI8//CN/	ZEIGER
144	97012066	2	POINTER 4X396X68 S315MC FE//ZNNI8//CN/	ZEIGER
145	975290108	1	PLATE 400X486 S315MC	BLECH
147	97012946	1	PLATE 4X456X492 S315MC FE//ZNNI8//CN//T	BLECH
148	97011114	1	PLATE DC01 FE//ZNNI8//CN//T0	BLECH
149	97007445	1	PLATE 2.5X490X565 DC01	BLECH
150	953873408	14	SLEEVE 25X20 11SMN37 FE//ZNNI8//CN//T0	HUELSE
151	97004961	1	SCREW-ON PLATE 5X520X80 S355MC FE//	ANSCHRAUBPLATTE
152	97005029	1	COVER 3X600X100 DC01 FE//ZNNI8//CN//T0	ABDECKUNG
153	955749508	1	PLATE S315MC FE//ZNNI8//CN//T0	BLECH
155	966791008	1	HOSE HOLDER WELDED T ZN O	SCHLAUCHHALTER SCHWK.
156	966791108	1	HOSE HOLDER WELDED T ZN O	SCHLAUCHHALTER SCHWK.
157	966790308	1	HOSE HOLDER WELDED ⇨ ❑ 120	SCHLAUCHHALTER VORM.

Pos.	Item	Quantity	Description	Bezeichnung
158	966790408	1	HOSE HOLDER WELDED ⇨ ❑ 121	SCHLAUCHHALTER VORM.
159	966790508	1	HOSE HOLDER WELDED ⇨ ❑ 122	SCHLAUCHHALTER VORM.
160	11652295	4	HEX SCREW ISO 4014 M10X90 8.8 FLZN SP	SECHSKANTSCHRAUBE
161	11491889	11	WASHER ISO 7093-1 10 300HV FLZN SPF	SCHEIBE
163	10875605	14	HEX NUT DIN 985 M10 10 FLZN SPF	SECHSKANTMUTTER
164	602009208	8	CLAMP-HALF DIN 3015-1 L 5 R 38 PP SW	KLEMMHAELFTE
165	12215338	8	SOCKET HEAD SCREW ISO 4762 M6X75 8.8	ZYLINDERSCHRAUBE
166	10197771	8	WASHER ISO 7089 6 200HV ZNNI-480H SPF	SCHEIBE
167	10802201	4	WELD PLATE DIN 3015-1 L-AP-K 5 W1 ZNNI	ANSCHWEISSPLATTE
168	11826527	16	HEX SCREW ISO 4017 M8X30 8.8 480H SPF	SECHSKANTSCHRAUBE
170	966918708	1	HOOD/BONNET WELDED	HAUBE SCHWK.
171	97012447	1	PLATE 5X1179X982 S355MC	BLECH
172	10467545	3	BUTTON HEAD SCREW ISO 7380-2 M12X30	HALBRUNDKOPFSCHRAUBE
173	11182717	6	WASHER ISO 7093-1 12 300HV FLZN SPF	SCHEIBE
174	10875859	8	HEX NUT ISO 7040 M16 8 FLZN SPF	SECHSKANTMUTTER
175	4600604	6	WASHER DIN 7349 21 100HV FLZN SPF	SCHEIBE
200	12102302	10	LASHING STRAP DIN EN 1492-1 2.5T-0.92M	ANHAENGEGURT
201	11068068	1	LASHING CHAIN ARK 13 L=6M ST	ZURRKETTE
202	10020520	1	LASHING STRAP 0,75MX18MM	ZURRGURT
203	978787708	4	SLEEVE 33.0X19 FE//ZNNI8//CN//T0	HUELSE
204	10875485	16	BUTTON HEAD SCREW AEHNL.ISO 7380-2	HALBRUNDKOPFSCHRAUBE
205	10299641	3	HEX SCREW ISO 4014 M10X70 10.9 FLZN SP	SECHSKANTSCHRAUBE
206	12102693	3	WASHER ISO 7092 10 200HV ZNNI-480H SP	SCHEIBE
208	11642355	7	HEX SCREW ISO 4017 M10X50 8.8 FLZN SP	SECHSKANTSCHRAUBE
210	5005219	4	LID PLATE DIN 3015-1 L-DP 5 W1-ZN	DECKPLATTE
211	779013008	4	PROTECTING CAP	SCHUTZKAPPE
212	11182252	22	SCREW STOPPER M24 PE-HD	SCHRAUBSTOPFEN

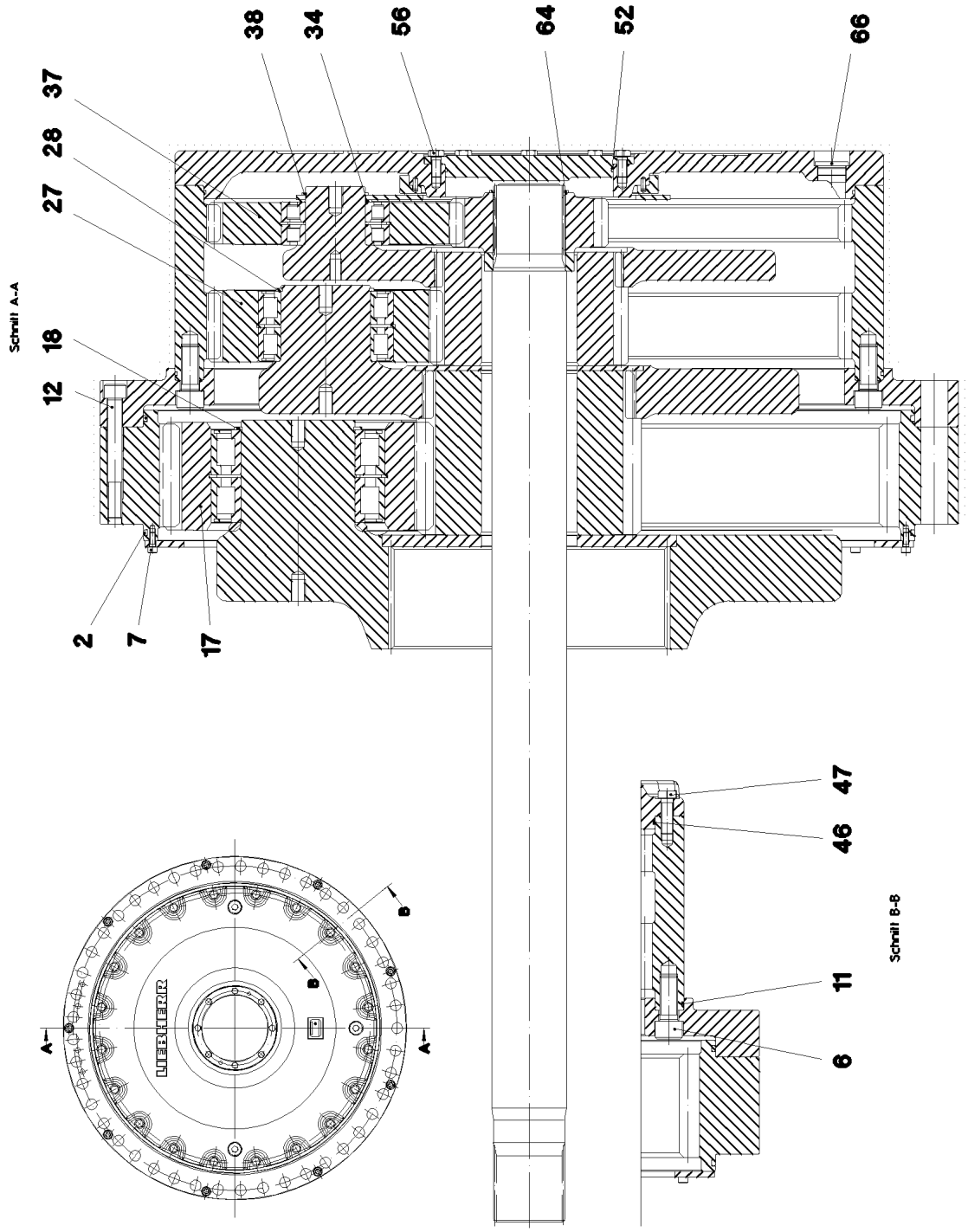
38
34
56
64
52
66
37
28
27
18
12
Schnitt A-A
2
7
17
47
46
11
6
Schnitt B-B
A
A
B
B

Pos.	Item	Quantity	Description	Bezeichnung
2	10169428	2	O-RING 1230X8 NBR 70	O-RING
6	404332301	48	SOCKET HEAD SCREW ISO 4762 M30X75 1	ZYLINDERSCHRAUBE
7	4901531	12	SOCKET HEAD SCREW ISO 4762 M4X50 8.8	ZYLINDERSCHRAUBE
11	90005380	1	O-RING 1130X5	O-RING
12	10179087	12	SOCKET HEAD SCREW ISO 4762 M24X200	ZYLINDERSCHRAUBE
17	90001664	5	PLANET WHEEL	PLANETENRAD
18	428009508	5	RETAINING RINGS DIN 471 190X4	SICHERUNGSRING
27	90001668	3	PLANET WHEEL	PLANETENRAD
28	10171606	3	RETAINING RINGS DIN 471 150X4 FLZNNC-1	SICHERUNGSRING
34	422007701	3	SUPPORTING WASHER DIN 988 100X120X3,	STUETZSCHEIBE
37	90001672	3	PLANET WHEEL	PLANETENRAD
38	428011901	3	RETAINING RINGS DIN 471 100X4	SICHERUNGSRING
46	944368603	1	O-RING 1050X5	O-RING
47	12691307	20	HEX SCREW ISO 4017 M20X120 8.8 FLZN	SECHSKANTSCHRAUBE
52	726428201	1	O-RING 265X4 NBR 70	O-RING
56	12214938	8	HEX SCREW ISO 4017 M16X35 8.8 FLZN SP	SECHSKANTSCHRAUBE
64	12100651	1	RETAINING RINGS DIN 471 120X4 480H SPF	SICHERUNGSRING
66	477705708	3	STOP PLUG VSTIM48X2ED CR6-FREI	STOPFEN

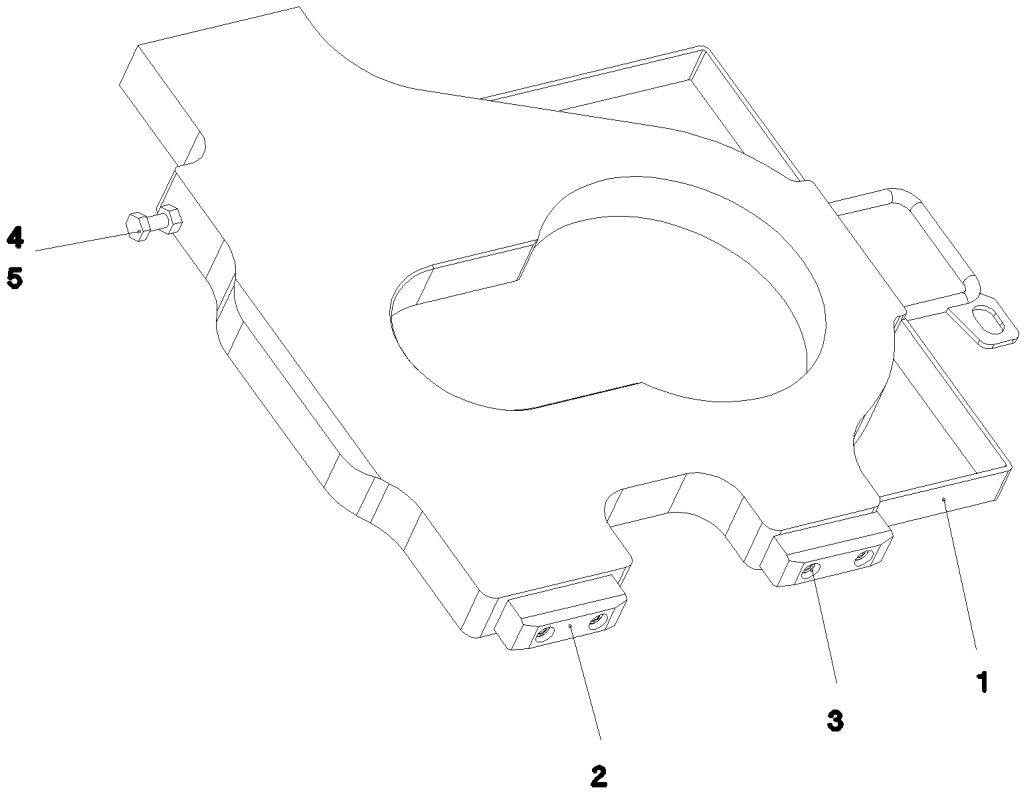

Pos.	Item	Quantity	Description	Bezeichnung
1	966805608	1	SLIDER WELDMENT	SCHIEBER SCHWK.
2	979879708	2	SLIDE RAIL 90X30X25 PA6G	GLEITLEISTE
3	12208098	4	SOCKET HEAD SCREW ISO 4762 M8X30 8.8	ZYLINDERSCHRAUBE
4	11642355	1	HEX SCREW ISO 4017 M10X50 8.8 FLZN SP	SECHSKANTSCHRAUBE
5	12102695	1	HEX NUT ISO 4032 M10 8 ZNNI-480H SPF	SECHSKANTMUTTER

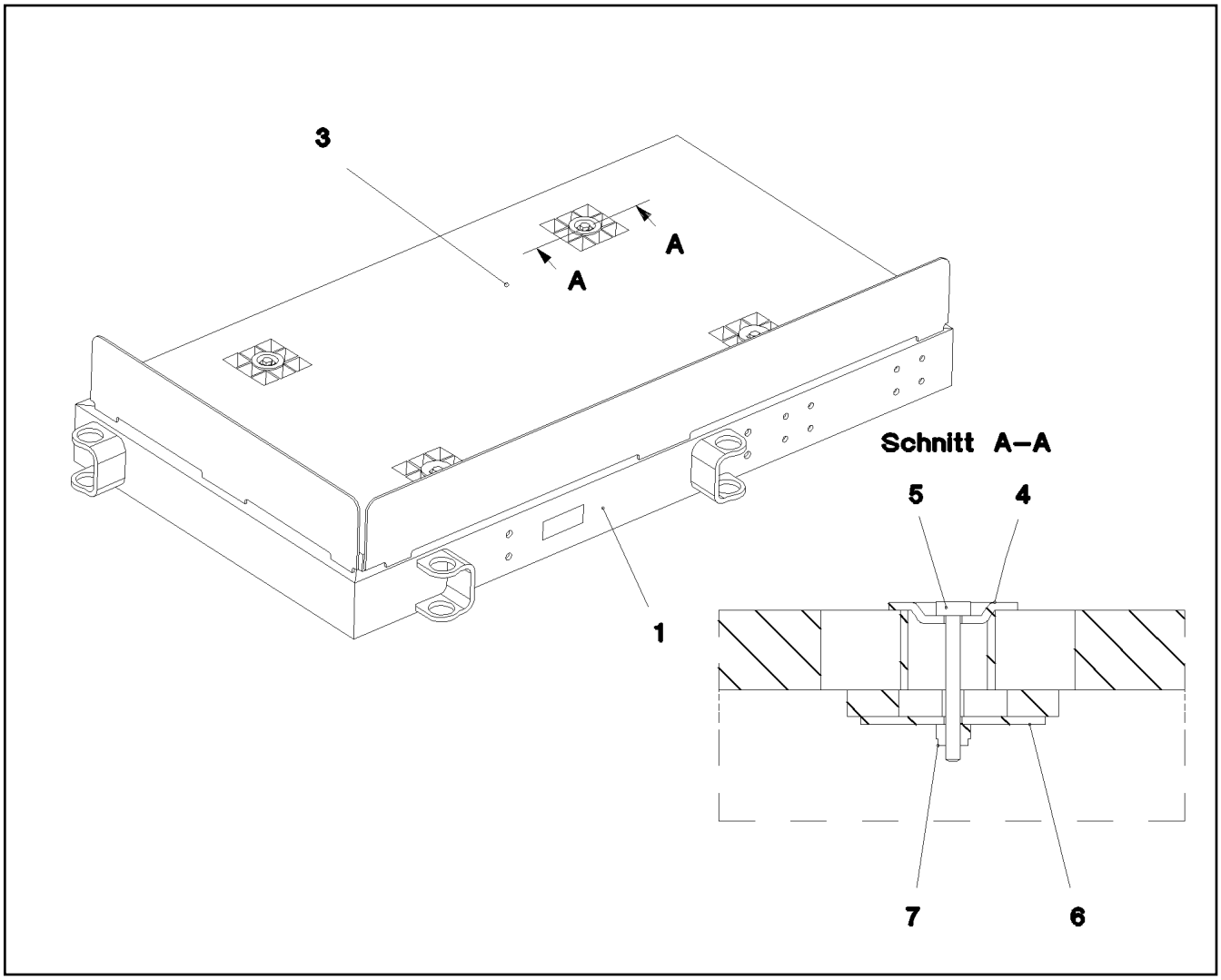

Pos.	Item	Quantity	Description	Bezeichnung
1	965794408	1	PIVOTING WALKWAY WELDED T ZN O	LAUFSTEG SCHWK.
3	97001057	1	GRIDIRON T630X1154X30/3 S235JR T ZN K	GITTERROST-P
4	10100621	4	DISH MOUNTING	TELLERBEFESTIGUNG
5	11651582	4	HEX SCREW ISO 4014 M8X55 8.8 480H SPF	SECHSKANTSCHRAUBE
6	941138108	4	WASHER DC01 FE//ZNNI8//CN//T0	SCHEIBE
7	10875614	4	HEX NUT DIN 985 M8 8 480H SPF	SECHSKANTMUTTER

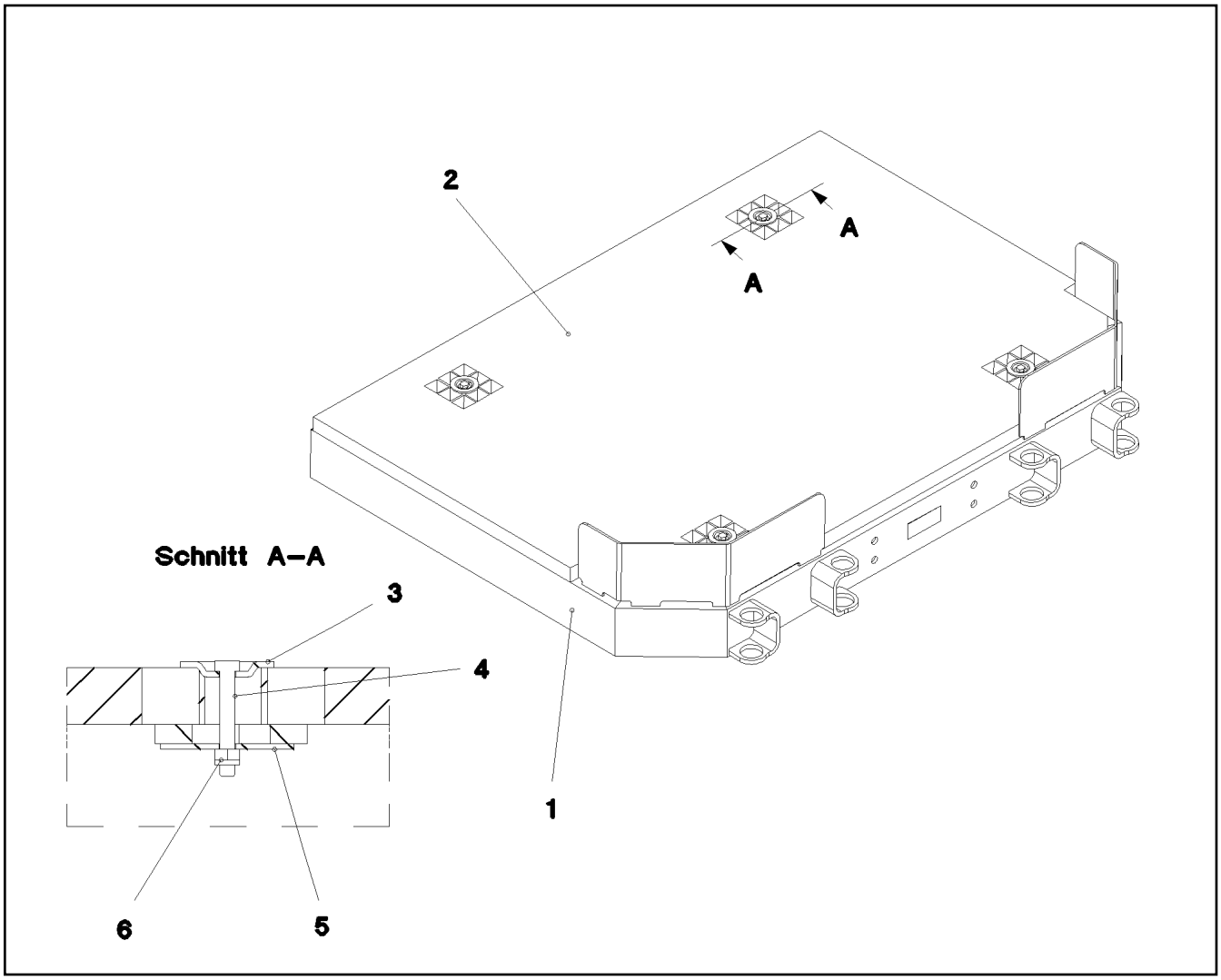

Pos.	Item	Quantity	Description	Bezeichnung
1	966192608	1	PIVOTING WALKWAY WELDED T ZN O	LAUFSTEG SCHWK.
2	979916308	1	GRIDIRON T861X1224X30/3 S235JR T ZN K	GITTERROST-P
3	10100621	4	DISH MOUNTING	TELLERBEFESTIGUNG
4	11651582	4	HEX SCREW ISO 4014 M8X55 8.8 480H SPF	SECHSKANTSCHRAUBE
5	941138108	4	WASHER DC01 FE//ZNNI8//CN//T0	SCHEIBE
6	10875614	4	HEX NUT DIN 985 M8 8 480H SPF	SECHSKANTMUTTER

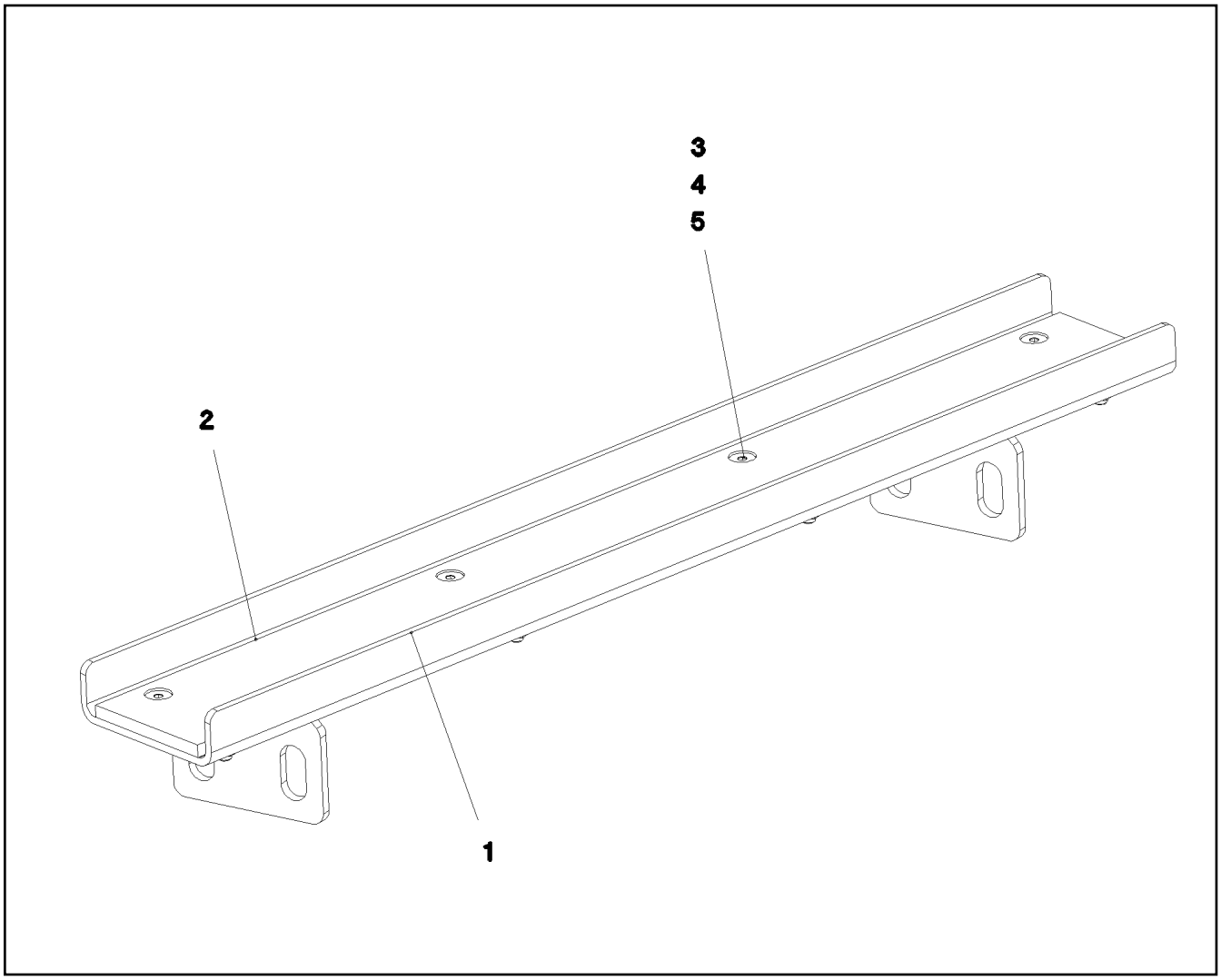

Pos.	Item	Quantity	Description	Bezeichnung
1	966289208	1	GUIDE WELDED T ZN O	FUEHRUNG SCHWK.
2	97001425	1	SHEET 1130X110X10 PA6G	PLATTE
3	12225936	8	COUNTERSUNK SCREW DIN 7991 M10X30 8	SENKSCHRAUBE
4	10289795	8	WASHER ISO 7089 10 300HV FLZN SPF	SCHEIBE
5	10875605	8	HEX NUT DIN 985 M10 10 FLZN SPF	SECHSKANTMUTTER

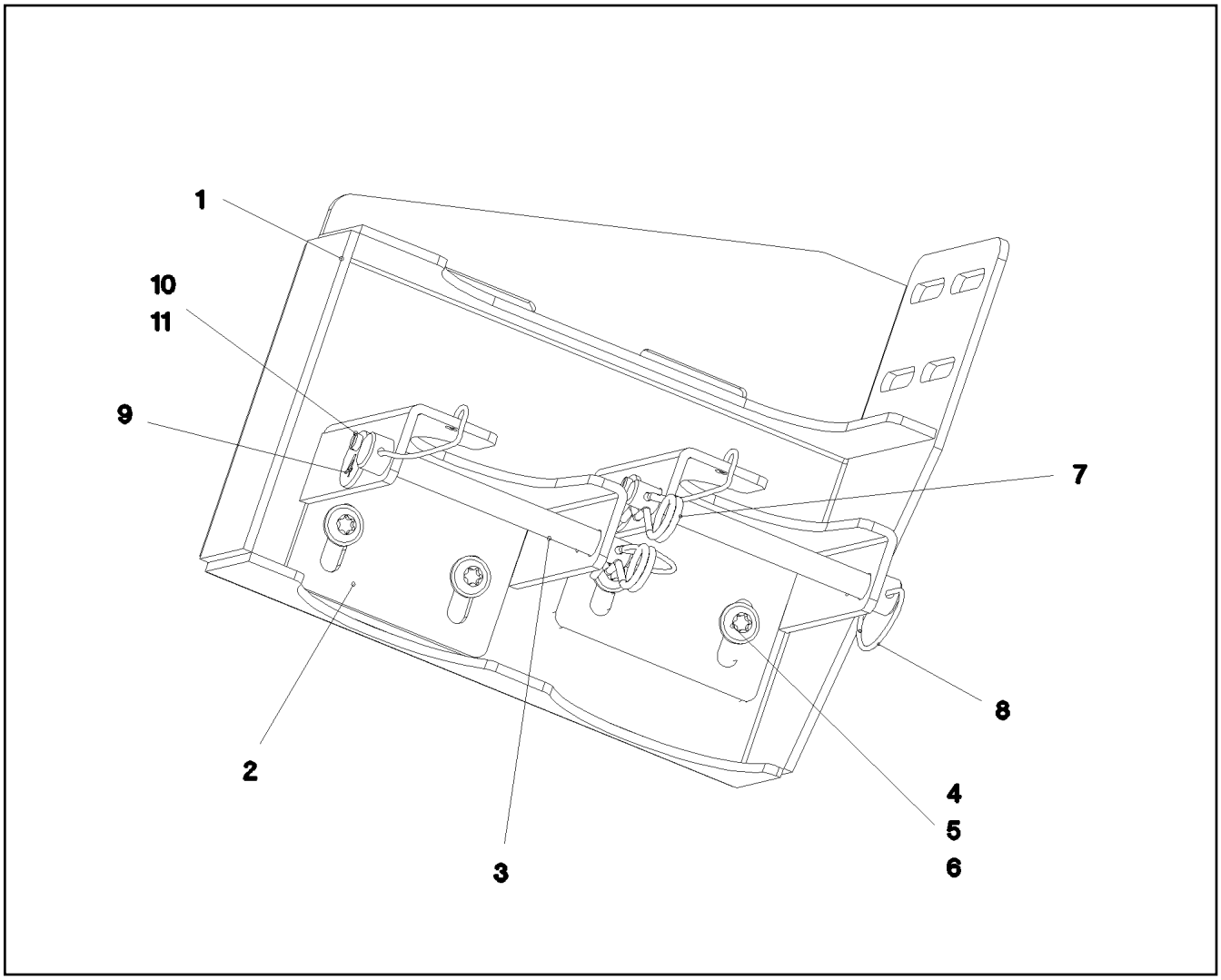

Pos.	Item	Quantity	Description	Bezeichnung
1	966790908	1	HOSE HOLDER WELDED T ZN O	SCHLAUCHHALTER SCHWK.
2	97010020	2	PLATE 4X161X175 S315MC T ZN O	BLECH
3	97010024	2	PIN 16.0X125 S355J2C+C FE//ZNNI8//CN//T0	STIFT
4	10875471	4	BUTTON HEAD SCREW AEHNL.ISO 7380-2	HALBRUNDKOPFSCHRAUBE
5	11140469	4	WASHER ISO 7093-1 8 200HV 480H SPF	SCHEIBE
6	10875614	4	HEX NUT DIN 985 M8 8 480H SPF	SECHSKANTMUTTER
7	10875868	2	SPRING PLUG 3-3,5-62 480H SPF	FEDERSTECKER
8	11160431	0.8	ROPE 2 2,3KN EDELSTAHL	SEIL
10	12216198	2	HEX SCREW ISO 4017 M4X12 8.8 480H SPF	SECHSKANTSCHRAUBE
11	10875619	2	HEX NUT ISO 4032 M4 8 480H SPF	SECHSKANTMUTTER

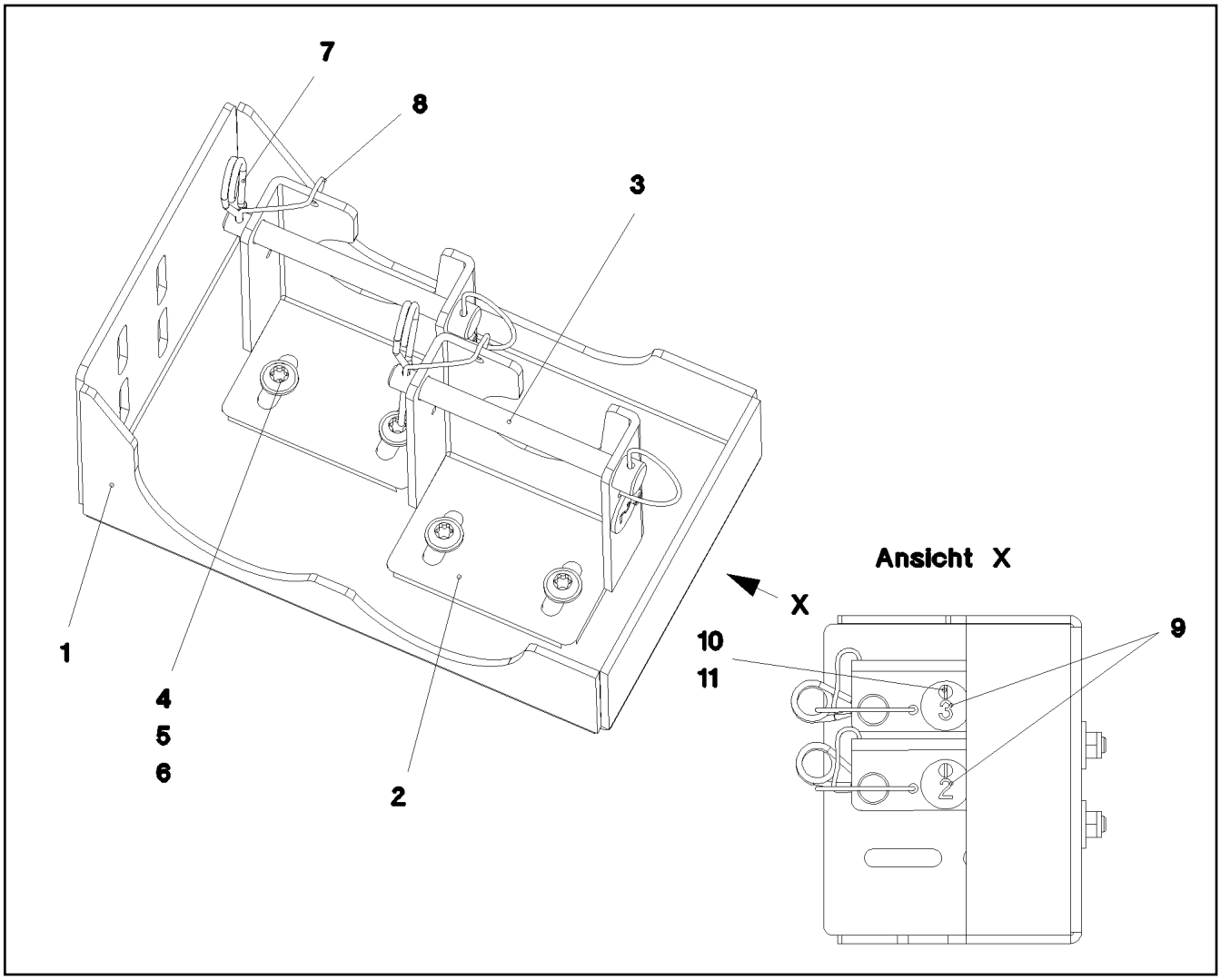

Pos.	Item	Quantity	Description	Bezeichnung
1	97010022	1	PLATE 4X398X443 S315MC T ZN O	BLECH
2	97010020	2	PLATE 4X161X175 S315MC T ZN O	BLECH
3	97010024	2	PIN 16.0X125 S355J2C+C FE//ZNNI8//CN//T0	STIFT
4	10875471	4	BUTTON HEAD SCREW AEHNL.ISO 7380-2	HALBRUNDKOPFSCHRAUBE
5	11140469	4	WASHER ISO 7093-1 8 200HV 480H SPF	SCHEIBE
6	10875614	4	HEX NUT DIN 985 M8 8 480H SPF	SECHSKANTMUTTER
7	10875868	2	SPRING PLUG 3-3,5-62 480H SPF	FEDERSTECKER
8	11160431	0.8	ROPE 2 2,3KN EDELSTAHL	SEIL
10	12216198	2	HEX SCREW ISO 4017 M4X12 8.8 480H SPF	SECHSKANTSCHRAUBE
11	10875619	2	HEX NUT ISO 4032 M4 8 480H SPF	SECHSKANTMUTTER

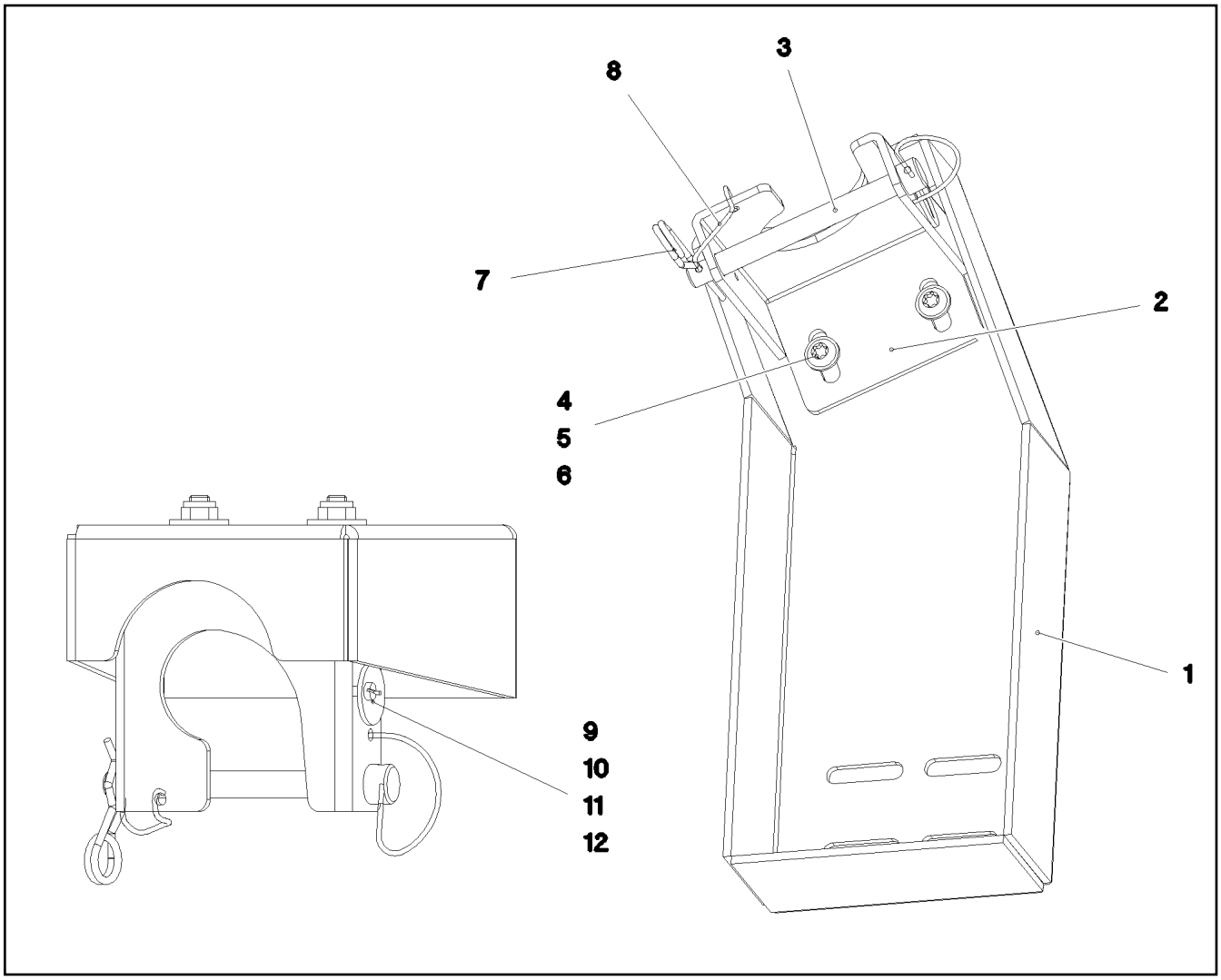

Pos.	Item	Quantity	Description	Bezeichnung
1	97010023	1	PLATE 4X356X490 S315MC T ZN O	BLECH
2	97010020	1	PLATE 4X161X175 S315MC T ZN O	BLECH
3	97010024	1	PIN 16.0X125 S355J2C+C FE//ZNNI8//CN//T0	STIFT
4	10875471	2	BUTTON HEAD SCREW AEHNL.ISO 7380-2	HALBRUNDKOPFSCHRAUBE
5	11140469	2	WASHER ISO 7093-1 8 200HV 480H SPF	SCHEIBE
6	10875614	2	HEX NUT DIN 985 M8 8 480H SPF	SECHSKANTMUTTER
7	10875868	1	SPRING PLUG 3-3,5-62 480H SPF	FEDERSTECKER
8	11160431	0.4	ROPE 2 2,3KN EDELSTAHL	SEIL
10	12216198	1	HEX SCREW ISO 4017 M4X12 8.8 480H SPF	SECHSKANTSCHRAUBE
11	10875611	1	HEX NUT DIN 985 M4 8 480H SPF	SECHSKANTMUTTER
12	10875645	1	WASHER ISO 7089 4 200HV 480H SPF	SCHEIBE

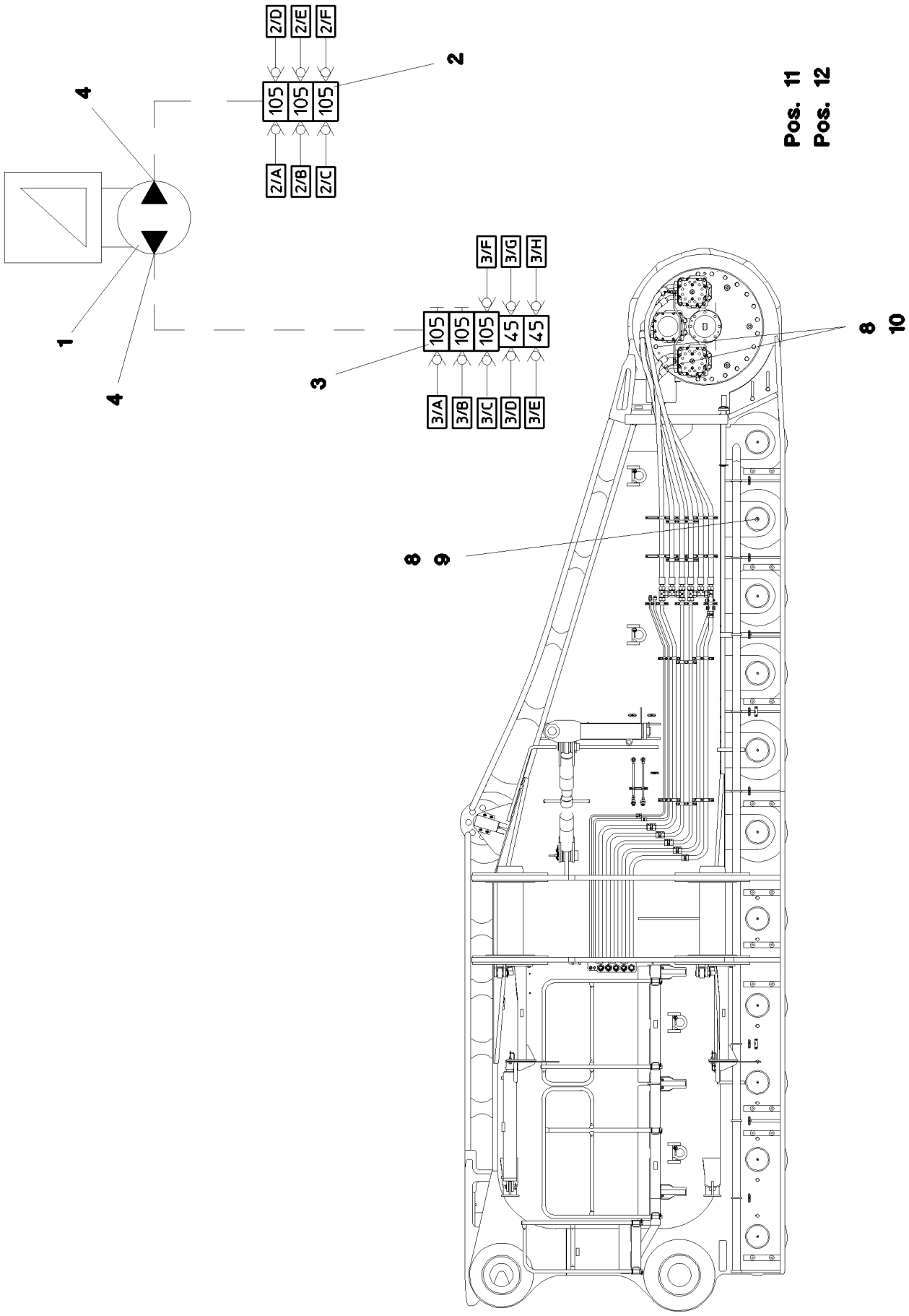
2/D
2/E
2/F
105
105
105
2
4
2/A
2/B
2/C
Pos. 11
Pos. 12
3/F
3/G
3/H
105
105
105
45
45
1
3
4
3/A
3/B
3/C
3/D
3/E
8
10
8
9

Pos.	Item	Quantity	Description	Bezeichnung
1	11002835	1	ELECTRIC PUMP EP-1 ⇨ ❑ 125	ELEKTROPUMPE
2	11002838	1	DISTRIBUTION BLOCK 3/6MX-F	VERTEILERKOMBINATION
(1)	7622803	6	NON-RETURN VALVE	RUECKSCHLAGVENTIL
3	11002839	1	DISTRIBUTION BLOCK 5/8MX-F	VERTEILERKOMBINATION
(1)	7622803	8	NON-RETURN VALVE	RUECKSCHLAGVENTIL
4	774375108	2	PASSAGE NIPPLE BLOCK ⇨ ❑ 127	DURCHGANGSNIPPELBLOCK
5	12204614	4	SOCKET HEAD SCREW ISO 4762 M5X35 8.8	ZYLINDERSCHRAUBE
6	10299671	4	HEX NUT ISO 4032 M12 10 FLZN SPF	SECHSKANTMUTTER
7	10197808	4	WASHER ISO 7089 5 200HV ZNNI-480H	SCHEIBE
8	774373808	14	FITTING WE 6LL M10x1	VERSCHRAUBUNG
9	774373408	12	EXTENSION M10X1K/ M10X1	VERLAENGERUNG
10	774383208	2	CONNECTION PIECE M14X1,5/M10X1	ANSCHLUSSSTUECK
11	10873149	60	POLYAMID PIPE DIN 73378 6X1,5 PA 12-HL	POLYAMIDROHR
12	774383508	10	TUBING COIL 9	ROHRWENDEL

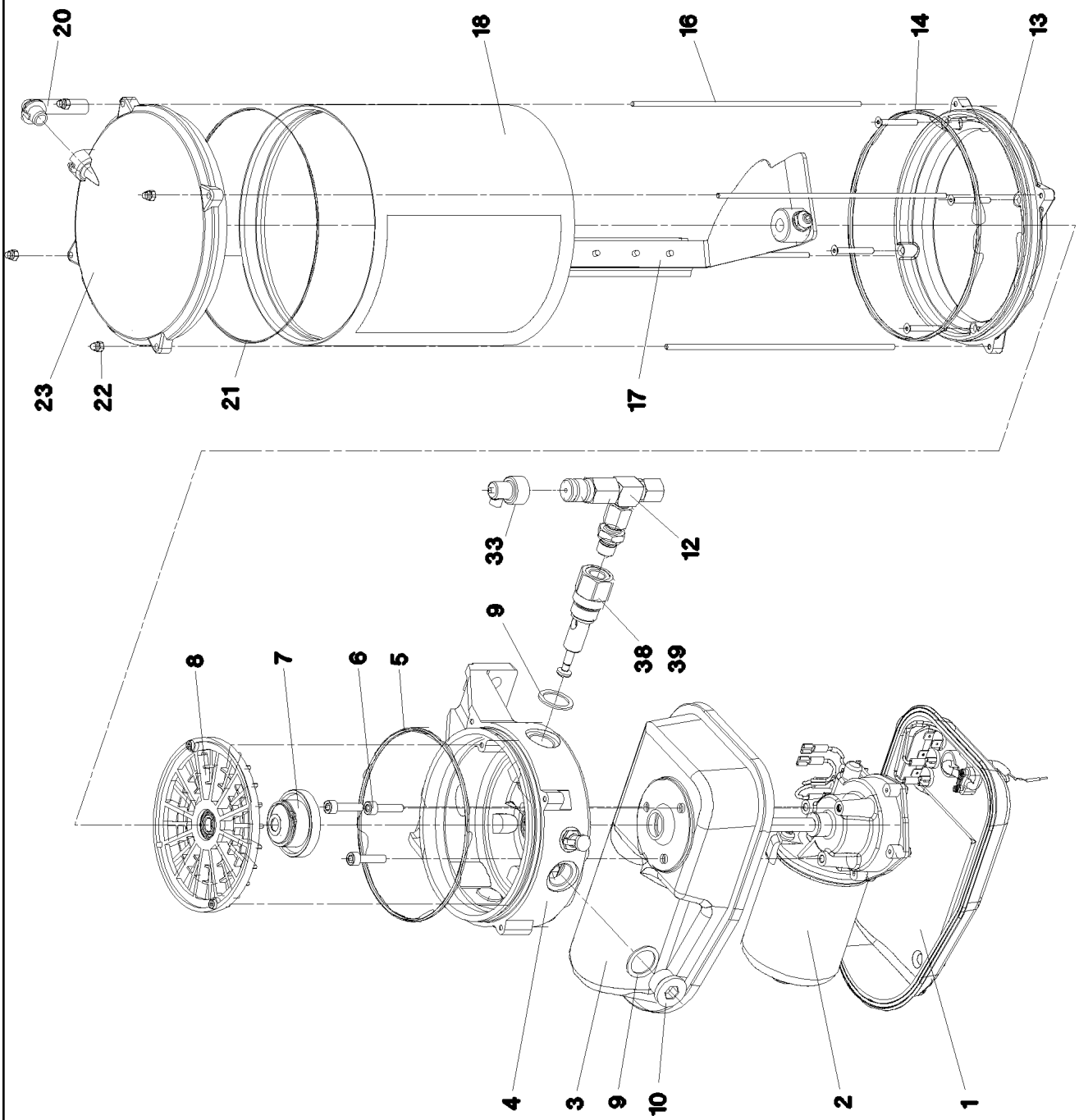
20
18
16
14
13
23
22
21
17
33
12
9
38
39
8
7
6
5
4
3
9
10
2
1

Pos.	Item	Quantity	Description	Bezeichnung
1	10675728	1	MOTOR HOUSING UNTEN	MOTORGEHAEUSE
2	10355140	1	TRANSMISSION MOTOR 24V	GLEICHSTROMGETRIEBEMOTO
3	10014692	1	MOTOR HOUSING	MOTORGEHAEUSE
4	10014693	1	PUMP HOUSING	PUMPENGEHAEUSE
5	570047108	1	O-RING 135X5 NBR90	O-RING
6	10875588	3	SOCKET HEAD SCREW ISO 4762 M6X25 8.8	ZYLINDERSCHRAUBE
7	10014729	1	DRIVER	MITNEHMER
8	10014730	1	INTERMEDIATE RING	ZWISCHENRING
9	10014697	3	SEALING RING 27X20X1,5 CU	DICHTRING
10	12218194	1	SCREW PLUG DIN 908 M20X1,5 St FLZN SP	VERSCHLUSSSCHRAUBE
12	571328408	2	PRESSURE RELIEF VALVE	UEBERDRUCKVENTIL
13	10014707	1	INTERMEDIATE FLANGE	ZWISCHENFLANSCH
14	726440001	1	O-RING 165X3 FKM 70	O-RING
16	10014715	4	PULL ROD	ZUGSTANGE
17	10014712	1	AGITATOR PADDLE	RUEHRFLUEGEL
18	7621058	1	TRANSPARENT CONTAINER 4KG	KLARSICHTBEHAELTER
20	10292724	1	VENTILATION TUBE	ENTLUEFTUNGSROHR
21	7624285	1	O-RING 160X2,5	O-RING
22	4002886	4	CAP NUT DIN 986 M4 A2-70	HUTMUTTER
23	10813573	1	CONTAINER COVER	BEHAELTERABDECKKAPPE
33	10429952	2	FAULT INDICATOR	STOERANZEIGE
38	11006053	1	PUMP ELEMENT	PUMPENELEMENT
39	11001770	1	PUMP ELEMENT	PUMPENELEMENT

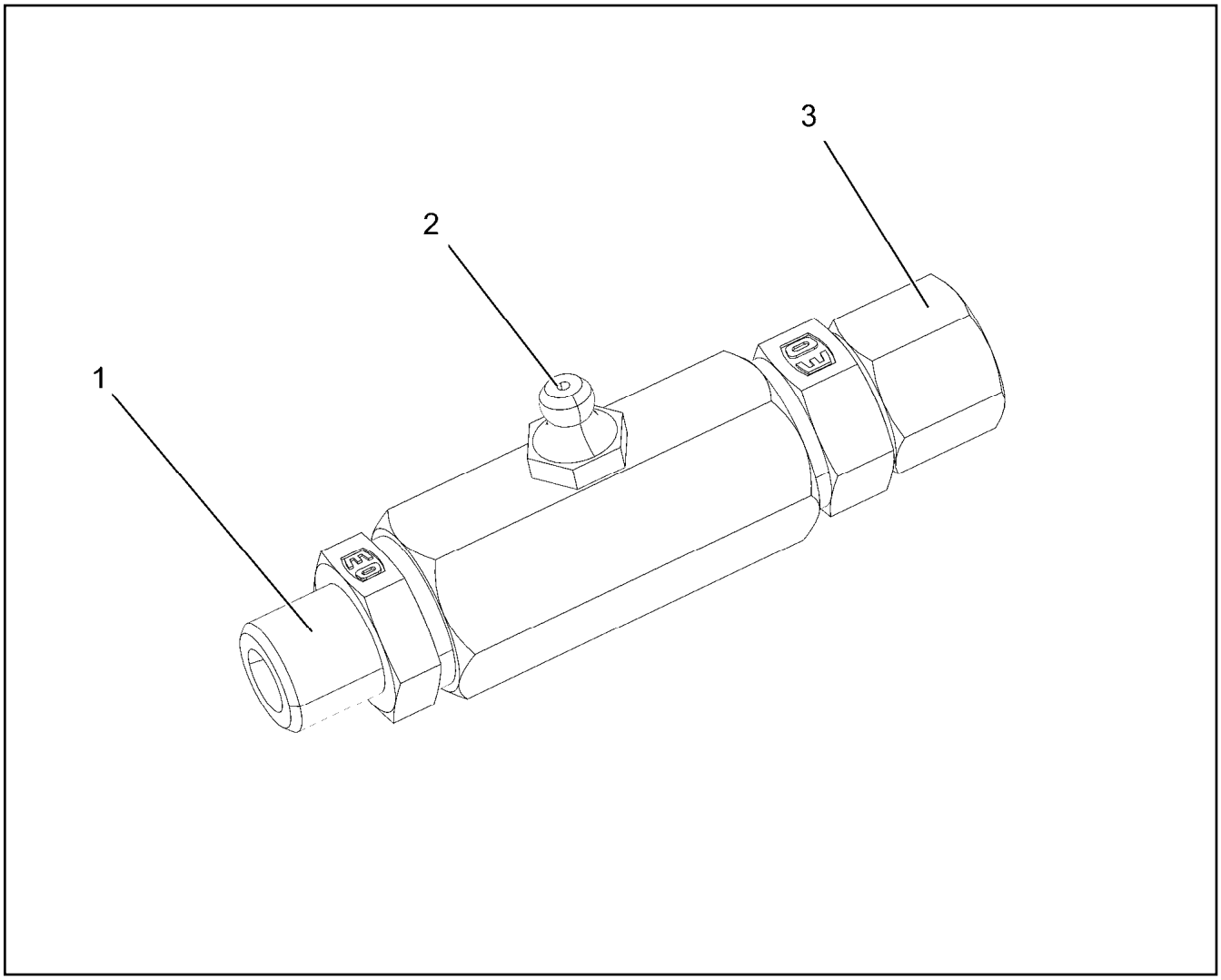

Pos.	Item	Quantity	Description	Bezeichnung
1	10014698	1	PIPE SOCKET R1/4"	ROHRSTUTZEN
2	571578608	1	HYDRAULIC-TYPE LUBRICAT.NIPPLE DIN 71	KEGELSCHMIERNIPPEL
3	11081053	1	FITTING	VERSCHRAUBUNG

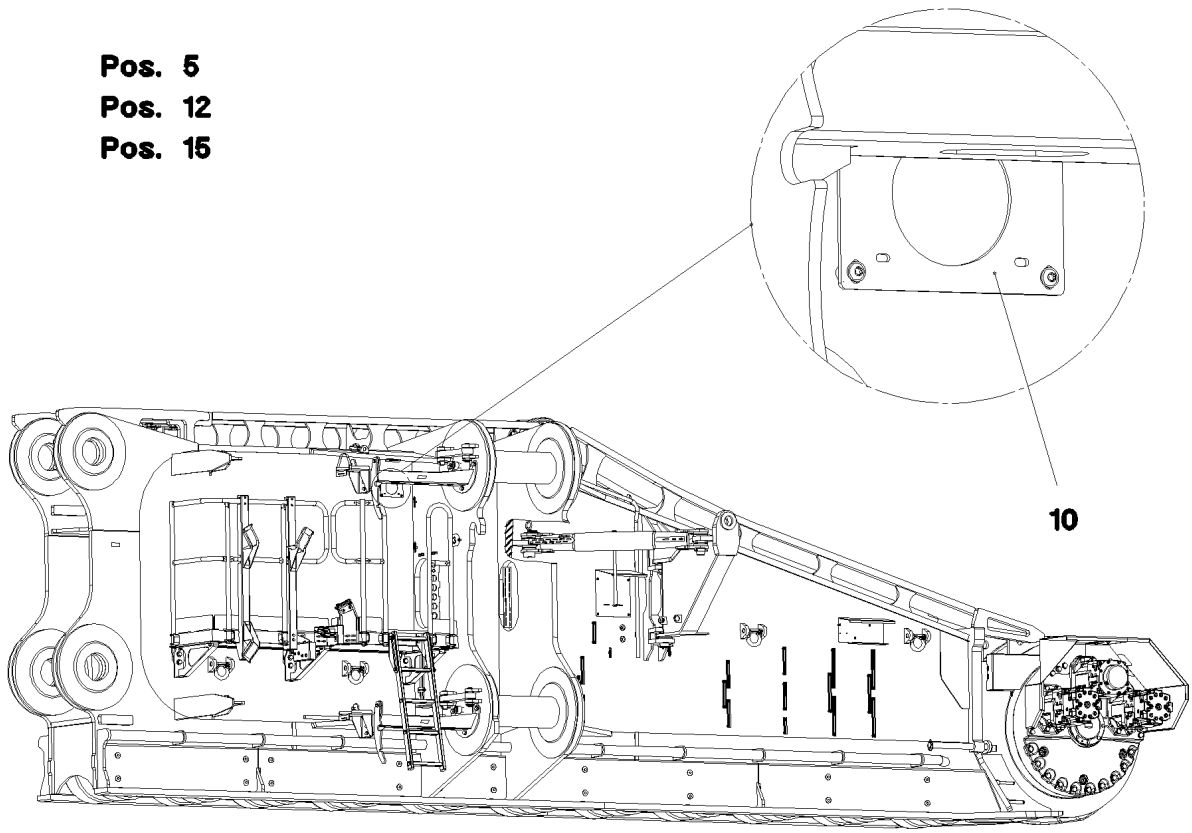

Pos.	Item	Quantity	Description	Bezeichnung
5	11003193	2	PROXIMITY SWITCH BERUEHRUNGSLOS 12	NAEHERUNGSSCHALTER
(1)	571817308	1	O-RING DIN 3771 23,6X2,9 NBR90SHORE	O-RING
10	966139108	1	ACCESSORIES ELECTRIC	ANBAUTEILE ELEKTRIK
(1)	955749508	1	PLATE S315MC FE//ZNNI8//CN//T0	BLECH
12	966320008	1	LIGHTING RAUPE VL	BELEUCHTUNG
(10)	12101891	2	LED WORKING HEAD LIGHT 12W 9-32V	LED ARBEITSSCHEINWERFER
(11)	12101892	1	LED WORKING HEAD LIGHT 26W 10,5-32V	LED ARBEITSSCHEINWERFER
15	966501608	1	TERMINAL BOX, PRE-ASSEMBLED S241 ⇨ ❑ 129	KLEMMKASTEN VORM.

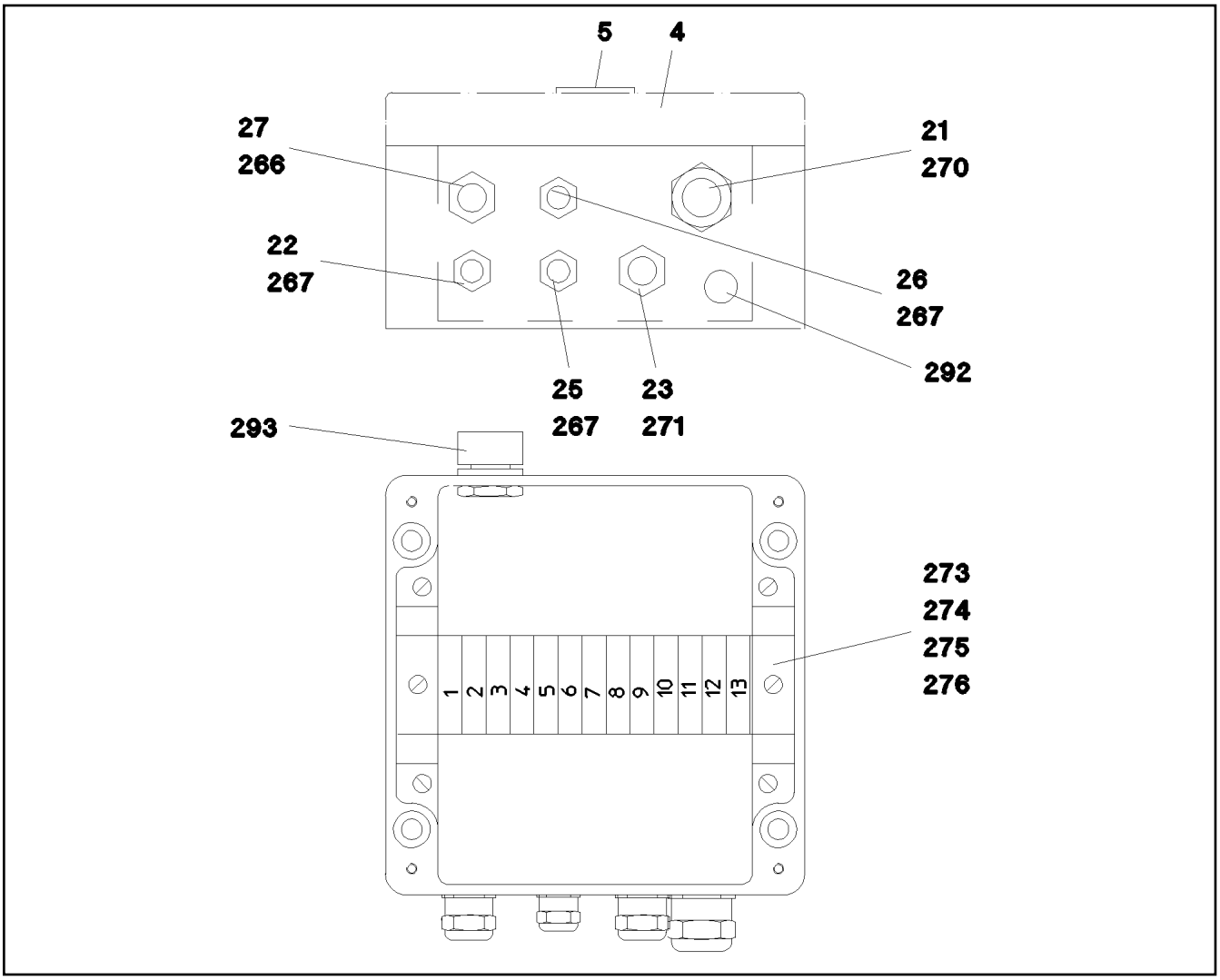

Pos.	Item	Quantity	Description	Bezeichnung
4	971407308	1	EMPTY CASING 160X160X90X0 AL	LEERGEHAEUSE
5	97005285	1	SIGN S241 LEXAN	SCHILD
21	966515408	1	LEAD W241	LEITUNG
22	966515508	1	LEAD W242	LEITUNG
23	966514708	1	WIRING HARNESS W243	KABELSTRANG
25	966515708	1	LEAD W246	LEITUNG
26	966515808	1	LEAD W249	LEITUNG
27	966514808	1	LEAD W253	LEITUNG
266	602424208	1	CABLE GLAND M20X1,5X5-14 MS	KABELVERSCHRAUBUNG
267	602424108	3	CABLE GLAND M16X1,5X4-11 MS	KABELVERSCHRAUBUNG
270	602424308	1	CABLE GLAND M25X1,5X11-20 MS	KABELVERSCHRAUBUNG
271	602441408	1	HOSE UNION JOINT 0 MS	SCHLAUCHVERSCHRAUBUNG
273	602106708	0.15	TOP HAT RAIL 35X27X7,3X1	HUTSCHIENE
274	10286354	13	TERMINAL/CLAMP 6,3/2,8X0,8MM²	KLEMME
275	10286353	1	COVER	DECKEL
276	602794608	2	END ANGLE	ENDWINKEL
292	602501208	1	WATER DRAIN PLUG M12 PA6G SPF	ENTWAESSERUNGSSTOPFEN
293	602501308	1	VENTILATION SCREW G1/2"X30 POLYAMID	ENTLUEFTUNGSSCHRAUBE

Pos.	Item	Quantity	Description	Bezeichnung
4	966084908	1	HYDR.TRAVEL DRIVE VORNE LINKS ⇨ ❑ 131	HYDR.FAHRANTRIEB
5	966434908	1	ADDITIONAL HYDR.TENSION CYL. ⇨ ❑ 138	ZUSATZHYDRAULIK SPANNZYL

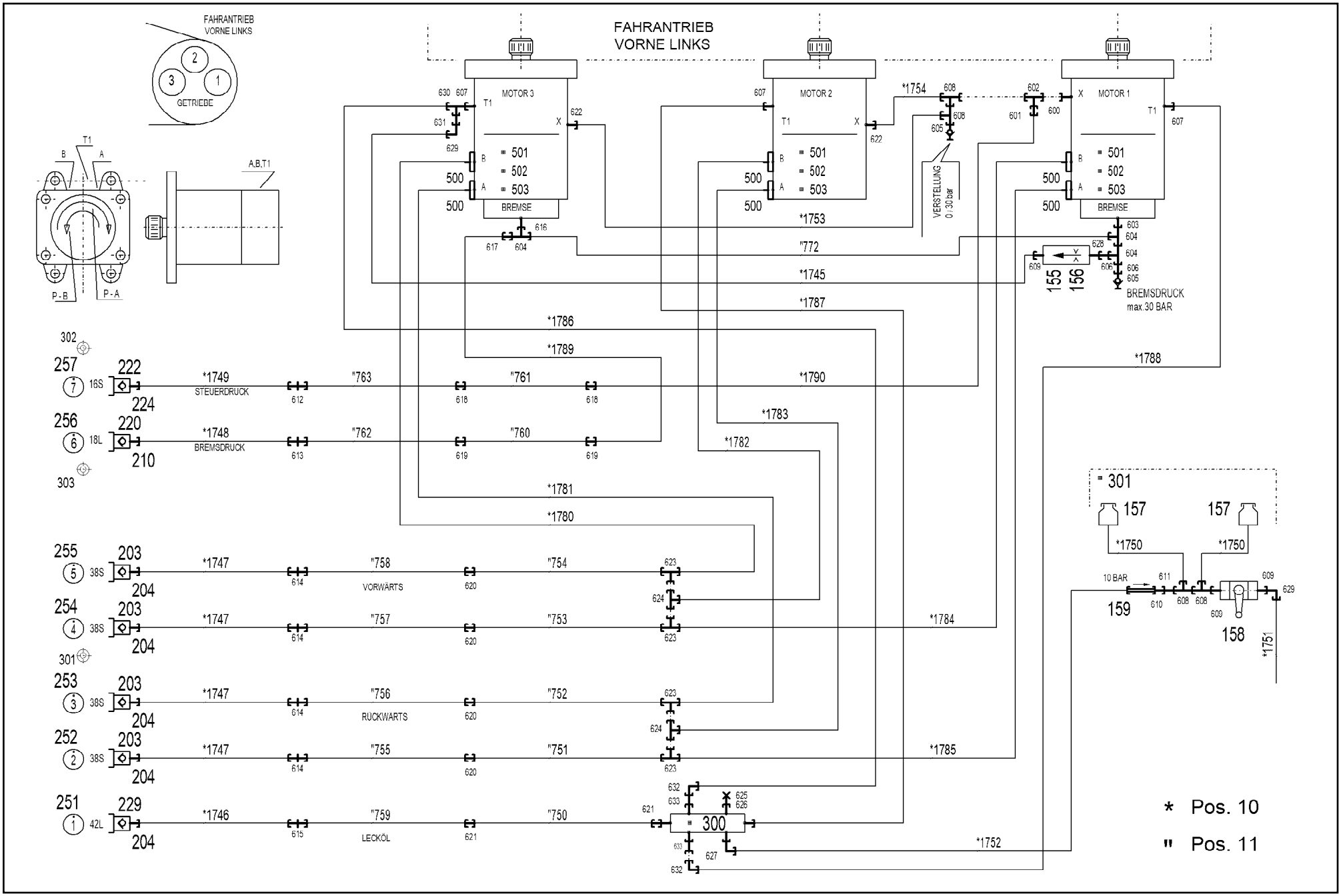
FAHRANTRIEB
VORNE LINKS
GETRIEBE
A,B,T1
P-B
P-A
MOTOR 3
MOTOR 2
MOTOR 1
BREMSE
VERSTELLUNG
0 / 30 bar
BREMSDRUCK
max 30 BAR
STEUERDRUCK
BREMSDRUCK
VORWÄRTS
RÜCKWÄRTS
LECKÖL
10 BAR
* Pos. 10
" Pos. 11

Pos.	Item	Quantity	Description	Bezeichnung
10	966216108	1	HOSE LINES CRAWLER TRACK CARR. VO ⇨ ❑ 134	SCHLAUCHLEITUNGEN RAUPEN
11	966216208	1	PIPELINES CRAWL.TRACK CARRIER ⇨ ❑ 136	ROHRLEITUNGEN RAUPENTR
155	510671108	1	FILTER CARTRIDGE 0,005m³/min 25µm	FILTERPATRONE
156	511048708	1	NOZZLE 0,4 M5X9 CUZN39PB3	DUESE
157	96028333	2	EXPANSION TANK CPL. ⇨ ❑ 44	AUSGLEICHSBEHAELTER KPL.
158	510696008	1	BALL VALVE DN8-1/4" MS	KUGELHAHN
159	511481508	1	NON-RETURN VALVE 250BAR 10BAR CR6-F	RUECKSCHLAGVENTIL
203	511512308	4	COUPLING PLUG B8 38-S	KUPPLUNGSSTECKER
204	12102189	5	SCREW PLUG BGR.8 M 79X4 PA 6 SPF	VERSCHLUSSSCHRAUBE
210	12102187	1	SCREW PLUG BGR.6 R D54X4 PA 6 SPF	VERSCHLUSSSCHRAUBE
220	570504808	1	COUPLING PLUG B6 18-L	KUPPLUNGSSTECKER
222	511508608	1	COUPLING PLUG B3 16-S	KUPPLUNGSSTECKER
224	10466911	1	SCREW PLUG RD36X3 SPF	VERSCHLUSSSCHRAUBE
229	10675114	1	COUPLING PLUG B8 42-L A3C	KUPPLUNGSSTECKER
251	97044171	1	TRAILER 25X25 ALMG3 H111 BEZ.1	ANHAENGER
252	97044172	1	TRAILER 25X25 ALMG3 H111 BEZ.2	ANHAENGER
253	97044210	1	TRAILER 25X25 ALMG3 H111 BEZ.3	ANHAENGER
254	97044211	1	TRAILER 25X25 ALMG3 H111 BEZ.4	ANHAENGER
255	97044212	1	TRAILER 2X25X25 ALMG3 H111 BEZ.5	ANHAENGER
256	97044213	1	TRAILER 2X25X25 ALMG3 H111 BEZ.6	ANHAENGER
257	97044214	1	TRAILER 2X25X25 ALMG3 H111 BEZ.7	ANHAENGER
300	10651971	1	COLLECTING PIPE 200 STAHL A3CR6F SPF	SAMMELROHR
301	710101805	5	SEALING RING DIN 7603 A52X60X2,5 CU	DICHTRING
302	710105908	1	SEALING RING DIN 7603 A27X32X2 CU	DICHTRING
303	710106508	1	SEALING RING DIN 7603 A30X36X2 CU	DICHTRING
500	510588208	12	FLANGE HALF SAE1 1/2-C62-M16 CR6-FREI	FLANSCHHAELFTE
501	510587908	6	O-RING ARP 568 47,22X3,53 NBR90	O-RING
502	12225289	18	SOCKET HEAD SCREW ISO 4762 M16X55 8	ZYLINDERSCHRAUBE
503	10875804	6	HEX SCREW ISO 4017 M16X55 8.8 FLZN SP	SECHSKANTSCHRAUBE
600	471903908	1	FITTING EGE 10L M12X1,5 CR6-FREI	VERSCHRAUBUNG
601	475031608	1	FITTING XGR15/10-L CR6-FREI	VERSCHRAUBUNG
602	482430314	1	FITTING ISO 8434 ET 10L M16X1,5 CR6-FRE	VERSCHRAUBUNG
603	471030908	1	FITTING GE 15L M18X1,5 CR6-FREI	VERSCHRAUBUNG
604	472300414	3	FITTING EL 15L CR6-FREI	VERSCHRAUBUNG
605	510629008	2	TEST POINT FITTING VKA3 10LM16X1,5 CR6	MESSANSCHLUSS
606	475430108	2	FITTING RED 15/10L CR6-FREI	VERSCHRAUBUNG
607	471031508	3	FITTING XGE28-LM-ED CR6-FREI	VERSCHRAUBUNG
608	472330208	4	FITTING EL 10L CR6-FREI	VERSCHRAUBUNG
609	7362091	3	FITTING ISO 8434-1 GE 10L G1/4A CR6-FREI	VERSCHRAUBUNG
610	475431408	1	FITTING REDSD12/10-L CR6-FREI	VERSCHRAUBUNG
611	470010108	1	FITTING SNV10-L CR6-FREI	VERSCHRAUBUNG
612	474032608	1	FITTING XSV16-S CR6-FREI	VERSCHRAUBUNG
613	474030708	1	FITTING SV 18L CR6-FREI	VERSCHRAUBUNG
614	474033008	4	FITTING XSV38-S CR6-FREI	VERSCHRAUBUNG
615	474031408	1	FITTING XSV42-L CR6-FREI	VERSCHRAUBUNG
616	471904208	1	FITTING EGESD15-LM-WD CR6-FREI	VERSCHRAUBUNG
617	475030208	1	FITTING XGR18/15-L CR6-FREI	VERSCHRAUBUNG
618	470032708	2	FITTING XG16-S CR6-FREI	VERSCHRAUBUNG
619	470030608	2	FITTING XG18-L CR6-FREI	VERSCHRAUBUNG
620	470033108	4	FITTING XG38-S CR6-FREI	VERSCHRAUBUNG
621	470030908	2	FITTING XG42-L CR6-FREI	VERSCHRAUBUNG
622	471039708	2	FITTING ISO 8434-1 GE 10L M12X1,5 CR6-F	VERSCHRAUBUNG
623	482431814	4	FITTING ISO 8434 ET 38S CR6-FREI	VERSCHRAUBUNG
624	470433008	2	FITTING XT38-S CR6-FREI	VERSCHRAUBUNG
625	477700108	1	BLANKING PLUG ISO 8434-1 PL 18L CR6-F	VERSCHLUSSSTOPFEN
626	477402408	1	BOX NUT DIN 3870 AL18 A3P	UEBERWURFMUTTER
627	247117702	1	SWIVEL ELBOW EW 12L M18X1,5 CR6-FREI	WINKELSTUTZEN

Pos.	Item	Quantity	Description	Bezeichnung
628	471901108	1	FITTING EGESD10-LR-WD CR6-FREI	VERSCHRAUBUNG
629	7403569	2	FITTING EW 10L M16X1,5 CR6-FREI	VERSCHRAUBUNG
630	7407120	1	FITTING EL 28L CR6-FREI	VERSCHRAUBUNG
631	475435408	1	FITTING REDSDN28/10-L CR6-FREI	VERSCHRAUBUNG
632	470230808	2	FITTING W 28L CR6-FREI	VERSCHRAUBUNG
633	470010608	2	FITTING SNV28-L CR6-FREI	VERSCHRAUBUNG

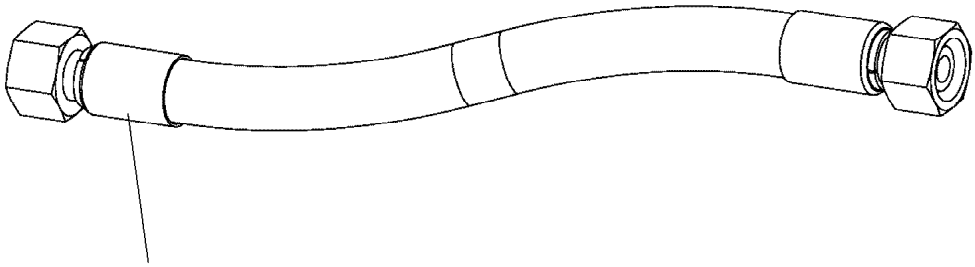

Schlauchnummer
Hose number
Numéro de flexible
Número de flexible
Номера шланга

Die Schlauchnummern auf den Schläuchen entsprechen den Positionen in der Schlauchliste.

The hose numbers from the hoses are in accordance with the items in the hose list.

Les numéros indiqués sur les flexibles correspondent aux repères de la nomenclature des flexibles.

Los números indicados en los flexibles corresponden a las posiciones de la lista de flexibles.

Нанесенные на шлангах номера соответствуют позициям в перечне.

Pos.	Item	Quantity	Description	Bezeichnung
1745	926379108	1	HOSE CPL. 1SC 8X960	SCHLAUCH KPL.
1746	966732308	1	HOSE CPL. FLEXIT-1T24 38X5500	SCHLAUCH KPL.
1747	966732408	4	HOSE CPL. 6ST 38X5400	SCHLAUCH KPL.
1748	966732508	1	HOSE CPL. 2SN 16X5600	SCHLAUCH KPL.
1749	966732608	1	HOSE CPL. 2SN 12X5600	SCHLAUCH KPL.
1750	963822708	2	HOSE CPL. 2TE 8X180	SCHLAUCH KPL.
1751	922646008	1	HOSE CPL. 2TE 8X500	SCHLAUCH KPL.
1752	928860708	1	HOSE CPL. 2TE 10X2300	SCHLAUCH KPL.
1753	926971508	1	HOSE CPL. 1SC 8X980	SCHLAUCH KPL.
1754	928023108	1	HOSE CPL. 2TE 8X460	SCHLAUCH KPL.
1780	966386908	1	HOSE CPL. F6000 31X2810	SCHLAUCH KPL.
1781	966387108	1	HOSE CPL. F6000 31X3010	SCHLAUCH KPL.
1782	966387208	1	HOSE CPL. F6000 31X3150	SCHLAUCH KPL.
1783	966387308	1	HOSE CPL. F6000 31X3350	SCHLAUCH KPL.
1784	966387408	1	HOSE CPL. F6000 31X3710	SCHLAUCH KPL.
1785	966387508	1	HOSE CPL. F6000 31X3860	SCHLAUCH KPL.
1786	927030708	1	HOSE CPL. 1SN 25X3300	SCHLAUCH KPL.
1787	966386708	1	HOSE CPL. 1SN 25X3250	SCHLAUCH KPL.
1788	926386308	1	HOSE CPL. 1SN 25X4100	SCHLAUCH KPL.
1789	928043208	1	HOSE CPL. 2TE 16X3200	SCHLAUCH KPL.
1790	966352608	1	HOSE CPL. 2TE 12X3800	SCHLAUCH KPL.
1791	929321108	1	HOSE CPL. HPC 4X2500	SCHLAUCH KPL.
1792	928887508	1	HOSE CPL. HPC 4X6500	SCHLAUCH KPL.

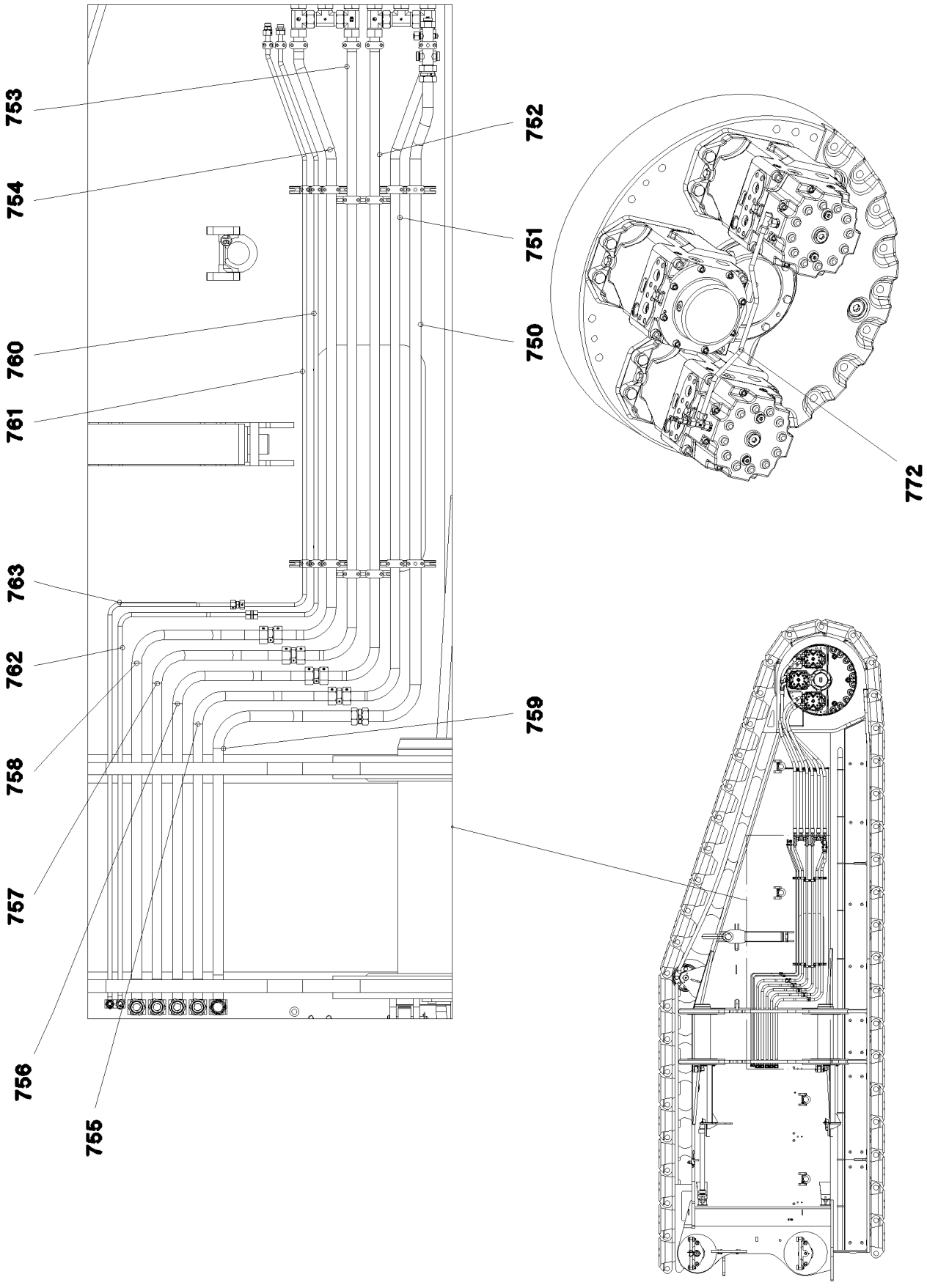
753
754
760
761
763
762
758
757
756
755
752
751
750
772
759

Pos.	Item	Quantity	Description	Bezeichnung
750	965889908	1	PIPE COMPL. 42X3X2673 42L - 42L	ROHR KPL.
751	965890408	1	PIPE COMPL. 38X5X -	ROHR KPL.
752	965890508	1	PIPE COMPL. 38X5X -	ROHR KPL.
753	965890608	1	PIPE COMPL. 38X5X -	ROHR KPL.
754	965890708	1	PIPE COMPL. 38X5X -	ROHR KPL.
755	965890808	1	PIPE COMPL. 38X5X -	ROHR KPL.
756	965890908	1	PIPE COMPL. 38X5X -	ROHR KPL.
757	965891008	1	PIPE COMPL. 38X5X -	ROHR KPL.
758	965891108	1	PIPE COMPL. 38X5X -	ROHR KPL.
759	965891208	1	PIPE COMPL. 42X3X1816 42L - 42L	ROHR KPL.
760	965923808	1	PIPE COMPL. 18X1,5X2536 18L - 18L	ROHR KPL.
761	965923908	1	PIPE COMPL. 16X2X2511 16S - 16S	ROHR KPL.
762	965924008	1	PIPE COMPL. 18X1,5X2261 18L - 18L	ROHR KPL.
763	965924108	1	PIPE COMPL. 16X2X2282 16S - 16S	ROHR KPL.
772	966505808	1	PIPE COMPL. 15X1,5X698 15L - 15L	ROHR KPL.

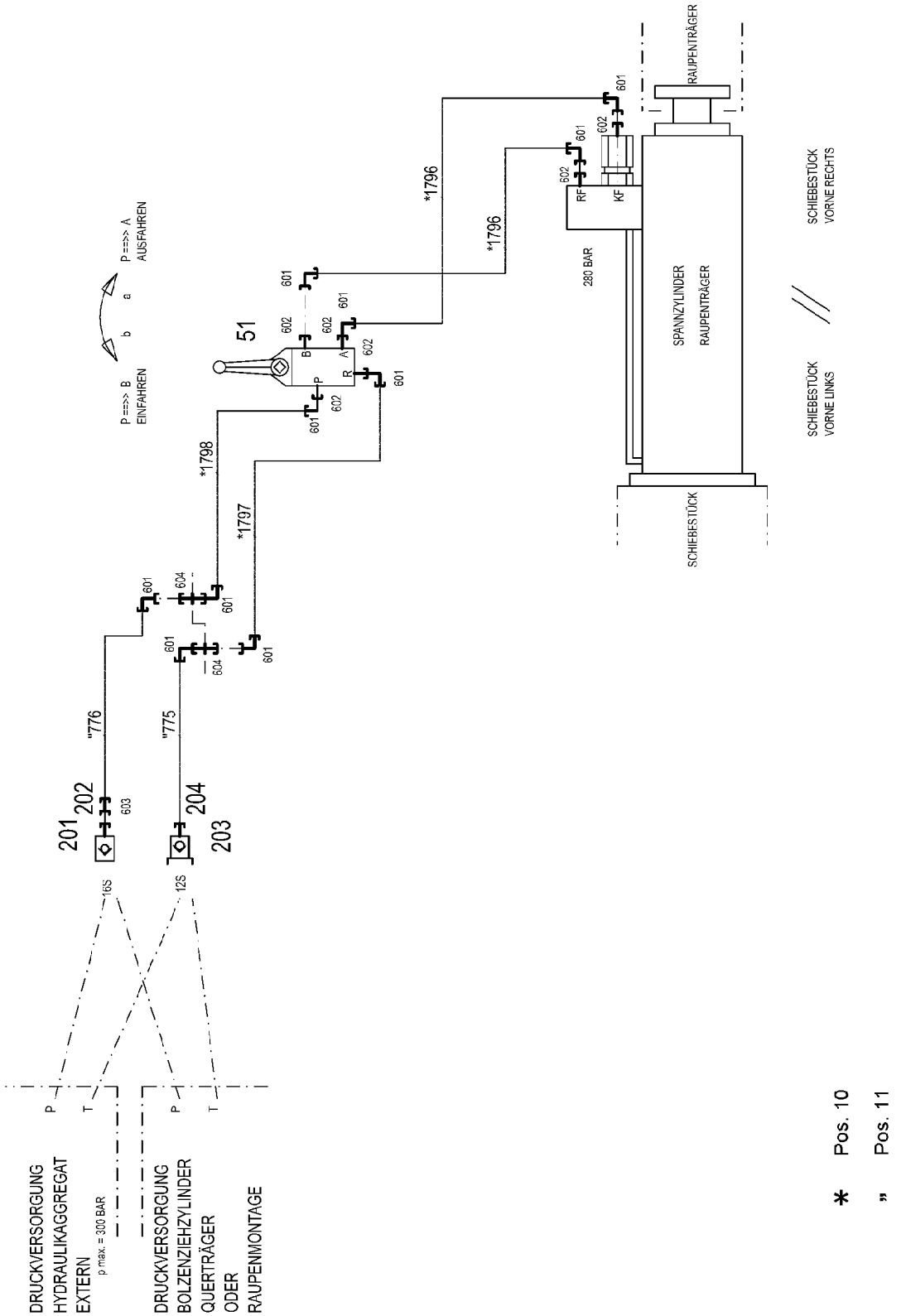
DRUCKVERSORGUNG
HYDRAULIKAGGREGAT
EXTERN
p max. = 300 BAR
DRUCKVERSORGUNG
BOLZENZIEHZYLINDER
QUERTRÄGER
ODER
RAUPENMONTAGE
P
T
P
T
16S
12S
201
202
203
204
603
"776
"775
601
604
*1798
*1797
*1796
*1796
51
A
B
P
R
P ==>> B
EINFAHREN
P ==>> A
AUSFAHREN
a
b
RF
KF
280 BAR
SPANNZYLINDER
RAUPENTRÄGER
RAUPENTRÄGER
SCHIEBESTÜCK
SCHIEBESTÜCK
VORNE LINKS
SCHIEBESTÜCK
VORNE RECHTS
* Pos. 10
" Pos. 11

Pos.	Item	Quantity	Description	Bezeichnung
10	966435008	1	HOSE LINES COCKING CYLINDER	SCHLAUCHLEITUNGEN SPANNZ
(1796)	966386408	2	HOSE CPL. 2SN 10X1200	SCHLAUCH KPL.
(1797)	966380408	1	HOSE CPL. 2SN 10X1340	SCHLAUCH KPL.
(1798)	928469408	1	HOSE CPL. 2SN 10X1500	SCHLAUCH KPL.
11	966467208	1	PIPELINES COCKING CYLINDER ⇨ ❑ 140	ROHRLEITUNGEN SPANNZYLIN
51	511486508	1	DIRECTIONAL CTRL. VALVE 4/3 400BAR ⇨ ❑ 141	WEGESCHIEBER
201	511505908	1	COUPLING SLEEVE B3 16-S	KUPPLUNGSMUFFE
202	10466915	1	HEX CAP NUT RD36X3 SPF	VERSCHLUSSMUTTER
203	511501308	1	COUPLING PLUG B2 12-S	KUPPLUNGSSTECKER
204	10466910	1	SCREW PLUG RD32X3 SPF	VERSCHLUSSSCHRAUBE
601	7617354	10	FITTING EW 12S CR6-FREI	VERSCHRAUBUNG
602	471032608	6	FITTING GE 12S G1/2A CR6-FREI	VERSCHRAUBUNG
603	475433308	1	FITTING REDSD16/12-S CR6-FREI	VERSCHRAUBUNG
604	474032408	2	FITTING XSV12-S CR6-FREI	VERSCHRAUBUNG

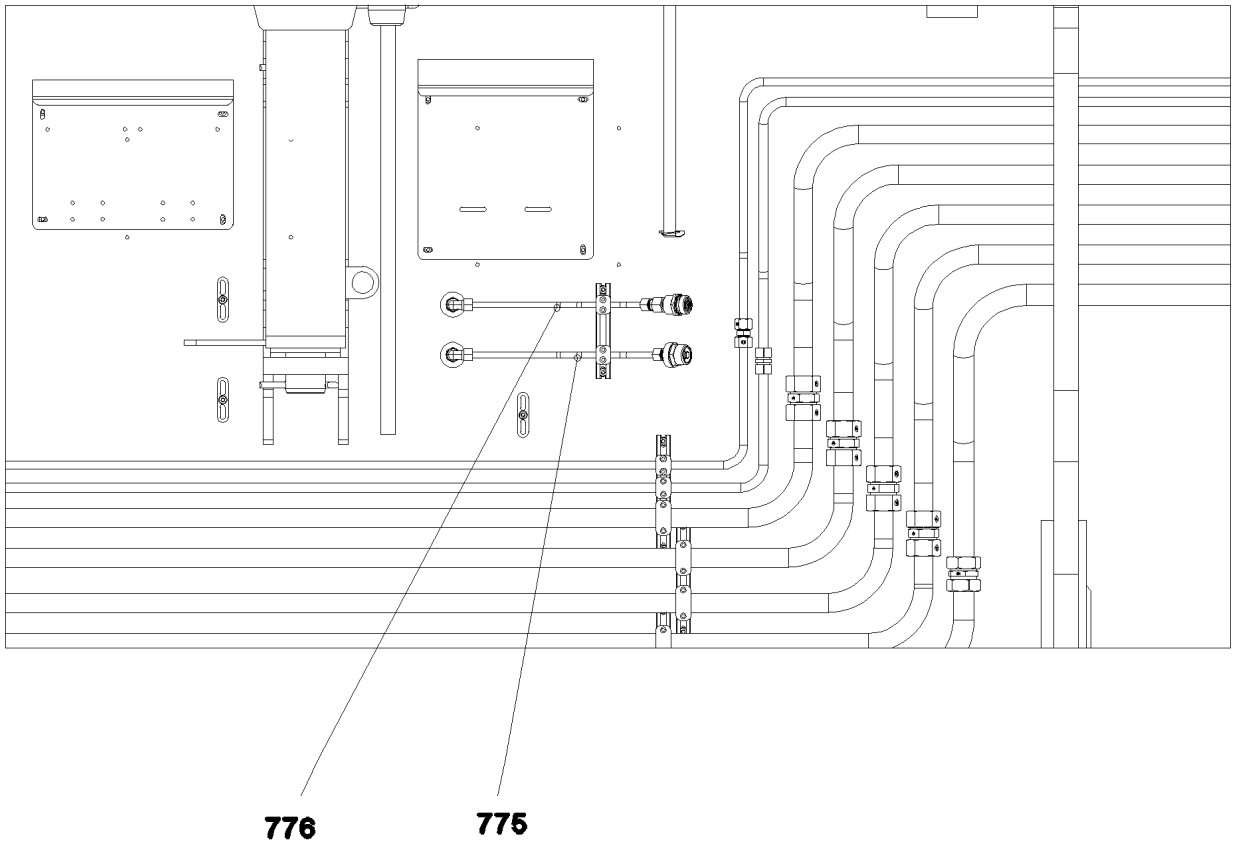

Pos.	Item	Quantity	Description	Bezeichnung
775	966649608	1	PIPE COMPL. 12X1,5X408 12S - 12S	ROHR KPL.
776	966649708	1	PIPE COMPL. 12X1,5X380 12S - 12S	ROHR KPL.

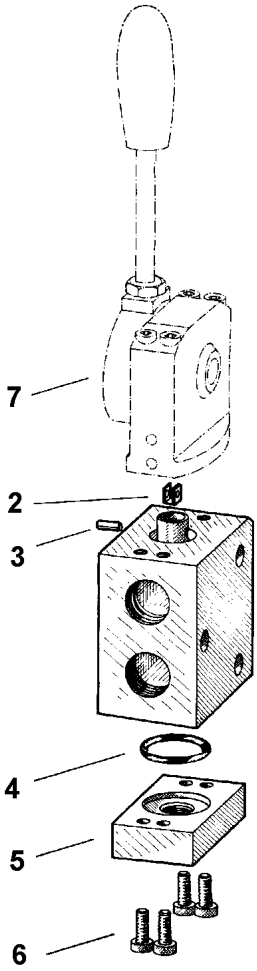

Pos.	Item	Quantity	Description	Bezeichnung
2	510782108	1	BRACKET	BUEGEL
3	510773608	1	PIN	BOLZEN
4	510711308	1	O-RING 26X3 NBR90	O-RING
5	510782208	1	CONNECTING PLATE	ANSCHLUSSPLATTE
6	4901191	4	SOCKET HEAD SCREW DIN 6912 M6X16 08.	ZYLINDERSCHRAUBE
7	511043808	1	MANUAL ACTUATION	HANDBETAETIGUNG

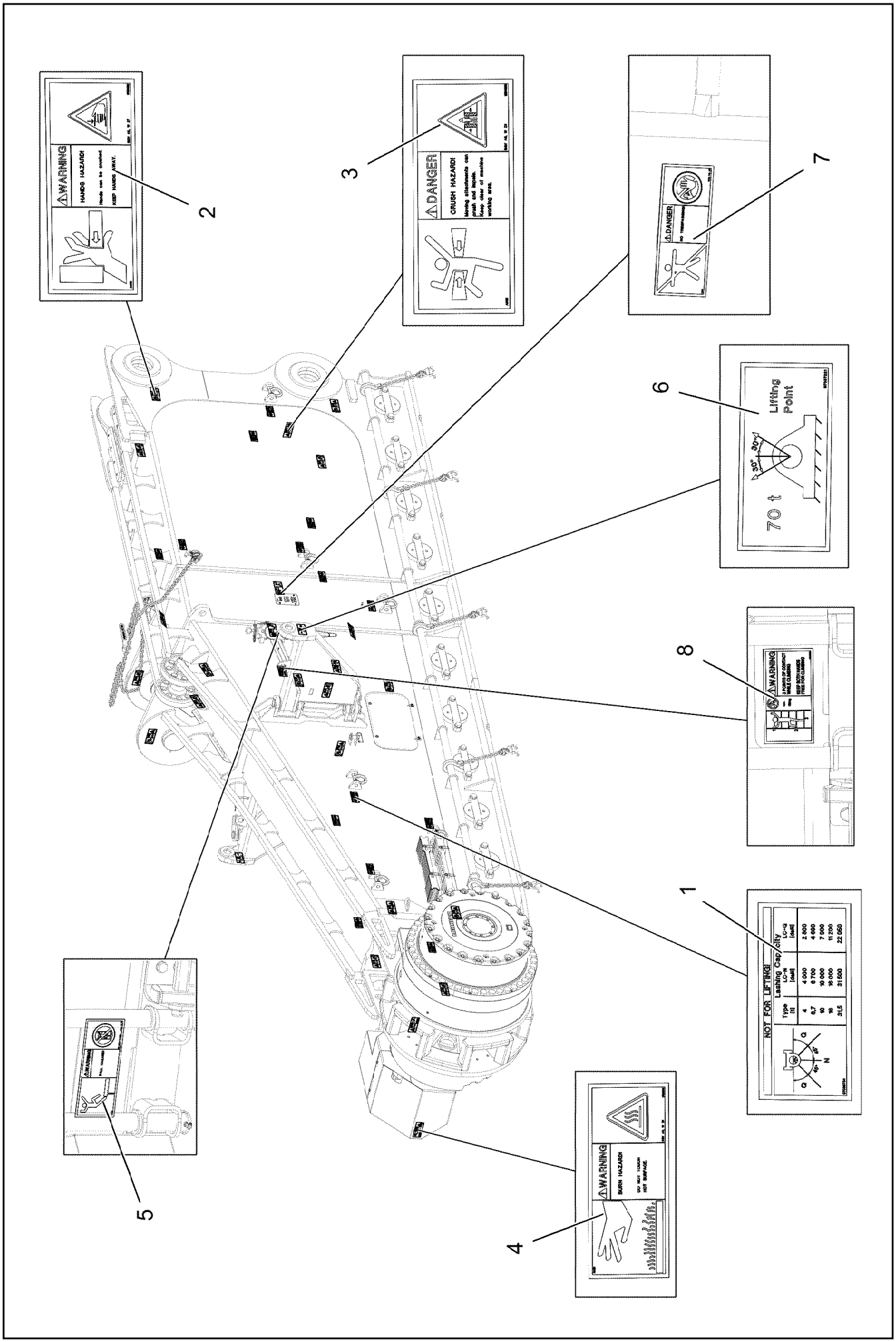

15.3.2023 070715 LIEBHERR	**etk_en_de_098406_LR 13000** **SIGNS** **BESCHILDERUNG**	❑ 142 (1/2) **916275108**

Pos.	Item	Quantity	Description	Bezeichnung
1	97036734	14	SIGN 188X78 KLEBEFOLIE SPF	SCHILD
2	978674608	18	SIGN 208X88 KLEBEFOLIE SPF	SCHILD
3	978674108	2	SIGN 208X88 KLEBEFOLIE SPF	SCHILD
4	978674408	2	SIGN 208X88 KLEBEFOLIE SPF	SCHILD
5	978675008	1	SIGN 208X88 KLEBEFOLIE SPF	SCHILD
6	97037221	2	SIGN 168X88 KLEBEFOLIE SPF	SCHILD
7	978674008	1	SIGN 208X88 KLEBEFOLIE SPF	SCHILD
8	97036732	1	SIGN 168X88 KLEBEFOLIE SPF	SCHILD

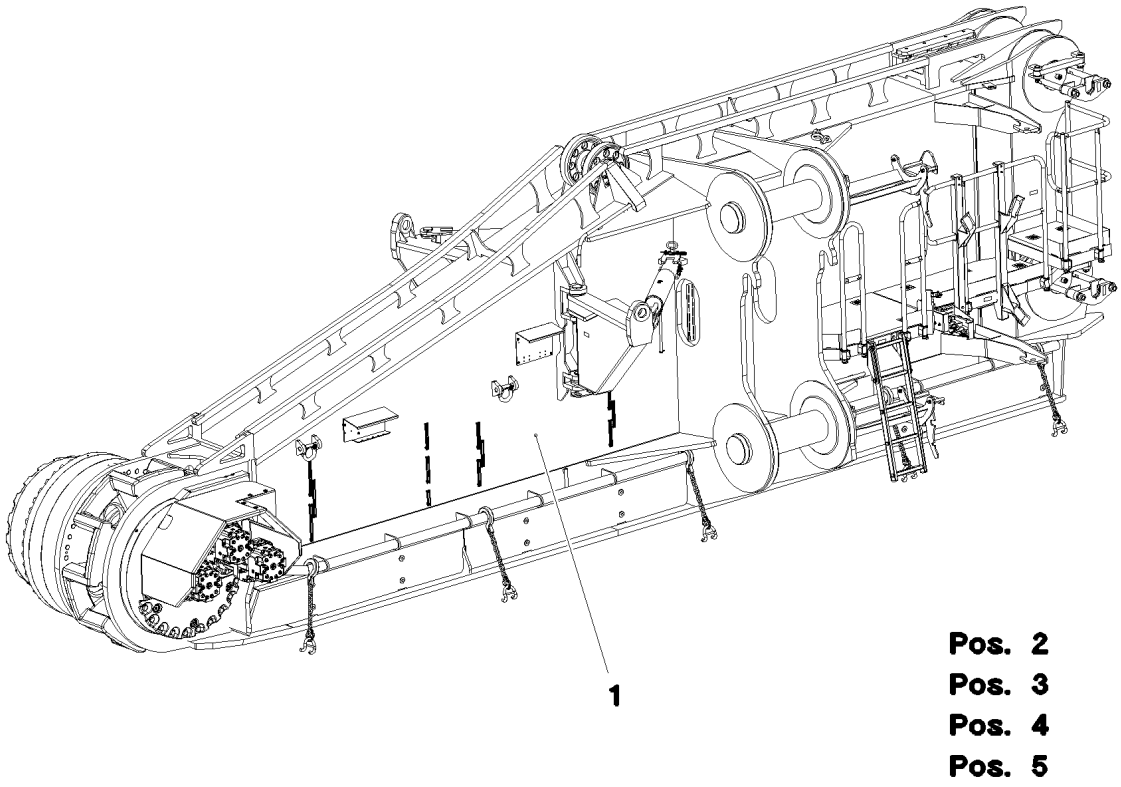

Pos.	Item	Quantity	Description	Bezeichnung
1	917525508	1	CRAWLER TRACK CARRIER, LEFT HINTEN ⇨ ❑ 145	RAUPENTRAEGER LI.
2	915744408	1	CENTRA.LUBRICATION SYSTEM LEFT HIN ⇨ ❑ 162	ZENTRALSCHMIERUNG RAUPE
3	915740608	1	ELECT.FOR CRAWLER CARRIER REAR LINK ⇨ ❑ 164	ELEKTRIK RAUPENTRAEGER H
4	915734208	1	HYDR.TRAVEL DRIVE HINTEN LINKS ⇨ ❑ 166	HYDR.FAHRANTRIEB
5	916278008	1	SIGNS RAUPENTR.HINT ⇨ ❑ 174	BESCHILDERUNG

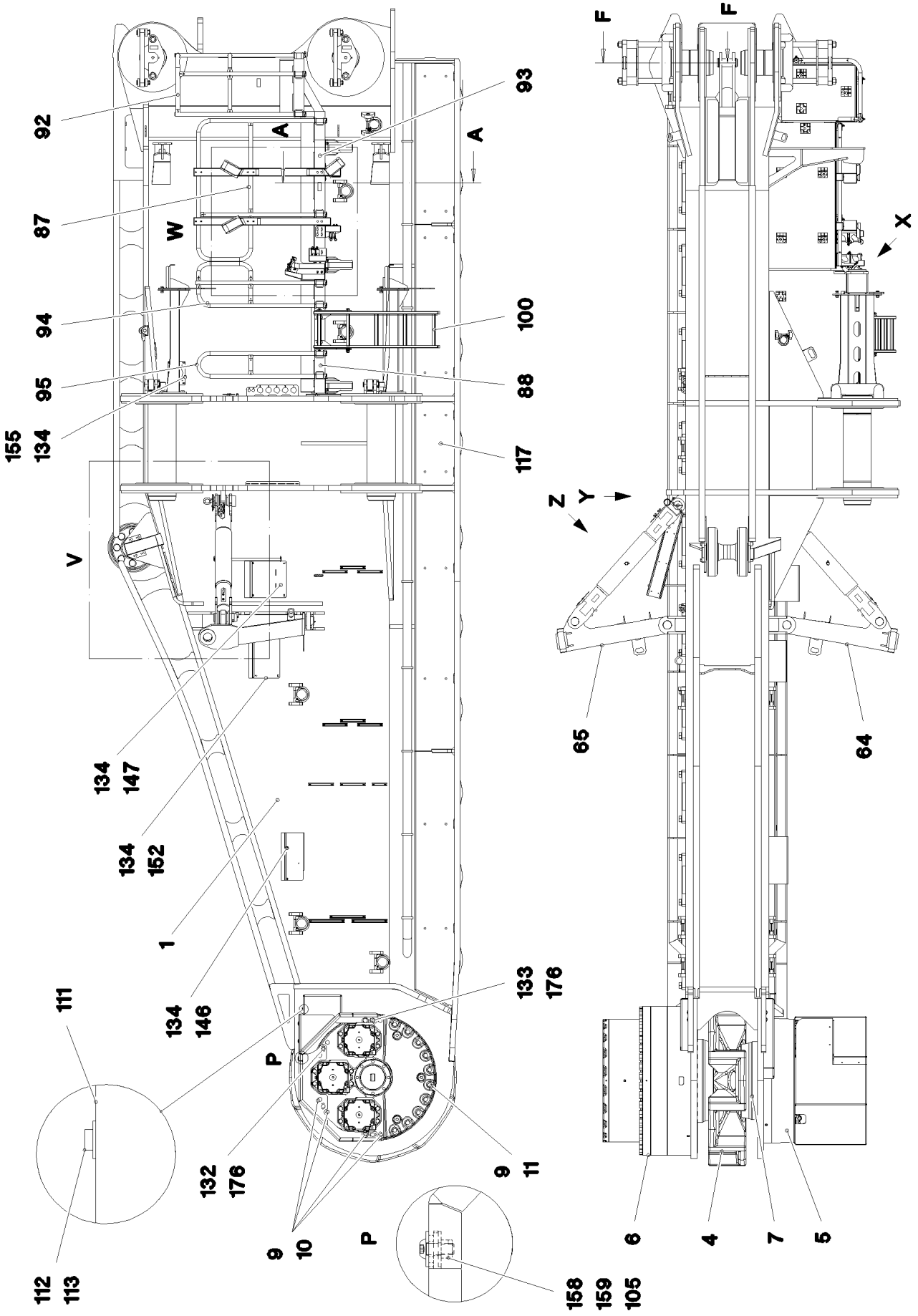

15.3.2023 092488	etk_en_de_098406_LR 13000	❑ 145 (1/11)
LIEBHERR	CRAWLER TRACK CARRIER, LEFT RAUPENTRAEGER LI.	917525508

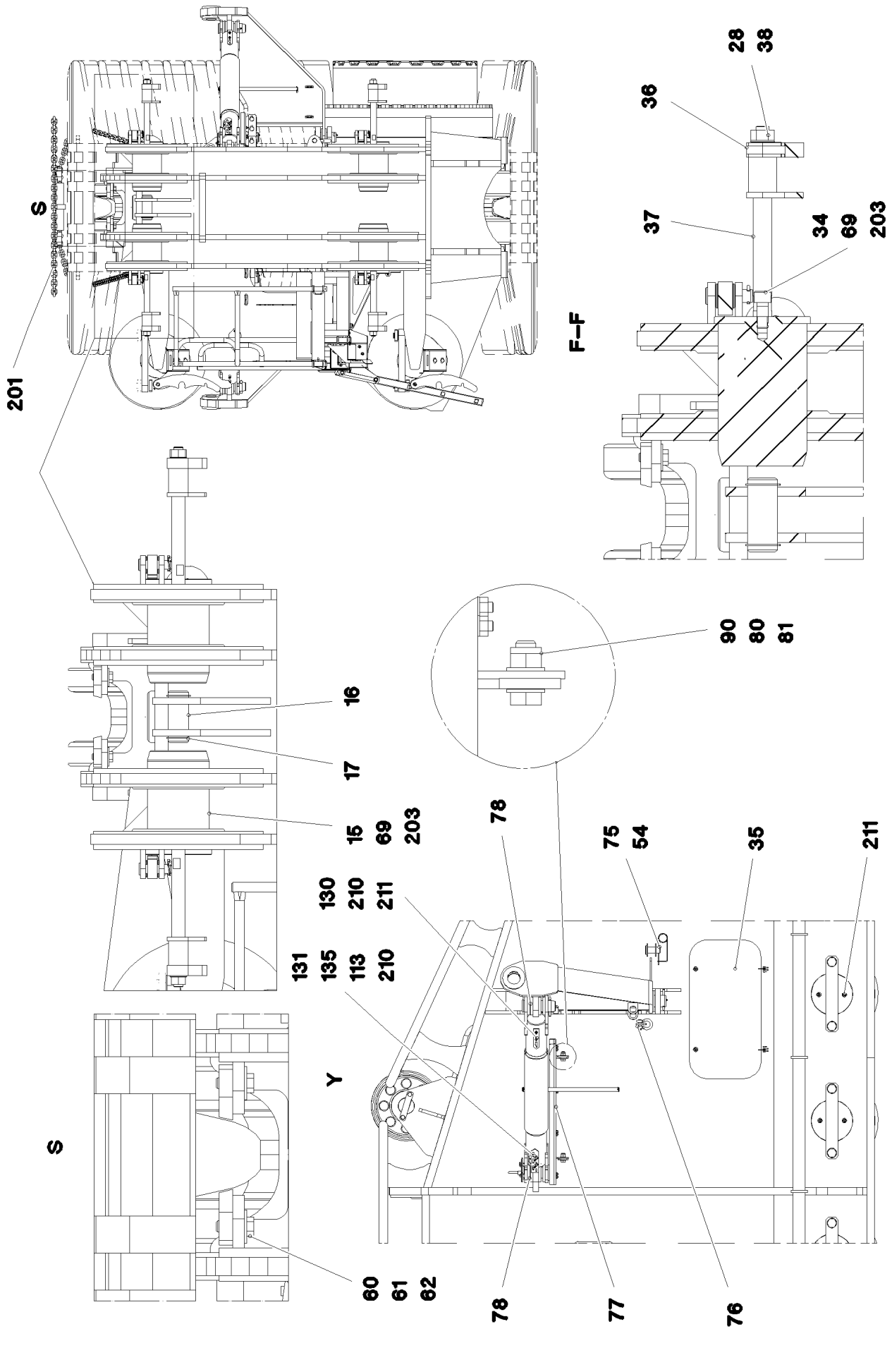
S
201
F–F
28
38
36
37
34
69
203
90
80
81
16
17
15
69
203
78
75
54
35
211
130
210
211
131
135
113
210
Y
S
60
61
62
78
77
76

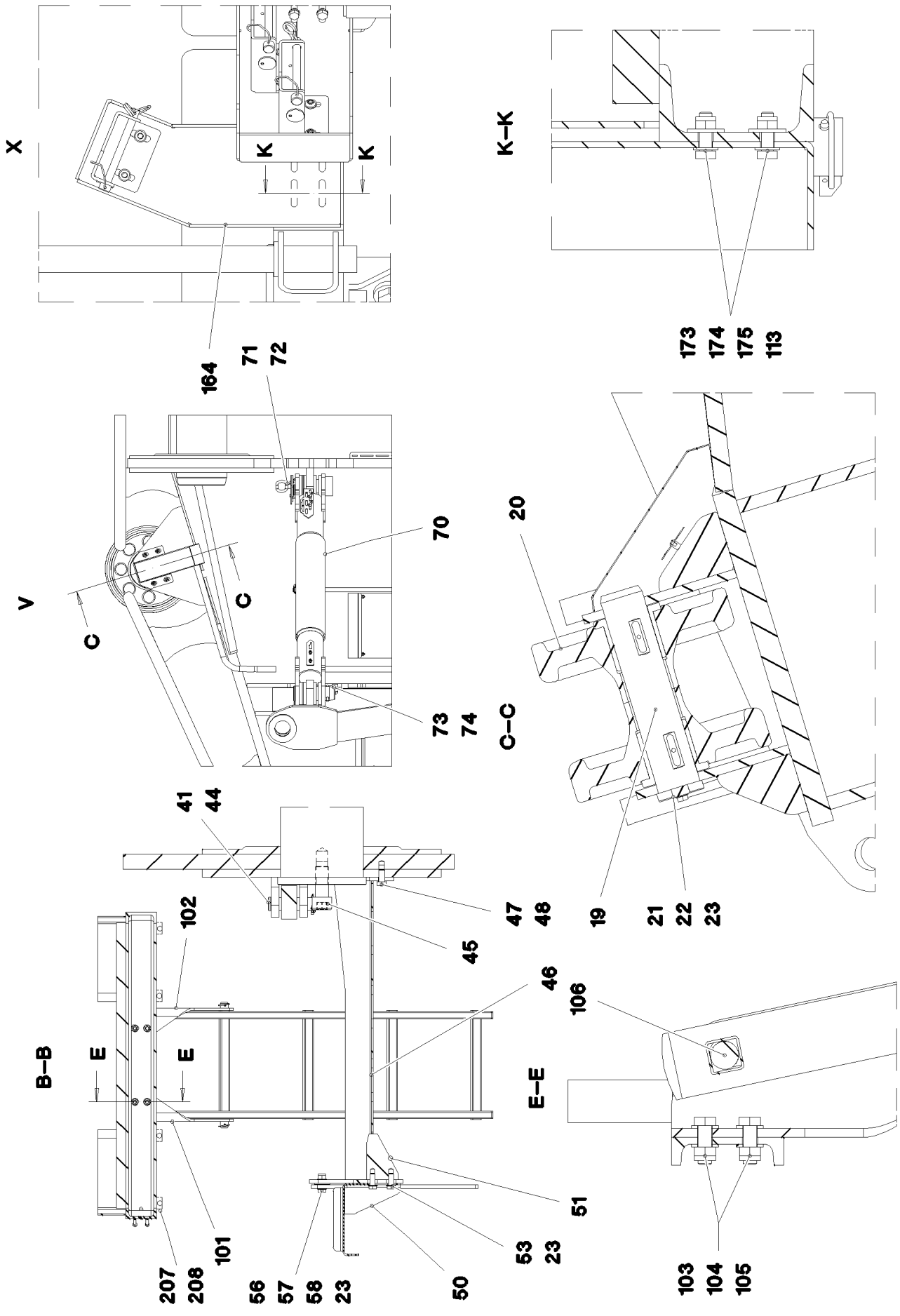
X
K
K
164
71
72
V
C
C
70
73
74
K–K
173
174
175
113
20
C–C
19
21
22
23
41
44
47
48
45
102
B–B
E
E
207
208
101
56
57
58
23
50
53
23
51
46
106
E–E
103
104
105

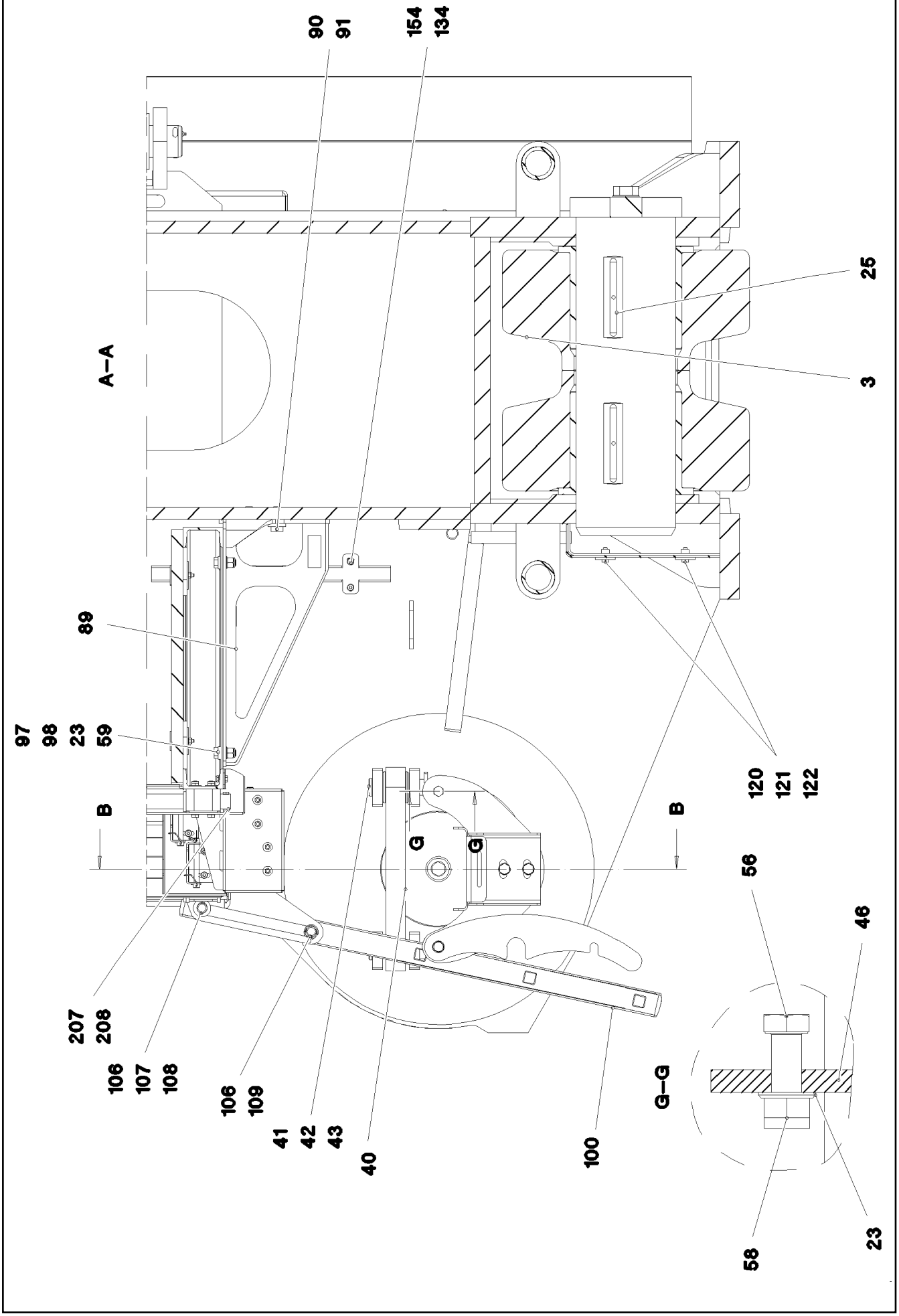
90
91
154
134
25
3
A–A
89
97
98
23
59
B
B
G
G
120
121
122
56
46
G–G
207
208
106
107
108
106
109
41
42
43
40
100
58
23

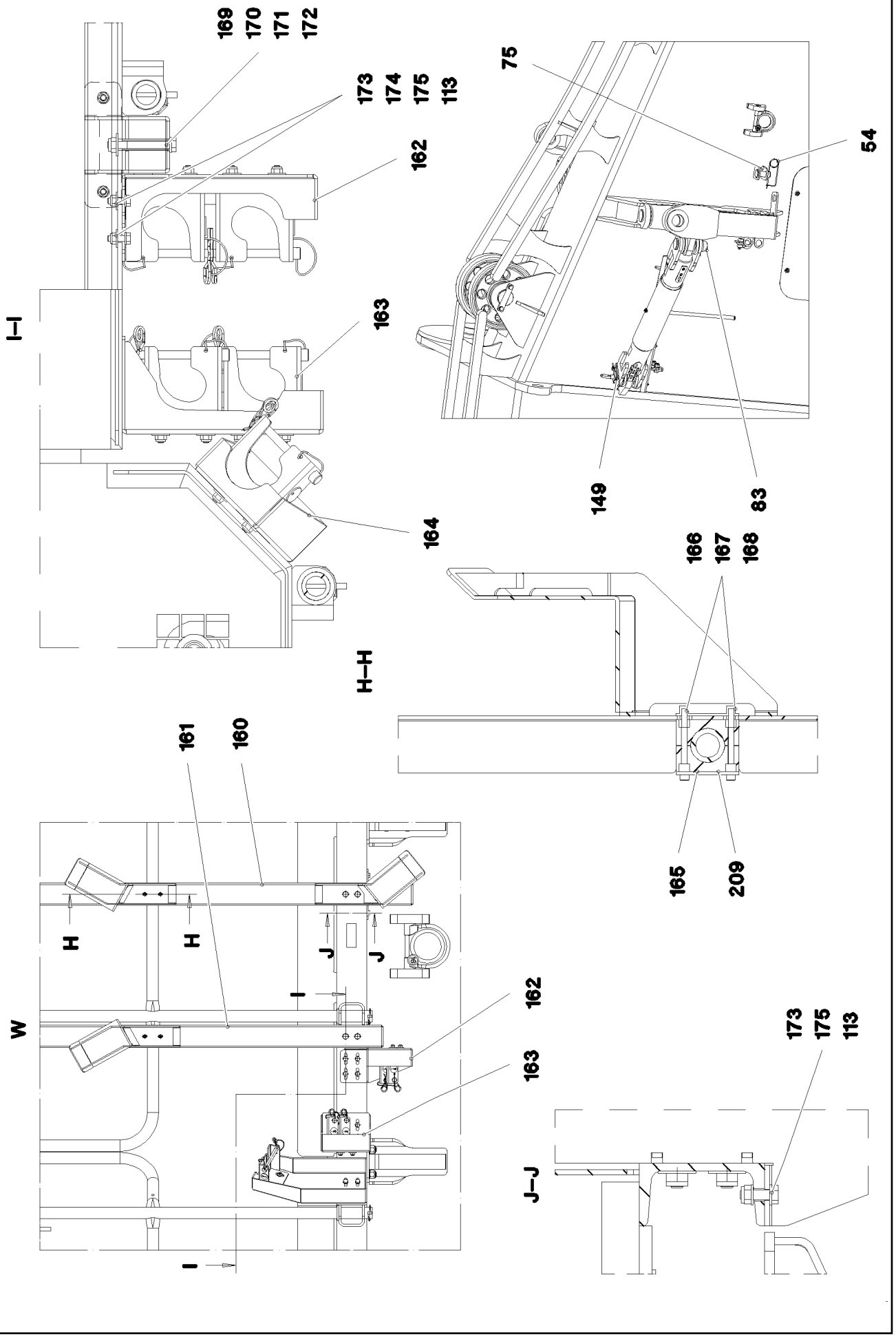
169
170
171
172
173
174
175
113
162
163
164
I–I
75
54
149
83
166
167
168
H–H
165
209
161
160
H
H
J
J
I
I
W
162
163
J–J
173
175
113

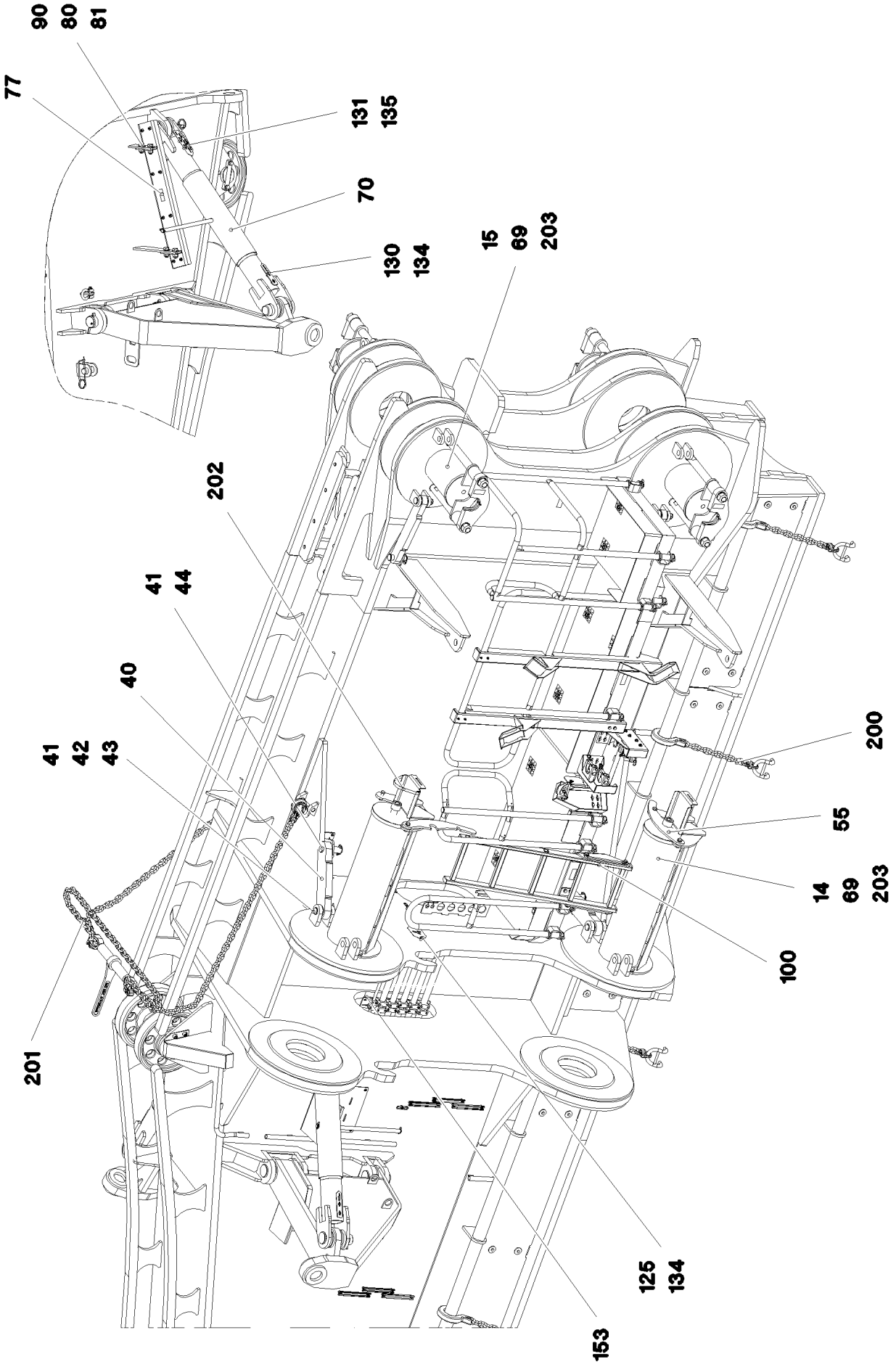

15.3.2023 092493	**etk_en_de_098406_LR 13000**	❑ 150 (6/11)
LIEBHERR	**CRAWLER TRACK CARRIER, LEFT** **RAUPENTRAEGER LI.**	**917525508**

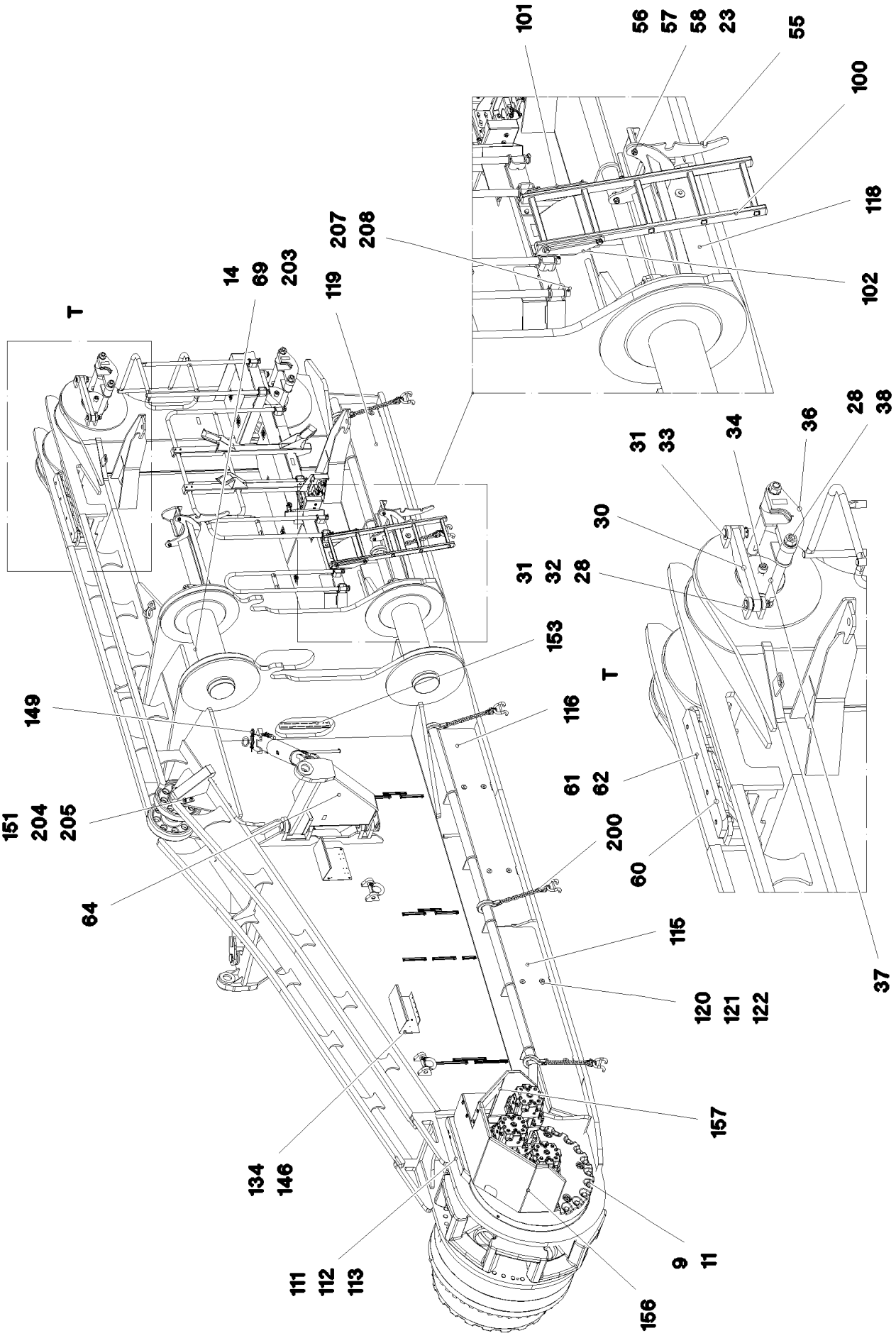

15.3.2023 092494 LIEBHERR	**etk_en_de_098406_LR 13000** **CRAWLER TRACK CARRIER, LEFT** **RAUPENTRAEGER LI.**	❑ 151 (7/11) **917525508**

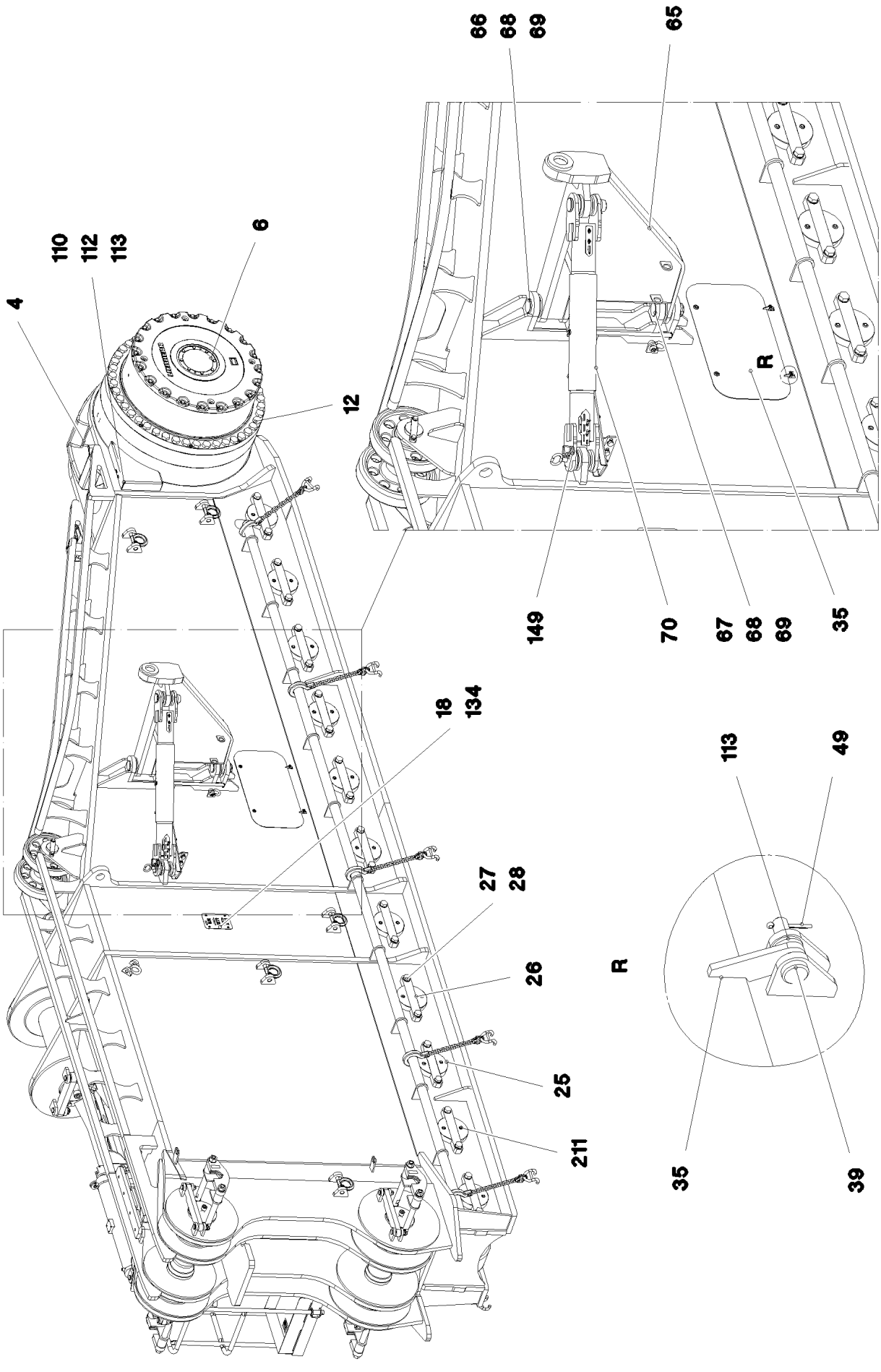

15.3.2023 092495	**etk_en_de_098406_LR 13000**	❑ 152 (8/11)
LIEBHERR	**CRAWLER TRACK CARRIER, LEFT** **RAUPENTRAEGER LI.**	**917525508**

Pos.	Item	Quantity	Description	Bezeichnung
1	965748808	1	CRAWLER CARRIER STEEL CONSTR. HIN	RAUPENTRAEGER STAHLBAU LI
3	965381308	22	ROLLER BODY HALF CPL.	ROLLENKOERPERHAELFTE KPL
4	978463208	1	SPROCKET GS18NIMOCR36 SPF	TURAS
5	12810718	1	SPUR GEAR RAL 7043	STIRNRADGETRIEBE
(1)	12504305	1	HOUSING EN-GJS-400-1	GEHAEUSE
(2)	746313401	6	CYLINDRICAL ROLLER BEARING DIN 5412 N	ZYLINDERROLLENLAGER
(5)	969573701	3	DRIVE SHAFT Z=24 18CrNiMo7-6	ANTRIEBSWELLE
(7)	428104708	3	RETAINING RINGS DIN 472 160X4	SICHERUNGSRING
(10)	969573801	1	SPUR WHEEL Z=103 18CrNiMo7-6	STIRNRAD
(12)	746314201	2	CYLINDRICAL ROLLER BEARING DIN 5412 N	ZYLINDERROLLENLAGER
(13)	428111301	1	RETAINING RINGS DIN 472 110X5	SICHERUNGSRING
(20)	969573901	1	BEARING FLANGE EN-GJS-400-1	LAGERFLANSCH
(22)	10001077	20	SOCKET HEAD SCREW ISO 4762 M16X50 10	ZYLINDERSCHRAUBE
(27)	726427401	1	O-RING 255X4 NBR 70	O-RING
(30)	969574101	1	COVER S355J2+N	DECKEL
(32)	12214938	8	HEX SCREW ISO 4017 M16X35 8.8 FLZN SP	SECHSKANTSCHRAUBE
(38)	726426301	3	O-RING 240X4 NBR 70	O-RING
(46)	4062144	12	HEX SCREW ISO 4017 M24X70 10.9 FLZN SP	SECHSKANTSCHRAUBE
(67)	10024974	1	SCREW PLUG M42X2 ST Fe//ZnNi5//Cn//T0	VERSCHLUSSSCHRAUBE
(68)	11690045	2	HEX SCREW ISO 4017 M8X10 8.8 480H SPF	SECHSKANTSCHRAUBE
(73)	477511901	2	SCREW PLUG VSTI M48X2 CR6-FREI	VERSCHLUSSSCHRAUBE
(80)	13402040	3	HYDRAULIC ATTACHMENT MOTOR DMVA G	HYDRAULIKANBAUMOTOR
(83)	726426301	3	O-RING 240X4 NBR 70	O-RING
(84)	4000870	3	RETAINING RINGS DIN 471 45X2,5 ZNPH R	SICHERUNGSRING
(85)	90008219	3	BRAKE RAL 7043	BREMSE
6	970706701	1	PLANETARY GEARBOX RAL 7043 ⇨ ❑ 114	PLANETENGETRIEBE
7	970706601	1	BEARING	LAGERUNG
9	4600146	18	WASHER EN 14399-6 24 300-370HV FLZN SP	SCHEIBE
10	10664347	8	HEX SCREW ISO 4014 M24X360 10.9 FLZN	SECHSKANTSCHRAUBE
11	10664346	10	HEX SCREW ISO 4014 M24X260 10.9 FLZN	SECHSKANTSCHRAUBE
12	10664345	45	HEX SCREW ISO 4014 M42X530 10.9 FLZN	SECHSKANTSCHRAUBE
14	978623708	2	PIN 300.0X1050 35NICRMOV125 SPF	BOLZEN
15	978623908	4	PIN 260.0X405 35NICRMOV125 SPF	BOLZEN
16	978624008	1	PIN 85.0X200 35NICRMOV125 SPF	BOLZEN
17	12100688	2	RETAINING RINGS DIN 471 80X4 480H SPF	SICHERUNGSRING
18	97011340	1	WEIGHT INFORMATION PLATE 2X255X180 D	GEWICHTSSCHILD
19	979597308	1	AXLE 110.0X495 35NICRMOV125 SPF	ACHSE
20	928814308	2	SUPPORT ROLLER BISECTION CPL.	LAUFROLLENHAELFTE KPL.
21	979371908	1	AXLE HOLDER 20X200X45 S690QL	ACHSHALTER
22	406603008	2	HEX SCREW ISO 4017 M16X40 10.9 FLZN SP	SECHSKANTSCHRAUBE
23	10289806	20	WASHER ISO 7089 16 300HV FLZN SPF	SCHEIBE
25	978621508	11	AXLE 280.0X848 35NICRMOV125 SPF	ACHSE
26	979276408	11	AXLE HOLDER 510X85 S960QL+Z25	ACHSHALTER
27	406216908	22	HEX SCREW ISO 4014 M36X100 10.9 FLZN	SECHSKANTSCHRAUBE
28	10289812	38	WASHER ISO 7089 36 300HV FLZN SPF	SCHEIBE
30	979276508	4	LOCKING PLATE 40X555X95 S960QL+Z25	SICHERUNGSBLECH
31	941978308	8	PIN 45.0X128 35NICRMOV125 GASN. SPF	BOLZEN
32	10180368	4	SPLIT PIN ISO 1234 8X50 St 480H SPF	SPLINT
33	10180884	4	SAFETY PLUG W HINGE-LID 8X62X7,5X53	SICHERHEITSKLAPPSTECKER
34	10878580	4	SOCKET HEAD SCREW ISO 4762 M30X70 8	ZYLINDERSCHRAUBE
35	965997808	1	COVER COMPL.	DECKEL KPL.
36	965794608	4	SHEET CPL.	BLECH KPL.
37	979277708	8	THREADED PIN 50.0X571 35NICRMOV125	GEWINDEBOLZEN
38	11230645	8	HEX NUT DIN 985 M36 10 FLZN SPF	SECHSKANTMUTTER
39	451213008	2	PIN DIN 1435 8X35X31 ST.50	BOLZEN
40	979276608	2	LOCKING PLATE 50X510X115 S960QL+Z25	SICHERUNGSBLECH
41	940069208	4	PIN 45X158 35NICRMOV125 GASN. SPF	BOLZEN
42	10289847	49	WASHER ISO 7089 42 300HV FLZN SPF	SCHEIBE
43	10180374	2	SPLIT PIN ISO 1234 10X71 St 480H SPF	SPLINT

Pos.	Item	Quantity	Description	Bezeichnung
44	10180883	2	SAFETY PLUG W HINGE-LID 10X55X9,5X45	SICHERHEITSKLAPPSTECKER
45	404333808	2	SOCKET HEAD SCREW ISO 4762 M42X100	ZYLINDERSCHRAUBE
46	965794708	2	FASTENER	HALTERUNG
47	406603708	6	HEX SCREW ISO 4017 M20X40 10.9 FLZN SP	SECHSKANTSCHRAUBE
48	10875637	6	WASHER DIN 1441 21 ST FLZN SPF	SCHEIBE
49	12100284	2	SPLIT PIN ISO 1234 2X20 A2	SPLINT
50	979598108	2	PLATE 4X362X453 S315MC T ZN O	BLECH
51	979619208	2	APPROACH PLATE 30X155X111 S690QL	ANLAUFBLECH
53	10875519	4	HEX SCREW ISO 4017 M16X40 8.8 FLZN SP	SECHSKANTSCHRAUBE
54	433102508	1	RETAINING SPRING 5X122 ISO 2081 FE/ZN8/	SICHERUNGSFEDER
55	979276708	2	PLATE 12X545X143 S690QL	BLECH
56	10875804	4	HEX SCREW ISO 4017 M16X55 8.8 FLZN SP	SECHSKANTSCHRAUBE
57	4000809	2	WASHER ISO 7093-1 16 300HV FLZN	SCHEIBE
58	10875609	4	HEX NUT DIN 985 M16 8 FLZN SPF	SECHSKANTMUTTER
59	10875859	8	HEX NUT ISO 7040 M16 8 FLZN SPF	SECHSKANTMUTTER
60	979840608	2	PLATE 800X120 S355J2+N	BLECH
61	12224038	8	HEX SCREW ISO 4017 M24X65 8.8 FLZN SP	SECHSKANTSCHRAUBE
62	10179463	8	WASHER ISO 7093-1 24 300HV FLZN SPF	SCHEIBE
64	966271508	1	CONSOLE	KONSOLE
65	965795208	1	CONSOLE	KONSOLE
66	97001180	2	PIN 85.0X327 35NICRMOV125 SPF	BOLZEN
67	97000862	2	PIN 85.0X177 35NICRMOV125 SPF	BOLZEN
68	10180381	4	SPLIT PIN ISO 1234 13X125 St 480H SPF	SPLINT
69	7743242	12	HYDRAULIC-TYPE LUBRICAT.NIPPLE DIN 71	KEGELSCHMIERNIPPEL
70	966248208	2	PROPPING SPINDLE	ABSTUETZSPINDEL
71	97001181	2	PIN 85.0 X200 35NICRMOV125 SPF	BOLZEN
72	921079508	2	HANDLE WELD.CONST. FE//ZNNI8//CN//T0	GRIFF SCHWK.
73	949948308	2	PIN 80.0 X0 35NICRMOV125 GASN. SPF	BOLZEN
74	12100262	2	SPLIT PIN ISO 1234 13X100 ST 480H SPF	SPLINT
75	451436708	1	PIN DIN 1436 40X90X78 ST.50 GALV.VERZ	BOLZEN
76	10283196	1	SHACKLE 3,25T SPF	SCHAEKEL
77	966289508	1	GUIDE ⇨ ❑ 156	FUEHRUNG
78	97001489	5	WASHER 120X120 S355MC FE//ZNNI8//CN//T	SCHEIBE
80	10289808	8	WASHER ISO 7089 20 300HV FLZN SPF	SCHEIBE
81	10875610	4	HEX NUT DIN 985 M20 10 FLZN SPF	SECHSKANTMUTTER
83	10491593	1	LASHING STRAP 4MX35MM POLYTEX	ZURRGURT
87	966973008	1	HAND RAIL WELDED STRUCTURE T ZN O	GELAENDER SCHWK.
88	966981808	1	GANGWAY ⇨ ❑ 157	LAUFSTEG
89	966275108	3	CONSOLE	KONSOLE
90	406603908	10	HEX SCREW ISO 4017 M20X50 10.9 FLZN SP	SECHSKANTSCHRAUBE
91	4600604	6	WASHER DIN 7349 21 100HV FLZN SPF	SCHEIBE
92	966191608	1	HAND RAIL WELDED STRUCTURE T ZN O	GELAENDER SCHWK.
93	966972408	1	GANGWAY ⇨ ❑ 158	LAUFSTEG
94	966191708	1	HAND RAIL WELDED STRUCTURE T ZN O	GELAENDER SCHWK.
95	966189208	1	HAND RAIL WELDED STRUCTURE T ZN O	GELAENDER SCHWK.
97	10875803	8	HEX SCREW ISO 4017 M16X45 8.8 FLZN SP	SECHSKANTSCHRAUBE
98	420300508	8	WASHER DIN 434 17,5 ST A3C	SCHEIBE
100	11481815	1	SIMPLE LADDER 5-350X1,24M AL SPF	ANLEGELEITER
101	979894208	1	PLATE 8X351X229 S700MC	BLECH
102	979275508	1	PLATE 8X351X229 S700MC	BLECH
103	11642349	4	HEX SCREW ISO 4017 M12X35 8.8 FLZN SP	SECHSKANTSCHRAUBE
104	10289804	8	WASHER ISO 7089 12 300HV FLZN SPF	SCHEIBE
105	10875607	8	HEX NUT DIN 985 M12 8 FLZN SPF	SECHSKANTMUTTER
106	97022886	2	PIN 25.0X418 S355J2G3C+C FE//ZNNI8//CN/	BOLZEN
107	10289810	2	WASHER ISO 7089 24 300HV FLZN SPF	SCHEIBE
108	10180359	2	SPLIT PIN ISO 1234 5X40 St 480H SPF	SPLINT
109	10875869	2	SAFETY PLUG W HINGE-LID 5X29X4,7X25 4	SICHERHEITSKLAPPSTECKER

Pos.	Item	Quantity	Description	Bezeichnung
110	979333208	1	PROTECTION 5X589X547 S355MC	SCHUTZ
111	979333308	1	PROTECTION 5X906X547 S355MC	SCHUTZ
112	11651612	4	HEX SCREW ISO 4017 M8X16 8.8 480H SPF	SECHSKANTSCHRAUBE
113	11140469	42	WASHER ISO 7093-1 8 200HV 480H SPF	SCHEIBE
115	979279008	1	PROTECTION GUARD 5X2487X458 S355MC	SCHUTZBLECH
116	979279108	1	PROTECTION GUARD 5X2490X458 S355MC	SCHUTZBLECH
117	979279208	1	PROTECTION GUARD 5X795X458 S355MC	SCHUTZBLECH
118	979279308	1	PROTECTION GUARD 5X1640X458 S355MC	SCHUTZBLECH
119	979279408	1	PROTECTION GUARD 5X1542X458 S355MC	SCHUTZBLECH
120	11642358	20	HEX SCREW ISO 4017 M10X30 8.8 FLZN SP	SECHSKANTSCHRAUBE
121	953867308	20	WASHER S355MC FE//ZNNI8//CN//T0	SCHEIBE
122	413004408	20	CAGE NUT M10	KAEFIGMUTTER
125	97011115	1	PLATE DC01 FE//ZNNI8//CN//T0	BLECH
130	97012067	2	POINTER 4X180X40 S315MC FE//ZNNI8//CN/	ZEIGER
131	97018795	2	POINTER 4X210X68 S315MC FE//ZNNI8//CN/	ZEIGER
132	12225310	2	HEX SCREW ISO 4017 M24X40 8.8 FLZN SP	SECHSKANTSCHRAUBE
133	10878759	2	HEX SCREW ISO 4014 M24X220 8.8 FLZN SP	SECHSKANTSCHRAUBE
134	12102696	22	BUTTON HEAD SCREW AEHNL.ISO 7380-2	HALBRUNDKOPFSCHRAUBE
135	12215977	4	WING SCREW DIN 316 M8X16 4.6 480H SPF	FLUEGELSCHRAUBE
146	97012946	1	PLATE 4X456X492 S315MC FE//ZNNI8//CN//T	BLECH
147	97004973	1	PROTECTION GUARD 4X350X718 S315MC	SCHUTZBLECH
149	433105008	2	RETAINING SPRING DIN 2194 6 A3C	SICHERUNGSFEDER
151	97017206	1	PLATE 2.5X489X565 DC01	BLECH
152	975290108	1	PLATE 400X486 S315MC	BLECH
153	97004961	1	SCREW-ON PLATE 5X520X80 S355MC FE//	ANSCHRAUBPLATTE
154	97005029	1	COVER 3X600X100 DC01 FE//ZNNI8//CN//T0	ABDECKUNG
155	955749508	1	PLATE S315MC FE//ZNNI8//CN//T0	BLECH
156	966933708	1	HOOD/BONNET WELDED	HAUBE SCHWK.
157	97011590	1	PLATE 5X1023X804 S355MC	BLECH
158	11182717	8	WASHER ISO 7093-1 12 300HV FLZN SPF	SCHEIBE
159	10467545	4	BUTTON HEAD SCREW ISO 7380-2 M12X30	HALBRUNDKOPFSCHRAUBE
160	966802308	1	HOSE HOLDER WELDED T ZN O	SCHLAUCHHALTER SCHWK.
161	966802408	1	HOSE HOLDER WELDED T ZN O	SCHLAUCHHALTER SCHWK.
162	966802008	1	HOSE HOLDER WELDED ⇨ ❑ 159	SCHLAUCHHALTER VORM.
163	966802108	1	HOSE HOLDER WELDED ⇨ ❑ 160	SCHLAUCHHALTER VORM.
164	966802208	1	HOSE HOLDER WELDED ⇨ ❑ 161	SCHLAUCHHALTER VORM.
165	602009208	8	CLAMP-HALF DIN 3015-1 L 5 R 38 PP SW	KLEMMHAELFTE
166	12215338	8	SOCKET HEAD SCREW ISO 4762 M6X75 8.8	ZYLINDERSCHRAUBE
167	10197771	8	WASHER ISO 7089 6 200HV ZNNI-480H SPF	SCHEIBE
168	10802201	4	WELD PLATE DIN 3015-1 L-AP-K 5 W1 ZNNI	ANSCHWEISSPLATTE
169	11652295	4	HEX SCREW ISO 4014 M10X90 8.8 FLZN SP	SECHSKANTSCHRAUBE
170	11491889	8	WASHER ISO 7093-1 10 300HV FLZN SPF	SCHEIBE
172	10197769	4	HEX NUT DIN 985 M10 8 ZNNI-480H SPF	SECHSKANTMUTTER
173	11826527	16	HEX SCREW ISO 4017 M8X30 8.8 480H SPF	SECHSKANTSCHRAUBE
175	10875614	16	HEX NUT DIN 985 M8 8 480H SPF	SECHSKANTMUTTER
176	12220085	4	WASHER DIN 7349 25 200HV FLZN SPF	SCHEIBE
200	12102302	10	LASHING STRAP DIN EN 1492-1 2.5T-0.92M	ANHAENGEGURT
201	11068068	1	LASHING CHAIN ARK 13 L=6M ST	ZURRKETTE
202	10020520	1	LASHING STRAP 0,75MX18MM	ZURRGURT
203	779013008	8	PROTECTING CAP	SCHUTZKAPPE
204	978787708	4	SLEEVE 33.0X19 FE//ZNNI8//CN//T0	HUELSE
205	10875485	8	BUTTON HEAD SCREW AEHNL.ISO 7380-2	HALBRUNDKOPFSCHRAUBE
207	11642355	9	HEX SCREW ISO 4017 M10X50 8.8 FLZN SP	SECHSKANTSCHRAUBE
208	10875605	9	HEX NUT DIN 985 M10 10 FLZN SPF	SECHSKANTMUTTER
209	5005219	4	LID PLATE DIN 3015-1 L-DP 5 W1-ZN	DECKPLATTE
210	953873408	8	SLEEVE 25X20 11SMN37 FE//ZNNI8//CN//T0	HUELSE
211	11182252	22	SCREW STOPPER M24 PE-HD	SCHRAUBSTOPFEN

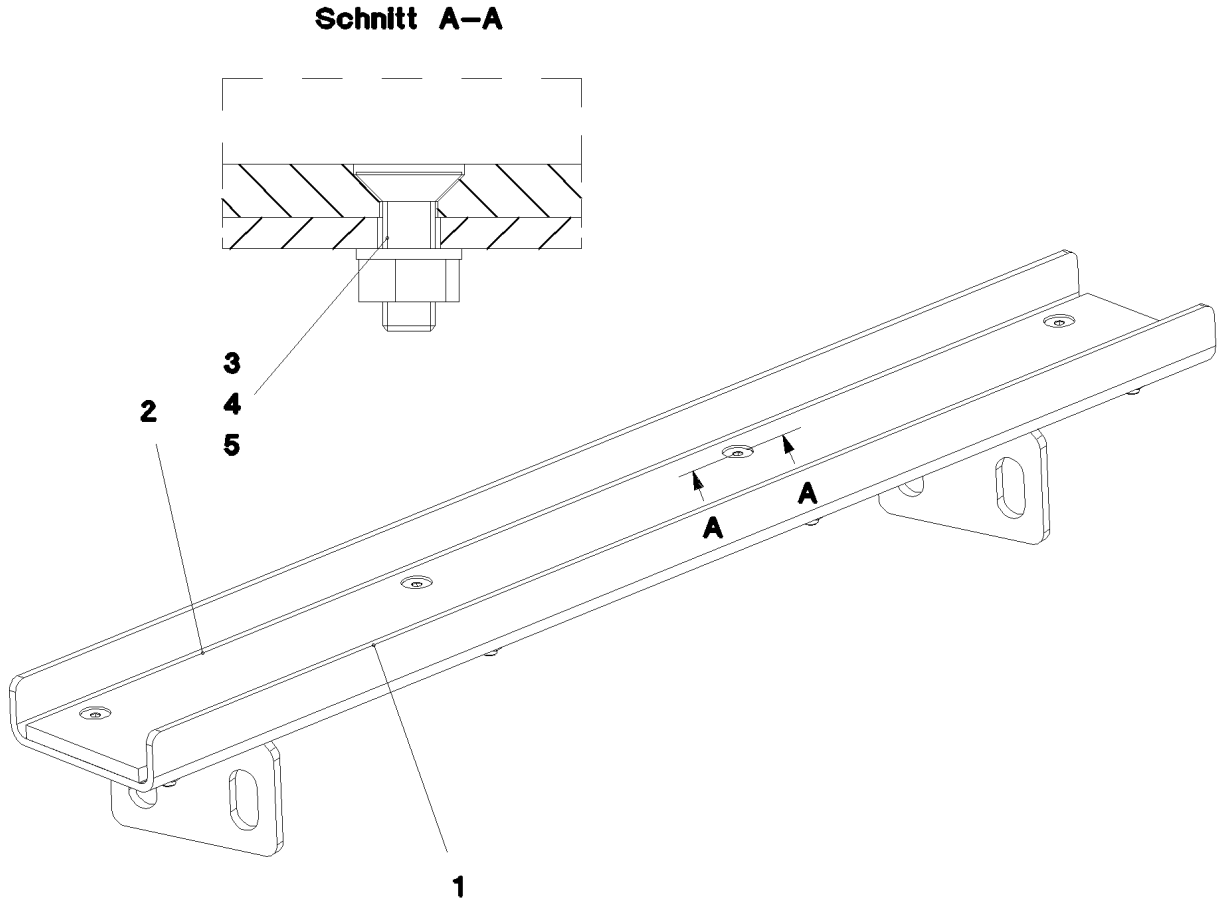

Pos.	Item	Quantity	Description	Bezeichnung
1	966289608	1	GUIDE WELDED T ZN O	FUEHRUNG SCHWK.
2	97001501	1	SHEET 10X975X110 PA6G	PLATTE
3	12225936	8	COUNTERSUNK SCREW DIN 7991 M10X30 8	SENKSCHRAUBE
4	12102695	8	HEX NUT ISO 4032 M10 8 ZNNI-480H SPF	SECHSKANTMUTTER
5	10289795	8	WASHER ISO 7089 10 300HV FLZN SPF	SCHEIBE

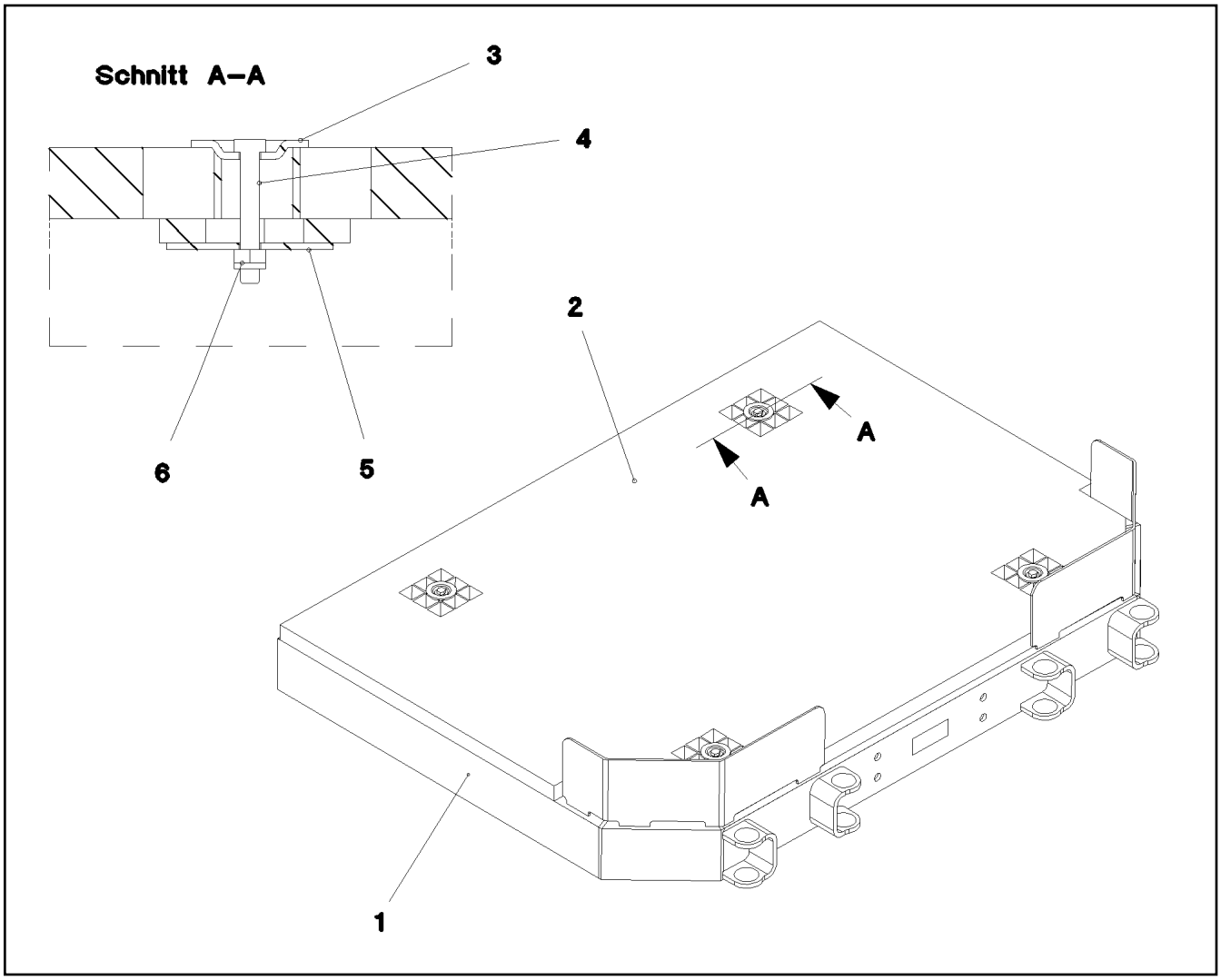

Pos.	Item	Quantity	Description	Bezeichnung
1	966981708	1	PIVOTING WALKWAY WELDED T ZN O	LAUFSTEG SCHWK.
2	979916308	1	GRIDIRON T861X1224X30/3 S235JR T ZN K	GITTERROST-P
3	10100621	4	DISH MOUNTING	TELLERBEFESTIGUNG
4	11651582	4	HEX SCREW ISO 4014 M8X55 8.8 480H SPF	SECHSKANTSCHRAUBE
5	941138108	4	WASHER DC01 FE//ZNNI8//CN//T0	SCHEIBE
6	10875614	4	HEX NUT DIN 985 M8 8 480H SPF	SECHSKANTMUTTER

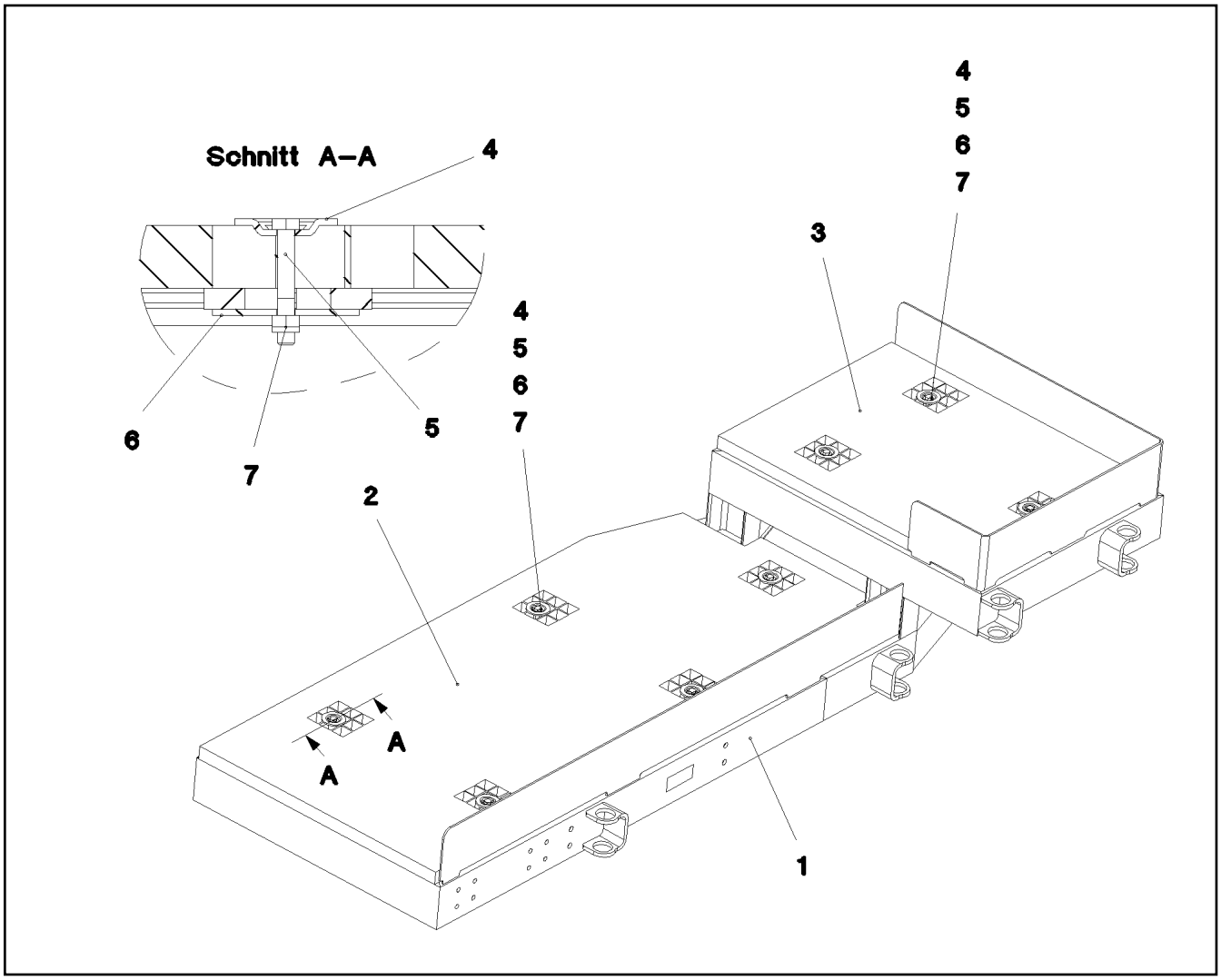

Pos.	Item	Quantity	Description	Bezeichnung
1	966972008	1	PIVOTING WALKWAY WELDED T ZN O	LAUFSTEG SCHWK.
2	97013485	1	GRIDIRON T635X1448X30/3 S235JR T ZN K	GITTERROST-P
3	97013484	1	GRIDIRON T706X531X30/3 S235JR T ZN K	GITTERROST-P
4	10100621	8	DISH MOUNTING	TELLERBEFESTIGUNG
5	11651582	8	HEX SCREW ISO 4014 M8X55 8.8 480H SPF	SECHSKANTSCHRAUBE
6	941138108	8	WASHER DC01 FE//ZNNI8//CN//T0	SCHEIBE
7	10875614	8	HEX NUT DIN 985 M8 8 480H SPF	SECHSKANTMUTTER

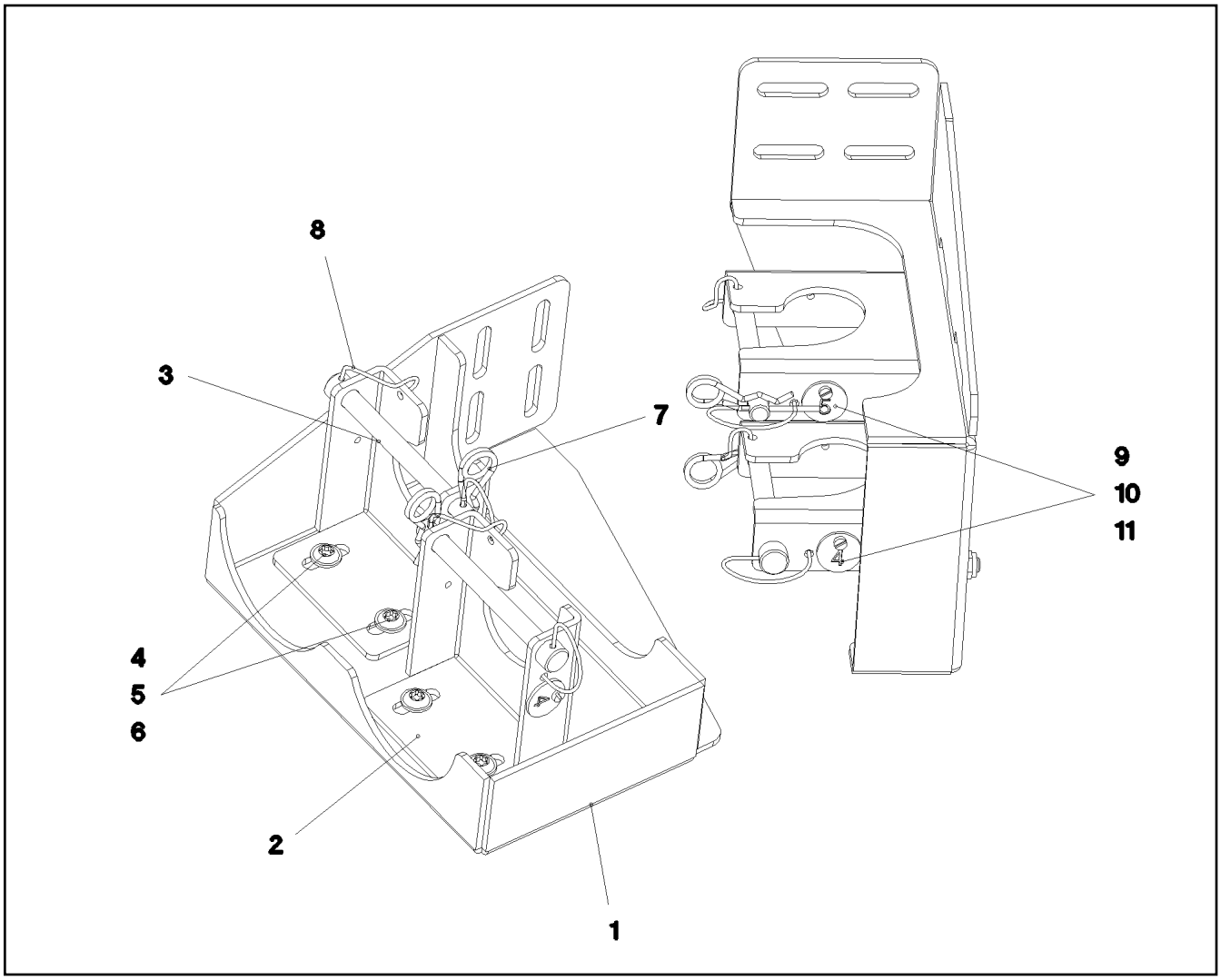

Pos.	Item	Quantity	Description	Bezeichnung
1	966802508	1	HOSE HOLDER WELDED T ZN O	SCHLAUCHHALTER SCHWK.
2	97010020	2	PLATE 4X161X175 S315MC T ZN O	BLECH
3	97010024	2	PIN 16.0X125 S355J2C+C FE//ZNNI8//CN//T0	STIFT
4	10875471	4	BUTTON HEAD SCREW AEHNL.ISO 7380-2	HALBRUNDKOPFSCHRAUBE
5	11140469	4	WASHER ISO 7093-1 8 200HV 480H SPF	SCHEIBE
6	10875614	4	HEX NUT DIN 985 M8 8 480H SPF	SECHSKANTMUTTER
7	10875868	2	SPRING PLUG 3-3,5-62 480H SPF	FEDERSTECKER
8	11160431	0.8	ROPE 2 2,3KN EDELSTAHL	SEIL
10	12216198	2	HEX SCREW ISO 4017 M4X12 8.8 480H SPF	SECHSKANTSCHRAUBE
11	10875619	2	HEX NUT ISO 4032 M4 8 480H SPF	SECHSKANTMUTTER

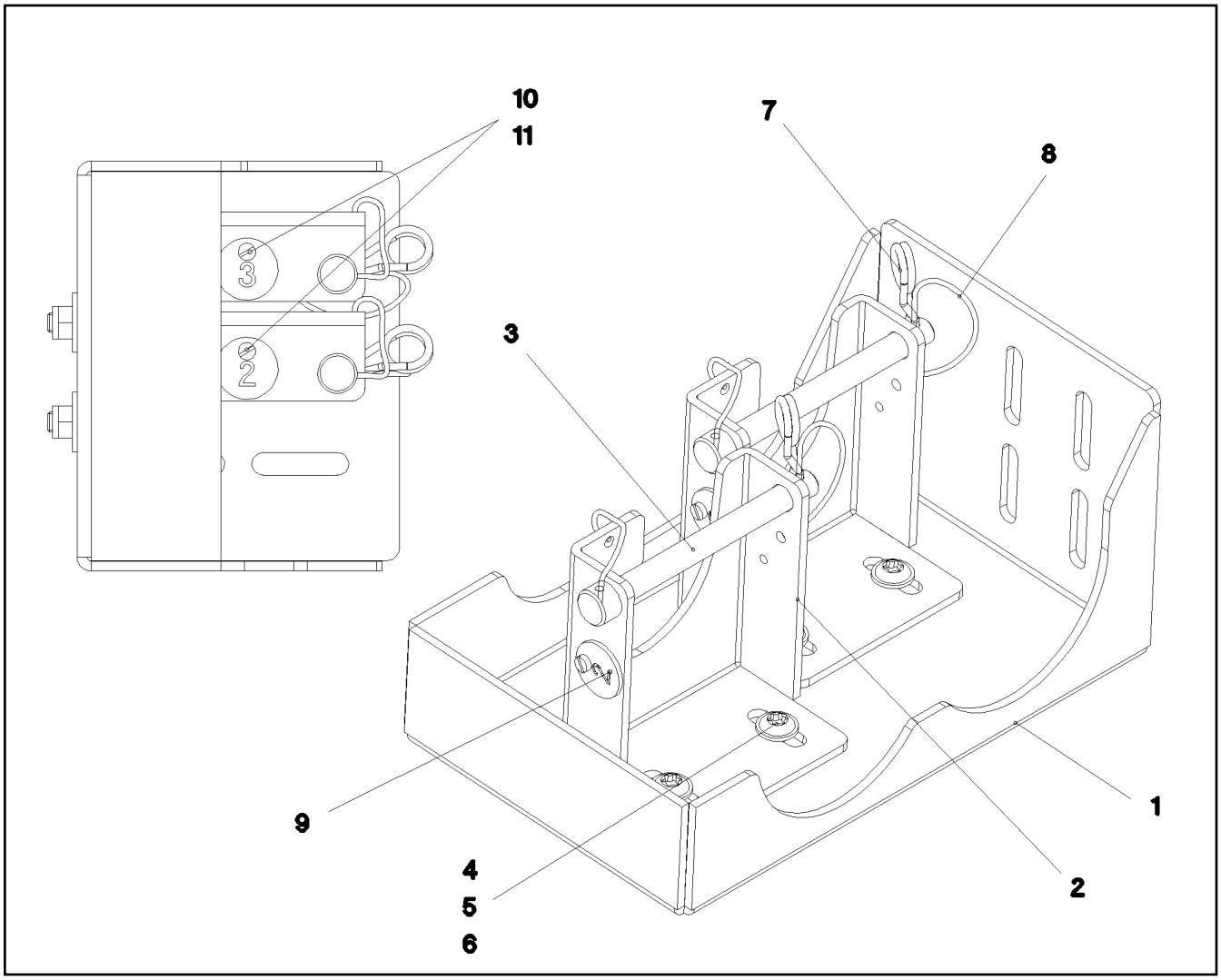

Pos.	Item	Quantity	Description	Bezeichnung
1	97010180	1	PLATE 4X398X443 S315MC T ZN O	BLECH
2	97010020	2	PLATE 4X161X175 S315MC T ZN O	BLECH
3	97010024	2	PIN 16.0X125 S355J2C+C FE//ZNNI8//CN//T0	STIFT
4	10875471	4	BUTTON HEAD SCREW AEHNL.ISO 7380-2	HALBRUNDKOPFSCHRAUBE
5	11140469	4	WASHER ISO 7093-1 8 200HV 480H SPF	SCHEIBE
6	10875614	4	HEX NUT DIN 985 M8 8 480H SPF	SECHSKANTMUTTER
7	10875868	2	SPRING PLUG 3-3,5-62 480H SPF	FEDERSTECKER
8	11160431	0.8	ROPE 2 2,3KN EDELSTAHL	SEIL
10	12216198	2	HEX SCREW ISO 4017 M4X12 8.8 480H SPF	SECHSKANTSCHRAUBE
11	10875619	2	HEX NUT ISO 4032 M4 8 480H SPF	SECHSKANTMUTTER

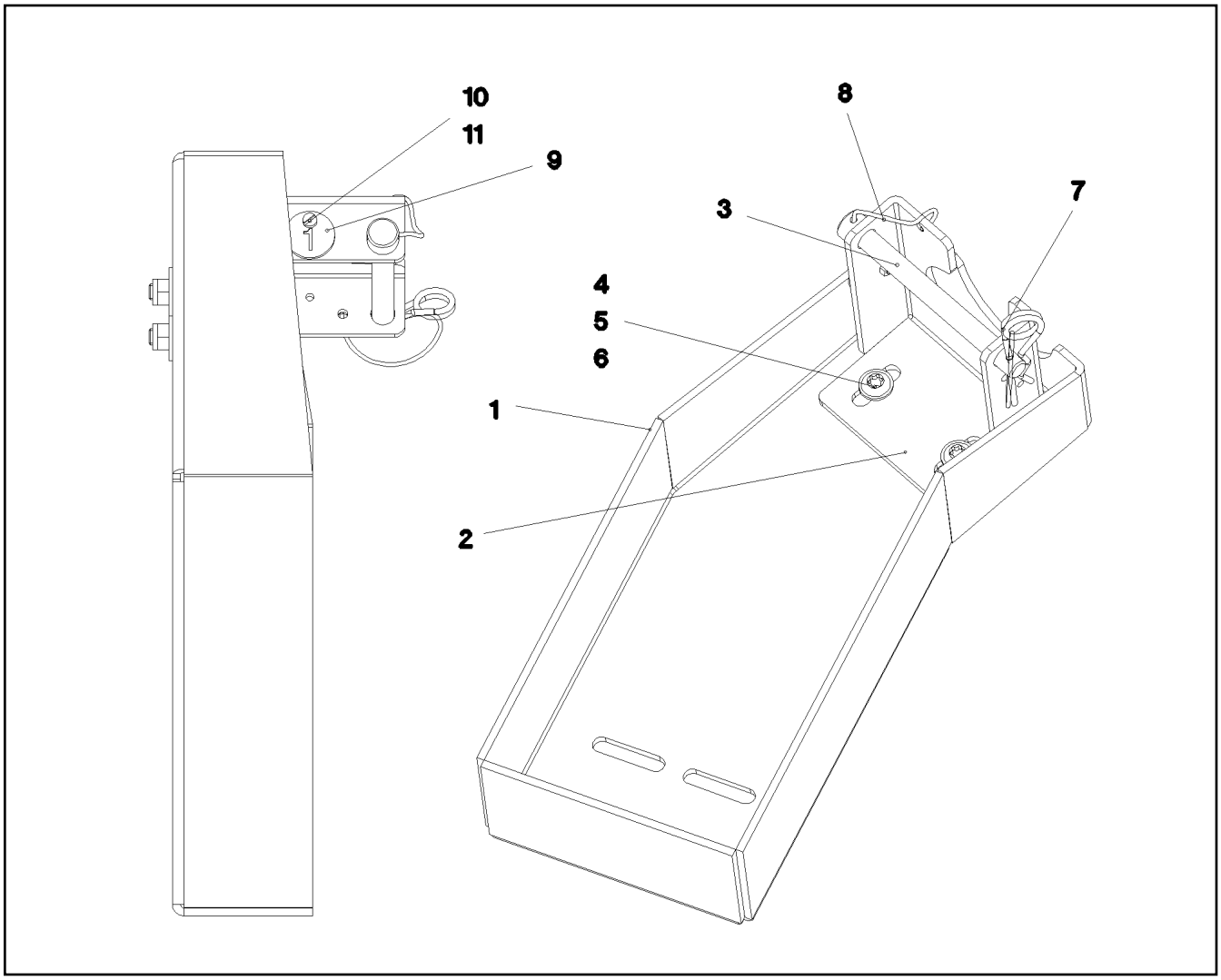

Pos.	Item	Quantity	Description	Bezeichnung
1	97010181	1	PLATE 4X356X490 S315MC T ZN O	BLECH
2	97010020	1	PLATE 4X161X175 S315MC T ZN O	BLECH
3	97010024	1	PIN 16.0X125 S355J2C+C FE//ZNNI8//CN//T0	STIFT
4	10875471	2	BUTTON HEAD SCREW AEHNL.ISO 7380-2	HALBRUNDKOPFSCHRAUBE
5	11140469	2	WASHER ISO 7093-1 8 200HV 480H SPF	SCHEIBE
6	10875614	2	HEX NUT DIN 985 M8 8 480H SPF	SECHSKANTMUTTER
7	10875868	1	SPRING PLUG 3-3,5-62 480H SPF	FEDERSTECKER
8	11160431	0.4	ROPE 2 2,3KN EDELSTAHL	SEIL
10	12216198	1	HEX SCREW ISO 4017 M4X12 8.8 480H SPF	SECHSKANTSCHRAUBE
11	10875619	1	HEX NUT ISO 4032 M4 8 480H SPF	SECHSKANTMUTTER

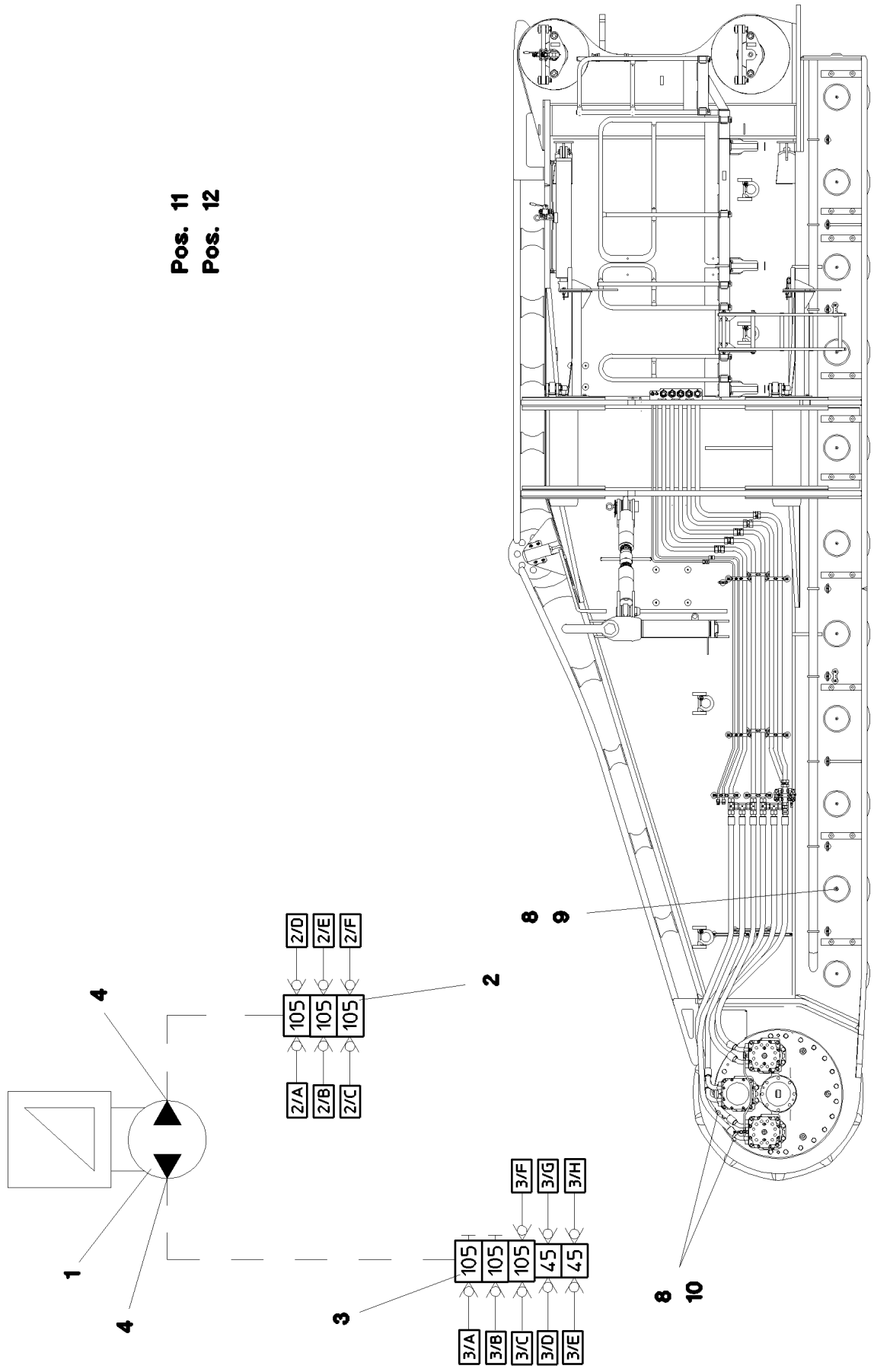
Pos. 11
Pos. 12
2/D
2/E
2/F
105
105
105
2/A
2/B
2/C
4
2
8
9
1
4
3
3/F
3/G
3/H
105
105
105
45
45
3/A
3/B
3/C
3/D
3/E
8
10

Pos.	Item	Quantity	Description	Bezeichnung
1	11002835	1	ELECTRIC PUMP EP-1 ⇨ ❑ 125	ELEKTROPUMPE
2	11002838	1	DISTRIBUTION BLOCK 3/6MX-F	VERTEILERKOMBINATION
3	11002839	1	DISTRIBUTION BLOCK 5/8MX-F	VERTEILERKOMBINATION
4	774375108	2	PASSAGE NIPPLE BLOCK ⇨ ❑ 127	DURCHGANGSNIPPELBLOCK
5	12204614	4	SOCKET HEAD SCREW ISO 4762 M5X35 8.8	ZYLINDERSCHRAUBE
6	10875620	4	HEX NUT ISO 4032 M5 8 480H SPF	SECHSKANTMUTTER
7	10197808	4	WASHER ISO 7089 5 200HV ZNNI-480H	SCHEIBE
8	774373808	14	FITTING WE 6LL M10x1	VERSCHRAUBUNG
9	774373408	12	EXTENSION M10X1K/ M10X1	VERLAENGERUNG
10	774383208	2	CONNECTION PIECE M14X1,5/M10X1	ANSCHLUSSSTUECK
11	10873149	60	POLYAMID PIPE DIN 73378 6X1,5 PA 12-HL	POLYAMIDROHR
12	774383508	10	TUBING COIL 9	ROHRWENDEL

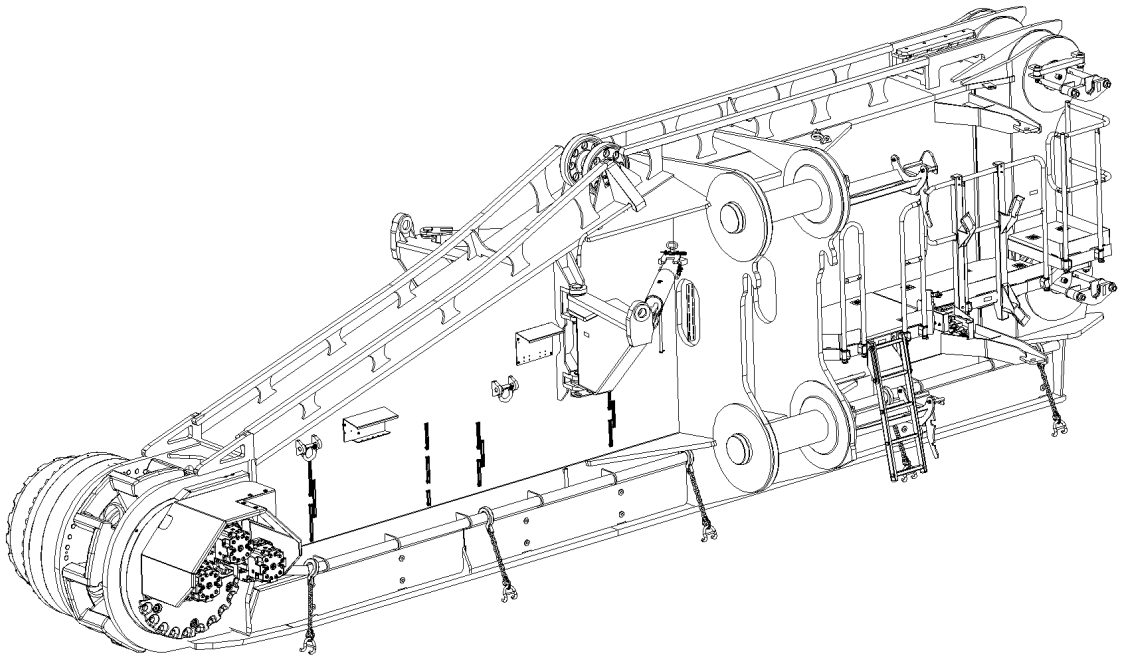

Pos. 10
Pos. 12
Pos. 15

Pos.	Item	Quantity	Description	Bezeichnung
10	966138908	1	ACCESSORIES ELECTRIC	ANBAUTEILE ELEKTRIK
(1)	955749508	1	PLATE S315MC FE//ZNNI8//CN//T0	BLECH
12	966320108	1	LIGHTING RAUPE HL	BELEUCHTUNG
(10)	12101892	1	LED WORKING HEAD LIGHT 26W 10,5-32V	LED ARBEITSSCHEINWERFER
15	966139008	1	TERMINAL BOX, PRE-ASSEMBLED S240 ⇨ ❑ 165	KLEMMKASTEN VORM.

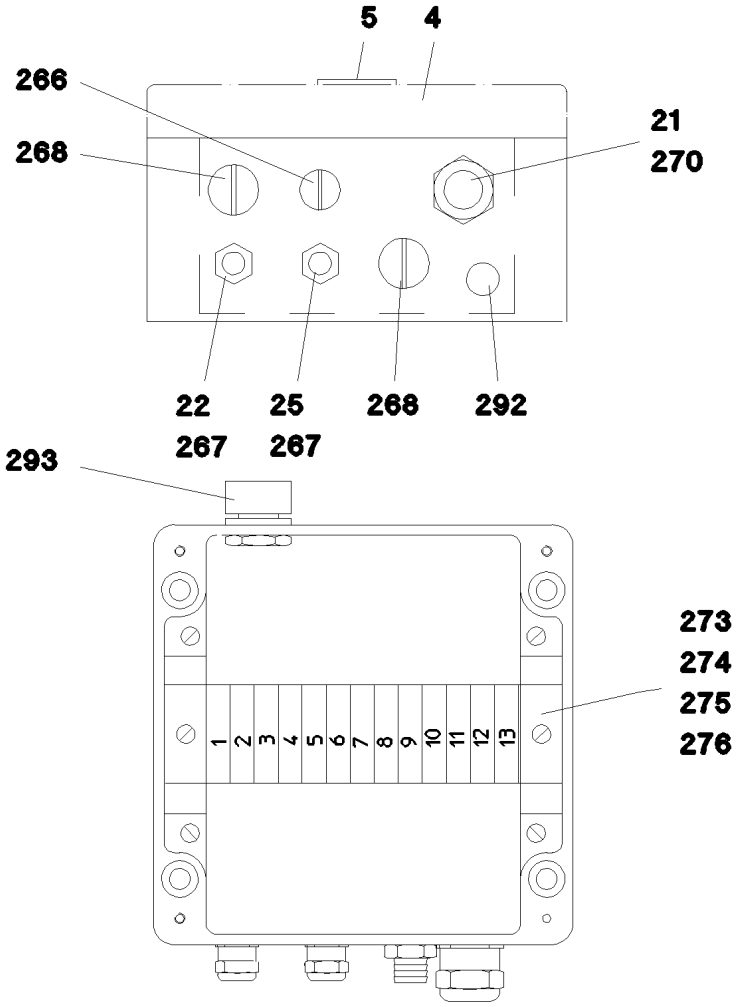

Pos.	Item	Quantity	Description	Bezeichnung
4	971407308	1	EMPTY CASING 160X160X90X0 AL	LEERGEHAEUSE
5	977500808	1	SIGN S240 LEXAN	SCHILD
21	966514508	1	LEAD W240	LEITUNG
22	966514608	1	LEAD W254	LEITUNG
25	966514908	1	LEAD W245	LEITUNG
266	602424908	1	SCREW PLUG M16X1,5 MS	VERSCHLUSSSCHRAUBE
267	602424108	2	CABLE GLAND M16X1,5X4-11 MS	KABELVERSCHRAUBUNG
268	602425008	2	SCREW PLUG 15 M20X 1,5 MS	VERSCHLUSSSCHRAUBE
270	602424308	1	CABLE GLAND M25X1,5X11-20 MS	KABELVERSCHRAUBUNG
273	602106708	0.15	TOP HAT RAIL 35X27X7,3X1	HUTSCHIENE
274	10286354	13	TERMINAL/CLAMP 6,3/2,8X0,8MM²	KLEMME
275	10286353	1	COVER	DECKEL
276	602794608	2	END ANGLE	ENDWINKEL
292	602501208	1	WATER DRAIN PLUG M12 PA6G SPF	ENTWAESSERUNGSSTOPFEN
293	602501308	1	VENTILATION SCREW G1/2"X30 POLYAMID	ENTLUEFTUNGSSCHRAUBE

Pos.	Item	Quantity	Description	Bezeichnung
4	966085008	1	HYDR.TRAVEL DRIVE HINTEN LINKS ⇨ ❑ 167	HYDR.FAHRANTRIEB

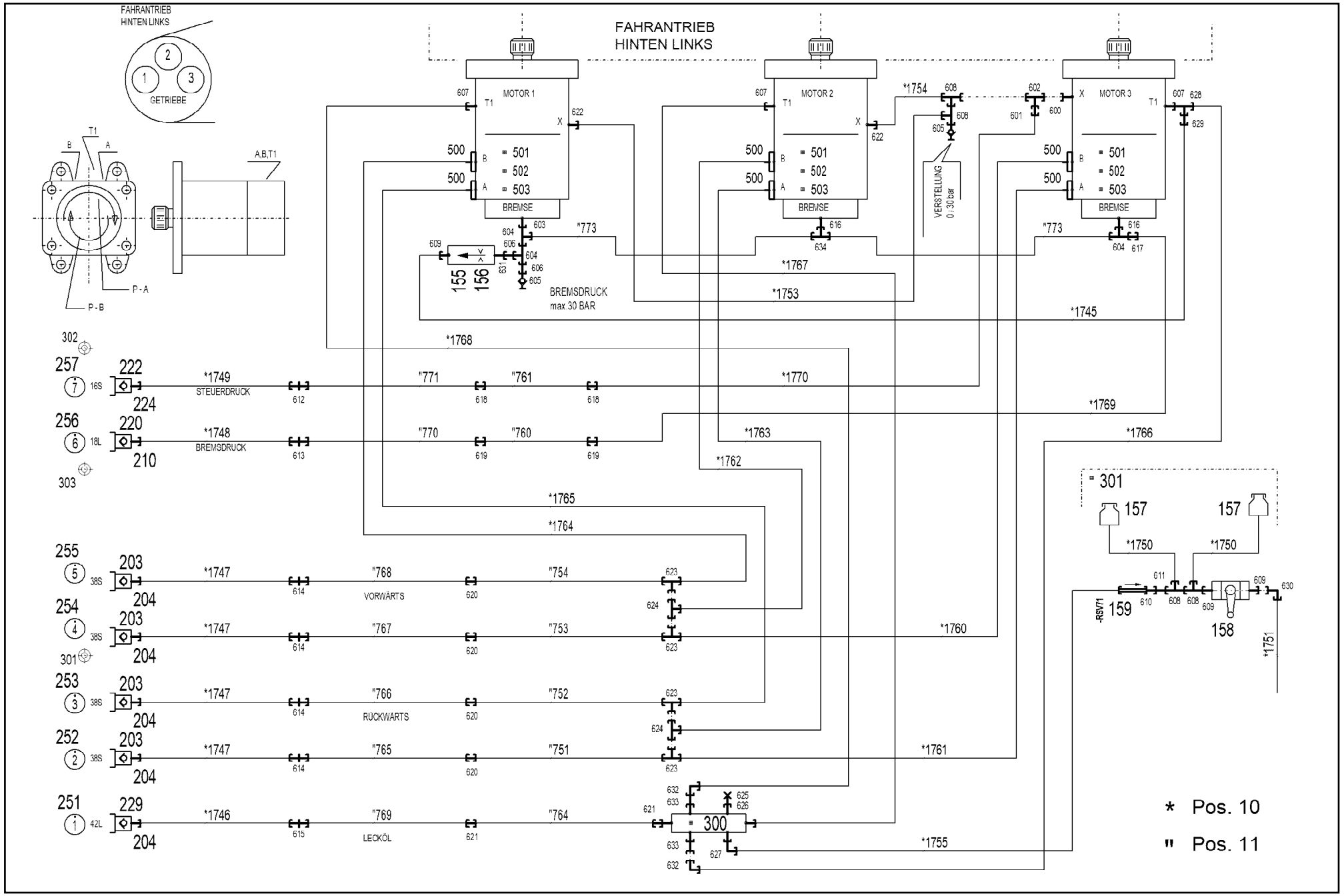
FAHRANTRIEB HINTEN LINKS
GETRIEBE
FAHRANTRIEB HINTEN LINKS
MOTOR 1
MOTOR 2
MOTOR 3
BREMSE
VERSTELLUNG 0 / 30 bar
BREMSDRUCK max 30 BAR
STEUERDRUCK
BREMSDRUCK
VORWÄRTS
RÜCKWÄRTS
LECKÖL
-RSV71
* Pos. 10
" Pos. 11

Pos.	Item	Quantity	Description	Bezeichnung
10	966216308	1	HOSE LINES CRAWLER TRACK CARR. HIN ⇨ ❑ 170	SCHLAUCHLEITUNGEN RAUPEN
11	966216408	1	PIPELINES CRAWL.TRACK CARRIER ⇨ ❑ 172	ROHRLEITUNGEN RAUPENTR
155	510671108	1	FILTER CARTRIDGE 0,005m³/min 25µm	FILTERPATRONE
156	511048708	1	NOZZLE 0,4 M5X9 CUZN39PB3	DUESE
157	96028333	2	EXPANSION TANK CPL. ⇨ ❑ 44	AUSGLEICHSBEHAELTER KPL.
158	510696008	1	BALL VALVE DN8-1/4" MS	KUGELHAHN
159	511481508	1	NON-RETURN VALVE 250BAR 10BAR CR6-F	RUECKSCHLAGVENTIL
203	511512308	4	COUPLING PLUG B8 38-S	KUPPLUNGSSTECKER
204	12102189	5	SCREW PLUG BGR.8 M 79X4 PA 6 SPF	VERSCHLUSSSCHRAUBE
210	12102187	1	SCREW PLUG BGR.6 R D54X4 PA 6 SPF	VERSCHLUSSSCHRAUBE
220	570504808	1	COUPLING PLUG B6 18-L	KUPPLUNGSSTECKER
222	511508608	1	COUPLING PLUG B3 16-S	KUPPLUNGSSTECKER
224	10466911	1	SCREW PLUG RD36X3 SPF	VERSCHLUSSSCHRAUBE
229	10675114	1	COUPLING PLUG B8 42-L A3C	KUPPLUNGSSTECKER
251	97044171	1	TRAILER 25X25 ALMG3 H111 BEZ.1	ANHAENGER
252	97044172	1	TRAILER 25X25 ALMG3 H111 BEZ.2	ANHAENGER
253	97044210	1	TRAILER 25X25 ALMG3 H111 BEZ.3	ANHAENGER
254	97044211	1	TRAILER 25X25 ALMG3 H111 BEZ.4	ANHAENGER
255	97044212	1	TRAILER 2X25X25 ALMG3 H111 BEZ.5	ANHAENGER
256	97044213	1	TRAILER 2X25X25 ALMG3 H111 BEZ.6	ANHAENGER
257	97044214	1	TRAILER 2X25X25 ALMG3 H111 BEZ.7	ANHAENGER
300	10651971	1	COLLECTING PIPE 200 STAHL A3CR6F SPF	SAMMELROHR
301	710101805	5	SEALING RING DIN 7603 A52X60X2,5 CU	DICHTRING
302	710105908	1	SEALING RING DIN 7603 A27X32X2 CU	DICHTRING
303	710106508	1	SEALING RING DIN 7603 A30X36X2 CU	DICHTRING
500	510588208	12	FLANGE HALF SAE1 1/2-C62-M16 CR6-FREI	FLANSCHHAELFTE
501	510587908	6	O-RING ARP 568 47,22X3,53 NBR90	O-RING
502	12225289	18	SOCKET HEAD SCREW ISO 4762 M16X55 8	ZYLINDERSCHRAUBE
503	10875804	6	HEX SCREW ISO 4017 M16X55 8.8 FLZN SP	SECHSKANTSCHRAUBE
600	471903908	1	FITTING EGE 10L M12X1,5 CR6-FREI	VERSCHRAUBUNG
601	475031608	1	FITTING XGR15/10-L CR6-FREI	VERSCHRAUBUNG
602	482430314	1	FITTING ISO 8434 ET 10L M16X1,5 CR6-FRE	VERSCHRAUBUNG
603	471030908	1	FITTING GE 15L M18X1,5 CR6-FREI	VERSCHRAUBUNG
604	472300414	3	FITTING EL 15L CR6-FREI	VERSCHRAUBUNG
605	510629008	2	TEST POINT FITTING VKA3 10LM16X1,5 CR6	MESSANSCHLUSS
606	475430108	2	FITTING RED 15/10L CR6-FREI	VERSCHRAUBUNG
607	471031508	3	FITTING XGE28-LM-ED CR6-FREI	VERSCHRAUBUNG
608	472330208	4	FITTING EL 10L CR6-FREI	VERSCHRAUBUNG
609	7362091	3	FITTING ISO 8434-1 GE 10L G1/4A CR6-FREI	VERSCHRAUBUNG
610	475431408	1	FITTING REDSD12/10-L CR6-FREI	VERSCHRAUBUNG
611	470010108	1	FITTING SNV10-L CR6-FREI	VERSCHRAUBUNG
612	474032608	1	FITTING XSV16-S CR6-FREI	VERSCHRAUBUNG
613	474030708	1	FITTING SV 18L CR6-FREI	VERSCHRAUBUNG
614	474033008	4	FITTING XSV38-S CR6-FREI	VERSCHRAUBUNG
615	474031408	1	FITTING XSV42-L CR6-FREI	VERSCHRAUBUNG
616	471904208	2	FITTING EGESD15-LM-WD CR6-FREI	VERSCHRAUBUNG
617	475030208	1	FITTING XGR18/15-L CR6-FREI	VERSCHRAUBUNG
618	470032708	2	FITTING XG16-S CR6-FREI	VERSCHRAUBUNG
619	470030608	2	FITTING XG18-L CR6-FREI	VERSCHRAUBUNG
620	470033108	4	FITTING XG38-S CR6-FREI	VERSCHRAUBUNG
621	470030908	2	FITTING XG42-L CR6-FREI	VERSCHRAUBUNG
622	471039708	2	FITTING ISO 8434-1 GE 10L M12X1,5 CR6-F	VERSCHRAUBUNG
623	482431814	4	FITTING ISO 8434 ET 38S CR6-FREI	VERSCHRAUBUNG
624	470433008	2	FITTING XT38-S CR6-FREI	VERSCHRAUBUNG
625	477700108	1	BLANKING PLUG ISO 8434-1 PL 18L CR6-F	VERSCHLUSSSTOPFEN
626	477402408	1	BOX NUT DIN 3870 AL18 A3P	UEBERWURFMUTTER
627	247117702	1	SWIVEL ELBOW EW 12L M18X1,5 CR6-FREI	WINKELSTUTZEN

Pos.	Item	Quantity	Description	Bezeichnung
628	7407120	1	FITTING EL 28L CR6-FREI	VERSCHRAUBUNG
629	475435408	1	FITTING REDSDN28/10-L CR6-FREI	VERSCHRAUBUNG
630	7403569	1	FITTING EW 10L M16X1,5 CR6-FREI	VERSCHRAUBUNG
631	471901108	1	FITTING EGESD10-LR-WD CR6-FREI	VERSCHRAUBUNG
632	470230808	2	FITTING W 28L CR6-FREI	VERSCHRAUBUNG
633	470010608	2	FITTING SNV28-L CR6-FREI	VERSCHRAUBUNG
634	470430508	1	FITTING XT15-L CR6-FREI	VERSCHRAUBUNG

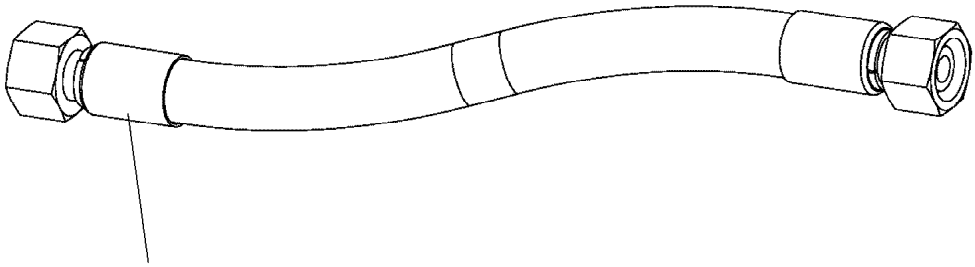

Schlauchnummer
Hose number
Numéro de flexible
Número de flexible
Номера шланга

Die Schlauchnummern auf den Schläuchen entsprechen den Positionen in der Schlauchliste.

The hose numbers from the hoses are in accordance with the items in the hose list.

Les numéros indiqués sur les flexibles correspondent aux repères de la nomenclature des flexibles.

Los números indicados en los flexibles corresponden a las posiciones de la lista de flexibles.

Нанесенные на шлангах номера соответствуют позициям в перечне.

Pos.	Item	Quantity	Description	Bezeichnung
1745	926135408	1	HOSE CPL. 1SC 8X1350	SCHLAUCH KPL.
1746	966732308	1	HOSE CPL. FLEXIT-1T24 38X5500	SCHLAUCH KPL.
1747	966732408	4	HOSE CPL. 6ST 38X5400	SCHLAUCH KPL.
1748	966732508	1	HOSE CPL. 2SN 16X5600	SCHLAUCH KPL.
1749	966732608	1	HOSE CPL. 2SN 12X5600	SCHLAUCH KPL.
1750	963822708	2	HOSE CPL. 2TE 8X180	SCHLAUCH KPL.
1751	922646008	1	HOSE CPL. 2TE 8X500	SCHLAUCH KPL.
1753	926971508	1	HOSE CPL. 1SC 8X980	SCHLAUCH KPL.
1754	928023108	1	HOSE CPL. 2TE 8X460	SCHLAUCH KPL.
1755	966600308	1	HOSE CPL. 2TE 10X2550	SCHLAUCH KPL.
1760	966387708	1	HOSE CPL. F6000 31X2510	SCHLAUCH KPL.
1761	966353008	1	HOSE CPL. F6000 31X2460	SCHLAUCH KPL.
1762	966387808	1	HOSE CPL. F6000 31X2800	SCHLAUCH KPL.
1763	966387808	1	HOSE CPL. F6000 31X2800	SCHLAUCH KPL.
1764	966388108	1	HOSE CPL. F6000 31X3210	SCHLAUCH KPL.
1765	966388108	1	HOSE CPL. F6000 31X3210	SCHLAUCH KPL.
1766	966339008	1	HOSE CPL. 1SN 25X2750	SCHLAUCH KPL.
1767	929721008	1	HOSE CPL. 1SN 25X2900	SCHLAUCH KPL.
1768	966388408	1	HOSE CPL. 1SN 25X3600	SCHLAUCH KPL.
1769	962333708	1	HOSE CPL. 2TE 16X2800	SCHLAUCH KPL.
1770	921606108	1	HOSE CPL. 2TE 12X3000	SCHLAUCH KPL.
1771	962065808	1	HOSE CPL. HPC 4X6200	SCHLAUCH KPL.
1772	922646208	1	HOSE CPL. HPC 4X2350	SCHLAUCH KPL.

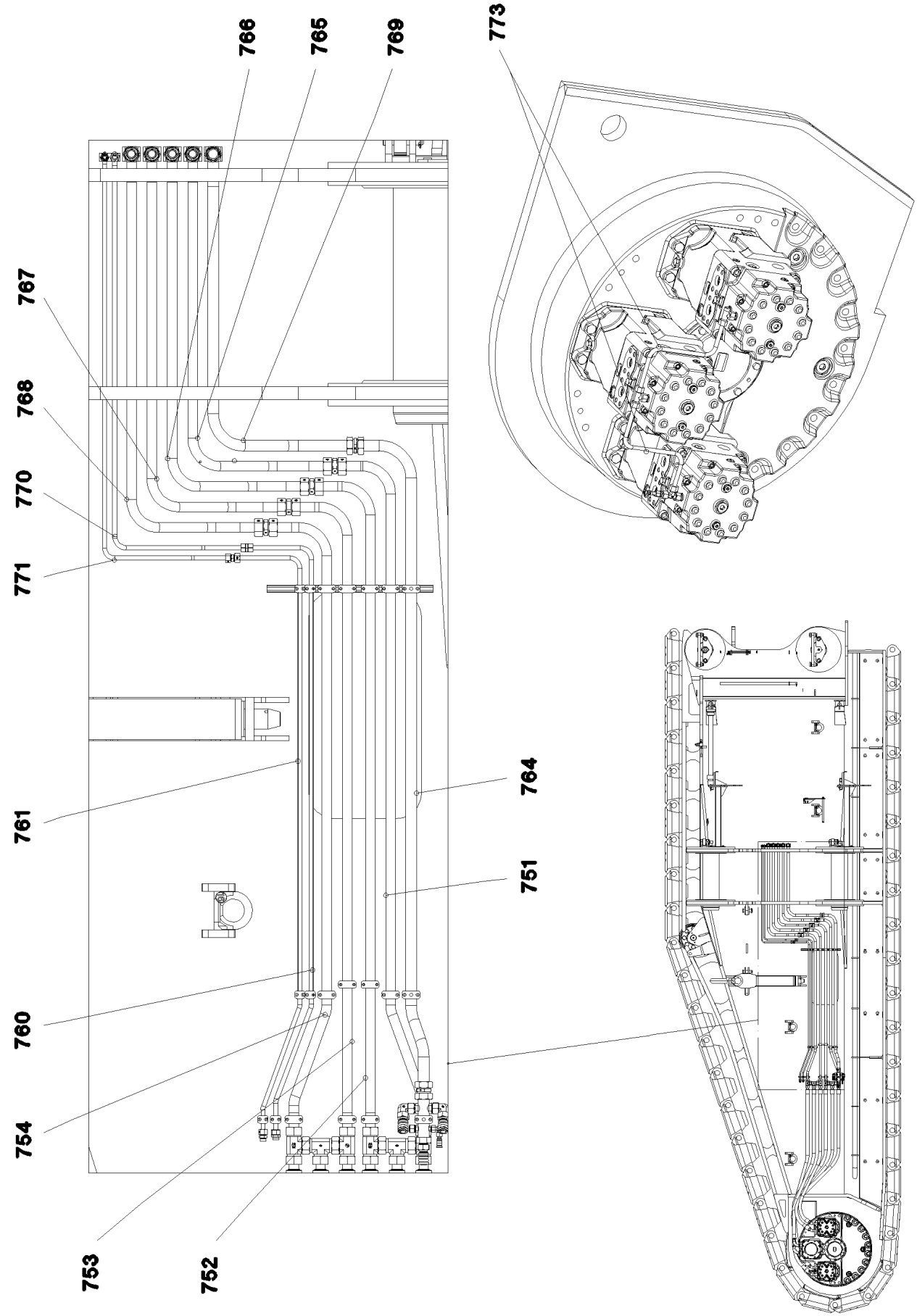
766
765
769
773
767
768
770
771
761
764
751
760
754
753
752

Pos.	Item	Quantity	Description	Bezeichnung
751	965890408	1	PIPE COMPL. 38X5X -	ROHR KPL.
752	965890508	1	PIPE COMPL. 38X5X -	ROHR KPL.
753	965890608	1	PIPE COMPL. 38X5X -	ROHR KPL.
754	965890708	1	PIPE COMPL. 38X5X -	ROHR KPL.
760	965923808	1	PIPE COMPL. 18X1,5X2536 18L - 18L	ROHR KPL.
761	965923908	1	PIPE COMPL. 16X2X2511 16S - 16S	ROHR KPL.
764	965930008	1	PIPE COMPL. 42X3X2675 42L - 42L	ROHR KPL.
765	965930108	1	PIPE COMPL. 38X5X -	ROHR KPL.
766	965930208	1	PIPE COMPL. 38X5X -	ROHR KPL.
767	965930308	1	PIPE COMPL. 38X5X -	ROHR KPL.
768	965930408	1	PIPE COMPL. 38X5X -	ROHR KPL.
769	965930508	1	PIPE COMPL. 42X3X1815 42L - 42L	ROHR KPL.
770	965930608	1	PIPE COMPL. 18X1,5X2260 18L - 18L	ROHR KPL.
771	965930708	1	PIPE COMPL. 16X2X2283 16S - 16S	ROHR KPL.
773	967067208	2	PIPE COMPL. 15X1,5X532 15L - 15L	ROHR KPL.

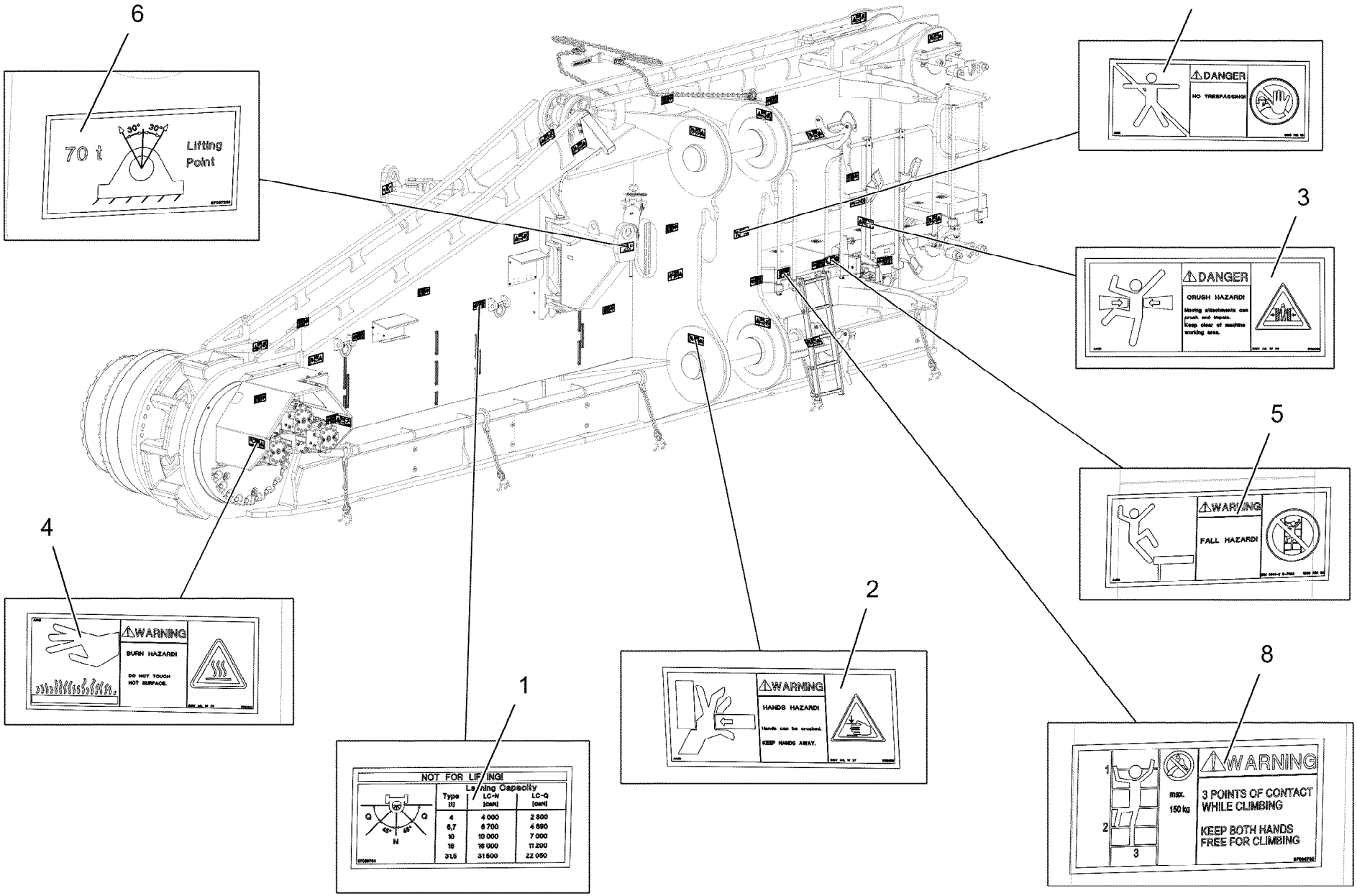
6
70 t
30°
30°
Lifting Point
7
DANGER
NO TRESPASSING!
3
DANGER
CRUSH HAZARD!
Moving attachments can crush and impale.
Keep clear of machine working area.
5
WARNING
FALL HAZARD!
4
WARNING
BURN HAZARD!
DO NOT TOUCH HOT SURFACE.
2
WARNING
HANDS HAZARD!
Hands can be crushed.
KEEP HANDS AWAY.
1
NOT FOR LIFTING!
Lashing Capacity
Type [t]
LC-N [daN]
LC-Q [daN]
4 4 000 2 800
6,7 6 700 4 690
10 10 000 7 000
16 16 000 11 200
31,5 31 500 22 050
8
WARNING
max. 150 kg
3 POINTS OF CONTACT WHILE CLIMBING
KEEP BOTH HANDS FREE FOR CLIMBING

Pos.	Item	Quantity	Description	Bezeichnung
1	97036734	14	SIGN 188X78 KLEBEFOLIE SPF	SCHILD
2	978674608	15	SIGN 208X88 KLEBEFOLIE SPF	SCHILD
3	978674108	2	SIGN 208X88 KLEBEFOLIE SPF	SCHILD
4	978674408	2	SIGN 208X88 KLEBEFOLIE SPF	SCHILD
5	978675008	1	SIGN 208X88 KLEBEFOLIE SPF	SCHILD
6	97037221	2	SIGN 168X88 KLEBEFOLIE SPF	SCHILD
7	978674008	1	SIGN 208X88 KLEBEFOLIE SPF	SCHILD
8	97036732	1	SIGN 168X88 KLEBEFOLIE SPF	SCHILD

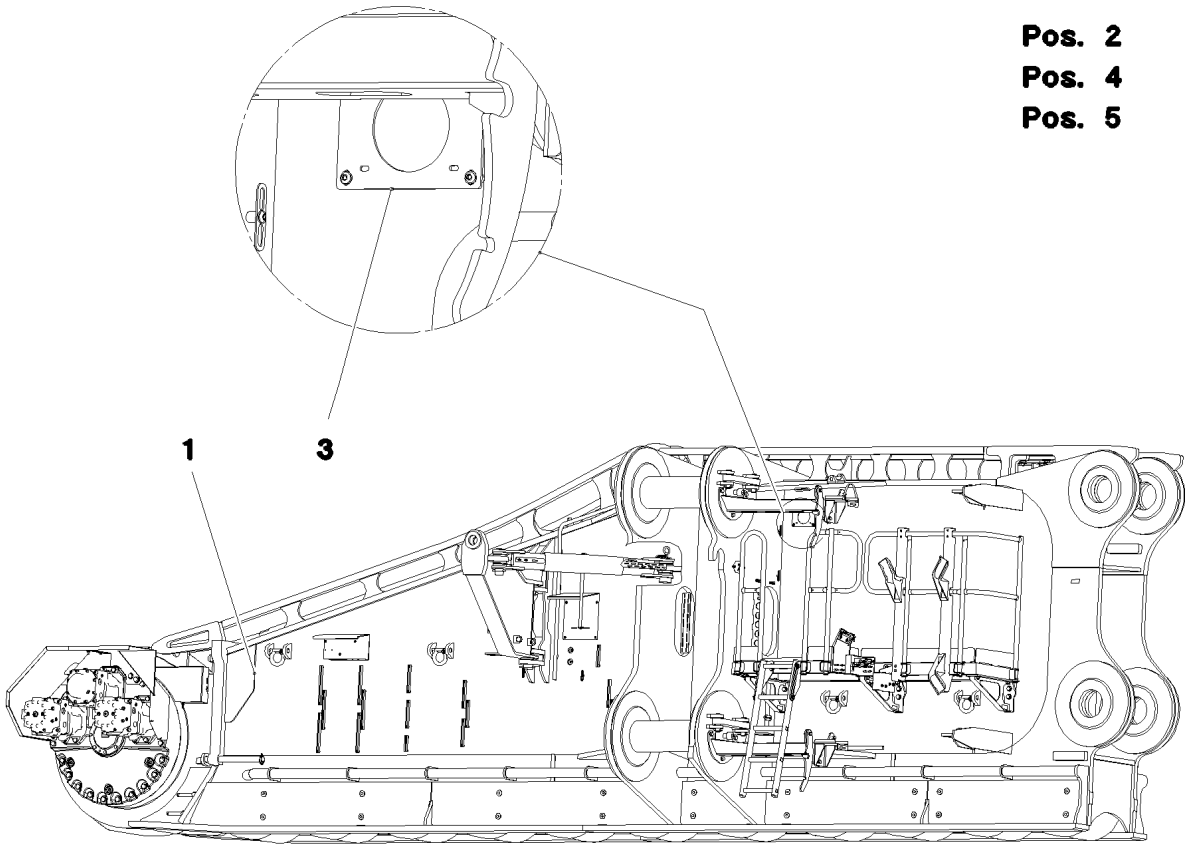

Pos.	Item	Quantity	Description	Bezeichnung
1	917525608	1	CRAWLER TRACK CARRIER, RIGHT VORN ⇨ ❑ 177	RAUPENTRAEGER RE.
2	915744608	1	CENTR.LUBRICATION SYSTEM RIGHT VOR ⇨ ❑ 189	ZENTRALSCHMIERUNG RAUPE
3	915740408	1	ELECTR.FOR CRAWLER CARRIER RECHTS ⇨ ❑ 191	ELEKTRIK RAUPENTRAEGER V
4	915734008	1	HYDR.TRAVEL DRIVE VORNE RECHTS ⇨ ❑ 193	HYDR.FAHRANTRIEB
5	916947208	1	SIGNS RE. VORNE ⇨ ❑ 199	BESCHILDERUNG

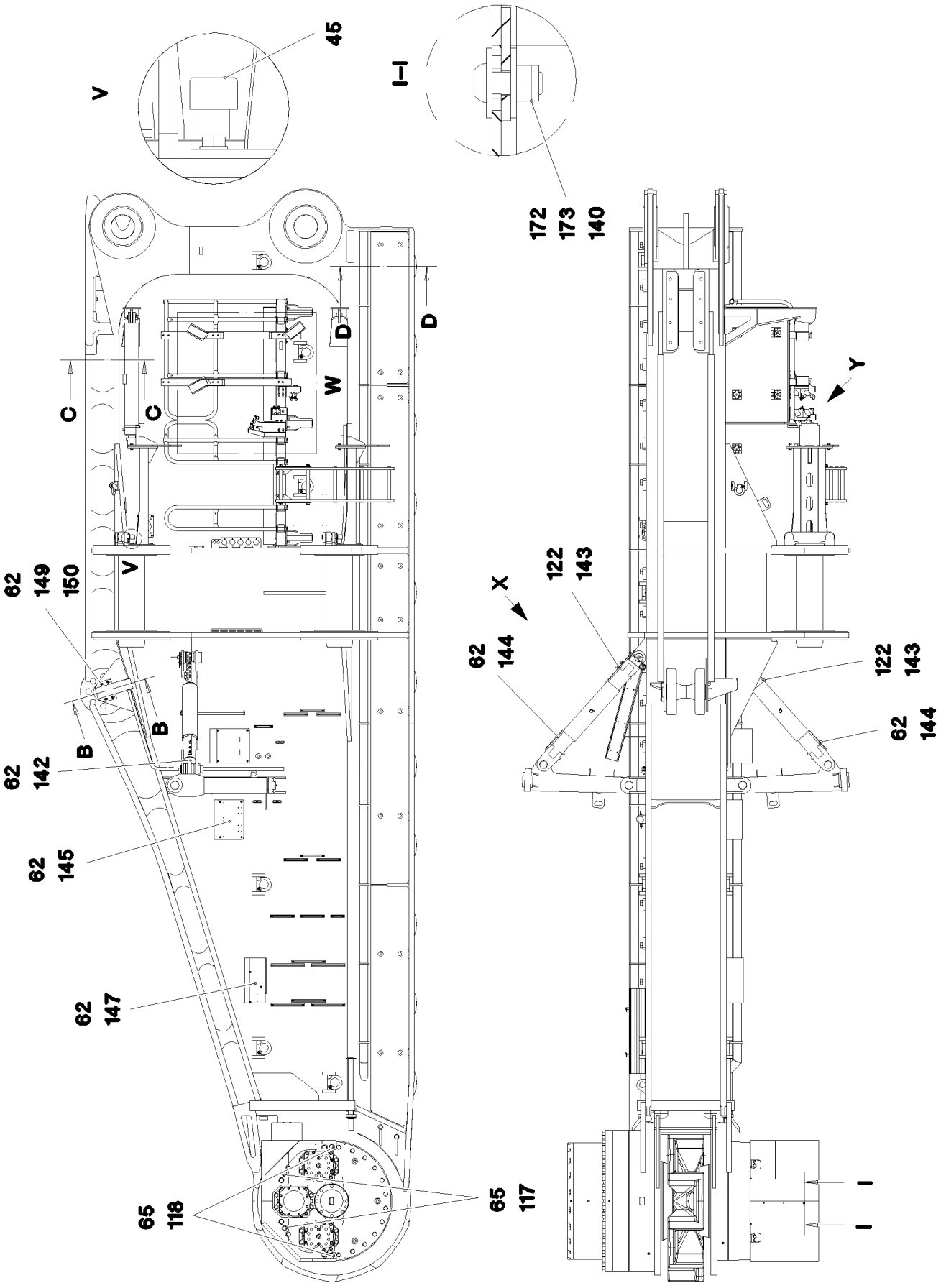
45
V
I–I
172
173
140
D
D
W
C
C
Y
62
149
150
V
X
122
143
62
144
B
B
62
142
62
145
62
147
65
118
65
117
I
I

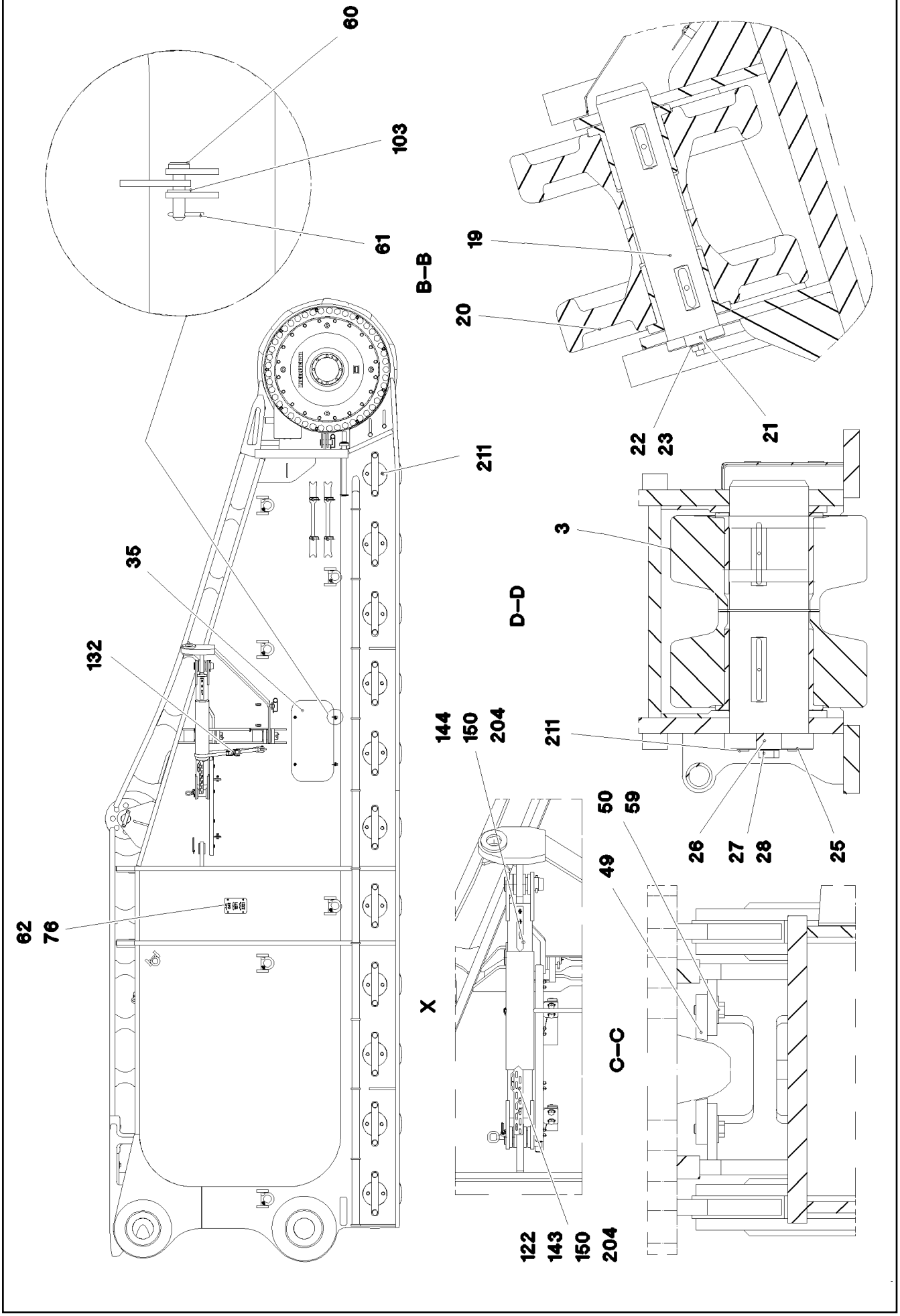
60
103
61
B–B
19
20
22
23
21
211
3
35
D–D
132
144
150
204
211
50
59
49
26
27
28
25
62
76
X
C–C
122
143
150
204

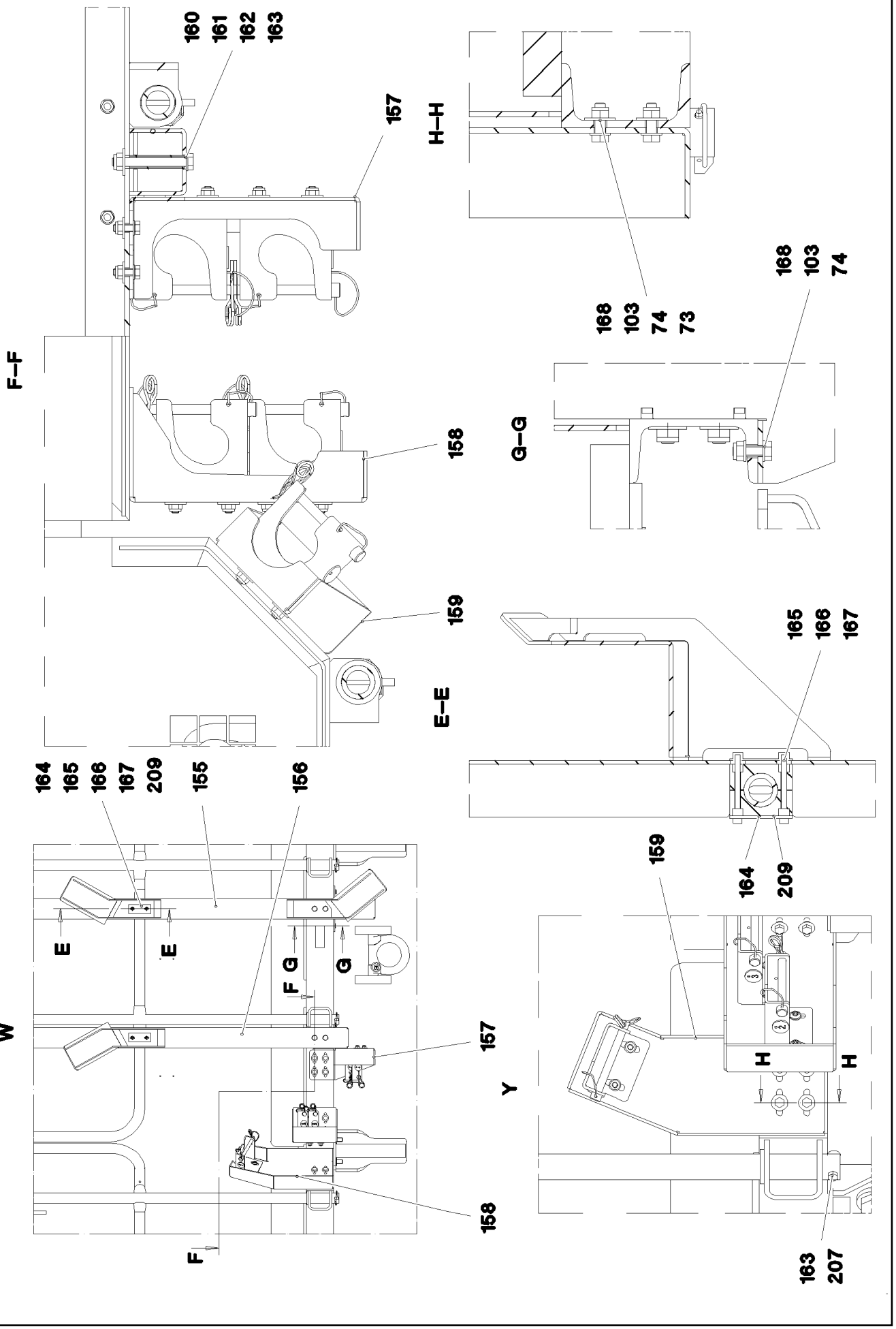

15.3.2023 092358	etk_en_de_098406_LR 13000	❑ 179 (3/9)
LIEBHERR	CRAWLER TRACK CARRIER, RIGHT RAUPENTRAEGER RE.	917525608

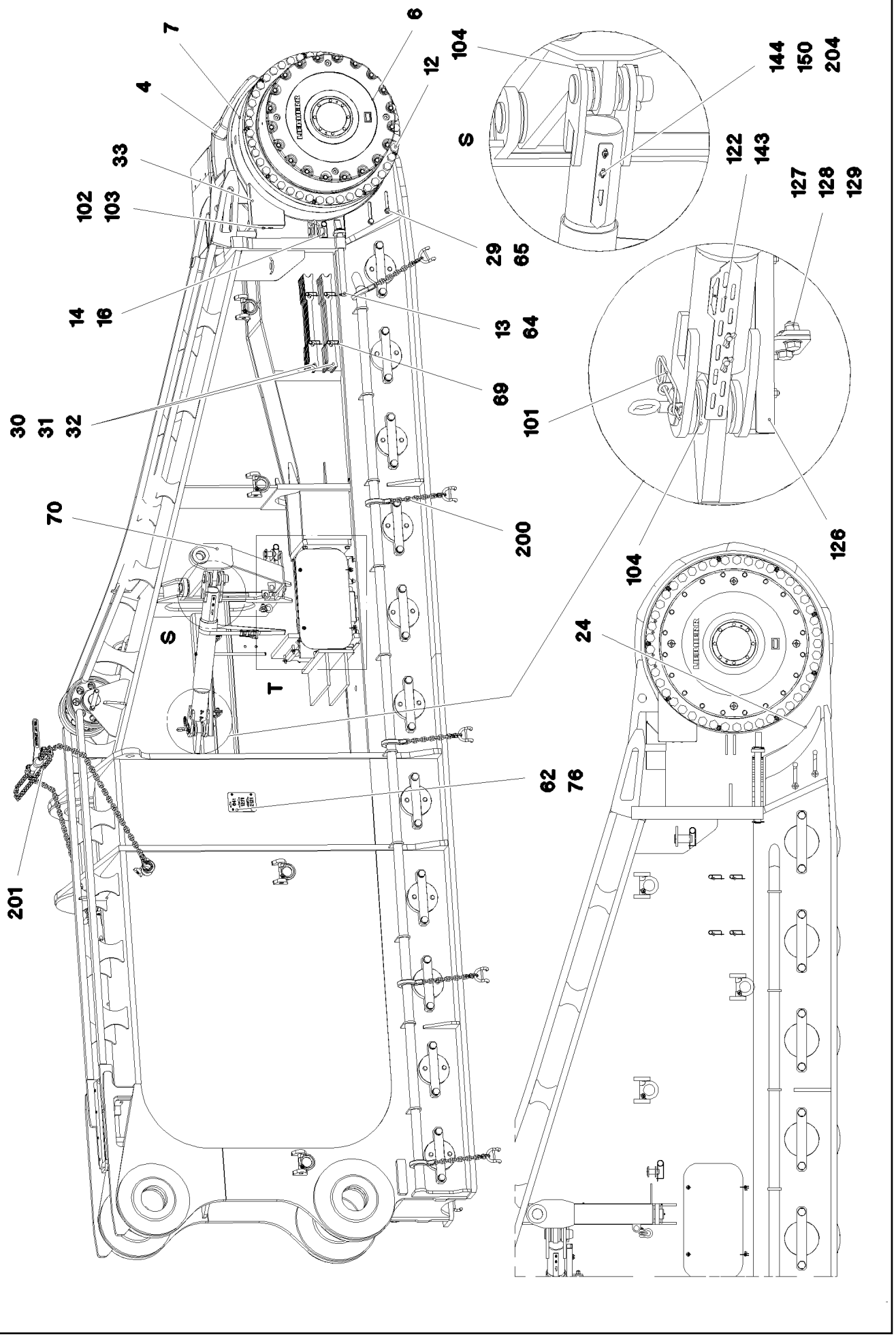

15.3.2023 092359 LIEBHERR	**etk_en_de_098406_LR 13000** **CRAWLER TRACK CARRIER, RIGHT** **RAUPENTRAEGER RE.**	❑ 180 (4/9) **917525608**

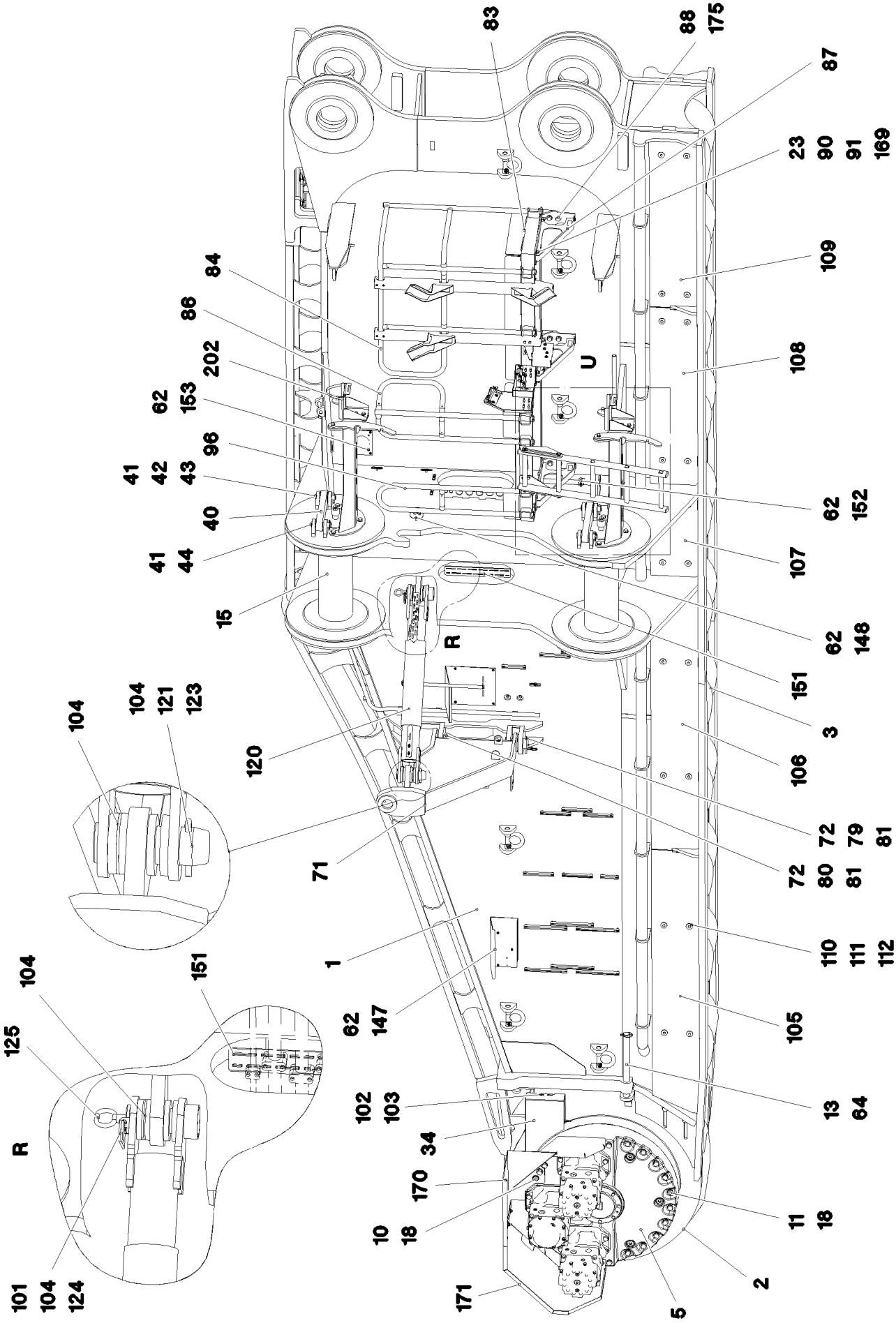

15.3.2023 092360	**etk_en_de_098406_LR 13000**	❑ 181 (5/9)
LIEBHERR	**CRAWLER TRACK CARRIER, RIGHT** **RAUPENTRAEGER RE.**	**917525608**

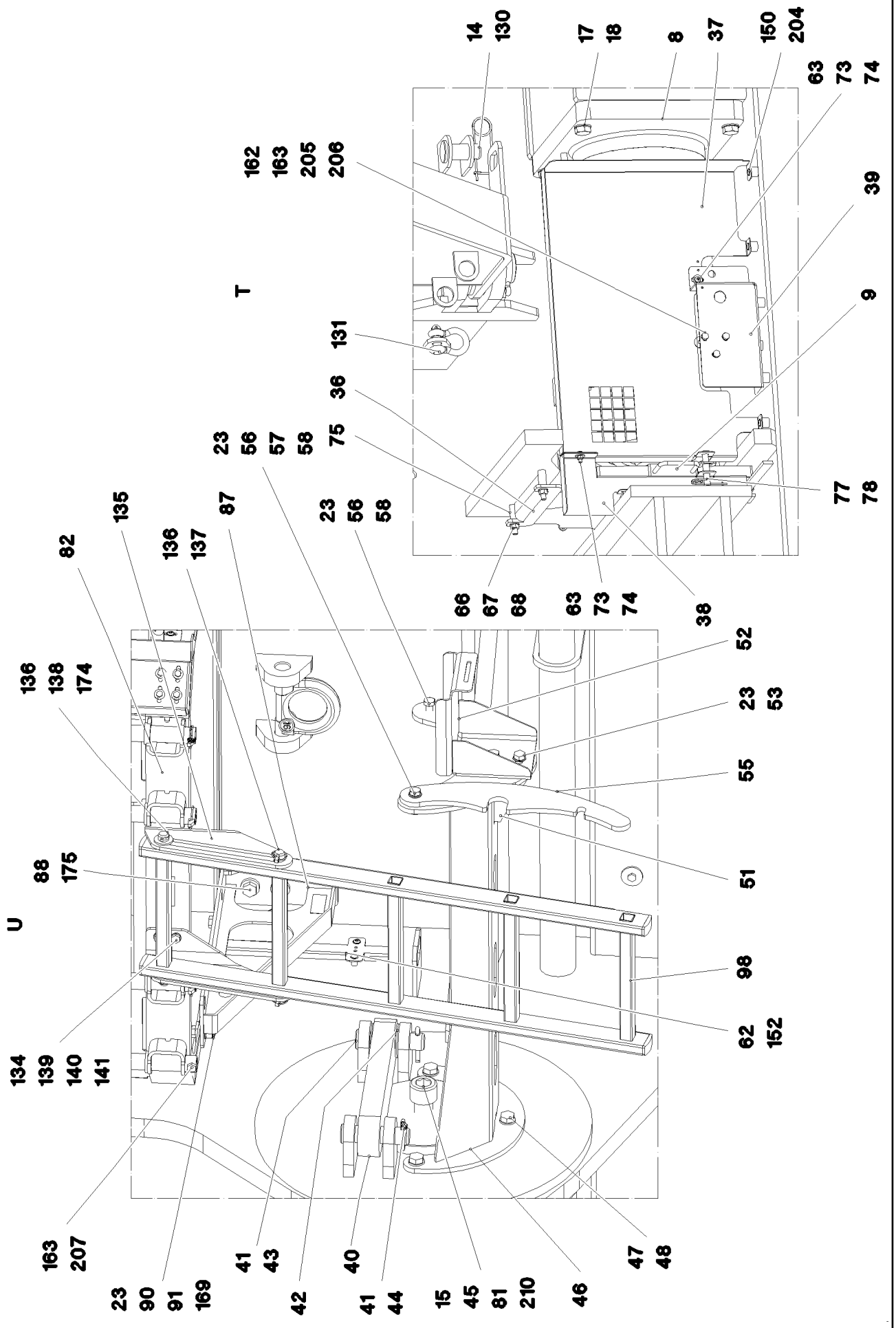
T
U
14
130
17
18
8
37
150
204
63
73
74
162
163
205
206
39
131
9
36
23
56
57
58
75
77
78
87
135
136
137
82
23
56
58
66
67
68
63
73
74
38
52
136
138
174
23
53
55
88
175
51
98
62
152
134
139
140
141
163
207
23
90
91
169
41
43
42
40
41
44
15
45
81
210
46
47
48

Pos.	Item	Quantity	Description	Bezeichnung
1	965649008	1	CRAWLER CARRIER STEEL CONTSR. VOR	RAUPENTRAEGER STAHLBAU
2	965649108	1	SLIDING PIECE STEEL CONSTR. R	SCHIEBESTUECK STAHLBAU RE
3	965381308	22	ROLLER BODY HALF CPL.	ROLLENKOERPERHAELFTE KPL
4	978463208	1	SPROCKET GS18NIMOCR36 SPF	TURAS
5	12810715	1	SPUR GEAR RAL 7043	STIRNRADGETRIEBE
6	970706701	1	PLANETARY GEARBOX RAL 7043 ⇨ ❑ 114	PLANETENGETRIEBE
7	90000750	1	BEARING	LAGERUNG
8	10488926	1	COCKING CYLINDER 280/250-400 SPF	SPANNZYLINDER
9	965986208	1	DAMPERS ⇨ ❑ 186	SCHIEBER
10	10476880	8	HEX SCREW ISO 4014 M24X400 10.9 FLZN	SECHSKANTSCHRAUBE
11	10664052	10	HEX SCREW ISO 4014 M24X300 10.9 FLZN	SECHSKANTSCHRAUBE
12	10664054	45	HEX SCREW ISO 4014 M42X560 10.9 FLZN	SECHSKANTSCHRAUBE
13	979603008	2	PIN 55.0 X620 35NICRMOV125 SPF	BOLZEN
14	433100908	2	RETAINING SPRING 4,5X98 ISO 2081 FE/ZN	SICHERUNGSFEDER
15	978623708	2	PIN 300.0X1050 35NICRMOV125 SPF	BOLZEN
16	946514608	1	PIN 70.0 X0 35NICRMOV125	BOLZEN
17	10488309	4	HEX SCREW ISO 4014 M24X100 10.9 FLZN	SECHSKANTSCHRAUBE
18	4600146	22	WASHER EN 14399-6 24 300-370HV FLZN SP	SCHEIBE
19	979597308	1	AXLE 110.0X495 35NICRMOV125 SPF	ACHSE
20	928814308	2	SUPPORT ROLLER BISECTION CPL.	LAUFROLLENHAELFTE KPL.
21	979371908	1	AXLE HOLDER 20X200X45 S690QL	ACHSHALTER
22	406603008	2	HEX SCREW ISO 4017 M16X40 10.9 FLZN SP	SECHSKANTSCHRAUBE
23	10289806	20	WASHER ISO 7089 16 300HV FLZN SPF	SCHEIBE
24	979603908	2	PLATE 20X609X445 S690QL	BLECH
25	978621508	11	AXLE 280.0X848 35NICRMOV125 SPF	ACHSE
26	979276408	11	AXLE HOLDER 510X85 S960QL+Z25	ACHSHALTER
27	406216908	22	HEX SCREW ISO 4014 M36X100 10.9 FLZN	SECHSKANTSCHRAUBE
28	10289812	22	WASHER ISO 7089 36 300HV FLZN SPF	SCHEIBE
29	12224028	4	HEX SCREW ISO 4017 M24X50 8.8 FLZN SP	SECHSKANTSCHRAUBE
30	979611008	5	PLATE 862X90 S960QL+Z25	BLECH
31	979611108	9	PLATE 862X90 S960QL	BLECH
32	979611208	4	PLATE 862X90 S960QL	BLECH
33	979611308	1	PLATE 4X488X555 S315MC	BLECH
34	979611408	1	PLATE 4X821X555 S315MC	BLECH
35	965997808	1	COVER COMPL.	DECKEL KPL.
36	979611608	1	PLATE 370X84 S355MC	BLECH
37	979611708	1	PLATE 2X613X915 DC01	BLECH
38	979611808	1	PLATE 2X194X528 DC01	BLECH
39	975368508	1	PLATE 4X407X238 S315MC FE//ZNNI8//CN//T	BLECH
40	979276608	2	LOCKING PLATE 50X510X115 S960QL+Z25	SICHERUNGSBLECH
41	940069208	4	PIN 45X158 35NICRMOV125 GASN. SPF	BOLZEN
42	10289847	49	WASHER ISO 7089 42 300HV FLZN SPF	SCHEIBE
43	10180374	2	SPLIT PIN ISO 1234 10X71 St 480H SPF	SPLINT
44	10180883	2	SAFETY PLUG W HINGE-LID 10X55X9,5X45	SICHERHEITSKLAPPSTECKER
45	404333808	2	SOCKET HEAD SCREW ISO 4762 M42X100	ZYLINDERSCHRAUBE
46	965794708	2	FASTENER	HALTERUNG
47	406603708	6	HEX SCREW ISO 4017 M20X40 10.9 FLZN SP	SECHSKANTSCHRAUBE
48	4600222	6	WASHER EN 14399-6 20 300-370HV FLZN SP	SCHEIBE
49	979840608	2	PLATE 800X120 S355J2+N	BLECH
50	12224038	8	HEX SCREW ISO 4017 M24X65 8.8 FLZN SP	SECHSKANTSCHRAUBE
51	979619208	2	APPROACH PLATE 30X155X111 S690QL	ANLAUFBLECH
52	979598108	2	PLATE 4X362X453 S315MC T ZN O	BLECH
53	10875519	4	HEX SCREW ISO 4017 M16X40 8.8 FLZN SP	SECHSKANTSCHRAUBE
55	979276708	2	PLATE 12X545X143 S690QL	BLECH
56	10875804	4	HEX SCREW ISO 4017 M16X55 8.8 FLZN SP	SECHSKANTSCHRAUBE
57	4000809	2	WASHER ISO 7093-1 16 300HV FLZN	SCHEIBE
58	10875609	4	HEX NUT DIN 985 M16 8 FLZN SPF	SECHSKANTMUTTER
59	10179463	8	WASHER ISO 7093-1 24 300HV FLZN SPF	SCHEIBE

Pos.	Item	Quantity	Description	Bezeichnung
60	451213008	2	PIN DIN 1435 8X35X31 ST.50	BOLZEN
61	12100284	2	SPLIT PIN ISO 1234 2X20 A2	SPLINT
62	12102696	21	BUTTON HEAD SCREW AEHNL.ISO 7380-2	HALBRUNDKOPFSCHRAUBE
63	10875471	2	BUTTON HEAD SCREW AEHNL.ISO 7380-2	HALBRUNDKOPFSCHRAUBE
64	10181899	4	SAFETY PLUG W HINGE-LID 12X75X11,5X6	SICHERHEITSKLAPPSTECKER
65	12220085	8	WASHER DIN 7349 25 200HV FLZN SPF	SCHEIBE
66	11656183	2	HEX SCREW ISO 4014 M12X120 8.8 FLZN SP	SECHSKANTSCHRAUBE
67	10289804	12	WASHER ISO 7089 12 300HV FLZN SPF	SCHEIBE
69	433101208	4	RETAINING SPRING 4X68 ISO 2081 FE/ZN8/	SICHERUNGSFEDER
70	965795208	1	CONSOLE	KONSOLE
71	966271508	1	CONSOLE	KONSOLE
72	10180381	4	SPLIT PIN ISO 1234 13X125 St 480H SPF	SPLINT
74	10875614	18	HEX NUT DIN 985 M8 8 480H SPF	SECHSKANTMUTTER
75	970696308	2	TUBE 20.0 X0 S355J2H FE//ZNNI8//CN//T0	ROHR
76	97011336	1	WEIGHT INFORMATION PLATE 2X255X180 D	GEWICHTSSCHILD
77	451418108	1	PIN DIN 1436 16X85X80 ST.37 VERZ	BOLZEN
78	433102808	1	RETAINING SPRING 3X55 VERZ	SICHERUNGSFEDER
79	97000862	2	PIN 85.0X177 35NICRMOV125 SPF	BOLZEN
80	97001180	2	PIN 85.0X327 35NICRMOV125 SPF	BOLZEN
81	7743242	8	HYDRAULIC-TYPE LUBRICAT.NIPPLE DIN 71	KEGELSCHMIERNIPPEL
82	966981808	1	GANGWAY ⇨ ❑ 157	LAUFSTEG
83	965852208	1	GANGWAY ⇨ ❑ 187	LAUFSTEG
84	966958008	1	HAND RAIL WELDED STRUCTURE T ZN O	GELAENDER SCHWK.
86	966191708	1	HAND RAIL WELDED STRUCTURE T ZN O	GELAENDER SCHWK.
87	966275108	3	CONSOLE	KONSOLE
88	406603908	10	HEX SCREW ISO 4017 M20X50 10.9 FLZN SP	SECHSKANTSCHRAUBE
90	10875803	8	HEX SCREW ISO 4017 M16X45 8.8 FLZN SP	SECHSKANTSCHRAUBE
91	420300508	8	WASHER DIN 434 17,5 ST A3C	SCHEIBE
95	12225310	2	HEX SCREW ISO 4017 M24X40 8.8 FLZN SP	SECHSKANTSCHRAUBE
96	966189208	1	HAND RAIL WELDED STRUCTURE T ZN O	GELAENDER SCHWK.
98	11481815	1	SIMPLE LADDER 5-350X1,24M AL SPF	ANLEGELEITER
101	433105008	2	RETAINING SPRING DIN 2194 6 A3C	SICHERUNGSFEDER
102	11651612	4	HEX SCREW ISO 4017 M8X16 8.8 480H SPF	SECHSKANTSCHRAUBE
103	11140469	46	WASHER ISO 7093-1 8 200HV 480H SPF	SCHEIBE
104	97001489	5	WASHER 120X120 S355MC FE//ZNNI8//CN//T	SCHEIBE
105	979279008	1	PROTECTION GUARD 5X2487X458 S355MC	SCHUTZBLECH
106	979279108	1	PROTECTION GUARD 5X2490X458 S355MC	SCHUTZBLECH
107	979279208	1	PROTECTION GUARD 5X795X458 S355MC	SCHUTZBLECH
108	979279308	1	PROTECTION GUARD 5X1640X458 S355MC	SCHUTZBLECH
109	979279408	1	PROTECTION GUARD 5X1542X458 S355MC	SCHUTZBLECH
110	11642358	20	HEX SCREW ISO 4017 M10X30 8.8 FLZN SP	SECHSKANTSCHRAUBE
111	953867308	20	WASHER S355MC FE//ZNNI8//CN//T0	SCHEIBE
112	413004408	20	CAGE NUT M10	KAEFIGMUTTER
117	12225310	2	HEX SCREW ISO 4017 M24X40 8.8 FLZN SP	SECHSKANTSCHRAUBE
118	10878759	2	HEX SCREW ISO 4014 M24X220 8.8 FLZN SP	SECHSKANTSCHRAUBE
120	966248208	2	PROPPING SPINDLE	ABSTUETZSPINDEL
121	949948308	2	PIN 80.0 X0 35NICRMOV125 GASN. SPF	BOLZEN
122	12215977	4	WING SCREW DIN 316 M8X16 4.6 480H SPF	FLUEGELSCHRAUBE
123	12100262	2	SPLIT PIN ISO 1234 13X100 ST 480H SPF	SPLINT
124	97001181	2	PIN 85.0 X200 35NICRMOV125 SPF	BOLZEN
125	921079508	2	HANDLE WELD.CONST. FE//ZNNI8//CN//T0	GRIFF SCHWK.
126	966259008	1	GUIDE CPL. ⇨ ❑ 188	FUEHRUNG KPL.
128	10289808	8	WASHER ISO 7089 20 300HV FLZN SPF	SCHEIBE
129	10875610	4	HEX NUT DIN 985 M20 10 FLZN SPF	SECHSKANTMUTTER
130	451436708	1	PIN DIN 1436 40X90X78 ST.50 GALV.VERZ	BOLZEN
131	10283196	1	SHACKLE 3,25T SPF	SCHAEKEL
132	10491593	1	LASHING STRAP 4MX35MM POLYTEX	ZURRGURT

Pos.	Item	Quantity	Description	Bezeichnung
134	979275508	1	PLATE 8X351X229 S700MC	BLECH
135	979894208	1	PLATE 8X351X229 S700MC	BLECH
136	97022886	2	PIN 25.0X418 S355J2G3C+C FE//ZNNI8//CN/	BOLZEN
137	10875869	2	SAFETY PLUG W HINGE-LID 5X29X4,7X25 4	SICHERHEITSKLAPPSTECKER
138	10180359	2	SPLIT PIN ISO 1234 5X40 St 480H SPF	SPLINT
140	10875607	9	HEX NUT DIN 985 M12 8 FLZN SPF	SECHSKANTMUTTER
141	11642349	4	HEX SCREW ISO 4017 M12X35 8.8 FLZN SP	SECHSKANTSCHRAUBE
142	97004973	1	PROTECTION GUARD 4X350X718 S315MC	SCHUTZBLECH
143	97012066	2	POINTER 4X396X68 S315MC FE//ZNNI8//CN/	ZEIGER
144	97011486	2	POINTER 4X260X40 S315MC FE//ZNNI8//CN/	ZEIGER
145	975290108	1	PLATE 400X486 S315MC	BLECH
147	97012946	1	PLATE 4X456X492 S315MC FE//ZNNI8//CN//T	BLECH
148	97011113	1	PLATE DC01 FE//ZNNI8//CN//T0	BLECH
149	97017206	1	PLATE 2.5X489X565 DC01	BLECH
150	953873408	14	SLEEVE 25X20 11SMN37 FE//ZNNI8//CN//T0	HUELSE
151	97004961	1	SCREW-ON PLATE 5X520X80 S355MC FE//	ANSCHRAUBPLATTE
152	97005029	1	COVER 3X600X100 DC01 FE//ZNNI8//CN//T0	ABDECKUNG
153	955749508	1	PLATE S315MC FE//ZNNI8//CN//T0	BLECH
155	966802308	1	HOSE HOLDER WELDED T ZN O	SCHLAUCHHALTER SCHWK.
156	966802408	1	HOSE HOLDER WELDED T ZN O	SCHLAUCHHALTER SCHWK.
157	966802008	1	HOSE HOLDER WELDED ⇨ ❑ 159	SCHLAUCHHALTER VORM.
158	966802108	1	HOSE HOLDER WELDED ⇨ ❑ 160	SCHLAUCHHALTER VORM.
159	966802208	1	HOSE HOLDER WELDED ⇨ ❑ 161	SCHLAUCHHALTER VORM.
160	12201382	4	HEX SCREW ISO 4014 M10X85 8.8 FLZN SP	SECHSKANTSCHRAUBE
161	11491889	11	WASHER ISO 7093-1 10 300HV FLZN SPF	SCHEIBE
163	10197769	14	HEX NUT DIN 985 M10 8 ZNNI-480H SPF	SECHSKANTMUTTER
164	602009208	8	CLAMP-HALF DIN 3015-1 L 5 R 38 PP SW	KLEMMHAELFTE
165	12215338	8	SOCKET HEAD SCREW ISO 4762 M6X75 8.8	ZYLINDERSCHRAUBE
166	10197771	8	WASHER ISO 7089 6 200HV ZNNI-480H SPF	SCHEIBE
167	10802201	4	WELD PLATE DIN 3015-1 L-AP-K 5 W1 ZNNI	ANSCHWEISSPLATTE
168	11826527	16	HEX SCREW ISO 4017 M8X30 8.8 480H SPF	SECHSKANTSCHRAUBE
169	10875859	8	HEX NUT ISO 7040 M16 8 FLZN SPF	SECHSKANTMUTTER
170	966916808	1	HOOD/BONNET WELDED	HAUBE SCHWK.
171	97012331	1	PLATE 5X1179X982 S355MC	BLECH
172	10467545	3	BUTTON HEAD SCREW ISO 7380-2 M12X30	HALBRUNDKOPFSCHRAUBE
173	11182717	6	WASHER ISO 7093-1 12 300HV FLZN SPF	SCHEIBE
174	10289810	2	WASHER ISO 7089 24 300HV FLZN SPF	SCHEIBE
175	4600604	6	WASHER DIN 7349 21 100HV FLZN SPF	SCHEIBE
200	12102302	10	LASHING STRAP DIN EN 1492-1 2.5T-0.92M	ANHAENGEGURT
201	11068068	1	LASHING CHAIN ARK 13 L=6M ST	ZURRKETTE
202	10020520	1	LASHING STRAP 0,75MX18MM	ZURRGURT
203	978787708	4	SLEEVE 33.0X19 FE//ZNNI8//CN//T0	HUELSE
204	10875485	16	BUTTON HEAD SCREW AEHNL.ISO 7380-2	HALBRUNDKOPFSCHRAUBE
205	10299641	3	HEX SCREW ISO 4014 M10X70 10.9 FLZN SP	SECHSKANTSCHRAUBE
206	12102693	3	WASHER ISO 7092 10 200HV ZNNI-480H SP	SCHEIBE
207	11642355	7	HEX SCREW ISO 4017 M10X50 8.8 FLZN SP	SECHSKANTSCHRAUBE
209	5005219	4	LID PLATE DIN 3015-1 L-DP 5 W1-ZN	DECKPLATTE
210	779013008	4	PROTECTING CAP	SCHUTZKAPPE
211	11182252	22	SCREW STOPPER M24 PE-HD	SCHRAUBSTOPFEN

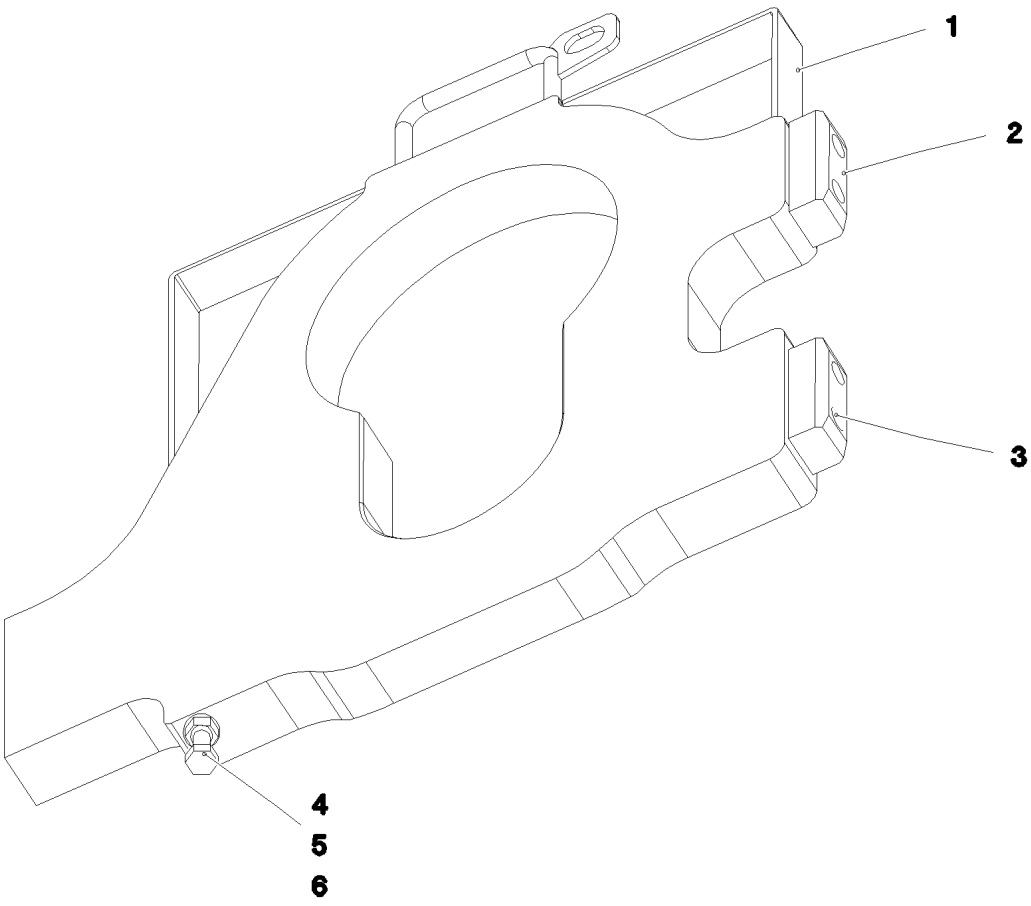

Pos.	Item	Quantity	Description	Bezeichnung
1	966178008	1	SLIDER WELDMENT	SCHIEBER SCHWK.
2	979879708	2	SLIDE RAIL 90X30X25 PA6G	GLEITLEISTE
3	12208098	4	SOCKET HEAD SCREW ISO 4762 M8X30 8.8	ZYLINDERSCHRAUBE
4	11642355	1	HEX SCREW ISO 4017 M10X50 8.8 FLZN SP	SECHSKANTSCHRAUBE
5	12102695	1	HEX NUT ISO 4032 M10 8 ZNNI-480H SPF	SECHSKANTMUTTER
6	10289795	1	WASHER ISO 7089 10 300HV FLZN SPF	SCHEIBE

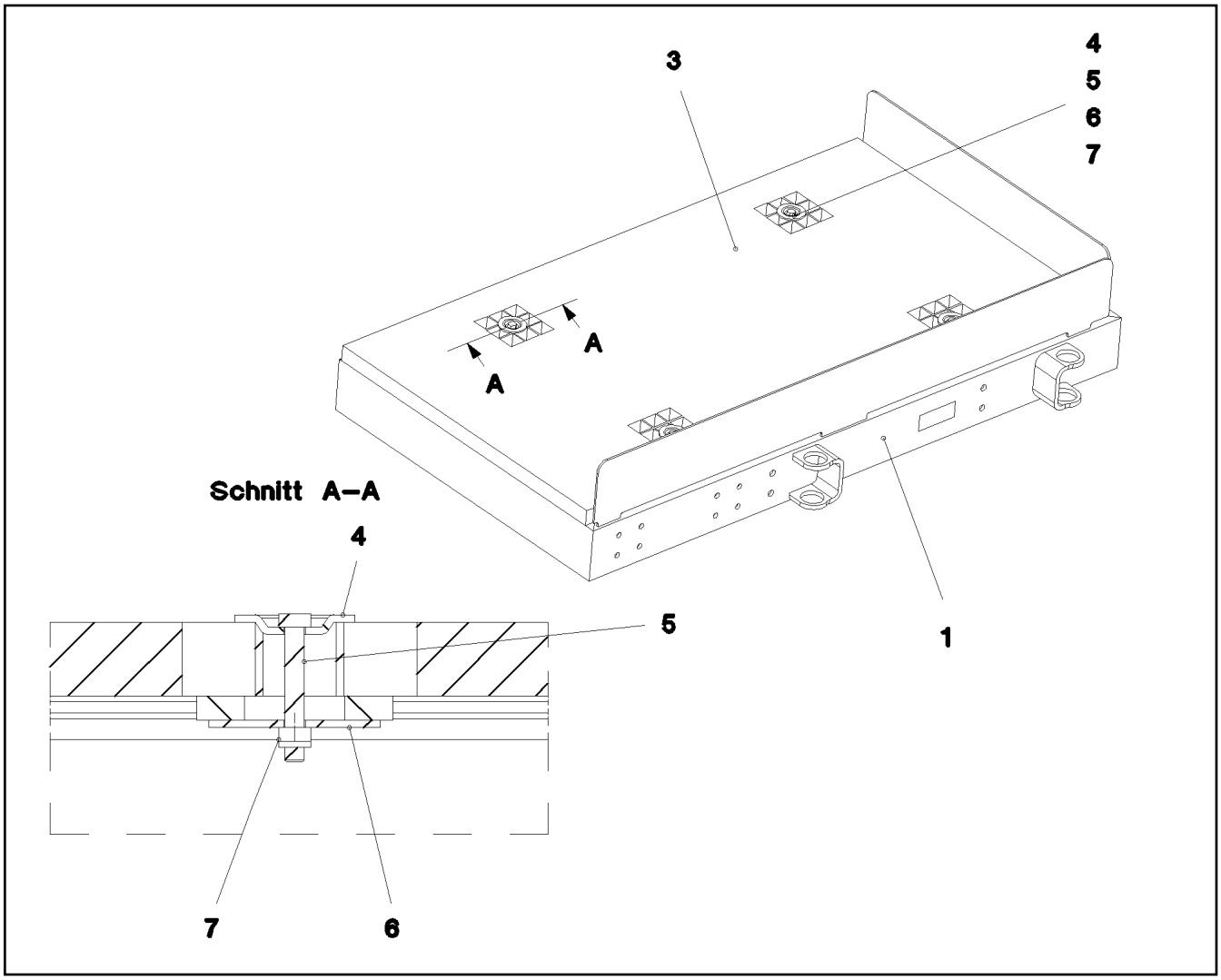

Pos.	Item	Quantity	Description	Bezeichnung
1	965851908	1	PIVOTING WALKWAY WELDED T ZN O	LAUFSTEG SCHWK.
3	97001057	1	GRIDIRON T630X1154X30/3 S235JR T ZN K	GITTERROST-P
4	10100621	4	DISH MOUNTING	TELLERBEFESTIGUNG
5	11651582	4	HEX SCREW ISO 4014 M8X55 8.8 480H SPF	SECHSKANTSCHRAUBE
6	941138108	4	WASHER DC01 FE//ZNNI8//CN//T0	SCHEIBE
7	10875614	4	HEX NUT DIN 985 M8 8 480H SPF	SECHSKANTMUTTER

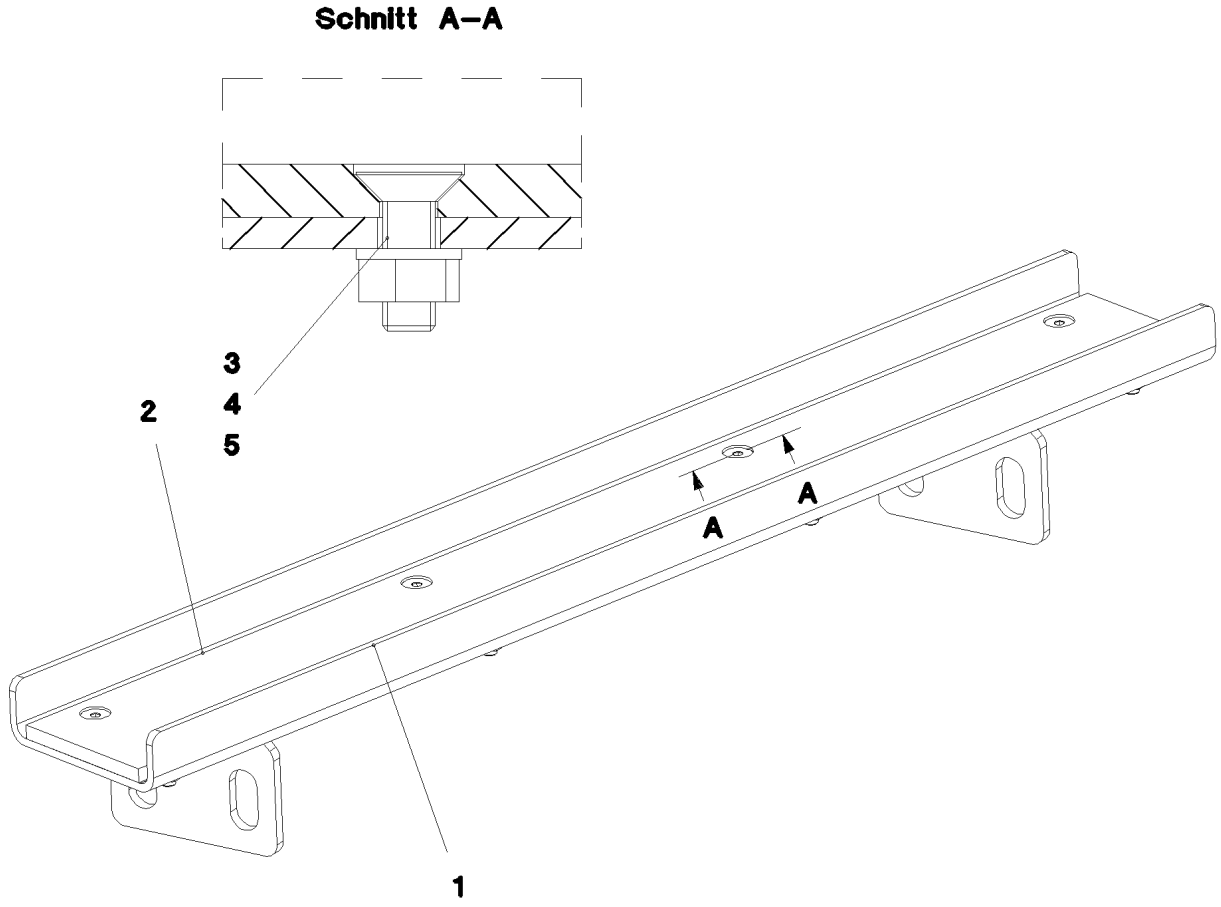

Pos.	Item	Quantity	Description	Bezeichnung
1	966275608	1	GUIDE WELDED T ZN O	FUEHRUNG SCHWK.
2	97001425	1	SHEET 1130X110X10 PA6G	PLATTE
3	12225936	8	COUNTERSUNK SCREW DIN 7991 M10X30 8	SENKSCHRAUBE
4	10289795	8	WASHER ISO 7089 10 300HV FLZN SPF	SCHEIBE
5	10875605	8	HEX NUT DIN 985 M10 10 FLZN SPF	SECHSKANTMUTTER

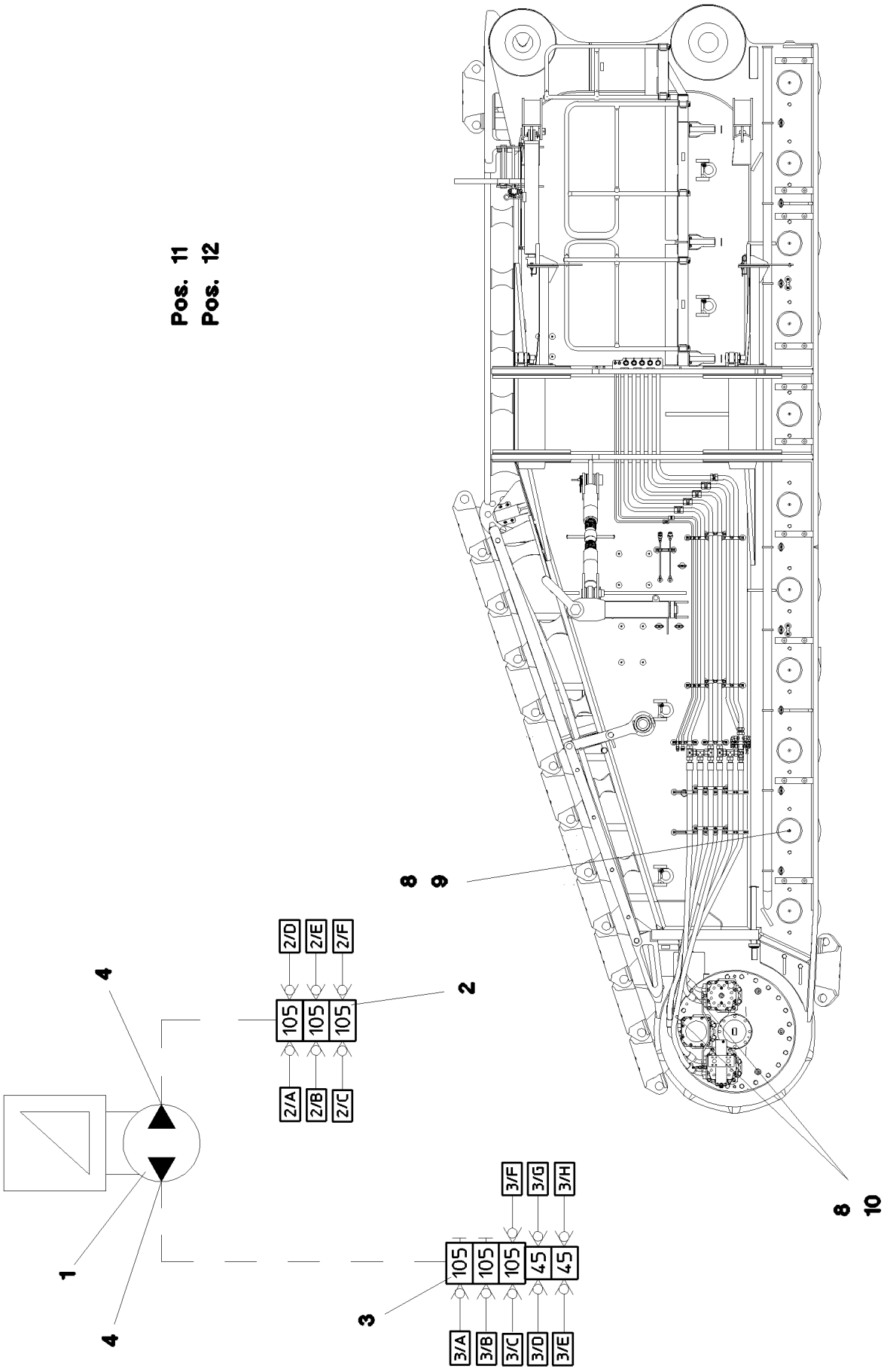
Pos. 11
Pos. 12
8
9
2/D
2/E
2/F
4
2
105
105
105
2/A
2/B
2/C
8
10
3/F
3/G
3/H
105
105
105
45
45
1
3
4
3/A
3/B
3/C
3/D
3/E

Pos.	Item	Quantity	Description	Bezeichnung
1	11002835	1	ELECTRIC PUMP EP-1 ⇨ ❑ 125	ELEKTROPUMPE
2	11002838	1	DISTRIBUTION BLOCK 3/6MX-F	VERTEILERKOMBINATION
3	11002839	1	DISTRIBUTION BLOCK 5/8MX-F	VERTEILERKOMBINATION
4	774375108	2	PASSAGE NIPPLE BLOCK ⇨ ❑ 127	DURCHGANGSNIPPELBLOCK
5	12204614	4	SOCKET HEAD SCREW ISO 4762 M5X35 8.8	ZYLINDERSCHRAUBE
6	10875620	4	HEX NUT ISO 4032 M5 8 480H SPF	SECHSKANTMUTTER
7	10197808	4	WASHER ISO 7089 5 200HV ZNNI-480H	SCHEIBE
8	774373808	14	FITTING WE 6LL M10x1	VERSCHRAUBUNG
9	774373408	12	EXTENSION M10X1K/ M10X1	VERLAENGERUNG
10	774383208	2	CONNECTION PIECE M14X1,5/M10X1	ANSCHLUSSSTUECK
11	10873149	60	POLYAMID PIPE DIN 73378 6X1,5 PA 12-HL	POLYAMIDROHR
12	774383508	10	TUBING COIL 9	ROHRWENDEL

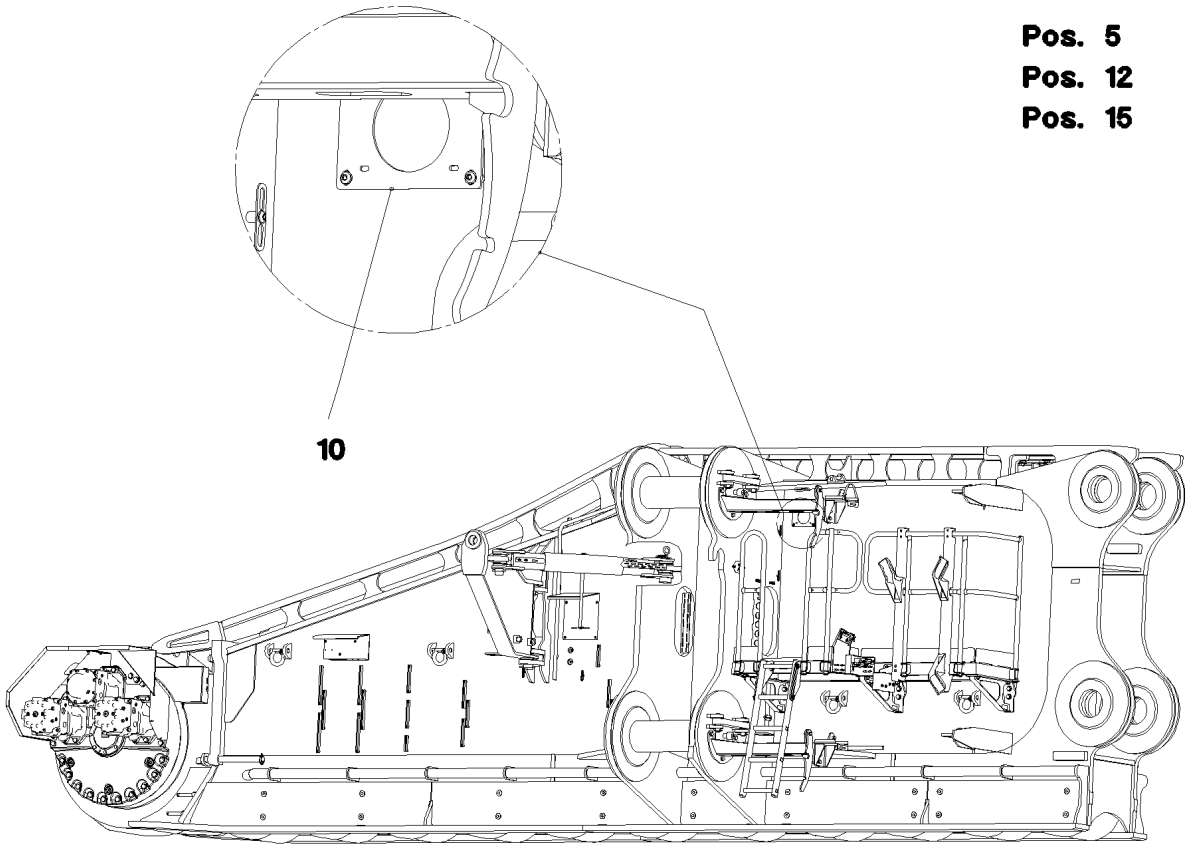

Pos.	Item	Quantity	Description	Bezeichnung
5	11003193	2	PROXIMITY SWITCH BERUEHRUNGSLOS 12	NAEHERUNGSSCHALTER
10	966138708	1	ACCESSORIES ELECTRIC	ANBAUTEILE ELEKTRIK
(1)	955749508	1	PLATE S315MC FE//ZNNI8//CN//T0	BLECH
12	966319908	1	LIGHTING RAUPE VR	BELEUCHTUNG
(10)	12101892	1	LED WORKING HEAD LIGHT 26W 10,5-32V	LED ARBEITSSCHEINWERFER
15	966501708	1	TERMINAL BOX, PRE-ASSEMBLED S221 ⇨ ❑ 192	KLEMMKASTEN VORM.

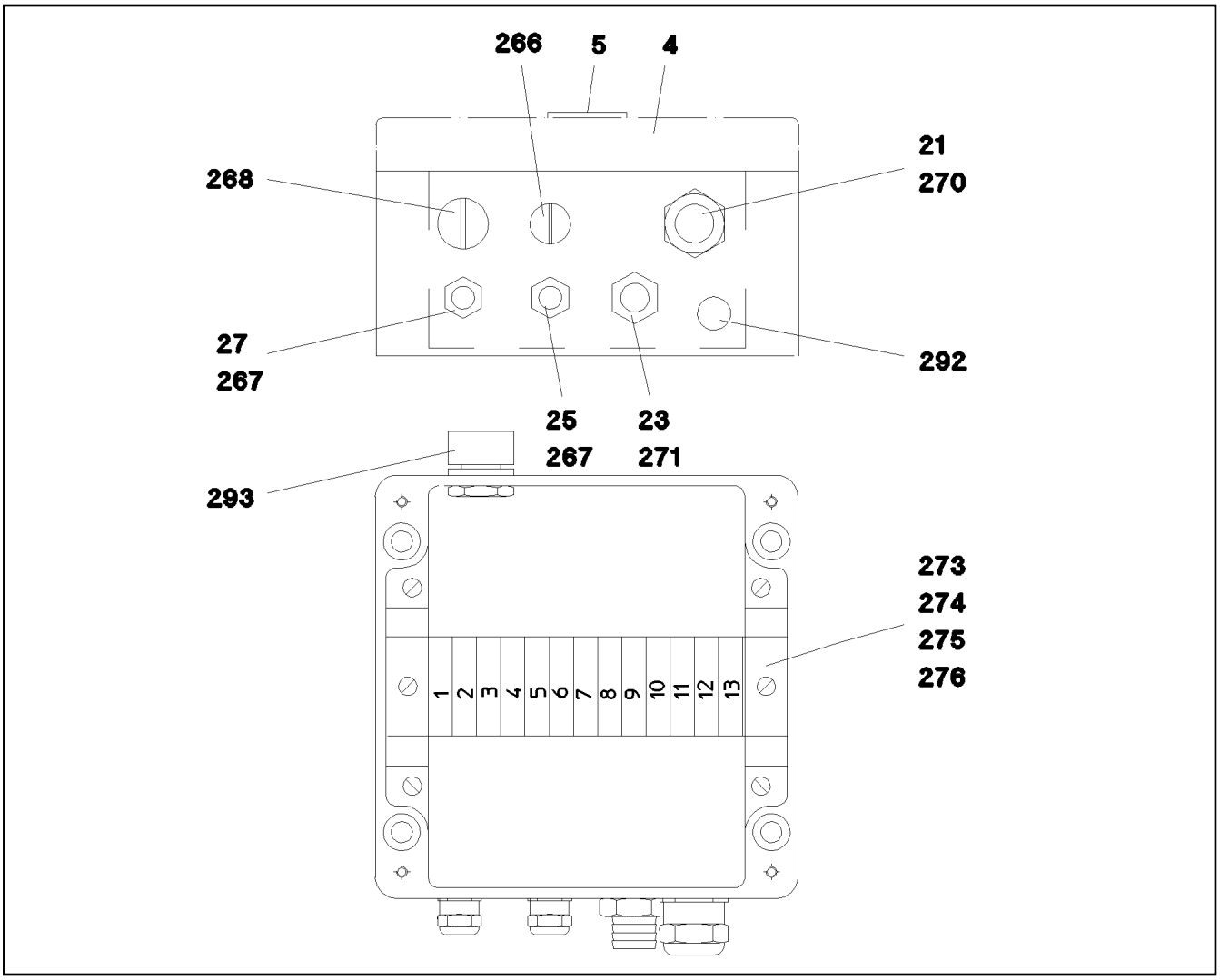

Pos.	Item	Quantity	Description	Bezeichnung
4	971407308	1	EMPTY CASING 160X160X90X0 AL	LEERGEHAEUSE
5	97005286	1	SIGN S221 LEXAN	SCHILD
21	966515008	1	LEAD W221	LEITUNG
23	966514008	1	WIRING HARNESS W223	KABELSTRANG
25	966515308	1	LEAD W226	LEITUNG
27	966515108	1	LEAD W252	LEITUNG
266	602424908	1	SCREW PLUG M16X1,5 MS	VERSCHLUSSSCHRAUBE
267	602424108	2	CABLE GLAND M16X1,5X4-11 MS	KABELVERSCHRAUBUNG
268	602425008	1	SCREW PLUG 15 M20X 1,5 MS	VERSCHLUSSSCHRAUBE
270	602424308	1	CABLE GLAND M25X1,5X11-20 MS	KABELVERSCHRAUBUNG
271	602441408	1	HOSE UNION JOINT 0 MS	SCHLAUCHVERSCHRAUBUNG
273	602106708	0.15	TOP HAT RAIL 35X27X7,3X1	HUTSCHIENE
274	10286354	13	TERMINAL/CLAMP 6,3/2,8X0,8MM²	KLEMME
275	10286353	1	COVER	DECKEL
276	602794608	2	END ANGLE	ENDWINKEL
292	602501208	1	WATER DRAIN PLUG M12 PA6G SPF	ENTWAESSERUNGSSTOPFEN
293	602501308	1	VENTILATION SCREW G1/2"X30 POLYAMID	ENTLUEFTUNGSSCHRAUBE

Pos.	Item	Quantity	Description	Bezeichnung
4	966084808	1	HYDR.TRAVEL DRIVE VORNE RECHTS ⇨ ❑ 194	HYDR.FAHRANTRIEB
5	966434908	1	ADDITIONAL HYDR.TENSION CYL. ⇨ ❑ 138	ZUSATZHYDRAULIK SPANNZYL

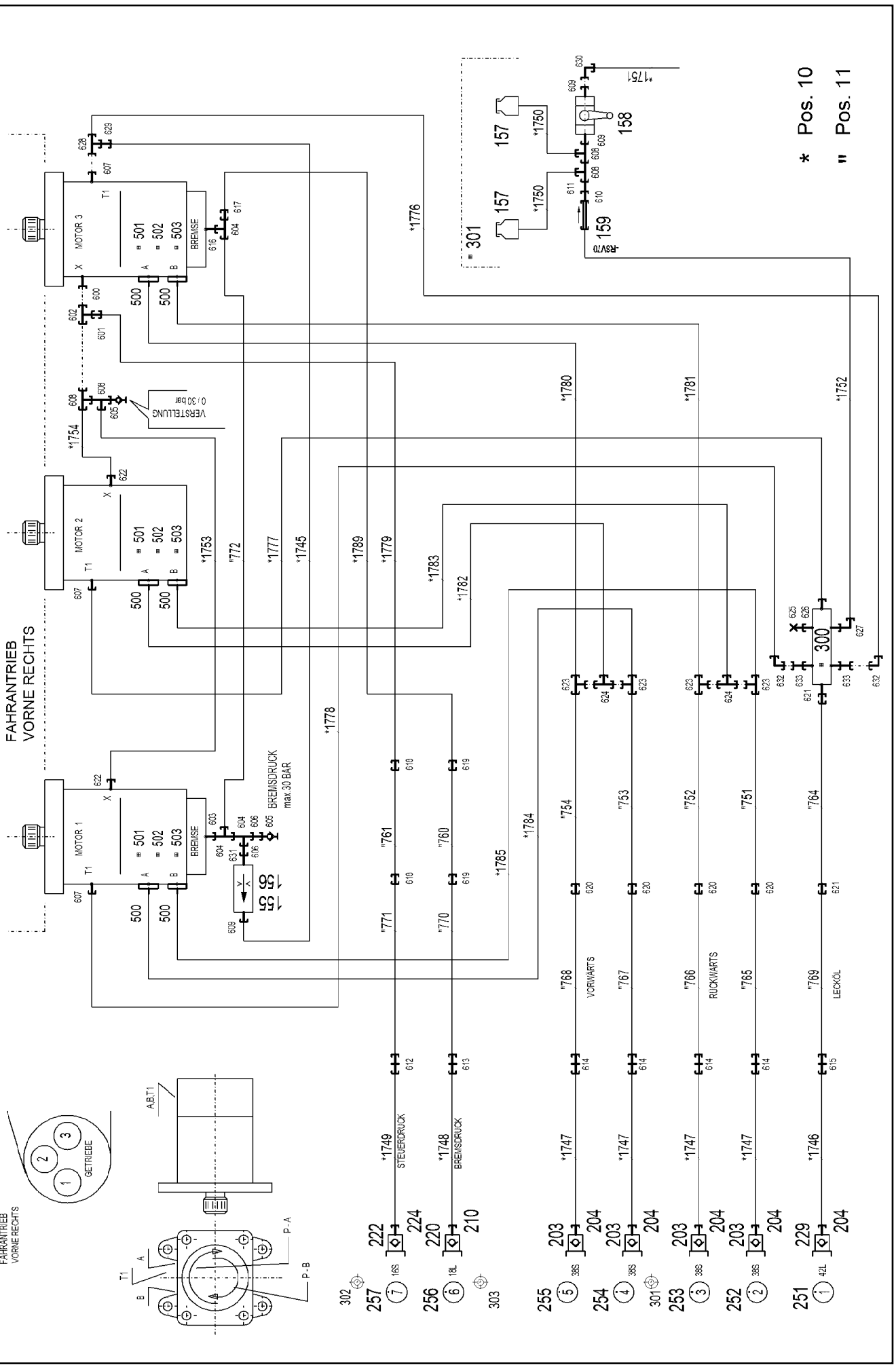
FAHRANTRIEB
VORNE RECHTS
MOTOR 1
MOTOR 2
MOTOR 3
BREMSE
BREMSDRUCK
max.30 BAR
VERSTELLUNG
0 ; 30 bar
GETRIEBE
A,B,T1
P - A
P - B
STEUERDRUCK
BREMSDRUCK
VORWÄRTS
RÜCKWÄRTS
LECKÖL
* Pos. 10
" Pos. 11

Pos.	Item	Quantity	Description	Bezeichnung
10	966215908	1	HOSE LINES CRAWLER TRACK CARR. VOR ⇨ ❑ 197	SCHLAUCHLEITUNGEN RAUPEN
11	966216408	1	PIPELINES CRAWL.TRACK CARRIER ⇨ ❑ 172	ROHRLEITUNGEN RAUPENTR
155	510671108	1	FILTER CARTRIDGE 0,005m³/min 25µm	FILTERPATRONE
156	511048708	1	NOZZLE 0,4 M5X9 CUZN39PB3	DUESE
157	96028333	2	EXPANSION TANK CPL. ⇨ ❑ 44	AUSGLEICHSBEHAELTER KPL.
158	510696008	1	BALL VALVE DN8-1/4" MS	KUGELHAHN
159	511481508	1	NON-RETURN VALVE 250BAR 10BAR CR6-F	RUECKSCHLAGVENTIL
203	511512308	4	COUPLING PLUG B8 38-S	KUPPLUNGSSTECKER
204	12102189	5	SCREW PLUG BGR.8 M 79X4 PA 6 SPF	VERSCHLUSSSCHRAUBE
210	12102187	1	SCREW PLUG BGR.6 R D54X4 PA 6 SPF	VERSCHLUSSSCHRAUBE
220	570504808	1	COUPLING PLUG B6 18-L	KUPPLUNGSSTECKER
222	511508608	1	COUPLING PLUG B3 16-S	KUPPLUNGSSTECKER
224	10466911	1	SCREW PLUG RD36X3 SPF	VERSCHLUSSSCHRAUBE
229	10675114	1	COUPLING PLUG B8 42-L A3C	KUPPLUNGSSTECKER
251	97044171	1	TRAILER 25X25 ALMG3 H111 BEZ.1	ANHAENGER
252	97044172	1	TRAILER 25X25 ALMG3 H111 BEZ.2	ANHAENGER
253	97044210	1	TRAILER 25X25 ALMG3 H111 BEZ.3	ANHAENGER
254	97044211	1	TRAILER 25X25 ALMG3 H111 BEZ.4	ANHAENGER
255	97044212	1	TRAILER 2X25X25 ALMG3 H111 BEZ.5	ANHAENGER
256	97044213	1	TRAILER 2X25X25 ALMG3 H111 BEZ.6	ANHAENGER
257	97044214	1	TRAILER 2X25X25 ALMG3 H111 BEZ.7	ANHAENGER
300	10651971	1	COLLECTING PIPE 200 STAHL A3CR6F SPF	SAMMELROHR
301	710101805	5	SEALING RING DIN 7603 A52X60X2,5 CU	DICHTRING
302	710105908	1	SEALING RING DIN 7603 A27X32X2 CU	DICHTRING
303	710106508	1	SEALING RING DIN 7603 A30X36X2 CU	DICHTRING
500	510588208	12	FLANGE HALF SAE1 1/2-C62-M16 CR6-FREI	FLANSCHHAELFTE
501	510587908	6	O-RING ARP 568 47,22X3,53 NBR90	O-RING
502	12225289	18	SOCKET HEAD SCREW ISO 4762 M16X55 8	ZYLINDERSCHRAUBE
503	10875804	6	HEX SCREW ISO 4017 M16X55 8.8 FLZN SP	SECHSKANTSCHRAUBE
600	471903908	1	FITTING EGE 10L M12X1,5 CR6-FREI	VERSCHRAUBUNG
601	475031608	1	FITTING XGR15/10-L CR6-FREI	VERSCHRAUBUNG
602	482430314	1	FITTING ISO 8434 ET 10L M16X1,5 CR6-FRE	VERSCHRAUBUNG
603	471030908	1	FITTING GE 15L M18X1,5 CR6-FREI	VERSCHRAUBUNG
604	472300414	3	FITTING EL 15L CR6-FREI	VERSCHRAUBUNG
605	510629008	2	TEST POINT FITTING VKA3 10LM16X1,5 CR6	MESSANSCHLUSS
606	475430108	2	FITTING RED 15/10L CR6-FREI	VERSCHRAUBUNG
607	471031508	3	FITTING XGE28-LM-ED CR6-FREI	VERSCHRAUBUNG
608	472330208	4	FITTING EL 10L CR6-FREI	VERSCHRAUBUNG
609	7362091	3	FITTING ISO 8434-1 GE 10L G1/4A CR6-FREI	VERSCHRAUBUNG
610	475431408	1	FITTING REDSD12/10-L CR6-FREI	VERSCHRAUBUNG
611	470010108	1	FITTING SNV10-L CR6-FREI	VERSCHRAUBUNG
612	474032608	1	FITTING XSV16-S CR6-FREI	VERSCHRAUBUNG
613	474030708	1	FITTING SV 18L CR6-FREI	VERSCHRAUBUNG
614	474033008	4	FITTING XSV38-S CR6-FREI	VERSCHRAUBUNG
615	474031408	1	FITTING XSV42-L CR6-FREI	VERSCHRAUBUNG
616	471904208	1	FITTING EGESD15-LM-WD CR6-FREI	VERSCHRAUBUNG
617	475030208	1	FITTING XGR18/15-L CR6-FREI	VERSCHRAUBUNG
618	470032708	2	FITTING XG16-S CR6-FREI	VERSCHRAUBUNG
619	470030608	2	FITTING XG18-L CR6-FREI	VERSCHRAUBUNG
620	470033108	4	FITTING XG38-S CR6-FREI	VERSCHRAUBUNG
621	470030908	2	FITTING XG42-L CR6-FREI	VERSCHRAUBUNG
622	471039708	2	FITTING ISO 8434-1 GE 10L M12X1,5 CR6-F	VERSCHRAUBUNG
623	482431814	4	FITTING ISO 8434 ET 38S CR6-FREI	VERSCHRAUBUNG
624	470433008	2	FITTING XT38-S CR6-FREI	VERSCHRAUBUNG
625	477700108	1	BLANKING PLUG ISO 8434-1 PL 18L CR6-F	VERSCHLUSSSTOPFEN
626	477402408	1	BOX NUT DIN 3870 AL18 A3P	UEBERWURFMUTTER
627	247117702	1	SWIVEL ELBOW EW 12L M18X1,5 CR6-FREI	WINKELSTUTZEN

Pos.	Item	Quantity	Description	Bezeichnung
628	7407120	1	FITTING EL 28L CR6-FREI	VERSCHRAUBUNG
629	475435408	1	FITTING REDSDN28/10-L CR6-FREI	VERSCHRAUBUNG
630	7403569	1	FITTING EW 10L M16X1,5 CR6-FREI	VERSCHRAUBUNG
631	471901108	1	FITTING EGESD10-LR-WD CR6-FREI	VERSCHRAUBUNG
632	470230808	2	FITTING W 28L CR6-FREI	VERSCHRAUBUNG
633	470010608	2	FITTING SNV28-L CR6-FREI	VERSCHRAUBUNG

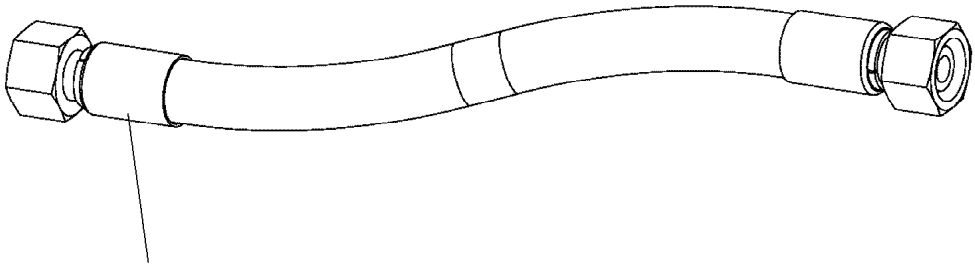

Schlauchnummer
Hose number
Numéro de flexible
Número de flexible
Номера шланга

Die Schlauchnummern auf den Schläuchen entsprechen den Positionen in der Schlauchliste.

The hose numbers from the hoses are in accordance with the items in the hose list.

Les numéros indiqués sur les flexibles correspondent aux repères de la nomenclature des flexibles.

Los números indicados en los flexibles corresponden a las posiciones de la lista de flexibles.

Нанесенные на шлангах номера соответствуют позициям в перечне.

Pos.	Item	Quantity	Description	Bezeichnung
1745	964275008	1	HOSE CPL. 1SC 8X1020	SCHLAUCH KPL.
1746	966732308	1	HOSE CPL. FLEXIT-1T24 38X5500	SCHLAUCH KPL.
1747	966732408	4	HOSE CPL. 6ST 38X5400	SCHLAUCH KPL.
1748	966732508	1	HOSE CPL. 2SN 16X5600	SCHLAUCH KPL.
1749	966732608	1	HOSE CPL. 2SN 12X5600	SCHLAUCH KPL.
1750	963822708	2	HOSE CPL. 2TE 8X180	SCHLAUCH KPL.
1751	922646008	1	HOSE CPL. 2TE 8X500	SCHLAUCH KPL.
1752	928860708	1	HOSE CPL. 2TE 10X2300	SCHLAUCH KPL.
1753	926971508	1	HOSE CPL. 1SC 8X980	SCHLAUCH KPL.
1754	928023108	1	HOSE CPL. 2TE 8X460	SCHLAUCH KPL.
1776	928720608	1	HOSE CPL. 1SN 25X3400	SCHLAUCH KPL.
1777	929743708	1	HOSE CPL. 1SN 25X3400	SCHLAUCH KPL.
1778	966568708	1	HOSE CPL. 1SN 25X4200	SCHLAUCH KPL.
1779	966568808	1	HOSE CPL. 2TE 12X3500	SCHLAUCH KPL.
1780	966386908	1	HOSE CPL. F6000 31X2810	SCHLAUCH KPL.
1781	966387108	1	HOSE CPL. F6000 31X3010	SCHLAUCH KPL.
1782	966387208	1	HOSE CPL. F6000 31X3150	SCHLAUCH KPL.
1783	966387308	1	HOSE CPL. F6000 31X3350	SCHLAUCH KPL.
1784	966387408	1	HOSE CPL. F6000 31X3710	SCHLAUCH KPL.
1785	966387508	1	HOSE CPL. F6000 31X3860	SCHLAUCH KPL.
1789	928043208	1	HOSE CPL. 2TE 16X3200	SCHLAUCH KPL.
1791	929321108	1	HOSE CPL. HPC 4X2500	SCHLAUCH KPL.
1792	928887508	1	HOSE CPL. HPC 4X6500	SCHLAUCH KPL.

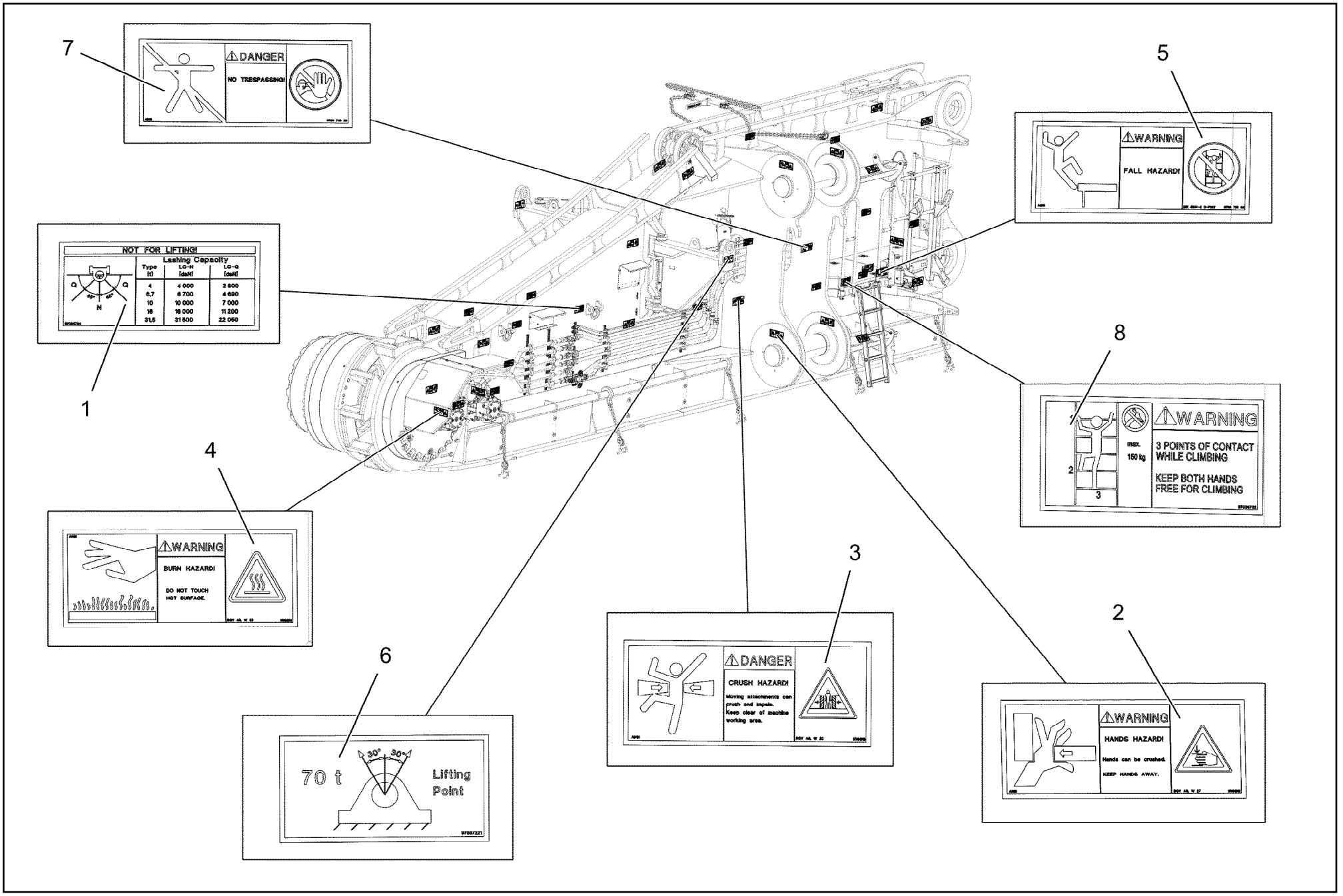
7
⚠DANGER
NO TRESPASSING!
5
⚠WARNING
FALL HAZARD!
NOT FOR LIFTING!
Lashing Capacity
Type t
LC-N daN
LC-Q daN
4
4 000
2 800
6,7
6 700
4 690
10
10 000
7 000
16
16 000
11 200
31,5
31 500
22 050
1
8
⚠WARNING
max. 150 kg
3 POINTS OF CONTACT WHILE CLIMBING
KEEP BOTH HANDS FREE FOR CLIMBING
4
⚠WARNING
BURN HAZARD!
DO NOT TOUCH HOT SURFACE.
3
⚠DANGER
CRUSH HAZARD!
Moving attachments can crush and impale.
Keep clear of machine working area.
2
⚠WARNING
HANDS HAZARD!
Hands can be crushed.
KEEP HANDS AWAY.
6
70 t
30°
30°
Lifting Point

Pos.	Item	Quantity	Description	Bezeichnung
1	97036734	14	SIGN 188X78 KLEBEFOLIE SPF	SCHILD
2	978674608	18	SIGN 208X88 KLEBEFOLIE SPF	SCHILD
3	978674108	2	SIGN 208X88 KLEBEFOLIE SPF	SCHILD
4	978674408	2	SIGN 208X88 KLEBEFOLIE SPF	SCHILD
5	978675008	1	SIGN 208X88 KLEBEFOLIE SPF	SCHILD
6	97037221	2	SIGN 168X88 KLEBEFOLIE SPF	SCHILD
7	978674008	1	SIGN 208X88 KLEBEFOLIE SPF	SCHILD
8	97036732	1	SIGN 168X88 KLEBEFOLIE SPF	SCHILD

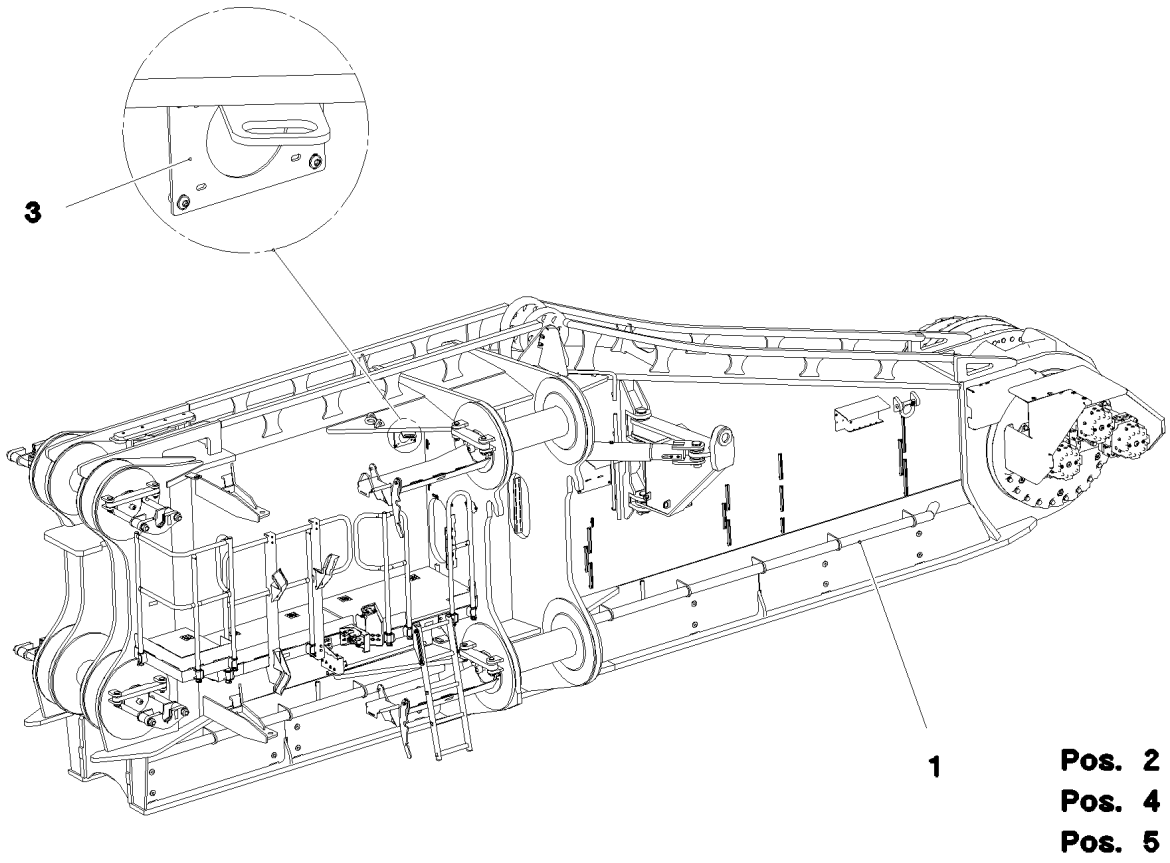

Pos.	Item	Quantity	Description	Bezeichnung
1	917525908	1	CRAWLER TRACK CARRIER, RIGHT HINTE ⇨ ❑ 202	RAUPENTRAEGER RE.
2	915744508	1	CENTR.LUBRICATION SYSTEM RIGHT HIN ⇨ ❑ 215	ZENTRALSCHMIERUNG RAUPE
3	915740308	1	ELECT.FOR CRAWLER CARRIER REAR REC ⇨ ❑ 217	ELEKTRIK RAUPENTRAEGER H
4	915733908	1	HYDR.TRAVEL DRIVE HINTEN RECHTS ⇨ ❑ 219	HYDR.FAHRANTRIEB
5	916947308	1	SIGNS RE. HINTEN ⇨ ❑ 225	BESCHILDERUNG

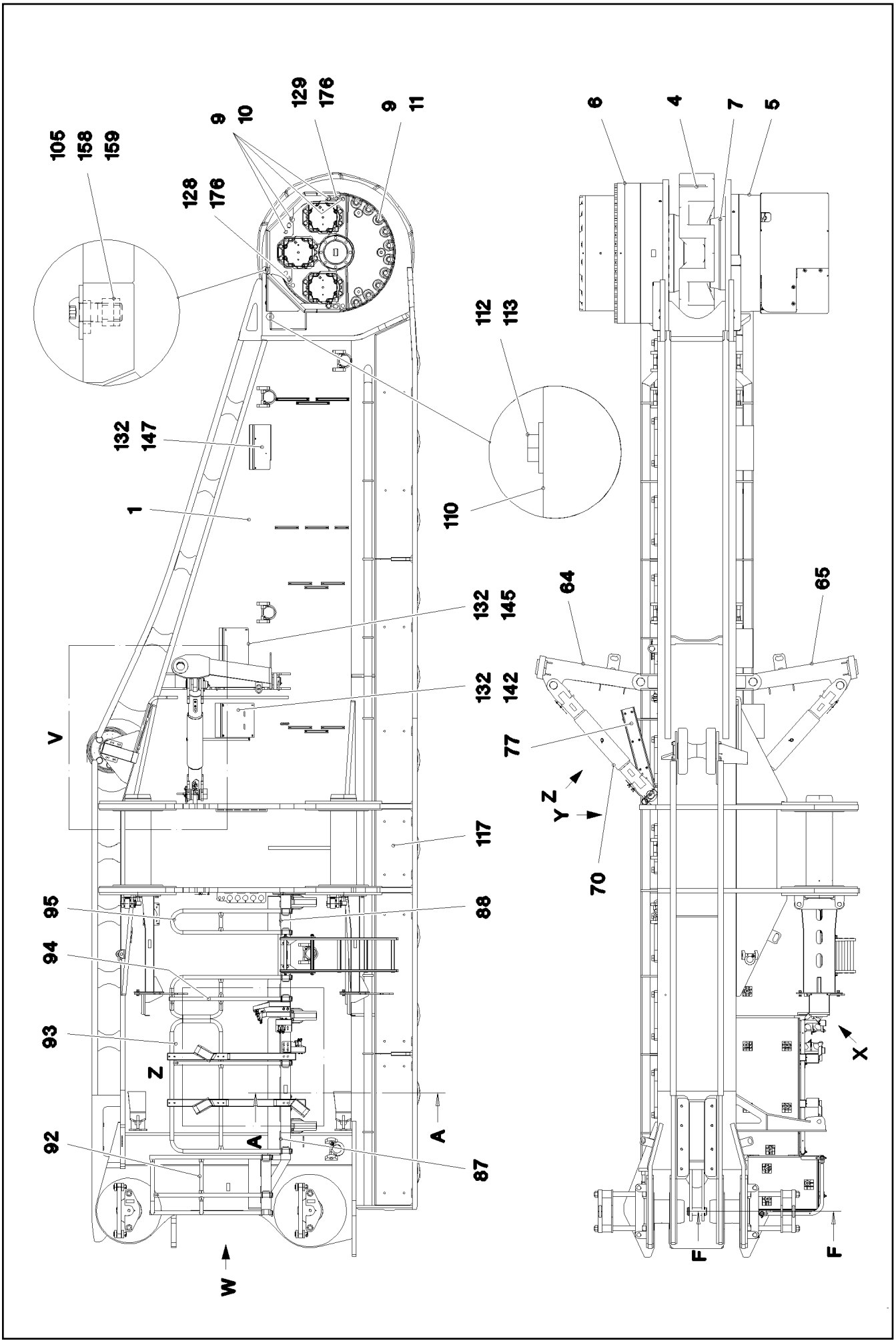

15.3.2023 092362 LIEBHERR	**etk_en_de_098406_LR 13000** **CRAWLER TRACK CARRIER, RIGHT** **RAUPENTRAEGER RE.**	❑ 202 (1/11) **917525908**

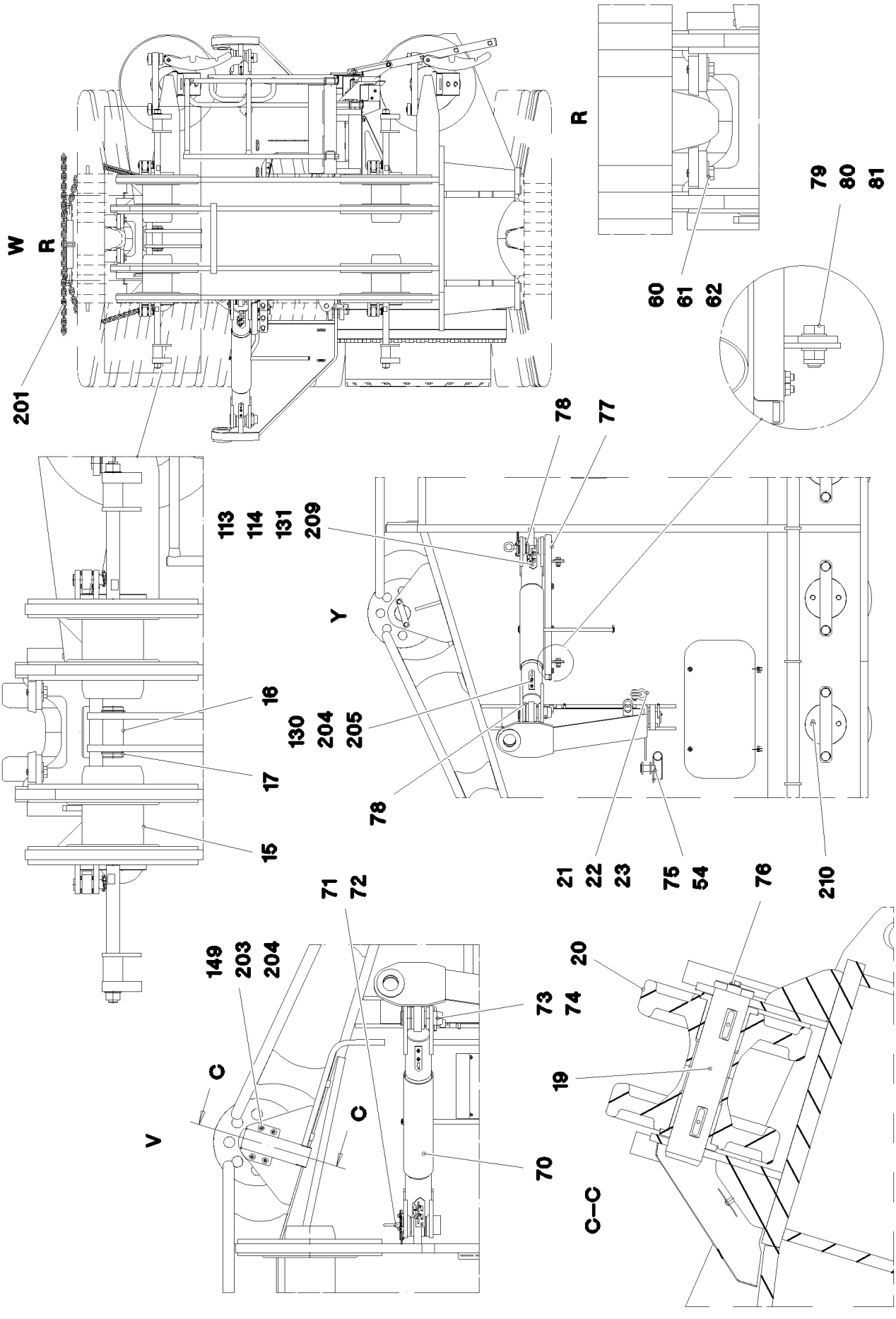
W
R
201
R
60
61
62
79
80
81
78
77
113
114
131
209
Y
16
130
204
205
17
15
78
21
22
23
75
54
76
210
71
72
149
203
204
73
74
C
C
V
70
20
19
C–C

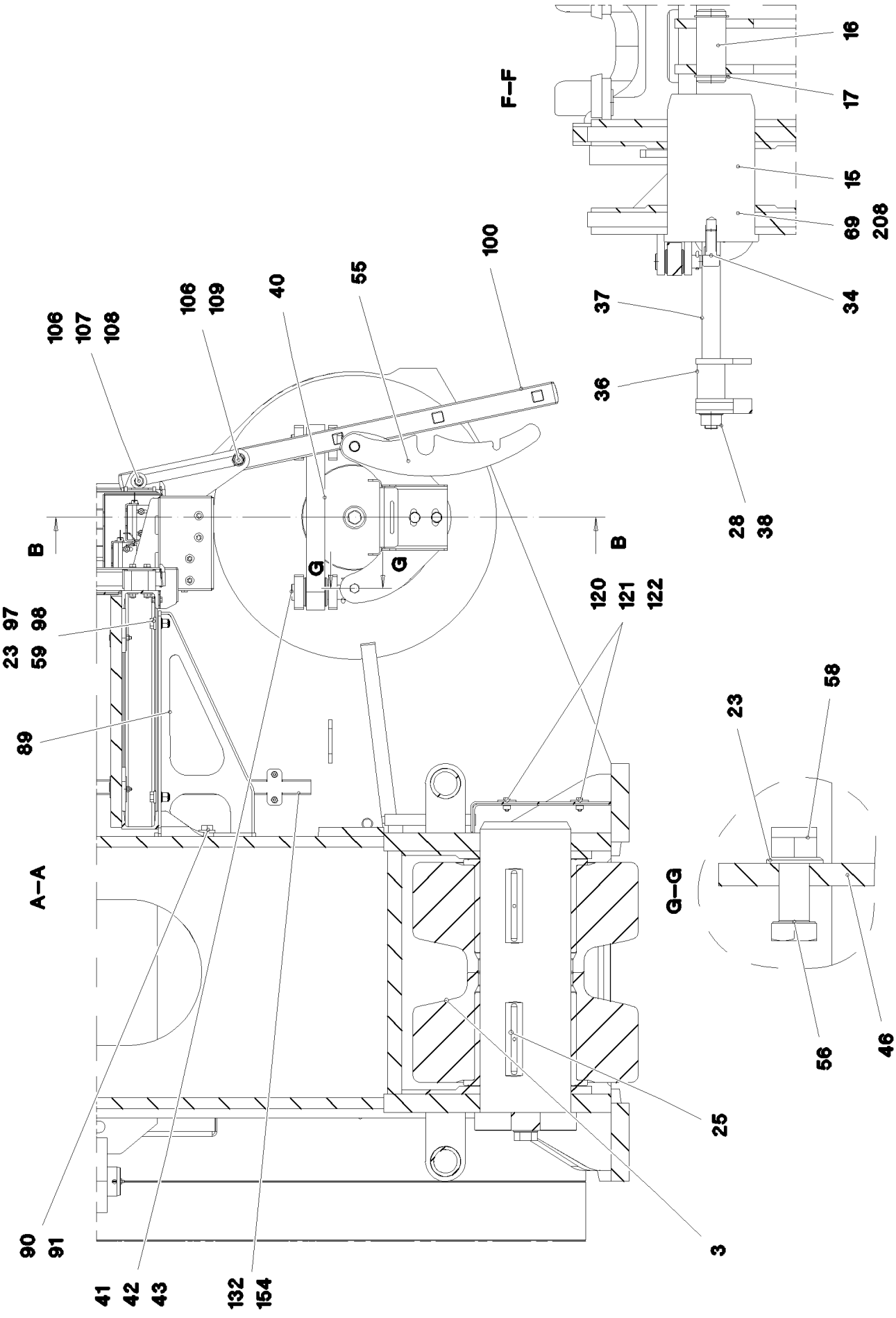

15.3.2023 092364 LIEBHERR	**etk_en_de_098406_LR 13000** **CRAWLER TRACK CARRIER, RIGHT** **RAUPENTRAEGER RE.**	❑ 204 (3/11) **917525908**

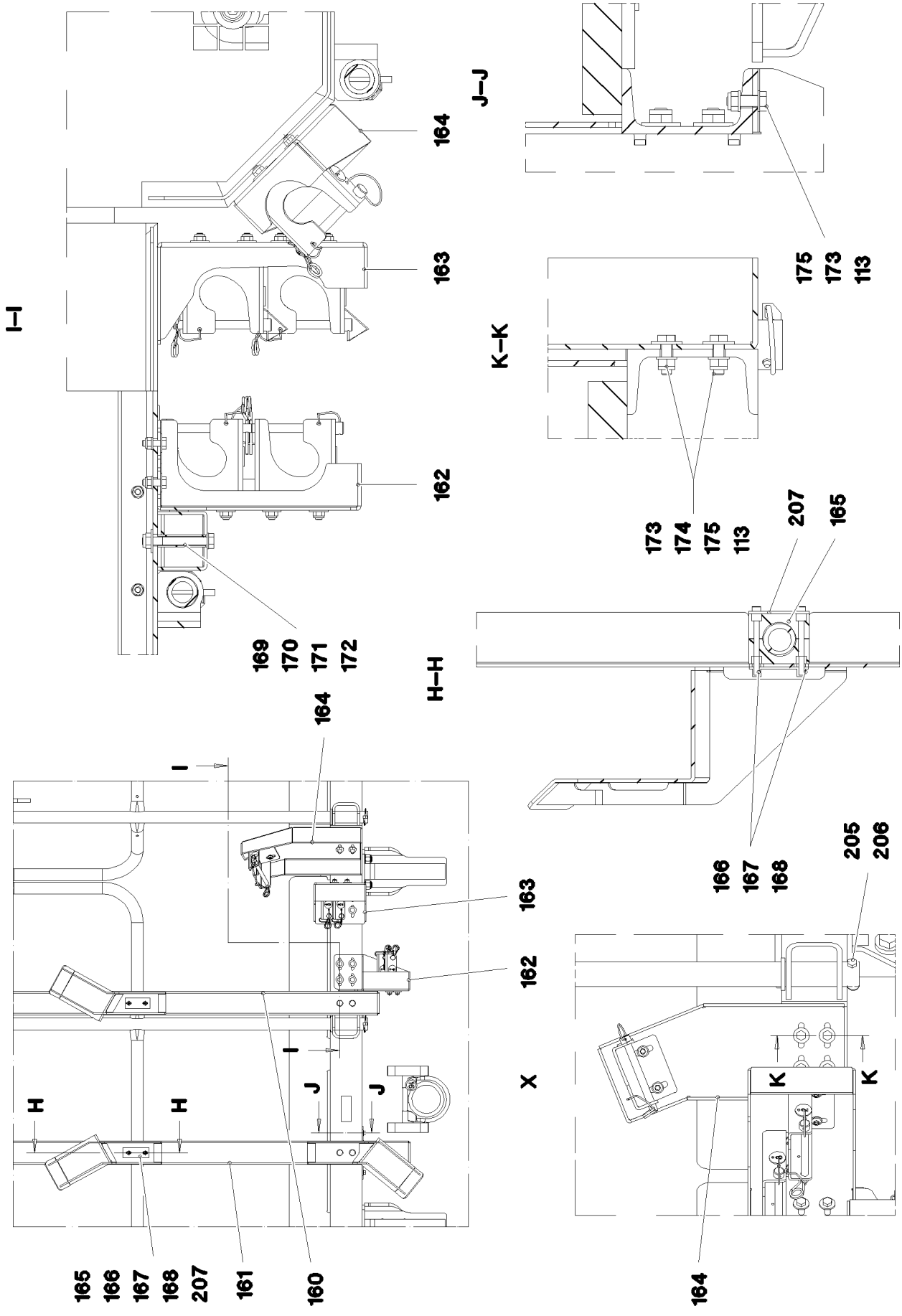

15.3.2023 092365 LIEBHERR	**etk_en_de_098406_LR 13000** **CRAWLER TRACK CARRIER, RIGHT** **RAUPENTRAEGER RE.**	❑ 205 (4/11) **917525908**

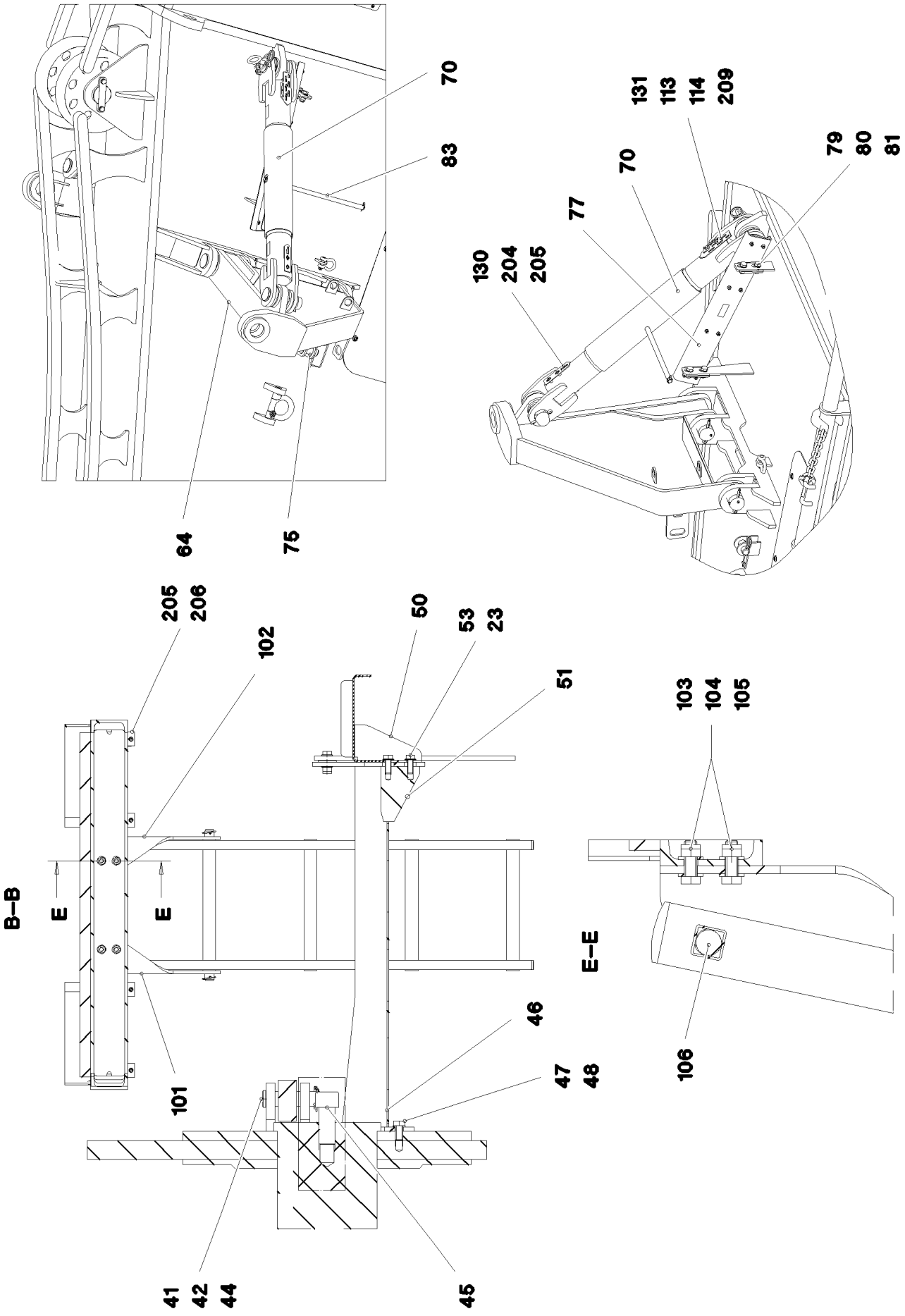
70
83
64
75
131
113
114
209
79
80
81
70
77
130
204
205
205
206
102
50
53
23
51
B–B
E
E
101
46
47
48
41
42
44
45
103
104
105
E–E
106

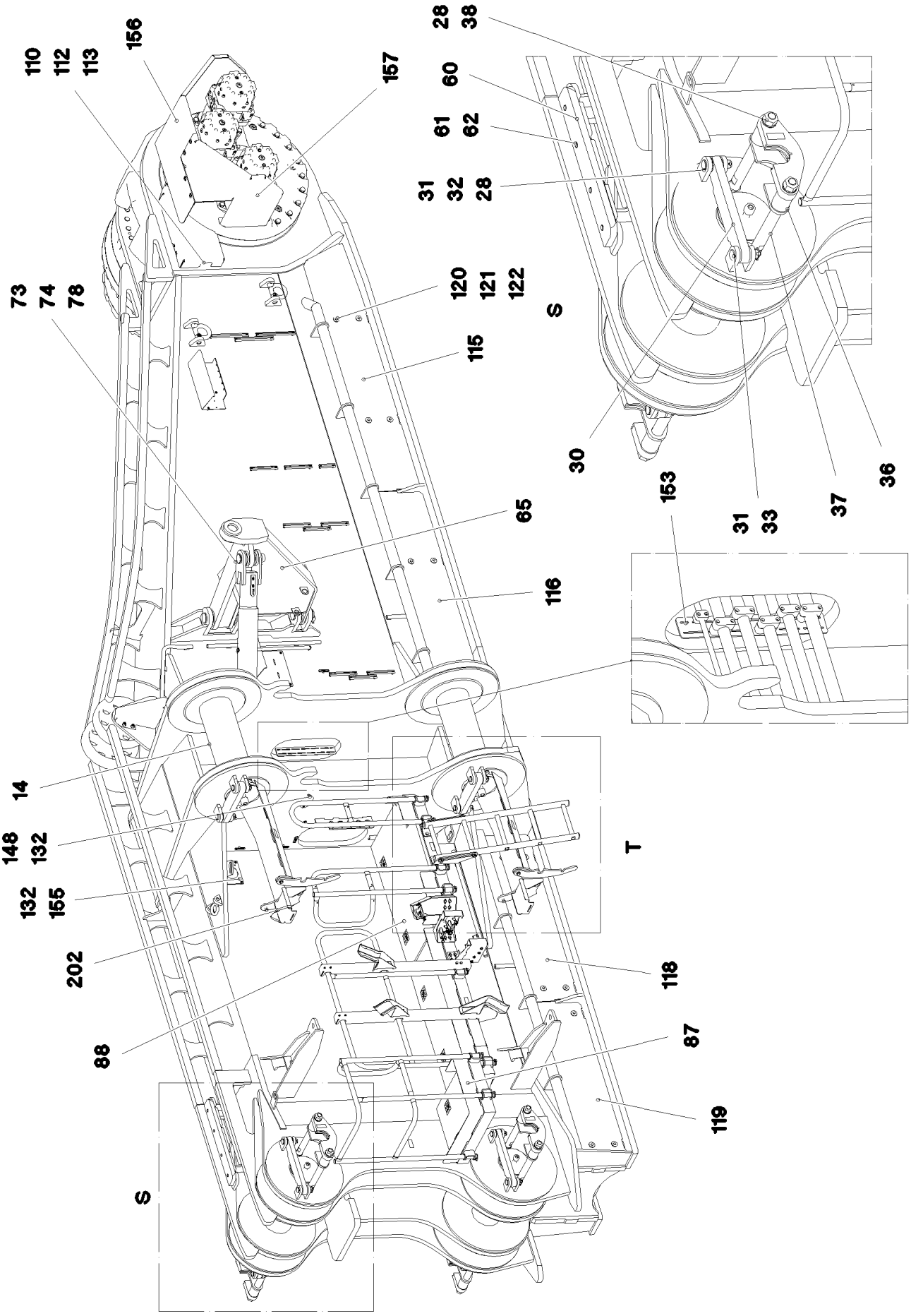
156
110
112
113
157
28
38
60
61
62
31
32
28
73
74
78
120
121
122
S
115
30
36
37
153
31
33
65
116
14
148
132
132
155
T
202
118
88
87
119
S

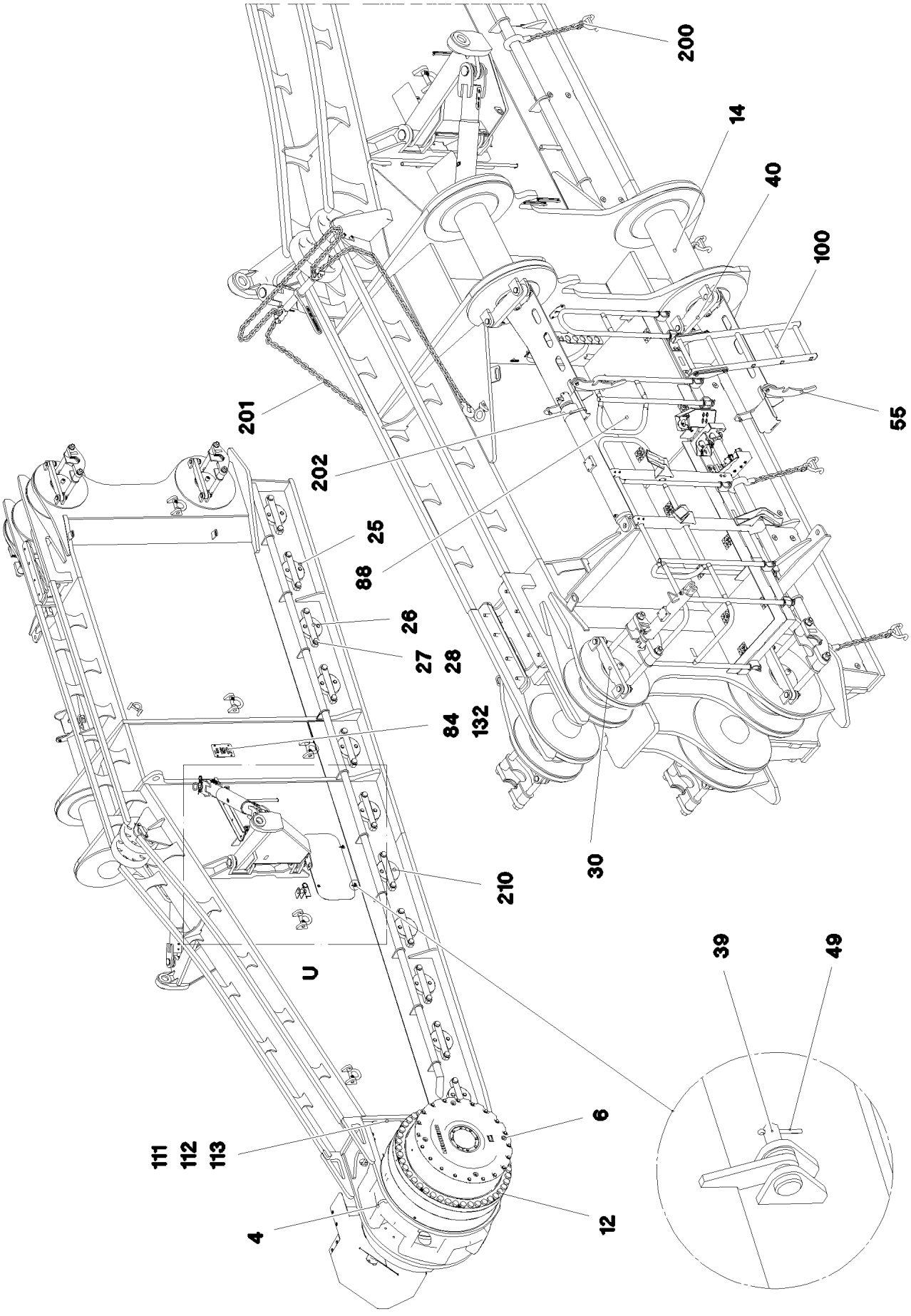

15.3.2023 092368	**etk_en_de_098406_LR 13000**	❑ 208 (7/11)
LIEBHERR	**CRAWLER TRACK CARRIER, RIGHT** **RAUPENTRAEGER RE.**	**917525908**

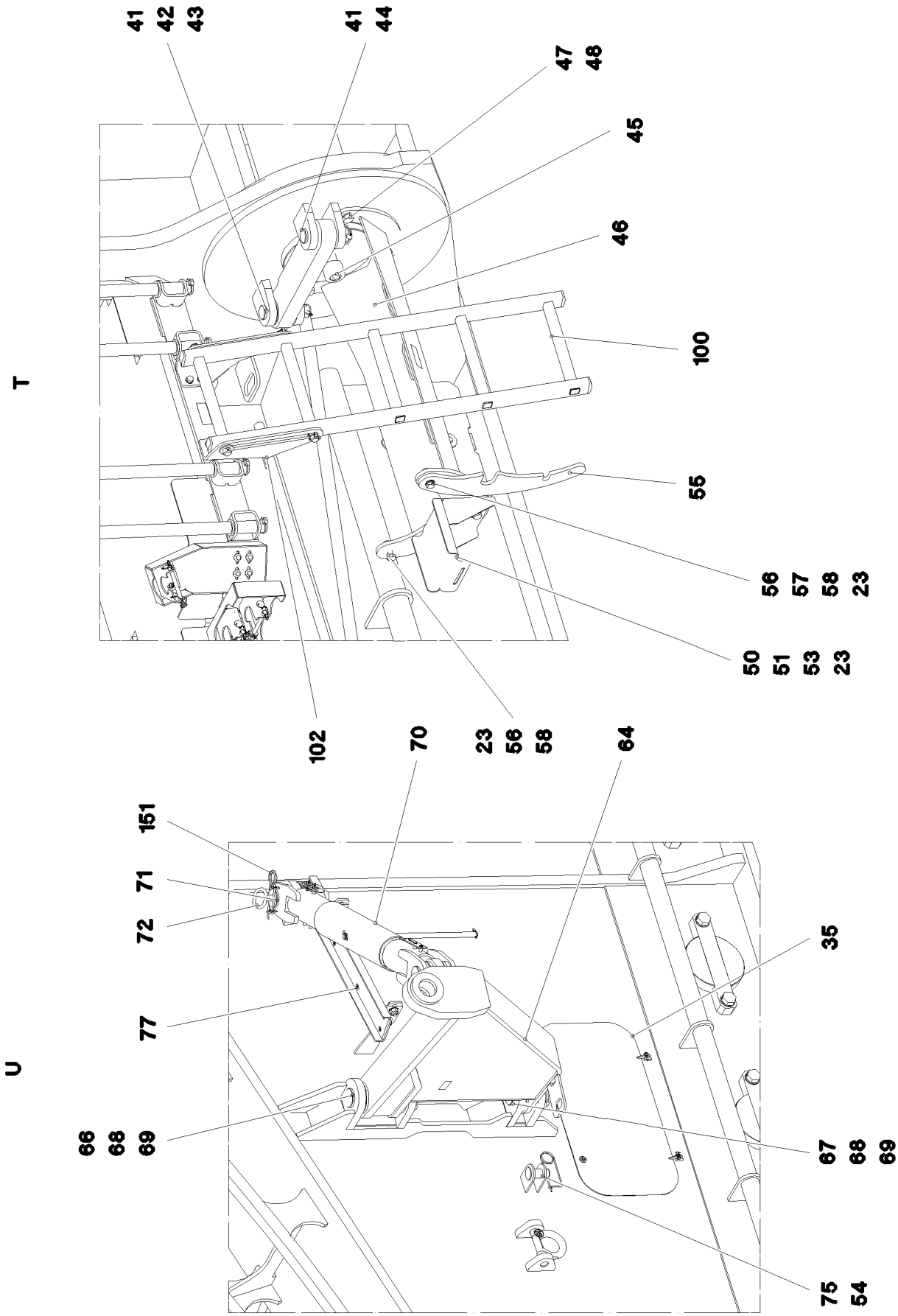
T
41
42
43
41
44
47
48
45
46
100
55
56
57
58
23
50
51
53
23
102
70
23
56
58
64
U
151
71
72
77
66
68
69
35
67
68
69
75
54

Pos.	Item	Quantity	Description	Bezeichnung
1	965650108	1	CRAWLER CARRIER STEEL CONTSR. HIN	RAUPENTRAEGER STAHLBAU
3	965381308	22	ROLLER BODY HALF CPL.	ROLLENKOERPERHAELFTE KPL
4	978463208	1	SPROCKET GS18NIMOCR36 SPF	TURAS
5	12810718	1	SPUR GEAR RAL 7043	STIRNRADGETRIEBE
6	970706701	1	PLANETARY GEARBOX RAL 7043 ⇨ ❑ 114	PLANETENGETRIEBE
7	970706601	1	BEARING	LAGERUNG
9	4600146	18	WASHER EN 14399-6 24 300-370HV FLZN SP	SCHEIBE
10	10664347	8	HEX SCREW ISO 4014 M24X360 10.9 FLZN	SECHSKANTSCHRAUBE
11	10664346	10	HEX SCREW ISO 4014 M24X260 10.9 FLZN	SECHSKANTSCHRAUBE
12	10664345	45	HEX SCREW ISO 4014 M42X530 10.9 FLZN	SECHSKANTSCHRAUBE
14	978623708	2	PIN 300.0X1050 35NICRMOV125 SPF	BOLZEN
15	978623908	4	PIN 260.0X405 35NICRMOV125 SPF	BOLZEN
16	978624008	1	PIN 85.0X200 35NICRMOV125 SPF	BOLZEN
17	12100688	2	RETAINING RINGS DIN 471 80X4 480H SPF	SICHERUNGSRING
19	979597308	1	AXLE 110.0X495 35NICRMOV125 SPF	ACHSE
20	928814308	2	SUPPORT ROLLER BISECTION CPL.	LAUFROLLENHAELFTE KPL.
21	979371908	1	AXLE HOLDER 20X200X45 S690QL	ACHSHALTER
22	406603008	2	HEX SCREW ISO 4017 M16X40 10.9 FLZN SP	SECHSKANTSCHRAUBE
23	10289806	20	WASHER ISO 7089 16 300HV FLZN SPF	SCHEIBE
25	978621508	11	AXLE 280.0X848 35NICRMOV125 SPF	ACHSE
26	979276408	11	AXLE HOLDER 510X85 S960QL+Z25	ACHSHALTER
27	406216908	22	HEX SCREW ISO 4014 M36X100 10.9 FLZN	SECHSKANTSCHRAUBE
28	10289812	38	WASHER ISO 7089 36 300HV FLZN SPF	SCHEIBE
30	979276508	4	LOCKING PLATE 40X555X95 S960QL+Z25	SICHERUNGSBLECH
31	941978308	8	PIN 45.0X128 35NICRMOV125 GASN. SPF	BOLZEN
32	10180368	4	SPLIT PIN ISO 1234 8X50 St 480H SPF	SPLINT
33	10180884	4	SAFETY PLUG W HINGE-LID 8X62X7,5X53	SICHERHEITSKLAPPSTECKER
34	10878580	4	SOCKET HEAD SCREW ISO 4762 M30X70 8	ZYLINDERSCHRAUBE
35	965997808	1	COVER COMPL.	DECKEL KPL.
36	965794608	4	SHEET CPL.	BLECH KPL.
37	979277708	8	THREADED PIN 50.0X571 35NICRMOV125	GEWINDEBOLZEN
38	11230645	8	HEX NUT DIN 985 M36 10 FLZN SPF	SECHSKANTMUTTER
39	451213008	2	PIN DIN 1435 8X35X31 ST.50	BOLZEN
40	979276608	2	LOCKING PLATE 50X510X115 S960QL+Z25	SICHERUNGSBLECH
41	940069208	4	PIN 45X158 35NICRMOV125 GASN. SPF	BOLZEN
42	10289847	49	WASHER ISO 7089 42 300HV FLZN SPF	SCHEIBE
43	10180374	2	SPLIT PIN ISO 1234 10X71 St 480H SPF	SPLINT
44	10180883	2	SAFETY PLUG W HINGE-LID 10X55X9,5X45	SICHERHEITSKLAPPSTECKER
45	404333808	2	SOCKET HEAD SCREW ISO 4762 M42X100	ZYLINDERSCHRAUBE
46	965794708	2	FASTENER	HALTERUNG
47	406603708	6	HEX SCREW ISO 4017 M20X40 10.9 FLZN SP	SECHSKANTSCHRAUBE
48	10875637	6	WASHER DIN 1441 21 ST FLZN SPF	SCHEIBE
49	12100284	2	SPLIT PIN ISO 1234 2X20 A2	SPLINT
50	979598108	2	PLATE 4X362X453 S315MC T ZN O	BLECH
51	979619208	2	APPROACH PLATE 30X155X111 S690QL	ANLAUFBLECH
53	10875519	4	HEX SCREW ISO 4017 M16X40 8.8 FLZN SP	SECHSKANTSCHRAUBE
54	433102508	1	RETAINING SPRING 5X122 ISO 2081 FE/ZN8/	SICHERUNGSFEDER
55	979276708	2	PLATE 12X545X143 S690QL	BLECH
56	10875804	4	HEX SCREW ISO 4017 M16X55 8.8 FLZN SP	SECHSKANTSCHRAUBE
57	4000809	2	WASHER ISO 7093-1 16 300HV FLZN	SCHEIBE
58	10875609	4	HEX NUT DIN 985 M16 8 FLZN SPF	SECHSKANTMUTTER
59	10875859	8	HEX NUT ISO 7040 M16 8 FLZN SPF	SECHSKANTMUTTER
60	979840608	2	PLATE 800X120 S355J2+N	BLECH
61	12224038	8	HEX SCREW ISO 4017 M24X65 8.8 FLZN SP	SECHSKANTSCHRAUBE
62	10179463	8	WASHER ISO 7093-1 24 300HV FLZN SPF	SCHEIBE
64	966271508	1	CONSOLE	KONSOLE
65	965795208	1	CONSOLE	KONSOLE
66	97001180	2	PIN 85.0X327 35NICRMOV125 SPF	BOLZEN
67	97000862	2	PIN 85.0X177 35NICRMOV125 SPF	BOLZEN

Pos.	Item	Quantity	Description	Bezeichnung
68	10180381	4	SPLIT PIN ISO 1234 13X125 St 480H SPF	SPLINT
69	7743242	12	HYDRAULIC-TYPE LUBRICAT.NIPPLE DIN 71	KEGELSCHMIERNIPPEL
70	966248208	2	PROPPING SPINDLE	ABSTUETZSPINDEL
71	97001181	2	PIN 85.0 X200 35NICRMOV125 SPF	BOLZEN
72	921079508	2	HANDLE WELD.CONST. FE//ZNNI8//CN//T0	GRIFF SCHWK.
73	949948308	2	PIN 80.0 X0 35NICRMOV125 GASN. SPF	BOLZEN
74	12100262	2	SPLIT PIN ISO 1234 13X100 ST 480H SPF	SPLINT
75	451436708	1	PIN DIN 1436 40X90X78 ST.50 GALV.VERZ	BOLZEN
76	10283196	1	SHACKLE 3,25T SPF	SCHAEKEL
77	966277408	1	GUIDE ⇨ ❑ 213	FUEHRUNG
78	97001489	5	WASHER 120X120 S355MC FE//ZNNI8//CN//T	SCHEIBE
79	10875805	4	HEX SCREW ISO 4017 M20X50 8.8 FLZN SP	SECHSKANTSCHRAUBE
80	10289808	8	WASHER ISO 7089 20 300HV FLZN SPF	SCHEIBE
81	10875610	4	HEX NUT DIN 985 M20 10 FLZN SPF	SECHSKANTMUTTER
83	10491593	1	LASHING STRAP 4MX35MM POLYTEX	ZURRGURT
84	97011340	1	WEIGHT INFORMATION PLATE 2X255X180 D	GEWICHTSSCHILD
87	966979708	1	GANGWAY ⇨ ❑ 214	LAUFSTEG
88	965804608	1	GANGWAY ⇨ ❑ 118	LAUFSTEG
89	966275108	3	CONSOLE	KONSOLE
90	406603808	6	HEX SCREW ISO 4017 M20X45 10.9 FLZN SP	SECHSKANTSCHRAUBE
91	4600604	6	WASHER DIN 7349 21 100HV FLZN SPF	SCHEIBE
92	966189508	1	HAND RAIL WELDED STRUCTURE T ZN O	GELAENDER SCHWK.
93	966973008	1	HAND RAIL WELDED STRUCTURE T ZN O	GELAENDER SCHWK.
94	966192008	1	HAND RAIL WELDED STRUCTURE T ZN O	GELAENDER SCHWK.
95	966189208	1	HAND RAIL WELDED STRUCTURE T ZN O	GELAENDER SCHWK.
97	10875803	8	HEX SCREW ISO 4017 M16X45 8.8 FLZN SP	SECHSKANTSCHRAUBE
98	420300508	8	WASHER DIN 434 17,5 ST A3C	SCHEIBE
100	11481815	1	SIMPLE LADDER 5-350X1,24M AL SPF	ANLEGELEITER
101	979894208	1	PLATE 8X351X229 S700MC	BLECH
102	979275508	1	PLATE 8X351X229 S700MC	BLECH
103	11642349	4	HEX SCREW ISO 4017 M12X35 8.8 FLZN SP	SECHSKANTSCHRAUBE
104	10289804	8	WASHER ISO 7089 12 300HV FLZN SPF	SCHEIBE
105	10875607	8	HEX NUT DIN 985 M12 8 FLZN SPF	SECHSKANTMUTTER
106	97022886	2	PIN 25.0X418 S355J2G3C+C FE//ZNNI8//CN/	BOLZEN
107	10289810	2	WASHER ISO 7089 24 300HV FLZN SPF	SCHEIBE
108	10180359	2	SPLIT PIN ISO 1234 5X40 St 480H SPF	SPLINT
109	10875869	2	SAFETY PLUG W HINGE-LID 5X29X4,7X25 4	SICHERHEITSKLAPPSTECKER
110	979277908	1	PROTECTION 5X906X547 S355MC	SCHUTZ
111	979277808	1	PROTECTION 5X589X547 S355MC	SCHUTZ
112	11651612	4	HEX SCREW ISO 4017 M8X16 8.8 480H SPF	SECHSKANTSCHRAUBE
113	11140469	42	WASHER ISO 7093-1 8 200HV 480H SPF	SCHEIBE
114	12215977	4	WING SCREW DIN 316 M8X16 4.6 480H SPF	FLUEGELSCHRAUBE
115	979407108	1	PROTECTION GUARD 5X2487X458 S355MC	SCHUTZBLECH
116	979281008	1	PROTECTION GUARD 5X2490X458 S355MC	SCHUTZBLECH
117	979279208	1	PROTECTION GUARD 5X795X458 S355MC	SCHUTZBLECH
118	979281208	1	PROTECTION GUARD 5X1640X457 S355MC	SCHUTZBLECH
119	979281308	1	PROTECTION GUARD 5X1542X457 S355MC	SCHUTZBLECH
120	11642358	20	HEX SCREW ISO 4017 M10X30 8.8 FLZN SP	SECHSKANTSCHRAUBE
121	953867308	20	WASHER S355MC FE//ZNNI8//CN//T0	SCHEIBE
122	413004408	20	CAGE NUT M10	KAEFIGMUTTER
128	12225310	2	HEX SCREW ISO 4017 M24X40 8.8 FLZN SP	SECHSKANTSCHRAUBE
129	10878759	2	HEX SCREW ISO 4014 M24X220 8.8 FLZN SP	SECHSKANTSCHRAUBE
130	97012067	2	POINTER 4X180X40 S315MC FE//ZNNI8//CN/	ZEIGER
131	97018795	2	POINTER 4X210X68 S315MC FE//ZNNI8//CN/	ZEIGER
132	12102696	21	BUTTON HEAD SCREW AEHNL.ISO 7380-2	HALBRUNDKOPFSCHRAUBE
142	97004973	1	PROTECTION GUARD 4X350X718 S315MC	SCHUTZBLECH
145	975290108	1	PLATE 400X486 S315MC	BLECH

Pos.	Item	Quantity	Description	Bezeichnung
147	97012946	1	PLATE 4X456X492 S315MC FE//ZNNI8//CN//T	BLECH
148	97011112	1	PLATE DC01 FE//ZNNI8//CN//T0	BLECH
149	97007445	1	PLATE 2.5X490X565 DC01	BLECH
151	433105008	2	RETAINING SPRING DIN 2194 6 A3C	SICHERUNGSFEDER
153	97004961	1	SCREW-ON PLATE 5X520X80 S355MC FE//	ANSCHRAUBPLATTE
154	97005029	1	COVER 3X600X100 DC01 FE//ZNNI8//CN//T0	ABDECKUNG
155	955749508	1	PLATE S315MC FE//ZNNI8//CN//T0	BLECH
156	966934608	1	HOOD/BONNET WELDED	HAUBE SCHWK.
157	97011692	1	PLATE 5X1023X804 S355MC	BLECH
158	11182717	8	WASHER ISO 7093-1 12 300HV FLZN SPF	SCHEIBE
159	10467545	4	BUTTON HEAD SCREW ISO 7380-2 M12X30	HALBRUNDKOPFSCHRAUBE
160	966791108	1	HOSE HOLDER WELDED T ZN O	SCHLAUCHHALTER SCHWK.
161	966791008	1	HOSE HOLDER WELDED T ZN O	SCHLAUCHHALTER SCHWK.
162	966790308	1	HOSE HOLDER WELDED ⇨ ❑ 120	SCHLAUCHHALTER VORM.
163	966790408	1	HOSE HOLDER WELDED ⇨ ❑ 121	SCHLAUCHHALTER VORM.
164	966790508	1	HOSE HOLDER WELDED ⇨ ❑ 122	SCHLAUCHHALTER VORM.
165	602009208	8	CLAMP-HALF DIN 3015-1 L 5 R 38 PP SW	KLEMMHAELFTE
166	12215338	8	SOCKET HEAD SCREW ISO 4762 M6X75 8.8	ZYLINDERSCHRAUBE
167	10197771	8	WASHER ISO 7089 6 200HV ZNNI-480H SPF	SCHEIBE
168	10802201	4	WELD PLATE DIN 3015-1 L-AP-K 5 W1 ZNNI	ANSCHWEISSPLATTE
169	11652295	4	HEX SCREW ISO 4014 M10X90 8.8 FLZN SP	SECHSKANTSCHRAUBE
170	11491889	8	WASHER ISO 7093-1 10 300HV FLZN SPF	SCHEIBE
172	10197769	4	HEX NUT DIN 985 M10 8 ZNNI-480H SPF	SECHSKANTMUTTER
173	11826527	16	HEX SCREW ISO 4017 M8X30 8.8 480H SPF	SECHSKANTSCHRAUBE
175	10875614	16	HEX NUT DIN 985 M8 8 480H SPF	SECHSKANTMUTTER
176	12220085	4	WASHER DIN 7349 25 200HV FLZN SPF	SCHEIBE
200	12102302	10	LASHING STRAP DIN EN 1492-1 2.5T-0.92M	ANHAENGEGURT
201	11068068	1	LASHING CHAIN ARK 13 L=6M ST	ZURRKETTE
202	10020520	1	LASHING STRAP 0,75MX18MM	ZURRGURT
203	978787708	4	SLEEVE 33.0X19 FE//ZNNI8//CN//T0	HUELSE
204	10875485	8	BUTTON HEAD SCREW AEHNL.ISO 7380-2	HALBRUNDKOPFSCHRAUBE
205	11642355	9	HEX SCREW ISO 4017 M10X50 8.8 FLZN SP	SECHSKANTSCHRAUBE
206	10875605	9	HEX NUT DIN 985 M10 10 FLZN SPF	SECHSKANTMUTTER
207	5005219	4	LID PLATE DIN 3015-1 L-DP 5 W1-ZN	DECKPLATTE
208	779013008	8	PROTECTING CAP	SCHUTZKAPPE
209	953873408	8	SLEEVE 25X20 11SMN37 FE//ZNNI8//CN//T0	HUELSE
210	11182252	22	SCREW STOPPER M24 PE-HD	SCHRAUBSTOPFEN

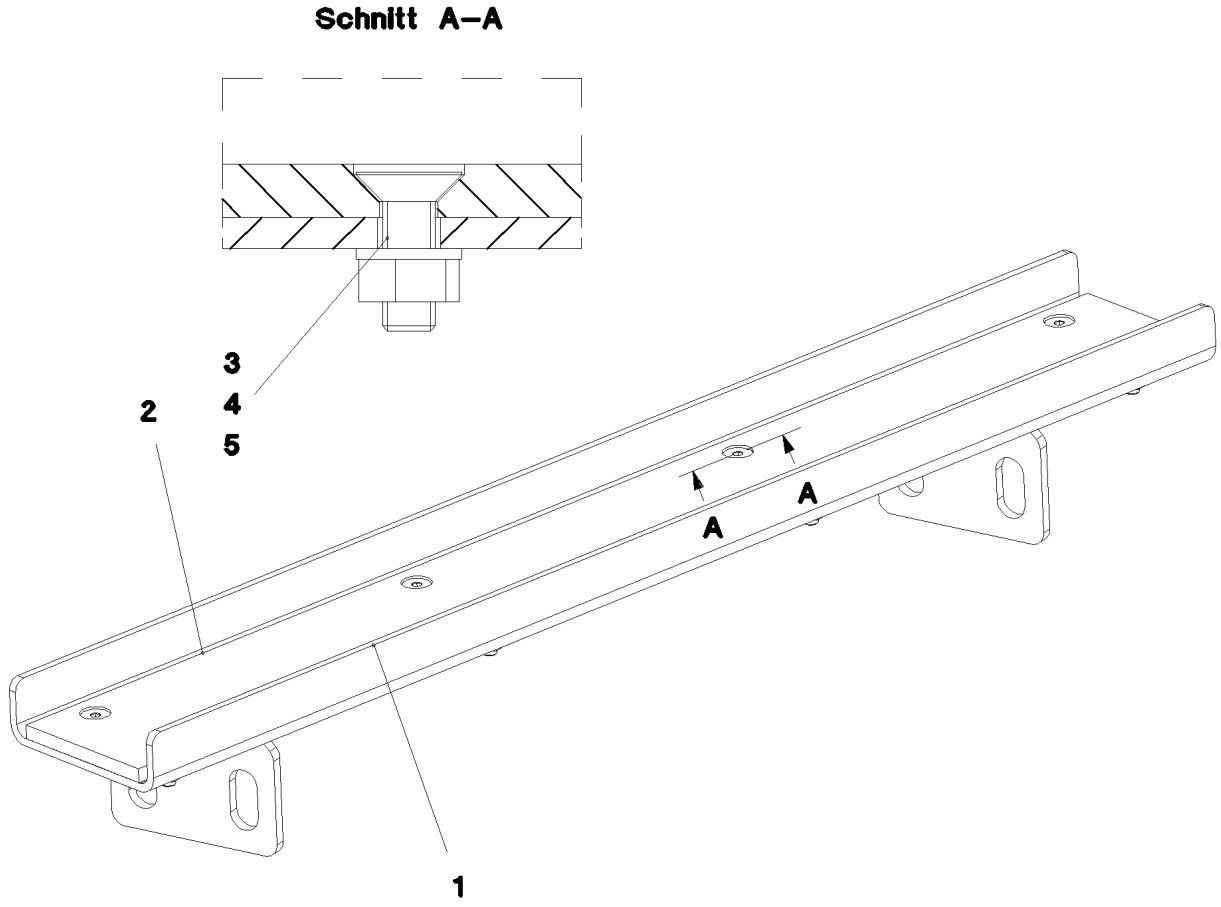

Pos.	Item	Quantity	Description	Bezeichnung
1	966277708	1	GUIDE WELDED T ZN O	FUEHRUNG SCHWK.
2	97001501	1	SHEET 10X975X110 PA6G	PLATTE
3	12225936	8	COUNTERSUNK SCREW DIN 7991 M10X30 8	SENKSCHRAUBE
4	10875605	8	HEX NUT DIN 985 M10 10 FLZN SPF	SECHSKANTMUTTER
5	10289795	8	WASHER ISO 7089 10 300HV FLZN SPF	SCHEIBE

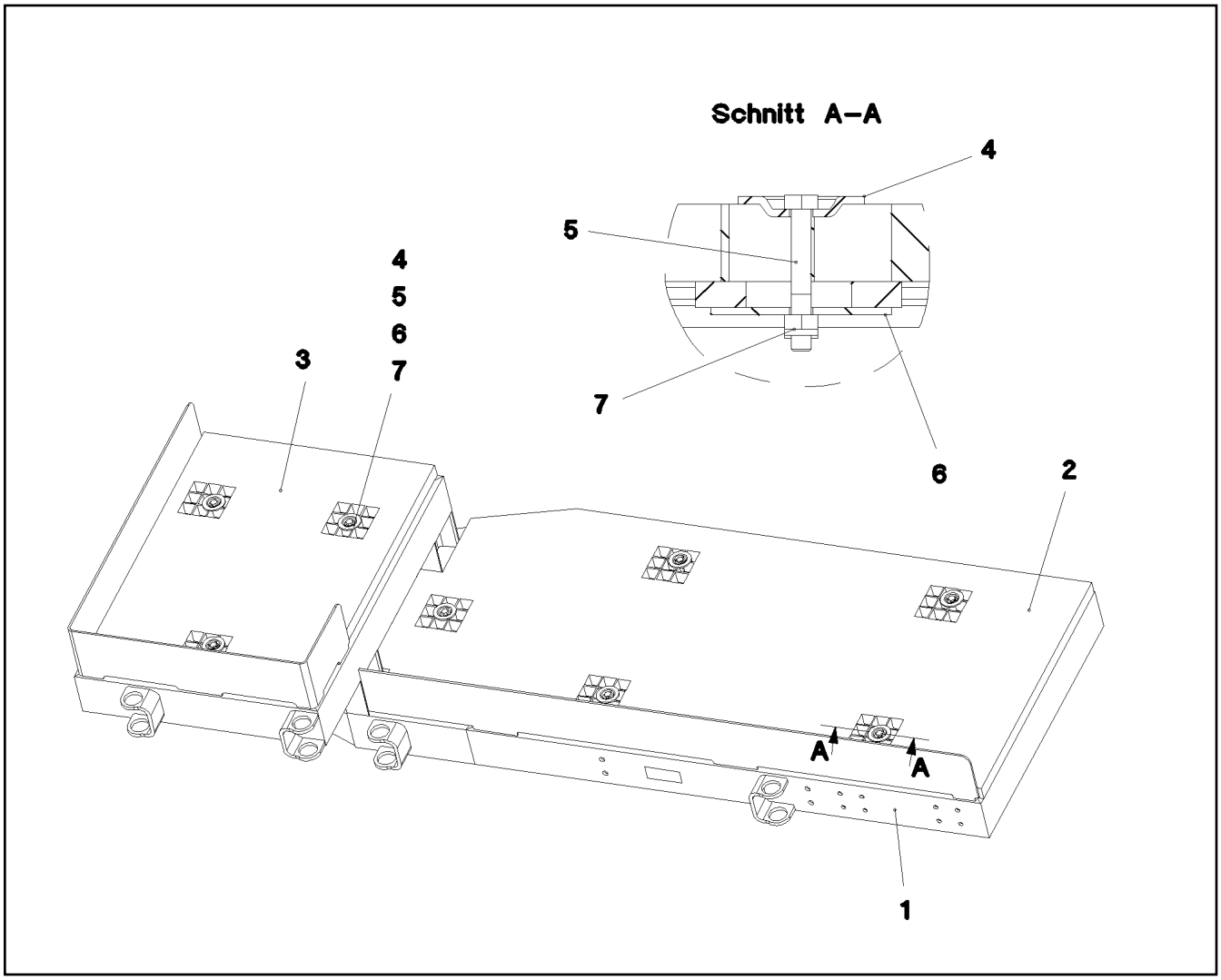

Pos.	Item	Quantity	Description	Bezeichnung
1	966979008	1	PIVOTING WALKWAY WELDED T ZN O	LAUFSTEG SCHWK.
2	97013700	1	GRIDIRON T635X1448X30/3 S235JR T ZN K	GITTERROST-P
3	97013484	1	GRIDIRON T706X531X30/3 S235JR T ZN K	GITTERROST-P
4	10100621	8	DISH MOUNTING	TELLERBEFESTIGUNG
5	11651582	8	HEX SCREW ISO 4014 M8X55 8.8 480H SPF	SECHSKANTSCHRAUBE
6	941138108	8	WASHER DC01 FE//ZNNI8//CN//T0	SCHEIBE
7	10875614	8	HEX NUT DIN 985 M8 8 480H SPF	SECHSKANTMUTTER

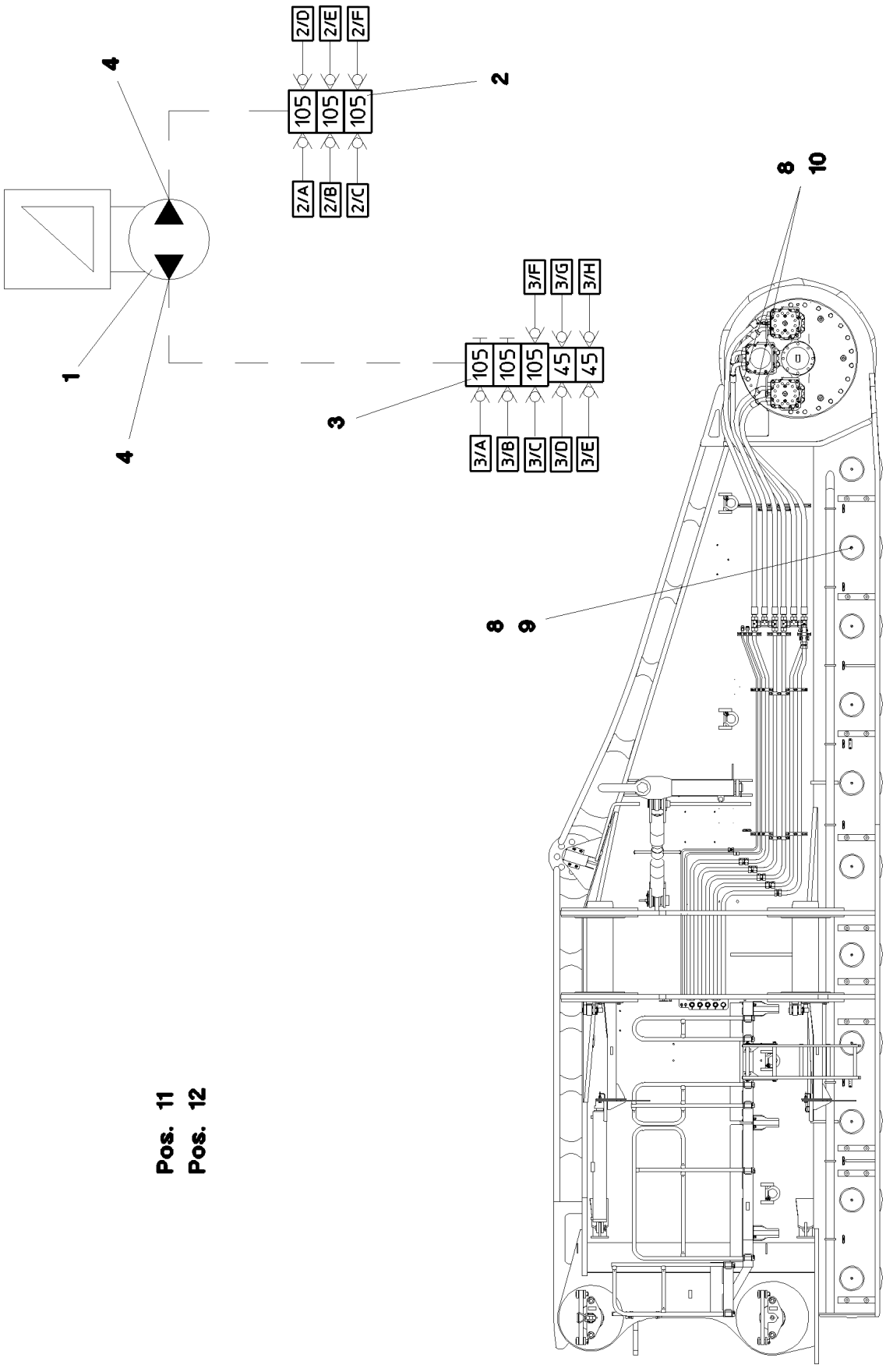
2/D
2/E
2/F
105
105
105
2/A
2/B
2/C
4
2
1
4
3
3/F
3/G
3/H
105
105
105
45
45
3/A
3/B
3/C
3/D
3/E
8
10
8
9
Pos. 11
Pos. 12

Pos.	Item	Quantity	Description	Bezeichnung
1	11002835	1	ELECTRIC PUMP EP-1 ⇨ ❑ 125	ELEKTROPUMPE
2	11002838	1	DISTRIBUTION BLOCK 3/6MX-F	VERTEILERKOMBINATION
3	11002839	1	DISTRIBUTION BLOCK 5/8MX-F	VERTEILERKOMBINATION
4	774375108	2	PASSAGE NIPPLE BLOCK ⇨ ❑ 127	DURCHGANGSNIPPELBLOCK
5	12204614	4	SOCKET HEAD SCREW ISO 4762 M5X35 8.8	ZYLINDERSCHRAUBE
6	10875620	4	HEX NUT ISO 4032 M5 8 480H SPF	SECHSKANTMUTTER
7	10197808	4	WASHER ISO 7089 5 200HV ZNNI-480H	SCHEIBE
8	774373808	14	FITTING WE 6LL M10x1	VERSCHRAUBUNG
9	774373408	12	EXTENSION M10X1K/ M10X1	VERLAENGERUNG
10	774383208	2	CONNECTION PIECE M14X1,5/M10X1	ANSCHLUSSSTUECK
11	10873149	60	POLYAMID PIPE DIN 73378 6X1,5 PA 12-HL	POLYAMIDROHR
12	774383508	10	TUBING COIL 9	ROHRWENDEL

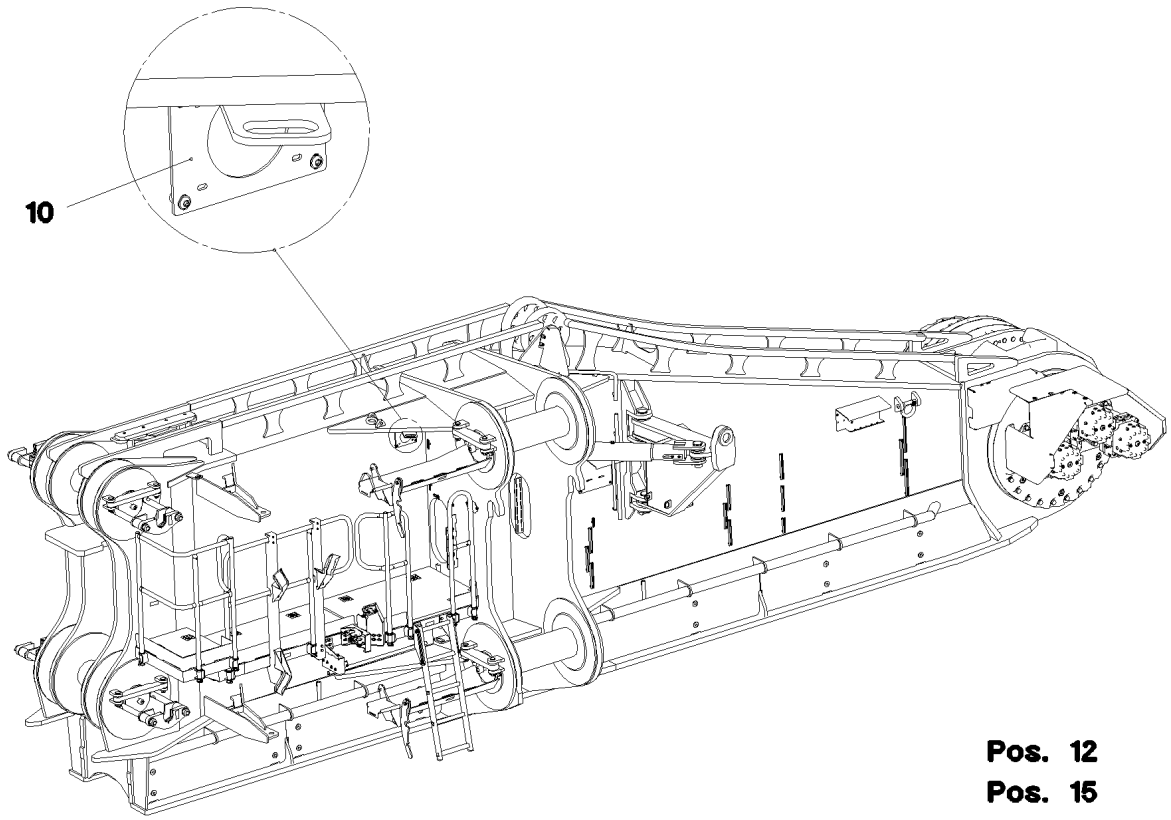

Pos.	Item	Quantity	Description	Bezeichnung
10	966138508	1	ACCESSORIES ELECTRIC	ANBAUTEILE ELEKTRIK
(1)	955749508	1	PLATE S315MC FE//ZNNI8//CN//T0	BLECH
12	966319808	1	LIGHTING RAUPE HR	BELEUCHTUNG
(10)	12101891	2	LED WORKING HEAD LIGHT 12W 9-32V	LED ARBEITSSCHEINWERFER
(11)	12101892	1	LED WORKING HEAD LIGHT 26W 10,5-32V	LED ARBEITSSCHEINWERFER
15	966138608	1	TERMINAL BOX, PRE-ASSEMBLED S220 ⇨ ❑ 218	KLEMMKASTEN VORM.

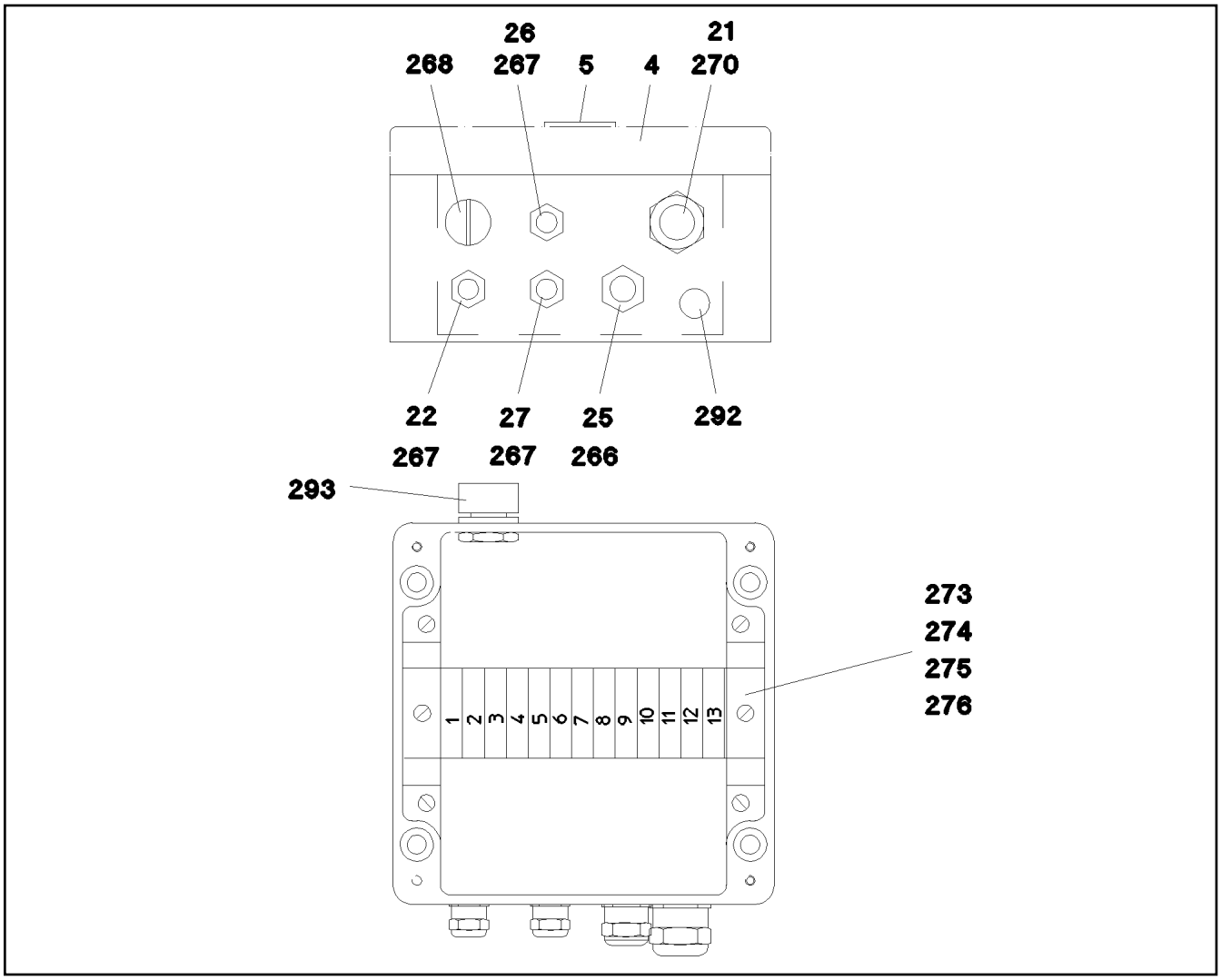

Pos.	Item	Quantity	Description	Bezeichnung
4	971407308	1	EMPTY CASING 160X160X90X0 AL	LEERGEHAEUSE
5	977507008	1	SIGN S220 LEXAN	SCHILD
21	966513808	1	LEAD W220	LEITUNG
22	966513908	1	LEAD W228	LEITUNG
25	966514208	1	LEAD W225	LEITUNG
26	966514308	1	LEAD W229	LEITUNG
27	966514108	1	LEAD W251	LEITUNG
266	602424208	1	CABLE GLAND M20X1,5X5-14 MS	KABELVERSCHRAUBUNG
267	602424108	3	CABLE GLAND M16X1,5X4-11 MS	KABELVERSCHRAUBUNG
268	602425008	1	SCREW PLUG 15 M20X 1,5 MS	VERSCHLUSSSCHRAUBE
270	602424308	1	CABLE GLAND M25X1,5X11-20 MS	KABELVERSCHRAUBUNG
273	602106708	0.15	TOP HAT RAIL 35X27X7,3X1	HUTSCHIENE
274	10286354	13	TERMINAL/CLAMP 6,3/2,8X0,8MM²	KLEMME
275	10286353	1	COVER	DECKEL
276	602794608	2	END ANGLE	ENDWINKEL
292	602501208	1	WATER DRAIN PLUG M12 PA6G SPF	ENTWAESSERUNGSSTOPFEN
293	602501308	1	VENTILATION SCREW G1/2"X30 POLYAMID	ENTLUEFTUNGSSCHRAUBE

Pos.	Item	Quantity	Description	Bezeichnung
4	966084708	1	HYDR.TRAVEL DRIVE HINTEN RECHTS ⇨ ❑ 220	HYDR.FAHRANTRIEB

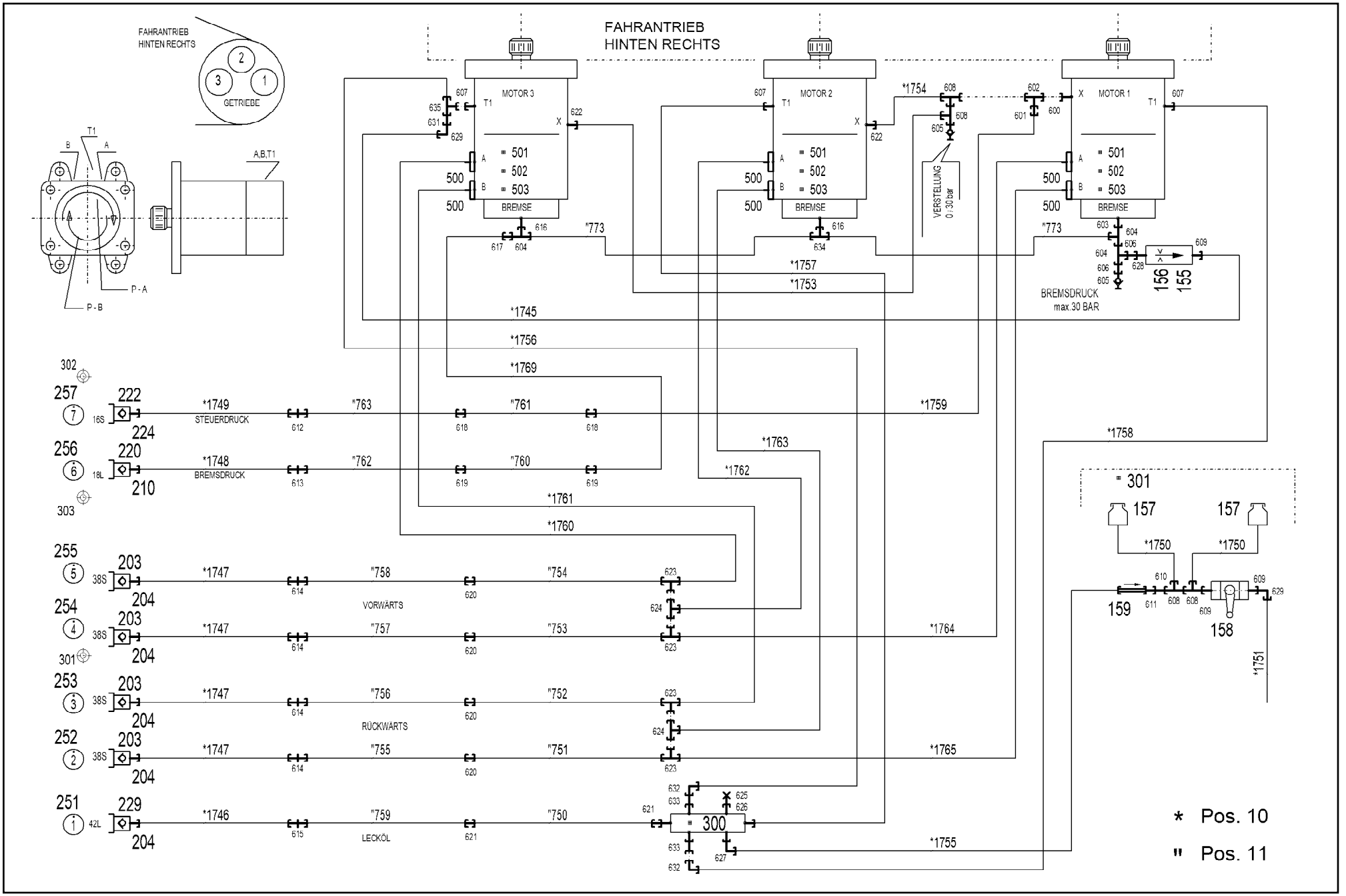
FAHRANTRIEB
HINTEN RECHTS
FAHRANTRIEB
HINTEN RECHTS
GETRIEBE
MOTOR 3
MOTOR 2
MOTOR 1
BREMSE
VERSTELLUNG
0 / 30 bar
BREMSDRUCK
max.30 BAR
STEUERDRUCK
BREMSDRUCK
VORWÄRTS
RÜCKWÄRTS
LECKÖL
P - A
P - B
A,B,T1
* Pos. 10
" Pos. 11

Pos.	Item	Quantity	Description	Bezeichnung
10	966215608	1	HOSE LINES CRAWLER TRACK CARR. HINT ⇨ ❑ 223	SCHLAUCHLEITUNGEN RAUPEN
11	966216208	1	PIPELINES CRAWL.TRACK CARRIER ⇨ ❑ 136	ROHRLEITUNGEN RAUPENTR
155	510671108	1	FILTER CARTRIDGE 0,005m³/min 25µm	FILTERPATRONE
156	511048708	1	NOZZLE 0,4 M5X9 CUZN39PB3	DUESE
157	96028333	2	EXPANSION TANK CPL. ⇨ ❑ 44	AUSGLEICHSBEHAELTER KPL.
158	510696008	1	BALL VALVE DN8-1/4" MS	KUGELHAHN
159	511481508	1	NON-RETURN VALVE 250BAR 10BAR CR6-F	RUECKSCHLAGVENTIL
203	511512308	4	COUPLING PLUG B8 38-S	KUPPLUNGSSTECKER
204	12102189	5	SCREW PLUG BGR.8 M 79X4 PA 6 SPF	VERSCHLUSSSCHRAUBE
210	12102187	1	SCREW PLUG BGR.6 R D54X4 PA 6 SPF	VERSCHLUSSSCHRAUBE
220	570504808	1	COUPLING PLUG B6 18-L	KUPPLUNGSSTECKER
222	511508608	1	COUPLING PLUG B3 16-S	KUPPLUNGSSTECKER
224	10466911	1	SCREW PLUG RD36X3 SPF	VERSCHLUSSSCHRAUBE
229	10675114	1	COUPLING PLUG B8 42-L A3C	KUPPLUNGSSTECKER
251	97044171	1	TRAILER 25X25 ALMG3 H111 BEZ.1	ANHAENGER
252	97044172	1	TRAILER 25X25 ALMG3 H111 BEZ.2	ANHAENGER
253	97044210	1	TRAILER 25X25 ALMG3 H111 BEZ.3	ANHAENGER
254	97044211	1	TRAILER 25X25 ALMG3 H111 BEZ.4	ANHAENGER
255	97044212	1	TRAILER 2X25X25 ALMG3 H111 BEZ.5	ANHAENGER
256	97044213	1	TRAILER 2X25X25 ALMG3 H111 BEZ.6	ANHAENGER
257	97044214	1	TRAILER 2X25X25 ALMG3 H111 BEZ.7	ANHAENGER
300	10651971	1	COLLECTING PIPE 200 STAHL A3CR6F SPF	SAMMELROHR
301	710101805	5	SEALING RING DIN 7603 A52X60X2,5 CU	DICHTRING
302	710105908	1	SEALING RING DIN 7603 A27X32X2 CU	DICHTRING
303	710106508	1	SEALING RING DIN 7603 A30X36X2 CU	DICHTRING
500	510588208	12	FLANGE HALF SAE1 1/2-C62-M16 CR6-FREI	FLANSCHHAELFTE
501	510587908	6	O-RING ARP 568 47,22X3,53 NBR90	O-RING
502	12225289	18	SOCKET HEAD SCREW ISO 4762 M16X55 8	ZYLINDERSCHRAUBE
503	10875804	6	HEX SCREW ISO 4017 M16X55 8.8 FLZN SP	SECHSKANTSCHRAUBE
600	471903908	1	FITTING EGE 10L M12X1,5 CR6-FREI	VERSCHRAUBUNG
601	475031608	1	FITTING XGR15/10-L CR6-FREI	VERSCHRAUBUNG
602	482430314	1	FITTING ISO 8434 ET 10L M16X1,5 CR6-FRE	VERSCHRAUBUNG
603	471030908	1	FITTING GE 15L M18X1,5 CR6-FREI	VERSCHRAUBUNG
604	472300414	3	FITTING EL 15L CR6-FREI	VERSCHRAUBUNG
605	510629008	2	TEST POINT FITTING VKA3 10LM16X1,5 CR6	MESSANSCHLUSS
606	475430108	2	FITTING RED 15/10L CR6-FREI	VERSCHRAUBUNG
607	471031508	3	FITTING XGE28-LM-ED CR6-FREI	VERSCHRAUBUNG
608	472330208	4	FITTING EL 10L CR6-FREI	VERSCHRAUBUNG
609	7362091	3	FITTING ISO 8434-1 GE 10L G1/4A CR6-FREI	VERSCHRAUBUNG
610	470010108	1	FITTING SNV10-L CR6-FREI	VERSCHRAUBUNG
611	475431408	1	FITTING REDSD12/10-L CR6-FREI	VERSCHRAUBUNG
612	474032608	1	FITTING XSV16-S CR6-FREI	VERSCHRAUBUNG
613	474030708	1	FITTING SV 18L CR6-FREI	VERSCHRAUBUNG
614	474033008	4	FITTING XSV38-S CR6-FREI	VERSCHRAUBUNG
615	474031408	1	FITTING XSV42-L CR6-FREI	VERSCHRAUBUNG
616	471904208	2	FITTING EGESD15-LM-WD CR6-FREI	VERSCHRAUBUNG
617	475030208	1	FITTING XGR18/15-L CR6-FREI	VERSCHRAUBUNG
618	470032708	2	FITTING XG16-S CR6-FREI	VERSCHRAUBUNG
619	470030608	2	FITTING XG18-L CR6-FREI	VERSCHRAUBUNG
620	470033108	4	FITTING XG38-S CR6-FREI	VERSCHRAUBUNG
621	470030908	2	FITTING XG42-L CR6-FREI	VERSCHRAUBUNG
622	471039708	2	FITTING ISO 8434-1 GE 10L M12X1,5 CR6-F	VERSCHRAUBUNG
623	482431814	4	FITTING ISO 8434 ET 38S CR6-FREI	VERSCHRAUBUNG
624	470433008	2	FITTING XT38-S CR6-FREI	VERSCHRAUBUNG
625	477700108	1	BLANKING PLUG ISO 8434-1 PL 18L CR6-F	VERSCHLUSSSTOPFEN
626	477402408	1	BOX NUT DIN 3870 AL18 A3P	UEBERWURFMUTTER
627	247117702	1	SWIVEL ELBOW EW 12L M18X1,5 CR6-FREI	WINKELSTUTZEN

Pos.	Item	Quantity	Description	Bezeichnung
628	471901108	1	FITTING EGESD10-LR-WD CR6-FREI	VERSCHRAUBUNG
629	7403569	2	FITTING EW 10L M16X1,5 CR6-FREI	VERSCHRAUBUNG
631	475435408	1	FITTING REDSDN28/10-L CR6-FREI	VERSCHRAUBUNG
632	470230808	2	FITTING W 28L CR6-FREI	VERSCHRAUBUNG
633	470010608	2	FITTING SNV28-L CR6-FREI	VERSCHRAUBUNG
634	470430508	1	FITTING XT15-L CR6-FREI	VERSCHRAUBUNG
635	7407122	1	FITTING ET 28L M36X2 CR6-FREI	VERSCHRAUBUNG

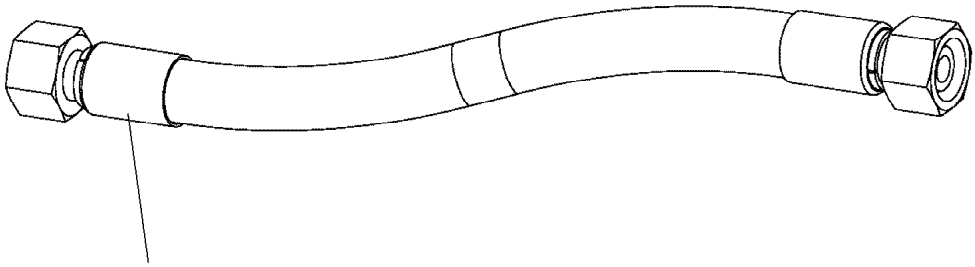

Schlauchnummer
Hose number
Numéro de flexible
Número de flexible
Номера шланга

Die Schlauchnummern auf den Schläuchen entsprechen den Positionen in der Schlauchliste.

The hose numbers from the hoses are in accordance with the items in the hose list.

Les numéros indiqués sur les flexibles correspondent aux repères de la nomenclature des flexibles.

Los números indicados en los flexibles corresponden a las posiciones de la lista de flexibles.

Нанесенные на шлангах номера соответствуют позициям в перечне.

Pos.	Item	Quantity	Description	Bezeichnung
1745	926058808	1	HOSE CPL. 1SC 8X1200	SCHLAUCH KPL.
1746	966732308	1	HOSE CPL. FLEXIT-1T24 38X5500	SCHLAUCH KPL.
1747	966732408	4	HOSE CPL. 6ST 38X5400	SCHLAUCH KPL.
1748	966732508	1	HOSE CPL. 2SN 16X5600	SCHLAUCH KPL.
1749	966732608	1	HOSE CPL. 2SN 12X5600	SCHLAUCH KPL.
1750	963822708	2	HOSE CPL. 2TE 8X180	SCHLAUCH KPL.
1751	922646008	1	HOSE CPL. 2TE 8X500	SCHLAUCH KPL.
1753	926971508	1	HOSE CPL. 1SC 8X980	SCHLAUCH KPL.
1754	928023108	1	HOSE CPL. 2TE 8X460	SCHLAUCH KPL.
1755	966600308	1	HOSE CPL. 2TE 10X2550	SCHLAUCH KPL.
1756	926970508	1	HOSE CPL. 1SN 25X2800	SCHLAUCH KPL.
1757	928879208	1	HOSE CPL. 1SN 25X2750	SCHLAUCH KPL.
1758	966337408	1	HOSE CPL. 1SN 25X3400	SCHLAUCH KPL.
1759	966386808	1	HOSE CPL. 2TE 12X3400	SCHLAUCH KPL.
1760	966387708	1	HOSE CPL. F6000 31X2510	SCHLAUCH KPL.
1761	966353008	1	HOSE CPL. F6000 31X2460	SCHLAUCH KPL.
1762	966387808	1	HOSE CPL. F6000 31X2800	SCHLAUCH KPL.
1763	966387808	1	HOSE CPL. F6000 31X2800	SCHLAUCH KPL.
1764	966388108	1	HOSE CPL. F6000 31X3210	SCHLAUCH KPL.
1765	966388108	1	HOSE CPL. F6000 31X3210	SCHLAUCH KPL.
1769	962333708	1	HOSE CPL. 2TE 16X2800	SCHLAUCH KPL.
1771	962065808	1	HOSE CPL. HPC 4X6200	SCHLAUCH KPL.
1772	922646208	1	HOSE CPL. HPC 4X2350	SCHLAUCH KPL.

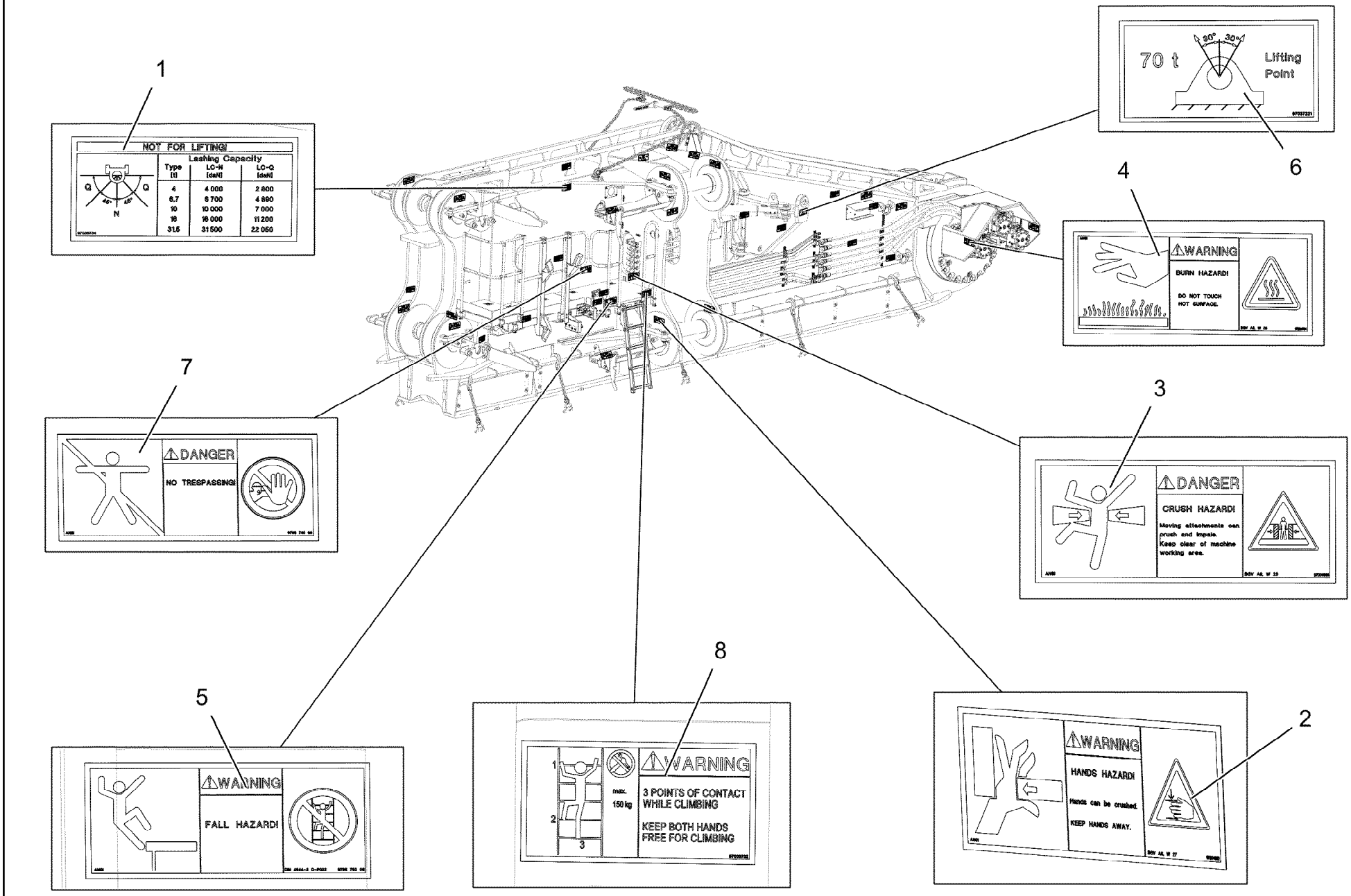
1
NOT FOR LIFTING!
Lashing Capacity
Type [t]
LC-N [daN]
LC-Q [daN]
4 4 000 2 800
6.7 6 700 4 690
10 10 000 7 000
16 16 000 11 200
31.5 31 500 22 050
70 t
30°
30°
Lifting Point
6
4
WARNING
BURN HAZARD!
DO NOT TOUCH HOT SURFACE.
7
DANGER
NO TRESPASSING!
3
DANGER
CRUSH HAZARD!
Moving attachments can crush and impale.
Keep clear of machine working area.
5
WARNING
FALL HAZARD!
8
max. 150 kg
WARNING
3 POINTS OF CONTACT WHILE CLIMBING
KEEP BOTH HANDS FREE FOR CLIMBING
2
WARNING
HANDS HAZARD!
Hands can be crushed.
KEEP HANDS AWAY.

Pos.	Item	Quantity	Description	Bezeichnung
1	97036734	14	SIGN 188X78 KLEBEFOLIE SPF	SCHILD
2	978674608	15	SIGN 208X88 KLEBEFOLIE SPF	SCHILD
3	978674108	2	SIGN 208X88 KLEBEFOLIE SPF	SCHILD
4	978674408	2	SIGN 208X88 KLEBEFOLIE SPF	SCHILD
5	978675008	1	SIGN 208X88 KLEBEFOLIE SPF	SCHILD
6	97037221	2	SIGN 168X88 KLEBEFOLIE SPF	SCHILD
7	978674008	1	SIGN 208X88 KLEBEFOLIE SPF	SCHILD
8	97036732	1	SIGN 168X88 KLEBEFOLIE SPF	SCHILD

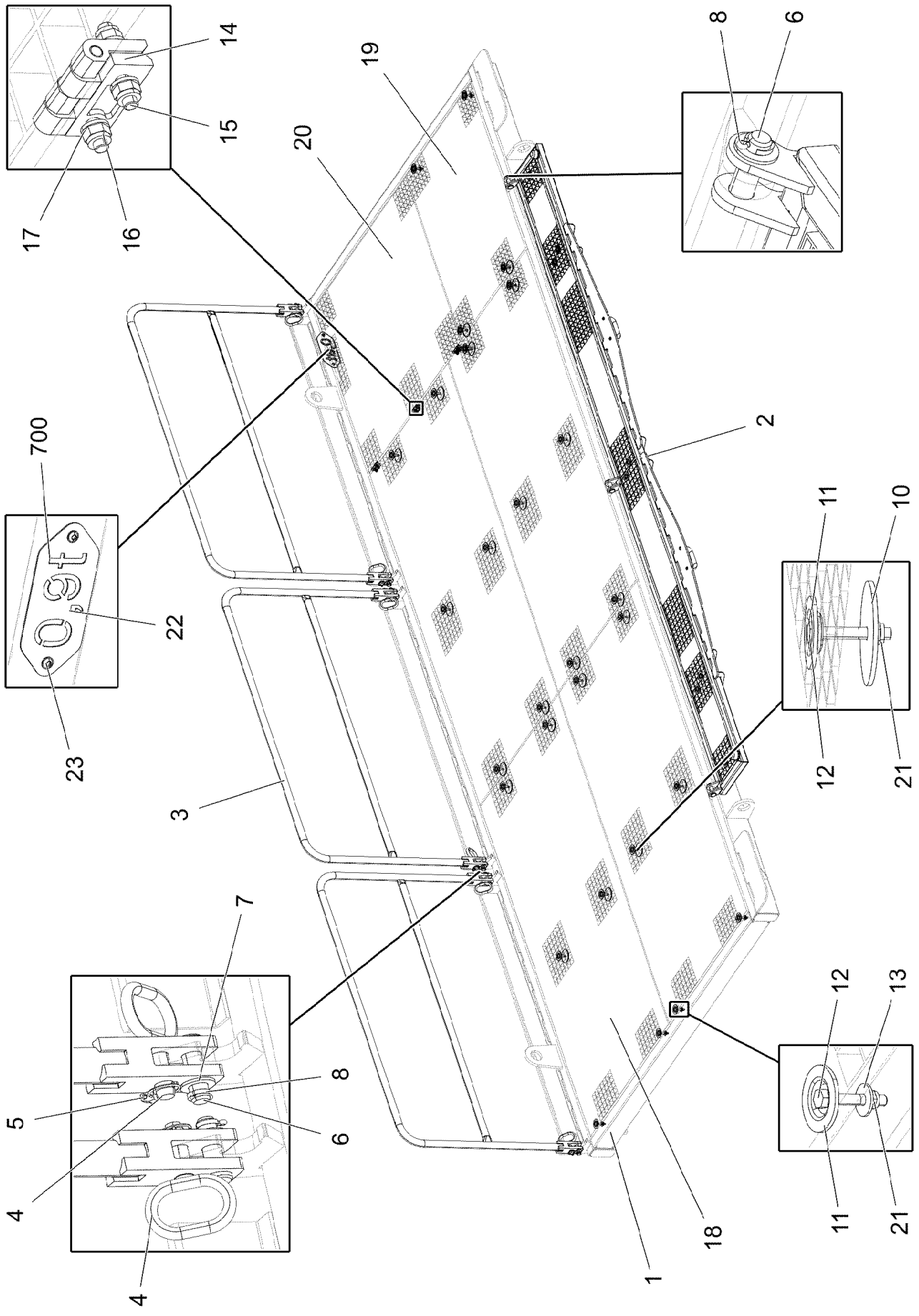

15.3.2023 007934 LIEBHERR	**etk_en_de_098406_LR 13000** **CATWALK CRAW.TRACK TRAVEL GEAR** **LAUFSTEG RAUPENFAHRWERK**	❑ 227 (1/2) **919026408**

Pos.	Item	Quantity	Description	Bezeichnung
1	96026613	1	PIVOTING WALKWAY WELDED T ZN O	LAUFSTEG SCHWK.
2	966165908	1	FOLDING FRAME PREMOUNTED ⇨ ❑ 229	KLAPPRAHMEN VORM.
3	96026615	3	GUARD RAILING T ZN O ⇨ ❑ 231	GELAENDER
4	924713108	6	SOCKET PIN T ZN K	STECKBOLZEN
5	10875869	6	SAFETY PLUG W HINGE-LID 5X29X4,7X25 4	SICHERHEITSKLAPPSTECKER
6	451222408	9	PIN DIN 1435 20X65X58 ST.50-2K VERZ	BOLZEN
7	10289808	9	WASHER ISO 7089 20 300HV FLZN SPF	SCHEIBE
8	10180359	9	SPLIT PIN ISO 1234 5X40 St 480H SPF	SPLINT
10	941138108	22	WASHER DC01 FE//ZNNI8//CN//T0	SCHEIBE
11	10100621	28	DISH MOUNTING	TELLERBEFESTIGUNG
12	11651581	28	HEX SCREW ISO 4014 M8X50 8.8 480H SPF	SECHSKANTSCHRAUBE
13	11140469	6	WASHER ISO 7093-1 8 200HV 480H SPF	SCHEIBE
14	10871177	3	SCREW-ON HINGE 25X25X50/180° AISI 316	ANSCHRAUBSCHARNIER
15	11113906	12	COUNTERSUNK SCREW DIN 7991 M6X20 A	SENKSCHRAUBE
16	12102692	12	HEX NUT DIN 985 M6 8 ZNNI-480H SPF	SECHSKANTMUTTER
17	10197771	12	WASHER ISO 7089 6 200HV ZNNI-480H SPF	SCHEIBE
18	979831508	4	GRATING VERZ SPF	GITTERROST
19	979831708	1	GRATING VERZ SPF	GITTERROST
20	979831808	1	GRATING VERZ SPF	GITTERROST
21	10875614	28	HEX NUT DIN 985 M8 8 480H SPF	SECHSKANTMUTTER
22	974149708	1	PLATE 228X100 DC01 FE//ZNNI8//CN//T0	BLECH
23	12102696	2	BUTTON HEAD SCREW AEHNL.ISO 7380-2	HALBRUNDKOPFSCHRAUBE
700	968257108	1	SIGNS	BESCHILDERUNG
(1)	97037219	4	SIGN 168X88 KLEBEFOLIE SPF	SCHILD

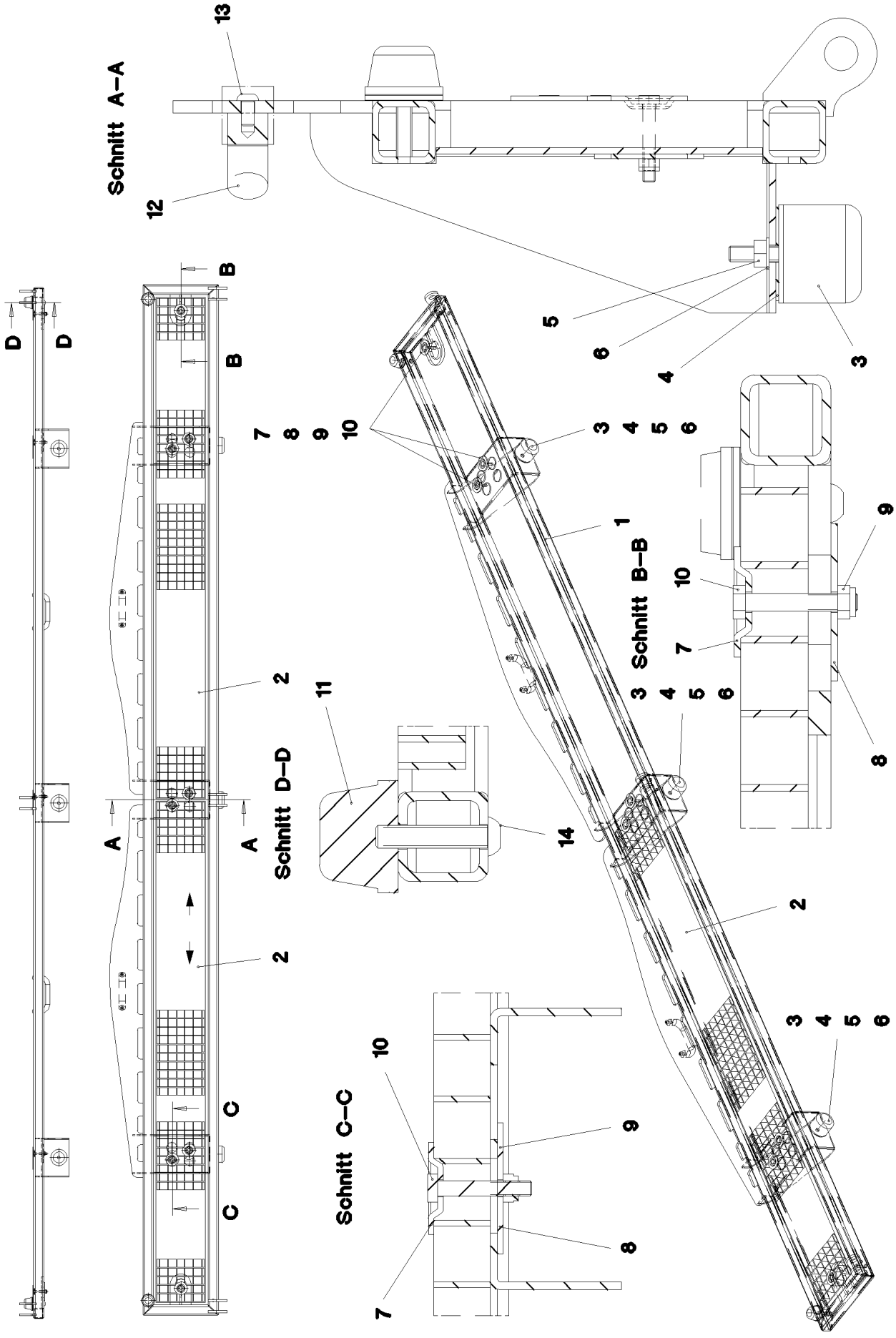
Schnitt A–A
Schnitt B–B
Schnitt C–C
Schnitt D–D
A
B
C
D
1
2
3
4
5
6
7
8
9
10
11
12
13
14

Pos.	Item	Quantity	Description	Bezeichnung
1	966166108	1	FRAME WELDED T ZN O	RAHMEN SCHWK.
2	979831108	2	GRATING VERZ SPF	GITTERROST
3	726910708	3	LIMIT STOP BUFFER 63X53	ANSCHLAGPUFFER
4	977254908	3	PLATE 2X60X60 DC01	BLECH
5	10197769	3	HEX NUT DIN 985 M10 8 ZNNI-480H SPF	SECHSKANTMUTTER
6	10289795	3	WASHER ISO 7089 10 300HV FLZN SPF	SCHEIBE
7	10100621	8	DISH MOUNTING	TELLERBEFESTIGUNG
8	941138108	8	WASHER DC01 FE//ZNNI8//CN//T0	SCHEIBE
9	10875614	8	HEX NUT DIN 985 M8 8 480H SPF	SECHSKANTMUTTER
10	11651581	8	HEX SCREW ISO 4014 M8X50 8.8 480H SPF	SECHSKANTSCHRAUBE
11	10490765	2	LIMIT STOP BUFFER 50X35-M10X10 NR	ANSCHLAGPUFFER
12	704006008	2	BOW-TYPE HANDLE AL	BUEGELGRIFF
13	408650508	4	BUTTON HEAD SCREW ISO 7380-2 M8X16 A	HALBRUNDKOPFSCHRAUBE
14	10443108	2	BUTTON HEAD SCREW ISO 7380-2 M10X50	HALBRUNDKOPFSCHRAUBE

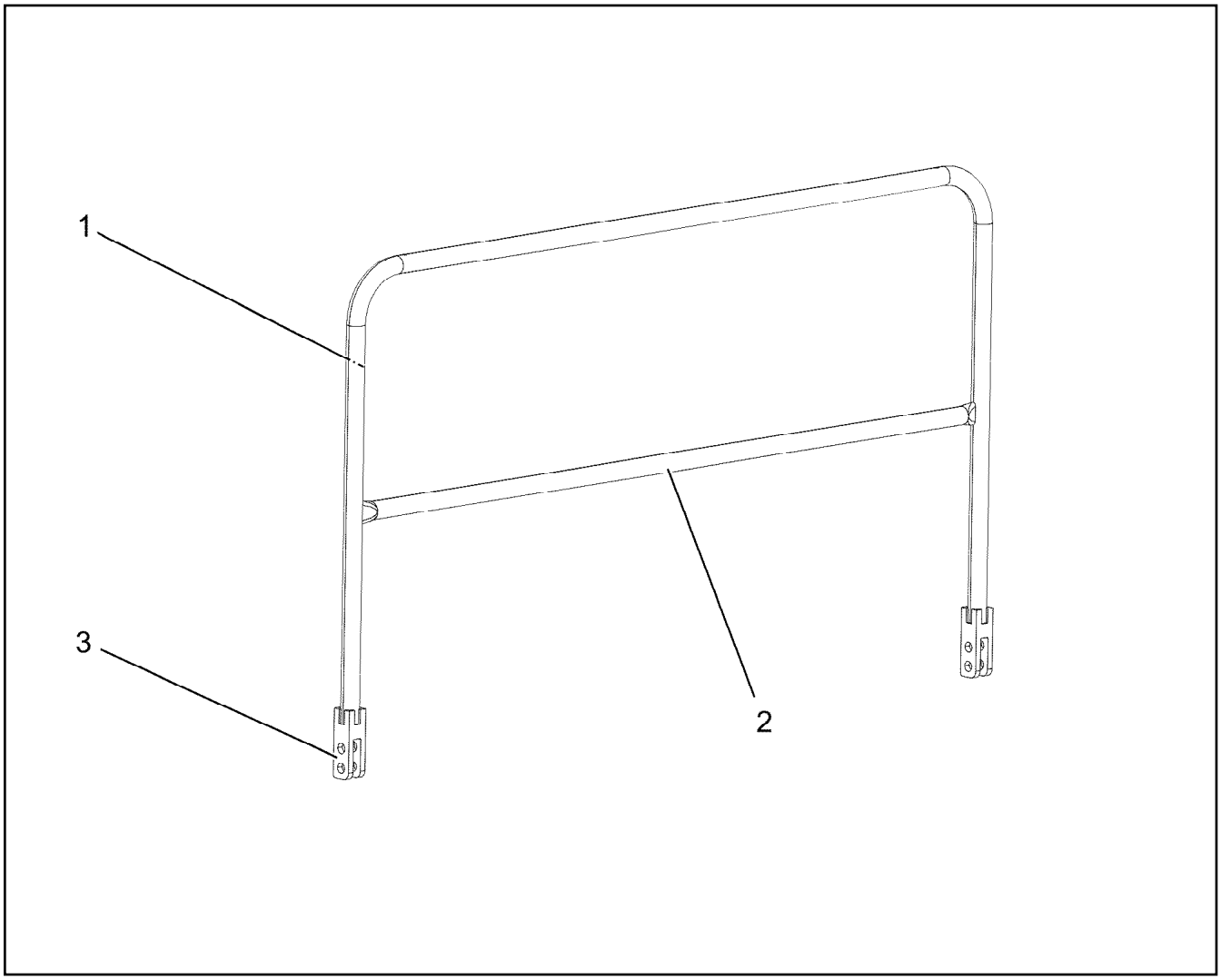

Pos.	Item	Quantity	Description	Bezeichnung
1	97106723	1	HANDRAIL 38.0X3483 S355J2H	HANDLAUF
2	979831308	1	LONGITUDINAL PROFILE 38.0X1690 S355J2	LAENGSPROFIL
3	97025252	2	FORK	GABEL

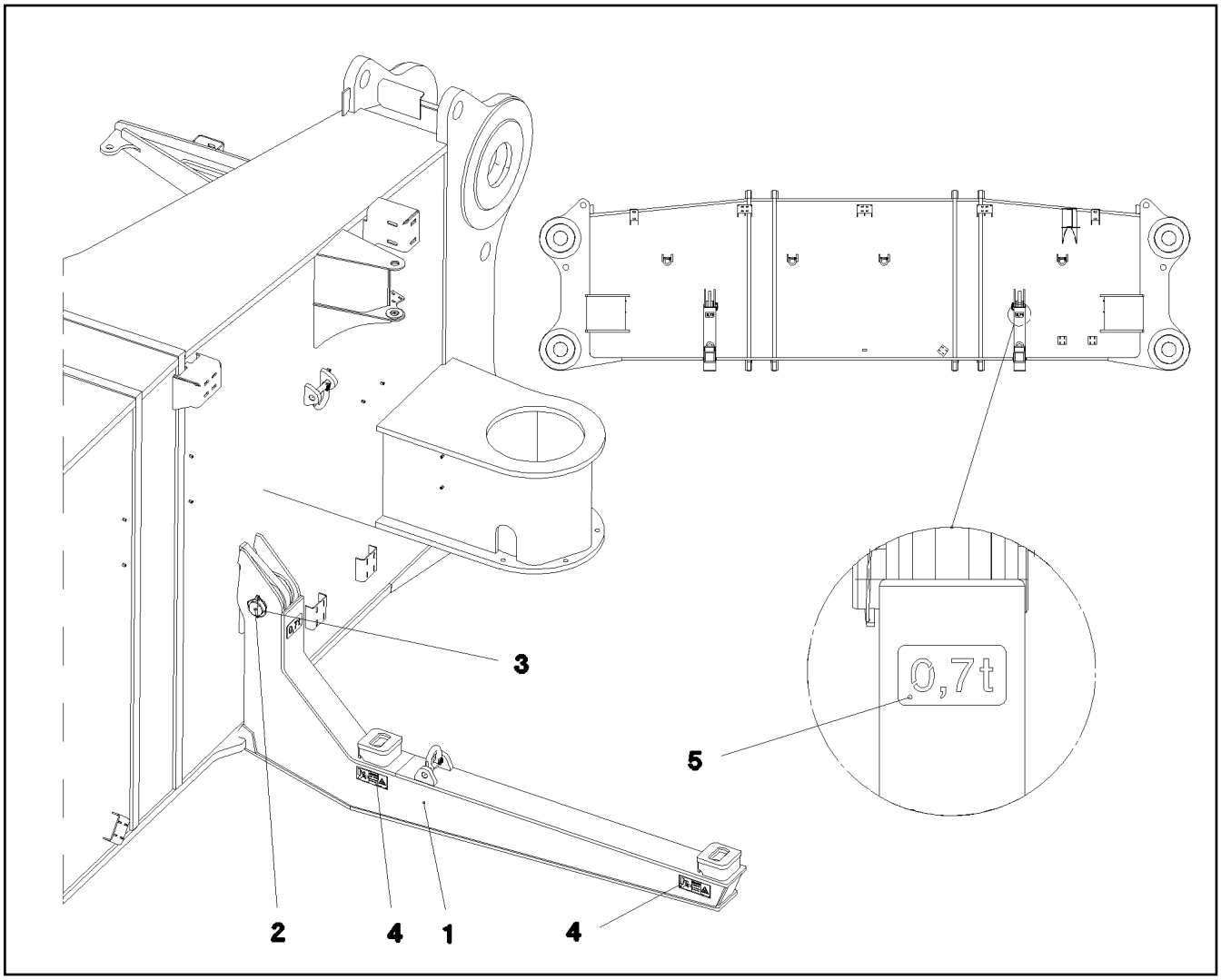

Pos.	Item	Quantity	Description	Bezeichnung
1	965877508	4	BEAM	TRAEGER
2	97003732	4	PIN 100.0X265 35NICRMOV125 SPF	BOLZEN
3	12100335	4	SAFETY PLUG W HINGE-LID 17X125X16X1	SICHERHEITSKLAPPSTECKER
4	966811108	1	SIGNS ⇨ ❑ 233	BESCHILDERUNG
5	974099608	4	SIGN 2X163X90 DC01 FE//ZNNI8//CN//T0	SCHILD

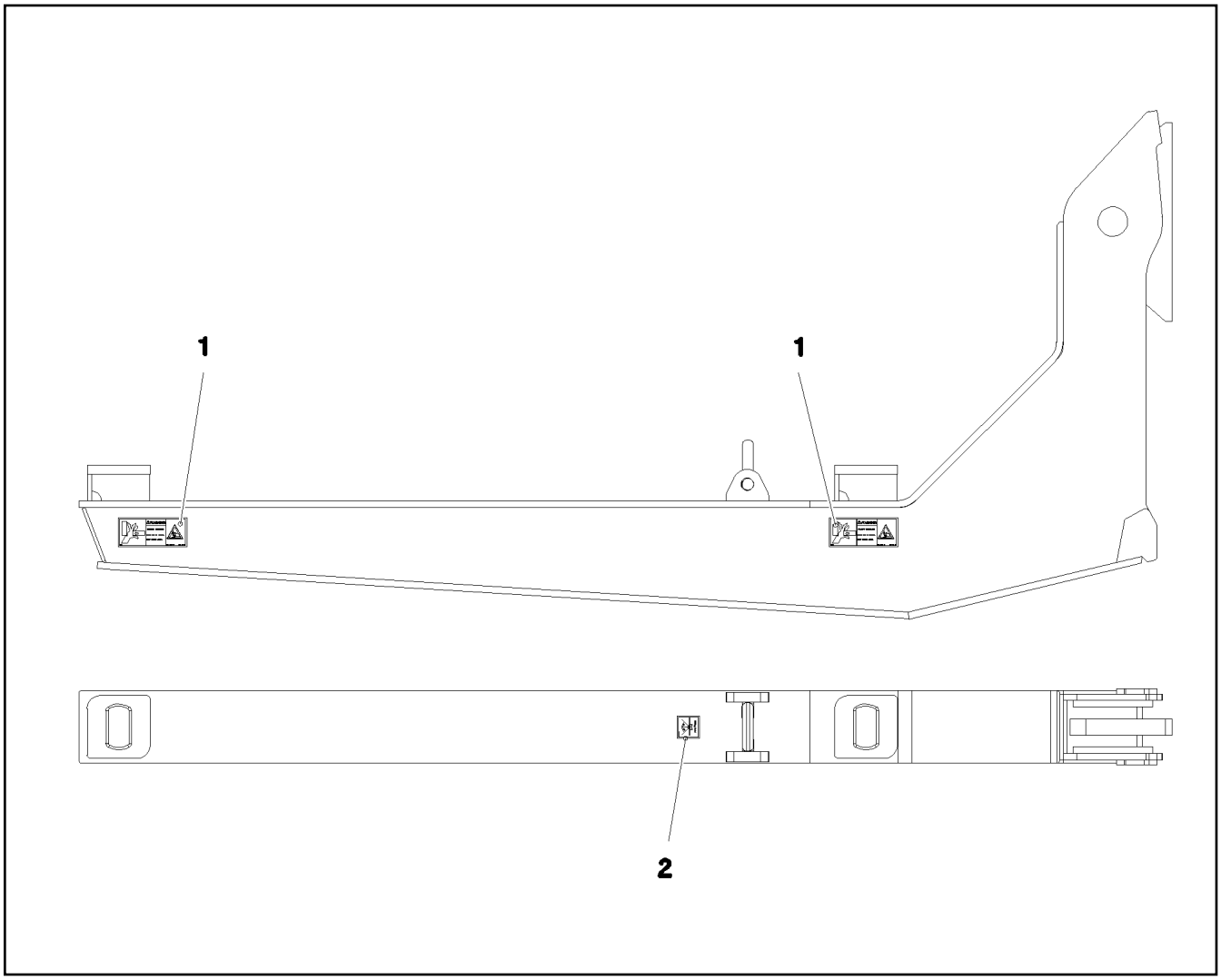

Pos.	Item	Quantity	Description	Bezeichnung
1	978674608	16	SIGN 208X88 KLEBEFOLIE SPF	SCHILD
2	97036733	4	SIGN 68X68 KLEBEFOLIE SPF	SCHILD

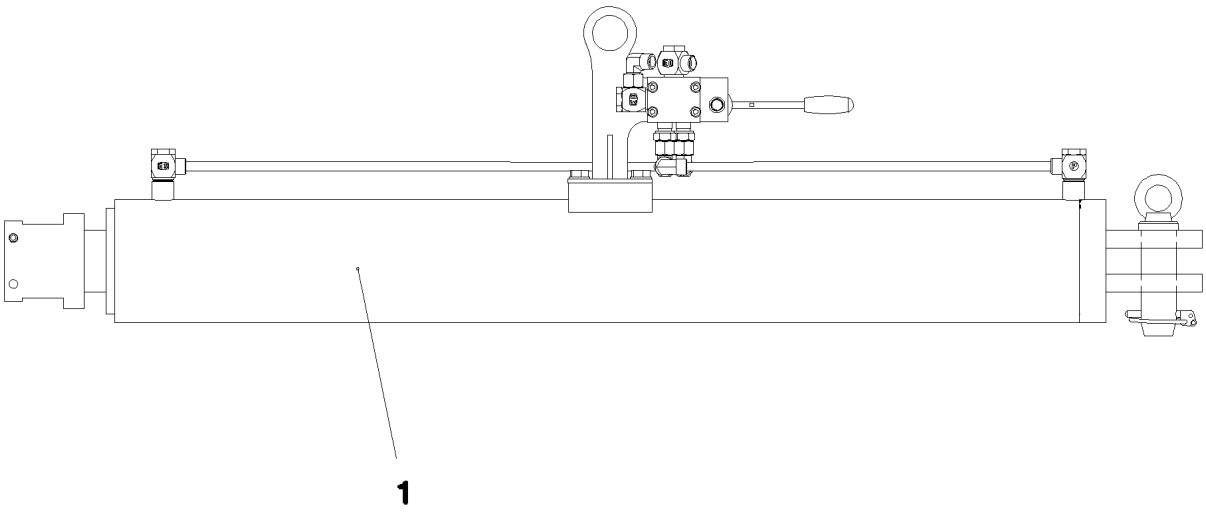

Pos.	Item	Quantity	Description	Bezeichnung
1	966912508	2	PIN PULLING CYLINDER CPL. ⇨ ❑ 235	BOLZENZIEHZYLINDER KPL.

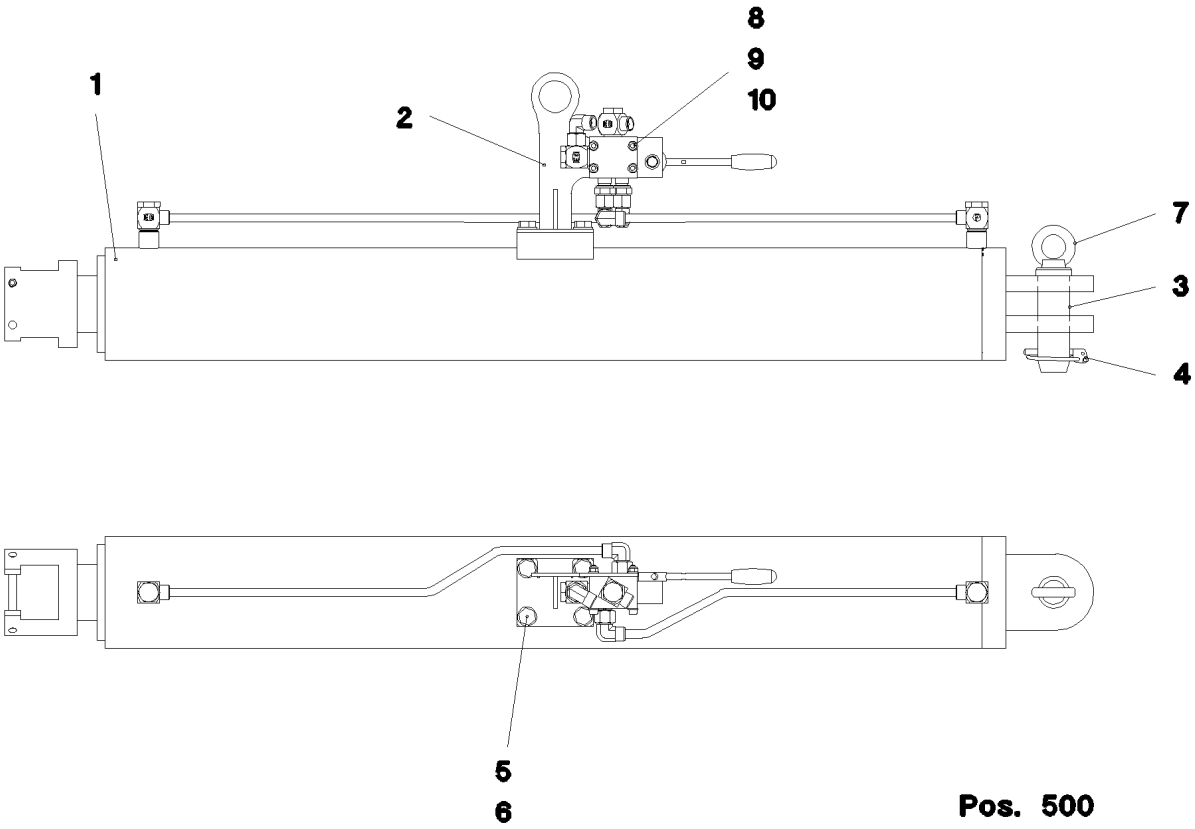

Pos.	Item	Quantity	Description	Bezeichnung
1	10650027	1	PIN PULLING CYLINDER 120/70-970 SPF	BOLZENZIEHZYLINDER
(999)	11005705	1	SEAL KIT CYLINDER	DS ZYLINDER
2	966755208	1	CONSOLE FE//ZNNI8//CN//T0	KONSOLE
3	97012334	1	PIN WITH HEAD 45.0X130 35NICRMOV125	BOLZEN MIT KOPF
4	10180884	1	SAFETY PLUG W HINGE-LID 8X62X7,5X53	SICHERHEITSKLAPPSTECKER
5	11658892	4	HEX SCREW ISO 4017 M12X25 8.8 FLZN SP	SECHSKANTSCHRAUBE
6	10289804	4	WASHER ISO 7089 12 300HV FLZN SPF	SCHEIBE
7	10179932	1	RING BOLT DIN 580 M12 C15E FLZN	RINGSCHRAUBE
8	10876359	4	SOCKET HEAD SCREW ISO 4762 M6X55 8.8	ZYLINDERSCHRAUBE
9	12102692	4	HEX NUT DIN 985 M6 8 ZNNI-480H SPF	SECHSKANTMUTTER
10	10197771	8	WASHER ISO 7089 6 200HV ZNNI-480H SPF	SCHEIBE
500	966515908	1	ADDL.HYDR.F.PIN PULLING DEVICE ⇨ ❑ 236	ZUSATZHYDR.BOLZENZIEHZYL

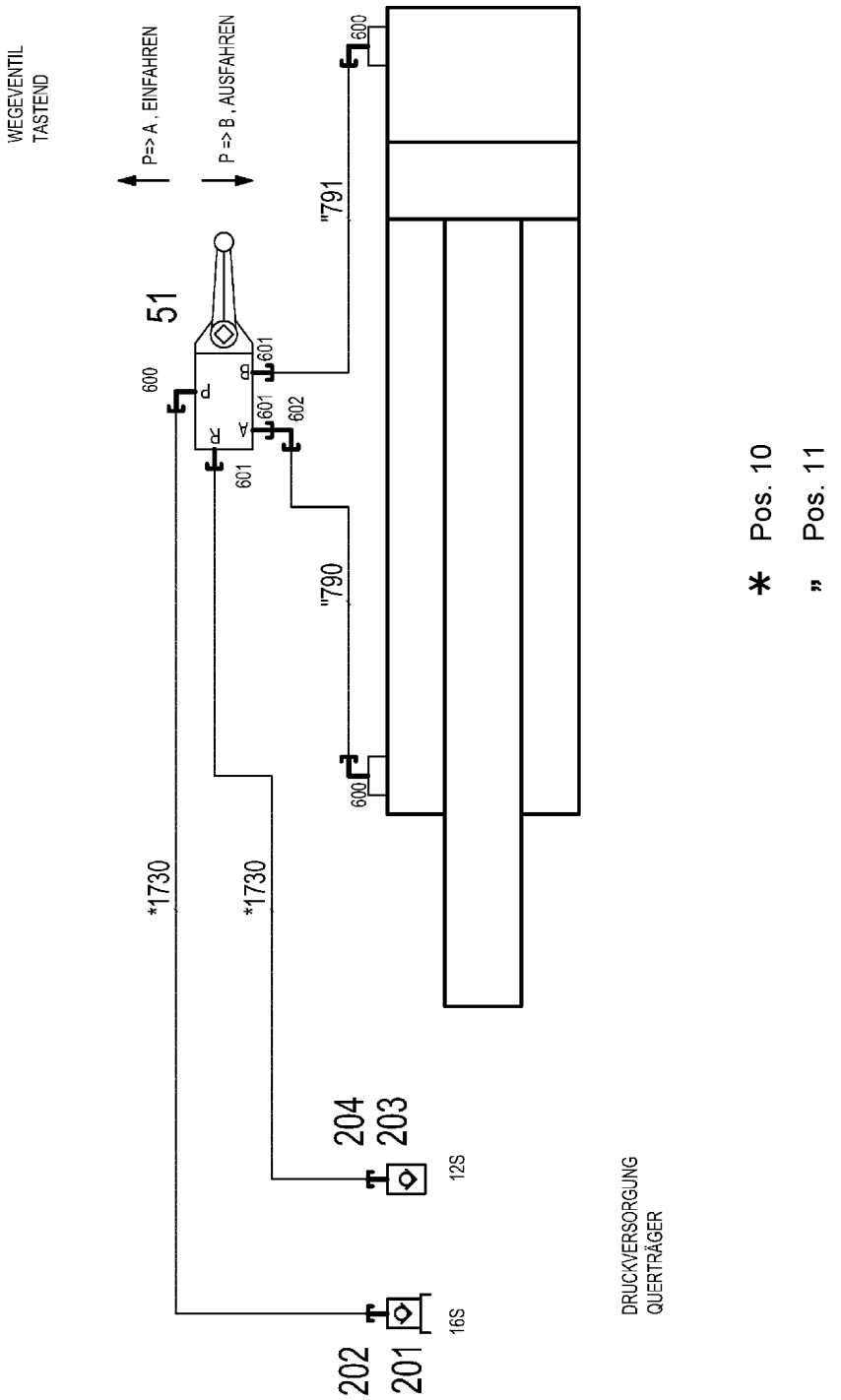
WEGEVENTIL
TASTEND
P=> A , EINFAHREN
P => B , AUSFAHREN
51
600
601
602
"791
"790
*1730
*1730
204
203
12S
202
201
16S
DRUCKVERSORGUNG
QUERTRÄGER
* Pos. 10
" Pos. 11

Pos.	Item	Quantity	Description	Bezeichnung
10	966516008	1	HOSE LINES BOLT EXTRACTION RAUPE	SCHLAUCHLEITUNGEN BOLZEN
11	966516108	1	PIPELINE PIN PULLING CYLINDER	ROHRLEITUNGEN BOLZENZIE
(790)	966776808	1	PIPE COMPL. 12X1,5X611 AS12 - AS12	ROHR KPL.
(791)	966776908	1	PIPE COMPL. 12X1,5X469 AS12 - AS12	ROHR KPL.
51	510403408	1	DIRECTIONAL CTRL. VALVE 4/3 400BAR	WEGESCHIEBER
(8)	511043808	1	MANUAL ACTUATION	HANDBETAETIGUNG
(11)	10816458	1	LEVER ARM	HEBELSTANGE
201	511508608	1	COUPLING PLUG B3 16-S	KUPPLUNGSSTECKER
202	10466911	1	SCREW PLUG RD36X3 SPF	VERSCHLUSSSCHRAUBE
203	511501508	1	COUPLING SLEEVE B2 12-S	KUPPLUNGSMUFFE
204	10466914	1	HEX CAP NUT RD32X3 SPF	VERSCHLUSSMUTTER
600	476611508	3	FITTING RSWS12-SR-WD CR6-FREI	VERSCHRAUBUNG
601	471032708	3	FITTING GE 12S G3/8A CR6-FREI	VERSCHRAUBUNG
602	7617354	1	FITTING EW 12S CR6-FREI	VERSCHRAUBUNG

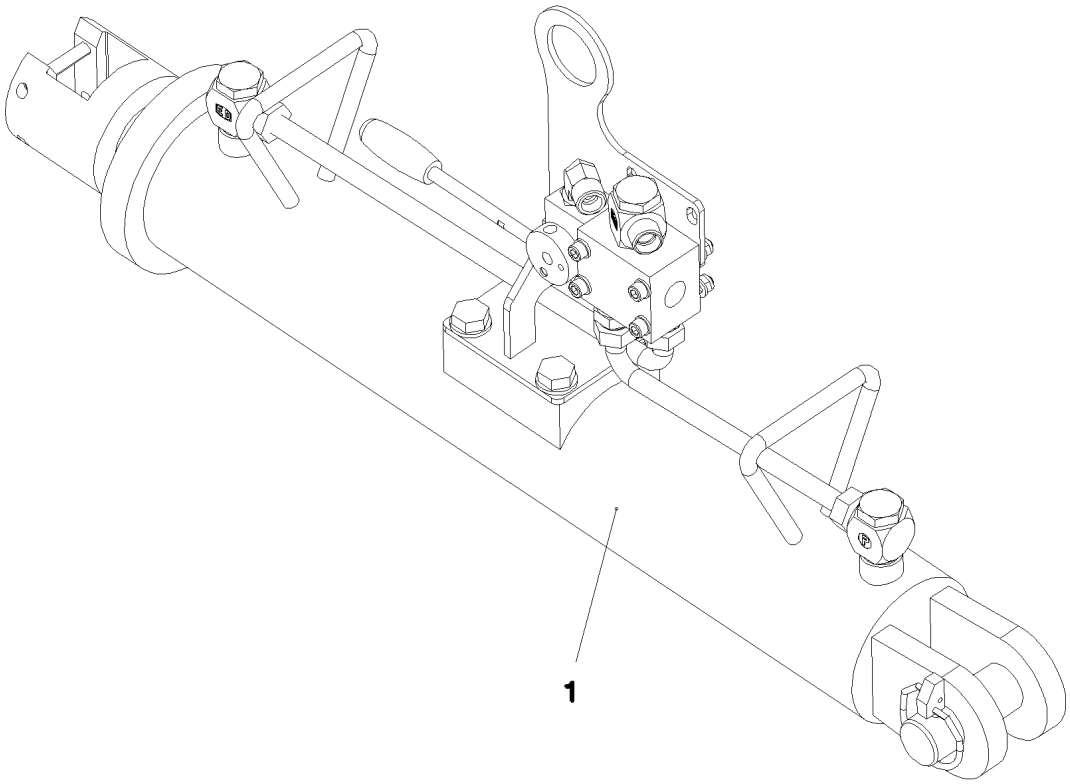

Pos.	Item	Quantity	Description	Bezeichnung
1	966648008	2	PIN PULLING CYLINDER CPL. ⇨ ❑ 239	BOLZENZIEHZYLINDER KPL.

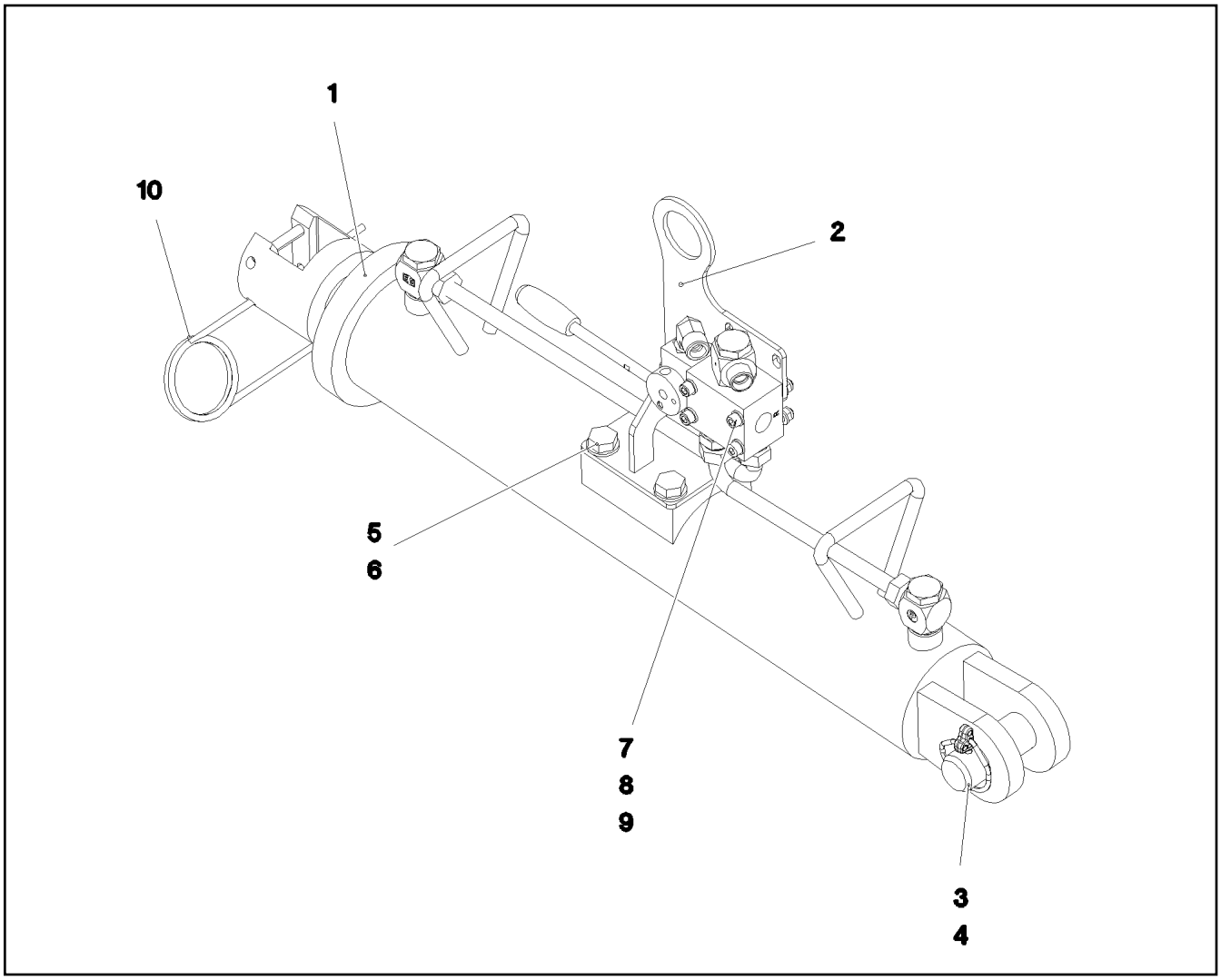

Pos.	Item	Quantity	Description	Bezeichnung
1	10650025	1	PIN PULLING CYLINDER 80/45-475 SPF	BOLZENZIEHZYLINDER
(999)	11005704	1	SEAL KIT CYLINDER	DS ZYLINDER
2	967176208	1	CONSOLE FE//ZNNI8//CN//T0	KONSOLE
3	451230508	1	PIN DIN 1435 30X85X70 35NICRMOV125 GA	BOLZEN
4	10875870	1	SAFETY PLUG W HINGE-LID 6X42X5,5X32 4	SICHERHEITSKLAPPSTECKER
5	11658892	4	HEX SCREW ISO 4017 M12X25 8.8 FLZN SP	SECHSKANTSCHRAUBE
6	10289804	4	WASHER ISO 7089 12 300HV FLZN SPF	SCHEIBE
7	10876359	4	SOCKET HEAD SCREW ISO 4762 M6X55 8.8	ZYLINDERSCHRAUBE
8	12102692	4	HEX NUT DIN 985 M6 8 ZNNI-480H SPF	SECHSKANTMUTTER
9	10197771	8	WASHER ISO 7089 6 200HV ZNNI-480H SPF	SCHEIBE
10	433105008	1	RETAINING SPRING DIN 2194 6 A3C	SICHERUNGSFEDER
500	966561908	1	ADDL.HYDR.F.PIN PULLING DEVICE ⇨ ❑ 240	ZUSATZHYDR.BOLZENZIEHZYL

* Pos. 10

" Pos. 11

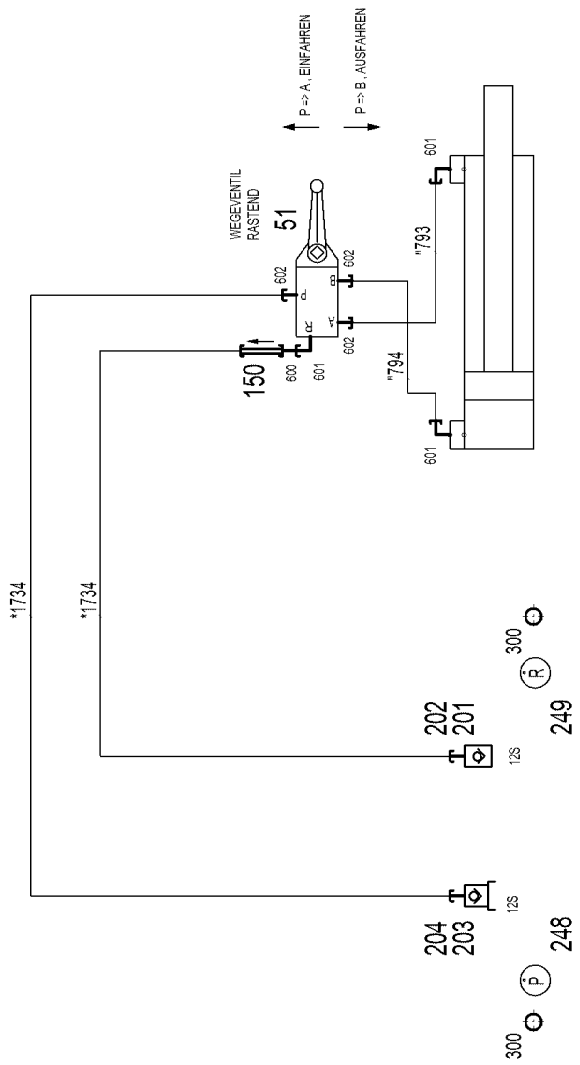
P => A, EINFAHREN
P => B, AUSFAHREN
WEGEVENTIL RASTEND
51
150
"793
"794
*1734
*1734
202
201
249
204
203
248
300
300
12S
12S

Pos.	Item	Quantity	Description	Bezeichnung
10	966562008	1	HOSE LINES BOLT EXTRACTION GITTER	SCHLAUCHLEITUNGEN BOLZEN
(1734)	929756808	2	HOSE CPL. 2SN 10X2500	SCHLAUCH KPL.
11	966562108	1	PIPELINE PIN PULLING CYLINDER GITTER	ROHRLEITUNGEN BOLZENZIE
(793)	966777108	1	PIPE COMPL. 12X1,5X366 AS12 - AS12	ROHR KPL.
(794)	966777208	1	PIPE COMPL. 12X1,5X235 AS12 - AS12	ROHR KPL.
51	511304508	1	DIRECTIONAL CTRL. VALVE 4/3-400BAR	WEGESCHIEBER
(1)	510725590	1	LEVER HOUSING	HEBELGEHAEUSE
(11)	10816458	1	LEVER ARM	HEBELSTANGE
(18)	510711308	1	O-RING 26X3 NBR90	O-RING
150	510412908	1	NON-RETURN VALVE 420BAR 0.5BAR CR6-F	RUECKSCHLAGVENTIL
201	511501508	1	COUPLING SLEEVE B2 12-S	KUPPLUNGSMUFFE
202	10466914	1	HEX CAP NUT RD32X3 SPF	VERSCHLUSSMUTTER
203	511501308	1	COUPLING PLUG B2 12-S	KUPPLUNGSSTECKER
204	10466910	1	SCREW PLUG RD32X3 SPF	VERSCHLUSSSCHRAUBE
248	97125573	1	TRAILER 2X25X25 ALMG3 H111	ANHAENGER
249	97139633	1	TRAILER 2X25X25 ALMG3 H111	ANHAENGER
300	10099553	2	SEALING RING DIN 7603 A24X30 CU	DICHTRING
600	470010308	1	FITTING SNV12-S CR6-FREI	VERSCHRAUBUNG
601	476611508	3	FITTING RSWS12-SR-WD CR6-FREI	VERSCHRAUBUNG
602	471032708	3	FITTING GE 12S G3/8A CR6-FREI	VERSCHRAUBUNG

Pos.	Item	Quantity	Description	Bezeichnung
1	96005686	1	MAIN TOOLS ⇨ ❑ 243	GRUNDWERKZEUG
2	96005694	1	ACCESSORIES ⇨ ❑ 244	ZUBEHOER
9	96064792	1	PULLEY GAUGE LR 13000	SEILROLLENLEHRE
10	966796408	1	CLUTCH WRENCH 90MM	KUPPLUNGSSCHLUESSEL
11	10471289	1	HEMP ROPE EN 1261 20X20M HANF	HANFSEIL
12	926573208	1	CREEPER ⇨ ❑ 245	MONTAGEROLLE
13	10284532	1	LEVER JACK 6,0T PULVERBESCHICHTET	HEBELZUG
14	773910508	1	ROPE CLAMP DIN 1142 S40 VERZ	SEILKLEMME
15	12102869	1	CONNECTING DEVICE EN 358 45-IK30 B70 A	VERBINDUNGSMITTEL
20	96064795	1	MANOMETER CPL. ⇨ ❑ 246	MANOMETER KPL.

Pos.	Item	Quantity	Description	Bezeichnung
1	790045408	1	ASSEMBLY TOOL BOX	MONTAGEWERKZEUGKASTEN
2	885251508	1	PADLOCK ABUS-64TI/40 TITALIUM	VORHAENGESCHLOSS
10	790007908	1	DOUBLE-HEADED SPANNER DIN 3110 VE	DOPPELMAULSCHLUESSEL
11	790003908	1	DOUBLE-HEADED SPANNER DIN 3110 46X5	DOPPELMAULSCHLUESSEL
12	885132208	1	SINGLE-END SPANNER DIN 894 55	EINMAULSCHLUESSEL
13	790004608	1	SINGLE-END SPANNER DIN 894 60	EINMAULSCHLUESSEL
14	790012608	1	DOUBLE RING SPANNER DIN 838	DOPPELRINGSCHLUESSEL
15	790023608	1	HEXAGON KEY DIN 911	INBUSSCHLUESSEL
16	790024908	1	SOCKET WRENCH GR.11/3	STECKSCHLUESSEL
17	885182808	1	ARTICULATED HOOK WRENCH 155/6	GELENKHAKENSCHLUESSEL
18	704271108	1	HOLLOW KEY	HOHLSCHLUESSEL
25	790030308	1	HAND HAMMER 500G	HANDHAMMER
26	790030108	1	HAND HAMMER DIN 1041 1500G	HANDHAMMER
27	885034108	1	SLEDGE HAMMER 5KG	VORSCHLAGHAMMER
30	790032008	1	SCREWDRIVER 3,5 CRV-VERNICKELT	SCHRAUBENDREHER
31	885200408	1	SCREWDRIVER 4,5	SCHRAUBENDREHER
32	790032308	1	SCREWDRIVER 5,5 CRV-VERNICKELT	SCHRAUBENDREHER
33	810035408	1	ANGLE SCREW DRIVER GR.3	WINKELSCHRAUBENDREHER
40	790031508	1	COMBI PLIERS DIN 5244 180	KOMBIZANGE
41	885268808	1	CIRCLIP PLIERS STRAIGHT A 3	SEEGERZANGE
45	790042008	1	HAND LEVER PRESS VERZ.	HANDHEBELPRESSE
50	790042908	1	REINFORCED RUBBER HOSE 300 RH-30 M1	GUMMIPANZERSCHLAUCH
51	510569608	1	PLUG SOCKET 0	STECKTUELLE
52	471031008	1	FITTING XGE15-LR-ED CR6-FREI	VERSCHRAUBUNG
55	10032297	1	OIL DRAINING HOSE COMPL. 20X1500	OELABLASSSCHLAUCH KPL.

Pos.	Item	Quantity	Description	Bezeichnung
1	789000308	1	FIRST AID KIST DIN 13164 260X170X80	VERBANDSKASTEN
2	12101159	1	FIRE EXTINGUISHER DIN EN 3	FEUERLOESCHER

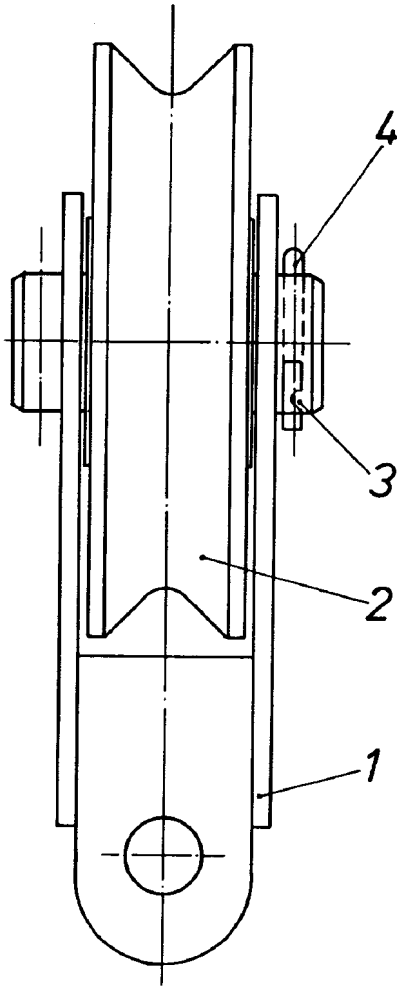

Pos.	Item	Quantity	Description	Bezeichnung
1	926573308	1	BRACKET CPL.	LASCHE KPL.
2	926998308	1	GUIDE PULLEY COMPL.	UMLENKROLLE KPL.
(1)	288154808	1	DEFLECTION PULLEY RD300X82 PA6G	UMLENKROLLE
(2)	745149308	2	DEEP GROOVE BALL BEARING DIN 625 62	RILLENKUGELLAGER
3	450046308	1	PIN ISO 2340 B70X160X130 ST.50K FE//ZN20	BOLZEN
4	433105008	2	RETAINING SPRING DIN 2194 6 A3C	SICHERUNGSFEDER

Pos.	Item	Quantity	Description	Bezeichnung
1	750001108	1	PRESSURE GAUGE EN 837-1 0-60BAR NG6	MANOMETER
2	750001808	2	PRESSURE GAUGE 63	MANOMETER
3	470900808	3	PRESSURE GAUGE CONNECTION MAV G1	MANOMETERANSCHLUSS
(1)	10173722	1	EDGE SEALING RING CR6-FREI	DICHTKANTENRING
4	470901808	3	HIGH PRESSURE HOSE 2X1000	HOCHDRUCKSCHLAUCH
5	470901908	2	HIGH PRESSURE HOSE 2X2000	HOCHDRUCKSCHLAUCH

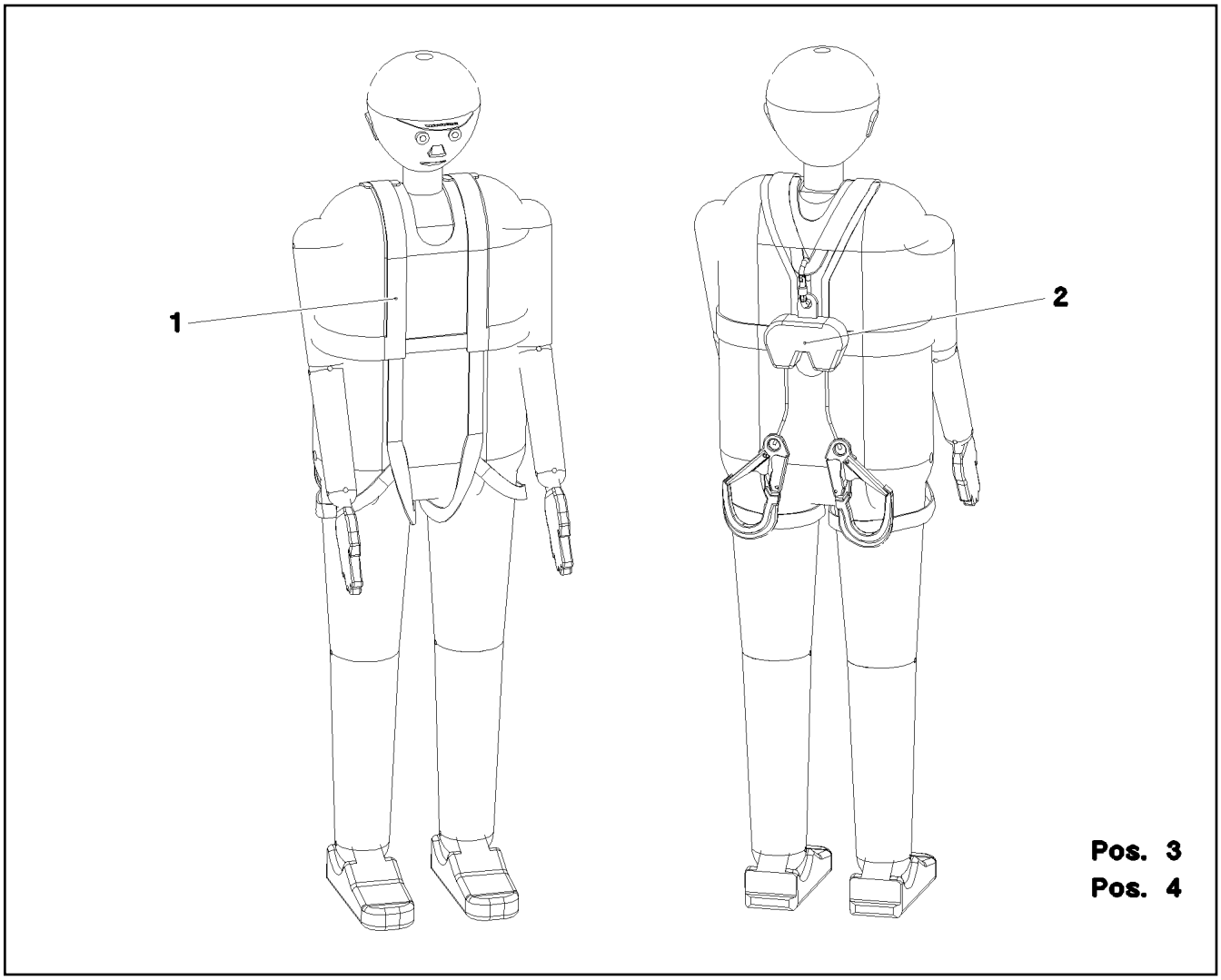

Pos.	Item	Quantity	Description	Bezeichnung
1	11007305	2	SAFETY HARNESS EN 361 IK G 2 BLH	AUFFANGGURT
(1)	11320720	1	BAG	BEUTEL
2	12107777	2	RETRACTING LIFELINES EN 360 HWB 2 R D	HOEHENSICHERUNGSGERAET
3	11007312	1	ROPE-DESCENDING+RESCUE EQUIP. EN 3	ABSEIL- UND RETTUNGSGERAE
4	12102869	1	CONNECTING DEVICE EN 358 45-IK30 B70 A	VERBINDUNGSMITTEL

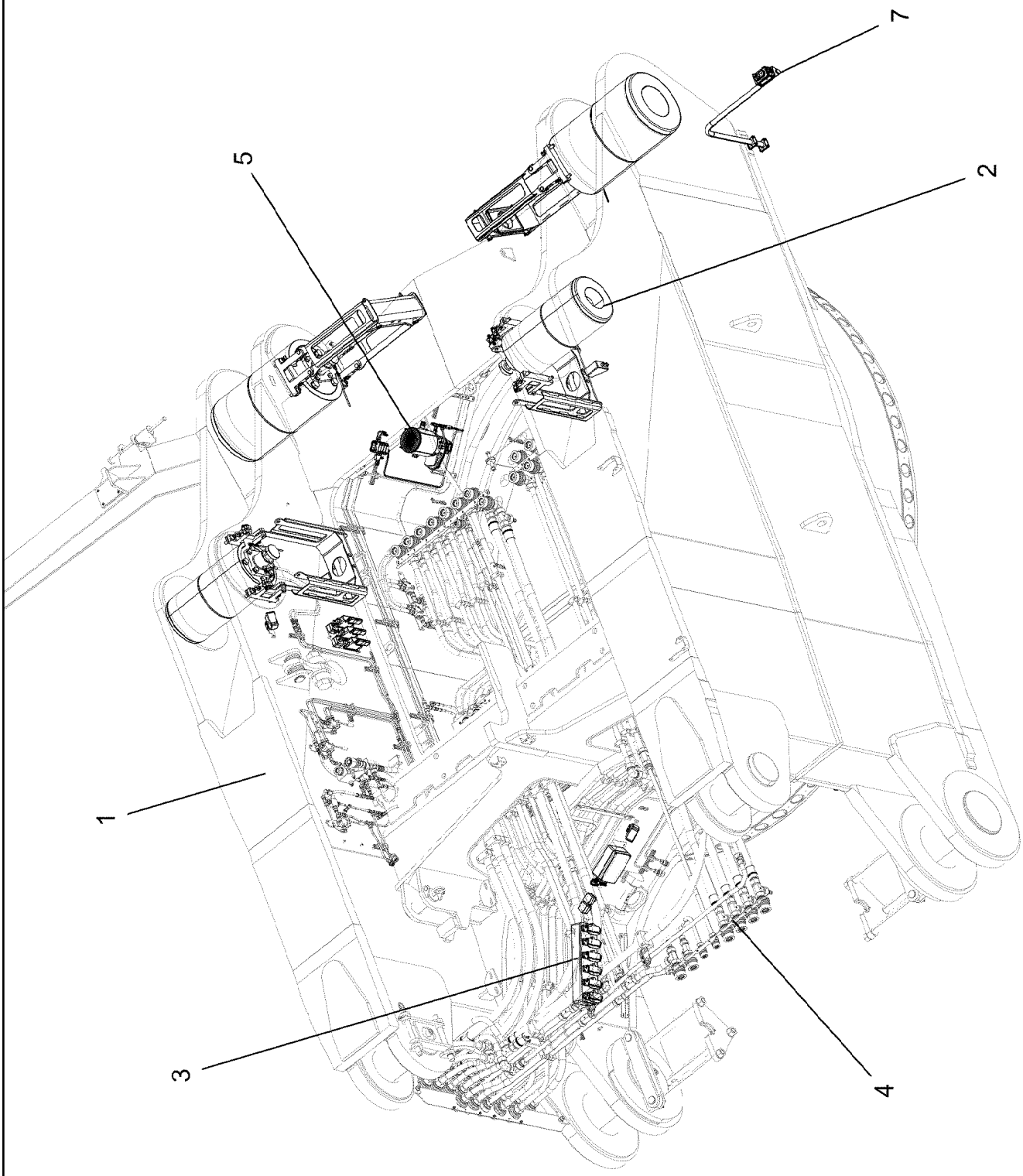

Pos. 6

Pos.	Item	Quantity	Description	Bezeichnung
1	915750608	1	SLEWING PLATFORM FRAME FRONT P ⇨ ❑ 250	DREHBUEHNENRAHMEN VOR
2	915750708	1	PIN F. S AND D PIVOT SECTION ⇨ ❑ 261	BOLZEN D-S ANLENKSTUECK
3	919238508	1	ELECTRIC UPPERCATTIAGE FRONT ⇨ ❑ 263	ELEKTRIK DREHBUEHNE VORN
4	919103508	1	SLEWING PLATFORM HYDRAULICS VORDE ⇨ ❑ 274	HYDRAULIK DREHBUEHNE
5	916900208	1	CENT. LUBRIC. SYSTEM SUPERST. ⇨ ❑ 288	ZENTRALSCHMIERANLAGE OW
6	917554308	1	INSCRIPTION PLATE VORN ⇨ ❑ 293	BESCHILDERUNG DREHBUEHN
7	96034789	1	STAND CPL. ⇨ ❑ 295	STATIV KPL.

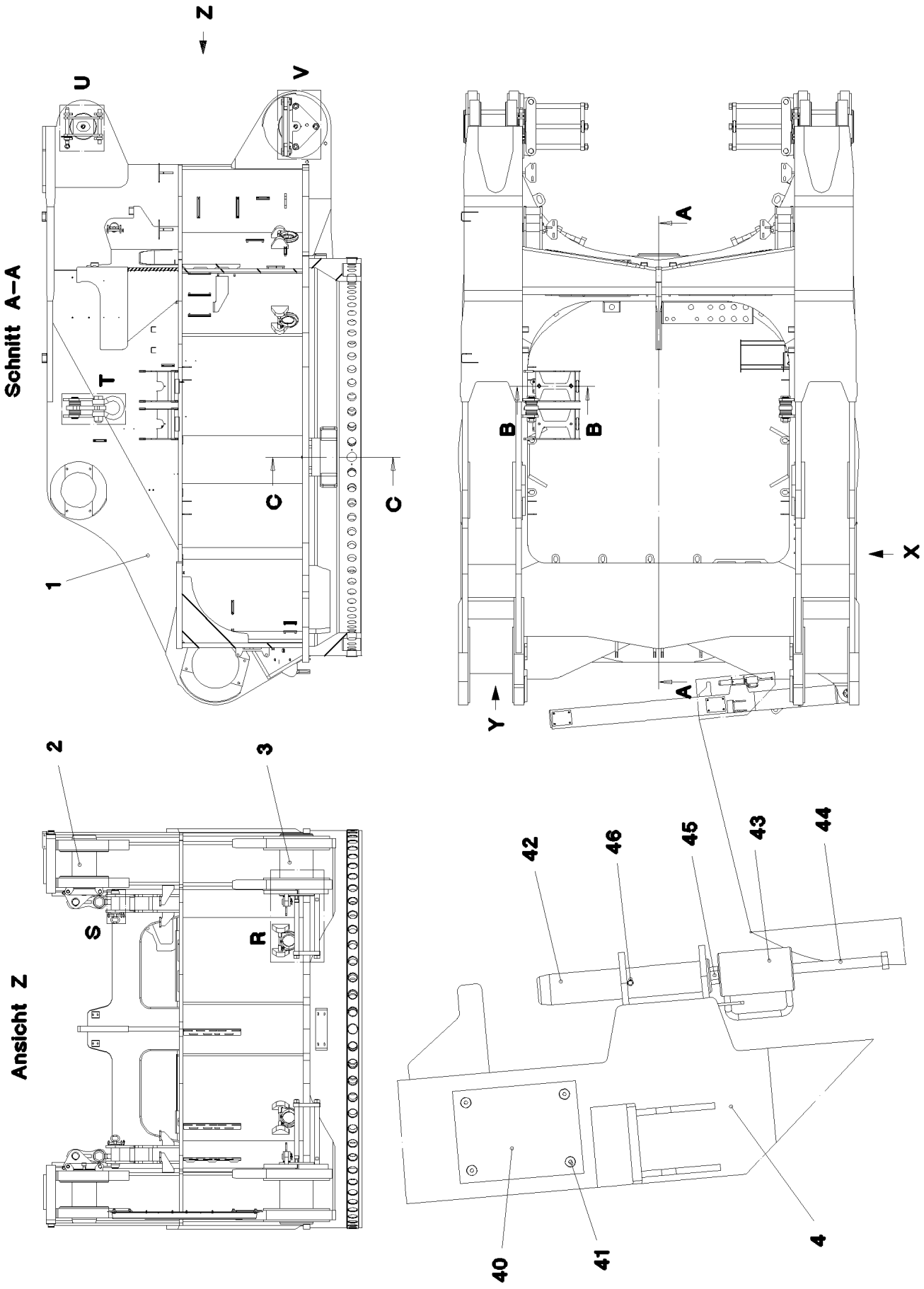
Schnitt A–A
Ansicht Z
Z
U
V
T
C
C
1
A
B
B
A
X
Y
2
3
S
R
42
46
45
43
44
40
41
4

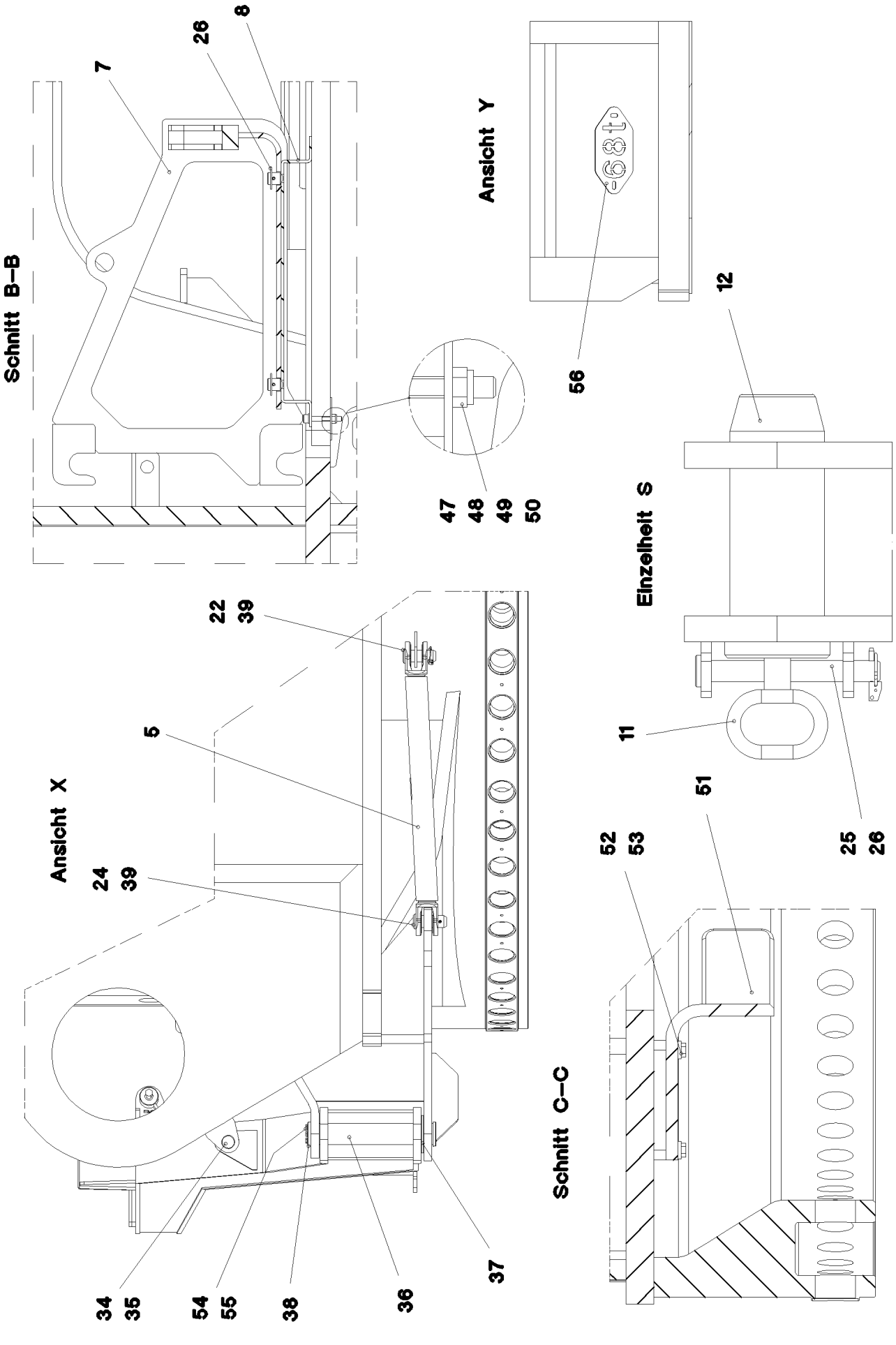
Schnitt B–B
8
26
7
47
48
49
50
Ansicht Y
56
Einzelheit S
12
11
25
26
Ansicht X
22
39
5
24
39
34
35
54
55
38
36
37
Schnitt C–C
51
52
53

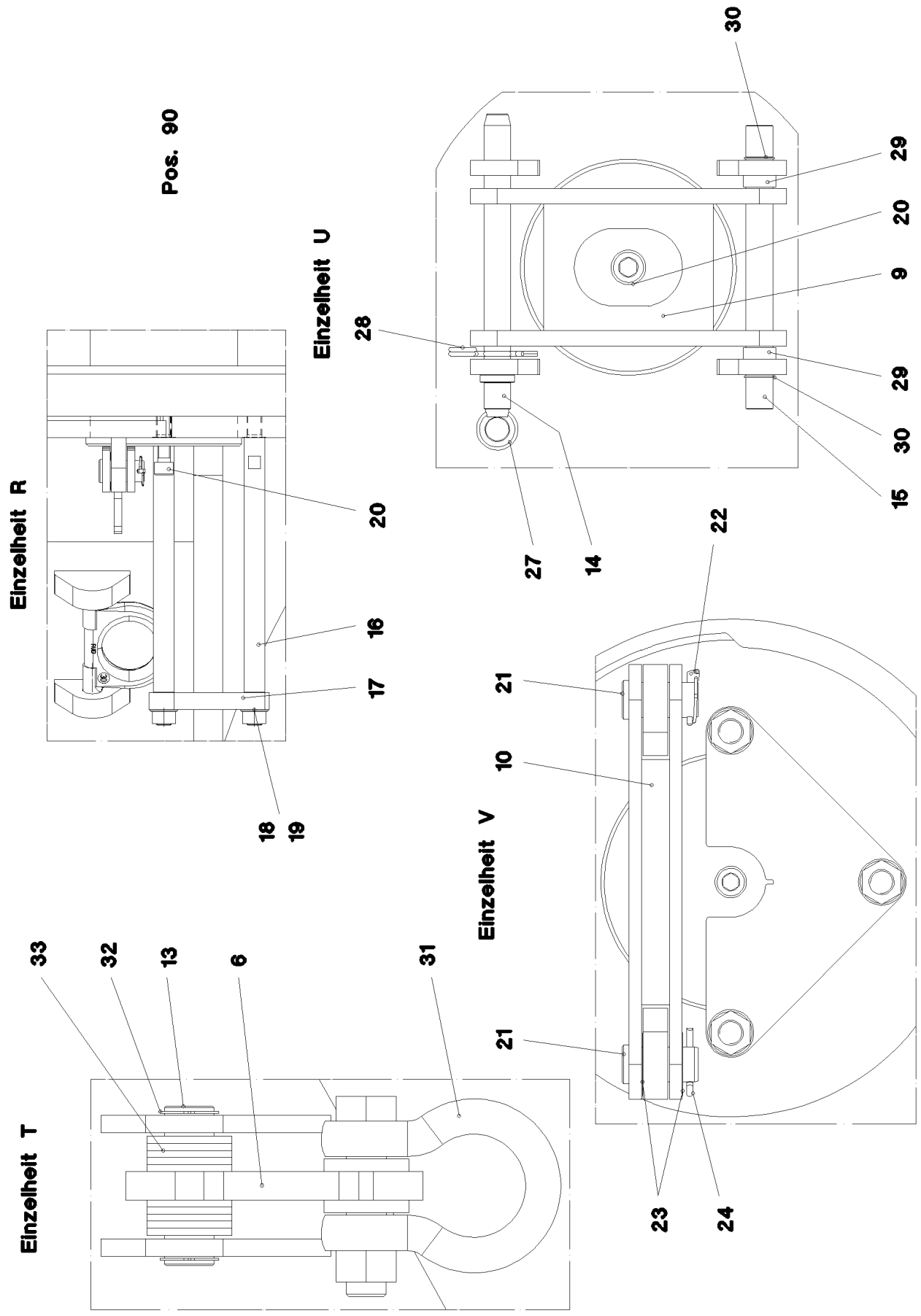
Pos. 90
Einzelheit U
30
29
20
9
28
29
30
15
27
14
Einzelheit R
20
16
17
18
19
Einzelheit V
22
21
10
21
23
24
Einzelheit T
33
32
13
6
31

Pos.	Item	Quantity	Description	Bezeichnung
1	915797808	1	FRONT PIECE	VORDERTEIL STAHLBAU BEAR
2	979551108	2	PIN 280.0X570 35NICRMOV125 SPF	BOLZEN
3	979551208	2	PIN 390.0X655 35NICRMOV125 SPF	BOLZEN
4	965965908	1	CARRIER	TRAEGER SCHWK.
5	965966008	1	ROD ST.CONST.	STANGE SCHWK.
6	965966108	2	CONNECTING LINK WELDED	LASCHE SCHWK.
7	965966208	2	BRACKET WELDED CONST.	KONSOLE SCHWK.
8	965966308	2	REST WELDED FE//ZNNI8//CN//T0	ABLAGE SCHWK.
9	965966408	2	FLAP ST.CONST.	KLAPPE SCHWK.
10	965966508	2	FLAP ST.CONST.	KLAPPE SCHWK.
11	921079508	2	HANDLE WELD.CONST. FE//ZNNI8//CN//T0	GRIFF SCHWK.
12	979552108	2	PIN 100.0X250 35NICRMOV125 SPF	BOLZEN
13	979552208	2	PIN 80.0X225 35NICRMOV125 SPF	BOLZEN
14	979552308	2	PIN 45.0X383 35NICRMOV125 SPF	BOLZEN
15	979552408	2	PIN 45.0X368 35NICRMOV125 SPF	BOLZEN
16	979552508	6	THREADED PIN 50.0X740 S355J2C+C FE//ZN	GEWINDEBOLZEN
17	979552708	2	PLATE 40X500X285 S690QL	BLECH
18	10289812	6	WASHER ISO 7089 36 300HV FLZN SPF	SCHEIBE
19	4600838	6	HEX NUT ISO 4032 M36 10 FLZN SPF	SECHSKANTMUTTER
20	10878580	4	SOCKET HEAD SCREW ISO 4762 M30X70 8	ZYLINDERSCHRAUBE
21	933777308	4	PIN 55.0X108 35NICRMOV125 GASN. SPF	BOLZEN
22	10180884	3	SAFETY PLUG W HINGE-LID 8X62X7,5X53	SICHERHEITSKLAPPSTECKER
23	953418508	4	WASHER RD90X1 DC01 FE//ZNNI8//CN//T0	SCHEIBE
24	10180374	3	SPLIT PIN ISO 1234 10X71 St 480H SPF	SPLINT
25	453022108	2	PIN ISO 2341 B20X170X162 35NICRMOV125	BOLZEN
26	10875869	4	SAFETY PLUG W HINGE-LID 5X29X4,7X25 4	SICHERHEITSKLAPPSTECKER
27	10179932	2	RING BOLT DIN 580 M12 C15E FLZN	RINGSCHRAUBE
28	433206408	2	SPRING PLUG 6 ZINC COATED	FEDERSTECKER
29	946199508	4	TUBE 42,4X3,2X15 S355J2H FE//ZNNI8//CN/	ROHR
30	428002908	4	RETAINING RINGS DIN 471 35X1,5	SICHERUNGSRING
31	773930708	2	SHACKLE 35T VERZ SPF	SCHAEKEL
32	12100251	4	RETAINING RINGS DIN 471 70X2,5 480H SP	SICHERUNGSRING
33	11903157	20	WASHER ISO 7089 64 300HV FLZN SPF	SCHEIBE
34	940069108	1	PIN 50.0X108 35NICRMOV125 SPF	BOLZEN
35	10180880	1	SAFETY PLUG W HINGE-LID 8X42X7,5X32	SICHERHEITSKLAPPSTECKER
36	979553208	1	PIN 90.0X470 35NICRMOV125 SPF	BOLZEN
37	979553308	1	WASHER 10X140X140 S960QL SPF	SCHEIBE
38	943379308	1	WASHER RD90X12 S355MC	SCHEIBE
39	952667108	2	PIN 55.0X125 35NICRMOV125 GASN. SPF	BOLZEN
40	979598208	2	BEARING PLATE 10X200X150 PA6 G	LAGERPLATTE
41	12220375	8	COUNTERSUNK SCREW ISO 10642 M8X20	SENKSCHRAUBE
42	979598308	1	PIN 55.0X280 35NICRMOV125 SPF	BOLZEN
43	965921308	1	PIN EXTRACTOR T ZN O	BOLZENZIEHER
44	10878582	1	HEX SCREW ISO 4014 M16X300 8.8 FLZN SP	SECHSKANTSCHRAUBE
45	10875617	1	HEX NUT ISO 4032 M16 8 FLZN SPF	SECHSKANTMUTTER
46	432011308	1	DOWEL PIN ISO 8752 10X70	SPANNSTIFT
47	10875570	8	SOCKET HEAD SCREW ISO 4762 M8X55 8.8	ZYLINDERSCHRAUBE
48	12103465	8	WASHER ISO 7089 8 300HV ZNNI-480H SPF	SCHEIBE
49	10875614	8	HEX NUT DIN 985 M8 8 480H SPF	SECHSKANTMUTTER
50	941138108	8	WASHER DC01 FE//ZNNI8//CN//T0	SCHEIBE
51	966638508	2	FLASHING ST. CONST.	ABWEISER SCHWK.
52	10875806	8	HEX SCREW ISO 4017 M20X60 8.8 FLZN SP	SECHSKANTSCHRAUBE
53	4600604	8	WASHER DIN 7349 21 100HV FLZN SPF	SCHEIBE
54	11631816	4	HEX SCREW ISO 4017 M10X25 8.8 FLZN SP	SECHSKANTSCHRAUBE
55	10289795	4	WASHER ISO 7089 10 300HV FLZN SPF	SCHEIBE
56	97009588	1	WEIGHT INFORMATION PLATE 2X200X100 D	GEWICHTSSCHILD
60	10008021	2	VARNISH	LACK
90	966222408	1	MOUNTING PARTS FRONT PART	MONTAGETEILE VORDERTEIL
			⇨ ❑ 254	

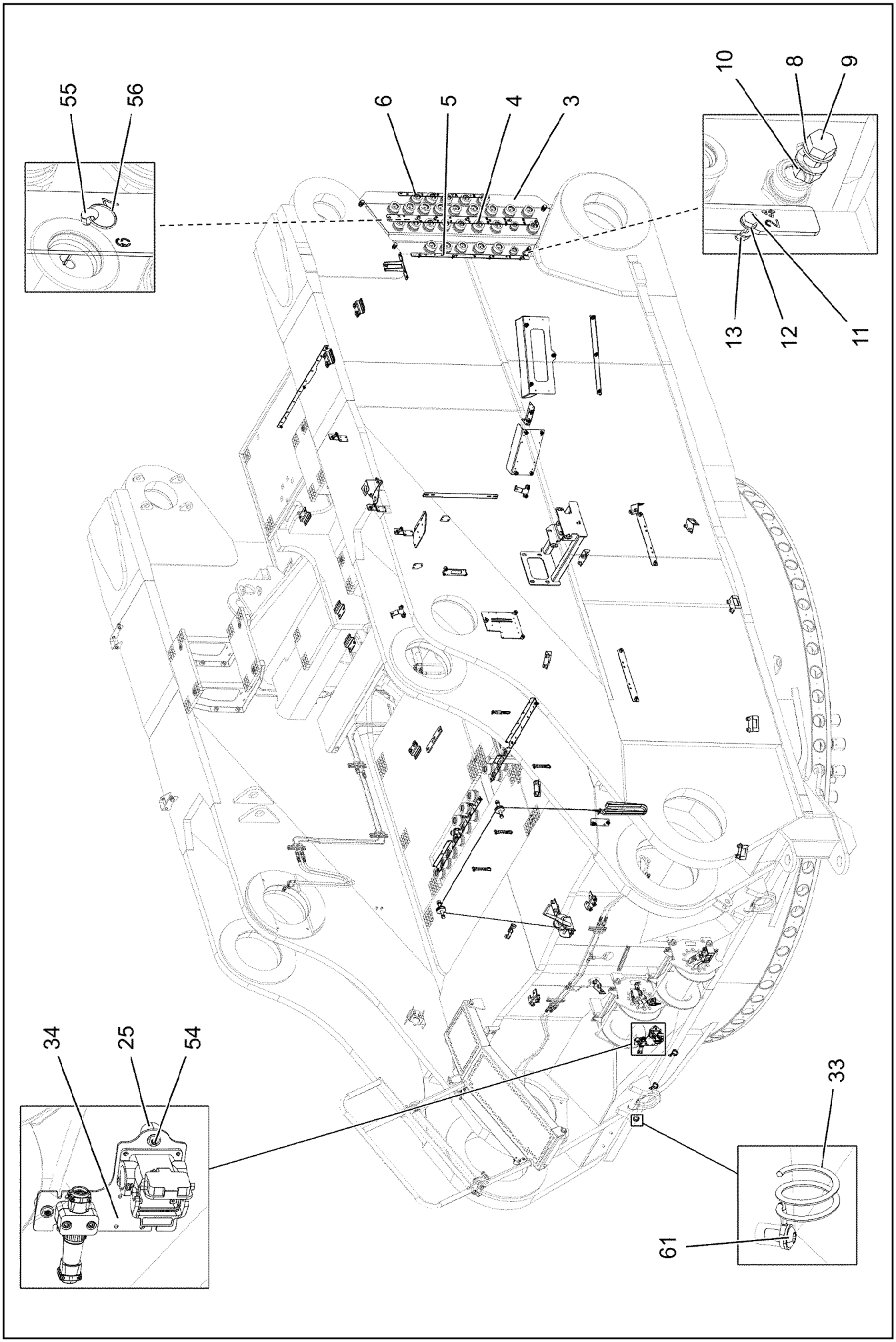
55
56
6
5
4
3
10
8
9
13
12
11
34
25
54
33
61

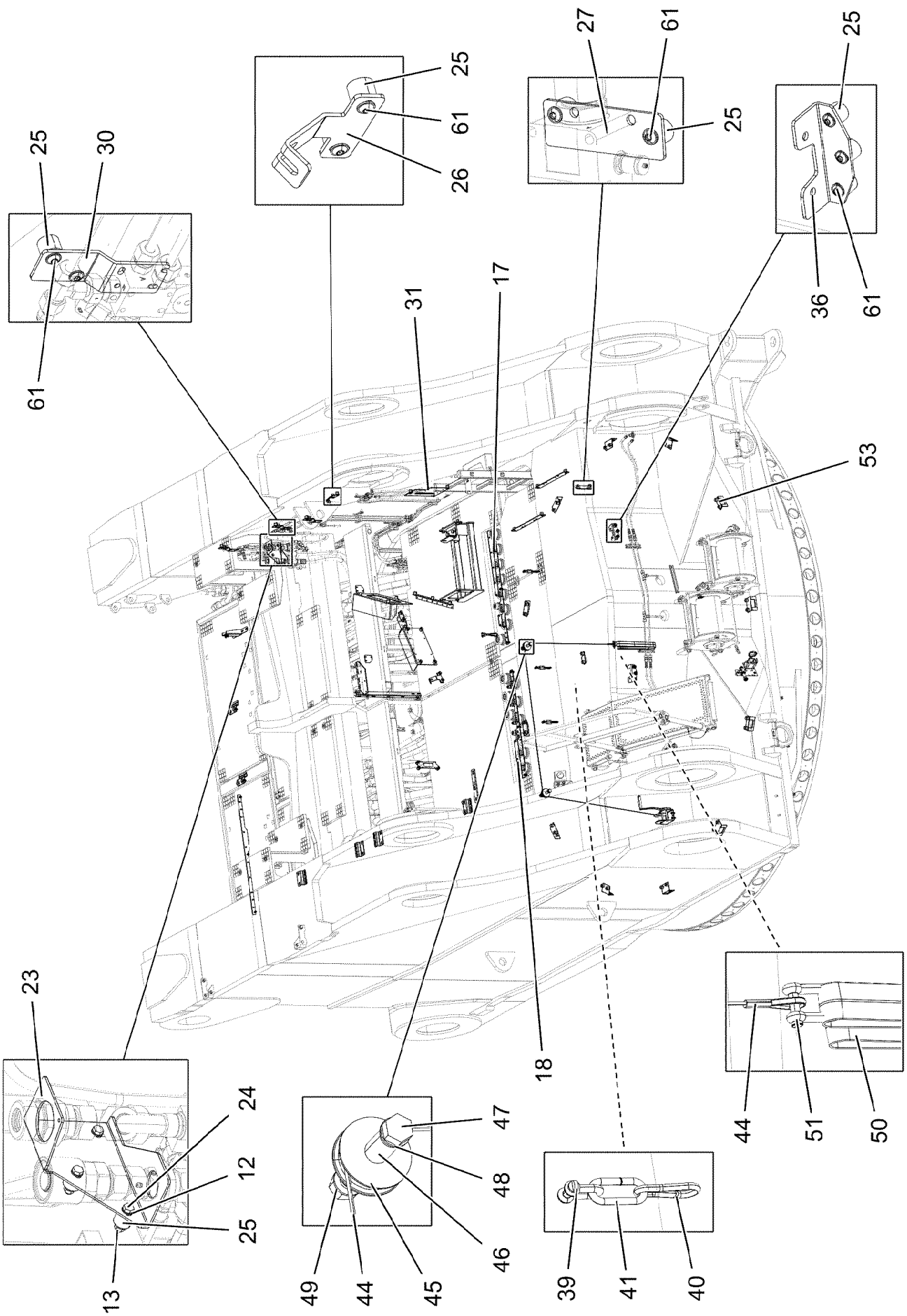
25
61
26
27
61
25
25
30
61
25
36
61
31
17
53
18
23
24
12
25
13
47
48
46
49
44
45
39
41
40
44
51
50

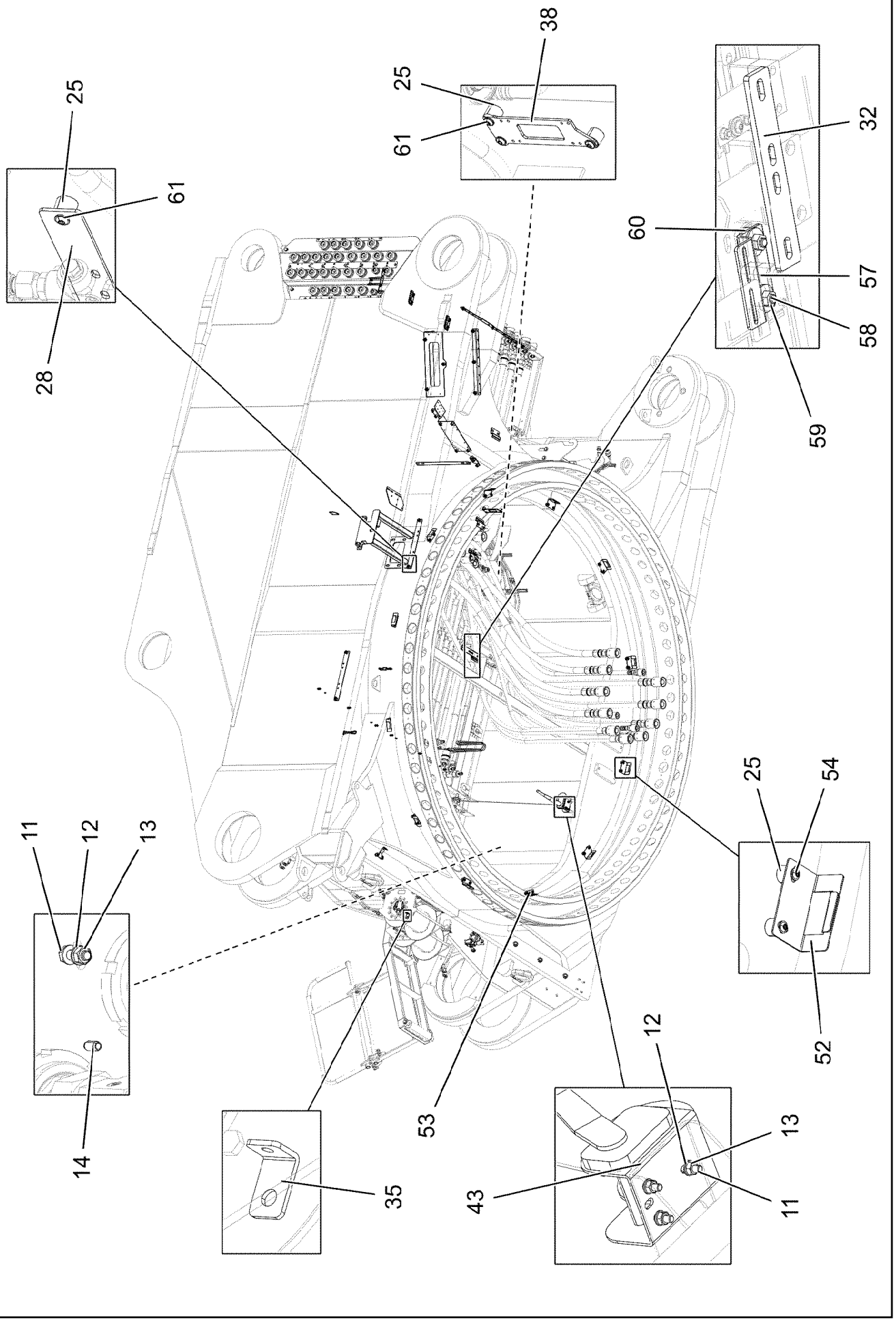
38
25
61
25
61
28
32
60
57
58
59
11
12
13
14
35
53
43
12
13
11
25
54
52

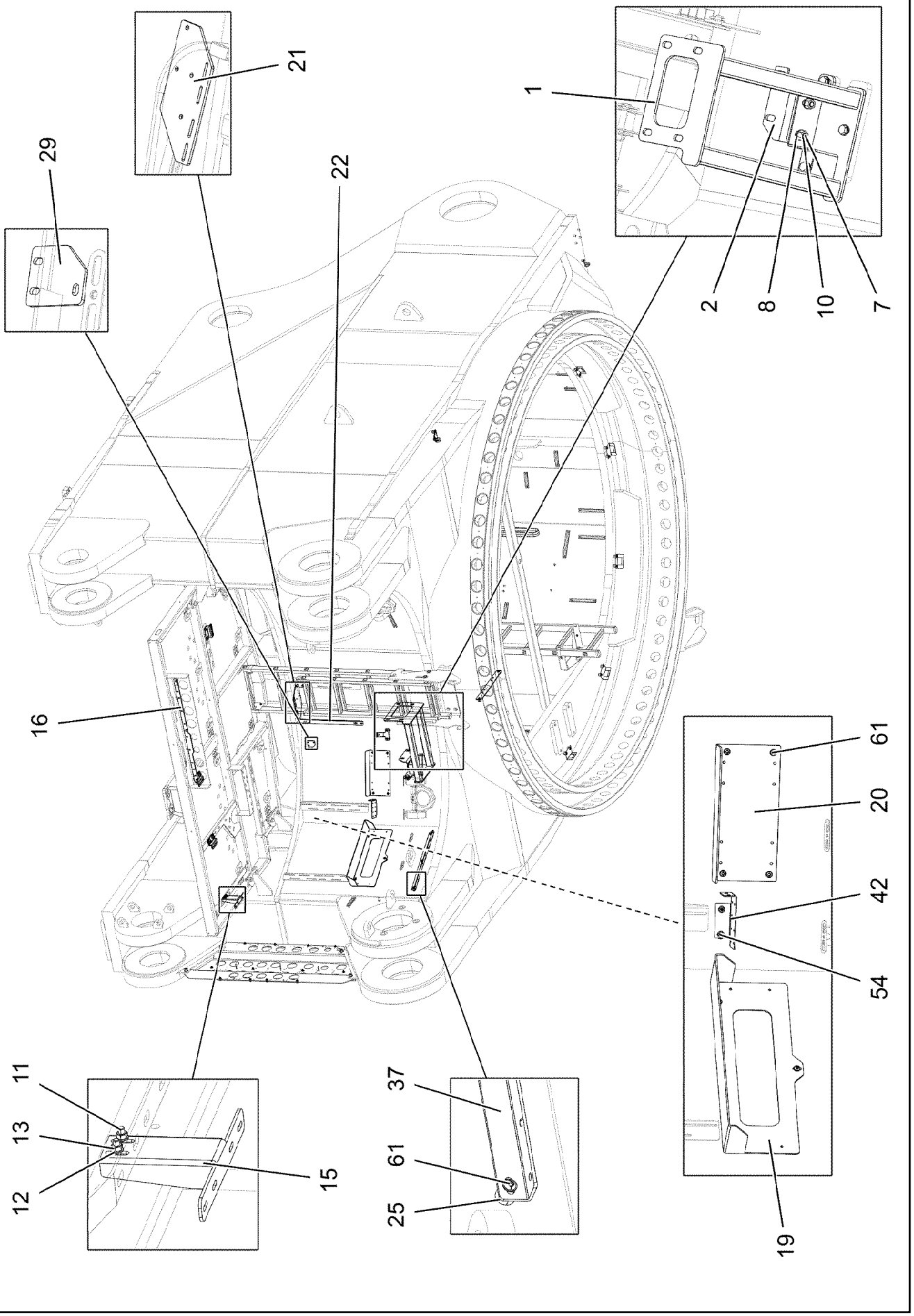

15.3.2023 070781	**etk_en_de_098406_LR 13000**	❑ 257 (4/6)
LIEBHERR	**MOUNTING PARTS FRONT PART** **MONTAGETEILE VORDERTEIL**	**966222408**

Pos.	Item	Quantity	Description	Bezeichnung
1	966225908	1	BRACKET WELDED CONST. T ZN O	KONSOLE SCHWK.
2	97000366	1	PLATE 6X205X164 S355MC FE//ZNNI8//CN//T	BLECH
3	97000367	1	PLATE 5X1575X695 S355MC	BLECH
4	97000368	1	PLATE 5X1230X62 S355MC FE//ZNNI8//CN//T	BLECH
5	97000369	1	PLATE 5X965X30 S355MC FE//ZNNI8//CN//T	BLECH
6	97000370	1	PLATE 5X740X30 S355MC FE//ZNNI8//CN//T	BLECH
7	4902326	5	HEX SCREW ISO 4017 M16X30 8.8 FLZN SP	SECHSKANTSCHRAUBE
8	10289806	15	WASHER ISO 7089 16 300HV FLZN SPF	SCHEIBE
9	10875519	4	HEX SCREW ISO 4017 M16X40 8.8 FLZN SP	SECHSKANTSCHRAUBE
10	10875617	6	HEX NUT ISO 4032 M16 8 FLZN SPF	SECHSKANTMUTTER
11	10197831	26	HEX SCREW ISO 4017 M8X25 8.8 ZNNI-480	SECHSKANTSCHRAUBE
12	12103465	58	WASHER ISO 7089 8 300HV ZNNI-480H SPF	SCHEIBE
13	11693875	29	HEX NUT ISO 4032 M8 8 480H SPF	SECHSKANTMUTTER
14	432007908	10	DOWEL PIN ISO 8752 A 8X16	SPANNSTIFT
15	97002931	1	PLATE 4X240X183 S315MC FE//ZNNI8//CN//T	BLECH
16	97009172	1	PLATE 5X995X45 S355MC FE//ZNNI8//CN//T	BLECH
17	97009173	1	PLATE 4X950X88 S315MC FE//ZNNI8//CN//T	BLECH
18	97009174	1	PLATE 4X885X88 S315MC FE//ZNNI8//CN//T	BLECH
19	977753808	1	PLATE 4X699X364 S315MC	BLECH
20	970581408	1	PLATE 4x380x274 S315MC FE//ZNNI8//CN//T	BLECH
21	97009204	1	PLATE 6X285X130 S355MC FE//ZNNI8//CN//T	BLECH
22	97009304	1	PLATE 3X600X55 DC01 FE//ZNNI8//CN//T0	BLECH
23	97009322	1	PLATE 3X200X300 DC01 FE//ZNNI8//CN//T0	BLECH
24	11651579	3	HEX SCREW ISO 4014 M8X40 8.8 480H SPF	SECHSKANTSCHRAUBE
25	953873408	72	SLEEVE 25X20 11SMN37 FE//ZNNI8//CN//T0	HUELSE
26	97009769	3	PLATE 4X100X137 S315MC FE//ZNNI8//CN//T	BLECH
27	97010163	1	PLATE 4X150X50 S315MC FE//ZNNI8//CN//T	BLECH
28	97010164	2	PLATE 4X480X50 S315MC FE//ZNNI8//CN//T	BLECH
29	97010165	2	PLATE 4X60X70 S315MC FE//ZNNI8//CN//T0	BLECH
30	97010166	3	PLATE 4X160X50 S315MC FE//ZNNI8//CN//T	BLECH
31	97010186	1	PLATE 4X240X280 S315MC FE//ZNNI8//CN//T	BLECH
32	97010187	1	PLATE 8X270X45 S355MC FE//ZNNI8//CN//T	BLECH
33	720014408	3	CABLE CLAMP 4.0 1.4310	KABELHALTER
34	97135637	1	PLATE 3X190X155 DC01 FE//ZNNI8//CN//T0	BLECH
35	970350108	1	PLATE 4x73x30 S315MC FE//ZNNI8//CN//T0	BLECH
36	956093308	2	PLATE 140X93 S315MC FE//ZNNI8//CN//T0	BLECH
37	97010267	1	PLATE 4X600X68 S315MC FE//ZNNI8//CN//T	BLECH
38	955668108	1	PLATE 196X63 S315MC FE//ZNNI8//CN//T0	BLECH
39	773933508	4	SHACKLE DIN 82101 0,25T NG0,25 ST VERZ	SCHAEKEL
40	744010008	4	SNAP HOOK DIN 5299 C 70X7-180KG ST A2	KARABINERHAKEN
41	10663970	8	CHAIN DIN 763 7X49 0.3t ST35 VERZ	KETTE
42	978508308	1	PLATE 3X180X140 DC01 FE//ZNNI8//CN//T0	BLECH
43	540001808	1	ROPE WINCH TYP 351 ⇨ ❑ 260	SEILWINDE
44	773324408	1	AUXILIARY ROPE DIN 3055 4X4,5M	HILFSSEIL
45	283096108	2	ROLLER RD68X20 PA6G	ROLLE
46	939255108	4	TUBE 22.0X40 E235+N VERZ	ROHR
47	11642340	2	HEX SCREW ISO 4014 M16X140 8.8 FLZN SP	SECHSKANTSCHRAUBE
48	11691326	4	WASHER ISO 7092 16 300HV FLZN SPF	SCHEIBE
49	10873081	2	HEX NUT ISO 4032 M16 10 FLZN SPF	SECHSKANTMUTTER
50	735004308	5	ROUND SLING 1T-0,78M POLYTEX SPF	RUNDSCHLINGE
51	773930008	5	SHACKLE DIN 82101 0,4T NG10 EDELSTAH	SCHAEKEL
52	97017730	10	PLATE 2X115X118 DC01 FE//ZNNI8//CN//T0	BLECH
53	97017731	2	PLATE 2X115X89 DC01 FE//ZNNI8//CN//T0	BLECH
54	10876082	29	BUTTON HEAD SCREW AEHNL.ISO 7380-2	HALBRUNDKOPFSCHRAUBE
55	10180368	3	SPLIT PIN ISO 1234 8X50 St 480H SPF	SPLINT
56	12101869	3	KEY RING 25X1,5 ST FE/ZN8/CN	SCHLUESSELRING
57	97135442	6	PLATE 4X115X109 S315MC FE//ZNNI8//CN//T	BLECH
58	11631742	6	HEX SCREW ISO 4017 M12X30 8.8 FLZN SP	SECHSKANTSCHRAUBE
59	10875616	6	HEX NUT ISO 4032 M12 8 FLZN SPF	SECHSKANTMUTTER

Pos.	Item	Quantity	Description	Bezeichnung
60	11182717	12	WASHER ISO 7093-1 12 300HV FLZN SPF	SCHEIBE
61	10875485	43	BUTTON HEAD SCREW AEHNL.ISO 7380-2	HALBRUNDKOPFSCHRAUBE

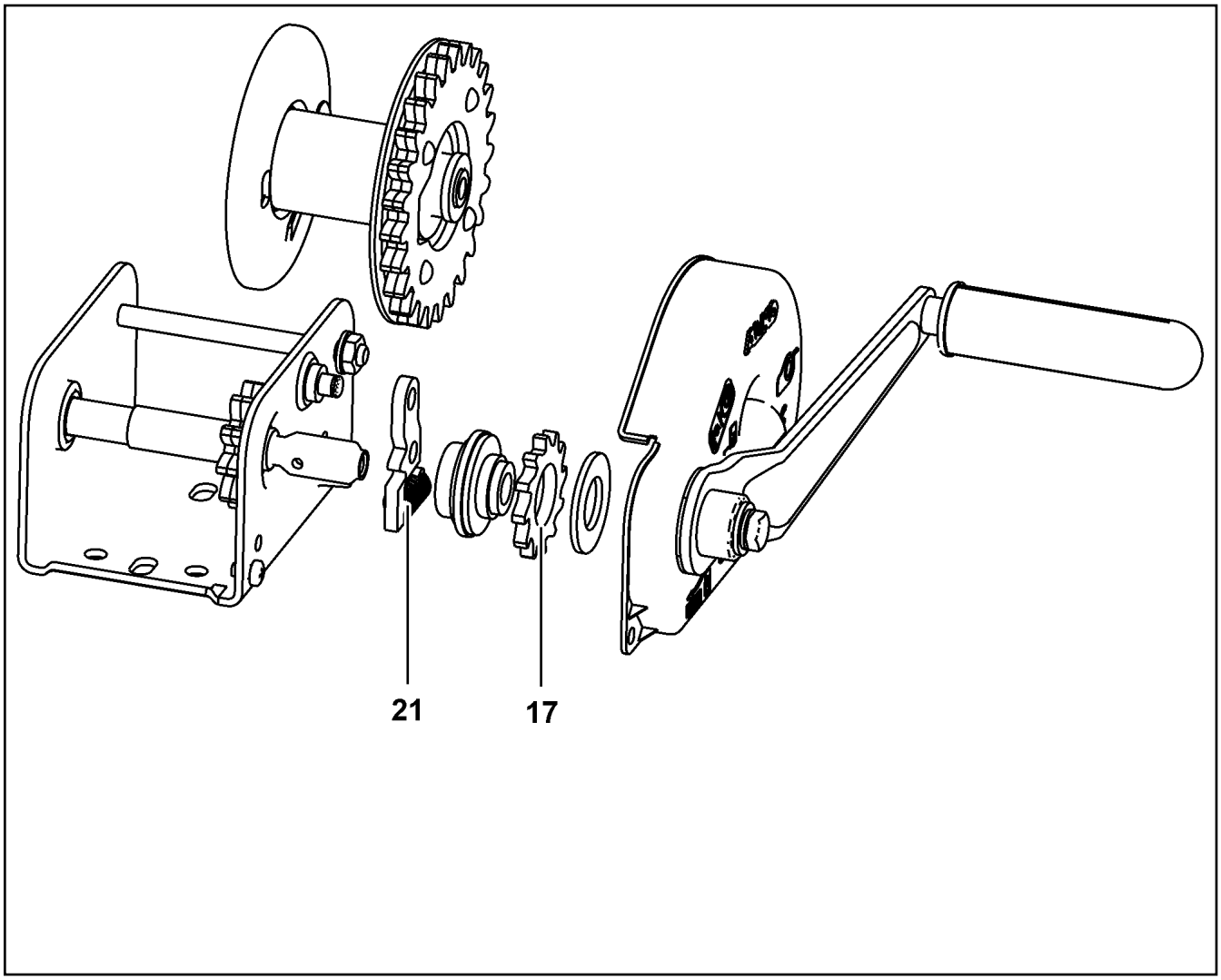

Pos.	Item	Quantity	Description	Bezeichnung
17	10802362	1	BLOCKING WHEEL	SPERRRAD
21	10802364	1	DETENT PAWL	SPERRKLINKE
22	12103365	1	CRANK	KURBEL

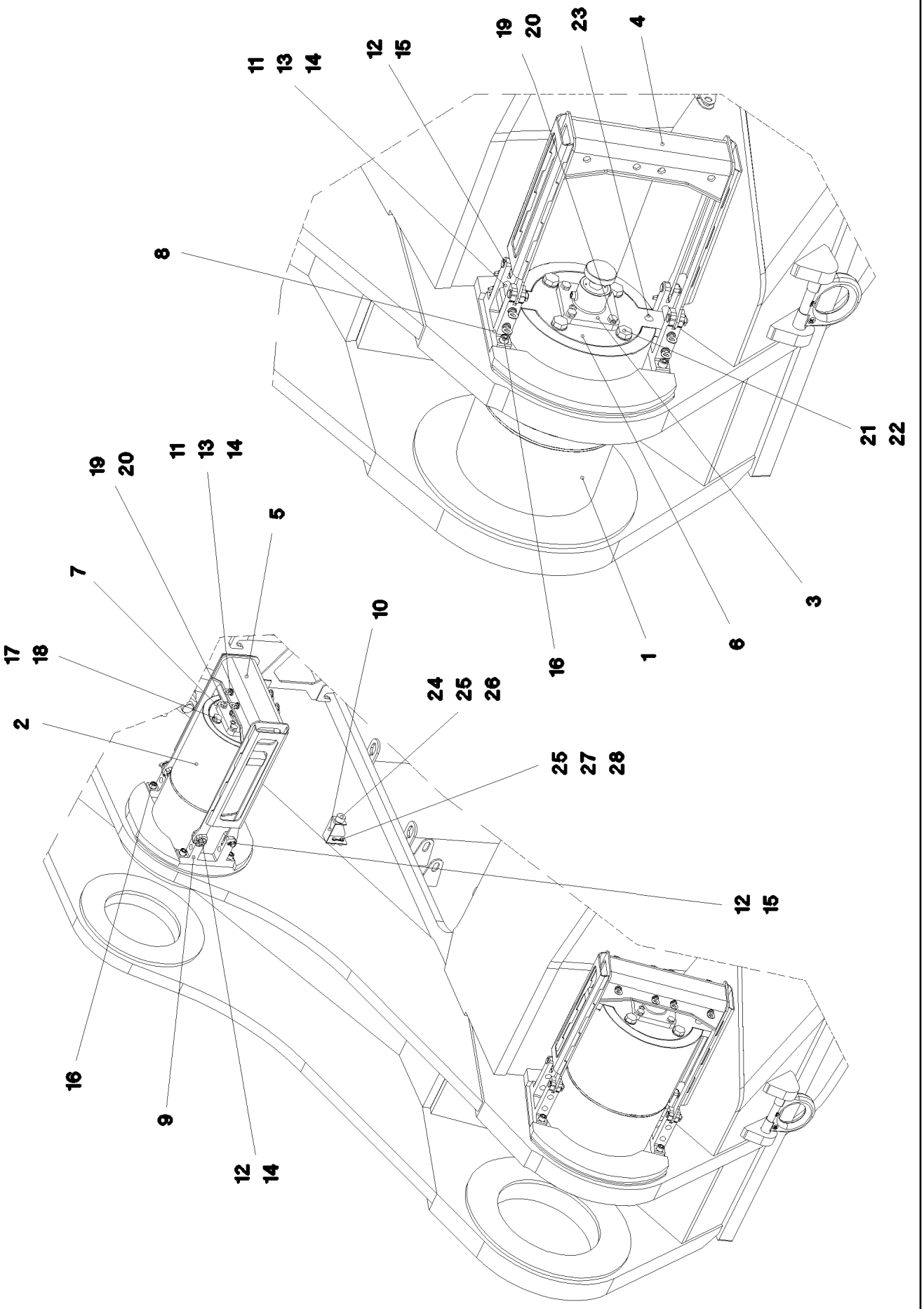
11
13
14
12
15
19
20
23
4
8
21
22
19
20
11
13
14
5
7
10
17
18
24
25
26
2
25
27
28
12
15
16
9
12
14
3
16
1
6

Pos.	Item	Quantity	Description	Bezeichnung
1	979357908	2	PIN 540.0X825 35NICRMOV125 SPF	BOLZEN
2	979358008	2	PIN 430.0X755 35NICRMOV125 SPF	BOLZEN
3	10650048	4	PIN PULLING CYLINDER 90/45-650 SPF	BOLZENZIEHZYLINDER
(999)	12102497	1	SEAL KIT CYLINDER	DS ZYLINDER
4	965867308	2	BRACKET WELDED CONST.	KONSOLE SCHWK.
5	965867408	2	BRACKET WELDED CONST.	KONSOLE SCHWK.
6	979358108	2	PLATE 40X620X395 S960QL+Z25	BLECH
7	979358208	2	PLATE 40X490X305 S960QL+Z25	BLECH
8	979358308	4	PLATE 50X245X300 S960QL+Z25	BLECH
9	979358408	4	PLATE 50X175X300 S960QL+Z25	BLECH
10	979358508	2	PLATE 3X280X158 DC01 FE//ZNNI8//CN//T0	BLECH
11	979358708	12	PIN 35.0X210 35NICRMOV125 SPF	BOLZEN
12	979358808	16	PIN 35.0X70 35NICRMOV125 SPF	BOLZEN
13	10181367	12	RING BOLT DIN 580 M8 C15E 480H SPF	RINGSCHRAUBE
14	10875870	16	SAFETY PLUG W HINGE-LID 6X42X5,5X32 4	SICHERHEITSKLAPPSTECKER
15	10180363	12	SPLIT PIN ISO 1234 6,3X40 St 480H SPF	SPLINT
16	10472864	12	SOCKET HEAD SCREW ISO 4762 M20X70 10	ZYLINDERSCHRAUBE
17	4600114	8	HEX SCREW ISO 4017 M24X70 8.8 A3C	SECHSKANTSCHRAUBE
18	10289810	8	WASHER ISO 7089 24 300HV FLZN SPF	SCHEIBE
19	10875805	16	HEX SCREW ISO 4017 M20X50 8.8 FLZN SP	SECHSKANTSCHRAUBE
20	10289808	16	WASHER ISO 7089 20 300HV FLZN SPF	SCHEIBE
21	10878795	8	HEX SCREW ISO 4017 M30X75 8.8 FLZN SP	SECHSKANTSCHRAUBE
22	10289811	8	WASHER ISO 7089 30 300HV FLZN SPF	SCHEIBE
23	7743242	4	HYDRAULIC-TYPE LUBRICAT.NIPPLE DIN 71	KEGELSCHMIERNIPPEL
24	726612708	2	MEGI BUFFER	MEGIPUFFER
25	12103465	6	WASHER ISO 7089 8 300HV ZNNI-480H SPF	SCHEIBE
26	11693875	2	HEX NUT ISO 4032 M8 8 480H SPF	SECHSKANTMUTTER
27	11651612	4	HEX SCREW ISO 4017 M8X16 8.8 480H SPF	SECHSKANTSCHRAUBE
28	953873408	4	SLEEVE 25X20 11SMN37 FE//ZNNI8//CN//T0	HUELSE

Pos.	Item	Quantity	Description	Bezeichnung
10	969299208	1	SLEWING GEAR WARN SIGNAL	DREHWERK
(100)	969418008	1	CABLING H510	VERKABELUNG
20	96045405	1	CABLE LIST SLEWING PLATFORM VORNE ⇨ ❑ 264	KABELLISTE DREHBUEHNE
30	966344608	1	ADDITIONAL PARTS VORNE	ZUSATZTEILE ELEKTRIK DREHB
(5)	12101891	10	LED WORKING HEAD LIGHT 12W 9-32V	LED ARBEITSSCHEINWERFER
40	96034537	1	TERMINAL BOX S510 ⇨ ❑ 267	KLEMMKASTEN

Pos.	Item	Quantity	Description	Bezeichnung
1	966954108	1	LEAD W586A	LEITUNG
2	96045406	1	LEAD W602 ⇨ ❑ 265	LEITUNG

Pos.	Item	Quantity	Description	Bezeichnung
5	10450273	1	ANTENNA ⇨ ❑ 266	ANTENNE
291	10441167	0.16	HEATSHRINK SLEEVING 17,8/4,4X2,54 POLY	SCHRUMPFSCHLAUCH
293	10491248	3.5	CORRUGATED PIPE DN12 PA 6	WELLROHR
500	923512208	2	CABLE MARKER	KABELMARKER
501	605664101	1	MALE INSERT 4-POLX2+SM 10A	STIFTEINSATZ
502	10036809	1	SOCKET SHELL HAN 6B	TUELLENGEHAEUSE
503	13110370	1	HINGED FRAME HAN 6B	GELENKRAHMEN
504	97106206	1	SIGN 35X15 LEXEDGE II	SCHILD
505	10675505	2	CONTACT PIN 0,14-5,5MM2	KONTAKTSTIFT
506	602606508	1	REDUCTION M32X1,5/M20X1,5 MS	REDUKTION
507	602606208	1	REDUCTION M20X1,5/M16X1,5 MS	REDUKTION
508	602424108	2	CABLE GLAND M16X1,5X4-11 MS	KABELVERSCHRAUBUNG
509	979204408	1	EMPTY CASING 80.0X0 AL	LEERGEHAEUSE
733	10675380	1	PIN CONTACT 1,5MM2	STIFTKONTAKT
998	965622208	2	LETTERING WIRING HARNESS	BESCHRIFTUNG KABELBAUM

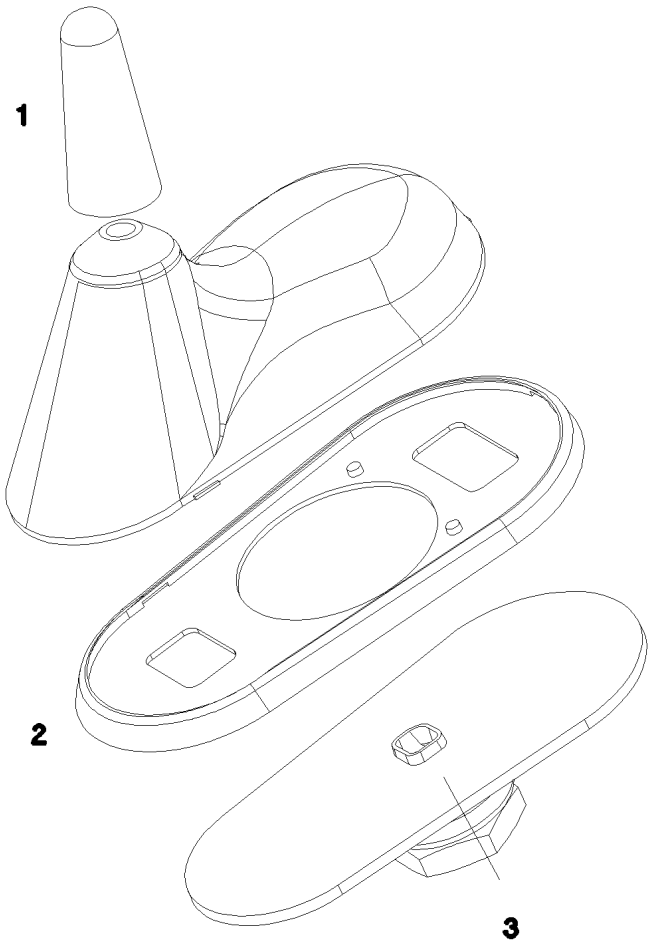

Pos.	Item	Quantity	Description	Bezeichnung
1	10815004	1	ANTENNA ROD	ANTENNENSTAB
2	10815005	1	SEAL	DICHTUNG
3	10815006	1	SLEEVE /-40° PE-H 30	HUELSE
4	11692299	1	CONNECTING CABLE 4M	VERBINDUNGSKABEL

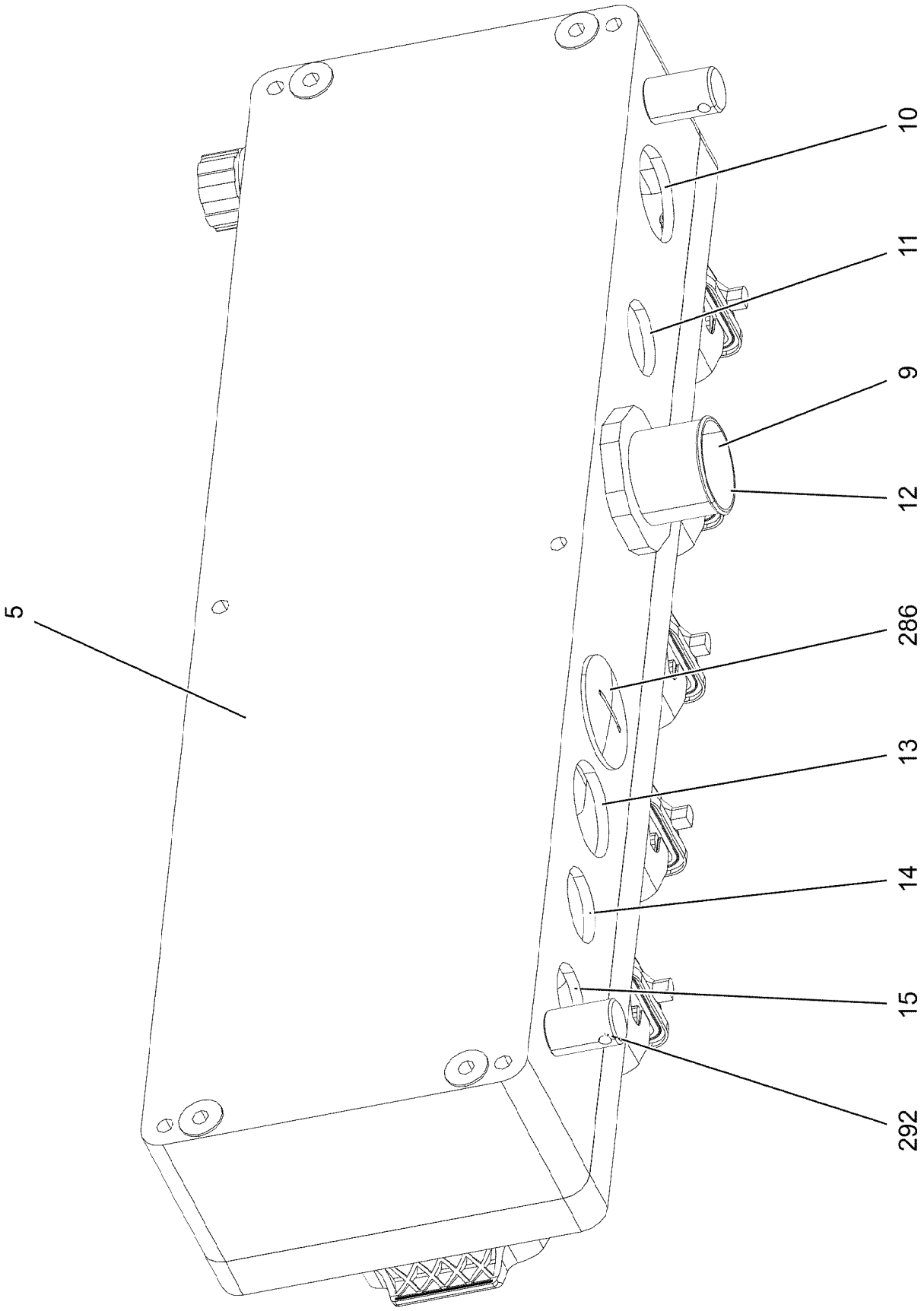
10
11
9
12
5
286
13
14
15
292

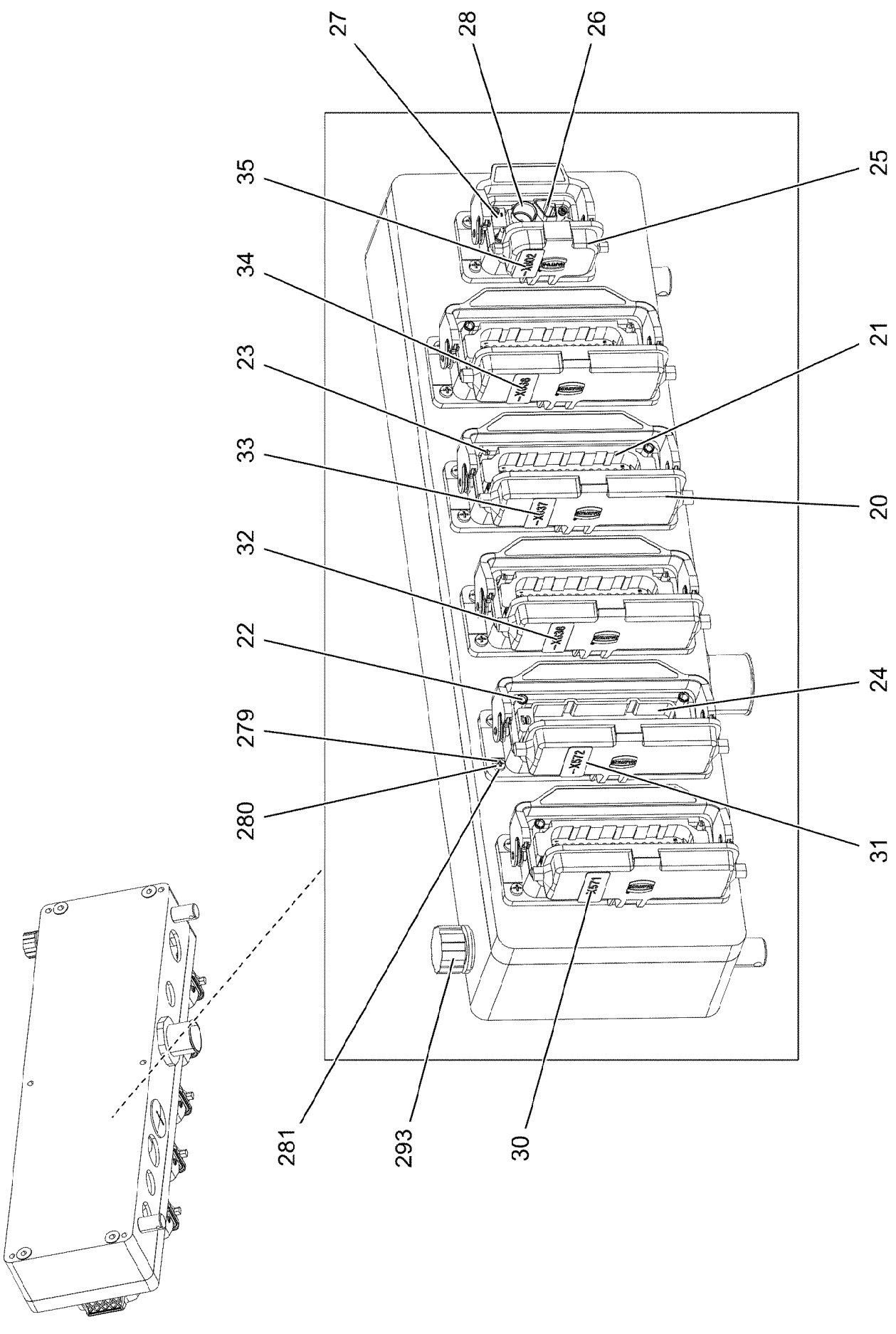
27
28
26
35
25
34
21
23
33
20
32
22
24
279
280
31
281
293
30

Pos.	Item	Quantity	Description	Bezeichnung
5	97106165	1	EMPTY CASING 90X160X560X0 AL	LEERGEHAEUSE
9	602441308	1	HOSE UNION JOINT 0 MS	SCHLAUCHVERSCHRAUBUNG
10	966647108	1	LEAD W571	LEITUNG
11	96041616	1	LEAD W572 ⇨ ❑ 270	LEITUNG
12	96034538	1	WIRING HARNESS W500 ⇨ ❑ 271	KABELSTRANG
13	96041617	1	LEAD W550 ⇨ ❑ 272	LEITUNG
14	966647508	1	LEAD W551	LEITUNG
15	96041505	1	LEAD W602B ⇨ ❑ 273	LEITUNG
20	10873528	5	ADD-ON HOUSING HAN 24B	ANBAUGEHAEUSE
21	605609008	4	MALE INSERT 64-POL 10A	STIFTEINSATZ
22	10871289	10	GUIDE BUSHING CODIERUNG HAN E/ STAIN	FUEHRUNGSBUCHSE
23	10871288	10	GUIDE PIN CODIERUNG HAN E/ STAINLESS	FUEHRUNGSSTIFT
24	605604714	1	MALE INSERT 24-POL+PE 16A	STIFTEINSATZ
25	10873525	1	ADD-ON HOUSING HAN 6B	ANBAUGEHAEUSE
26	605664101	1	MALE INSERT 4-POLX2+SM 10A	STIFTEINSATZ
27	13110370	1	HINGED FRAME HAN 6B	GELENKRAHMEN
28	10675505	1	CONTACT PIN 0,14-5,5MM2	KONTAKTSTIFT
30	97007627	1	SIGN 35X15 LEXEDGE II	SCHILD
31	97007628	1	SIGN 35X15 LEXEDGE II	SCHILD
32	97007629	1	SIGN 35X15 LEXEDGE II	SCHILD
33	97007630	1	SIGN 35X15 LEXEDGE II	SCHILD
34	97007631	1	SIGN 35X15 LEXEDGE II	SCHILD
35	97106206	1	SIGN 35X15 LEXEDGE II	SCHILD
279	10875645	24	WASHER ISO 7089 4 200HV 480H SPF	SCHEIBE
280	12216226	24	PAN-HEAD SCREW ISO 7045 M4X16 4.8 480	FLACHKOPFSCHRAUBE
281	10875611	24	HEX NUT DIN 985 M4 8 480H SPF	SECHSKANTMUTTER
286	602425308	1	SCREW PLUG M40X1,5 MS	VERSCHLUSSSCHRAUBE
292	602501208	2	WATER DRAIN PLUG M12 PA6G SPF	ENTWAESSERUNGSSTOPFEN
293	602501308	1	VENTILATION SCREW G1/2"X30 POLYAMID	ENTLUEFTUNGSSCHRAUBE

Pos.	Item	Quantity	Description	Bezeichnung
5	12237181	7.93	LEAD 2 X 2X0,75	LEITUNG
6	12237181	7.93	LEAD 2 X 2X0,75	LEITUNG
261	12104809	2	CABLE TIE 3,6X142-SCHWARZ PA66 SPF	KABELBINDER
500	923512208	3	CABLE MARKER	KABELMARKER
501	11067890	2	FEMALE PLUG 4-POL	BUCHSENSTECKER
502	602606608	1	REDUCTION M32X1,5/M25X1,5 MS	REDUKTION
503	12101839	1	CABLE GLAND M25X1,5X2X9 MS	KABELVERSCHRAUBUNG
504	602424208	2	CABLE GLAND M20X1,5X5-14 MS	KABELVERSCHRAUBUNG
505	691815408	2	PROTECTING CAP MS A240	SCHUTZKAPPE
708	10473048	8	CABLE SLEEVE 2,4-3,0/2,4/0,6 SILIKON	KABELTUELLE
777	10113737	8	CONTACT PIN 0,75MM2	KONTAKTSTIFT
996	965622108	8	LETTERING WIRE	BESCHRIFTUNG ADER
998	965622208	1	LETTERING WIRING HARNESS	BESCHRIFTUNG KABELBAUM
2261	10650660	4	CONTACT BUSHING 0,75 - 1,5MM2	KONTAKTBUCHSE
2292	12101858	4	CONTACT BUSHING 0,75 - 1,5MM2	KONTAKTBUCHSE

Pos.	Item	Quantity	Description	Bezeichnung
5	12108365	8.92	LEAD 30 G 1	LEITUNG
6	11341599	1.85	LEAD 2 X 1,5	LEITUNG
7	680000008	1	COUPLING SOCKET 4-POLE SPF	KUPPLUNGSDOSE
8	11341599	13.33	LEAD 2 X 1,5	LEITUNG
9	11341599	2.65	LEAD 2 X 1,5	LEITUNG
86	602307708	12	WIRED END FERRULE DIN 46228-1 A1X5 V	ADERENDHUELSE
114	602307808	3	WIRED END FERRULE DIN 46228-1 A0,5X5 E	ADERENDHUELSE
127	605601801	24	CONTACT BUSHING 1MM2	KONTAKTBUCHSE
202	11082602	27.5	INSULATING HOSE DN6X0,5 PUR SPF	ISOLIERSCHLAUCH
203	11082603	1.43	INSULATING HOSE DN8X0,65 PUR SPF	ISOLIERSCHLAUCH
225	11124208	3.03	CABLE CONDUIT DN25X0,6 PUR SPF	KABELSCHLAUCH
226	11124209	5.03	CABLE CONDUIT DN30X0,6 PUR SPF	KABELSCHLAUCH
227	11124210	0.9	CABLE CONDUIT DN35X0,6 PUR SPF	KABELSCHLAUCH
261	12104809	1	CABLE TIE 3,6X142-SCHWARZ PA66 SPF	KABELBINDER
305	10870540	259.9	ELECTR.CABLE 1,0	KFZ-LEITUNG
500	923512208	19	CABLE MARKER	KABELMARKER
501	605609514	1	FEMALE INSERT 24-POL+PE 16A	BUCHSENEINSATZ
502	10342517	1	PLUG SHELL 2 13A TH.PLAST SW	STECKERGEHAEUSE
503	10342519	5	CONTACT LOCK DT 2 POLIG	KONTAKTVERRIEGELUNG
504	10870602	4	PLUG SHELL 2-POL 13A TH.PLAST SW	STECKERGEHAEUSE
505	692406708	1	PLUG DIN 72585 7-POL POLYBUTOLEN SPF	STECKER
506	605007908	4	APPLIANCE SOCKET 3-POL	GERAETESTECKDOSE
507	604526508	1	BUSHING SUPPORT 6-POL 16A	BUCHSENTRAEGER
508	605210608	2	APPLIANCE SOCKET DIN 43650 2-POLE SP	GERAETESTECKDOSE
509	604526608	1	PIN CARRIER 6-POL 16A	STIFTTRAEGER
510	10015704	1	CABLE PLUG 4-POL	KABELSTECKER
511	10870604	4	COVER LID DT-LC01 PA66	ABDECKKAPPE
512	602424308	1	CABLE GLAND M25X1,5X11-20 MS	KABELVERSCHRAUBUNG
513	605617608	1	SOCKET SHELL HAN 24B	TUELLENGEHAEUSE
514	604508508	1	SEALING PLUG M 1-K	VERSCHLUSSKAPPE
515	604508708	2	CABLE SLEEVE 6-8	KABELTUELLE
516	604508608	1	PLUG 6-POL	STECKER
517	604505508	1	CABLE SOCKET M11-Z	KABELDOSE
518	604512108	1	SEALING PLUG M1-D	VERSCHLUSSKAPPE
519	692406008	1	TERMINAL HOUSING DIN 72585 APD POLY	ENDGEHAEUSE
602	605608401	43	CRIMPING CONTACT 1,0MM2	CRIMPKONTAKT
603	605610208	4	CRIMPING CONTACT 1,5MM2	CRIMPKONTAKT
636	604518808	2	SLEEVE CONTACT 1,5MM2	BUCHSENKONTAKT
637	604519108	2	PIN CONTACT 1,5MM2	STIFTKONTAKT
647	602339508	5	SLEEVE CONTACT DIN 72585 0,5-1,5MM2	BUCHSENKONTAKT
670	10100063	10	PLUG BUSHING 0,75-2,0MM2 Cu	STECKERBUCHSE
747	605612314	2	PIN CONTACT 2.5MM2	STIFTKONTAKT
812	604518908	10	STOPPER PLUG BAUREIHE_M1	BLINDSTOPFEN
813	605619708	6	SINGLE STRAND SEALING 2	EINZELADERABDICHTUNG
821	605619908	5	SINGLE STRAND SEALING DIN 72585 10YE	EINZELADERABDICHTUNG
822	692405708	2	STOPPER PLUG DIN 72585 7 SPF	BLINDSTOPFEN
996	965622108	28	LETTERING WIRE	BESCHRIFTUNG ADER
998	965622208	2	LETTERING WIRING HARNESS	BESCHRIFTUNG KABELBAUM

Pos.	Item	Quantity	Description	Bezeichnung
5	600461008	7.42	CONTROL LEAD 61 X 0,75	STEUERLEITUNG
500	923512208	2	CABLE MARKER	KABELMARKER
501	605608808	1	FEMALE INSERT 64-POL 10A	BUCHSENEINSATZ
502	602606708	1	REDUCTION M40X1,5/M25X1,5 MS	REDUKTION
503	602424308	2	CABLE GLAND M25X1,5X11-20 MS	KABELVERSCHRAUBUNG
504	602606608	1	REDUCTION M32X1,5/M25X1,5 MS	REDUKTION
505	11341849	1	AERATION NOZZLE M25	BELUEFTUNGSSTUTZEN
506	97037940	1	SIGN 35X15 LEXEDGE II	SCHILD
507	10488662	1	VENTILATION SCREW POLYAMID	ENTLUEFTUNGSSCHRAUBE
508	602606508	1	REDUCTION M32X1,5/M20X1,5 MS	REDUKTION
509	10871288	2	GUIDE PIN CODIERUNG HAN E/ STAINLESS	FUEHRUNGSSTIFT
510	10871289	2	GUIDE BUSHING CODIERUNG HAN E/ STAIN	FUEHRUNGSBUCHSE
511	605618408	1	BS HOUSING HAN 24B	SOCKELGEHAEUSE
723	10113735	61	CRIMPING CONTACT 0,75MM2	CRIMPKONTAKT
751	10113733	61	CRIMPING CONTACT 0,75MM2	CRIMPKONTAKT
996	965622108	61	LETTERING WIRE	BESCHRIFTUNG ADER
998	965622208	2	LETTERING WIRING HARNESS	BESCHRIFTUNG KABELBAUM

Pos.	Item	Quantity	Description	Bezeichnung
5	12102229	1	CONNECTING CABLE 15M	VERBINDUNGSKABEL
293	10491248	11.5	CORRUGATED PIPE DN12 PA 6	WELLROHR
500	923512208	2	CABLE MARKER	KABELMARKER
501	605664201	1	FEMALE INSERT 4-POLX2+SM 10A	BUCHSENEINSATZ
502	10675505	1	CONTACT PIN 0,14-5,5MM2	KONTAKTSTIFT
503	602606508	3	REDUCTION M32X1,5/M20X1,5 MS	REDUKTION
504	602606208	2	REDUCTION M20X1,5/M16X1,5 MS	REDUKTION
505	602424108	2	CABLE GLAND M16X1,5X4-11 MS	KABELVERSCHRAUBUNG
506	97106206	1	SIGN 35X15 LEXEDGE II	SCHILD
507	13110775	1	HINGED FRAME HAN 6B	GELENKRAHMEN
508	10488662	1	VENTILATION SCREW POLYAMID	ENTLUEFTUNGSSCHRAUBE
509	10032225	1	BS HOUSING HAN 6B	SOCKELGEHAEUSE
510	10675506	2	CONTACT BUSHING 0,14-5,5MM2	KONTAKTBUCHSE
733	10675380	1	PIN CONTACT 1,5MM2	STIFTKONTAKT
734	10675381	1	SLEEVE CONTACT 1,5MM2	BUCHSENKONTAKT
996	965622108	1	LETTERING WIRE	BESCHRIFTUNG ADER
998	965622208	2	LETTERING WIRING HARNESS	BESCHRIFTUNG KABELBAUM

Pos.	Item	Quantity	Description	Bezeichnung
4	96029361	1	SLEWING PLATFORM HYDRAULICS VORDE ⇨ ❑ 275	HYDRAULIK DREHBUEHNE

Pos.	Item	Quantity	Description	Bezeichnung
10	96029362	1	HOSE LINES VORDERTEIL ⇨ ❑ 278	SCHLAUCHLEITUNGEN
11	96029363	1	PIPELINES VOEDERTEIL ⇨ ❑ 280	ROHRLEITUNGEN
50	10413255	2	CHANGE-OVER BLOCK SPF ⇨ ❑ 284	UMSCHALTBLOCK
150	10651102	2	FLUSH VALVE 420BAR GRUNDIERT SPF	SPUELVENTIL
151	10814359	2	FLUSH VALVE 420BAR GRUNDIERT SPF	SPUELVENTIL
154	511497508	1	PRESSURE RELIEF VALVE pv=200BAR pmax ⇨ ❑ 84	DRUCKMINDERVENTIL
155	510689408	1	BALL VALVE BK33/8" A3C ⇨ ❑ 286	KUGELHAHN
158	510438508	1	PRESSURE RELIEF VALVE pv=30BAR pmax ⇨ ❑ 287	DRUCKMINDERVENTIL
159	511485308	1	PRESSURE CONTROL VALVE pmax=350BA	DRUCKREGELVENTIL
(997)	10684172	1	SEALING KIT	DS VORSTEUERVENTIL
(998)	10684171	1	SEAL KIT CARTRIDGE	DICHTSATZ
(999)	12104733	1	SEAL KIT	DICHTSATZ
160	510403408	2	DIRECTIONAL CTRL. VALVE 4/3 400BAR	WEGESCHIEBER
161	511322508	1	DIRECTIONAL CTRL. VALVE 4/2 400BAR SP	WEGESCHIEBER
(8)	511043808	1	MANUAL ACTUATION	HANDBETAETIGUNG
162	511460608	2	NON-RETURN VALVE 400BAR 0.5BAR CR6-F	RUECKSCHLAGVENTIL
180	510642508	3	DIAPHRAGM ACCUMULATOR 2L 10BAR	MEMBRANSPEICHER
(998)	10650501	1	REPAIR KIT	REPARATURSATZ
201	511512208	36	COUPLING SLEEVE B8 38-S	KUPPLUNGSMUFFE
202	12102190	46	HEX CAP NUT BGR.8 M 79X4 PA 6 SPF	VERSCHLUSSMUTTER
203	511512308	12	COUPLING PLUG B8 38-S	KUPPLUNGSSTECKER
204	12102189	19	SCREW PLUG BGR.8 M 79X4 PA 6 SPF	VERSCHLUSSSCHRAUBE
205	511518408	6	COUPLING SLEEVE B8 35-L	KUPPLUNGSMUFFE
207	511510708	1	COUPLING SLEEVE B6 30-S	KUPPLUNGSMUFFE
(2)	571076908	1	O-RING 32X3 FPM70	O-RING
(3)	571077008	1	SUPPORTING RING 32X37,2X1 PTFE	STUETZRING
(4)	571077108	1	O-RING 40X3 FPM70	O-RING
(5)	571077208	1	NUT M54 CR6-FREI	MUTTER
208	12102187	5	SCREW PLUG BGR.6 R D54X4 PA 6 SPF	VERSCHLUSSSCHRAUBE
210	12102188	6	HEX CAP NUT BGR.6 M 54X4 PA 6 SPF	VERSCHLUSSMUTTER
211	510599608	1	COUPLING SLEEVE B6 25-S	KUPPLUNGSMUFFE
212	510599708	1	COUPLING PLUG B6 25-S	KUPPLUNGSSTECKER
215	511501008	4	COUPLING SLEEVE B6 28-L	KUPPLUNGSMUFFE
216	511501108	4	COUPLING PLUG B6 28-L	KUPPLUNGSSTECKER
221	511505908	3	COUPLING SLEEVE B3 16-S	KUPPLUNGSMUFFE
223	10466915	3	HEX CAP NUT RD36X3 SPF	VERSCHLUSSMUTTER
228	10675113	8	COUPLING SLEEVE B8 42-L A3C	KUPPLUNGSMUFFE
229	10675114	3	COUPLING PLUG B8 42-L A3C	KUPPLUNGSSTECKER
232	511509608	1	COUPLING PLUG B2 12-L	KUPPLUNGSSTECKER
(1)	571083008	1	SHEET GASKET VITON	DICHTSCHEIBE
(2)	571082608	1	O-RING 17X2 FPM70	O-RING
(3)	571082808	1	SUPPORTING RING 17,5X20,9X1 PTFE	STUETZRING
235	511501508	4	COUPLING SLEEVE B2 12-S	KUPPLUNGSMUFFE
236	511501308	5	COUPLING PLUG B2 12-S	KUPPLUNGSSTECKER
237	10466914	4	HEX CAP NUT RD32X3 SPF	VERSCHLUSSMUTTER
238	10466910	6	SCREW PLUG RD32X3 SPF	VERSCHLUSSSCHRAUBE
252	511500408	1	COUPLING PLUG B3 15-L	KUPPLUNGSSTECKER
253	10466911	1	SCREW PLUG RD36X3 SPF	VERSCHLUSSSCHRAUBE
400	774215708	3	CONSOLE	KONSOLE
401	774211908	3	HOSE CLAMP 158-166 ST	SCHLAUCHSCHELLE
402	710101805	15	SEALING RING DIN 7603 A52X60X2,5 CU	DICHTRING
403	710105908	1	SEALING RING DIN 7603 A27X32X2 CU	DICHTRING
404	710105208	1	SEALING RING DIN 7603 A24X29X2 CU	DICHTRING
405	12101869	21	KEY RING 25X1,5 ST FE/ZN8/CN	SCHLUESSELRING

Pos.	Item	Quantity	Description	Bezeichnung
406	710107208	4	SEALING RING DIN 7603 A38X44X2 CU	DICHTRING
511	511517808	12	FLANGE STUB PIPE AFG 38S G1 1/4 CR6-F	FLANSCHSTUTZEN
600	471031408	3	FITTING XGE22-LR-ED CR6-FREI	VERSCHRAUBUNG
601	472530608	1	FITTING EWSD22-L CR6-FREI	VERSCHRAUBUNG
602	482530914	1	FITTING ISO 8434 EW 35L M45X2 CR6-FREI	VERSCHRAUBUNG
603	470431508	4	FITTING T 35L CR6-FREI	VERSCHRAUBUNG
604	470431408	5	FITTING T 42L CR6-FREI	VERSCHRAUBUNG
605	470011408	2	FITTING SNV42-L CR6-FREI	VERSCHRAUBUNG
606	470030908	1	FITTING XG42-L CR6-FREI	VERSCHRAUBUNG
607	470432908	1	FITTING T 30S CR6-FREI	VERSCHRAUBUNG
608	477400908	1	BOX NUT DIN 3870 AS30 A3C	UEBERWURFMUTTER
609	477701608	1	FITTING BUZ 30S CR6-FREI	VERSCHRAUBUNG
610	7407125	1	FITTING ET 35L CR6-FREI	VERSCHRAUBUNG
611	7407120	2	FITTING EL 28L CR6-FREI	VERSCHRAUBUNG
612	474001008	3	FITTING XSV28-L CR6-FREI	VERSCHRAUBUNG
613	474031408	4	FITTING XSV42-L CR6-FREI	VERSCHRAUBUNG
614	475431308	3	FITTING RED 42/28L CR6-FREI	VERSCHRAUBUNG
615	470230808	1	FITTING W 28L CR6-FREI	VERSCHRAUBUNG
616	7367986	9	FITTING EL 42L CR6-FREI	VERSCHRAUBUNG
618	477700908	1	BLANKING PLUG ISO 8434-1 PL 42L CR6-F	VERSCHLUSSSTOPFEN
619	477401908	1	BOX NUT DIN 3870 AL42 A3P	UEBERWURFMUTTER
620	470033008	3	FITTING XG30-S CR6-FREI	VERSCHRAUBUNG
621	7617494	2	FITTING EW 28L CR6-FREI	VERSCHRAUBUNG
622	475602608	9	TEST POINT FITTING EMA3 G1/4 CR6-FREI	MESSANSCHLUSS
623	471035308	5	FITTING XGE12-LR-ED1/4" CR6-FREI	VERSCHRAUBUNG
624	475432608	2	FITTING REDSD30/20-S CR6-FREI	VERSCHRAUBUNG
625	471033808	2	FITTING XGEV30-SR-WD CR6-FREI	VERSCHRAUBUNG
626	482331814	1	FITTING ISO 8434 EL 30S CR6-FREI	VERSCHRAUBUNG
627	475431508	6	FITTING REDSD35/22-L CR6-FREI	VERSCHRAUBUNG
628	474001108	2	FITTING XSV35-L CR6-FREI	VERSCHRAUBUNG
629	482330814	5	FITTING ISO 8434 EL 35L CR6-FREI	VERSCHRAUBUNG
630	475431208	1	FITTING REDSD35/18-L CR6-FREI	VERSCHRAUBUNG
631	475436308	5	FITTING REDSD18/12-L CR6-FREI	VERSCHRAUBUNG
632	472331908	24	FITTING ELSD38-S CR6-FREI	VERSCHRAUBUNG
633	482431814	4	FITTING ISO 8434 ET 38S CR6-FREI	VERSCHRAUBUNG
635	472531808	9	FITTING EWSD38-S CR6-FREI	VERSCHRAUBUNG
636	475434208	8	FITTING REDSD38/16-S CR6-FREI	VERSCHRAUBUNG
637	471033008	8	FITTING XGE16-SM-ED CR6-FREI	VERSCHRAUBUNG
639	247108302	2	SWIVEL ELBOW EW 18L M26X1,5 CR6-FREI	WINKELSTUTZEN
640	475430908	4	FITTING REDSD28/18-L CR6-FREI	VERSCHRAUBUNG
641	471902308	4	FITTING EGESD18-LM-WD CR6-FREI	VERSCHRAUBUNG
642	470430808	7	FITTING T 28L CR6-FREI	VERSCHRAUBUNG
643	470433008	4	FITTING XT38-S CR6-FREI	VERSCHRAUBUNG
644	10815664	2	FITTING EW 18L ST CR6-FREI	VERSCHRAUBUNG
645	470033108	3	FITTING XG38-S CR6-FREI	VERSCHRAUBUNG
646	470233408	1	FITTING XW38-S CR6-FREI	VERSCHRAUBUNG
648	470033208	1	FITTING XG35-L CR6-FREI	VERSCHRAUBUNG
649	470032708	1	FITTING XG16-S CR6-FREI	VERSCHRAUBUNG
650	482431114	1	FITTING ISO 8434 ET 42L CR6-FREI	VERSCHRAUBUNG
651	470010808	1	FITTING SNV16-S CR6-FREI	VERSCHRAUBUNG
653	471032808	8	FITTING ISO 8434-1 GE 10S G3/8A CR6-FRE	VERSCHRAUBUNG
654	470032508	22	FITTING XG12-S CR6-FREI	VERSCHRAUBUNG
655	470232408	5	FITTING XW12-S CR6-FREI	VERSCHRAUBUNG
656	470432308	9	FITTING XT12-S CR6-FREI	VERSCHRAUBUNG
658	247128602	4	L NECK EL 12L M18X1,5 CR6-FREI	L-STUTZEN
659	471032608	2	FITTING GE 12S G1/2A CR6-FREI	VERSCHRAUBUNG
660	7617461	7	FITTING EL 12S CR6-FREI	VERSCHRAUBUNG
661	482431414	2	FITTING ISO 8434 ET 12S CR6-FREI	VERSCHRAUBUNG
662	475601508	15	TEST POINT FITTING BMA3 6S CR6-FREI	MESSANSCHLUSS
663	475432908	2	FITTING REDSD12/6-S CR6-FREI	VERSCHRAUBUNG

Pos.	Item	Quantity	Description	Bezeichnung
664	470010608	1	FITTING SNV28-L CR6-FREI	VERSCHRAUBUNG
665	7407118	1	FITTING EL 25S CR6-FREI	VERSCHRAUBUNG
667	475435708	1	FITTING REDSDN28/12-L CR6-FREI	VERSCHRAUBUNG
668	7617354	4	FITTING EW 12S CR6-FREI	VERSCHRAUBUNG
669	471032708	11	FITTING GE 12S G3/8A CR6-FREI	VERSCHRAUBUNG
670	475430508	2	FITTING REDSD28/22-L CR6-FREI	VERSCHRAUBUNG
671	475433308	1	FITTING REDSD16/12-S CR6-FREI	VERSCHRAUBUNG
672	10410770	1	FITTING EV16S CR6-FREI	VERSCHRAUBUNG
673	470010308	1	FITTING SNV12-S CR6-FREI	VERSCHRAUBUNG
674	477704108	2	STOP PLUG VSTI3/8"ED CR6-FREI	STOPFEN
679	247117702	4	SWIVEL ELBOW EW 12L M18X1,5 CR6-FREI	WINKELSTUTZEN
680	470430608	3	FITTING T 18L CR6-FREI	VERSCHRAUBUNG
682	474033008	4	FITTING XSV38-S CR6-FREI	VERSCHRAUBUNG
683	474032808	1	FITTING SV 25S CR6-FREI	VERSCHRAUBUNG
684	475434508	1	FITTING RED 28/15L CR6-FREI	VERSCHRAUBUNG
685	475431708	1	FITTING RED 42/18L CR6-FREI	VERSCHRAUBUNG
686	482531614	1	FITTING ISO 8434 EW 30S CR6-FREI	VERSCHRAUBUNG
687	475430408	1	FITTING REDSD35/28-L CR6-FREI	VERSCHRAUBUNG
688	471900608	1	FITTING EGESD16-SR-WD CR6-FREI	VERSCHRAUBUNG
689	475432808	1	FITTING REDSD25/16-S CR6-FREI	VERSCHRAUBUNG
690	247105602	1	T CONNECTION PIECE ET 12L CR6-FREI	T-STUTZEN
691	471901808	1	FITTING EGE 12S G1/2A CR6-FREI	VERSCHRAUBUNG
692	470030608	1	FITTING XG18-L CR6-FREI	VERSCHRAUBUNG
693	472430408	1	FITTING ET 15L M22X1,5 CR6-FREI	VERSCHRAUBUNG
694	475430108	1	FITTING RED 15/10L CR6-FREI	VERSCHRAUBUNG
695	510629008	2	TEST POINT FITTING VKA3 10LM16X1,5 CR6	MESSANSCHLUSS
697	475408108	12	FITTING REDSD38/6-S CR6-FREI	VERSCHRAUBUNG
698	475431608	3	FITTING RED 42/22L CR6-FREI	VERSCHRAUBUNG
699	475603008	6	TEST POINT FITTING VKA3 22L CR6-FREI	MESSANSCHLUSS
700	475435408	1	FITTING REDSDN28/10-L CR6-FREI	VERSCHRAUBUNG
701	470432508	1	FITTING T 16S CR6-FREI	VERSCHRAUBUNG
702	475433108	1	FITTING REDSD16/6-S CR6-FREI	VERSCHRAUBUNG
703	470430408	1	FITTING T 12L CR6-FREI	VERSCHRAUBUNG
704	470010708	4	FITTING SNV38-S CR6-FREI	VERSCHRAUBUNG
705	475603408	4	TEST POINT FITTING GMA3 38S CR6-FREI	MESSANSCHLUSS
706	475435308	2	FITTING REDSDN38/30-S CR6-FREI	VERSCHRAUBUNG

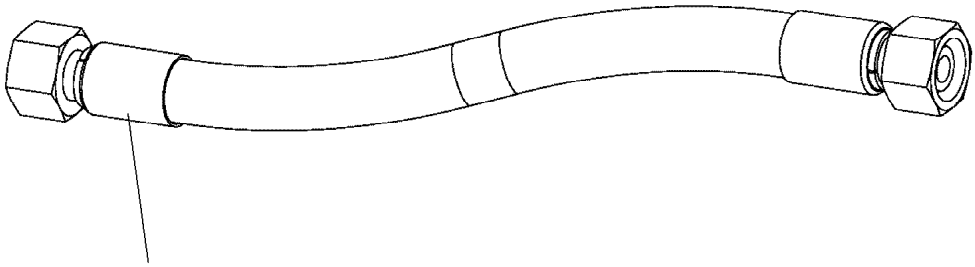

Schlauchnummer
Hose number
Numéro de flexible
Número de flexible
Номера шланга

Die Schlauchnummern auf den Schläuchen entsprechen den Positionen in der Schlauchliste.

The hose numbers from the hoses are in accordance with the items in the hose list.

Les numéros indiqués sur les flexibles correspondent aux repères de la nomenclature des flexibles.

Los números indicados en los flexibles corresponden a las posiciones de la lista de flexibles.

Нанесенные на шлангах номера соответствуют позициям в перечне.

Pos.	Item	Quantity	Description	Bezeichnung
300	966739408	1	HOSE CPL. 6ST 38X2600	SCHLAUCH KPL.
301	966739508	1	HOSE CPL. 6ST 38X2900	SCHLAUCH KPL.
302	966739608	1	HOSE CPL. 6ST 38X2950	SCHLAUCH KPL.
303	966739708	1	HOSE CPL. 6ST 38X3250	SCHLAUCH KPL.
304	966739808	1	HOSE CPL. 6ST 38X4440	SCHLAUCH KPL.
305	966739908	1	HOSE CPL. 6ST 38X4550	SCHLAUCH KPL.
306	966740008	1	HOSE CPL. 6ST 38X6100	SCHLAUCH KPL.
308	922788508	2	HOSE CPL. GH425 12X620	SCHLAUCH KPL.
309	922586308	2	HOSE CPL. GH425 12X680	SCHLAUCH KPL.
310	926137908	1	HOSE CPL. GH425 12X940	SCHLAUCH KPL.
311	928396708	1	HOSE CPL. GH425 12X1060	SCHLAUCH KPL.
312	925352408	1	HOSE CPL. GH425 12X580	SCHLAUCH KPL.
313	924527508	1	HOSE CPL. GH425 12X720	SCHLAUCH KPL.
314	927293108	1	HOSE CPL. 2TE 16X580	SCHLAUCH KPL.
315	926465408	1	HOSE CPL. 2TE 10X1000	SCHLAUCH KPL.
316	927688908	1	HOSE CPL. 2TE 10X860	SCHLAUCH KPL.
317	920896108	1	HOSE CPL. 2TE 10X380	SCHLAUCH KPL.
318	928042908	1	HOSE CPL. 2TE 20X1000	SCHLAUCH KPL.
319	929727408	2	HOSE CPL. 2TE 20X740	SCHLAUCH KPL.
320	925747808	2	HOSE CPL. GH506 31X940	SCHLAUCH KPL.
321	926849908	2	HOSE CPL. GH506 31X920	SCHLAUCH KPL.
322	966742008	1	HOSE CPL. FLEXIT-1T24 38X960	SCHLAUCH KPL.
323	927676208	1	HOSE CPL. 2SN 12X1200	SCHLAUCH KPL.
324	928761108	1	HOSE CPL. 2SN 10X1160	SCHLAUCH KPL.
325	922219608	1	HOSE CPL. GH425 19X2100	SCHLAUCH KPL.
326	929616008	1	HOSE CPL. 1SN 25X2000	SCHLAUCH KPL.
327	963461908	1	HOSE CPL. 2TE 10X820	SCHLAUCH KPL.
328	928044808	1	HOSE CPL. 2SN 10X620	SCHLAUCH KPL.
329	928008808	1	HOSE CPL. 2SN 10X360	SCHLAUCH KPL.
330	966740208	1	HOSE CPL. 2SN 8X1040	SCHLAUCH KPL.
331	966740208	1	HOSE CPL. 2SN 8X1040	SCHLAUCH KPL.
332	966740308	1	HOSE CPL. 2SN 8X1120	SCHLAUCH KPL.
333	966740208	1	HOSE CPL. 2SN 8X1040	SCHLAUCH KPL.
334	966740408	1	HOSE CPL. 2SN 8X1000	SCHLAUCH KPL.
335	966740508	1	HOSE CPL. 2SN 8X960	SCHLAUCH KPL.
336	966740408	1	HOSE CPL. 2SN 8X1000	SCHLAUCH KPL.
337	966740208	1	HOSE CPL. 2SN 8X1040	SCHLAUCH KPL.
338	928539108	1	HOSE CPL. 2TE 10X1200	SCHLAUCH KPL.
339	966380408	1	HOSE CPL. 2SN 10X1340	SCHLAUCH KPL.
340	965479408	1	HOSE CPL. 2TE 10X420	SCHLAUCH KPL.
341	927610508	1	HOSE CPL. 2TE 10X420	SCHLAUCH KPL.
342	966740008	1	HOSE CPL. 6ST 38X6100	SCHLAUCH KPL.
343	966740608	1	HOSE CPL. 6ST 38X6000	SCHLAUCH KPL.
344	966740708	1	HOSE CPL. 6ST 38X5950	SCHLAUCH KPL.
345	966740808	1	HOSE CPL. 6ST 38X5850	SCHLAUCH KPL.
346	966740908	1	HOSE CPL. 6ST 38X2300	SCHLAUCH KPL.
347	966741008	1	HOSE CPL. 6ST 38X2400	SCHLAUCH KPL.
348	966741108	1	HOSE CPL. 6ST 38X2150	SCHLAUCH KPL.
349	966741208	1	HOSE CPL. 6ST 38X2350	SCHLAUCH KPL.
350	966741308	1	HOSE CPL. FLEXIT-1T24 38X3300	SCHLAUCH KPL.
351	966056708	1	HOSE CPL. FLEXIT-1T24 38X3300	SCHLAUCH KPL.
352	922250408	1	HOSE CPL. GH425 19X3100	SCHLAUCH KPL.
353	966741408	1	HOSE CPL. 2SN 25X2900	SCHLAUCH KPL.
354	966742108	1	HOSE CPL. 2SN 25X3050	SCHLAUCH KPL.
355	966741608	1	HOSE CPL. 2SN 25X3200	SCHLAUCH KPL.

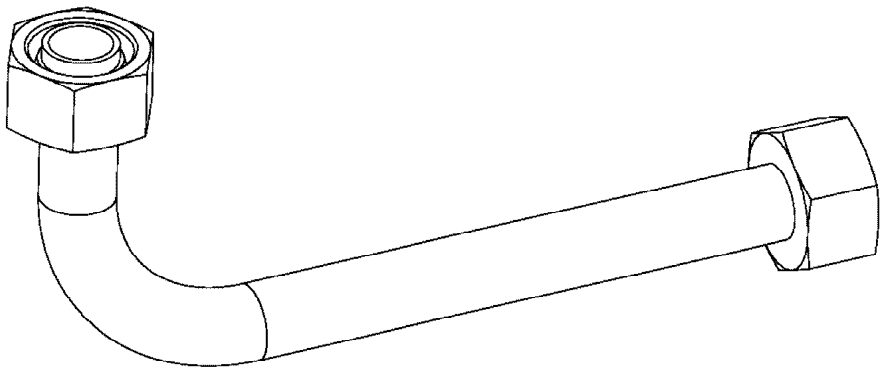

Die Positionsnummern der Rohre auf den Bildtafeln entsprechen den Positionen in der Rohrliste.

The pipe numbers from the illustrations are in accordance with the items in the pipe list.

Les numéros des tuyaux sur les illustrations correspondent aux repères de la nomenclature des tuyaux.

Los números de tubos en las ilustraciones corresponden a las posiciones de la lista de tubos.

Номера позиций труб на изображениях соответствуют позициям в перечне труб.

Pos.	Item	Quantity	Description	Bezeichnung
44	966770308	1	PIPE COMPL. 12X1,5X2856 AS12 - AS12	ROHR KPL.
45	966770408	1	PIPE COMPL. 12X1,5X2068 AS12 - AS12	ROHR KPL.
46	966770508	1	PIPE COMPL. 12X1,5X2788 AS12 - AS12	ROHR KPL.
47	966770608	1	PIPE COMPL. 12X1,5X1442 AS12 - AS12	ROHR KPL.
48	966770708	1	PIPE COMPL. 12X1,5X2148 AS12 - AS12	ROHR KPL.
49	966770808	1	PIPE COMPL. 12X1,5X178 AS12 - AS12	ROHR KPL.
50	966770908	1	PIPE COMPL. 12X1,5X832 AS12 - AS12	ROHR KPL.
51	966771008	1	PIPE COMPL. 12X1,5X189 AS12 - AS12	ROHR KPL.
52	966771108	1	PIPE COMPL. 12X1,5X1737 AS12 - AS12	ROHR KPL.
53	966771208	1	PIPE COMPL. 12X1,5X1320 AS12 - AS12	ROHR KPL.
54	966771308	1	PIPE COMPL. 12X1,5X2689 AS12 - AS12	ROHR KPL.
55	966771408	1	PIPE COMPL. 12X1,5X1510 AS12 - AS12	ROHR KPL.
56	966771508	1	PIPE COMPL. 12X1,5X1807 AS12 - AS12	ROHR KPL.
57	966771608	1	PIPE COMPL. 12X1,5X1188 AS12 - AS12	ROHR KPL.
58	966771708	1	PIPE COMPL. 12X1,5X151 AS12 - AS12	ROHR KPL.
59	966771808	1	PIPE COMPL. 12X1,5X1524 AS12 - AS12	ROHR KPL.
60	966771908	1	PIPE COMPL. 30X4X1555 AS30 - AS30	ROHR KPL.
61	966772008	1	PIPE COMPL. 30X4X1883 AS30 - AS30	ROHR KPL.
62	966772108	1	PIPE COMPL. 28X2X1950 AL28 - AL28	ROHR KPL.
63	966772208	1	PIPE COMPL. 28X2X1416 AL28 - AL28	ROHR KPL.
64	966772308	1	PIPE COMPL. 28X2X2504 AL28 - AL28	ROHR KPL.
65	966772408	1	PIPE COMPL. 28X2X1459 AL28 - AL28	ROHR KPL.
66	966772508	2	PIPE COMPL. 28X2X135 AL28 - AL28	ROHR KPL.
67	966772608	1	PIPE COMPL. 18X1,5X1026 AL18 - AL18	ROHR KPL.
68	966772708	1	PIPE COMPL. 18X1,5X1856 AL18 - AL18	ROHR KPL.
69	966772808	1	PIPE COMPL. 18X1,5X2298 AL18 - AL18	ROHR KPL.
70	966772908	1	PIPE COMPL. 12X1,5X360 AS12 - AS12	ROHR KPL.
71	966773008	1	PIPE COMPL. 12X1,5X929 AS12 - AS12	ROHR KPL.
72	966773108	1	PIPE COMPL. 12X1,5X1103 AS12 - AS12	ROHR KPL.
73	966559808	1	PIPE COMPL. 12X1,5X2411 AS12 - AS12	ROHR KPL.
74	966773408	1	PIPE COMPL. 12X1,5X2340 AS12 - AS12	ROHR KPL.
75	966773608	1	PIPE COMPL. 12X1,5X368 AS12 - AS12	ROHR KPL.
76	966773708	2	PIPE COMPL. 12X1,5X307 AS12 - AS12	ROHR KPL.
77	966773808	2	PIPE COMPL. 12X1,5X637 AS12 - AS12	ROHR KPL.
78	966773908	1	PIPE COMPL. 12X1,5X839 AS12 - AS12	ROHR KPL.
79	966774008	1	PIPE COMPL. 12X1,5X1133 AS12 - AS12	ROHR KPL.
80	966774108	1	PIPE COMPL. 12X1,5X2505 AS12 - AS12	ROHR KPL.
81	966774208	1	PIPE COMPL. 12X1,5X1908 AS12 - AS12	ROHR KPL.
82	966774308	1	PIPE COMPL. 12X1,5X302 AS12 - AS12	ROHR KPL.
83	966774408	1	PIPE COMPL. 12X1,5X1257 AS12 - AS12	ROHR KPL.
84	966774508	1	PIPE COMPL. 12X1,5X1278 AS12 - AS12	ROHR KPL.
85	966774608	1	PIPE COMPL. 12X1,5X1228 AS12 - AS12	ROHR KPL.
86	966774708	2	PIPE COMPL. 12X1,5X2425 AS12 - AS12	ROHR KPL.
87	966774808	1	PIPE COMPL. 12X1,5X1076 AS12 - AS12	ROHR KPL.
88	966774908	1	PIPE COMPL. 12X1,5X1494 AS12 - AS12	ROHR KPL.
89	966775008	1	PIPE COMPL. 12X1,5X1236 AS12 - AS12	ROHR KPL.
90	966775108	1	PIPE COMPL. 12X1,5X1281 AS12 - AS12	ROHR KPL.
91	966775208	1	PIPE COMPL. 12X1,5X1246 AS12 - AS12	ROHR KPL.
92	966775308	1	PIPE COMPL. 12X1,5X1149 AS12 - AS12	ROHR KPL.
93	966775408	1	PIPE COMPL. 12X1,5X1424 AS12 - AS12	ROHR KPL.
94	966775508	1	PIPE COMPL. 12X1,5X520 AL12 - AL12	ROHR KPL.
95	966775608	1	PIPE COMPL. 12X1,5X279 AS12 - AS12	ROHR KPL.
96	966775708	1	PIPE COMPL. 12X1,5X266 AS12 - AS12	ROHR KPL.
97	966775808	1	PIPE COMPL. 12X1,5X333 AS12 - AS12	ROHR KPL.
98	966775908	1	PIPE COMPL. 12X1,5X354 AL12 - AL12	ROHR KPL.
99	966776008	1	PIPE COMPL. 12X1,5X375 AS12 - AL12	ROHR KPL.
300	966325108	1	PIPE COMPL. 35X2X3568 35L - 35L	ROHR KPL.
301	966325208	1	PIPE COMPL. 42X3X3815 42L - 42L	ROHR KPL.
302	966325308	1	PIPE COMPL. 42X3X3419 42L - 42L	ROHR KPL.
303	966325408	1	PIPE COMPL. 16X2X3269 16S - 16S	ROHR KPL.

Pos.	Item	Quantity	Description	Bezeichnung
304	966325508	1	PIPE COMPL. 28X2X2353 28L - 28L	ROHR KPL.
305	966325608	1	PIPE COMPL. 30X4X3577 30S - 30S	ROHR KPL.
306	966325708	1	PIPE COMPL. 38X5X3132 MUTTER 38S/STA	ROHR KPL.
307	966325808	1	PIPE COMPL. 38X5X3438 MU.38S/STA./XG38	ROHR KPL.
308	966325908	1	PIPE COMPL. 38X5X2869 MUTTER 38S/STA	ROHR KPL.
309	966326008	1	PIPE COMPL. 38X5X3697 MUTTER 38S/STA	ROHR KPL.
310	966326108	1	PIPE COMPL. 38X5X3199 MUTTER 38S/STA	ROHR KPL.
311	966326208	1	PIPE COMPL. 38X5X3422 MUTTER 38S/STA	ROHR KPL.
312	966326308	1	PIPE COMPL. 38X5X2941 -	ROHR KPL.
313	966326408	1	PIPE COMPL. 38X5X3076,4 -	ROHR KPL.
314	966326508	1	PIPE COMPL. 35X2X1241,5 -	ROHR KPL.
315	966326608	1	PIPE COMPL. 35X2X1332 -	ROHR KPL.
316	966326708	1	PIPE COMPL. 42X3X989 42L - 42L	ROHR KPL.
317	966326808	1	PIPE COMPL. 42X3X1056 42L - 42L	ROHR KPL.
318	966326908	1	PIPE COMPL. 38X5X661 MUTTER 38S/STA	ROHR KPL.
319	966327008	1	PIPE COMPL. 38X5X713 MUTTER 38S/STA	ROHR KPL.
320	966327108	1	PIPE COMPL. 38X5X493 MUTTER 38S/STA	ROHR KPL.
321	966327208	1	PIPE COMPL. 38X5X423 MUTTER 38S/STA	ROHR KPL.
322	966327308	1	PIPE COMPL. 38X5X611 MUTTER 38S/STA	ROHR KPL.
323	966327408	1	PIPE COMPL. 38X5X507 MUTTER 38S/STA	ROHR KPL.
324	966327508	1	PIPE COMPL. 38X5X593 MUTTER 38S/STA	ROHR KPL.
325	966327608	1	PIPE COMPL. 38X5X581 MUTTER 38S/STA	ROHR KPL.
326	966327708	1	PIPE COMPL. 28X2X1394 28L -	ROHR KPL.
327	966327808	1	PIPE COMPL. 28X2X1238 28L - 28L	ROHR KPL.
328	966327908	1	PIPE COMPL. 28X2X979 28L - 28L	ROHR KPL.
329	966328008	1	PIPE COMPL. 35X2X1008 35L - 35L	ROHR KPL.
330	966328108	1	PIPE COMPL. 35X2X707 35L - 35L	ROHR KPL.
331	966328208	1	PIPE COMPL. 35X2X2234 35L - 35L	ROHR KPL.
332	966328308	1	PIPE COMPL. 35X2X886 35L - 35L	ROHR KPL.
333	966328408	1	PIPE COMPL. 42X3X2326 42L - 42L	ROHR KPL.
334	966328508	1	PIPE COMPL. 42X3X2435 42L - 42L	ROHR KPL.
335	966328608	1	PIPE COMPL. 42X3X376 42L - 42L	ROHR KPL.
336	966328708	1	PIPE COMPL. 42X3X472 42L - L.E.100MM A	ROHR KPL.
337	966328808	1	PIPE COMPL. 35X2X2923 G35L - 35L	ROHR KPL.
338	966328908	1	PIPE COMPL. 16X2X2751 G16S - 16S	ROHR KPL.
339	966329008	1	PIPE COMPL. 42X3X1099 G42L - 42L	ROHR KPL.
340	966329108	1	PIPE COMPL. 42X3X2726 42L - 42L	ROHR KPL.
341	966329208	1	PIPE COMPL. 42X3X1797 42L - 42L	ROHR KPL.
342	966329308	1	PIPE COMPL. 38X5X2859 MUTTER 38S/STA	ROHR KPL.
343	966329408	1	PIPE COMPL. 38X5X2348 MU.38S/STA./G38	ROHR KPL.
344	966329508	1	PIPE COMPL. 38X5X2647 MUTTER 38S/STA	ROHR KPL.
345	966329608	1	PIPE COMPL. 38X5X2685 MUTTER 38S/STA	ROHR KPL.
346	966329708	1	PIPE COMPL. 42X3X1926 42L -	ROHR KPL.
347	966329808	1	PIPE COMPL. 28X2X976 28L - 28L	ROHR KPL.
348	966329908	1	PIPE COMPL. 28X2X1709 28L -	ROHR KPL.
349	966330008	1	PIPE COMPL. 42X3X2242 42L - 42L	ROHR KPL.
350	966330108	1	PIPE COMPL. 38X5X2107 MUTTER 38S/STA	ROHR KPL.
351	966330208	1	PIPE COMPL. 38X5X2056 MUTTER 38S/STA	ROHR KPL.
352	966330308	1	PIPE COMPL. 38X5X2101 MUTTER 38S/STA	ROHR KPL.
353	966330408	1	PIPE COMPL. 38X5X2050 MUTTER 38S/STA	ROHR KPL.
354	966330508	1	PIPE COMPL. 38X5X2412 MUTTER 38S/STA	ROHR KPL.
355	966330608	1	PIPE COMPL. 38X5X2361 MUTTER 38S/STA	ROHR KPL.
356	966330708	1	PIPE COMPL. 38X5X2316 MUTTER 38S/STA	ROHR KPL.
357	966330808	1	PIPE COMPL. 38X5X2265 MUTTER 38S/STA	ROHR KPL.
358	966922308	1	PIPE COMPL. 35X2X1492 35L - 35L	ROHR KPL.
359	966922408	1	PIPE COMPL. 35X2X1316 35L - 35L	ROHR KPL.
360	966922508	1	PIPE COMPL. 35X2X1610,9 AL35 PR35-L - AL	ROHR KPL.
361	966922608	1	PIPE COMPL. 42X3X65 42L - 42L	ROHR KPL.
362	96029472	1	PIPE COMPL. 30X4X2478,5 -	ROHR KPL.
363	96029473	1	PIPE COMPL. 30X4X2119,9 -	ROHR KPL.

Pos.	Item	Quantity	Description	Bezeichnung
364	96029474	1	PIPE COMPL. 30X4X1708,7 -	ROHR KPL.

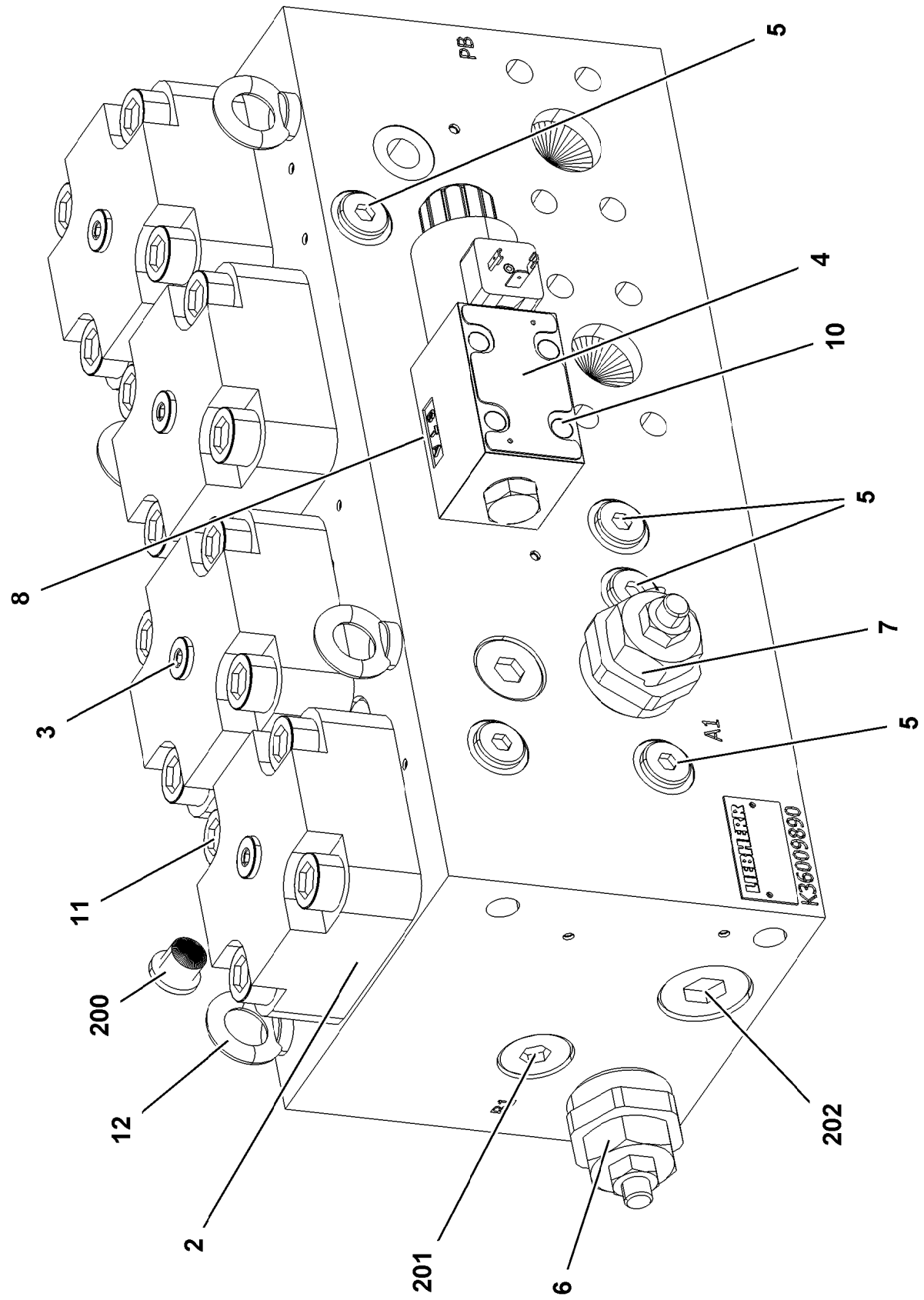
5
4
10
5
8
7
3
5
11
200
12
2
201
6
202
PB
A1
B1
LIEBHERR
K36009890

Pos.	Item	Quantity	Description	Bezeichnung
2	10813731	4	BUILT-IN VALVE 350BAR 900L/MIN	EINBAUVENTIL
3	11110124	4	COVER	DECKEL
4	11110125	1	DIRECTIONAL CONTROL VALVE	WEGEVENTIL
(1)	10291306	1	MAGNET 28V	MAGNET
(1)	10872859	1	MAGNET COIL 28V	MAGNETSPULE
5	570964908	6	NON-RETURN VALVE	RUECKSCHLAGVENTIL
6	11110126	1	PRESSURELIMITINGVALVECARTRIDGE	DRUCKBEGRENZUNGSVENTIL
7	12102910	1	PRESSURELIMITINGVALVECARTRIDGE	DRUCKBEGRENZUNGSVENTIL
8	10815350	2	PLUG-IN NOZZLE 1,5	EINSTECKDUESE
10	12223030	4	SOCKET HEAD SCREW ISO 4762 M5X30 10	ZYLINDERSCHRAUBE
11	404317208	16	SOCKET HEAD SCREW ISO 4762 M16X55 10	ZYLINDERSCHRAUBE
12	10181367	4	RING BOLT DIN 580 M8 C15E 480H SPF	RINGSCHRAUBE
200	477704008	4	STOPPER PLUG VSTI1/4"ED CR6-FREI	BLINDSTOPFEN
201	477704708	2	STOP PLUG VSTI G3/4A CR6-FREI	STOPFEN
202	477704608	2	STOP PLUG VSTI G1A CR6-FREI	STOPFEN

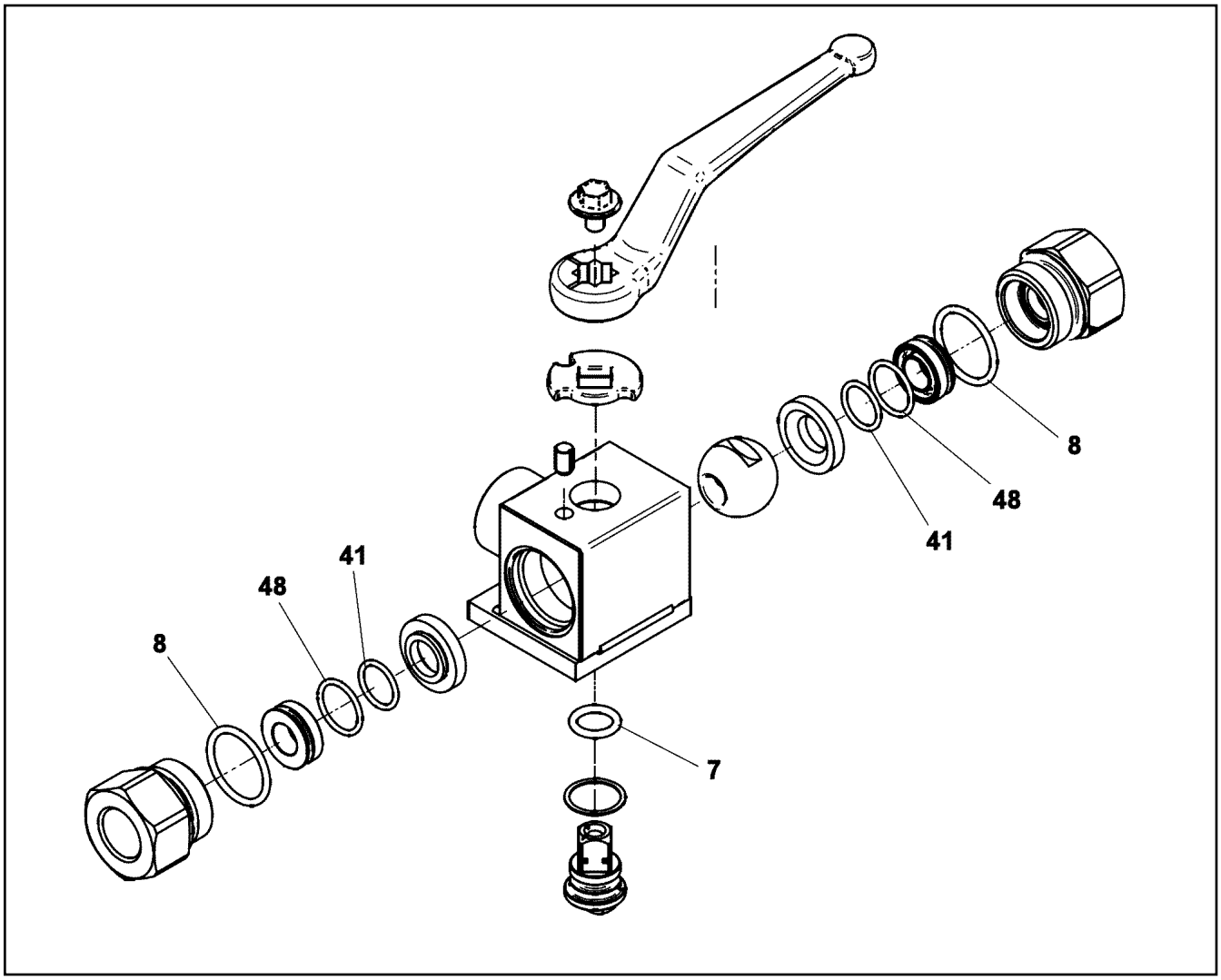

Pos.	Item	Quantity	Description	Bezeichnung
7	10337381	1	O-RING 10,00X2,5 NBR90	O-RING
8	510792708	2	O-RING 20X2 NBR90	O-RING
41	553104308	2	O-RING 12X1,5 NBR70	O-RING
48	511039008	2	O-RING ISO 3601-1 14X1,78 NBR70	O-RING

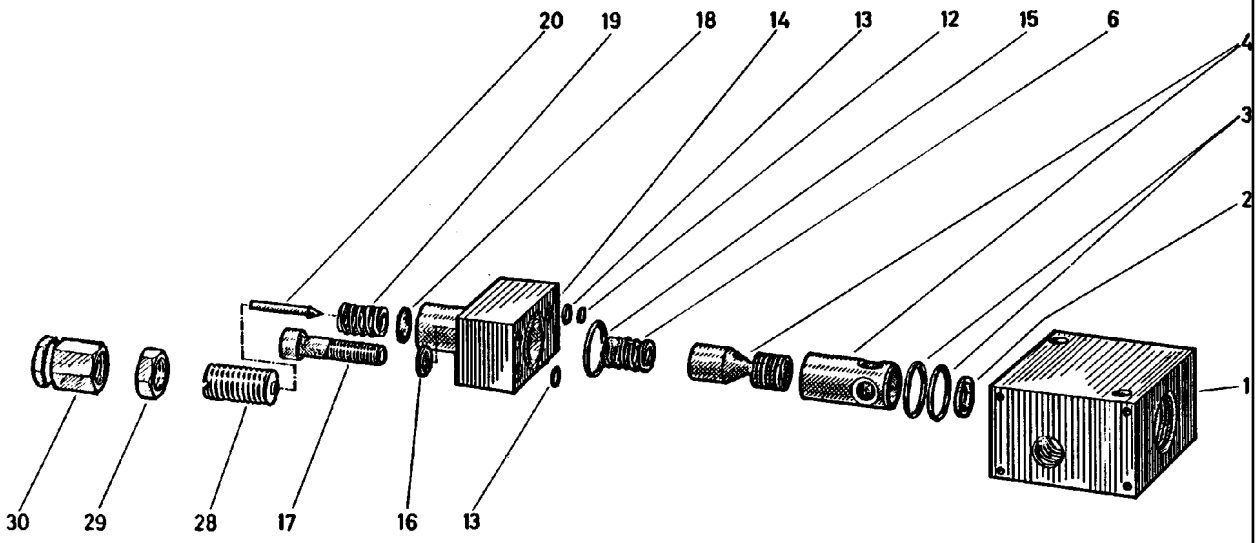

Pos.	Item	Quantity	Description	Bezeichnung
1	510713808	1	BLOCK	BLOCK
2	510713908	1	WASHER	SCHEIBE
3	510710108	2	O-RING ARP 568 17,12X2,62 NBR90	O-RING
4	510713708	1	PISTON	KOLBEN
6	510714008	1	COMPRESSION SPRING	DRUCKFEDER
12	510714108	1	WASHER	SCHEIBE
13	510714208	2	O-RING ARP 568 4,47X1,78 NBR70	O-RING
14	510714308	1	BLOCK	BLOCK
15	510710108	1	O-RING ARP 568 17,12X2,62 NBR90	O-RING
16	11659025	2	WASHER SPRING DIN 127 B 8 FLZN SPF	FEDERRING
17	11691424	2	SOCKET HEAD SCREW ISO 4762 M8X35 8.8	ZYLINDERSCHRAUBE
18	510714408	1	COLLAR WASHER	BUNDSCHEIBE
19	510714508	1	COMPRESSION SPRING	DRUCKFEDER
20	510710408	1	VALVE CONE	VENTILKEGEL
28	510779808	1	ADJUSTING SCREW	EINSTELLSCHRAUBE
29	510779908	1	NUT	MUTTER
30	510710608	1	CAP NUT	HUTMUTTER

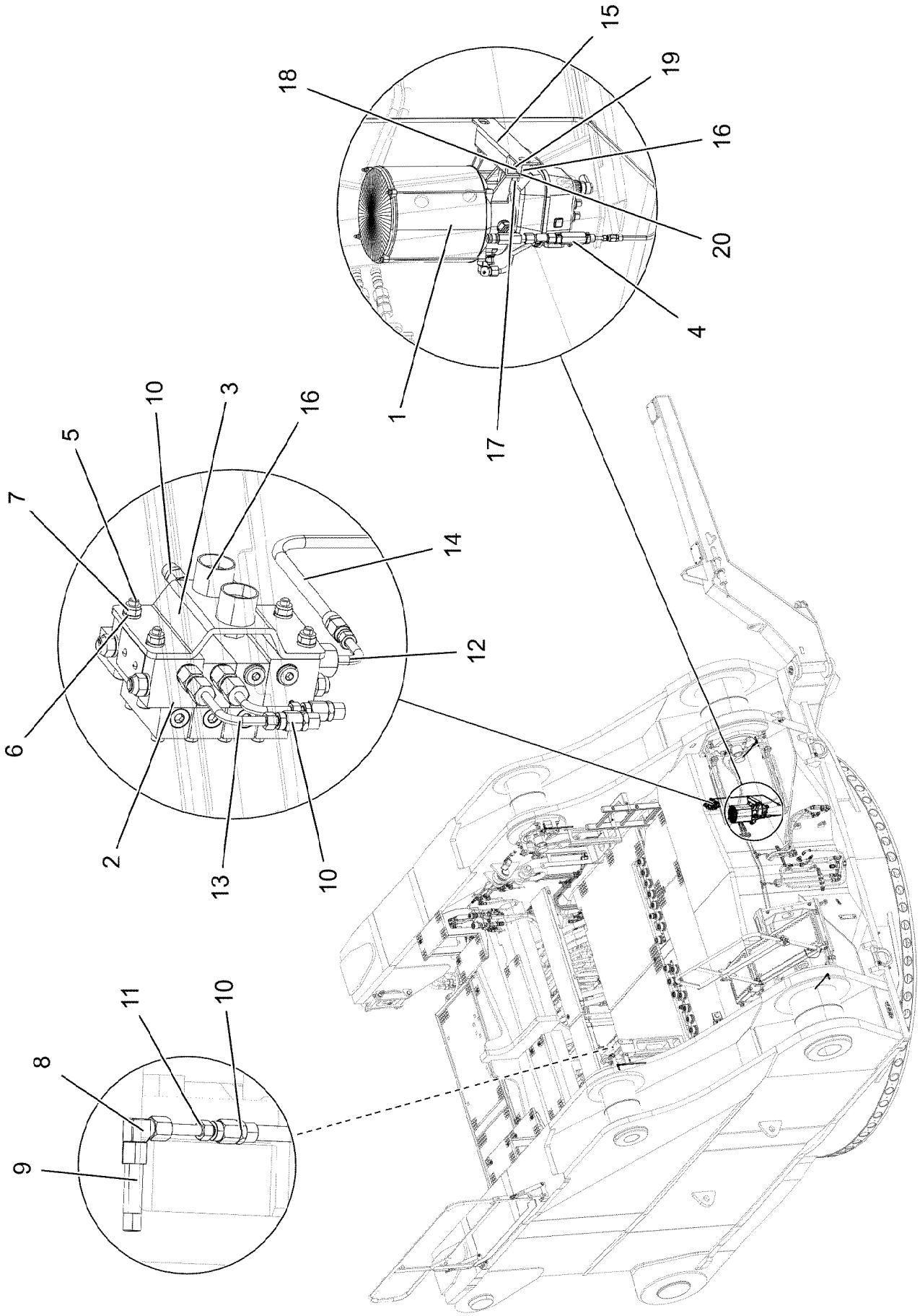
15
19
18
16
20
4
1
17
10
3
16
5
7
14
12
6
2
13
10
11
10
8
9

Pos.	Item	Quantity	Description	Bezeichnung
1	11006306	1	ELECTRIC PUMP EP-1 ⇨ ❑ 290	ELEKTROPUMPE
2	11006307	1	DISTRIBUTION BLOCK SXE-2 4/4 ⇨ ❑ 292	VERTEILERKOMBINATION
3	97011829	1	PLATE 4X75X140 S315MC FE//ZNNI8//CN//T	BLECH
4	774375108	1	PASSAGE NIPPLE BLOCK ⇨ ❑ 127	DURCHGANGSNIPPELBLOCK
5	12203634	4	SOCKET HEAD SCREW ISO 4762 M6X50 8.8	ZYLINDERSCHRAUBE
6	10197771	4	WASHER ISO 7089 6 200HV ZNNI-480H SPF	SCHEIBE
7	12102692	4	HEX NUT DIN 985 M6 8 ZNNI-480H SPF	SECHSKANTMUTTER
8	774373808	4	FITTING WE 6LL M10x1	VERSCHRAUBUNG
9	10045006	4	EXTENSION	VERLAENGERUNG
10	774376008	10	SCREW SLEEVE 0	SCHRAUBHUELSE
11	774371808	7	HOSE UNION BE6-0 STAHL	SCHLAUCHSTUTZEN
12	511701914	2	PIPE SOCKET BE6-90,H38	ROHRSTUTZEN
13	7623707	1	PIPE SOCKET BE-90,H50	ROHRSTUTZEN
14	774376108	35	HIGH PRESSURE HOSE DN4-PD PA/PU RAL	HOCHDRUCKSCHLAUCH
15	977578308	1	PLATE 4X127X255 S315MC FE//ZNNI8//CN//T	BLECH
16	953873408	4	SLEEVE 25X20 11SMN37 FE//ZNNI8//CN//T0	HUELSE
17	10875599	2	SOCKET HEAD SCREW ISO 4762 M8X25 8.8	ZYLINDERSCHRAUBE
18	12103465	8	WASHER ISO 7089 8 300HV ZNNI-480H SPF	SCHEIBE
19	11693875	2	HEX NUT ISO 4032 M8 8 480H SPF	SECHSKANTMUTTER
20	11651612	4	HEX SCREW ISO 4017 M8X16 8.8 480H SPF	SECHSKANTSCHRAUBE

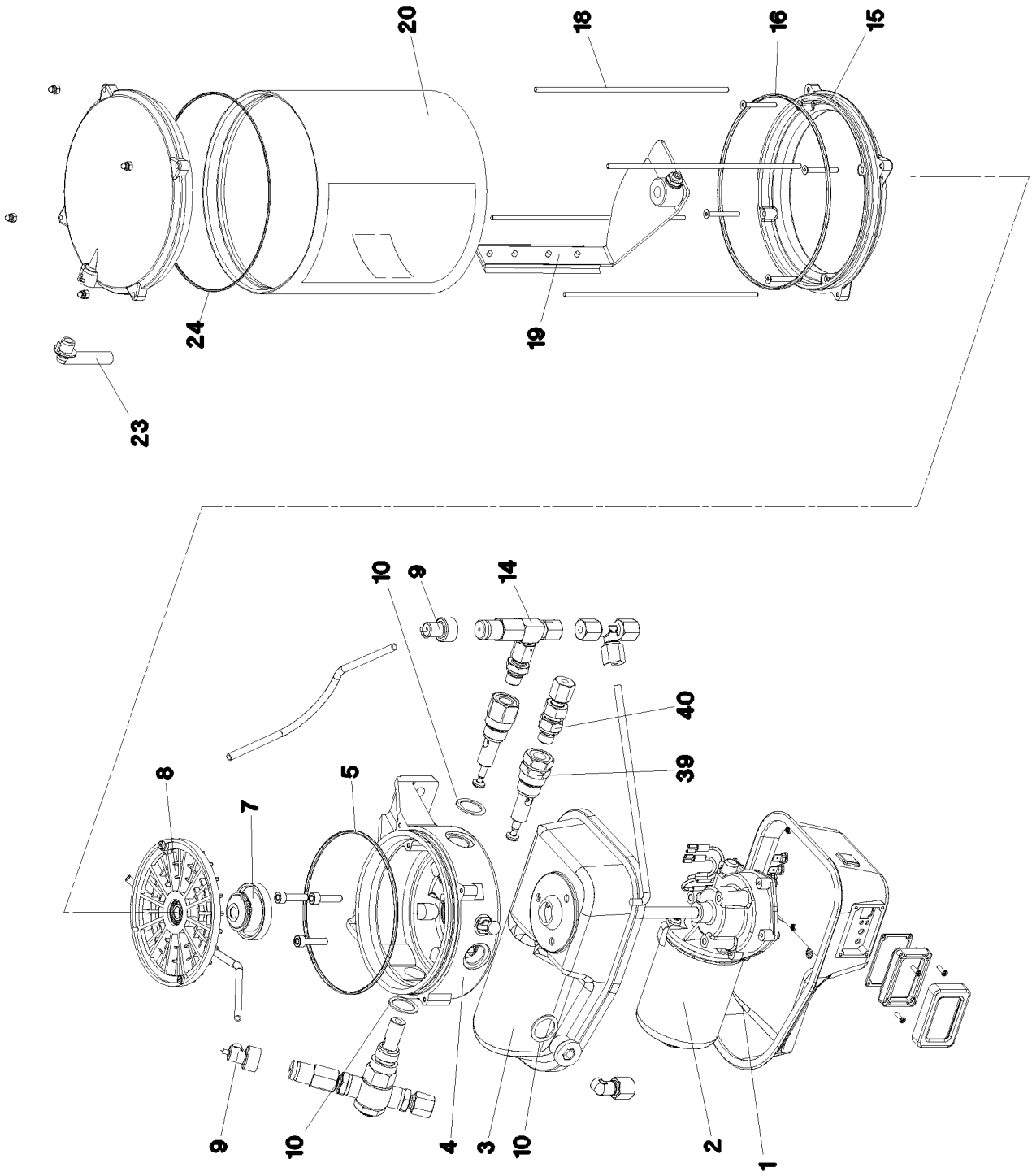
20
18
16
15
24
19
23
10
9
14
40
39
8
7
5
9
10
4
3
10
2
1

Pos.	Item	Quantity	Description	Bezeichnung
1	10493920	1	MOTOR HOUSING	MOTORGEHAEUSE
2	10355140	1	TRANSMISSION MOTOR 24V	GLEICHSTROMGETRIEBEMOTO
3	10014692	1	MOTOR HOUSING	MOTORGEHAEUSE
4	10014693	1	PUMP HOUSING	PUMPENGEHAEUSE
5	570163708	1	O-RING 140X3 NBR70	O-RING
7	10014729	1	DRIVER	MITNEHMER
8	10014730	1	INTERMEDIATE RING	ZWISCHENRING
9	10429952	1	FAULT INDICATOR	STOERANZEIGE
10	10014697	3	SEALING RING 27X20X1,5 CU	DICHTRING
14	571328408	1	PRESSURE RELIEF VALVE	UEBERDRUCKVENTIL
15	10014707	1	INTERMEDIATE FLANGE	ZWISCHENFLANSCH
16	726440001	1	O-RING 165X3 FKM 70	O-RING
18	10014715	4	PULL ROD	ZUGSTANGE
19	10014712	1	AGITATOR PADDLE	RUEHRFLUEGEL
20	571539308	1	CONTAINER	BEHAELTER
23	10292724	1	VENTILATION TUBE	ENTLUEFTUNGSROHR
24	7624285	1	O-RING 160X2,5	O-RING
39	11001770	2	PUMP ELEMENT	PUMPENELEMENT
40	11067175	2	REGULATING VALVE	EINSCHRAUBRUECKSCHLAGV

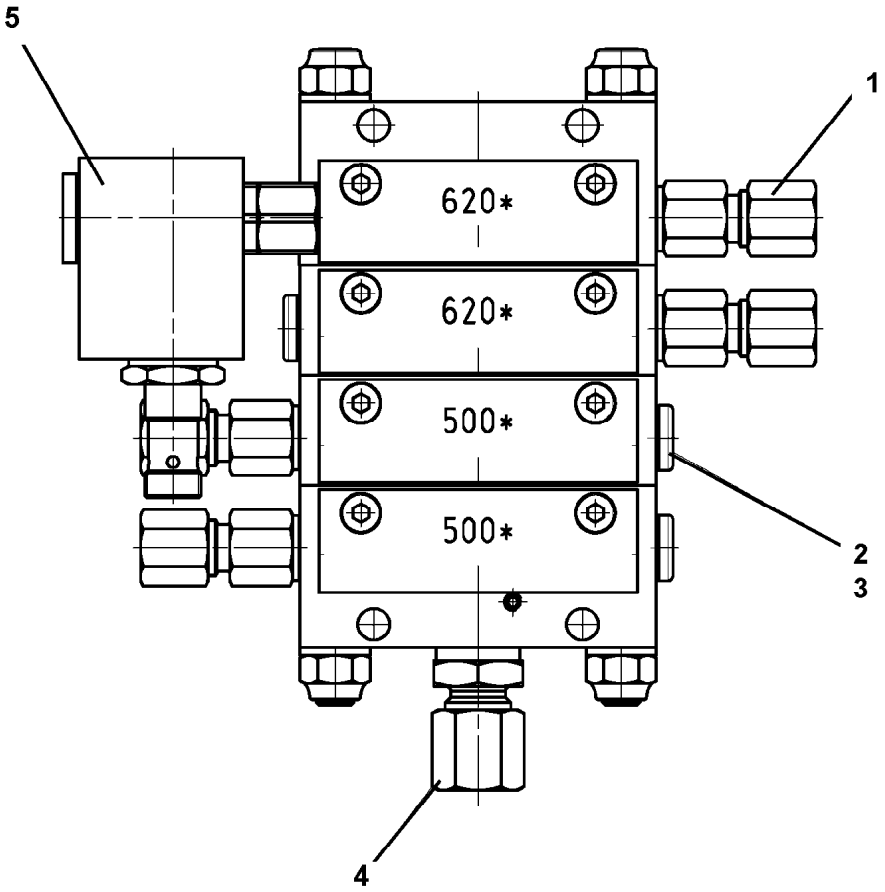

Pos.	Item	Quantity	Description	Bezeichnung
1	10330472	3	VALVE GUIDE	AUSLASS
2	12101689	2	SCREW PLUG	VERSCHLUSSSCHRAUBE
3	12101688	2	SEALING RING	DICHTRING
4	11081053	1	FITTING	VERSCHRAUBUNG
5	10013883	1	PROXIMITY SWITCH	NAEHERUNGSSCHALTER

15.3.2023
082254

LIEBHERR

etk_en_de_098406_LR 13000

INSCRIPTION PLATE
BESCHILDERUNG DREHBUEHNE

293 (1/2)

91755308

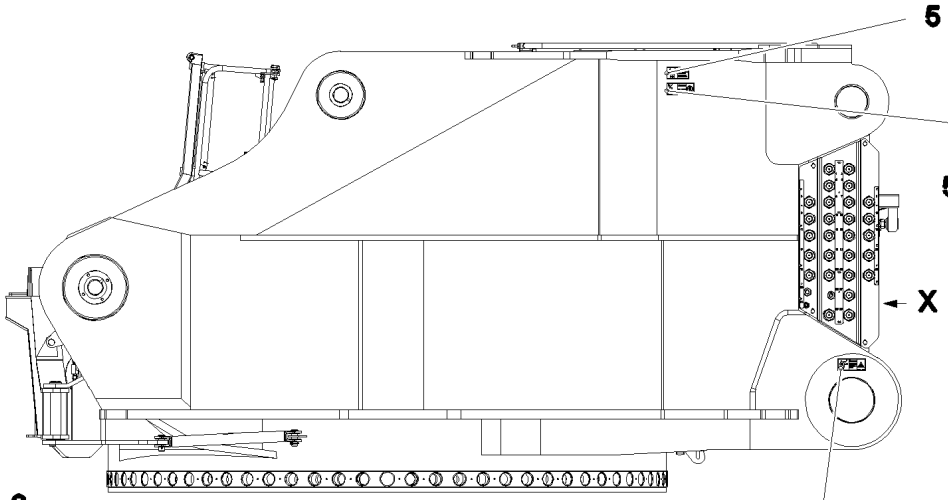

Ansicht Y

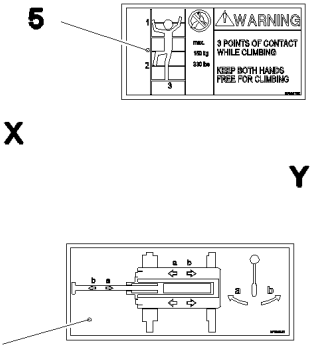

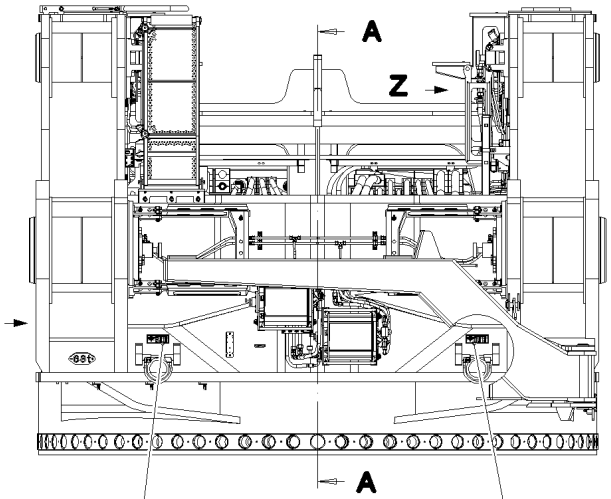

Ansicht Z

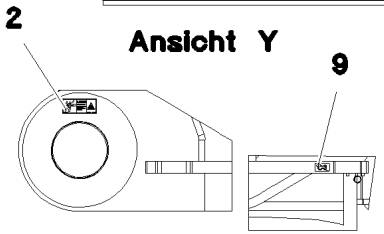

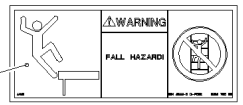

Schnitt A–A

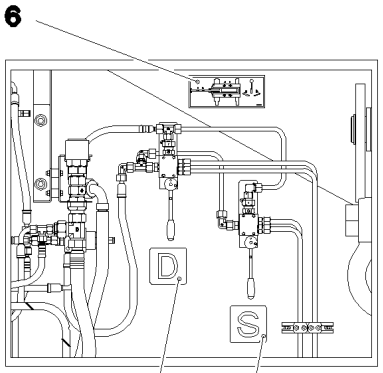

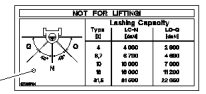

Ansicht X

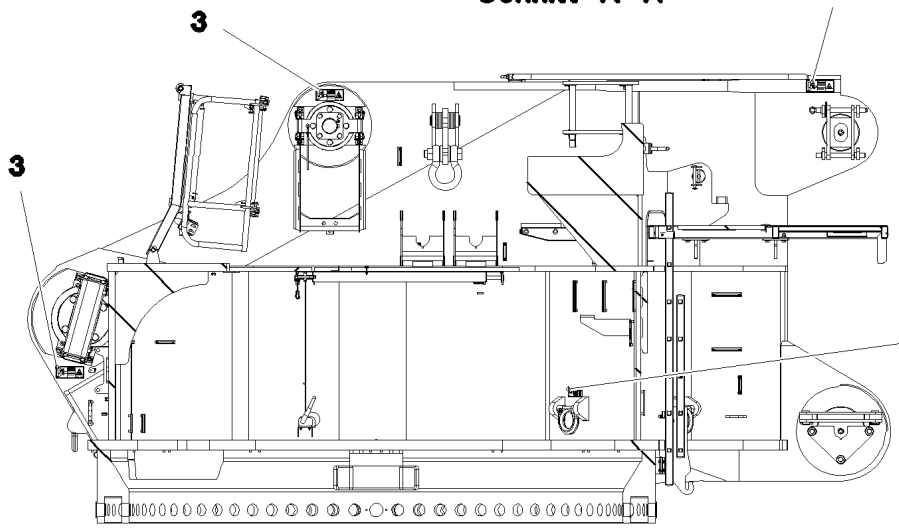

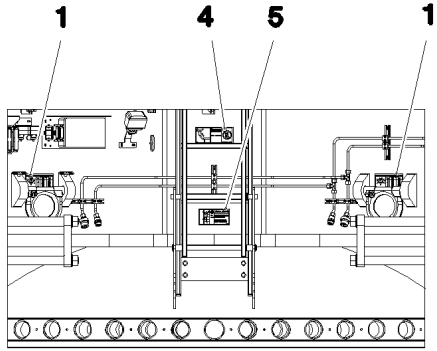

Pos.	Item	Quantity	Description	Bezeichnung
1	97036734	6	SIGN 188X78 KLEBEFOLIE SPF	SCHILD
2	978674108	2	SIGN 208X88 KLEBEFOLIE SPF	SCHILD
3	978674608	6	SIGN 208X88 KLEBEFOLIE SPF	SCHILD
4	978675008	2	SIGN 208X88 KLEBEFOLIE SPF	SCHILD
5	97036732	3	SIGN 168X88 KLEBEFOLIE SPF	SCHILD
6	97051840	1	SIGN 208X88 KLEBEFOLIE SPF	SCHILD
7	97042098	1	SIGN 100X100 KLEBEFOLIE SPF	SCHILD
8	977321908	1	SIGN 100X100 KLEBEFOLIE SPF	SCHILD
9	97041304	1	SIGN 90X50X1 KLEBEFOLIE SPF	SCHILD

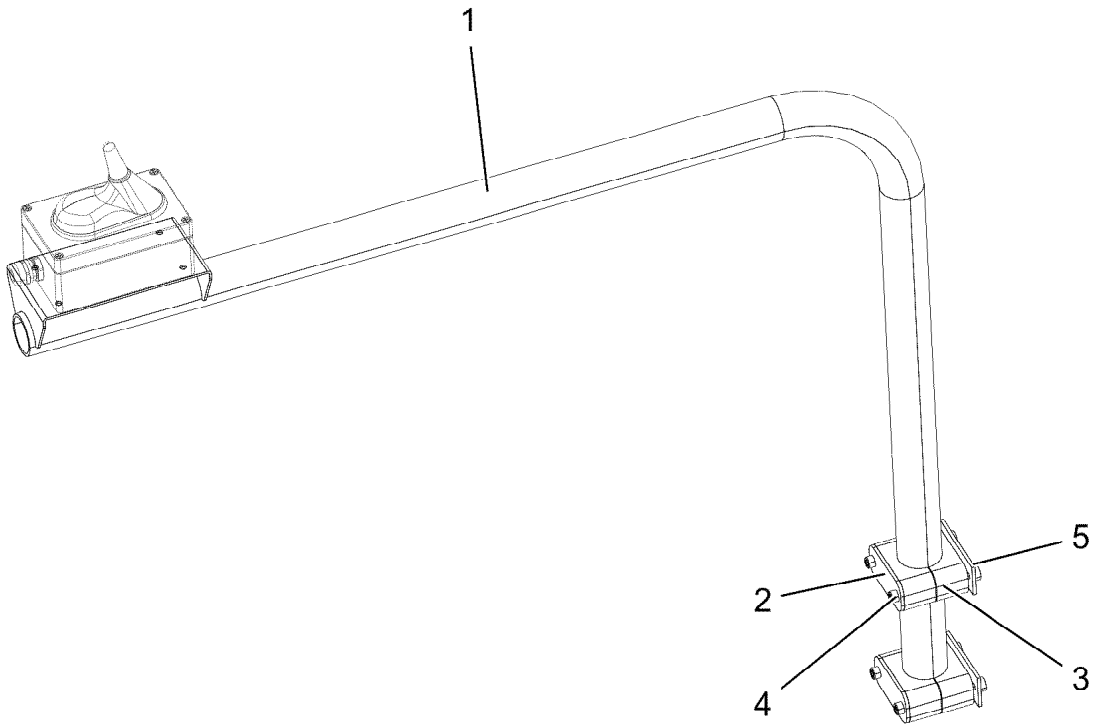

Pos.	Item	Quantity	Description	Bezeichnung
1	96034805	1	CLAMP T ZN O	STATIV SCHWK.
2	5005219	2	LID PLATE DIN 3015-1 L-DP 5 W1-ZN	DECKPLATTE
3	602009208	4	CLAMP-HALF DIN 3015-1 L 5 R 38 PP SW	KLEMMHAELFTE
4	12215338	4	SOCKET HEAD SCREW ISO 4762 M6X75 8.8	ZYLINDERSCHRAUBE
5	10802201	2	WELD PLATE DIN 3015-1 L-AP-K 5 W1 ZNNI	ANSCHWEISSPLATTE

Pos. 2
Pos. 5

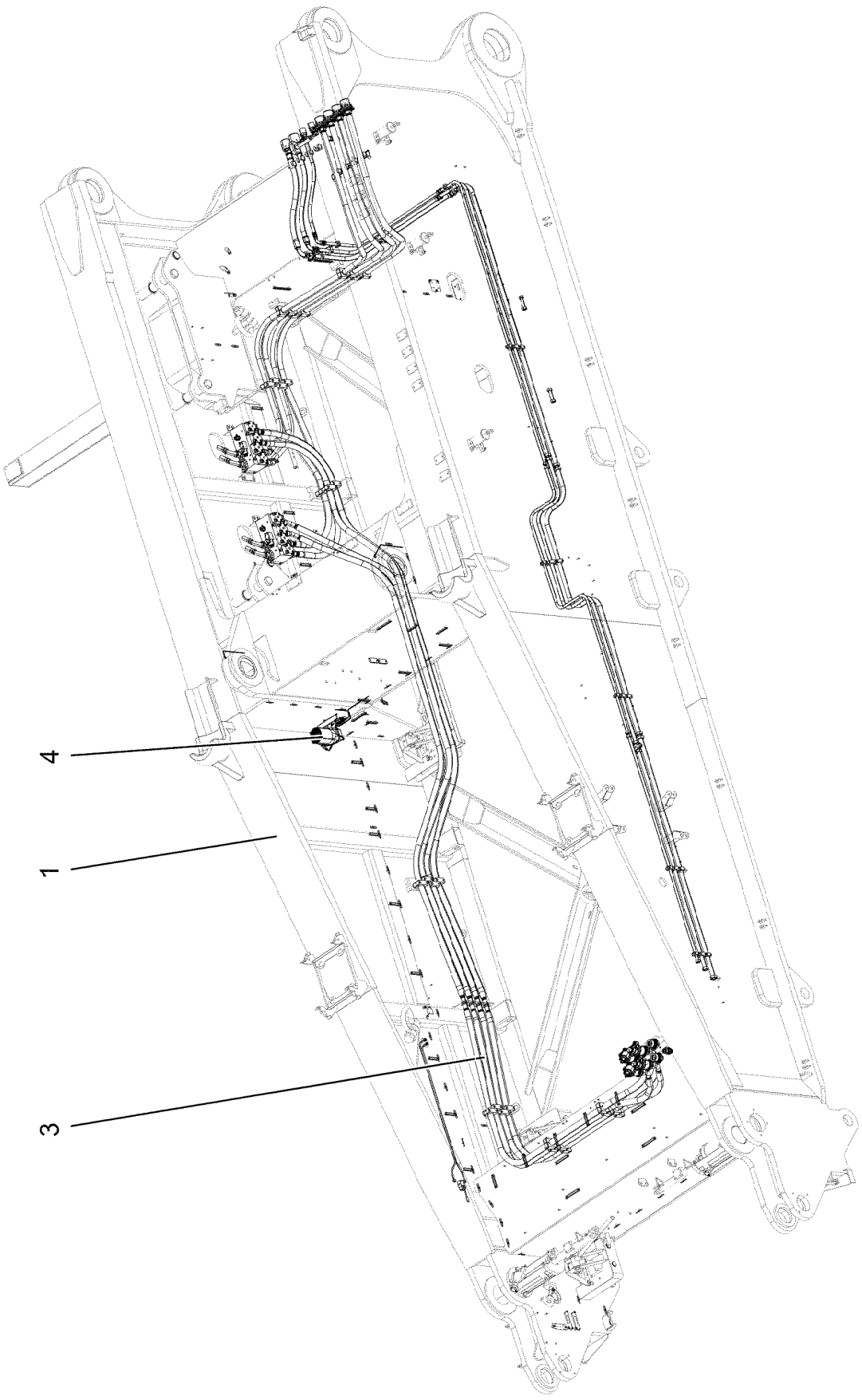

Pos.	Item	Quantity	Description	Bezeichnung
1	91000968	1	SLEWING PLATFORM FRAME TAIL PA ⇨ ❑ 298	DREHBUEHNENRAHMEN HECKT
2	919547508	1	ELECTRIC UPPERCARRIAGE REAR ⇨ ❑ 305	ELEKTRIK DREHBUEHNE HI.
3	915732308	1	SLEWING PLATFORM HYDRAULICS HINTE ⇨ ❑ 311	HYDRAULIK DREHBUEHNE
4	916945008	1	CENT. LUBRIC. SYSTEM SUPERST. HECKT ⇨ ❑ 320	ZENTRALSCHMIERANLAGE OW
5	917589008	1	INSCRIPTION PLATE HINTEN ⇨ ❑ 324	BESCHILDERUNG DREHBUEHN

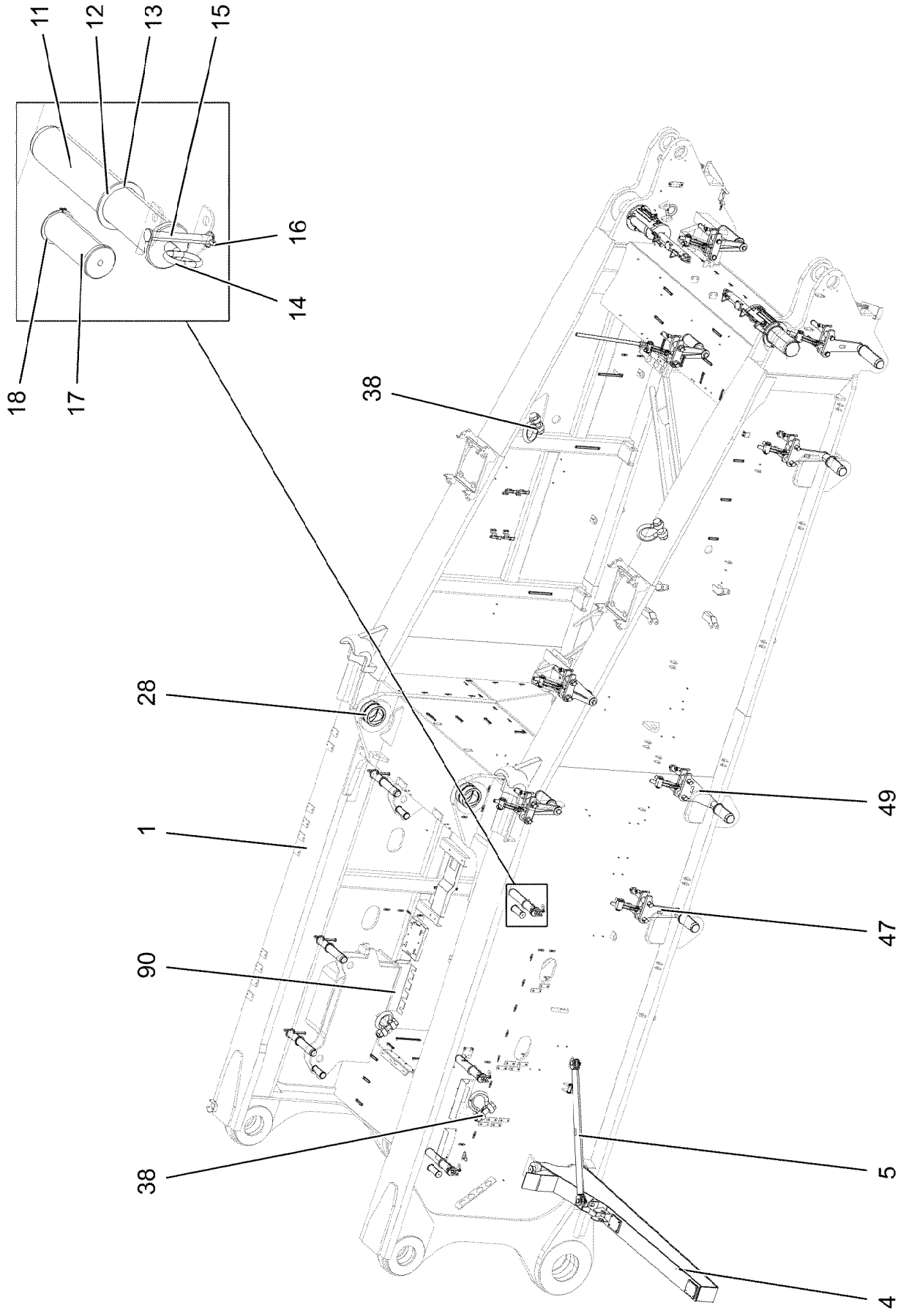

15.3.2023 175283	**etk_en_de_098406_LR 13000**	298 (1/4)
LIEBHERR	**SLEWING PLATFORM FRAME TAIL PA** **DREHBUEHNENRAHMEN HECKTEIL**	**91000968**

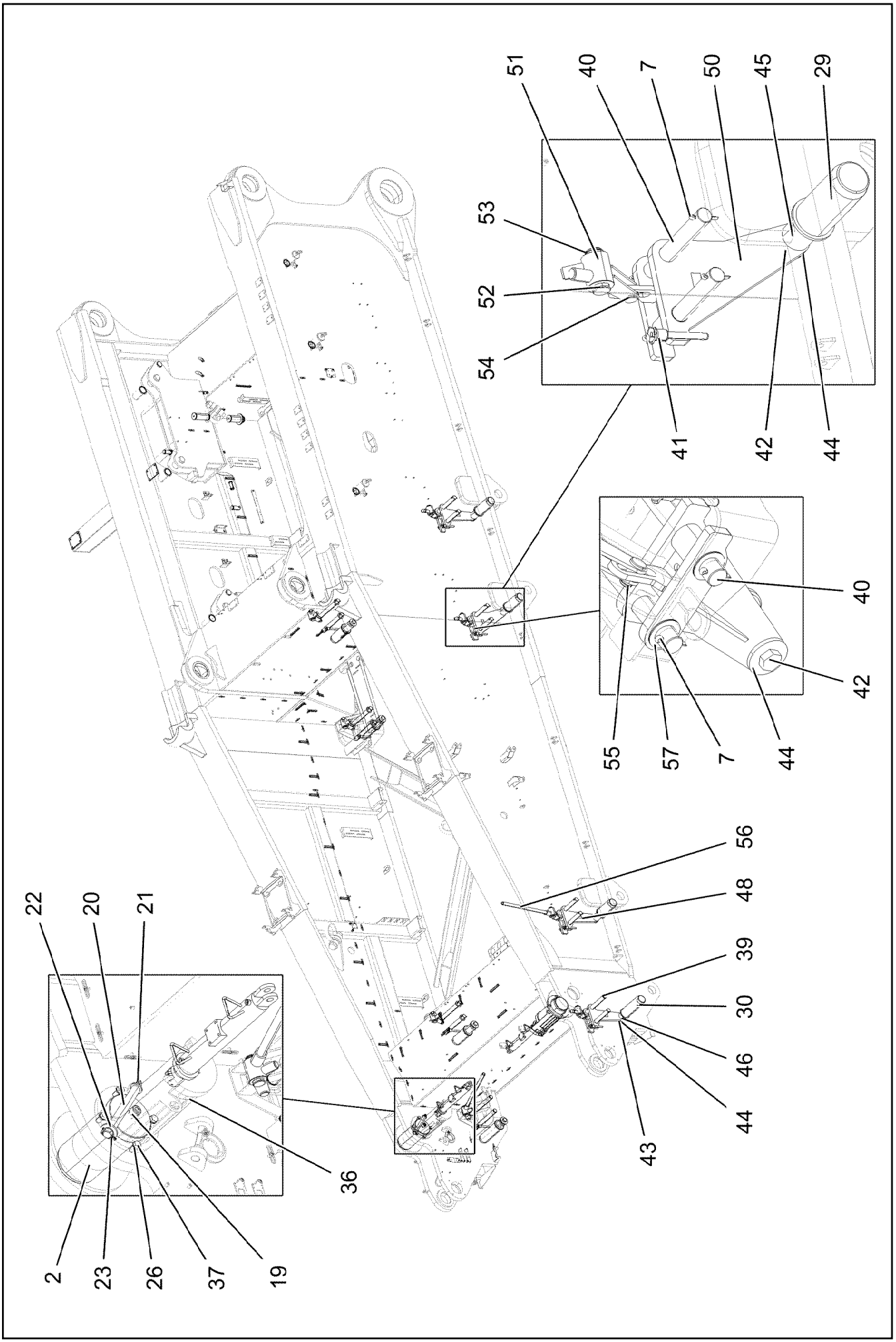
51
40
7
50
45
29
53
52
54
41
42
44
40
42
55
57
7
44
56
48
39
30
46
44
43
22
20
21
36
2
23
26
37
19

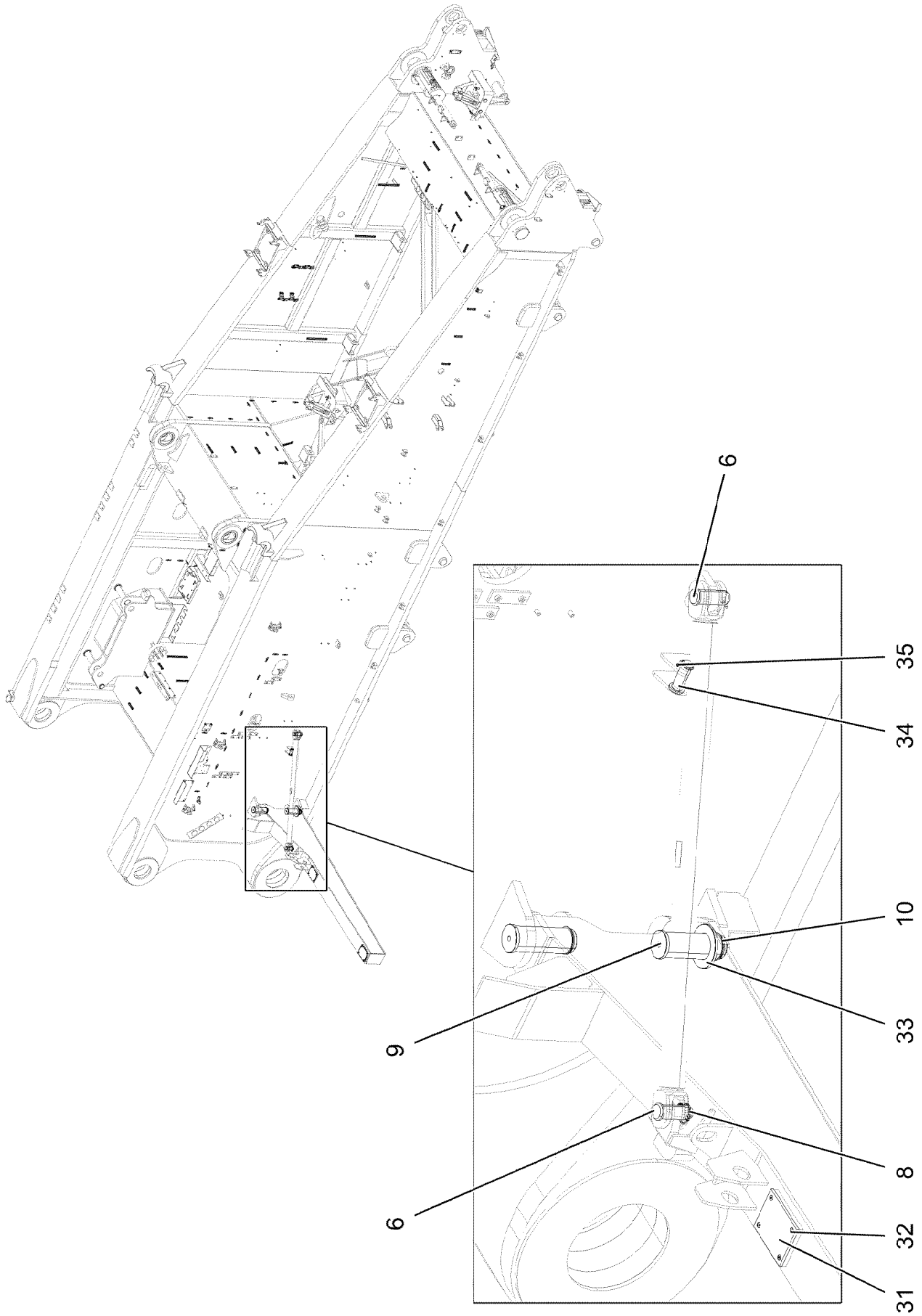
6
35
34
10
9
33
8
6
32
31

Pos.	Item	Quantity	Description	Bezeichnung
1	91000969	1	TAIL PART STEEL STRUCTURE	HECKTEIL STAHLBAU BEARBEI
2	978989208	2	PIN 220.0X435 35NICRMOV125 SPF	BOLZEN
4	965969908	1	CARRIER	TRAEGER SCHWK.
5	965970108	1	ROD ST.CONST.	STANGE SCHWK.
6	952667108	2	PIN 55.0X125 35NICRMOV125 GASN. SPF	BOLZEN
7	10180374	25	SPLIT PIN ISO 1234 10X71 St 480H SPF	SPLINT
8	10180884	1	SAFETY PLUG W HINGE-LID 8X62X7,5X53	SICHERHEITSKLAPPSTECKER
9	979558308	2	PIN 90.0X230 35NICRMOV125 SPF	BOLZEN
10	10875663	2	RETAINING RINGS DIN 471 80X2,5 480H SP	SICHERUNGSRING
11	979559008	6	PIN 110.0X550 35NICRMOV125 SPF	BOLZEN
12	12100646	6	RETAINING RINGS DIN 471 90X3 480H SPF	SICHERUNGSRING
13	977805408	6	WASHER 5X118X118 S355MC	SCHEIBE
14	921079508	6	HANDLE WELD.CONST. FE//ZNNI8//CN//T0	GRIFF SCHWK.
15	453022108	6	PIN ISO 2341 B20X170X162 35NICRMOV125	BOLZEN
16	10875869	6	SAFETY PLUG W HINGE-LID 5X29X4,7X25 4	SICHERHEITSKLAPPSTECKER
17	956664908	4	PIN 80x199 35NICRMOV125	BOLZEN
18	12100251	4	RETAINING RINGS DIN 471 70X2,5 480H SP	SICHERUNGSRING
19	10878580	2	SOCKET HEAD SCREW ISO 4762 M30X70 8	ZYLINDERSCHRAUBE
20	979393408	2	PIN 55.0X355 35NICRMOV125 GASN. SPF	BOLZEN
21	402600208	2	RING BOLT DIN 580 M10X17 C15E A2K	RINGSCHRAUBE
22	10289847	2	WASHER ISO 7089 42 300HV FLZN SPF	SCHEIBE
23	10180883	2	SAFETY PLUG W HINGE-LID 10X55X9,5X45	SICHERHEITSKLAPPSTECKER
26	10289808	8	WASHER ISO 7089 20 300HV FLZN SPF	SCHEIBE
28	97016850	2	BUSHING 250X200X160 BRONZE	BUCHSE
29	979559608	6	PIN 140.0X290 35NICRMOV125 SPF	BOLZEN
30	979559708	2	PIN 140.0X390 35NICRMOV125 SPF	BOLZEN
31	979598208	2	BEARING PLATE 10X200X150 PA6 G	LAGERPLATTE
32	12220375	8	COUNTERSUNK SCREW ISO 10642 M8X20	SENKSCHRAUBE
33	979553308	1	WASHER 10X140X140 S960QL SPF	SCHEIBE
34	940069108	1	PIN 50.0X108 35NICRMOV125 SPF	BOLZEN
35	10180880	1	SAFETY PLUG W HINGE-LID 8X42X7,5X32	SICHERHEITSKLAPPSTECKER
36	965977008	2	BOLT EXTRACTION ATTACHM.WELDED RAL	BOLZENZIEHEINRICHTUNG SCH
37	4065281	8	HEX SCREW ISO 4017 M20X45 8.8 FLZN SP	SECHSKANTSCHRAUBE
38	773930708	4	SHACKLE 35T VERZ SPF	SCHAEKEL
39	97003077	4	PIN 55.0X455 35NICRMOV125 GASN. SPF	BOLZEN
40	977976408	12	PIN 55.0 X445 35NICRMOV125 GASN. SPF	BOLZEN
41	11320195	8	QUICK RELEASE PIN 20X191,2X120 NIROST	KUGELSPERRBOLZEN
42	406213208	6	HEX SCREW ISO 4014 M30X200 10.9 FLZN	SECHSKANTSCHRAUBE
43	10878793	2	HEX SCREW ISO 4017 M30X150 8.8 FLZN SP	SECHSKANTSCHRAUBE
44	979126608	8	WASHER 10X100X100 S700MC	SCHEIBE
45	97003081	6	TUBE 90.0X146 S355J2+AR FE//ZNNI8//CN//T	ROHR
46	97092291	2	TUBE 90.0X97 S355J2+AR FE//ZNNI8//CN//T	ROHR
47	966405308	3	CONSOLE LINKS GERADE	KONSOLE
48	966405908	3	CONSOLE RECHTS GERADE	KONSOLE
49	966406208	1	CONSOLE LINKS GEKR.	KONSOLE
50	966407208	1	CONSOLE RECHTS GEKR.	KONSOLE
51	966701308	8	LEVER WELDED	HEBEL SCHWK.
52	979773108	8	PIN 55.0X136 35NICRMOV125 SPF	BOLZEN
53	10875659	16	RETAINING RINGS DIN 471 50X2 480H SPF	SICHERUNGSRING
54	976637308	8	PIN 45.0X64 35NICRMOV125 GASN. SPF	BOLZEN
55	12100639	8	RETAINING RINGS DIN 471 30X1,5 480H SP	SICHERUNGSRING
56	966707108	2	LEVER WELDED FE//ZNNI8//CN//T0	HEBEL SCHWK.
57	979605808	24	WASHER 2X80X80 DC01 FE//ZNNI8//CN//T0	SCHEIBE
90	96047586	1	MOUNTING PARTS TAIL PART	MONTAGETEILE HECKTEIL
			⇨ ❑ 302	

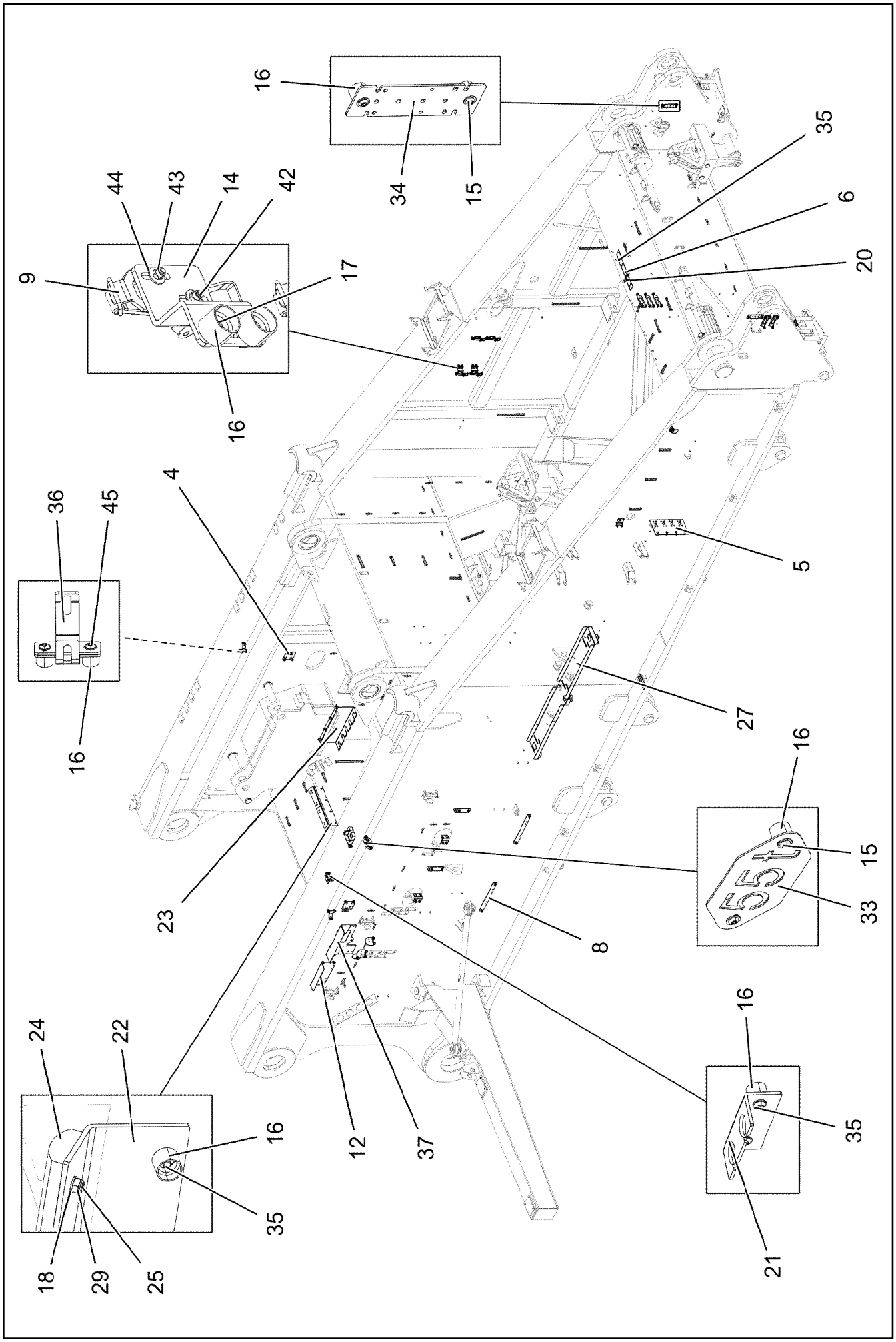
16
34
15
44
43
14
42
9
17
16
35
6
20
4
36
45
16
5
27
23
8
16
15
33
24
22
16
35
18
29
25
12
37
16
35
21

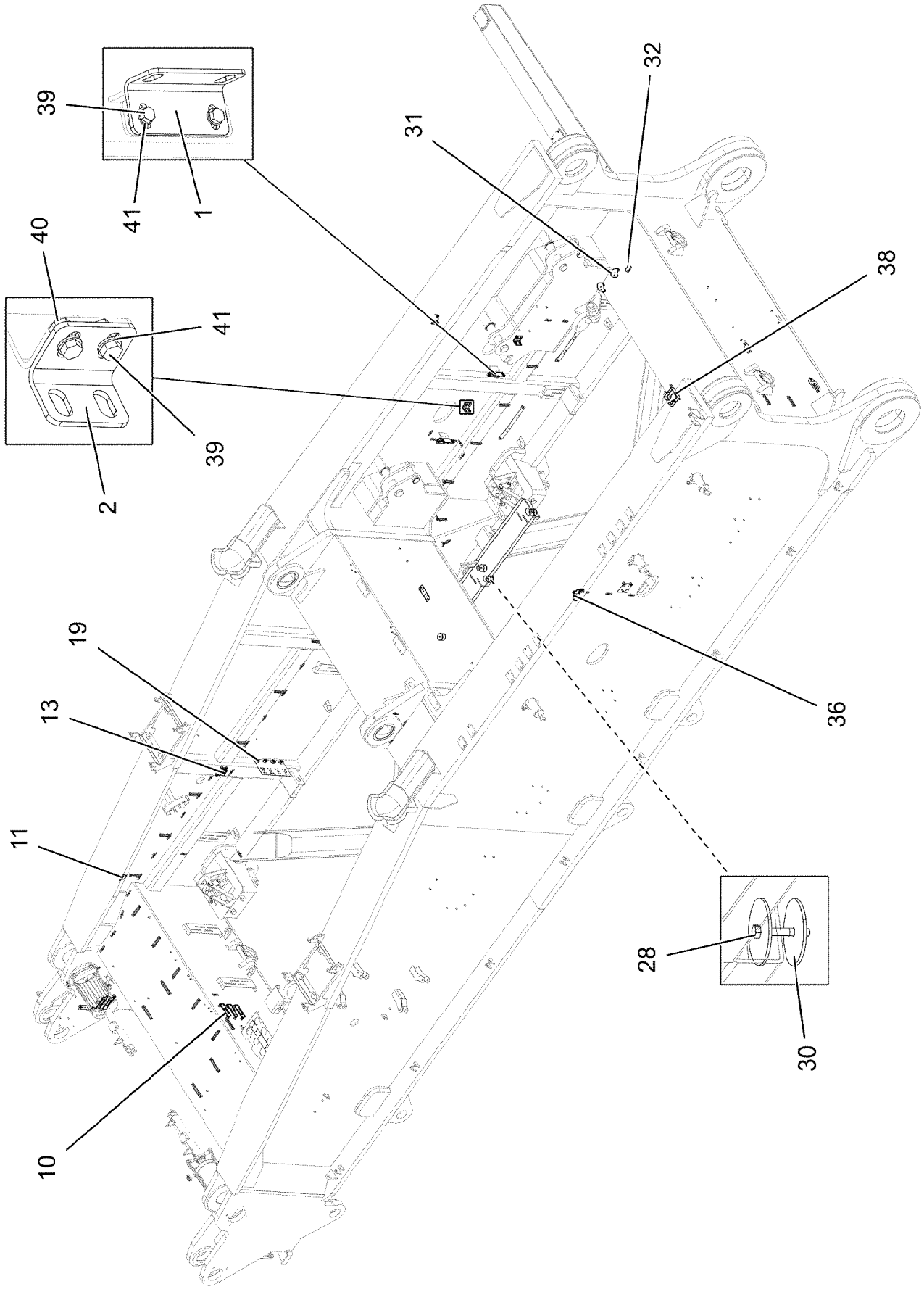
39
41
1
40
41
39
2
32
31
38
19
13
11
10
36
28
30

Pos.	Item	Quantity	Description	Bezeichnung
1	955101708	2	PLATE 6X128X166 S355MC	BLECH
2	954017708	2	PLATE 6X90X123 S355MC FE//ZNNI8//CN//T	BLECH
4	970469208	2	PLATE 2X130X125 DC01 FE//ZNNI8//CN//T0	BLECH
5	97008774	1	PLATE 5X410X220 S355MC FE//ZNNI8//CN//T	BLECH
6	97000110	1	PLATE 4X530X80 S315MC FE//ZNNI8//CN//T	BLECH
8	97010073	2	PLATE 5X480X50 S355MC FE//ZNNI8//CN//T	BLECH
9	704218508	4	LOCK BEARING GUMMI	VERSCHLUSSLAGER
10	955668108	5	PLATE 196X63 S315MC FE//ZNNI8//CN//T0	BLECH
11	955992108	1	PLATE 3X60X98 DC01 FE//ZNNI8//CN//T0	BLECH
12	970581408	1	PLATE 4x380x274 S315MC FE//ZNNI8//CN//T	BLECH
13	970771908	1	PLATE 3X146X80 DC01 FE//ZNNI8//CN//T0	BLECH
14	978682708	4	PLATE 4X119X70 S315MC FE//ZNNI8//CN//T	BLECH
15	10876082	21	BUTTON HEAD SCREW AEHNL.ISO 7380-2	HALBRUNDKOPFSCHRAUBE
16	953873408	75	SLEEVE 25X20 11SMN37 FE//ZNNI8//CN//T0	HUELSE
17	11651612	12	HEX SCREW ISO 4017 M8X16 8.8 480H SPF	SECHSKANTSCHRAUBE
18	12103465	18	WASHER ISO 7089 8 300HV ZNNI-480H SPF	SCHEIBE
19	971622408	4	SLEEVE 40.0X19 S355J2+AR FE//ZNNI8//CN/	HUELSE
20	10454821	2	CAP NUT DIN 1587 M8 A2-50	HUTMUTTER
21	97010262	1	PLATE 4X120X93 S315MC FE//ZNNI8//CN//T	BLECH
22	97010263	1	PLATE 5X584X167 S355MC FE//ZNNI8//CN//T	BLECH
23	97010264	1	PLATE 4X600X361 S315MC FE//ZNNI8//CN//T	BLECH
24	931446408	2	BEARING PLATE 22X60X290 PA6G	LAGERPLATTE
25	10875553	4	COUNTERSUNK SCREW DIN 7991 M8X25 8	SENKSCHRAUBE
27	97135216	1	PLATE 4X2195X567 S315MC FE//ZNNI8//CN/	BLECH
28	11651582	4	HEX SCREW ISO 4014 M8X55 8.8 480H SPF	SECHSKANTSCHRAUBE
29	10875614	8	HEX NUT DIN 985 M8 8 480H SPF	SECHSKANTMUTTER
30	941138108	8	WASHER DC01 FE//ZNNI8//CN//T0	SCHEIBE
31	97013136	2	PLATE 4X92X118 S315MC FE//ZNNI8//CN//T	BLECH
32	97013137	1	PLATE 4X62X88 S315MC FE//ZNNI8//CN//T0	BLECH
33	97021458	1	WEIGHT INFORMATION PLATE 2X200X100 D	GEWICHTSSCHILD
34	971562708	3	PLATE 3X190X60 DC01 FE//ZNNI8//CN//T0	BLECH
35	10875485	46	BUTTON HEAD SCREW AEHNL.ISO 7380-2	HALBRUNDKOPFSCHRAUBE
36	97009769	3	PLATE 4X100X137 S315MC FE//ZNNI8//CN//T	BLECH
37	97084285	1	HOOD 4X713X442 S315MC FE//ZNNI8//CN//T	HAUBE
38	978637208	1	PLATE DC01 FE//ZNNI8//CN//T0	BLECH
39	11631742	8	HEX SCREW ISO 4017 M12X30 8.8 FLZN SP	SECHSKANTSCHRAUBE
40	10875616	8	HEX NUT ISO 4032 M12 8 FLZN SPF	SECHSKANTMUTTER
41	10289804	16	WASHER ISO 7089 12 300HV FLZN SPF	SCHEIBE
42	408604008	8	COUNTERSUNK SCREW DIN 7991 M5X16 8.	SENKSCHRAUBE
43	10875612	8	HEX NUT DIN 985 M5 8 480H SPF	SECHSKANTMUTTER
44	10875643	8	WASHER ISO 7093-1 5 200HV 480H SPF	SCHEIBE
45	10875471	2	BUTTON HEAD SCREW AEHNL.ISO 7380-2	HALBRUNDKOPFSCHRAUBE

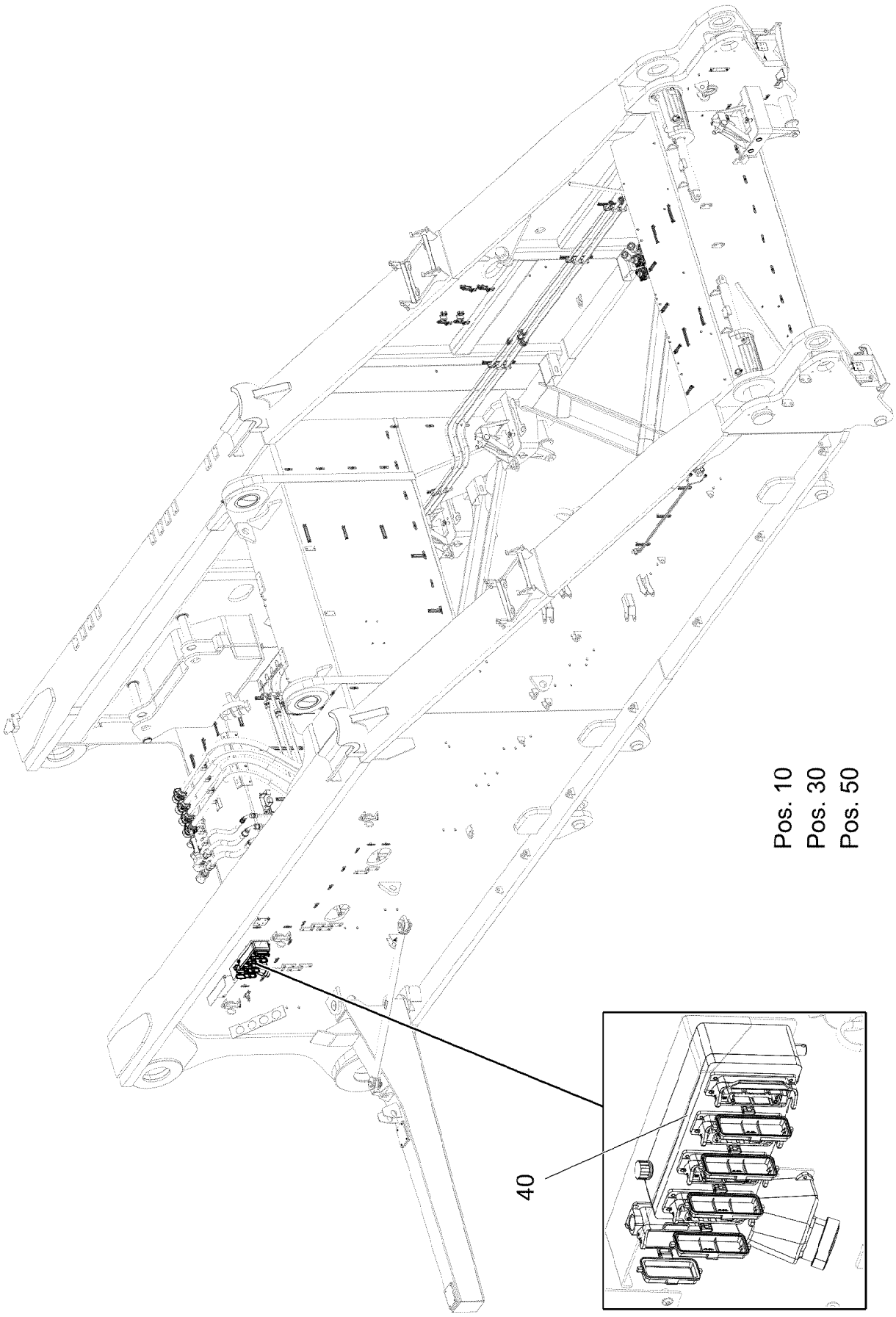
Pos. 10
Pos. 30
Pos. 50
40

Pos.	Item	Quantity	Description	Bezeichnung
10	966345508	1	LIMIT SWITCH AND SENSOR GENERA DB H	ENDSCHALTER U.GEBER ALLG
(5)	10354584	2	INDUCTIVE SENSOR BERUEHRUNGSLOS	INDUKTIVSENSOR
30	966345708	1	ADDITIONAL PARTS HINTEN	ZUSATZTEILE ELEKTRIK DREHB
(10)	12101891	10	LED WORKING HEAD LIGHT 12W 9-32V	LED ARBEITSSCHEINWERFER
40	96047223	1	TERMINAL BOX ELECTRICS SP ⇨ ❑ 307	ELEKTRIK KLEMMKASTEN DB
50	966345908	1	FIXING PARTS ELECTRIC HINTEN	BEFESTIGUNGSTEILE ELEKTRI
(1)	955668108	4	PLATE 196X63 S315MC FE//ZNNI8//CN//T0	BLECH
(5)	12102696	28	BUTTON HEAD SCREW AEHNL.ISO 7380-2	HALBRUNDKOPFSCHRAUBE

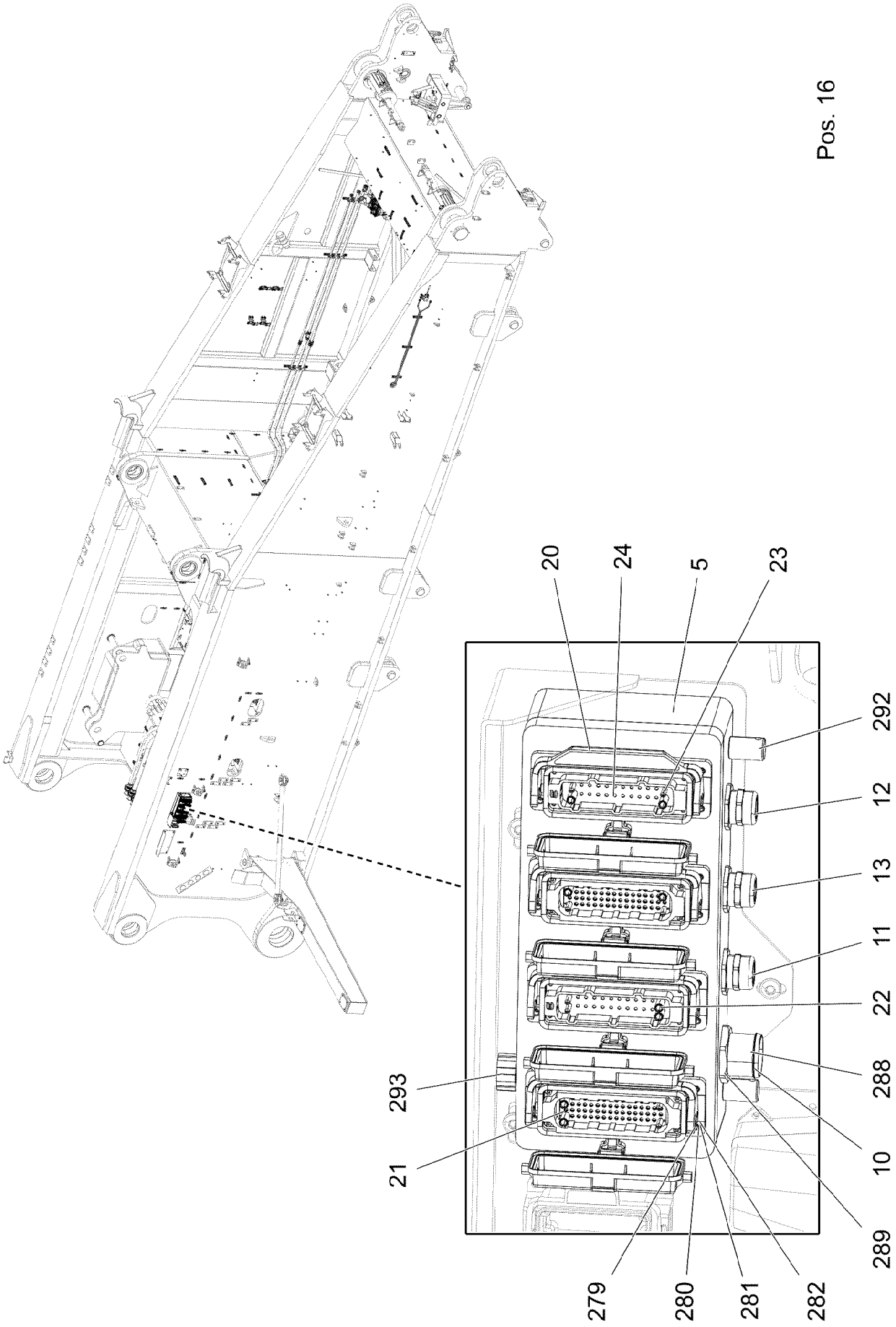
Pos. 16
20
24
5
23
292
12
13
11
22
288
10
289
293
21
279
280
281
282

Pos.	Item	Quantity	Description	Bezeichnung
5	97009251	1	EMPTY CASING 160X360X90X0 AL	LEERGEHAEUSE
10	96047224	1	LEAD W500A ⇨ ❑ 309	LEITUNG
11	966714708	1	LEAD W580	LEITUNG
12	966714808	1	LEAD W514	LEITUNG
13	966755608	1	LEAD W540	LEITUNG
16	966711608	1	TAGS - TERMINAL BOX S511	SCHILDER KLEMMKASTEN
(1)	97008729	1	SIGN 35X15 LEXEDGE II	SCHILD
(2)	97008730	1	SIGN 35X15 LEXEDGE II	SCHILD
(3)	97008731	1	SIGN 35X15 LEXEDGE II	SCHILD
(4)	97009249	1	SIGN 35X15 LEXEDGE II	SCHILD
20	10873528	4	ADD-ON HOUSING HAN 24B	ANBAUGEHAEUSE
21	605609008	2	MALE INSERT 64-POL 10A	STIFTEINSATZ
22	10871289	8	GUIDE BUSHING CODIERUNG HAN E/ STAIN	FUEHRUNGSBUCHSE
23	10871288	8	GUIDE PIN CODIERUNG HAN E/ STAINLESS	FUEHRUNGSSTIFT
24	605604714	2	MALE INSERT 24-POL+PE 16A	STIFTEINSATZ
279	10875645	16	WASHER ISO 7089 4 200HV 480H SPF	SCHEIBE
280	12216966	16	PAN-HEAD SCREW ISO 7045 M4X20 4.8 480	FLACHKOPFSCHRAUBE
281	10875619	16	HEX NUT ISO 4032 M4 8 480H SPF	SECHSKANTMUTTER
282	425100708	16	TOOTH LOCK WASHER DIN 6797 A 4,3	ZAHNSCHEIBE
288	602441208	1	HOSE UNION JOINT 0 MS	SCHLAUCHVERSCHRAUBUNG
289	602613408	1	EXTENSION M32X1,5/M40X1,5 MS	ERWEITERUNG
292	602501208	2	WATER DRAIN PLUG M12 PA6G SPF	ENTWAESSERUNGSSTOPFEN
293	602501308	1	VENTILATION SCREW G1/2"X30 POLYAMID	ENTLUEFTUNGSSCHRAUBE

Pos.	Item	Quantity	Description	Bezeichnung
5	11341599	15.03	LEAD 2 X 1,5	LEITUNG
6	11341599	1.56	LEAD 2 X 1,5	LEITUNG
7	11341599	18.23	LEAD 2 X 1,5	LEITUNG
8	11341599	1.56	LEAD 2 X 1,5	LEITUNG
9	11341599	14.43	LEAD 2 X 1,5	LEITUNG
10	11341599	10.06	LEAD 2 X 1,5	LEITUNG
11	11341599	13.03	LEAD 2 X 1,5	LEITUNG
12	11341599	0.56	LEAD 2 X 1,5	LEITUNG
13	11341599	16.53	LEAD 2 X 1,5	LEITUNG
14	11341599	0.56	LEAD 2 X 1,5	LEITUNG
15	11341599	2.15	LEAD 2 X 1,5	LEITUNG
17	11341599	8.93	LEAD 2 X 1,5	LEITUNG
18	11341599	3.36	LEAD 2 X 1,5	LEITUNG
19	680000008	1	COUPLING SOCKET 4-POLE SPF	KUPPLUNGSDOSE
86	602307708	4	WIRED END FERRULE DIN 46228-1 A1X5 V	ADERENDHUELSE
114	602307808	3	WIRED END FERRULE DIN 46228-1 A0,5X5 E	ADERENDHUELSE
202	11082602	7.39	INSULATING HOSE DN6X0,5 PUR SPF	ISOLIERSCHLAUCH
203	11082603	34.18	INSULATING HOSE DN8X0,65 PUR SPF	ISOLIERSCHLAUCH
226	11124209	5.76	CABLE CONDUIT DN30X0,6 PUR SPF	KABELSCHLAUCH
227	11124210	0.5	CABLE CONDUIT DN35X0,6 PUR SPF	KABELSCHLAUCH
261	12104809	1	CABLE TIE 3,6X142-SCHWARZ PA66 SPF	KABELBINDER
305	10870540	129.5	ELECTR.CABLE 1,0	KFZ-LEITUNG
345	10870539	74.96	ELECTR.CABLE 0,75	KFZ-LEITUNG
371	11341599	10.53	LEAD 2 X 1,5	LEITUNG
372	11341599	0.56	LEAD 2 X 1,5	LEITUNG
373	11341599	9.13	LEAD 2 X 1,5	LEITUNG
374	11341599	0.56	LEAD 2 X 1,5	LEITUNG
375	11341599	0.56	LEAD 2 X 1,5	LEITUNG
500	923512208	40	CABLE MARKER	KABELMARKER
501	10664311	11	PLUG 2 13A	STECKER
502	604526508	9	BUSHING SUPPORT 6-POL 16A	BUCHSENTRAEGER
503	605210608	2	APPLIANCE SOCKET DIN 43650 2-POLE SP	GERAETESTECKDOSE
504	602209708	4	ATTACHABLE SLEEVE HOUSING 2-POL	STECKHUELSENGEHAEUSE
505	692406708	1	PLUG DIN 72585 7-POL POLYBUTOLEN SPF	STECKER
506	604526608	9	PIN CARRIER 6-POL 16A	STIFTTRAEGER
507	10015704	1	CABLE PLUG 4-POL	KABELSTECKER
508	10874331	11	PROTECTING CAP JPT	SCHUTZKAPPE
509	10342519	11	CONTACT LOCK DT 2 POLIG	KONTAKTVERRIEGELUNG
510	927868908	2	TERMINAL BOX LIGHTING ⇨ ❑ 310	KLEMMKASTEN BELEUCHTUNG
511	604512108	9	SEALING PLUG M1-D	VERSCHLUSSKAPPE
512	604508508	9	SEALING PLUG M 1-K	VERSCHLUSSKAPPE
513	604505508	9	CABLE SOCKET M11-Z	KABELDOSE
514	604508608	9	PLUG 6-POL	STECKER
515	604508708	18	CABLE SLEEVE 6-8	KABELTUELLE
516	692406008	1	TERMINAL HOUSING DIN 72585 APD POLY	ENDGEHAEUSE
602	605608401	15	CRIMPING CONTACT 1,0MM2	CRIMPKONTAKT
603	605610208	22	CRIMPING CONTACT 1,5MM2	CRIMPKONTAKT
636	604518808	18	SLEEVE CONTACT 1,5MM2	BUCHSENKONTAKT
637	604519108	18	PIN CONTACT 1,5MM2	STIFTKONTAKT
647	602339508	5	SLEEVE CONTACT DIN 72585 0,5-1,5MM2	BUCHSENKONTAKT
658	10101686	2	WIRED END FERRULE DIN 46228-T4 1,5X8 P	ADERENDHUELSE
670	10100063	22	PLUG BUSHING 0,75-2,0MM2 Cu	STECKERBUCHSE
758	11080881	8	RECEPTACLE 6,3X0,5-1,0 VERZINNT	STECKHUELSE
812	604518908	90	STOPPER PLUG BAUREIHE_M1	BLINDSTOPFEN
813	605619708	2	SINGLE STRAND SEALING 2	EINZELADERABDICHTUNG
821	605619908	5	SINGLE STRAND SEALING DIN 72585 10YE	EINZELADERABDICHTUNG
822	692405708	2	STOPPER PLUG DIN 72585 7 SPF	BLINDSTOPFEN
996	965622108	20	LETTERING WIRE	BESCHRIFTUNG ADER
998	965622208	2	LETTERING WIRING HARNESS	BESCHRIFTUNG KABELBAUM

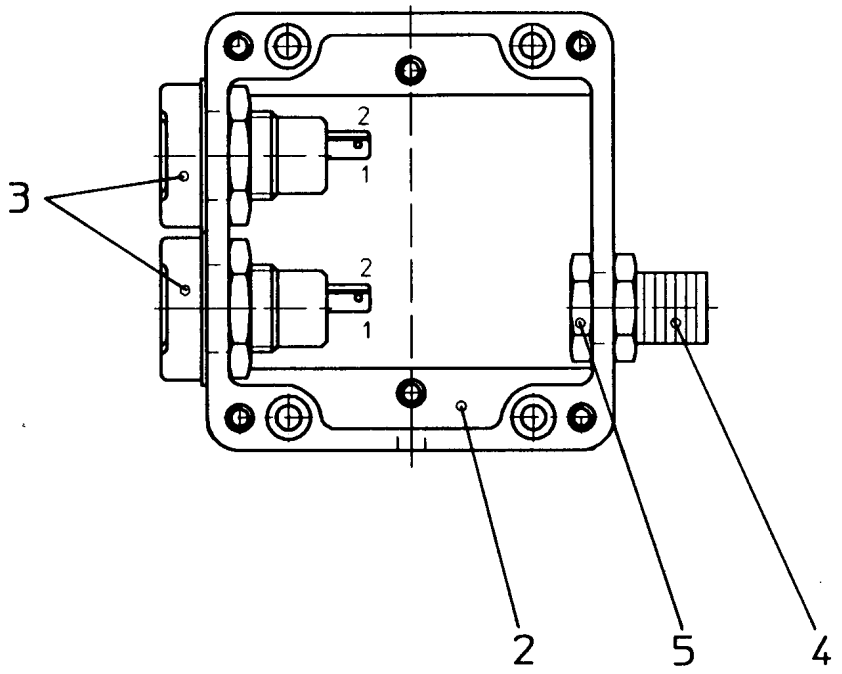

Pos.	Item	Quantity	Description	Bezeichnung
2	949825008	1	EMPTY CASING POLYESTER	LEERGEHAEUSE
3	605203908	2	BUILT-IN SOCKET 2-POL	EINBAUSTECKDOSE
4	602440008	1	HOSE CLAMP THREADED UNION SSV9.1-0	SCHLAUCHSCHELLENVERSCH
5	602501908	1	COUNTER NUT PG9 MS	GEGENMUTTER

Pos.	Item	Quantity	Description	Bezeichnung
4	966085408	1	SLEWING PLATFORM HYDRAULICS HINTE ⇨ ❑ 312	HYDRAULIK DREHBUEHNE

LIEBHERR

15.3.2023
071634

etk_en_de_098406_LR 13000

SLEWING PLATFORM HYDRAULICS
HYDRAULIK DREHBUEHNE

312 (1/4)

966085408

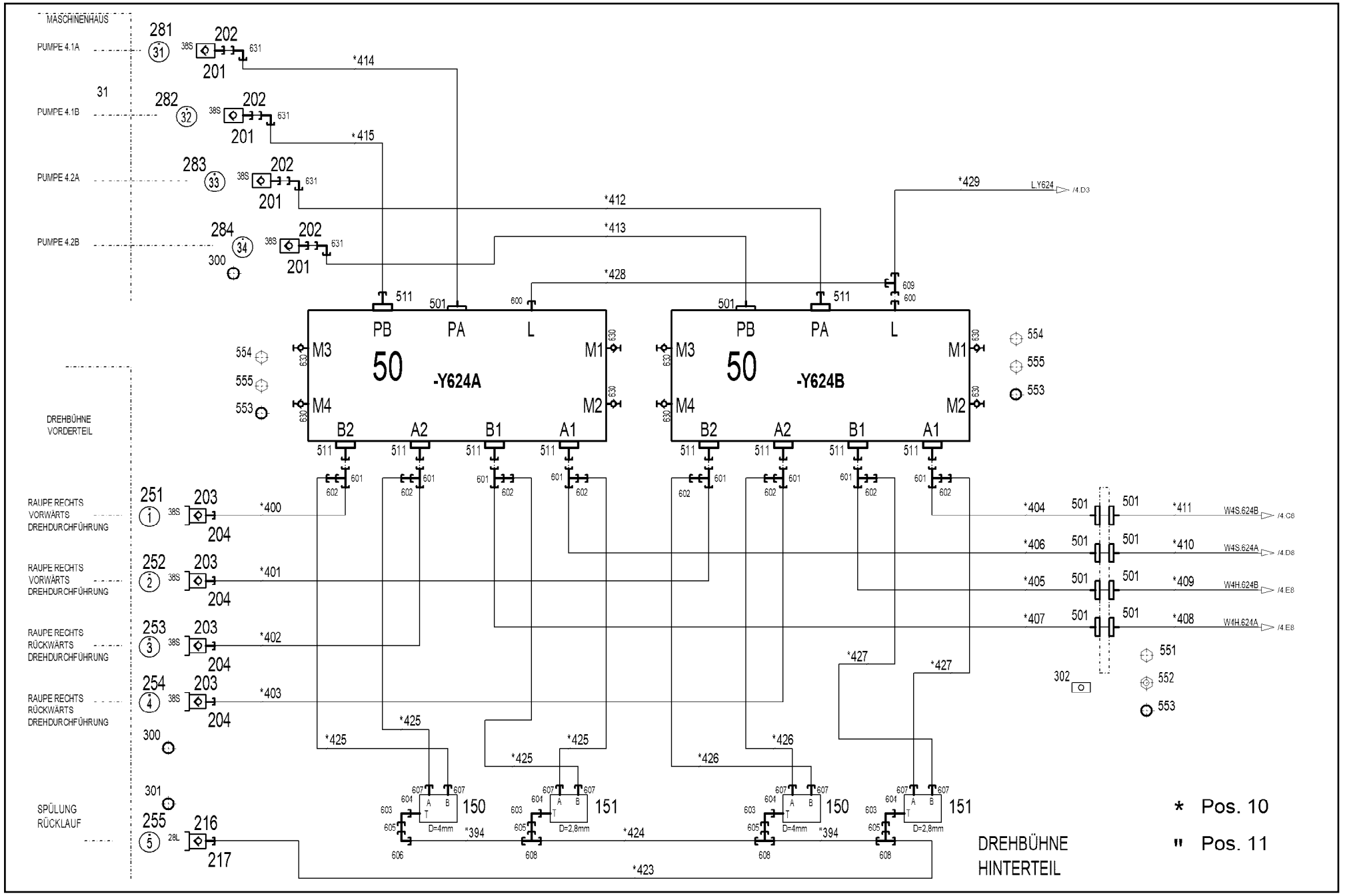

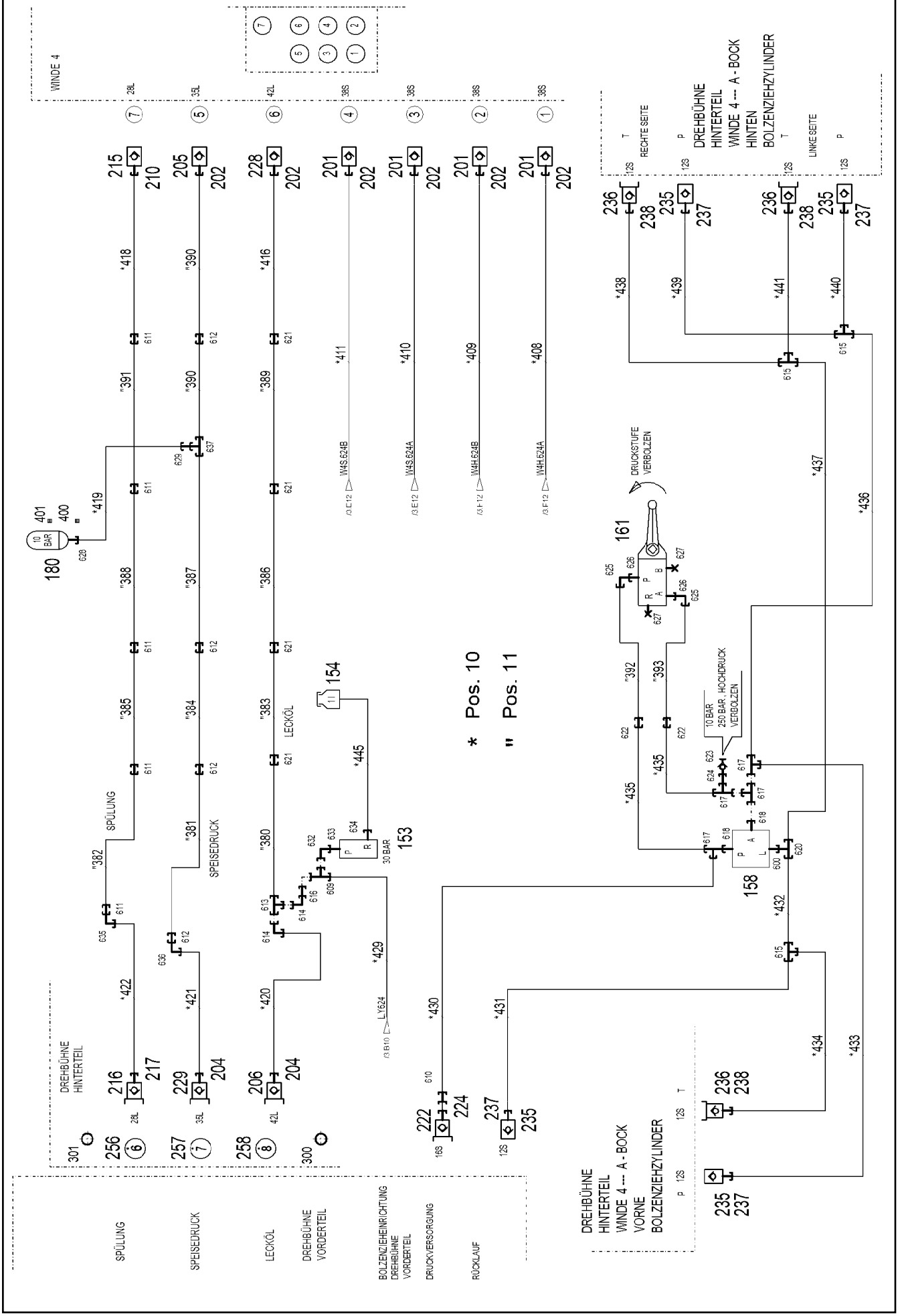
WINDE 4
DREHBÜHNE HINTERTEIL
SPÜLUNG
SPEISEDRUCK
LECKÖL
DREHBÜHNE VORDERTEIL
BOLZENZIEHEINRICHTUNG DREHBÜHNE VORDERTEIL
DRUCKVERSORGUNG
RÜCKLAUF
DREHBÜHNE HINTERTEIL WINDE 4 --- A - BOCK VORNE BOLZENZIEHZYLINDER
DREHBÜHNE HINTERTEIL WINDE 4 --- A - BOCK HINTEN BOLZENZIEHZYLINDER
RECHTE SEITE
LINKE SEITE
DRUCKSTUFE VERBOLZEN
10 BAR 250 BAR, HOCHDRUCK VERBOLZEN
30 BAR
* Pos. 10
" Pos. 11

Pos.	Item	Quantity	Description	Bezeichnung
10	966216908	1	HOSE LINES SLEWING PLATFORM HINTER- ⇨ ❑ 316	SCHLAUCHLEITUNGEN DREHB
11	966217008	1	PIPELINES SLEW PLATFORM HINTER- TEIL ⇨ ❑ 318	ROHRLEITUNGEN DREHBUEHN
50	10413255	2	CHANGE-OVER BLOCK SPF ⇨ ❑ 284	UMSCHALTBLOCK
150	10651102	2	FLUSH VALVE 420BAR GRUNDIERT SPF	SPUELVENTIL
151	11482690	2	FLUSH VALVE 420BAR SPF	SPUELVENTIL
153	11211759	1	PRESSURE LIMITING VALVE pv=30BAR pm	DRUCKBEGRENZUNGSVENTIL
154	96028333	1	EXPANSION TANK CPL. ⇨ ❑ 44	AUSGLEICHSBEHAELTER KPL.
158	510438508	1	PRESSURE RELIEF VALVE pv=30BAR pmax ⇨ ❑ 287	DRUCKMINDERVENTIL
161	511322508	1	DIRECTIONAL CTRL. VALVE 4/2 400BAR SP	WEGESCHIEBER
180	510642508	1	DIAPHRAGM ACCUMULATOR 2L 10BAR	MEMBRANSPEICHER
201	511512208	8	COUPLING SLEEVE B8 38-S	KUPPLUNGSMUFFE
202	12102190	10	HEX CAP NUT BGR.8 M 79X4 PA 6 SPF	VERSCHLUSSMUTTER
203	511512308	4	COUPLING PLUG B8 38-S	KUPPLUNGSSTECKER
204	12102189	6	SCREW PLUG BGR.8 M 79X4 PA 6 SPF	VERSCHLUSSSCHRAUBE
205	511518408	1	COUPLING SLEEVE B8 35-L	KUPPLUNGSMUFFE
206	511518508	1	COUPLING PLUG B8 35-L	KUPPLUNGSSTECKER
210	12102188	1	HEX CAP NUT BGR.6 M 54X4 PA 6 SPF	VERSCHLUSSMUTTER
215	511501008	1	COUPLING SLEEVE B6 28-L	KUPPLUNGSMUFFE
216	511501108	2	COUPLING PLUG B6 28-L	KUPPLUNGSSTECKER
217	12102187	2	SCREW PLUG BGR.6 R D54X4 PA 6 SPF	VERSCHLUSSSCHRAUBE
222	511508608	1	COUPLING PLUG B3 16-S	KUPPLUNGSSTECKER
224	10466911	1	SCREW PLUG RD36X3 SPF	VERSCHLUSSSCHRAUBE
228	10675113	1	COUPLING SLEEVE B8 42-L A3C	KUPPLUNGSMUFFE
229	10675114	1	COUPLING PLUG B8 42-L A3C	KUPPLUNGSSTECKER
235	511501508	4	COUPLING SLEEVE B2 12-S	KUPPLUNGSMUFFE
236	511501308	3	COUPLING PLUG B2 12-S	KUPPLUNGSSTECKER
237	10466914	4	HEX CAP NUT RD32X3 SPF	VERSCHLUSSMUTTER
238	10466910	3	SCREW PLUG RD32X3 SPF	VERSCHLUSSSCHRAUBE
251	97044171	1	TRAILER 25X25 ALMG3 H111 BEZ.1	ANHAENGER
252	97044172	1	TRAILER 25X25 ALMG3 H111 BEZ.2	ANHAENGER
253	97044210	1	TRAILER 25X25 ALMG3 H111 BEZ.3	ANHAENGER
254	97044211	1	TRAILER 25X25 ALMG3 H111 BEZ.4	ANHAENGER
255	97044212	1	TRAILER 2X25X25 ALMG3 H111 BEZ.5	ANHAENGER
256	97044213	1	TRAILER 2X25X25 ALMG3 H111 BEZ.6	ANHAENGER
257	97044214	1	TRAILER 2X25X25 ALMG3 H111 BEZ.7	ANHAENGER
258	97044215	1	TRAILER 2X25X25 ALMG3 H111 BEZ.8	ANHAENGER
300	710101805	10	SEALING RING DIN 7603 A52X60X2,5 CU	DICHTRING
301	710107208	2	SEALING RING DIN 7603 A38X44X2 CU	DICHTRING
302	97007124	36	THREADED PLATE 10X115X45 S355MC FE//	GEWINDEPLATTE
400	774215708	1	CONSOLE	KONSOLE
401	774211908	1	HOSE CLAMP 158-166 ST	SCHLAUCHSCHELLE
501	510586608	20	FLANGE HALF SAE1 1/4-C62-M14 CR6-FREI	FLANSCHHAELFTE
511	511517808	10	FLANGE STUB PIPE AFG 38S G1 1/4 CR6-F	FLANSCHSTUTZEN
551	10878823	16	SOCKET HEAD SCREW ISO 4762 M14X80 8	ZYLINDERSCHRAUBE
552	4600286	16	HEX NUT ISO 4032 M14 10 FLZN SPF	SECHSKANTMUTTER
553	510586708	16	O-RING ARP 568 37,69X3,53 NBR90	O-RING
554	10876373	36	SOCKET HEAD SCREW ISO 4762 M14X45 8	ZYLINDERSCHRAUBE
555	10878799	12	HEX SCREW ISO 4017 M14X45 8.8 FLZN SP	SECHSKANTSCHRAUBE
600	471035308	3	FITTING XGE12-LR-ED1/4" CR6-FREI	VERSCHRAUBUNG
601	472331908	8	FITTING ELSD38-S CR6-FREI	VERSCHRAUBUNG
602	475434208	8	FITTING REDSD38/16-S CR6-FREI	VERSCHRAUBUNG
603	247108302	4	SWIVEL ELBOW EW 18L M26X1,5 CR6-FREI	WINKELSTUTZEN
604	471902308	4	FITTING EGESD18-LM-WD CR6-FREI	VERSCHRAUBUNG
605	475430908	4	FITTING REDSD28/18-L CR6-FREI	VERSCHRAUBUNG
606	470230808	1	FITTING W 28L CR6-FREI	VERSCHRAUBUNG

Pos.	Item	Quantity	Description	Bezeichnung
607	471033008	8	FITTING XGE16-SM-ED CR6-FREI	VERSCHRAUBUNG
608	470430808	3	FITTING T 28L CR6-FREI	VERSCHRAUBUNG
609	247128602	2	L NECK EL 12L M18X1,5 CR6-FREI	L-STUTZEN
610	475433308	1	FITTING REDSD16/12-S CR6-FREI	VERSCHRAUBUNG
611	470030808	5	FITTING XG28-L CR6-FREI	VERSCHRAUBUNG
612	470033208	4	FITTING XG35-L CR6-FREI	VERSCHRAUBUNG
613	470431408	1	FITTING T 42L CR6-FREI	VERSCHRAUBUNG
614	482530814	2	FITTING ISO 8434 EW 42L CR6-FREI	VERSCHRAUBUNG
615	470432308	3	FITTING XT12-S CR6-FREI	VERSCHRAUBUNG
616	475407208	1	FITTING REDSDN42/12-L CR6-FREI	VERSCHRAUBUNG
617	7617461	4	FITTING EL 12S CR6-FREI	VERSCHRAUBUNG
618	471032608	2	FITTING GE 12S G1/2A CR6-FREI	VERSCHRAUBUNG
620	247105602	1	T CONNECTION PIECE ET 12L CR6-FREI	T-STUTZEN
621	470030908	4	FITTING XG42-L CR6-FREI	VERSCHRAUBUNG
622	470032508	2	FITTING XG12-S CR6-FREI	VERSCHRAUBUNG
623	475601508	1	TEST POINT FITTING BMA3 6S CR6-FREI	MESSANSCHLUSS
624	475432908	1	FITTING REDSD12/6-S CR6-FREI	VERSCHRAUBUNG
625	7617354	2	FITTING EW 12S CR6-FREI	VERSCHRAUBUNG
626	471032708	2	FITTING GE 12S G3/8A CR6-FREI	VERSCHRAUBUNG
627	477704108	2	STOP PLUG VSTI3/8"ED CR6-FREI	STOPFEN
628	471031408	1	FITTING XGE22-LR-ED CR6-FREI	VERSCHRAUBUNG
629	475431508	1	FITTING REDSD35/22-L CR6-FREI	VERSCHRAUBUNG
630	475602608	8	TEST POINT FITTING EMA3 G1/4 CR6-FREI	MESSANSCHLUSS
631	10467292	4	FITTING EV38S M52X2 CR6-FREI	VERSCHRAUBUNG
632	247117702	1	SWIVEL ELBOW EW 12L M18X1,5 CR6-FREI	WINKELSTUTZEN
633	471901208	1	FITTING EGESD12-LR-WD CR6-FREI	VERSCHRAUBUNG
634	471030808	1	FITTING XGE12-LR-ED CR6-FREI	VERSCHRAUBUNG
635	7617494	1	FITTING EW 28L CR6-FREI	VERSCHRAUBUNG
636	482530914	1	FITTING ISO 8434 EW 35L M45X2 CR6-FREI	VERSCHRAUBUNG
637	470431508	1	FITTING T 35L CR6-FREI	VERSCHRAUBUNG

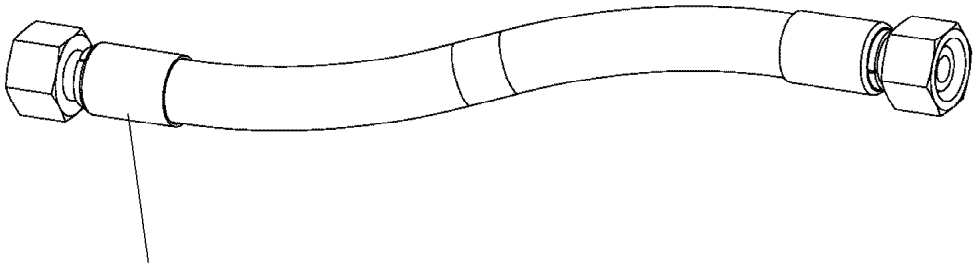

Schlauchnummer
Hose number
Numéro de flexible
Número de flexible
Номера шланга

Die Schlauchnummern auf den Schläuchen entsprechen den Positionen in der Schlauchliste.

The hose numbers from the hoses are in accordance with the items in the hose list.

Les numéros indiqués sur les flexibles correspondent aux repères de la nomenclature des flexibles.

Los números indicados en los flexibles corresponden a las posiciones de la lista de flexibles.

Нанесенные на шлангах номера соответствуют позициям в перечне.

Pos.	Item	Quantity	Description	Bezeichnung
400	966744308	1	HOSE CPL. 6ST 38X6800	SCHLAUCH KPL.
401	966339208	1	HOSE CPL. 6ST 38X5400	SCHLAUCH KPL.
402	966744508	1	HOSE CPL. 6ST 38X6300	SCHLAUCH KPL.
403	966744608	1	HOSE CPL. 6ST 38X5000	SCHLAUCH KPL.
404	966744708	1	HOSE CPL. 6ST 38X6900	SCHLAUCH KPL.
405	966744808	1	HOSE CPL. 6ST 38X6700	SCHLAUCH KPL.
406	966744908	1	HOSE CPL. 6ST 38X5600	SCHLAUCH KPL.
407	966745008	1	HOSE CPL. 6ST 38X5500	SCHLAUCH KPL.
408	966745108	1	HOSE CPL. 6ST 38X3800	SCHLAUCH KPL.
409	966745108	1	HOSE CPL. 6ST 38X3800	SCHLAUCH KPL.
410	966745208	1	HOSE CPL. 6ST 38X4000	SCHLAUCH KPL.
411	966745208	1	HOSE CPL. 6ST 38X4000	SCHLAUCH KPL.
412	966745308	1	HOSE CPL. 6ST 38X1740	SCHLAUCH KPL.
413	966745408	1	HOSE CPL. 6ST 38X1750	SCHLAUCH KPL.
414	966745508	1	HOSE CPL. 6ST 38X2940	SCHLAUCH KPL.
415	966745608	1	HOSE CPL. 6ST 38X2950	SCHLAUCH KPL.
416	966745708	1	HOSE CPL. FLEXIT-1T24 38X1040	SCHLAUCH KPL.
417	966745808	1	HOSE CPL. 1SN 32X1140	SCHLAUCH KPL.
418	966745908	1	HOSE CPL. 1SN 25X1080	SCHLAUCH KPL.
419	929963608	1	HOSE CPL. 2SN 20X1000	SCHLAUCH KPL.
420	966742008	1	HOSE CPL. FLEXIT-1T24 38X960	SCHLAUCH KPL.
421	966385708	1	HOSE CPL. 1SN 32X980	SCHLAUCH KPL.
422	966746108	1	HOSE CPL. 1SN 25X1080	SCHLAUCH KPL.
423	929230708	1	HOSE CPL. 1SN 25X4900	SCHLAUCH KPL.
424	966677708	1	HOSE CPL. 1SN 25X920	SCHLAUCH KPL.
425	922586308	4	HOSE CPL. GH425 12X680	SCHLAUCH KPL.
426	922587108	2	HOSE CPL. GH425 12X780	SCHLAUCH KPL.
427	922788508	2	HOSE CPL. GH425 12X620	SCHLAUCH KPL.
428	926028908	1	HOSE CPL. 2TE 10X1600	SCHLAUCH KPL.
429	926711508	1	HOSE CPL. 2TE 10X3200	SCHLAUCH KPL.
430	966746208	1	HOSE CPL. 2SN 10X14000	SCHLAUCH KPL.
431	928038708	1	HOSE CPL. 2SN 10X10800	SCHLAUCH KPL.
432	929750308	1	HOSE CPL. 2SN 10X3300	SCHLAUCH KPL.
433	966746308	1	HOSE CPL. 2SN 10X6600	SCHLAUCH KPL.
434	928462808	1	HOSE CPL. 2SN 10X3200	SCHLAUCH KPL.
435	928010108	2	HOSE CPL. 2SN 10X540	SCHLAUCH KPL.
436	929333608	1	HOSE CPL. 2SN 10X2700	SCHLAUCH KPL.
437	966746408	1	HOSE CPL. 2SN 10X2900	SCHLAUCH KPL.
438	966746508	1	HOSE CPL. 2SN 10X1600	SCHLAUCH KPL.
439	966746508	1	HOSE CPL. 2SN 10X1600	SCHLAUCH KPL.
440	928025508	1	HOSE CPL. 2SN 10X520	SCHLAUCH KPL.
441	928470708	1	HOSE CPL. 2SN 10X580	SCHLAUCH KPL.
442	929918908	1	HOSE CPL. HPC 4X500	SCHLAUCH KPL.
443	96012146	1	HOSE CPL. 2TE 8X10500	SCHLAUCH KPL.
444	96012147	1	HOSE CPL. 2TE 6X10500	SCHLAUCH KPL.
445	96019626	1	HOSE CPL. 2TE 8X600	SCHLAUCH KPL.

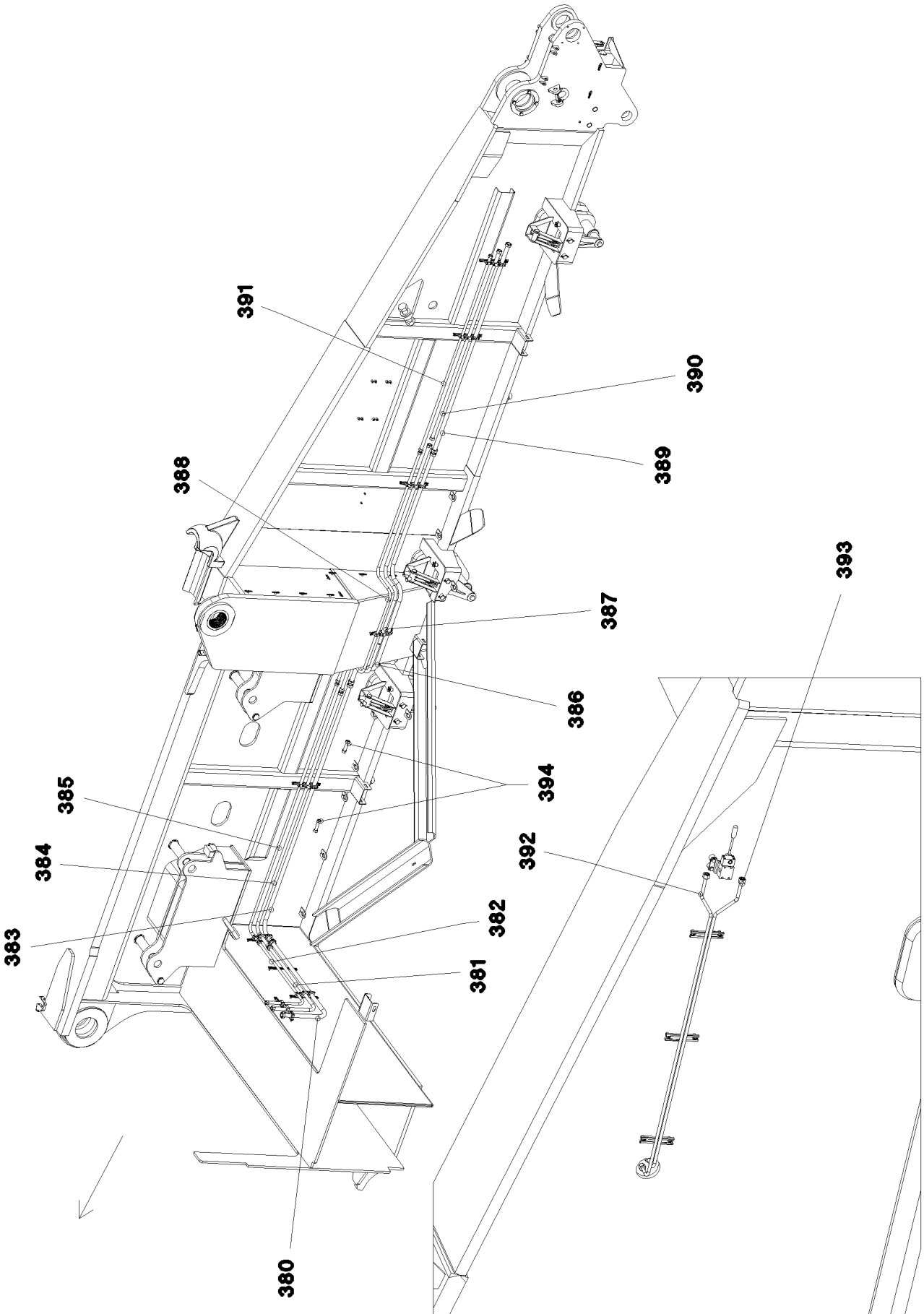
391
390
389
388
387
386
385
384
383
382
381
380
394
392
393

Pos.	Item	Quantity	Description	Bezeichnung
380	966544108	1	PIPE COMPL. 42X3X1901 42L - G42L	ROHR KPL.
381	966544208	1	PIPE COMPL. 35X2X1682 G35L - G35L	ROHR KPL.
382	966544308	1	PIPE COMPL. 28X2X1629 G28L - G28L	ROHR KPL.
383	966544408	1	PIPE COMPL. 42X3X3270 42L - G42L	ROHR KPL.
384	966544508	1	PIPE COMPL. 35X2X3283 35L - G35L	ROHR KPL.
385	966544608	1	PIPE COMPL. 28X2X3304 28L - G28L	ROHR KPL.
386	966544708	1	PIPE COMPL. 42X3X3322 42L - 42L	ROHR KPL.
387	966544808	1	PIPE COMPL. 35X2X3626 35L - 35L	ROHR KPL.
388	966544908	1	PIPE COMPL. 28X2X3511 28L - 28L	ROHR KPL.
389	966545008	1	PIPE COMPL. 42X3X2614 G42L - G42L	ROHR KPL.
390	966545108	1	PIPE COMPL. 35X2X2376 G35L - 35L	ROHR KPL.
391	966545208	1	PIPE COMPL. 28X2X2454 G28L - G28L	ROHR KPL.
392	966777808	1	PIPE COMPL. 12X1,5X1587 G12S - 12S	ROHR KPL.
393	966777908	1	PIPE COMPL. 12X1,5X1536 G12S - 12S	ROHR KPL.
394	966778008	2	PIPE COMPL. 28X2X140 28L - 28L	ROHR KPL.

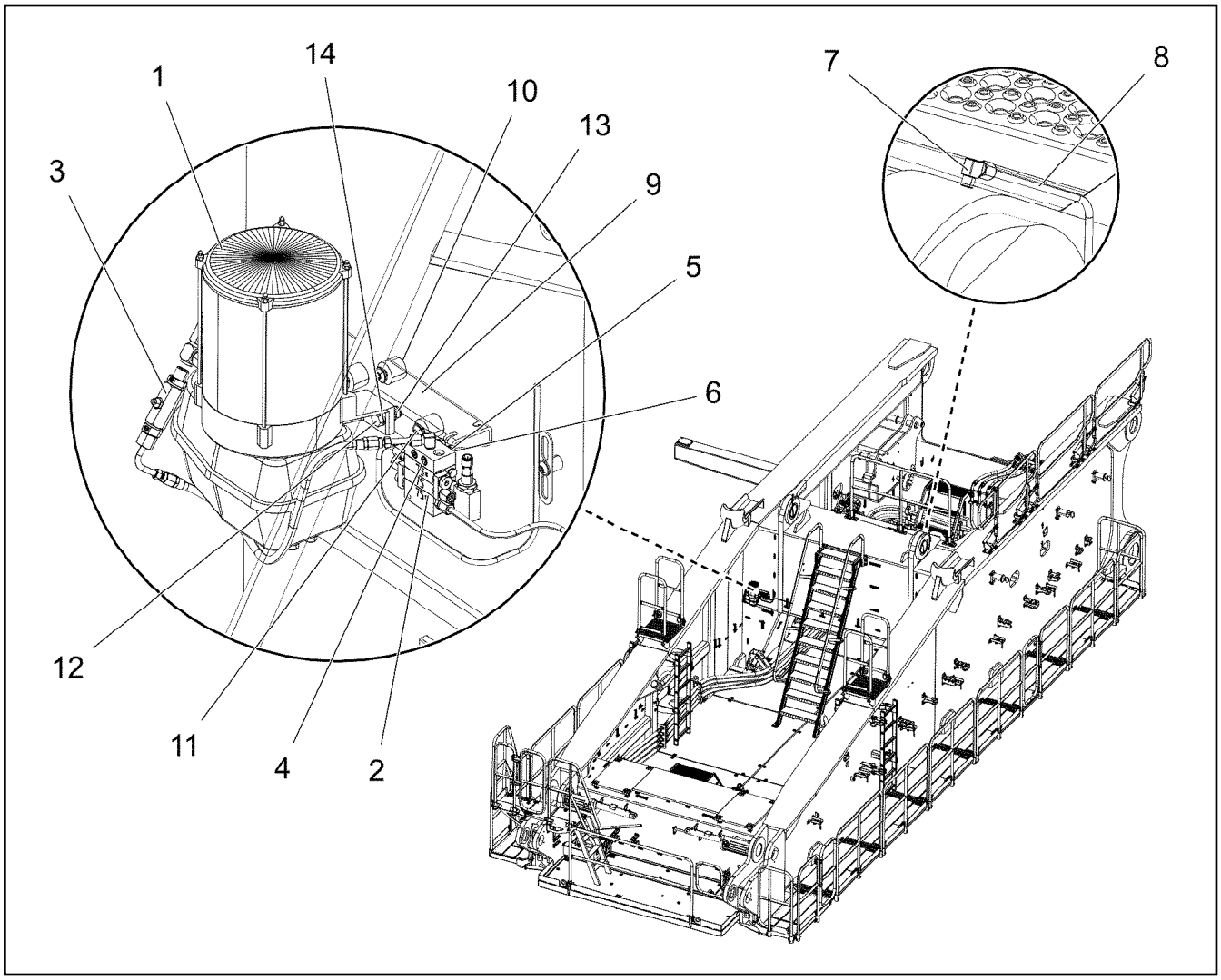

Pos.	Item	Quantity	Description	Bezeichnung
1	11081924	1	ELECTRIC PUMP EP-1 ⇨ ❑ 321	ELEKTROPUMPE
2	11006904	1	DISTRIBUTION BLOCK MX-F 3/2 ⇨ ❑ 323	VERTEILERKOMBINATION
3	774375108	1	PASSAGE NIPPLE BLOCK ⇨ ❑ 127	DURCHGANGSNIPPELBLOCK
4	12204614	2	SOCKET HEAD SCREW ISO 4762 M5X35 8.8	ZYLINDERSCHRAUBE
5	10875620	2	HEX NUT ISO 4032 M5 8 480H SPF	SECHSKANTMUTTER
6	10197808	2	WASHER ISO 7089 5 200HV ZNNI-480H	SCHEIBE
7	774373808	2	FITTING WE 6LL M10x1	VERSCHRAUBUNG
8	10873149	8	POLYAMID PIPE DIN 73378 6X1,5 PA 12-HL	POLYAMIDROHR
9	954141508	1	PLATE 4X270X157 S315MC FE//ZNNI8//CN//T	BLECH
10	953873408	3	SLEEVE 25X20 11SMN37 FE//ZNNI8//CN//T0	HUELSE
11	12102696	3	BUTTON HEAD SCREW AEHNL.ISO 7380-2	HALBRUNDKOPFSCHRAUBE
12	10197831	2	HEX SCREW ISO 4017 M8X25 8.8 ZNNI-480	SECHSKANTSCHRAUBE
13	10875614	2	HEX NUT DIN 985 M8 8 480H SPF	SECHSKANTMUTTER
14	420001014	4	WASHER ISO 7089 8 200HV-A4	SCHEIBE

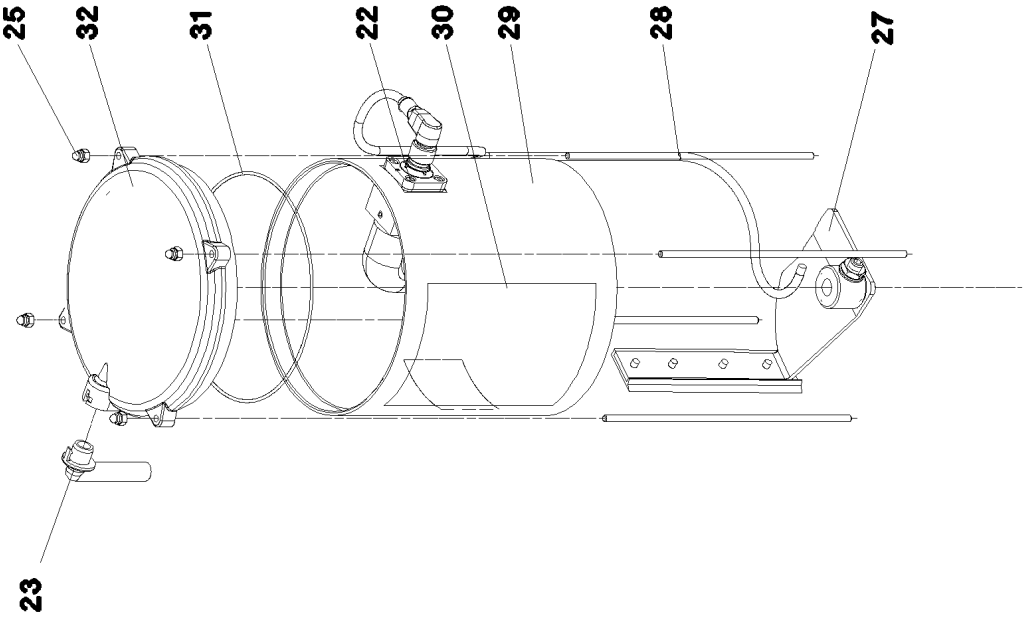
25
32
31
22
30
29
28
27
23

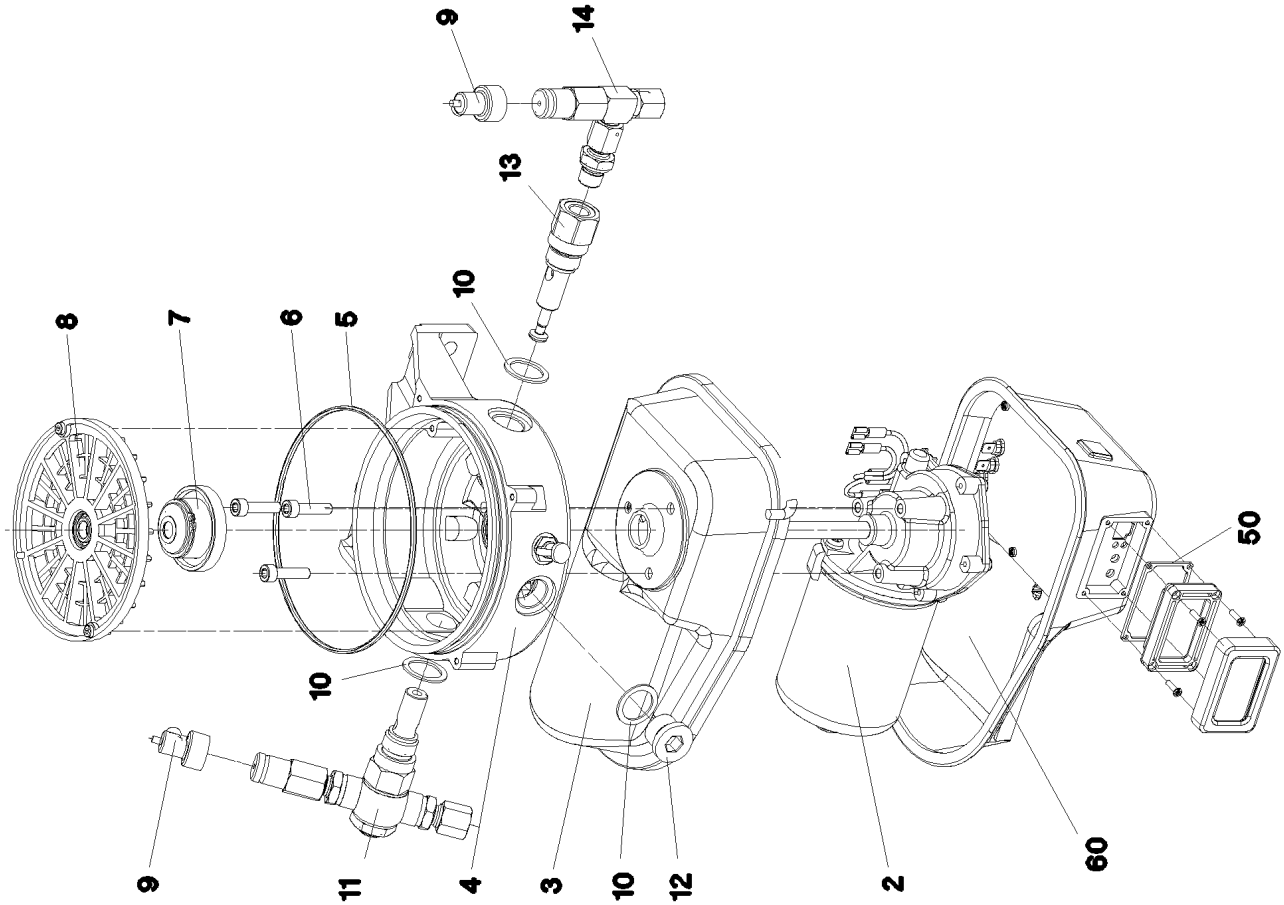
9
14
13
10
8
7
6
5
10
50
9
11
4
3
10
12
2
60

Pos.	Item	Quantity	Description	Bezeichnung
2	10355140	1	TRANSMISSION MOTOR 24V	GLEICHSTROMGETRIEBEMOTO
3	10014692	1	MOTOR HOUSING	MOTORGEHAEUSE
4	10014693	1	PUMP HOUSING	PUMPENGEHAEUSE
5	570163708	1	O-RING 140X3 NBR70	O-RING
6	10875588	3	SOCKET HEAD SCREW ISO 4762 M6X25 8.8	ZYLINDERSCHRAUBE
7	10014729	1	DRIVER	MITNEHMER
8	10014730	1	INTERMEDIATE RING	ZWISCHENRING
9	10038275	2	PUMP ELEMENT	PUMPENELEMENT
10	10014697	3	SEALING RING 27X20X1,5 CU	DICHTRING
11	774387508	1	PUMP ELEMENT	PUMPENELEMENT
12	12218194	1	SCREW PLUG DIN 908 M20X1,5 St FLZN SP	VERSCHLUSSSCHRAUBE
13	10216340	1	PUMP ELEMENT	PUMPENELEMENT
14	571328408	1	PRESSURE RELIEF VALVE	UEBERDRUCKVENTIL
23	10292724	1	VENTILATION TUBE	ENTLUEFTUNGSROHR
25	4002886	4	CAP NUT DIN 986 M4 A2-70	HUTMUTTER
27	10664141	1	AGITATOR PADDLE	RUEHRFLUEGEL
28	10099209	4	PULL ROD	ZUGSTANGE
29	10663922	1	TRANSPARENT CONTAINER	KLARSICHTBEHAELTER
31	10099208	1	O-RING 133,07X1,78 NBR 70	O-RING
32	12102477	1	COVER	BEHAELTERDECKEL
44	10663914	1	CONNECTING LINE	ANSCHLUSSLEITUNG
50	11110060	1	WINDOW	SICHTFENSTER
60	11113852	1	MOTOR HOUSING	MOTORGEHAEUSE

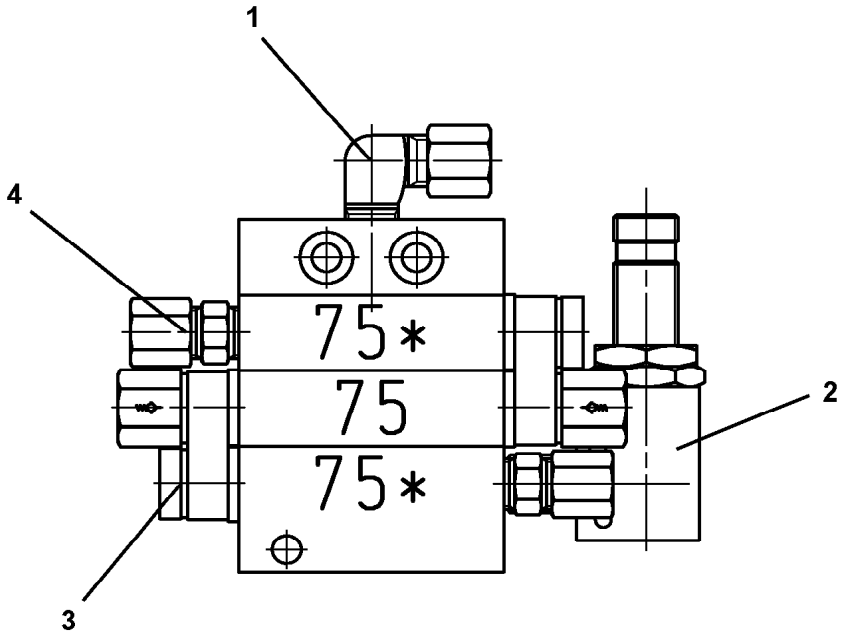

Pos.	Item	Quantity	Description	Bezeichnung
1	774373808	1	FITTING WE 6LL M10x1	VERSCHRAUBUNG
2	10097613	1	PROXIMITY SWITCH BERUEHRUNGSLOS	NAEHERUNGSSCHALTER
3	10675717	2	DISTRIBUTOR	VERTEILERBRUECKE
4	7622803	2	NON-RETURN VALVE	RUECKSCHLAGVENTIL

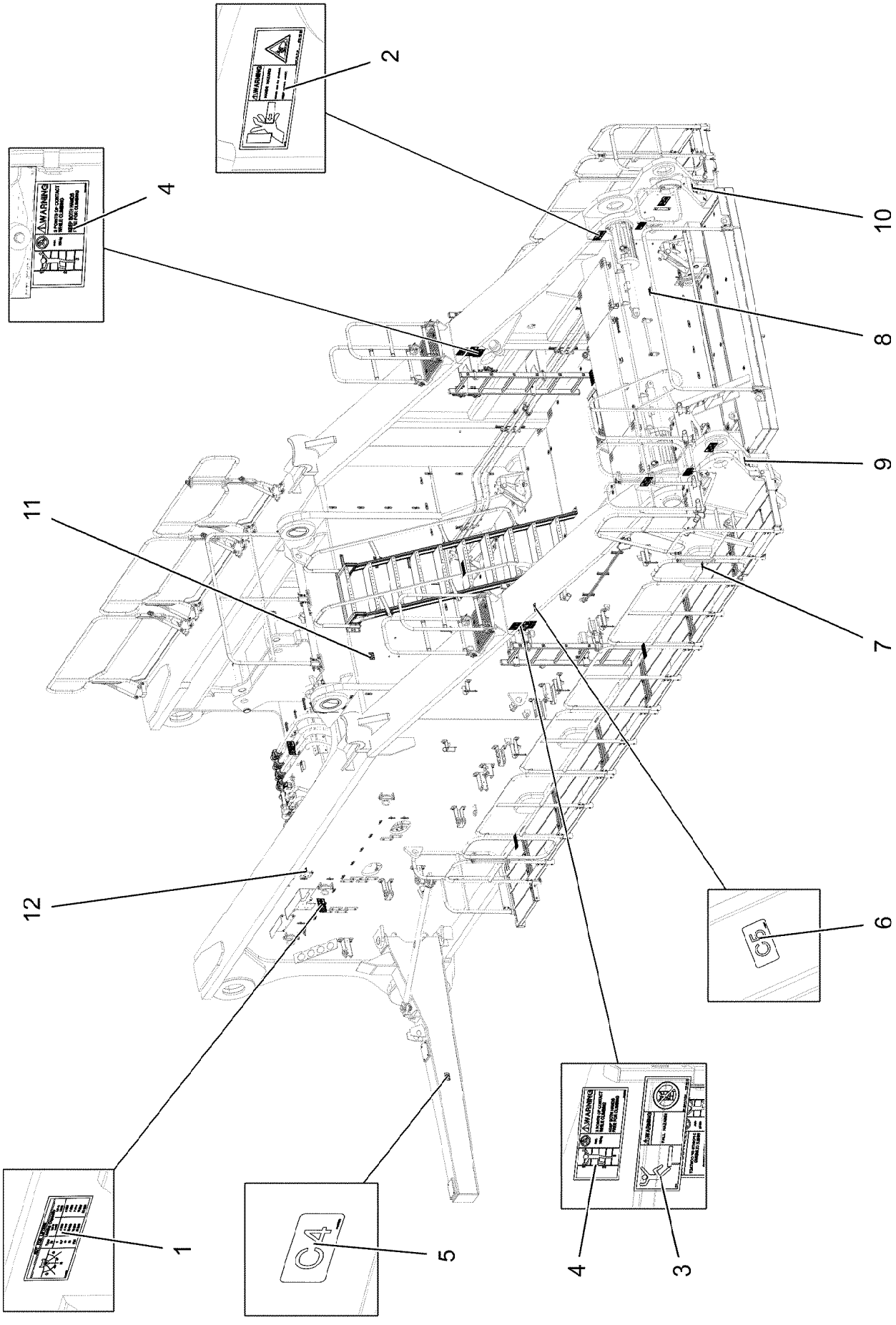

15.3.2023 172136 LIEBHERR	**etk_en_de_098406_LR 13000** **INSCRIPTION PLATE** **BESCHILDERUNG DREHBUEHNE**	324 (1/2) **917589008**

Pos.	Item	Quantity	Description	Bezeichnung
1	97036734	8	SIGN 188X78 KLEBEFOLIE SPF	SCHILD
2	978674608	4	SIGN 208X88 KLEBEFOLIE SPF	SCHILD
3	978675008	2	SIGN 208X88 KLEBEFOLIE SPF	SCHILD
4	97036732	4	SIGN 168X88 KLEBEFOLIE SPF	SCHILD
5	97041330	1	SIGN 90X50X1 KLEBEFOLIE SPF	SCHILD
6	97041331	1	SIGN 90X50X1 KLEBEFOLIE SPF	SCHILD
7	97041332	1	SIGN 90X50X1 KLEBEFOLIE SPF	SCHILD
8	97041333	1	SIGN 90X50X1 KLEBEFOLIE SPF	SCHILD
9	97041334	1	SIGN 90X50X1 KLEBEFOLIE SPF	SCHILD
10	97041335	1	SIGN 90X50X1 KLEBEFOLIE SPF	SCHILD
11	97041336	1	SIGN 90X50X1 KLEBEFOLIE SPF	SCHILD
12	97041337	1	SIGN 90X50X1 KLEBEFOLIE SPF	SCHILD

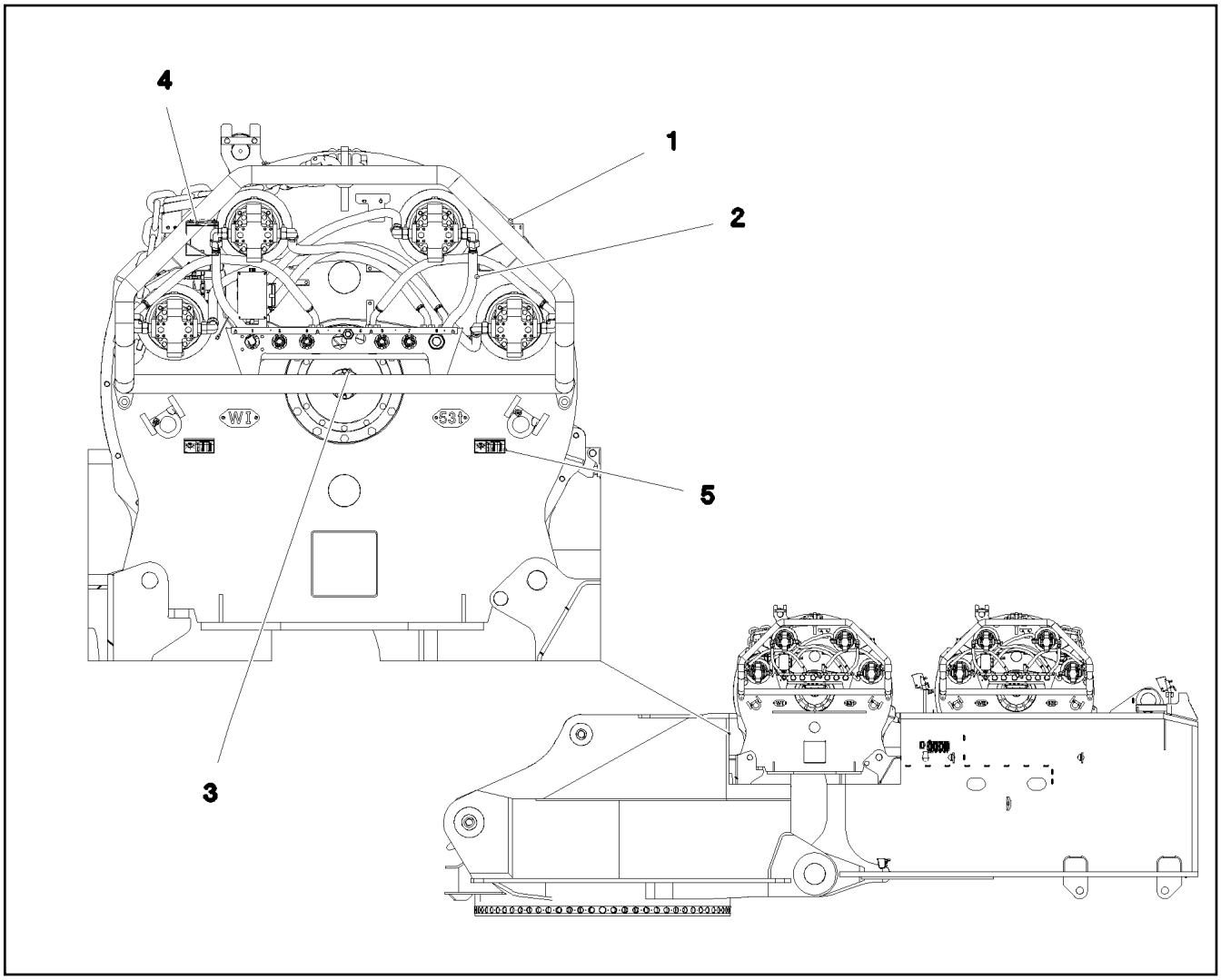

Pos.	Item	Quantity	Description	Bezeichnung
1	915751408	1	WINCH 1 PRE-ASSEMBLY ⇨ ❑ 327	WINDE 1 VORM.
2	915749608	1	ELECTRIC FOR WINCH 1 ⇨ ❑ 335	ELEKTRIK WINDE 1
3	915732508	1	ADDITIONAL HYDRAULICS WINCH 1 ⇨ ❑ 338	ZUSATZHYDRAULIK WINDE 1
4	916997308	1	CENTRAL LUBRICATING SYSTEM ⇨ ❑ 345	ZENTRALSCHMIERANLAGE
5	917826708	1	SIGNS	BESCHILDERUNG
(1)	97036734	4	SIGN 188X78 KLEBEFOLIE SPF	SCHILD
(2)	97051945	2	SIGN 208X88X1 KLEBEFOLIE SPF	SCHILD

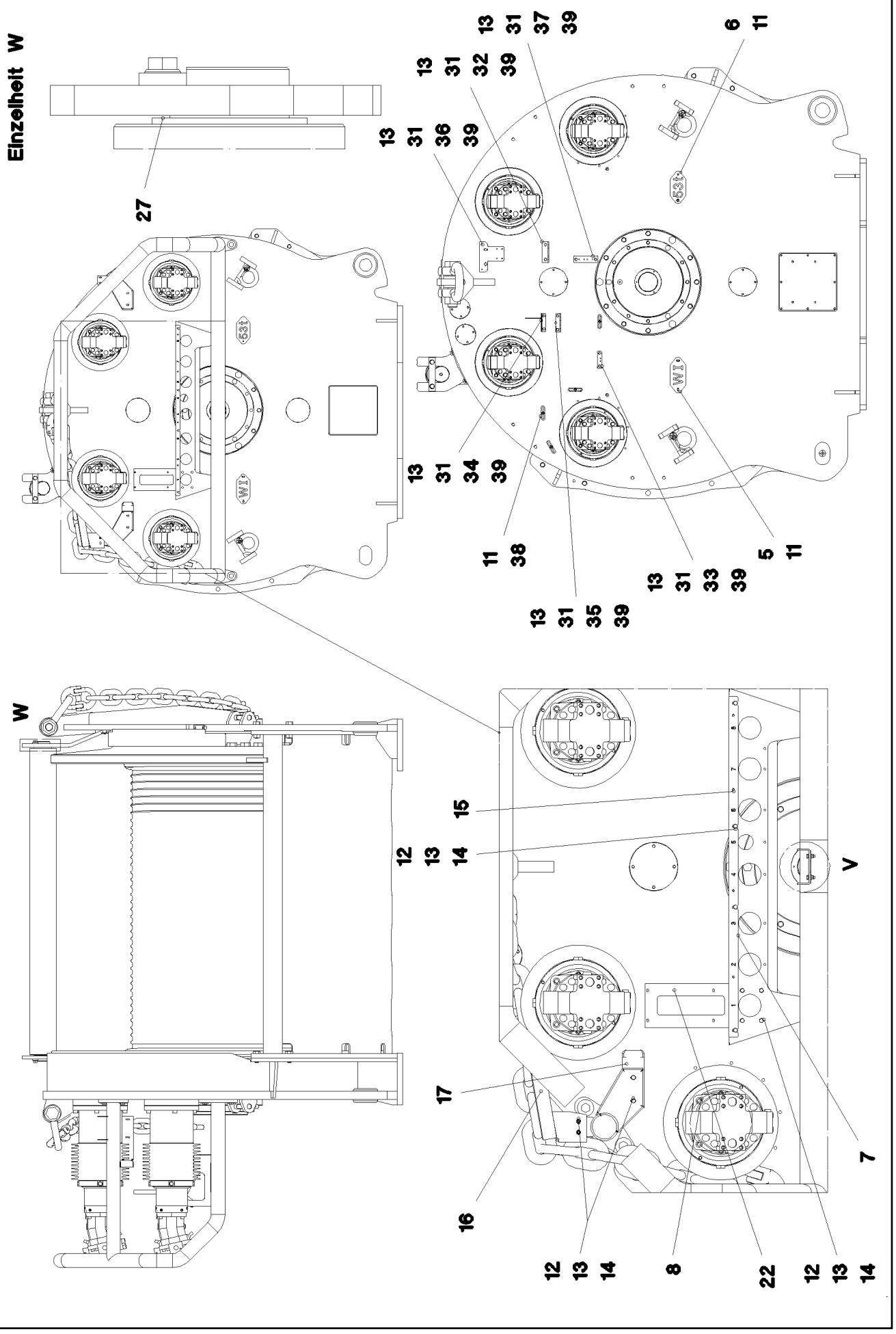

15.3.2023 071144 LIEBHERR	**etk_en_de_098406_LR 13000** **WINCH 1 PRE-ASSEMBLY** **WINDE 1 VORM.**	❑ 327 (1/3) **915751408**

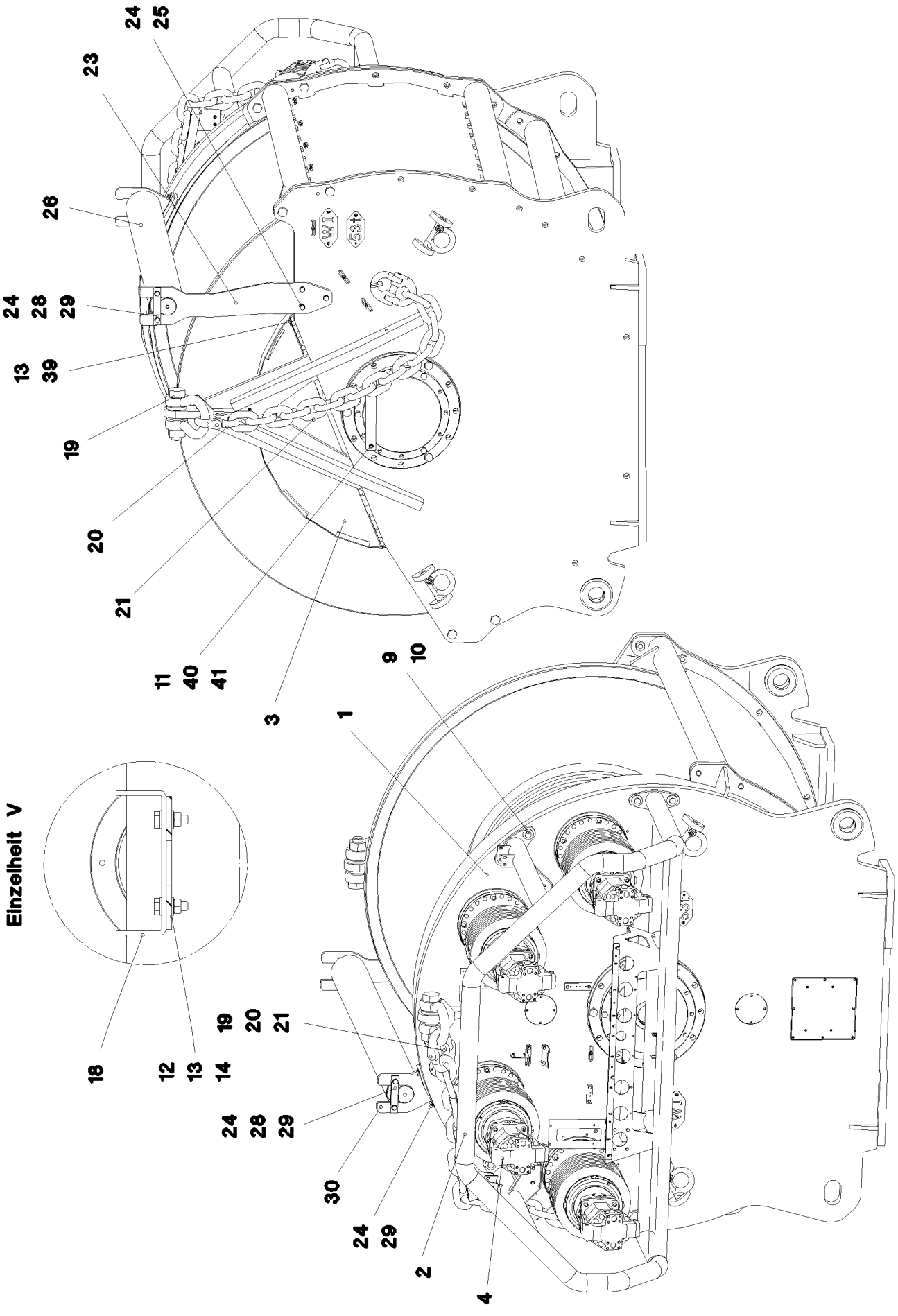

15.3.2023 071145 LIEBHERR	**etk_en_de_098406_LR 13000** **WINCH 1 PRE-ASSEMBLY** **WINDE 1 VORM.**	328 (2/3) **915751408**

Pos.	Item	Quantity	Description	Bezeichnung
1	970704201	1	HEAVY DUTY ROPE WINCH SSW 1400/383 ⇨ ❑ 330	SCHWERLASTSEILWINDE
2	965764108	1	BATTERING PROTECTION WELDMENT	RAMMSCHUTZ SCHWK.
3	965763808	1	HAND QUARD WELDED	HANDSCHUTZ SCHWK.
4	10650139	4	VARIABLE DISPLACEMENT MOTOR A6VM 1 ⇨ ❑ 334	VERSTELLMOTOR
5	979210208	2	PLATE 2X220X100 DC01 FE//ZNNI8//CN//T0	BLECH
6	974155608	2	SIGN 2X100X200 DC01 FE//ZNNI8//CN//T0	SCHILD
7	979210408	1	PLATE 5X1245X35 S355MC	BLECH
8	12230467	16	SOCKET HEAD SCREW ISO 4762 M16X50 8	ZYLINDERSCHRAUBE
9	10875805	8	HEX SCREW ISO 4017 M20X50 8.8 FLZN SP	SECHSKANTSCHRAUBE
10	4600328	8	WASHER ISO 7093-1 20 300HV FLZN SPF	SCHEIBE
11	12102696	23	BUTTON HEAD SCREW AEHNL.ISO 7380-2	HALBRUNDKOPFSCHRAUBE
12	10197831	18	HEX SCREW ISO 4017 M8X25 8.8 ZNNI-480	SECHSKANTSCHRAUBE
13	12103465	55	WASHER ISO 7089 8 300HV ZNNI-480H SPF	SCHEIBE
14	11693875	18	HEX NUT ISO 4032 M8 8 480H SPF	SECHSKANTMUTTER
15	432008008	4	DOWEL PIN ISO 8752 8X20	SPANNSTIFT
16	979390608	1	PLATE 5X430X386 S355MC	BLECH
17	979519508	1	PLATE 5X525X249 S355MC FE//ZNNI8//CN//T	BLECH
18	97010007	1	PLATE 4X50X207 S315MC FE//ZNNI8//CN//T	BLECH
19	773938808	2	SHACKLE 35T SPF	SCHAEKEL
20	773967914	4	CONNECTING ELEMENT 31,5T SPF	VERBINDUNGSGLIED
21	10678037	2	CHAIN EN 818-1,2 31.5T-1.54M 8 VERZ SPF	KETTE
22	97006762	1	PLATE 4X377X525 S315MC FE//ZNNI8//CN//T	BLECH
23	97007045	1	PLATE 25X1080X270 S355J2+N	BLECH
24	10289806	9	WASHER ISO 7089 16 300HV FLZN SPF	SCHEIBE
25	10875520	3	HEX SCREW ISO 4017 M16X50 8.8 FLZN SP	SECHSKANTSCHRAUBE
26	966344208	1	SAFETY ROLLER CPL.	SCHUTZWALZE KPL.
27	971669808	2	WASHER 5X130X130 S355MC FE//ZNNI8//C	SCHEIBE
28	952364008	2	AXLE HOLDER 10X40X210 S355MC FE//ZNNI	ACHSHALTER
29	12214938	6	HEX SCREW ISO 4017 M16X35 8.8 FLZN SP	SECHSKANTSCHRAUBE
30	966798308	1	BRACKET WELDED CONST.	KONSOLE SCHWK.
31	953873408	19	SLEEVE 25X20 11SMN37 FE//ZNNI8//CN//T0	HUELSE
32	950430808	1	HOLDER S315MC FE//ZNNI8//CN//T0	HALTER
33	953696908	1	PLATE S315MC FE//ZNNI8//CN//T0	BLECH
34	97019039	1	PLATE 168X177 S315MC FE//ZNNI8//CN//T0	BLECH
35	971276408	1	PLATE 115X97 S315MC FE//ZNNI8//CN//T0	BLECH
36	973444408	1	PLATE 4X190X150 S315MC FE//ZNNI8//CN//T	BLECH
37	975500808	1	PLATE 3X150X40 S355MC FE//ZNNI8//CN//T	BLECH
38	953650008	13	CABLE CLAMP DC01 FE//ZNNI8//CN//T0	KABELHALTER
39	11651612	19	HEX SCREW ISO 4017 M8X16 8.8 480H SPF	SECHSKANTSCHRAUBE
40	97011514	1	PLATE 3X128X543 DC01 FE//ZNNI8//CN//T0	BLECH
41	602701308	1	GROMMET 10/12/17,5 PVC BK	DURCHFUEHRUNGSTUELLE
42	10875207	1	PEDESTAL 2885X670X217 ALUMINIUM ELO	PODEST
43	97087876	1	LOCKING PLATE 5X530X30 S355MC FE//ZN	SICHERUNGSBLECH
44	97087882	1	SHEET HOLDER 3X160X133 S355MC FE//ZN	BLECHHALTER
45	971343208	2	PIN 40.0X95 42CRMO4+QT GASN.	BOLZEN
46	10289811	6	WASHER ISO 7089 30 300HV FLZN SPF	SCHEIBE
47	10180364	2	SPLIT PIN ISO 1234 6,3X50 St 480H SPF	SPLINT
48	10490116	1	QUICK RELEASE PIN 12X90X40 NIROSTA	KUGELSPERRBOLZEN
49	10875506	1	HEX SCREW ISO 4014 M12X60 8.8 FLZN SP	SECHSKANTSCHRAUBE
50	10875607	1	HEX NUT DIN 985 M12 8 FLZN SPF	SECHSKANTMUTTER
51	10289804	5	WASHER ISO 7089 12 300HV FLZN SPF	SCHEIBE
52	10332027	1	LASHING STRAP 2,3MX50MM POLYTEX	ZURRGURT

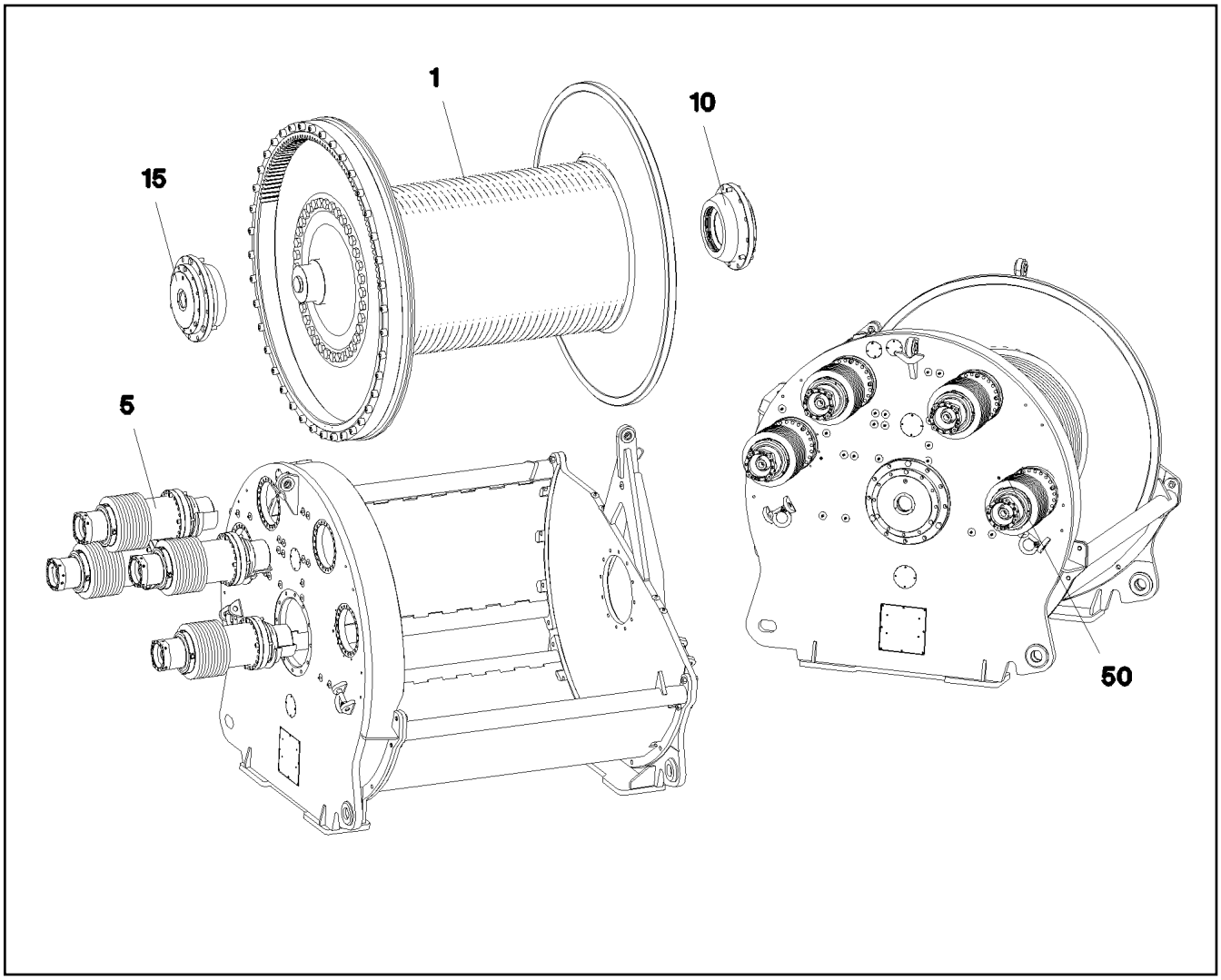

Pos.	Item	Quantity	Description	Bezeichnung
1	90004957	1	ROPE DRUM	SEILTROMMEL
(35)	90004962	5	CLAMPING PIECE	KLEMMSTUECK
(40)	4062145	10	HEX SCREW ISO 4014 M24X110 10.9 FLZN	SECHSKANTSCHRAUBE
5	90001090	4	SLEWING GEAR DRIVE ⇨ ❑ 331	DREHWERKANTRIEB
10	90004967	1	DRUM BEARING	TROMMELLAGERUNG
(4)	10030443	1	ROTARY SHAFT LIP SEAL DIN 3760 A 340X3	RADIALWELLENDICHTRING
(5)	10171318	1	SELF-ALIGNING ROLLER BEARING DIN 635	PENDELROLLENLAGER
(8)	761037803	1	O-RING 400X5 NBR 70	O-RING
(16)	7743242	1	HYDRAULIC-TYPE LUBRICAT.NIPPLE DIN 71	KEGELSCHMIERNIPPEL
15	90004973	1	DRUM BEARING ⇨ ❑ 333	TROMMELLAGERUNG
28	10409578	96	SOCKET HEAD SCREW ISO 4762 M20X130	ZYLINDERSCHRAUBE
50	90005010	1	TUBING	VERROHRUNG

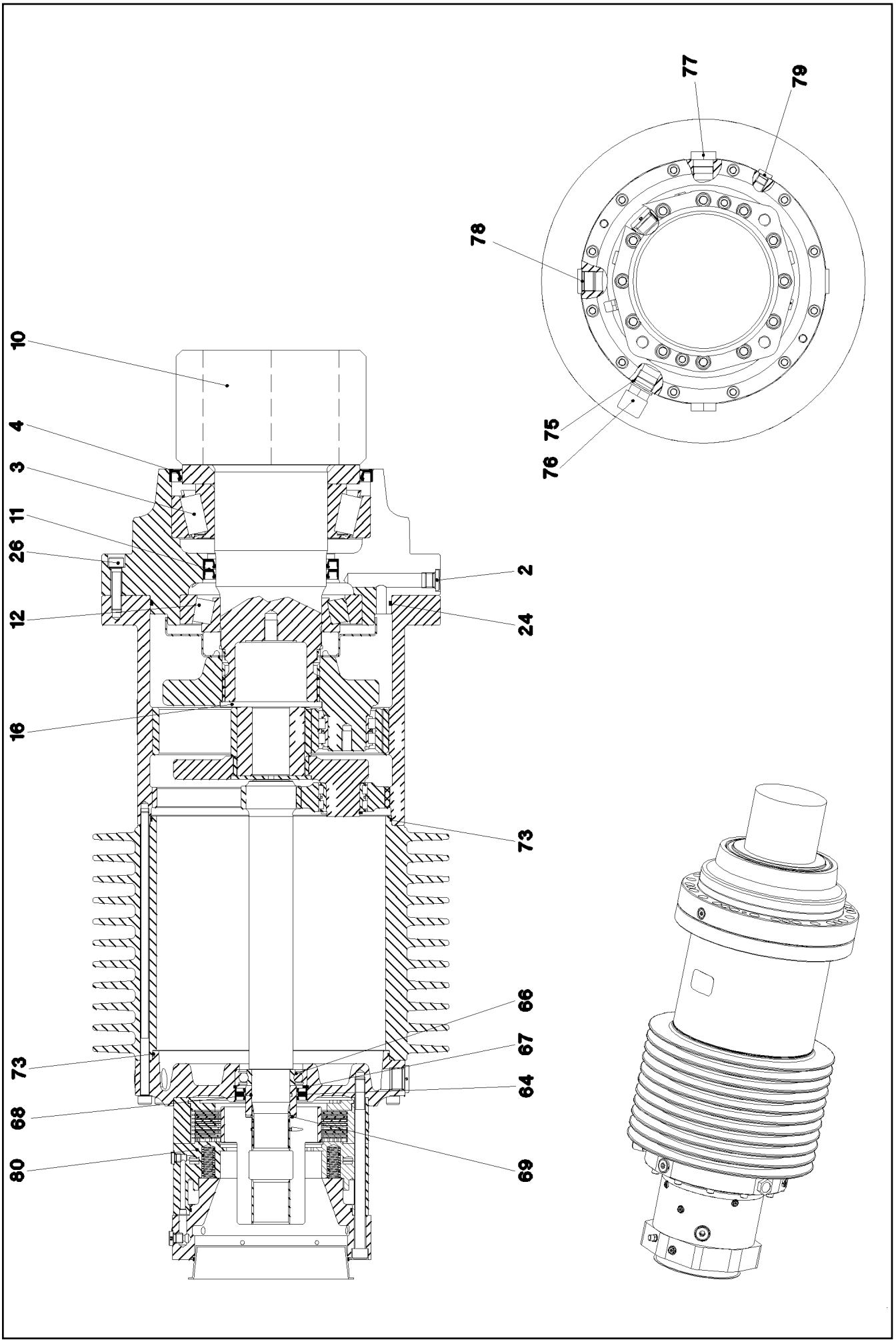
77
79
78
75
76
10
4
3
11
26
12
16
73
68
80
2
24
66
67
64
69

Pos.	Item	Quantity	Description	Bezeichnung
2	477705108	2	STOP PLUG VSTIM18X1,5ED CR6-FREI	STOPFEN
3	761070003	1	TAPERED ROLLER BEARING	KEGELROLLENLAGER
4	710054401	1	ROTARY SHAFT LIP SEAL DIN 3760 AS 210X	RADIALWELLENDICHTRING
10	90011192	1	OUTPUT SHAFT 221 18CrNiMo7-6	ABTRIEBSWELLE
11	710035901	1	ROTARY SHAFT LIP SEAL DIN 3760 A 130X1	RADIALWELLENDICHTRING
12	530099108	1	TAPERED ROLLER BEARING DIN 720 30224	KEGELROLLENLAGER
16	944228903	1	RETAINING DISK 120X6 42CrMo4	HALTESCHEIBE
24	726414803	1	O-RING 275X4 NBR 72	O-RING
26	10012659	8	SOCKET HEAD SCREW ISO 4762 M12X50 10	ZYLINDERSCHRAUBE
64	710062601	2	ROTARY SHAFT LIP SEAL BAB 60X85X7 N	RADIALWELLENDICHTRING
66	745159301	1	DEEP GROOVE BALL BEARING DIN 625 62	RILLENKUGELLAGER
67	428102708	1	RETAINING RINGS DIN 472 85X3	SICHERUNGSRING
68	726406008	1	O-RING 45X3 NBR70	O-RING
69	12100640	1	RETAINING RINGS DIN 471 45X1,75 480H SP	SICHERUNGSRING
73	761032203	1	O-RING 270X3 NBR 70	O-RING
75	710106108	1	SEALING RING DIN 7603 A26X31X2 CU	DICHTRING
76	721114101	1	VENTILATION UNIT ST CR6-FREI	BE- UND ENTLUEFTUNGSFILTE
77	774322101	2	OIL LEVEL SIGHT GLASS M26X1,5 LEICHTM	OELSCHAUGLAS
78	477511501	2	SCREW PLUG VSTI M26X1,5 CR6-FREI	VERSCHLUSSSCHRAUBE
79	477510101	1	SCREW PLUG VSTI M14X1,5 CR6-FREI	VERSCHLUSSSCHRAUBE
80	90001094	1	SPRING LOADED BRAKE	FEDERDRUCKBREMSE

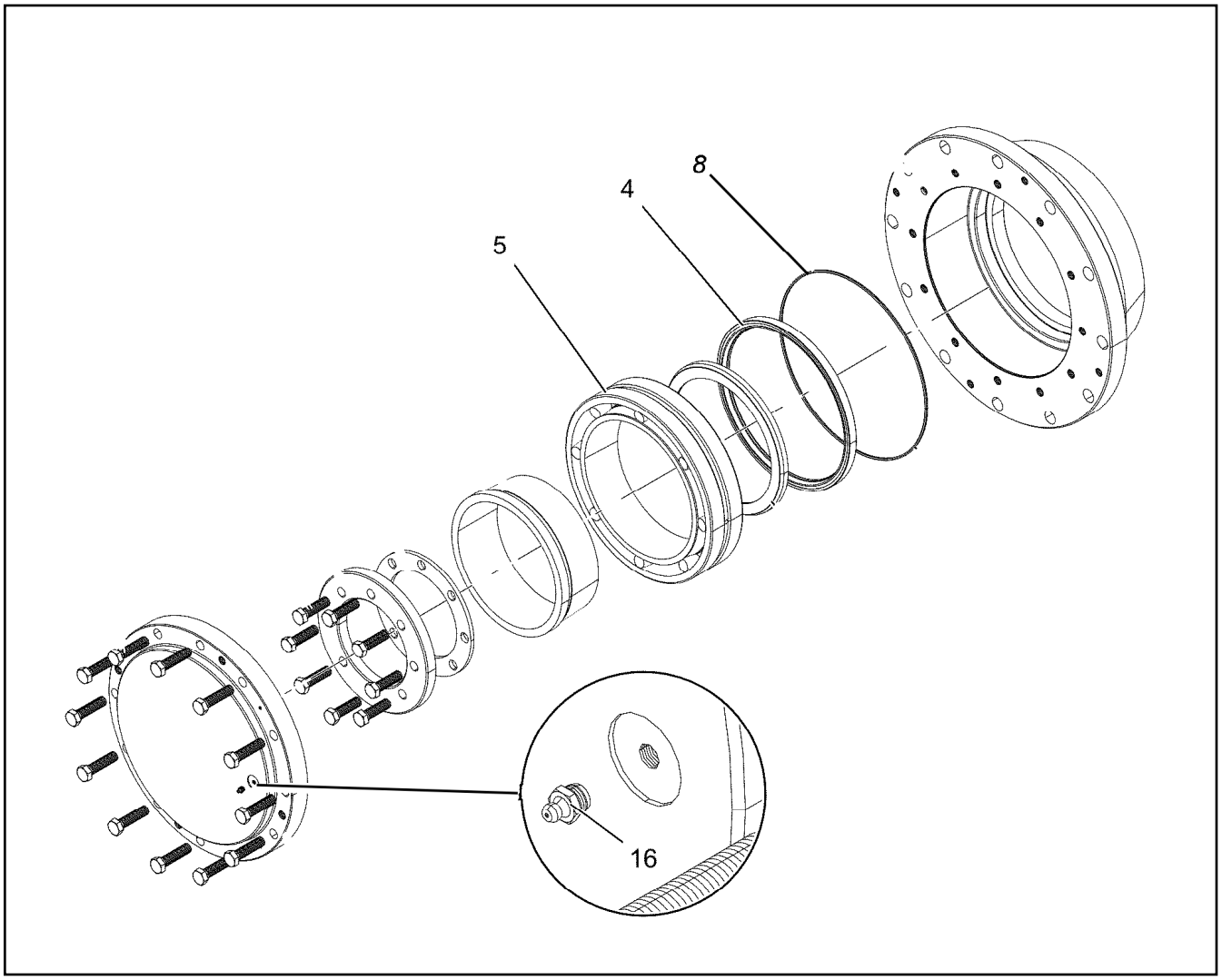

Pos.	Item	Quantity	Description	Bezeichnung
4	10030443	1	ROTARY SHAFT LIP SEAL DIN 3760 A 340X3	RADIALWELLENDICHTRING
5	10171318	1	SELF-ALIGNING ROLLER BEARING DIN 635	PENDELROLLENLAGER
7	428110701	1	RETAINING RINGS DIN 472 420X7	SICHERUNGSRING
8	761037803	1	O-RING 400X5 NBR 70	O-RING
16	7743242	1	HYDRAULIC-TYPE LUBRICAT.NIPPLE DIN 71	KEGELSCHMIERNIPPEL

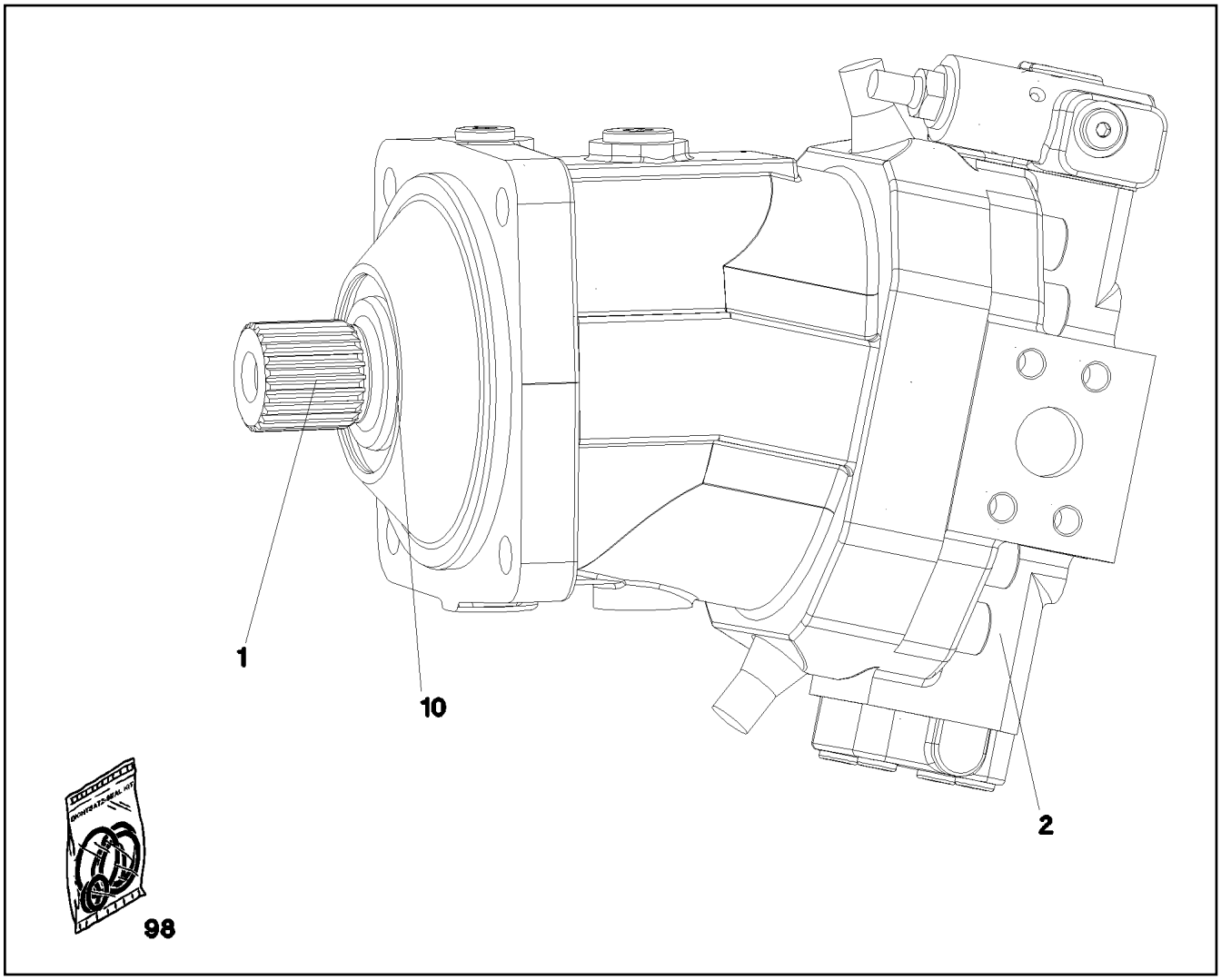

Pos.	Item	Quantity	Description	Bezeichnung
1	571541208	1	DRIVING GEAR	TRIEBWERK
2	11007711	1	ADJUSTMENT	VERSTELLUNG
10	7008986	1	RADIAL SEAL 70X90X7	RADIALDICHTRING
98	10331051	1	SEAL KIT	DICHTSATZ

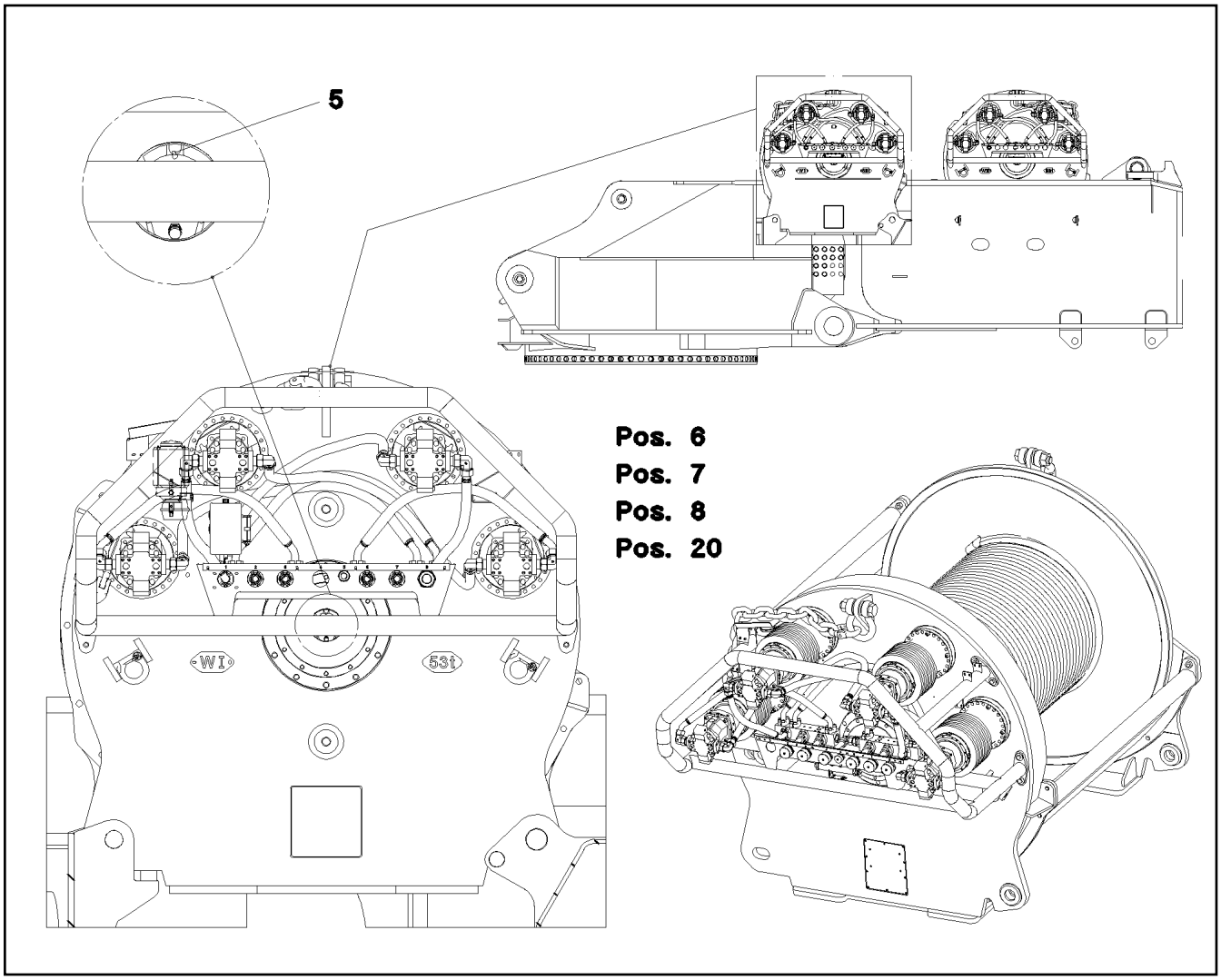

Pos.	Item	Quantity	Description	Bezeichnung
5	10802061	1	WINCH REVOLUTION TRANSDUCER 655360 ⇨ ❑ 336	WINDENDREHGEBER
6	606012608	1	DRIVE FLANGE EDELSTAHL	ANTRIEBSFLANSCH
7	11003193	4	PROXIMITY SWITCH BERUEHRUNGSLOS 12	NAEHERUNGSSCHALTER
8	691183108	4	TEMPERATURE SENSOR -30/+130°C SPF	TEMPERATURGEBER
10	11657360	3	HEX SCREW ISO 4017 M6X16 8.8 480H SPF	SECHSKANTSCHRAUBE
12	424000508	3	WASHER SPRING DIN 127 A 6 FST A2C	FEDERRING
20	966541108	1	TERMINAL BOX CPL. S521 ⇨ ❑ 337	KLEMMKASTEN KPL.

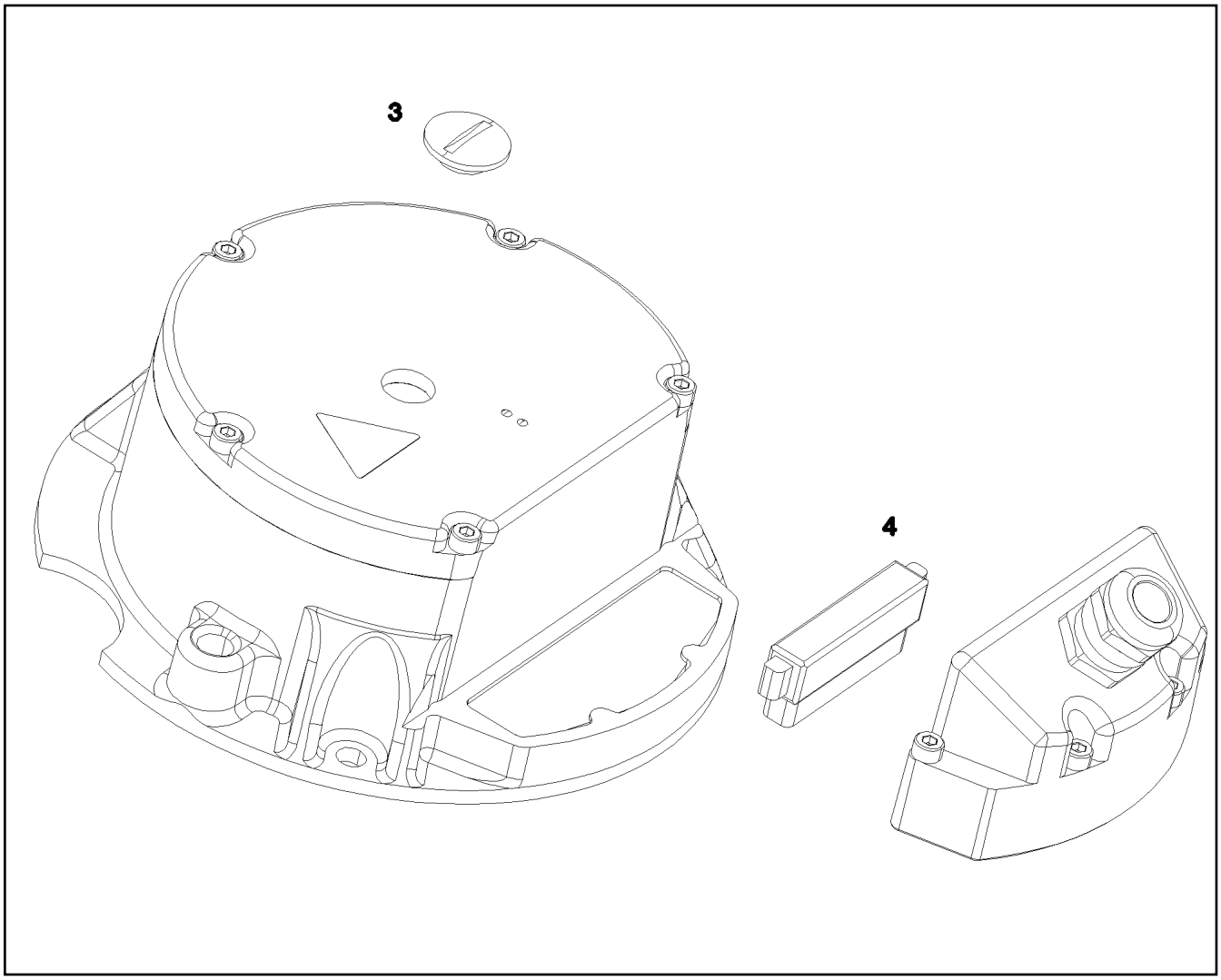

Pos.	Item	Quantity	Description	Bezeichnung
3	11690057	1	SCREW PLUG	VERSCHLUSSSCHRAUBE
4	11690056	1	PLUG 10-POLIG	STECKER
5	434000208	1	FITTING KEY DIN 6885 A 4X4X10	PASSFEDER

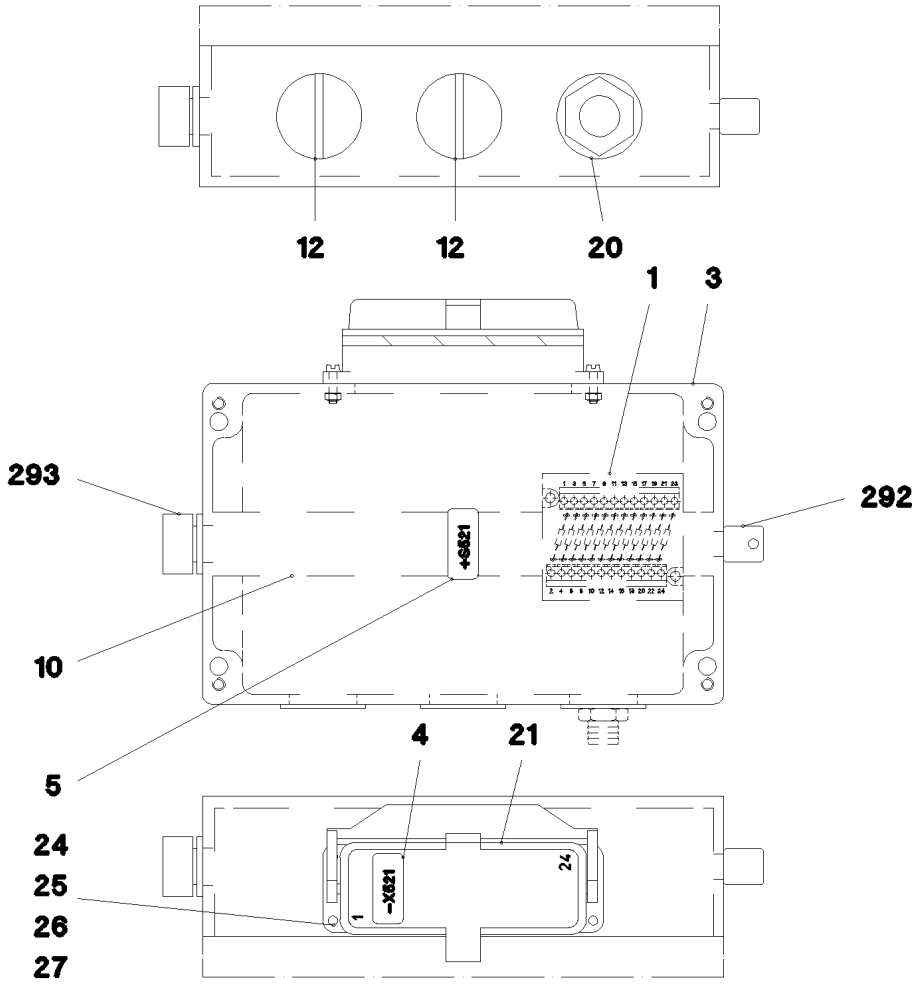

Pos.	Item	Quantity	Description	Bezeichnung
1	966541208	1	WIRES TERMINAL BOX CPL. S521 WINDE 1	DRAEHTE KLEMMKASTEN KPL.
3	97005811	1	EMPTY CASING DRILLED 160X260X90X0 AL	LEERGEHAEUSE GEBOHRT
4	97005818	1	SIGN 35X15 LEXEDGE II	SCHILD
5	97005812	1	SIGN 35X15 LEXEDGE II	SCHILD
10	602106708	0.245	TOP HAT RAIL 35X27X7,3X1	HUTSCHIENE
12	602425308	2	SCREW PLUG M40X1,5 MS	VERSCHLUSSSCHRAUBE
20	965385108	1	WIRING HARNESS W521	KABELSTRANG
21	10873528	1	ADD-ON HOUSING HAN 24B	ANBAUGEHAEUSE
24	12216226	4	PAN-HEAD SCREW ISO 7045 M4X16 4.8 480	FLACHKOPFSCHRAUBE
25	10875619	4	HEX NUT ISO 4032 M4 8 480H SPF	SECHSKANTMUTTER
26	425100708	4	TOOTH LOCK WASHER DIN 6797 A 4,3	ZAHNSCHEIBE
27	10875645	4	WASHER ISO 7089 4 200HV 480H SPF	SCHEIBE
292	602501208	1	WATER DRAIN PLUG M12 PA6G SPF	ENTWAESSERUNGSSTOPFEN
293	10488662	1	VENTILATION SCREW POLYAMID	ENTLUEFTUNGSSCHRAUBE

Pos.	Item	Quantity	Description	Bezeichnung
4	966085708	1	ADDITIONAL HYDRAULICS WINCH 1 ⇨ ❑ 339	ZUSATZHYDRAULIK WINDE 1

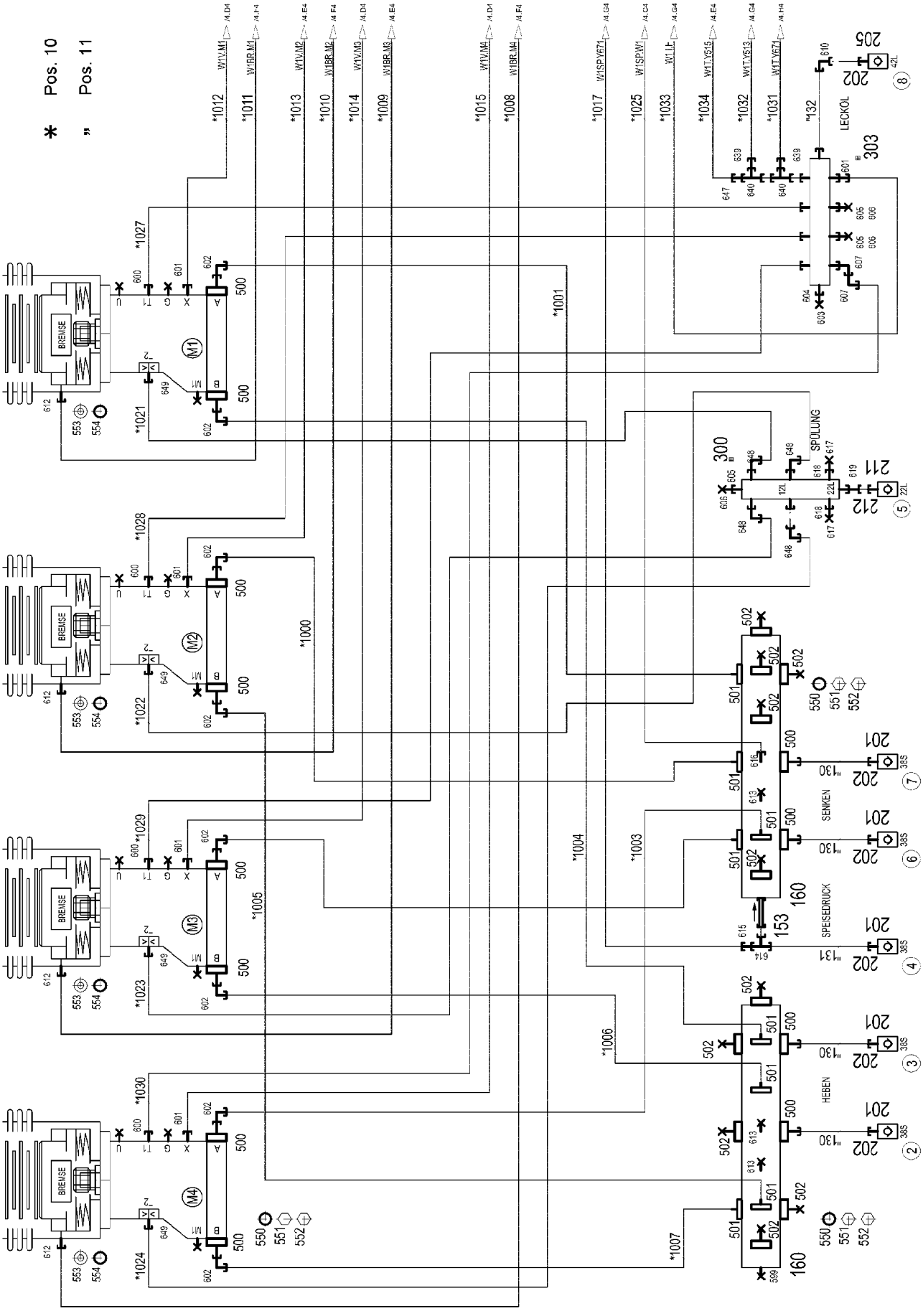
* Pos. 10
„ Pos. 11
BREMSE
M1
M2
M3
M4
SPÜLUNG
SENKEN
SPEISEDRUCK
HEBEN
LECKÖL

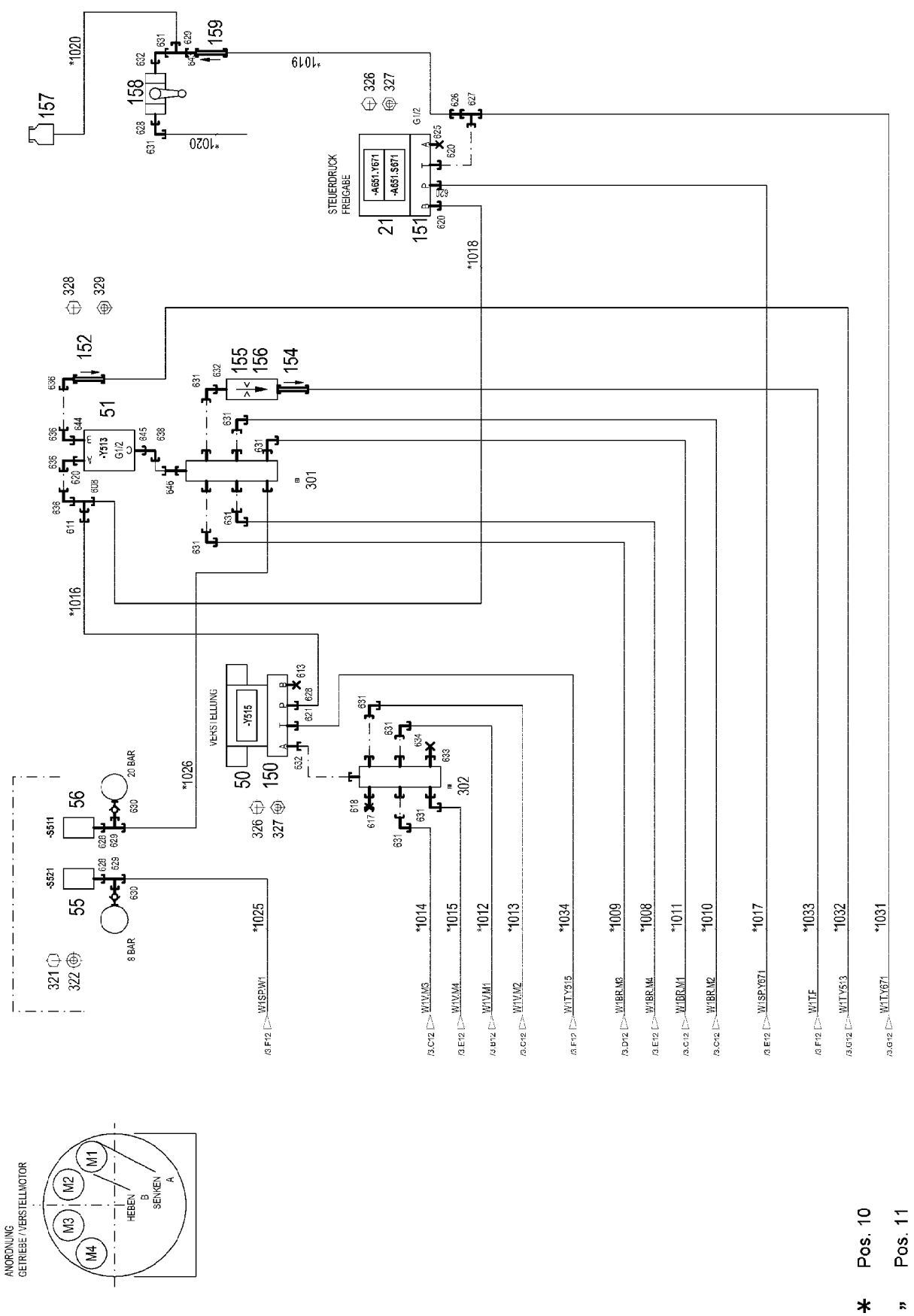

15.3.2023 071639 LIEBHERR	**etk_en_de_098406_LR 13000** **ADDITIONAL HYDRAULICS WINCH 1** **ZUSATZHYDRAULIK WINDE 1**	❑ 340 (2/4) **966085708**

Pos.	Item	Quantity	Description	Bezeichnung
10	966217808	1	HOSE LINES WINCH 1 ⇨ ❑ 343	SCHLAUCHLEITUNGEN WINDE
11	966217908	1	PIPELINE WINCH 1+2	ROHRLEITUNGEN WINDE
(130)	966725408	4	PIPE COMPL. 38X5X200 AS38 - AS38	ROHR KPL.
(131)	966725508	1	PIPE COMPL. 38X5X250 AS38 - AS38	ROHR KPL.
(132)	966725608	1	PIPE COMPL. 42X3X355 AL42 - AL42	ROHR KPL.
21	10652724	1	DIRECTIONAL CONTROL VALVE 4/2 NG6-3	WEGEVENTIL
(1)	10564740	1	MAGNET COIL	MAGNETSPULE
(2)	7027459	1	NUT	MUTTER
(999)	571840008	1	SEAL KIT	DICHTSATZ
50	10278566	1	PRESSURE CONTROL VALVE pv=16BAR pm	DRUCKREGELVENTIL
(30)	10493030	1	MAGNET COIL 24V	MAGNETSPULE
(999)	10493038	1	SEAL KIT PRESSURE CONTROL VALV	DS DRUCKREGELVENTIL
51	511493608	1	DIRECTIONAL CONTROL VALVE 3/2-320BA ⇨ ❑ 41	WEGEVENTIL
55	10220933	1	PRESSURE SWITCH 0-8/300 BAR SPF	DRUCKSCHALTER
56	10289536	1	PRESSURE SWITCH 0-20/300BAR SPF	DRUCKSCHALTER
150	510631808	1	CONNECTING PLATE	ANSCHLUSSPLATTE
151	510633908	1	CONNECTING PLATE	ANSCHLUSSPLATTE
152	510413508	1	NON-RETURN VALVE 400BAR 0.5BAR CR6-F	RUECKSCHLAGVENTIL
153	10665332	1	NON-RETURN VALVE 250BAR CR6-FREI SP	RUECKSCHLAGVENTIL
154	511493708	1	NON-RETURN VALVE 400BAR 1BAR CR6-F	RUECKSCHLAGVENTIL
155	510671108	1	FILTER CARTRIDGE 0,005m³/min 25µm	FILTERPATRONE
156	510746008	1	NOZZLE 0,6 M5X9 CUZN39PB3	DUESE
157	96028333	1	EXPANSION TANK CPL. ⇨ ❑ 44	AUSGLEICHSBEHAELTER KPL.
158	510696008	1	BALL VALVE DN8-1/4" MS	KUGELHAHN
159	511481508	1	NON-RETURN VALVE 250BAR 10BAR CR6-F	RUECKSCHLAGVENTIL
160	979208108	2	CONNECTION FLANGE EN13858 FE/FLZN10	ANSCHLUSSFLANSCH
201	511512208	5	COUPLING SLEEVE B8 38-S	KUPPLUNGSMUFFE
202	12102190	6	HEX CAP NUT BGR.8 M 79X4 PA 6 SPF	VERSCHLUSSMUTTER
205	10675113	1	COUPLING SLEEVE B8 42-L A3C	KUPPLUNGSMUFFE
211	511508208	1	COUPLING SLEEVE B6 22-L	KUPPLUNGSMUFFE
212	12102188	1	HEX CAP NUT BGR.6 M 54X4 PA 6 SPF	VERSCHLUSSMUTTER
300	10043790	1	COLLECTING PIPE 22L/8 ZNNI SPF	SAMMELROHR
301	10651970	1	COLLECTING PIPE 150 STAHL A3CR6F SPF	SAMMELROHR
302	10032685	1	COLLECTING PIPE VERZ SPF	SAMMELROHR
303	10651969	1	COLLECTING PIPE 360 STAHL A3CR6F SPF	SAMMELROHR
321	12211444	4	HEX SCREW ISO 4017 M5X10 8.8 480H SPF	SECHSKANTSCHRAUBE
322	10197808	4	WASHER ISO 7089 5 200HV ZNNI-480H	SCHEIBE
326	11657360	4	HEX SCREW ISO 4017 M6X16 8.8 480H SPF	SECHSKANTSCHRAUBE
327	10197764	4	HEX NUT ISO 4032 M6 10 ZNNI-480H SPF	SECHSKANTMUTTER
328	10037287	2	HEX SCREW M8X65 8.8 MAN183	SECHSKANTSCHRAUBE
329	11693875	2	HEX NUT ISO 4032 M8 8 480H SPF	SECHSKANTMUTTER
500	511517808	12	FLANGE STUB PIPE AFG 38S G1 1/4 CR6-F	FLANSCHSTUTZEN
501	510586608	16	FLANGE HALF SAE1 1/4-C62-M14 CR6-FREI	FLANSCHHAELFTE
502	511510008	10	SAE SEALING FLANGE SAE1 1/4-C62-M14 C	SAE-VERSCHLUSSFLANSCH
550	510586708	33	O-RING ARP 568 37,69X3,53 NBR90	O-RING
551	10876373	90	SOCKET HEAD SCREW ISO 4762 M14X45 8	ZYLINDERSCHRAUBE
552	10878799	30	HEX SCREW ISO 4017 M14X45 8.8 FLZN SP	SECHSKANTSCHRAUBE
553	502932608	4	COMPRESSION RING	DRUCKRING
554	502933208	4	O-RING 10X2,2 NBR70	O-RING
599	10665334	1	SCREW PLUG VSTI G11/2 CR6-FREI	VERSCHLUSSSCHRAUBE
600	471031308	4	FITTING XGE22-LM-ED M26X1,5 CR6-FREI	VERSCHRAUBUNG
601	471030508	5	FITTING GE 10L M14X1,5 CR6-FREI	VERSCHRAUBUNG
602	472531808	8	FITTING EWSD38-S CR6-FREI	VERSCHRAUBUNG
603	477700808	1	STOPPER BUZ 28L CR6-FREI	BUTZEN
604	477401708	1	BOX NUT DIN 3870 AL28 A3P	UEBERWURFMUTTER
605	477402608	3	BOX NUT DIN 3870 AL22 A3P	UEBERWURFMUTTER
606	477700208	3	FITTING BUZ 22L CR6-FREI	VERSCHRAUBUNG

Pos.	Item	Quantity	Description	Bezeichnung
607	472530608	2	FITTING EWSD22-L CR6-FREI	VERSCHRAUBUNG
608	472300414	1	FITTING EL 15L CR6-FREI	VERSCHRAUBUNG
610	482530814	1	FITTING ISO 8434 EW 42L CR6-FREI	VERSCHRAUBUNG
611	475430108	1	FITTING RED 15/10L CR6-FREI	VERSCHRAUBUNG
612	471039708	4	FITTING ISO 8434-1 GE 10L M12X1,5 CR6-F	VERSCHRAUBUNG
613	477704008	4	STOPPER PLUG VSTI1/4"ED CR6-FREI	BLINDSTOPFEN
614	482431814	1	FITTING ISO 8434 ET 38S CR6-FREI	VERSCHRAUBUNG
615	475434208	1	FITTING REDSD38/16-S CR6-FREI	VERSCHRAUBUNG
616	471032108	1	FITTING GE 6S G1/4A CR6-FREI	VERSCHRAUBUNG
617	477700508	3	BLANKING PLUG ISO 8434-1 PL 12L/S CR6-F	VERSCHLUSSSTOPFEN
618	477401608	3	BOX NUT DIN 3870 AL12 A3C	UEBERWURFMUTTER
619	470010908	1	FITTING SNV22-L CR6-FREI	VERSCHRAUBUNG
620	471031008	4	FITTING XGE15-LR-ED CR6-FREI	VERSCHRAUBUNG
621	471035308	1	FITTING XGE12-LR-ED1/4" CR6-FREI	VERSCHRAUBUNG
625	477704208	1	STOP PLUG VSTI G1/2A CR6-FREI	STOPFEN
626	475431808	1	FITTING RED 15/12L CR6-FREI	VERSCHRAUBUNG
627	472430408	1	FITTING ET 15L M22X1,5 CR6-FREI	VERSCHRAUBUNG
628	7362091	4	FITTING ISO 8434-1 GE 10L G1/4A CR6-FREI	VERSCHRAUBUNG
629	472330208	3	FITTING EL 10L CR6-FREI	VERSCHRAUBUNG
630	510629008	2	TEST POINT FITTING VKA3 10LM16X1,5 CR6	MESSANSCHLUSS
631	7403569	11	FITTING EW 10L M16X1,5 CR6-FREI	VERSCHRAUBUNG
632	471901108	3	FITTING EGESD10-LR-WD CR6-FREI	VERSCHRAUBUNG
633	477401508	1	BOX NUT DIN 3870 AL10 A3P	UEBERWURFMUTTER
634	477700408	1	BLANKING PLUG ISO 8434-1 PL 10L/S CR6-F	VERSCHLUSSSTOPFEN
636	7615379	4	FITTING EW 15L CR6-FREE	VERSCHRAUBUNG
638	247108302	1	SWIVEL ELBOW EW 18L M26X1,5 CR6-FREI	WINKELSTUTZEN
639	475435608	2	FITTING RED 18/15L CR6-FREI SPF	VERSCHRAUBUNG
640	247128502	2	L NECK EL 18L CR6-FREI	L-STUTZEN
643	475431408	1	FITTING REDSD12/10-L CR6-FREI	VERSCHRAUBUNG
644	471903508	1	FITTING EGE 15L G1/2 CR6-FREI	VERSCHRAUBUNG
645	471031208	1	FITTING XGE18-LR-ED CR6-FREI	VERSCHRAUBUNG
646	470010408	1	FITTING GZ 18L CR6-FREI	VERSCHRAUBUNG
647	475436308	1	FITTING REDSD18/12-L CR6-FREI	VERSCHRAUBUNG
648	247117702	4	SWIVEL ELBOW EW 12L M18X1,5 CR6-FREI	WINKELSTUTZEN
649	471039408	4	FITTING XGE12-LM-ED M18X1,5 CR6-FREI	VERSCHRAUBUNG
(1)	501243708	1	O-RING ARP 568 10,52X1,83 NBR90	O-RING

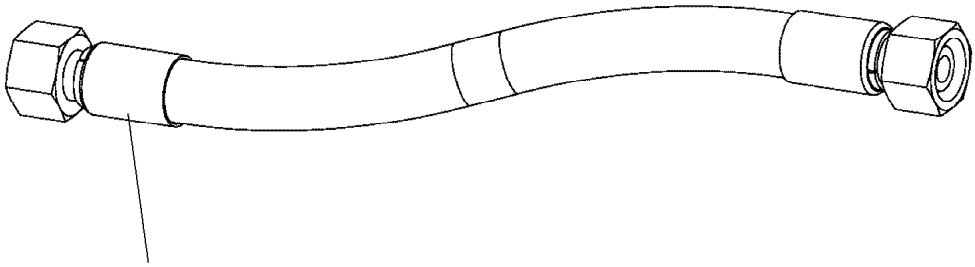

Schlauchnummer
Hose number
Numéro de flexible
Número de flexible
Номера шланга

Die Schlauchnummern auf den Schläuchen entsprechen den Positionen in der Schlauchliste.

The hose numbers from the hoses are in accordance with the items in the hose list.

Les numéros indiqués sur les flexibles correspondent aux repères de la nomenclature des flexibles.

Los números indicados en los flexibles corresponden a las posiciones de la lista de flexibles.

Нанесенные на шлангах номера соответствуют позициям в перечне.

Pos.	Item	Quantity	Description	Bezeichnung
1000	966682808	1	HOSE CPL. F6000 31X1090	SCHLAUCH KPL.
1001	966682908	1	HOSE CPL. F6000 31X1250	SCHLAUCH KPL.
1002	966731608	1	HOSE CPL. F6000 31X1150	SCHLAUCH KPL.
1003	966731708	1	HOSE CPL. F6000 31X1390	SCHLAUCH KPL.
1004	962335608	1	HOSE CPL. F6000 31X1130	SCHLAUCH KPL.
1005	966731808	1	HOSE CPL. F6000 31X1170	SCHLAUCH KPL.
1006	966731908	1	HOSE CPL. F6000 31X970	SCHLAUCH KPL.
1007	962335608	1	HOSE CPL. F6000 31X1130	SCHLAUCH KPL.
1008	966732008	1	HOSE CPL. 2SN 8X900	SCHLAUCH KPL.
1009	929729008	1	HOSE CPL. 2SN 8X1340	SCHLAUCH KPL.
1010	962532408	1	HOSE CPL. 2SN 8X1650	SCHLAUCH KPL.
1011	928875608	1	HOSE CPL. 2SN 8X1750	SCHLAUCH KPL.
1012	926118908	1	HOSE CPL. 1SC 8X2000	SCHLAUCH KPL.
1013	926135308	1	HOSE CPL. 1SC 8X1750	SCHLAUCH KPL.
1014	928046508	1	HOSE CPL. 1SC 8X1260	SCHLAUCH KPL.
1015	928016008	1	HOSE CPL. 1SC 8X1220	SCHLAUCH KPL.
1016	921255408	1	HOSE CPL. 2SN 10X400	SCHLAUCH KPL.
1017	966732108	1	HOSE CPL. 2SN 12X960	SCHLAUCH KPL.
1018	927619408	1	HOSE CPL. 2SN 12X1650	SCHLAUCH KPL.
1019	926041708	1	HOSE CPL. 2TE 10X500	SCHLAUCH KPL.
1020	962172208	2	HOSE CPL. 2TE 8X350	SCHLAUCH KPL.
1021	926057708	1	HOSE CPL. 2TE 10X1300	SCHLAUCH KPL.
1022	964273708	1	HOSE CPL. 2TE 10X740	SCHLAUCH KPL.
1023	928022908	1	HOSE CPL. 2TE 10X1220	SCHLAUCH KPL.
1024	927679208	1	HOSE CPL. 2TE 10X1800	SCHLAUCH KPL.
1025	928049908	1	HOSE CPL. 2SN 8X500	SCHLAUCH KPL.
1026	929722608	1	HOSE CPL. 2SN 8X1420	SCHLAUCH KPL.
1027	921965208	1	HOSE CPL. 2TE 20X1800	SCHLAUCH KPL.
1028	921965208	1	HOSE CPL. 2TE 20X1800	SCHLAUCH KPL.
1029	921965208	1	HOSE CPL. 2TE 20X1800	SCHLAUCH KPL.
1030	926561808	1	HOSE CPL. 2TE 20X1650	SCHLAUCH KPL.
1031	966732208	1	HOSE CPL. 2TE 12X1120	SCHLAUCH KPL.
1032	966264908	1	HOSE CPL. 2TE 12X880	SCHLAUCH KPL.
1033	926148908	1	HOSE CPL. 1SC 8X800	SCHLAUCH KPL.
1034	927681208	1	HOSE CPL. 2TE 10X760	SCHLAUCH KPL.
1036	967212908	1	HOSE CPL. HPC 4X1160	SCHLAUCH KPL.

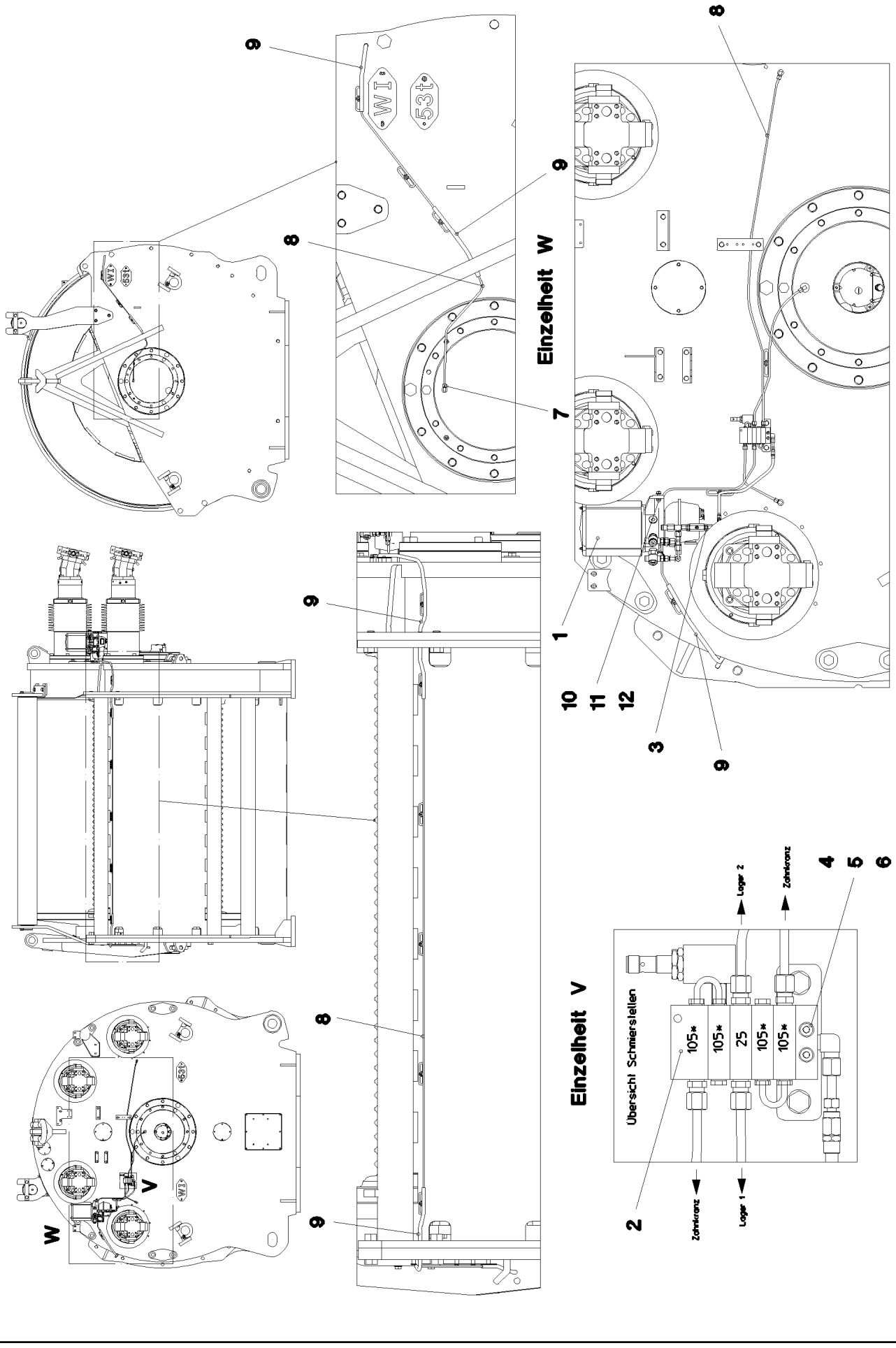

15.3.2023 071148	**etk_en_de_098406_LR 13000**	❑ 345 (1/2)
LIEBHERR	**CENTRAL LUBRICATING SYSTEM** **ZENTRALSCHMIERANLAGE**	**916997308**

Pos.	Item	Quantity	Description	Bezeichnung
1	11114000	1	ELECTRIC PUMP EP-1 ⇨ ❑ 347	ELEKTROPUMPE
2	11005865	1	DISTRIBUTION BLOCK MX-F 5/4	VERTEILERKOMBINATION
(1)	774378008	2	PIPELINE	ROHRLEITUNG
(2)	7622803	3	NON-RETURN VALVE	RUECKSCHLAGVENTIL
(3)	10097613	1	PROXIMITY SWITCH BERUEHRUNGSLOS	NAEHERUNGSSCHALTER
3	774375108	1	PASSAGE NIPPLE BLOCK ⇨ ❑ 127	DURCHGANGSNIPPELBLOCK
4	12204614	2	SOCKET HEAD SCREW ISO 4762 M5X35 8.8	ZYLINDERSCHRAUBE
5	10875620	2	HEX NUT ISO 4032 M5 8 480H SPF	SECHSKANTMUTTER
6	10197808	2	WASHER ISO 7089 5 200HV ZNNI-480H	SCHEIBE
7	774373808	4	FITTING WE 6LL M10x1	VERSCHRAUBUNG
8	10873149	9	POLYAMID PIPE DIN 73378 6X1,5 PA 12-HL	POLYAMIDROHR
9	510510908	1.6	HYDRAULIC HOSE DIN EN 854 DN6-2TE	HYDRAULIKSCHLAUCH
10	10197831	2	HEX SCREW ISO 4017 M8X25 8.8 ZNNI-480	SECHSKANTSCHRAUBE
11	12103465	4	WASHER ISO 7089 8 300HV ZNNI-480H SPF	SCHEIBE
12	11693875	2	HEX NUT ISO 4032 M8 8 480H SPF	SECHSKANTMUTTER

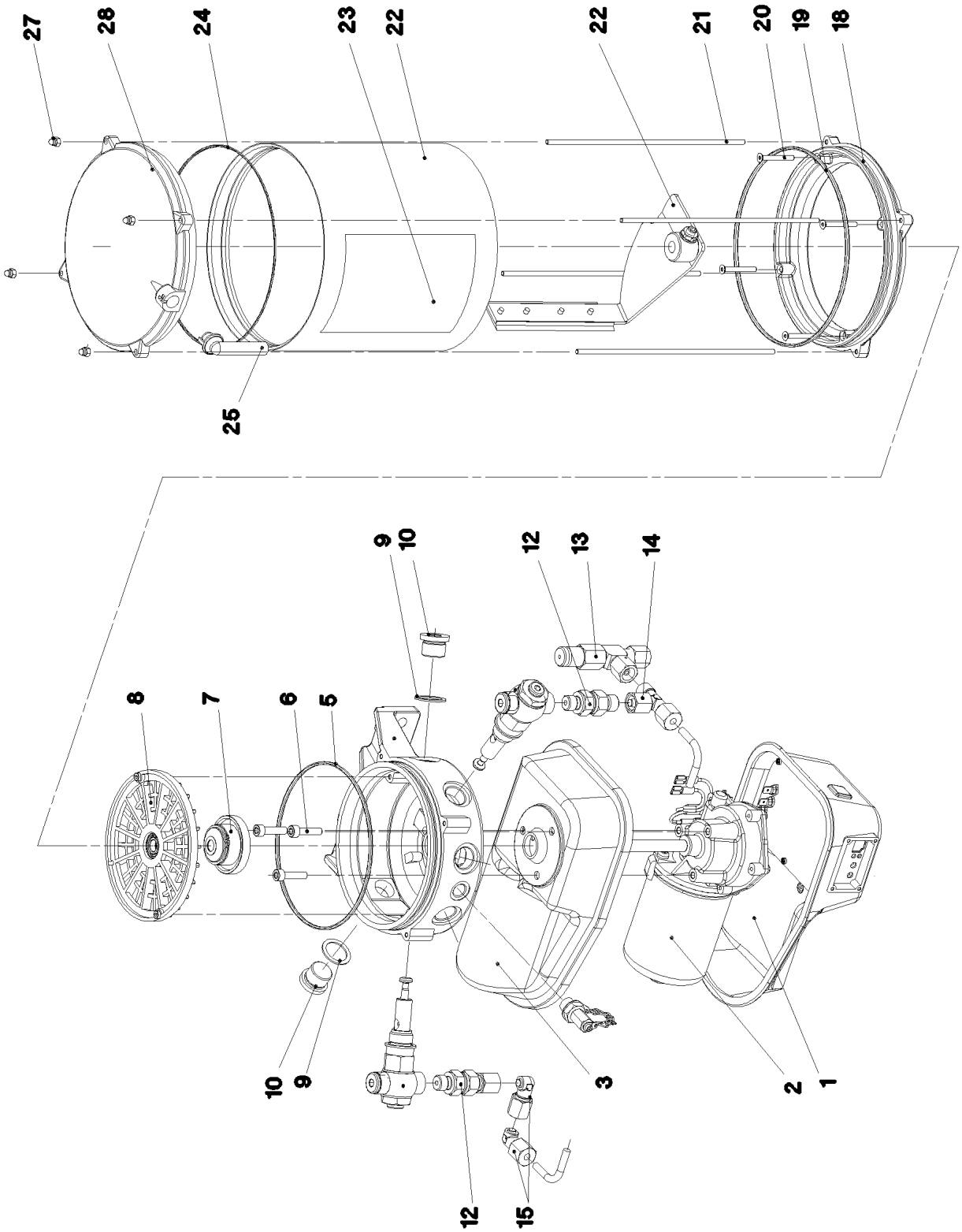
27
28
24
23
22
22
21
20
19
18
25
9
10
12
13
14
8
7
6
5
10
9
3
2
1
12
15

Pos.	Item	Quantity	Description	Bezeichnung
1	10872200	1	MOTOR HOUSING	MOTORGEHAEUSE
2	10355140	1	TRANSMISSION MOTOR 24V	GLEICHSTROMGETRIEBEMOTO
3	10014692	1	MOTOR HOUSING	MOTORGEHAEUSE
5	726452801	1	O-RING 135X3 NBR 70 SPF	O-RING
6	10875588	3	SOCKET HEAD SCREW ISO 4762 M6X25 8.8	ZYLINDERSCHRAUBE
7	10014729	1	DRIVER	MITNEHMER
8	10014730	1	INTERMEDIATE RING	ZWISCHENRING
9	710104508	6	SEALING RING DIN 7603 A22X27X1,5 CU	DICHTRING
10	12218194	2	SCREW PLUG DIN 908 M20X1,5 St FLZN SP	VERSCHLUSSSCHRAUBE
12	10342281	4	NON-RETURN VALVE	RUECKSCHLAGVENTIL
13	10040581	1	PRESSURE RELIEF VALVE	UEBERDRUCKVENTIL
14	774389308	3	T-COUPLING	T-VERSCHRAUBUNG
15	11644971	2	FITTING	VERSCHRAUBUNG
18	10014707	1	INTERMEDIATE FLANGE	ZWISCHENFLANSCH
19	726440001	1	O-RING 165X3 FKM 70	O-RING
20	10876388	4	COUNTERSUNK SCREW DIN 7991 M4X35 8	SENKSCHRAUBE
21	10014715	4	PULL ROD	ZUGSTANGE
22	10014712	1	AGITATOR PADDLE	RUEHRFLUEGEL
23	571539308	1	CONTAINER	BEHAELTER
24	10441600	1	STICKER	AUFKLEBER
25	10292724	1	VENTILATION TUBE	ENTLUEFTUNGSROHR
26	7624285	1	O-RING 160X2,5	O-RING
27	4002886	4	CAP NUT DIN 986 M4 A2-70	HUTMUTTER
28	10813573	1	CONTAINER COVER	BEHAELTERABDECKKAPPE

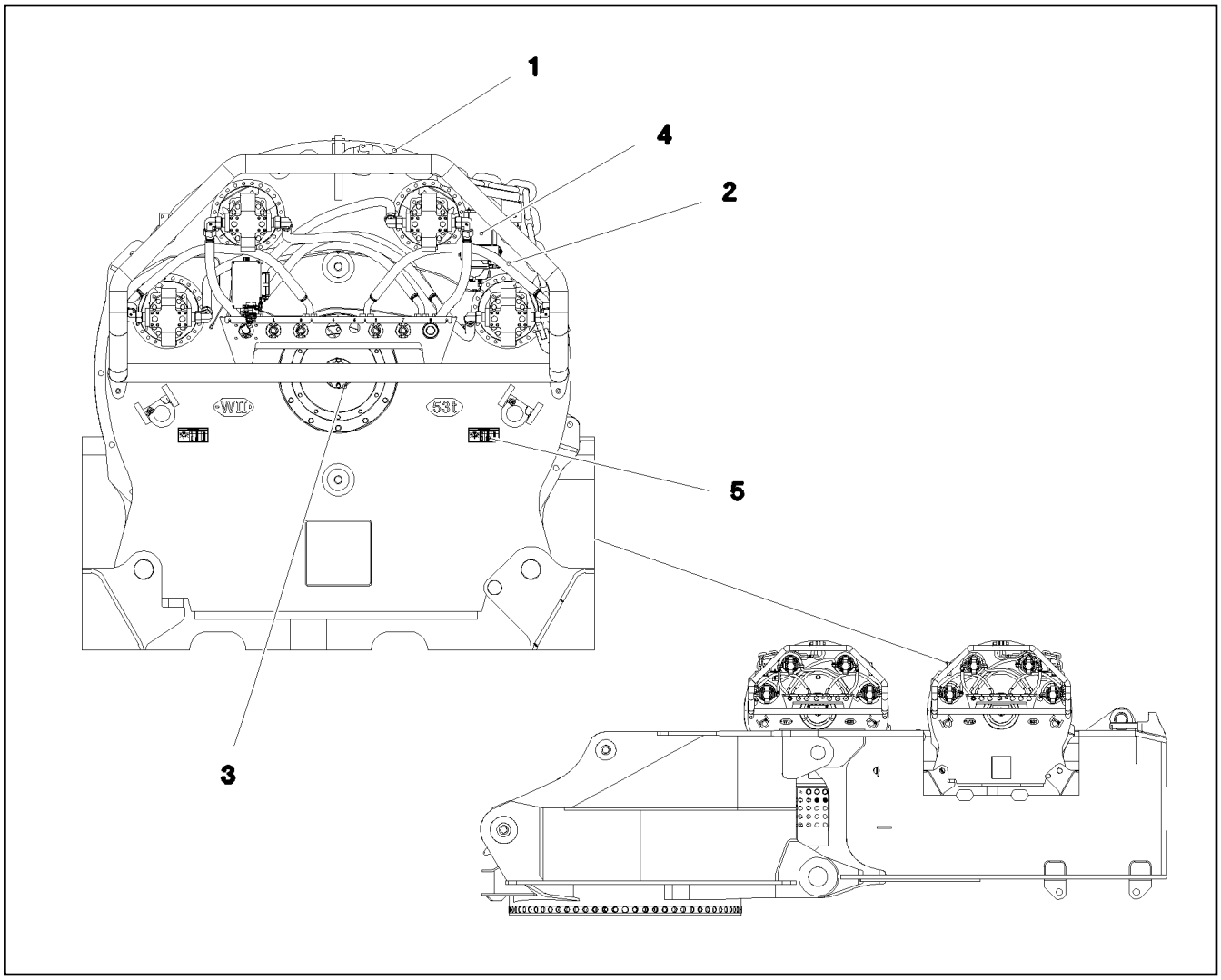

Pos.	Item	Quantity	Description	Bezeichnung
1	915751608	1	WINCH 2 PRE-ASS. ⇨ ❑ 350	WINDE 2 VORM.
2	915749708	1	ELECTRIC FOR WINCH 2 ⇨ ❑ 353	ELEKTRIK WINDE 2
3	915732608	1	ADDITIONAL HYDRAULICS WINCH ⇨ ❑ 355	ZUSATZHYDRAULIK WINDE 2
4	916998708	1	CENTRALIZED LUBRICATION SYSTEM ⇨ ❑ 362	ZENTRALSCHMIERANLAGE WI
5	917895008	1	SIGNS WINDE 2	BESCHILDERUNG
(1)	97036734	4	SIGN 188X78 KLEBEFOLIE SPF	SCHILD
(2)	97051945	2	SIGN 208X88X1 KLEBEFOLIE SPF	SCHILD
(3)	97053409	1	SIGN 208X88 KLEBEFOLIE	SCHILD

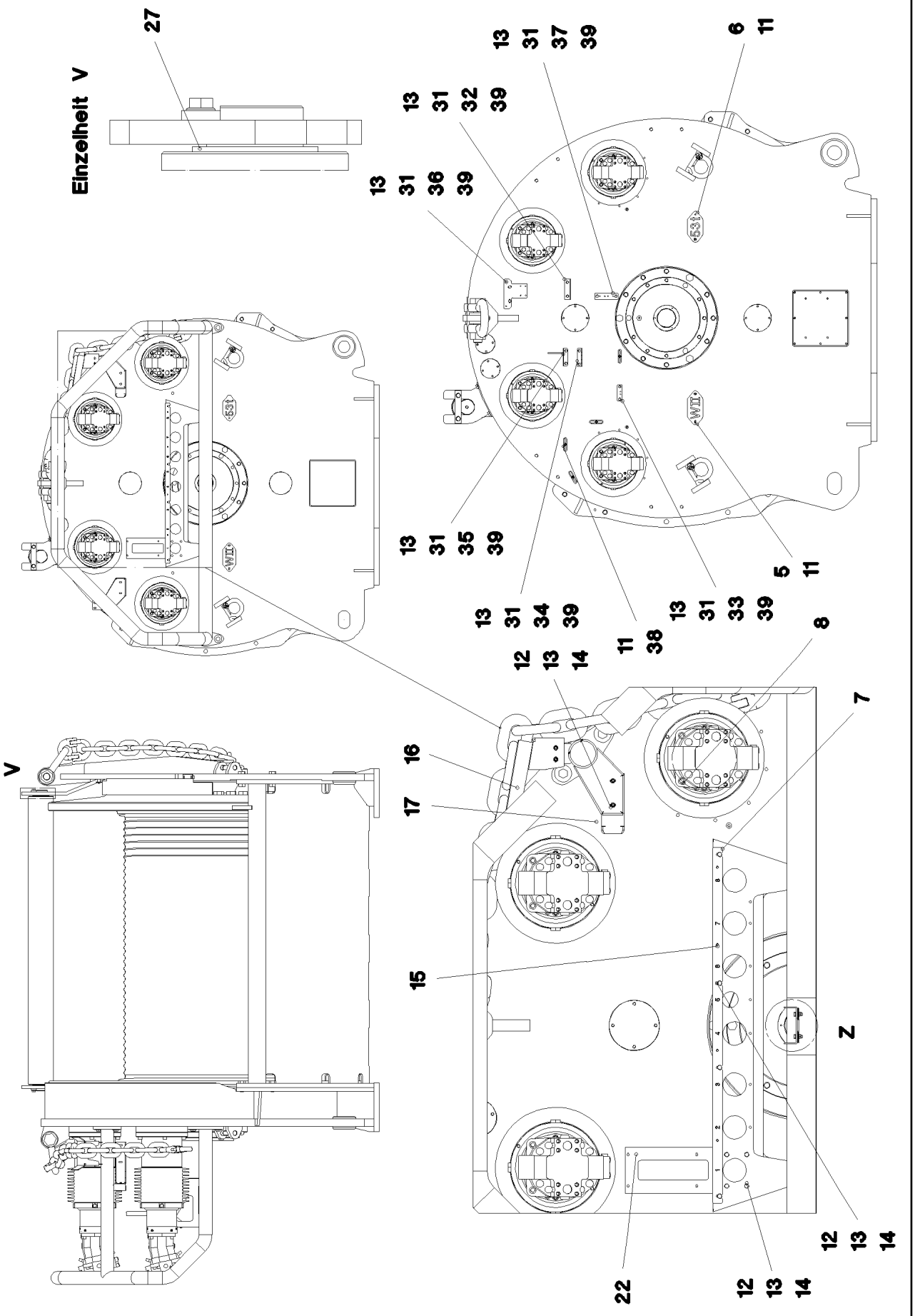

15.3.2023 071150 LIEBHERR	**etk_en_de_098406_LR 13000** **WINCH 2 PRE-ASS.** **WINDE 2 VORM.**	❑ 350 (1/3) **915751608**

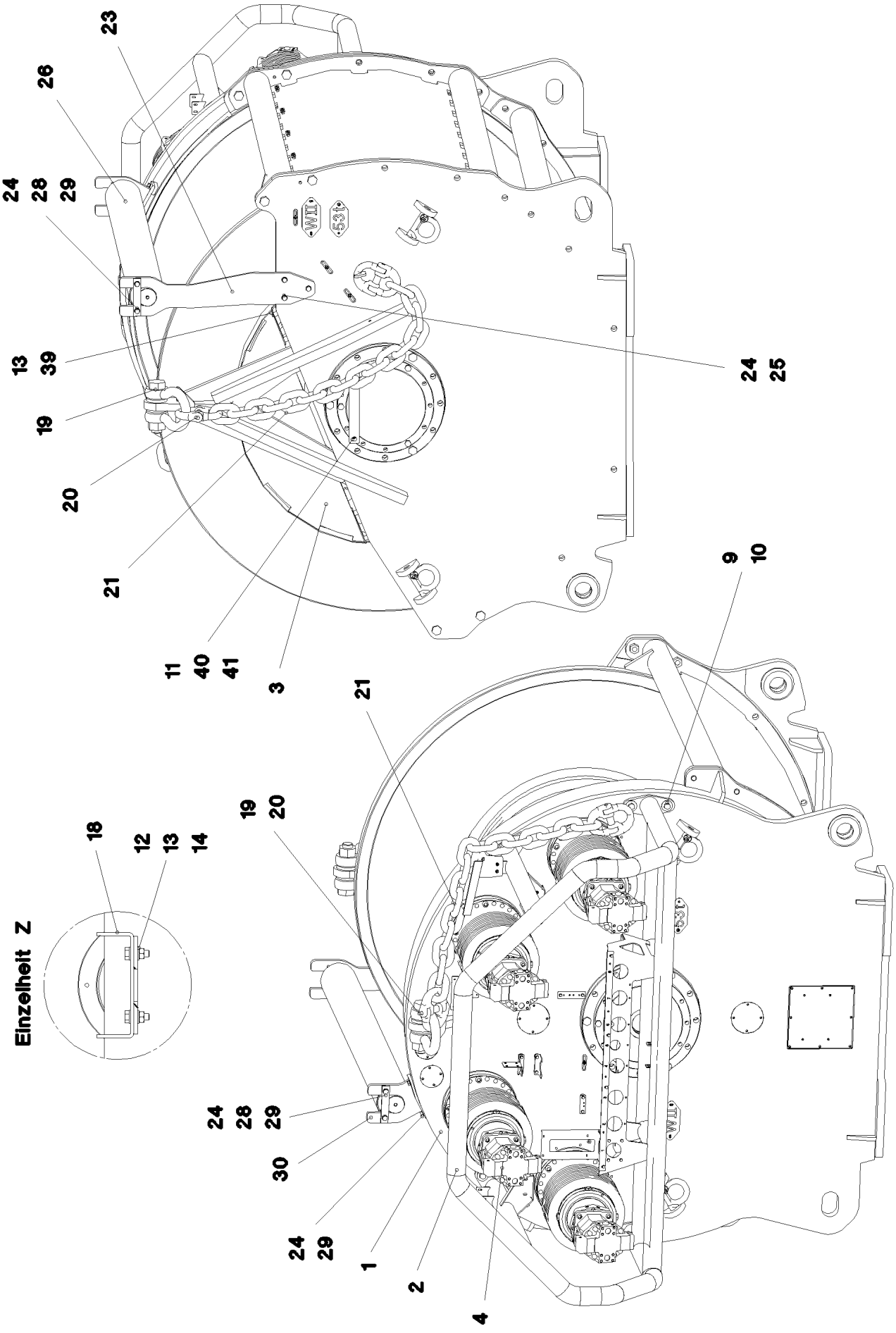

15.3.2023 071151 LIEBHERR	**etk_en_de_098406_LR 13000** **WINCH 2 PRE-ASS.** **WINDE 2 VORM.**	❑ 351 (2/3) **915751608**

Pos.	Item	Quantity	Description	Bezeichnung
1	970704201	1	HEAVY DUTY ROPE WINCH SSW 1400/383 ⇨ ❑ 330	SCHWERLASTSEILWINDE
2	965764108	1	BATTERING PROTECTION WELDMENT	RAMMSCHUTZ SCHWK.
3	965763808	1	HAND QUARD WELDED	HANDSCHUTZ SCHWK.
4	10650139	4	VARIABLE DISPLACEMENT MOTOR A6VM 1 ⇨ ❑ 334	VERSTELLMOTOR
5	979227608	2	PLATE 2X220X100 DC01 FE//ZNNI8//CN//T0	BLECH
6	974155608	2	SIGN 2X100X200 DC01 FE//ZNNI8//CN//T0	SCHILD
7	979210408	1	PLATE 5X1245X35 S355MC	BLECH
8	12230467	16	SOCKET HEAD SCREW ISO 4762 M16X50 8	ZYLINDERSCHRAUBE
9	10875805	8	HEX SCREW ISO 4017 M20X50 8.8 FLZN SP	SECHSKANTSCHRAUBE
10	4600328	8	WASHER ISO 7093-1 20 300HV FLZN SPF	SCHEIBE
11	12102696	23	BUTTON HEAD SCREW AEHNL.ISO 7380-2	HALBRUNDKOPFSCHRAUBE
12	10197831	18	HEX SCREW ISO 4017 M8X25 8.8 ZNNI-480	SECHSKANTSCHRAUBE
13	12103465	53	WASHER ISO 7089 8 300HV ZNNI-480H SPF	SCHEIBE
14	11693875	18	HEX NUT ISO 4032 M8 8 480H SPF	SECHSKANTMUTTER
15	432008008	4	DOWEL PIN ISO 8752 8X20	SPANNSTIFT
16	979390608	1	PLATE 5X430X386 S355MC	BLECH
17	979519508	1	PLATE 5X525X249 S355MC FE//ZNNI8//CN//T	BLECH
18	97010007	1	PLATE 4X50X207 S315MC FE//ZNNI8//CN//T	BLECH
19	773938808	2	SHACKLE 35T SPF	SCHAEKEL
20	773967914	4	CONNECTING ELEMENT 31,5T SPF	VERBINDUNGSGLIED
21	10678037	2	CHAIN EN 818-1,2 31.5T-1.54M 8 VERZ SPF	KETTE
22	97006762	1	PLATE 4X377X525 S315MC FE//ZNNI8//CN//T	BLECH
23	97007045	1	PLATE 25X1080X270 S355J2+N	BLECH
24	10289806	9	WASHER ISO 7089 16 300HV FLZN SPF	SCHEIBE
25	10875520	3	HEX SCREW ISO 4017 M16X50 8.8 FLZN SP	SECHSKANTSCHRAUBE
26	966344208	1	SAFETY ROLLER CPL.	SCHUTZWALZE KPL.
27	971669808	2	WASHER 5X130X130 S355MC FE//ZNNI8//C	SCHEIBE
28	952364008	2	AXLE HOLDER 10X40X210 S355MC FE//ZNNI	ACHSHALTER
29	12214938	6	HEX SCREW ISO 4017 M16X35 8.8 FLZN SP	SECHSKANTSCHRAUBE
30	966798308	1	BRACKET WELDED CONST.	KONSOLE SCHWK.
31	953873408	17	SLEEVE 25X20 11SMN37 FE//ZNNI8//CN//T0	HUELSE
32	950430808	1	HOLDER S315MC FE//ZNNI8//CN//T0	HALTER
33	953696908	1	PLATE S315MC FE//ZNNI8//CN//T0	BLECH
34	97019039	1	PLATE 168X177 S315MC FE//ZNNI8//CN//T0	BLECH
35	971276408	1	PLATE 115X97 S315MC FE//ZNNI8//CN//T0	BLECH
36	973444408	1	PLATE 4X190X150 S315MC FE//ZNNI8//CN//T	BLECH
37	975500808	1	PLATE 3X150X40 S355MC FE//ZNNI8//CN//T	BLECH
38	953650008	13	CABLE CLAMP DC01 FE//ZNNI8//CN//T0	KABELHALTER
39	11651612	17	HEX SCREW ISO 4017 M8X16 8.8 480H SPF	SECHSKANTSCHRAUBE
40	97011514	1	PLATE 3X128X543 DC01 FE//ZNNI8//CN//T0	BLECH
41	602701308	1	GROMMET 10/12/17,5 PVC BK	DURCHFUEHRUNGSTUELLE
42	10332027	1	LASHING STRAP 2,3MX50MM POLYTEX	ZURRGURT

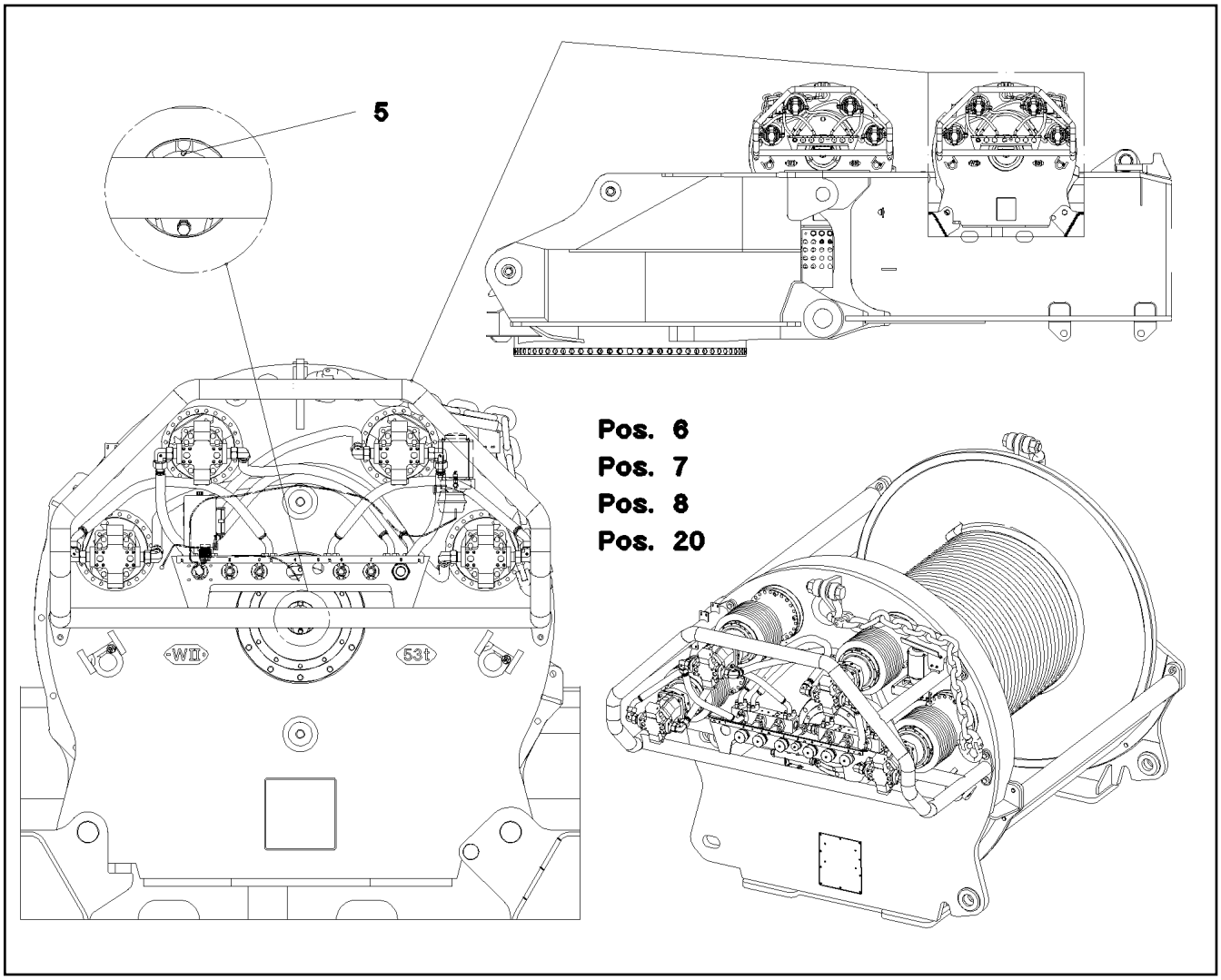

Pos.	Item	Quantity	Description	Bezeichnung
5	10802061	1	WINCH REVOLUTION TRANSDUCER 655360 ⇨ ❑ 336	WINDENDREHGEBER
6	606012608	1	DRIVE FLANGE EDELSTAHL	ANTRIEBSFLANSCH
7	11003193	4	PROXIMITY SWITCH BERUEHRUNGSLOS 12	NAEHERUNGSSCHALTER
8	691183108	4	TEMPERATURE SENSOR -30/+130°C SPF	TEMPERATURGEBER
10	11657360	3	HEX SCREW ISO 4017 M6X16 8.8 480H SPF	SECHSKANTSCHRAUBE
12	424000508	3	WASHER SPRING DIN 127 A 6 FST A2C	FEDERRING
20	966541408	1	TERMINAL BOX CPL. S522 ⇨ ❑ 354	KLEMMKASTEN KPL.

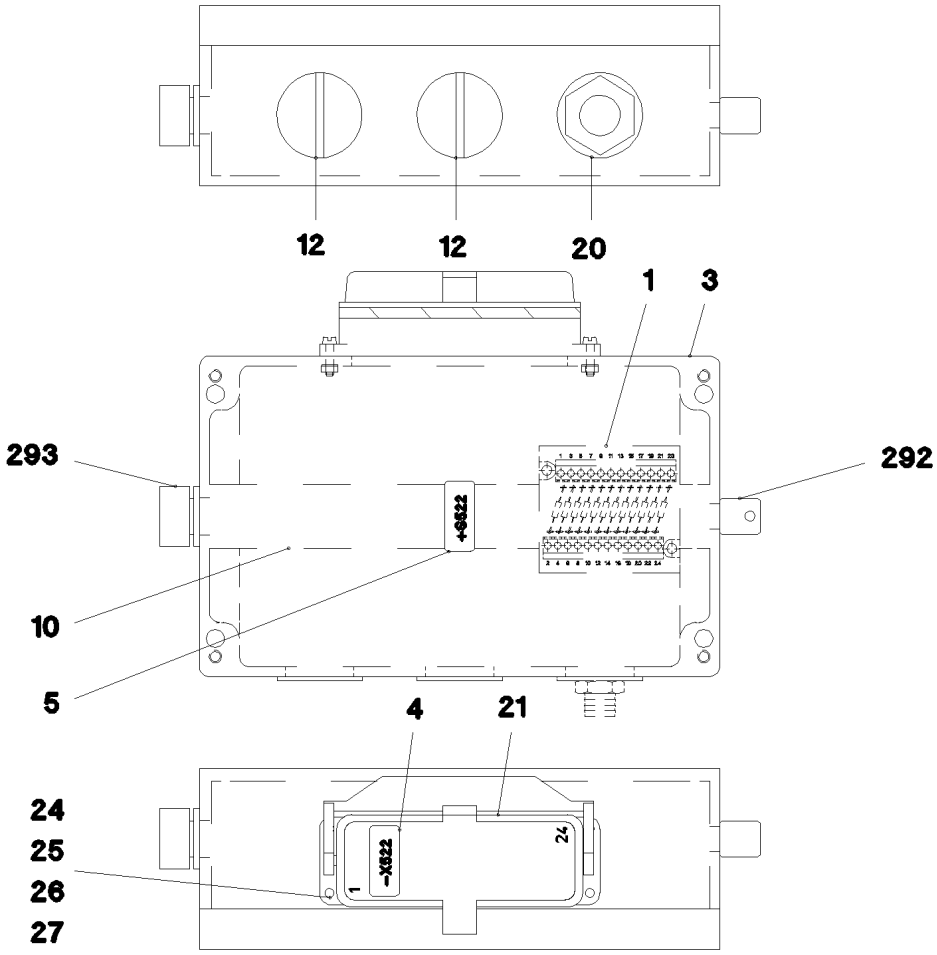

Pos.	Item	Quantity	Description	Bezeichnung
1	966541508	1	WIRES TERMINAL BOX CPL. S522	DRAEHTE KLEMMKASTEN KPL.
3	97005811	1	EMPTY CASING DRILLED 160X260X90X0 AL	LEERGEHAEUSE GEBOHRT
4	97006080	1	SIGN 35X15 LEXEDGE II	SCHILD
5	97006081	1	SIGN 35X15 LEXEDGE II	SCHILD
10	602106708	0.245	TOP HAT RAIL 35X27X7,3X1	HUTSCHIENE
12	602425308	2	SCREW PLUG M40X1,5 MS	VERSCHLUSSSCHRAUBE
20	965385208	1	WIRING HARNESS W522	KABELSTRANG
21	10873528	1	ADD-ON HOUSING HAN 24B	ANBAUGEHAEUSE
24	12216226	4	PAN-HEAD SCREW ISO 7045 M4X16 4.8 480	FLACHKOPFSCHRAUBE
25	10875619	4	HEX NUT ISO 4032 M4 8 480H SPF	SECHSKANTMUTTER
26	425100708	4	TOOTH LOCK WASHER DIN 6797 A 4,3	ZAHNSCHEIBE
27	10875645	4	WASHER ISO 7089 4 200HV 480H SPF	SCHEIBE
292	602501208	1	WATER DRAIN PLUG M12 PA6G SPF	ENTWAESSERUNGSSTOPFEN
293	10488662	1	VENTILATION SCREW POLYAMID	ENTLUEFTUNGSSCHRAUBE

Pos.	Item	Quantity	Description	Bezeichnung
4	966085808	1	ADDITIONAL HYDRAULICS WINCH ⇨ ❑ 356	ZUSATZHYDRAULIK WINDE 2

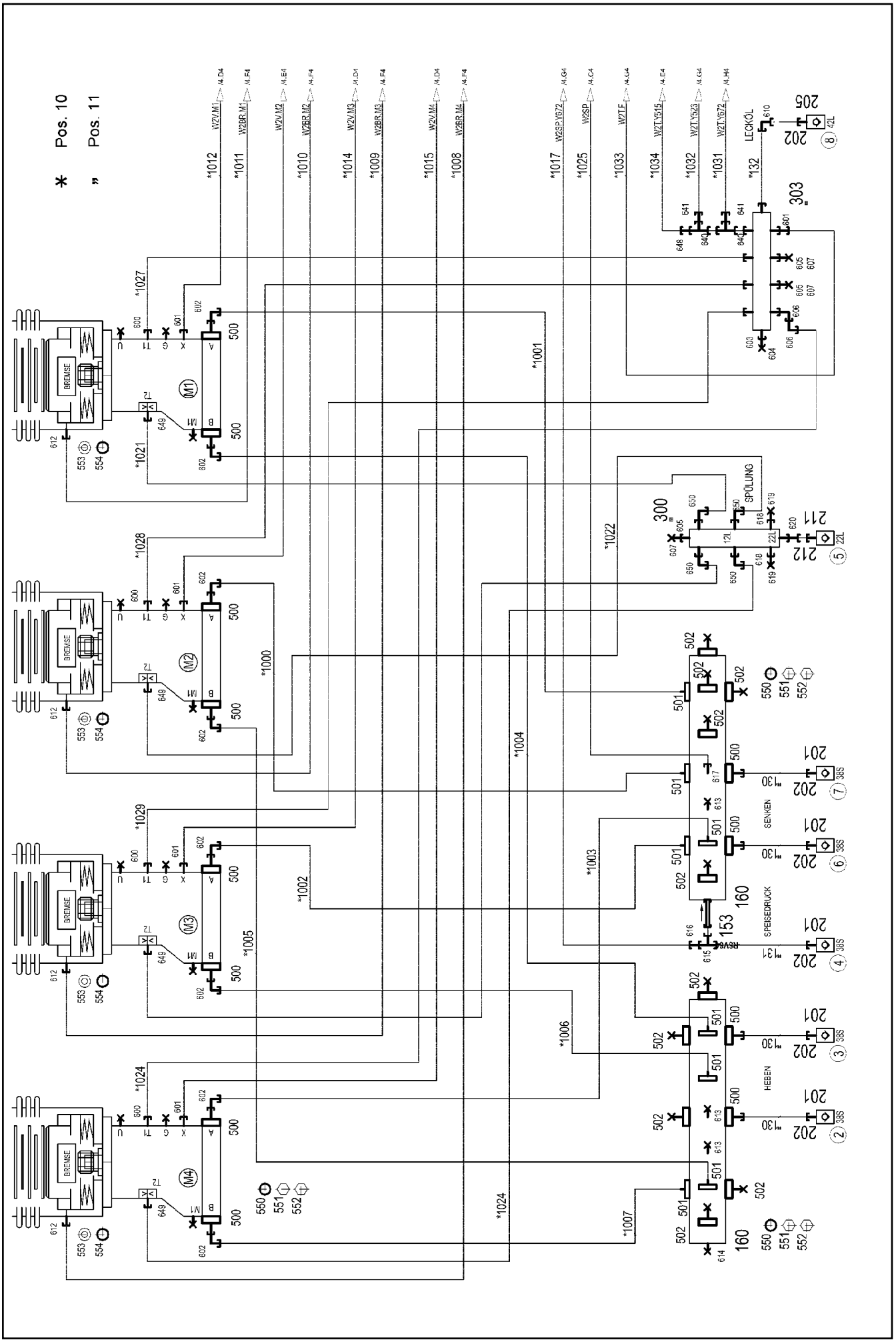
* Pos. 10
» Pos. 11
BREMSE
SPÜLUNG
SENKEN
HEBEN
SPEISEDRUCK
LECKÖL

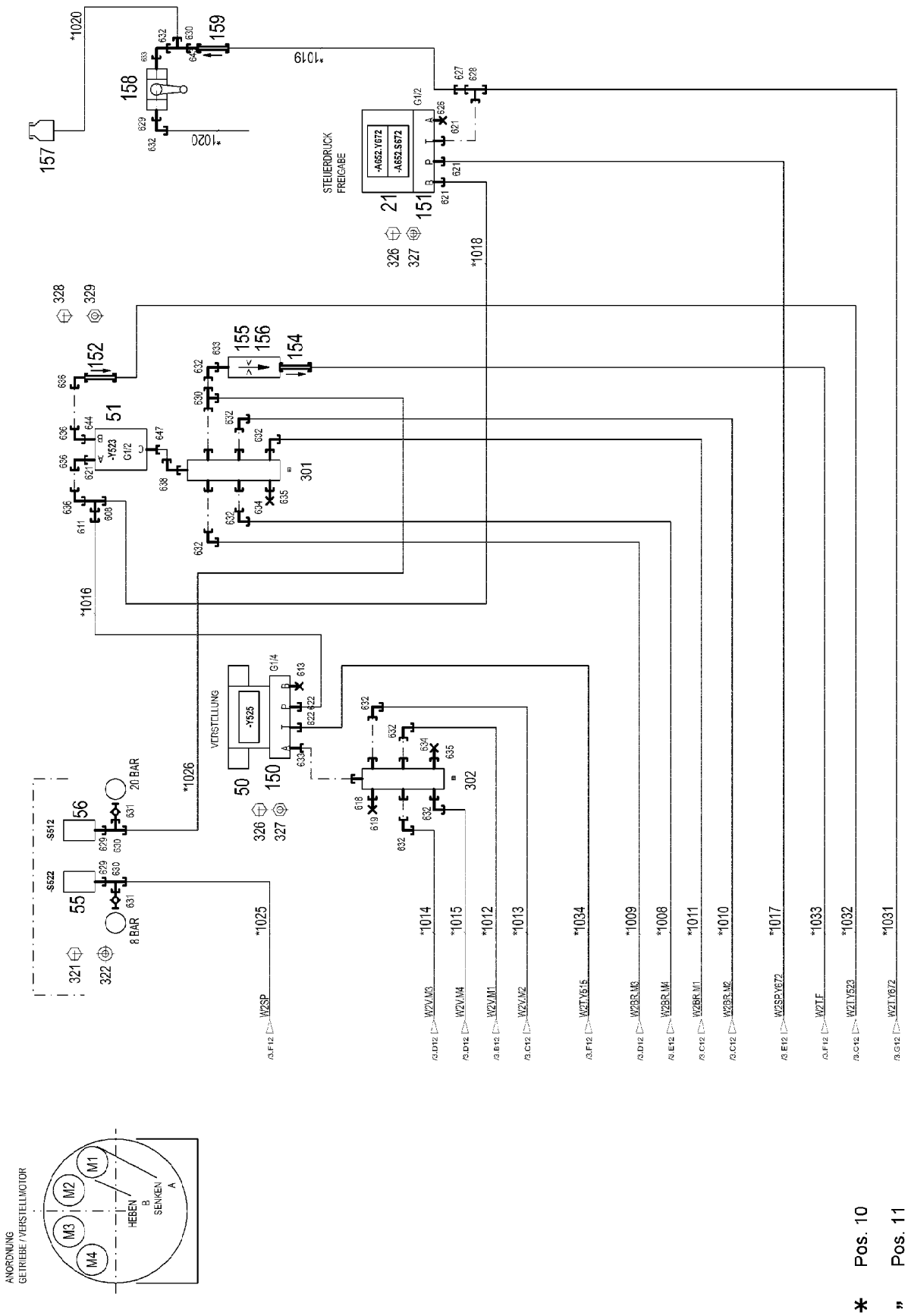
STEUERDRUCK FREIGABE
-A652.Y672
-A652.S672
VERSTELLUNG
-Y525
-Y523
-S512
-S522
20 BAR
8 BAR
ANORDNUNG GETRIEBE / VERSTELLMOTOR
M1
M2
M3
M4
HEBEN
B
SENKEN
A
* Pos. 10
" Pos. 11

Pos.	Item	Quantity	Description	Bezeichnung
10	966218108	1	HOSE LINES WINCH 2 ⇨ ❑ 360	SCHLAUCHLEITUNGEN WINDE
11	966217908	1	PIPELINE WINCH 1+2	ROHRLEITUNGEN WINDE
21	10652724	1	DIRECTIONAL CONTROL VALVE 4/2 NG6-3	WEGEVENTIL
50	10278566	1	PRESSURE CONTROL VALVE pv=16BAR pm	DRUCKREGELVENTIL
51	511493608	1	DIRECTIONAL CONTROL VALVE 3/2-320BA ⇨ ❑ 41	WEGEVENTIL
55	10220933	1	PRESSURE SWITCH 0-8/300 BAR SPF	DRUCKSCHALTER
56	10289536	1	PRESSURE SWITCH 0-20/300BAR SPF	DRUCKSCHALTER
150	510631808	1	CONNECTING PLATE	ANSCHLUSSPLATTE
151	510633908	1	CONNECTING PLATE	ANSCHLUSSPLATTE
152	510413508	1	NON-RETURN VALVE 400BAR 0.5BAR CR6-F	RUECKSCHLAGVENTIL
153	10665332	1	NON-RETURN VALVE 250BAR CR6-FREI SP	RUECKSCHLAGVENTIL
154	511493708	1	NON-RETURN VALVE 400BAR 1BAR CR6-F	RUECKSCHLAGVENTIL
155	510671108	1	FILTER CARTRIDGE 0,005m³/min 25µm	FILTERPATRONE
156	510746008	1	NOZZLE 0,6 M5X9 CUZN39PB3	DUESE
157	96028333	1	EXPANSION TANK CPL. ⇨ ❑ 44	AUSGLEICHSBEHAELTER KPL.
158	510696008	1	BALL VALVE DN8-1/4" MS	KUGELHAHN
159	511481508	1	NON-RETURN VALVE 250BAR 10BAR CR6-F	RUECKSCHLAGVENTIL
160	979208108	2	CONNECTION FLANGE EN13858 FE/FLZN10	ANSCHLUSSFLANSCH
201	511512208	5	COUPLING SLEEVE B8 38-S	KUPPLUNGSMUFFE
202	12102190	6	HEX CAP NUT BGR.8 M 79X4 PA 6 SPF	VERSCHLUSSMUTTER
205	10675113	1	COUPLING SLEEVE B8 42-L A3C	KUPPLUNGSMUFFE
211	511508208	1	COUPLING SLEEVE B6 22-L	KUPPLUNGSMUFFE
212	12102188	1	HEX CAP NUT BGR.6 M 54X4 PA 6 SPF	VERSCHLUSSMUTTER
300	10043790	1	COLLECTING PIPE 22L/8 ZNNI SPF	SAMMELROHR
301	10651970	1	COLLECTING PIPE 150 STAHL A3CR6F SPF	SAMMELROHR
302	10032685	1	COLLECTING PIPE VERZ SPF	SAMMELROHR
303	10651969	1	COLLECTING PIPE 360 STAHL A3CR6F SPF	SAMMELROHR
321	12211444	4	HEX SCREW ISO 4017 M5X10 8.8 480H SPF	SECHSKANTSCHRAUBE
322	10197808	4	WASHER ISO 7089 5 200HV ZNNI-480H	SCHEIBE
326	11657360	4	HEX SCREW ISO 4017 M6X16 8.8 480H SPF	SECHSKANTSCHRAUBE
327	10197764	4	HEX NUT ISO 4032 M6 10 ZNNI-480H SPF	SECHSKANTMUTTER
328	10037287	2	HEX SCREW M8X65 8.8 MAN183	SECHSKANTSCHRAUBE
329	11693875	2	HEX NUT ISO 4032 M8 8 480H SPF	SECHSKANTMUTTER
500	511517808	12	FLANGE STUB PIPE AFG 38S G1 1/4 CR6-F	FLANSCHSTUTZEN
501	510586608	16	FLANGE HALF SAE1 1/4-C62-M14 CR6-FREI	FLANSCHHAELFTE
502	511510008	10	SAE SEALING FLANGE SAE1 1/4-C62-M14 C	SAE-VERSCHLUSSFLANSCH
550	510586708	33	O-RING ARP 568 37,69X3,53 NBR90	O-RING
551	10876373	90	SOCKET HEAD SCREW ISO 4762 M14X45 8	ZYLINDERSCHRAUBE
552	10878799	30	HEX SCREW ISO 4017 M14X45 8.8 FLZN SP	SECHSKANTSCHRAUBE
553	502932608	4	COMPRESSION RING	DRUCKRING
554	502933208	4	O-RING 10X2,2 NBR70	O-RING
600	471031308	4	FITTING XGE22-LM-ED M26X1,5 CR6-FREI	VERSCHRAUBUNG
601	471030508	5	FITTING GE 10L M14X1,5 CR6-FREI	VERSCHRAUBUNG
602	472531808	8	FITTING EWSD38-S CR6-FREI	VERSCHRAUBUNG
603	477401708	1	BOX NUT DIN 3870 AL28 A3P	UEBERWURFMUTTER
604	477700808	1	STOPPER BUZ 28L CR6-FREI	BUTZEN
605	477402608	3	BOX NUT DIN 3870 AL22 A3P	UEBERWURFMUTTER
606	472530608	2	FITTING EWSD22-L CR6-FREI	VERSCHRAUBUNG
607	477700208	3	FITTING BUZ 22L CR6-FREI	VERSCHRAUBUNG
608	472300414	1	FITTING EL 15L CR6-FREI	VERSCHRAUBUNG
610	482530814	1	FITTING ISO 8434 EW 42L CR6-FREI	VERSCHRAUBUNG
611	475430108	1	FITTING RED 15/10L CR6-FREI	VERSCHRAUBUNG
612	471039708	4	FITTING ISO 8434-1 GE 10L M12X1,5 CR6-F	VERSCHRAUBUNG
613	477704008	4	STOPPER PLUG VSTI1/4"ED CR6-FREI	BLINDSTOPFEN
614	10665334	1	SCREW PLUG VSTI G11/2 CR6-FREI	VERSCHLUSSSCHRAUBE
615	482431814	1	FITTING ISO 8434 ET 38S CR6-FREI	VERSCHRAUBUNG
616	475434208	1	FITTING REDSD38/16-S CR6-FREI	VERSCHRAUBUNG

Pos.	Item	Quantity	Description	Bezeichnung
617	471032108	1	FITTING GE 6S G1/4A CR6-FREI	VERSCHRAUBUNG
618	477401608	3	BOX NUT DIN 3870 AL12 A3C	UEBERWURFMUTTER
619	477700508	3	BLANKING PLUG ISO 8434-1 PL 12L/S CR6-F	VERSCHLUSSSTOPFEN
620	470010908	1	FITTING SNV22-L CR6-FREI	VERSCHRAUBUNG
621	471031008	4	FITTING XGE15-LR-ED CR6-FREI	VERSCHRAUBUNG
622	471035308	2	FITTING XGE12-LR-ED1/4" CR6-FREI	VERSCHRAUBUNG
626	477704208	1	STOP PLUG VSTI G1/2A CR6-FREI	STOPFEN
627	475431808	1	FITTING RED 15/12L CR6-FREI	VERSCHRAUBUNG
628	472430408	1	FITTING ET 15L M22X1,5 CR6-FREI	VERSCHRAUBUNG
629	7362091	3	FITTING ISO 8434-1 GE 10L G1/4A CR6-FREI	VERSCHRAUBUNG
630	472330208	4	FITTING EL 10L CR6-FREI	VERSCHRAUBUNG
631	510629008	2	TEST POINT FITTING VKA3 10LM16X1,5 CR6	MESSANSCHLUSS
632	7403569	11	FITTING EW 10L M16X1,5 CR6-FREI	VERSCHRAUBUNG
633	471901108	3	FITTING EGESD10-LR-WD CR6-FREI	VERSCHRAUBUNG
634	477700408	2	BLANKING PLUG ISO 8434-1 PL 10L/S CR6-F	VERSCHLUSSSTOPFEN
635	477401508	2	BOX NUT DIN 3870 AL10 A3P	UEBERWURFMUTTER
636	7615379	4	FITTING EW 15L CR6-FREE	VERSCHRAUBUNG
638	247108302	1	SWIVEL ELBOW EW 18L M26X1,5 CR6-FREI	WINKELSTUTZEN
640	247128502	2	L NECK EL 18L CR6-FREI	L-STUTZEN
641	475435608	2	FITTING RED 18/15L CR6-FREI SPF	VERSCHRAUBUNG
643	475431408	1	FITTING REDSD12/10-L CR6-FREI	VERSCHRAUBUNG
644	471903508	1	FITTING EGE 15L G1/2 CR6-FREI	VERSCHRAUBUNG
647	471901308	1	FITTING EGE 18L G1/2A CR6-FREI	VERSCHRAUBUNG
648	475436308	1	FITTING REDSD18/12-L CR6-FREI	VERSCHRAUBUNG
649	471039408	4	FITTING XGE12-LM-ED M18X1,5 CR6-FREI	VERSCHRAUBUNG
650	247117702	4	SWIVEL ELBOW EW 12L M18X1,5 CR6-FREI	WINKELSTUTZEN

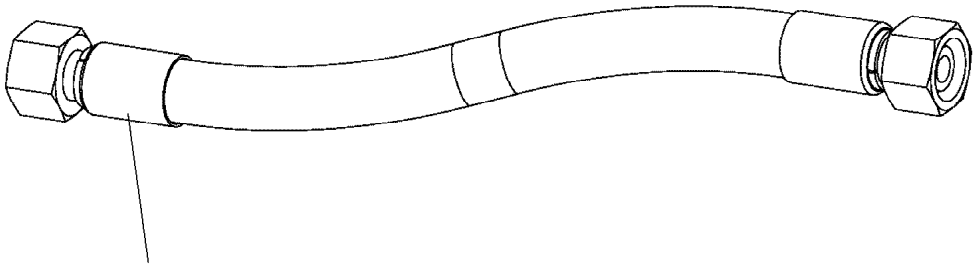

Schlauchnummer
Hose number
Numéro de flexible
Número de flexible
Номера шланга

Die Schlauchnummern auf den Schläuchen entsprechen den Positionen in der Schlauchliste.

The hose numbers from the hoses are in accordance with the items in the hose list.

Les numéros indiqués sur les flexibles correspondent aux repères de la nomenclature des flexibles.

Los números indicados en los flexibles corresponden a las posiciones de la lista de flexibles.

Нанесенные на шлангах номера соответствуют позициям в перечне.

Pos.	Item	Quantity	Description	Bezeichnung
1000	966682808	1	HOSE CPL. F6000 31X1090	SCHLAUCH KPL.
1001	966682908	1	HOSE CPL. F6000 31X1250	SCHLAUCH KPL.
1002	966731608	1	HOSE CPL. F6000 31X1150	SCHLAUCH KPL.
1003	966731708	1	HOSE CPL. F6000 31X1390	SCHLAUCH KPL.
1004	962335608	1	HOSE CPL. F6000 31X1130	SCHLAUCH KPL.
1005	966731808	1	HOSE CPL. F6000 31X1170	SCHLAUCH KPL.
1006	966731908	1	HOSE CPL. F6000 31X970	SCHLAUCH KPL.
1007	962335608	1	HOSE CPL. F6000 31X1130	SCHLAUCH KPL.
1008	966732008	1	HOSE CPL. 2SN 8X900	SCHLAUCH KPL.
1009	929729008	1	HOSE CPL. 2SN 8X1340	SCHLAUCH KPL.
1010	962532408	1	HOSE CPL. 2SN 8X1650	SCHLAUCH KPL.
1011	928875608	1	HOSE CPL. 2SN 8X1750	SCHLAUCH KPL.
1012	926118908	1	HOSE CPL. 1SC 8X2000	SCHLAUCH KPL.
1013	926135308	1	HOSE CPL. 1SC 8X1750	SCHLAUCH KPL.
1014	928046508	1	HOSE CPL. 1SC 8X1260	SCHLAUCH KPL.
1015	928016008	1	HOSE CPL. 1SC 8X1220	SCHLAUCH KPL.
1016	921255408	1	HOSE CPL. 2SN 10X400	SCHLAUCH KPL.
1017	966732108	1	HOSE CPL. 2SN 12X960	SCHLAUCH KPL.
1018	927619408	1	HOSE CPL. 2SN 12X1650	SCHLAUCH KPL.
1019	926041708	1	HOSE CPL. 2TE 10X500	SCHLAUCH KPL.
1020	962172208	2	HOSE CPL. 2TE 8X350	SCHLAUCH KPL.
1021	926057708	1	HOSE CPL. 2TE 10X1300	SCHLAUCH KPL.
1022	964273708	1	HOSE CPL. 2TE 10X740	SCHLAUCH KPL.
1023	928022908	1	HOSE CPL. 2TE 10X1220	SCHLAUCH KPL.
1024	927679208	1	HOSE CPL. 2TE 10X1800	SCHLAUCH KPL.
1025	928049908	1	HOSE CPL. 2SN 8X500	SCHLAUCH KPL.
1026	929722608	1	HOSE CPL. 2SN 8X1420	SCHLAUCH KPL.
1027	921965208	1	HOSE CPL. 2TE 20X1800	SCHLAUCH KPL.
1028	921965208	1	HOSE CPL. 2TE 20X1800	SCHLAUCH KPL.
1029	921965208	1	HOSE CPL. 2TE 20X1800	SCHLAUCH KPL.
1030	926561808	1	HOSE CPL. 2TE 20X1650	SCHLAUCH KPL.
1031	966732208	1	HOSE CPL. 2TE 12X1120	SCHLAUCH KPL.
1032	966264908	1	HOSE CPL. 2TE 12X880	SCHLAUCH KPL.
1033	926148908	1	HOSE CPL. 1SC 8X800	SCHLAUCH KPL.
1034	927681208	1	HOSE CPL. 2TE 10X760	SCHLAUCH KPL.
1035	967213008	1	HOSE CPL. HPC 4X1750	SCHLAUCH KPL.

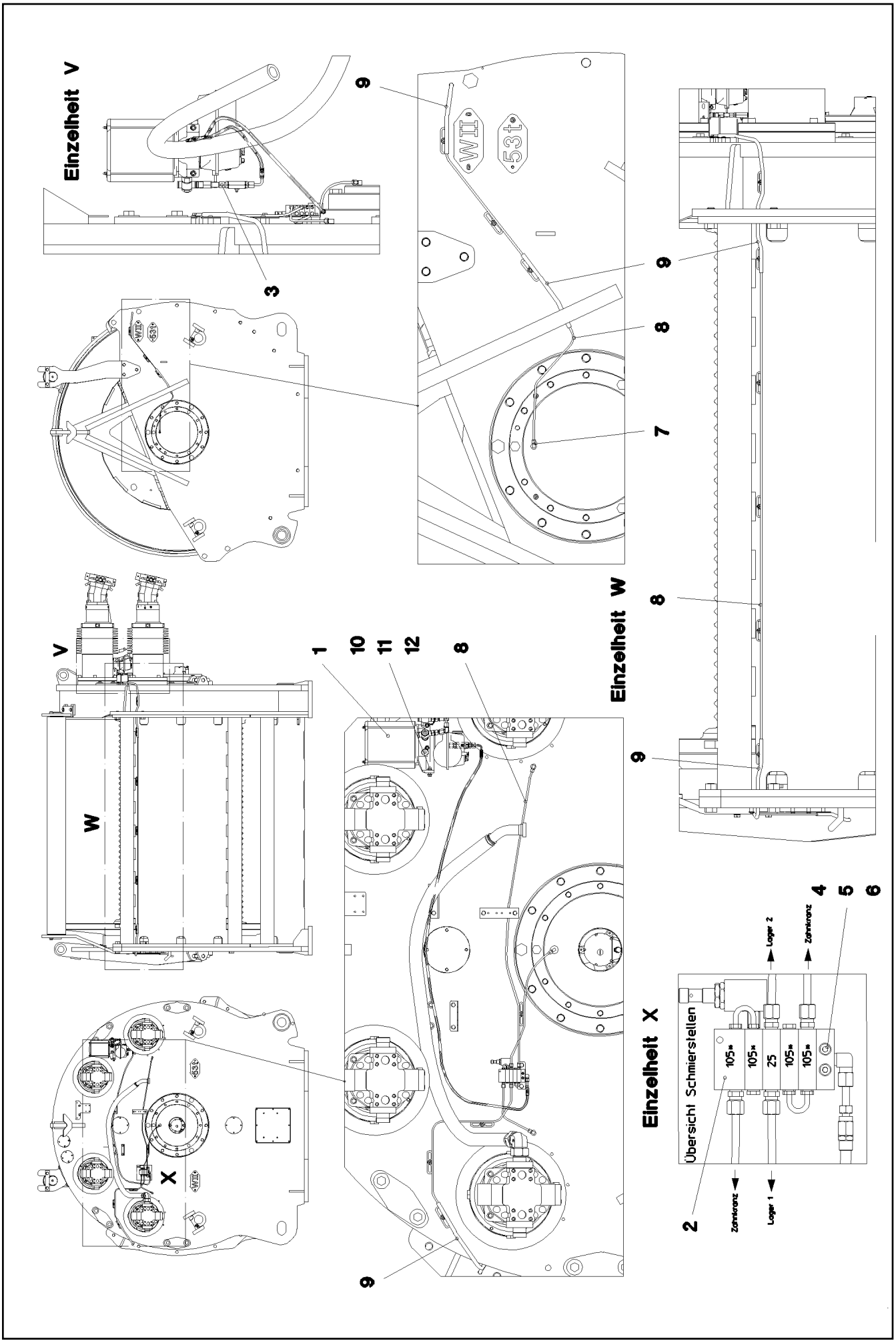

15.3.2023 071154 LIEBHERR	**etk_en_de_098406_LR 13000** **CENTRALIZED LUBRICATION SYSTEM** **ZENTRALSCHMIERANLAGE WINDE 2**	❑ 362 (1/2) **916998708**

Pos.	Item	Quantity	Description	Bezeichnung
1	11114000	1	ELECTRIC PUMP EP-1 ⇨ ❑ 347	ELEKTROPUMPE
2	11005865	1	DISTRIBUTION BLOCK MX-F 5/4	VERTEILERKOMBINATION
3	774375108	1	PASSAGE NIPPLE BLOCK ⇨ ❑ 127	DURCHGANGSNIPPELBLOCK
4	12204614	2	SOCKET HEAD SCREW ISO 4762 M5X35 8.8	ZYLINDERSCHRAUBE
5	10875620	2	HEX NUT ISO 4032 M5 8 480H SPF	SECHSKANTMUTTER
6	10197808	2	WASHER ISO 7089 5 200HV ZNNI-480H	SCHEIBE
7	774373808	4	FITTING WE 6LL M10x1	VERSCHRAUBUNG
8	10873149	9	POLYAMID PIPE DIN 73378 6X1,5 PA 12-HL	POLYAMIDROHR
9	510510908	1.6	HYDRAULIC HOSE DIN EN 854 DN6-2TE	HYDRAULIKSCHLAUCH
10	10197831	2	HEX SCREW ISO 4017 M8X25 8.8 ZNNI-480	SECHSKANTSCHRAUBE
11	12103465	4	WASHER ISO 7089 8 300HV ZNNI-480H SPF	SCHEIBE
12	11693875	2	HEX NUT ISO 4032 M8 8 480H SPF	SECHSKANTMUTTER

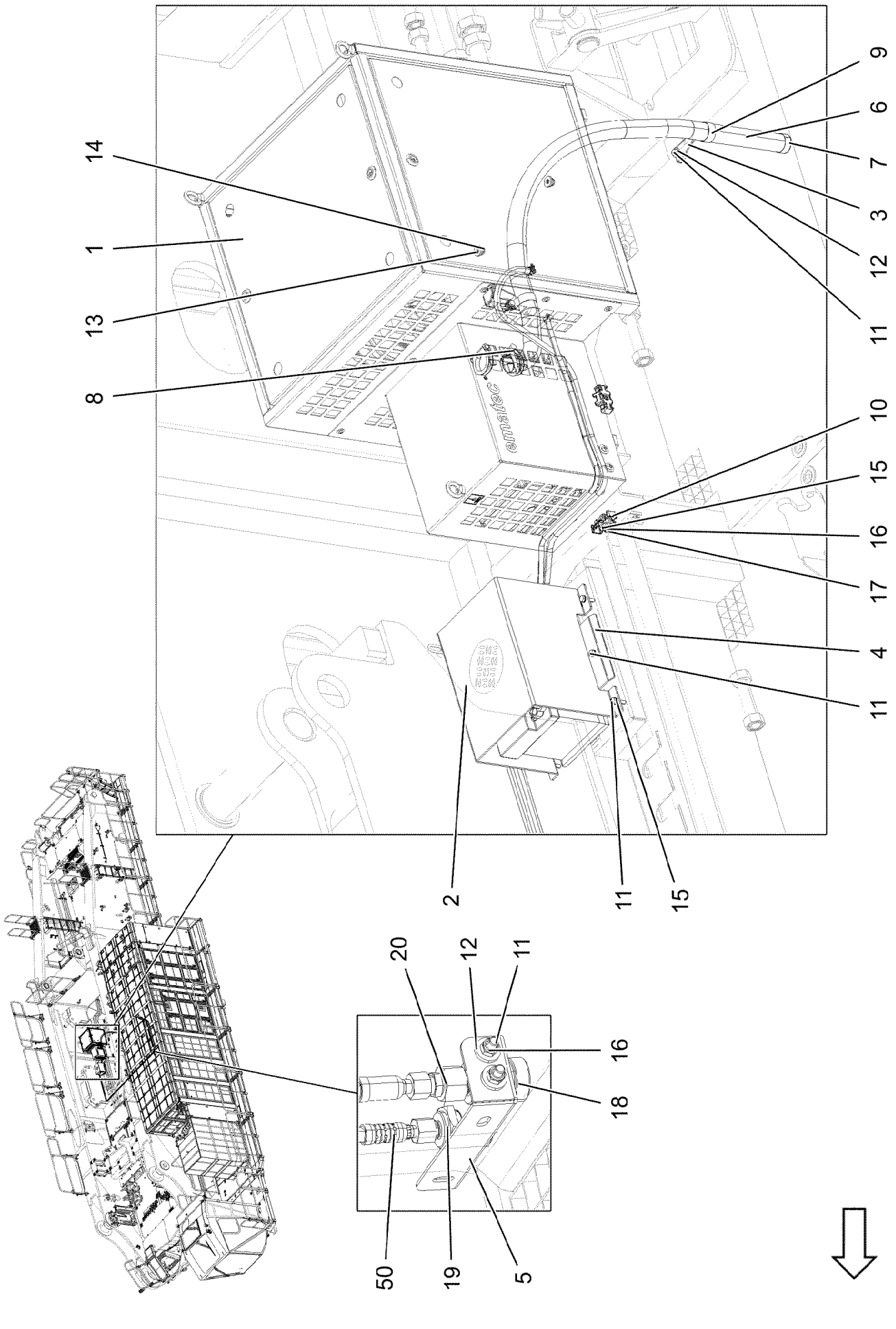

15.3.2023 175281	**etk_en_de_098406_LR 13000**	❑ 364 (1/2)
LIEBHERR	**DRIVE ASSEMBLY AIR CONDIT.** **ANTRIEBSAGGREGAT KLIMAANLAGE**	**91000572**

Pos.	Item	Quantity	Description	Bezeichnung
1	12105534	1	GENERATOR 9KVA 400/230V	GENERATOR
2	97167391	1	COVER 4X350X753 ALMG3 H111 RAL 9005,	ABDECKUNG
3	97106646	2	HOLDER 3X110X60 S355MC FE//ZNNI8//CN/	HALTER
4	970211908	2	PLATE 4X174X74 S315MC FE//ZNNI8//CN//T	BLECH
5	97084296	1	HOLDER 2.5X200X105 DC01 FE//ZNNI8//CN/	HALTER
6	553054108	2.1	EXHAUST PIPE 38/FLEXIBEL	ABGASROHR
7	553174108	1	END CAP 42,3	ENDKAPPE
8	553054208	1	TERMINAL CLIP 40,5/39-42	KLEMMSCHELLE
9	774221708	2	PIPE CLAMP 43/20	ROHRSCHELLE
10	10872676	2	CABLE CLIP HOLDER 46X70-SCHWARZ PA	KABELBINDERHALTER
11	11826527	12	HEX SCREW ISO 4017 M8X30 8.8 480H SPF	SECHSKANTSCHRAUBE
12	11840501	8	WASHER DIN 7349 8,4 200HV 480H SPF	SCHEIBE
13	11658580	4	WASHER DIN 7349 10,5 200HV-St FLZN SPF	SCHEIBE
14	10197769	4	HEX NUT DIN 985 M10 8 ZNNI-480H SPF	SECHSKANTMUTTER
15	12103465	12	WASHER ISO 7089 8 300HV ZNNI-480H SPF	SCHEIBE
16	10875614	8	HEX NUT DIN 985 M8 8 480H SPF	SECHSKANTMUTTER
17	12216056	2	SOCKET HEAD SCREW DIN 7984 M8X30 08	ZYLINDERSCHRAUBE
18	511500508	1	COUPLING SLEEVE B3 15-L	KUPPLUNGSMUFFE
19	511508408	1	COUPLING SLEEVE B2 10-L	KUPPLUNGSMUFFE
20	475430108	1	FITTING RED 15/10L CR6-FREI	VERSCHRAUBUNG
50	96065346	1	HOSE LINES FUEL	SCHLAUCHLEITUNGEN KRAFT
(443)	96068979	1	HOSE CPL. 2TE 8X10500	SCHLAUCH KPL.
(444)	96068987	1	HOSE CPL. 2TE 6X10500	SCHLAUCH KPL.

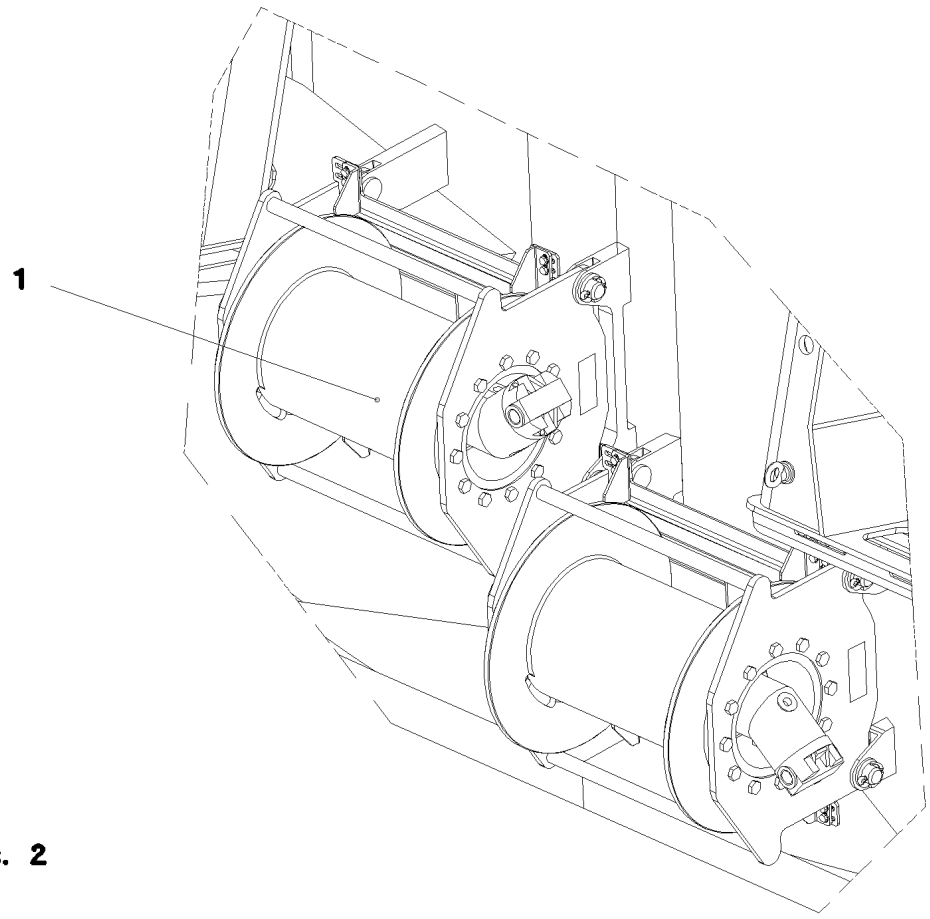

Pos.	Item	Quantity	Description	Bezeichnung
1	915752108	1	MOUNTING JACK/ERECTING WINCH ⇨ ❑ 367	MONTAGEWINDE VORM.
2	915732808	1	ADDNL. HYDR. F. ERECTING WINCH ⇨ ❑ 378	ZUSATZHYDRAULIK MONTAGE

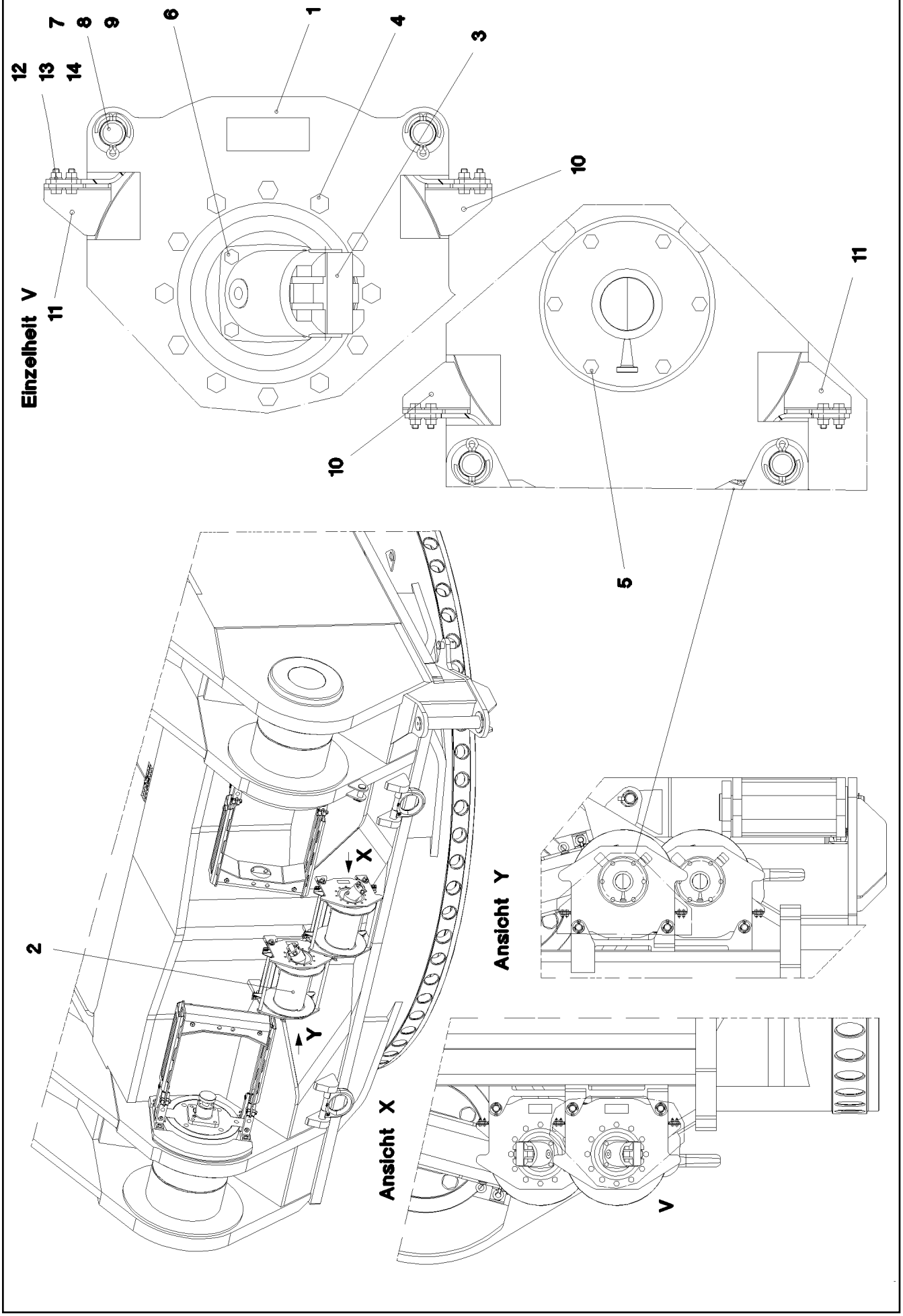

15.3.2023 071156 LIEBHERR	**etk_en_de_098406_LR 13000** **MOUNTING JACK/ERECTING WINCH** **MONTAGEWINDE VORM.**	❑ 367 (1/2) **915752108**

Pos.	Item	Quantity	Description	Bezeichnung
1	966057508	2	WINCH BEARING	WINDENLAGERUNG SCHWK.
2	10802219	2	ROPE WINCH ZHP 4.13 SPF ⇨ ❑ 369	SEILWINDE
3	510230608	2	HYDRO MOTOR A2FM 16CM³/U SPF ⇨ ❑ 375	HYDROMOTOR
4	11631816	24	HEX SCREW ISO 4017 M10X25 8.8 FLZN SP	SECHSKANTSCHRAUBE
5	11651767	12	HEX SCREW ISO 4017 M8X20 8.8 480H SPF	SECHSKANTSCHRAUBE
6	11826527	8	HEX SCREW ISO 4017 M8X30 8.8 480H SPF	SECHSKANTSCHRAUBE
7	453020808	8	PIN ISO 2341 B24X45X36 ST.50K	BOLZEN
8	10179376	8	WASHER DIN 1441 26 -St FLZN SPF	SCHEIBE
9	11968305	8	SPLIT PIN ISO 1234 6,3X45 ST 480H SPF	SPLINT
10	979654008	4	PLATE 4X73X65 S315MC FE//ZNNI8//CN//T0	BLECH
11	979654108	4	PLATE 4X73X65 S315MC FE//ZNNI8//CN//T0	BLECH
12	11644899	16	HEX SCREW ISO 4017 M6X20 8.8 480H SPF	SECHSKANTSCHRAUBE
13	10197771	32	WASHER ISO 7089 6 200HV ZNNI-480H SPF	SCHEIBE
14	10197764	16	HEX NUT ISO 4032 M6 10 ZNNI-480H SPF	SECHSKANTMUTTER

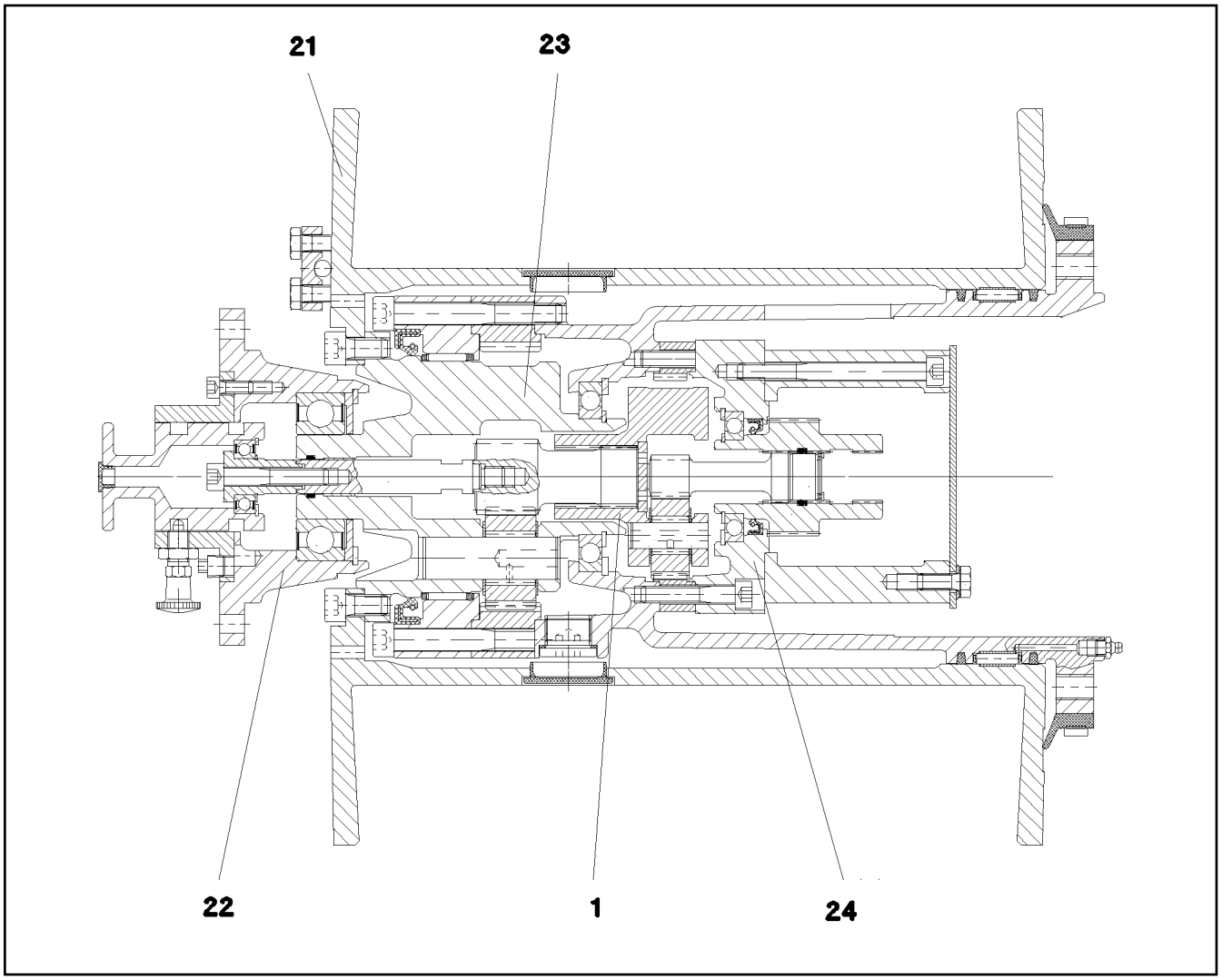

Pos.	Item	Quantity	Description	Bezeichnung
1	11005308	1	PLANETARY GEARBOX ⇨ ❑ 370	PLANETENGETRIEBE
21	11005312	1	ROPE DRUM ⇨ ❑ 371	SEILTROMMEL
22	540270314	1	FLANGE CPL ⇨ ❑ 372	FLANSCH KPL
23	540270414	1	POWER TAKE-OFF CPL ⇨ ❑ 373	ABTRIEB KPL
24	540270514	1	DRIVE UNIT CPL ⇨ ❑ 374	ANTRIEB KPL

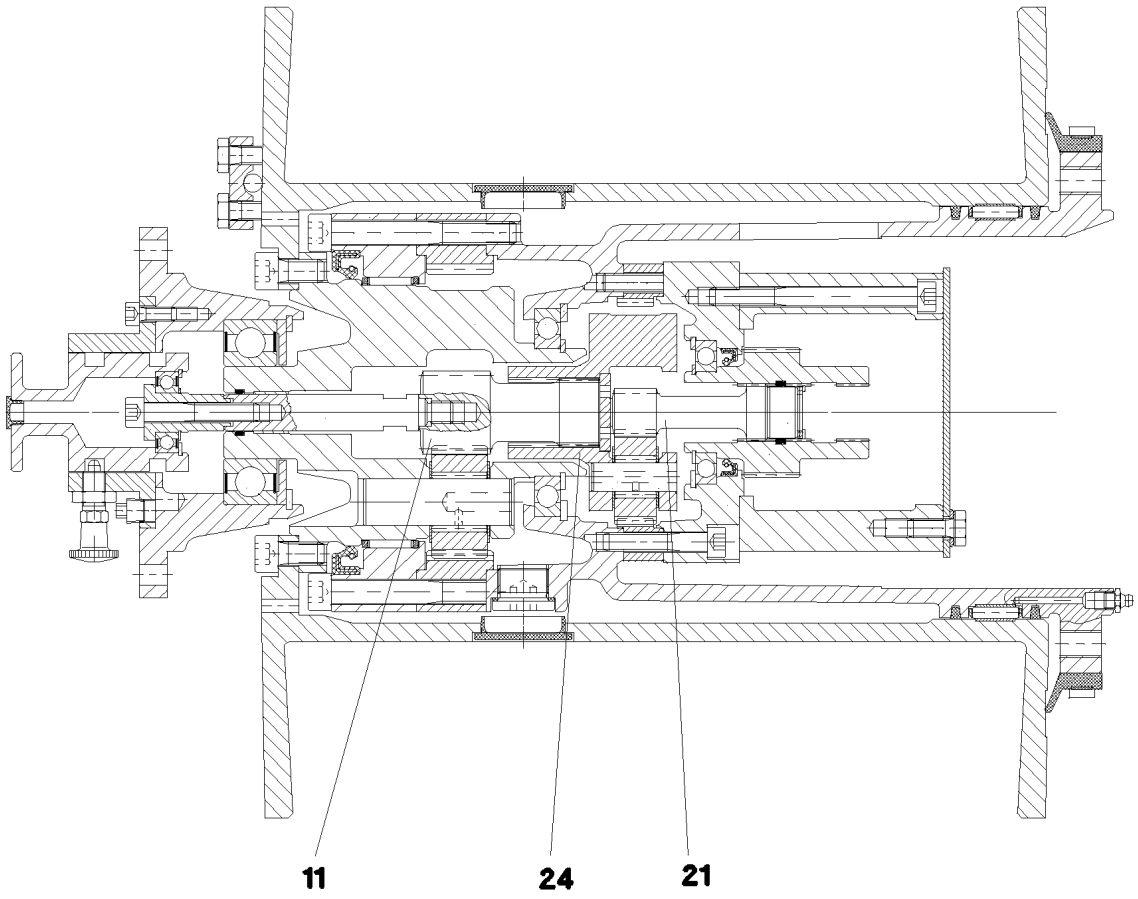

Pos.	Item	Quantity	Description	Bezeichnung
11	11005313	1	PLANETARY STAGE	PLANETENSTUFE
21	11005314	1	PLANETARY STAGE	PLANETENSTUFE
24	11005316	1	PLANETARY CARRIER	PLANETENTRAEGER

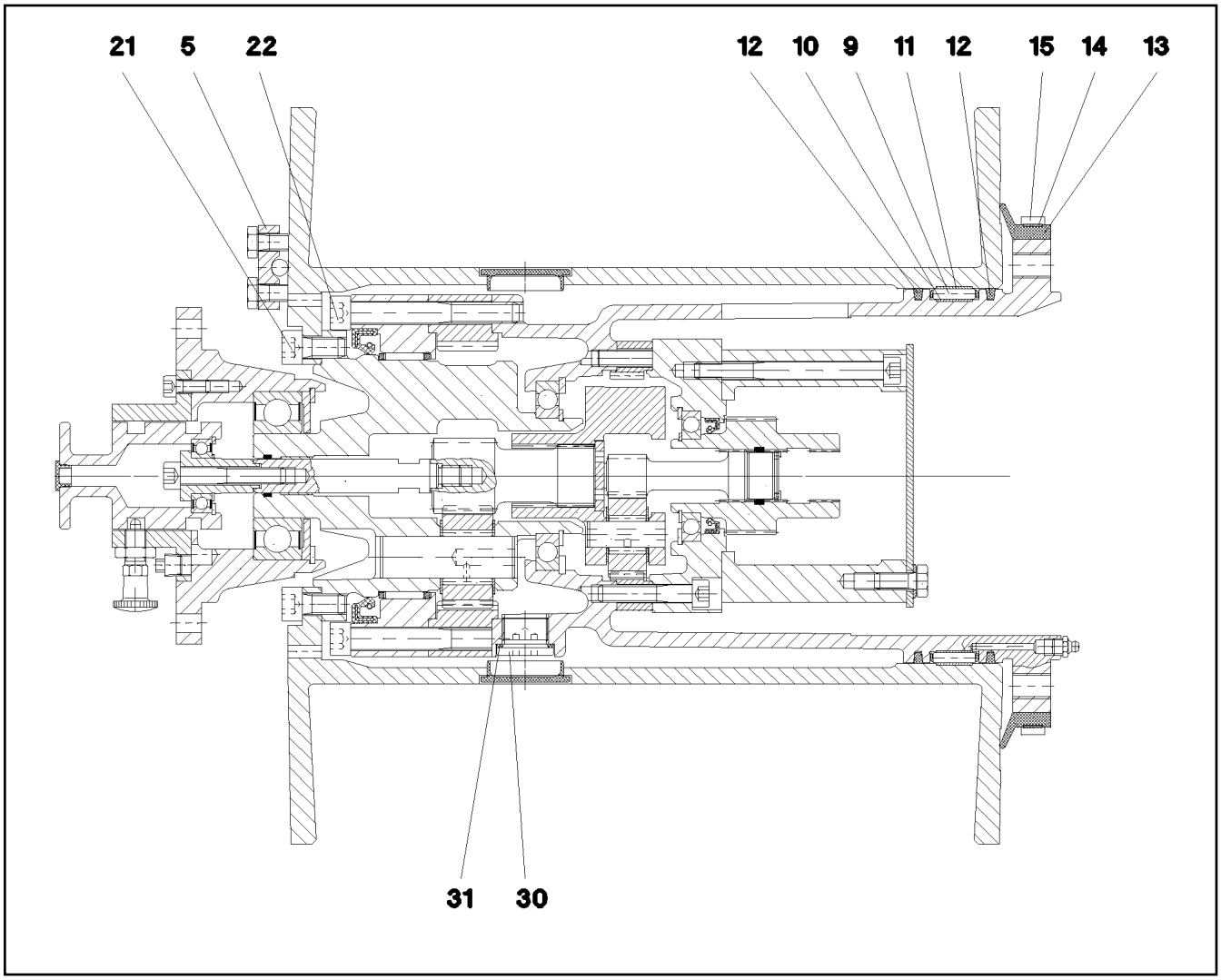

Pos.	Item	Quantity	Description	Bezeichnung
5	570797408	1	ROPE CLAMP	SEILKLEMME
9	501527108	1	FLAT CAGE BEARING	FLACHKAEFIG
10	540137608	1	BEARING STRIP 16,9X1,0	LAGERBAND
11	540137608	1	BEARING STRIP 16,9X1,0	LAGERBAND
12	261100708	0.6	FELT STRIP DIN 5419 5X4	FILZSTREIFEN
13	570007808	0.7	SEALING RUBBER 847	ABDICHTGUMMI
14	540136808	0.8	FIXING TAPE	BEFESTIGUNGSBAND
15	501507314	1	SLEEVE 8X0,4	HUELSE
21	12214458	8	SOCKET HEAD SCREW ISO 4762 M8X110 8	ZYLINDERSCHRAUBE
22	4042195	6	SOCKET HEAD SCREW ISO 4762 M10X80 8.	ZYLINDERSCHRAUBE
30	404101708	2	SCREW PLUG DIN 908 M22X1,5 ST	VERSCHLUSSSCHRAUBE
31	540145208	2	SEALING RING DIN 7603 A22X27X1,5 ST	DICHTRING

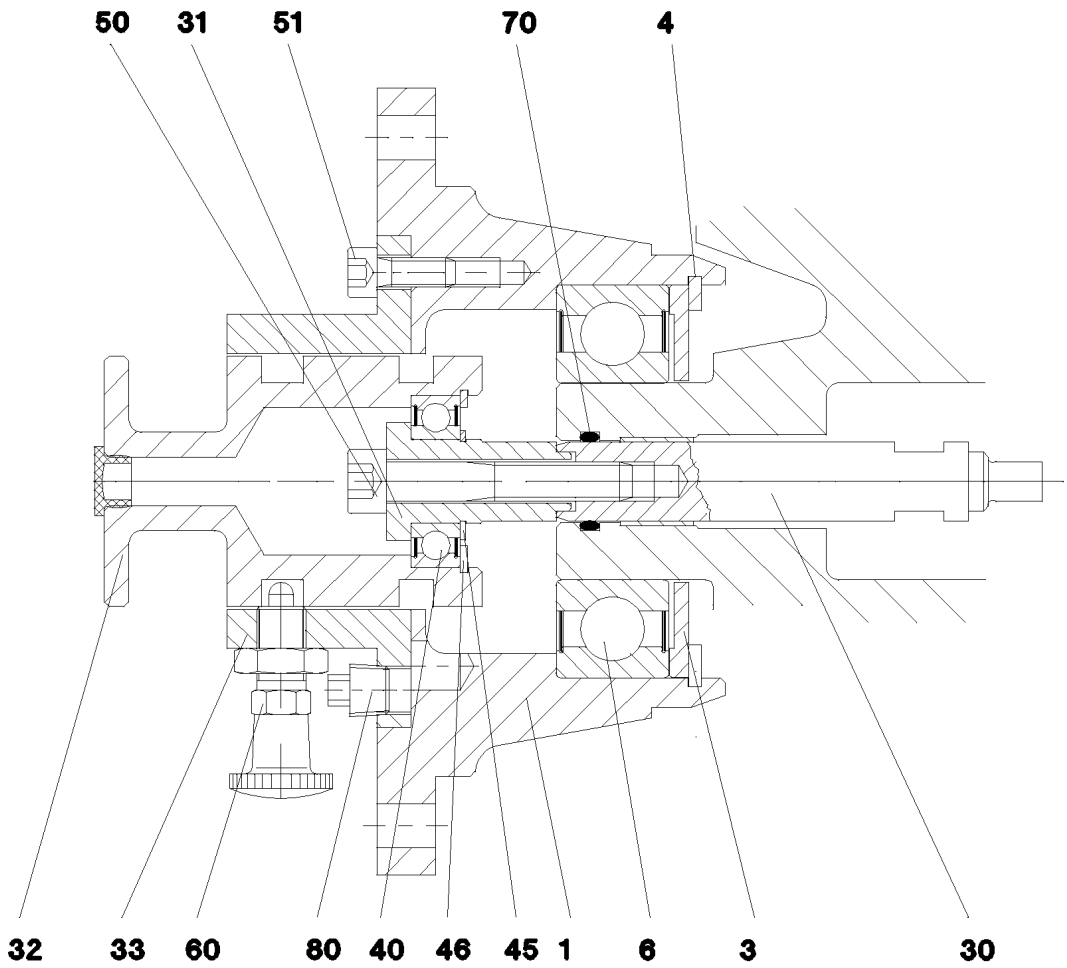

Pos.	Item	Quantity	Description	Bezeichnung
1	570796308	1	FLANGE	FLANSCH
3	570796408	1	COVER	DECKEL
4	428102508	1	RETAINING RINGS DIN 472 80X2,5	SICHERUNGSRING
6	571727308	1	DEEP GROOVE BALL BEARING	RILLENKUGELLAGER
30	570796508	1	SHAFT	WELLE
31	570796608	1	BEARING BUSH	LAGERBUCHSE
32	570796708	1	SWITCHING JACKET	SCHALTHUELSE
33	570796808	1	NOTCHED SLEEVE	RASTHUELSE
40	745120308	1	DEEP GROOVE BALL BEARING DIN 625 600	RILLENKUGELLAGER
45	530127508	1	RETAINING RINGS DIN 471 17X1	SICHERUNGSRING
46	550296708	1	RETAINING RINGS DIN 472 35X1,5	SICHERUNGSRING
50	10875601	1	SOCKET HEAD SCREW ISO 4762 M8X50 8.8	ZYLINDERSCHRAUBE
51	10875586	3	SOCKET HEAD SCREW ISO 4762 M6X16 8.8	ZYLINDERSCHRAUBE
60	570796908	1	STOP BOLT	RASTBOLZEN
70	10279914	1	O-RING 15,5X2,5 NBR70	O-RING
80	403900101	1	SCREW PLUG DIN 906 M10X1 ST	VERSCHLUSSSCHRAUBE

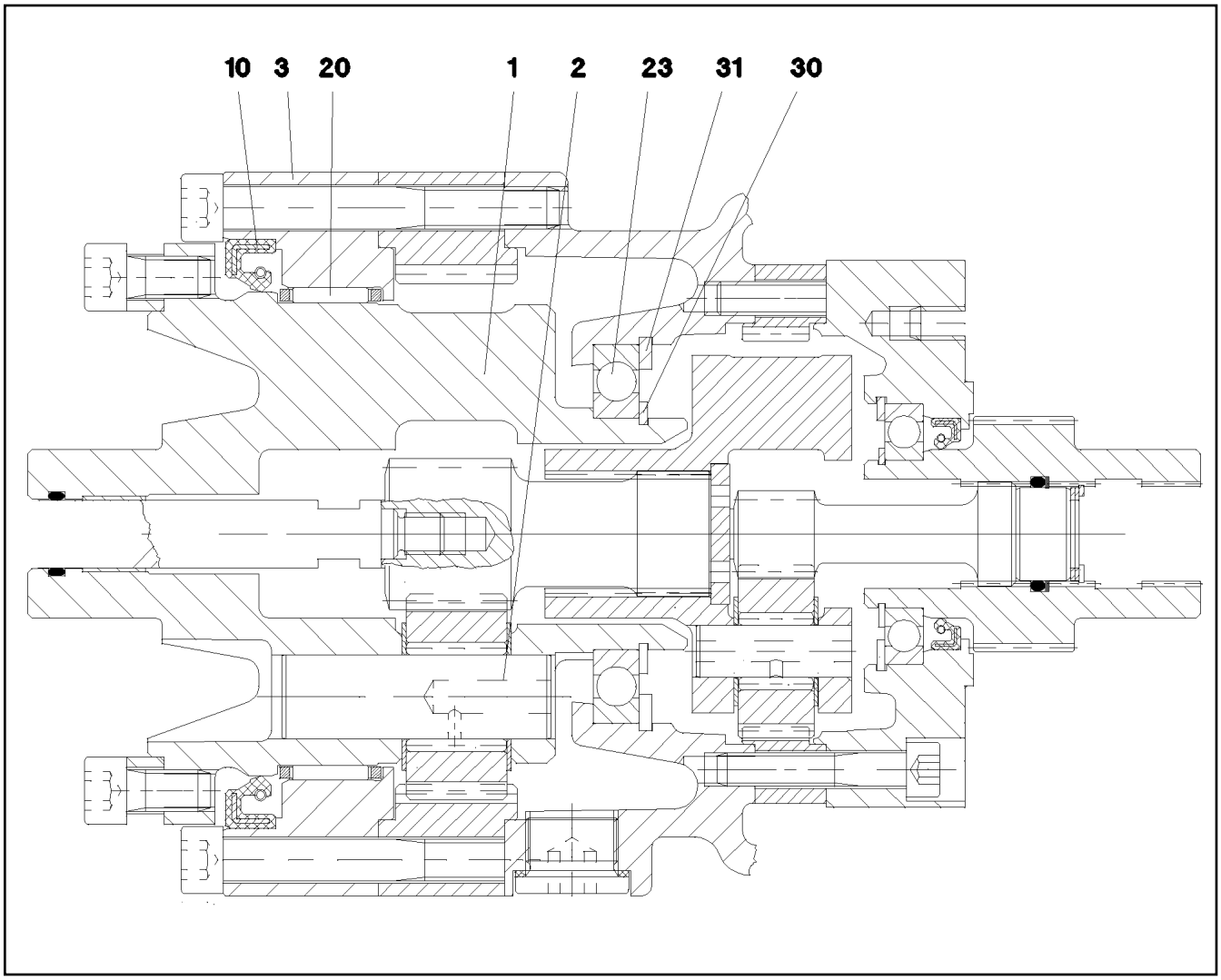

Pos.	Item	Quantity	Description	Bezeichnung
1	570795908	1	PLANETARY CARRIER	PLANETENTRAEGER
2	570795808	3	PLANETARY WHEEL AXLE	PLANETENACHSE
3	570796008	1	BEARING RING	LAGERRING
10	710031208	1	ROTARY SHAFT LIP SEAL DIN 3760 A 115X1	RADIALWELLENDICHTRING
20	570796108	1	NEEDLE GEAR RIM 110X117X24	NADELKRANZ
23	540511608	1	DEEP GROOVE BALL BEARING DIN 625 16	RILLENKUGELLAGER
30	10171587	1	RETAINING RINGS DIN 471 55X2 FLZNNC-1	SICHERUNGSRING
31	12100657	1	RETAINING RINGS DIN 472 90X3 480H SPF	SICHERUNGSRING

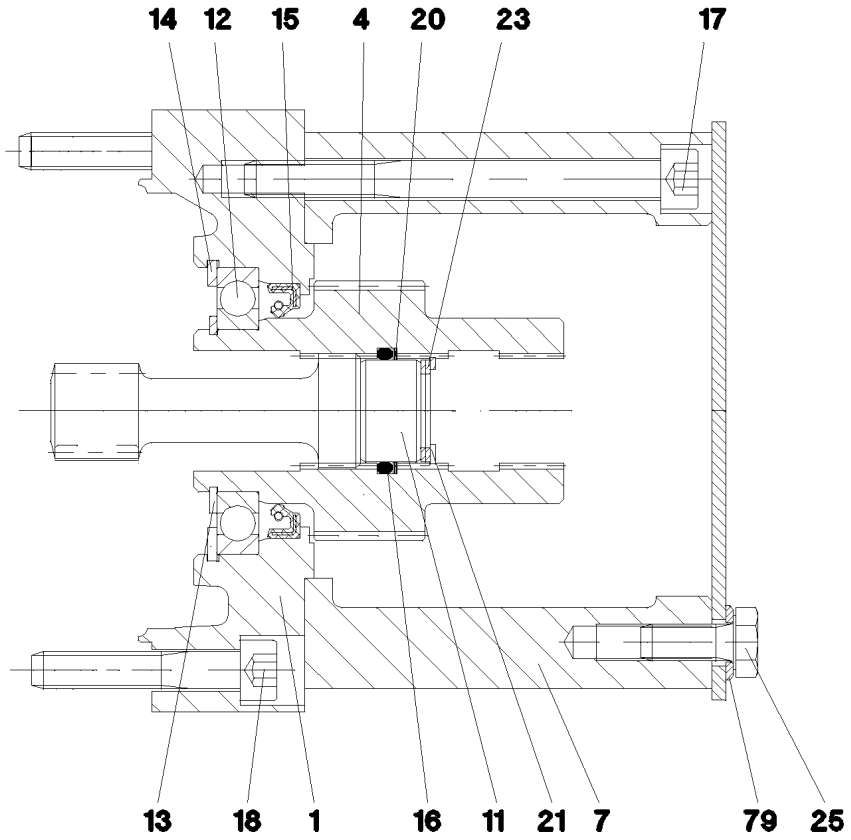

Pos.	Item	Quantity	Description	Bezeichnung
1	570796208	1	BRAKE FLANGE	BREMSFLANSCH
4	571727208	1	DRIVE SLEEVE	ANTRIEBSHUELSE
7	540273014	1	MOTOR FLANGE	MOTORFLANSCH
11	540184208	1	WASHER 13X22	SCHEIBE
12	745194708	1	DEEP GROOVE BALL BEARING DIN 625 160	RILLENKUGELLAGER
13	428002908	1	RETAINING RINGS DIN 471 35X1,5	SICHERUNGSRING
14	12100656	1	RETAINING RINGS DIN 472 62X2 480H SPF	SICHERUNGSRING
15	570151908	1	ROTARY SHAFT LIP SEAL DIN 3760 A 40X5	RADIALWELLENDICHTRING
16	540184308	1	O-RING 22,2X3 NBR70	O-RING
17	12213825	6	SOCKET HEAD SCREW ISO 4762 M8X90 8.8	ZYLINDERSCHRAUBE
18	12206699	6	SOCKET HEAD SCREW ISO 4762 M8X45 8.8	ZYLINDERSCHRAUBE
20	540184408	1	SPIRAL BACK-UP RING	SPIRALBACKRING
21	428100308	1	RETAINING RINGS DIN 472 23X1,2	SICHERUNGSRING
23	422014001	3	SHIM RING DIN 988 16X22X1	PASSSCHEIBE
25	11651767	4	HEX SCREW ISO 4017 M8X20 8.8 480H SPF	SECHSKANTSCHRAUBE
79	420001014	4	WASHER ISO 7089 8 200HV-A4	SCHEIBE

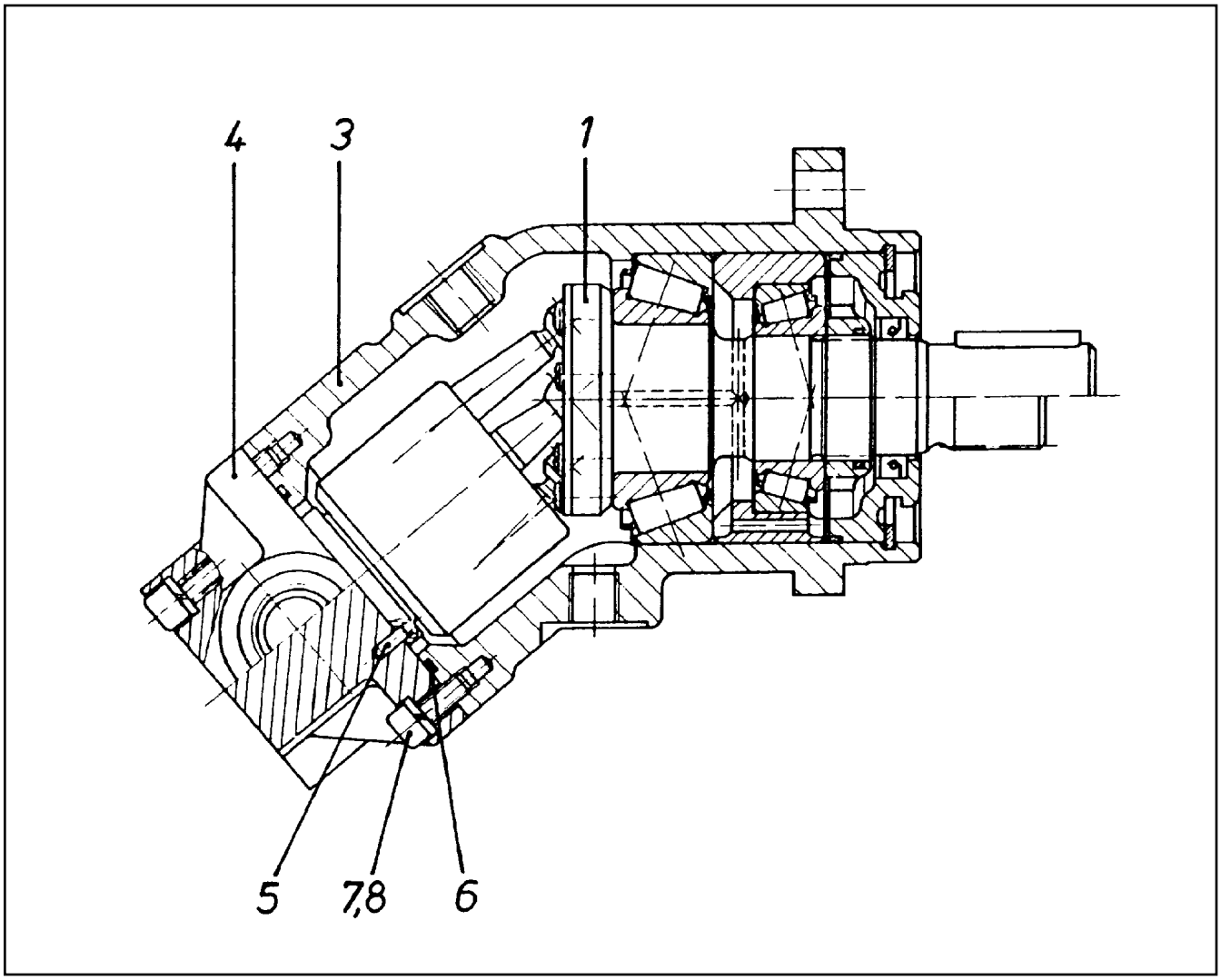

Pos.	Item	Quantity	Description	Bezeichnung
1	570112908	1	DRIVING GEAR ⇨ ❑ 376	TRIEBWERK
3	570113008	1	HOUSING	GEHAEUSE
4	7024283	1	CONNECTING PLATE	ANSCHLUSSPLATTE
5	570113208	1	PARALLEL PIN ISO 2338 3M6X10 ST	ZYLINDERSTIFT
6	726426508	1	O-RING ARP 568 52,07X2,62 NBR90	O-RING
7	10875586	6	SOCKET HEAD SCREW ISO 4762 M6X16 8.8	ZYLINDERSCHRAUBE
8	424100608	6	WASHER SPRING DIN 7980 6 FST VERZ	FEDERRING

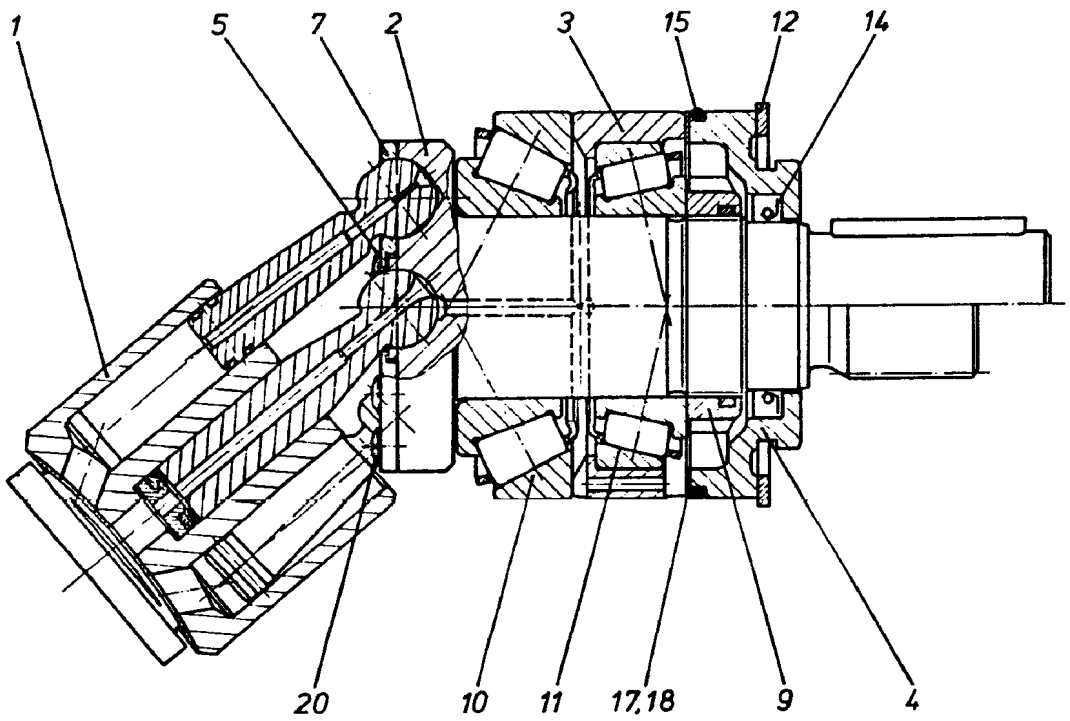

Pos.	Item	Quantity	Description	Bezeichnung
1	570113308	1	DRIVING GEAR ⇨ ❑ 377	TRIEBWERK
2	570113408	1	DRIVING SHAFT	TRIEBWELLE
3	570113508	1	BEARING RING	LAGERRING
4	7024263	1	CLOSING RING	VERSCHLUSSRING
5	7024264	1	WASHER	SCHEIBE
7	7024265	1	PULL-BACK PLATE	RUECKZUGPLATTE
9	570113908	1	SLOTTED NUT M30X1,5	NUTMUTTER
10	570114008	1	TAPERED ROLLER BEARING	KEGELROLLENLAGER
11	746224301	1	TAPERED ROLLER BEARING DIN 720 32006-	KEGELROLLENLAGER
12	428102208	1	RETAINING RINGS DIN 472 70X2,5	SICHERUNGSRING
14	570114108	1	SHAFT SEAL 28X40X6 NBR	WELLENDICHTRING
15	515705108	1	O-RING ARP 568 64,77X2,62 NBR70	O-RING
17	570114208	2	SHIM RING 58X70X0,1	PASSSCHEIBE
18	570114308	1	SHIM RING 58X70X0,3	PASSSCHEIBE
20	514599408	7	PAN-HEAD SCREW ISO 7045 M3X8 4.8 A2C	FLACHKOPFSCHRAUBE

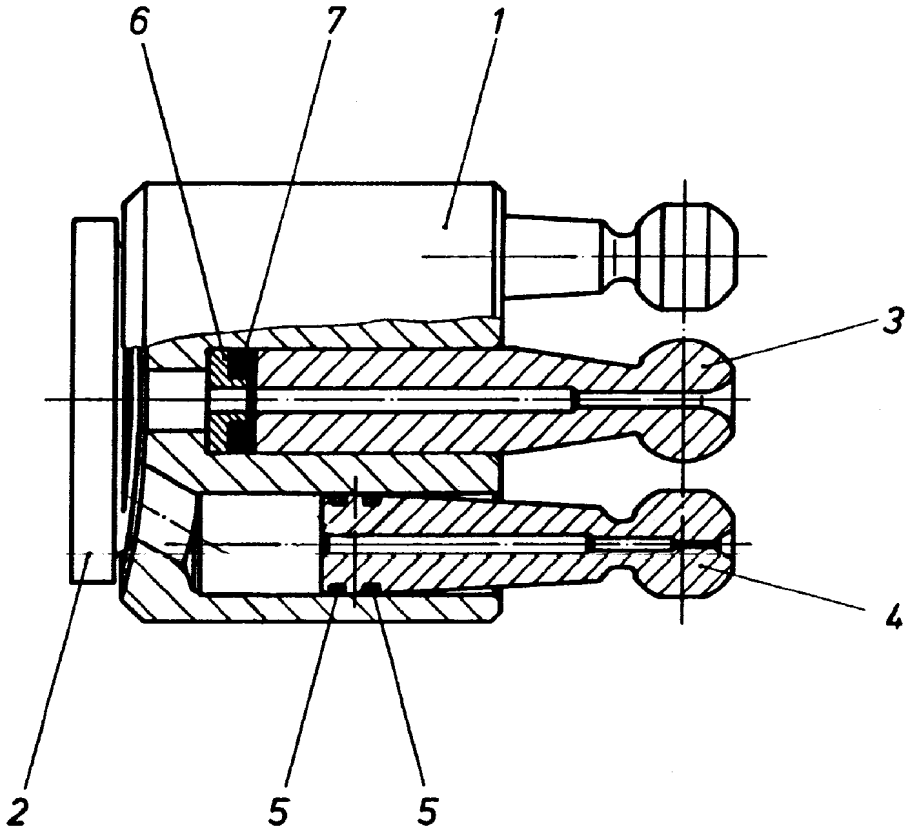

Pos.	Item	Quantity	Description	Bezeichnung
1	7024273	1	CYLINDER	ZYLINDER
2	570114508	1	CONTROL PLATE	STEUERPLATTE
3	570114608	1	CENTER STUD	MITTELZAPFEN
4	570114708	7	PISTON	KOLBEN
5	570114808	14	RING	RING
6	570114908	1	SPRING SUPPORT	FEDERTELLER
7	7024282	4	DISC SPRING	TELLERFEDER

Pos.	Item	Quantity	Description	Bezeichnung
4	966086008	1	ADDNL. HYDR. F. ERECTING WINCH ⇨ ❑ 379	ZUSATZHYDRAULIK MONTAGE

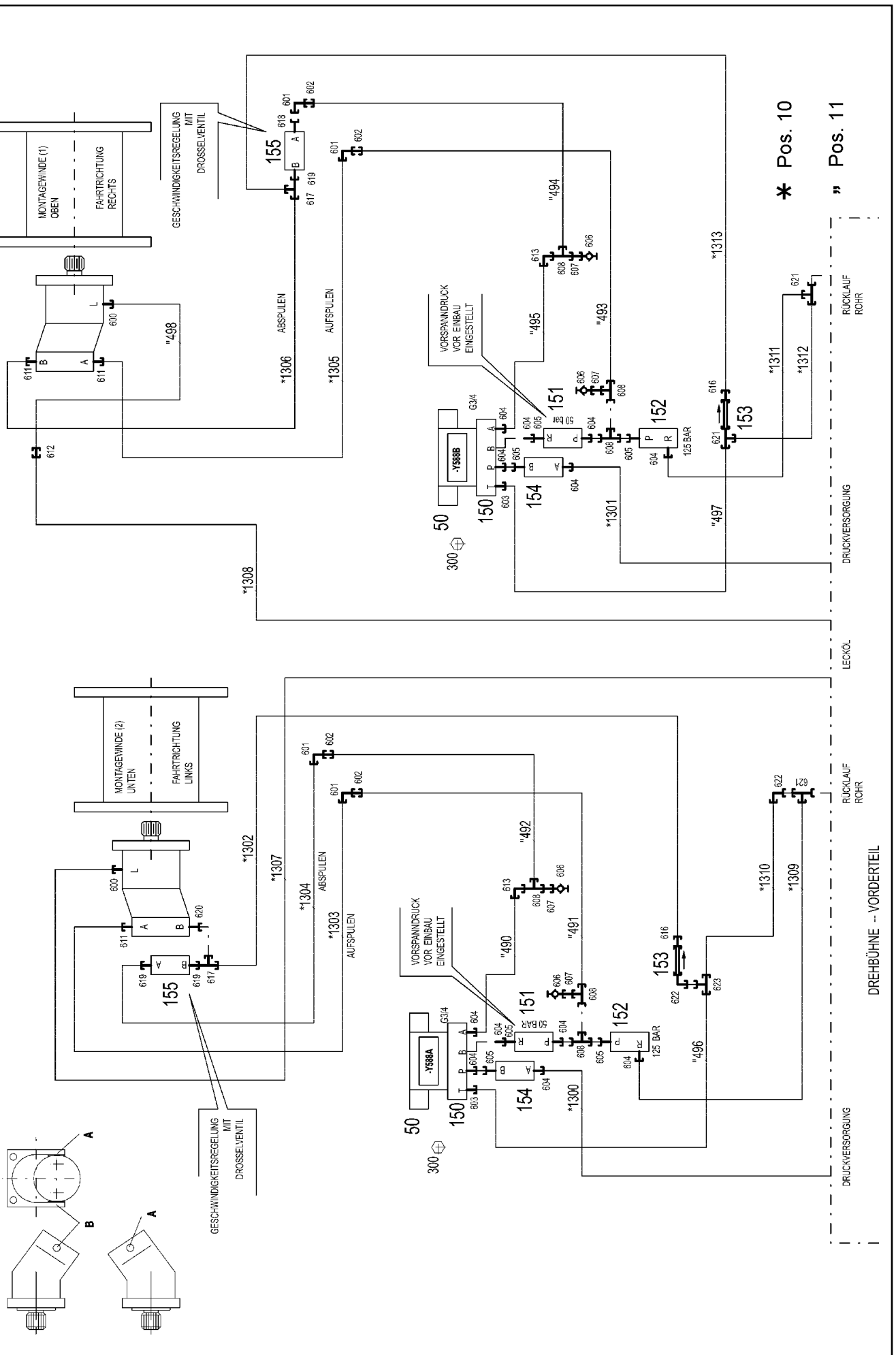
MONTAGEWINDE (1) OBEN
FAHRTRICHTUNG RECHTS
GESCHWINDIGKEITSREGELUNG MIT DROSSELVENTIL
ABSPULEN
AUFSPULEN
VORSPANNDRUCK VOR EINBAU EINGESTELLT
50 bar
125 BAR
RÜCKLAUF ROHR
DRUCKVERSORGUNG
LECKÖL
MONTAGEWINDE (2) UNTEN
FAHRTRICHTUNG LINKS
DREHBÜHNE -- VORDERTEIL
* Pos. 10
" Pos. 11

Pos.	Item	Quantity	Description	Bezeichnung
10	966218608	1	HOSE LINES MOUNTING JACK ⇨ ❑ 381	SCHLAUCHLEITUNGEN MONT
11	966218708	1	PIPELINE WINCH ⇨ ❑ 382	ROHRLEITUNGEN WINDE
50	10423938	2	DIRECTIONAL CONTROL VALVE 4/3 NG10-3 ⇨ ❑ 383	WEGEVENTIL
150	511058308	2	CONNECTING PLATE DP1-10/32-2	ANSCHLUSSPLATTE
151	511423008	2	PRETENSIONING VALVE pmax=500BAR SP	VORSPANNVENTIL
152	511309108	2	PRESSURE LIMITING VALVE pmax=400BAR	DRUCKBEGRENZUNGSVENTIL
153	510413608	2	NON-RETURN VALVE 250BAR 0.5BAR CR6-F	RUECKSCHLAGVENTIL
154	511300608	2	ONE-WAY RESTRICTOR 180L/MIN VERZ. SP	DROSSELRUECKSCHLAGVENTI
155	511427708	2	RESTRICTOR VALVE 90L/MIN VERZ. SPF	DROSSELVENTIL
(999)	10678157	1	SEALING SET VALVE	DS VENTIL
300	10876394	8	SOCKET HEAD SCREW DIN 912 M6X40 12.9	ZYLINDERSCHRAUBE
600	471039708	2	FITTING ISO 8434-1 GE 10L M12X1,5 CR6-F	VERSCHRAUBUNG
601	7617460	4	FITTING EW 16S CR6-FREI	VERSCHRAUBUNG
602	475033608	4	FITTING GR 20/16S CR6-FREI	VERSCHRAUBUNG
603	471031408	4	FITTING XGE22-LR-ED CR6-FREI	VERSCHRAUBUNG
604	471033408	10	FITTING XGE20-SR-ED CR6-FREI	VERSCHRAUBUNG
605	471900708	6	FITTING EGESD20-SR-WD CR6-FREI	VERSCHRAUBUNG
(1)	726409108	1	O-RING 17X2,5 NBR90	O-RING
606	475601508	4	TEST POINT FITTING BMA3 6S CR6-FREI	MESSANSCHLUSS
607	475432408	4	FITTING REDSDN20/6-S CR6-FREI	VERSCHRAUBUNG
608	7407107	6	FITTING EL 20S CR6-FREI	VERSCHRAUBUNG
611	471033008	3	FITTING XGE16-SM-ED CR6-FREI	VERSCHRAUBUNG
612	470030308	1	FITTING XG10-L CR6-FREI	VERSCHRAUBUNG
616	475435508	2	FITTING REDSD22/15-L CR6-FREI	VERSCHRAUBUNG
617	7407098	2	FITTING EL 16S CR6-FREI	VERSCHRAUBUNG
618	471900608	1	FITTING EGESD16-SR-WD CR6-FREI	VERSCHRAUBUNG
619	471033208	3	FITTING XGE16-SR-ED CR6-FREI	VERSCHRAUBUNG
620	471903108	1	FITTING EGE 16S M22X1,5 CR6-FREI	VERSCHRAUBUNG
621	247138602	3	L NECK EL 22L CR6-FREI	L-STUTZEN
622	472530608	2	FITTING EWSD22-L CR6-FREI	VERSCHRAUBUNG
623	482430614	1	FITTING ISO 8434 ET 22L CR6-FREI	VERSCHRAUBUNG
624	470232708	2	FITTING W 20S CR6-FREI	VERSCHRAUBUNG

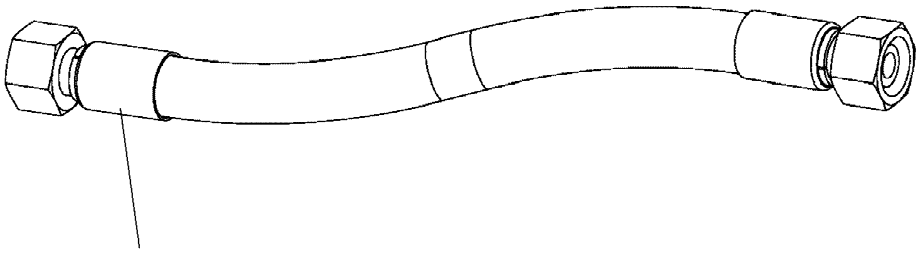

Schlauchnummer
Hose number
Numéro de flexible
Número de flexible
Номера шланга

Die Schlauchnummern auf den Schläuchen entsprechen den Positionen in der Schlauchliste.

The hose numbers from the hoses are in accordance with the items in the hose list.

Les numéros indiqués sur les flexibles correspondent aux repères de la nomenclature des flexibles.

Los números indicados en los flexibles corresponden a las posiciones de la lista de flexibles.

Нанесенные на шлангах номера соответствуют позициям в перечне.

Pos.	Item	Quantity	Description	Bezeichnung
1300	923583608	1	HOSE CPL. GH425 16X800	SCHLAUCH KPL.
1301	966735608	1	HOSE CPL. GH425 16X1900	SCHLAUCH KPL.
1302	967213308	1	HOSE CPL. 2SN 12X1750	SCHLAUCH KPL.
1303	922587208	1	HOSE CPL. GH425 12X500	SCHLAUCH KPL.
1304	962685608	1	HOSE CPL. GH425 12X520	SCHLAUCH KPL.
1305	922586308	1	HOSE CPL. GH425 12X680	SCHLAUCH KPL.
1306	926367708	1	HOSE CPL. GH425 12X380	SCHLAUCH KPL.
1307	965562808	1	HOSE CPL. 1SC 8X1220	SCHLAUCH KPL.
1308	962763908	1	HOSE CPL. 1SC 8X820	SCHLAUCH KPL.
1309	962452608	1	HOSE CPL. 2TE 20X820	SCHLAUCH KPL.
1310	926971008	1	HOSE CPL. 2TE 20X500	SCHLAUCH KPL.
1311	929754108	1	HOSE CPL. 2TE 20X430	SCHLAUCH KPL.
1312	927462308	1	HOSE CPL. 2SN 20X360	SCHLAUCH KPL.
1313	967213408	1	HOSE CPL. 2SN 12X1500	SCHLAUCH KPL.

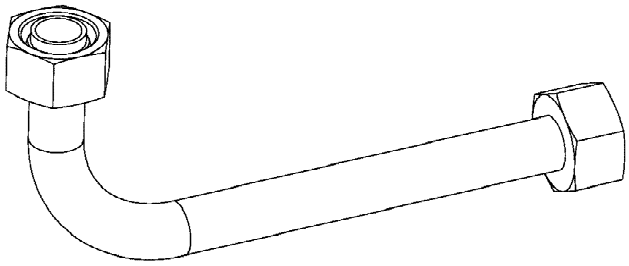

Die Positionsnummern der Rohre auf den Bildtafeln entsprechen den Positionen in der Rohrliste.

The pipe numbers from the illustrations are in accordance with the items in the pipe list.

Les numéros des tuyaux sur les illustrations correspondent aux repères de la nomenclature des tuyaux.

Los números de tubos en las ilustraciones corresponden a las posiciones de la lista de tubos.

Номера позиций труб на изображениях соответствуют позициям в перечне труб.

Pos.	Item	Quantity	Description	Bezeichnung
490	966557608	1	PIPE COMPL. 20X2,5X367 AS20 - AS20	ROHR KPL.
491	966557708	1	PIPE COMPL. 20X2,5X707 AS20 - AS20	ROHR KPL.
492	966726808	1	PIPE COMPL. 20X2,5X794 AS20 - AS20	ROHR KPL.
493	966726908	1	PIPE COMPL. 20X2,5X1072 AS20 - AS20	ROHR KPL.
494	966727008	1	PIPE COMPL. 20X2,5X1124 AS20 - AS20	ROHR KPL.
495	966769908	1	PIPE COMPL. 20X2,5X412 AS20 - AS20	ROHR KPL.
496	966770008	1	PIPE COMPL. 22X2,5X798 AL22 - AL22	ROHR KPL.
497	966770108	1	PIPE COMPL. 22X2,5X687 AL22 - AL22	ROHR KPL.
498	966770208	1	PIPE COMPL. 10X1,5X357 AL10 - AL10	ROHR KPL.

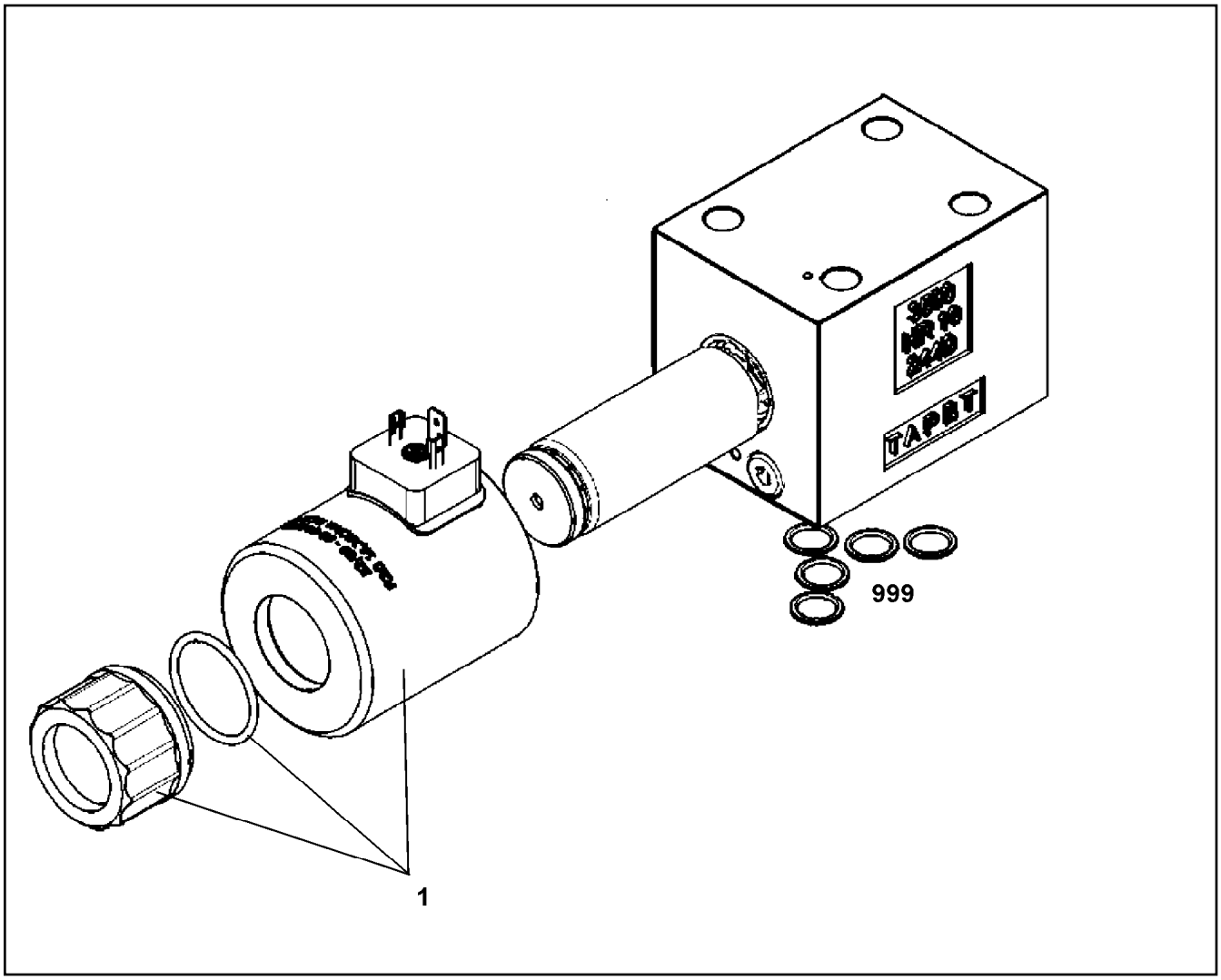

Pos.	Item	Quantity	Description	Bezeichnung
1	11005244	2	MAGNET COIL	MAGNETSPULE
999	10491129	1	SEAL KIT CONTROL BLOCK	DS STEUERBLOCK

Pos. 2
Pos. 4

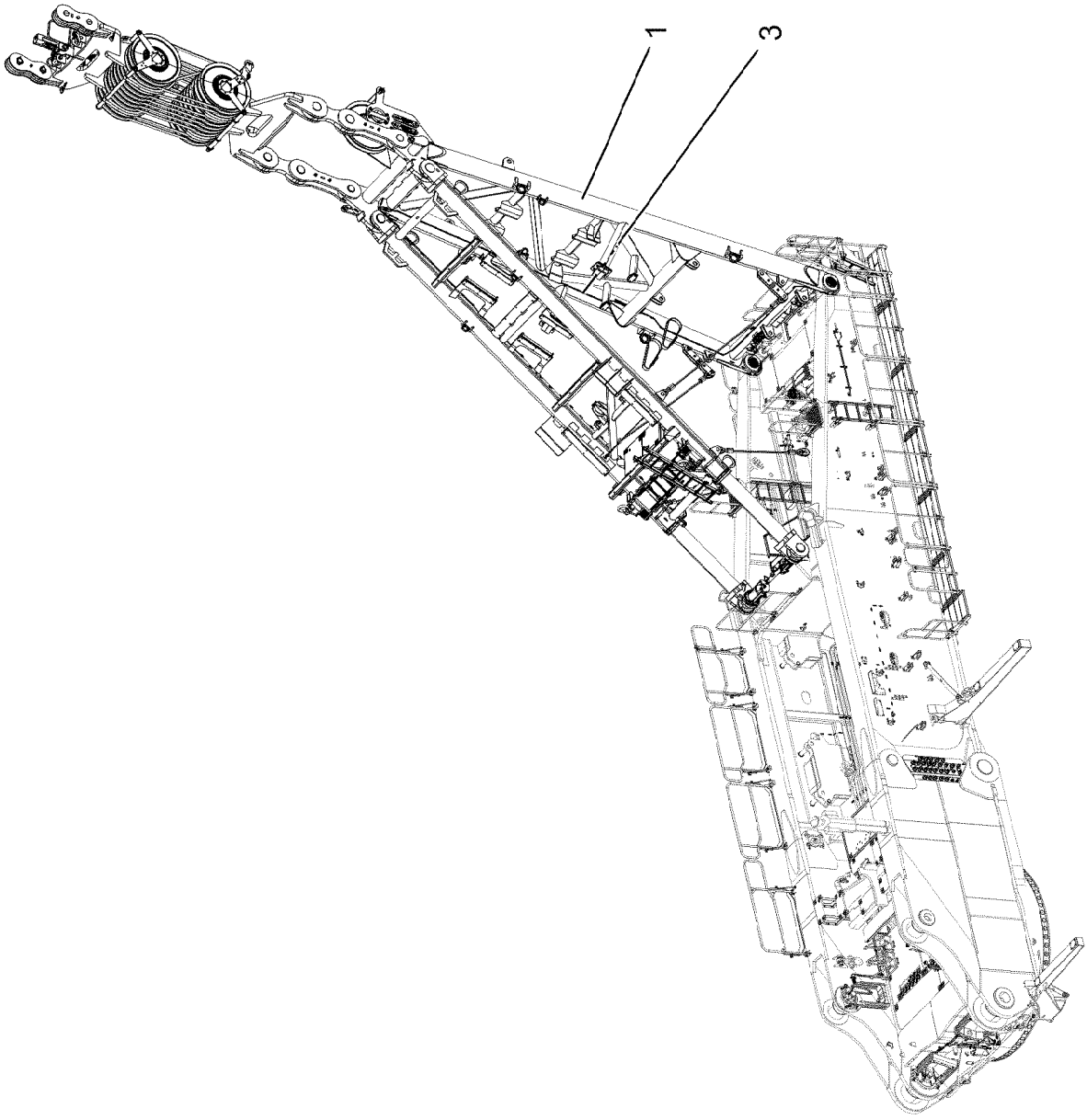

Pos.	Item	Quantity	Description	Bezeichnung
1	915753008	1	A-FRAME ⇨ ❑ 386	A-BOCK
3	91002096	1	CENTRAL GREASING ⇨ ❑ 407	ZENTRALSCHMIERUNG
4	968125908	1	TRANSPORT KEEPER ⇨ ❑ 409	TRANSPORTABLAGE
5	968378008	1	SIGNS ⇨ ❑ 410	BESCHILDERUNG

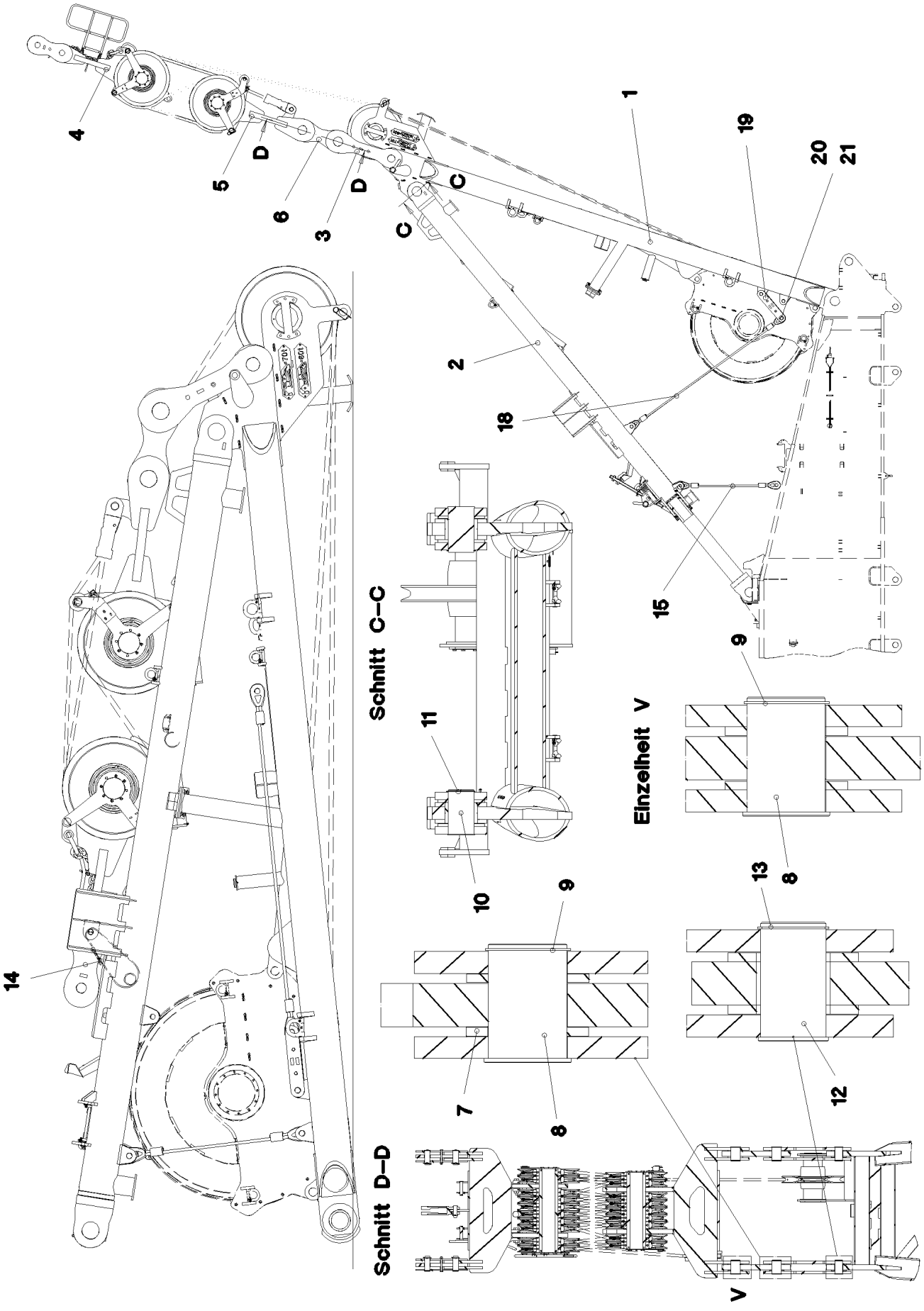

15.3.2023 071158 LIEBHERR	**etk_en_de_098406_LR 13000** **A-FRAME** **A-BOCK**	❑ 386 (1/2) **915753008**

Pos.	Item	Quantity	Description	Bezeichnung
1	965661008	1	FRAME PRE-ASS. ⇨ ❑ 388	RAHMEN VORM.
2	965661108	1	SUPPORT COMPL. ⇨ ❑ 391	STUETZE KPL.
3	965661408	2	BRACKET CPL. 1.20M ⇨ ❑ 398	LASCHE KPL.
4	965661508	1	UPPER PULLEY BLOCK CPL. ⇨ ❑ 399	OBERFLASCHE KPL.
5	965661608	1	LOWER PULLEY BLOCK CPL. ⇨ ❑ 404	UNTERFLASCHE KPL.
6	966432708	2	BRACKET WITH BOARD	LASCHE MIT SCHILD
7	979106508	4	WASHER 20X281X281 S960QL	SCHEIBE
8	979106608	4	PIN 200.0X273 35NICRMOV125 SPF	BOLZEN
9	428009408	4	RETAINING RINGS DIN 471 180X4	SICHERUNGSRING
10	979106808	2	PIN 220.0X354 35NICRMOV125 SPF	BOLZEN
11	12100654	2	RETAINING RINGS DIN 471 200X4 480H SPF	SICHERUNGSRING
12	979106908	2	PIN 160.0X273 35NICRMOV125 SPF	BOLZEN
13	10875654	2	RETAINING RINGS DIN 471 150X4 480H SPF	SICHERUNGSRING
14	779036708	2	LASHING STRAP 8MX75MM POLYTEX	ZURRGURT
15	979107008	2	TENSIONING ROPE	ABSPANNSEIL
18	97017101	2	ROPE	SEIL
19	967093808	2	BRACKET CPL. ⇨ ❑ 406	LASCHE KPL.
20	979921808	4	PIN 70.0X150 35NICRMOV125 SPF	BOLZEN
21	10181899	4	SAFETY PLUG W HINGE-LID 12X75X11,5X6	SICHERHEITSKLAPPSTECKER

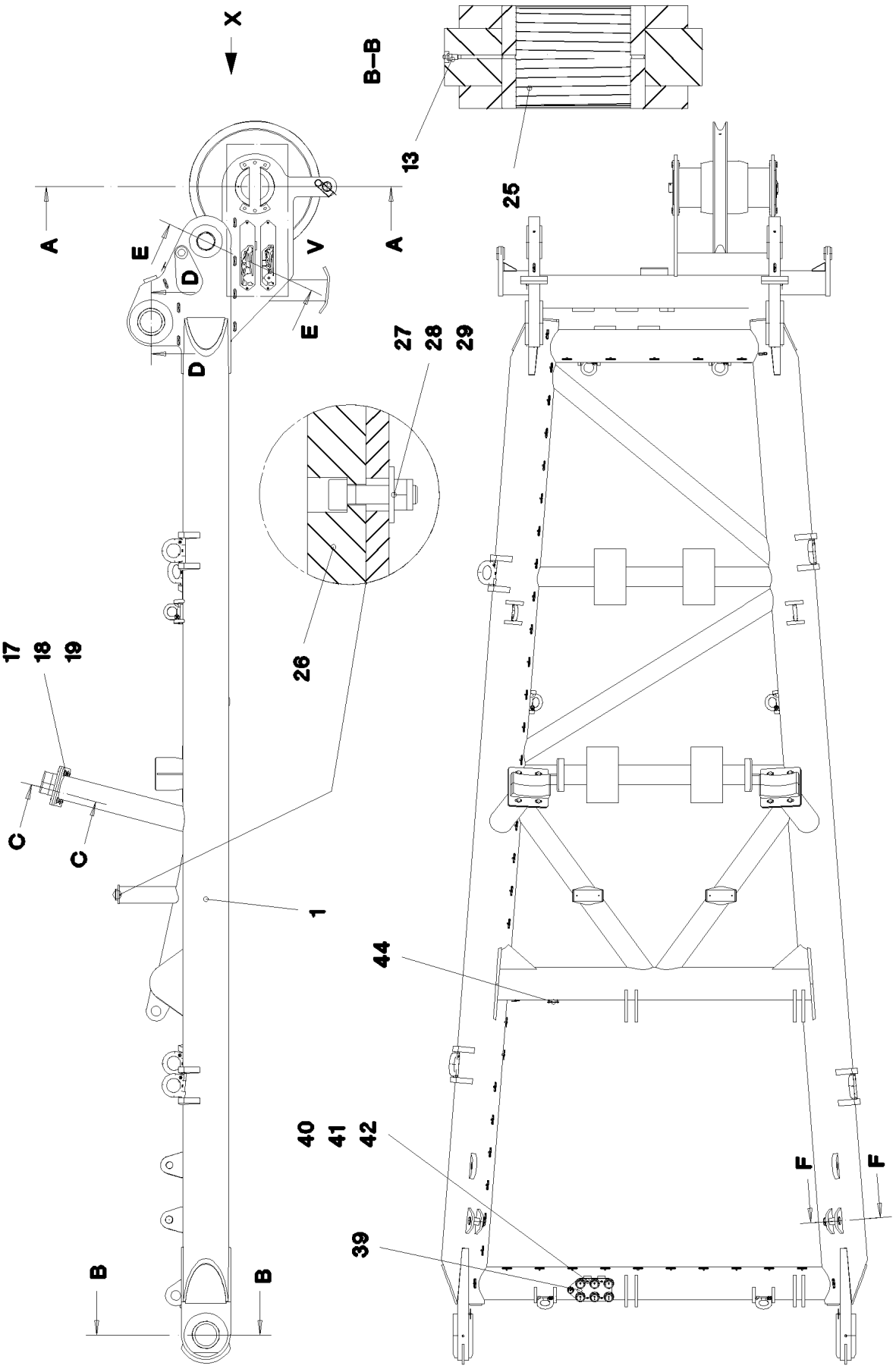

15.3.2023 071159 LIEBHERR	**etk_en_de_098406_LR 13000** **FRAME PRE-ASS.** **RAHMEN VORM.**	❑ 388 (1/3) **965661008**

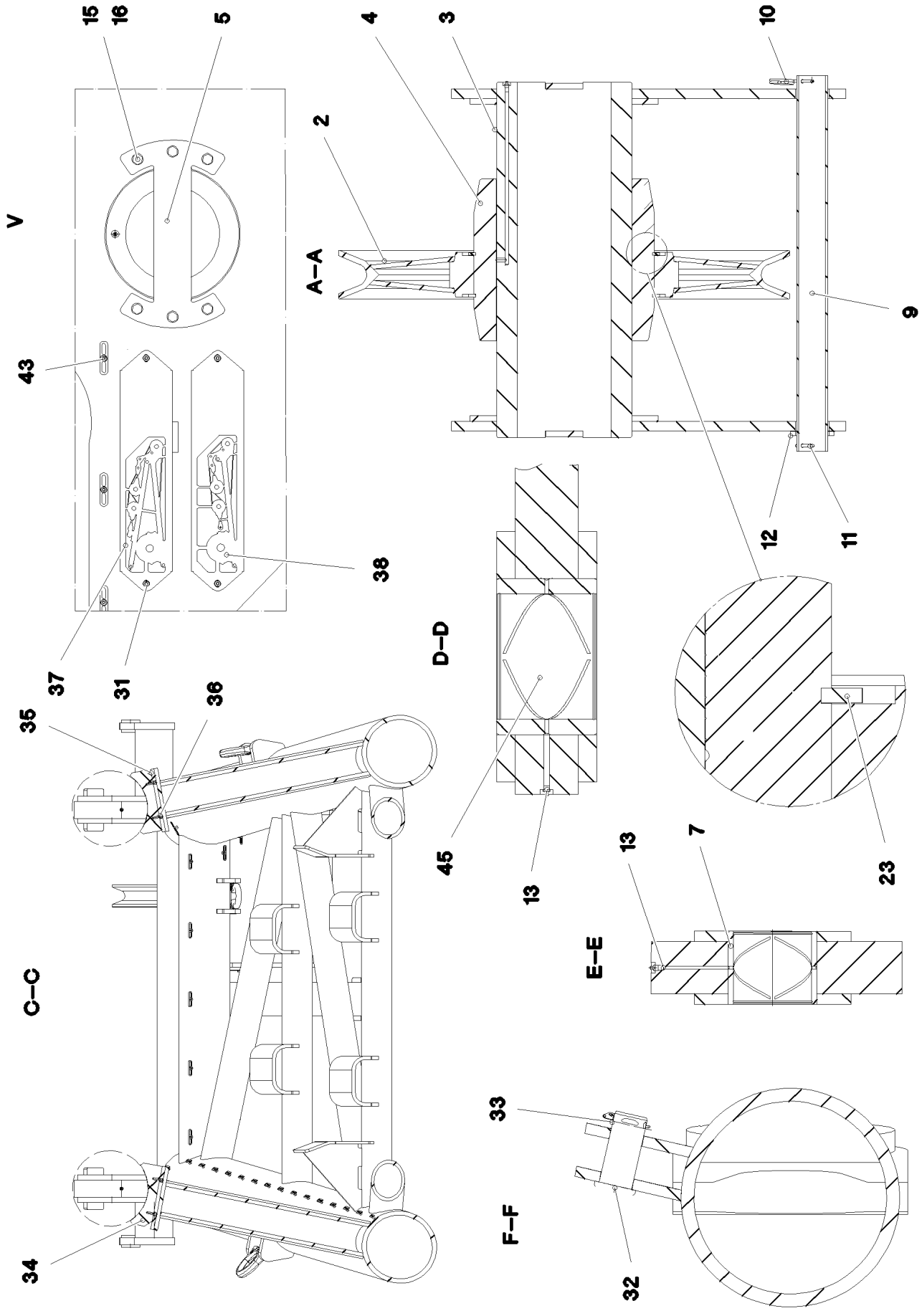

15.3.2023 071160 LIEBHERR	**etk_en_de_098406_LR 13000** **FRAME PRE-ASS.** **RAHMEN VORM.**	❑ 389 (2/3) **965661008**

Pos.	Item	Quantity	Description	Bezeichnung
1	965665308	1	FRAME WELDED RAL 1007	RAHMEN SCHWK.
2	978442108	1	ROPE PULLEY 1050X29.5 S355J2 SPF	SEILROLLE
3	979041608	1	AXLE 380.0X945 S890QL1 NI50/HCR30 SPF	ACHSE
4	979041708	1	SLEEVE 480X360X430 GZ-CUZN25AL5	HUELSE
5	979041808	2	AXLE HOLDER 15X500X279 S690QL RAL 100	ACHSHALTER
7	979042008	2	BUSHING 170X150X140 37MNB4	BUCHSE
8	953741108	1	PLATE S315MC FE//ZNNI8//CN//T0	BLECH
9	979042408	1	TUBE 82.5X1000 S355J2H T ZN O	ROHR
10	433105008	1	RETAINING SPRING DIN 2194 6 A3C	SICHERUNGSFEDER
11	10180373	1	SPLIT PIN ISO 1234 8X100 St 480H SPF	SPLINT
12	10179996	1	WASHER ISO 8738 90 160HV-ST FLZN SPF	SCHEIBE
13	7743242	7	HYDRAULIC-TYPE LUBRICAT.NIPPLE DIN 71	KEGELSCHMIERNIPPEL
15	406608908	12	HEX SCREW ISO 4017 M16X55 10.9 FLZN SP	SECHSKANTSCHRAUBE
16	10289806	12	WASHER ISO 7089 16 300HV FLZN SPF	SCHEIBE
17	12219312	8	HEX SCREW ISO 4017 M20X80 8.8 FLZN SP	SECHSKANTSCHRAUBE
18	4600604	16	WASHER DIN 7349 21 100HV FLZN SPF	SCHEIBE
19	10875610	8	HEX NUT DIN 985 M20 10 FLZN SPF	SECHSKANTMUTTER
23	10472348	2	RETAINING RINGS DIN 471 480X7,0 ST ZNP	SICHERUNGSRING
25	979213408	2	BUSHING 200X250X180 GZ-CUZN25AL5	BUCHSE
26	283086808	2	BEARING PLATE 25X100X271 PA6G+OEL SP	LAGERPLATTE
27	12208098	4	SOCKET HEAD SCREW ISO 4762 M8X30 8.8	ZYLINDERSCHRAUBE
28	10875614	4	HEX NUT DIN 985 M8 8 480H SPF	SECHSKANTMUTTER
29	11140469	4	WASHER ISO 7093-1 8 200HV 480H SPF	SCHEIBE
31	12102696	70	BUTTON HEAD SCREW AEHNL.ISO 7380-2	HALBRUNDKOPFSCHRAUBE
32	979921808	2	PIN 70.0X150 35NICRMOV125 SPF	BOLZEN
33	10181899	2	SAFETY PLUG W HINGE-LID 12X75X11,5X6	SICHERHEITSKLAPPSTECKER
34	283091808	4	REST 100X125X360 PA6G	ABLAGE
35	97004535	2	PLATE 20X370X360 S960QL RAL 1007	BLECH
36	10875571	8	SOCKET HEAD SCREW ISO 4762 M10X30 8	ZYLINDERSCHRAUBE
37	97006268	1	PLATE 2X640X157 DC01 FE//ZNNI8//CN//T0	BLECH
38	97006269	1	PLATE 2X640X157 DC01 FE//ZNNI8//CN//T0	BLECH
39	966825608	1	DIAPHRAGM	SCHOTTBLECH
(1)	97010975	1	PLATE 4X220X424 S315MC FE//ZNNI8//CN//T	BLECH
(2)	10466909	6	SCREW PLUG RD79X4 SPF	VERSCHLUSSSCHRAUBE
(3)	10466908	1	SCREW PLUG RD54X4 ALCUMGPB SPF	VERSCHLUSSSCHRAUBE
(4)	10875551	7	COUNTERSUNK SCREW DIN 7991 M6X16 8	SENKSCHRAUBE
(5)	10197764	7	HEX NUT ISO 4032 M6 10 ZNNI-480H SPF	SECHSKANTMUTTER
(6)	12100672	7	DOWEL PIN ISO 8752 6X14 480H SPF	SPANNSTIFT
40	11651767	4	HEX SCREW ISO 4017 M8X20 8.8 480H SPF	SECHSKANTSCHRAUBE
41	420001014	8	WASHER ISO 7089 8 200HV-A4	SCHEIBE
42	11693875	4	HEX NUT ISO 4032 M8 8 480H SPF	SECHSKANTMUTTER
43	953650008	65	CABLE CLAMP DC01 FE//ZNNI8//CN//T0	KABELHALTER
44	953696908	1	PLATE S315MC FE//ZNNI8//CN//T0	BLECH
45	97016850	2	BUSHING 250X200X160 BRONZE	BUCHSE

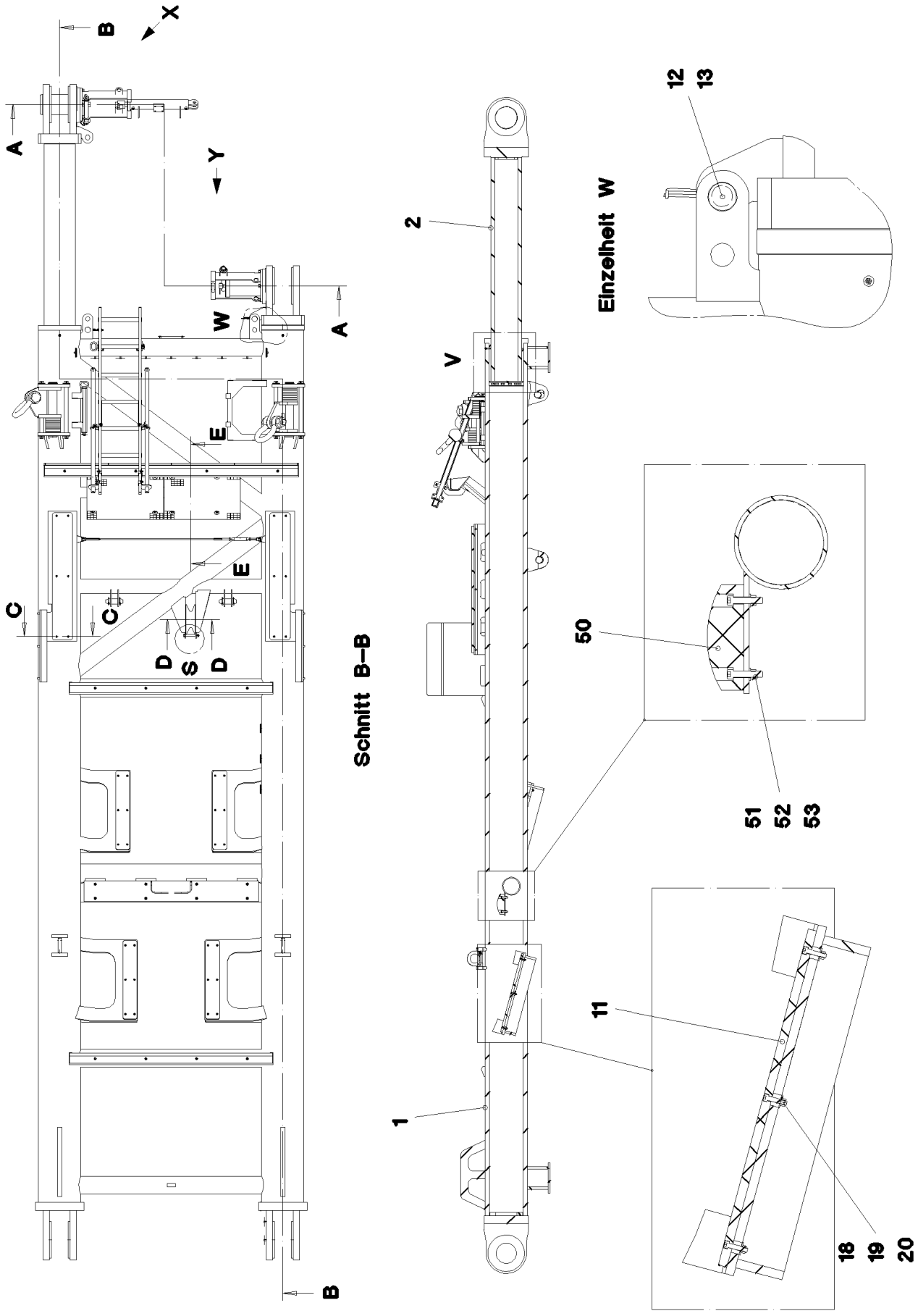

15.3.2023 071161 LIEBHERR	**etk_en_de_098406_LR 13000** **SUPPORT COMPL.** **STUETZE KPL.**	❑ 391 (1/6) **965661108**

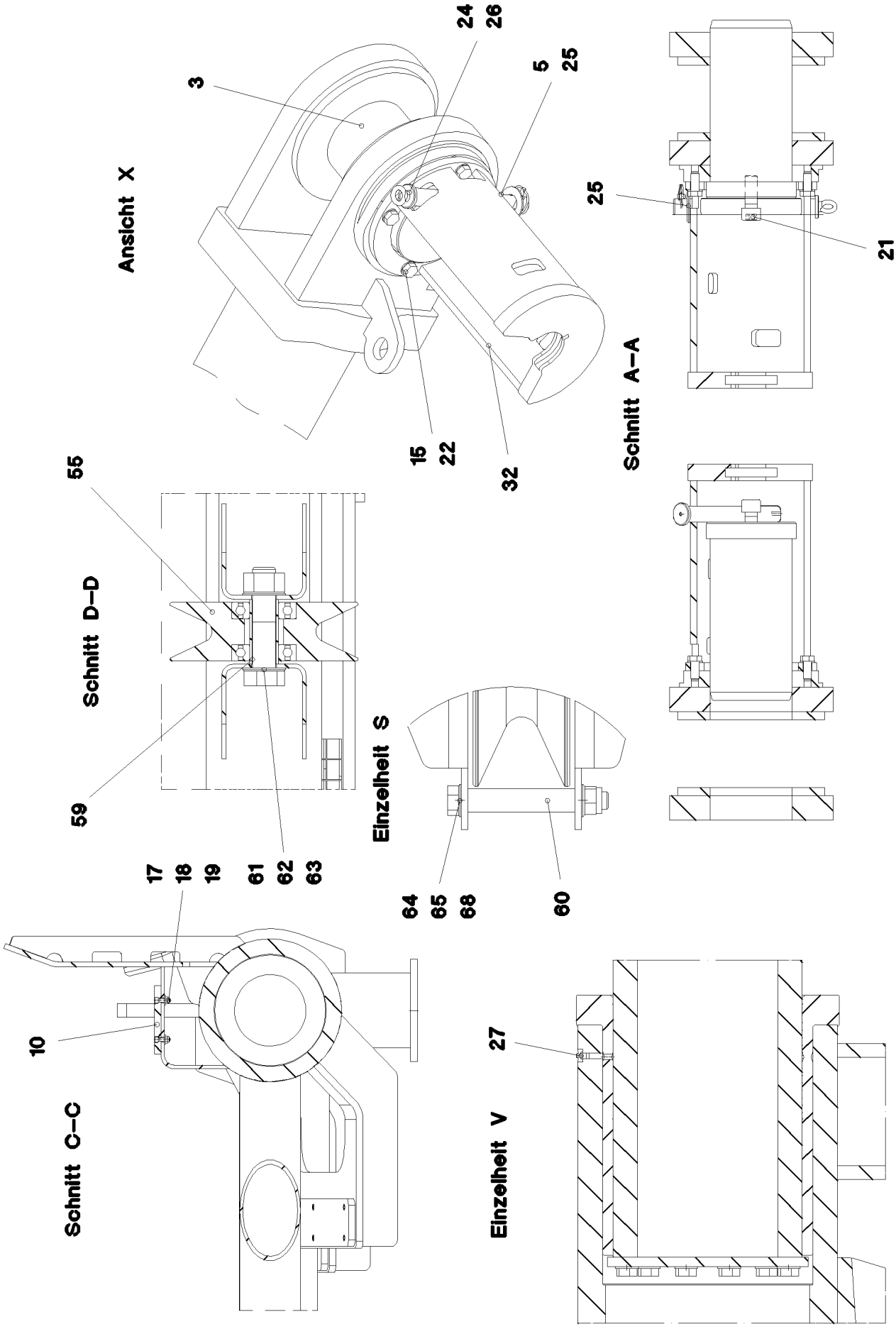
Ansicht X
3
24
26
5
25
15
22
32
Schnitt A–A
25
21
Schnitt D–D
55
59
17
18
19
61
62
63
Einzelheit S
64
65
68
60
Schnitt C–C
10
Einzelheit V
27

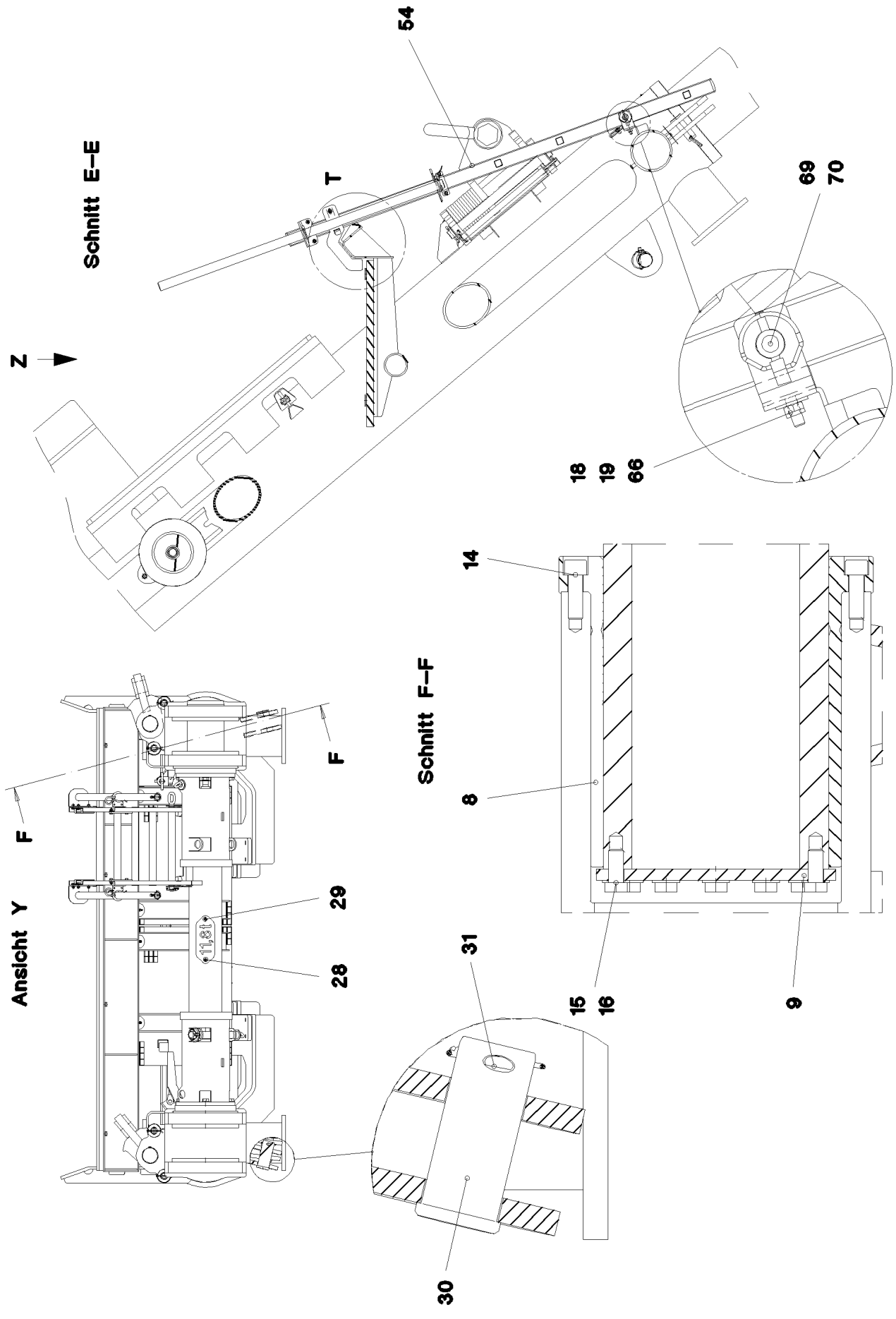

15.3.2023 071163	**etk_en_de_098406_LR 13000**	❑ 393 (3/6)
LIEBHERR	**SUPPORT COMPL.** **STUETZE KPL.**	**965661108**

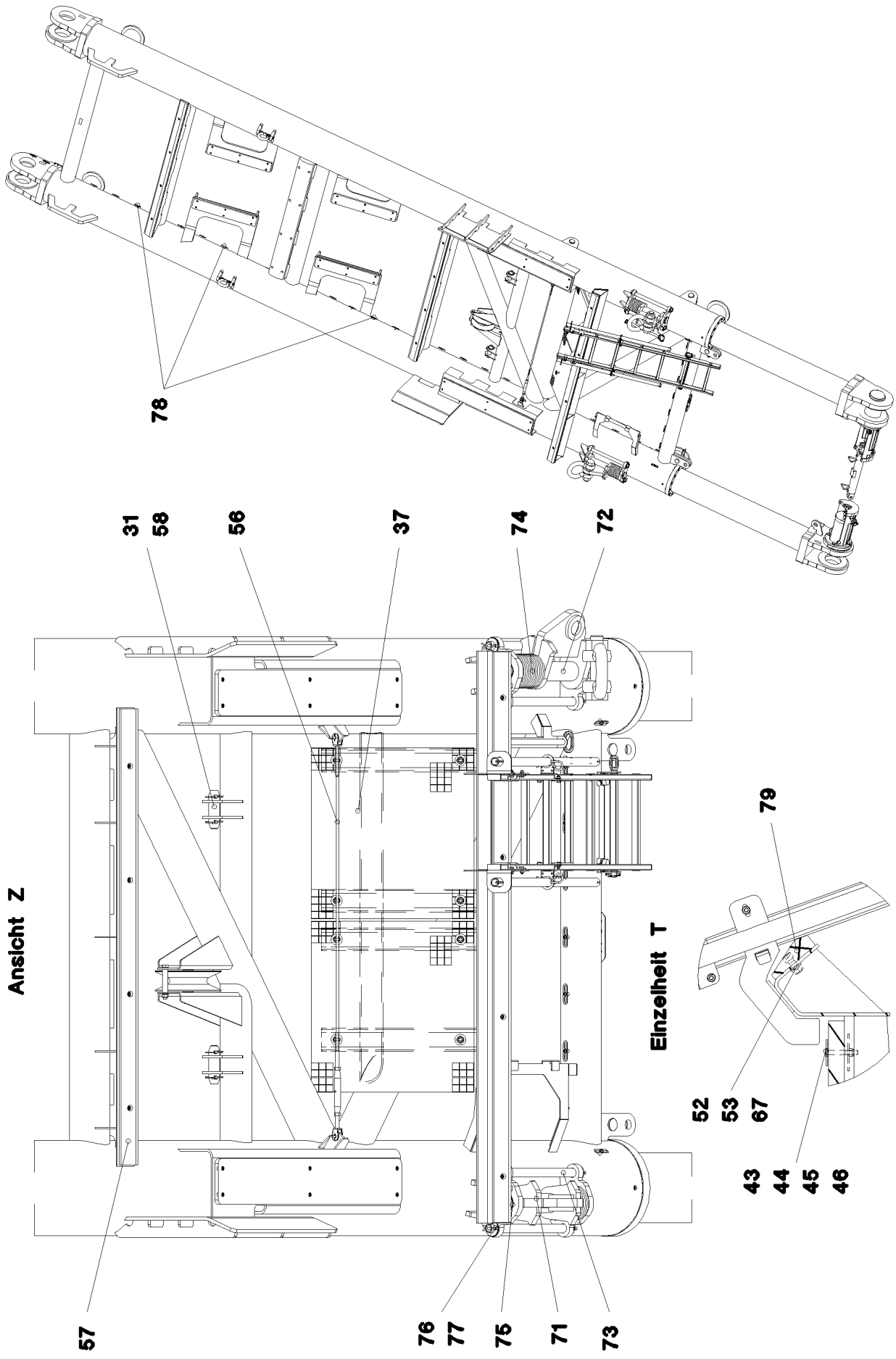

15.3.2023 071164 LIEBHERR	**etk_en_de_098406_LR 13000** **SUPPORT COMPL.** **STUETZE KPL.**	❑ 394 (4/6) **965661108**

Pos.	Item	Quantity	Description	Bezeichnung
1	965661208	1	SUPPORT WELDED RAL 1007	STUETZE SCHWK.
2	965661308	2	TELESCOPE COLUMN WELDED RAL 1007	FUEHRUNGSROHR SCHWK.
3	978989208	2	PIN 220.0X435 35NICRMOV125 SPF	BOLZEN
5	10180883	2	SAFETY PLUG W HINGE-LID 10X55X9,5X45	SICHERHEITSKLAPPSTECKER
8	978989408	2	GUIDE BUSHING 305X339X420 GZ-CUZN25	FUEHRUNGSBUCHSE
9	978989508	2	COVER 15X329X329 S690QL RAL 1007	DECKEL
10	978989608	2	SLIDER 20X200X1250 PA6G	GLEITSTUECK
11	978989708	4	SLIDER 20X140X800 PA6G	GLEITSTUECK
12	453031108	2	PIN ISO 2341 B40X110X98 35NICRMOV125	BOLZEN
13	433102508	2	RETAINING SPRING 5X122 ISO 2081 FE/ZN8/	SICHERUNGSFEDER
14	12691466	24	SOCKET HEAD SCREW ISO 4762 M20X60 8	ZYLINDERSCHRAUBE
15	4065281	32	HEX SCREW ISO 4017 M20X45 8.8 FLZN SP	SECHSKANTSCHRAUBE
16	10353689	24	WASHER ISO 7089 20 200HV-A2	SCHEIBE
17	10875572	12	SOCKET HEAD SCREW ISO 4762 M10X35 8	ZYLINDERSCHRAUBE
18	11491889	38	WASHER ISO 7093-1 10 300HV FLZN SPF	SCHEIBE
19	10875135	38	HEX NUT M10X1,25 10 FE//ZNNI8//CN//T0	SECHSKANTMUTTER
20	11657000	24	SOCKET HEAD SCREW ISO 4762 M10X45 8	ZYLINDERSCHRAUBE
21	10878580	2	SOCKET HEAD SCREW ISO 4762 M30X70 8	ZYLINDERSCHRAUBE
22	420051314	8	WASHER ISO 7089 20 MS	SCHEIBE
24	402600208	2	RING BOLT DIN 580 M10X17 C15E A2K	RINGSCHRAUBE
25	10289847	2	WASHER ISO 7089 42 300HV FLZN SPF	SCHEIBE
26	979393408	2	PIN 55.0X355 35NICRMOV125 GASN. SPF	BOLZEN
27	7743242	2	HYDRAULIC-TYPE LUBRICAT.NIPPLE DIN 71	KEGELSCHMIERNIPPEL
28	978777308	1	SIGN 2X260X100 DC01 FE//ZNNI8//CN//T0	SCHILD
29	12102696	42	BUTTON HEAD SCREW AEHNL.ISO 7380-2	HALBRUNDKOPFSCHRAUBE
30	979921808	4	PIN 70.0X150 35NICRMOV125 SPF	BOLZEN
31	10181899	8	SAFETY PLUG W HINGE-LID 12X75X11,5X6	SICHERHEITSKLAPPSTECKER
32	965977008	2	BOLT EXTRACTION ATTACHM.WELDED RAL	BOLZENZIEHEINRICHTUNG SCH
37	725829208	2	GRIDIRON T750X715X30/2 S235JR T ZN K	GITTERROST-P
43	10100621	8	DISH MOUNTING	TELLERBEFESTIGUNG
44	11651582	8	HEX SCREW ISO 4014 M8X55 8.8 480H SPF	SECHSKANTSCHRAUBE
45	941138108	8	WASHER DC01 FE//ZNNI8//CN//T0	SCHEIBE
46	10875614	8	HEX NUT DIN 985 M8 8 480H SPF	SECHSKANTMUTTER
50	974471608	1	BEARING PLATE PA6G	LAGERPLATTE
51	12213814	8	SOCKET HEAD SCREW ISO 4762 M12X55 8	ZYLINDERSCHRAUBE
52	10289804	20	WASHER ISO 7089 12 300HV FLZN SPF	SCHEIBE
53	10875616	20	HEX NUT ISO 4032 M12 8 FLZN SPF	SECHSKANTMUTTER
54	966556608	1	LADDER 7-531X1.95M ⇨ ❑ 397	EINHAENGELEITER
55	966556908	1	ROLLER CPL.	ROLLE KPL.
56	10652814	1	ROUND STRAND ROPE 10X1,75M STAHL VE	RUNDLITZENSEIL
57	97006088	2	BEARING PLATE	LAGERPLATTE
58	973427508	2	PIN 55.0X169 35NICRMOV125 GASN. SPF	BOLZEN
59	97006089	1	SLEEVE 51.0X100 S355J2H FE//ZNNI8//CN//T	HUELSE
60	97006090	1	SLEEVE 22.0X100 E235+N	HUELSE
61	10300749	1	HEX SCREW ISO 4014 M36X160 8.8 A3C	SECHSKANTSCHRAUBE
62	4600838	1	HEX NUT ISO 4032 M36 10 FLZN SPF	SECHSKANTMUTTER
63	10289812	2	WASHER ISO 7089 36 300HV FLZN SPF	SCHEIBE
64	10289806	2	WASHER ISO 7089 16 300HV FLZN SPF	SCHEIBE
65	10875609	1	HEX NUT DIN 985 M16 8 FLZN SPF	SECHSKANTMUTTER
66	726613008	2	MEGI BUFFER 50X20-M10X28	MEGIPUFFER
67	12201263	12	SOCKET HEAD SCREW ISO 4762 M12X30 8	ZYLINDERSCHRAUBE
68	11642340	1	HEX SCREW ISO 4014 M16X140 8.8 FLZN SP	SECHSKANTSCHRAUBE
69	966556808	1	PIN COMPL. FE//ZNNI8//CN//T0	BOLZEN KPL.
70	10180880	1	SAFETY PLUG W HINGE-LID 8X42X7,5X32	SICHERHEITSKLAPPSTECKER
71	966851608	2	CROSS CONNECTING LINK WELDED RAL 1	KREUZLASCHE SCHWK.
72	97011519	2	PIN 100.0X540 35NICRMOV125 SPF	BOLZEN
73	97011520	4	TUBE 38.0X565 S355J2H T ZN O	ROHR
74	97011521	24	WASHER 12X150X150 S355MC FE//ZNNI8//C	SCHEIBE
75	12100645	2	RETAINING RINGS DIN 471 85X3 480H SPF	SICHERUNGSRING

Pos.	Item	Quantity	Description	Bezeichnung
76	10289855	8	WASHER ISO 7089 39 300HV FLZN	SCHEIBE
77	530328408	8	SPLIT PIN DIN 94 8X71 ST	SPLINT
78	953650008	40	CABLE CLAMP DC01 FE//ZNNI8//CN//T0	KABELHALTER
79	97019404	1	BEARING PLATE PA6G	LAGERPLATTE

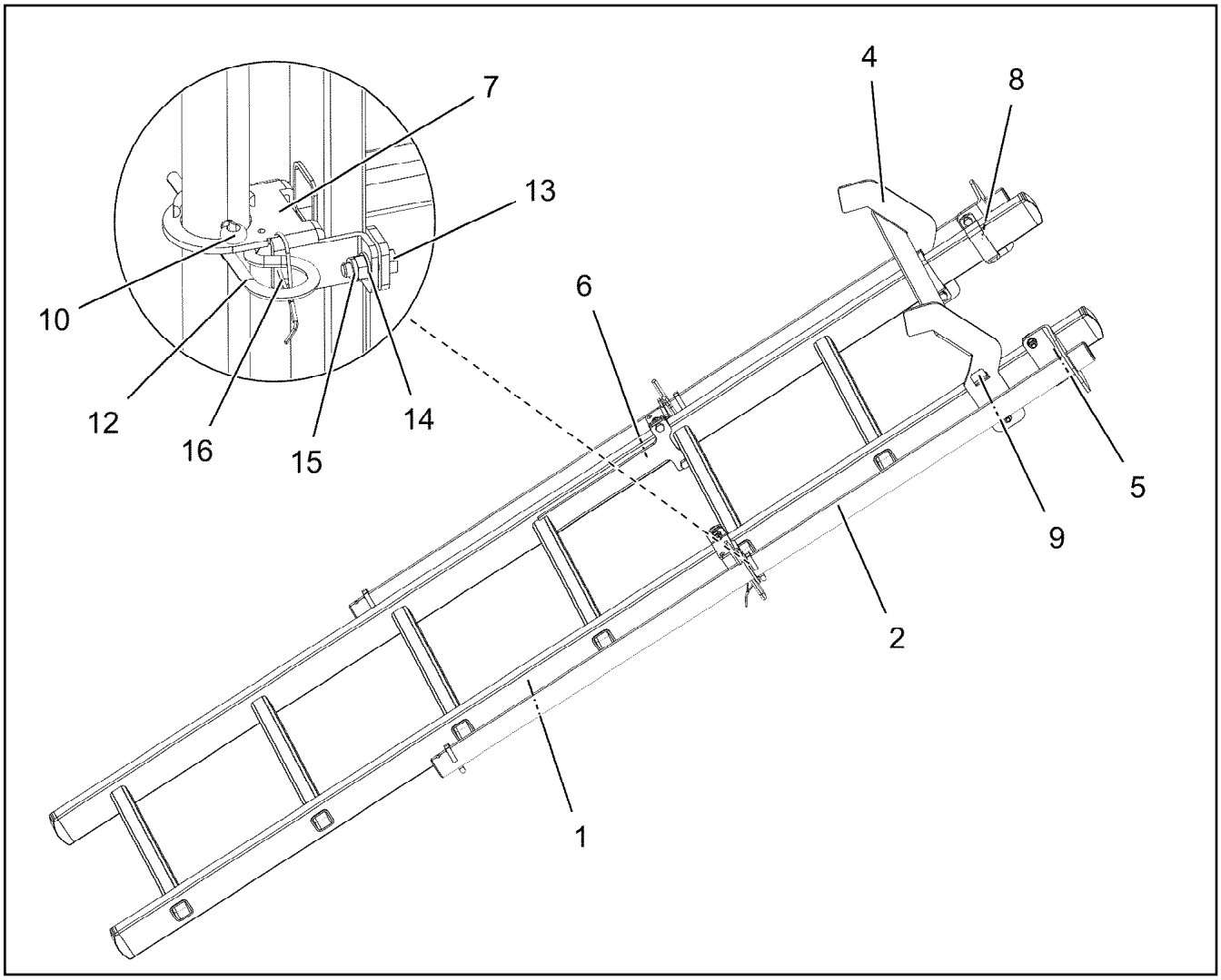

Pos.	Item	Quantity	Description	Bezeichnung
1	11481955	1	VERTICAL LADDER EN 131 6-420X1,95M AL	STEIGLEITER
2	97006082	2	TUBE 38.0X1300 S355J2H T ZN O	ROHR
4	97006084	1	PLATE 4X422X528 S315MC FE//ZNNI8//CN//T	BLECH
5	97006085	2	PLATE 5X145X114 S355MC FE//ZNNI8//CN//T	BLECH
6	979207308	2	PLATE 5X270X104 S355MC FE//ZNNI8//CN//T	BLECH
7	974601408	2	PLATE 4X127X123 S315MC FE//ZNNI8//CN//T	BLECH
8	974601208	2	PLATE 4X141X25 S315MC FE//ZNNI8//CN//T	BLECH
9	977852108	2	PLATE 168X25 S315MC T ZN O	BLECH
10	10875873	4	SPLIT PIN ISO 1234 8X63 ST 480H SPF	SPLINT
12	433206608	2	SPRING PLUG B 7 VERZ	FEDERSTECKER
13	10197831	10	HEX SCREW ISO 4017 M8X25 8.8 ZNNI-480	SECHSKANTSCHRAUBE
14	12103465	12	WASHER ISO 7089 8 300HV ZNNI-480H SPF	SCHEIBE
15	10875614	10	HEX NUT DIN 985 M8 8 480H SPF	SECHSKANTMUTTER
16	11160431	0.2	ROPE 2 2,3KN EDELSTAHL	SEIL

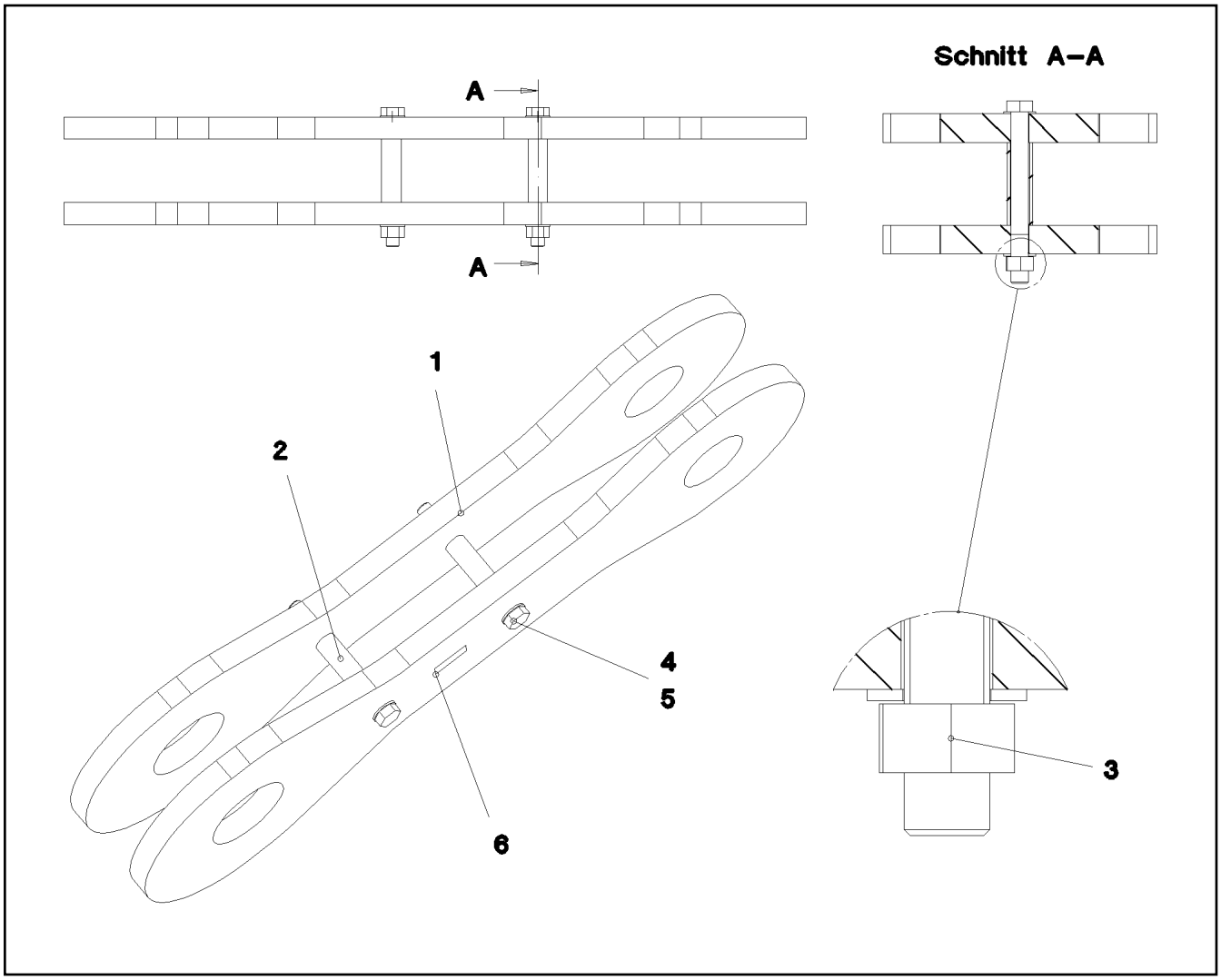

Pos.	Item	Quantity	Description	Bezeichnung
1	965711508	2	BRACKET WITH BOARD 1.20M	LASCHE MIT SCHILD
2	979097708	2	TUBE 44.5X145 S355J2H T ZN O	ROHR
3	10425689	2	HEX NUT ISO 4032 M30 10 FLZN SPF	SECHSKANTMUTTER
4	406212208	2	HEX SCREW ISO 4014 M30X300 10.9 FLZN	SECHSKANTSCHRAUBE
5	10289811	4	WASHER ISO 7089 30 300HV FLZN SPF	SCHEIBE
6	97139634	2	PLATE ASSEMBLY SCHILD BG SPF	SCHILD BAUGRUPPE

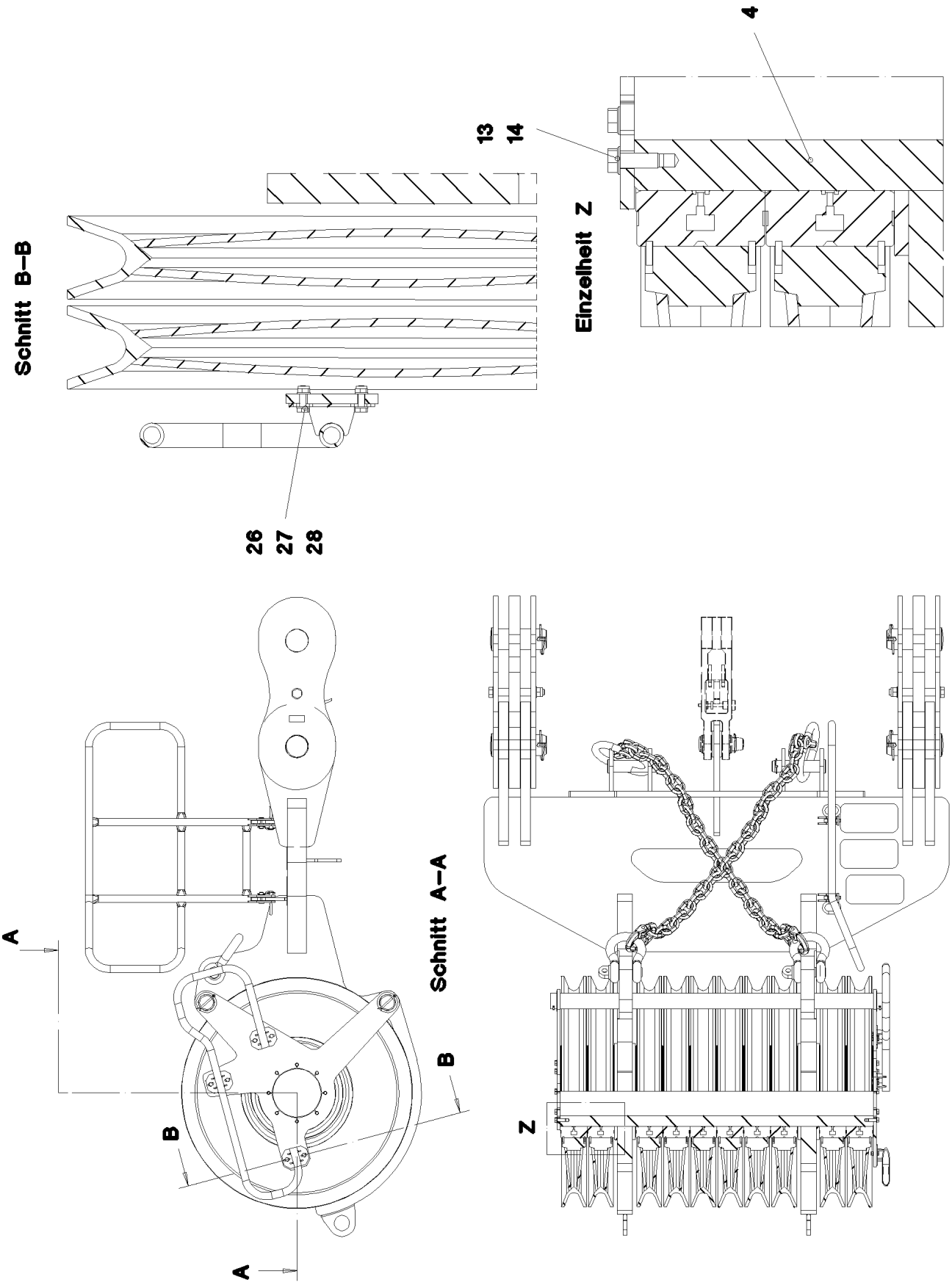
4
13
14
Einzelheit Z
Schnitt B–B
26
27
28
A
B
Schnitt A–A
B
A
Z

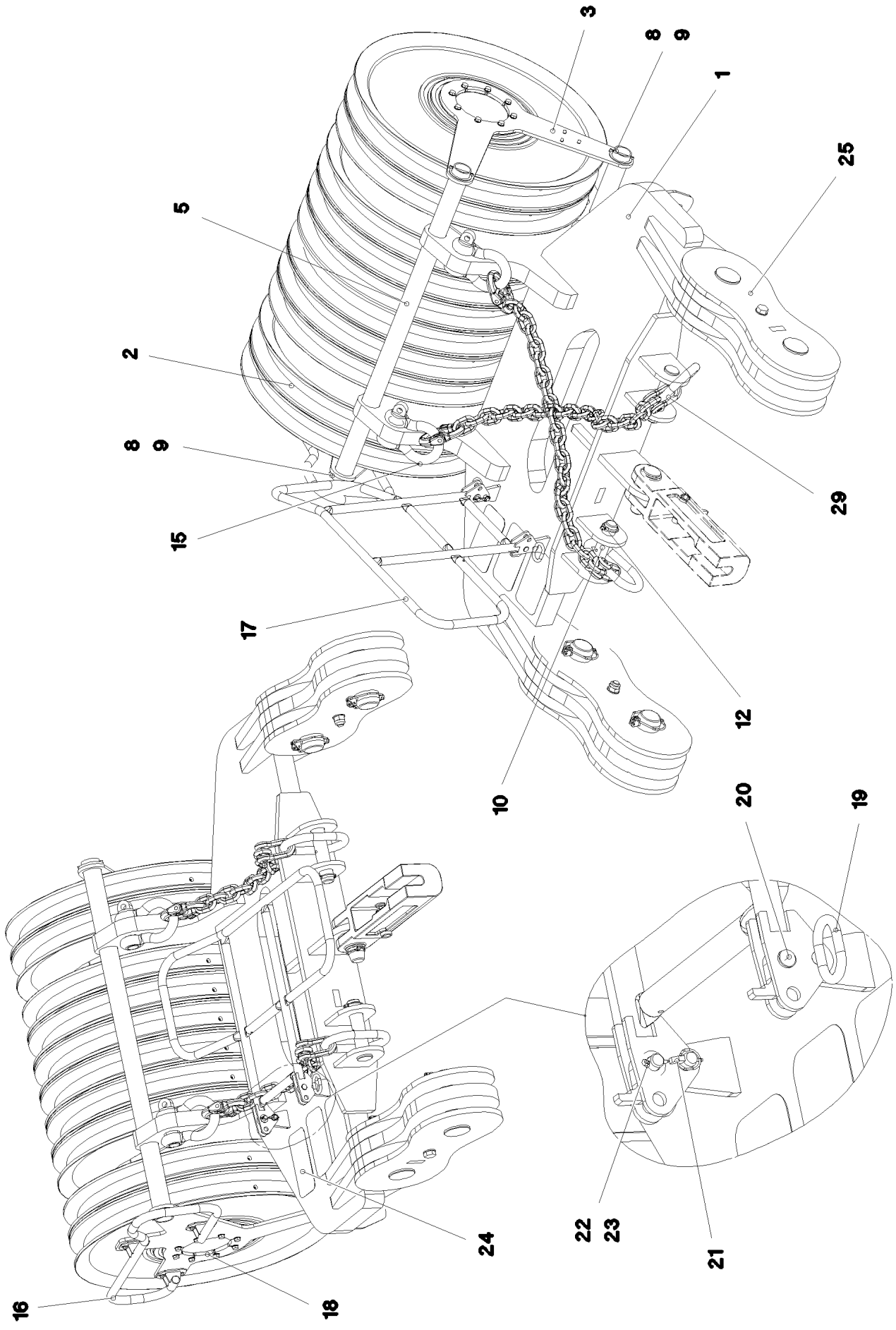

15.3.2023 071168 LIEBHERR	**etk_en_de_098406_LR 13000** **UPPER PULLEY BLOCK CPL.** **OBERFLASCHE KPL.**	❑ 400 (2/3) **965661508**

Pos.	Item	Quantity	Description	Bezeichnung
1	965665408	1	UPPER PULLEY BLOCK, WELD.CONST RAL	OBERFLASCHE SCHWK.
2	965376108	10	ROPE PULLEY CPL. ⇨ ❑ 402	SEILROLLE KPL.
3	979071708	1	PLATE 15X926X926 S690QL RAL 1007	BLECH
4	979071808	1	AXLE 380.0X1628 S890QL1 SPF	ACHSE
5	979071908	2	TUBE 82.5X1725 S355J2H T ZN O	ROHR
8	422011001	4	SUPPORTING WASHER DIN 988 85X105X3,5	STUETZSCHEIBE
9	10180373	4	SPLIT PIN ISO 1234 8X100 St 480H SPF	SPLINT
10	97001613	2	PIN 70.0X280 35NICRMOV125 SPF	BOLZEN
12	10181899	2	SAFETY PLUG W HINGE-LID 12X75X11,5X6	SICHERHEITSKLAPPSTECKER
13	10289806	16	WASHER ISO 7089 16 300HV FLZN SPF	SCHEIBE
14	10875803	16	HEX SCREW ISO 4017 M16X45 8.8 FLZN SP	SECHSKANTSCHRAUBE
15	10283204	2	SHACKLE 25T SPF	SCHAEKEL
16	966061808	1	HAND RAIL WELDED STRUCTURE T ZN O	GELAENDER SCHWK.
17	966062508	1	HAND RAIL WELDED STRUCTURE T ZN O	GELAENDER SCHWK.
18	979661308	1	PLATE 15X1015X1055 S690QL RAL 1007	BLECH
19	924713108	2	SOCKET PIN T ZN K	STECKBOLZEN
20	451001208	2	PIN DIN 1434 20X55X46 35NICRMOV125 GA	BOLZEN
21	10875869	2	SAFETY PLUG W HINGE-LID 5X29X4,7X25 4	SICHERHEITSKLAPPSTECKER
22	420051314	2	WASHER ISO 7089 20 MS	SCHEIBE
23	12100681	2	SPLIT PIN ISO 1234 5X28 ST 480H SPF	SPLINT
24	972859408	3	ANTI-SLIP SURFACE 1.6X150X300 3M TYP4	ANTIRUTSCHBELAG
25	966093308	2	BRACKET CPL. ⇨ ❑ 403	LASCHE KPL.
26	11691328	6	HEX SCREW ISO 4017 M10X35 8.8 FLZN SP	SECHSKANTSCHRAUBE
27	10197769	6	HEX NUT DIN 985 M10 8 ZNNI-480H SPF	SECHSKANTMUTTER
28	10289795	12	WASHER ISO 7089 10 300HV FLZN SPF	SCHEIBE
29	10816756	2	CHAIN SLING 19T-2M SPF	ANSCHLAGKETTE

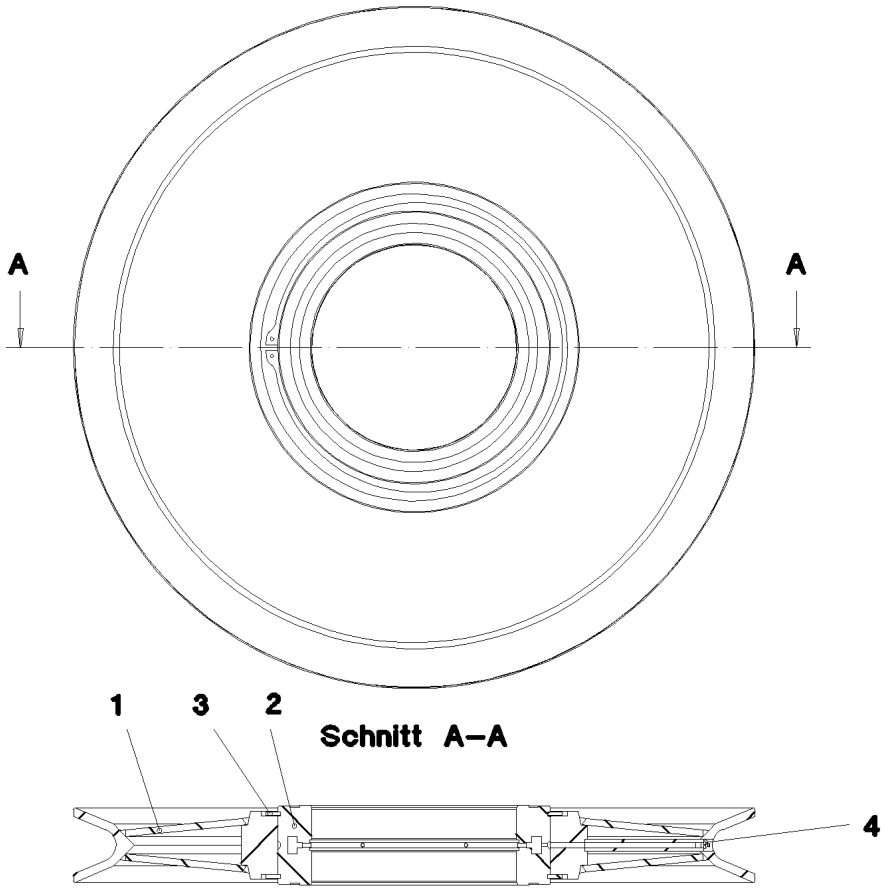

Pos.	Item	Quantity	Description	Bezeichnung
1	978442108	1	ROPE PULLEY 1050X29.5 S355J2 SPF	SEILROLLE
2	10472344	1	ROLLER BEARING 360X480X140	WAELZLAGER
3	10472348	2	RETAINING RINGS DIN 471 480X7,0 ST ZNP	SICHERUNGSRING
4	7743242	1	HYDRAULIC-TYPE LUBRICAT.NIPPLE DIN 71	KEGELSCHMIERNIPPEL

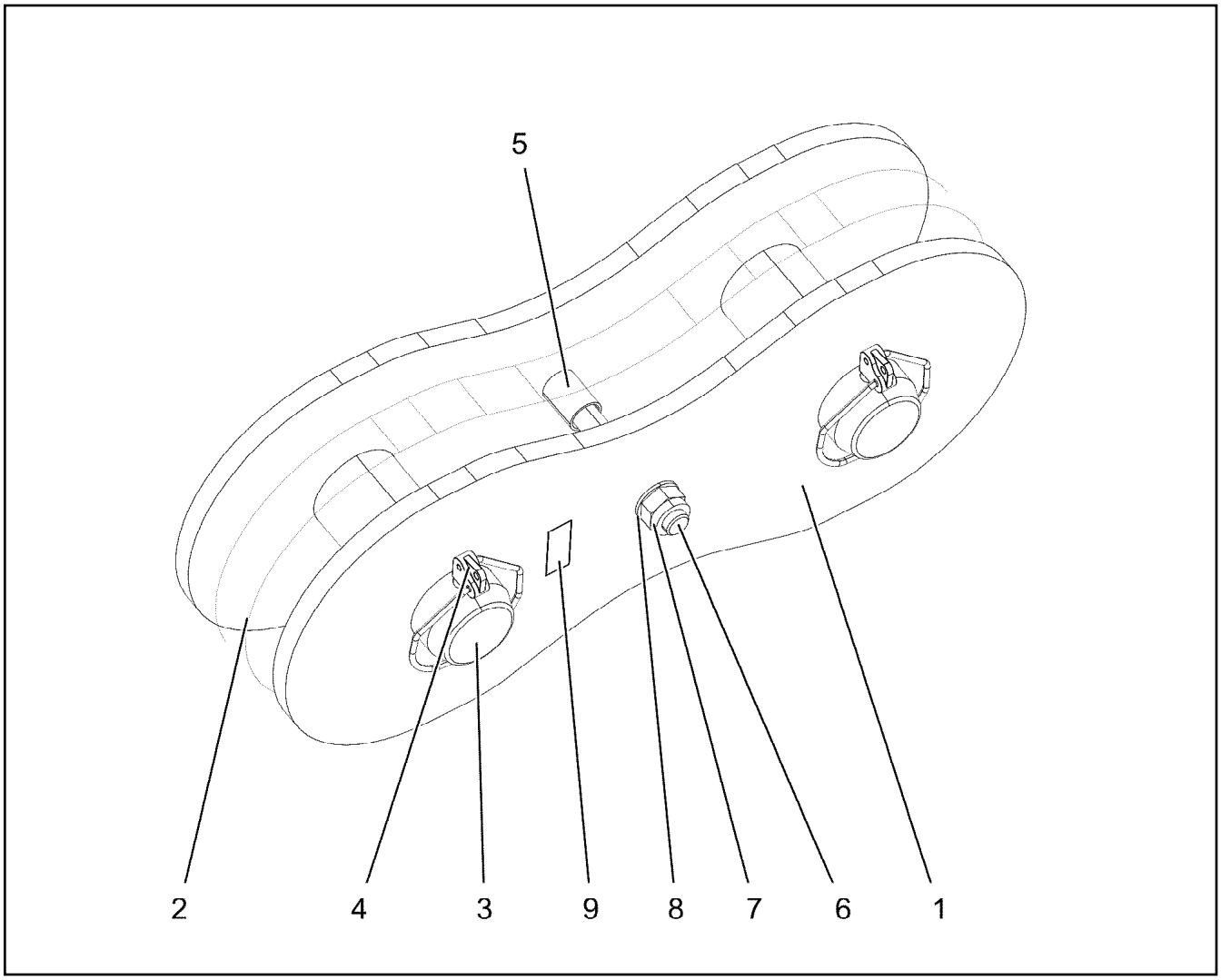

Pos.	Item	Quantity	Description	Bezeichnung
1	966093408	2	BRACKET WITH BOARD	LASCHE MIT SCHILD
2	966093508	1	BRACKET WITH BOARD	LASCHE MIT SCHILD
3	979703008	2	PIN 120.0X293 35NICRMOV125 SPF	BOLZEN
4	12100250	2	SAFETY PLUG W HINGE-LID 20X150X20X1	SICHERHEITSKLAPPSTECKER
5	942963608	2	TUBE 42X3X55 E235+N VERZ	ROHR
6	10878768	1	HEX SCREW ISO 4014 M30X270 8.8 FLZN SP	SECHSKANTSCHRAUBE
7	10544161	1	HEX NUT DIN 985 M30 10 FLZN SPF	SECHSKANTMUTTER
8	10289811	2	WASHER ISO 7089 30 300HV FLZN SPF	SCHEIBE
9	97139634	1	PLATE ASSEMBLY SCHILD BG SPF	SCHILD BAUGRUPPE

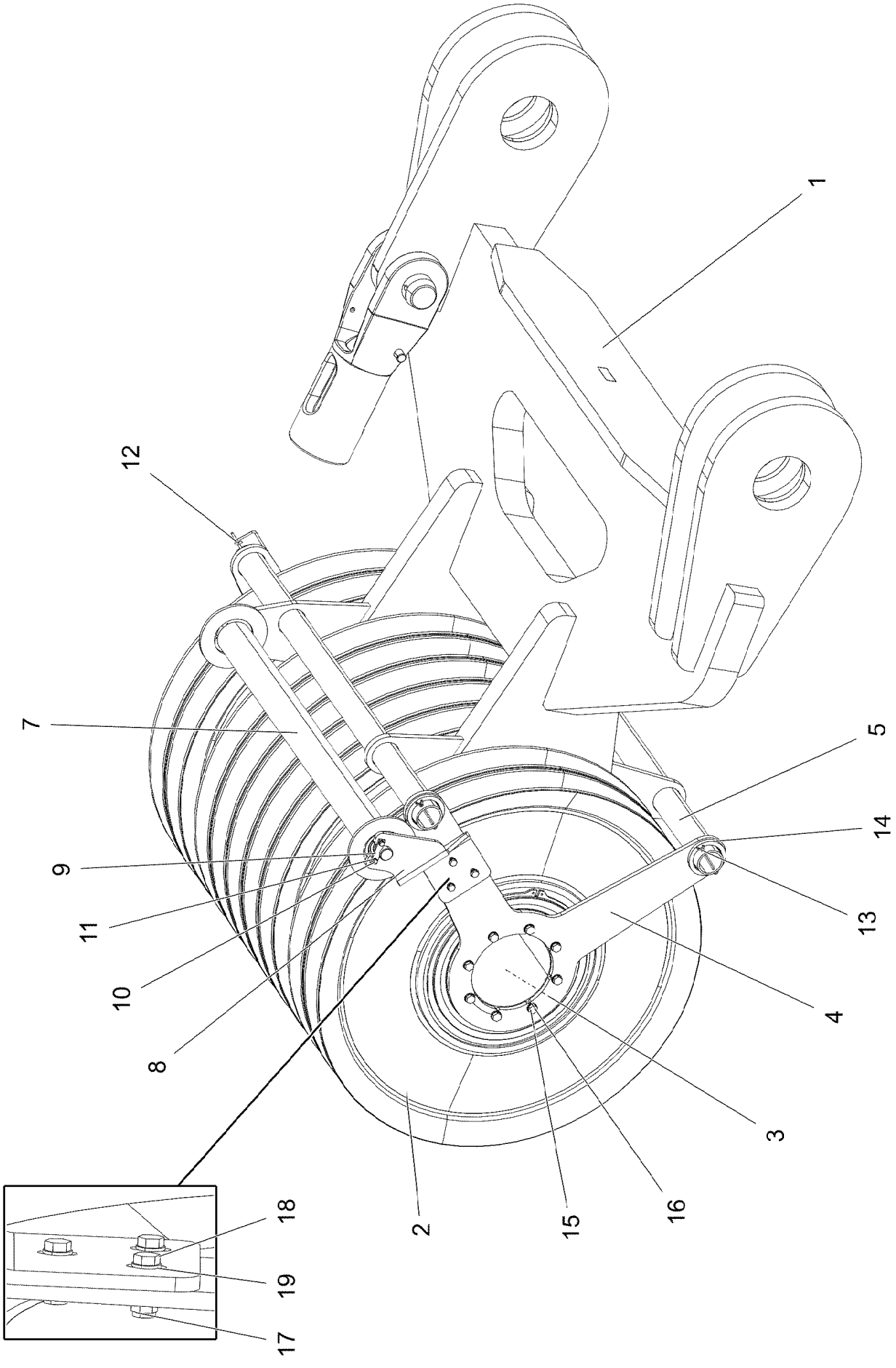

15.3.2023 071170 LIEBHERR	**etk_en_de_098406_LR 13000** **LOWER PULLEY BLOCK CPL.** **UNTERFLASCHE KPL.**	404 (1/2) **965661608**

Pos.	Item	Quantity	Description	Bezeichnung
1	965665608	1	LOWER BLOCK WELDED CONSTR. RAL 100	UNTERFLASCHE SCHWK.
2	965376108	9	ROPE PULLEY CPL. ⇨ ❑ 402	SEILROLLE KPL.
3	979092308	1	AXLE 380.0X1488 S890QL1 SPF	ACHSE
4	979071708	2	PLATE 15X926X926 S690QL RAL 1007	BLECH
5	979092408	2	TUBE 82.5X1590 S355J2H T ZN O	ROHR
7	967124108	1	SAFETY ROLLER CPL.	SCHUTZWALZE KPL.
8	979092708	1	PLATE 12X310X549 S690QL RAL 1007	BLECH
9	941324408	2	AXLE HOLDER 6.0 X0 S235JR FE//ZNNI8//C	ACHSHALTER
10	11651612	4	HEX SCREW ISO 4017 M8X16 8.8 480H SPF	SECHSKANTSCHRAUBE
11	12103465	4	WASHER ISO 7089 8 300HV ZNNI-480H SPF	SCHEIBE
12	433105008	2	RETAINING SPRING DIN 2194 6 A3C	SICHERUNGSFEDER
13	10180373	2	SPLIT PIN ISO 1234 8X100 St 480H SPF	SPLINT
14	10179996	2	WASHER ISO 8738 90 160HV-ST FLZN SPF	SCHEIBE
15	10875803	16	HEX SCREW ISO 4017 M16X45 8.8 FLZN SP	SECHSKANTSCHRAUBE
16	10289806	16	WASHER ISO 7089 16 300HV FLZN SPF	SCHEIBE
17	10875607	3	HEX NUT DIN 985 M12 8 FLZN SPF	SECHSKANTMUTTER
18	11645386	3	HEX SCREW ISO 4017 M12X45 8.8 FLZN SP	SECHSKANTSCHRAUBE
19	10289804	6	WASHER ISO 7089 12 300HV FLZN SPF	SCHEIBE

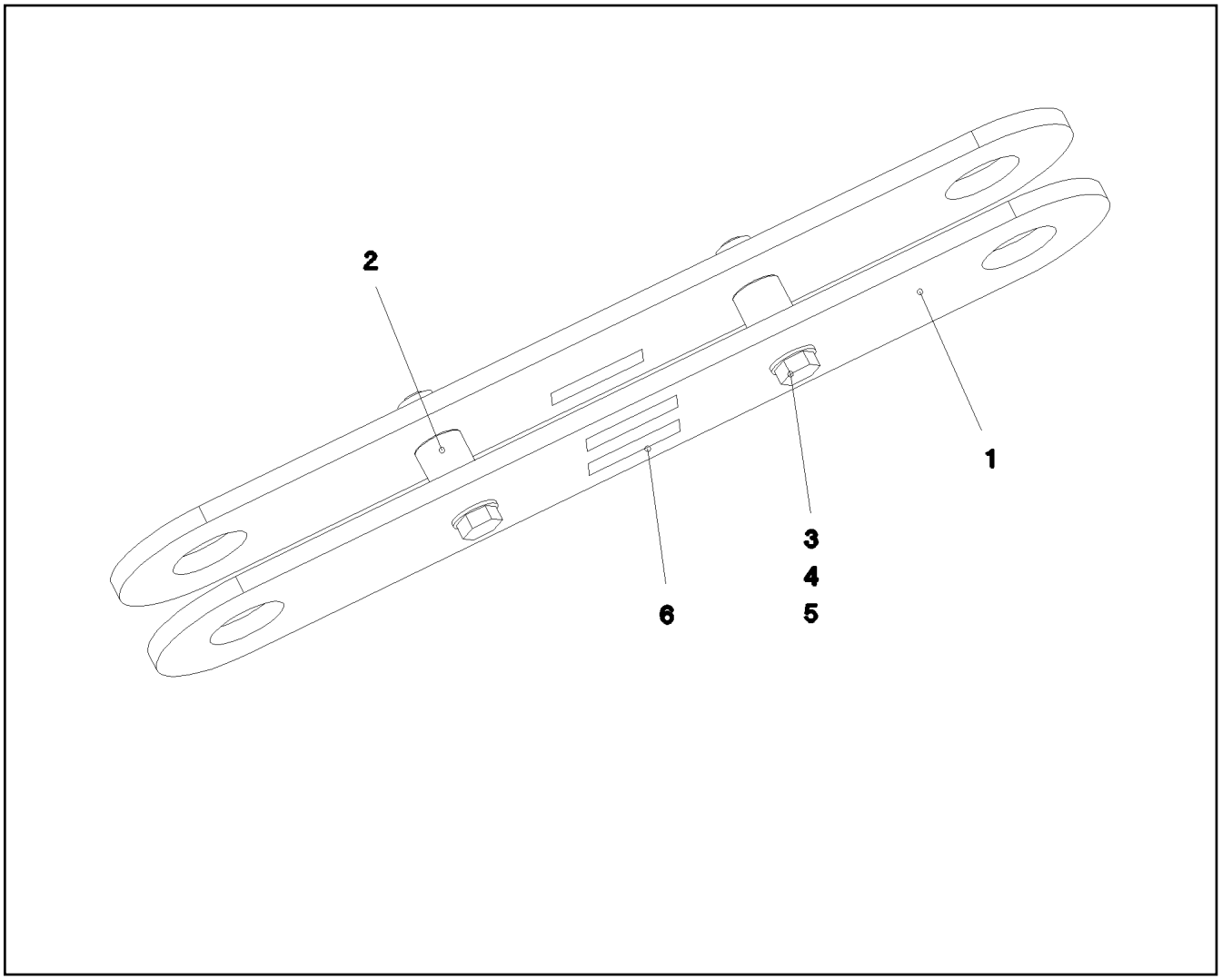

Pos.	Item	Quantity	Description	Bezeichnung
1	967093908	2	BRACKET WITH BOARD SPF	LASCHE MIT SCHILD
2	956078908	2	SLEEVE 40.0 X0 42CRMO4+QT GASN. SPF	HUELSE
3	11660491	2	HEX SCREW ISO 4014 M20X110 10.9 FLZN	SECHSKANTSCHRAUBE
4	10289809	4	WASHER ISO 7089 22 300HV FLZN SPF	SCHEIBE
5	10875610	2	HEX NUT DIN 985 M20 10 FLZN SPF	SECHSKANTMUTTER
6	973567608	1	PLATE IDENTIFICATION NUMBER IDENT-N	SCHILD IDENTNR.

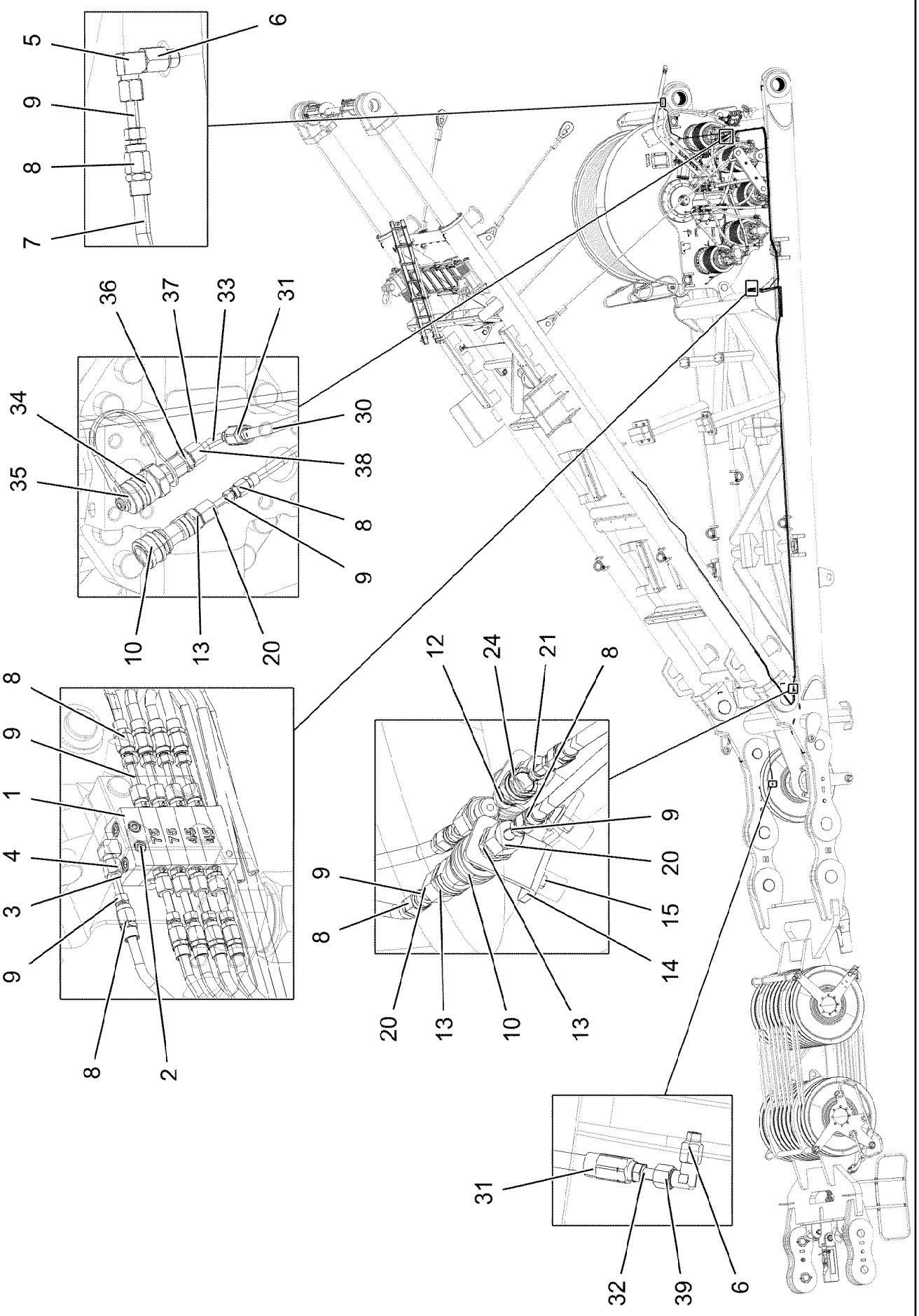
5
9
8
7
6
36
37
33
31
34
35
30
38
8
9
10
13
20
8
9
1
4
3
9
8
2
75
75
45
45
12
24
21
8
9
20
15
14
9
8
20
13
10
13
31
32
39
6

Pos.	Item	Quantity	Description	Bezeichnung
1	12106395	1	DISTRIBUTION BLOCK MX-F 4/8	VERTEILERKOMBINATION
2	12204614	2	SOCKET HEAD SCREW ISO 4762 M5X35 8.8	ZYLINDERSCHRAUBE
3	10875620	2	HEX NUT ISO 4032 M5 8 480H SPF	SECHSKANTMUTTER
4	10197808	2	WASHER ISO 7089 5 200HV ZNNI-480H	SCHEIBE
5	774373808	8	FITTING WE 6LL M10x1	VERSCHRAUBUNG
6	774373408	9	EXTENSION M10X1K/ M10X1	VERLAENGERUNG
7	774376108	86	HIGH PRESSURE HOSE DN4-PD PA/PU RAL	HOCHDRUCKSCHLAUCH
8	774376008	22	SCREW SLEEVE 0	SCHRAUBHUELSE
9	774371808	22	HOSE UNION BE6-0 STAHL	SCHLAUCHSTUTZEN
10	774372608	3	COUPLING SLEEVE	KUPPLUNGSMUFFE
12	774372708	2	COUPLING PLUG	KUPPLUNGSSTECKER
13	471032108	5	FITTING GE 6S G1/4A CR6-FREI	VERSCHRAUBUNG
14	970350108	2	PLATE 4x73x30 S315MC FE//ZNNI8//CN//T0	BLECH
15	12102696	2	BUTTON HEAD SCREW AEHNL.ISO 7380-2	HALBRUNDKOPFSCHRAUBE
20	477400108	5	BOX NUT DIN 3870 AS6 A3P	UEBERWURFMUTTER
21	477101408	5	PROFILE RING PR6-S/L A3P	PROFILRING
24	710102308	2	SEALING RING DIN 7603 A13X18X1,5 CU	DICHTRING
30	10043525	14	HOSE DN6,5	SCHLAUCH
31	10012024	2	SCREW SLEEVE -0 ST CR6-FREI	SCHRAUBHUELSE
32	10011995	1	PIPE SOCKET 8 ST CR6-FREI	ROHRSTUTZEN
33	10040777	1	PIPE SOCKET -90,H35,L89,3	ROHRSTUTZEN
34	12100727	1	SCREW COUPLING SKL	SCHRAUBKUPPLUNG
35	12100918	1	DUST PLUG KUNSTSTOFF	STAUBSTECKER
36	471030408	1	FITTING XGE8-LR-ED CFX	VERSCHRAUBUNG
37	477401408	1	BOX NUT AL8 CR6-FREI	UEBERWURFMUTTER
38	477100208	1	PROFILE RING P-R8-L/S A2GS	PROFILRING
39	10337768	1	FITTING WE 8 M10x1k	VERSCHRAUBUNG

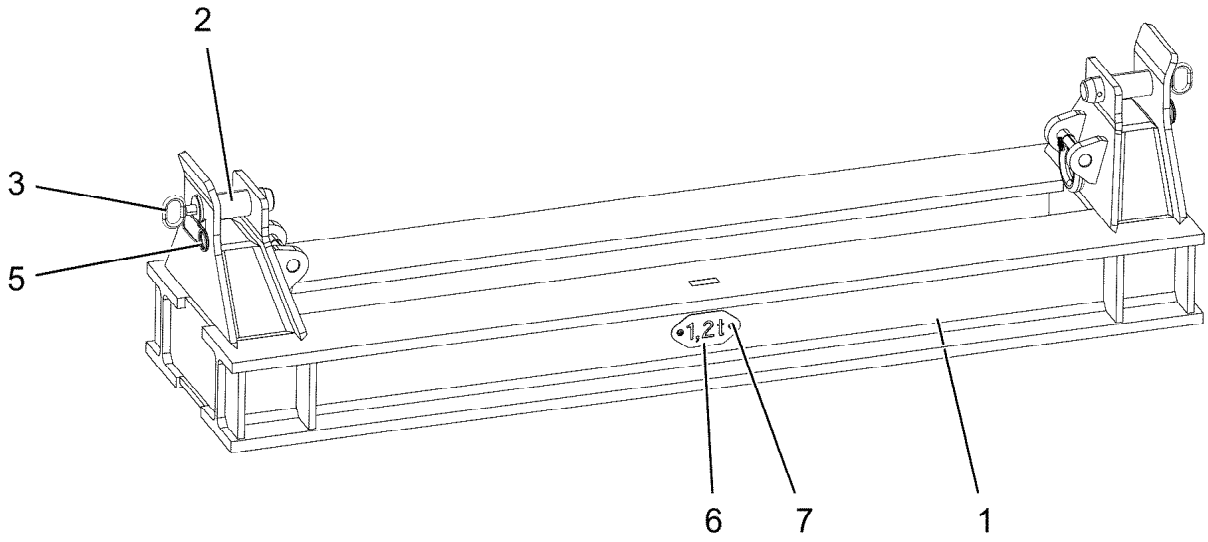

Pos.	Item	Quantity	Description	Bezeichnung
1	966835908	1	BRACKET WELDED IN FRONT	KONSOLE SCHWK.VORN
2	970591808	2	PIN 75.0x220 35NICRMOV125 GASN. SPF	BOLZEN
3	921079508	2	HANDLE WELD.CONST. FE//ZNNI8//CN//T0	GRIFF SCHWK.
5	433102508	2	RETAINING SPRING 5X122 ISO 2081 FE/ZN8/	SICHERUNGSFEDER
6	97018387	1	SIGN 200X100 DC01 FE//ZNNI8//CN//T0	SCHILD
7	12102696	2	BUTTON HEAD SCREW AEHNL.ISO 7380-2	HALBRUNDKOPFSCHRAUBE

15.3.2023
082253

LIEBHERR

etk_en_de_098406_LR 13000

SIGNS
BESCHILDERUNG

410 (1/2)

968378008

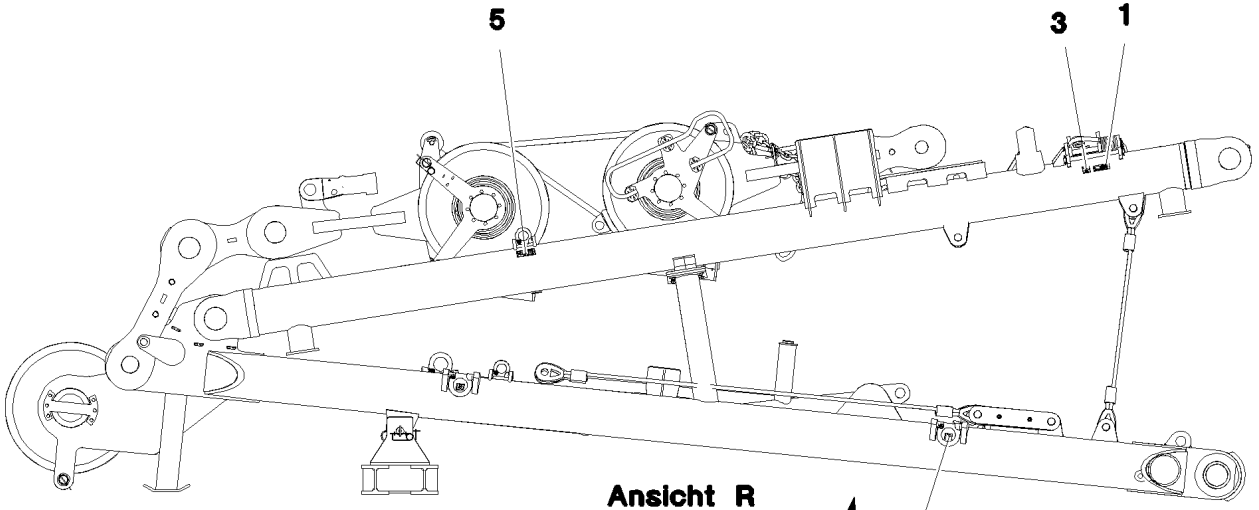

Ansicht S

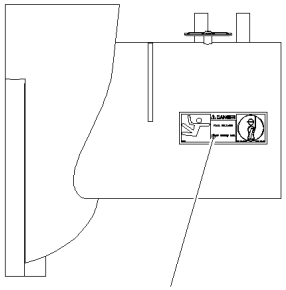

7 1

Ansicht R

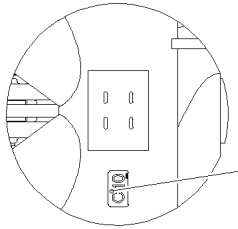

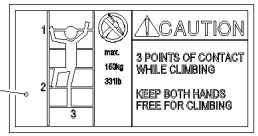

2

7

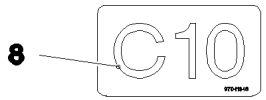

8

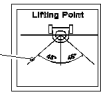

3

4 8 7

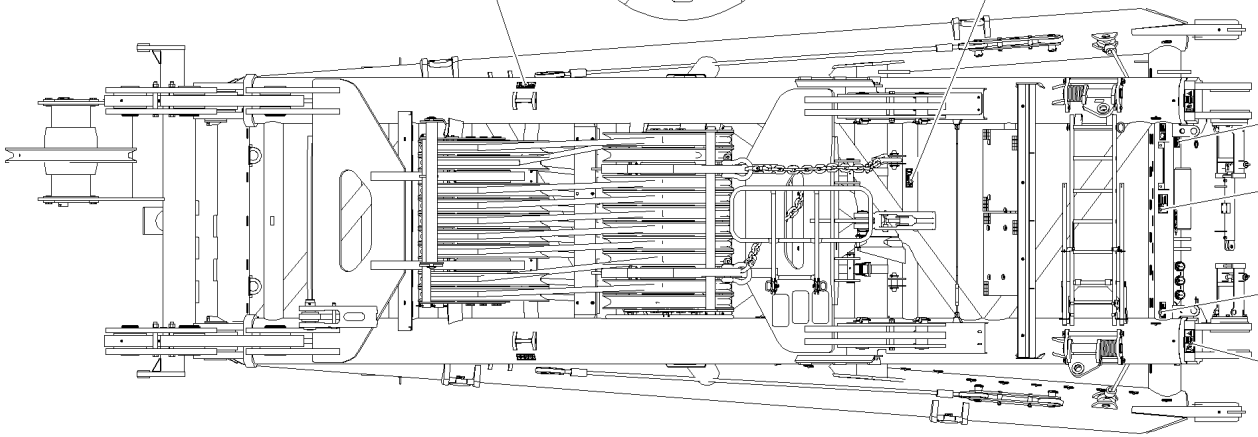

4 2 1 6

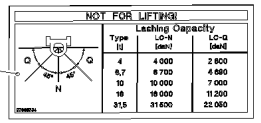

4

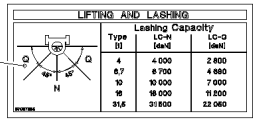

5

6

Pos.	Item	Quantity	Description	Bezeichnung
1	9412158	4	CAUTION DECAL ACCID.PREVENTION 60X	WARNSCHILD UNFALLVERHUET
2	97036732	1	SIGN 168X88 KLEBEFOLIE SPF	SCHILD
3	97036733	6	SIGN 68X68 KLEBEFOLIE SPF	SCHILD
4	97036734	8	SIGN 188X78 KLEBEFOLIE SPF	SCHILD
5	97037625	2	SIGN 188X78 KLEBEFOLIE SPF	SCHILD
6	978674608	2	SIGN 208X88 KLEBEFOLIE SPF	SCHILD
7	978674808	3	SIGN 168X62 KLEBEFOLIE SPF	SCHILD
8	97041348	1	SIGN 90X50X1 KLEBEFOLIE SPF	SCHILD

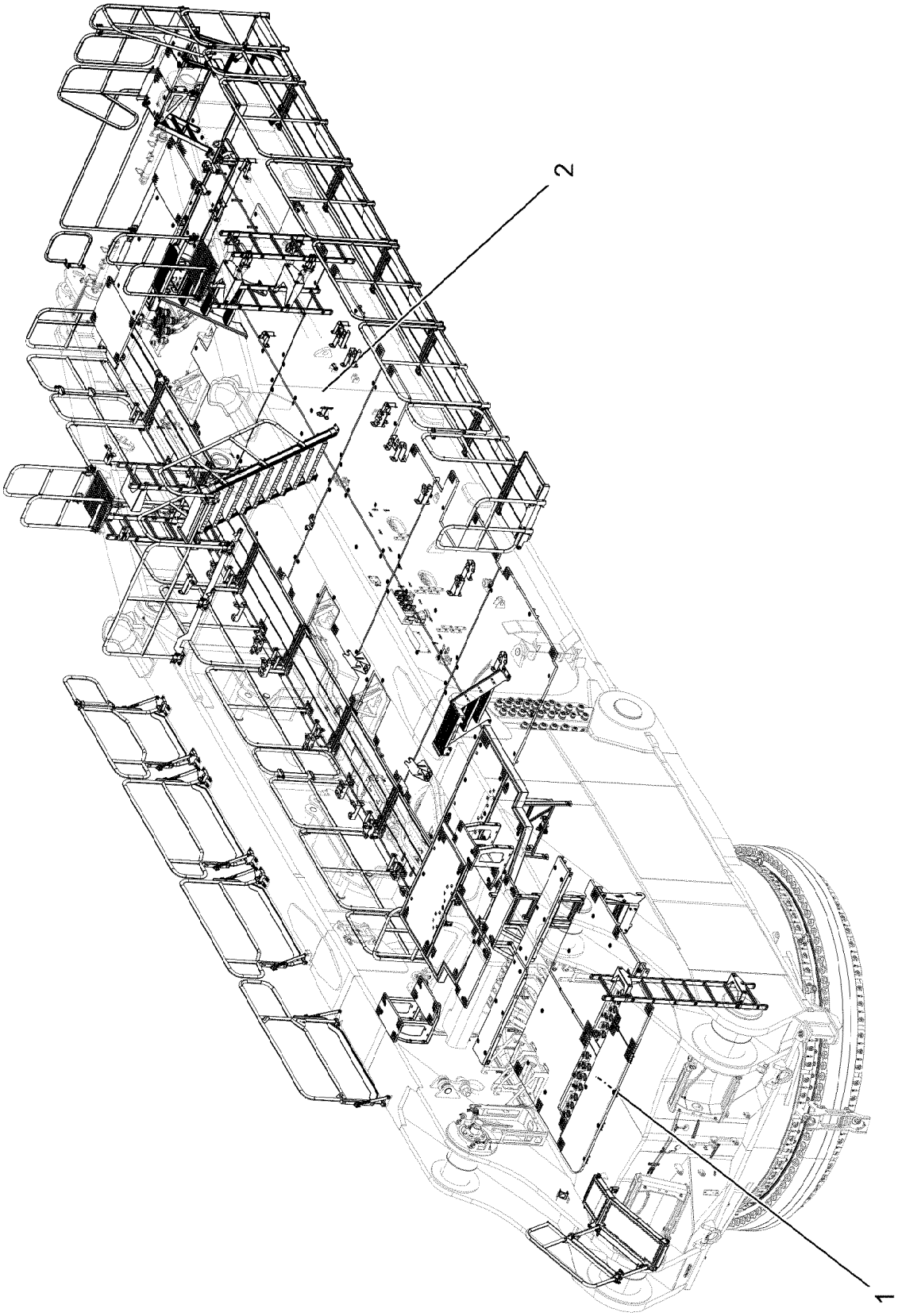
2
1

Pos.	Item	Quantity	Description	Bezeichnung
1	96038694	1	SLEWING PLATFORM CATWALK ⇨ ❑ 414	LAUFSTEG DREHBUEHNE
2	96038696	1	SLEWING PLATFORM CATWALK ⇨ ❑ 422	LAUFSTEG DREHBUEHNE

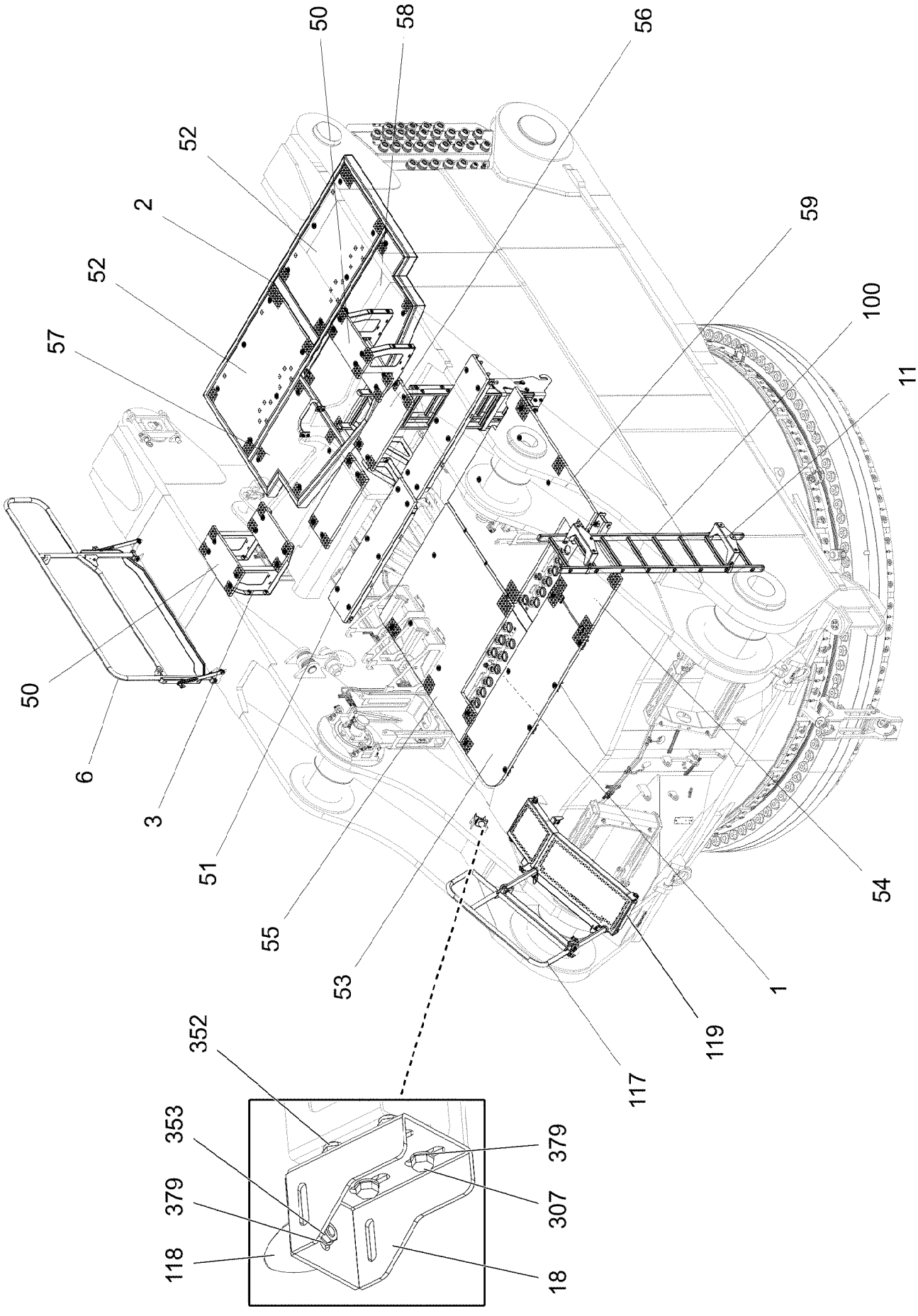
50
58
56
52
2
59
52
100
57
11
50
6
3
51
55
53
54
1
119
117
352
353
379
379
307
118
18

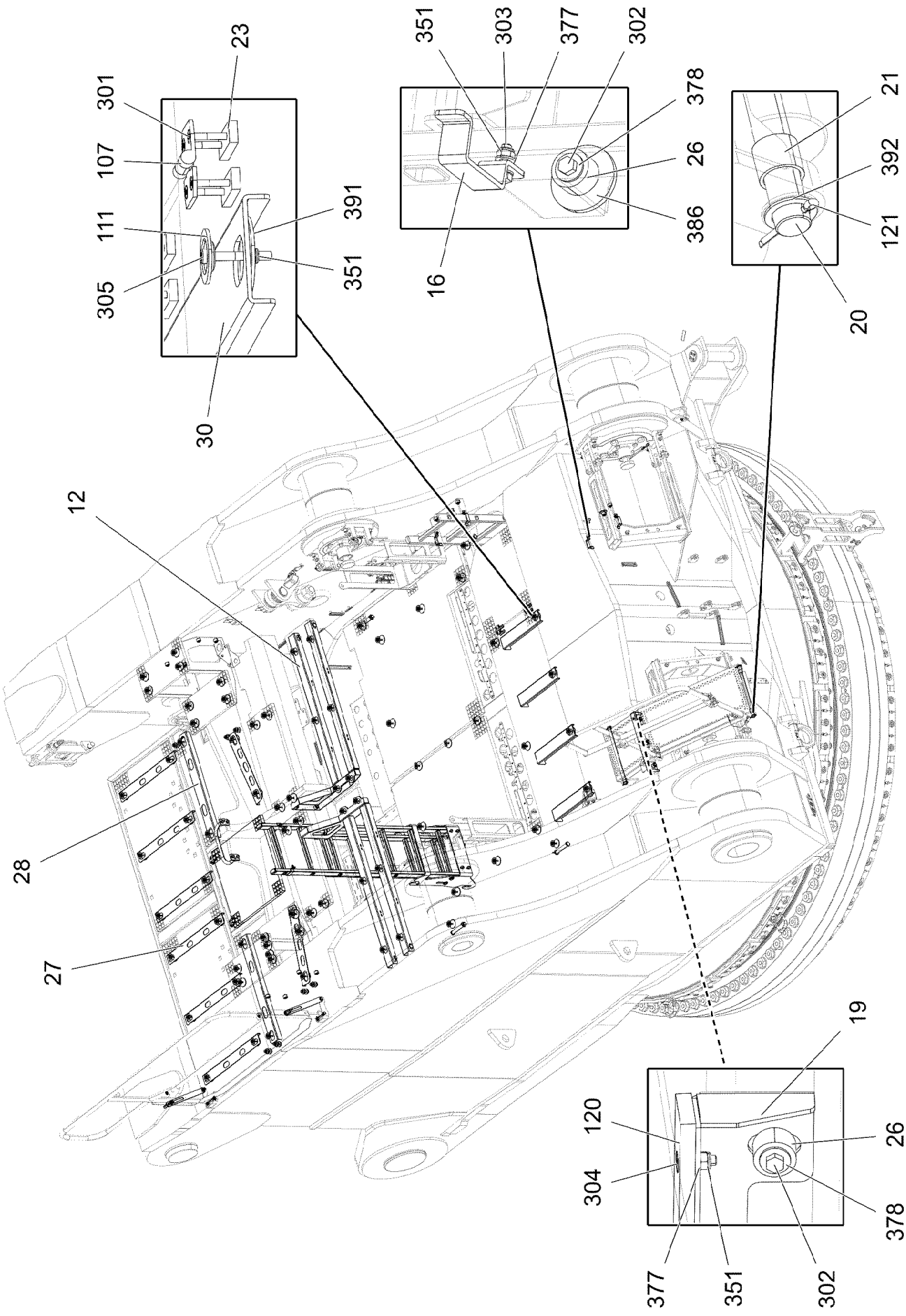
23
301
107
111
305
391
351
30
351
303
377
302
378
26
386
16
21
392
121
20
12
28
27
19
120
304
26
378
377
351
302

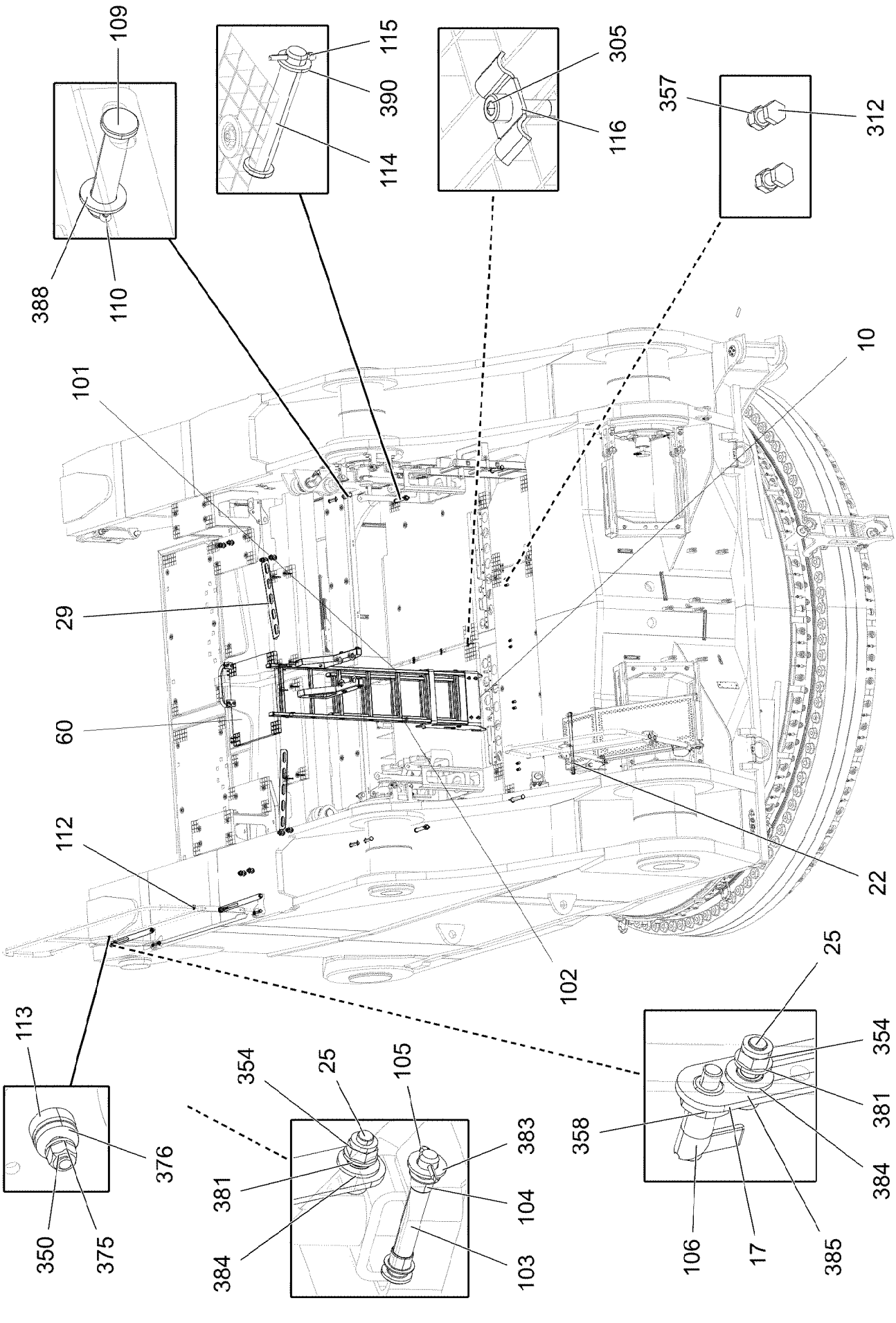
109
115
390
114
305
116
357
312
388
110
101
10
29
60
112
22
102
25
113
354
25
105
383
381
104
384
103
376
350
375
358
381
384
106
17
385

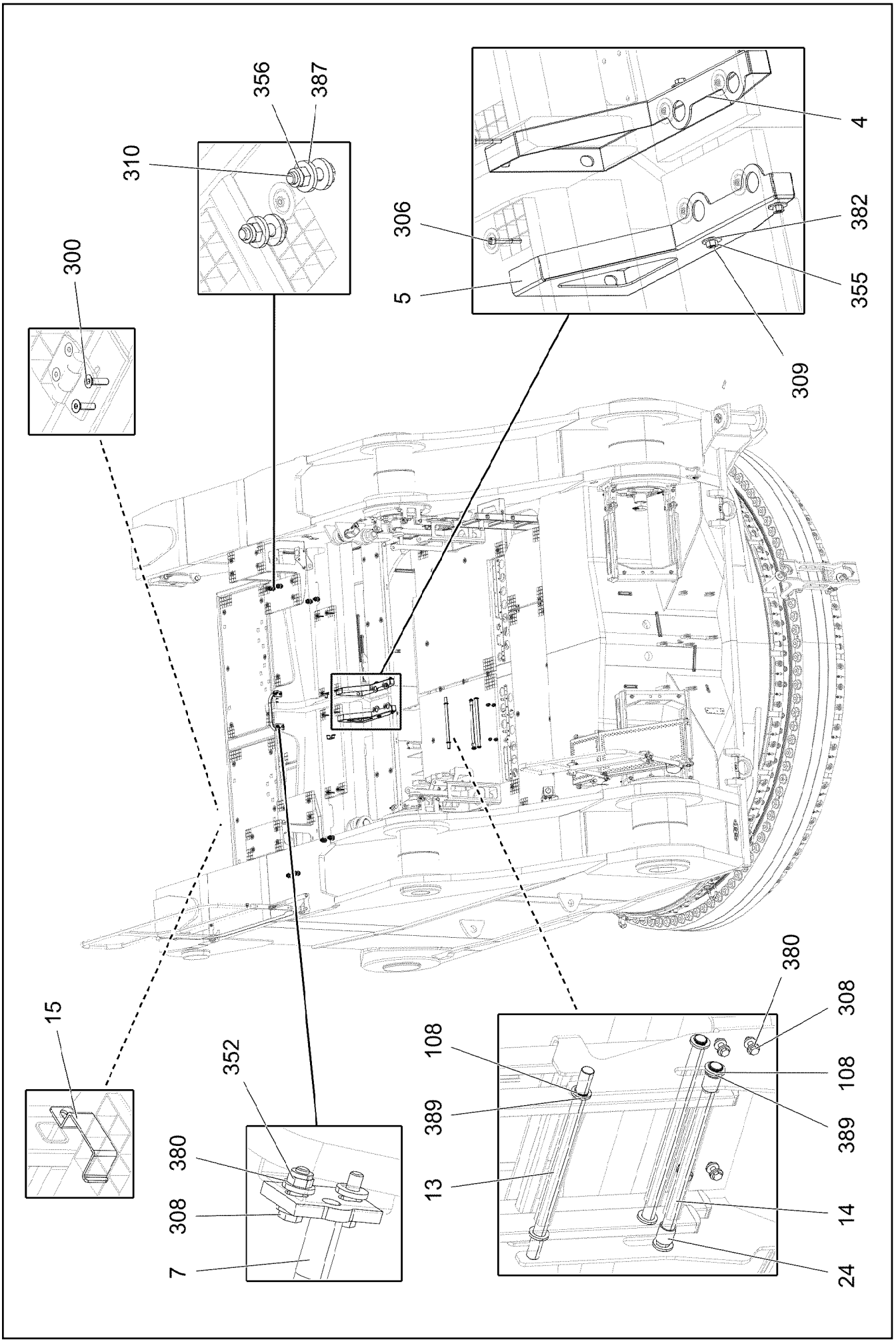
356
387
310
300
306
5
4
382
355
309
15
352
380
308
7
108
389
13
380
308
108
389
14
24

Pos.	Item	Quantity	Description	Bezeichnung
1	96039225	1	FRAME COMPLETE ⇨ ❑ 420	RAHMEN KPL.
2	96039226	1	FRAME WELDED T ZN O	RAHMEN SCHWK.
3	965992808	4	CLAMP WELDED CONST. FE//ZNNI8//CN//T0	HALTER SCHWK.
4	965994508	1	CLAMP WELDED CONST. FE//ZNNI8//CN//T0	HALTER SCHWK.
5	965994608	1	CLAMP WELDED CONST. FE//ZNNI8//CN//T0	HALTER SCHWK.
6	966034208	1	GUARD RAILING SPF	GELAENDER
7	965995908	1	HANDLE WELD.CONST. T ZN O	GRIFF SCHWK.
10	979606208	1	PLATE 8X887X666 S355MC FE//ZNNI8//CN//T	BLECH
11	979606308	2	PLATE 4X477X329 S315MC FE//ZNNI8//CN//T	BLECH
12	979606008	4	PLATE 4X1333X165 S315MC FE//ZNNI8//CN/	BLECH
13	979610708	1	PIN 25.0X475 S355J2G3C+C FE//ZNNI8//CN/	BOLZEN
14	979610808	2	PIN 25.0X465 S355J2G3C+C FE//ZNNI8//CN/	BOLZEN
15	979610908	2	PLATE 3X160X30 DC01 FE//ZNNI8//CN//T0	BLECH
16	977852108	4	PLATE 168X25 S315MC T ZN O	BLECH
17	976455108	2	PLATE 5X454X40 S355MC FE//ZNNI8//CN//T	BLECH
18	97014722	1	PLATE 4X235X203 S315MC FE//ZNNI8//CN//T	BLECH
19	97014723	1	PLATE 4X576X132 S315MC FE//ZNNI8//CN//T	BLECH
20	979872308	1	AXLE 25.0X450 S355J2G3C+C FE//ZNNI8//C	ACHSE
21	946909908	2	TUBE 31.8X2.6X26 S355J2H FE//ZNNI8//CN/	ROHR
22	97014724	1	AXLE 25.0X500 S355J2G3C+C FE//ZNNI8//C	ACHSE
23	953695308	8	THREADED PLATE 8.0 X0 S235JR FE//ZNNI8/	GEWINDEPLATTE
24	943917308	2	TUBE 31,8X2,6X35 S355J2H FE//ZNNI8//CN/	ROHR
25	976430808	4	PIN WITH HEAD 25X46 X5CRNI18-10	BOLZEN MIT KOPF
26	978787708	21	SLEEVE 33.0X19 FE//ZNNI8//CN//T0	HUELSE
27	97040848	6	L-PROFILE 4X750X112 S315MC FE//ZNNI8//C	L-PROFIL
28	97004093	2	PLATE 4X127X920 S315MC FE//ZNNI8//CN//T	BLECH
29	97035583	2	L-PROFILE 4X640X127 S315MC FE//ZNNI8//C	L-PROFIL
30	97123646	4	PLATE 4X226X572 S315MC FE//ZNNI8//CN//T	BLECH
50	725841708	4	GRIDIRON T575X280X25/2 S235JR T ZN K	GITTERROST-P
51	725868008	2	GRIDIRON T1430X300X30/3 S235JR T ZN K	GITTERROST-P
52	725815708	2	GRIDIRON T1300X750X30/2 S235JR T ZN K	GITTERROST-P
53	979610108	1	GRIDIRON T1870X620X30/2 S235JR VERZ	GITTERROST-P
54	979610208	1	GRIDIRON T680X620X30/2 S235JR VERZ SP	GITTERROST-P
55	979610308	1	GRIDIRON T1350X1540X30/2 S235JR VERZ	GITTERROST-P
56	979610408	2	GRIDIRON T820X330X30/2 S235JR VERZ SP	GITTERROST-P
57	979610508	1	GRIDIRON T800X965X30/2 S235JR VERZ SP	GITTERROST-P
58	979610608	1	GRIDIRON T800X965X30/2 S235JR VERZ SP	GITTERROST-P
59	97001544	1	GRIDIRON T1350X1540X30/2 S235JR T ZN K	GITTERROST-P
60	725868408	1	GRIDIRON T660X655X30/2 S235JR T ZN K	GITTERROST-P
100	11481747	1	SIMPLE LADDER EN 131 8-420X2,21M AL SP	ANLEGELEITER
101	11481667	1	SIMPLE LADDER EN 131 7-420X1,93M AL SP	ANLEGELEITER
102	11481815	1	SIMPLE LADDER 5-350X1,24M AL SPF	ANLEGELEITER
103	10343048	2	PIN ISO 2341 B14X108X102 X5CRNI18-10	BOLZEN
104	10343148	4	FRICTION BEARING 14X16X12 IGLIDUR G	GLEITLAGER
105	10180351	2	SPLIT PIN ISO 1234 4X25 St 480H SPF	SPLINT
106	10010025	2	SNAP-IN LOCK NIROSTA	RASTRIEGEL
107	704228108	4	HINGE 35X35X50/180° ST FE//ZN12//B	SCHARNIER
108	10875656	6	RETAINING RINGS DIN 471 25X1,2 480H SP	SICHERUNGSRING
109	10875673	4	PIN ISO 2341 B20X100X90 S355J2C+C ZNNI	BOLZEN
110	12100681	4	SPLIT PIN ISO 1234 5X28 ST 480H SPF	SPLINT
111	10100621	74	DISH MOUNTING	TELLERBEFESTIGUNG
112	726612208	1	MEGI BUFFER	MEGIPUFFER
113	726616708	1	MEGI BUFFER 18X7,5	MEGIPUFFER
114	451227408	4	PIN DIN 1435 25X160X152 ST.50 VERZ	BOLZEN
115	11968305	4	SPLIT PIN ISO 1234 6,3X45 ST 480H SPF	SPLINT
116	725810008	3	UPPER FASTENING S235JR (ST37 FE//ZNNI	BEFESTIGUNGSOBERTEIL
117	11060307	1	GANGWAY 1320X420X75 ALMG3 ELOXIERT	LAUFSTEG
118	10410277	1	LIMIT STOP BUFFER 50X58 M10X12 NK	ANSCHLAGPUFFER
119	931532108	1	ROLLER RD75X315 PA6G	ROLLE

Pos.	Item	Quantity	Description	Bezeichnung
120	288135608	1	BEARING PLATE 12X40X500 PA6G	LAGERPLATTE
121	10180360	4	SPLIT PIN ISO 1234 5X45 St 480H SPF	SPLINT
300	12100589	4	COUNTERSUNK SCREW AEHNL.ISO 10642	SENKSCHRAUBE
301	10181421	12	COUNTERSUNK SCREW ISO 10642 M6X40	SENKSCHRAUBE
302	11651767	21	HEX SCREW ISO 4017 M8X20 8.8 480H SPF	SECHSKANTSCHRAUBE
303	10197831	6	HEX SCREW ISO 4017 M8X25 8.8 ZNNI-480	SECHSKANTSCHRAUBE
304	10875554	3	COUNTERSUNK SCREW DIN 7991 M8X30 8	SENKSCHRAUBE
305	10875570	69	SOCKET HEAD SCREW ISO 4762 M8X55 8.8	ZYLINDERSCHRAUBE
306	12203451	8	SOCKET HEAD SCREW ISO 4762 M8X65 8.8	ZYLINDERSCHRAUBE
307	11631816	4	HEX SCREW ISO 4017 M10X25 8.8 FLZN SP	SECHSKANTSCHRAUBE
308	11691328	8	HEX SCREW ISO 4017 M10X35 8.8 FLZN SP	SECHSKANTSCHRAUBE
309	11658892	4	HEX SCREW ISO 4017 M12X25 8.8 FLZN SP	SECHSKANTSCHRAUBE
310	406608908	8	HEX SCREW ISO 4017 M16X55 10.9 FLZN SP	SECHSKANTSCHRAUBE
312	11642358	8	HEX SCREW ISO 4017 M10X30 8.8 FLZN SP	SECHSKANTSCHRAUBE
350	12102692	2	HEX NUT DIN 985 M6 8 ZNNI-480H SPF	SECHSKANTMUTTER
351	10875614	86	HEX NUT DIN 985 M8 8 480H SPF	SECHSKANTMUTTER
352	10197769	12	HEX NUT DIN 985 M10 8 ZNNI-480H SPF	SECHSKANTMUTTER
353	11656735	1	HEX NUT ISO 4035 M10 05 FLZN SPF	SECHSKANTMUTTER
354	10875607	4	HEX NUT DIN 985 M12 8 FLZN SPF	SECHSKANTMUTTER
355	10875616	4	HEX NUT ISO 4032 M12 8 FLZN SPF	SECHSKANTMUTTER
356	10875609	8	HEX NUT DIN 985 M16 8 FLZN SPF	SECHSKANTMUTTER
357	11002807	8	HEX NUT ISO 4032 M10 10 FLZN SPF	SECHSKANTMUTTER
358	10285016	2	HEX NUT ISO 8675 M20X1,5 A2-035	SECHSKANTMUTTER
375	10197771	2	WASHER ISO 7089 6 200HV ZNNI-480H SPF	SCHEIBE
376	11693878	2	WASHER DIN 7349 6,4 200HV 480H SPF	SCHEIBE
377	12103465	15	WASHER ISO 7089 8 300HV ZNNI-480H SPF	SCHEIBE
378	11140469	21	WASHER ISO 7093-1 8 200HV 480H SPF	SCHEIBE
379	10289795	25	WASHER ISO 7089 10 300HV FLZN SPF	SCHEIBE
380	11658580	16	WASHER DIN 7349 10,5 200HV-St FLZN SPF	SCHEIBE
381	10289804	4	WASHER ISO 7089 12 300HV FLZN SPF	SCHEIBE
382	11182717	8	WASHER ISO 7093-1 12 300HV FLZN SPF	SCHEIBE
383	10289805	2	WASHER ISO 7089 14 300HV FLZN SPF	SCHEIBE
384	10289806	6	WASHER ISO 7089 16 300HV FLZN SPF	SCHEIBE
385	11691326	2	WASHER ISO 7092 16 300HV FLZN SPF	SCHEIBE
386	10179260	2	WASHER ISO 7094 16 100HV FLZN SPF	SCHEIBE
387	4600021	16	WASHER DIN 7349 17 200HV FLZN SPF	SCHEIBE
388	10289808	4	WASHER ISO 7089 20 300HV FLZN SPF	SCHEIBE
389	10179337	6	WASHER DIN 1440 26 -St FLZN SPF	SCHEIBE
390	10179376	4	WASHER DIN 1441 26 -St FLZN SPF	SCHEIBE
391	941138108	77	WASHER DC01 FE//ZNNI8//CN//T0	SCHEIBE
392	944271808	4	WASHER RD37X2 DC01 FE//ZNNI8//CN//T0	SCHEIBE

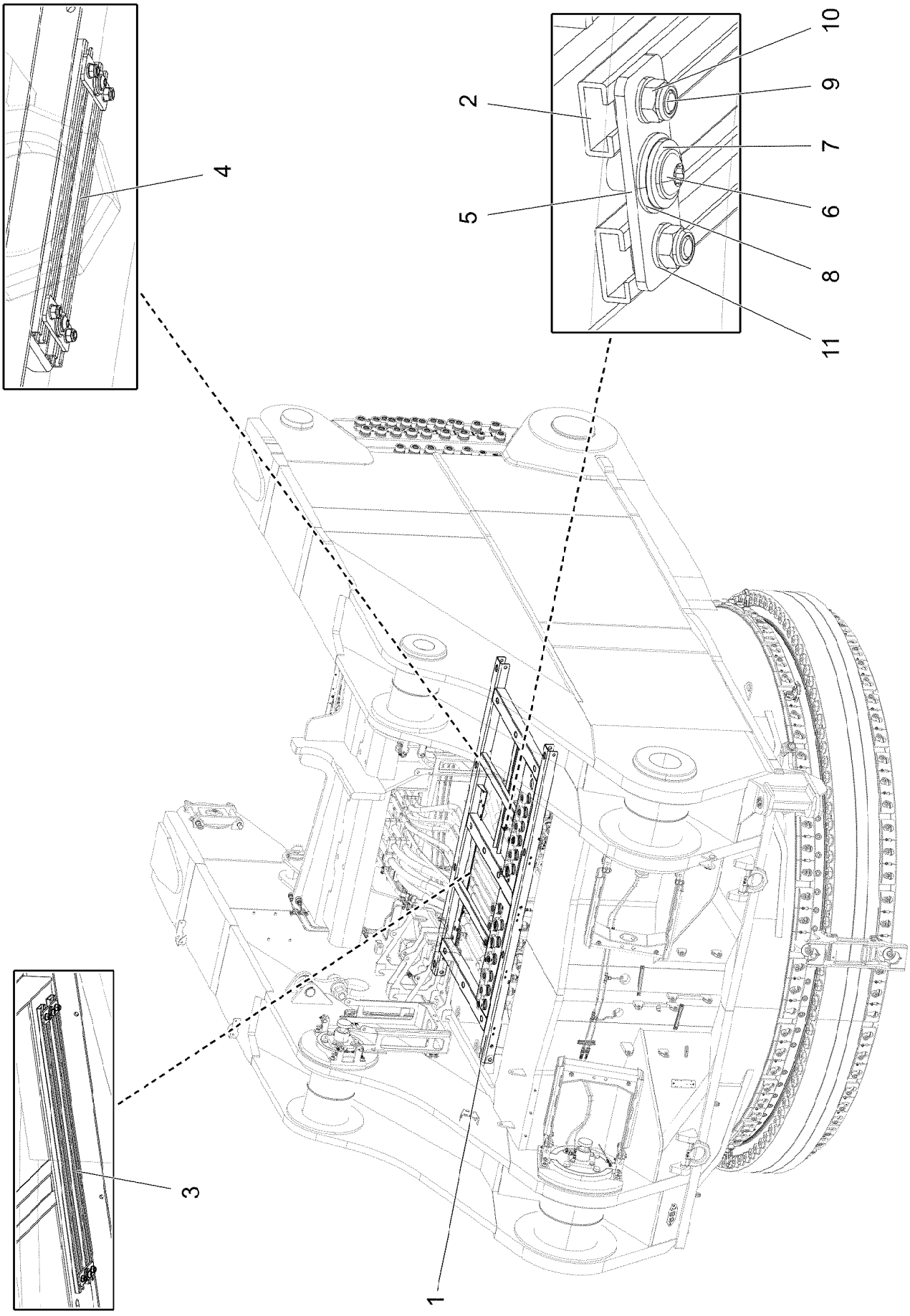

15.3.2023 007920 LIEBHERR	**etk_en_de_098406_LR 13000** **FRAME COMPLETE** **RAHMEN KPL.**	❑ 420 (1/2) **96039225**

Pos.	Item	Quantity	Description	Bezeichnung
1	96038706	1	FRAME WELDED T ZN O	RAHMEN SCHWK.
2	939797408	2	MOUNTING RAIL C28/11X750	TRAGSCHIENE
3	944483108	2	MOUNTING RAIL C28/11X700	TRAGSCHIENE
4	954117508	2	MOUNTING RAIL X0	TRAGSCHIENE
5	976941708	6	PLATE 4X80X30 X5CRNI18-10	BLECH
6	12102696	6	BUTTON HEAD SCREW AEHNL.ISO 7380-2	HALBRUNDKOPFSCHRAUBE
7	11140469	6	WASHER ISO 7093-1 8 200HV 480H SPF	SCHEIBE
8	4600451	6	WASHER EN 14399-6 14 300-370HV-ST FLZ	SCHEIBE
9	409706908	12	HAMMER HEAD BOLT M8X15 8.8 480H SPF	HAMMERKOPFSCHRAUBE
10	10875614	12	HEX NUT DIN 985 M8 8 480H SPF	SECHSKANTMUTTER
11	12103465	12	WASHER ISO 7089 8 300HV ZNNI-480H SPF	SCHEIBE

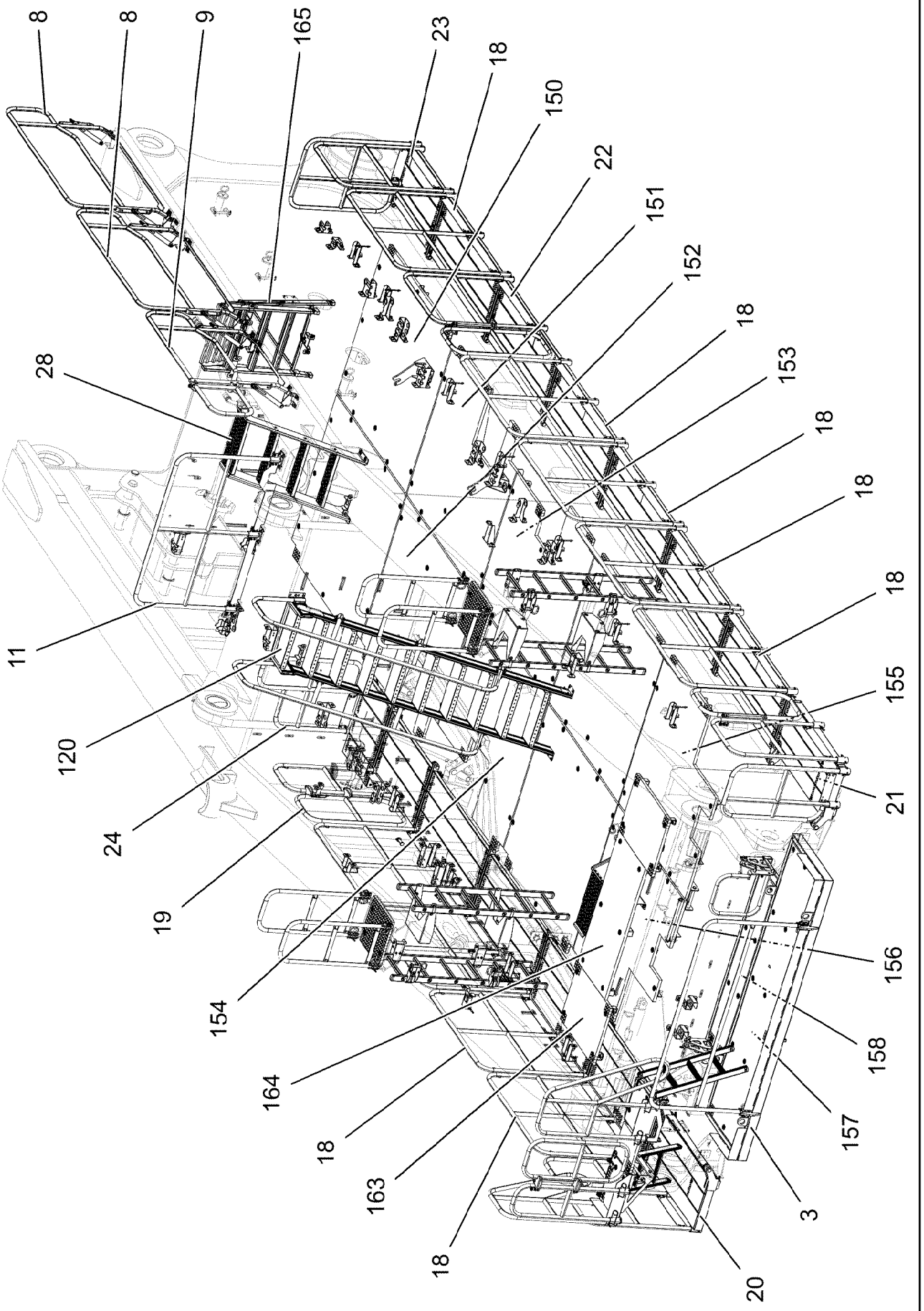

15.3.2023 007921	**etk_en_de_098406_LR 13000**	422 (1/9)
LIEBHERR	**SLEWING PLATFORM CATWALK** **LAUFSTEG DREHBUEHNE**	**96038696**

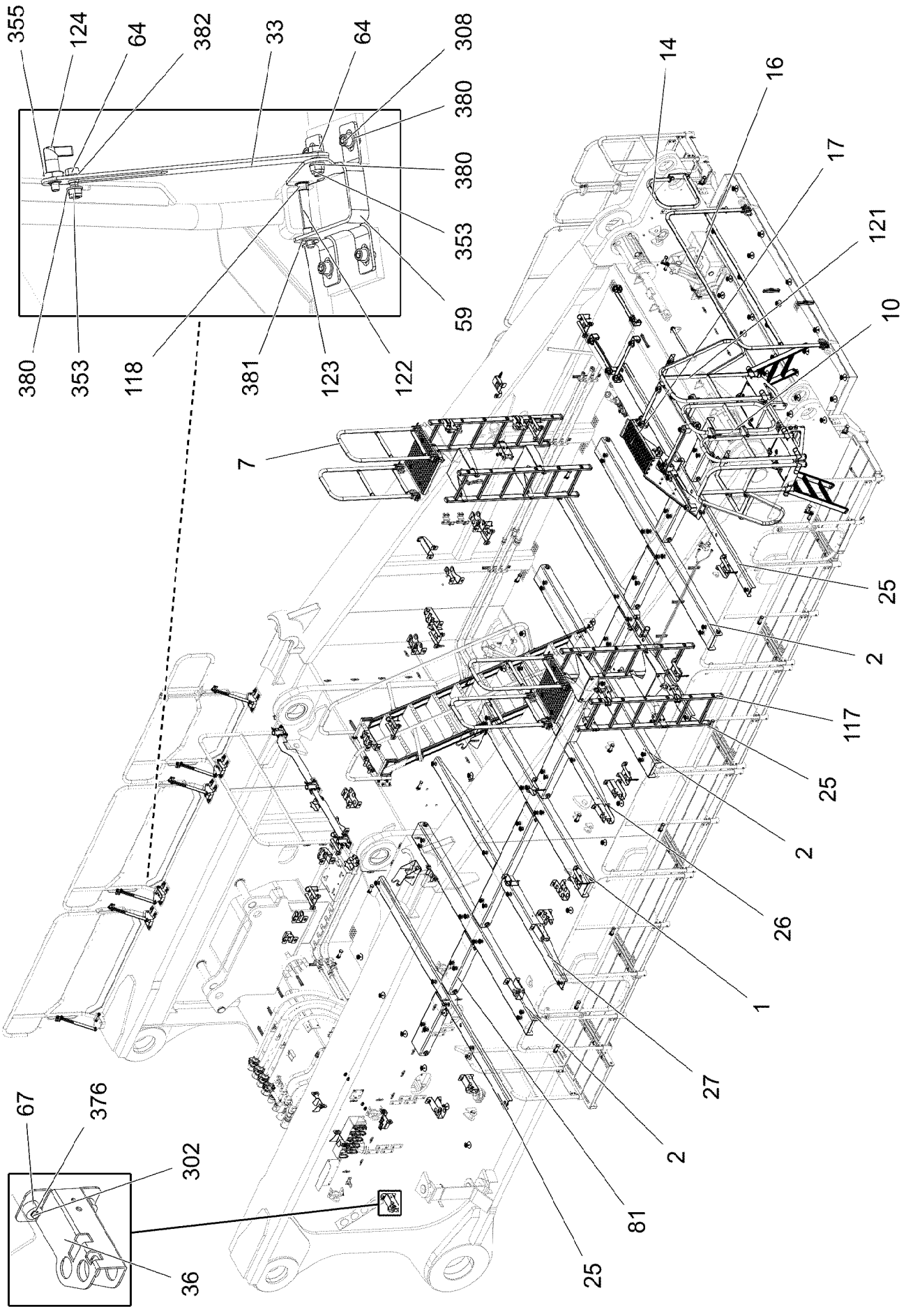

15.3.2023 007922	**etk_en_de_098406_LR 13000**	423 (2/9)
LIEBHERR	**SLEWING PLATFORM CATWALK** **LAUFSTEG DREHBUEHNE**	**96038696**

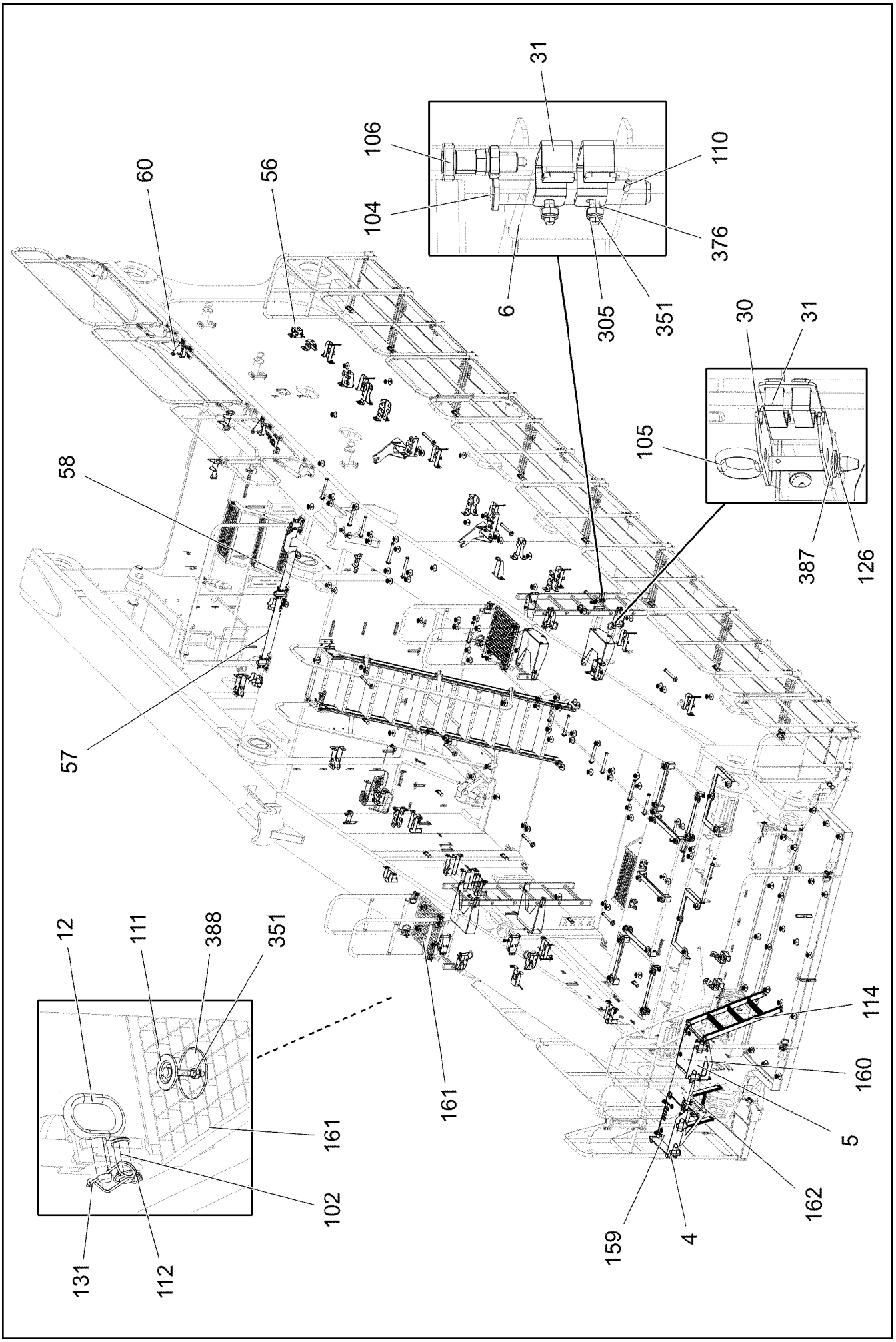

15.3.2023 007923 LIEBHERR	**etk_en_de_098406_LR 13000** **SLEWING PLATFORM CATWALK** **LAUFSTEG DREHBUEHNE**	424 (3/9) **96038696**

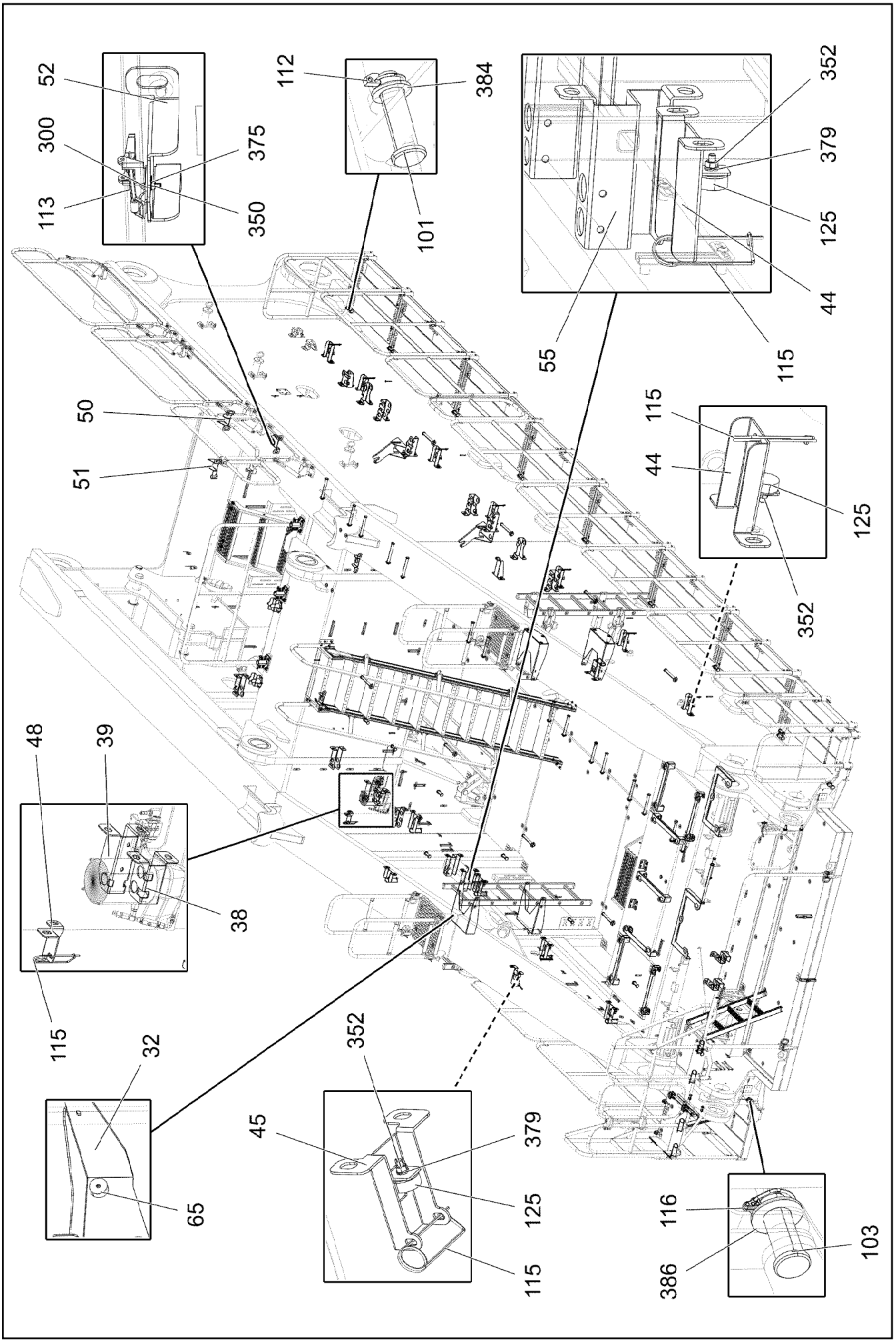
52
300
113
375
350
112
384
101
352
379
125
44
55
115
50
51
115
44
125
352
48
39
38
115
32
65
352
45
379
125
115
116
386
103

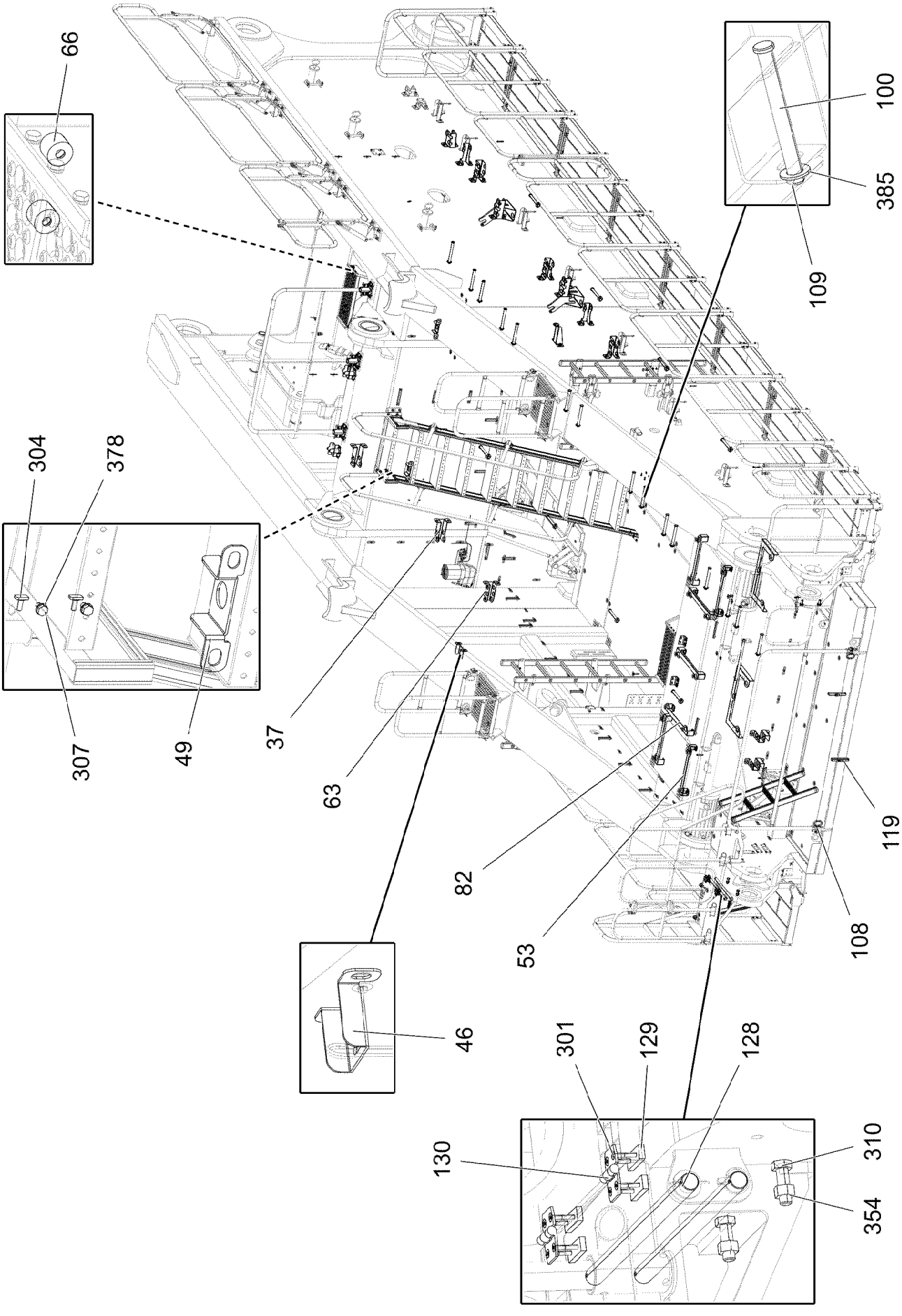
66
100
385
109
304
378
307
49
37
63
82
53
119
108
46
301
129
128
130
310
354

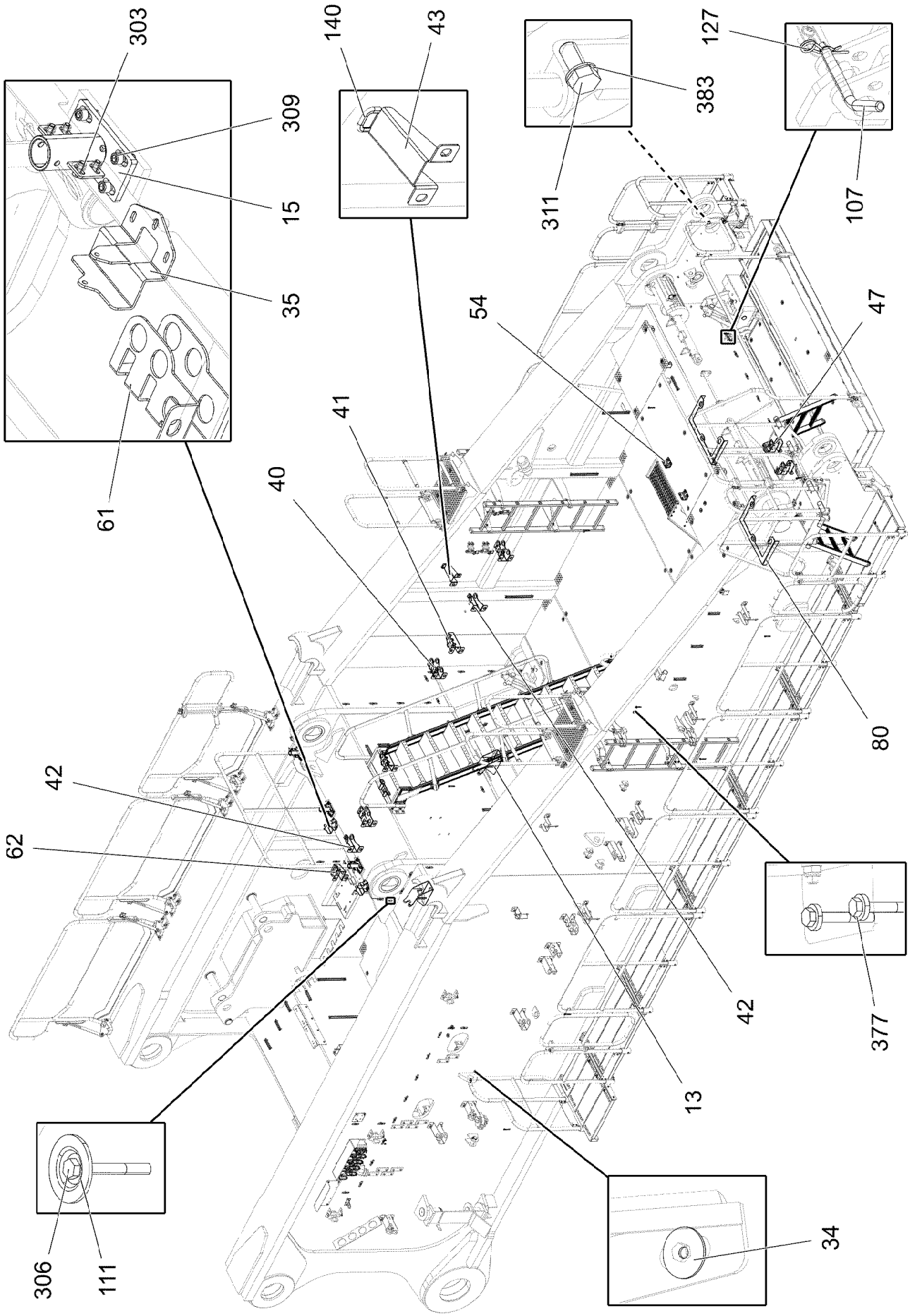

15.3.2023 007926	**etk_en_de_098406_LR 13000**	427 (6/9)
LIEBHERR	**SLEWING PLATFORM CATWALK** **LAUFSTEG DREHBUEHNE**	**96038696**

Pos.	Item	Quantity	Description	Bezeichnung
1	966877908	1	CARRIER T ZN O	TRAEGER SCHWK.
2	966202908	3	CARRIER T ZN O	TRAEGER SCHWK.
3	96039300	1	FRAME WELDED T ZN O	RAHMEN SCHWK.
4	967110508	1	FRAME WELDED T ZN O	RAHMEN SCHWK.
5	967110608	1	FRAME WELDED T ZN O	RAHMEN SCHWK.
6	96011405	2	PLATE WELDED T ZN O	BLECH SCHWK.
7	966237308	4	HAND RAIL WELDED STRUCTURE T ZN O	GELAENDER SCHWK.
8	966242808	2	HAND RAIL WELDED STRUCTURE STEG I	GELAENDER SCHWK.
9	966242908	1	RAILING CPL STEG II ALU SPF	GELAENDER KPL.
10	967110708	1	RAILING CPL ALU SPF	GELAENDER KPL.
11	966503208	1	GUARD RAILING Q 1650 ALU SPF	GELAENDER
12	963773108	8	HAND GRIP WELDMENT FE//ZNNI8//CN//T0	HANDGRIFF SCHWK.
13	967005808	2	PILLOW BLOCK ST.CONST.	LAGERBOCK SCHWK.
14	967110808	1	HANDRAIL WELDED T ZN O	HANDLAUF SCHWK.
15	967228908	3	MOUNTING WELDED T ZN O	HALTERUNG SCHWK.
16	966212808	1	HAND RAIL WELDED STRUCTURE T ZN O	GELAENDER SCHWK.
17	96039357	1	STAIR T ZN O ⇨ ❑ 431	TREPPE
18	965901008	9	PEDESTAL M 1500 ALU SPF	PODEST
(1)	12108231	1	HANDRAIL CPL.	HANDLAUF KPL.
(2)	12109375	1	GUARD RAILING	GELAENDER
(3)	12109376	2	FOOT STRIP	FUSSLEISTE
19	966239908	1	PEDESTAL LV 1064 ALU SPF	PODEST
20	966240008	1	PEDESTAL LH 1300 ALU SPF	PODEST
21	966240408	1	PEDESTAL RH 1300 ALU SPF	PODEST
22	966240908	1	PEDESTAL RB 1500 ALU SPF	PODEST
23	966241408	1	PEDESTAL RV 936 ALU SPF	PODEST
24	966460908	1	PEDESTAL LV 646 ALU SPF	PODEST
25	96039313	3	CARRIER T ZN O	TRAEGER SCHWK.
26	96039314	1	CARRIER T ZN O	TRAEGER SCHWK.
27	96039315	1	CARRIER T ZN O	TRAEGER SCHWK.
28	96039358	1	STAIR T ZN O ⇨ ❑ 433	TREPPE
30	97000559	6	PLATE 4X230X215 S315MC T ZN O	BLECH
31	977852108	24	PLATE 168X25 S315MC T ZN O	BLECH
32	97000623	4	PLATE 4X577X584 S315MC T ZN O	BLECH
33	976455108	6	PLATE 5X454X40 S355MC FE//ZNNI8//CN//T	BLECH
34	979167008	8	PLATE 2X40X40 DC01 FE//ZNNI8//CN//T0	BLECH
35	97005240	2	PLATE 4X222X132 S315MC FE//ZNNI8//CN//T	BLECH
36	97009263	2	PLATE 4X292X277 S315MC FE//ZNNI8//CN//T	BLECH
37	97009264	2	PLATE 4X292X277 S315MC FE//ZNNI8//CN//T	BLECH
38	97009265	1	PLATE 4X236X202 S315MC FE//ZNNI8//CN//T	BLECH
39	97009266	1	PLATE 4X236X267 S315MC FE//ZNNI8//CN//T	BLECH
40	97009267	2	PLATE 4X286X262 S315MC FE//ZNNI8//CN//T	BLECH
41	97009268	2	PLATE 4X276X262 S315MC FE//ZNNI8//CN//T	BLECH
42	97009269	2	PLATE 4X236X262 S315MC FE//ZNNI8//CN//T	BLECH
43	97085152	1	PLATE 4X294X216 S315MC FE//ZNNI8//CN//T	BLECH
44	97001705	11	PLATE 4X177X237 S315MC FE//ZNNI8//CN//T	BLECH
45	97001706	2	PLATE 4X234X199 S315MC FE//ZNNI8//CN//T	BLECH
46	97001707	1	PLATE 4X177X157 S315MC FE//ZNNI8//CN//T	BLECH
47	97001730	2	PLATE 4X185X317 S315MC FE//ZNNI8//CN//T	BLECH
48	97004580	1	PLATE 4X158X128 S315MC FE//ZNNI8//CN//T	BLECH
49	97005239	2	PLATE 4X142X177 S315MC FE//ZNNI8//CN//T	BLECH
50	97013036	1	PLATE 4X232X197 S315MC FE//ZNNI8//CN//T	BLECH
51	97013037	1	PLATE 4X232X197 S315MC FE//ZNNI8//CN//T	BLECH
52	97013038	1	PLATE 4X232X177 S315MC FE//ZNNI8//CN//T	BLECH
53	97017747	4	PLATE 4X657X202 S315MC FE//ZNNI8//CN//T	BLECH
54	97017750	2	PLATE 5X100X105 S355MC FE//ZNNI8//CN//T	BLECH
55	97017796	2	PLATE 4X274X317 S315MC FE//ZNNI8//CN//T	BLECH
56	97017797	2	PLATE 4X286X132 S315MC FE//ZNNI8//CN//T	BLECH

Pos.	Item	Quantity	Description	Bezeichnung
57	97019860	1	PLATE 4X756X90 S315MC	BLECH
58	97019861	1	PLATE 4X756X175 S315MC	BLECH
59	97020197	3	PLATE 5X372X193 S700MC	BLECH
60	97020198	2	PLATE 5X372X193 S700MC	BLECH
61	97021329	1	PLATE 4X286X262 S315MC FE//ZNNI8//CN//T	BLECH
62	97021330	1	PLATE 4X353X261 S315MC FE//ZNNI8//CN//T	BLECH
63	97021409	1	PLATE 4X236X267 S315MC FE//ZNNI8//CN//T	BLECH
64	976430808	12	PIN WITH HEAD 25X46 X5CRNI18-10	BOLZEN MIT KOPF
65	971622408	18	SLEEVE 40.0X19 S355J2+AR FE//ZNNI8//CN/	HUELSE
66	953873408	4	SLEEVE 25X20 11SMN37 FE//ZNNI8//CN//T0	HUELSE
67	978787708	100	SLEEVE 33.0X19 FE//ZNNI8//CN//T0	HUELSE
80	97124360	2	PLATE 4X751X409 S315MC T ZN O	BLECH
81	97124361	6	PLATE 6X395X730 S355MC T ZN O	BLECH
82	97124362	3	PLATE 4X730X208 S315MC T ZN O	BLECH
100	951167108	24	PIN RD25X240 S355J2+AR FE//ZNNI8//CN//T	BOLZEN
101	453022308	17	PIN ISO 2341 B24X91X82 35NICRMOV125	BOLZEN
102	451001208	10	PIN DIN 1434 20X55X46 35NICRMOV125 GA	BOLZEN
103	971343208	4	PIN 40.0X95 42CRMO4+QT GASN.	BOLZEN
104	453020508	4	PIN ISO 2341 B20X125X105 42CRMO4 GASN	BOLZEN
105	929868108	4	GRIP BOLT FE//ZNNI8//CN//T0	GRIFFBOLZEN
106	704231608	2	STOP BOLT NIROSTA	RASTBOLZEN
107	947000508	2	SOCKET PIN 14.0X181 S355J2C+C FE//ZNNI	STECKBOLZEN
108	924713108	2	SOCKET PIN T ZN K	STECKBOLZEN
109	11968305	24	SPLIT PIN ISO 1234 6,3X45 ST 480H SPF	SPLINT
110	10180359	10	SPLIT PIN ISO 1234 5X40 St 480H SPF	SPLINT
111	10100621	145	DISH MOUNTING	TELLERBEFESTIGUNG
112	10875869	27	SAFETY PLUG W HINGE-LID 5X29X4,7X25 4	SICHERHEITSKLAPPSTECKER
113	704218508	1	LOCK BEARING GUMMI	VERSCHLUSSLAGER
114	11491756	2	LADDER 5-405X0,97M AL SPF	EINHAENGELEITER
115	433100908	24	RETAINING SPRING 4,5X98 ISO 2081 FE/ZN	SICHERUNGSFEDER
116	10875870	4	SAFETY PLUG W HINGE-LID 6X42X5,5X32 4	SICHERHEITSKLAPPSTECKER
117	11481816	4	SIMPLE LADDER EN 131 6-420X1,65M AL SP	ANLEGELEITER
118	10343148	12	FRICTION BEARING 14X16X12 IGLIDUR G	GLEITLAGER
119	10020519	2	LASHING STRAP 0,5MX18MM	ZURRGURT
120	11491760	1	STAIR 10-600X2,364M AL SPF	TREPPE
121	97000738	2	GUARD RAILING LAENGS ALU SPF	GELAENDER
122	10343048	6	PIN ISO 2341 B14X108X102 X5CRNI18-10	BOLZEN
123	10180351	6	SPLIT PIN ISO 1234 4X25 St 480H SPF	SPLINT
124	10010025	6	SNAP-IN LOCK NIROSTA	RASTRIEGEL
125	726613008	13	MEGI BUFFER 50X20-M10X28	MEGIPUFFER
126	433206208	4	SPRING PLUG 4,5X4X78 A2K	FEDERSTECKER
127	10875868	2	SPRING PLUG 3-3,5-62 480H SPF	FEDERSTECKER
128	979871608	3	AXLE 25.0 X475 S355J2G3C+C FE//ZNNI8//C	ACHSE
129	953695308	4	THREADED PLATE 8.0 X0 S235JR FE//ZNNI8/	GEWINDEPLATTE
130	704228108	2	HINGE 35X35X50/180° ST FE//ZN12//B	SCHARNIER
131	433102808	10	RETAINING SPRING 3X55 VERZ	SICHERUNGSFEDER
140	262104008	0.1	EDGE PROTECTION 1-4X14,5X10	KANTENSCHUTZ
150	979935608	4	GRIDIRON T1830X1710X30/2 S235JR T ZN K	GITTERROST-P
151	97011656	1	GRIDIRON T1870X1710X30/2 S235JR T ZN K	GITTERROST-P
152	97011660	1	GRIDIRON T1870X1710X30/2 S235JR T ZN K	GITTERROST-P
153	97011661	1	GRIDIRON T1880X1710X30/2 S235JR T ZN K	GITTERROST-P
154	97011667	1	GRIDIRON T1880X1710X30/2 S235JR T ZN K	GITTERROST-P
155	979936108	1	GRIDIRON T1750X1710X30/2 S235JR T ZN K	GITTERROST-P
156	979936208	1	GRIDIRON T1750X1710X30/2 S235JR T ZN K	GITTERROST-P
157	97000011	1	GRIDIRON T2975X740X30/2 S235JR T ZN K	GITTERROST-SP
158	97000012	1	GRIDIRON T1900X350X30/2 S235JR T ZN K	GITTERROST-P
159	97000228	1	GRIDIRON T500X395X30/2 S235JR T ZN K	GITTERROST-P
160	97000229	1	GRIDIRON T440X395X30/2 S235JR T ZN K	GITTERROST-P
161	725806808	2	GRIDIRON T490X483X30/2 S235JR T ZN K	GITTERROST-P
162	97017729	1	GRIDIRON T335X395X30/2 S235JR T ZN K	GITTERROST-P

Pos.	Item	Quantity	Description	Bezeichnung
163	725805908	2	GRIDIRON T850X630X30/2 S235JR T ZN K	GITTERROST-P
164	725867808	1	GRIDIRON T1450X700X30/2 S235JR T ZN K	GITTERROST-P
165	11007669	1	PLATFORM LADDER 2-73X0,12M ALU	PODESTLEITER
300	10875810	2	COUNTERSUNK SCREW ISO 10642 M5X20	SENKSCHRAUBE
301	10181421	8	COUNTERSUNK SCREW ISO 10642 M6X40	SENKSCHRAUBE
302	11651612	128	HEX SCREW ISO 4017 M8X16 8.8 480H SPF	SECHSKANTSCHRAUBE
303	11651767	8	HEX SCREW ISO 4017 M8X20 8.8 480H SPF	SECHSKANTSCHRAUBE
304	409707008	8	HAMMER HEAD BOLT M8X20 8.8 480H SPF	HAMMERKOPFSCHRAUBE
305	10197831	28	HEX SCREW ISO 4017 M8X25 8.8 ZNNI-480	SECHSKANTSCHRAUBE
306	11651582	149	HEX SCREW ISO 4014 M8X55 8.8 480H SPF	SECHSKANTSCHRAUBE
307	11652470	4	HEX SCREW ISO 4017 M10X16 8.8 FLZN SP	SECHSKANTSCHRAUBE
308	10875577	20	SOCKET HEAD SCREW ISO 4762 M12X20 8	ZYLINDERSCHRAUBE
309	12223057	12	SOCKET HEAD SCREW ISO 4762 M12X25 8	ZYLINDERSCHRAUBE
310	10875520	2	HEX SCREW ISO 4017 M16X50 8.8 FLZN SP	SECHSKANTSCHRAUBE
311	4065281	2	HEX SCREW ISO 4017 M20X45 8.8 FLZN SP	SECHSKANTSCHRAUBE
312	11651584	8	HEX SCREW ISO 4014 M8X65 8.8 480H SPF	SECHSKANTSCHRAUBE
350	10875620	2	HEX NUT ISO 4032 M5 8 480H SPF	SECHSKANTMUTTER
351	10875614	201	HEX NUT DIN 985 M8 8 480H SPF	SECHSKANTMUTTER
352	12102695	13	HEX NUT ISO 4032 M10 8 ZNNI-480H SPF	SECHSKANTMUTTER
353	10875607	12	HEX NUT DIN 985 M12 8 FLZN SPF	SECHSKANTMUTTER
354	10875617	2	HEX NUT ISO 4032 M16 8 FLZN SPF	SECHSKANTMUTTER
355	10285016	6	HEX NUT ISO 8675 M20X1,5 A2-035	SECHSKANTMUTTER
375	10197808	2	WASHER ISO 7089 5 200HV ZNNI-480H	SCHEIBE
376	12103465	208	WASHER ISO 7089 8 300HV ZNNI-480H SPF	SCHEIBE
377	11840501	4	WASHER DIN 7349 8,4 200HV 480H SPF	SCHEIBE
378	500917508	4	WASHER ISO 7089 10 200HV-A2	SCHEIBE
379	10289795	26	WASHER ISO 7089 10 300HV FLZN SPF	SCHEIBE
380	10289804	44	WASHER ISO 7089 12 300HV FLZN SPF	SCHEIBE
381	10289805	6	WASHER ISO 7089 14 300HV FLZN SPF	SCHEIBE
382	11691326	12	WASHER ISO 7092 16 300HV FLZN SPF	SCHEIBE
383	420051314	2	WASHER ISO 7089 20 MS	SCHEIBE
384	10179376	21	WASHER DIN 1441 26 -St FLZN SPF	SCHEIBE
385	11081186	24	WASHER ISO 7089 27 300HV FLZN SPF	SCHEIBE
386	10289811	4	WASHER ISO 7089 30 300HV FLZN SPF	SCHEIBE
387	10289808	10	WASHER ISO 7089 20 300HV FLZN SPF	SCHEIBE
388	941138108	157	WASHER DC01 FE//ZNNI8//CN//T0	SCHEIBE

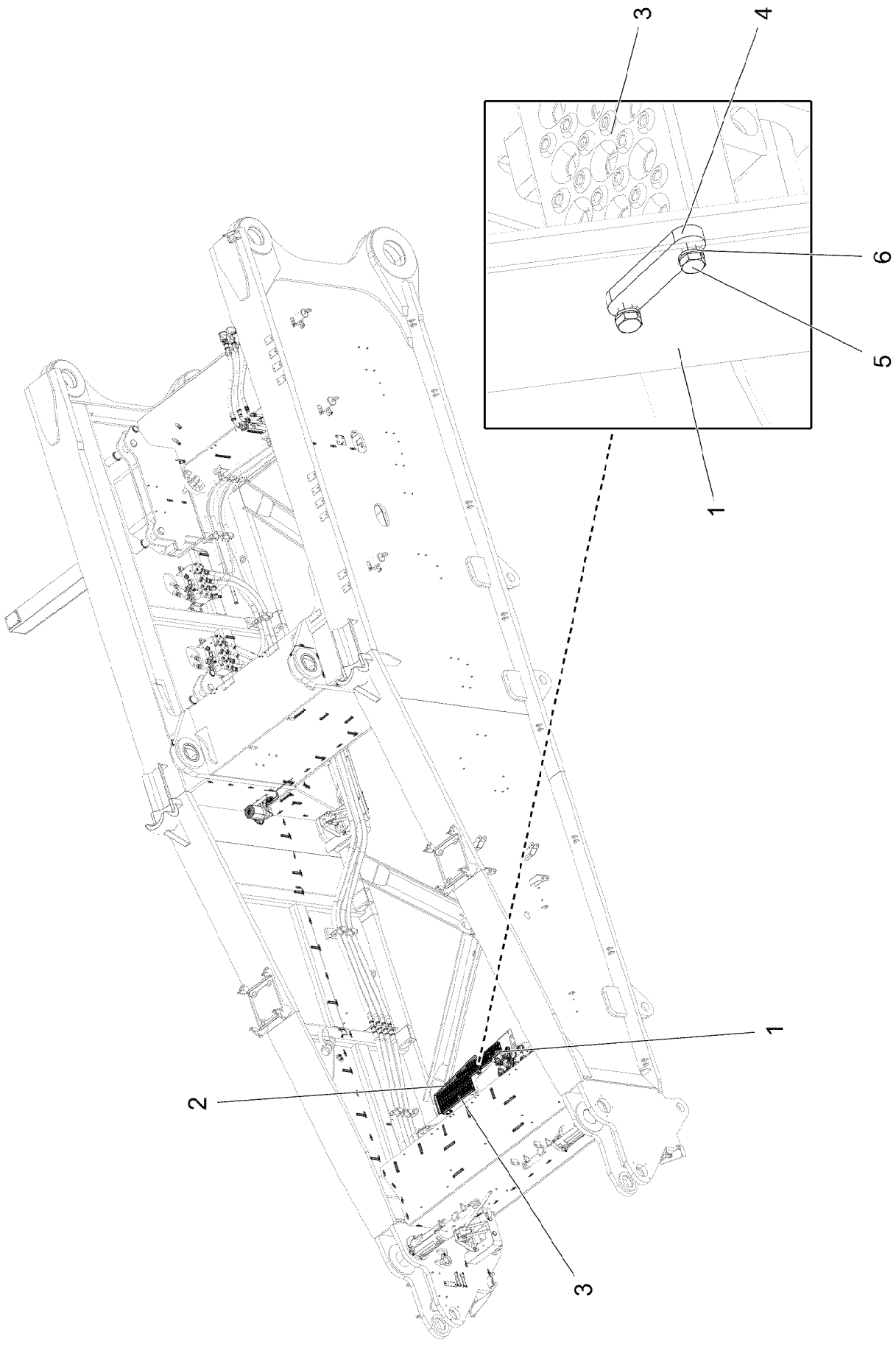
3
4
6
5
1
1
2
3

Pos.	Item	Quantity	Description	Bezeichnung
1	97124384	1	PLATE 5X1334X365 S355MC T ZN O	BLECH
2	97124385	1	PLATE 5X1334X365 S355MC T ZN O	BLECH
3	972328808	5	TREAD 40X120X580 ALMG3 ELOXIERT SPF	AUFSTIEGSTRITT
4	97089920	10	PLATE 8X80X20 S355MC FE//ZNNI8//CN//T0	BLECH
5	10299666	20	HEX SCREW ISO 4017 M8X20 10.9 480H SP	SECHSKANTSCHRAUBE
6	10299679	20	WASHER ISO 7092 8 200HV 480H SPF	SCHEIBE

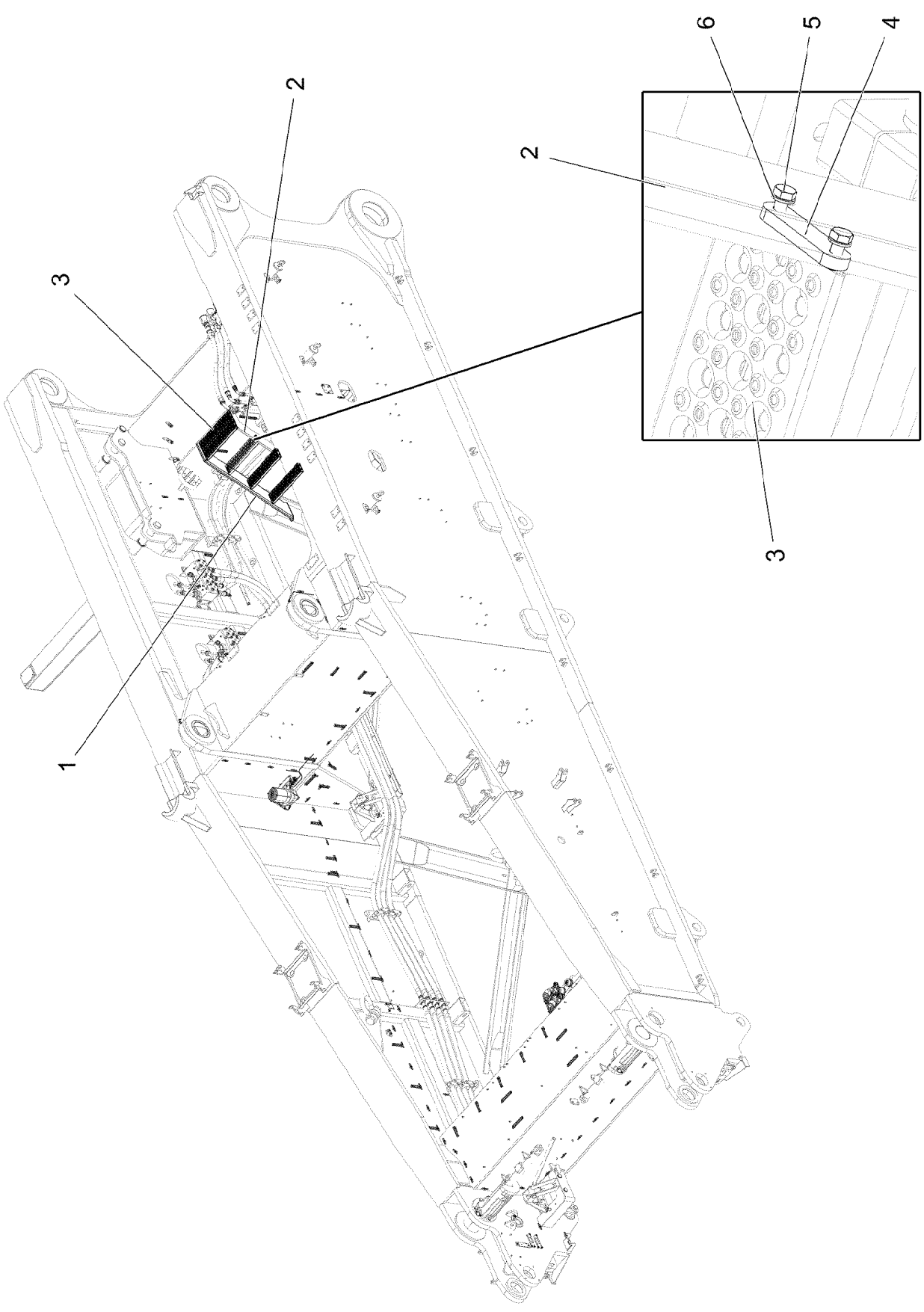
6
5
4
2
2
3
3
1

Pos.	Item	Quantity	Description	Bezeichnung
1	97124390	1	PLATE 5X1450X382 S355MC T ZN O	BLECH
2	97124391	1	PLATE 5X1450X382 S355MC T ZN O	BLECH
3	972328808	5	TREAD 40X120X580 ALMG3 ELOXIERT SPF	AUFSTIEGSTRITT
4	957057708	10	PLATE 8X20X80 S960QL	BLECH
5	10299666	20	HEX SCREW ISO 4017 M8X20 10.9 480H SP	SECHSKANTSCHRAUBE
6	10299679	20	WASHER ISO 7092 8 200HV 480H SPF	SCHEIBE

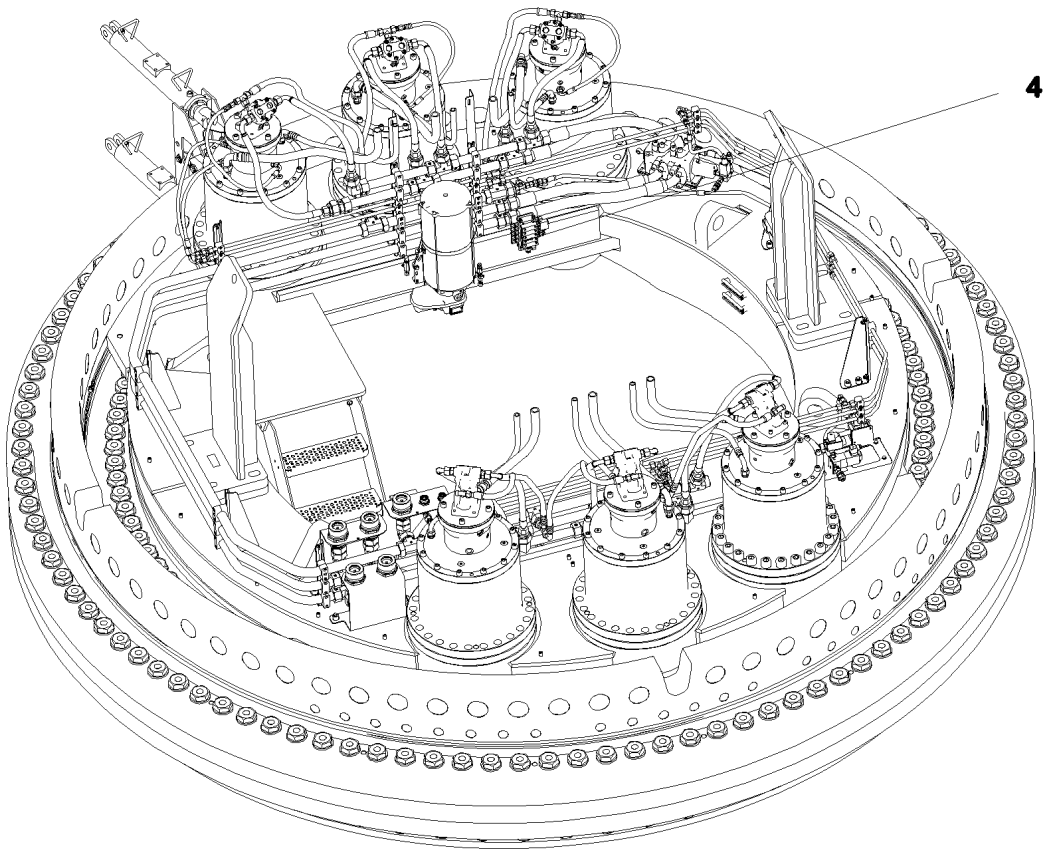

Pos.	Item	Quantity	Description	Bezeichnung
1	915755208	1	ROLLER SLEWING RING QC ⇨ ❑ 436	ROLLENDREHVERB.M.DREHW
2	915740808	1	EL.ROLLER SLEWING RING ⇨ ❑ 451	ELEKTRIK ROLLENDREHVERBI
3	915734308	1	HYDRAULIC EQUIPM.SLEWING GEAR ⇨ ❑ 452	HYDRAULIK DREHWERK
4	916141308	1	CENTRAL GREASING RDV ⇨ ❑ 470	ZENTRALSCHMIERUNG
5	966751308	1	ADDL.HYDR.F.PIN PULLING DEVICE Q.C. ⇨ ❑ 474	ZUSATZHYDR.BOLZENZIEHZYL

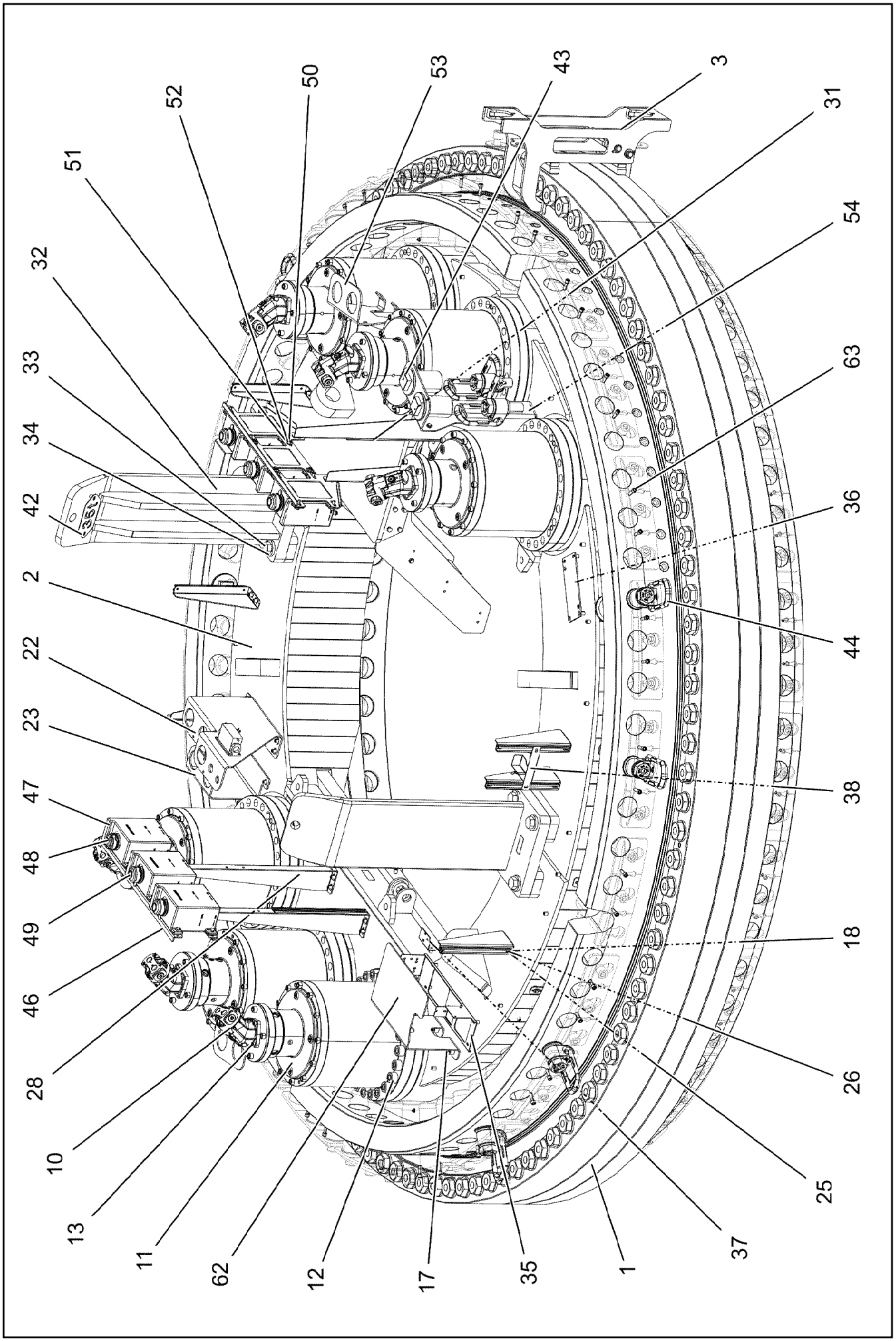
52
50
53
43
3
31
51
54
32
63
33
34
36
42
2
44
22
23
38
47
48
18
49
46
26
28
10
25
13
37
11
62
12
17
35
1

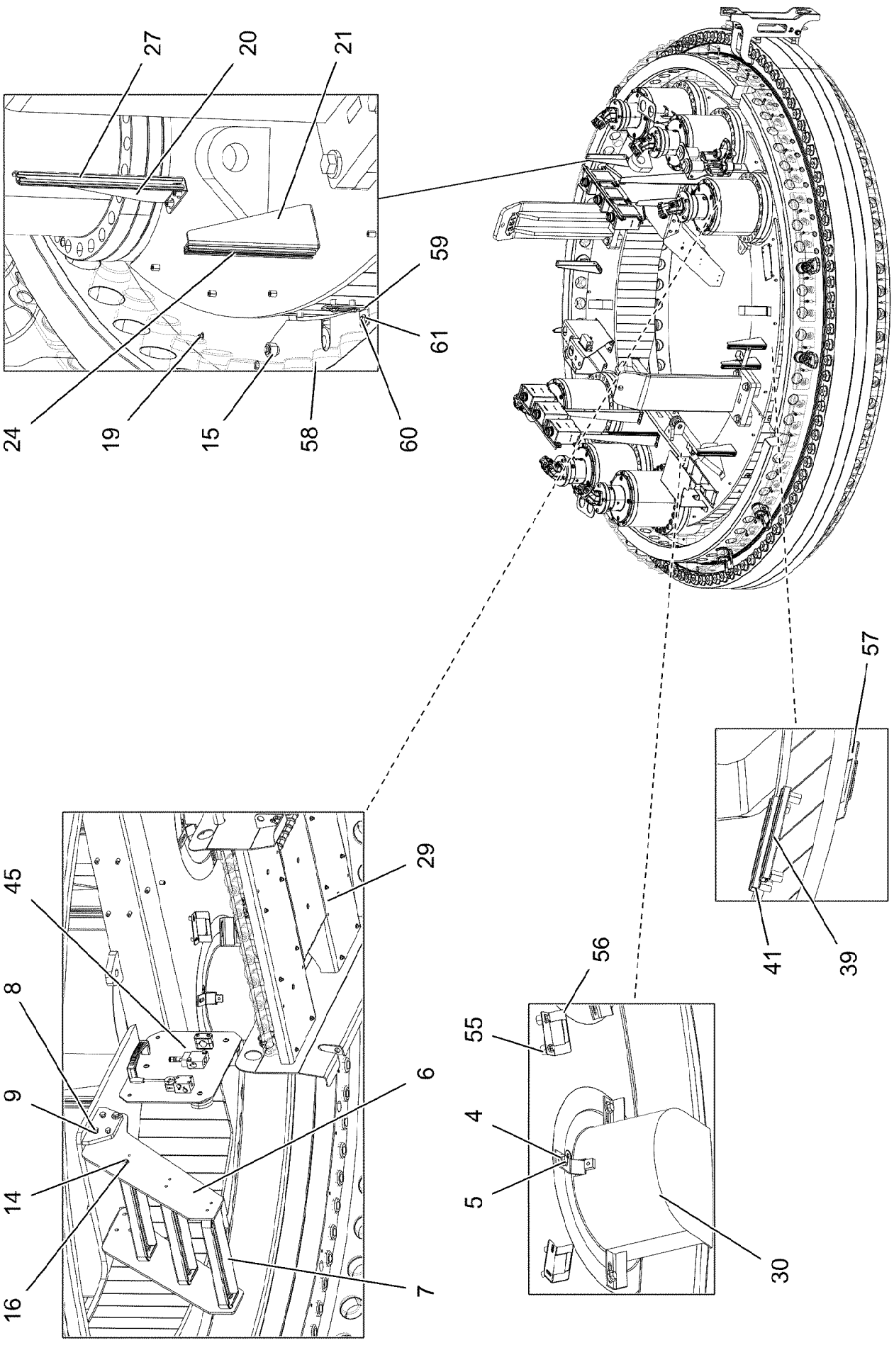
27
20
21
59
61
24
19
15
58
60
57
41
39
45
29
8
9
14
16
6
7
56
55
4
5
30

Pos.	Item	Quantity	Description	Bezeichnung
1	965852408	1	ROLLER SLEWING RING PRE-ASS. ⇨ ❑ 440	ROLLENDREHVERBINDUNG VO
2	965708108	1	BEARING WELDED	LAGERUNG SCHWK.
3	96021673	1	PREMOUNTED PIN PULLING DEVICE ⇨ ❑ 442	BOLZENZIEHEINRICHTUNG VO
4	10006370	36	WASHER DIN 7349 13 200HV FLZN SPF	SCHEIBE
5	11651006	18	HEX SCREW ISO 4017 M12X20 8.8 FLZN SP	SECHSKANTSCHRAUBE
6	979545608	2	PLATE 8X885X267 S355MC	BLECH
7	788901708	3	TREAD 399X120X40 AL ELOXIERT SPF	AUFSTIEGSTRITT
8	406201908	8	HEX SCREW ISO 4014 M12X50 10.9 FLZN SP	SECHSKANTSCHRAUBE
9	10299671	8	HEX NUT ISO 4032 M12 10 FLZN SPF	SECHSKANTMUTTER
10	510232508	6	HYDRO MOTOR A2FM 32CM³/U SPF ⇨ ❑ 443	HYDROMOTOR
11	90008841	6	SLEWING GEAR DRIVE DAT 500/1460 LIEB ⇨ ❑ 446	DREHWERKANTRIEB
12	10410211	144	SOCKET HEAD SCREW ISO 4762 M30X140	ZYLINDERSCHRAUBE
13	10875571	24	SOCKET HEAD SCREW ISO 4762 M10X30 8	ZYLINDERSCHRAUBE
14	11826527	40	HEX SCREW ISO 4017 M8X30 8.8 480H SPF	SECHSKANTSCHRAUBE
15	978787708	36	SLEEVE 33.0X19 FE//ZNNI8//CN//T0	HUELSE
16	11840501	98	WASHER DIN 7349 8,4 200HV 480H SPF	SCHEIBE
17	11651767	76	HEX SCREW ISO 4017 M8X20 8.8 480H SPF	SECHSKANTSCHRAUBE
18	10875471	22	BUTTON HEAD SCREW AEHNL.ISO 7380-2	HALBRUNDKOPFSCHRAUBE
19	7743242	10	HYDRAULIC-TYPE LUBRICAT.NIPPLE DIN 71	KEGELSCHMIERNIPPEL
20	97001047	1	PLATE 4X490X152 S315MC FE//ZNNI8//CN//T	BLECH
21	97001105	6	PLATE 4X152X387 S315MC FE//ZNNI8//CN//T	BLECH
22	97001106	1	PLATE 6X617X580 S355MC	BLECH
23	97001107	1	PLATE 6X473X370 S355MC	BLECH
24	954117508	6	MOUNTING RAIL X0	TRAGSCHIENE
25	10875614	34	HEX NUT DIN 985 M8 8 480H SPF	SECHSKANTMUTTER
26	421861405	18	WASHER ISO 7093-1 8 200HV-A2	SCHEIBE
27	970344808	2	MOUNTING RAIL	TRAGSCHIENE
28	97001891	4	PLATE 4X152X832 S315MC FE//ZNNI8//CN//T	BLECH
29	966460008	8	PALETTE OF BOLTS QC ⇨ ❑ 449	BOLZENPALETTE
30	90012692	6	GREASE HOUSING	SCHMIERFETTKAPPE
31	97006261	2	MOUNTING RAIL C28/11X530 T ZN O	TRAGSCHIENE
32	966631608	2	FLASHING ST. CONST.	ABWEISER SCHWK.
33	406208808	8	HEX SCREW ISO 4014 M30X90 10.9 FLZN SP	SECHSKANTSCHRAUBE
34	12226080	8	WASHER DIN 7349 31 100HV 480H SPF	SCHEIBE
35	971384808	1	PLATE 3X684X250 DC01 FE//ZNNI8//CN//T0	BLECH
36	972028708	1	PLATE 280X120 S355MC FE//ZNNI8//CN//T0	BLECH
37	978535808	1	PLATE 90X100 DC01 FE//ZNNI8//CN//T0	BLECH
38	978637208	1	PLATE DC01 FE//ZNNI8//CN//T0	BLECH
39	954117308	2	MOUNTING RAIL X0	TRAGSCHIENE
41	12102696	10	BUTTON HEAD SCREW AEHNL.ISO 7380-2	HALBRUNDKOPFSCHRAUBE
42	97011509	2	PLATE 2X100X215 DC01 FE//ZNNI8//CN//T0	BLECH
43	97013683	6	PIN 120.0X165 35NICRMOV125 GASN. SPF	BOLZEN
44	11008713	6	LOAD REST VLBG 10 T LACKIERT SPF	LASTBOCK
45	967144608	1	VALVE PLATE, PRE-ASSEMBLED QC ⇨ ❑ 450	VENTILPLATTE VORM.
46	97015042	2	PLATE 4X839X308 S315MC FE//ZNNI8//CN//T	BLECH
47	90016176	6	OIL TANK	OELBEHAELTER
48	761082603	6	COVER LID 45	TANKVERSCHLUSS MIT LUEFT
49	968461801	6	COVER LID 63 NBR 7030	ABDECKKAPPE
50	11691328	24	HEX SCREW ISO 4017 M10X35 8.8 FLZN SP	SECHSKANTSCHRAUBE
51	11491889	48	WASHER ISO 7093-1 10 300HV FLZN SPF	SCHEIBE
52	10197769	24	HEX NUT DIN 985 M10 8 ZNNI-480H SPF	SECHSKANTMUTTER
53	97018399	3	HOLDER 6X432X300 S355MC FE//ZNNI8//CN/	HALTER
54	97019586	3	PLATE 6X728X353 S355MC FE//ZNNI8//CN//T	BLECH
55	953873408	32	SLEEVE 25X20 11SMN37 FE//ZNNI8//CN//T0	HUELSE

Pos.	Item	Quantity	Description	Bezeichnung
56	97017731	4	PLATE 2X115X89 DC01 FE//ZNNI8//CN//T0	BLECH
57	97018832	8	PLATE 2X115X82 DC01 FE//ZNNI8//CN//T0	BLECH
58	968272008	2	PLATE PRE-ASS.	BLECH VORM.
59	97038027	6	ANGLE 4X147X44 X5CRNI18-10	WINKEL
60	11651612	22	HEX SCREW ISO 4017 M8X16 8.8 480H SPF	SECHSKANTSCHRAUBE
61	11140469	22	WASHER ISO 7093-1 8 200HV 480H SPF	SCHEIBE
62	97052905	1	PLATE 5X599X460 S355MC FE//ZNNI8//CN//T	BLECH
63	10875565	48	SOCKET HEAD SCREW ISO 4762 M12X40 8	ZYLINDERSCHRAUBE
64	471031108	6	FITTING GE 18L M22X1,5 CR6-FREI	VERSCHRAUBUNG
65	471902308	6	FITTING EGESD18-LM-WD CR6-FREI	VERSCHRAUBUNG
66	475031108	6	FITTING XGR28/18-L CR6-FREI	VERSCHRAUBUNG
67	11118077	6	HOSE CLAMP 21/16-27/12 W3	SCHLAUCHSCHELLE
68	774208508	6	HOSE CLAMP 32/25-40/12 W3	SCHLAUCHSCHELLE

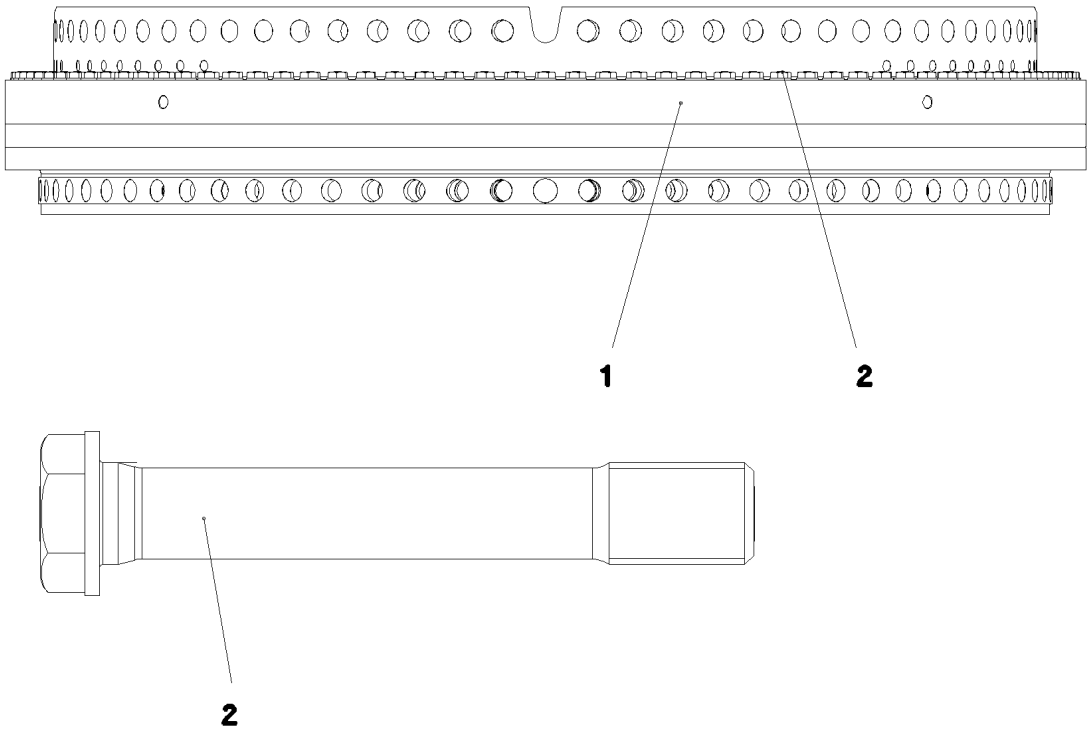

Pos.	Item	Quantity	Description	Bezeichnung
1	90000869	1	ROLLER SLEWING RING 3304-864 42CrMo4+ ⇨ ❑ 441	ROLLENDREHVERBINDUNG
2	979104808	216	EXPANSION HEXAGON BOLT M56X360 10.9	SECHSKANTDEHNSCHRAUBE

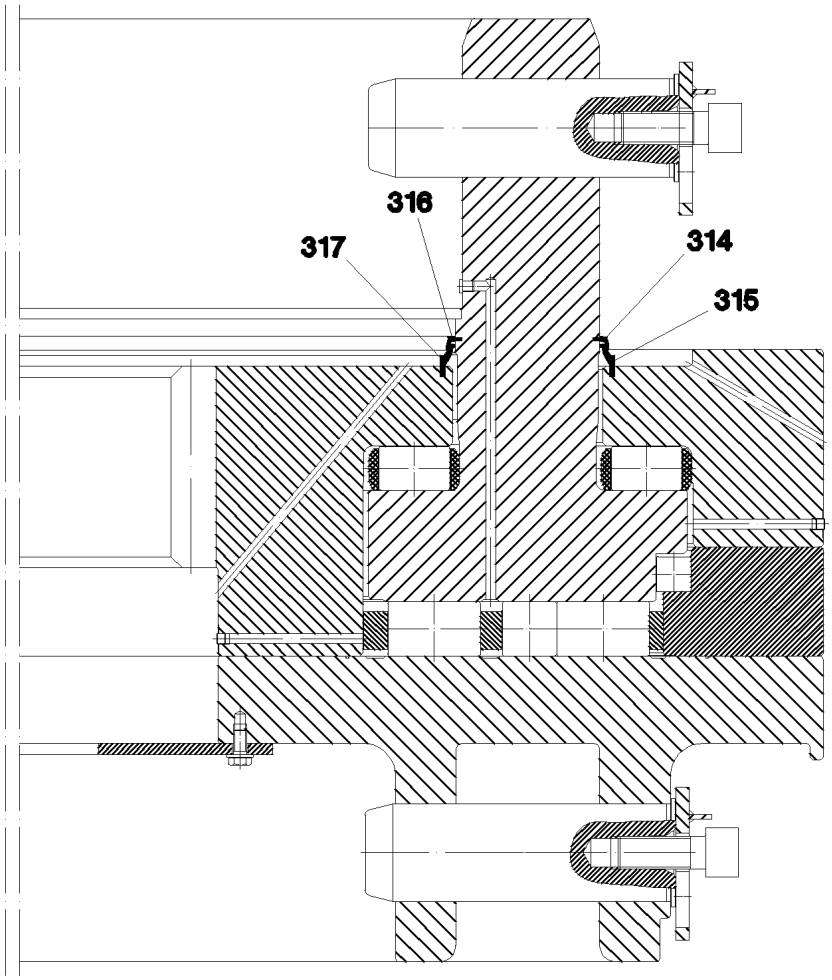

Pos.	Item	Quantity	Description	Bezeichnung
314	90001698	12.68	SEALING PROFILE	DICHTPROFIL
315	262182101	12.92	SEALING PROFILE	DICHTPROFIL
316	90001698	12.02	SEALING PROFILE	DICHTPROFIL
317	262182101	11.96	SEALING PROFILE	DICHTPROFIL

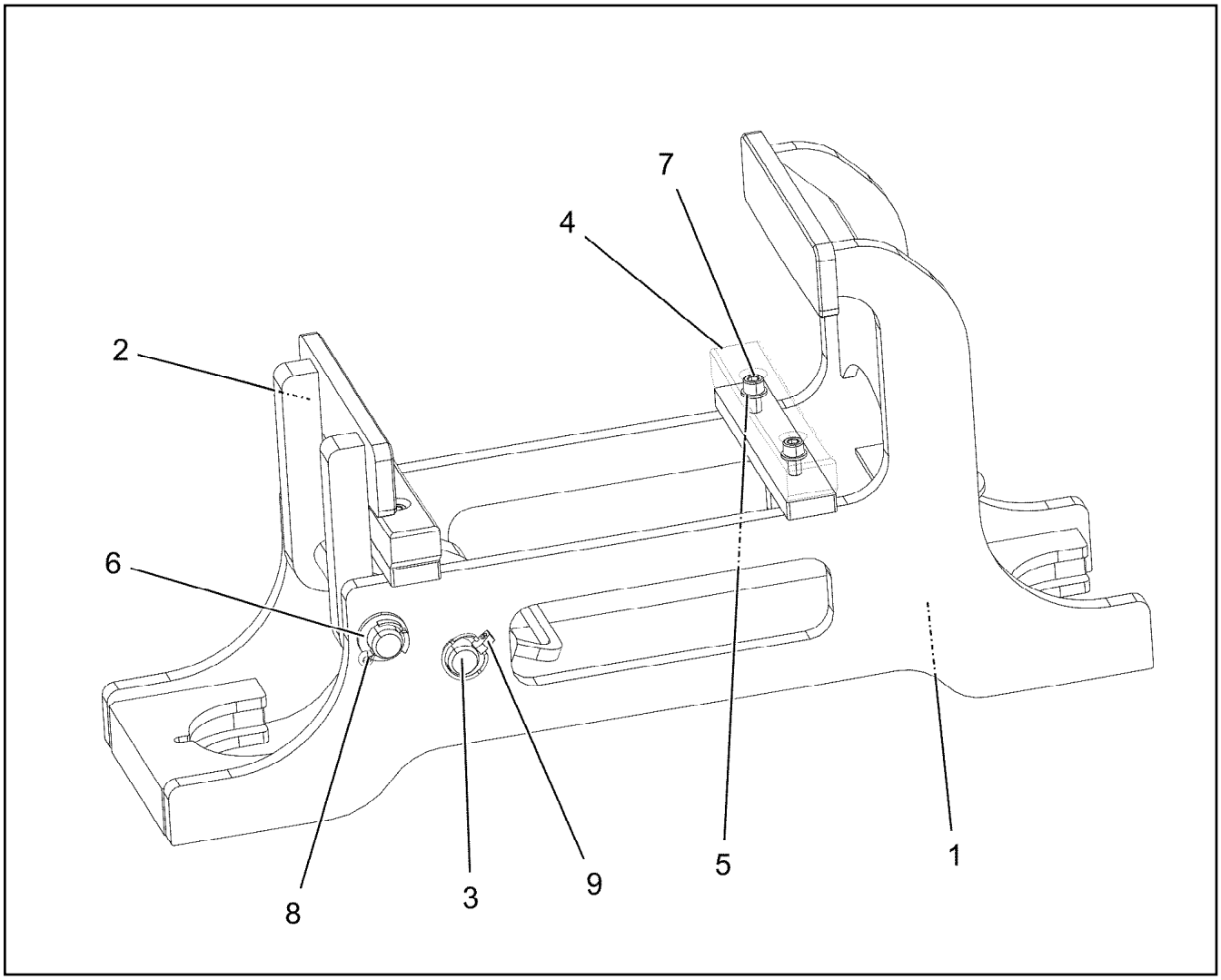

Pos.	Item	Quantity	Description	Bezeichnung
1	96021675	1	BRACKET WELDED CONST.	KONSOLE SCHWK.
2	96021676	1	BRACKET WELDED CONST.	KONSOLE SCHWK.
3	451426808	2	PIN DIN 1436 25X220X212 35NICRMOV125	BOLZEN
4	97097691	2	SLIPPER 230X40X33 PA6G+OEL SPF	GLEITSCHUH
5	10289795	4	WASHER ISO 7089 10 300HV FLZN SPF	SCHEIBE
6	10179376	1	WASHER DIN 1441 26 -St FLZN SPF	SCHEIBE
7	10875572	4	SOCKET HEAD SCREW ISO 4762 M10X35 8	ZYLINDERSCHRAUBE
8	10180364	1	SPLIT PIN ISO 1234 6,3X50 St 480H SPF	SPLINT
9	10875869	1	SAFETY PLUG W HINGE-LID 5X29X4,7X25 4	SICHERHEITSKLAPPSTECKER

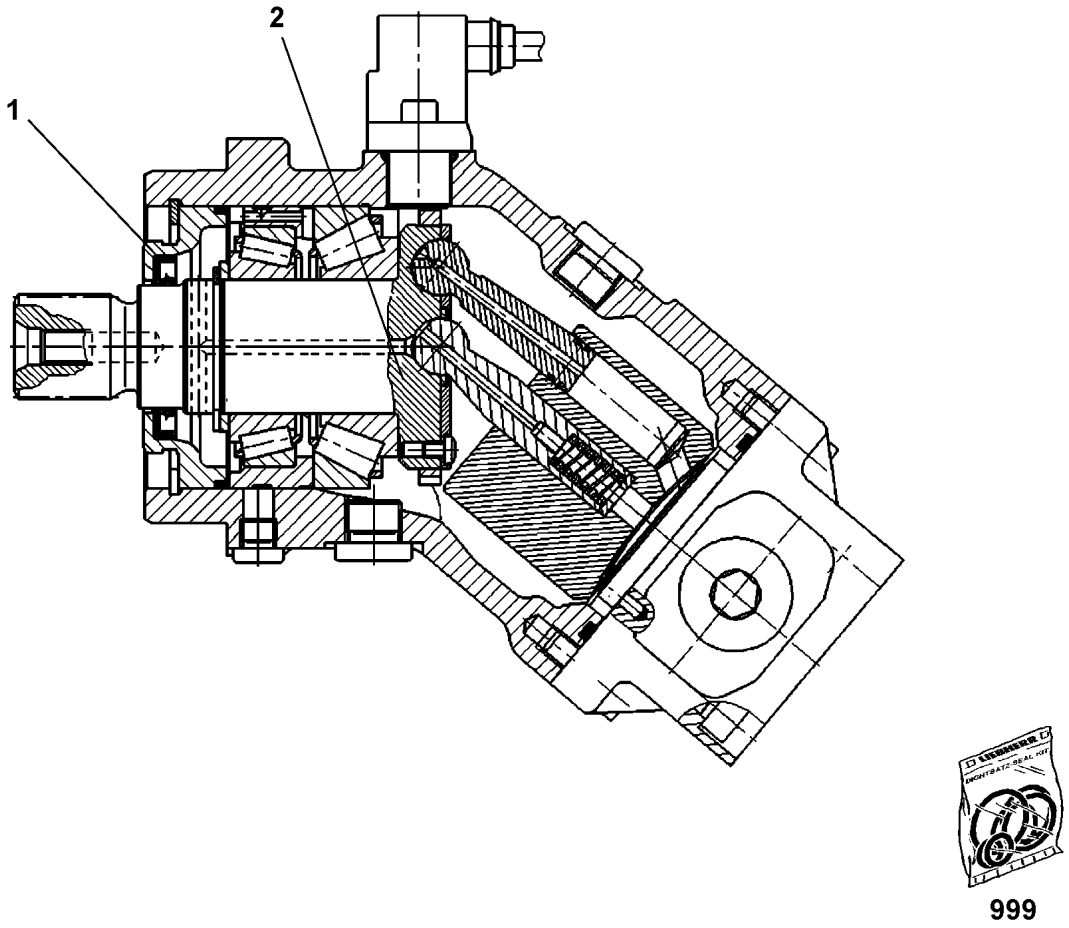

Pos.	Item	Quantity	Description	Bezeichnung
1	7022315	1	SHAFT SEAL 35X52X6/5 FKM	WELLENDICHTRING
2	570967508	1	DRIVING GEAR ⇨ ❑ 444	TRIEBWERK
999	10293686	1	SEAL KIT F. OIL MOTOR	DS HYDROMOTOR

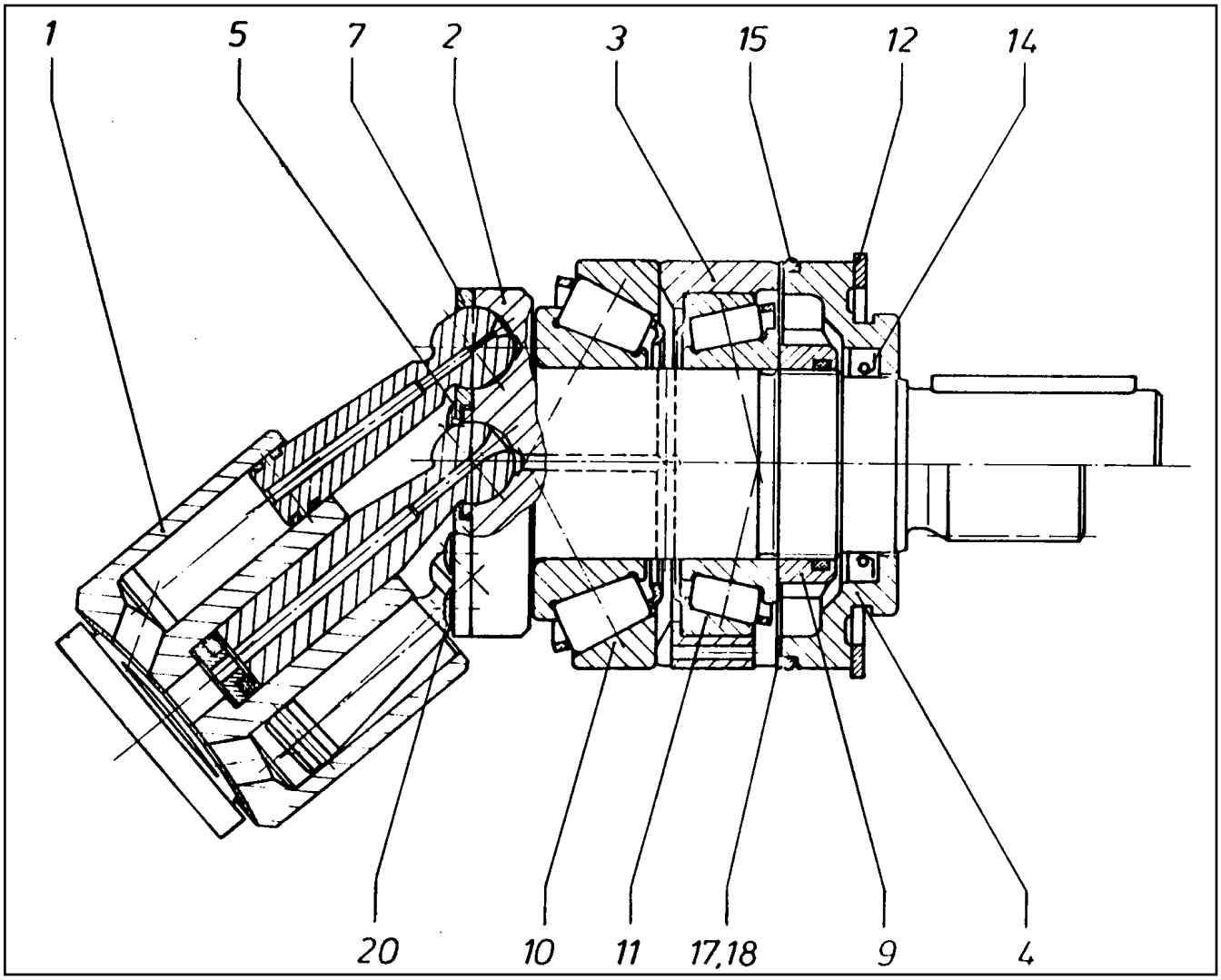

Pos.	Item	Quantity	Description	Bezeichnung
1	570967708	1	DRIVING GEAR ⇨ ❑ 445	TRIEBWERK
2	570967808	1	DRIVING SHAFT	TRIEBWELLE
3	570109708	1	BEARING RING	LAGERRING
4	570109808	1	CLOSING RING	VERSCHLUSSRING
5	10293786	1	SHIM WASHER	UNTERLEGSCHEIBE
7	570110008	1	PULL-BACK PLATE	RUECKZUGPLATTE
9	570110108	1	SLOTTED NUT M38X1,5	NUTMUTTER
10	10293775	1	TAPERED ROLLER BEARING	KEGELROLLENLAGER
11	746221908	1	TAPERED ROLLER BEARING DIN 720 32008	KEGELROLLENLAGER
12	428102508	1	RETAINING RINGS DIN 472 80X2,5	SICHERUNGSRING
14	710013808	1	SHAFT SEAL 35X52X6 NBR	WELLENDICHTRING
15	514530408	1	O-RING ARP 568 75,87X2,62 NBR90	O-RING
17	421000408	2	SHIM RING DIN 988 63X80X0,1	PASSSCHEIBE
18	421000508	1	SHIM RING DIN 988 63X80X0,3	PASSSCHEIBE
20	514525208	7	OVAL SCREW M4X12 10.9	LINSENSCHRAUBE

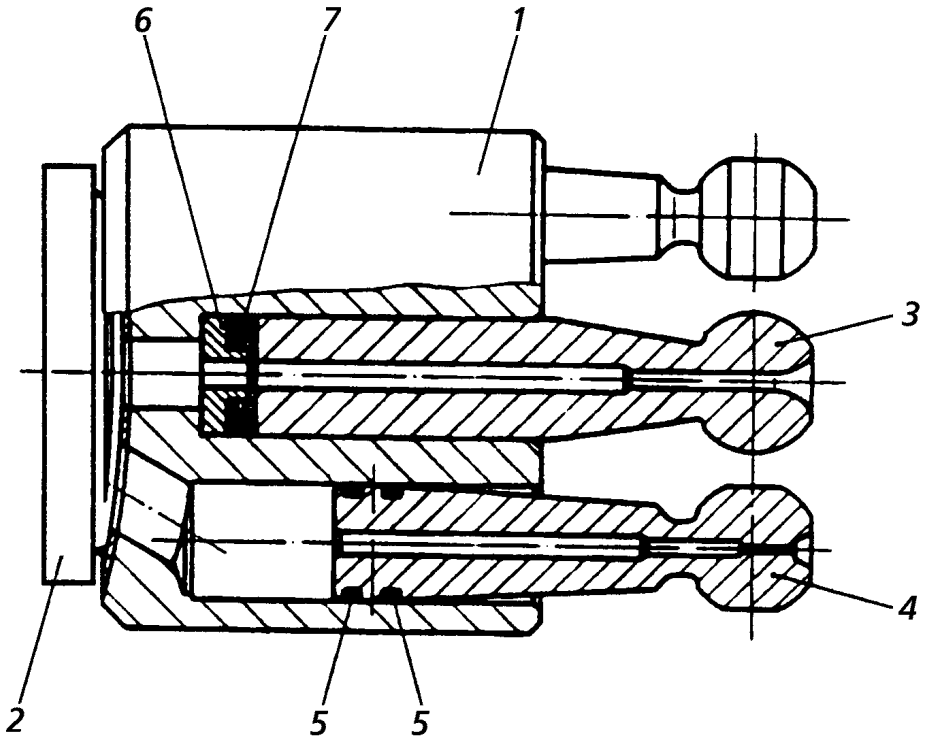

Pos.	Item	Quantity	Description	Bezeichnung
1	570967908	1	CYLINDER	ZYLINDER
2	570968008	1	CONTROL PLATE	STEUERPLATTE
3	570110508	1	CENTER STUD	MITTELZAPFEN
4	570968108	7	PISTON	KOLBEN
5	570968208	14	RING	RING
6	570110808	1	SPRING SUPPORT	FEDERTELLER
7	570110908	4	DISC SPRING	TELLERFEDER

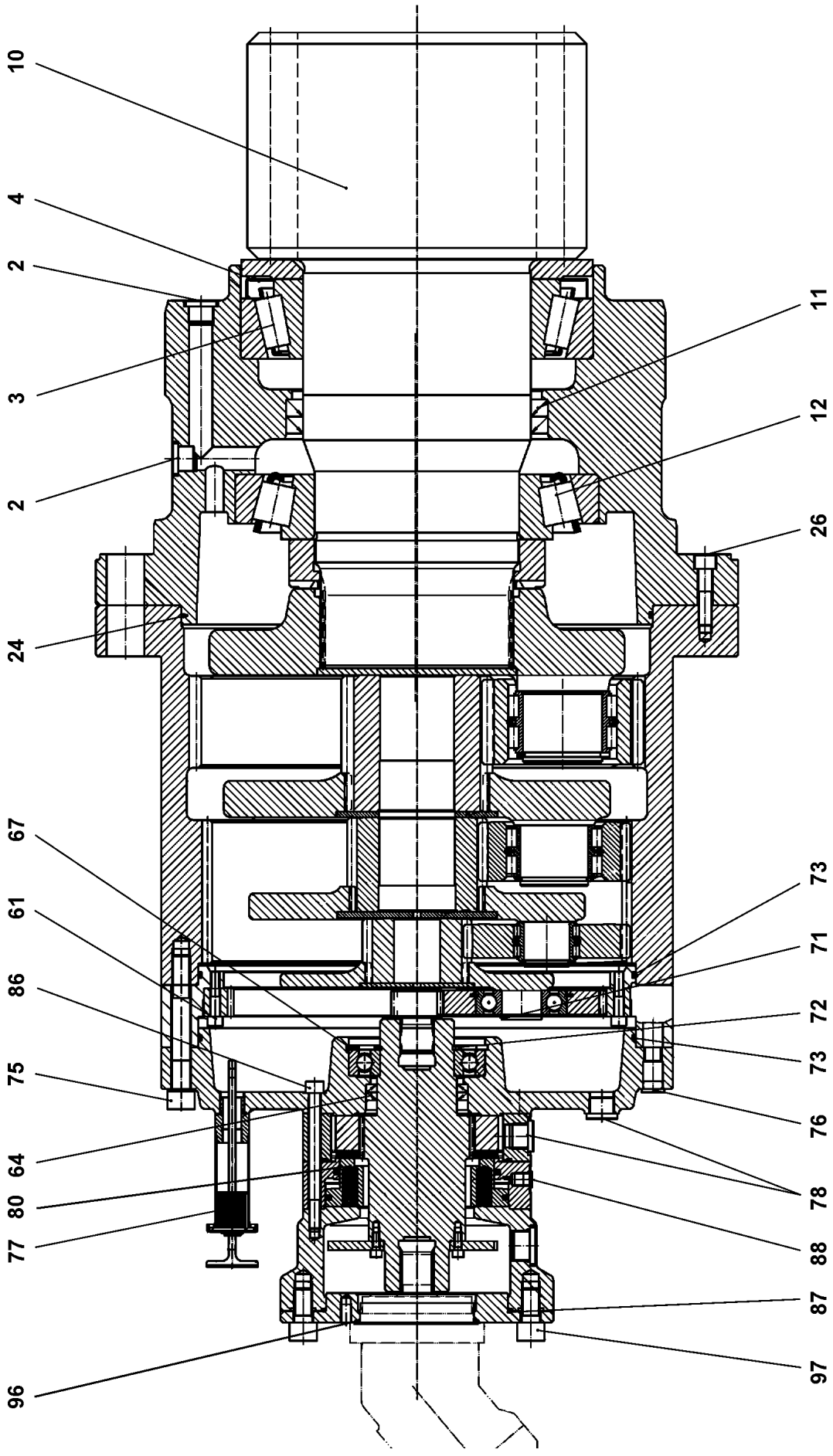
10
4
2
3
2
24
11
12
26
67
61
86
75
64
80
77
96
73
71
72
73
76
78
88
87
97

Pos.	Item	Quantity	Description	Bezeichnung
2	7361961	4	SCREW PLUG VSTI M22X1,5 CR6-FREI	VERSCHLUSSSCHRAUBE
3	746223801	1	TAPERED ROLLER BEARING DIN 720 320 4	KEGELROLLENLAGER
4	10166496	1	BEARING COVER RING 32040 XAV	LAGERABDECKRING
10	968447901	1	OUTPUT SHAFT 298,5 18CrNiMo7-6	ABTRIEBSWELLE
11	710036101	2	ROTARY SHAFT LIP SEAL DIN 3760 A 200X2	RADIALWELLENDICHTRING
12	746202801	1	TAPERED ROLLER BEARING DIN 720 302 3	KEGELROLLENLAGER
24	761033903	1	O-RING 400X4 NBR 70	O-RING
26	10012659	8	SOCKET HEAD SCREW ISO 4762 M12X50 10	ZYLINDERSCHRAUBE
61	4600516	8	SOCKET HEAD SCREW ISO 4762 M8X40 10.	ZYLINDERSCHRAUBE
64	10166630	2	ROTARY SHAFT LIP SEAL TRP 70X90X7 N	RADIALWELLENDICHTRING
66	571819808	1	DEEP GROOVE BALL BEARING DIN 625 621	RILLENKUGELLAGER
67	12100664	1	RETAINING RINGS DIN 472 120X4 480H SPF	SICHERUNGSRING
71	10171579	3	RETAINING RINGS DIN 471 35X1,5 FLZNNC	SICHERUNGSRING
72	10171589	1	RETAINING RINGS DIN 471 65X2,5 FLZNNC	SICHERUNGSRING
73	571846508	2	O-RING 370X4 NBR70	O-RING
74	4900834	12	SOCKET HEAD SCREW ISO 4762 M16X120	ZYLINDERSCHRAUBE
75	423911601	12	LOCK WASHER VS 16 ZN8M+PASSIVIERUN	SICHERUNGSSCHEIBE
76	789001301	2	BLANKING PLUG GPN 300-F17 18,4 LD-PE	VERSCHLUSSSTOPFEN
77	927554301	1	VENTILATION CONNECTING PIECE ⇨ ❑ 448	ENTLUEFTUNGSSTUTZEN
78	7361961	5	SCREW PLUG VSTI M22X1,5 CR6-FREI	VERSCHLUSSSCHRAUBE
80	10172801	1	SPRING LOADED MULTI-DISC BRAKE	FEDERDRUCKLAMELLENBREMS
86	12208101	11	SOCKET HEAD SCREW ISO 4762 M10X120 8	ZYLINDERSCHRAUBE
87	726426601	1	O-RING 155X3 NBR 70 SPF	O-RING
88	779016201	1	BLANKING PLUG GPN 300 F LD-PE	VERSCHLUSSSTOPFEN
96	726405708	1	O-RING 95X3 NBR70	O-RING
97	12223047	4	SOCKET HEAD SCREW ISO 4762 M16X30 8	ZYLINDERSCHRAUBE

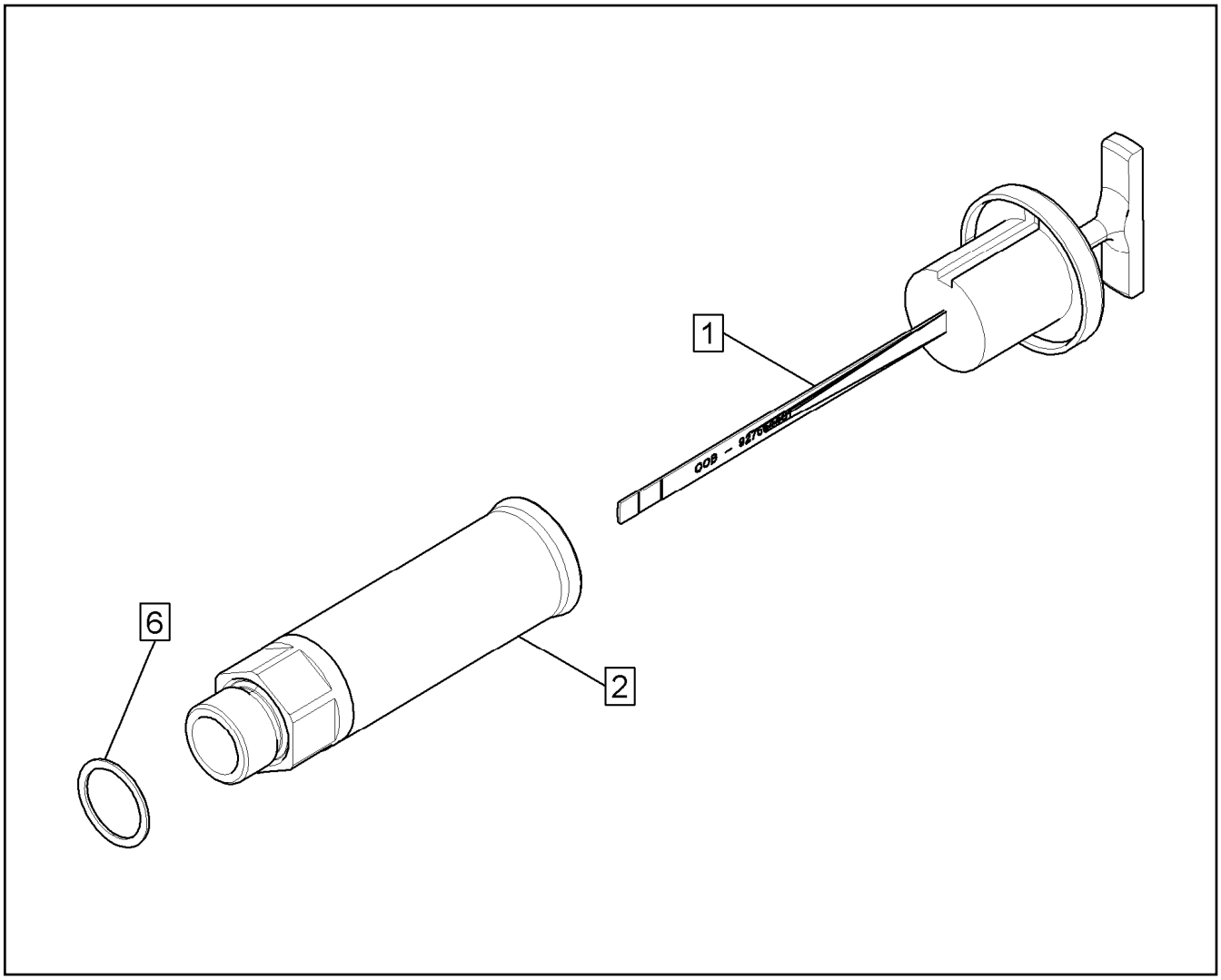

Pos.	Item	Quantity	Description	Bezeichnung
1	927554401	1	OIL DIPSTICK 1 1/8"	OELMESSSTAB
2	927501901	1	VENTILATION CONNECTING PIECE	ENTLUEFTUNGSSTUTZEN
6	761022503	1	SEALING RING 19,6X24,3X1,5 NBR 85 Shore	DICHTRING

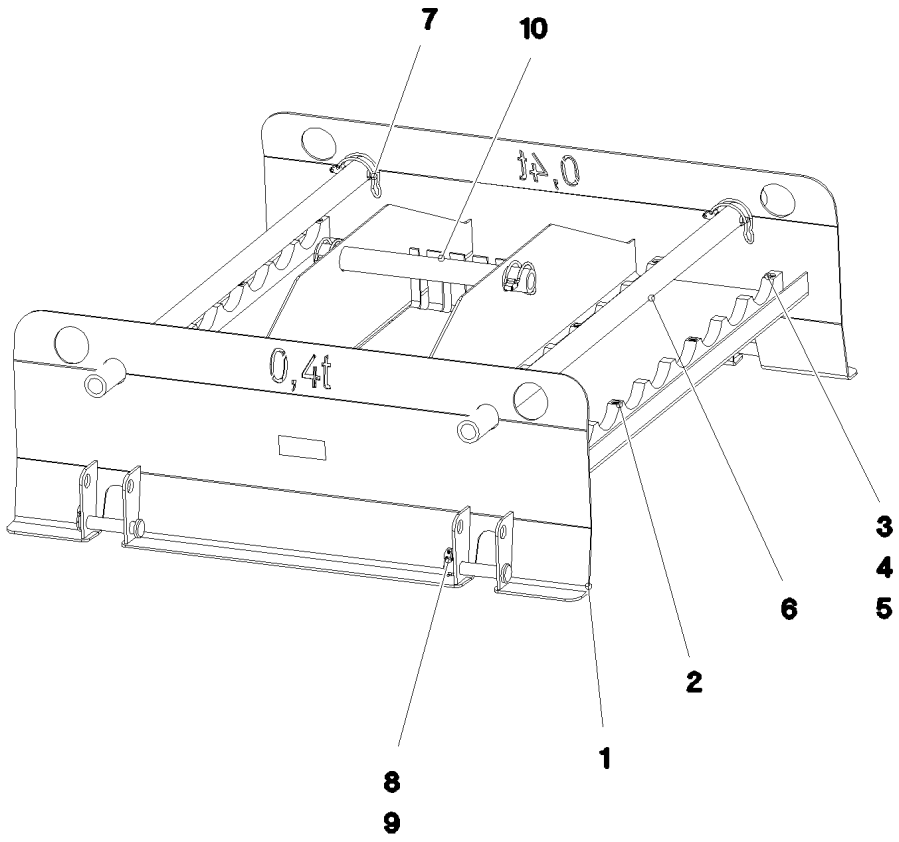

Pos.	Item	Quantity	Description	Bezeichnung
1	966460108	1	PALLET WELDMENT T ZN O	PALETTE SCHWK.
2	97004248	4	BEARING SHELL 40X950X20 PA6G+OEL SP	LAGERSCHALE
3	12206699	16	SOCKET HEAD SCREW ISO 4762 M8X45 8.8	ZYLINDERSCHRAUBE
4	410120308	16	HEX NUT ISO 4035 M8 04 A2C	SECHSKANTMUTTER
5	12103465	16	WASHER ISO 7089 8 300HV ZNNI-480H SPF	SCHEIBE
6	97004251	2	TUBE 38.0X1120 S355J2H T ZN O	ROHR
7	433200708	6	PIPE FOLDING PLUG 77X11,5X50 VERZ	ROHRKLAPPSTECKER
8	451422708	4	PIN DIN 1436 20X103X96 35NICRMOV125 GA	BOLZEN
9	10875869	4	SAFETY PLUG W HINGE-LID 5X29X4,7X25 4	SICHERHEITSKLAPPSTECKER
10	97009006	1	TUBE 38.0X370 S355J2H T ZN O	ROHR

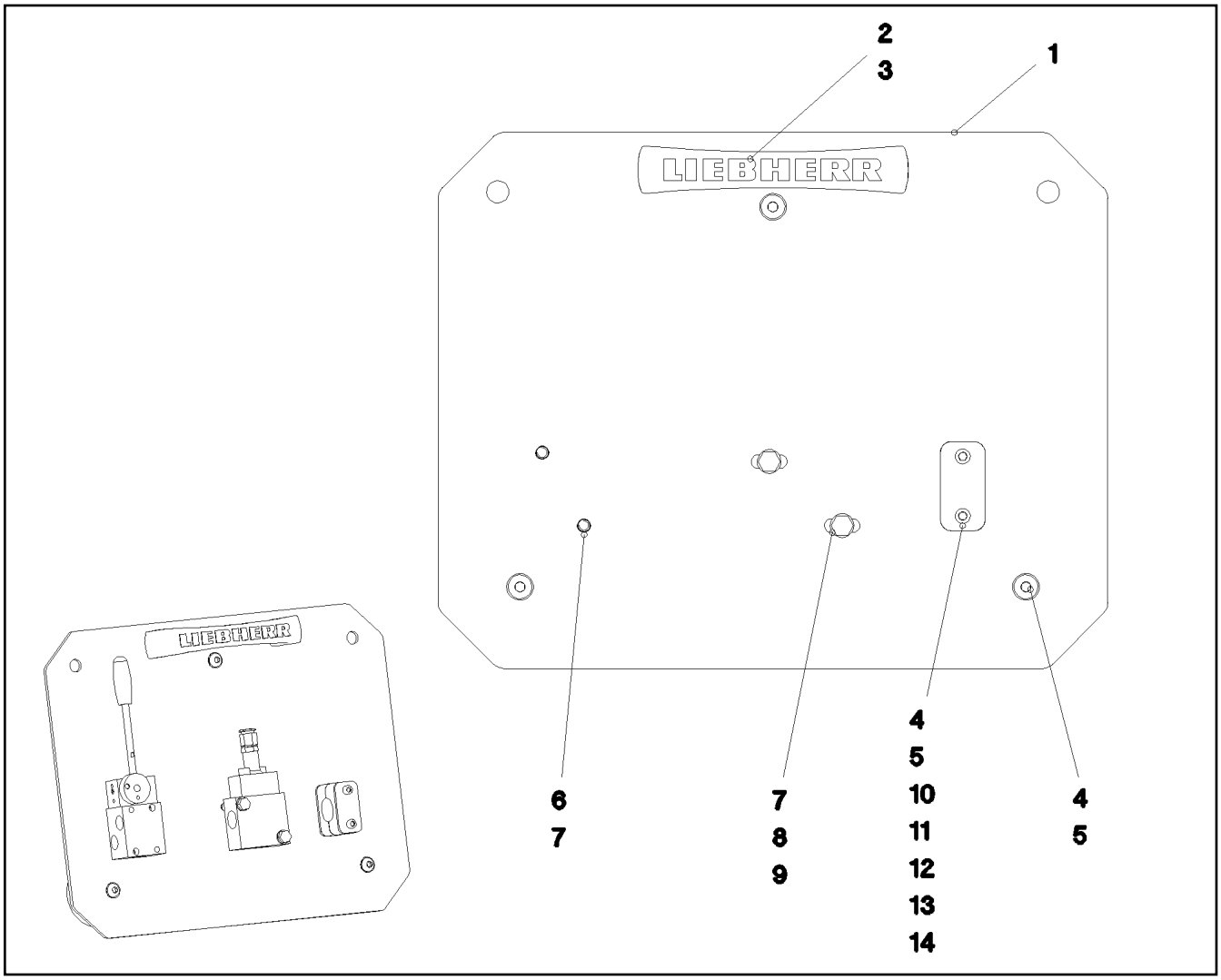

Pos.	Item	Quantity	Description	Bezeichnung
1	97013711	1	PLATE 5X360X450 S355MC FE//ZNNI8//CN//T	BLECH
2	966435308	1	GRIP PA6-30%GF SPF	GRIFF
3	10875485	2	BUTTON HEAD SCREW AEHNL.ISO 7380-2	HALBRUNDKOPFSCHRAUBE
4	617000008	3	FERRIMAGNET FERRIT VERZ	FLACHGREIFER
5	408650708	3	BUTTON HEAD SCREW ISO 7380-2 M10X20	HALBRUNDKOPFSCHRAUBE
6	10299666	2	HEX SCREW ISO 4017 M8X20 10.9 480H SP	SECHSKANTSCHRAUBE
7	12103465	18	WASHER ISO 7089 8 300HV ZNNI-480H SPF	SCHEIBE
8	11651582	2	HEX SCREW ISO 4014 M8X55 8.8 480H SPF	SECHSKANTSCHRAUBE
9	10875614	2	HEX NUT DIN 985 M8 8 480H SPF	SECHSKANTMUTTER
10	7403077	2	CLAMP-HALF DIN 3015-1 L 4 R 26,9 PP SW	KLEMMHAELFTE
11	7008583	2	LID PLATE DIN 3015-1 L-DP 4 W1-ZN	DECKPLATTE
12	12202784	2	SOCKET HEAD SCREW ISO 4762 M6X60 8.8	ZYLINDERSCHRAUBE
13	10197771	2	WASHER ISO 7089 6 200HV ZNNI-480H SPF	SCHEIBE
14	12102692	2	HEX NUT DIN 985 M6 8 ZNNI-480H SPF	SECHSKANTMUTTER

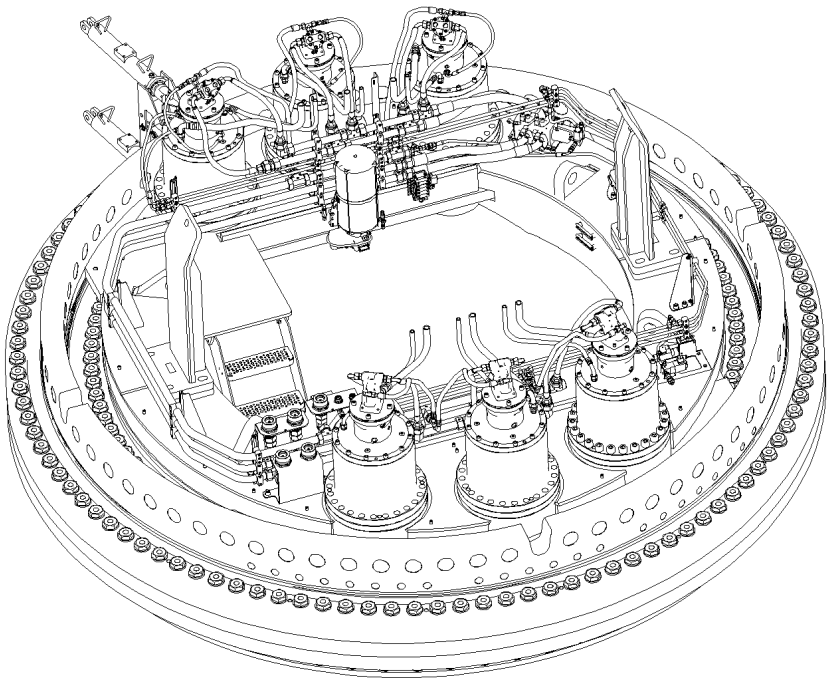

Pos. 10
Pos. 20

Pos.	Item	Quantity	Description	Bezeichnung
10	966144308	1	EL.ADD-ON SET-LIMIT SWITCHES +	EL.GEBER U.ENDSCHALTER
(5)	11003193	2	PROXIMITY SWITCH BERUEHRUNGSLOS 12	NAEHERUNGSSCHALTER
20	966344508	1	CABLE LIST ELECTRICAL SYSTEM ROLLE	KABELLISTE EL.ANLAGE
(1)	966612908	1	LEAD W500D	LEITUNG

Pos.	Item	Quantity	Description	Bezeichnung
4	966085508	1	HYDRAULIC EQUIPM.SLEWING GEAR ⇨ ❑ 453	HYDRAULIK DREHWERK

LIEBHERR

15.3.2023
071653

etk_en_de_098406_LR 13000

HYDRAULIC EQUIPM.SLEWING GEAR
HYDRAULIK DREHWERK

453 (1/5)

966085508

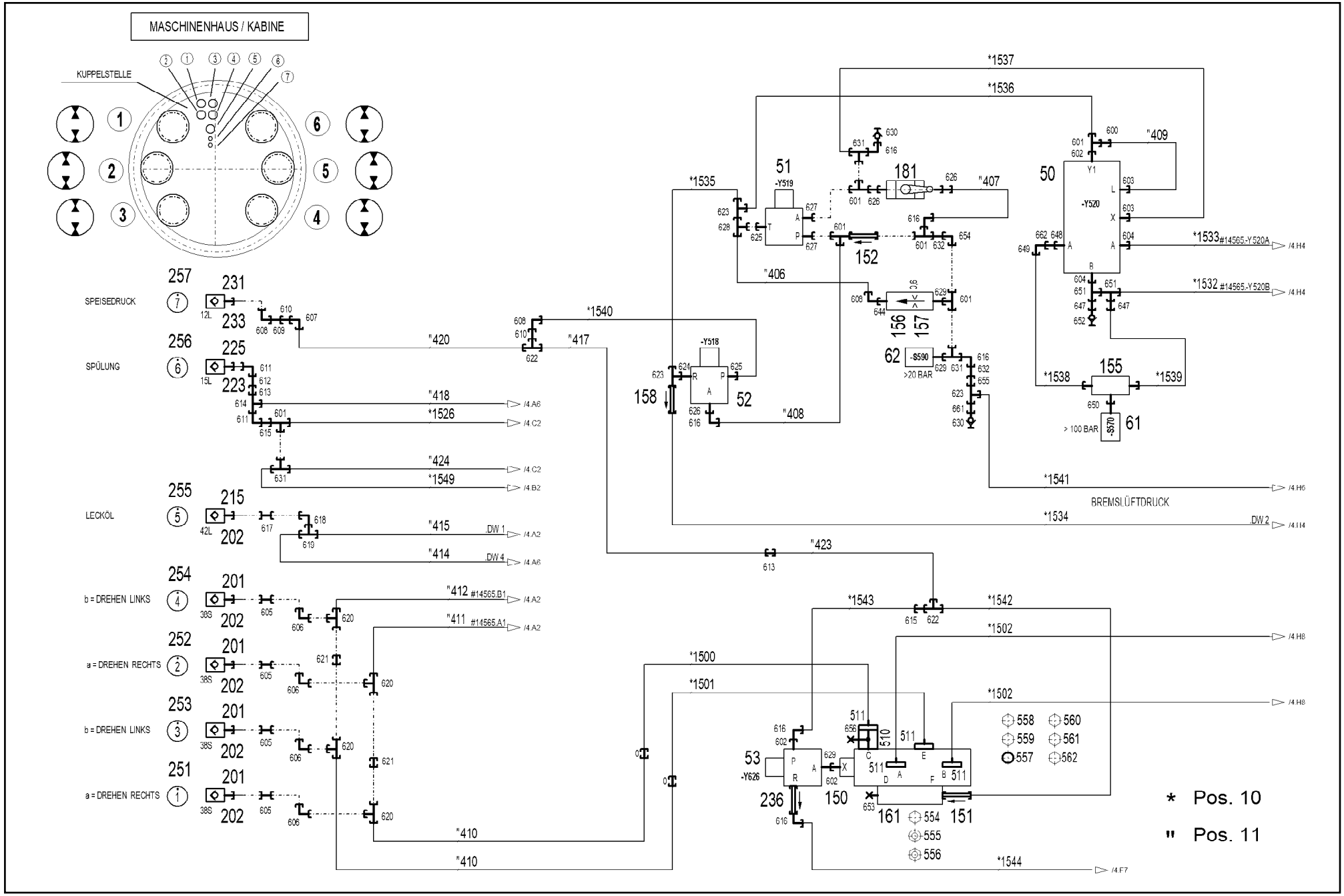

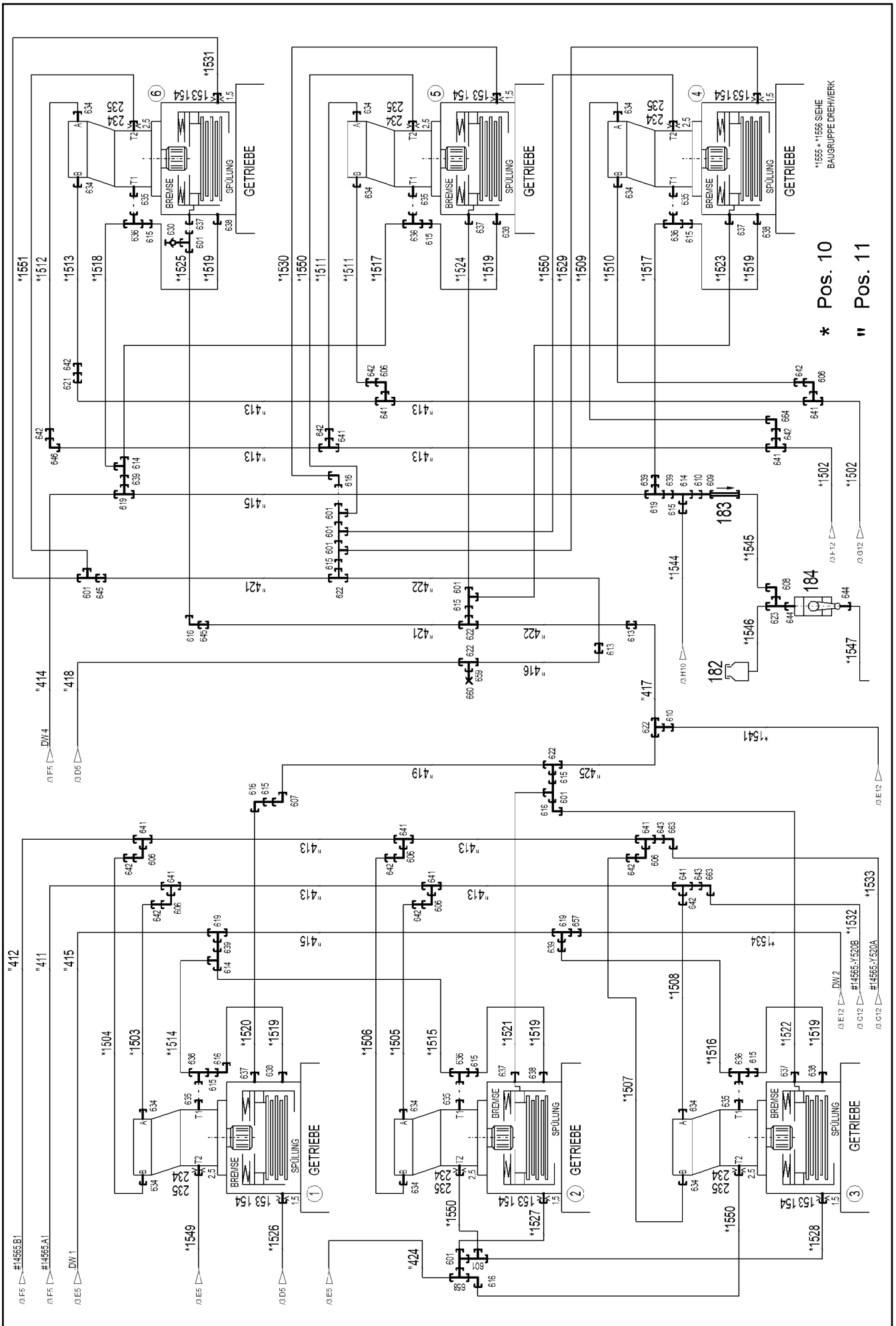

15.3.2023 071654	**etk_en_de_098406_LR 13000**	454 (2/5)
LIEBHERR	**HYDRAULIC EQUIPM.SLEWING GEAR** **HYDRAULIK DREHWERK**	**966085508**

Pos.	Item	Quantity	Description	Bezeichnung
10	966217308	1	HOSE LINES 6 SLEWING GEARS ⇨ ❑ 458	SCHLAUCHLEITUNGEN 6 DREH
11	966217408	1	PIPELINES 5 SLEW. GEARS ⇨ ❑ 460	ROHRLEITUNGEN 5 DREHWERK
50	10413103	1	DIRECTIONAL SEAT VALVE SPF ⇨ ❑ 463	WEGESITZVENTIL
51	511300508	1	CONTROL BLOCK ⇨ ❑ 465	STEUERBLOCK
52	511444408	1	DIRECTIONAL CONTROL VALVE 3/2 350BA ⇨ ❑ 467	WEGEVENTIL
53	511449808	1	DIRECTIONAL CONTROL VALVE 3/2 350BA ⇨ ❑ 468	WEGEVENTIL
61	510676908	1	PRESSURE SWITCH 10-100/400 BAR	DRUCKSCHALTER
62	10289536	1	PRESSURE SWITCH 0-20/300BAR SPF	DRUCKSCHALTER
150	510401908	1	REVERSING VALVE 350BAR ⇨ ❑ 469	UMSCHALTVENTIL
151	511449708	1	NON-RETURN VALVE 420BAR CR6-FREI	RUECKSCHLAGVENTIL
152	510412408	1	NON-RETURN VALVE 400BAR 0.5BAR CR6-F	RUECKSCHLAGVENTIL
153	511060808	6	NOZZLE 1,5 M10X10 ST	DUESE
154	971548308	6	UNION PIECE RETOUCH	VERSCHRAUBUNG NACHARBEI
155	511449308	1	SHUTTLE VALVE 700BAR CR6-FREI	WECHSELVENTIL
156	510671108	1	FILTER CARTRIDGE 0,005m³/min 25µm	FILTERPATRONE
157	510746008	1	NOZZLE 0,6 M5X9 CUZN39PB3	DUESE
158	511453508	1	NON-RETURN VALVE 400BAR 0.5BAR CR6-F	RUECKSCHLAGVENTIL
161	971663208	1	CONNECTION BLOCK	ANSCHLUSSBLOCK
181	510682008	1	BALL VALVE BKH3/8" A3C	KUGELHAHN
182	96028333	1	EXPANSION TANK CPL. ⇨ ❑ 44	AUSGLEICHSBEHAELTER KPL.
183	511481508	1	NON-RETURN VALVE 250BAR 10BAR CR6-F	RUECKSCHLAGVENTIL
184	510696008	1	BALL VALVE DN8-1/4" MS	KUGELHAHN
201	511512208	4	COUPLING SLEEVE B8 38-S	KUPPLUNGSMUFFE
202	12102190	5	HEX CAP NUT BGR.8 M 79X4 PA 6 SPF	VERSCHLUSSMUTTER
215	10675113	1	COUPLING SLEEVE B8 42-L A3C	KUPPLUNGSMUFFE
223	10466915	1	HEX CAP NUT RD36X3 SPF	VERSCHLUSSMUTTER
225	511500508	1	COUPLING SLEEVE B3 15-L	KUPPLUNGSMUFFE
231	511505808	1	COUPLING SLEEVE B2 12-L	KUPPLUNGSMUFFE
(1)	571082508	1	SHEET GASKET 7,6X15,8X1 VITON	DICHTSCHEIBE
(2)	571082608	1	O-RING 17X2 FPM70	O-RING
(3)	571082708	1	O-RING 22X1,5 FPM70	O-RING
(4)	571082808	1	SUPPORTING RING 17,5X20,9X1 PTFE	STUETZRING
233	10466914	1	HEX CAP NUT RD32X3 SPF	VERSCHLUSSMUTTER
234	937501408	6	SCREW FITTING ELEMENT XGE10-SM-EDX3	VERSCHRAUBUNGSKOERPER
235	511059108	6	NOZZLE 2,5 M8X8 MS	DUESE
236	511311808	1	NON-RETURN VALVE 400BAR 0.5BAR CR6-F	RUECKSCHLAGVENTIL
251	97044171	1	TRAILER 25X25 ALMG3 H111 BEZ.1	ANHAENGER
252	97044172	1	TRAILER 25X25 ALMG3 H111 BEZ.2	ANHAENGER
253	97044210	1	TRAILER 25X25 ALMG3 H111 BEZ.3	ANHAENGER
254	97044211	1	TRAILER 25X25 ALMG3 H111 BEZ.4	ANHAENGER
255	97044212	1	TRAILER 2X25X25 ALMG3 H111 BEZ.5	ANHAENGER
256	97044213	1	TRAILER 2X25X25 ALMG3 H111 BEZ.6	ANHAENGER
257	97044214	1	TRAILER 2X25X25 ALMG3 H111 BEZ.7	ANHAENGER
510	511519208	1	SAE INTERMEDIATE FLANGE 1 1/4" CR6-F	SAE-ZWISCHENFLANSCH
511	510586608	8	FLANGE HALF SAE1 1/4-C62-M14 CR6-FREI	FLANSCHHAELFTE
554	11656183	2	HEX SCREW ISO 4014 M12X120 8.8 FLZN SP	SECHSKANTSCHRAUBE
555	10289804	2	WASHER ISO 7089 12 300HV FLZN SPF	SCHEIBE
556	10875607	2	HEX NUT DIN 985 M12 8 FLZN SPF	SECHSKANTMUTTER
557	510586708	7	O-RING ARP 568 37,69X3,53 NBR90	O-RING
558	12225301	2	HEX SCREW ISO 4014 M14X70 8.8 FLZN SP	SECHSKANTSCHRAUBE
559	10878822	2	SOCKET HEAD SCREW ISO 4762 M14X70 8	ZYLINDERSCHRAUBE
560	4600724	6	HEX SCREW ISO 4017 M14X45 10.9 FLZN SP	SECHSKANTSCHRAUBE

Pos.	Item	Quantity	Description	Bezeichnung
561	10876373	6	SOCKET HEAD SCREW ISO 4762 M14X45 8	ZYLINDERSCHRAUBE
562	10878823	8	SOCKET HEAD SCREW ISO 4762 M14X80 8	ZYLINDERSCHRAUBE
600	475431008	1	FITTING REDSD10/6-L CR6-FREI	VERSCHRAUBUNG
601	472330208	15	FITTING EL 10L CR6-FREI	VERSCHRAUBUNG
602	7362091	3	FITTING ISO 8434-1 GE 10L G1/4A CR6-FREI	VERSCHRAUBUNG
603	471030008	2	FITTING XGE6-LR-ED CR6-FREI	VERSCHRAUBUNG
604	471033208	2	FITTING XGE16-SR-ED CR6-FREI	VERSCHRAUBUNG
605	470010708	4	FITTING SNV38-S CR6-FREI	VERSCHRAUBUNG
606	472531808	11	FITTING EWSD38-S CR6-FREI	VERSCHRAUBUNG
607	470230508	2	FITTING XW15-L CR6-FREI	VERSCHRAUBUNG
608	247117702	4	SWIVEL ELBOW EW 12L M18X1,5 CR6-FREI	WINKELSTUTZEN
609	470011308	2	FITTING SNV12-L CR6-FREI	VERSCHRAUBUNG
610	475431808	4	FITTING RED 15/12L CR6-FREI	VERSCHRAUBUNG
611	7615379	2	FITTING EW 15L CR6-FREE	VERSCHRAUBUNG
612	470011208	1	FITTING GZ 15L CR6-FREI	VERSCHRAUBUNG
613	470030508	4	FITTING XG15-L CR6-FREI	VERSCHRAUBUNG
614	472300414	4	FITTING EL 15L CR6-FREI	VERSCHRAUBUNG
615	475430108	13	FITTING RED 15/10L CR6-FREI	VERSCHRAUBUNG
616	7403569	12	FITTING EW 10L M16X1,5 CR6-FREI	VERSCHRAUBUNG
617	470011408	1	FITTING SNV42-L CR6-FREI	VERSCHRAUBUNG
618	482530814	1	FITTING ISO 8434 EW 42L CR6-FREI	VERSCHRAUBUNG
619	470431408	5	FITTING T 42L CR6-FREI	VERSCHRAUBUNG
620	472331908	4	FITTING ELSD38-S CR6-FREI	VERSCHRAUBUNG
621	470033108	3	FITTING XG38-S CR6-FREI	VERSCHRAUBUNG
622	470430508	7	FITTING XT15-L CR6-FREI	VERSCHRAUBUNG
623	247128602	4	L NECK EL 12L M18X1,5 CR6-FREI	L-STUTZEN
624	471901208	1	FITTING EGESD12-LR-WD CR6-FREI	VERSCHRAUBUNG
625	471030808	2	FITTING XGE12-LR-ED CR6-FREI	VERSCHRAUBUNG
626	471039608	3	FITTING XGE10-LR-ED3/8" CR6-FREI	VERSCHRAUBUNG
627	471904308	2	FITTING EGE 10L G3/8A CR6-FREI	VERSCHRAUBUNG
628	247105602	1	T CONNECTION PIECE ET 12L CR6-FREI	T-STUTZEN
629	471901108	3	FITTING EGESD10-LR-WD CR6-FREI	VERSCHRAUBUNG
630	510629008	3	TEST POINT FITTING VKA3 10LM16X1,5 CR6	MESSANSCHLUSS
631	482430314	3	FITTING ISO 8434 ET 10L M16X1,5 CR6-FRE	VERSCHRAUBUNG
632	470010108	2	FITTING SNV10-L CR6-FREI	VERSCHRAUBUNG
634	471033308	12	FITTING XGE20-SM-ED CR6-FREI	VERSCHRAUBUNG
635	471036808	6	FITTING XGE15-LM-ED M16X1,5 CR6-FREI	VERSCHRAUBUNG
636	472430408	6	FITTING ET 15L M22X1,5 CR6-FREI	VERSCHRAUBUNG
637	471039708	6	FITTING ISO 8434-1 GE 10L M12X1,5 CR6-F	VERSCHRAUBUNG
638	471039808	6	FITTING GE 10L M22X1,5 CR6-FREI	VERSCHRAUBUNG
639	475436608	5	FITTING RED 42/15L CR6-FREI	VERSCHRAUBUNG
641	470433008	10	FITTING XT38-S CR6-FREI	VERSCHRAUBUNG
642	475435008	12	FITTING REDSDN38/20-S CR6-FREI	VERSCHRAUBUNG
643	475434208	2	FITTING REDSD38/16-S CR6-FREI	VERSCHRAUBUNG
644	471035308	3	FITTING XGE12-LR-ED1/4" CR6-FREI	VERSCHRAUBUNG
645	475031608	2	FITTING XGR15/10-L CR6-FREI	VERSCHRAUBUNG
646	470233408	1	FITTING XW38-S CR6-FREI	VERSCHRAUBUNG
647	475433108	2	FITTING REDSD16/6-S CR6-FREI	VERSCHRAUBUNG
648	471032608	1	FITTING GE 12S G1/2A CR6-FREI	VERSCHRAUBUNG
649	472531508	1	FITTING EW 6S M14X1,5 CR6-FREI	VERSCHRAUBUNG
650	471900308	1	FITTING EGESD6-SR-WD CR6-FREI	VERSCHRAUBUNG
651	7407098	2	FITTING EL 16S CR6-FREI	VERSCHRAUBUNG
652	475601508	1	TEST POINT FITTING BMA3 6S CR6-FREI	MESSANSCHLUSS
653	477704608	1	STOP PLUG VSTI G1A CR6-FREI	STOPFEN
654	470230308	1	FITTING XW10-L CR6-FREI	VERSCHRAUBUNG
655	475031508	1	FITTING GR 12/10L M18X1, CR6-FREI	VERSCHRAUBUNG
656	477704008	1	STOPPER PLUG VSTI1/4"ED CR6-FREI	BLINDSTOPFEN
657	475407208	1	FITTING REDSDN42/12-L CR6-FREI	VERSCHRAUBUNG
658	470430308	1	FITTING XT10-L CR6-FREI	VERSCHRAUBUNG
659	477401208	1	BOX NUT DIN 3870 AL15 A3P	UEBERWURFMUTTER

Pos.	Item	Quantity	Description	Bezeichnung
660	477700608	1	BLANKING PLUG ISO 8434-1 PL 15L CR6-F	VERSCHLUSSSTOPFEN
661	475431408	1	FITTING REDSD12/10-L CR6-FREI	VERSCHRAUBUNG
662	475432908	1	FITTING REDSD12/6-S CR6-FREI	VERSCHRAUBUNG
663	7617460	2	FITTING EW 16S CR6-FREI	VERSCHRAUBUNG
664	7407108	1	FITTING EW 20S M30X2 CR6-FREI	VERSCHRAUBUNG

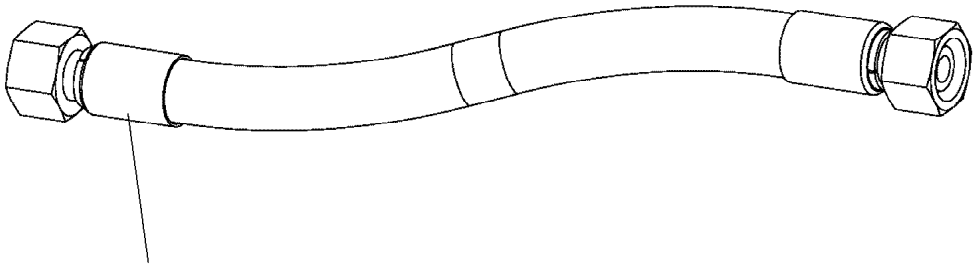

Schlauchnummer
Hose number
Numéro de flexible
Número de flexible
Номера шланга

Die Schlauchnummern auf den Schläuchen entsprechen den Positionen in der Schlauchliste.

The hose numbers from the hoses are in accordance with the items in the hose list.

Les numéros indiqués sur les flexibles correspondent aux repères de la nomenclature des flexibles.

Los números indicados en los flexibles corresponden a las posiciones de la lista de flexibles.

Нанесенные на шлангах номера соответствуют позициям в перечне.

Pos.	Item	Quantity	Description	Bezeichnung
1500	966742708	1	HOSE CPL. F6000 31X670	SCHLAUCH KPL.
1501	966867108	1	HOSE CPL. F6000 31X620	SCHLAUCH KPL.
1502	966966008	2	HOSE CPL. F6000 31X590	SCHLAUCH KPL.
1503	922077808	1	HOSE CPL. GH425 16X780	SCHLAUCH KPL.
1504	922099608	1	HOSE CPL. GH425 16X680	SCHLAUCH KPL.
1505	926315908	1	HOSE CPL. GH425 16X740	SCHLAUCH KPL.
1506	922099608	1	HOSE CPL. GH425 16X680	SCHLAUCH KPL.
1507	963862108	1	HOSE CPL. GH425 16X760	SCHLAUCH KPL.
1508	926029408	1	HOSE CPL. GH425 16X720	SCHLAUCH KPL.
1509	921991508	1	HOSE CPL. GH425 16X500	SCHLAUCH KPL.
1510	925759508	1	HOSE CPL. GH425 16X460	SCHLAUCH KPL.
1511	921991508	2	HOSE CPL. GH425 16X500	SCHLAUCH KPL.
1512	924741208	1	HOSE CPL. GH425 16X480	SCHLAUCH KPL.
1513	923191508	1	HOSE CPL. GH425 16X600	SCHLAUCH KPL.
1514	922745608	1	HOSE CPL. 2TE 12X960	SCHLAUCH KPL.
1515	962533308	1	HOSE CPL. 2TE 12X960	SCHLAUCH KPL.
1516	962533308	1	HOSE CPL. 2TE 12X960	SCHLAUCH KPL.
1517	926847608	2	HOSE CPL. 2TE 12X1060	SCHLAUCH KPL.
1518	966732208	1	HOSE CPL. 2TE 12X1120	SCHLAUCH KPL.
1519	926965608	6	HOSE CPL. 1SC 8X580	SCHLAUCH KPL.
1520	928879108	1	HOSE CPL. 1SC 8X480	SCHLAUCH KPL.
1521	926149808	1	HOSE CPL. 1SC 8X700	SCHLAUCH KPL.
1522	965475408	1	HOSE CPL. 1SC 8X740	SCHLAUCH KPL.
1523	926095108	1	HOSE CPL. 1SC 8X560	SCHLAUCH KPL.
1524	926097508	1	HOSE CPL. 1SC 8X560	SCHLAUCH KPL.
1525	926097508	1	HOSE CPL. 1SC 8X560	SCHLAUCH KPL.
1526	926097408	1	HOSE CPL. 1SC 8X600	SCHLAUCH KPL.
1527	928046508	1	HOSE CPL. 1SC 8X1260	SCHLAUCH KPL.
1528	963196908	1	HOSE CPL. 1SC 8X1080	SCHLAUCH KPL.
1529	929377608	1	HOSE CPL. 1SC 8X1040	SCHLAUCH KPL.
1530	926122608	1	HOSE CPL. 1SC 8X1060	SCHLAUCH KPL.
1531	928049708	1	HOSE CPL. 1SC 8X620	SCHLAUCH KPL.
1532	922788508	1	HOSE CPL. GH425 12X620	SCHLAUCH KPL.
1533	926850208	1	HOSE CPL. GH425 12X470	SCHLAUCH KPL.
1534	921678208	1	HOSE CPL. 2TE 10X680	SCHLAUCH KPL.
1535	926612208	1	HOSE CPL. 2TE 10X320	SCHLAUCH KPL.
1536	966967808	1	HOSE CPL. 1SC 8X230	SCHLAUCH KPL.
1537	965159308	1	HOSE CPL. 2SN 6X460	SCHLAUCH KPL.
1538	923603308	1	HOSE CPL. 2SN 6X500	SCHLAUCH KPL.
1539	962857708	1	HOSE CPL. 2SN 6X310	SCHLAUCH KPL.
1540	926041708	1	HOSE CPL. 2TE 10X500	SCHLAUCH KPL.
1541	926095408	1	HOSE CPL. 2TE 10X400	SCHLAUCH KPL.
1542	966967908	1	HOSE CPL. 2TE 12X560	SCHLAUCH KPL.
1543	928472308	1	HOSE CPL. 1SC 8X330	SCHLAUCH KPL.
1544	926029808	1	HOSE CPL. 1SC 8X900	SCHLAUCH KPL.
1545	966968008	1	HOSE CPL. 1SC 8X1800	SCHLAUCH KPL.
1546	966968108	1	HOSE CPL. 2TE 8X260	SCHLAUCH KPL.
1547	966867208	1	HOSE CPL. 2TE 8X140	SCHLAUCH KPL.
1549	966969108	1	HOSE CPL. 1SC 8X600	SCHLAUCH KPL.
1550	929639108	4	HOSE CPL. 1SC 8X760	SCHLAUCH KPL.
1551	966969208	1	HOSE CPL. 1SC 8X1000	SCHLAUCH KPL.
1555	966571908	6	HOSE CPL. 2TE 16X1000	SCHLAUCH KPL.
1556	966969308	6	HOSE CPL. 2TE 25X1100	SCHLAUCH KPL.

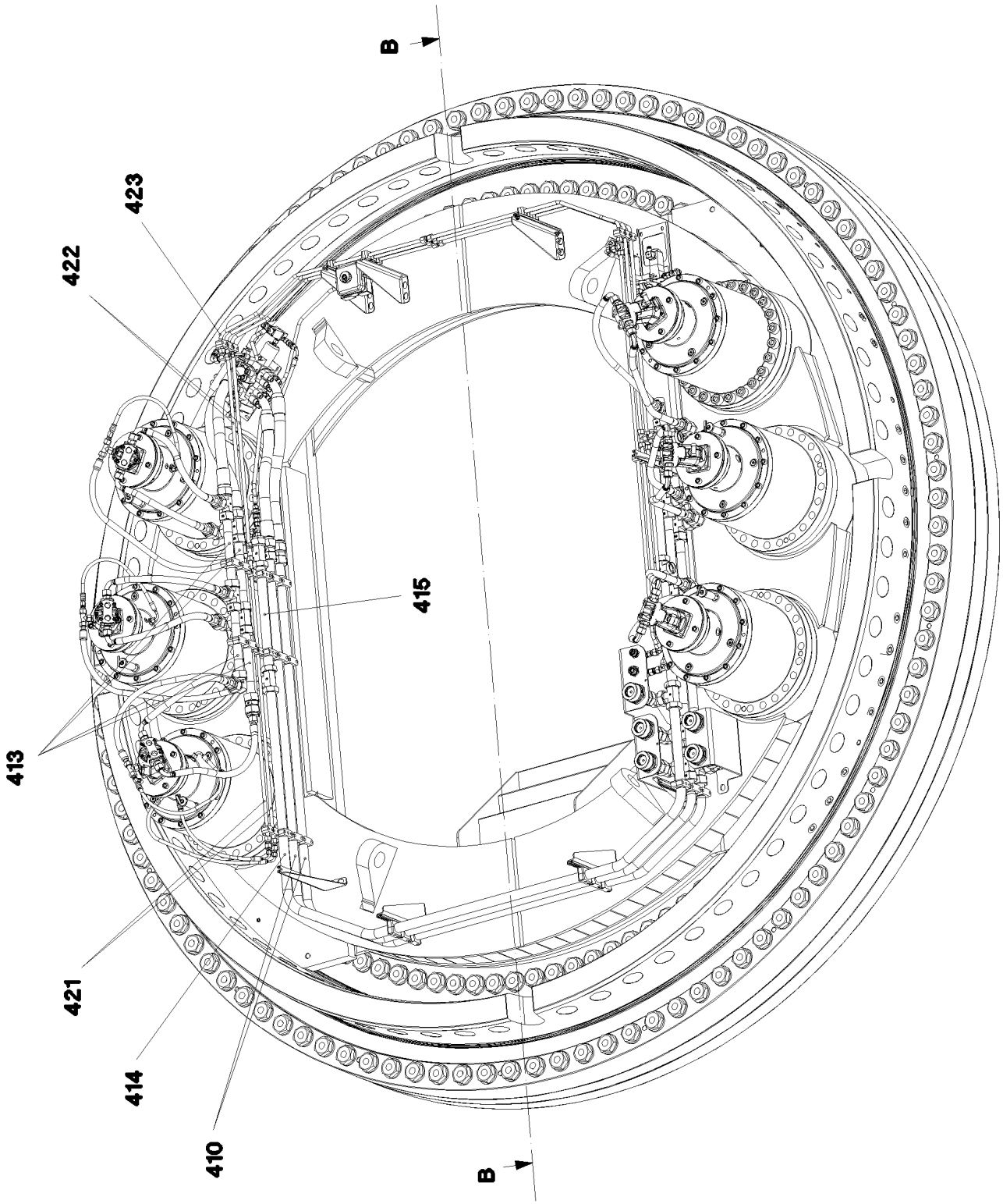
B
423
422
415
413
421
414
410
B

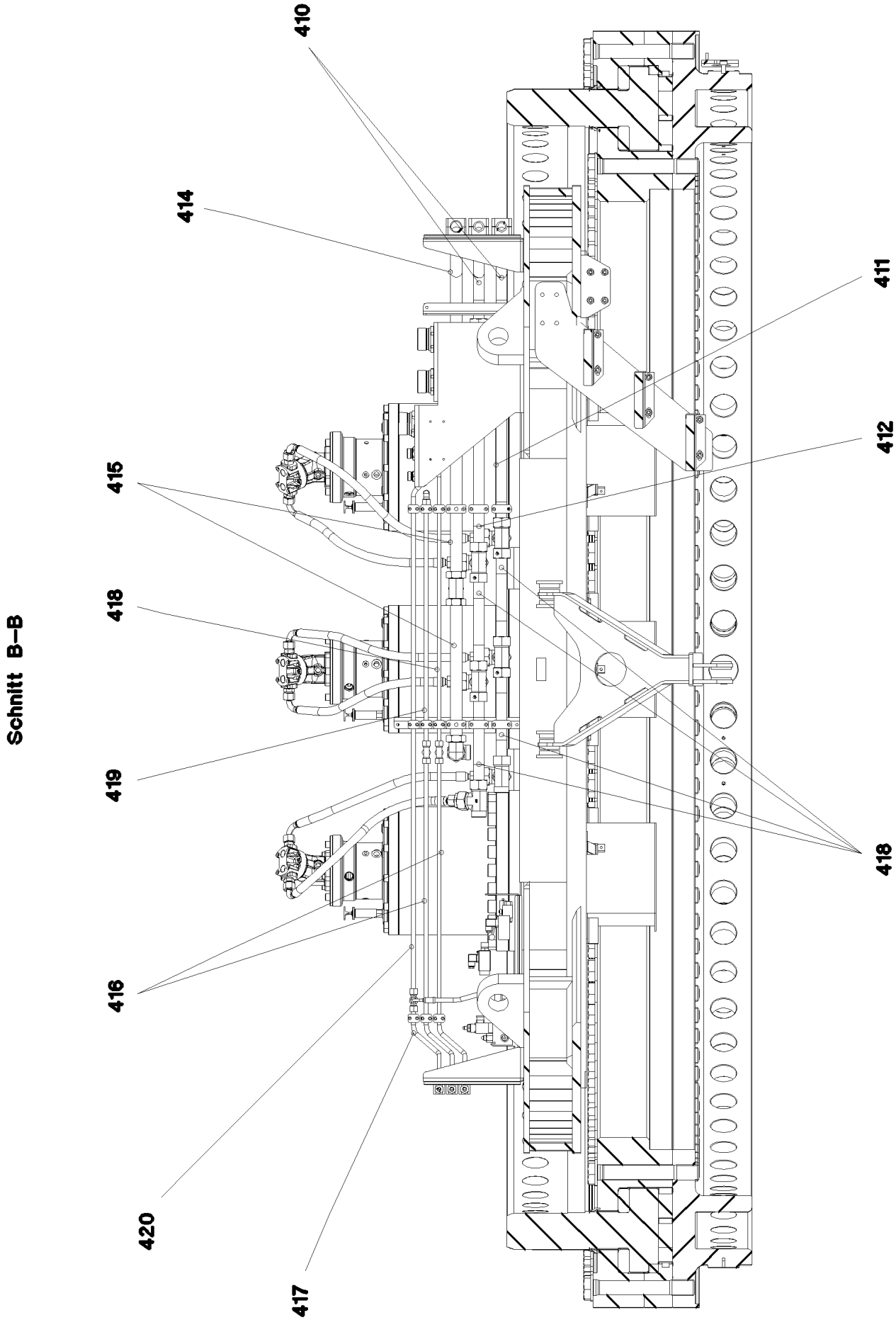
Schnitt B–B
410
414
411
412
415
418
419
418
416
420
417

Pos.	Item	Quantity	Description	Bezeichnung
406	966577608	1	PIPE COMPL. 12X1,5X309 AL12 - AL12	ROHR KPL.
407	966577708	1	PIPE COMPL. 10X1,5X187 AL10 - AL10	ROHR KPL.
408	966577808	1	PIPE COMPL. 10X1,5X156 AL10 - AL10	ROHR KPL.
409	966577908	1	PIPE COMPL. 6X1X316 AL6 - AL6	ROHR KPL.
410	966255008	2	PIPE COMPL. 38X5X3964 MUTTER 38S/STA	ROHR KPL.
411	966255108	1	PIPE COMPL. 38X5X486 MUTTER 38S/STA	ROHR KPL.
412	966255208	1	PIPE COMPL. 38X5X572 MUTTER 38S/STA	ROHR KPL.
413	966256208	8	PIPE COMPL. 38X5X355 MUTTER 38S/STA	ROHR KPL.
414	966255408	1	PIPE COMPL. 42X3X3598 42L - 42L	ROHR KPL.
415	966255508	3	PIPE COMPL. 42X3X497 42L - 42L	ROHR KPL.
416	966255608	1	PIPE COMPL. 15X1,5X2068 15L - 15L	ROHR KPL.
417	966255708	2	PIPE COMPL. 15X1,5X1191 15L - 15L	ROHR KPL.
418	966255808	1	PIPE COMPL. 15X1,5X1015 15L - 15L	ROHR KPL.
419	966255908	1	PIPE COMPL. 15X1,5X870 15L - 15L	ROHR KPL.
420	966256008	1	PIPE COMPL. 15X1,5X1826 15L - 15L	ROHR KPL.
421	966256108	2	PIPE COMPL. 15X1,5X1318 15L - 15L	ROHR KPL.
422	966577408	2	PIPE COMPL. 15X1,5X2064 AL15 - AL15	ROHR KPL.
423	966577508	1	PIPE COMPL. 15X1,5X1191 AL15 - AL15	ROHR KPL.
424	967096808	1	PIPE COMPL. 10X1,5X1020 AL10 - AL10	ROHR KPL.
425	967099308	1	PIPE COMPL. 15X1,5X830 AL15 - AL15	ROHR KPL.

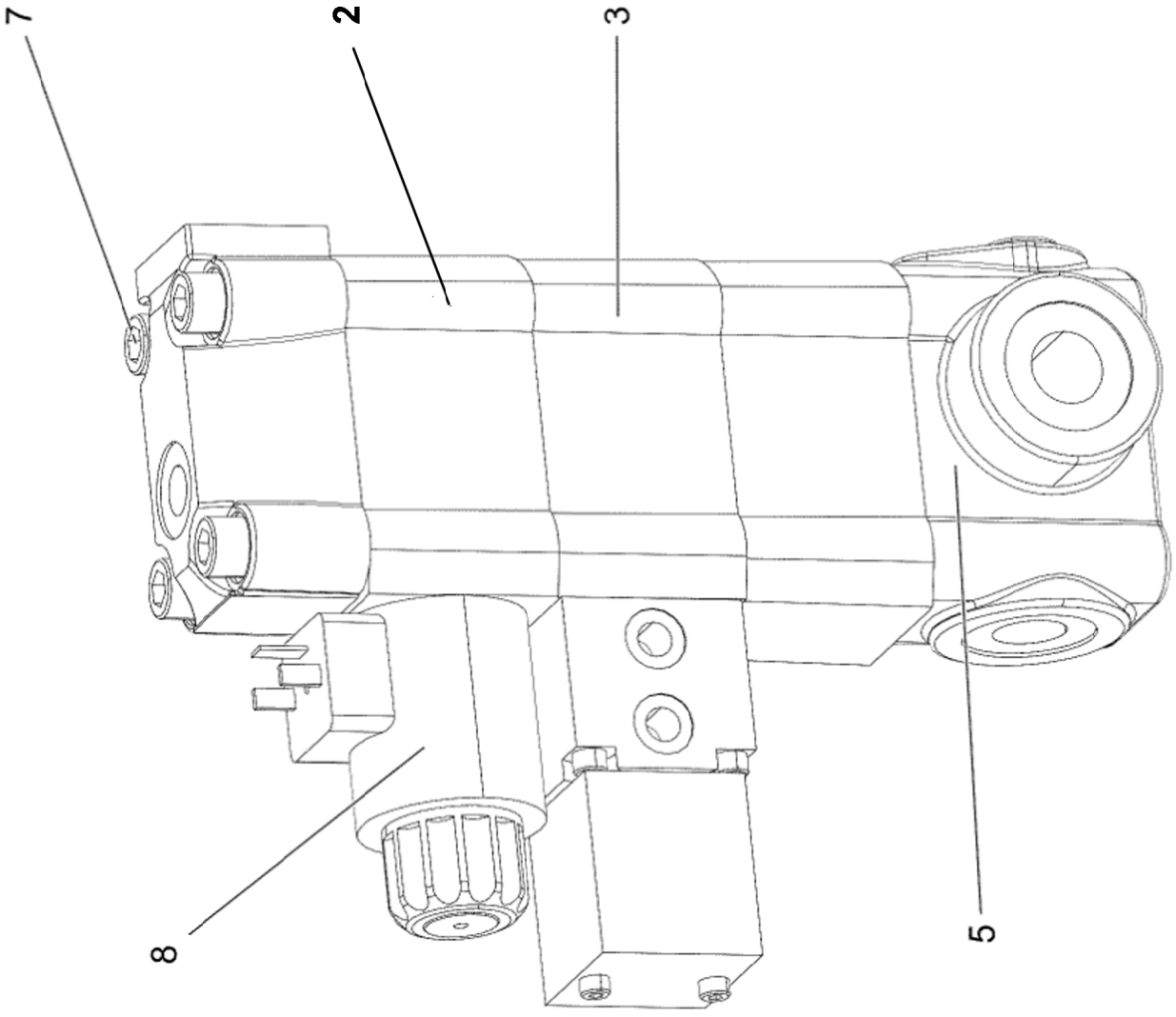
7
2
3
8
5

Pos.	Item	Quantity	Description	Bezeichnung
2	12107139	1	RELIEF VALVE	ENTLASTUNGSVENTIL
3	10041653	1	RELIEF VALVE	ENTLASTUNGSVENTIL
5	10041652	1	BUILT-IN VALVE	EINBAUVENTIL
7	10353930	4	SCREW UNF3/8X24 12.9	SCHRAUBE
8	10663094	1	MAGNET 24V	MAGNET
999	12106375	1	SEAL KIT	DICHTSATZ

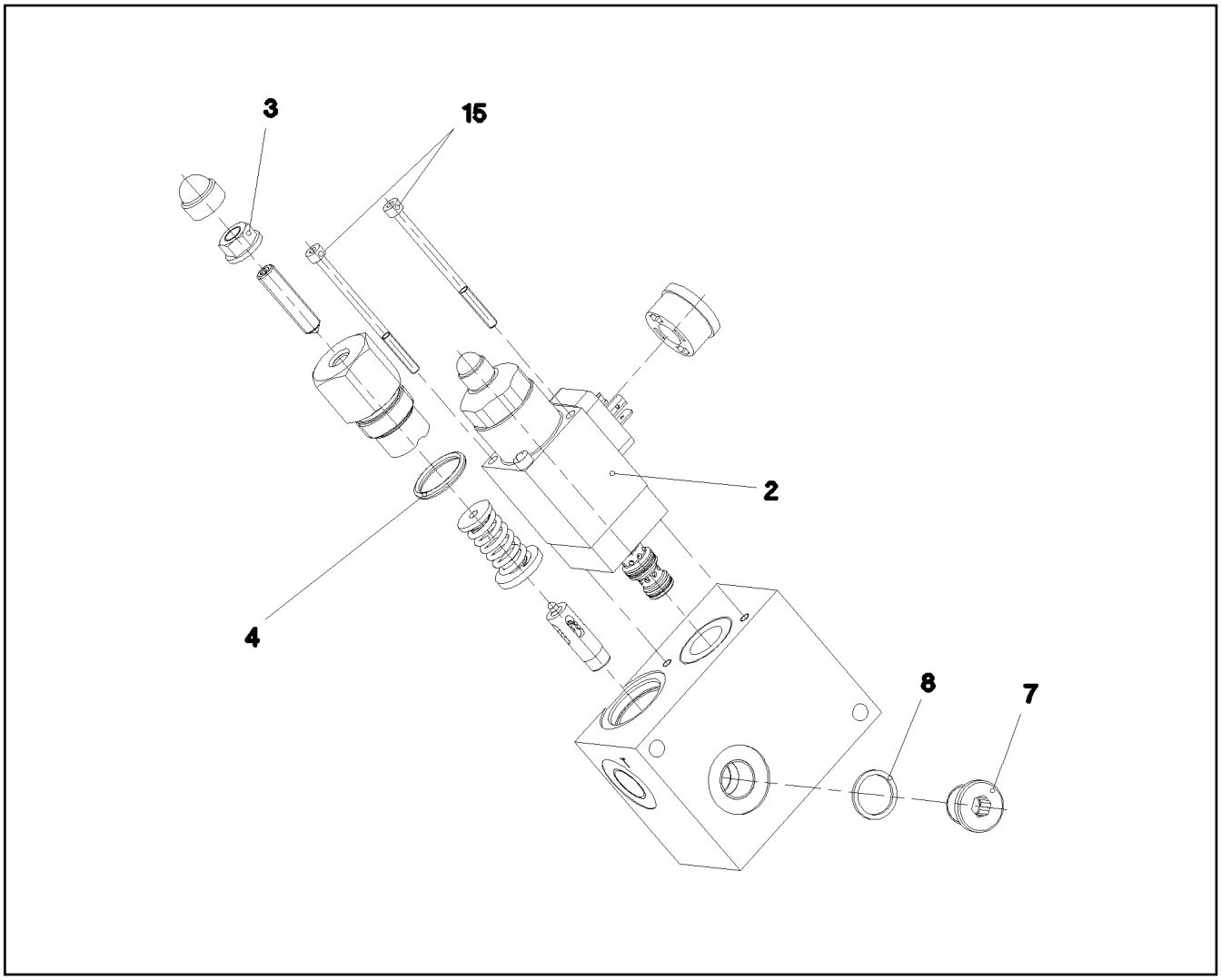

Pos.	Item	Quantity	Description	Bezeichnung
2	10489734	1	PRESSURE LIMITING VALVE ⇨ ❑ 466	DRUCKBEGRENZUNGSVENTIL
4	726420208	1	O-RING ARP 568 20,29X2,62 NBR70	O-RING
7	11643072	1	SCREW PLUG DIN 908 M16X1,5 ST FLZN SP	VERSCHLUSSSCHRAUBE
8	710103408	1	SEALING RING DIN 7603 A16X20X1,5 CU	DICHTRING
15	4600338	2	SOCKET HEAD SCREW ISO 4762 M4X65 8.8	ZYLINDERSCHRAUBE
25	570652308	1	O-RING ARP 568 23,52X1,78 N903890SHOR	O-RING
26	510719008	1	O-RING ARP 568 9,25X1,78 NBR75	O-RING
27	510718108	1	O-RING ARP 568 10,82X1,78 NBR75	O-RING

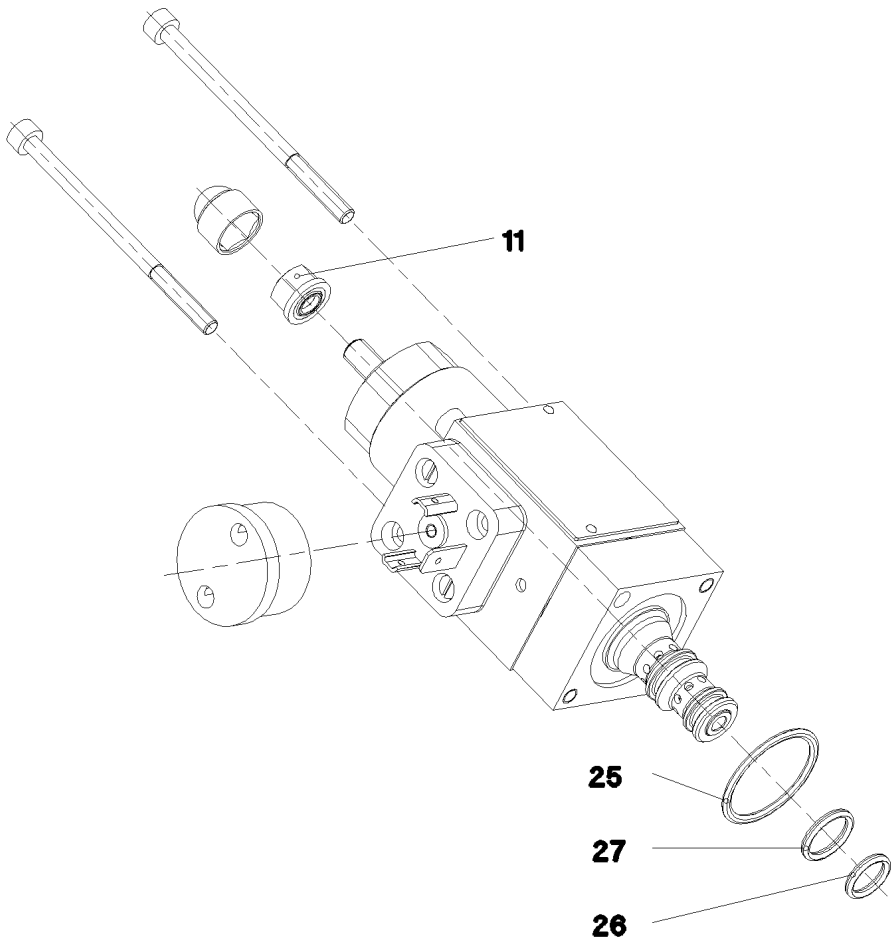

Pos.	Item	Quantity	Description	Bezeichnung
11	510753408	1	SEALING NUT M6	DICHTMUTTER
25	570652308	1	O-RING ARP 568 23,52X1,78 N903890SHOR	O-RING
26	510719008	1	O-RING ARP 568 9,25X1,78 NBR75	O-RING
27	510718108	1	O-RING ARP 568 10,82X1,78 NBR75	O-RING

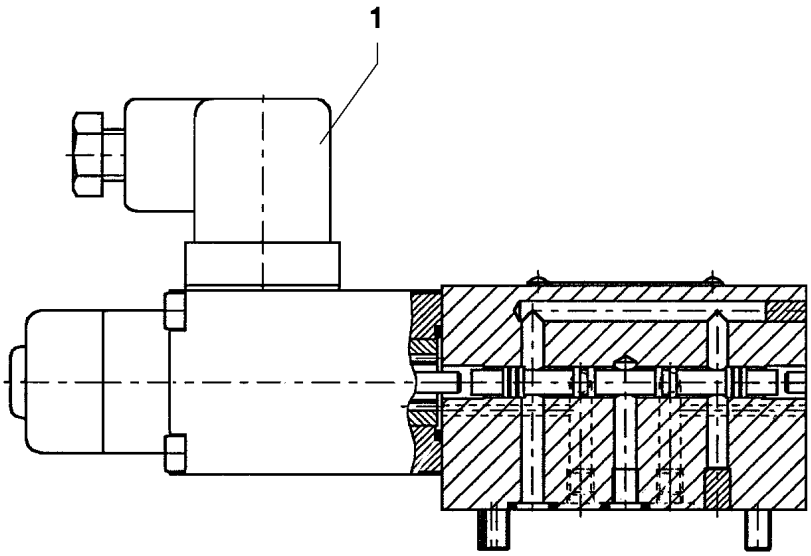

Pos.	Item	Quantity	Description	Bezeichnung
1	570827808	1	MAGNET 24V	MAGNET

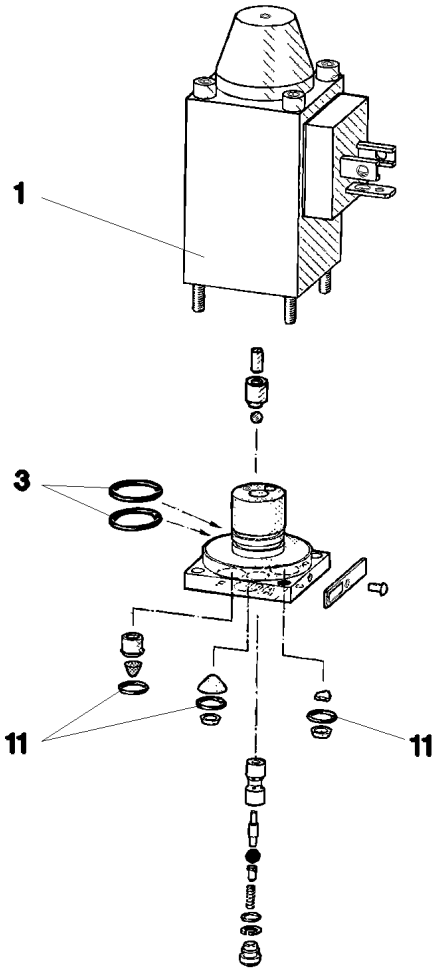

Pos.	Item	Quantity	Description	Bezeichnung
1	570633808	1	MAGNET 24V	MAGNET
3	570010108	2	O-RING 14X1,1 NBR70	O-RING
11	510712908	3	O-RING 6X1,5 NBR90	O-RING

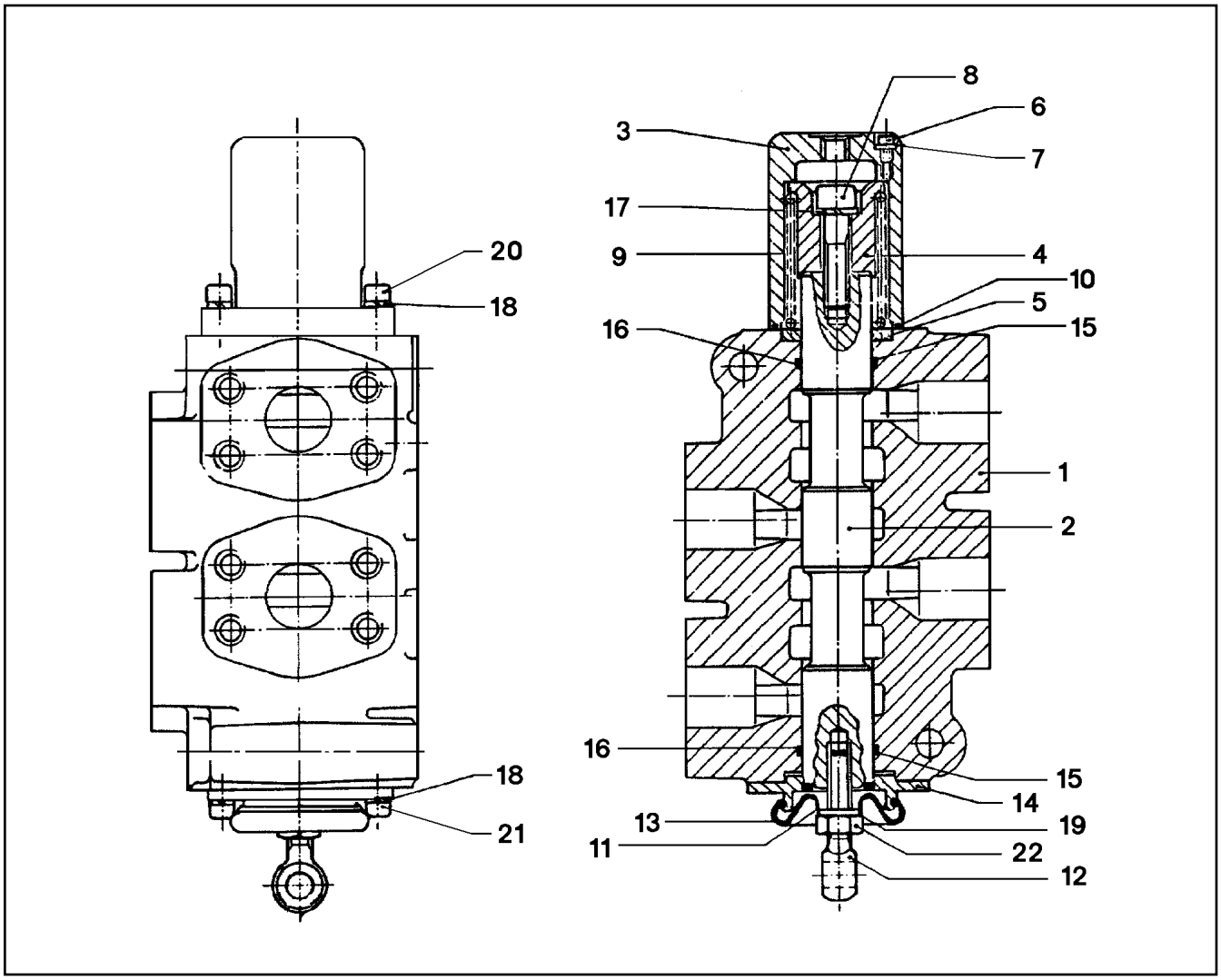

Pos.	Item	Quantity	Description	Bezeichnung
1	511051208	1	HOUSING	GEHAEUSE
2	511051308	1	PISTON	KOLBEN
3	511051408	1	COVER	DECKEL
4	511051508	1	HOLDER	HALTER
5	11951235	1	WASHER	SCHEIBE
6	511051708	1	SOCKET HEAD SCREW	ZYLINDERSCHRAUBE
7	511051808	1	SEALING RING	DICHTRING
8	511051908	1	CAP BOLT	HUTSCHRAUBE
9	511052008	1	SPRING	FEDER
10	511052108	1	O-RING DIN 3771 55,25X2,62 NBR70	O-RING
11	511052208	1	SLEEVE	HUELSE
12	511052308	1	RING BOLT	RINGSCHRAUBE
13	511052408	1	CAP GUMMI	KAPPE
14	511052508	1	FLANGE	FLANSCH
15	511052608	2	BACK UP RING 109X220	BACKUP-RING
16	501204208	2	O-RING ARP 568 34,52X3,53 NBR70	O-RING
17	510731808	1	WASHER	SCHEIBE
18	510733208	4	LOCK WASHER	SICHERUNGSSCHEIBE
19	511052808	1	LOCK WASHER	SICHERUNGSSCHEIBE
20	511052908	2	SCREW	SCHRAUBE
21	510733308	2	CAPSCREW	KOPFSCHRAUBE
22	511053008	1	NUT	MUTTER

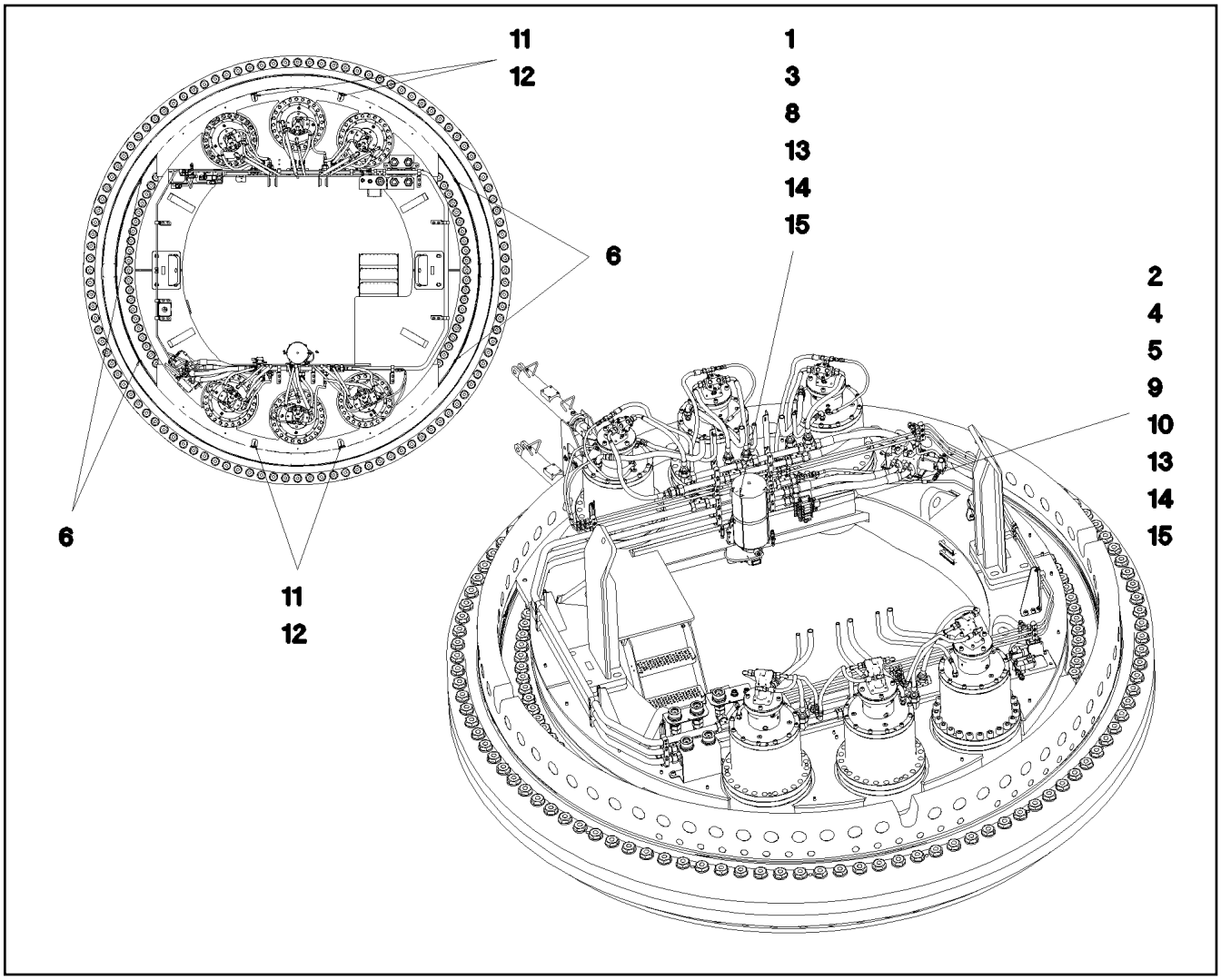

Pos.	Item	Quantity	Description	Bezeichnung
1	11003525	1	ELECTRIC PUMP EP-1 ⇨ ❑ 471	ELEKTROPUMPE
2	11003530	1	DISTRIBUTION BLOCK SXE-2 5/10 ⇨ ❑ 473	VERTEILERKOMBINATION
3	774375108	1	PASSAGE NIPPLE BLOCK ⇨ ❑ 127	DURCHGANGSNIPPELBLOCK
4	12203634	4	SOCKET HEAD SCREW ISO 4762 M6X50 8.8	ZYLINDERSCHRAUBE
5	10197771	4	WASHER ISO 7089 6 200HV ZNNI-480H SPF	SCHEIBE
6	473330008	4	FITTING WH 6L M10X1 CR6-FREI	VERSCHRAUBUNG
7	774383508	10	TUBING COIL 9	ROHRWENDEL
8	97008612	1	PLATE 5X342X250 S355MC FE//ZNNI8//CN//T	BLECH
9	97008613	1	PLATE 3X75X200 S355MC FE//ZNNI8//CN//T	BLECH
10	12102692	4	HEX NUT DIN 985 M6 8 ZNNI-480H SPF	SECHSKANTMUTTER
11	7623705	4	PIPE SOCKET -45	ROHRSTUTZEN
12	774376508	4	FITTING GE 6LL M10X1	VERSCHRAUBUNG
13	11651767	8	HEX SCREW ISO 4017 M8X20 8.8 480H SPF	SECHSKANTSCHRAUBE
14	11840501	8	WASHER DIN 7349 8,4 200HV 480H SPF	SCHEIBE
15	953873408	6	SLEEVE 25X20 11SMN37 FE//ZNNI8//CN//T0	HUELSE

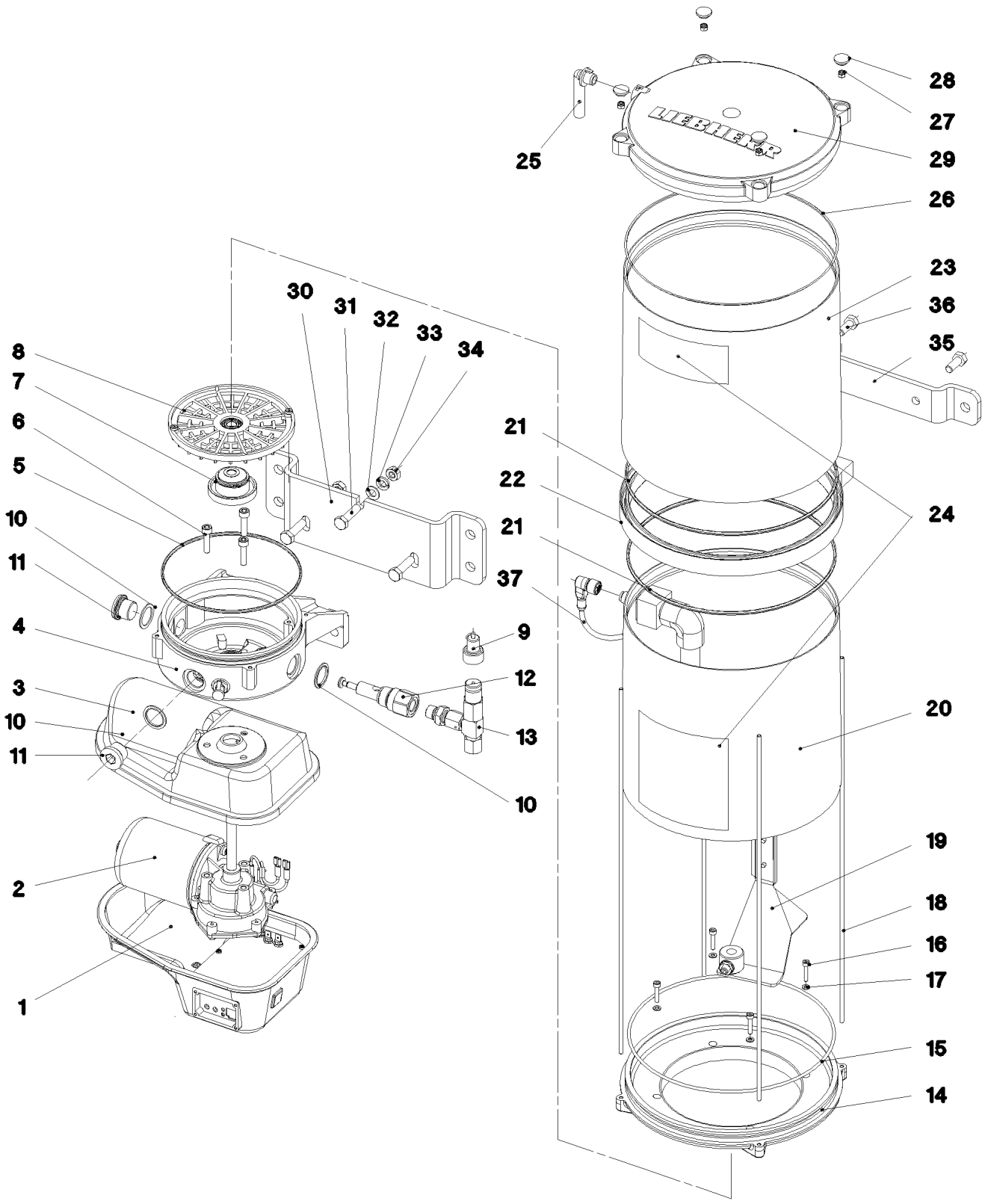
28
27
29
25
26
23
36
35
30
31
32
33
34
8
7
6
5
10
11
4
3
10
11
2
1
21
22
21
37
24
9
12
13
10
20
19
18
16
17
15
14

Pos.	Item	Quantity	Description	Bezeichnung
1	11690155	1	MOTOR HOUSING	MOTORGEHAEUSE
2	10355140	1	TRANSMISSION MOTOR 24V	GLEICHSTROMGETRIEBEMOTO
3	10014692	1	MOTOR HOUSING	MOTORGEHAEUSE
4	10014693	1	PUMP HOUSING	PUMPENGEHAEUSE
5	726452801	1	O-RING 135X3 NBR 70 SPF	O-RING
6	10875588	3	SOCKET HEAD SCREW ISO 4762 M6X25 8.8	ZYLINDERSCHRAUBE
7	10014729	1	DRIVER	MITNEHMER
8	10014730	1	INTERMEDIATE RING	ZWISCHENRING
9	10429952	1	FAULT INDICATOR	STOERANZEIGE
10	10014697	3	SEALING RING 27X20X1,5 CU	DICHTRING
11	12218194	2	SCREW PLUG DIN 908 M20X1,5 St FLZN SP	VERSCHLUSSSCHRAUBE
12	10216340	1	PUMP ELEMENT	PUMPENELEMENT
13	571328408	1	PRESSURE RELIEF VALVE	UEBERDRUCKVENTIL
14	10016655	1	INTERMEDIATE FLANGE	ZWISCHENFLANSCH
15	10342479	1	O-RING 209,14X3,53 NBR70	O-RING
16	12219830	4	SOCKET HEAD SCREW ISO 4762 M4X20 8.8	ZYLINDERSCHRAUBE
17	511008908	4	SEALING RING DIN 7603 A 4X8X1 CU	DICHTRING
18	11690159	4	PULL ROD M4	ZUGSTANGE
19	10424593	1	AGITATOR PADDLE	RUEHRFLUEGEL
20	11690149	1	CONTAINER	BEHAELTER
21	10003746	2	O-RING ISO 3601-1 215,49X3,53 FKM 70	O-RING
22	11690164	1	INTERMEDIATE RING	ZWISCHENRING
23	10424594	1	TRANSPARENT CONTAINER	KLARSICHTBEHAELTER
24	10016660	1	STICKER	AUFKLEBER
25	10292724	1	VENTILATION TUBE	ENTLUEFTUNGSROHR
26	726413208	1	O-RING 180X3 NBR70	O-RING
27	10875611	4	HEX NUT DIN 985 M4 8 480H SPF	SECHSKANTMUTTER
28	10016665	4	COVER	ABDECKUNG
29	10016663	1	CONTAINER COVER	BEHAELTERABDECKKAPPE
30	11690151	1	HOLDING ANGLE	HALTEWINKEL
31	10299580	3	HEX SCREW ISO 4017 M8X30 10.9 480H SP	SECHSKANTSCHRAUBE
32	420052477	3	WASHER DIN 125 B 8,4 PA	SCHEIBE
33	11659025	3	WASHER SPRING DIN 127 B 8 FLZN SPF	FEDERRING
34	4000381	3	HEX NUT ISO 4032 M8 10 A2C SPF	SECHSKANTMUTTER
35	11690153	1	HOLDING ANGLE	HALTEWINKEL
36	11651767	2	HEX SCREW ISO 4017 M8X20 8.8 480H SPF	SECHSKANTSCHRAUBE
37	10663914	1	CONNECTING LINE	ANSCHLUSSLEITUNG

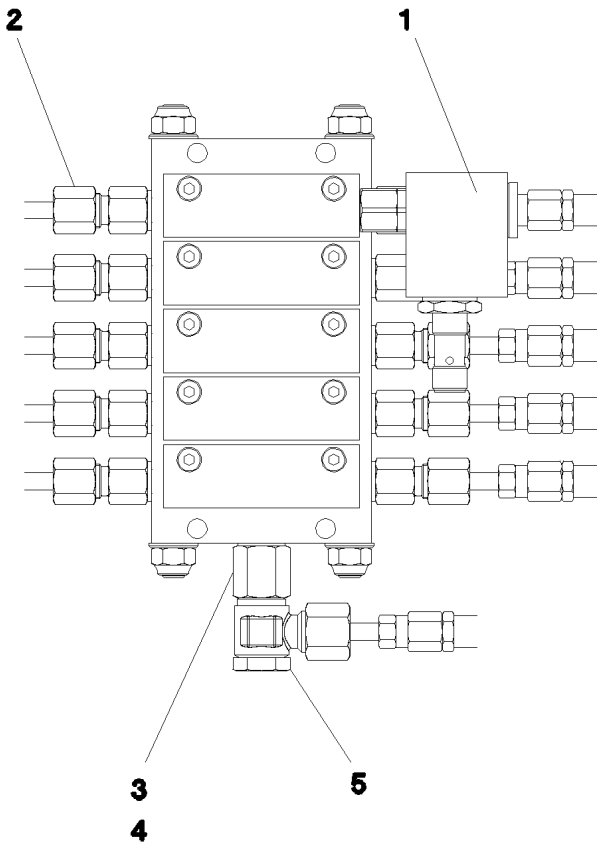

Pos.	Item	Quantity	Description	Bezeichnung
1	10097613	1	PROXIMITY SWITCH BERUEHRUNGSLOS	NAEHERUNGSSCHALTER
2	10330472	10	VALVE GUIDE	AUSLASS
3	10009602	1	EXTENSION	VERLAENGERUNG
4	710102308	1	SEALING RING DIN 7603 A13X18X1,5 CU	DICHTRING
5	774381508	1	FITTING SWVE-R1/4"	VERSCHRAUBUNG

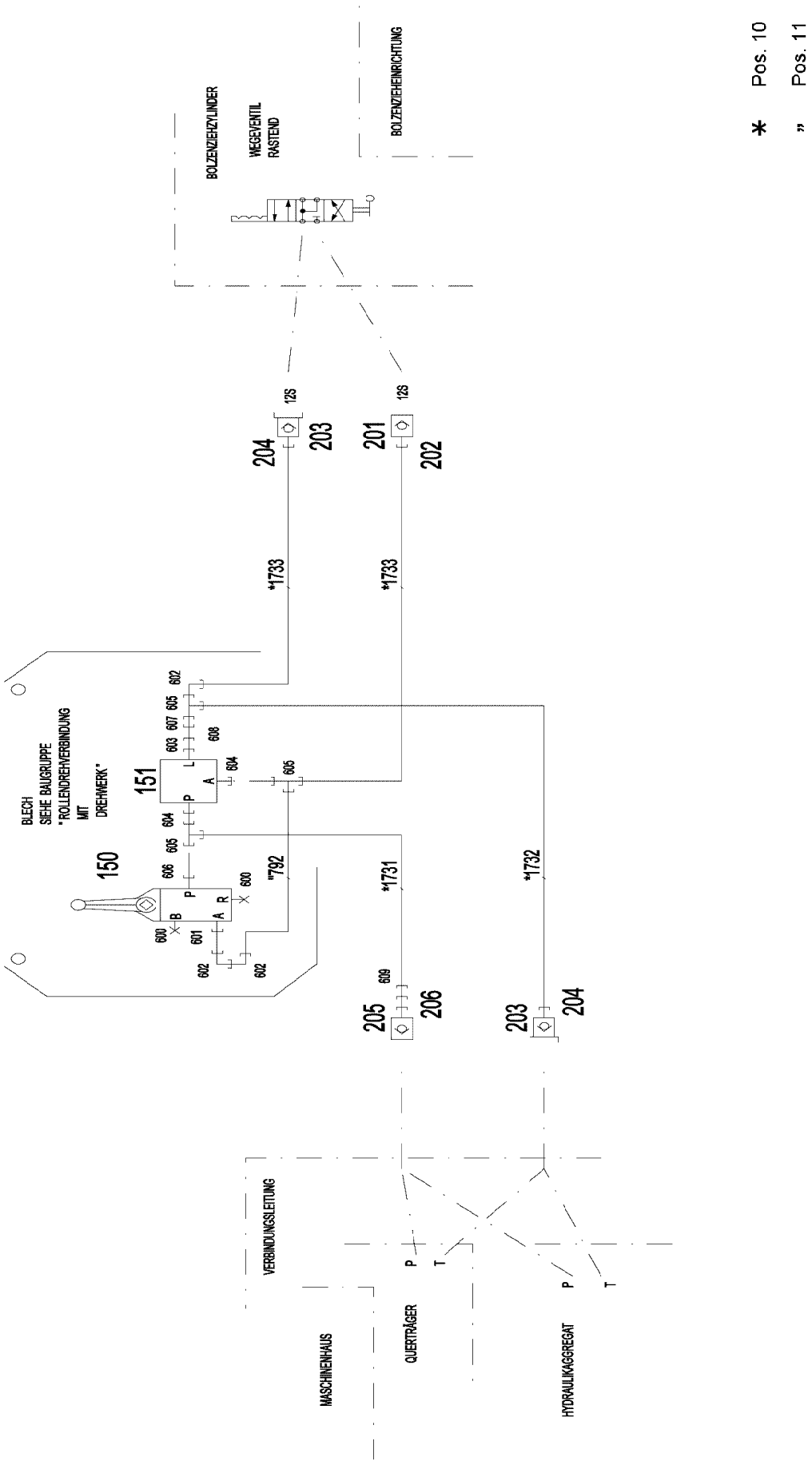

15.3.2023 071673 LIEBHERR	**etk_en_de_098406_LR 13000** **ADDL.HYDR.F.PIN PULLING DEVICE** **ZUSATZHYDR.BOLZENZIEHZYLINDER**	❑ 474 (1/2) **966751308**

Pos.	Item	Quantity	Description	Bezeichnung
10	966817208	1	HOSE LINES BOLT EXTRACTION MONTAGE	SCHLAUCHLEITUNGEN BOLZEN
(1731)	928014908	1	HOSE CPL. 2SN 10X2000	SCHLAUCH KPL.
(1732)	927615708	1	HOSE CPL. 2SN 10X2050	SCHLAUCH KPL.
(1733)	928762308	2	HOSE CPL. 2SN 10X3000	SCHLAUCH KPL.
11	966819108	1	PIPELINES CONDUCTS PIN PULLER MONT.	ROHRLEITUNGEN BOLZENZIEH
(792)	966777008	1	PIPE COMPL. 12X1,5X195 AS12 - AS12	ROHR KPL.
150	511322508	1	DIRECTIONAL CTRL. VALVE 4/2 400BAR SP	WEGESCHIEBER
151	510438508	1	PRESSURE RELIEF VALVE pv=30BAR pmax ⇨ ❑ 287	DRUCKMINDERVENTIL
201	511501508	1	COUPLING SLEEVE B2 12-S	KUPPLUNGSMUFFE
202	10466914	1	HEX CAP NUT RD32X3 SPF	VERSCHLUSSMUTTER
203	511501308	2	COUPLING PLUG B2 12-S	KUPPLUNGSSTECKER
204	10466910	2	SCREW PLUG RD32X3 SPF	VERSCHLUSSSCHRAUBE
205	511505908	1	COUPLING SLEEVE B3 16-S	KUPPLUNGSMUFFE
206	10466915	1	HEX CAP NUT RD36X3 SPF	VERSCHLUSSMUTTER
600	477704108	2	STOP PLUG VSTI3/8"ED CR6-FREI	STOPFEN
601	471032708	1	FITTING GE 12S G3/8A CR6-FREI	VERSCHRAUBUNG
602	7617354	3	FITTING EW 12S CR6-FREI	VERSCHRAUBUNG
603	471004514	1	FITTING ISO 8434 GE 10S G1/4 CR6-FREI	VERSCHRAUBUNG
604	471032608	2	FITTING GE 12S G1/2A CR6-FREI	VERSCHRAUBUNG
605	7617461	3	FITTING EL 12S CR6-FREI	VERSCHRAUBUNG
606	471900508	1	FITTING EGE 12S G3/8A CR6-FREI	VERSCHRAUBUNG
607	475030608	1	FITTING GR 12/10S CR6-FREI	VERSCHRAUBUNG
608	470010208	1	FITTING SNV10-S CR6-FREI	VERSCHRAUBUNG
609	475433308	1	FITTING REDSD16/12-S CR6-FREI	VERSCHRAUBUNG

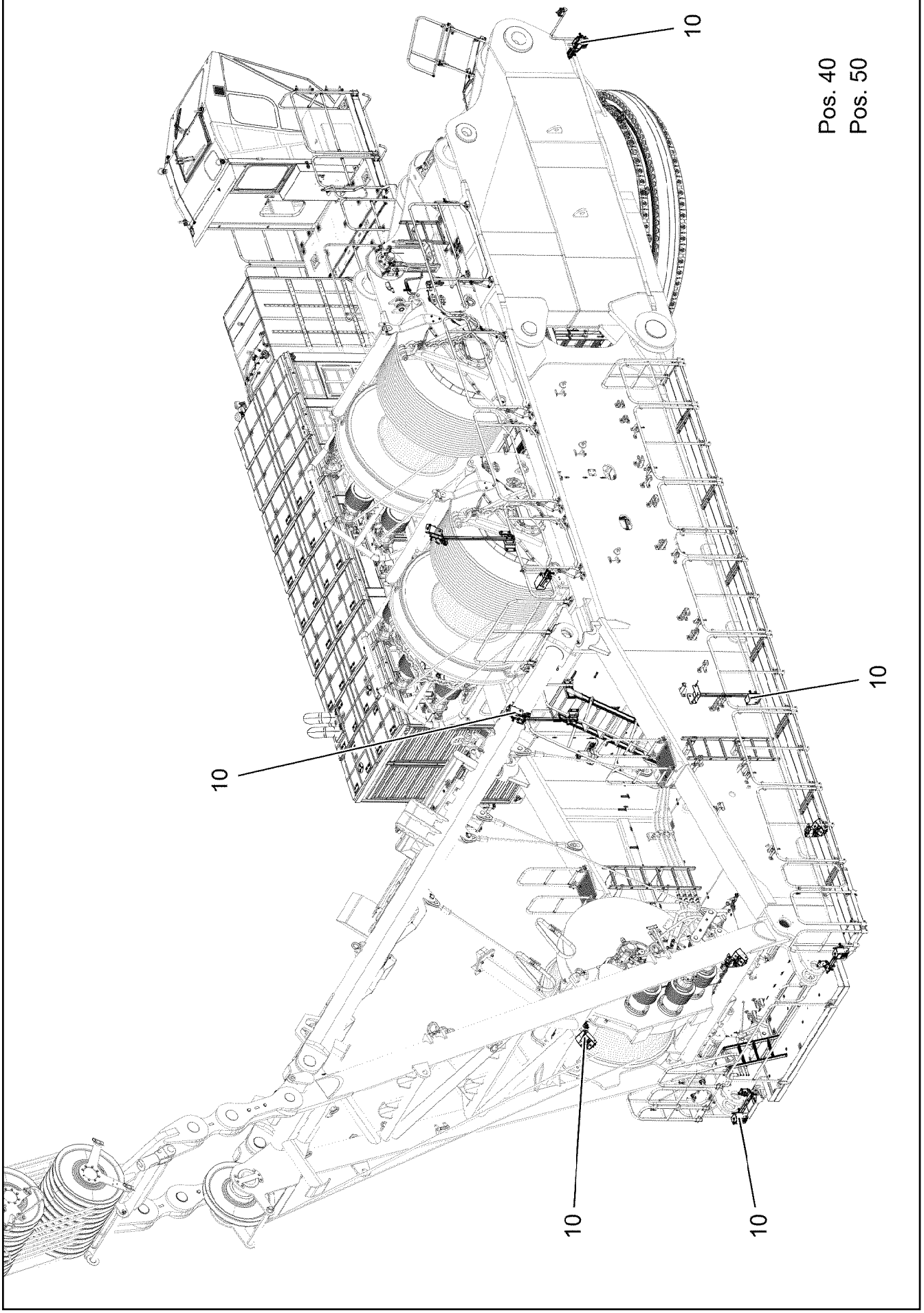
10
10
10
10
10
Pos. 40
Pos. 50

Pos.	Item	Quantity	Description	Bezeichnung
10	966355708	1	EQUIPMENT CAMERA SLEW COLUMN ⇨ ❑ 478	AUSRUESTUNG KAMERA DRE
40	966356008	1	EQUIPMENT CAMERA WINDE 3 WINDE 6 ⇨ ❑ 482	AUSRUESTUNG KAMERA
50	966356108	1	EQUIPMENT CAMERA WINCH 5 ⇨ ❑ 485	AUSRUESTUNG KAMERA WIND

Pos.	Item	Quantity	Description	Bezeichnung
3	966356408	1	CAMERA INSTALLATION SLEW PLATF ⇨ ❑ 479	KAMERAANBAU DREHBUEHNE
10	10332640	2	CONTROL BOX MB618A SPF	STEUERBOX
17	614043608	7	CAMERA SPF	KAMERA
(1)	10025278	1	CABLE PLUG 7-POL	KABELSTECKER
18	614045108	1	CAMERA SPF	KAMERA
(1)	10025278	1	CABLE PLUG 7-POL	KABELSTECKER
20	12101891	8	LED WORKING HEAD LIGHT 12W 9-32V	LED ARBEITSSCHEINWERFER
37	614037408	2	CABLE 7M	KABEL
38	614041808	1	CABLE 9M	KABEL
39	614045908	2	CABLE 10M	KABEL
40	614037608	1	CABLE 12M	KABEL
41	11005155	1	CONNECTING CABLE	VERBINDUNGSKABEL
42	11005156	3	CONNECTING CABLE	VERBINDUNGSKABEL
43	11005602	1	CONNECTING CABLE	VERBINDUNGSKABEL
45	11004770	2	EXTENSION CABLE 2,5M	VERLAENGERUNGSKABEL
46	11004771	2	CONNECTING CABLE	VERBINDUNGSKABEL
47	614037708	1	CABLE 8M	KABEL
48	10300715	2	EXTENSION 3X0,25-10M	VERLAENGERUNG
49	614045608	2	CABLE 1,5M	KABEL

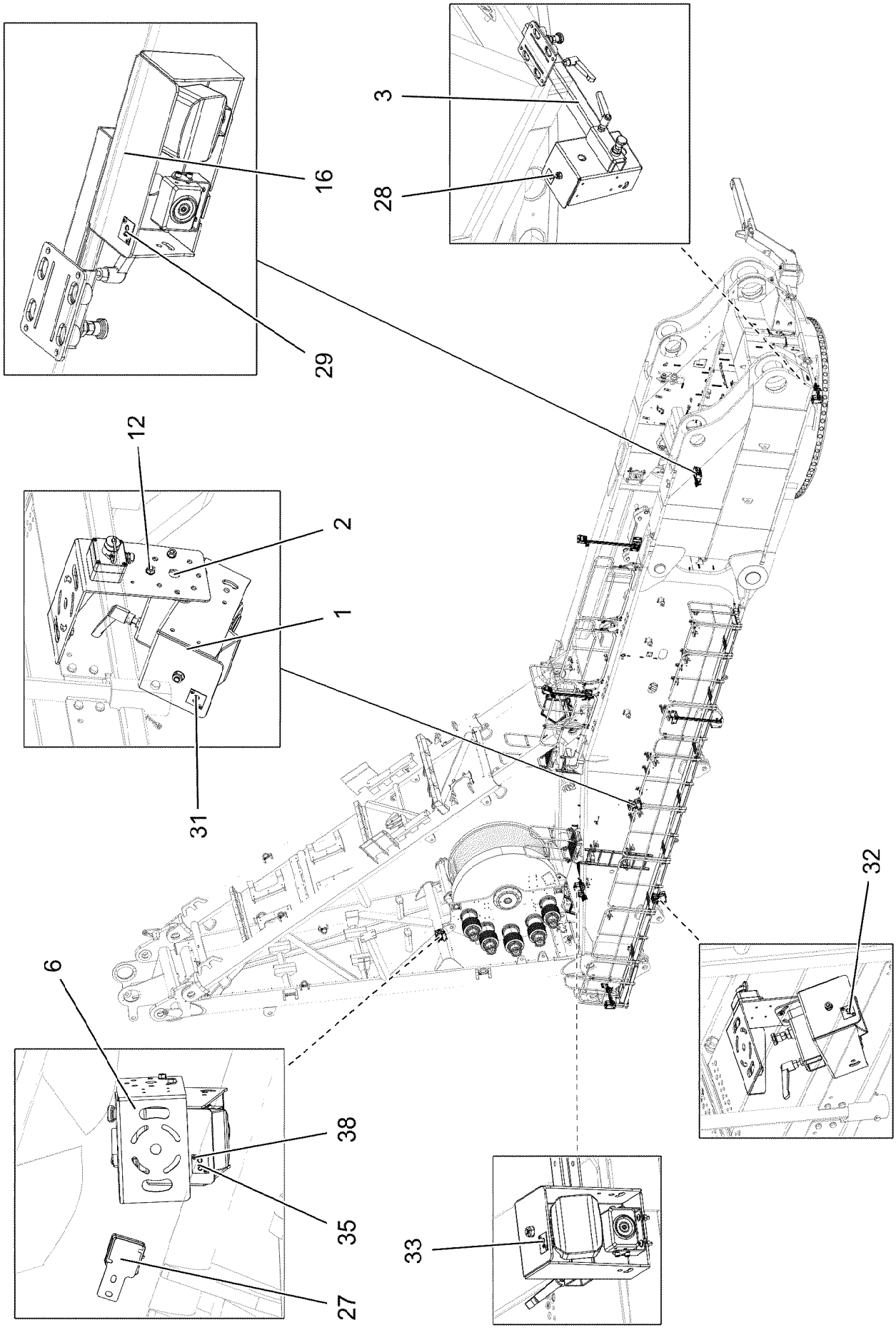
16
29
3
28
12
2
1
31
32
6
38
35
27
33

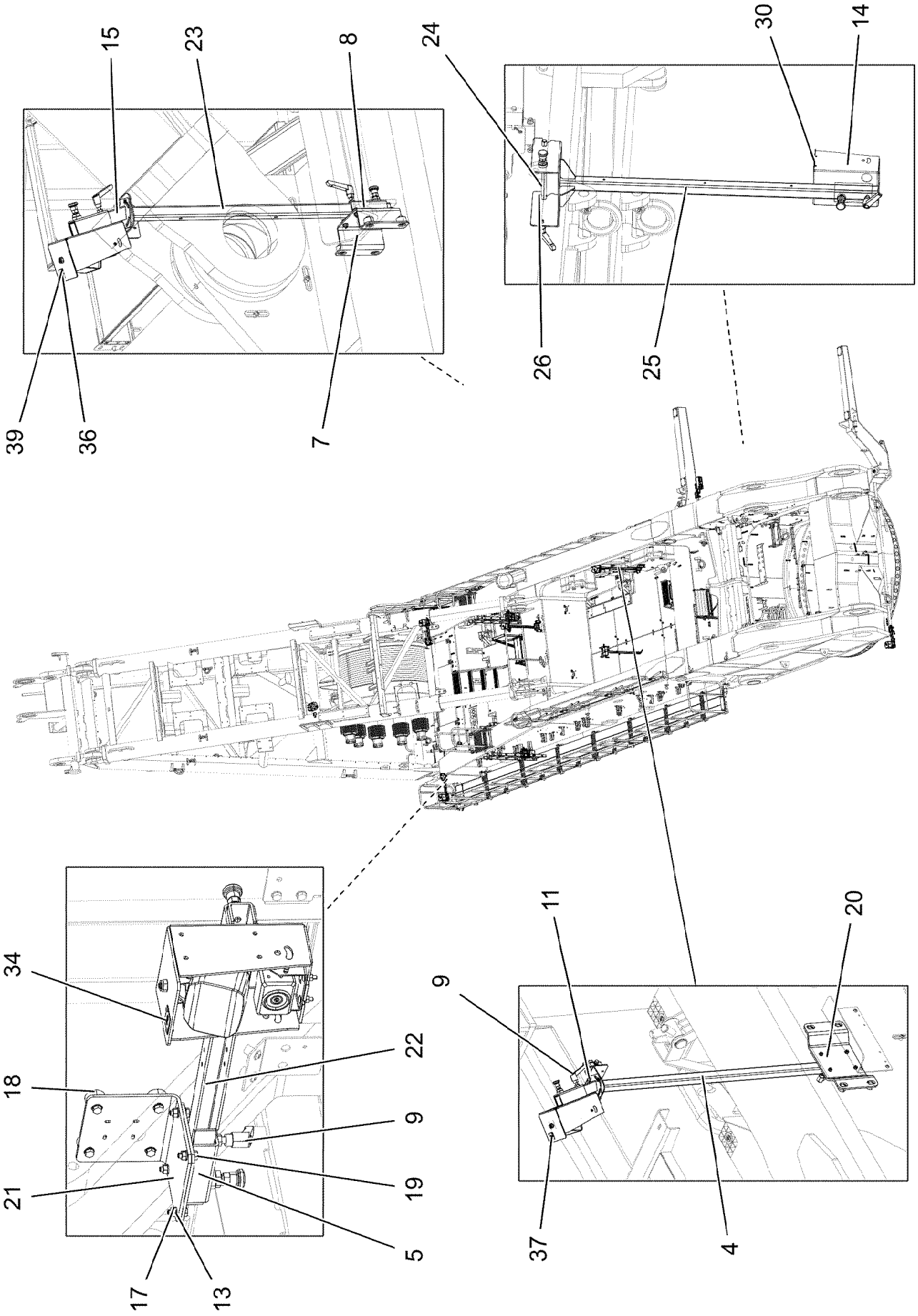
15
23
8
24
30
14
39
36
7
26
25
34
18
22
9
21
19
5
17
13
11
20
9
37
4

Pos.	Item	Quantity	Description	Bezeichnung
1	966752908	6	CAMERA SUPPORT WELDMENT T ZN O	KAMERAHALTER SCHWK.
2	966753108	3	CAMERA SUPPORT WELDMENT T ZN O	KAMERAHALTER SCHWK.
3	966761808	1	CLAMP WELDED CONST. T ZN O	HALTER SCHWK.
4	966761908	1	CLAMP WELDED CONST. T ZN O	HALTER SCHWK.
5	966762008	4	GUIDE WELDED FE//ZN20//C	FUEHRUNG SCHWK.
6	97009468	3	PLATE 4X223X428 S315MC T ZN O	BLECH
7	97009528	1	PLATE 5X408X160 S355MC FE//ZNNI8//CN//T	BLECH
8	966766808	2	GUIDE WELDED T ZN O	FUEHRUNG SCHWK.
9	10024803	16	CLAMPING LEVER NIROSTA	KLEMMHEBEL
10	704231608	16	STOP BOLT NIROSTA	RASTBOLZEN
11	11651767	28	HEX SCREW ISO 4017 M8X20 8.8 480H SPF	SECHSKANTSCHRAUBE
12	11693875	36	HEX NUT ISO 4032 M8 8 480H SPF	SECHSKANTMUTTER
13	12103465	102	WASHER ISO 7089 8 300HV ZNNI-480H SPF	SCHEIBE
14	966956708	3	CAMERA SUPPORT WELDMENT	KAMERAHALTER SCHWK.
15	966766908	2	CLAMP WELDED CONST. T ZN O	HALTER SCHWK.
16	966958608	1	CAMERA SUPPORT WELDMENT	KAMERAHALTER SCHWK.
17	11651612	30	HEX SCREW ISO 4017 M8X16 8.8 480H SPF	SECHSKANTSCHRAUBE
18	978787708	28	SLEEVE 33.0X19 FE//ZNNI8//CN//T0	HUELSE
19	10197831	8	HEX SCREW ISO 4017 M8X25 8.8 ZNNI-480	SECHSKANTSCHRAUBE
20	97009530	1	PLATE 8X420X200 S355MC FE//ZNNI8//CN//T	BLECH
21	97022831	2	PLATE 5X285X150 S355MC FE//ZNNI8//CN//T	BLECH
22	967468408	2	CLAMP WELDED REAR T ZN O	HALTER SCHWK.HI.
23	967468508	1	CLAMP WELDED CONST. T ZN O	HALTER SCHWK.
24	97022954	1	AXLE 18.0X270 S355J2C+C FE//ZNNI8//CN//T	ACHSE
25	967472808	1	CAMERA SUPPORT WELDMENT	KAMERAHALTER SCHWK.
26	433003608	2	SPLIT PIN ISO 1234 3,2X25 ST A3C	SPLINT
27	956468908	1	PLATE 4X55X116 S315MC FE//ZNNI8//CN//T	BLECH
28	97041176	1	SIGN 35X32X1 AL-BL	SCHILD
29	97041177	1	SIGN 35X32X1 AL-BL	SCHILD
30	97041178	1	SIGN 35X32X1 AL-BL	SCHILD
31	97041179	1	SIGN 35X32X1 AL-BL	SCHILD
32	97041180	1	SIGN 35X32X1 AL-BL	SCHILD
33	97041181	1	SIGN 35X32X1 AL-BL	SCHILD
34	97041182	1	SIGN 35X32X1 AL-BL	SCHILD
35	97041183	1	SIGN 35X32X1 AL-BL	SCHILD
36	97041184	1	SIGN 35X32X1 AL-BL	SCHILD
37	97041185	1	SIGN 35X32X1 AL-BL	SCHILD
38	704212908	14	BLIND RIVET 4X10,5 AL/ST	BLINDNIET
39	704212608	6	BLIND RIVET 3,2X1,8-3,1	BLINDNIET

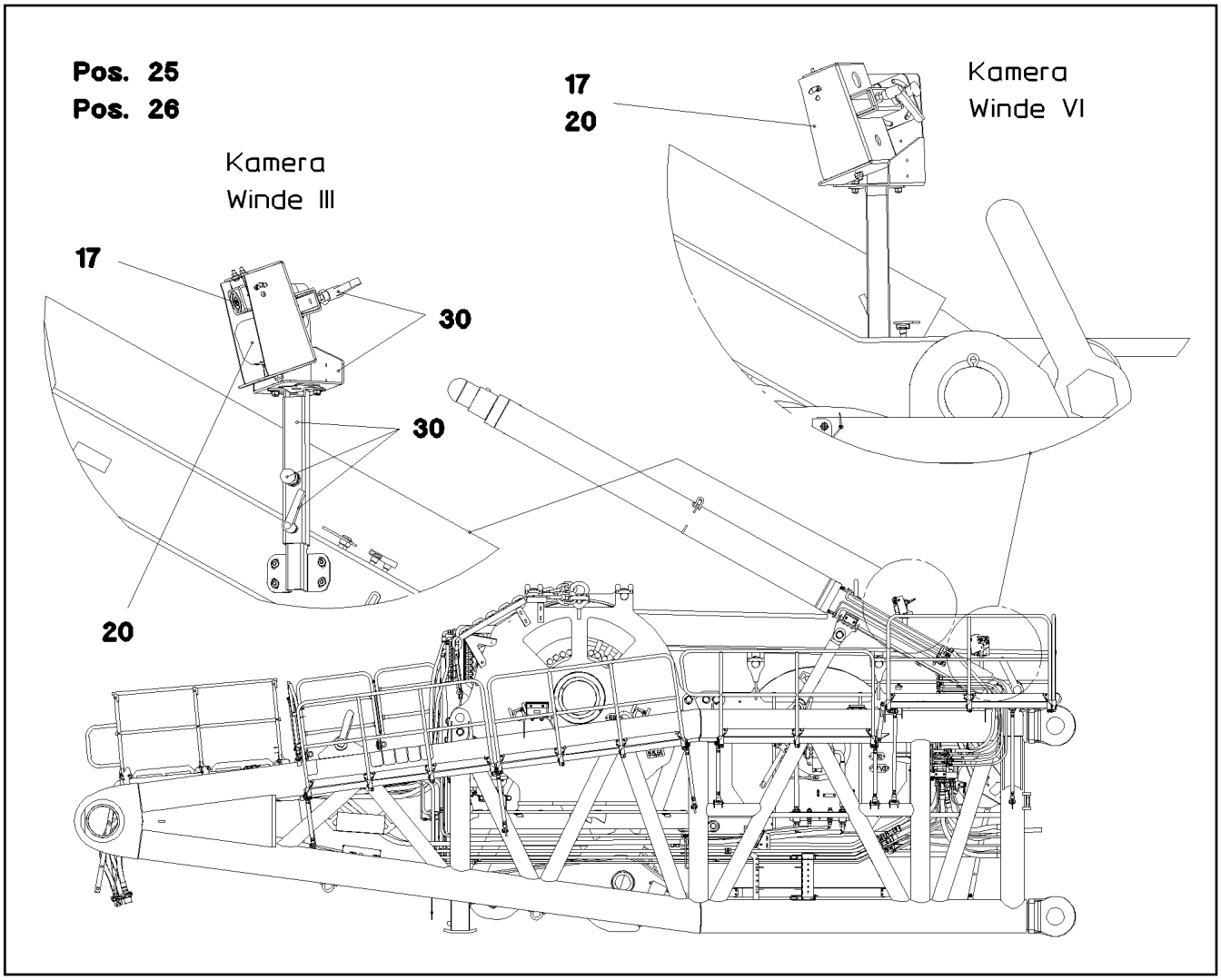

Pos.	Item	Quantity	Description	Bezeichnung
5	10470140	1	CABLE 2X0,34+1X0,14-25	KABEL
6	10424033	1	CABLE 4X2X0,34X0,14-20	KABEL
17	614045108	2	CAMERA SPF	KAMERA
20	12101891	2	LED WORKING HEAD LIGHT 12W 9-32V	LED ARBEITSSCHEINWERFER
25	966851908	1	LEAD W2053	LEITUNG
26	966851508	1	LEAD W2056	LEITUNG
30	966910608	1	CAMERA EQUIPMENT D-PIVOT PIECE ⇨ ❑ 483	KAMERAANBAU D-ANLENKSTU

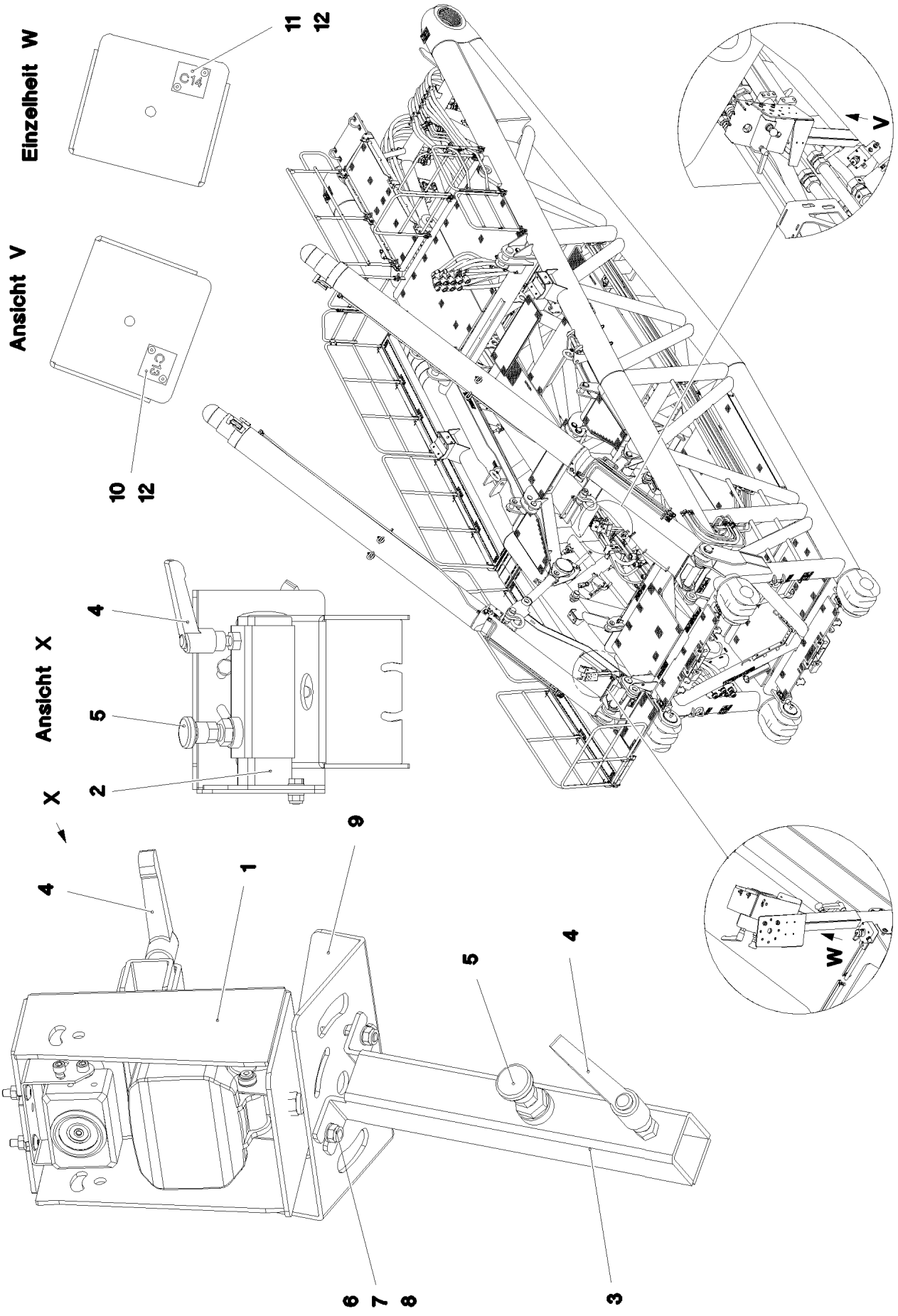

15.3.2023 071479 LIEBHERR	**etk_en_de_098406_LR 13000** **CAMERA EQUIPMENT D-PIVOT PIECE** **KAMERAANBAU D-ANLENKSTUECK**	❑ 483 (1/2) **966910608**

Pos.	Item	Quantity	Description	Bezeichnung
1	966752908	2	CAMERA SUPPORT WELDMENT T ZN O	KAMERAHALTER SCHWK.
2	966753108	2	CAMERA SUPPORT WELDMENT T ZN O	KAMERAHALTER SCHWK.
3	966910808	2	SLEEVE WELDED	HUELSE SCHWK.
4	10024803	4	CLAMPING LEVER NIROSTA	KLEMMHEBEL
5	704231608	4	STOP BOLT NIROSTA	RASTBOLZEN
6	10875614	4	HEX NUT DIN 985 M8 8 480H SPF	SECHSKANTMUTTER
7	12103465	16	WASHER ISO 7089 8 300HV ZNNI-480H SPF	SCHEIBE
8	11651767	8	HEX SCREW ISO 4017 M8X20 8.8 480H SPF	SECHSKANTSCHRAUBE
9	97009468	2	PLATE 4X223X428 S315MC T ZN O	BLECH
10	97041380	1	SIGN 35X32X1 AL-BL	SCHILD
11	97041381	1	SIGN 35X32X1 AL-BL	SCHILD
12	704212908	4	BLIND RIVET 4X10,5 AL/ST	BLINDNIET

Pos.	Item	Quantity	Description	Bezeichnung
6	614043508	1	CABLE 16M	KABEL
17	614043608	1	CAMERA SPF	KAMERA
20	12101891	1	LED WORKING HEAD LIGHT 12W 9-32V	LED ARBEITSSCHEINWERFER
25	966358108	1	LEAD W1913	LEITUNG
30	966358008	1	CAMERA INST.WINCH 5 ⇨ ❑ 486	KAMERAANBAU WINDE 5

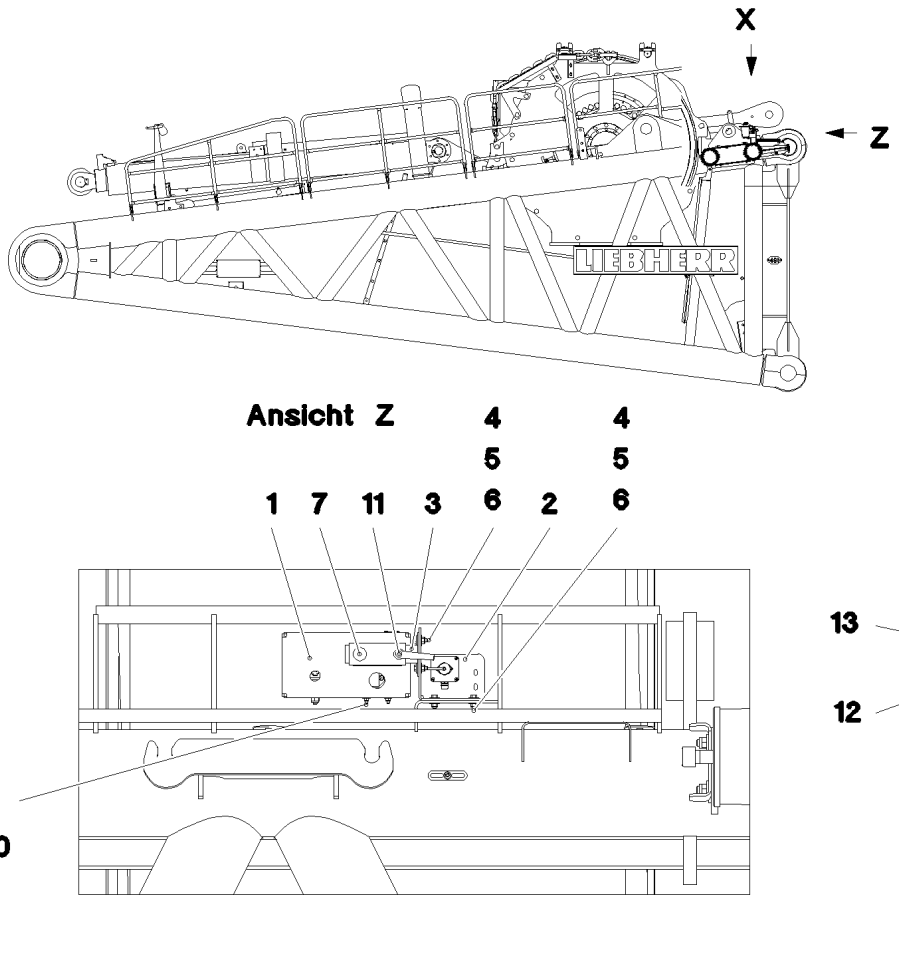

Pos.	Item	Quantity	Description	Bezeichnung
1	966251908	1	CAMERA SUPPORT WELDMENT	KAMERAHALTER SCHWK.
2	966753108	1	CAMERA SUPPORT WELDMENT T ZN O	KAMERAHALTER SCHWK.
3	97012125	1	PLATE 4X308X228 S315MC FE//ZNNI8//CN//T	BLECH
4	10197831	6	HEX SCREW ISO 4017 M8X25 8.8 ZNNI-480	SECHSKANTSCHRAUBE
5	10875614	6	HEX NUT DIN 985 M8 8 480H SPF	SECHSKANTMUTTER
6	11140469	12	WASHER ISO 7093-1 8 200HV 480H SPF	SCHEIBE
7	704231608	1	STOP BOLT NIROSTA	RASTBOLZEN
8	11644899	2	HEX SCREW ISO 4017 M6X20 8.8 480H SPF	SECHSKANTSCHRAUBE
9	12102692	2	HEX NUT DIN 985 M6 8 ZNNI-480H SPF	SECHSKANTMUTTER
10	10875648	4	WASHER ISO 7093-1 6 200HV 480H SPF	SCHEIBE
11	10024803	1	CLAMPING LEVER NIROSTA	KLEMMHEBEL
12	97041117	1	SIGN 35X32X1 AL-BL	SCHILD
13	704212908	2	BLIND RIVET 4X10,5 AL/ST	BLINDNIET

Pos.	Item	Quantity	Description	Bezeichnung
1	964842508	1	WIRING HARNESS W400	KABELSTRANG
4	966785108	1	PLATING DATA LOGGER ⇨ ❑ 488	ZUSATZBESCHILDERUNG

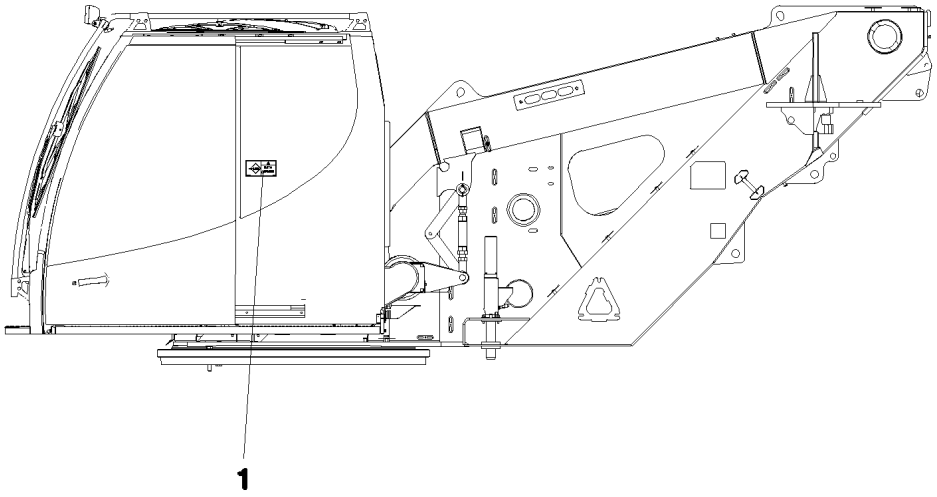

Pos.	Item	Quantity	Description	Bezeichnung
1	97009799	1	SIGN 168X88 KLEBEFOLIE SPF	SCHILD

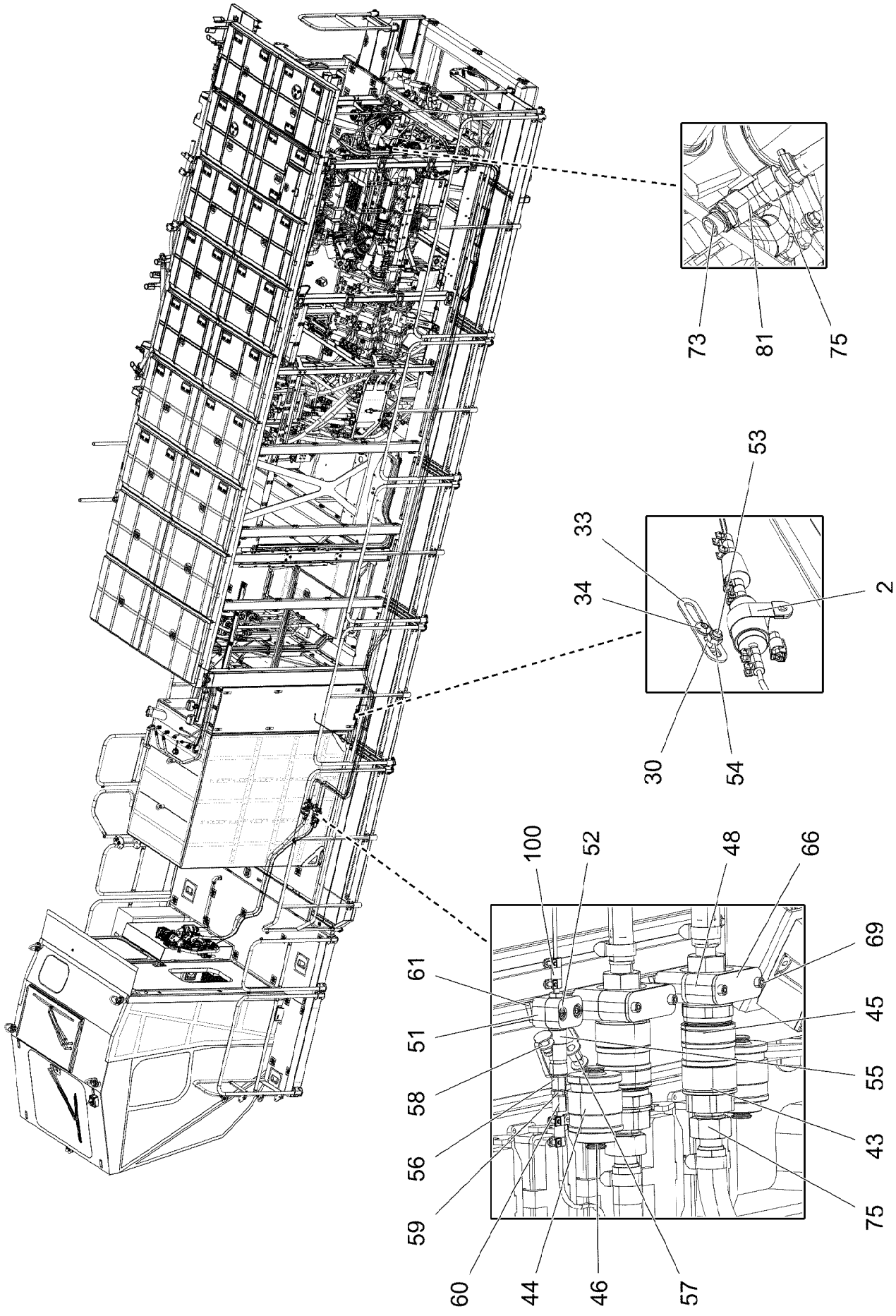
73
81
75
53
33
34
2
30
54
100
52
48
66
69
61
45
51
55
58
43
56
75
59
60
44
46
57

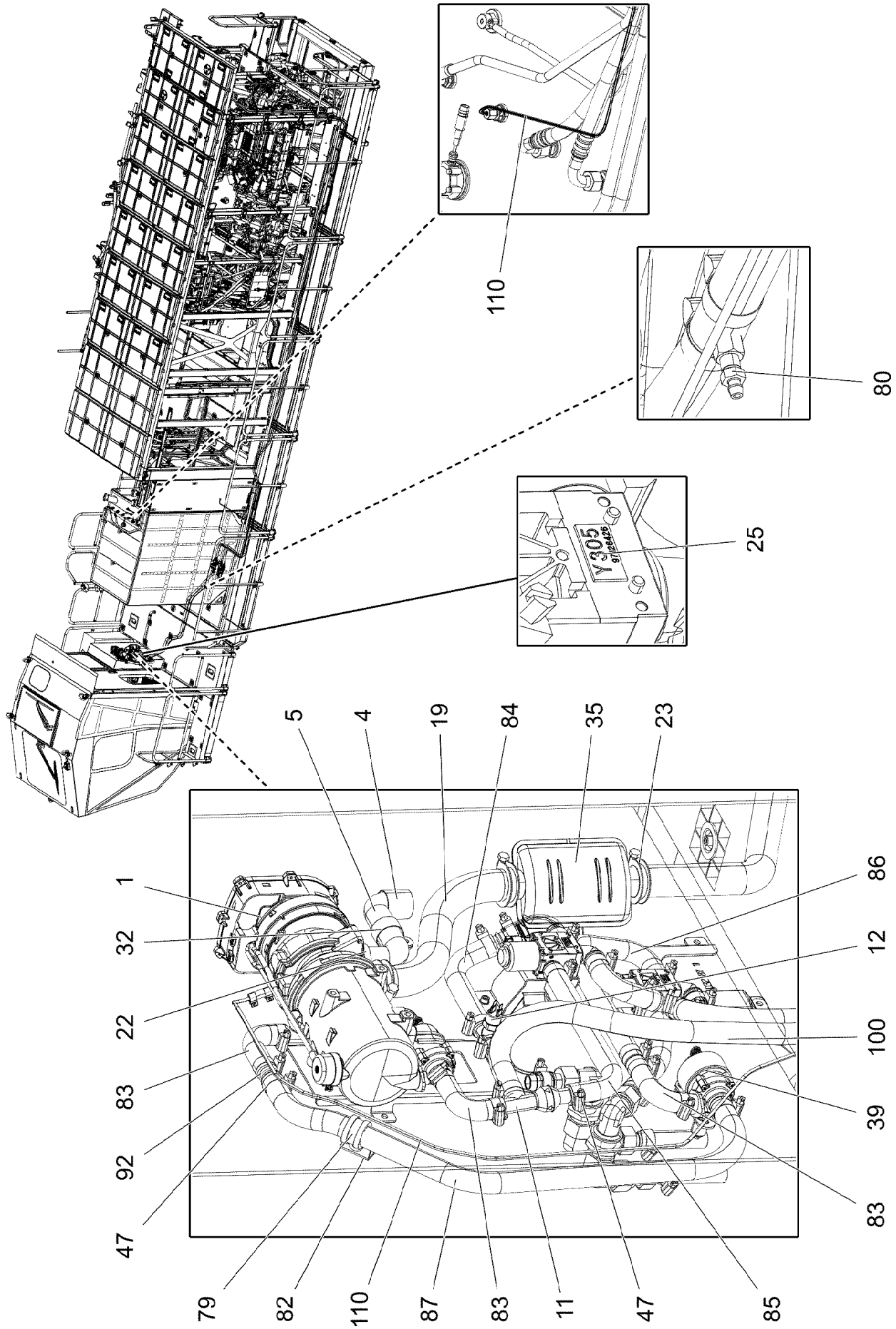
110
80
25
5
4
19
84
35
23
1
32
22
83
92
47
86
12
100
39
83
79
82
110
87
83
11
47
85

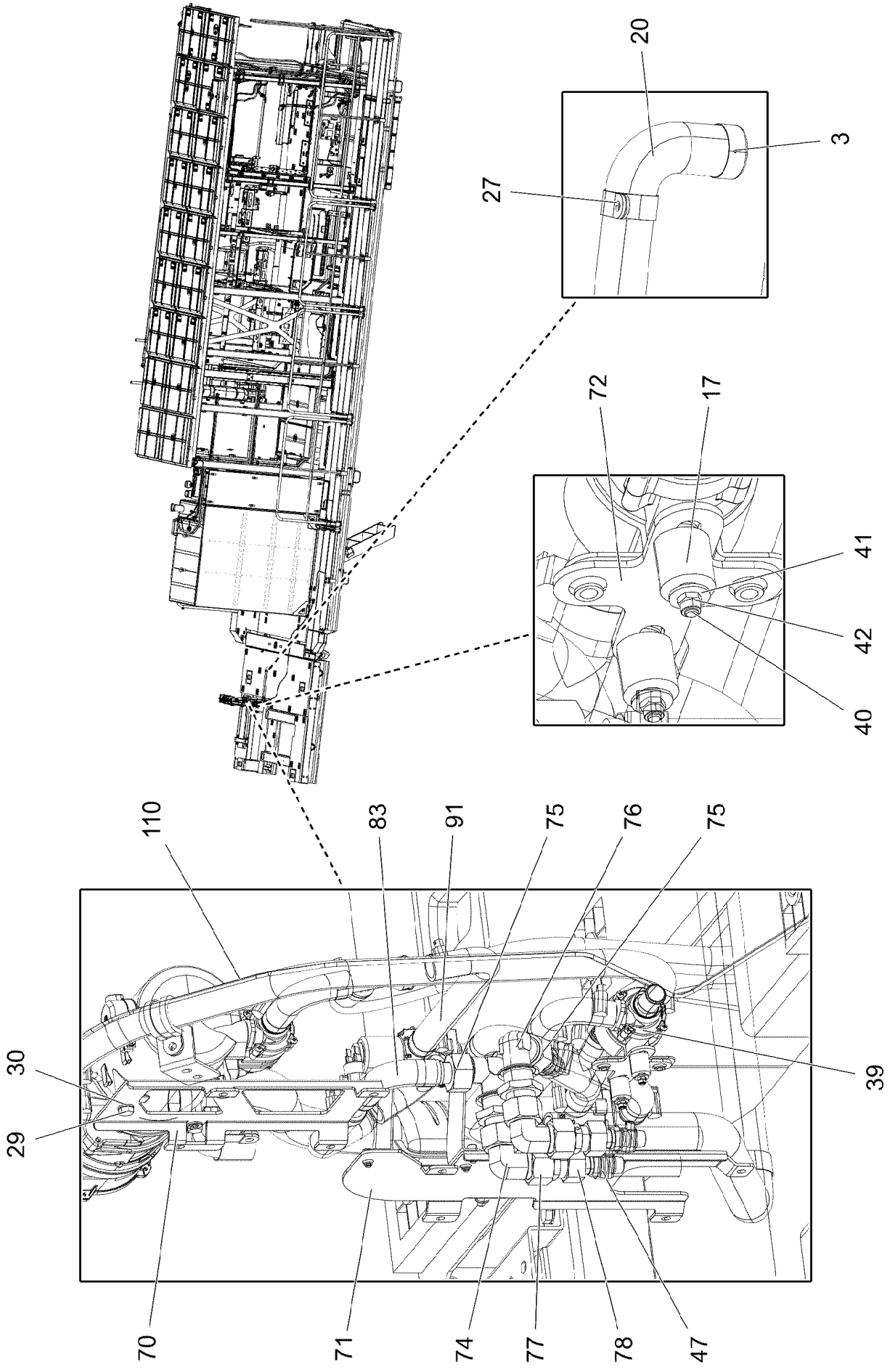
20
3
27
72
17
41
42
40
110
83
91
75
76
75
30
29
39
70
71
74
77
78
47

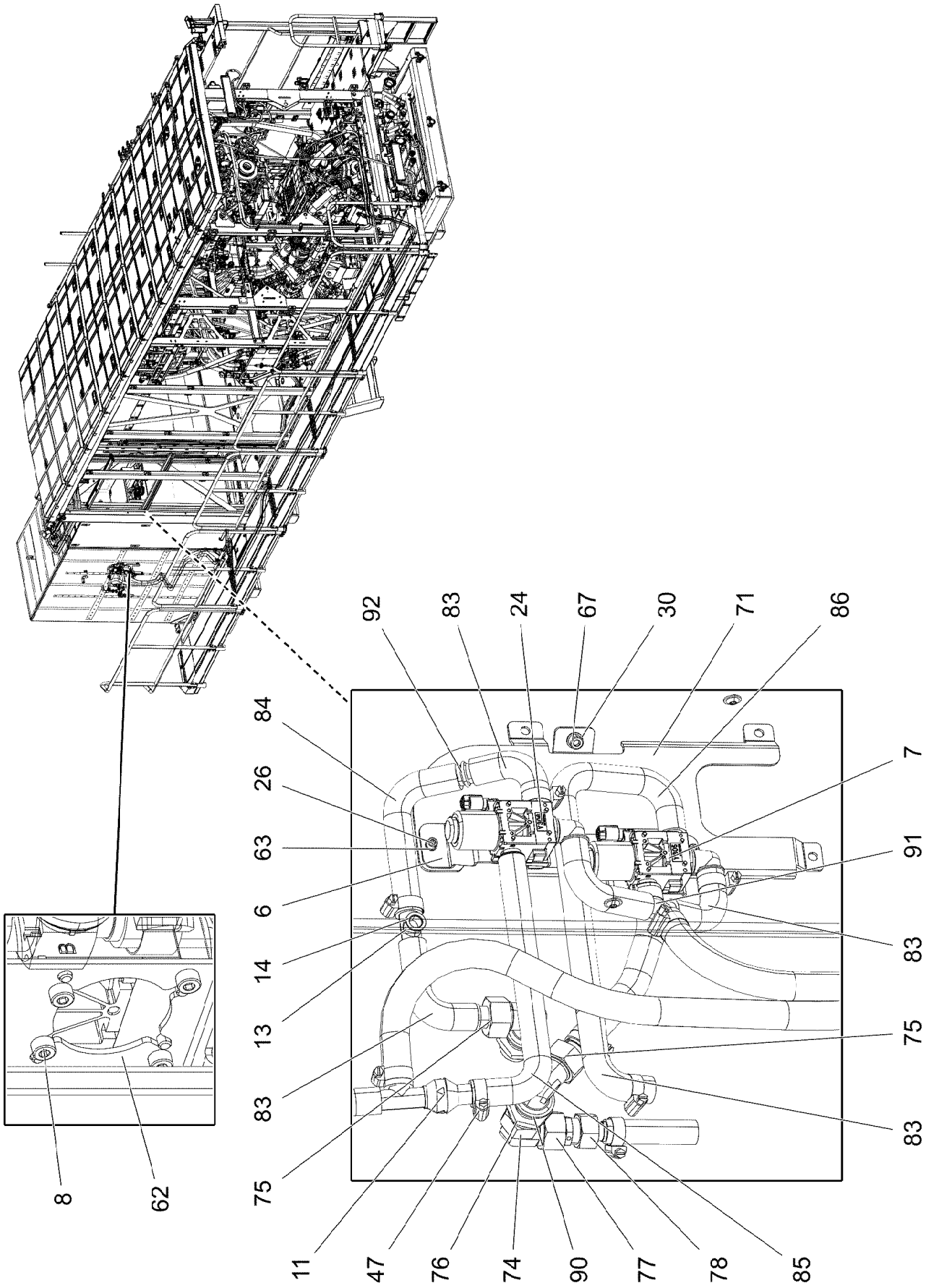
92
83
24
67
30
71
86
84
26
63
6
14
13
83
75
11
47
76
74
90
77
78
85
7
91
83
75
83
8
62

Pos.	Item	Quantity	Description	Bezeichnung
1	10876576	1	WATER HEATING SYSTEM 24V ⇨ ❑ 495	WASSERHEIZGERAET
2	11110051	1	DOSING PUMP DP42.4 HD ⇨ ❑ 497	DOSIERPUMPE
3	553174108	1	END CAP 42,3	ENDKAPPE
4	553181108	1	END CAP 34	ENDKAPPE
5	553159408	0.5	TUBE 30/FLEXIBEL PAK	ROHR
6	97124823	1	CLAMP VALVE 2X80X278 DC01 FE//ZNNI8//C	HALTER VENTIL
7	10343003	2	SOLENOID VALVE	MAGNETVENTIL
8	11691539	8	SOCKET HEAD SCREW ISO 4762 M4X10 8.8	ZYLINDERSCHRAUBE
11	10872609	1	NON-RETURN VALVE 2.5BAR	RUECKSCHLAGVENTIL
12	11080088	1	THERMAL SWITCH BERUEHRUNGSLOS	THERMOSCHALTER
13	97042155	1	PIPE SOCKET GSCK45	ROHRSTUTZEN
14	710103008	1	SEALING RING DIN 7603 A14X20X1,5 CU	DICHTRING
17	704271308	2	DISTANCE SLEEVE 8,5X20X20 PA66 SCHW	DISTANZHUELSE
19	553054108	0.35	EXHAUST PIPE 38/FLEXIBEL	ABGASROHR
20	553054108	0.85	EXHAUST PIPE 38/FLEXIBEL	ABGASROHR
22	774208508	1	HOSE CLAMP 32/25-40/12 W3	SCHLAUCHSCHELLE
23	553054208	3	TERMINAL CLIP 40,5/39-42	KLEMMSCHELLE
24	97126427	1	INFORMATION SIGN 20X10 KLEBEFOLIE SP	HINWEISSCHILD
25	97126426	1	INFORMATION SIGN 20X10 KLEBEFOLIE SP	HINWEISSCHILD
26	11690044	5	SOCKET HEAD SCREW ISO 4762 M6X12 8.8	ZYLINDERSCHRAUBE
27	774221708	2	PIPE CLAMP 43/20	ROHRSCHELLE
29	11651612	3	HEX SCREW ISO 4017 M8X16 8.8 480H SPF	SECHSKANTSCHRAUBE
30	12103465	6	WASHER ISO 7089 8 300HV ZNNI-480H SPF	SCHEIBE
32	774225008	1	PIPE CLAMP 33/20	ROHRSCHELLE
33	953650008	1	CABLE CLAMP DC01 FE//ZNNI8//CN//T0	KABELHALTER
34	12102696	1	BUTTON HEAD SCREW AEHNL.ISO 7380-2	HALBRUNDKOPFSCHRAUBE
35	553187208	1	EXHAUST MUFFLER 116/55X150	ABGASSCHALLDAEMPFER
39	11622224	1	CIRCULATING PUMP	UMWAELZPUMPE
40	12219811	2	HEX SCREW ISO 4017 M5X35 8.8 480H SPF	SECHSKANTSCHRAUBE
41	10875643	4	WASHER ISO 7093-1 5 200HV 480H SPF	SCHEIBE
42	10875612	2	HEX NUT DIN 985 M5 8 480H SPF	SECHSKANTMUTTER
43	10874934	2	CLOSING NIPPLE LP-019-0 EDELSTAHL	VERSCHLUSSNIPPEL
44	10027560	2	DUST CAP LP-019	STAUBKAPPE
45	10874937	2	BAYONET COUPLING EDELSTAHL	VERSCHLUSSKUPPLUNG
46	10027561	2	DUST PLUG	STAUBSTECKER
47	11118077	25	HOSE CLAMP 21/16-27/12 W3	SCHLAUCHSCHELLE
48	7413103	4	CLAMP-HALF DIN 3015-1 L 6 R 50,8 PP SW	KLEMMHAELFTE
51	7362946	2	CLAMP-HALF DIN 3015-1 L 2 R 16 PP SW	KLEMMHAELFTE
52	11820284	2	SOCKET HEAD SCREW ISO 4762 M6X30 8.8	ZYLINDERSCHRAUBE
53	11651767	1	HEX SCREW ISO 4017 M8X20 8.8 480H SPF	SECHSKANTSCHRAUBE
54	10875614	2	HEX NUT DIN 985 M8 8 480H SPF	SECHSKANTMUTTER
55	511504408	1	CLOSING NIPPLE LP-004-0	VERSCHLUSSNIPPEL
56	511504308	1	BAYONET COUPLING LP-004	VERSCHLUSSKUPPLUNG
57	511504608	1	DUST CAP	STAUBKAPPE
58	10028863	1	DUST PLUG POLYURETHAN	STAUBSTECKER
59	471030008	2	FITTING XGE6-LR-ED CR6-FREI	VERSCHRAUBUNG
60	476609408	2	HOSE UNION 0 A3P	SCHLAUCHSTUTZEN
61	602018008	6	CARRIER RAIL NUT DIN 3015-1 L TM M6 W1	TRAGSCHIENENMUTTER
62	97124822	1	CLAMP VALVE 2X70X148 DC01 FE//ZNNI8//C	HALTER VENTIL
63	10197771	5	WASHER ISO 7089 6 200HV ZNNI-480H SPF	SCHEIBE
66	12102954	2	LID PLATE DIN 3015-1 L-DP 6 W1-ZN	DECKPLATTE
67	10875598	1	SOCKET HEAD SCREW ISO 4762 M8X20 8.8	ZYLINDERSCHRAUBE
69	12215338	4	SOCKET HEAD SCREW ISO 4762 M6X75 8.8	ZYLINDERSCHRAUBE
70	97109953	1	HOLDER 3X192X270 S355MC FE//ZNNI8//CN/	HALTER
71	97124879	1	HOLDER 3X422X179 S355MC FE//ZNNI8//CN/	HALTER
72	97109955	1	HOLDER 3X103X84 S355MC FE//ZNNI8//CN/	HALTER
73	11621782	1	FITTING ISO 8434-1 GE 22L M26X1,5 INOX	VERSCHRAUBUNG
74	10873827	2	FITTING EW 22L EDELSTAHL	VERSCHRAUBUNG

Pos.	Item	Quantity	Description	Bezeichnung
75	968652008	7	PIPE SOCKET CPL. NW-20 ⇨ ❑ 501	ROHRSTUTZEN KPL.
76	247251302	2	ANGLE BULKHEAD FITTING WSV 22L EDEL	WINKELSCHOTTSTUTZEN
77	247248502	2	CONICAL REDUCING COUPLING RED 22/18	KONUSREDUZIERANSCHLUSS
78	96029149	2	HOSE UNION	SCHLAUCHSTUTZEN
(1)	10878731	1	HOSE CONNECTION SAL16/18 EDELSTAHL	SCHLAUCHVERBINDUNG
(2)	477102608	1	PROFILE RING PR18-L A3P	PROFILRING
(3)	477402408	1	BOX NUT DIN 3870 AL18 A3P	UEBERWURFMUTTER
79	11481080	1	CLAMP DIN 3016-1 28X20XD1 W5-CR	SCHELLE
80	11622218	1	VENTILATION VALVE	ENTLUEFTUNGSVENTIL
81	12100704	1	FITTING EV 22L M30X2 EDELSTAHL	VERSCHRAUBUNG
82	947339208	1	ANGLE 95X40 DC01 FE//ZNNI8//CN//T0	WINKEL
83	97042067	7	FORM HOSE DN20 X3.5 B SPF	FORMSCHLAUCH
84	97042068	1	FORM HOSE DN20 X3.5 B SPF	FORMSCHLAUCH
85	97042070	1	FORM HOSE DN20 X3.5 B SPF	FORMSCHLAUCH
86	97045998	1	FORM HOSE DN20 X3.5 B SPF	FORMSCHLAUCH
87	97045879	1	FORM HOSE DN20 X3.5 B SPF	FORMSCHLAUCH
90	10173632	2	SUPPORTING WASHER DIN 988 30X42X2,5	STUETZSCHEIBE
91	10872612	1	TEE 20X20 L=90	T-STUECK
92	11000700	3	CONNECTING PIPE 0	VERBINDUNGSROHR
100	96035000	1	HOSE LINES	SCHLAUCHLEITUNGEN
(2861)	96025228	1	HOSE CPL. CONTI-KWS 20X2500	SCHLAUCH KPL.
(2862)	96024793	1	HOSE CPL. CONTI-KWS 20X2700	SCHLAUCH KPL.
(2863)	96035432	1	HOSE CPL. CONTI-KWS 20X11500	SCHLAUCH KPL.
(2864)	96035432	1	HOSE CPL. CONTI-KWS 20X11500	SCHLAUCH KPL.
(2865)	96025166	5	HOSE CPL. 4,5X30	SCHLAUCH KPL.
(2866)	96021114	1	HOSE CPL. CONTI-KWS 20X200	SCHLAUCH KPL.
110	96035002	1	PLASTIC PIPELINES	KUNSTSTOFFROHRLEITUNGEN
(350)	96031494	1	PLASTIC PIPE COMPLETE	KUNSTSTOFFROHR KPL.
(351)	96035303	1	PLASTIC PIPE COMPLETE	KUNSTSTOFFROHR KPL.
(352)	96035304	1	PLASTIC PIPE COMPLETE	KUNSTSTOFFROHR KPL.
(353)	96035307	1	PLASTIC PIPE COMPLETE	KUNSTSTOFFROHR KPL.

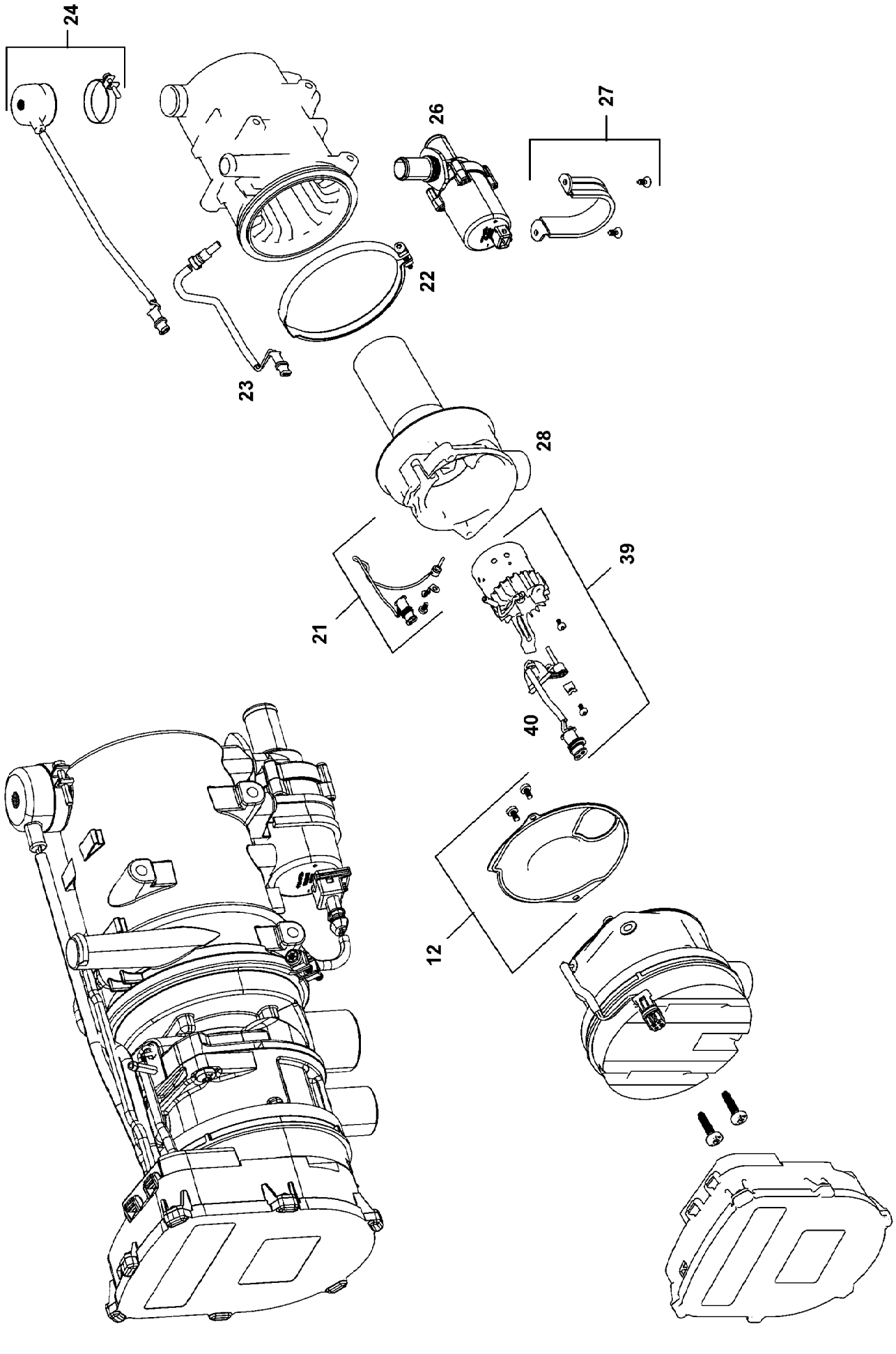

15.3.2023 099982	**etk_en_de_098406_LR 13000**	495 (1/2)
LIEBHERR	**WATER HEATING SYSTEM** **WASSERHEIZGERAET**	**10876576**

Pos.	Item	Quantity	Description	Bezeichnung
12	11826653	1	SEAL	DICHTUNG
21	11826650	1	TEMPERATURE SENSOR	TEMPERATURSENSOR
22	12222896	1	RETAINER CLIP 129	SPANNSCHELLE
23	10290126	1	TEMPERATURE SENSOR	TEMPERATURFUEHLER
24	10290127	1	OVERHEAT PROTECTION	UEBERHITZUNGSSCHUTZ
26	11622224	1	CIRCULATING PUMP	UMWAELZPUMPE
27	11826654	1	MOUNTING PARTS	MONTAGETEILE
28	11826647	1	TORCH TIP	BRENNERKOPF
39	11826648	1	BURNER 24V	BRENNER
40	11826649	1	PENCIL-TYPE GLOW PLUG	GLUEHSTIFT
999	96004475	1	REPAIR KIT WATER HEATING DEV	RS WASSERHEIZGERAET
(3)	11826653	1	SEAL	DICHTUNG
(4)	11826650	1	TEMPERATURE SENSOR	TEMPERATURSENSOR
(5)	10290126	1	TEMPERATURE SENSOR	TEMPERATURFUEHLER
(6)	10290127	1	OVERHEAT PROTECTION	UEBERHITZUNGSSCHUTZ
(7)	11622224	1	CIRCULATING PUMP	UMWAELZPUMPE
(8)	11826647	1	TORCH TIP	BRENNERKOPF
(9)	11826648	1	BURNER 24V	BRENNER
(10)	11826649	1	PENCIL-TYPE GLOW PLUG	GLUEHSTIFT

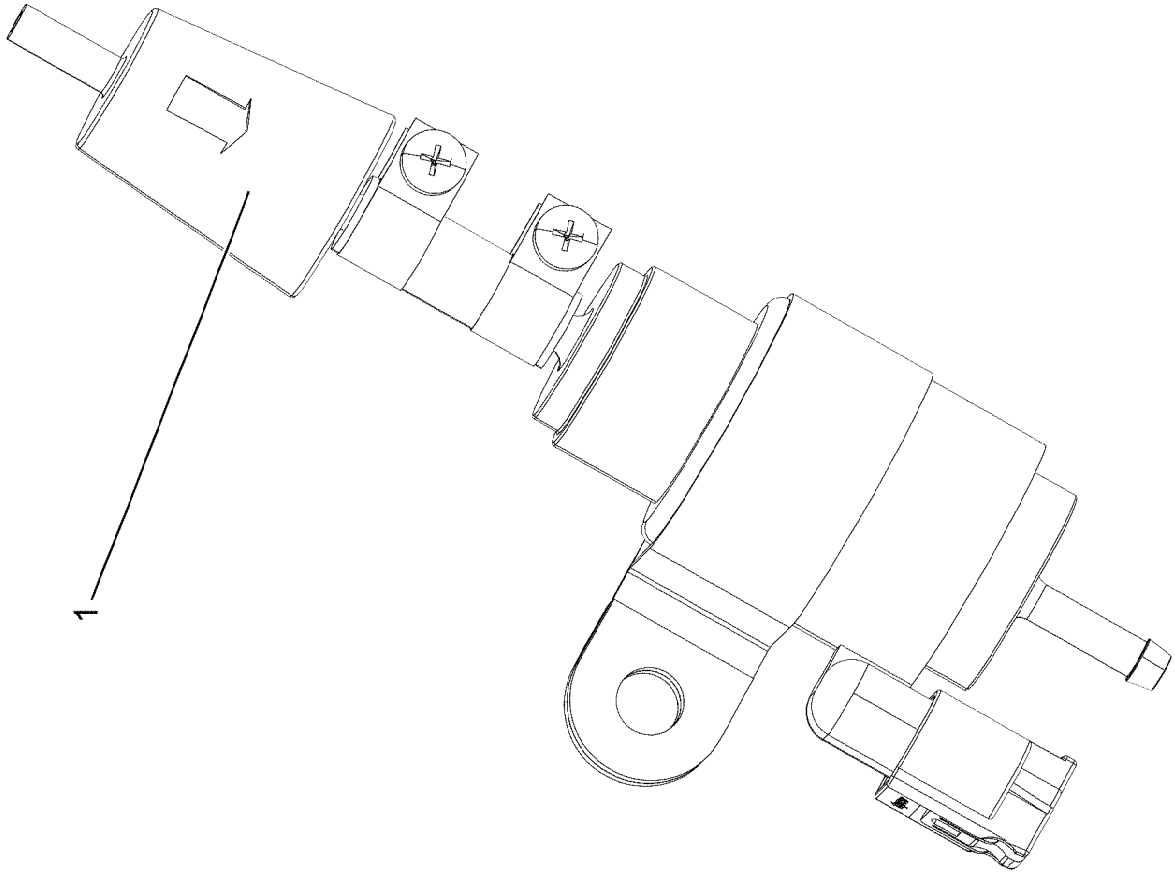
1

Pos.	Item	Quantity	Description	Bezeichnung
1	553174008	1	FUEL FILTER ⇨ ❑ 499	KRAFTSTOFFFILTER

Pos. 102

Abbildung ähnlich
Illustration similar
Illustration similaire

Pos.	Item	Quantity	Description	Bezeichnung
1000	980288008	1	DOCUMENTATION	DOKUMENTATION

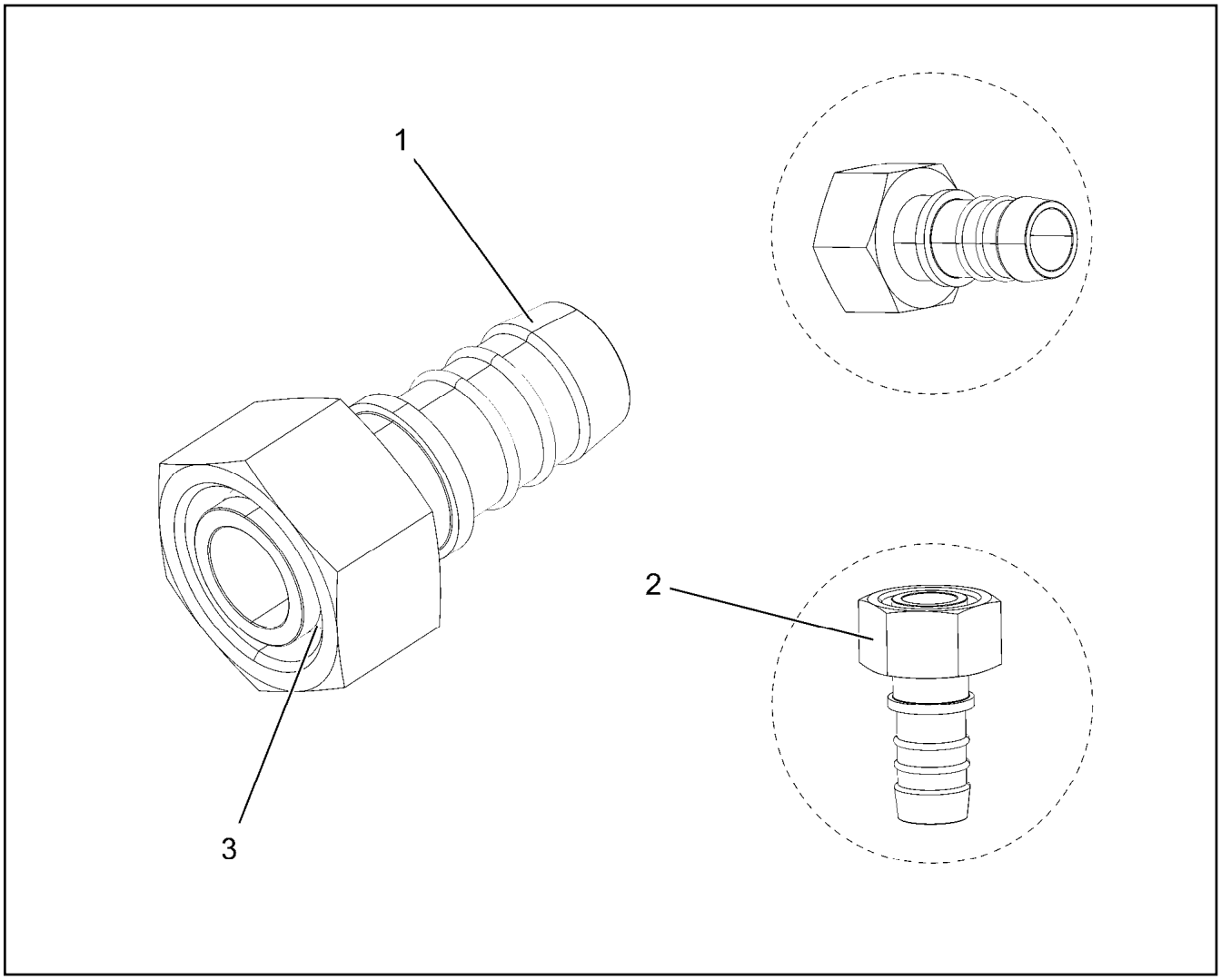

Pos.	Item	Quantity	Description	Bezeichnung
1	550601908	1	HOSE CONNECTION SAL20/22 EDELSTAHL	SCHLAUCHVERBINDUNG
2	477402608	1	BOX NUT DIN 3870 AL22 A3P	UEBERWURFMUTTER
3	477102808	1	PROFILE RING PR22-L A3P	PROFILRING

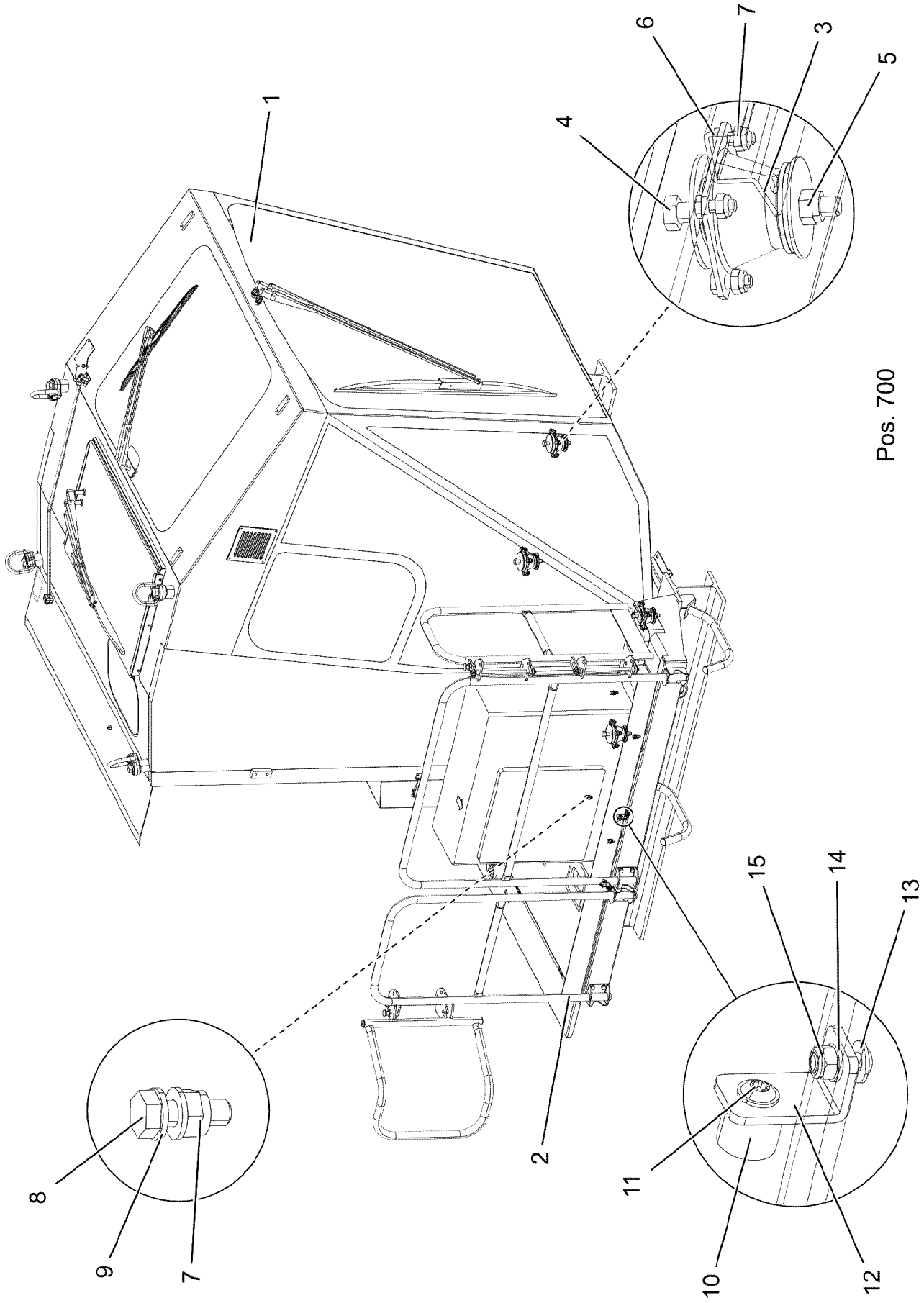
1
2
3
4
5
6
7
8
9
10
11
12
13
14
15
Pos. 700

Pos.	Item	Quantity	Description	Bezeichnung
1	919266408	1	CRANE DRIVER'S CABIN,PRE-ASSY. ⇨ ❑ 504	KRANFUEHRERKABINE VORM.
2	916997508	1	FRAME COMPLETE ⇨ ❑ 511	RAHMEN KPL.
3	10324968	4	MEGI CONE 70 SHORE A	MEGI-KONUS
4	12218492	4	HEX SCREW ISO 4014 M16X130 8.8 FLZN SP	SECHSKANTSCHRAUBE
5	10875609	4	HEX NUT DIN 985 M16 8 FLZN SPF	SECHSKANTMUTTER
6	11631816	16	HEX SCREW ISO 4017 M10X25 8.8 FLZN SP	SECHSKANTSCHRAUBE
7	10197769	20	HEX NUT DIN 985 M10 8 ZNNI-480H SPF	SECHSKANTMUTTER
8	11642358	4	HEX SCREW ISO 4017 M10X30 8.8 FLZN SP	SECHSKANTSCHRAUBE
9	10289795	8	WASHER ISO 7089 10 300HV FLZN SPF	SCHEIBE
10	953873408	2	SLEEVE 25X20 11SMN37 FE//ZNNI8//CN//T0	HUELSE
11	10875485	2	BUTTON HEAD SCREW AEHNL.ISO 7380-2	HALBRUNDKOPFSCHRAUBE
12	970350108	2	PLATE 4x73x30 S315MC FE//ZNNI8//CN//T0	BLECH
13	10875471	2	BUTTON HEAD SCREW AEHNL.ISO 7380-2	HALBRUNDKOPFSCHRAUBE
14	12103465	2	WASHER ISO 7089 8 300HV ZNNI-480H SPF	SCHEIBE
15	10875614	2	HEX NUT DIN 985 M8 8 480H SPF	SECHSKANTMUTTER
700	917811808	1	SIGNS KABINE ⇨ ❑ 517	BESCHILDERUNG

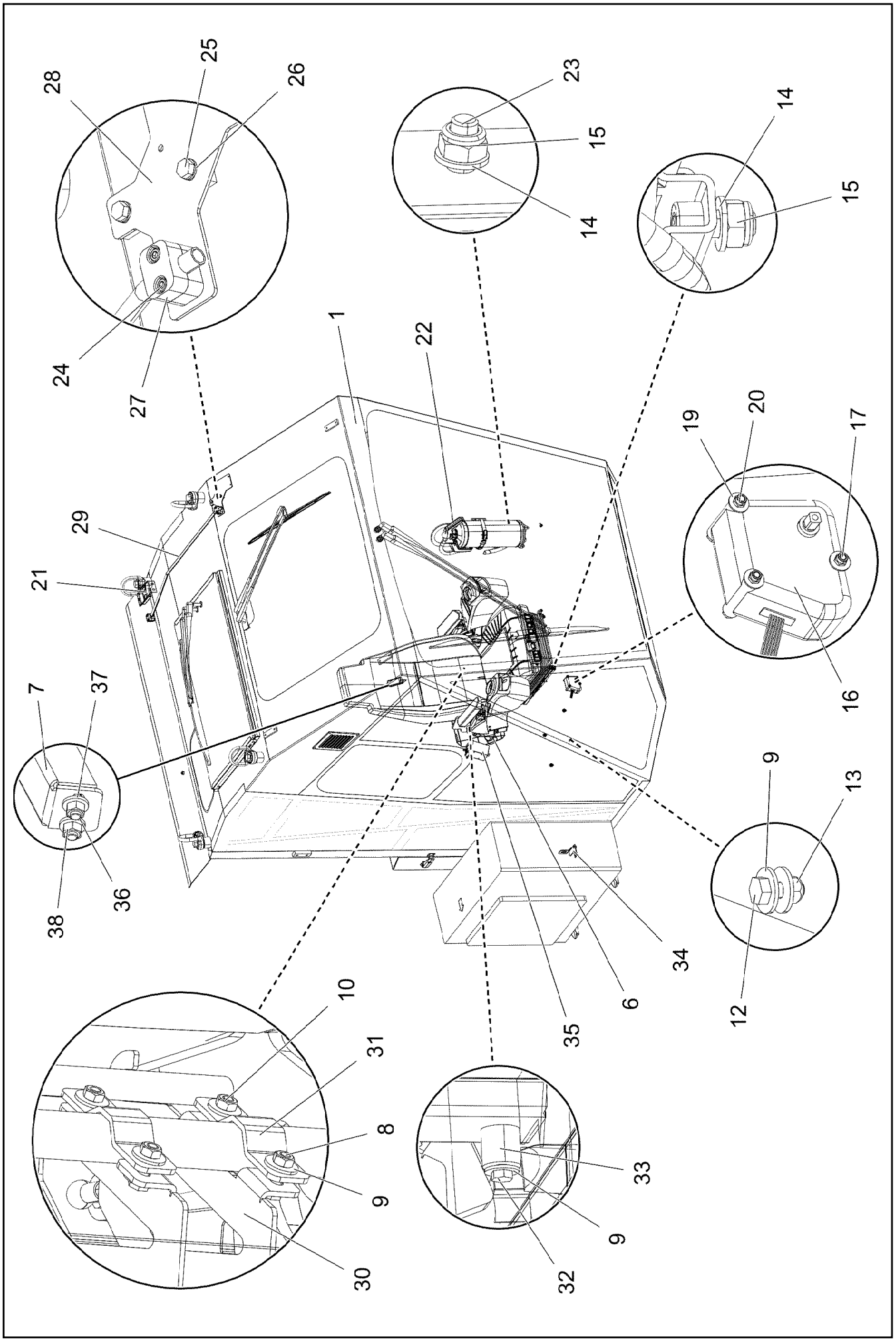

15.3.2023 002183 LIEBHERR	**etk_en_de_098406_LR 13000** **CRANE DRIVER'S CABIN,PRE-ASSY.** **KRANFUEHRERKABINE VORM.**	❑ 504 (1/2) **919266408**

Pos.	Item	Quantity	Description	Bezeichnung
1	10651874	1	CABIN LR SPF ⇨ ❑ 506	KABINE
6	966275008	1	HOOD RAL 7016 SPF	HAUBE
7	97126056	1	PLATE 2X497X74 DC01 RAL 9005,M,GT SPF	BLECH
8	11644899	8	HEX SCREW ISO 4017 M6X20 8.8 480H SPF	SECHSKANTSCHRAUBE
9	10875648	32	WASHER ISO 7093-1 6 200HV 480H SPF	SCHEIBE
10	10197764	12	HEX NUT ISO 4032 M6 10 ZNNI-480H SPF	SECHSKANTMUTTER
12	11657360	4	HEX SCREW ISO 4017 M6X16 8.8 480H SPF	SECHSKANTSCHRAUBE
13	12102692	6	HEX NUT DIN 985 M6 8 ZNNI-480H SPF	SECHSKANTMUTTER
14	12103465	8	WASHER ISO 7089 8 300HV ZNNI-480H SPF	SCHEIBE
15	10875614	8	HEX NUT DIN 985 M8 8 480H SPF	SECHSKANTMUTTER
16	10287301	1	SERVOMOTOR 0,0024KW24V SPF	STELLMOTOR
17	12100540	3	HEX SCREW ISO 4017 M5X55 8.8 480H SPF	SECHSKANTSCHRAUBE
18	10197808	6	WASHER ISO 7089 5 200HV ZNNI-480H	SCHEIBE
19	10875643	3	WASHER ISO 7093-1 5 200HV 480H SPF	SCHEIBE
20	10875612	6	HEX NUT DIN 985 M5 8 480H SPF	SECHSKANTMUTTER
21	97028235	1	PLATE 2X133X245 DC01 FE//ZNNI8//CN//T0	BLECH
22	890101408	1	HOLDER	HALTER
23	10875471	2	BUTTON HEAD SCREW AEHNL.ISO 7380-2	HALBRUNDKOPFSCHRAUBE
24	10875590	4	SOCKET HEAD SCREW ISO 4762 M6X35 8.8	ZYLINDERSCHRAUBE
25	11690048	2	HEX SCREW ISO 4017 M8X12 8.8 480H SPF	SECHSKANTSCHRAUBE
26	420060705	2	WASHER ISO 7089 8 200HV-A2	SCHEIBE
27	602008108	4	CLAMP-HALF DIN 3015-1 L 2 G 15 PP SW	KLEMMHAELFTE
28	97110337	1	RETAINING PLATE 3X203X187 X5CRNI18-10	HALTEBLECH
29	96030725	1	PIPELINES	ROHRLEITUNGEN
(1)	96030723	1	PIPE COMPL. 15X1,5X1376,3 -	ROHR KPL.
30	97109993	2	HOLDER 3X305X155 DC01 FE//ZNNI8//CN//T	HALTER
31	97109994	4	HOLDER 3X91X25 DC01 FE//ZNNI8//CN//T0	HALTER
32	10875511	4	HEX SCREW ISO 4014 M6X30 8.8 480H SPF	SECHSKANTSCHRAUBE
33	704271308	4	DISTANCE SLEEVE 8,5X20X20 PA66 SCHW	DISTANZHUELSE
34	964744508	1	HOLDER FE//ZNNI8//CN//T0	HALTER
35	12101197	1	CONTROL PANEL CONSOL 12/24V	ARMATURENKASTEN
36	12229337	2	BUTTON HEAD SCREW ISO 7380-2 M5X12	HALBRUNDKOPFSCHRAUBE
37	10278585	2	WASHER ISO 7089 6 200HV 480H-B SPF	SCHEIBE
38	10875620	2	HEX NUT ISO 4032 M5 8 480H SPF	SECHSKANTMUTTER

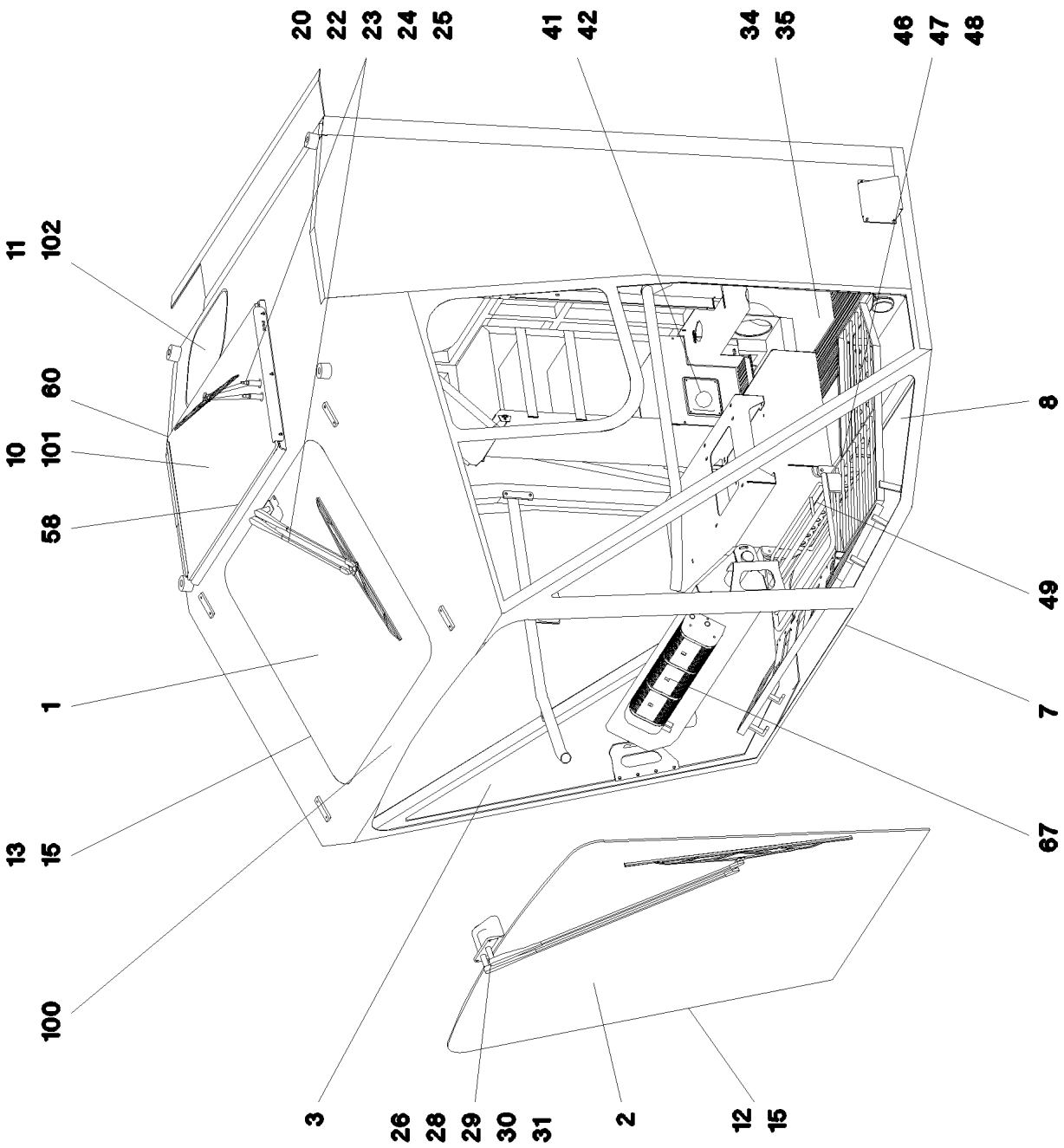
20
22
23
24
25
41
42
34
35
46
47
48
11
102
60
10
101
58
1
13
15
100
8
49
7
67
3
26
28
29
30
31
2
12
15

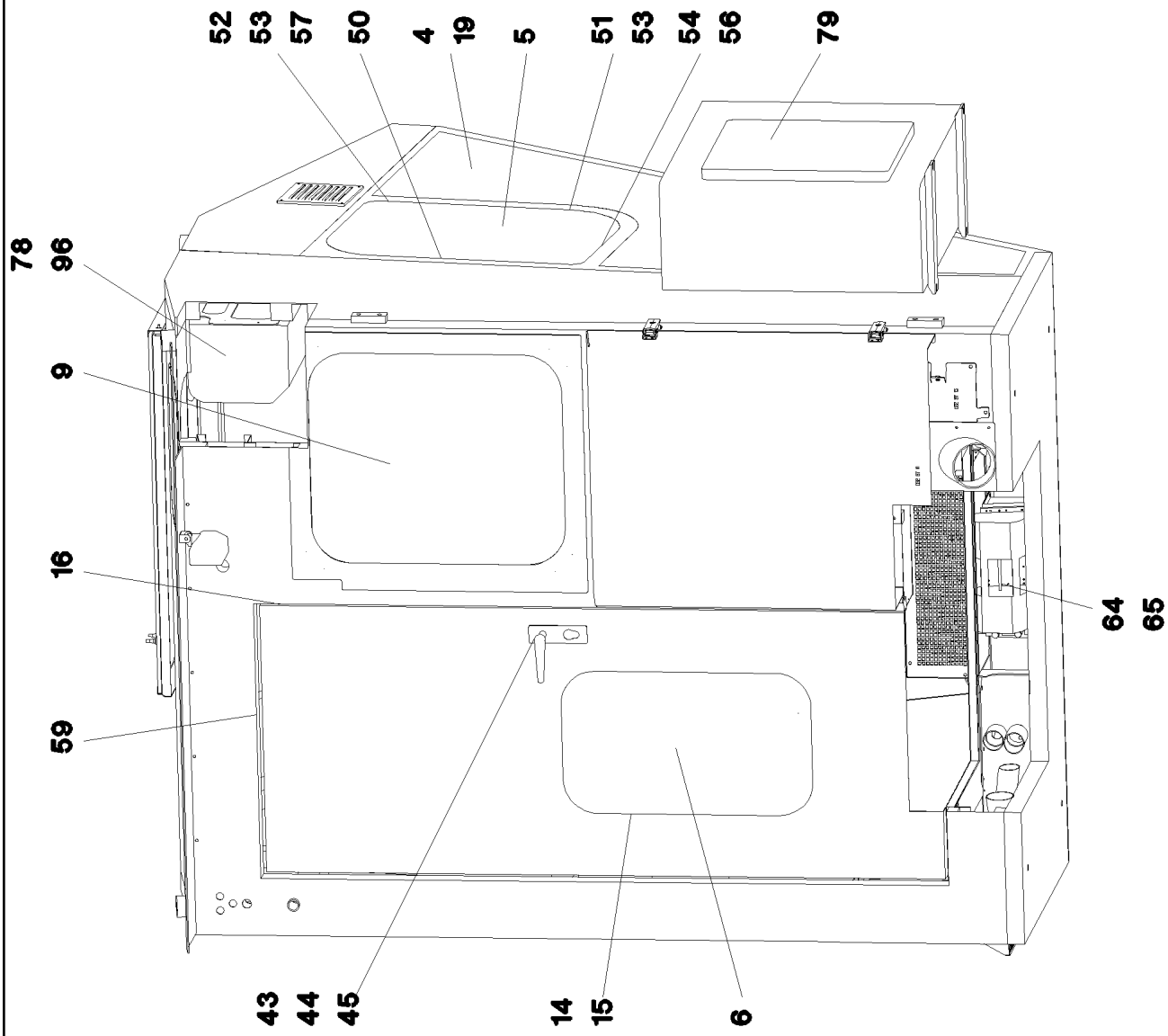
52
53
57
50
4
19
5
51
53
54
56
79
78
96
9
16
59
64
65
43
44
45
14
15
6

Pos.	Item	Quantity	Description	Bezeichnung
1	10555230	1	GLASS	GLAS VSG
2	10492822	1	FRONT WINDOW VSG-GLAS	FRONTSCHEIBE
3	10492839	2	SIDE PANE ESG-GLAS	SEITENSCHEIBE
4	10492840	2	SIDE PANE ESG-GLAS	SEITENSCHEIBE
5	10492841	2	SIDE PANE ESG-GLAS	SEITENSCHEIBE
6	10492842	2	DOOR PANE ESG-GLAS	TUERSCHEIBE
7	592247614	2	FLOOR WINDOW VSG-Glas	BODENFENSTER
8	592247714	2	FLOOR WINDOW VSG-GLAS	BODENFENSTER
9	10492843	2	REAR WINDOW ESG-GLAS	HECKSCHEIBE
10	10492844	2	ROOF HATCH VSG-GLAS	DACHLUKE
11	10492845	1	ROOF WINDOW VSG-GLAS	DACHSCHEIBE
12	591710414	6.7	CLAMPING PROFILE	KLEMMPROFIL
13	7370365	4.4	CLAMPING PROFILE	KLEMMPROFIL
14	10332589	2.3	CLAMPING PROFILE	KLEMMPROFIL
15	7370364	13.4	FILLER PROFILE	FUELLERPROFIL
16	7370367	5.8	EDGE PROTECTION 18,5	KANTENSCHUTZ
19	10492852	1	JOINTING MATERIAL	DICHTSTOFF
20	592055114	2	COVER CPL	ABDECKUNG KPL
22	591585014	2	WIPER SYSTEM	WISCHERANLAGE
23	592248214	2	WIPER ARM 600MM	WISCHARM
24	7371046	2	WIPER BLADE	WISCHERBLATT
25	10000732	1	NOZZLE	DUESE
26	592068314	1	SWIVEL ELBOW	WINKELSTUTZEN
28	10112974	1	WIPER MOTOR 24V	WISCHERMOTOR
29	10492855	1	WIPER ARM 1130MM	WISCHARM
30	10113069	1	WIPER BLADE	WISCHERBLATT
31	790495414	1	NOZZLE	DUESE
34	592226814	1	NON-RETURN VALVE	RUECKSCHLAGVENTIL
35	591712214	1	PUMP 24V	PUMPE
41	10350525	1	WATER BASIN	WASSERBEHAELTER
42	10020270	1	CONNECTING PIECE FILLER NECK	STUTZEN EINFUELL + BELUEFT
43	10020272	1	DOOR LOCK	TUERSCHLOSS
44	591705814	1	PUSHER SET	DRUECKERGARNITUR
45	10020274	1	KNOB	KNAUF
46	704216008	1	HOUSING	GEHAEUSE
47	704216008	1	HOUSING	GEHAEUSE
48	10332620	1	TONGUE	ZUNGE
49	10326486	1	CROSS GRIP	KREUZGRIFF
50	10492859	4	PROFILE	PROFIL
51	10444468	5	HANDLE	HANDGRIFF
52	10444469	4	HANDLE	HANDGRIFF
53	10492860	4	CLOSING HOOK	SCHLIESSHAKEN
54	591511614	2	CLAMPING LEVER	KLEMMHEBEL
56	10492862	2	BASE	UNTERLAGE
57	10492863	2	BASE	UNTERLAGE
58	10492865	1	REBOUND STRAP	FANGBAND
59	7370361	1	GAS SPRING	GASFEDER
60	10492868	1	GAS SPRING	GASFEDER
64	10492869	1	WATER HEATING SYSTEM 24V 4,8KW	WASSERHEIZGERAET
65	10099809	1	RADIAL FAN 24	RADIALGEBLAESE
67	10492870	1	HEATING 4000W 24V	HEIZUNG
78	10492873	1	AIR CONDITIONING INNEN ⇨ ❑ 509	KLIMAANLAGE
79	10492874	1	AIR CONDITIONING AUSSEN	KLIMAANLAGE
(1)	11004019	1	BOARD	PLATINE
96	10492875	1	PUMP	PUMPE
100	990269014	1	BLIND	ROLLO
101	10444471	1	BLIND	ROLLO
102	10492881	1	BLIND 900MM	ROLLO

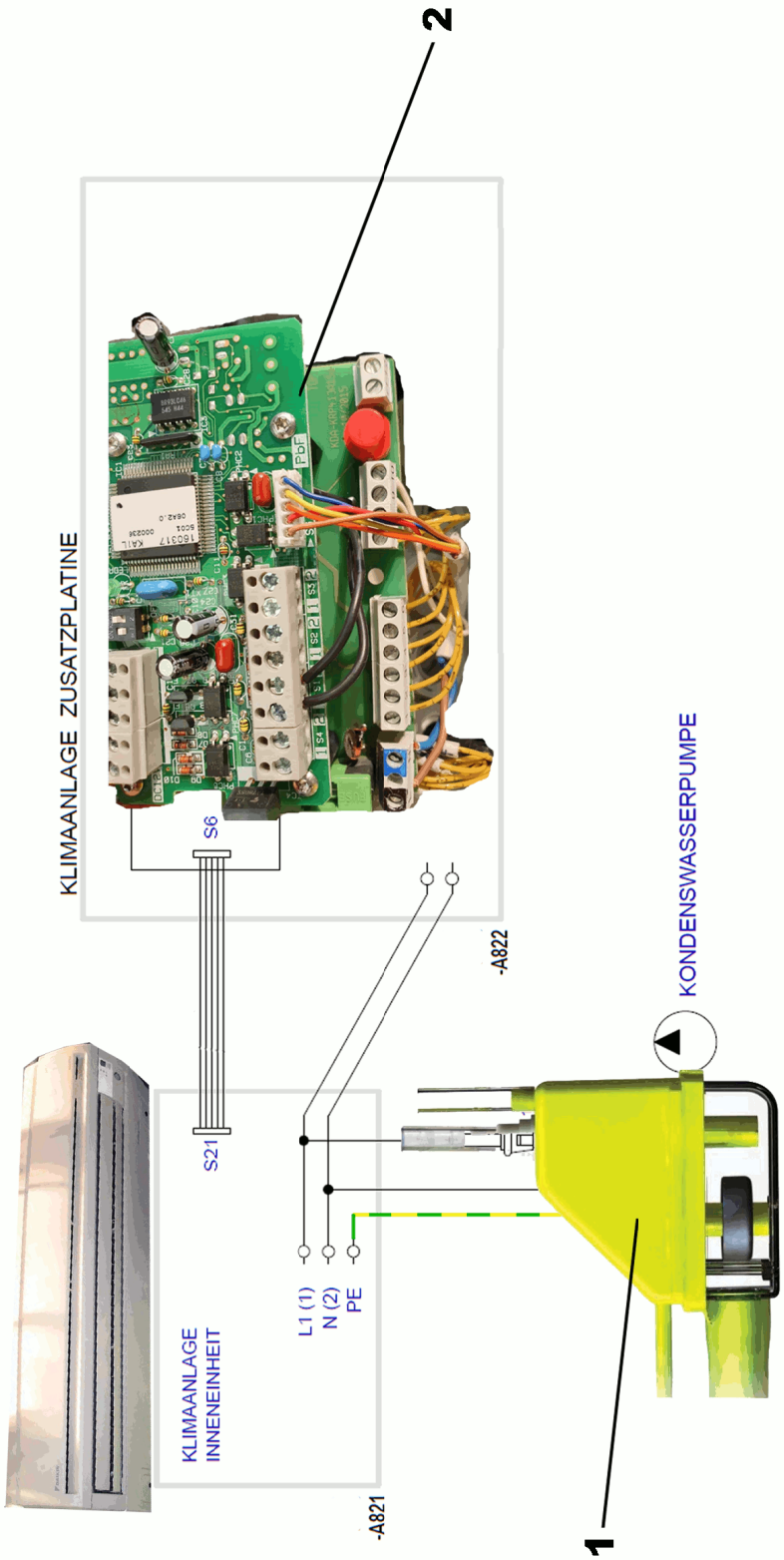
2
KLIMAANLAGE ZUSATZPLATINE
S6
-A822
KONDENSWASSERPUMPE
S21
L1 (1)
N (2)
PE
KLIMAANLAGE
INNENEINHEIT
-A821
1

Pos.	Item	Quantity	Description	Bezeichnung
1	10492875	1	PUMP	PUMPE
2	11080377	1	BOARD	PLATINE

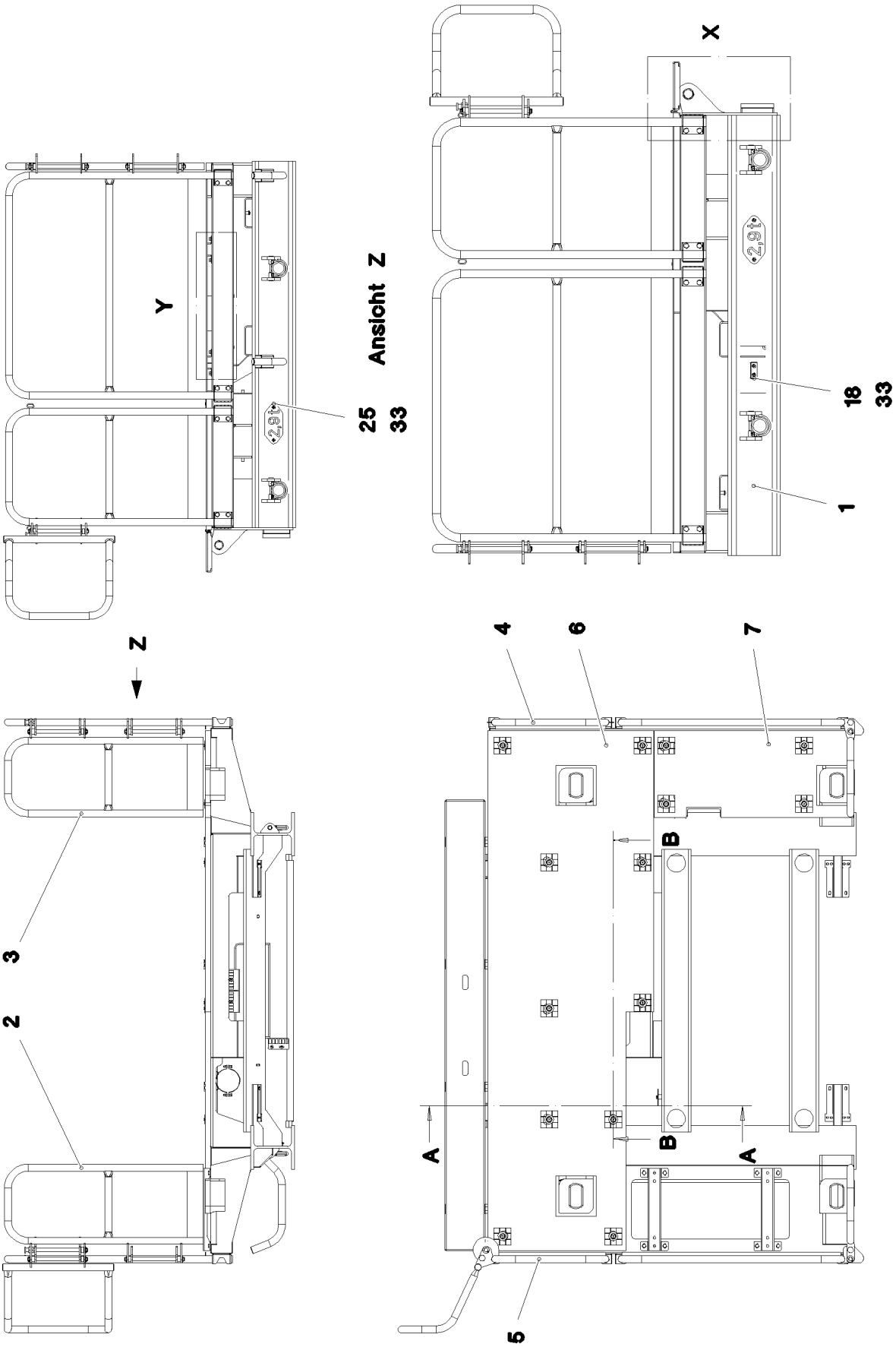

15.3.2023 071453 LIEBHERR	**etk_en_de_098406_LR 13000** **FRAME COMPLETE** **RAHMEN KPL.**	❑ 511 (1/3) **916997508**

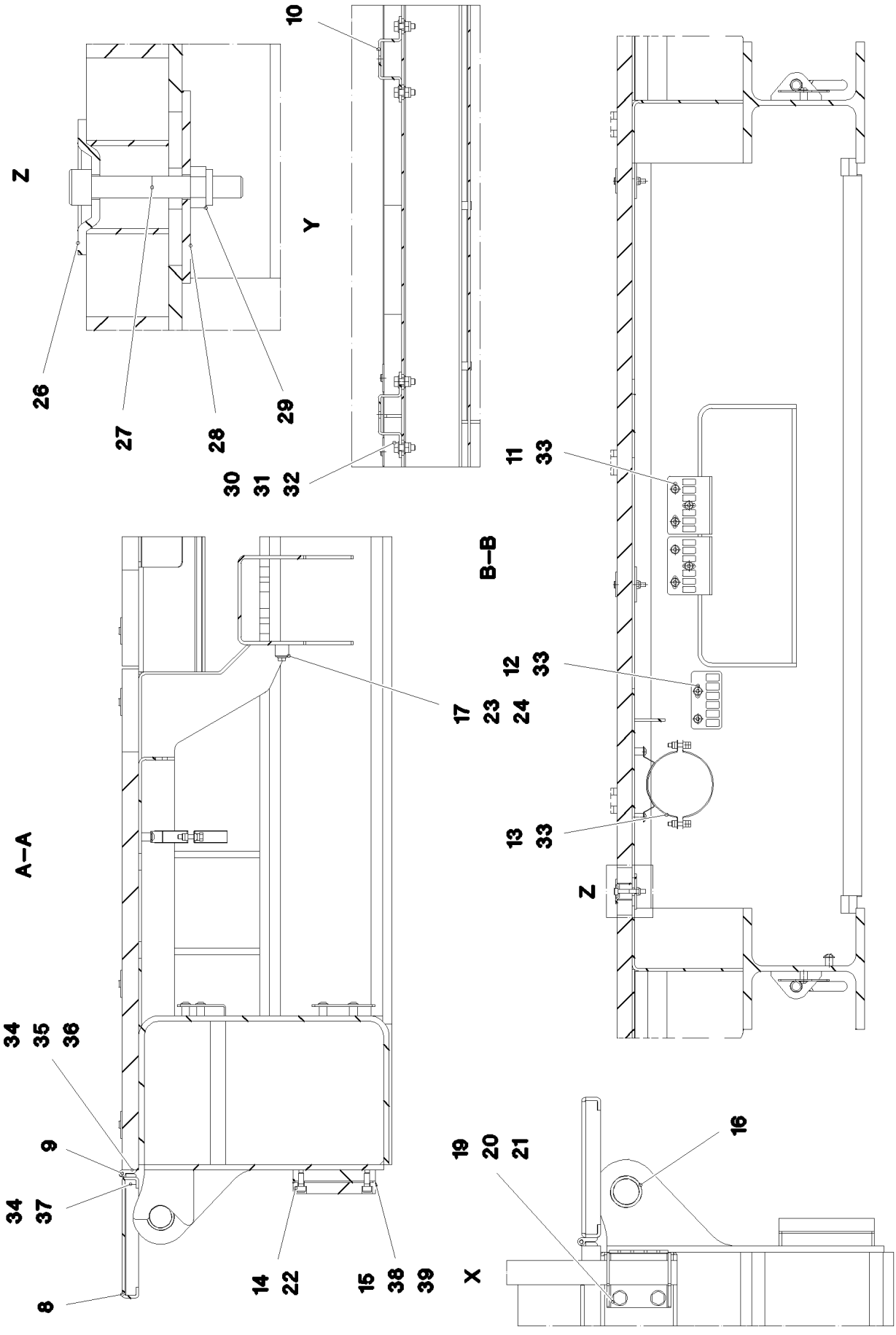

15.3.2023 071454 LIEBHERR	**etk_en_de_098406_LR 13000** **FRAME COMPLETE** **RAHMEN KPL.**	❑ 512 (2/3) **916997508**

Pos.	Item	Quantity	Description	Bezeichnung
1	967013508	1	FRAME WELDED	RAHMEN SCHWK.
2	967037208	1	RAILING CPL ⇨ ❑ 514	GELAENDER KPL.
3	967036208	1	RAILING CPL ⇨ ❑ 515	GELAENDER KPL.
4	966154308	1	HAND RAIL WELDED STRUCTURE T ZN O	GELAENDER SCHWK.
5	967037908	1	RAILING CPL ⇨ ❑ 516	GELAENDER KPL.
6	97001587	1	GRIDIRON T2850X910X30/2 S235JR T ZN K	GITTERROST-P
7	97014978	1	GRIDIRON T1090X475X30/2 S235JR T ZN K	GITTERROST-P
8	97014979	1	NIPPLE PLATE 5X2511X283 ALMG3 H114	WARZENBLECH
9	10871177	4	SCREW-ON HINGE 25X25X50/180° AISI 316	ANSCHRAUBSCHARNIER
10	97001592	2	PLATE 4X450X211 S315MC T ZN O	BLECH
11	97001593	2	PLATE 3X115X171 DC01 T ZN O	BLECH
12	975435508	1	PLATE 3X114X60 DC01 FE//ZNNI8//CN//T0	BLECH
13	774222408	1	RETAINER CLIP 128//25	SPANNSCHELLE
14	970130708	2	STRIP 20X100X150 PA6G	LEISTE
15	973873208	2	PLATE 3X100X150 DC01 FE//ZNNI8//CN//T0	BLECH
16	979479008	2	BUSHING 40X50X35 GZ-CUZN25AL5	BUCHSE
17	953873408	1	SLEEVE 25X20 11SMN37 FE//ZNNI8//CN//T0	HUELSE
18	97014660	1	PLATE 1.5X57X130 DC01 FE//ZNNI8//CN//T0	BLECH
19	11631742	16	HEX SCREW ISO 4017 M12X30 8.8 FLZN SP	SECHSKANTSCHRAUBE
20	10289804	32	WASHER ISO 7089 12 300HV FLZN SPF	SCHEIBE
21	10875607	16	HEX NUT DIN 985 M12 8 FLZN SPF	SECHSKANTMUTTER
22	10415162	8	SOCKET HEAD SCREW ISO 4762 M10X25 8	ZYLINDERSCHRAUBE
23	11651612	1	HEX SCREW ISO 4017 M8X16 8.8 480H SPF	SECHSKANTSCHRAUBE
24	12103465	1	WASHER ISO 7089 8 300HV ZNNI-480H SPF	SCHEIBE
25	97014980	2	PLATE 2X220X100 DC01 FE//ZNNI8//CN//T0	BLECH
26	10100621	14	DISH MOUNTING	TELLERBEFESTIGUNG
27	10875570	14	SOCKET HEAD SCREW ISO 4762 M8X55 8.8	ZYLINDERSCHRAUBE
28	941138108	14	WASHER DC01 FE//ZNNI8//CN//T0	SCHEIBE
29	10875614	14	HEX NUT DIN 985 M8 8 480H SPF	SECHSKANTMUTTER
30	11642358	8	HEX SCREW ISO 4017 M10X30 8.8 FLZN SP	SECHSKANTSCHRAUBE
31	10289795	16	WASHER ISO 7089 10 300HV FLZN SPF	SCHEIBE
32	10197769	8	HEX NUT DIN 985 M10 8 ZNNI-480H SPF	SECHSKANTMUTTER
33	12102696	16	BUTTON HEAD SCREW AEHNL.ISO 7380-2	HALBRUNDKOPFSCHRAUBE
34	11113906	16	COUNTERSUNK SCREW DIN 7991 M6X20 A	SENKSCHRAUBE
35	10197771	8	WASHER ISO 7089 6 200HV ZNNI-480H SPF	SCHEIBE
36	10197764	8	HEX NUT ISO 4032 M6 10 ZNNI-480H SPF	SECHSKANTMUTTER
37	953695308	4	THREADED PLATE 8.0 X0 S235JR FE//ZNNI8/	GEWINDEPLATTE
38	97090960	2	PLATE 2X150X100 DC01 FE//ZNNI8//CN//T0	BLECH
39	97090961	2	PLATE 5X150X100 S355MC FE//ZNNI8//CN//T	BLECH

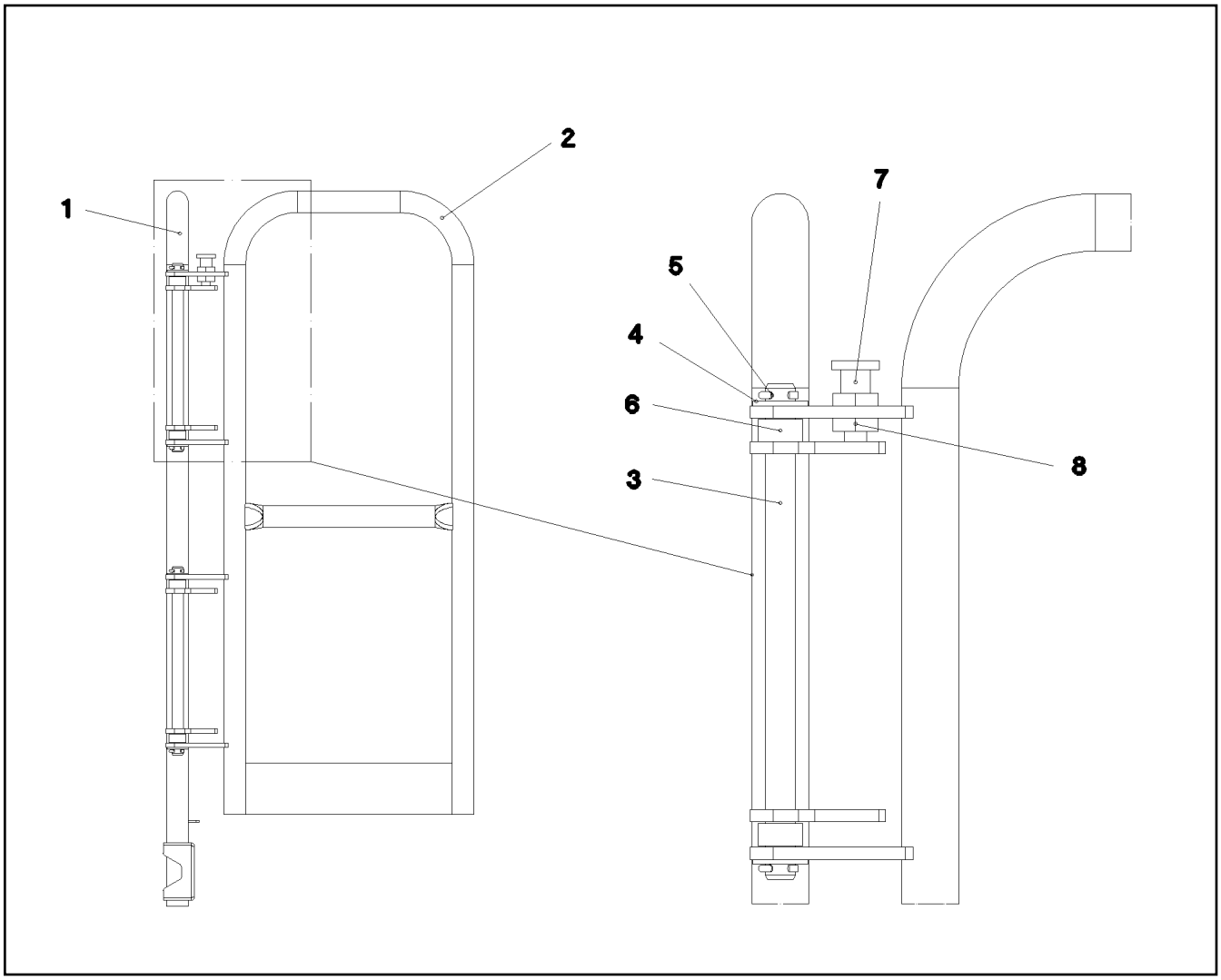

Pos.	Item	Quantity	Description	Bezeichnung
1	967037008	1	HAND RAIL WELDED STRUCTURE T ZN O	GELAENDER SCHWK.
2	967037108	1	HAND RAIL WELDED STRUCTURE T ZN O	GELAENDER SCHWK.
3	450023708	2	PIN ISO 2340 B20X330X315 ST.50K FE//ZN20	BOLZEN
4	10289808	4	WASHER ISO 7089 20 300HV FLZN SPF	SCHEIBE
5	12100681	4	SPLIT PIN ISO 1234 5X28 ST 480H SPF	SPLINT
6	934813508	4	TUBE 30X4X15 E355+N VERZ	ROHR
7	704232608	1	SPRING-LOADED LOCK VERZ	FEDERRIEGEL
8	10179527	1	HEX NUT ISO 8675 M20X1,5 05 FLZN SPF	SECHSKANTMUTTER

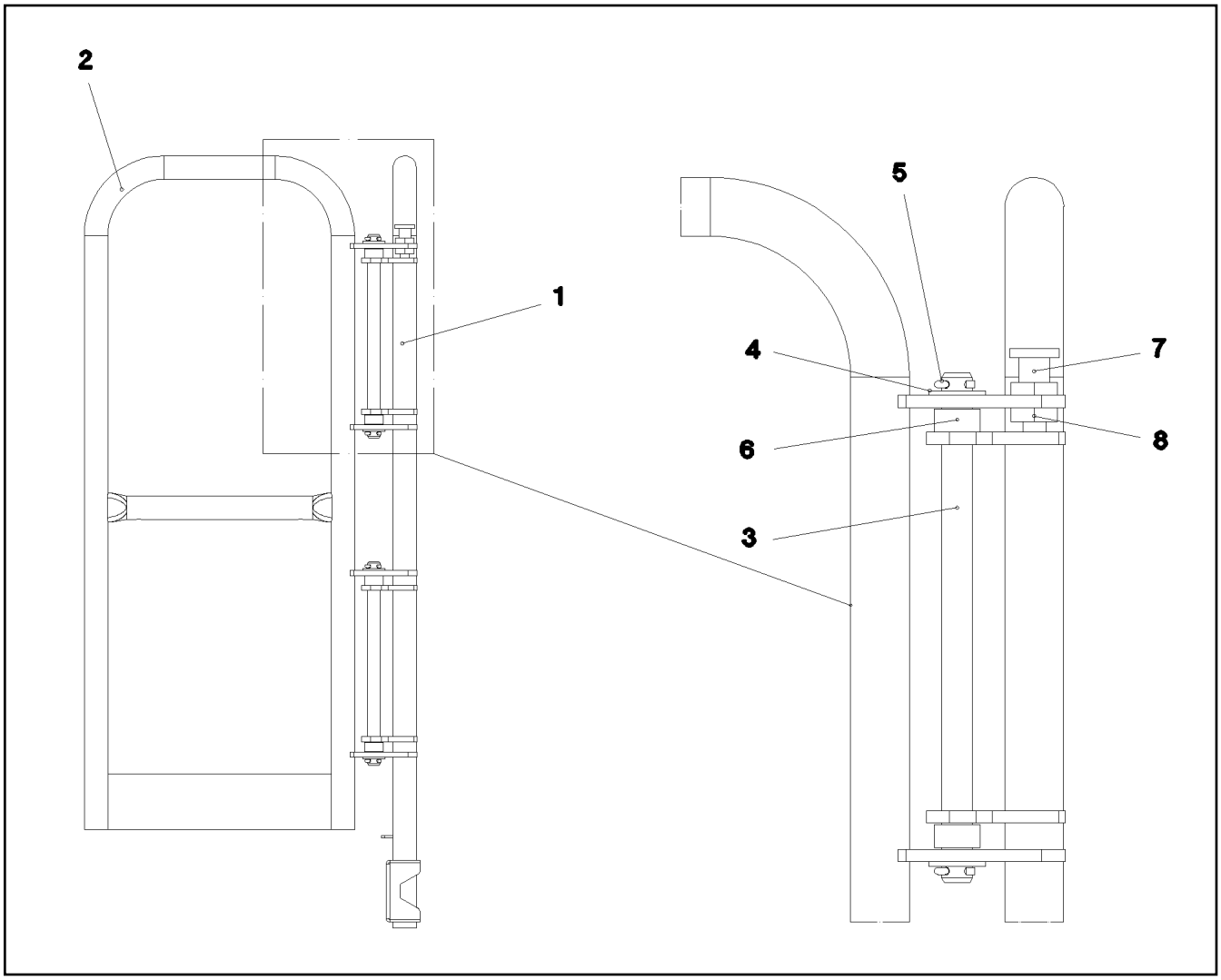

Pos.	Item	Quantity	Description	Bezeichnung
1	967036008	1	HAND RAIL WELDED STRUCTURE T ZN O	GELAENDER SCHWK.
2	967036108	1	HAND RAIL WELDED STRUCTURE T ZN O	GELAENDER SCHWK.
3	450023708	2	PIN ISO 2340 B20X330X315 ST.50K FE//ZN20	BOLZEN
4	10289808	4	WASHER ISO 7089 20 300HV FLZN SPF	SCHEIBE
5	12100681	4	SPLIT PIN ISO 1234 5X28 ST 480H SPF	SPLINT
6	934813508	4	TUBE 30X4X15 E355+N VERZ	ROHR
7	704232608	1	SPRING-LOADED LOCK VERZ	FEDERRIEGEL
8	10179527	1	HEX NUT ISO 8675 M20X1,5 05 FLZN SPF	SECHSKANTMUTTER

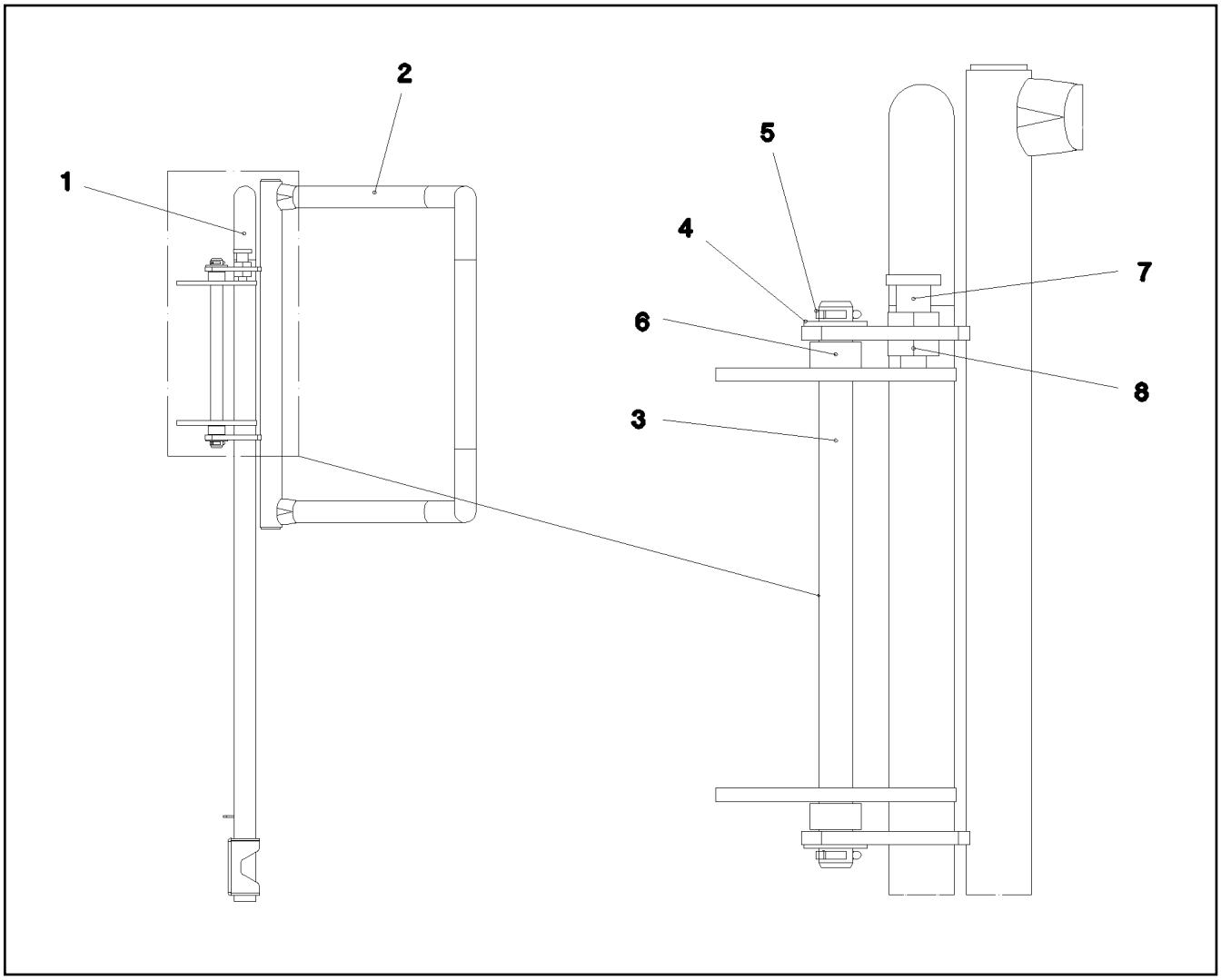

Pos.	Item	Quantity	Description	Bezeichnung
1	967037708	1	HAND RAIL WELDED STRUCTURE T ZN O	GELAENDER SCHWK.
2	967037808	1	BRACKET WELDED T ZN O	BUEGEL SCHWK.
3	450023708	1	PIN ISO 2340 B20X330X315 ST.50K FE//ZN20	BOLZEN
4	10289808	2	WASHER ISO 7089 20 300HV FLZN SPF	SCHEIBE
5	12100681	2	SPLIT PIN ISO 1234 5X28 ST 480H SPF	SPLINT
6	934813508	2	TUBE 30X4X15 E355+N VERZ	ROHR
7	704232608	1	SPRING-LOADED LOCK VERZ	FEDERRIEGEL
8	10179527	1	HEX NUT ISO 8675 M20X1,5 05 FLZN SPF	SECHSKANTMUTTER

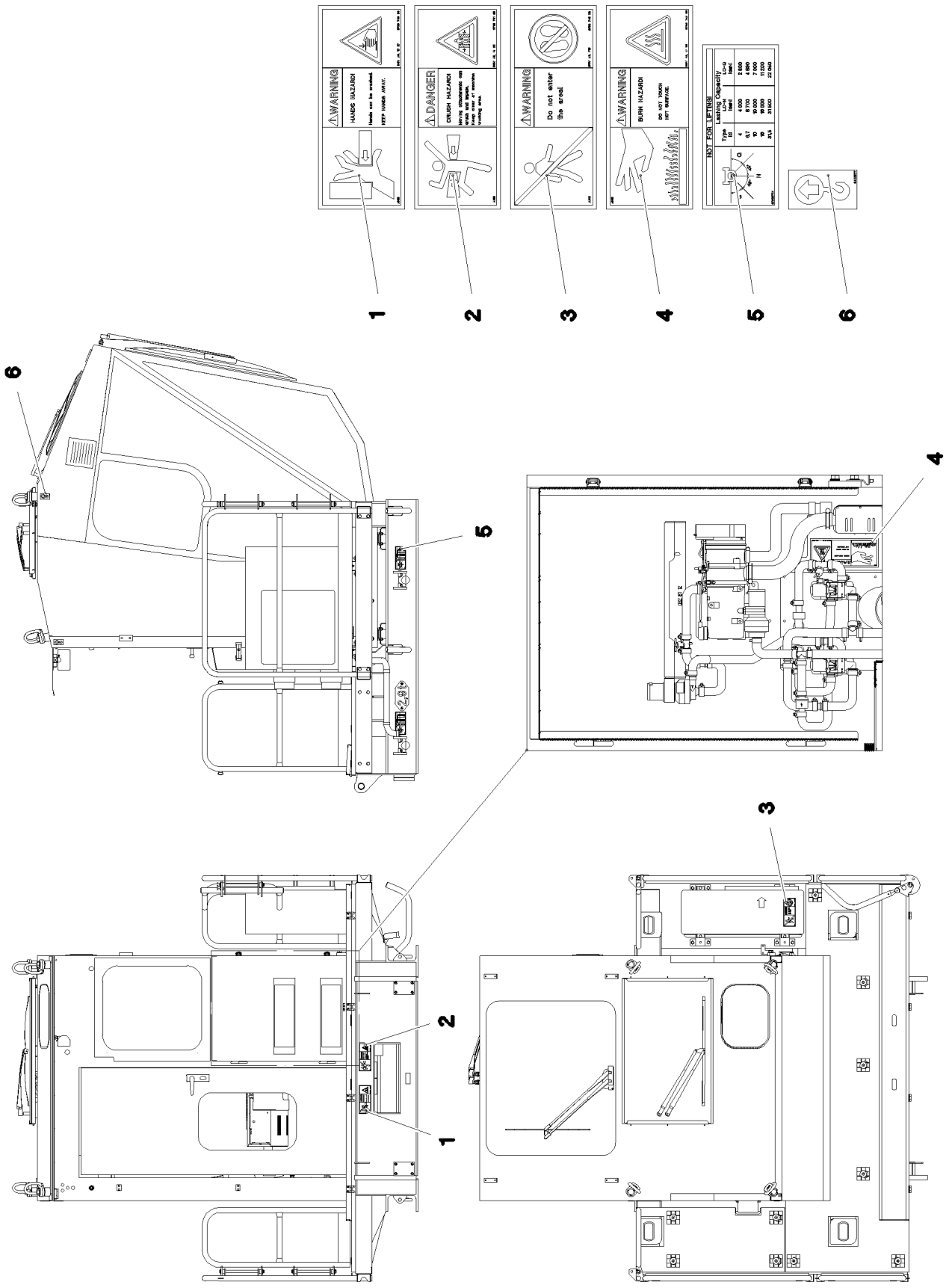
1
2
3
4
5
6

Pos.	Item	Quantity	Description	Bezeichnung
1	978674608	1	SIGN 208X88 KLEBEFOLIE SPF	SCHILD
2	978674108	1	SIGN 208X88 KLEBEFOLIE SPF	SCHILD
3	978674908	1	SIGN 208X88 KLEBEFOLIE SPF	SCHILD
4	978674408	1	SIGN 208X88 KLEBEFOLIE SPF	SCHILD
5	97036734	4	SIGN 188X78 KLEBEFOLIE SPF	SCHILD
6	9402377	4	INFORMATION SIGN 70X40 SPF	HINWEISSCHILD

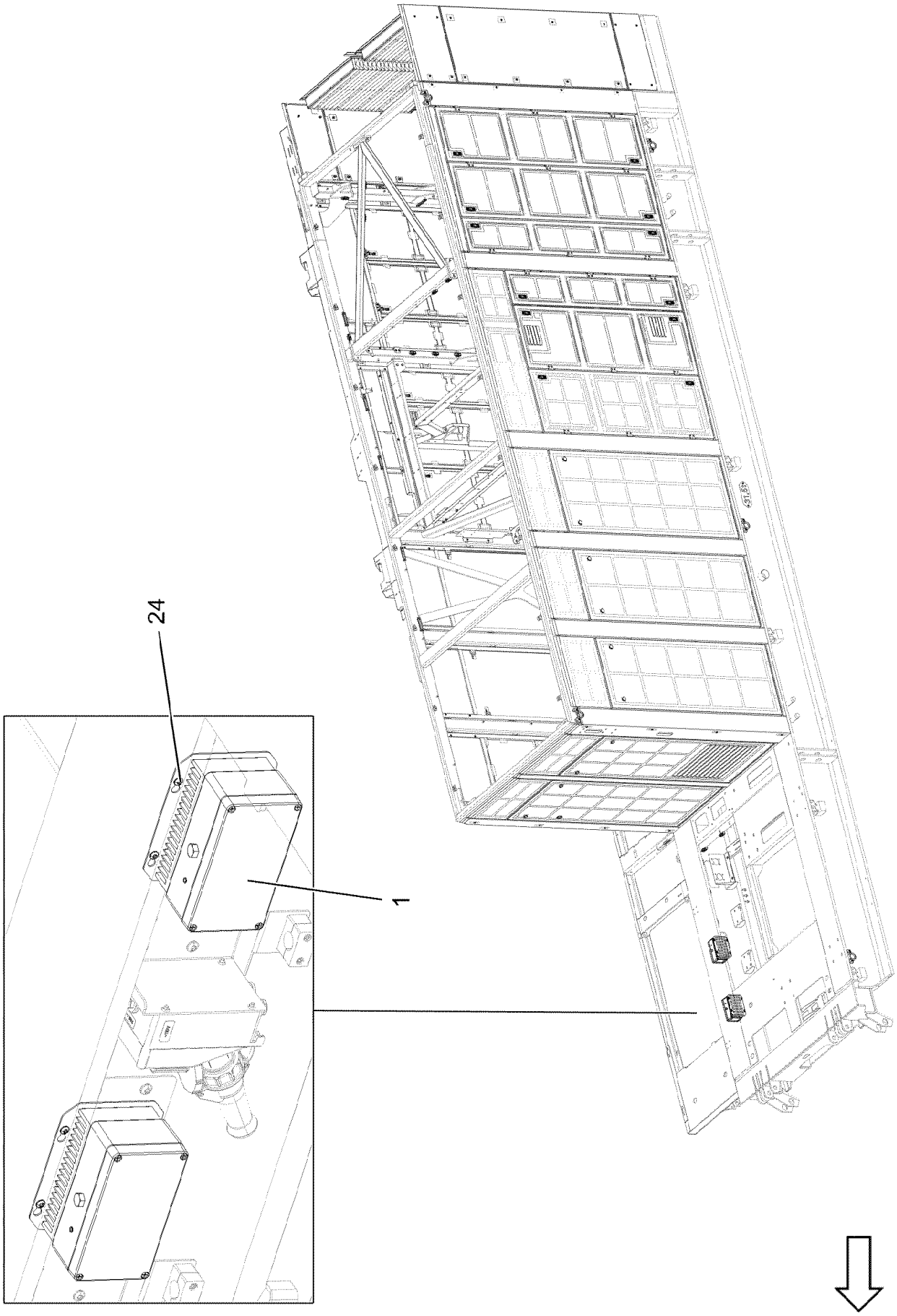
24
1

Pos.	Item	Quantity	Description	Bezeichnung
1	12104889	2	CHARGER 110/230V/24V/16A SPF	LADEGERAET
10	96070834	1	LEAD W621 ⇨ ❑ 521	LEITUNG
20	96070835	1	LEAD W651 ⇨ ❑ 522	LEITUNG
24	10813359	8	BUTTON HEAD SCREW AEHNL.ISO 7380-2	HALBRUNDKOPFSCHRAUBE

Pos.	Item	Quantity	Description	Bezeichnung
5	10870958	6.08	LEAD 5 G 2,5	LEITUNG
72	602203408	3	RECEPTACLE 6,3X1-2,5 MESSING VERZINN	STECKHUELSE
500	923512208	2	CABLE MARKER	KABELMARKER
501	5603876	1	LINE CONNECTOR	LEITUNGSVERBINDER
502	12104881	1	PIN CARRIER 7-POL 20A	STIFTTRAEGER
503	12104229	1	DEVICE TEST PLUG CONNECTOR M23 MES	GERAETESTECKVERBINDER
2339	12104880	3	PIN CONTACT 0,75-2,5MM2	STIFTKONTAKT

Pos.	Item	Quantity	Description	Bezeichnung
5	10870958	6.38	LEAD 5 G 2,5	LEITUNG
72	602203408	3	RECEPTACLE 6,3X1-2,5 MESSING VERZINN	STECKHUELSE
500	923512208	2	CABLE MARKER	KABELMARKER
501	5603876	1	LINE CONNECTOR	LEITUNGSVERBINDER
502	12104881	1	PIN CARRIER 7-POL 20A	STIFTTRAEGER
503	12104229	1	DEVICE TEST PLUG CONNECTOR M23 MES	GERAETESTECKVERBINDER
2339	12104880	3	PIN CONTACT 0,75-2,5MM2	STIFTKONTAKT

Pos. 50

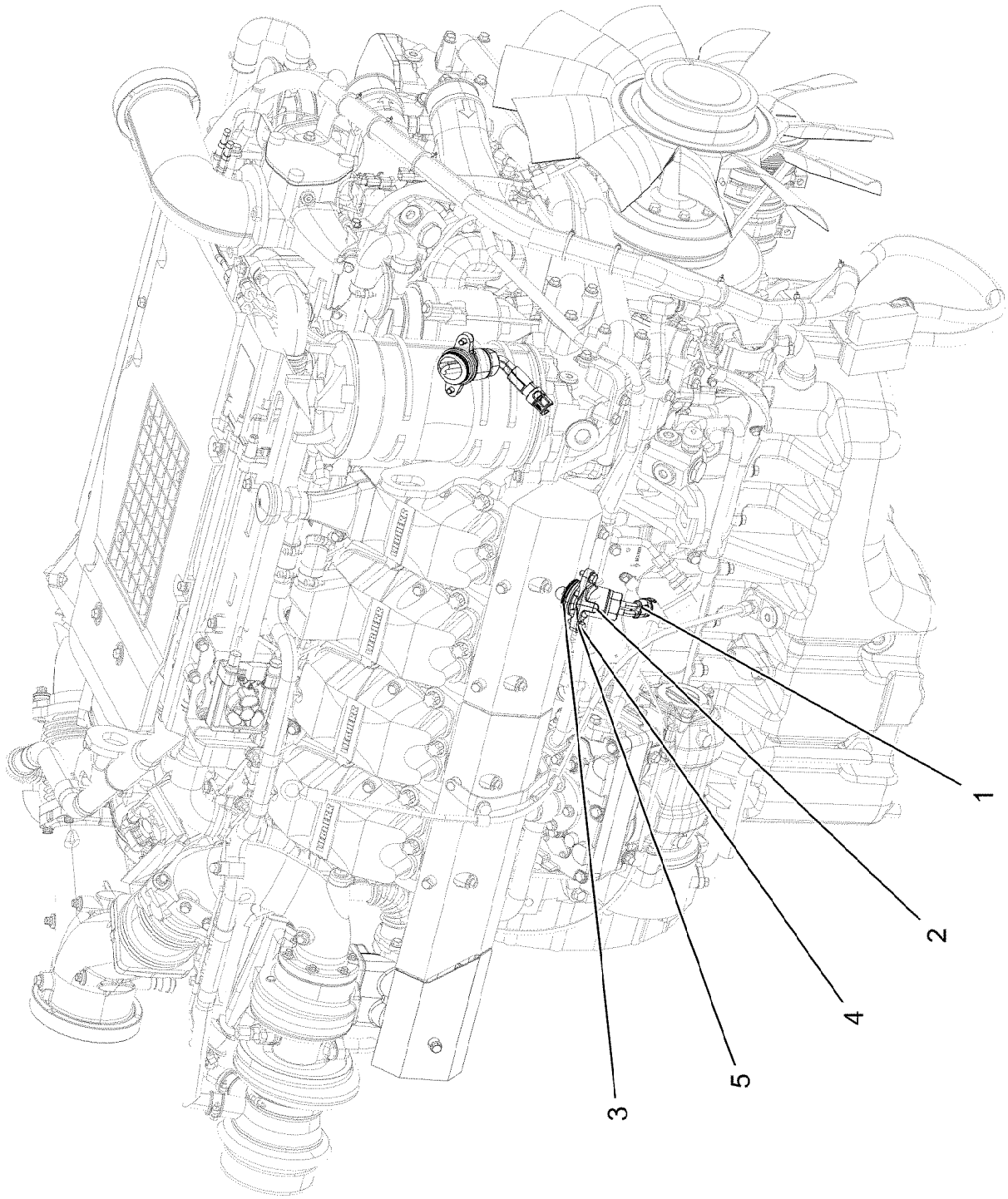

Pos.	Item	Quantity	Description	Bezeichnung
1	12103149	2	PRE-HEATING INSTALLATION 115V 1KW	VORWAERMGERAET
2	10121250	2	ADAPTER PIECE M38X1,5	ADAPTERTEIL
3	10443229	2	O-RING 43X3,5 FKM 70	O-RING
4	11651767	4	HEX SCREW ISO 4017 M8X20 8.8 480H SPF	SECHSKANTSCHRAUBE
5	12103465	4	WASHER ISO 7089 8 300HV ZNNI-480H SPF	SCHEIBE
50	811201314	0.2	SEALING COMPOUND TUBE 50ML -55/150°	DICHTUNGSMASSE

Pos.	Item	Quantity	Description	Bezeichnung
3	96033140	3	LICCON CONSOLE LSB-BSE LCD5C-A PROG	LICCON MONITOR LSB-BSE
(80)	10886525	1	LICCON CONSOLE LCD5C-A ⇨ ❑ 1006	LICCON MONITOR LCD5C-A
(980)	10288121	1	NAME PLATE 70X40 POLYESTER SPF	BEZEICHNUNGSSCHILD
5	96054231	1	CONTROLS AND FITTINGS RIGHT ⇨ ❑ 526	ARMATUREN RE.
6	96063941	1	CABLE LIST DRIVER'S CABIN ⇨ ❑ 539	KABELLISTE KRANFUEHRERK
7	96063942	1	ELECTRIC ADD-ON PARTS CABIN ⇨ ❑ 547	ELEKTRIK ANBAUTEILE KABINE
8	96054233	1	ELECTR. FOR CONTROL STAND ⇨ ❑ 551	ELEKTRIK STEUERSTAND
9	96023877	1	ELECTRICAL PEDAL TRANSMITTER ⇨ ❑ 553	ELEKTRIK PEDALGEBER
20	96064132	1	EL.FOR AIR-CONDI.-POWER SET ⇨ ❑ 554	EL.KLIMAANLAGE.U.STROMAG

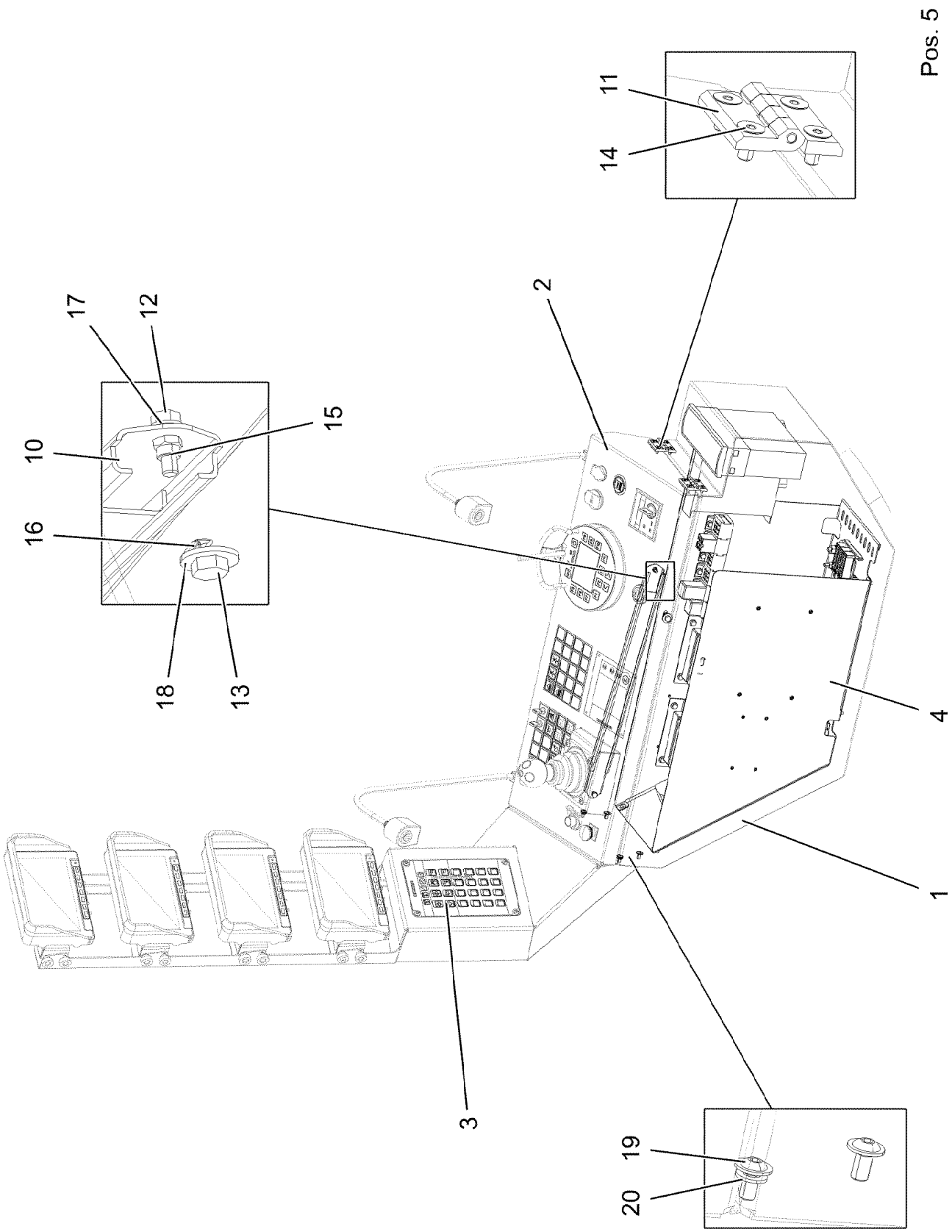
Pos. 5
11
14
2
17
12
15
10
16
18
13
4
1
3
19
20

Pos.	Item	Quantity	Description	Bezeichnung
1	965848208	1	LOWER PART RAL 7015,SDGL,GST SPF	UNTERTEIL SCHWK.
2	96054232	1	PREMOUNTED UPPER PART ⇨ ❑ 528	OBERTEIL VORM.
3	96033669	1	MONITOR CONSOLE ⇨ ❑ 532	MONITORKONSOLE
4	96063943	1	BODY SECTIONS ⇨ ❑ 533	AUFBAUTEILE MONTAGEPLATT
5	96063944	1	WIRES COMPL. INSTRUMENTS A309 ⇨ ❑ 537	DRAEHTE KPL.ARMATUR
10	704217608	1	LID HOLDER	DECKELHALTERUNG
11	704258208	2	HINGE 20X20X40/180° GD-ZN SW GEPULV	SCHARNIER
12	11647548	2	HEX SCREW ISO 4017 M5X16 8.8 480H SPF	SECHSKANTSCHRAUBE
13	11657360	6	HEX SCREW ISO 4017 M6X16 8.8 480H SPF	SECHSKANTSCHRAUBE
14	10875550	8	COUNTERSUNK SCREW DIN 7991 M5X12 8	SENKSCHRAUBE
15	10875612	2	HEX NUT DIN 985 M5 8 480H SPF	SECHSKANTMUTTER
16	413003008	6	CAGE NUT M6	KAEFIGMUTTER
17	10197808	2	WASHER ISO 7089 5 200HV ZNNI-480H	SCHEIBE
18	10875648	6	WASHER ISO 7093-1 6 200HV 480H SPF	SCHEIBE
19	10875483	4	BUTTON HEAD SCREW ISO 7380-2 M5X10 0	HALBRUNDKOPFSCHRAUBE
20	420052214	2	WASHER AEHNL.ISO 7089 5 -PA6.6	SCHEIBE

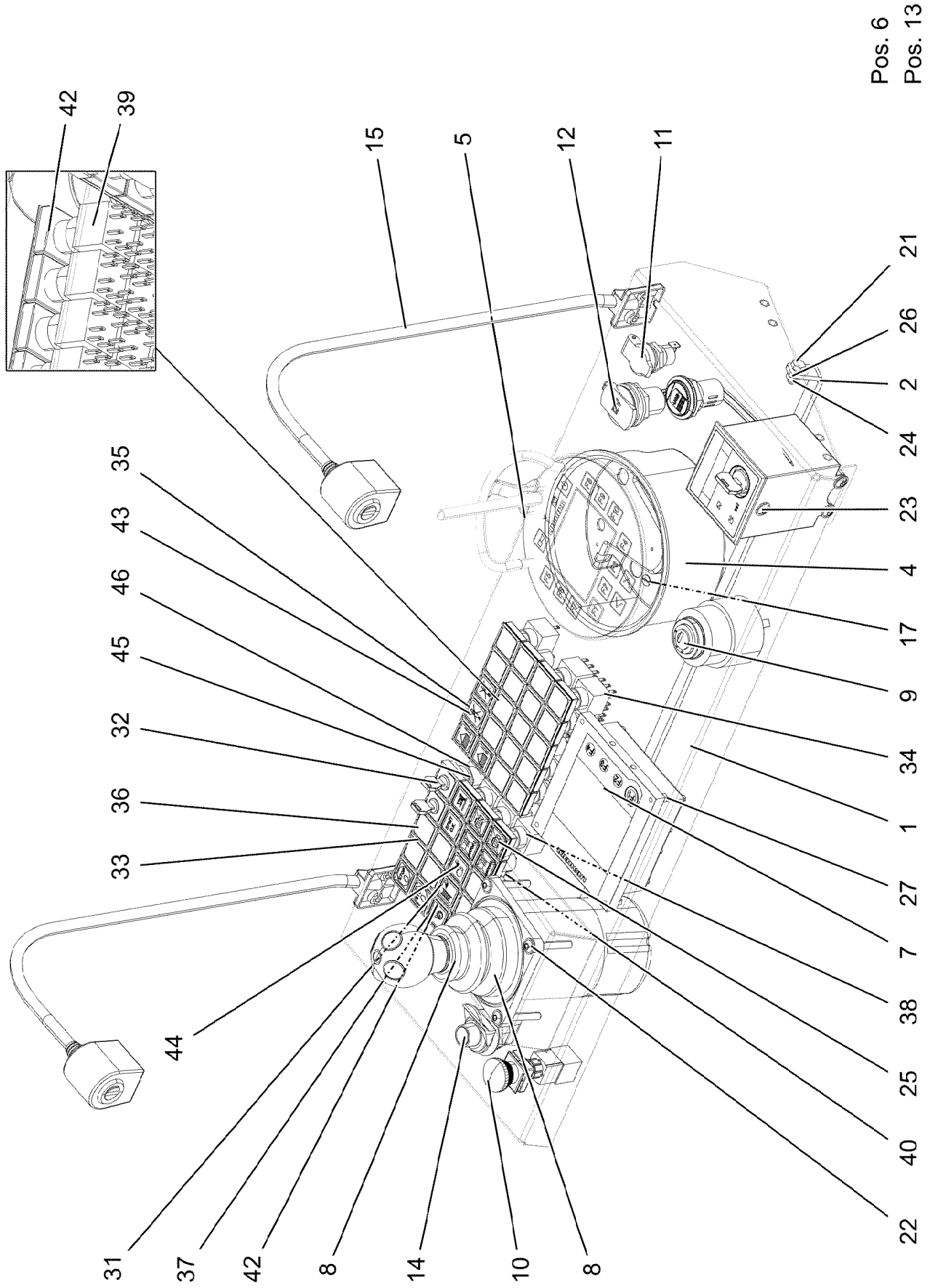

15.3.2023 175501 LIEBHERR	**etk_en_de_098406_LR 13000** **PREMOUNTED UPPER PART** **OBERTEIL VORM.**	❑ 528 (1/2) **96054232**

Pos.	Item	Quantity	Description	Bezeichnung
1	96068143	1	UPPER PART WELDED RAL 7015,SDGL,GS	OBERTEIL SCHWK.
2	978039208	1	PLATE 4X704X15 S315MC FE//ZNNI8//CN//T	BLECH
4	10412777	1	CHARGING UNIT BTT SPF	LADEEINHEIT
5	96033227	1	BTT PROGRAMMED BTTC	BTT PROGRAMMIERT
(1)	11160970	1	REMOTE CONTROL TRANSMITTER SPF	FERNSTEUERSENDER
(2)	10288121	1	NAME PLATE 70X40 POLYESTER SPF	BEZEICHNUNGSSCHILD
(3)	11007853	1	LABELS 10X90 POLYESTER	ETIKETTEN
6	10472995	1	CONNECTING LINE 7X0,25-10,068M PUR	VERBINDUNGSLEITUNG
7	96052297	1	KEYBOARD UNIT LSB-TE PROG.	TASTATUREINHEIT
(80)	12101942	1	KEYBOARD UNIT LSB-TE-B SPF	TASTATUREINHEIT
(980)	10288121	1	NAME PLATE 70X40 POLYESTER SPF	BEZEICHNUNGSSCHILD
8	966152808	1	ELECTRIC MS 3 ⇨ ❑ 530	ELEKTRIK
9	10335557	1	IGNITION STARTER SWITCH 3S SPF	ZUENDSTARTSCHALTER
10	968075908	1	EMERGENCY CUT-OFF CRANE DRIVER	NOTAUS KRANFUEHRERKABIN
(2)	606144108	1	EMERGENCY STOP BUTTON	NOT-AUS TASTE
(3)	11214100	1	TOUCH CONTACT TRANSMITTER 2OE	TASTKONTAKTGEBER
11	605203908	1	BUILT-IN SOCKET 2-POL	EINBAUSTECKDOSE
12	10429057	1	SOCKET	STECKDOSE
13	606145108	1	PUSH-BUTTON CAP FLACH GRUEN	TASTERKAPPE
14	704232508	1	SNAP LOCK	SCHNAPPVERSCHLUSS
15	607107908	2	READING LAMP 7,5W 28V GLASKLAR	LESELEUCHTE
(1)	10875125	1	LIGHT BULB 7,5W 24V	GLUEHLAMPE
17	12228714	2	COUNTERSUNK SCREW ISO 7046-1 M5X25	SENKSCHRAUBE
21	11657360	2	HEX SCREW ISO 4017 M6X16 8.8 480H SPF	SECHSKANTSCHRAUBE
22	10875470	4	BUTTON HEAD SCREW ISO 7380-2 M6X40 0	HALBRUNDKOPFSCHRAUBE
23	12210822	3	BUTTON HEAD SCREW ISO 7380-2 M6X10	HALBRUNDKOPFSCHRAUBE
24	10197764	3	HEX NUT ISO 4032 M6 10 ZNNI-480H SPF	SECHSKANTMUTTER
25	606144808	4	SPHERICAL CAP	KALOTTE
26	10197771	2	WASHER ISO 7089 6 200HV ZNNI-480H SPF	SCHEIBE
27	406500214	4	HEX SCREW ISO 4017 M4X8 8.8 A2C	SECHSKANTSCHRAUBE
31	606143108	1	PUSH-BUTTON CAP FLACH ROT	TASTERKAPPE
32	606143308	2	ROTARY LOCK 1W	DREHSCHLOSS
(1)	10873434	1	KEY	SCHLUESSEL
33	606143508	28	INDICATOR LAMP	LEUCHTMELDER
34	606143708	14	LUMINOUS PUSH BUTTON CONTACTOR 2	LEUCHTTASTKONTAKTGEBER
35	606143908	4	PUSH-BUTTON CAP FLACH GELB	TASTERKAPPE
36	606144008	22	KEYPAD BUTTON	TASTE
37	606144408	5	PUSH-BUTTON CAP FLACH KLAR	TASTERKAPPE
38	606144508	8	LAMP SOCKET	LAMPENFASSUNG
39	606144608	4	TOUCH CONTACT TRANSMITTER 2OE+2S	TASTKONTAKTGEBER
40	606144708	2	LUMINOUS SWITCH CONTACT SENDER 2	LEUCHTSCHALTKONTAKTGEBE
42	606143008	9	PUSH BUTTON	DRUCKTASTE
43	607008708	11	LIGHT BULB 1,2W 30V	GLUEHLAMPE
44	607011708	2	LIGHT BULB 1,2W 48V	GLUEHLAMPE
45	602042208	2	RETAINING NUT M16X1	BEFESTIGUNGSMUTTER
46	606143408	3	TOUCH CONTACT TRANSMITTER 1OE+1S	TASTKONTAKTGEBER

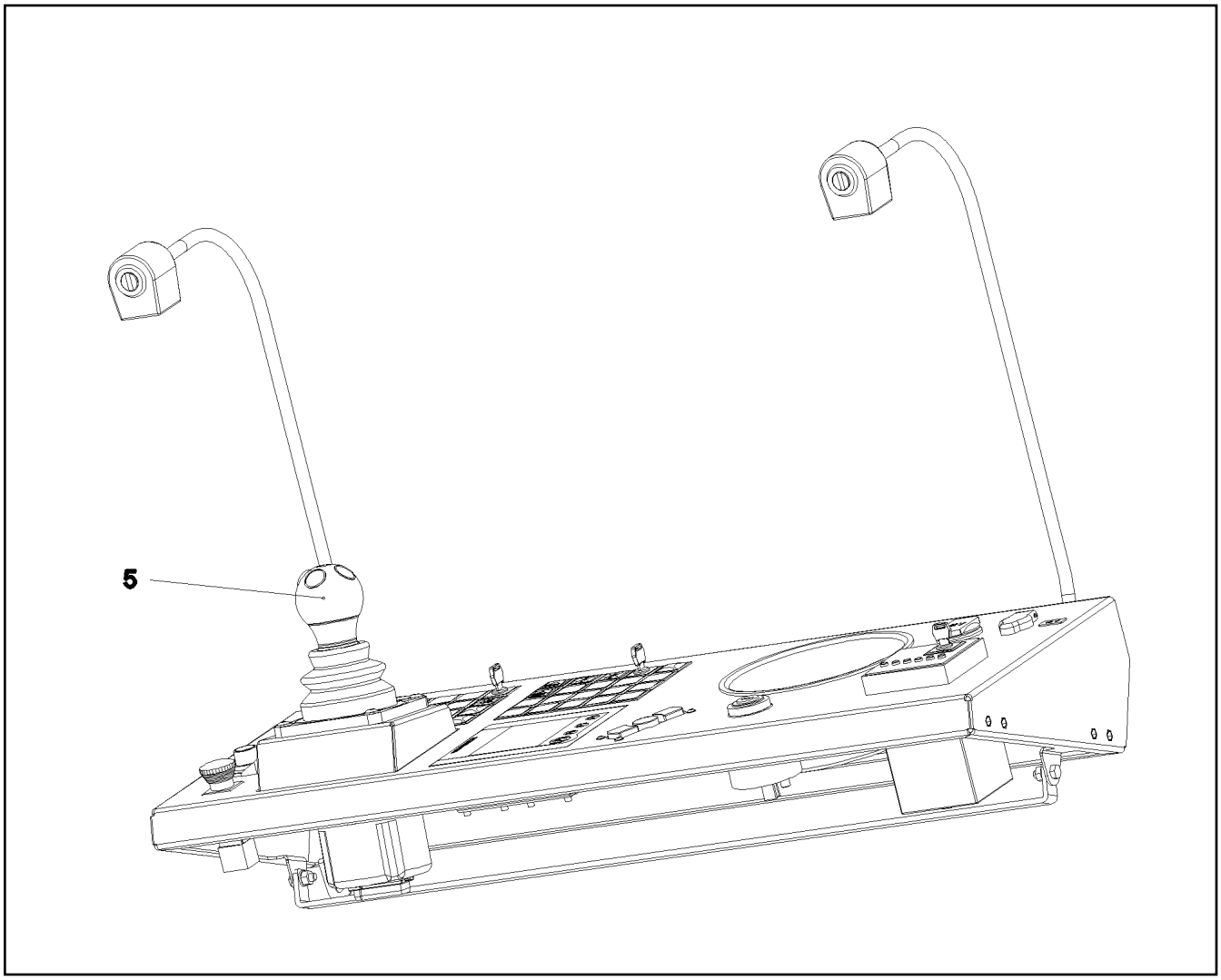

Pos.	Item	Quantity	Description	Bezeichnung
5	10343693	1	JOYSTICK LSB-AMS SPF ⇨ ❑ 531	MEISTERSCHALTER

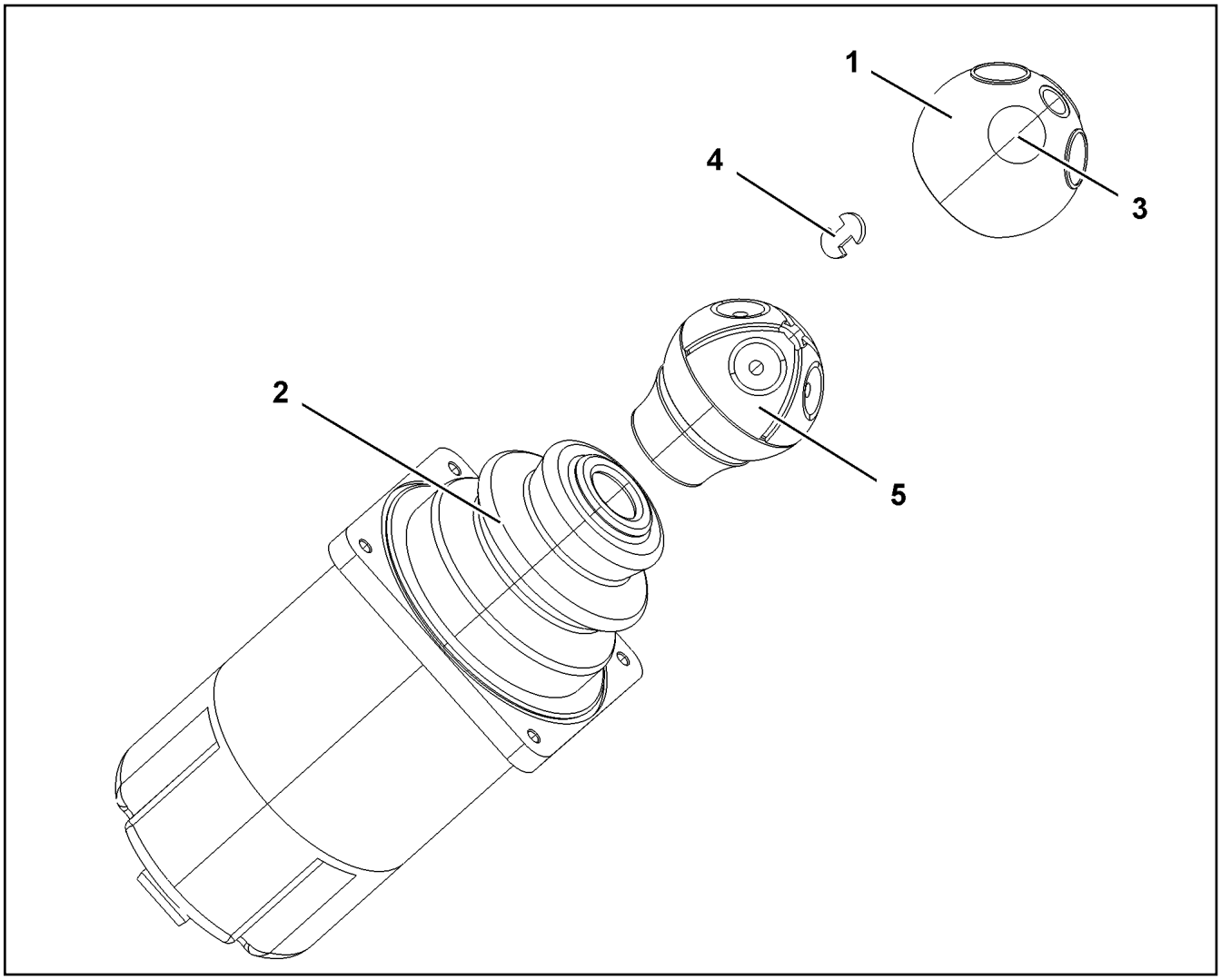

Pos.	Item	Quantity	Description	Bezeichnung
1	571824708	1	HANDLE CAP	GRIFFKAPPE
2	571912308	1	RUBBER BELLOWS	FALTENBALG
3	10335596	4	MICRO SWITCH	MIKROSCHALTER
4	10678848	2	CIRCLIP FUER GRIFFKAPPE	SICHERUNGSCLIP
5	10873517	1	SPARE PARTS SET GRIFF	ERSATZTEILSATZ

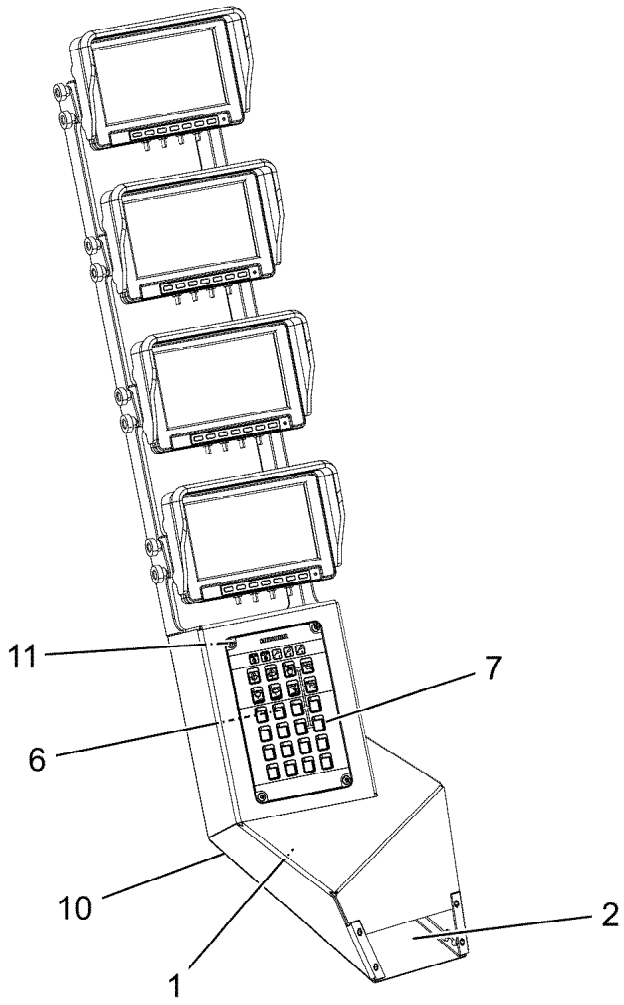

Pos.	Item	Quantity	Description	Bezeichnung
1	965844508	1	CLAMP WELDED CONST. RAL 7015,SDGL,	HALTER SCHWK.
2	979323308	1	PLATE 1.5X189X282 DC01 RAL 7015,SDGL,	BLECH
6	10652910	1	KEYBOARD UNIT SPF	TASTATUREINHEIT
7	97113691	1	MARKING STRIP	EINLEGESTREIFEN
10	10875483	4	BUTTON HEAD SCREW ISO 7380-2 M5X10 0	HALBRUNDKOPFSCHRAUBE
11	11835043	4	BUTTON HEAD SCREW ISO 7380-2 M4X12 0	HALBRUNDKOPFSCHRAUBE

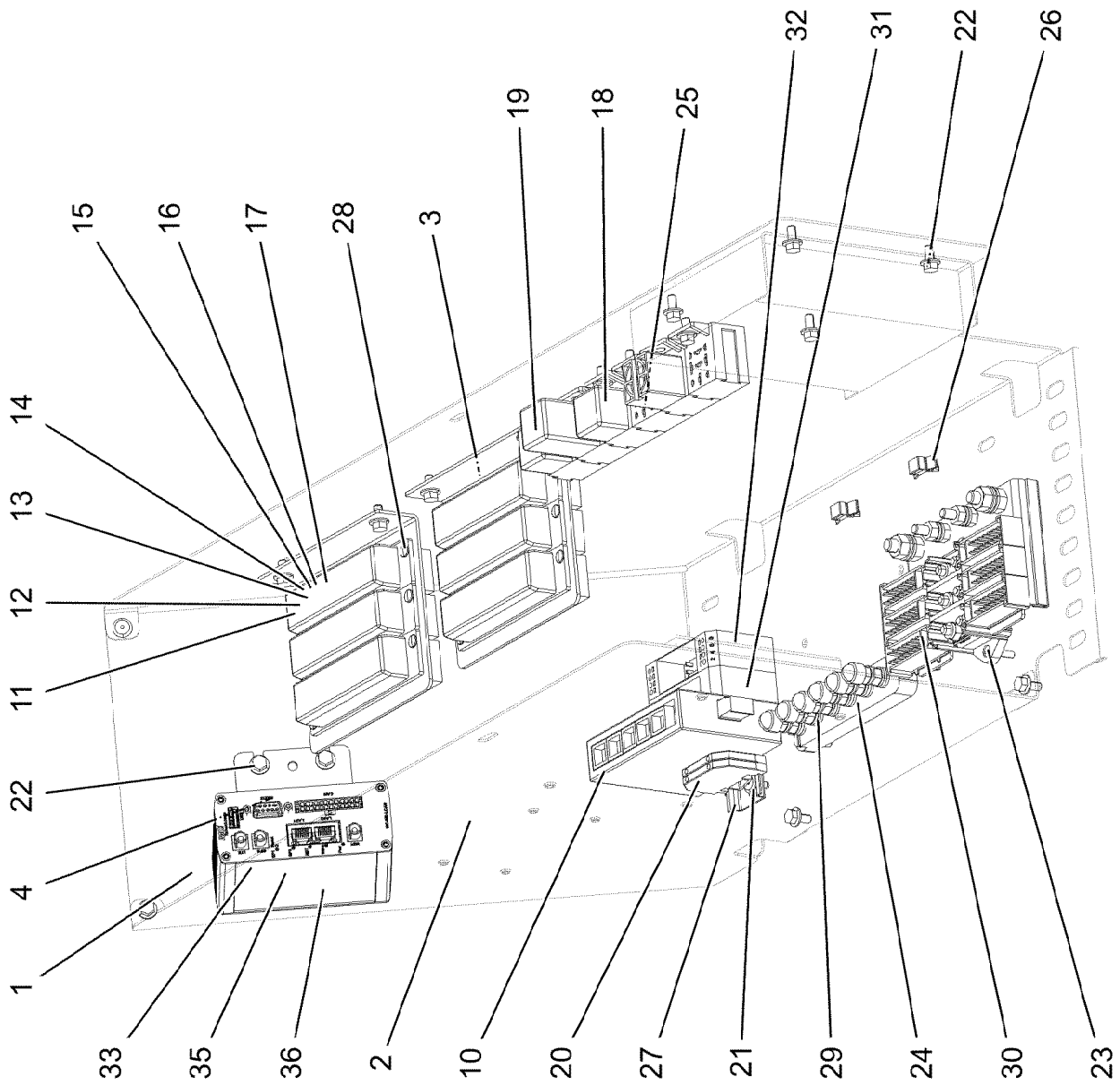
32
31
22
26
19
18
25
15
16
17
28
3
14
13
12
11
22
4
1
33
35
36
2
10
20
27
21
29
24
30
23

Pos.	Item	Quantity	Description	Bezeichnung
1	979330508	1	PLATE 1.5X901X499 DC01 FE//ZNNI8//CN//T	BLECH
2	979336708	1	PLATE 1.5X558X315 DC01 FE//ZNNI8//CN//T	BLECH
3	950439808	2	PLATE 2X130X137 DC01 FE//ZNNI8//CN//T0	BLECH
4	97025882	1	PLATE 1.5X114X70 DC01 FE//ZNNI8//CN//T0	BLECH
10	10651470	1	ETHERNET SWITCH -40/+70°C	ETHERNET SWITCH
11	604501608	6	FUSE BOX SMALL 6-POL, LEER	SICHERUNGSDOSE
12	604006908	7	FLAT FUSE LINK 5A 32	FLACHSICHERUNGSEINSATZ
13	604007008	8	FLAT FUSE LINK 7,5A	FLACHSICHERUNGSEINSATZ
14	604007108	7	FLAT FUSE LINK 10A 32	FLACHSICHERUNGSEINSATZ
15	604007208	6	FLAT FUSE LINK 15A	FLACHSICHERUNGSEINSATZ
16	604007408	1	FLAT FUSE LINK 30A	FLACHSICHERUNGSEINSATZ
17	602735508	29	INSERTION BRIDGE	EINLEGEBRUECKE
18	630105108	2	RELAY 24V/1S 26X26X24MM SPF	RELAIS
19	10876716	1	TIME RELAY 10 H 24V	ZEITRELAIS
20	602761608	2	TERMINAL MARKER 0,2-2,5MM²	MESSERTRENNKLEMME
21	704232308	3	BLIND RIVET 4,0X10,5	BLINDNIET
22	10875503	17	HEX SCREW EN 1665 M5X10 10.9 480H SPF	SECHSKANTSCHRAUBE
23	10875564	2	SOCKET HEAD SCREW ISO 1207 M4X10 4.8	ZYLINDERSCHRAUBE
24	11656605	2	PAN-HEAD SCREW ISO 7045 M5X20 4.8 480	FLACHKOPFSCHRAUBE
25	10874241	1	BUZZER 18-30V 80-95DBA	SUMMER
26	11492315	2	CABLE CLIP HOLDER 8,1X-SCHWARZ PA66	KABELBINDERHALTER
27	602106708	0.1	TOP HAT RAIL 35X27X7,3X1	HUTSCHIENE
28	704207608	12	MANDRIL RIVET 4X10,3	DORNNIET
29	922648308	1	TERMINAL BOARD PRE-ASS. ⇨ ❑ 535	KLEMMBRETT VORM.
30	926891108	1	GROUND RAIL ⇨ ❑ 536	VERTEILER MASSE
31	967264308	1	INSERTION MODULE	BESTUECKUNGSMODUL
32	967539808	1	INSERTION MODULE	BESTUECKUNGSMODUL
33	12104396	1	GSM MODULE 4G	GSM-MODUL
35	408311208	4	PAN-HEAD SCREW ISO 7045 M2,5X12 4.8 A2	FLACHKOPFSCHRAUBE
36	425100408	4	TOOTH LOCK WASHER DIN 6797 A 2,7	ZAHNSCHEIBE

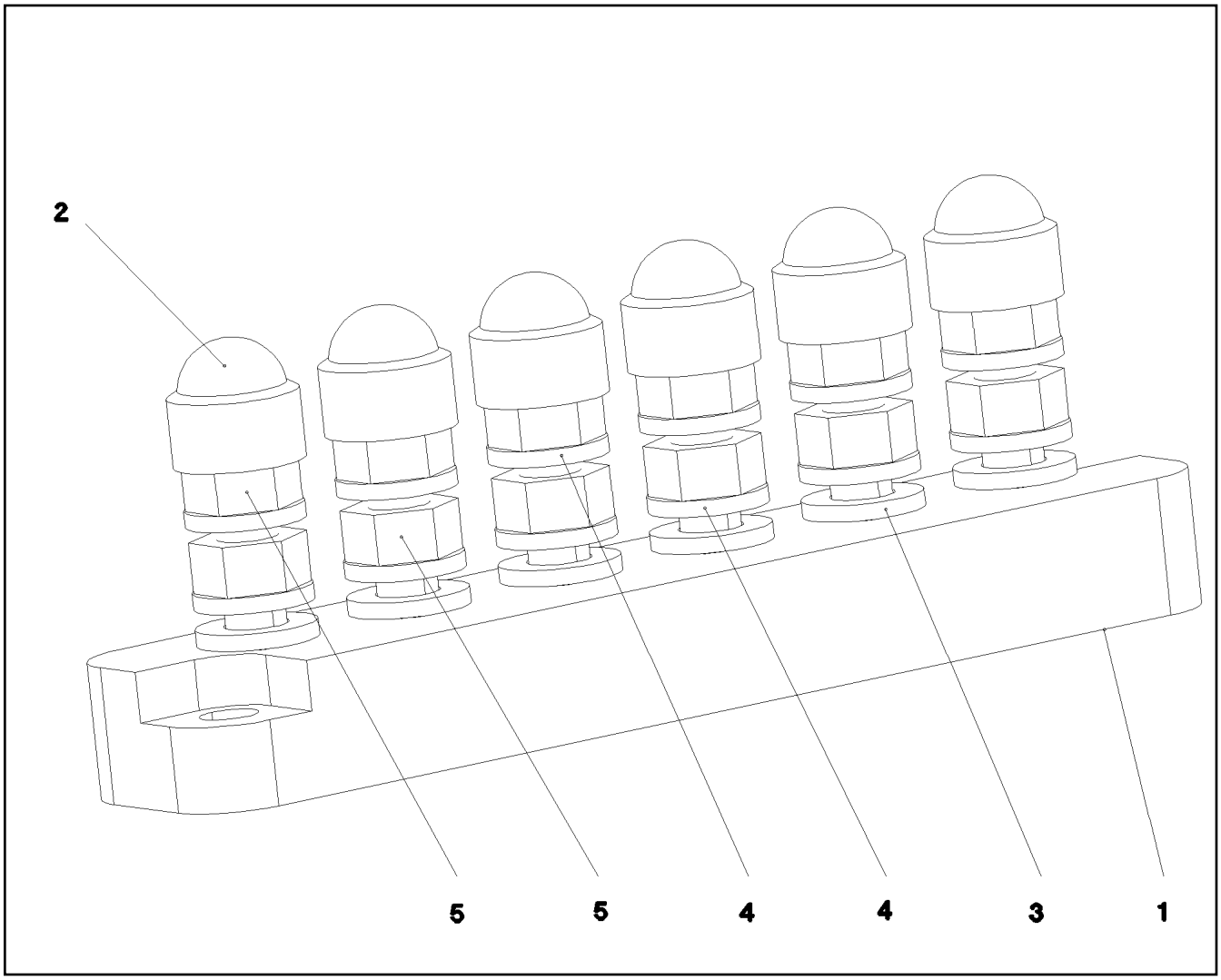

Pos.	Item	Quantity	Description	Bezeichnung
1	604412408	1	CLAMPING BOARD 6XM6	KLEMMBRETT
2	779020108	6	PROTECTING CAP SW10	SCHUTZKAPPE
3	10197771	6	WASHER ISO 7089 6 200HV ZNNI-480H SPF	SCHEIBE
4	12102694	12	SERRATED LOCK WASHER DIN 6798 A 6.4	FAECHERSCHEIBE
5	10197764	12	HEX NUT ISO 4032 M6 10 ZNNI-480H SPF	SECHSKANTMUTTER

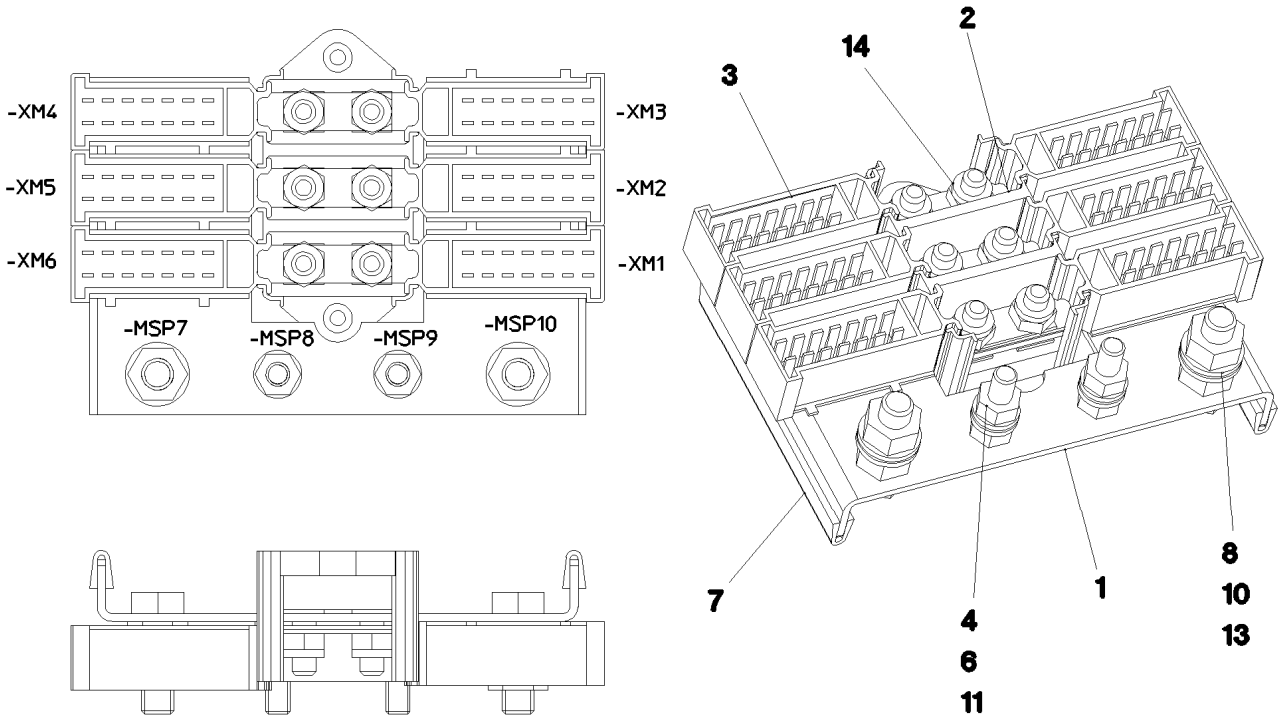

Pos. 12

Pos.	Item	Quantity	Description	Bezeichnung
1	97083880	1	PLATE 2X143X88 DC01 FE//ZNNI8//CN//T0	BLECH
2	602336408	1	CABLE CONNECTOR	KABELVERBINDER
3	602336508	6	PLUG SHELL 14-POL	STECKERGEHAEUSE
4	10197771	4	WASHER ISO 7089 6 200HV ZNNI-480H SPF	SCHEIBE
6	10197764	4	HEX NUT ISO 4032 M6 10 ZNNI-480H SPF	SECHSKANTMUTTER
7	262103908	0.16	EDGE PROTECTION 1-2X9,5X6,5	KANTENSCHUTZ
8	10197831	2	HEX SCREW ISO 4017 M8X25 8.8 ZNNI-480	SECHSKANTSCHRAUBE
10	10197760	4	HEX NUT ISO 4032 M8 10 ZNNI-480H SPF	SECHSKANTMUTTER
11	10197836	2	HEX SCREW ISO 4017 M6X25 8.8 ZNNI-480	SECHSKANTSCHRAUBE
12	602761408	10	NAME PLATE 20X8	BEZEICHNUNGSSCHILD
13	12103465	4	WASHER ISO 7089 8 300HV ZNNI-480H SPF	SCHEIBE
14	12102692	6	HEX NUT DIN 985 M6 8 ZNNI-480H SPF	SECHSKANTMUTTER

Pos.	Item	Quantity	Description	Bezeichnung
2	96063945	1	WIRES PRE-ASS.INSTRUMENTS A309 ⇨ ❑ 538	DRAEHTE ARMATUR VORM.
241	603016608	0.04	HEATSHRINK SLEEVING 12-3,0	SCHRUMPFSCHLAUCH
246	603021608	0.04	THERMOFIT SHRINK HOSE 12/3X1,4	THERMOFITSCHRUMPFSCHLA
290	10441164	0.9	HEATSHRINK SLEEVING 7,6/1,7X1,52 POLY	SCHRUMPFSCHLAUCH
500	923512208	142	CABLE MARKER	KABELMARKER
501	602336008	5	PLUG SHELL 14-POL	STECKERGEHAEUSE
502	602331308	3	HOUSING 4-POL	GEHAEUSE
503	10047001	6	PLUG 8-POL	STECKER
504	602300208	20	PLUG SHELL 18-POL	STECKERGEHAEUSE
505	10099864	3	HOUSING 18-POL	GEHAEUSE
506	602338208	3	SECURING PIN FOR JPT PLUG	SICHERUNGSSTIFT
507	602325508	6	HOUSING 6-POL	GEHAEUSE
508	602323308	18	FLAT PLUG HOUSING 18-POL	FLACHSTECKERGEHAEUSE
509	602335908	4	PLUG SHELL 4-POL	STECKERGEHAEUSE
510	10047000	6	PLUG 8-POL	STECKER
511	602300608	1	HOUSING 8-POL	GEHAEUSE
512	602301408	3	HOUSING 8-POL	GEHAEUSE
513	602300508	1	HOUSING 8-POL	GEHAEUSE
514	5603876	1	LINE CONNECTOR	LEITUNGSVERBINDER
515	602209708	2	ATTACHABLE SLEEVE HOUSING 2-POL	STECKHUELSENGEHAEUSE
516	602337608	1	RETAINER HOUSING 4-POL 19A	AUFNAHMEGEHAEUSE
517	10046999	6	PLUG 8-POL	STECKER
518	12105018	1	PLUG 2-POL PA	STECKER
519	630122908	4	PLUG BASE	RELAISSTECKSOCKEL
520	602209608	2	ATTACHABLE SLEEVE HOUSING FASTIN-F	STECKHUELSENGEHAEUSE
521	602337008	31	CONNECTOR PLUG A AX	ANSCHLUSSSTECKER
522	602305908	2	FLAT PLUG HOUSING FASTIN-FASTON	FLACHSTECKERGEHAEUSE
523	10024744	1	FEMALE PLUG 15-POLE	BUCHSENSTECKER
524	10301148	2	PLUG 9-POL PVC	STECKER
525	602225608	1	MASTER PLUG 6-POL	ZENTRALSTECKER
526	602225508	1	MASTER PLUG 4-POL	ZENTRALSTECKER
527	10021567	1	PLUG SHELL 10-POL	STECKERGEHAEUSE
528	602322708	1	FEMALE PLUG 25-POLE	BUCHSENSTECKER
529	10493611	1	PLUG SHELL SUB-D METALL	STECKERGEHAEUSE
530	10493612	1	PLUG SHELL SUB-D METALL	STECKERGEHAEUSE
823	7368253	10	STOPPER PLUG DEUTSCH GROESSE	BLINDSTOPFEN

Pos.	Item	Quantity	Description	Bezeichnung
5	11840113	1.03	BUS LINE 2 X 0,5	BUSLEITUNG
6	11840113	1.06	BUS LINE 2 X 0,5	BUSLEITUNG
7	11840113	1.12	BUS LINE 2 X 0,5	BUSLEITUNG
8	11840113	1.63	BUS LINE 2 X 0,5	BUSLEITUNG
9	11840113	0.42	BUS LINE 2 X 0,5	BUSLEITUNG
10	11840113	0.82	BUS LINE 2 X 0,5	BUSLEITUNG
11	11840113	1.12	BUS LINE 2 X 0,5	BUSLEITUNG
12	11840113	1.63	BUS LINE 2 X 0,5	BUSLEITUNG
13	11840113	0.42	BUS LINE 2 X 0,5	BUSLEITUNG
14	11840113	0.82	BUS LINE 2 X 0,5	BUSLEITUNG
16	264809102	1	PATCH CABLE 4X2XAWG27/7-1M	PATCHKABEL
17	10875121	1	DOUBLE SOCKET 2-POL	DOPPELSTECKDOSE
18	12100217	1.49	DATA LINE 2 X 1 FEP SPF	DATENLEITUNG
19	12100217	1.49	DATA LINE 2 X 1 FEP SPF	DATENLEITUNG
34	602217908	2	CABLE LUG DIN 46237 M6/1-2,5mm²	KABELSCHUH
39	602213308	3	CABLE LUG DIN 46237 6/6mm² VERZINNT	KABELSCHUH
45	602207208	1	CABLE LUG M8/10MM²	KABELSCHUH
62	602320508	133	RECEPTACLE FOR TABS 0,5-1,5MM2	FLACHSTECKHUELSE
71	602204208	1	RECEPTACLE DIN 46340-3 6,3X4-6 MS GALV	STECKHUELSE
72	602203408	65	RECEPTACLE 6,3X1-2,5 MESSING VERZINN	STECKHUELSE
75	602203908	4	FLAT PLUG 6,3X1-2,5 SN	FLACHSTECKER
86	602307708	8	WIRED END FERRULE DIN 46228-1 A1X5 V	ADERENDHUELSE
88	602308108	1	WIRED END FERRULE DIN 46228-1 A2,5X6 V	ADERENDHUELSE
89	602308308	3	WIRED END FERRULE DIN 46228-1 A6X9 V	ADERENDHUELSE
104	602308508	1	WIRED END FERRULE 16X12 VERZ	ADERENDHUELSE
105	602308408	4	WIRED END FERRULE DIN 46228-1 A10X11	ADERENDHUELSE
114	602307808	2	WIRED END FERRULE DIN 46228-1 A0,5X5 E	ADERENDHUELSE
119	602323008	1	PIN 0,5-2MM2	STIFT
120	602323208	15	FLAT PLUG 1,0-2,5MM2	FLACHSTECKER
121	602300108	84	CONTACT 1-2,5MM2	KONTAKT
124	602323508	208	FLAT PLUG 2,8X0,5-1 SN	FLACHSTECKER
125	602300308	326	CONTACT 0,5-1MM2	KONTAKT
140	602207608	1	RECEPTACLE 6,3X0,5-1,5 SN	STECKHUELSE
143	602208408	2	RECEPTACLE 9,5X1-2,5 CUSN4	STECKHUELSE
305	10870540	529.131	ELECTR.CABLE 1,0	KFZ-LEITUNG
307	10870541	16.264	ELECTR.CABLE 1,5	KFZ-LEITUNG
309	10870542	26.542	ELECTR.CABLE 2,5	KFZ-LEITUNG
344	10870538	63.213	ELECTR.CABLE 0,5	KFZ-LEITUNG
345	10870539	29.32	ELECTR.CABLE 0,75	KFZ-LEITUNG
615	602322808	39	CRIMPING CONTACT 0,2-0,56MM2 SPF	CRIMPKONTAKT
657	10101685	4	WIRED END FERRULE DIN 46228-T4 1X8 P	ADERENDHUELSE
669	10100062	4	CONNECTOR PIN 0,75-2,0MM2 Cu Ni	STECKERSTIFT
698	602308208	1	WIRED END FERRULE DIN 46228-1 A4X8	ADERENDHUELSE
708	10473048	1	CABLE SLEEVE 2,4-3,0/2,4/0,6 SILIKON	KABELTUELLE
715	10300944	4	PIN CONTACT 0,5-1MM2MM2 Cu	STIFTKONTAKT
758	11080881	43	RECEPTACLE 6,3X0,5-1,0 VERZINNT	STECKHUELSE
766	602305605	4	CABLE LUG AEHNL.DIN 46237 6,5/6-10MM² V	KABELSCHUH
996	965622108	44	LETTERING WIRE	BESCHRIFTUNG ADER
998	965622208	1	LETTERING WIRING HARNESS	BESCHRIFTUNG KABELBAUM
2260	10877406	1	RECEPTACLE FOR TABS 0,2-0,5MM2	FLACHSTECKHUELSE
2267	6001703	6	DOUBLE SPRING CONTACT 0,5-1,0MM2	DOPPELFEDERKONTAKT
2808	12102631	0.23	ELECTR.CABLE 10	KFZ-LEITUNG

Pos.	Item	Quantity	Description	Bezeichnung
10	96033657	1	WIRING HARNESS W300 ⇨ ❑ 540	KABELSTRANG
11	96063949	1	WIRING HARNESS W300A ⇨ ❑ 541	KABELSTRANG
12	96034783	1	WIRING HARNESS W301 ⇨ ❑ 543	KABELSTRANG
13	96034784	1	WIRING HARNESS W302 ⇨ ❑ 544	KABELSTRANG
14	966585308	1	WIRING HARNESS W305	KABELSTRANG
15	96033659	1	WIRING HARNESS W360 ⇨ ❑ 545	KABELSTRANG
16	966585608	1	LEAD W330	LEITUNG
17	966585708	1	LEAD W331	LEITUNG
18	966585808	1	LEAD W332	LEITUNG
19	966585908	1	LEAD W333	LEITUNG
20	96034782	1	LEAD W334 ⇨ ❑ 546	LEITUNG
21	966586108	1	LEAD W335	LEITUNG
22	966586308	1	LEAD W361	LEITUNG
23	966586408	1	LEAD W362	LEITUNG
24	966586508	1	LEAD W363	LEITUNG
25	553186908	1	CABLE HARNESS 3300MM	KABELBAUM
(1)	10492113	1	PLUG 2	STECKER
(2)	10491808	1	PLUG 12-POL	STECKER
27	966953608	1	LEAD W390	LEITUNG
28	968247108	1	WIRING HARNESS W306	KABELSTRANG

Pos.	Item	Quantity	Description	Bezeichnung
124	602323508	60	FLAT PLUG 2,8X0,5-1 SN	FLACHSTECKER
202	11082602	2.03	INSULATING HOSE DN6X0,5 PUR SPF	ISOLIERSCHLAUCH
203	11082603	0.93	INSULATING HOSE DN8X0,65 PUR SPF	ISOLIERSCHLAUCH
205	11082605	2.82	INSULATING HOSE DN12X0,65 PUR SPF	ISOLIERSCHLAUCH
226	11124209	1.9	CABLE CONDUIT DN30X0,6 PUR SPF	KABELSCHLAUCH
261	12104809	1	CABLE TIE 3,6X142-SCHWARZ PA66 SPF	KABELBINDER
305	10870540	181.6	ELECTR.CABLE 1,0	KFZ-LEITUNG
500	923512208	11	CABLE MARKER	KABELMARKER
501	602209708	1	ATTACHABLE SLEEVE HOUSING 2-POL	STECKHUELSENGEHAEUSE
502	602323308	5	FLAT PLUG HOUSING 18-POL	FLACHSTECKERGEHAEUSE
503	602336008	4	PLUG SHELL 14-POL	STECKERGEHAEUSE
504	10664311	1	PLUG 2 13A	STECKER
505	10874331	1	PROTECTING CAP JPT	SCHUTZKAPPE
506	10342519	1	CONTACT LOCK DT 2 POLIG	KONTAKTVERRIEGELUNG
670	10100063	2	PLUG BUSHING 0,75-2,0MM2 Cu	STECKERBUCHSE
758	11080881	2	RECEPTACLE 6,3X0,5-1,0 VERZINNT	STECKHUELSE
998	965622208	2	LETTERING WIRING HARNESS	BESCHRIFTUNG KABELBAUM
2258	10877343	56	SLEEVE CONTACT 0,5-1MM2	BUCHSENKONTAKT

Pos.	Item	Quantity	Description	Bezeichnung
5	614027314	4.4	CONNECTION CABLE 2 X 0,75	ANSCHLUSSKABEL
6	614027314	4.4	CONNECTION CABLE 2 X 0,75	ANSCHLUSSKABEL
7	11341599	4.93	LEAD 2 X 1,5	LEITUNG
8	11341599	5.83	LEAD 2 X 1,5	LEITUNG
10	11341599	4.43	LEAD 2 X 1,5	LEITUNG
11	680000008	1	COUPLING SOCKET 4-POLE SPF	KUPPLUNGSDOSE
12	680001408	1	COUPLING SOCKET 4-POL SPF	KUPPLUNGSDOSE
13	680001408	1	COUPLING SOCKET 4-POL SPF	KUPPLUNGSDOSE
14	10678494	1	COUPLING SOCKET 4-POL SPF	KUPPLUNGSDOSE
15	12101723	4.65	CONTROL LEAD 8 X 0,5 SPF	STEUERLEITUNG
62	602320508	1	RECEPTACLE FOR TABS 0,5-1,5MM2	FLACHSTECKHUELSE
67	602203108	2	RECEPTACLE 2,8X0,3-1,5 VERZ	STECKHUELSE
75	602203908	1	FLAT PLUG 6,3X1-2,5 SN	FLACHSTECKER
86	602307708	2	WIRED END FERRULE DIN 46228-1 A1X5 V	ADERENDHUELSE
114	602307808	10	WIRED END FERRULE DIN 46228-1 A0,5X5 E	ADERENDHUELSE
120	602323208	15	FLAT PLUG 1,0-2,5MM2	FLACHSTECKER
121	602300108	4	CONTACT 1-2,5MM2	KONTAKT
124	602323508	60	FLAT PLUG 2,8X0,5-1 SN	FLACHSTECKER
125	602300308	11	CONTACT 0,5-1MM2	KONTAKT
134	602303308	5	RECEPTACLE FOR TABS 6,3X0,5-1,5	FLACHSTECKHUELSE
135	602303290	1	RECEPTACLE FOR TABS 6,3X1,5-2,5	FLACHSTECKHUELSE
201	11082601	3.53	INSULATING HOSE DN4X0,5 PUR SPF	ISOLIERSCHLAUCH
202	11082602	18.11	INSULATING HOSE DN6X0,5 PUR SPF	ISOLIERSCHLAUCH
203	11082603	16.81	INSULATING HOSE DN8X0,65 PUR SPF	ISOLIERSCHLAUCH
204	11082604	0.23	INSULATING HOSE DN10X0,65 PUR SPF	ISOLIERSCHLAUCH
225	11124208	2.73	CABLE CONDUIT DN25X0,6 PUR SPF	KABELSCHLAUCH
227	11124210	0.2	CABLE CONDUIT DN35X0,6 PUR SPF	KABELSCHLAUCH
268	12104811	1	CABLE TIE 2,5X99-SCHWARZ PA66 SPF	KABELBINDER
305	10870540	172.5	ELECTR.CABLE 1,0	KFZ-LEITUNG
307	10870541	6.4	ELECTR.CABLE 1,5	KFZ-LEITUNG
309	10870542	1.8	ELECTR.CABLE 2,5	KFZ-LEITUNG
344	10870538	0.16	ELECTR.CABLE 0,5	KFZ-LEITUNG
345	10870539	10.8	ELECTR.CABLE 0,75	KFZ-LEITUNG
500	923512208	38	CABLE MARKER	KABELMARKER
501	602323308	7	FLAT PLUG HOUSING 18-POL	FLACHSTECKERGEHAEUSE
502	5603876	3	LINE CONNECTOR	LEITUNGSVERBINDER
503	602303608	1	ATTACHABLE SLEEVE HOUSING FASTIN-F	STECKHUELSENGEHAEUSE
504	602325508	2	HOUSING 6-POL	GEHAEUSE
505	6001790	1	SOCKET HOUSING 2-POL	STECKDOSENGEHAEUSE
506	602335908	1	PLUG SHELL 4-POL	STECKERGEHAEUSE
507	602209708	2	ATTACHABLE SLEEVE HOUSING 2-POL	STECKHUELSENGEHAEUSE
508	10424622	2	BUSHING HOUSING 2-POL 5A	BUCHSENGEHAEUSE
509	602319808	1	ATTACHABLE SLEEVE HOUSING VALEO	STECKHUELSENGEHAEUSE
510	10664311	3	PLUG 2 13A	STECKER
511	602331308	1	HOUSING 4-POL	GEHAEUSE
512	6201570	1	PLUG SHELL 1-POL	STECKERGEHAEUSE
513	11118242	1	BUSHING HOUSING 1-POL	BUCHSENGEHAEUSE
514	10021571	2	PLUG SHELL 8-POL	STECKERGEHAEUSE
515	10874331	4	PROTECTING CAP JPT	SCHUTZKAPPE
516	10342519	3	CONTACT LOCK DT 2 POLIG	KONTAKTVERRIEGELUNG
517	617000608	3	FERRITE KLAPPBAR	FERRIT
617	602329108	2	CONTACT 0,5-1MM2	KONTAKT
670	10100063	6	PLUG BUSHING 0,75-2,0MM2 Cu	STECKERBUCHSE
689	10335819	21	PIN CONTACT 0,2-0,5MM2	STIFTKONTAKT
703	602225914	2	RECEPTACLE 4,8X1,5	STECKHUELSE
758	11080881	22	RECEPTACLE 6,3X0,5-1,0 VERZINNT	STECKHUELSE
793	10873194	4	SLEEVE CONTACT 0,5-0,75MM2	BUCHSENKONTAKT
802	602330808	2	SINGLE STRAND SEALING 1,2-2,1MM BLAU	EINZELADERABDICHTUNG
828	10424625	4	SINGLE STRAND SEALING 1,4-2,1MM VMQ	EINZELADERABDICHTUNG
996	965622108	31	LETTERING WIRE	BESCHRIFTUNG ADER

Pos.	Item	Quantity	Description	Bezeichnung
998	965622208	1	LETTERING WIRING HARNESS	BESCHRIFTUNG KABELBAUM

Pos.	Item	Quantity	Description	Bezeichnung
5	12108365	2.5	LEAD 30 G 1	LEITUNG
6	12108368	2.5	LEAD 36 G 0,5	LEITUNG
7	11840113	0.23	BUS LINE 2 X 0,5	BUSLEITUNG
8	11840113	0.23	BUS LINE 2 X 0,5	BUSLEITUNG
9	11840113	2.27	BUS LINE 2 X 0,5	BUSLEITUNG
10	11840113	2.27	BUS LINE 2 X 0,5	BUSLEITUNG
11	11840113	2.27	BUS LINE 2 X 0,5	BUSLEITUNG
12	11840113	0.23	BUS LINE 2 X 0,5	BUSLEITUNG
13	11840113	2.27	BUS LINE 2 X 0,5	BUSLEITUNG
14	11840113	0.23	BUS LINE 2 X 0,5	BUSLEITUNG
124	602323508	69	FLAT PLUG 2,8X0,5-1 SN	FLACHSTECKER
226	11124209	1.84	CABLE CONDUIT DN30X0,6 PUR SPF	KABELSCHLAUCH
241	603016608	0.04	HEATSHRINK SLEEVING 12-3,0	SCHRUMPFSCHLAUCH
246	603021608	0.04	THERMOFIT SHRINK HOSE 12/3X1,4	THERMOFITSCHRUMPFSCHLA
261	12104809	6	CABLE TIE 3,6X142-SCHWARZ PA66 SPF	KABELBINDER
268	12104811	36	CABLE TIE 2,5X99-SCHWARZ PA66 SPF	KABELBINDER
298	10441166	0.2	HEATSHRINK SLEEVING 11,6/2,5X2,29 POLY	SCHRUMPFSCHLAUCH
500	923512208	8	CABLE MARKER	KABELMARKER
501	602323308	4	FLAT PLUG HOUSING 18-POL	FLACHSTECKERGEHAEUSE
502	602336008	1	PLUG SHELL 14-POL	STECKERGEHAEUSE
503	602322708	1	FEMALE PLUG 25-POLE	BUCHSENSTECKER
504	602300208	1	PLUG SHELL 18-POL	STECKERGEHAEUSE
505	10024744	1	FEMALE PLUG 15-POLE	BUCHSENSTECKER
506	10493612	1	PLUG SHELL SUB-D METALL	STECKERGEHAEUSE
507	10493611	1	PLUG SHELL SUB-D METALL	STECKERGEHAEUSE
615	602322808	39	CRIMPING CONTACT 0,2-0,56MM2 SPF	CRIMPKONTAKT
996	965622108	12	LETTERING WIRE	BESCHRIFTUNG ADER
998	965622208	1	LETTERING WIRING HARNESS	BESCHRIFTUNG KABELBAUM
2258	10877343	30	SLEEVE CONTACT 0,5-1MM2	BUCHSENKONTAKT
2998	96014807	4	MACHINING CAN- STUETZP	BEARBEITUNG

Pos.	Item	Quantity	Description	Bezeichnung
5	12108365	2.6	LEAD 30 G 1	LEITUNG
6	12108368	2.6	LEAD 36 G 0,5	LEITUNG
7	11840113	0.23	BUS LINE 2 X 0,5	BUSLEITUNG
8	11840113	0.23	BUS LINE 2 X 0,5	BUSLEITUNG
9	11840113	2.37	BUS LINE 2 X 0,5	BUSLEITUNG
10	11840113	2.37	BUS LINE 2 X 0,5	BUSLEITUNG
11	11840113	2.37	BUS LINE 2 X 0,5	BUSLEITUNG
12	11840113	0.23	BUS LINE 2 X 0,5	BUSLEITUNG
13	11840113	2.37	BUS LINE 2 X 0,5	BUSLEITUNG
14	11840113	0.23	BUS LINE 2 X 0,5	BUSLEITUNG
124	602323508	68	FLAT PLUG 2,8X0,5-1 SN	FLACHSTECKER
226	11124209	1.94	CABLE CONDUIT DN30X0,6 PUR SPF	KABELSCHLAUCH
241	603016608	0.04	HEATSHRINK SLEEVING 12-3,0	SCHRUMPFSCHLAUCH
246	603021608	0.04	THERMOFIT SHRINK HOSE 12/3X1,4	THERMOFITSCHRUMPFSCHLA
261	12104809	6	CABLE TIE 3,6X142-SCHWARZ PA66 SPF	KABELBINDER
268	12104811	36	CABLE TIE 2,5X99-SCHWARZ PA66 SPF	KABELBINDER
298	10441166	0.2	HEATSHRINK SLEEVING 11,6/2,5X2,29 POLY	SCHRUMPFSCHLAUCH
500	923512208	8	CABLE MARKER	KABELMARKER
501	602323308	4	FLAT PLUG HOUSING 18-POL	FLACHSTECKERGEHAEUSE
502	602336008	1	PLUG SHELL 14-POL	STECKERGEHAEUSE
503	602322708	1	FEMALE PLUG 25-POLE	BUCHSENSTECKER
504	602300208	1	PLUG SHELL 18-POL	STECKERGEHAEUSE
505	10024744	1	FEMALE PLUG 15-POLE	BUCHSENSTECKER
506	10493612	1	PLUG SHELL SUB-D METALL	STECKERGEHAEUSE
507	10493611	1	PLUG SHELL SUB-D METALL	STECKERGEHAEUSE
615	602322808	38	CRIMPING CONTACT 0,2-0,56MM2 SPF	CRIMPKONTAKT
996	965622108	12	LETTERING WIRE	BESCHRIFTUNG ADER
998	965622208	1	LETTERING WIRING HARNESS	BESCHRIFTUNG KABELBAUM
2258	10877343	30	SLEEVE CONTACT 0,5-1MM2	BUCHSENKONTAKT
2998	96014807	4	MACHINING CAN- STUETZP	BEARBEITUNG

Pos.	Item	Quantity	Description	Bezeichnung
5	10428545	3.23	LEAD 25 X 0,34 TPE-U	LEITUNG
7	10428544	3.23	LEAD 15 X 0,34 TPE-U	LEITUNG
8	10428544	3.23	LEAD 15 X 0,34 TPE-U	LEITUNG
9	10428545	3.63	LEAD 25 X 0,34 TPE-U	LEITUNG
11	10428544	3.63	LEAD 15 X 0,34 TPE-U	LEITUNG
12	10428544	3.63	LEAD 15 X 0,34 TPE-U	LEITUNG
13	10428545	4.03	LEAD 25 X 0,34 TPE-U	LEITUNG
15	10428544	4.03	LEAD 15 X 0,34 TPE-U	LEITUNG
16	10428544	4.03	LEAD 15 X 0,34 TPE-U	LEITUNG
34	602217908	6	CABLE LUG DIN 46237 M6/1-2,5mm²	KABELSCHUH
124	602323508	15	FLAT PLUG 2,8X0,5-1 SN	FLACHSTECKER
125	602300308	6	CONTACT 0,5-1MM2	KONTAKT
201	11082601	4.27	INSULATING HOSE DN4X0,5 PUR SPF	ISOLIERSCHLAUCH
223	11124205	2	CABLE CONDUIT DN16X0,6 PUR SPF	KABELSCHLAUCH
228	11124211	1.9	CABLE CONDUIT DN40X0,6 PUR SPF	KABELSCHLAUCH
269	12104810	20	CABLE TIE 3,6X203-SCHWARZ PA66 SPF	KABELBINDER
287	10429651	0.03	HEATSHRINK SLEEVING 6/1,4X1,35 POLYO	SCHRUMPFSCHLAUCH
309	10870542	13.8	ELECTR.CABLE 2,5	KFZ-LEITUNG
342	600131308	5.49	WIRE BRAID 0,5	LITZE
344	10870538	4.3	ELECTR.CABLE 0,5	KFZ-LEITUNG
371	11840113	0.25	BUS LINE 2 X 0,5	BUSLEITUNG
372	11840113	0.25	BUS LINE 2 X 0,5	BUSLEITUNG
373	11840113	0.25	BUS LINE 2 X 0,5	BUSLEITUNG
374	11840113	0.48	BUS LINE 2 X 0,5	BUSLEITUNG
375	11840113	0.48	BUS LINE 2 X 0,5	BUSLEITUNG
376	12102759	1	PATCH CABLE 4X2XAWG27/7-5M	PATCHKABEL
377	10771060	1	PATCH CABLE 8-5M	PATCHKABEL
378	10771060	1	PATCH CABLE 8-5M	PATCHKABEL
379	10771060	1	PATCH CABLE 8-5M	PATCHKABEL
380	13665185	1	USB-CABLE 5M	USB-KABEL
381	12103533	1	RESISTOR 120R 1% 0.6W	WIDERSTAND MS
382	12103533	1	RESISTOR 120R 1% 0.6W	WIDERSTAND MS
500	923512208	42	CABLE MARKER	KABELMARKER
501	602323308	9	FLAT PLUG HOUSING 18-POL	FLACHSTECKERGEHAEUSE
502	602322708	3	FEMALE PLUG 25-POLE	BUCHSENSTECKER
503	10664626	3	PLUG SHELL SUB-D METALL	STECKERGEHAEUSE
504	10024744	6	FEMALE PLUG 15-POLE	BUCHSENSTECKER
505	10021571	3	PLUG SHELL 8-POL	STECKERGEHAEUSE
506	6201570	1	PLUG SHELL 1-POL	STECKERGEHAEUSE
507	602331308	3	HOUSING 4-POL	GEHAEUSE
508	602335908	3	PLUG SHELL 4-POL	STECKERGEHAEUSE
509	10355182	6	PLUG SHELL D-SUB METALL	STECKERGEHAEUSE
510	12219257	6	PAN-HEAD SCREW ISO 7045 M3X10 4.8 480	FLACHKOPFSCHRAUBE
615	602322808	165	CRIMPING CONTACT 0,2-0,56MM2 SPF	CRIMPKONTAKT
689	10335819	165	PIN CONTACT 0,2-0,5MM2	STIFTKONTAKT
707	10473047	9	CABLE SLEEVE 1,9-2,5/1,75/0,5 SILIKON	KABELTUELLE
995	965617208	9	SHIELDING TIED BACK	ABSCHIRMUNG ZURUECKGEB
996	965622108	22	LETTERING WIRE	BESCHRIFTUNG ADER
998	965622208	1	LETTERING WIRING HARNESS	BESCHRIFTUNG KABELBAUM
2278	12100121	1	FLAT PLUG 6,3X0,2-0,5 SN	FLACHSTECKER

Pos.	Item	Quantity	Description	Bezeichnung
5	10330965	4.87	UNITRONIC CABLE 4 X 0,5	UNITRONIC-LEITUNG
6	10330965	4.87	UNITRONIC CABLE 4 X 0,5	UNITRONIC-LEITUNG
125	602300308	8	CONTACT 0,5-1MM2	KONTAKT
139	605619814	8	PIN CONTACT 0.5QMM2	STIFTKONTAKT
500	923512208	2	CABLE MARKER	KABELMARKER
501	602332808	1	HOUSING 10-POL	GEHAEUSE
502	604564214	1	CONTACT INSERT 10-POL 16A	KONTAKTEINSATZ
503	10878819	1	CABLE GLAND M32X1,5	KABELVERSCHRAUBUNG
504	10871289	3	GUIDE BUSHING CODIERUNG HAN E/ STAIN	FUEHRUNGSBUCHSE
505	10871288	1	GUIDE PIN CODIERUNG HAN E/ STAINLESS	FUEHRUNGSSTIFT
506	97006065	1	SIGN 35X15 LEXEDGE II	SCHILD
507	69715	1	PLUG SHELL HAN 6B ALUMINIUM DR	STECKERGEHAEUSE
996	965622108	16	LETTERING WIRE	BESCHRIFTUNG ADER
998	965622208	2	LETTERING WIRING HARNESS	BESCHRIFTUNG KABELBAUM

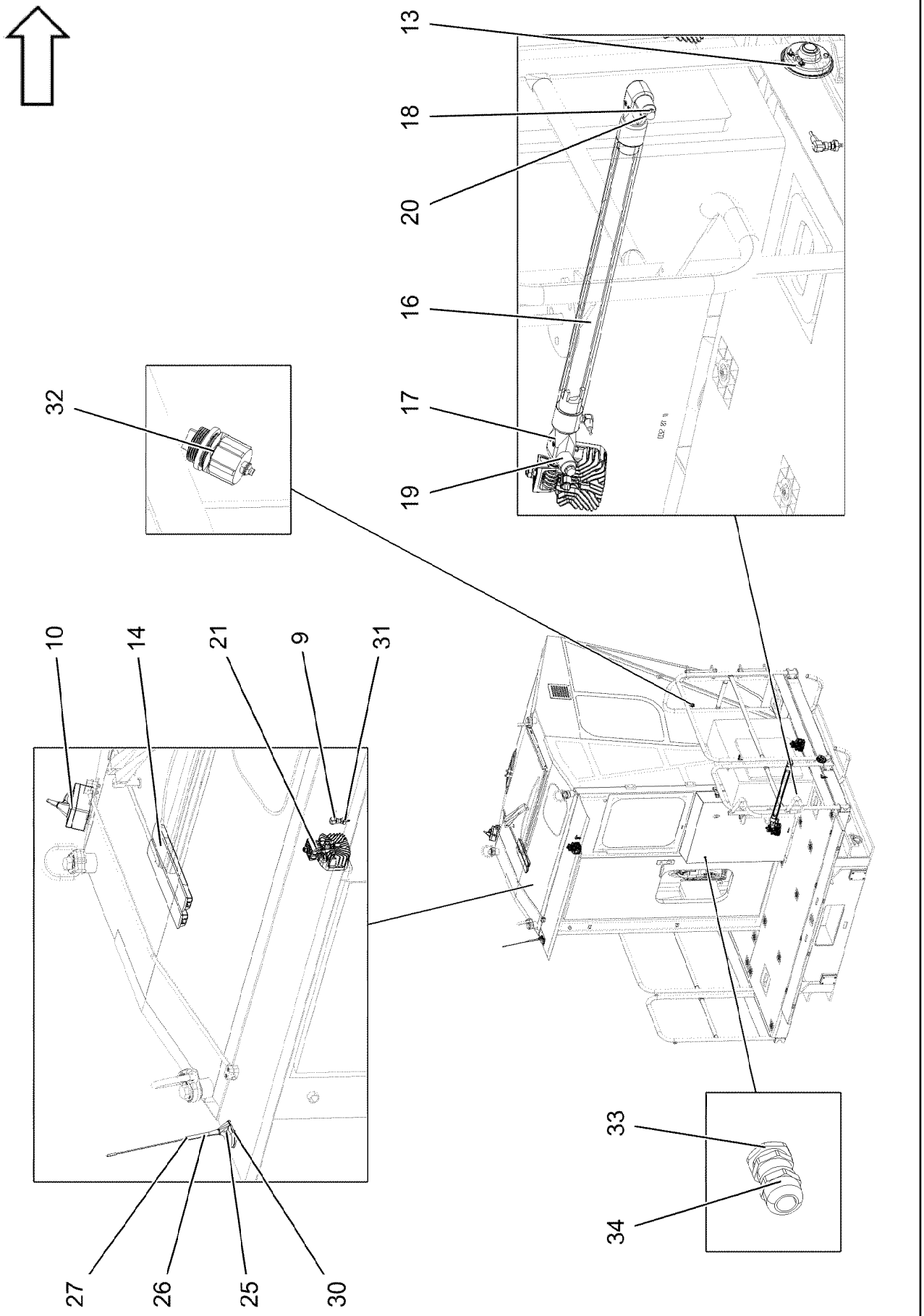
13
18
20
16
17
19
32
10
14
21
9
31
27
26
25
30
33
34

Pos.	Item	Quantity	Description	Bezeichnung
9	10449516	3	PRECISION RESISTOR -40/+125°C SPF	MESSWIDERSTAND
10	96032724	1	ANTENNA CPL.	ANTENNE KPL.
(1)	96026155	1	LEAD W601	LEITUNG
(5)	979204408	1	EMPTY CASING 80.0X0 AL	LEERGEHAEUSE
(153)	602424108	1	CABLE GLAND M16X1,5X4-11 MS	KABELVERSCHRAUBUNG
13	614003108	1	HORN 24V	HORN
14	11007220	2	INTERNAL LIGHT 7W 24V	INNENLEUCHTE
16	10340105	1	WARNING LIGHT 14W 13-36V SPF ⇨ ❑ 549	WARNLEUCHTE
17	10285701	2	TEE 30 G-ALMG TROWALPOLIERT	T-STUECK
(1)	10875588	2	SOCKET HEAD SCREW ISO 4762 M6X25 8.8	ZYLINDERSCHRAUBE
18	500917508	2	WASHER ISO 7089 10 200HV-A2	SCHEIBE
19	972115808	2	PIN 30.0X70 S355J2C+C FE//ZNNI8//CN//T0	BOLZEN
20	10197730	2	HEX SCREW ISO 4017 M10X20 8.8 ZNNI-480	SECHSKANTSCHRAUBE
21	12101891	3	LED WORKING HEAD LIGHT 12W 9-32V	LED ARBEITSSCHEINWERFER
25	12107816	1	ANTENNA AKTIV	ANTENNE
(1)	12108590	1	ANTENNA ROD AKTIV	ANTENNENSTAB
26	12107824	1	ANTENNA CABLE 1X0,34-5M	ANTENNENKABEL
27	11170896	1	EXTENSION CABLE 2M	VERLAENGERUNGSKABEL
30	12104675	1	ANTENNA CABLE 1X0,34-10M	ANTENNENKABEL
31	10875633	3	HEX NUT ISO 8675 M12X1,0 04 480H SPF	SECHSKANTMUTTER
32	966979108	1	SOCKET ETHERNET ⇨ ❑ 550	STECKDOSE
33	602504108	1	HEX NUT M16X1,5 MS	SECHSKANTMUTTER
34	602424108	1	CABLE GLAND M16X1,5X4-11 MS	KABELVERSCHRAUBUNG

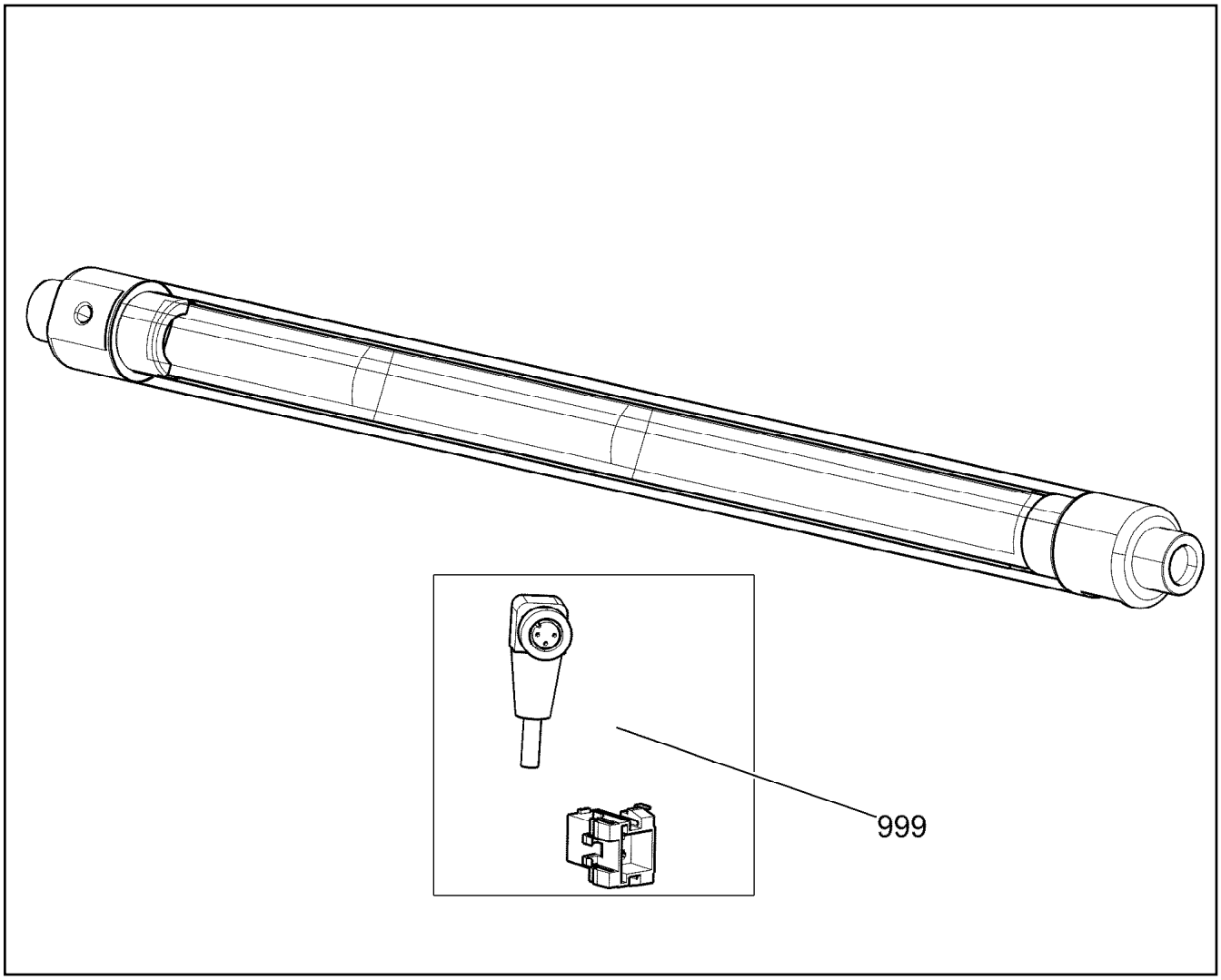

Pos.	Item	Quantity	Description	Bezeichnung
999	967363808	1	RK CABLE LOOM	RS KABELSATZ

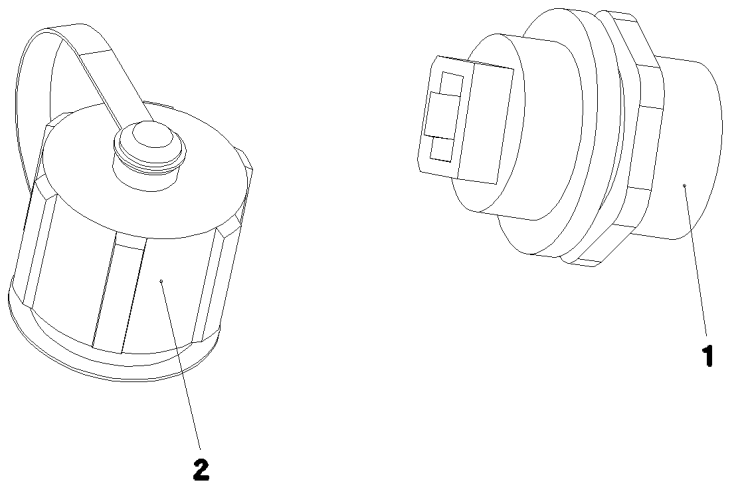

Pos.	Item	Quantity	Description	Bezeichnung
1	11008529	1	SOCKET 8-POL	STECKDOSE
2	11008530	1	PROTECTING CAP NETZW. RJ45/USB	SCHUTZKAPPE

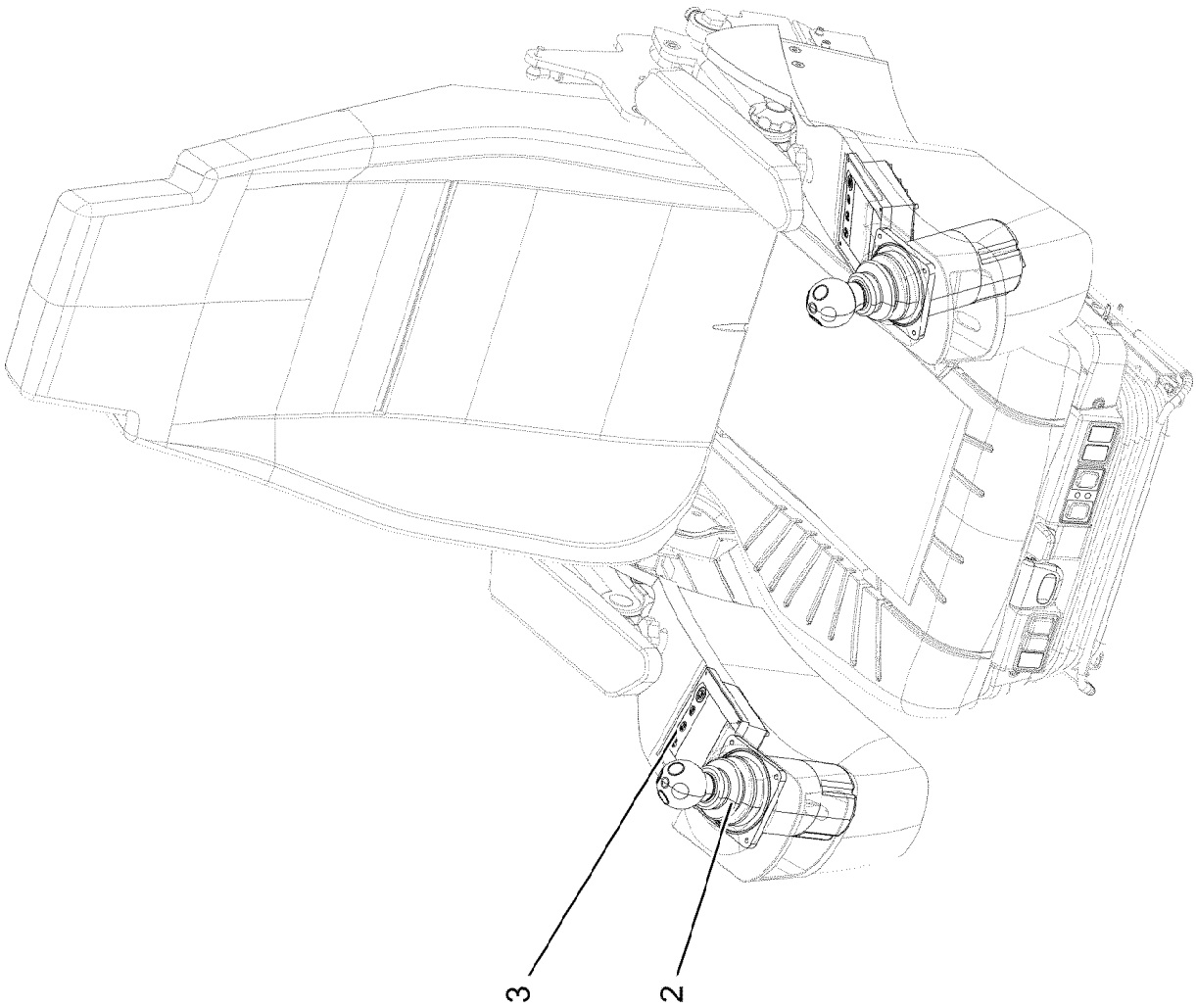
3
2

Pos.	Item	Quantity	Description	Bezeichnung
2	10343693	2	JOYSTICK LSB-AMS SPF ⇨ ❑ 531	MEISTERSCHALTER
3	96052297	2	KEYBOARD UNIT LSB-TE PROG.	TASTATUREINHEIT

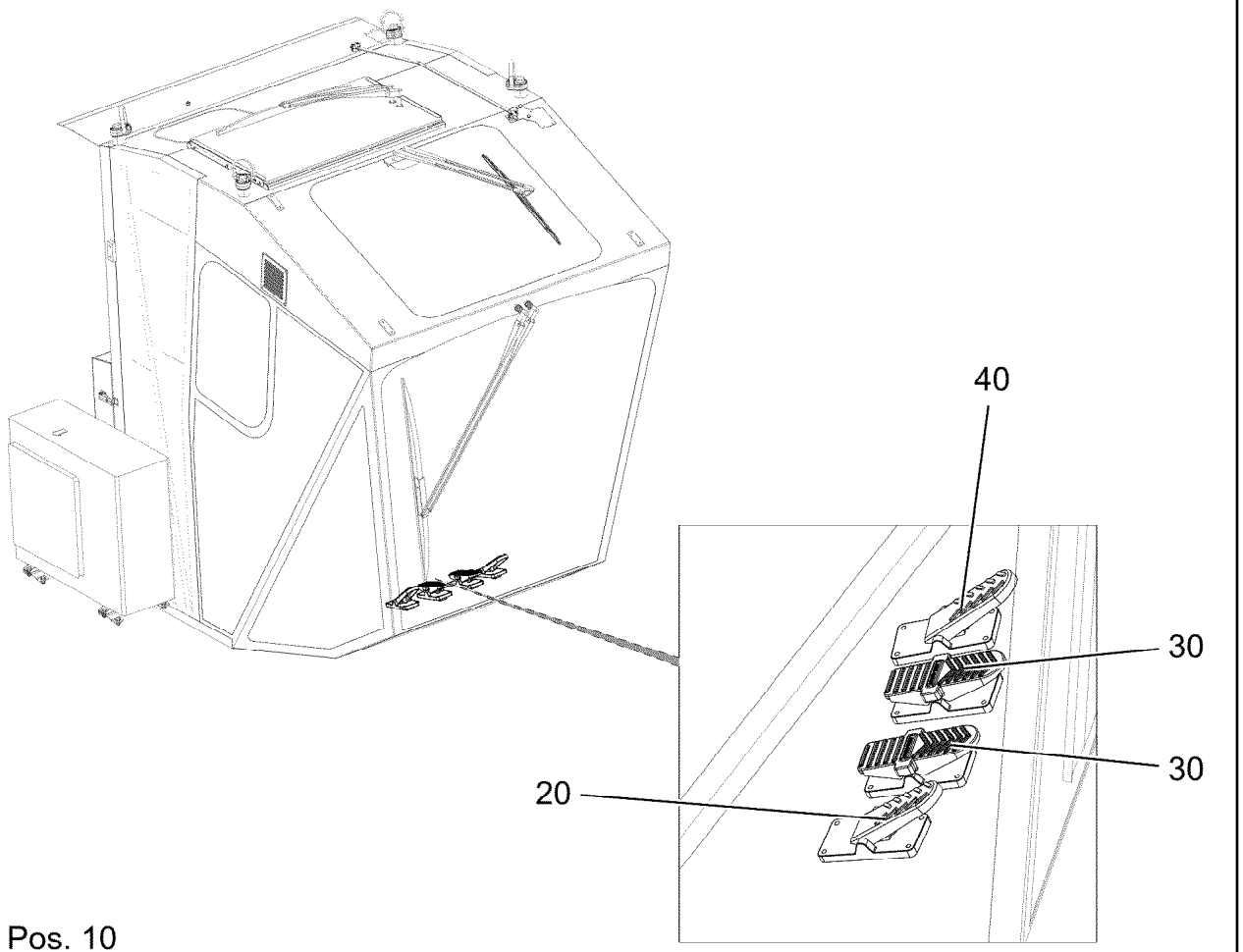

Pos. 10

Pos.	Item	Quantity	Description	Bezeichnung
10	96023875	1	FOOT SWITCH CPL.	FUSSTASTER KPL.
(10)	96023876	1	WIRING HARNESS W346	KABELSTRANG
20	964008608	1	COMPLEMENT ELECTR., CAB	ELEKTRIK GASVERSTELLUNG
(10)	10297309	1	PEDAL TRANSDUCER 20° SPF	PEDALGEBER
30	964008708	1	ELECTRIC FOOT ROCKER	ELEKTRIK FUSSWIPPE
(10)	10297310	2	FOOT ROCKER SPF	FUSSWIPPE
40	964008808	1	ELECTR.FOR SLEWING GEAR	ELEKTRIK DREHWERKSBREMS
(10)	10297309	1	PEDAL TRANSDUCER 20° SPF	PEDALGEBER

Pos.	Item	Quantity	Description	Bezeichnung
1	966586608	1	LEAD W353	LEITUNG
2	966586708	1	WIRING HARNESS W352	KABELSTRANG
3	966586808	1	LEAD W354	LEITUNG
4	96064280	1	WIRING HARNESS W352ADP ⇨ ❑ 555	KABELSTRANG
10	966587008	1	FUSE BOX CPL. 380V	SICHERUNGSKASTEN KPL.
(10)	11161914	1	SOCKET COMBINATION 2-POL+E	STECKDOSENKOMBINATION
(20)	10429296	1	AUTOMATIC CIRCUIT BREAKER 16A 440VA	SICHERUNGSAUTOMAT

Pos.	Item	Quantity	Description	Bezeichnung
204	11082604	0.2	INSULATING HOSE DN10X0,65 PUR SPF	ISOLIERSCHLAUCH
223	11124205	2.2	CABLE CONDUIT DN16X0,6 PUR SPF	KABELSCHLAUCH
307	10870541	16.38	ELECTR.CABLE 1,5	KFZ-LEITUNG
309	10870542	14.04	ELECTR.CABLE 2,5	KFZ-LEITUNG
500	923512208	3	CABLE MARKER	KABELMARKER
501	11642705	1	CONNECTOR SET 19-POL	STECKERSATZ
502	10356031	1	BUSHING HOUSING 6-POL	BUCHSENGEHAEUSE
503	10356032	1	PIN HOUSING 6-POL	STIFTGEHAEUSE
693	10356029	6	SLEEVE CONTACT 1,5-2,5MM2 VERZINNT	BUCHSENKONTAKT
696	10356026	5	PIN CONTACT 1,5-2,5MM2 VERZINNT	STIFTKONTAKT
697	10356027	1	PIN CONTACT 2,5-4,0MM2 VERZINNT	STIFTKONTAKT
998	965622208	2	LETTERING WIRING HARNESS	BESCHRIFTUNG KABELBAUM

Pos.	Item	Quantity	Description	Bezeichnung
10	96054685	1	LEAD W782U ⇨ ❑ 557	LEITUNG
20	96054686	1	LEAD W782O ⇨ ❑ 558	LEITUNG

Pos.	Item	Quantity	Description	Bezeichnung
5	12103152	1	CONNECTING CABLE 3X1,5-15M	VERBINDUNGSKABEL
6	12103152	1	CONNECTING CABLE 3X1,5-15M	VERBINDUNGSKABEL
500	923512208	4	CABLE MARKER	KABELMARKER
501	12104874	2	PIN CARRIER 6-POL 28A	STIFTTRAEGER
502	12104883	2	CABLE PLUG M23 MESSING VERN	KABELSTECKVERBINDER
710	10872035	2	CABLE SLEEVE 19,0-6,0/19/2,25	KABELTUELLE
998	965622208	2	LETTERING WIRING HARNESS	BESCHRIFTUNG KABELBAUM
2338	12104872	6	PIN CONTACT 0,75-2,5MM2	STIFTKONTAKT

Pos.	Item	Quantity	Description	Bezeichnung
5	12103152	1	CONNECTING CABLE 3X1,5-15M	VERBINDUNGSKABEL
6	12103152	1	CONNECTING CABLE 3X1,5-15M	VERBINDUNGSKABEL
500	923512208	4	CABLE MARKER	KABELMARKER
501	12104874	2	PIN CARRIER 6-POL 28A	STIFTTRAEGER
502	12104883	2	CABLE PLUG M23 MESSING VERN	KABELSTECKVERBINDER
710	10872035	2	CABLE SLEEVE 19,0-6,0/19/2,25	KABELTUELLE
998	965622208	2	LETTERING WIRING HARNESS	BESCHRIFTUNG KABELBAUM
2338	12104872	6	PIN CONTACT 0,75-2,5MM2	STIFTKONTAKT

Pos.	Item	Quantity	Description	Bezeichnung
1	918744708	1	MACHINERY HOUSE BASE FRAME ⇨ ❑ 560	MASCHINENHAUS GRUNDRAH

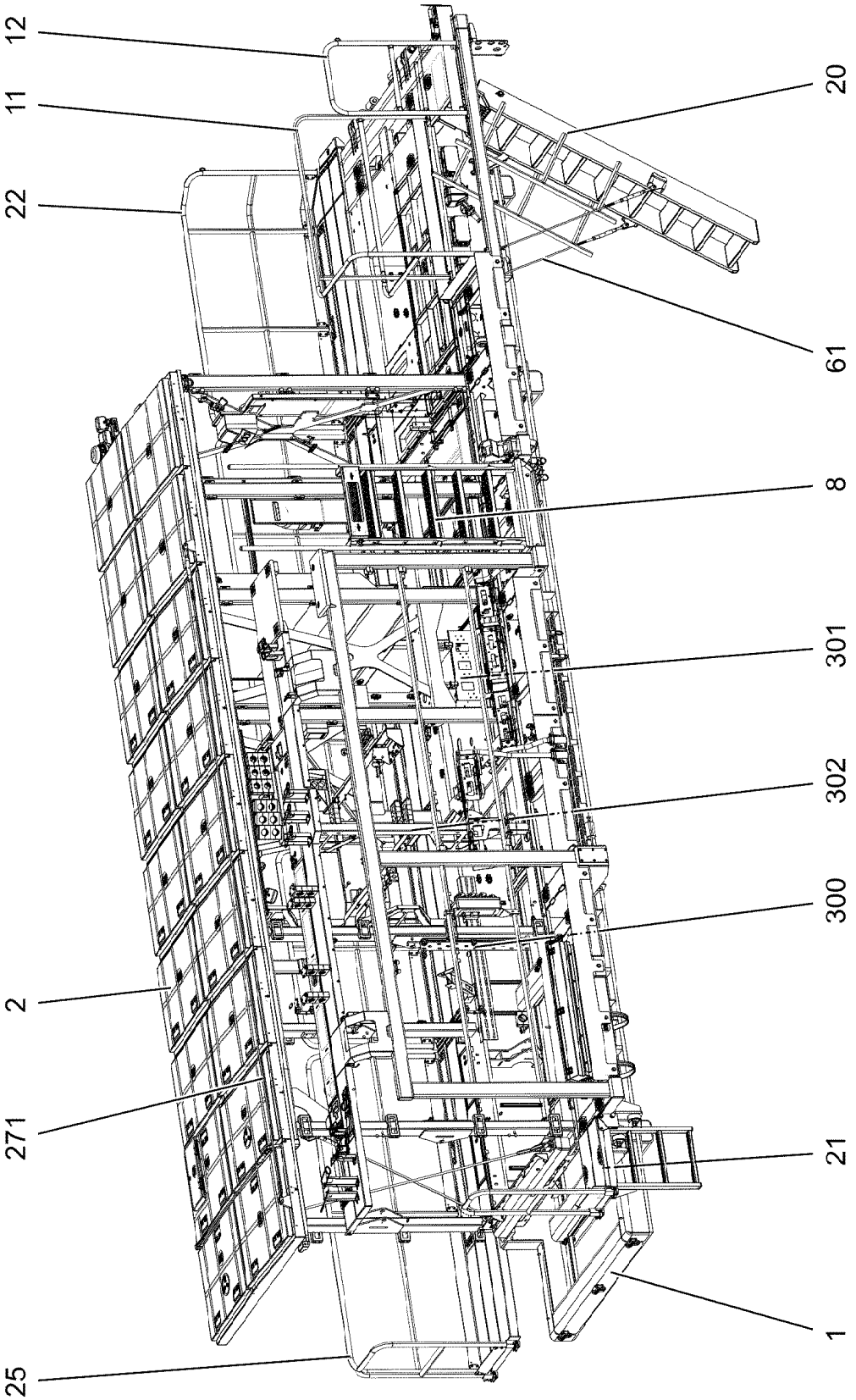
12
11
22
20
61
8
301
302
300
2
271
21
1
25

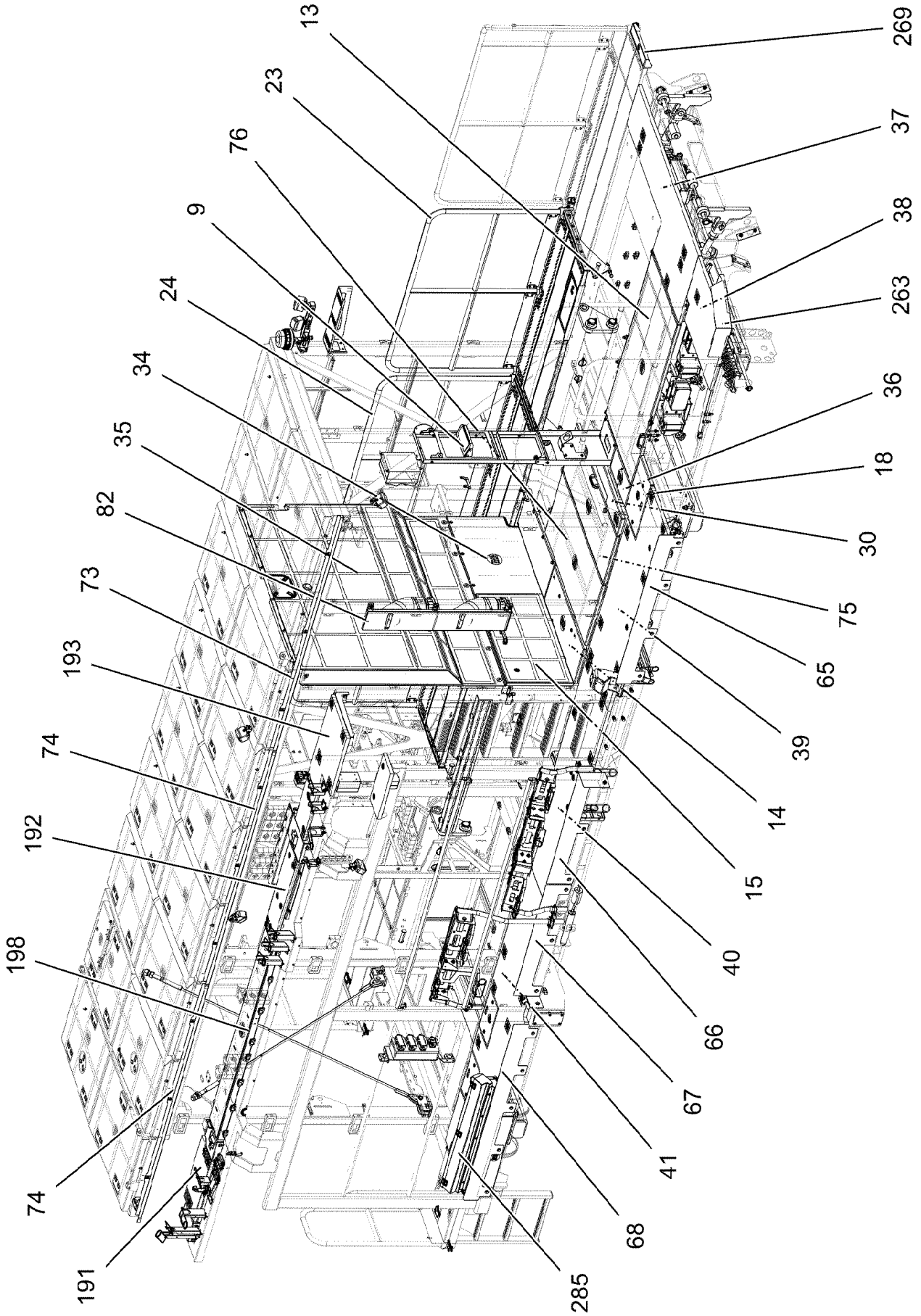

15.3.2023 084267 LIEBHERR	**etk_en_de_098406_LR 13000** **MACHINERY HOUSE BASE FRAME** **MASCHINENHAUS GRUNDRAHMEN**	❑ 561 (2/18) **918744708**

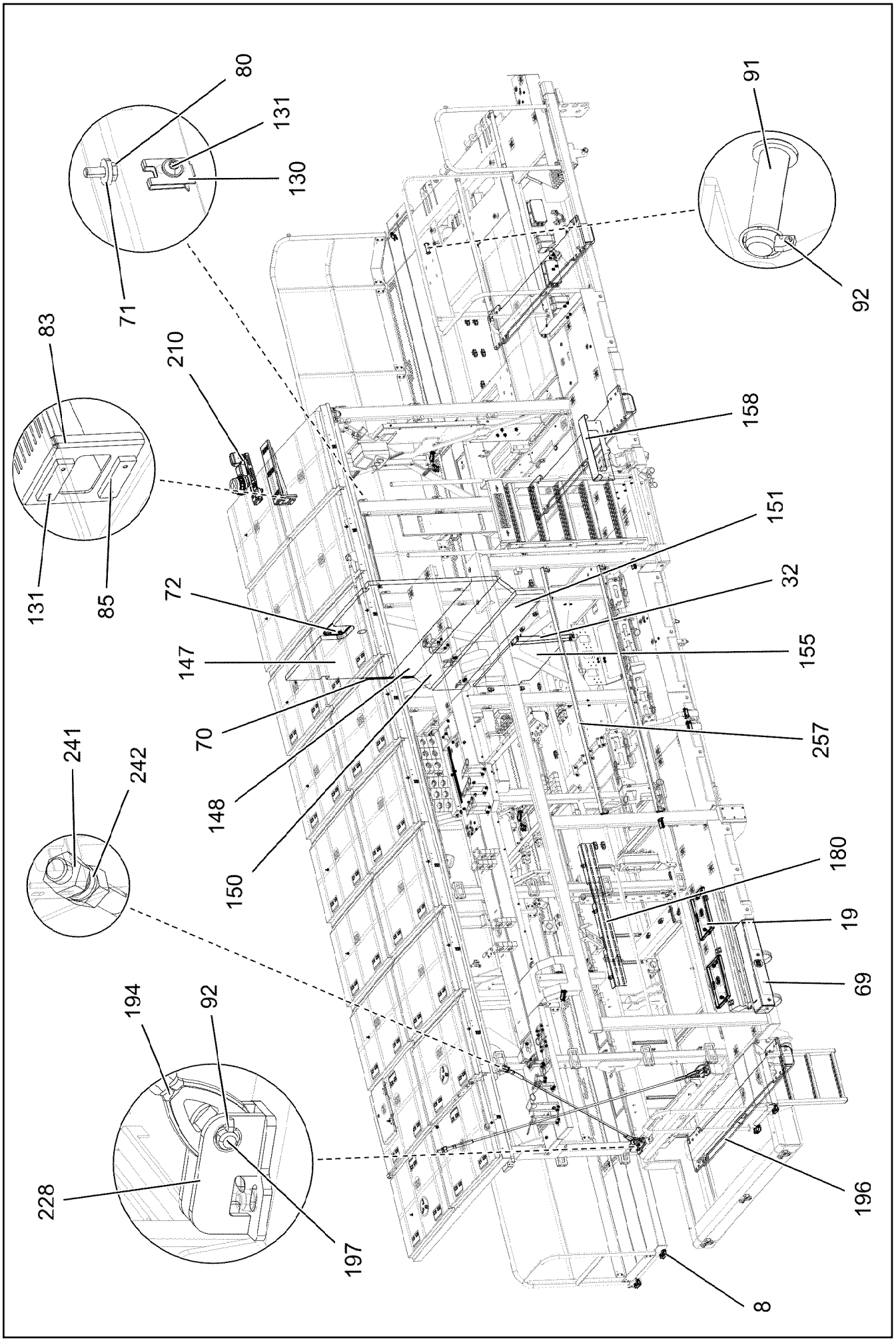

15.3.2023 084268	**etk_en_de_098406_LR 13000**	❑ 562 (3/18)
LIEBHERR	**MACHINERY HOUSE BASE FRAME** **MASCHINENHAUS GRUNDRAHMEN**	**918744708**

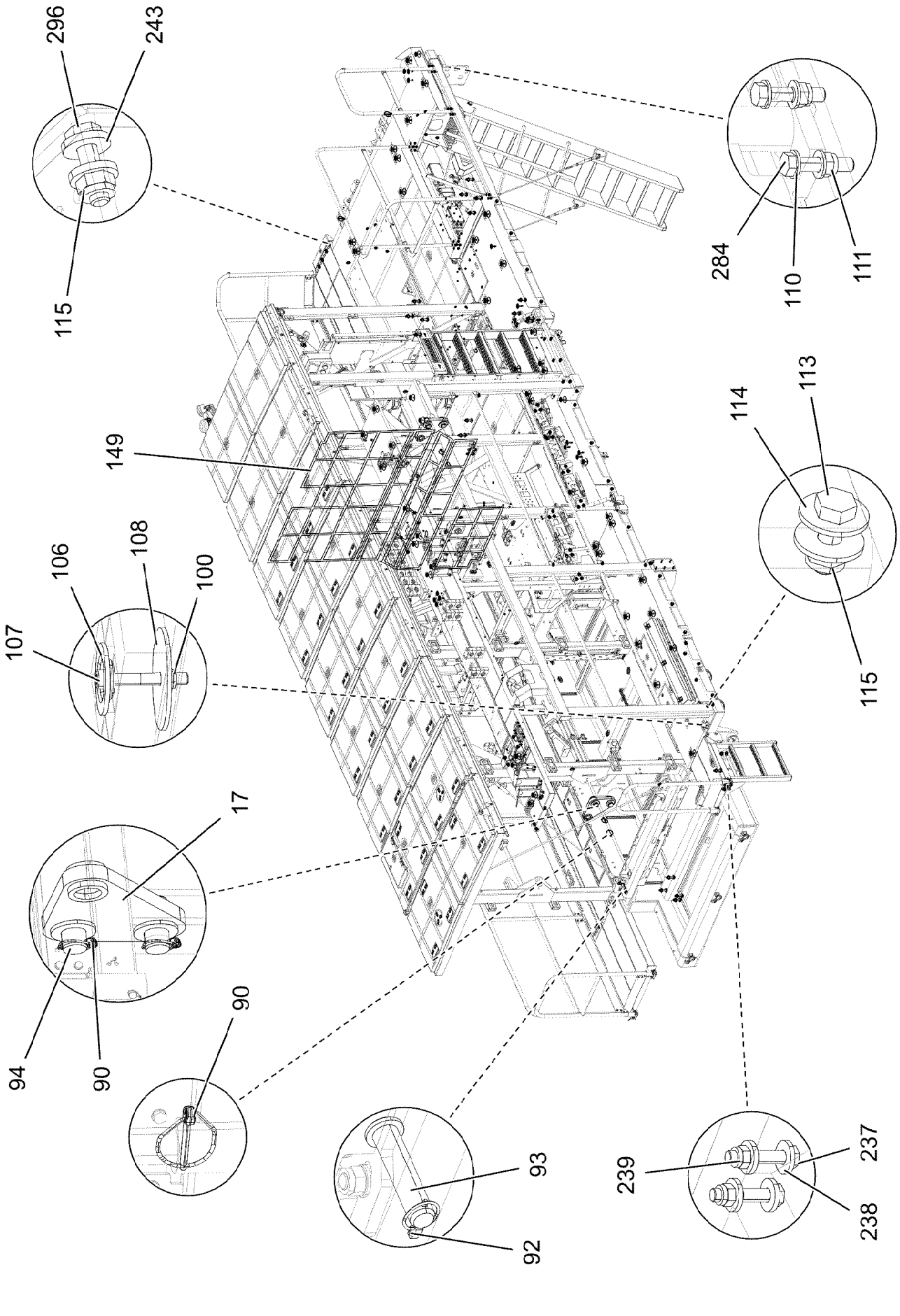
296
243
115
284
110
111
149
114
113
115
106
108
100
107
17
94
90
90
93
92
239
237
238

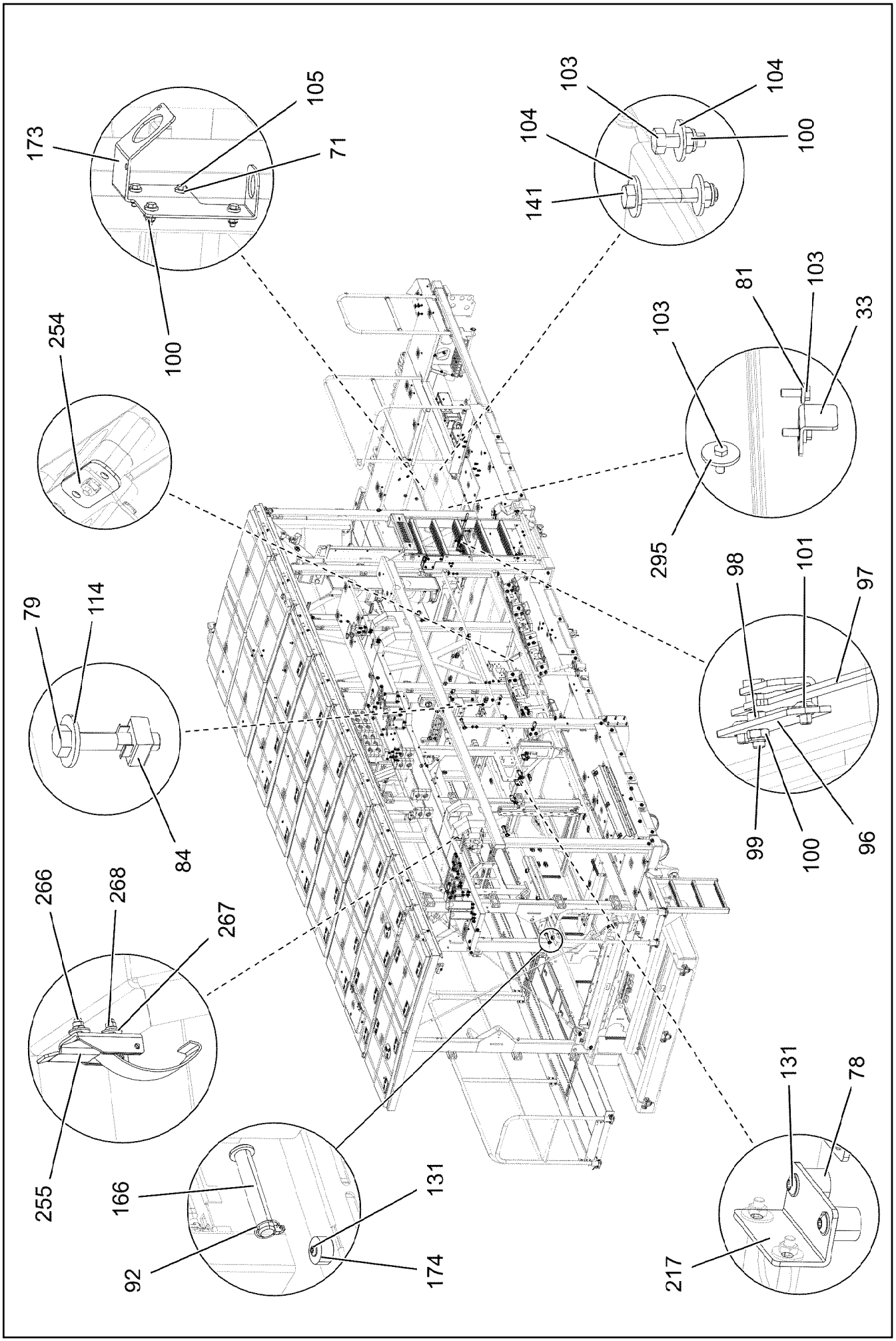

15.3.2023 084270	**etk_en_de_098406_LR 13000**	564 (5/18)
LIEBHERR	**MACHINERY HOUSE BASE FRAME** **MASCHINENHAUS GRUNDRAHMEN**	**918744708**

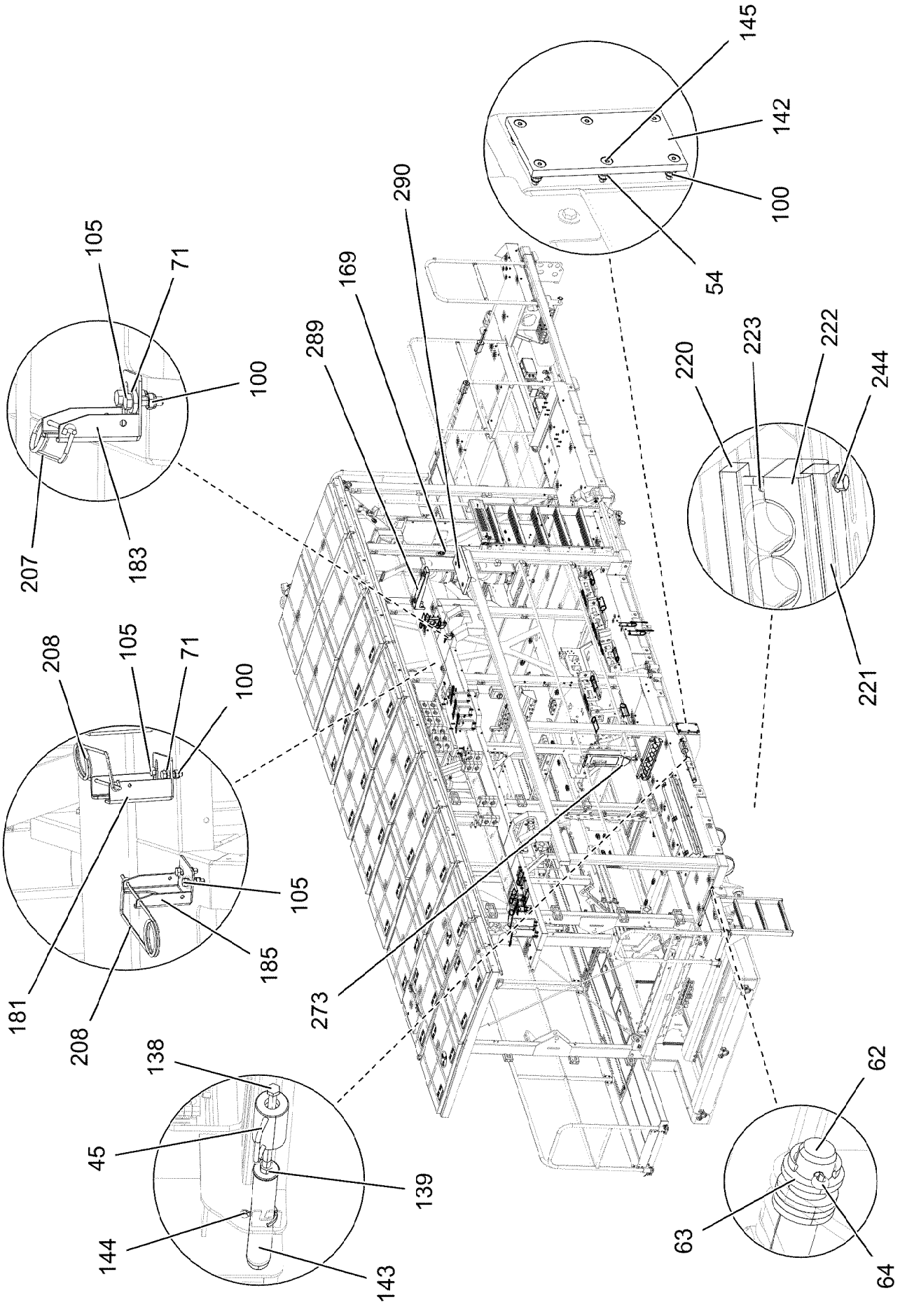

15.3.2023 084271 LIEBHERR	**etk_en_de_098406_LR 13000** **MACHINERY HOUSE BASE FRAME** **MASCHINENHAUS GRUNDRAHMEN**	❑ 565 (6/18) **918744708**

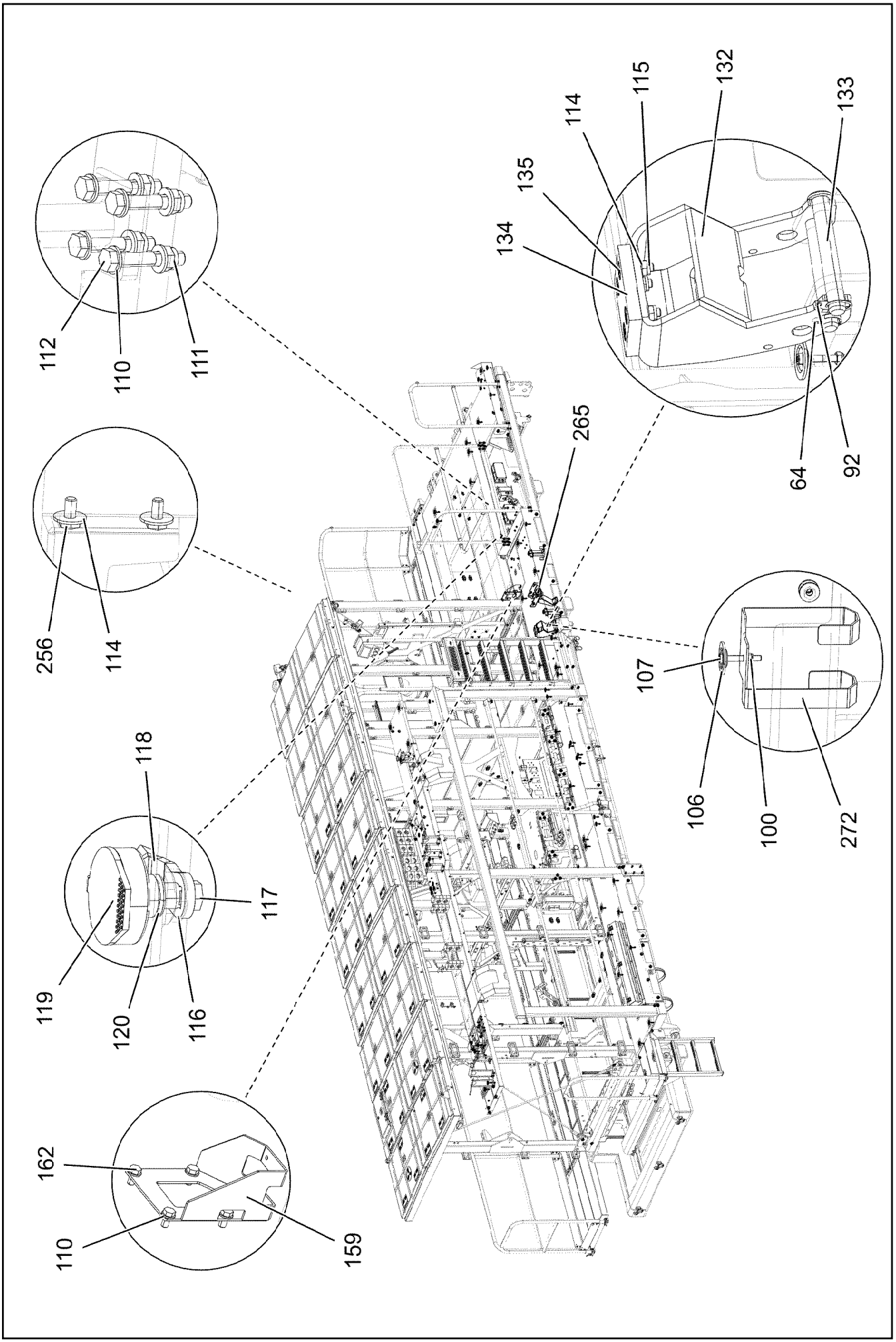
112
110
111
135
114
115
132
133
134
64
92
265
256
114
107
106
100
272
118
117
119
120
116
162
110
159

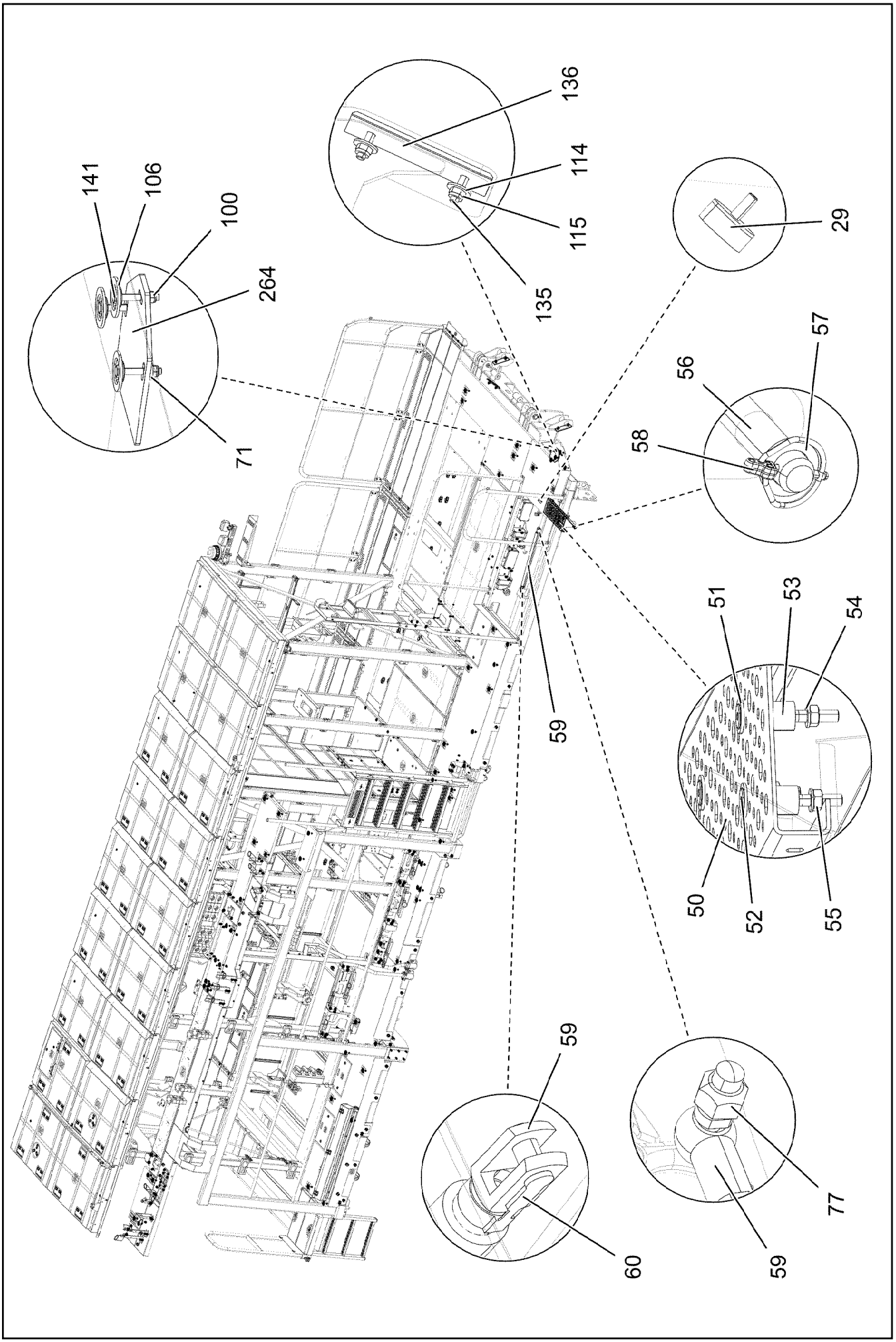

15.3.2023 084273 LIEBHERR	**etk_en_de_098406_LR 13000** **MACHINERY HOUSE BASE FRAME** **MASCHINENHAUS GRUNDRAHMEN**	567 (8/18) **918744708**

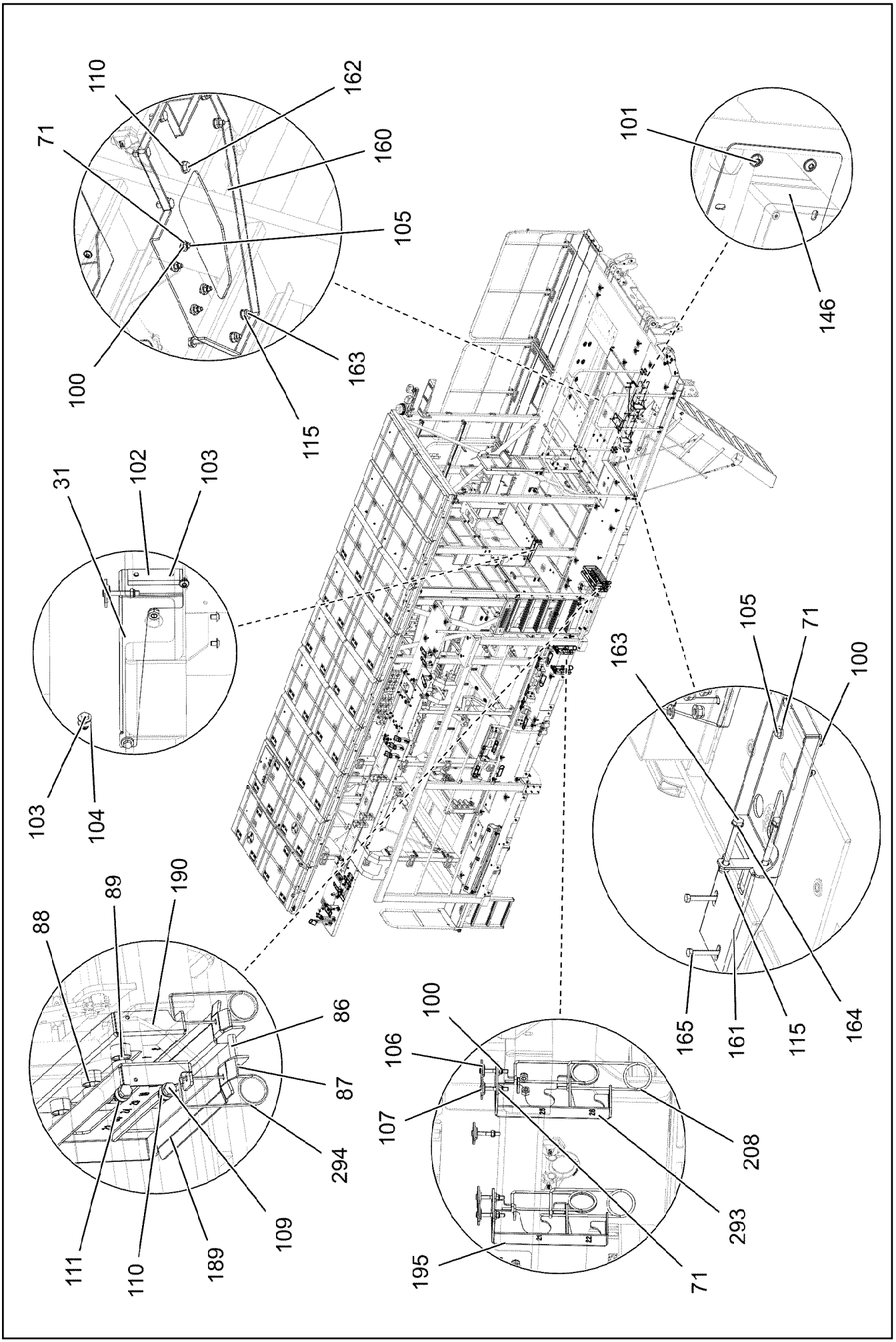

15.3.2023 084274	**etk_en_de_098406_LR 13000**	568 (9/18)
LIEBHERR	**MACHINERY HOUSE BASE FRAME** **MASCHINENHAUS GRUNDRAHMEN**	**918744708**

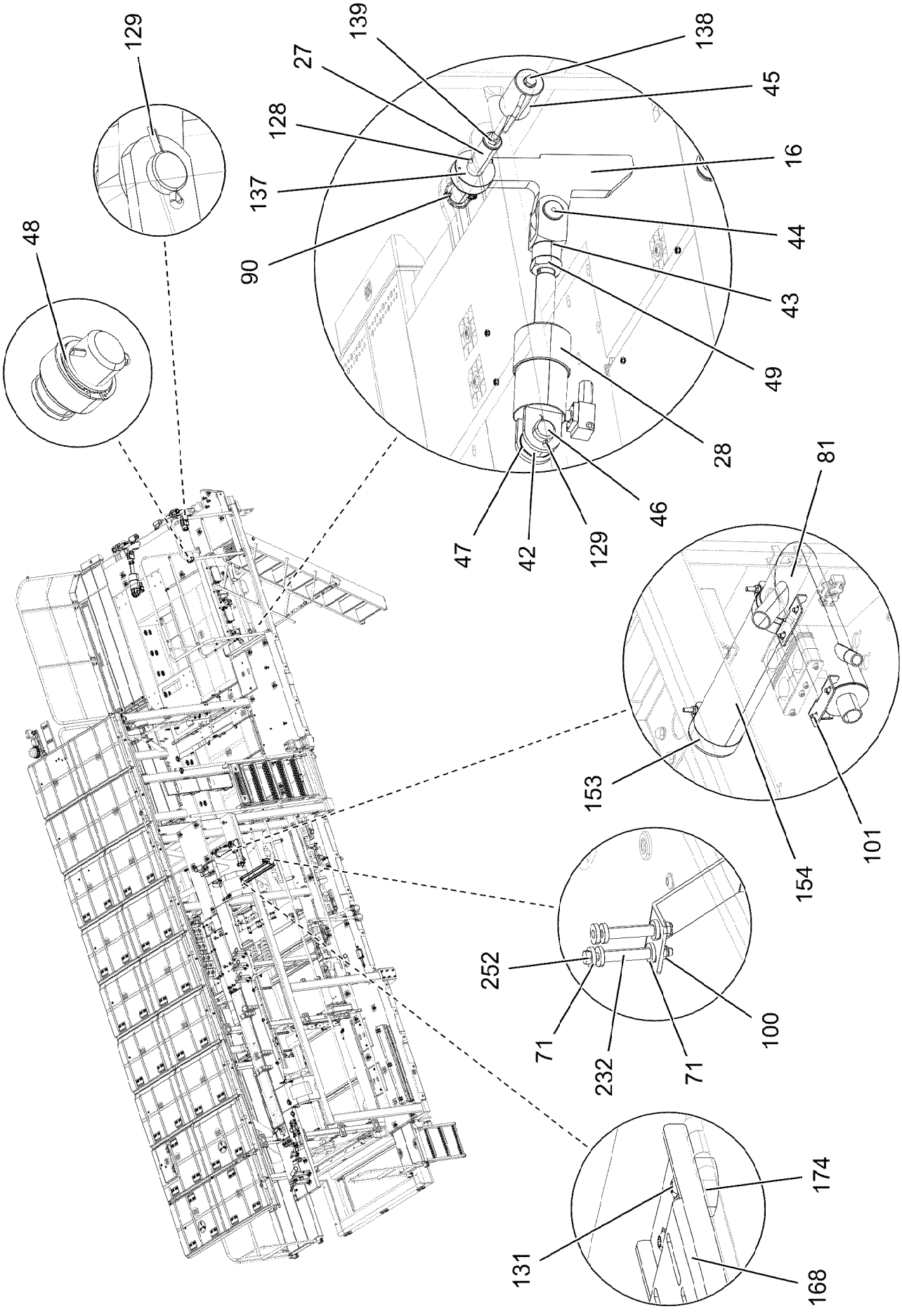

15.3.2023 084275	**etk_en_de_098406_LR 13000**	569 (10/18)
LIEBHERR	**MACHINERY HOUSE BASE FRAME** **MASCHINENHAUS GRUNDRAHMEN**	**918744708**

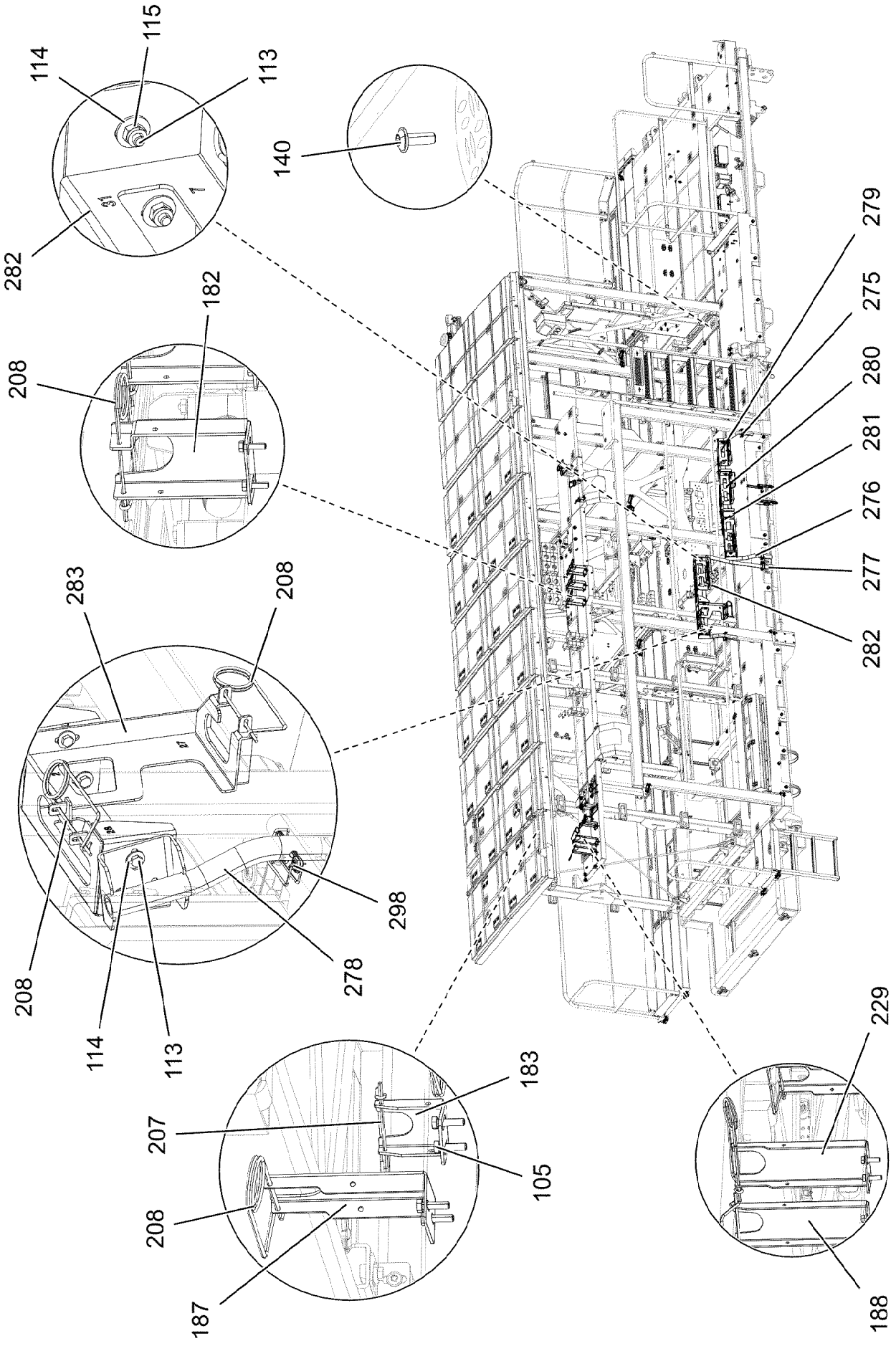

15.3.2023 084276	**etk_en_de_098406_LR 13000**	❑ 570 (11/18)
LIEBHERR	**MACHINERY HOUSE BASE FRAME** **MASCHINENHAUS GRUNDRAHMEN**	**918744708**

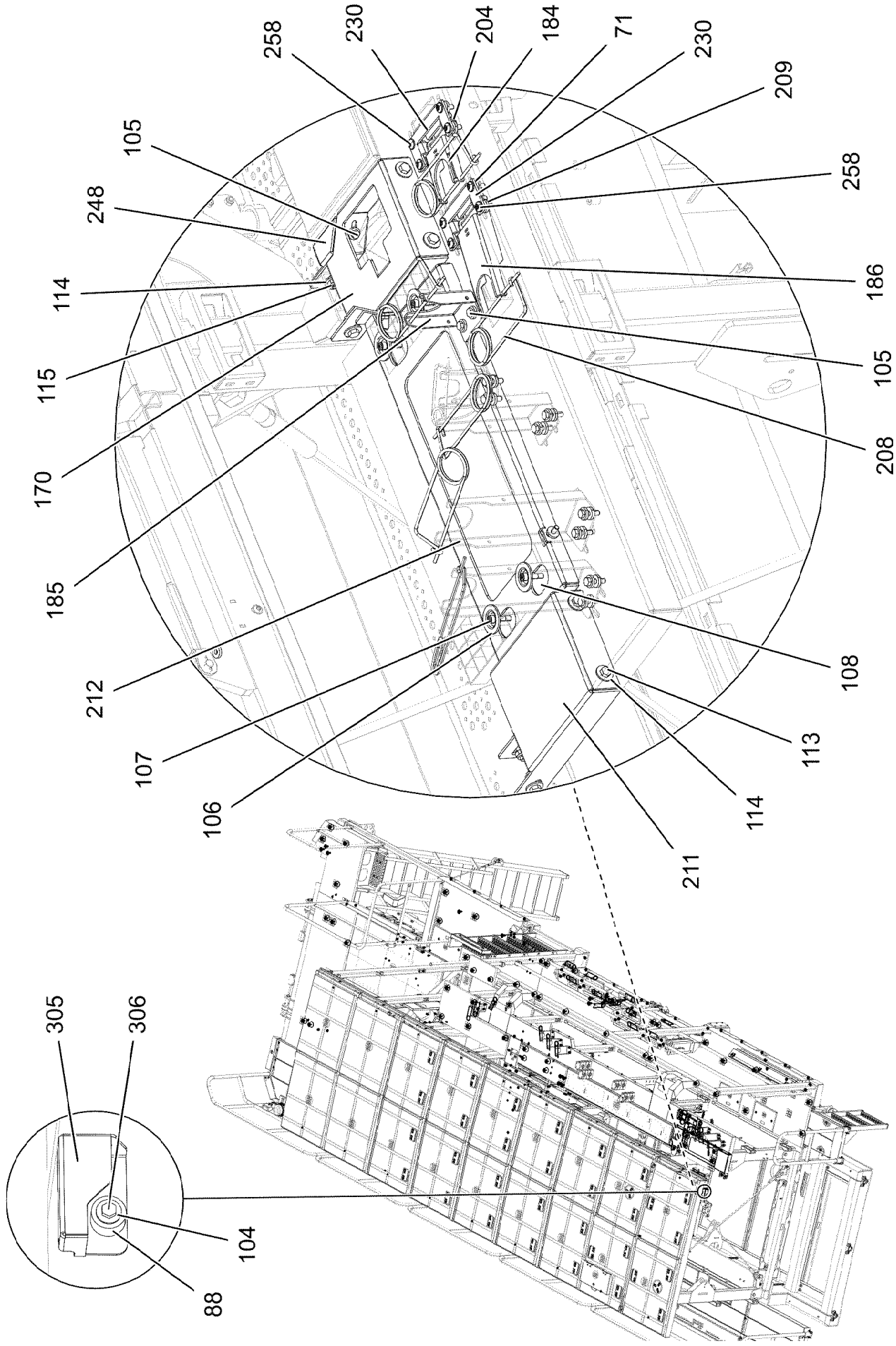
258
230
204
184
71
230
209
105
248
258
114
186
115
105
170
208
185
108
212
113
107
114
106
211
305
306
104
88

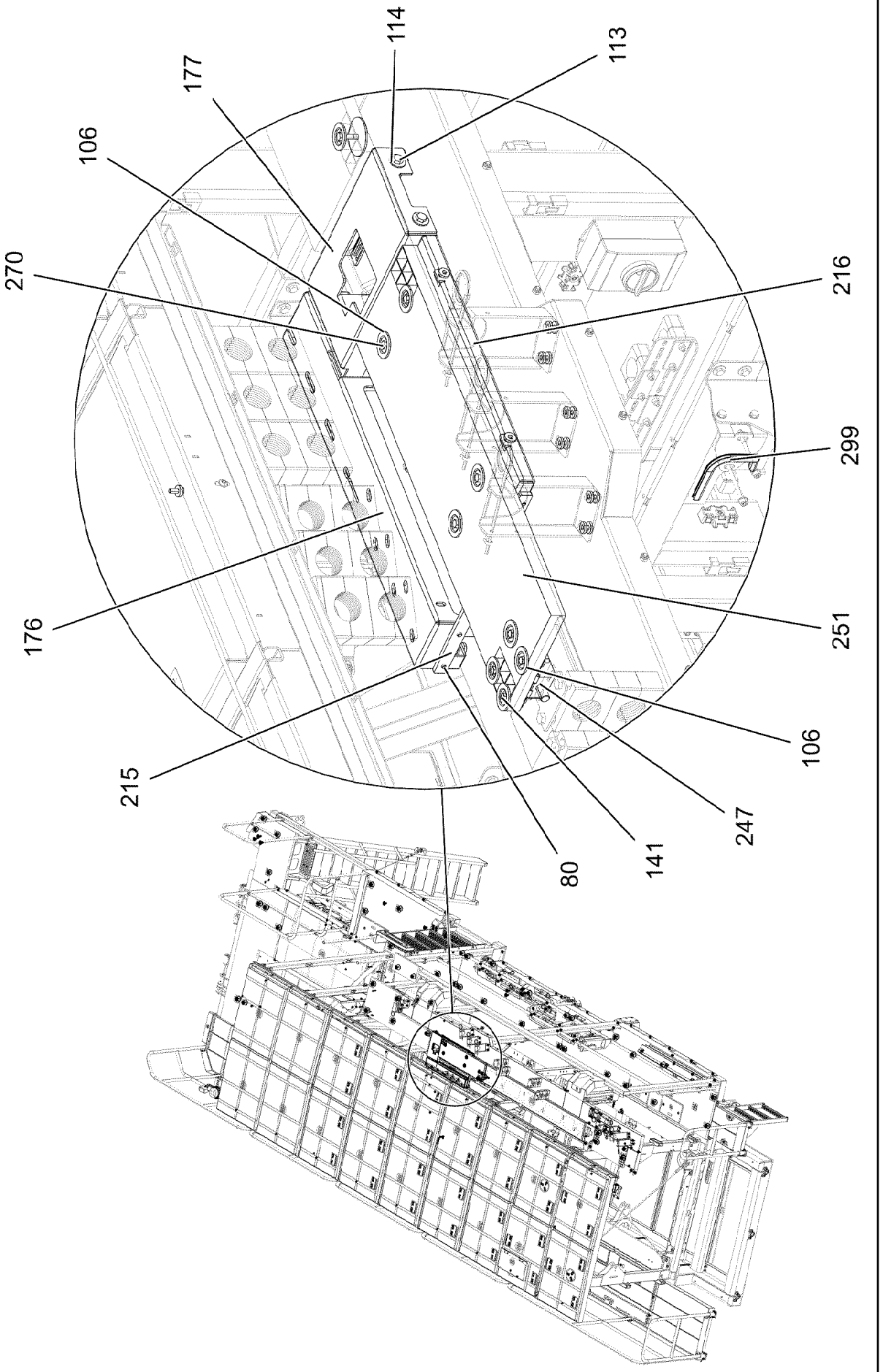
114
113
177
106
270
216
299
176
251
106
215
80
141
247

Pos.	Item	Quantity	Description	Bezeichnung
1	918705808	1	BASE FRAME PRE-ASSEMBLED ⇨ ❑ 578	GRUNDRAHMEN VORM.
2	96035946	1	ROOF COMPL. ⇨ ❑ 580	DACH KPL.
8	965887108	1	ACCESS LADDER PRE-ASS. ⇨ ❑ 590	AUFSTIEG VORM.
9	965887208	1	FOLDING LADDER PRE-ASS. ⇨ ❑ 591	KLAPPTRITT VORM.
11	965887408	1	HAND RAIL WELDED STRUCTURE T ZN O	GELAENDER SCHWK.
12	965887508	1	HAND RAIL WELDED STRUCTURE T ZN O	GELAENDER SCHWK.
13	965887608	1	COVER PRE-ASSY. ⇨ ❑ 592	DECKEL VORM.
14	965887708	1	BOTTOM PLATE COMPL. ⇨ ❑ 593	BODENBLECH KPL.
15	965887808	1	COVER PRE-ASSY. ⇨ ❑ 594	DECKEL VORM.
16	965887908	2	LEVER PRE-ASSY.	HEBEL VORM.
17	965888108	2	CONNECTING LINK WELDED	LASCHE SCHWK.
18	965888208	1	COVER PRE-ASSY.	DECKEL VORM.
19	965888308	2	COVER PRE-ASSY.	DECKEL VORM.
20	965888508	1	STAIR ALU SPF	TREPPE
21	965888608	1	PLATFORM COMPL. ⇨ ❑ 595	PODEST KPL.
22	965888708	1	PEDESTAL ALU SPF	PODEST
23	965888808	1	PEDESTAL ALU SPF	PODEST
24	965888908	2	PEDESTAL ALU SPF	PODEST
25	965889008	1	PEDESTAL ALU SPF	PODEST
27	979406208	2	PIN 45.0X274 35NICRMOV125 GASN. SPF	BOLZEN
28	10675172	2	HYDRO CYLINDER 100/45-100 SPF	HYDROZYLINDER
(10)	11005706	1	DS HYDRO CYLINDER	DS HYDROZYLINDER
29	726613008	2	MEGI BUFFER 50X20-M10X28	MEGIPUFFER
30	97118117	1	PLATE 5X221X891 ALMG3 H114	BLECH
31	979403008	1	HOLDER 4X278X448 S315MC FE//ZNNI8//CN/	HALTER
32	979403308	1	HOLDER 4X622X149 S315MC FE//ZNNI8//CN/	HALTER
33	979403508	2	ANGLE 4X73X40 S315MC FE//ZNNI8//CN//T0	WINKEL
34	97096967	1	PLATE 5X990X951 ALMG3 H114	BLECH
35	96021550	1	PLATE WELDED	BLECH SCHWK.
36	979403808	1	PLATE 5X271X527 ALMG3 H114	BLECH
37	979403908	1	GRIDIRON T2008X716X30/2 S235JR T ZN K	GITTERROST-P
38	979404008	1	GRIDIRON T834X914X30/2 S235JR T ZN K	GITTERROST-P
39	979404108	1	GRIDIRON T2020X880X30/2 S235JR T ZN K	GITTERROST-P
40	979404208	1	GRIDIRON T2150X670X30/2 S235JR T ZN K	GITTERROST-P
41	979404308	1	GRIDIRON T3000X882X30/2 S235JR T ZN K	GITTERROST-P
42	10100430	2	SPHERICAL BEARING 50/75-35/28	GELENKLAGER
43	979405008	2	YOKE 70X166X73 S960QL	GABELKOPF
44	979405108	2	PIN 50.0X90 35NICRMOV125 SPF	BOLZEN
45	965921308	3	PIN EXTRACTOR T ZN O	BOLZENZIEHER
46	955469908	2	PIN 55.0 X0 35NICRMOV125 GASN. SPF	BOLZEN
47	428102408	4	RETAINING RINGS DIN 472 75X2,5	SICHERUNGSRING
48	422003508	4	SUPPORTING WASHER DIN 988 S 50X63X3	STUETZSCHEIBE
49	411702008	2	HEX NUT ISO 4035 M42 05 A3C	SECHSKANTMUTTER
50	979405208	1	ENTRANCE SPF	AUFTRITT
51	788901808	4	WASHER 8 -EDELSTAHL	SCHEIBE
52	12201384	4	COUNTERSUNK SCREW ISO 10642 M8X70	SENKSCHRAUBE
53	978859508	4	TUBE 20.0 X33 X5CRNI18-10	ROHR
54	12103465	40	WASHER ISO 7089 8 300HV ZNNI-480H SPF	SCHEIBE
55	11693875	24	HEX NUT ISO 4032 M8 8 480H SPF	SECHSKANTMUTTER
56	979405308	1	PIN 25.0X646 S355J2G3C+C FE//ZNNI8//CN/	BOLZEN
57	10179376	2	WASHER DIN 1441 26 -St FLZN SPF	SCHEIBE
58	10875870	2	SAFETY PLUG W HINGE-LID 6X42X5,5X32 4	SICHERHEITSKLAPPSTECKER

Pos.	Item	Quantity	Description	Bezeichnung
59	10280449	1	GAS SPRING 40X300-1400N	GASFEDER
60	725110408	1	ES PIN 14X28 FE/ZN8/CN/T2	ES BOLZEN
61	10652811	2	ROUND STRAND ROPE 10X1,55M STAHL VE	RUNDLITZENSEIL
62	979405408	1	PIN 20.0X556 S355J2C+C FE//ZNNI8//CN//T0	BOLZEN
63	10875637	5	WASHER DIN 1441 21 ST FLZN SPF	SCHEIBE
64	10180359	3	SPLIT PIN ISO 1234 5X40 St 480H SPF	SPLINT
65	979405608	1	PLATE 3X215X1575 DC01 T ZN O	BLECH
66	979405808	1	PLATE 3X1358X215 DC01 T ZN O	BLECH
67	979405908	1	PLATE 3X215X1318 DC01 T ZN O	BLECH
68	979406008	1	PLATE 3X1865X215 DC01 T ZN O	BLECH
69	979406108	1	PLATE 5X1081X412 ALMG3 H114	BLECH
70	262105308	0.9	EDGE PROTECTION 1-2,5X33X8,7	KANTENSCHUTZ
71	11840501	176	WASHER DIN 7349 8,4 200HV 480H SPF	SCHEIBE
72	964140508	1	COVER PRE-ASSY.	DECKEL VORM.
(1)	975914408	1	PLATE 1.5X267X217 X5CRNI18-10	BLECH
(2)	10296157	4	SNAP LOCK ABS	SCHNAPPVERSCHLUSS
(3)	262103908	0.865	EDGE PROTECTION 1-2X9,5X6,5	KANTENSCHUTZ
73	979407408	1	CHANNEL 2X2545X109 DC01 FE//ZNNI8//CN/	RINNE
74	979407508	2	CHANNEL 2X2508X109 DC01 FE//ZNNI8//CN/	RINNE
75	965963608	1	COVER PRE-ASSY. ⇨ ❑ 596	DECKEL VORM.
76	965963508	1	COVER PRE-ASSY.	DECKEL VORM.
77	12100600	1	HEX NUT DIN 985 M14X1,5 010 FLZN SPF	SECHSKANTMUTTER
78	953873408	8	SLEEVE 25X20 11SMN37 FE//ZNNI8//CN//T0	HUELSE
79	11642357	3	HEX SCREW ISO 4014 M10X55 8.8 FLZN SP	SECHSKANTSCHRAUBE
80	11651767	43	HEX SCREW ISO 4017 M8X20 8.8 480H SPF	SECHSKANTSCHRAUBE
81	96033134	1	PIPE WELDED	ROHR SCHWK.
82	96042455	1	REST CPL. ⇨ ❑ 597	ABLAGE KPL.
83	96034006	1	CLAMP WELDED CONST.	HALTER SCHWK.
84	413004408	3	CAGE NUT M10	KAEFIGMUTTER
85	97082137	2	HOLDING PLATE 10X100X30 S355MC FE//ZN	HALTEPLATTE
86	97038163	1	SLEEVE 12.0X46 E235+N	HUELSE
87	11651585	1	HEX SCREW ISO 4014 M8X70 8.8 480H SPF	SECHSKANTSCHRAUBE
88	978787708	7	SLEEVE 33.0X19 FE//ZNNI8//CN//T0	HUELSE
89	12216193	3	HEX SCREW ISO 4014 M8X75 8.8 480H SPF	SECHSKANTSCHRAUBE
90	10180884	10	SAFETY PLUG W HINGE-LID 8X62X7,5X53	SICHERHEITSKLAPPSTECKER
91	453022308	1	PIN ISO 2341 B24X91X82 35NICRMOV125	BOLZEN
92	10875869	13	SAFETY PLUG W HINGE-LID 5X29X4,7X25 4	SICHERHEITSKLAPPSTECKER
93	453021708	1	PIN ISO 2341 B24X110X101 ST.50-2K VERZ	BOLZEN
94	933777308	4	PIN 55.0X108 35NICRMOV125 GASN. SPF	BOLZEN
96	975727008	1	PLATE 4X210X82 S315MC	BLECH
97	975727108	1	PLATE 4X470X33 S315MC FE//ZNNI8//CN//T	BLECH
98	938968808	2	TUBE 12X1,5X7 E235+N VERZ	ROHR
99	10875537	1	HEX SCREW ISO 4017 M8X40 8.8 480H SPF	SECHSKANTSCHRAUBE
100	10875614	152	HEX NUT DIN 985 M8 8 480H SPF	SECHSKANTMUTTER
101	12102696	17	BUTTON HEAD SCREW AEHNL.ISO 7380-2	HALBRUNDKOPFSCHRAUBE
102	937566708	1	THREADED PLATE 10X90X30 S355MC FE//	GEWINDEPLATTE
103	10197831	30	HEX SCREW ISO 4017 M8X25 8.8 ZNNI-480	SECHSKANTSCHRAUBE
104	11140469	28	WASHER ISO 7093-1 8 200HV 480H SPF	SCHEIBE
105	11826527	52	HEX SCREW ISO 4017 M8X30 8.8 480H SPF	SECHSKANTSCHRAUBE
106	10100621	63	DISH MOUNTING	TELLERBEFESTIGUNG
107	10875570	43	SOCKET HEAD SCREW ISO 4762 M8X55 8.8	ZYLINDERSCHRAUBE
108	941138108	50	WASHER DC01 FE//ZNNI8//CN//T0	SCHEIBE
109	11645384	8	HEX SCREW ISO 4017 M12X40 8.8 FLZN SP	SECHSKANTSCHRAUBE
110	10289804	48	WASHER ISO 7089 12 300HV FLZN SPF	SCHEIBE
111	10875607	20	HEX NUT DIN 985 M12 8 FLZN SPF	SECHSKANTMUTTER
112	11642498	8	HEX SCREW ISO 4014 M12X70 8.8 FLZN SP	SECHSKANTSCHRAUBE
113	11642358	54	HEX SCREW ISO 4017 M10X30 8.8 FLZN SP	SECHSKANTSCHRAUBE
114	11491889	126	WASHER ISO 7093-1 10 300HV FLZN SPF	SCHEIBE

Pos.	Item	Quantity	Description	Bezeichnung
115	10197769	77	HEX NUT DIN 985 M10 8 ZNNI-480H SPF	SECHSKANTMUTTER
116	704253308	1	HOUSING GD-ZN SW GEPULVERT	GEHAEUSE
117	704253408	1	ACTUATION SPIKE GD-ZN SW GEPULVERT	BETAETIGUNGSDORN
118	704253508	1	TONGUE	ZUNGE
119	704254808	1	DUST CAP POLYETHYLEN SCHWARZ	STAUBKAPPE
120	704274808	1	O-RING 12X2 NBR70	O-RING
121	97038742	2	SIGN 2X56X30 X5CRNI18-10	SCHILD
122	97038743	2	SIGN 2X56X30 X5CRNI18-10	SCHILD
123	97038744	2	SIGN 2X56X30 X5CRNI18-10	SCHILD
124	97038745	2	SIGN 2X56X30 X5CRNI18-10	SCHILD
125	97097058	2	SIGN 2X56X30 DC01 FE//ZNNI8//CN//T0	SCHILD
128	432011108	2	DOWEL PIN ISO 8752 10X60	SPANNSTIFT
129	10875873	4	SPLIT PIN ISO 1234 8X63 ST 480H SPF	SPLINT
130	12100332	9	SHEET METAL NUT M8 480H SPF	BLECHMUTTER
131	10875485	27	BUTTON HEAD SCREW AEHNL.ISO 7380-2	HALBRUNDKOPFSCHRAUBE
132	967031308	1	ENGINE SPEED CONTROL CABLE	ANLAGE
133	453021108	2	PIN ISO 2341 B20X150X142 35NICRMOV125	BOLZEN
134	932724708	1	SHEET 15X90X100 PA6G	PLATTE
135	10878804	12	COUNTERSUNK SCREW ISO 10642 M10X40	SENKSCHRAUBE
136	288199508	4	DISTANCE PLATE 9 X 70 X180 PA6G	DISTANZPLATTE
137	978878508	4	PLATE 2X95X95 DC01 FE//ZNNI8//CN//T0	BLECH
138	10878582	3	HEX SCREW ISO 4014 M16X300 8.8 FLZN SP	SECHSKANTSCHRAUBE
139	10875617	3	HEX NUT ISO 4032 M16 8 FLZN SPF	SECHSKANTMUTTER
140	10877383	2	BUTTON HEAD SCREW AEHNL.ISO 7380-2	HALBRUNDKOPFSCHRAUBE
141	11651581	13	HEX SCREW ISO 4014 M8X50 8.8 480H SPF	SECHSKANTSCHRAUBE
142	979595808	1	BEARING PLATE 12X120X230 PA6G+OEL SP	LAGERPLATTE
143	979595908	1	PIN 55.0X334 35NICRMOV125 GASN. SPF	BOLZEN
144	10180375	1	SPLIT PIN ISO 1234 10X80 St 480H SPF	SPLINT
145	11838360	6	COUNTERSUNK SCREW ISO 10642 M8X35	SENKSCHRAUBE
146	979777908	2	PLATE 3X375X521 DC01 FE//ZNNI8//CN//T0	BLECH
147	97097643	1	INSULATING MAT 40X1020X1945 PUR-SCH	DAEMMMATTE
148	979781408	1	INSULATING MAT 40X1945X250 PUR-SCHAU	DAEMMMATTE
149	802102008	34	ADHESIVE INSULATING STRIP 25MM PS18	PILZKOPFBAND
150	979790808	1	INSULATING MAT 40X1945X180 PUR-SCHAU	DAEMMMATTE
151	979792708	1	INSULATING MAT 40X1945X285 PUR-SCHAU	DAEMMMATTE
153	774225208	2	HOSE CLAMP 89-94X25 ST	SCHLAUCHSCHELLE
154	10813503	0.4	EXHAUST PIPE DN=90 INOXYD	ABGASROHR
155	97141868	1	INSULATING MAT 20X915X517 PUR-SCHAU	DAEMMMATTE
158	977753808	1	PLATE 4X699X364 S315MC	BLECH
159	97002634	1	PLATE 4X356X308 S315MC FE//ZNNI8//CN//T	BLECH
160	97002635	1	PLATE 4X555X501 S315MC FE//ZNNI8//CN//T	BLECH
161	97002636	1	PLATE 4X229X591 S315MC FE//ZNNI8//CN//T	BLECH
162	11658892	8	HEX SCREW ISO 4017 M12X25 8.8 FLZN SP	SECHSKANTSCHRAUBE
163	11651143	6	HEX SCREW ISO 4014 M10X105 8.8 FLZN SP	SECHSKANTSCHRAUBE
164	500917508	12	WASHER ISO 7089 10 200HV-A2	SCHEIBE
165	12220759	2	HEX SCREW ISO 4017 M8X65 8.8 480H SPF	SECHSKANTSCHRAUBE
166	10029666	4	PIN ISO 2341 B24X140X131 35NICRMOV125	BOLZEN
168	97006245	1	HOLDER 4X141X1092 S315MC	HALTER
169	97006338	2	PLATE 3X62X125 DC01 FE//ZNNI8//CN//T0	BLECH
170	97006628	1	PLATE 4X389X307 S315MC FE//ZNNI8//CN//T	BLECH
173	97006914	1	PLATE 4X424X180 S315MC FE//ZNNI8//CN//T	BLECH
174	971622408	6	SLEEVE 40.0X19 S355J2+AR FE//ZNNI8//CN/	HUELSE
176	97007286	1	PLATE 4X959X346 S315MC	BLECH
177	97007287	1	PLATE 4X473X344 S315MC	BLECH
180	97096629	1	PLATE 4X178X1400 S315MC	BLECH
181	97007712	2	PLATE 4X175X161 S315MC FE//ZNNI8//CN//T	BLECH
182	97007713	3	PLATE 4X269X172 S315MC FE//ZNNI8//CN//T	BLECH
183	97007714	2	PLATE 3X133X100 DC01 FE//ZNNI8//CN//T0	BLECH
184	97007715	1	PLATE 3X134X120 DC01 FE//ZNNI8//CN//T0	BLECH
185	97007716	2	PLATE 3X153X115 DC01 FE//ZNNI8//CN//T0	BLECH

Pos.	Item	Quantity	Description	Bezeichnung
186	97007717	1	PLATE 3X205X120 DC01 FE//ZNNI8//CN//T0	BLECH
187	97007718	1	PLATE 3X120X238 DC01 FE//ZNNI8//CN//T0	BLECH
188	97007719	1	PLATE 3X125X315 DC01 FE//ZNNI8//CN//T0	BLECH
189	97007720	1	PLATE 4X512X272 S315MC FE//ZNNI8//CN//T	BLECH
190	97007721	1	PLATE 4X512X272 S315MC FE//ZNNI8//CN//T	BLECH
191	725857508	1	GRIDIRON T640X300X30/2 S235JR T ZN K	GITTERROST-P
192	725868808	1	GRIDIRON T890X250X30/2 S235JR T ZN K	GITTERROST-P
193	97019463	1	GRIDIRON T1316X516X30/2 S235JR T ZN K	GITTERROST-P
194	97011351	2	TENSIONING ROPE 16MMX2.44M	ABSPANNSEIL
195	97011593	1	PLATE 4X357X170 S315MC FE//ZNNI8//CN//T	BLECH
196	966870908	3	REST WELDED	ABLAGE SCHWK.
197	979358808	2	PIN 35.0X70 35NICRMOV125 SPF	BOLZEN
198	966954908	1	FOLDING LADDER PRE-ASS. ⇨ ❑ 599	KLAPPTRITT VORM.
204	451000508	2	PIN DIN 1434 10X90X85 ST.50-2K VERZ	BOLZEN
207	433101208	2	RETAINING SPRING 4X68 ISO 2081 FE/ZN8/	SICHERUNGSFEDER
208	433102508	26	RETAINING SPRING 5X122 ISO 2081 FE/ZN8/	SICHERUNGSFEDER
209	51152	2	SPLIT PIN ISO 1234 3,2X20 A2	SPLINT
210	96044781	1	RETAINER CPL. ⇨ ❑ 601	HALTER KPL.
211	97009598	1	PLATE 4X307X488 S315MC	BLECH
212	97009599	1	PLATE 4X301X902 S315MC	BLECH
215	97009602	1	THREADED LEDGE 8X465X25 S355MC FE//	GEWINDELEISTE
216	97009631	1	PLATE 4X347X689 S315MC	BLECH
217	97009632	4	PLATE 4X83X95 S315MC FE//ZNNI8//CN//T0	BLECH
220	97010036	1	THREADED LEDGE 20X541X35 S355J2+N FE	GEWINDELEISTE
221	97010040	1	STRIP 30X541X36 S355J2+N FE//ZNNI8//CN/	LEISTE
222	97010041	2	HOSE HOLDER 52X70X541 PA6G	SCHLAUCHHALTER
223	432009908	6	DOWEL PIN ISO 8752 10X20	SPANNSTIFT
228	966825508	2	CONSOLE	KONSOLE
229	97011328	1	PLATE 3X130X315 DC01 FE//ZNNI8//CN//T0	BLECH
230	97011329	2	PLATE 4X98X130 S315MC FE//ZNNI8//CN//T	BLECH
232	97011703	2	TUBE 12.0X52 E235+N FE//ZN20//C	ROHR
237	11645756	24	HEX SCREW ISO 4014 M16X80 8.8 FLZN SP	SECHSKANTSCHRAUBE
238	4600021	48	WASHER DIN 7349 17 200HV FLZN SPF	SCHEIBE
239	10875609	24	HEX NUT DIN 985 M16 8 FLZN SPF	SECHSKANTMUTTER
241	10425689	4	HEX NUT ISO 4032 M30 10 FLZN SPF	SECHSKANTMUTTER
242	10875638	4	WASHER DIN 1441 31 ST FLZN SPF	SCHEIBE
243	11658580	8	WASHER DIN 7349 10,5 200HV-St FLZN SPF	SCHEIBE
244	12210062	3	HEX SCREW EN 1665 M10X130 10.9 FLZN	SECHSKANTSCHRAUBE
247	966971308	1	LOCKING BAR	RIEGEL KPL.
(1)	97013495	1	PLATE 4X392X198 S315MC FE//ZNNI8//CN//T	BLECH
(2)	97013496	1	THREADED PIN 8.0X100 S235JRG2 FE//ZNNI	GEWINDEBOLZEN
(3)	97013357	1	PIN 20.0X145 S355J2+AR FE//ZNNI8//CN//T0	BOLZEN
(4)	432002308	1	DOWEL PIN ISO 8752 4X24	SPANNSTIFT
(5)	11693875	2	HEX NUT ISO 4032 M8 8 480H SPF	SECHSKANTMUTTER
(6)	540705008	1	SPHERICAL KNOB DIN 319 DUROPLAST FS	KUGELKNOPF
248	97013524	1	PLATE 4X187X162 S315MC FE//ZNNI8//CN//T	BLECH
251	97013831	1	PLATE 1.5X273X890 X5CRNI18-10	BLECH
252	12216195	2	HEX SCREW ISO 4014 M8X90 8.8 480H SPF	SECHSKANTSCHRAUBE
254	5005219	1	LID PLATE DIN 3015-1 L-DP 5 W1-ZN	DECKPLATTE
255	704231708	1	CLAMP LOCKING DEVICE HAKEN	SPANNBUEGELVERSCHLUSS
256	11002753	2	HEX SCREW ISO 4017 M10X20 10.9 FLZN SP	SECHSKANTSCHRAUBE
257	967023208	2	RAILING BAR T ZN O	GELAENDERSTANGE
258	10875486	8	BUTTON HEAD SCREW AEHNL.ISO 7380-2	HALBRUNDKOPFSCHRAUBE
263	97015169	1	PLATE 3X213X705 DC01 T ZN O	BLECH
264	97015170	1	PLATE 6X154X188 S355MC T ZN O	BLECH
265	967297708	1	RETAINER CPL. ⇨ ❑ 603	HALTER KPL.
266	11647548	2	HEX SCREW ISO 4017 M5X16 8.8 480H SPF	SECHSKANTSCHRAUBE

Pos.	Item	Quantity	Description	Bezeichnung
267	10875643	2	WASHER ISO 7093-1 5 200HV 480H SPF	SCHEIBE
268	10875612	2	HEX NUT DIN 985 M5 8 480H SPF	SECHSKANTMUTTER
269	97015077	1	PLATE 5X551X145 ALMG3 H114	BLECH
270	11651580	13	HEX SCREW ISO 4014 M8X45 8.8 480H SPF	SECHSKANTSCHRAUBE
271	11000258	1	ROUND STRAND ROPE 10X5,63M STAHL VE	RUNDLITZENSEIL
272	97015579	2	PLATE 3X643X130 DC01 FE//ZNNI8//CN//T0	BLECH
273	97015580	1	PLATE 3X581X218 X5CRNI18-10	BLECH
275	967083608	1	HOLDER T ZN O	HALTER
276	967083708	1	HOLDER T ZN O	HALTER
277	967083808	1	HOLDER T ZN O	HALTER
278	967083908	1	HOLDER T ZN O	HALTER
279	967084008	1	HOSE HOLDER	SCHLAUCHHALTER
280	967084108	1	HOSE HOLDER	SCHLAUCHHALTER
281	967084208	1	HOSE HOLDER	SCHLAUCHHALTER
282	967084308	1	HOSE HOLDER	SCHLAUCHHALTER
283	967084408	1	HOSE HOLDER	SCHLAUCHHALTER
284	11658891	4	HEX SCREW ISO 4014 M12X55 8.8 FLZN SP	SECHSKANTSCHRAUBE
285	967124708	1	LID HOLDER ⇨ ❑ 604	DECKELHALTERUNG
289	97019462	1	PLATE 4X317X677 S315MC FE//ZNNI8//CN//T	BLECH
290	10035308	1	GRIDIRON T483X240X30/2 S235JR T ZN K	GITTERROST-P
293	97019930	1	PLATE 4X357X170 S315MC FE//ZNNI8//CN//T	BLECH
294	433100908	2	RETAINING SPRING 4,5X98 ISO 2081 FE/ZN	SICHERUNGSFEDER
295	944393808	6	LOCK WASHER RD40X4 S315MC FE//ZNNI8/	SICHERUNGSSCHEIBE
296	11691328	5	HEX SCREW ISO 4017 M10X35 8.8 FLZN SP	SECHSKANTSCHRAUBE
297	262105308	0.9	EDGE PROTECTION 1-2,5X33X8,7	KANTENSCHUTZ
298	11170911	16	PIPE FOLDING PLUG 10X75X9,5X60 STAHL	ROHRKLAPPSTECKER
299	262106608	0.28	EDGE PROTECTION 4-6X15,8X11	KANTENSCHUTZ
300	96021757	1	FIXING PARTS COMPRESSED AIR ⇨ ❑ 606	BEFESTIGUNGSTEILE DRUCKL
301	96033135	1	FASTENING PIECES HYDRAULICS ⇨ ❑ 609	BEFESTIGUNGSTEILE HYDRAU
302	96018031	1	FIXING PARTS BASE FRAME ⇨ ❑ 616	BEFESTIGUNGSTEILE GRUNDR
305	97130429	1	PLATE 2.5X168X155 DC01 FE//ZNNI8//CN//T	BLECH
306	11651612	1	HEX SCREW ISO 4017 M8X16 8.8 480H SPF	SECHSKANTSCHRAUBE

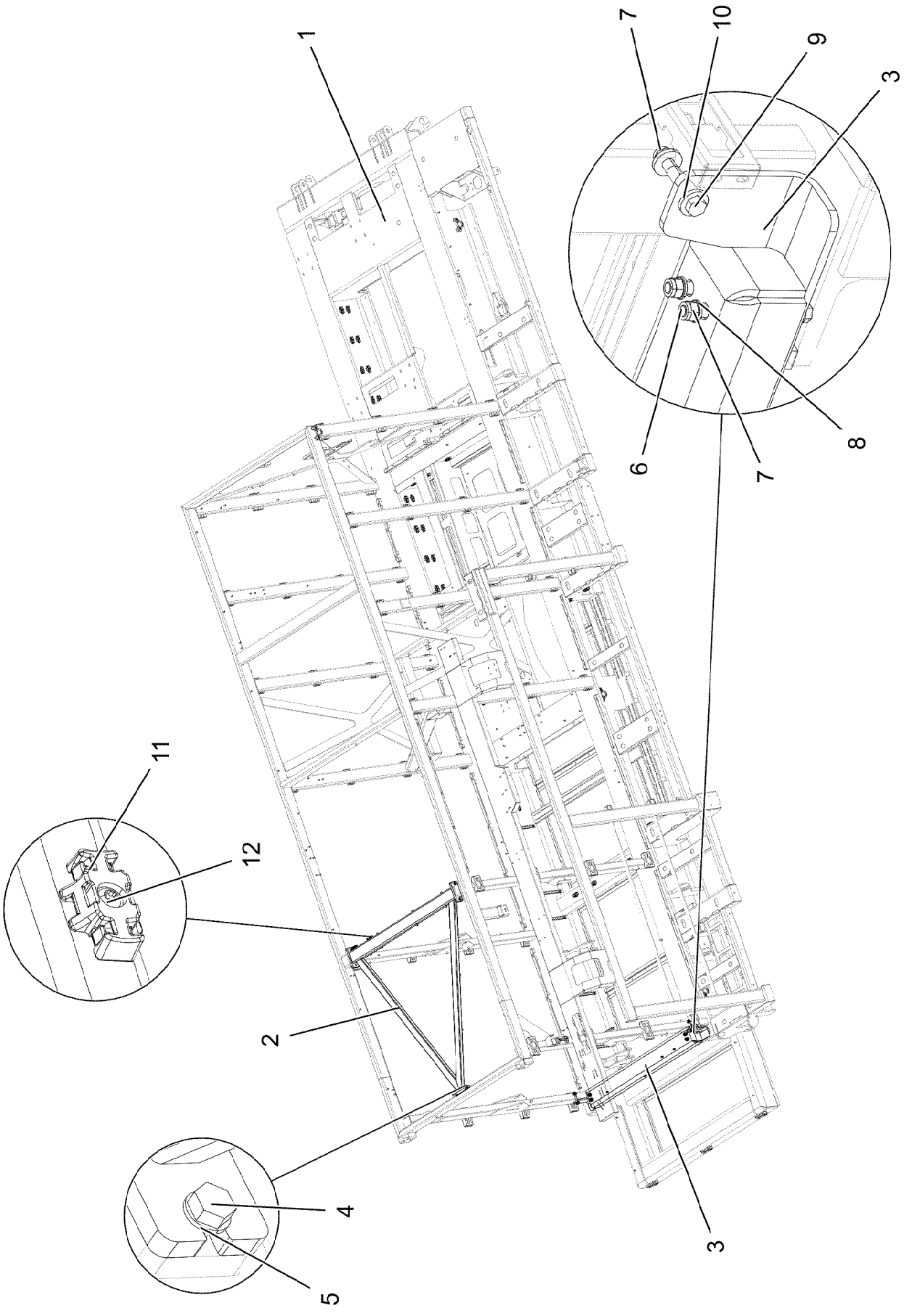

15.3.2023 084263 LIEBHERR	**etk_en_de_098406_LR 13000** **BASE FRAME PRE-ASSEMBLED** **GRUNDRAHMEN VORM.**	❑ 578 (1/2) **918705808**

Pos.	Item	Quantity	Description	Bezeichnung
1	96018029	1	BASE FRAME WELDED	GRUNDRAHMEN SCHWK.
2	96018046	1	UPPER BELT WELDED	OBERGURT SCHWK.
3	966410608	1	CARRIER	TRAEGER SCHWK.
4	12214938	6	HEX SCREW ISO 4017 M16X35 8.8 FLZN SP	SECHSKANTSCHRAUBE
5	10289806	6	WASHER ISO 7089 16 300HV FLZN SPF	SCHEIBE
6	11642339	4	HEX SCREW ISO 4014 M16X180 8.8 FLZN SP	SECHSKANTSCHRAUBE
7	10875609	6	HEX NUT DIN 985 M16 8 FLZN SPF	SECHSKANTMUTTER
8	4600242	8	WASHER EN 14399-6 16 300-370HV FLZN SP	SCHEIBE
9	12222993	2	HEX SCREW ISO 4014 M16X110 8.8 FLZN SP	SECHSKANTSCHRAUBE
10	4600021	4	WASHER DIN 7349 17 200HV FLZN SPF	SCHEIBE
11	10872676	5	CABLE CLIP HOLDER 46X70-SCHWARZ PA	KABELBINDERHALTER
12	12102696	5	BUTTON HEAD SCREW AEHNL.ISO 7380-2	HALBRUNDKOPFSCHRAUBE

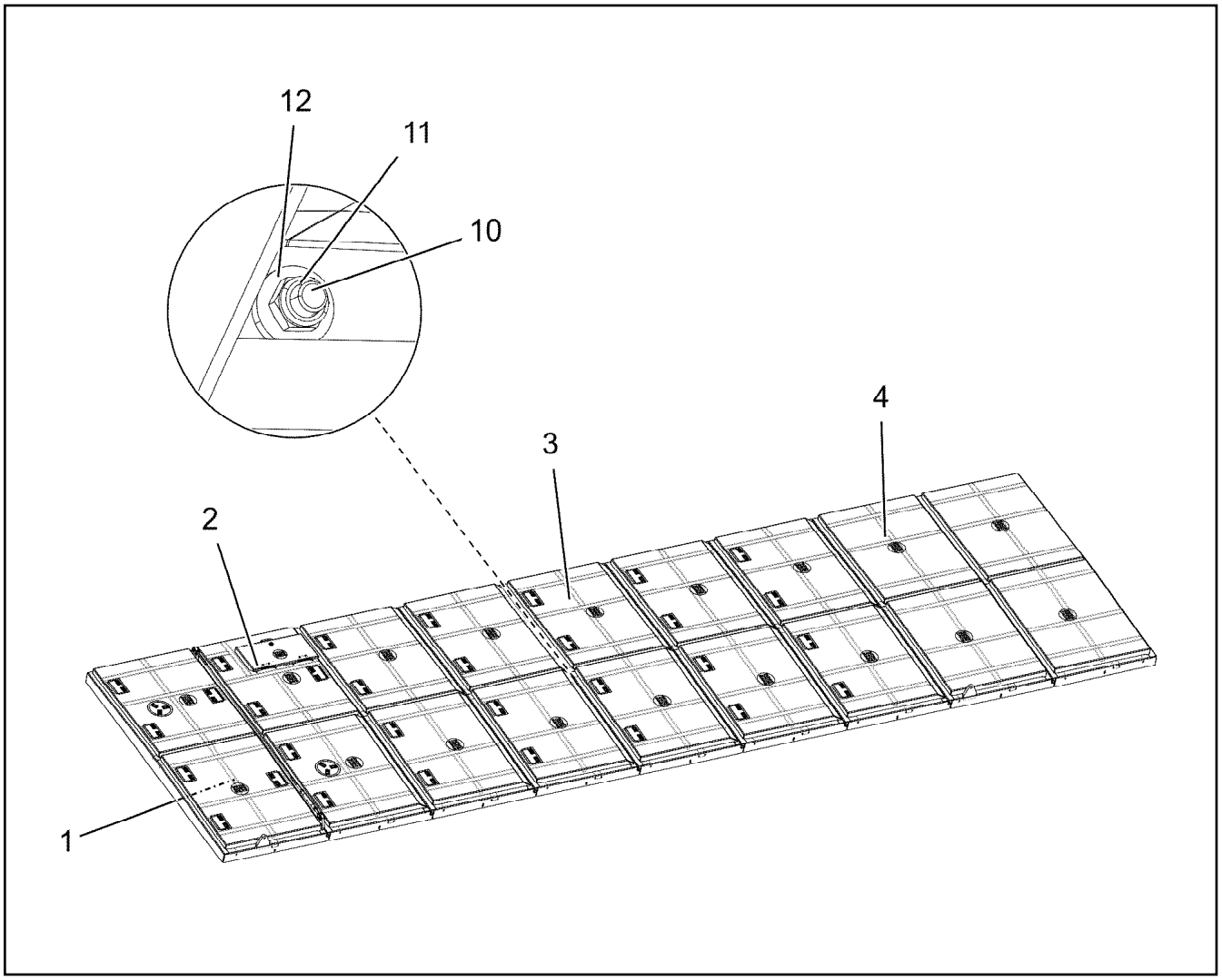

Pos.	Item	Quantity	Description	Bezeichnung
1	965886508	1	ROOF COMPL. ⇨ ❑ 581	DACH KPL.
2	96035947	1	ROOF COMPL. ⇨ ❑ 582	DACH KPL.
3	965886708	5	ROOF COMPL. ⇨ ❑ 586	DACH KPL.
4	965886908	1	ROOF COMPL. ⇨ ❑ 588	DACH KPL.
5	965887008	1	ROOF COMPL. ⇨ ❑ 589	DACH KPL.
10	11826527	8	HEX SCREW ISO 4017 M8X30 8.8 480H SPF	SECHSKANTSCHRAUBE
11	10875614	8	HEX NUT DIN 985 M8 8 480H SPF	SECHSKANTMUTTER
12	11840501	16	WASHER DIN 7349 8,4 200HV 480H SPF	SCHEIBE

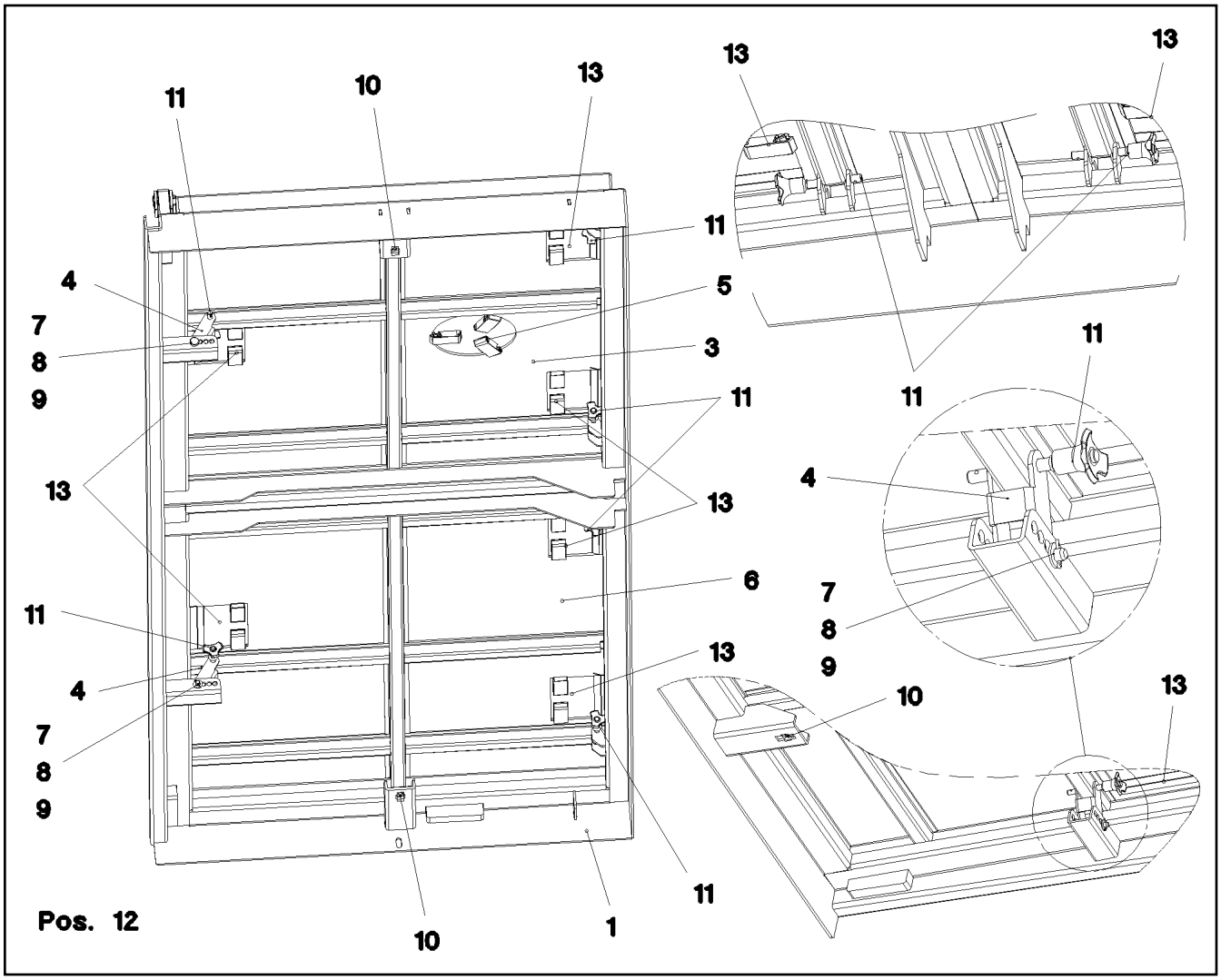

Pos.	Item	Quantity	Description	Bezeichnung
1	965898308	1	ROOF, WELDED	DACHRAHMEN SCHWK.
3	965898508	1	COVER	DECKEL
4	979430208	2	PLATE 3X76X80 DC01 FE//ZNNI8//CN//T0	BLECH
5	963949708	1	COVER COMPL.	DECKEL KPL.
(1)	974792608	1	PLATE 1X176X176 X5CRNI18-10	BLECH
(2)	10296157	3	SNAP LOCK ABS	SCHNAPPVERSCHLUSS
6	966653208	1	COVER	DECKEL
7	12103465	3	WASHER ISO 7089 8 300HV ZNNI-480H SPF	SCHEIBE
8	433001808	2	SPLIT PIN ISO 1234 2X12 ST A3C	SPLINT
9	451410108	2	PIN DIN 1436 8X48X43 ST.50-2K VERZ	BOLZEN
10	413003208	2	CAGE NUT M8 A2/ST A2K	KAEFIGMUTTER
11	10488779	6	QUICK RELEASE PIN 8X91,5X50 NIROSTA	KUGELSPERRBOLZEN
12	10652815	1	ROUND STRAND ROPE 10X1,93M STAHL VE	RUNDLITZENSEIL
13	966653308	6	COVER COMPL.	DECKEL KPL.
(1)	97007670	1	PLATE 1X161X114 X5CRNI18-10	BLECH
(2)	10296157	2	SNAP LOCK ABS	SCHNAPPVERSCHLUSS

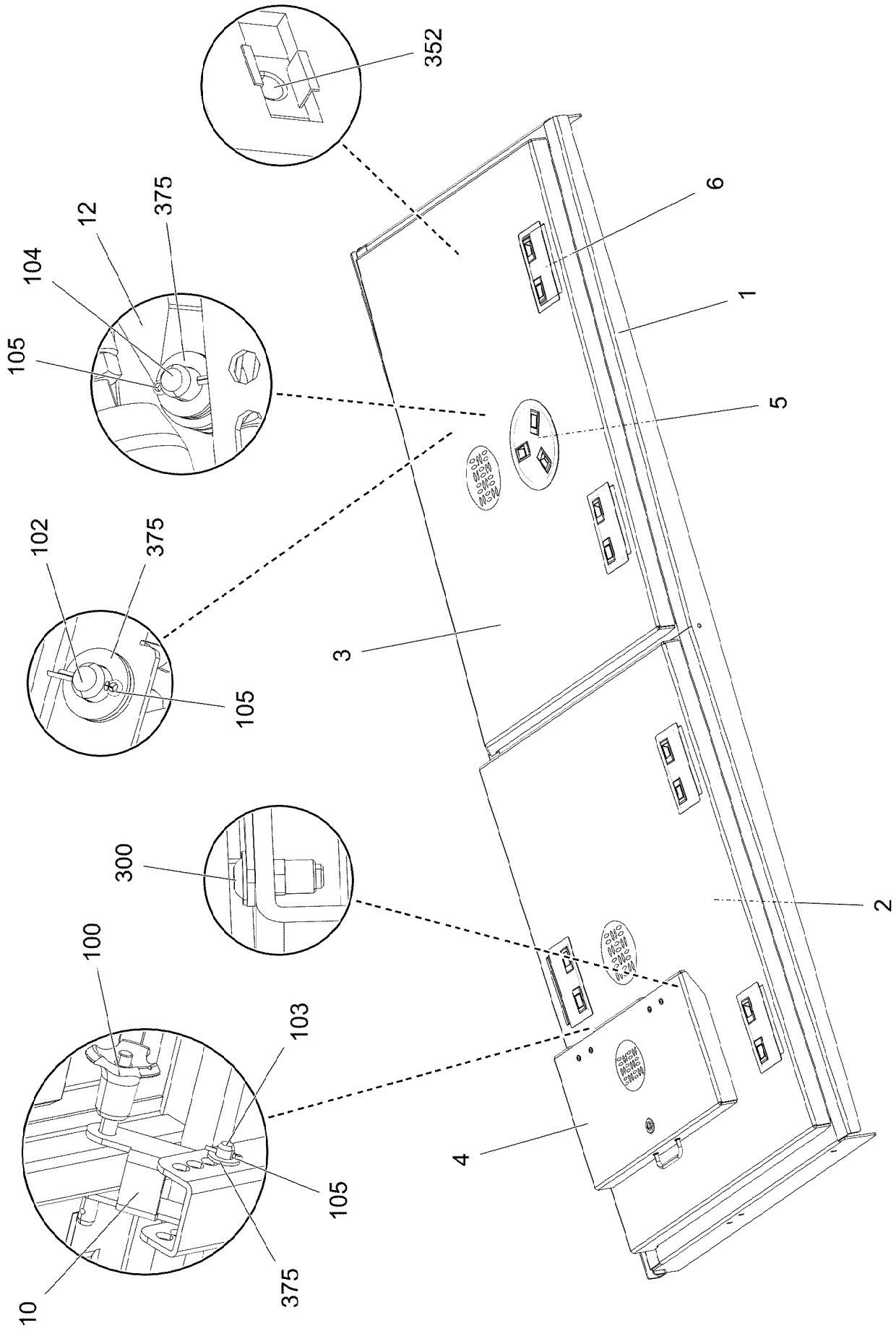

15.3.2023 084280	**etk_en_de_098406_LR 13000**	582 (1/3)
LIEBHERR	**ROOF COMPL.** **DACH KPL.**	**96035947**

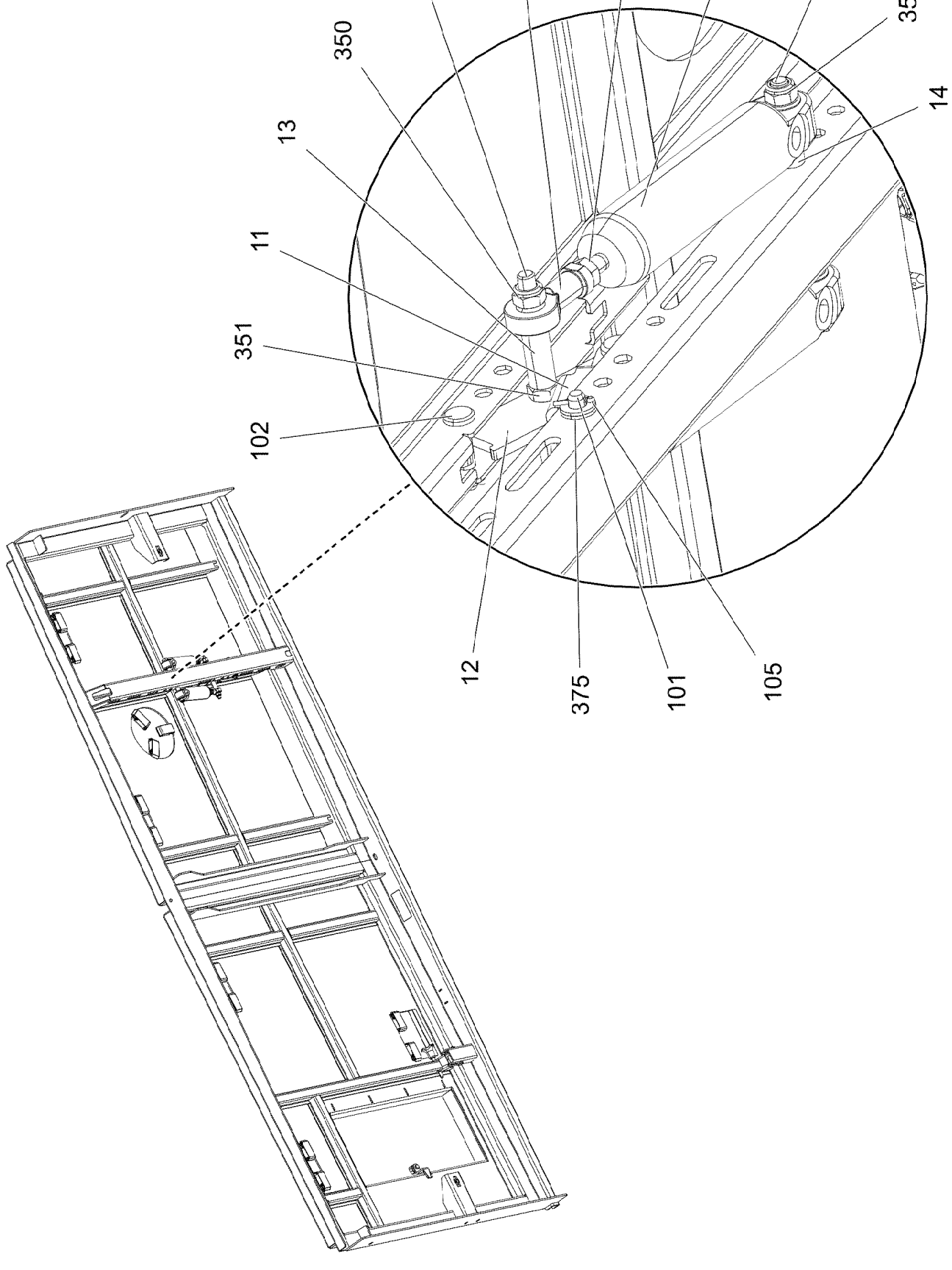
110
351
106
301
7
350
350
13
14
11
351
102
12
375
101
105

Pos.	Item	Quantity	Description	Bezeichnung
1	96035948	1	ROOF, WELDED	DACHRAHMEN SCHWK.
2	96035949	1	COVER	DECKEL
3	96035950	1	COVER	DECKEL
4	96036247	1	COVER PRE-ASSY. ⇨ ❑ 585	DECKEL VORM.
5	963949708	5	COVER COMPL.	DECKEL KPL.
6	966653308	5	COVER COMPL.	DECKEL KPL.
7	936810808	2	THREADED ROD M8X130 5.8	GEWINDESTANGE
10	979430208	1	PLATE 3X76X80 DC01 FE//ZNNI8//CN//T0	BLECH
11	979430308	1	PLATE 3X109X85 DC01 FE//ZNNI8//CN//T0	BLECH
12	979430408	1	PLATE 5X117X30 S355MC FE//ZNNI8//CN//T	BLECH
13	939653908	2	TUBE 12X1,5X30 E235+N VERZ	ROHR
14	941994208	2	TUBE 12X1,5X10 E235+N VERZ	ROHR
100	10488779	5	QUICK RELEASE PIN 8X91,5X50 NIROSTA	KUGELSPERRBOLZEN
101	451210508	1	PIN DIN 1435 8X55X51 ST.50	BOLZEN
102	451210608	1	PIN ISO 2341 B8X35X32 ST.52	BOLZEN
103	451410108	1	PIN DIN 1436 8X48X43 ST.50-2K VERZ	BOLZEN
104	451410208	1	PIN DIN 1436 8X27X20 ST.50	BOLZEN
105	433001808	4	SPLIT PIN ISO 1234 2X12 ST A3C	SPLINT
106	5700086	2	COMPRESSED-AIR CYLINDER KS 3012	DRUCKLUFTZYLINDER
110	746924208	2	PIVOT HEAD DIN 648	GELENKKOPF
300	10875474	4	BUTTON HEAD SCREW ISO 7380-2 M5X16 0	HALBRUNDKOPFSCHRAUBE
301	12212106	1	HEX SCREW ISO 4014 M8X120 8.8 480H SP	SECHSKANTSCHRAUBE
350	10875614	3	HEX NUT DIN 985 M8 8 480H SPF	SECHSKANTMUTTER
351	11693875	4	HEX NUT ISO 4032 M8 8 480H SPF	SECHSKANTMUTTER
352	413003208	2	CAGE NUT M8 A2/ST A2K	KAEFIGMUTTER
375	12103465	8	WASHER ISO 7089 8 300HV ZNNI-480H SPF	SCHEIBE

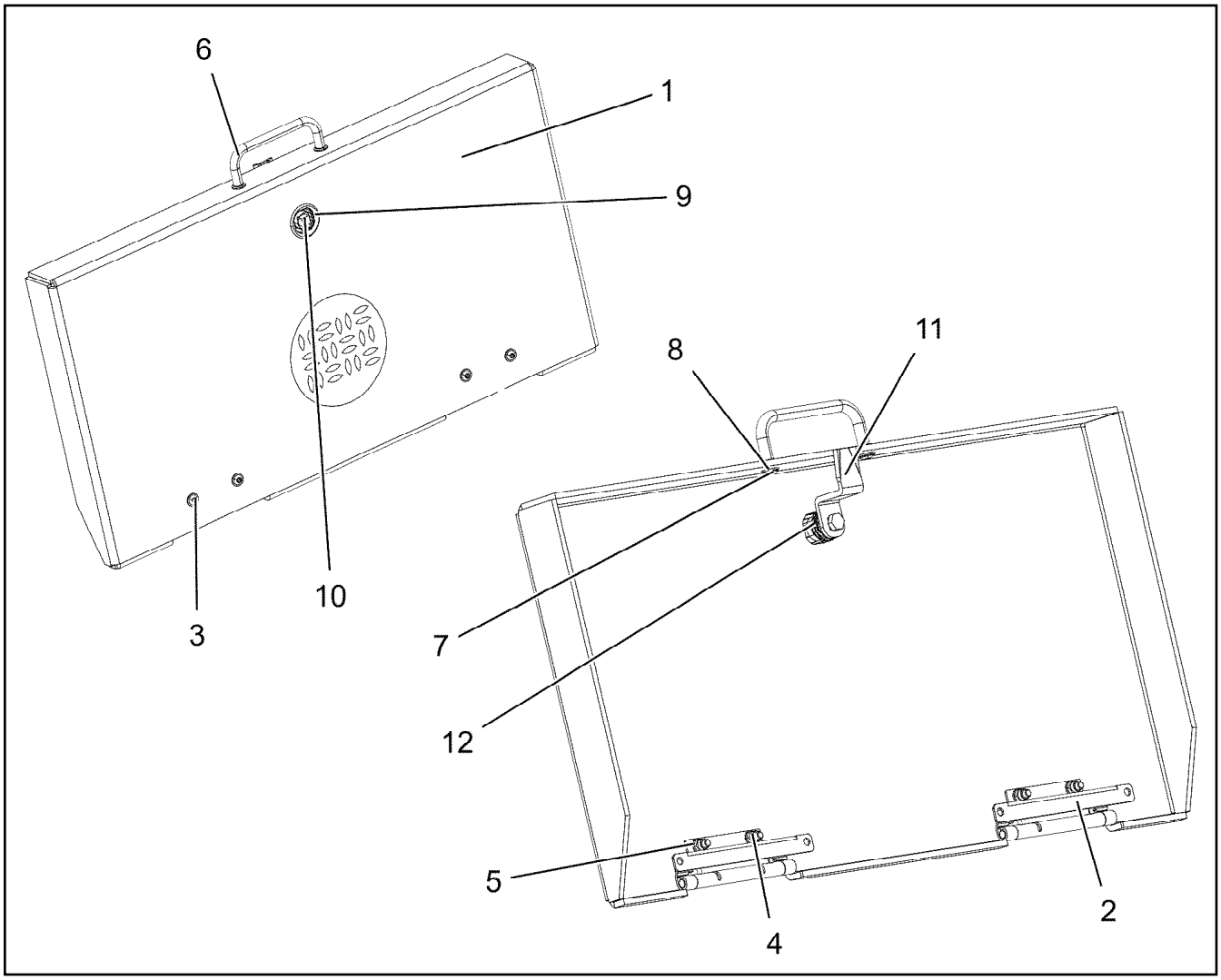

Pos.	Item	Quantity	Description	Bezeichnung
1	97120500	1	PLATE 4X590X320 ALMG3 H114	BLECH
2	704263708	2	HINGE 19X28,5X126/132° ST	SCHARNIER
3	10875474	4	BUTTON HEAD SCREW ISO 7380-2 M5X16 0	HALBRUNDKOPFSCHRAUBE
4	10875612	4	HEX NUT DIN 985 M5 8 480H SPF	SECHSKANTMUTTER
5	10197808	4	WASHER ISO 7089 5 200HV ZNNI-480H	SCHEIBE
6	10021980	1	BOW-TYPE HANDLE 96X8X35 ST	BUEGELGRIFF
7	11835043	2	BUTTON HEAD SCREW ISO 7380-2 M4X12 0	HALBRUNDKOPFSCHRAUBE
8	10875642	2	WASHER ISO 7093-1 4 200HV 480H SPF	SCHEIBE
9	704253308	1	HOUSING GD-ZN SW GEPULVERT	GEHAEUSE
(1)	704253408	1	ACTUATION SPIKE GD-ZN SW GEPULVERT	BETAETIGUNGSDORN
10	704253408	1	ACTUATION SPIKE GD-ZN SW GEPULVERT	BETAETIGUNGSDORN
11	704254708	1	TONGUE	ZUNGE
12	704274808	1	O-RING 12X2 NBR70	O-RING

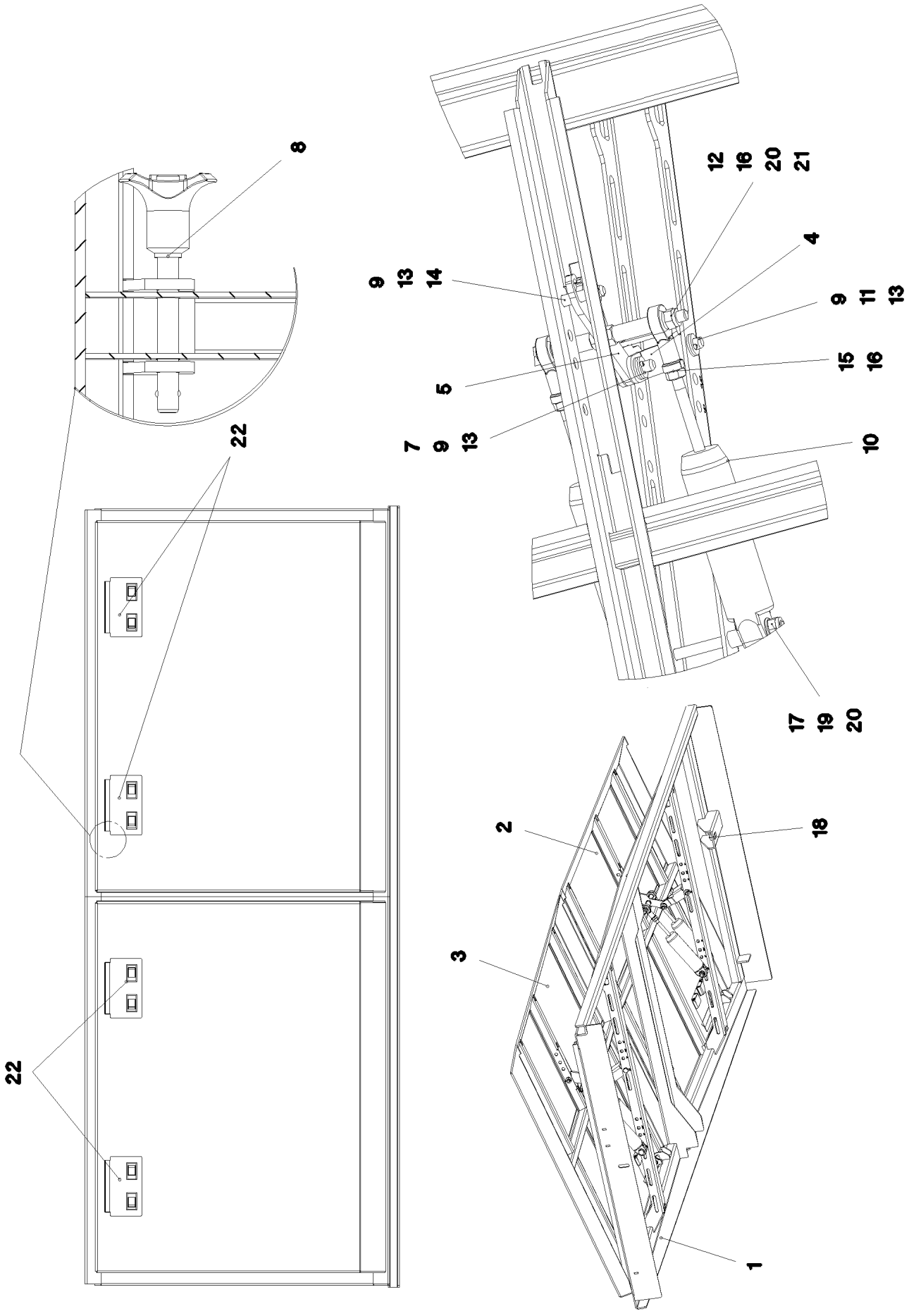

15.3.2023 071074 LIEBHERR	**etk_en_de_098406_LR 13000** **ROOF COMPL.** **DACH KPL.**	❑ 586 (1/2) **965886708**

Pos.	Item	Quantity	Description	Bezeichnung
1	965898608	1	ROOF, WELDED	DACHRAHMEN SCHWK.
2	965898408	1	COVER	DECKEL
3	965898708	1	COVER	DECKEL
4	979430308	2	PLATE 3X109X85 DC01 FE//ZNNI8//CN//T0	BLECH
5	979430408	2	PLATE 5X117X30 S355MC FE//ZNNI8//CN//T	BLECH
7	451410208	2	PIN DIN 1436 8X27X20 ST.50	BOLZEN
8	10488779	4	QUICK RELEASE PIN 8X91,5X50 NIROSTA	KUGELSPERRBOLZEN
9	433001808	6	SPLIT PIN ISO 1234 2X12 ST A3C	SPLINT
10	5700086	4	COMPRESSED-AIR CYLINDER KS 3012	DRUCKLUFTZYLINDER
11	451210508	2	PIN DIN 1435 8X55X51 ST.50	BOLZEN
12	939653908	4	TUBE 12X1,5X30 E235+N VERZ	ROHR
13	12103465	14	WASHER ISO 7089 8 300HV ZNNI-480H SPF	SCHEIBE
14	451210608	2	PIN ISO 2341 B8X35X32 ST.52	BOLZEN
15	746924208	4	PIVOT HEAD DIN 648	GELENKKOPF
16	11693875	8	HEX NUT ISO 4032 M8 8 480H SPF	SECHSKANTMUTTER
17	941994208	4	TUBE 12X1,5X10 E235+N VERZ	ROHR
18	413003208	2	CAGE NUT M8 A2/ST A2K	KAEFIGMUTTER
19	12212106	2	HEX SCREW ISO 4014 M8X120 8.8 480H SP	SECHSKANTSCHRAUBE
20	10875614	6	HEX NUT DIN 985 M8 8 480H SPF	SECHSKANTMUTTER
21	936810808	2	THREADED ROD M8X130 5.8	GEWINDESTANGE
22	966653308	4	COVER COMPL.	DECKEL KPL.

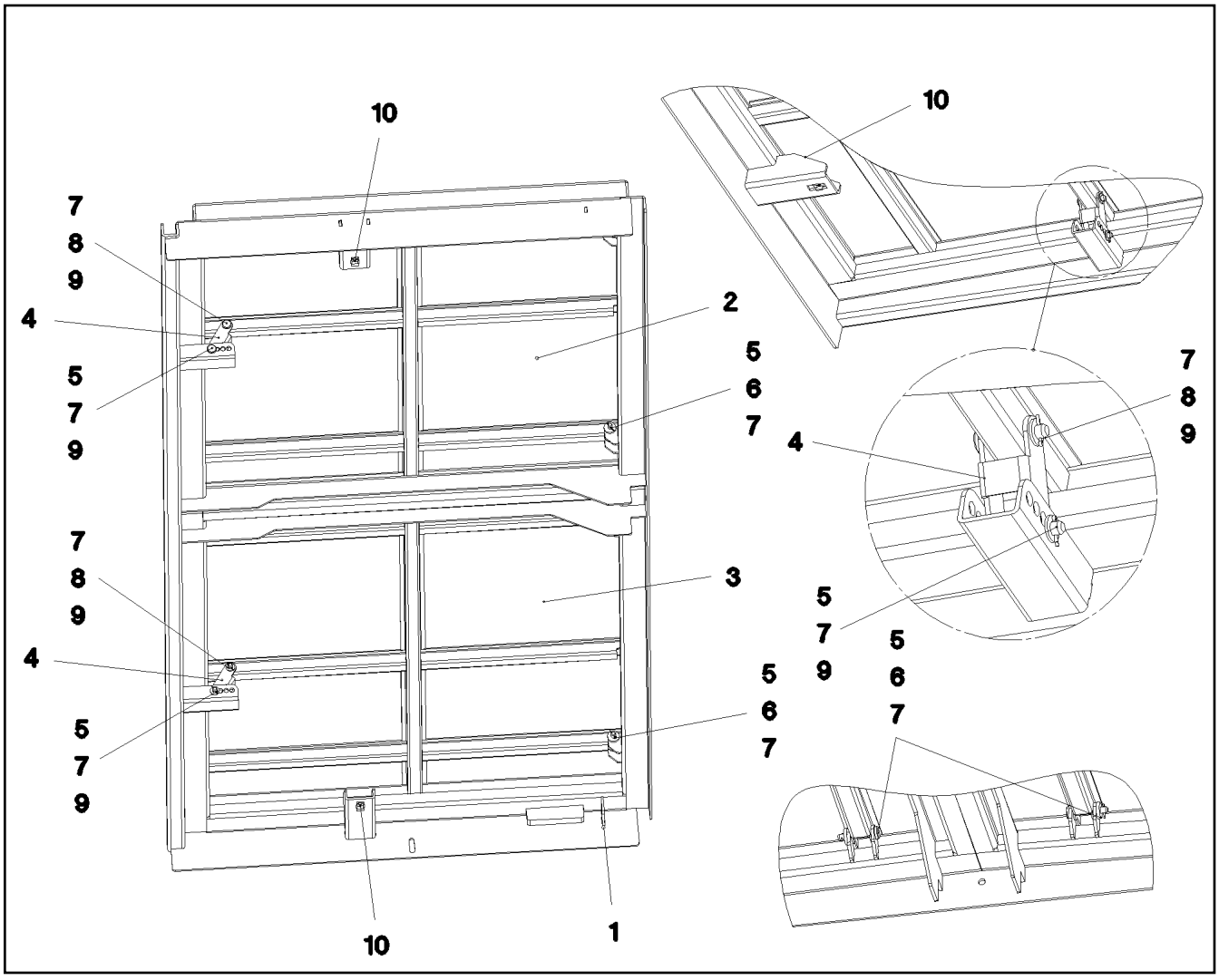

Pos.	Item	Quantity	Description	Bezeichnung
1	965899408	1	ROOF, WELDED	DACHRAHMEN SCHWK.
2	967022208	1	COVER	DECKEL
3	967022308	1	COVER	DECKEL
4	979430208	2	PLATE 3X76X80 DC01 FE//ZNNI8//CN//T0	BLECH
5	451410108	6	PIN DIN 1436 8X48X43 ST.50-2K VERZ	BOLZEN
6	11840501	4	WASHER DIN 7349 8,4 200HV 480H SPF	SCHEIBE
7	433001808	8	SPLIT PIN ISO 1234 2X12 ST A3C	SPLINT
8	451410308	2	PIN DIN 1436 8X40X35 ST.50 FE//ZNNI8//CN/	BOLZEN
9	12103465	6	WASHER ISO 7089 8 300HV ZNNI-480H SPF	SCHEIBE
10	413003208	2	CAGE NUT M8 A2/ST A2K	KAEFIGMUTTER

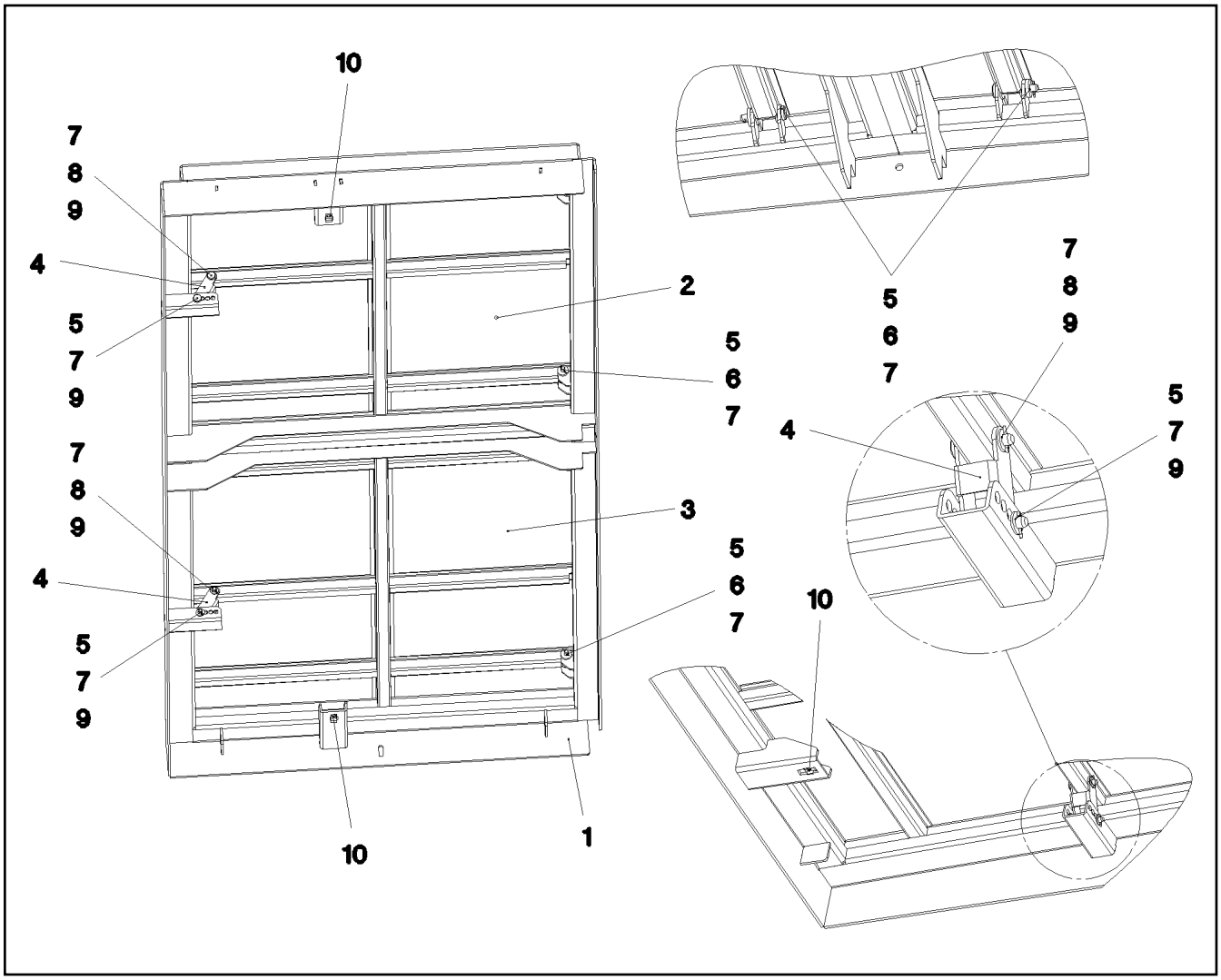

Pos.	Item	Quantity	Description	Bezeichnung
1	965899508	1	ROOF, WELDED	DACHRAHMEN SCHWK.
2	967022208	1	COVER	DECKEL
3	967022308	1	COVER	DECKEL
4	979430208	2	PLATE 3X76X80 DC01 FE//ZNNI8//CN//T0	BLECH
5	451410108	6	PIN DIN 1436 8X48X43 ST.50-2K VERZ	BOLZEN
6	11840501	4	WASHER DIN 7349 8,4 200HV 480H SPF	SCHEIBE
7	433001808	8	SPLIT PIN ISO 1234 2X12 ST A3C	SPLINT
8	451410308	2	PIN DIN 1436 8X40X35 ST.50 FE//ZNNI8//CN/	BOLZEN
9	12103465	6	WASHER ISO 7089 8 300HV ZNNI-480H SPF	SCHEIBE
10	413003208	2	CAGE NUT M8 A2/ST A2K	KAEFIGMUTTER

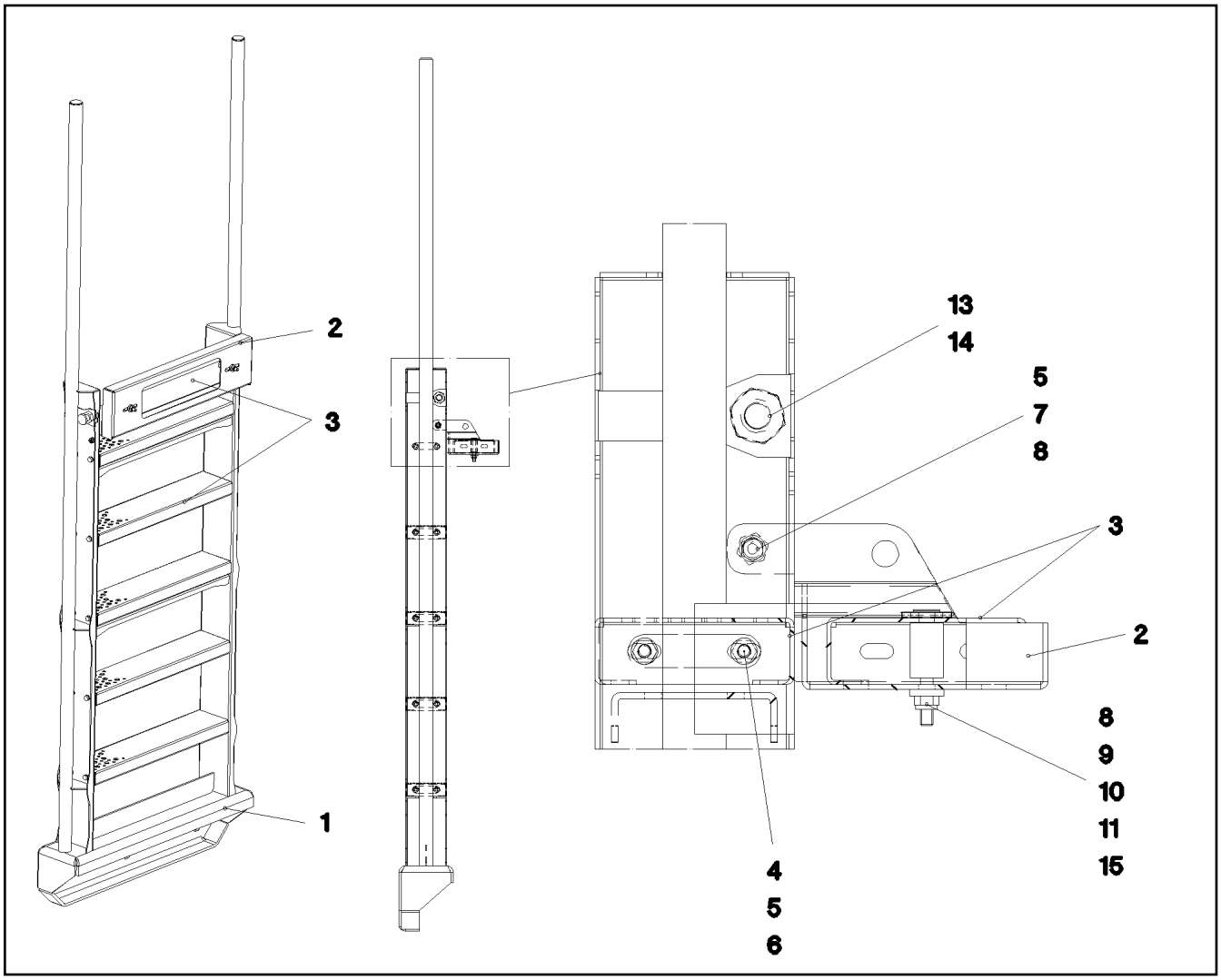

Pos.	Item	Quantity	Description	Bezeichnung
1	965900308	1	ACCESS LADDER WELDMENT T ZN O	AUFSTIEGSKONSOLE SCHWK.
2	979437108	1	PLATE 3X830X242 DC01 FE//ZNNI8//CN//T0	BLECH
3	972328808	6	TREAD 40X120X580 ALMG3 ELOXIERT SPF	AUFSTIEGSTRITT
4	957057708	10	PLATE 8X20X80 S960QL	BLECH
5	12103465	22	WASHER ISO 7089 8 300HV ZNNI-480H SPF	SCHEIBE
6	11651612	20	HEX SCREW ISO 4017 M8X16 8.8 480H SPF	SECHSKANTSCHRAUBE
7	409831208	2	SCREW M8X20 VERZ	SCHRAUBE
8	10875614	4	HEX NUT DIN 985 M8 8 480H SPF	SECHSKANTMUTTER
9	788901808	2	WASHER 8 -EDELSTAHL	SCHEIBE
10	978859508	2	TUBE 20.0 X33 X5CRNI18-10	ROHR
11	11066654	2	COUNTERSUNK SCREW ISO 10642 M8X60	SENKSCHRAUBE
13	704232608	1	SPRING-LOADED LOCK VERZ	FEDERRIEGEL
14	500931608	1	HEX NUT ISO 8675 M20X1,5 05	SECHSKANTMUTTER
15	11840501	2	WASHER DIN 7349 8,4 200HV 480H SPF	SCHEIBE

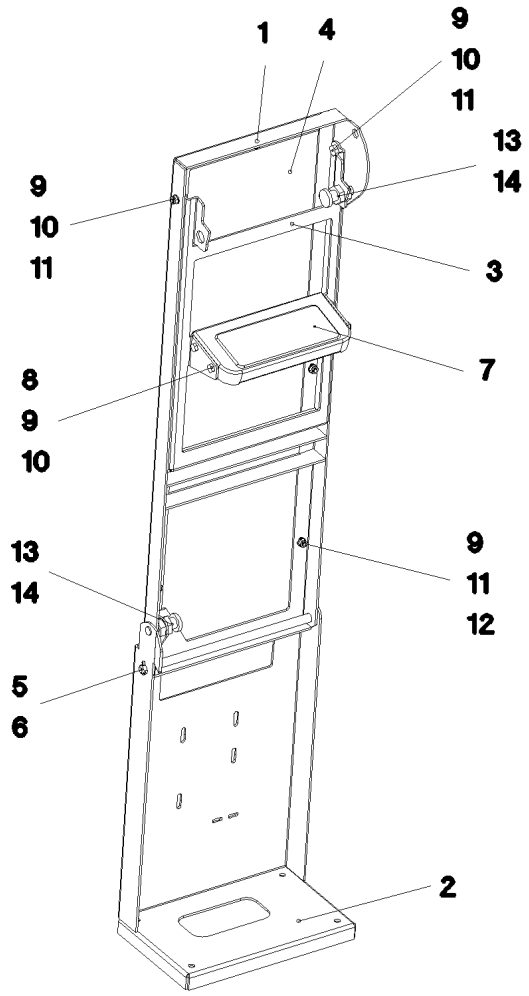

Pos.	Item	Quantity	Description	Bezeichnung
1	965900808	1	FOLDING FRAME WELDED STRUCTURE	KLAPPRAHMEN SCHWK.
2	979439008	1	FOLDING BRACKET 4X863X497 S315MC FE//	KLAPPKONSOLE
3	979439108	1	PLATE 4X599X400 S315MC FE//ZNNI8//CN//T	BLECH
4	979439208	1	NIPPLE PLATE 4X330X1038 ALMG3 H114	WARZENBLECH
5	939632508	1	PIN 15.0X372 S355J2C+C FE//ZNNI8//CN//T0	BOLZEN
6	10180351	2	SPLIT PIN ISO 1234 4X25 St 480H SPF	SPLINT
7	788900808	1	TREAD 2X30X120X270	AUFSTIEGSTRITT
8	11651767	4	HEX SCREW ISO 4017 M8X20 8.8 480H SPF	SECHSKANTSCHRAUBE
9	12103465	13	WASHER ISO 7089 8 300HV ZNNI-480H SPF	SCHEIBE
10	10875614	13	HEX NUT DIN 985 M8 8 480H SPF	SECHSKANTMUTTER
11	409831208	2	SCREW M8X20 VERZ	SCHRAUBE
12	10875471	7	BUTTON HEAD SCREW AEHNL.ISO 7380-2	HALBRUNDKOPFSCHRAUBE
13	704232608	2	SPRING-LOADED LOCK VERZ	FEDERRIEGEL
14	500931608	4	HEX NUT ISO 8675 M20X1,5 05	SECHSKANTMUTTER

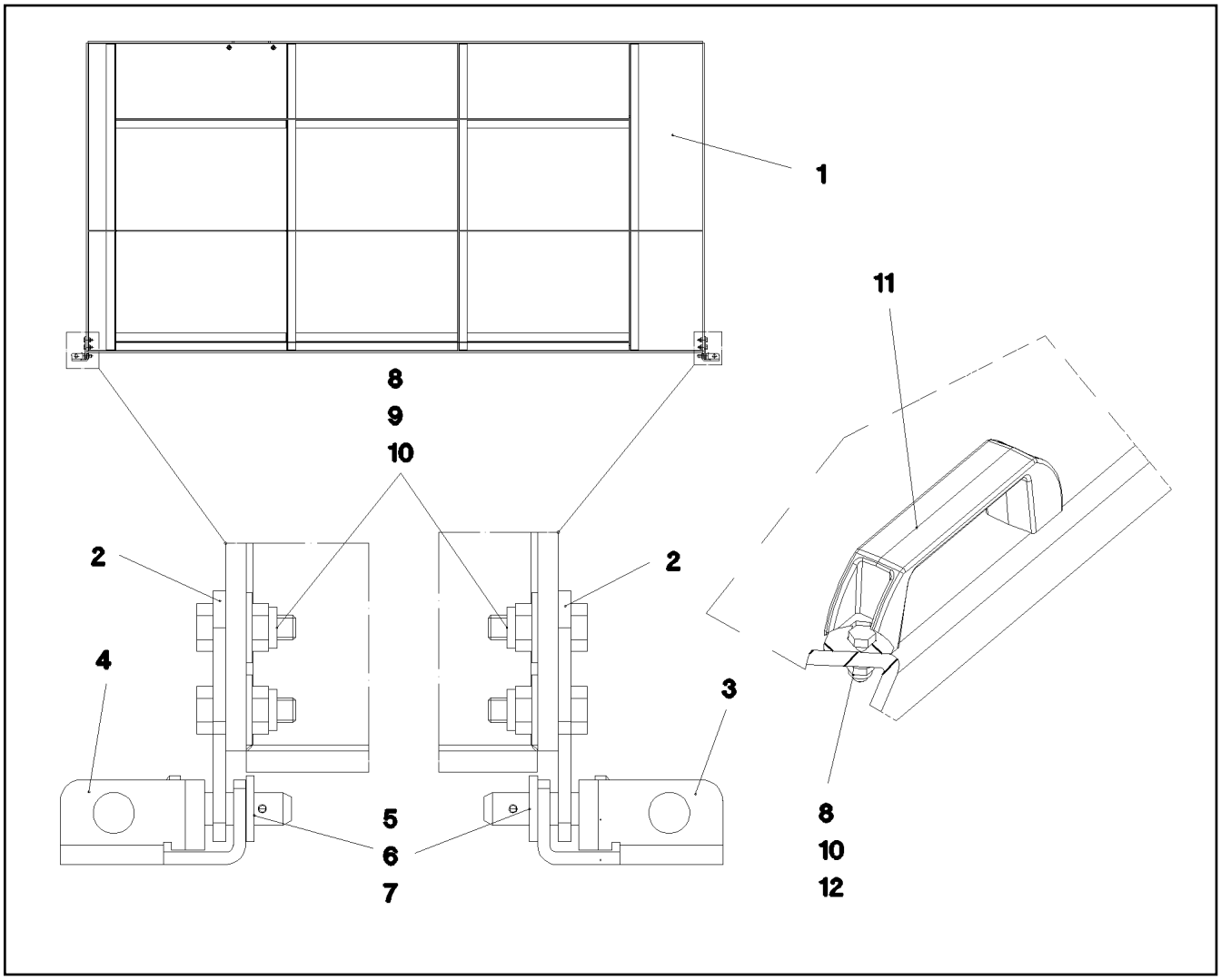

Pos.	Item	Quantity	Description	Bezeichnung
1	965901808	1	COVER WELDED	DECKEL SCHWK.
2	975677208	2	PLATE 3X61X26 X5CRNI18-10	BLECH
3	975677308	1	PLATE 3X62X48 X5CRNI18-10	BLECH
4	975677408	1	PLATE 3X62X48 X5CRNI18-10	BLECH
5	451410208	2	PIN DIN 1436 8X27X20 ST.50	BOLZEN
6	421100608	2	WASHER DIN 1440 8 ST VERZ	SCHEIBE
7	10180340	2	SPLIT PIN ISO 1234 1,6X14 A2	SPLINT
8	11644899	6	HEX SCREW ISO 4017 M6X20 8.8 480H SPF	SECHSKANTSCHRAUBE
9	11693878	4	WASHER DIN 7349 6,4 200HV 480H SPF	SCHEIBE
10	12102692	6	HEX NUT DIN 985 M6 8 ZNNI-480H SPF	SECHSKANTMUTTER
11	704254508	1	GRIP KUNSTSTOFF	GRIFF
12	10197771	2	WASHER ISO 7089 6 200HV ZNNI-480H SPF	SCHEIBE

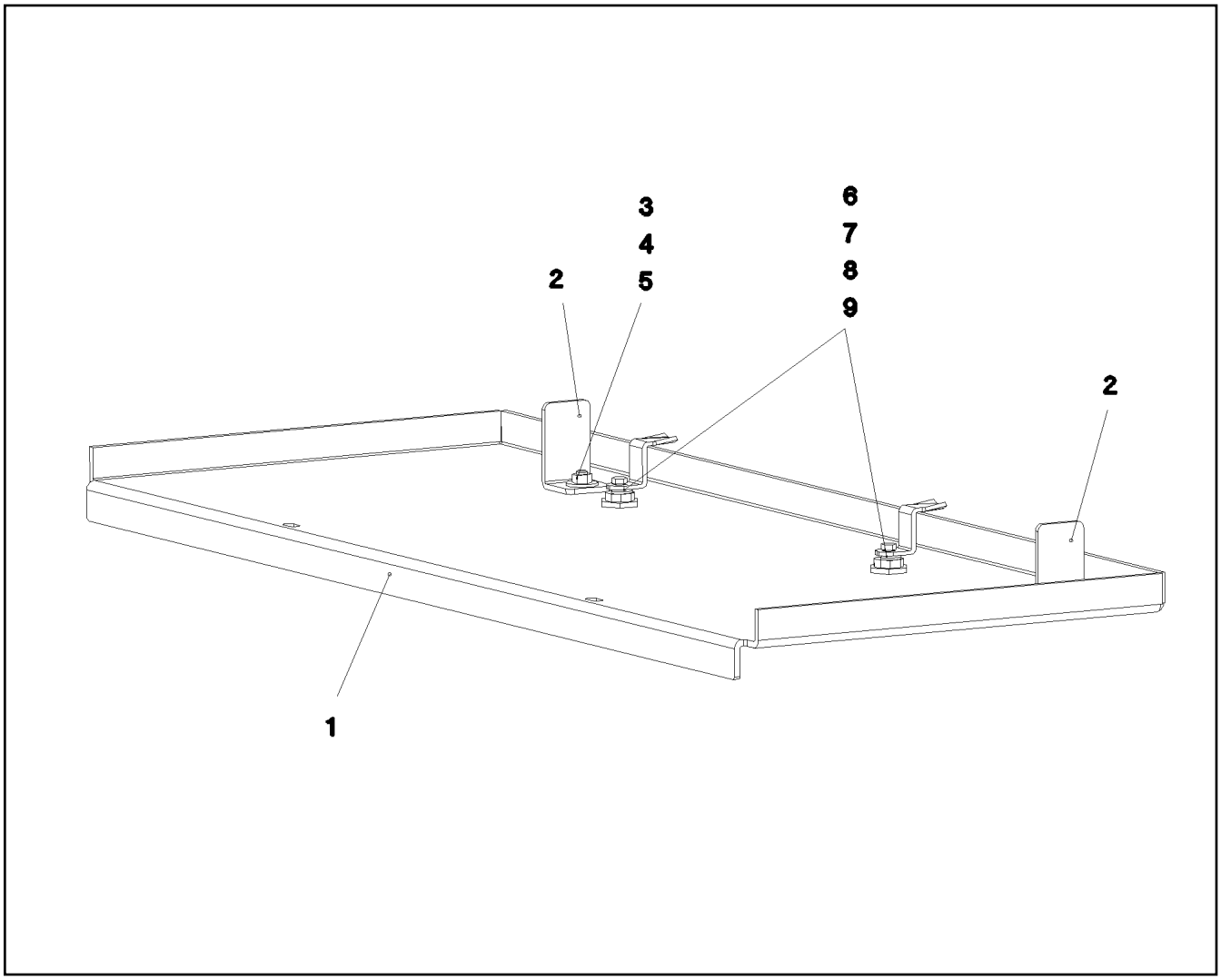

Pos.	Item	Quantity	Description	Bezeichnung
1	979442808	1	NIPPLE PLATE 5X1029X411 ALMG3 H114	WARZENBLECH
2	979442908	2	PLATE 4X98X40 S315MC FE//ZNNI8//CN//T0	BLECH
3	10875471	2	BUTTON HEAD SCREW AEHNL.ISO 7380-2	HALBRUNDKOPFSCHRAUBE
4	11140469	2	WASHER ISO 7093-1 8 200HV 480H SPF	SCHEIBE
5	11693875	2	HEX NUT ISO 4032 M8 8 480H SPF	SECHSKANTMUTTER
6	704253308	2	HOUSING GD-ZN SW GEPULVERT	GEHAEUSE
7	704253908	2	TONGUE	ZUNGE
8	704255308	2	TONGUE	ZUNGE
9	704274808	2	O-RING 12X2 NBR70	O-RING

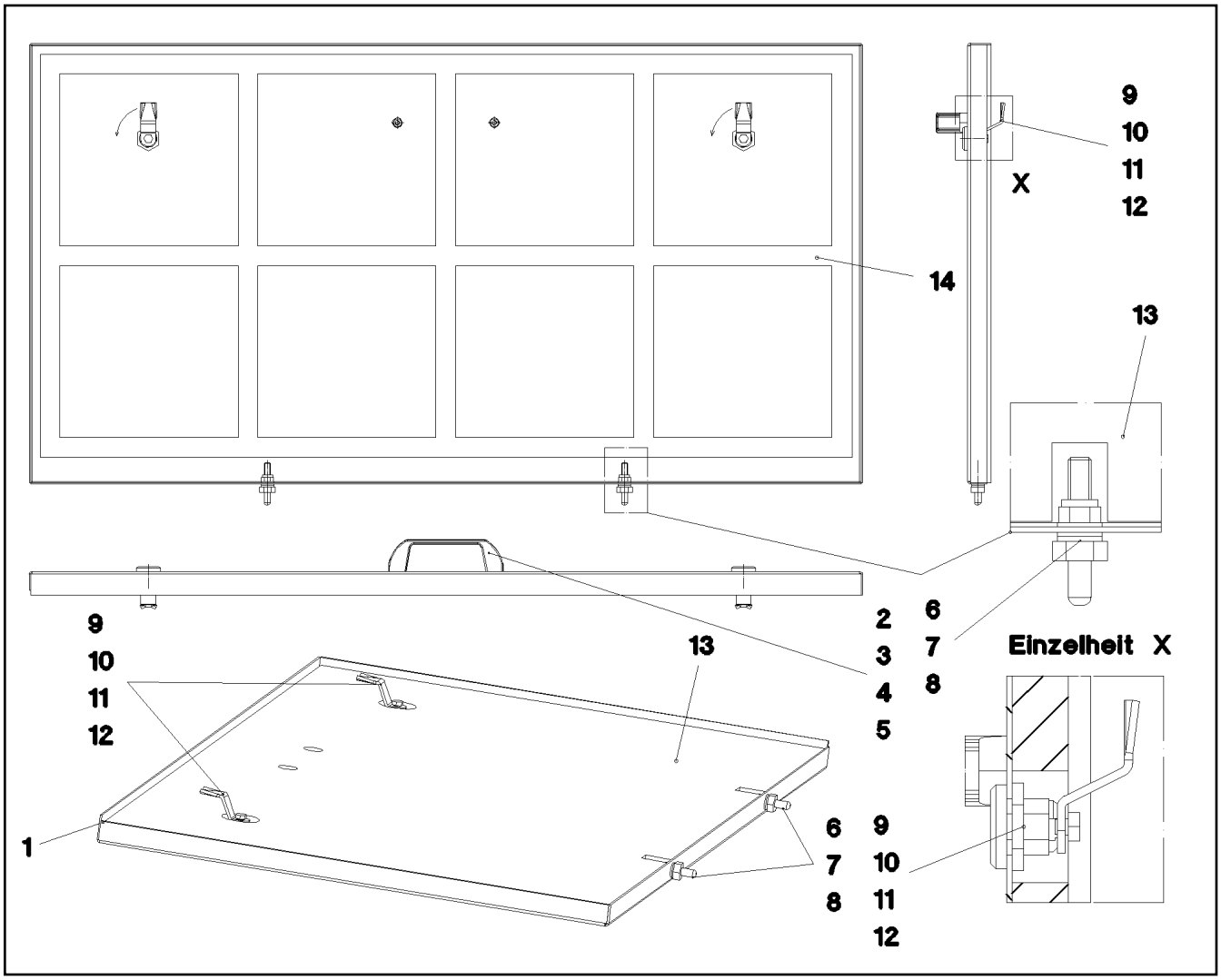

Pos.	Item	Quantity	Description	Bezeichnung
1	979443108	1	PLATE 2X602X1097 ALMG3 H111	BLECH
2	704254508	1	GRIP KUNSTSTOFF	GRIFF
3	11644899	2	HEX SCREW ISO 4017 M6X20 8.8 480H SPF	SECHSKANTSCHRAUBE
4	10197771	2	WASHER ISO 7089 6 200HV ZNNI-480H SPF	SCHEIBE
5	12102692	2	HEX NUT DIN 985 M6 8 ZNNI-480H SPF	SECHSKANTMUTTER
6	409710908	2	CARRYING BOLT M8	STUETZSCHRAUBE
7	12103465	6	WASHER ISO 7089 8 300HV ZNNI-480H SPF	SCHEIBE
8	10875614	2	HEX NUT DIN 985 M8 8 480H SPF	SECHSKANTMUTTER
9	704253308	2	HOUSING GD-ZN SW GEPULVERT	GEHAEUSE
10	704253408	2	ACTUATION SPIKE GD-ZN SW GEPULVERT	BETAETIGUNGSDORN
11	704255308	2	TONGUE	ZUNGE
12	704274808	2	O-RING 12X2 NBR70	O-RING
13	979625308	1	INSULATING MAT 20X1042X547 PUR-SCHAU	DAEMMMATTE
14	802102008	5.22	ADHESIVE INSULATING STRIP 25MM PS18	PILZKOPFBAND

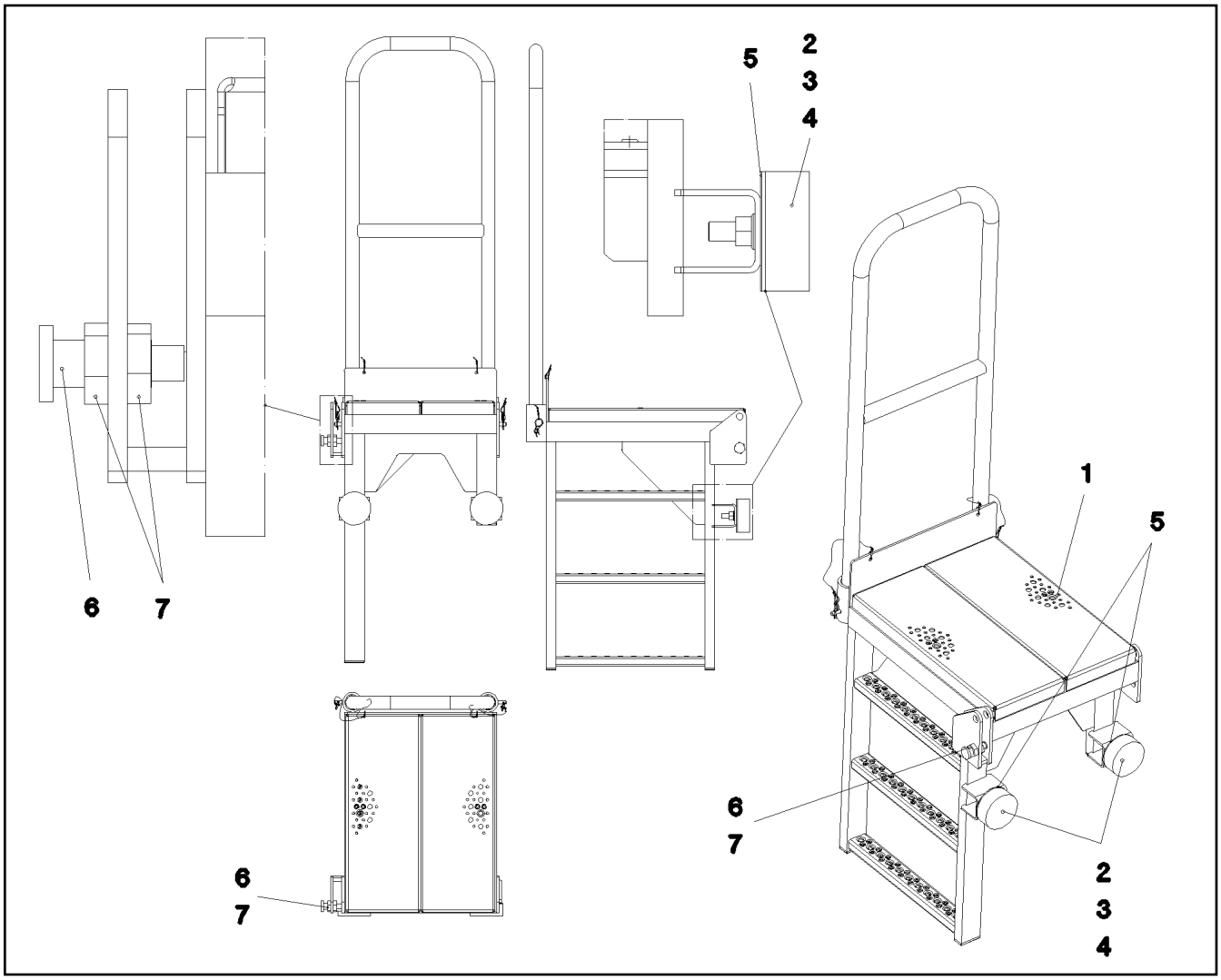

Pos.	Item	Quantity	Description	Bezeichnung
1	966041308	1	PLATFORM REAR ALU SPF	PODEST HINTEN
2	726616008	2	MEGI BUFFER 100X40-M16X44 NR 60SHOR	MEGIPUFFER
3	10289806	2	WASHER ISO 7089 16 300HV FLZN SPF	SCHEIBE
4	10875617	2	HEX NUT ISO 4032 M16 8 FLZN SPF	SECHSKANTMUTTER
5	975118308	2	WASHER 1X100X100 DC01 FE//ZNNI8//CN//T	SCHEIBE
6	704232608	1	SPRING-LOADED LOCK VERZ	FEDERRIEGEL
7	500931608	2	HEX NUT ISO 8675 M20X1,5 05	SECHSKANTMUTTER

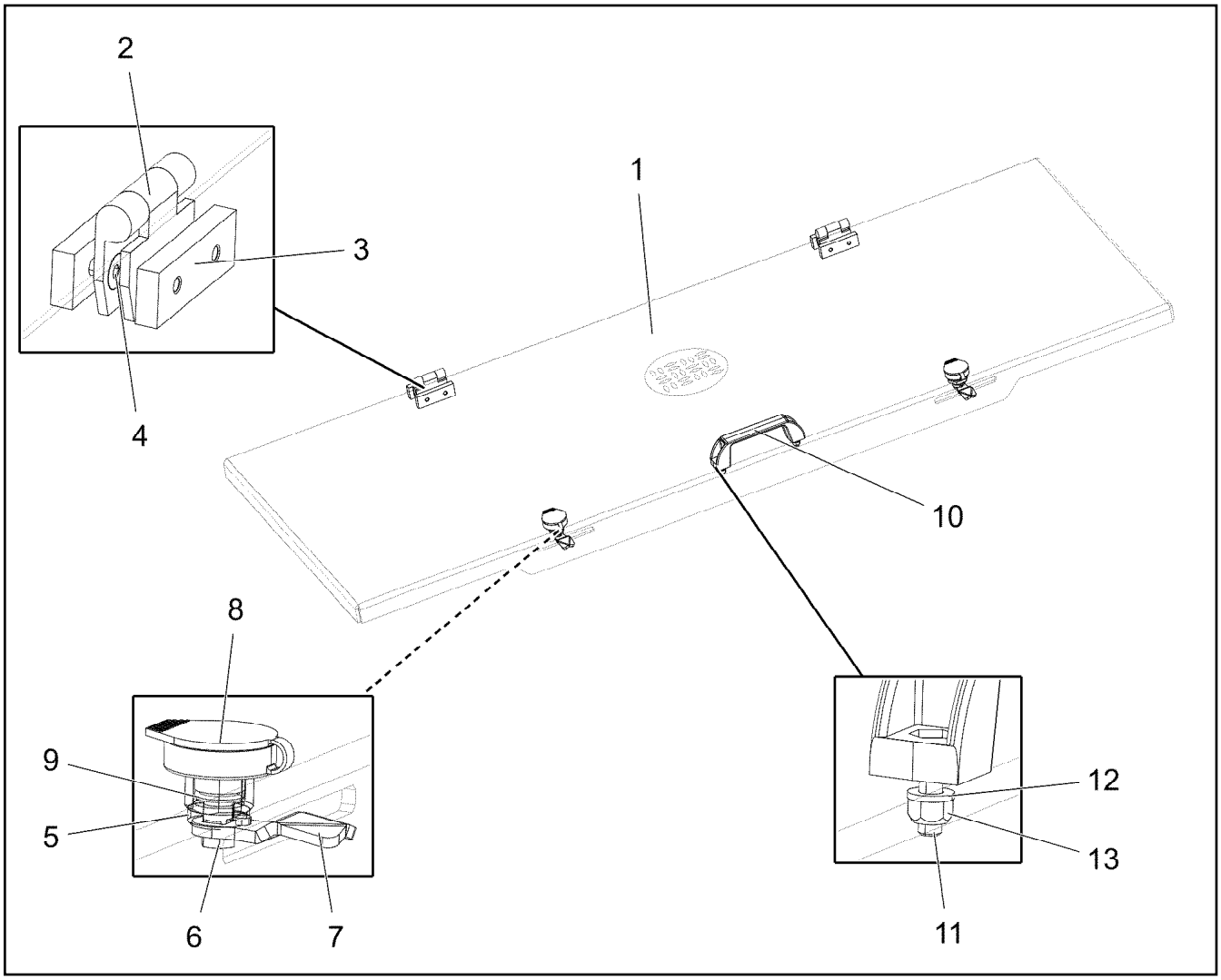

Pos.	Item	Quantity	Description	Bezeichnung
1	965963408	1	COVER WELDED	DECKEL SCHWK.
2	704228108	2	HINGE 35X35X50/180° ST FE//ZN12//B	SCHARNIER
3	953695308	4	THREADED PLATE 8.0 X0 S235JR FE//ZNNI8/	GEWINDEPLATTE
4	10875551	8	COUNTERSUNK SCREW DIN 7991 M6X16 8	SENKSCHRAUBE
5	704253308	2	HOUSING GD-ZN SW GEPULVERT	GEHAEUSE
6	704253408	2	ACTUATION SPIKE GD-ZN SW GEPULVERT	BETAETIGUNGSDORN
7	704253508	2	TONGUE	ZUNGE
8	704254808	2	DUST CAP POLYETHYLEN SCHWARZ	STAUBKAPPE
9	704274808	2	O-RING 12X2 NBR70	O-RING
10	704254508	1	GRIP KUNSTSTOFF	GRIFF
11	11644899	2	HEX SCREW ISO 4017 M6X20 8.8 480H SPF	SECHSKANTSCHRAUBE
12	10197771	2	WASHER ISO 7089 6 200HV ZNNI-480H SPF	SCHEIBE
13	12102692	2	HEX NUT DIN 985 M6 8 ZNNI-480H SPF	SECHSKANTMUTTER

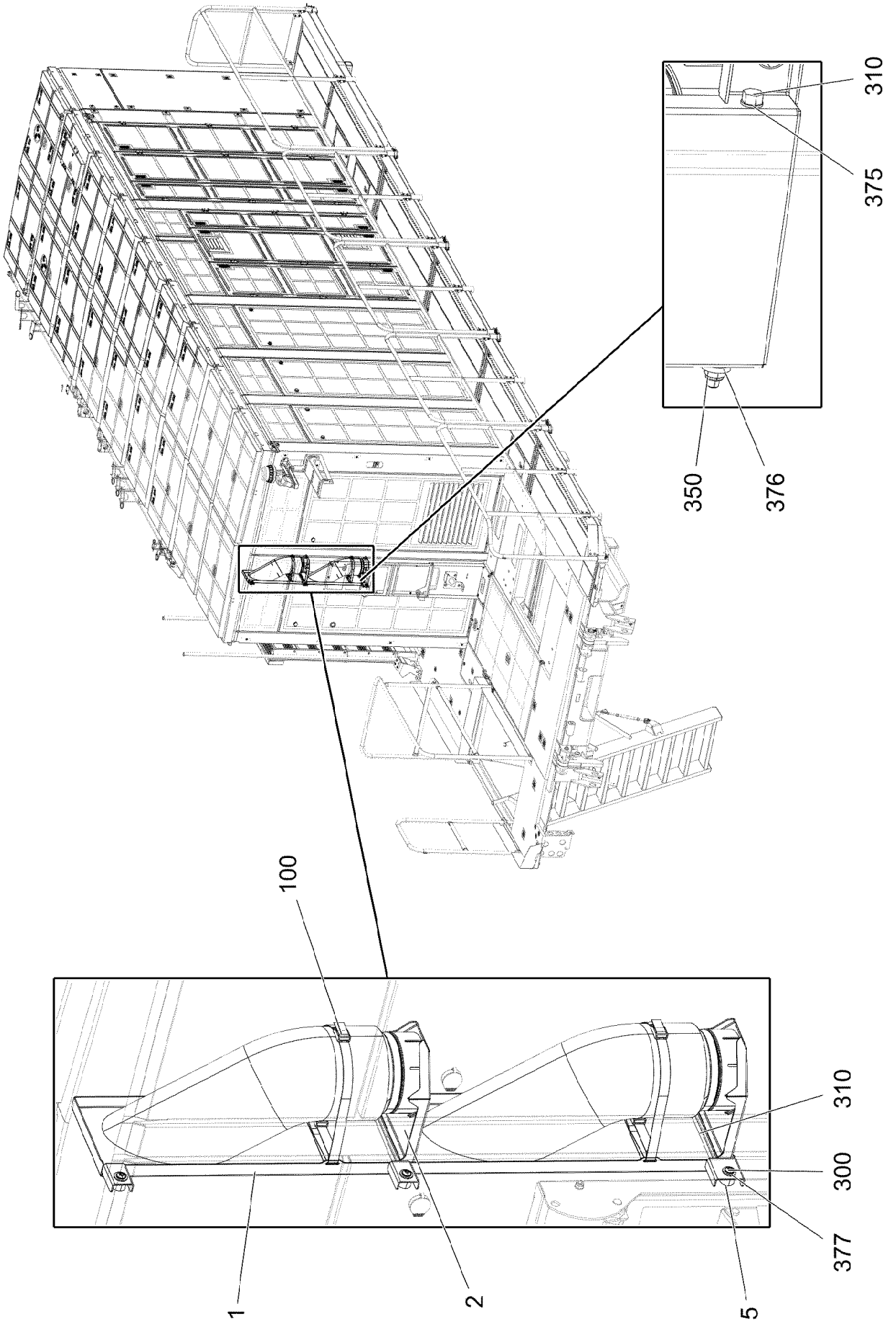

15.3.2023 007909 LIEBHERR	**etk_en_de_098406_LR 13000** **REST CPL.** **ABLAGE KPL.**	597 (1/2) **96042455**

Pos.	Item	Quantity	Description	Bezeichnung
1	97127829	1	PLATE 2X1245X319 DC01 FE//ZNNI8//CN//T0	BLECH
2	97127830	2	PLATE 2X263X278 DC01 FE//ZNNI8//CN//T0	BLECH
5	953873408	3	SLEEVE 25X20 11SMN37 FE//ZNNI8//CN//T0	HUELSE
100	10020520	2	LASHING STRAP 0,75MX18MM	ZURRGURT
300	10875485	3	BUTTON HEAD SCREW AEHNL.ISO 7380-2	HALBRUNDKOPFSCHRAUBE
310	12100532	2	HEX SCREW ISO 4014 M8X220 8.8 480H SP	SECHSKANTSCHRAUBE
350	10875614	2	HEX NUT DIN 985 M8 8 480H SPF	SECHSKANTMUTTER
375	12103465	8	WASHER ISO 7089 8 300HV ZNNI-480H SPF	SCHEIBE
376	11840501	2	WASHER DIN 7349 8,4 200HV 480H SPF	SCHEIBE
377	11140469	3	WASHER ISO 7093-1 8 200HV 480H SPF	SCHEIBE

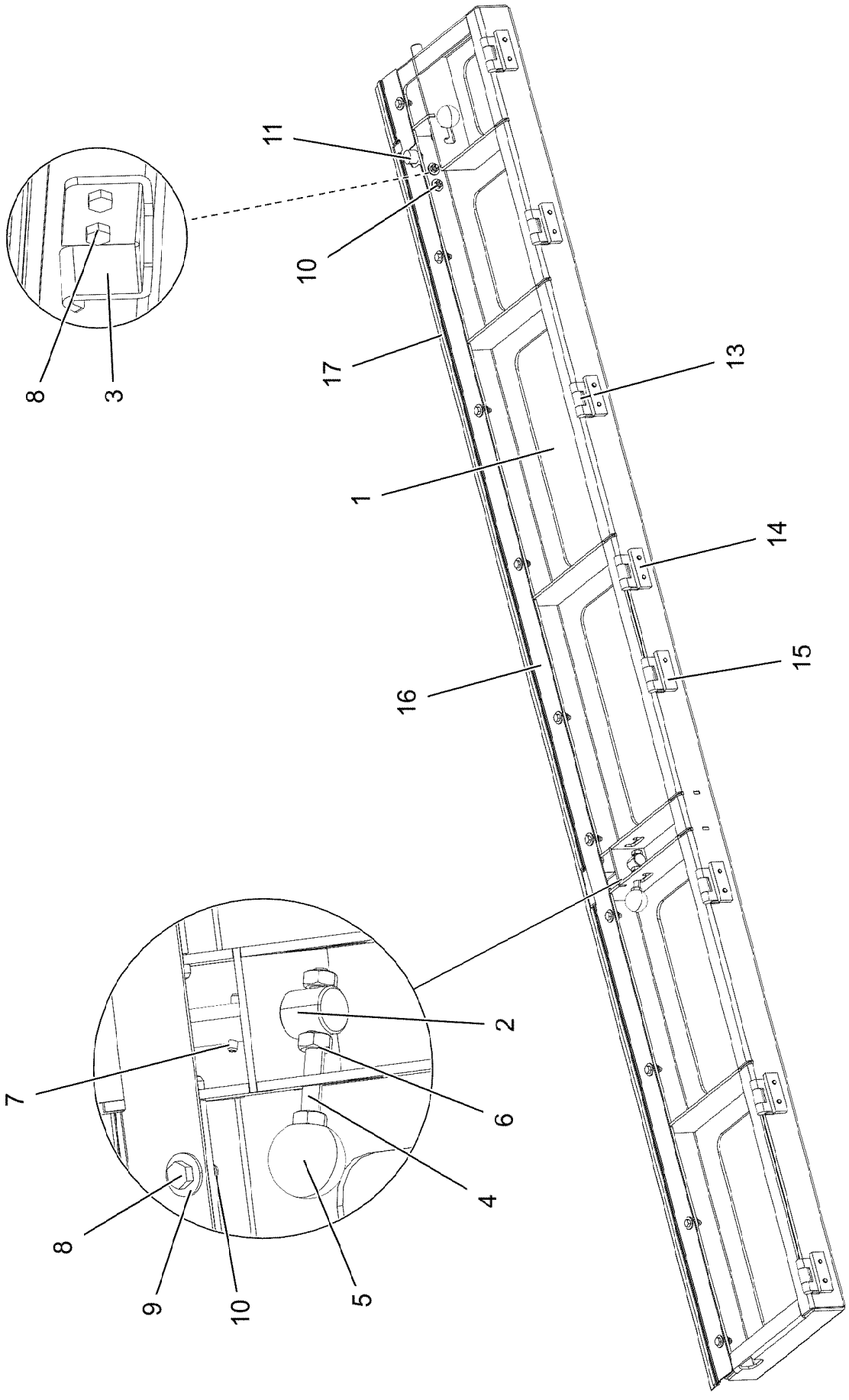

15.3.2023 071089 LIEBHERR	**etk_en_de_098406_LR 13000** **FOLDING LADDER PRE-ASS.** **KLAPPTRITT VORM.**	599 (1/2) **966954908**

Pos.	Item	Quantity	Description	Bezeichnung
1	966955208	1	STEP WELDED	KLAPPTRITT SCHWK.
2	97013357	2	PIN 20.0X145 S355J2+AR FE//ZNNI8//CN//T0	BOLZEN
3	97013358	1	PLATE 4X60X88 ALMG3 H111	BLECH
4	939473708	2	THREADED PIN RD8X80 5.8	GEWINDEBOLZEN
5	540705008	2	SPHERICAL KNOB DIN 319 DUROPLAST FS	KUGELKNOPF
6	11693875	6	HEX NUT ISO 4032 M8 8 480H SPF	SECHSKANTMUTTER
7	432002308	2	DOWEL PIN ISO 8752 4X24	SPANNSTIFT
8	11644899	12	HEX SCREW ISO 4017 M6X20 8.8 480H SPF	SECHSKANTSCHRAUBE
9	10875648	23	WASHER ISO 7093-1 6 200HV 480H SPF	SCHEIBE
10	12102692	12	HEX NUT DIN 985 M6 8 ZNNI-480H SPF	SECHSKANTMUTTER
11	726617408	1	MEGI BUFFER	MEGIPUFFER
12	11692824	1	HEX SCREW ISO 4017 M6X12 8.8 480H SPF	SECHSKANTSCHRAUBE
13	704228108	8	HINGE 35X35X50/180° ST FE//ZN12//B	SCHARNIER
14	953695308	16	THREADED PLATE 8.0 X0 S235JR FE//ZNNI8/	GEWINDEPLATTE
15	10875551	32	COUNTERSUNK SCREW DIN 7991 M6X16 8	SENKSCHRAUBE
16	97014711	1	PLATE 1.5X54X2035 X5CRNI18-10	BLECH
17	262105308	2.04	EDGE PROTECTION 1-2,5X33X8,7	KANTENSCHUTZ

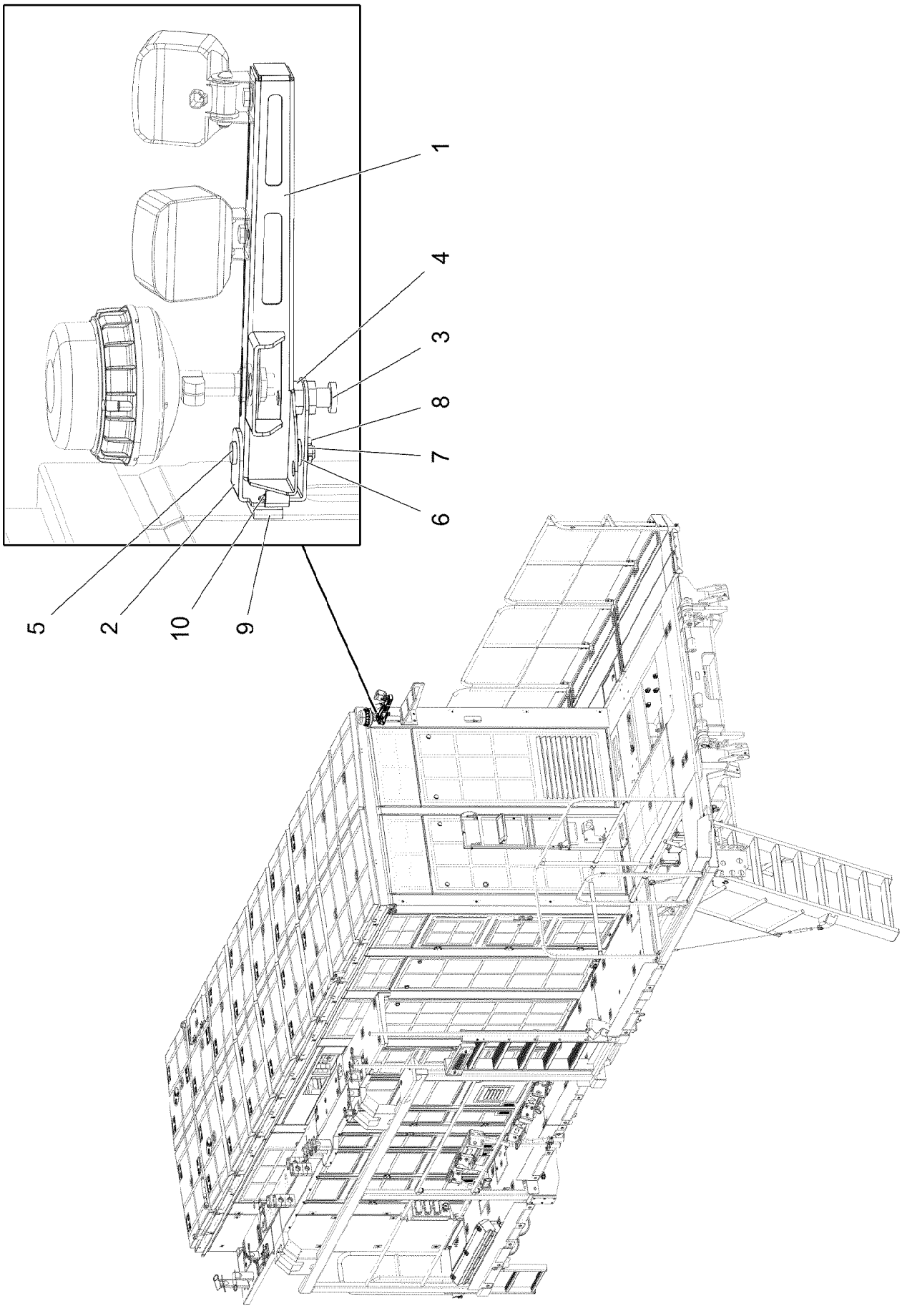
1
4
3
8
7
6
5
2
10
9

Pos.	Item	Quantity	Description	Bezeichnung
1	96044782	1	CLAMP WELDED CONST. FE//ZNNI8//CN//T0	HALTER SCHWK.
2	97009142	1	PLATE 4X136X254 S315MC FE//ZNNI8//CN//T	BLECH
3	704232608	1	SPRING-LOADED LOCK VERZ	FEDERRIEGEL
4	500931608	1	HEX NUT ISO 8675 M20X1,5 05	SECHSKANTMUTTER
5	451418308	1	PIN ISO 2341 B16X83X78 35NICRMOV125	BOLZEN
6	11910887	4	WASHER DIN 1441 17 -ST FLZN SPF	SCHEIBE
7	10289806	1	WASHER ISO 7089 16 300HV FLZN SPF	SCHEIBE
8	10180351	1	SPLIT PIN ISO 1234 4X25 St 480H SPF	SPLINT
9	97082137	1	HOLDING PLATE 10X100X30 S355MC FE//ZN	HALTEPLATTE
10	10875485	2	BUTTON HEAD SCREW AEHNL.ISO 7380-2	HALBRUNDKOPFSCHRAUBE

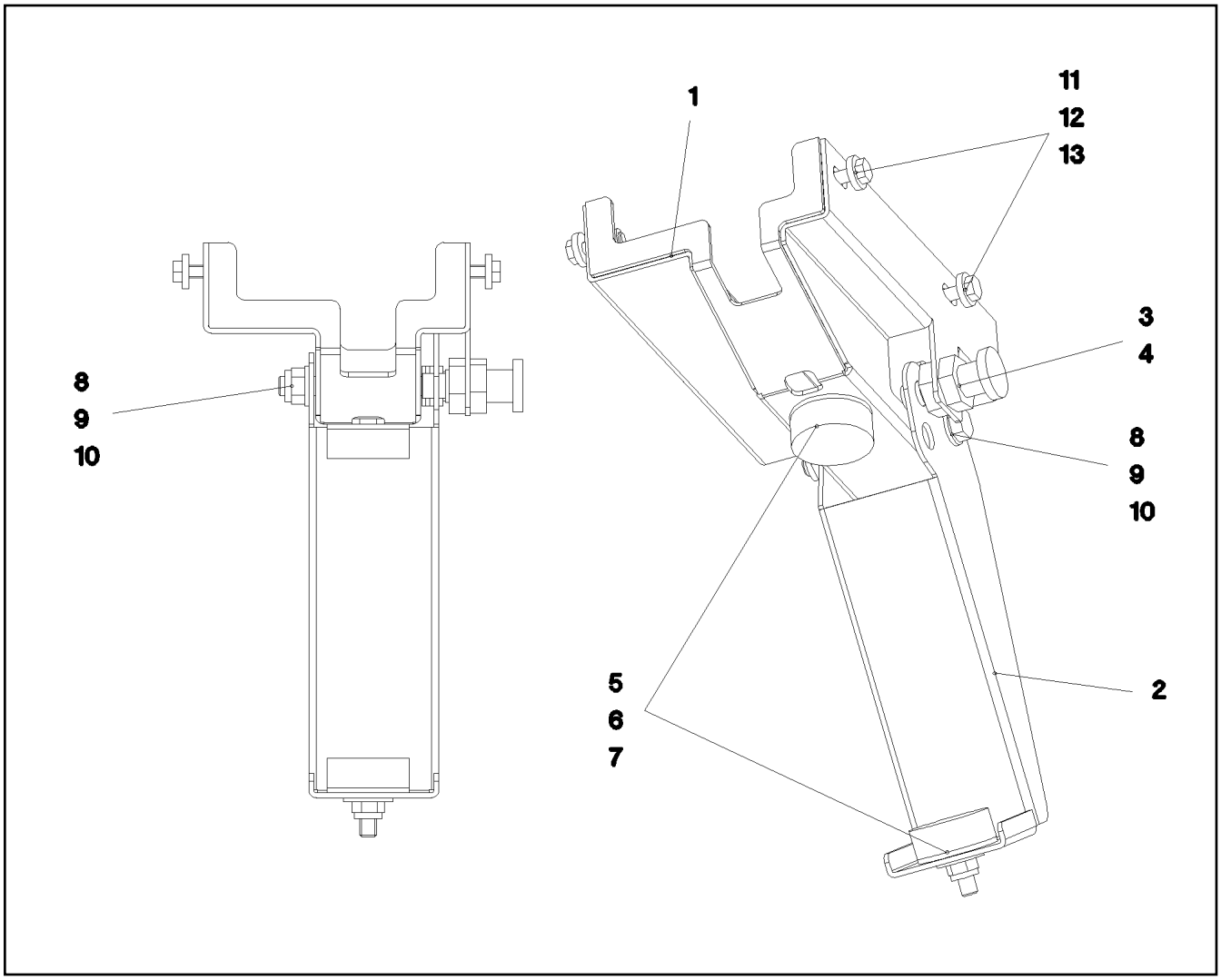

Pos.	Item	Quantity	Description	Bezeichnung
1	97021395	1	PLATE 3X364X433 DC01 FE//ZNNI8//CN//T0	BLECH
2	97021396	1	PLATE 3X219X356 DC01 FE//ZNNI8//CN//T0	BLECH
3	704232608	1	SPRING-LOADED LOCK VERZ	FEDERRIEGEL
4	500931608	1	HEX NUT ISO 8675 M20X1,5 05	SECHSKANTMUTTER
5	726613008	2	MEGI BUFFER 50X20-M10X28	MEGIPUFFER
6	11491889	2	WASHER ISO 7093-1 10 300HV FLZN SPF	SCHEIBE
7	10197769	2	HEX NUT DIN 985 M10 8 ZNNI-480H SPF	SECHSKANTMUTTER
8	10875504	1	HEX SCREW ISO 4014 M12X100 8.8 FLZN SP	SECHSKANTSCHRAUBE
9	10289804	5	WASHER ISO 7089 12 300HV FLZN SPF	SCHEIBE
10	10875607	1	HEX NUT DIN 985 M12 8 FLZN SPF	SECHSKANTMUTTER
11	11826527	4	HEX SCREW ISO 4017 M8X30 8.8 480H SPF	SECHSKANTSCHRAUBE
12	11840501	8	WASHER DIN 7349 8,4 200HV 480H SPF	SCHEIBE
13	10875614	4	HEX NUT DIN 985 M8 8 480H SPF	SECHSKANTMUTTER

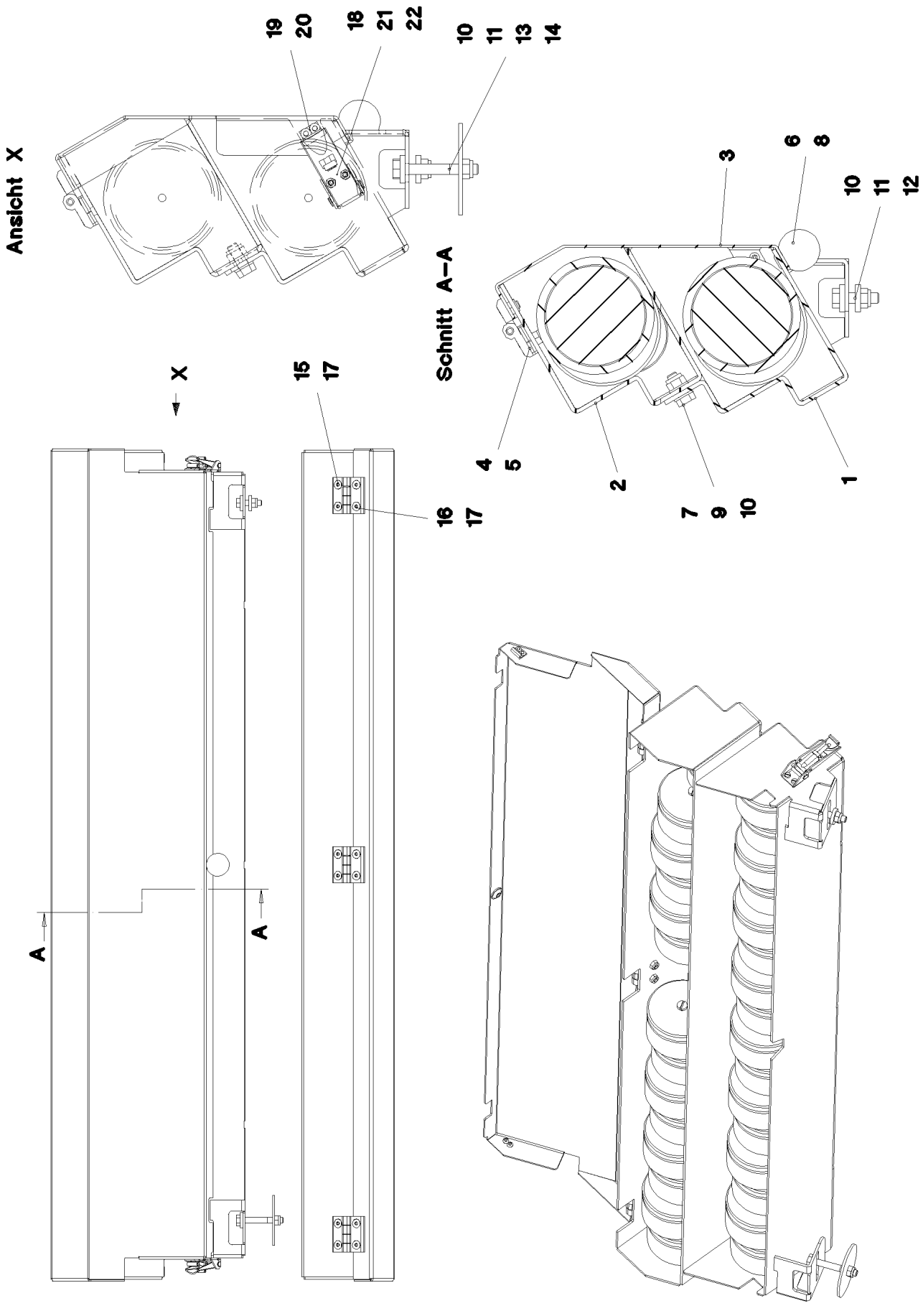

15.3.2023 071092	**etk_en_de_098406_LR 13000**	604 (1/2)
LIEBHERR	**LID HOLDER** **DECKELHALTERUNG**	**967124708**

Pos.	Item	Quantity	Description	Bezeichnung
1	97018031	1	PLATE 3X1423X300 DC01	BLECH
2	97018032	1	PLATE 3X1423X341 DC01	BLECH
3	97018033	1	PLATE 2X270X1213 DC01	BLECH
4	10871177	3	SCREW-ON HINGE 25X25X50/180° AISI 316	ANSCHRAUBSCHARNIER
5	97001779	6	SHIM PLATE 2X50X25 DC01 T ZN O	UNTERLEGBLECH
6	540705008	1	SPHERICAL KNOB DIN 319 DUROPLAST FS	KUGELKNOPF
7	12103465	10	WASHER ISO 7089 8 300HV ZNNI-480H SPF	SCHEIBE
8	12102696	1	BUTTON HEAD SCREW AEHNL.ISO 7380-2	HALBRUNDKOPFSCHRAUBE
9	11651767	5	HEX SCREW ISO 4017 M8X20 8.8 480H SPF	SECHSKANTSCHRAUBE
10	10875614	7	HEX NUT DIN 985 M8 8 480H SPF	SECHSKANTMUTTER
11	11840501	3	WASHER DIN 7349 8,4 200HV 480H SPF	SCHEIBE
12	11826527	1	HEX SCREW ISO 4017 M8X30 8.8 480H SPF	SECHSKANTSCHRAUBE
13	11651583	1	HEX SCREW ISO 4014 M8X60 8.8 480H SPF	SECHSKANTSCHRAUBE
14	941138108	1	WASHER DC01 FE//ZNNI8//CN//T0	SCHEIBE
15	10875551	6	COUNTERSUNK SCREW DIN 7991 M6X16 8	SENKSCHRAUBE
16	12100589	6	COUNTERSUNK SCREW AEHNL.ISO 10642	SENKSCHRAUBE
17	12102692	12	HEX NUT DIN 985 M6 8 ZNNI-480H SPF	SECHSKANTMUTTER
18	704229308	2	TOGGLE-TYPE FASTENER	SPANNVERSCHLUSS
19	704209508	2	COUNTER HOOK	GEGENHAKEN
20	704207608	4	MANDRIL RIVET 4X10,3	DORNNIET
21	10875564	4	SOCKET HEAD SCREW ISO 1207 M4X10 4.8	ZYLINDERSCHRAUBE
22	411902908	4	HEX NUT DIN 985 M4 A2-70	SECHSKANTMUTTER

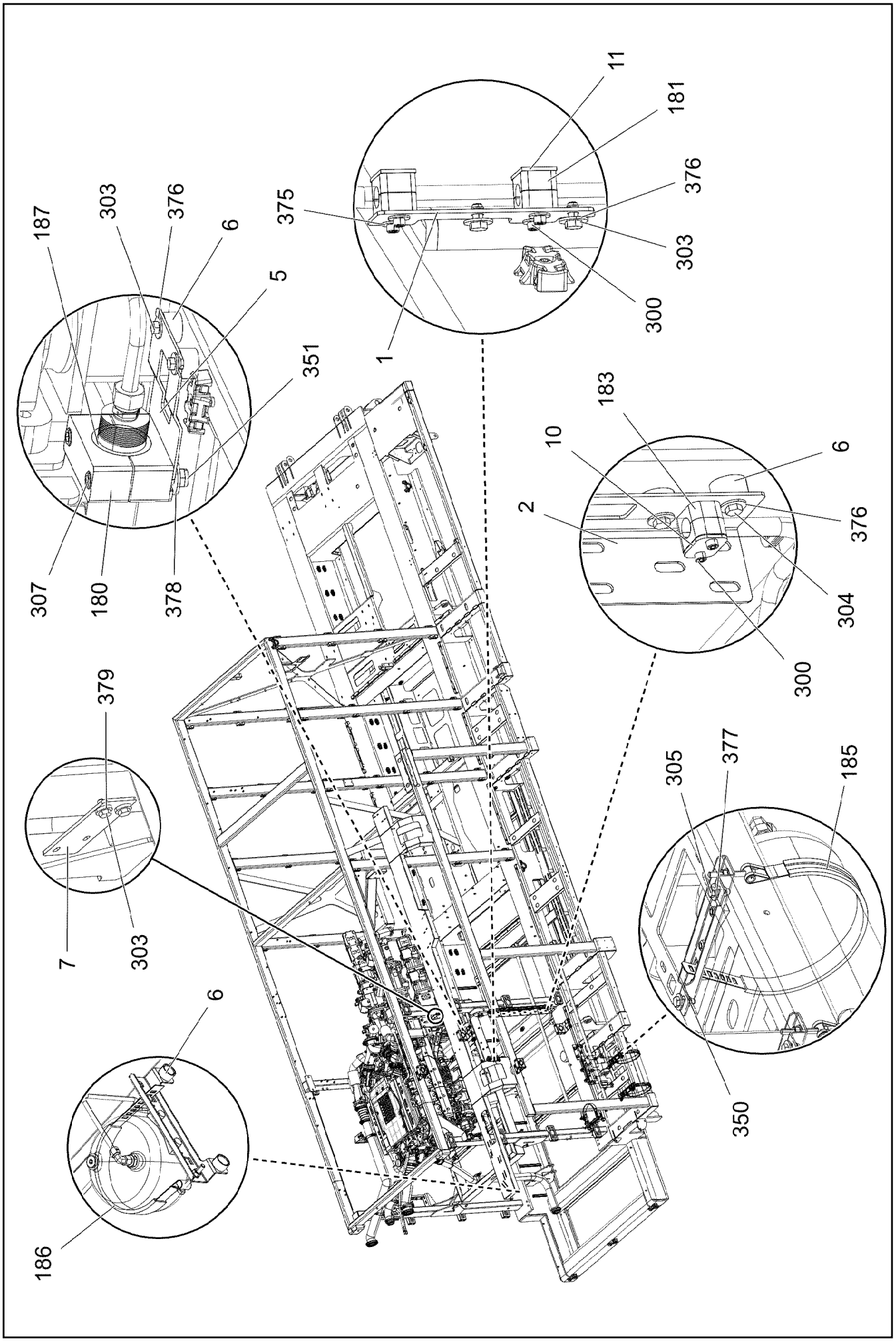

15.3.2023 084283	**etk_en_de_098406_LR 13000**	606 (1/3)
LIEBHERR	**FIXING PARTS COMPRESSED AIR** **BEFESTIGUNGSTEILE DRUCKLUFT**	**96021757**

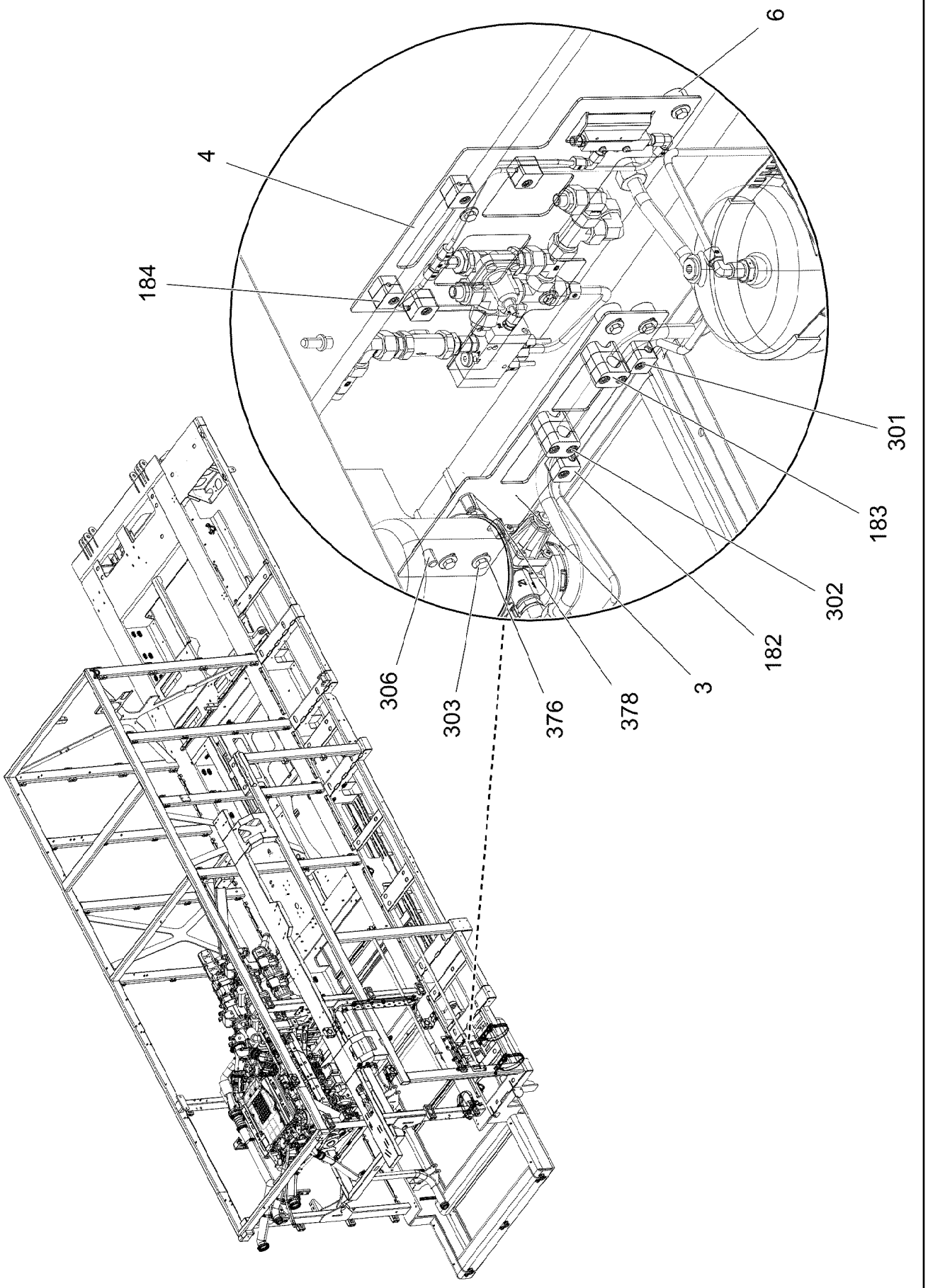
6
4
184
301
183
302
182
3
378
376
303
306

Pos.	Item	Quantity	Description	Bezeichnung
1	97118995	2	PLATE 3X188X50 S355MC FE//ZNNI8//CN//T	BLECH
2	97118996	1	PLATE 3X140X900 S355MC FE//ZNNI8//CN//T	BLECH
3	97118997	1	PLATE 3X510X130 S355MC FE//ZNNI8//CN//T	BLECH
4	97118998	1	PLATE 3X525X305 S355MC FE//ZNNI8//CN//T	BLECH
5	97009324	4	HOLDER 3X115X182 DC01 FE//ZNNI8//CN//T	HALTER
6	978787708	21	SLEEVE 33.0X19 FE//ZNNI8//CN//T0	HUELSE
7	97139018	1	PLATE 4X150X52 S315MC FE//ZNNI8//CN//T	BLECH
10	7362949	3	LID PLATE DIN 3015-1 L-DP 2 W1-ZN	DECKPLATTE
11	10802202	4	WELD PLATE DIN 3015-1 L-AP-K 2 W1 ZNNI	ANSCHWEISSPLATTE
180	10492888	8	CLAMP-HALF S 4 E 64 PP	KLEMMHAELFTE
181	602002208	8	CLAMP-HALF DIN 3015-1 L 2 R 18 AL	KLEMMHAELFTE
182	602007808	4	CLAMP-HALF DIN 3015-1 L 0 G 10 PP SW	KLEMMHAELFTE
183	602008308	12	CLAMP-HALF DIN 3015-1 L 2 R 18 PP SW	KLEMMHAELFTE
184	7364927	8	CLAMP-HALF DIN 3015-1 L 0 R 6 PP SW	KLEMMHAELFTE
185	774210508	2	TIGHTENING STRAP 240-280/260/30 ST	SPANNBAND
186	774211308	1	TIGHTENING STRAP 206/206/30 ST	SPANNBAND
187	10493065	4	ELASTOMER INSERT DIN 3015 53,4X65X45X	ELASTOMEREINSATZ
300	10875591	14	SOCKET HEAD SCREW ISO 4762 M6X40 8.8	ZYLINDERSCHRAUBE
301	11820284	6	SOCKET HEAD SCREW ISO 4762 M6X30 8.8	ZYLINDERSCHRAUBE
302	12203634	4	SOCKET HEAD SCREW ISO 4762 M6X50 8.8	ZYLINDERSCHRAUBE
303	11651612	23	HEX SCREW ISO 4017 M8X16 8.8 480H SPF	SECHSKANTSCHRAUBE
304	11651767	4	HEX SCREW ISO 4017 M8X20 8.8 480H SPF	SECHSKANTSCHRAUBE
305	11642358	4	HEX SCREW ISO 4017 M10X30 8.8 FLZN SP	SECHSKANTSCHRAUBE
306	11658892	3	HEX SCREW ISO 4017 M12X25 8.8 FLZN SP	SECHSKANTSCHRAUBE
307	10875574	8	SOCKET HEAD SCREW ISO 4762 M12X100 8	ZYLINDERSCHRAUBE
350	10197769	4	HEX NUT DIN 985 M10 8 ZNNI-480H SPF	SECHSKANTMUTTER
351	12218127	8	HEX NUT DIN 985 M12 10 FLZN SPF	SECHSKANTMUTTER
375	10875648	8	WASHER ISO 7093-1 6 200HV 480H SPF	SCHEIBE
376	11140469	25	WASHER ISO 7093-1 8 200HV 480H SPF	SCHEIBE
377	11491889	8	WASHER ISO 7093-1 10 300HV FLZN SPF	SCHEIBE
378	11182717	11	WASHER ISO 7093-1 12 300HV FLZN SPF	SCHEIBE
379	11840501	2	WASHER DIN 7349 8,4 200HV 480H SPF	SCHEIBE

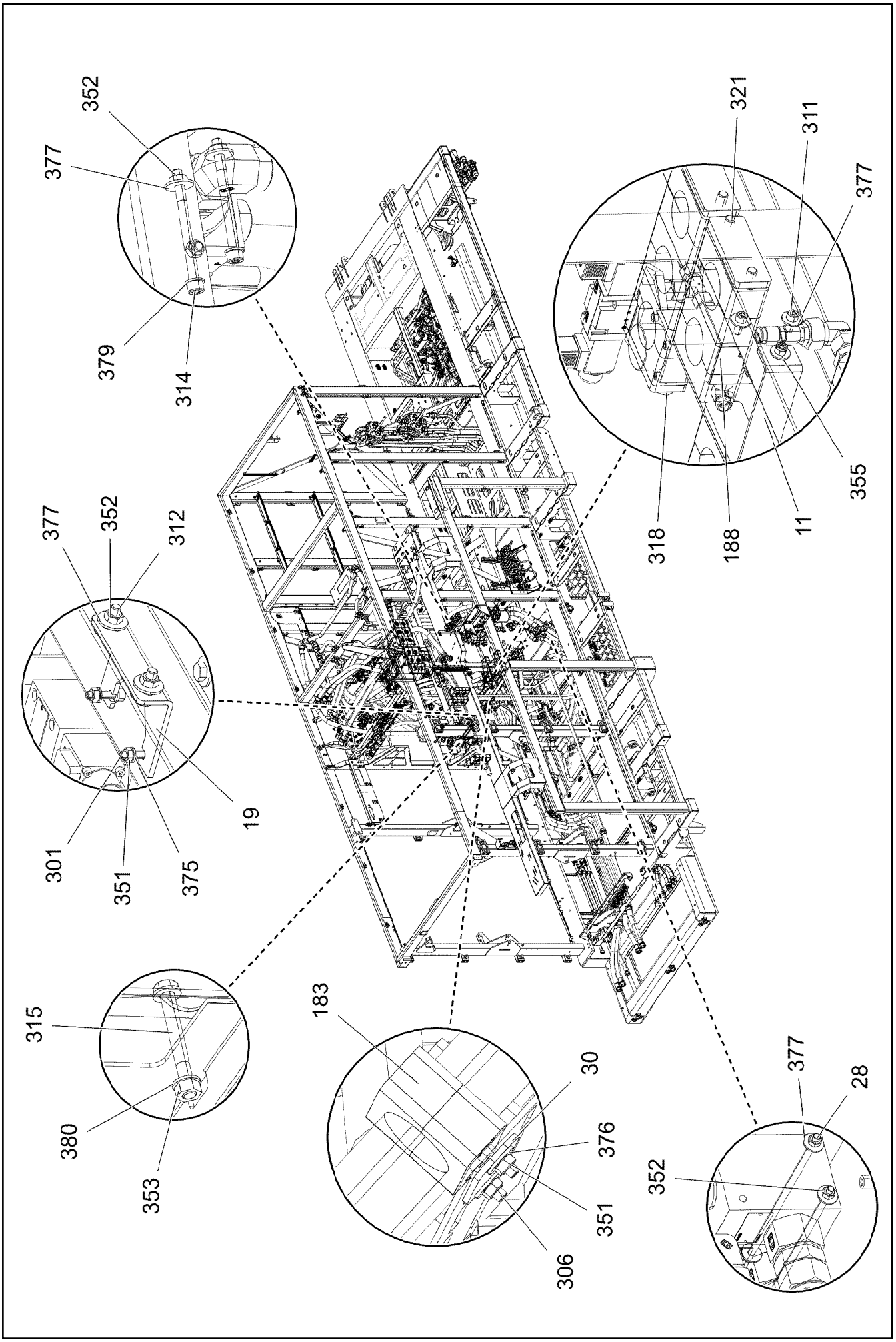

15.3.2023 084285	**etk_en_de_098406_LR 13000**	609 (1/7)
LIEBHERR	**FASTENING PIECES HYDRAULICS** **BEFESTIGUNGSTEILE HYDRAULIK**	**96033135**

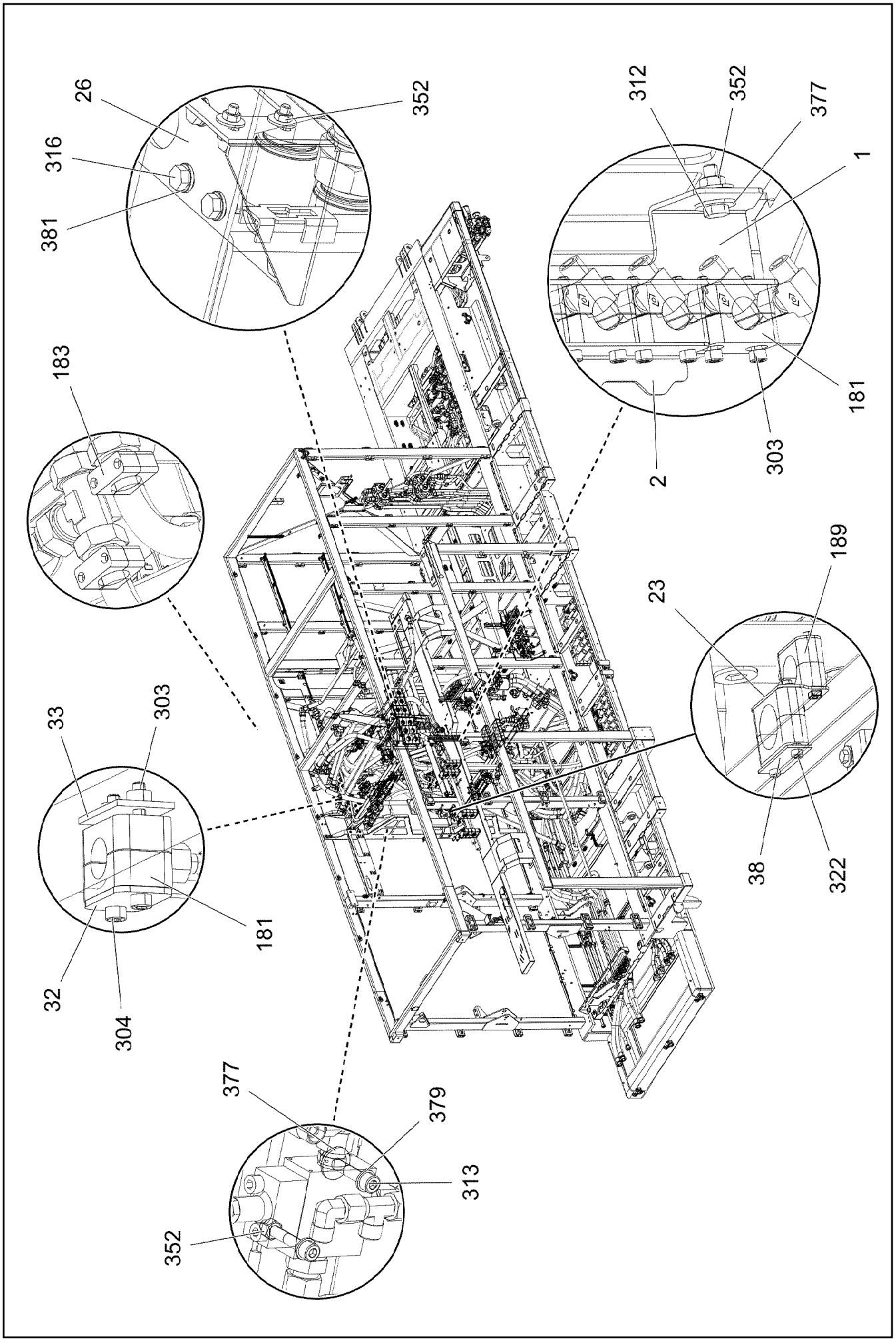
26
316
381
352
312
352
377
1
181
303
2
183
189
23
38
322
33
303
32
304
181
377
379
313
352

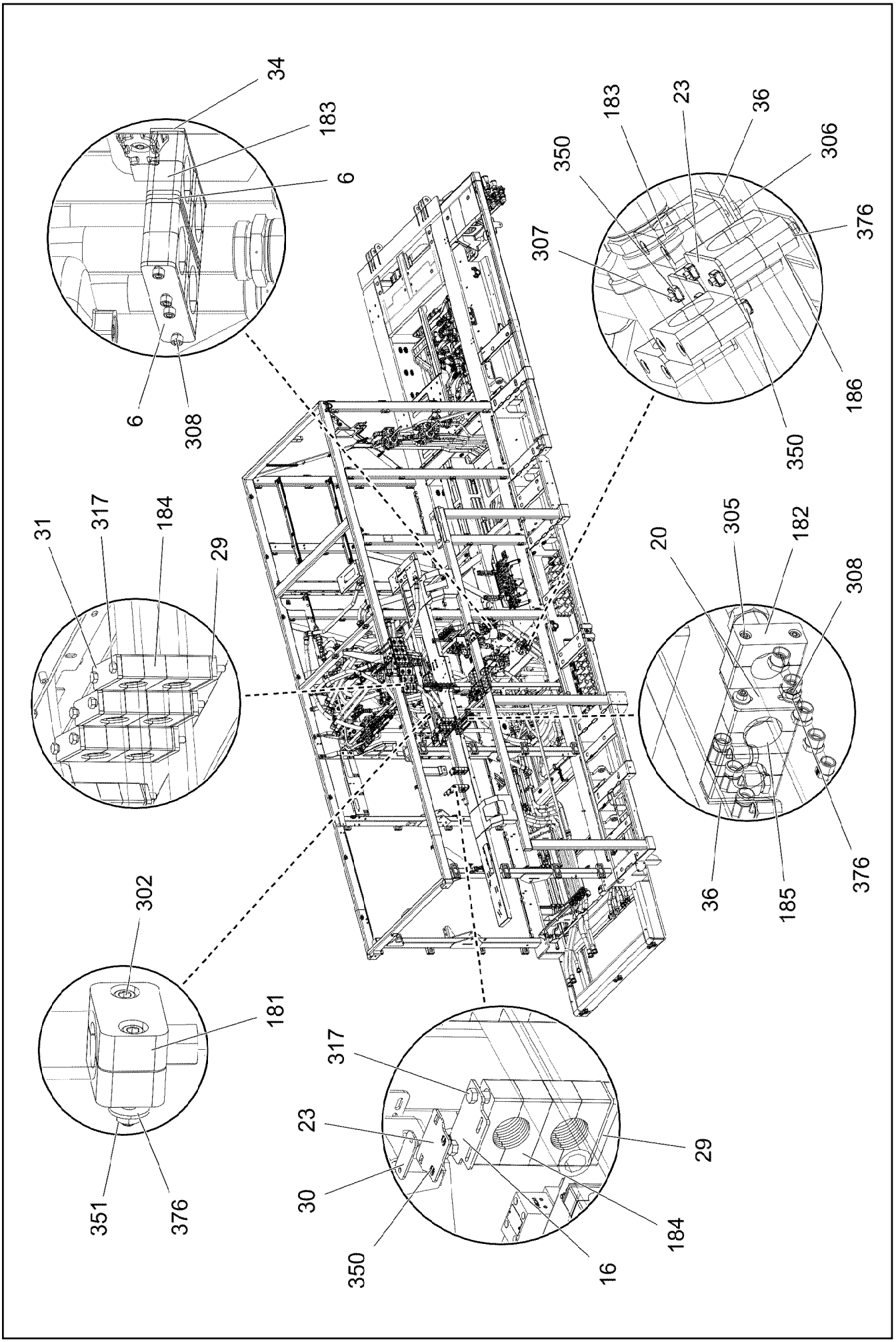
34
183
6
6
308
350
183
23
36
306
307
376
186
350
31
317
184
29
20
305
182
308
36
185
376
302
181
351
376
317
23
30
350
29
184
16

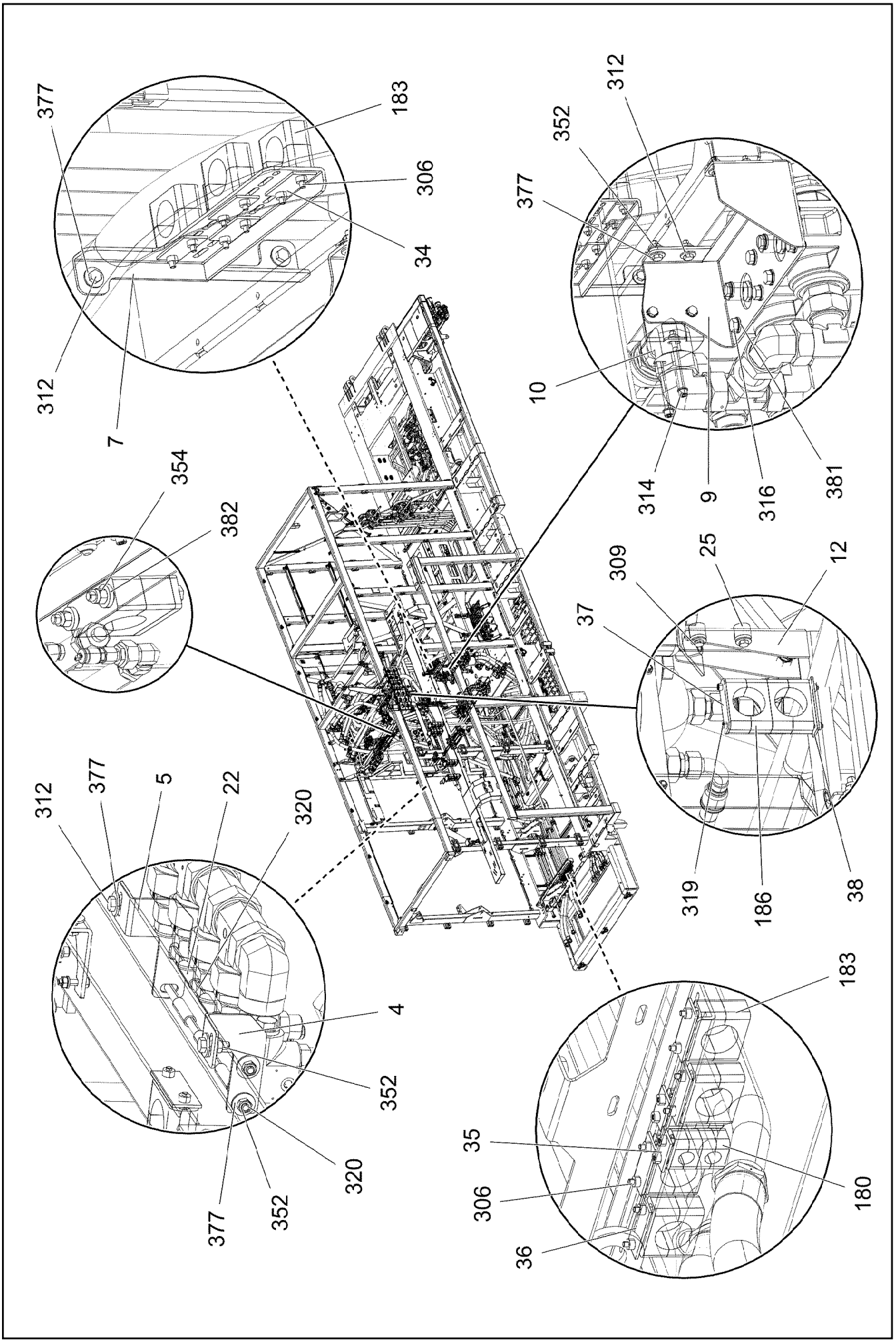
377
183
306
34
312
7
312
352
377
10
314
9
316
381
354
382
309
25
12
37
319
186
38
312
377
5
22
320
4
352
320
377
352
183
35
306
36
180

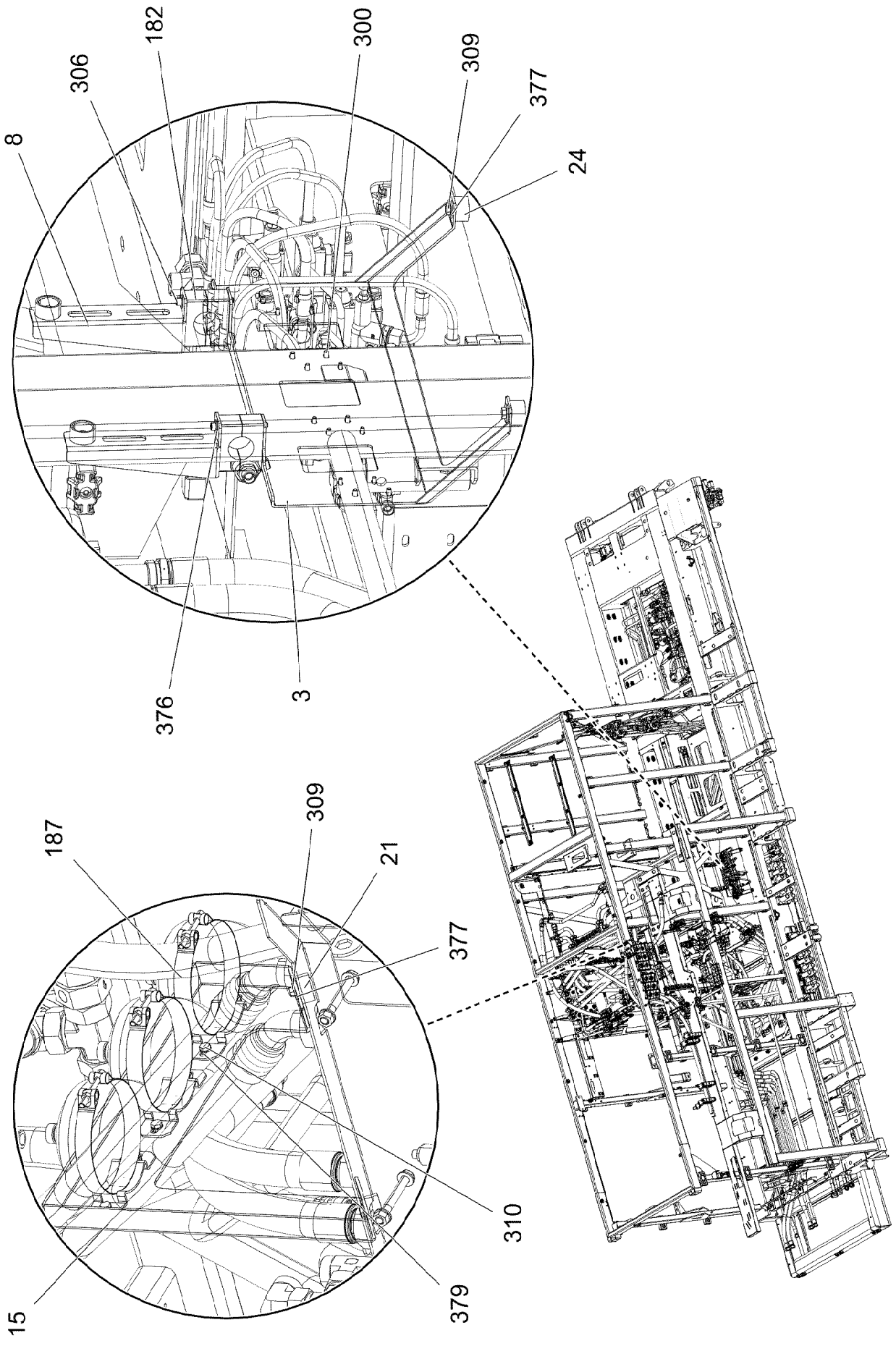
8
306
182
300
309
377
24
376
3
187
309
21
377
310
379
15

Pos.	Item	Quantity	Description	Bezeichnung
1	97119002	1	PLATE 3X496X136 S355MC FE//ZNNI8//CN//T	BLECH
2	97164934	1	PLATE 2X51X466 ALMG3 H111	BLECH
3	97119004	1	PLATE 3X457X623 S355MC FE//ZNNI8//CN//T	BLECH
4	97119005	2	PLATE 3X105X112 S355MC FE//ZNNI8//CN//T	BLECH
5	97119006	2	PLATE 3X105X112 S355MC FE//ZNNI8//CN//T	BLECH
6	97119007	4	PLATE 4X30X145 S315MC FE//ZNNI8//CN//T	BLECH
7	97119009	1	PLATE 4X346X288 S315MC FE//ZNNI8//CN//T	BLECH
8	97119010	2	PLATE 3X245X90 S355MC FE//ZNNI8//CN//T	BLECH
9	97119011	1	PLATE 4X613X191 S315MC FE//ZNNI8//CN//T	BLECH
10	97129775	1	PLATE 3X147X92 DC01 FE//ZNNI8//CN//T0	BLECH
11	97138889	1	PLATE 4X454X45 S315MC FE//ZNNI8//CN//T	BLECH
12	97138980	1	PLATE 4X541X156 S315MC	BLECH
15	97009633	1	PLATE 4X570X647 S315MC FE//ZNNI8//CN//T	BLECH
16	97009861	4	PLATE 4X75X115 S315MC FE//ZNNI8//CN//T	BLECH
19	971276408	2	PLATE 115X97 S315MC FE//ZNNI8//CN//T0	BLECH
20	971447408	4	PLATE 70X60 DC01 FE//ZNNI8//CN//T0	BLECH
21	971622408	2	SLEEVE 40.0X19 S355J2+AR FE//ZNNI8//CN/	HUELSE
22	974237808	12	DISTANCE SLEEVE 12.0X47 E235+N	DISTANZHUELSE
23	978461308	4	PLATE 3X86X65 S355MC FE//ZNNI8//CN//T0	BLECH
24	978787708	4	SLEEVE 33.0X19 FE//ZNNI8//CN//T0	HUELSE
25	953873408	2	SLEEVE 25X20 11SMN37 FE//ZNNI8//CN//T0	HUELSE
26	979814208	1	PLATE 4X1021X367 S315MC	BLECH
28	951579708	4	THREADED ROD M8X246 5.8	GEWINDESTANGE
29	97007124	13	THREADED PLATE 10X115X45 S355MC FE//	GEWINDEPLATTE
30	5005219	3	LID PLATE DIN 3015-1 L-DP 5 W1-ZN	DECKPLATTE
31	5005525	10	LID PLATE DIN 3015-2 S-DP-A 4 W1-ZN P2E	DECKPLATTE
32	7005053	1	LID PLATE DIN 3015-1 L-DP 3 W1-ZN	DECKPLATTE
33	602015108	1	WELD PLATE DIN 3015-1 L-AP-K 3 W1	ANSCHWEISSPLATTE
34	10802201	6	WELD PLATE DIN 3015-1 L-AP-K 5 W1 ZNNI	ANSCHWEISSPLATTE
35	602015208	2	WELD PLATE DIN 3015-1 L-AP-K 2 W1	ANSCHWEISSPLATTE
36	602015608	9	WELD PLATE DIN 3015-1 L-AP-K 5 W1	ANSCHWEISSPLATTE
37	12102954	1	LID PLATE DIN 3015-1 L-DP 6 W1-ZN	DECKPLATTE
38	602016908	2	WELD PLATE DIN 3015-1 L-AP-K 6 W1	ANSCHWEISSPLATTE
180	602008308	8	CLAMP-HALF DIN 3015-1 L 2 R 18 PP SW	KLEMMHAELFTE
181	602008408	22	CLAMP-HALF DIN 3015-1 L 3 G 20 PP SW	KLEMMHAELFTE
182	602009108	20	CLAMP-HALF DIN 3015-1 L 5 R 35 PP SW	KLEMMHAELFTE
183	602009408	40	CLAMP-HALF DIN 3015-1 L 5 R 42 PP SW	KLEMMHAELFTE
184	7363766	40	CLAMP-HALF DIN 3015-2 S4R 55 PP SW	KLEMMHAELFTE
185	7412067	8	CLAMP-HALF DIN 3015-1 L 5 R 40 PP SW	KLEMMHAELFTE
186	7413103	10	CLAMP-HALF DIN 3015-1 L 6 R 50,8 PP SW	KLEMMHAELFTE
187	774283908	3	HOSE CLAMP 155-163 /160 ST	SCHLAUCHSCHELLE
188	602009608	20	CLAMP-HALF S 4 R 58 PP SW	KLEMMHAELFTE
189	602009208	2	CLAMP-HALF DIN 3015-1 L 5 R 38 PP SW	KLEMMHAELFTE
300	11160744	16	BUTTON HEAD SCREW AEHNL.ISO 7380-2	HALBRUNDKOPFSCHRAUBE
301	10875588	4	SOCKET HEAD SCREW ISO 4762 M6X25 8.8	ZYLINDERSCHRAUBE
302	10875591	2	SOCKET HEAD SCREW ISO 4762 M6X40 8.8	ZYLINDERSCHRAUBE
303	10875592	20	SOCKET HEAD SCREW ISO 4762 M6X45 8.8	ZYLINDERSCHRAUBE
304	10876359	2	SOCKET HEAD SCREW ISO 4762 M6X55 8.8	ZYLINDERSCHRAUBE
305	12202784	12	SOCKET HEAD SCREW ISO 4762 M6X60 8.8	ZYLINDERSCHRAUBE
306	10876361	30	SOCKET HEAD SCREW ISO 4762 M6X70 8.8	ZYLINDERSCHRAUBE
307	12203710	4	SOCKET HEAD SCREW ISO 4762 M6X80 8.8	ZYLINDERSCHRAUBE
308	10181390	12	SOCKET HEAD SCREW ISO 4762 M6X135 8	ZYLINDERSCHRAUBE
309	11651612	9	HEX SCREW ISO 4017 M8X16 8.8 480H SPF	SECHSKANTSCHRAUBE
310	11651767	8	HEX SCREW ISO 4017 M8X20 8.8 480H SPF	SECHSKANTSCHRAUBE
311	10875598	4	SOCKET HEAD SCREW ISO 4762 M8X20 8.8	ZYLINDERSCHRAUBE
312	10197831	21	HEX SCREW ISO 4017 M8X25 8.8 ZNNI-480	SECHSKANTSCHRAUBE
313	10875601	4	SOCKET HEAD SCREW ISO 4762 M8X50 8.8	ZYLINDERSCHRAUBE
314	10875594	7	SOCKET HEAD SCREW ISO 4762 M8X100 8	ZYLINDERSCHRAUBE
315	10875504	8	HEX SCREW ISO 4014 M12X100 8.8 FLZN SP	SECHSKANTSCHRAUBE
316	11651006	16	HEX SCREW ISO 4017 M12X20 8.8 FLZN SP	SECHSKANTSCHRAUBE

Pos.	Item	Quantity	Description	Bezeichnung
317	4600722	24	HEX SCREW ISO 4014 M12X220 8.8 A3C	SECHSKANTSCHRAUBE
318	406143008	2	HEX SCREW ISO 4014 M12X300 8.8 A3C	SECHSKANTSCHRAUBE
319	12100256	2	SOCKET HEAD SCREW ISO 4762 M6X150 8	ZYLINDERSCHRAUBE
320	12100625	4	THREADED PIN DIN 976-1 M8X325 8.8 480H	GEWINDEBOLZEN
321	11838595	2	HEX SCREW ISO 4014 M12X200 8.8 FLZN SP	SECHSKANTSCHRAUBE
322	12216222	2	SOCKET HEAD SCREW ISO 4762 M6X85 8.8	ZYLINDERSCHRAUBE
323	12222992	2	HEX SCREW ISO 4014 M12X130 8.8 FLZN SP	SECHSKANTSCHRAUBE
350	413002708	20	CAGE NUT M6	KAEFIGMUTTER
351	10197764	8	HEX NUT ISO 4032 M6 10 ZNNI-480H SPF	SECHSKANTMUTTER
352	11693875	55	HEX NUT ISO 4032 M8 8 480H SPF	SECHSKANTMUTTER
353	10875616	8	HEX NUT ISO 4032 M12 8 FLZN SPF	SECHSKANTMUTTER
354	11840127	4	HEX NUT ISO 7040 M12 8 FLZN SPF	SECHSKANTMUTTER
355	11656731	1	HEX NUT ISO 7040 M8 8 480H SPF	SECHSKANTMUTTER
375	10197771	8	WASHER ISO 7089 6 200HV ZNNI-480H SPF	SCHEIBE
376	10875648	22	WASHER ISO 7093-1 6 200HV 480H SPF	SCHEIBE
377	11140469	82	WASHER ISO 7093-1 8 200HV 480H SPF	SCHEIBE
379	12103465	27	WASHER ISO 7089 8 300HV ZNNI-480H SPF	SCHEIBE
380	10289804	16	WASHER ISO 7089 12 300HV FLZN SPF	SCHEIBE
381	10870512	16	WASHER EN 14399-6 12 300HV-ST FLZN SP	SCHEIBE
382	10006370	4	WASHER DIN 7349 13 200HV FLZN SPF	SCHEIBE

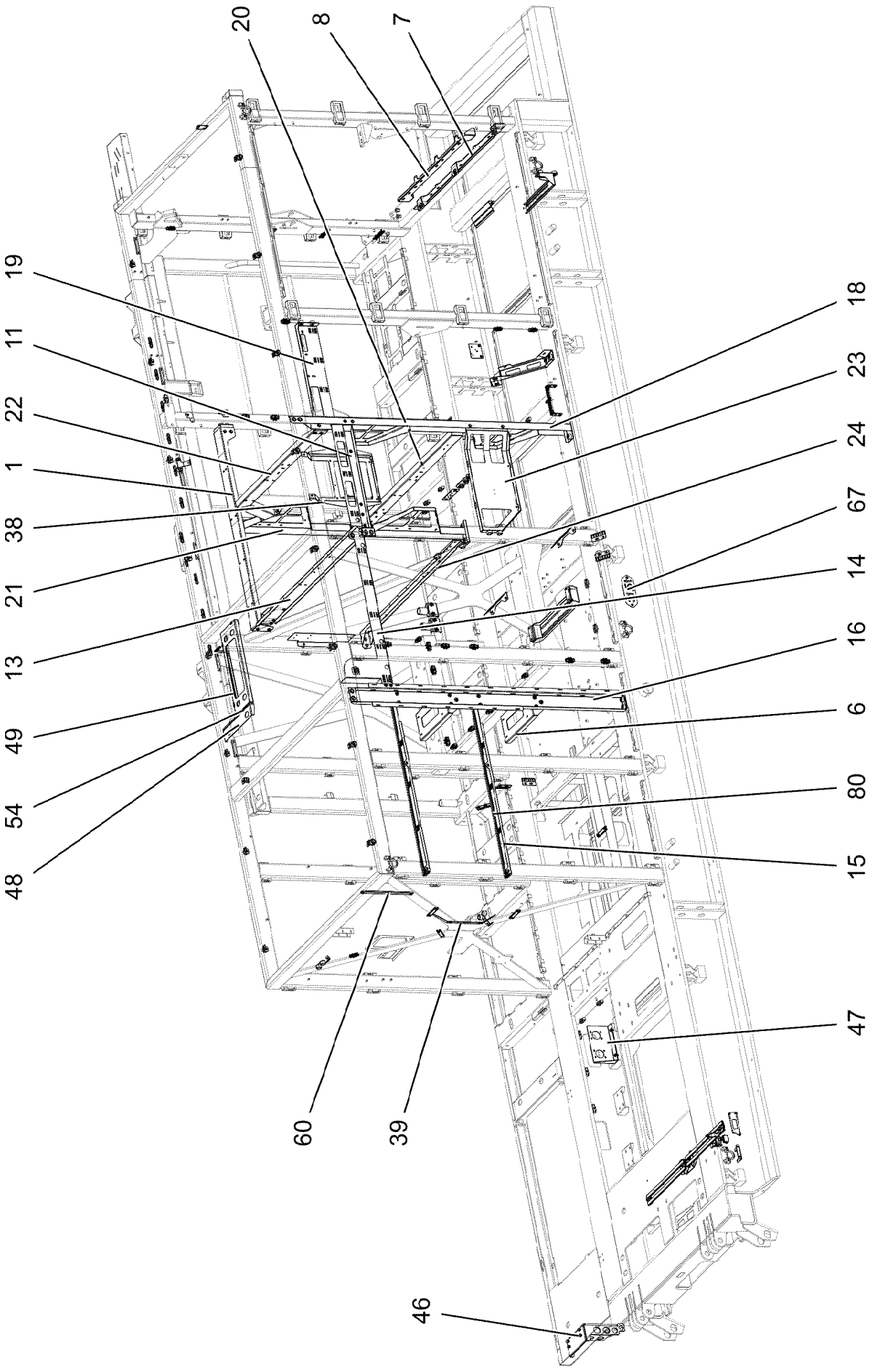
20
8
7
19
11
22
1
38
21
13
49
54
48
18
23
24
67
14
16
6
80
15
47
60
39
46

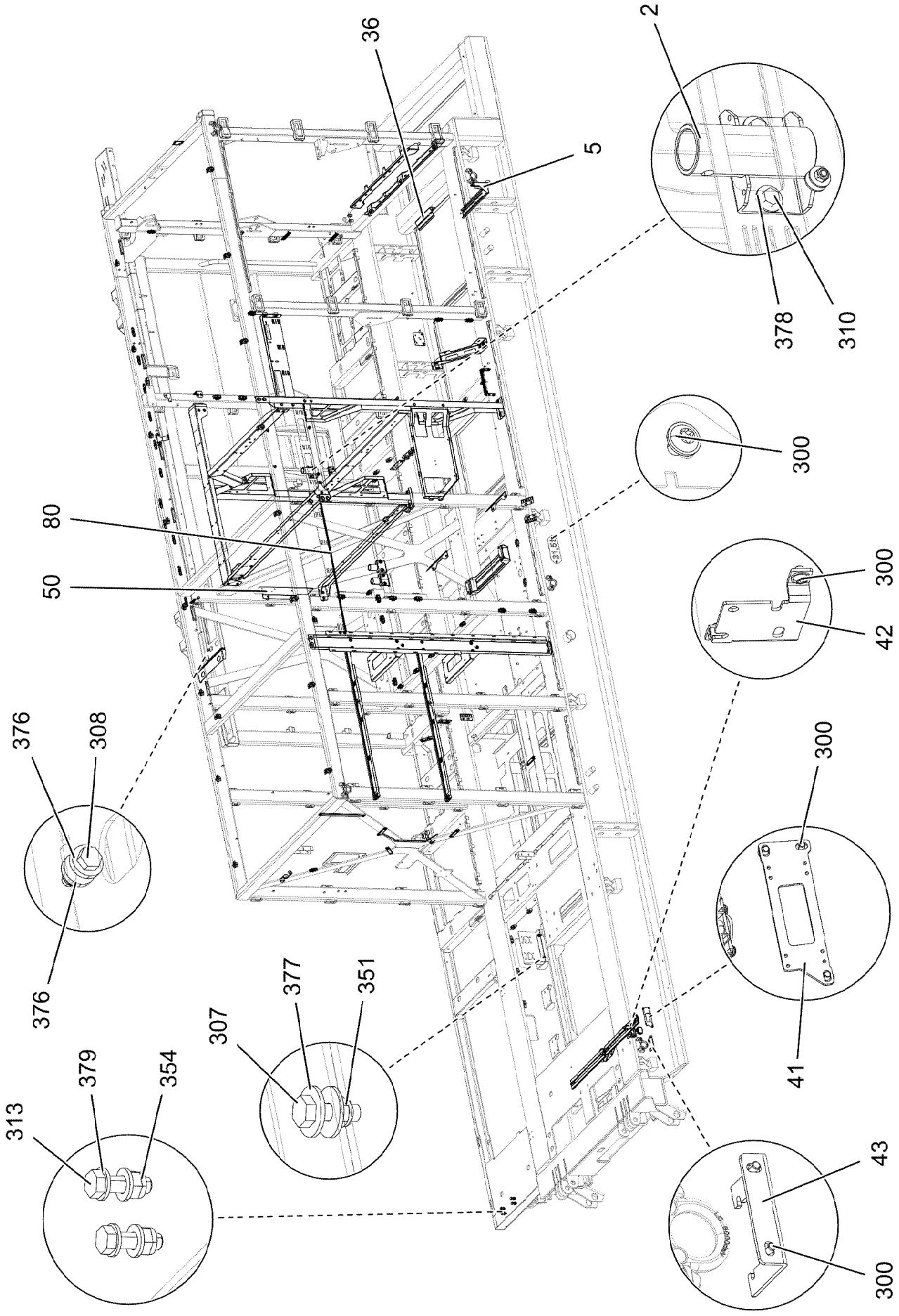

15.3.2023 084293	**etk_en_de_098406_LR 13000**	❑ 617 (2/9)
LIEBHERR	**FIXING PARTS BASE FRAME** **BEFESTIGUNGSTEILE GRUNDRAHMEN**	**96018031**

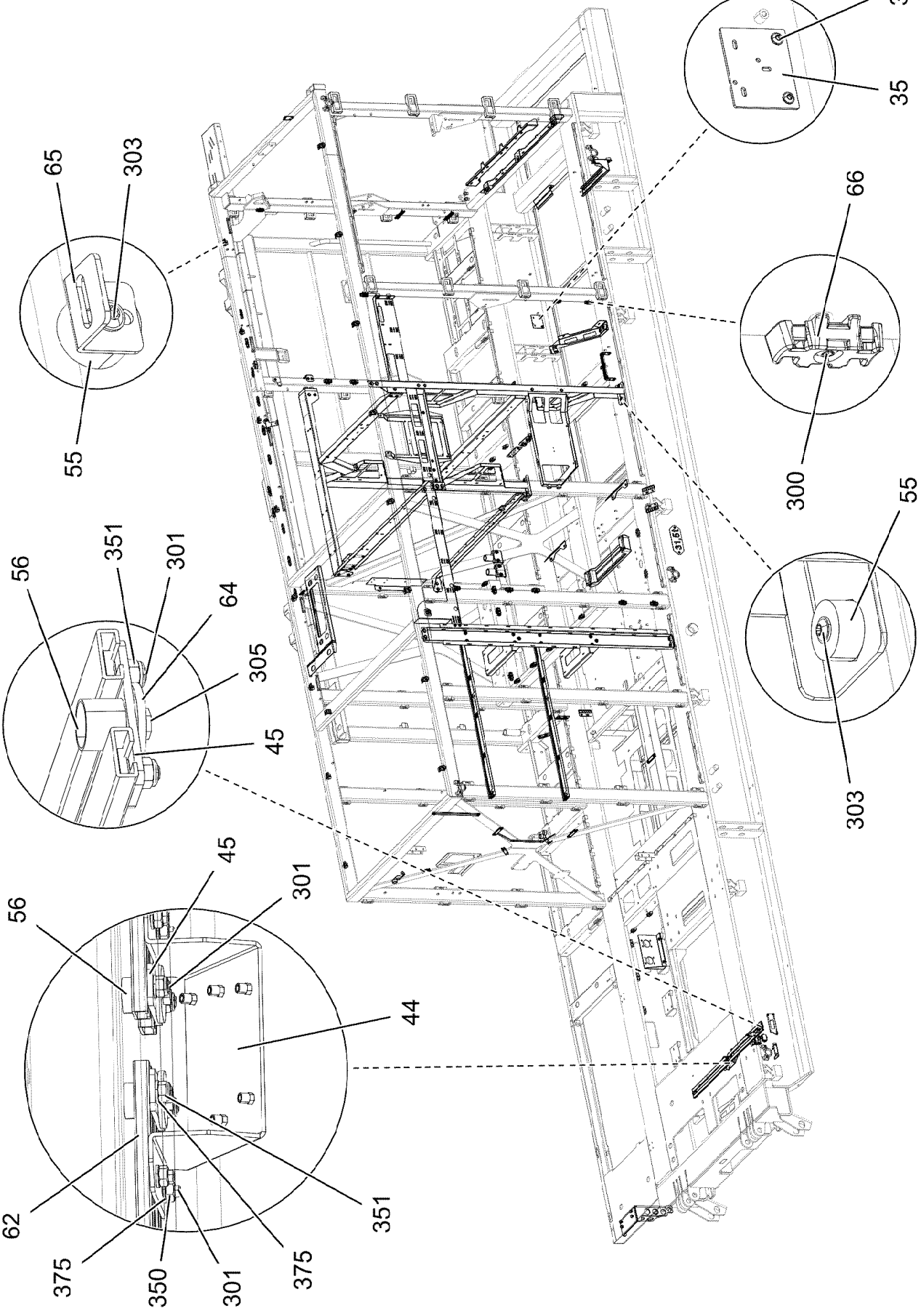

15.3.2023 084294	**etk_en_de_098406_LR 13000**	618 (3/9)
LIEBHERR	**FIXING PARTS BASE FRAME** **BEFESTIGUNGSTEILE GRUNDRAHMEN**	**96018031**

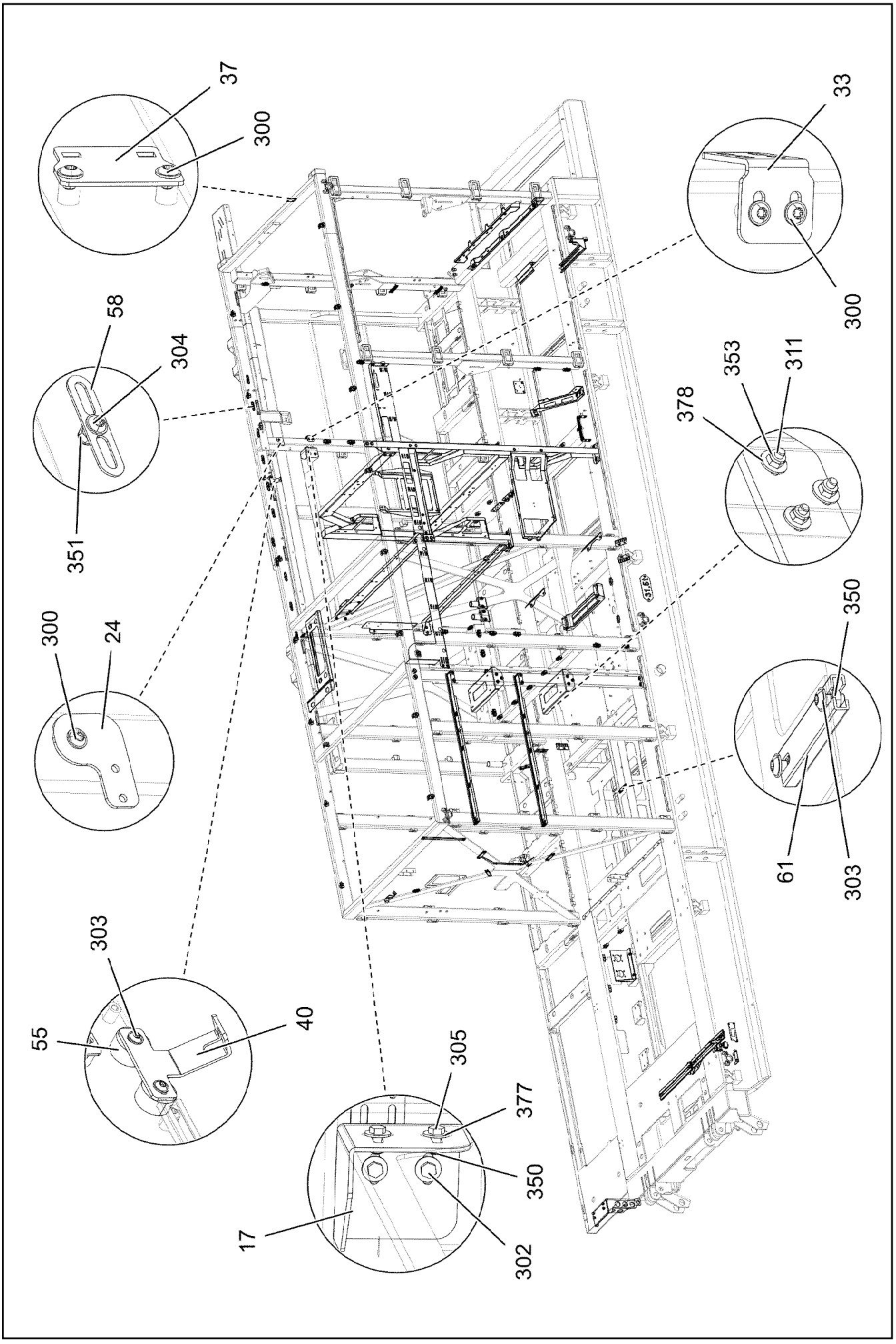
37
300
33
300
58
304
351
353
311
378
300
24
350
61
303
303
55
40
305
377
350
17
302

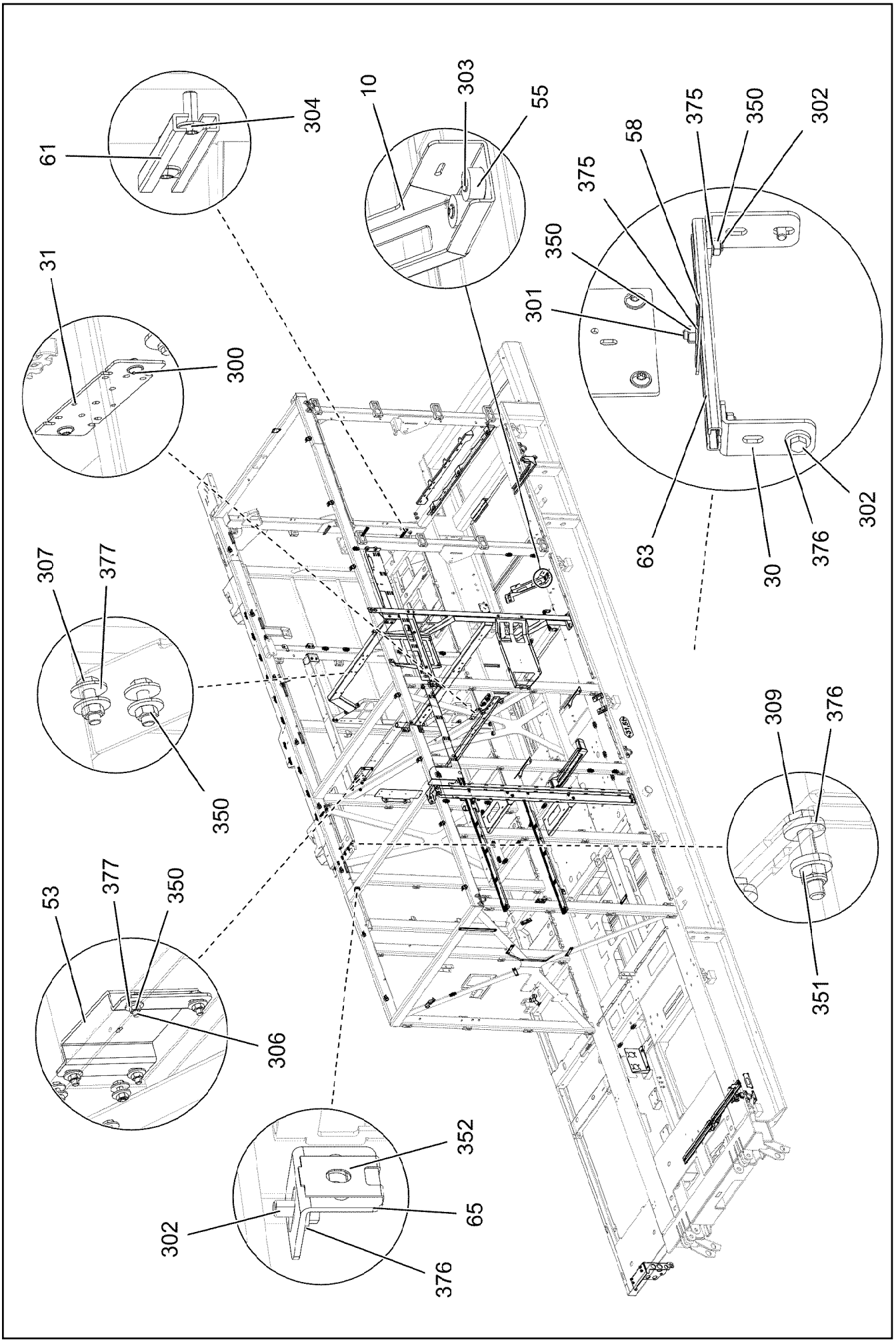

15.3.2023 084296	**etk_en_de_098406_LR 13000**	620 (5/9)
LIEBHERR	**FIXING PARTS BASE FRAME** **BEFESTIGUNGSTEILE GRUNDRAHMEN**	**96018031**

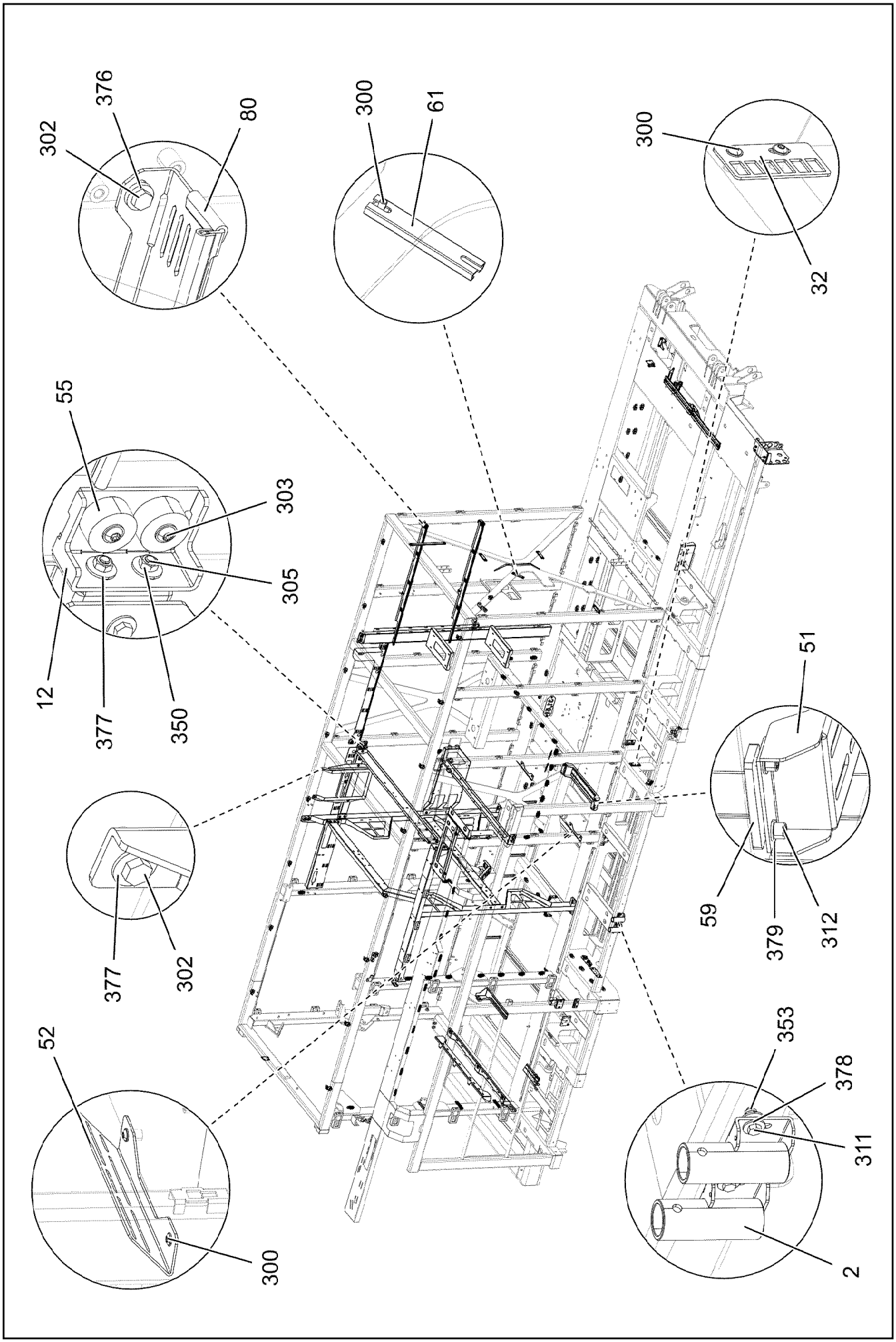

15.3.2023 084297	**etk_en_de_098406_LR 13000**	621 (6/9)
LIEBHERR	**FIXING PARTS BASE FRAME** **BEFESTIGUNGSTEILE GRUNDRAHMEN**	**96018031**

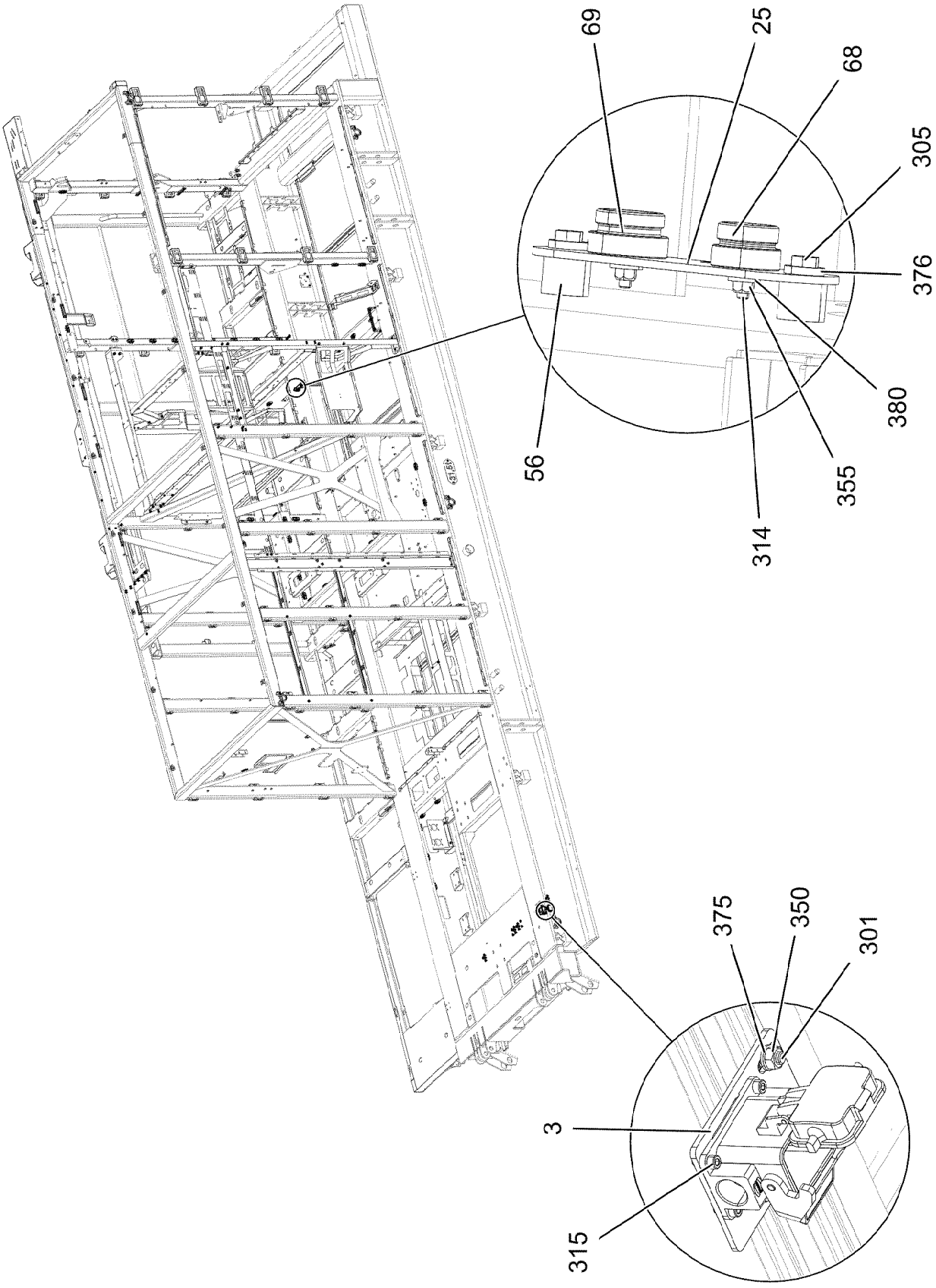
69
25
68
305
376
380
355
314
56
375
350
301
3
315

Pos.	Item	Quantity	Description	Bezeichnung
1	96019615	1	DIAGONAL BRACING WELDED	QUERSTREBE SCHWK.
2	967083508	3	HOLDER	HALTER
3	97134346	1	PLATE 4X85X118 S315MC FE//ZNNI8//CN//T	BLECH
5	97117354	1	PLATE 4X219X628 S315MC FE//ZNNI8//CN//T	BLECH
6	97116610	2	PLATE 4X291X626 S315MC FE//ZNNI8//CN//T	BLECH
7	97119262	1	PLATE 4X1617X180 S315MC FE//ZNNI8//CN/	BLECH
8	97119263	1	PLATE 4X1306X206 S315MC FE//ZNNI8//CN/	BLECH
10	97094158	1	PLATE 4X273X640 S315MC FE//ZNNI8//CN//T	BLECH
11	97094165	1	PLATE 4X957X246 S315MC FE//ZNNI8//CN//T	BLECH
12	97120067	1	PLATE 4X229X104 S315MC FE//ZNNI8//CN//T	BLECH
13	97097094	1	PLATE 4X1919X201 S315MC FE//ZNNI8//CN/	BLECH
14	97094170	1	PLATE 3X1328X408 S355MC FE//ZNNI8//CN/	BLECH
15	97094171	2	PLATE 3X136X1525 S355MC FE//ZNNI8//CN/	BLECH
16	97094172	1	PLATE 4X2450X279 S315MC FE//ZNNI8//CN/	BLECH
17	97093139	1	PLATE 4X203X218 S315MC FE//ZNNI8//CN//T	BLECH
18	97094160	1	PLATE 4X2521X588 S315MC	BLECH
19	97094163	1	PLATE 4X995X241 S315MC FE//ZNNI8//CN//T	BLECH
20	97094168	1	PLATE 4X1919X223 S315MC	BLECH
21	97094169	1	PLATE 4X2217X588 S315MC	BLECH
22	97119024	1	PLATE 4X186X1818 S315MC FE//ZNNI8//CN/	BLECH
23	97119025	1	PLATE 4X432X936 S315MC FE//ZNNI8//CN//T	BLECH
24	97119026	1	PLATE 4X266X1783 S315MC	BLECH
25	97101548	1	PLATE 4X190X60 S315MC	BLECH
30	955809608	2	PLATE 4X40X105 S315MC FE//ZNNI8//CN//T	BLECH
31	971562708	1	PLATE 3X190X60 DC01 FE//ZNNI8//CN//T0	BLECH
32	975435508	6	PLATE 3X114X60 DC01 FE//ZNNI8//CN//T0	BLECH
33	97031610	1	ANGLE 4X124X60 X5CRNI18-10	WINKEL
34	971710308	1	PLATE 3X82X65 DC01 FE//ZNNI8//CN//T0	BLECH
35	970320908	1	PLATE 4X100X120 S315MC FE//ZNNI8//CN//T	BLECH
36	97006635	1	PLATE 3X147X300 DC01 FE//ZNNI8//CN//T0	BLECH
37	978461308	1	PLATE 3X86X65 S355MC FE//ZNNI8//CN//T0	BLECH
38	97005223	1	PLATE 4X582X657 S315MC	BLECH
39	953741108	1	PLATE S315MC FE//ZNNI8//CN//T0	BLECH
40	97009769	3	PLATE 4X100X137 S315MC FE//ZNNI8//CN//T	BLECH
41	955668108	1	PLATE 196X63 S315MC FE//ZNNI8//CN//T0	BLECH
42	970771908	1	PLATE 3X146X80 DC01 FE//ZNNI8//CN//T0	BLECH
43	971276408	1	PLATE 115X97 S315MC FE//ZNNI8//CN//T0	BLECH
44	966564808	1	SHEET CPL. FE//ZNNI8//CN//T0	BLECH KPL.
45	976941708	4	PLATE 4X80X30 X5CRNI18-10	BLECH
46	97002632	1	BULKHEAD PLATE 8X486X568 S355MC	SCHOTTPLATTE
47	979512808	1	PLATE 4X367X233 S315MC	BLECH
48	97019461	1	PLATE 4X123X542 S315MC FE//ZNNI8//CN//T	BLECH
49	97009600	1	PLATE 4X357X802 S315MC	BLECH
50	979407608	1	PLATE 3X188X520 DC01 FE//ZNNI8//CN//T0	BLECH
51	97010846	1	PLATE 4X289X886 S315MC FE//ZNNI8//CN//T	BLECH
52	97006634	2	PLATE 3X148X300 DC01 FE//ZNNI8//CN//T0	BLECH
53	97127915	1	PLATE 4X261X128 S315MC FE//ZNNI8//CN//T	BLECH
54	97009601	1	THREADED LEDGE 8X485X35 S355MC FE//	GEWINDELEISTE
55	971622408	57	SLEEVE 40.0X19 S355J2+AR FE//ZNNI8//CN/	HUELSE
56	953873408	6	SLEEVE 25X20 11SMN37 FE//ZNNI8//CN//T0	HUELSE
58	953650008	13	CABLE CLAMP DC01 FE//ZNNI8//CN//T0	KABELHALTER
59	97007124	2	THREADED PLATE 10X115X45 S355MC FE//	GEWINDEPLATTE
60	970344808	1	MOUNTING RAIL	TRAGSCHIENE
61	954117308	6	MOUNTING RAIL X0	TRAGSCHIENE
63	954117408	1	MOUNTING RAIL X0	TRAGSCHIENE
64	944393808	4	LOCK WASHER RD40X4 S315MC FE//ZNNI8/	SICHERUNGSSCHEIBE
65	951189408	18	HOLDER DC01 FE//ZNNI8//CN//T0	HALTER
66	10872676	28	CABLE CLIP HOLDER 46X70-SCHWARZ PA	KABELBINDERHALTER
67	97022530	1	SIGN 2X100X270 DC01 FE//ZNNI8//CN//T0	SCHILD
68	10466906	1	SCREW PLUG RD32X3 SPF	VERSCHLUSSSCHRAUBE

Pos.	Item	Quantity	Description	Bezeichnung
69	10466907	1	SCREW PLUG RD36X3 SPF	VERSCHLUSSSCHRAUBE
80	262104008	3.815	EDGE PROTECTION 1-4X14,5X10	KANTENSCHUTZ
300	12102696	75	BUTTON HEAD SCREW AEHNL.ISO 7380-2	HALBRUNDKOPFSCHRAUBE
301	409706908	16	HAMMER HEAD BOLT M8X15 8.8 480H SPF	HAMMERKOPFSCHRAUBE
302	11651612	22	HEX SCREW ISO 4017 M8X16 8.8 480H SPF	SECHSKANTSCHRAUBE
303	10875485	46	BUTTON HEAD SCREW AEHNL.ISO 7380-2	HALBRUNDKOPFSCHRAUBE
304	10875471	16	BUTTON HEAD SCREW AEHNL.ISO 7380-2	HALBRUNDKOPFSCHRAUBE
305	11651767	26	HEX SCREW ISO 4017 M8X20 8.8 480H SPF	SECHSKANTSCHRAUBE
306	10197831	6	HEX SCREW ISO 4017 M8X25 8.8 ZNNI-480	SECHSKANTSCHRAUBE
307	12100295	10	HEX SCREW ISO 4017 M8X25 8.8 480H SPF	SECHSKANTSCHRAUBE
308	11826527	2	HEX SCREW ISO 4017 M8X30 8.8 480H SPF	SECHSKANTSCHRAUBE
309	10875537	6	HEX SCREW ISO 4017 M8X40 8.8 480H SPF	SECHSKANTSCHRAUBE
310	11002753	2	HEX SCREW ISO 4017 M10X20 10.9 FLZN SP	SECHSKANTSCHRAUBE
311	11642358	14	HEX SCREW ISO 4017 M10X30 8.8 FLZN SP	SECHSKANTSCHRAUBE
312	12223057	4	SOCKET HEAD SCREW ISO 4762 M12X25 8	ZYLINDERSCHRAUBE
313	11645384	4	HEX SCREW ISO 4017 M12X40 8.8 FLZN SP	SECHSKANTSCHRAUBE
314	11644899	2	HEX SCREW ISO 4017 M6X20 8.8 480H SPF	SECHSKANTSCHRAUBE
315	11690042	4	SOCKET HEAD SCREW ISO 4762 M5X12 8.8	ZYLINDERSCHRAUBE
350	11693875	44	HEX NUT ISO 4032 M8 8 480H SPF	SECHSKANTMUTTER
351	10875614	32	HEX NUT DIN 985 M8 8 480H SPF	SECHSKANTMUTTER
352	12100332	2	SHEET METAL NUT M8 480H SPF	BLECHMUTTER
353	10197769	14	HEX NUT DIN 985 M10 8 ZNNI-480H SPF	SECHSKANTMUTTER
354	10875607	4	HEX NUT DIN 985 M12 8 FLZN SPF	SECHSKANTMUTTER
355	12102692	2	HEX NUT DIN 985 M6 8 ZNNI-480H SPF	SECHSKANTMUTTER
375	12103465	42	WASHER ISO 7089 8 300HV ZNNI-480H SPF	SCHEIBE
376	11840501	26	WASHER DIN 7349 8,4 200HV 480H SPF	SCHEIBE
377	11140469	84	WASHER ISO 7093-1 8 200HV 480H SPF	SCHEIBE
378	11491889	30	WASHER ISO 7093-1 10 300HV FLZN SPF	SCHEIBE
379	10289804	12	WASHER ISO 7089 12 300HV FLZN SPF	SCHEIBE
380	11693878	2	WASHER DIN 7349 6,4 200HV 480H SPF	SCHEIBE

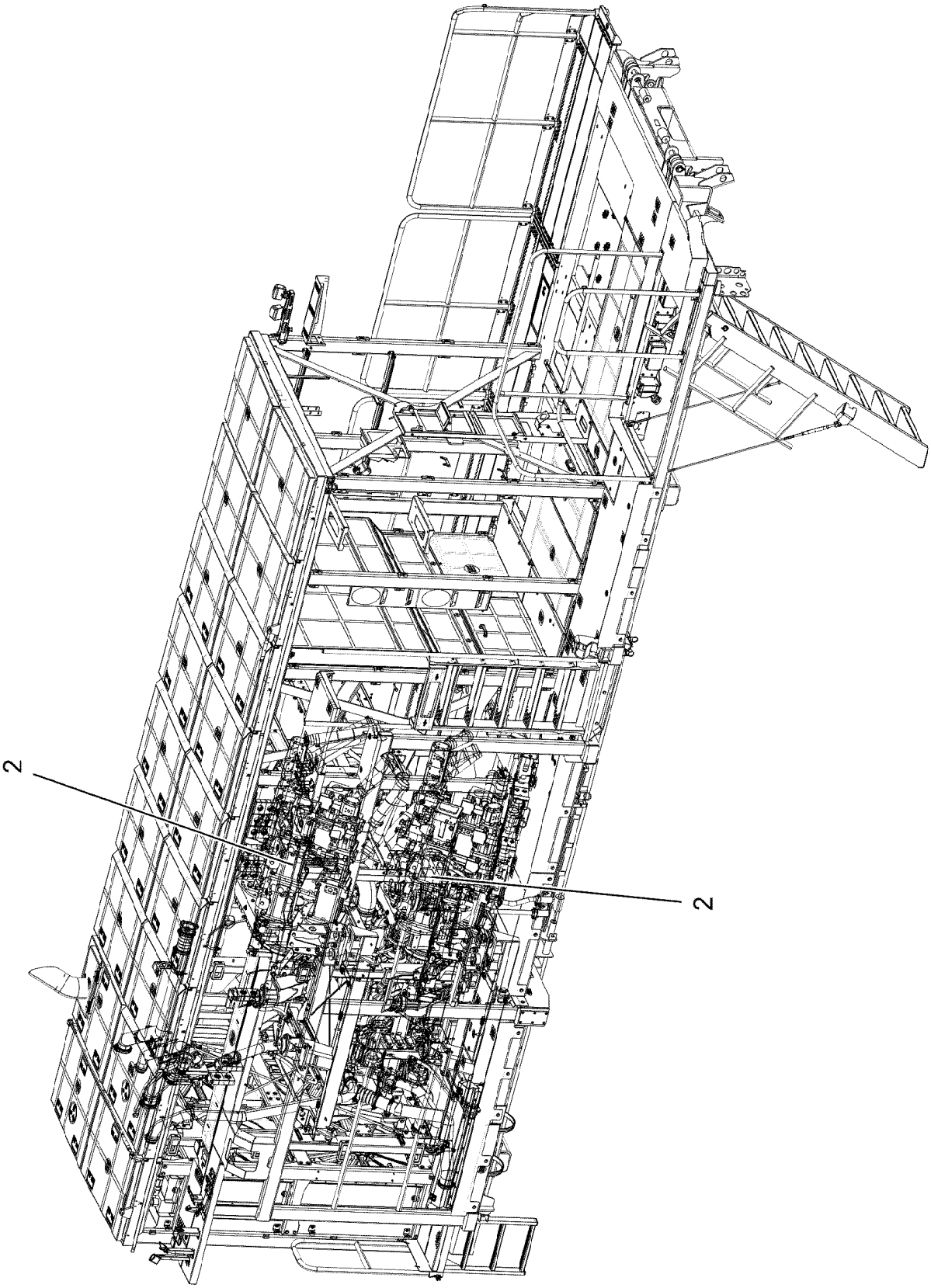
2
2

Pos.	Item	Quantity	Description	Bezeichnung
1	919203208	1	DIESEL ENGINE CPL.ABOVE ⇨ ❑ 627	DIESELMOTOR KPL.OBEN
2	919203308	1	DIESEL ENGINE CPL.DOWN ⇨ ❑ 684	DIESELMOTOR KPL.UNTEN

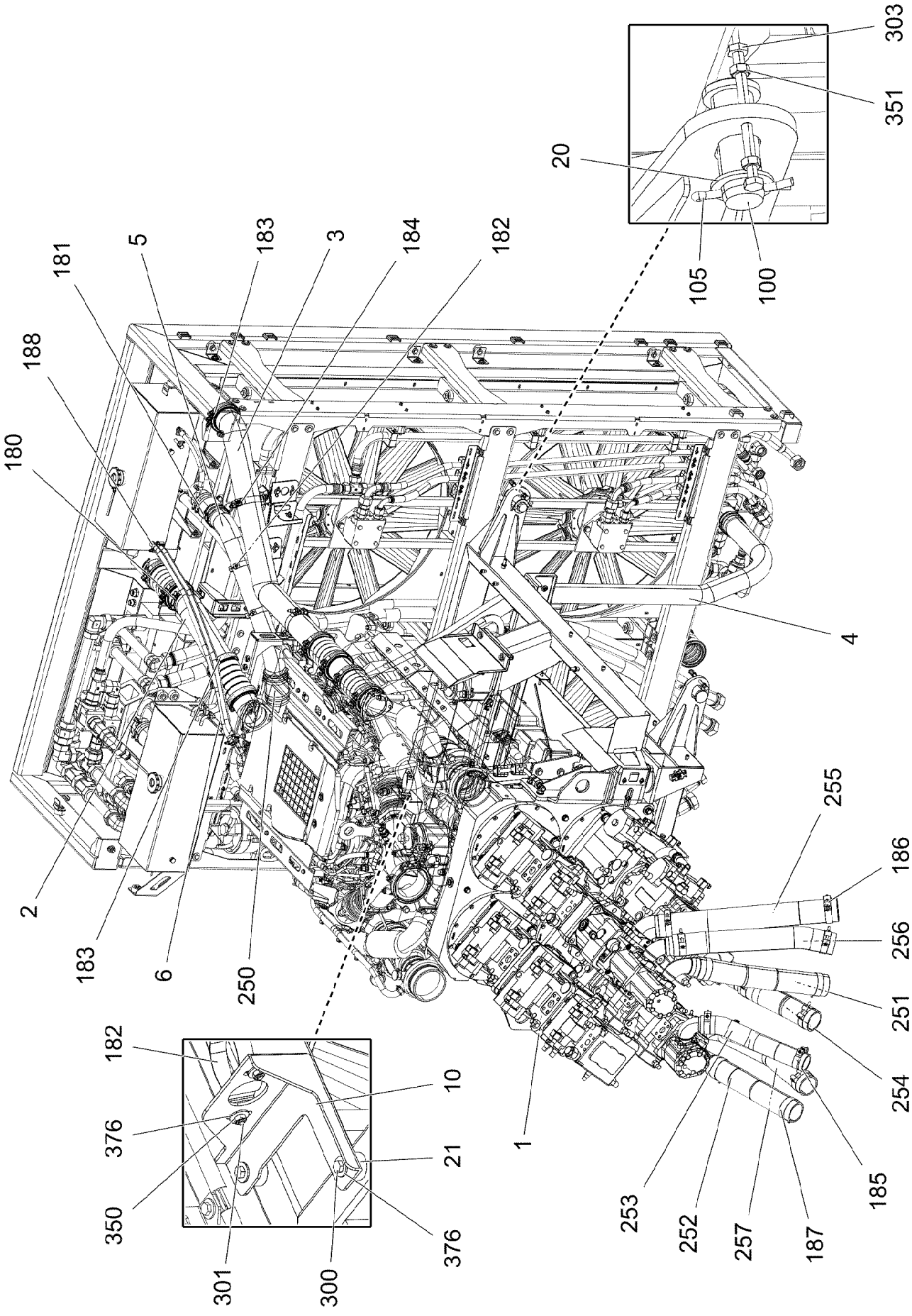

15.3.2023 002225 LIEBHERR	**etk_en_de_098406_LR 13000** **DIESEL ENGINE CPL.ABOVE** **DIESELMOTOR KPL.OBEN**	627 (1/3) **919203208**

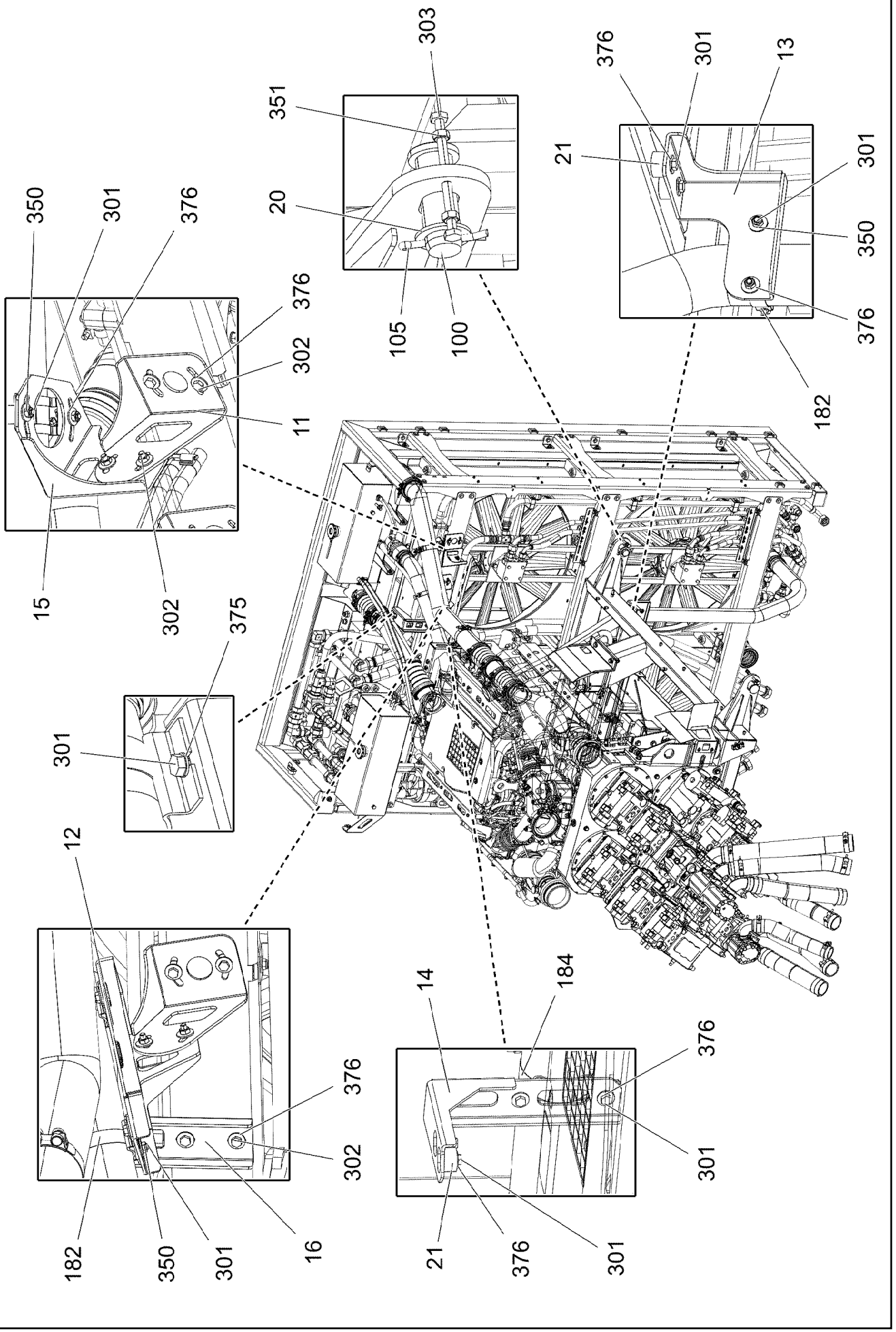
303
351
20
105
100
376
301
13
21
301
350
376
182
350
301
376
376
302
11
15
302
375
301
12
182
350
301
16
376
302
14
184
376
301
21
376
301

Pos.	Item	Quantity	Description	Bezeichnung
1	96034141	1	DIESEL ENGINE, PRE-ASSEMBLED ⇨ ❑ 630	DIESELMOTOR VORM.
2	96034247	1	CHARGE AIR PIPE SPF	LADELUFTROHR
3	96034248	1	CHARGE AIR PIPE SPF	LADELUFTROHR
4	96034254	1	COOLING WATER PIPE EDELSTAHL	KUEHLWASSERROHR
5	96034255	1	COOLING WATER PIPE EDELSTAHL	KUEHLWASSERROHR
6	96035400	1	HOSE LINES DIESEL ENGINE	SCHLAUCHLEITUNGEN DIESEL
(1)	96035404	1	HOSE CPL. CONTI-KWS 12X1020	SCHLAUCH KPL.
(2)	96035405	1	HOSE CPL. CONTI-KWS 12X1020	SCHLAUCH KPL.
10	97117478	1	PLATE 4X300X252 S315MC FE//ZNNI8//CN//T	BLECH
11	97117479	2	PLATE 4X205X246 S315MC FE//ZNNI8//CN//T	BLECH
12	97117480	1	PLATE 4X547X293 S315MC FE//ZNNI8//CN//T	BLECH
13	97117481	1	PLATE 4X293X211 S315MC FE//ZNNI8//CN//T	BLECH
14	97117482	1	PLATE 4X245X329 S315MC FE//ZNNI8//CN//T	BLECH
15	97117483	1	PLATE 4X302X251 S315MC FE//ZNNI8//CN//T	BLECH
16	97117484	1	PLATE 4X394X188 S315MC FE//ZNNI8//CN//T	BLECH
20	979761208	4	WASHER 4X60X60 S315MC FE//ZNNI8//CN//T	SCHEIBE
21	978787708	6	SLEEVE 33.0X19 FE//ZNNI8//CN//T0	HUELSE
100	453031108	4	PIN ISO 2341 B40X110X98 35NICRMOV125	BOLZEN
105	10180371	4	SPLIT PIN ISO 1234 8X80 St 480H SPF	SPLINT
180	774223708	1	HOSE CLAMP 100-104 ST	SCHLAUCHSCHELLE
181	774218808	12	HOSE CLAMP 90/80-100/12 W3	SCHLAUCHSCHELLE
182	10337339	4	SWIVEL BOLT BRACKET CLAMP 77-80/80/20	GELENKBANDKONSOLENSCHE
183	10127984	4	RETAINER CLIP 122,5/K1 St/Inox	SPANNSCHELLE
184	774222908	2	RETAINER CLIP 102-100 ST	SPANNSCHELLE
185	10652657	2	HOSE CLAMP 70/68-73/25 ST	SCHLAUCHSCHELLE
186	774225308	2	HOSE CLAMP 98-103X25 ST	SCHLAUCHSCHELLE
187	774227908	10	HOSE CLAMP 86-91X25 ST	SCHLAUCHSCHELLE
188	11118077	4	HOSE CLAMP 21/16-27/12 W3	SCHLAUCHSCHELLE
250	550632308	2	FORM HOSE DN80X140	FORMSCHLAUCH
251	10877637	1	SUCTION HOSE 76X550 NBR	SAUGSCHLAUCH
252	10877638	1	SUCTION HOSE 76X450 NBR	SAUGSCHLAUCH
253	12101549	1	SUCTION HOSE 60X470 NBR	SAUGSCHLAUCH
254	12101829	1	SUCTION HOSE 76X360 CR/NBR	SAUGSCHLAUCH
255	12100902	1	SUCTION HOSE 88,9X720 NBR	SAUGSCHLAUCH
256	12100903	1	SUCTION HOSE 76X650 NBR	SAUGSCHLAUCH
257	12100904	1	SUCTION HOSE 76X750 NBR	SAUGSCHLAUCH
300	11651612	2	HEX SCREW ISO 4017 M8X16 8.8 480H SPF	SECHSKANTSCHRAUBE
301	11651767	18	HEX SCREW ISO 4017 M8X20 8.8 480H SPF	SECHSKANTSCHRAUBE
302	10197831	10	HEX SCREW ISO 4017 M8X25 8.8 ZNNI-480	SECHSKANTSCHRAUBE
303	12216908	8	HEX SCREW ISO 4017 M10X60 8.8 FLZN SP	SECHSKANTSCHRAUBE
350	11693875	24	HEX NUT ISO 4032 M8 8 480H SPF	SECHSKANTMUTTER
351	12102695	8	HEX NUT ISO 4032 M10 8 ZNNI-480H SPF	SECHSKANTMUTTER
375	12103465	2	WASHER ISO 7089 8 300HV ZNNI-480H SPF	SCHEIBE
376	11140469	52	WASHER ISO 7093-1 8 200HV 480H SPF	SCHEIBE

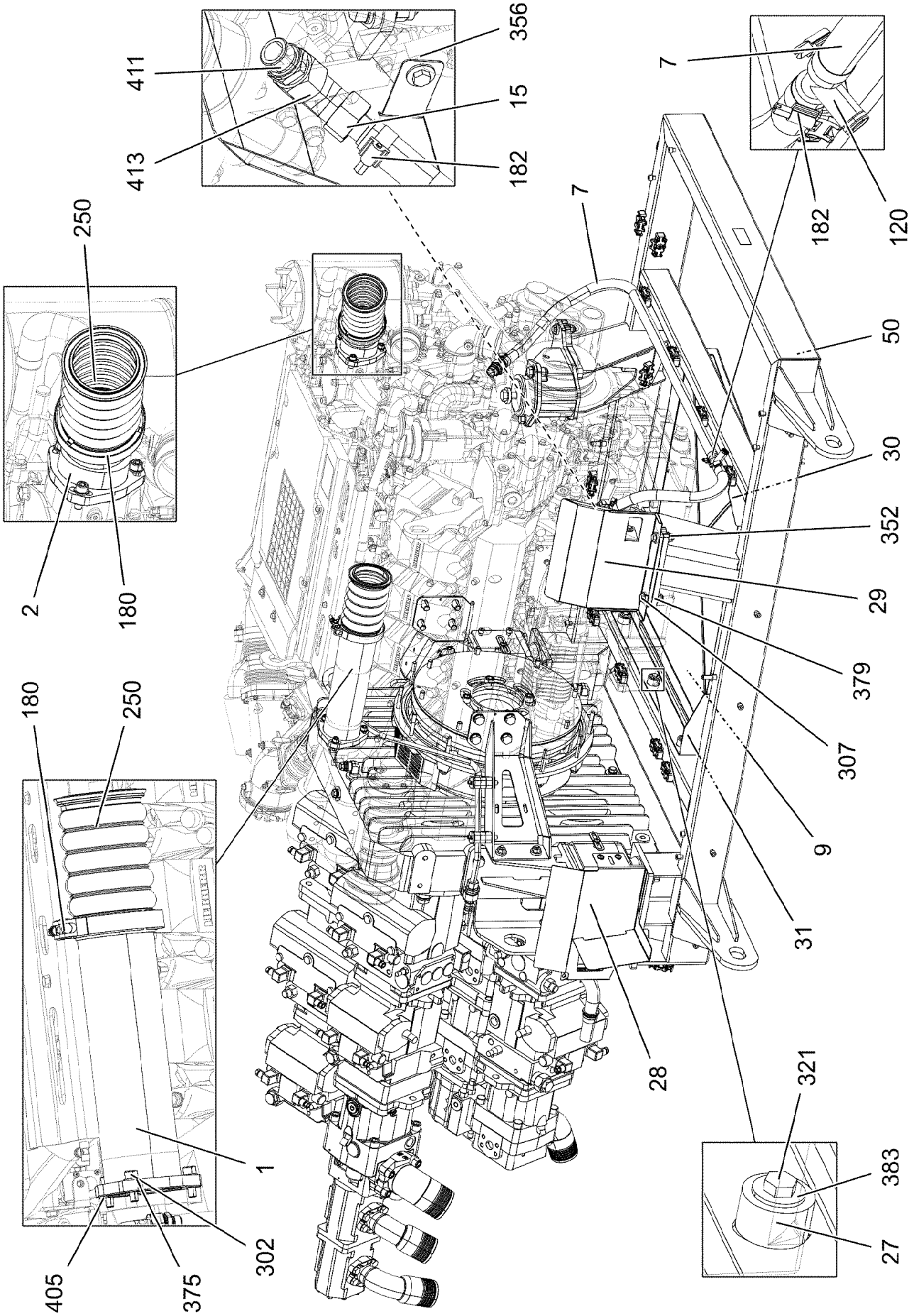

15.3.2023 002217	**etk_en_de_098406_LR 13000**	630 (1/6)
LIEBHERR	**DIESEL ENGINE, PRE-ASSEMBLED** **DIESELMOTOR VORM.**	**96034141**

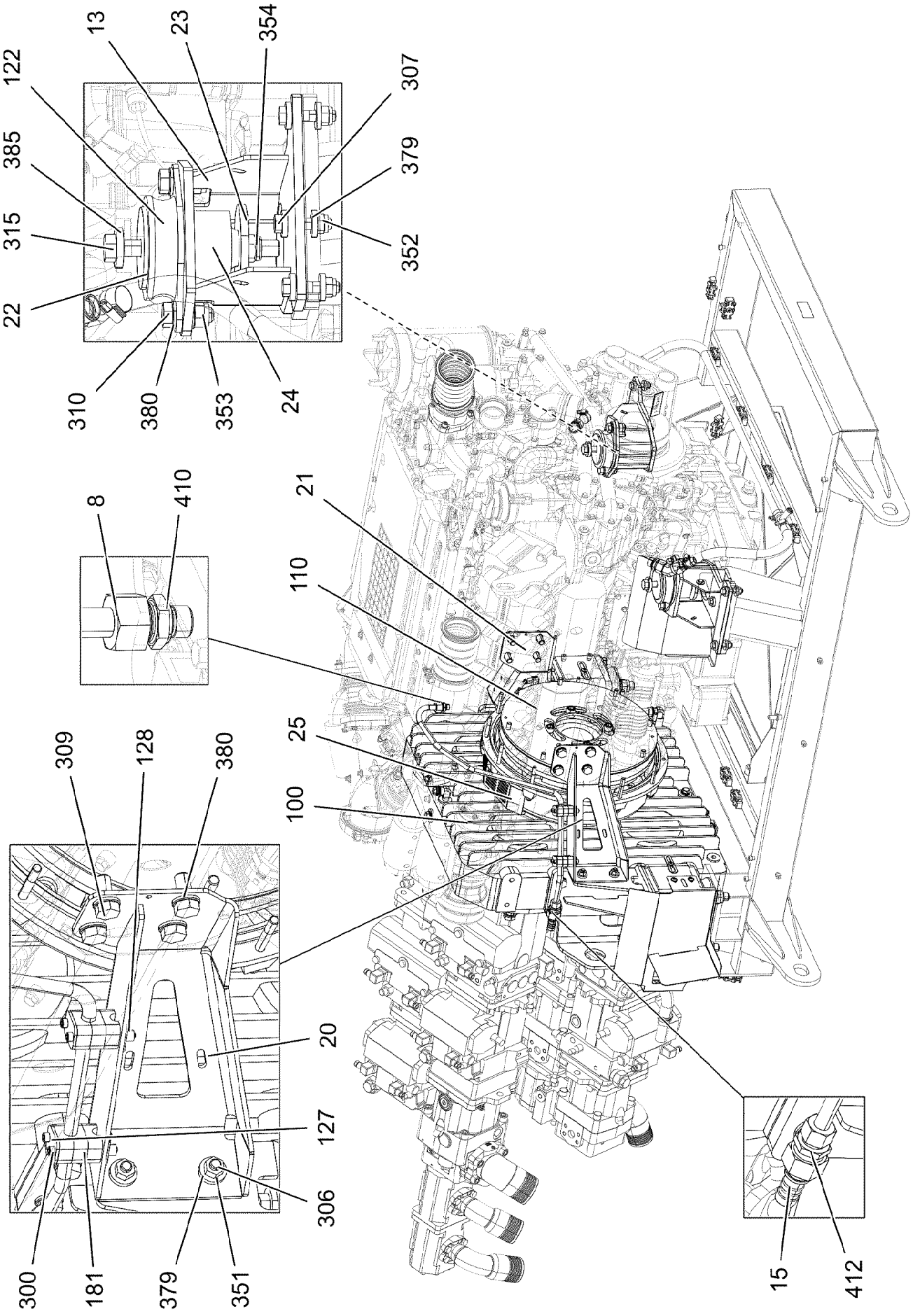
13
23
354
122
307
385
379
315
352
22
310
380
353
24
8
410
21
110
25
100
309
128
380
20
127
306
300
181
379
351
15
412

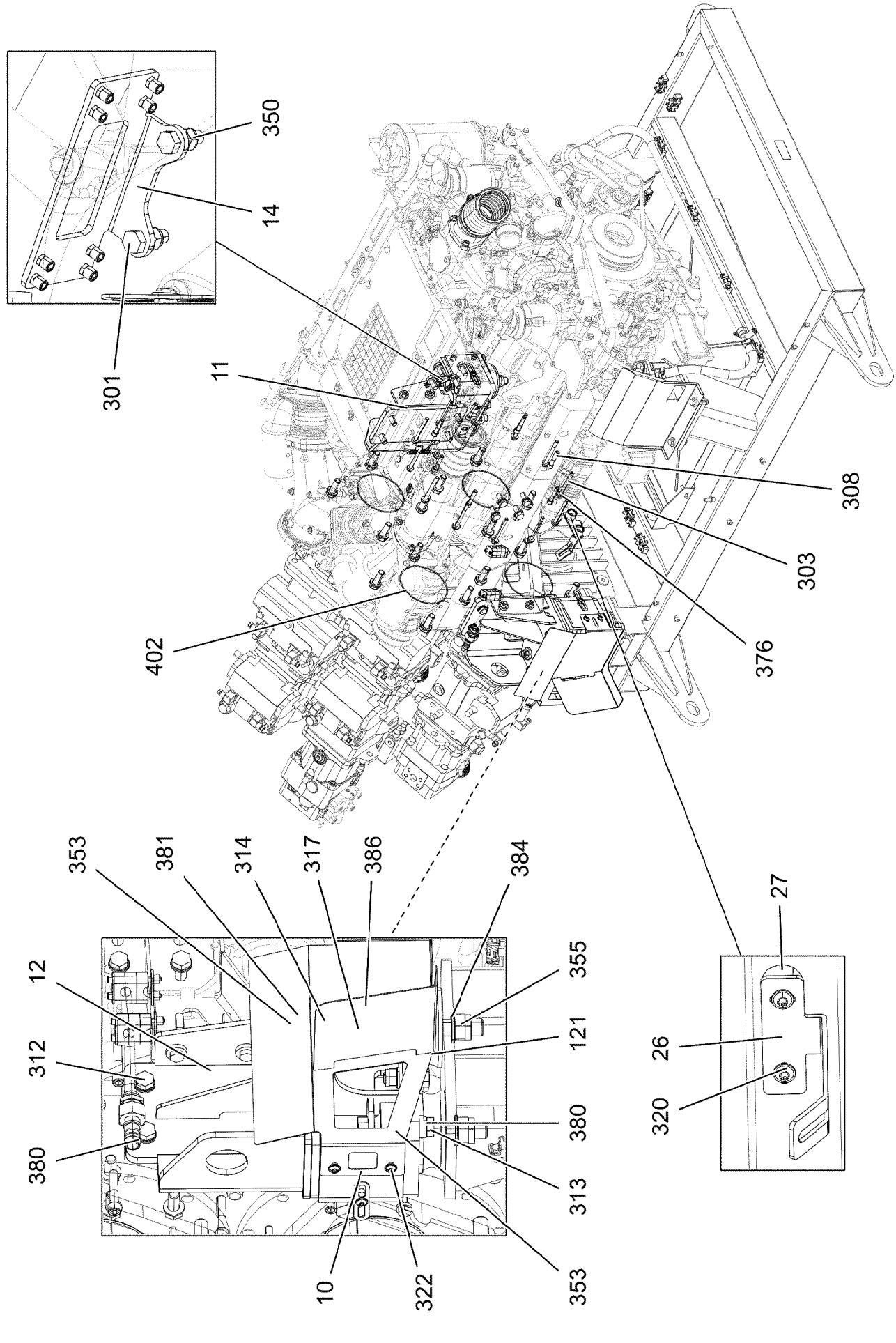
350
14
301
11
308
303
376
402
27
26
320
353
381
314
317
386
384
12
312
380
355
121
380
313
353
10
322

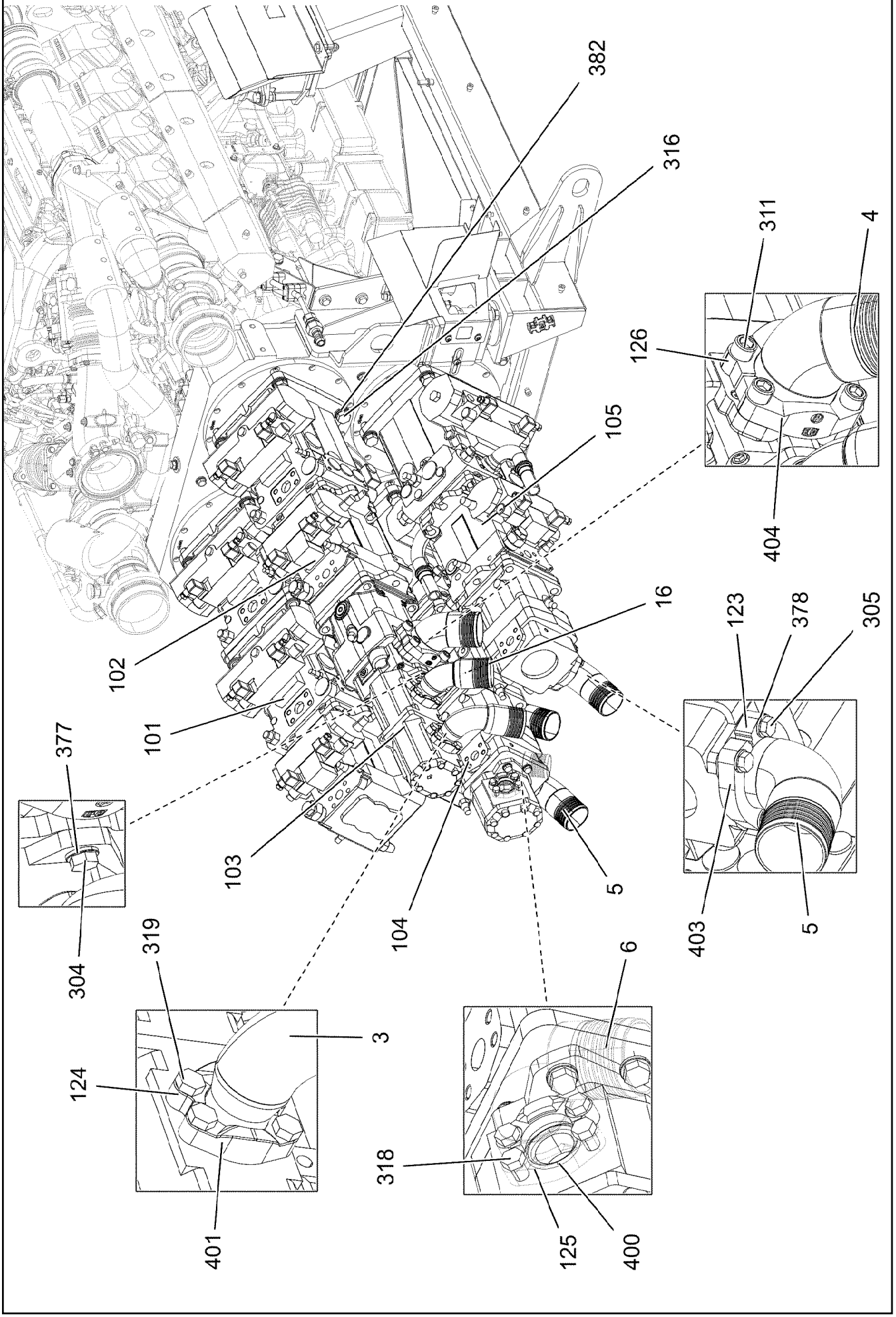
382
316
311
4
126
404
105
102
16
123
378
305
101
377
403
5
103
5
104
304
319
6
3
124
318
401
125
400

Pos.	Item	Quantity	Description	Bezeichnung
1	96034245	1	CHARGE AIR PIPE SPF	LADELUFTROHR
2	96034246	1	CHARGE AIR PIPE SPF	LADELUFTROHR
3	96034919	1	INTAKE ST.CONST.	SAUGSTUTZEN SCHWK.
4	96034920	1	INTAKE ST.CONST.	SAUGSTUTZEN SCHWK.
5	96034921	3	INTAKE ST.CONST.	SAUGSTUTZEN SCHWK.
6	12100315	1	INTAKE SAE1 1/4C61-90,H STAHL FE//ZNNI8/	SAUGSTUTZEN
7	96035421	1	HOSE LINES DIESEL ENGINE	SCHLAUCHLEITUNGEN DIESEL
(1)	96035422	1	HOSE CPL. CONTI-KWS 20X1360	SCHLAUCH KPL.
(2)	96035423	1	HOSE CPL. CONTI-KWS 20X440	SCHLAUCH KPL.
8	96035427	1	PREMOUN PIPELINE DIESEL ENGINE	ROHRLEITUNGEN DIESELMOTO
(1)	96035428	1	PIPE COMPL.	ROHR KPL.
9	96037955	1	COVER COMPL. ⇨ ❑ 636	DECKEL KPL.
10	963383008	2	CONSOLE ⇨ ❑ 637	KONSOLE
11	966046208	1	BRACKET WELDED CONST.	KONSOLE SCHWK.
12	966043708	1	BRACKET WELDED CONST.	KONSOLE SCHWK.
13	966042208	2	BRACKET WELDED CONST.	KONSOLE SCHWK.
14	966750608	1	HOLDER PRE-ASSEMBLY FE//ZNNI8//CN//T0	HALTER VORM.
15	968652008	3	PIPE SOCKET CPL. NW-20 ⇨ ❑ 501	ROHRSTUTZEN KPL.
16	96022930	1	INTAKE ST.CONST.	SAUGSTUTZEN SCHWK.
20	97119253	1	PLATE 5X497X313 S355MC FE//ZNNI8//CN//T	BLECH
21	979640308	1	PLATE 5X314X497 S355MC	BLECH
22	979666908	2	WASHER 5X90X90 S355MC FE//ZNNI8//CN//T	SCHEIBE
23	976648308	2	PLATE 8X96X96 S700MC	BLECH
24	947811508	2	TUBE 25X3.2X100 S355J2H	ROHR
25	976167508	1	PLATE 1X374X106 DC01 FE//ZNNI8//CN//T0	BLECH
26	97122489	1	PLATE 4X213X110 S315MC FE//ZNNI8//CN//T	BLECH
27	978787708	8	SLEEVE 33.0X19 FE//ZNNI8//CN//T0	HUELSE
28	97120150	1	PLATE 1.5X507X423 X5CRNI18-10	BLECH
29	97122490	1	PLATE 1.5X344X327 X5CRNI18-10	BLECH
30	97122491	1	PLATE 3X878X276 S355MC FE//ZNNI8//CN//T	BLECH
31	97122492	1	PLATE 3X878X276 S355MC FE//ZNNI8//CN//T	BLECH
50	96018303	1	EQUIPMENT CARRIER WELDED	AGGREGATETRAEGER SCHWK.
100	11000367	1	PUMP DISTRIBUTION GEAR PVG SPF ⇨ ❑ 638	PUMPENVERTEILERGETRIEBE
101	10492850	1	TRIPLE PUMP A4VG+A4VG+A4VG SPF ⇨ ❑ 640	DREIFACHPUMPE
102	10492851	1	TRIPLE PUMP A4VG+A4VG+A11VO SPF ⇨ ❑ 649	DREIFACHPUMPE
103	10220483	1	TWO-STAGE PUMP PRR SPF	ZWEIFACHZAHNRADPUMPE
(999)	10476391	1	SEAL KIT	DICHTSATZ
104	10492853	1	TRIPLE PUMP A4VG+A11VO+A11VO SPF ⇨ ❑ 662	DREIFACHPUMPE
105	10491715	1	TRIPLE PUMP A4VG+A4VG+A11VO SPF ⇨ ❑ 673	DREIFACHPUMPE
106	512125408	1	GEAR PUMP SNP3	ZAHNRADPUMPE
(999)	10476391	1	SEAL KIT	DICHTSATZ
110	10663384	1	COUPLING 3800NM/1900U/MIN NR 70SH	KUPPLUNG
120	10872612	1	TEE 20X20 L=90	T-STUECK
121	550457808	4	VIBRATION DAMPER	SCHWINGUNGSDAEMPFER
122	550452608	2	VIBRATION DAMPER	SCHWINGUNGSDAEMPFER
123	11003246	6	FLANGE HALF SAE2 1/2-C61-M12 STAHL C	FLANSCHHAELFTE
124	511502608	4	SAE FLANGE SAE1 1/2-C61-M12	SAE-FLANSCH
(1)	510587908	1	O-RING ARP 568 47,22X3,53 NBR90	O-RING
125	511516208	2	SAE-FLANGE HALF SAE1 1/4-C61-M12 CR6 ⇨ ❑ 681	SAE-FLANSCHHAELFTE
126	510599208	2	SAE-FLANGE HALF SAE3-C61-M16 CR6-FRE	SAE-FLANSCHHAELFTE
127	7362949	2	LID PLATE DIN 3015-1 L-DP 2 W1-ZN	DECKPLATTE

Pos.	Item	Quantity	Description	Bezeichnung
128	10802202	2	WELD PLATE DIN 3015-1 L-AP-K 2 W1 ZNNI	ANSCHWEISSPLATTE
180	10127984	2	RETAINER CLIP 122,5/K1 St/Inox	SPANNSCHELLE
181	602008108	6	CLAMP-HALF DIN 3015-1 L 2 G 15 PP SW	KLEMMHAELFTE
182	774208508	4	HOSE CLAMP 32/25-40/12 W3	SCHLAUCHSCHELLE
250	10663848	2	CHARGE AIR CORRUGATED HOSE 94X185	LADELUFTWELLSCHLAUCH
300	10876361	4	SOCKET HEAD SCREW ISO 4762 M6X70 8.8	ZYLINDERSCHRAUBE
301	10197831	3	HEX SCREW ISO 4017 M8X25 8.8 ZNNI-480	SECHSKANTSCHRAUBE
302	10875571	6	SOCKET HEAD SCREW ISO 4762 M10X30 8	ZYLINDERSCHRAUBE
303	12218490	12	HEX SCREW ISO 4014 M10X110 8.8 FLZN SP	SECHSKANTSCHRAUBE
304	11631742	4	HEX SCREW ISO 4017 M12X30 8.8 FLZN SP	SECHSKANTSCHRAUBE
305	11642349	12	HEX SCREW ISO 4017 M12X35 8.8 FLZN SP	SECHSKANTSCHRAUBE
306	11645384	4	HEX SCREW ISO 4017 M12X40 8.8 FLZN SP	SECHSKANTSCHRAUBE
307	11658891	6	HEX SCREW ISO 4014 M12X55 8.8 FLZN SP	SECHSKANTSCHRAUBE
308	10876374	8	SOCKET HEAD SCREW ISO 4762 M12X60 8	ZYLINDERSCHRAUBE
309	12214938	8	HEX SCREW ISO 4017 M16X35 8.8 FLZN SP	SECHSKANTSCHRAUBE
310	10875803	4	HEX SCREW ISO 4017 M16X45 8.8 FLZN SP	SECHSKANTSCHRAUBE
311	12224014	4	SOCKET HEAD SCREW ISO 4762 M16X45 8	ZYLINDERSCHRAUBE
312	10875520	8	HEX SCREW ISO 4017 M16X50 8.8 FLZN SP	SECHSKANTSCHRAUBE
313	10875804	8	HEX SCREW ISO 4017 M16X55 8.8 FLZN SP	SECHSKANTSCHRAUBE
314	10875521	8	HEX SCREW ISO 4017 M16X60 8.8 FLZN SP	SECHSKANTSCHRAUBE
315	406221408	2	HEX SCREW ISO 4014 M18X180 10.9 FLZN	SECHSKANTSCHRAUBE
316	12224018	16	HEX SCREW ISO 4017 M20X55 8.8 FLZN SP	SECHSKANTSCHRAUBE
317	10878756	4	HEX SCREW ISO 4014 M24X170 8.8 FLZN SP	SECHSKANTSCHRAUBE
318	12100552	4	HEX SCREW UNC7/16X14X30MM 8.8 FLZN	SECHSKANTSCHRAUBE
319	10876375	8	SCREW AEHNL.ISO 4017 UNC1/2X13X1 1/4	SCHRAUBE
320	10875485	2	BUTTON HEAD SCREW AEHNL.ISO 7380-2	HALBRUNDKOPFSCHRAUBE
321	11651767	6	HEX SCREW ISO 4017 M8X20 8.8 480H SPF	SECHSKANTSCHRAUBE
322	12102696	4	BUTTON HEAD SCREW AEHNL.ISO 7380-2	HALBRUNDKOPFSCHRAUBE
350	10875614	2	HEX NUT DIN 985 M8 8 480H SPF	SECHSKANTMUTTER
351	10875616	4	HEX NUT ISO 4032 M12 8 FLZN SPF	SECHSKANTMUTTER
352	10875607	6	HEX NUT DIN 985 M12 8 FLZN SPF	SECHSKANTMUTTER
353	10875609	20	HEX NUT DIN 985 M16 8 FLZN SPF	SECHSKANTMUTTER
354	10179122	2	HEX NUT DIN 980 M18 10 FLZN SPF	SECHSKANTMUTTER
355	12226094	4	HEX NUT DIN 985 M24 10 FE//ZNNI8//CN//T0	SECHSKANTMUTTER
356	11693875	1	HEX NUT ISO 4032 M8 8 480H SPF	SECHSKANTMUTTER
375	10289795	6	WASHER ISO 7089 10 300HV FLZN SPF	SCHEIBE
376	550899808	12	WASHER 10 200HV FLZN SPF	SCHEIBE
377	10870512	4	WASHER EN 14399-6 12 300HV-ST FLZN SP	SCHEIBE
378	420050801	12	WASHER ISO 7089 12 MS	SCHEIBE
379	10006370	20	WASHER DIN 7349 13 200HV FLZN SPF	SCHEIBE
380	4600242	40	WASHER EN 14399-6 16 300-370HV FLZN SP	SCHEIBE
381	4600021	16	WASHER DIN 7349 17 200HV FLZN SPF	SCHEIBE
382	4600222	16	WASHER EN 14399-6 20 300-370HV FLZN SP	SCHEIBE
383	11140469	8	WASHER ISO 7093-1 8 200HV 480H SPF	SCHEIBE
384	4600146	4	WASHER EN 14399-6 24 300-370HV FLZN SP	SCHEIBE
385	4000448	2	WASHER DIN 7349 19 100HV FLZN SPF	SCHEIBE
386	976179708	4	PLATE 8X96X96 S700MC FLZN	BLECH
400	510586708	1	O-RING ARP 568 37,69X3,53 NBR90	O-RING
401	510587908	2	O-RING ARP 568 47,22X3,53 NBR90	O-RING
402	726204008	4	O-RING 160X3 NBR70	O-RING
403	510598908	3	O-RING ARP 568 69,44X3,53 NBR70 ⇨ ❑ 682	O-RING
404	510599308	1	O-RING ARP 568 85,32X3,53 NBR70	O-RING
405	9271963	1	SEAL 1,5X128X98X141 AFM 31	DICHTUNG
410	12100683	1	FITTING GE 15L M16X1,5 INOX	VERSCHRAUBUNG
411	11621782	2	FITTING ISO 8434-1 GE 22L M26X1,5 INOX	VERSCHRAUBUNG
412	12100684	1	REDUCING STUD GR 22/15L EDELSTAHL	REDUZIERSTUTZEN
413	12100704	1	FITTING EV 22L M30X2 EDELSTAHL	VERSCHRAUBUNG

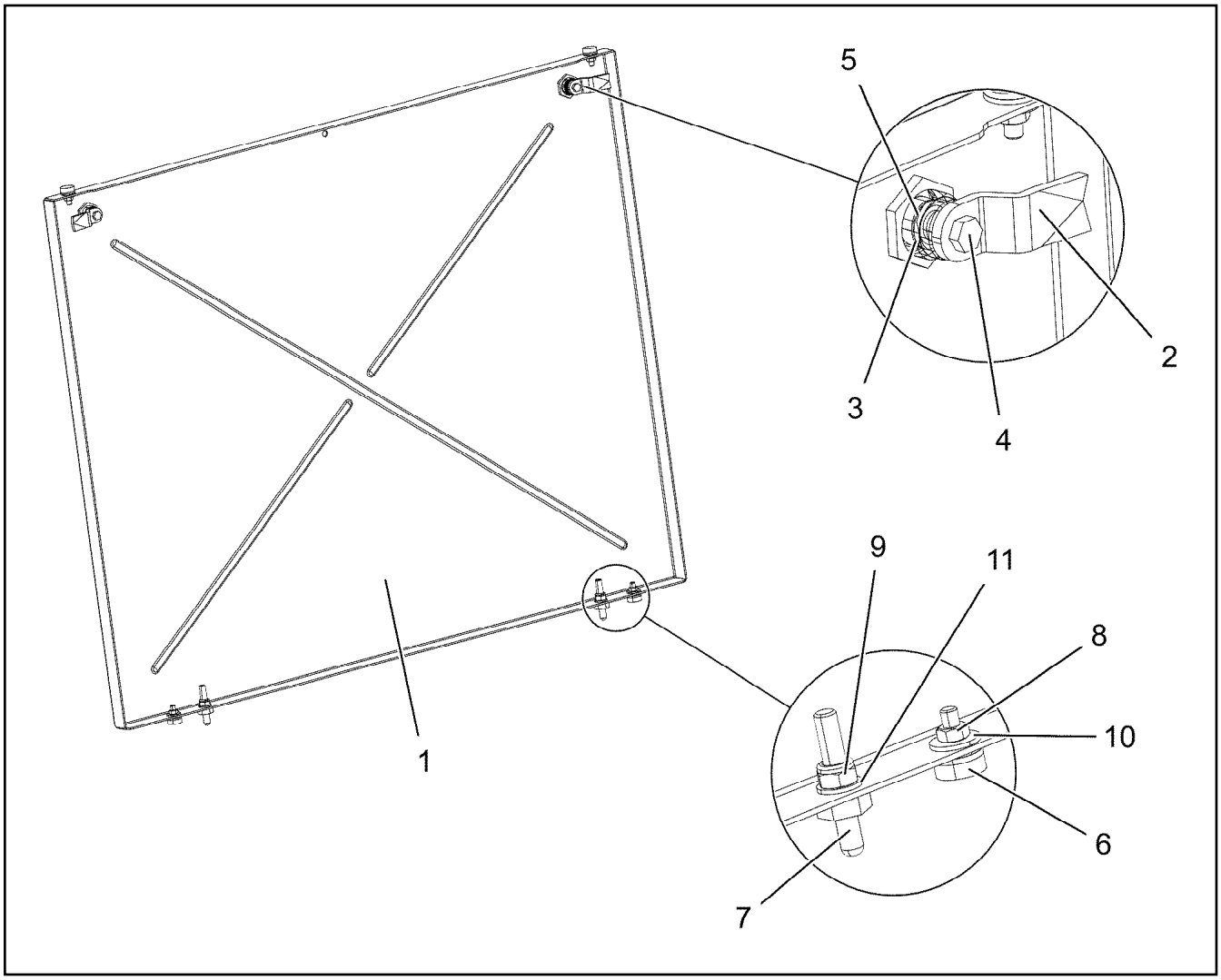

Pos.	Item	Quantity	Description	Bezeichnung
1	97122493	1	PLATE 2X925X756 ALMG3 H111 SPF	BLECH
2	570799108	2	TONGUE	ZUNGE
3	704253308	2	HOUSING GD-ZN SW GEPULVERT	GEHAEUSE
4	704253408	2	ACTUATION SPIKE GD-ZN SW GEPULVERT	BETAETIGUNGSDORN
5	704274808	2	O-RING 12X2 NBR70	O-RING
6	726616708	4	MEGI BUFFER 18X7,5	MEGIPUFFER
7	409710908	2	CARRYING BOLT M8	STUETZSCHRAUBE
8	10197764	4	HEX NUT ISO 4032 M6 10 ZNNI-480H SPF	SECHSKANTMUTTER
9	10875614	2	HEX NUT DIN 985 M8 8 480H SPF	SECHSKANTMUTTER
10	10875648	8	WASHER ISO 7093-1 6 200HV 480H SPF	SCHEIBE
11	12103465	2	WASHER ISO 7089 8 300HV ZNNI-480H SPF	SCHEIBE

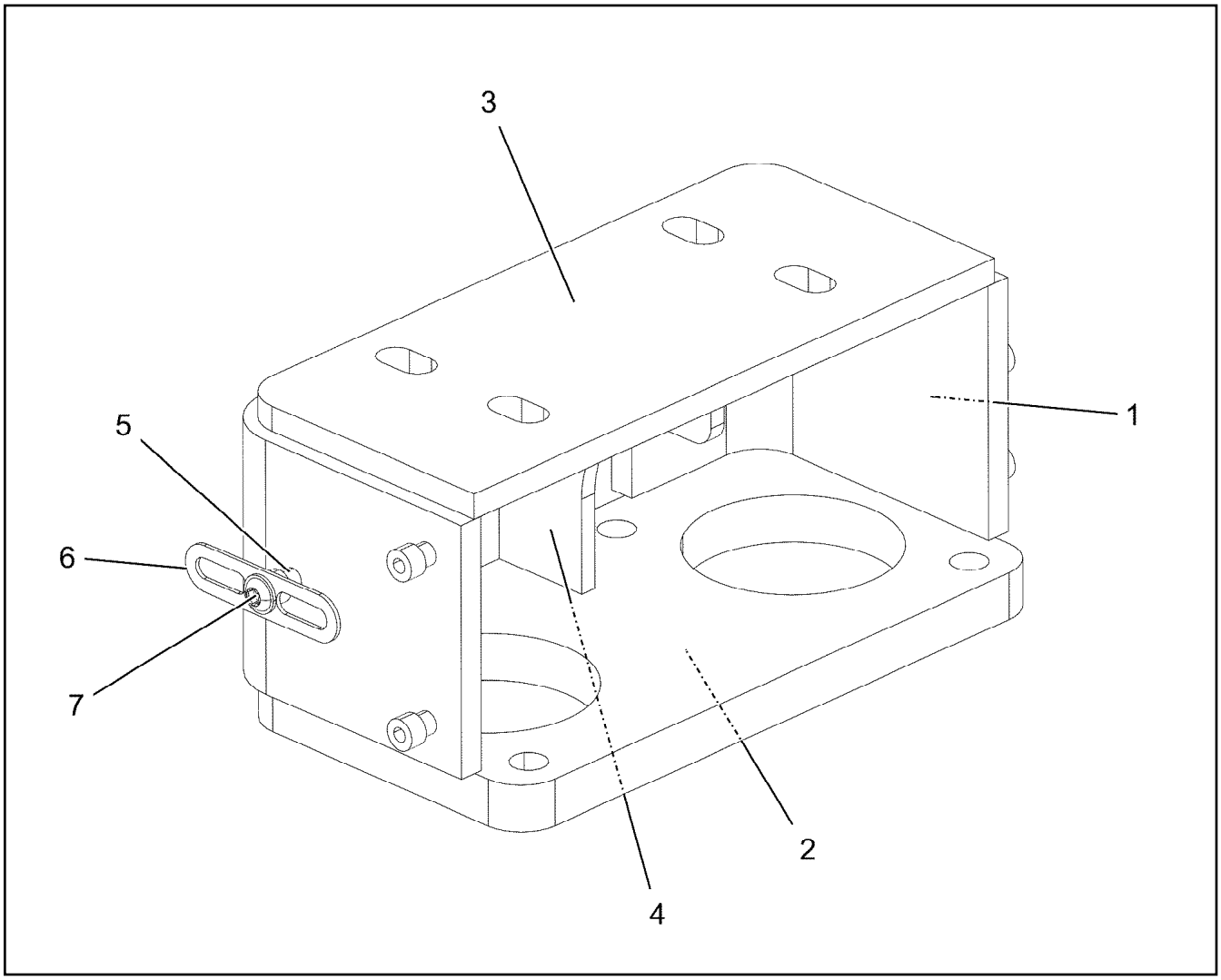

Pos.	Item	Quantity	Description	Bezeichnung
1	974198608	1	PLATE 12X575X120 S355MC	BLECH
2	974198408	1	PLATE 22X314X168 S355J2+N	BLECH
3	974609508	1	PLATE 12X314X140 S355MC	BLECH
4	974609608	1	PLATE 8X126X120 S355MC	BLECH
5	602019308	6	WELDING SLEEVE M8X17 ST37-3K VERKU	SCHWEISSBUCHSE
6	953650008	2	CABLE CLAMP DC01 FE//ZNNI8//CN//T0	KABELHALTER
7	12102696	2	BUTTON HEAD SCREW AEHNL.ISO 7380-2	HALBRUNDKOPFSCHRAUBE

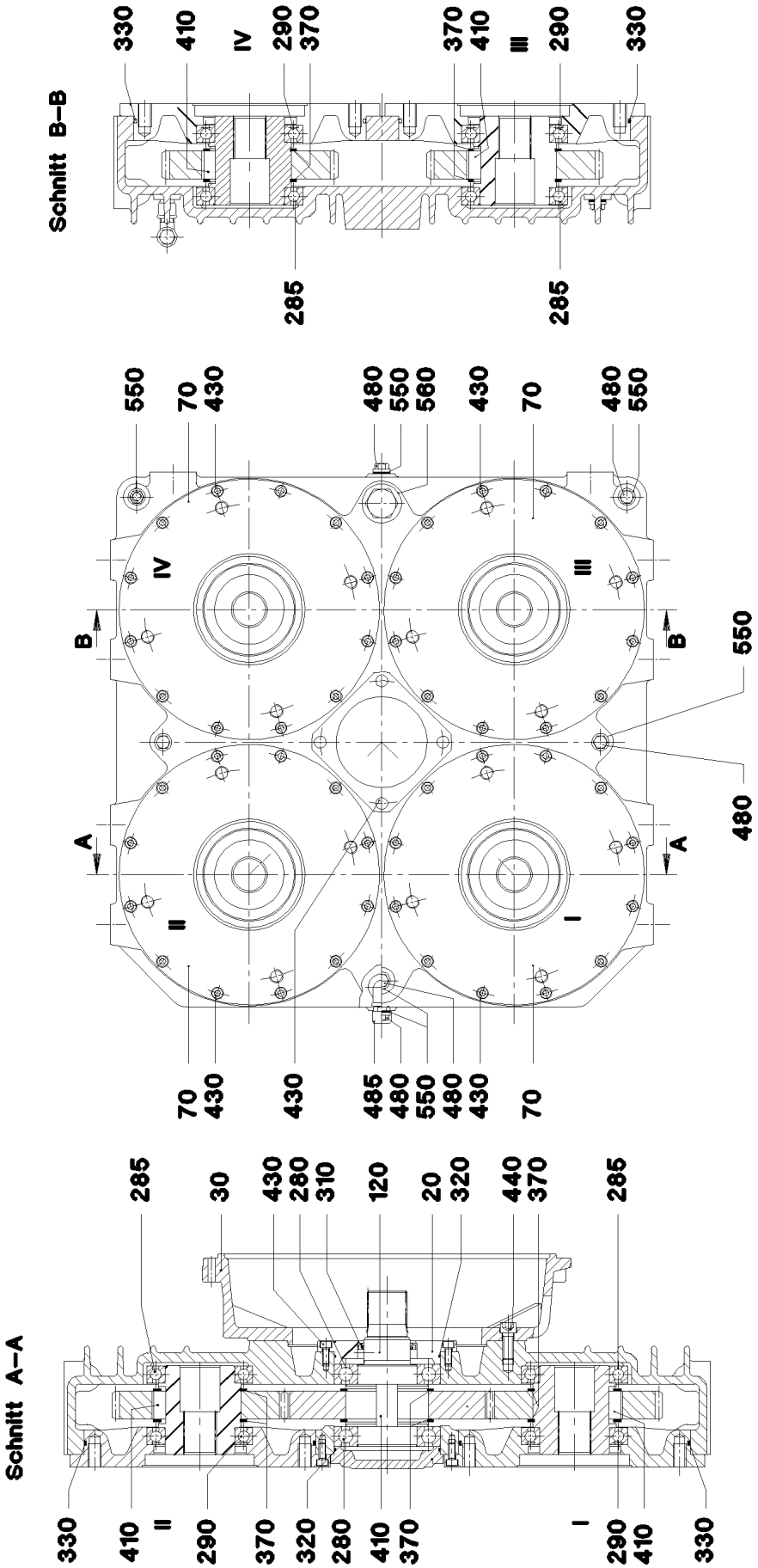
Schnitt B–B
330
410
IV
290
370
370
410
III
290
330
285
285
550
70
430
480
550
560
430
70
480
550
IV
III
B
B
550
480
A
A
II
I
70
430
430
485
480
550
480
430
70
Schnitt A–A
285
30
430
280
310
120
20
320
440
370
285
330
410
II
290
370
320
280
410
370
I
290
410
330

Pos.	Item	Quantity	Description	Bezeichnung
20	571827808	1	SEALING RING COVER D210/87X35	DICHTRINGDECKEL
30	571827908	1	ADD-ON FLANGE D558X137	ANBAUFLANSCH
70	10492556	4	ADD-ON FLANGE D393/136X60	ANBAUFLANSCH
120	571828008	1	SPLINE SHAFT D125X234	ZAHNWELLE
280	745141814	2	DEEP GROOVE BALL BEARING DIN 625 621	RILLENKUGELLAGER
285	571827008	4	DEEP GROOVE BALL BEARING DIN 625 602	RILLENKUGELLAGER
290	571826908	4	DEEP GROOVE BALL BEARING DIN 625 60	RILLENKUGELLAGER
310	570720908	1	ROTARY SHAFT LIP SEAL DIN 3760 A 70X90	RADIALWELLENDICHTRING
320	518578108	2	O-RING 150X3 NBR70	O-RING
330	790347014	4	O-RING DIN 3771-1 340X5 NBR	O-RING
370	428007508	10	RETAINING RINGS DIN 471 125X4	SICHERUNGSRING
410	571827408	10	FITTING KEY DIN 6885 B32X18X40	PASSFEDER
430	10415162	58	SOCKET HEAD SCREW ISO 4762 M10X25 8	ZYLINDERSCHRAUBE
440	4042302	12	SOCKET HEAD SCREW ISO 4762 M16X40 8	ZYLINDERSCHRAUBE
480	504012108	7	SCREW PLUG DIN 908 G1/2X14X14MM ST	VERSCHLUSSSCHRAUBE
485	693113814	1	VENTILATION FILTER	ENTLUEFTUNGSFILTER
550	560047108	10	SEALING RING DIN 7603 A 20X26X1,5 CU	DICHTRING
560	710107608	1	SEALING RING DIN 7603 A48X55X2 CU	DICHTRING

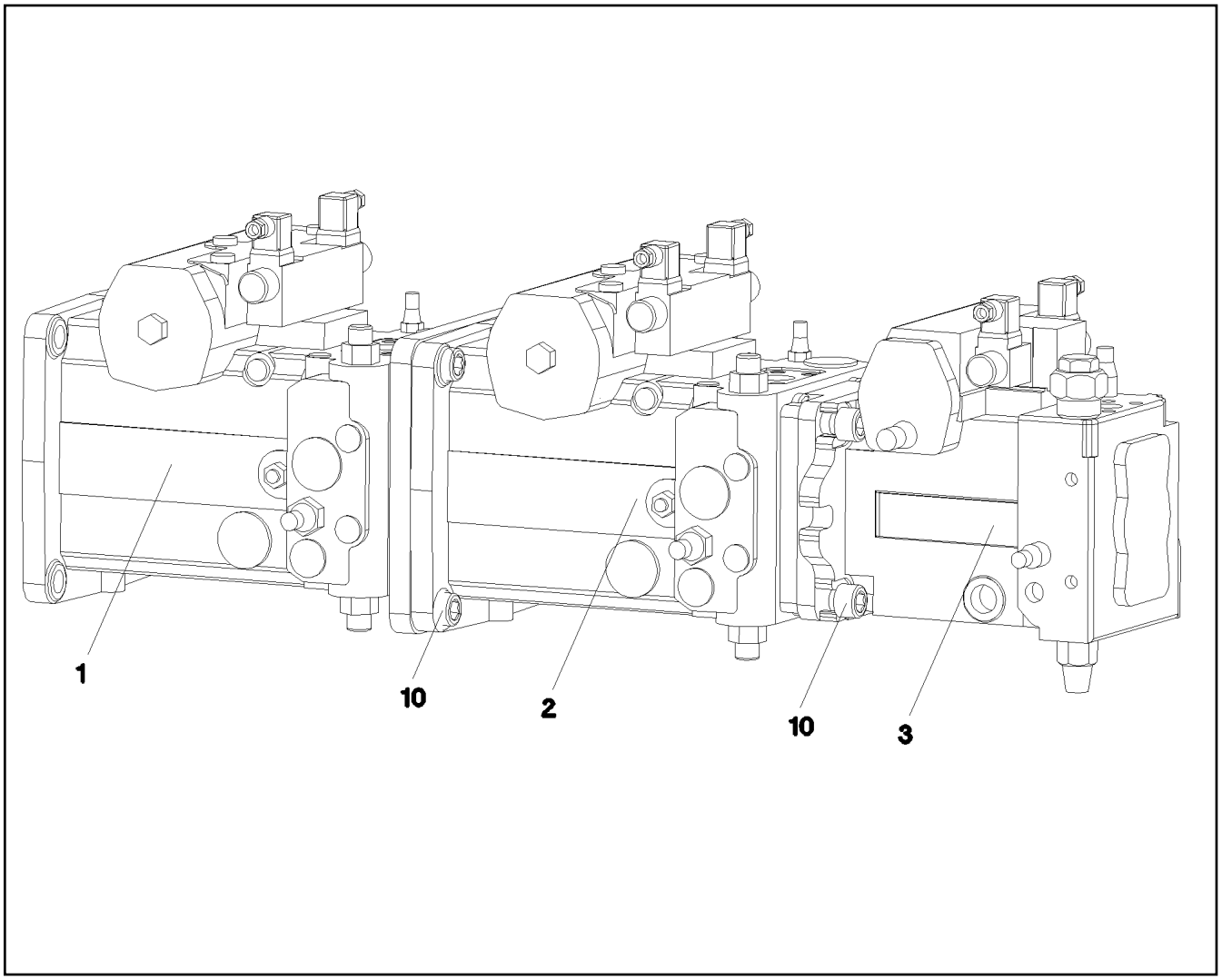

Pos.	Item	Quantity	Description	Bezeichnung
1	11006041	1	VARIABLE PUMP ⇨ ❑ 641	VERSTELLPUMPE
2	11006042	1	VARIABLE PUMP ⇨ ❑ 645	VERSTELLPUMPE
3	11006043	1	VARIABLE PUMP ⇨ ❑ 646	VERSTELLPUMPE
10	406520808	8	HEX SCREW ISO 4017 M20X45 8.8 VERZ	SECHSKANTSCHRAUBE

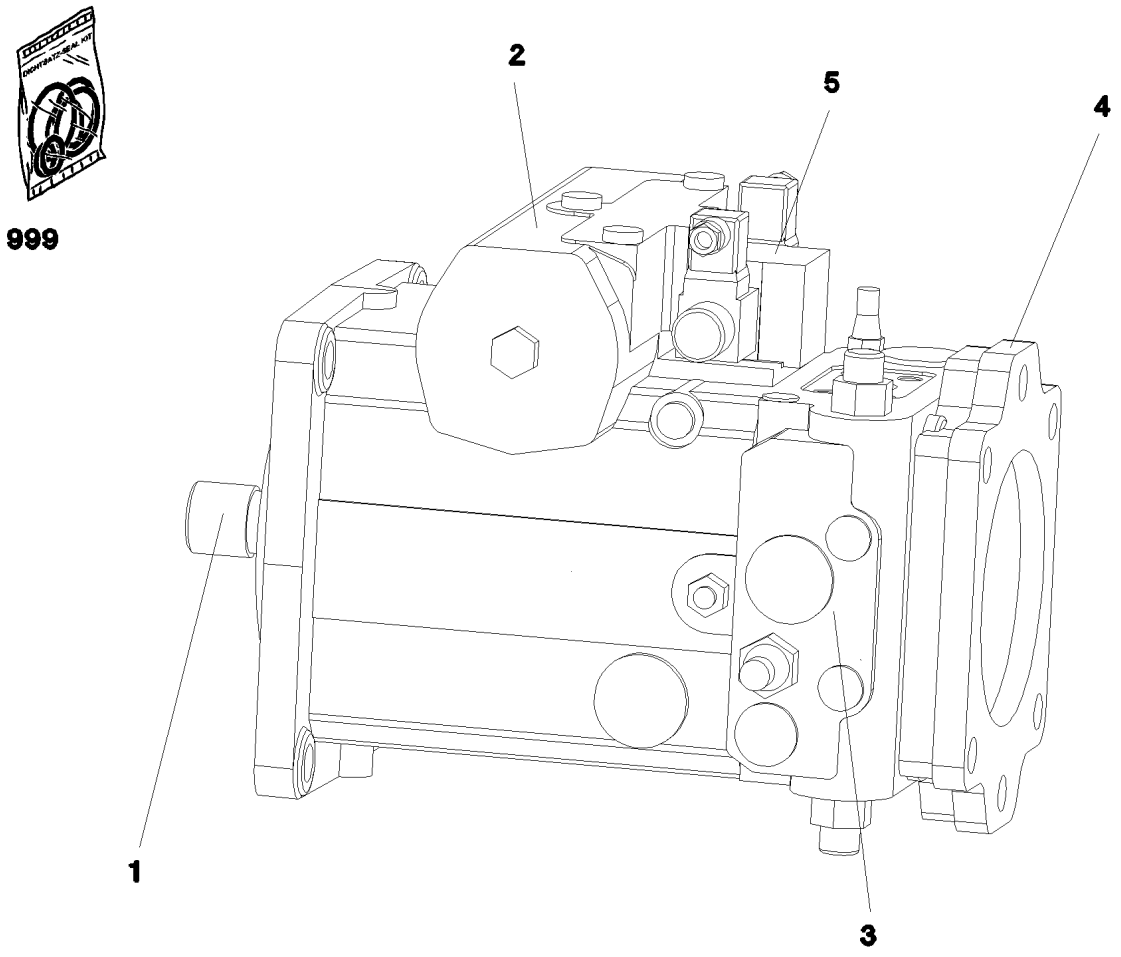

Pos.	Item	Quantity	Description	Bezeichnung
1	10412323	1	DRIVING GEAR	TRIEBWERK
(98)	10449841	1	SEAL KIT GEAR DRIVE	DS TRIEBWERK
2	10412324	1	ADJUSTMENT	VERSTELLUNG
(98)	10442969	1	SEAL KIT ADJUSTMENT	DS VERSTELLUNG
3	11006044	1	CONNECTING PLATE ⇨ ❑ 642	ANSCHLUSSPLATTE
4	11006045	1	PUMP SUPPORT ⇨ ❑ 643	PUMPENTRAEGER
5	10814299	1	CONTROL UNIT ⇨ ❑ 644	ANSTEUERGERAET
98	10412329	1	SEAL KIT REGULATING VALVE	DS VERSTELLPUMPE

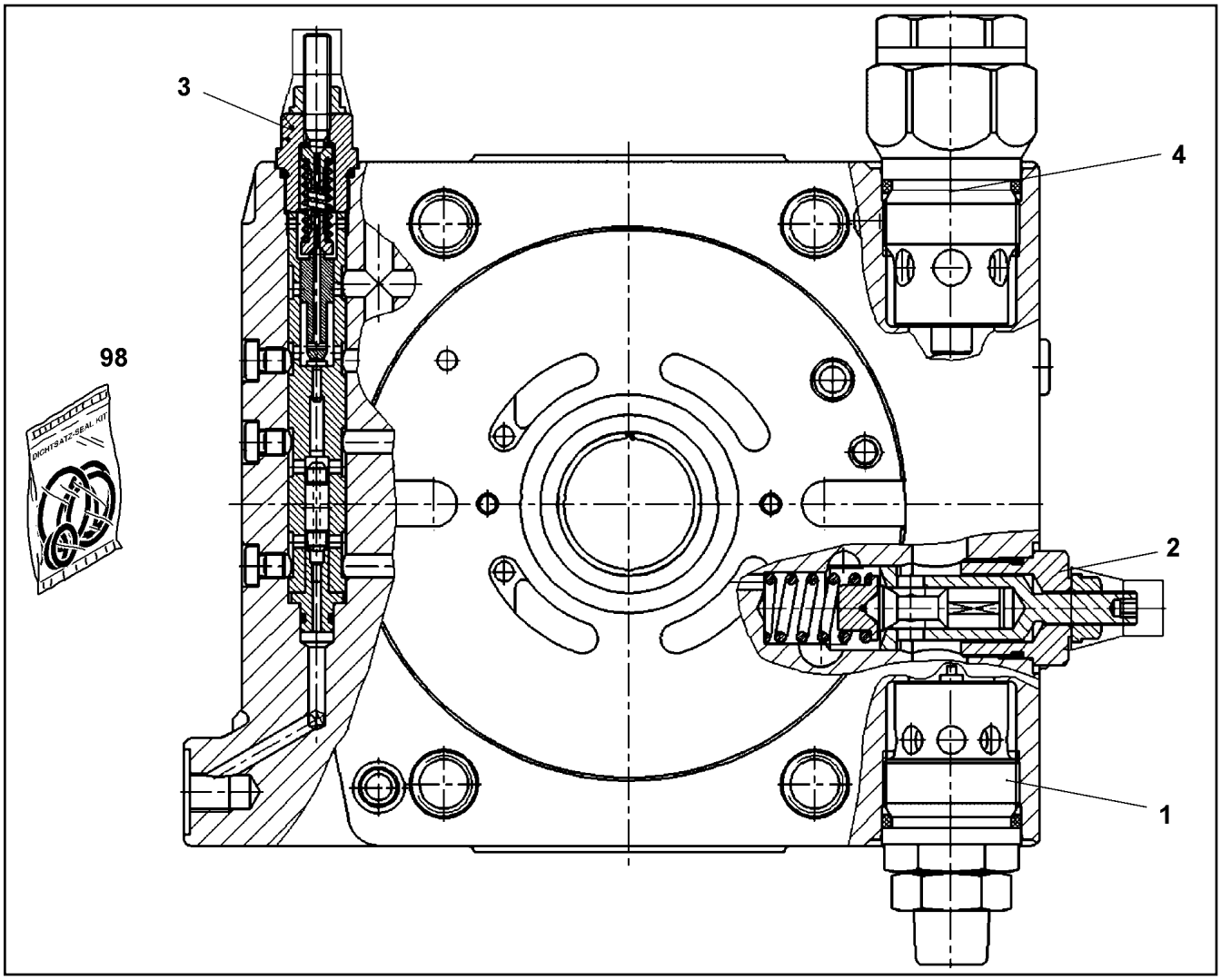

Pos.	Item	Quantity	Description	Bezeichnung
1	10816022	1	PRESSURE LIMITING VALVE	DRUCKBEGRENZUNGSVENTIL
2	11006047	1	PRESSURE LIMITING VALVE	DRUCKBEGRENZUNGSVENTIL
3	7622338	1	SHUTDOWN VALVE	ABSCHALTVENTIL
4	571903308	1	PRESSURE LIMITING VALVE	DRUCKBEGRENZUNGSVENTIL
98	10442980	1	SEAL KIT	DICHTSATZ

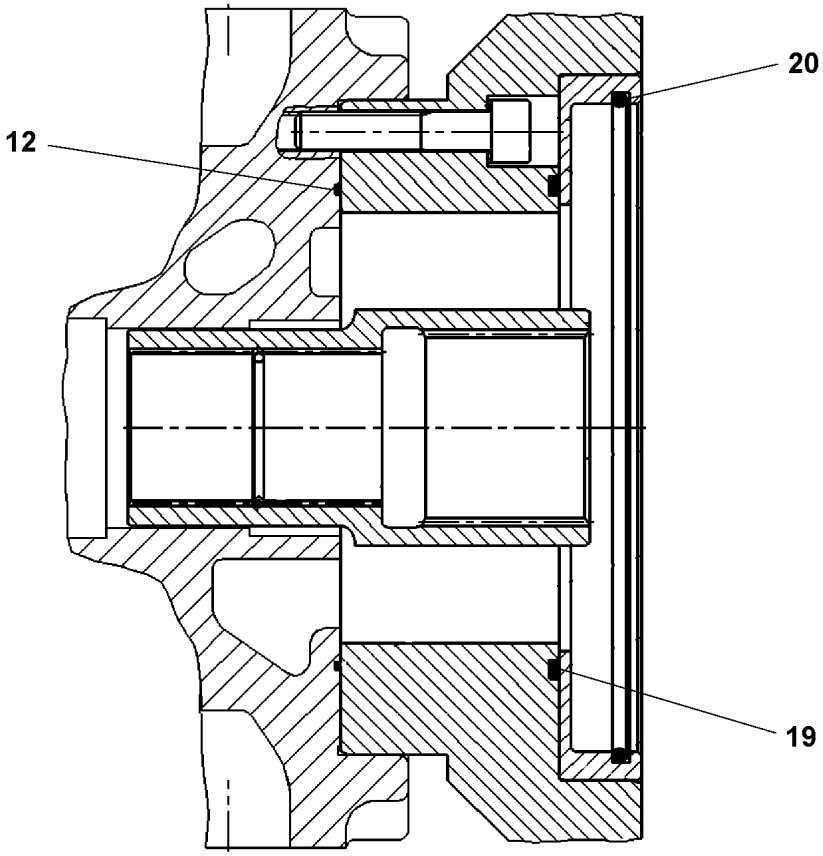

Pos.	Item	Quantity	Description	Bezeichnung
12	571240408	1	O-RING ARP 568 120,37X1,78 NBR90	O-RING
19	726416908	1	O-RING ARP 568 120,24X3,53 NBR70	O-RING
20	501208008	1	O-RING ARP 568 164,69X3,53 NBR70	O-RING

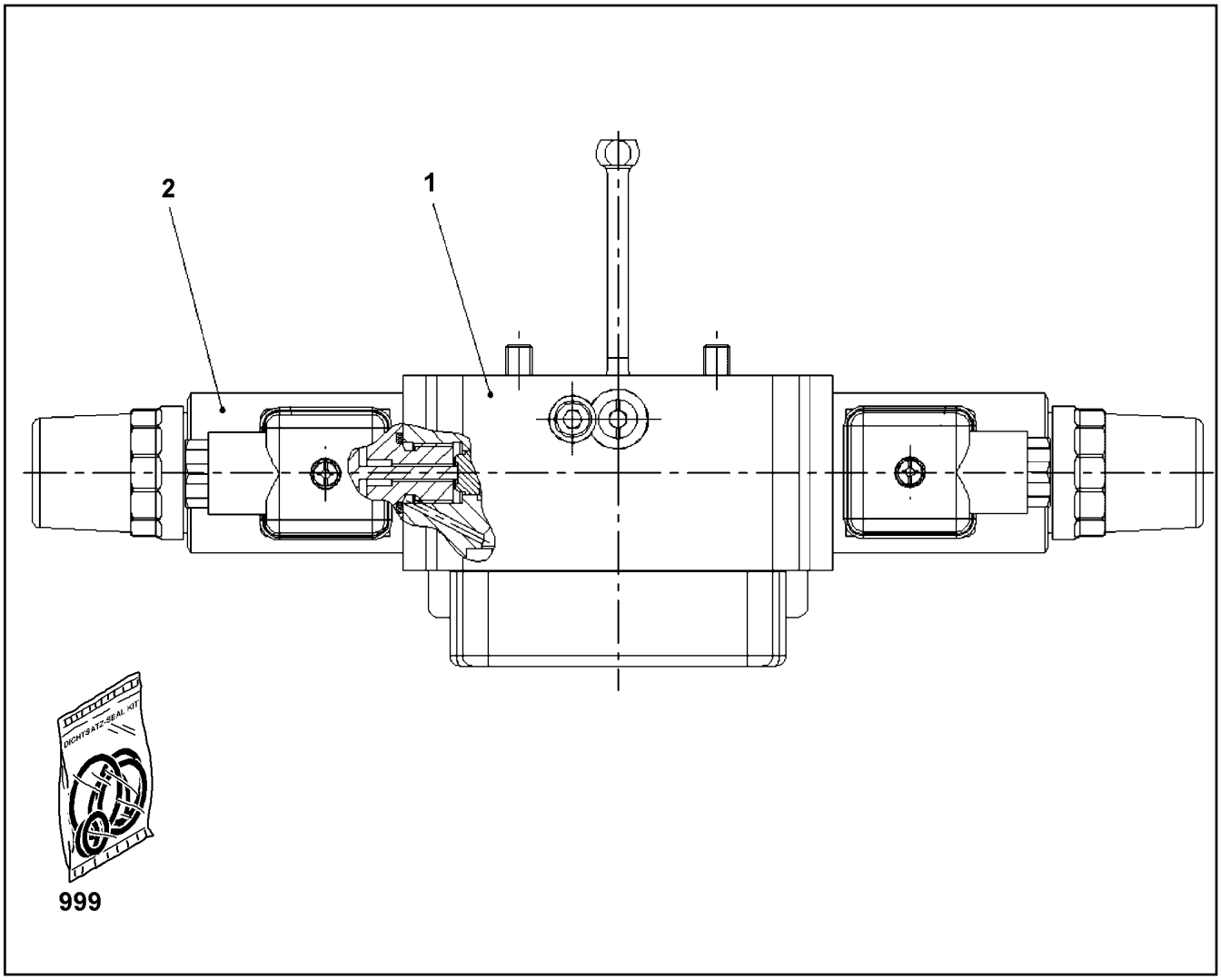

Pos.	Item	Quantity	Description	Bezeichnung
2	10471437	2	PROPORTIONAL MAGNET 24V	PROPORTIONALMAGNET
(1)	10663825	1	RETAINING NUT	BEFESTIGUNGSMUTTER
999	790563814	1	SEALING SET CONTROL UNITS	DS ANSTEUERGERAET

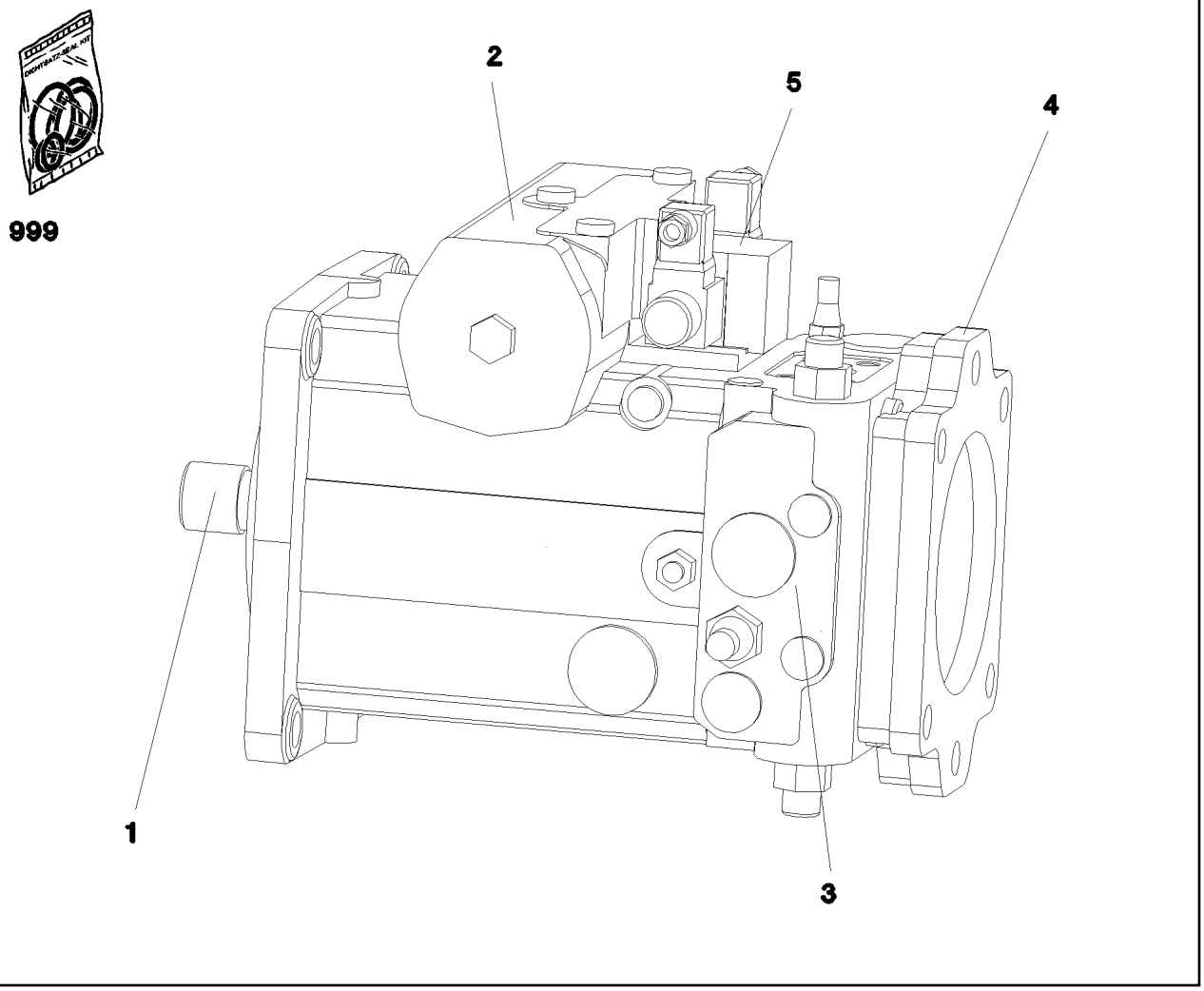

Pos.	Item	Quantity	Description	Bezeichnung
1	10412323	1	DRIVING GEAR	TRIEBWERK
2	10412324	1	ADJUSTMENT	VERSTELLUNG
3	11006044	1	CONNECTING PLATE ⇨ ❑ 642	ANSCHLUSSPLATTE
4	10814319	1	PUMP SUPPORT	PUMPENTRAEGER
(999)	10814301	1	SEAL KIT	DICHTSATZ
5	10814299	1	CONTROL UNIT ⇨ ❑ 644	ANSTEUERGERAET
98	10412329	1	SEAL KIT REGULATING VALVE	DS VERSTELLPUMPE

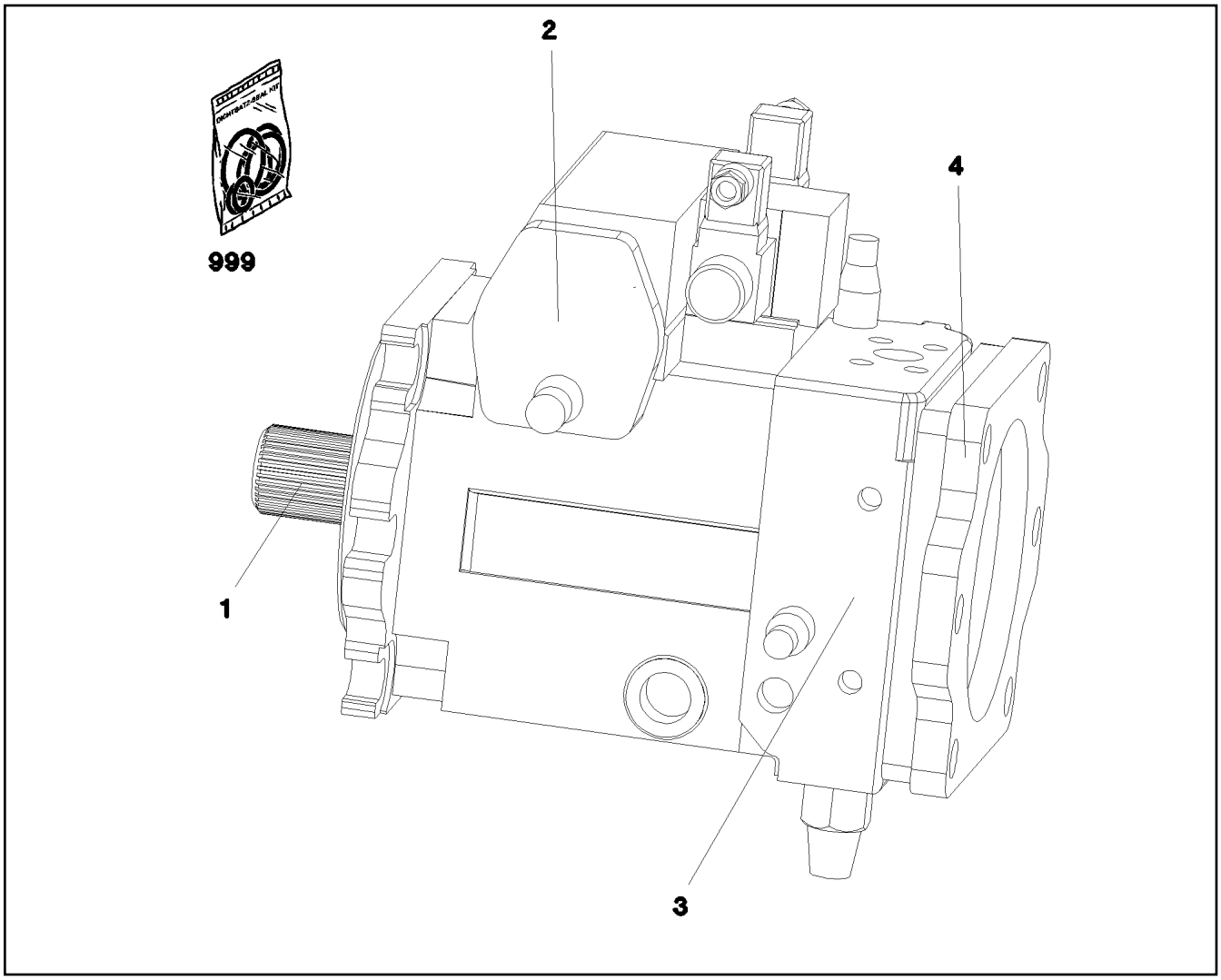

Pos.	Item	Quantity	Description	Bezeichnung
1	10331047	1	DRIVING GEAR	TRIEBWERK
(98)	10331116	1	RADIAL PACKING SET DRIVE SHAFT	DS TRIEBWELLE
2	10331048	1	ADJUSTMENT	VERSTELLUNG
(20)	514530408	2	O-RING ARP 568 75,87X2,62 NBR90	O-RING
(22)	10349204	2	COLLAR NUT M12X1,5	BUNDMUTTER
(98)	10331117	1	SEAL KIT ADJUSTMENT	DS VERSTELLUNG
3	11006048	1	CONNECTING PLATE ⇨ ❑ 647	ANSCHLUSSPLATTE
4	514523408	1	O-RING ARP 568 91,67X3,53 NBR70	O-RING
5	11006049	1	CONTROL UNIT	ANSTEUERGERAET
(98)	790563814	1	SEALING SET CONTROL UNITS	DS ANSTEUERGERAET
98	10413157	1	SEAL KIT REGULATING VALVE	DS VERSTELLPUMPE

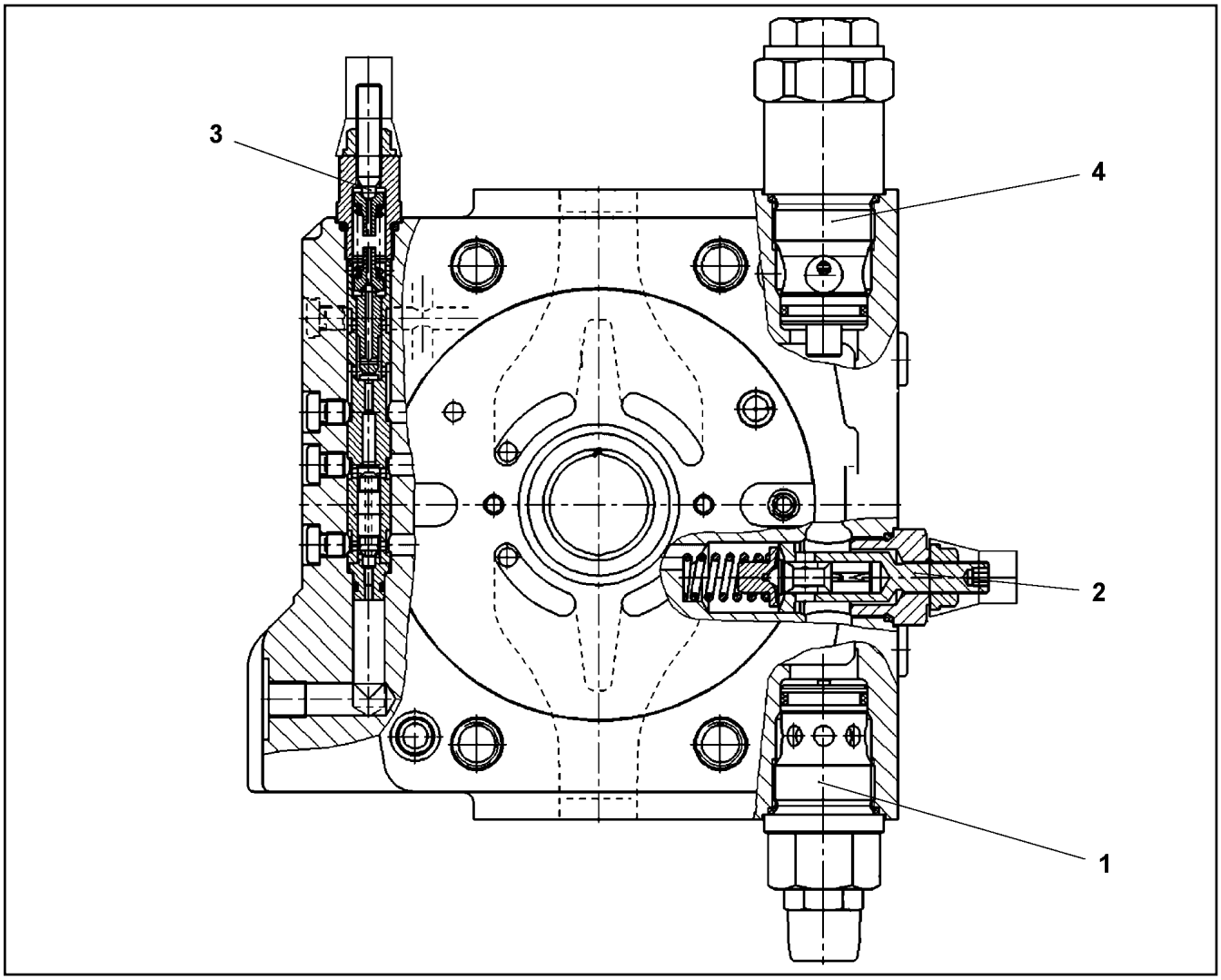

Pos.	Item	Quantity	Description	Bezeichnung
1	11006050	1	PRESSURE LIMITING VALVE	DRUCKBEGRENZUNGSVENTIL
(999)	10410659	1	SEAL KIT	DICHTSATZ
2	11006051	1	PRESSURE LIMITING VALVE	DRUCKBEGRENZUNGSVENTIL
3	571514608	1	SHUTDOWN VALVE ⇨ ❑ 648	ABSCHALTVENTIL
4	571514708	1	PRESSURE LIMITING VALVE	DRUCKBEGRENZUNGSVENTIL
9	570710808	1	O-RING ARP 568 133,02X2,62 NBR90	O-RING
11	10424238	1	DOUBLE PLUG	DOPPELABREISSSTOPFEN
26	514591508	2	O-RING ARP 568 12,42X1,78 NBR90	O-RING
35	7372624	3	SCREW PLUG M12X1,5	VERSCHLUSSSCHRAUBE
48	7012971	3	DOUBLE PLUG	DOPPELABREISSSTOPFEN
55	7380657	1	O-RING ISO 3601-1 91,67X3,53 FKM 70 A,BK	O-RING
98	10410714	1	SEAL KIT	DICHTSATZ

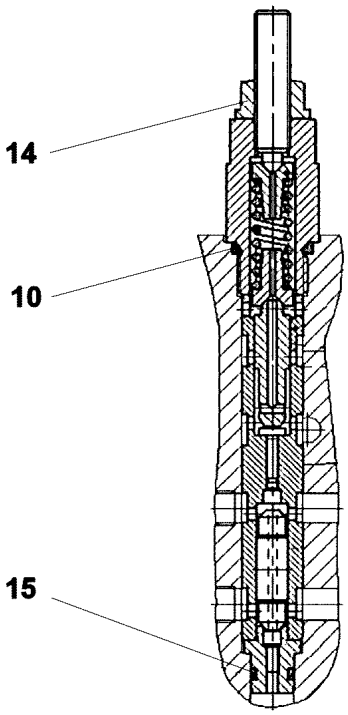

Pos.	Item	Quantity	Description	Bezeichnung
10	510746108	1	O-RING ARP 568 12,37X2,62 NBR90	O-RING
14	7361601	1	GROMMET NUT M8	DICHTUNGSMUTTER
15	510738408	1	O-RING ARP 568 6,07X1,78 NBR90	O-RING

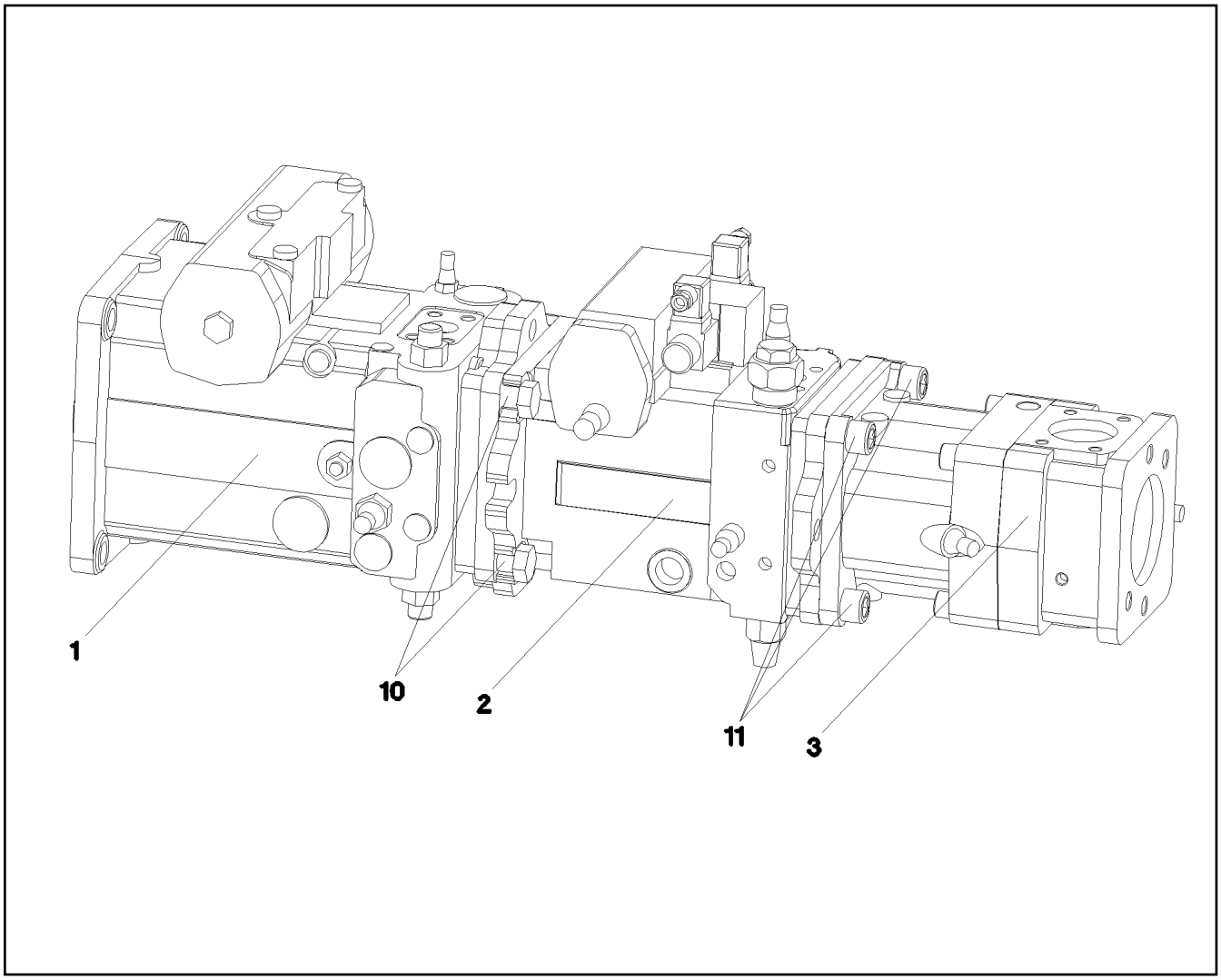

Pos.	Item	Quantity	Description	Bezeichnung
1	11007834	1	VARIABLE PUMP ⇨ ❑ 650	VERSTELLPUMPE
2	11007825	1	VARIABLE PUMP ⇨ ❑ 652	VERSTELLPUMPE
3	11007826	1	VARIABLE PUMP ⇨ ❑ 655	VERSTELLPUMPE
10	4065281	4	HEX SCREW ISO 4017 M20X45 8.8 FLZN SP	SECHSKANTSCHRAUBE
11	12692008	4	SOCKET HEAD SCREW ISO 4762 M20X40 8	ZYLINDERSCHRAUBE

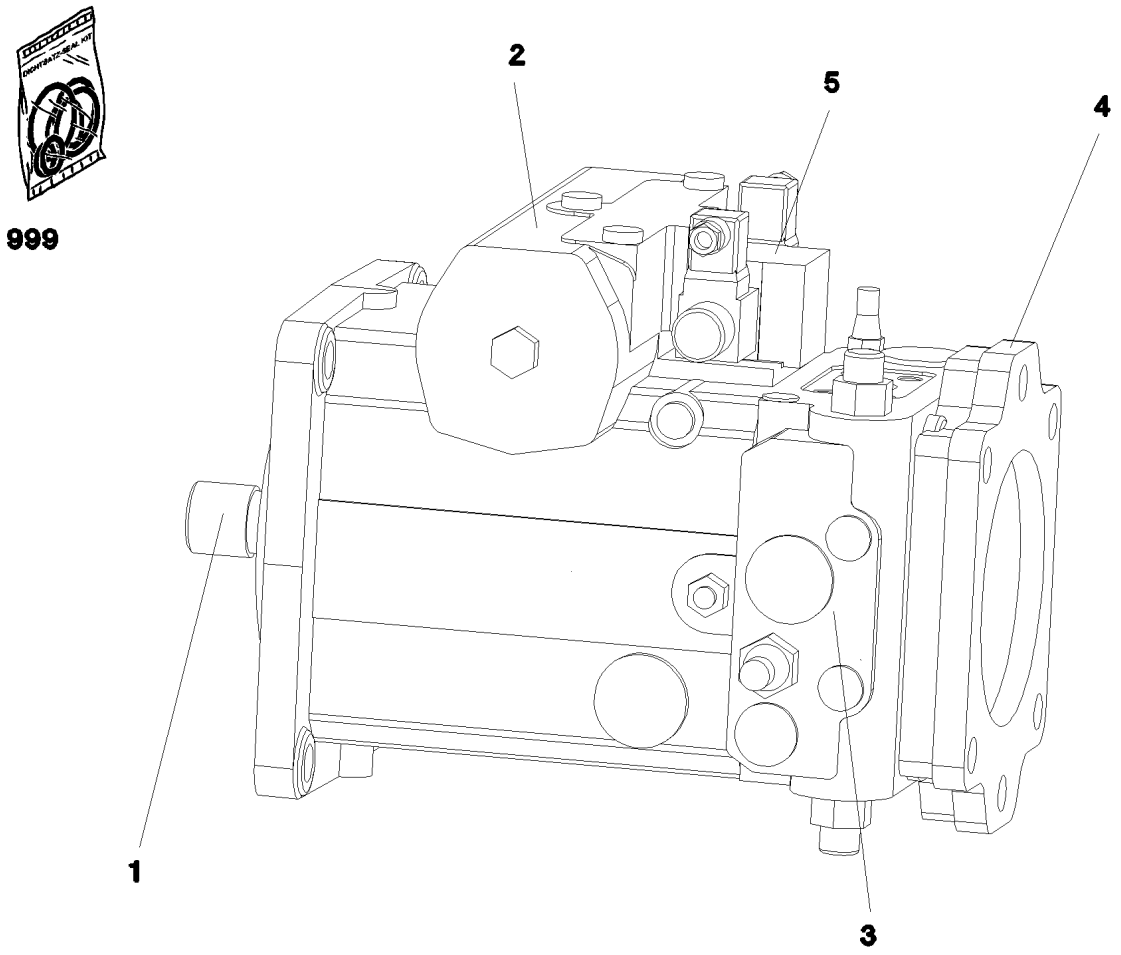

Pos.	Item	Quantity	Description	Bezeichnung
1	10412323	1	DRIVING GEAR	TRIEBWERK
2	10412324	1	ADJUSTMENT	VERSTELLUNG
3	10412344	1	CONNECTING PLATE ⇨ ❑ 651	ANSCHLUSSPLATTE
4	10814319	1	PUMP SUPPORT	PUMPENTRAEGER
5	10814299	1	CONTROL UNIT ⇨ ❑ 644	ANSTEUERGERAET
98	10412329	1	SEAL KIT REGULATING VALVE	DS VERSTELLPUMPE

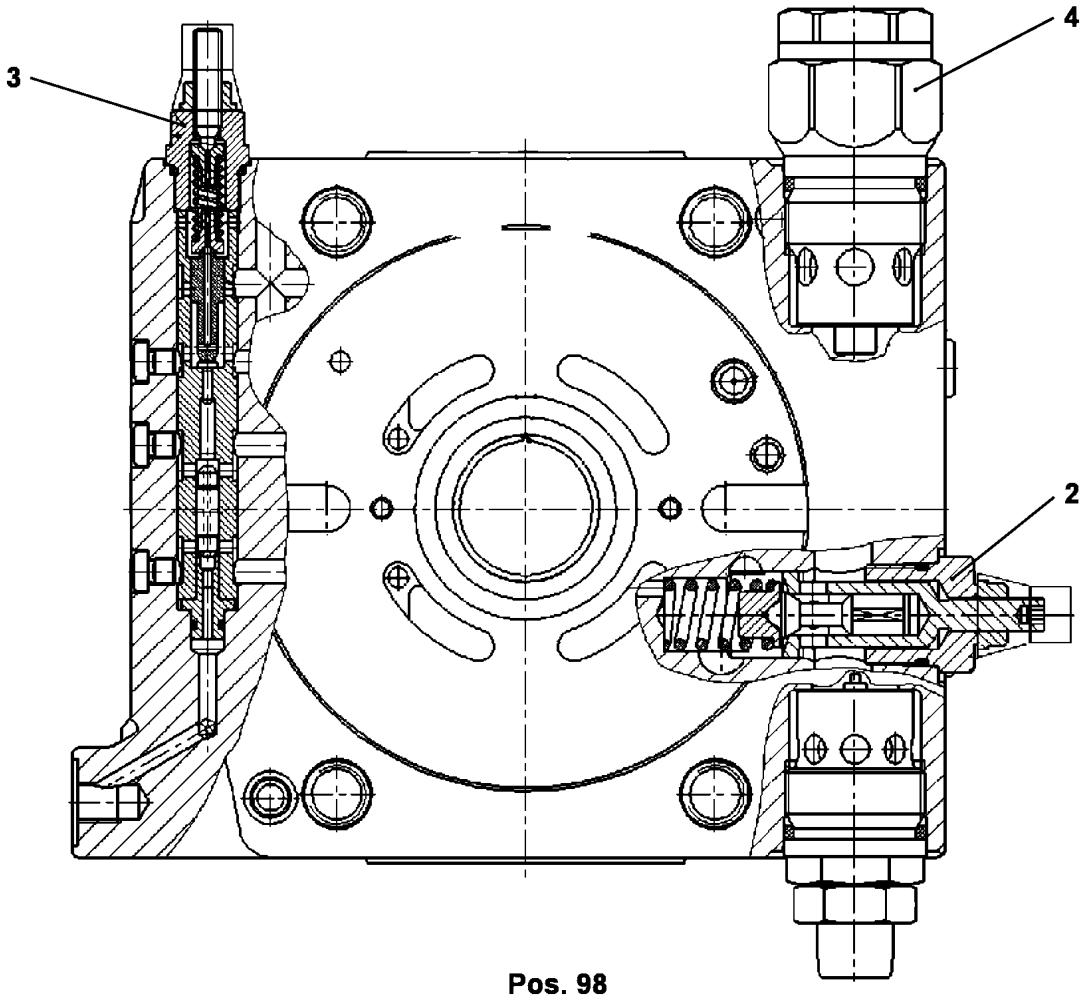

Pos. 98

Pos.	Item	Quantity	Description	Bezeichnung
2	10442975	1	PRESSURE LIMITING VALVE	DRUCKBEGRENZUNGSVENTIL
3	7622338	1	SHUTDOWN VALVE	ABSCHALTVENTIL
4	571903308	1	PRESSURE LIMITING VALVE	DRUCKBEGRENZUNGSVENTIL
98	10442980	1	SEAL KIT	DICHTSATZ

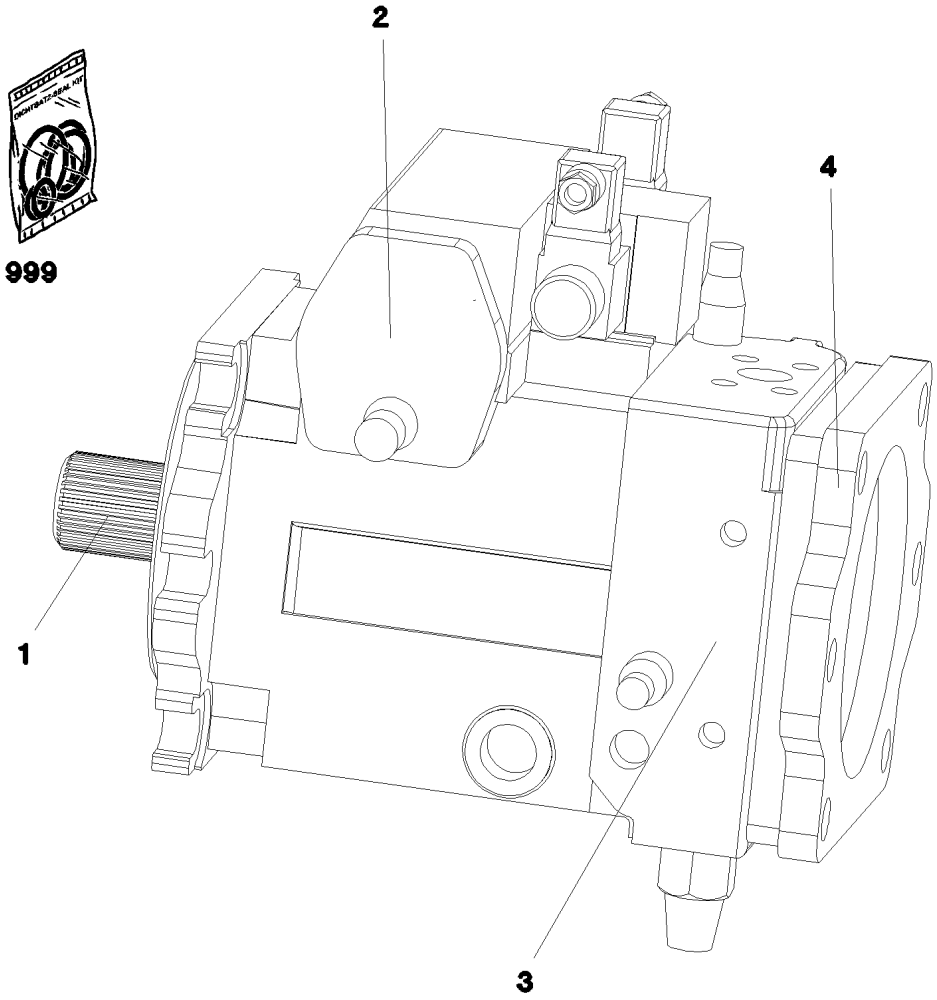

Pos.	Item	Quantity	Description	Bezeichnung
1	10331047	1	DRIVING GEAR	TRIEBWERK
2	10331048	1	ADJUSTMENT	VERSTELLUNG
3	571514208	1	CONNECTING PLATE ⇨ ❑ 653	ANSCHLUSSPLATTE
4	11007827	1	PUMP SUPPORT ⇨ ❑ 654	PUMPENTRAEGER
5	10802314	1	CONTROL UNIT	ANSTEUERGERAET
(2)	10471437	2	PROPORTIONAL MAGNET 24V	PROPORTIONALMAGNET
(3)	11450030	1	DIE PLUG	LEITUNGSDOSE
(4)	11450029	1	DIE PLUG	LEITUNGSDOSE
(98)	790563814	1	SEALING SET CONTROL UNITS	DS ANSTEUERGERAET
98	10413157	1	SEAL KIT REGULATING VALVE	DS VERSTELLPUMPE

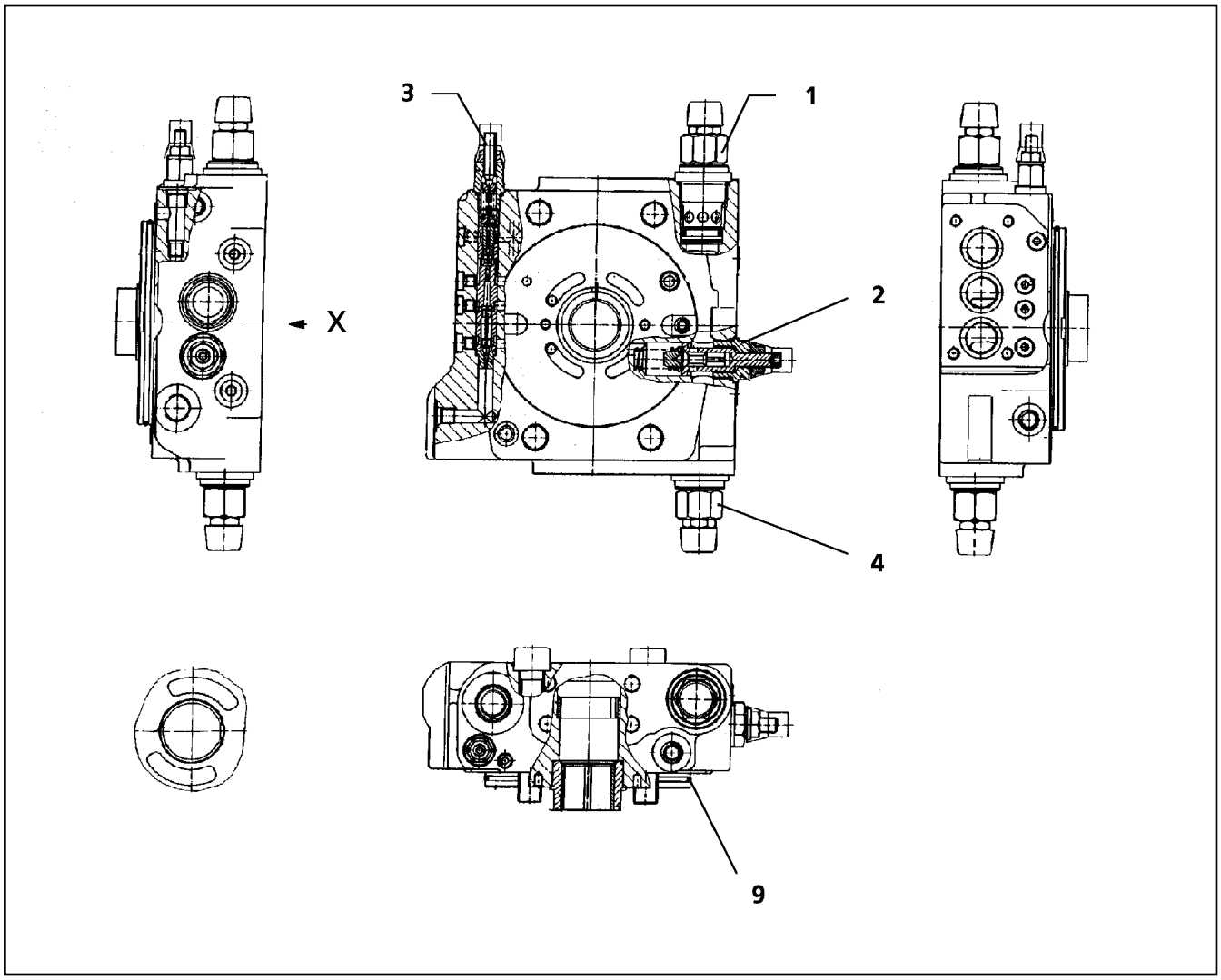

Pos.	Item	Quantity	Description	Bezeichnung
1	571514508	1	PRESSURE LIMITING VALVE	DRUCKBEGRENZUNGSVENTIL
(999)	10410659	1	SEAL KIT	DICHTSATZ
2	5715963	1	PRESSURE LIMITING VALVE	DRUCKBEGRENZUNGSVENTIL
3	571514608	1	SHUTDOWN VALVE ⇨ ❑ 648	ABSCHALTVENTIL
4	571514708	1	PRESSURE LIMITING VALVE	DRUCKBEGRENZUNGSVENTIL
9	570710808	1	O-RING ARP 568 133,02X2,62 NBR90	O-RING
26	514591508	2	O-RING ARP 568 12,42X1,78 NBR90	O-RING

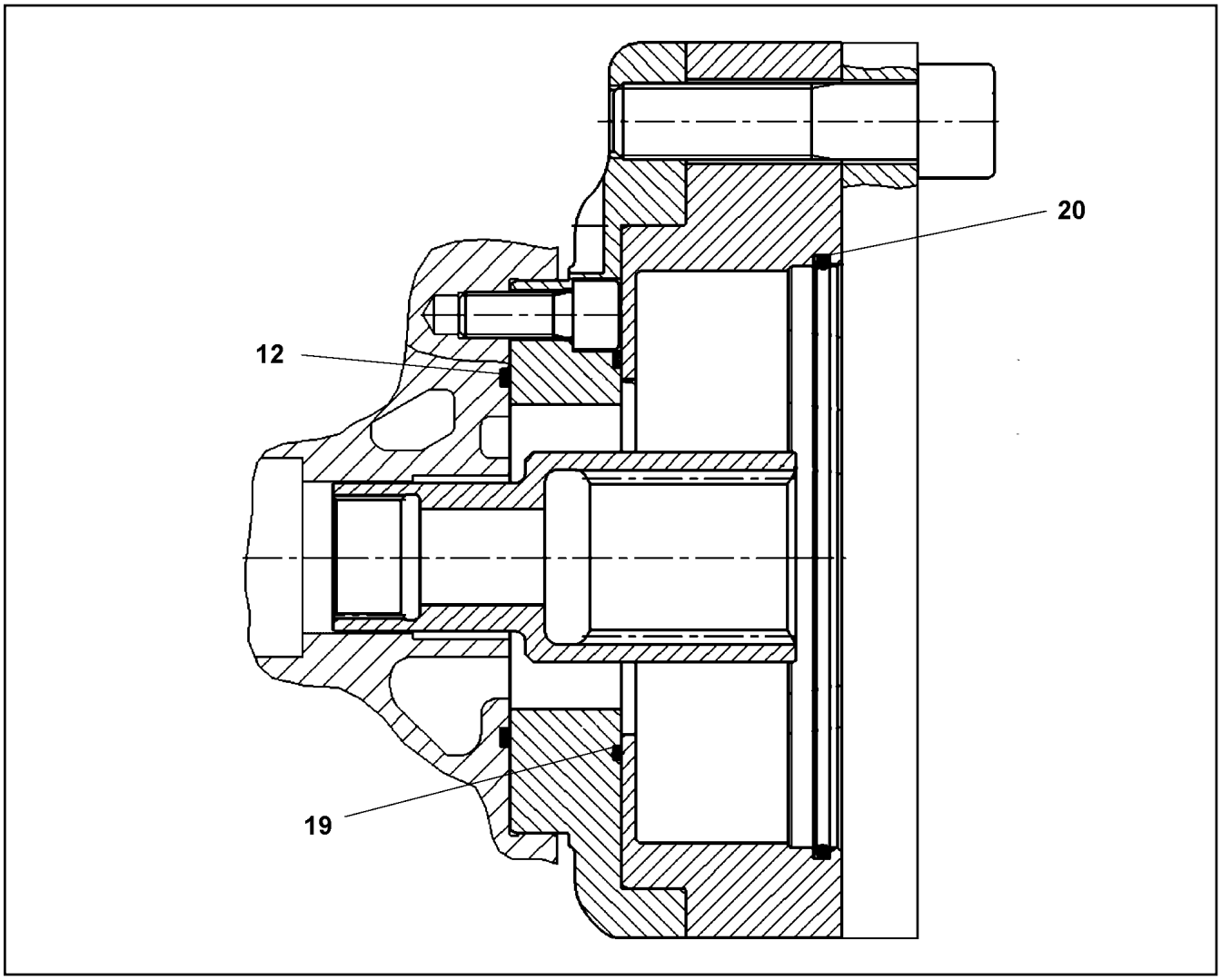

Pos.	Item	Quantity	Description	Bezeichnung
1	514523408	1	O-RING ARP 568 91,67X3,53 NBR70	O-RING
2	570049808	1	O-RING ARP 568 101,27X2,62 NBR90	O-RING
3	571117208	1	O-RING ARP 568 151,99X3,53 NBR70	O-RING

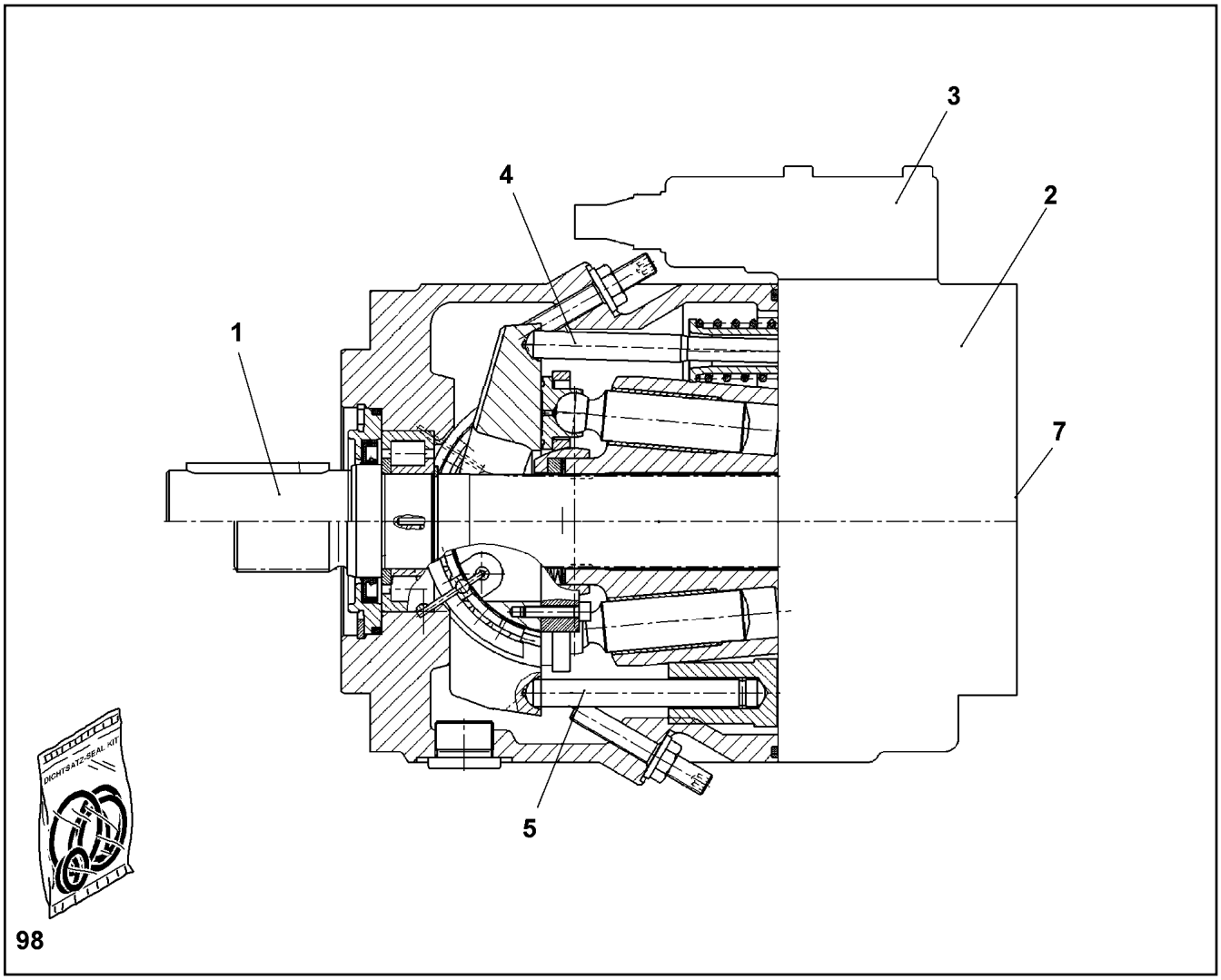

Pos.	Item	Quantity	Description	Bezeichnung
1	11007828	1	DRIVING GEAR	TRIEBWERK
(38)	7003478	1	SHAFT SEAL 50X72X7	WELLENDICHTRING
(98)	10294778	1	SEAL KIT GEAR DRIVE	DS TRIEBWERK
2	7622495	1	CONNECTING PLATE ⇨ ❑ 656	ANSCHLUSSPLATTE
3	11007829	1	REGULATOR ⇨ ❑ 658	REGLER
4	11007832	1	ADJUSTMENT	VERSTELLUNG
5	10409622	1	REGULATION	HYDR.VERSTELLUNG
7	11007831	1	PUMP SUPPORT ⇨ ❑ 660	PUMPENTRAEGER
98	11007833	1	SEAL KIT REGULATING VALVE	DS VERSTELLPUMPE

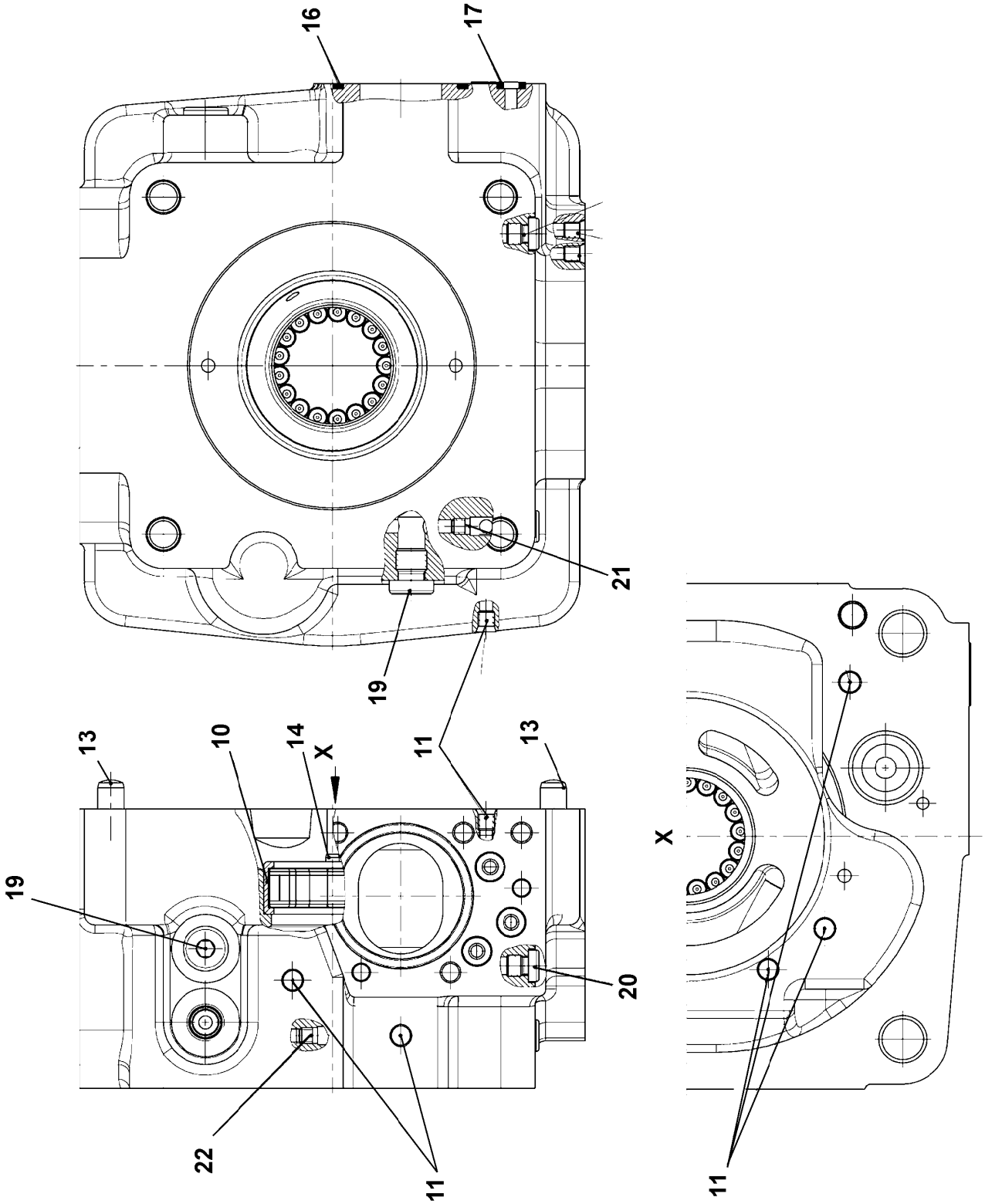
16
17
21
19
13
10
14
X
11
13
19
20
22
11
X
11

Pos.	Item	Quantity	Description	Bezeichnung
10	10294784	1	CYLINDRICAL ROLLER BEARING	ZYLINDERROLLENLAGER
11	7022127	5	DOUBLE PLUG	DOPPELABREISSSTOPFEN
13	11259369	2	PARALLEL PIN	ZYLINDERSTIFT
14	10289909	1	PARALLEL PIN	ZYLINDERSTIFT
16	570054708	1	O-RING ARP 568 50,47X2,62 NBR90	O-RING
17	10303270	3	EDGE SEALING RING	DICHTKANTENRING
19	7372624	2	SCREW PLUG M12X1,5	VERSCHLUSSSCHRAUBE
20	7027497	2	SCREW PLUG M8X1	VERSCHLUSSSCHRAUBE
21	7014258	1	NOZZLE	DUESE
22	714003614	1	RESTRICTOR 1,2mm	DROSSEL
999	10409638	1	GASKET KIT INT.FLANGE	DS ANSCHLUSSPLATTE

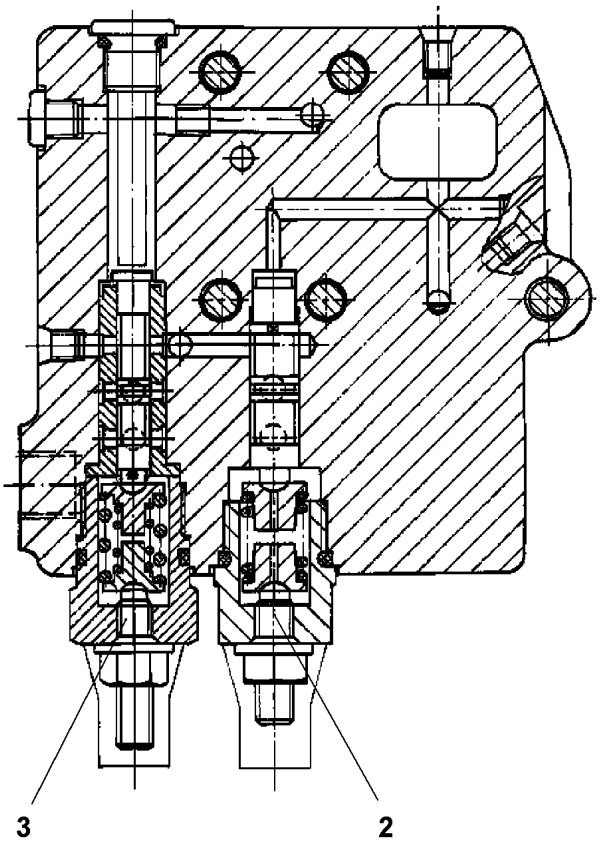

98

Pos.	Item	Quantity	Description	Bezeichnung
2	571900808	1	REGULATOR ELEMENT ⇨ ❑ 659	REGLERELEMENT
3	11007830	1	REGULATOR ELEMENT	REGLERELEMENT
98	10663065	1	SEAL KIT F.REGULATOR	DS REGLER

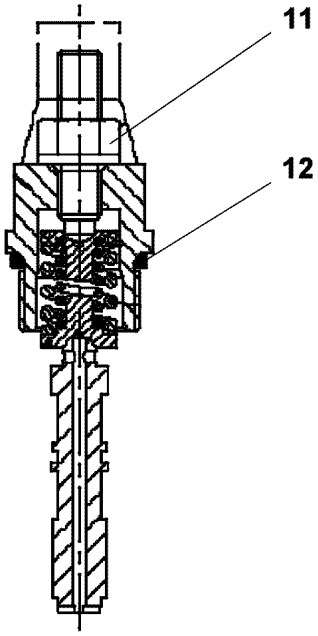

Pos.	Item	Quantity	Description	Bezeichnung
11	7361601	1	GROMMET NUT M8	DICHTUNGSMUTTER
12	510738308	1	O-RING ARP 568 18,72X2,62 NBR90	O-RING

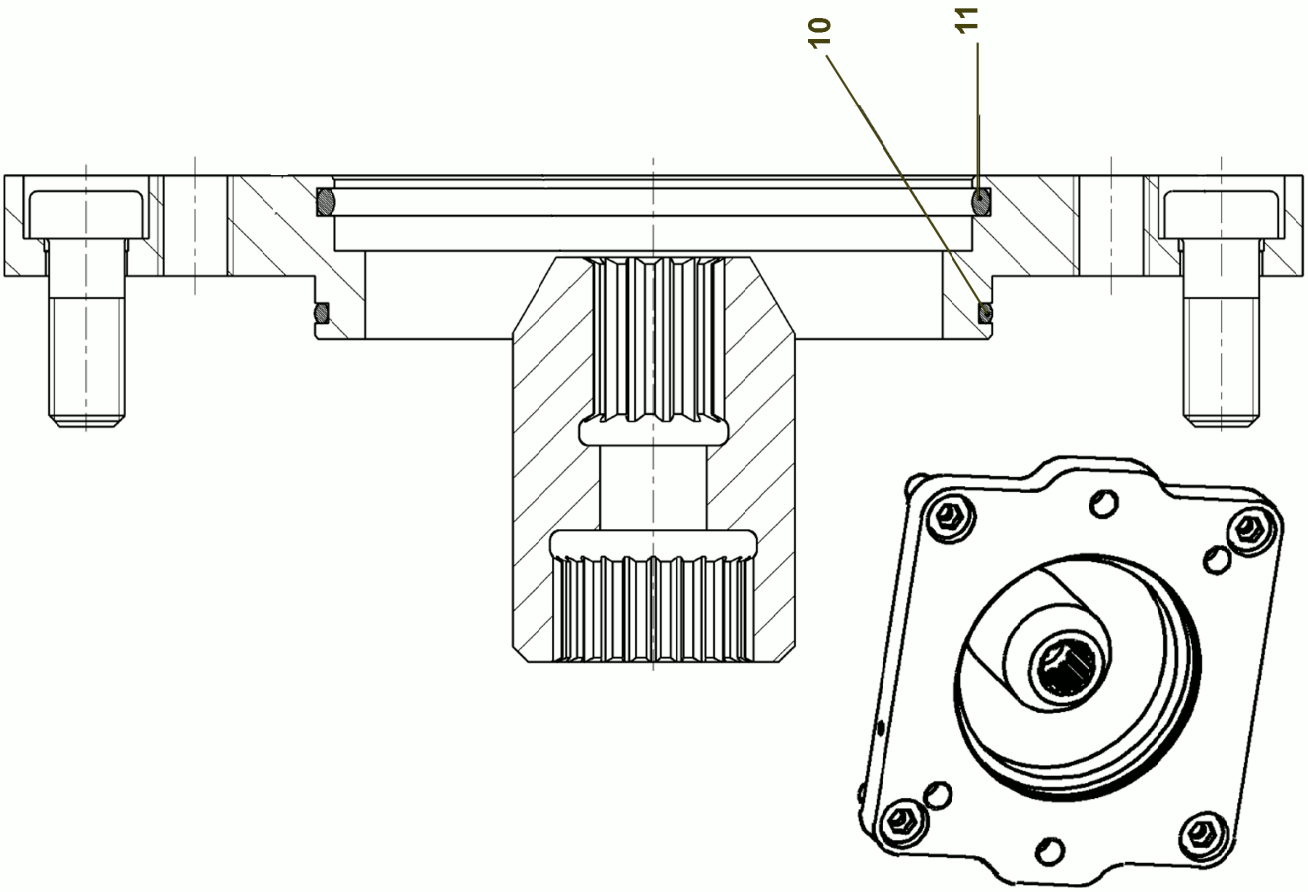
10
11

Pos.	Item	Quantity	Description	Bezeichnung
10	570049408	1	O-RING ARP 568 101,27X2,62 NBR70	O-RING
11	513115008	1	O-RING ARP 568 101,19X3,53 NBR90	O-RING

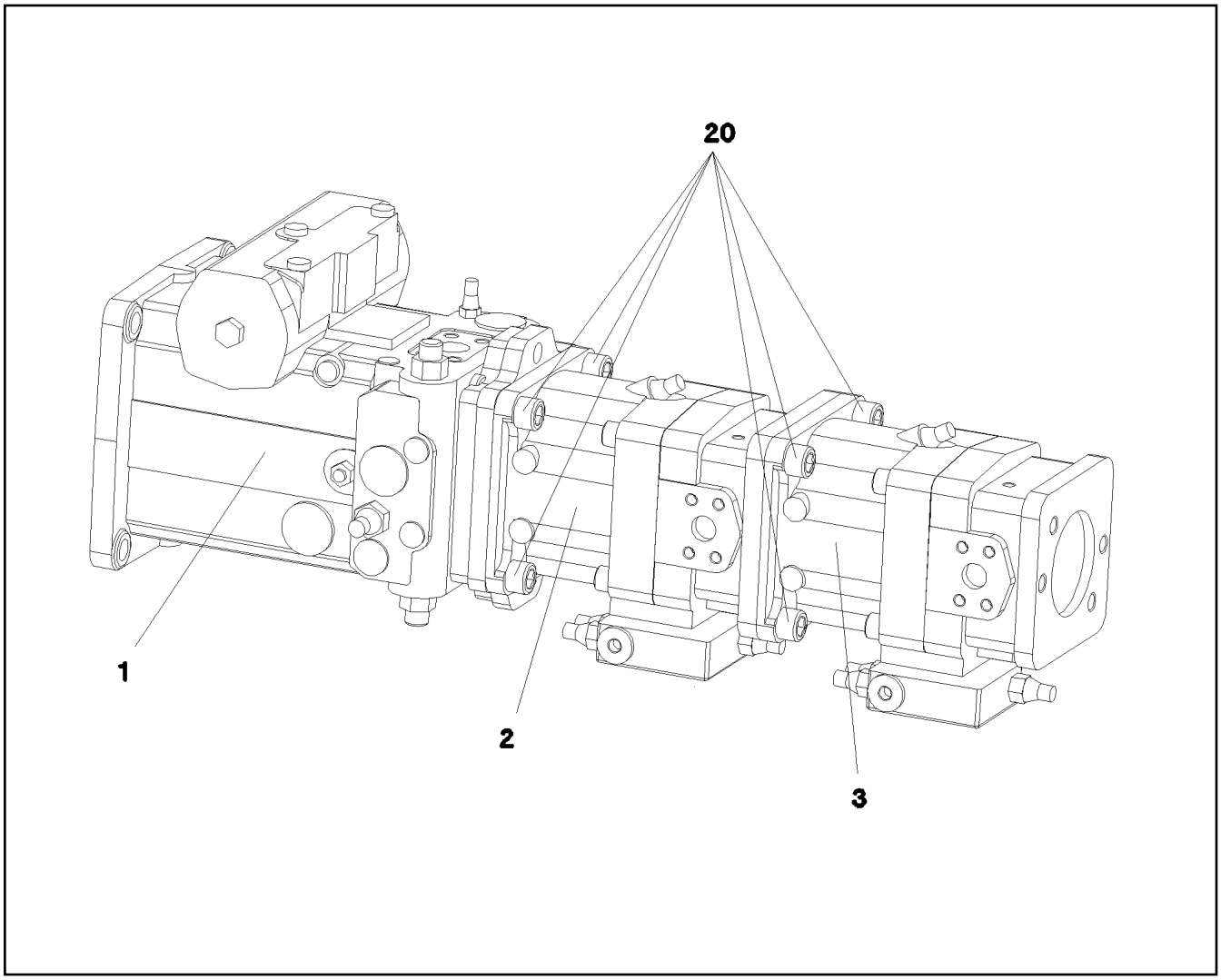

Pos.	Item	Quantity	Description	Bezeichnung
1	11007842	1	VARIABLE PUMP ⇨ ❑ 663	VERSTELLPUMPE
2	11065840	1	VARIABLE PUMP ⇨ ❑ 665	VERSTELLPUMPE
3	10411732	1	VARIABLE PUMP A11VO/74LI ⇨ ❑ 671	VERSTELLPUMPE
20	12692008	8	SOCKET HEAD SCREW ISO 4762 M20X40 8	ZYLINDERSCHRAUBE

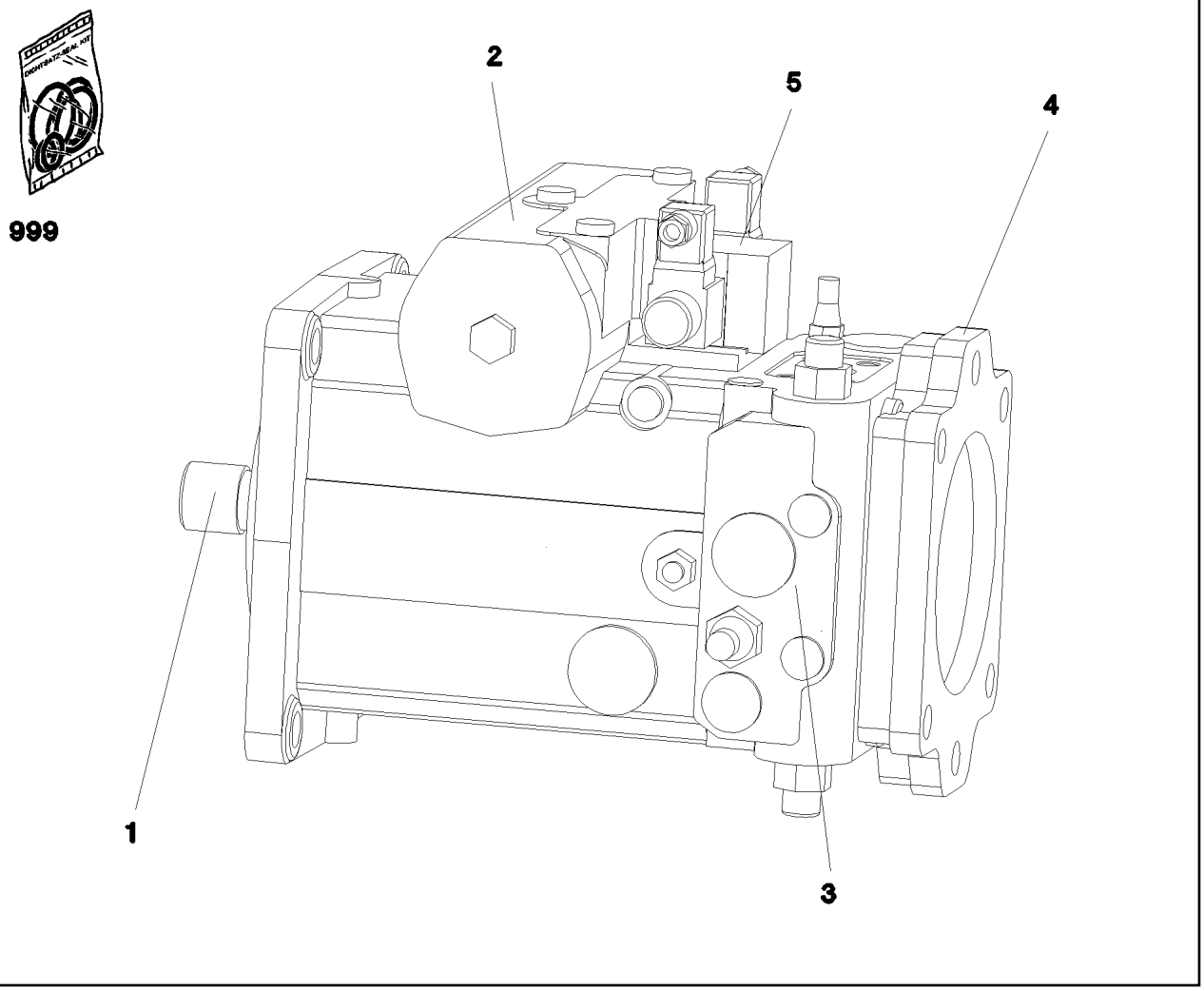

Pos.	Item	Quantity	Description	Bezeichnung
1	10412323	1	DRIVING GEAR	TRIEBWERK
2	10412324	1	ADJUSTMENT	VERSTELLUNG
3	11065793	1	CONNECTING PLATE ⇨ ❑ 664	ANSCHLUSSPLATTE
4	10814298	1	PUMP SUPPORT	PUMPENTRAEGER
(999)	10814301	1	SEAL KIT	DICHTSATZ
5	10814299	1	CONTROL UNIT ⇨ ❑ 644	ANSTEUERGERAET
98	10412329	1	SEAL KIT REGULATING VALVE	DS VERSTELLPUMPE

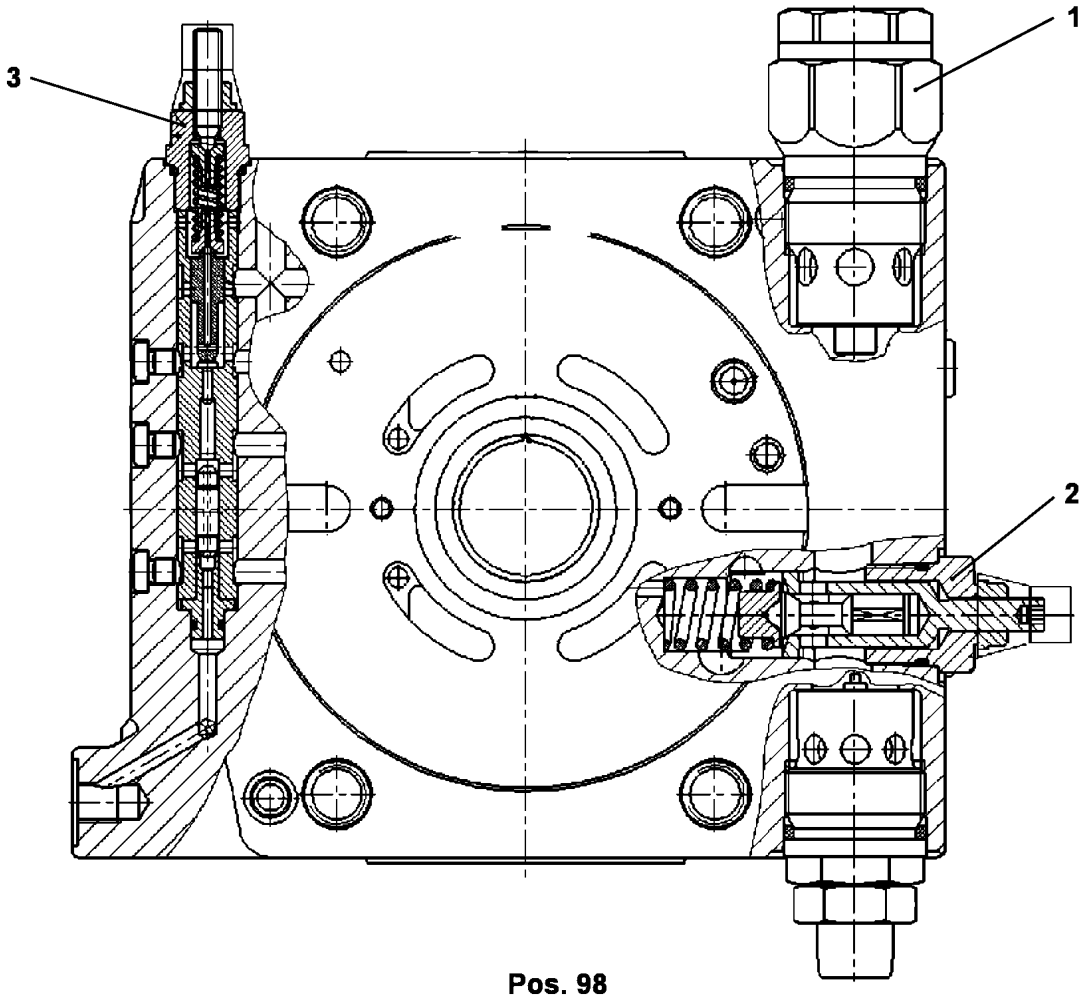

Pos. 98

Pos.	Item	Quantity	Description	Bezeichnung
1	571239708	2	PRESSURE LIMITING VALVE	DRUCKBEGRENZUNGSVENTIL
2	11006047	1	PRESSURE LIMITING VALVE	DRUCKBEGRENZUNGSVENTIL
3	7622338	1	SHUTDOWN VALVE	ABSCHALTVENTIL
98	10442980	1	SEAL KIT	DICHTSATZ

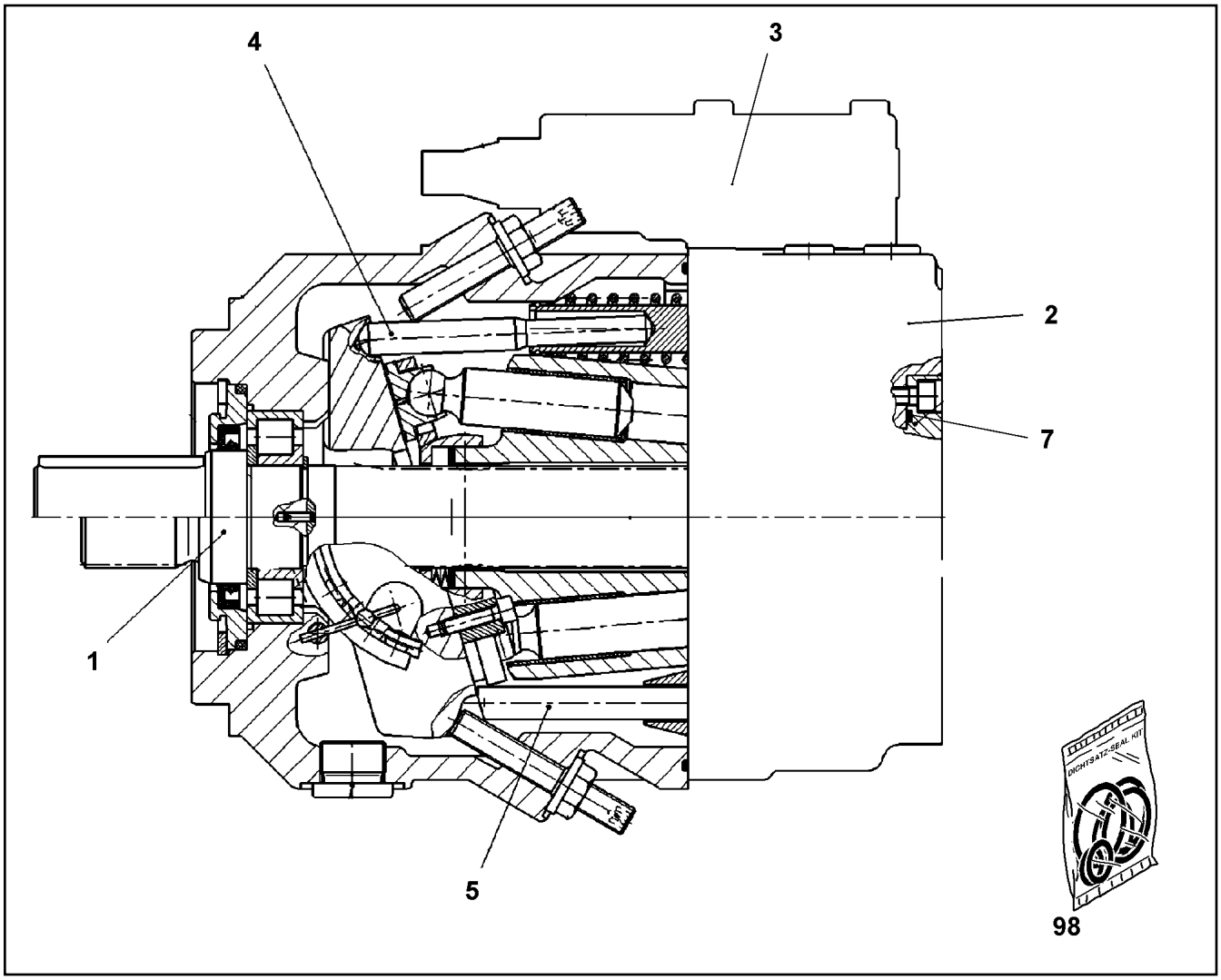

Pos.	Item	Quantity	Description	Bezeichnung
1	10412331	1	DRIVING GEAR ⇨ ❑ 666	TRIEBWERK
2	10009378	2	CONNECTING PLATE ⇨ ❑ 668	ANSCHLUSSPLATTE
3	11065853	1	REGULATOR	REGLER
(1)	10008148	1	REGULATOR ELEMENT	REGLERELEMENT
(2)	571900808	1	REGULATOR ELEMENT ⇨ ❑ 659	REGLERELEMENT
(5)	571900808	1	REGULATOR ELEMENT ⇨ ❑ 659	REGLERELEMENT
(98)	10424779	1	SEAL KIT	DICHTSATZ
4	7023887	1	REGULATION HYDRAULIC ⇨ ❑ 669	VERSTELLUNG HYDRAULISCH
5	7023888	1	REGULATION HYDRAULIC	VERSTELLUNG HYDRAULISCH
7	7023889	1	PUMP SUPPORT	PUMPENTRAEGER
(98)	11065858	1	SEAL KIT	DICHTSATZ
98	10424762	1	SEAL KIT	DICHTSATZ

Pos.999

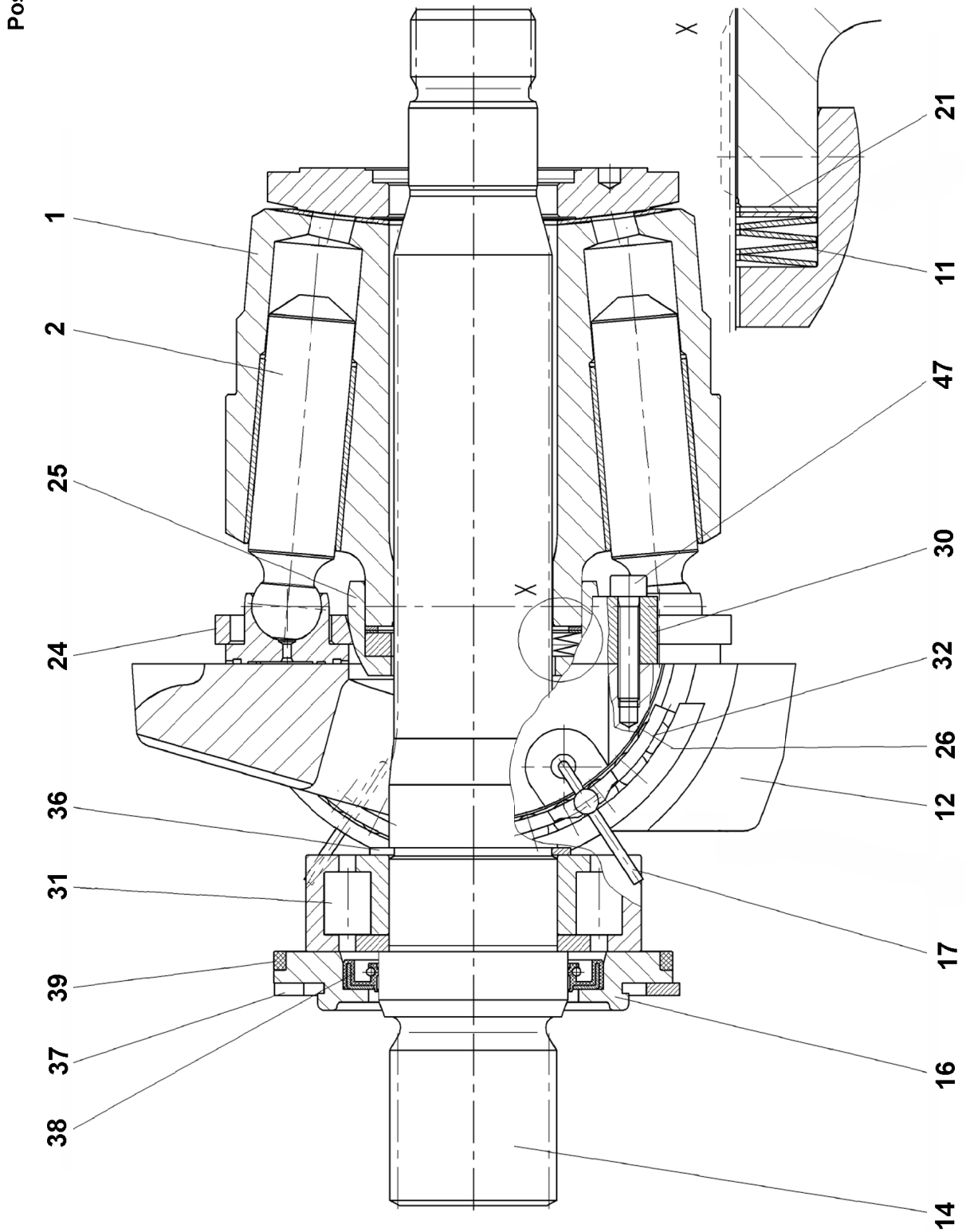

15.3.2023 129304 LIEBHERR	**etk_en_de_098406_LR 13000** **DRIVING GEAR** **TRIEBWERK**	666 (1/2) **10412331**

Pos.	Item	Quantity	Description	Bezeichnung
1	10009379	1	CYLINDER	ZYLINDER
2	7372225	9	PISTON W.SLIDING	KOLBENGLEITSCHUH
11	7023893	1	CUP SPRING PILLAR	TELLERFEDERSAEULE
12	7023894	1	CRADLE	WIEGE
14	7023895	1	DRIVING SHAFT	TRIEBWELLE
16	7023896	1	CLOSING RING	VERSCHLUSSRING
17	7367367	4	WIRE	DRAHT
21	7023899	1	SHIM RING 0,8	PASSSCHEIBE
24	11659102	1	PULL-BACK PLATE	RUECKZUGPLATTE
25	10000692	1	PULL-BACK BALL	RUECKZUGKUGEL
26	7372249	1	BEARING BOXES-PAIR	LAGERSCHALEN-PAAR
30	7372235	2	RETAINING SEGMENT	HALTESEGMENT
31	571900108	1	CYLINDRICAL ROLLER BEARING	ZYLINDERROLLENLAGER
32	10472057	1	CAGE PAIR	KAEFIGPAAR
36	10216718	1	RETAINING RINGS	SICHERUNGSRING
37	10424724	1	RETAINING RINGS DIN 471	SICHERUNGSRING
38	7021600	1	SHAFT SEAL BAFSL 45X62X7 FPM	WELLENDICHTRING
39	726431114	1	O-RING 88,49X3,53	O-RING
47	10424725	4	SOCKET HEAD SCREW DIN 7984	ZYLINDERSCHRAUBE
999	10424726	1	SEAL KIT	DICHTSATZ

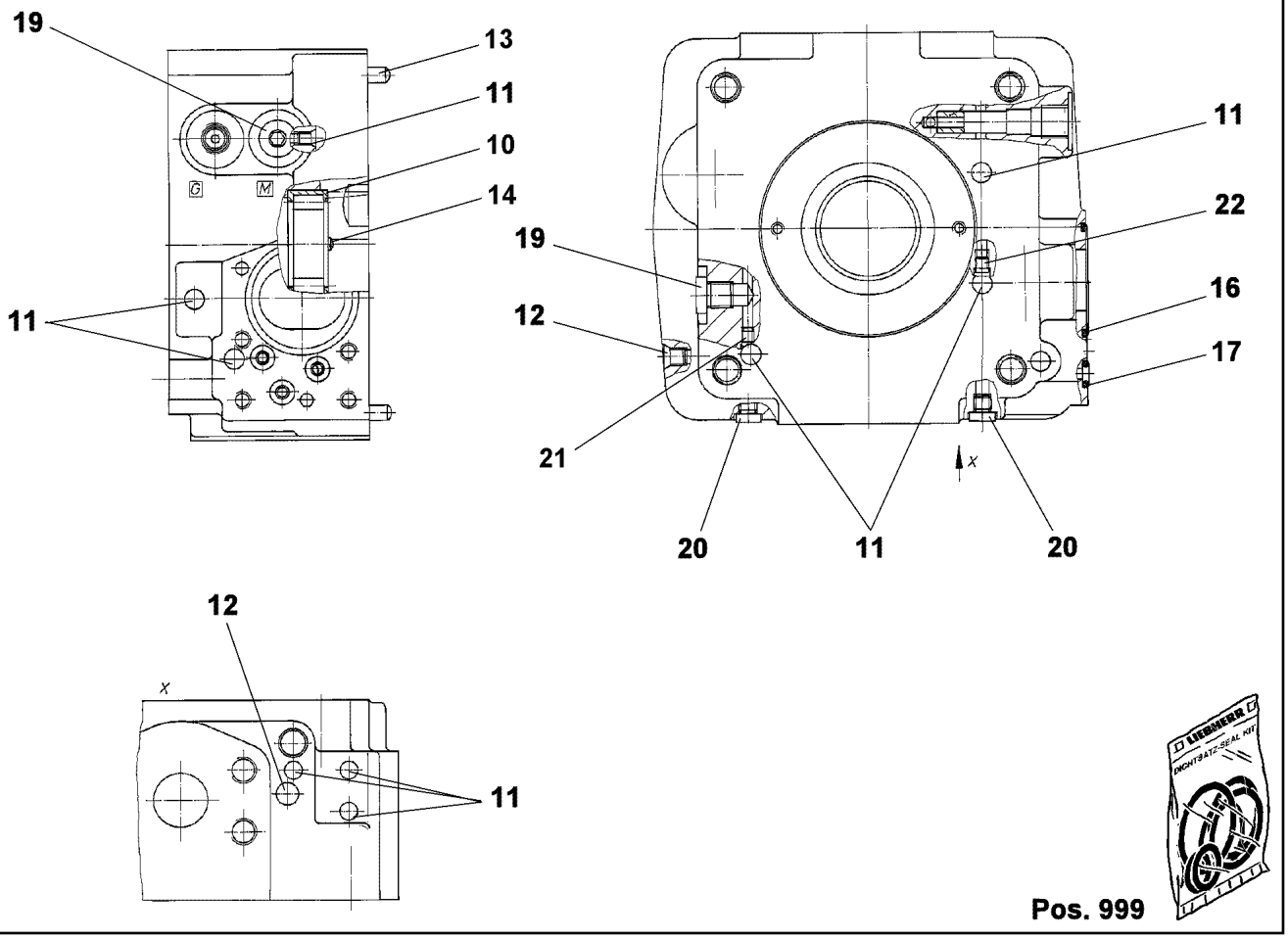

Pos.	Item	Quantity	Description	Bezeichnung
10	10280277	1	CYLINDRICAL ROLLER BEARING	ZYLINDERROLLENLAGER
11	7022127	5	DOUBLE PLUG	DOPPELABREISSSTOPFEN
12	7012971	1	DOUBLE PLUG	DOPPELABREISSSTOPFEN
13	10000797	2	PARALLEL PIN DIN 6325 8M6X20	ZYLINDERSTIFT
14	10289909	1	PARALLEL PIN	ZYLINDERSTIFT
16	514507808	1	O-RING ARP 568 45,69X2,62 NBR90	O-RING
17	10303270	3	EDGE SEALING RING	DICHTKANTENRING
19	477704308	2	STOP PLUG VSTI M12X1,5 CR6-FREI	STOPFEN
20	7027497	2	SCREW PLUG M8X1	VERSCHLUSSSCHRAUBE
21	7014258	1	NOZZLE	DUESE
22	714003614	1	RESTRICTOR 1,2mm	DROSSEL
999	10424773	1	SEAL KIT	DICHTSATZ

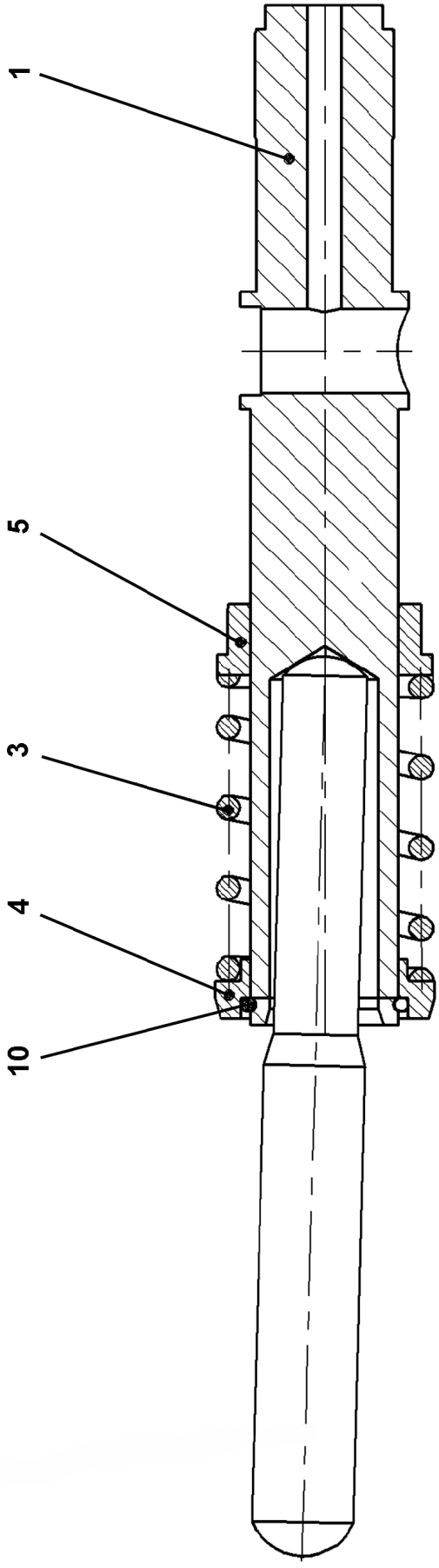
1
5
3
4
10

Pos.	Item	Quantity	Description	Bezeichnung
1	7023911	1	ADJUSTING PISTON	STELLKOLBEN
3	7372260	1	COMPRESSION SPRING	DRUCKFEDER
4	7372261	1	SPRING SUPPORT	FEDERTELLER
5	7023917	1	BUSHING	BUCHSE
10	12263903	1	SNAP RING	SPRENGRING

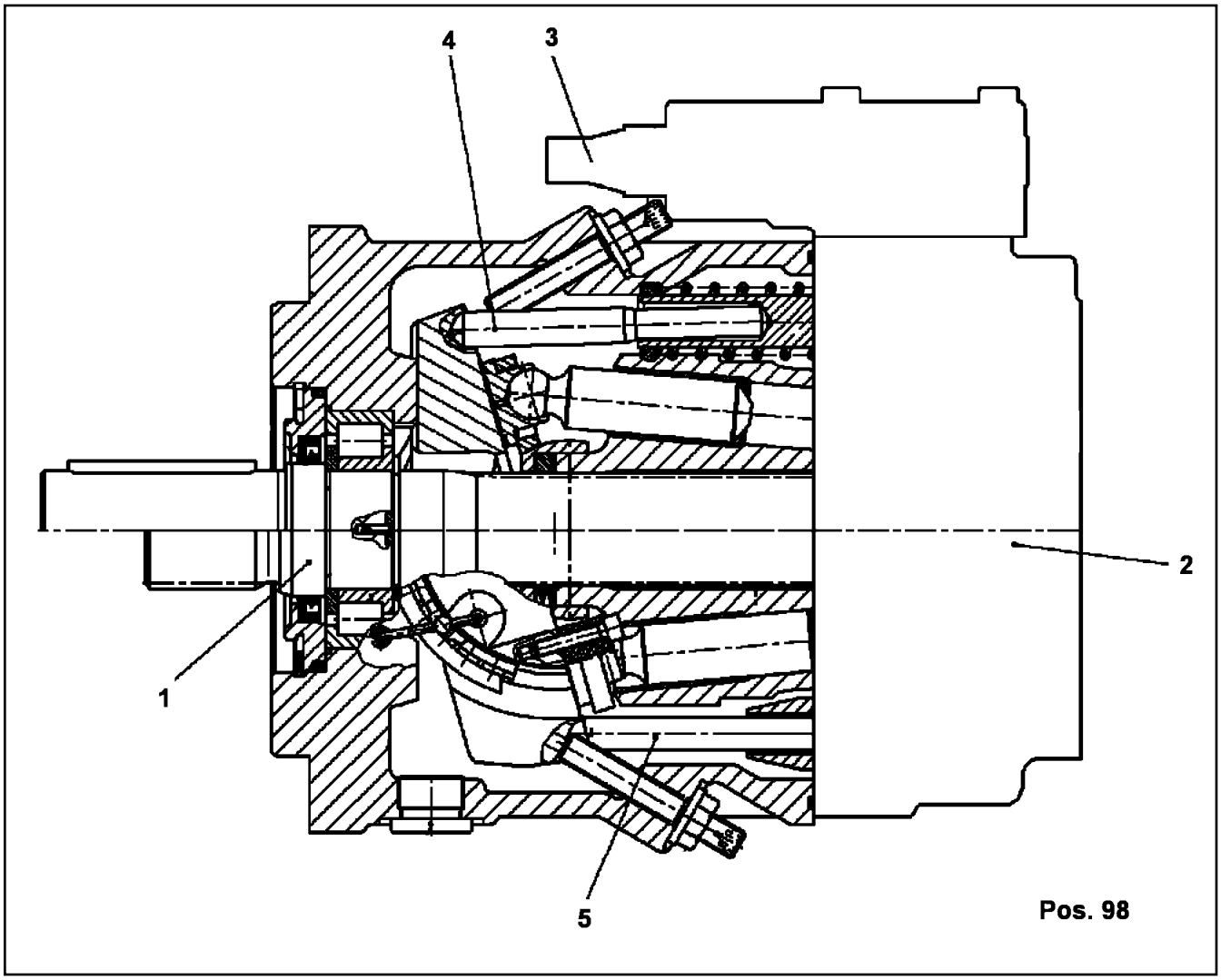

Pos.	Item	Quantity	Description	Bezeichnung
1	10412331	1	DRIVING GEAR ⇨ ❑ 666	TRIEBWERK
2	10009378	1	CONNECTING PLATE ⇨ ❑ 668	ANSCHLUSSPLATTE
3	571900508	1	REGULATOR ⇨ ❑ 672	REGLER
4	10412323	1	DRIVING GEAR	TRIEBWERK
5	7023888	1	REGULATION HYDRAULIC	VERSTELLUNG HYDRAULISCH
98	10412335	1	SEAL KIT REGULATING VALVE	DS VERSTELLPUMPE

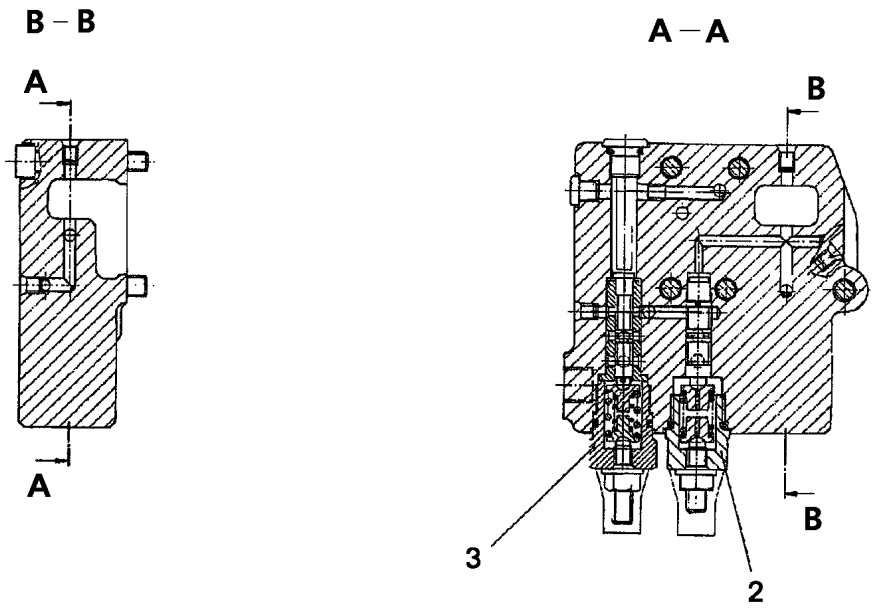

Pos.	Item	Quantity	Description	Bezeichnung
2	571900808	1	REGULATOR ELEMENT ⇨ ❑ 659	REGLERELEMENT
3	571900908	1	REGULATOR ELEMENT	REGLERELEMENT

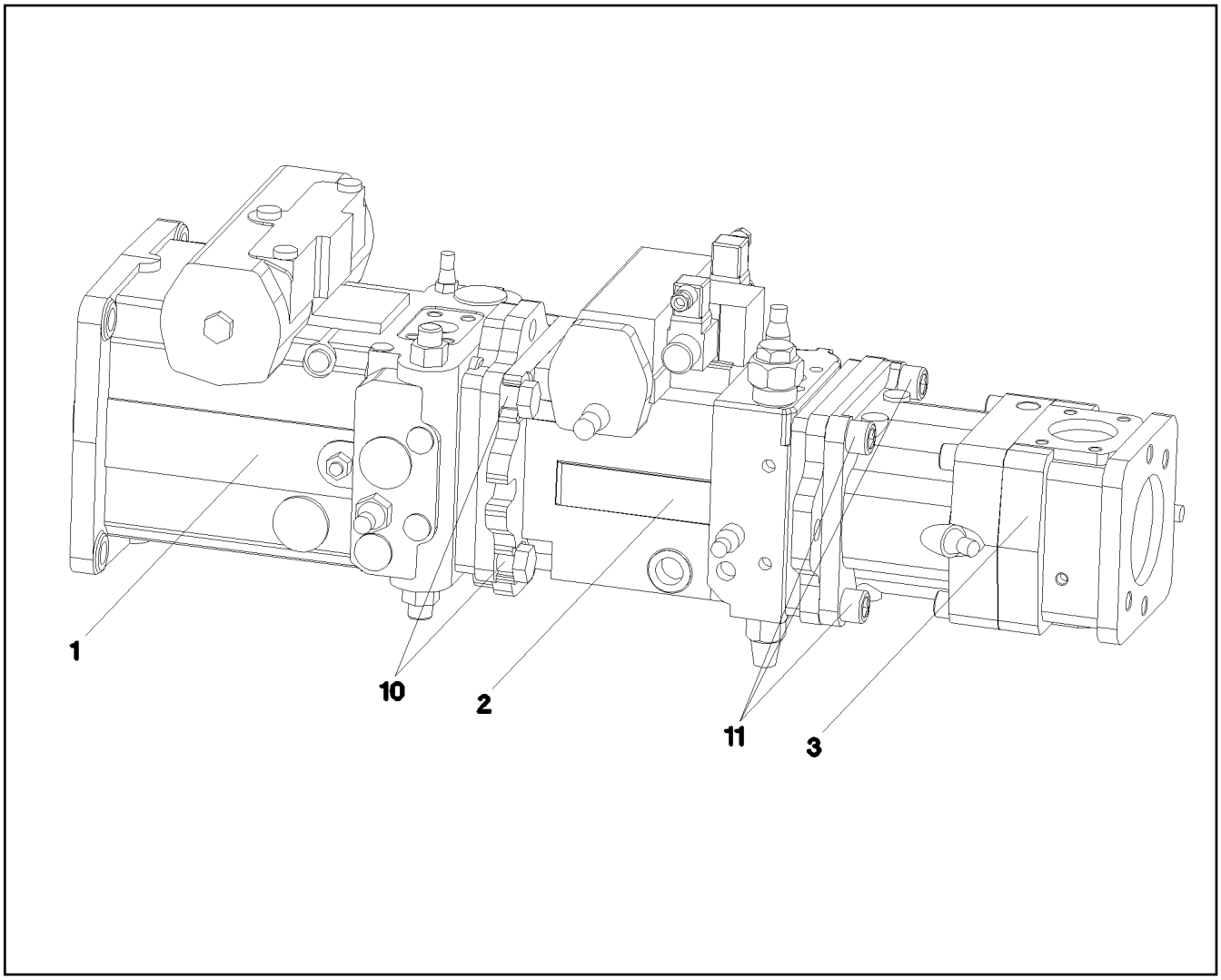

Pos.	Item	Quantity	Description	Bezeichnung
1	11005997	1	VARIABLE PUMP ⇨ ❑ 674	VERSTELLPUMPE
2	11005998	1	VARIABLE PUMP ⇨ ❑ 675	VERSTELLPUMPE
3	11065801	1	VARIABLE PUMP A11VO ⇨ ❑ 679	VERSTELLPUMPE
10	4065281	4	HEX SCREW ISO 4017 M20X45 8.8 FLZN SP	SECHSKANTSCHRAUBE
11	12692008	4	SOCKET HEAD SCREW ISO 4762 M20X40 8	ZYLINDERSCHRAUBE

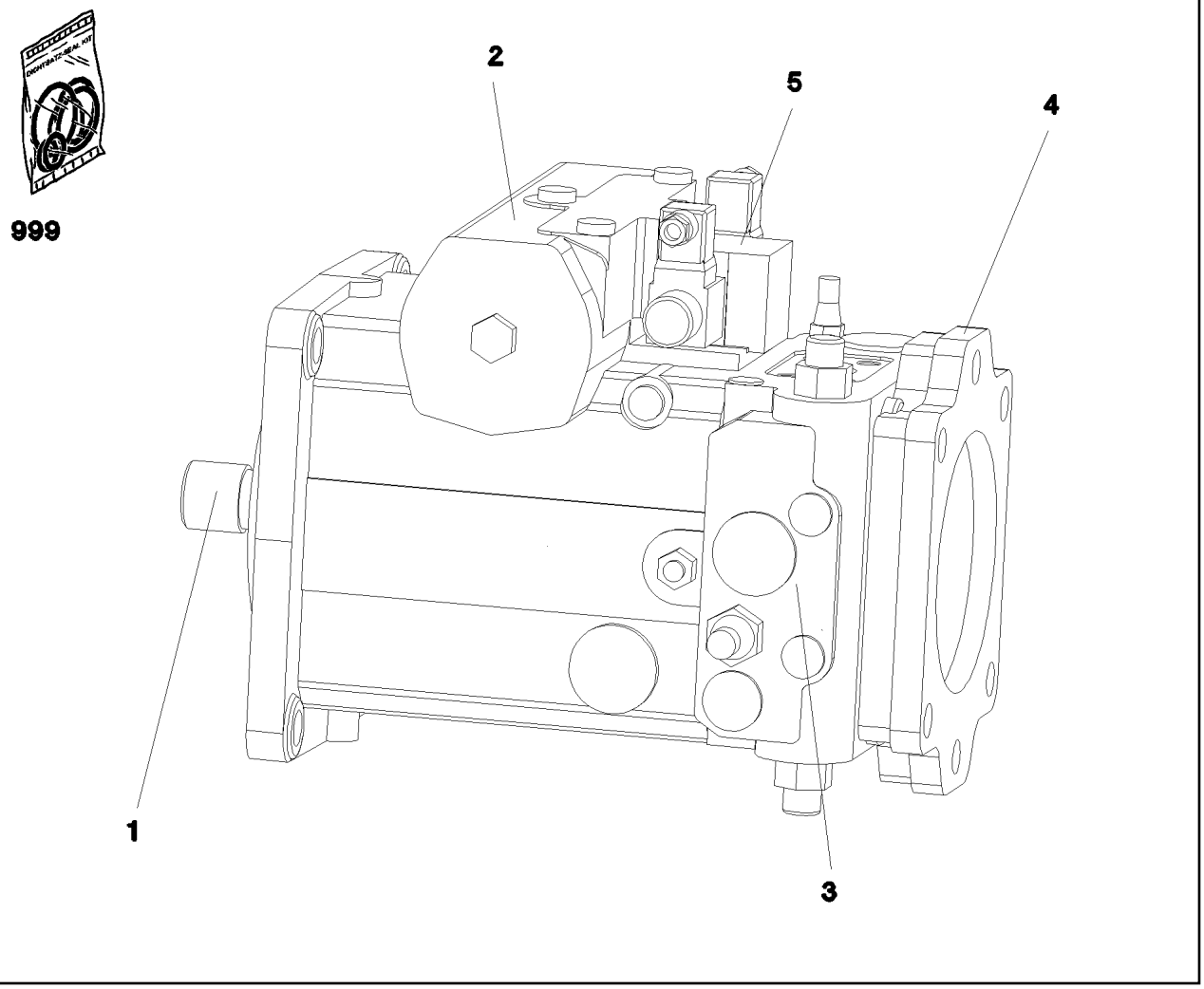

Pos.	Item	Quantity	Description	Bezeichnung
1	10412323	1	DRIVING GEAR	TRIEBWERK
2	10412324	1	ADJUSTMENT	VERSTELLUNG
3	11065793	1	CONNECTING PLATE ⇨ ❑ 664	ANSCHLUSSPLATTE
4	10814319	1	PUMP SUPPORT	PUMPENTRAEGER
5	11065795	1	CONTROL UNIT	ANSTEUERGERAET
(98)	790563814	1	SEALING SET CONTROL UNITS	DS ANSTEUERGERAET
98	10412329	1	SEAL KIT REGULATING VALVE	DS VERSTELLPUMPE

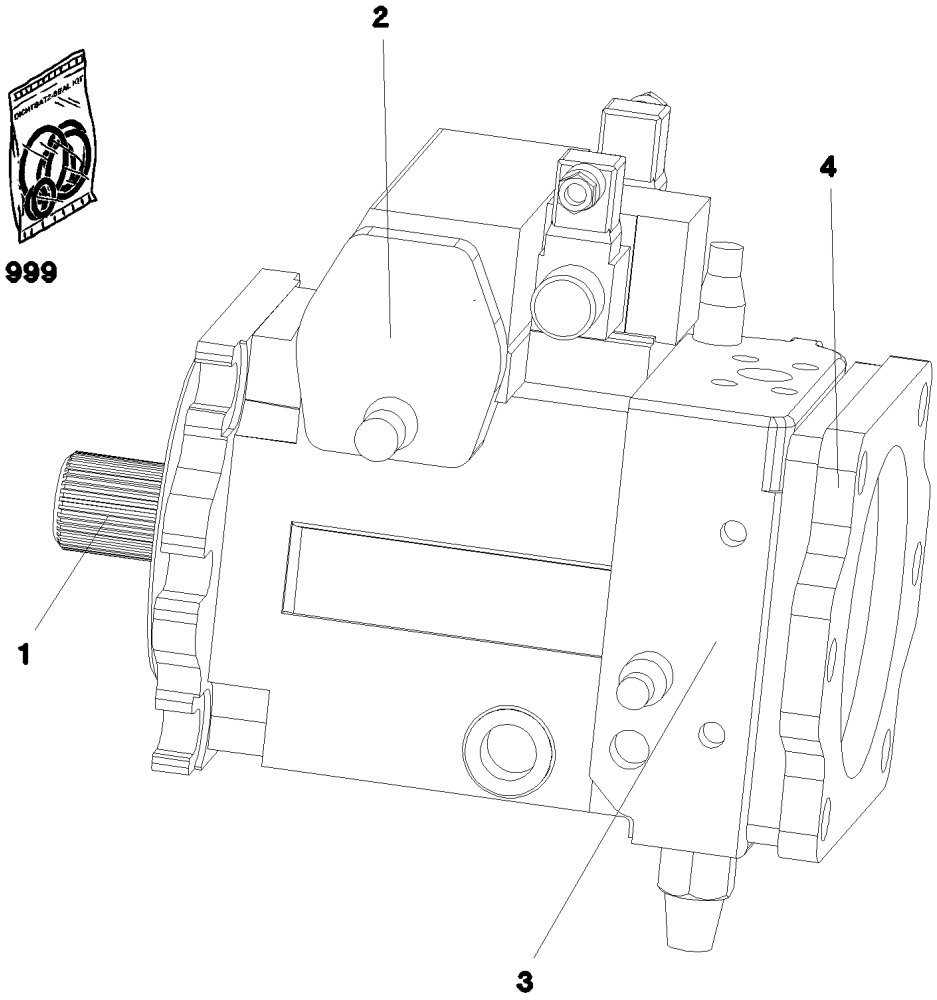

Pos.	Item	Quantity	Description	Bezeichnung
1	10331047	1	DRIVING GEAR	TRIEBWERK
2	10471371	1	ADJUSTMENT	VERSTELLUNG
(22)	7005072	2	SEAL-LOCK-SHOULDER NUT M12X1,75	SEAL-LOCK-BUNDMUTTER
(999)	10300925	1	SEAL KIT	DICHTSATZ
3	571903008	1	CONNECTING PLATE ⇨ ❑ 676	ANSCHLUSSPLATTE
4	11006000	1	PUMP SUPPORT ⇨ ❑ 677	PUMPENTRAEGER
5	11002353	1	CONTROL UNIT ⇨ ❑ 678	ANSTEUERGERAET
98	10413157	1	SEAL KIT REGULATING VALVE	DS VERSTELLPUMPE

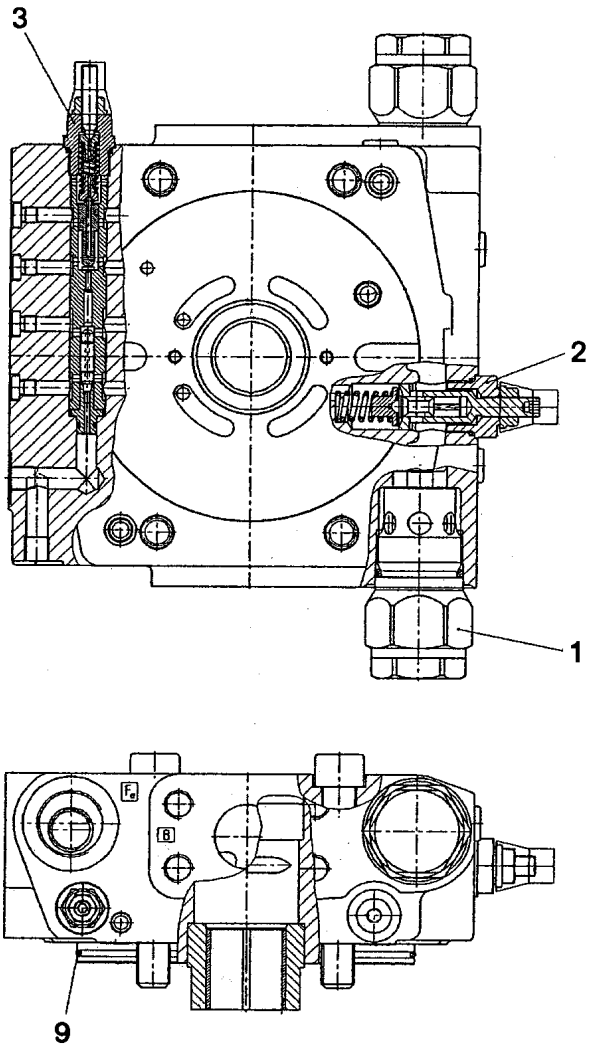

Pos.	Item	Quantity	Description	Bezeichnung
1	571903308	2	PRESSURE LIMITING VALVE	DRUCKBEGRENZUNGSVENTIL
2	5715963	1	PRESSURE LIMITING VALVE	DRUCKBEGRENZUNGSVENTIL
3	7622338	1	SHUTDOWN VALVE	ABSCHALTVENTIL
9	571239808	1	O-RING ARP 568 158,42X2,62 NBR90	O-RING

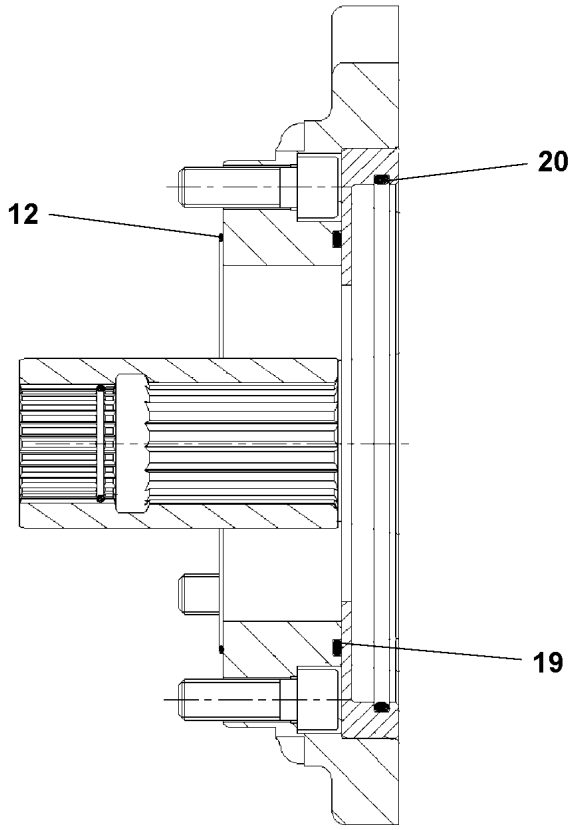

98

Pos.	Item	Quantity	Description	Bezeichnung
12	571240408	1	O-RING ARP 568 120,37X1,78 NBR90	O-RING
19	514614108	1	O-RING ARP 568 117,07X3,53 NBR70	O-RING
20	571117208	1	O-RING ARP 568 151,99X3,53 NBR70	O-RING
98	10424568	1	SEAL KIT	DICHTSATZ

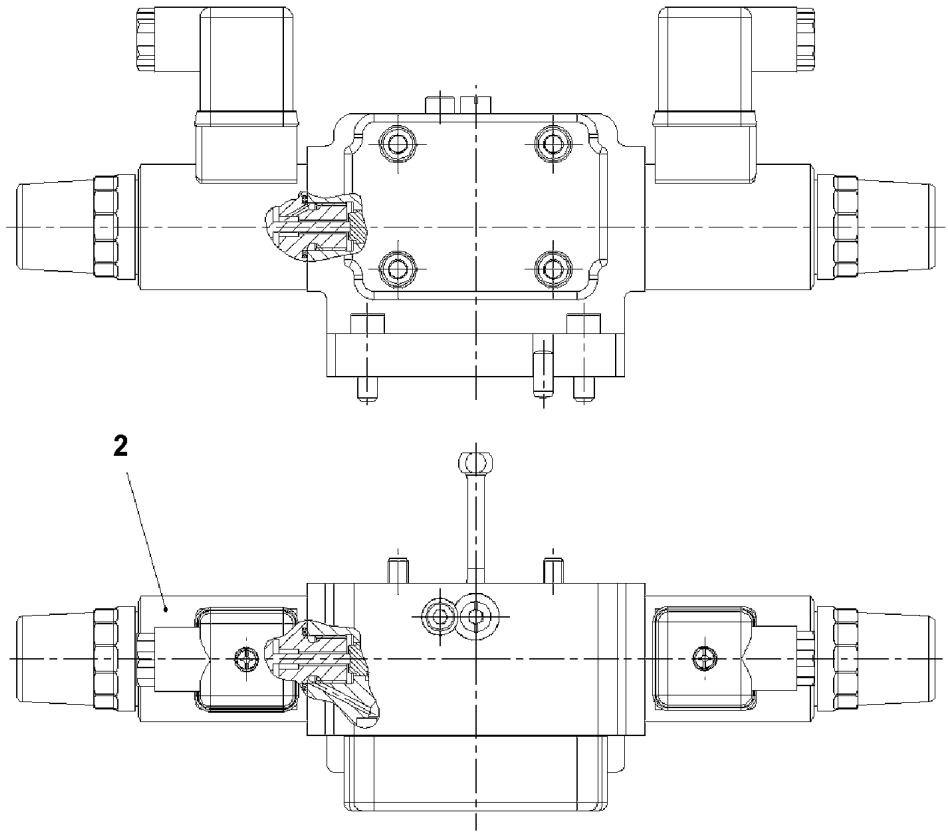

Pos. 999

Pos.	Item	Quantity	Description	Bezeichnung
2	10471437	2	PROPORTIONAL MAGNET 24V	PROPORTIONALMAGNET
999	790563814	1	SEALING SET CONTROL UNITS	DS ANSTEUERGERAET

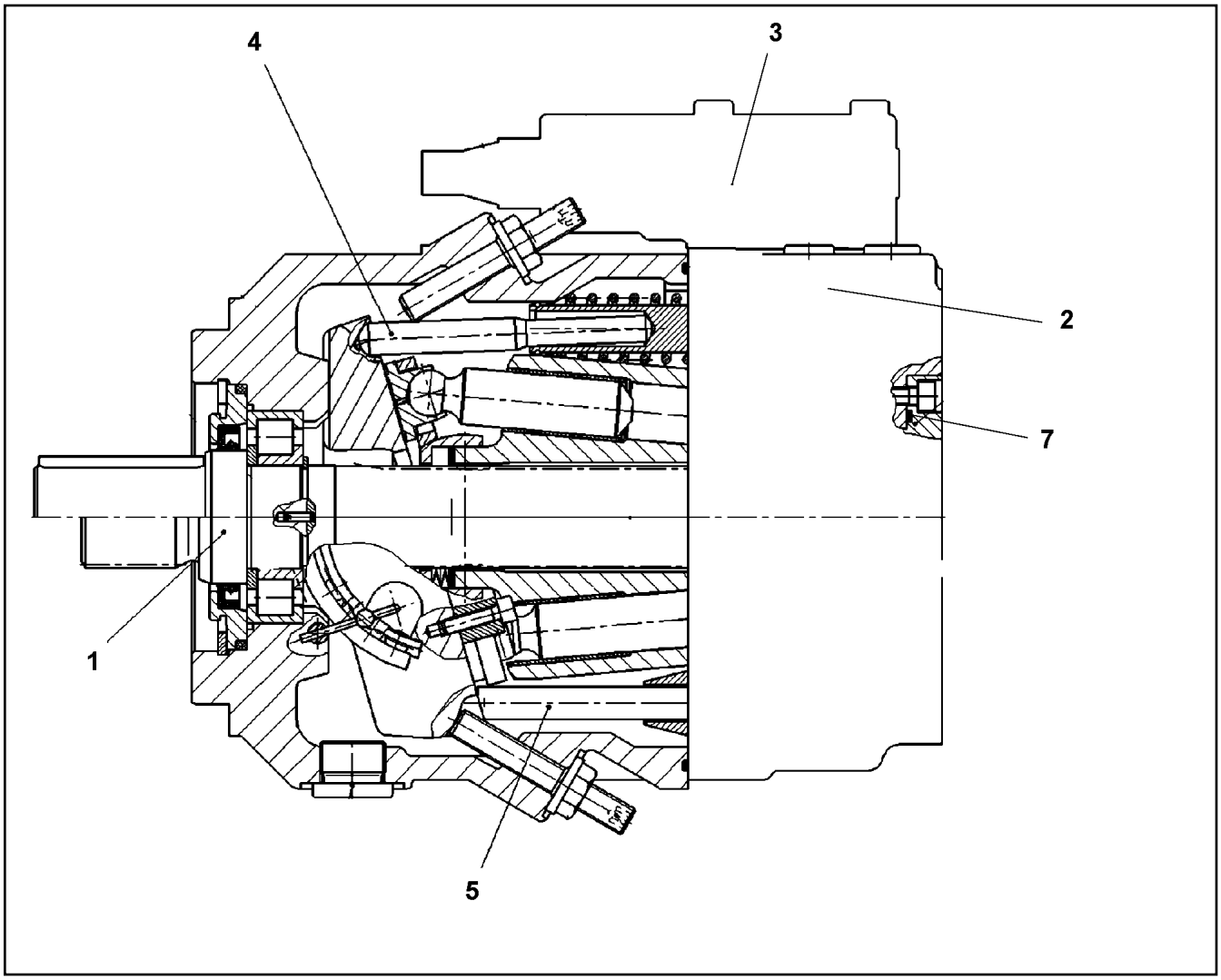

Pos.	Item	Quantity	Description	Bezeichnung
1	11065796	1	DRIVING GEAR	TRIEBWERK
2	10412345	1	CONNECTING PLATE	ANSCHLUSSPLATTE
(1)	10102066	1	REGULATOR ELEMENT	REGLERELEMENT
3	10102064	1	REGULATOR ⇨ ❑ 680	REGLER
4	10412333	1	ADJUSTMENT	VERSTELLUNG
5	7023888	1	REGULATION HYDRAULIC	VERSTELLUNG HYDRAULISCH

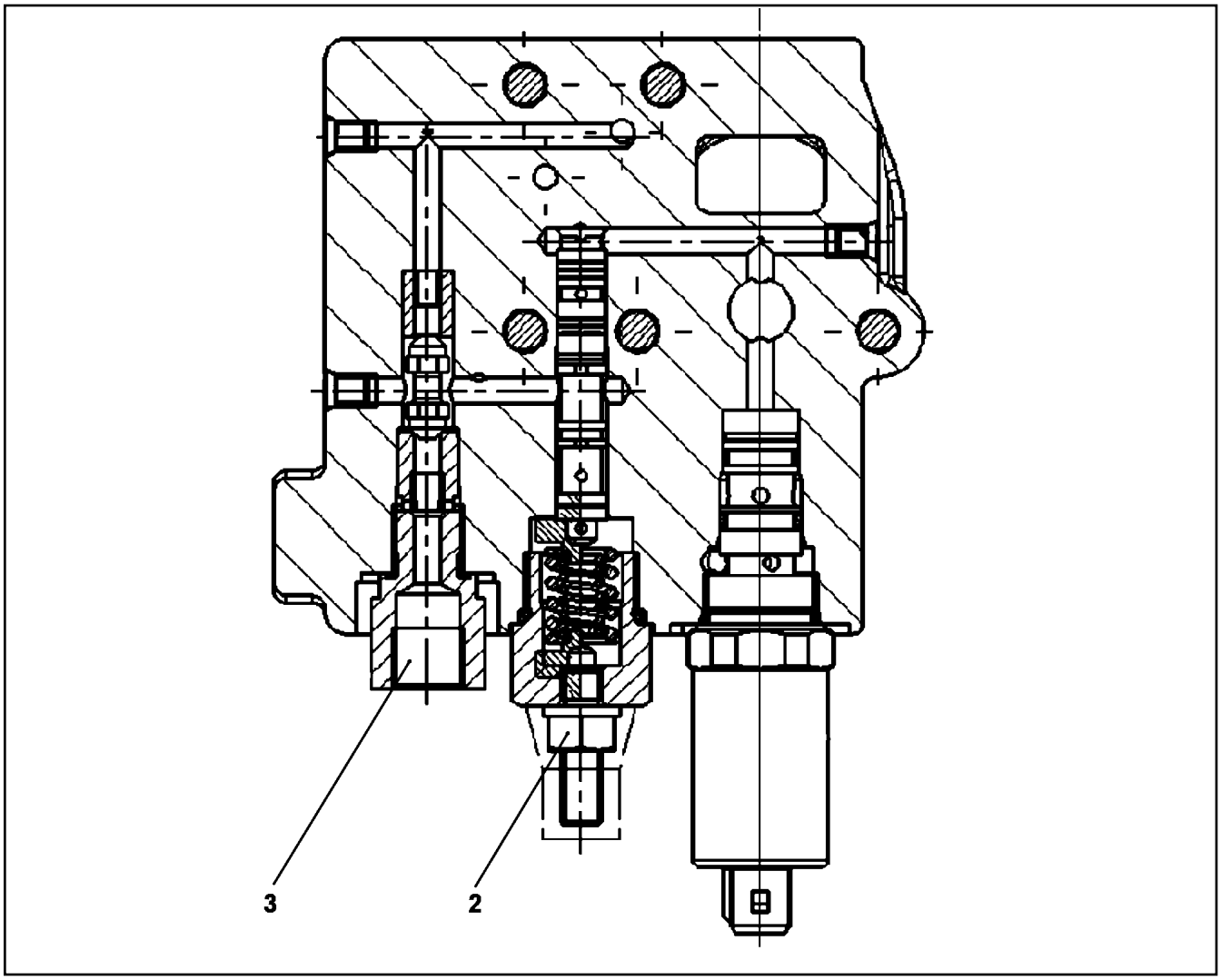

Pos.	Item	Quantity	Description	Bezeichnung
1	10102067	1	REGULATOR ELEMENT	REGLERELEMENT
2	10442998	1	SHUTTLE VALVE	WECHSELVENTIL
56	10340256	1	PROPORTIONAL VALVE	PROPORTIONALVENTIL

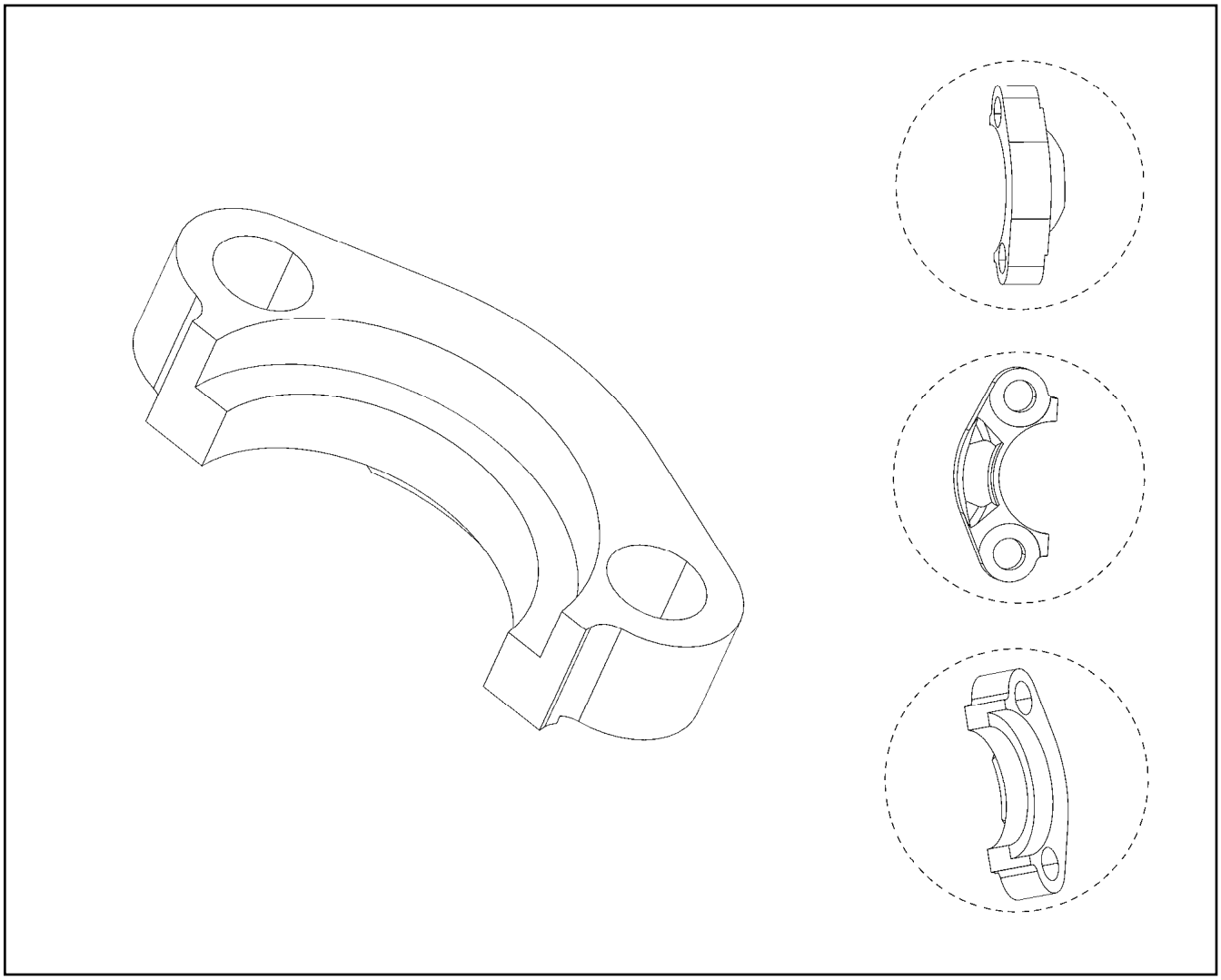

Pos.	Item	Quantity	Description	Bezeichnung
1	510586708	1	O-RING ARP 568 37,69X3,53 NBR90	O-RING

Pos. 3077

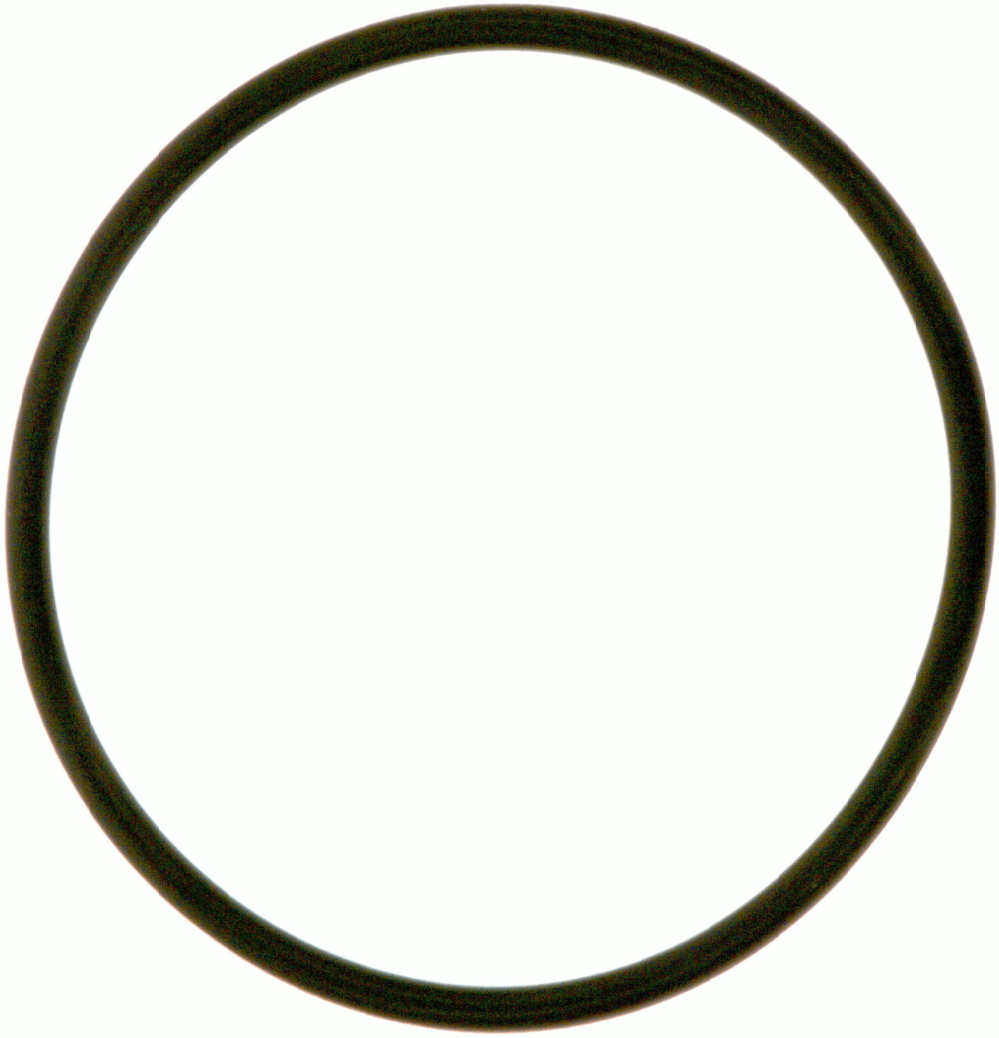

Abbildung ähnlich
Illustration similar
Illustration similaire

Pos.	Item	Quantity	Description	Bezeichnung
1	980288008	1	DOCUMENTATION	DOKUMENTATION

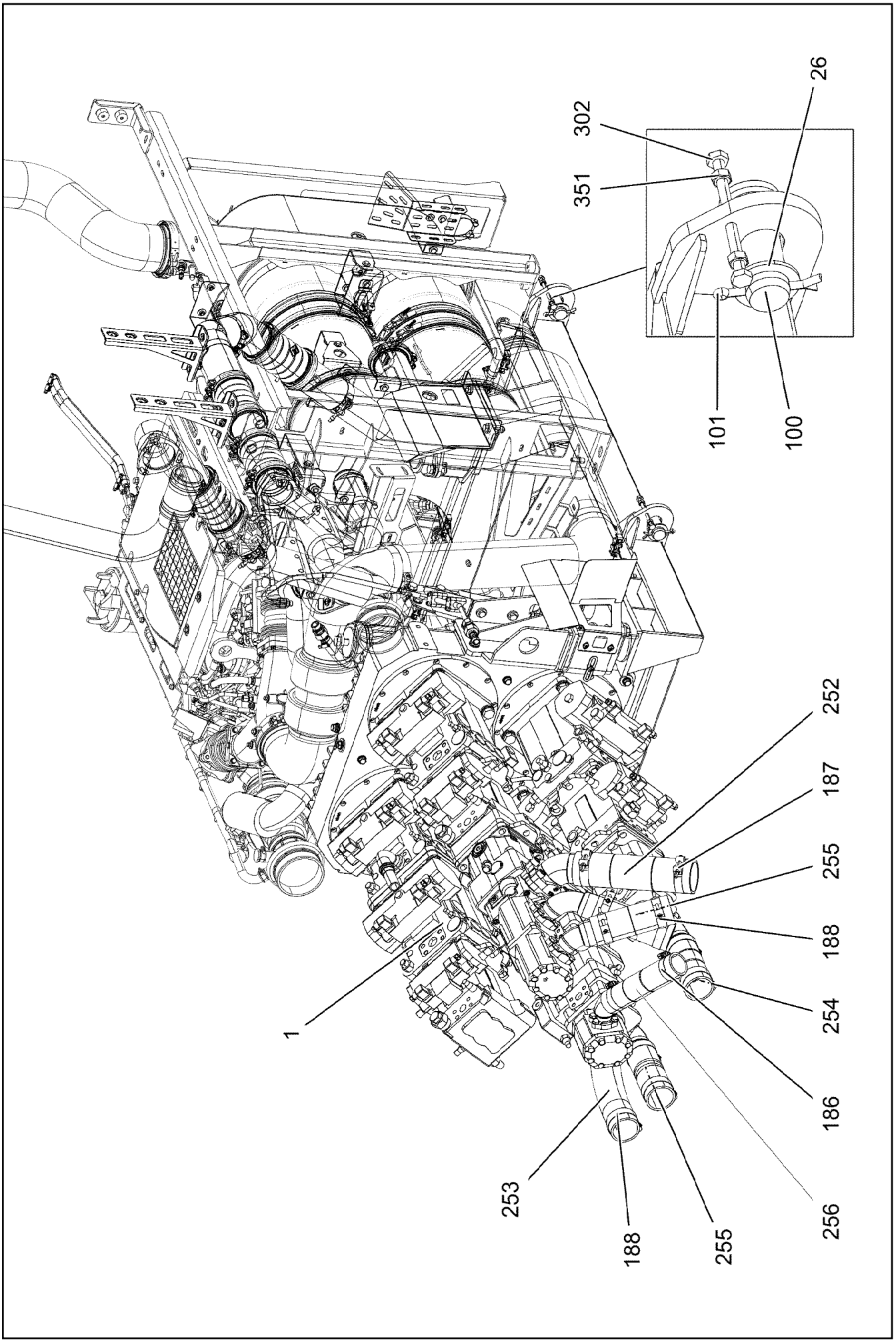
302
351
26
101
100
252
187
255
188
254
186
1
253
188
255
256

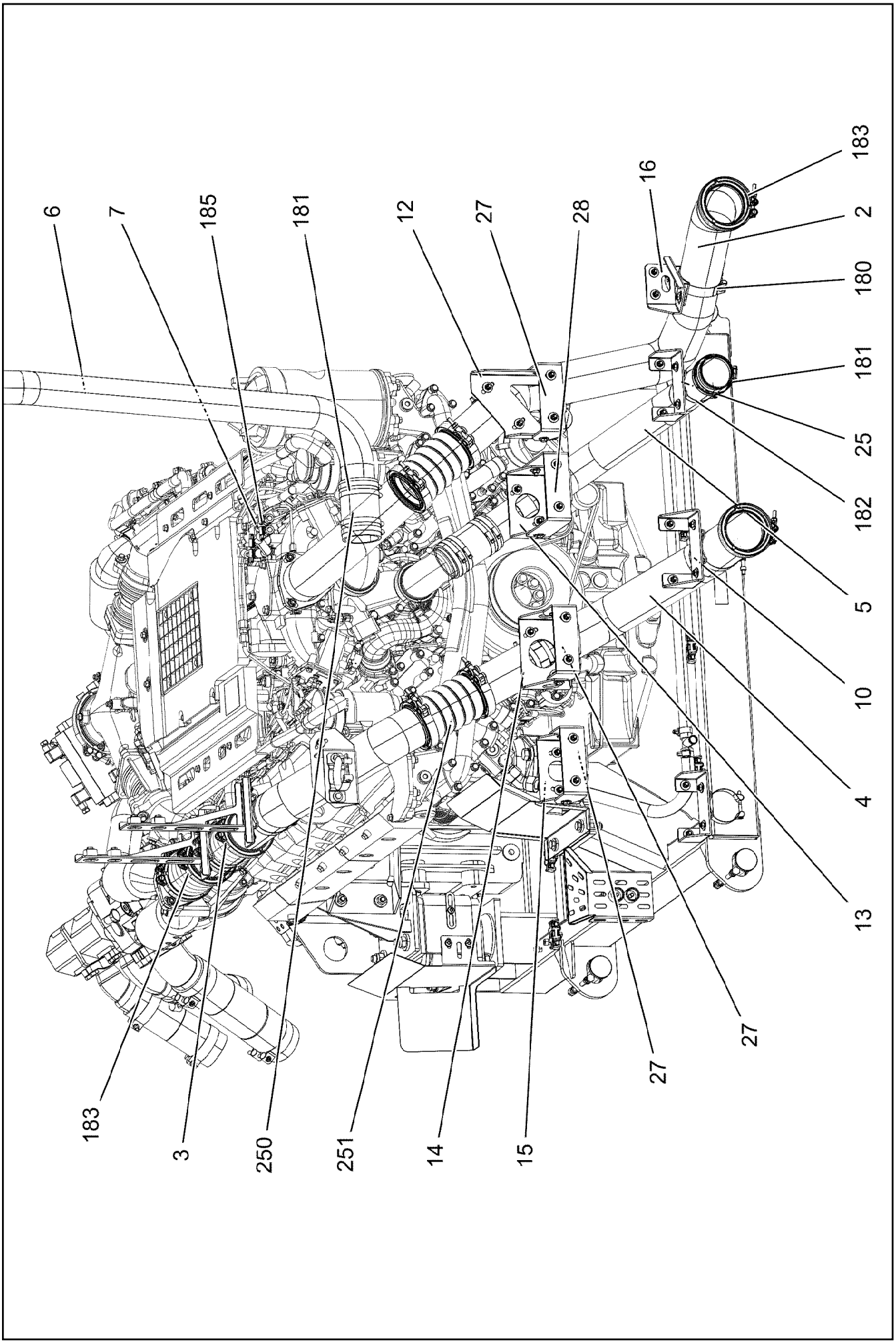
6
7
185
181
12
27
28
16
183
2
180
181
25
182
5
10
4
13
27
27
183
3
250
251
14
15

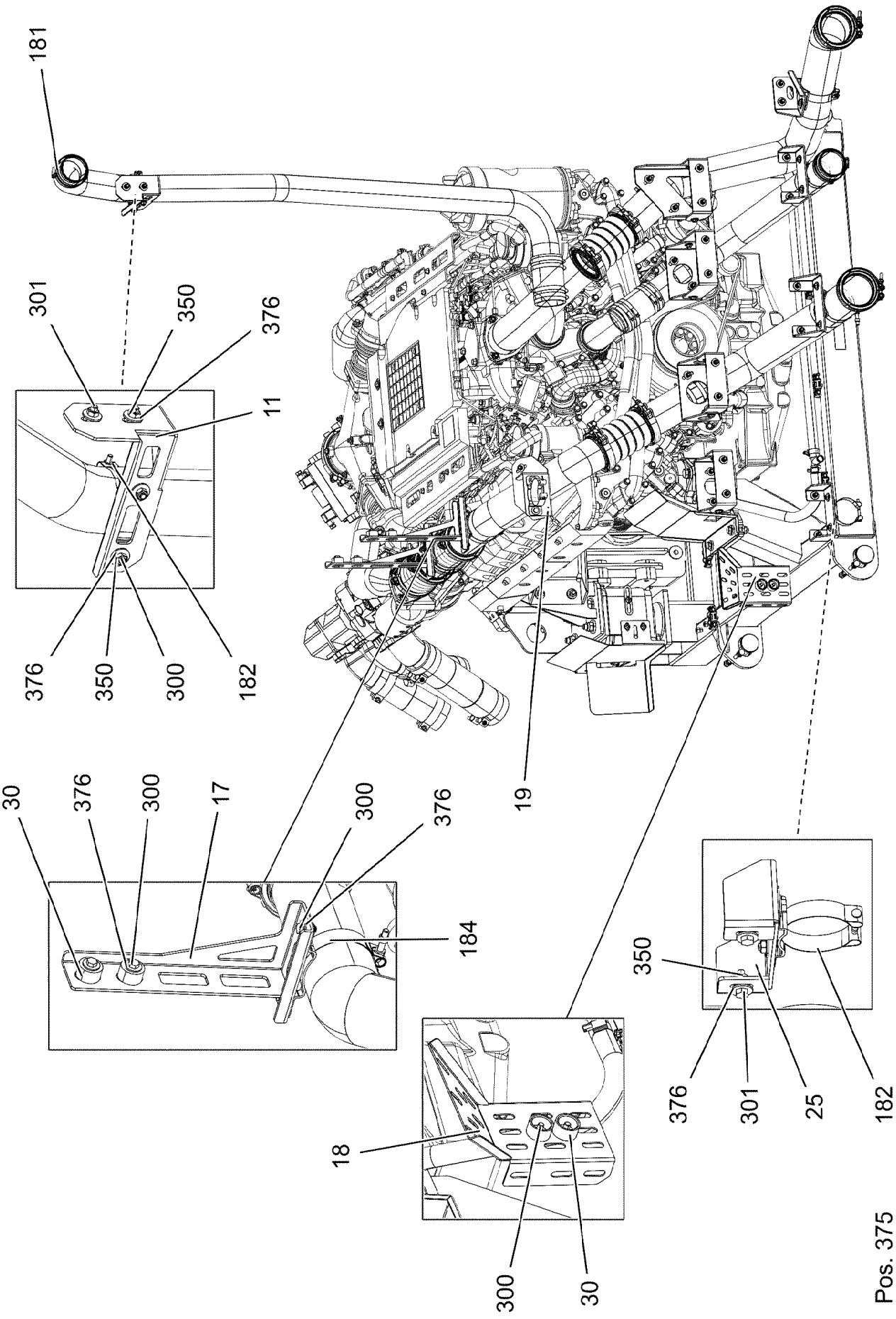
181
301
350
376
11
376
350
300
182
30
376
300
17
300
376
184
19
18
300
30
350
376
301
25
182
Pos. 375

Pos.	Item	Quantity	Description	Bezeichnung
1	96034143	1	DIESEL ENGINE, PRE-ASSEMBLED ⇨ ❑ 688	DIESELMOTOR VORM.
2	96034262	1	CHARGE AIR PIPE SPF	LADELUFTROHR
3	96034263	1	CHARGE AIR PIPE SPF	LADELUFTROHR
4	96034264	1	CHARGE AIR PIPE SPF	LADELUFTROHR
5	96034265	1	COOLING WATER PIPE EDELSTAHL	KUEHLWASSERROHR
6	96034266	1	COOLING WATER PIPE X5CRNI18-10	KUEHLWASSERROHR
7	96033026	1	HOSE LINES DIESEL ENGINE	SCHLAUCHLEITUNGEN DIESEL
(1)	96035434	1	HOSE CPL. CONTI-KWS 12X490	SCHLAUCH KPL.
(2)	96035435	1	HOSE CPL. CONTI-KWS 12X490	SCHLAUCH KPL.
10	97117485	1	PLATE 4X318X108 S315MC FE//ZNNI8//CN//T	BLECH
11	97117486	1	PLATE 4X126X333 S315MC FE//ZNNI8//CN//T	BLECH
12	97117515	1	PLATE 4X218X228 S315MC FE//ZNNI8//CN//T	BLECH
13	97117516	1	PLATE 4X310X109 S315MC FE//ZNNI8//CN//T	BLECH
14	97117517	1	PLATE 4X362X129 S315MC FE//ZNNI8//CN//T	BLECH
15	97117518	1	PLATE 4X266X109 S315MC FE//ZNNI8//CN//T	BLECH
16	97117519	1	PLATE 4X140X156 S315MC FE//ZNNI8//CN//T	BLECH
17	97117520	1	PLATE 4X388X173 S315MC FE//ZNNI8//CN//T	BLECH
18	97117522	1	PLATE 2X273X206 DC01 FE//ZNNI8//CN//T0	BLECH
19	97125040	1	PLATE 3X212X209 S355MC FE//ZNNI8//CN//T	BLECH
25	97006861	2	PLATE 4X265X108 S315MC FE//ZNNI8//CN//T	BLECH
26	979761208	4	WASHER 4X60X60 S315MC FE//ZNNI8//CN//T	SCHEIBE
27	979808708	3	PLATE 4X355X116 S315MC FE//ZNNI8//CN//T	BLECH
28	97006878	1	PLATE 4X505X156 S315MC FE//ZNNI8//CN//T	BLECH
30	978787708	4	SLEEVE 33.0X19 FE//ZNNI8//CN//T0	HUELSE
100	453031108	4	PIN ISO 2341 B40X110X98 35NICRMOV125	BOLZEN
101	10180371	4	SPLIT PIN ISO 1234 8X80 St 480H SPF	SPLINT
180	774223708	1	HOSE CLAMP 100-104 ST	SCHLAUCHSCHELLE
181	774218808	12	HOSE CLAMP 90/80-100/12 W3	SCHLAUCHSCHELLE
182	10337339	6	SWIVEL BOLT BRACKET CLAMP 77-80/80/20	GELENKBANDKONSOLENSCHE
183	10127984	7	RETAINER CLIP 122,5/K1 St/Inox	SPANNSCHELLE
184	774222908	5	RETAINER CLIP 102-100 ST	SPANNSCHELLE
185	11118077	4	HOSE CLAMP 21/16-27/12 W3	SCHLAUCHSCHELLE
186	10652657	2	HOSE CLAMP 70/68-73/25 ST	SCHLAUCHSCHELLE
187	774225308	2	HOSE CLAMP 98-103X25 ST	SCHLAUCHSCHELLE
188	774227908	10	HOSE CLAMP 86-91X25 ST	SCHLAUCHSCHELLE
250	550632308	2	FORM HOSE DN80X140	FORMSCHLAUCH
251	10663848	2	CHARGE AIR CORRUGATED HOSE 94X185	LADELUFTWELLSCHLAUCH
252	10877067	1	SUCTION HOSE 88,9X360 NBR	SAUGSCHLAUCH
253	10877637	1	SUCTION HOSE 76X550 NBR	SAUGSCHLAUCH
254	12101815	1	SUCTION HOSE 76X180 CR/NBR	SAUGSCHLAUCH
255	12100900	3	SUCTION HOSE 76X240 NBR	SAUGSCHLAUCH
256	12101795	1	SUCTION HOSE 60X280 CR/NBR	SAUGSCHLAUCH
300	11651767	26	HEX SCREW ISO 4017 M8X20 8.8 480H SPF	SECHSKANTSCHRAUBE
301	10197831	28	HEX SCREW ISO 4017 M8X25 8.8 ZNNI-480	SECHSKANTSCHRAUBE
302	12216908	8	HEX SCREW ISO 4017 M10X60 8.8 FLZN SP	SECHSKANTSCHRAUBE
350	11693875	50	HEX NUT ISO 4032 M8 8 480H SPF	SECHSKANTMUTTER
351	12102695	8	HEX NUT ISO 4032 M10 8 ZNNI-480H SPF	SECHSKANTMUTTER
375	12103465	2	WASHER ISO 7089 8 300HV ZNNI-480H SPF	SCHEIBE
376	11140469	102	WASHER ISO 7093-1 8 200HV 480H SPF	SCHEIBE

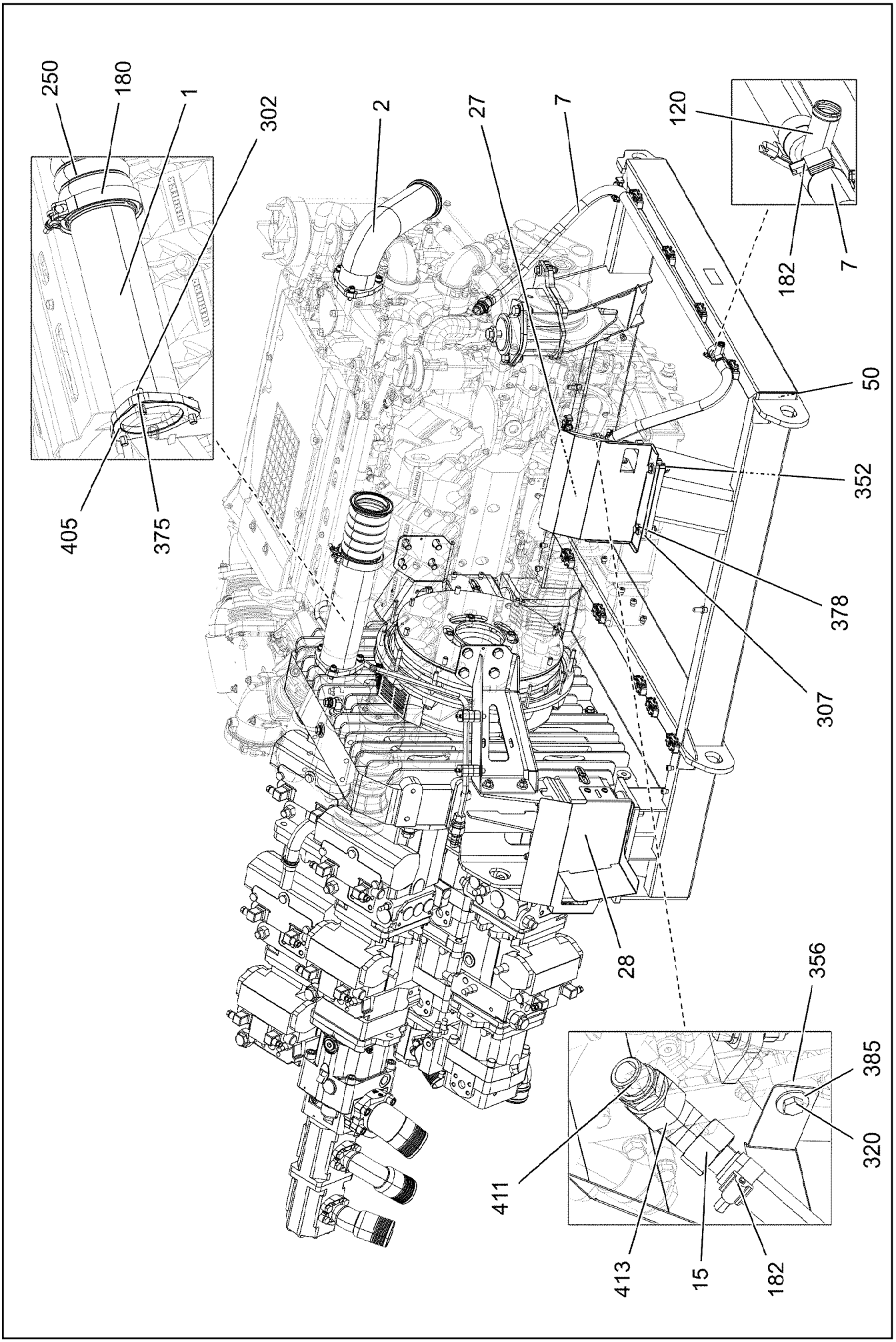

15.3.2023 002221 LIEBHERR	**etk_en_de_098406_LR 13000** **DIESEL ENGINE, PRE-ASSEMBLED** **DIESELMOTOR VORM.**	688 (1/6) **96034143**

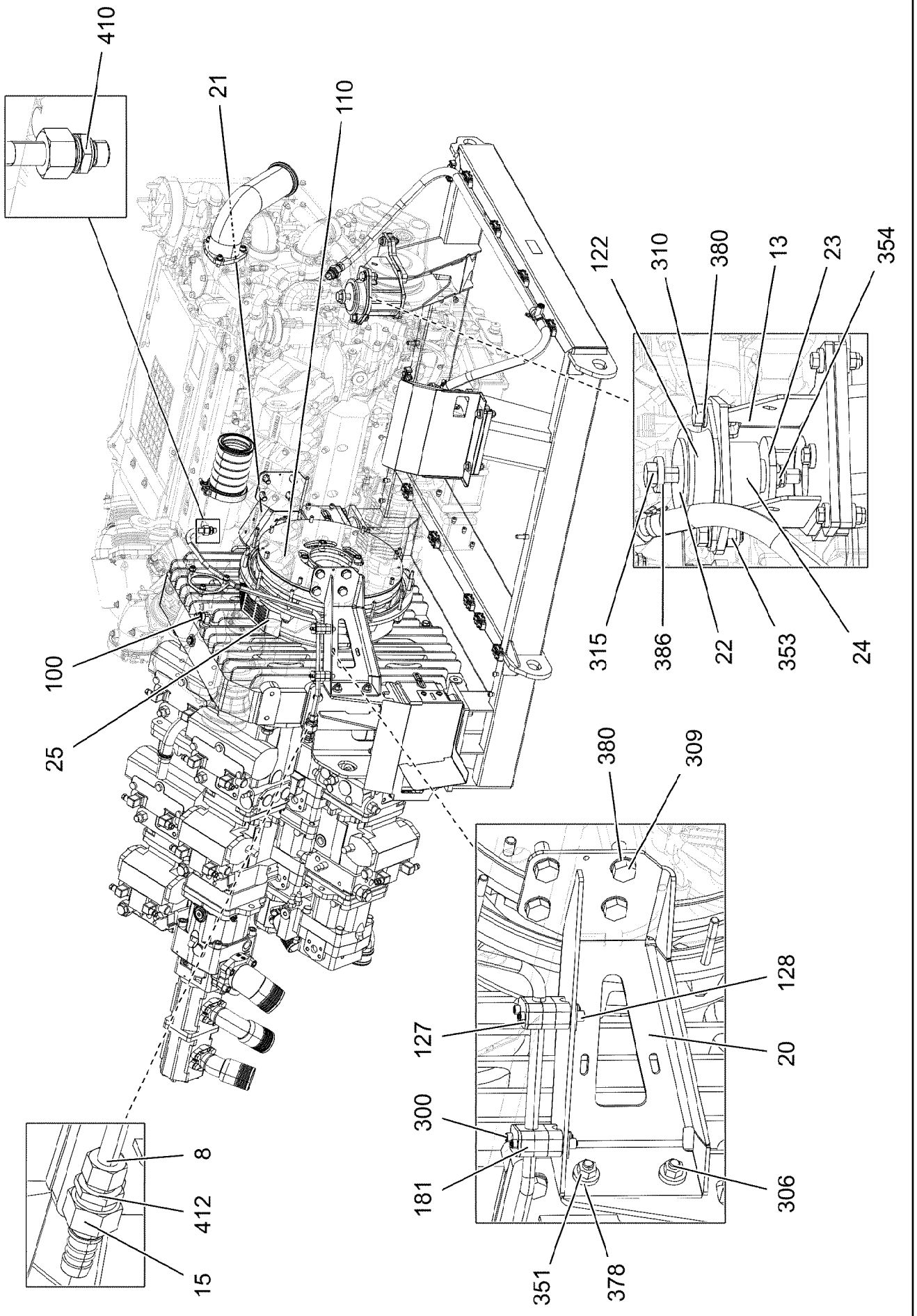
410
21
110
122
310
380
13
23
354
315
386
22
353
24
100
25
380
309
128
127
20
300
181
306
351
378
8
412
15

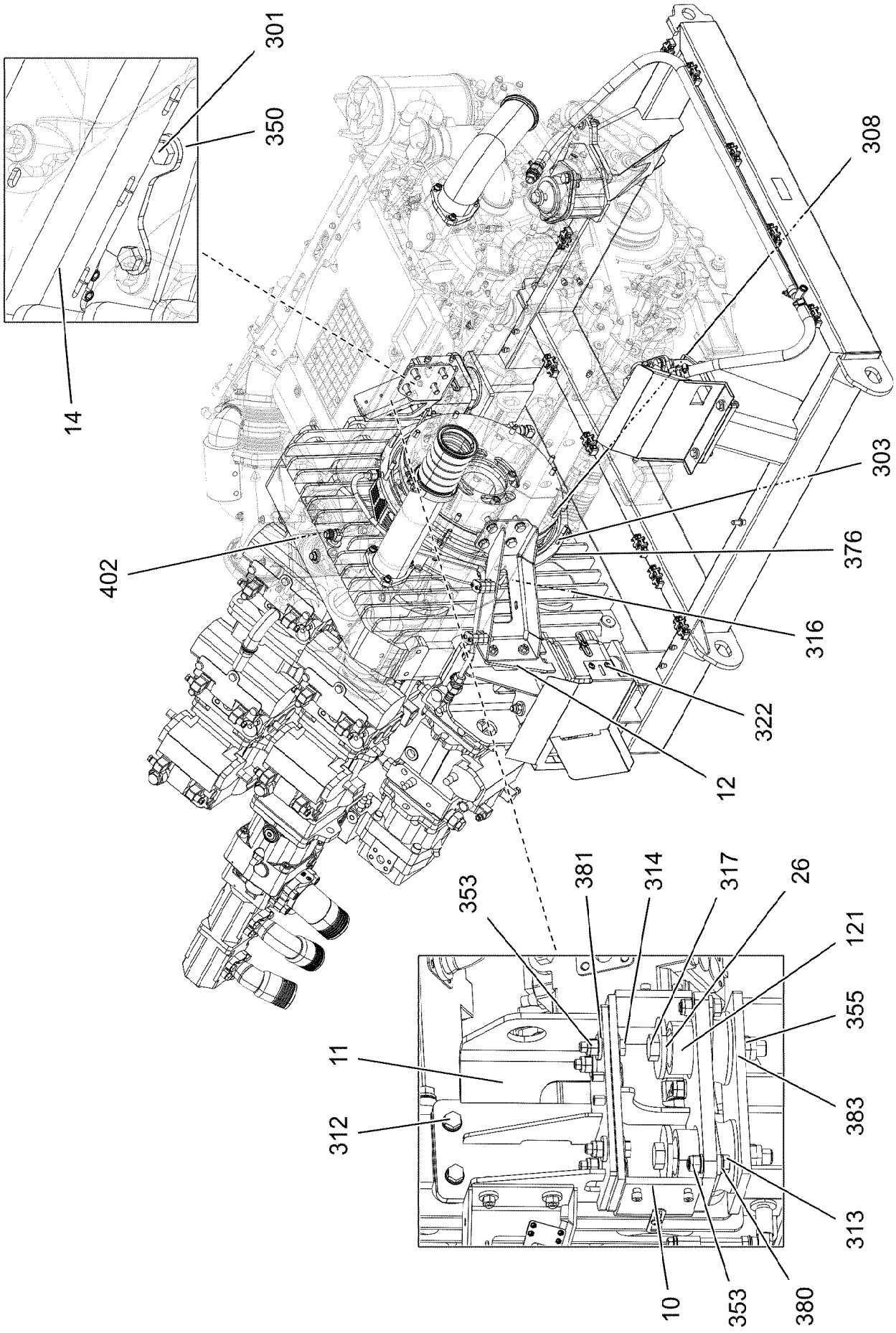
301
350
14
308
303
376
402
316
322
12
353
381
314
317
26
121
355
383
11
312
313
10
353
380

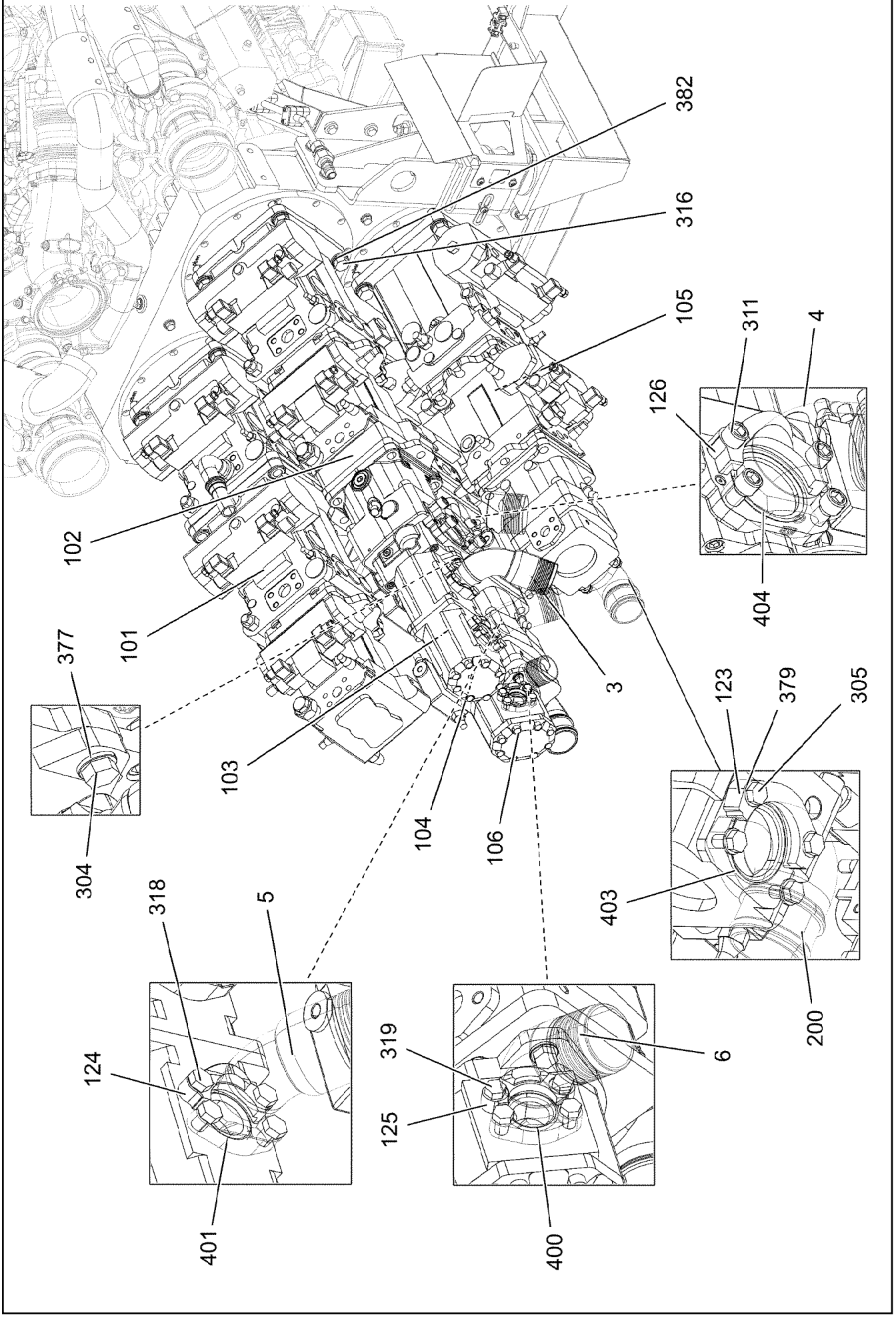
382
316
105
311
4
126
404
102
101
377
3
123
379
305
103
104
106
304
403
318
5
200
124
319
6
125
401
400

Pos.	Item	Quantity	Description	Bezeichnung
1	96034245	1	CHARGE AIR PIPE SPF	LADELUFTROHR
2	96034261	1	CHARGE AIR PIPE SPF	LADELUFTROHR
3	96034919	1	INTAKE ST.CONST.	SAUGSTUTZEN SCHWK.
4	96034920	1	INTAKE ST.CONST.	SAUGSTUTZEN SCHWK.
5	96034923	1	INTAKE ST.CONST.	SAUGSTUTZEN SCHWK.
6	96034924	1	INTAKE ST.CONST.	SAUGSTUTZEN SCHWK.
7	96035443	1	HOSE LINES DIESEL ENGINE	SCHLAUCHLEITUNGEN DIESEL
(1)	96035444	1	HOSE CPL. CONTI-KWS 20X1440	SCHLAUCH KPL.
(2)	96035445	1	HOSE CPL. CONTI-KWS 20X510	SCHLAUCH KPL.
8	96035427	1	PREMOUN PIPELINE DIESEL ENGINE	ROHRLEITUNGEN DIESELMOTO
10	963383008	2	CONSOLE ⇨ ❑ 637	KONSOLE
11	966046208	1	BRACKET WELDED CONST.	KONSOLE SCHWK.
12	966043708	1	BRACKET WELDED CONST.	KONSOLE SCHWK.
13	966042208	2	BRACKET WELDED CONST.	KONSOLE SCHWK.
14	966750608	1	HOLDER PRE-ASSEMBLY FE//ZNNI8//CN//T0	HALTER VORM.
15	968652008	3	PIPE SOCKET CPL. NW-20 ⇨ ❑ 501	ROHRSTUTZEN KPL.
20	97119253	1	PLATE 5X497X313 S355MC FE//ZNNI8//CN//T	BLECH
21	979640308	1	PLATE 5X314X497 S355MC	BLECH
22	979666908	2	WASHER 5X90X90 S355MC FE//ZNNI8//CN//T	SCHEIBE
23	976648308	2	PLATE 8X96X96 S700MC	BLECH
24	947811508	2	TUBE 25X3.2X100 S355J2H	ROHR
25	976167508	1	PLATE 1X374X106 DC01 FE//ZNNI8//CN//T0	BLECH
26	976179708	4	PLATE 8X96X96 S700MC FLZN	BLECH
27	97122490	1	PLATE 1.5X344X327 X5CRNI18-10	BLECH
28	97120150	1	PLATE 1.5X507X423 X5CRNI18-10	BLECH
50	96018331	1	EQUIPMENT CARRIER WELDED	AGGREGATETRAEGER SCHWK.
100	11000367	1	PUMP DISTRIBUTION GEAR PVG SPF ⇨ ❑ 638	PUMPENVERTEILERGETRIEBE
101	10492850	1	TRIPLE PUMP A4VG+A4VG+A4VG SPF ⇨ ❑ 640	DREIFACHPUMPE
102	10492851	1	TRIPLE PUMP A4VG+A4VG+A11VO SPF ⇨ ❑ 649	DREIFACHPUMPE
103	10220483	1	TWO-STAGE PUMP PRR SPF	ZWEIFACHZAHNRADPUMPE
104	10492853	1	TRIPLE PUMP A4VG+A11VO+A11VO SPF ⇨ ❑ 662	DREIFACHPUMPE
105	10491715	1	TRIPLE PUMP A4VG+A4VG+A11VO SPF ⇨ ❑ 673	DREIFACHPUMPE
106	512125408	1	GEAR PUMP SNP3	ZAHNRADPUMPE
110	10663384	1	COUPLING 3800NM/1900U/MIN NR 70SH	KUPPLUNG
120	10872612	1	TEE 20X20 L=90	T-STUECK
121	550457808	4	VIBRATION DAMPER	SCHWINGUNGSDAEMPFER
122	550452608	2	VIBRATION DAMPER	SCHWINGUNGSDAEMPFER
123	11003246	6	FLANGE HALF SAE2 1/2-C61-M12 STAHL C	FLANSCHHAELFTE
124	511502608	4	SAE FLANGE SAE1 1/2-C61-M12	SAE-FLANSCH
125	511516208	2	SAE-FLANGE HALF SAE1 1/4-C61-M12 CR6 ⇨ ❑ 681	SAE-FLANSCHHAELFTE
126	510599208	2	SAE-FLANGE HALF SAE3-C61-M16 CR6-FRE	SAE-FLANSCHHAELFTE
127	7362949	2	LID PLATE DIN 3015-1 L-DP 2 W1-ZN	DECKPLATTE
128	10802202	2	WELD PLATE DIN 3015-1 L-AP-K 2 W1 ZNNI	ANSCHWEISSPLATTE
180	10127984	1	RETAINER CLIP 122,5/K1 St/Inox	SPANNSCHELLE
181	602008108	6	CLAMP-HALF DIN 3015-1 L 2 G 15 PP SW	KLEMMHAELFTE
182	774208508	4	HOSE CLAMP 32/25-40/12 W3	SCHLAUCHSCHELLE
200	972523608	3	SUCTION PIPE OIL SPF	SAUGROHR-OEL
250	10663848	1	CHARGE AIR CORRUGATED HOSE 94X185	LADELUFTWELLSCHLAUCH
300	10876361	4	SOCKET HEAD SCREW ISO 4762 M6X70 8.8	ZYLINDERSCHRAUBE
301	11651767	2	HEX SCREW ISO 4017 M8X20 8.8 480H SPF	SECHSKANTSCHRAUBE
302	10875571	6	SOCKET HEAD SCREW ISO 4762 M10X30 8	ZYLINDERSCHRAUBE
303	12218490	12	HEX SCREW ISO 4014 M10X110 8.8 FLZN SP	SECHSKANTSCHRAUBE

Pos.	Item	Quantity	Description	Bezeichnung
304	11631742	4	HEX SCREW ISO 4017 M12X30 8.8 FLZN SP	SECHSKANTSCHRAUBE
305	11642349	12	HEX SCREW ISO 4017 M12X35 8.8 FLZN SP	SECHSKANTSCHRAUBE
306	11645384	4	HEX SCREW ISO 4017 M12X40 8.8 FLZN SP	SECHSKANTSCHRAUBE
307	11658891	6	HEX SCREW ISO 4014 M12X55 8.8 FLZN SP	SECHSKANTSCHRAUBE
308	10876374	8	SOCKET HEAD SCREW ISO 4762 M12X60 8	ZYLINDERSCHRAUBE
309	12214938	8	HEX SCREW ISO 4017 M16X35 8.8 FLZN SP	SECHSKANTSCHRAUBE
310	10875803	4	HEX SCREW ISO 4017 M16X45 8.8 FLZN SP	SECHSKANTSCHRAUBE
311	12224014	4	SOCKET HEAD SCREW ISO 4762 M16X45 8	ZYLINDERSCHRAUBE
312	10875520	8	HEX SCREW ISO 4017 M16X50 8.8 FLZN SP	SECHSKANTSCHRAUBE
313	10875804	8	HEX SCREW ISO 4017 M16X55 8.8 FLZN SP	SECHSKANTSCHRAUBE
314	10875521	8	HEX SCREW ISO 4017 M16X60 8.8 FLZN SP	SECHSKANTSCHRAUBE
315	406221408	2	HEX SCREW ISO 4014 M18X180 10.9 FLZN	SECHSKANTSCHRAUBE
316	12224018	16	HEX SCREW ISO 4017 M20X55 8.8 FLZN SP	SECHSKANTSCHRAUBE
317	10878756	4	HEX SCREW ISO 4014 M24X170 8.8 FLZN SP	SECHSKANTSCHRAUBE
318	10876375	8	SCREW AEHNL.ISO 4017 UNC1/2X13X1 1/4	SCHRAUBE
319	12100552	4	HEX SCREW UNC7/16X14X30MM 8.8 FLZN	SECHSKANTSCHRAUBE
320	10197831	1	HEX SCREW ISO 4017 M8X25 8.8 ZNNI-480	SECHSKANTSCHRAUBE
322	12102696	4	BUTTON HEAD SCREW AEHNL.ISO 7380-2	HALBRUNDKOPFSCHRAUBE
350	10875614	2	HEX NUT DIN 985 M8 8 480H SPF	SECHSKANTMUTTER
351	10875616	4	HEX NUT ISO 4032 M12 8 FLZN SPF	SECHSKANTMUTTER
352	10875607	6	HEX NUT DIN 985 M12 8 FLZN SPF	SECHSKANTMUTTER
353	10875609	20	HEX NUT DIN 985 M16 8 FLZN SPF	SECHSKANTMUTTER
354	10179122	2	HEX NUT DIN 980 M18 10 FLZN SPF	SECHSKANTMUTTER
355	12226094	4	HEX NUT DIN 985 M24 10 FE//ZNNI8//CN//T0	SECHSKANTMUTTER
356	11693875	1	HEX NUT ISO 4032 M8 8 480H SPF	SECHSKANTMUTTER
375	10289795	6	WASHER ISO 7089 10 300HV FLZN SPF	SCHEIBE
376	550899808	12	WASHER 10 200HV FLZN SPF	SCHEIBE
377	10870512	4	WASHER EN 14399-6 12 300HV-ST FLZN SP	SCHEIBE
378	10006370	20	WASHER DIN 7349 13 200HV FLZN SPF	SCHEIBE
379	420050801	12	WASHER ISO 7089 12 MS	SCHEIBE
380	4600242	40	WASHER EN 14399-6 16 300-370HV FLZN SP	SCHEIBE
381	4600021	16	WASHER DIN 7349 17 200HV FLZN SPF	SCHEIBE
382	4600222	16	WASHER EN 14399-6 20 300-370HV FLZN SP	SCHEIBE
383	4600146	4	WASHER EN 14399-6 24 300-370HV FLZN SP	SCHEIBE
385	11140469	2	WASHER ISO 7093-1 8 200HV 480H SPF	SCHEIBE
386	4000448	2	WASHER DIN 7349 19 100HV FLZN SPF	SCHEIBE
400	510586708	1	O-RING ARP 568 37,69X3,53 NBR90	O-RING
401	510587908	2	O-RING ARP 568 47,22X3,53 NBR90	O-RING
402	726204008	4	O-RING 160X3 NBR70	O-RING
403	510598908	3	O-RING ARP 568 69,44X3,53 NBR70 ⇨ ❑ 682	O-RING
404	510599308	1	O-RING ARP 568 85,32X3,53 NBR70	O-RING
405	9271963	1	SEAL 1,5X128X98X141 AFM 31	DICHTUNG
410	12100683	1	FITTING GE 15L M16X1,5 INOX	VERSCHRAUBUNG
411	11621782	2	FITTING ISO 8434-1 GE 22L M26X1,5 INOX	VERSCHRAUBUNG
412	12100684	1	REDUCING STUD GR 22/15L EDELSTAHL	REDUZIERSTUTZEN
413	12100704	1	FITTING EV 22L M30X2 EDELSTAHL	VERSCHRAUBUNG

Pos.	Item	Quantity	Description	Bezeichnung
1	13455092	2	DIESEL ENGINE D9508 A7-05 ⇨ ❑ 695	DIESELMOTOR

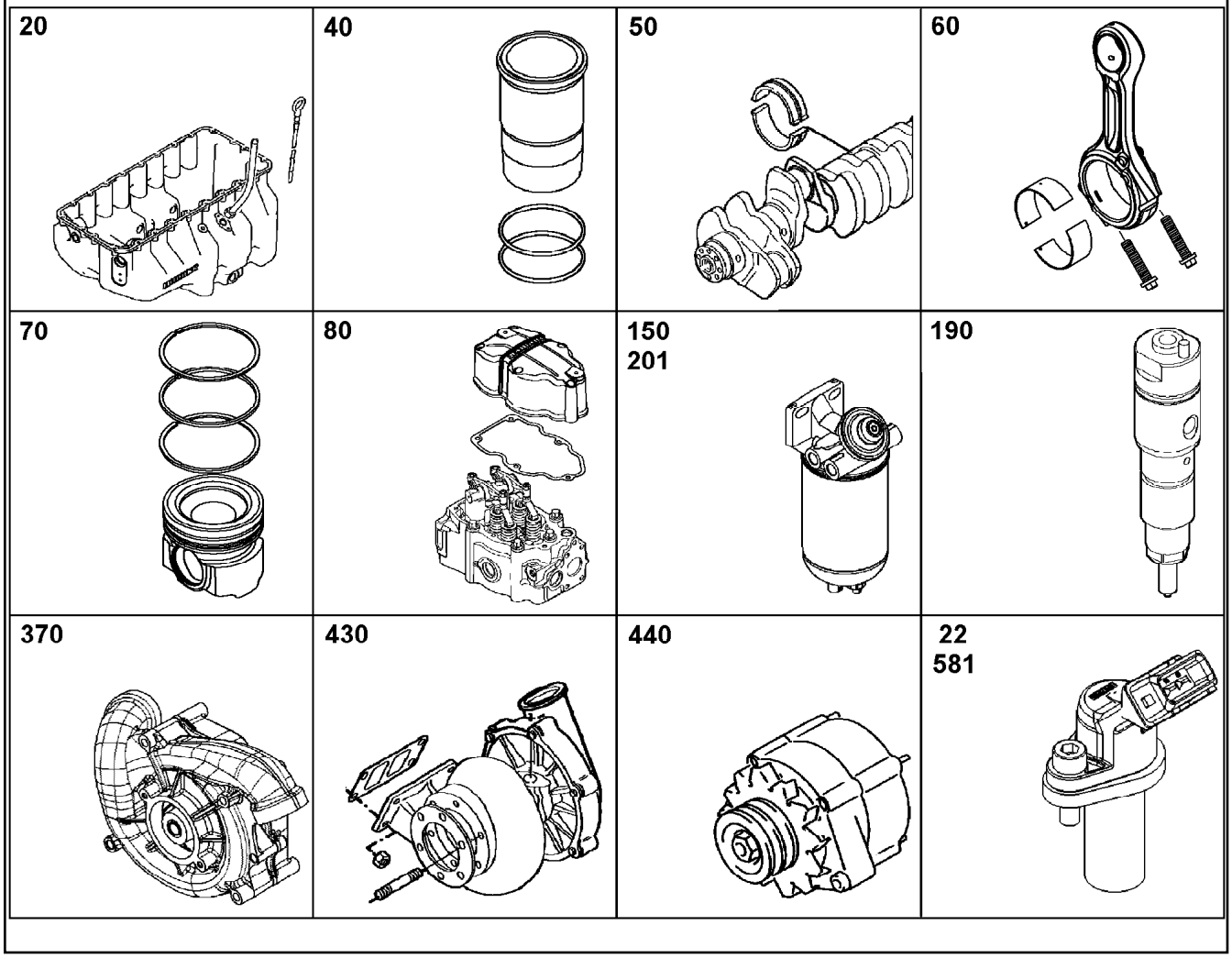

Pos.	Item	Quantity	Description	Bezeichnung
10	12405454	1	CRANKCASE CPL. WITH CYLINDER V-MOTO ⇨ ❑ 703	KURBELGEHAEUSE KPL. MIT ZY
12	9078462	1	POWER UNIT SUPPORT ATTACHMENT V-M ⇨ ❑ 706	AGGREGATETRAEGER ANBAU
14	10141769	1	FINAL CONTROL VALVE ⇨ ❑ 707	ENDREGELVENTIL
15	10142096	8	PISTON COOLING ⇨ ❑ 708	KOLBENKUEHLUNG
16	10141843	1	CRANKCASE BREATHER ASSEMBLY ⇨ ❑ 709	KURBELGEHAEUSEENTLUEFT.
17	10152926	1	LOCKING PIECES ⇨ ❑ 712	VERSCHLUSSTEILE
20	10134887	1	OIL SUMP WITH FASTENING V-MOTOR/D9 ⇨ ❑ 714	OELWANNE MIT BEFEST.
21	10127822	1	OIL DIPSTICK CPL. ⇨ ❑ 715	OELMESSSTAB KPL.
22	10135392	1	LEVEL SENSOR L=195 24V ⇨ ❑ 716	NIVEAUGEBER
23	10128193	1	OIL FILLER INLET ⇨ ❑ 717	OELEINFUELLUNG
50	10130808	1	CRANKSHAFT WITH GEAR V-MOTORXD950 ⇨ ❑ 718	KURBELWELLE MIT ZAHNRAD
51	10128540	1	CRANKSHAFT BEARINGS ⇨ ❑ 719	KURBELWELLENLAGERUNG
52	10141874	1	RK CRANKSHAFT SEAL D9500 A7	RS KURBELWELLENDICHTUNG

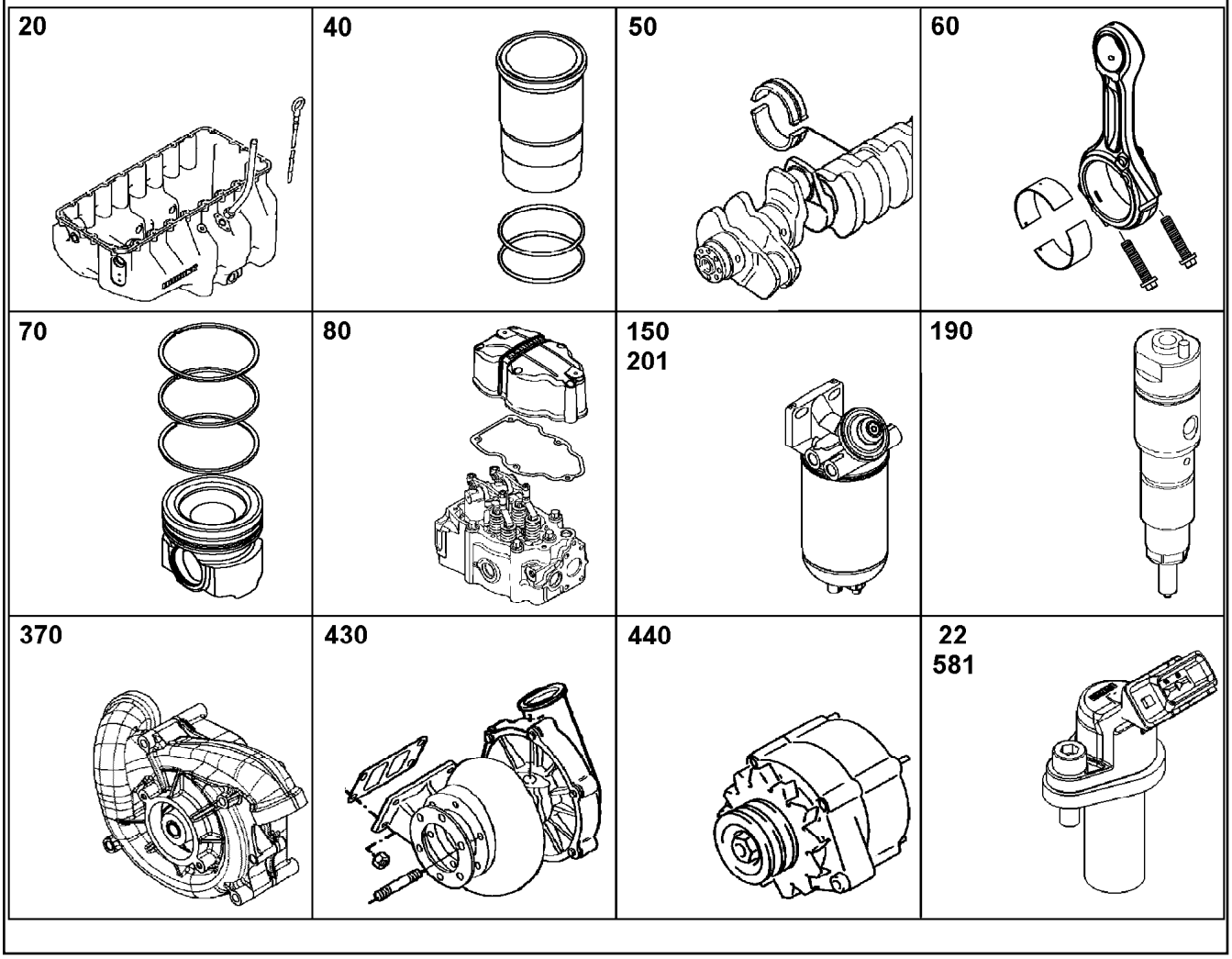

Pos.	Item	Quantity	Description	Bezeichnung
53	10147666	1	DRIVING PARTS ⇨ ❑ 720	ANTRIEBSTEILE M.SCHWINGU
60	10116876	8	CONNECTING ROD ASSEMBLY V-MOTORX9 ⇨ ❑ 723	PLEUELSTANGE ANBAU
70	12403787	8	PISTON CPL. V-MOTORX128	KOLBEN KPL.
(1)	12403786	1	PISTON V-MOTORX128 42CrMo4+N	KOLBEN
(3)	10145869	1	KB-RING 128X119,1X3,5	KB-RING
(4)	11428101	1	PISTON RING MG 128X117,8X2,5 F14	M-RING
(5)	10145868	1	DSF RING 128X120,1X3,5	DSF-RING
(6)	10148692	1	PISTON BOLT 55X80X25 16MnCr5	KOLBENBOLZEN
(7)	10027648	2	SNAP RING 55X2 FSt	SPRENGRING
80	12402357	8	CYLINDER HEAD ASSEMBLY V-MOTOR	ZYLINDERKOPF ANBAU
81	10118060	8	ROCKER ARMS DEVICE CPL. NEIN ⇨ ❑ 724	KIPPHEBELWERK KPL.
82	10122645	6	CYLINDER HEAD COVER ASSEMBLY ⇨ ❑ 726	ZYLINDERKOPFDECKEL ANBAU
84	10122646	1	CYLINDER HEAD COVER ASSEMBLY ⇨ ❑ 727	ZYLINDERKOPFDECKEL ANBAU
85	10122659	1	CYLINDER HEAD COVER ASSEMBLY ⇨ ❑ 729	ZYLINDERKOPFDECKEL ANBAU
100	10122940	1	CAMSHAFT CPL. V-MOTORXD9508 ⇨ ❑ 731	NOCKENWELLE KPL.
110	10116320	8	CONTROL PARTS ⇨ ❑ 732	STEUERUNGSTEILE
130	11365191	1	OIL MODULE ASSEMBLY	OELMODULANBAU

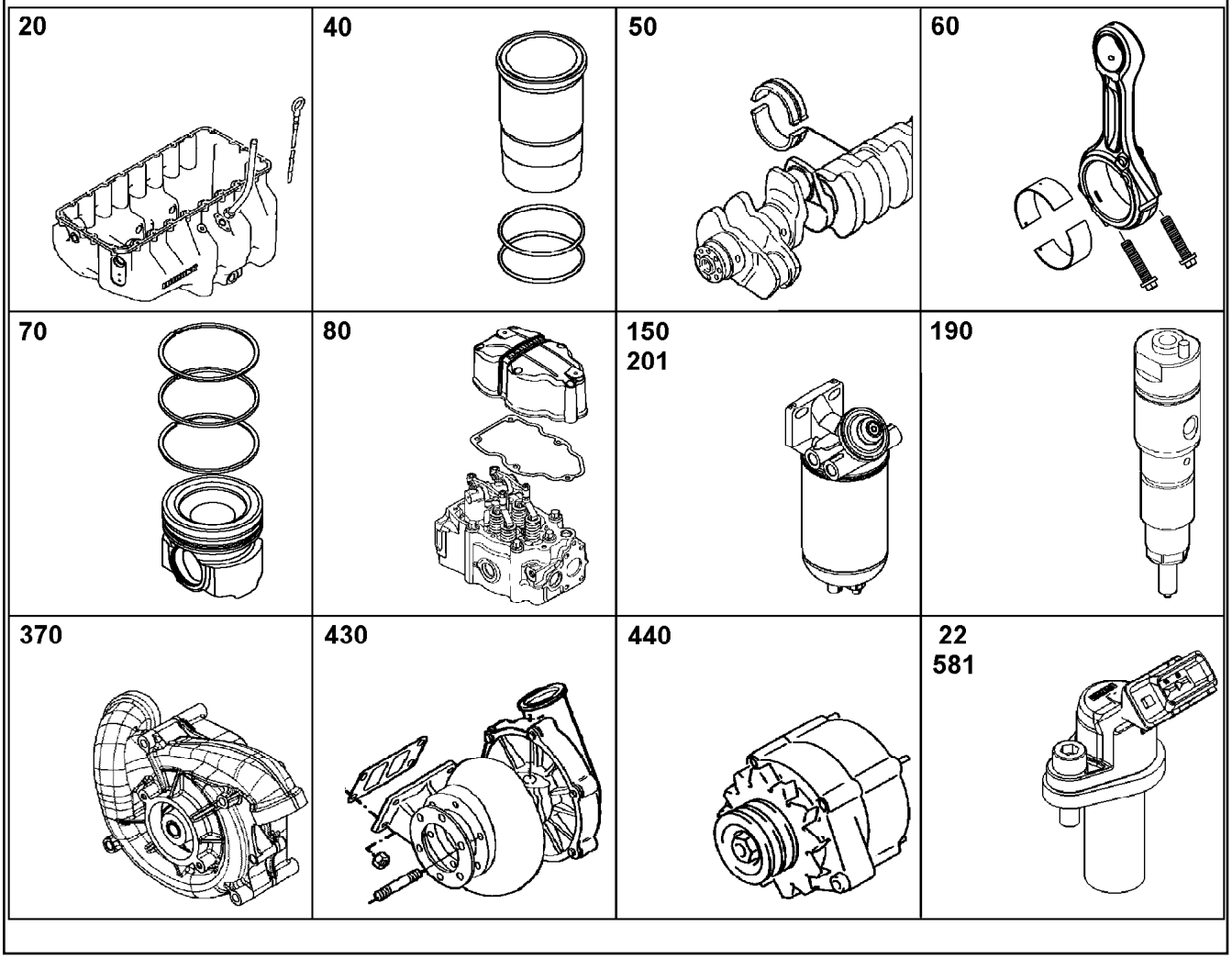

Pos.	Item	Quantity	Description	Bezeichnung
140	10116165	1	LUBE OIL PUMP WITH FASTENING B=24 ⇨ ❑ 733	SCHMIEROELPUMPE MIT BEFE
171	10150858	1	HIGH PRESSURE PUMP W.FASTENING V-M ⇨ ❑ 734	HOCHDRUCKPUMPE MIT BEFE
180	11363553	1	DRIVE FOR HIGH PRESSURE PUMP ⇨ ❑ 737	ANTRIEB FUER HOCHDRUCKPU
190	10152866	8	INJECTOR WITH FASTENING LI2.7-20-SF-1 ⇨ ❑ 739	INJEKTOR MIT BEFEST.
191	10139422	8	HIGH PRESSURE CONNECTOR LCRC-V 42 ⇨ ❑ 741	DRUCKROHRSTUTZEN
201	10126724	1	FUEL FINE-FILTER ASSEMBLY ⇨ ❑ 742	KRAFTSTOFF-FEINFILTERANBA
212	12492804	1	FUEL LINES ⇨ ❑ 746	KRAFTSTOFFLEITUNGEN
213	11420510	1	HIGH PRESSURE PIPE ASSEMBLY V-MOTO ⇨ ❑ 749	DRUCKLEITUNG ANBAU
214	10153631	1	LEAK OIL LINE ADD-ON ⇨ ❑ 750	LECKOELLEITUNG ANBAU
220	11408565	1	AIR INTAKE ASSEMBLY V-MOTORXD9508	LUFTANSAUGUNG ANBAU
(1)	10150607	1	AIR INTAKE PIPE LEFT V-MOTORXD9508	LUFTANSAUGROHR LINKS
(2)	10150606	1	AIR INTAKE PIPE RIGHT V-MOTORXD9508	LUFTANSAUGROHR RECHTS
(3)	10140994	1	CONNECTING LINE V-MOTORXD9508	VERBINDUNGSLEITUNG
(4)	7380773	1	O-RING ISO 3601-1 104,37X3,53 FKM 70	O-RING
(5)	10118991	1	SEAL FPM 42	DICHTUNG
(6)	12207561	8	HEX SCREW EN 1665 M10X100 10.9 FLZN	SECHSKANTSCHRAUBE
(7)	12211808	2	DOUBLE-ENDED STUD DIN 939 M10X45 10.9	STIFTSCHRAUBE

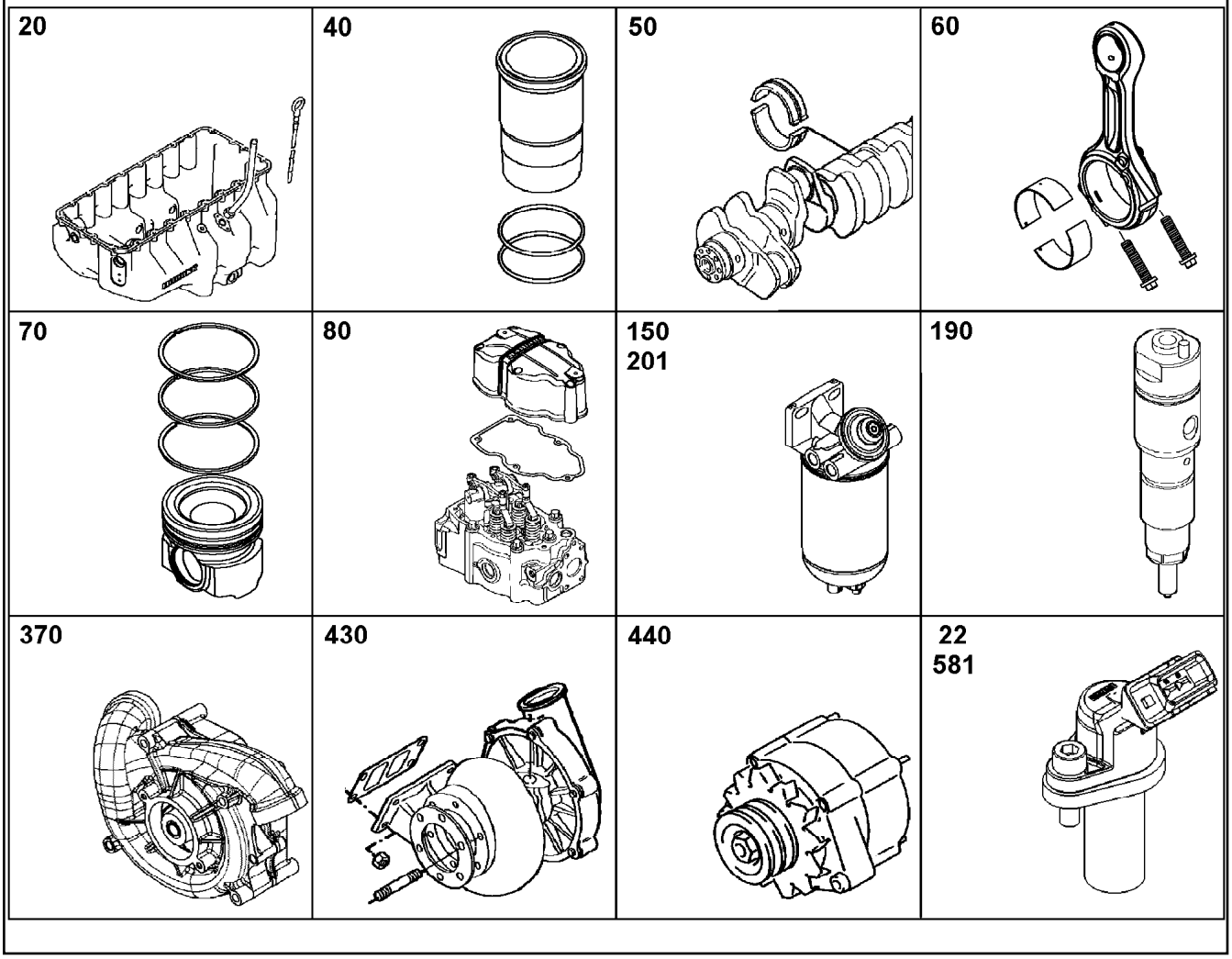

Pos.	Item	Quantity	Description	Bezeichnung
(8)	10299567	4	HEX SCREW EN 1665 M8X30 10.9 480H	SECHSKANTSCHRAUBE
(9)	12215460	1	HEX NUT EN 1661 M10 10 FLZN	SECHSKANTMUTTER
(10)	10299582	6	HEX SCREW EN 1665 M10X35 10.9 FLZN SP	SECHSKANTSCHRAUBE
(100)	10285708	1	GREASE NBU 30 1KG DOSE	FETT
221	10122793	1	INTAKE STACK ASSEMBLY V-MOTORXD95 ⇨ ❑ 751	ANSAUGSTUTZEN ANBAU
222	10154796	1	INTAKE STACK ASSEMBLY V-MOTORXD950 ⇨ ❑ 752	ANSAUGSTUTZEN ANBAU
230	10141830	1	CHARGE AIR LINE ASSEMBLY ⇨ ❑ 753	LADELUFTLEITUNG ANBAU
231	12421642	1	CONNECTING LINE ADD-ON V-MOTORXD9 ⇨ ❑ 754	VERBINDUNGSLEITUNG ANBAU
260	9078314	2	HEATING FLANGE ADD-ON ⇨ ❑ 755	HEIZFLANSCH ANBAU
330	10126103	1	INSTALLATION BRAKE COMPRESSOR 293 ⇨ ❑ 757	LUFTPRESSER ANBAU
334	10141807	1	ACCESSORIES AIR COMPRESSOR ⇨ ❑ 759	ANBAUTEILE LUFTPRESSER
337	10141838	1	LOCKING PIECES ⇨ ❑ 760	VERSCHLUSSTEILE
370	12490129	1	WATER PUMP WITH FASTENING V-MOTOR ⇨ ❑ 761	WASSERPUMPE MIT BEFEST.
372	11348849	1	INTERMEDIATE GEAR ASSEMBLY I=1.678 ⇨ ❑ 762	ZWISCHENRAD ANBAU
380	11353748	1	THERMOSTAT HOUSING ASSEMBLY ⇨ ❑ 763	THERMOSTATGEHAEUSE ANBA

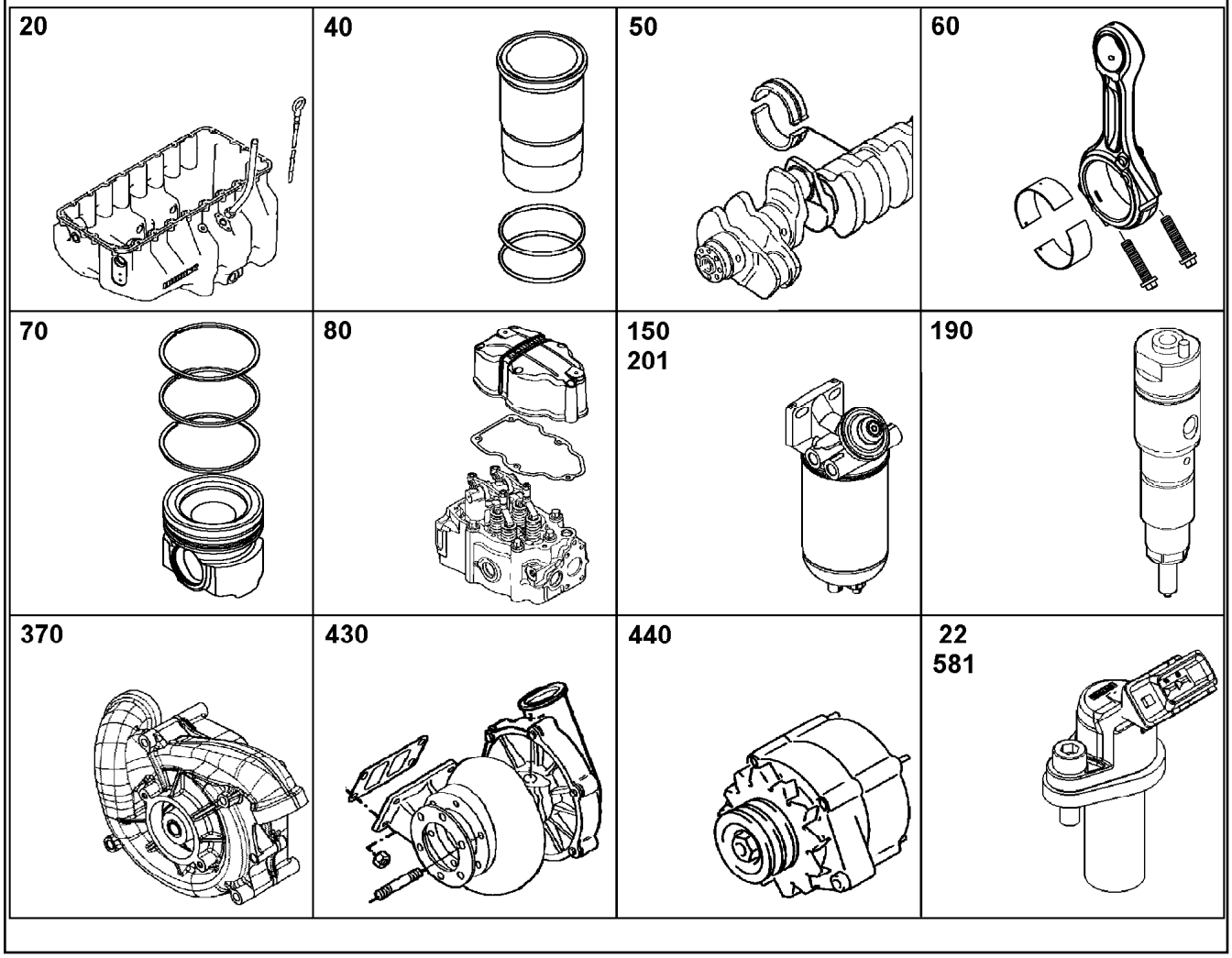

Pos.	Item	Quantity	Description	Bezeichnung
381	10147372	1	VENT TUBE ASSEMBLY ⇨ ❑ 766	ENTLUEFTUNGSLEITUNG ANBA
382	10143277	1	COOLANT PIPE BEND ADD-ON ⇨ ❑ 767	KUEHLMITTELKRUEMMER ANBA
385	10145044	2	CONNECTION F.WATER PIPE ⇨ ❑ 769	WASSERLEITUNGSANSCHLUE
386	10145193	1	COOLANT WATER CONNECTION ⇨ ❑ 770	KUEHLWASSERANSCHLUSS
387	10152906	1	COOLANT WATER CONNECTION ⇨ ❑ 771	KUEHLWASSERANSCHLUSS
389	10145195	1	COOLANT WATER CONNECTION ⇨ ❑ 772	KUEHLWASSERANSCHLUSS
410	10141356	1	EXHAUST PIPE ASSEMBLY V-MOTORXD950 ⇨ ❑ 773	ABGASROHR ANBAU
412	10141558	1	OUTLET MANIFOLD ADD-ON V-MOTORXD9 ⇨ ❑ 774	ABGASKRUEMMER ANBAU
430	10141720	1	EXHAUST TC MOUNTING HE400WG ⇨ ❑ 775	ATL-ANBAU
431	10141721	1	EXHAUST TC MOUNTING HE400WG ⇨ ❑ 776	ATL-ANBAU
432	12935969	1	EXHAUST NOZZLE ATTACHMENT V-MOTO	ABGASSTUTZEN ANBAU
(2)	10153459	1	EXHAUST NOZZLE V-MOTOR D9508	ABGASSTUTZEN
(3)	10153461	1	EXHAUST NOZZLE V-MOTOR D9508	ABGASSTUTZEN
(4)	10153461	1	EXHAUST NOZZLE V-MOTOR D9508	ABGASSTUTZEN
(5)	10152117	2	COMPENSATOR	KOMPENSATOR
(6)	12922626	1	EXHAUST FLAP	ABGASKLAPPE

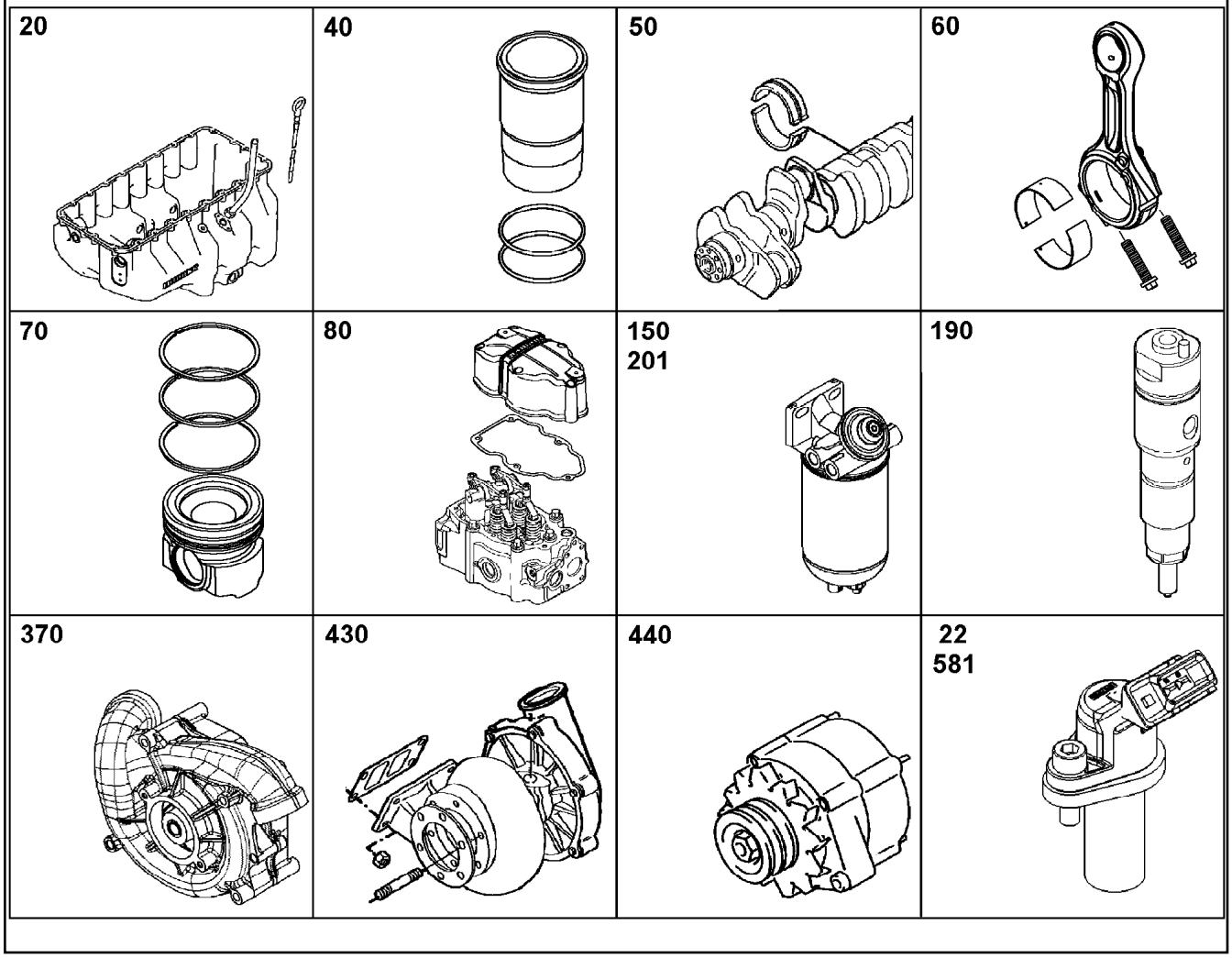

Pos.	Item	Quantity	Description	Bezeichnung
(7)	12922616	1	EXHAUST FLAP	ABGASKLAPPE
(8)	10132548	6	HEXALOBULAR HEAD SCREW M12X80 21C	SECHSRUNDSCHRAUBE
(9)	10132558	8	12-SIDED SCREW M10X30 X5NiCrTi26-1	ZWOELFKANTSCHRAUBE
(10)	10118146	16	12-SIDED SCREW M8X25 X5NiCrTi26-1	ZWOELFKANTSCHRAUBE
(11)	10133196	3	HEXALOBULAR HEAD SCREW M12X30 21C	SECHSRUNDSCHRAUBE
(12)	10121610	3	DISTANCE SLEEVE 10,5X20X19 21CrMoV5-7	DISTANZHUELSE
(13)	10494116	1	PROFIL CLAMP 163,0/K1	PROFILSCHELLE
(14)	11442761	1	HOLDER	HALTER
(15)	11442759	1	HOLDER	HALTER
(16)	11642358	3	HEX SCREW ISO 4017 M10X30 8.8 FLZN SP	SECHSKANTSCHRAUBE
(17)	11007668	3	HEXALOBULAR HEAD SCREW M10X145 X5N	SECHSRUNDSCHRAUBE
(18)	11691328	3	HEX SCREW ISO 4017 M10X35 8.8 FLZN SP	SECHSKANTSCHRAUBE
(19)	11656155	2	HEX SCREW EN 1665 M10X30 8.8 FLZN SPF	SECHSKANTSCHRAUBE
(20)	10128874	1	SCREW PLUG M14X1,5 X5CrNi18-10	VERSCHLUSSSCHRAUBE
(21)	10134945	2	SEAL METALOSEAL 1	DICHTUNG
(22)	10125978	1	SEAL XTREME PLUS	DICHTUNG
(23)	12450867	3	SEAL X5CrNi18-10	DICHTUNG
(24)	10118149	16	WASHER 8,4X16X1,6 -42CrMo4	SCHEIBE
(132)	10002552	1	COPPER PASTE MOTOREX 14 0.850KG DOS	KUPFERPASTE
436	10143790	1	REGULATION BOOST PRESSURE ⇨ ❑ 777	LADEDRUCKREGELUNG
440	10148088	1	GENERATOR, PRE-ASSEMBLED 4.32KW 24	GENERATOR VORM.
441	10146947	1	ALTERNATOR ASSEMBLY ⇨ ❑ 778	GENERATOR ANBAU
450	10120540	2	STARTER ASSEMBLY 8.4KW 24V ⇨ ❑ 780	STARTER ANBAU

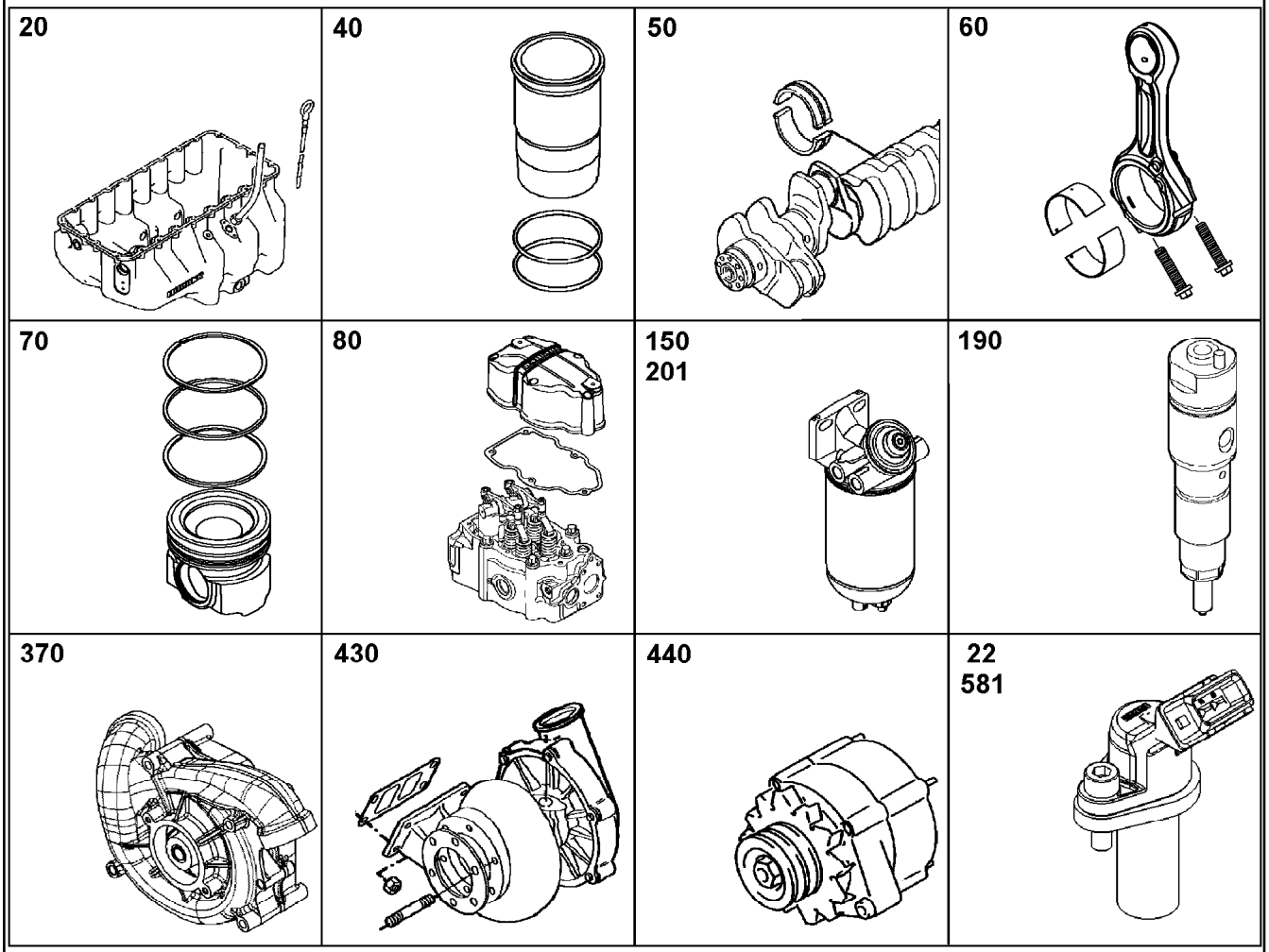

Pos.	Item	Quantity	Description	Bezeichnung
460	9079954	1	FASTENING PIECES ASSEMBLY ⇨ ❑ 782	BEFESTIGUNGSTEILE ANBAU
470	10144678	1	PROTECTION PLATE ASSEMBLY ⇨ ❑ 783	ABDECKPLATTE ANBAU
480	10126465	1	LIFTING DEVICE ⇨ ❑ 784	HEBEVORRICHTUNG
483	12934664	1	LABEL 160X80X0,5	ANHAENGE ETIKETTE
520	10129212	1	FLYWHEEL HOUSING ASSEMBLY SAE 1 ⇨ ❑ 785	SCHWUNGRADGEHAEUSE AN
521	9078467	1	CONTROL PLATE ASSEMBLY ⇨ ❑ 786	EINSTELLBLECH ANBAU
524	12973964	1	LOCKING PIECES	VERSCHLUSSTEILE
530	10120077	1	FLYWHEEL ASSEMBLY SAE 1X2,496 ⇨ ❑ 787	SCHWUNGRAD ANBAU
570	13470313	1	MOTOR CONTROL DEVICE ECU2	MOTORSTEUERGERAET
571	10141788	1	CONTROL BOX ANNEXE ⇨ ❑ 788	STEUERGERAET ANBAU
580	12416117	1	CABLE HARNESS MOUNTING ⇨ ❑ 790	KABELBAUM ANBAU
581	12410651	1	ENGINE CONTROL SENSORS D9508 A7 ⇨ ❑ 793	MOTORREGELUNGSENSORIK
600	10124097	2	COMPANY NAME PLATE	FIRMENSCHILD
650	10120393	1	LOCKING PIECES ⇨ ❑ 794	VERSCHLUSSTEILE
652	10126182	1	POWER TAKE-OFF ADD-ON ⇨ ❑ 795	NEBENABTRIEB ANBAU

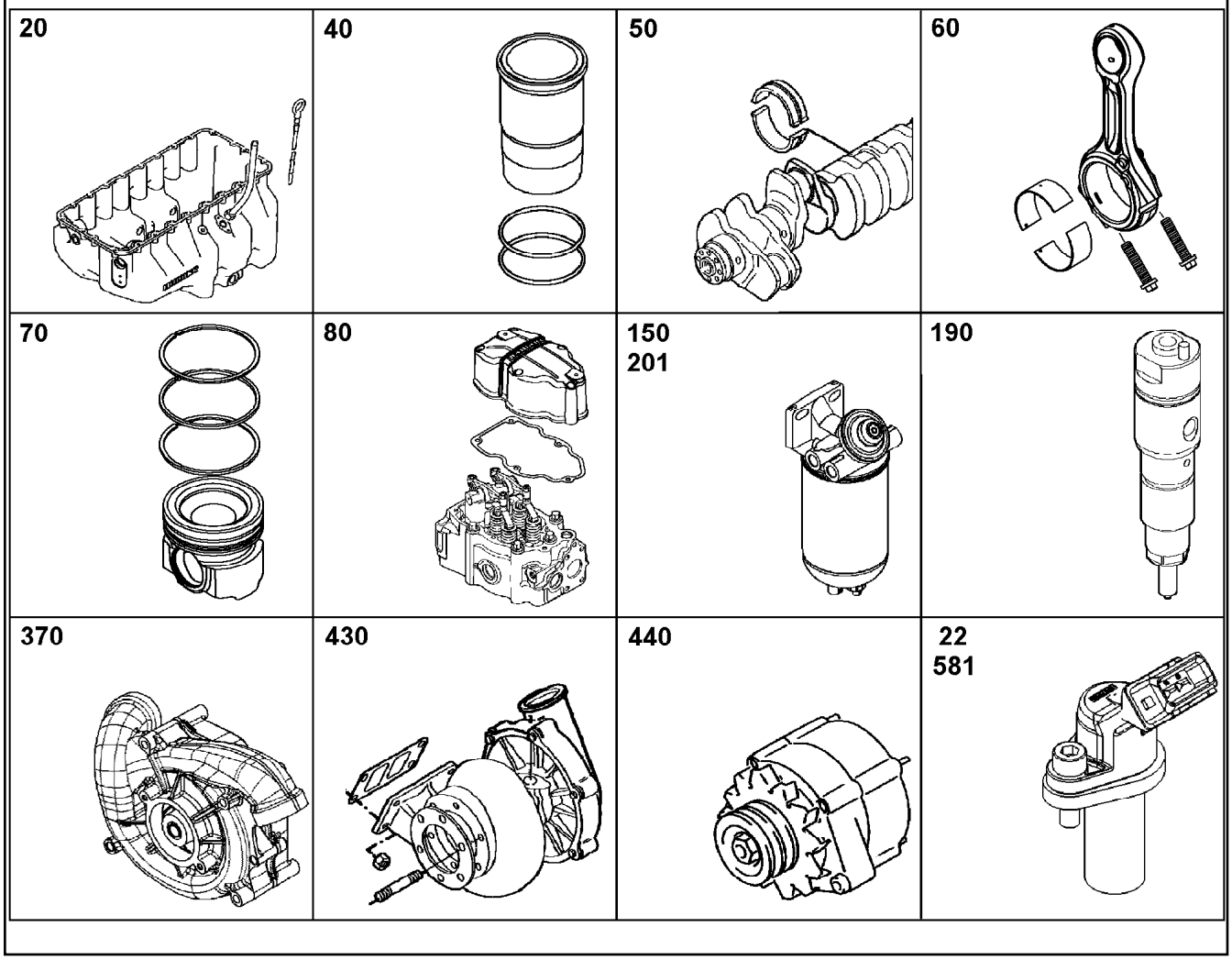

Pos.	Item	Quantity	Description	Bezeichnung
728	10128890	1	LABEL 80X80X0,5	ANHAENGE ETIKETTE

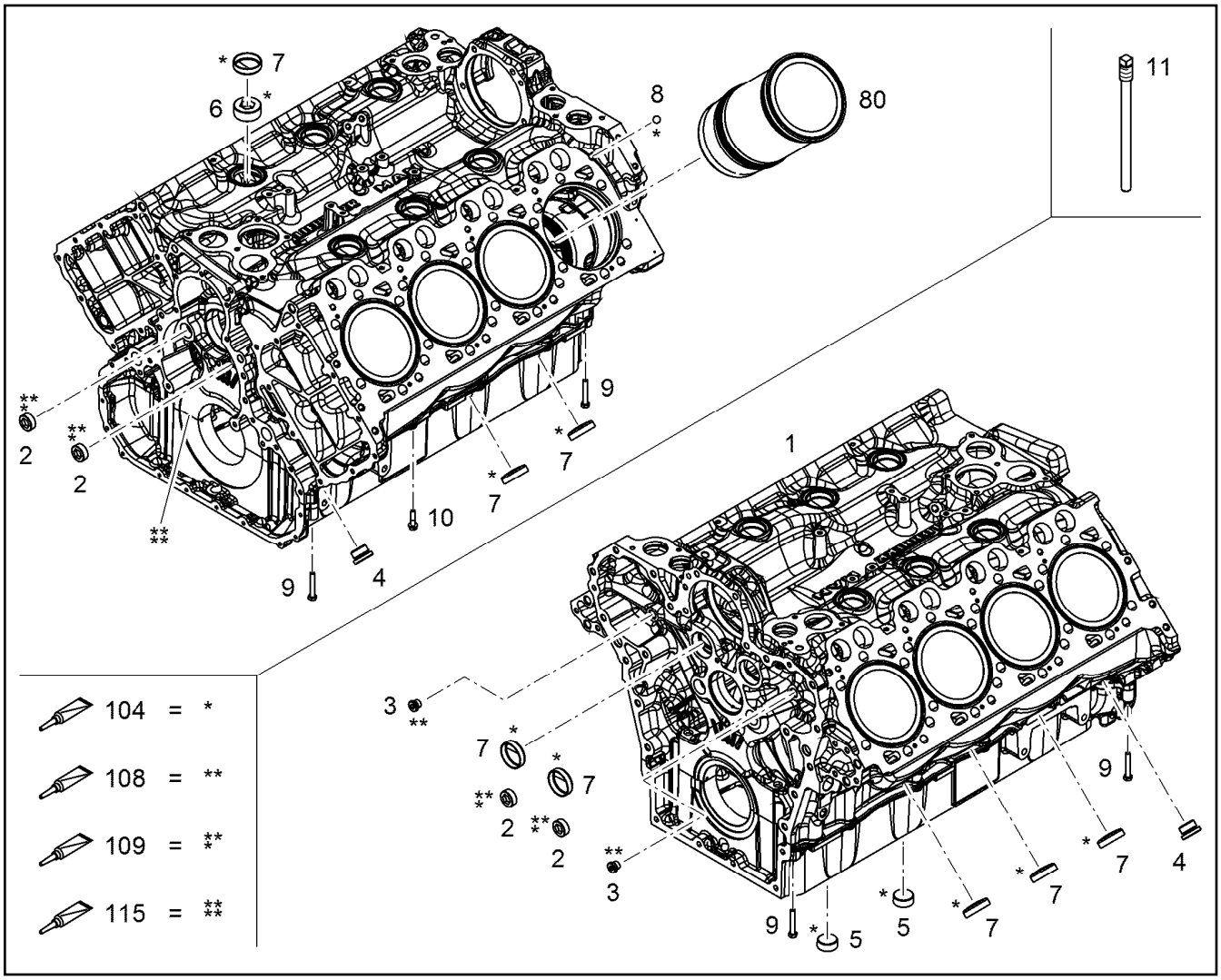

Pos.	Item	Quantity	Description	Bezeichnung
1	12405456	1	CRANKCASE PRE-ASSY. V-MOTORXD9508 ⇨ ❑ 704	KURBELGEHAEUSE VORM.
2	11354095	4	SCREW PLUG M30X1,5 11SMnPb30+C	VERSCHLUSSSCHRAUBE
3	7382203	2	SCREW PLUG VSTI M16X1,5	VERSCHLUSSSCHRAUBE
4	7382204	2	SCREW PLUG VSTI M30X1,5 St Rm>=500MP	VERSCHLUSSSCHRAUBE
5	4000461	2	SCREW PLUG DIN 906 M36X1,5 ST	VERSCHLUSSSCHRAUBE
6	10652552	6	SCREW PLUG DIN 906 M48X1,5 St	VERSCHLUSSSCHRAUBE
7	12209784	13	END COVER DIN 443 B 480H	VERSCHLUSSDECKEL
8	10036651	2	BALL DIN 5401-1 12,7 G20 X45Cr13	KUGEL
9	11647552	4	HEX SCREW ISO 4014 M8X50 10.9 480H SP	SECHSKANTSCHRAUBE
10	10299603	8	HEX SCREW EN 1665 M8X35 10.9 480H	SECHSKANTSCHRAUBE
11	10129075	1	SPECIAL TOOL	SPEZIALWERKZEUG
80	9078049	8	CYLINDER V-MOTORXD9508 ⇨ ❑ 705	ZYLINDER
104	8655032	1	GLUE 10ML FLASCHE -50/+175 °C	KLEBSTOFF
108	8622905	1	SEALANT 250ML TUBE -50/+150 °C	DICHTUNGSMITTEL
109	811205708	1	SCREW LOCKING FLASCHE 50ML 150°C	SCHRAUBENSICHERUNG
115	10354595	1	SURFACE SEALING 300ML KARTUSCHE BI	FLAECHENDICHTUNG

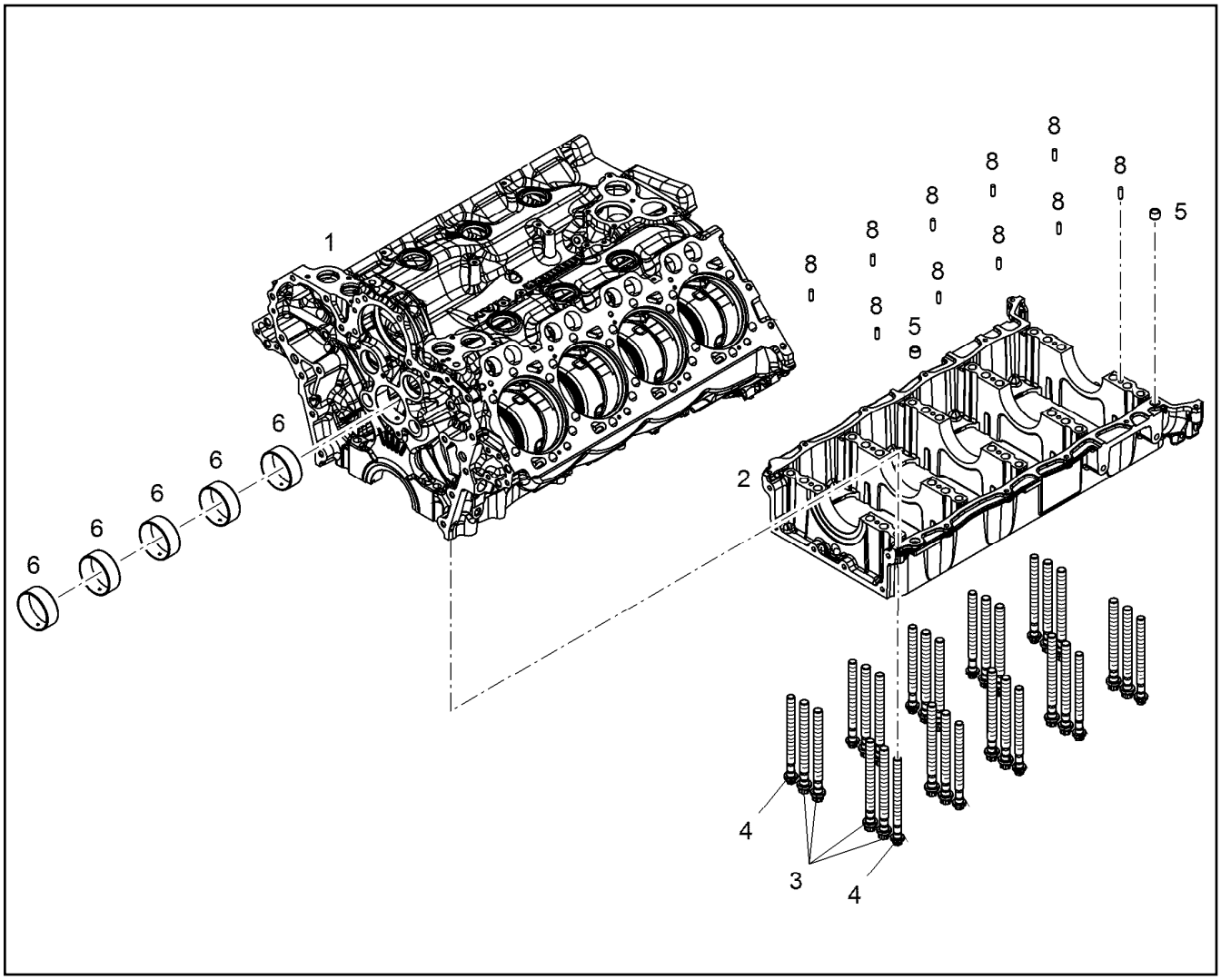

Pos.	Item	Quantity	Description	Bezeichnung
2	11386983	1	BEDPLATE ENGINE V-MOTORXD9508	KURBELGEHAEUSE UNTERTEIL
3	10154260	20	HEXALOBULAR HEAD SCREW M18X2X198	SECHSRUNDSCHRAUBE
4	9077749	10	HEXALOBULAR HEAD SCREW M16X1,5X19	SECHSRUNDSCHRAUBE
5	9178018	2	TIGHT FIT SLEEVE 15,5X20X15,25 S235JR	PASSHUELSE
6	10129215	5	CAMSHAFT BEARING 80,925X85,125X31 A-	NOCKENWELLENLAGER
8	4980995	10	PARALLEL PIN ISO 8734 8m6X26 St	ZYLINDERSTIFT

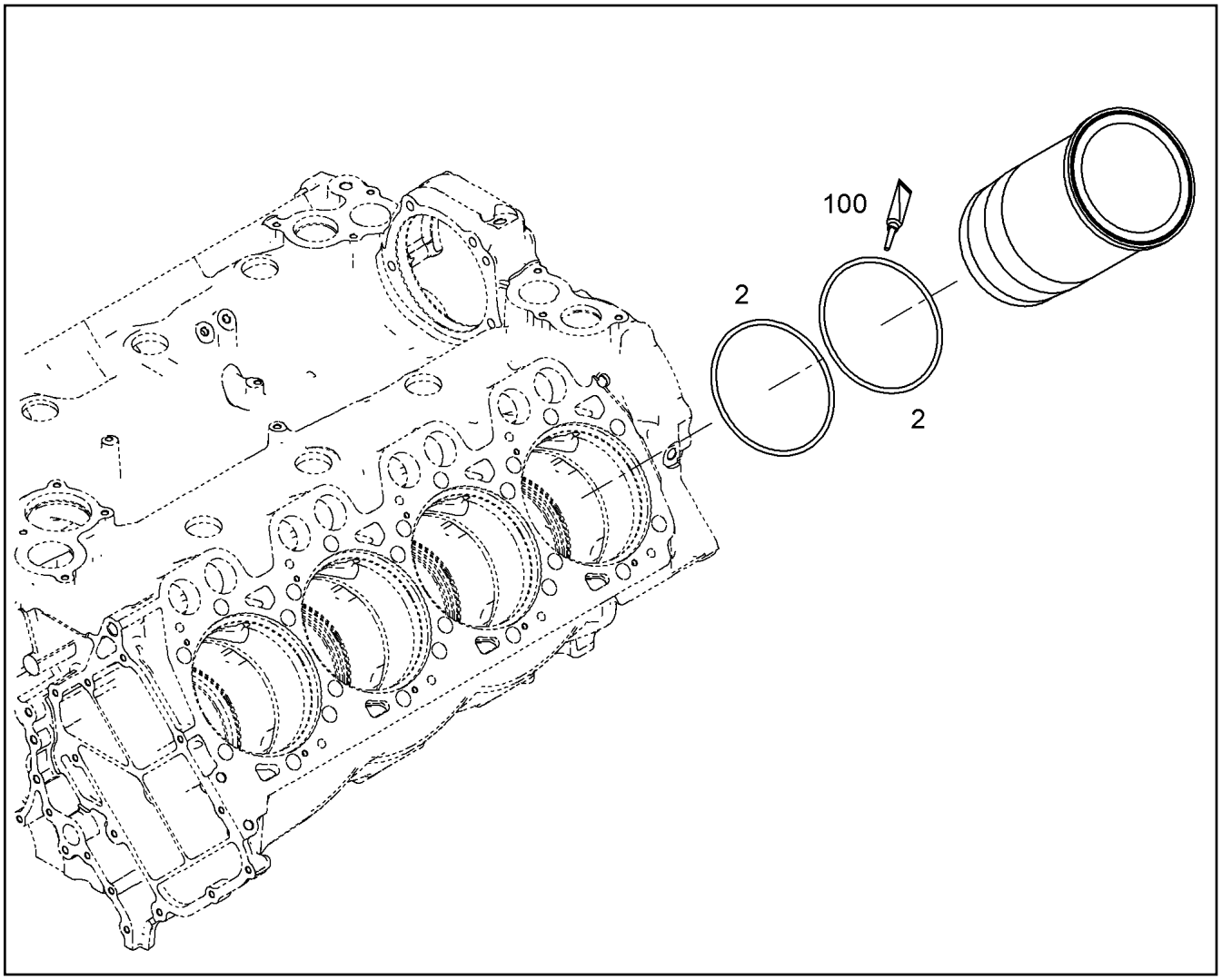

Pos.	Item	Quantity	Description	Bezeichnung
1	11406892	1	CYLINDER LINER V-MOTORXD9508/D9 E27	ZYLINDERLAUFBUCHSE
2	11656620	2	O-RING AEHNL.ISO 3601-1 150X4 FKM 75-60	O-RING
100	10285708	1	GREASE NBU 30 1KG DOSE	FETT
(10)	10282622	1	GREASE STABURAGS NBU 30 0.010KG	FETT

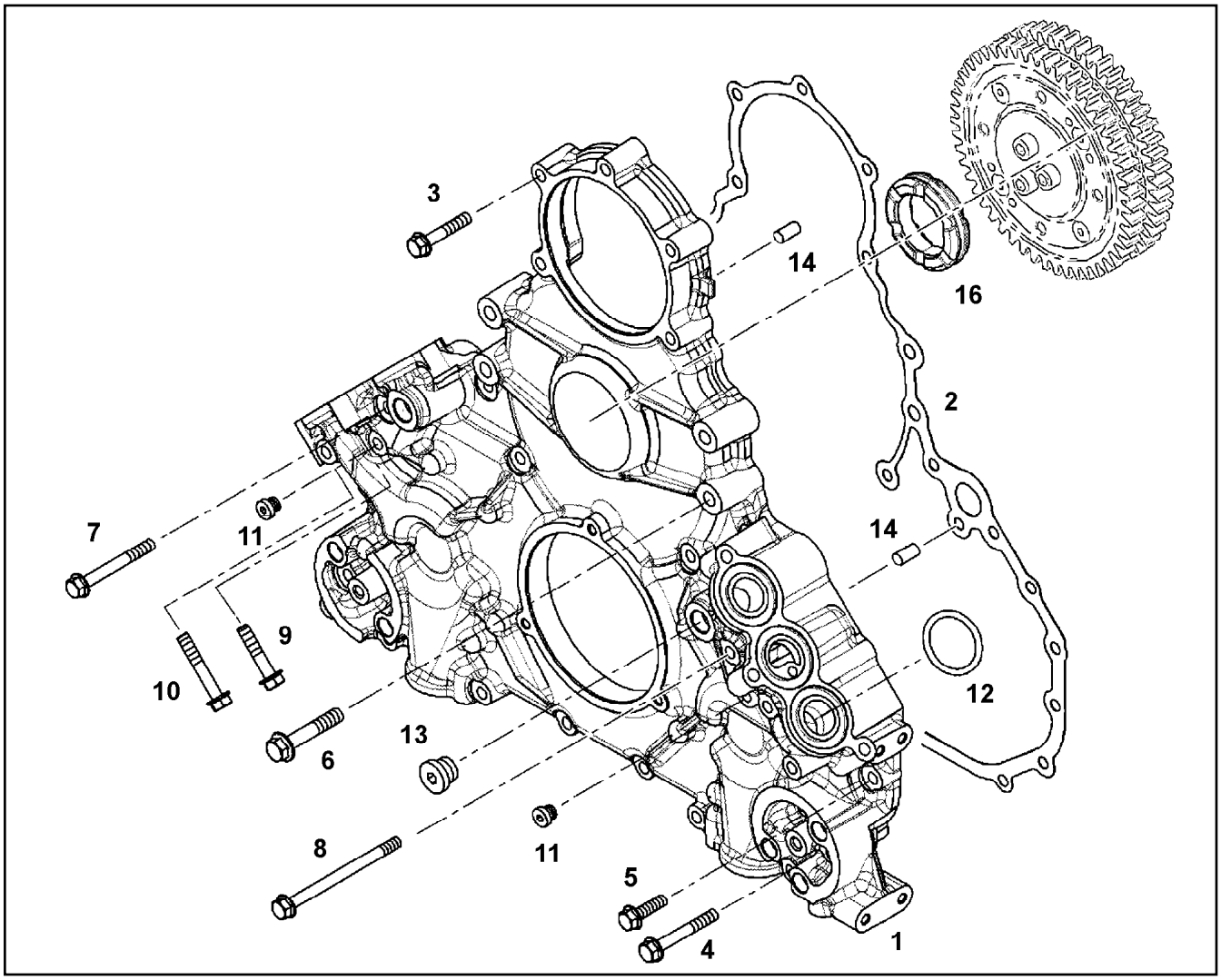

Pos.	Item	Quantity	Description	Bezeichnung
1	10119410	1	AGGREGATE SUPPORT PRE-ASS. V-MOT	AGGREGATETRAEGER VORM.
2	10133721	1	SEAL 0,33 METALOSEAL 1	DICHTUNG
3	10299605	9	HEX SCREW EN 1665 M8X45 10.9 480H	SECHSKANTSCHRAUBE
4	10299607	6	HEX SCREW EN 1665 M8X60 10.9 480H	SECHSKANTSCHRAUBE
5	10299567	4	HEX SCREW EN 1665 M8X30 10.9 480H	SECHSKANTSCHRAUBE
6	10299587	4	HEX SCREW EN 1665 M10X60 10.9 FLZN	SECHSKANTSCHRAUBE
7	10299608	3	HEX SCREW EN 1665 M8X70 10.9 480H	SECHSKANTSCHRAUBE
8	12210058	3	HEX SCREW EN 1665 M8X110 10.9 480H	SECHSKANTSCHRAUBE
9	10299604	2	HEX SCREW EN 1665 M8X40 10.9 480H	SECHSKANTSCHRAUBE
10	10299606	2	HEX SCREW EN 1665 M8X50 10.9 480H	SECHSKANTSCHRAUBE
11	7381638	2	SCREW PLUG VSTI M10X1	VERSCHLUSSSCHRAUBE
12	10294497	6	O-RING AEHNL.ISO 3601-1 38X4,5 FKM 70	O-RING
13	7380688	1	SCREW PLUG VSTI M18X1,5 CR6-FREI	VERSCHLUSSSCHRAUBE
14	4980853	2	PARALLEL PIN ISO 8734 8m6X22 St	ZYLINDERSTIFT
16	10119412	1	DAMPING ELEMENT 70 HNBR 1505	DAEMPFUNGSELEMENT

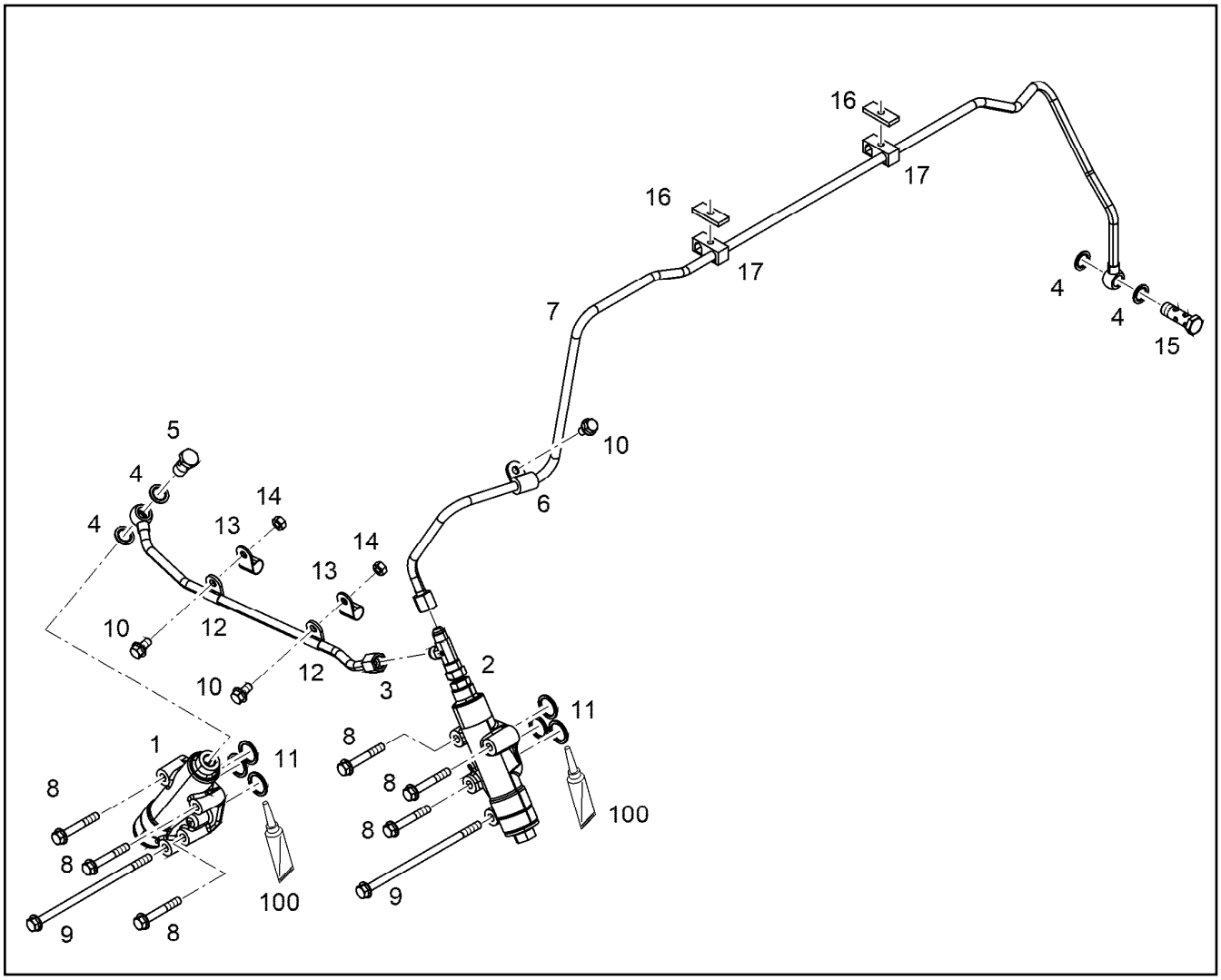

Pos.	Item	Quantity	Description	Bezeichnung
1	10132988	1	FINAL CONTROLE VALVE PRE-ASS.	ENDREGELVENTIL VORM.
2	10151463	1	FINAL CONTROLE VALVE PRE-ASS.	ENDREGELVENTIL VORM.
3	10136805	1	PIPELINE 10X1	ROHRLEITUNG
4	10011866	4	SEALING RING 14,7X22,00X1,5 FKM 80	DICHTRING
5	12210013	1	HOLLOW SCREW DIN 7643 10-3-M14X1,5 4	HOHLSCHRAUBE
6	7381628	1	CLAMP DIN 3016-1 10X20XD1 W1-2-MVQ	SCHELLE
7	10141770	1	LUBRICATING OIL LINE 10X1	SCHMIEROELLEITUNG
8	12210060	6	HEX SCREW EN 1665 M8X55 8.8 480H	SECHSKANTSCHRAUBE
9	12698193	2	HEX SCREW EN 1665 M8X175 8.8 480H	SECHSKANTSCHRAUBE
10	11656992	3	HEX SCREW EN 1665 M8X16 8.8 480H SPF	SECHSKANTSCHRAUBE
11	7380617	6	O-RING AEHNL.ISO 3601-1 21,3X2,4 FKM 80	O-RING
12	7381285	2	CLAMP DIN 3016-1 10X20XA1 W1-2	SCHELLE
13	10491040	2	CLAMP DIN 3016-1 15X20XA1 W1-2	SCHELLE
14	11820285	2	HEX NUT EN 1661 M8 8 480H SPF	SECHSKANTMUTTER
15	12210032	1	DOUBLE BANJO BOLT 6-M14X1,5 11SMnPb3	DOPPELHOHLSCHRAUBE
16	9073190	2	SUPPORT PLATE 40X16 S235JR	STUETZBLECH
17	7382215	2	PIPE CLAMP PP	ROHRSCHELLE
100	10285708	1	GREASE NBU 30 1KG DOSE	FETT

Pos.	Item	Quantity	Description	Bezeichnung
1	10142097	1	NOZZLE PRE-ASS.	SPRITZDUESE VORM.
3	10037101	1	HEX SCREW ISO 4017 M14X20 10.9 SPF	SECHSKANTSCHRAUBE
109	811205708	1	SCREW LOCKING FLASCHE 50ML 150°C	SCHRAUBENSICHERUNG

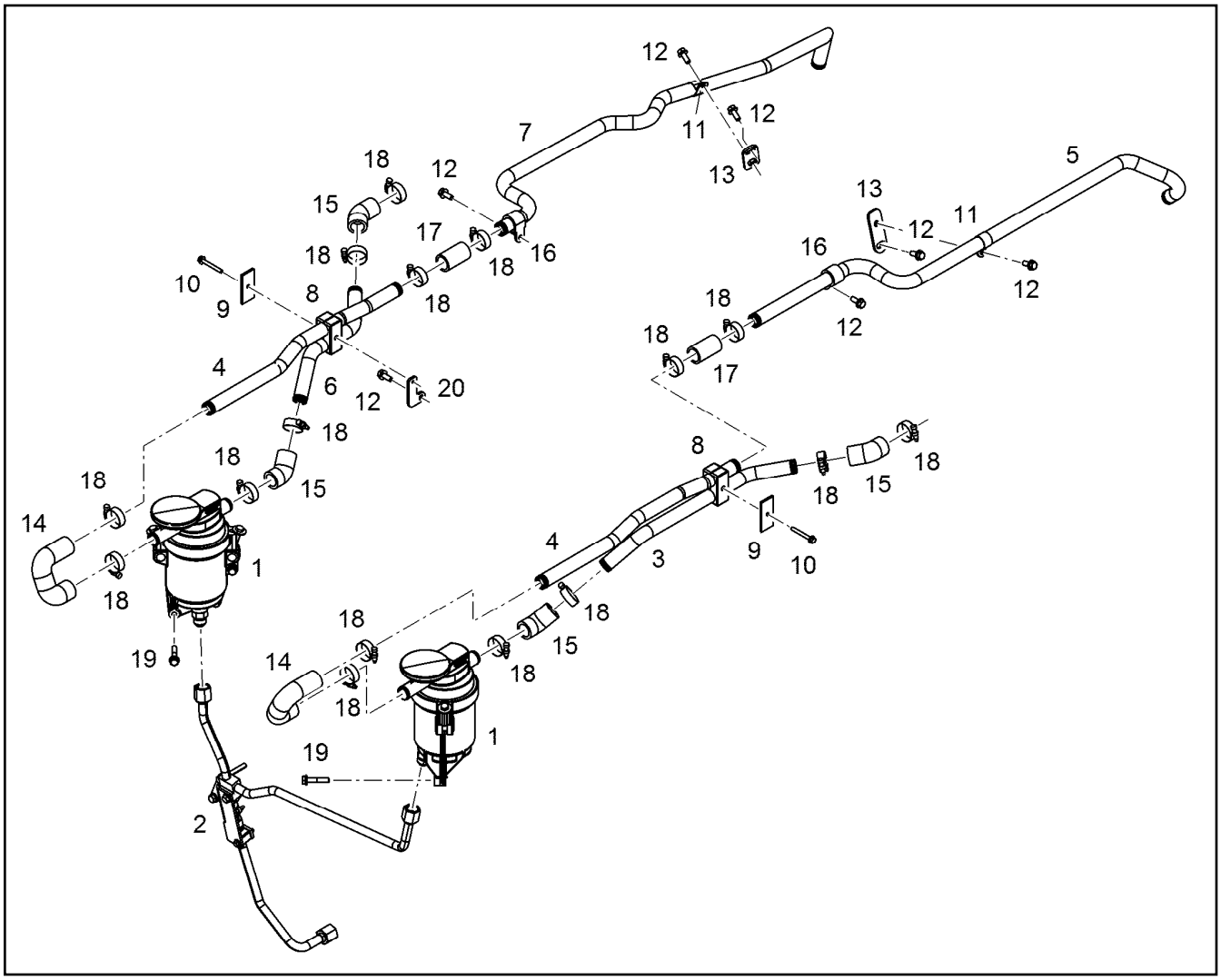

Pos.	Item	Quantity	Description	Bezeichnung
1	10125646	2	OIL SEPARATOR ASSEMBLY OEL ⇨ ❑ 710	OELABSCHEIDER ANBAU
2	10137051	1	HYDT.TUBE ASSEMBLY ⇨ ❑ 711	OELRUECKLAUFLEITUNG ANBA
2	12550671	1	HYDT.TUBE ASSEMBLY	OELRUECKLAUFLEITUNG ANBA
3	10141586	1	PIPELINE 25X3	ROHRLEITUNG
4	10150150	2	PIPELINE 25X1,5	ROHRLEITUNG
5	10141844	1	PIPELINE 25X3	ROHRLEITUNG
6	10150162	1	PIPELINE 25X3	ROHRLEITUNG
7	10154984	1	PIPELINE 25X1,5	ROHRLEITUNG
8	11068454	2	PIPE CLAMP 25 PP	ROHRSCHELLE
9	10116445	2	SUPPORT PLATE 65X30 S235JR	STUETZBLECH
10	12207550	2	HEX SCREW EN 1665 M6X50 8.8 480H	SECHSKANTSCHRAUBE
11	7381498	2	CLAMP DIN 3016-1 25X20XA1 W1-2	SCHELLE
12	11657219	7	HEX SCREW EN 1665 M8X20 8.8 480H SPF	SECHSKANTSCHRAUBE
13	10142970	2	HOLDER	HALTER
14	10132330	2	RUBBER CONNECTION	GUMMIMUFFE
15	9880511	4	RUBBER CONNECTION	GUMMIMUFFE
16	7381631	2	CLAMP DIN 3016-1 25X20XD1 W1-2-MVQ	SCHELLE
17	9271340	2	RUBBER CONNECTION 25X33X56L.	GUMMIMUFFE
18	774208508	16	HOSE CLAMP 32/25-40/12 W3	SCHLAUCHSCHELLE
19	11658660	6	HEX SCREW EN 1665 M8X40 8.8 480H SPF	SECHSKANTSCHRAUBE
20	10150139	1	HOLDER S235JR	HALTER

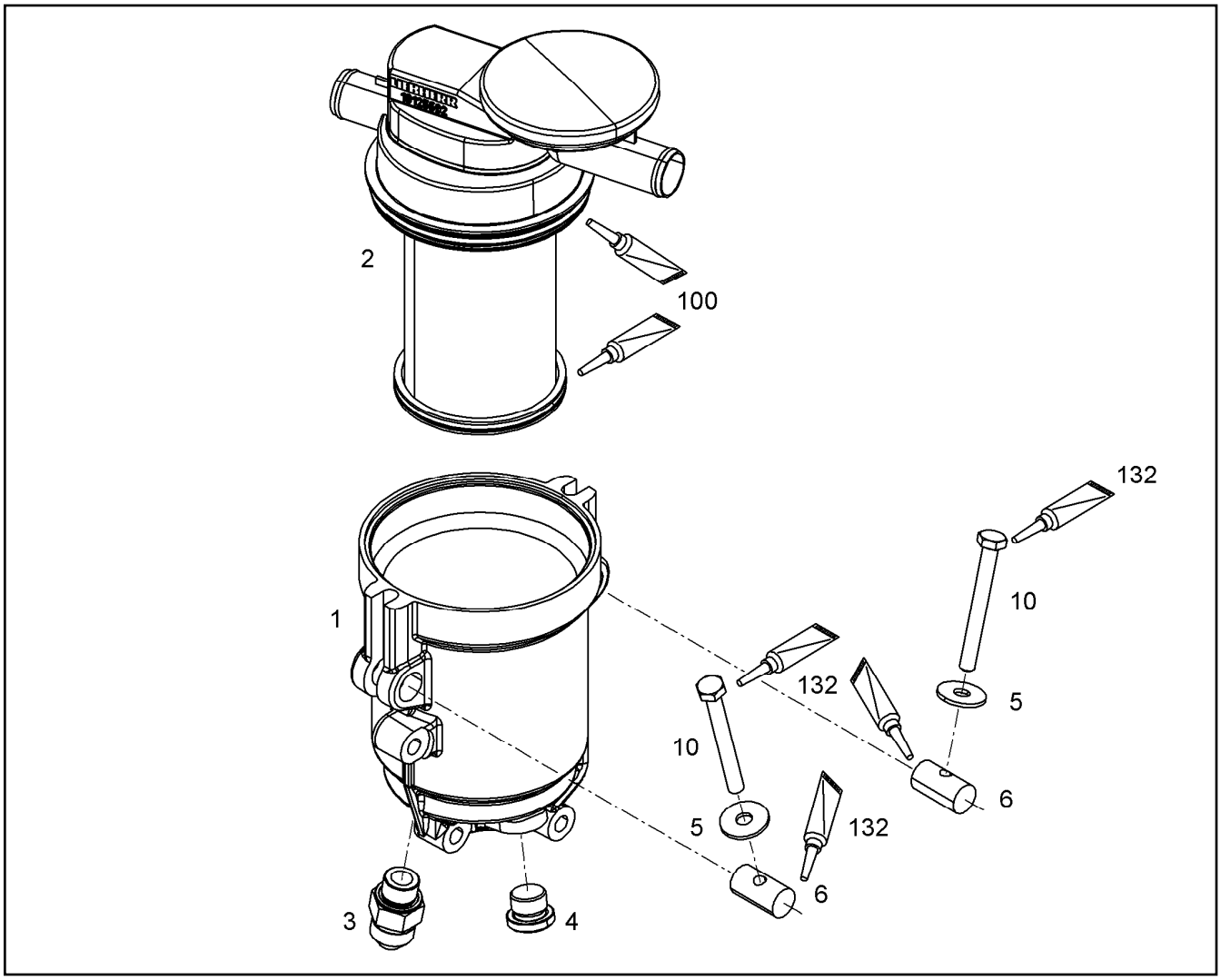

Pos.	Item	Quantity	Description	Bezeichnung
1	10136518	1	HOUSING	GEHAEUSE
2	12404268	1	OIL SEPARATOR OEL	OELABSCHEIDER
(1)	12403708	1	FILTER INSERT OELNEBEL4µm	FILTEREINSATZ
(2)	10125692	1	REGULATING VALVE	REGELVENTIL
3	10813942	1	FITTING GE 14,15,16 M18X CR6-FREI	VERSCHRAUBUNG
4	7380688	1	SCREW PLUG VSTI M18X1,5 CR6-FREI	VERSCHLUSSSCHRAUBE
5	11140469	2	WASHER ISO 7093-1 8 200HV 480H SPF	SCHEIBE
6	10136876	2	PIN 16X30X15 X5CrNi18-10	BOLZEN
10	12212107	2	HEX SCREW ISO 4017 M8X70 8.8 480H SPF	SECHSKANTSCHRAUBE
100	10285708	1	GREASE NBU 30 1KG DOSE	FETT
132	10002552	1	COPPER PASTE MOTOREX 14 0.850KG DOS	KUPFERPASTE

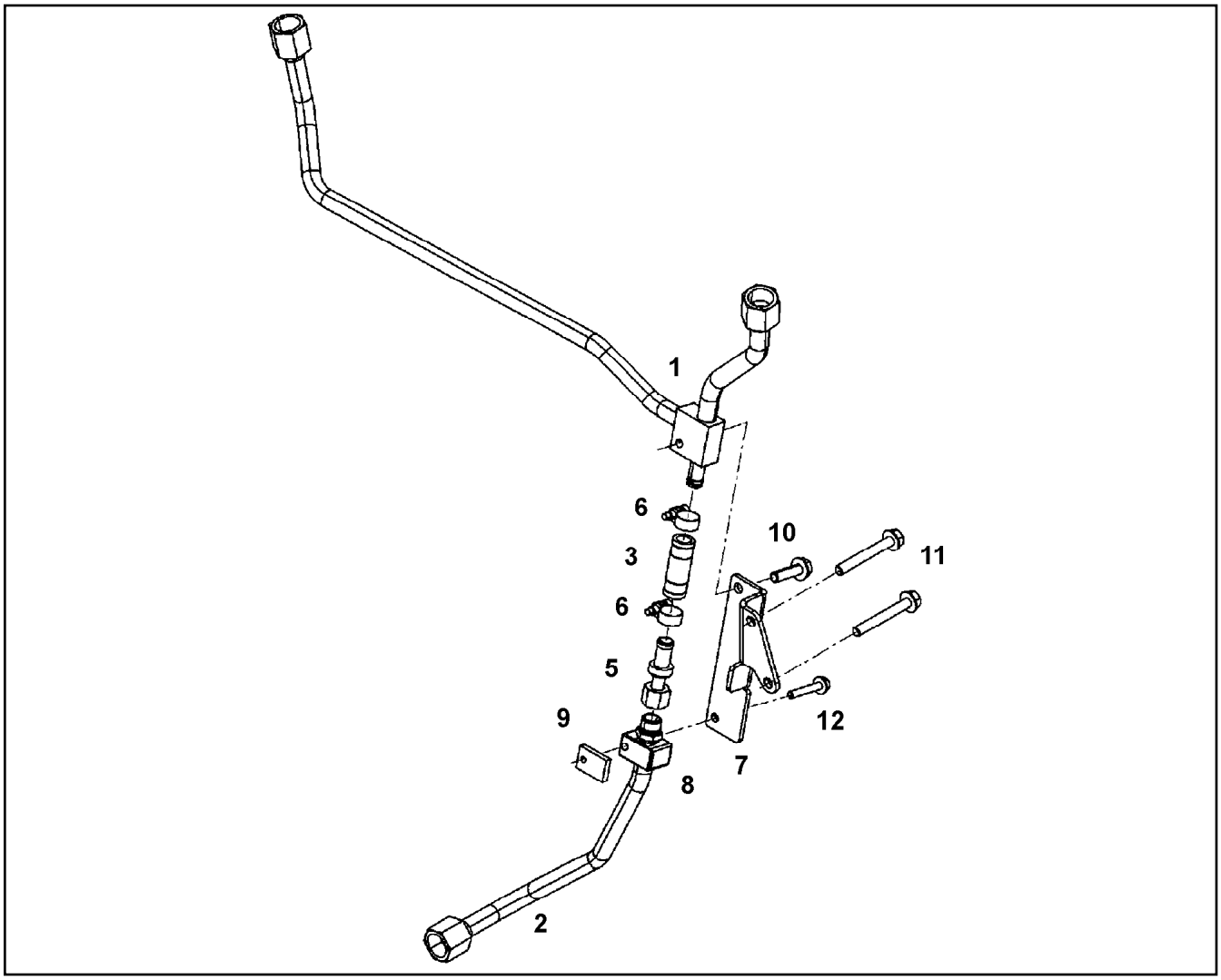

Pos.	Item	Quantity	Description	Bezeichnung
1	10137019	1	OIL RETURN PIPE	OELRUECKLAUFLEITUNG
2	10137053	1	OIL RETURN PIPE 15X1,5	OELRUECKLAUFLEITUNG
3	10132412	1	RUBBER CONNECTION 12X18X50	GUMMIMUFFE
5	10119971	1	NON-RETURN VALVE	RUECKSCHLAGVENTIL
6	4601105	2	CLAMP DIN 3017-1 16/12-20/9 W2-2	SCHELLE
7	10137052	1	CONSOLE S235JR	KONSOLE
8	7381432	1	PIPE CLAMP PP	ROHRSCHELLE
9	9274060	1	SUPPORT PLATE 30X20 S235JR	STUETZBLECH
10	11826563	1	HEX SCREW EN 1665 M8X30 8.8 480H	SECHSKANTSCHRAUBE
11	12210057	2	HEX SCREW EN 1665 M8X65 8.8 480H	SECHSKANTSCHRAUBE
12	12207587	1	HEX SCREW EN 1665 M6X40 8.8 480H	SECHSKANTSCHRAUBE

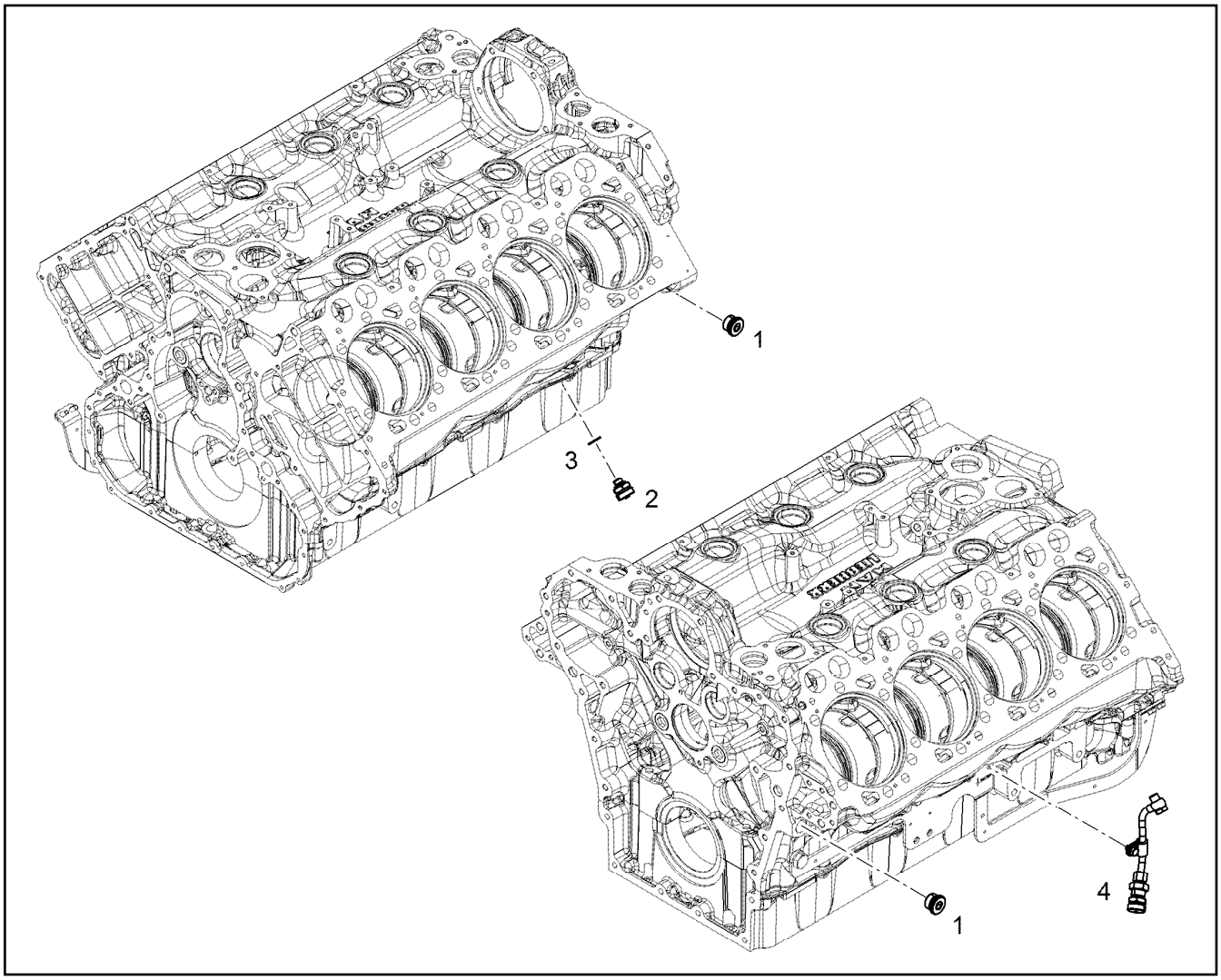

Pos.	Item	Quantity	Description	Bezeichnung
1	7381457	2	SCREW PLUG VSTI M26X1,5 CR6-FREI	VERSCHLUSSSCHRAUBE
2	10011832	1	VALVE	VENTIL
3	10011866	1	SEALING RING 14,7X22,00X1,5 FKM 80	DICHTRING
4	10118748	1	PIPELINE INSTALLATION	ROHRLEITUNG ANBAU
			⇨ ❑ 713	

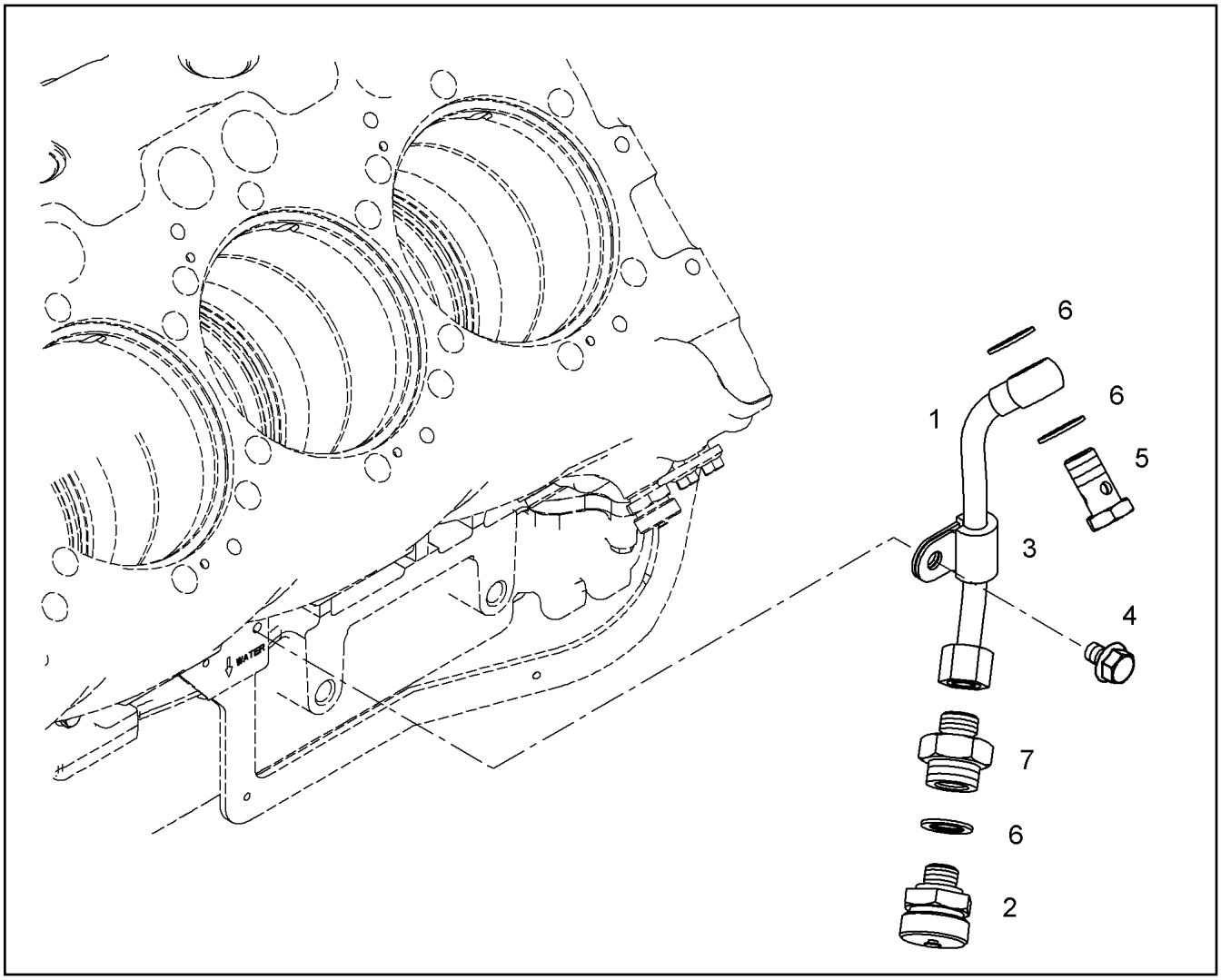

Pos.	Item	Quantity	Description	Bezeichnung
1	10118747	1	PIPELINE 10X1	ROHRLEITUNG
2	10011832	1	VALVE	VENTIL
3	7381628	1	CLAMP DIN 3016-1 10X20XD1 W1-2-MVQ	SCHELLE
4	11657219	1	HEX SCREW EN 1665 M8X20 8.8 480H SPF	SECHSKANTSCHRAUBE
5	12210013	1	HOLLOW SCREW DIN 7643 10-3-M14X1,5 4	HOHLSCHRAUBE
6	10011866	3	SEALING RING 14,7X22,00X1,5 FKM 80	DICHTRING
7	10119357	1	FITTING RI 8 M16x1.5 / M 11SMnPb30+C	VERSCHRAUBUNG

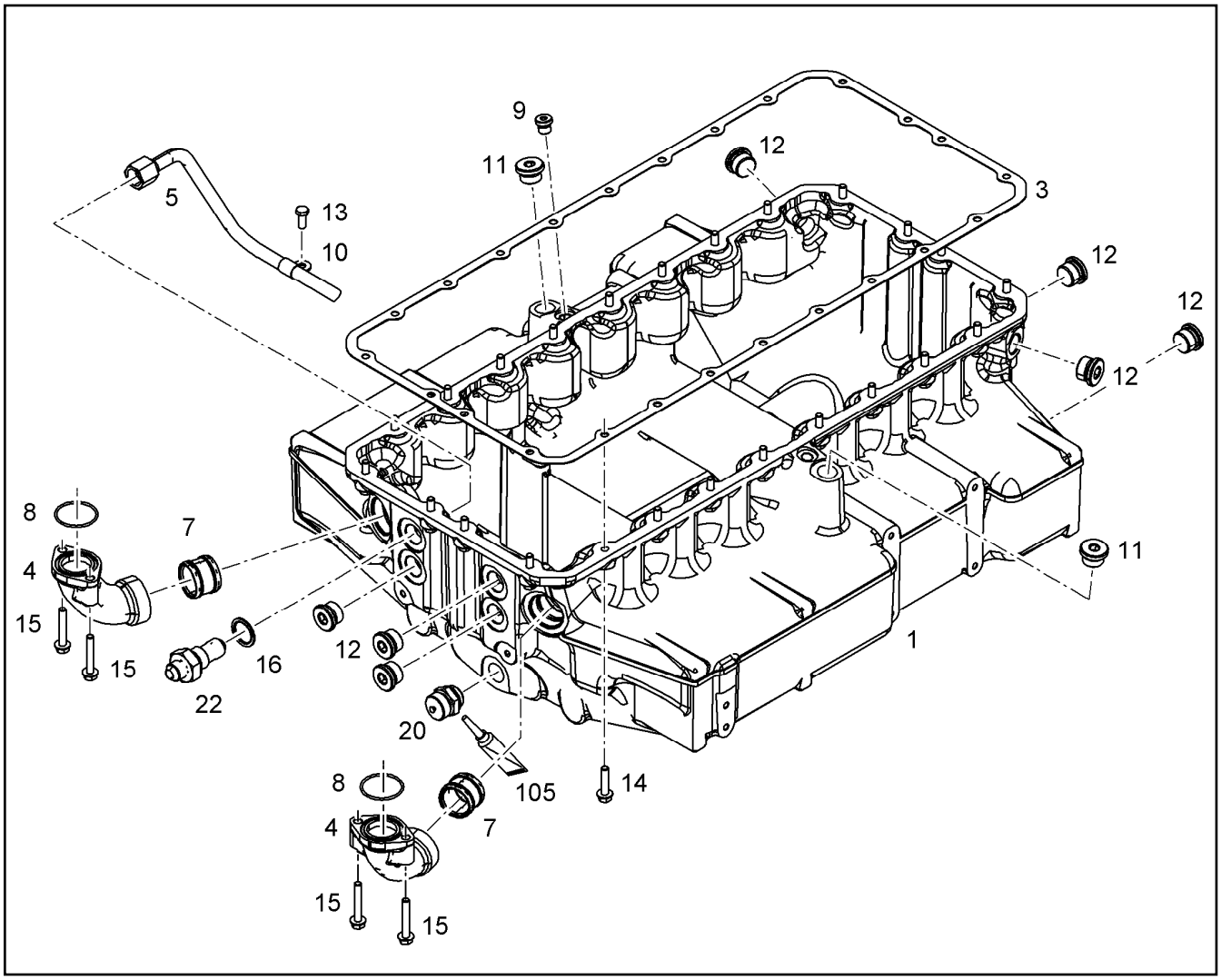

Pos.	Item	Quantity	Description	Bezeichnung
1	11364377	1	OIL SUMP PRE-ASS. V-MOTOR/D9508	OELWANNE VORM.
(1)	10134879	1	OIL SUMP V-MOTOR/D9508	OELWANNE
(2)	10134883	1	OIL LINE ASSEMBLY	OELLEITUNG ANBAU
(5)	10127927	1	OIL RETURN PIPE 15X1,5	OELRUECKLAUFLEITUNG
(9)	7380566	1	SCREW PLUG VSTI M14X1,5	VERSCHLUSSSCHRAUBE
(10)	10491040	1	CLAMP DIN 3016-1 15X20XA1 W1-2	SCHELLE
(11)	10041903	1	SCREW PLUG VSTI M24X1,5	VERSCHLUSSSCHRAUBE
(12)	7381457	7	SCREW PLUG VSTI M26X1,5 CR6-FREI	VERSCHLUSSSCHRAUBE
(13)	10030519	1	HEX SCREW DIN 6921 M8X20 8.8	SECHSKANTSCHRAUBE
(16)	10011870	1	SEALING RING 26,7X34,93X2 St/FPM1-80	DICHTRING
(20)	10032906	1	DRAIN VALVE	ABLASSVENTIL
(22)	10126587	1	FITTINGS 7/8-14 /M26X1,5 11SMnPb30+C	STUTZEN
(105)	811205708	1	SCREW LOCKING FLASCHE 50ML 150°C	SCHRAUBENSICHERUNG
3	10129839	1	SEAL 1X359,1X789,2 AFM 30	DICHTUNG
4	10153006	1	ELBOW	KRUEMMER
7	10354600	2	PLUG-IN PIPE DMR42X32 FKM 75	STECKROHR
8	12694375	2	O-RING AEHNL.ISO 3601-1 41,6X2,4 FKM 80	O-RING
14	10299603	24	HEX SCREW EN 1665 M8X35 10.9 480H	SECHSKANTSCHRAUBE
15	11691686	4	HEX SCREW EN 1665 M8X50 8.8 480H SPF	SECHSKANTSCHRAUBE

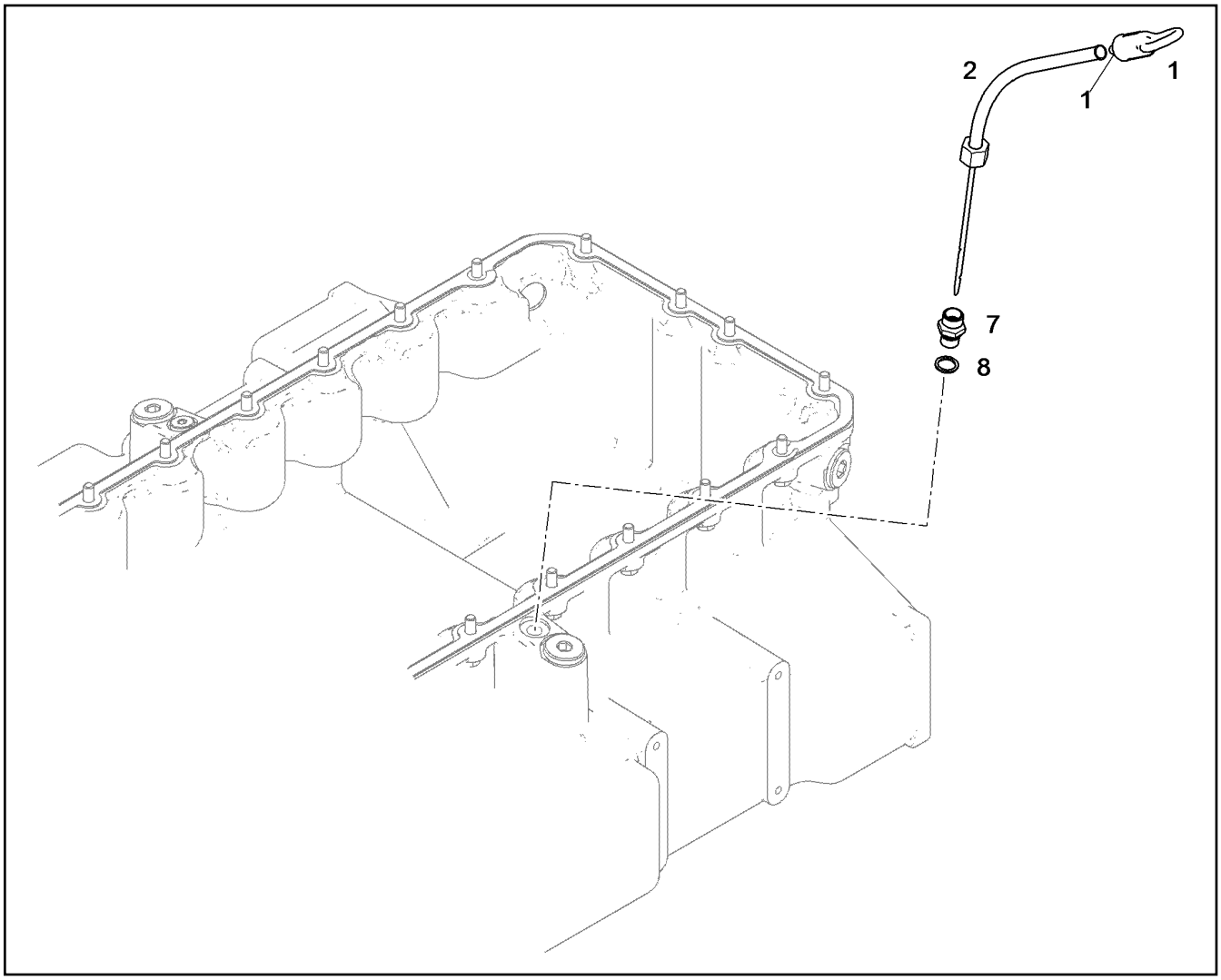

Pos.	Item	Quantity	Description	Bezeichnung
1	9080347	1	OIL DIPSTICK	OELMESSSTAB
2	10128119	1	GUIDING PIPE	FUEHRUNGSROHR
7	9131612	1	FITTING GE-M / GE-R 8 M1 11SMnPb30+C	VERSCHRAUBUNG
8	710102508	1	SEALING RING DIN 7603 A14X18X1,5 CU	DICHTRING

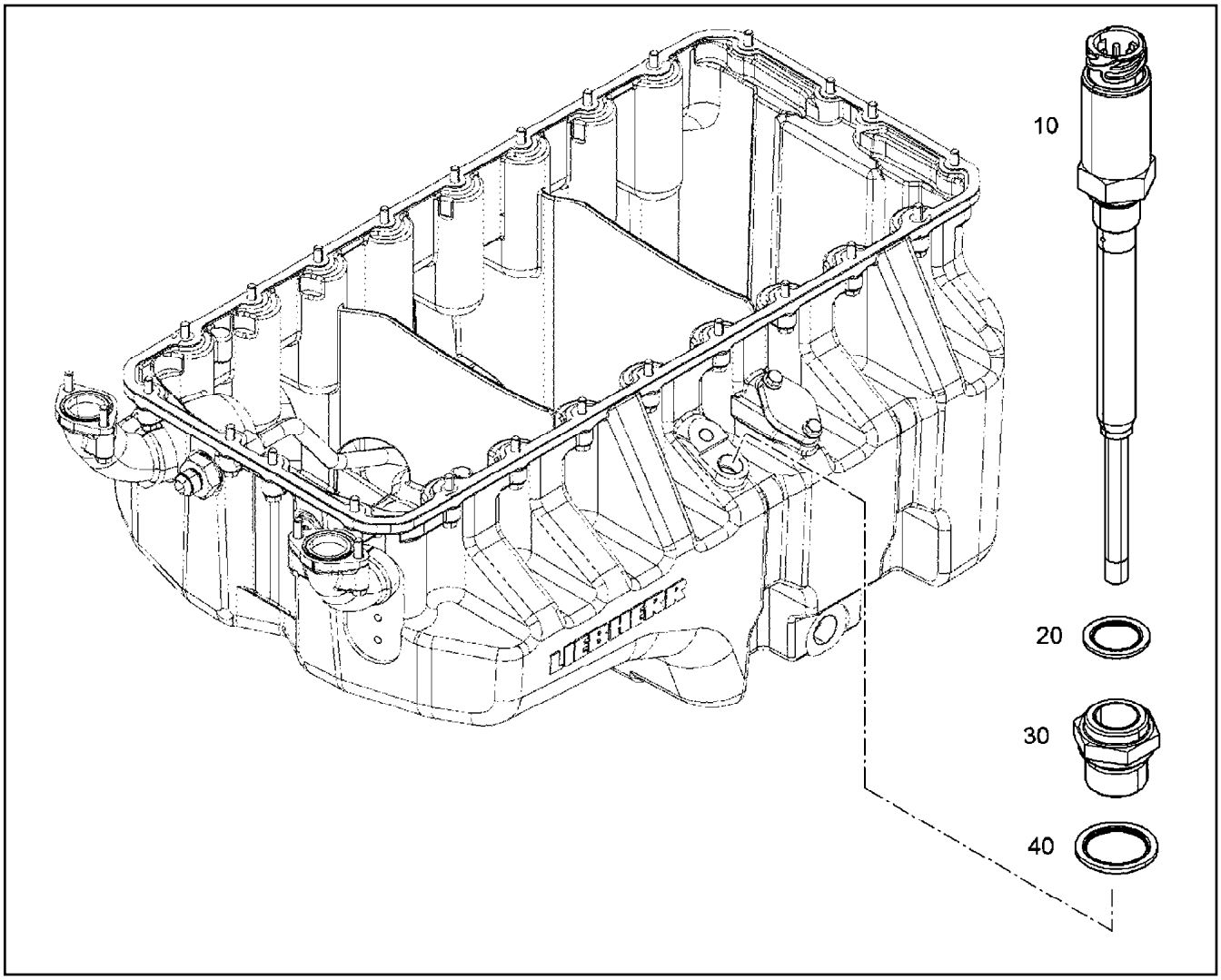

Pos.	Item	Quantity	Description	Bezeichnung
10	11088130	1	LEVEL SENSOR L=195 24V	NIVEAUGEBER
20	10011868	1	SEALING RING 18,7X26X1,5 St/FPM1-80	DICHTRING
40	10011842	1	SEALING RING 24,7X32X2 St/FPM1-80	DICHTRING

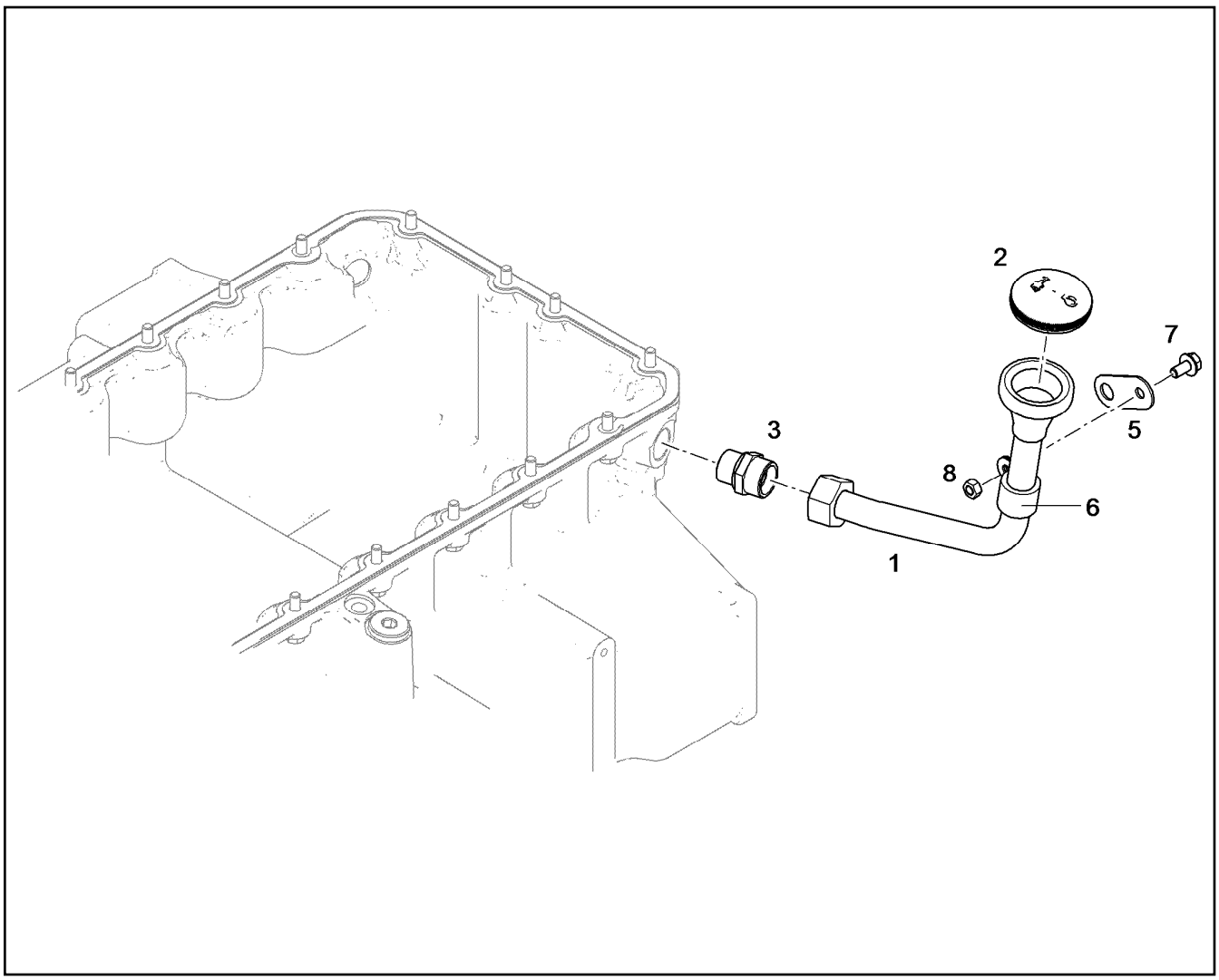

Pos.	Item	Quantity	Description	Bezeichnung
1	10128194	1	FILLER NECK	EINFUELLSTUTZEN
2	9144757	1	END COVER 60	VERSCHLUSSDECKEL
(3)	9144762	1	SEAL	DICHTUNG
3	7362515	1	FITTING ISO 8434-1 GE 22L M26X1,5 CR6-F	VERSCHRAUBUNG
5	10128197	1	HOLDER S235JR	HALTER
6	7381630	1	CLAMP DIN 3016-1 22X20XD1 W1-2-MVQ	SCHELLE
7	11656992	1	HEX SCREW EN 1665 M8X16 8.8 480H SPF	SECHSKANTSCHRAUBE
8	4000381	1	HEX NUT ISO 4032 M8 10 A2C SPF	SECHSKANTMUTTER

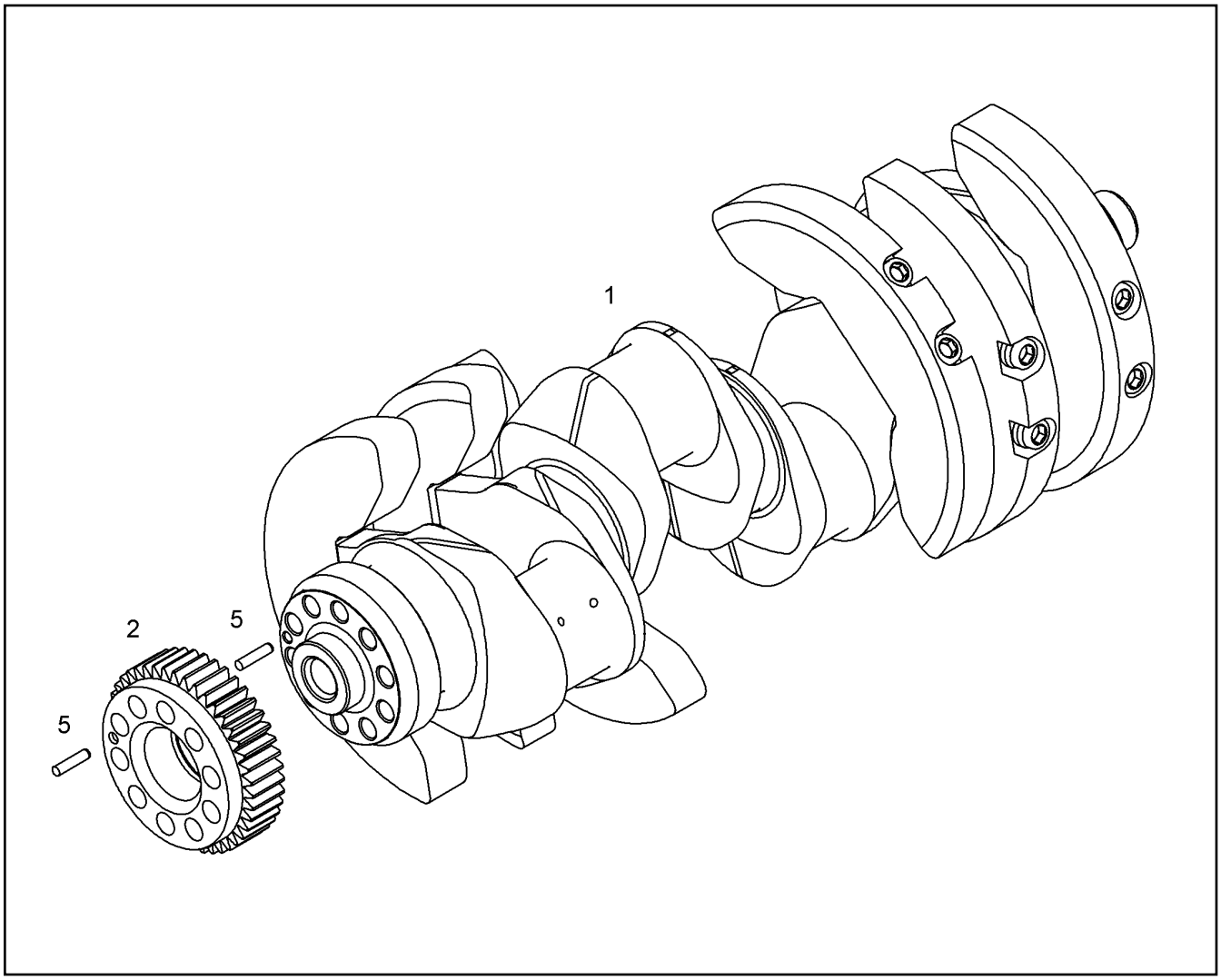

Pos.	Item	Quantity	Description	Bezeichnung
1	10128914	1	CRANKSHAFT PRE-ASSY. V-MOTORXD950	KURBELWELLE VORM.
2	10119847	1	GEARWHEEL PRE-ASS.	ZAHNRAD VORM.
5	10011783	2	SPIRAL DOWEL PIN 8X35 St	SPIRALSPANNSTIFT

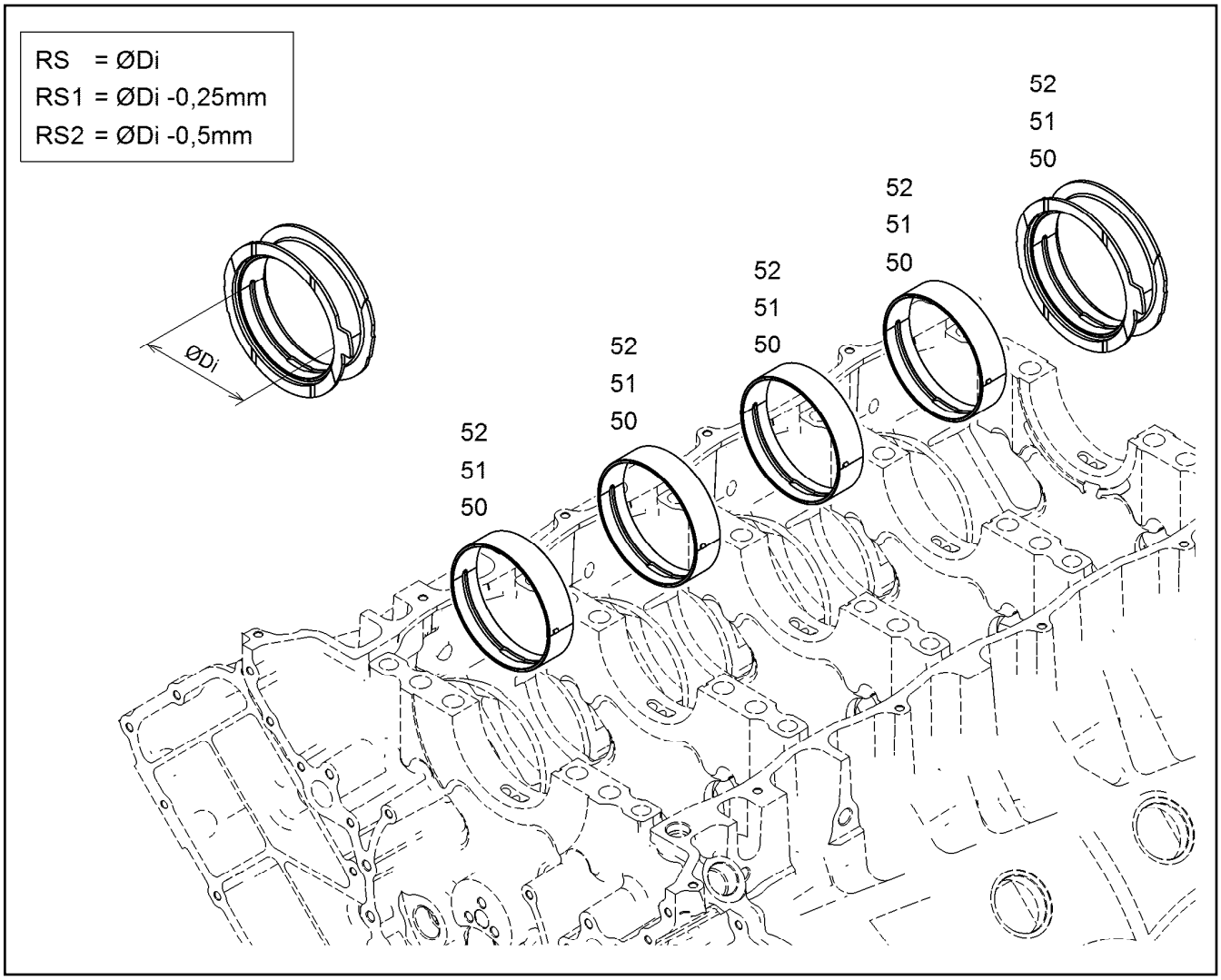

Pos.	Item	Quantity	Description	Bezeichnung
50	10128593	1	RS CRANKSHAFT BEARING KPL. D9508 GLY	RS KURBELWELLENLAGERUNG
51	10134576	1	RK1 MAIN BEARING CPL. D9508 GLYCO/MIB	RS1 KURBELWELLENLAGERU
52	10134577	1	RK2 MAIN BEARING CPL. D9508 GLYCO/MIB	RS2 KURBELWELLENLAGERU

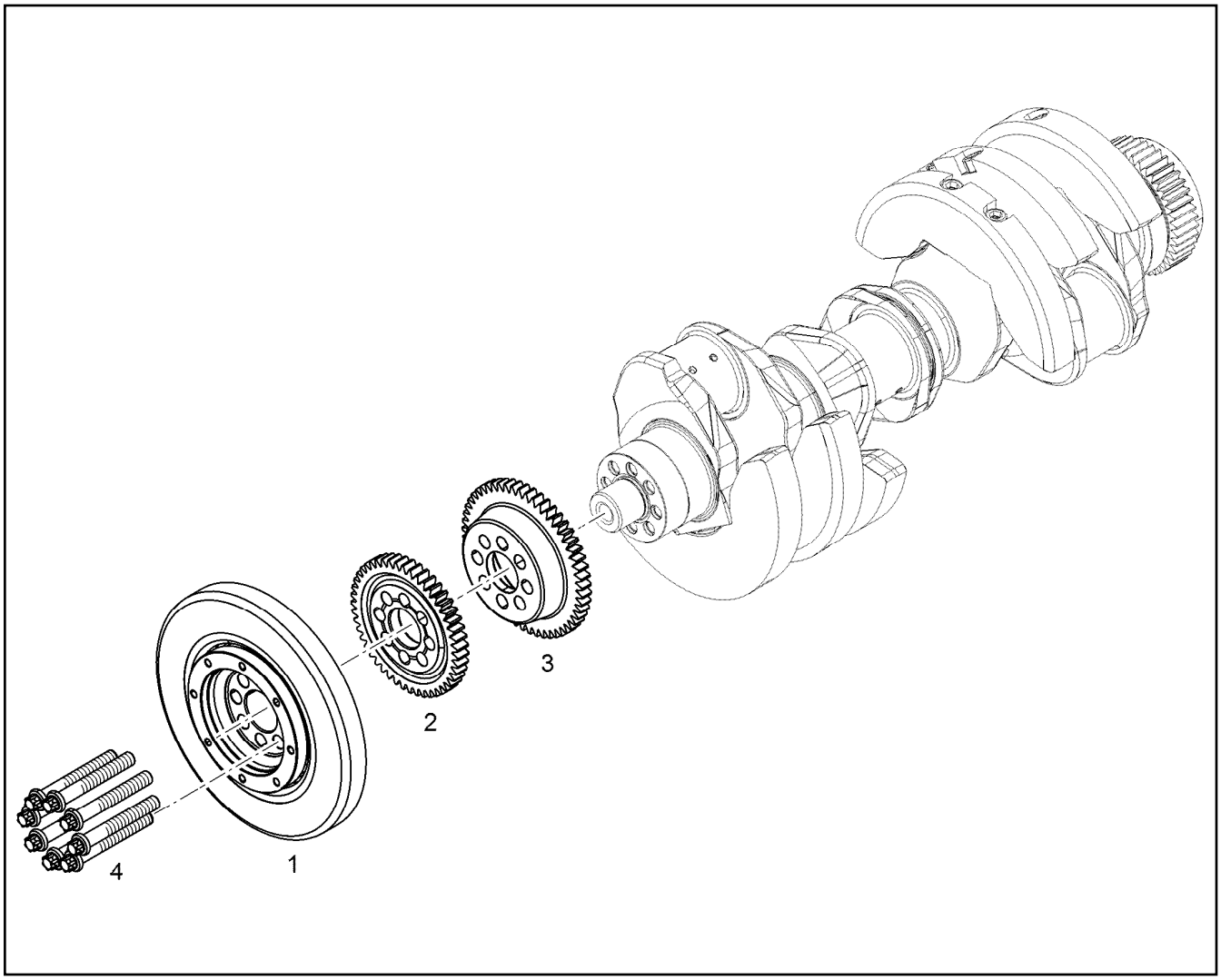

Pos.	Item	Quantity	Description	Bezeichnung
1	11367689	1	DRIVE PARTS W. DAMPER PRE-ASS. ⇨ ❑ 721	ANTRIEBSTEILE M. SCHWING.
2	11407185	1	GEAR WHEEL 3,5	ZAHNRAD
3	11408961	1	GEAR WHEEL 3,5	ZAHNRAD
4	9077282	8	HEXALOBULAR HEAD SCREW M16X1,5X11	SECHSRUNDSCHRAUBE

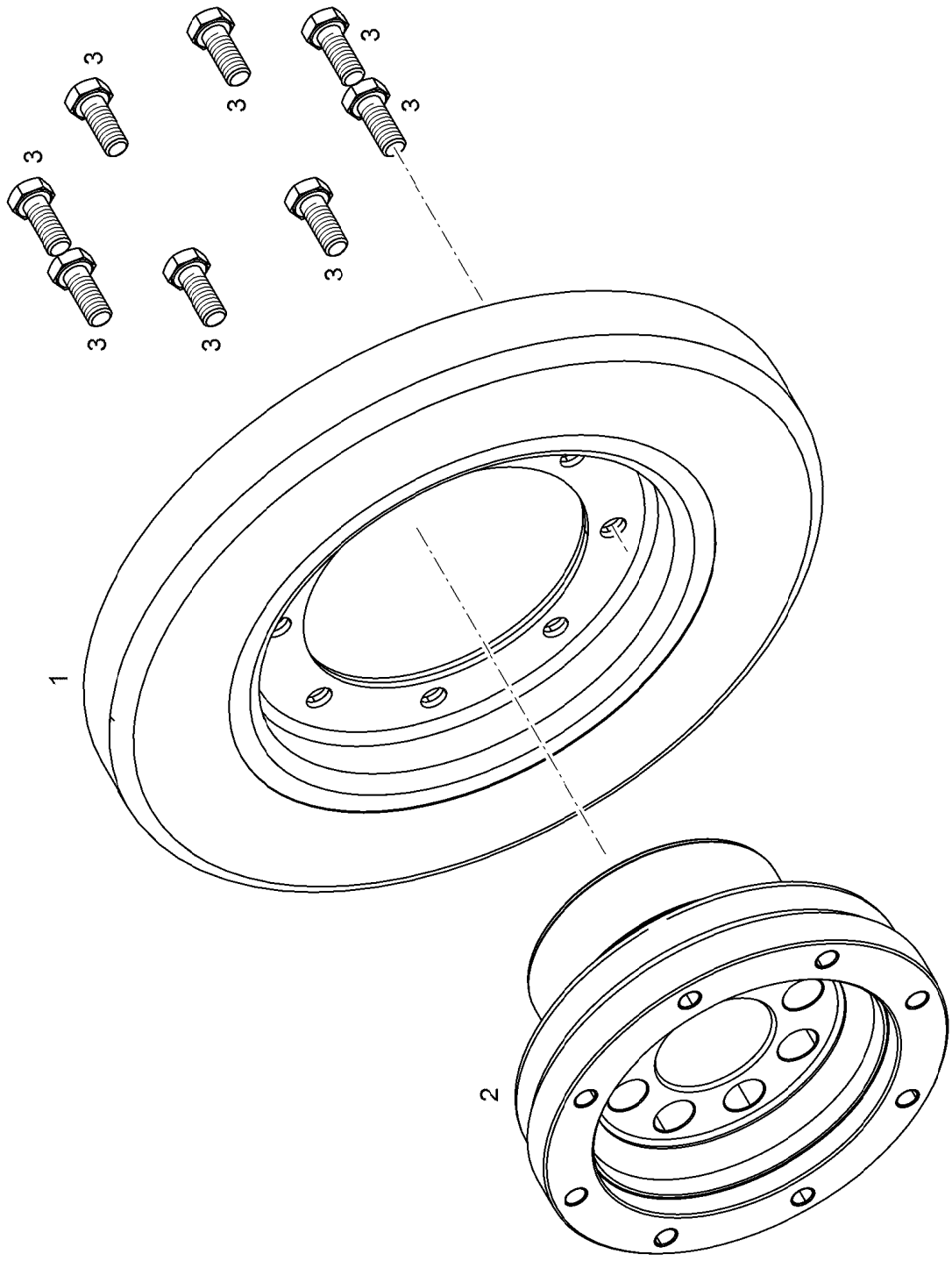
3
3
3
3
3
3
3
3
3
1
2

Pos.	Item	Quantity	Description	Bezeichnung
1	9077223	1	VISCOSE DAMPER ASK 3298	VISKOSEDAEMPFER
2	9077280	1	HUB	NABE
3	10299578	8	HEX SCREW ISO 4017 M10X25 10.9 FLZN SP	SECHSKANTSCHRAUBE

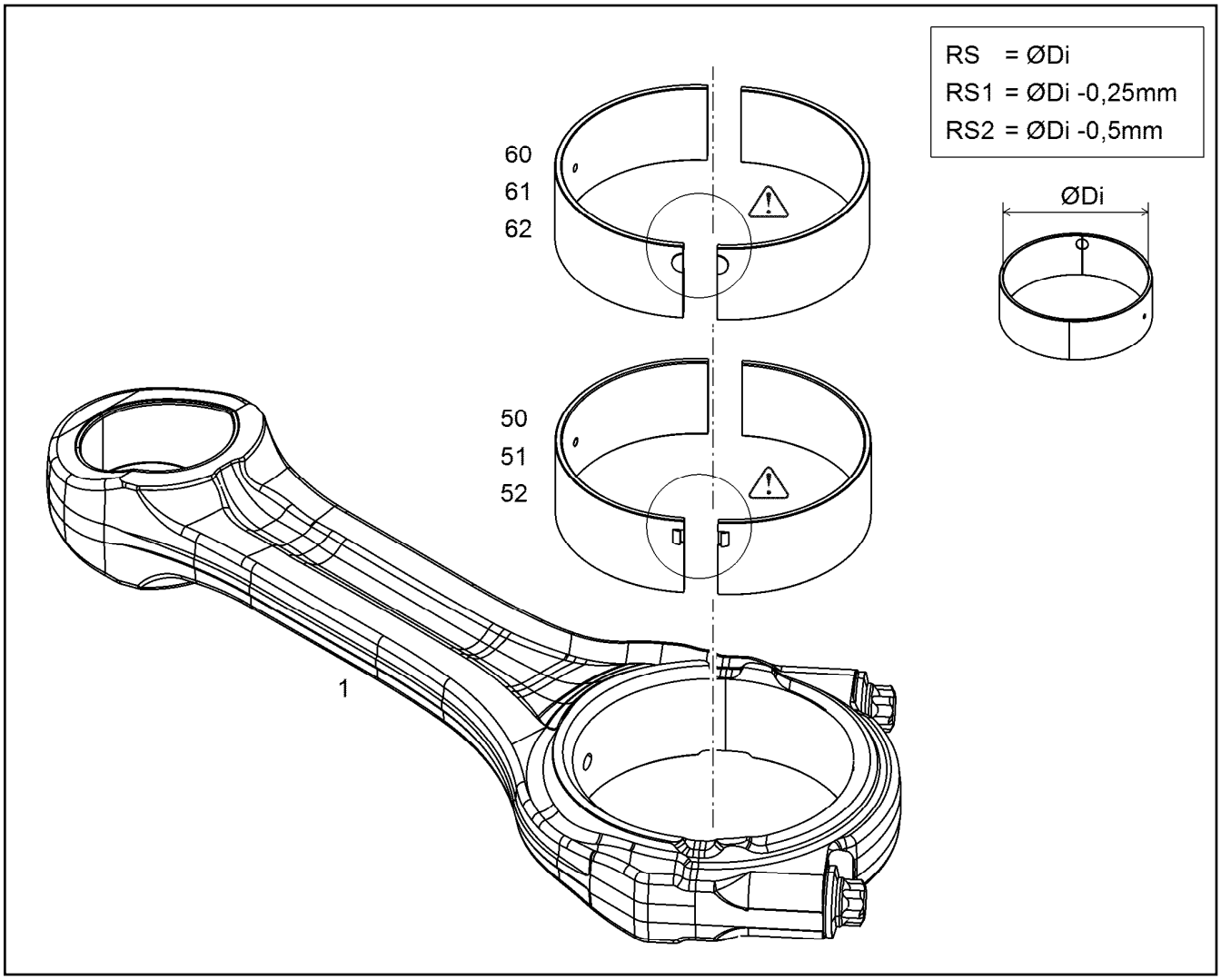

Pos.	Item	Quantity	Description	Bezeichnung
1	10116877	1	CONROD V-MOTORX96	PLEUELSTANGE
1	10116877	1	CONROD V-MOTORX96	PLEUELSTANGE
1	12446853	1	CONROD V-MOTORX96	PLEUELSTANGE
1	12446853	1	CONROD V-MOTORX96	PLEUELSTANGE
(1)	9077199	2	CONROD BOLT M14X1,5X65,5 10.9	PLEUELSCHRAUBE
(1)	12446854	1	CONROD V-MOTORX96	PLEUELSTANGE
(2)	12446830	2	CONROD BOLT M14X1,5X65,5 23MnB3 EN12	PLEUELSCHRAUBE
(3)	12450073	1	CONNECTING ROD BUSHING 54,475X59,109	PLEUELBUCHSE
50	12579693	1	RK BIG-END BEARING D9500	RS PLEUELLAGER
51	12580191	1	RK1 BIG-END BEARING D9500	RS1 PLEUELLAGER
52	12580192	1	RK2 BIG-END BEARING D9500	RS2 PLEUELLAGER
60	10122907	1	RK BIG-END BEARING D9500	RS PLEUELLAGER
61	10124739	1	RK1 BIG-END BEARING D9500	RS1 PLEUELLAGER
62	10124740	1	RK2 BIG-END BEARING D9500	RS2 PLEUELLAGER

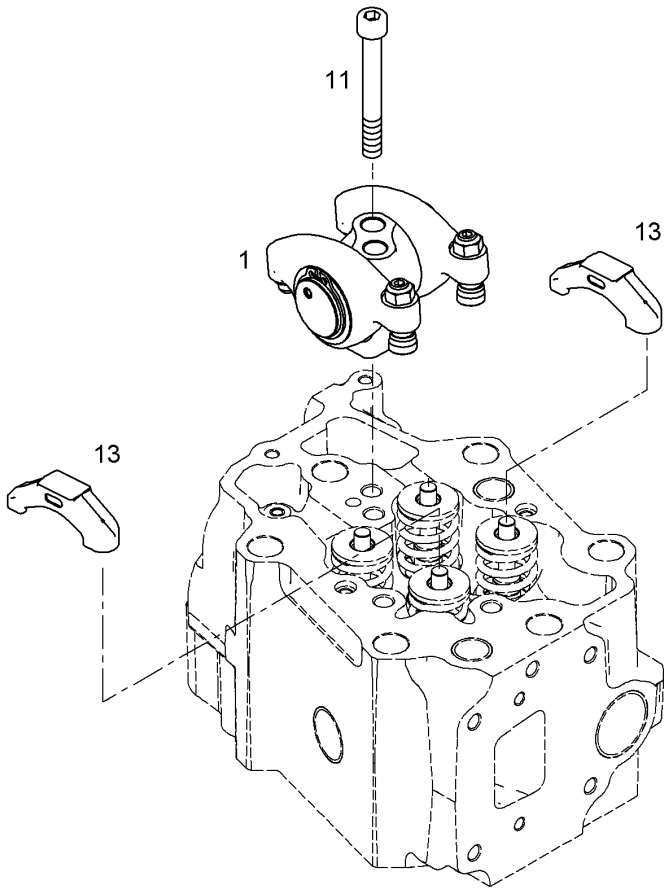

Pos.	Item	Quantity	Description	Bezeichnung
1	10122503	1	ROCKER ARM BRACKET PRE-ASS. ⇨ ❑ 725	KIPPHEBELBOCK VORM.
11	4043173	2	SOCKET HEAD SCREW ISO 4762 M12X80 1	ZYLINDERSCHRAUBE
13	10119695	2	VALVE BRIDGE	VENTILBRUECKE

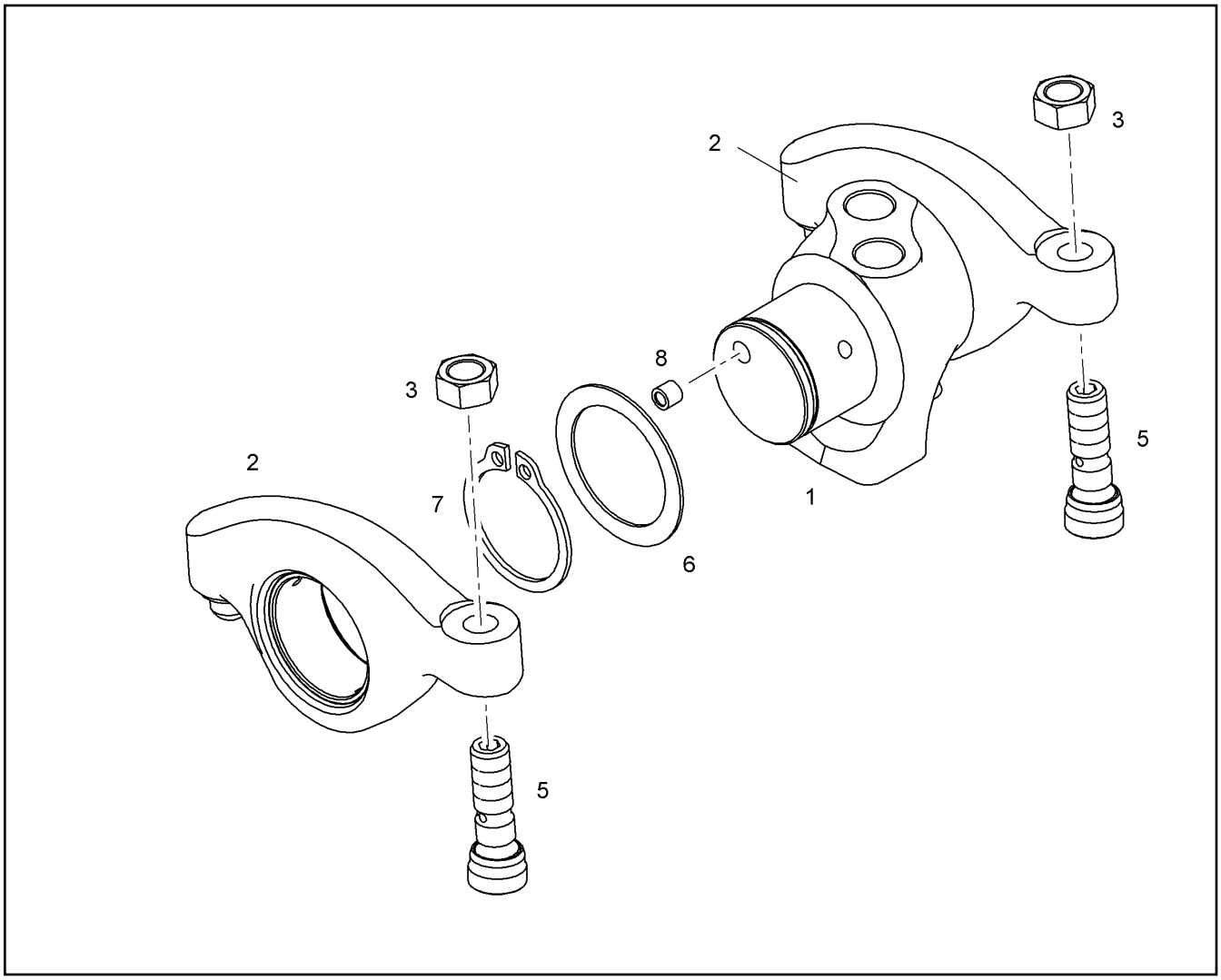

Pos.	Item	Quantity	Description	Bezeichnung
1	10122504	1	ROCKER ARM SUPPORT	KIPPHEBELBOCK
2	10119407	2	ROCKER ARM PRE-ASSY.	KIPPHEBEL VORM.
3	10012557	2	HEX NUT M10X1	SECHSKANTMUTTER
5	10012225	2	ADJUSTING SCREW M10X1	EINSTELLSCHRAUBE
6	9078522	2	WASHER 34X45X1	SCHEIBE
7	428011308	2	RETAINING RINGS DIN 471 340X6	SICHERUNGSRING
8	10036325	2	SEALING PLUG LK 950	DICHTSTOPFEN

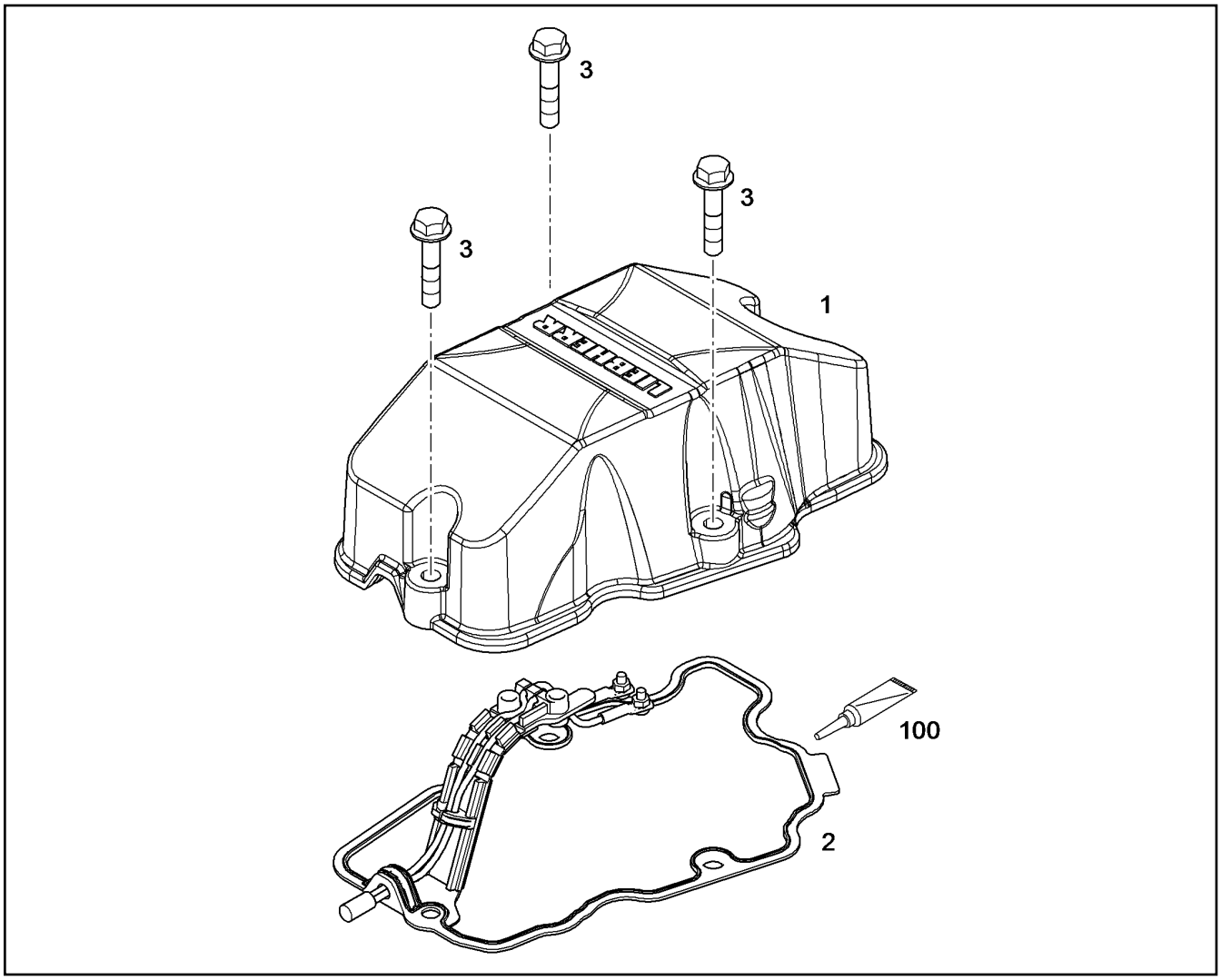

Pos.	Item	Quantity	Description	Bezeichnung
1	10122266	1	CYLINDER HEAD COVER	ZYLINDERKOPFDECKEL
1	12469626	1	CYLINDER HEAD COVER	ZYLINDERKOPFDECKEL
2	9079885	1	SEAL 1,5	DICHTUNG
3	11658660	3	HEX SCREW EN 1665 M8X40 8.8 480H SPF	SECHSKANTSCHRAUBE

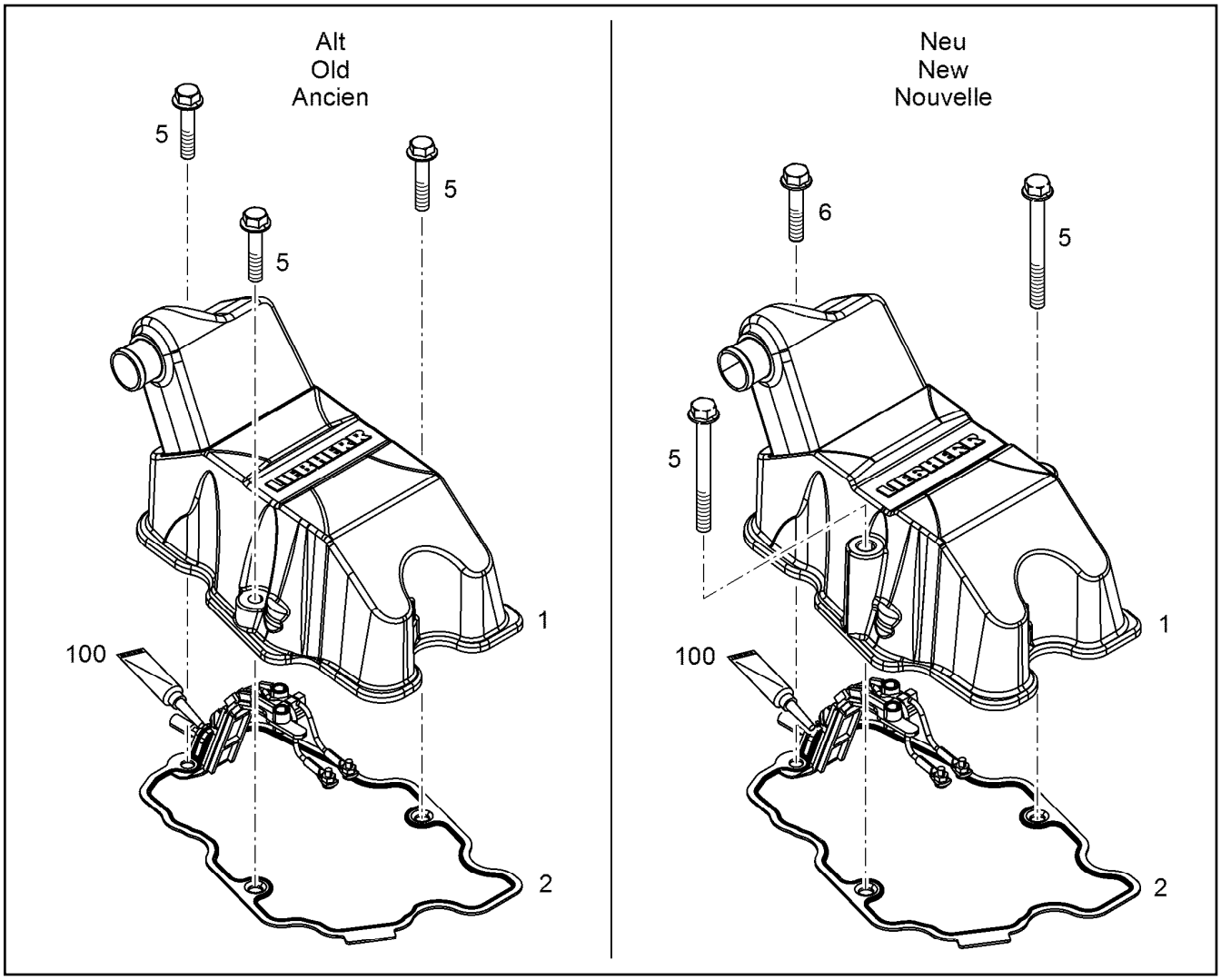

Pos.	Item	Quantity	Description	Bezeichnung
1	12580834	1	REPAIR KIT ⇨ ❑ 728	REPARATURSATZ
1	12562204	1	CYLINDER HEAD COVER PRE-ASS.	ZYLINDERKOPFDECKEL VORM.
2	9079885	1	SEAL 1,5	DICHTUNG
5	11658660	3	HEX SCREW EN 1665 M8X40 8.8 480H SPF	SECHSKANTSCHRAUBE
5	11626067	2	HEX SCREW EN 1665 M8X80 8.8 480H	SECHSKANTSCHRAUBE
6	11658660	1	HEX SCREW EN 1665 M8X40 8.8 480H SPF	SECHSKANTSCHRAUBE
100	12697087	1	SURFACE SEALING 85ML KARTUSCHE -40/	FLAECHENDICHTUNG

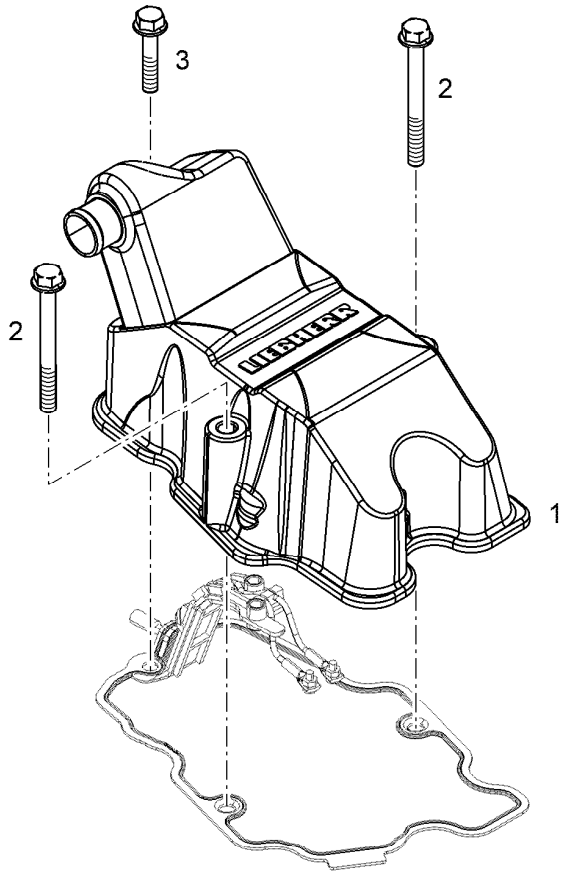

Pos.	Item	Quantity	Description	Bezeichnung
1	12469625	1	CYLINDER HEAD COVER	ZYLINDERKOPFDECKEL
2	11626067	2	HEX SCREW EN 1665 M8X80 8.8 480H	SECHSKANTSCHRAUBE
3	11658660	1	HEX SCREW EN 1665 M8X40 8.8 480H SPF	SECHSKANTSCHRAUBE

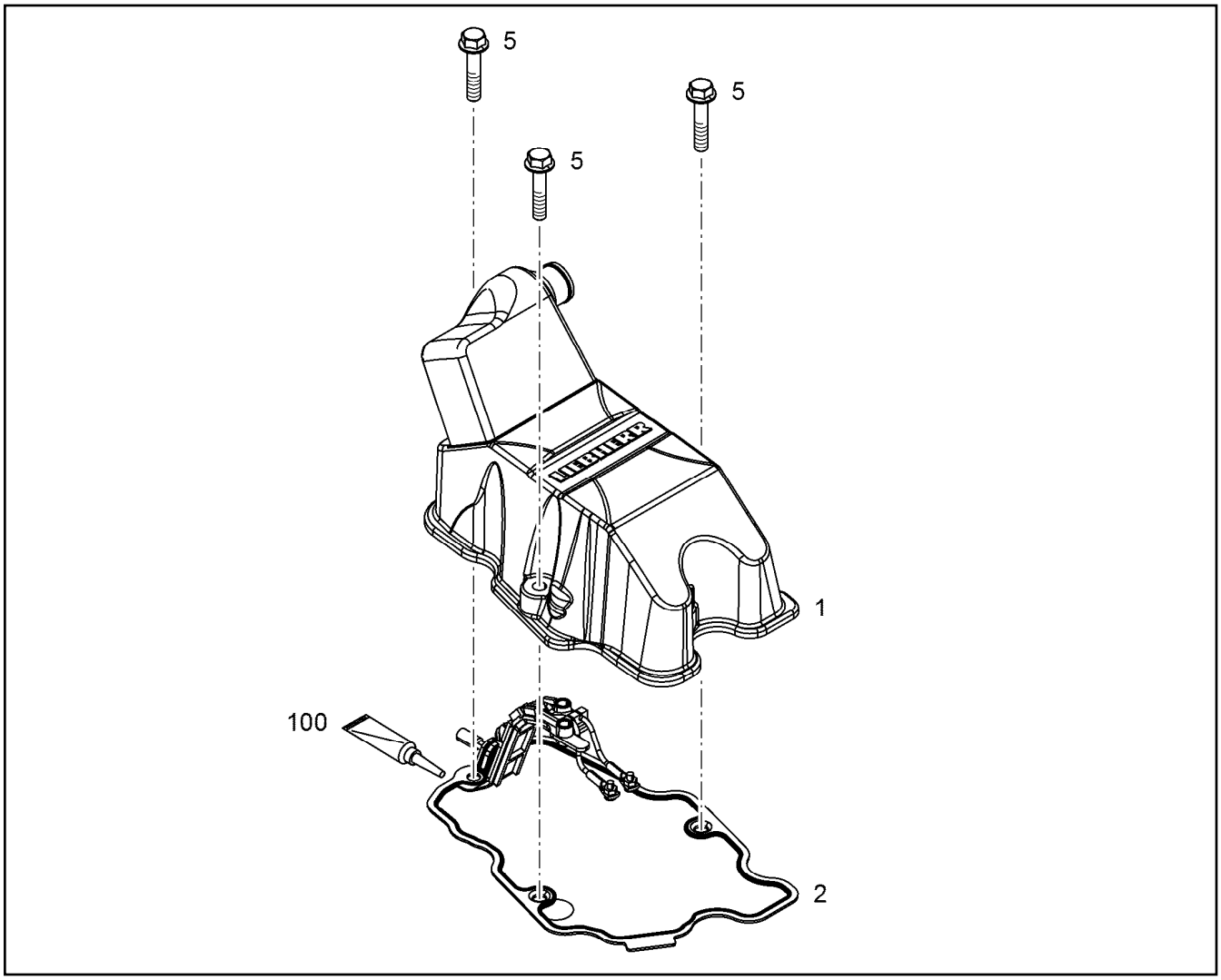

Pos.	Item	Quantity	Description	Bezeichnung
1	11364325	1	CYLINDER HEAD COVER PRE-ASS. ⇨ ❑ 730	ZYLINDERKOPFDECKEL VORM.
2	9079885	1	SEAL 1,5	DICHTUNG
5	11626067	2	HEX SCREW EN 1665 M8X80 8.8 480H	SECHSKANTSCHRAUBE
6	11658660	1	HEX SCREW EN 1665 M8X40 8.8 480H SPF	SECHSKANTSCHRAUBE
100	12697087	1	SURFACE SEALING 85ML KARTUSCHE -40/	FLAECHENDICHTUNG

-2016 14 0784
-2016 16 0779

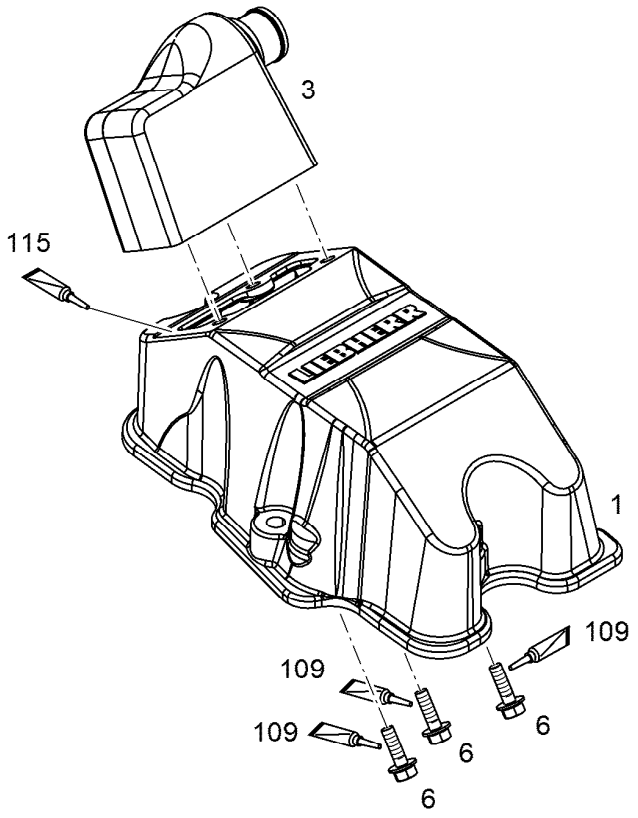

2016 14 0785-
2016 16 0780-

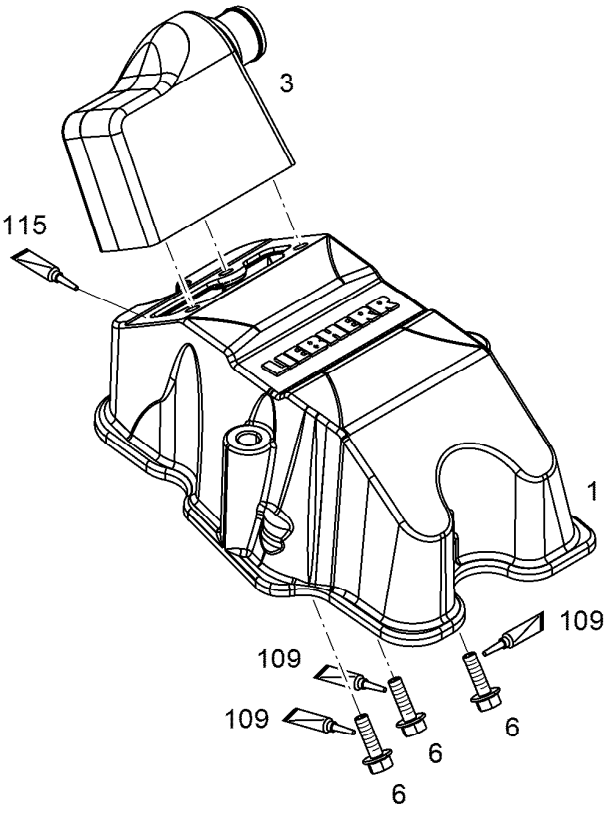

Pos.	Item	Quantity	Description	Bezeichnung
1	10122220	1	CYLINDER HEAD COVER	ZYLINDERKOPFDECKEL
1	12469625	1	CYLINDER HEAD COVER	ZYLINDERKOPFDECKEL
1	12580834	1	REPAIR KIT ⇨ ❑ 728	REPARATURSATZ
3	10122637	1	CONNECTION PIECE	ANSCHLUSSSTUECK
6	12207548	3	HEX SCREW EN 1665 M6X20 8.8 480H SPF	SECHSKANTSCHRAUBE
109	811205708	1	SCREW LOCKING FLASCHE 50ML 150°C	SCHRAUBENSICHERUNG
115	10167395	1	SURFACE SEALING KARTUSCHE 300ML	FLAECHENDICHTUNG

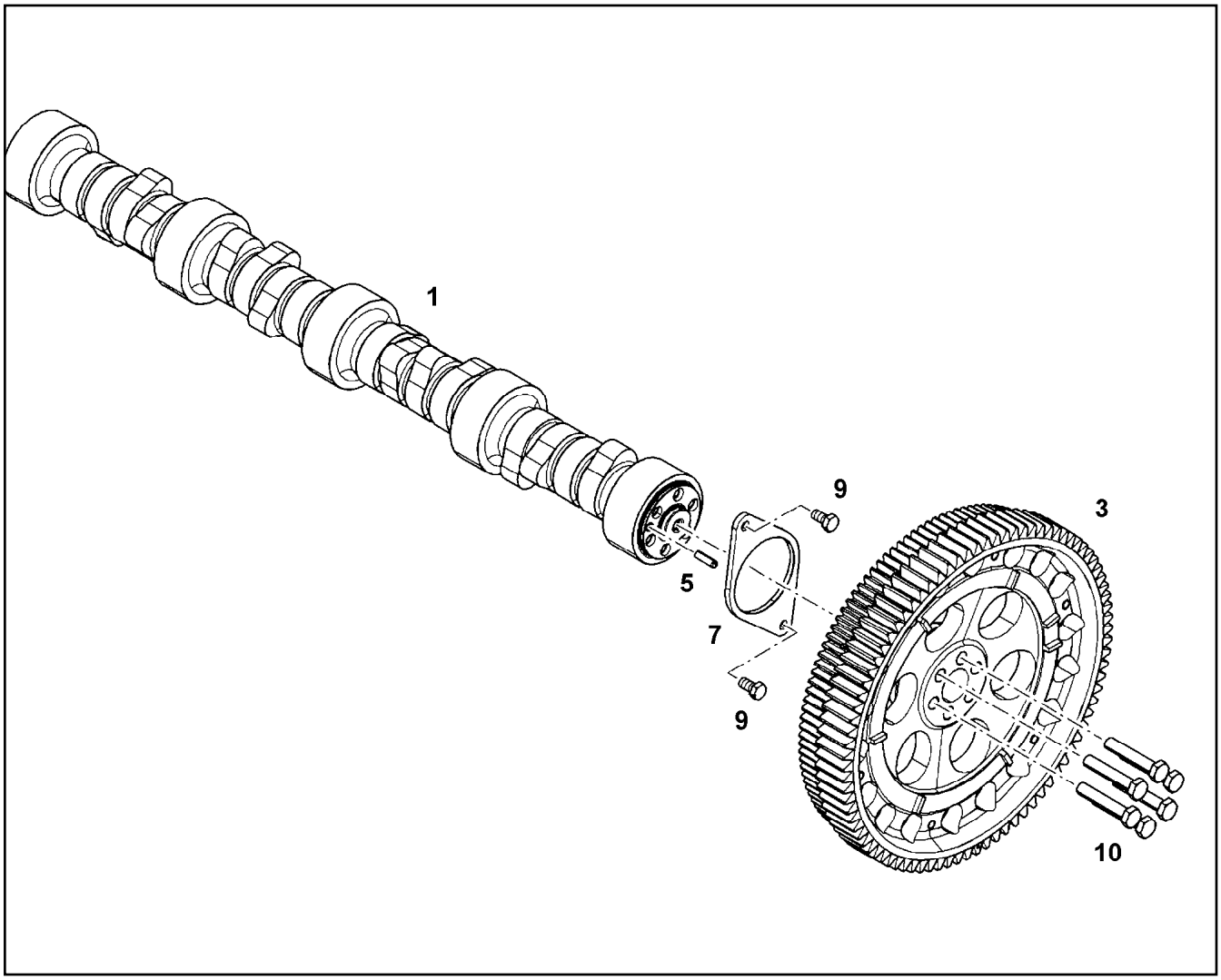

Pos.	Item	Quantity	Description	Bezeichnung
1	10116354	1	CAMSHAFT V-MOTORXD9508	NOCKENWELLE
1	10154280	1	CAMSHAFT V-MOTORXD9508 16MnCr5	NOCKENWELLE
3	10124591	1	GEARWHEEL PRE-ASS.	ZAHNRAD VORM.
5	4980736	1	PARALLEL PIN ISO 8734 6m6X22 St	ZYLINDERSTIFT
7	9078058	1	BEARING FLANGE S235JR	LAGERFLANSCH
9	11656992	2	HEX SCREW EN 1665 M8X16 8.8 480H SPF	SECHSKANTSCHRAUBE
10	10331856	6	HEX SCREW ISO 4017 M10X55 10.9 SPF	SECHSKANTSCHRAUBE

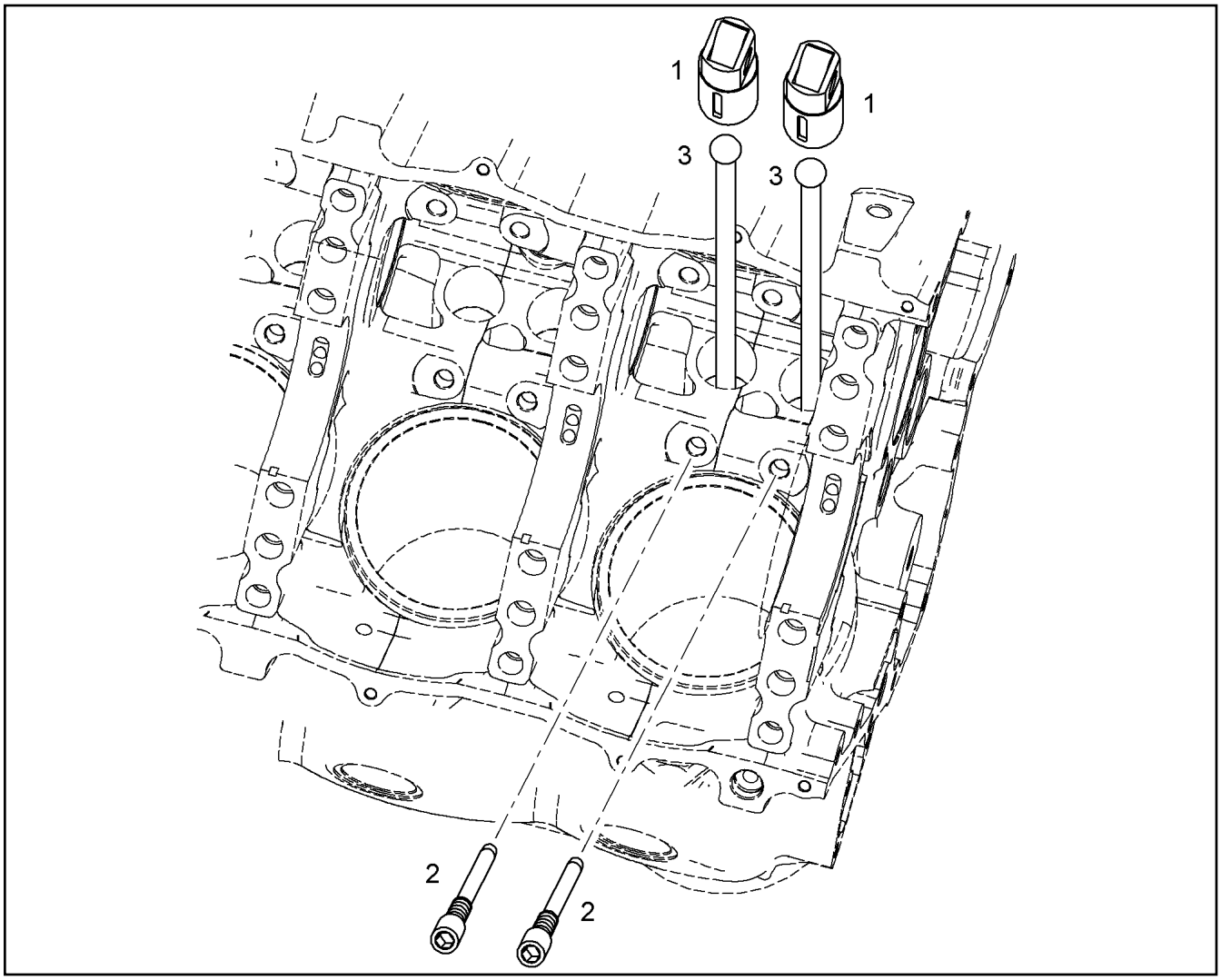

Pos.	Item	Quantity	Description	Bezeichnung
1	9078257	2	ROLLER TAPPET 39X76MM	ROLLENSTOESSEL
2	10125291	2	LOCKING SCREW M8X1X44 10.9	SICHERUNGSSCHRAUBE
3	9078259	2	TAPPET PUSH ROD	STOESSELSTANGE

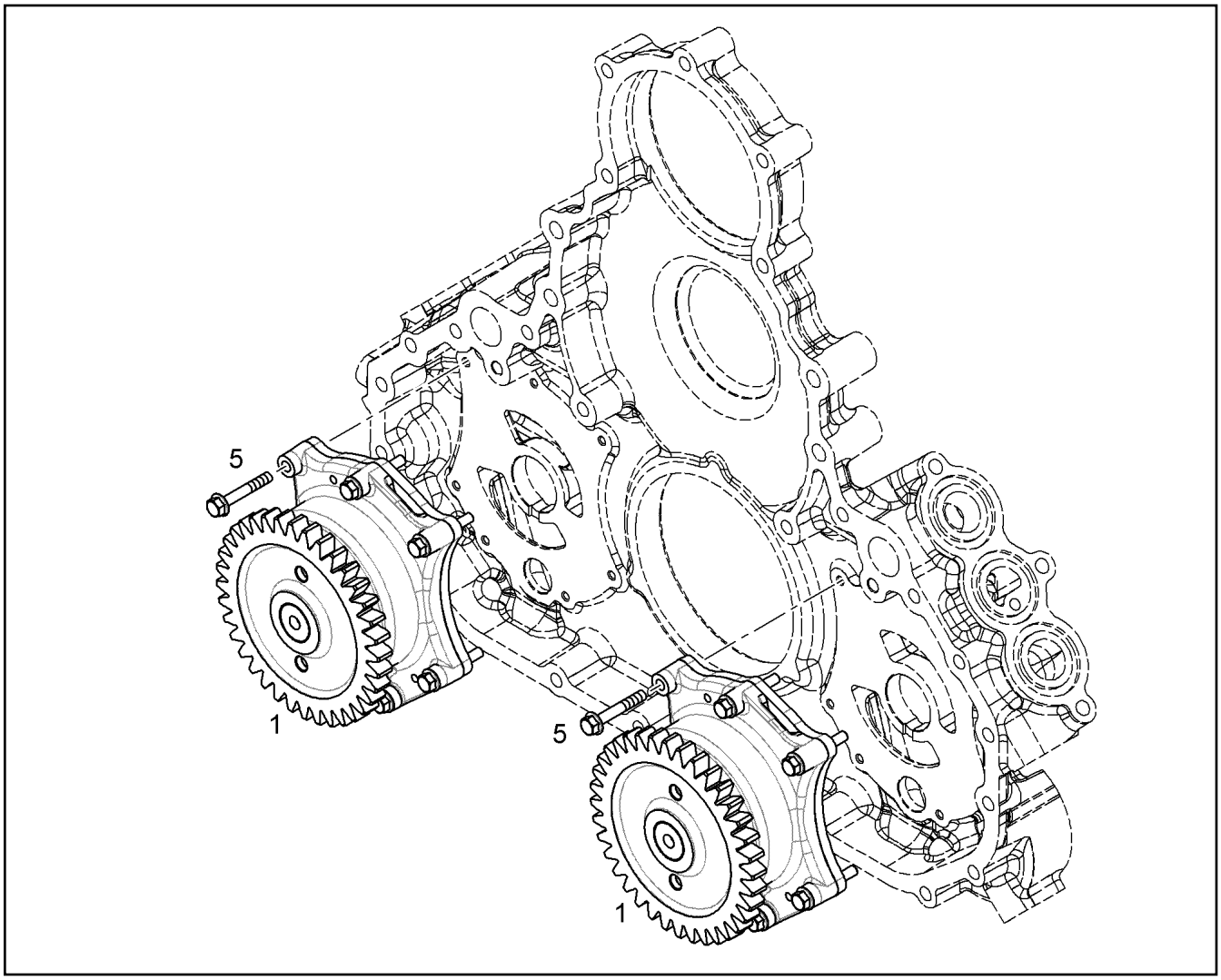

Pos.	Item	Quantity	Description	Bezeichnung
1	10116166	2	LUBE OIL PUMP PRE-ASSY. B=24	SCHMIEROELPUMPE VORM.
5	404339501	14	SOCKET HEAD SCREW ISO 4762 M6X40 10.	ZYLINDERSCHRAUBE

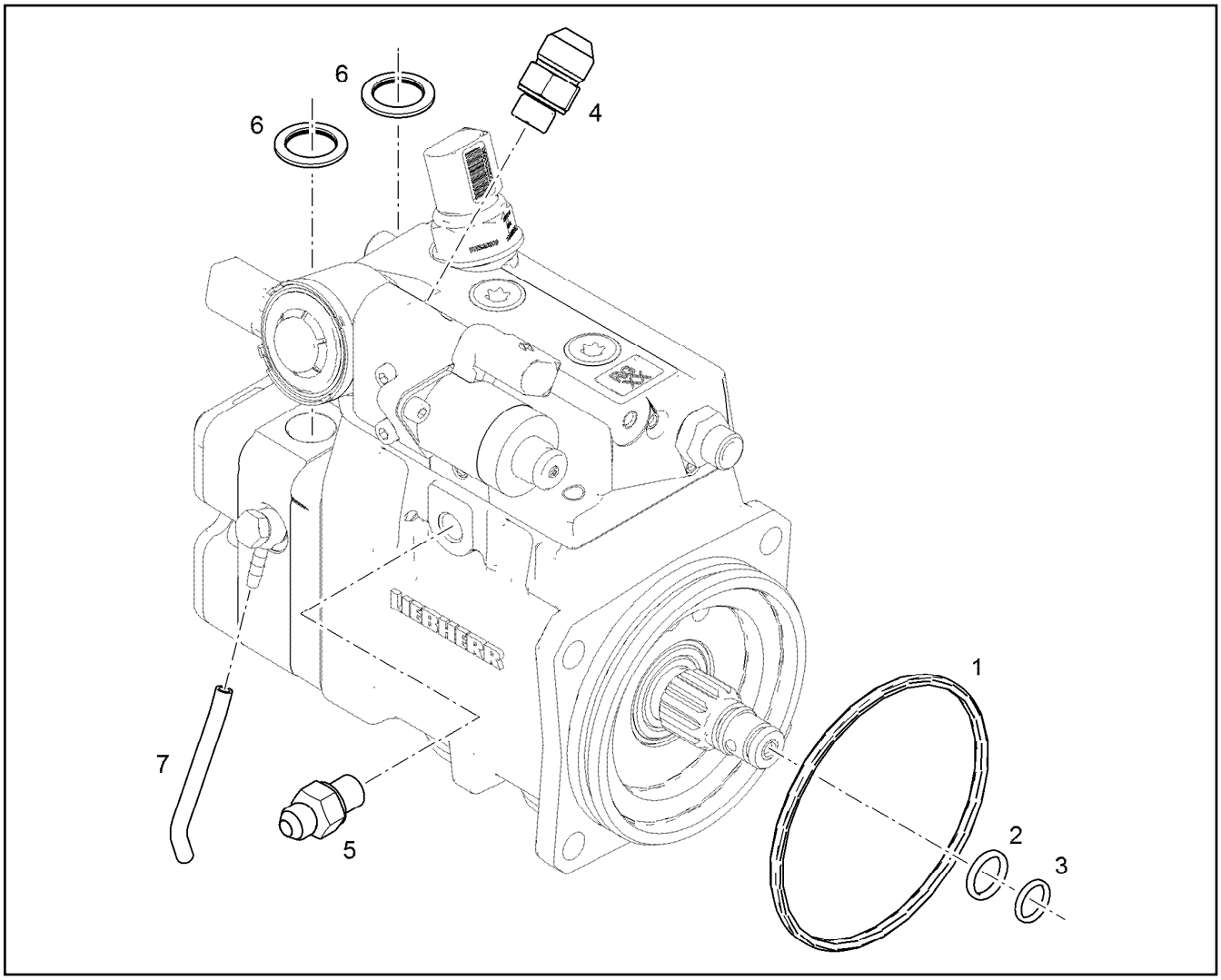

Pos.	Item	Quantity	Description	Bezeichnung
1	10146660	1	HIGH PRESSURE PUMP V-MOTORXD9508 A ⇨ ❑ 735	HOCHDRUCKPUMPE
2	10650720	4	SOCKET HEAD SCREW ISO 4762 M10X25 10	ZYLINDERSCHRAUBE

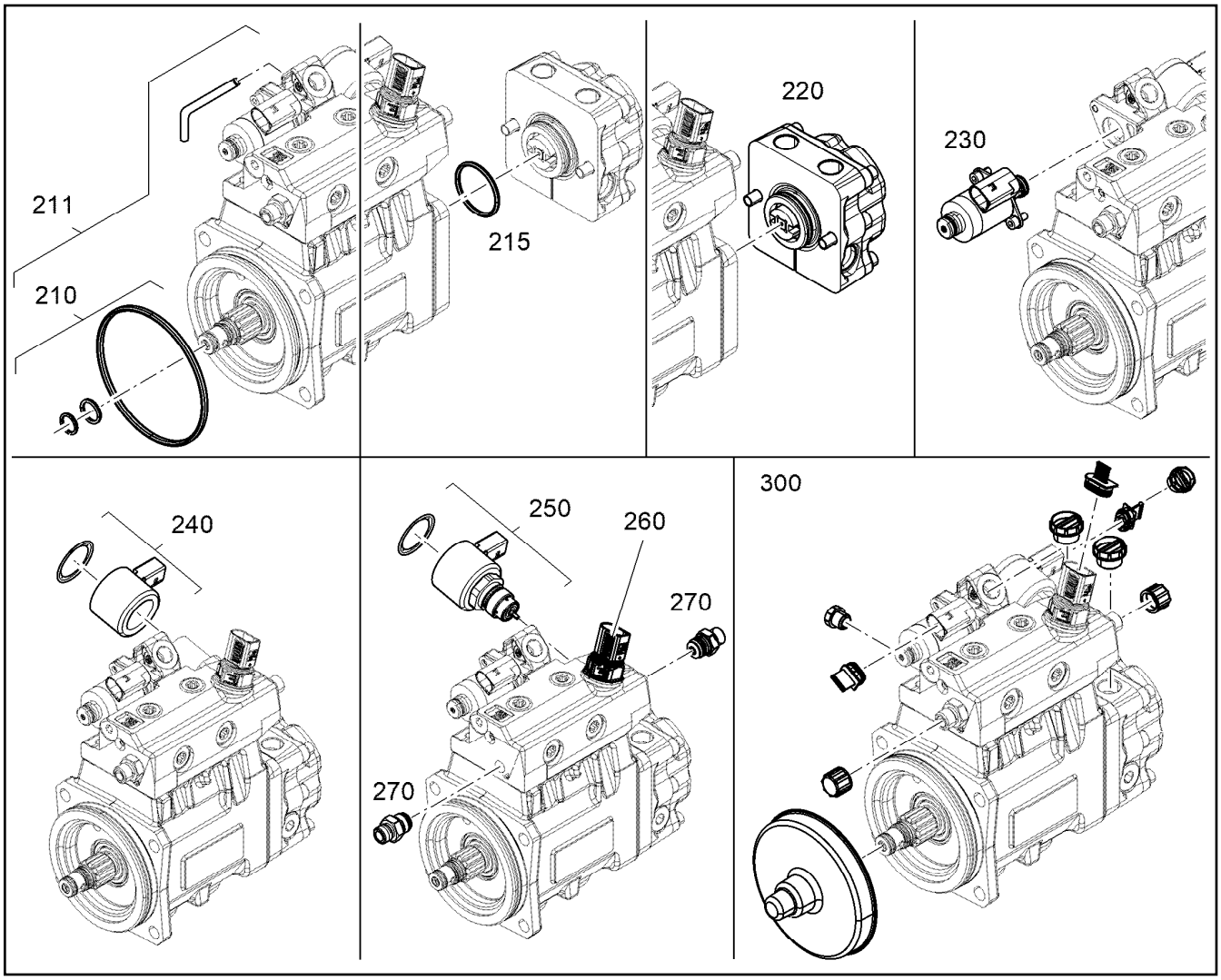

Pos.	Item	Quantity	Description	Bezeichnung
210	12417001	1	SEAL KIT HIGH PRESSURE PUMP	DS HOCHDRUCKPUMPE
211	12937883	1	SEAL KIT HIGH PRESSURE PUMP	DS HOCHDRUCKPUMPE
215	12424993	1	SEAL KIT PREFEEDING PUMP	DS VORFOERDERPUMPE
220	12923599	1	RK PRE-FEED PUMP	RS VORFOERDERPUMPE
230	12489814	1	RK VOLUME CONTROL VALVE	RS SAUGDROSSELVENTIL
240	12966286	1	REPAIR KIT VALVE	RS VENTIL
250	12917604	1	REPAIR KIT VALVE	RS VENTIL
260	12881001	1	RK HIGH PRESSURE SENSOR	RS HOCHDRUCKSENSOR
270	12932487	2	RK HIGH PRESSURE CONNECTING	RS HOCHDRUCKANSCHLUSS
300	12489819	1	COVERING CAPS - KIT ⇨ ❑ 736	ABDECKKAPPEN-KIT

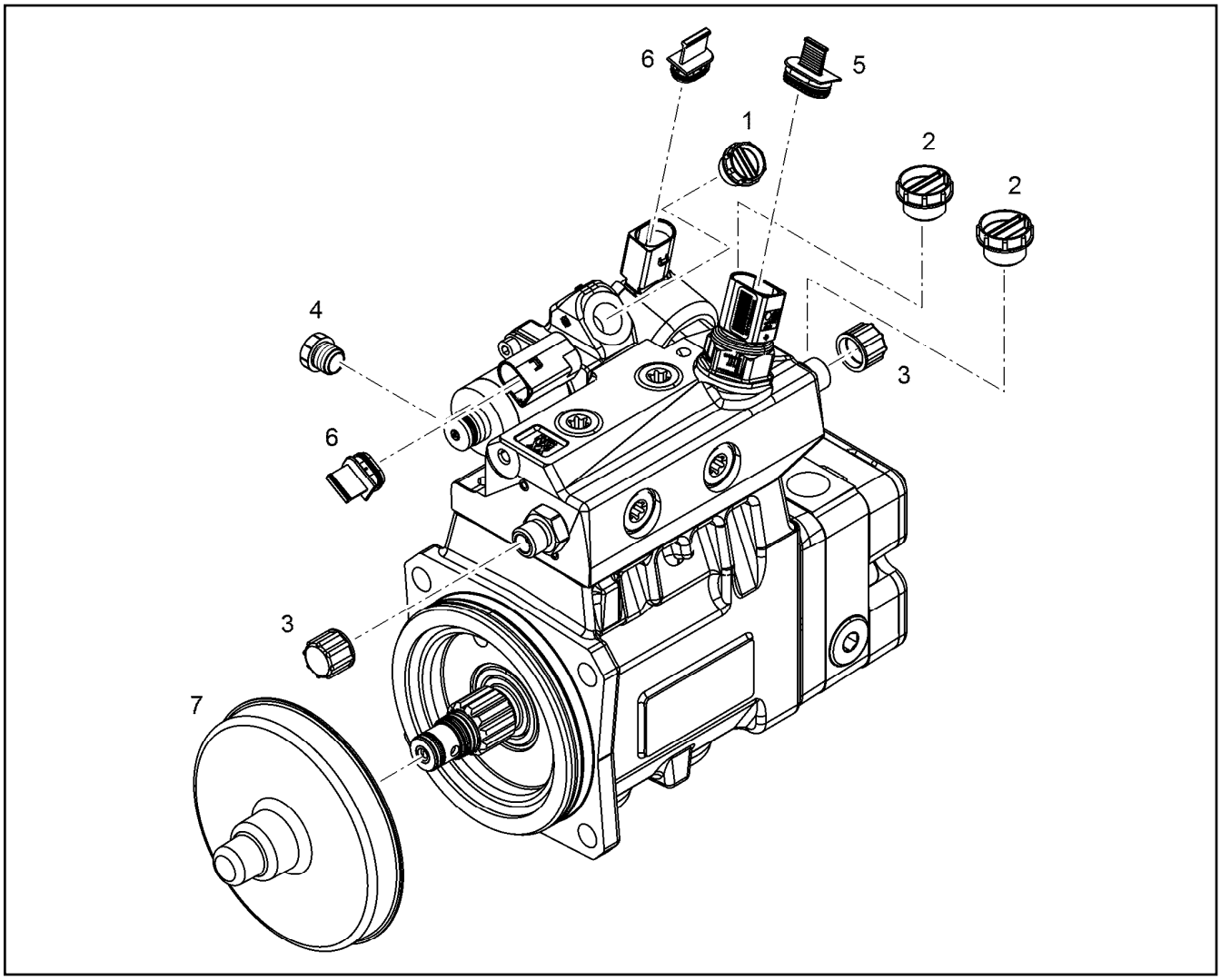

Pos.	Item	Quantity	Description	Bezeichnung
1	7011745	1	SCREW STOPPER GPN 700 M14X1,5 PE-HD	SCHRAUBSTOPFEN
2	10129392	2	COVER LID 700 M18X1,5 PA 6	ABDECKKAPPE
3	10021410	2	SCREW CAP GPN 800 M14X1,5	SCHRAUBKAPPE
4	7003652	1	SCREW STOPPER GPN 700 M12X1,5 PE-HD	SCHRAUBSTOPFEN
5	11698481	1	BLANKING PLUG GPN 360 FORM B PE-LLD	VERSCHLUSSSTOPFEN
6	11835061	2	BLANKING PLUG GPN 360 PE-LLD	VERSCHLUSSSTOPFEN
7	10129394	1	COVER LID PP	ABDECKKAPPE

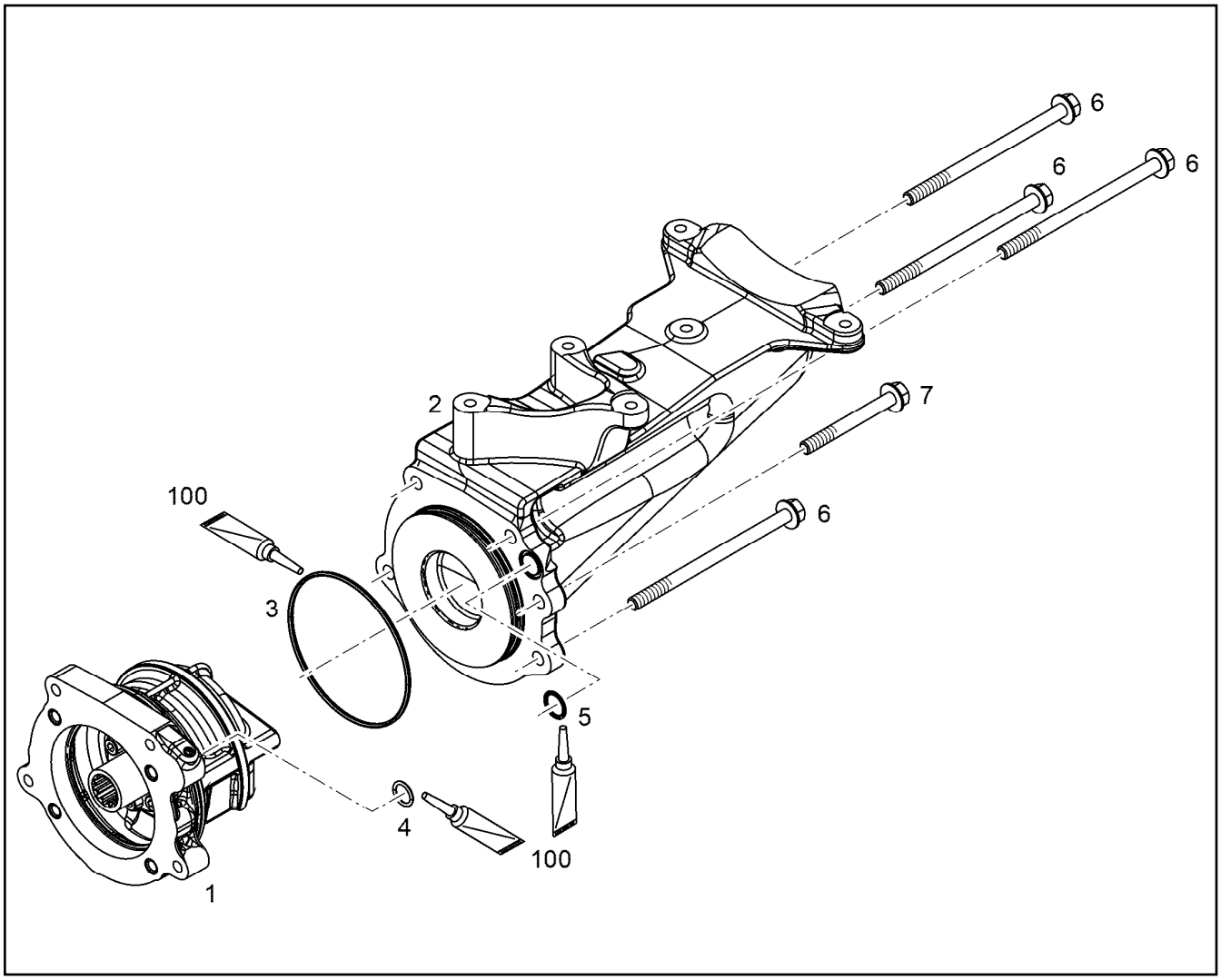

Pos.	Item	Quantity	Description	Bezeichnung
1	11368166	1	DRIVE FOR HPP PRE-ASS. ⇨ ❑ 738	ANTRIEB FUER HDP VORM.
2	10153480	1	RETAINER CPL.	HALTER KPL.
3	7380604	1	O-RING ISO 3601-1 117,07X3,53 FKM 70 A,G	O-RING
4	7380619	1	O-RING AEHNL.ISO 3601-1 15X2,5 FKM 80 A	O-RING
5	10003192	1	O-RING AEHNL.ISO 3601-1 18X2 FKM 80	O-RING
6	12207564	4	HEX SCREW EN 1665 M10X160 10.9 FLZN	SECHSKANTSCHRAUBE
7	10006131	1	HEX SCREW DIN 6921 M10X90 10.9	SECHSKANTSCHRAUBE
100	10285708	1	GREASE NBU 30 1KG DOSE	FETT

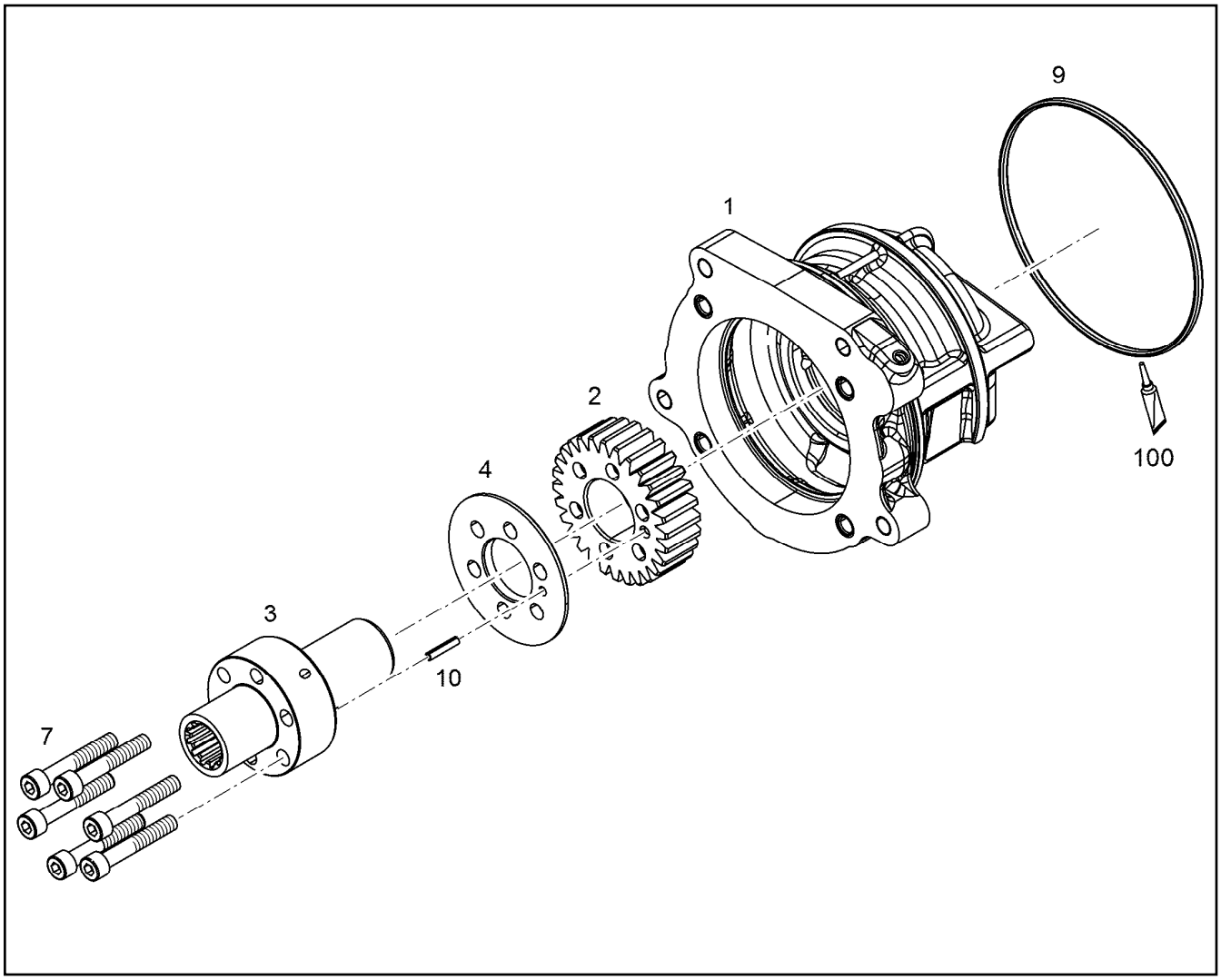

Pos.	Item	Quantity	Description	Bezeichnung
1	10152923	1	HOUSING PRE-ASSEMBLED	GEHAEUSE VORM.
2	10153967	1	GEAR WHEEL 2,6 20MnCr5	ZAHNRAD
3	10154041	1	DRIVE SHAFT Z=11 31CrMoV9	ANTRIEBSWELLE
4	10154306	1	THRUST WASHER 34X52X6	ANLAUFSCHEIBE
7	4002804	6	SOCKET HEAD SCREW ISO 4762 M8X50 10.	ZYLINDERSCHRAUBE
9	7006516	1	O-RING 125X3 FKM	O-RING
10	4320002	1	DOWEL PIN ISO 8750 4X20	SPANNSTIFT

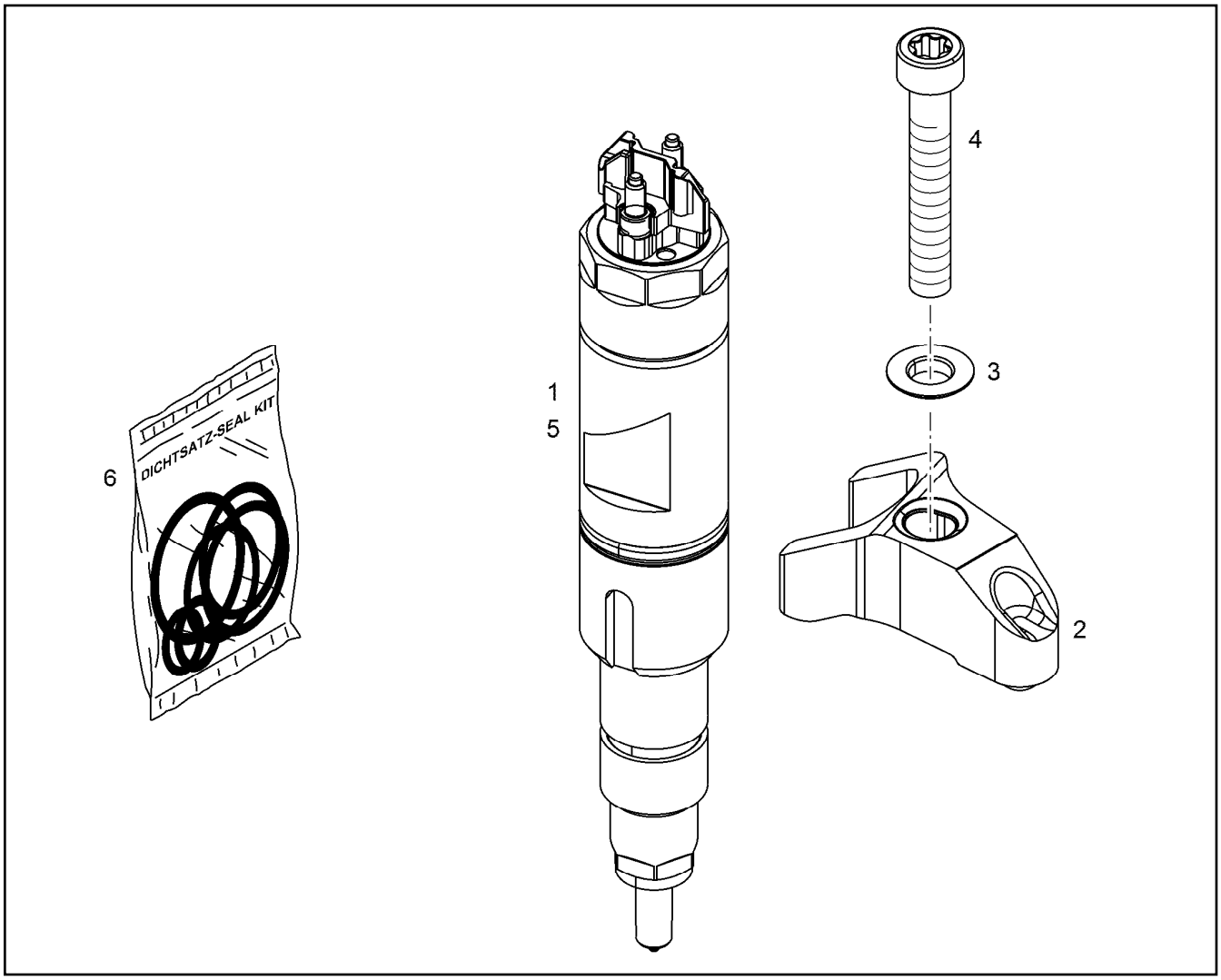

Pos.	Item	Quantity	Description	Bezeichnung
2	10129999	1	JAW SINT-D32	PRATZE
3	11622278	1	SPHERICAL WASHER DIN 6319 C 8,4X17X3	KUGELSCHEIBE
4	12219491	1	SOCKET HEAD SCREW ISO 14580 M8X80 1	ZYLINDERSCHRAUBE
5	10150877	1	RK INJECTOR LI2.7-20-SF-1000 SPF ⇨ ❑ 740	RS INJEKTOR
6	10152902	1	SEAL KIT INJECTOR	DS INJEKTOR

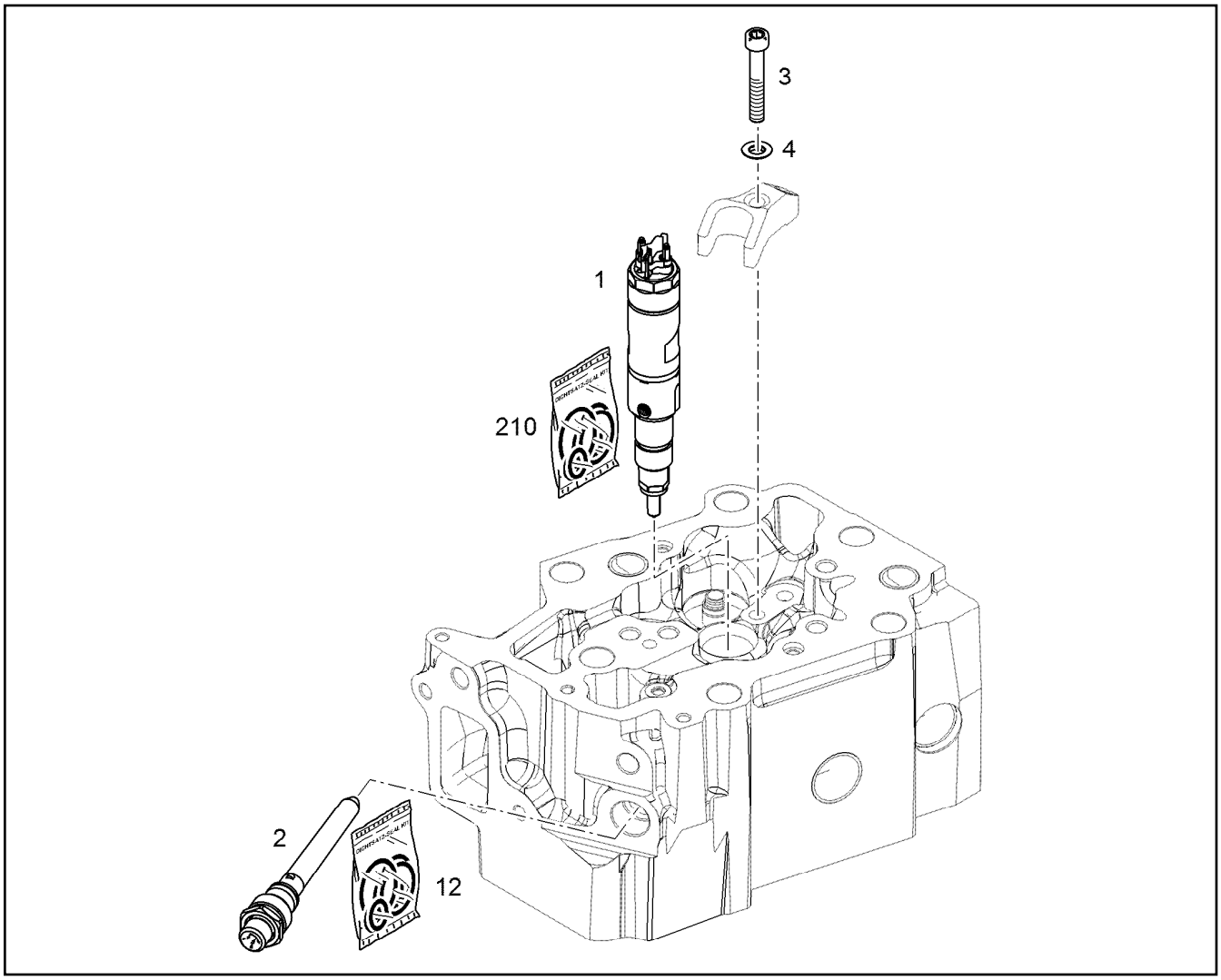

Pos.	Item	Quantity	Description	Bezeichnung
2	10139422	1	HIGH PRESSURE CONNECTOR LCRC-V 42 ⇨ ❑ 741	DRUCKROHRSTUTZEN
3	11082116	1	SOCKET HEAD SCREW ISO 14580 M8X50 1	ZYLINDERSCHRAUBE
4	11622278	1	SPHERICAL WASHER DIN 6319 C 8,4X17X3	KUGELSCHEIBE

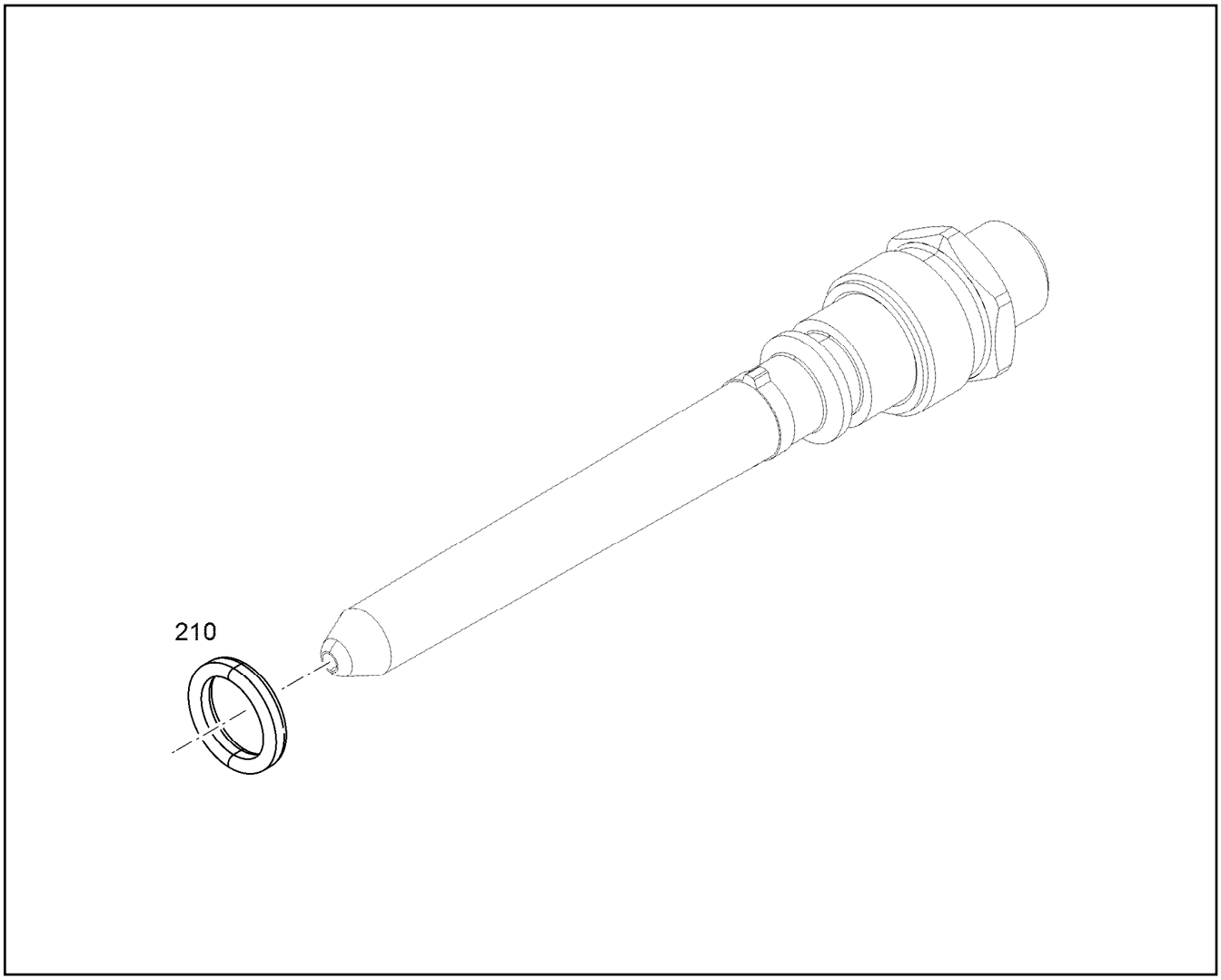

Pos.	Item	Quantity	Description	Bezeichnung
210	10145491	1	SEAL KIT HIGH PRESS.CONNECTOR	DS DRUCKROHRSTUTZEN

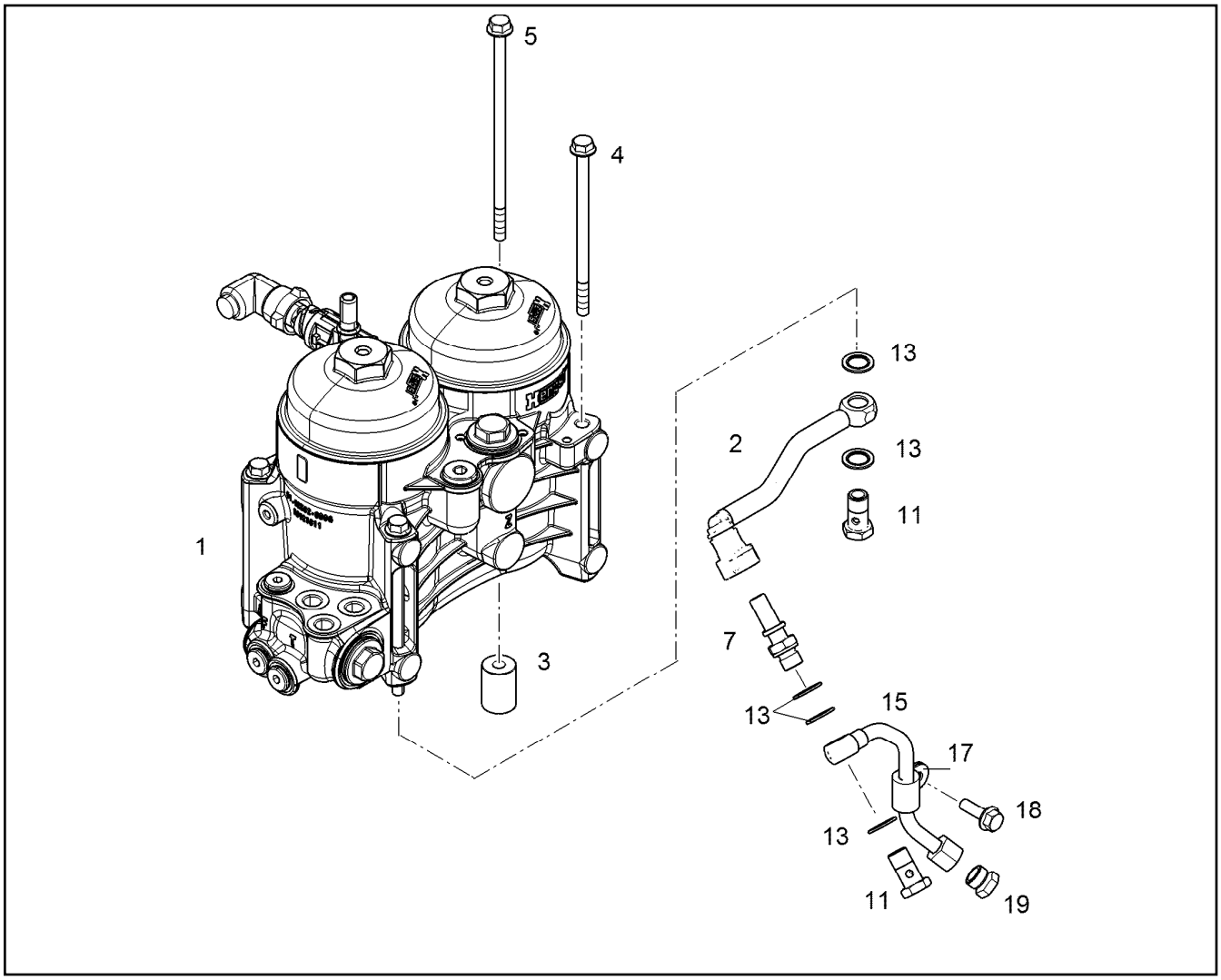

Pos.	Item	Quantity	Description	Bezeichnung
1	10127419	1	FUEL FILTER MODULE ⇨ ❑ 743	KRAFTSTOFFFILTERMODUL
2	10119000	1	FUEL LINE	KRAFTSTOFFLEITUNG
3	10115863	1	DISTANCE SLEEVE 24X34X9 11SMnPb30+C	DISTANZHUELSE
4	11826195	3	HEX SCREW EN 1665 M8X140 8.8 480H	SECHSKANTSCHRAUBE
5	12698193	1	HEX SCREW EN 1665 M8X175 8.8 480H	SECHSKANTSCHRAUBE
7	10037655	1	SCREW-ON CONNECTION DN 12 M14X1,5	EINSCHRAUBSTUTZEN
11	12210013	2	HOLLOW SCREW DIN 7643 10-3-M14X1,5 4	HOHLSCHRAUBE
13	10011866	5	SEALING RING 14,7X22,00X1,5 FKM 80	DICHTRING
15	10117635	1	PIPELINE 10X1	ROHRLEITUNG
17	7381628	1	CLAMP DIN 3016-1 10X20XD1 W1-2-MVQ	SCHELLE
18	11690637	1	HEX SCREW EN 1665 M8X25 8.8 480H SPF	SECHSKANTSCHRAUBE
19	10300881	1	FITTING ROV 10L M 16X1,5 CR6-FREI	VERSCHRAUBUNG

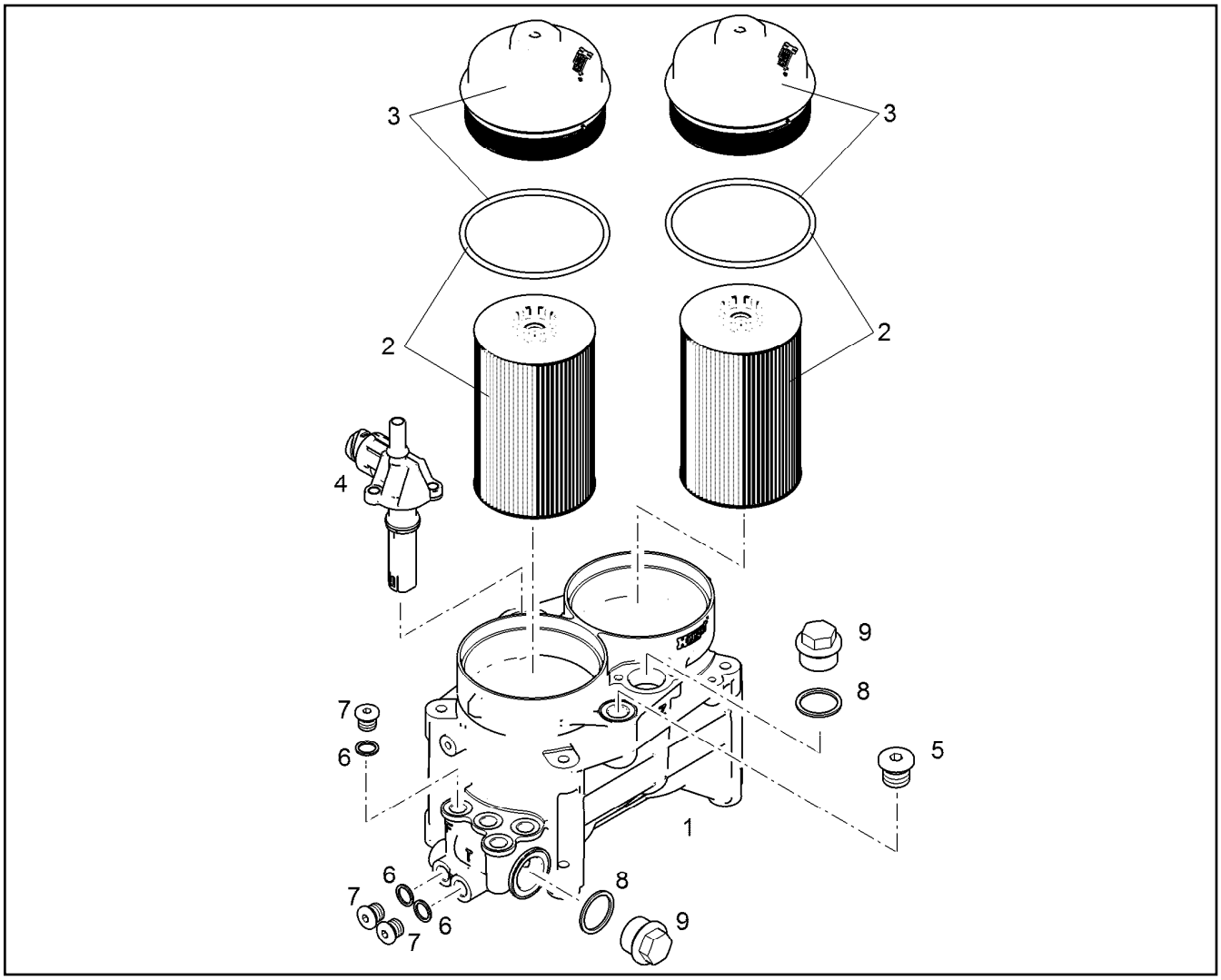

Pos.	Item	Quantity	Description	Bezeichnung
2	10289138	2	FUEL FILTER INSERT PRE-ASS. KRAFTST ⇨ ❑ 744	KRAFTSTOFFFILTEREINSATZ
3	10039124	2	COVER	DECKEL
4	10488927	1	FUEL HEATER 24V 0,6KW PA66, GF35	KRAFTSTOFFHEIZER
5	7380688	1	SCREW PLUG VSTI M18X1,5 CR6-FREI	VERSCHLUSSSCHRAUBE
6	4900262	3	SEALING RING DIN 7603 A14X20X1,5 CU	DICHTRING
7	11651084	3	SCREW PLUG DIN 908 M14X1,5 St FLZN SP	VERSCHLUSSSCHRAUBE
8	710106508	2	SEALING RING DIN 7603 A30X36X2 CU	DICHTRING
9	4078004	2	SCREW PLUG DIN 7604 C M30X1,5 ST	VERSCHLUSSSCHRAUBE

Pos. 105

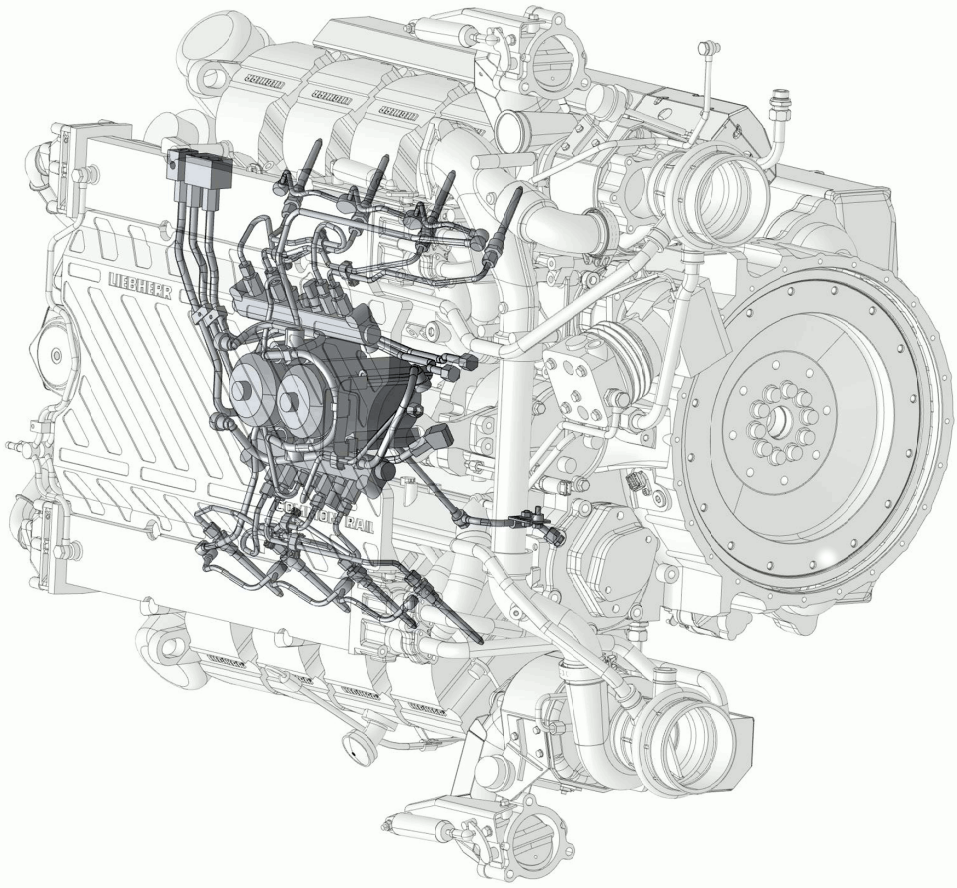

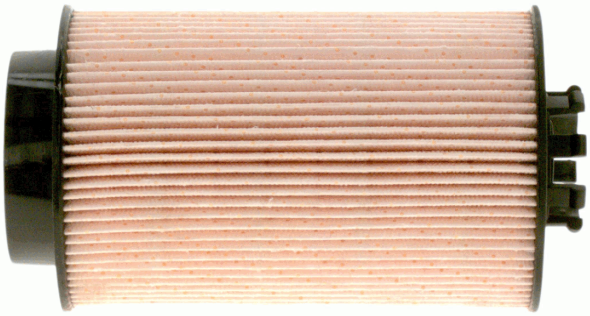

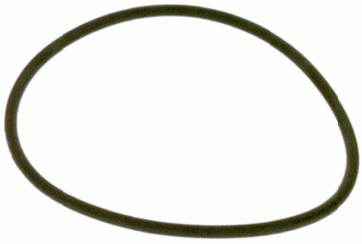

Abbildung ähnlich
Illustration similar
Illustration similaire

Pos.	Item	Quantity	Description	Bezeichnung
1	980288008	1	DOCUMENTATION	DOKUMENTATION

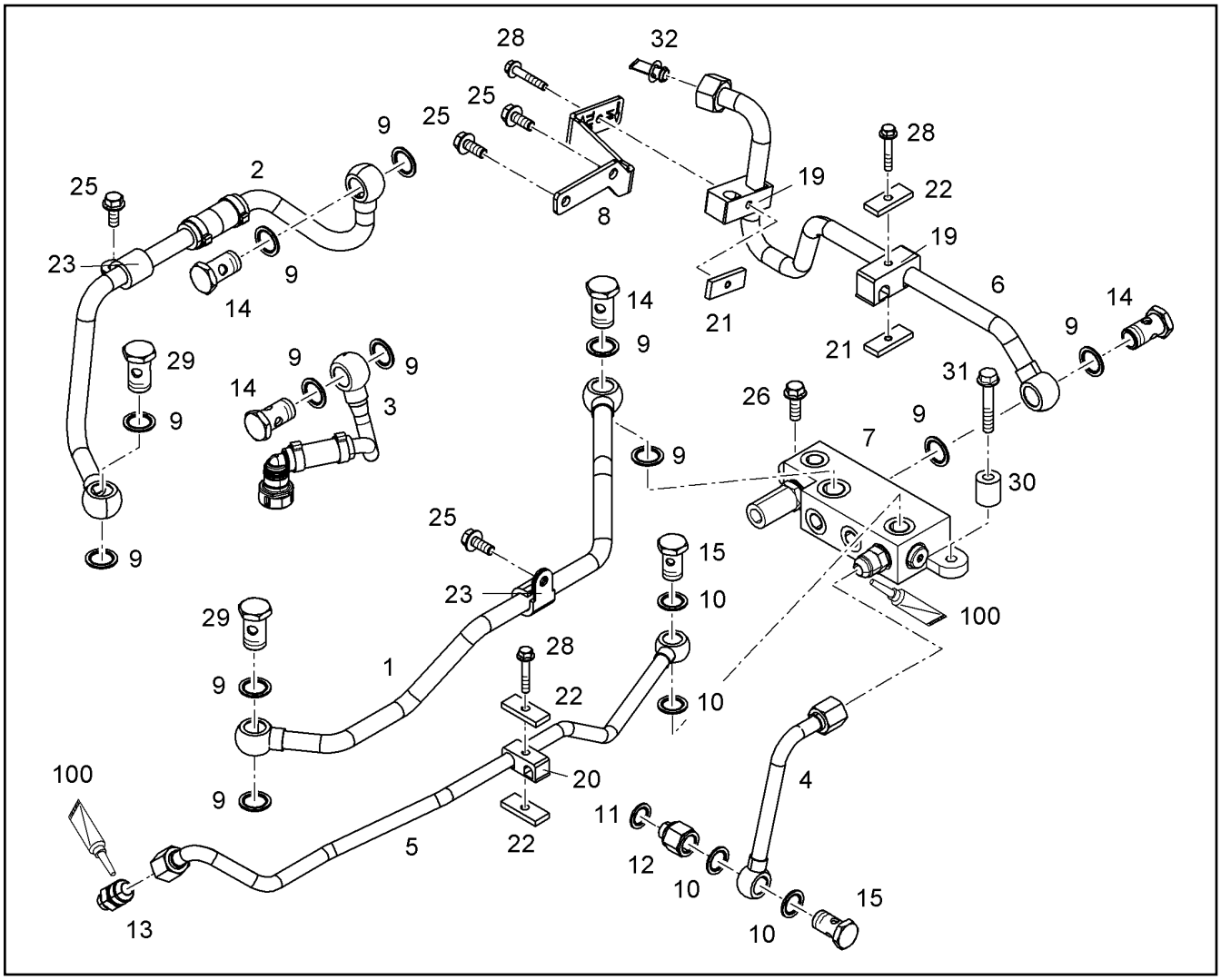

Pos.	Item	Quantity	Description	Bezeichnung
1	10142536	1	FUEL LINE 15	KRAFTSTOFFLEITUNG
2	12510513	1	FUEL LINE 15X1,5	KRAFTSTOFFLEITUNG
3	12506741	1	FUEL LINE	KRAFTSTOFFLEITUNG
4	10142539	1	FUEL LINE	KRAFTSTOFFLEITUNG
5	12581623	1	FUEL LINE 12X1	KRAFTSTOFFLEITUNG
6	10142542	1	FUEL LINE 15 ⇨ ❑ 748	KRAFTSTOFFLEITUNG
7	12995539	1	DISTRIBUTOR BLOCK PRE-ASS.	VERTEILERBLOCK VORM.
(1)	10142541	1	DISTRIBUTOR BLOCK Al Rm>150N/m	VERTEILERBLOCK
(2)	11002988	1	FITTING GE 12 M14X1,5/3/ INOX	VERSCHRAUBUNG
(3)	12696012	1	SCREW PLUG VSTI M14X1,5 EDELSTAHL	VERSCHLUSSSCHRAUBE
(4)	10011866	1	SEALING RING 14,7X22,00X1,5 FKM 80	DICHTRING
(5)	10132935	1	INTERMEDIATE PART 11SMnPb30+C	ZWISCHENSTUECK
(101)	040710450	1	LUBRICANT PASTE 100G TUBE	SCHMIERMITTEL-PASTE
8	10142543	1	HOLDER S235JR	HALTER
9	10011868	12	SEALING RING 18,7X26X1,5 St/FPM1-80	DICHTRING
10	10011867	4	SEALING RING 16,7X24,00X1,5 FKM 80	DICHTRING
11	10011866	1	SEALING RING 14,7X22,00X1,5 FKM 80	DICHTRING
12	10137419	1	REDUCING STUD GAI 8 M14X1,5/M1 11SMnP	REDUZIERSTUTZEN
13	11002988	1	FITTING GE 12 M14X1,5/3/ INOX	VERSCHRAUBUNG
14	12210015	4	HOLLOW SCREW DIN 7643 15-3-M18X1,5 4	HOHLSCHRAUBE
15	11002995	2	HOLLOW SCREW DIN 7643 12-3-M16X1,5 X5	HOHLSCHRAUBE
19	10356261	2	PIPE CLAMP 15X12 PP	ROHRSCHELLE
20	7381271	1	PIPE CLAMP 12X10 PP	ROHRSCHELLE
21	9073189	2	SUPPORT PLATE 40X16 S235JR	STUETZBLECH
22	9073190	3	SUPPORT PLATE 40X16 S235JR	STUETZBLECH

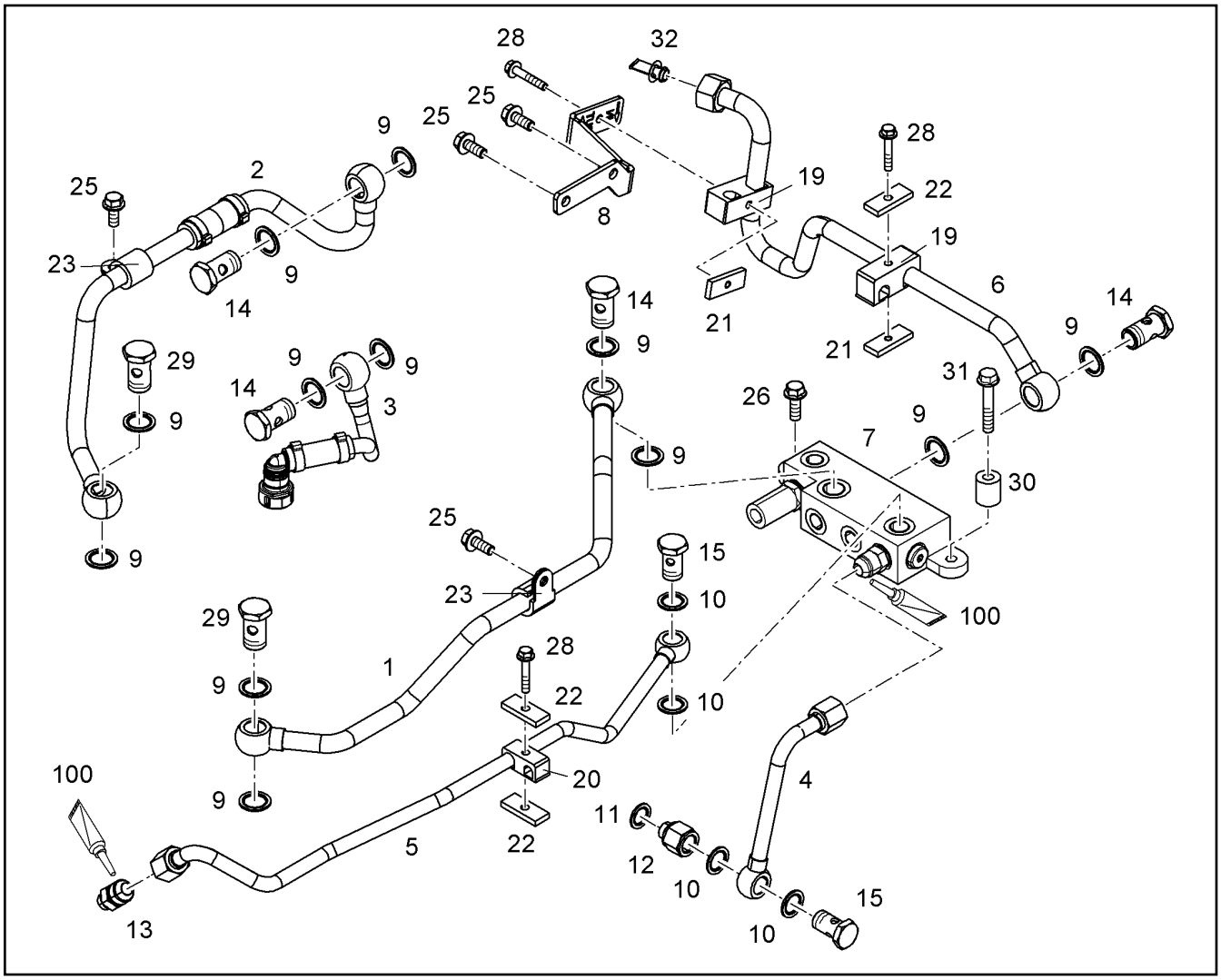

Pos.	Item	Quantity	Description	Bezeichnung
23	7382085	2	CLAMP DIN 3016-1 16X20XD1 W1-2-MVQ	SCHELLE
25	11657219	4	HEX SCREW EN 1665 M8X20 8.8 480H SPF	SECHSKANTSCHRAUBE
26	11690637	1	HEX SCREW EN 1665 M8X25 8.8 480H SPF	SECHSKANTSCHRAUBE
28	12207587	3	HEX SCREW EN 1665 M6X40 8.8 480H	SECHSKANTSCHRAUBE
29	12987460	2	HOLLOW SCREW 15-3-M18X1.5 11SMnPb3	HOHLSCHRAUBE
30	10118265	1	DISTANCE SLEEVE 9X20X22,7 S235JR	DISTANZHUELSE
31	11691686	1	HEX SCREW EN 1665 M8X50 8.8 480H SPF	SECHSKANTSCHRAUBE
32	12692129	1	BLANKING PLUG GPN 305 EVA	VERSCHLUSSSTOPFEN

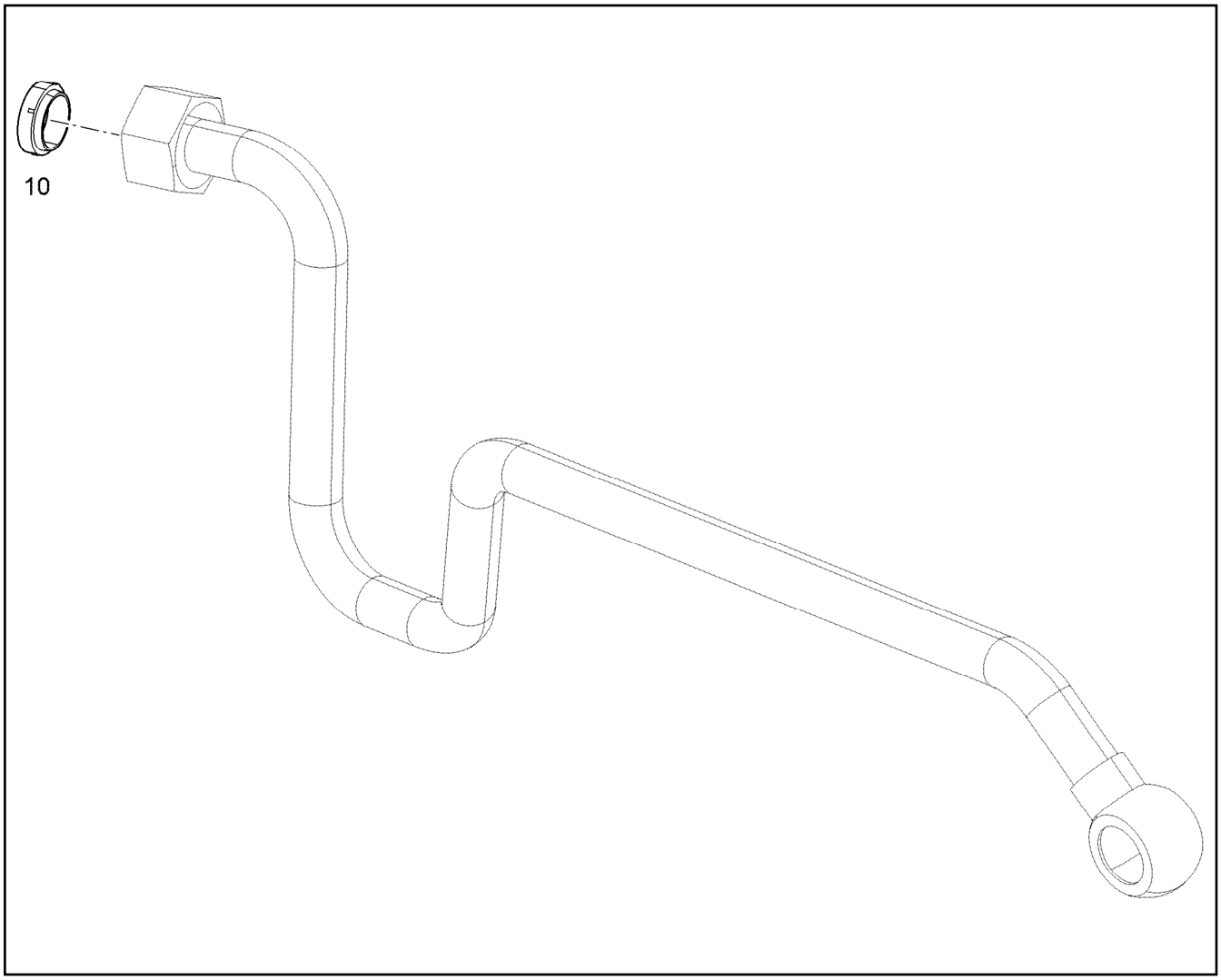

Pos.	Item	Quantity	Description	Bezeichnung
10	12693889	1	SEALING RING 15X20,3 St/FKM	DICHTRING

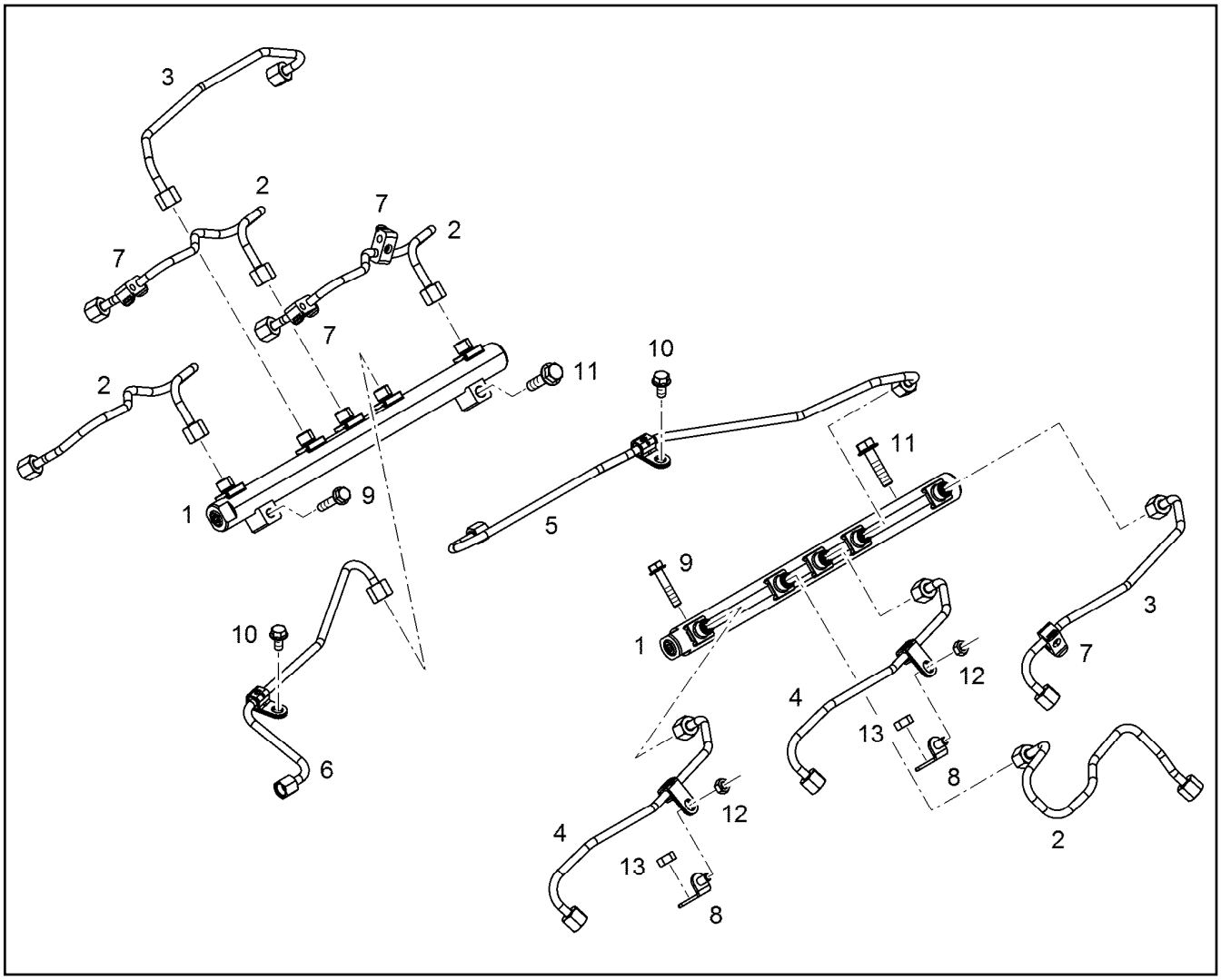

Pos.	Item	Quantity	Description	Bezeichnung
1	11444647	2	HIGH PRESSURE RAIL	DRUCKROHR RAIL
2	12933403	4	INJECTION LINE V-MOTORXD9508	EINSPRITZLEITUNG
3	12933404	2	INJECTION LINE V-MOTORXD9508	EINSPRITZLEITUNG
4	12933401	2	INJECTION LINE V-MOTORXD9508/D9	EINSPRITZLEITUNG
5	12933402	1	INJECTION LINE V-MOTORXD9508	EINSPRITZLEITUNG
6	12933405	1	INJECTION LINE V-MOTORXD9508	EINSPRITZLEITUNG
7	10140086	4	CLAMP 8	SCHELLE
8	11394101	2	HOLDER	HALTER
9	11658660	2	HEX SCREW EN 1665 M8X40 8.8 480H SPF	SECHSKANTSCHRAUBE
10	11656992	2	HEX SCREW EN 1665 M8X16 8.8 480H SPF	SECHSKANTSCHRAUBE
11	11656156	2	HEX SCREW EN 1665 M10X45 8.8 FLZN	SECHSKANTSCHRAUBE
12	11820285	2	HEX NUT EN 1661 M8 8 480H SPF	SECHSKANTMUTTER
13	12215460	2	HEX NUT EN 1661 M10 10 FLZN	SECHSKANTMUTTER

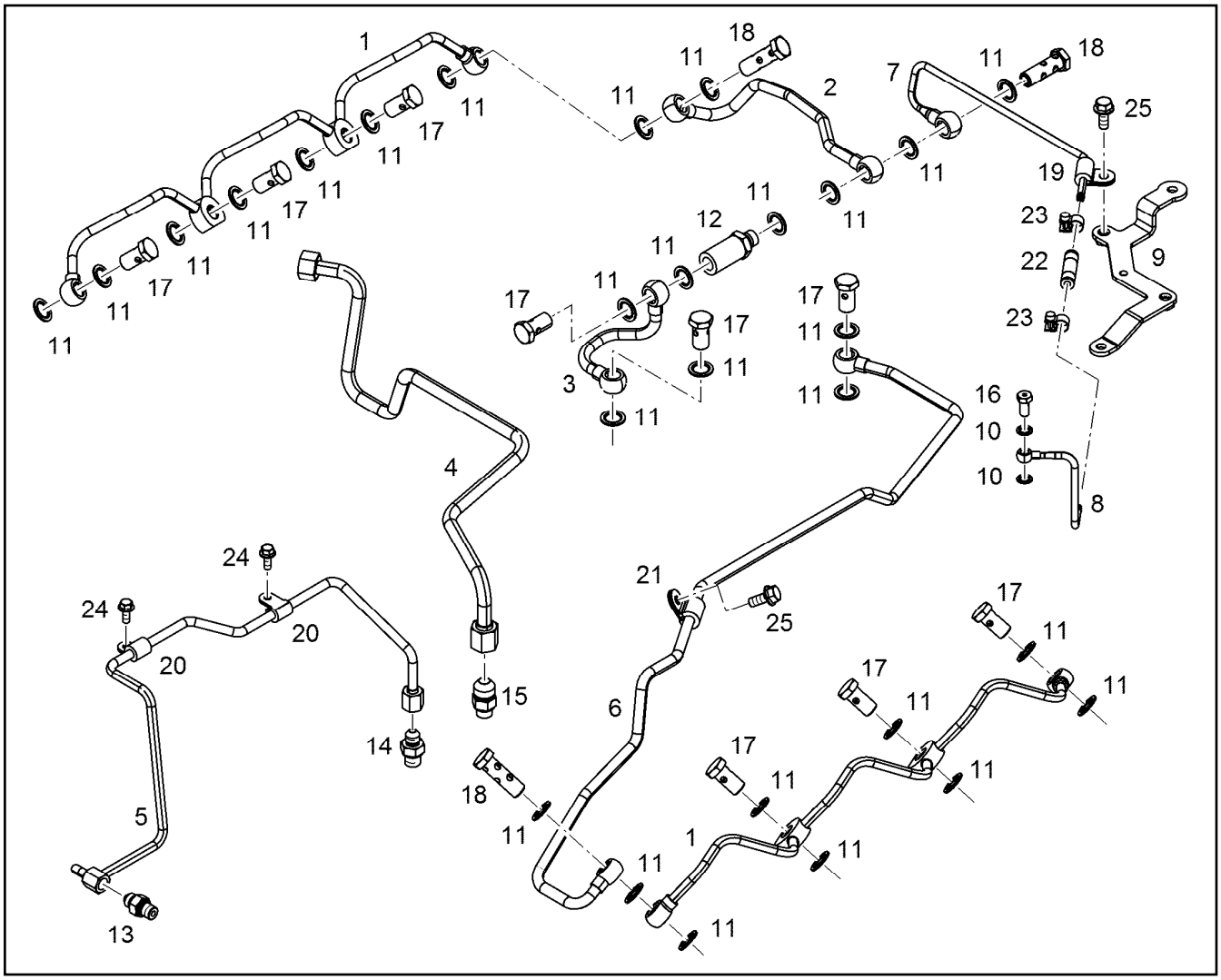

Pos.	Item	Quantity	Description	Bezeichnung
1	10129428	2	OVERFLOW-OIL LINE	LECKOELLEITUNG
2	10142544	1	OVERFLOW-OIL LINE 10	LECKOELLEITUNG
3	10151811	1	OVERFLOW-OIL LINE 10X2	LECKOELLEITUNG
4	10142547	1	OVERFLOW-OIL LINE 12	LECKOELLEITUNG
5	10143731	1	OVERFLOW-OIL LINE 8X2	LECKOELLEITUNG
6	12594084	1	REPAIR KIT	REPARATURSATZ
7	10143799	1	OVERFLOW-OIL LINE 6X2	LECKOELLEITUNG
8	10153632	1	OVERFLOW-OIL LINE 6X2	LECKOELLEITUNG
9	10143838	1	HOLDER S235JR	HALTER
10	10011871	2	SEALING RING 8,7X14X1 St/FPM1-80	DICHTRING
11	13572069	1	REBUILDING KIT	UMBAUKIT
(1)	4900262	27	SEALING RING DIN 7603 A14X20X1,5 CU	DICHTRING
12	10132935	1	INTERMEDIATE PART 11SMnPb30+C	ZWISCHENSTUECK
13	10813935	1	FITTING GE 8 M12X1,5/1/2 CR6-FREI	VERSCHRAUBUNG
14	10430185	1	FITTING GE 8 M14X1,5/1/2 CR6-FREI	VERSCHRAUBUNG
15	10813939	1	FITTING GE 12 M14X1,5/3/ CR6-FREI	VERSCHRAUBUNG
16	10146787	1	HOLLOW SCREW 8-4-M8X1 St Rm>500N/m	HOHLSCHRAUBE
17	12210013	9	HOLLOW SCREW DIN 7643 10-3-M14X1,5 4	HOHLSCHRAUBE
18	12210032	3	DOUBLE BANJO BOLT 6-M14X1,5 11SMnPb3	DOPPELHOHLSCHRAUBE
19	7382088	1	CLAMP DIN 3016-1 6X20XD1 W1-2-MVQ	SCHELLE
20	7381771	2	CLAMP DIN 3016-1 8X15XD1 W1-2-MVQ	SCHELLE
21	7381628	1	CLAMP DIN 3016-1 10X20XD1 W1-2-MVQ	SCHELLE
22	10126119	1	RUBBER CONNECTION 06-12X45 Silicone	GUMMIMUFFE
23	12696398	2	HOSE CLAMP DIN 3017-2 12/11,5-12,5/9 W1	SCHLAUCHSCHELLE
24	11840297	2	HEX SCREW EN 1665 M6X16 8.8 480H SPF	SECHSKANTSCHRAUBE
25	11657219	2	HEX SCREW EN 1665 M8X20 8.8 480H SPF	SECHSKANTSCHRAUBE

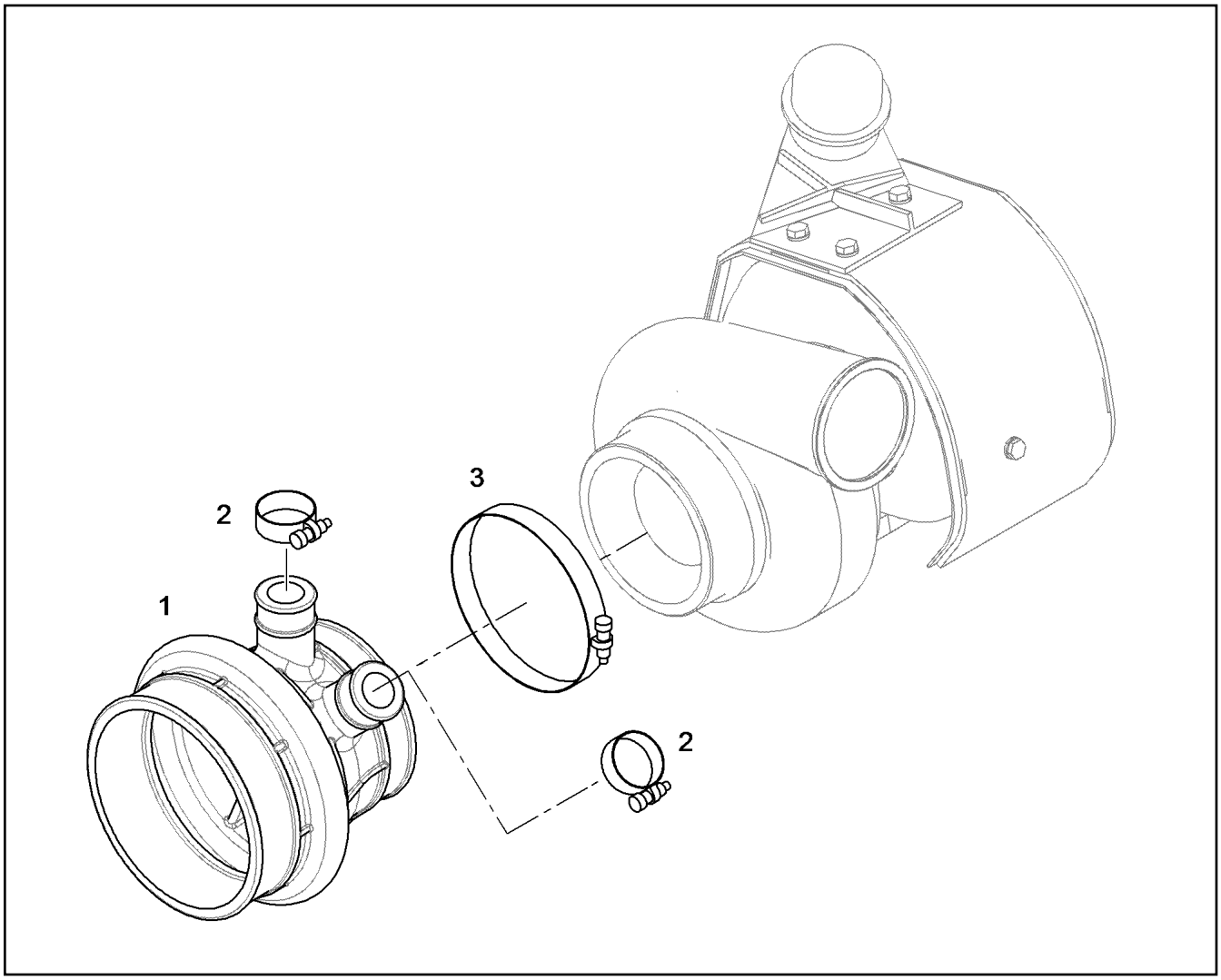

Pos.	Item	Quantity	Description	Bezeichnung
1	9078650	1	INTAKE STACK V-MOTORXD9500	ANSAUGSTUTZEN
2	774208508	2	HOSE CLAMP 32/25-40/12 W3	SCHLAUCHSCHELLE
3	4981178	1	HOSE CLAMP DIN 3017-2 115/113,5-116,5/ W	SCHLAUCHSCHELLE

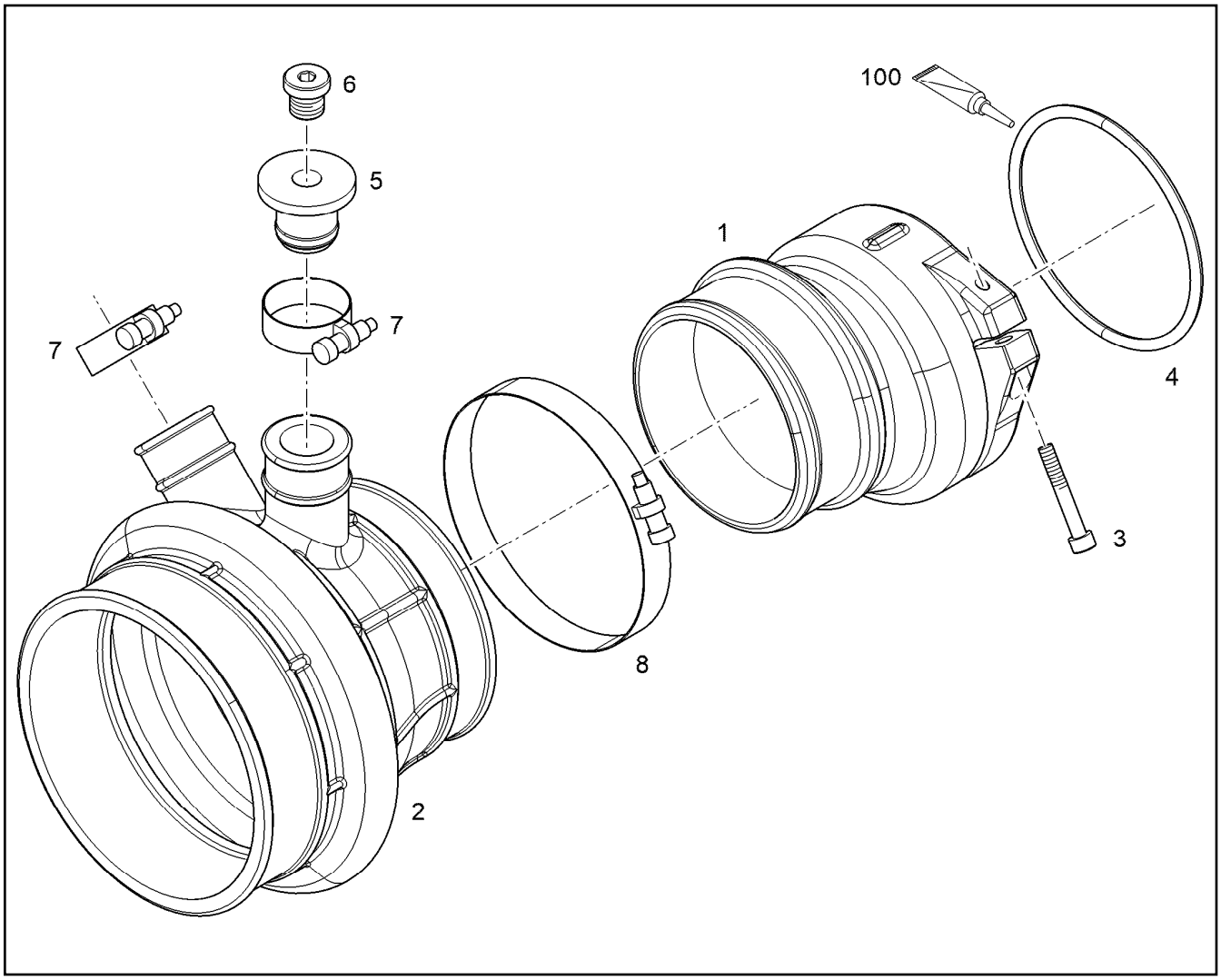

Pos.	Item	Quantity	Description	Bezeichnung
1	10137588	1	INTAKE STACK V-MOTORXD9508 SC	ANSAUGSTUTZEN
2	9078650	1	INTAKE STACK V-MOTORXD9500	ANSAUGSTUTZEN
3	10875591	1	SOCKET HEAD SCREW ISO 4762 M6X40 8.8	ZYLINDERSCHRAUBE
4	11008055	1	O-RING AEHNL.ISO 3601-1 100X5 FKM 70	O-RING
5	10145118	1	STOP PLUG	STOPFEN
6	7380566	1	SCREW PLUG VSTI M14X1,5	VERSCHLUSSSCHRAUBE
7	774208508	2	HOSE CLAMP 32/25-40/12 W3	SCHLAUCHSCHELLE
8	4981178	1	HOSE CLAMP DIN 3017-2 115/113,5-116,5/ W	SCHLAUCHSCHELLE
100	10285708	1	GREASE NBU 30 1KG DOSE	FETT

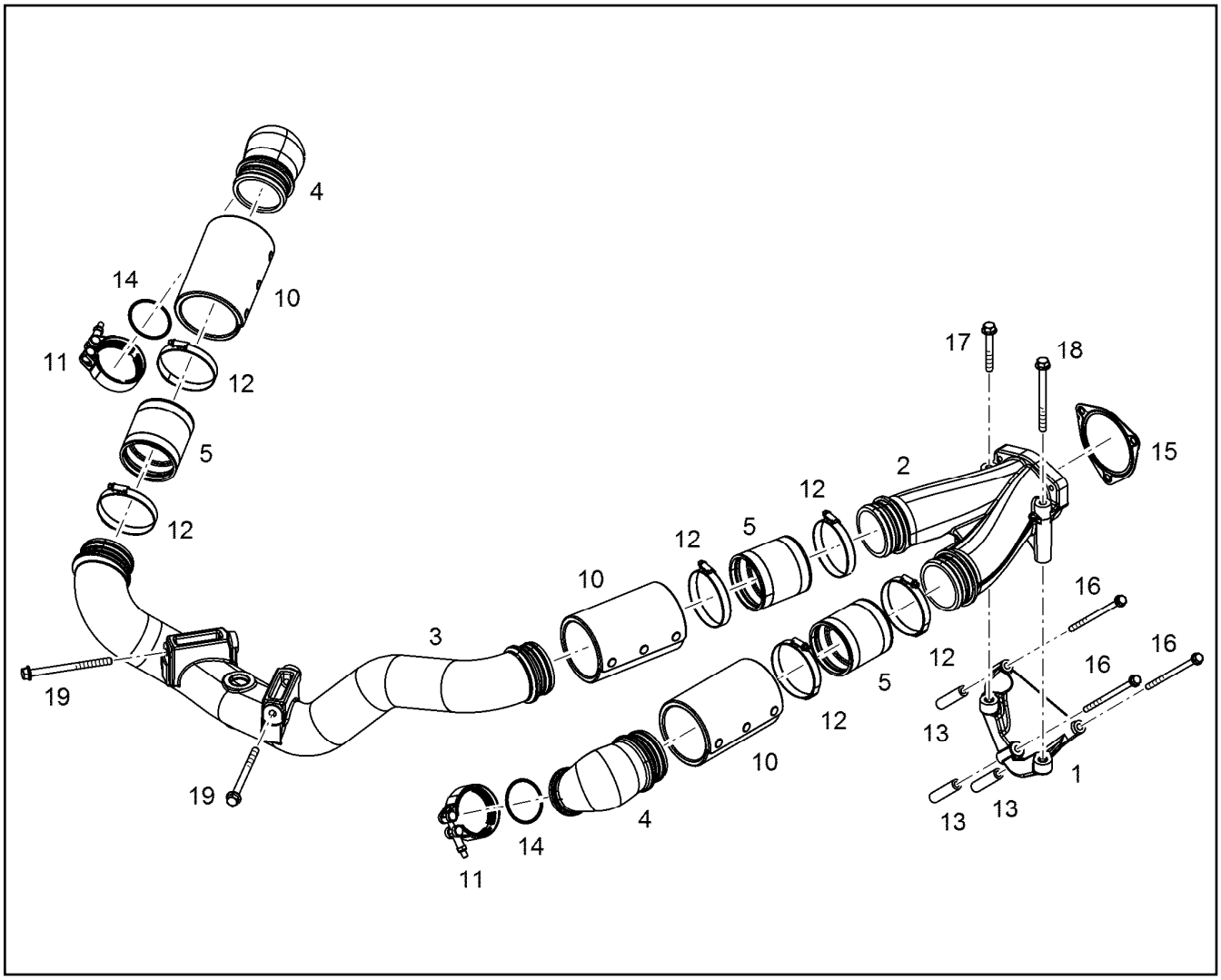

Pos.	Item	Quantity	Description	Bezeichnung
1	10138162	1	RETAINER CPL.	HALTER KPL.
2	10132799	1	CHARGE AIR PIPE	LADELUFTROHR
3	10143702	1	CHARGE AIR PIPE PRE-ASS.	LADELUFTROHR VORM.
4	10134998	2	CHARGE AIR ELBOW	LADELUFTKRUEMMER
5	10139107	3	RUBBER CONNECTION Silicone	GUMMIMUFFE
10	10135528	3	HEAT PROTECTION	HITZESCHUTZ
11	10124798	2	RETAINER CLIP 77/K1 St/Inox	SPANNSCHELLE
12	11212022	6	HOSE CLAMP 77-95/12 W3	SCHLAUCHSCHELLE
13	10136023	3	DISTANCE SLEEVE 9X16X70 S235JR	DISTANZHUELSE
13	9887737	3	DISTANCE SLEEVE 9X15X30 ETG 100	DISTANZHUELSE
14	7380970	2	O-RING AEHNL.ISO 3601-1 63,17X2,62 FKM	O-RING
16	12693597	3	HEX SCREW EN 1665 M8X150 10.9 480H	SECHSKANTSCHRAUBE
17	11656160	1	HEX SCREW EN 1665 M10X80 8.8 FLZN	SECHSKANTSCHRAUBE
18	12207559	1	HEX SCREW EN 1665 M10X120 8.8 FLZN	SECHSKANTSCHRAUBE
19	11823511	2	HEX SCREW EN 1665 M10X140 8.8 FLZN	SECHSKANTSCHRAUBE
20	10135730	2	DISTANCE SLEEVE 11X21X12 42CrMo4	DISTANZHUELSE

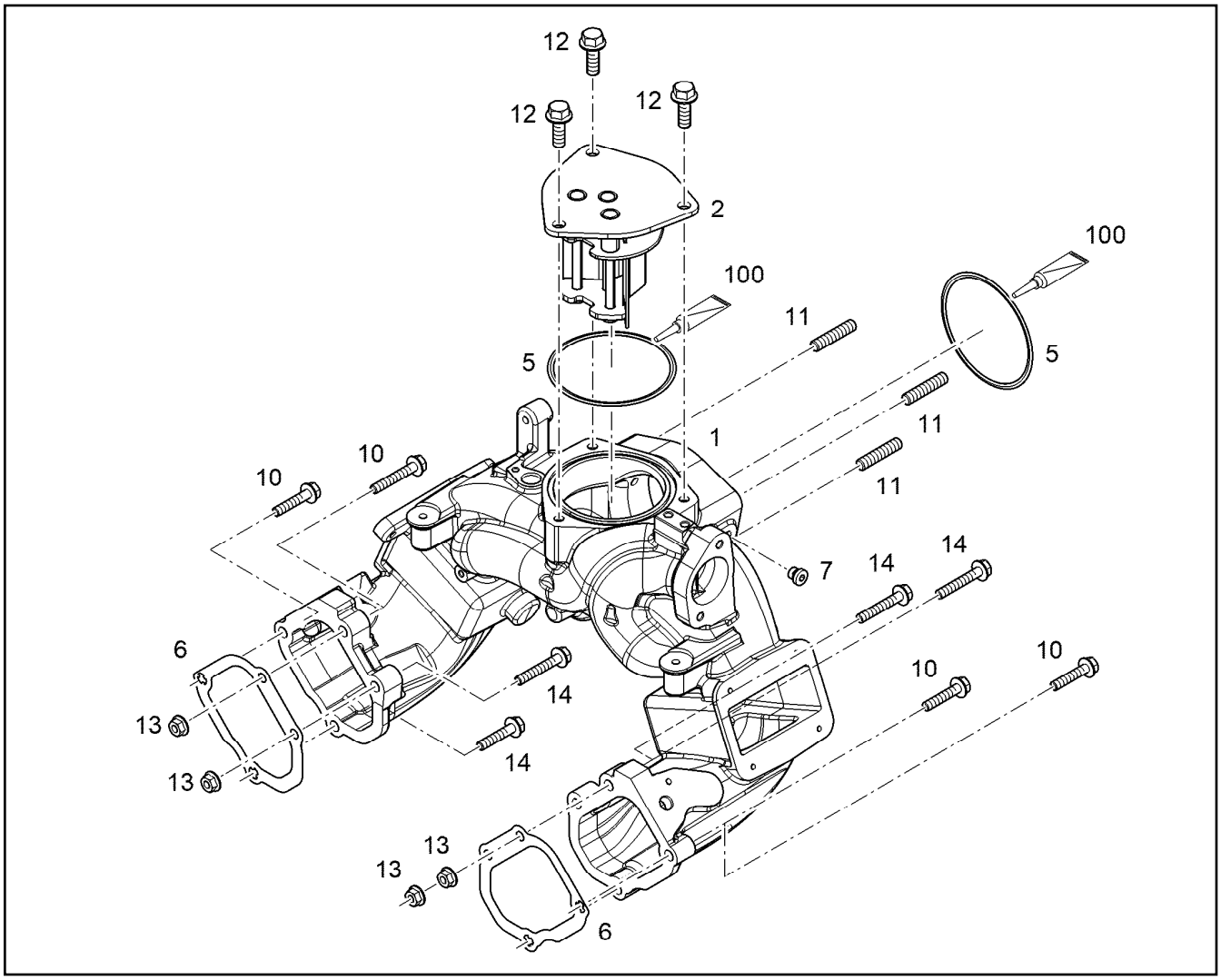

Pos.	Item	Quantity	Description	Bezeichnung
1	12421640	1	CONNECTING LINE V-MOTORXD9508 EN AC	VERBINDUNGSLEITUNG
2	10133649	1	SPACER PIECE	DISTANZSTUECK
5	7380773	2	O-RING ISO 3601-1 104,37X3,53 FKM 70	O-RING
6	10119342	2	SEAL MatriCS	DICHTUNG
7	7381638	1	SCREW PLUG VSTI M10X1	VERSCHLUSSSCHRAUBE
10	11827987	4	HEX SCREW EN 1665 M8X35 8.8 480H	SECHSKANTSCHRAUBE
11	10179459	3	DOUBLE-ENDED STUD DIN 835 M10X30 8.8	STIFTSCHRAUBE
11	12210038	3	DOUBLE-ENDED STUD DIN 939 M10X35 8.8	STIFTSCHRAUBE
12	11656155	3	HEX SCREW EN 1665 M10X30 8.8 FLZN SPF	SECHSKANTSCHRAUBE
13	11820285	4	HEX NUT EN 1661 M8 8 480H SPF	SECHSKANTMUTTER
14	12210060	4	HEX SCREW EN 1665 M8X55 8.8 480H	SECHSKANTSCHRAUBE
100	10285708	1	GREASE NBU 30 1KG DOSE	FETT

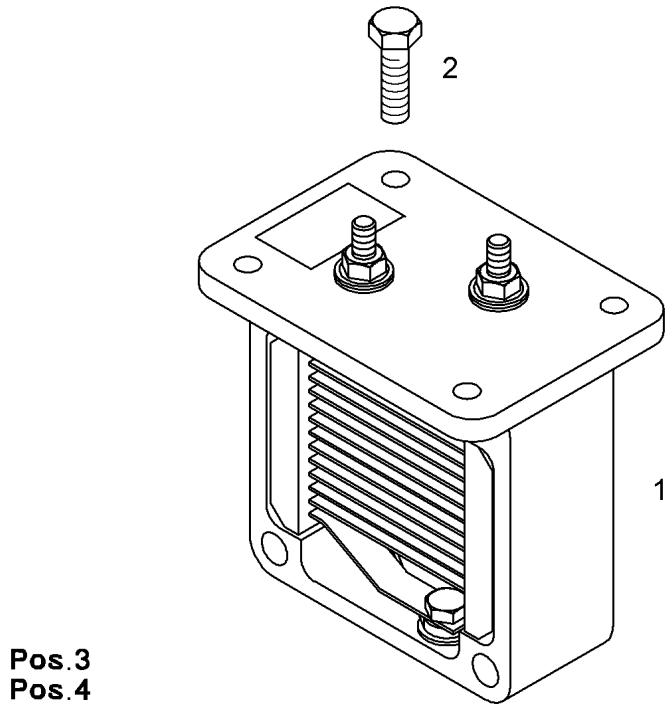

Pos.	Item	Quantity	Description	Bezeichnung
1	13701882	1	HEATING FLANGE COMPLETE 24V 1,9KW ⇨ ❑ 756	HEIZFLANSCH KOMPLETT
2	12207548	4	HEX SCREW EN 1665 M6X20 8.8 480H SPF	SECHSKANTSCHRAUBE
3	10003366	1	RIBBED HEX NUT M6 10	SECHSKANTRIPPENMUTTER
4	12826252	1	EARTH CONNECTION PLATE Cu	MASSEVERBINDUNGSBLECH

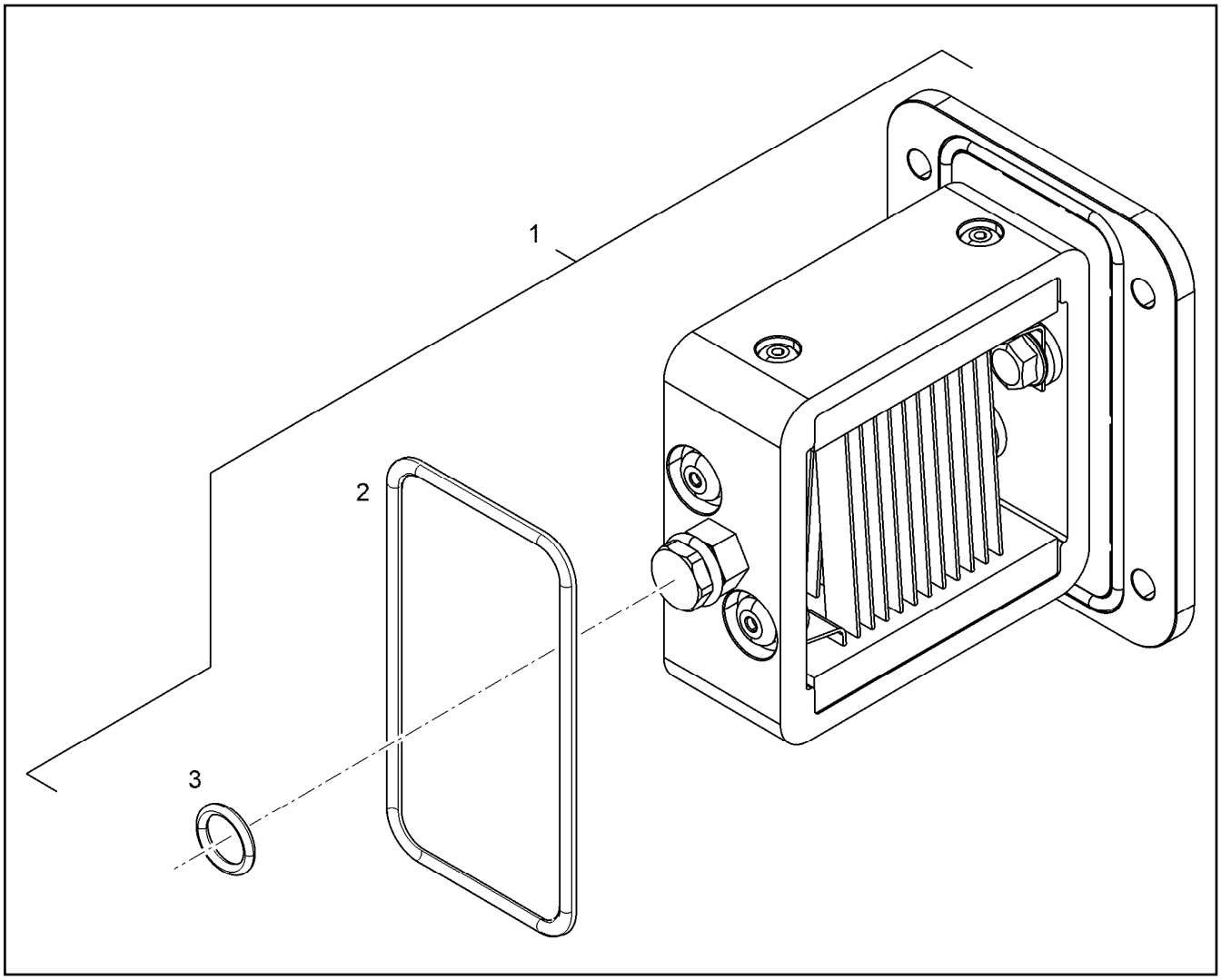

Pos.	Item	Quantity	Description	Bezeichnung
1	12856186	1	HEATING FLANGE 24V 1,9KW	HEIZFLANSCH
2	13711602	1	O-RING 94,5X3 VMQ 70	O-RING
3	7380935	1	O-RING ISO 3601-1 12,37X2,62 FKM 90	O-RING

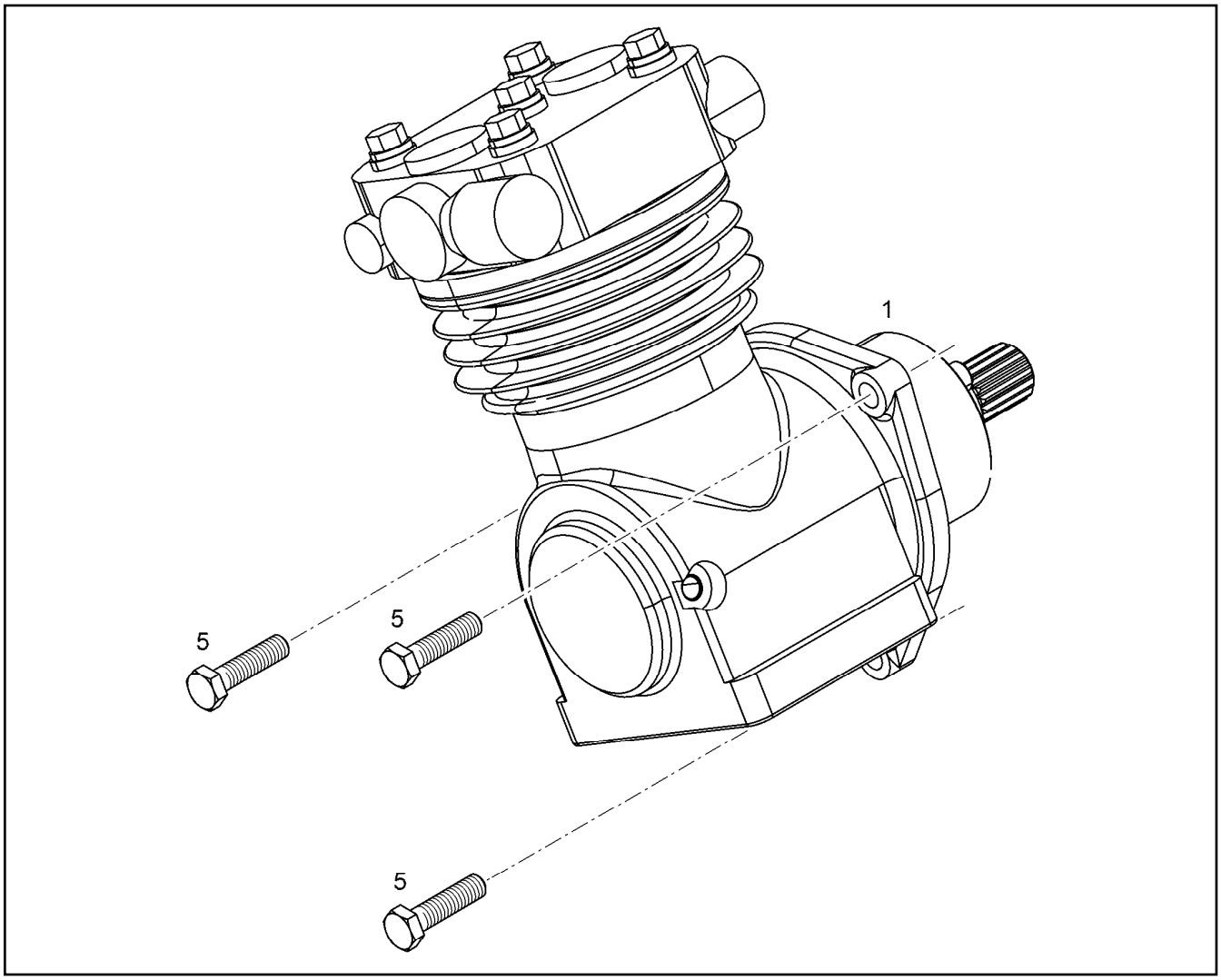

Pos.	Item	Quantity	Description	Bezeichnung
1	11364209	1	AIR COMPRESSOR PRE-ASSY. 293CM3 ⇨ ❑ 758	LUFTPRESSER VORM.
5	11002713	1	HEX SCREW ISO 4017 M10X40 10.9 FLZN SP	SECHSKANTSCHRAUBE

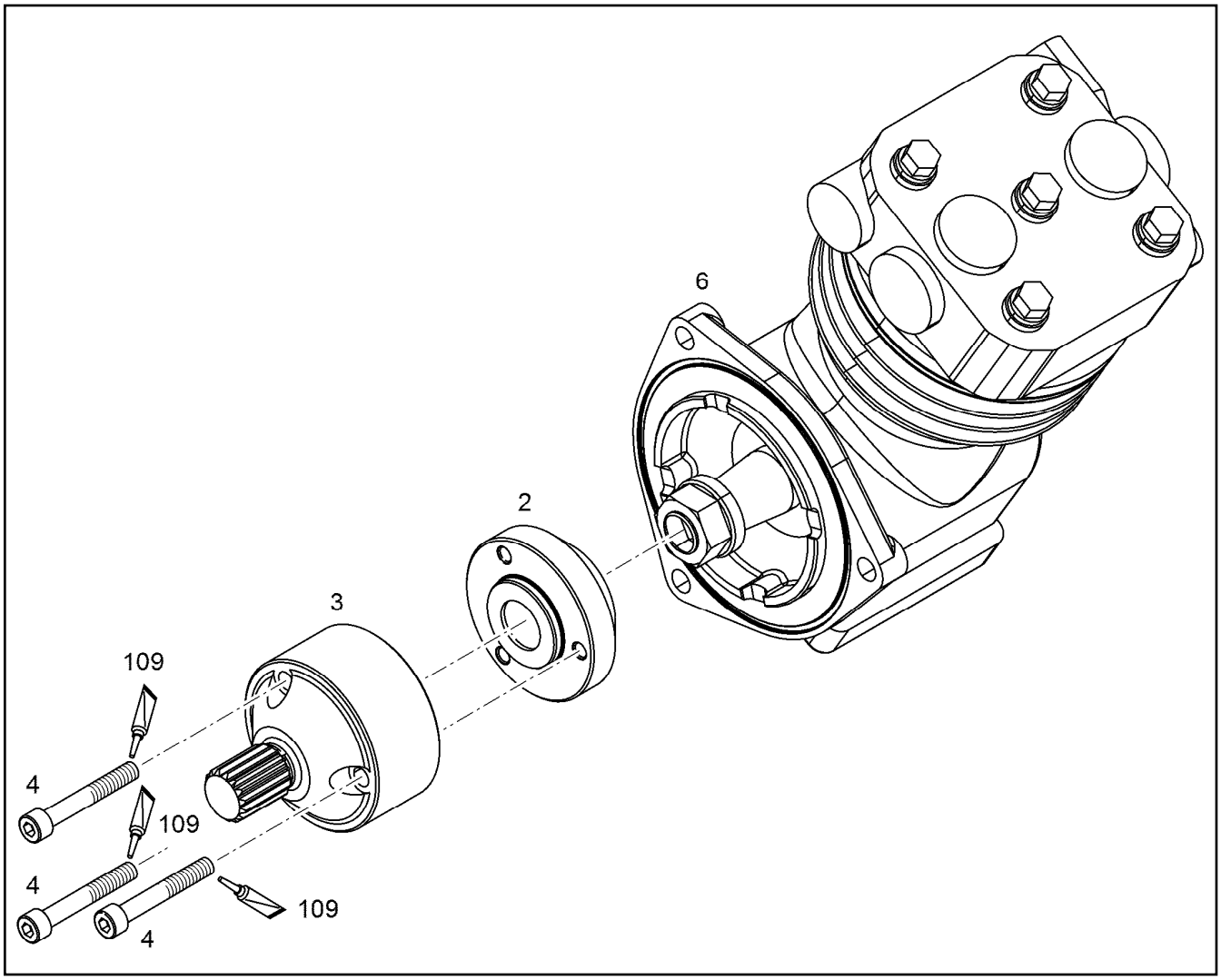

Pos.	Item	Quantity	Description	Bezeichnung
2	10117098	1	CONNECTION PIECE NA2 42CrMo4	ANSCHLUSSSTUECK
3	10126190	1	CONNECTION FLANGE	ANSCHLUSSFLANSCH
4	4980273	3	SOCKET HEAD SCREW ISO 4762 M8X55 10.	ZYLINDERSCHRAUBE
6	12558470	1	AIR COMPRESSOR 293CM3	LUFTPRESSER
109	811205708	1	SCREW LOCKING FLASCHE 50ML 150°C	SCHRAUBENSICHERUNG

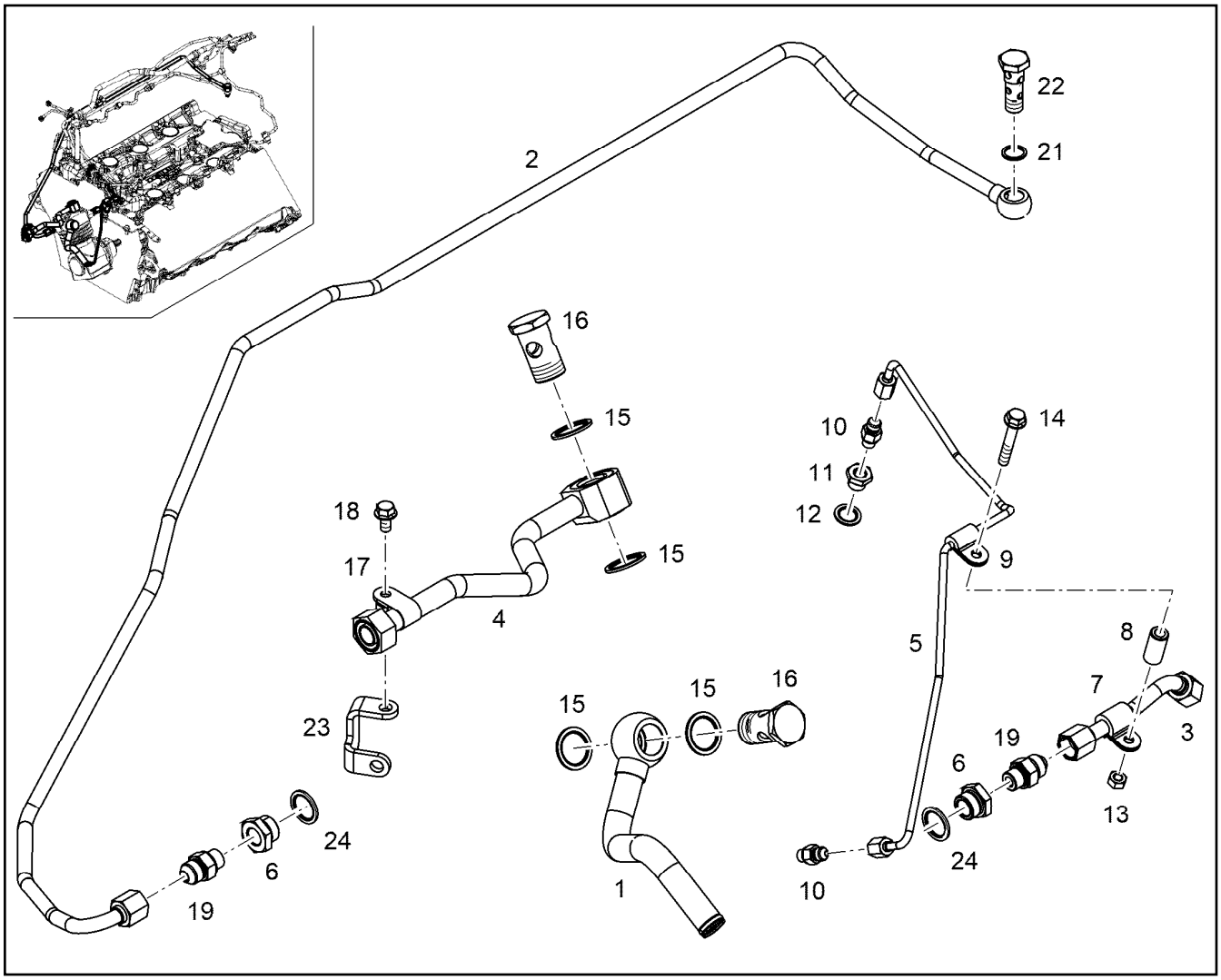

Pos.	Item	Quantity	Description	Bezeichnung
1	11385773	1	PIPELINE 22X1,5	ROHRLEITUNG
2	10141810	1	COOLING WATER LINE 12X2	KUEHLWASSERLEITUNG
3	10141808	1	COOLING WATER LINE 12X2	KUEHLWASSERLEITUNG
4	10135714	1	PIPELINE 18X1,5	ROHRLEITUNG
5	10143362	1	LUBRICATING OIL LINE 6X1	SCHMIEROELLEITUNG
6	7381363	2	FITTING RI M22X1,5/M16X CR6-FREI	VERSCHRAUBUNG
7	7381629	2	CLAMP DIN 3016-1 12X20XD1 W1-2-MVQ	SCHELLE
8	9269048	1	DISTANCE SLEEVE 9X15X30,7	DISTANZHUELSE
9	7382088	1	CLAMP DIN 3016-1 6X20XD1 W1-2-MVQ	SCHELLE
10	10813933	2	FITTING GE 6 M10X1,0/7/1 CR6-FREI	VERSCHRAUBUNG
11	9270340	1	REDUCING STUD RI 9 M10x1 / M14 ETG 100	REDUZIERSTUTZEN
12	10011866	1	SEALING RING 14,7X22,00X1,5 FKM 80	DICHTRING
13	4000381	2	HEX NUT ISO 4032 M8 10 A2C SPF	SECHSKANTMUTTER
14	11691686	1	HEX SCREW EN 1665 M8X50 8.8 480H SPF	SECHSKANTSCHRAUBE
15	10011870	4	SEALING RING 26,7X34,93X2 St/FPM1-80	DICHTRING
16	12210017	2	HOLLOW SCREW DIN 7643 22-3-M26X1,5 4	HOHLSCHRAUBE
17	10802186	1	CLAMP DIN 3016-1 18X20XA1 W1-2	SCHELLE
18	11656992	1	HEX SCREW EN 1665 M8X16 8.8 480H SPF	SECHSKANTSCHRAUBE
19	10813940	2	FITTING GE 12 M16X1,5/3/ CR6-FREI	VERSCHRAUBUNG
21	710103408	1	SEALING RING DIN 7603 A16X20X1,5 CU	DICHTRING
22	10132193	1	HOLLOW SCREW 14X4X12 11SMnPb30+C	HOHLSCHRAUBE
23	10146200	1	HOLDER	HALTER
24	10011869	2	SEALING RING 22,7X30X2 St/FPM1-80	DICHTRING

Pos.	Item	Quantity	Description	Bezeichnung
2	11656154	4	HEX SCREW EN 1665 M10X25 8.8 FLZN SPF	SECHSKANTSCHRAUBE
115	10354595	1	SURFACE SEALING 300ML KARTUSCHE BI	FLAECHENDICHTUNG

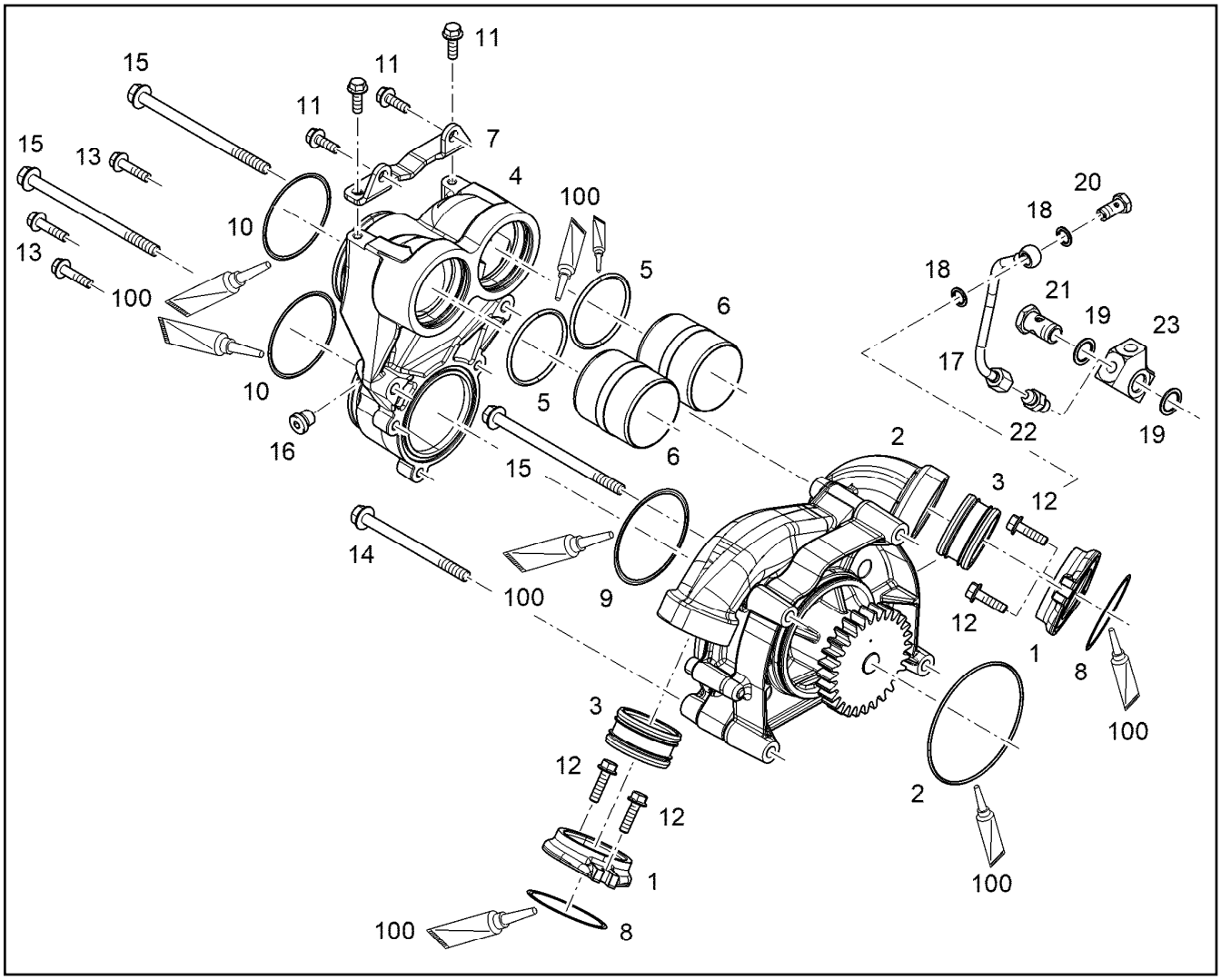

Pos.	Item	Quantity	Description	Bezeichnung
1	10144876	2	INTERMEDIATE FLANGE	ZWISCHENFLANSCH
2	10138461	1	WATER PUMP, PRE-ASSEMBLED V-MOTOR	WASSERPUMPE VORM.
3	10354601	2	PLUG-IN PIPE DNR61X32 70 EPDM 1202	STECKROHR
4	10134298	1	COOLANT PIPE BEND	KUEHLMITTELKRUEMMER
5	10040387	2	O-RING AEHNL.ISO 3601-1 67,5X4 FKM 70	O-RING
6	10140662	2	PLUG-IN PIPE S235JR	STECKROHR
7	10125597	1	HOLDER S235JR	HALTER
8	7264455	2	O-RING ISO 3601-1 74,00X3,00 NBR,70 SH	O-RING
9	10040386	1	O-RING AEHNL.ISO 3601-1 90X3 FKM 70	O-RING
10	7380598	2	O-RING ISO 3601-1 82,22X2,62 FKM 70 A,BK	O-RING
11	11690637	4	HEX SCREW EN 1665 M8X25 8.8 480H SPF	SECHSKANTSCHRAUBE
12	11826563	4	HEX SCREW EN 1665 M8X30 8.8 480H	SECHSKANTSCHRAUBE
13	11827987	3	HEX SCREW EN 1665 M8X35 8.8 480H	SECHSKANTSCHRAUBE
14	12210062	1	HEX SCREW EN 1665 M10X130 10.9 FLZN	SECHSKANTSCHRAUBE
15	12207564	3	HEX SCREW EN 1665 M10X160 10.9 FLZN	SECHSKANTSCHRAUBE
16	7380566	1	SCREW PLUG VSTI M14X1,5	VERSCHLUSSSCHRAUBE
17	12423608	1	LUBRICATING OIL LINE 8X1	SCHMIEROELLEITUNG
18	10011865	2	SEALING RING 12,7X18,00X1,5 FKM 80	DICHTRING
19	10011868	2	SEALING RING 18,7X26X1,5 St/FPM1-80	DICHTRING
20	12210024	1	HOLLOW SCREW DIN 7643 8-3-M12X1,5 480	HOHLSCHRAUBE
21	12210015	1	HOLLOW SCREW DIN 7643 15-3-M18X1,5 4	HOHLSCHRAUBE
22	10813935	1	FITTING GE 8 M12X1,5/1/2 CR6-FREI	VERSCHRAUBUNG
23	12423293	1	CONNECTION PIECE EN AC-Al Si1	ANSCHLUSSSTUECK
24	10425261	1	O-RING AEHNL.ISO 3601-1 115X2,5 FKM 80	O-RING
100	10285708	1	GREASE NBU 30 1KG DOSE	FETT

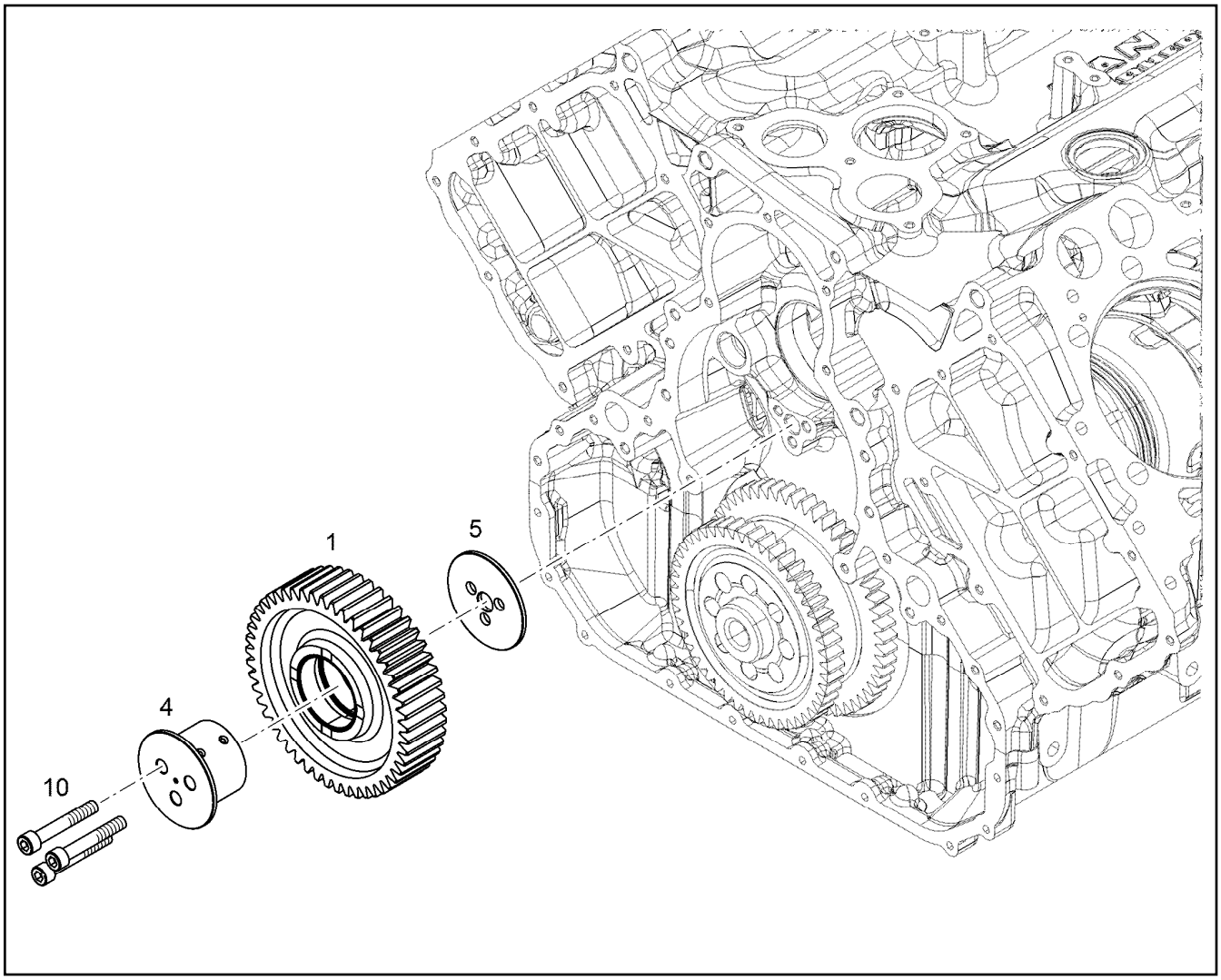

Pos.	Item	Quantity	Description	Bezeichnung
1	11348855	1	INTERMEDIATE GEAR PRE-ASSY. Z=49 m=	ZWISCHENRAD VORM.
4	9078590	1	INTERMEDIATE WHEEL AXLE 31CrMoV9	ZWISCHENRADACHSE
5	9078591	1	THRUST WASHER 16X82X4 -C45K	ANLAUFSCHEIBE
10	4981088	3	SOCKET HEAD SCREW ISO 4762 M10X65 1	ZYLINDERSCHRAUBE

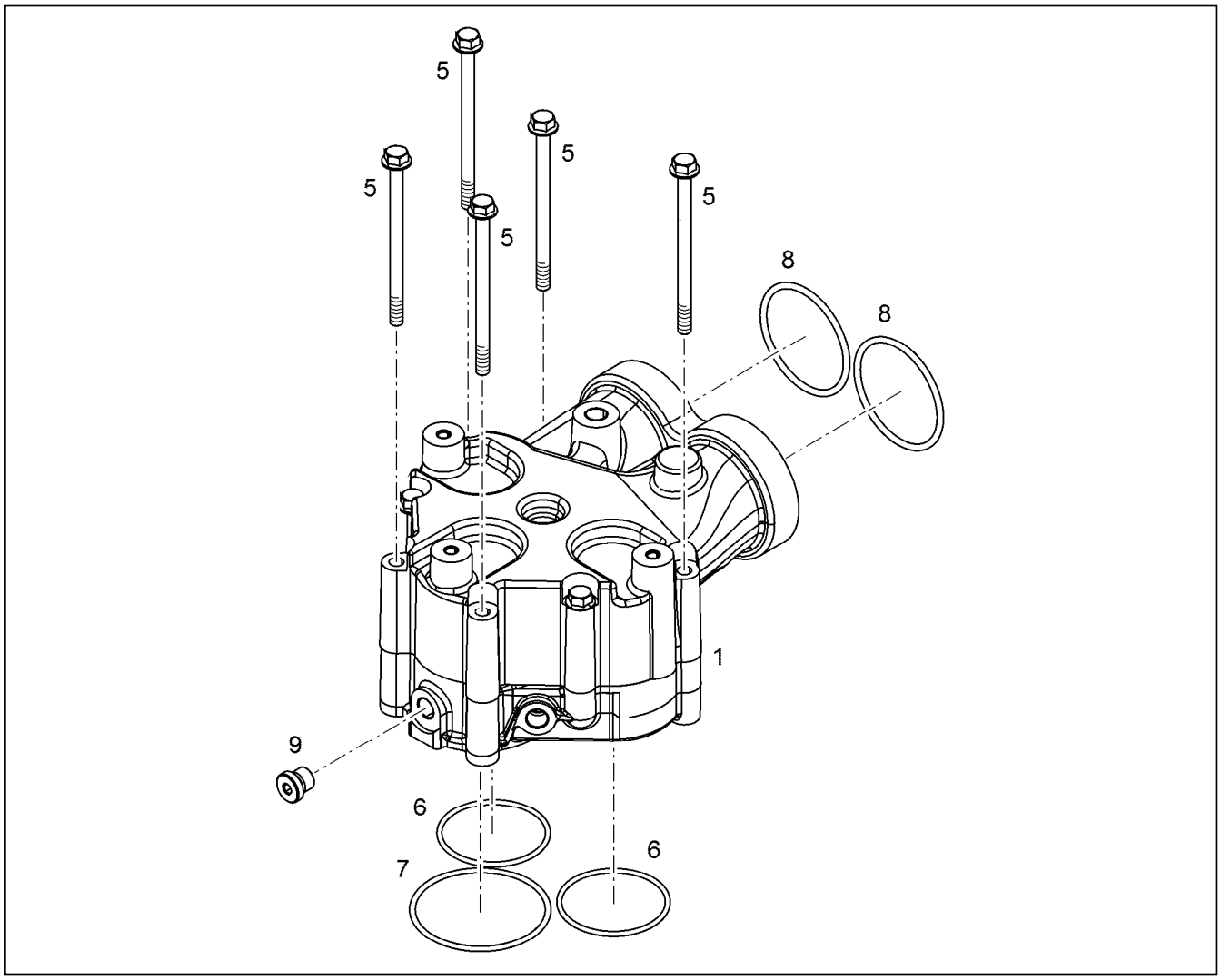

Pos.	Item	Quantity	Description	Bezeichnung
1	11349206	1	THERMOSTAT HOUSING PRE-ASS. ⇨ ❑ 764	THERMOSTATGEHAEUSE VORM
5	12207553	5	HEX SCREW EN 1665 M8X120 8.8 480H	SECHSKANTSCHRAUBE
6	10037224	2	O-RING AEHNL.ISO 3601-1 63X3 FKM 75	O-RING
7	726433701	1	O-RING 78X3 FKM 70	O-RING
8	10040387	2	O-RING AEHNL.ISO 3601-1 67,5X4 FKM 70	O-RING
9	7380566	1	SCREW PLUG VSTI M14X1,5	VERSCHLUSSSCHRAUBE

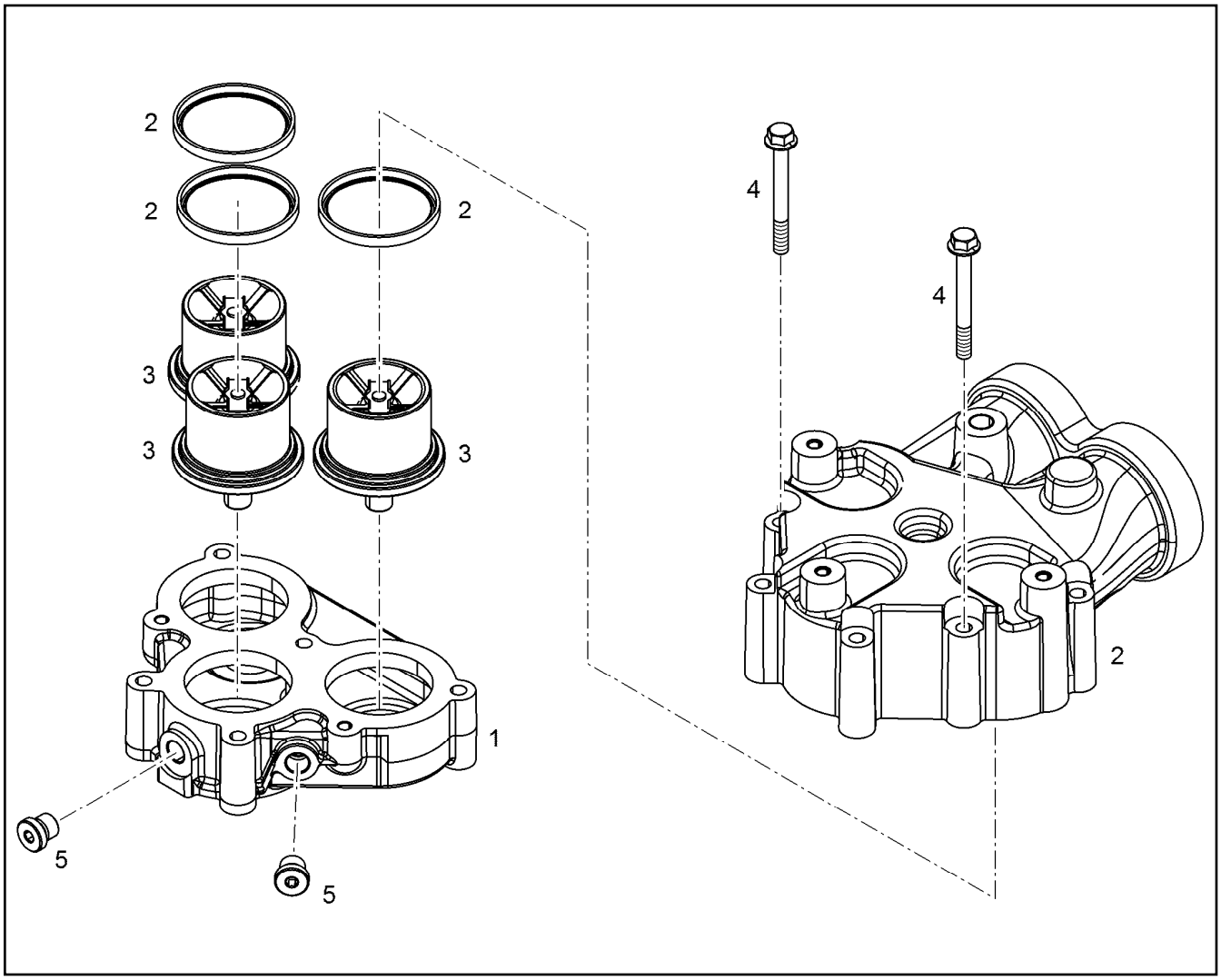

Pos.	Item	Quantity	Description	Bezeichnung
1	10154033	1	THERMOSTAT HOUSING	THERMOSTATGEHAEUSE
2	10140511	1	THERMOSTAT HOUSING PRE-ASS. ⇨ ❑ 765	THERMOSTATGEHAEUSE VORM
3	10117576	3	THERMOSTAT 82°C BIS92°C	THERMOSTAT
4	10299609	2	HEX SCREW EN 1665 M8X75 10.9 480H	SECHSKANTSCHRAUBE

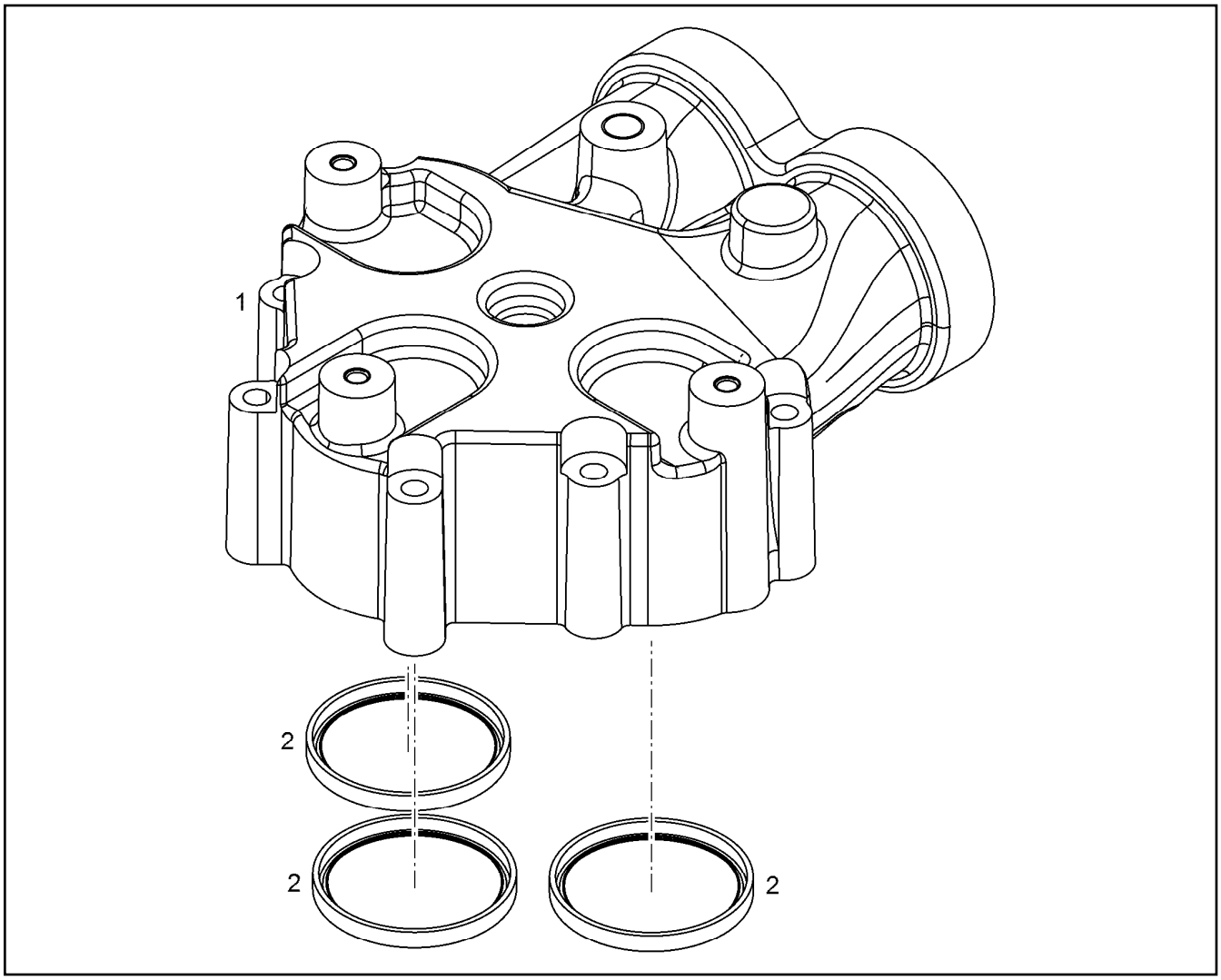

Pos.	Item	Quantity	Description	Bezeichnung
2	10043255	3	SEALING RING 6,35X57,7X67,59 Inox/Teflon	DICHTRING

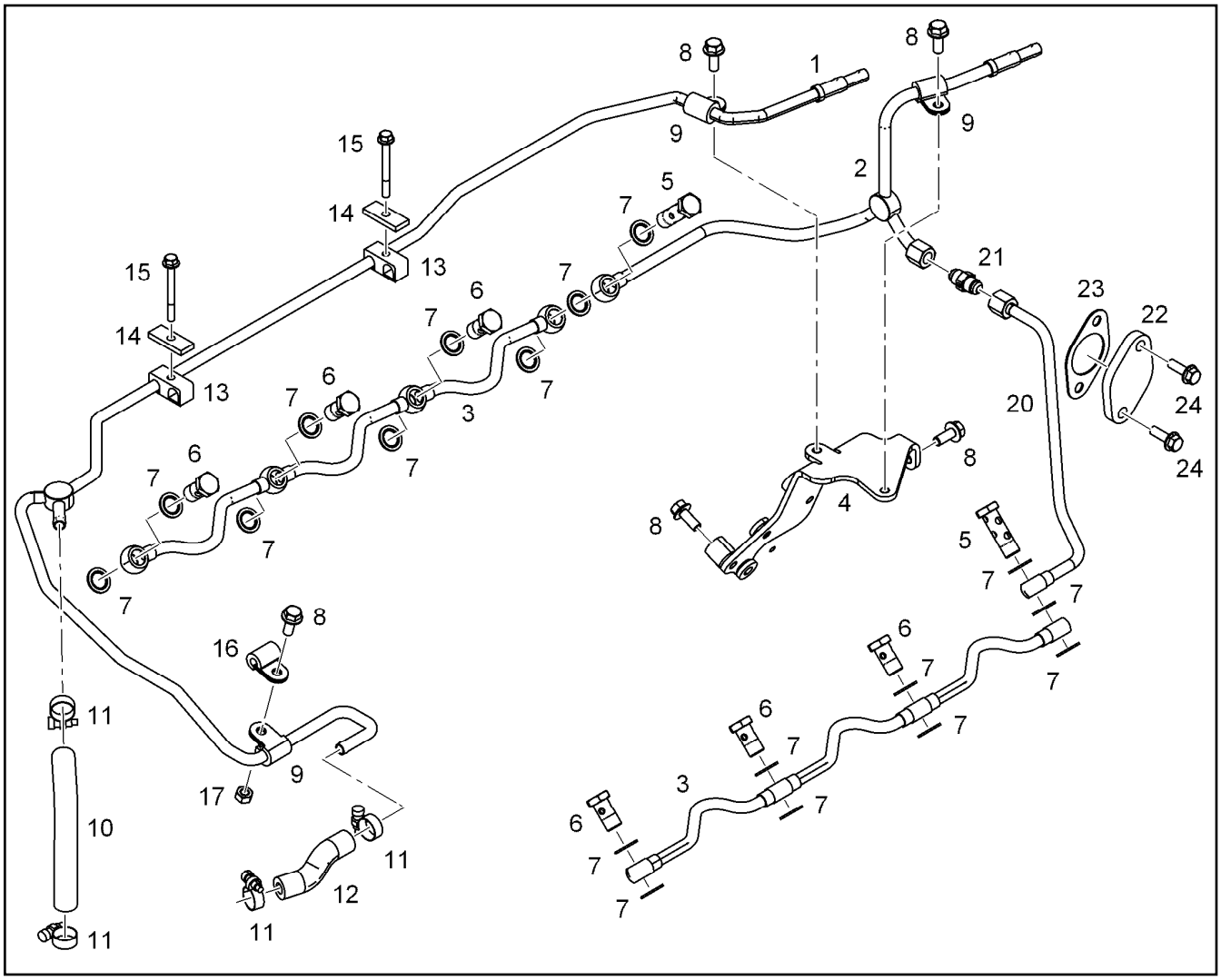

Pos.	Item	Quantity	Description	Bezeichnung
1	10141762	1	VENTILATION LINE	ENTLUEFTUNGSLEITUNG
2	10147358	1	VENTILATION LINE	ENTLUEFTUNGSLEITUNG
3	10120020	2	VENTILATION LINE	ENTLUEFTUNGSLEITUNG
4	10136484	1	HOLDER	HALTER
5	12210032	2	DOUBLE BANJO BOLT 6-M14X1,5 11SMnPb3	DOPPELHOHLSCHRAUBE
6	12210013	6	HOLLOW SCREW DIN 7643 10-3-M14X1,5 4	HOHLSCHRAUBE
7	10011866	18	SEALING RING 14,7X22,00X1,5 FKM 80	DICHTRING
8	11657219	5	HEX SCREW EN 1665 M8X20 8.8 480H SPF	SECHSKANTSCHRAUBE
9	7381628	3	CLAMP DIN 3016-1 10X20XD1 W1-2-MVQ	SCHELLE
10	11490457	0.165	HOSE DN20 VMQ GRUEN TO	SCHLAUCH
11	11118077	4	HOSE CLAMP 21/16-27/12 W3	SCHLAUCHSCHELLE
12	11490457	0.08	HOSE DN20 VMQ GRUEN TO	SCHLAUCH
13	7381271	2	PIPE CLAMP 12X10 PP	ROHRSCHELLE
14	9073190	2	SUPPORT PLATE 40X16 S235JR	STUETZBLECH
15	12207551	2	HEX SCREW EN 1665 M6X60 8.8 480H	SECHSKANTSCHRAUBE
16	7382090	1	CLAMP DIN 3016-1 8X20XD1 W1-2-MVQ	SCHELLE
17	11820285	1	HEX NUT EN 1661 M8 8 480H SPF	SECHSKANTMUTTER
20	10147374	1	PIPELINE 10X1	ROHRLEITUNG
21	11643351	1	FITTING GE 10 9/16-18/9/ CR6-FREI	VERSCHRAUBUNG
22	10147460	1	COVER S235JR	DECKEL
23	11646707	1	SEAL DIN 71511 1,5X42X68 AFM 30	DICHTUNG
24	11690637	2	HEX SCREW EN 1665 M8X25 8.8 480H SPF	SECHSKANTSCHRAUBE

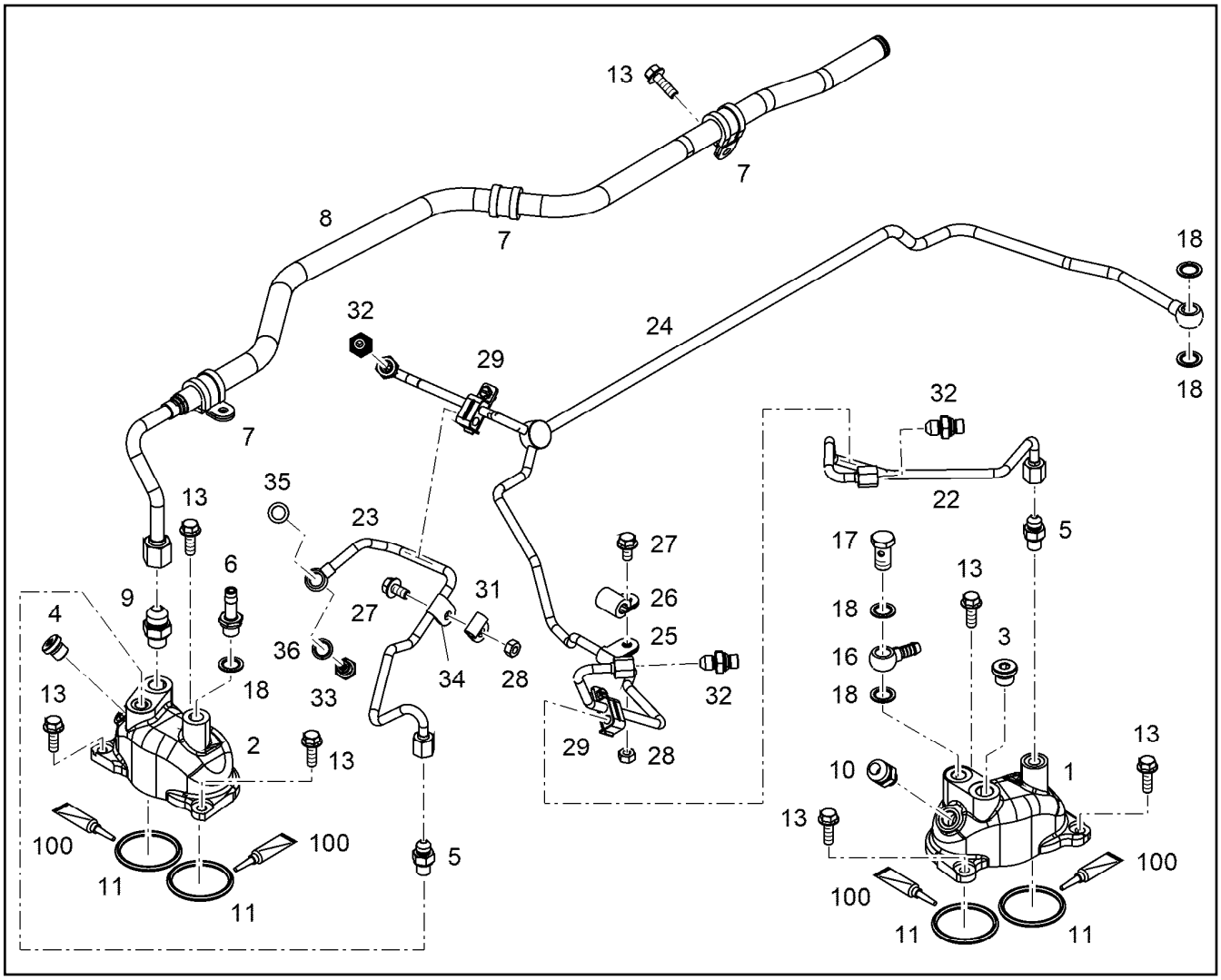

Pos.	Item	Quantity	Description	Bezeichnung
1	10140730	1	COOLANT PIPE BEND	KUEHLMITTELKRUEMMER
2	10140731	1	COOLANT PIPE BEND	KUEHLMITTELKRUEMMER
3	7382203	1	SCREW PLUG VSTI M16X1,5	VERSCHLUSSSCHRAUBE
4	7380566	1	SCREW PLUG VSTI M14X1,5	VERSCHLUSSSCHRAUBE
5	10813935	2	FITTING GE 8 M12X1,5/1/2 CR6-FREI	VERSCHRAUBUNG
6	4981033	1	HOSE UNION DIN 74304 M14X1,5 XSSTB	SCHLAUCHSTUTZEN
7	7362665	3	CLAMP DIN 3016-1 20X20XD1 W1-2-CR	SCHELLE
8	10154613	1	COOLING WATER LINE	KUEHLWASSERLEITUNG
9	10813940	1	FITTING GE 12 M16X1,5/3/ CR6-FREI	VERSCHRAUBUNG
10	10813939	1	FITTING GE 12 M14X1,5/3/ CR6-FREI	VERSCHRAUBUNG
11	10038573	4	O-RING AEHNL.ISO 3601-1 51X5 FKM 70	O-RING
13	11690637	7	HEX SCREW EN 1665 M8X25 8.8 480H SPF	SECHSKANTSCHRAUBE
16	7381456	1	FITTING AEHNL.DIN 7622 8 CR6-FREI	VERSCHRAUBUNG
17	12210013	1	HOLLOW SCREW DIN 7643 10-3-M14X1,5 4	HOHLSCHRAUBE
18	10011866	5	SEALING RING 14,7X22,00X1,5 FKM 80	DICHTRING
22	10143589	1	COOLING WATER LINE 8X1	KUEHLWASSERLEITUNG
23	10146256	1	COOLING WATER LINE 8X1	KUEHLWASSERLEITUNG
24	10143587	1	COOLING WATER LINE	KUEHLWASSERLEITUNG
25	7382090	1	CLAMP DIN 3016-1 8X20XD1 W1-2-MVQ	SCHELLE
26	7381628	1	CLAMP DIN 3016-1 10X20XD1 W1-2-MVQ	SCHELLE
27	11656992	2	HEX SCREW EN 1665 M8X16 8.8 480H SPF	SECHSKANTSCHRAUBE
28	11820285	2	HEX NUT EN 1661 M8 8 480H SPF	SECHSKANTMUTTER
29	10449894	2	PIPE CLAMP 8	ROHRSCHELLE
31	7381285	1	CLAMP DIN 3016-1 10X20XA1 W1-2	SCHELLE
32	10801399	3	FITTING GE 8 M12X1,5/1/2 CR6-FREI	VERSCHRAUBUNG
33	12210012	1	HOLLOW SCREW DIN 7643 8-3-S-M12X1,5 4	HOHLSCHRAUBE

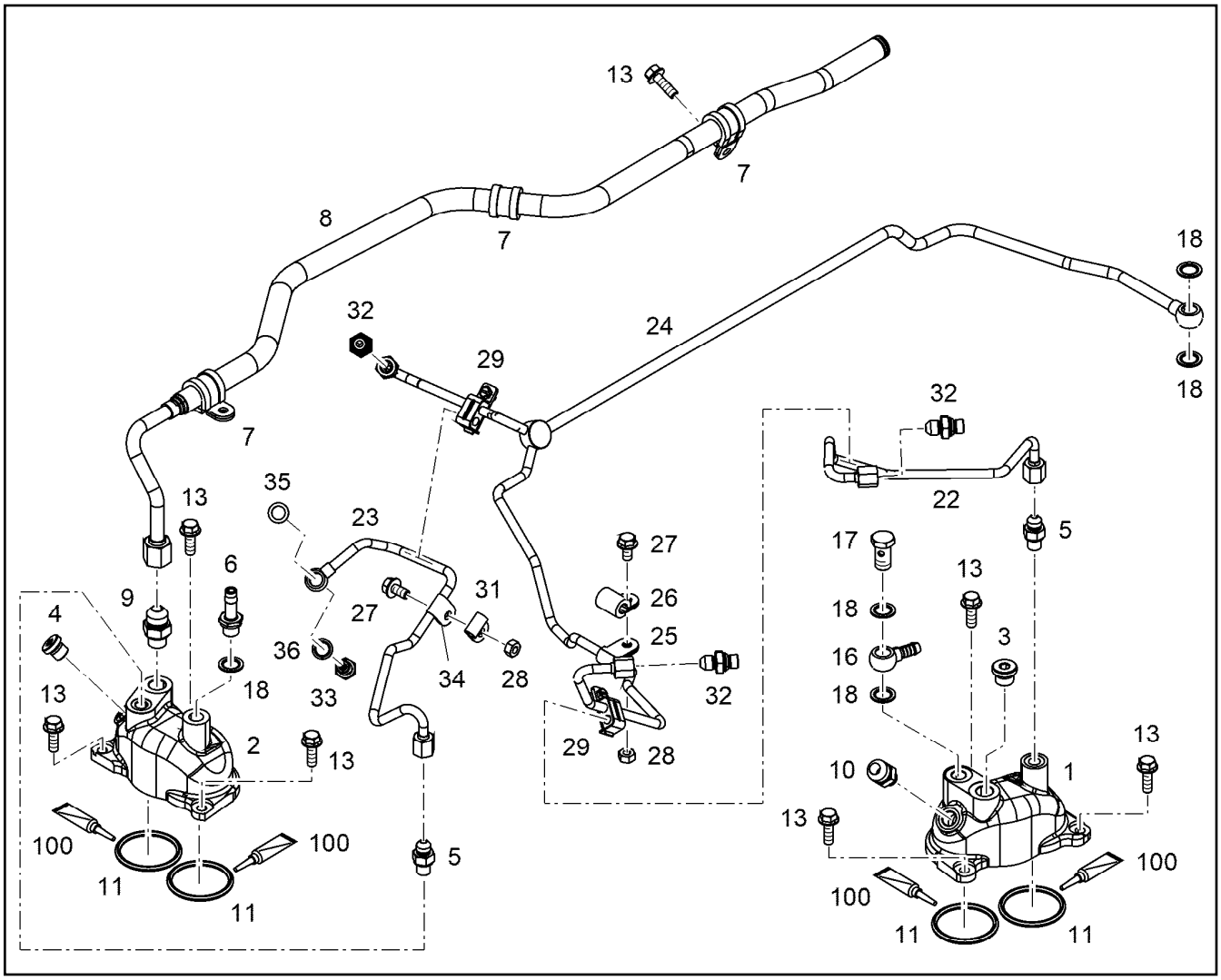

Pos.	Item	Quantity	Description	Bezeichnung
34	11493699	1	CLAMP DIN 3016-1 8X20XA1 W1-2	SCHELLE
35	7101007	1	SEALING RING DIN 7603 A12X18 CU	DICHTRING
36	10011865	1	SEALING RING 12,7X18,00X1,5 FKM 80	DICHTRING

Pos.	Item	Quantity	Description	Bezeichnung
1	10124886	1	CONNECTING ELBOW	ANSCHLUSSKRUEMMER
3	7382203	2	SCREW PLUG VSTI M16X1,5	VERSCHLUSSSCHRAUBE
17	10122295	1	RETAINER CLIP 97/K1 St/Inox	SPANNSCHELLE

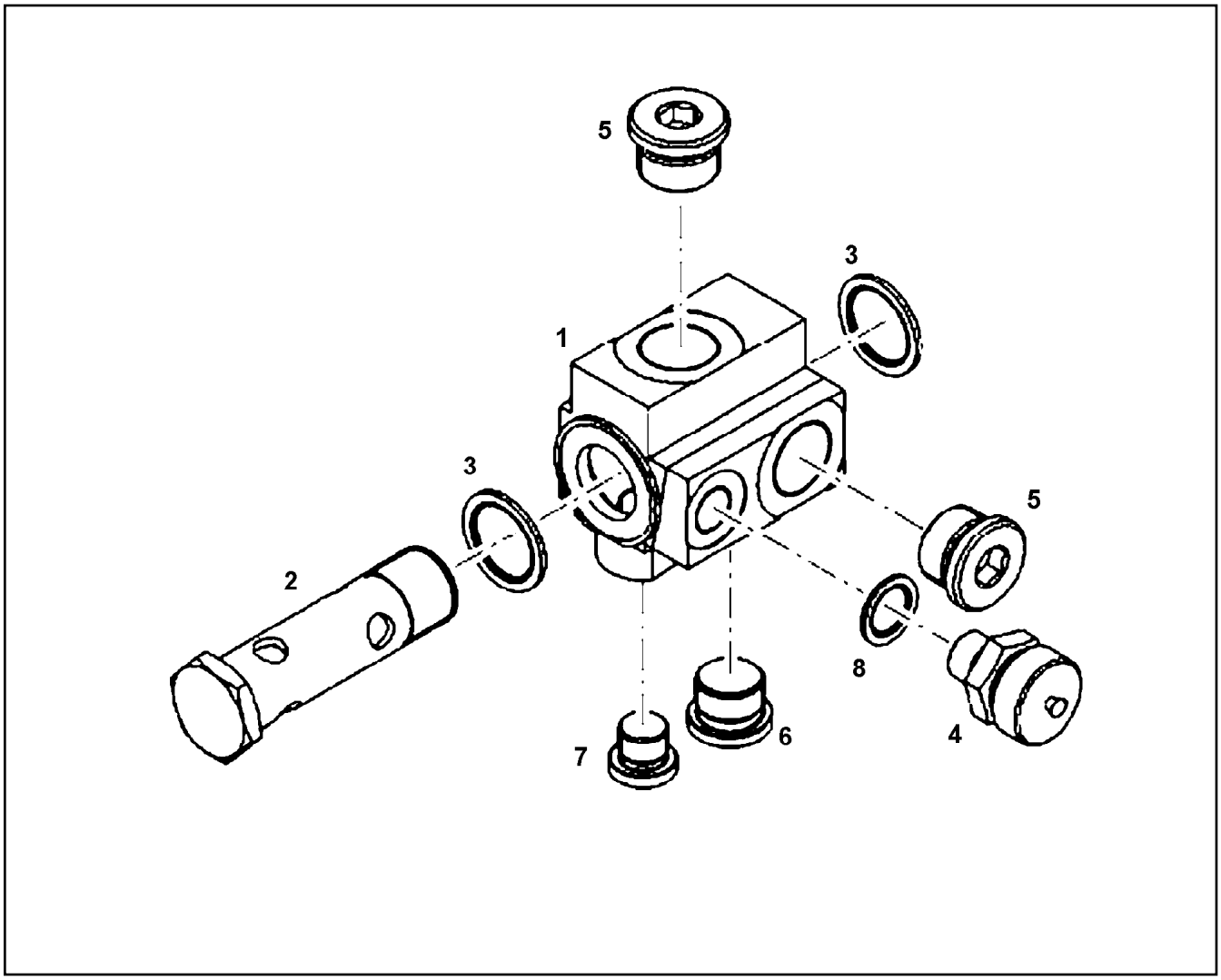

Pos.	Item	Quantity	Description	Bezeichnung
1	10145189	1	CONNECTION PIECE	ANSCHLUSSSTUECK
2	10145191	1	HOLLOW SCREW 26X3X93	HOHLSCHRAUBE
3	10011870	2	SEALING RING 26,7X34,93X2 St/FPM1-80	DICHTRING
4	10138988	1	VALVE M16X1,5	VENTIL
5	7381457	2	SCREW PLUG VSTI M26X1,5 CR6-FREI	VERSCHLUSSSCHRAUBE
6	7380177	1	SCREW PLUG VSTI M22X1,5 CR6-FREI	VERSCHLUSSSCHRAUBE
7	7382203	1	SCREW PLUG VSTI M16X1,5	VERSCHLUSSSCHRAUBE
8	10011867	1	SEALING RING 16,7X24,00X1,5 FKM 80	DICHTRING

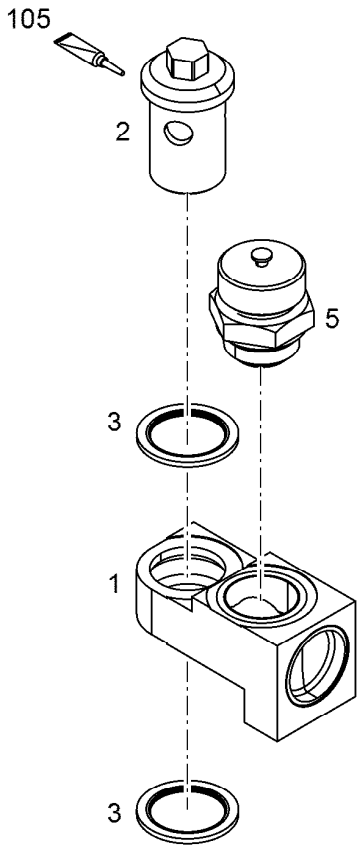

Pos.	Item	Quantity	Description	Bezeichnung
1	11365540	1	CONNECTING PIECE PRE-ASS.	ANSCHLUSSSTUECK VORM.
2	10152907	1	HOLLOW SCREW 20X3XM26X1,5	HOHLSCHRAUBE
3	10011870	2	SEALING RING 26,7X34,93X2 St/FPM1-80	DICHTRING
5	10032906	1	DRAIN VALVE	ABLASSVENTIL

Pos.	Item	Quantity	Description	Bezeichnung
1	10145190	1	CONNECTION PIECE	ANSCHLUSSSTUECK
2	12210016	1	HOLLOW SCREW DIN 7643 28-3-M30X1,5 C	HOHLSCHRAUBE
3	10113731	2	SEALING RING 30,7X39X2 St/FPM1-80	DICHTRING
4	7381457	1	SCREW PLUG VSTI M26X1,5 CR6-FREI	VERSCHLUSSSCHRAUBE
5	7380177	1	SCREW PLUG VSTI M22X1,5 CR6-FREI	VERSCHLUSSSCHRAUBE

Pos.	Item	Quantity	Description	Bezeichnung
1	10141354	1	EXHAUST PIPE RIGHT V-MOTORXD9508	ABGASROHR RECHTS
(1)	10141351	1	EXHAUST PIPE V-MOTORXD9508	ABGASROHR
(2)	9078308	4	SEAL 1,22 METALOSEAL	DICHTUNG
(3)	10120331	1	HEAT INSULATION PLATE DC01+ZE25/25	WAERMESCHUTZBLECH
(4)	10120330	1	HEAT INSULATION PLATE DC01+ZE25/25	WAERMESCHUTZBLECH
(5)	10012550	7	HEXALOBULAR HEAD SCREW M10X95 X5N	SECHSRUNDSCHRAUBE
(5)	10012550	12	HEXALOBULAR HEAD SCREW M10X95 X5N	SECHSRUNDSCHRAUBE
(6)	10030346	5	HEXALOBULAR HEAD SCREW M10X55 X5N	SECHSRUNDSCHRAUBE
(6)	9074977	5	DISTANCE SLEEVE 11X21X40 42CrMo4+N	DISTANZHUELSE
(7)	10336200	8	HEX SCREW DIN 6921 M8X25 X6NiCrTiMoV	SECHSKANTSCHRAUBE
(8)	9132577	8	DISTANCE SLEEVE 8,5X18X10 11SMnPb30	DISTANZHUELSE
2	10141355	1	EXHAUST PIPE LEFT V-MOTORXD9508	ABGASROHR LINKS
(1)	11354228	1	EXHAUST PIPE V-MOTORXD9508 EN-GJS-Si	ABGASROHR
(2)	9078308	4	SEAL 1,22 METALOSEAL	DICHTUNG
(3)	10120333	1	HEAT INSULATION PLATE DC01+ZE25/25	WAERMESCHUTZBLECH
(4)	10120332	1	HEAT INSULATION PLATE DC01+ZE25/25	WAERMESCHUTZBLECH
(5)	10012550	7	HEXALOBULAR HEAD SCREW M10X95 X5N	SECHSRUNDSCHRAUBE
(5)	10012550	12	HEXALOBULAR HEAD SCREW M10X95 X5N	SECHSRUNDSCHRAUBE
(6)	10030346	5	HEXALOBULAR HEAD SCREW M10X55 X5N	SECHSRUNDSCHRAUBE
(6)	9074977	5	DISTANCE SLEEVE 11X21X40 42CrMo4+N	DISTANZHUELSE
(7)	10336200	8	HEX SCREW DIN 6921 M8X25 X6NiCrTiMoV	SECHSKANTSCHRAUBE
(8)	9132577	8	DISTANCE SLEEVE 8,5X18X10 11SMnPb30	DISTANZHUELSE

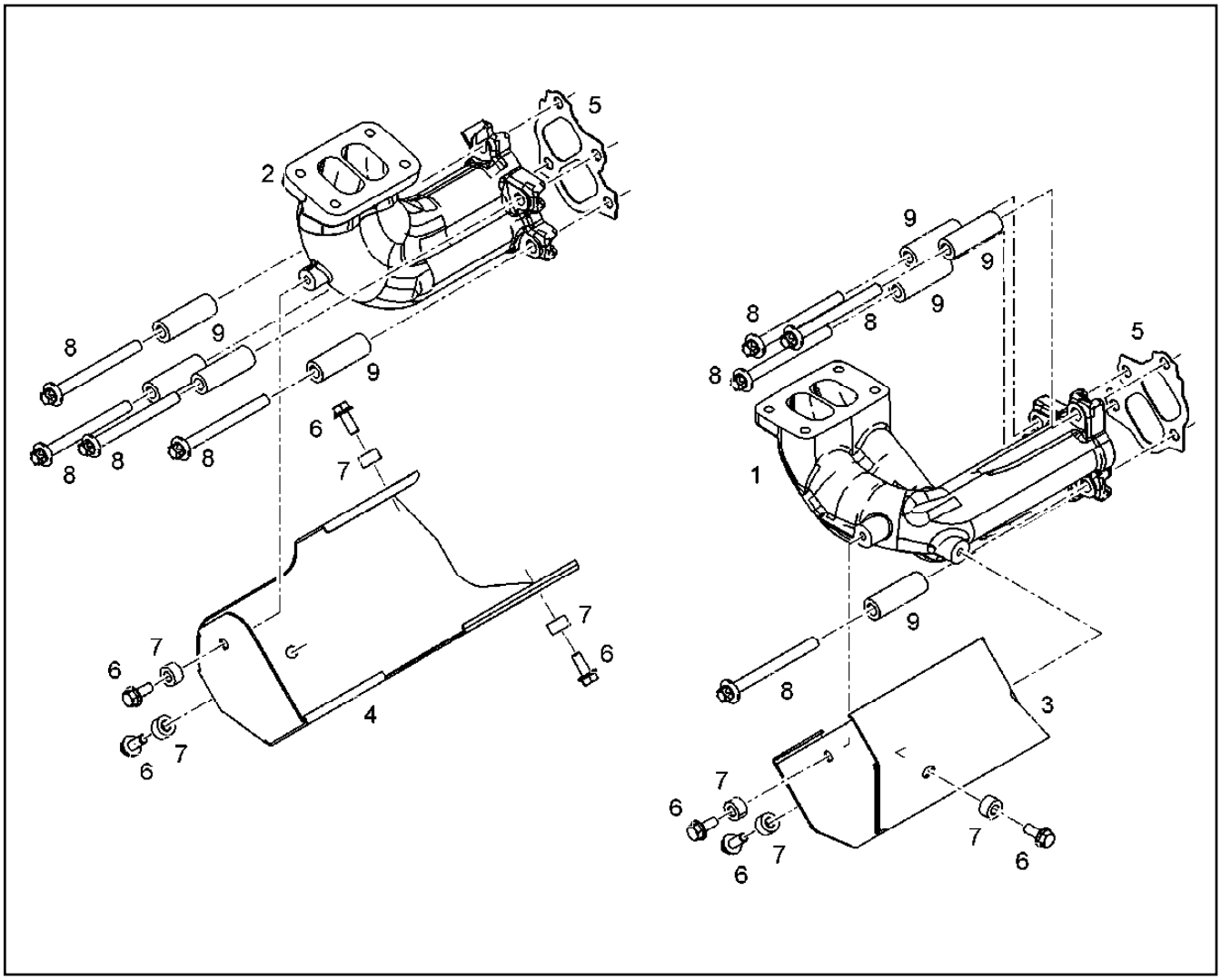

Pos.	Item	Quantity	Description	Bezeichnung
1	10147866	1	EXHAUST MANIFOLD RIGHT V-MOTORXD9	ABGASKRUEMMER RECHTS
2	10153467	1	EXHAUST MANIFOLD LEFT V-MOTOR D950	ABGASKRUEMMER LINKS
3	10141563	1	HEAT INSULATION PLATE DC01+ZE25/25	WAERMESCHUTZBLECH
4	10141564	1	HEAT INSULATION PLATE DC01+ZE25/25	WAERMESCHUTZBLECH
5	10119343	2	SEAL	DICHTUNG
5	10149152	8	SEAL METALOSEAL 1	DICHTUNG
6	11068155	7	HEX SCREW DIN 6921 M8X20 X6NiCrTiMoV	SECHSKANTSCHRAUBE
7	9132577	7	DISTANCE SLEEVE 8,5X18X10 11SMnPb30	DISTANZHUELSE
8	12422674	8	HEXALOBULAR HEAD SCREW M10X103 NiC	SECHSRUNDSCHRAUBE
9	10147172	8	DISTANCE SLEEVE 11,0X20X59 X6CrNiMoT	DISTANZHUELSE

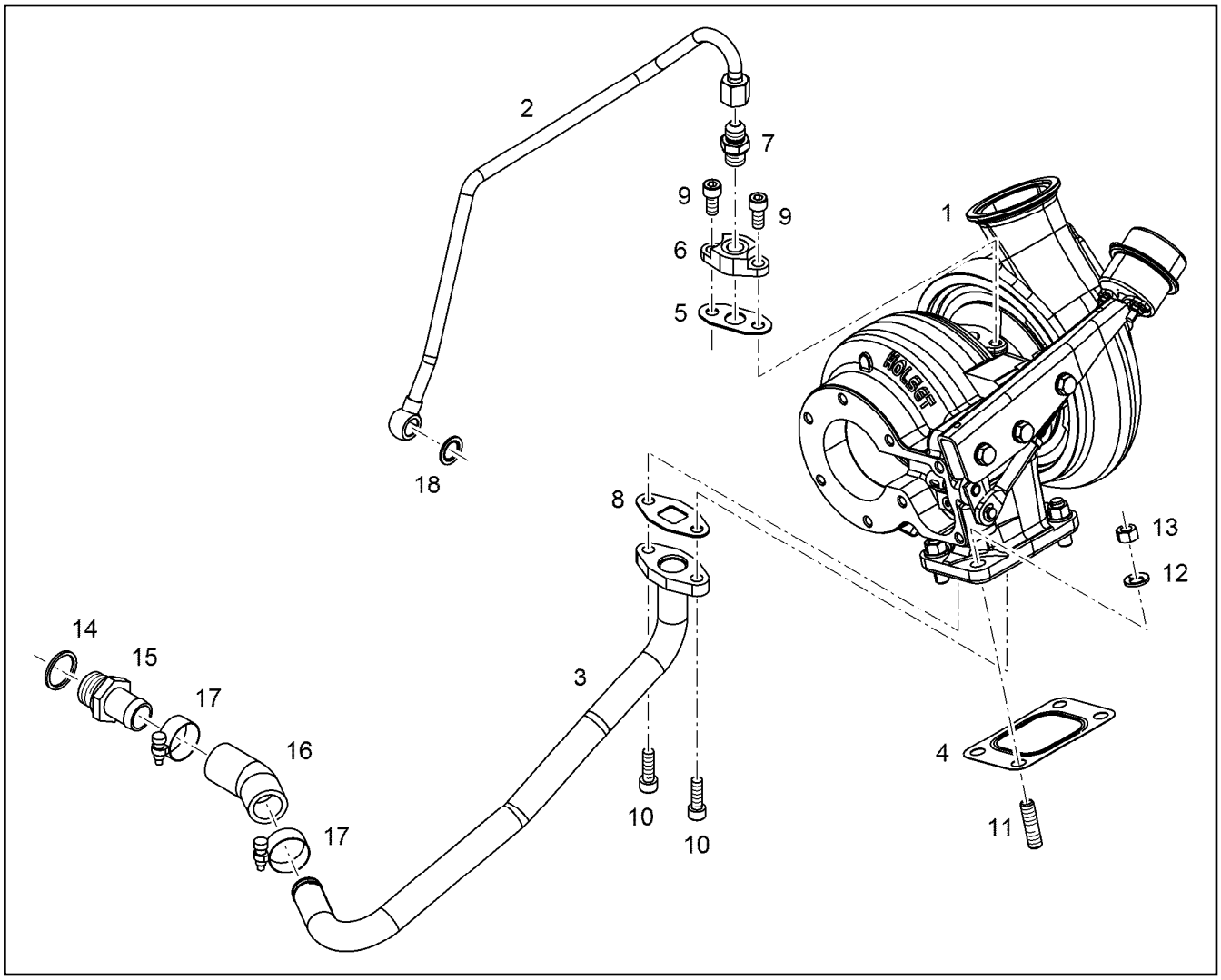

Pos.	Item	Quantity	Description	Bezeichnung
1	10134988	1	EXHAUST GAS TURBOCHARGER HE400WG	ABGASTURBOLADER
2	10135232	1	LUBRICATING OIL LINE 10X1	SCHMIEROELLEITUNG
3	10135221	1	OIL RETURN PIPE 22X1,5	OELRUECKLAUFLEITUNG
4	10125739	1	SEAL X15CrNiSi20-	DICHTUNG
5	10132331	1	SEAL AFM 32/2	DICHTUNG
6	11422653	1	FLANGE S235JR	FLANSCH
7	10813936	1	FITTING GE 10 M14X1,5/9/ CR6-FREI	VERSCHRAUBUNG
8	10115623	1	SEAL	DICHTUNG
9	11690797	2	SOCKET HEAD SCREW ISO 4762 M8X18 8.8	ZYLINDERSCHRAUBE
9	10663523	2	SOCKET HEAD SCREW ISO 4762 M8X20 10	ZYLINDERSCHRAUBE
10	10468332	2	SOCKET HEAD SCREW ISO 4762 M8X25 10	ZYLINDERSCHRAUBE
11	4981172	4	DOUBLE-ENDED STUD DIN 939 M10X25 X6N	STIFTSCHRAUBE
12	9076638	4	WASHER 10,5X18,5X2	SCHEIBE
13	10120639	4	NUT M10X1,5 X6NiCrTiMoVB	MUTTER
14	10011870	1	SEALING RING 26,7X34,93X2 St/FPM1-80	DICHTRING
15	9140351	1	HOSE NIPPLE CE-0, H54	SCHLAUCHNIPPEL
16	10123540	1	RUBBER CONNECTION Silicone	GUMMIMUFFE
17	774215008	2	HOSE CLAMP 26/20-32/12 W3	SCHLAUCHSCHELLE
18	10011866	1	SEALING RING 14,7X22,00X1,5 FKM 80	DICHTRING

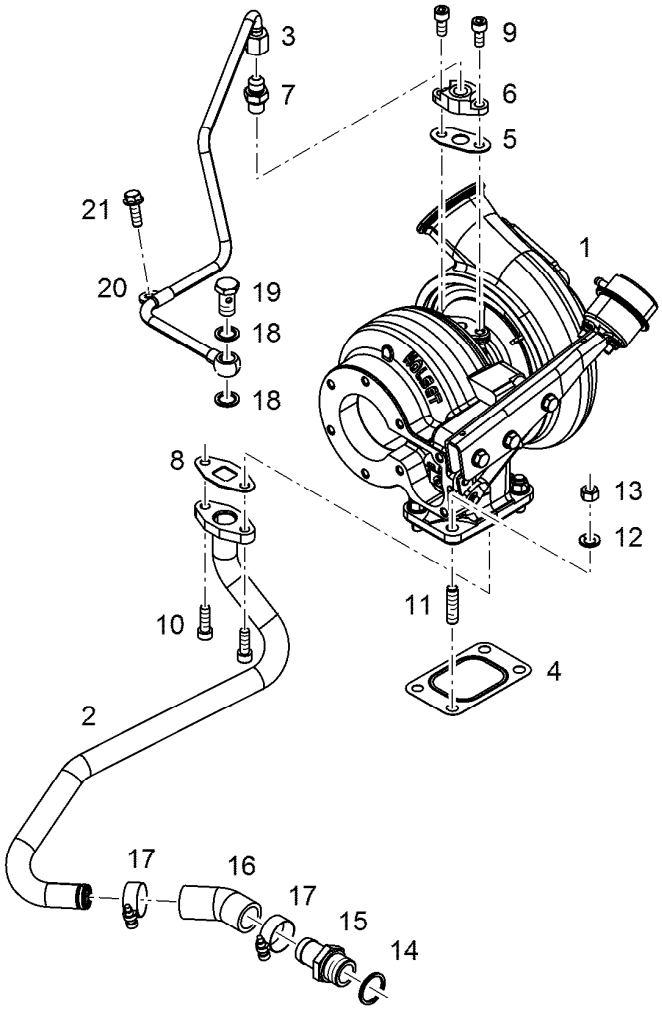

Pos.	Item	Quantity	Description	Bezeichnung
1	10134989	1	EXHAUST GAS TURBOCHARGER HE400WG	ABGASTURBOLADER
2	10135023	1	OIL RETURN PIPE 22X1,5	OELRUECKLAUFLEITUNG
3	10135310	1	LUBRICATING OIL LINE 10X1	SCHMIEROELLEITUNG
4	10125739	1	SEAL X15CrNiSi20-	DICHTUNG
5	10132331	1	SEAL AFM 32/2	DICHTUNG
6	11422653	1	FLANGE S235JR	FLANSCH
7	10813936	1	FITTING GE 10 M14X1,5/9/ CR6-FREI	VERSCHRAUBUNG
8	10115623	1	SEAL	DICHTUNG
9	11690797	2	SOCKET HEAD SCREW ISO 4762 M8X18 8.8	ZYLINDERSCHRAUBE
9	10663523	2	SOCKET HEAD SCREW ISO 4762 M8X20 10	ZYLINDERSCHRAUBE
10	10468332	2	SOCKET HEAD SCREW ISO 4762 M8X25 10	ZYLINDERSCHRAUBE
11	4981172	4	DOUBLE-ENDED STUD DIN 939 M10X25 X6N	STIFTSCHRAUBE
12	9076638	4	WASHER 10,5X18,5X2	SCHEIBE
13	10120639	4	NUT M10X1,5 X6NiCrTiMoVB	MUTTER
14	10011870	1	SEALING RING 26,7X34,93X2 St/FPM1-80	DICHTRING
15	9140351	1	HOSE NIPPLE CE-0, H54	SCHLAUCHNIPPEL
16	10123540	1	RUBBER CONNECTION Silicone	GUMMIMUFFE
17	774215008	2	HOSE CLAMP 26/20-32/12 W3	SCHLAUCHSCHELLE
18	10011866	2	SEALING RING 14,7X22,00X1,5 FKM 80	DICHTRING
19	12210013	1	HOLLOW SCREW DIN 7643 10-3-M14X1,5 4	HOHLSCHRAUBE
20	7381285	1	CLAMP DIN 3016-1 10X20XA1 W1-2	SCHELLE
21	11690637	1	HEX SCREW EN 1665 M8X25 8.8 480H SPF	SECHSKANTSCHRAUBE

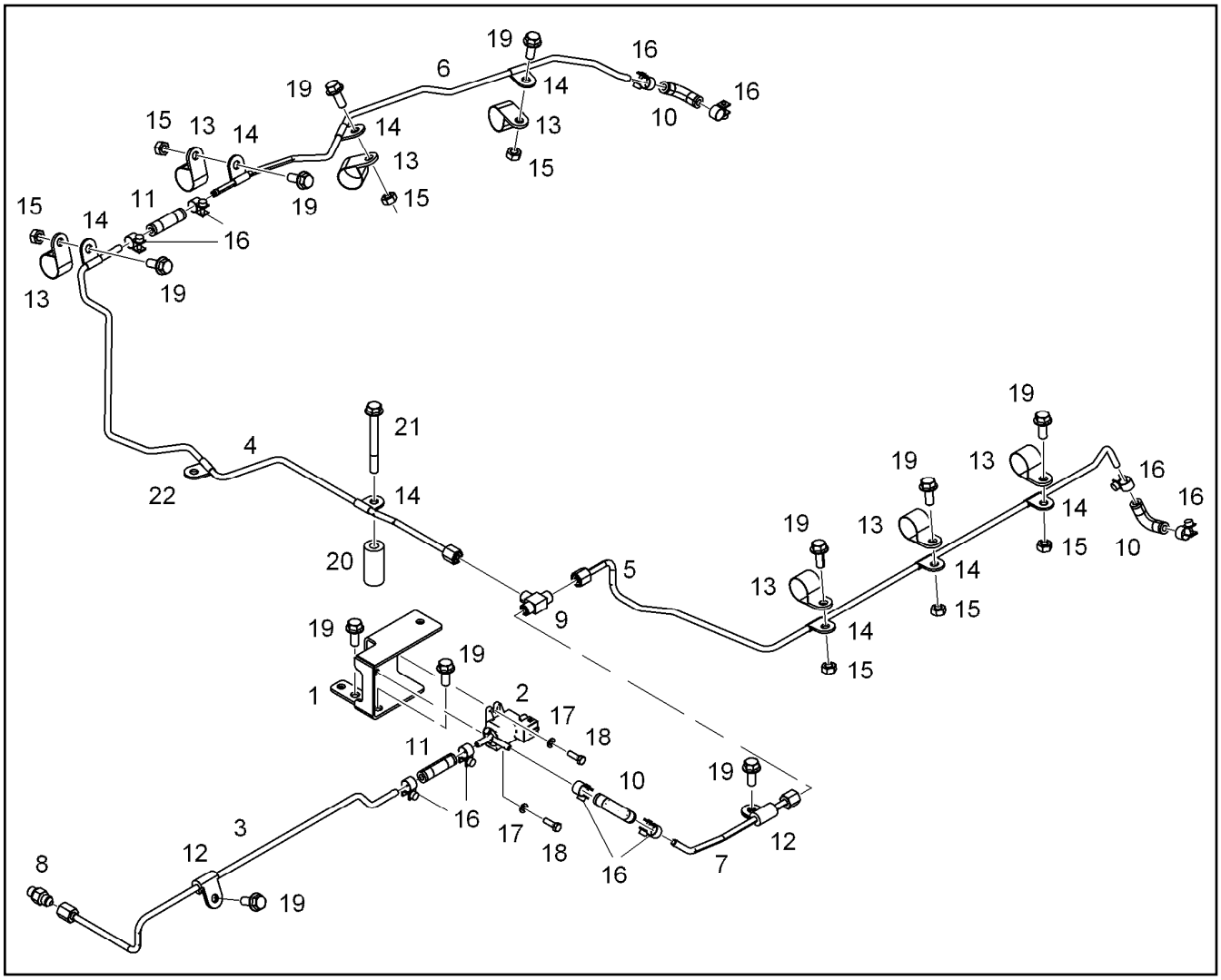

Pos.	Item	Quantity	Description	Bezeichnung
1	10143793	1	HOLDER S235JR	HALTER
2	10149191	1	CYCLE VALVE 3.4BAR 8L/MIN 6m	TAKTVENTIL
3	10143791	1	PIPELINE 6X2	ROHRLEITUNG
4	10141729	1	PIPELINE 6X2	ROHRLEITUNG
5	10141730	1	PIPELINE 6X2	ROHRLEITUNG
6	10141735	1	PIPELINE 6X2	ROHRLEITUNG
7	10143792	1	PIPELINE 6X2	ROHRLEITUNG
8	10813933	1	FITTING GE 6 M10X1,0/7/1 CR6-FREI	VERSCHRAUBUNG
9	7362170	1	FITTING ISO 8434-1 T 6L M12X1,5 CR6-FREI	VERSCHRAUBUNG
10	10128228	3	RUBBER CONNECTION Silicone	GUMMIMUFFE
11	10126119	2	RUBBER CONNECTION 06-12X45 Silicone	GUMMIMUFFE
12	7382088	2	CLAMP DIN 3016-1 6X20XD1 W1-2-MVQ	SCHELLE
13	7381498	7	CLAMP DIN 3016-1 25X20XA1 W1-2	SCHELLE
14	11000593	8	CLAMP DIN 3016-1 6X20XA1 W4	SCHELLE
15	4000380	7	HEX NUT ISO 4032 M8 10	SECHSKANTMUTTER
16	11005281	10	HOSE CLAMP DIN 3017-2 12/11,5-12,5/9 W1-	SCHLAUCHSCHELLE
17	10197808	2	WASHER ISO 7089 5 200HV ZNNI-480H	SCHEIBE
18	11647548	2	HEX SCREW ISO 4017 M5X16 8.8 480H SPF	SECHSKANTSCHRAUBE
19	11657219	11	HEX SCREW EN 1665 M8X20 8.8 480H SPF	SECHSKANTSCHRAUBE
20	10126912	1	DISTANCE SLEEVE 9X20X43 11SMnPb30+C	DISTANZHUELSE
21	10299609	1	HEX SCREW EN 1665 M8X75 10.9 480H	SECHSKANTSCHRAUBE
22	11652756	1	CLAMP DIN 3016-1 6X19XA1 W4	SCHELLE

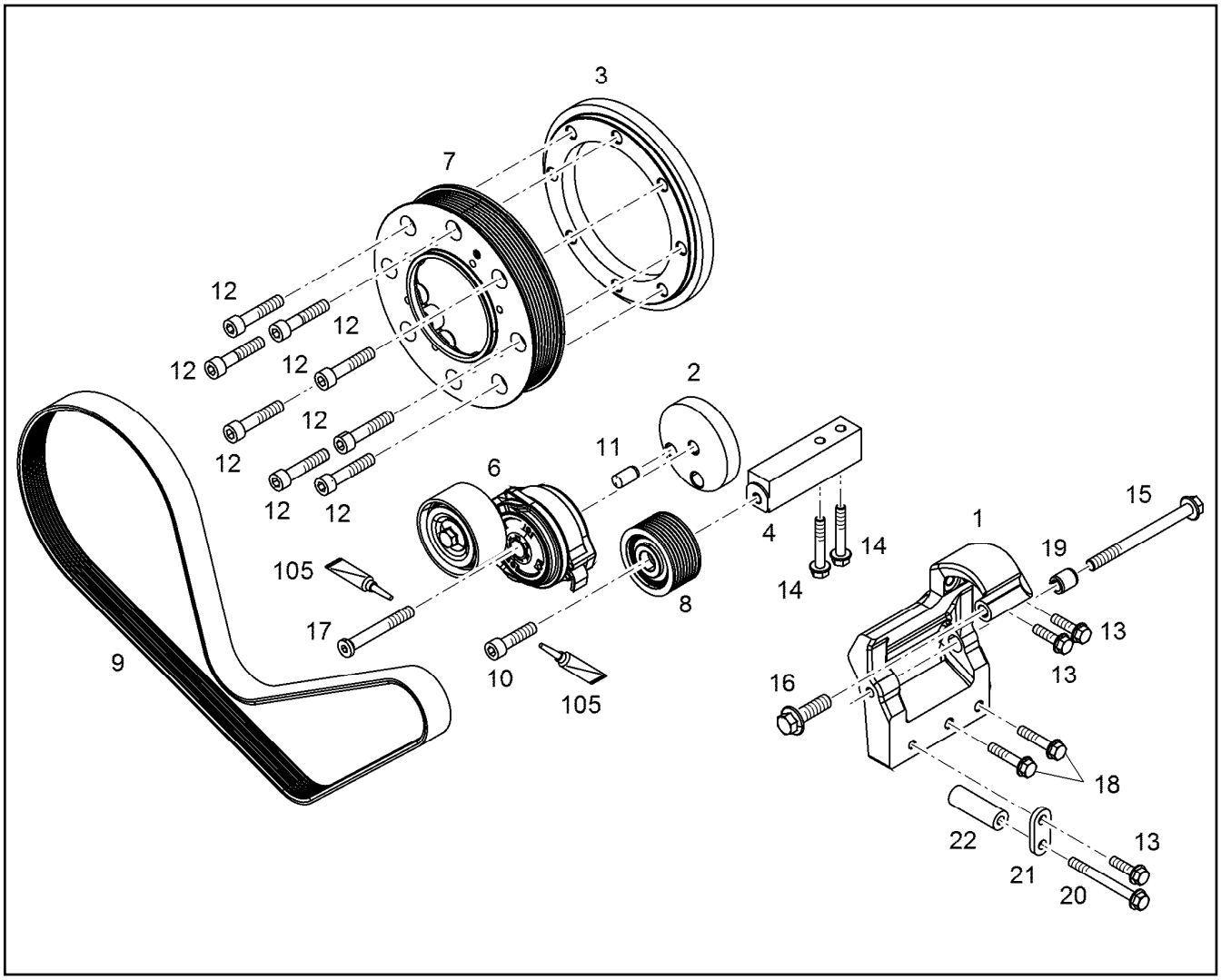

Pos.	Item	Quantity	Description	Bezeichnung
1	10146949	1	CONSOLE	KONSOLE
2	10147564	1	INTERMEDIATE PART	ZWISCHENSTUECK
3	10147565	1	INTERMEDIATE PART S355J0	ZWISCHENSTUECK
4	10147606	1	CONSOLE St Rm>=270MP	KONSOLE
6	12500149	1	RK IDLER PULLEY ⇨ ❑ 779	RS SPANNROLLE
6	12418349	1	FASTENING DEVICE 39NM/28°	SPANNVORRICHTUNG
7	9077281	1	BELT PULLEY	RIEMENSCHEIBE
8	10139425	1	DEFLECTION PULLEY	UMLENKROLLE
9	10147677	1	V-RIPPED BELT 8XPKX1329 EPDM	KEILRIPPENRIEMEN
10	10299659	1	SOCKET HEAD SCREW ISO 4762 M10X40 10	ZYLINDERSCHRAUBE
11	4980365	1	PARALLEL PIN ISO 8734 12m6X24 St	ZYLINDERSTIFT
12	10299571	8	SOCKET HEAD SCREW ISO 4762 M10X50 10	ZYLINDERSCHRAUBE
13	11826563	3	HEX SCREW EN 1665 M8X30 8.8 480H	SECHSKANTSCHRAUBE
14	11691686	2	HEX SCREW EN 1665 M8X50 8.8 480H SPF	SECHSKANTSCHRAUBE
15	12207559	1	HEX SCREW EN 1665 M10X120 8.8 FLZN	SECHSKANTSCHRAUBE
16	10875423	1	HEX SCREW EN 1665 M12X40 8.8 FLZN SPF	SECHSKANTSCHRAUBE
17	12500149	1	RK IDLER PULLEY ⇨ ❑ 779	RS SPANNROLLE
17	12225262	1	SOCKET HEAD SCREW ISO 4762 M10X75 8	ZYLINDERSCHRAUBE
18	11658660	2	HEX SCREW EN 1665 M8X40 8.8 480H SPF	SECHSKANTSCHRAUBE
19	10145395	1	BUSHING 10,5X16X19 11SMnPb30+C	BUCHSE
20	11626067	1	HEX SCREW EN 1665 M8X80 8.8 480H	SECHSKANTSCHRAUBE
21	11431609	1	CONSOLE S235JR	KONSOLE
22	11439715	1	DISTANCE SLEEVE 8,4X18X54,3 S235JR	DISTANZHUELSE
105	811205708	1	SCREW LOCKING FLASCHE 50ML 150°C	SCHRAUBENSICHERUNG

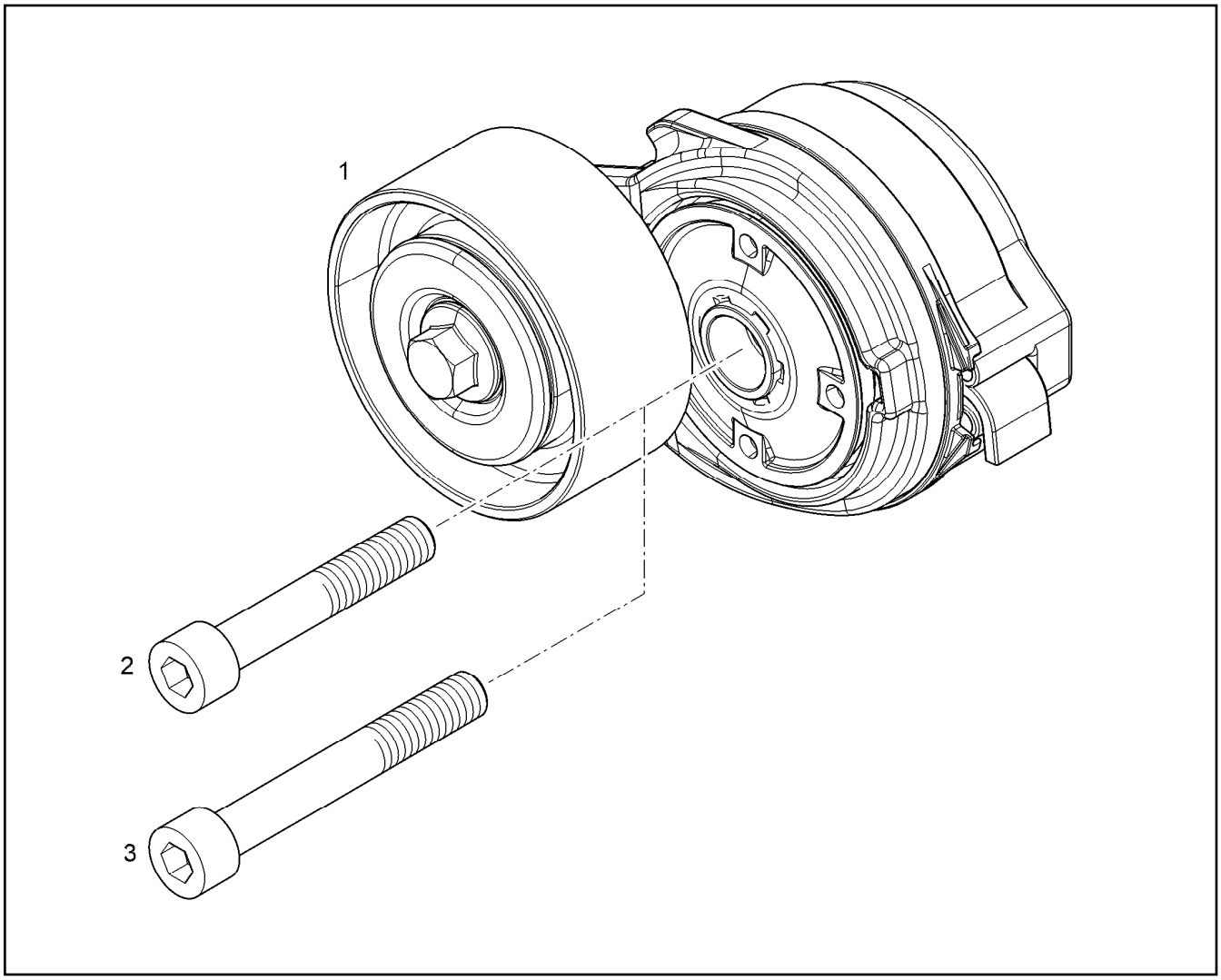

Pos.	Item	Quantity	Description	Bezeichnung
1	12418349	1	FASTENING DEVICE 39NM/28°	SPANNVORRICHTUNG
2	11320346	1	SOCKET HEAD SCREW ISO 4762 M10X60 10	ZYLINDERSCHRAUBE
3	11320355	1	SOCKET HEAD SCREW ISO 4762 M10X75 10	ZYLINDERSCHRAUBE

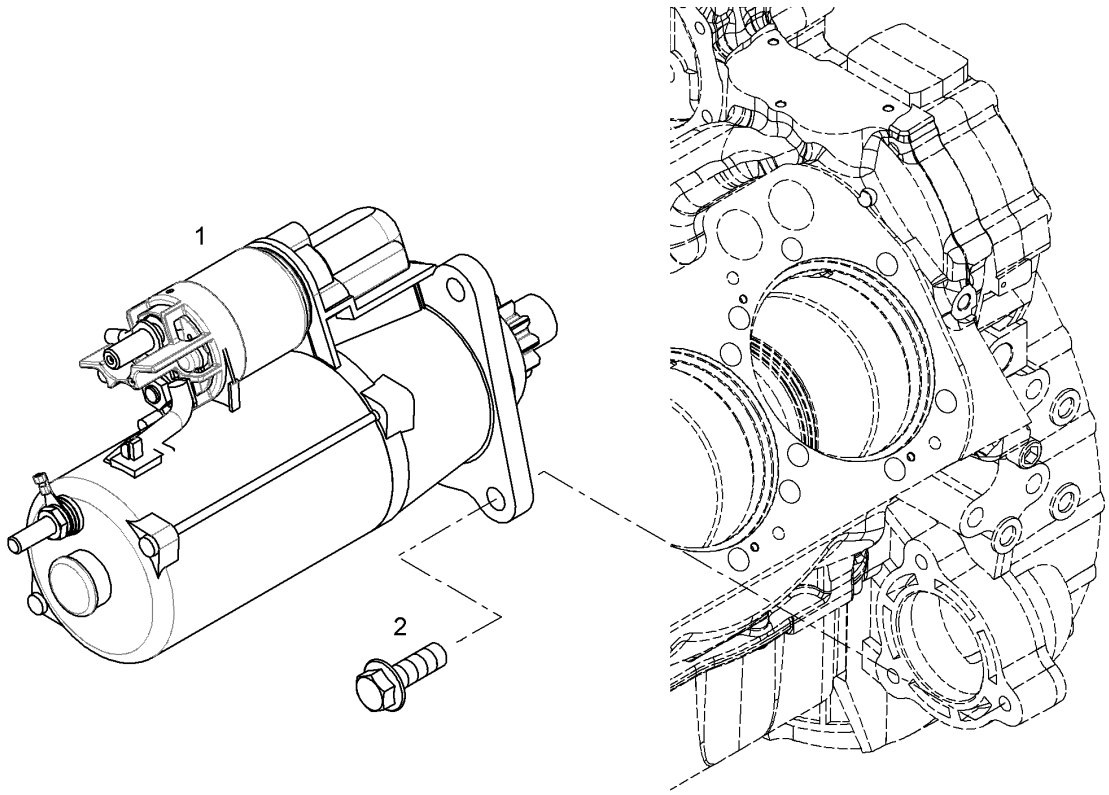

Pos.	Item	Quantity	Description	Bezeichnung
1	10120541	1	STARTER 8.4KW 24V ⇨ ❑ 781	STARTER
2	10299566	3	HEX SCREW EN 1665 M12X35 10.9 FLZN SP	SECHSKANTSCHRAUBE

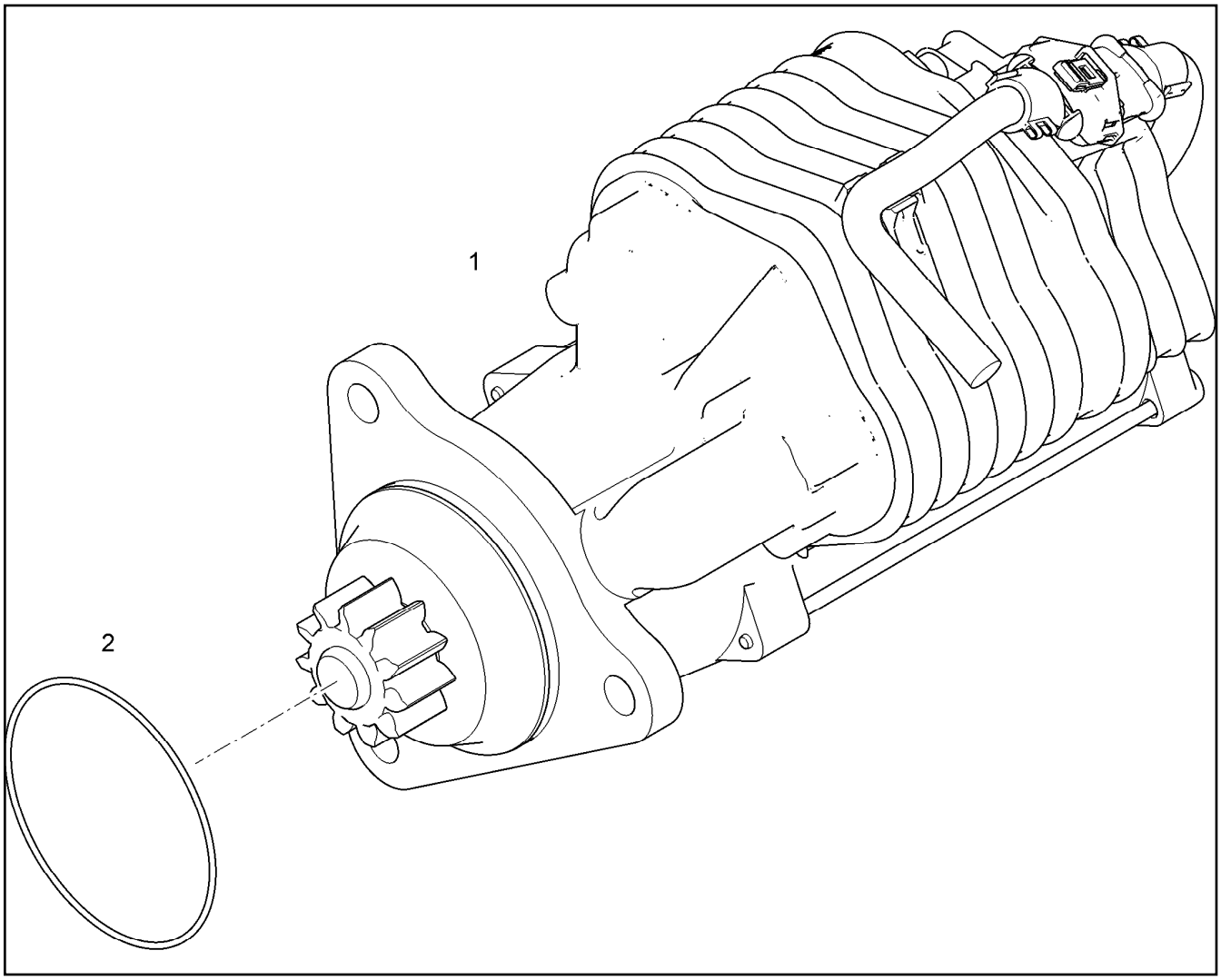

Pos.	Item	Quantity	Description	Bezeichnung
1	10120542	1	STARTER 8.4KW 24V	STARTER
2	10218370	1	O-RING 85X2 HNBR 70	O-RING

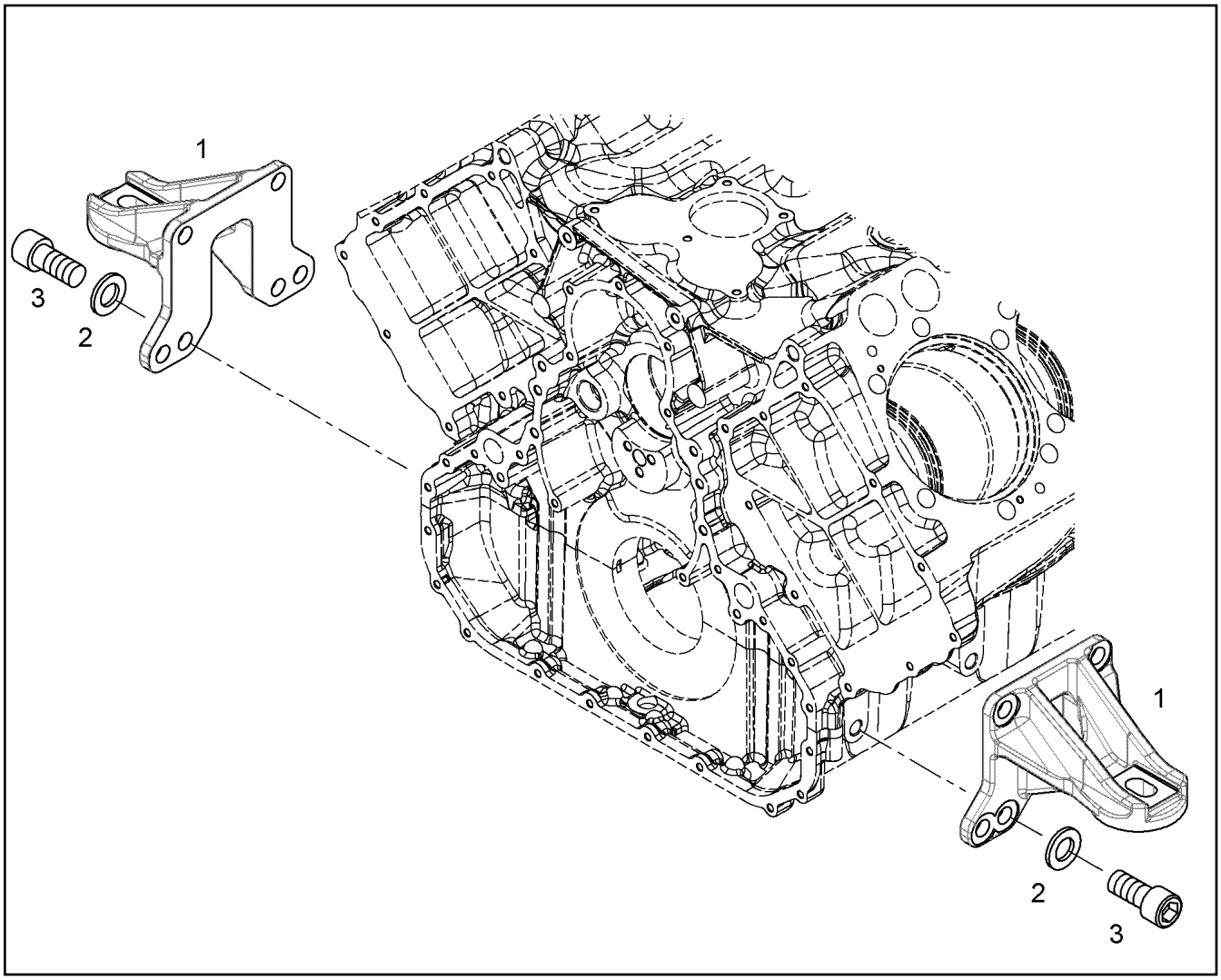

Pos.	Item	Quantity	Description	Bezeichnung
1	9079604	2	FASTENING PIECE	BEFESTIGUNGSTEIL
2	12210036	8	WASHER ISO 7089 16 200HV FLZN	SCHEIBE
3	10001464	8	SOCKET HEAD SCREW ISO 4762 M16X35 10	ZYLINDERSCHRAUBE

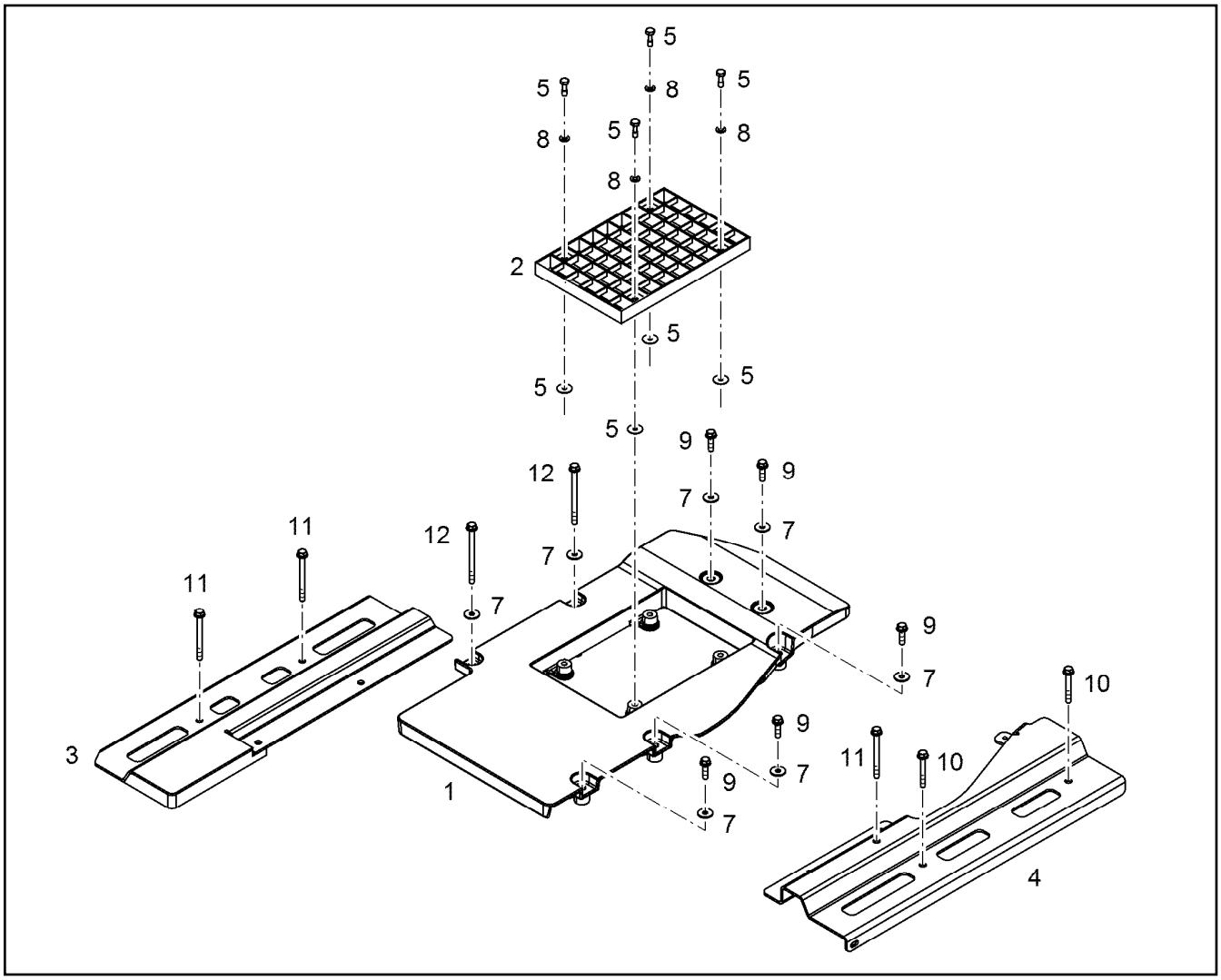

Pos.	Item	Quantity	Description	Bezeichnung
1	10144873	1	COVER PLATE PRE-ASS.	ABDECKPLATTE VORM.
2	10144874	1	SHEET	PLATTE
3	10144869	1	CONSOLE S235JR	KONSOLE
4	10144870	1	CONSOLE S235JR	KONSOLE
5	11600928	4	COMBI SCREW M8X25 A2	KOMBISCHRAUBE
7	11140469	7	WASHER ISO 7093-1 8 200HV 480H SPF	SCHEIBE
8	11651374	4	WASHER ISO 7089 8 200HV 480H-B SPF	SCHEIBE
9	11826563	5	HEX SCREW EN 1665 M8X30 8.8 480H	SECHSKANTSCHRAUBE
10	11691685	2	HEX SCREW EN 1665 M8X60 8.8 480H	SECHSKANTSCHRAUBE
11	10876385	3	HEX SCREW EN 1665 M8X90 8.8 480H SPF	SECHSKANTSCHRAUBE
12	12210061	2	HEX SCREW EN 1665 M8X110 8.8 480H	SECHSKANTSCHRAUBE

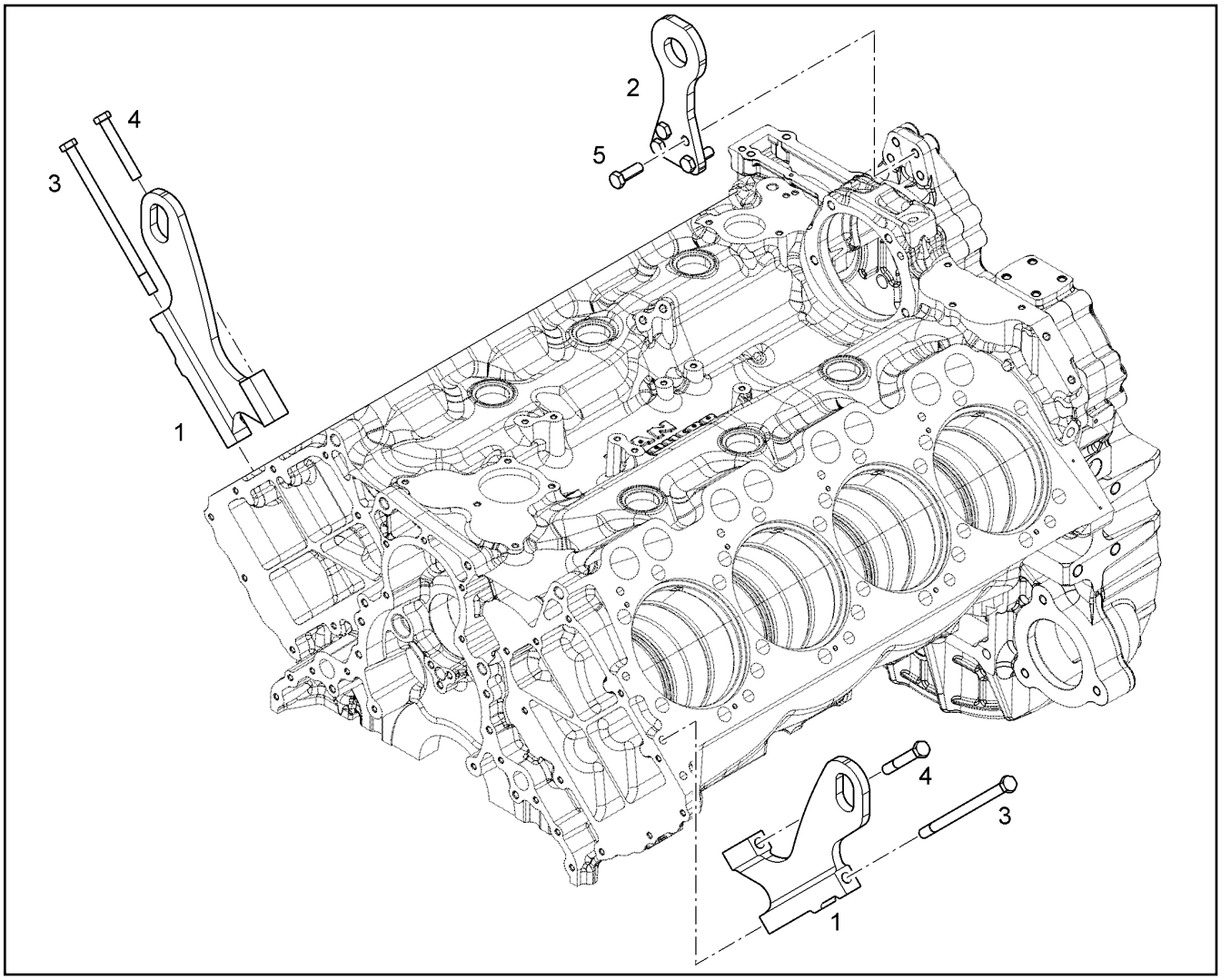

Pos.	Item	Quantity	Description	Bezeichnung
1	10126466	2	LIFTING HOOK S355J0	HEBEHAKEN
2	9079977	1	LIFTING HOOK S355J0	HEBEHAKEN
3	10299657	2	HEX SCREW ISO 4014 M12X200 10.9 FLZN	SECHSKANTSCHRAUBE
4	9230171	2	HEX SCREW ISO 4014 M12X80 10.9 FLZN SP	SECHSKANTSCHRAUBE
5	10299574	4	HEX SCREW ISO 4017 M12X35 10.9 FLZN SP	SECHSKANTSCHRAUBE

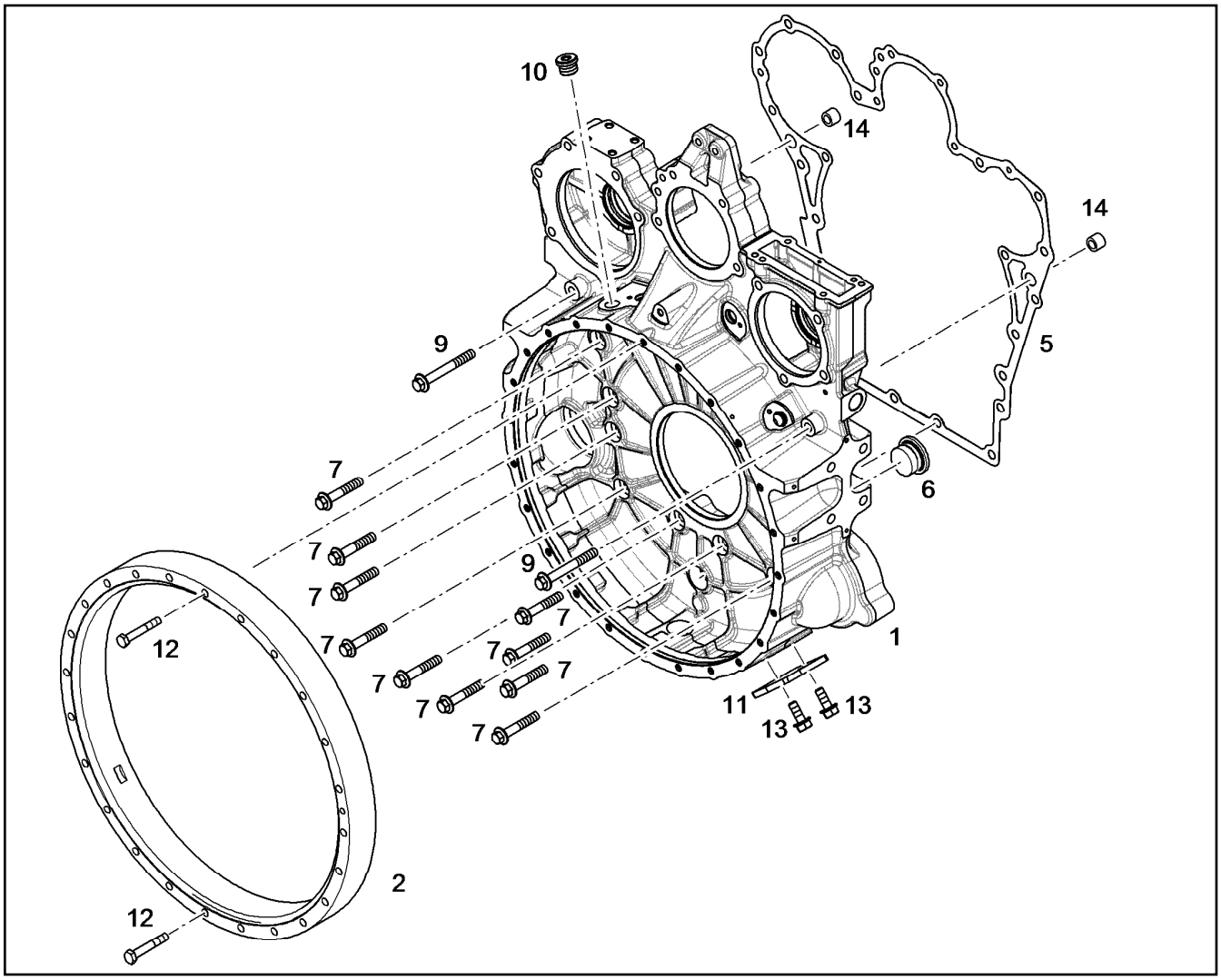

Pos.	Item	Quantity	Description	Bezeichnung
2	10129236	1	INTERMEDIATE RING	ZWISCHENRING
5	10133722	1	SEAL 0,33 METALOSEAL 1	DICHTUNG
6	7382202	1	SCREW PLUG VSTI M38X1,5 CR6-FREI	VERSCHLUSSSCHRAUBE
7	10299568	10	HEX SCREW EN 1665 M12X70 10.9 FLZN	SECHSKANTSCHRAUBE
9	10299598	2	HEX SCREW EN 1665 M12X100 10.9 FLZN	SECHSKANTSCHRAUBE
10	7380177	1	SCREW PLUG VSTI M22X1,5 CR6-FREI	VERSCHLUSSSCHRAUBE
11	9080502	1	COVER S235JR	DECKEL
12	11642367	2	HEX SCREW ISO 4014 M10X65 8.8 FLZN SP	SECHSKANTSCHRAUBE
13	11657219	2	HEX SCREW EN 1665 M8X20 8.8 480H SPF	SECHSKANTSCHRAUBE
14	10123103	2	TIGHT FIT SLEEVE 12X20X15,5 100Cr6	PASSHUELSE

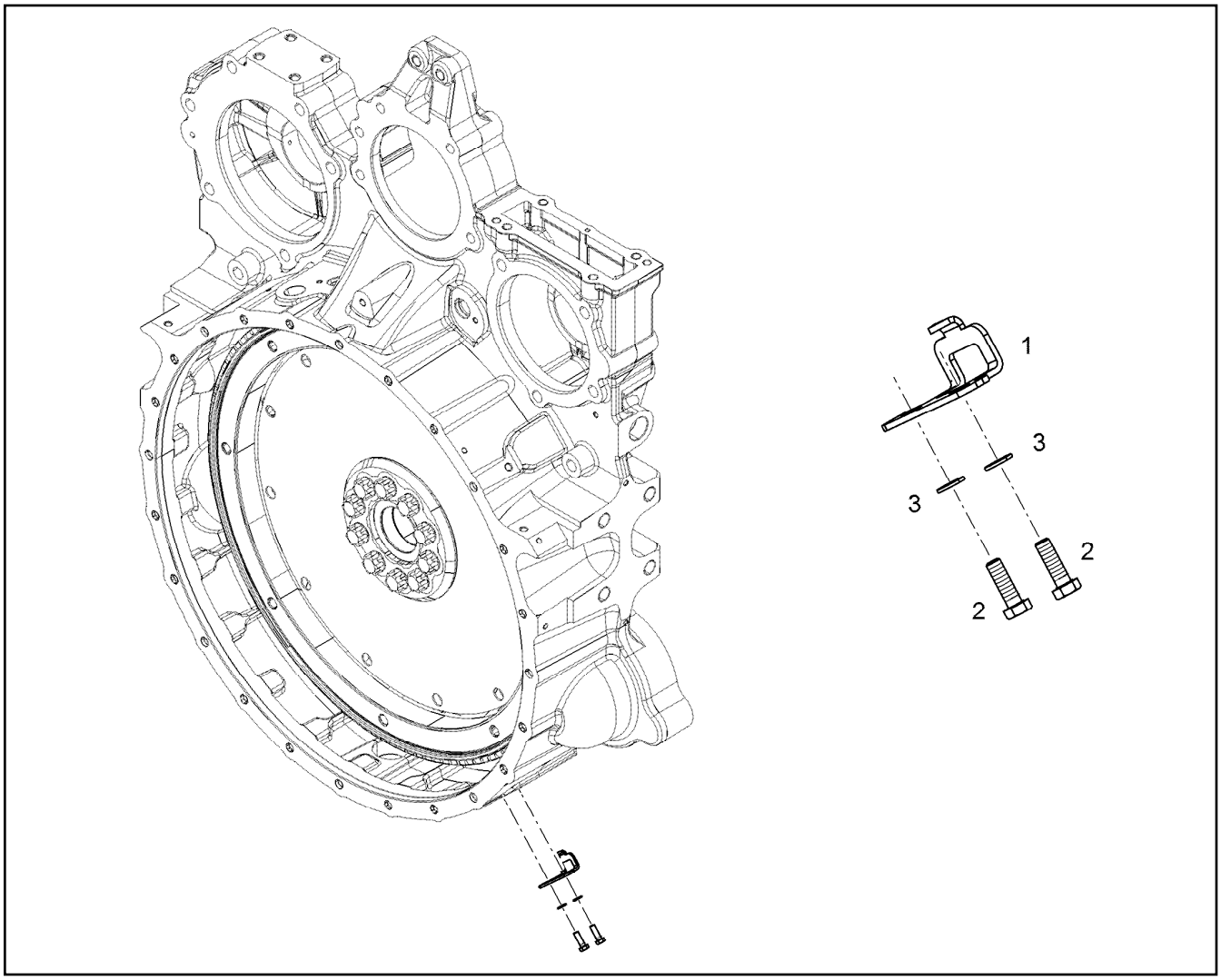

Pos.	Item	Quantity	Description	Bezeichnung
1	9078622	1	ADJUSTING PLATE S235JR	EINSTELLBLECH
2	11647548	2	HEX SCREW ISO 4017 M5X16 8.8 480H SPF	SECHSKANTSCHRAUBE
3	10197808	2	WASHER ISO 7089 5 200HV ZNNI-480H	SCHEIBE

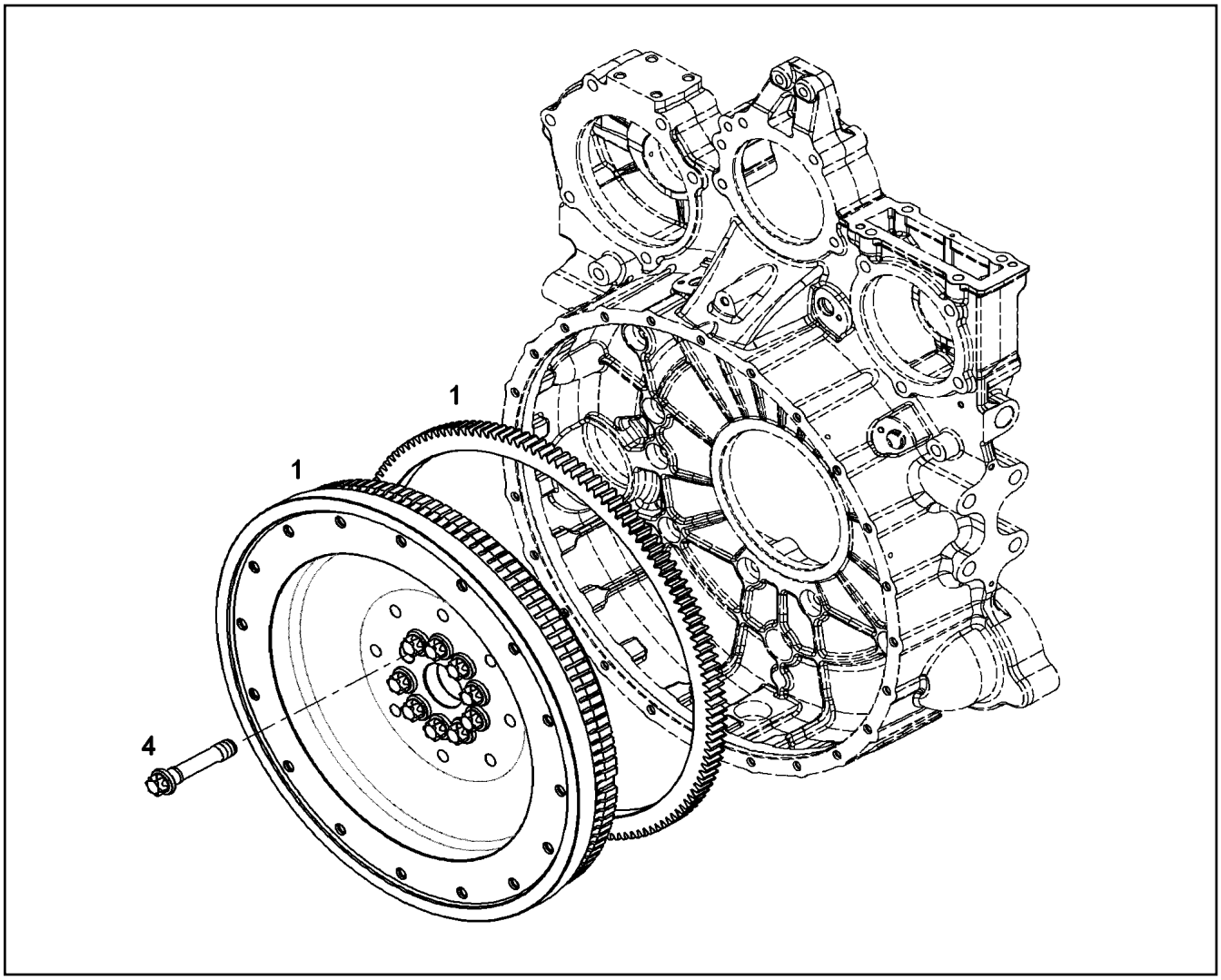

Pos.	Item	Quantity	Description	Bezeichnung
1	10120078	1	FLYWHEEL PRE-ASS. SAE 1X2,496	SCHWUNGRAD VORM.
(3)	9080734	1	CROWN GEAR C45	ZAHNKRANZ
4	9079517	10	HEXALOBULAR HEAD SCREW M18X1,5X90	SECHSRUNDSCHRAUBE

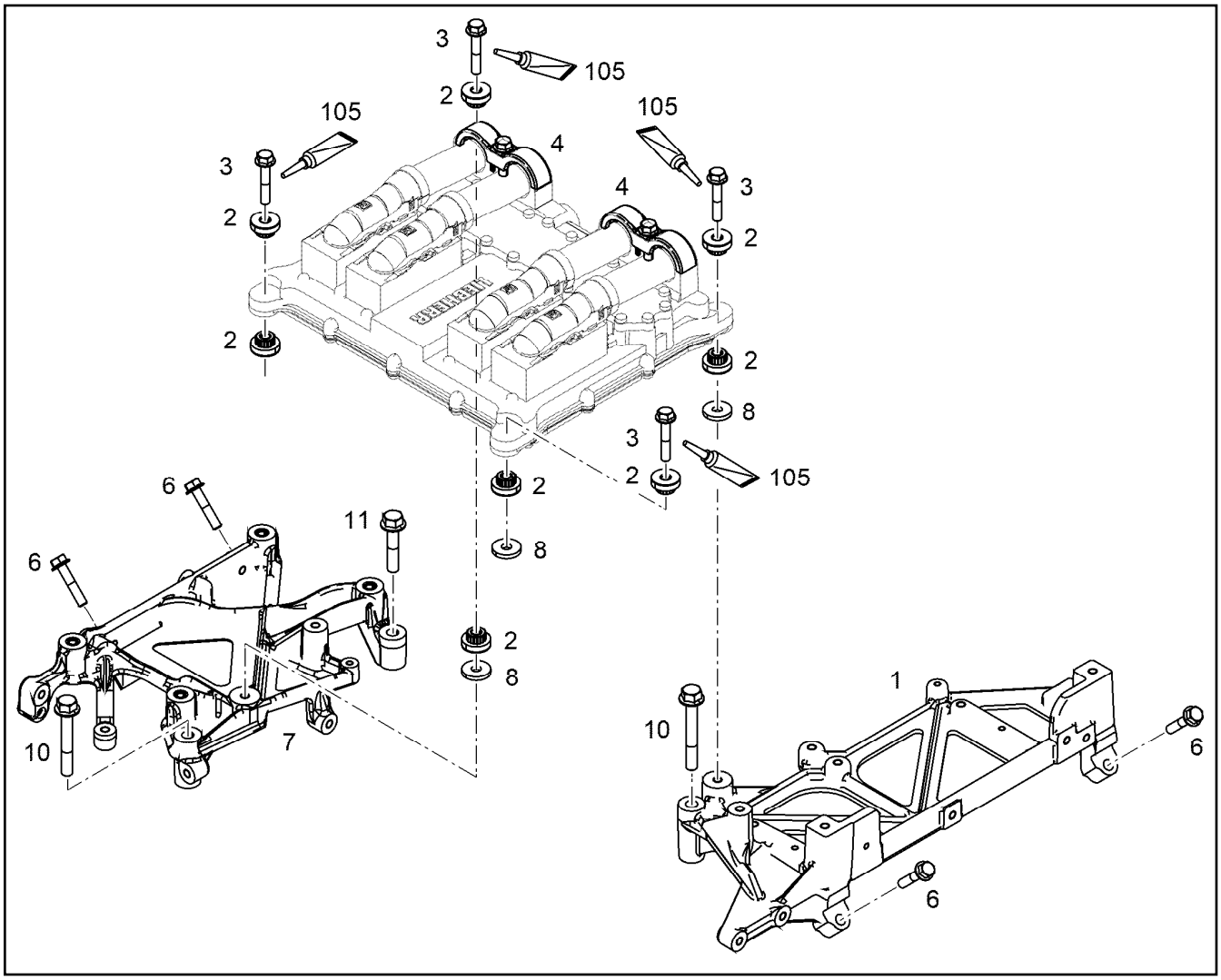

Pos.	Item	Quantity	Description	Bezeichnung
1	10141758	1	CONSOLE EN AC-Al Si1	KONSOLE
2	10116274	8	RUBBER BUFFER 8,3/26X7,2 30 VMQ 21577	GUMMIPUFFER
3	11690426	4	HEX SCREW EN 1665 M8X45 8.8 480H SPF	SECHSKANTSCHRAUBE
4	10144098	2	FASTENING CLAMP 34X34 ⇨ ❑ 789	BEFESTIGUNGSSCHELLE
6	11658660	4	HEX SCREW EN 1665 M8X40 8.8 480H SPF	SECHSKANTSCHRAUBE
7	10144442	1	CONSOLE PRE-ASS.	KONSOLE VORM.
8	10137059	3	DISTANCE SLEEVE 9X26X4	DISTANZHUELSE
10	11656159	2	HEX SCREW EN 1665 M10X70 8.8 FLZN	SECHSKANTSCHRAUBE
11	11626073	1	HEX SCREW EN 1665 M10X50 8.8 FLZN	SECHSKANTSCHRAUBE
105	811205708	1	SCREW LOCKING FLASCHE 50ML 150°C	SCHRAUBENSICHERUNG

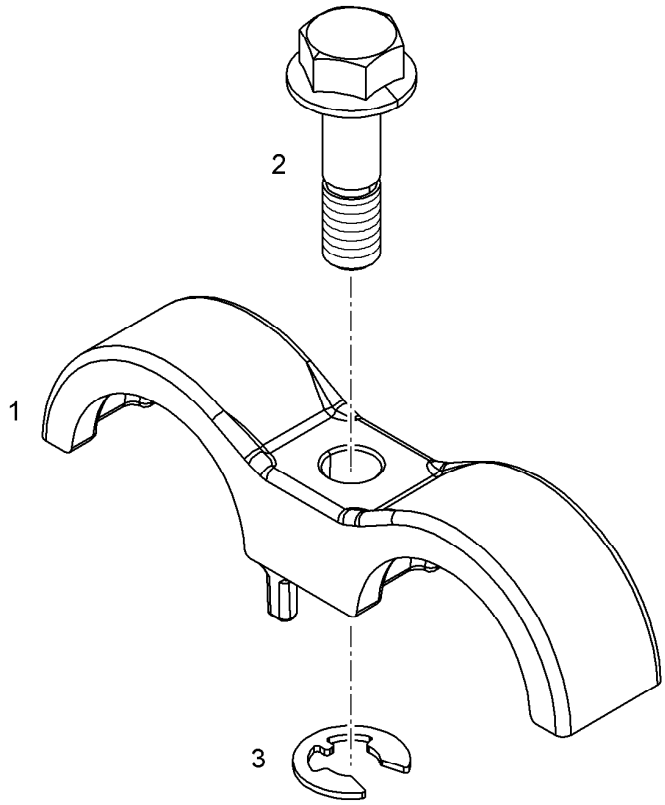

Pos.	Item	Quantity	Description	Bezeichnung
1	10123304	1	FASTENING CLAMP 34 EN AC-AlSi10	BEFESTIGUNGSSCHELLE
2	13541106	1	SCREW M8X30 St Rm>=800MP	SCHRAUBE
3	12210037	1	LOCK WASHER DIN 6799 7X0,9 480H	SICHERUNGSSCHEIBE

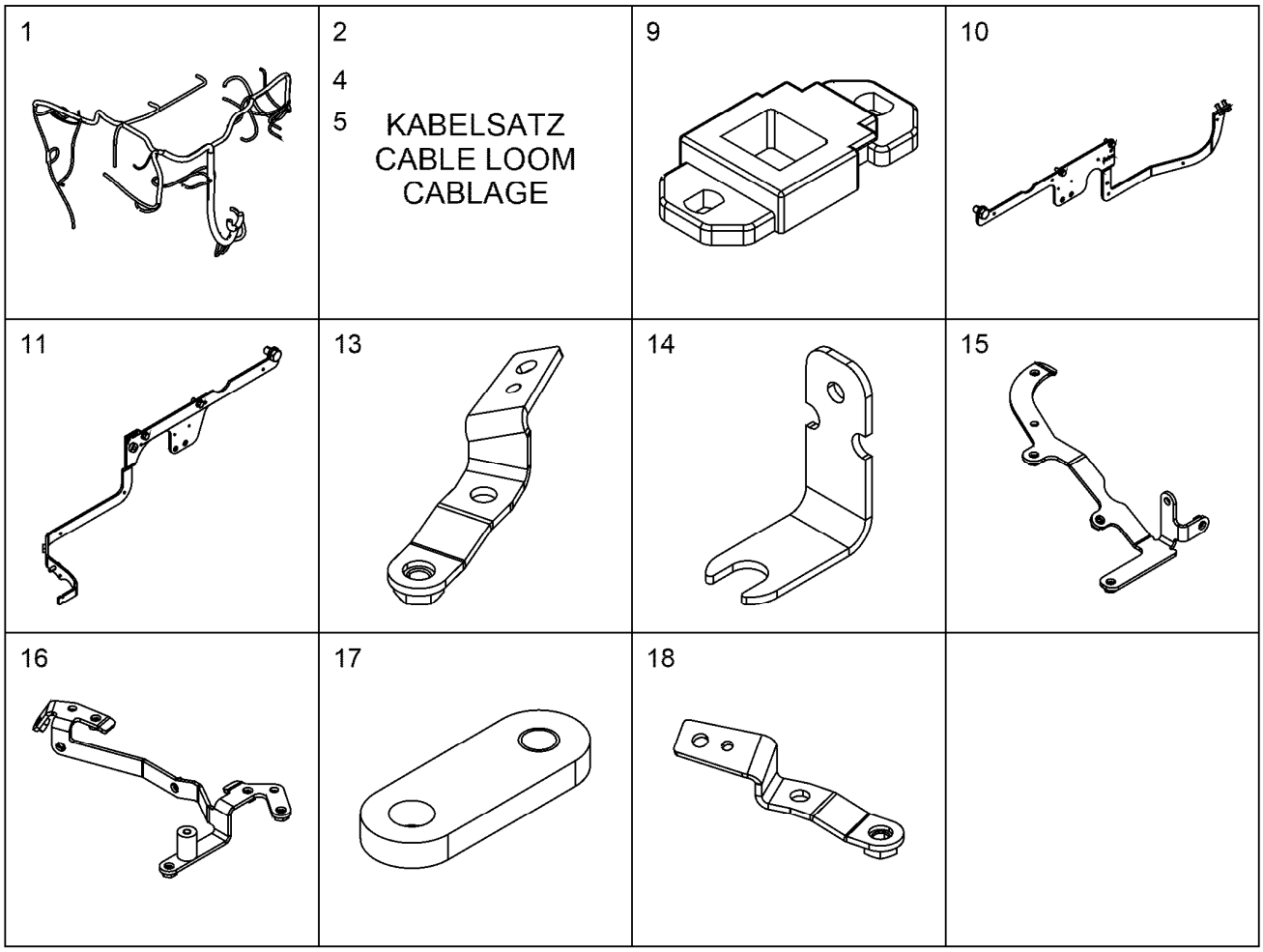

Pos.	Item	Quantity	Description	Bezeichnung
1	12410650	1	CABLE HARNESS W700	KABELBAUM
2	10441308	1	CABLE LOOM WL710	KABELSATZ
4	11100081	2	CABLE LOOM WL720	KABELSATZ
5	10144701	1	CABLE LOOM WL713	KABELSATZ
9	11007215	3	HOLDER PA 66 HB SCH	HALTER
10	10119353	1	BRACKET ADD-ON	KONSOLE ANBAU
(1)	10129490	1	HOLDER	HALTER
(2)	11657219	4	HEX SCREW EN 1665 M8X20 8.8 480H SPF	SECHSKANTSCHRAUBE
(3)	12207569	1	HEX SCREW EN 1665 M16X30 8.8 FLZN	SECHSKANTSCHRAUBE
11	10150446	1	BRACKET ADD-ON ⇨ ❑ 792	KONSOLE ANBAU
13	12473968	1	HOLDER S235JR	HALTER
14	11358957	1	HOLDER S235JR	HALTER
15	10152388	1	HOLDER S235JR	HALTER
16	10152389	1	HOLDER S235JR	HALTER
17	11366371	1	HOLDER S235JR	HALTER
18	12400363	1	CONSOLE	KONSOLE
20	10137330	1	PLATE S235JR	BLECH
31	7381771	5	CLAMP DIN 3016-1 8X15XD1 W1-2-MVQ	SCHELLE
32	7381770	1	CLAMP DIN 3016-1 10X15XD1 W1-2-MVQ	SCHELLE
33	7382087	4	CLAMP DIN 3016-1 12X15XD1 W1-2-MVQ	SCHELLE
34	7381294	8	CLAMP DIN 3016-1 16X15XD1 W1-2-MVQ	SCHELLE
36	7382088	1	CLAMP DIN 3016-1 6X20XD1 W1-2-MVQ	SCHELLE
37	7382090	10	CLAMP DIN 3016-1 8X20XD1 W1-2-MVQ	SCHELLE
38	7381628	2	CLAMP DIN 3016-1 10X20XD1 W1-2-MVQ	SCHELLE
39	7381629	3	CLAMP DIN 3016-1 12X20XD1 W1-2-MVQ	SCHELLE

1 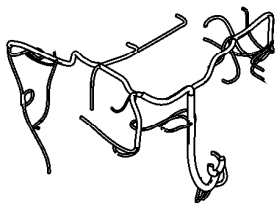	2 4 5 KABELSATZ CABLE LOOM CABLAGE	9 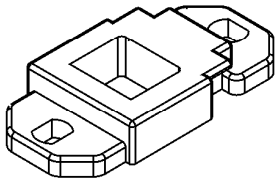	10 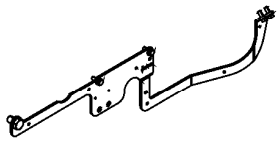
11 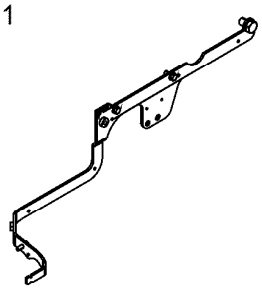	13 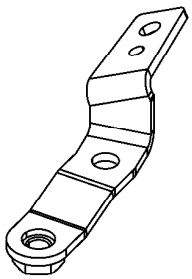	14 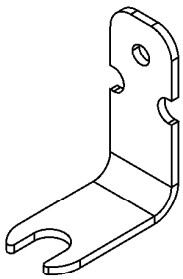	15 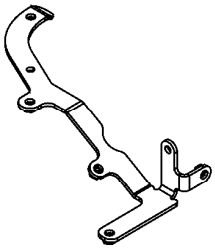
16 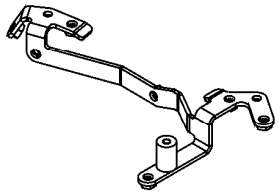	17 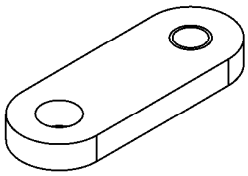	18 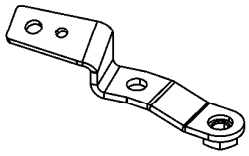	

Pos.	Item	Quantity	Description	Bezeichnung
40	7382085	3	CLAMP DIN 3016-1 16X20XD1 W1-2-MVQ	SCHELLE
41	7381635	3	CLAMP DIN 3016-1 18X20XD1 W1-2-MVQ	SCHELLE
42	7381630	6	CLAMP DIN 3016-1 22X20XD1 W1-2-MVQ	SCHELLE
52	12207546	6	HEX SCREW EN 1665 M5X10 8.8 480H	SECHSKANTSCHRAUBE
54	11840297	15	HEX SCREW EN 1665 M6X16 8.8 480H SPF	SECHSKANTSCHRAUBE
60	11656992	26	HEX SCREW EN 1665 M8X16 8.8 480H SPF	SECHSKANTSCHRAUBE
62	11690637	1	HEX SCREW EN 1665 M8X25 8.8 480H SPF	SECHSKANTSCHRAUBE
63	11826563	1	HEX SCREW EN 1665 M8X30 8.8 480H	SECHSKANTSCHRAUBE
68	11656153	2	HEX SCREW EN 1665 M10X20 8.8 FLZN SPF	SECHSKANTSCHRAUBE
97	11691013	3	CABLE TIE 4,6X202-SCHWARZ/ PA66HS/PA6	KABELBINDER
99	10874588	7	CABLE TIE 4,8X292-SCHWARZ PA66 SPF	KABELBINDER
103	10123876	2	RUBBER RING X16	GUMMIRING
113	9074404	1	DISTANCE SLEEVE 8,5X15X22 ETG 100	DISTANZHUELSE

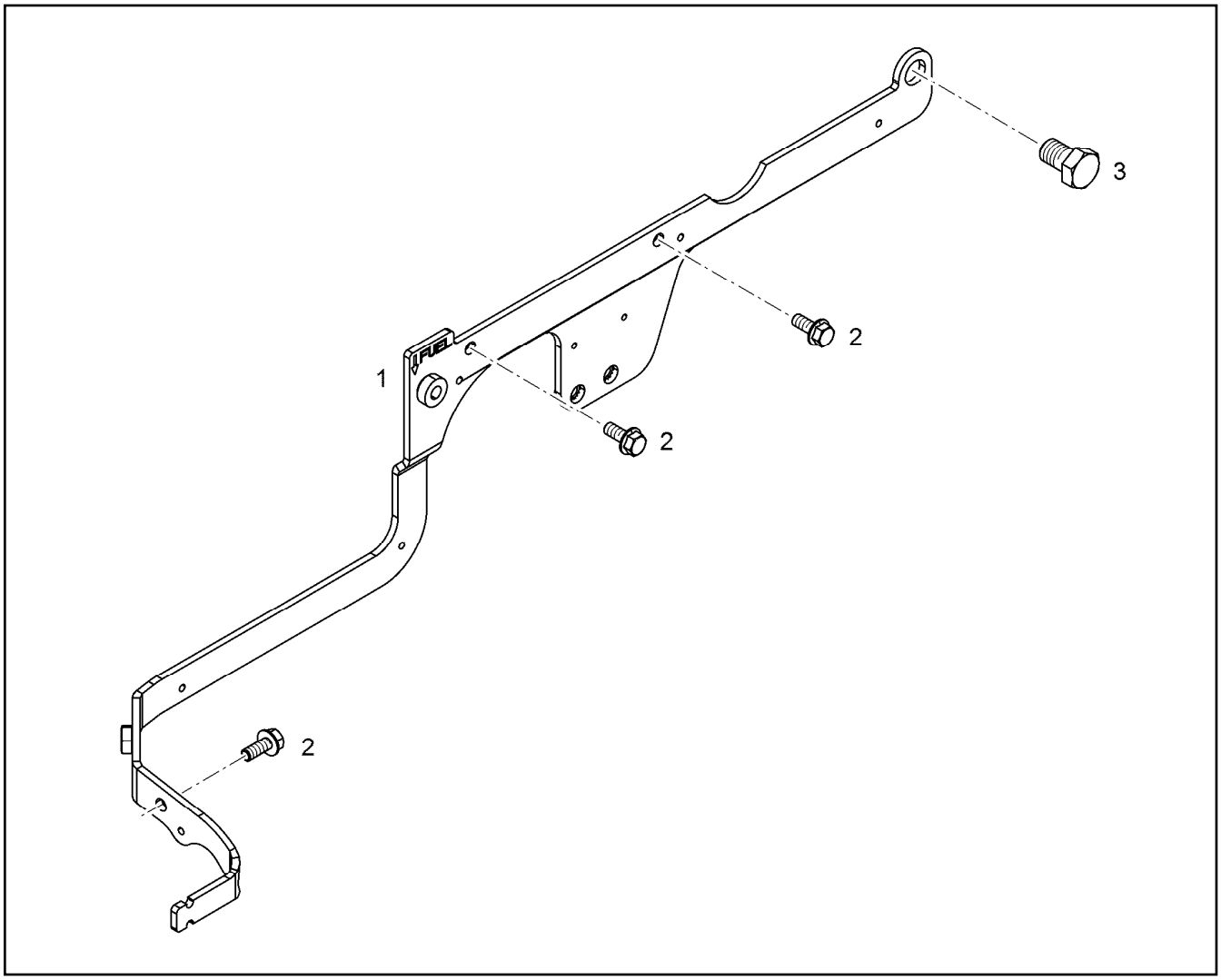

Pos.	Item	Quantity	Description	Bezeichnung
1	10147594	1	HOLDER S235JR	HALTER
2	11657219	3	HEX SCREW EN 1665 M8X20 8.8 480H SPF	SECHSKANTSCHRAUBE
3	12207569	1	HEX SCREW EN 1665 M16X30 8.8 FLZN	SECHSKANTSCHRAUBE

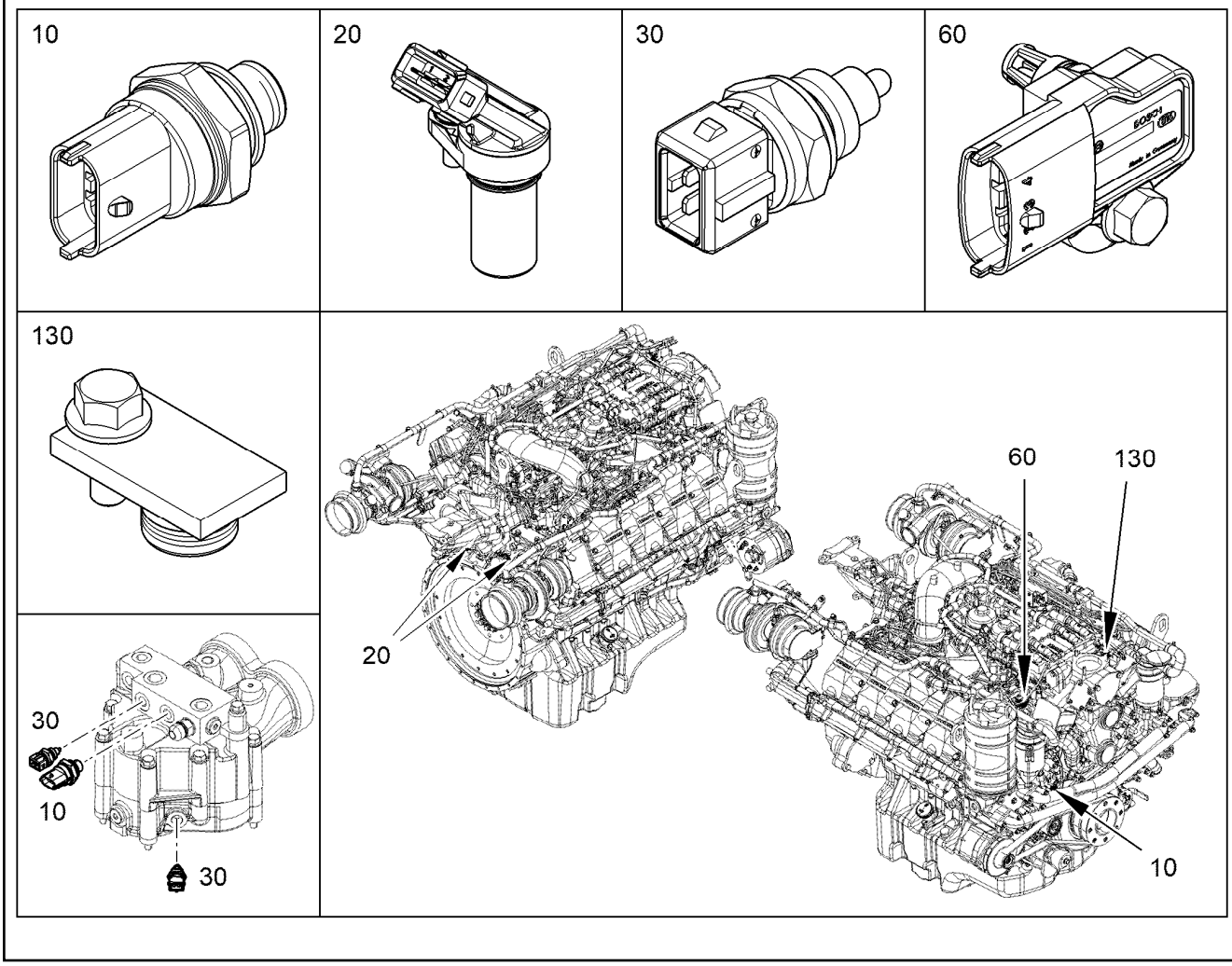

Pos.	Item	Quantity	Description	Bezeichnung
10	12422246	2	PRESSURE TRANSMITTER CPL. 0-12 BAR	DRUCKGEBER KPL.
(1)	12433525	1	PRESSURE TRANSMITTER 0-12 BAR	DRUCKGEBER
(2)	10011866	1	SEALING RING 14,7X22,00X1,5 FKM 80	DICHTRING
20	12544505	2	ROTATIONAL SPEED SENSOR CPL. 10-1000	DREHZAHLGEBER KPL.
(1)	13736146	1	ROTATIONAL SPEED SENSOR 10-10000HZ	DREHZAHLGEBER
(2)	7381103	1	O-RING ISO 3601-1 17,17X1,78 FKM 70 A,GN	O-RING
(3)	10875586	1	SOCKET HEAD SCREW ISO 4762 M6X16 8.8	ZYLINDERSCHRAUBE
(100)	10285708	1	GREASE NBU 30 1KG DOSE	FETT
30	13410342	2	TEMPERATURE PROBE CPL. -40°C BIS +15	TEMPERATURFUEHLER KPL.
60	13574068	1	PRESSURE/TEMP.SENSOR COMPLET -40°C	DRUCK-/TEMPERATUR SENSOR
(1)	13474740	1	PRESSURE/TEMPERATURE SENSOR -40°C	DRUCK-/TEMPERATUR SENSO
(2)	12207548	1	HEX SCREW EN 1665 M6X20 8.8 480H SPF	SECHSKANTSCHRAUBE
130	10148371	1	LOCKING PIECES	VERSCHLUSSTEILE
(1)	10148372	1	COVER Al Rm>200N/m	DECKEL
(2)	10128678	1	O-RING 12X2 FKM 70 MoS2	O-RING
(3)	11840297	1	HEX SCREW EN 1665 M6X16 8.8 480H SPF	SECHSKANTSCHRAUBE
(100)	10285708	1	GREASE NBU 30 1KG DOSE	FETT

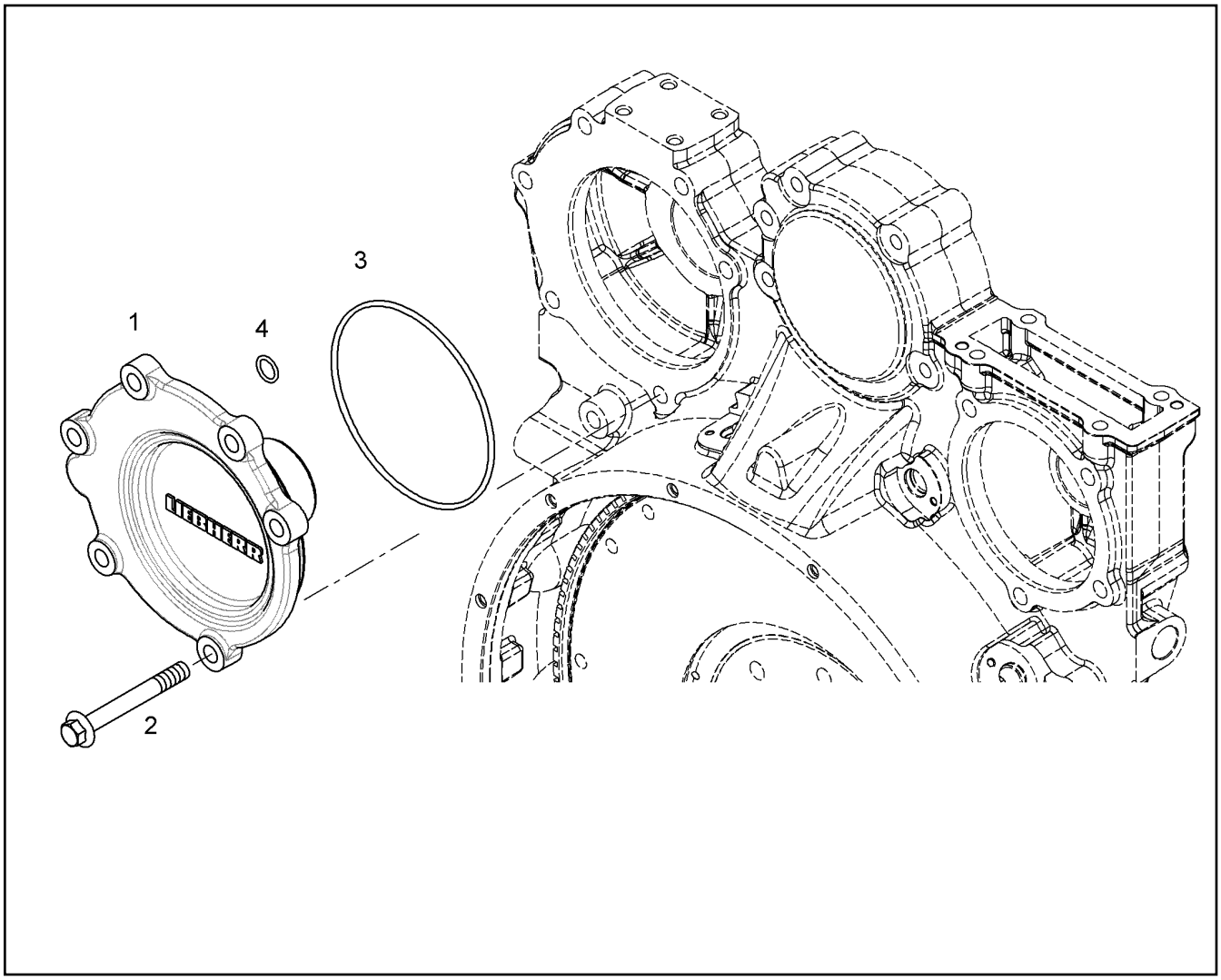

Pos.	Item	Quantity	Description	Bezeichnung
2	10299598	6	HEX SCREW EN 1665 M12X100 10.9 FLZN	SECHSKANTSCHRAUBE
3	570807108	1	O-RING ARP 568 145,64X3,53 NBR70	O-RING
4	7380619	1	O-RING AEHNL.ISO 3601-1 15X2,5 FKM 80 A	O-RING

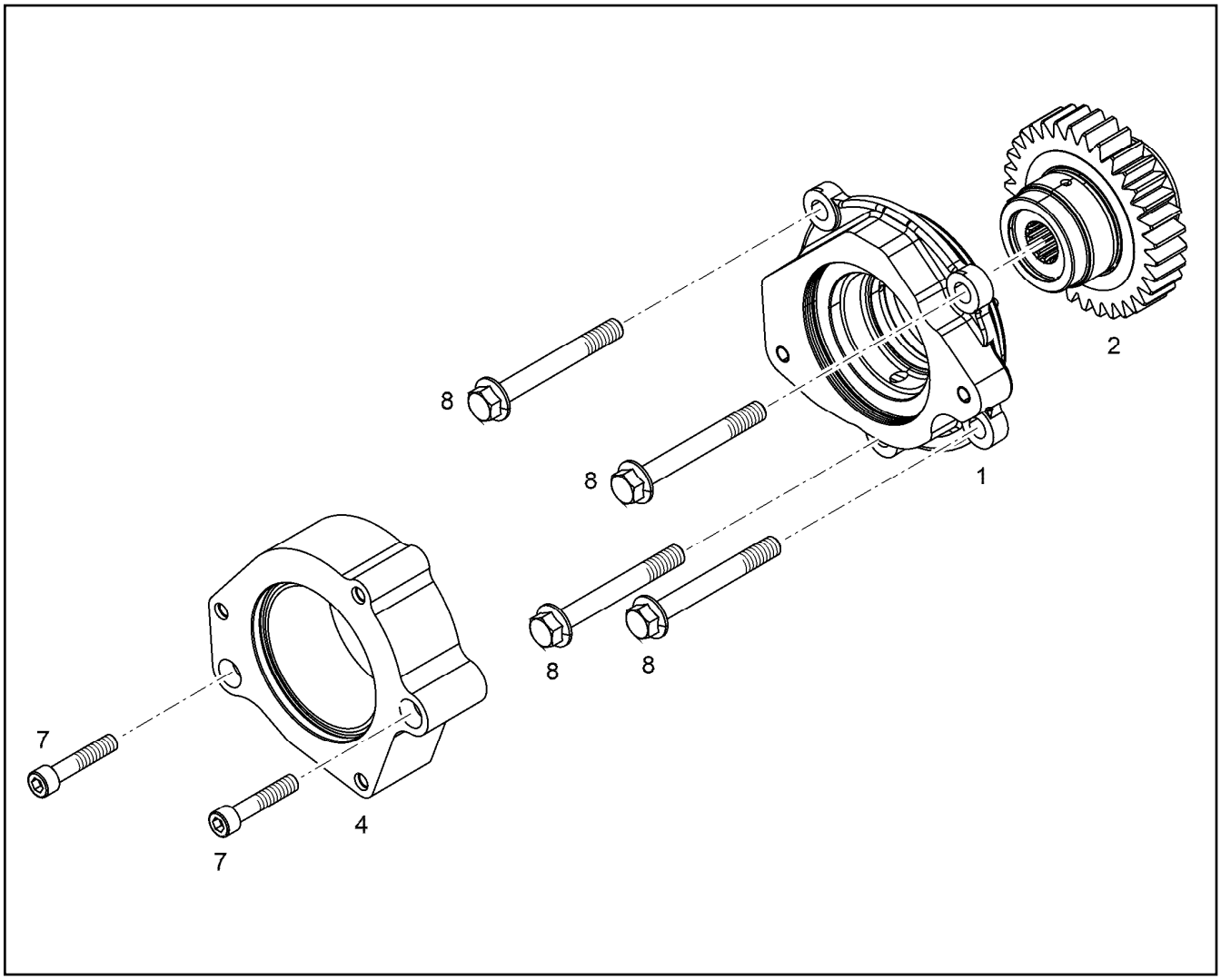

Pos.	Item	Quantity	Description	Bezeichnung
1	11366388	1	AUXILIARY DRIVE PRE-ASS. ⇨ ❑ 796	NEBENABTRIEB VORM.
2	11369506	1	GEARWHEEL PRE-ASS.	ZAHNRAD VORM.
4	10126124	1	CONNECTING PLATE AlMgSi08	ANSCHLUSSPLATTE
7	4980973	2	SOCKET HEAD SCREW ISO 4762 M10X50 1	ZYLINDERSCHRAUBE
8	10299598	4	HEX SCREW EN 1665 M12X100 10.9 FLZN	SECHSKANTSCHRAUBE

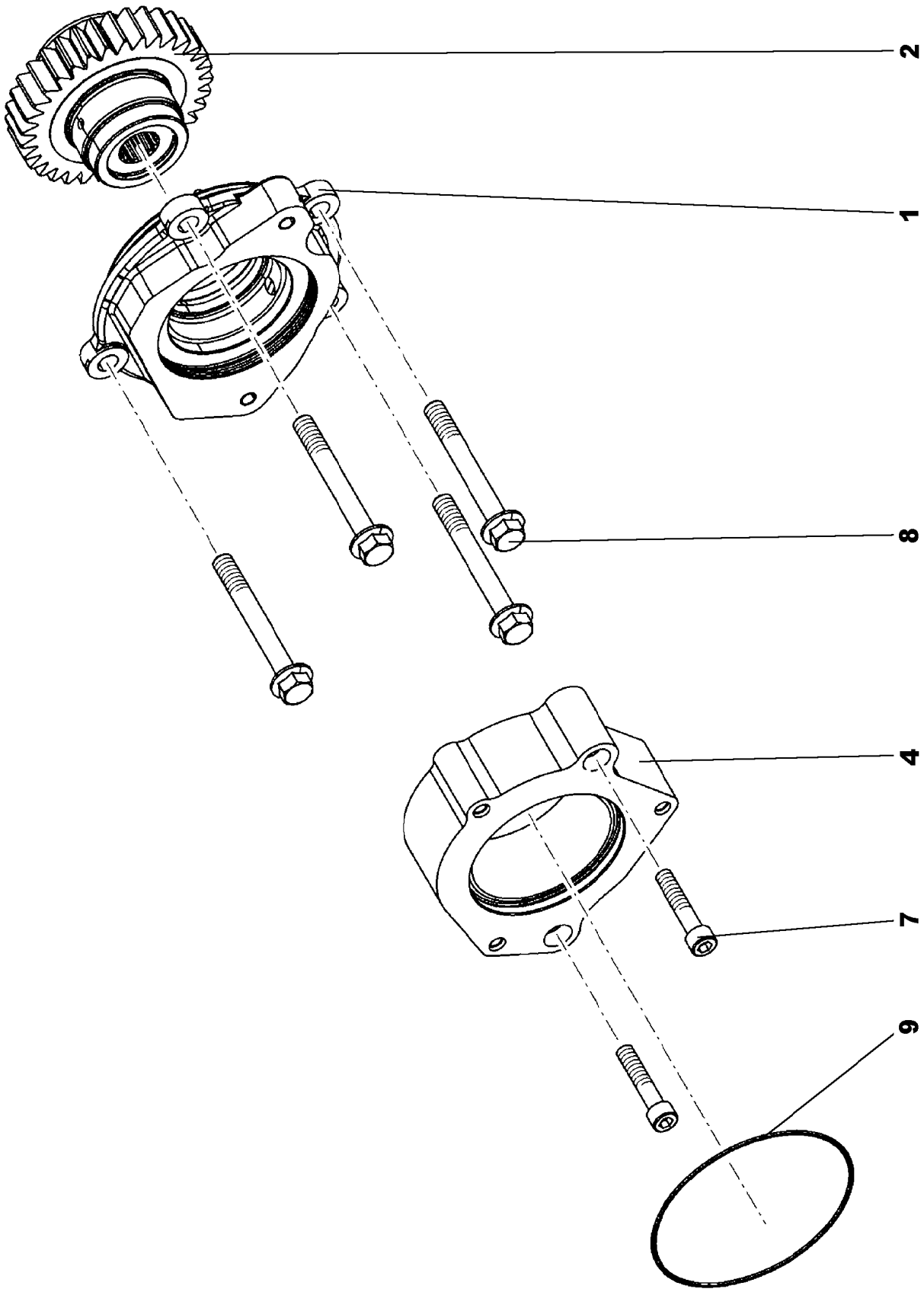

15.3.2023 009927	**etk_en_de_098406_LR 13000**	❑ 796 (1/2)
LIEBHERR	**AUXILIARY DRIVE PRE-ASS.** **NEBENABTRIEB VORM.**	**11366388**

Pos.	Item	Quantity	Description	Bezeichnung
1	10126181	1	BEARING HOUSING, PRE-ASSEMBLED	LAGERGEHAEUSE VORM.
5	7380604	1	O-RING ISO 3601-1 117,07X3,53 FKM 70 A,G	O-RING
6	7380401	1	O-RING AEHNL.ISO 3601-1 101,2X3,53 NBR	O-RING
100	10285708	1	GREASE NBU 30 1KG DOSE	FETT

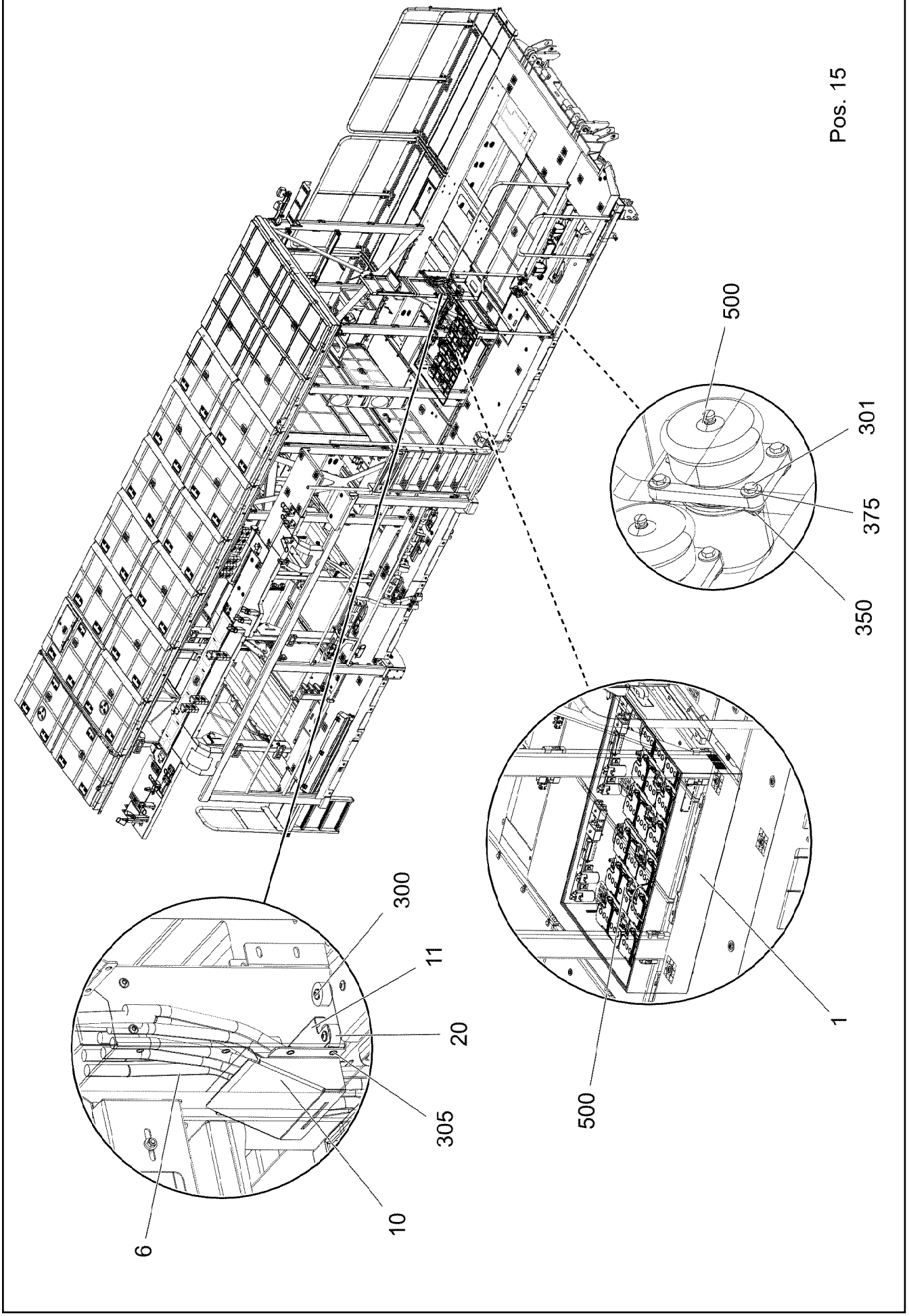
Pos. 15
500
301
375
350
300
11
20
305
10
6
500
1

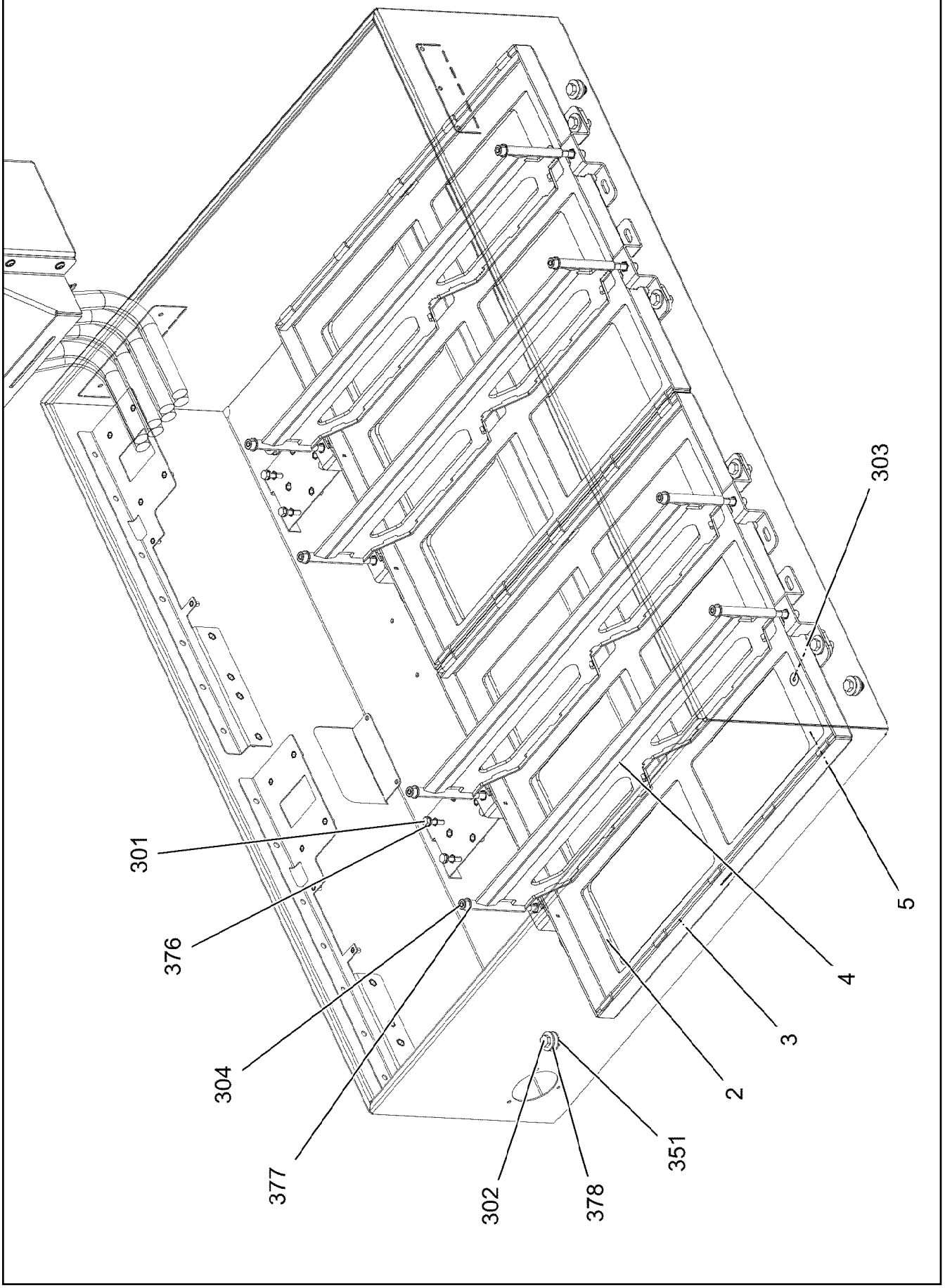
303
301
376
304
377
302
378
351
2
3
4
5

Pos.	Item	Quantity	Description	Bezeichnung
1	965900908	1	BATTERY BOX ST.CONST.	BATTERIEKASTEN SCHWK.
2	966722208	1	SHEET CPL.	BLECH KPL.
3	966714908	2	CONSOLE	KONSOLE
4	966719108	4	HOLDER	HALTER
5	966722408	1	SHEET CPL.	BLECH KPL.
6	96034773	1	PLATE PRE-ASS. ⇨ ❑ 801	BLECH VORM.
10	97118386	1	PLATE 3X386X180 DC01 FE//ZNNI8//CN//T0	BLECH
11	97126603	1	PLATE 1.5X240X157 DC01 FE//ZNNI8//CN//T	BLECH
15	979512808	1	PLATE 4X367X233 S315MC	BLECH
20	971622408	4	SLEEVE 40.0X19 S355J2+AR FE//ZNNI8//CN/	HUELSE
300	10875485	4	BUTTON HEAD SCREW AEHNL.ISO 7380-2	HALBRUNDKOPFSCHRAUBE
301	10197836	16	HEX SCREW ISO 4017 M6X25 8.8 ZNNI-480	SECHSKANTSCHRAUBE
302	11651767	12	HEX SCREW ISO 4017 M8X20 8.8 480H SPF	SECHSKANTSCHRAUBE
303	12220375	4	COUNTERSUNK SCREW ISO 10642 M8X20	SENKSCHRAUBE
304	12213821	8	SOCKET HEAD SCREW ISO 4762 M8X130 8	ZYLINDERSCHRAUBE
305	12210822	4	BUTTON HEAD SCREW ISO 7380-2 M6X10	HALBRUNDKOPFSCHRAUBE
350	10197764	8	HEX NUT ISO 4032 M6 10 ZNNI-480H SPF	SECHSKANTMUTTER
351	10875614	4	HEX NUT DIN 985 M8 8 480H SPF	SECHSKANTMUTTER
375	10875648	16	WASHER ISO 7093-1 6 200HV 480H SPF	SCHEIBE
376	10197771	8	WASHER ISO 7089 6 200HV ZNNI-480H SPF	SCHEIBE
377	12103465	8	WASHER ISO 7089 8 300HV ZNNI-480H SPF	SCHEIBE
378	11140469	16	WASHER ISO 7093-1 8 200HV 480H SPF	SCHEIBE
500	96033201	1	ELECTRIC FOR BATTERY BOX ⇨ ❑ 803	ELEKTRIK BATTERIEKASTEN

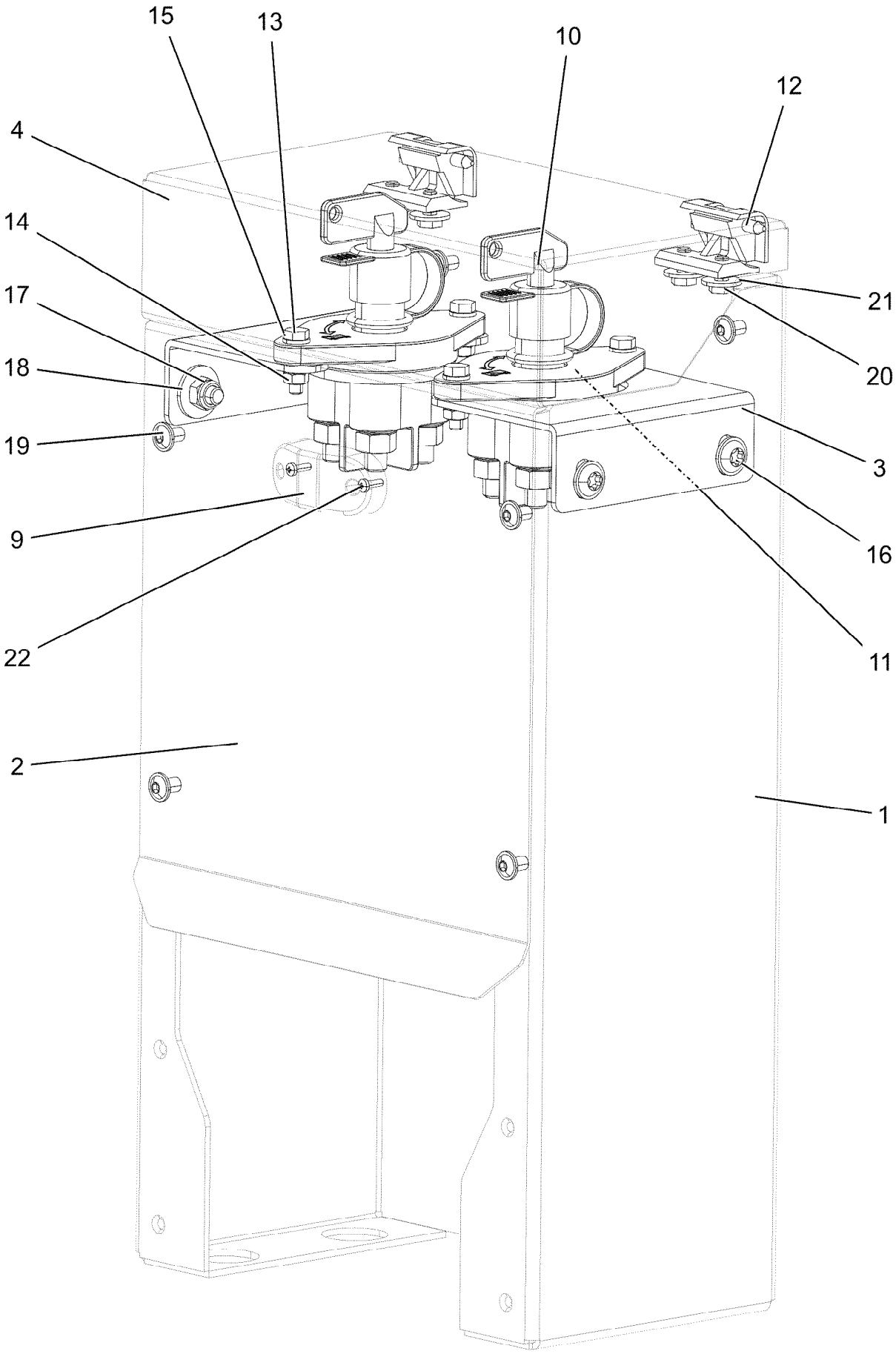

15.3.2023 002126 LIEBHERR	**etk_en_de_098406_LR 13000** **PLATE PRE-ASS.** **BLECH VORM.**	801 (1/2) **96034773**

Pos.	Item	Quantity	Description	Bezeichnung
1	97125716	1	PLATE 3X541X642 DC01 FE//ZNNI8//CN//T0	BLECH
2	97118384	1	PLATE 1.5X258X437 DC01 FE//ZNNI8//CN//T	BLECH
3	97118385	2	PLATE 3X120X124 DC01 FE//ZNNI8//CN//T0	BLECH
4	97126604	1	PLATE 1.5X392X242 DC01 FE//ZNNI8//CN//T	BLECH
9	12100395	1	LED POSITION LIGHT 0,75/1,5W 12/24V	LED POSITIONSLEUCHTE
10	10871010	2	BATTERY ISOLATING SWITCH PAGF SCHW	BATTERIETRENNSCHALTER
(1)	10024214	1	SWITCH LEVER	SCHALTHEBEL
11	97068322	2	SIGN ALU	SCHILD
12	704259808	2	HINGE 27X32X42/180° GD-ZN SW GEPULV	SCHARNIER
13	10197836	4	HEX SCREW ISO 4017 M6X25 8.8 ZNNI-480	SECHSKANTSCHRAUBE
14	10197764	4	HEX NUT ISO 4032 M6 10 ZNNI-480H SPF	SECHSKANTMUTTER
15	10197771	8	WASHER ISO 7089 6 200HV ZNNI-480H SPF	SCHEIBE
16	10875471	4	BUTTON HEAD SCREW AEHNL.ISO 7380-2	HALBRUNDKOPFSCHRAUBE
17	10875614	4	HEX NUT DIN 985 M8 8 480H SPF	SECHSKANTMUTTER
18	11140469	4	WASHER ISO 7093-1 8 200HV 480H SPF	SCHEIBE
19	12210822	6	BUTTON HEAD SCREW ISO 7380-2 M6X10	HALBRUNDKOPFSCHRAUBE
20	11692824	4	HEX SCREW ISO 4017 M6X12 8.8 480H SPF	SECHSKANTSCHRAUBE
21	10875648	4	WASHER ISO 7093-1 6 200HV 480H SPF	SCHEIBE
22	12219257	2	PAN-HEAD SCREW ISO 7045 M3X10 4.8 480	FLACHKOPFSCHRAUBE

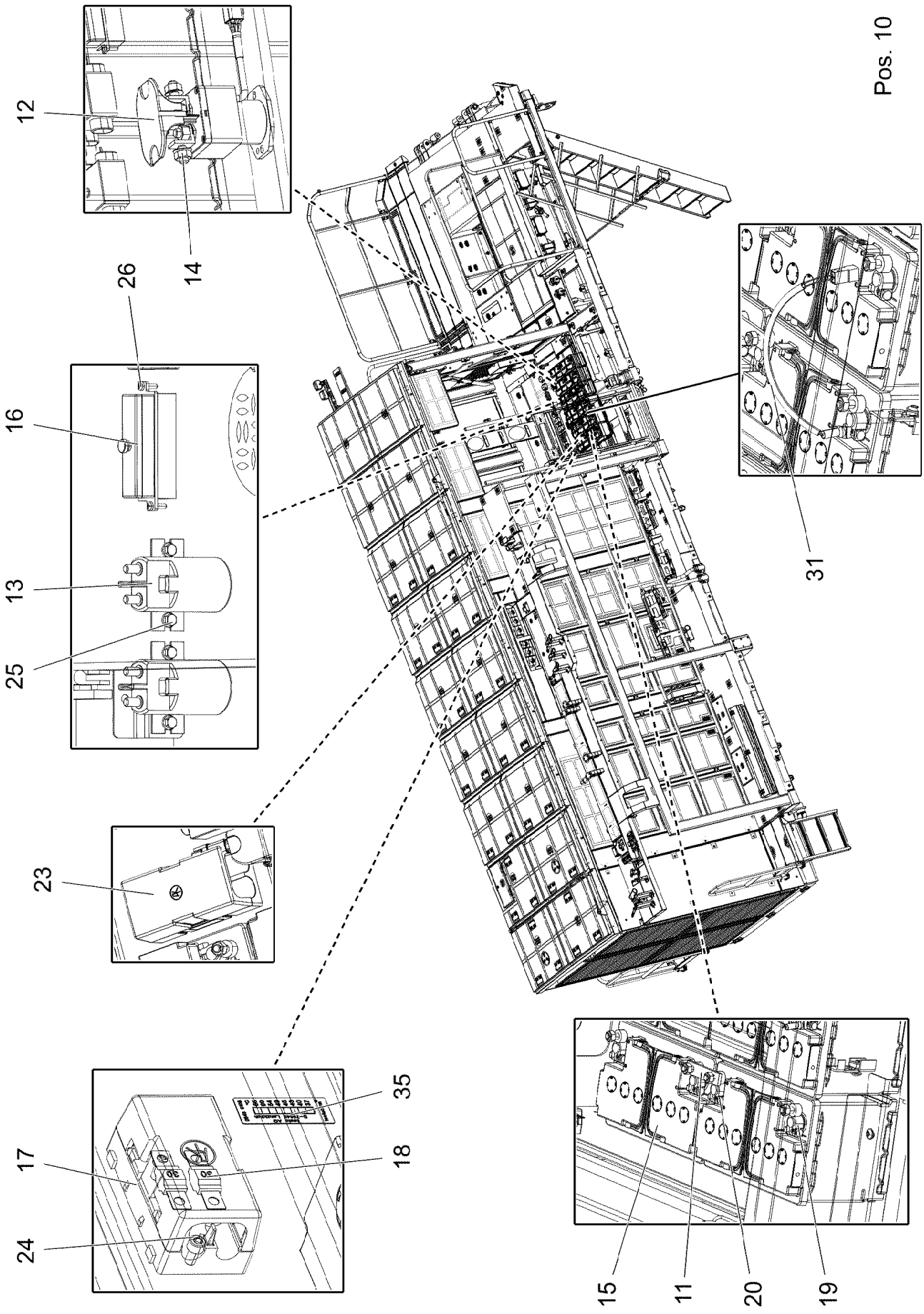
Pos. 10
12
14
26
16
13
25
23
17
24
35
18
31
15
11
20
19

Pos.	Item	Quantity	Description	Bezeichnung
10	96033202	1	WIRING LIST BATTERY BOX ⇨ ❑ 805	KABELLISTE BATTERIEKASTEN
11	97013433	6	RAIL 5.0X0 CU	SCHIENE
12	10871125	2	CUTOFF RELAY 24V	TRENNSCHALTRELAIS
13	630105308	4	RELAY 24V/1S SPF	RELAIS
14	10872525	4	ELBOW CONNECTION KISSLINGRELAIS	WINKELANSCHLUSS
15	10664800	12	BATTERY 12V 70AH	BATTERIE
16	604501608	2	FUSE BOX SMALL 6-POL, LEER	SICHERUNGSDOSE
17	10874464	1	FUSE BOX SMALL 2-POLIG PA	SICHERUNGSDOSE
18	12103501	2	FUSE 30A 32V	SICHERUNG
19	613206608	12	BATTERY TERMINAL CLAMP 15,9MM² VERZI	BATTERIEKLEMME
20	613206508	12	BATTERY TERMINAL CLAMP 17,5MM² VERZI	BATTERIEKLEMME
23	10878115	2	CABLE CONNECTOR 4 X M10	KABELVERBINDER
24	11690040	6	SOCKET HEAD SCREW ISO 4762 M5X10 8.8	ZYLINDERSCHRAUBE
25	11840297	8	HEX SCREW EN 1665 M6X16 8.8 480H SPF	SECHSKANTSCHRAUBE
26	12216226	4	PAN-HEAD SCREW ISO 7045 M4X16 4.8 480	FLACHKOPFSCHRAUBE
31	10800266	2	TEMPERATURE SENSOR -50/+125°C SPF	TEMPERATURFUEHLER
35	11081841	2	MEASURING STRIP	MESSSTREIFEN

Pos.	Item	Quantity	Description	Bezeichnung
1	96040581	1	LEAD W591U	LEITUNG
2	96040582	1	LEAD W591O	LEITUNG
3	967005308	1	LEAD W594U	LEITUNG
4	967005408	1	LEAD W595U	LEITUNG
5	967005508	1	LEAD W594O	LEITUNG
6	967005608	1	LEAD W595O	LEITUNG
7	967006908	1	LEAD W592U	LEITUNG
8	967007008	1	LEAD W592O	LEITUNG
9	967007108	1	LEAD W597U	LEITUNG
10	967007208	1	LEAD W597O	LEITUNG

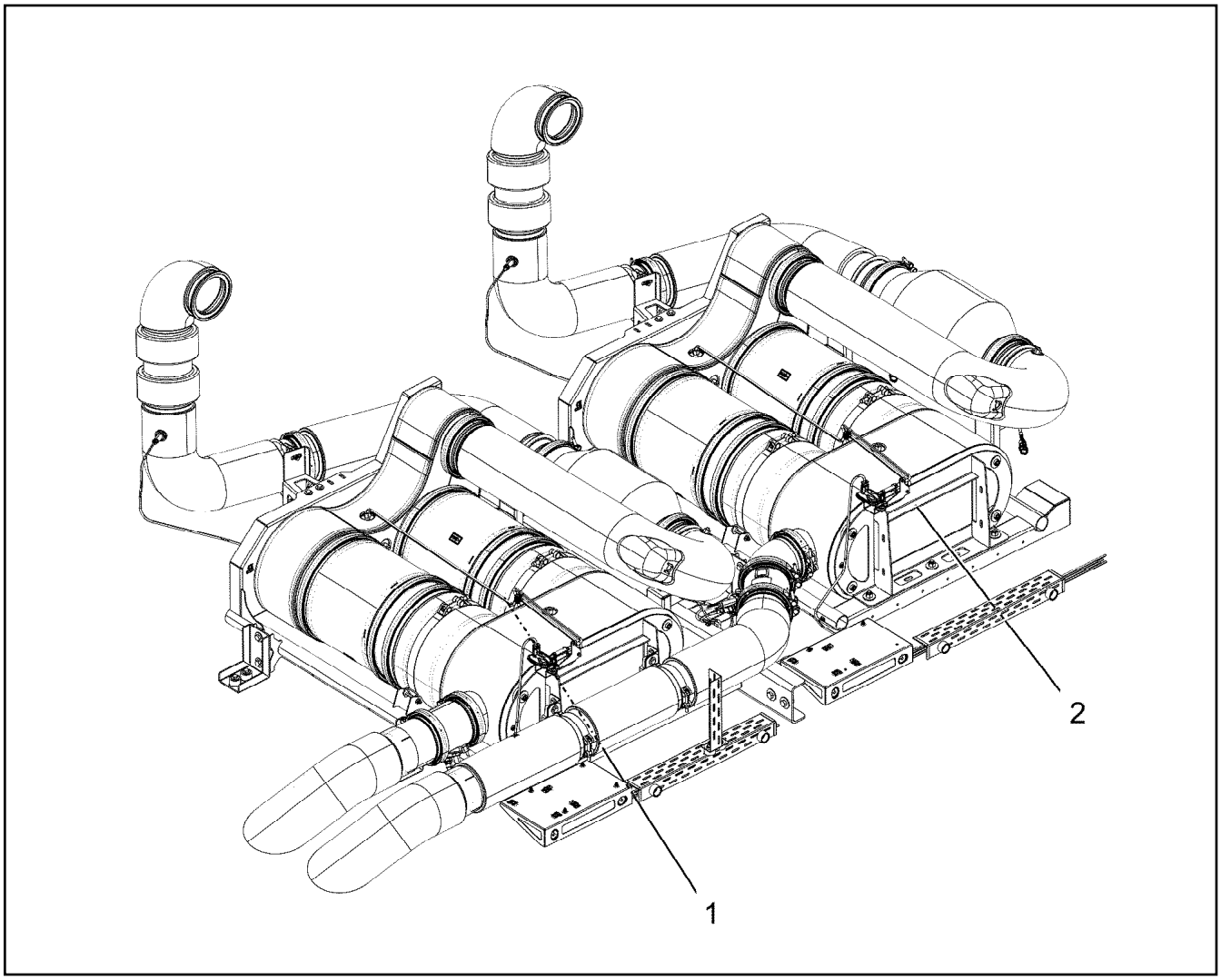

Pos.	Item	Quantity	Description	Bezeichnung
1	919203408	1	MUFFLER UNIT ABOVE ⇨ ❑ 807	SCHALLDAEMPFERANLAGE O
2	919203508	1	MUFFLER UNIT DOWN ⇨ ❑ 814	SCHALLDAEMPFERANLAGE UN

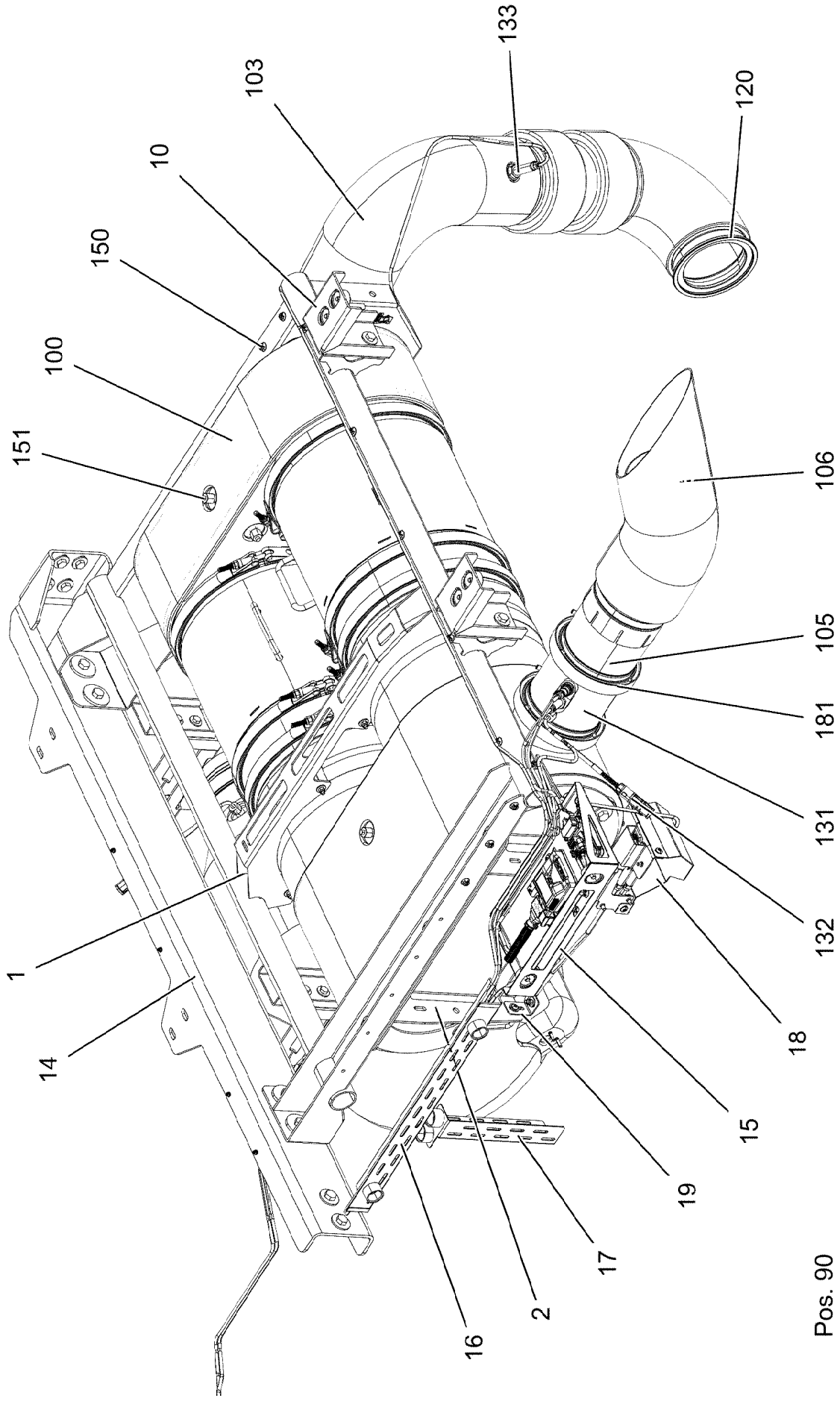

15.3.2023 002160	**etk_en_de_098406_LR 13000**	807 (1/6)
LIEBHERR	**MUFFLER UNIT ABOVE** **SCHALLDAEMPFERANLAGE OBEN**	**919203408**

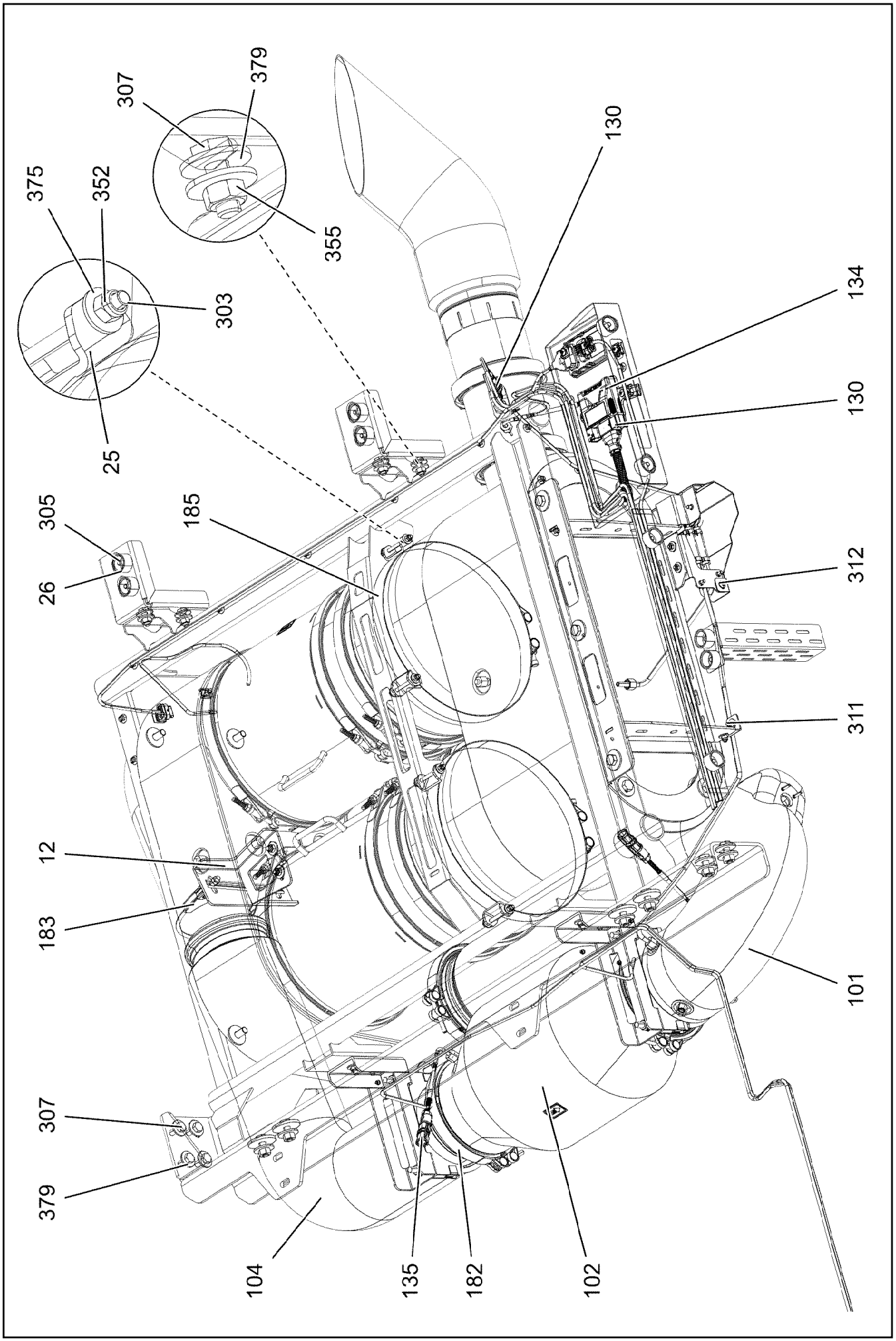

15.3.2023 002161	**etk_en_de_098406_LR 13000**	808 (2/6)
LIEBHERR	**MUFFLER UNIT ABOVE** **SCHALLDAEMPFERANLAGE OBEN**	**919203408**

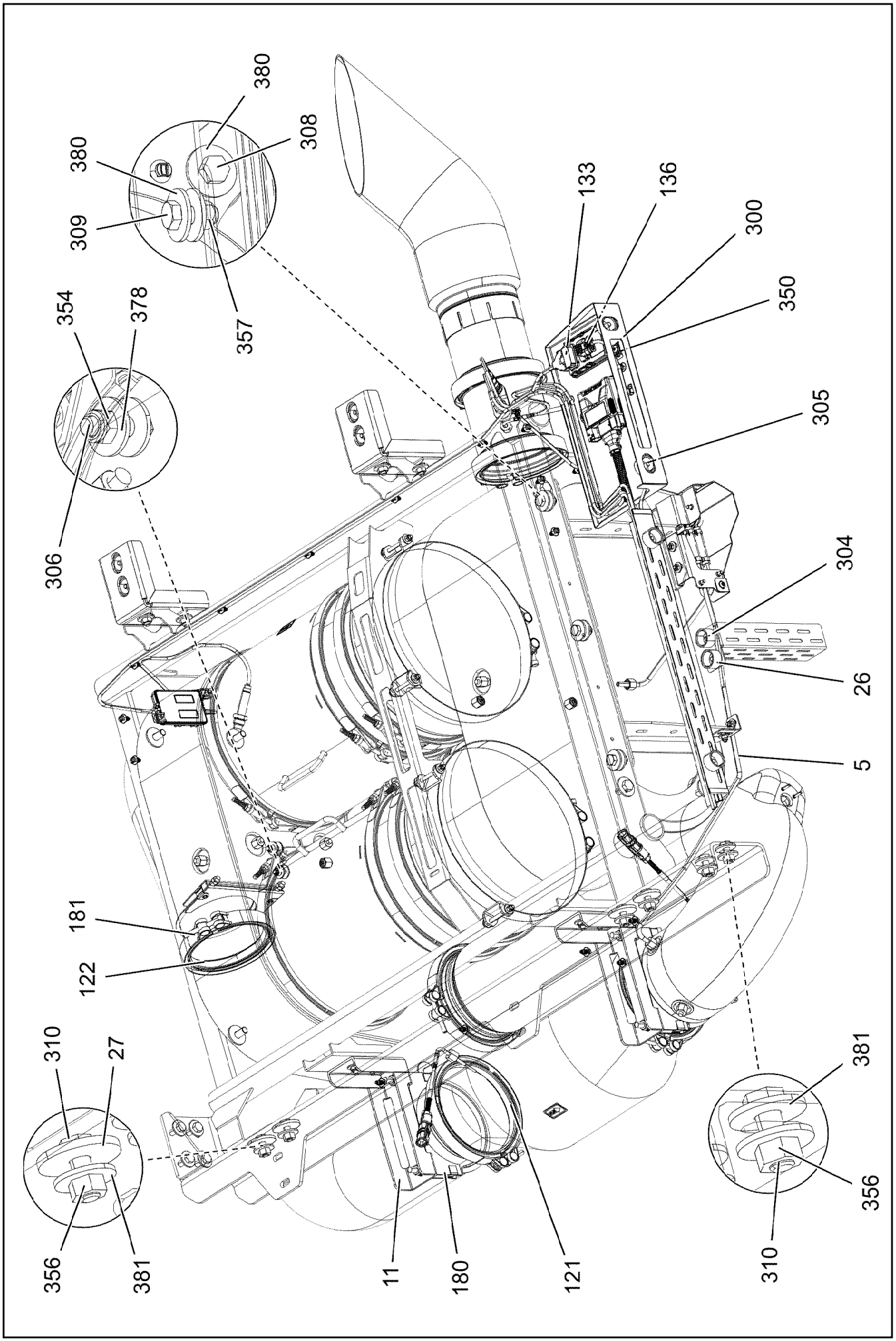

15.3.2023 002162	**etk_en_de_098406_LR 13000**	809 (3/6)
LIEBHERR	**MUFFLER UNIT ABOVE** **SCHALLDAEMPFERANLAGE OBEN**	**919203408**

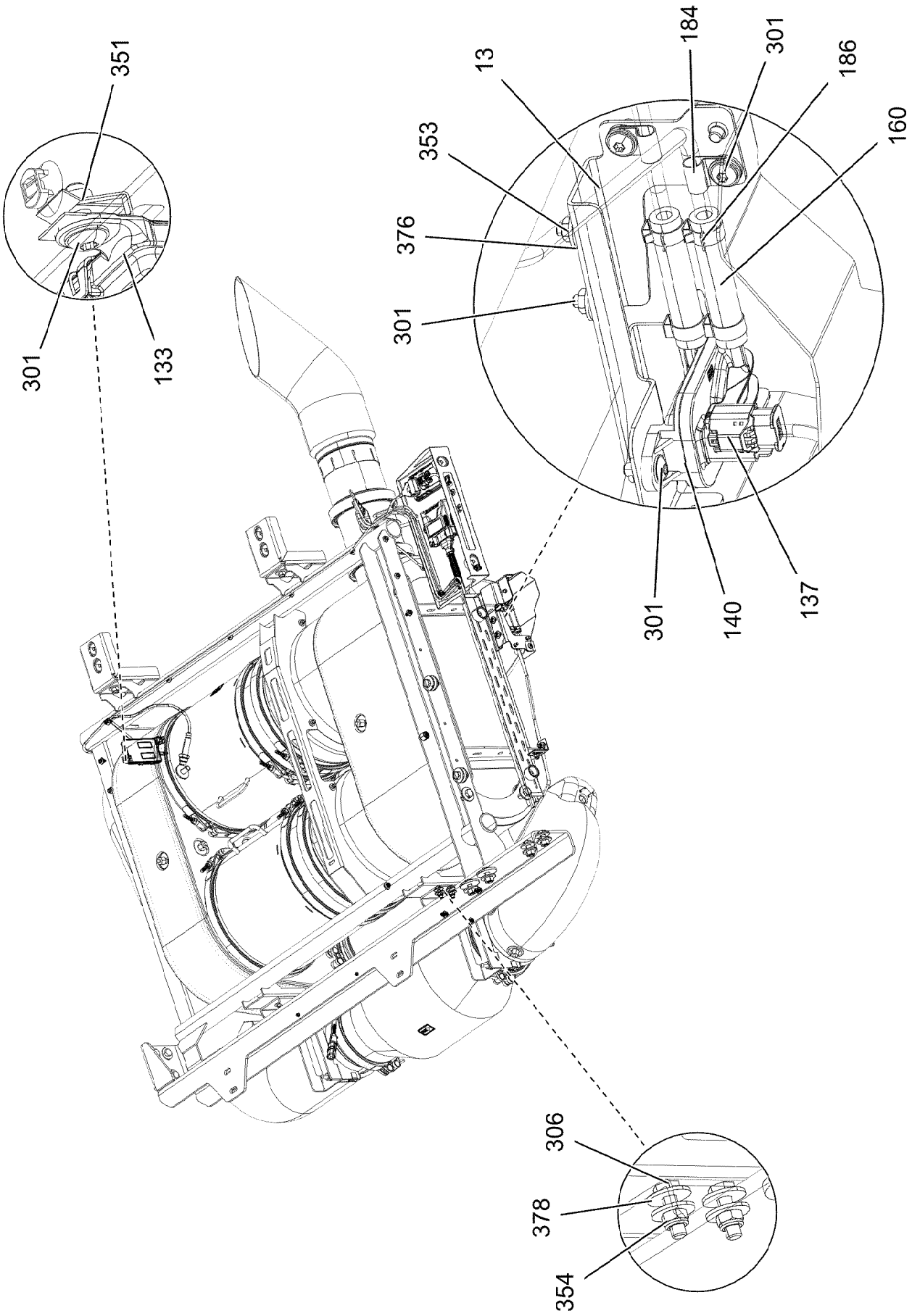

15.3.2023 002163	**etk_en_de_098406_LR 13000**	810 (4/6)
LIEBHERR	**MUFFLER UNIT ABOVE** **SCHALLDAEMPFERANLAGE OBEN**	**919203408**

Pos.	Item	Quantity	Description	Bezeichnung
1	96035957	1	BRACKET WELDED CONST.	KONSOLE SCHWK.
2	96035958	1	PLATE WELDED	BLECH SCHWK.
5	96035959	1	EXHAUST SYSTEM PIPELINES	ROHRLEITUNGEN ABGASANL
(1)	96035960	1	PIPE COMPL.	ROHR KPL.
(2)	96035961	1	PIPE COMPL.	ROHR KPL.
10	97120144	2	PLATE 4X268X136 S315MC FE//ZNNI8//CN//T	BLECH
11	97120145	2	PLATE 4X346X141 S315MC FE//ZNNI8//CN//T	BLECH
12	97120146	1	PLATE 4X202X216 S315MC FE//ZNNI8//CN//T	BLECH
13	97120147	1	PLATE 2X210X179 DC01 FE//ZNNI8//CN//T0	BLECH
14	97120148	1	PLATE 6X1656X320 S355MC FE//ZNNI8//CN/	BLECH
15	97120151	1	PLATE 1.5X468X268 X5CRNI18-10	BLECH
16	97120152	1	PLATE 1.5X569X106 X5CRNI18-10	BLECH
17	97120153	1	PLATE 1.5X297X101 X5CRNI18-10	BLECH
18	97142778	1	HEAT PROTECTION SHEET 1.5X129X276 X5	HITZESCHUTZBLECH
19	97139673	1	PLATE 2X30X78 X5CRNI18-10	BLECH
25	97093827	4	PLATE 4X30X82 X5CRNI18-10	BLECH
26	978787708	10	SLEEVE 33.0X19 FE//ZNNI8//CN//T0	HUELSE
27	979022008	4	WASHER 5X50X50 S355MC FE//ZNNI8//CN//T	SCHEIBE
90	861203005	1	MOUNTING SPRAY 400ML	MONTAGESPRAY
100	11446927	1	SCRFILTER ASSEMBLY SCRFILTER GEN 2 ⇨ ❑ 813	SCRFILTER-BAUGRUPPE
101	13402646	1	EXHAUST MIXING PIPE SCRFILTER GEN 2	ABGASMISCHROHR
102	12888569	1	DIESEL OXIDATION CATALYST	DIESELOXIDATIONSKATALYSA
103	96035962	1	EXHAUST PIPE SPF	ABGASROHR
104	96035963	1	EXHAUST PIPE SPF	ABGASROHR
105	96035964	1	EXHAUST PIPE SPF	ABGASROHR
106	96035965	1	EXHAUST TAIL PIPE	ABGASENDROHR
120	10125978	1	SEAL XTREME PLUS	DICHTUNG
121	10144102	3	SEAL 13X168,6X184,4	DICHTUNG
122	10802682	1	SEALING RING 140X155X13	DICHTRING
130	10144038	2	GAS SENSOR NICHT LACKIEREN	GASSENSOR
131	12898859	1	SENSOR PIPE	SENSORROHR
132	11349182	2	TEMPERATURE SENSOR -40°C BIS+800°C	TEMPERATURSENSOR
133	12412141	4	GAS SENSOR GEN 2.8 NICHT LACKIEREN	GASSENSOR
134	10144039	1	SENSOR CONTROL DEVICE NICHT LACKIE	SENSORSTEUERGERAET
135	12889334	1	TEMPERATURE SENSOR -40°C BIS +600°C	TEMPERATURSENSOR
136	10813633	2	PLUG SHELL MCON MCP1,2 PA 66, GF30	STECKERGEHAEUSE
137	11000394	1	PLUG SHELL HP PBT-GF15	STECKERGEHAEUSE
140	10127114	1	DIFFERENTIAL PRESSURE SENSOR 0-0,3	DIFFERENZDRUCKSENSOR
150	11691035	21	CABLE TIE 4,6X200-SCHWARZ PA66HS SPF	KABELBINDER
151	10816958	9	FITTING BUZ 8 M14X1,5 INOX	VERSCHRAUBUNG
160	96046410	2	HOSE	SCHLAUCH
(1)	12102653	1	FORM HOSE 7,3X70 MVQ (SILIKON	FORMSCHLAUCH
(10)	12102616	1	HOSE CLIP 13,7/13,7 - 16,2 EDELSTAHL	SCHLAUCHKLEMME
(20)	12102616	1	HOSE CLIP 13,7/13,7 - 16,2 EDELSTAHL	SCHLAUCHKLEMME
180	10144699	2	BOW-TYPE CLAMP 152.4	BUEGELSCHELLE
181	10494116	3	PROFIL CLAMP 163,0/K1	PROFILSCHELLE
182	10494117	3	PROFIL CLAMP 191,6/K1	PROFILSCHELLE
183	10802988	1	BOW-TYPE CLAMP 139,7X184 1.4301	BUEGELSCHELLE
184	10876636	3	PIPE CLAMP DIN3016 8X15XRS1-A1 W5 ROS	ROHRSCHELLE
185	12102925	2	HINGE PIN CLAMP 332X1022X30/A2 EDELS	GELENKBOLZENSCHELLE
186	11341661	4	HOSE CLAMP DIN 3021 11,5/11,2-12,6/8 ST C	SCHLAUCHSCHELLE
300	10475893	4	BUTTON HEAD SCREW AEHNL.ISO 7380-2	HALBRUNDKOPFSCHRAUBE
301	10412851	8	BUTTON HEAD SCREW AEHNL.ISO 7380-2	HALBRUNDKOPFSCHRAUBE
303	10539468	4	SOCKET HEAD SCREW ISO 4762 M6X75 A4	ZYLINDERSCHRAUBE
304	12102696	4	BUTTON HEAD SCREW AEHNL.ISO 7380-2	HALBRUNDKOPFSCHRAUBE
305	11651767	6	HEX SCREW ISO 4017 M8X20 8.8 480H SPF	SECHSKANTSCHRAUBE
306	10197831	6	HEX SCREW ISO 4017 M8X25 8.8 ZNNI-480	SECHSKANTSCHRAUBE
307	11631816	8	HEX SCREW ISO 4017 M10X25 8.8 FLZN SP	SECHSKANTSCHRAUBE
308	4901823	8	HEX SCREW ISO 4017 M12X25 A4-80	SECHSKANTSCHRAUBE

Pos.	Item	Quantity	Description	Bezeichnung
309	406527908	3	HEX SCREW ISO 4017 M12X30 A2-70	SECHSKANTSCHRAUBE
310	11631742	6	HEX SCREW ISO 4017 M12X30 8.8 FLZN SP	SECHSKANTSCHRAUBE
311	10412852	2	BUTTON HEAD SCREW AEHNL.ISO 7380-2	HALBRUNDKOPFSCHRAUBE
312	10813359	3	BUTTON HEAD SCREW AEHNL.ISO 7380-2	HALBRUNDKOPFSCHRAUBE
350	10181577	4	SHEET METAL NUT M6 8 480H SPF	BLECHMUTTER
351	10470643	2	SHEET METAL NUT M6 X5CRNI	BLECHMUTTER
352	11004444	6	HEX NUT AEHNL.ISO 7040 M6 A2-70	SECHSKANTMUTTER
353	10197764	2	HEX NUT ISO 4032 M6 10 ZNNI-480H SPF	SECHSKANTMUTTER
354	10875614	6	HEX NUT DIN 985 M8 8 480H SPF	SECHSKANTMUTTER
355	12102695	4	HEX NUT ISO 4032 M10 8 ZNNI-480H SPF	SECHSKANTMUTTER
356	10875616	6	HEX NUT ISO 4032 M12 8 FLZN SPF	SECHSKANTMUTTER
357	11626393	3	HEX NUT AEHNL.ISO 7042 M12 A4	SECHSKANTMUTTER
375	10540500	11	WASHER ISO 7093-1 6 200HV-A4	SCHEIBE
376	10875648	2	WASHER ISO 7093-1 6 200HV 480H SPF	SCHEIBE
378	11140469	18	WASHER ISO 7093-1 8 200HV 480H SPF	SCHEIBE
379	11491889	12	WASHER ISO 7093-1 10 300HV FLZN SPF	SCHEIBE
380	10540512	14	WASHER ISO 7093-1 12 200HV-A4	SCHEIBE
381	11182717	8	WASHER ISO 7093-1 12 300HV FLZN SPF	SCHEIBE

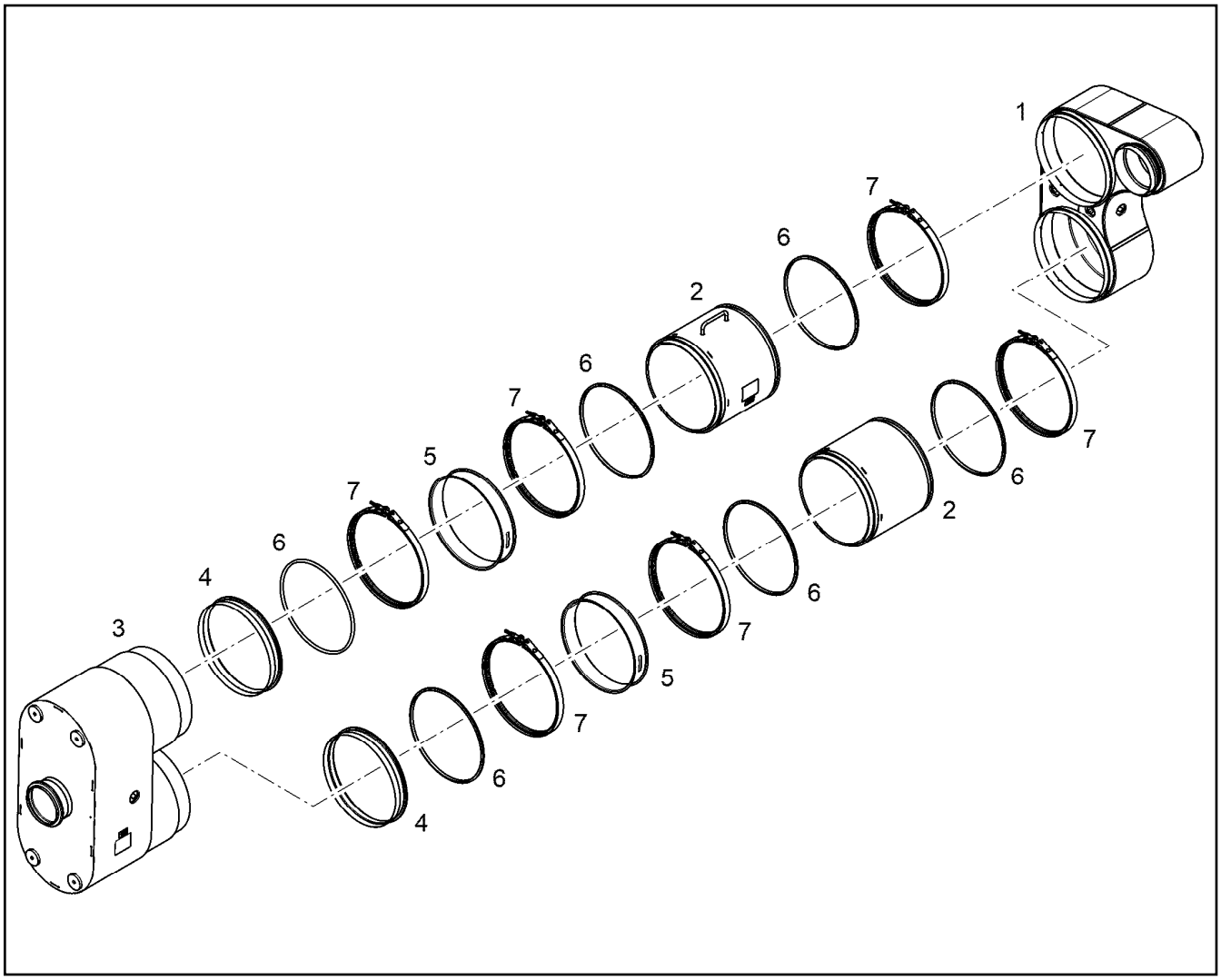

Pos.	Item	Quantity	Description	Bezeichnung
1	11446966	1	INLET MODULE SCRFILTER GEN 2	EINLASSMODUL
2	11387711	2	FILTER MODULE SCRFILTER GEN 2X	FILTERMODUL
3	12569778	1	OUTLET MODULE SCRFILTER GEN 2	AUSLASSMODUL
4	12569881	2	CONNECTION PIECE	ANSCHLUSSSTUECK
5	12569884	2	CONNECTION PIPE	ANSCHLUSSROHR
6	12569715	6	SEAL	DICHTUNG
7	12569713	6	PROFIL CLAMP 324/K1	PROFILSCHELLE

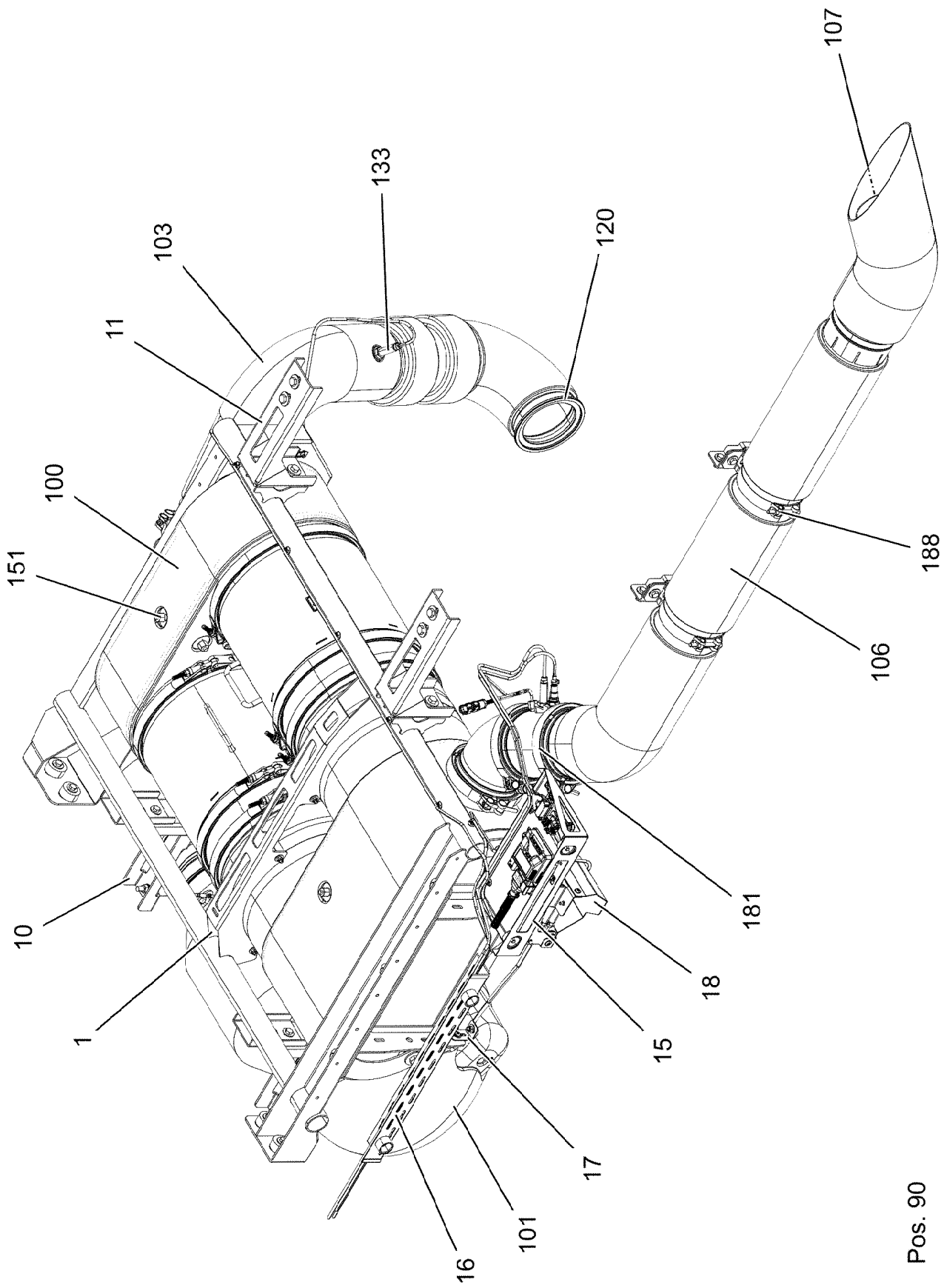
107
133
120
103
11
100
151
188
106
181
10
18
1
15
17
16
101
Pos. 90

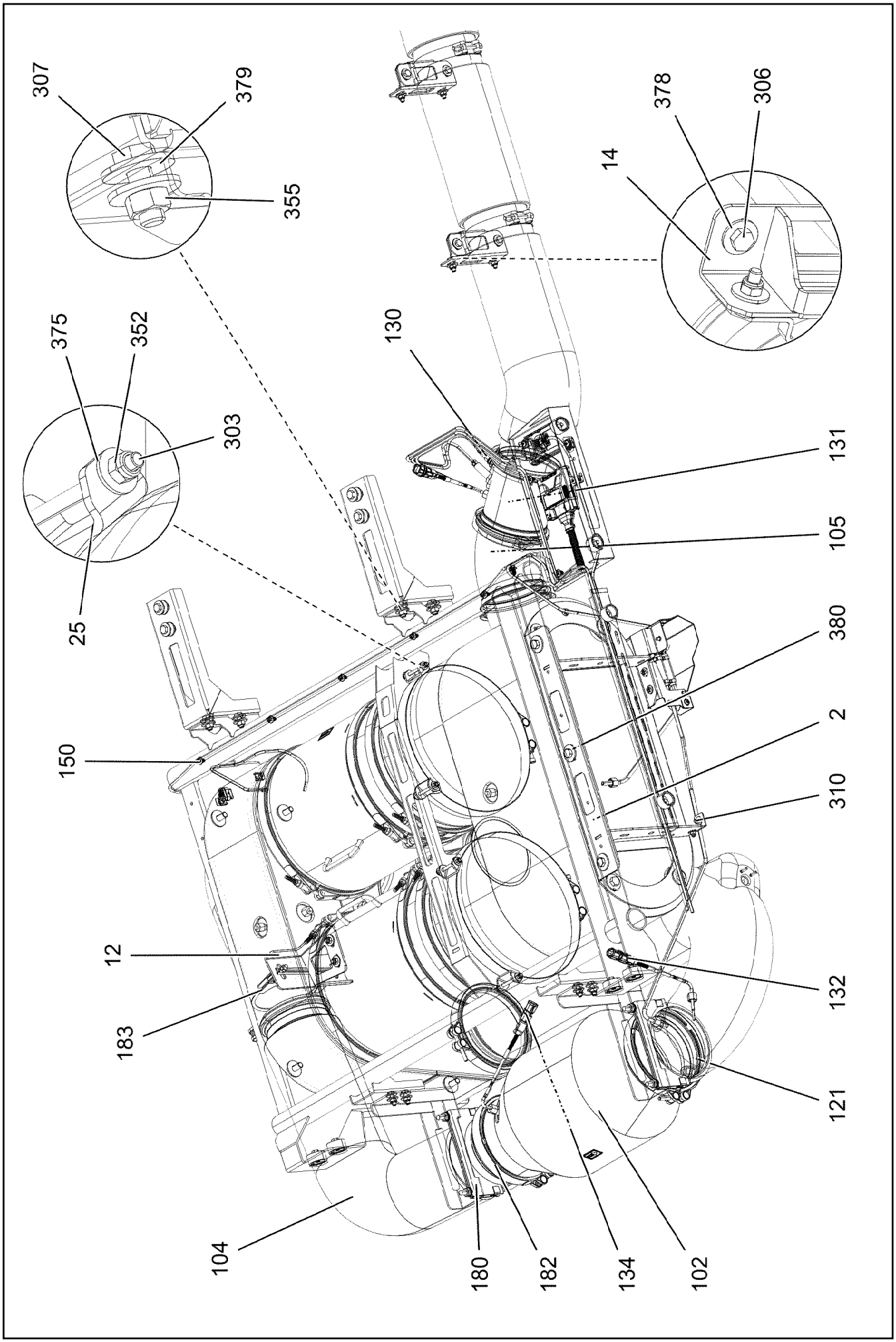

15.3.2023 002165 LIEBHERR	**etk_en_de_098406_LR 13000** **MUFFLER UNIT DOWN** **SCHALLDAEMPFERANLAGE UNTEN**	❑ 815 (2/6) **919203508**

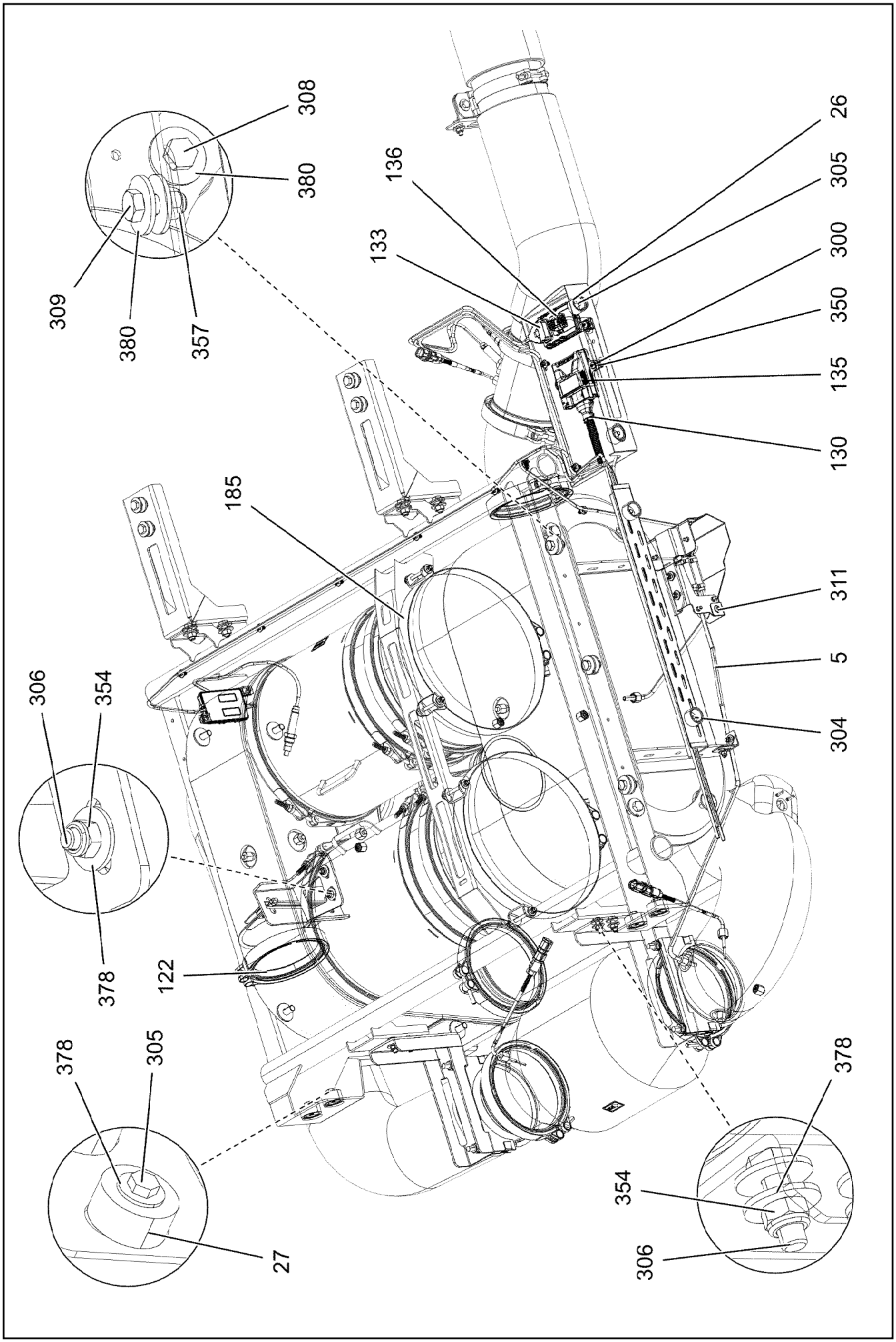

15.3.2023 002166 LIEBHERR	**etk_en_de_098406_LR 13000** **MUFFLER UNIT DOWN** **SCHALLDAEMPFERANLAGE UNTEN**	❑ 816 (3/6) **919203508**

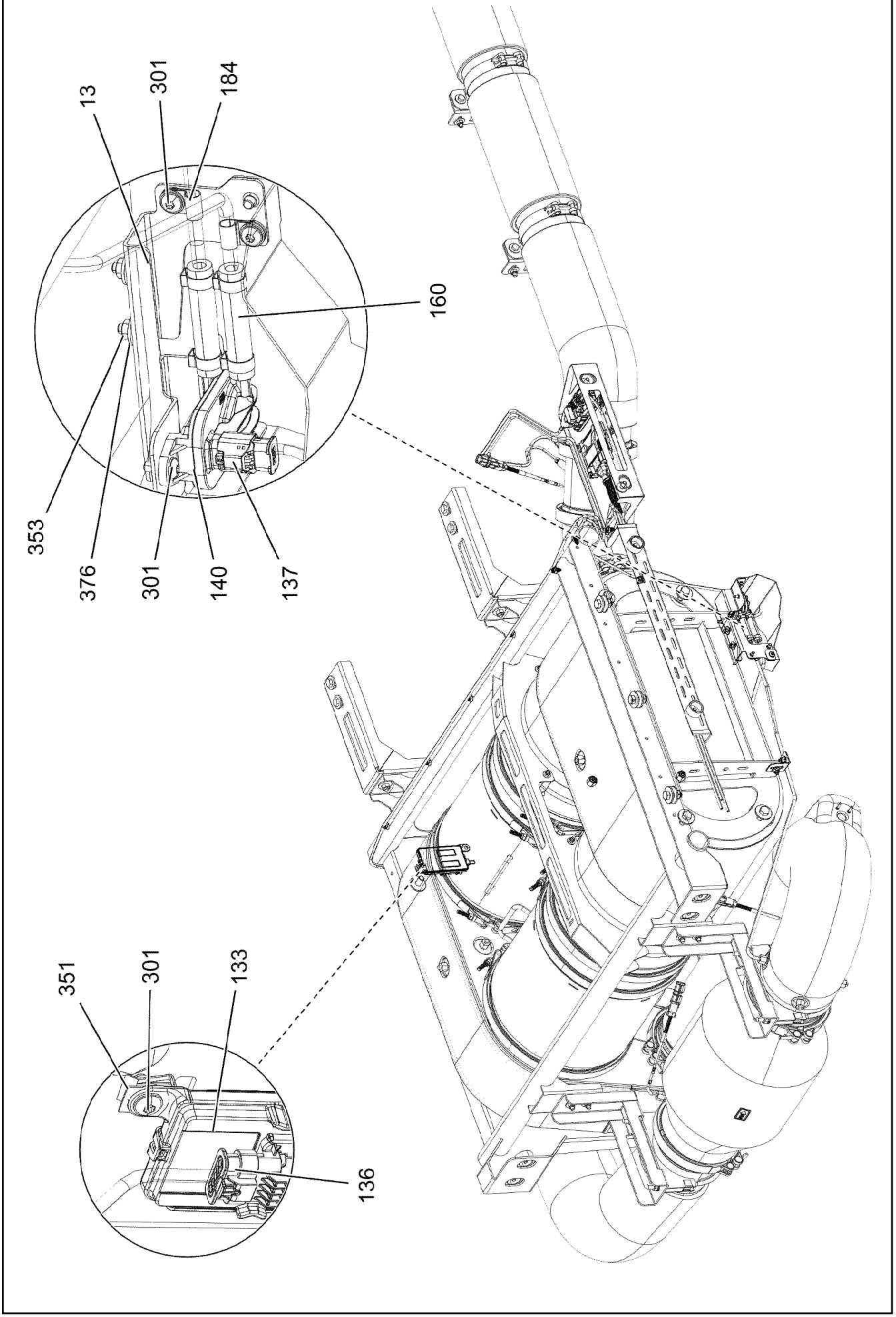
13
301
184
160
353
376
301
140
137
351
301
133
136

Pos.	Item	Quantity	Description	Bezeichnung
1	96035957	1	BRACKET WELDED CONST.	KONSOLE SCHWK.
2	96035958	1	PLATE WELDED	BLECH SCHWK.
5	96052478	1	EXHAUST SYSTEM PIPELINES	ROHRLEITUNGEN ABGASANL
(1)	96052479	1	PIPE COMPL.	ROHR KPL.
(2)	96035961	1	PIPE COMPL.	ROHR KPL.
10	97120169	2	PLATE 4X417X146 S315MC FE//ZNNI8//CN//T	BLECH
11	97120170	2	PLATE 4X432X186 S315MC FE//ZNNI8//CN//T	BLECH
12	97120146	1	PLATE 4X202X216 S315MC FE//ZNNI8//CN//T	BLECH
13	97120147	1	PLATE 2X210X179 DC01 FE//ZNNI8//CN//T0	BLECH
14	97120171	2	PLATE 3X183X150 S355MC FE//ZNNI8//CN//T	BLECH
15	97120151	1	PLATE 1.5X468X268 X5CRNI18-10	BLECH
16	97120152	1	PLATE 1.5X569X106 X5CRNI18-10	BLECH
17	97139673	1	PLATE 2X30X78 X5CRNI18-10	BLECH
18	97142778	1	HEAT PROTECTION SHEET 1.5X129X276 X5	HITZESCHUTZBLECH
25	97093827	4	PLATE 4X30X82 X5CRNI18-10	BLECH
26	978787708	4	SLEEVE 33.0X19 FE//ZNNI8//CN//T0	HUELSE
27	971622408	4	SLEEVE 40.0X19 S355J2+AR FE//ZNNI8//CN/	HUELSE
90	861203005	1	MOUNTING SPRAY 400ML	MONTAGESPRAY
100	11446927	1	SCRFILTER ASSEMBLY SCRFILTER GEN 2 ⇨ ❑ 813	SCRFILTER-BAUGRUPPE
101	13402646	1	EXHAUST MIXING PIPE SCRFILTER GEN 2	ABGASMISCHROHR
102	12888569	1	DIESEL OXIDATION CATALYST	DIESELOXIDATIONSKATALYSA
103	96035962	1	EXHAUST PIPE SPF	ABGASROHR
104	96035983	1	EXHAUST PIPE SPF	ABGASROHR
105	96035984	1	EXHAUST PIPE SPF	ABGASROHR
106	96035985	1	EXHAUST PIPE SPF	ABGASROHR
107	96035965	1	EXHAUST TAIL PIPE	ABGASENDROHR
120	10125978	1	SEAL XTREME PLUS	DICHTUNG
121	10144102	3	SEAL 13X168,6X184,4	DICHTUNG
122	10802682	1	SEALING RING 140X155X13	DICHTRING
130	10144038	2	GAS SENSOR NICHT LACKIEREN	GASSENSOR
131	12898859	1	SENSOR PIPE	SENSORROHR
132	11349182	2	TEMPERATURE SENSOR -40°C BIS+800°C	TEMPERATURSENSOR
133	12412141	4	GAS SENSOR GEN 2.8 NICHT LACKIEREN	GASSENSOR
134	12889334	1	TEMPERATURE SENSOR -40°C BIS +600°C	TEMPERATURSENSOR
135	10144039	1	SENSOR CONTROL DEVICE NICHT LACKIE	SENSORSTEUERGERAET
136	10813633	2	PLUG SHELL MCON MCP1,2 PA 66, GF30	STECKERGEHAEUSE
137	11000394	1	PLUG SHELL HP PBT-GF15	STECKERGEHAEUSE
140	10127114	1	DIFFERENTIAL PRESSURE SENSOR 0-0,3	DIFFERENZDRUCKSENSOR
150	11691035	9	CABLE TIE 4,6X200-SCHWARZ PA66HS SPF	KABELBINDER
151	10816958	9	FITTING BUZ 8 M14X1,5 INOX	VERSCHRAUBUNG
160	96046410	2	HOSE	SCHLAUCH
180	10144699	2	BOW-TYPE CLAMP 152.4	BUEGELSCHELLE
181	10494116	4	PROFIL CLAMP 163,0/K1	PROFILSCHELLE
182	10494117	3	PROFIL CLAMP 191,6/K1	PROFILSCHELLE
183	10802988	1	BOW-TYPE CLAMP 139,7X184 1.4301	BUEGELSCHELLE
184	10876636	3	PIPE CLAMP DIN3016 8X15XRS1-A1 W5 ROS	ROHRSCHELLE
185	12102925	2	HINGE PIN CLAMP 332X1022X30/A2 EDELS	GELENKBOLZENSCHELLE
188	11140381	2	RETAINER CLIP 135-142/140/25 ST	SPANNSCHELLE
300	10475893	4	BUTTON HEAD SCREW AEHNL.ISO 7380-2	HALBRUNDKOPFSCHRAUBE
301	10412851	8	BUTTON HEAD SCREW AEHNL.ISO 7380-2	HALBRUNDKOPFSCHRAUBE
303	10539468	4	SOCKET HEAD SCREW ISO 4762 M6X75 A4	ZYLINDERSCHRAUBE
304	12102696	2	BUTTON HEAD SCREW AEHNL.ISO 7380-2	HALBRUNDKOPFSCHRAUBE
305	11651767	6	HEX SCREW ISO 4017 M8X20 8.8 480H SPF	SECHSKANTSCHRAUBE
306	10197831	14	HEX SCREW ISO 4017 M8X25 8.8 ZNNI-480	SECHSKANTSCHRAUBE
307	11631816	8	HEX SCREW ISO 4017 M10X25 8.8 FLZN SP	SECHSKANTSCHRAUBE
308	4901823	8	HEX SCREW ISO 4017 M12X25 A4-80	SECHSKANTSCHRAUBE
309	406527908	3	HEX SCREW ISO 4017 M12X30 A2-70	SECHSKANTSCHRAUBE
310	10412852	2	BUTTON HEAD SCREW AEHNL.ISO 7380-2	HALBRUNDKOPFSCHRAUBE
311	10813359	3	BUTTON HEAD SCREW AEHNL.ISO 7380-2	HALBRUNDKOPFSCHRAUBE

Pos.	Item	Quantity	Description	Bezeichnung
350	10181577	4	SHEET METAL NUT M6 8 480H SPF	BLECHMUTTER
351	10470643	2	SHEET METAL NUT M6 X5CRNI	BLECHMUTTER
352	11004444	6	HEX NUT AEHNL.ISO 7040 M6 A2-70	SECHSKANTMUTTER
353	10197764	2	HEX NUT ISO 4032 M6 10 ZNNI-480H SPF	SECHSKANTMUTTER
354	10875614	14	HEX NUT DIN 985 M8 8 480H SPF	SECHSKANTMUTTER
355	12102695	8	HEX NUT ISO 4032 M10 8 ZNNI-480H SPF	SECHSKANTMUTTER
357	11626393	3	HEX NUT AEHNL.ISO 7042 M12 A4	SECHSKANTMUTTER
375	10540500	11	WASHER ISO 7093-1 6 200HV-A4	SCHEIBE
376	10875648	2	WASHER ISO 7093-1 6 200HV 480H SPF	SCHEIBE
378	11140469	34	WASHER ISO 7093-1 8 200HV 480H SPF	SCHEIBE
379	11491889	16	WASHER ISO 7093-1 10 300HV FLZN SPF	SCHEIBE
380	10540512	14	WASHER ISO 7093-1 12 200HV-A4	SCHEIBE

Pos.	Item	Quantity	Description	Bezeichnung
1	918717708	1	AIR FILTER SYSTEM ABOVE ⇨ ❑ 821	LUFTFILTERANLAGE OBEN
2	918719508	1	AIR FILTER SYSTEM DOWN ⇨ ❑ 827	LUFTFILTERANLAGE UNTEN

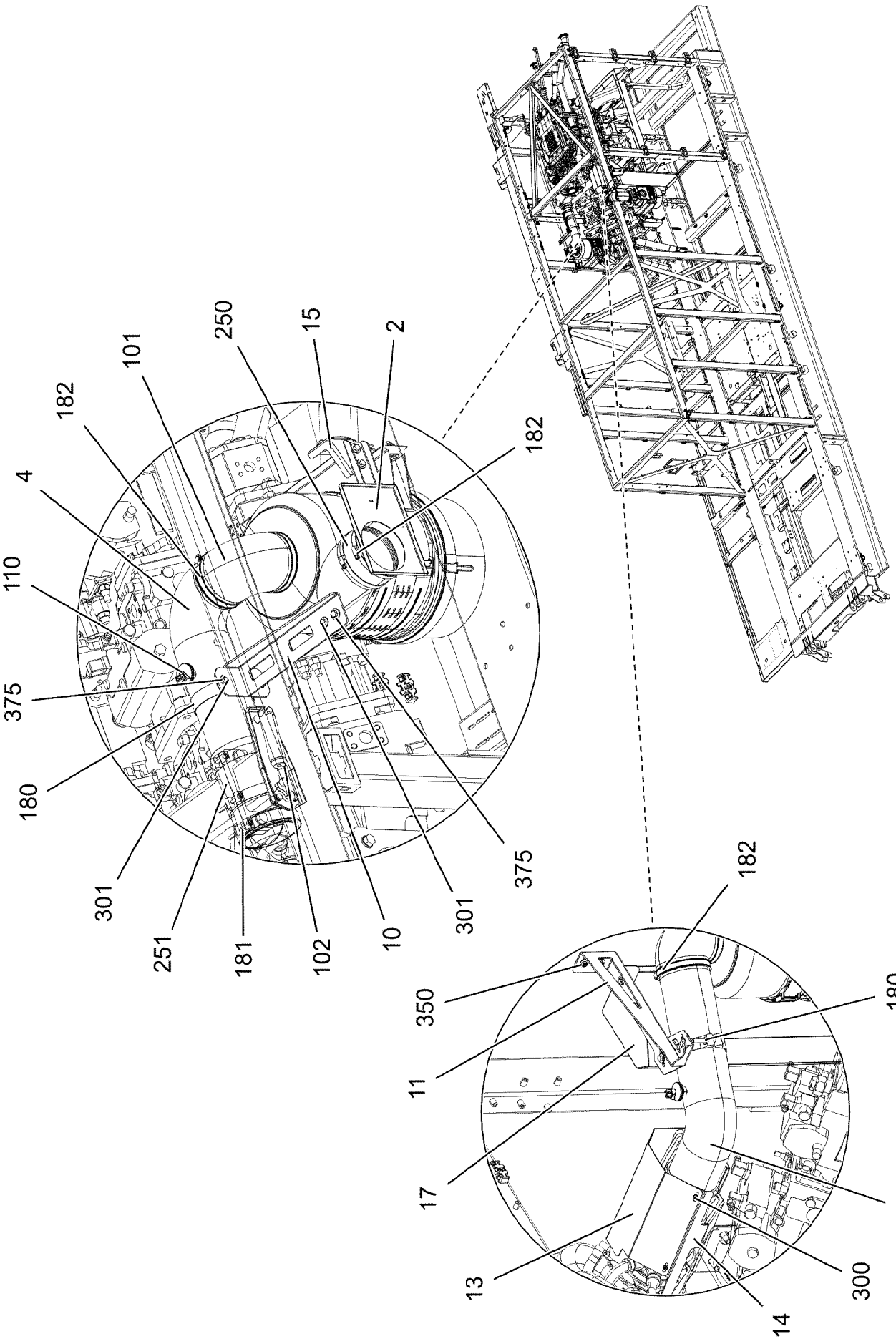

15.3.2023 084264	**etk_en_de_098406_LR 13000**	821 (1/3)
LIEBHERR	**AIR FILTER SYSTEM ABOVE** **LUFTFILTERANLAGE OBEN**	**918717708**

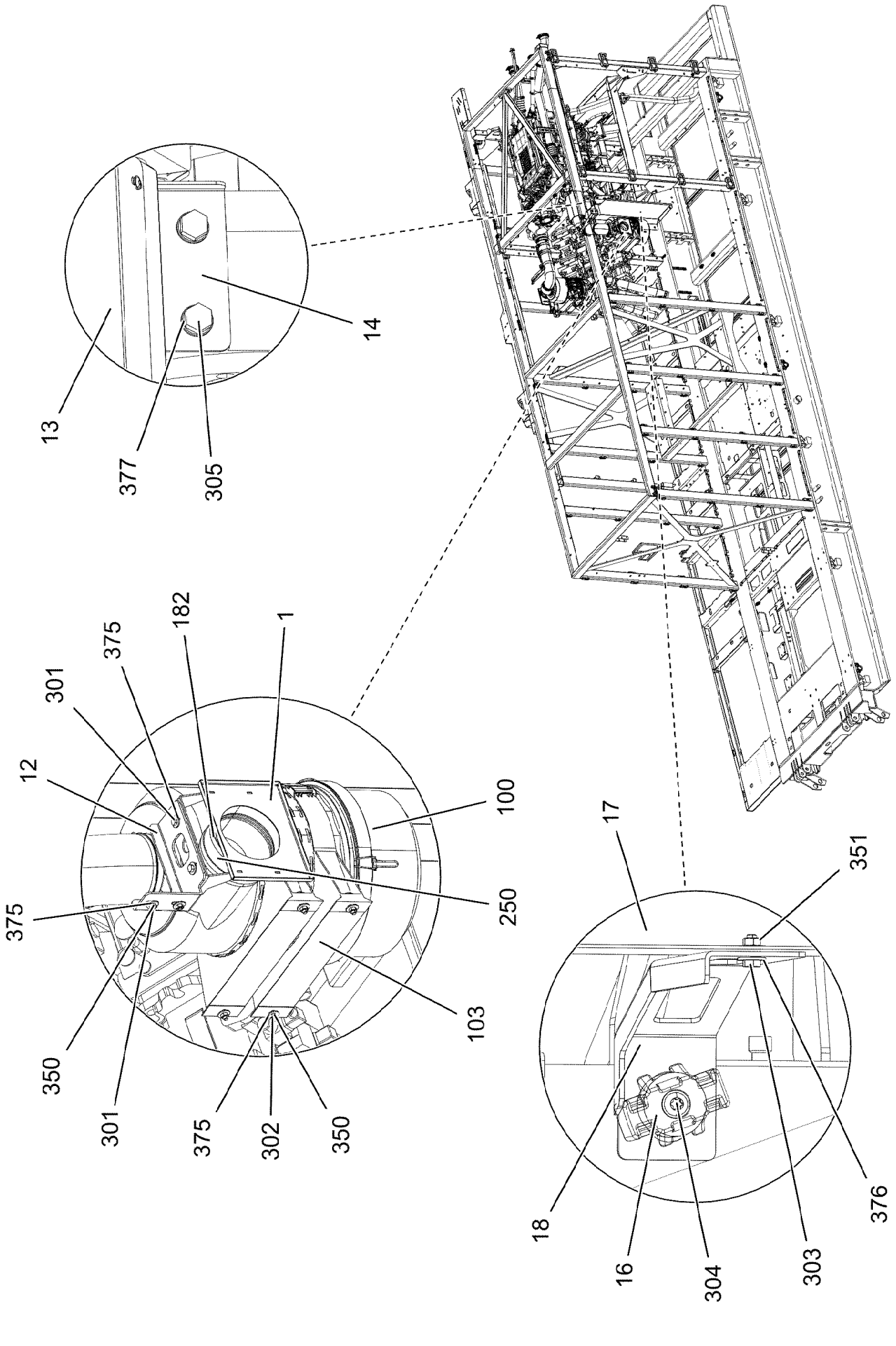

15.3.2023 172137 LIEBHERR	etk_en_de_098406_LR 13000 AIR FILTER SYSTEM ABOVE LUFTFILTERANLAGE OBEN	822 (2/3) 918717708

Pos.	Item	Quantity	Description	Bezeichnung
1	96018465	1	SCOOP WELDED SPF	LUFTHUTZE SCHWK.
2	96018467	1	SCOOP WELDED SPF	LUFTHUTZE SCHWK.
3	96018489	1	AIR SUCTION PIPE SPF	LUFTANSAUGROHR
4	96018490	1	AIR SUCTION PIPE SPF	LUFTANSAUGROHR
10	97093143	1	PLATE 4X159X430 S315MC FE//ZNNI8//CN//T	BLECH
11	97093154	1	PLATE 4X203X610 S315MC FE//ZNNI8//CN//T	BLECH
12	97093155	1	PLATE 4X118X323 S315MC FE//ZNNI8//CN//T	BLECH
13	97093158	1	PLATE 1.5X352X476 X5CRNI18-10	BLECH
14	97093160	1	PLATE 3X456X349 S355MC FE//ZNNI8//CN//T	BLECH
15	97093162	1	PLATE 4X168X161 S315MC FE//ZNNI8//CN//T	BLECH
16	971622408	1	SLEEVE 40.0X19 S355J2+AR FE//ZNNI8//CN/	HUELSE
17	97130543	1	PLATE 2X544X1264 ALMG3 H111 SPF	BLECH
18	97130544	1	PLATE 3X366X110 S355MC FE//ZNNI8//CN//T	BLECH
100	551710208	2	AIR FILTER ⇨ ❑ 824	LUFTFILTER
101	10099969	2	ELBOW 90° DI=130 GUMMI	KRUEMMER
102	551706808	2	THROTTLE FLAP 130	DROSSELKLAPPE
(1)	5700086	1	COMPRESSED-AIR CYLINDER KS 3012	DRUCKLUFTZYLINDER
103	551710308	4	HOLDER	HALTER
110	11101017	2	MAINTENANCE SWITCH 0,05 BAR	WARTUNGSSCHALTER
180	10023266	2	SWIVEL BOLT BRACKET CLAMP 128-136/13	GELENKBANDKONSOLENSCHE
181	774211808	6	HOSE CLAMP 142/140-148/25 ST	SCHLAUCHSCHELLE
182	774209908	8	HOSE CLAMP 140/130-150/12 W3	SCHLAUCHSCHELLE
250	975744308	2	RUBBER HOSE 130X150X75 EPDM	GUMMISCHLAUCH
251	550773508	2	HOSE 130X150 EPDM	SCHLAUCH
300	10874884	4	BUTTON HEAD SCREW ISO 7380-2 M6X12 0	HALBRUNDKOPFSCHRAUBE
301	11651767	16	HEX SCREW ISO 4017 M8X20 8.8 480H SPF	SECHSKANTSCHRAUBE
302	10875537	8	HEX SCREW ISO 4017 M8X40 8.8 480H SPF	SECHSKANTSCHRAUBE
303	11657360	6	HEX SCREW ISO 4017 M6X16 8.8 480H SPF	SECHSKANTSCHRAUBE
304	10875485	1	BUTTON HEAD SCREW AEHNL.ISO 7380-2	HALBRUNDKOPFSCHRAUBE
305	12214938	2	HEX SCREW ISO 4017 M16X35 8.8 FLZN SP	SECHSKANTSCHRAUBE
350	11693875	24	HEX NUT ISO 4032 M8 8 480H SPF	SECHSKANTMUTTER
351	10197764	6	HEX NUT ISO 4032 M6 10 ZNNI-480H SPF	SECHSKANTMUTTER
375	11140469	48	WASHER ISO 7093-1 8 200HV 480H SPF	SCHEIBE
376	10875648	12	WASHER ISO 7093-1 6 200HV 480H SPF	SCHEIBE
377	4600242	2	WASHER EN 14399-6 16 300-370HV FLZN SP	SCHEIBE

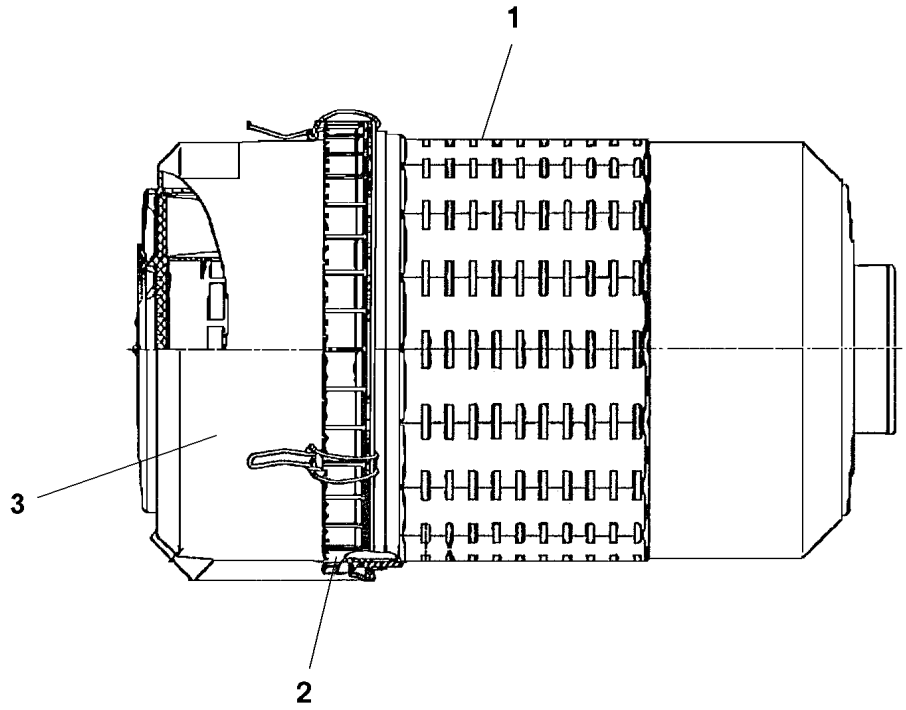

Pos.	Item	Quantity	Description	Bezeichnung
1	571558808	1	FILTER INSERT 21m³/min3µm ⇨ ❑ 825	FILTEREINSATZ
2	571575608	1	LOCK PIECE	VERSCHLUSS
3	10450521	1	COVER	DECKEL

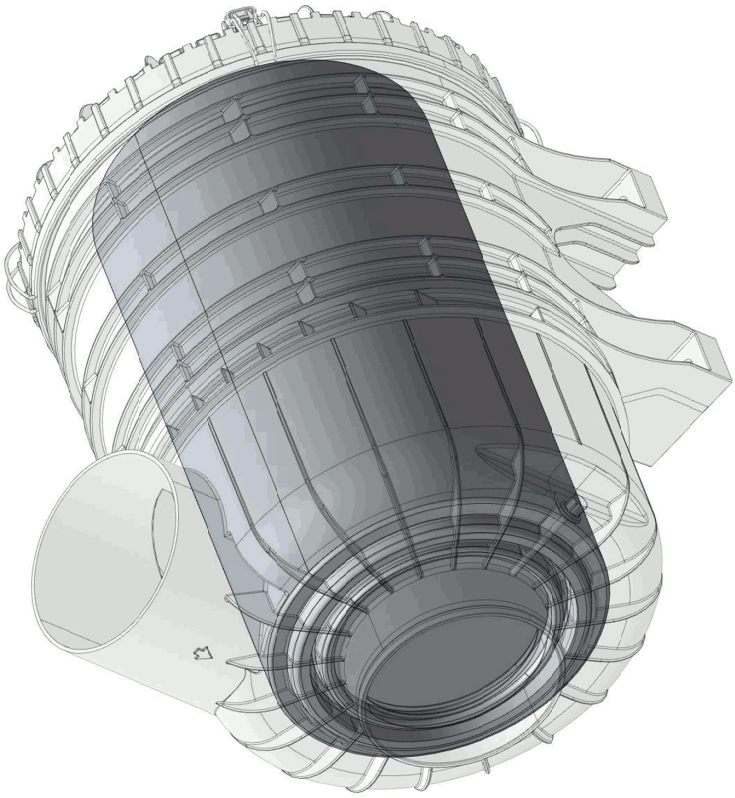

Pos. 209

Abbildung ähnlich
Illustration similar
Illustration similaire

Pos.	Item	Quantity	Description	Bezeichnung
1	980288008	1	DOCUMENTATION	DOKUMENTATION

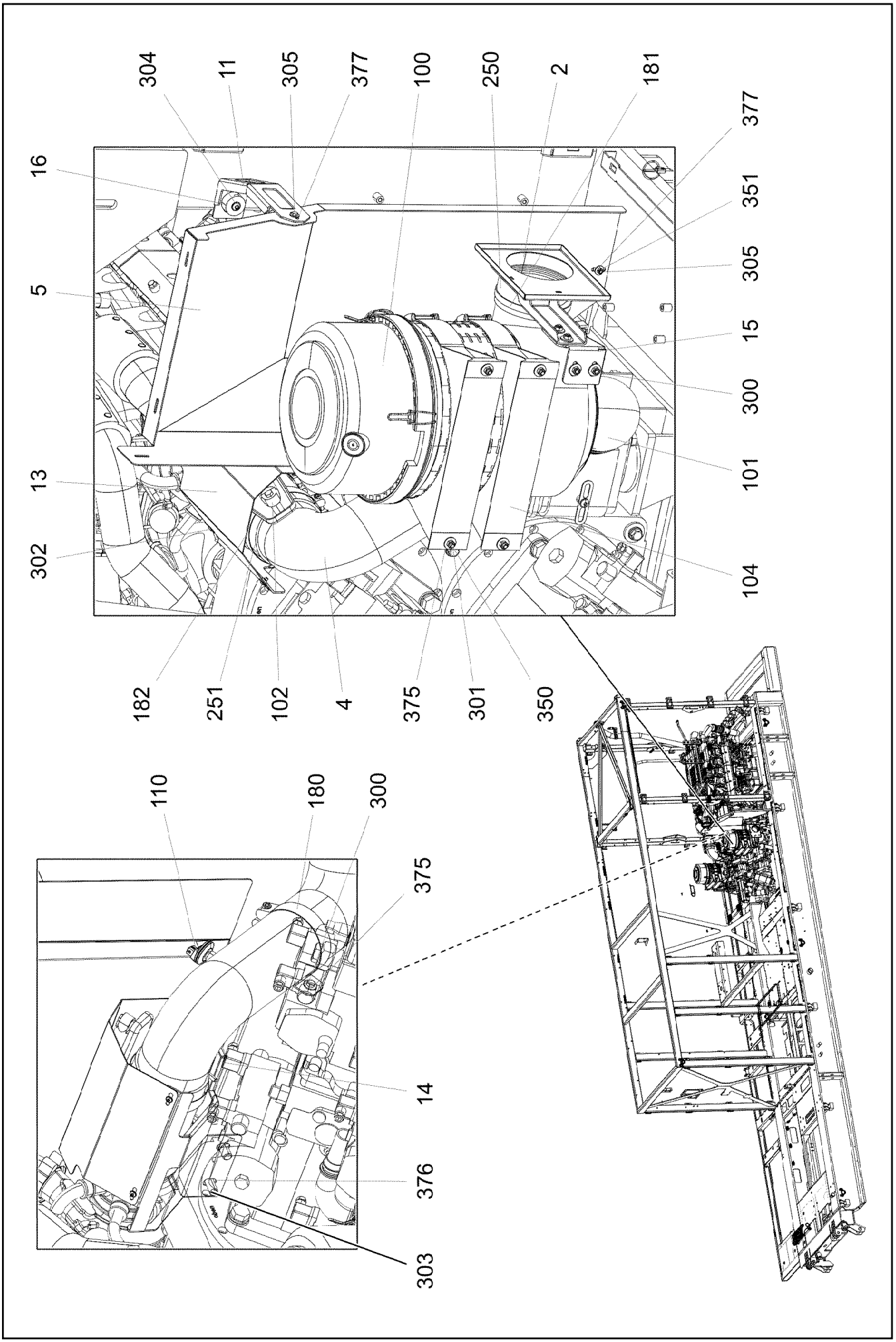

15.3.2023 084265 LIEBHERR	**etk_en_de_098406_LR 13000** **AIR FILTER SYSTEM DOWN** **LUFTFILTERANLAGE UNTEN**	827 (1/3) **918719508**

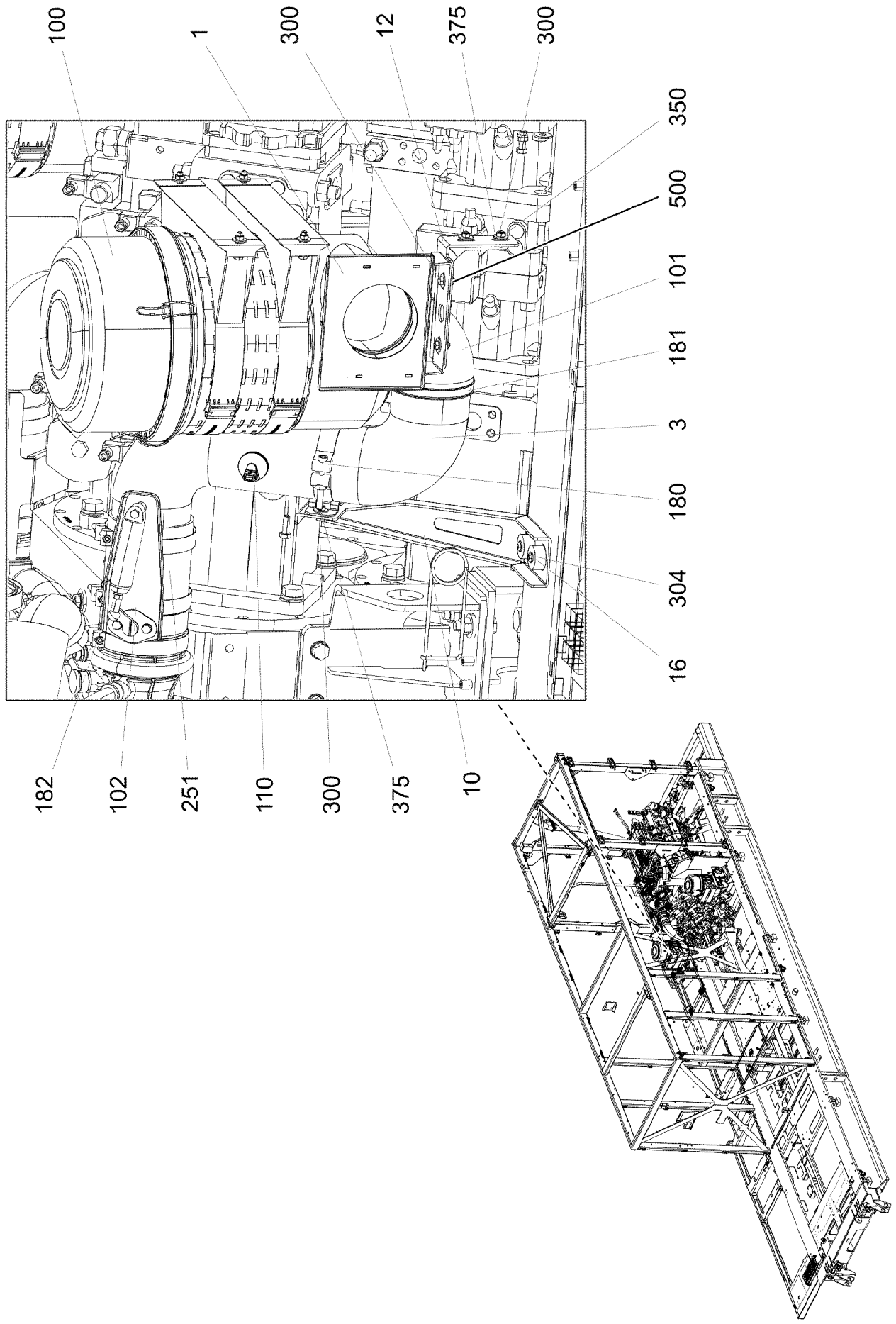
100
1
300
12
375
300
350
500
101
181
3
180
304
16
182
102
251
110
300
375
10

Pos.	Item	Quantity	Description	Bezeichnung
1	96018465	1	SCOOP WELDED SPF	LUFTHUTZE SCHWK.
2	96018467	1	SCOOP WELDED SPF	LUFTHUTZE SCHWK.
3	96018540	1	AIR SUCTION PIPE SPF	LUFTANSAUGROHR
4	96018541	1	AIR SUCTION PIPE SPF	LUFTANSAUGROHR
5	96044333	1	PLATE WELDED SPF	BLECH SCHWK.
10	97093321	1	PLATE 4X276X521 S315MC FE//ZNNI8//CN//T	BLECH
11	97093322	1	PLATE 3X363X110 DC01 FE//ZNNI8//CN//T0	BLECH
12	97093155	1	PLATE 4X118X323 S315MC FE//ZNNI8//CN//T	BLECH
13	97093158	1	PLATE 1.5X352X476 X5CRNI18-10	BLECH
14	97093160	1	PLATE 3X456X349 S355MC FE//ZNNI8//CN//T	BLECH
15	97093162	1	PLATE 4X168X161 S315MC FE//ZNNI8//CN//T	BLECH
16	971622408	3	SLEEVE 40.0X19 S355J2+AR FE//ZNNI8//CN/	HUELSE
100	551710208	2	AIR FILTER ⇨ ❑ 824	LUFTFILTER
101	10099969	2	ELBOW 90° DI=130 GUMMI	KRUEMMER
102	551706808	2	THROTTLE FLAP 130	DROSSELKLAPPE
104	551710308	4	HOLDER	HALTER
110	11101017	2	MAINTENANCE SWITCH 0,05 BAR	WARTUNGSSCHALTER
180	10023266	2	SWIVEL BOLT BRACKET CLAMP 128-136/13	GELENKBANDKONSOLENSCHE
181	774209908	8	HOSE CLAMP 140/130-150/12 W3	SCHLAUCHSCHELLE
182	774211808	6	HOSE CLAMP 142/140-148/25 ST	SCHLAUCHSCHELLE
250	975744308	2	RUBBER HOSE 130X150X75 EPDM	GUMMISCHLAUCH
251	550773508	2	HOSE 130X150 EPDM	SCHLAUCH
300	11651767	12	HEX SCREW ISO 4017 M8X20 8.8 480H SPF	SECHSKANTSCHRAUBE
301	10875537	8	HEX SCREW ISO 4017 M8X40 8.8 480H SPF	SECHSKANTSCHRAUBE
302	10874884	4	BUTTON HEAD SCREW ISO 7380-2 M6X12 0	HALBRUNDKOPFSCHRAUBE
303	12214938	2	HEX SCREW ISO 4017 M16X35 8.8 FLZN SP	SECHSKANTSCHRAUBE
304	10875485	3	BUTTON HEAD SCREW AEHNL.ISO 7380-2	HALBRUNDKOPFSCHRAUBE
305	11657360	3	HEX SCREW ISO 4017 M6X16 8.8 480H SPF	SECHSKANTSCHRAUBE
350	11693875	20	HEX NUT ISO 4032 M8 8 480H SPF	SECHSKANTMUTTER
351	10197764	3	HEX NUT ISO 4032 M6 10 ZNNI-480H SPF	SECHSKANTMUTTER
375	11140469	40	WASHER ISO 7093-1 8 200HV 480H SPF	SCHEIBE
376	4600242	2	WASHER EN 14399-6 16 300-370HV FLZN SP	SCHEIBE
377	10875648	6	WASHER ISO 7093-1 6 200HV 480H SPF	SCHEIBE

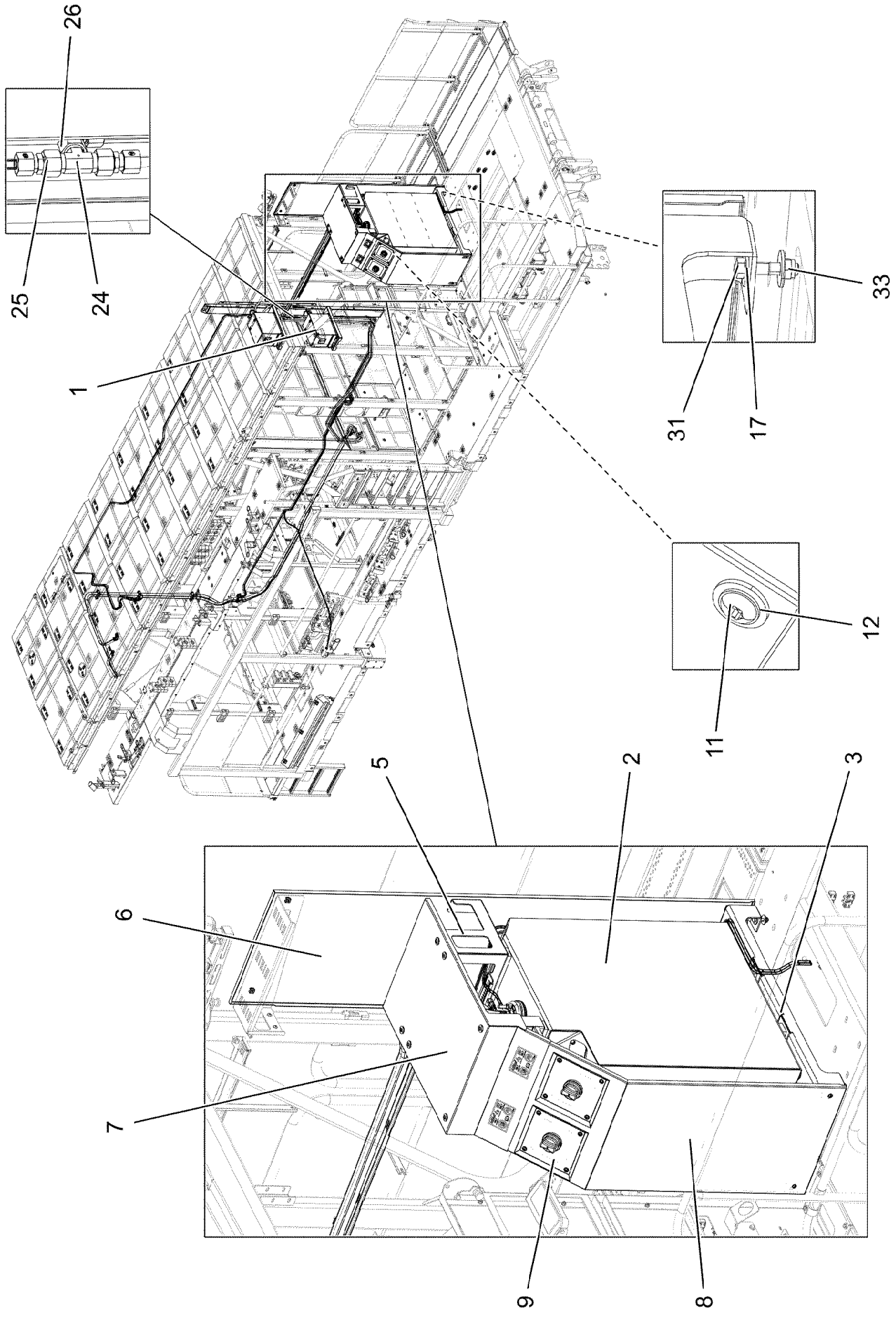
26
25
24
1
33
31
17
12
11
5
2
3
6
7
9
8

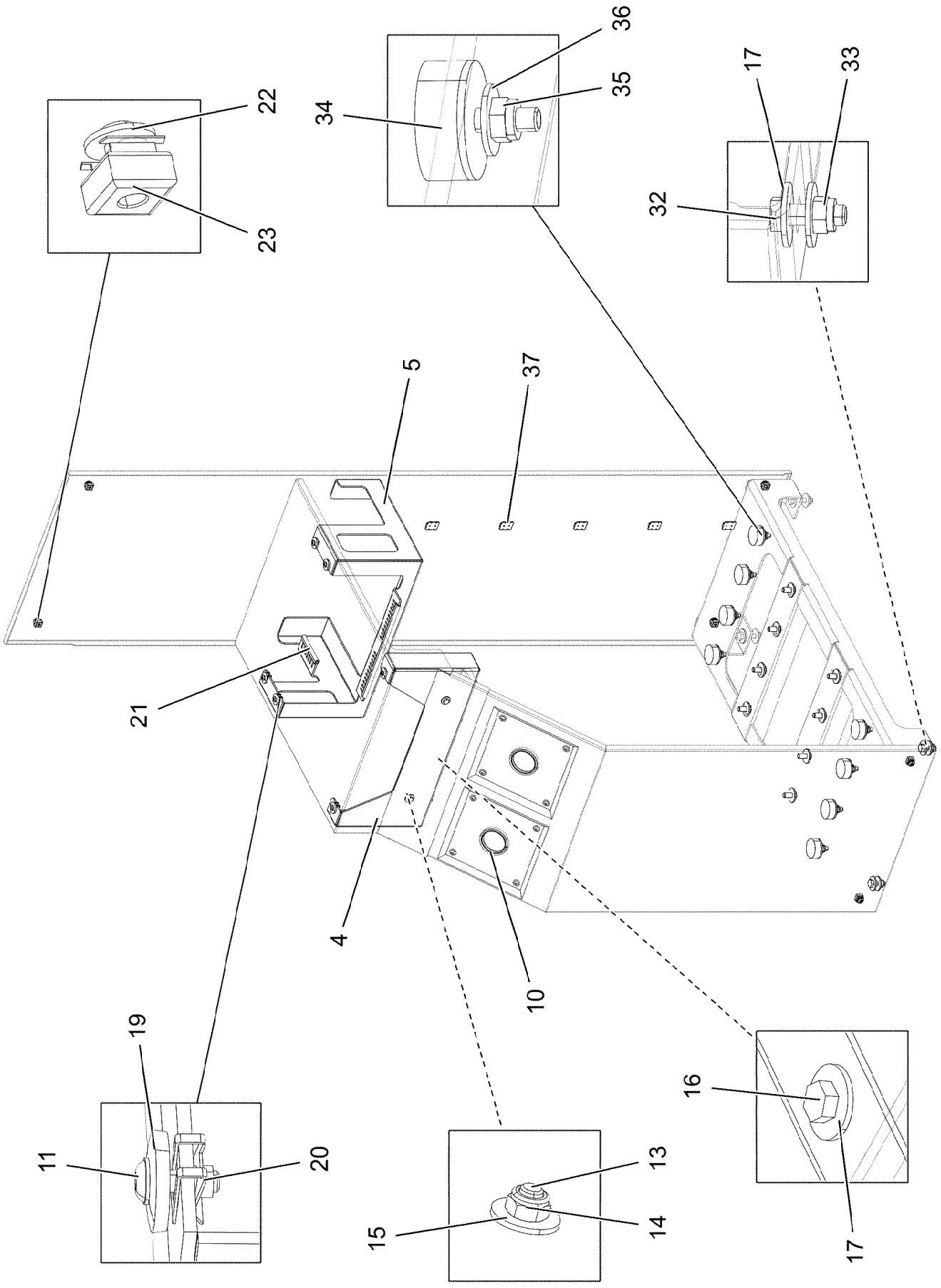
36
35
34
22
23
17
33
32
5
37
21
4
10
19
11
20
16
17
13
14
15

Pos.	Item	Quantity	Description	Bezeichnung
1	96035875	1	LOWER UREA PLANT ⇨ ❑ 833	HARNSTOFFANLAGE UNTEN
2	96035878	1	UPPER UREA PLANT ⇨ ❑ 843	HARNSTOFFANLAGE OBEN
3	96035716	1	BRACKET WELDMENT DOWN	KONSOLE SCHWK.UNTEN
4	97119780	1	FASTENER 4X641X348 S315MC	HALTERUNG
5	96035722	1	BRACKET WELDMENT ABOVE FE//ZNNI8//C	KONSOLE SCHWK.OBEN
6	97119781	1	FRONT WALL 2X2083X600 ALMG3 H111 SP	STIRNWAND
7	97119782	1	HOOD COVER 2X1025X858 ALMG3 H111 SP	HAUBENDECKEL
8	96035723	1	FRONT PLATE WELDED SPF	FRONTBLECH SCHWK.
9	96035724	2	TRAY EDELSTAHL	WANNE SCHWK.
10	7381568	2	O-RING 59,69X5,33 FKM 70	O-RING
11	10412852	14	BUTTON HEAD SCREW AEHNL.ISO 7380-2	HALBRUNDKOPFSCHRAUBE
12	10540500	8	WASHER ISO 7093-1 6 200HV-A4	SCHEIBE
13	11651767	2	HEX SCREW ISO 4017 M8X20 8.8 480H SPF	SECHSKANTSCHRAUBE
14	10875614	2	HEX NUT DIN 985 M8 8 480H SPF	SECHSKANTMUTTER
15	11140469	4	WASHER ISO 7093-1 8 200HV 480H SPF	SCHEIBE
16	11658892	16	HEX SCREW ISO 4017 M12X25 8.8 FLZN SP	SECHSKANTSCHRAUBE
17	11182717	25	WASHER ISO 7093-1 12 300HV FLZN SPF	SCHEIBE
18	10870511	5	CABLE CLIP HOLDER 28X28-NATUR PA6.6	KABELBINDERHALTER
19	429900408	6	SHEET GASKET 7X29X4 A2	DICHTSCHEIBE
20	10181577	6	SHEET METAL NUT M6 8 480H SPF	BLECHMUTTER
21	262104008	0.4	EDGE PROTECTION 1-4X14,5X10	KANTENSCHUTZ
22	10876082	8	BUTTON HEAD SCREW AEHNL.ISO 7380-2	HALBRUNDKOPFSCHRAUBE
23	10875858	8	CAGE NUT M8 A2/ST A2K	KAEFIGMUTTER
24	12103941	2	BUTTON HEAD SCREW AEHNL.ISO 7380-2	HALBRUNDKOPFSCHRAUBE
25	10410193	2	WASHER ISO 7089 5 -A2	SCHEIBE
26	11626394	2	HEX NUT AEHNL.ISO 7042 M5 A4	SECHSKANTMUTTER
27	10197769	8	HEX NUT DIN 985 M10 8 ZNNI-480H SPF	SECHSKANTMUTTER
28	11491889	8	WASHER ISO 7093-1 10 300HV FLZN SPF	SCHEIBE
29	12104811	5	CABLE TIE 2,5X99-SCHWARZ PA66 SPF	KABELBINDER
31	11658891	2	HEX SCREW ISO 4014 M12X55 8.8 FLZN SP	SECHSKANTSCHRAUBE
32	11642349	2	HEX SCREW ISO 4017 M12X35 8.8 FLZN SP	SECHSKANTSCHRAUBE
33	10875607	4	HEX NUT DIN 985 M12 8 FLZN SPF	SECHSKANTMUTTER
34	726613008	8	MEGI BUFFER 50X20-M10X28	MEGIPUFFER
700	96035433	1	SIGNS	BESCHILDERUNG
(1)	97037383	2	SIGN 120X80 KLEBEFOLIE SPF	SCHILD
(2)	97095257	1	WARNING SIGN 88X88 KLEBEFOLIE SPF	WARNSCHILD
(3)	97085864	1	SIGN 80X80 KLEBEFOLIE SPF	SCHILD
(4)	97085861	1	SIGN 80X80 KLEBEFOLIE SPF	SCHILD

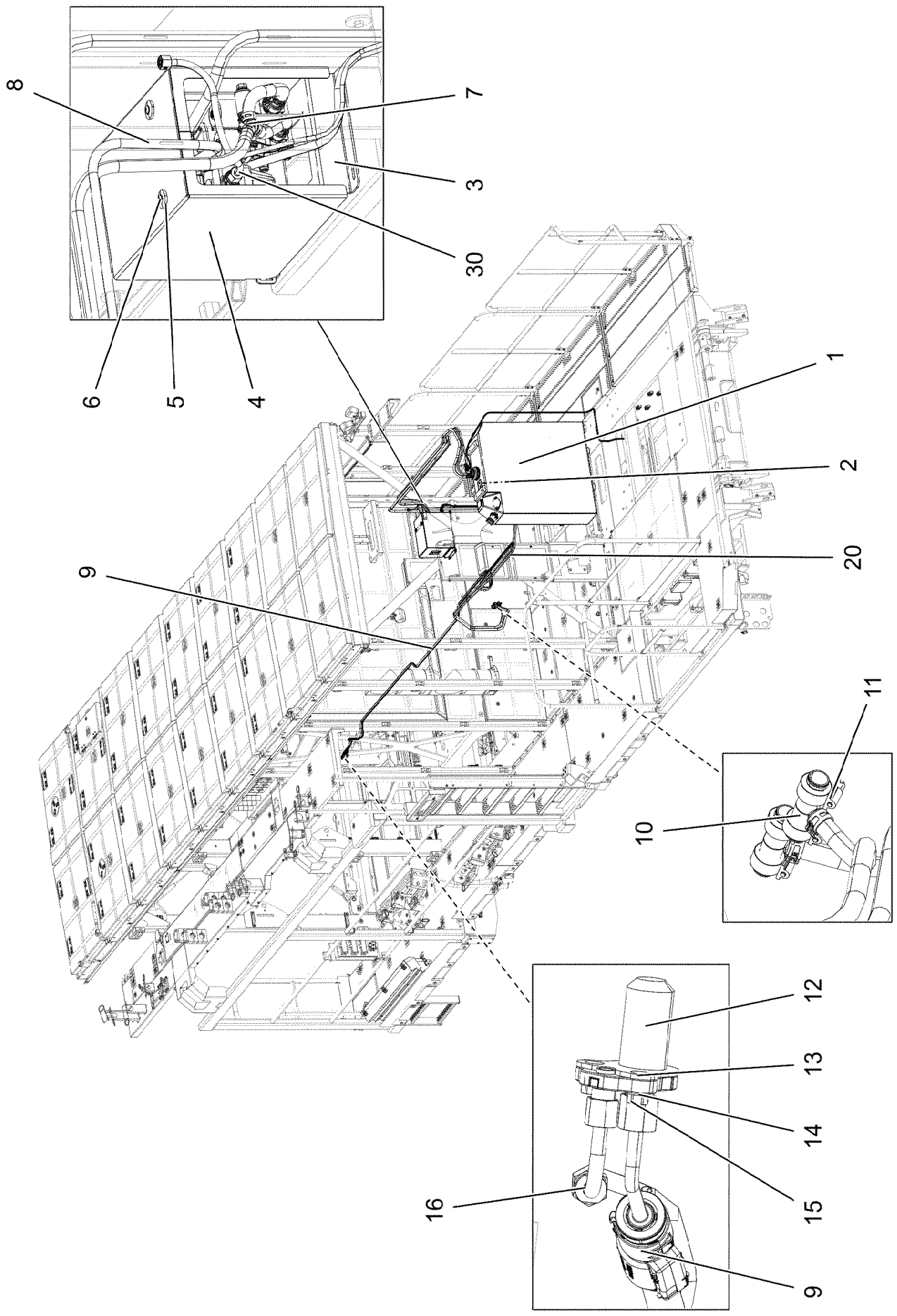
8
7
3
30
6
5
4
1
2
20
9
11
10
12
13
14
15
16
9

Pos.	Item	Quantity	Description	Bezeichnung
1	96035686	1	UREA TANK, PRE-MOUNTING ⇨ ❑ 835	HARNSTOFFTANK VORM.
2	97085861	2	SIGN 80X80 KLEBEFOLIE SPF	SCHILD
3	968517508	1	PUMP PRE-ASS. ⇨ ❑ 839	PUMPE VORM.
4	97042548	1	PLATE 2X664X727 ALMG3 H111 RAL 9005,	BLECH
5	429900408	2	SHEET GASKET 7X29X4 A2	DICHTSCHEIBE
6	10412852	2	BUTTON HEAD SCREW AEHNL.ISO 7380-2	HALBRUNDKOPFSCHRAUBE
7	10801609	2	HOSE CONNECTION SOCKET YS PA66-GF3	SCHLAUCHVERBINDUNGSSTUT
8	10144288	1	DEF SUCTION LINE 4X3000 EPDM	REDUKTIONSMITTEL-SAUGLEIT
9	12906325	1	DEF PRESSURE LINE 2X7500 PA	REDUKTIONSMITTEL-DRUCKLE
10	11626529	2	TEE REDUCER 20X10 L=80	T-REDUZIERSTUECK
11	774208508	4	HOSE CLAMP 32/25-40/12 W3	SCHLAUCHSCHELLE
12	10144093	1	DEF INJECTOR SCR ONLY ⇨ ❑ 842	REDUKTIONSMITTELINJEKTOR
13	10144861	1	SEAL	DICHTUNG
14	10410193	2	WASHER ISO 7089 5 -A2	SCHEIBE
15	10878117	2	HEX NUT ISO 4032 M5 TI2-WS8	SECHSKANTMUTTER
16	10871759	1	PLUG-IN SLEEVE E8-6 EDELSTAHL	EINSTECKHUELSE
20	96035977	1	HOSE LINES	SCHLAUCHLEITUNGEN HARNST
(2310)	96066761	1	HOSE CPL. CONTI-KWS 10X5000	SCHLAUCH KPL.
(2311)	96066762	1	HOSE CPL. CONTI-KWS 10X3000	SCHLAUCH KPL.
(2316)	96036964	1	HOSE CPL. CONTI-KWS 10X2650	SCHLAUCH KPL.
(2322)	969382808	2	HOSE CPL. CONTI-KWS 10X80	SCHLAUCH KPL.
(2323)	969636508	1	HOSE CPL. CONTI-KWS 10X350	SCHLAUCH KPL.
(2324)	96005844	1	HOSE CPL. CONTI-KWS 10X110	SCHLAUCH KPL.
(2325)	969382908	1	HOSE CPL. CONTI-KWS 10X200	SCHLAUCH KPL.
(2333)	96029093	1	HOSE CPL. KUNSTSTOFF 8X2900	SCHLAUCH KPL.

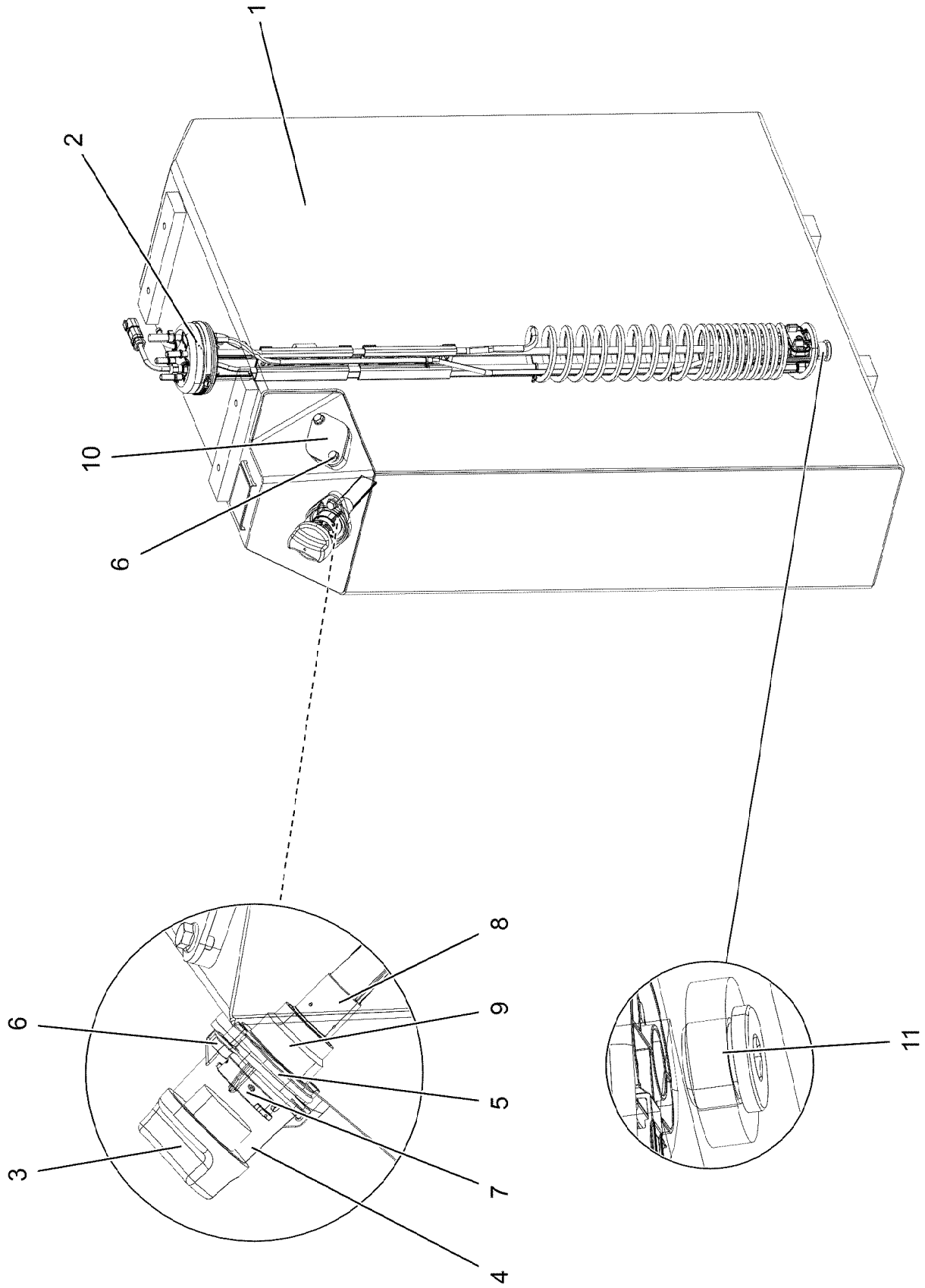
1
2
10
6
8
9
6
5
3
7
4
11

Pos.	Item	Quantity	Description	Bezeichnung
1	11455117	1	UREA TANK	HARNSTOFFTANK
2	12503121	1	SUCTION MODUL L=981,5 24V NICHT LACK	ENTNAHMEMODUL
3	11101351	1	LOCKABLE TANK CAP 40	TANKVERSCHLUSS
4	11101353	1	FILLER NECK GR.40 ALU	EINFUELLSTUTZEN
5	726421608	2	O-RING ARP 568 56,74X3,53 NBR70	O-RING
6	11656991	4	HEX SCREW EN 1665 M8X12 8.8 480H SPF	SECHSKANTSCHRAUBE
7	10870409	1	MAGNET ADAPTER 40 KUNSTSTOFF	MAGNETADAPTER
8	12211223	1	FILTER ⇨ ❑ 837	FILTER
9	97024394	1	SLEEVE EDELSTAHL	HUELSE
10	11456171	1	STOP PLUG X2CrNi18-9	STOPFEN
11	11213236	1	SCREW PLUG VSTI M26X1,5 EDELSTAHL	VERSCHLUSSSCHRAUBE

Pos 142

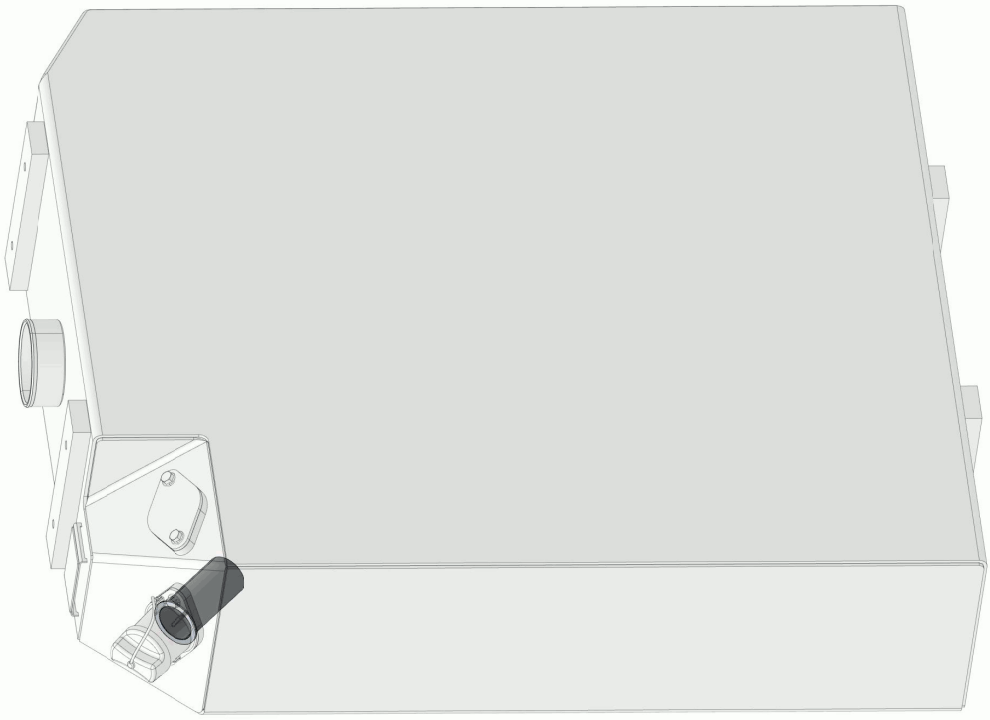

Abbildung ähnlich
Illustration similar
Illustration similaire

Pos.	Item	Quantity	Description	Bezeichnung
1	980288008	1	DOCUMENTATION	DOKUMENTATION

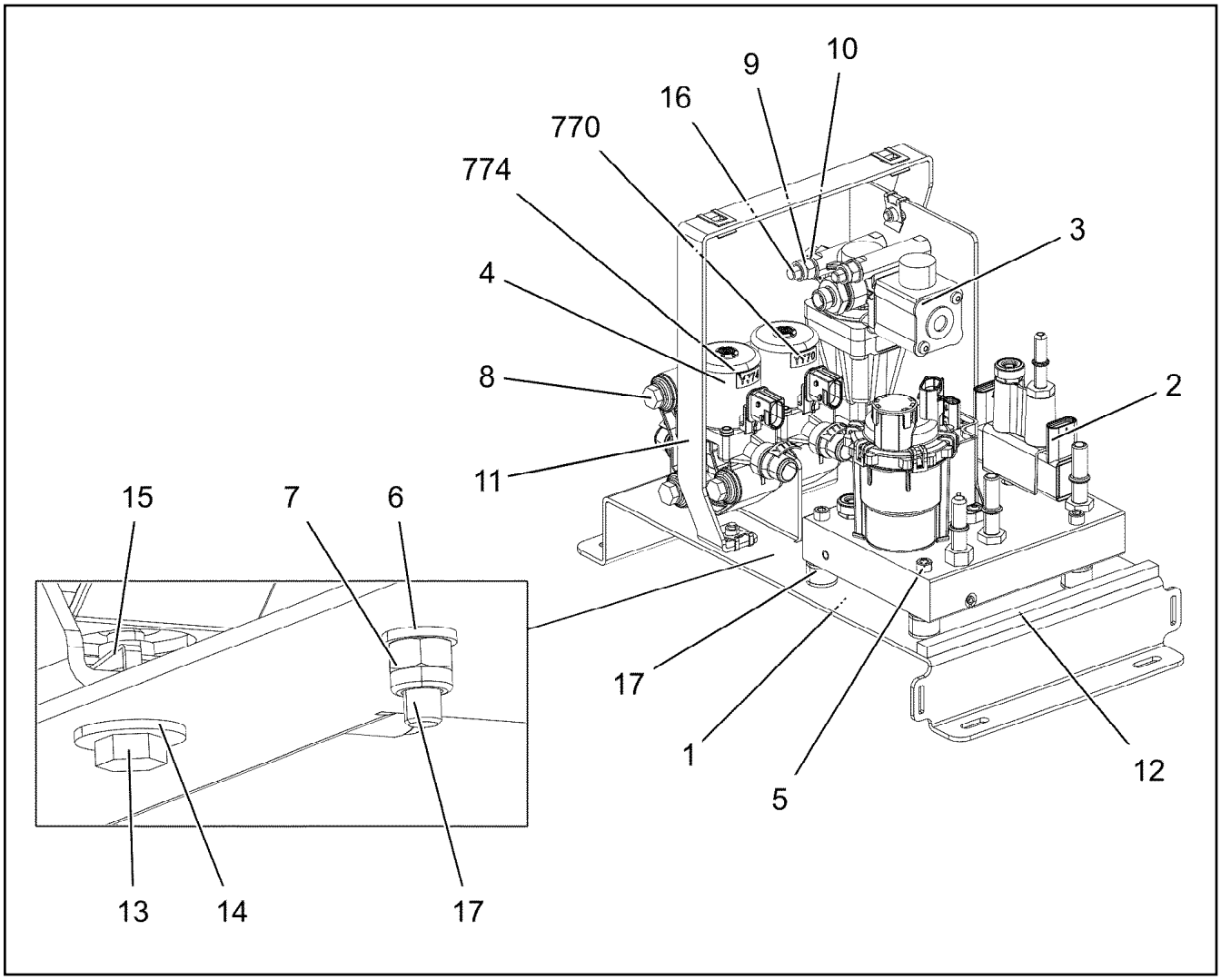

Pos.	Item	Quantity	Description	Bezeichnung
1	97042596	1	PLATE 3X475X385 S355MC RAL 9005,SDGL	BLECH
2	11373478	1	DEF PUMP ADBLUE STUFE 4 ⇨ ❑ 840	REDUKTIONSMITTELPUMPE
3	969904608	1	PRESSURE RELIEF VALVE PRE-ASS. ⇨ ❑ 841	DRUCKBEGRENZUNGSVENTIL
4	11082158	2	WATER VALVE NW12X2,5 NICHT LACKIERE	WASSERVENTIL
5	10022183	4	SOCKET HEAD SCREW ISO 4762 M6X35 A2	ZYLINDERSCHRAUBE
6	10197771	4	WASHER ISO 7089 6 200HV ZNNI-480H SPF	SCHEIBE
7	11656734	4	HEX NUT ISO 7040 M6 8 480H SPF	SECHSKANTMUTTER
8	12217239	3	HEX SCREW ISO 4014 M8X110 8.8 480H SP	SECHSKANTSCHRAUBE
9	11656731	5	HEX NUT ISO 7040 M8 8 480H SPF	SECHSKANTMUTTER
10	12103465	10	WASHER ISO 7089 8 300HV ZNNI-480H SPF	SCHEIBE
11	97052020	1	BRACKET 3X60X492 ALMG3 H111	BUEGEL
12	262109108	0.195	CELL RUBBER 10X8	ZELLGUMMI
13	10875527	2	HEX SCREW ISO 4017 M6X18 8.8 480H SPF	SECHSKANTSCHRAUBE
14	10875648	2	WASHER ISO 7093-1 6 200HV 480H SPF	SCHEIBE
15	10181577	4	SHEET METAL NUT M6 8 480H SPF	BLECHMUTTER
16	11632102	2	HEX SCREW ISO 4014 M8X80 8.8 480H SPF	SECHSKANTSCHRAUBE
17	10878514	4	MEGI BUFFER 20X15-M6X18X6	MEGIPUFFER
770	97064219	3	SIGN 20X10 KLEBEFOLIE SPF	SCHILD
774	97064220	3	SIGN 20X10 KLEBEFOLIE SPF	SCHILD

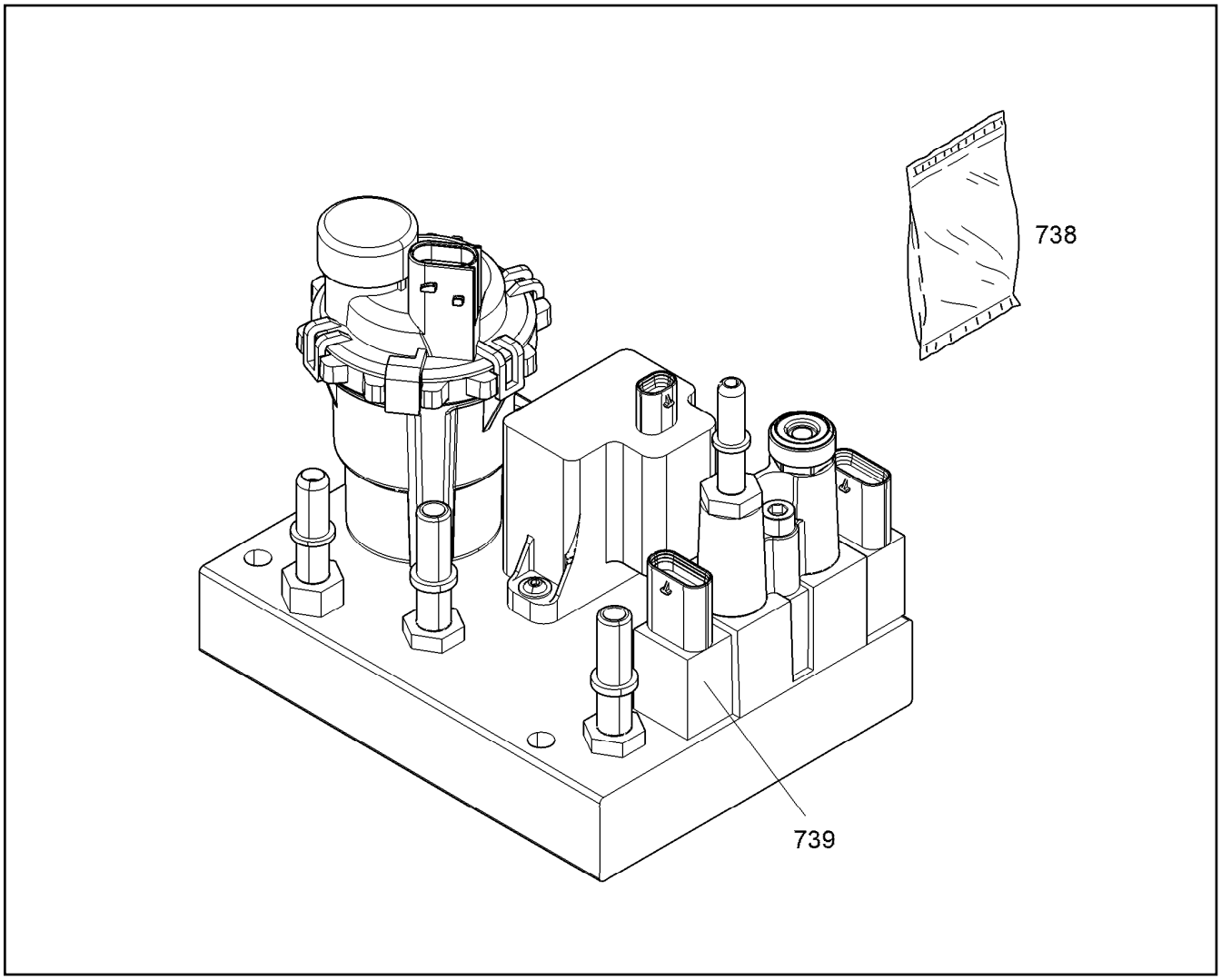

Pos.	Item	Quantity	Description	Bezeichnung
738	12466377	1	PROTECTIVE COVER NICHT LACKIEREN	SCHUTZDECKEL
739	12414685	1	PRESSURE/TEMPERATURE SENSOR NICH	DRUCK-/TEMPERATUR SENSO

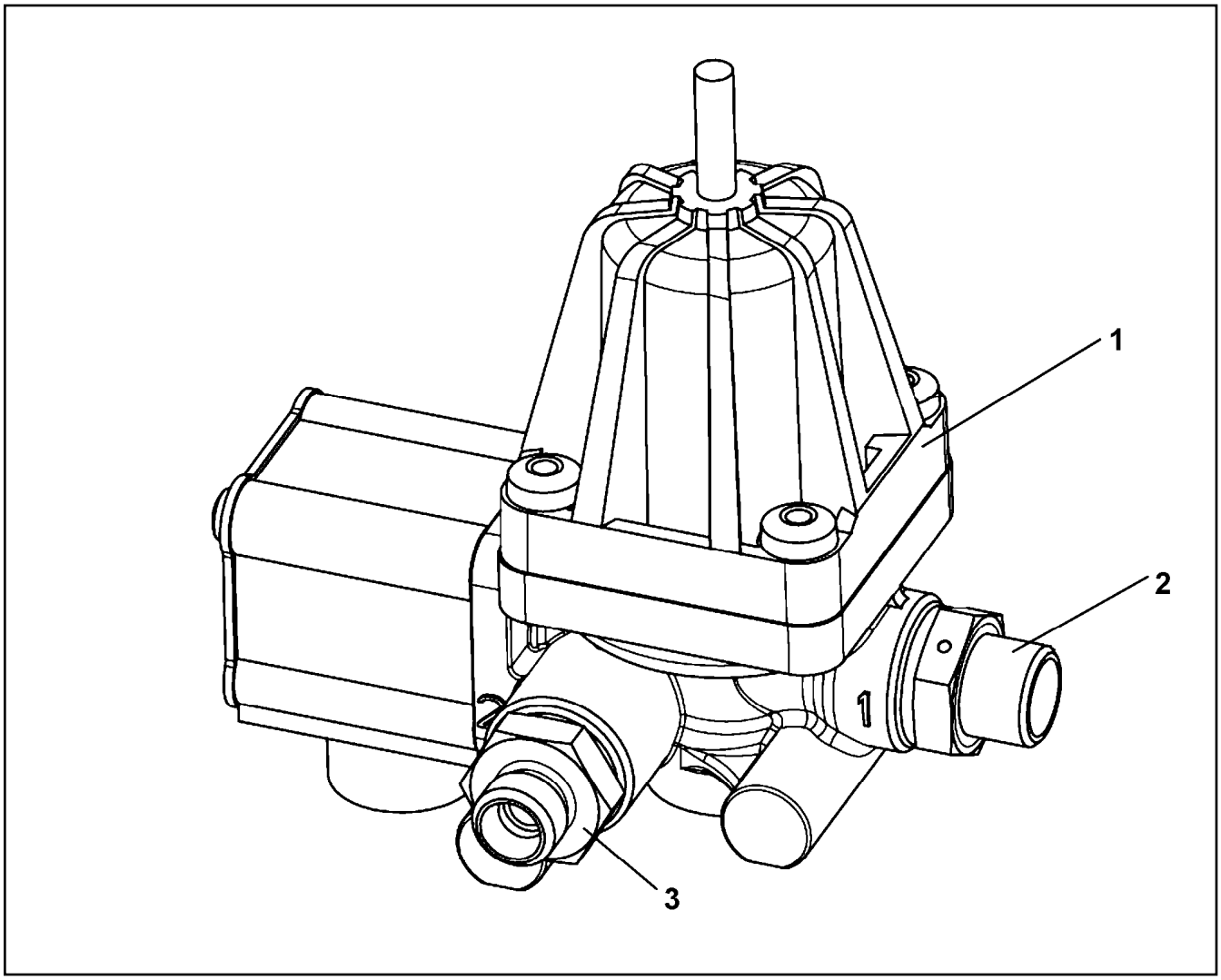

Pos.	Item	Quantity	Description	Bezeichnung
1	10872307	1	PRESSURE LIMITING VALVE 13BAR M16X1,	DRUCKBEGRENZUNGSVENTIL
2	7021521	1	FITTING GE 10L M16X1,5 CR6-FREI	VERSCHRAUBUNG
3	10872598	1	FITTING GEO 8L M16X1,5 CR6-FREI	VERSCHRAUBUNG

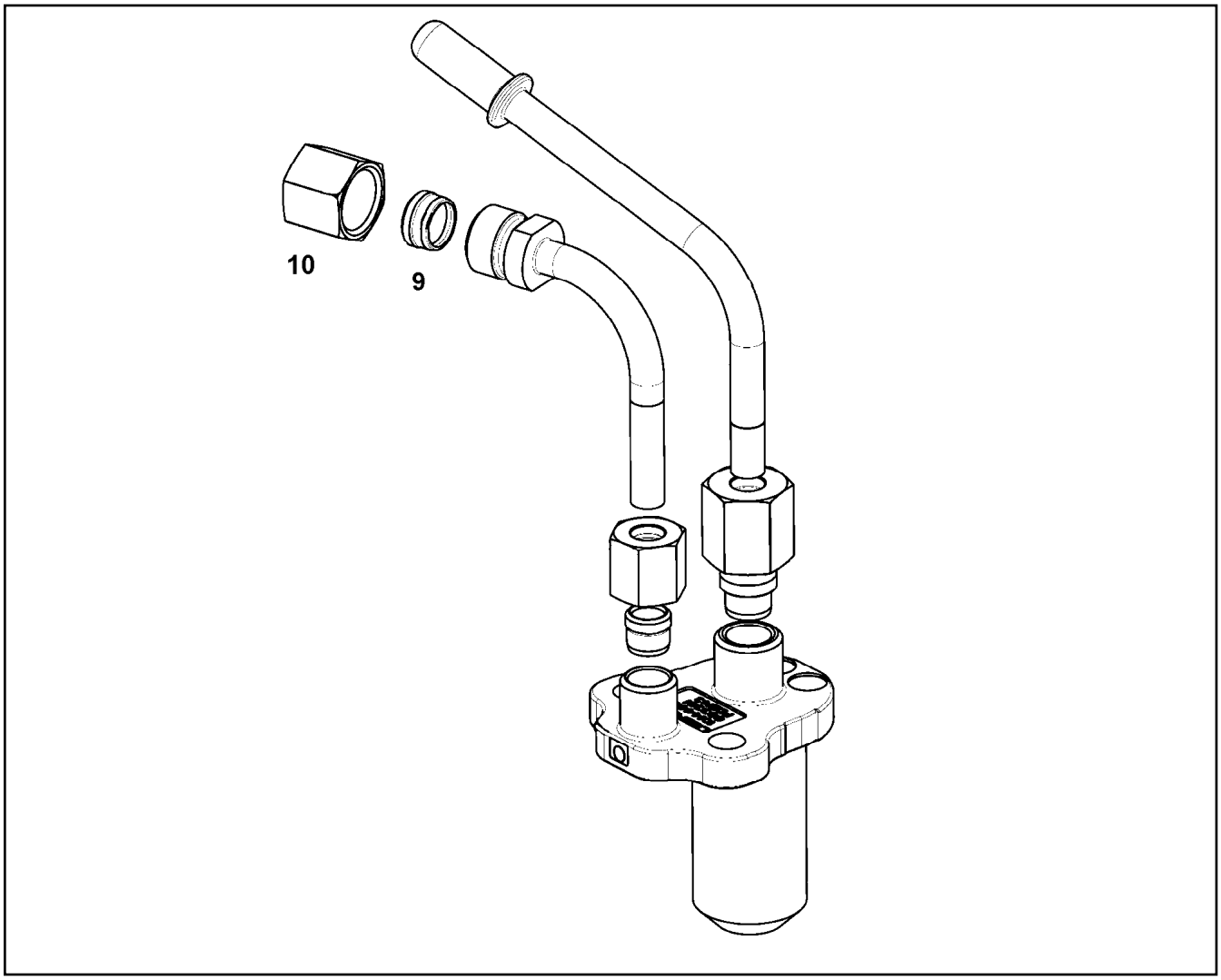

Pos.	Item	Quantity	Description	Bezeichnung
9	11355067	1	CLAMPING RING	KLEMMRING
10	11355720	1	BOX NUT UEMLL08 Inox	UEBERWURFMUTTER

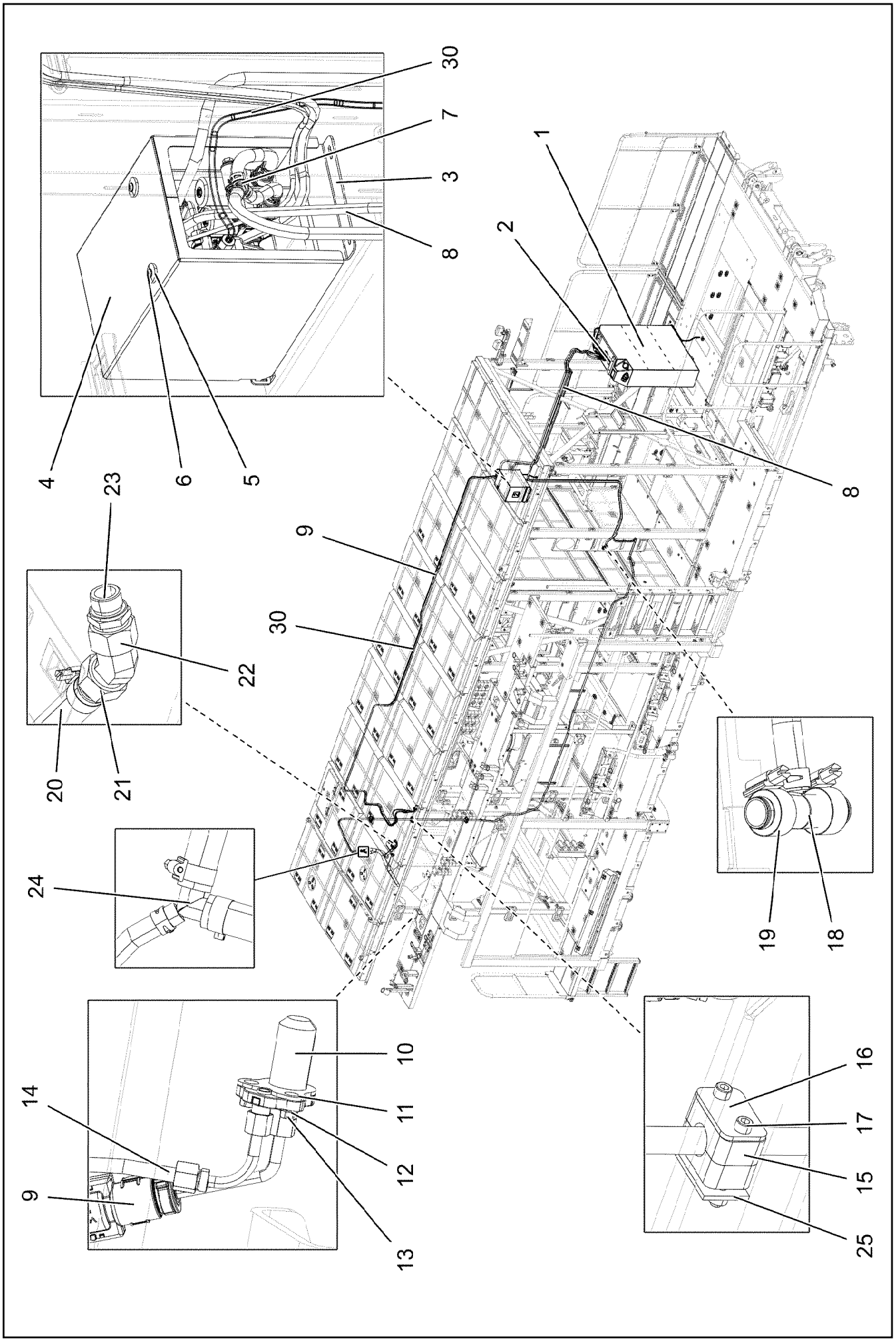

15.3.2023 002178	**etk_en_de_098406_LR 13000**	843 (1/2)
LIEBHERR	**UPPER UREA PLANT** **HARNSTOFFANLAGE OBEN**	**96035878**

Pos.	Item	Quantity	Description	Bezeichnung
1	96035686	1	UREA TANK, PRE-MOUNTING ⇨ ❑ 835	HARNSTOFFTANK VORM.
2	97085864	2	SIGN 80X80 KLEBEFOLIE SPF	SCHILD
3	968517508	1	PUMP PRE-ASS. ⇨ ❑ 839	PUMPE VORM.
4	97042548	1	PLATE 2X664X727 ALMG3 H111 RAL 9005,	BLECH
5	429900408	2	SHEET GASKET 7X29X4 A2	DICHTSCHEIBE
6	10412852	2	BUTTON HEAD SCREW AEHNL.ISO 7380-2	HALBRUNDKOPFSCHRAUBE
7	10801609	2	HOSE CONNECTION SOCKET YS PA66-GF3	SCHLAUCHVERBINDUNGSSTUT
8	10144288	1	DEF SUCTION LINE 4X3000 EPDM	REDUKTIONSMITTEL-SAUGLEIT
9	12906325	1	DEF PRESSURE LINE 2X7500 PA	REDUKTIONSMITTEL-DRUCKLE
10	10144093	1	DEF INJECTOR SCR ONLY ⇨ ❑ 842	REDUKTIONSMITTELINJEKTOR
11	10144861	1	SEAL	DICHTUNG
12	10410193	2	WASHER ISO 7089 5 -A2	SCHEIBE
13	10878117	2	HEX NUT ISO 4032 M5 TI2-WS8	SECHSKANTMUTTER
14	10871759	1	PLUG-IN SLEEVE E8-6 EDELSTAHL	EINSTECKHUELSE
15	602008408	6	CLAMP-HALF DIN 3015-1 L 3 G 20 PP SW	KLEMMHAELFTE
16	7005053	3	LID PLATE DIN 3015-1 L-DP 3 W1-ZN	DECKPLATTE
17	10876359	6	SOCKET HEAD SCREW ISO 4762 M6X55 8.8	ZYLINDERSCHRAUBE
18	11626529	1	TEE REDUCER 20X10 L=80	T-REDUZIERSTUECK
19	774208508	2	HOSE CLAMP 32/25-40/12 W3	SCHLAUCHSCHELLE
20	96035986	1	HOSE LINES	SCHLAUCHLEITUNGEN HARNST
(2309)	96023304	1	HOSE CPL. CONTI-KWS 20X1500	SCHLAUCH KPL.
(2310)	96066761	1	HOSE CPL. CONTI-KWS 10X5000	SCHLAUCH KPL.
(2311)	96066762	1	HOSE CPL. CONTI-KWS 10X3000	SCHLAUCH KPL.
(2316)	96063848	1	HOSE CPL. CONTI-KWS 10X12000	SCHLAUCH KPL.
(2317)	96031003	1	HOSE CPL. CONTI-KWS 20X1000	SCHLAUCH KPL.
(2322)	969382808	2	HOSE CPL. CONTI-KWS 10X80	SCHLAUCH KPL.
(2323)	969636508	1	HOSE CPL. CONTI-KWS 10X350	SCHLAUCH KPL.
(2324)	96005844	1	HOSE CPL. CONTI-KWS 10X110	SCHLAUCH KPL.
(2325)	969382908	1	HOSE CPL. CONTI-KWS 10X200	SCHLAUCH KPL.
(2333)	96029093	1	HOSE CPL. KUNSTSTOFF 8X2900	SCHLAUCH KPL.
21	968652008	1	PIPE SOCKET CPL. NW-20 ⇨ ❑ 501	ROHRSTUTZEN KPL.
22	12100704	1	FITTING EV 22L M30X2 EDELSTAHL	VERSCHRAUBUNG
23	11621782	1	FITTING ISO 8434-1 GE 22L M26X1,5 INOX	VERSCHRAUBUNG
24	12103430	1	Y-REDUCER 10X20 L=75 EDELSTAHL	Y-REDUZIERSTUTZEN
25	10802203	3	WELD PLATE DIN 3015-1 L-AP-K 3 W1 ZNNI	ANSCHWEISSPLATTE
30	96036143	1	UREA SYSTEM AIR LINE	LUFTLEITUNGEN HARNSTOFFA
(2332)	96023300	1	PLASTIC PIPE COMPLETE	KUNSTSTOFFROHR KPL.

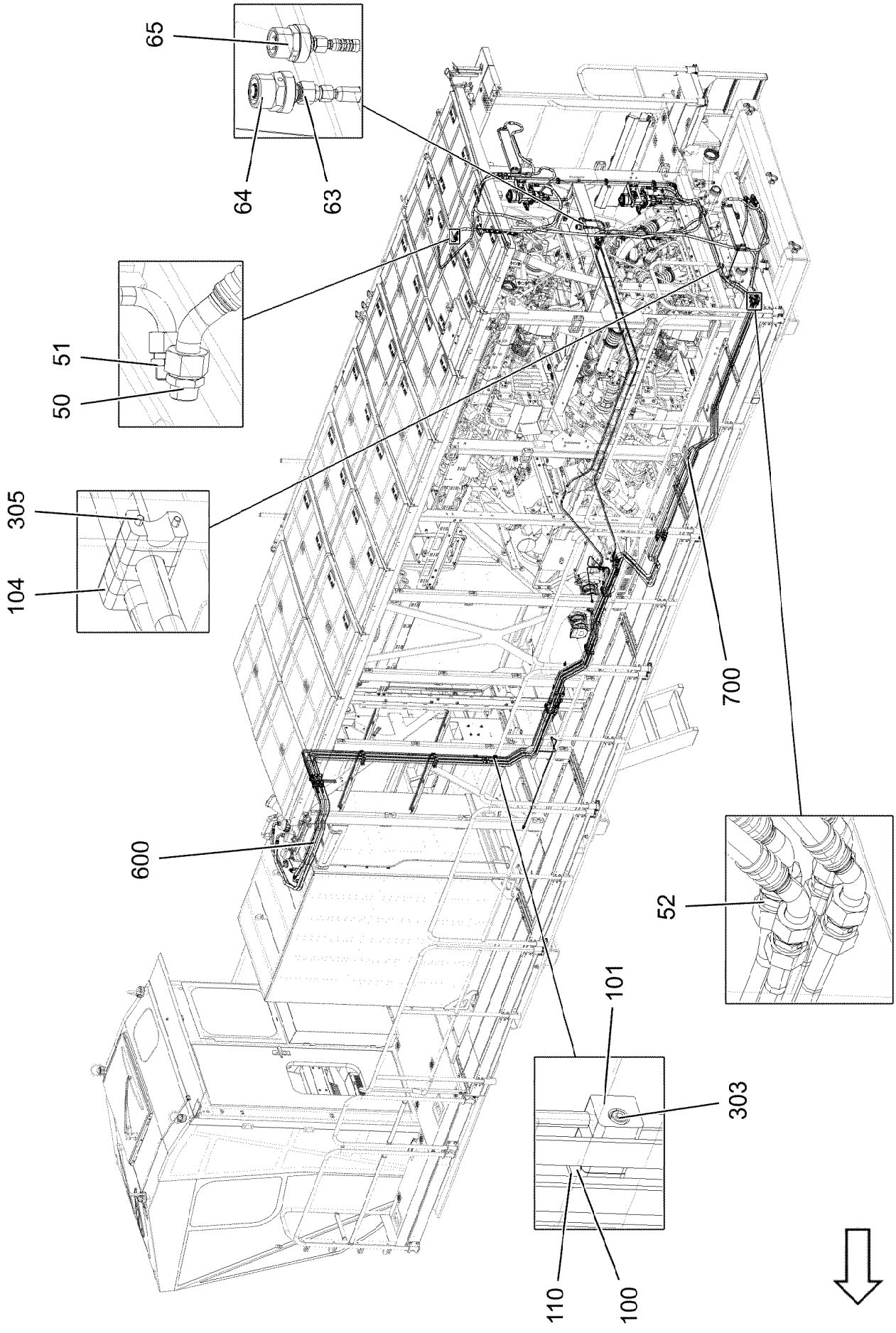
65
64
63
51
50
305
104
700
600
52
101
303
110
100

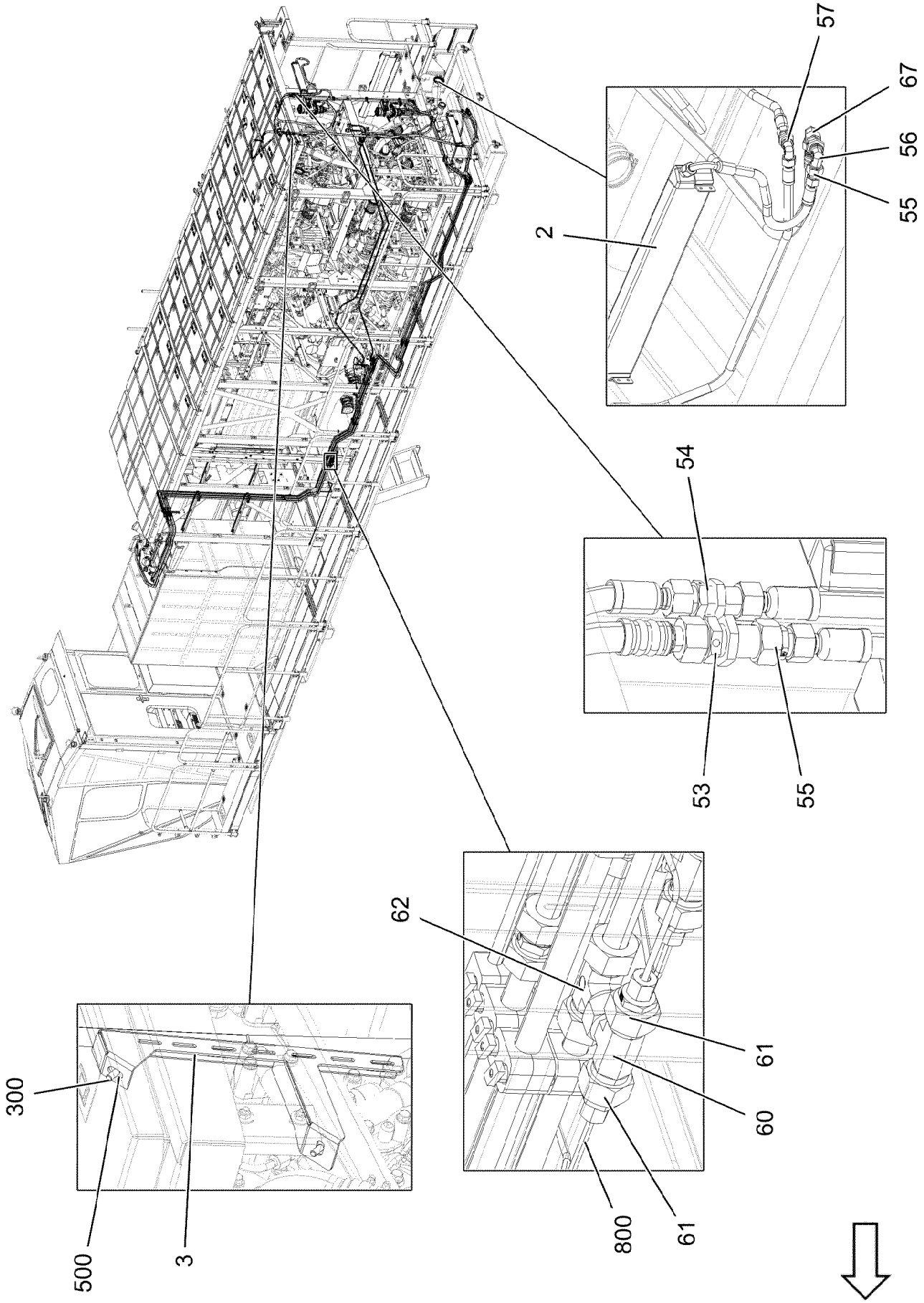
57
67
56
55
2
54
53
55
62
61
60
61
800
300
500
3

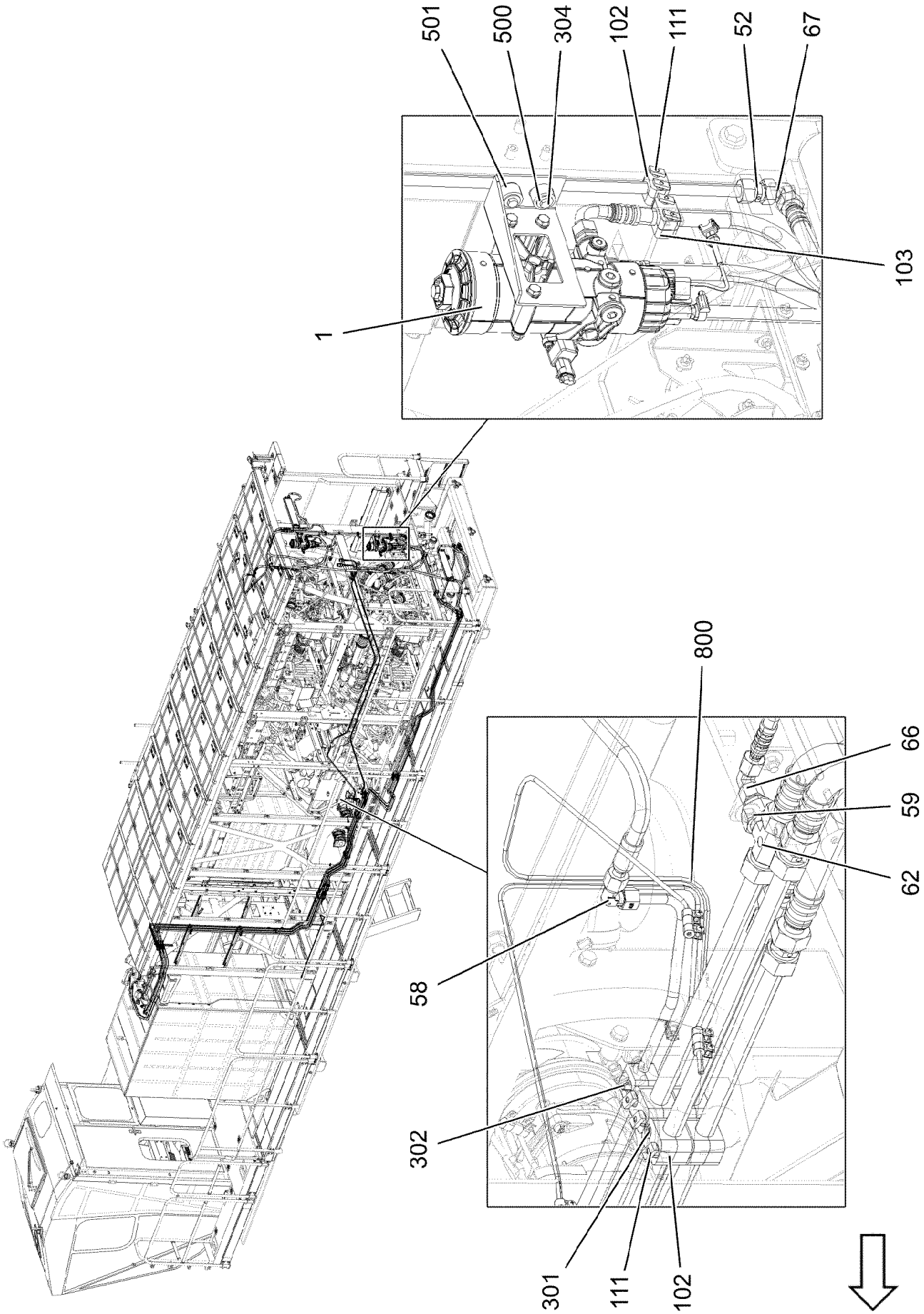
501
500
304
102
111
52
67
103
1
800
66
59
62
58
302
301
111
102

Pos.	Item	Quantity	Description	Bezeichnung
1	96060362	2	PREMOUNTED FUEL FILTER ⇨ ❑ 849	KRAFTSTOFFFILTER VORM.
2	550628308	2	OIL AIR COOLER	OEL-LUFTKUEHLER
3	97120539	2	PLATE 3X425X263 S355MC FE//ZNNI8//CN//T	BLECH
50	475030208	2	FITTING XGR18/15-L CR6-FREI	VERSCHRAUBUNG
51	475031708	2	FITTING XGR15/12-L CR6-FREI	VERSCHRAUBUNG
52	470030608	9	FITTING XG18-L CR6-FREI	VERSCHRAUBUNG
53	474030708	1	FITTING SV 18L CR6-FREI	VERSCHRAUBUNG
54	474030508	1	FITTING XSV15-L CR6-FREI	VERSCHRAUBUNG
55	475435608	2	FITTING RED 18/15L CR6-FREI SPF	VERSCHRAUBUNG
56	474231508	1	FITTING XWSV18-L CR6-FREI	VERSCHRAUBUNG
57	474231608	1	FITTING XWSV15-L CR6-FREI	VERSCHRAUBUNG
58	470230308	1	FITTING XW10-L CR6-FREI	VERSCHRAUBUNG
59	475430308	1	FITTING REDSD18/10-L CR6-FREI	VERSCHRAUBUNG
60	247108402	2	T CONNECTION PIECE ET 18L CR6-FREI	T-STUTZEN
61	475436208	4	FITTING REDSD18/8-L CR6-FREI	VERSCHRAUBUNG
62	470430608	3	FITTING T 18L CR6-FREI	VERSCHRAUBUNG
63	475430108	1	FITTING RED 15/10L CR6-FREI	VERSCHRAUBUNG
64	511500408	1	COUPLING PLUG B3 15-L	KUPPLUNGSSTECKER
65	511508308	1	COUPLING PLUG B2 10-L	KUPPLUNGSSTECKER
66	7403569	1	FITTING EW 10L M16X1,5 CR6-FREI	VERSCHRAUBUNG
67	247108302	3	SWIVEL ELBOW EW 18L M26X1,5 CR6-FREI	WINKELSTUTZEN
100	602007708	8	CLAMP-HALF DIN 3015-1 L 0 R 8 PP SW	KLEMMHAELFTE
101	602007808	14	CLAMP-HALF DIN 3015-1 L 0 G 10 PP SW	KLEMMHAELFTE
102	602008308	54	CLAMP-HALF DIN 3015-1 L 2 R 18 PP SW	KLEMMHAELFTE
103	602008408	2	CLAMP-HALF DIN 3015-1 L 3 G 20 PP SW	KLEMMHAELFTE
104	7005052	10	CLAMP-HALF DIN 3015-1 L 3 R 25 PP SW	KLEMMHAELFTE
110	602015408	1	WELD PLATE DIN 3015-1 L-AP-K 0 W1	ANSCHWEISSPLATTE
111	602018008	38	CARRIER RAIL NUT DIN 3015-1 L TM M6 W1	TRAGSCHIENENMUTTER
300	11651767	4	HEX SCREW ISO 4017 M8X20 8.8 480H SPF	SECHSKANTSCHRAUBE
301	12202784	24	SOCKET HEAD SCREW ISO 4762 M6X60 8.8	ZYLINDERSCHRAUBE
302	10875588	11	SOCKET HEAD SCREW ISO 4762 M6X25 8.8	ZYLINDERSCHRAUBE
303	12203634	4	SOCKET HEAD SCREW ISO 4762 M6X50 8.8	ZYLINDERSCHRAUBE
304	11651612	4	HEX SCREW ISO 4017 M8X16 8.8 480H SPF	SECHSKANTSCHRAUBE
305	12216222	4	SOCKET HEAD SCREW ISO 4762 M6X85 8.8	ZYLINDERSCHRAUBE
500	11140469	8	WASHER ISO 7093-1 8 200HV 480H SPF	SCHEIBE
501	978787708	4	SLEEVE 33.0X19 FE//ZNNI8//CN//T0	HUELSE
600	96036212	1	HOSE LINES ⇨ ❑ 858	SCHLAUCHLEITUNGEN
700	96060375	1	PIPELINES ⇨ ❑ 860	ROHRLEITUNGEN
800	96036388	1	PLASTIC PIPELINES	KUNSTSTOFFROHRLEITUNGEN
(201)	96037751	2	PLASTIC PIPE COMPLETE	KUNSTSTOFFROHR KPL.
(202)	96027663	2	PLASTIC PIPE COMPLETE	KUNSTSTOFFROHR KPL.
(203)	96037753	2	PLASTIC PIPE COMPLETE	KUNSTSTOFFROHR KPL.
(204)	96032152	2	PLASTIC PIPE COMPLETE	KUNSTSTOFFROHR KPL.

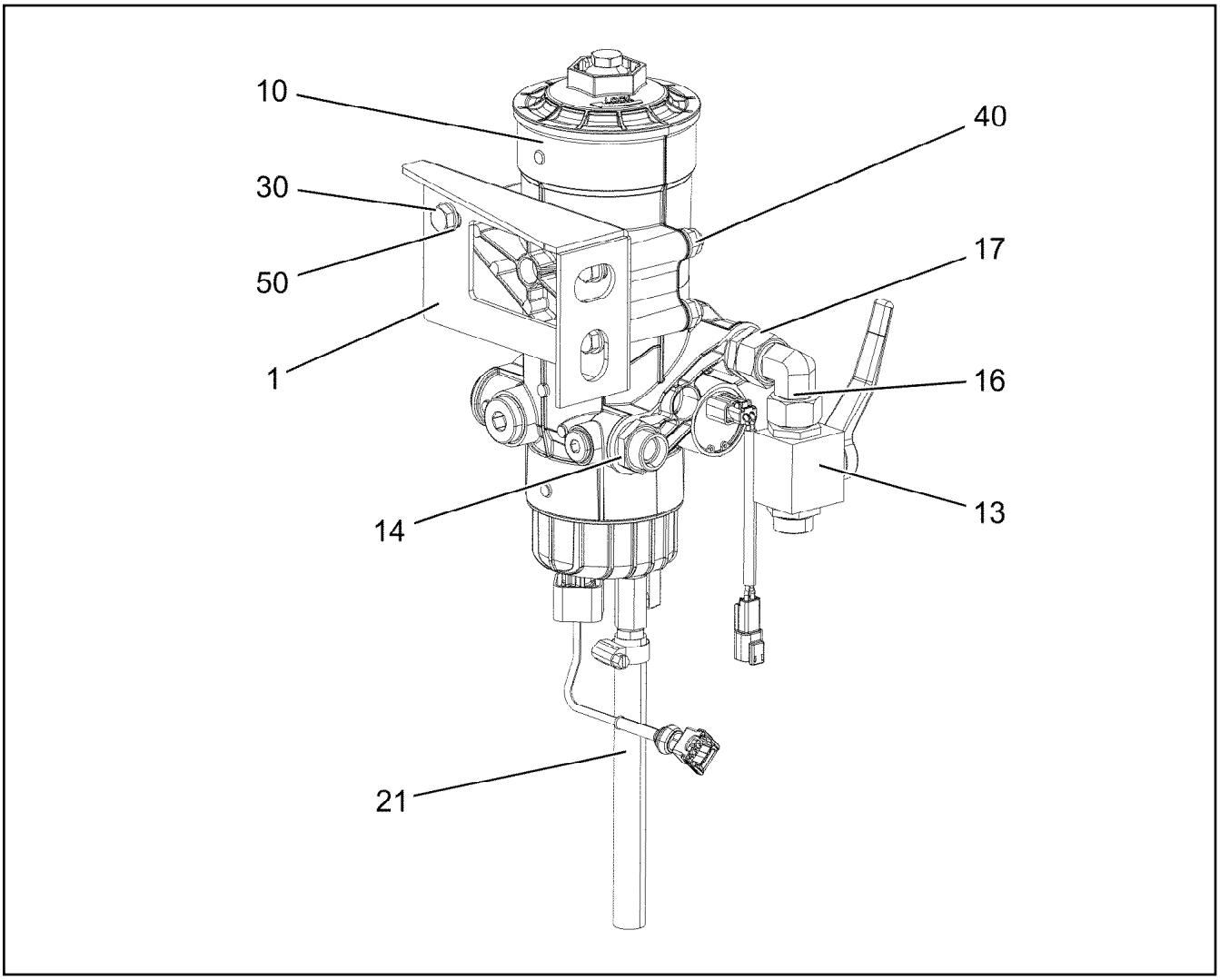

Pos.	Item	Quantity	Description	Bezeichnung
1	97120197	1	PLATE 4X262X168 S315MC FE//ZNNI8//CN//T	BLECH
10	12106874	1	FUEL FILTER ⇨ ❑ 850	KRAFTSTOFFFILTER
13	510693008	1	BALL VALVE DN16-18L STAHL ⇨ ❑ 857	KUGELHAHN
14	471037508	1	FITTING XGE18-LR-ED3/4" CR6-FREI	VERSCHRAUBUNG
(1)	726407908	1	O-RING 16X2 NBR70	O-RING
16	247108302	1	SWIVEL ELBOW EW 18L M26X1,5 CR6-FREI	WINKELSTUTZEN
17	10878394	1	FITTING EGE 18L G3/4 CR6-FREI	VERSCHRAUBUNG
21	96029950	1	HOSE LINES	SCHLAUCHLEITUNGEN
(2393)	96029949	1	HOSE CPL. CONTI-KWS 12X200	SCHLAUCH KPL.
30	12222984	3	HEX SCREW ISO 4014 M10X95 8.8 FLZN SP	SECHSKANTSCHRAUBE
40	10197769	3	HEX NUT DIN 985 M10 8 ZNNI-480H SPF	SECHSKANTMUTTER
50	10289795	6	WASHER ISO 7089 10 300HV FLZN SPF	SCHEIBE

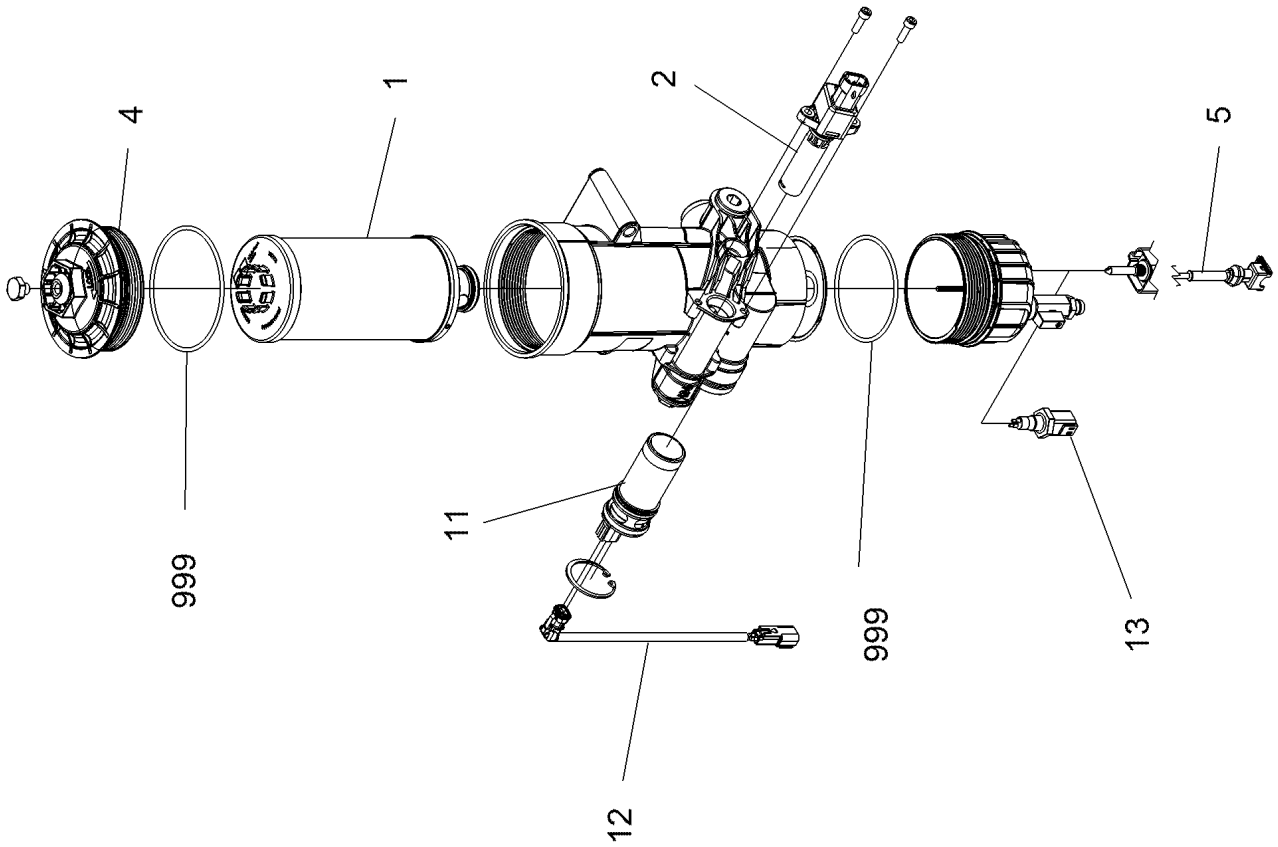
4
1
2
5
999
11
999
13
12

Pos.	Item	Quantity	Description	Bezeichnung
1	10149977	1	FUEL FILTER ELEMENT KRAFTSTOFF 7µm ⇨ ❑ 852	KRAFTSTOFFFILTEREINSATZ
2	11381100	1	FUEL HEATER 24V 0,25KW	KRAFTSTOFFHEIZER
4	11368890	1	COVER	DECKEL
5	11370365	1	WATER SENSOR 5V	WASSERSONDE
11	12107190	1	FUEL PUMP	KRAFTSTOFFPUMPE KPL.
12	12107191	1	LEAD	LEITUNG
13	12101984	1	WATER SENSOR	WASSERSONDE
999	12101886	1	SEAL KIT ⇨ ❑ 854	DICHTSATZ

Pos. 138

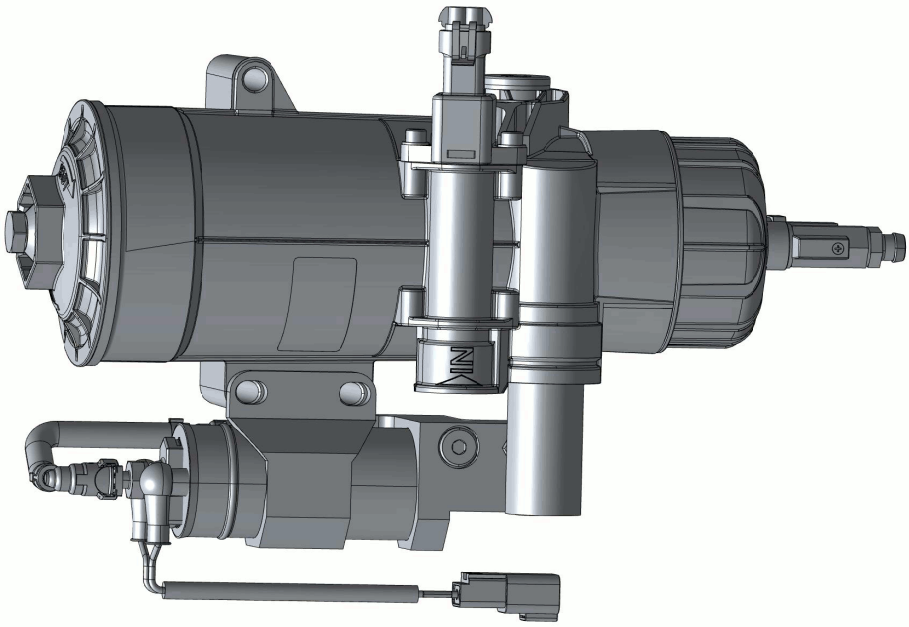

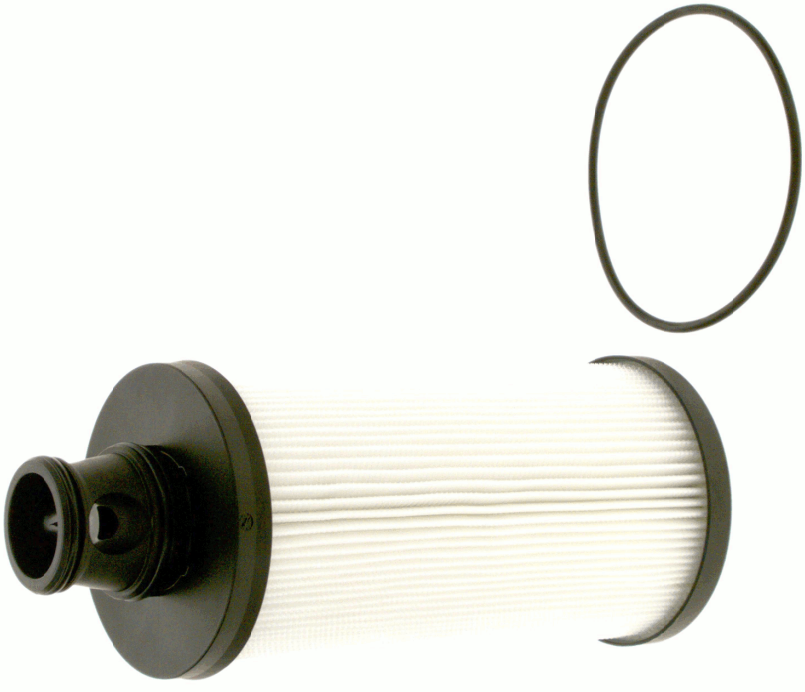

Abbildung ähnlich
Illustration similar
Illustration similaire

Pos.	Item	Quantity	Description	Bezeichnung
1	980288008	1	DOCUMENTATION	DOKUMENTATION

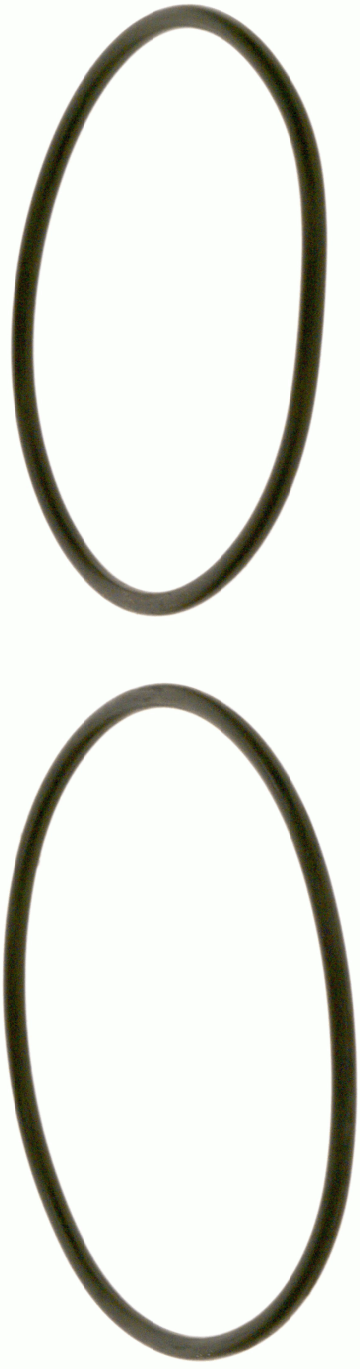

Pos. 3116

Abbildung ähnlich
Illustration similar
Illustration similaire

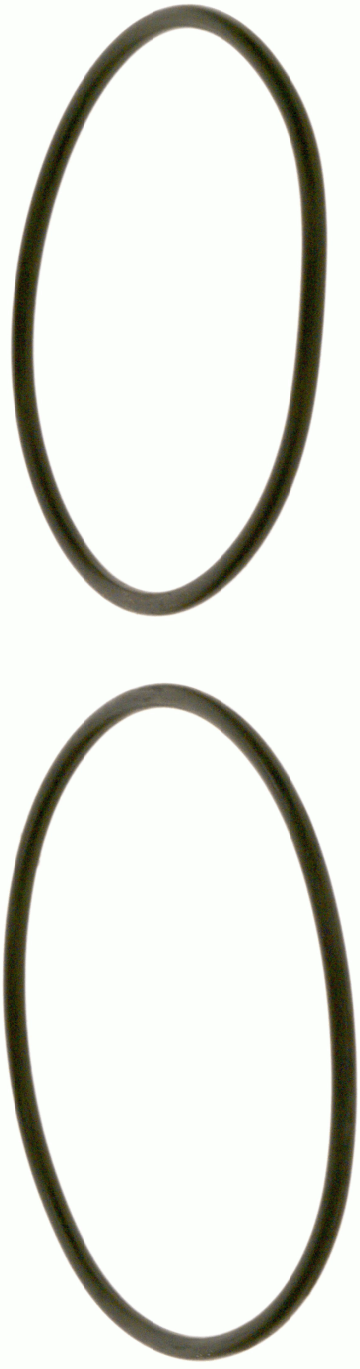

Pos. 3138

Abbildung ähnlich
Illustration similar
Illustration similaire

Pos.	Item	Quantity	Description	Bezeichnung
1	980288008	1	DOCUMENTATION	DOKUMENTATION

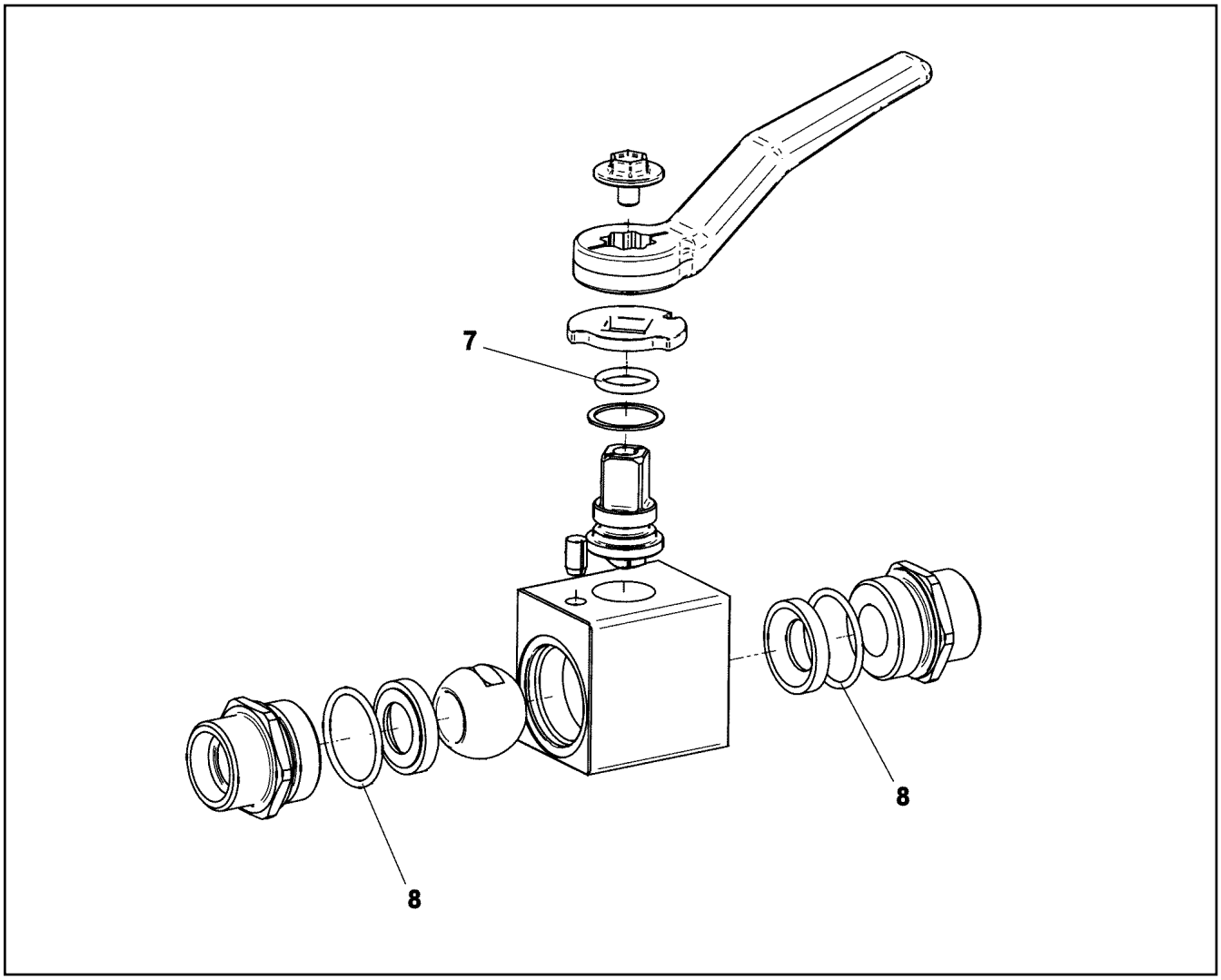

Pos.	Item	Quantity	Description	Bezeichnung
7	570078008	1	O-RING 13X2,5 NBR90	O-RING
8	726425308	2	O-RING 25X2 NBR90	O-RING

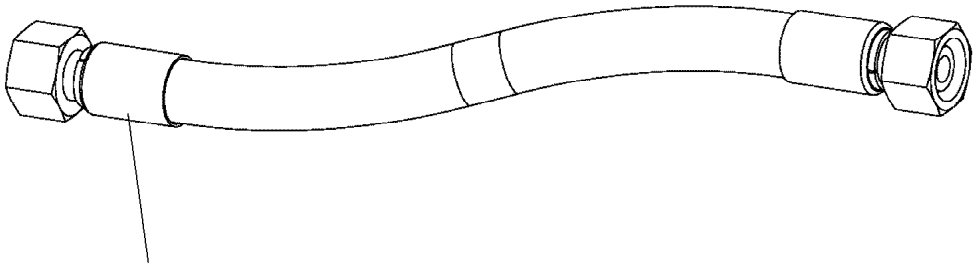

Schlauchnummer
Hose number
Numéro de flexible
Número de flexible
Номера шланга

Die Schlauchnummern auf den Schläuchen entsprechen den Positionen in der Schlauchliste.

The hose numbers from the hoses are in accordance with the items in the hose list.

Les numéros indiqués sur les flexibles correspondent aux repères de la nomenclature des flexibles.

Los números indicados en los flexibles corresponden a las posiciones de la lista de flexibles.

Нанесенные на шлангах номера соответствуют позициям в перечне.

Pos.	Item	Quantity	Description	Bezeichnung
1	96036922	1	HOSE CPL. 2TE 16X1800	SCHLAUCH KPL.
2	96036923	1	HOSE CPL. 2TE 16X1950	SCHLAUCH KPL.
3	96036924	1	HOSE CPL. 2TE 16X2000	SCHLAUCH KPL.
4	926561708	1	HOSE CPL. 2TE 12X3100	SCHLAUCH KPL.
5	96036925	1	HOSE CPL. 2TE 16X1600	SCHLAUCH KPL.
6	926709508	1	HOSE CPL. 2TE 12X2000	SCHLAUCH KPL.
7	927636608	1	HOSE CPL. 2TE 12X1160	SCHLAUCH KPL.
8	966861308	1	HOSE CPL. 2TE 12X450	SCHLAUCH KPL.
9	928751608	1	HOSE CPL. 2TE 12X900	SCHLAUCH KPL.
10	966861408	1	HOSE CPL. 2TE 12X860	SCHLAUCH KPL.
11	96036926	1	HOSE CPL. 2TE 16X1160	SCHLAUCH KPL.
12	96036927	1	HOSE CPL. 2TE 16X3900	SCHLAUCH KPL.
13	926609008	1	HOSE CPL. 2TE 16X1400	SCHLAUCH KPL.
14	926056308	2	HOSE CPL. 2TE 16X1550	SCHLAUCH KPL.
15	926066408	1	HOSE CPL. 2TE 16X1500	SCHLAUCH KPL.
17	927698608	1	HOSE CPL. 2TE 16X1160	SCHLAUCH KPL.
18	964953608	1	HOSE CPL. 2TE 16X1240	SCHLAUCH KPL.
19	926147308	1	HOSE CPL. 2TE 16X2100	SCHLAUCH KPL.
20	964774608	1	HOSE CPL. 2TE 16X2300	SCHLAUCH KPL.
21	96066625	1	HOSE CPL. 2TE 8X1460	SCHLAUCH KPL.
22	96066627	1	HOSE CPL. 2TE 8X4300	SCHLAUCH KPL.
23	96050752	1	HOSE CPL. 2TE 6X5400	SCHLAUCH KPL.
24	96036928	1	HOSE CPL. 2TE 8X1600	SCHLAUCH KPL.
25	96025166	8	HOSE CPL. 4,5X30	SCHLAUCH KPL.

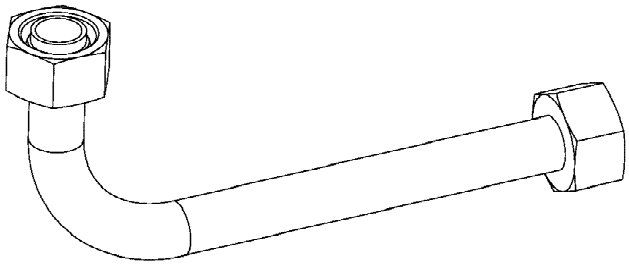

Die Positionsnummern der Rohre auf den Bildtafeln entsprechen den Positionen in der Rohrliste.

The pipe numbers from the illustrations are in accordance with the items in the pipe list.

Les numéros des tuyaux sur les illustrations correspondent aux repères de la nomenclature des tuyaux.

Los números de tubos en las ilustraciones corresponden a las posiciones de la lista de tubos.

Номера позиций труб на изображениях соответствуют позициям в перечне труб.

Pos.	Item	Quantity	Description	Bezeichnung
100	96037075	1	PIPE COMPL.	ROHR KPL.
101	96037076	1	PIPE COMPL.	ROHR KPL.
102	96037077	1	PIPE COMPL.	ROHR KPL.
103	96037078	1	PIPE COMPL.	ROHR KPL.
104	96037079	1	PIPE COMPL. 18X1,5X1226,2 PR18-L AL18 -	ROHR KPL.
105	96037080	1	PIPE COMPL. 18X1,5X1068,6 PR18-L AL18 -	ROHR KPL.
106	96037081	1	PIPE COMPL. 18X1,5X1670,8 PR18-L AL18 -	ROHR KPL.
107	96037082	1	PIPE COMPL. 18X1,5X1553,8 PR18-L AL18 -	ROHR KPL.
108	96037083	1	PIPE COMPL.	ROHR KPL.
109	96037084	1	PIPE COMPL.	ROHR KPL.
110	96037085	1	PIPE COMPL.	ROHR KPL.
111	96037086	1	PIPE COMPL. 8X1X2089,7 P-R8-L/S AL8 - X	ROHR KPL.
113	96037087	1	PIPE COMPL.	ROHR KPL.
114	96037088	1	PIPE COMPL. 10X1,5X1322,9 PR10-S/L AL10	ROHR KPL.
115	96037089	1	PIPE COMPL. 10X1,5X1539,6 PR10-S/L AL10	ROHR KPL.
401	96036994	1	PIPE COMPL. 18X1,5X2926,6 PR18-L AL18 -	ROHR KPL.
402	96036995	1	PIPE COMPL. 18X1,5X2936,7 PR18-L AL18 -	ROHR KPL.
403	96036996	1	PIPE COMPL. 18X1,5X2943,3 PR18-L AL18 -	ROHR KPL.
404	96036997	1	PIPE COMPL. 18X1,5X2925,1 PR18-L AL18 -	ROHR KPL.
405	96060377	1	PIPE COMPL.	ROHR KPL.

Pos.	Item	Quantity	Description	Bezeichnung
4	96029372	1	HYDR.MACHINERY HOUSE ⇨ ❑ 862	HYDR.MASCHINENHAUS

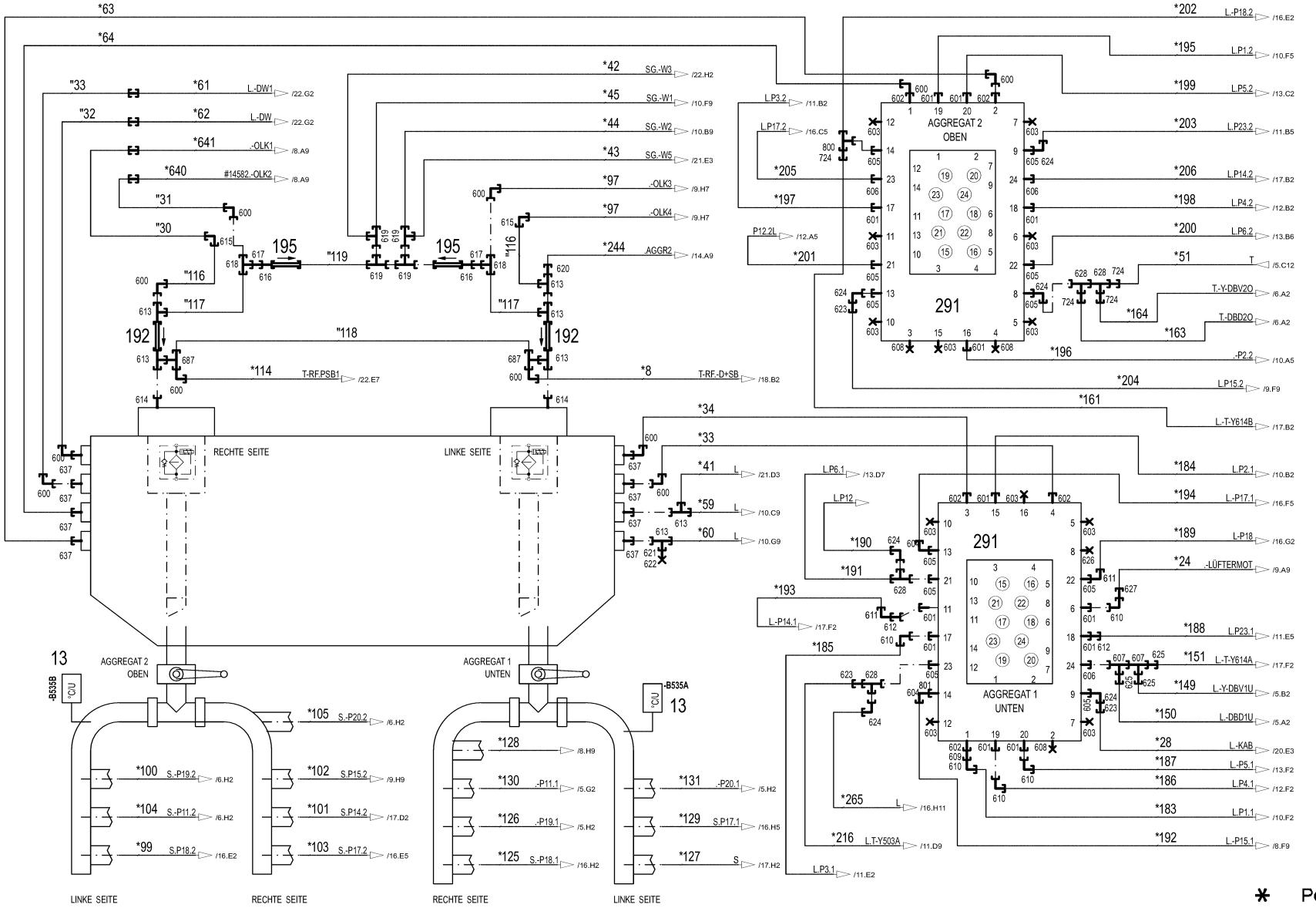
AGGREGAT 2 OBEN
AGGREGAT 1 UNTEN
RECHTE SEITE
LINKE SEITE
291
195
192
*63
*64
"33
"32
"31
"30
"116
"117
"118
"119
*61 L.-DW1 /22.G2
*62 L.-DW /22.G2
*641 .-OLK1 /8.A9
*640 #14582.-OLK2 /8.A9
*42 SG.-W3 /22.H2
*45 SG.-W1 /10.F9
*44 SG.-W2 /10.B9
*43 SG.-W5 /21.E3
*97 .-OLK3 /9.H7
*97 .-OLK4 /9.H7
*244 .AGGR2 /14.A9
*114 T-RF.PSB1 /22.E7
*8 T-RF.-D+SB /18.B2
L.P3.2 /11.B2
L.P17.2 /16.C5
*205
*197
P12.2L /12.A5
*201
*202 L.-P18.2 /16.E2
*195 L.P1.2 /10.F5
*199 L.P5.2 /13.C2
*203 L.P23.2 /11.B5
*206 L.P14.2 /17.B2
*198 L.P4.2 /12.B2
*200 L.P6.2 /13.B6
*51 T /5.C12
T.-Y-DBV2O /6.A2
T-DBD2O /6.A2
.-P2.2 /10.A5
*164
*163
*196
*204 L.P15.2 /9.F9
*161 L.-T-Y614B /17.B2
*34
*33
*41 L /21.D3
*59 L /10.C9
*60 L /10.G9
L.P6.1 /13.D7
L.P12
*190
*191
*193 L.-P14.1 /17.F2
*185
*265 L /16.H11
*216 L.T-Y503A /11.D9
L.P3.1 /11.E2
*184 L.P2.1 /10.B2
*194 L.-P17.1 /16.F5
*189 L-P18 /16.G2
*24 .-LÜFTERMOT /9.A9
*188 L.P23.1 /11.E5
*151 L.-T-Y614A /17.F2
*149 L.-Y-DBV1U /5.B2
*150 L.-DBD1U /5.A2
*28 L.-KAB /20.E3
*187 L.-P5.1 /13.F2
*186 L.P4.1 /12.F2
*183 L.P1.1 /10.F2
*192 L.-P15.1 /8.F9
-B535B
-B535A
13
*105 S.-P20.2 /6.H2
*100 S.-P19.2 /6.H2
*104 S.-P11.2 /6.H2
*99 S.P18.2 /16.E2
*102 S.P15.2 /9.H9
*101 S.P14.2 /17.D2
*103 S.-P17.2 /16.E5
*128 /8.H9
*130 .-P11.1 /5.G2
*126 .-P19.1 /5.H2
*125 S.-P18.1 /16.H2
*131 .-P20.1 /5.H2
*129 S.P17.1 /16.H5
*127 S /17.H2
LINKE SEITE
RECHTE SEITE
RECHTE SEITE
LINKE SEITE

* Pos. 10

" Pos. 11

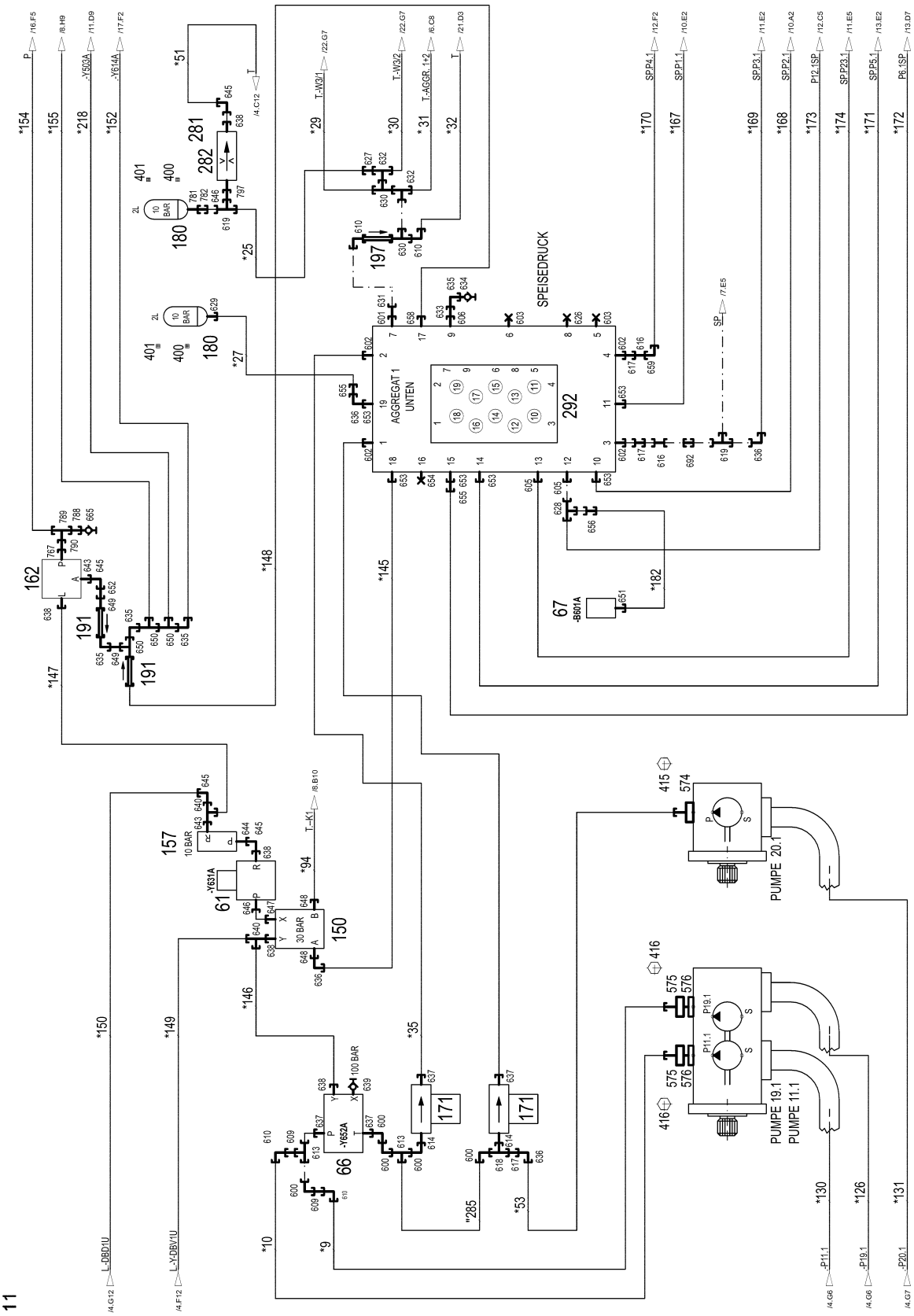

* Pos. 10

" Pos. 11

15.3.2023 007630 LIEBHERR	**etk_en_de_098406_LR 13000** **HYDR.MACHINERY HOUSE** **HYDR.MASCHINENHAUS**	❑ 863 (2/26) **96029372**

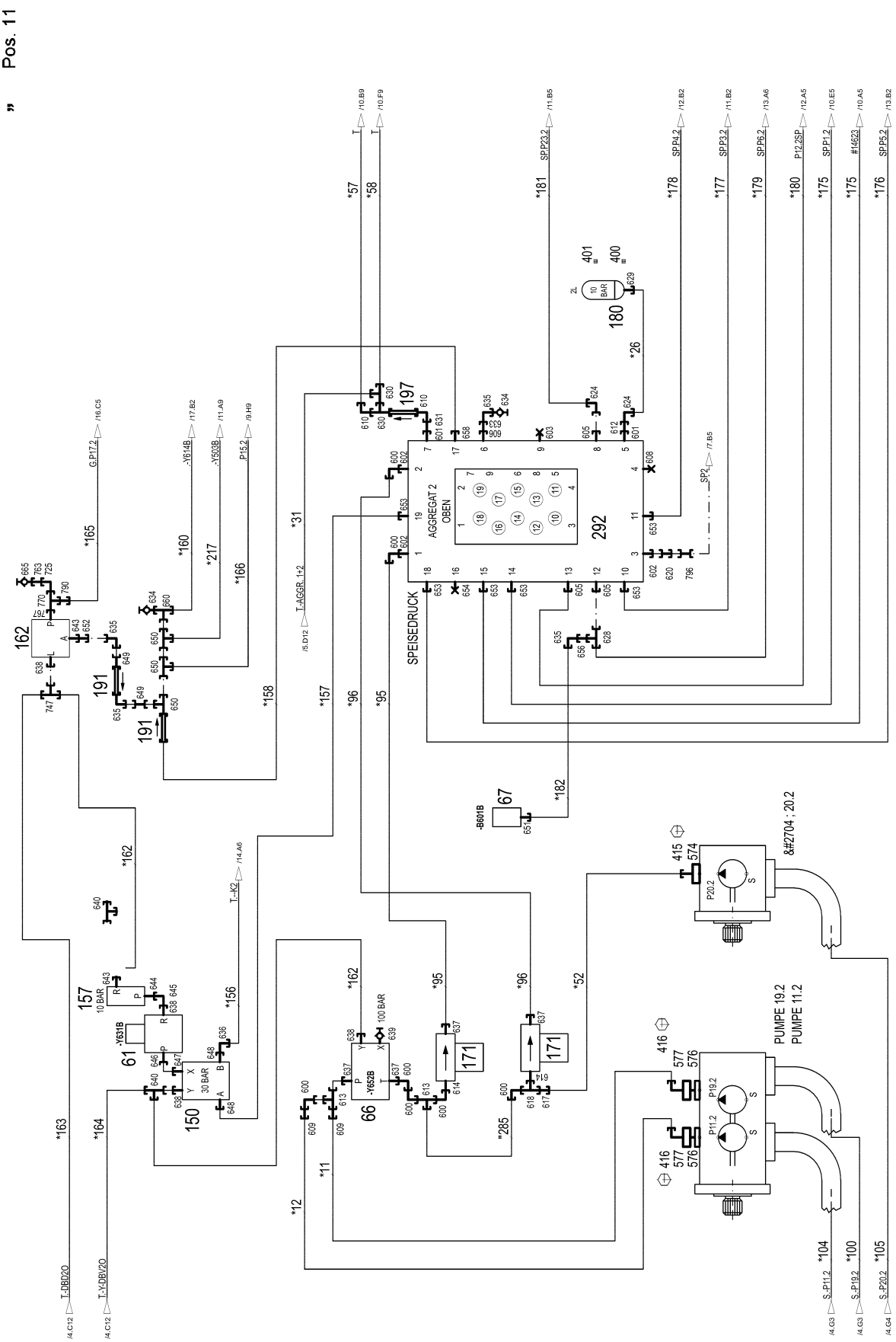

15.3.2023 007631	**etk_en_de_098406_LR 13000**	864 (3/26)
LIEBHERR	**HYDR.MACHINERY HOUSE** **HYDR.MASCHINENHAUS**	**96029372**

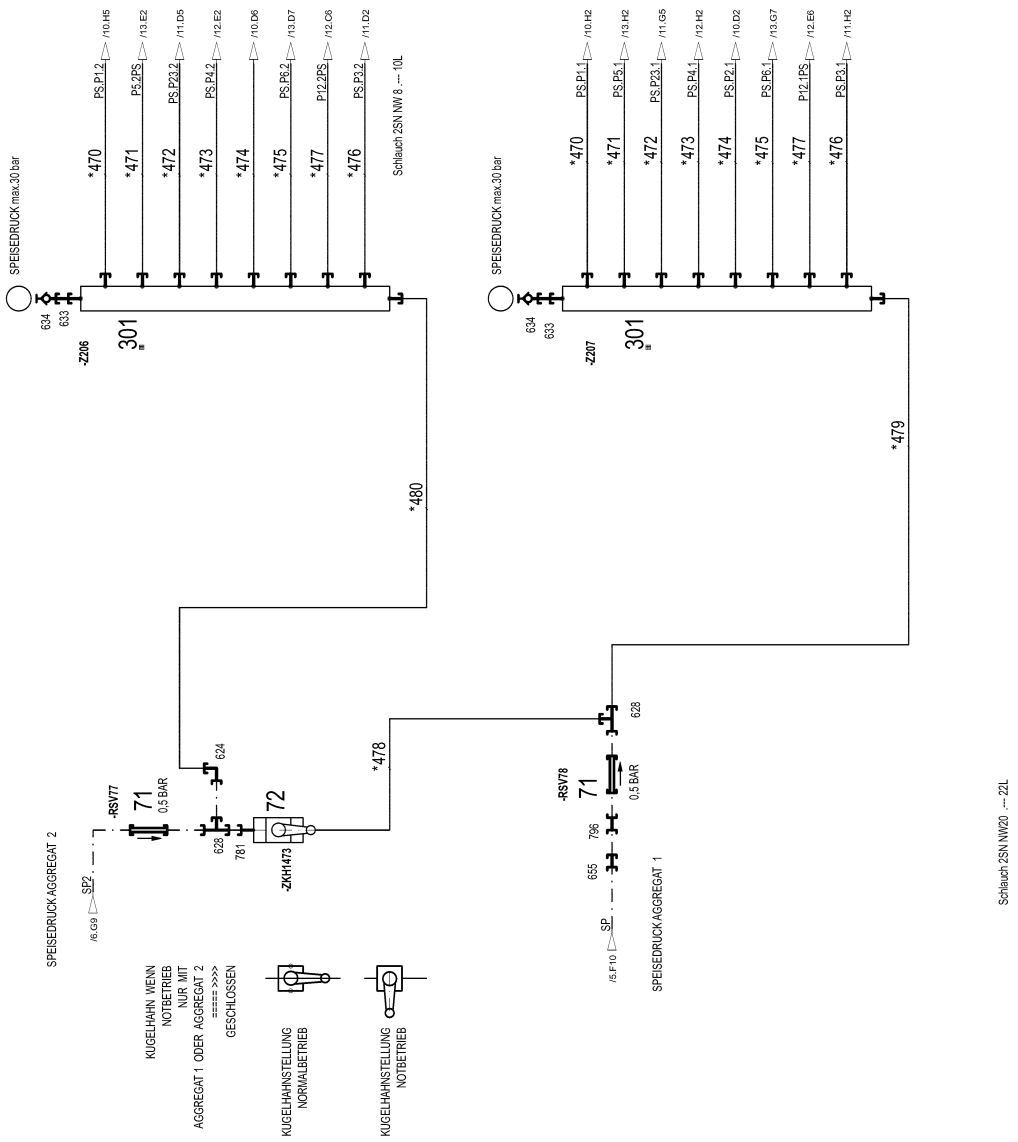
* Pos. 10
" Pos. 11
SPEISEDRUCK max.30 bar
634
633
-Z206
301
*470
PS.P1.2
/10.H5
*471
PS.2PS
/13.E2
*472
PS.P23.2
/11.D5
*473
PS.P4.2
/12.E2
*474
/10.D6
*475
PS.P6.2
/13.D7
*477
P12.2PS
/12.C6
*476
PS.P3.2
/11.D2
Schlauch 2SN NW 8 --- 10L
*480
SPEISEDRUCK max.30 bar
634
633
-Z207
301
*470
PS.P1.1
/10.H2
*471
PS.P5.1
/13.H2
*472
PS.P23.1
/11.G5
*473
PS.P4.1
/12.H2
*474
PS.P2.1
/10.D2
*475
PS.P6.1
/13.G7
*477
P12.1PS
/12.E6
*476
PS.P3.1
/11.H2
*479
-RSV77
71
0,5 BAR
624
628
781
72
-ZKH1473
*478
-RSV78
71
0,5 BAR
628
796
655
SP
/5.F10
SPEISEDRUCK AGGREGAT 1
SPEISEDRUCK AGGREGAT 2
SP2
/6.G9
KUGELHAHN WENN NOTBETRIEB NUR MIT AGGREGAT 1 ODER AGGREGAT 2 ==== >>>> GESCHLOSSEN
KUGELHAHNSTELLUNG NORMALBETRIEB
KUGELHAHNSTELLUNG NOTBETRIEB
Schlauch 2SN NW20 --- 22L

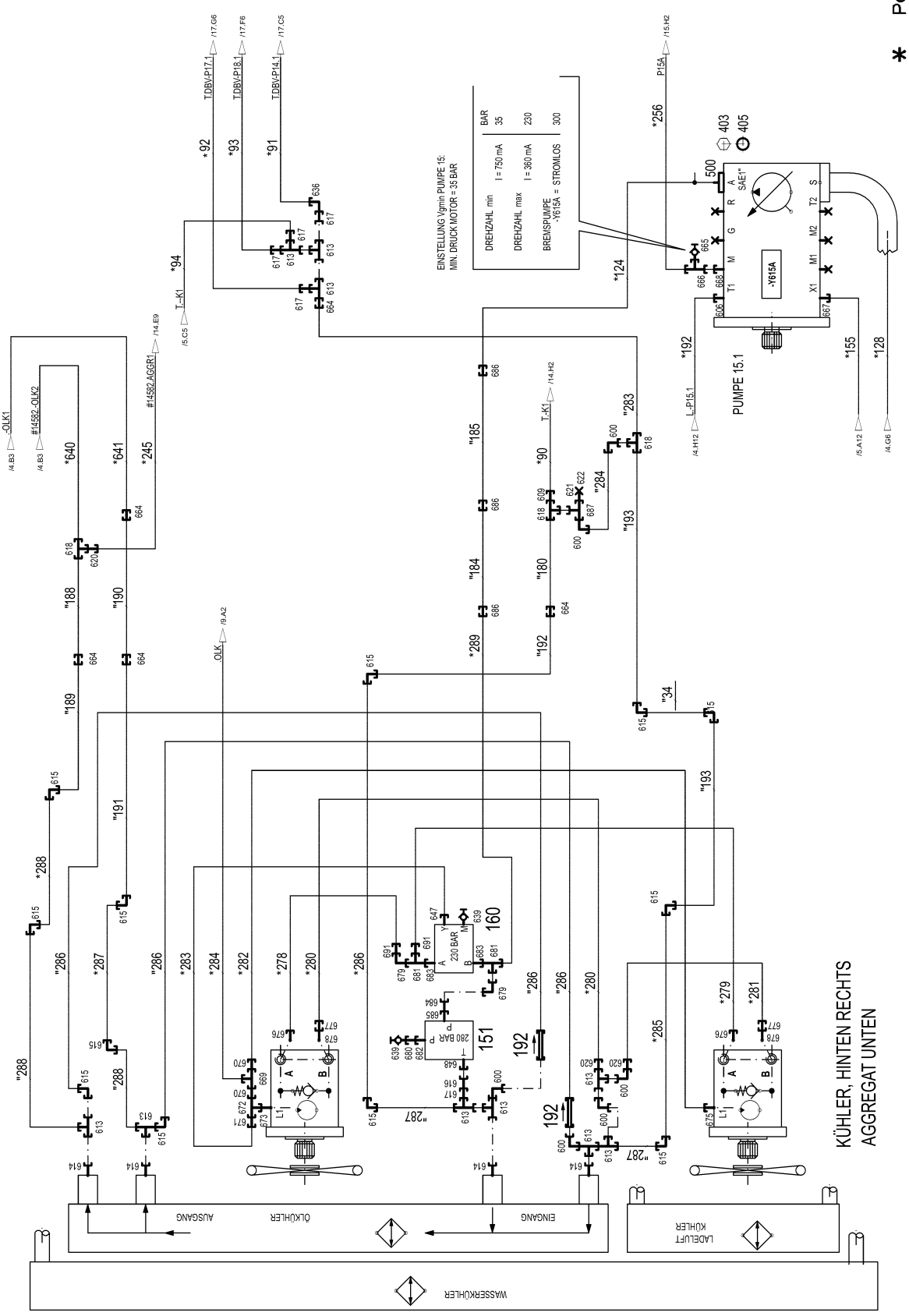
* Pos. 10
" Pos. 11
PUMPE 15.1
-Y615A
SAE1"
EINSTELLUNG Vgmin PUMPE 15:
MIN. DRUCK MOTOR = 35 BAR
DREHZAHL min I = 750 mA BAR 35
DREHZAHL max I = 360 mA 230
BREMSPUMPE -Y615A = STROMLOS 300
230 BAR
280 BAR
KÜHLER, HINTEN RECHTS
AGGREGAT UNTEN
WASSERKÜHLER
LADELUFT KÜHLER
EINGANG
ÖLKÜHLER
AUSGANG

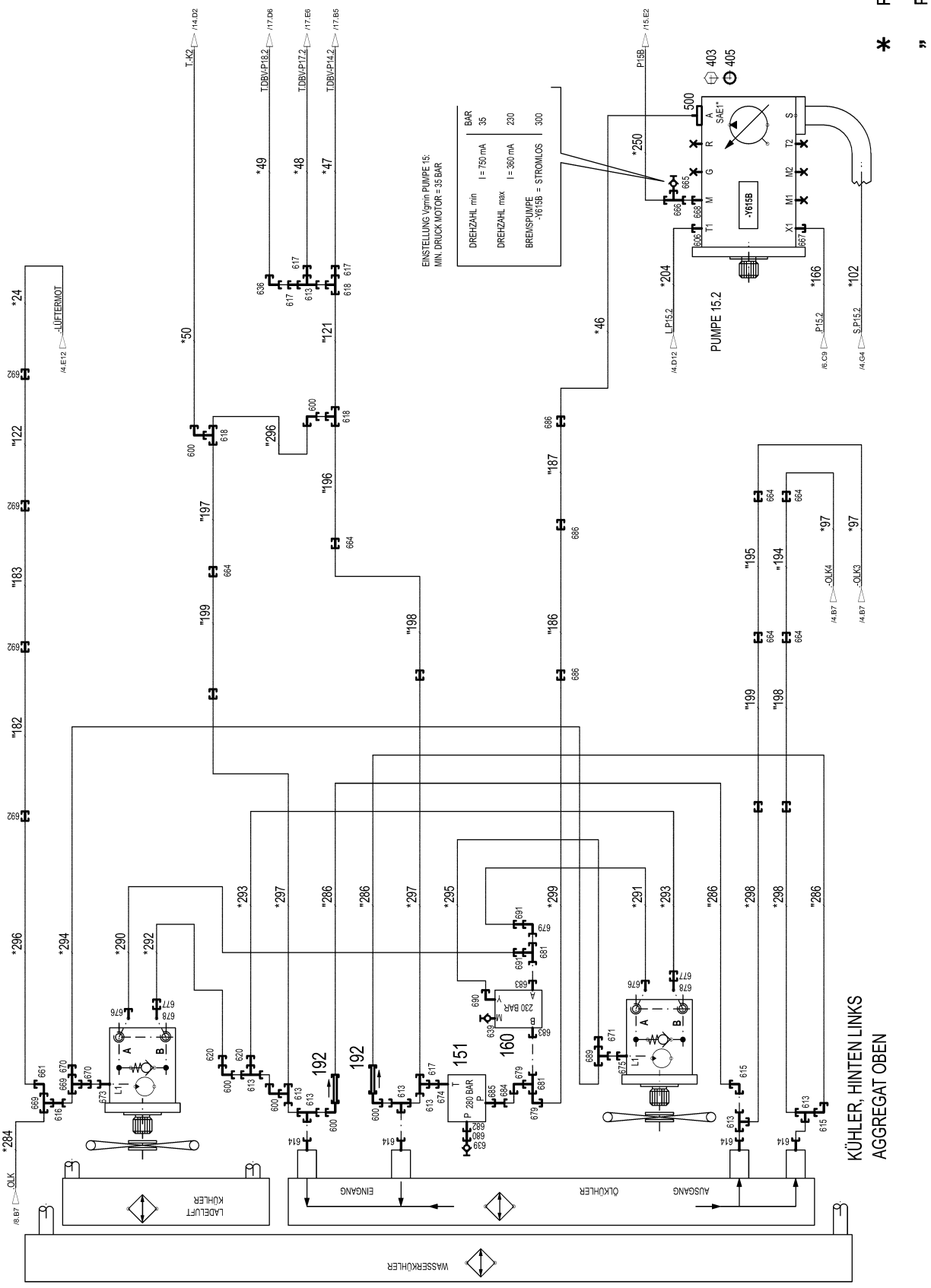

15.3.2023 007634	**etk_en_de_098406_LR 13000**	867 (6/26)
LIEBHERR	**HYDR.MACHINERY HOUSE** **HYDR.MASCHINENHAUS**	**96029372**

* Pos. 10

„ Pos. 11

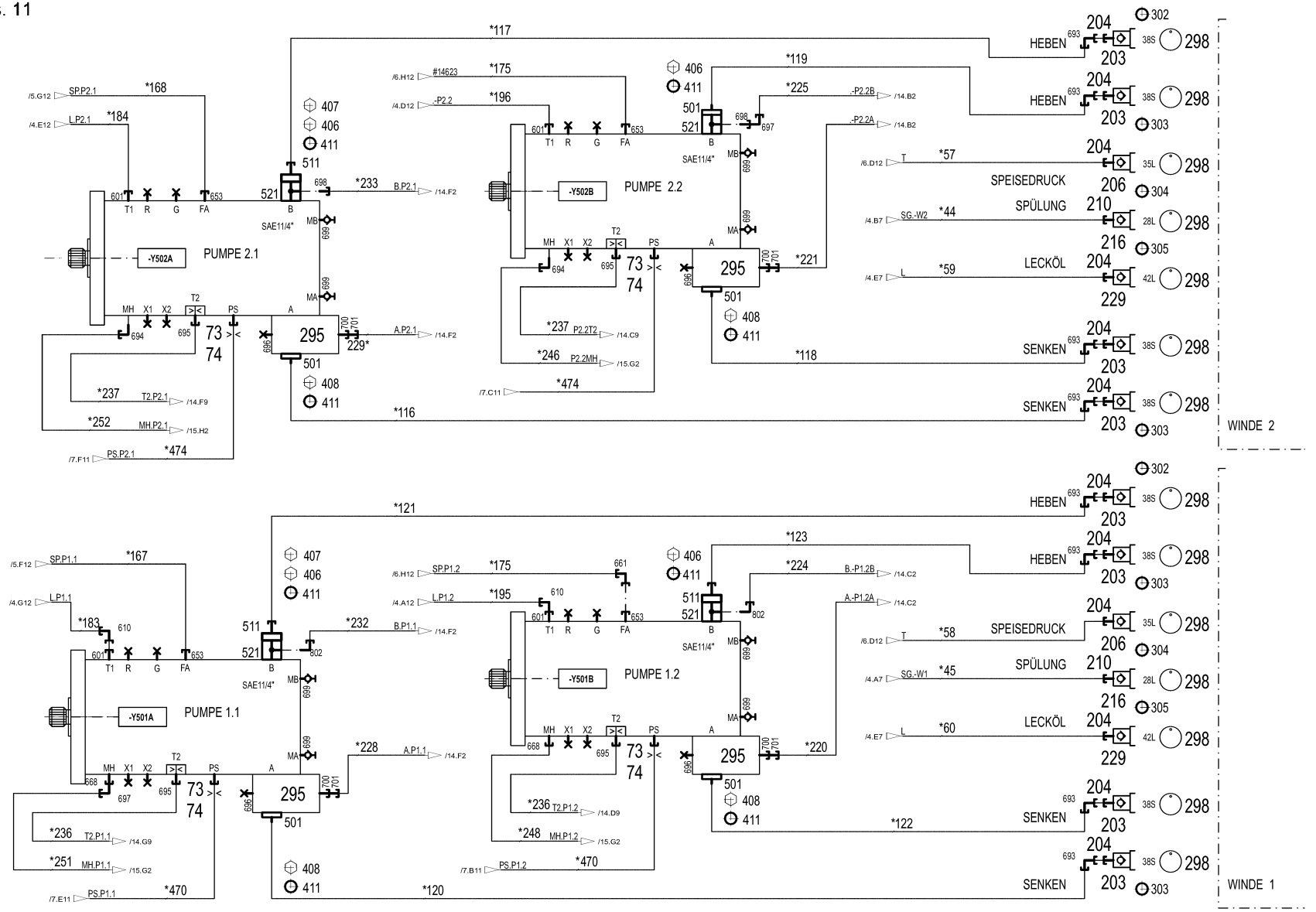
PUMPE 2.1
-Y502A
PUMPE 2.2
-Y502B
PUMPE 1.1
-Y501A
PUMPE 1.2
-Y501B
SAE11/4"
HEBEN
SENKEN
SPEISEDRUCK
SPÜLUNG
LECKÖL
WINDE 2
WINDE 1

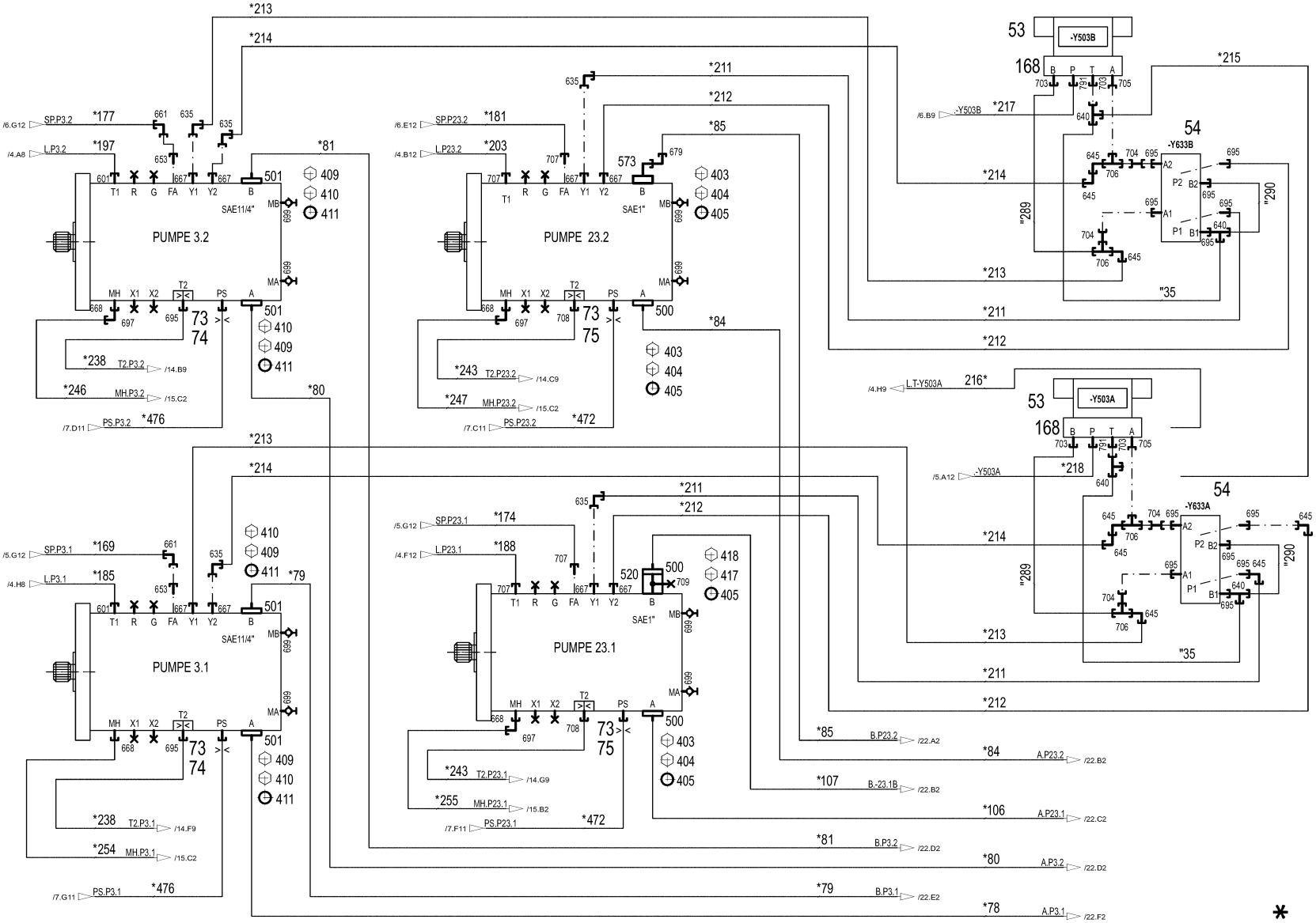
PUMPE 3.2
PUMPE 23.2
PUMPE 3.1
PUMPE 23.1
-Y503B
-Y503A
-Y633B
-Y633A
SAE11/4"
SAE1"
SP.P3.2
L.P3.2
SP.P23.2
L.P23.2
SP.P3.1
L.P3.1
SP.P23.1
L.P23.1
T2.P3.2
MH.P3.2
PS.P3.2
T2.P23.2
MH.P23.2
PS.P23.2
T2.P3.1
MH.P3.1
PS.P3.1
T2.P23.1
MH.P23.1
PS.P23.1
L.T-Y503A
-Y503A
B.P23.2
A.P23.2
B.-23.1B
A.P23.1
B.P3.2
A.P3.2
B.P3.1
A.P3.1
* Pos. 10
" Pos. 11

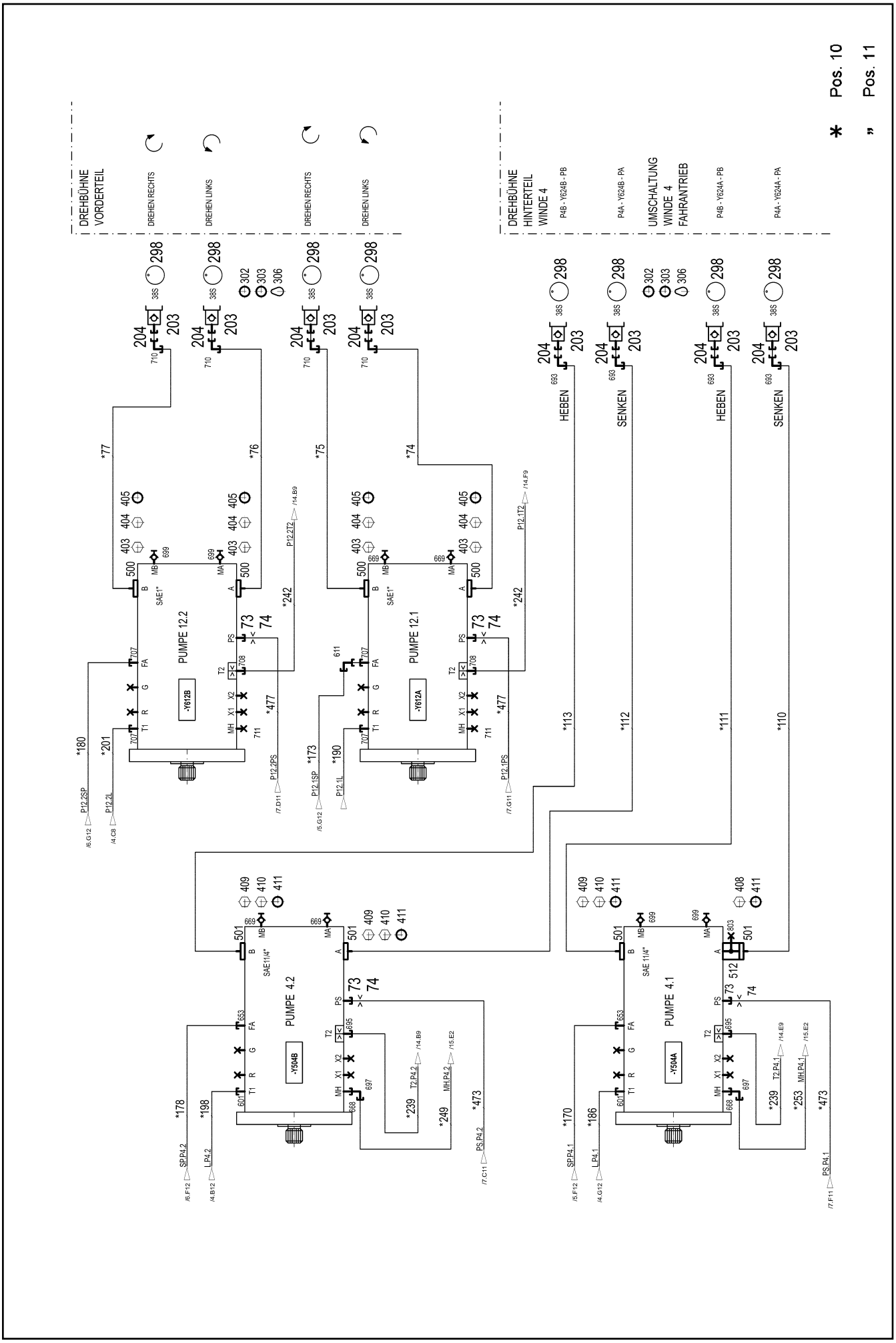

15.3.2023 007637 LIEBHERR	**etk_en_de_098406_LR 13000** **HYDR.MACHINERY HOUSE** **HYDR.MASCHINENHAUS**	❑ 870 (9/26) **96029372**

LIEBHERR

HYDR.MACHINERY HOUSE
HYDR.MASCHINENHAUS

etk_en_de_098406_LR 13000

96029372

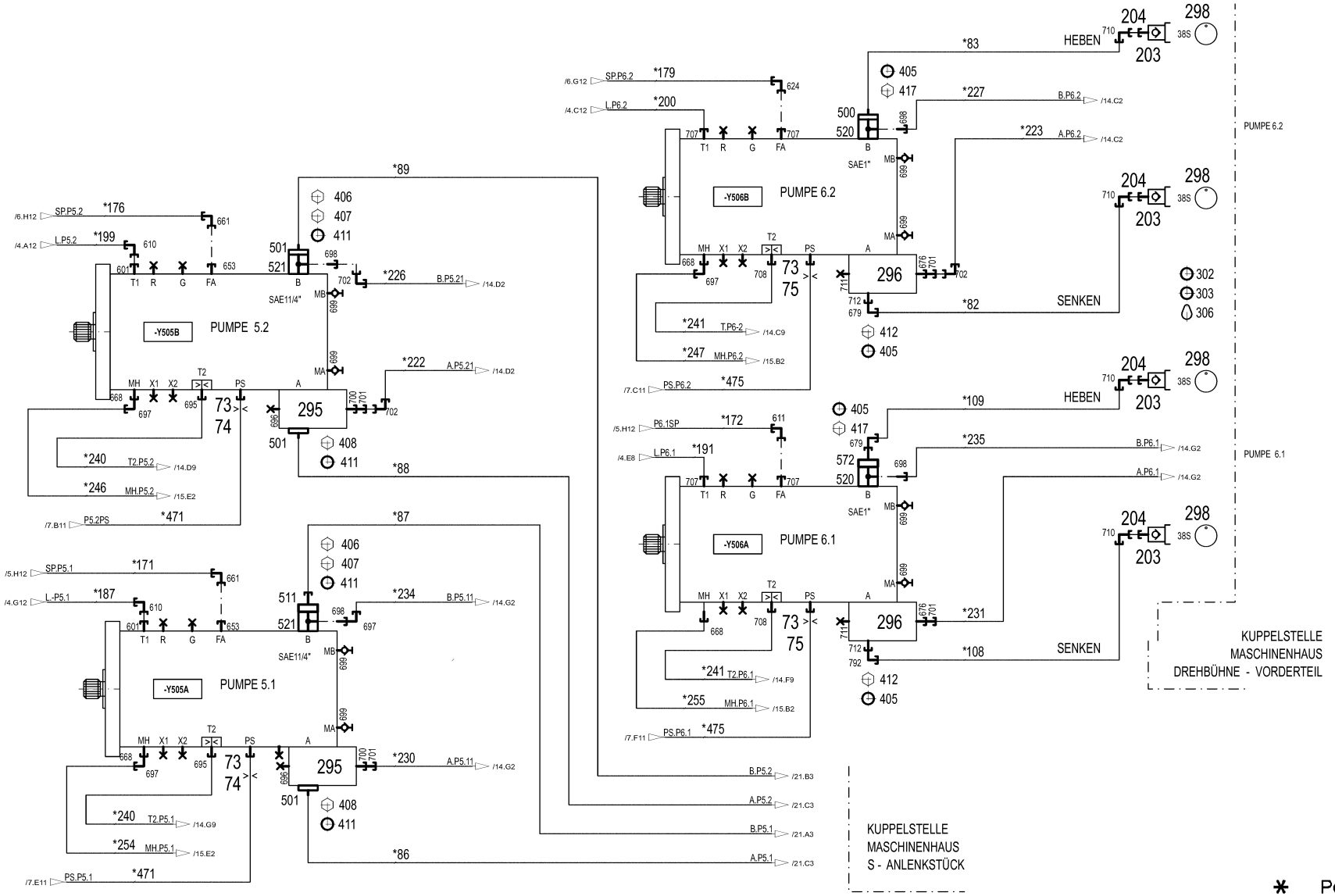

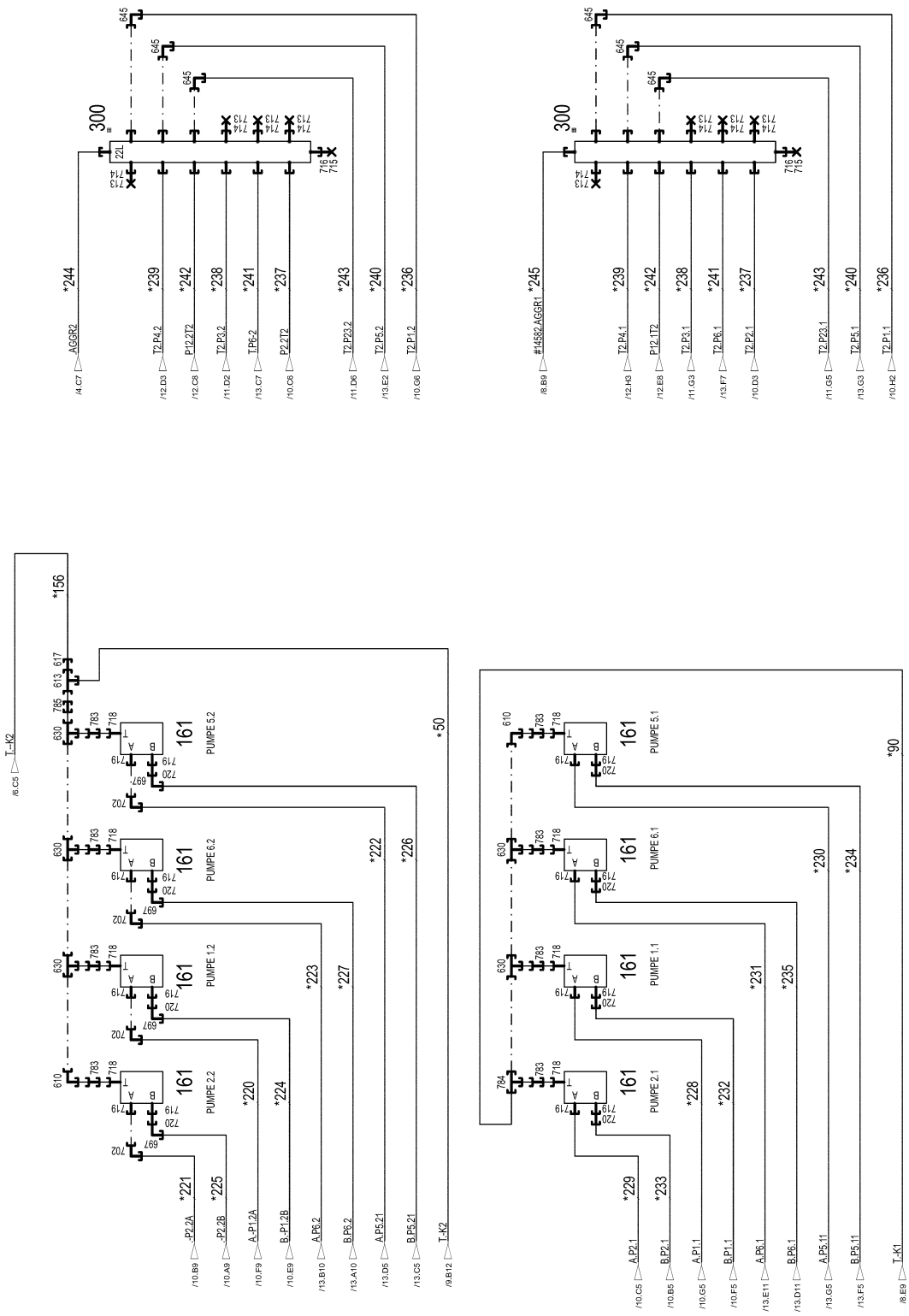

300
22L
AGGR2
T2.P4.2
P12.2T2
T2.P3.2
T.P6-2
P2.2T2
T2.P23.2
T2.P5.2
T2.P1.2
#14582.AGGR1
T2.P4.1
P12.1T2
T2.P3.1
T2.P6.1
T2.P2.1
T2.P23.1
T2.P5.1
T2.P1.1
T.-K2
PUMPE 5.2
PUMPE 6.2
PUMPE 1.2
PUMPE 2.2
PUMPE 5.1
PUMPE 6.1
PUMPE 1.1
PUMPE 2.1
-P2.2A
-P2.2B
A.-P1.2A
B.-P1.2B
A.P6.2
B.P6.2
A.P5.21
B.P5.21
T.-K1
A.P2.1
B.P2.1
A.P1.1
B.P1.1
A.P6.1
B.P6.1
A.P5.11
B.P5.11

* Pos. 10

„ Pos. 11

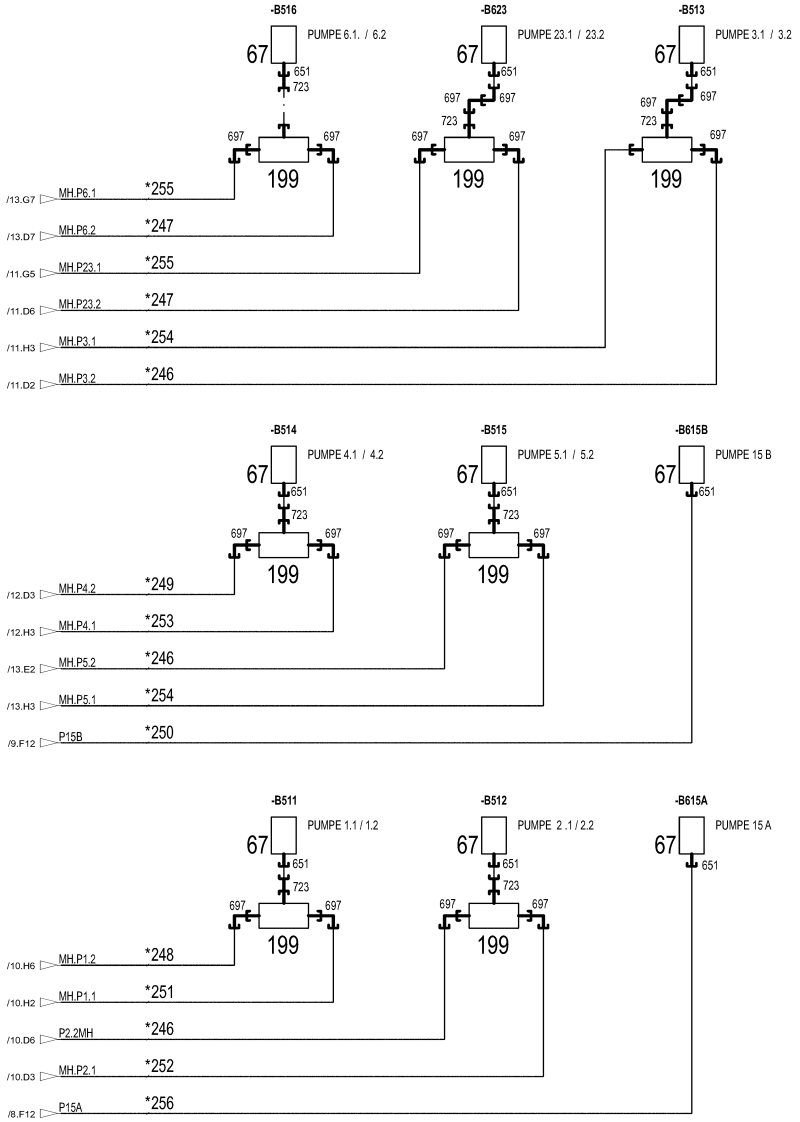
-B516
PUMPE 6.1. / 6.2
-B623
PUMPE 23.1 / 23.2
-B513
PUMPE 3.1 / 3.2
67
651
723
697
199
/13.G7 MH.P6.1 *255
/13.D7 MH.P6.2 *247
/11.G5 MH.P23.1 *255
/11.D6 MH.P23.2 *247
/11.H3 MH.P3.1 *254
/11.D2 MH.P3.2 *246
-B514
PUMPE 4.1 / 4.2
-B515
PUMPE 5.1 / 5.2
-B615B
PUMPE 15 B
/12.D3 MH.P4.2 *249
/12.H3 MH.P4.1 *253
/13.E2 MH.P5.2 *246
/13.H3 MH.P5.1 *254
/9.F12 P15B *250
-B511
PUMPE 1.1 / 1.2
-B512
PUMPE 2.1 / 2.2
-B615A
PUMPE 15 A
/10.H6 MH.P1.2 *248
/10.H2 MH.P1.1 *251
/10.D6 P2.2MH *246
/10.D3 MH.P2.1 *252
/8.F12 P15A *256

* Pos. 10

„ Pos. 11

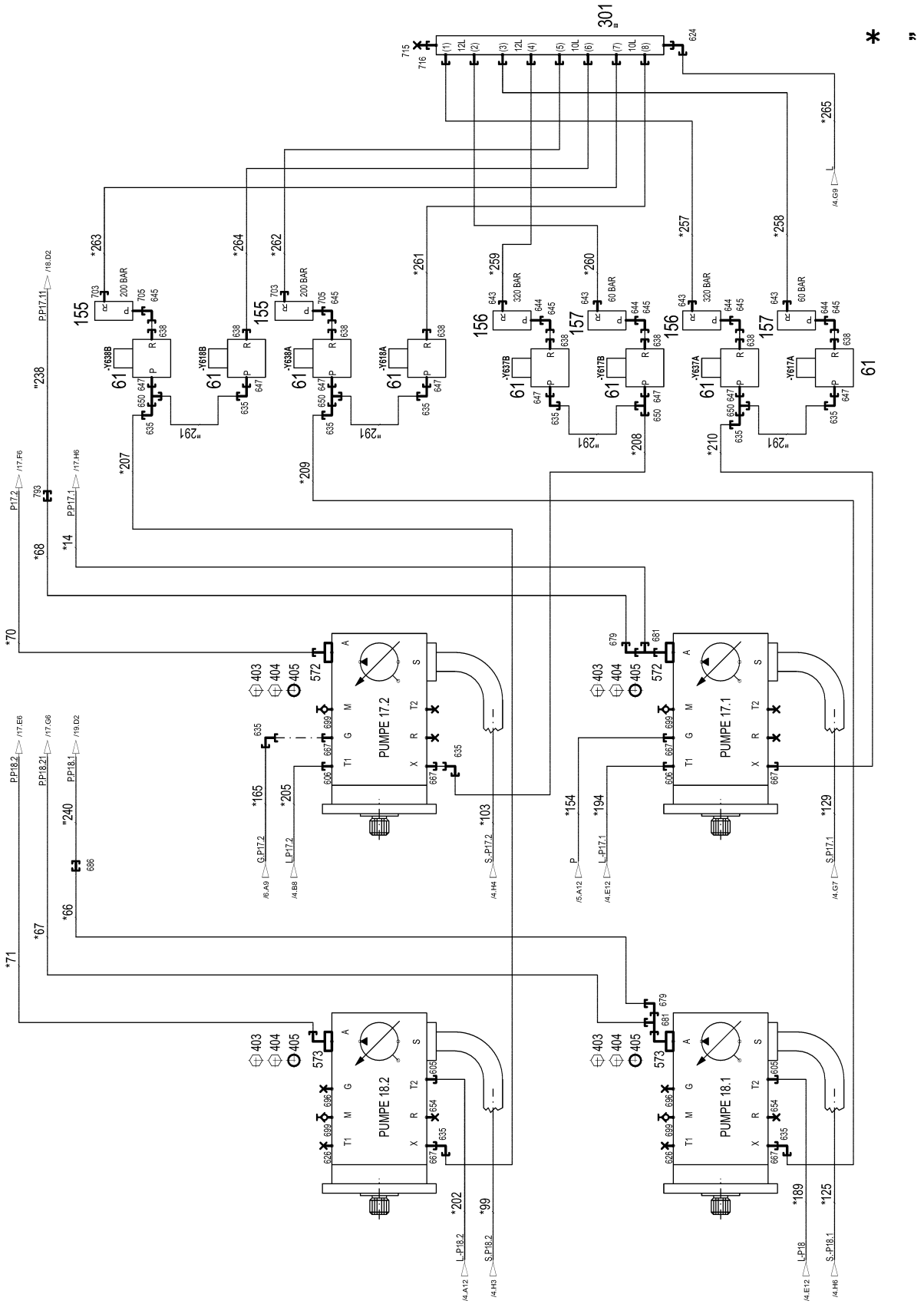
* Pos. 10
" Pos. 11
PUMPE 17.2
PUMPE 17.1
PUMPE 18.2
PUMPE 18.1
200 BAR
320 BAR
60 BAR

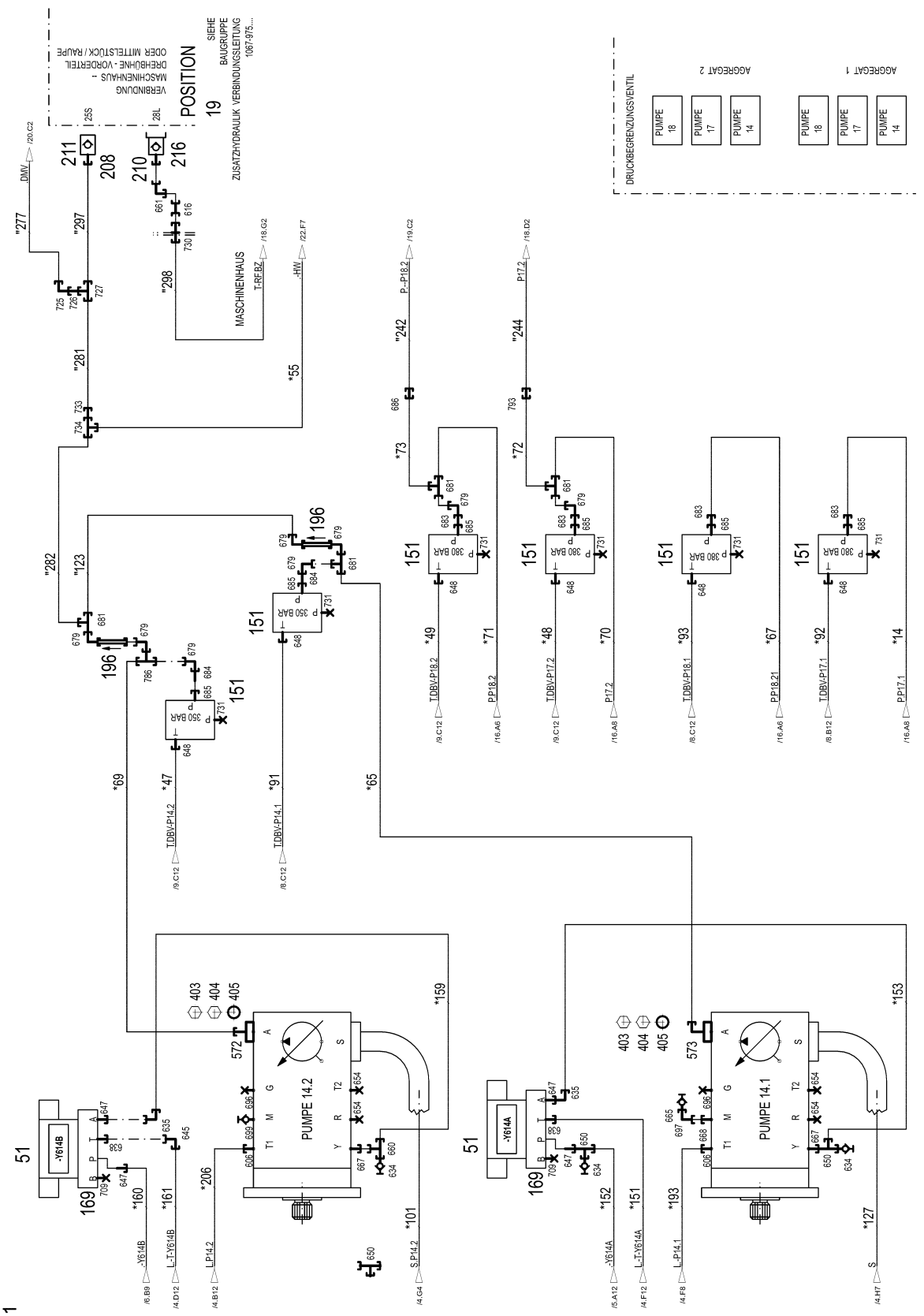
POSITION
19
SIEHE
BAUGRUPPE
ZUSATZHYDRAULIK VERBINDUNGSLEITUNG
1067-975...
VERBINDUNG
MASCHINENHAUS -
DREHBÜHNE - VORDERTEIL
ODER MITTELSTÜCK / RAUPE
MASCHINENHAUS
DRUCKBEGRENZUNGSVENTIL
AGGREGAT 2
AGGREGAT 1
PUMPE 18
PUMPE 17
PUMPE 14
PUMPE 14.2
PUMPE 14.1
-Y614B
-Y614A
380 BAR
350 BAR

* Pos. 10

" Pos. 11

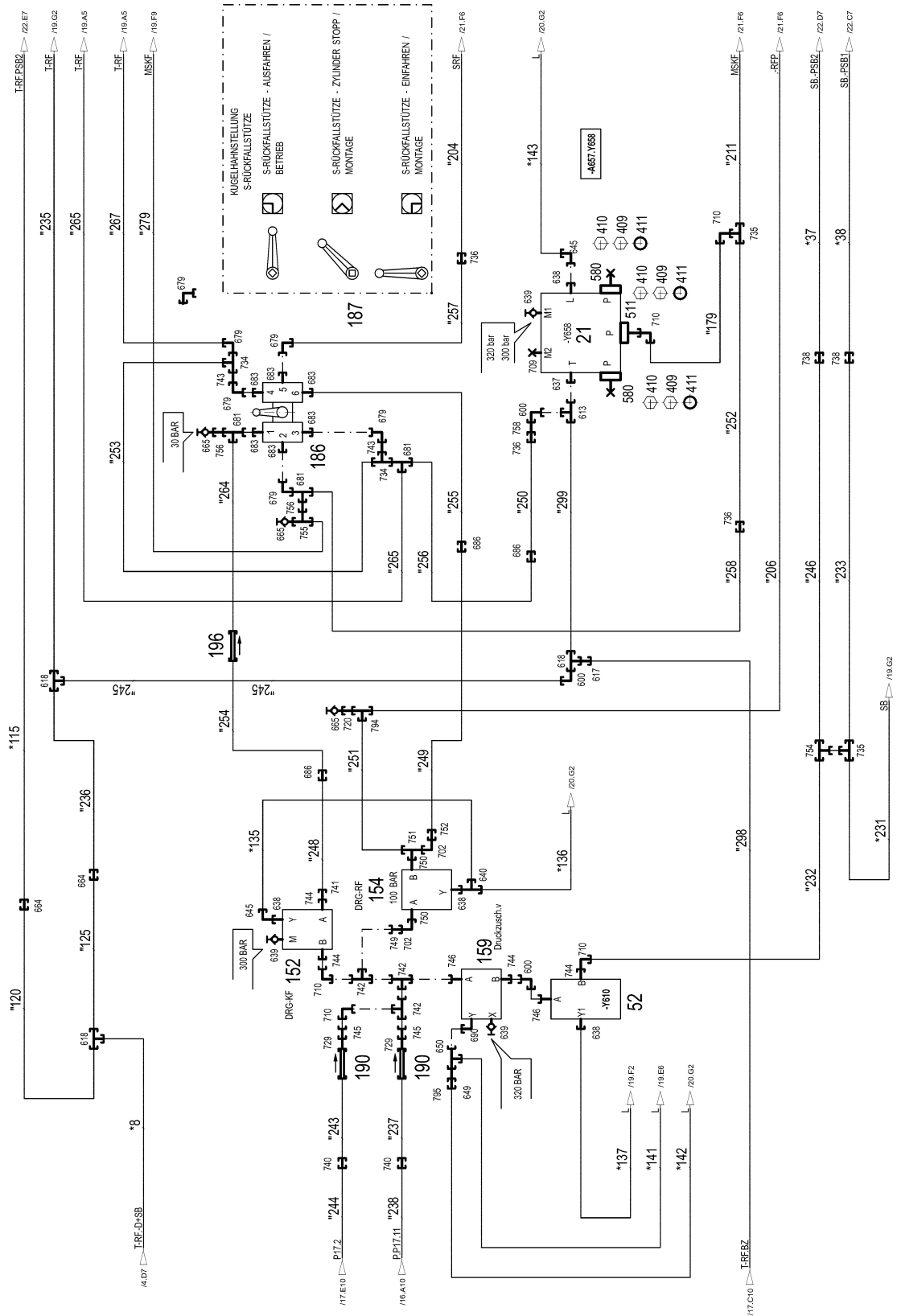
KUGELHAHNSTELLUNG
S-RÜCKFALLSTÜTZE
S-RÜCKFALLSTÜTZE - AUSFAHREN / BETRIEB
S-RÜCKFALLSTÜTZE - ZYLINDER STOPP / MONTAGE
S-RÜCKFALLSTÜTZE - EINFAHREN / MONTAGE
-A657.Y658
-Y658
DRG-RF
DRG-KF
100 BAR
300 BAR
320 bar
300 bar
320 BAR
Druckzusch.v
-Y610
T-RF.PSB2
T-RF
MSKF
SRF
SB.-PSB2
SB.-PSB1
T-RF.D+SB
P17.2
P.P17.11
T-RF.BZ

* Pos. 10

" Pos. 11

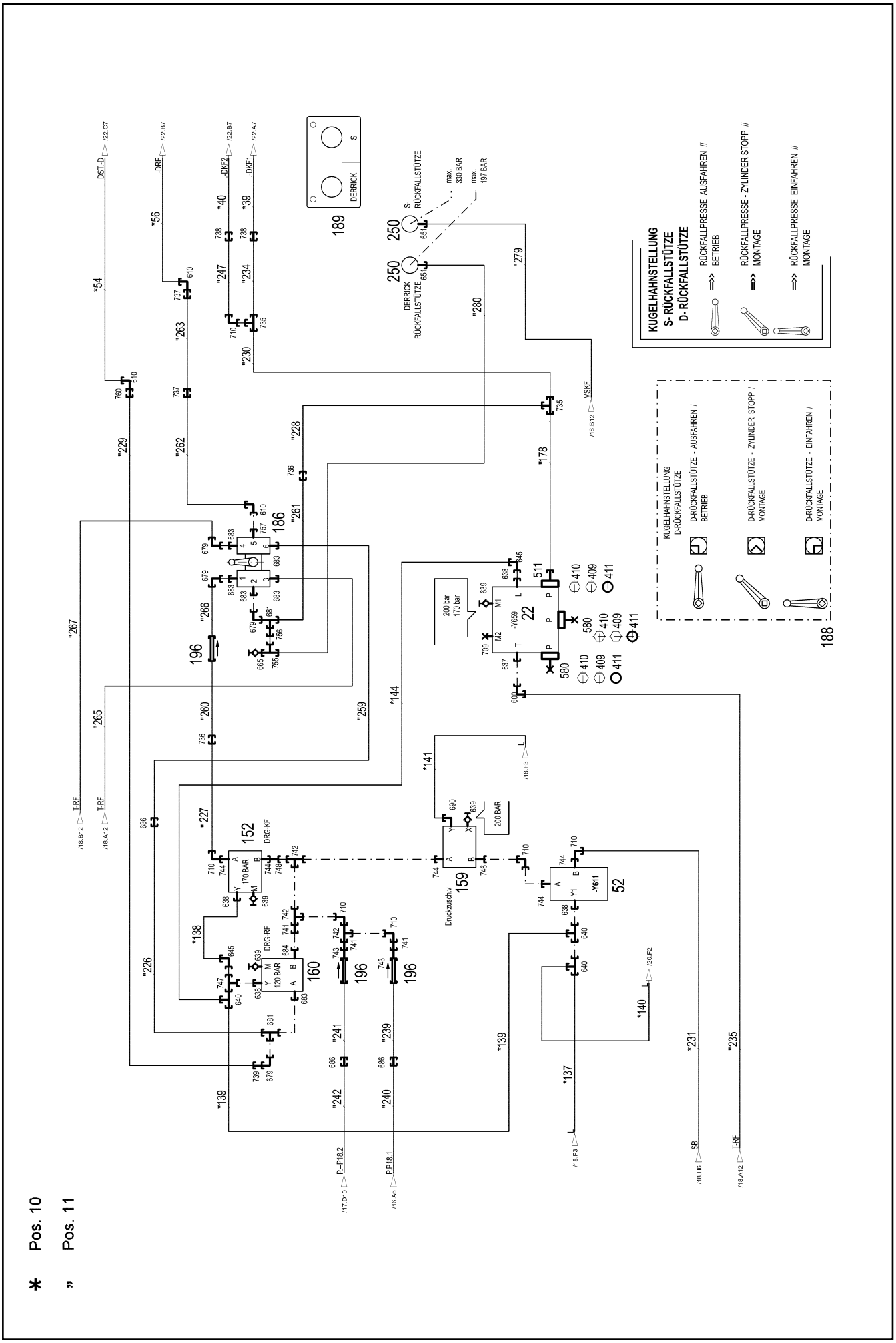
KUGELHAHNSTELLUNG
S- RÜCKFALLSTÜTZE
D- RÜCKFALLSTÜTZE
RÜCKFALLPRESSE AUSFAHREN // BETRIEB
RÜCKFALLPRESSE - ZYLINDER STOPP // MONTAGE
RÜCKFALLPRESSE EINFAHREN // MONTAGE
KUGELHAHNSTELLUNG
D-RÜCKFALLSTÜTZE
D-RÜCKFALLSTÜTZE - AUSFAHREN / BETRIEB
D-RÜCKFALLSTÜTZE - ZYLINDER STOPP / MONTAGE
D-RÜCKFALLSTÜTZE - EINFAHREN / MONTAGE
DERRICK
S-RÜCKFALLSTÜTZE
DERRICK RÜCKFALLSTÜTZE
max. 330 BAR
max. 197 BAR
200 bar
170 bar
200 BAR
170 BAR
120 BAR
DRG-KF
DRG-RF
Druckzusch.v
-Y659
-Y611
DST-D
-DRF
-DKF2
-DKF1
MSKF
T-RF
P--P18.2
P.P18.1
SB
/17.D10
/16.A6
/18.F3
/18.H6
/18.A12
/18.B12
/22.C7
/22.B7
/22.A7
/20.F2

* Pos. 10

" Pos. 11

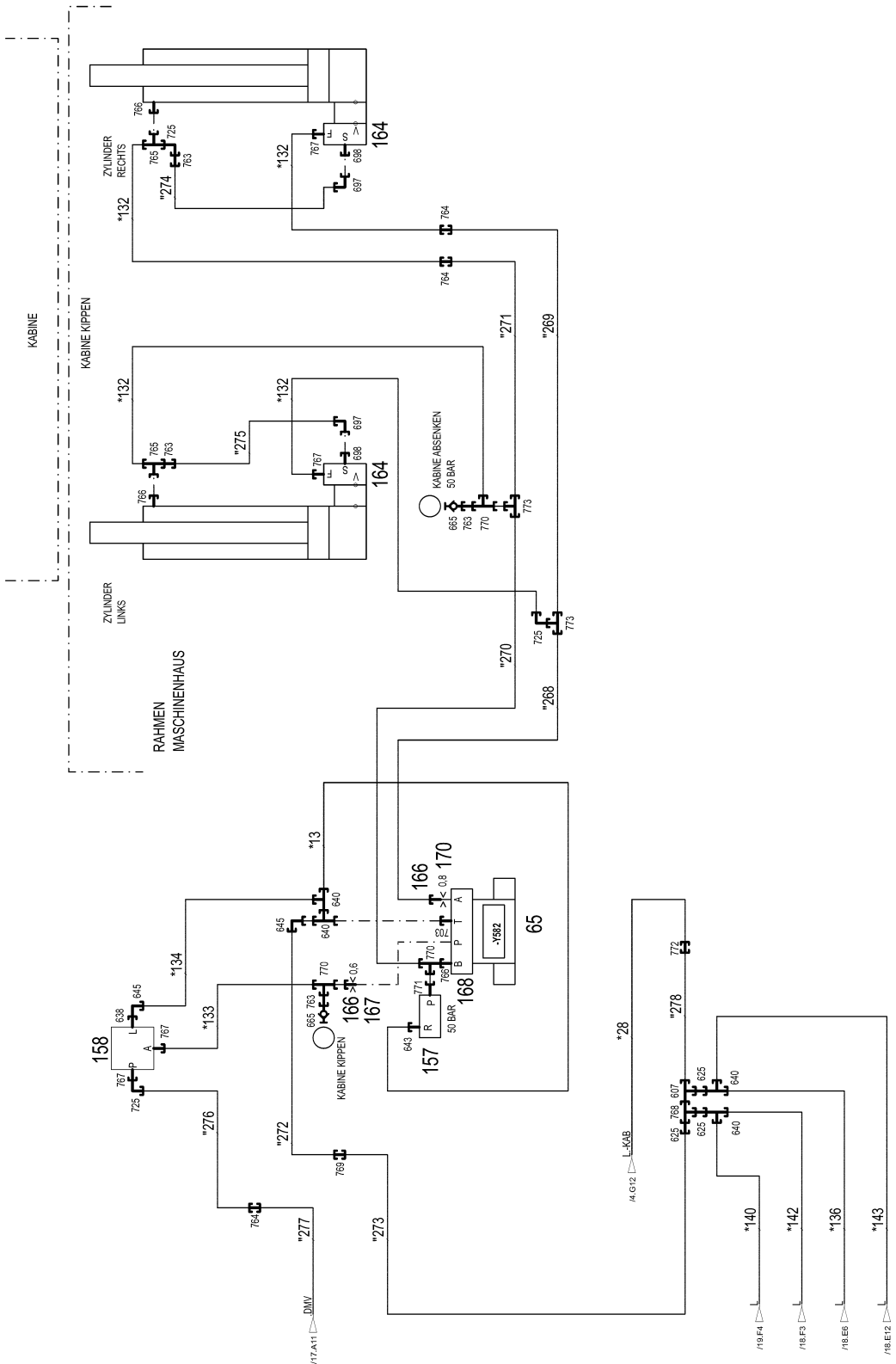

15.3.2023 007645	**etk_en_de_098406_LR 13000**	878 (17/26)
LIEBHERR	**HYDR.MACHINERY HOUSE** **HYDR.MASCHINENHAUS**	**96029372**

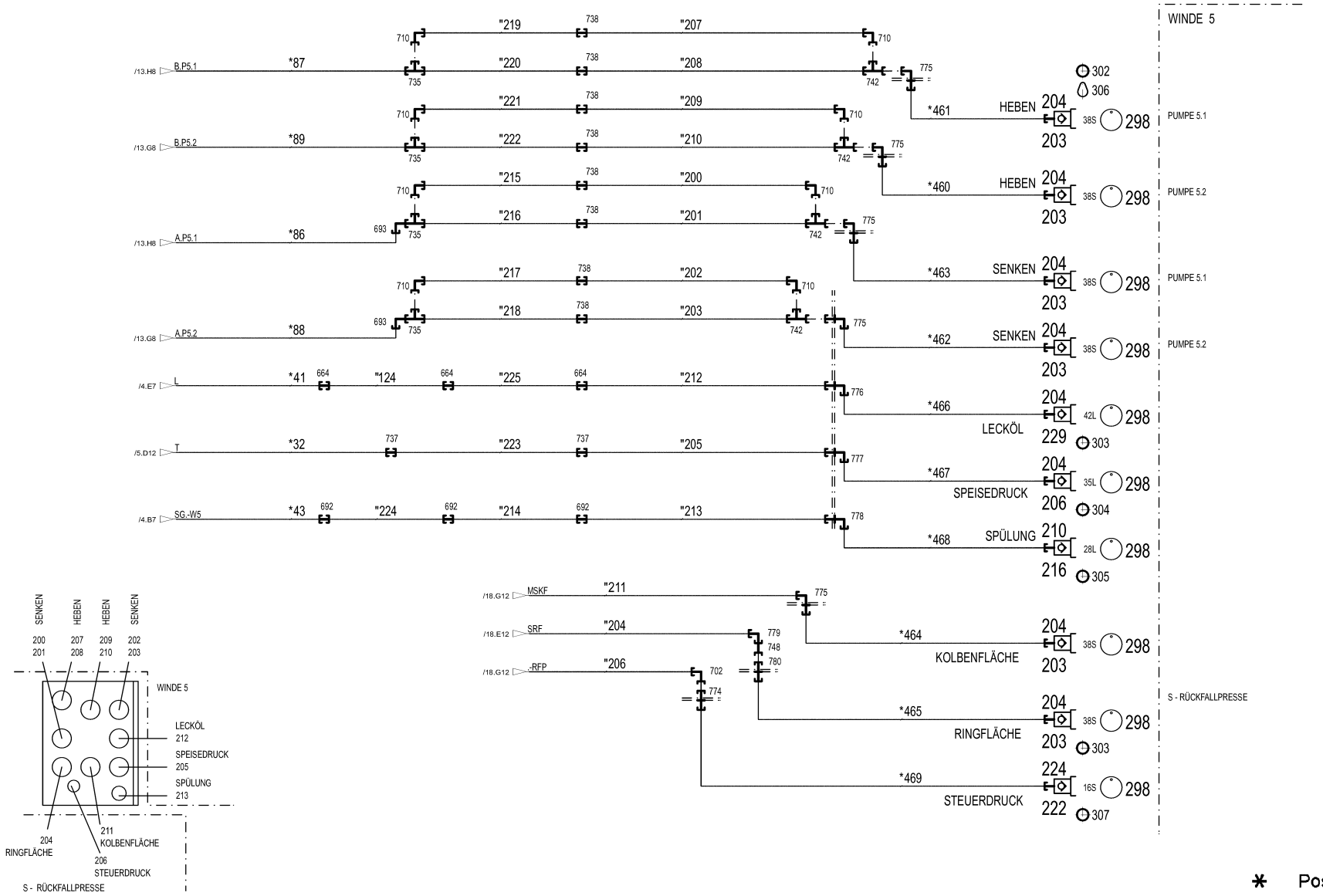
WINDE 5
/13.H8 B.P5.1
*87
/13.G8 B.P5.2
*89
/13.H8 A.P5.1
*86
/13.G8 A.P5.2
*88
/4.E7 L
*41
/5.D12 T
*32
/4.B7 SG.-W5
*43
"219
"220
"221
"222
"215
"216
"217
"218
"124
"225
"223
"224
"207
"208
"209
"210
"200
"201
"202
"203
"212
"205
"213
"214
*461 HEBEN 204 203
*460 HEBEN 204 203
*463 SENKEN 204 203
*462 SENKEN 204 203
*466 LECKÖL 204 229
*467 SPEISEDRUCK 204 206
*468 SPÜLUNG 210 216
PUMPE 5.1
PUMPE 5.2
PUMPE 5.1
PUMPE 5.2
42L
35L
28L
16S
38S
298
302
306
303
304
305
307
/18.G12 MSKF
/18.E12 SRF
/18.G12 RFP
"211
"204
"206
*464 KOLBENFLÄCHE 204 203
*465 RINGFLÄCHE 204 203
*469 STEUERDRUCK 224 222
S - RÜCKFALLPRESSE
SENKEN
HEBEN
HEBEN
SENKEN
200 201
207 208
209 210
202 203
LECKÖL 212
SPEISEDRUCK 205
SPÜLUNG 213
204 RINGFLÄCHE
211 KOLBENFLÄCHE
206 STEUERDRUCK

* Pos. 10

" Pos. 11

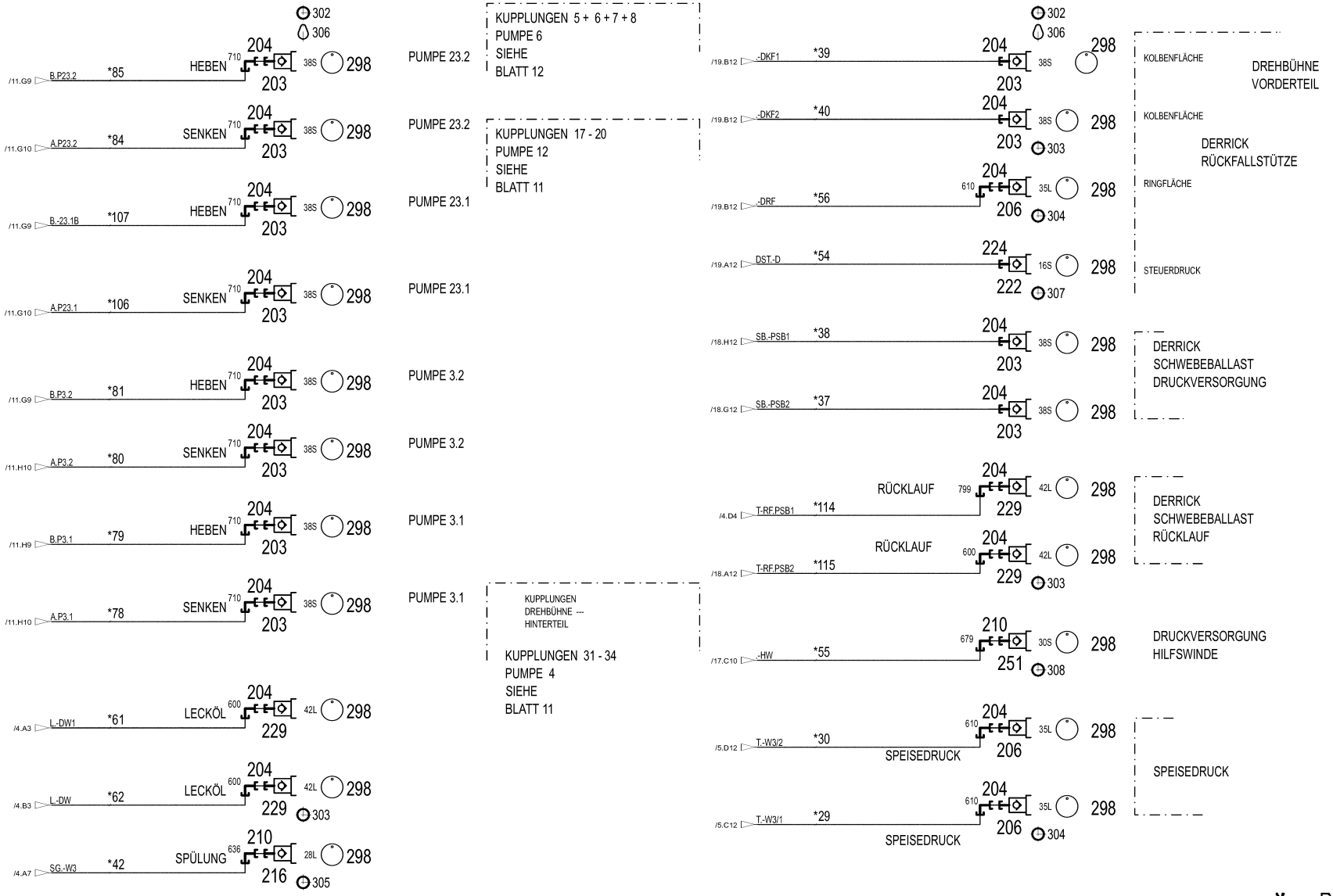
302
306
/11.G9 B.P23.2 *85 HEBEN 710 204 38S 298 203
/11.G10 A.P23.2 *84 SENKEN 710 204 38S 298 203
/11.G9 B.-23.1B *107 HEBEN 710 204 38S 298 203
/11.G10 A.P23.1 *106 SENKEN 710 204 38S 298 203
/11.G9 B.P3.2 *81 HEBEN 710 204 38S 298 203
/11.H10 A.P3.2 *80 SENKEN 710 204 38S 298 203
/11.H9 B.P3.1 *79 HEBEN 710 204 38S 298 203
/11.H10 A.P3.1 *78 SENKEN 710 204 38S 298 203
/4.A3 L.-DW1 *61 LECKÖL 600 204 42L 298 229
/4.B3 L.-DW *62 LECKÖL 600 204 42L 298 229 303
/4.A7 SG.-W3 *42 SPÜLUNG 636 210 28L 298 216 305
PUMPE 23.2
KUPPLUNGEN 5 + 6 + 7 + 8
PUMPE 6
SIEHE
BLATT 12
PUMPE 23.2
KUPPLUNGEN 17 - 20
PUMPE 12
SIEHE
BLATT 11
PUMPE 23.1
PUMPE 23.1
PUMPE 3.2
PUMPE 3.2
PUMPE 3.1
PUMPE 3.1
KUPPLUNGEN
DREHBÜHNE ---
HINTERTEIL
KUPPLUNGEN 31 - 34
PUMPE 4
SIEHE
BLATT 11
302
306
/19.B12 -.DKF1 *39 204 38S 298 203
/19.B12 -.DKF2 *40 204 38S 298 203 303
/19.B12 -.DRF *56 610 204 35L 298 206 304
/19.A12 DST.-D *54 224 16S 298 222 307
/18.H12 SB.-PSB1 *38 204 38S 298 203
/18.G12 SB.-PSB2 *37 204 38S 298 203
/4.D4 T-RF.PSB1 *114 RÜCKLAUF 799 204 42L 298 229
/18.A12 T-RF.PSB2 *115 RÜCKLAUF 600 204 42L 298 229 303
/17.C10 -.HW *55 679 210 30S 298 251 308
/5.D12 T.-W3/2 *30 610 204 35L 298 206 SPEISEDRUCK
/5.C12 T.-W3/1 *29 610 204 35L 298 206 304 SPEISEDRUCK
KOLBENFLÄCHE
KOLBENFLÄCHE
RINGFLÄCHE
STEUERDRUCK
DREHBÜHNE
VORDERTEIL
DERRICK
RÜCKFALLSTÜTZE
DERRICK
SCHWEBEBALLAST
DRUCKVERSORGUNG
DERRICK
SCHWEBEBALLAST
RÜCKLAUF
DRUCKVERSORGUNG
HILFSWINDE
SPEISEDRUCK
* Pos. 10
" Pos. 11

Pos.	Item	Quantity	Description	Bezeichnung
10	96029373	1	HOSE LINES MASCHIN.HAUS ⇨ ❑ 888	SCHLAUCHLEITUNGEN
11	96029374	1	PIPELINES MACHINERY HOUSE ⇨ ❑ 895	ROHRLEITUNGEN MASCHINENH
13	691183108	2	TEMPERATURE SENSOR -30/+130°C SPF	TEMPERATURGEBER
21	10877227	1	CONTROL BLOCK pv=320/300BAR pmax=350 ⇨ ❑ 899	STEUERBLOCK
22	10877228	1	CONTROL BLOCK pv=200/170BAR pmax=350 ⇨ ❑ 902	STEUERBLOCK
51	10342823	2	PRESSURE CONTROL VALVE SPF ⇨ ❑ 904	DRUCKREGELVENTIL
52	10675694	2	DIRECTIONAL SEAT VALVE 350BAR	WEGESITZVENTIL
(1)	10663094	1	MAGNET 24V	MAGNET
(2)	11005227	1	SEAL KIT	DICHTSATZ
53	511486408	2	PRESSURE CONTROL VALVE	DRUCKREGELVENTIL
(1)	571910108	2	MAGNET COIL 24V	MAGNETSPULE
(4)	570435708	2	O-RING ARP 568 18,77X1,78 NBR90	O-RING
(6)	510738608	4	O-RING ARP 568 9,25X1,78 NBR90	O-RING
54	511467508	2	DIRECTIONAL CONTROL VALVE 3/2	WEGEVENTIL
(15)	571549408	1	MAGNET 24V	MAGNET
(22)	726461208	3	O-RING 27X2,5 NBR70	O-RING
61	511320108	10	DIRECTIONAL CONTROL VALVE 2/2 350BA	WEGEVENTIL
(1)	570633808	1	MAGNET 24V	MAGNET
(999)	10802253	1	SEAL KIT DIRECTIONAL VALVE	DS WEGEVENTIL
65	511302208	1	DIRECTIONAL CONTROL VALVE 4/3 NG6-3 ⇨ ❑ 905	WEGEVENTIL
66	10356406	2	PRESSURE LIMITING VALVE pv=100BAR pm ⇨ ❑ 906	DRUCKBEGRENZUNGSVENTIL
67	10813738	11	PRESSURE SENSOR 0-400/400 BAR LSB PL:	DRUCKAUFNEHMER
71	510413608	2	NON-RETURN VALVE 250BAR 0.5BAR CR6-F	RUECKSCHLAGVENTIL
72	510692308	1	BALL VALVE BKH3/4" A3C ⇨ ❑ 908	KUGELHAHN
73	953538808	16	SCREW-ON CONNECTION M18X1,5	EINSCHRAUBSTUTZEN
74	511062608	12	NOZZLE 2,0 M10X10 ST	DUESE
75	511060808	4	NOZZLE 1,5 M10X10 ST	DUESE
150	511485208	2	PRESSURE LIMITING VALVE pmax=350BAR	DRUCKBEGRENZUNGSVENTIL
(997)	10493014	1	SEAL KIT LIMIT VALVE	DS DRUCKBEGRENZUNGSVEN
(998)	10684171	1	SEAL KIT CARTRIDGE	DICHTSATZ
(999)	10684172	1	SEALING KIT	DS VORSTEUERVENTIL
151	510468708	8	PRESSURE LIMITING VALVE pv=400BAR pm	DRUCKBEGRENZUNGSVENTIL
(999)	10025194	1	SEAL KIT HOUSING	DS GEHAEUSE
152	10678502	2	PRESSURE CONTROL VALVE pmax=350BA ⇨ ❑ 909	DRUCKREGELVENTIL
154	511494008	1	PRESSURE CONTROL VALVE pmax=315BA	DRUCKREGELVENTIL
(999)	10874865	1	SEAL KIT PRESSURE VALVE	DS DRUCKVENTIL
155	511307908	2	PRESSURE LIMITING VALVE pv=230BAR pm	DRUCKBEGRENZUNGSVENTIL
156	511428808	2	PRESSURE LIMITING VALVE pmax=700BAR	DRUCKBEGRENZUNGSVENTIL
(6)	510797408	1	DAMPING PISTON	DAEMPFUNGSKOLBEN
157	511417608	5	PRESSURE LIMITING VALVE pmax=700BAR ⇨ ❑ 910	DRUCKBEGRENZUNGSVENTIL
158	511497508	1	PRESSURE RELIEF VALVE pv=200BAR pmax ⇨ ❑ 84	DRUCKMINDERVENTIL
159	11113256	2	PRESSURE ADMISSION VALVE pmax=350BA	DRUCKZUSCHALTVENTIL
(999)	11005227	1	SEAL KIT	DICHTSATZ
160	511485308	3	PRESSURE CONTROL VALVE pmax=350BA	DRUCKREGELVENTIL
161	10651103	8	FLUSH VALVE 420BAR GRUNDIERT SPF	SPUELVENTIL
162	510438508	2	PRESSURE RELIEF VALVE pv=30BAR pmax ⇨ ❑ 287	DRUCKMINDERVENTIL
164	10218310	2	LOAD HOLDING VALVE 400BAR SPF ⇨ ❑ 911	LASTHALTEVENTIL

Pos.	Item	Quantity	Description	Bezeichnung
166	949864108	2	SCREW-ON CONNECTION	EINSCHRAUBSTUTZEN
167	511062208	1	NOZZLE DIN 913 0,6 M10X10 MS	DUESE
168	510629508	3	CONNECTING PLATE	ANSCHLUSSPLATTE
169	510631808	2	CONNECTING PLATE	ANSCHLUSSPLATTE
170	511060108	1	NOZZLE 0,8 M10X10 MS	DUESE
171	510671508	4	PRESSURE FILTER	DRUCKFILTER
(1)	10037623	1	FILTER INSERT OEL 10µm	FILTEREINSATZ
(3)	10101384	1	RS PRESSURE FILTER DF...330FG 1.0	RS DRUCKFILTER
(4)	571356108	1	CLOGGING INDICATOR	VERSCHMUTZUNGSANZEIGE
180	510642508	3	DIAPHRAGM ACCUMULATOR 2L 10BAR	MEMBRANSPEICHER
186	10678312	2	BALL VALVE COMBINATION DN25-DK 30S ⇨ ❑ 912	KUGELHAHNKOMBINATION
187	970320808	1	SIGN	SCHILD
188	970320008	1	SIGN	SCHILD
189	970572908	1	SIGN	SCHILD
190	510412208	2	NON-RETURN VALVE 400BAR CR6-FREI	RUECKSCHLAGVENTIL
191	510412408	4	NON-RETURN VALVE 400BAR 0.5BAR CR6-F	RUECKSCHLAGVENTIL
192	511435108	6	NON-RETURN VALVE 250BAR 2.5BAR CR6-F	RUECKSCHLAGVENTIL
195	511476908	2	NON-RETURN VALVE 250BAR 0.2BAR CR6-F	RUECKSCHLAGVENTIL
196	510409808	6	NON-RETURN VALVE 420BAR 0.5BAR CR6-F	RUECKSCHLAGVENTIL
197	10332838	2	NON-RETURN VALVE 250BAR CR6-FREI SP	RUECKSCHLAGVENTIL
199	511449308	7	SHUTTLE VALVE 700BAR CR6-FREI	WECHSELVENTIL
203	511512308	38	COUPLING PLUG B8 38-S	KUPPLUNGSSTECKER
204	12102189	51	SCREW PLUG BGR.8 M 79X4 PA 6 SPF	VERSCHLUSSSCHRAUBE
206	511518508	6	COUPLING PLUG B8 35-L	KUPPLUNGSSTECKER
208	12102188	1	HEX CAP NUT BGR.6 M 54X4 PA 6 SPF	VERSCHLUSSMUTTER
210	12102187	6	SCREW PLUG BGR.6 R D54X4 PA 6 SPF	VERSCHLUSSSCHRAUBE
211	510599608	1	COUPLING SLEEVE B6 25-S	KUPPLUNGSMUFFE
216	511501108	5	COUPLING PLUG B6 28-L	KUPPLUNGSSTECKER
222	511508608	2	COUPLING PLUG B3 16-S	KUPPLUNGSSTECKER
224	10466911	2	SCREW PLUG RD36X3 SPF	VERSCHLUSSSCHRAUBE
229	10675114	7	COUPLING PLUG B8 42-L A3C	KUPPLUNGSSTECKER
250	750001508	2	PRESSURE GAUGE EN 837-1 0-400BARNG6	MANOMETER
251	511510808	1	COUPLING PLUG B6 30-S	KUPPLUNGSSTECKER
(1)	571077308	1	SHEET GASKET	DICHTSCHEIBE
(2)	571076908	1	O-RING 32X3 FPM70	O-RING
(3)	571077008	1	SUPPORTING RING 32X37,2X1 PTFE	STUETZRING
(4)	571077408	1	O-RING 24X3 FPM70	O-RING
281	510671108	1	FILTER CARTRIDGE 0,005m³/min 25µm	FILTERPATRONE
282	511005308	1	NOZZLE 1,2 M5X9	DUESE
291	974713508	2	CONNECTION STRIP CR6-FREI	ANSCHLUSSLEISTE
292	974713608	2	CONNECTION STRIP CR6-FREI	ANSCHLUSSLEISTE
295	511056108	6	CONNECTION FLANGE	ANSCHLUSSFLANSCH
296	973676808	2	CONNECTION FLANGE ALZNMGZU1.5	ANSCHLUSSFLANSCH
300	10024736	2	COLLECTING PIPE VERZ SPF	SAMMELROHR
301	927892208	3	COLLECTING PIPE	SAMMELROHR
302	12101869	102	KEY RING 25X1,5 ST FE/ZN8/CN	SCHLUESSELRING
303	710101805	45	SEALING RING DIN 7603 A52X60X2,5 CU	DICHTRING
304	710107608	6	SEALING RING DIN 7603 A48X55X2 CU	DICHTRING
305	710107208	4	SEALING RING DIN 7603 A38X44X2 CU	DICHTRING
306	744010208	44	SNAP HOOK DIN 5299 C 60X6-120KG ST V	KARABINERHAKEN
307	710105908	2	SEALING RING DIN 7603 A27X32X2 CU	DICHTRING
308	710107508	1	SEALING RING DIN 7603 A42X49X2 CU	DICHTRING
351	97044171	2	TRAILER 25X25 ALMG3 H111 BEZ.1	ANHAENGER
352	97044172	4	TRAILER 25X25 ALMG3 H111 BEZ.2	ANHAENGER
353	97044210	4	TRAILER 25X25 ALMG3 H111 BEZ.3	ANHAENGER
354	97044211	4	TRAILER 25X25 ALMG3 H111 BEZ.4	ANHAENGER
355	97044212	4	TRAILER 2X25X25 ALMG3 H111 BEZ.5	ANHAENGER
356	97044213	4	TRAILER 2X25X25 ALMG3 H111 BEZ.6	ANHAENGER
357	97044214	4	TRAILER 2X25X25 ALMG3 H111 BEZ.7	ANHAENGER

Pos.	Item	Quantity	Description	Bezeichnung
358	97044215	4	TRAILER 2X25X25 ALMG3 H111 BEZ.8	ANHAENGER
359	97044216	2	TRAILER 2X25X25 ALMG3 H111 BEZ.9	ANHAENGER
360	97044217	2	TRAILER 2X25X25 ALMG3 H111 BEZ.10	ANHAENGER
361	97044218	1	TRAILER 2X25X25 ALMG3 H111 BEZ.11	ANHAENGER
362	97044219	1	TRAILER 2X25X25 ALMG3 H111 BEZ.12	ANHAENGER
363	97044220	1	TRAILER 2X25X25 ALMG3 H111 BEZ.13	ANHAENGER
364	97044221	1	TRAILER 2X25X25 ALMG3 H111 BEZ.14	ANHAENGER
365	97044222	1	TRAILER 2X25X25 ALMG3 H111 BEZ.15	ANHAENGER
366	97044224	1	TRAILER 2X25X25 ALMG3 H111 BEZ.16	ANHAENGER
367	97044225	1	TRAILER 2X25X25 ALMG3 H111 BEZ.17	ANHAENGER
368	97044226	1	TRAILER 2X25X25 ALMG3 H111 BEZ.18	ANHAENGER
369	97044227	1	TRAILER 2X25X25 ALMG3 H111 BEZ.19	ANHAENGER
370	97044228	1	TRAILER 2X25X25 ALMG3 H111 BEZ.20	ANHAENGER
371	97044229	1	TRAILER 2X25X25 ALMG3 H111 BEZ.21	ANHAENGER
372	97044230	1	TRAILER 2X25X25 ALMG3 H111 BEZ.22	ANHAENGER
373	97044231	1	TRAILER 2X25X25 ALMG3 H111 BEZ.23	ANHAENGER
400	774215708	3	CONSOLE	KONSOLE
401	774211908	3	HOSE CLAMP 158-166 ST	SCHLAUCHSCHELLE
403	11834794	47	SOCKET HEAD SCREW ISO 4762 M12X45 8	ZYLINDERSCHRAUBE
404	11645386	13	HEX SCREW ISO 4017 M12X45 8.8 FLZN SP	SECHSKANTSCHRAUBE
405	510587008	22	O-RING ARP 568 32,92X3,53 NBR90	O-RING
406	4600741	20	SOCKET HEAD SCREW ISO 4762 M14X65 10	ZYLINDERSCHRAUBE
407	11340040	4	HEX SCREW ISO 4014 M14X65 10.9 FLZN SP	SECHSKANTSCHRAUBE
408	404316101	28	SOCKET HEAD SCREW ISO 4762 M14X100 1	ZYLINDERSCHRAUBE
409	10876373	63	SOCKET HEAD SCREW ISO 4762 M14X45 8	ZYLINDERSCHRAUBE
410	10878799	21	HEX SCREW ISO 4017 M14X45 8.8 FLZN SP	SECHSKANTSCHRAUBE
411	510586708	44	O-RING ARP 568 37,69X3,53 NBR90	O-RING
412	7004640	8	HEX SCREW ISO 4014 M12X75 10.9 FLZN SP	SECHSKANTSCHRAUBE
415	409752408	8	SOCKET HEAD SCREW ISO 4762 UNC3/8X	ZYLINDERSCHRAUBE
416	12100552	16	HEX SCREW UNC7/16X14X30MM 8.8 FLZN	SECHSKANTSCHRAUBE
417	11658890	9	HEX SCREW ISO 4014 M12X65 8.8 FLZN SP	SECHSKANTSCHRAUBE
418	11651635	3	SOCKET HEAD SCREW ISO 4762 M12X65 8	ZYLINDERSCHRAUBE
500	510586908	20	FLANGE HALF SAE1-C62-M12 CR6-FREI	FLANSCHHAELFTE
501	510586608	32	FLANGE HALF SAE1 1/4-C62-M14 CR6-FREI	FLANSCHHAELFTE
511	511517808	6	FLANGE STUB PIPE AFG 38S G1 1/4 CR6-F	FLANSCHSTUTZEN
512	11320616	1	SAE INTERMEDIATE FLANGE SAE1 1/4COD	SAE-ZWISCHENFLANSCH
520	511517208	3	SAE INTERMEDIATE FLANGE SAE 1XCODE	SAE-ZWISCHENFLANSCH
(1)	510587008	1	O-RING ARP 568 32,92X3,53 NBR90	O-RING
521	511519208	6	SAE INTERMEDIATE FLANGE 1 1/4" CR6-F	SAE-ZWISCHENFLANSCH
572	474901908	2	SAE FLANGE CONNECTION GFS 30S 1 CR6	SAE-FLANSCHVERBINDUNG
573	474906908	6	SAE FLANGE CONNECTION WFS64/30-S C	SAE-FLANSCHVERBINDUNG
(1)	510587008	1	O-RING ARP 568 32,92X3,53 NBR90	O-RING
574	510713214	2	FITTING AEHNL.ISO 8434;ISO 6 GFS 28L S	VERSCHRAUBUNG
(1)	510587008	1	O-RING ARP 568 32,92X3,53 NBR90	O-RING
575	474901508	2	SAE FLANGE CONNECTION GFS 35L 1 1/4 C	SAE-FLANSCHVERBINDUNG
(1)	510586708	1	O-RING ARP 568 37,69X3,53 NBR90	O-RING
576	511516208	8	SAE-FLANGE HALF SAE1 1/4-C61-M12 CR6 ⇨ ❑ 681	SAE-FLANSCHHAELFTE
577	474907108	2	SAE FLANGE CONNECTION WFS 35L SAE1	SAE-FLANSCHVERBINDUNG
(1)	510586708	1	O-RING ARP 568 37,69X3,53 NBR90	O-RING
580	511510008	4	SAE SEALING FLANGE SAE1 1/4-C62-M14 C	SAE-VERSCHLUSSFLANSCH
600	482530814	42	FITTING ISO 8434 EW 42L CR6-FREI	VERSCHRAUBUNG
601	471031808	25	FITTING XGE35-LM-ED CR6-FREI	VERSCHRAUBUNG
602	471031908	12	FITTING XGE42-LM-ED CR6-FREI	VERSCHRAUBUNG
603	477704808	15	STOP PLUG VSTIM42X2ED CR6-FREI	STOPFEN
604	247108302	2	SWIVEL ELBOW EW 18L M26X1,5 CR6-FREI	WINKELSTUTZEN
605	471031308	18	FITTING XGE22-LM-ED M26X1,5 CR6-FREI	VERSCHRAUBUNG
606	471031108	11	FITTING GE 18L M22X1,5 CR6-FREI	VERSCHRAUBUNG
607	247128502	3	L NECK EL 18L CR6-FREI	L-STUTZEN
608	477705708	4	STOP PLUG VSTIM48X2ED CR6-FREI	STOPFEN

Pos.	Item	Quantity	Description	Bezeichnung
609	475436708	6	FITTING RED 42/35L CR6-FREI	VERSCHRAUBUNG
610	482530914	21	FITTING ISO 8434 EW 35L M45X2 CR6-FREI	VERSCHRAUBUNG
611	10410771	3	FITTING EV 22L CR6-FREI	VERSCHRAUBUNG
612	475431508	2	FITTING REDSD35/22-L CR6-FREI	VERSCHRAUBUNG
613	7367986	31	FITTING EL 42L CR6-FREI	VERSCHRAUBUNG
614	471903608	14	FITTING EGE 42L G1 1/2 CR6-FREI	VERSCHRAUBUNG
615	470231408	16	FITTING W 42L CR6-FREI	VERSCHRAUBUNG
616	470010608	8	FITTING SNV28-L CR6-FREI	VERSCHRAUBUNG
617	475431308	17	FITTING RED 42/28L CR6-FREI	VERSCHRAUBUNG
618	470431408	13	FITTING T 42L CR6-FREI	VERSCHRAUBUNG
619	7407120	6	FITTING EL 28L CR6-FREI	VERSCHRAUBUNG
620	475431608	7	FITTING RED 42/22L CR6-FREI	VERSCHRAUBUNG
621	477401908	2	BOX NUT DIN 3870 AL42 A3P	UEBERWURFMUTTER
622	477700908	2	BLANKING PLUG ISO 8434-1 PL 42L CR6-F	VERSCHLUSSSTOPFEN
623	475436008	3	FITTING REDSD22/18-L CR6-FREI	VERSCHRAUBUNG
624	472530608	11	FITTING EWSD22-L CR6-FREI	VERSCHRAUBUNG
625	475436308	6	FITTING REDSD18/12-L CR6-FREI	VERSCHRAUBUNG
626	477705808	4	STOP PLUG VSTIM26X1,5ED CR6-FREI	STOPFEN
627	475430408	2	FITTING REDSD35/28-L CR6-FREI	VERSCHRAUBUNG
628	247138602	8	L NECK EL 22L CR6-FREI	L-STUTZEN
629	471031408	3	FITTING XGE22-LR-ED CR6-FREI	VERSCHRAUBUNG
630	482330814	9	FITTING ISO 8434 EL 35L CR6-FREI	VERSCHRAUBUNG
631	491100814	2	FITTING AEHNL.ISO 8434 GZ 35L CR6-FREI	VERSCHRAUBUNG
632	7407125	2	FITTING ET 35L CR6-FREI	VERSCHRAUBUNG
633	475430308	4	FITTING REDSD18/10-L CR6-FREI	VERSCHRAUBUNG
634	510629008	12	TEST POINT FITTING VKA3 10LM16X1,5 CR6	MESSANSCHLUSS
635	7403569	26	FITTING EW 10L M16X1,5 CR6-FREI	VERSCHRAUBUNG
636	7617494	10	FITTING EW 28L CR6-FREI	VERSCHRAUBUNG
637	471034708	18	FITTING GE 42L G1 1/2 CR6-FREI	VERSCHRAUBUNG
638	471035308	28	FITTING XGE12-LR-ED1/4" CR6-FREI	VERSCHRAUBUNG
639	475602608	13	TEST POINT FITTING EMA3 G1/4 CR6-FREI	MESSANSCHLUSS
640	247128602	18	L NECK EL 12L M18X1,5 CR6-FREI	L-STUTZEN
643	471034808	9	FITTING GE 12L G1/2 CR6-FREI	VERSCHRAUBUNG
644	471903808	6	FITTING EGE 12L G1/2 CR6-FREI	VERSCHRAUBUNG
645	247117702	33	SWIVEL ELBOW EW 12L M18X1,5 CR6-FREI	WINKELSTUTZEN
646	471901108	3	FITTING EGESD10-LR-WD CR6-FREI	VERSCHRAUBUNG
647	7362091	15	FITTING ISO 8434-1 GE 10L G1/4A CR6-FREI	VERSCHRAUBUNG
648	471031608	11	FITTING GE 28L G1 CR6-FREI	VERSCHRAUBUNG
649	470010108	5	FITTING SNV10-L CR6-FREI	VERSCHRAUBUNG
650	472330208	18	FITTING EL 10L CR6-FREI	VERSCHRAUBUNG
651	470700208	13	FITTING XGAI6-SR CR6-FREI	VERSCHRAUBUNG
652	475431408	2	FITTING REDSD12/10-L CR6-FREI	VERSCHRAUBUNG
653	471031508	22	FITTING XGE28-LM-ED CR6-FREI	VERSCHRAUBUNG
654	477704508	8	STOP PLUG VSTIM22X1,5ED CR6-FREI	STOPFEN
655	475430508	3	FITTING REDSD28/22-L CR6-FREI	VERSCHRAUBUNG
656	475430808	2	FITTING REDSD22/10-L CR6-FREI	VERSCHRAUBUNG
658	471039808	2	FITTING GE 10L M22X1,5 CR6-FREI	VERSCHRAUBUNG
659	470230808	1	FITTING W 28L CR6-FREI	VERSCHRAUBUNG
660	482430314	2	FITTING ISO 8434 ET 10L M16X1,5 CR6-FRE	VERSCHRAUBUNG
661	10410772	6	FITTING EV 28L CR6-FREI	VERSCHRAUBUNG
664	470030908	16	FITTING XG42-L CR6-FREI	VERSCHRAUBUNG
665	475601508	10	TEST POINT FITTING BMA3 6S CR6-FREI	MESSANSCHLUSS
666	472331208	2	FITTING EL 6S CR6-FREI	VERSCHRAUBUNG
667	471030508	18	FITTING GE 10L M14X1,5 CR6-FREI	VERSCHRAUBUNG
668	471030208	15	FITTING XGE6-SM-ED CR6-FREI	VERSCHRAUBUNG
669	470430808	3	FITTING T 28L CR6-FREI	VERSCHRAUBUNG
670	475434508	4	FITTING RED 28/15L CR6-FREI	VERSCHRAUBUNG
671	475430108	2	FITTING RED 15/10L CR6-FREI	VERSCHRAUBUNG
672	472300414	1	FITTING EL 15L CR6-FREI	VERSCHRAUBUNG
673	471904208	2	FITTING EGESD15-LM-WD CR6-FREI	VERSCHRAUBUNG

Pos.	Item	Quantity	Description	Bezeichnung
675	471030908	2	FITTING GE 15L M18X1,5 CR6-FREI	VERSCHRAUBUNG
676	471033308	6	FITTING XGE20-SM-ED CR6-FREI	VERSCHRAUBUNG
677	475033008	4	FITTING XGR25/20-S CR6-FREI	VERSCHRAUBUNG
678	471903208	4	FITTING EGESD20-SM-WD CR6-FREI	VERSCHRAUBUNG
679	482531614	27	FITTING ISO 8434 EW 30S CR6-FREI	VERSCHRAUBUNG
680	475500408	2	FITTING RI G1/2AXG1/4 CR6-FREI	VERSCHRAUBUNG
681	482331814	15	FITTING ISO 8434 EL 30S CR6-FREI	VERSCHRAUBUNG
682	475500708	2	FITTING RI G1AXG1/2 CR6-FREI	VERSCHRAUBUNG
683	471033808	20	FITTING XGEV30-SR-WD CR6-FREI	VERSCHRAUBUNG
684	471900908	5	FITTING EGESD30-SR-WD CR6-FREI	VERSCHRAUBUNG
685	475503508	8	ADAPTOR RI1-EDX11/4 CR6-FREI	ADAPTER
686	470033008	14	FITTING XG30-S CR6-FREI	VERSCHRAUBUNG
687	482431114	3	FITTING ISO 8434 ET 42L CR6-FREI	VERSCHRAUBUNG
689	472430408	1	FITTING ET 15L M22X1,5 CR6-FREI	VERSCHRAUBUNG
690	473230508	3	FITTING RSWS10-LR-WD CR6-FREI	VERSCHRAUBUNG
691	475432608	4	FITTING REDSD30/20-S CR6-FREI	VERSCHRAUBUNG
692	470030808	8	FITTING XG28-L CR6-FREI	VERSCHRAUBUNG
693	10467292	14	FITTING EV38S M52X2 CR6-FREI	VERSCHRAUBUNG
694	473230308	2	FITTING RSWS6-SM-WD CR6-FREI	VERSCHRAUBUNG
695	471039908	22	FITTING GE 12L M22X1,5 CR6-FREI	VERSCHRAUBUNG
696	477704908	10	STOP PLUG VSTIM14X1,5ED CR6-FREI	STOPFEN
697	472531508	35	FITTING EW 6S M14X1,5 CR6-FREI	VERSCHRAUBUNG
698	471032108	8	FITTING GE 6S G1/4A CR6-FREI	VERSCHRAUBUNG
699	475603208	37	TEST POINT FITTING EMA3 M12X1,5 CR6-F	MESSANSCHLUSS
700	471034308	6	FITTING XGE20-SM-ED M33X2 CR6-FREI	VERSCHRAUBUNG
701	475432108	8	FITTING REDSDN20/16-S CR6-FREI	VERSCHRAUBUNG
702	7617460	10	FITTING EW 16S CR6-FREI	VERSCHRAUBUNG
703	471030808	7	FITTING XGE12-LR-ED CR6-FREI	VERSCHRAUBUNG
704	470011308	5	FITTING SNV12-L CR6-FREI	VERSCHRAUBUNG
705	471901208	4	FITTING EGESD12-LR-WD CR6-FREI	VERSCHRAUBUNG
706	470430408	4	FITTING T 12L CR6-FREI	VERSCHRAUBUNG
707	10036896	12	FITTING GE 22L M22X1,5 CR6-FREI	VERSCHRAUBUNG
708	471039408	6	FITTING XGE12-LM-ED M18X1,5 CR6-FREI	VERSCHRAUBUNG
709	477704008	5	STOPPER PLUG VSTI1/4"ED CR6-FREI	BLINDSTOPFEN
710	472531808	35	FITTING EWSD38-S CR6-FREI	VERSCHRAUBUNG
711	477704308	4	STOP PLUG VSTI M12X1,5 CR6-FREI	STOPFEN
712	471033708	2	FITTING XGEV30-SM-WD CR6-FREI	VERSCHRAUBUNG
713	477700508	8	BLANKING PLUG ISO 8434-1 PL 12L/S CR6-F	VERSCHLUSSSTOPFEN
714	477401608	8	BOX NUT DIN 3870 AL12 A3C	UEBERWURFMUTTER
715	477700108	3	BLANKING PLUG ISO 8434-1 PL 18L CR6-F	VERSCHLUSSSTOPFEN
716	477402408	3	BOX NUT DIN 3870 AL18 A3P	UEBERWURFMUTTER
718	471902308	8	FITTING EGESD18-LM-WD CR6-FREI	VERSCHRAUBUNG
719	471033008	16	FITTING XGE16-SM-ED CR6-FREI	VERSCHRAUBUNG
720	475433108	9	FITTING REDSD16/6-S CR6-FREI	VERSCHRAUBUNG
723	470011508	7	FITTING SNV6-S CR6-FREI	VERSCHRAUBUNG
724	475436108	4	FITTING REDSD22/12-L CR6-FREI	VERSCHRAUBUNG
725	7617354	7	FITTING EW 12S CR6-FREI	VERSCHRAUBUNG
726	475433608	1	FITTING REDSDN25/12-S CR6-FREI	VERSCHRAUBUNG
727	470432708	1	FITTING XT25-S CR6-FREI	VERSCHRAUBUNG
729	470011008	2	FITTING SNV25-S CR6-FREI	VERSCHRAUBUNG
730	474001008	1	FITTING XSV28-L CR6-FREI	VERSCHRAUBUNG
731	477704608	6	STOP PLUG VSTI G1A CR6-FREI	STOPFEN
733	475432708	1	FITTING REDSDN30/25-S CR6-FREI	VERSCHRAUBUNG
734	470432908	3	FITTING T 30S CR6-FREI	VERSCHRAUBUNG
735	470433008	8	FITTING XT38-S CR6-FREI	VERSCHRAUBUNG
736	475033908	5	FITTING GR 38/30S CR6-FREI	VERSCHRAUBUNG
737	470033208	4	FITTING XG35-L CR6-FREI	VERSCHRAUBUNG
738	470033108	12	FITTING XG38-S CR6-FREI	VERSCHRAUBUNG
739	475432508	1	FITTING REDSDN30/16-S CR6-FREI	VERSCHRAUBUNG
740	470032908	2	FITTING XG25-S CR6-FREI	VERSCHRAUBUNG

Pos.	Item	Quantity	Description	Bezeichnung
741	475435308	4	FITTING REDSDN38/30-S CR6-FREI	VERSCHRAUBUNG
742	472331908	10	FITTING ELSD38-S CR6-FREI	VERSCHRAUBUNG
743	470011108	4	FITTING SNV30-S CR6-FREI	VERSCHRAUBUNG
744	471034408	9	FITTING XGEV38-SR-WD CR6-FREI	VERSCHRAUBUNG
745	475434308	2	FITTING REDSDN38/25-S CR6-FREI	VERSCHRAUBUNG
746	471904008	3	FITTING EGESD38-SR-WD CR6-FREI	VERSCHRAUBUNG
747	247105602	2	T CONNECTION PIECE ET 12L CR6-FREI	T-STUTZEN
748	470010708	2	FITTING SNV38-S CR6-FREI	VERSCHRAUBUNG
749	475434208	1	FITTING REDSD38/16-S CR6-FREI	VERSCHRAUBUNG
750	471900608	2	FITTING EGESD16-SR-WD CR6-FREI	VERSCHRAUBUNG
751	7407098	1	FITTING EL 16S CR6-FREI	VERSCHRAUBUNG
752	475033708	1	FITTING XGR30/16-S CR6-FREI	VERSCHRAUBUNG
754	482431814	1	FITTING ISO 8434 ET 38S CR6-FREI	VERSCHRAUBUNG
755	472431208	2	FITTING ET 6S CR6-FREI	VERSCHRAUBUNG
756	475434108	3	FITTING REDSDN30/6-S CR6-FREI	VERSCHRAUBUNG
757	471034508	1	FITTING XGE35-LR-ED CR6-FREI	VERSCHRAUBUNG
758	10475102	1	FITTING GZR 42L/38S CR6-FREI	VERSCHRAUBUNG
760	470032708	1	FITTING XG16-S CR6-FREI	VERSCHRAUBUNG
763	475432908	5	FITTING REDSD12/6-S CR6-FREI	VERSCHRAUBUNG
764	470032508	3	FITTING XG12-S CR6-FREI	VERSCHRAUBUNG
765	482431414	1	FITTING ISO 8434 ET 12S CR6-FREI	VERSCHRAUBUNG
766	471032708	3	FITTING GE 12S G3/8A CR6-FREI	VERSCHRAUBUNG
767	471032608	6	FITTING GE 12S G1/2A CR6-FREI	VERSCHRAUBUNG
768	470430608	1	FITTING T 18L CR6-FREI	VERSCHRAUBUNG
769	470030408	1	FITTING XG12-L CR6-FREI	VERSCHRAUBUNG
770	7617461	5	FITTING EL 12S CR6-FREI	VERSCHRAUBUNG
771	471901808	1	FITTING EGE 12S G1/2A CR6-FREI	VERSCHRAUBUNG
772	470030608	1	FITTING XG18-L CR6-FREI	VERSCHRAUBUNG
773	470432308	2	FITTING XT12-S CR6-FREI	VERSCHRAUBUNG
774	474032608	1	FITTING XSV16-S CR6-FREI	VERSCHRAUBUNG
775	474233108	5	FITTING XWSV38-S CR6-FREI	VERSCHRAUBUNG
776	474231908	1	FITTING WSV 42L CR6-FREI	VERSCHRAUBUNG
777	474201108	1	FITTING XWSV35-L CR6-FREI	VERSCHRAUBUNG
778	474200908	1	FITTING XWSV28-L CR6-FREI	VERSCHRAUBUNG
779	470233408	1	FITTING XW38-S CR6-FREI	VERSCHRAUBUNG
780	474033008	1	FITTING XSV38-S CR6-FREI	VERSCHRAUBUNG
781	471901408	2	FITTING EGE 22L G3/4 CR6-FREI	VERSCHRAUBUNG
782	475031808	1	FITTING XGR28/22-L CR6-FREI	VERSCHRAUBUNG
783	475431208	9	FITTING REDSD35/18-L CR6-FREI	VERSCHRAUBUNG
784	470431508	1	FITTING T 35L CR6-FREI	VERSCHRAUBUNG
785	475031908	1	FITTING XGR42/35-L CR6-FREI	VERSCHRAUBUNG
786	472431808	1	FITTING ET 30S CR6-FREI	VERSCHRAUBUNG
790	475433408	2	FITTING REDSD12/10-S CR6-FREI	VERSCHRAUBUNG
791	471039608	2	FITTING XGE10-LR-ED3/8" CR6-FREI	VERSCHRAUBUNG
792	10410767	1	FITTING EV 30S CR6-FREI	VERSCHRAUBUNG
793	475032908	2	FITTING GR 30/25S CR6-FREI	VERSCHRAUBUNG
794	470432508	1	FITTING T 16S CR6-FREI	VERSCHRAUBUNG
795	475031508	1	FITTING GR 12/10L M18X1, CR6-FREI	VERSCHRAUBUNG
796	470010908	2	FITTING SNV22-L CR6-FREI	VERSCHRAUBUNG
797	475435408	1	FITTING REDSDN28/10-L CR6-FREI	VERSCHRAUBUNG
799	10651363	1	FITTING EV 42L M52X2 CR6-FREI	VERSCHRAUBUNG
800	482430614	1	FITTING ISO 8434 ET 22L CR6-FREI	VERSCHRAUBUNG
801	476607808	1	FITTING XGE18-LM-ED M26X1,5 CR6-FREI	VERSCHRAUBUNG
802	473230608	2	FITTING RSWS6-SR-WD CR6-FREI	VERSCHRAUBUNG
803	477704208	1	STOP PLUG VSTI G1/2A CR6-FREI	STOPFEN
804	10035314	1	FITTING EV 18L CR6-FREI	VERSCHRAUBUNG
805	10531725	1	FITTING AEHNL.ISO 8434 EV 35L CR6-FREI	VERSCHRAUBUNG
806	7367776	1	FITTING EL 10S CR6-FREI	VERSCHRAUBUNG
807	5607617	1	GAUGE CONNECTION DKO 10S M18X1,5 C	MESSSTUTZEN
808	7410441	1	FITTING GE 28L G3/4A CR6-FREI	VERSCHRAUBUNG

Pos.	Item	Quantity	Description	Bezeichnung
809	247030202	1	REDUCING SCREW GR 18/12L CR6-FREI	REDUZIERVERSCHRAUBUNG
810	7409918	1	GAUGE CONNECTION VKA3 12LM18X1,5 C	MESSSTUTZEN

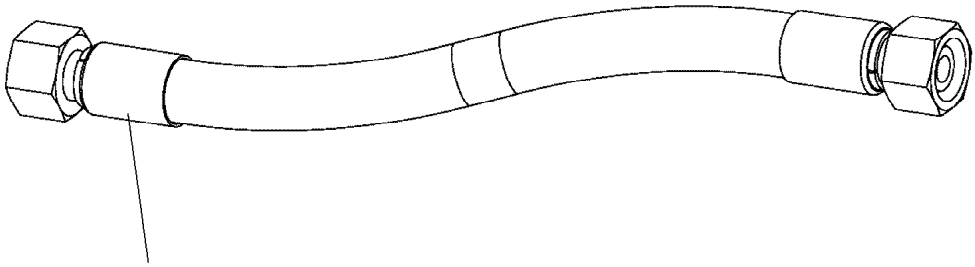

Schlauchnummer
Hose number
Numéro de flexible
Número de flexible
Номера шланга

Die Schlauchnummern auf den Schläuchen entsprechen den Positionen in der Schlauchliste.

The hose numbers from the hoses are in accordance with the items in the hose list.

Les numéros indiqués sur les flexibles correspondent aux repères de la nomenclature des flexibles.

Los números indicados en los flexibles corresponden a las posiciones de la lista de flexibles.

Нанесенные на шлангах номера соответствуют позициям в перечне.

Pos.	Item	Quantity	Description	Bezeichnung
8	96048991	1	HOSE CPL. FLEXIT-1T24 38X4150	SCHLAUCH KPL.
9	96018076	1	HOSE CPL. 4ST+ 31X580	SCHLAUCH KPL.
10	96049033	1	HOSE CPL. 4ST+ 31X580	SCHLAUCH KPL.
11	96049044	1	HOSE CPL. 4ST+ 31X1180	SCHLAUCH KPL.
12	96018077	1	HOSE CPL. 4ST+ 31X1400	SCHLAUCH KPL.
13	928046908	1	HOSE CPL. 2TE 10X360	SCHLAUCH KPL.
14	965190908	1	HOSE CPL. GH506 25X620	SCHLAUCH KPL.
24	923228008	1	HOSE CPL. 1SN 25X760	SCHLAUCH KPL.
25	926398408	1	HOSE CPL. 1SN 25X400	SCHLAUCH KPL.
26	929631408	1	HOSE CPL. 2TE 20X800	SCHLAUCH KPL.
27	963465608	1	HOSE CPL. 2TE 20X880	SCHLAUCH KPL.
28	926138808	1	HOSE CPL. 2TE 16X2400	SCHLAUCH KPL.
29	966854408	1	HOSE CPL. 1SN 32X4300	SCHLAUCH KPL.
30	928019408	1	HOSE CPL. 1SN 32X4200	SCHLAUCH KPL.
31	966854308	1	HOSE CPL. 1SN 32X1060	SCHLAUCH KPL.
32	928763408	1	HOSE CPL. 1SN 32X2550	SCHLAUCH KPL.
33	966683308	1	HOSE CPL. FLEXIT-1T24 38X1200	SCHLAUCH KPL.
34	966854108	1	HOSE CPL. FLEXIT-1T24 38X1240	SCHLAUCH KPL.
35	965862408	1	HOSE CPL. FLEXIT-1T24 38X1900	SCHLAUCH KPL.
36	966854008	1	HOSE CPL. FLEXIT-1T24 38X2100	SCHLAUCH KPL.
37	924530108	1	HOSE CPL. GH506 31X3000	SCHLAUCH KPL.
38	966853908	1	HOSE CPL. GH506 31X2900	SCHLAUCH KPL.
39	966853808	1	HOSE CPL. GH506 31X3100	SCHLAUCH KPL.
40	966853808	1	HOSE CPL. GH506 31X3100	SCHLAUCH KPL.
41	966853708	1	HOSE CPL. FLEXIT-1T24 38X2700	SCHLAUCH KPL.
42	965479908	1	HOSE CPL. 1SN 25X5900	SCHLAUCH KPL.
43	928031408	1	HOSE CPL. 1SN 25X3200	SCHLAUCH KPL.
44	966853608	1	HOSE CPL. 1SN 25X4700	SCHLAUCH KPL.
45	966853508	1	HOSE CPL. 1SN 25X2450	SCHLAUCH KPL.
46	922647008	1	HOSE CPL. GH425 25X2100	SCHLAUCH KPL.
47	926607708	1	HOSE CPL. 1SN 25X680	SCHLAUCH KPL.
48	926964708	1	HOSE CPL. 1SN 25X640	SCHLAUCH KPL.
49	927611108	1	HOSE CPL. 1SN 25X600	SCHLAUCH KPL.
50	968580508	1	HOSE CPL. FLEXIT-1T24 38X2500	SCHLAUCH KPL.
51	96005911	1	HOSE CPL. 1SC 8X780	SCHLAUCH KPL.
52	923522508	1	HOSE CPL. 1SN 25X560	SCHLAUCH KPL.
53	966746108	1	HOSE CPL. 1SN 25X1080	SCHLAUCH KPL.
54	921870908	1	HOSE CPL. GH425 12X3000	SCHLAUCH KPL.
55	963203108	1	HOSE CPL. GH506 25X2850	SCHLAUCH KPL.
56	966966208	1	HOSE CPL. F6000 31X2800	SCHLAUCH KPL.
57	966852608	1	HOSE CPL. 1SN 32X5000	SCHLAUCH KPL.
58	966852508	1	HOSE CPL. 1SN 32X2650	SCHLAUCH KPL.
59	966852408	1	HOSE CPL. FLEXIT-1T24 38X5500	SCHLAUCH KPL.
60	966749208	1	HOSE CPL. FLEXIT-1T24 38X2800	SCHLAUCH KPL.
61	966146308	1	HOSE CPL. FLEXIT-1T24 38X2800	SCHLAUCH KPL.
62	966380908	1	HOSE CPL. FLEXIT-1T24 38X2700	SCHLAUCH KPL.
63	966261308	1	HOSE CPL. FLEXIT-1T24 38X1800	SCHLAUCH KPL.
64	969464308	1	HOSE CPL. FLEXIT-1T24 38X1650	SCHLAUCH KPL.
65	965429208	1	HOSE CPL. GH506 25X780	SCHLAUCH KPL.
66	963560808	1	HOSE CPL. GH506 25X1100	SCHLAUCH KPL.
67	966749908	1	HOSE CPL. GH506 25X680	SCHLAUCH KPL.
68	96048999	1	HOSE CPL. GH506 25X1750	SCHLAUCH KPL.
69	966601708	1	HOSE CPL. GH506 25X1550	SCHLAUCH KPL.
70	96049001	1	HOSE CPL. GH506 25X1500	SCHLAUCH KPL.
71	966352508	1	HOSE CPL. GH506 25X1900	SCHLAUCH KPL.
72	966749908	1	HOSE CPL. GH506 25X680	SCHLAUCH KPL.
73	966749908	1	HOSE CPL. GH506 25X680	SCHLAUCH KPL.
74	966749608	1	HOSE CPL. GH506 31X3900	SCHLAUCH KPL.
75	966749608	1	HOSE CPL. GH506 31X3900	SCHLAUCH KPL.
76	96051252	1	HOSE CPL. GH506 31X5150	SCHLAUCH KPL.

Pos.	Item	Quantity	Description	Bezeichnung
77	966749708	1	HOSE CPL. GH506 31X5350	SCHLAUCH KPL.
78	966855408	1	HOSE CPL. 6ST 38X3500	SCHLAUCH KPL.
79	96049006	1	HOSE CPL. 6ST 38X3900	SCHLAUCH KPL.
80	96049007	1	HOSE CPL. 6ST 38X4950	SCHLAUCH KPL.
81	96049009	1	HOSE CPL. 6ST 38X5200	SCHLAUCH KPL.
82	96049038	1	HOSE CPL. 4ST+ 31X5900	SCHLAUCH KPL.
83	96049042	1	HOSE CPL. 4ST+ 31X6000	SCHLAUCH KPL.
84	96049041	1	HOSE CPL. 4ST+ 31X5250	SCHLAUCH KPL.
85	96049040	1	HOSE CPL. 4ST+ 31X6000	SCHLAUCH KPL.
86	96049010	1	HOSE CPL. 6ST 38X2050	SCHLAUCH KPL.
87	966739708	1	HOSE CPL. 6ST 38X3250	SCHLAUCH KPL.
88	96049011	1	HOSE CPL. 6ST 38X3300	SCHLAUCH KPL.
89	966749408	1	HOSE CPL. 6ST 38X4100	SCHLAUCH KPL.
90	966852508	1	HOSE CPL. 1SN 32X2650	SCHLAUCH KPL.
91	968582508	1	HOSE CPL. 1SN 25X480	SCHLAUCH KPL.
92	927681808	1	HOSE CPL. 1SN 25X470	SCHLAUCH KPL.
93	969632408	1	HOSE CPL. 1SN 25X420	SCHLAUCH KPL.
94	926964808	1	HOSE CPL. 1SN 25X840	SCHLAUCH KPL.
95	963703708	1	HOSE CPL. FLEXIT-1T24 38X1100	SCHLAUCH KPL.
96	96009857	1	HOSE CPL. FLEXIT-1T24 38X1280	SCHLAUCH KPL.
97	966051208	2	HOSE CPL. FLEXIT-1T24 38X2000	SCHLAUCH KPL.
106	966967708	1	HOSE CPL. F6000 31X2800	SCHLAUCH KPL.
107	964284708	1	HOSE CPL. F6000 31X3800	SCHLAUCH KPL.
108	966859208	1	HOSE CPL. GH506 31X3900	SCHLAUCH KPL.
109	967213208	1	HOSE CPL. GH506 31X4100	SCHLAUCH KPL.
110	966745608	1	HOSE CPL. 6ST 38X2950	SCHLAUCH KPL.
111	966745608	1	HOSE CPL. 6ST 38X2950	SCHLAUCH KPL.
112	96049012	1	HOSE CPL. 6ST 38X3900	SCHLAUCH KPL.
113	96049013	1	HOSE CPL. 6ST 38X3600	SCHLAUCH KPL.
114	967222808	1	HOSE CPL. FLEXIT-1T24 38X5700	SCHLAUCH KPL.
115	965799008	1	HOSE CPL. FLEXIT-1T24 38X2250	SCHLAUCH KPL.
116	966855808	1	HOSE CPL. 6ST 38X6600	SCHLAUCH KPL.
117	966855708	1	HOSE CPL. 6ST 38X5490	SCHLAUCH KPL.
118	966855608	1	HOSE CPL. 6ST 38X5400	SCHLAUCH KPL.
119	966855508	1	HOSE CPL. 6ST 38X4500	SCHLAUCH KPL.
120	966748508	1	HOSE CPL. 6ST 38X3800	SCHLAUCH KPL.
121	96051255	1	HOSE CPL. 6ST 38X3250	SCHLAUCH KPL.
122	966855208	1	HOSE CPL. 6ST 38X2250	SCHLAUCH KPL.
123	966855108	1	HOSE CPL. 6ST 38X2390	SCHLAUCH KPL.
124	926777408	1	HOSE CPL. GH425 25X780	SCHLAUCH KPL.
132	928470708	4	HOSE CPL. 2SN 10X580	SCHLAUCH KPL.
133	964776908	1	HOSE CPL. 2SN 10X220	SCHLAUCH KPL.
134	966854908	1	HOSE CPL. 2TE 10X220	SCHLAUCH KPL.
135	928452608	1	HOSE CPL. 2TE 10X460	SCHLAUCH KPL.
136	967802108	1	HOSE CPL. 2TE 10X370	SCHLAUCH KPL.
137	926129308	1	HOSE CPL. 2TE 10X350	SCHLAUCH KPL.
138	926070608	1	HOSE CPL. 2TE 10X500	SCHLAUCH KPL.
139	963200808	1	HOSE CPL. 2TE 10X560	SCHLAUCH KPL.
140	926566308	1	HOSE CPL. 2TE 10X460	SCHLAUCH KPL.
141	926711308	1	HOSE CPL. 1SC 8X340	SCHLAUCH KPL.
142	928764608	1	HOSE CPL. 2TE 10X340	SCHLAUCH KPL.
143	926576108	1	HOSE CPL. 2TE 10X1100	SCHLAUCH KPL.
144	967802008	1	HOSE CPL. 2TE 10X330	SCHLAUCH KPL.
145	966859608	1	HOSE CPL. 1SN 25X1220	SCHLAUCH KPL.
146	926367008	1	HOSE CPL. 2TE 10X700	SCHLAUCH KPL.
147	965479408	1	HOSE CPL. 2TE 10X420	SCHLAUCH KPL.
148	966859408	1	HOSE CPL. 1SC 8X410	SCHLAUCH KPL.
149	96008160	1	HOSE CPL. 2TE 10X1340	SCHLAUCH KPL.
150	926711908	1	HOSE CPL. 2TE 10X1200	SCHLAUCH KPL.
151	921677908	1	HOSE CPL. 2TE 10X840	SCHLAUCH KPL.

Pos.	Item	Quantity	Description	Bezeichnung
152	922030408	1	HOSE CPL. 1SC 8X1120	SCHLAUCH KPL.
153	926584708	1	HOSE CPL. 1SC 8X1900	SCHLAUCH KPL.
154	926138108	1	HOSE CPL. 2SN 6X2000	SCHLAUCH KPL.
155	926093808	1	HOSE CPL. 1SC 8X1800	SCHLAUCH KPL.
156	929746708	1	HOSE CPL. 1SN 25X1000	SCHLAUCH KPL.
157	926964708	1	HOSE CPL. 1SN 25X640	SCHLAUCH KPL.
158	926097508	1	HOSE CPL. 1SC 8X560	SCHLAUCH KPL.
159	922030408	1	HOSE CPL. 1SC 8X1120	SCHLAUCH KPL.
160	926073808	1	HOSE CPL. 1SC 8X860	SCHLAUCH KPL.
161	928024908	1	HOSE CPL. 2TE 10X660	SCHLAUCH KPL.
162	927640708	2	HOSE CPL. 2TE 10X320	SCHLAUCH KPL.
163	964273708	1	HOSE CPL. 2TE 10X740	SCHLAUCH KPL.
164	926111608	1	HOSE CPL. 2TE 10X900	SCHLAUCH KPL.
165	96049027	1	HOSE CPL. 2SN 6X1650	SCHLAUCH KPL.
166	926122608	1	HOSE CPL. 1SC 8X1060	SCHLAUCH KPL.
167	967768608	1	HOSE CPL. 1SN 25X1700	SCHLAUCH KPL.
168	967648308	1	HOSE CPL. 1SN 25X1750	SCHLAUCH KPL.
169	927281508	1	HOSE CPL. 1SN 25X1360	SCHLAUCH KPL.
170	921988508	1	HOSE CPL. 1SN 25X1950	SCHLAUCH KPL.
171	96003182	1	HOSE CPL. 1SN 25X1280	SCHLAUCH KPL.
172	928881308	1	HOSE CPL. 2TE 20X1260	SCHLAUCH KPL.
173	962533508	1	HOSE CPL. 2TE 20X2050	SCHLAUCH KPL.
174	965434408	1	HOSE CPL. 2TE 20X1220	SCHLAUCH KPL.
175	967768608	2	HOSE CPL. 1SN 25X1700	SCHLAUCH KPL.
176	928883708	1	HOSE CPL. 1SN 25X1160	SCHLAUCH KPL.
177	926432508	1	HOSE CPL. 1SN 25X1500	SCHLAUCH KPL.
178	926041608	1	HOSE CPL. 1SN 25X2250	SCHLAUCH KPL.
179	927571908	1	HOSE CPL. 2TE 20X860	SCHLAUCH KPL.
180	965204108	1	HOSE CPL. 2TE 20X1320	SCHLAUCH KPL.
181	920985408	1	HOSE CPL. 2TE 20X1200	SCHLAUCH KPL.
182	964275808	2	HOSE CPL. 2SN 6X340	SCHLAUCH KPL.
183	96048992	1	HOSE CPL. 1SN 32X1550	SCHLAUCH KPL.
184	926455808	1	HOSE CPL. 1SN 32X1340	SCHLAUCH KPL.
185	96030884	1	HOSE CPL. 1SN 32X1380	SCHLAUCH KPL.
186	96003004	1	HOSE CPL. 1SN 32X2200	SCHLAUCH KPL.
187	96002388	1	HOSE CPL. 1SN 32X1260	SCHLAUCH KPL.
188	928760408	1	HOSE CPL. 2TE 20X1060	SCHLAUCH KPL.
189	928042908	1	HOSE CPL. 2TE 20X1000	SCHLAUCH KPL.
190	926419408	1	HOSE CPL. 2TE 20X1340	SCHLAUCH KPL.
191	963820608	1	HOSE CPL. 2TE 20X980	SCHLAUCH KPL.
192	921262408	1	HOSE CPL. 2TE 16X920	SCHLAUCH KPL.
193	926041208	1	HOSE CPL. 2TE 16X1340	SCHLAUCH KPL.
194	926382308	1	HOSE CPL. 2TE 16X1360	SCHLAUCH KPL.
195	962641108	1	HOSE CPL. 1SN 32X1360	SCHLAUCH KPL.
196	966860508	1	HOSE CPL. 1SN 32X1180	SCHLAUCH KPL.
197	96002388	1	HOSE CPL. 1SN 32X1260	SCHLAUCH KPL.
198	96048995	1	HOSE CPL. 1SN 32X1750	SCHLAUCH KPL.
199	964773508	1	HOSE CPL. 1SN 32X1100	SCHLAUCH KPL.
200	964611608	1	HOSE CPL. 2TE 20X840	SCHLAUCH KPL.
201	966050608	1	HOSE CPL. 2TE 20X1060	SCHLAUCH KPL.
202	928471908	1	HOSE CPL. 2TE 20X900	SCHLAUCH KPL.
203	926662308	1	HOSE CPL. 2TE 20X1020	SCHLAUCH KPL.
204	926967608	1	HOSE CPL. 2TE 16X820	SCHLAUCH KPL.
205	926056608	1	HOSE CPL. 2TE 16X1200	SCHLAUCH KPL.
206	926382308	1	HOSE CPL. 2TE 16X1360	SCHLAUCH KPL.
207	966865108	1	HOSE CPL. 2SN 6X3000	SCHLAUCH KPL.
208	966865408	1	HOSE CPL. 2SN 6X2700	SCHLAUCH KPL.
209	965192608	1	HOSE CPL. 2SN 6X2450	SCHLAUCH KPL.
210	924506008	1	HOSE CPL. 2SN 6X1650	SCHLAUCH KPL.
211	923621708	1	HOSE CPL. 1SC 8X720	SCHLAUCH KPL.

Pos.	Item	Quantity	Description	Bezeichnung
212	923621708	1	HOSE CPL. 1SC 8X720	SCHLAUCH KPL.
213	929718408	1	HOSE CPL. 1SC 8X1550	SCHLAUCH KPL.
214	927612208	1	HOSE CPL. 1SC 8X1460	SCHLAUCH KPL.
215	964687108	1	HOSE CPL. 2TE 10X1480	SCHLAUCH KPL.
216	929314808	1	HOSE CPL. 2TE 16X1700	SCHLAUCH KPL.
217	926465908	1	HOSE CPL. 1SC 8X1300	SCHLAUCH KPL.
218	926112208	1	HOSE CPL. 1SC 8X2100	SCHLAUCH KPL.
220	926443908	1	HOSE CPL. GH425 12X1340	SCHLAUCH KPL.
221	922586908	1	HOSE CPL. GH425 12X900	SCHLAUCH KPL.
222	926992208	1	HOSE CPL. GH425 12X1300	SCHLAUCH KPL.
223	926579808	1	HOSE CPL. GH425 12X900	SCHLAUCH KPL.
224	926550408	1	HOSE CPL. 2SN 6X1060	SCHLAUCH KPL.
225	929756308	1	HOSE CPL. 2SN 6X620	SCHLAUCH KPL.
226	926552008	1	HOSE CPL. 2SN 6X800	SCHLAUCH KPL.
227	966733508	1	HOSE CPL. 2SN 6X440	SCHLAUCH KPL.
228	925629708	1	HOSE CPL. GH425 12X1550	SCHLAUCH KPL.
229	966569208	1	HOSE CPL. GH425 12X1100	SCHLAUCH KPL.
230	926443908	1	HOSE CPL. GH425 12X1340	SCHLAUCH KPL.
231	924626108	1	HOSE CPL. GH425 12X920	SCHLAUCH KPL.
232	929389908	1	HOSE CPL. 2SN 6X1300	SCHLAUCH KPL.
233	920324708	1	HOSE CPL. 2SN 6X840	SCHLAUCH KPL.
234	920986308	1	HOSE CPL. 2SN 6X880	SCHLAUCH KPL.
235	920984208	1	HOSE CPL. 2SN 6X540	SCHLAUCH KPL.
236	964771908	1	HOSE CPL. 2TE 10X880	SCHLAUCH KPL.
237	962534308	1	HOSE CPL. 2TE 10X1140	SCHLAUCH KPL.
238	968139808	1	HOSE CPL. 2TE 10X1900	SCHLAUCH KPL.
239	928860708	1	HOSE CPL. 2TE 10X2300	SCHLAUCH KPL.
240	926990808	1	HOSE CPL. 2TE 10X580	SCHLAUCH KPL.
241	926610108	1	HOSE CPL. 2TE 10X520	SCHLAUCH KPL.
242	926024608	1	HOSE CPL. 2TE 10X2050	SCHLAUCH KPL.
243	964484008	1	HOSE CPL. 2TE 10X680	SCHLAUCH KPL.
244	928881208	1	HOSE CPL. 2TE 20X1600	SCHLAUCH KPL.
245	928760408	1	HOSE CPL. 2TE 20X1060	SCHLAUCH KPL.
248	921262708	1	HOSE CPL. 2SN 6X1360	SCHLAUCH KPL.
249	962066608	1	HOSE CPL. 2SN 6X1220	SCHLAUCH KPL.
250	920324708	1	HOSE CPL. 2SN 6X840	SCHLAUCH KPL.
251	926486908	1	HOSE CPL. 2SN 6X2500	SCHLAUCH KPL.
252	961921608	1	HOSE CPL. 2SN 6X2650	SCHLAUCH KPL.
253	926661908	1	HOSE CPL. 2SN 6X2300	SCHLAUCH KPL.
256	926661908	1	HOSE CPL. 2SN 6X2300	SCHLAUCH KPL.
257	926837208	1	HOSE CPL. 1SC 8X440	SCHLAUCH KPL.
258	963859608	1	HOSE CPL. 1SC 8X480	SCHLAUCH KPL.
259	968144108	1	HOSE CPL. 1SC 8X400	SCHLAUCH KPL.
260	926837208	1	HOSE CPL. 1SC 8X440	SCHLAUCH KPL.
261	966048908	1	HOSE CPL. 1SC 8X420	SCHLAUCH KPL.
262	921502308	1	HOSE CPL. 1SC 8X400	SCHLAUCH KPL.
263	928040108	1	HOSE CPL. 1SC 8X360	SCHLAUCH KPL.
264	921621208	1	HOSE CPL. 1SC 8X540	SCHLAUCH KPL.
265	965428208	1	HOSE CPL. 2TE 20X3300	SCHLAUCH KPL.
278	923583608	1	HOSE CPL. GH425 16X800	SCHLAUCH KPL.
279	921990108	1	HOSE CPL. GH425 16X2000	SCHLAUCH KPL.
280	966861808	1	HOSE CPL. 2TE 20X800	SCHLAUCH KPL.
281	966861908	1	HOSE CPL. 2TE 20X2000	SCHLAUCH KPL.
282	966264908	1	HOSE CPL. 2TE 12X880	SCHLAUCH KPL.
283	928016008	1	HOSE CPL. 1SC 8X1220	SCHLAUCH KPL.
284	928004508	1	HOSE CPL. 1SN 25X1650	SCHLAUCH KPL.
285	966862008	1	HOSE CPL. FLEXIT-1T24 38X2550	SCHLAUCH KPL.
286	966862108	1	HOSE CPL. FLEXIT-1T24 38X2600	SCHLAUCH KPL.
287	966862208	1	HOSE CPL. FLEXIT-1T24 38X2650	SCHLAUCH KPL.
288	966862008	1	HOSE CPL. FLEXIT-1T24 38X2550	SCHLAUCH KPL.

Pos.	Item	Quantity	Description	Bezeichnung
289	928464008	1	HOSE CPL. GH425 25X3800	SCHLAUCH KPL.
290	924344908	1	HOSE CPL. GH425 16X1900	SCHLAUCH KPL.
291	922030908	1	HOSE CPL. GH425 16X660	SCHLAUCH KPL.
292	966862308	1	HOSE CPL. 2TE 20X2400	SCHLAUCH KPL.
293	966862408	1	HOSE CPL. 2TE 20X1240	SCHLAUCH KPL.
294	926409308	1	HOSE CPL. 2TE 12X1000	SCHLAUCH KPL.
295	926058208	1	HOSE CPL. 1SC 8X1000	SCHLAUCH KPL.
296	962062508	1	HOSE CPL. 1SN 25X1850	SCHLAUCH KPL.
297	966862508	2	HOSE CPL. FLEXIT-1T24 38X640	SCHLAUCH KPL.
298	966862608	2	HOSE CPL. FLEXIT-1T24 38X780	SCHLAUCH KPL.
299	966862708	1	HOSE CPL. GH425 25X460	SCHLAUCH KPL.
460	966960608	1	HOSE CPL. 6ST 38X2650	SCHLAUCH KPL.
461	966960708	1	HOSE CPL. 6ST 38X2700	SCHLAUCH KPL.
462	966960808	1	HOSE CPL. 6ST 38X3000	SCHLAUCH KPL.
463	966739608	1	HOSE CPL. 6ST 38X2950	SCHLAUCH KPL.
464	967357208	1	HOSE CPL. 6ST 38X3500	SCHLAUCH KPL.
465	966961008	1	HOSE CPL. F6000 31X3420	SCHLAUCH KPL.
466	966961108	1	HOSE CPL. FLEXIT-1T24 38X3400	SCHLAUCH KPL.
467	966961208	1	HOSE CPL. 1SN 32X3300	SCHLAUCH KPL.
468	966961308	1	HOSE CPL. 1SN 25X3300	SCHLAUCH KPL.
469	966961408	1	HOSE CPL. 2SN 12X3500	SCHLAUCH KPL.
470	961720608	1	HOSE CPL. 1SC 8X780	SCHLAUCH KPL.
471	927054808	1	HOSE CPL. 1SC 8X420	SCHLAUCH KPL.
472	928761808	1	HOSE CPL. 1SC 8X700	SCHLAUCH KPL.
473	926093508	1	HOSE CPL. 1SC 8X1750	SCHLAUCH KPL.
474	923621708	1	HOSE CPL. 1SC 8X720	SCHLAUCH KPL.
475	927550508	1	HOSE CPL. 1SC 8X390	SCHLAUCH KPL.
476	929315808	1	HOSE CPL. 1SC 8X1420	SCHLAUCH KPL.
477	926119108	1	HOSE CPL. 1SC 8X1600	SCHLAUCH KPL.
478	928881308	1	HOSE CPL. 2TE 20X1260	SCHLAUCH KPL.
479	964776108	1	HOSE CPL. 2TE 20X1280	SCHLAUCH KPL.
480	928881208	1	HOSE CPL. 2TE 20X1600	SCHLAUCH KPL.
481	928761808	1	HOSE CPL. 1SC 8X700	SCHLAUCH KPL.
482	928879108	1	HOSE CPL. 1SC 8X480	SCHLAUCH KPL.
483	926465308	1	HOSE CPL. 1SC 8X1000	SCHLAUCH KPL.
484	926998508	1	HOSE CPL. 1SC 8X1400	SCHLAUCH KPL.
485	963859508	1	HOSE CPL. 1SC 8X880	SCHLAUCH KPL.
486	965202408	1	HOSE CPL. 1SC 8X360	SCHLAUCH KPL.
487	963196908	1	HOSE CPL. 1SC 8X1080	SCHLAUCH KPL.
488	963457608	1	HOSE CPL. 1SC 8X1400	SCHLAUCH KPL.
489	963698108	1	HOSE CPL. 1SC 8X960	SCHLAUCH KPL.
490	962641408	1	HOSE CPL. 1SC 8X880	SCHLAUCH KPL.
491	928465008	1	HOSE CPL. 1SC 8X1800	SCHLAUCH KPL.
492	963001308	1	HOSE CPL. 1SC 8X1700	SCHLAUCH KPL.
493	926070508	1	HOSE CPL. 2TE 10X960	SCHLAUCH KPL.
494	926399508	1	HOSE CPL. 2TE 10X720	SCHLAUCH KPL.
495	926465408	1	HOSE CPL. 2TE 10X1000	SCHLAUCH KPL.
496	926097308	1	HOSE CPL. 2TE 10X640	SCHLAUCH KPL.
497	926057608	1	HOSE CPL. 2TE 10X1400	SCHLAUCH KPL.
498	929646708	1	HOSE CPL. 2TE 10X1240	SCHLAUCH KPL.
499	926139208	1	HOSE CPL. 2TE 10X1700	SCHLAUCH KPL.
500	926057708	1	HOSE CPL. 2TE 10X1300	SCHLAUCH KPL.
501	921262708	1	HOSE CPL. 2SN 6X1360	SCHLAUCH KPL.
502	961918908	1	HOSE CPL. 2SN 6X1260	SCHLAUCH KPL.
503	928000808	1	HOSE CPL. 2SN 6X600	SCHLAUCH KPL.
504	922645908	1	HOSE CPL. 2SN 6X660	SCHLAUCH KPL.
505	929746408	1	HOSE CPL. 2SN 6X1000	SCHLAUCH KPL.
506	920982008	1	HOSE CPL. 2SN 6X2700	SCHLAUCH KPL.
507	926661908	1	HOSE CPL. 2SN 6X2300	SCHLAUCH KPL.
508	920982008	1	HOSE CPL. 2SN 6X2700	SCHLAUCH KPL.

Pos.	Item	Quantity	Description	Bezeichnung
509	927418708	1	HOSE CPL. 2SN 6X1700	SCHLAUCH KPL.
640	96051217	1	HOSE CPL. FLEXIT-1T24 38X440	SCHLAUCH KPL.
641	96039864	1	HOSE CPL. FLEXIT-1T24 38X480	SCHLAUCH KPL.

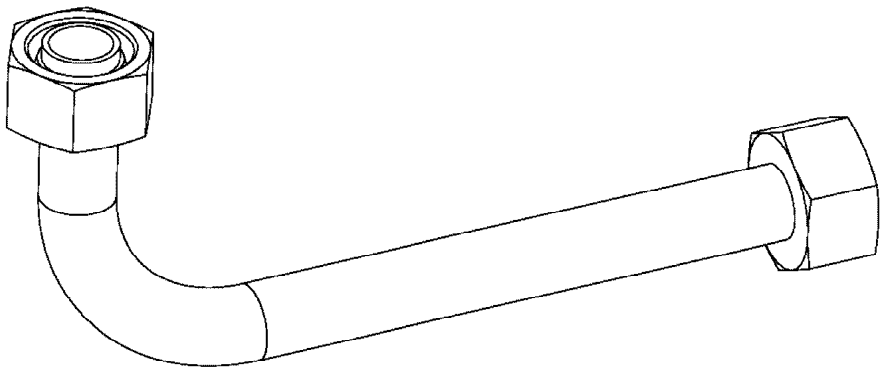

Die Positionsnummern der Rohre auf den Bildtafeln entsprechen den Positionen in der Rohrliste.

The pipe numbers from the illustrations are in accordance with the items in the pipe list.

Les numéros des tuyaux sur les illustrations correspondent aux repères de la nomenclature des tuyaux.

Los números de tubos en las ilustraciones corresponden a las posiciones de la lista de tubos.

Номера позиций труб на изображениях соответствуют позициям в перечне труб.

Pos.	Item	Quantity	Description	Bezeichnung
30	96038070	1	PIPE COMPL. 42X3X -	ROHR KPL.
31	96038071	1	PIPE COMPL. 42X3X -	ROHR KPL.
32	96038072	1	PIPE COMPL. 42X3X -	ROHR KPL.
33	96038073	1	PIPE COMPL. 42X3X -	ROHR KPL.
34	96038074	1	PIPE COMPL. 42X3X -	ROHR KPL.
35	96038100	2	PIPE COMPL. 12X1,5X334,2 AL12 PR12-S/L -	ROHR KPL.
116	966873908	2	PIPE COMPL. 42X3X347 AL42 - AL42	ROHR KPL.
117	966874008	2	PIPE COMPL. 42X3X446 AL42 - AL42	ROHR KPL.
118	966874108	1	PIPE COMPL. 42X3X1203 AL42 - AL42	ROHR KPL.
119	966874208	1	PIPE COMPL. 28X2X70 AL28 - AL28	ROHR KPL.
120	966874308	1	PIPE COMPL. 42X3X1302 AL42 - AL42	ROHR KPL.
121	966874408	1	PIPE COMPL. 42X3X1067 AL42 - AL42	ROHR KPL.
122	966874508	1	PIPE COMPL. 28X2X1011 AL28 - AL28	ROHR KPL.
123	966874608	1	PIPE COMPL. 30X4X180 AS30 - AS30	ROHR KPL.
124	966874708	1	PIPE COMPL. 42X3X743 AL42 - AL42	ROHR KPL.
125	966897308	1	PIPE COMPL. 42X3X2229 AL42 - AL42	ROHR KPL.
178	968021108	1	PIPE COMPL. 38X5X535 AS38 - AS38	ROHR KPL.
179	968021208	1	PIPE COMPL. 38X5X391 AS38 - AS38	ROHR KPL.
180	96038075	1	PIPE COMPL. 42X3X -	ROHR KPL.
181	96038076	1	PIPE COMPL. 42X3X -	ROHR KPL.
182	966580308	1	PIPE COMPL. 28X2X1362 AL28 - AL28	ROHR KPL.
183	96039773	1	PIPE COMPL. 28X2X1692,9 PR28-L AL28 - P	ROHR KPL.
184	966580508	1	PIPE COMPL. 30X4X1247 AS30 - AS30	ROHR KPL.
185	96039774	1	PIPE COMPL. 30X4X1462,9 AS30 PR30-S X	ROHR KPL.
186	966580708	1	PIPE COMPL. 30X4X1033 AS30 - AS30	ROHR KPL.
187	96039775	1	PIPE COMPL. 30X4X1260,3 AS30 PR30-S - A	ROHR KPL.
188	96038077	1	PIPE COMPL. 42X3X -	ROHR KPL.
189	96038078	1	PIPE COMPL. 42X3X -	ROHR KPL.
190	96038079	1	PIPE COMPL. 42X3X -	ROHR KPL.
191	96038080	1	PIPE COMPL. 42X3X -	ROHR KPL.
192	96038081	1	PIPE COMPL. 42X3X -	ROHR KPL.
193	96038082	1	PIPE COMPL. 42X3X -	ROHR KPL.
194	96038083	1	PIPE COMPL. 42X3X -	ROHR KPL.
195	96038084	1	PIPE COMPL. 42X3X -	ROHR KPL.
196	96038085	1	PIPE COMPL. 42X3X -	ROHR KPL.
197	96038086	1	PIPE COMPL. 42X3X -	ROHR KPL.
198	96038087	2	PIPE COMPL. 42X3X -	ROHR KPL.
199	96038088	2	PIPE COMPL. 42X3X -	ROHR KPL.
200	966420708	1	PIPE COMPL. 38X5X3210 MU.38S/STA. - MU	ROHR KPL.
201	966420808	1	PIPE COMPL. 38X5X3252 MU.38S/STA. - MU	ROHR KPL.
202	966420908	1	PIPE COMPL. 38X5X3354 MU.38S/STA. - MU	ROHR KPL.
203	966421008	1	PIPE COMPL. 38X5X3288 MU.38S/STA. - MU	ROHR KPL.
204	966421108	1	PIPE COMPL. 38X5X3703 MU.38S/STA. - MU.	ROHR KPL.
205	966421208	1	PIPE COMPL. 35X2X3497 35L - G35L	ROHR KPL.
206	966421408	1	PIPE COMPL. 16X2X3226 16S - 16S	ROHR KPL.
207	966421508	1	PIPE COMPL. 38X5X3379 MU.38S/STA. - MU	ROHR KPL.
208	966421608	1	PIPE COMPL. 38X5X3621 MU.38S/STA. - MU	ROHR KPL.
209	966421708	1	PIPE COMPL. 38X5X3394 MU.38S/STA. - MU	ROHR KPL.
210	966421808	1	PIPE COMPL. 38X5X3625 MU.38S/STA. - MU	ROHR KPL.
211	966421908	1	PIPE COMPL. 38X5X2907 MUTTER 38S/STA	ROHR KPL.
212	966422008	1	PIPE COMPL. 42X3X3785 42L - G42L	ROHR KPL.
213	966422108	1	PIPE COMPL. 28X2X1692 G28L - 28L	ROHR KPL.
214	966422208	1	PIPE COMPL. 28X2X2014 28L - 28L	ROHR KPL.
215	966422308	1	PIPE COMPL. 38X5X2017 MUTTER 38S/STA	ROHR KPL.
216	966422408	1	PIPE COMPL. 38X5X2127 MUTTER 38S/STA	ROHR KPL.
217	966422508	1	PIPE COMPL. 38X5X2032 MUTTER 38S/STA	ROHR KPL.
218	966422608	1	PIPE COMPL. 38X5X2155 MUTTER 38S/STA	ROHR KPL.
219	966422708	1	PIPE COMPL. 38X5X2088 MUTTER 38S/STA	ROHR KPL.
220	966422808	1	PIPE COMPL. 38X5X2005 MUTTER 38S/STA	ROHR KPL.
221	966422908	1	PIPE COMPL. 38X5X2118 MUTTER 38S/STA	ROHR KPL.

Pos.	Item	Quantity	Description	Bezeichnung
222	966423008	1	PIPE COMPL. 38X5X2033 MUTTER 38S/STA	ROHR KPL.
223	966423108	1	PIPE COMPL. 35X2X2877 35L - G35L	ROHR KPL.
224	966423208	1	PIPE COMPL. 28X2X2716 G28L - G28L	ROHR KPL.
225	966423308	1	PIPE COMPL. 42X3X2629 42L - 42L	ROHR KPL.
226	966423408	1	PIPE COMPL. 30X4X1859 30S - G30S	ROHR KPL.
227	966423508	1	PIPE COMPL. 38X5X1647 MU.38S/STA. - MU.	ROHR KPL.
228	966423608	1	PIPE COMPL. 38X5X1818 MU.38S/STA. - MU.	ROHR KPL.
229	966423708	1	PIPE COMPL. 16X2X3544 16S - 16S	ROHR KPL.
230	966423808	1	PIPE COMPL. 38X5X679 MUTTER 38S/STA	ROHR KPL.
231	966423908	1	PIPE COMPL. 38X5X1068 MUTTER 38S/STA	ROHR KPL.
232	966424008	1	PIPE COMPL. 38X5X624 MUTTER 38S/STA	ROHR KPL.
233	966424108	1	PIPE COMPL. 38X5X3301 MU.38S/STA./XG38	ROHR KPL.
234	966424208	1	PIPE COMPL. 38X5X4095 MU.38S/STA./XG38	ROHR KPL.
235	966424308	1	PIPE COMPL. 42X3X2715 42L - 42L	ROHR KPL.
236	966424408	1	PIPE COMPL. 42X3X1620 42L - 42L	ROHR KPL.
237	966424508	1	PIPE COMPL. 25X3X1456 25S - 25S	ROHR KPL.
238	966424608	1	PIPE COMPL. 25X3X4049 G25S - G25S	ROHR KPL.
239	966424708	1	PIPE COMPL. 30X4X2319 30S - 30S	ROHR KPL.
240	966424808	1	PIPE COMPL. 30X4X3768 G30S - G30S	ROHR KPL.
241	966424908	1	PIPE COMPL. 30X4X2090 30S - 30S	ROHR KPL.
242	966425008	1	PIPE COMPL. 30X4X3538 30S - 30S	ROHR KPL.
243	966425108	1	PIPE COMPL. 25X3X1589 25S - 25S	ROHR KPL.
244	966425208	1	PIPE COMPL. 25X3X3273 25S - 25S	ROHR KPL.
245	966425308	1	PIPE COMPL. 42X3X982 42L - 42L	ROHR KPL.
246	966425408	1	PIPE COMPL. 38X5X3377 MU.38S/STA. - MU	ROHR KPL.
247	966425508	1	PIPE COMPL. 38X5X4206 MU.38S/STA. - MU	ROHR KPL.
248	966425608	1	PIPE COMPL. 30X4X889 G30S - 30S	ROHR KPL.
249	966425708	1	PIPE COMPL. 30X4X778 30S - 30S	ROHR KPL.
250	966425808	1	PIPE COMPL. 30X4X406 30S - 150MM ABS./	ROHR KPL.
251	966425908	1	PIPE COMPL. 16X2X209 16S - 16S	ROHR KPL.
252	966426008	1	PIPE COMPL. 38X5X716 MU.38S/STA. - MU.	ROHR KPL.
253	966426108	1	PIPE COMPL. 30X4X267 30S - 30S	ROHR KPL.
254	966426208	1	PIPE COMPL. 30X4X813 30S - 30S	ROHR KPL.
255	966426308	1	PIPE COMPL. 30X4X984 G30S - 30S	ROHR KPL.
256	966426408	1	PIPE COMPL. 30X4X746 G30S - 30S	ROHR KPL.
257	966426508	1	PIPE COMPL. 30X4X1278 30S - 30S	ROHR KPL.
258	966426608	1	PIPE COMPL. 30X4X1072 30S - 30S	ROHR KPL.
259	966426708	1	PIPE COMPL. 30X4X1578 30S - 30S	ROHR KPL.
260	966426808	1	PIPE COMPL. 30X4X1623 30S - 30S	ROHR KPL.
261	966426908	1	PIPE COMPL. 30X4X1600 30S - 30S	ROHR KPL.
262	966427008	1	PIPE COMPL. 35X2X1888 35L - 35L	ROHR KPL.
263	966427108	1	PIPE COMPL. 35X2X1770 35L - 35L	ROHR KPL.
264	966427208	1	PIPE COMPL. 30X4X483 30S - 30S	ROHR KPL.
265	966427308	1	PIPE COMPL. 30X4X734 30S - 30S	ROHR KPL.
266	966431708	1	PIPE COMPL. 30X4X447 30S - 30S	ROHR KPL.
267	966510508	1	PIPE COMPL. 30X4X575 30S - 30S	ROHR KPL.
268	966578008	1	PIPE COMPL. 12X1,5X353 AS12 - AS12	ROHR KPL.
269	966578108	1	PIPE COMPL. 12X1,5X890 AS12 - AS12	ROHR KPL.
270	966578208	1	PIPE COMPL. 12X1,5X344 AS12 - AS12	ROHR KPL.
271	966578308	1	PIPE COMPL. 12X1,5X984 AS12 - AS12	ROHR KPL.
272	966578408	1	PIPE COMPL. 12X1,5X1333 AL12 - AL12	ROHR KPL.
273	966578508	1	PIPE COMPL. 12X1,5X725 AL12 - AL12	ROHR KPL.
274	966578608	1	PIPE COMPL. 6X1X170 AS6 - AS6	ROHR KPL.
275	966578708	1	PIPE COMPL. 6X1X248 AS6 - AS6	ROHR KPL.
276	966578808	1	PIPE COMPL. 12X1,5X1341 AS12 - AS12	ROHR KPL.
277	966581908	1	PIPE COMPL. 12X1,5X1920 AS12 - AS12	ROHR KPL.
278	966874808	1	PIPE COMPL. 18X1,5X3462 AL18 - AL18	ROHR KPL.
279	966582008	1	PIPE COMPL. 6X1X1553 AS6 - AS6	ROHR KPL.
280	966582108	1	PIPE COMPL. 6X1X866 AS6 - AS6	ROHR KPL.
281	966874908	1	PIPE COMPL. 25X3X2931 AS25 - AS25	ROHR KPL.

Pos.	Item	Quantity	Description	Bezeichnung
282	966875008	1	PIPE COMPL. 30X4X1274 AS30 - AS30	ROHR KPL.
283	96038089	1	PIPE COMPL. 42X3X1324,4 XG42-L AL42 P	ROHR KPL.
284	966875208	1	PIPE COMPL. 42X3X135 AL42 - AL42	ROHR KPL.
285	966875308	2	PIPE COMPL. 42X3X90 AL42 - AL42	ROHR KPL.
286	966696208	4	PIPE COMPL. 42X3X432 AL42 - AL42	ROHR KPL.
287	966696308	2	PIPE COMPL. 42X3X230 AL42 - AL42	ROHR KPL.
288	96039935	2	PIPE COMPL. 42X3X300 AL42 PR42-L - AL42	ROHR KPL.
289	966696508	2	PIPE COMPL. 12X1,5X85 AL12 - AL12	ROHR KPL.
290	96050324	2	PIPE COMPL. 12X1,5X -	ROHR KPL.
291	966696708	4	PIPE COMPL. 10X1,5X296 AL10 - AL10	ROHR KPL.
296	966875108	1	PIPE COMPL. 42X3X552 AL42 - AL42	ROHR KPL.
297	966626108	1	PIPE COMPL. 25X3X743 25S - 25S	ROHR KPL.
298	966626208	1	PIPE COMPL. 28X2X282 AL28 - AL28	ROHR KPL.
299	96050291	1	PIPE COMPL. 42X3X -	ROHR KPL.

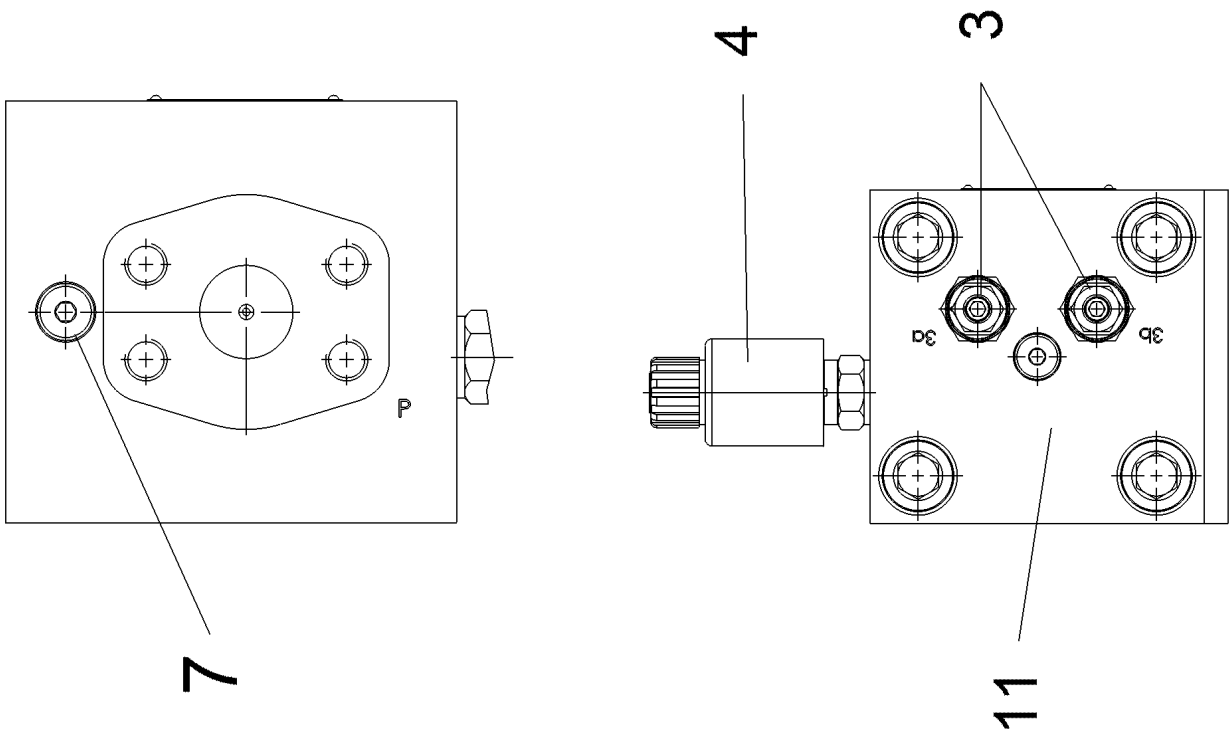
4
3
P
3a
3b
7
11

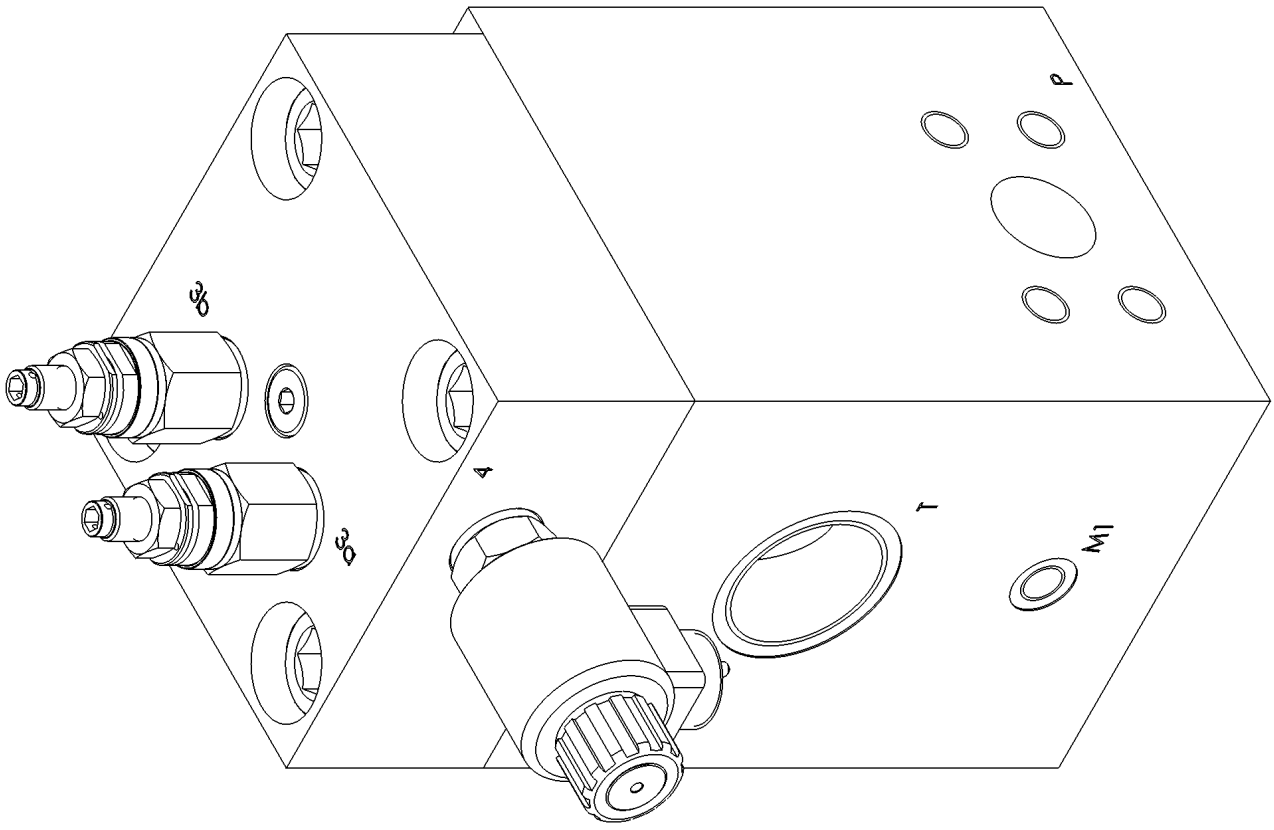
P
T
M1
4

Pos.	Item	Quantity	Description	Bezeichnung
3	11450338	2	PRESSURE LIMITING VALVE ⇨ ❑ 901	DRUCKBEGRENZUNGSVENTIL
4	11210615	1	DIRECTIONAL SEAT VALVE 2/2	WEGESITZVENTIL
(12)	11004321	1	MAGNET COIL 24V	MAGNETSPULE
(999)	11481333	1	SEAL KIT DIRECTIONAL VALVE	DS WEGEVENTIL
7	10872409	1	FILTER	FILTER
11	12108073	1	DIRECTIONAL CONTROL VALVE	WEGEVENTIL

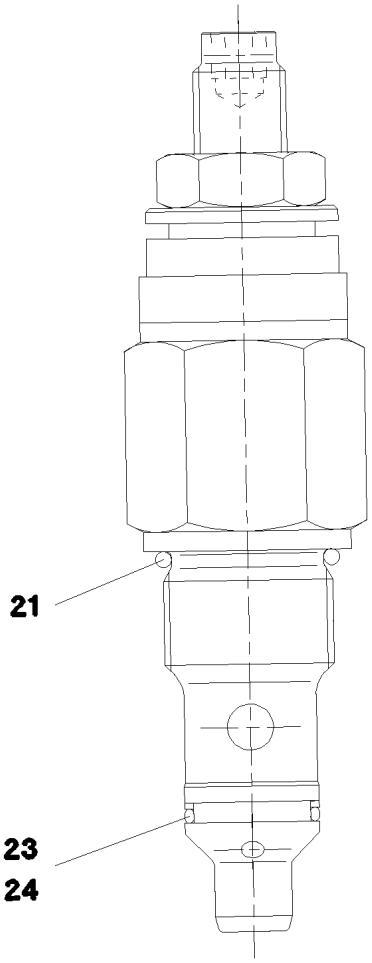

Pos.	Item	Quantity	Description	Bezeichnung
21	11004432	1	O-RING 19,4X2,1	O-RING
23	7369571	1	O-RING	O-RING
24	11004440	1	SUPPORTING RING PTSM	STUETZRING
999	11007353	1	SEAL KIT LIMIT VALVE	DS DRUCKBEGRENZUNGSVEN

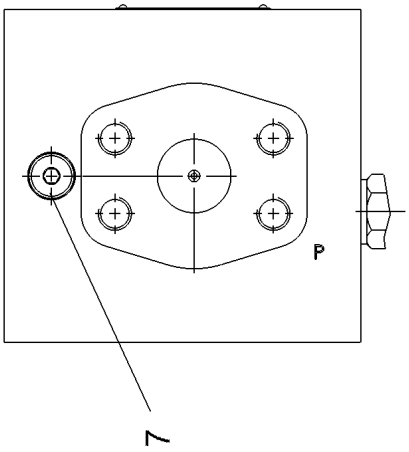
P

7

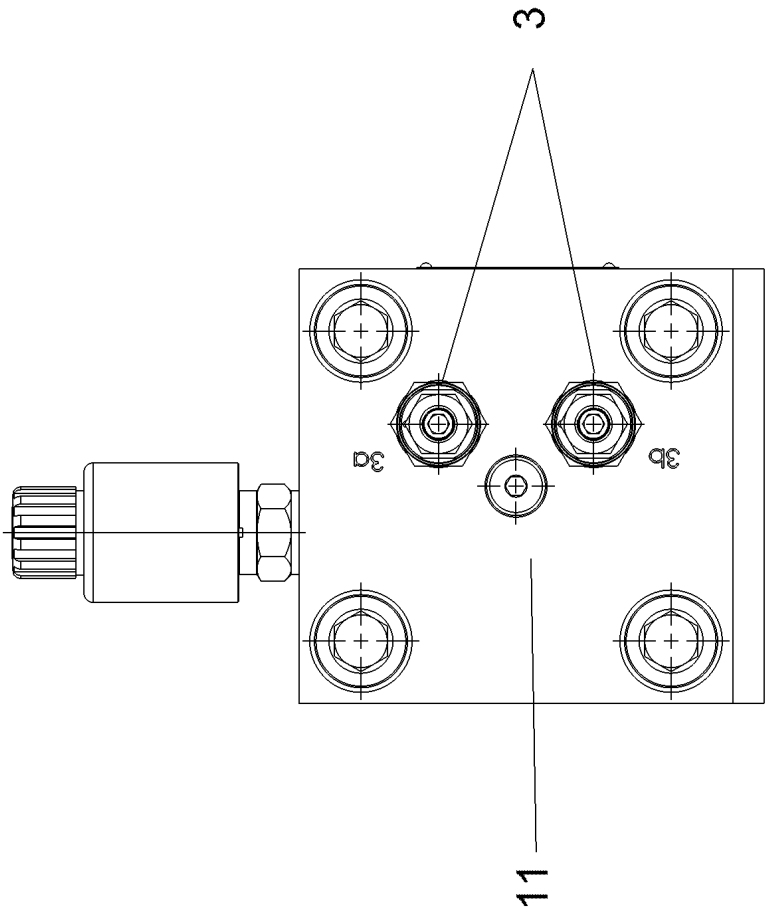
3
3a
3b
11

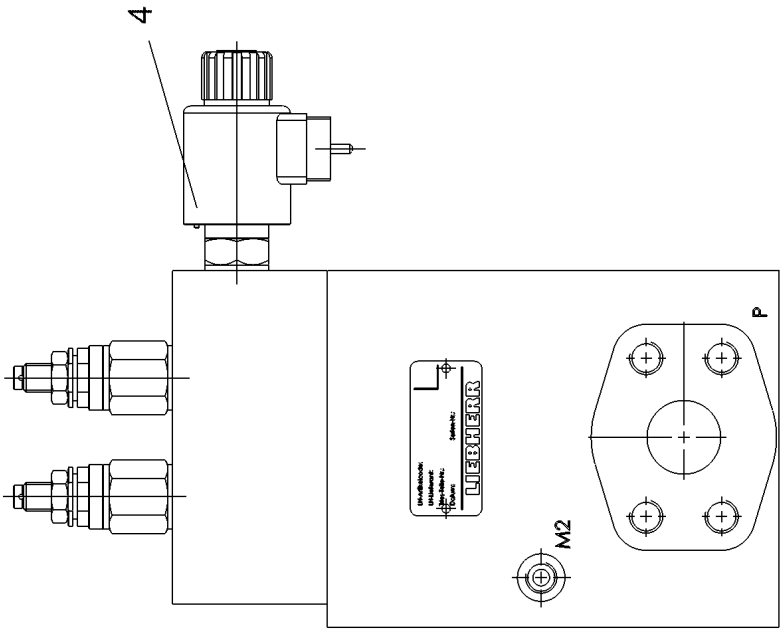
4
P
M2

Pos.	Item	Quantity	Description	Bezeichnung
3	11450338	2	PRESSURE LIMITING VALVE ⇨ ❑ 901	DRUCKBEGRENZUNGSVENTIL
4	11210615	1	DIRECTIONAL SEAT VALVE 2/2	WEGESITZVENTIL
7	10872409	1	FILTER	FILTER
11	12108073	1	DIRECTIONAL CONTROL VALVE	WEGEVENTIL

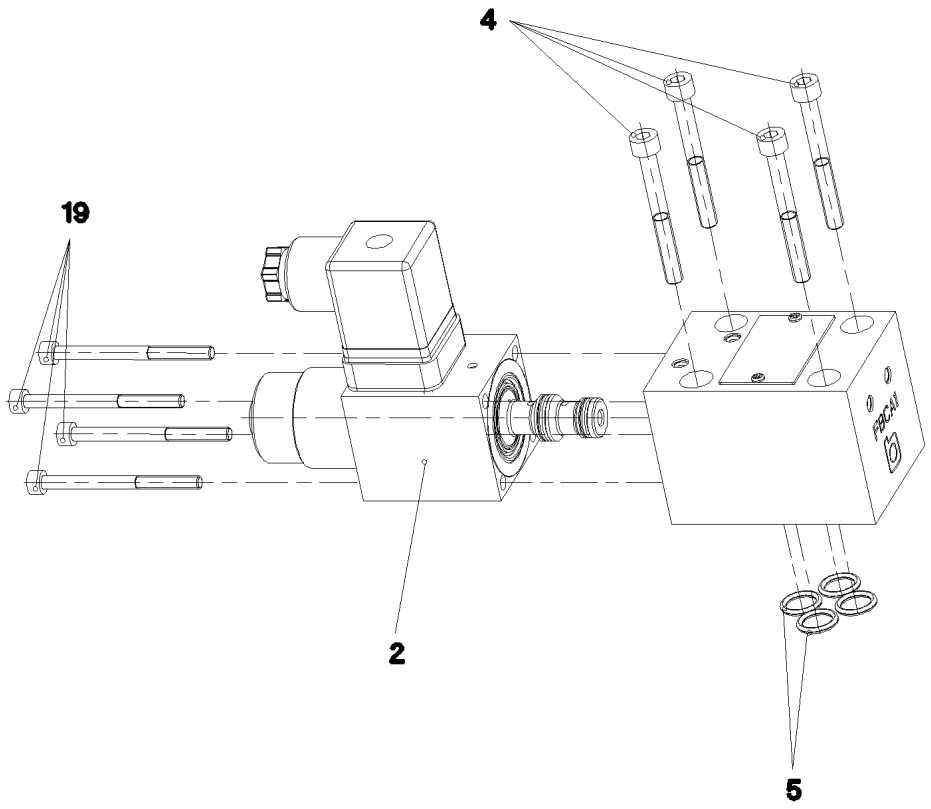

Pos.	Item	Quantity	Description	Bezeichnung
2	10650092	1	MAGNET 24V	MAGNET
4	404361208	4	SOCKET HEAD SCREW ISO 4762 M5X45 12.	ZYLINDERSCHRAUBE
5	7380574	4	O-RING ISO 3601-1 9,25X1,78 FKM 90 A	O-RING
19	4901531	4	SOCKET HEAD SCREW ISO 4762 M4X50 8.8	ZYLINDERSCHRAUBE

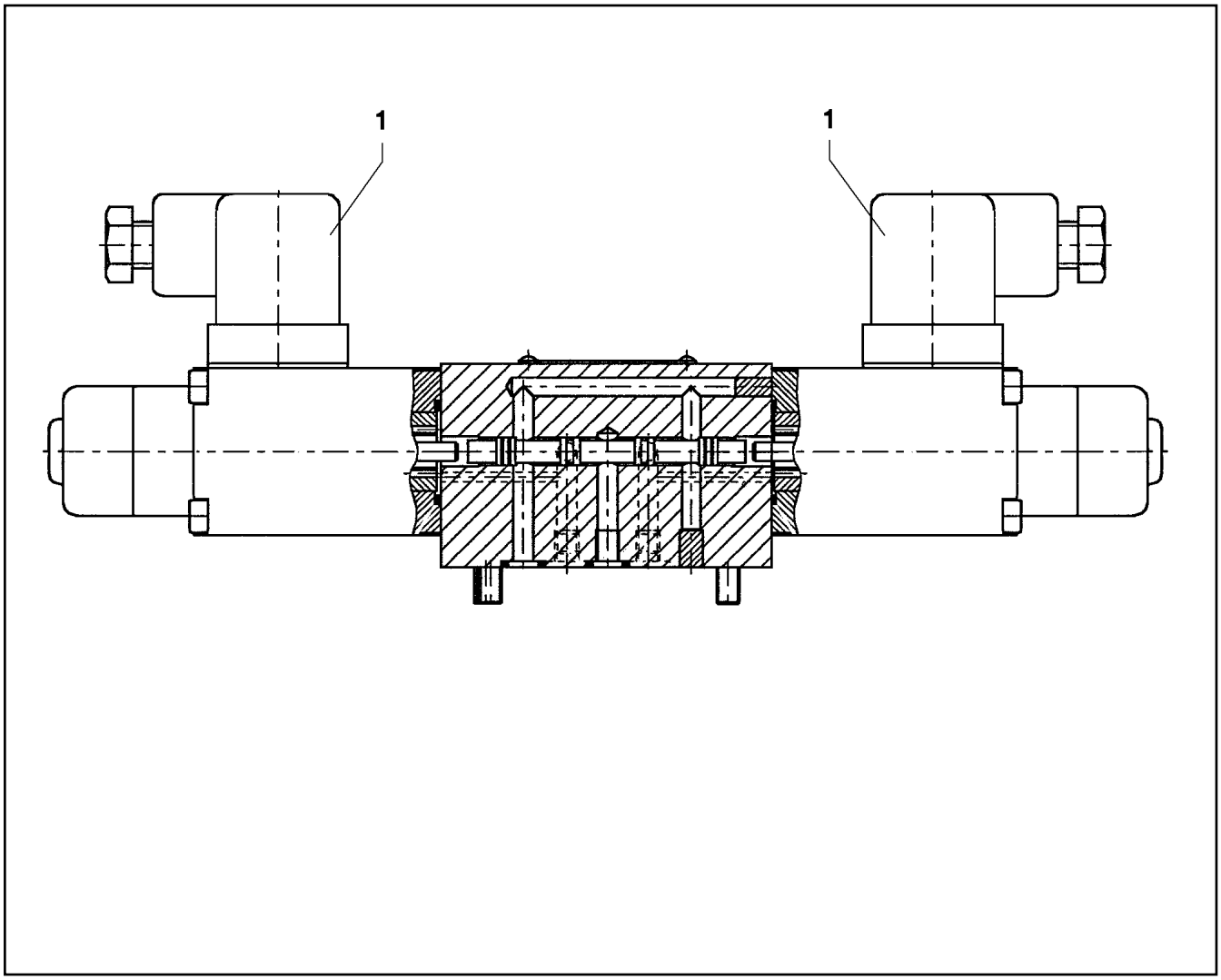

Pos.	Item	Quantity	Description	Bezeichnung
1	10564740	2	MAGNET COIL	MAGNETSPULE
2	7027459	2	NUT	MUTTER
999	7411445	1	SEAL KIT	DICHTUNGSSATZ

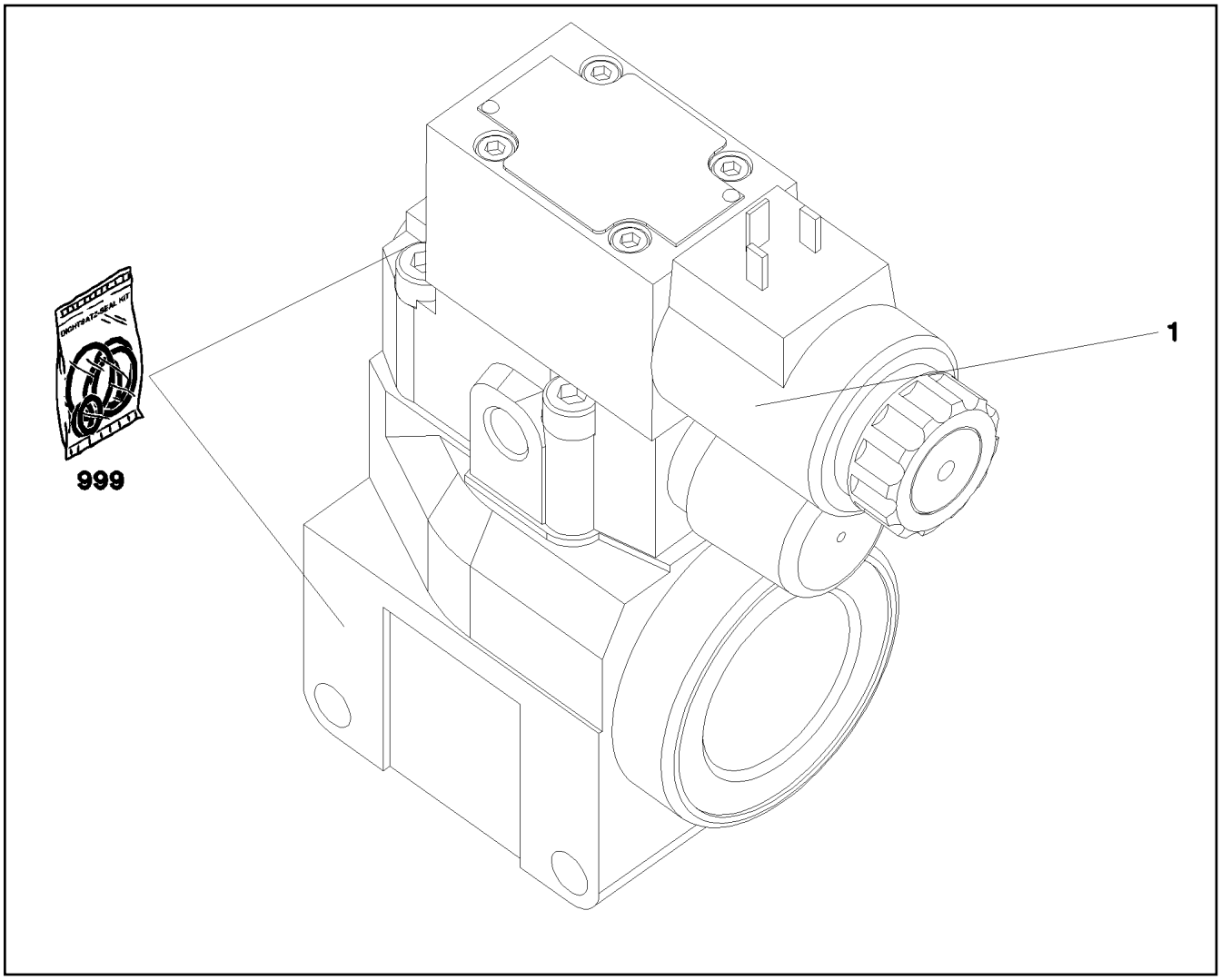

Pos.	Item	Quantity	Description	Bezeichnung
1	11005327	1	DIRECTIONAL CONTROL VALVE ⇨ ❑ 907	WEGEVENTIL
999	11005330	1	SEAL KIT LIMIT VALVE	DS DRUCKBEGRENZUNGSVEN

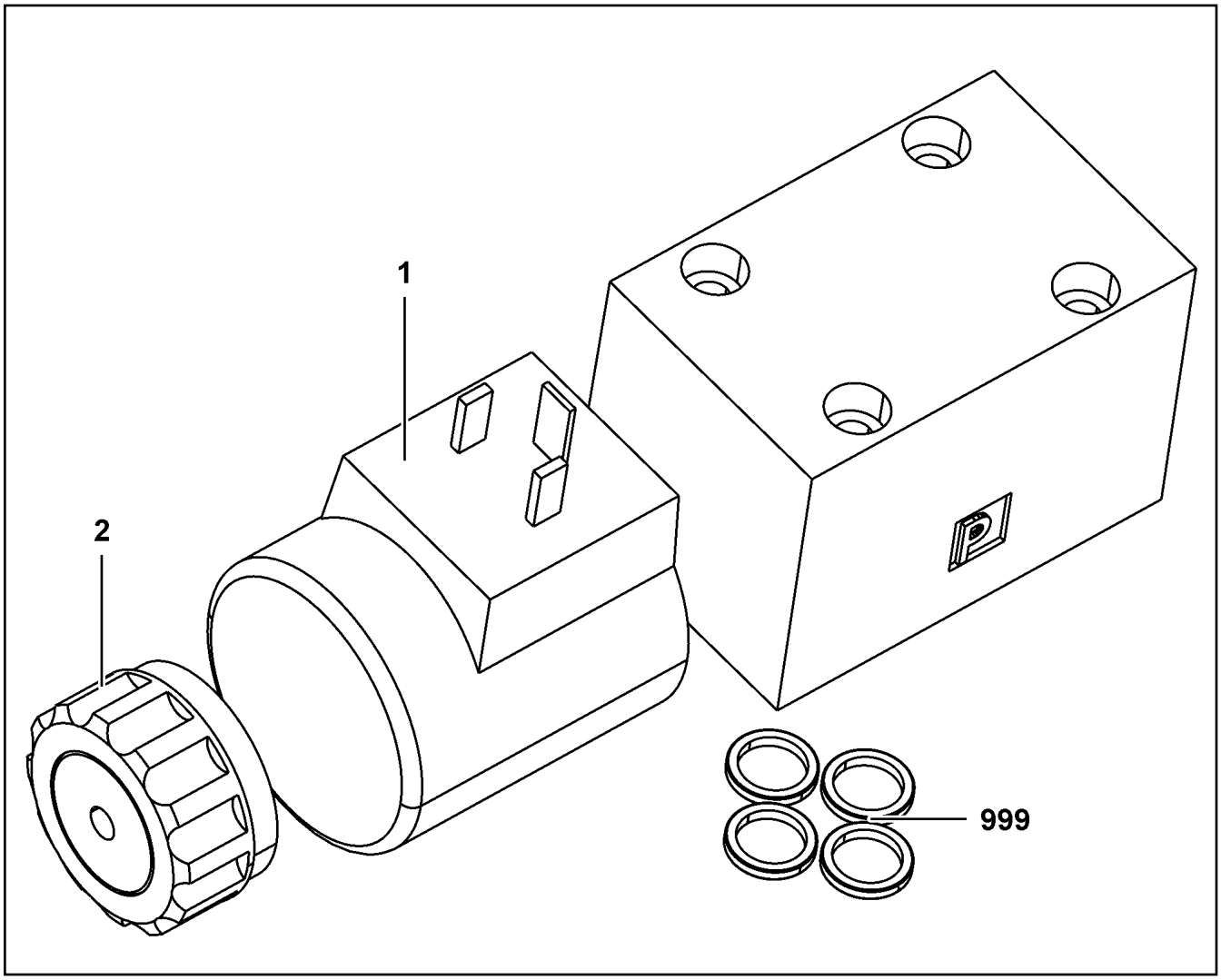

Pos.	Item	Quantity	Description	Bezeichnung
1	10564740	1	MAGNET COIL	MAGNETSPULE
2	7027459	1	NUT	MUTTER
999	571840008	1	SEAL KIT	DICHTSATZ

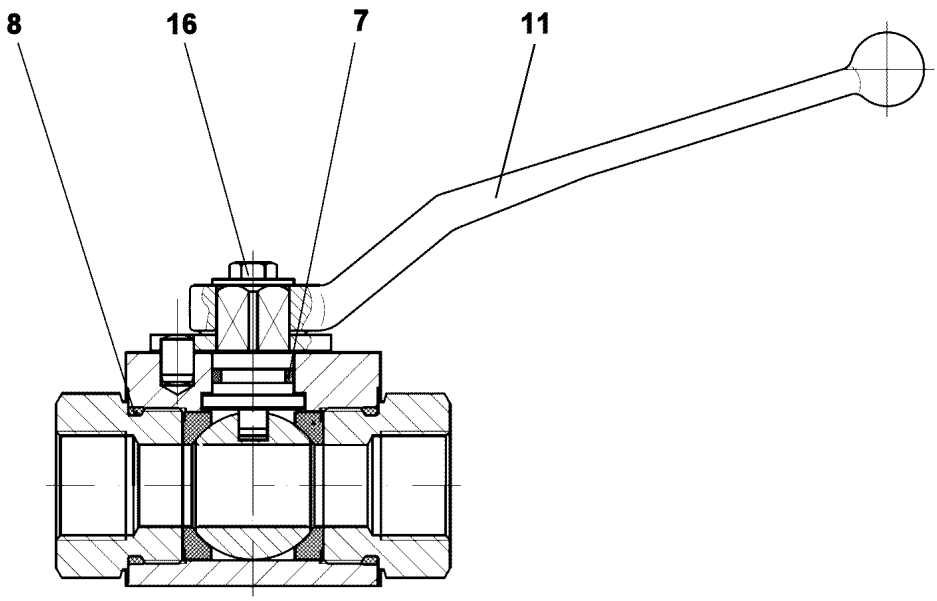

Pos.	Item	Quantity	Description	Bezeichnung
7	7380619	1	O-RING AEHNL.ISO 3601-1 15X2,5 FKM 80 A	O-RING
8	726424877	2	O-RING 24X2,5 NBR70	O-RING
11	570099008	1	GRIP	GRIFF
16	11642497	1	HEX SCREW ISO 4017 M6X10 8.8 480H SPF	SECHSKANTSCHRAUBE

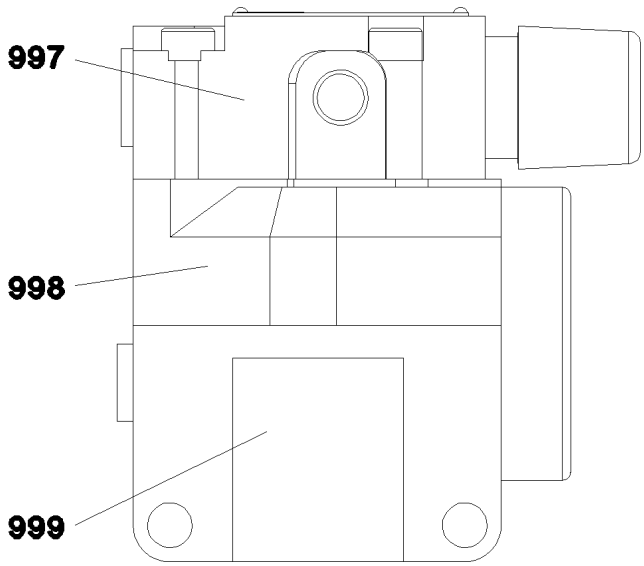

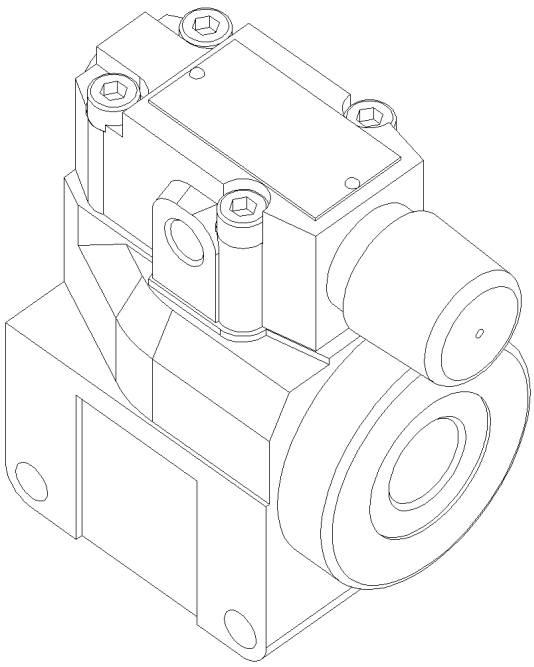

Pos.	Item	Quantity	Description	Bezeichnung
997	10684170	1	SEAL KIT GRUNDBLOCK	DICHTSATZ
998	10684171	1	SEAL KIT CARTRIDGE	DICHTSATZ
999	10684172	1	SEALING KIT	DS VORSTEUERVENTIL

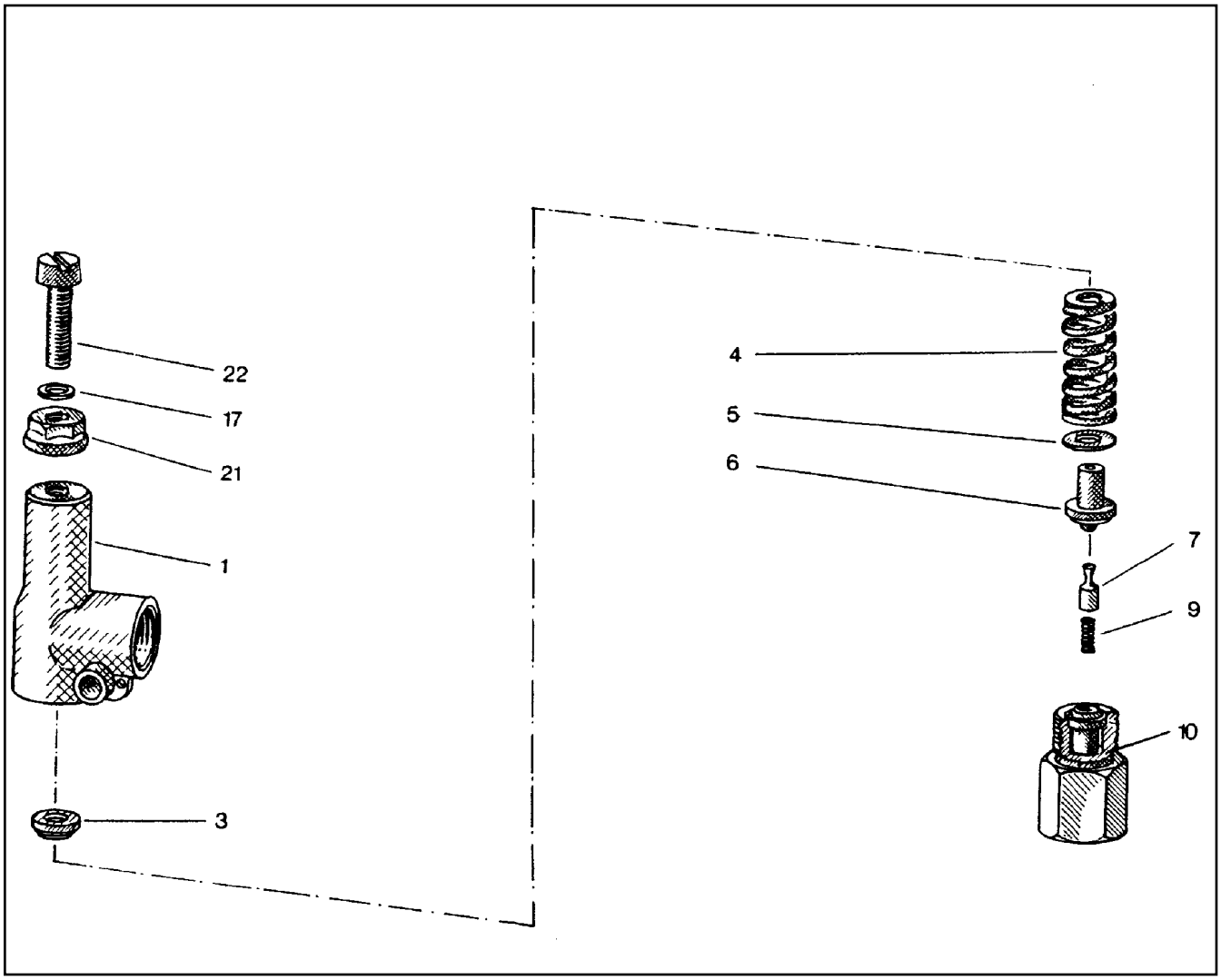

Pos.	Item	Quantity	Description	Bezeichnung
1	510796908	1	HOUSING	GEHAEUSE
3	510797008	1	SPRING SUPPORT	FEDERTELLER
4	510797108	1	COMPRESSION SPRING	DRUCKFEDER
5	510797208	1	WASHER	SCHEIBE
6	510797308	1	SPRING-LOADED PIN	FEDERBOLZEN
7	510797408	1	DAMPING PISTON	DAEMPFUNGSKOLBEN
9	510797508	1	COMPRESSION SPRING	DRUCKFEDER
10	510797608	1	VALVE SEAT	VENTILSITZ
17	510783208	1	SHIM	AUSGLEICHSCHEIBE
21	510741708	1	SEALING NUT M8	DICHTMUTTER
22	510797708	1	SOCKET HEAD SCREW DIN 84 M8X35 5.8	ZYLINDERSCHRAUBE

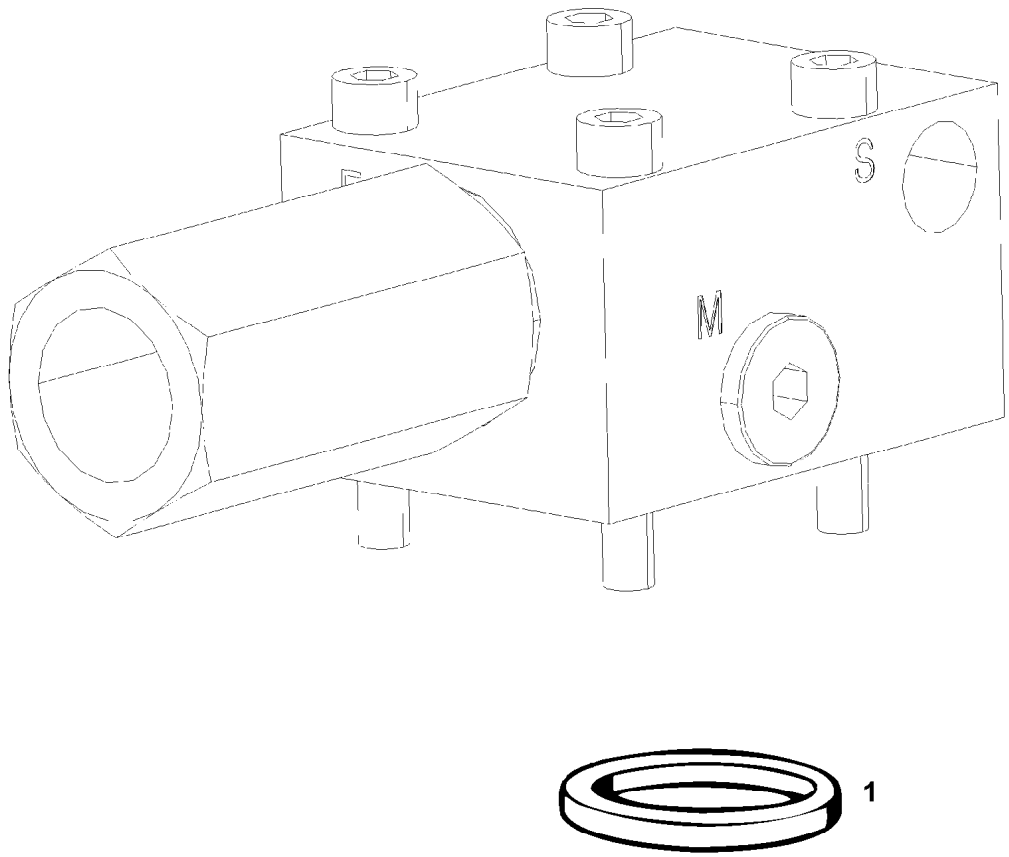

Pos.	Item	Quantity	Description	Bezeichnung
1	510746108	1	O-RING ARP 568 12,37X2,62 NBR90	O-RING

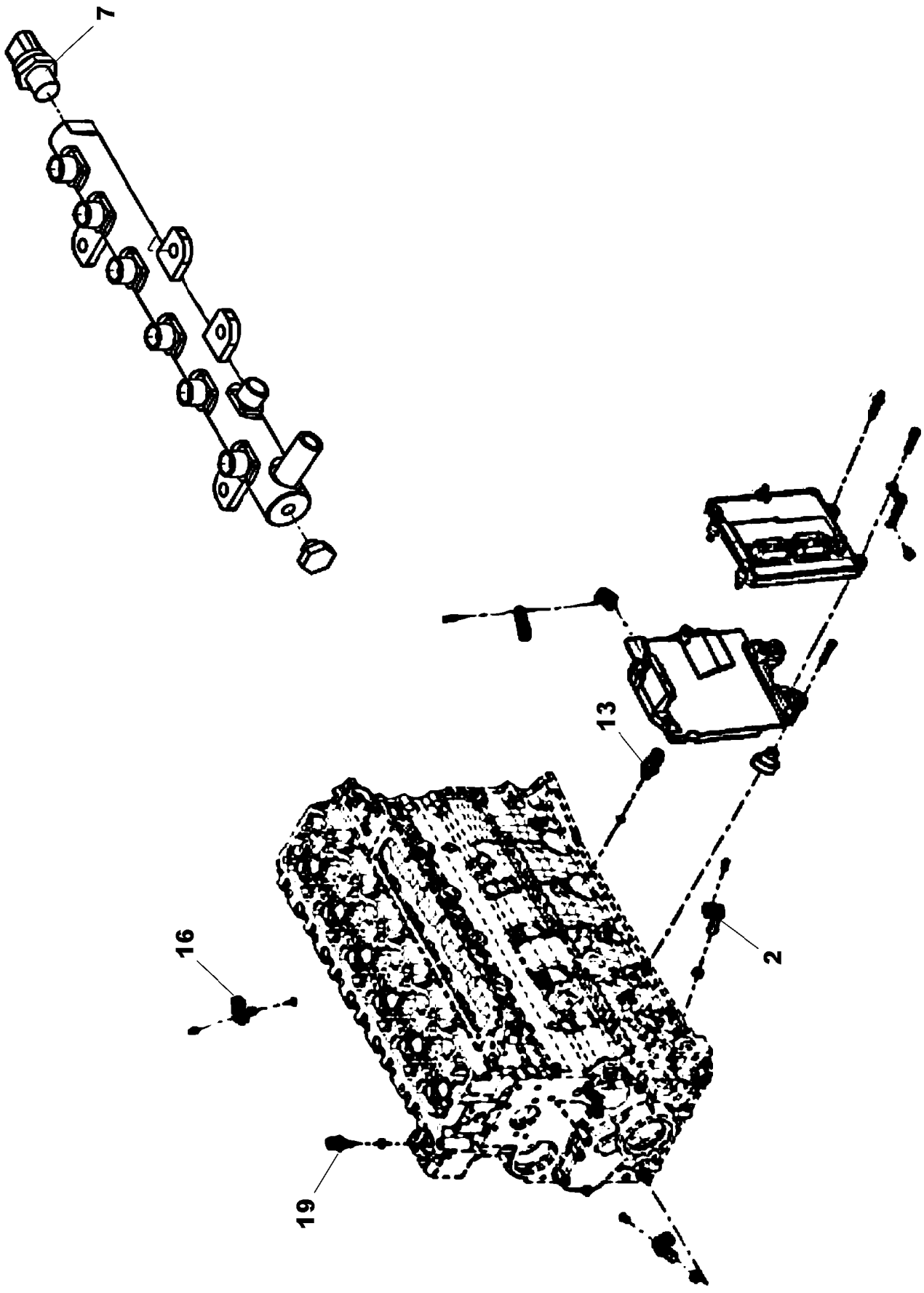
7
13
16
2
19

Pos.	Item	Quantity	Description	Bezeichnung
8	502634108	4	O-RING 27,3X2,4 NBR70	O-RING
9	7009805	2	O-RING 75X3 FKM 70	O-RING
10	726419008	8	O-RING ARP 568 37,77X2,62 NBR90	O-RING
11	530633508	8	O-RING 26,2X3 NBR70	O-RING

Pos.	Item	Quantity	Description	Bezeichnung
10	96033519	1	ELECTRIC UNIT BOTTOM	ELEKTRIK AGGREGAT UNTEN
(2)	96033561	1	LEAD W587U	LEITUNG
(3)	96033562	1	LEAD W588U	LEITUNG
(4)	96033563	1	LEAD W589U	LEITUNG
(11)	10123876	1	RUBBER RING X16	GUMMIRING
(12)	10123877	1	RUBBER RING X19	GUMMIRING
11	96033520	1	ELECTRIC UNIT TOP	ELEKTRIK AGGREGAT OBEN
(2)	96033565	1	LEAD W587O	LEITUNG
(3)	96033566	1	LEAD W588O	LEITUNG
(4)	96033567	1	LEAD W589O	LEITUNG
(11)	10123876	1	RUBBER RING X16	GUMMIRING
(12)	10123877	1	RUBBER RING X19	GUMMIRING
12	96046753	1	TEMPERATURE SENSOR	TEMPERATURFUEHLER
(1)	10424276	2	TEMPERATURE SENSOR -30°C BIS +130°C	TEMPERATURFUEHLER
20	96033521	1	COMPLEMENT MACHINE/ENGINE ROOM ⇨ ❑ 915	KABELLISTE MASCHINENHAUS
30	96034779	1	TERMINAL BOX CABIN ⇨ ❑ 916	KLEMMKASTEN KABINE
50	96064134	1	ELECTRICS POWER UNIT ⇨ ❑ 925	ELEKTRIK STROMAGGREGAT
60	967021108	1	TERMINAL BOX BLANK PLUG CPL. S512 ⇨ ❑ 936	KLEMMKASTEN BLINDSTECKER
70	96051755	1	TERMINAL BOX MACHINERY HOUSE ⇨ ❑ 938	KLEMMKASTEN MASCHINENH
80	968271908	1	SIGNAGE ELECTRICS ⇨ ❑ 943	BESCHILDERUNG ELEKTRIK
90	96040477	1	ADD PARTS ENG HOUSE ELEC SYS ⇨ ❑ 944	ZUSATZTEILE EL.MASCHINENH

Pos.	Item	Quantity	Description	Bezeichnung
10	966642508	1	LEAD W635	LEITUNG
20	966644708	1	LEAD W671	LEITUNG
30	966644908	1	LEAD W672	LEITUNG
40	966645008	1	LEAD W636	LEITUNG
50	966645108	1	LEAD W637	LEITUNG
60	966645208	1	LEAD W638	LEITUNG
70	966645308	1	LEAD W639	LEITUNG
90	966645508	1	LEAD W614	LEITUNG
100	966645608	1	LEAD W511	LEITUNG
110	966645708	1	LEAD W512	LEITUNG
140	966755808	1	LEAD W641	LEITUNG
150	966810408	1	LEAD W509	LEITUNG
160	966810508	1	LEAD W510	LEITUNG
170	966940408	1	LEAD W503	LEITUNG
180	966951508	1	LEAD W585	LEITUNG
190	966951608	1	LEAD W586	LEITUNG
200	96026143	1	LEAD W601A	LEITUNG
210	96037964	1	LEAD W602A	LEITUNG

Pos.	Item	Quantity	Description	Bezeichnung
1	966530408	1	TERMINAL BOX S500 ⇨ ❑ 917	KLEMMKASTEN
2	96034780	1	TERMINAL BOX S501 ⇨ ❑ 919	KLEMMKASTEN
3	96044329	1	TERMINAL BOX ⇨ ❑ 921	KLEMMKASTEN
4	968221508	1	TERMINAL BOX BLINDSTECKER ⇨ ❑ 923	KLEMMKASTEN

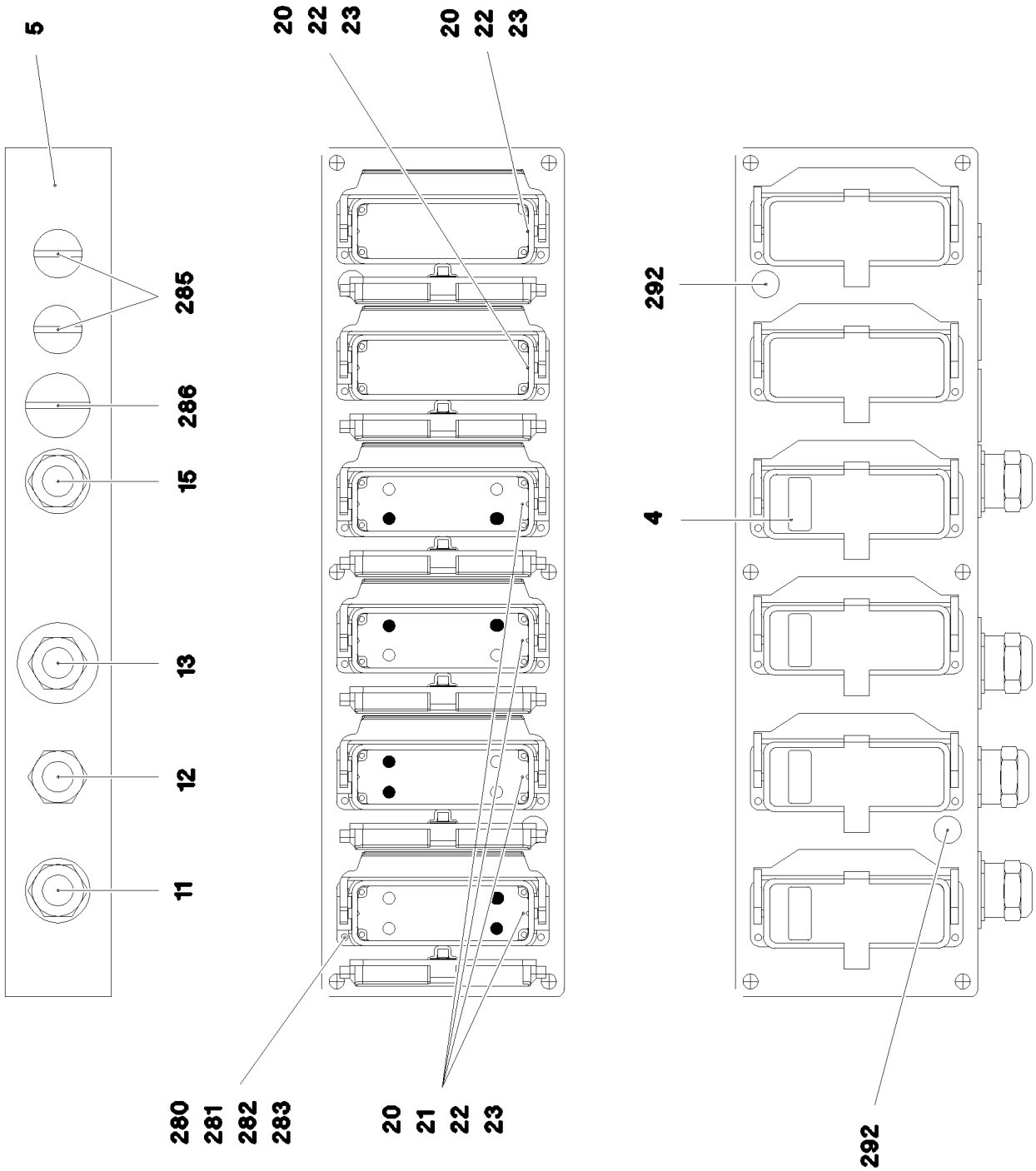
5
20 22 23
20 22 23
285
286
15
13
12
11
292
4
280 281 282 283
20 21 22 23
292

Pos.	Item	Quantity	Description	Bezeichnung
4	966531508	1	TAGS - TERMINAL BOX S500	SCHILDER KLEMMKASTEN
(1)	97006058	1	SIGN 35X15 LEXEDGE II	SCHILD
(2)	97006059	1	SIGN 35X15 LEXEDGE II	SCHILD
(3)	97006060	1	SIGN 35X15 LEXEDGE II	SCHILD
(4)	97006061	1	SIGN 35X15 LEXEDGE II	SCHILD
5	97132690	1	EMPTY CASING 90.0X560 AL	LEERGEHAEUSE
11	966531008	1	LEAD W630	LEITUNG
12	966531108	1	LEAD W631	LEITUNG
13	966531208	1	LEAD W632	LEITUNG
15	966531308	1	LEAD W633	LEITUNG
20	10873528	6	ADD-ON HOUSING HAN 24B	ANBAUGEHAEUSE
21	605608808	4	FEMALE INSERT 64-POL 10A	BUCHSENEINSATZ
22	10871289	8	GUIDE BUSHING CODIERUNG HAN E/ STAIN	FUEHRUNGSBUCHSE
23	10871288	8	GUIDE PIN CODIERUNG HAN E/ STAINLESS	FUEHRUNGSSTIFT
280	12216226	24	PAN-HEAD SCREW ISO 7045 M4X16 4.8 480	FLACHKOPFSCHRAUBE
281	10875619	24	HEX NUT ISO 4032 M4 8 480H SPF	SECHSKANTMUTTER
282	425100708	24	TOOTH LOCK WASHER DIN 6797 A 4,3	ZAHNSCHEIBE
283	10875645	24	WASHER ISO 7089 4 200HV 480H SPF	SCHEIBE
285	602425208	2	SCREW PLUG M32X1,5 MS	VERSCHLUSSSCHRAUBE
286	602425308	1	SCREW PLUG M40X1,5 MS	VERSCHLUSSSCHRAUBE
292	602501208	2	WATER DRAIN PLUG M12 PA6G SPF	ENTWAESSERUNGSSTOPFEN

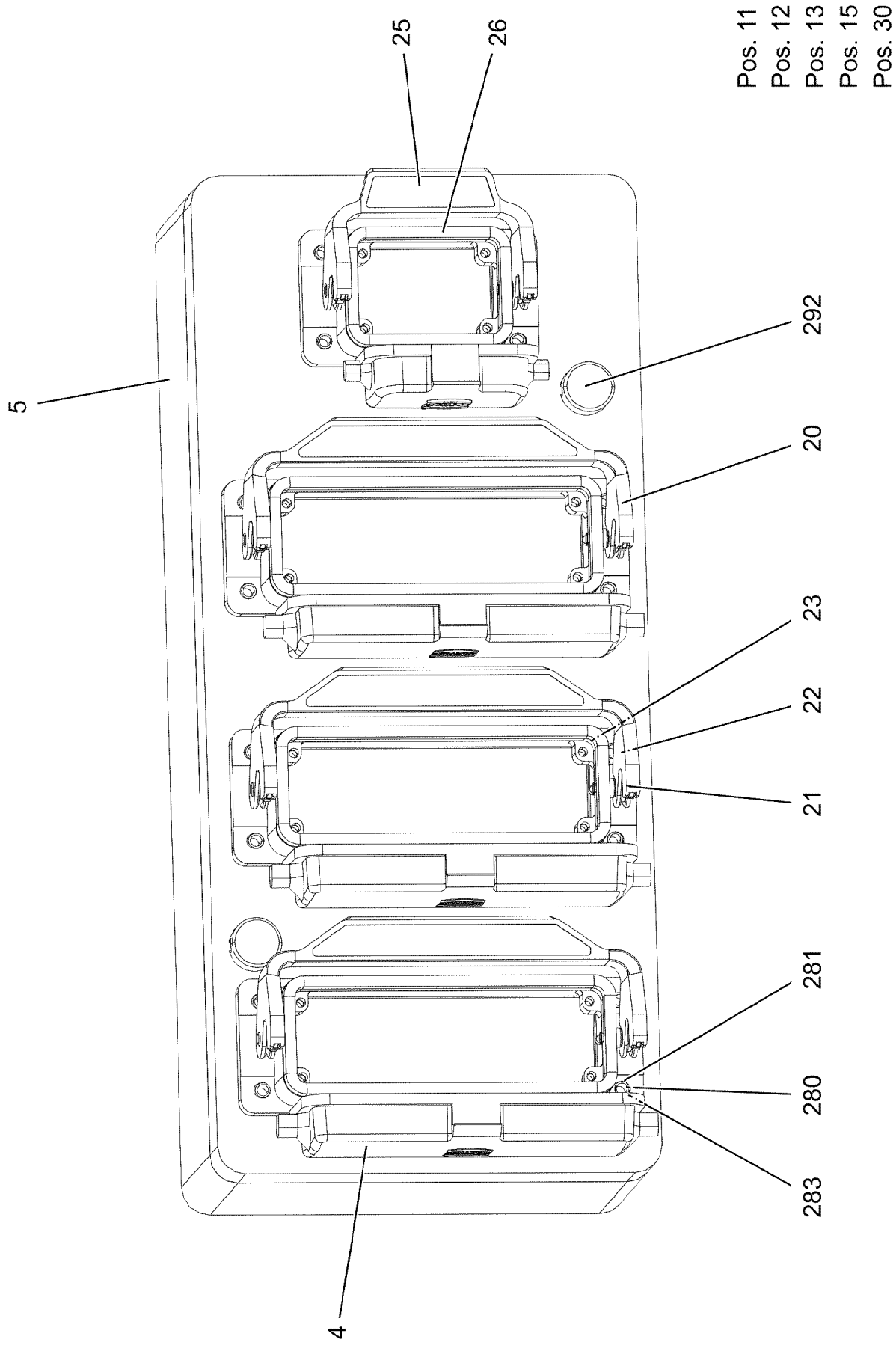
Pos. 11
Pos. 12
Pos. 13
Pos. 15
Pos. 30
25
26
292
5
20
23
22
21
281
280
283
4

Pos.	Item	Quantity	Description	Bezeichnung
4	966532008	1	TAGS - TERMINAL BOX S501	SCHILDER KLEMMKASTEN
(1)	97006062	1	SIGN 35X15 LEXEDGE II	SCHILD
(2)	97006063	1	SIGN 35X15 LEXEDGE II	SCHILD
(3)	97006064	1	SIGN 35X15 LEXEDGE II	SCHILD
(4)	97006065	1	SIGN 35X15 LEXEDGE II	SCHILD
5	97005614	1	EMPTY CASING 90.0X360 AL	LEERGEHAEUSE
11	966534308	1	LEAD W661	LEITUNG
12	966534408	1	LEAD W662	LEITUNG
13	966534508	1	LEAD W663	LEITUNG
15	96034781	1	LEAD W634	LEITUNG
20	10873528	3	ADD-ON HOUSING HAN 24B	ANBAUGEHAEUSE
21	605608808	3	FEMALE INSERT 64-POL 10A	BUCHSENEINSATZ
22	10871289	8	GUIDE BUSHING CODIERUNG HAN E/ STAIN	FUEHRUNGSBUCHSE
23	10871288	8	GUIDE PIN CODIERUNG HAN E/ STAINLESS	FUEHRUNGSSTIFT
25	10873525	1	ADD-ON HOUSING HAN 6B	ANBAUGEHAEUSE
26	604564314	1	CONTACT INSERT 10 16A	KONTAKTEINSATZ
30	10870511	4	CABLE CLIP HOLDER 28X28-NATUR PA6.6	KABELBINDERHALTER
280	12216226	16	PAN-HEAD SCREW ISO 7045 M4X16 4.8 480	FLACHKOPFSCHRAUBE
281	10875611	16	HEX NUT DIN 985 M4 8 480H SPF	SECHSKANTMUTTER
283	10875645	16	WASHER ISO 7089 4 200HV 480H SPF	SCHEIBE
292	602501208	2	WATER DRAIN PLUG M12 PA6G SPF	ENTWAESSERUNGSSTOPFEN

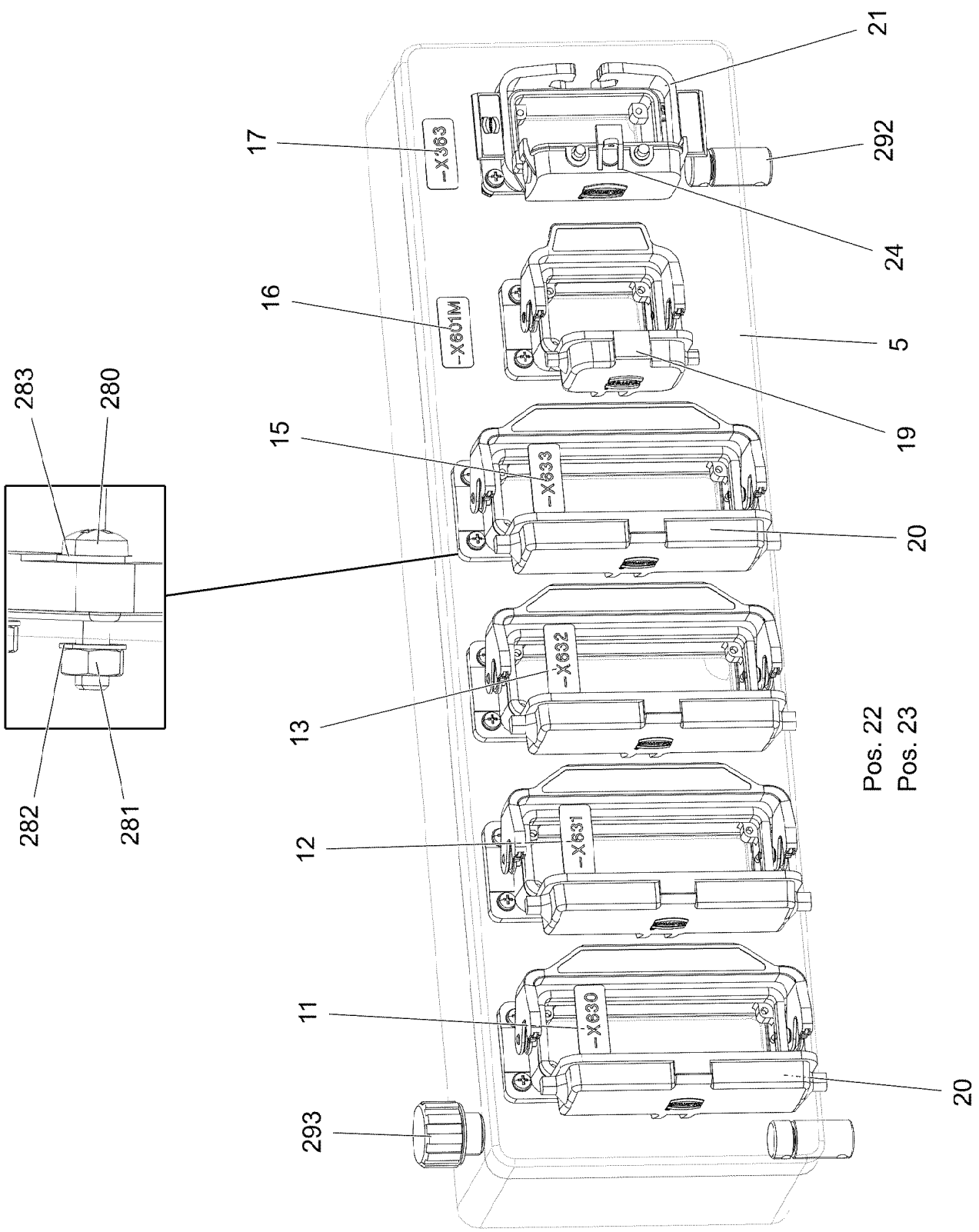
21
17
-X363
292
24
16
-X601M
5
19
15
-X633
20
283
280
13
-X632
Pos. 22
Pos. 23
12
-X631
282
281
11
-X630
20
293

Pos.	Item	Quantity	Description	Bezeichnung
5	97130339	1	EMPTY CASING 160.0X560 AL	LEERGEHAEUSE
11	97006058	1	SIGN 35X15 LEXEDGE II	SCHILD
12	97006059	1	SIGN 35X15 LEXEDGE II	SCHILD
13	97006060	1	SIGN 35X15 LEXEDGE II	SCHILD
15	97006061	1	SIGN 35X15 LEXEDGE II	SCHILD
16	97140511	1	SIGN 35X15 LEXEDGE II	SCHILD
17	97140513	1	SIGN 35X15 LEXEDGE II	SCHILD
19	10873525	1	ADD-ON HOUSING HAN 6B	ANBAUGEHAEUSE
20	10873528	4	ADD-ON HOUSING HAN 24B	ANBAUGEHAEUSE
21	605612814	1	ADD-ON HOUSING HAN 10B	ANBAUGEHAEUSE
22	10871289	8	GUIDE BUSHING CODIERUNG HAN E/ STAIN	FUEHRUNGSBUCHSE
23	10871288	8	GUIDE PIN CODIERUNG HAN E/ STAINLESS	FUEHRUNGSSTIFT
24	605613914	1	COVER LID	ABDECKKAPPE
280	12216226	24	PAN-HEAD SCREW ISO 7045 M4X16 4.8 480	FLACHKOPFSCHRAUBE
281	10875619	24	HEX NUT ISO 4032 M4 8 480H SPF	SECHSKANTMUTTER
282	425100708	24	TOOTH LOCK WASHER DIN 6797 A 4,3	ZAHNSCHEIBE
283	10875645	24	WASHER ISO 7089 4 200HV 480H SPF	SCHEIBE
292	602501208	2	WATER DRAIN PLUG M12 PA6G SPF	ENTWAESSERUNGSSTOPFEN
293	10488662	1	VENTILATION SCREW POLYAMID	ENTLUEFTUNGSSCHRAUBE

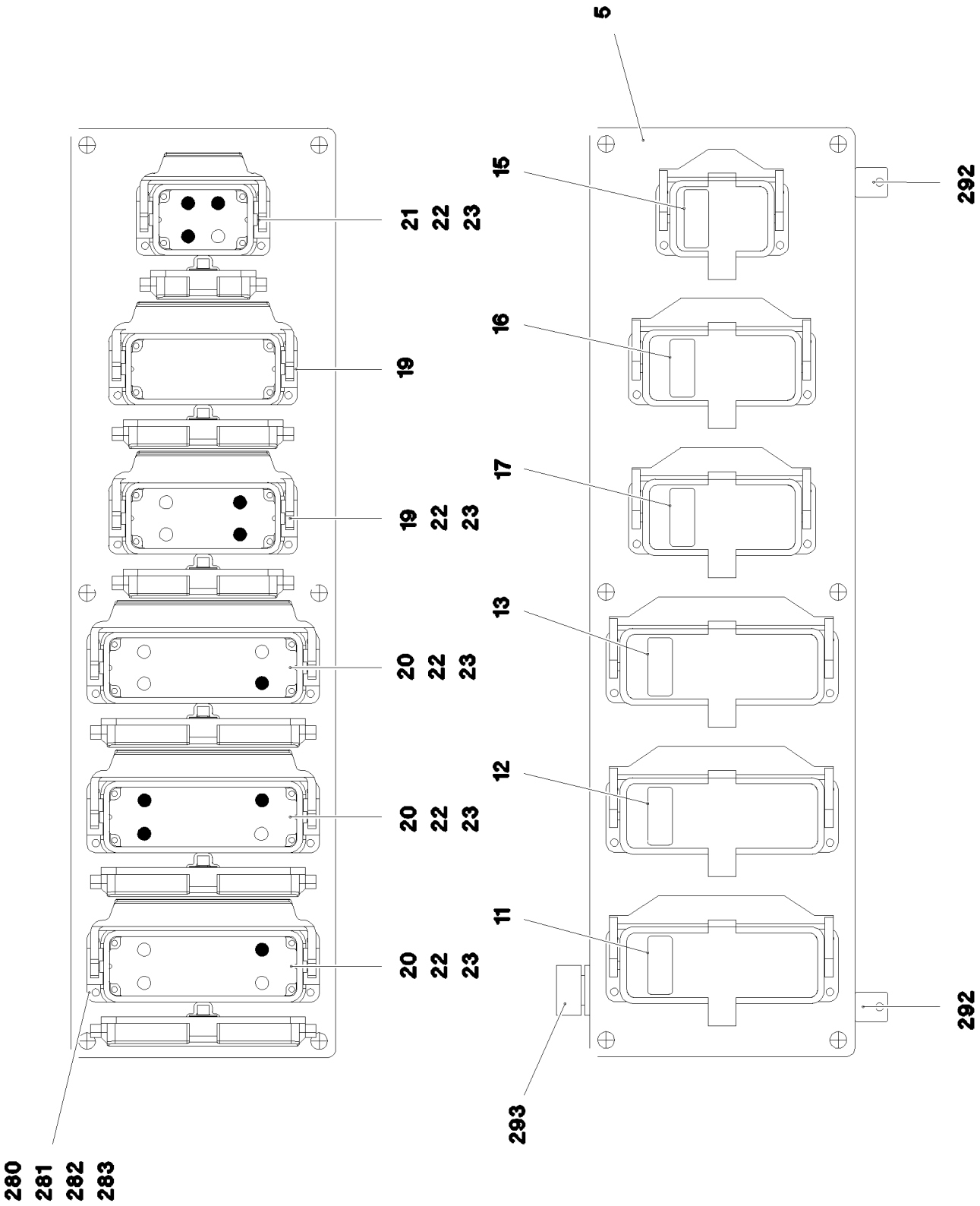
5
15
16
17
13
12
11
292
292
293
21
22
23
19
19
22
23
20
22
23
20
22
23
20
22
23
280
281
282
283

Pos.	Item	Quantity	Description	Bezeichnung
5	97036748	1	EMPTY CASING 160X560X90X0 AL	LEERGEHAEUSE
11	97006062	1	SIGN 35X15 LEXEDGE II	SCHILD
12	97006063	1	SIGN 35X15 LEXEDGE II	SCHILD
13	97006064	1	SIGN 35X15 LEXEDGE II	SCHILD
15	97006065	1	SIGN 35X15 LEXEDGE II	SCHILD
16	97007372	1	SIGN 35X15 LEXEDGE II	SCHILD
17	97036485	1	SIGN 35X15 LEXEDGE II	SCHILD
19	10873527	2	ADD-ON HOUSING HAN 16B	ANBAUGEHAEUSE
20	10873528	3	ADD-ON HOUSING HAN 24B	ANBAUGEHAEUSE
21	10873525	1	ADD-ON HOUSING HAN 6B	ANBAUGEHAEUSE
22	10871289	10	GUIDE BUSHING CODIERUNG HAN E/ STAIN	FUEHRUNGSBUCHSE
23	10871288	10	GUIDE PIN CODIERUNG HAN E/ STAINLESS	FUEHRUNGSSTIFT
280	12216226	24	PAN-HEAD SCREW ISO 7045 M4X16 4.8 480	FLACHKOPFSCHRAUBE
281	10875619	24	HEX NUT ISO 4032 M4 8 480H SPF	SECHSKANTMUTTER
282	425100708	24	TOOTH LOCK WASHER DIN 6797 A 4,3	ZAHNSCHEIBE
283	10875645	24	WASHER ISO 7089 4 200HV 480H SPF	SCHEIBE
292	602501208	2	WATER DRAIN PLUG M12 PA6G SPF	ENTWAESSERUNGSSTOPFEN
293	602501308	1	VENTILATION SCREW G1/2"X30 POLYAMID	ENTLUEFTUNGSSCHRAUBE

Pos.	Item	Quantity	Description	Bezeichnung
1	96069623	1	LEAD W656 ⇨ ❑ 926	LEITUNG
2	966574408	1	WIRING HARNESS W645	KABELSTRANG
3	966574208	1	LEAD W646	LEITUNG
4	966574608	1	LEAD W657	LEITUNG
5	96066542	1	LEAD W645D ⇨ ❑ 927	LEITUNG
8	779018608	4	PROTECTING CAP SW17 KUNSTSTOFF	SCHUTZKAPPE
9	97167359	1	RAIL 5.0X60 CU	SCHIENE
10	96069528	1	ADDITIONAL PARTS POWER SET ⇨ ❑ 928	EL.ZUSATZTEILE STROMAGGRE

Pos.	Item	Quantity	Description	Bezeichnung
146	602211708	2	CABLE LUG DIN 46234 M8/8-35MM²	KABELSCHUH
227	11124210	1.6	CABLE CONDUIT DN35X0,6 PUR SPF	KABELSCHLAUCH
334	600235808	2	LEAD 35 -40°C +80°C	LEITUNG
500	923512208	3	CABLE MARKER	KABELMARKER
709	10872033	2	CABLE SLEEVE 16,0-4,0/16/1,78	KABELTUELLE
744	613201908	1	BATTERY TERMINAL CLAMP DIN 72331 B	BATTERIEKLEMME
745	613201708	1	BATTERY TERMINAL CLAMP DIN 72331 C	BATTERIEKLEMME
996	965622108	4	LETTERING WIRE	BESCHRIFTUNG ADER
998	965622208	2	LETTERING WIRING HARNESS	BESCHRIFTUNG KABELBAUM
2816	12103999	2	ELECTR.CABLE 35	KFZ-LEITUNG

Pos.	Item	Quantity	Description	Bezeichnung
5	11341583	13.02	LEAD 18 X 2,5	LEITUNG
129	605615714	24	SLEEVE CONTACT 2.5MM2	BUCHSENKONTAKT
500	923512208	2	CABLE MARKER	KABELMARKER
501	637005301	2	SOCKET INSERT 16-POL+PE 16A	STECKDOSENEINSATZ
502	10871289	2	GUIDE BUSHING CODIERUNG HAN E/ STAIN	FUEHRUNGSBUCHSE
503	10871288	2	GUIDE PIN CODIERUNG HAN E/ STAINLESS	FUEHRUNGSSTIFT
504	10488662	1	VENTILATION SCREW POLYAMID	ENTLUEFTUNGSSCHRAUBE
505	602606508	1	REDUCTION M32X1,5/M20X1,5 MS	REDUKTION
506	605618208	1	BS HOUSING HAN 16B	SOCKELGEHAEUSE
507	11341851	1	AERATION NOZZLE M32	BELUEFTUNGSSTUTZEN
508	602424408	2	CABLE GLAND M32X1,5X15-25 MS	KABELVERSCHRAUBUNG
509	10332507	1	SOCKET SHELL HAN 16B ALU	TUELLENGEHAEUSE
998	965622208	2	LETTERING WIRING HARNESS	BESCHRIFTUNG KABELBAUM

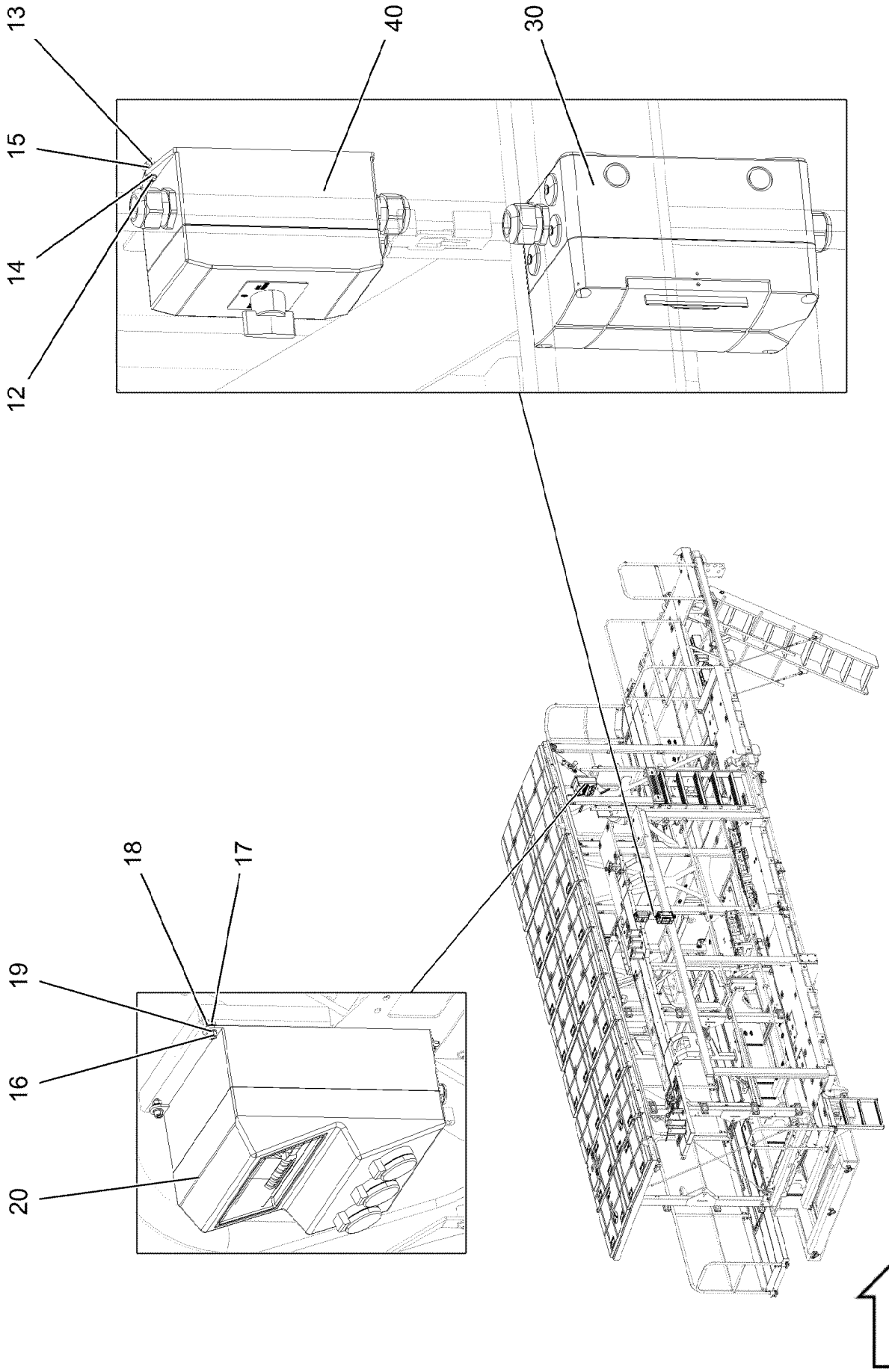

15.3.2023 175431 LIEBHERR	**etk_en_de_098406_LR 13000** **ADDITIONAL PARTS POWER SET** **EL.ZUSATZTEILE STROMAGGREGAT**	❑ 928 (1/2) **96069528**

Pos.	Item	Quantity	Description	Bezeichnung
12	12216226	6	PAN-HEAD SCREW ISO 7045 M4X16 4.8 480	FLACHKOPFSCHRAUBE
13	10875619	6	HEX NUT ISO 4032 M4 8 480H SPF	SECHSKANTMUTTER
14	425220708	6	SERRATED LOCK WASHER DIN 6798 J 4.3	FAECHERSCHEIBE
15	10875642	12	WASHER ISO 7093-1 4 200HV 480H SPF	SCHEIBE
16	10875586	4	SOCKET HEAD SCREW ISO 4762 M6X16 8.8	ZYLINDERSCHRAUBE
17	10197764	4	HEX NUT ISO 4032 M6 10 ZNNI-480H SPF	SECHSKANTMUTTER
18	12102694	4	SERRATED LOCK WASHER DIN 6798 A 6.4	FAECHERSCHEIBE
19	10197771	4	WASHER ISO 7089 6 200HV ZNNI-480H SPF	SCHEIBE
20	96072834	1	FUSE BOX CPL. 380V ⇨ ❑ 930	SICHERUNGSKASTEN KPL.
30	96072835	1	PROTECTIVE SWITCH ⇨ ❑ 932	SCHUTZSCHALTER
40	96072836	1	CHANGE-OVER SWITCH ⇨ ❑ 934	UMSCHALTER

Pos. 265

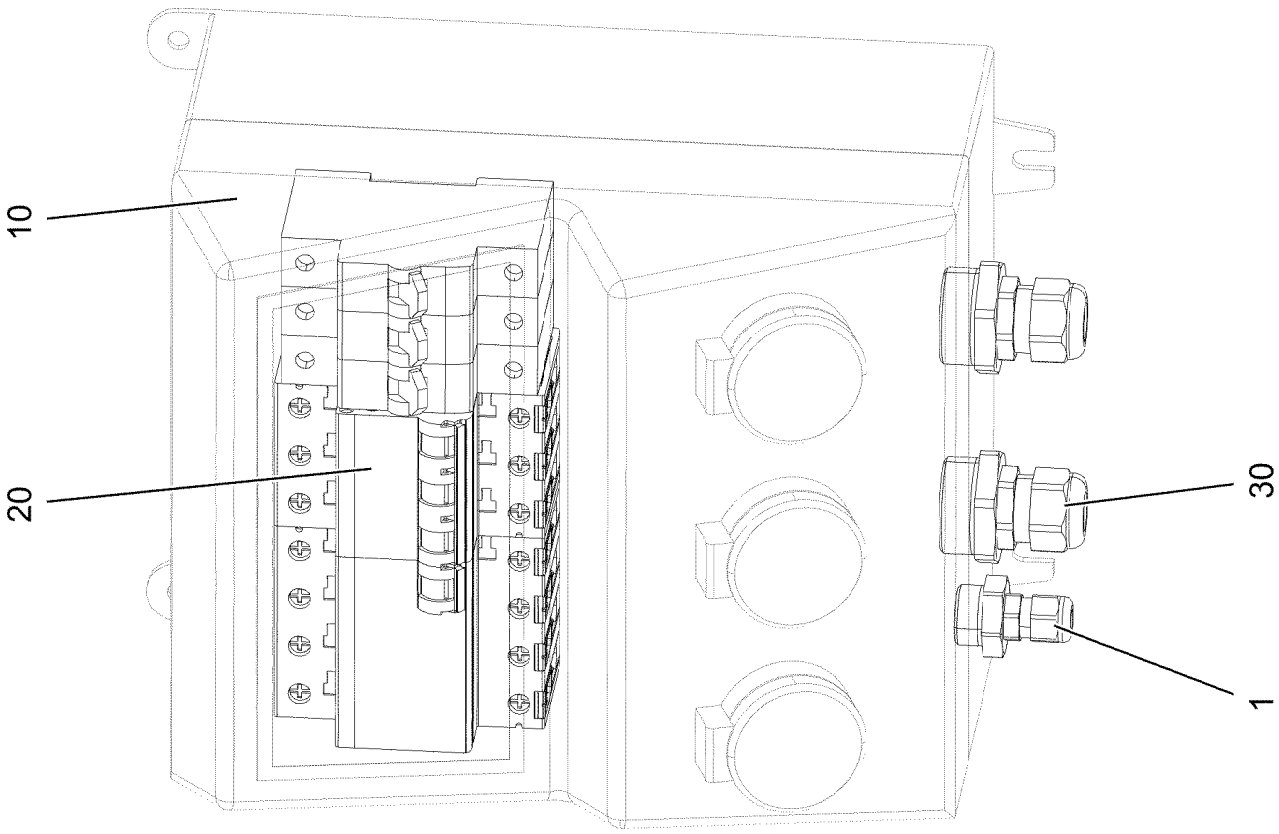

Pos.	Item	Quantity	Description	Bezeichnung
1	966575008	1	WIRES CPL. W646K	DRAEHTE KPL.
10	10412412	1	SOCKET COMBINATION 2-POL+E	STECKDOSENKOMBINATION
(1)	631044508	1	FAULT CURRENT BREAKER 2POL	FEHLERSTROMSCHUTZSCHAL
20	10412421	1	AUTOMATIC CIRCUIT BREAKER 16A 440VA	SICHERUNGSAUTOMAT
30	966574208	1	LEAD W646	LEITUNG

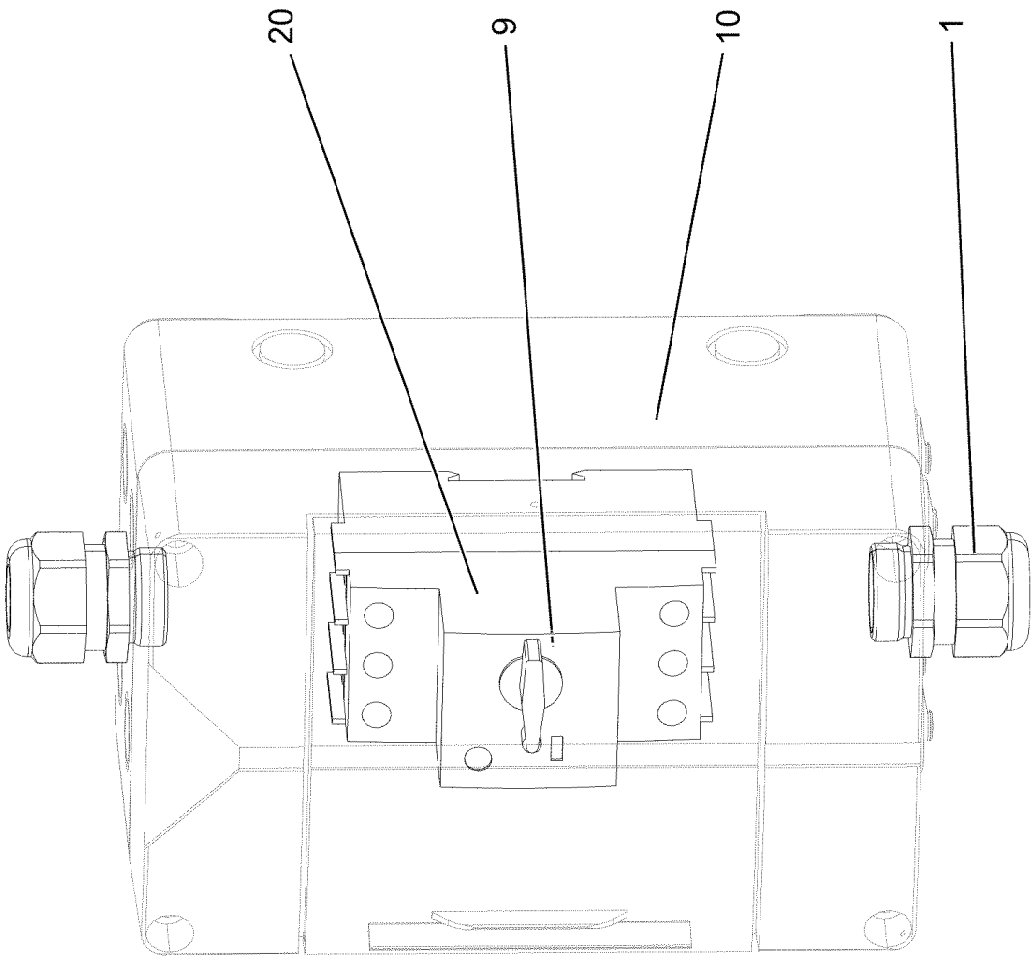
20
9
10
1

Pos.	Item	Quantity	Description	Bezeichnung
1	966575308	1	LEAD W655B	LEITUNG
9	10488385	1	TERMINAL/CLAMP 1-4MM²	KLEMME
10	604531708	1	DISTRIBUTION BOX 122X125X200 POLYST	VERTEILERKASTEN
20	632460501	1	MOTOR PROTECTION SWITCH PKZM0-20	MOTORSCHUTZSCHALTER

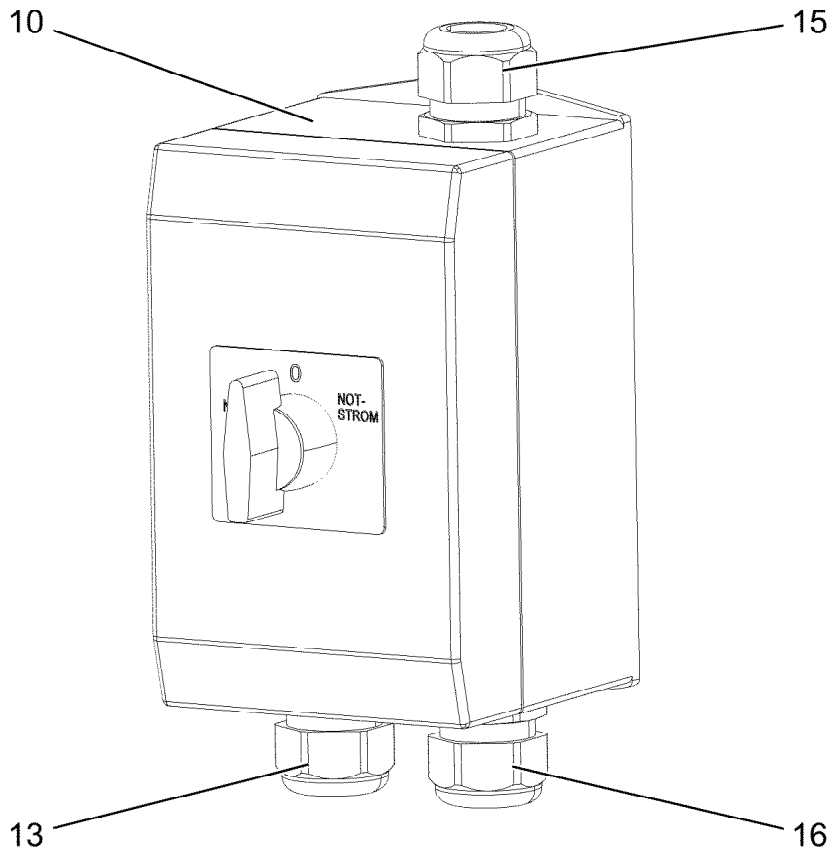

Pos.	Item	Quantity	Description	Bezeichnung
10	11067452	1	CHANGE-OVER SWITCH	UMSCHALTER
13	966575208	1	LEAD W655A	LEITUNG
15	967114808	1	LEAD W655E	LEITUNG
16	96070789	1	LEAD W655	LEITUNG
			⇨ ❑ 935	

Pos.	Item	Quantity	Description	Bezeichnung
5	600205305	7.4	RUBBER HOSE LINE 5 G 4	GUMMISCHLAUCHLEITUNG
214	10870635	7	PROTECTIVE HOSE DN20 NORMAL PP	SCHUTZSCHLAUCH
500	923512208	1	CABLE MARKER	KABELMARKER
501	10412416	1	PLUG 5-POL GERADE	STECKER
502	10412400	1	PROTECTING CAP STECKER 32A5P+7P G	SCHUTZKAPPE
503	602441901	1	CABLE GLAND M25X1,5X9-17 POLYAMID	KABELVERSCHRAUBUNG
504	10042696	1	COUNTER NUT M25X1,5 POLYAMIDE	GEGENMUTTER
760	602300505	10	WIRED END FERRULE AEHNL.DIN 46228-4	ADERENDHUELSE
996	965622108	5	LETTERING WIRE	BESCHRIFTUNG ADER
998	965622208	2	LETTERING WIRING HARNESS	BESCHRIFTUNG KABELBAUM

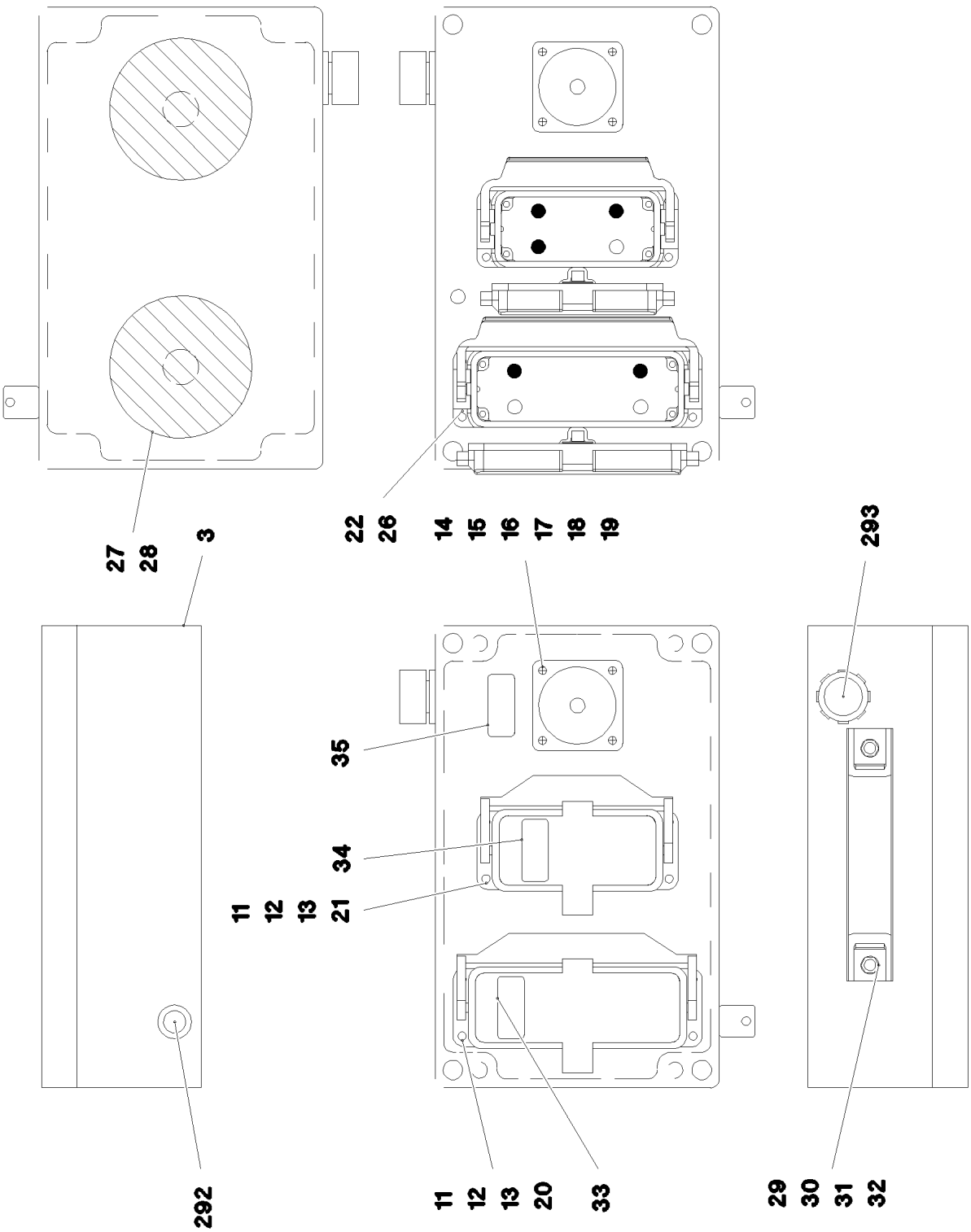

15.3.2023 071131 LIEBHERR	**etk_en_de_098406_LR 13000** **TERMINAL BOX BLANK PLUG CPL.** **KLEMMKASTEN BLINDSTECKER KPL.**	936 (1/2) **967021108**

Pos.	Item	Quantity	Description	Bezeichnung
1	967021208	1	WIRES TERMINAL BOX CPL. S512	DRAEHTE KLEMMKASTEN KPL.
3	97014894	1	EMPTY CASING DRILLED 160X260X90X0 AL	LEERGEHAEUSE GEBOHRT
11	12216226	4	PAN-HEAD SCREW ISO 7045 M4X16 4.8 480	FLACHKOPFSCHRAUBE
12	10875619	4	HEX NUT ISO 4032 M4 8 480H SPF	SECHSKANTMUTTER
13	425100708	4	TOOTH LOCK WASHER DIN 6797 A 4,3	ZAHNSCHEIBE
14	400170108	4	SOCKET HEAD SCREW ISO 1207 M3X16 MS	ZYLINDERSCHRAUBE
15	10875644	4	WASHER ISO 7089 3,5 200HV 480H SPF	SCHEIBE
16	425100508	4	TOOTH LOCK WASHER DIN 6797 A 3,2	ZAHNSCHEIBE
17	12226068	4	HEX NUT ISO 4032 M3 10 480H SPF	SECHSKANTMUTTER
18	10815121	1	FLANGE SEAL GR.28	FLANSCHDICHTUNG
19	692405308	1	DUST CAP 1 3/4-18NS METALL	STAUBKAPPE
20	10873528	1	ADD-ON HOUSING HAN 24B	ANBAUGEHAEUSE
21	10873527	1	ADD-ON HOUSING HAN 16B	ANBAUGEHAEUSE
22	10871289	3	GUIDE BUSHING CODIERUNG HAN E/ STAIN	FUEHRUNGSBUCHSE
26	10871288	5	GUIDE PIN CODIERUNG HAN E/ STAINLESS	FUEHRUNGSSTIFT
27	617000008	2	FERRIMAGNET FERRIT VERZ	FLACHGREIFER
28	12222407	2	SOCKET HEAD SCREW ISO 4762 M10X16 8	ZYLINDERSCHRAUBE
29	704254508	1	GRIP KUNSTSTOFF	GRIFF
30	11644899	2	HEX SCREW ISO 4017 M6X20 8.8 480H SPF	SECHSKANTSCHRAUBE
31	12102692	2	HEX NUT DIN 985 M6 8 ZNNI-480H SPF	SECHSKANTMUTTER
32	10197771	2	WASHER ISO 7089 6 200HV ZNNI-480H SPF	SCHEIBE
33	97026716	1	SIGN 35X15 LEXEDGE II	SCHILD
34	978562908	1	SIGN 35X15 LEXEDGE II	SCHILD
35	97025559	1	SIGN 35X15 LEXEDGE II	SCHILD
292	602501208	1	WATER DRAIN PLUG M12 PA6G SPF	ENTWAESSERUNGSSTOPFEN
293	10488662	1	VENTILATION SCREW POLYAMID	ENTLUEFTUNGSSCHRAUBE

Pos.	Item	Quantity	Description	Bezeichnung
1	968218508	1	TERMINAL BOX GELAENDER ⇨ ❑ 939	KLEMMKASTEN
2	96051756	1	TERMINAL BOX RAHMEN ⇨ ❑ 941	KLEMMKASTEN

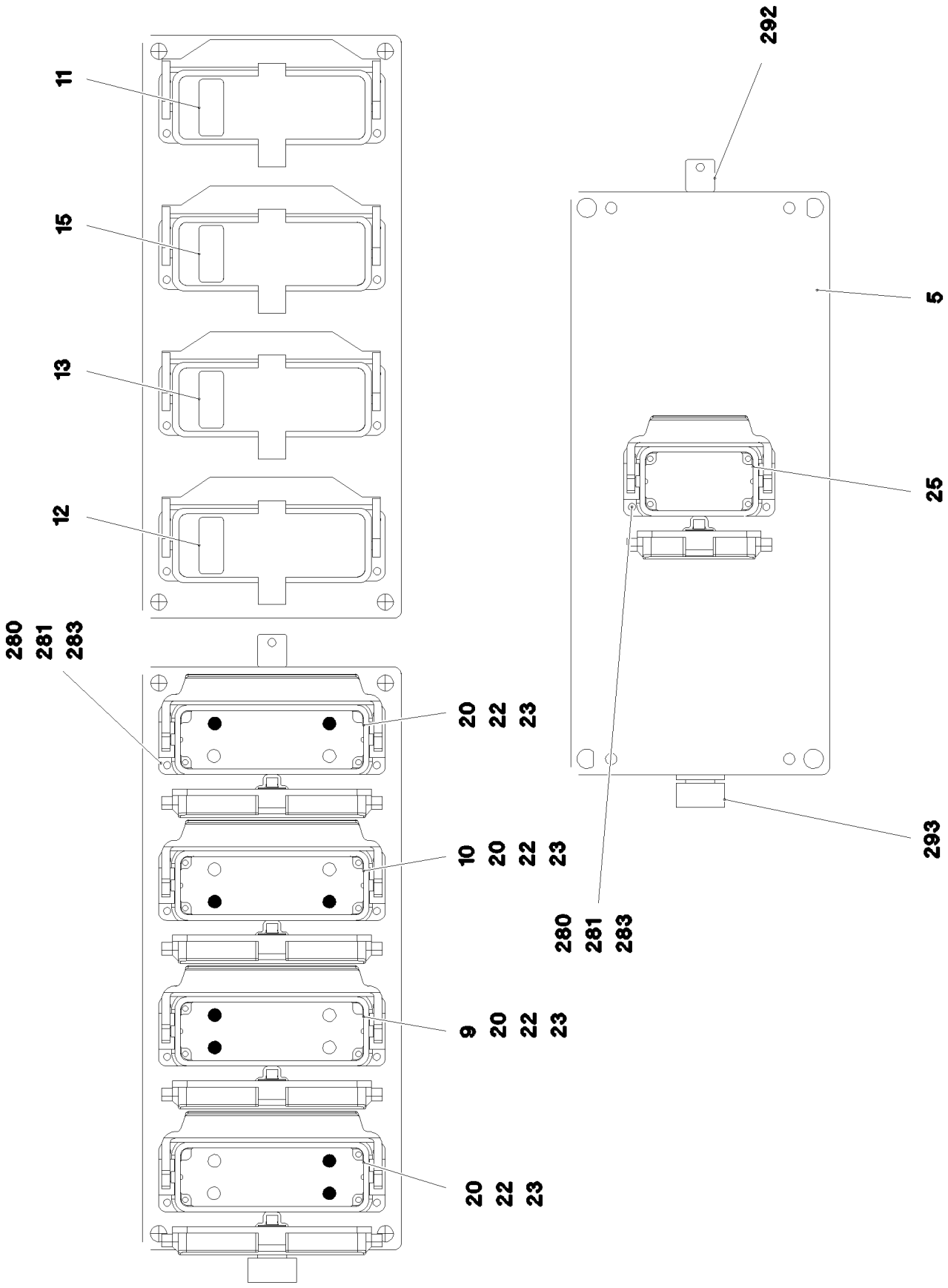

15.3.2023 082246 LIEBHERR	**etk_en_de_098406_LR 13000** **TERMINAL BOX** **KLEMMKASTEN**	939 (1/2) **968218508**

Pos.	Item	Quantity	Description	Bezeichnung
5	97036701	1	EMPTY CASING 160X360X90X0 AL	LEERGEHAEUSE
9	968220208	1	DUMMY PLUG X640BS	BLINDSTECKER
10	968220308	1	DUMMY PLUG X641BS	BLINDSTECKER
11	97008731	1	SIGN 35X15 LEXEDGE II	SCHILD
12	97008729	1	SIGN 35X15 LEXEDGE II	SCHILD
13	97008730	1	SIGN 35X15 LEXEDGE II	SCHILD
15	97009249	1	SIGN 35X15 LEXEDGE II	SCHILD
20	10873528	4	ADD-ON HOUSING HAN 24B	ANBAUGEHAEUSE
22	10871289	8	GUIDE BUSHING CODIERUNG HAN E/ STAIN	FUEHRUNGSBUCHSE
23	10871288	8	GUIDE PIN CODIERUNG HAN E/ STAINLESS	FUEHRUNGSSTIFT
25	10873526	1	ADD-ON HOUSING HAN 10B	ANBAUGEHAEUSE
280	12216226	20	PAN-HEAD SCREW ISO 7045 M4X16 4.8 480	FLACHKOPFSCHRAUBE
281	10875611	20	HEX NUT DIN 985 M4 8 480H SPF	SECHSKANTMUTTER
283	10875645	20	WASHER ISO 7089 4 200HV 480H SPF	SCHEIBE
292	602501208	1	WATER DRAIN PLUG M12 PA6G SPF	ENTWAESSERUNGSSTOPFEN
293	10488662	1	VENTILATION SCREW POLYAMID	ENTLUEFTUNGSSCHRAUBE

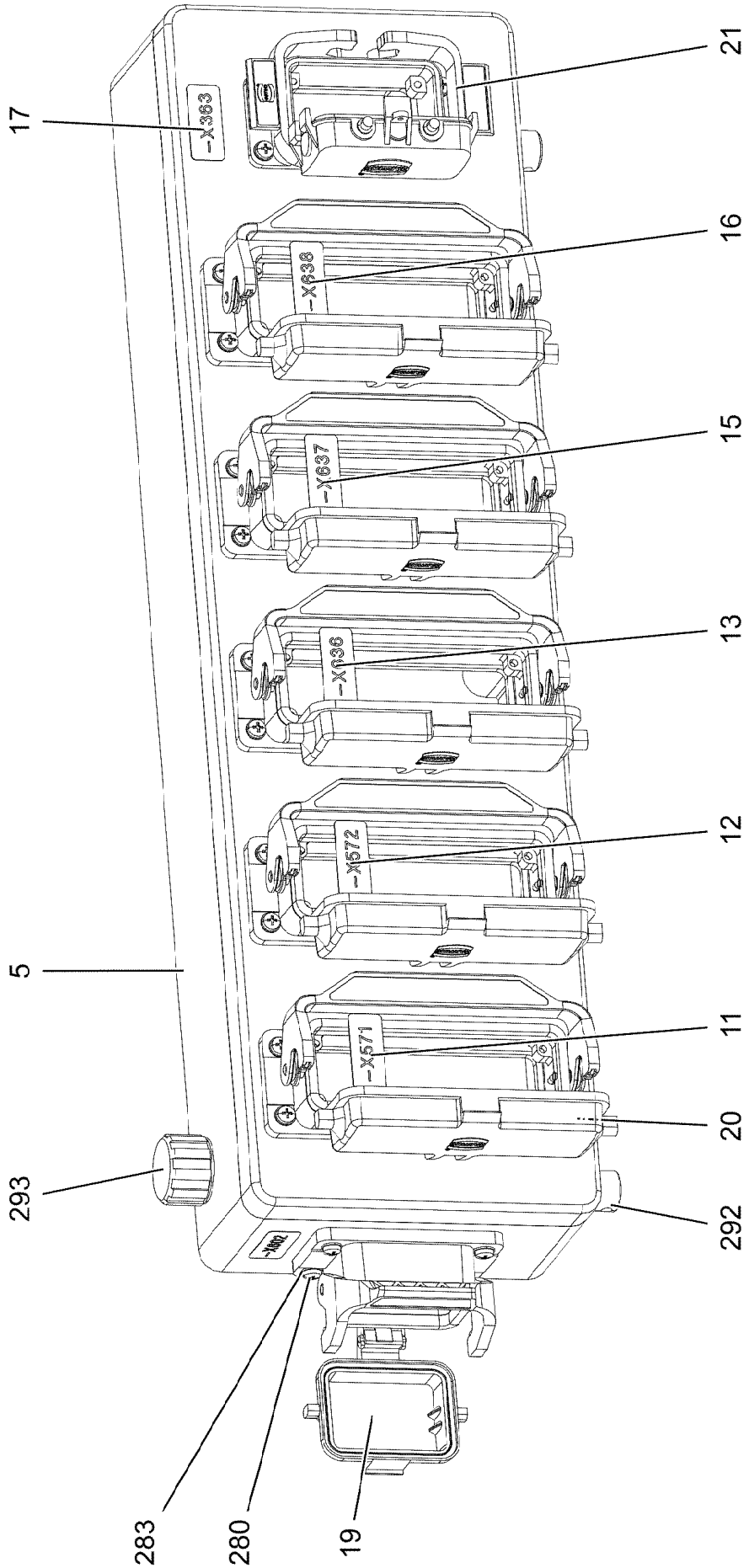

Pos. 10
Pos. 22
Pos. 23

Pos.	Item	Quantity	Description	Bezeichnung
5	97141385	1	EMPTY CASING 160X560X90X0 AL	LEERGEHAEUSE
10	968218908	1	DUMMY PLUG X638BS	BLINDSTECKER
11	97007627	1	SIGN 35X15 LEXEDGE II	SCHILD
12	97007628	1	SIGN 35X15 LEXEDGE II	SCHILD
13	97007629	1	SIGN 35X15 LEXEDGE II	SCHILD
15	97007630	1	SIGN 35X15 LEXEDGE II	SCHILD
16	97007631	1	SIGN 35X15 LEXEDGE II	SCHILD
17	97140513	1	SIGN 35X15 LEXEDGE II	SCHILD
18	97106206	1	SIGN 35X15 LEXEDGE II	SCHILD
19	10873525	1	ADD-ON HOUSING HAN 6B	ANBAUGEHAEUSE
20	10873528	5	ADD-ON HOUSING HAN 24B	ANBAUGEHAEUSE
21	10873526	1	ADD-ON HOUSING HAN 10B	ANBAUGEHAEUSE
22	10871289	10	GUIDE BUSHING CODIERUNG HAN E/ STAIN	FUEHRUNGSBUCHSE
23	10871288	10	GUIDE PIN CODIERUNG HAN E/ STAINLESS	FUEHRUNGSSTIFT
280	12216226	28	PAN-HEAD SCREW ISO 7045 M4X16 4.8 480	FLACHKOPFSCHRAUBE
283	10875645	28	WASHER ISO 7089 4 200HV 480H SPF	SCHEIBE
292	602501208	2	WATER DRAIN PLUG M12 PA6G SPF	ENTWAESSERUNGSSTOPFEN
293	602501308	1	VENTILATION SCREW G1/2"X30 POLYAMID	ENTLUEFTUNGSSCHRAUBE

Pos.	Item	Quantity	Description	Bezeichnung
1	97038012	1	SIGN 35X15 LEXEDGE II	SCHILD
2	97038013	1	SIGN 35X15 LEXEDGE II	SCHILD
3	97038014	1	SIGN 35X15 LEXEDGE II	SCHILD
4	97038015	1	SIGN 35X15 LEXEDGE II	SCHILD
5	97038016	1	SIGN 35X15 LEXEDGE II	SCHILD
6	97038017	4	SIGN 35X15 LEXEDGE II	SCHILD
8	97038018	1	SIGN 35X15 LEXEDGE II	SCHILD
9	97038019	1	SIGN 35X15 LEXEDGE II	SCHILD
10	97038020	1	SIGN 35X15 LEXEDGE II	SCHILD
11	97038021	1	SIGN 35X15 LEXEDGE II	SCHILD
12	97038022	1	SIGN 35X15 LEXEDGE II	SCHILD
13	97038023	1	SIGN 35X15 LEXEDGE II	SCHILD

Pos.	Item	Quantity	Description	Bezeichnung
15	12101891	8	LED WORKING HEAD LIGHT 12W 9-32V	LED ARBEITSSCHEINWERFER
30	10878659	1	MARKER LIGHT 30W 10-32V	KENNLEUCHTE

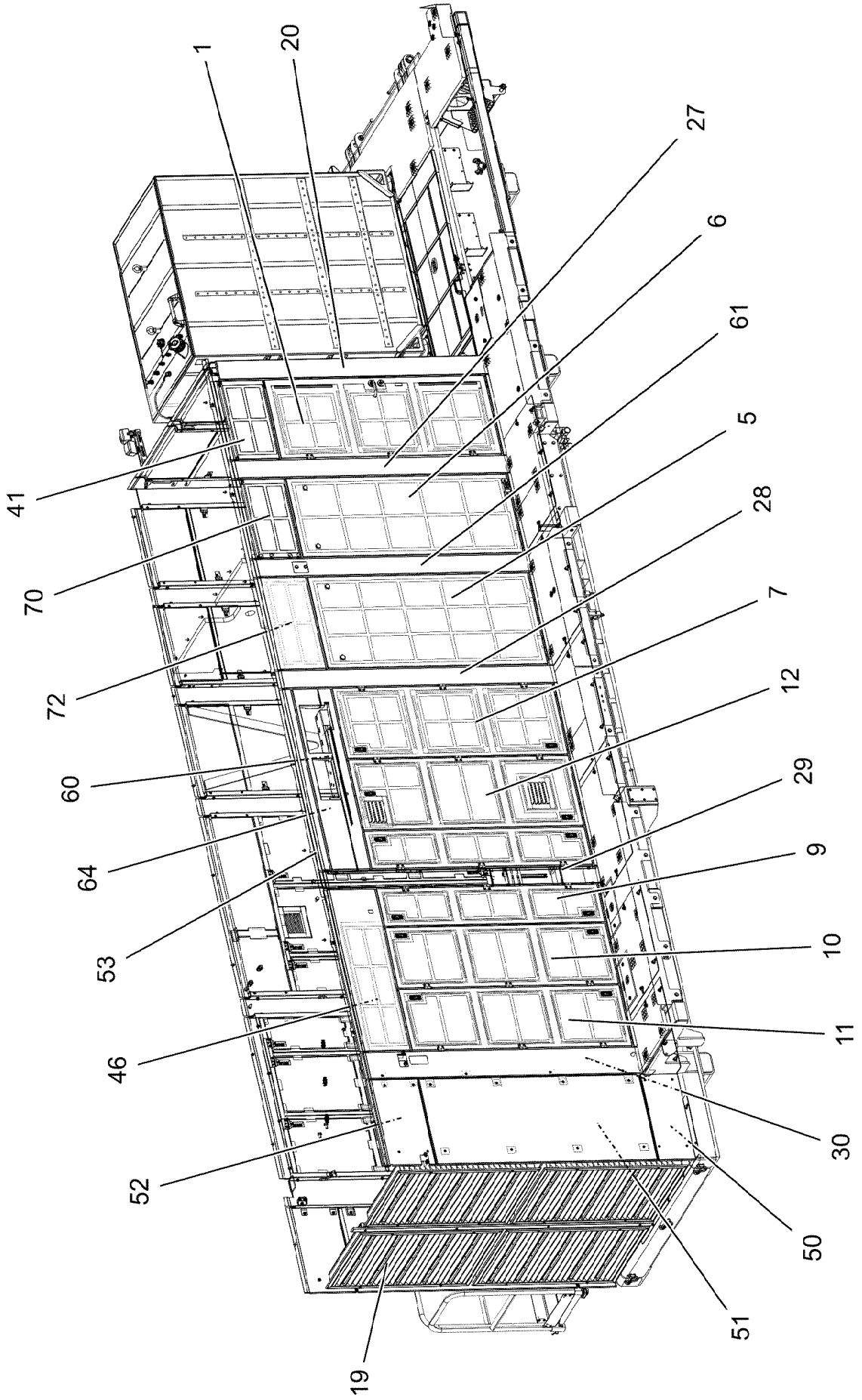

15.3.2023 002239 LIEBHERR	**etk_en_de_098406_LR 13000** **COVERING** **VERKLEIDUNG MASCHINENHAUS**	945 (1/6) **919203908**

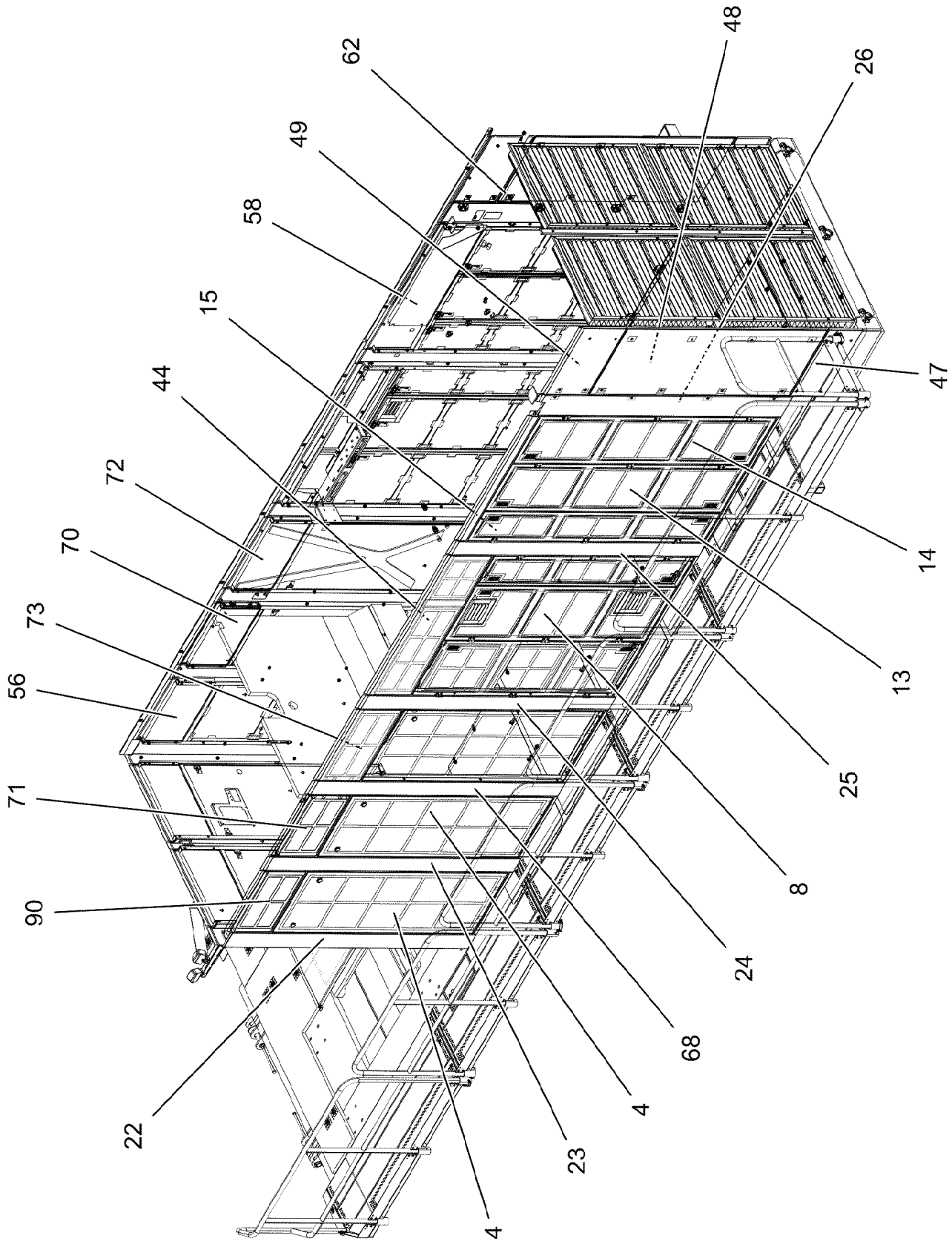
62
48
26
49
58
15
47
44
14
72
70
13
73
56
25
71
8
90
24
68
4
22
23
4

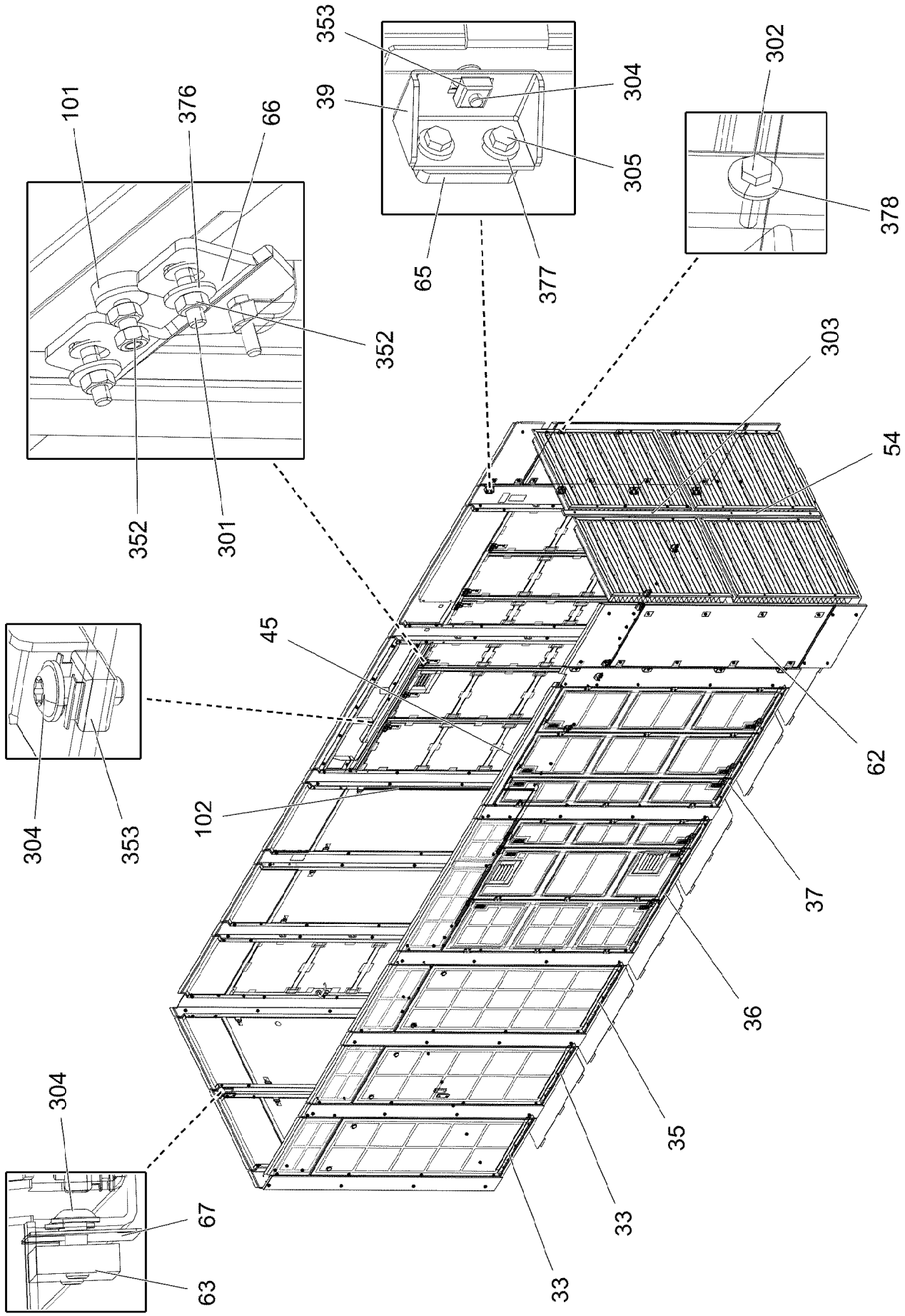

15.3.2023 002241	**etk_en_de_098406_LR 13000**	947 (3/6)
LIEBHERR	**COVERING** **VERKLEIDUNG MASCHINENHAUS**	**919203908**

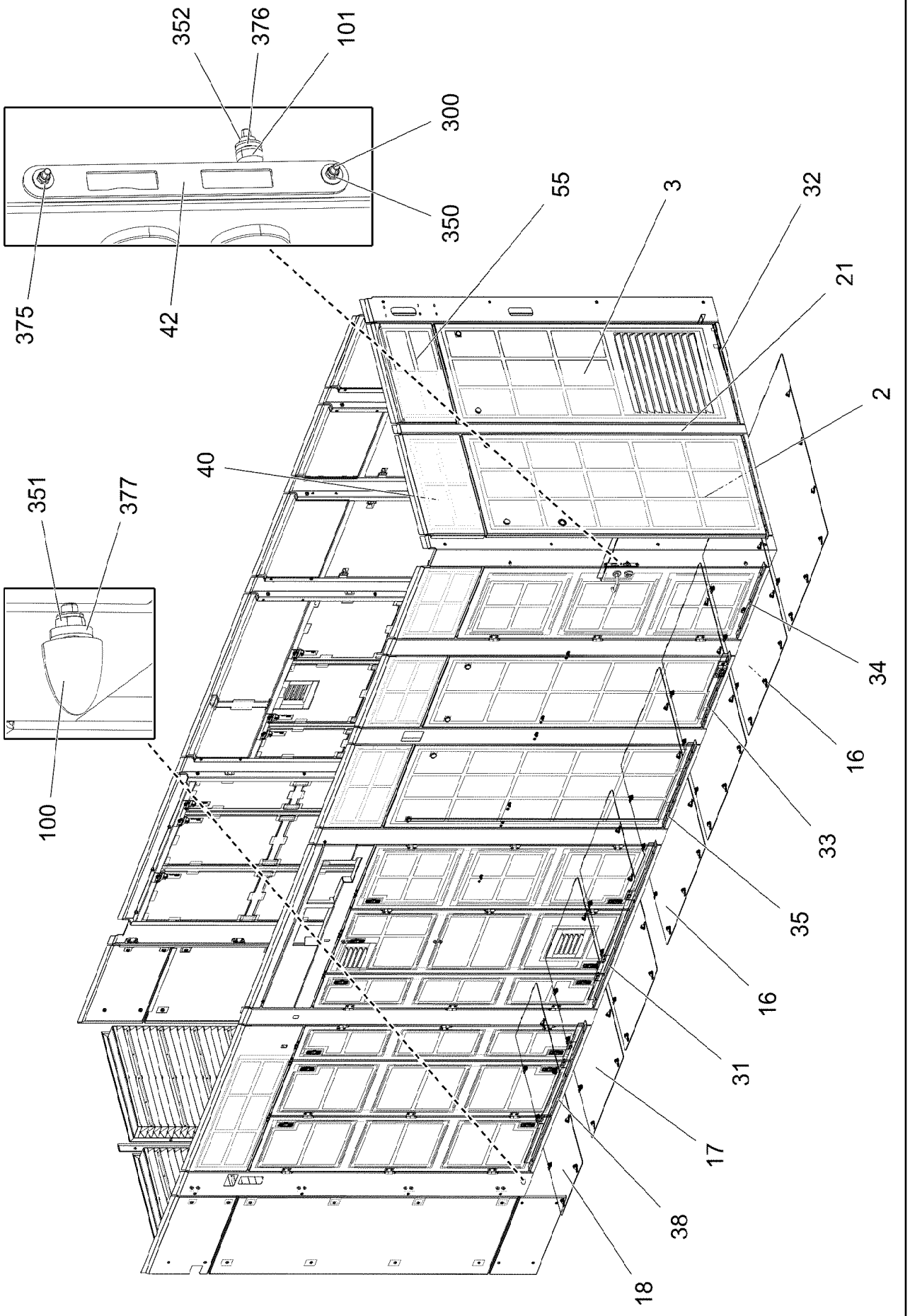
352
376
101
300
350
375
42
55
3
32
21
2
40
351
377
100
34
16
33
35
16
31
17
38
18

Pos.	Item	Quantity	Description	Bezeichnung
1	966167108	1	DOOR COMPL. ⇨ ❑ 951	TUER VORM.
2	966167408	1	COVER PRE-ASSY. ⇨ ❑ 953	DECKEL VORM.
3	966167508	1	COVER PRE-ASSY. ⇨ ❑ 954	DECKEL VORM.
4	966167908	2	COVER PRE-ASSY. ⇨ ❑ 955	DECKEL VORM.
5	966168008	2	COVER PRE-ASSY. ⇨ ❑ 956	DECKEL VORM.
6	966168408	1	COVER PRE-ASSY. ⇨ ❑ 957	DECKEL VORM.
7	966168508	2	DOOR COMPL.	TUER VORM.
(1)	966168608	1	DOOR SPF	TUER
(2)	704205908	3	HINGE 40X40X50/180° ST37-2 FE//ZN12//B	SCHARNIER
(3)	953695308	6	THREADED PLATE 8.0 X0 S235JR FE//ZNNI8/	GEWINDEPLATTE
(4)	10875551	12	COUNTERSUNK SCREW DIN 7991 M6X16 8	SENKSCHRAUBE
(5)	11450420	2	LEVER FASTENER	HEBELVERSCHLUSS
(6)	979837308	1	INSULATING MAT 40X583X578 PUR-SCHAU	DAEMMMATTE
(7)	979837408	1	INSULATING MAT 40X583X574 PUR-SCHAU	DAEMMMATTE
(8)	979837508	1	INSULATING MAT 40X583X578 PUR-SCHAU	DAEMMMATTE
(9)	802102008	10	ADHESIVE INSULATING STRIP 25MM PS18	PILZKOPFBAND
8	96033989	1	DOOR COMPL. ⇨ ❑ 958	TUER VORM.
9	96033991	3	DOOR COMPL. ⇨ ❑ 960	TUER VORM.
10	96033993	1	DOOR COMPL. ⇨ ❑ 962	TUER VORM.
11	96033996	1	DOOR COMPL. ⇨ ❑ 964	TUER VORM.
12	96034004	1	DOOR COMPL. ⇨ ❑ 966	TUER VORM.
13	96036311	1	DOOR COMPL. ⇨ ❑ 968	TUER VORM.
14	96036313	1	DOOR COMPL. ⇨ ❑ 970	TUER VORM.
15	96036315	1	DOOR COMPL. ⇨ ❑ 972	TUER VORM.
16	966172908	4	COVER PRE-ASSY.	DECKEL VORM.
17	966173208	2	COVER PRE-ASSY.	DECKEL VORM.
18	966173608	1	COVER PRE-ASSY.	DECKEL VORM.
19	966173808	4	AIR GRATING SPF	LUEFTUNGSGITTER
20	979853208	1	PLATE 3X2397X490 DC01	BLECH
21	979853308	1	PLATE 3X2397X320 DC01	BLECH
22	97117127	1	PLATE 3X2397X622 DC01	BLECH
23	979853508	1	PLATE 3X2397X405 DC01	BLECH
24	979853608	1	PLATE 3X2397X365 DC01	BLECH
25	97117128	1	PLATE 3X2397X325 DC01	BLECH
26	97117130	1	PLATE 3X2397X425 DC01	BLECH
27	979853908	1	PLATE 3X2397X365 DC01	BLECH
28	979854008	1	PLATE 3X2397X365 DC01	BLECH
29	979854108	1	PLATE 3X2397X325 DC01	BLECH
30	979854208	1	PLATE 3X2397X426 DC01	BLECH
31	97117132	1	ANGLE 3X121X1674 DC01	WINKEL
32	97117167	2	ANGLE 3X111X838 DC01	WINKEL
33	97117168	3	ANGLE 3X111X738 DC01	WINKEL
34	97117169	1	ANGLE 3X102X738 DC01	WINKEL
35	97117170	2	ANGLE 3X111X855 DC01	WINKEL
36	97117133	1	ANGLE 3X121X1674 DC01	WINKEL
37	97117134	1	ANGLE 3X121X1499 DC01	WINKEL

Pos.	Item	Quantity	Description	Bezeichnung
38	97117135	1	ANGLE 3X121X1499 DC01	WINKEL
39	97124262	8	PLATE 3X150X75 DC01	BLECH
40	979855208	2	PLATE 3X968X530 ALMG3 H111	BLECH
41	979855308	4	PLATE 3X868X530 ALMG3 H111	BLECH
42	975012908	1	PLATE 3X235X24 X5CRNI18-10	BLECH
44	96037914	1	COVER PRE-ASSY.	DECKEL VORM.
(1)	96033998	1	COVER GLUED	DECKEL GEKLEBT
(2)	97122437	1	INSULATING MAT 40X528X355 PUR-SCHAU	DAEMMMATTE
(3)	97122438	1	INSULATING MAT 40X1054X355 PUR-SCHAU	DAEMMMATTE
(4)	802102008	6.15	ADHESIVE INSULATING STRIP 25MM PS18	PILZKOPFBAND
45	97117137	1	PLATE 3X203X1566 ALMG3 H111 SPF	BLECH
46	97117138	1	PLATE 3X1630X538 ALMG3 H111 SPF	BLECH
47	979855908	1	PLATE 2X818X384 ALMG3 H111	BLECH
48	979856008	1	PLATE 2X1928X818 ALMG3 H111	BLECH
49	979856108	1	PLATE 2X818X491 ALMG3 H111	BLECH
50	979856208	1	PLATE 2X818X384 ALMG3 H111	BLECH
51	979856308	1	PLATE 2X1928X818 ALMG3 H111	BLECH
52	97127881	1	PLATE 2X818X491 ALMG3 H111 SPF	BLECH
53	97117139	1	PLATE 3X177X1806 ALMG3 H111 SPF	BLECH
54	979856608	1	PLATE 2X2598X72 ALMG3 H111	BLECH
55	979858608	2	INSULATING MAT 40X817X358 PUR-SCHAU	DAEMMMATTE
56	979858708	2	INSULATING MAT 40X717X358 PUR-SCHAU	DAEMMMATTE
58	979859108	1	INSULATING MAT 40X1179X358 PUR-SCHAU	DAEMMMATTE
60	97117140	1	PLATE 3X248X1823 ALMG3 H111 SPF	BLECH
61	97127819	1	PLATE 3X2397X404 DC01	BLECH
62	97023644	2	HEAVY FOIL MATTING 2X1884X772 SB-KA	SCHWERFOLIENMATTE
63	97082137	4	HOLDING PLATE 10X100X30 S355MC FE//ZN	HALTEPLATTE
64	96037915	1	PLATE WELDED SPF	BLECH SCHWK.
65	946552708	8	PLATE 8X60X30 S355MC FE//ZNNI8//CN//T0	BLECH
66	954113708	24	PLATE 4X90X67 S315MC FE//ZNNI8//CN//T0	BLECH
67	975293808	4	PLATE 1X110X40 DC01 FE//ZNNI8//CN//T0	BLECH
68	97127820	1	PLATE 3X2397X404 DC01	BLECH
70	96042450	1	COVER PRE-ASSY. ⇨ ❑ 974	DECKEL VORM.
71	96042451	1	COVER PRE-ASSY. ⇨ ❑ 976	DECKEL VORM.
72	96042452	1	COVER PRE-ASSY. ⇨ ❑ 978	DECKEL VORM.
73	96042453	1	COVER PRE-ASSY. ⇨ ❑ 980	DECKEL VORM.
90	802102008	16	ADHESIVE INSULATING STRIP 25MM PS18	PILZKOPFBAND
100	10040502	1	RUBBER BUFFER 30X36 KAUTSCHUK	PARABEL-GUMMIPUFFER
101	726616708	27	MEGI BUFFER 18X7,5	MEGIPUFFER
102	591507808	90	SEALING PROFILE 1-4X14,5X10	DICHTPROFIL
300	10875810	2	COUNTERSUNK SCREW ISO 10642 M5X20	SENKSCHRAUBE
301	10412852	48	BUTTON HEAD SCREW AEHNL.ISO 7380-2	HALBRUNDKOPFSCHRAUBE
302	10197836	16	HEX SCREW ISO 4017 M6X25 8.8 ZNNI-480	SECHSKANTSCHRAUBE
303	12102696	4	BUTTON HEAD SCREW AEHNL.ISO 7380-2	HALBRUNDKOPFSCHRAUBE
304	10875471	230	BUTTON HEAD SCREW AEHNL.ISO 7380-2	HALBRUNDKOPFSCHRAUBE
305	10197831	16	HEX SCREW ISO 4017 M8X25 8.8 ZNNI-480	SECHSKANTSCHRAUBE
350	10875612	2	HEX NUT DIN 985 M5 8 480H SPF	SECHSKANTMUTTER
351	10875614	3	HEX NUT DIN 985 M8 8 480H SPF	SECHSKANTMUTTER
352	10197764	78	HEX NUT ISO 4032 M6 10 ZNNI-480H SPF	SECHSKANTMUTTER
353	10875858	212	CAGE NUT M8 A2/ST A2K	KAEFIGMUTTER
375	10875643	2	WASHER ISO 7093-1 5 200HV 480H SPF	SCHEIBE
376	10875648	114	WASHER ISO 7093-1 6 200HV 480H SPF	SCHEIBE
377	11840501	19	WASHER DIN 7349 8,4 200HV 480H SPF	SCHEIBE
378	429900308	16	SHEET GASKET 7X19X4 A2	DICHTSCHEIBE

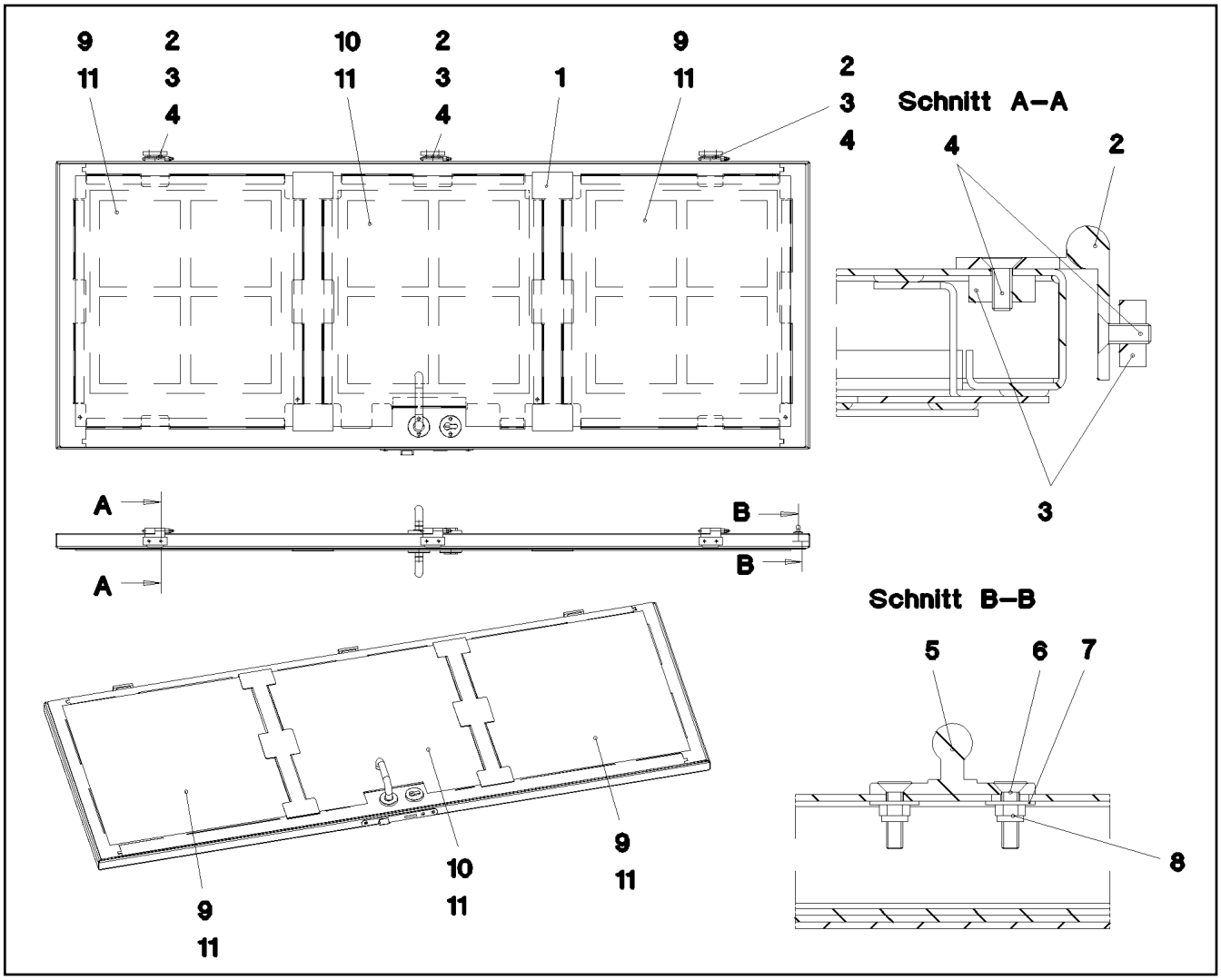

Pos.	Item	Quantity	Description	Bezeichnung
1	966167308	1	DOOR SPF ⇨ ❑ 952	TUER
2	704205908	3	HINGE 40X40X50/180° ST37-2 FE//ZN12//B	SCHARNIER
3	953695308	6	THREADED PLATE 8.0 X0 S235JR FE//ZNNI8/	GEWINDEPLATTE
4	10875551	12	COUNTERSUNK SCREW DIN 7991 M6X16 8	SENKSCHRAUBE
5	704204908	1	DOOR STOPPER	TUERFESTSTELLER
6	10875810	2	COUNTERSUNK SCREW ISO 10642 M5X20	SENKSCHRAUBE
7	10875643	2	WASHER ISO 7093-1 5 200HV 480H SPF	SCHEIBE
8	10875612	2	HEX NUT DIN 985 M5 8 480H SPF	SECHSKANTMUTTER
9	979832908	2	INSULATING MAT 40X632X573 PUR-SCHAU	DAEMMMATTE
10	979833008	1	INSULATING MAT 40X632X551 PUR-SCHAU	DAEMMMATTE
11	802102008	10	ADHESIVE INSULATING STRIP 25MM PS18	PILZKOPFBAND

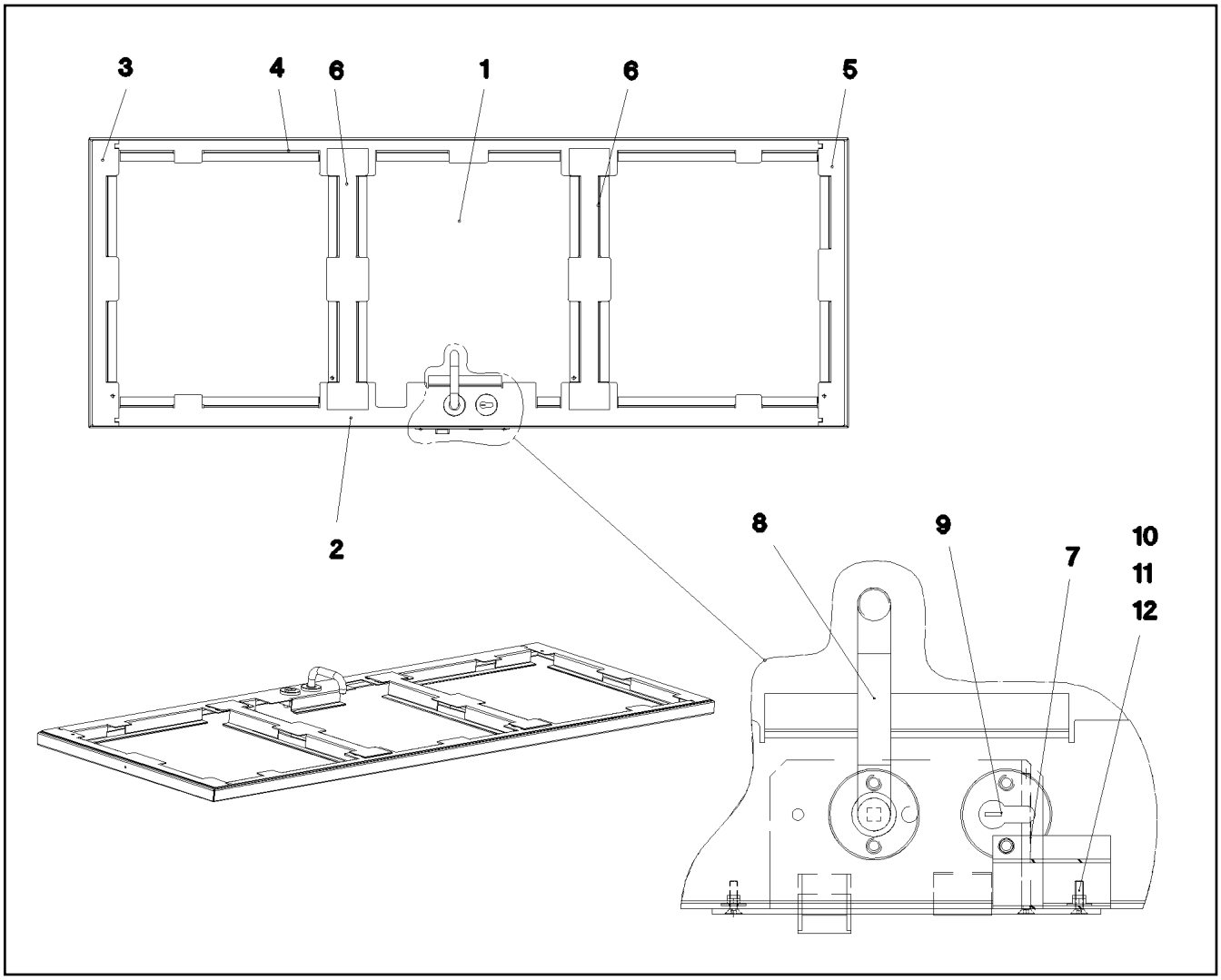

Pos.	Item	Quantity	Description	Bezeichnung
1	979833208	1	PLATE 2X2036X860 ALMG3 H111	BLECH
2	979833308	1	PLATE 2X1768X156 ALMG3 H111	BLECH
3	979833408	1	PLATE 2X714X93 ALMG3 H111	BLECH
4	979833508	1	PLATE 2X1768X89 ALMG3 H111	BLECH
5	979833608	1	PLATE 2X714X93 ALMG3 H111	BLECH
6	979833708	2	PLATE 2X652X168 ALMG3 H111	BLECH
7	10290319	1	MORTISE LOCK 235X24X3 EDELSTAHL	EINSTECKSCHLOSS
8	10290320	1	DOOR LATCH TUERDRUECKER EDELSTAH	TUERDRUECKER
9	10290321	1	PROFILE CYLINDER VERSCH.SCH MESSIN	PROFILZYLINDER
10	10875810	2	COUNTERSUNK SCREW ISO 10642 M5X20	SENKSCHRAUBE
11	10875643	2	WASHER ISO 7093-1 5 200HV 480H SPF	SCHEIBE
12	10875612	2	HEX NUT DIN 985 M5 8 480H SPF	SECHSKANTMUTTER

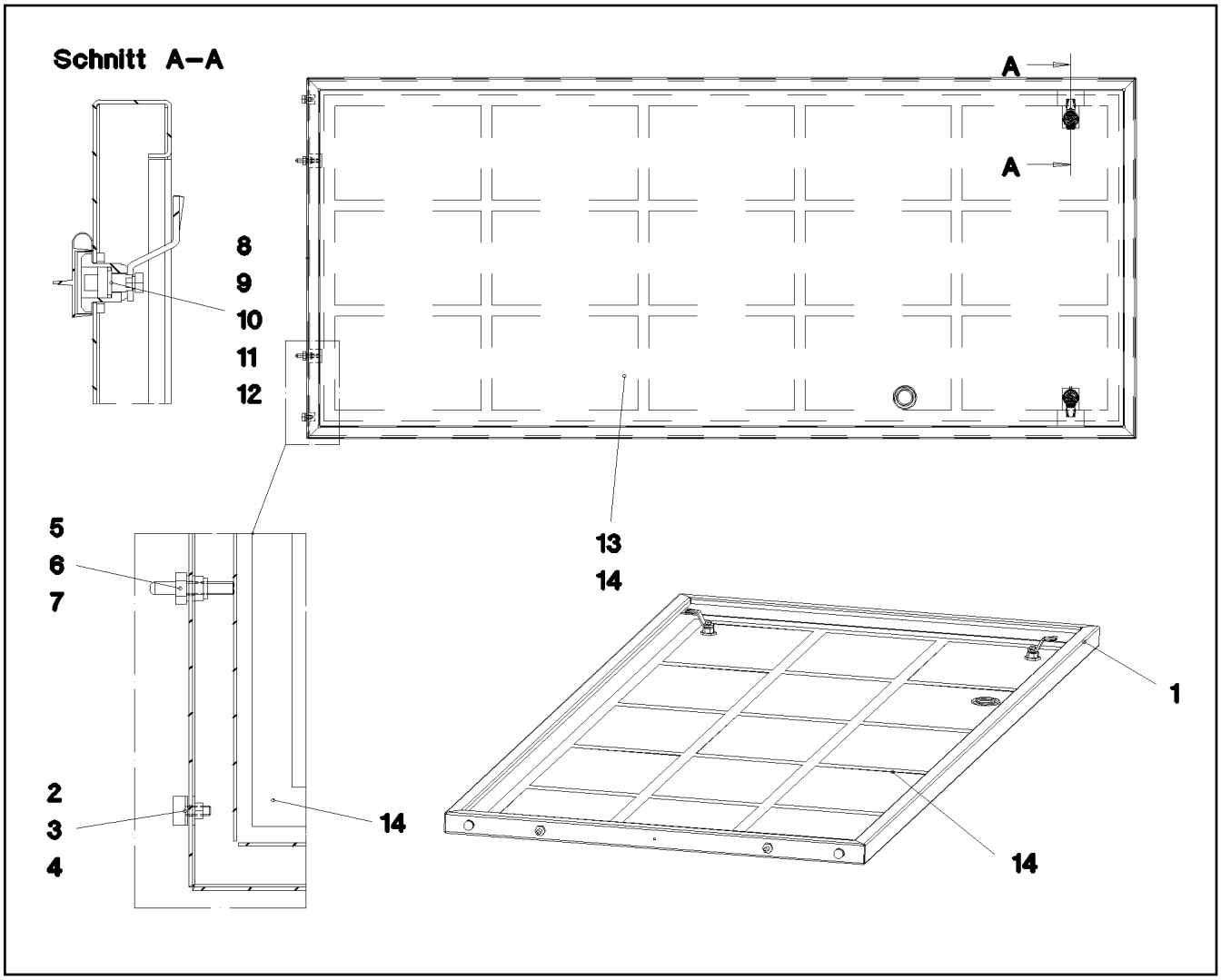

Pos.	Item	Quantity	Description	Bezeichnung
1	979833808	1	PLATE 2X2045X972 ALMG3 H111	BLECH
2	726616708	2	MEGI BUFFER 18X7,5	MEGIPUFFER
3	10875648	4	WASHER ISO 7093-1 6 200HV 480H SPF	SCHEIBE
4	10197764	2	HEX NUT ISO 4032 M6 10 ZNNI-480H SPF	SECHSKANTMUTTER
5	409710908	2	CARRYING BOLT M8	STUETZSCHRAUBE
6	12103465	4	WASHER ISO 7089 8 300HV ZNNI-480H SPF	SCHEIBE
7	10875614	2	HEX NUT DIN 985 M8 8 480H SPF	SECHSKANTMUTTER
8	704253308	2	HOUSING GD-ZN SW GEPULVERT	GEHAEUSE
9	704253408	2	ACTUATION SPIKE GD-ZN SW GEPULVERT	BETAETIGUNGSDORN
10	704274808	2	O-RING 12X2 NBR70	O-RING
11	704256208	2	TONGUE	ZUNGE
12	704254808	2	DUST CAP POLYETHYLEN SCHWARZ	STAUBKAPPE
13	979834008	1	INSULATING MAT 40X1886X811 PUR-SCHAU	DAEMMMATTE
14	802102008	11.5	ADHESIVE INSULATING STRIP 25MM PS18	PILZKOPFBAND
15	602717308	1	DIAPHRAGM GROMMET 35,5/47/53 TPE SC	MEMBRAN-DURCHFUEHRUNG

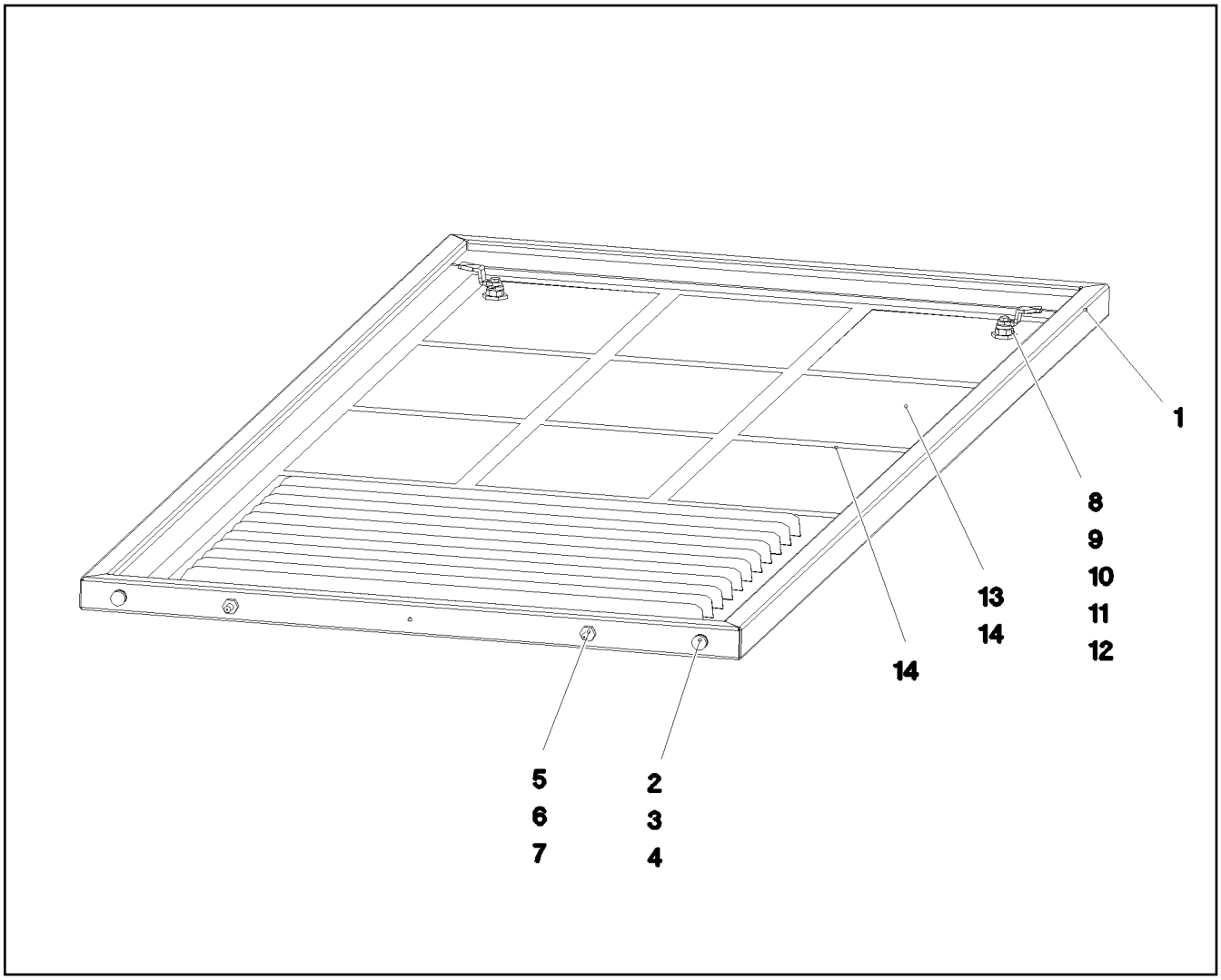

Pos.	Item	Quantity	Description	Bezeichnung
1	979834108	1	PLATE 2X2045X972 ALMG3 H111	BLECH
2	726616708	2	MEGI BUFFER 18X7,5	MEGIPUFFER
3	10875648	4	WASHER ISO 7093-1 6 200HV 480H SPF	SCHEIBE
4	10197764	2	HEX NUT ISO 4032 M6 10 ZNNI-480H SPF	SECHSKANTMUTTER
5	409710908	2	CARRYING BOLT M8	STUETZSCHRAUBE
6	12103465	4	WASHER ISO 7089 8 300HV ZNNI-480H SPF	SCHEIBE
7	10875614	2	HEX NUT DIN 985 M8 8 480H SPF	SECHSKANTMUTTER
8	704253308	2	HOUSING GD-ZN SW GEPULVERT	GEHAEUSE
9	704253408	2	ACTUATION SPIKE GD-ZN SW GEPULVERT	BETAETIGUNGSDORN
10	704274808	2	O-RING 12X2 NBR70	O-RING
11	704256208	2	TONGUE	ZUNGE
12	704254808	2	DUST CAP POLYETHYLEN SCHWARZ	STAUBKAPPE
13	979834208	1	INSULATING MAT 40X1886X811 PUR-SCHAU	DAEMMMATTE
14	802102008	11.5	ADHESIVE INSULATING STRIP 25MM PS18	PILZKOPFBAND

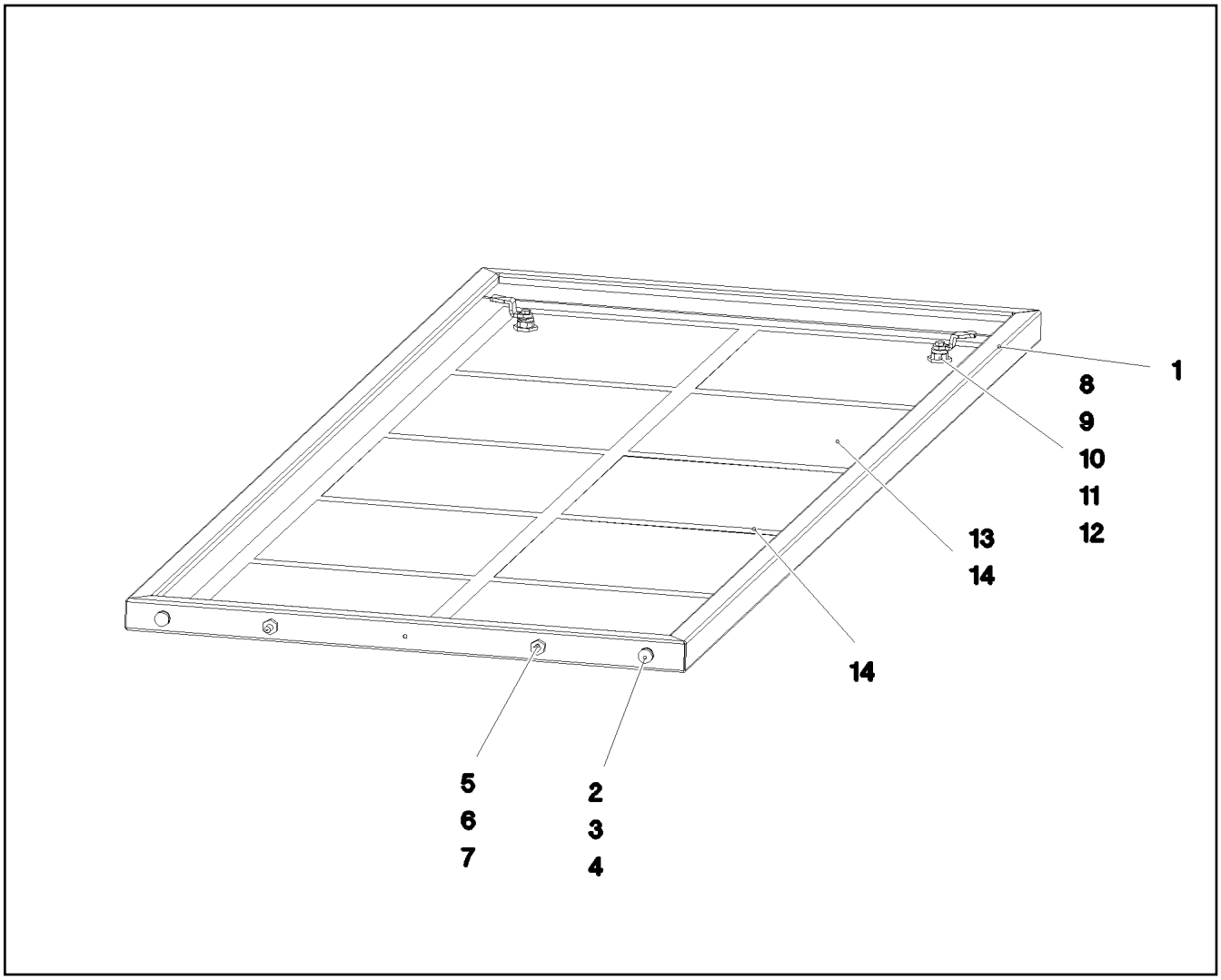

Pos.	Item	Quantity	Description	Bezeichnung
1	979834608	1	PLATE 2X2045X872 ALMG3 H111	BLECH
2	726616708	2	MEGI BUFFER 18X7,5	MEGIPUFFER
3	10875648	4	WASHER ISO 7093-1 6 200HV 480H SPF	SCHEIBE
4	10197764	2	HEX NUT ISO 4032 M6 10 ZNNI-480H SPF	SECHSKANTMUTTER
5	409710908	2	CARRYING BOLT M8	STUETZSCHRAUBE
6	12103465	4	WASHER ISO 7089 8 300HV ZNNI-480H SPF	SCHEIBE
7	10875614	2	HEX NUT DIN 985 M8 8 480H SPF	SECHSKANTMUTTER
8	704253308	2	HOUSING GD-ZN SW GEPULVERT	GEHAEUSE
9	704253408	2	ACTUATION SPIKE GD-ZN SW GEPULVERT	BETAETIGUNGSDORN
10	704274808	2	O-RING 12X2 NBR70	O-RING
11	704256208	2	TONGUE	ZUNGE
12	704254808	2	DUST CAP POLYETHYLEN SCHWARZ	STAUBKAPPE
13	979834708	1	INSULATING MAT 40X1886X711 PUR-SCHAU	DAEMMMATTE
14	802102008	9	ADHESIVE INSULATING STRIP 25MM PS18	PILZKOPFBAND

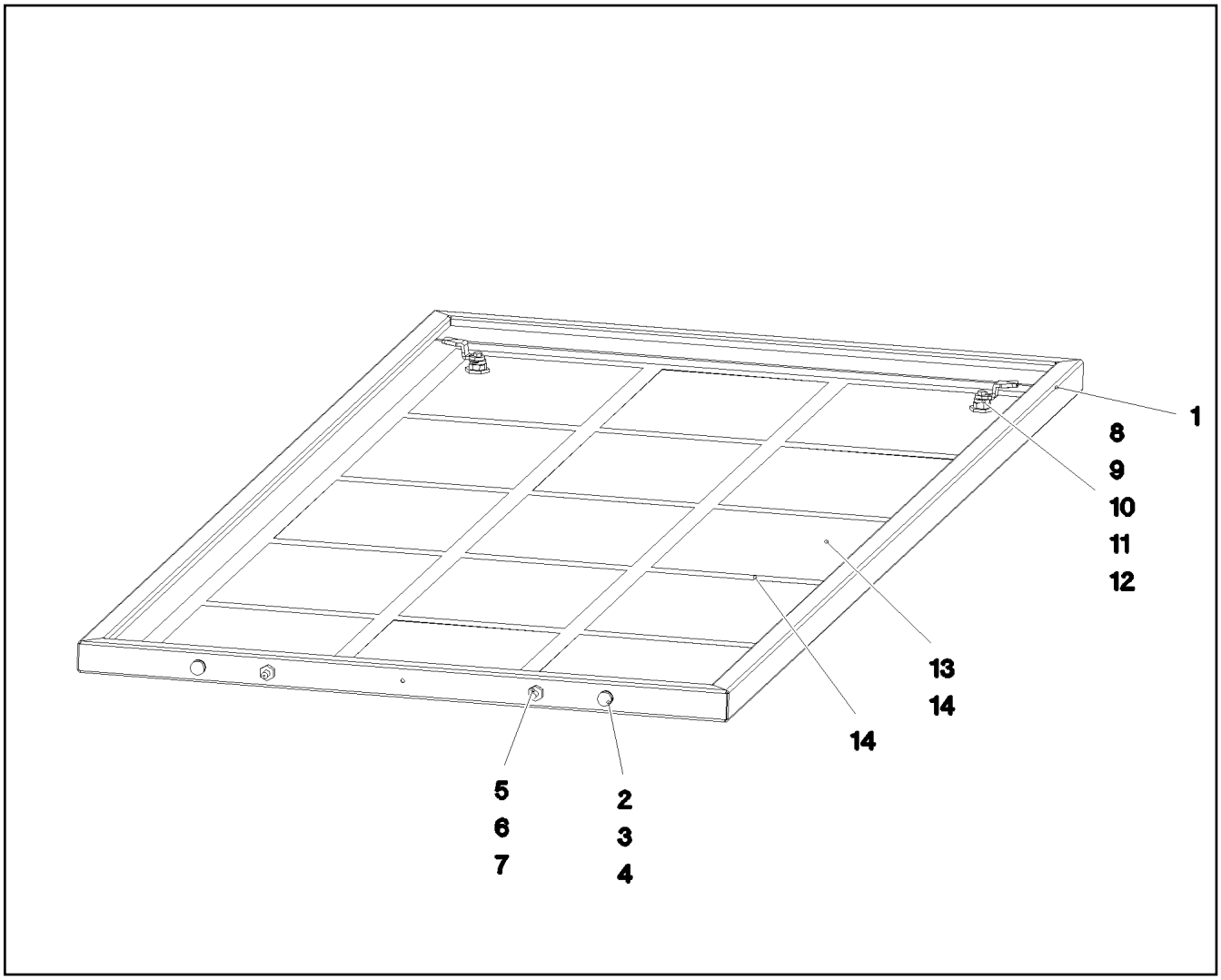

Pos.	Item	Quantity	Description	Bezeichnung
1	979834908	1	PLATE 2X2045X989 ALMG3 H111	BLECH
2	726616708	2	MEGI BUFFER 18X7,5	MEGIPUFFER
3	10875648	4	WASHER ISO 7093-1 6 200HV 480H SPF	SCHEIBE
4	10197764	2	HEX NUT ISO 4032 M6 10 ZNNI-480H SPF	SECHSKANTMUTTER
5	409710908	2	CARRYING BOLT M8	STUETZSCHRAUBE
6	12103465	4	WASHER ISO 7089 8 300HV ZNNI-480H SPF	SCHEIBE
7	10875614	2	HEX NUT DIN 985 M8 8 480H SPF	SECHSKANTMUTTER
8	704253308	2	HOUSING GD-ZN SW GEPULVERT	GEHAEUSE
9	704253408	2	ACTUATION SPIKE GD-ZN SW GEPULVERT	BETAETIGUNGSDORN
10	704274808	2	O-RING 12X2 NBR70	O-RING
11	704256208	2	TONGUE	ZUNGE
12	704254808	2	DUST CAP POLYETHYLEN SCHWARZ	STAUBKAPPE
13	979835008	1	INSULATING MAT 40X1886X828 PUR-SCHAU	DAEMMMATTE
14	802102008	11.5	ADHESIVE INSULATING STRIP 25MM PS18	PILZKOPFBAND

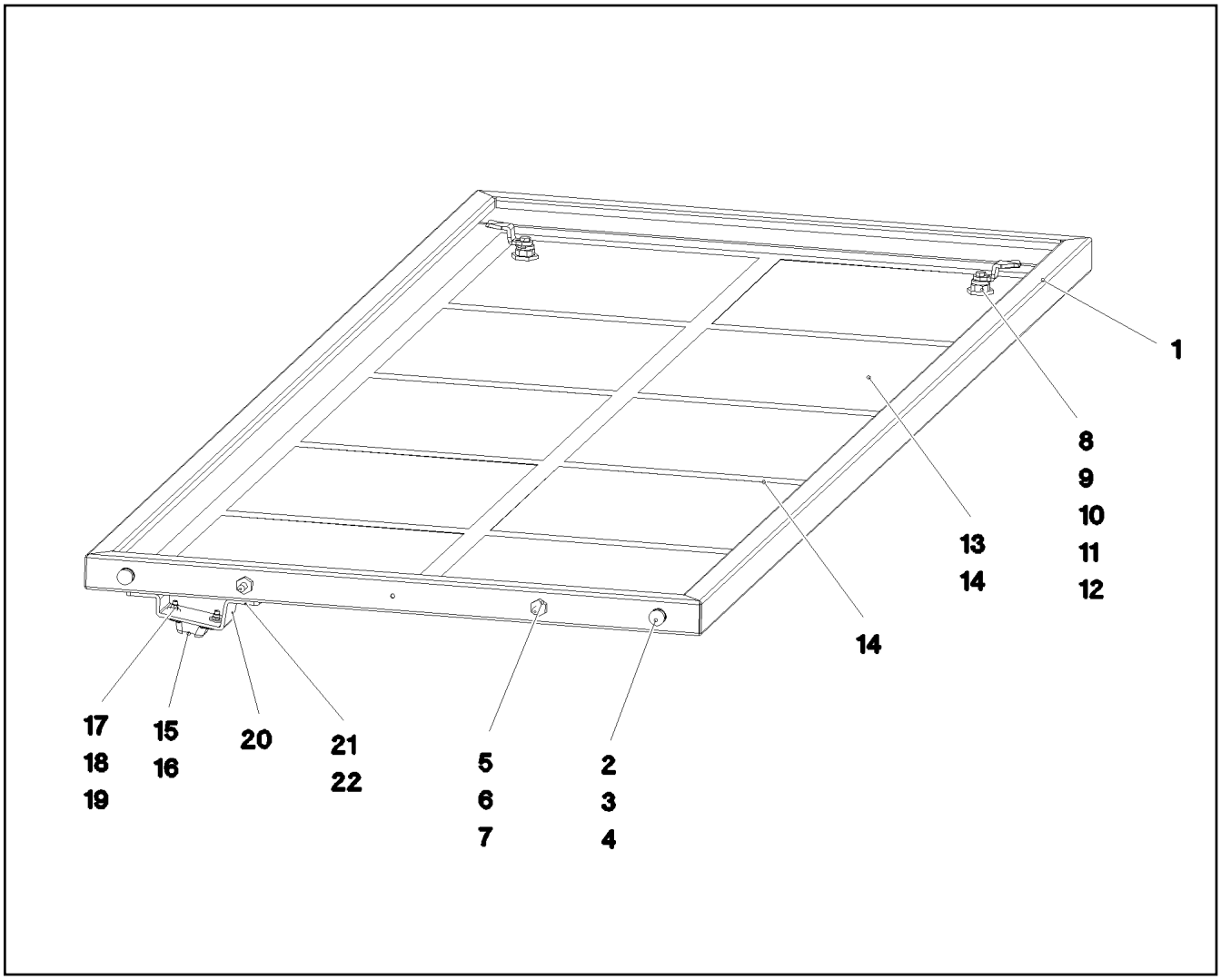

Pos.	Item	Quantity	Description	Bezeichnung
1	979836708	1	PLATE 2X2045X872 ALMG3 H111	BLECH
2	726616708	2	MEGI BUFFER 18X7,5	MEGIPUFFER
3	10875648	4	WASHER ISO 7093-1 6 200HV 480H SPF	SCHEIBE
4	10197764	2	HEX NUT ISO 4032 M6 10 ZNNI-480H SPF	SECHSKANTMUTTER
5	409710908	2	CARRYING BOLT M8	STUETZSCHRAUBE
6	12103465	4	WASHER ISO 7089 8 300HV ZNNI-480H SPF	SCHEIBE
7	10875614	2	HEX NUT DIN 985 M8 8 480H SPF	SECHSKANTMUTTER
8	704253308	2	HOUSING GD-ZN SW GEPULVERT	GEHAEUSE
9	704253408	2	ACTUATION SPIKE GD-ZN SW GEPULVERT	BETAETIGUNGSDORN
10	704274808	2	O-RING 12X2 NBR70	O-RING
11	704256208	2	TONGUE	ZUNGE
12	704254808	2	DUST CAP POLYETHYLEN SCHWARZ	STAUBKAPPE
13	979836808	1	INSULATING MAT 40X1886X711 PUR-SCHAU	DAEMMMATTE
14	802102008	11.5	ADHESIVE INSULATING STRIP 25MM PS18	PILZKOPFBAND
15	704204908	1	DOOR STOPPER	TUERFESTSTELLER
16	704205008	1	CLAMPING BUFFER	KLEMMPUFFER
17	10875810	2	COUNTERSUNK SCREW ISO 10642 M5X20	SENKSCHRAUBE
18	10875643	2	WASHER ISO 7093-1 5 200HV 480H SPF	SCHEIBE
19	10875612	2	HEX NUT DIN 985 M5 8 480H SPF	SECHSKANTMUTTER
20	974586808	1	PLATE 4X198X50 S315MC FE//ZNNI8//CN//T	BLECH
21	943700408	1	FLAT STEEL 10X30X150 S235JR	FLACHSTAHL
22	10875471	2	BUTTON HEAD SCREW AEHNL.ISO 7380-2	HALBRUNDKOPFSCHRAUBE

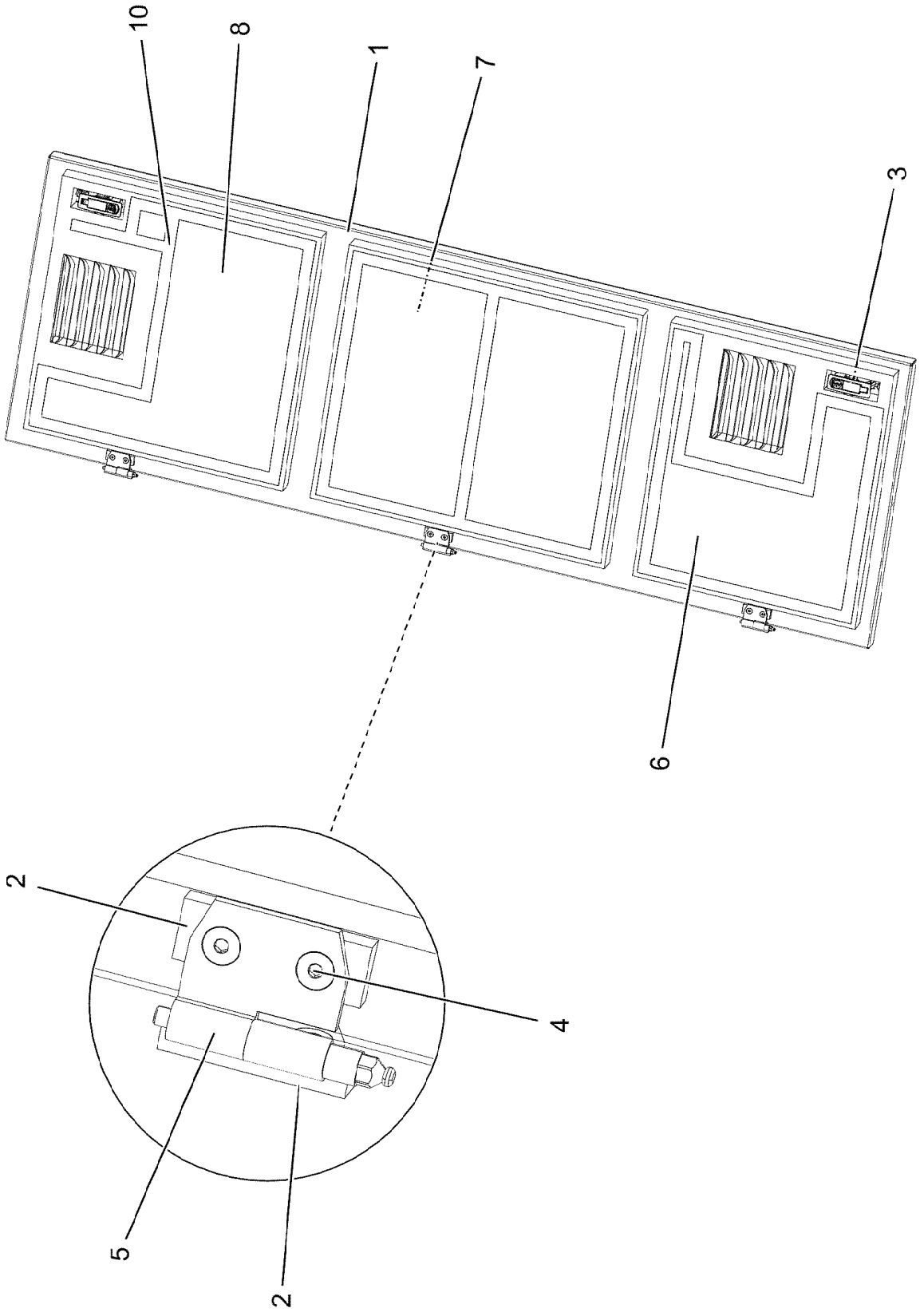

15.3.2023 002189 LIEBHERR	**etk_en_de_098406_LR 13000** **DOOR COMPL.** **TUER VORM.**	958 (1/2) **96033989**

Pos.	Item	Quantity	Description	Bezeichnung
1	96033990	1	DOOR GLUED	TUER GEKLEBT
2	953695308	6	THREADED PLATE 8.0 X0 S235JR FE//ZNNI8/	GEWINDEPLATTE
3	11450420	2	LEVER FASTENER	HEBELVERSCHLUSS
4	10875551	12	COUNTERSUNK SCREW DIN 7991 M6X16 8	SENKSCHRAUBE
5	704205908	3	HINGE 40X40X50/180° ST37-2 FE//ZN12//B	SCHARNIER
6	97117322	1	INSULATING MAT 40X576X490 PUR-SCHAU	DAEMMMATTE
7	97117323	1	INSULATING MAT 40X576X646 PUR-SCHAU	DAEMMMATTE
8	97117324	1	INSULATING MAT 40X576X570 PUR-SCHAU	DAEMMMATTE
10	802102008	7.6	ADHESIVE INSULATING STRIP 25MM PS18	PILZKOPFBAND

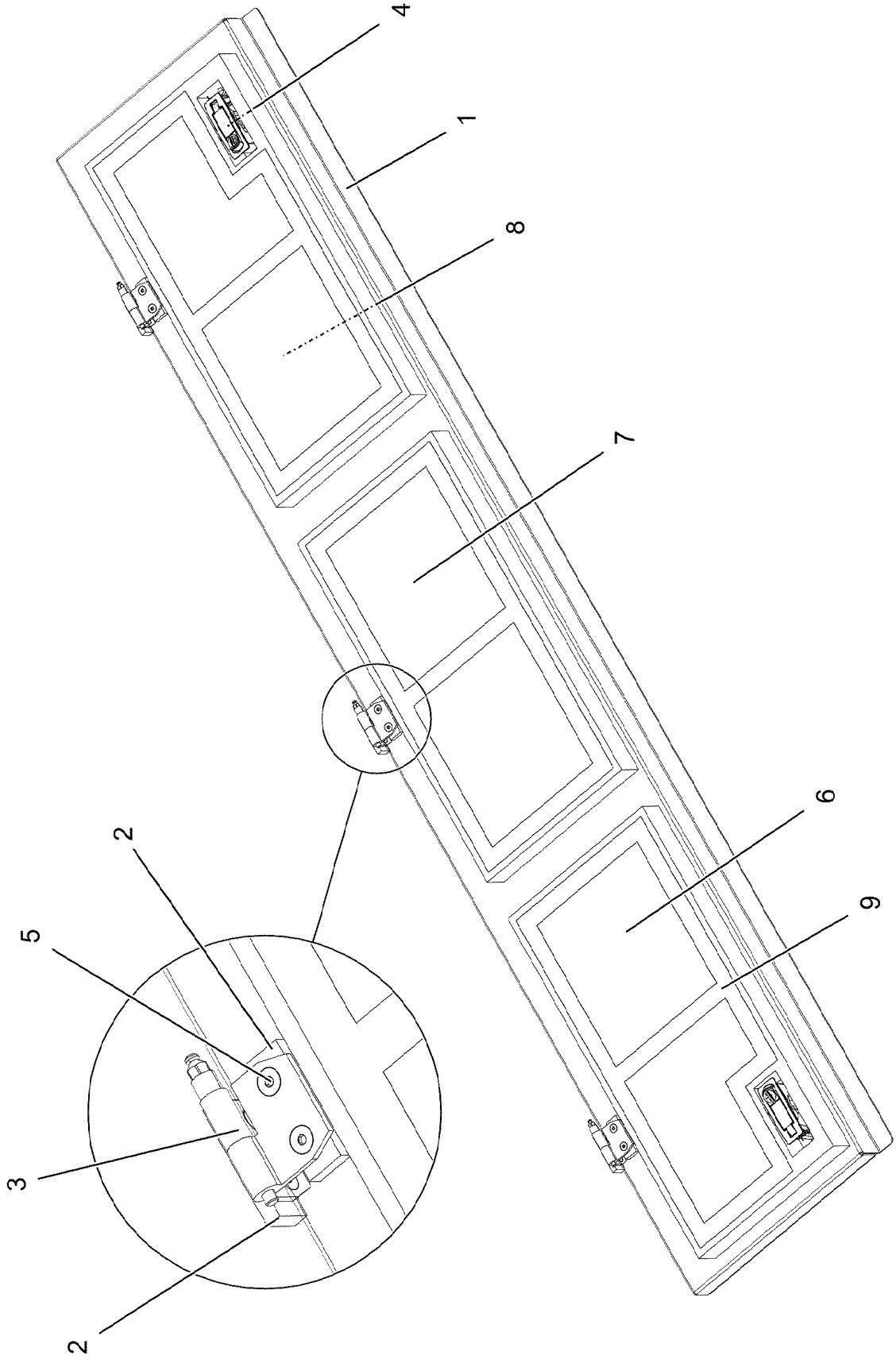
4
1
8
7
6
9
2
5
3
2

Pos.	Item	Quantity	Description	Bezeichnung
1	96033992	1	DOOR GLUED	TUER GEKLEBT
2	953695308	6	THREADED PLATE 8.0 X0 S235JR FE//ZNNI8/	GEWINDEPLATTE
3	704205808	3	HINGE 40X40X50/180° ST37-2 FE//ZN12//B	SCHARNIER
4	11450420	2	LEVER FASTENER	HEBELVERSCHLUSS
5	10875551	12	COUNTERSUNK SCREW DIN 7991 M6X16 8	SENKSCHRAUBE
6	97117316	1	INSULATING MAT 40X568X276 PUR-SCHAU	DAEMMMATTE
7	97117317	1	INSULATING MAT 40X566X276 PUR-SCHAU	DAEMMMATTE
8	97117318	1	INSULATING MAT 40X570X276 PUR-SCHAU	DAEMMMATTE
9	802102008	5.2	ADHESIVE INSULATING STRIP 25MM PS18	PILZKOPFBAND

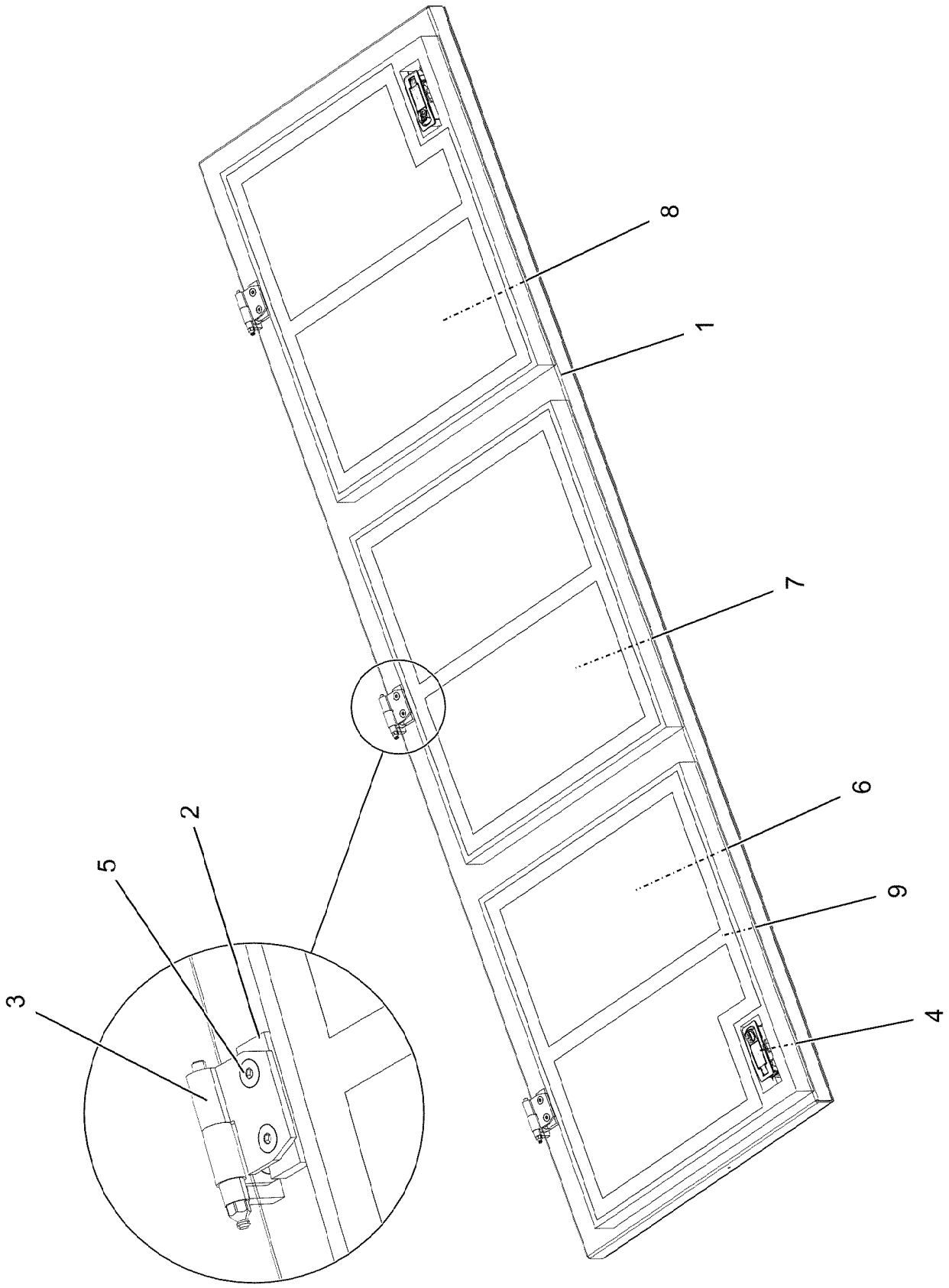
8
1
7
6
9
4
2
5
3

Pos.	Item	Quantity	Description	Bezeichnung
1	96034114	1	DOOR GLUED	TUER GEKLEBT
2	953695308	6	THREADED PLATE 8.0 X0 S235JR FE//ZNNI8/	GEWINDEPLATTE
3	704205908	3	HINGE 40X40X50/180° ST37-2 FE//ZN12//B	SCHARNIER
4	11450420	2	LEVER FASTENER	HEBELVERSCHLUSS
5	10875551	12	COUNTERSUNK SCREW DIN 7991 M6X16 8	SENKSCHRAUBE
6	97117325	1	INSULATING MAT 40X570X488 PUR-SCHAU	DAEMMMATTE
7	97117326	1	INSULATING MAT 40X566X488 PUR-SCHAU	DAEMMMATTE
8	97117327	1	INSULATING MAT 40X570X488 PUR-SCHAU	DAEMMMATTE
9	802102008	7.1	ADHESIVE INSULATING STRIP 25MM PS18	PILZKOPFBAND

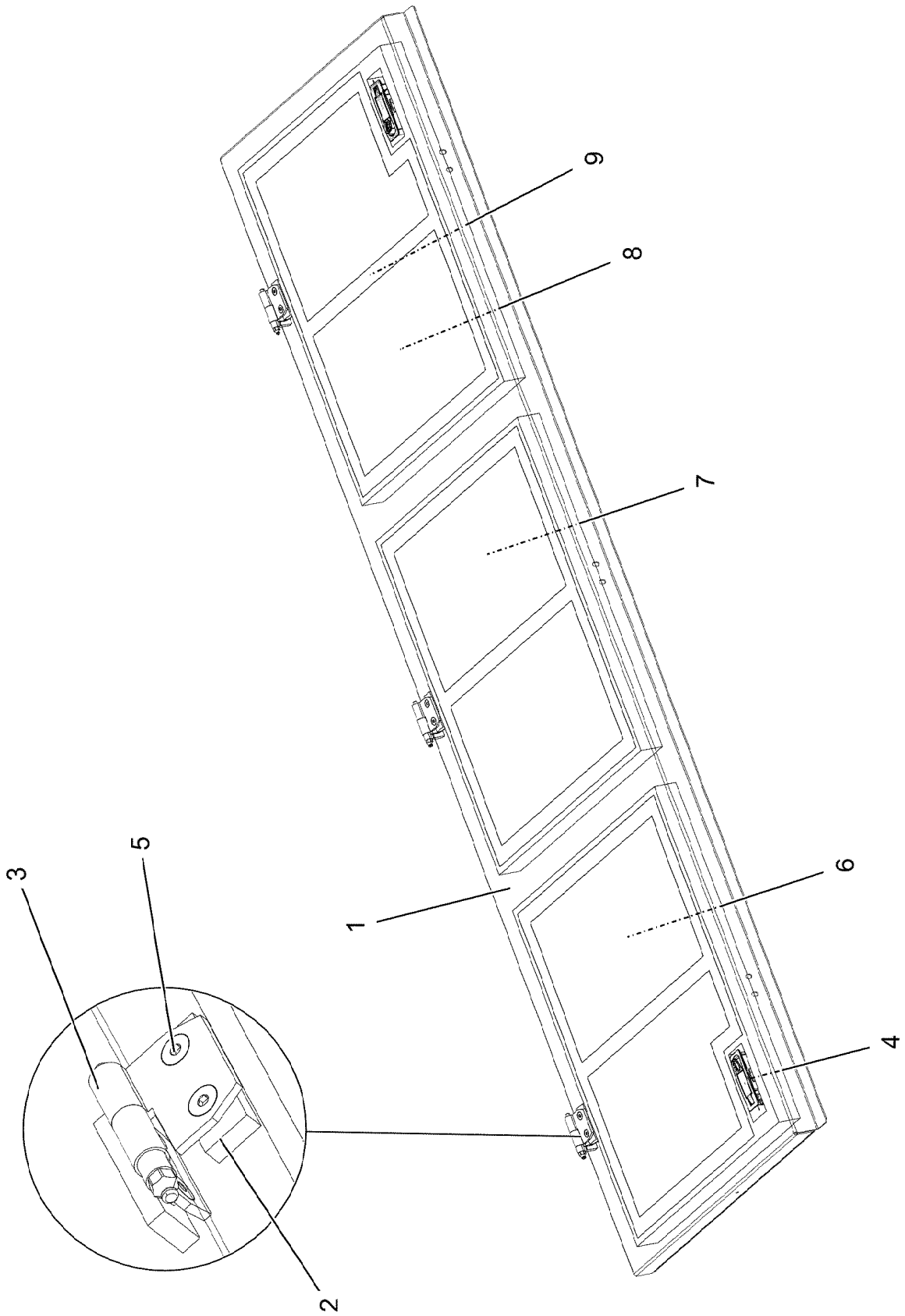

15.3.2023 002201 LIEBHERR	**etk_en_de_098406_LR 13000** **DOOR COMPL.** **TUER VORM.**	964 (1/2) **96033996**

Pos.	Item	Quantity	Description	Bezeichnung
1	96033997	1	DOOR GLUED	TUER GEKLEBT
2	953695308	6	THREADED PLATE 8.0 X0 S235JR FE//ZNNI8/	GEWINDEPLATTE
3	704205908	3	HINGE 40X40X50/180° ST37-2 FE//ZN12//B	SCHARNIER
4	11450420	2	LEVER FASTENER	HEBELVERSCHLUSS
5	10875551	12	COUNTERSUNK SCREW DIN 7991 M6X16 8	SENKSCHRAUBE
6	97117325	1	INSULATING MAT 40X570X488 PUR-SCHAU	DAEMMMATTE
7	97117326	1	INSULATING MAT 40X566X488 PUR-SCHAU	DAEMMMATTE
8	97117327	1	INSULATING MAT 40X570X488 PUR-SCHAU	DAEMMMATTE
9	802102008	7.1	ADHESIVE INSULATING STRIP 25MM PS18	PILZKOPFBAND

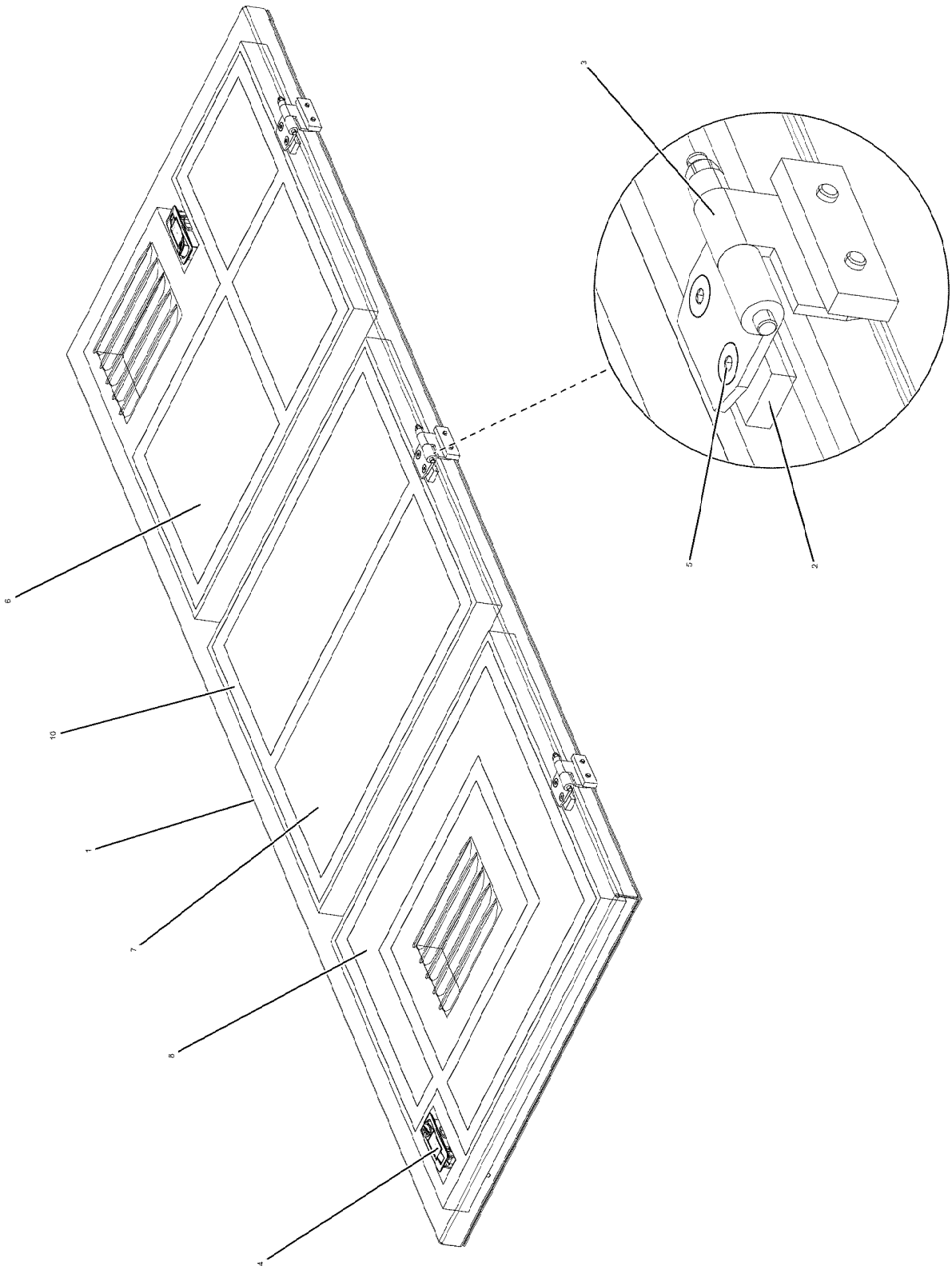
3
5
2
6
10
1
7
8
4

Pos.	Item	Quantity	Description	Bezeichnung
1	96034005	1	DOOR GLUED	TUER GEKLEBT
2	953695308	6	THREADED PLATE 8.0 X0 S235JR FE//ZNNI8/	GEWINDEPLATTE
3	704205908	3	HINGE 40X40X50/180° ST37-2 FE//ZN12//B	SCHARNIER
4	11450420	2	LEVER FASTENER	HEBELVERSCHLUSS
5	10875551	12	COUNTERSUNK SCREW DIN 7991 M6X16 8	SENKSCHRAUBE
6	97117332	1	INSULATING MAT 40X576X570 PUR-SCHAU	DAEMMMATTE
7	97117334	1	INSULATING MAT 40X566X576 PUR-SCHAU	DAEMMMATTE
8	97117335	1	INSULATING MAT 40X576X570 PUR-SCHAU	DAEMMMATTE
10	802102008	8.5	ADHESIVE INSULATING STRIP 25MM PS18	PILZKOPFBAND

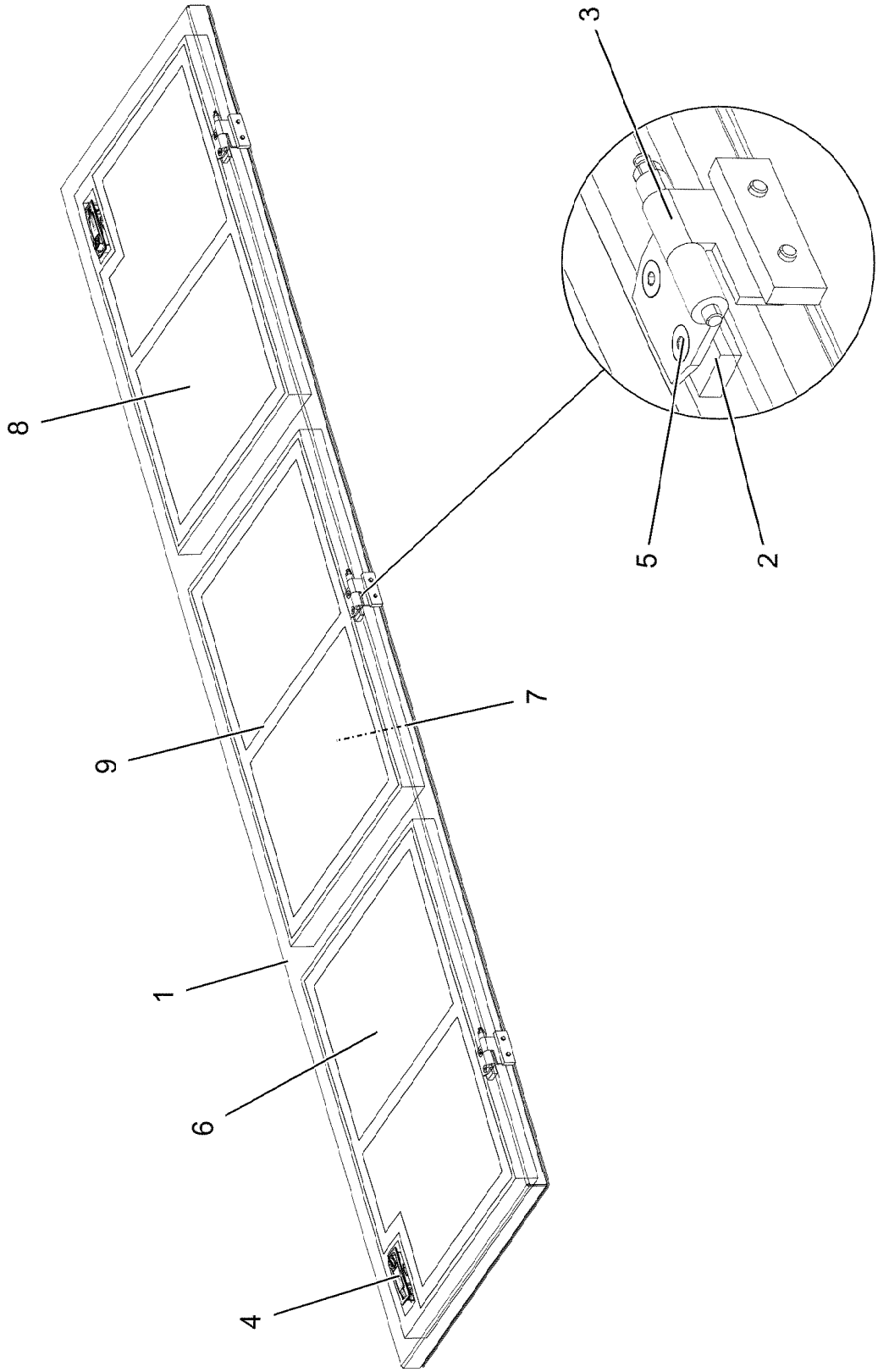

15.3.2023 002203 LIEBHERR	**etk_en_de_098406_LR 13000** **DOOR COMPL.** **TUER VORM.**	968 (1/2) **96036311**

Pos.	Item	Quantity	Description	Bezeichnung
1	96036312	1	DOOR GLUED	TUER GEKLEBT
2	953695308	6	THREADED PLATE 8.0 X0 S235JR FE//ZNNI8/	GEWINDEPLATTE
3	704205908	3	HINGE 40X40X50/180° ST37-2 FE//ZN12//B	SCHARNIER
4	11450420	2	LEVER FASTENER	HEBELVERSCHLUSS
5	10875551	12	COUNTERSUNK SCREW DIN 7991 M6X16 8	SENKSCHRAUBE
6	97120560	1	INSULATING MAT 40X680X488 PUR-SCHAU	DAEMMMATTE
7	97120569	1	INSULATING MAT 40X676X488 PUR-SCHAU	DAEMMMATTE
8	97120570	1	INSULATING MAT 40X680X488 PUR-SCHAU	DAEMMMATTE
9	802102008	7.72	ADHESIVE INSULATING STRIP 25MM PS18	PILZKOPFBAND

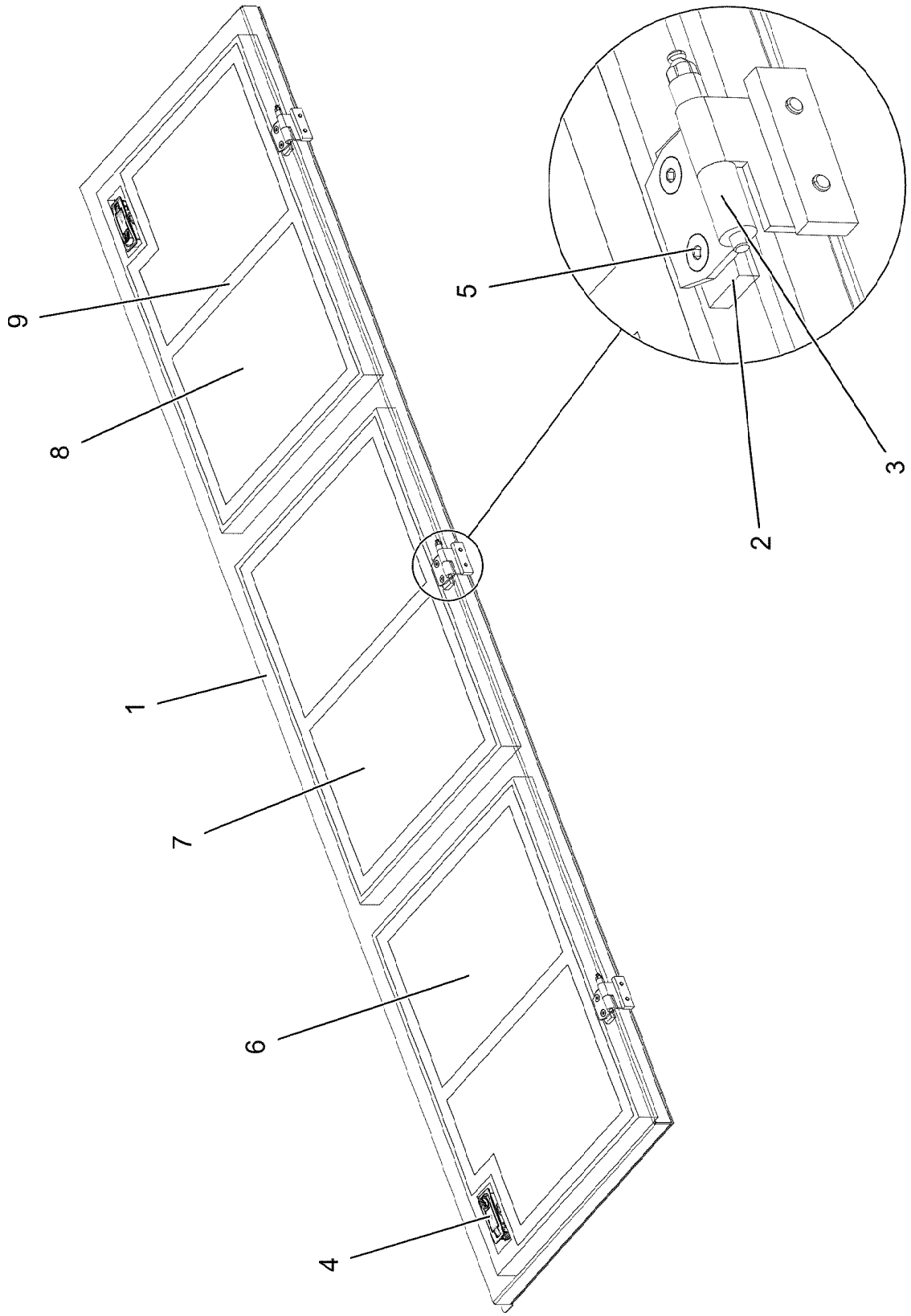

15.3.2023 002204 LIEBHERR	**etk_en_de_098406_LR 13000** **DOOR COMPL.** **TUER VORM.**	970 (1/2) **96036313**

Pos.	Item	Quantity	Description	Bezeichnung
1	96036314	1	DOOR GLUED	TUER GEKLEBT
2	953695308	6	THREADED PLATE 8.0 X0 S235JR FE//ZNNI8/	GEWINDEPLATTE
3	704205908	3	HINGE 40X40X50/180° ST37-2 FE//ZN12//B	SCHARNIER
4	11450420	2	LEVER FASTENER	HEBELVERSCHLUSS
5	10875551	12	COUNTERSUNK SCREW DIN 7991 M6X16 8	SENKSCHRAUBE
6	97120560	1	INSULATING MAT 40X680X488 PUR-SCHAU	DAEMMMATTE
7	97120569	1	INSULATING MAT 40X676X488 PUR-SCHAU	DAEMMMATTE
8	97120570	1	INSULATING MAT 40X680X488 PUR-SCHAU	DAEMMMATTE
9	802102008	7.72	ADHESIVE INSULATING STRIP 25MM PS18	PILZKOPFBAND

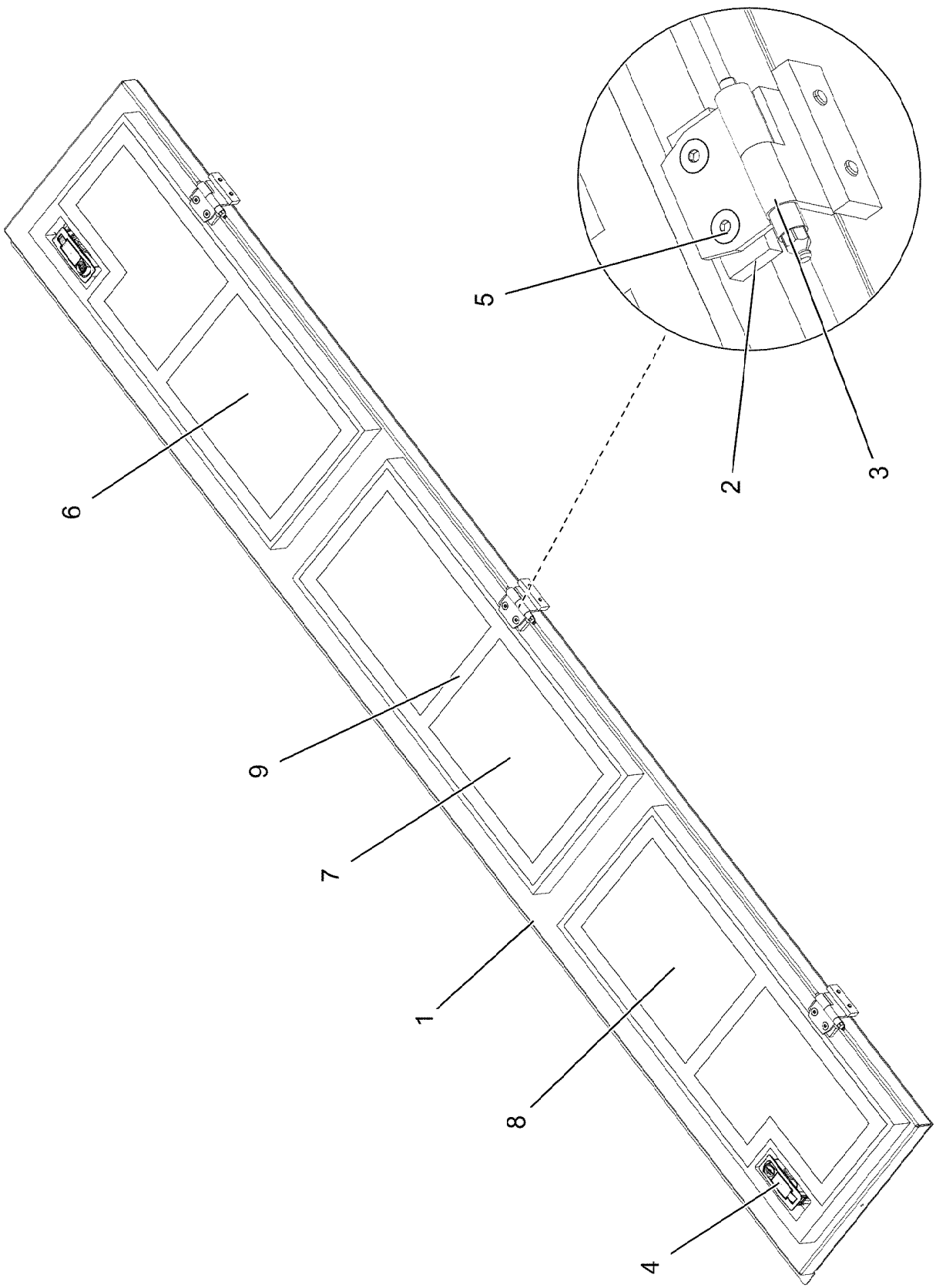

15.3.2023 002205 LIEBHERR	**etk_en_de_098406_LR 13000** **DOOR COMPL.** **TUER VORM.**	❑ 972 (1/2) **96036315**

Pos.	Item	Quantity	Description	Bezeichnung
1	96036316	1	DOOR GLUED	TUER GEKLEBT
2	953695308	6	THREADED PLATE 8.0 X0 S235JR FE//ZNNI8/	GEWINDEPLATTE
3	704205808	3	HINGE 40X40X50/180° ST37-2 FE//ZN12//B	SCHARNIER
4	11450420	2	LEVER FASTENER	HEBELVERSCHLUSS
5	10875551	12	COUNTERSUNK SCREW DIN 7991 M6X16 8	SENKSCHRAUBE
6	97120575	1	INSULATING MAT 40X678X276 PUR-SCHAU	DAEMMMATTE
7	97120576	1	INSULATING MAT 40X676X276 PUR-SCHAU	DAEMMMATTE
8	97120577	1	INSULATING MAT 40X680X276 PUR-SCHAU	DAEMMMATTE
9	802102008	5.81	ADHESIVE INSULATING STRIP 25MM PS18	PILZKOPFBAND

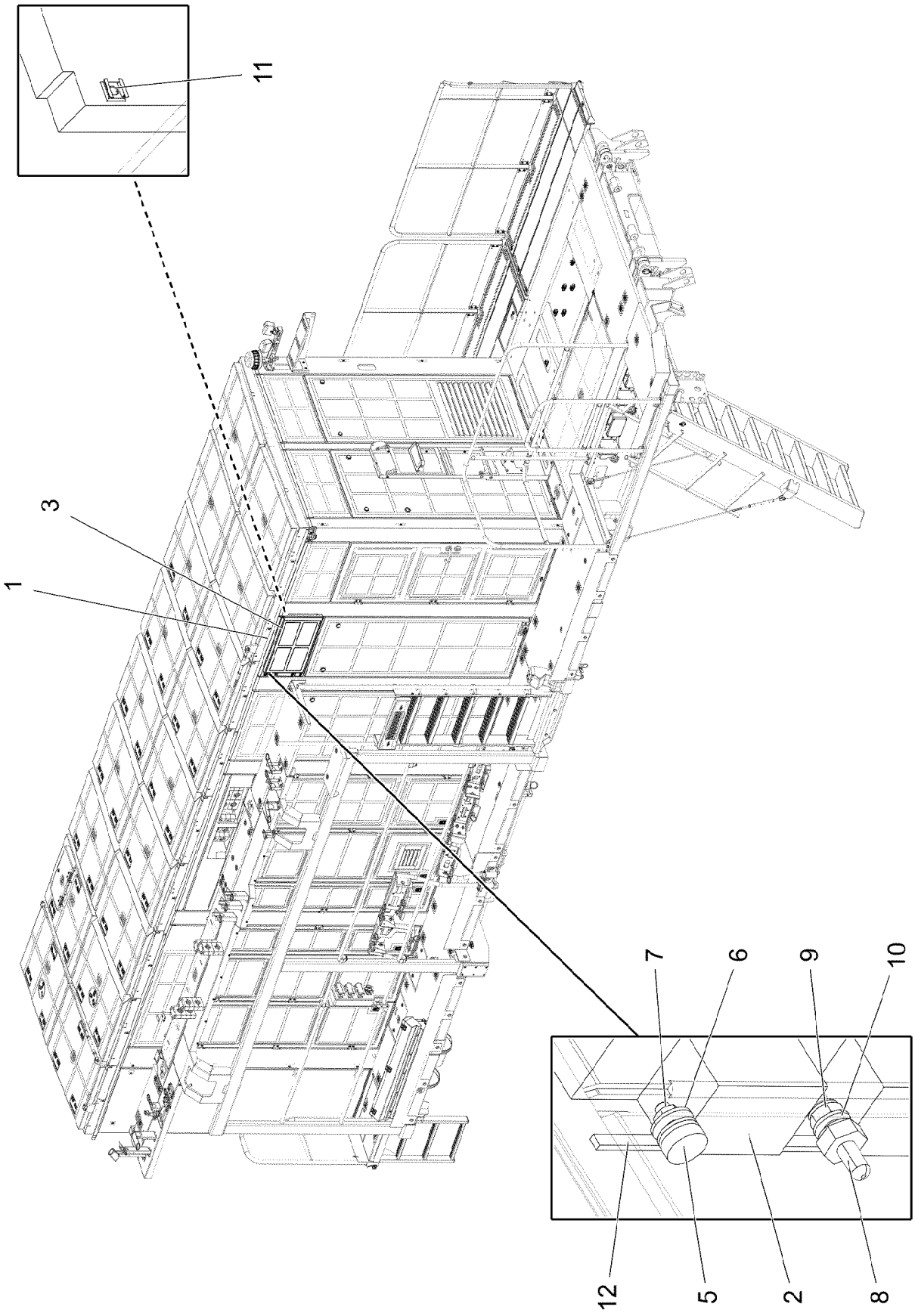

15.3.2023 007913 LIEBHERR	**etk_en_de_098406_LR 13000** **COVER PRE-ASSY.** **DECKEL VORM.**	974 (1/2) **96042450**

Pos.	Item	Quantity	Description	Bezeichnung
1	97127821	1	PLATE 3X868X529 ALMG3 H111 SPF	BLECH
2	97127882	1	INSULATING MAT 40X717X358 PUR-SCHAU	DAEMMMATTE
3	802102008	2.71	ADHESIVE INSULATING STRIP 25MM PS18	PILZKOPFBAND
5	726616708	2	MEGI BUFFER 18X7,5	MEGIPUFFER
6	10875648	4	WASHER ISO 7093-1 6 200HV 480H SPF	SCHEIBE
7	10197764	2	HEX NUT ISO 4032 M6 10 ZNNI-480H SPF	SECHSKANTMUTTER
8	409710908	2	CARRYING BOLT M8	STUETZSCHRAUBE
9	10875614	2	HEX NUT DIN 985 M8 8 480H SPF	SECHSKANTMUTTER
10	12103465	2	WASHER ISO 7089 8 300HV ZNNI-480H SPF	SCHEIBE
11	10875858	2	CAGE NUT M8 A2/ST A2K	KAEFIGMUTTER
12	262108908	0.353	CELL RUBBER 6X3X10000 CELL.RUBBER	ZELLGUMMI

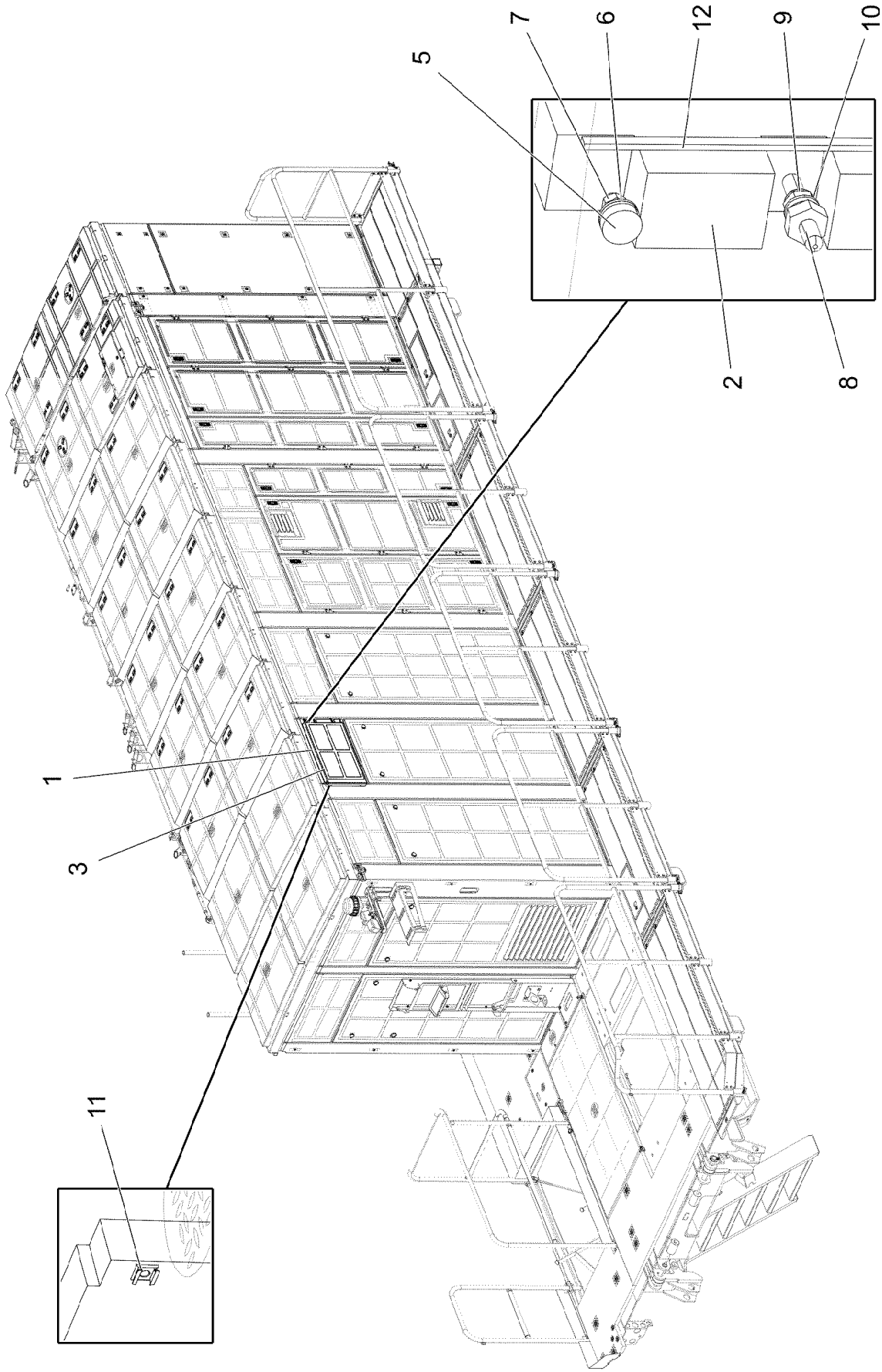
7
6
12
9
10
5
2
8
1
3
11

Pos.	Item	Quantity	Description	Bezeichnung
1	97127822	1	PLATE 3X868X529 ALMG3 H111 SPF	BLECH
2	97127883	1	INSULATING MAT 40X717X358 PUR-SCHAU	DAEMMMATTE
3	802102008	7.21	ADHESIVE INSULATING STRIP 25MM PS18	PILZKOPFBAND
5	726616708	2	MEGI BUFFER 18X7,5	MEGIPUFFER
6	10875648	4	WASHER ISO 7093-1 6 200HV 480H SPF	SCHEIBE
7	10197764	2	HEX NUT ISO 4032 M6 10 ZNNI-480H SPF	SECHSKANTMUTTER
8	409710908	2	CARRYING BOLT M8	STUETZSCHRAUBE
9	10875614	2	HEX NUT DIN 985 M8 8 480H SPF	SECHSKANTMUTTER
10	12103465	2	WASHER ISO 7089 8 300HV ZNNI-480H SPF	SCHEIBE
11	10875858	2	CAGE NUT M8 A2/ST A2K	KAEFIGMUTTER
12	262108908	0.353	CELL RUBBER 6X3X10000 CELL.RUBBER	ZELLGUMMI

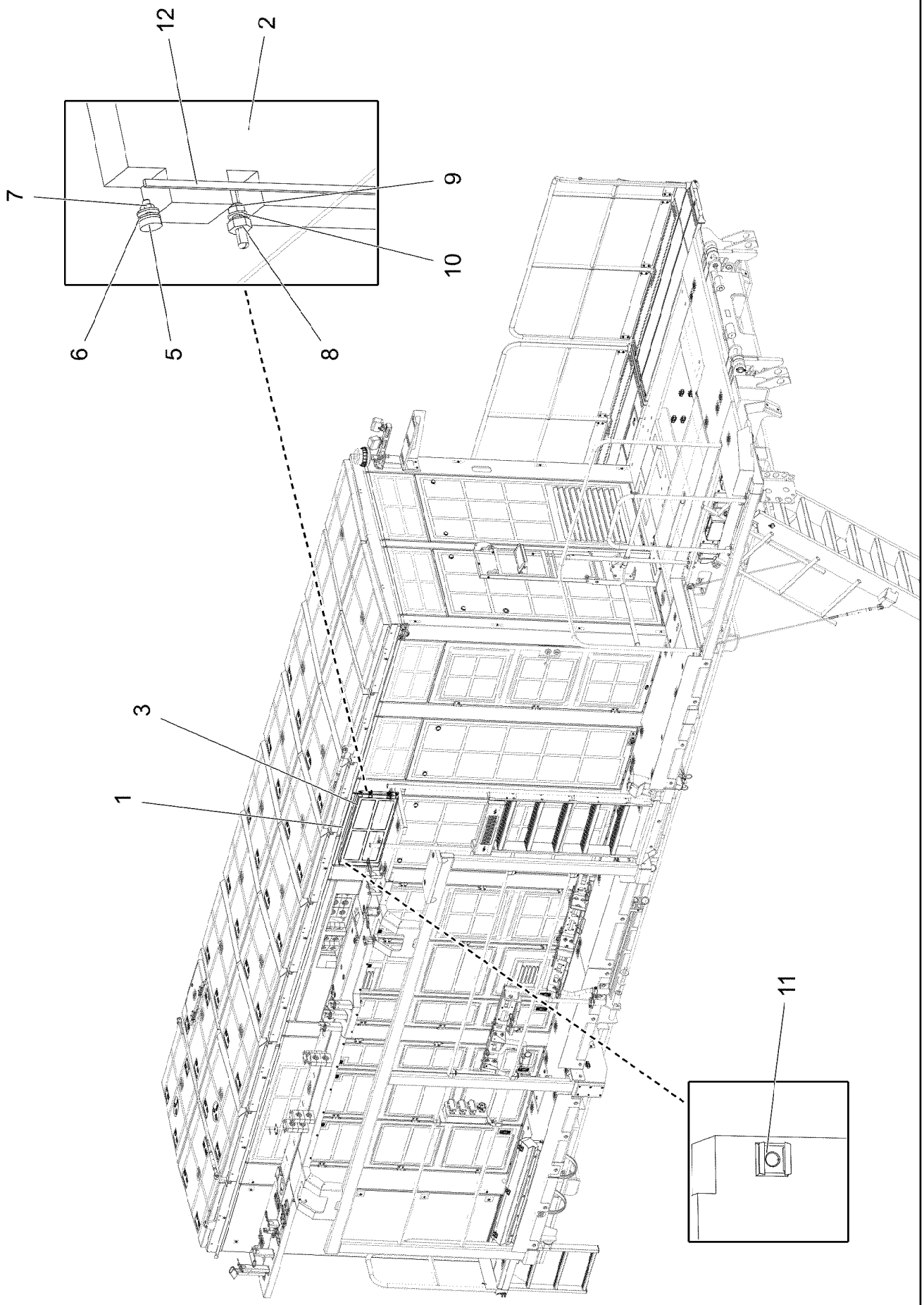

15.3.2023 007911 LIEBHERR	**etk_en_de_098406_LR 13000** **COVER PRE-ASSY.** **DECKEL VORM.**	978 (1/2) **96042452**

Pos.	Item	Quantity	Description	Bezeichnung
1	97127823	1	PLATE 3X985X529 ALMG3 H111 SPF	BLECH
2	97127884	1	INSULATING MAT 40X834X358 PUR-SCHAU	DAEMMMATTE
3	802102008	3.06	ADHESIVE INSULATING STRIP 25MM PS18	PILZKOPFBAND
5	726616708	2	MEGI BUFFER 18X7,5	MEGIPUFFER
6	10875648	4	WASHER ISO 7093-1 6 200HV 480H SPF	SCHEIBE
7	10197764	2	HEX NUT ISO 4032 M6 10 ZNNI-480H SPF	SECHSKANTMUTTER
8	409710908	2	CARRYING BOLT M8	STUETZSCHRAUBE
9	10875614	2	HEX NUT DIN 985 M8 8 480H SPF	SECHSKANTMUTTER
10	12103465	2	WASHER ISO 7089 8 300HV ZNNI-480H SPF	SCHEIBE
11	10875858	2	CAGE NUT M8 A2/ST A2K	KAEFIGMUTTER
12	262108908	0.353	CELL RUBBER 6X3X10000 CELL.RUBBER	ZELLGUMMI

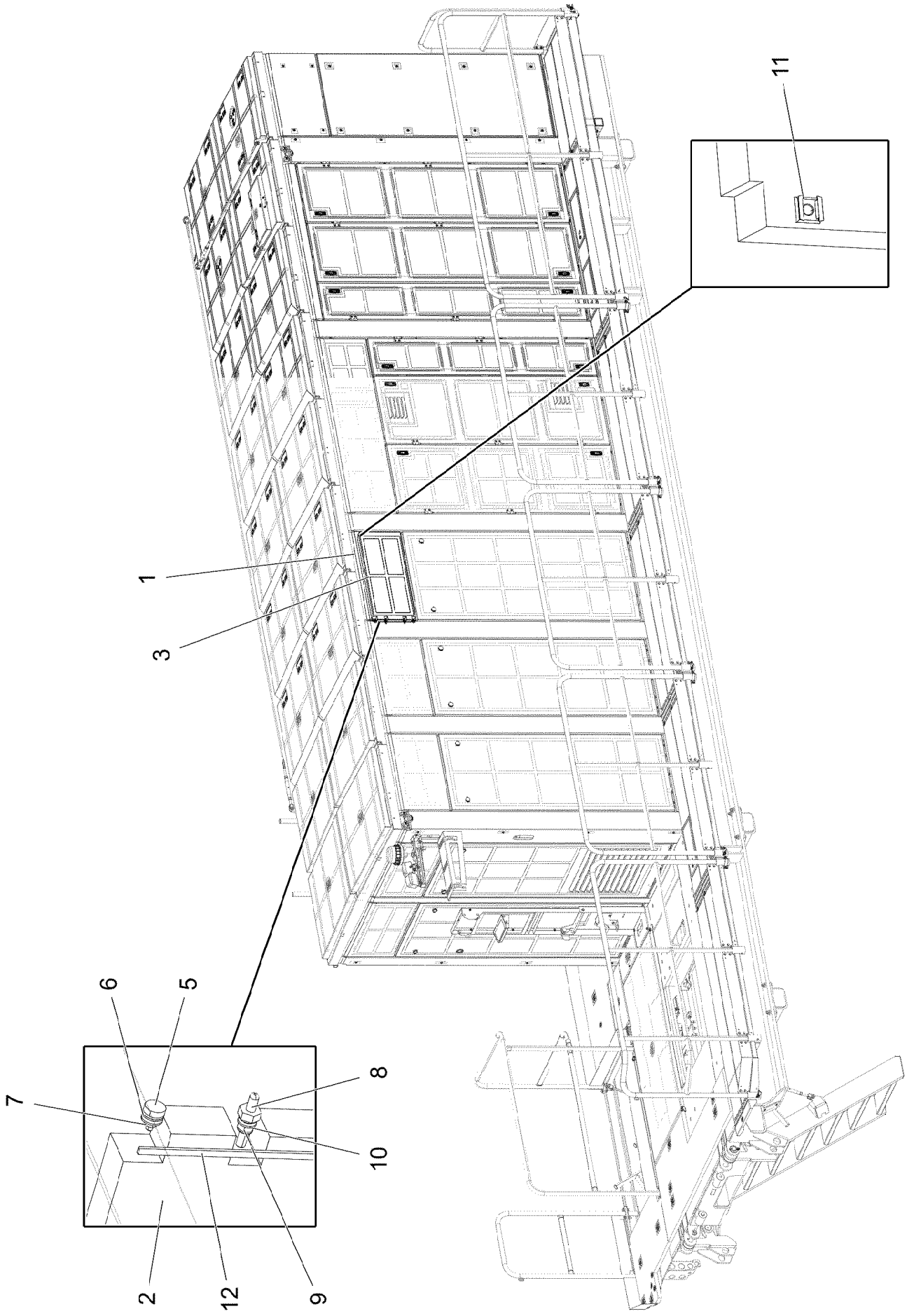

15.3.2023 007910 LIEBHERR	**etk_en_de_098406_LR 13000** **COVER PRE-ASSY.** **DECKEL VORM.**	980 (1/2) **96042453**

Pos.	Item	Quantity	Description	Bezeichnung
1	97127824	1	PLATE 3X985X529 ALMG3 H111 SPF	BLECH
2	97127885	1	INSULATING MAT 40X834X358 PUR-SCHAU	DAEMMMATTE
3	802102008	3.06	ADHESIVE INSULATING STRIP 25MM PS18	PILZKOPFBAND
5	726616708	2	MEGI BUFFER 18X7,5	MEGIPUFFER
6	10875648	4	WASHER ISO 7093-1 6 200HV 480H SPF	SCHEIBE
7	10197764	2	HEX NUT ISO 4032 M6 10 ZNNI-480H SPF	SECHSKANTMUTTER
8	409710908	2	CARRYING BOLT M8	STUETZSCHRAUBE
9	10875614	2	HEX NUT DIN 985 M8 8 480H SPF	SECHSKANTMUTTER
10	12103465	2	WASHER ISO 7089 8 300HV ZNNI-480H SPF	SCHEIBE
11	10875858	2	CAGE NUT M8 A2/ST A2K	KAEFIGMUTTER
12	262108908	0.353	CELL RUBBER 6X3X10000 CELL.RUBBER	ZELLGUMMI

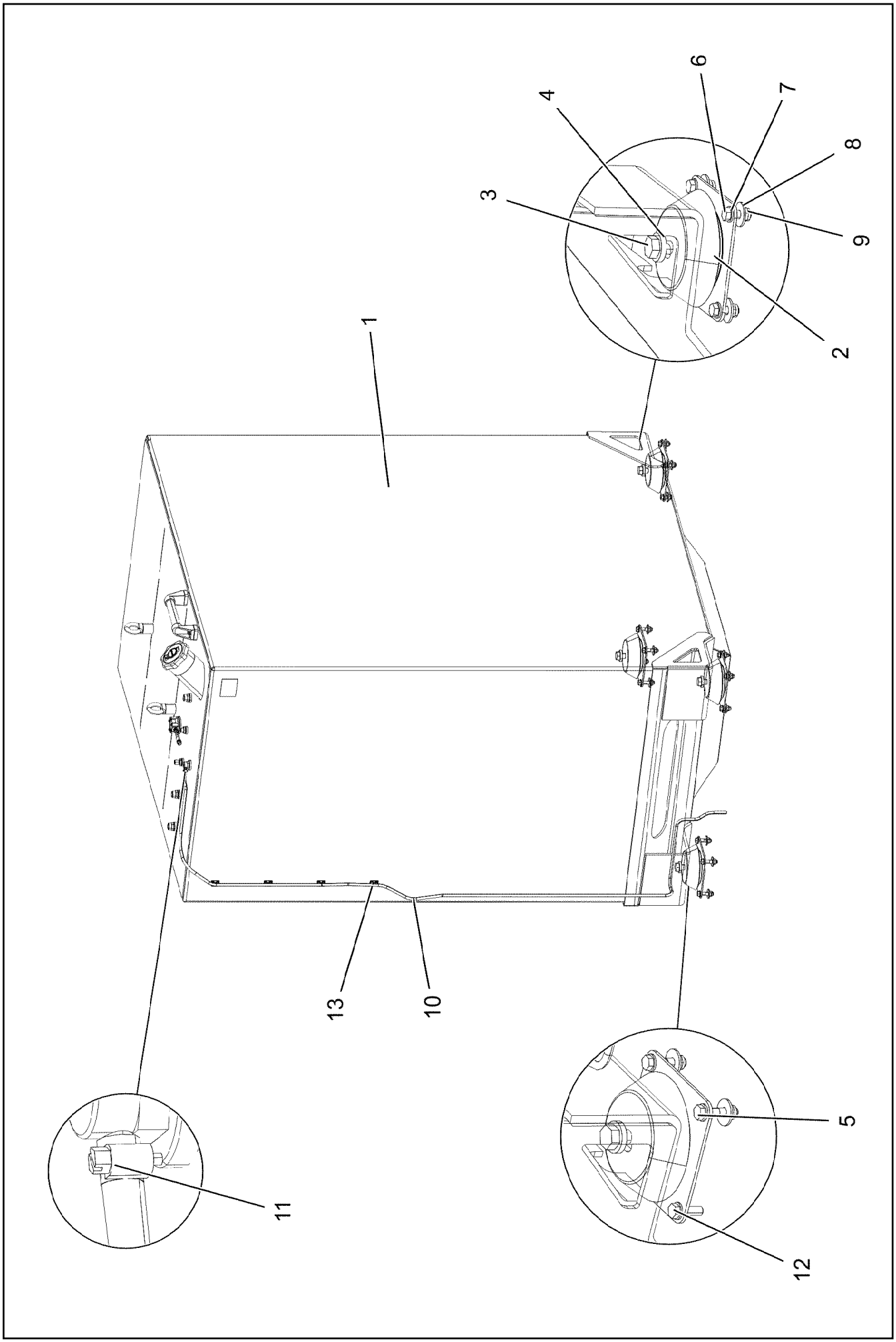

15.3.2023 002133 LIEBHERR	**etk_en_de_098406_LR 13000** **FUEL TANK CPL.** **KRAFTSTOFFBEHAELTER KPL.**	982 (1/2) **919203708**

Pos.	Item	Quantity	Description	Bezeichnung
1	96034679	1	FUEL TANK, PRE-ASSEMBLED ⇨ ❑ 984	KRAFTSTOFFBEHAELTER VO
2	12104379	4	RUBBER-METAL MACHINERY FOOT 177X63	MEGI-MASCHINENFUSS
3	12224018	4	HEX SCREW ISO 4017 M20X55 8.8 FLZN SP	SECHSKANTSCHRAUBE
4	4600604	4	WASHER DIN 7349 21 100HV FLZN SPF	SCHEIBE
5	11658891	7	HEX SCREW ISO 4014 M12X55 8.8 FLZN SP	SECHSKANTSCHRAUBE
6	11642349	8	HEX SCREW ISO 4017 M12X35 8.8 FLZN SP	SECHSKANTSCHRAUBE
7	10289804	16	WASHER ISO 7089 12 300HV FLZN SPF	SCHEIBE
8	11182717	15	WASHER ISO 7093-1 12 300HV FLZN SPF	SCHEIBE
9	10875607	15	HEX NUT DIN 985 M12 8 FLZN SPF	SECHSKANTMUTTER
10	96036238	1	HOSE LINES FUEL	SCHLAUCHLEITUNGEN KRAFT
(1)	96037072	1	HOSE CPL. KUNSTSTOFF 8X3100	SCHLAUCH KPL.
11	10872024	1	HOSE CLAMP DIN 3017-1 12/8-16/9 W3	SCHLAUCHSCHELLE
12	11645384	1	HEX SCREW ISO 4017 M12X40 8.8 FLZN SP	SECHSKANTSCHRAUBE
13	10870511	4	CABLE CLIP HOLDER 28X28-NATUR PA6.6	KABELBINDERHALTER

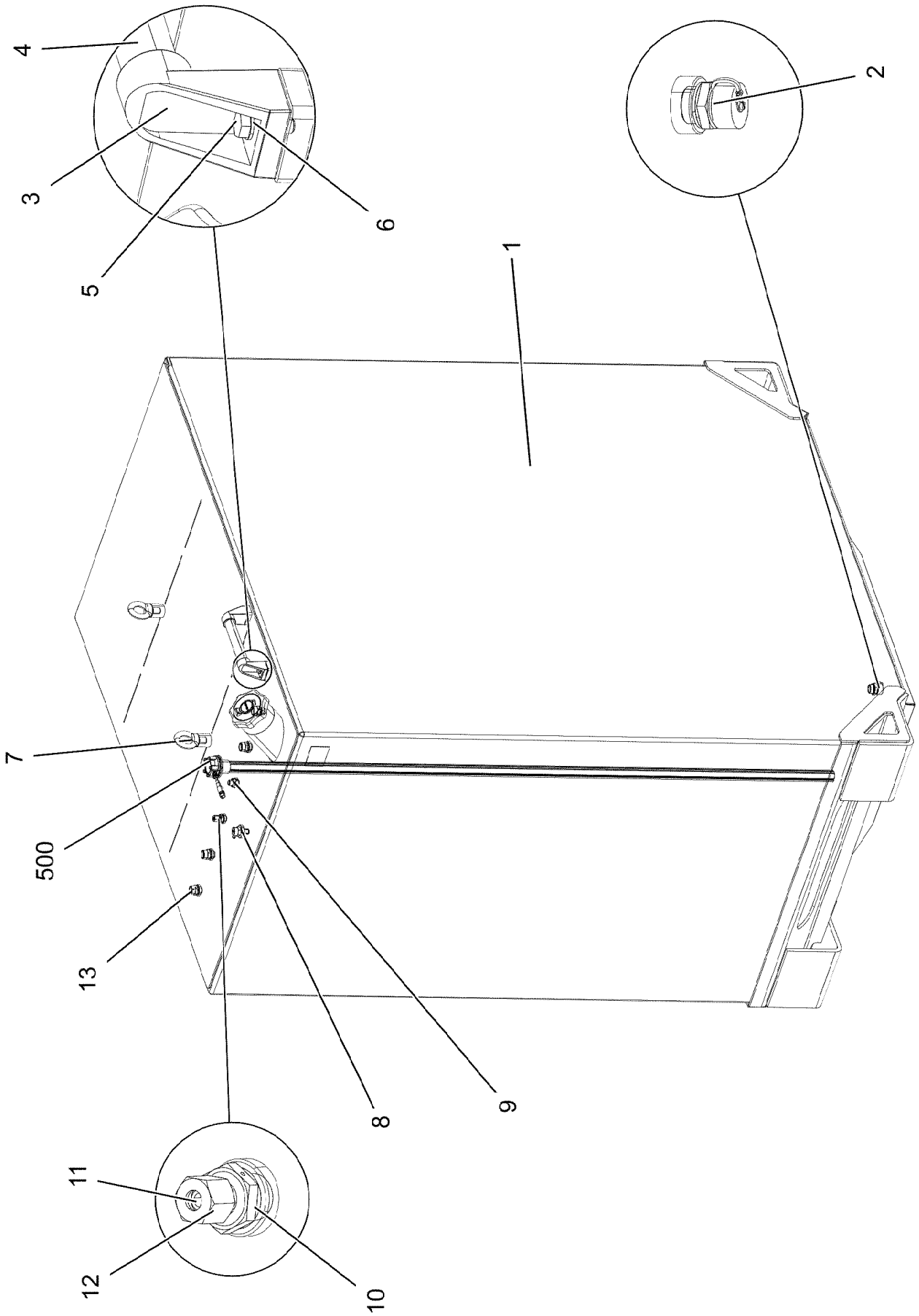

15.3.2023 002134	**etk_en_de_098406_LR 13000**	984 (1/2)
LIEBHERR	**FUEL TANK, PRE-ASSEMBLED** **KRAFTSTOFFBEHAELTER VORM.**	**96034679**

Pos.	Item	Quantity	Description	Bezeichnung
1	96034035	1	FUEL TANK WELDED CONSTR. ALMG3 SPF	KRAFTSTOFFBEHAELTER SCH
2	789011908	1	OIL DRAIN PLUG M26X1,5	OELABLASSSCHRAUBE
3	704260908	2	GRIP 30 PA GF	GRIFFSTUECK
4	973572408	1	PIPE L=366X210	ROHR FUER GRIFF
5	10197831	2	HEX SCREW ISO 4017 M8X25 8.8 ZNNI-480	SECHSKANTSCHRAUBE
6	12103465	2	WASHER ISO 7089 8 300HV ZNNI-480H SPF	SCHEIBE
7	402600608	2	RING BOLT DIN 580 M20X30 C15E A2K	RINGSCHRAUBE
8	10097910	1	VENTILATION VALVE	ENTLUEFTUNGSVENTIL
9	471039508	1	FITTING XGE10-LM-ED M18X1,5 CR6-FREI	VERSCHRAUBUNG
10	471039308	1	FITTING GE 8L M18X1,5 CR6-FREI	VERSCHRAUBUNG
11	288182508	1	CLAMPING RING RD10X12 PA6G	KLEMMRING
12	477401408	1	BOX NUT AL8 CR6-FREI	UEBERWURFMUTTER
13	471031108	4	FITTING GE 18L M22X1,5 CR6-FREI	VERSCHRAUBUNG
500	965527408	1	ELECTR.F.FUEL TANK	ELEKTRIK KRAFTSTOFFBEHAEL
(5)	10476492	1	TANK SENSOR L=2000 24V SPF	TANKSENSOR
(10)	12219811	5	HEX SCREW ISO 4017 M5X35 8.8 480H SPF	SECHSKANTSCHRAUBE
(15)	10197808	5	WASHER ISO 7089 5 200HV ZNNI-480H	SCHEIBE

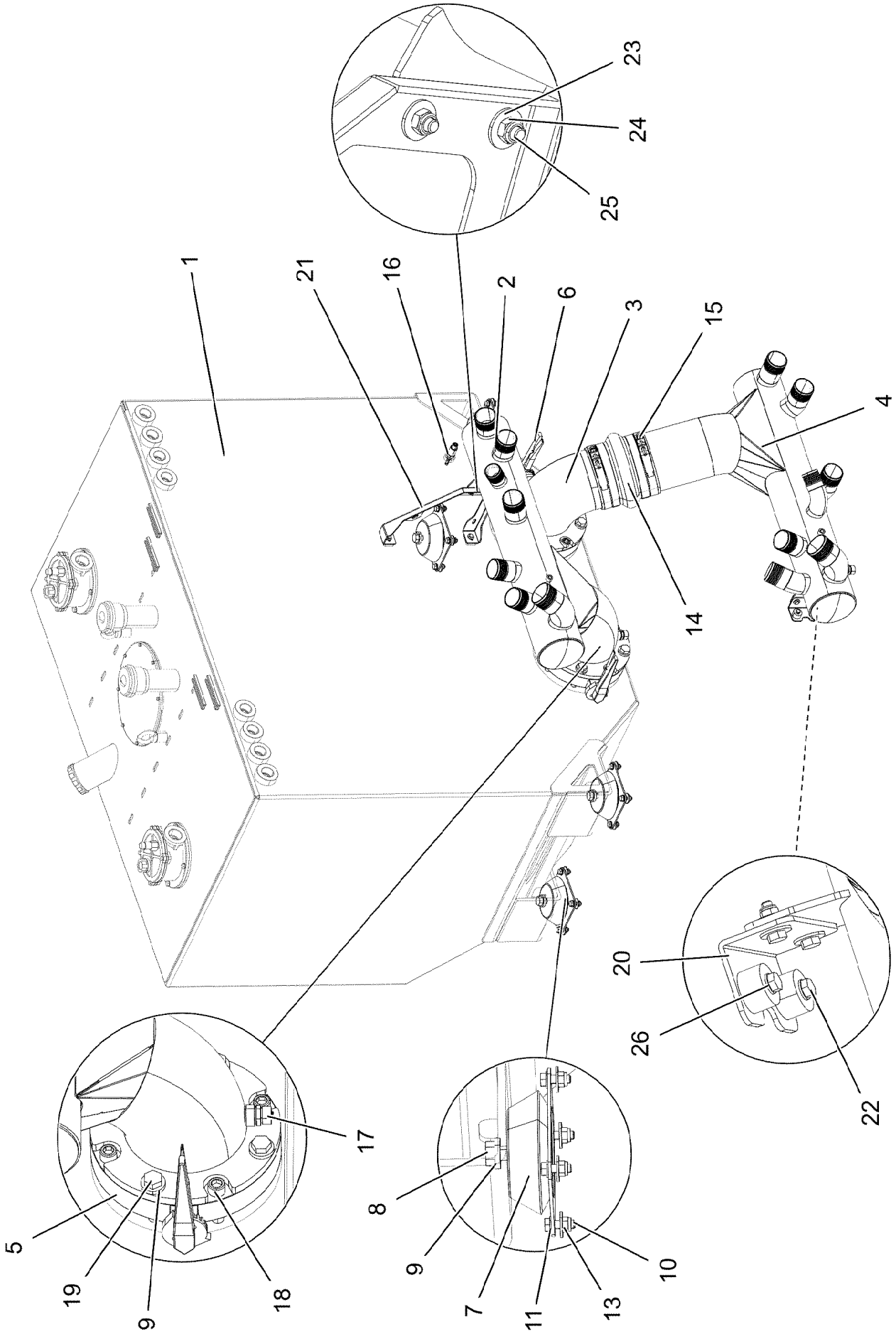

15.3.2023 002132	**etk_en_de_098406_LR 13000**	986 (1/2)
LIEBHERR	**OIL RESERVOIR, COMPLETE** **OELBEHAELTER KPL.**	**919203608**

Pos.	Item	Quantity	Description	Bezeichnung
1	965666908	1	OIL TANK PRE-ASS. ⇨ ❑ 988	OELBEHAELTER VORM.
2	96034931	1	SUCTION PIPE WELDED	ANSAUGROHR SCHWK.
3	96034930	1	SUCTION PIPE WELDED	ANSAUGROHR SCHWK.
4	96034932	1	SUCTION PIPE WELDED	ANSAUGROHR SCHWK.
5	10475260	1	SHUT OFF DEVICE DN200-FLANSCH SPF	ABSPERRORGAN
(2)	12109344	1	SEALING SHIM NBR WEISS	DICHTBEILAGE
(6)	570831708	1	BALL HANDLE	KUGELGRIFF
6	11491257	1	SHUT OFF DEVICE DN200-FLANSCH SPF	ABSPERRORGAN
7	10476338	4	RUBBER-METAL MACHINERY FOOT	MEGI-MASCHINENFUSS
8	12224018	4	HEX SCREW ISO 4017 M20X55 8.8 FLZN SP	SECHSKANTSCHRAUBE
9	4600604	12	WASHER DIN 7349 21 100HV FLZN SPF	SCHEIBE
10	11642349	16	HEX SCREW ISO 4017 M12X35 8.8 FLZN SP	SECHSKANTSCHRAUBE
11	10289804	16	WASHER ISO 7089 12 300HV FLZN SPF	SCHEIBE
12	11182717	16	WASHER ISO 7093-1 12 300HV FLZN SPF	SCHEIBE
13	10875607	16	HEX NUT DIN 985 M12 8 FLZN SPF	SECHSKANTMUTTER
14	11220733	1	FORM HOSE 217,5X240 GUMMI	FORMSCHLAUCH
15	12100906	4	HOSE CLAMP 226-239/30 W2	SCHLAUCHSCHELLE
16	10168177	1	OIL LEVEL PROBE L=50 12/24V SPF	OELSTANDSSONDE
17	789011908	2	OIL DRAIN PLUG M26X1,5	OELABLASSSCHRAUBE
18	12691987	8	SOCKET HEAD SCREW ISO 4762 M20X80 8	ZYLINDERSCHRAUBE
19	4061182	8	HEX SCREW ISO 4014 M20X100 8.8 FLZN SP	SECHSKANTSCHRAUBE
20	97120195	2	PLATE 4X118X110 S315MC FE//ZNNI8//CN//T	BLECH
21	97120196	1	PLATE 4X324X502 S315MC FE//ZNNI8//CN//T	BLECH
22	11651612	6	HEX SCREW ISO 4017 M8X16 8.8 480H SPF	SECHSKANTSCHRAUBE
23	11140469	14	WASHER ISO 7093-1 8 200HV 480H SPF	SCHEIBE
24	10875614	6	HEX NUT DIN 985 M8 8 480H SPF	SECHSKANTMUTTER
25	10197831	6	HEX SCREW ISO 4017 M8X25 8.8 ZNNI-480	SECHSKANTSCHRAUBE
26	12103465	4	WASHER ISO 7089 8 300HV ZNNI-480H SPF	SCHEIBE

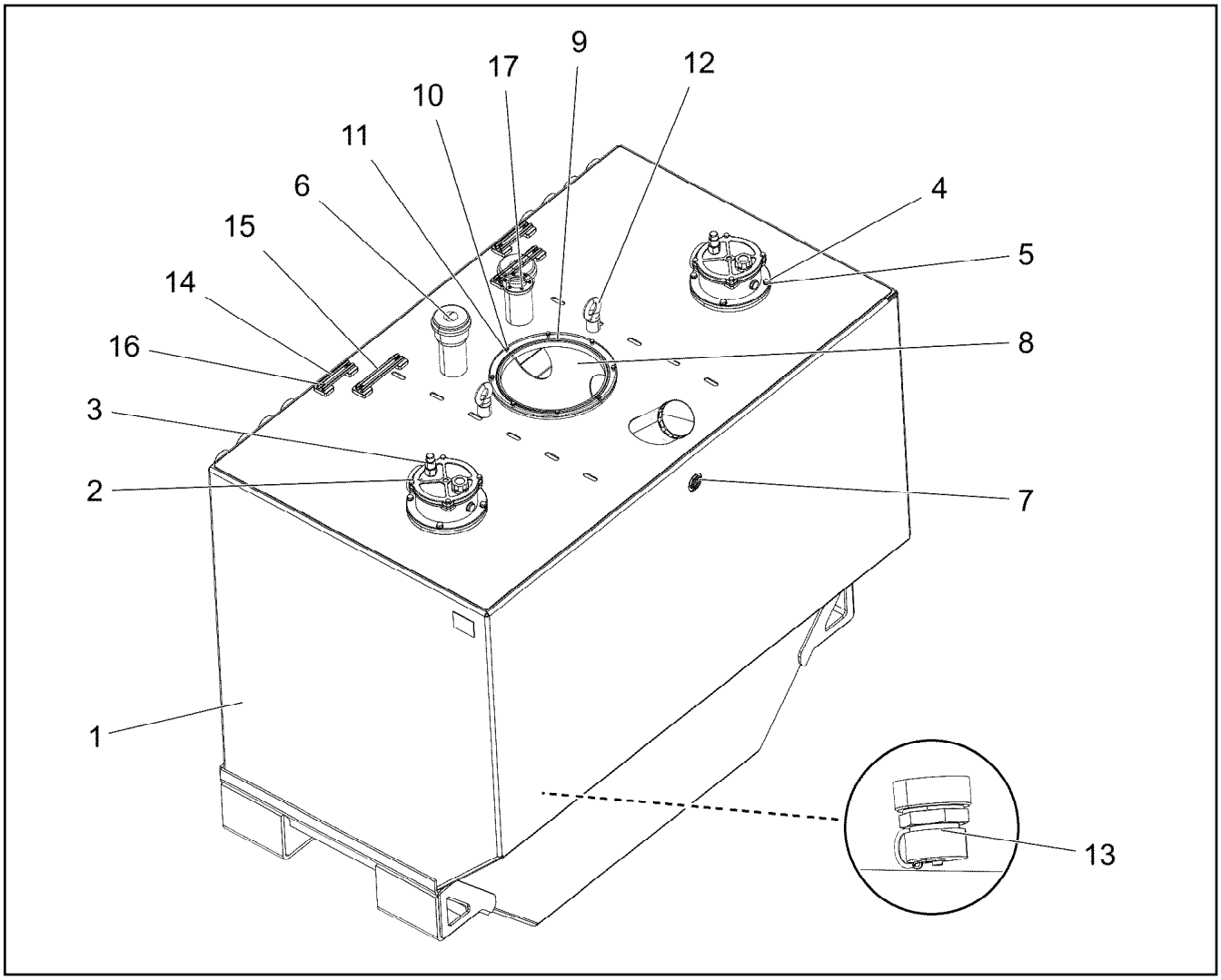

Pos.	Item	Quantity	Description	Bezeichnung
1	965666808	1	OIL TANK ST.CONST. ALMG3 SPF	OELBEHAELTER SCHWK.
2	10492418	2	RETURN FILTER 400L/MIN10µm	RUECKLAUFFILTER
(1)	510669708	1	FILTER INSERT OEL 10µm	FILTEREINSATZ
3	510669308	2	CLOGGING INDICATOR A2D-CR3	VERSCHMUTZUNGSANZEIGE
4	11631816	8	HEX SCREW ISO 4017 M10X25 8.8 FLZN SP	SECHSKANTSCHRAUBE
5	10289795	8	WASHER ISO 7089 10 300HV FLZN SPF	SCHEIBE
6	510667308	2	AERATION FILTER	BELUEFTUNGSFILTER
(1)	510671808	1	FILTER INSERT 1m³/min 10µm	FILTEREINSATZ
7	774320108	1	OIL SIGHT GLASS G1" ALU	OELSTANDSAUGE
8	388280408	1	COVER G-ALSI10MGWA	DECKEL
9	726416608	1	O-RING 325X5 NBR70	O-RING
10	11644899	8	HEX SCREW ISO 4017 M6X20 8.8 480H SPF	SECHSKANTSCHRAUBE
11	10197771	8	WASHER ISO 7089 6 200HV ZNNI-480H SPF	SCHEIBE
12	402600608	2	RING BOLT DIN 580 M20X30 C15E A2K	RINGSCHRAUBE
13	789011908	1	OIL DRAIN PLUG M26X1,5	OELABLASSSCHRAUBE
14	954117308	2	MOUNTING RAIL X0	TRAGSCHIENE
15	954128608	2	MOUNTING RAIL X0	TRAGSCHIENE
16	12102696	8	BUTTON HEAD SCREW AEHNL.ISO 7380-2	HALBRUNDKOPFSCHRAUBE
17	408604008	12	COUNTERSUNK SCREW DIN 7991 M5X16 8.	SENKSCHRAUBE

Pos. 30

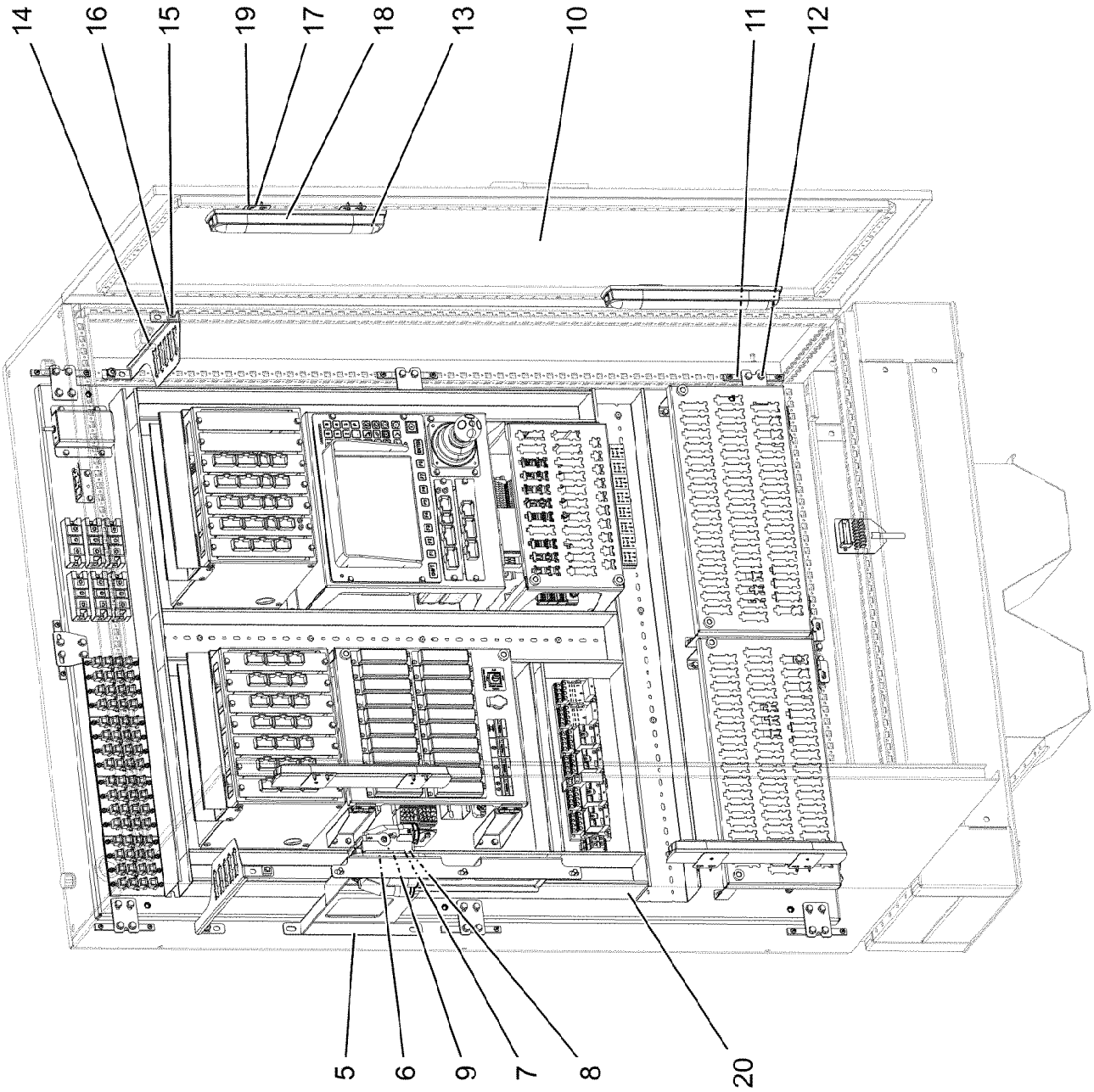

Pos.	Item	Quantity	Description	Bezeichnung
5	97129794	1	HOLDER 3X386X510 S355MC FE//ZNNI8//CN/	HALTER
6	10874078	1	ADAPTOR MCP STECKERGEHAE	ADAPTER
7	10875586	4	SOCKET HEAD SCREW ISO 4762 M6X16 8.8	ZYLINDERSCHRAUBE
8	10197771	4	WASHER ISO 7089 6 200HV ZNNI-480H SPF	SCHEIBE
9	10874079	2	DAMPERS MCP STECKERGEHAE	SCHIEBER
10	96036153	1	SWITCH CABINET ⇨ ❑ 991	SCHALTSCHRANK MECH.
11	975962308	8	PLATE 5X120X12 S355MC FE//ZNNI8//CN//T	BLECH
12	11840297	16	HEX SCREW EN 1665 M6X16 8.8 480H SPF	SECHSKANTSCHRAUBE
13	11835043	24	BUTTON HEAD SCREW ISO 7380-2 M4X12 0	HALBRUNDKOPFSCHRAUBE
14	97012145	2	PLATE 1.5X424X100 DC01	BLECH
15	10875485	9	BUTTON HEAD SCREW AEHNL.ISO 7380-2	HALBRUNDKOPFSCHRAUBE
16	413003108	9	CAGE NUT M8	KAEFIGMUTTER
17	97015198	8	PLATE 1.5X80X50 DC01 FE//ZNNI8//CN//T0	BLECH
18	12101007	4	LED CEILING LIGHT 4.8W 12/24V	LED DECKENLEUCHTE
19	553168708	16	SHEET-METAL SCREW ISO 7049 ST4,8X13 S	BLECHSCHRAUBE
20	96069348	1	ASSEMBLY PARTS MOUNTING PANEL S800 ⇨ ❑ 993	AUFBAUTEILE MONTAGETAFEL
30	96033580	1	CABLING MOUNTING PLATE S800 ⇨ ❑ 1007	VERKABELUNG MONTAGETAFE

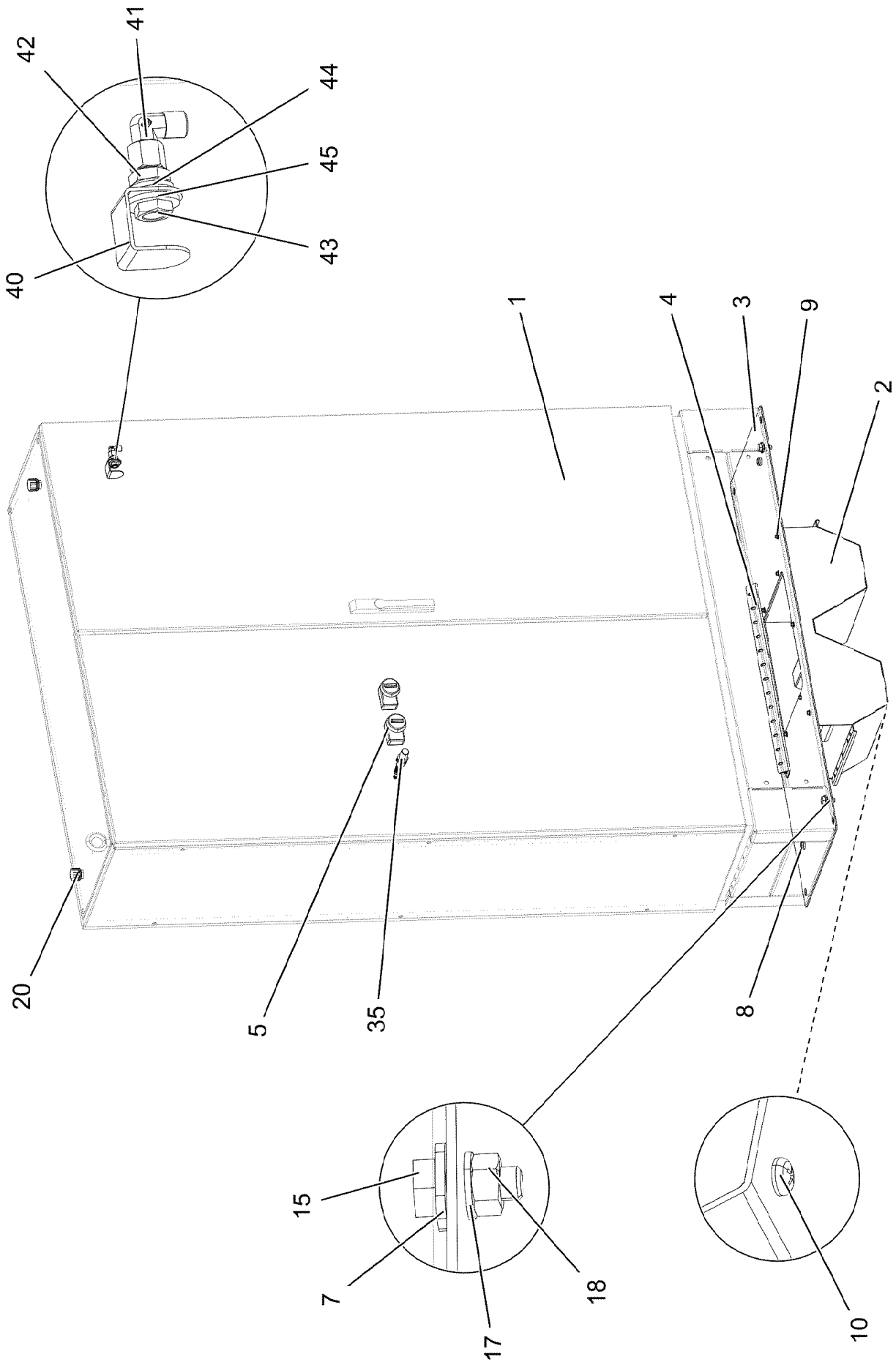

15.3.2023 002182	**etk_en_de_098406_LR 13000**	991 (1/2)
LIEBHERR	**SWITCH CABINET** **SCHALTSCHRANK MECH.**	**96036153**

Pos.	Item	Quantity	Description	Bezeichnung
1	10291229	1	SWITCH CABINET 1800X1200X400	SCHALTSCHRANK
2	963625108	1	CABLE INLET	KABELEINFUEHRUNG
3	974939208	1	FLOOR SHEET 3X1200X370 DC01	BODENBLECH
4	974946908	1	CABLE MOUNTING 2X530X65 DC01 FE//ZNNI	KABELHALTERUNG
5	553188708	2	OPERATIONAL CONTROL	BEDIENELEMENT
7	975000608	2	SHIM WASHER 3X25X16 DC01 FE//ZNNI8//C	UNTERLEGSCHEIBE
8	602501208	2	WATER DRAIN PLUG M12 PA6G SPF	ENTWAESSERUNGSSTOPFEN
9	10876387	10	HEX SCREW M5X16 10.9 480H SPF	SECHSKANTSCHRAUBE
10	553168708	8	SHEET-METAL SCREW ISO 7049 ST4,8X13 S	BLECHSCHRAUBE
15	11631816	2	HEX SCREW ISO 4017 M10X25 8.8 FLZN SP	SECHSKANTSCHRAUBE
17	10289795	2	WASHER ISO 7089 10 300HV FLZN SPF	SCHEIBE
18	12102695	2	HEX NUT ISO 4032 M10 8 ZNNI-480H SPF	SECHSKANTMUTTER
20	602501308	2	VENTILATION SCREW G1/2"X30 POLYAMID	ENTLUEFTUNGSSCHRAUBE
35	10354584	1	INDUCTIVE SENSOR BERUEHRUNGSLOS	INDUKTIVSENSOR
40	976606608	1	PLATE 2X98X32 ALMG3 H111 RAL 7037 SPF	BLECH
41	472531508	1	FITTING EW 6S M14X1,5 CR6-FREI	VERSCHRAUBUNG
42	945569108	1	SCREW-ON CONNECTION X0	EINSCHRAUBSTUTZEN
43	410150008	1	UNION NUT DIN 431 G1/4 14H A2K	ROHRMUTTER
44	10289804	1	WASHER ISO 7089 12 300HV FLZN SPF	SCHEIBE
45	421101308	1	WASHER DIN 1440 14 ST VERZ	SCHEIBE

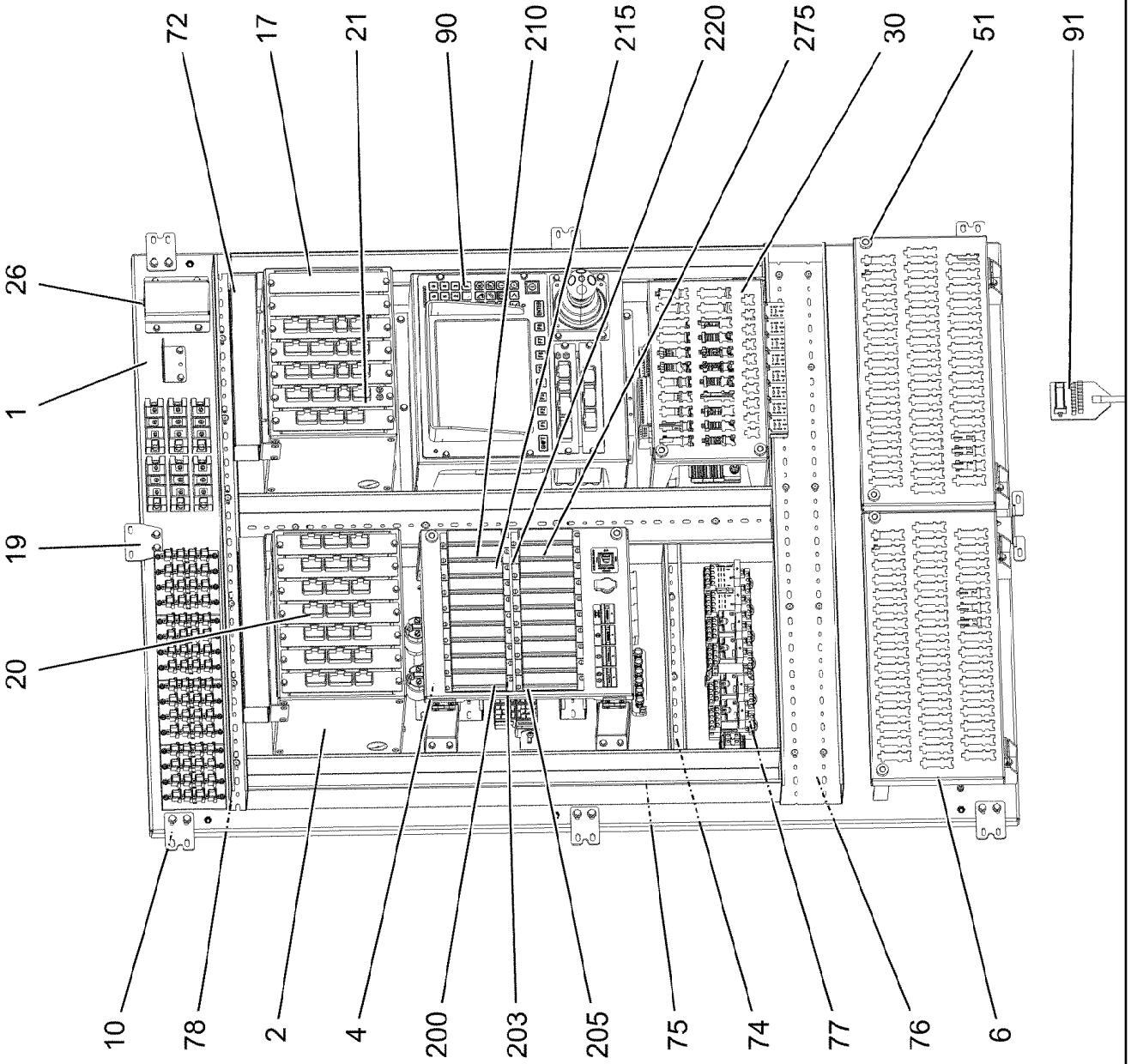
72
17
21
90
210
215
220
275
30
51
91
26
1
19
20
10
78
2
4
200
203
205
75
74
77
76
6

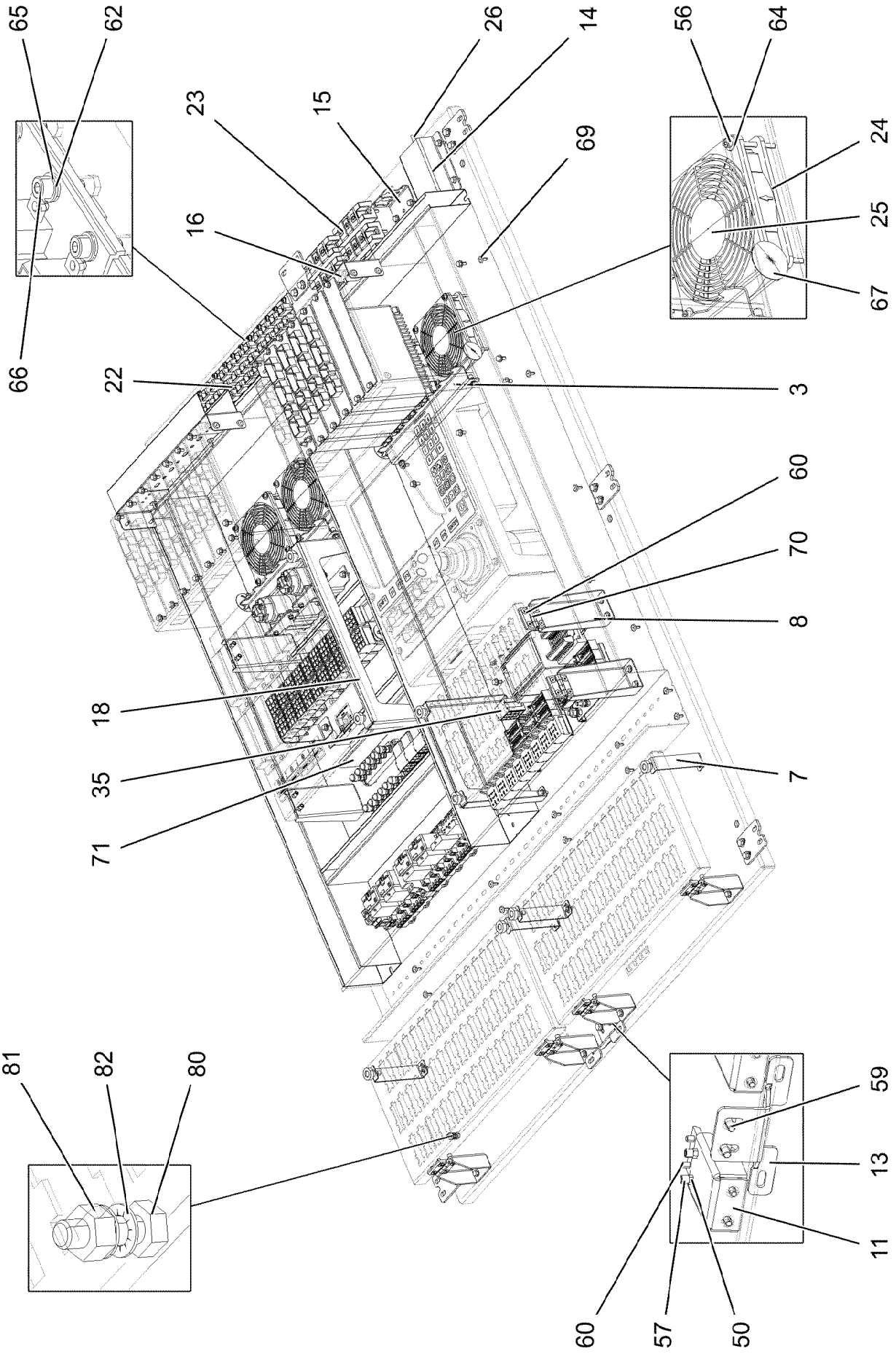

15.3.2023 175439	**etk_en_de_098406_LR 13000**	994 (2/5)
LIEBHERR	**ASSEMBLY PARTS MOUNTING PANEL** **AUFBAUTEILE MONTAGETAFEL**	**96069348**

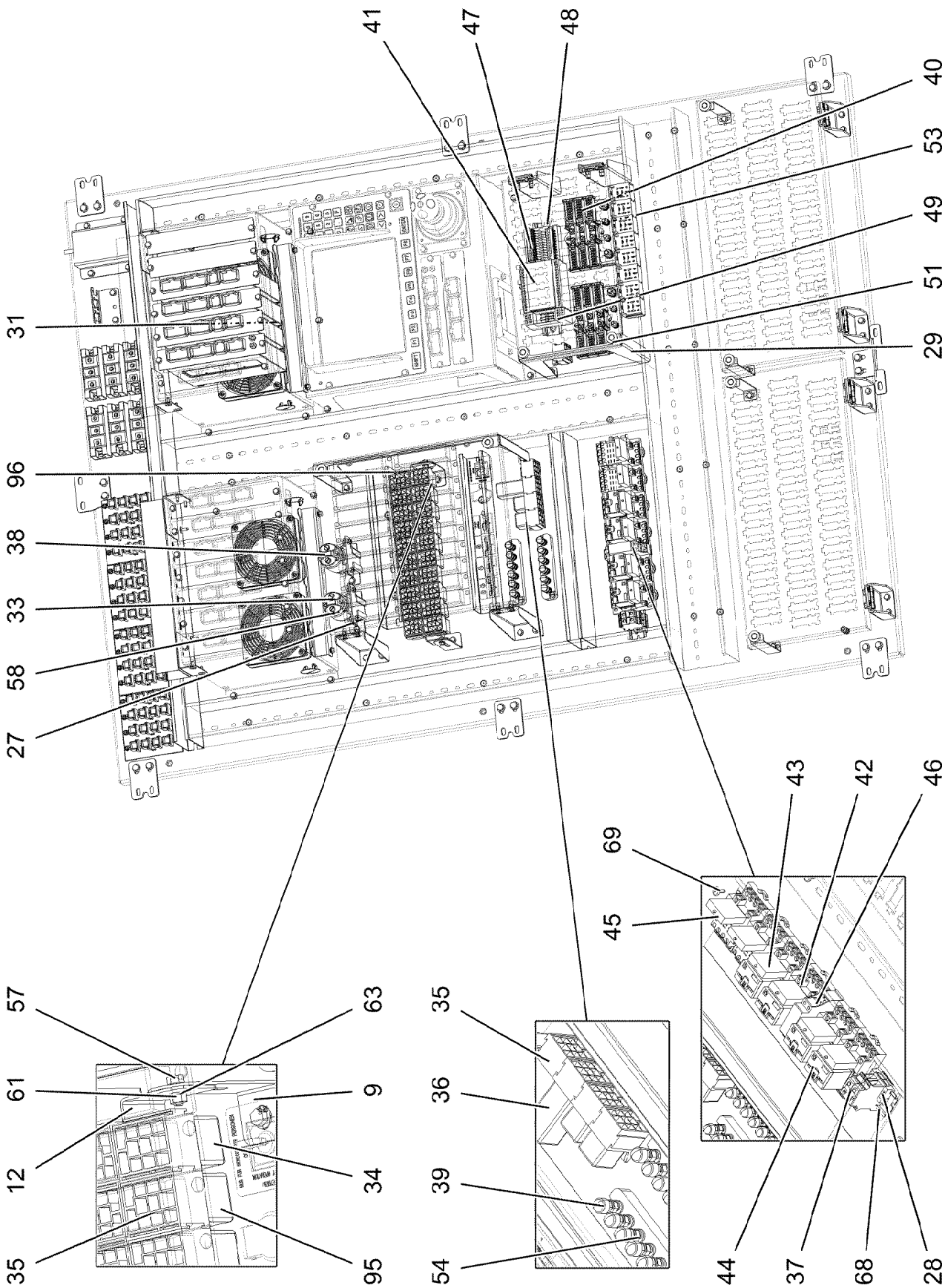
41
47
48
40
53
49
51
29
31
96
38
33
58
27
43
42
46
69
45
57
63
61
9
12
34
35
95
35
36
39
54
44
37
68
28

Pos.	Item	Quantity	Description	Bezeichnung
1	966342908	1	MOUNTING PLATE PRE-ASS.	MONTAGEPLATTE VORM.
2	965592708	2	CONSOLE PRE-ASS.	KONSOLE VORM.
3	965592808	2	FASTENING	BEFESTIGUNG
4	96054623	1	LOCKING PLATE ⇨ ❑ 998	SICHERUNGSBLECH
6	97001939	2	PLUG PLATE 1.5X550X286 DC01 GALV.VER	STECKERBLECH
7	966343108	4	PLATE PRE-ASS.	BLECH VORM.
8	966354808	4	PLATE PRE-ASS.	BLECH VORM.
9	972940008	2	PLATE 1.5X112X30 DC01 FE//ZNNI8//CN//T0	BLECH
10	975001908	6	ATTACHMENT PLATE 4X50X70 S315MC FE//	BEFESTIGUNGSPLATTE
11	975210408	4	PLATE 3X97X100 DC01 FE//ZNNI8//CN//T0	BLECH
12	975215208	1	PLATE 1.5X406X35 DC01 FE//ZNNI8//CN//T0	BLECH
13	97038515	1	ATTACHMENT PLATE 3X130X75 DC01 FE//	BEFESTIGUNGSPLATTE
14	976536208	1	PLATE 2X162X142 ALMG3 H111	BLECH
15	977490808	1	PLATE 1.5X79X67 DC01 FE//ZNNI8//CN//T0	BLECH
16	978842708	4	PLATE 1.5X70X100 DC01 FE//ZNNI8//CN//T0	BLECH
17	978848108	2	ORIFICE 2X37X206 ALMG3 H111	BLENDE
18	97002771	1	PLATE 1.5X207X394 DC01 FE//ZNNI8//CN//T	BLECH
19	97038514	1	ATTACHMENT PLATE 3X70X65 DC01 FE//ZN	BEFESTIGUNGSPLATTE
20	96069052	8	UNIVERSAL INPUT-OUTPUT MODULE LSB- ⇨ ❑ 1000	UNIVERSAL EIN-AUSGANGSMO
21	968252908	1	BTB PROGRAMMED ⇨ ❑ 1001	BTB PROGRAMMIERT
22	10027448	4	CURRENT SOURCE LSB SPF	STROMQUELLE
23	6203745	6	PERFORMANCE DIODE	LEISTUNGSDIODE
24	963398008	4	PREMOUNT.AXIAL FLOW FAN UPPER ⇨ ❑ 1003	AXIALLUEFTER VORM.OBEN
25	10222686	4	GUARD PA	SCHUTZGITTER
26	10340438	1	DATALOGGER LDL2 DIGITAL SPF	DATENLOGGER
27	97097974	2	PLATE 2X76X108 X5CRNI18-10	BLECH
28	602110108	2	END HOLDER	ENDHALTER
29	97007644	1	PLATE 1.5X235X202 DC01	BLECH
30	97007645	1	PLUG PLATE 1.5X235X367 DC01	STECKERBLECH
31	96061724	3	BTB PROGRAMMED LSB-BTB-A0	BTB PROGRAMMIERT
(100)	12105988	1	REMOTE CONTROL APPARATUS LSB-BTB-A	FERNSTEUEREMPFAENGER
(300)	10288121	1	NAME PLATE 70X40 POLYESTER SPF	BEZEICHNUNGSSCHILD
(301)	11007853	1	LABELS 10X90 POLYESTER	ETIKETTEN
33	11656191	1	PERFORMANCE RELAY 75A	LEISTUNGSRELAIS
34	630105408	6	RELAY 24V/1W 26X26X24MM SPF	RELAIS
35	630122908	25	PLUG BASE	RELAISSTECKSOCKEL
36	660306508	4	DIODE SUBASSEMBLY SPF	DIODENBAUSTEIN
37	636107901	2	TERMINAL/CLAMP	KLEMME
38	10877283	1	PERFORMANCE RELAY	LEISTUNGSRELAIS
39	922648308	2	TERMINAL BOARD PRE-ASS. ⇨ ❑ 535	KLEMMBRETT VORM.
40	926891108	2	GROUND RAIL ⇨ ❑ 536	VERTEILER MASSE
41	660301608	1	DIODE MODULE 1N4007	DIODENMODUL
42	10871147	6	CONNECTOR BASE	STECKSOCKEL
43	10871150	4	DIODE	DIODE
44	10871146	4	PERFORMANCE RELAY 24V 15A	LEISTUNGSRELAIS
45	10871546	2	TIME RELAY 0,1S-10D24V	ZEITRELAIS
46	630117508	1	LATCHING RELAY 24V 16A	STROMSTOSSRELAIS
47	966929508	1	INSERTION MODULE 12POLIG	BESTUECKUNGSMODUL
48	602106708	0.21	TOP HAT RAIL 35X27X7,3X1	HUTSCHIENE
49	929578308	1	VARIABLE CIRCUIT ⇨ ❑ 1004	VARIATIONSBAUSTEIN VORM.
50	10042592	12	BLIND RIVET NUT M5 K=1,0-3,5 ST A2C	BLINDNIETMUTTER
51	10449664	8	KNURLED SCREW M5X10 PA6	RAENDELSCHRAUBE
53	12216226	4	PAN-HEAD SCREW ISO 7045 M4X16 4.8 480	FLACHKOPFSCHRAUBE

Pos.	Item	Quantity	Description	Bezeichnung
54	11656605	12	PAN-HEAD SCREW ISO 7045 M5X20 4.8 480	FLACHKOPFSCHRAUBE
56	12100258	16	SOCKET HEAD SCREW ISO 4762 M4X45 8.8	ZYLINDERSCHRAUBE
57	10875503	91	HEX SCREW EN 1665 M5X10 10.9 480H SPF	SECHSKANTSCHRAUBE
58	10875612	4	HEX NUT DIN 985 M5 8 480H SPF	SECHSKANTMUTTER
59	11840297	16	HEX SCREW EN 1665 M6X16 8.8 480H SPF	SECHSKANTSCHRAUBE
60	10875550	28	COUNTERSUNK SCREW DIN 7991 M5X12 8	SENKSCHRAUBE
61	10875620	2	HEX NUT ISO 4032 M5 8 480H SPF	SECHSKANTMUTTER
62	10875645	32	WASHER ISO 7089 4 200HV 480H SPF	SCHEIBE
63	10197808	2	WASHER ISO 7089 5 200HV ZNNI-480H	SCHEIBE
64	421801608	16	WASHER ISO 7093-1 4 200HV-A2	SCHEIBE
65	425220708	32	SERRATED LOCK WASHER DIN 6798 J 4.3	FAECHERSCHEIBE
66	10876395	32	SOCKET HEAD SCREW ISO 4762 M4X12 8.8	ZYLINDERSCHRAUBE
67	591570908	4	COVER LID POLYSTIC27-33 ABS	ABDECKKAPPE
68	602106708	0.378	TOP HAT RAIL 35X27X7,3X1	HUTSCHIENE
69	704232308	55	BLIND RIVET 4,0X10,5	BLINDNIET
70	704258208	6	HINGE 20X20X40/180° GD-ZN SW GEPULV	SCHARNIER
71	601406108	0.58	CABLE CHANNEL 40X40/2000	KABELKANAL
72	601406408	0.64	CABLE CHANNEL 40X60/2000	KABELKANAL
74	260020702	0.385	WIRING DUCT 80X25/2000 HARD-PVC	VERDRAHTUNGSKANAL
75	638109201	1.84	WIRING DUCT 80X60/2000 HARD-PVC	VERDRAHTUNGSKANAL
76	601414208	1.02	CABLE CHANNEL 80X100/2000	KABELKANAL
77	601414208	0.92	CABLE CHANNEL 80X100/2000	KABELKANAL
78	260020702	1.01	WIRING DUCT 80X25/2000 HARD-PVC	VERDRAHTUNGSKANAL
80	11644899	1	HEX SCREW ISO 4017 M6X20 8.8 480H SPF	SECHSKANTSCHRAUBE
81	10197764	2	HEX NUT ISO 4032 M6 10 ZNNI-480H SPF	SECHSKANTMUTTER
82	12102694	2	SERRATED LOCK WASHER DIN 6798 A 6.4	FAECHERSCHEIBE
90	96069390	1	ADDITIONAL PARTS ⇨ ❑ 1005	ZUSATZTEILE
91	660024508	1	ADAPTOR 18-POL SPF	ADAPTER
95	630105108	14	RELAY 24V/1S 26X26X24MM SPF	RELAIS
96	10877999	2	TIME RELAY 60S 24V	ZEITRELAIS
200	602735508	97	INSERTION BRIDGE	EINLEGEBRUECKE
203	604007708	13	FLAT FUSE LINK 3A	FLACHSICHERUNGSEINSATZ
205	604006908	19	FLAT FUSE LINK 5A 32	FLACHSICHERUNGSEINSATZ
210	604007108	34	FLAT FUSE LINK 10A 32	FLACHSICHERUNGSEINSATZ
215	604007208	10	FLAT FUSE LINK 15A	FLACHSICHERUNGSEINSATZ
220	604007308	1	FLAT FUSE LINK 20A	FLACHSICHERUNGSEINSATZ
275	604007008	14	FLAT FUSE LINK 7,5A	FLACHSICHERUNGSEINSATZ

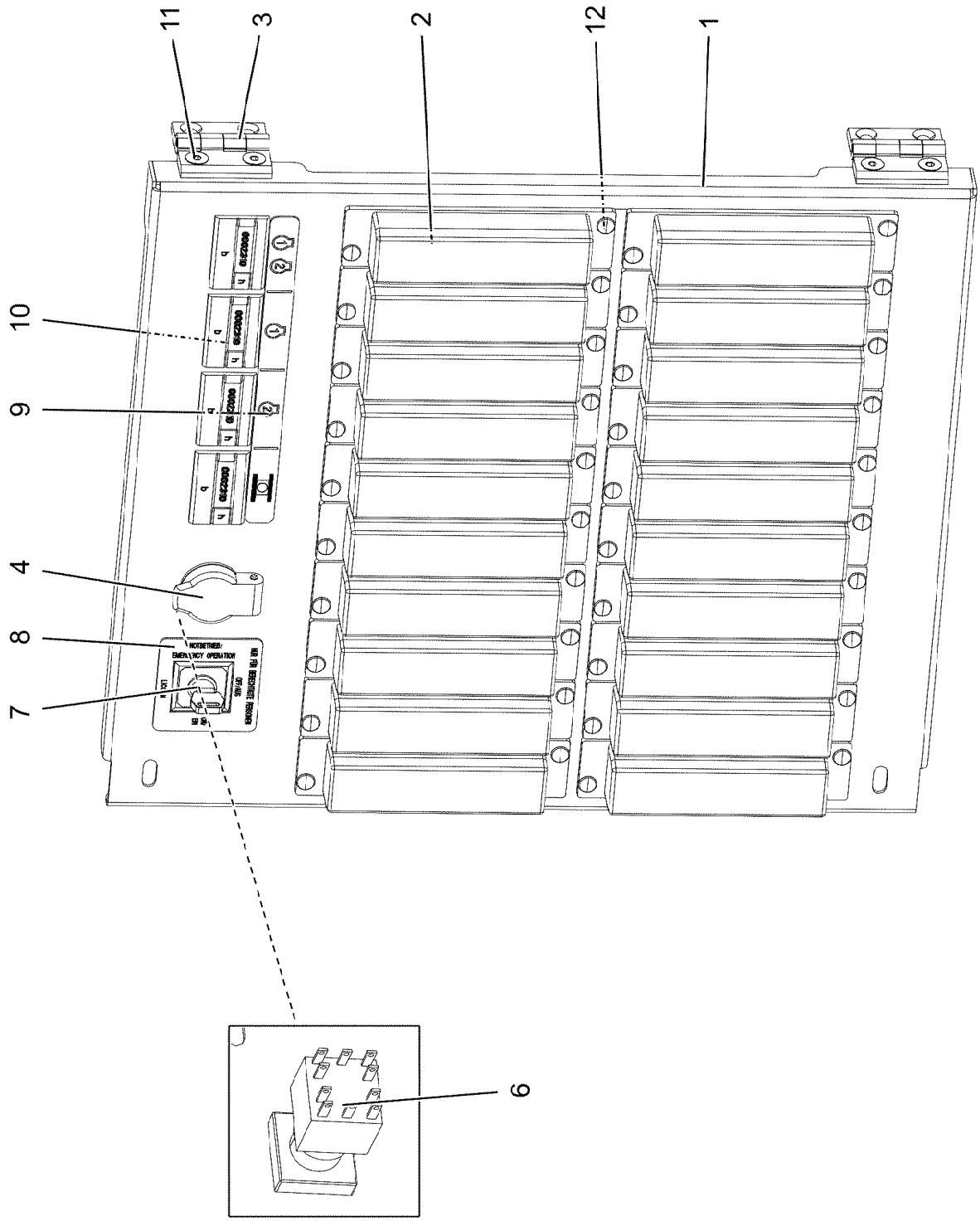
11
3
2
12
1
10
9
4
8
7
6

Pos.	Item	Quantity	Description	Bezeichnung
1	97146332	1	PLATE 1.5X394X344 DC01 FE//ZNNI8//CN//T	BLECH
2	604501608	20	FUSE BOX SMALL 6-POL, LEER	SICHERUNGSDOSE
3	704258208	2	HINGE 20X20X40/180° GD-ZN SW GEPULV	SCHARNIER
4	605203908	1	BUILT-IN SOCKET 2-POL	EINBAUSTECKDOSE
6	606144608	1	TOUCH CONTACT TRANSMITTER 2OE+2S	TASTKONTAKTGEBER
7	606144908	1	TURNLOCK ACTUATOR 1W	DREHSCHLOSSBETAETIGER
(1)	10873434	1	KEY	SCHLUESSEL
8	97146333	1	SIGN 47X45X1 ALU	SCHILD
9	97146334	1	SIGN 156X12.5X1 ALU	SCHILD
10	691798508	4	OPERATING HOURS COUNTER STUNDEN	BETRIEBSSTUNDENZAEHLER
11	10875550	4	COUNTERSUNK SCREW DIN 7991 M5X12 8	SENKSCHRAUBE
12	704207608	40	MANDRIL RIVET 4X10,3	DORNNIET

Pos.	Item	Quantity	Description	Bezeichnung
100	12780040	1	INPUT/OUTPUT MODULE	EIN-/AUSGANGSMODUL
300	10288121	1	NAME PLATE 70X40 POLYESTER SPF	BEZEICHNUNGSSCHILD
301	11007853	1	LABELS 10X90 POLYESTER	ETIKETTEN

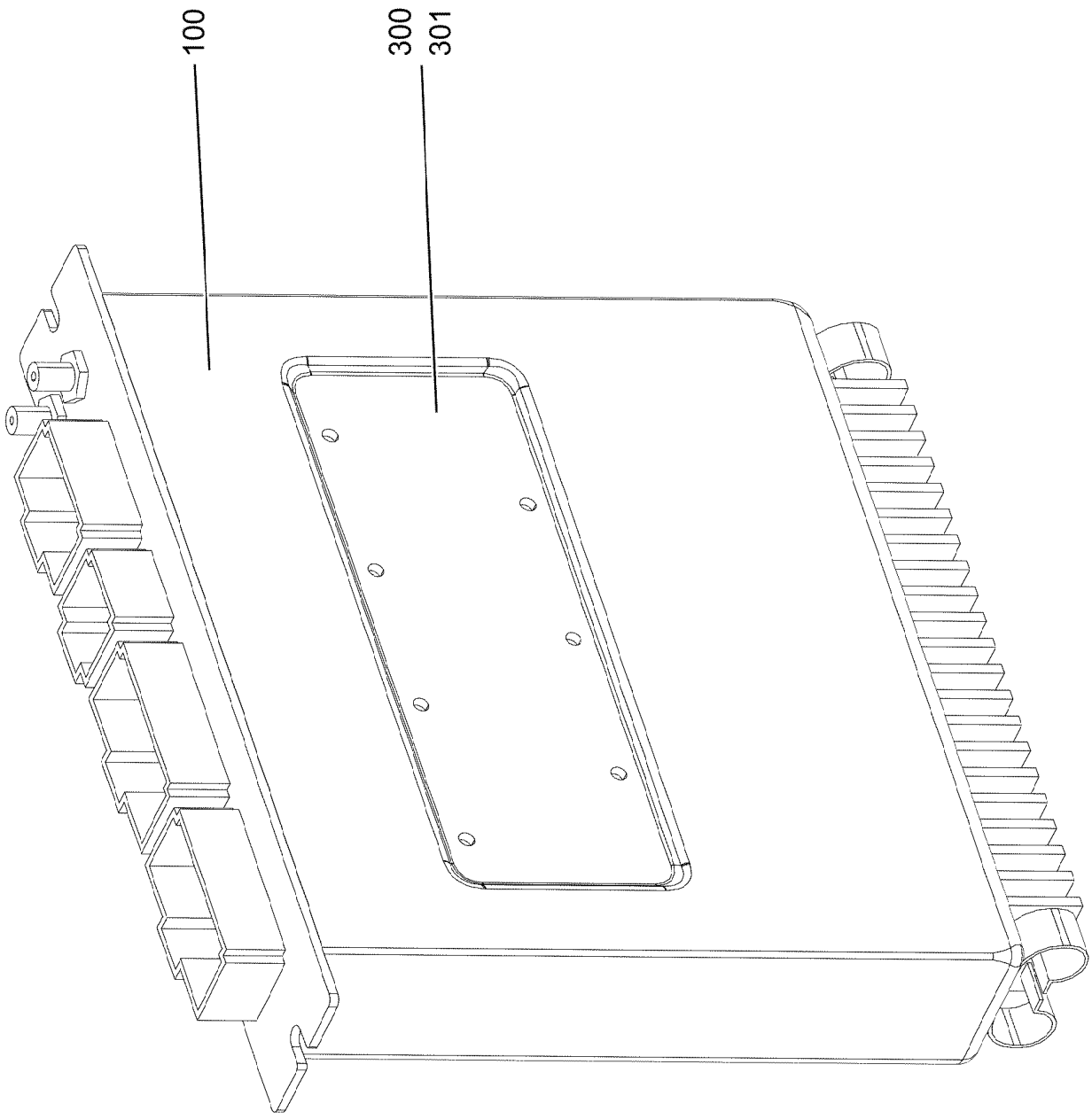
100
300
301

Pos.	Item	Quantity	Description	Bezeichnung
100	11212256	1	REMOTE CONTROL APPARATUS LSB-BTB-	FERNSTEUEREMPFAENGER
300	10288121	1	NAME PLATE 70X40 POLYESTER SPF	BEZEICHNUNGSSCHILD
301	11007853	1	LABELS 10X90 POLYESTER	ETIKETTEN

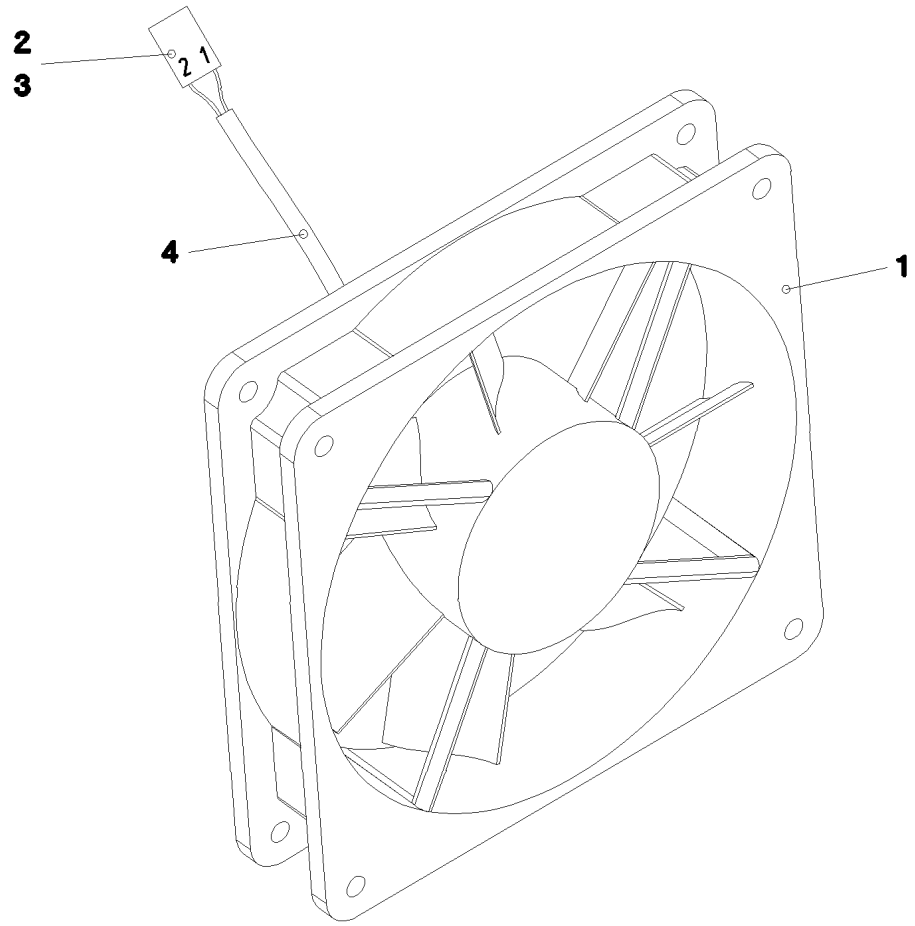

Pos.	Item	Quantity	Description	Bezeichnung
1	10222682	1	AXIAL FAN 24V	AXIALLUEFTER
2	602304808	2	FLAT PLUG	FLACHSTECKER
3	602305908	1	FLAT PLUG HOUSING FASTIN-FASTON	FLACHSTECKERGEHAEUSE
4	11082601	0.28	INSULATING HOSE DN4X0,5 PUR SPF	ISOLIERSCHLAUCH

Pos.	Item	Quantity	Description	Bezeichnung
1	602792308	1	INSERTION MODULE	BESTUECKUNGSMODUL
3	660033108	4	DIODE 1N4007 DO-41 SPF	DIODE

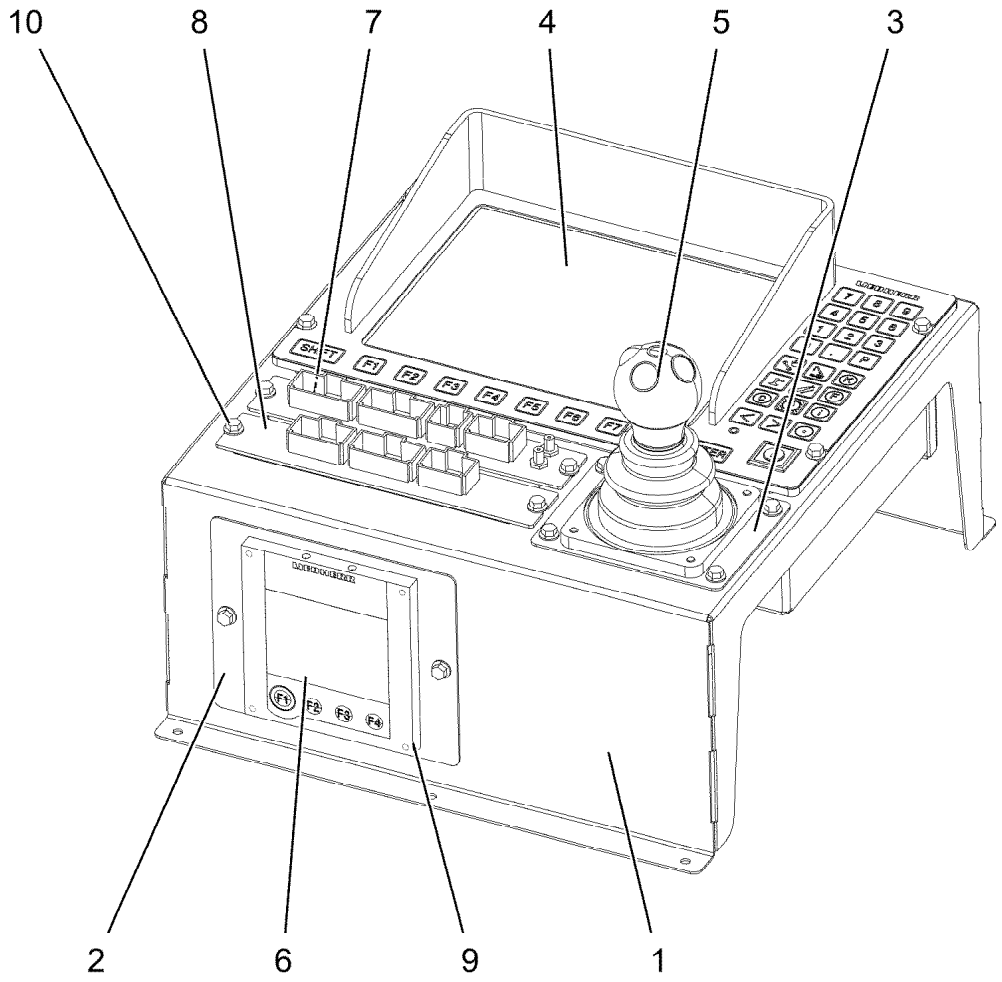

Pos.	Item	Quantity	Description	Bezeichnung
1	966663208	1	PLATE PRE-ASS.	BLECH VORM.
2	97007766	1	PLATE 1.5X160X135 DC01 FE//ZNNI8//CN//T	BLECH
3	97007767	1	PLATE 1.5X125X100 DC01 FE//ZNNI8//CN//T	BLECH
4	10886525	1	LICCON CONSOLE LCD5C-A ⇨ ❑ 1006	LICCON MONITOR LCD5C-A
5	10343693	1	JOYSTICK LSB-AMS SPF ⇨ ❑ 531	MEISTERSCHALTER
6	12101942	1	KEYBOARD UNIT LSB-TE-B SPF	TASTATUREINHEIT
7	11212256	1	REMOTE CONTROL APPARATUS LSB-BTB-	FERNSTEUEREMPFAENGER
8	12780040	1	INPUT/OUTPUT MODULE	EIN-/AUSGANGSMODUL
9	406500214	4	HEX SCREW ISO 4017 M4X8 8.8 A2C	SECHSKANTSCHRAUBE
10	10875503	18	HEX SCREW EN 1665 M5X10 10.9 480H SPF	SECHSKANTSCHRAUBE

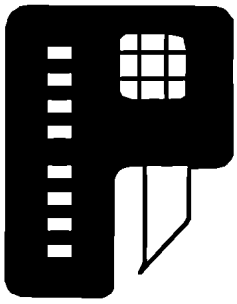

997

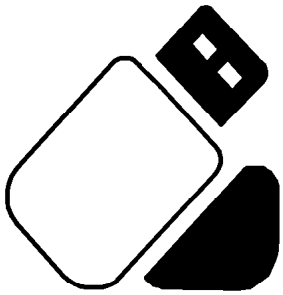

998

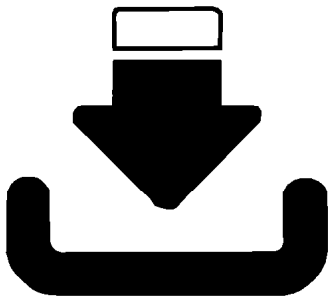

999

Pos.	Item	Quantity	Description	Bezeichnung
2	10887307	1	FAN	LUEFTER
25	692701308	1	KEY SWITCH	SCHLUESSELSCHALTER
(1)	570882108	1	KEY	SCHLUESSEL
26	10887303	1	SWITCHING ELEMENT 3-STELLUNGEN	SCHALTELEMENT
998	96004618	1	USB STICK PROGRAMMED	USB-STICK PROGRAMMIERT
999	96004619	1	SOFTWARE LICCON 2	SOFTWARE

Pos.	Item	Quantity	Description	Bezeichnung
2	96033581	1	CABLES MOUNTING PANEL CPL. S800	DRAEHTE MONTAGETAFEL KPL
(2)	96033582	1	CABLES MOUNTING PLATES,PRE-ASS S80	DRAEHTE MONTAGETAFEL VO
(501)	630122908	25	PLUG BASE	RELAISSTECKSOCKEL
(502)	602323308	128	FLAT PLUG HOUSING 18-POL	FLACHSTECKERGEHAEUSE
(503)	10047001	20	PLUG 8-POL	STECKER
(504)	602336008	12	PLUG SHELL 14-POL	STECKERGEHAEUSE
(505)	10047000	20	PLUG 8-POL	STECKER
(506)	10046999	20	PLUG 8-POL	STECKER
(507)	10099856	16	HOUSING 21-POLE	GEHAEUSE
(508)	10099868	16	CONTACT RETAINING PIN JPT 21 POL	KONTAKTSICHERUNGSSTIFT
(509)	602331308	45	HOUSING 4-POL	GEHAEUSE
(510)	10099864	8	HOUSING 18-POL	GEHAEUSE
(511)	602338208	8	SECURING PIN FOR JPT PLUG	SICHERUNGSSTIFT
(512)	602335908	6	PLUG SHELL 4-POL	STECKERGEHAEUSE
(513)	602301408	2	HOUSING 8-POL	GEHAEUSE
(514)	10099863	12	HOUSING 15-POLE	GEHAEUSE
(515)	10099867	12	CONTACT RETAINING PIN JPT 15 POLE	KONTAKTSICHERUNGSSTIFT
(516)	602325608	3	FLAT PLUG HOUSING JPT	FLACHSTECKERGEHAEUSE
(517)	10871147	6	CONNECTOR BASE	STECKSOCKEL
(518)	636107901	2	TERMINAL/CLAMP	KLEMME
(519)	602209708	9	ATTACHABLE SLEEVE HOUSING 2-POL	STECKHUELSENGEHAEUSE
(520)	602338608	1	FEMALE PLUG 9-POLE	BUCHSENSTECKER
(521)	602337008	1	CONNECTOR PLUG A AX	ANSCHLUSSSTECKER
(522)	10099860	4	HOUSING 9-POL	GEHAEUSE
(523)	10045101	4	CONTACT RETAINING PIN 9POL GELB	KONTAKTSICHERUNGSSTIFT
(524)	602325508	7	HOUSING 6-POL	GEHAEUSE
(525)	10099861	1	HOUSING 12-POL	GEHAEUSE
(526)	10099866	1	CONTACT RETAINING PIN JPT 12 POL	KONTAKTSICHERUNGSSTIFT
(527)	602300208	9	PLUG SHELL 18-POL	STECKERGEHAEUSE
(528)	602305908	2	FLAT PLUG HOUSING FASTIN-FASTON	FLACHSTECKERGEHAEUSE
(529)	10021571	1	PLUG SHELL 8-POL	STECKERGEHAEUSE
10	910506108	1	TEST ADAPTER	PRUEFADAPTER
11	660024508	1	ADAPTOR 18-POL SPF	ADAPTER
201	11082603	4	INSULATING HOSE DN8X0,65 PUR SPF	ISOLIERSCHLAUCH
202	603012608	3.2	INSULATING HOSE DN14X0,8 -60°C+250°C	ISOLIERSCHLAUCH
261	12104809	100	CABLE TIE 3,6X142-SCHWARZ PA66 SPF	KABELBINDER
267	12104810	100	CABLE TIE 3,6X203-SCHWARZ PA66 SPF	KABELBINDER
268	12104811	100	CABLE TIE 2,5X99-SCHWARZ PA66 SPF	KABELBINDER

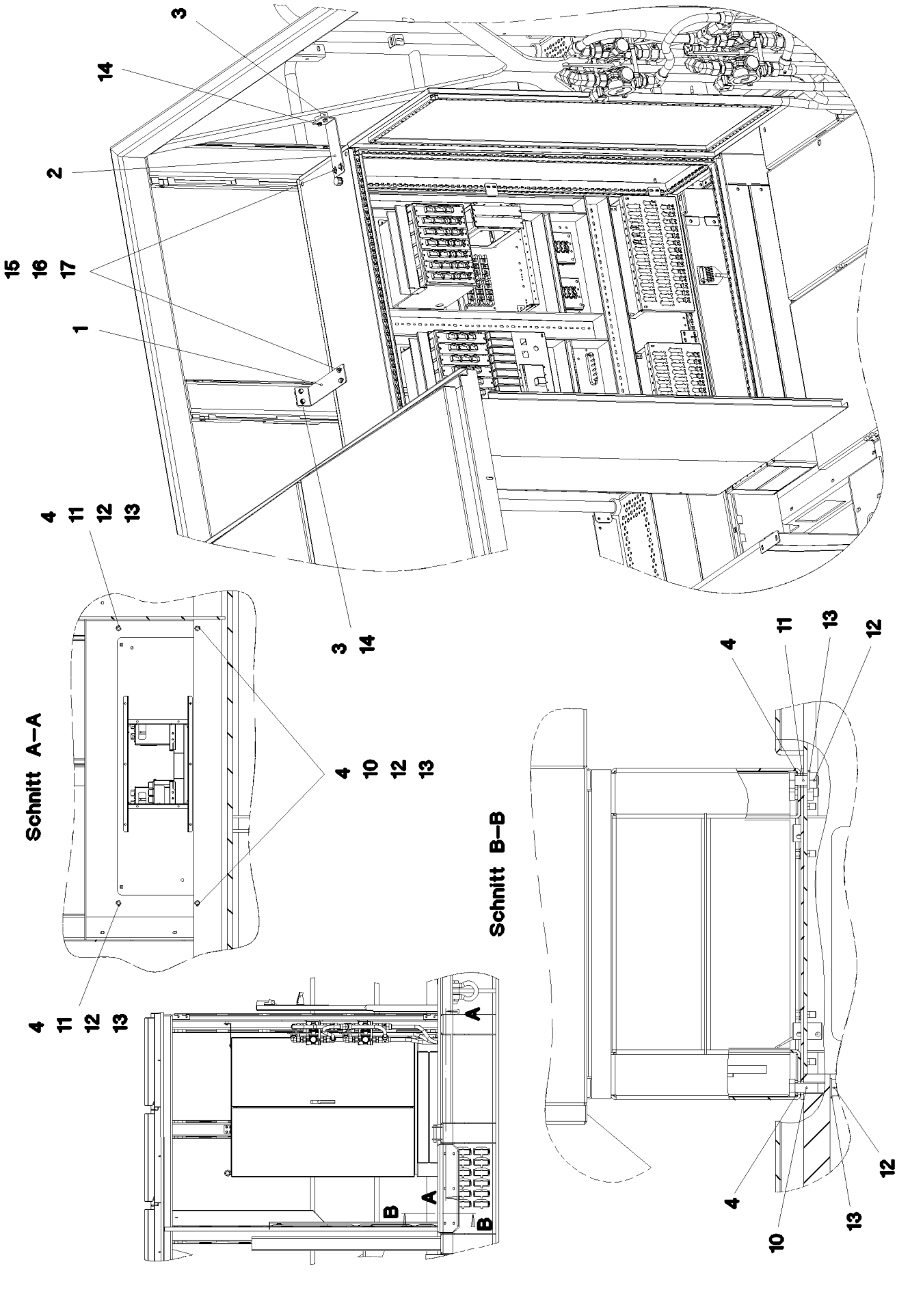

15.3.2023 070798	**etk_en_de_098406_LR 13000**	❑ 1008 (1/2)
LIEBHERR	**SWITCH CABINET MOUNTING** **SCHALTSCHRANKANBAU**	**915744208**

Pos.	Item	Quantity	Description	Bezeichnung
1	97001966	1	ANGLE PLATE 4X313X70 S315MC FE//ZNNI8/	WINKELBLECH
2	97001967	1	ANGLE PLATE 4X263X70 S315MC FE//ZNNI8/	WINKELBLECH
3	953873408	4	SLEEVE 25X20 11SMN37 FE//ZNNI8//CN//T0	HUELSE
4	975000608	4	SHIM WASHER 3X25X16 DC01 FE//ZNNI8//C	UNTERLEGSCHEIBE
10	11631860	2	HEX SCREW ISO 4014 M10X50 8.8 FLZN SP	SECHSKANTSCHRAUBE
11	11631816	2	HEX SCREW ISO 4017 M10X25 8.8 FLZN SP	SECHSKANTSCHRAUBE
12	12102695	4	HEX NUT ISO 4032 M10 8 ZNNI-480H SPF	SECHSKANTMUTTER
13	10289795	4	WASHER ISO 7089 10 300HV FLZN SPF	SCHEIBE
14	11656991	4	HEX SCREW EN 1665 M8X12 8.8 480H SPF	SECHSKANTSCHRAUBE
15	11656992	4	HEX SCREW EN 1665 M8X16 8.8 480H SPF	SECHSKANTSCHRAUBE
16	11693875	4	HEX NUT ISO 4032 M8 8 480H SPF	SECHSKANTMUTTER
17	12103465	4	WASHER ISO 7089 8 300HV ZNNI-480H SPF	SCHEIBE

Pos.	Item	Quantity	Description	Bezeichnung
4	96032961	1	PIPEWORK AIR INSTALLATION ⇨ ❑ 1011	VERROHRUNG DRUCKLUFTANL

LIEBHERR

15.3.2023
002247

etk_en_de_098406_LR 13000

PIPEWORK AIR INSTALLATION
VERROHRUNG DRUCKLUFTANLAGE

1011 (1/4)

96032961

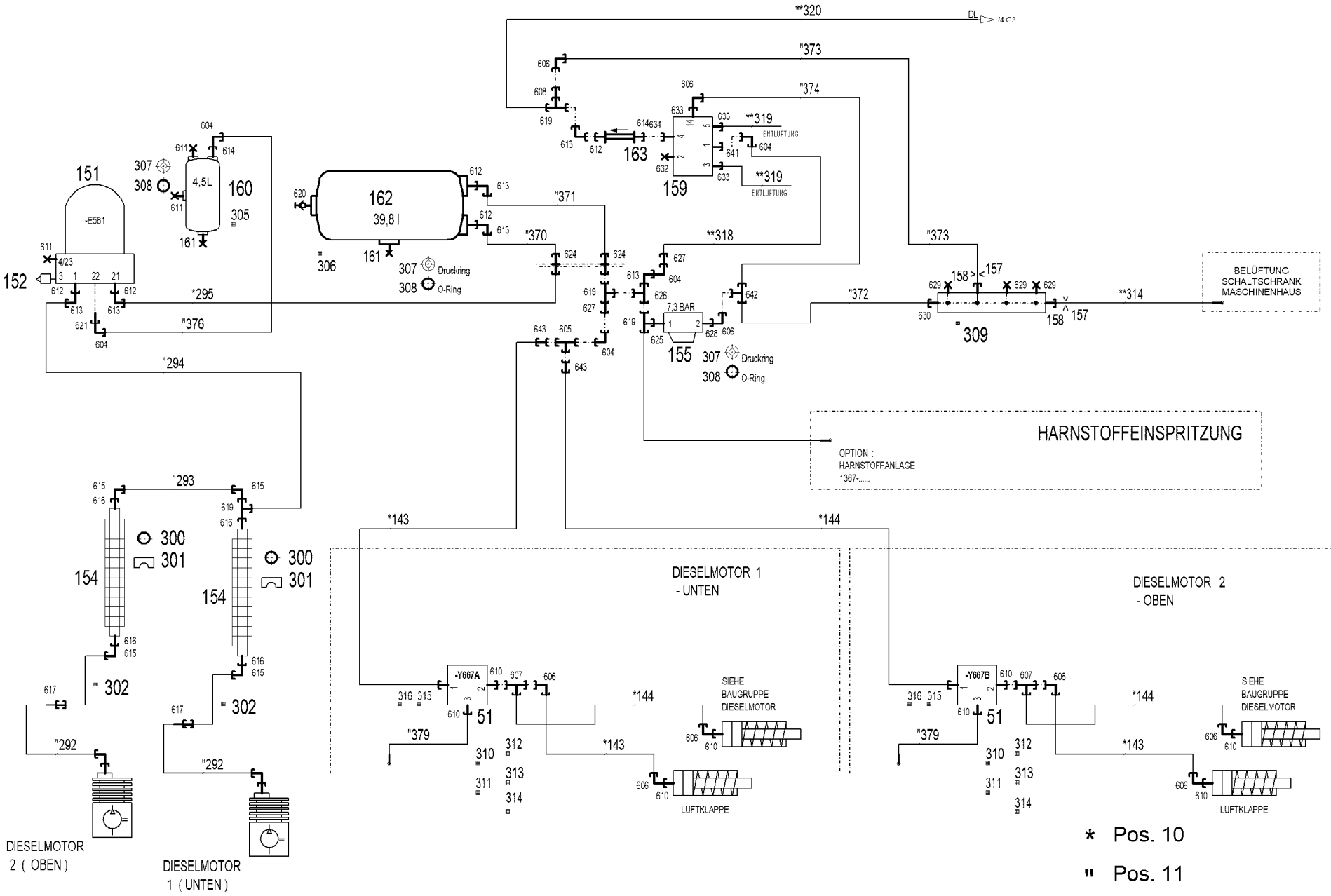

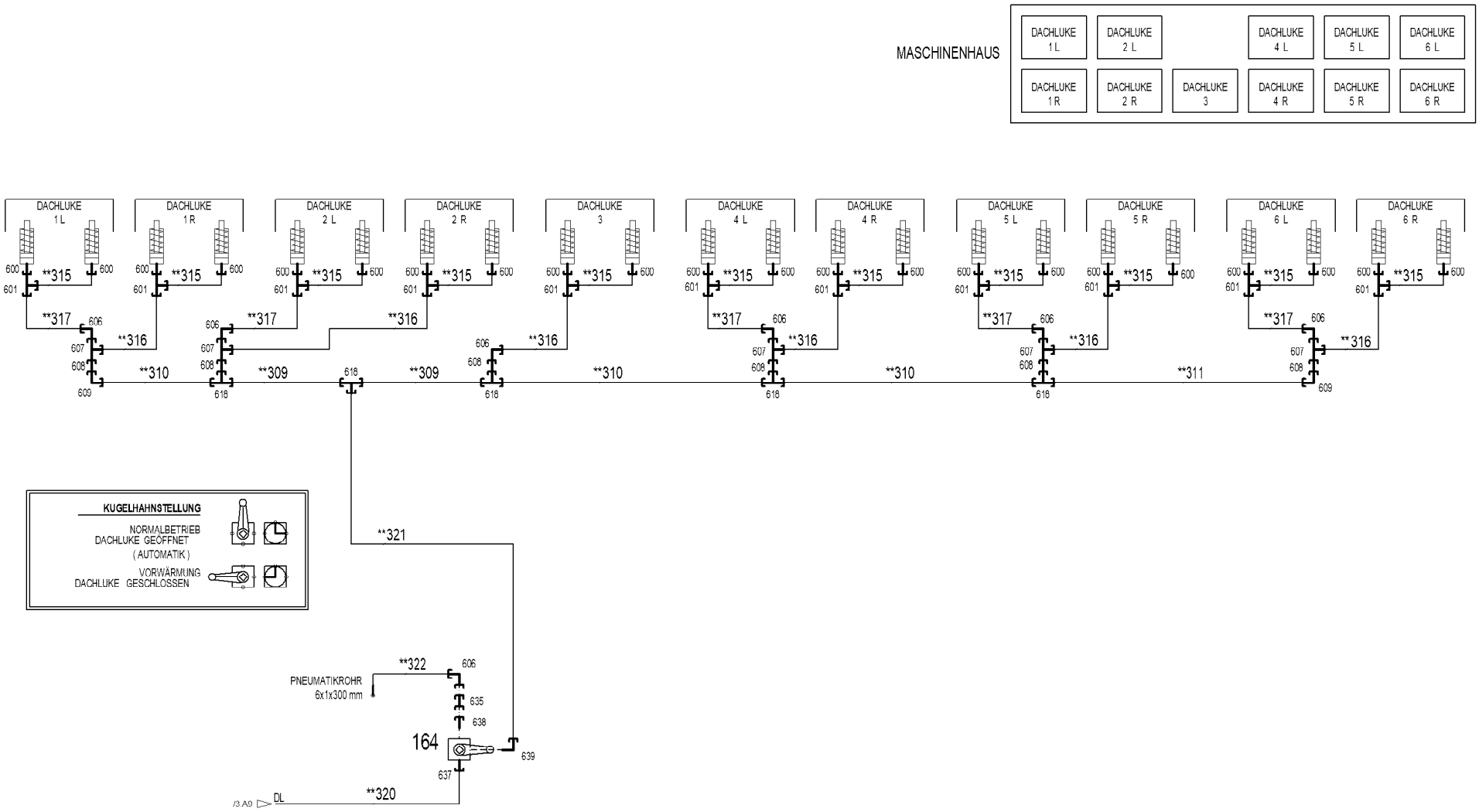
MASCHINENHAUS
DACHLUKE 1 L
DACHLUKE 2 L
DACHLUKE 4 L
DACHLUKE 5 L
DACHLUKE 6 L
DACHLUKE 1 R
DACHLUKE 2 R
DACHLUKE 3
DACHLUKE 4 R
DACHLUKE 5 R
DACHLUKE 6 R
600
601
**315
**317
606
607
608
609
**316
**310
618
**309
**321
KUGELHAHNSTELLUNG
NORMALBETRIEB
DACHLUKE GEÖFFNET
(AUTOMATIK)
VORWÄRMUNG
DACHLUKE GESCHLOSSEN
**322
PNEUMATIKROHR
6x1x300 mm
635
638
164
639
637
**320
DL
/3.A9

* Pos. 10

" Pos. 11

Pos.	Item	Quantity	Description	Bezeichnung
10	96032962	1	HOSE LINES AIR FLAP MASCHIN.HAUS	SCHLAUCHLEITUNGEN LUFTK
(143)	965800908	2	HOSE CPL. TFS 5X1600	SCHLAUCH KPL.
(144)	966859308	2	HOSE CPL. TFS 5X2200	SCHLAUCH KPL.
11	96032963	1	PIPELINES DRUCKLUFT-ANLAGE ⇨ ❑ 1015	ROHRLEITUNGEN
51	10664416	2	DIRECTIONAL CONTROL VALVE 16BAR 3/	WEGEVENTIL
151	502657308	1	AIR DRYER ⇨ ❑ 1016	LUFTTROCKNER
152	502661608	1	SILENCER	GERAEUSCHDAEMPFER
154	10493045	2	RIBBED TUBE ALU	RIPPENROHR
155	502662808	1	OVERFLOW VALVE 13BAR M22X1,5	UEBERSTROEMVENTIL
157	510754308	2	NOZZLE 0,4 M5X6 MS	DUESE
158	971265208	2	FITTING XGE6-LM-EDX0	VERSCHRAUBUNG
159	11008326	1	DIRECTIONAL CONTROL VALVE 10BAR 5/	WEGEVENTIL
(999)	571612408	1	SPARE PART PACKAGING	ERSATZTEILPACKUNG
160	502987108	1	AIR TANK DIN 74281 4,5L 15,5BAR ST RAL 9	LUFTBEHAELTER
161	502921908	2	WATER DRAIN VALVE 22BAR M22X1,5	ENTWAESSERUNGSVENTIL
162	502655808	1	AIR TANK 39,8L 10BAR ST RAL 9005 SCHW	LUFTBEHAELTER
163	502939008	1	NON-RETURN VALVE 20BAR M22X1,5	RUECKSCHLAGVENTIL
(999)	570591208	1	REPAIR KIT	REPARATURSATZ
164	510687808	1	BALL VALVE BK31/2" A3C ⇨ ❑ 1019	KUGELHAHN
300	10493065	2	ELASTOMER INSERT DIN 3015 53,4X65X45X	ELASTOMEREINSATZ
301	10492888	2	CLAMP-HALF S 4 E 64 PP	KLEMMHAELFTE
302	510501008	2	HOSE DN16 500	SCHLAUCH
305	774211308	1	TIGHTENING STRAP 206/206/30 ST	SPANNBAND
306	774210508	2	TIGHTENING STRAP 240-280/260/30 ST	SPANNBAND
307	502932508	6	COMPRESSION RING DR/R22X27	DRUCKRING
308	502932908	6	O-RING 20,3X2,4 NBR70	O-RING
309	774383708	1	DISTRIBUTION STRIP	VERTEILERLEISTE
310	947339208	4	ANGLE 95X40 DC01 FE//ZNNI8//CN//T0	WINKEL
311	502608808	2	SEALING RING	DICHTRING
312	948386608	4	THREADED ROD M8X145 5.8 A2K	GEWINDESTANGE
313	10875614	8	HEX NUT DIN 985 M8 8 480H SPF	SECHSKANTMUTTER
314	420050601	8	WASHER ISO 7089 8 MS	SCHEIBE
315	477401308	2	BOX NUT AL6 A3P	UEBERWURFMUTTER
316	477101408	2	PROFILE RING PR6-S/L A3P	PROFILRING
600	471030208	22	FITTING XGE6-SM-ED CR6-FREI	VERSCHRAUBUNG
601	472331208	11	FITTING EL 6S CR6-FREI	VERSCHRAUBUNG
604	7403569	5	FITTING EW 10L M16X1,5 CR6-FREI	VERSCHRAUBUNG
605	472330208	1	FITTING EL 10L CR6-FREI	VERSCHRAUBUNG
606	247021702	16	SWIVEL ELBOW EW 6L CR6-FREI	WINKELSTUTZEN
607	472032308	7	FITTING ELSD6-L CR6-FREI	VERSCHRAUBUNG
608	475430708	7	FITTING RED 18/6L CR6-FREI	VERSCHRAUBUNG
609	470230608	2	FITTING XW18-L CR6-FREI	VERSCHRAUBUNG
610	12204762	8	FITTING GE 6L M12X1,5 CR6-FREI	VERSCHRAUBUNG
611	477704508	3	STOP PLUG VSTIM22X1,5ED CR6-FREI	STOPFEN
612	471031108	5	FITTING GE 18L M22X1,5 CR6-FREI	VERSCHRAUBUNG
613	247108302	6	SWIVEL ELBOW EW 18L M26X1,5 CR6-FREI	WINKELSTUTZEN
614	471039808	2	FITTING GE 10L M22X1,5 CR6-FREI	VERSCHRAUBUNG
615	10815664	4	FITTING EW 18L ST CR6-FREI	VERSCHRAUBUNG
616	10815662	4	FITTING GE 18L M22X1,5 ST CR6-FREI	VERSCHRAUBUNG
617	470030608	2	FITTING XG18-L CR6-FREI	VERSCHRAUBUNG
618	470430608	5	FITTING T 18L CR6-FREI	VERSCHRAUBUNG
619	247128502	4	L NECK EL 18L CR6-FREI	L-STUTZEN
620	502921408	1	TEST CONNECTION M22X1,5 A3P	PRUEFANSCHLUSS
621	471039708	1	FITTING ISO 8434-1 GE 10L M12X1,5 CR6-F	VERSCHRAUBUNG
624	474030708	2	FITTING SV 18L CR6-FREI	VERSCHRAUBUNG
625	471902308	1	FITTING EGESD18-LM-WD CR6-FREI	VERSCHRAUBUNG
626	247108402	1	T CONNECTION PIECE ET 18L CR6-FREI	T-STUTZEN

Pos.	Item	Quantity	Description	Bezeichnung
627	475430308	2	FITTING REDSD18/10-L CR6-FREI	VERSCHRAUBUNG
628	502946108	1	FITTING GE 6L M22X1,5 CR6-FREI	VERSCHRAUBUNG
629	477705508	3	STOPPER PLUG VSTIM10X1ED CR6-FREI	BLINDSTOPFEN
630	471030108	1	FITTING XGE6-LM-ED CR6-FREI	VERSCHRAUBUNG
632	477704008	1	STOPPER PLUG VSTI1/4"ED CR6-FREI	BLINDSTOPFEN
633	471034008	3	FITTING XGE6-LR-ED1/4" CR6-FREI	VERSCHRAUBUNG
634	471901108	1	FITTING EGESD10-LR-WD CR6-FREI	VERSCHRAUBUNG
635	475430208	1	FITTING REDSDN12/6-L CR6-FREI	VERSCHRAUBUNG
637	471031208	1	FITTING XGE18-LR-ED CR6-FREI	VERSCHRAUBUNG
638	471034808	1	FITTING GE 12L G1/2 CR6-FREI	VERSCHRAUBUNG
639	476610608	1	FITTING RSWS18LR-WD CR6-FREI	VERSCHRAUBUNG
641	7362091	1	FITTING ISO 8434-1 GE 10L G1/4A CR6-FREI	VERSCHRAUBUNG
642	482430114	1	FITTING ISO 8434 ET 6L CR6-FREI	VERSCHRAUBUNG
643	475431008	2	FITTING REDSD10/6-L CR6-FREI	VERSCHRAUBUNG

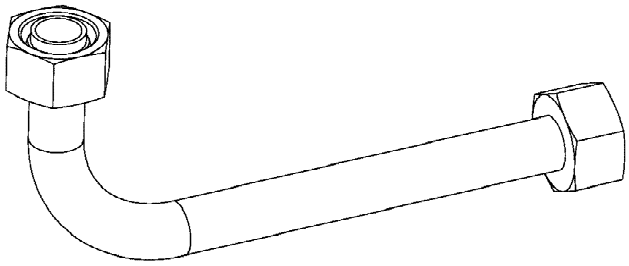

Die Positionsnummern der Rohre auf den Bildtafeln entsprechen den Positionen in der Rohrliste.

The pipe numbers from the illustrations are in accordance with the items in the pipe list.

Les numéros des tuyaux sur les illustrations correspondent aux repères de la nomenclature des tuyaux.

Los números de tubos en las ilustraciones corresponden a las posiciones de la lista de tubos.

Номера позиций труб на изображениях соответствуют позициям в перечне труб.

Pos.	Item	Quantity	Description	Bezeichnung
292	96038879	2	PIPE COMPL. 18X1,5X812,9 PR18-L AL18 -	ROHR KPL.
293	96038880	1	PIPE COMPL. 18X1,5X1979 AL18 PR18-L -	ROHR KPL.
294	96038881	1	PIPE COMPL. 18X1,5X391,8 PR18-L AL18 -	ROHR KPL.
295	96038882	1	PIPE COMPL. 18X1,5X832,1 PR18-L AL18 -	ROHR KPL.
370	96038883	1	PIPE COMPL. 18X1,5X631,7 AL18 PR18-L -	ROHR KPL.
371	96038884	1	PIPE COMPL. 18X1,5X729 PR18-L AL18 - PR	ROHR KPL.
372	96038885	1	PIPE COMPL. 6X1X413 PR6-S/L AL6 - AL6 PR	ROHR KPL.
373	96038886	1	PIPE COMPL. 6X1X575,2 PR6-S/L AL6 - PR6-	ROHR KPL.
374	96038887	1	PIPE COMPL. 6X1X278,3 PR6-S/L AL6 - PR6-	ROHR KPL.
375	96038888	1	PIPE COMPL. 10X1,5X253,9 PR10-S/L AL10 -	ROHR KPL.
376	96038889	1	PIPE COMPL. 10X1,5X1323,3 PR10-S/L AL10	ROHR KPL.

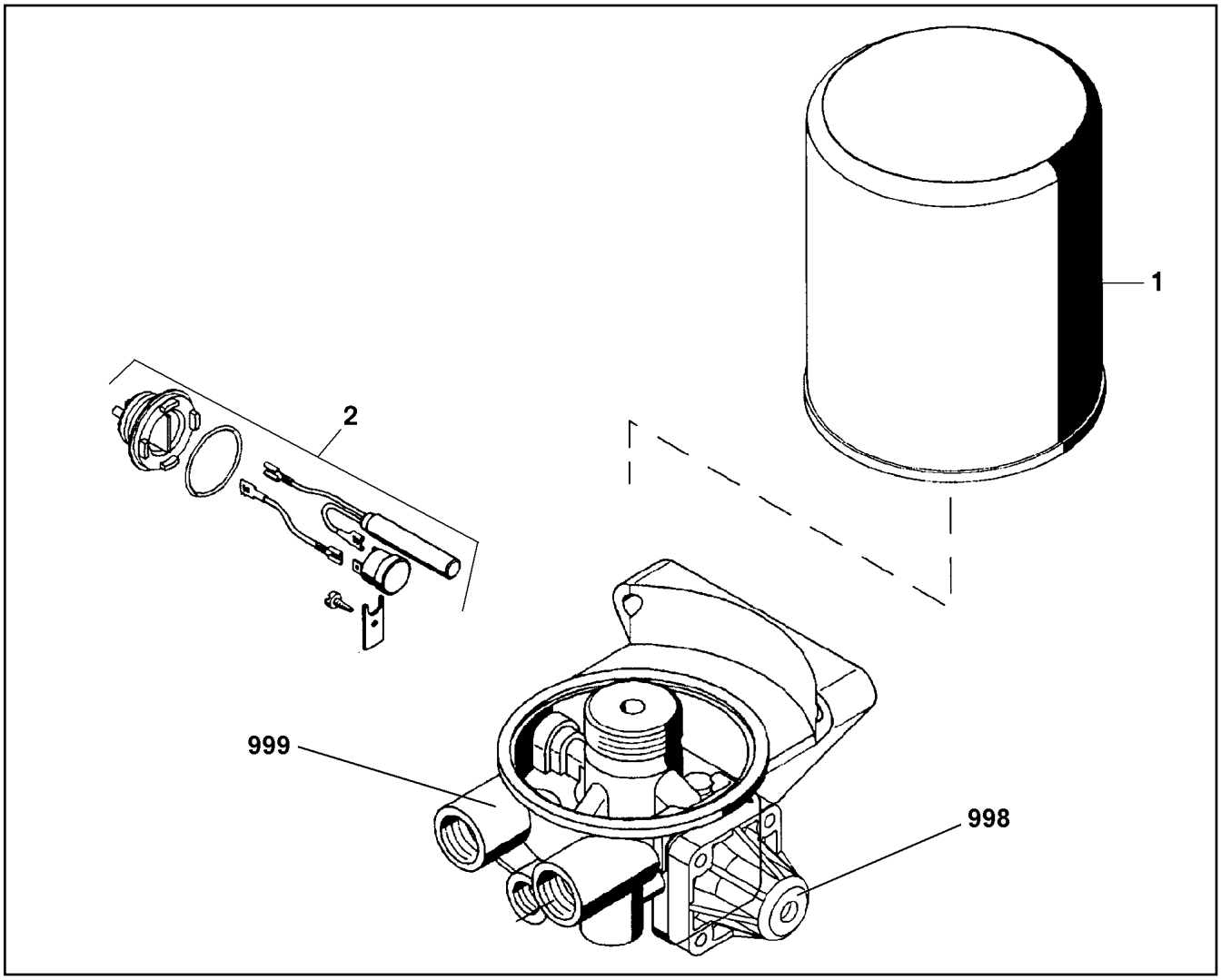

Pos.	Item	Quantity	Description	Bezeichnung
1	571352308	1	CARTRIDGE ⇨ ❑ 1017	KARTUSCHE
2	502651408	1	HEATING	HEIZUNG
998	11003089	1	REPAIR SET PRESSURE GOVERNOR	RS DRUCKREGLER
999	11003094	1	REPAIR KIT	REPARATURSATZ

Abbildung ähnlich
Illustration similar
Illustration similaire

Pos. 201

Pos.	Item	Quantity	Description	Bezeichnung
1000	980288008	1	DOCUMENTATION	DOKUMENTATION

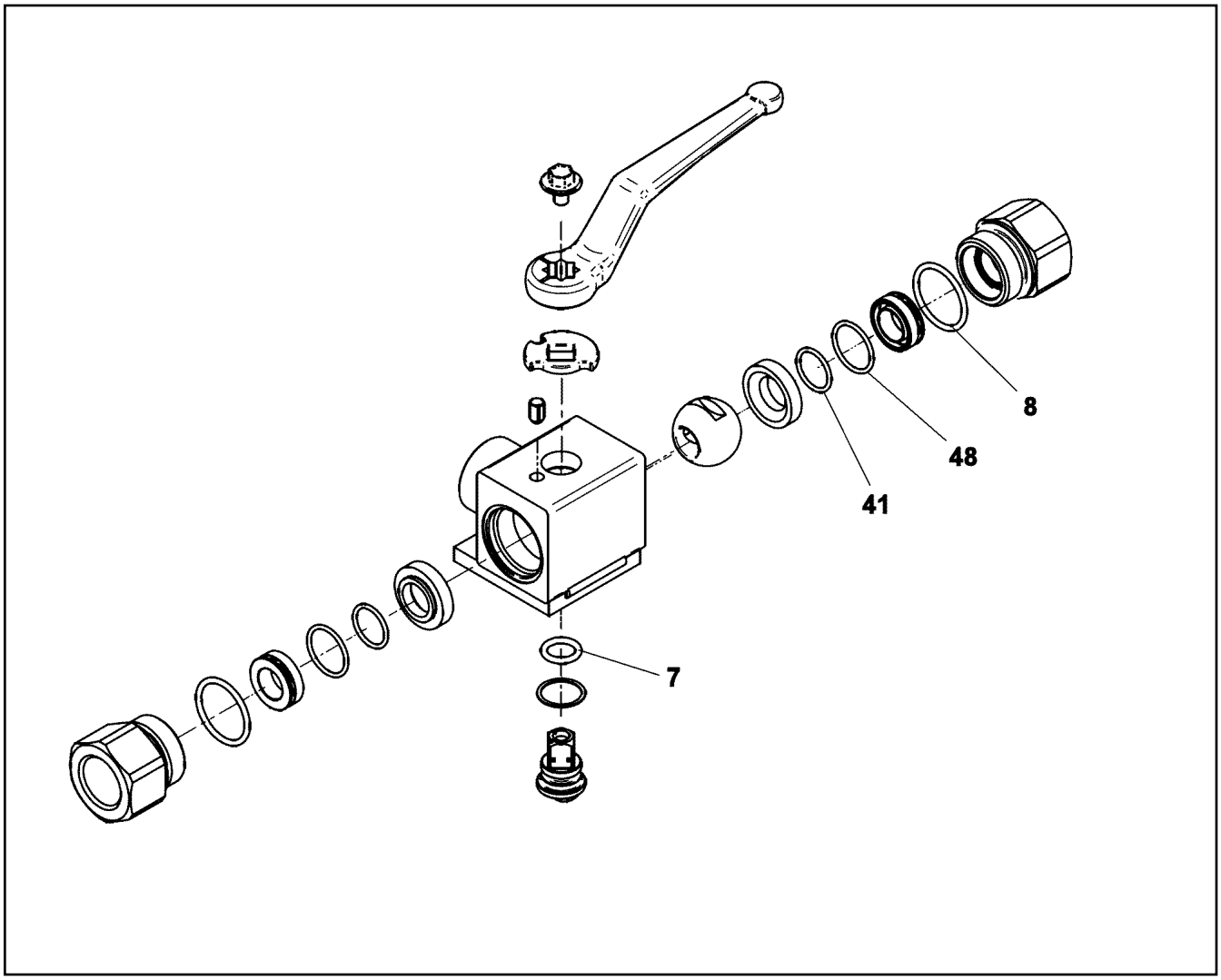

Pos.	Item	Quantity	Description	Bezeichnung
7	502933208	1	O-RING 10X2,2 NBR70	O-RING
8	726418408	2	O-RING 22X2 NBR90	O-RING
41	511039008	2	O-RING ISO 3601-1 14X1,78 NBR70	O-RING
48	726430808	2	O-RING 17X1,5 NBR70	O-RING

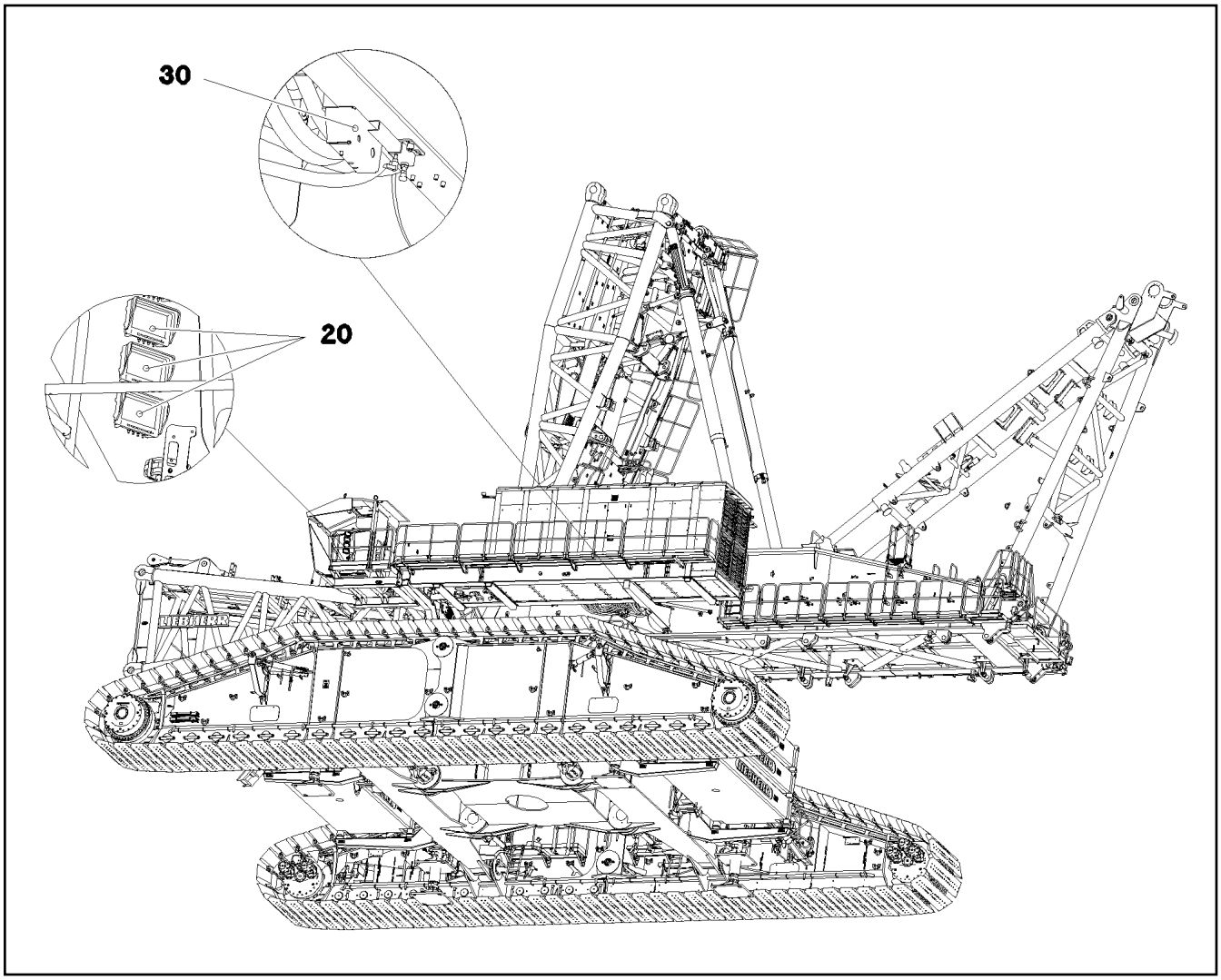

Pos.	Item	Quantity	Description	Bezeichnung
20	96035787	1	EQUIPMENT CAMERA CAB ⇨ ❑ 1021	AUSRUESTUNG KAMERA KABIN
30	966355908	1	EQUIPMENT CAMERA MACHINE/ENG. ⇨ ❑ 1022	AUSRUEST.KAMERA MASCHINE

Pos.	Item	Quantity	Description	Bezeichnung
7	10875474	6	BUTTON HEAD SCREW ISO 7380-2 M5X16 0	HALBRUNDKOPFSCHRAUBE
8	10197808	6	WASHER ISO 7089 5 200HV ZNNI-480H	SCHEIBE
10	10454782	4	DISPLAY TFT 7" 800X480 SPF	DISPLAY
11	10454783	4	CONNECTION CABLE	ANSCHLUSSKABEL
20	11004768	1	CONNECTING CABLE 5M	VERBINDUNGSKABEL
30	966105408	4	ADAPTER PLATE	ADAPTERBLECH
31	12219805	16	PAN-HEAD SCREW ISO 7045 M4X14 4.8 480	FLACHKOPFSCHRAUBE
32	425220708	16	SERRATED LOCK WASHER DIN 6798 J 4.3	FAECHERSCHEIBE
33	10449664	16	KNURLED SCREW M5X10 PA6	RAENDELSCHRAUBE
50	10874687	1	OPERATING UNIT	BEDIENEINHEIT
51	10552749	1	CABLE 7M	KABEL
52	11320215	1	CABLE 1,5M	KABEL
53	11320223	1	CABLE 1,5M	KABEL

Pos.	Item	Quantity	Description	Bezeichnung
10	11004766	1	CONNECTING CABLE 13,1M	VERBINDUNGSKABEL
20	10873526	1	ADD-ON HOUSING HAN 10B	ANBAUGEHAEUSE
30	10300715	1	EXTENSION 3X0,25-10M	VERLAENGERUNG
31	614045608	1	CABLE 1,5M	KABEL
40	614043608	1	CAMERA SPF	KAMERA
42	12101891	1	LED WORKING HEAD LIGHT 12W 9-32V	LED ARBEITSSCHEINWERFER
51	10552749	1	CABLE 7M	KABEL

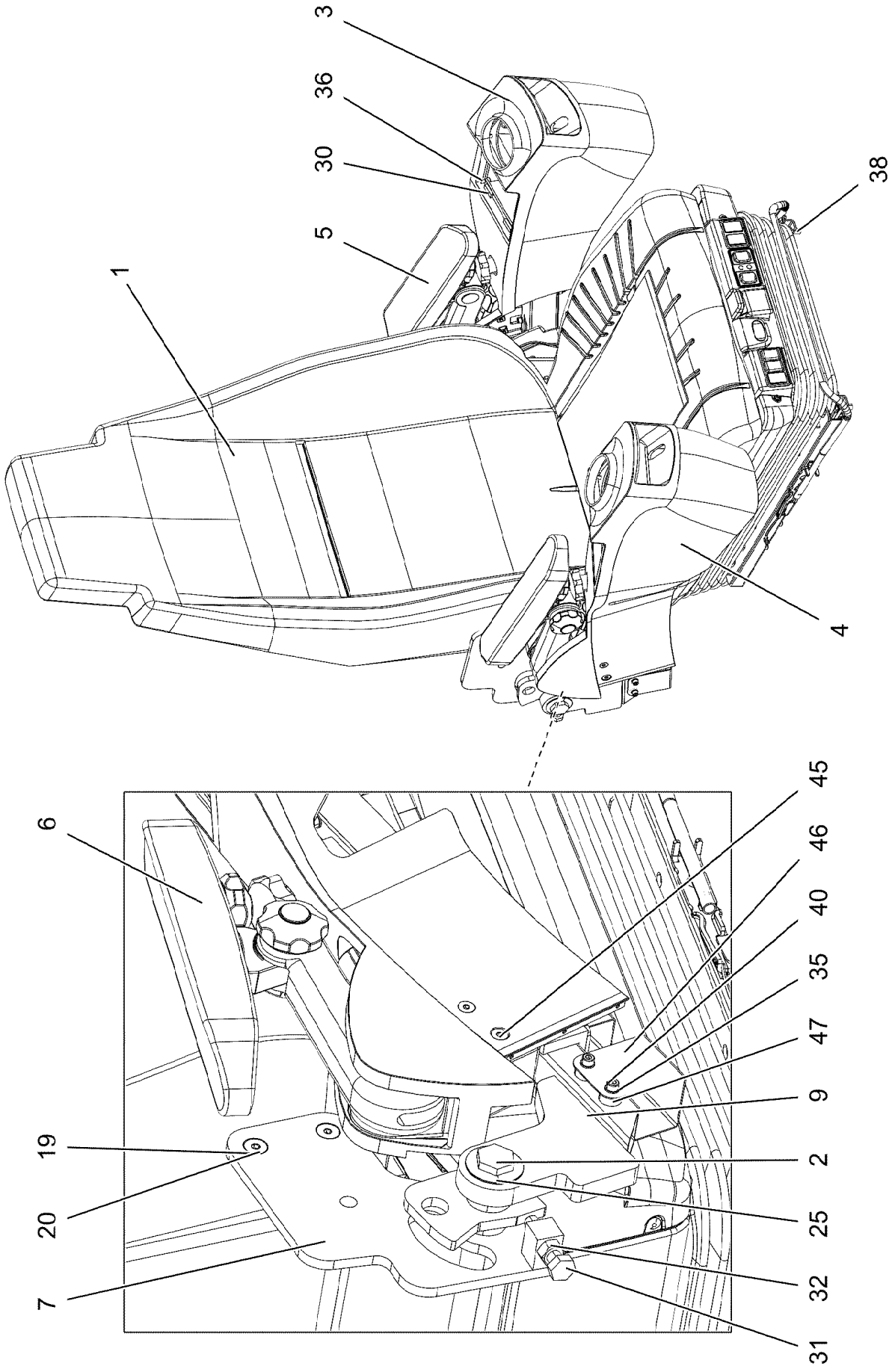
3
36
30
5
1
38
4
6
45
46
40
35
47
9
19
2
20
25
7
32
31

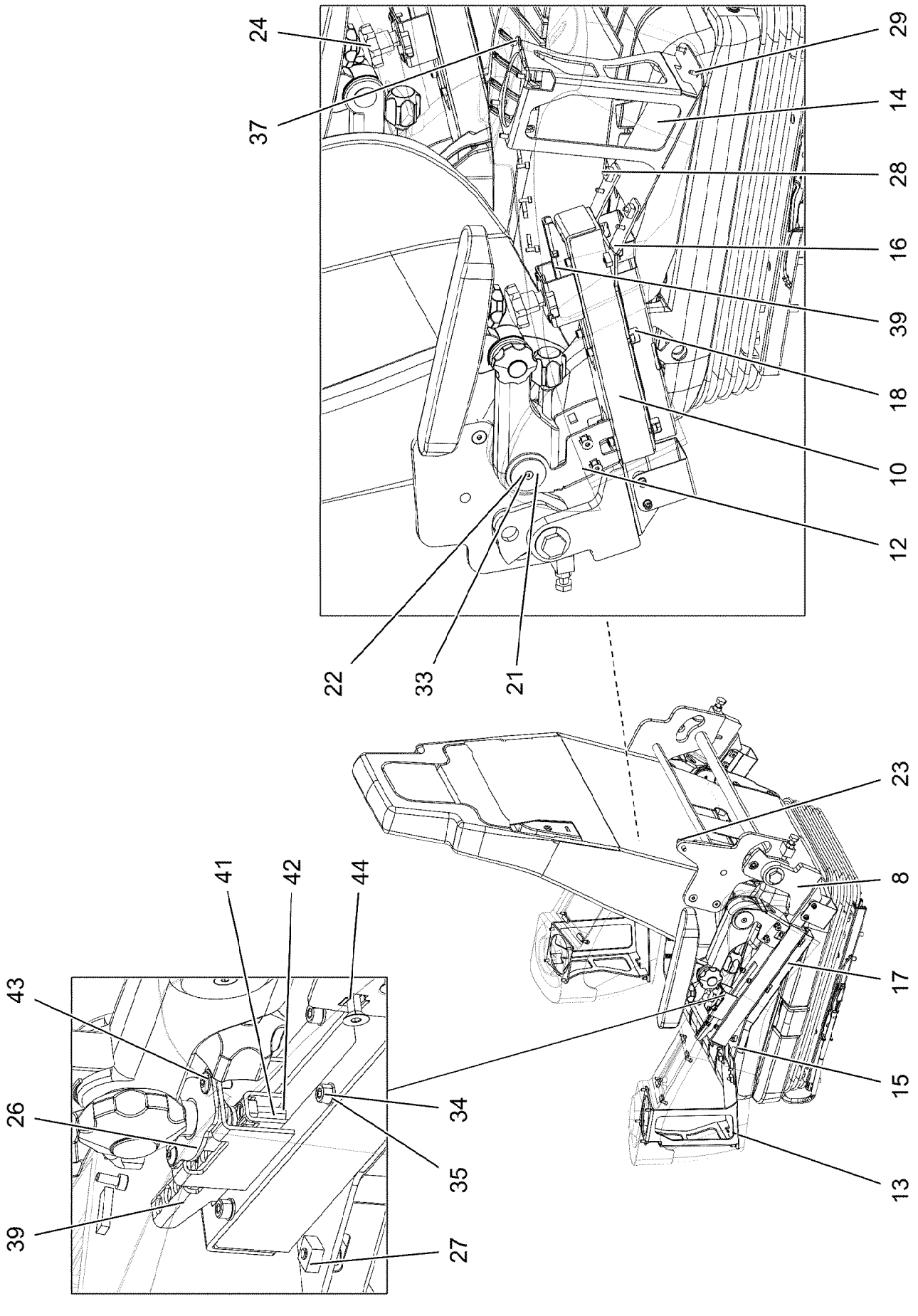
24
37
29
14
28
16
39
18
10
12
22
33
21
23
8
17
15
13
41
42
44
43
26
39
34
35
27

Pos.	Item	Quantity	Description	Bezeichnung
1	10877138	1	OPERATOR SEAT 1030/880NTS ⇨ ❑ 1026	FAHRERSITZ
2	97096918	2	THREADED PIN 20X53X78 C45 FE//ZNNI8//C	GEWINDEBOLZEN
3	967588308	1	BRACKET LEFT SPF	KONSOLE LINKS
4	967588408	1	BRACKET RIGHT SPF	KONSOLE RECHTS
5	96032222	1	REWORK ARMREST LEFT ⇨ ❑ 1028	NACHARBEIT ARMLEHNE LI.
6	96032223	1	REWORK ARMREST RIGHT ⇨ ❑ 1030	NACHARBEIT ARMLEHNE RE.
7	96021362	1	BRACKET WELDED CONST. FE//ZNNI8//CN/	KONSOLE SCHWK.
8	96021363	1	BRACKET,LEFT WELDED FE//ZNNI8//CN//T0	KONSOLE SCHWK.LI.
9	96021365	1	BRACKET,RIGHT WELDED FE//ZNNI8//CN//T	KONSOLE SCHWK.RE.
10	977430408	2	GUIDE 306X48X37 ENAW6060-T66	FUEHRUNG
12	964843708	2	BRACKET WELDED CONST. RAL 9005 SPF	KONSOLE SCHWK.
13	964843808	1	BRACKET,LEFT WELDED RAL 9005 SPF	KONSOLE SCHWK.LI.
14	964843908	1	BRACKET,RIGHT WELDED RAL 9005 SPF	KONSOLE SCHWK.RE.
15	977444008	1	PLATE 3X366X104 DC01 RAL 9005 SPF	BLECH
16	977444108	1	PLATE 3X366X104 DC01 RAL 9005 SPF	BLECH
17	977444308	1	PLATE 1X285X126 DC01 RAL 9005 SPF	BLECH
18	977444408	1	PLATE 1X285X126 DC01 RAL 9005 SPF	BLECH
19	971805708	4	TUBE 15.0 X24 S355J2C+C FE//ZNNI8//CN//T	ROHR
20	12102051	4	THREAD FORM SCREW DIN 7500 M8X45 A2	GEWINDEFORMSCHRAUBE
21	971974108	4	PLATE 40X40 DC01 FE//ZNNI8//CN//T0	BLECH
22	971974208	2	PLATE 3X26X26 DC01 FE//ZNNI8//CN//T0	BLECH
23	591067008	1	GAS SPRING 19X60-550N	GASFEDER
24	10443625	2	STAR HANDLE SCREW	STERNGRIFFSCHRAUBE
25	720801908	4	DISC SPRING DIN 2093 40X20,4X1	TELLERFEDER
26	964984108	2	SHIM FE//ZNNI8//CN//T0	AUSGLEICHSBLECH
27	10455281	6	CAGE NUT M5 ST	KAEFIGMUTTER
28	10875474	6	BUTTON HEAD SCREW ISO 7380-2 M5X16 0	HALBRUNDKOPFSCHRAUBE
29	10019040	8	TALLOW-DROP SCREW K4X12 ST A3K	LINSENKOPFSCHRAUBE
30	262103108	0.064	SPONGE RUBBER 20X4 MOOSGUMMI	MOOSGUMMI
31	11642355	2	HEX SCREW ISO 4017 M10X50 8.8 FLZN SP	SECHSKANTSCHRAUBE
32	12102695	2	HEX NUT ISO 4032 M10 8 ZNNI-480H SPF	SECHSKANTMUTTER
33	408603508	4	COUNTERSUNK SCREW DIN 7991 M5,0X10,	SENKSCHRAUBE
34	11690042	24	SOCKET HEAD SCREW ISO 4762 M5X12 8.8	ZYLINDERSCHRAUBE
35	10197808	28	WASHER ISO 7089 5 200HV ZNNI-480H	SCHEIBE
36	11691539	8	SOCKET HEAD SCREW ISO 4762 M4X10 8.8	ZYLINDERSCHRAUBE
37	11140402	8	HEX SCREW ISO 4017 M5X12 8.8 480H SPF	SECHSKANTSCHRAUBE
38	10875559	6	SOCKET HEAD SCREW DIN 6912 M8X16 08	ZYLINDERSCHRAUBE
39	967257808	2	PLATE WELDED FE//ZNNI8//CN//T0	BLECH SCHWK.
40	12216217	4	SOCKET HEAD SCREW ISO 4762 M5X50 8.8	ZYLINDERSCHRAUBE
41	12225935	4	SOCKET HEAD SCREW ISO 4762 M6X22 10	ZYLINDERSCHRAUBE
42	10197771	4	WASHER ISO 7089 6 200HV ZNNI-480H SPF	SCHEIBE
43	11835043	2	BUTTON HEAD SCREW ISO 7380-2 M4X12 0	HALBRUNDKOPFSCHRAUBE
44	413002708	4	CAGE NUT M6	KAEFIGMUTTER
45	12100589	4	COUNTERSUNK SCREW AEHNL.ISO 10642	SENKSCHRAUBE
46	965021508	2	COVER PLATE PRE-ASS.	ABDECKBLECH VORM.
47	97002990	4	BUSHING 16X12 1.4301	BUCHSE

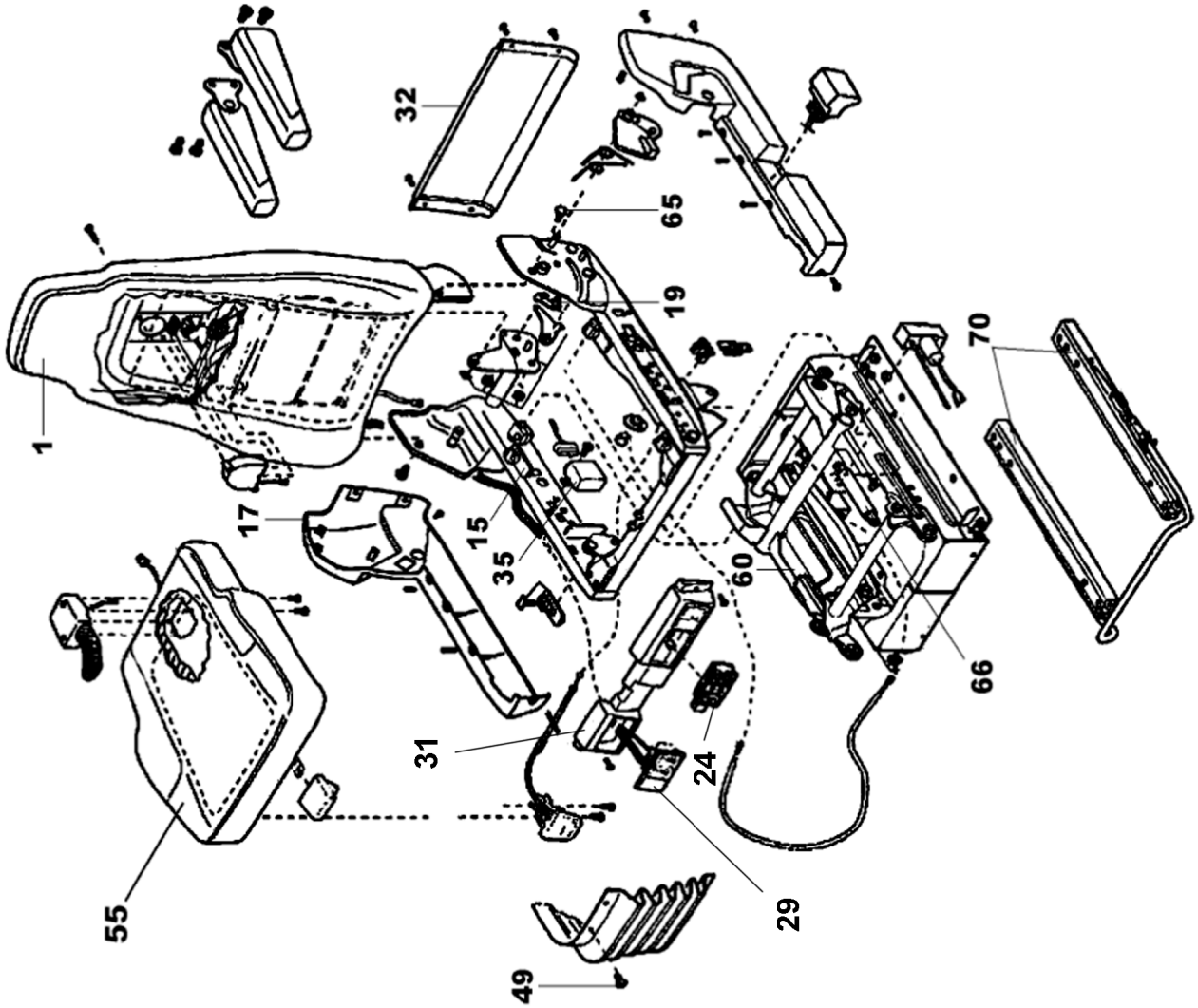
32
65
19
70
1
17
15
35
60
66
31
24
29
55
49

Pos.	Item	Quantity	Description	Bezeichnung
1	10663466	1	BACK PART	RUECKENTEIL
(1)	12100617	1	COVERING	BEZUG
(11)	10650386	1	FAN	LUEFTER
(13)	10650387	1	HEATING ELEMENT	HEIZELEMENT
15	10455144	1	SLIDE BLOCK CPL.	GLEITKLOTZ KPL.
17	11005170	1	COVER	ABDECKUNG
19	10492347	1	LOCKING PIECE	RASTE
24	11979975	1	SWITCH	SCHALTER
28	12102116	1	FIXED BOOM RAISING DEVICE	HOEHENVERSTELLUNG
29	11979976	1	VALVE	VENTIL
31	11979998	1	COVER	ABDECKUNG
32	11171270	1	COVER	ABDECKUNG
33	11171271	1	PUSH BUTTON	DRUCKTASTER
35	10650399	1	ELECTRONICS UNIT	ELEKTRONIKEINHEIT
49	10650403	1	MOUNTING PARTS	BEFESTIGUNGSMATERIAL
55	12100570	1	SEAT CPL.	SITZTEIL KPL.
(1)	12100619	1	COVERING	BEZUG
(2)	12103434	1	GRIP	GRIFF
(59)	12100177	1	FAN	LUEFTER
60	11171274	1	SUBSTRUCTURE	UNTERBAU
65	11171275	1	MOUNTING PARTS	BEFESTIGUNGSMATERIAL
66	10650488	1	ABSORBER	DAEMPFER
70	10650489	1	RAIL PAIR	SCHIENENPAAR
(71)	11171276	1	BRACKET	BUEGEL
85	10650490	1	AIR COMPRESSOR	LUFTPRESSER

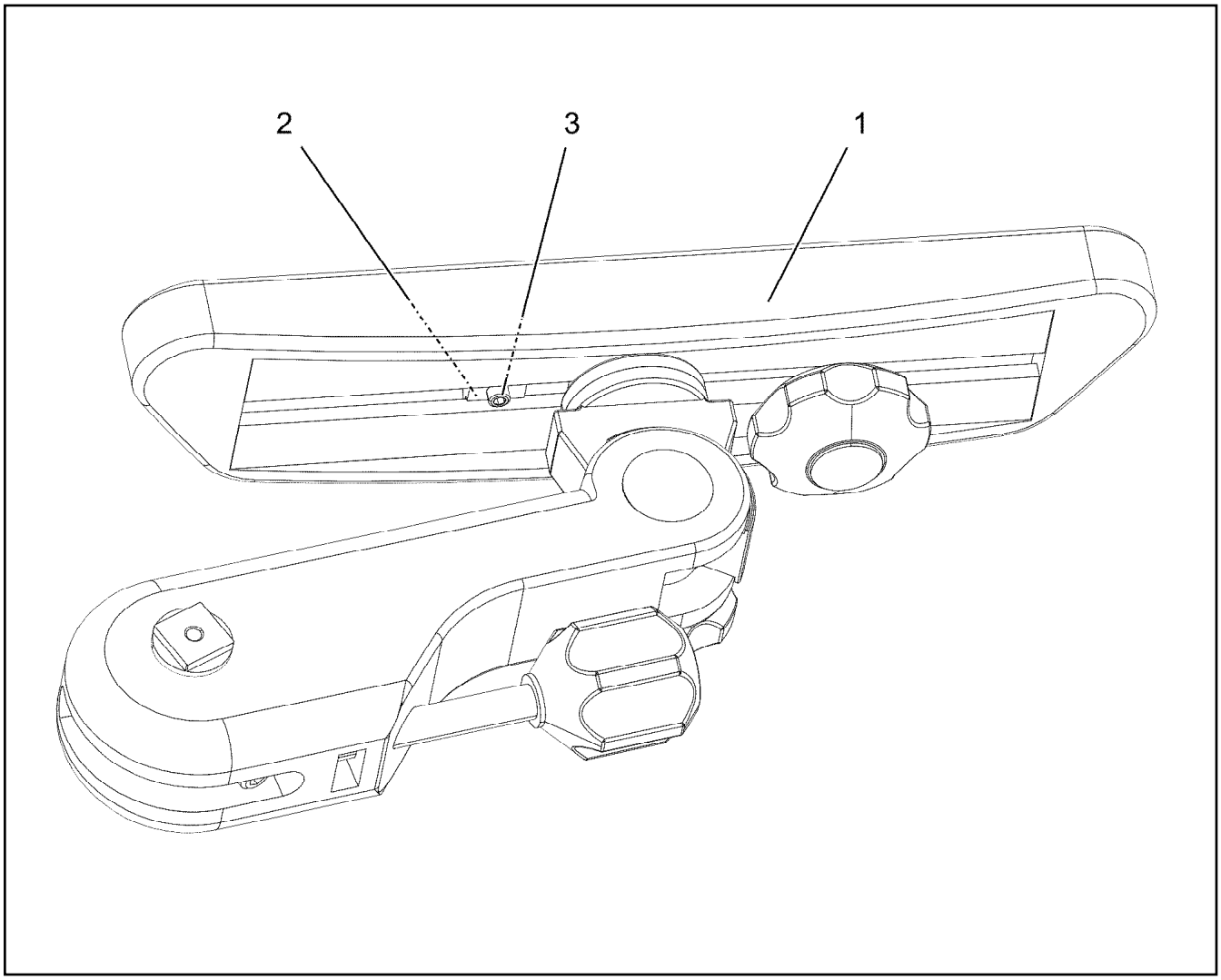

Pos.	Item	Quantity	Description	Bezeichnung
1	962282208	1	ARM REST LEFT ⇨ ❑ 1029	ARMLEHNE LINKS
2	10878951	1	NUT M6X8	MUTTER
3	12100613	1	GRUB SCREW ISO 4026 M6X10 45H 480H SP	GEWINDESTIFT

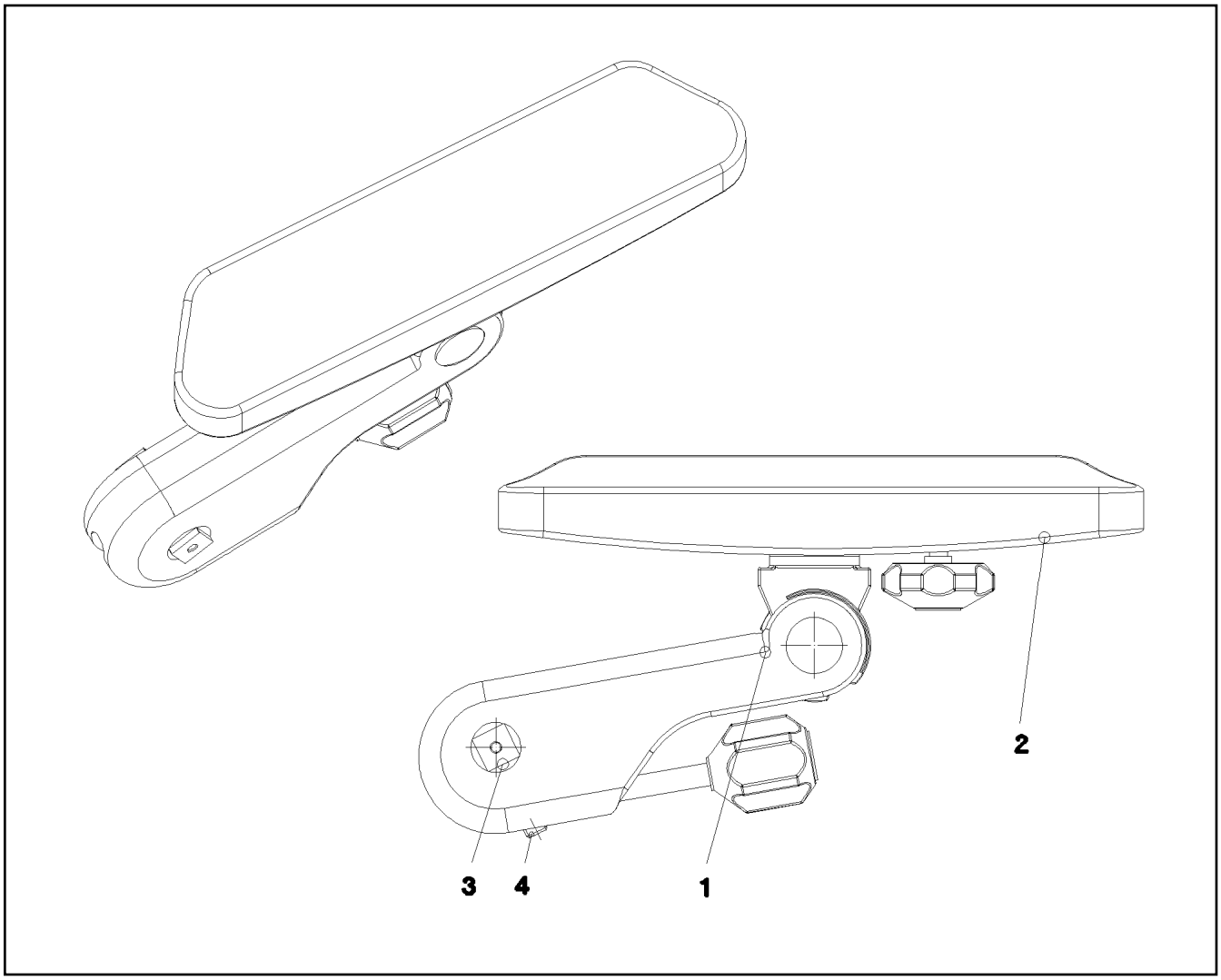

Pos.	Item	Quantity	Description	Bezeichnung
1	774119708	1	ARM REST 310ERGO	ARMLEHNE
2	971636608	1	ARM REST SUPPORT	ARMLEHNENAUFLAGE
3	971973608	1	PIN 25.0X52 S355J2G3C+C FE//ZNNI8//CN//T	BOLZEN
4	10179470	1	GRUB SCREW ISO 4026 M10X40 45H FLZN	GEWINDESTIFT

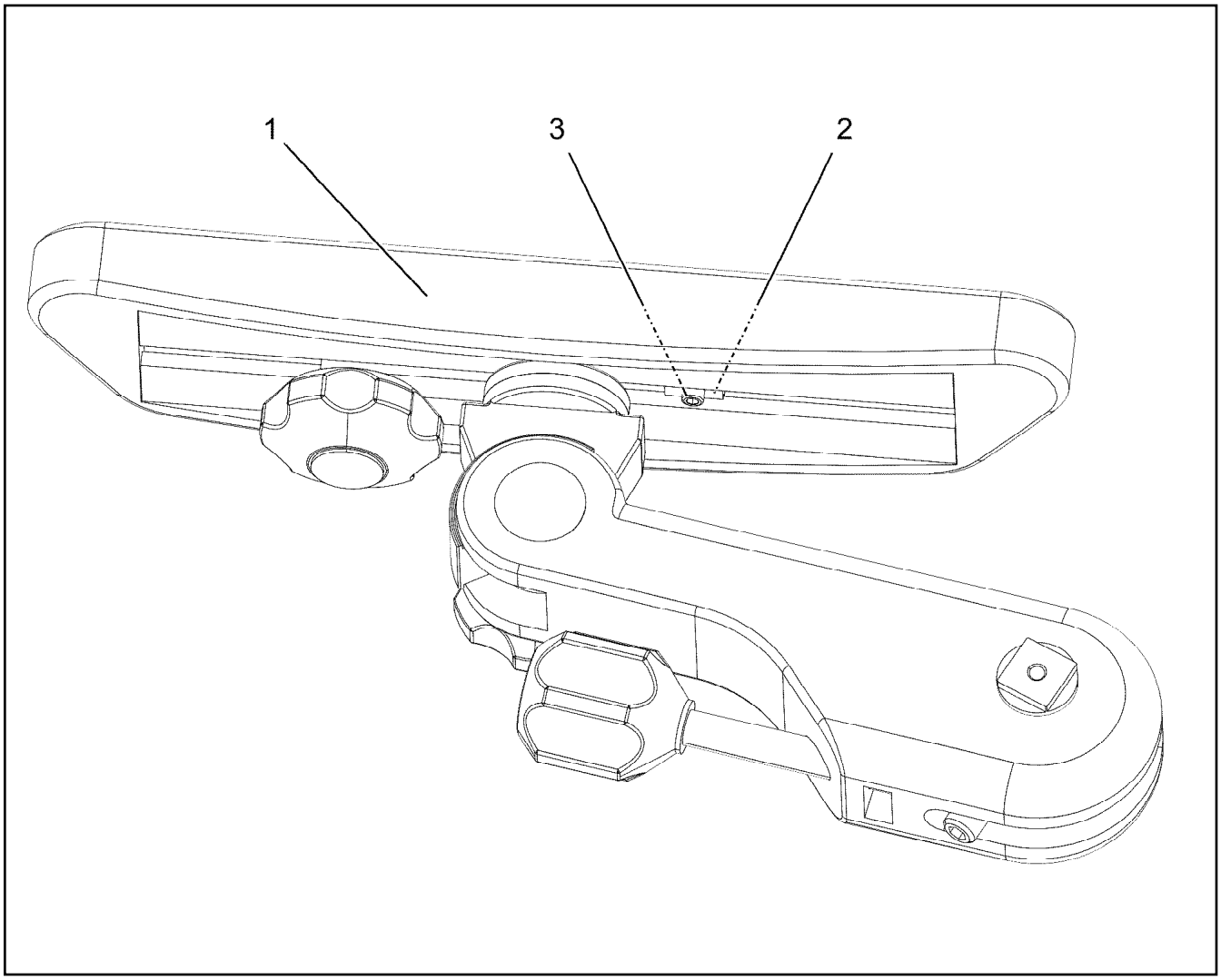

Pos.	Item	Quantity	Description	Bezeichnung
1	962282308	1	ARM REST RIGHT ⇨ ❑ 1031	ARMLEHNE RECHTS
2	10878951	1	NUT M6X8	MUTTER
3	12100613	1	GRUB SCREW ISO 4026 M6X10 45H 480H SP	GEWINDESTIFT

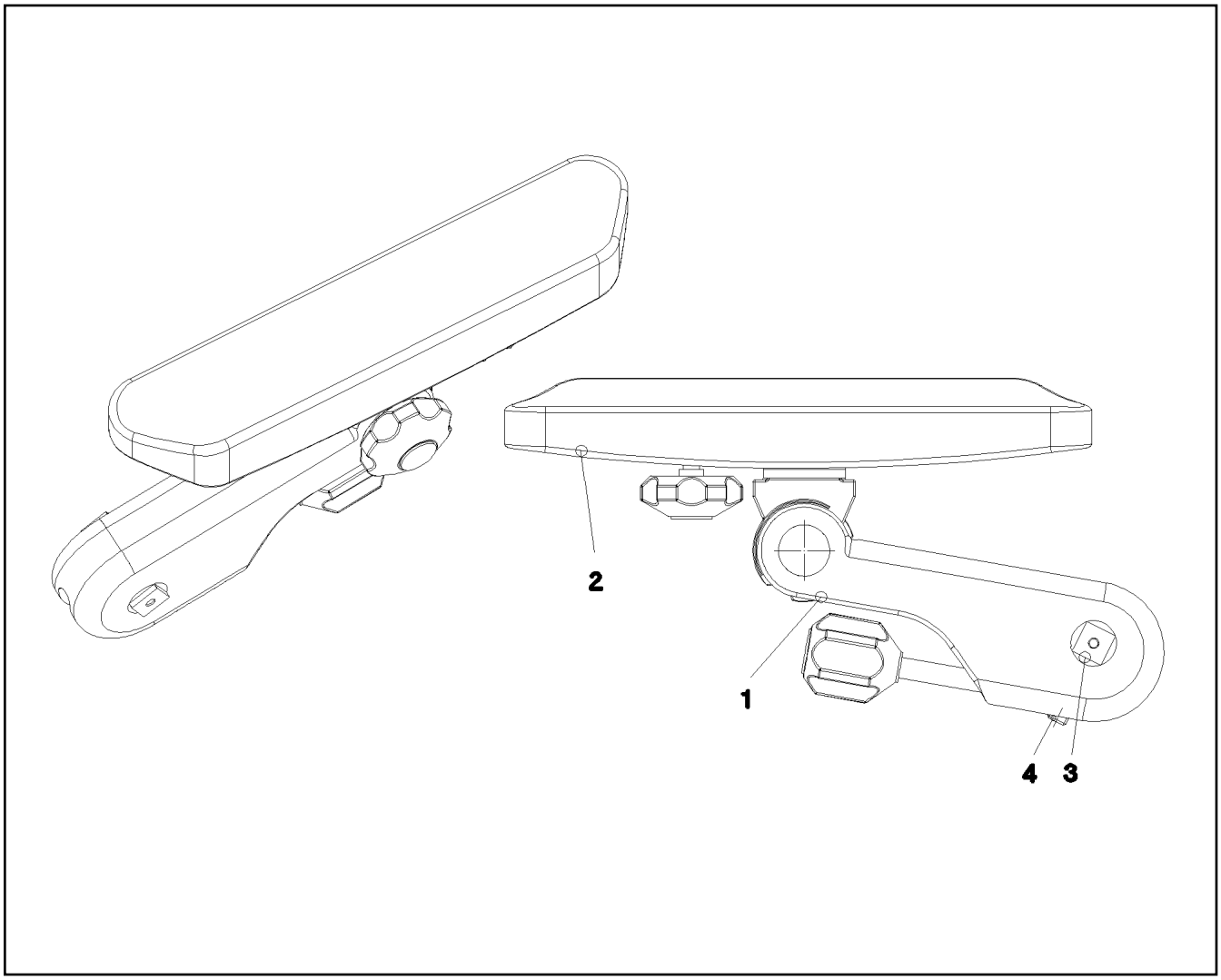

Pos.	Item	Quantity	Description	Bezeichnung
1	774119808	1	ARM REST 310ERGO	ARMLEHNE
2	971636608	1	ARM REST SUPPORT	ARMLEHNENAUFLAGE
3	971973608	1	PIN 25.0X52 S355J2G3C+C FE//ZNNI8//CN//T	BOLZEN
4	10179470	1	GRUB SCREW ISO 4026 M10X40 45H FLZN	GEWINDESTIFT
100	12100707	1	NUT	RAENDELMUTTER

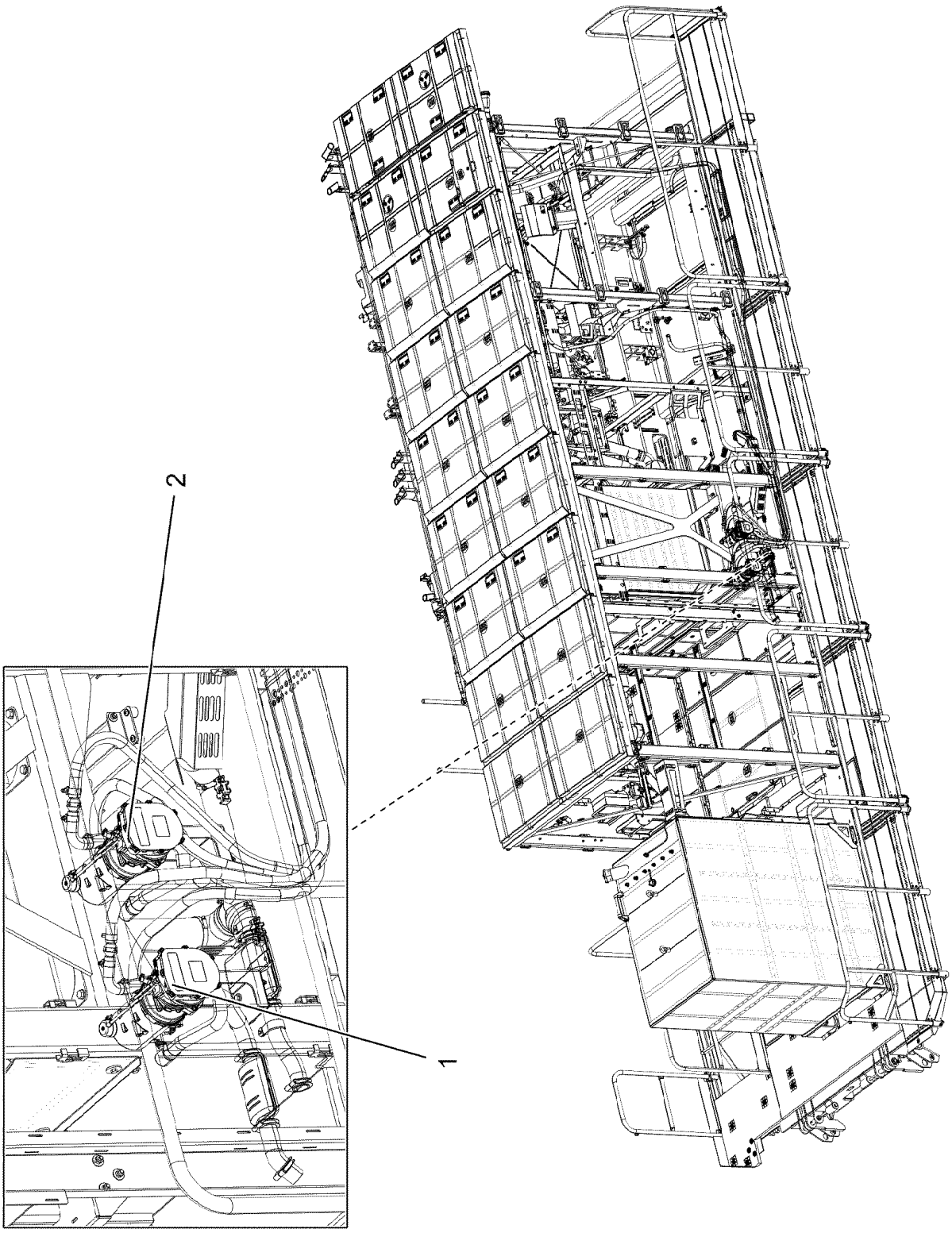
2
1

Pos.	Item	Quantity	Description	Bezeichnung
1	919204108	1	MOTOR PRE-HEATING ABOVE ⇨ ❑ 1034	MOTORVORWAERMUNG OBEN
2	919204208	1	MOTOR PRE-HEATING ⇨ ❑ 1037	MOTORVORWAERMUNG UNTE

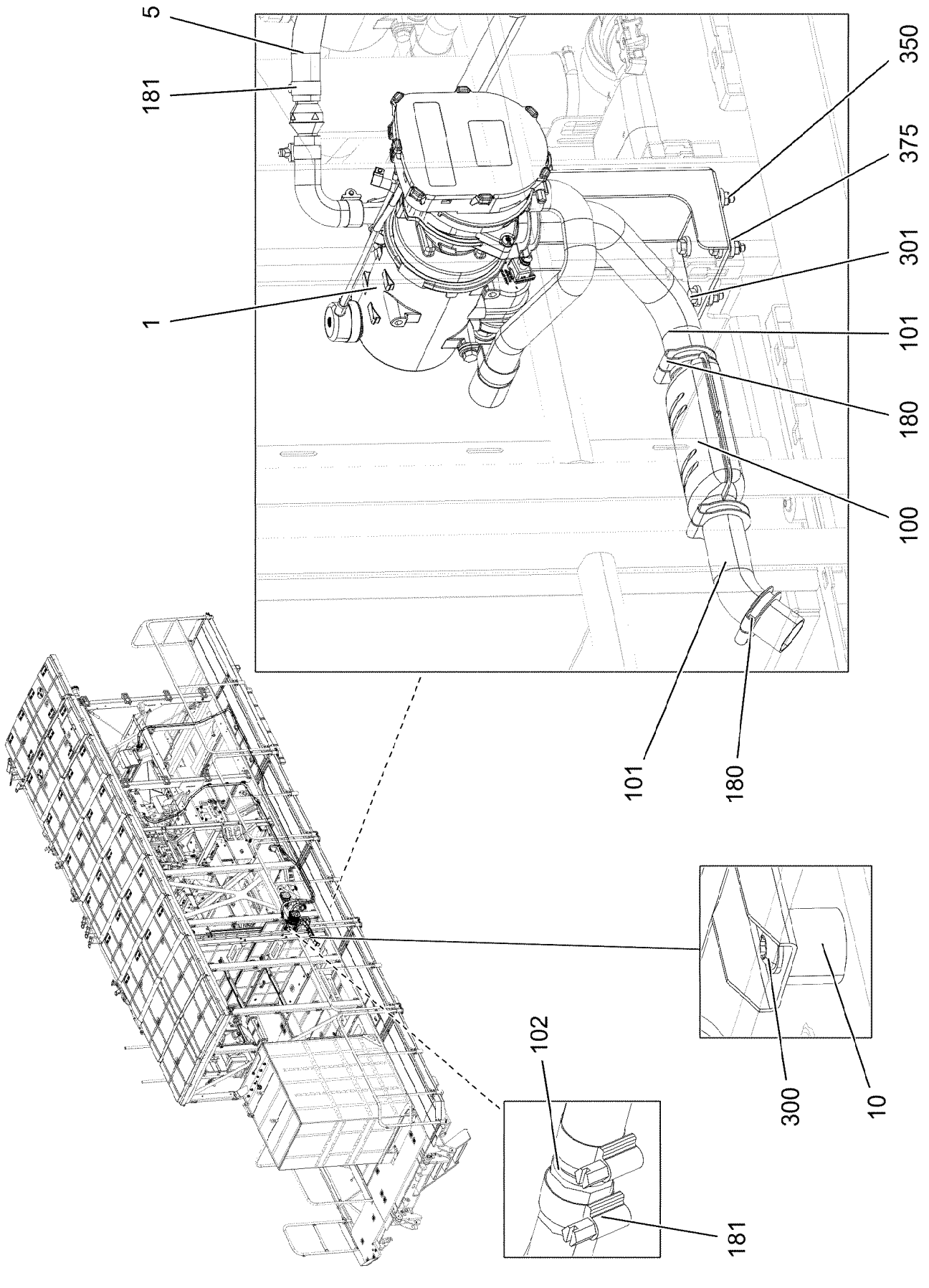
5
181
1
350
375
301
101
180
100
101
180
102
181
300
10

Pos.	Item	Quantity	Description	Bezeichnung
1	96034844	1	ENGINE PREHEATER PRE-ASS. ⇨ ❑ 1036	MOTORVORWAERMUNG VORM
5	96035466	1	HOSE LINES ENGINE PREHEATER	SCHLAUCHLEITUNGEN MOTOR
(1)	96035401	1	HOSE CPL. CONTI-KWS 20X6380	SCHLAUCH KPL.
(2)	96035406	1	HOSE CPL. CONTI-KWS 20X5310	SCHLAUCH KPL.
10	953873408	1	SLEEVE 25X20 11SMN37 FE//ZNNI8//CN//T0	HUELSE
100	553187208	1	EXHAUST MUFFLER 116/55X150	ABGASSCHALLDAEMPFER
101	553054108	0.56	EXHAUST PIPE 38/FLEXIBEL	ABGASROHR
102	11000700	1	CONNECTING PIPE 0	VERBINDUNGSROHR
180	553054208	4	TERMINAL CLIP 40,5/39-42	KLEMMSCHELLE
181	774208508	5	HOSE CLAMP 32/25-40/12 W3	SCHLAUCHSCHELLE
300	12102696	1	BUTTON HEAD SCREW AEHNL.ISO 7380-2	HALBRUNDKOPFSCHRAUBE
301	11826527	4	HEX SCREW ISO 4017 M8X30 8.8 480H SPF	SECHSKANTSCHRAUBE
350	10875614	4	HEX NUT DIN 985 M8 8 480H SPF	SECHSKANTMUTTER
375	11840501	4	WASHER DIN 7349 8,4 200HV 480H SPF	SCHEIBE

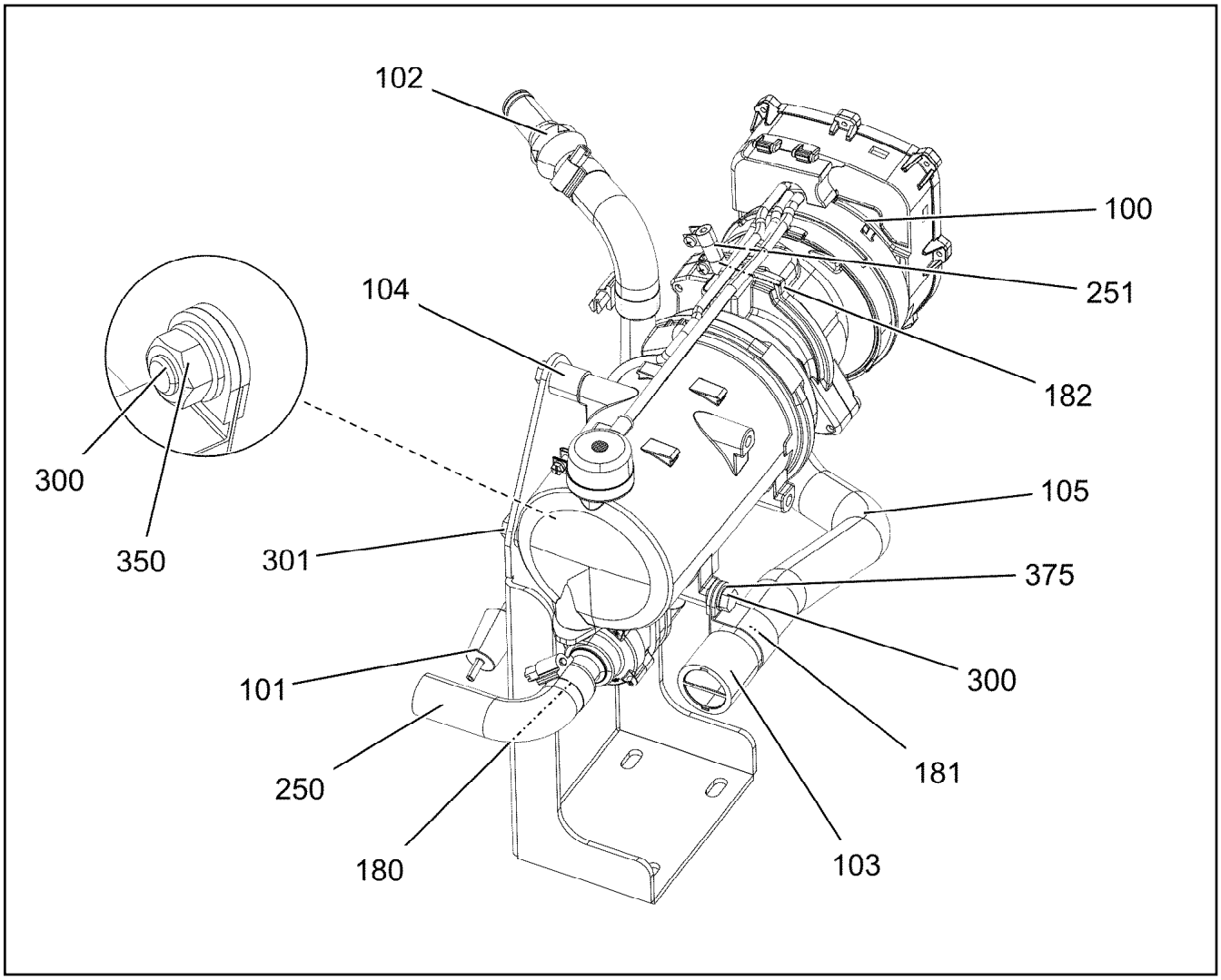

Pos.	Item	Quantity	Description	Bezeichnung
1	979849608	1	RETAINING PLATE 4X327X456 S315MC	HALTEBLECH
100	10876576	1	WATER HEATING SYSTEM 24V ⇨ ❑ 495	WASSERHEIZGERAET
101	11110051	1	DOSING PUMP DP42.4 HD ⇨ ❑ 497	DOSIERPUMPE
102	10872608	1	NON-RETURN VALVE 2.5BAR	RUECKSCHLAGVENTIL
103	553181108	1	END CAP 34	ENDKAPPE
104	704271308	3	DISTANCE SLEEVE 8,5X20X20 PA66 SCHW	DISTANZHUELSE
105	553159408	0.36	TUBE 30/FLEXIBEL PAK	ROHR
180	774208508	4	HOSE CLAMP 32/25-40/12 W3	SCHLAUCHSCHELLE
181	774225008	1	PIPE CLAMP 33/20	ROHRSCHELLE
182	553102308	2	HOSE CLAMP 10/9,5-10,5/9 EDELSTAHL	SCHLAUCHSCHELLE
250	97042067	2	FORM HOSE DN20 X3.5 B SPF	FORMSCHLAUCH
251	553191108	0.03	FUEL HOSE DN4,5-NBR NBR/CR RAL 8022	KRAFTSTOFFSCHLAUCH
300	11651767	2	HEX SCREW ISO 4017 M8X20 8.8 480H SPF	SECHSKANTSCHRAUBE
301	11692827	3	HEX SCREW ISO 4017 M8X35 8.8 480H SPF	SECHSKANTSCHRAUBE
350	11693875	1	HEX NUT ISO 4032 M8 8 480H SPF	SECHSKANTMUTTER
375	12103465	6	WASHER ISO 7089 8 300HV ZNNI-480H SPF	SCHEIBE

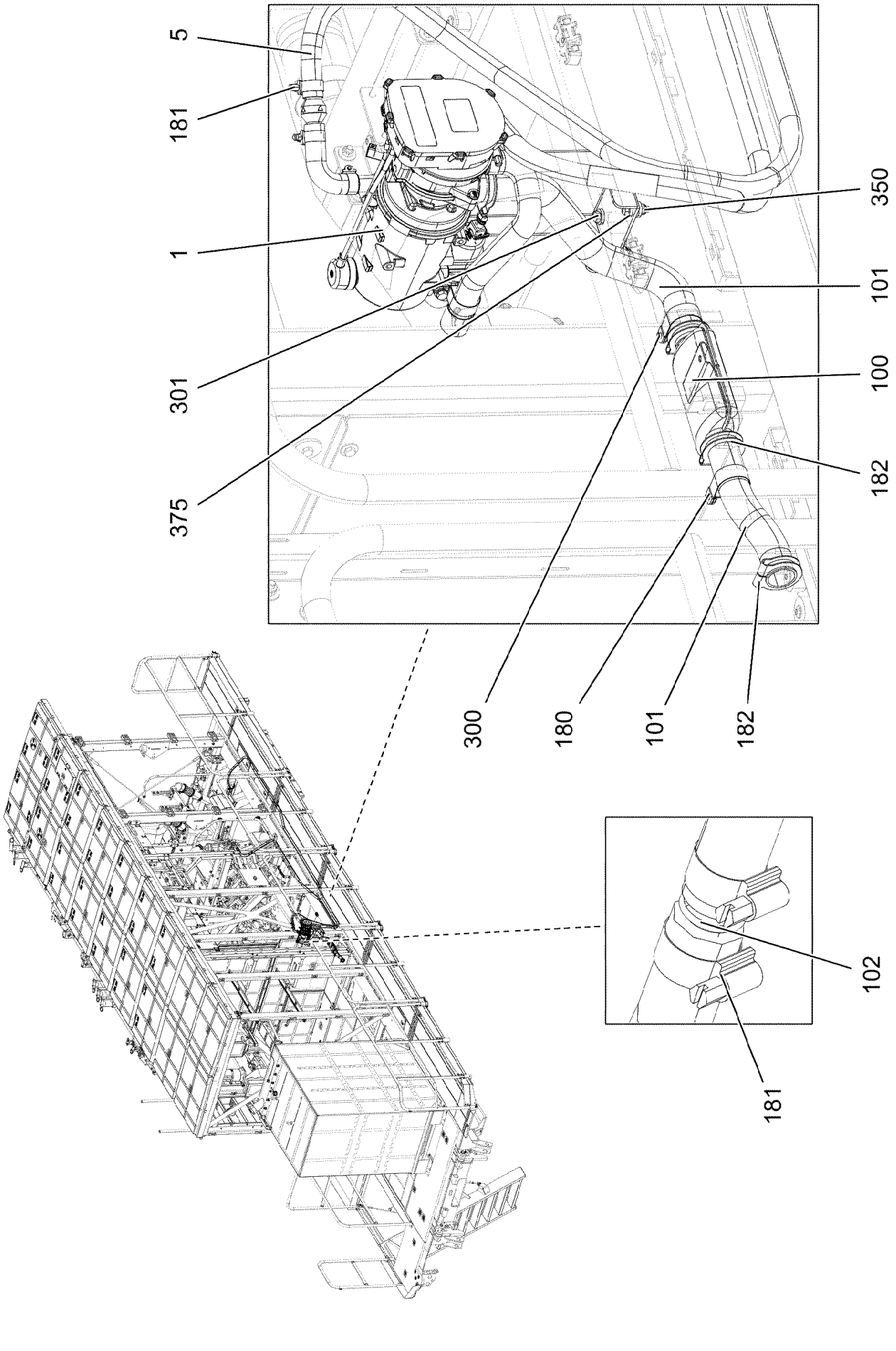
5
181
1
301
375
350
101
100
182
300
180
101
182
102
181

Pos.	Item	Quantity	Description	Bezeichnung
1	96034844	1	ENGINE PREHEATER PRE-ASS. ⇨ ❑ 1036	MOTORVORWAERMUNG VORM
5	96035467	1	HOSE LINES ENGINE PREHEATER	SCHLAUCHLEITUNGEN MOTOR
(1)	96035436	1	HOSE CPL. CONTI-KWS 20X5430	SCHLAUCH KPL.
(2)	96035437	1	HOSE CPL. CONTI-KWS 20X3720	SCHLAUCH KPL.
100	553187208	1	EXHAUST MUFFLER 116/55X150	ABGASSCHALLDAEMPFER
101	553054108	0.7	EXHAUST PIPE 38/FLEXIBEL	ABGASROHR
102	11000700	1	CONNECTING PIPE 0	VERBINDUNGSROHR
180	774221708	2	PIPE CLAMP 43/20	ROHRSCHELLE
181	774208508	5	HOSE CLAMP 32/25-40/12 W3	SCHLAUCHSCHELLE
182	553054208	4	TERMINAL CLIP 40,5/39-42	KLEMMSCHELLE
300	12102696	2	BUTTON HEAD SCREW AEHNL.ISO 7380-2	HALBRUNDKOPFSCHRAUBE
301	11826527	4	HEX SCREW ISO 4017 M8X30 8.8 480H SPF	SECHSKANTSCHRAUBE
350	10875614	4	HEX NUT DIN 985 M8 8 480H SPF	SECHSKANTMUTTER
375	11840501	8	WASHER DIN 7349 8,4 200HV 480H SPF	SCHEIBE

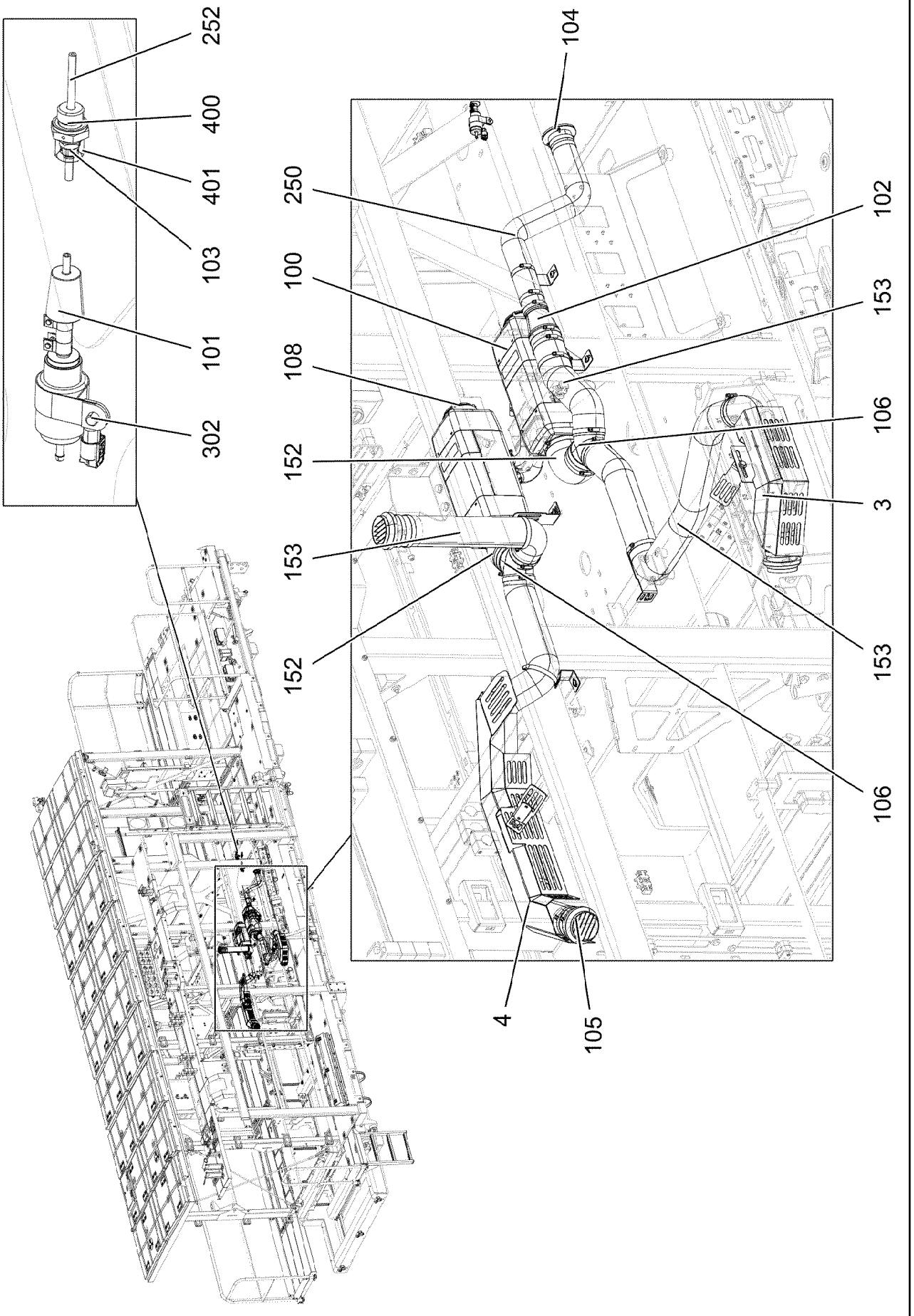

15.3.2023 002233	**etk_en_de_098406_LR 13000**	❑ 1039 (1/3)
LIEBHERR	**HEATING MACHINE/ENGINE ROOM** **HEIZUNG MASCHINENHAUS**	**919208108**

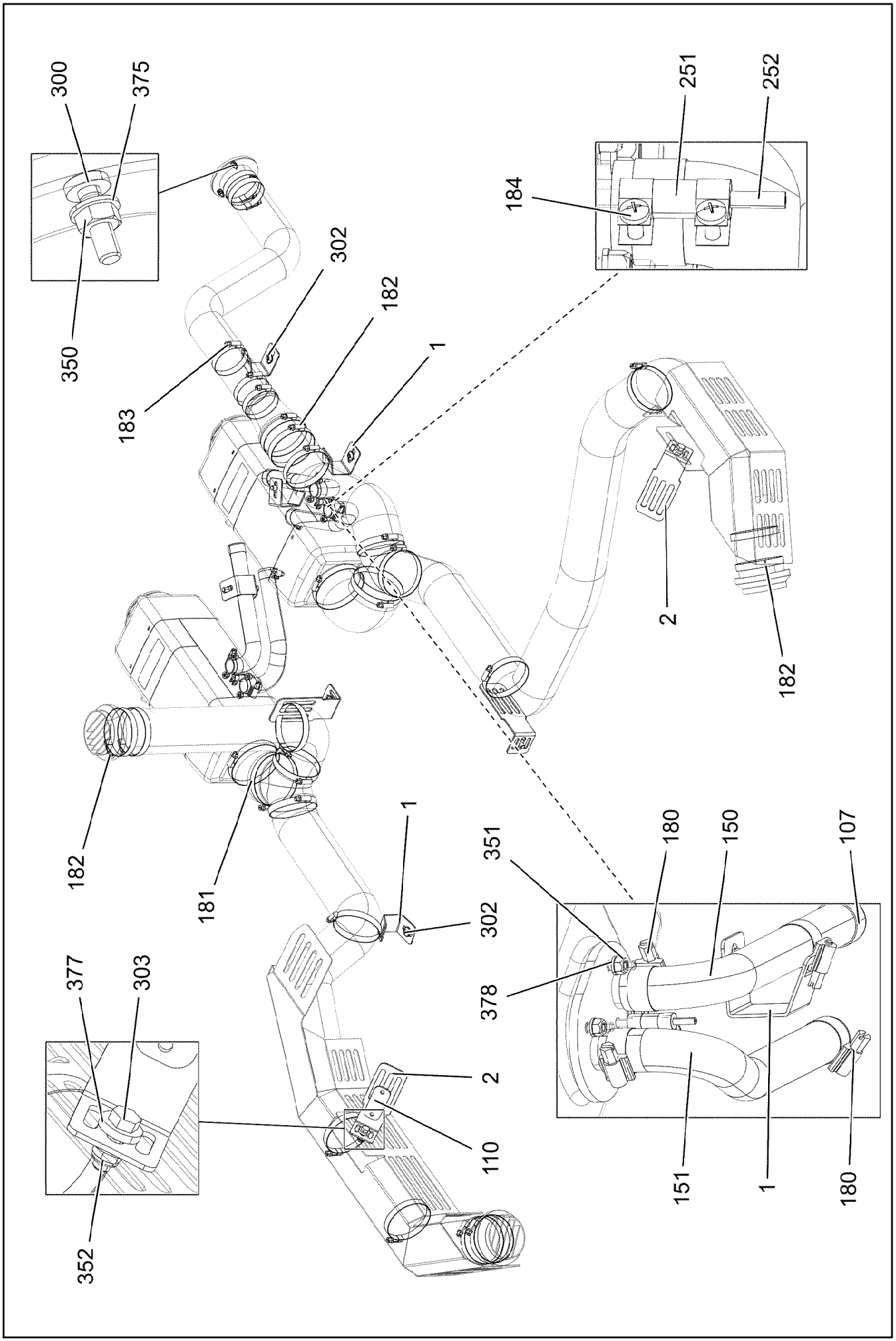
300
375
350
302
182
183
1
184
251
252
2
182
182
181
1
302
351
180
150
107
378
377
303
2
110
352
151
1
180

Pos.	Item	Quantity	Description	Bezeichnung
1	956335208	5	PLATE 2X35X128 DC01 FE//ZNNI8//CN//T0	BLECH
2	956520808	4	PLATE 54X180 DC01 FE//ZNNI8//CN//T0	BLECH
3	97018498	1	PLATE 2X526X295 DC01 FE//ZNNI8//CN//T0	BLECH
4	97022471	1	PLATE 2X990X295 DC01 FE//ZNNI8//CN//T0	BLECH
100	11621256	2	AIR HEATER 24V 5,5KW ⇨ ❑ 1042	LUFTHEIZGERAET
101	11110051	2	DOSING PUMP DP42.4 HD ⇨ ❑ 497	DOSIERPUMPE
102	10678802	1	REDUCING PIECE 60X80 L=190	REDUZIERSTUECK
103	288182508	2	CLAMPING RING RD10X12 PA6G	KLEMMRING
104	553190208	1	OUTLET NOZZLE DA 60MM	AUSSTROEMER
105	553192908	3	OUTLET NOZZLE DN80 90°	AUSSTROEMER
106	553191408	2	BRANCH 90X80	ABZWEIGUNG
107	553192608	2	PROTECTING CAP 25	SCHUTZKAPPE
108	553192808	2	GRID	GITTER
110	5005219	1	LID PLATE DIN 3015-1 L-DP 5 W1-ZN	DECKPLATTE
150	553192408	0.6	TUBE 25/FLEXIBEL PAK	ROHR
151	553192508	0.6	TUBE 24/FLEXIBEL	ROHR
152	553191508	0.3	TUBE 90/FLEXIBEL PAK	ROHR
153	553191608	4	TUBE 80/FLEXIBEL PAK	ROHR
180	774208508	8	HOSE CLAMP 32/25-40/12 W3	SCHLAUCHSCHELLE
181	774218808	4	HOSE CLAMP 90/80-100/12 W3	SCHLAUCHSCHELLE
182	774206408	19	HOSE CLAMP 80/70-90/12 W3	SCHLAUCHSCHELLE
183	774208008	5	HOSE CLAMP 60/50-70/12 W3	SCHLAUCHSCHELLE
184	553102308	4	HOSE CLAMP 10/9,5-10,5/9 EDELSTAHL	SCHLAUCHSCHELLE
250	553190008	0.8	WARM AIR HOSE 60/FLEXIBEL PAK	WARMLUFTSCHLAUCH
251	553191108	0.36	FUEL HOSE DN4,5-NBR NBR/CR RAL 8022	KRAFTSTOFFSCHLAUCH
252	553018708	0.25	FUEL PIPING 5X1,5 PA12 EFEP	BRENNSTOFFLEITUNG
300	12219805	3	PAN-HEAD SCREW ISO 7045 M4X14 4.8 480	FLACHKOPFSCHRAUBE
302	12102696	9	BUTTON HEAD SCREW AEHNL.ISO 7380-2	HALBRUNDKOPFSCHRAUBE
303	10197831	2	HEX SCREW ISO 4017 M8X25 8.8 ZNNI-480	SECHSKANTSCHRAUBE
350	10875619	3	HEX NUT ISO 4032 M4 8 480H SPF	SECHSKANTMUTTER
351	12102692	8	HEX NUT DIN 985 M6 8 ZNNI-480H SPF	SECHSKANTMUTTER
352	10875614	2	HEX NUT DIN 985 M8 8 480H SPF	SECHSKANTMUTTER
375	10875645	3	WASHER ISO 7089 4 200HV 480H SPF	SCHEIBE
377	11840501	4	WASHER DIN 7349 8,4 200HV 480H SPF	SCHEIBE
378	10197771	8	WASHER ISO 7089 6 200HV ZNNI-480H SPF	SCHEIBE
400	471039308	2	FITTING GE 8L M18X1,5 CR6-FREI	VERSCHRAUBUNG
401	477401408	2	BOX NUT AL8 CR6-FREI	UEBERWURFMUTTER

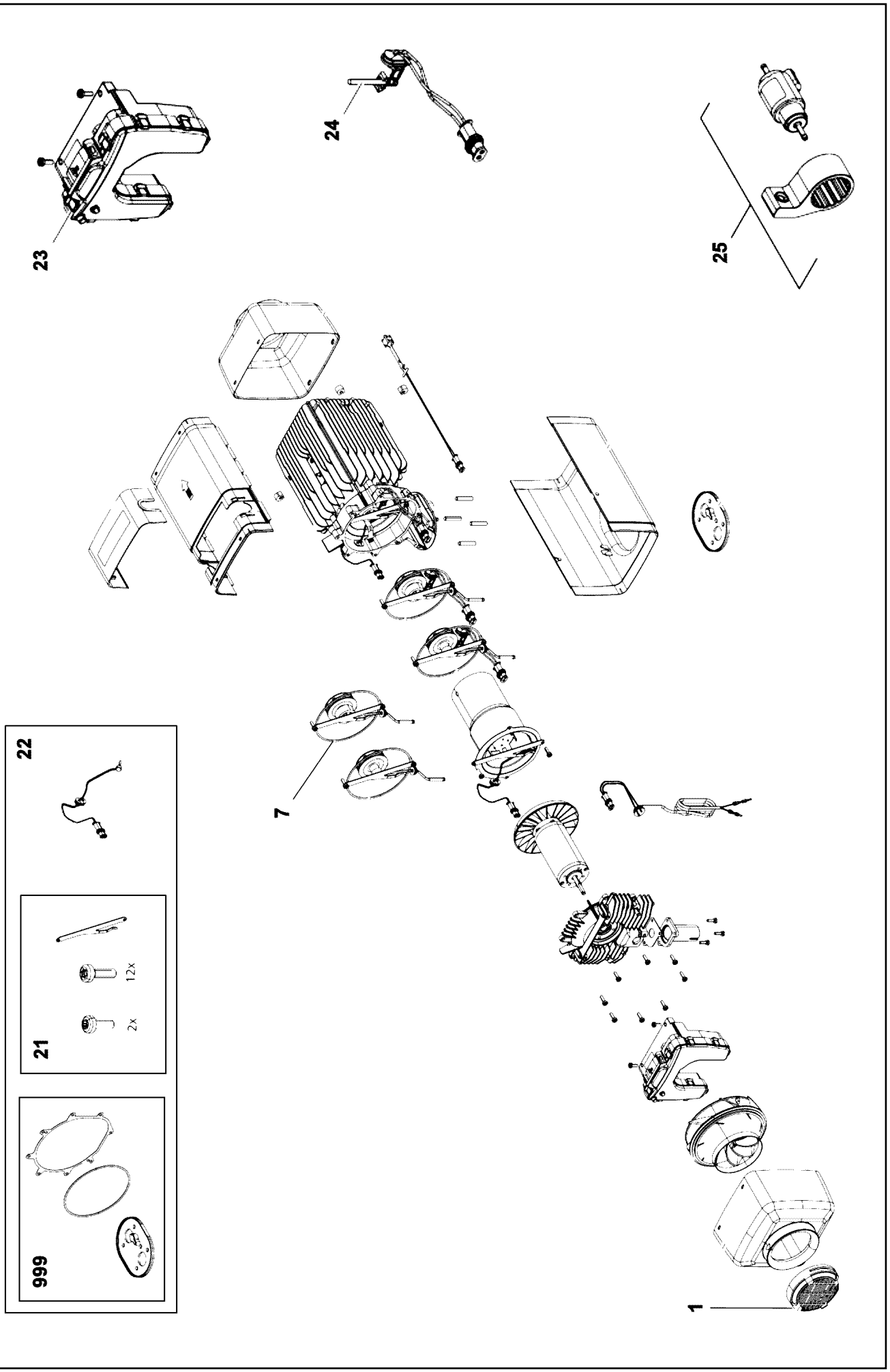

15.3.2023 099684 LIEBHERR	**etk_en_de_098406_LR 13000** **AIR HEATER** **LUFTHEIZGERAET**	❑ 1042 (1/2) **11621256**

Pos.	Item	Quantity	Description	Bezeichnung
1	553192808	1	GRID	GITTER
7	10873622	1	BURNER	BRENNER
21	10873624	1	SCREW SET	SCHRAUBENSATZ
22	10873643	1	TEMPERATURE SENSOR	TEMPERATURSENSOR
23	10873626	1	CONTROL GEAR	STEUERGERAET
24	10873629	1	PENCIL-TYPE GLOW PLUG	GLUEHSTIFT
25	11110051	1	DOSING PUMP DP42.4 HD ⇨ ❑ 497	DOSIERPUMPE
998	12103162	1	CABLE LOOM	KABELSATZ
999	10675034	1	SEAL KIT	DICHTSATZ

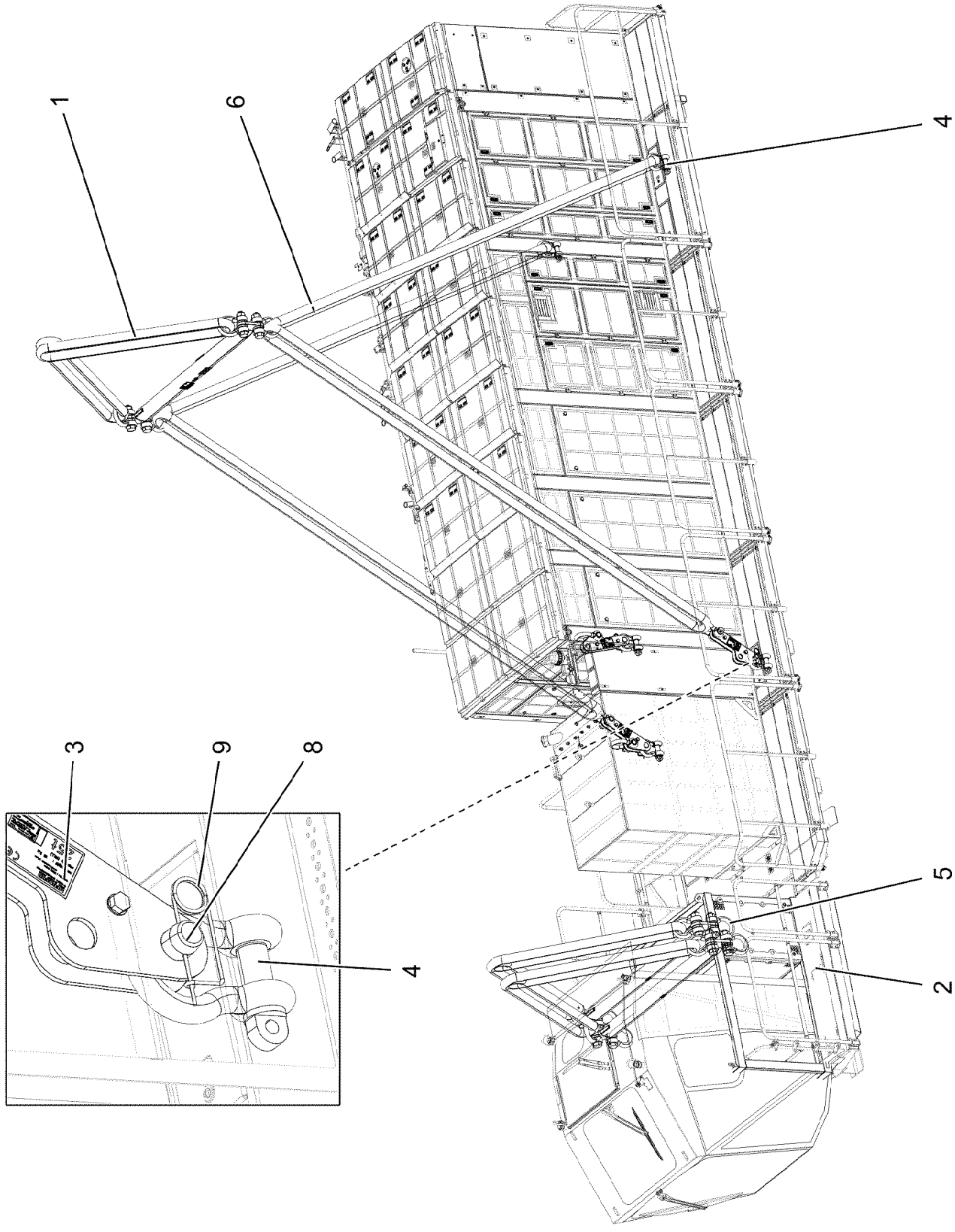
1
6
4
3
9
8
4
5
2

Pos.	Item	Quantity	Description	Bezeichnung
1	96052080	2	CROSS-MEMBER LOZ-35T SPF ⇨ ❑ 1046	TRAVERSE VORM.
2	966561608	1	FRAME ⇨ ❑ 1047	TRANSPORTRAHMEN KPL.
3	96052098	1	CONNECTING LINK PRE-ASS. LMZ-25T ⇨ ❑ 1050	LASCHE VORM.
4	10283204	6	SHACKLE 25T SPF	SCHAEKEL
5	773930708	4	SHACKLE 35T VERZ SPF	SCHAEKEL
6	10280667	4	ROUND SLING DIN EN 1492-2 15T-6M POLY	RUNDSCHLINGE
8	949942008	2	PIN RD55X120 35NICRMOV125	BOLZEN
9	433105008	2	RETAINING SPRING DIN 2194 6 A3C	SICHERUNGSFEDER

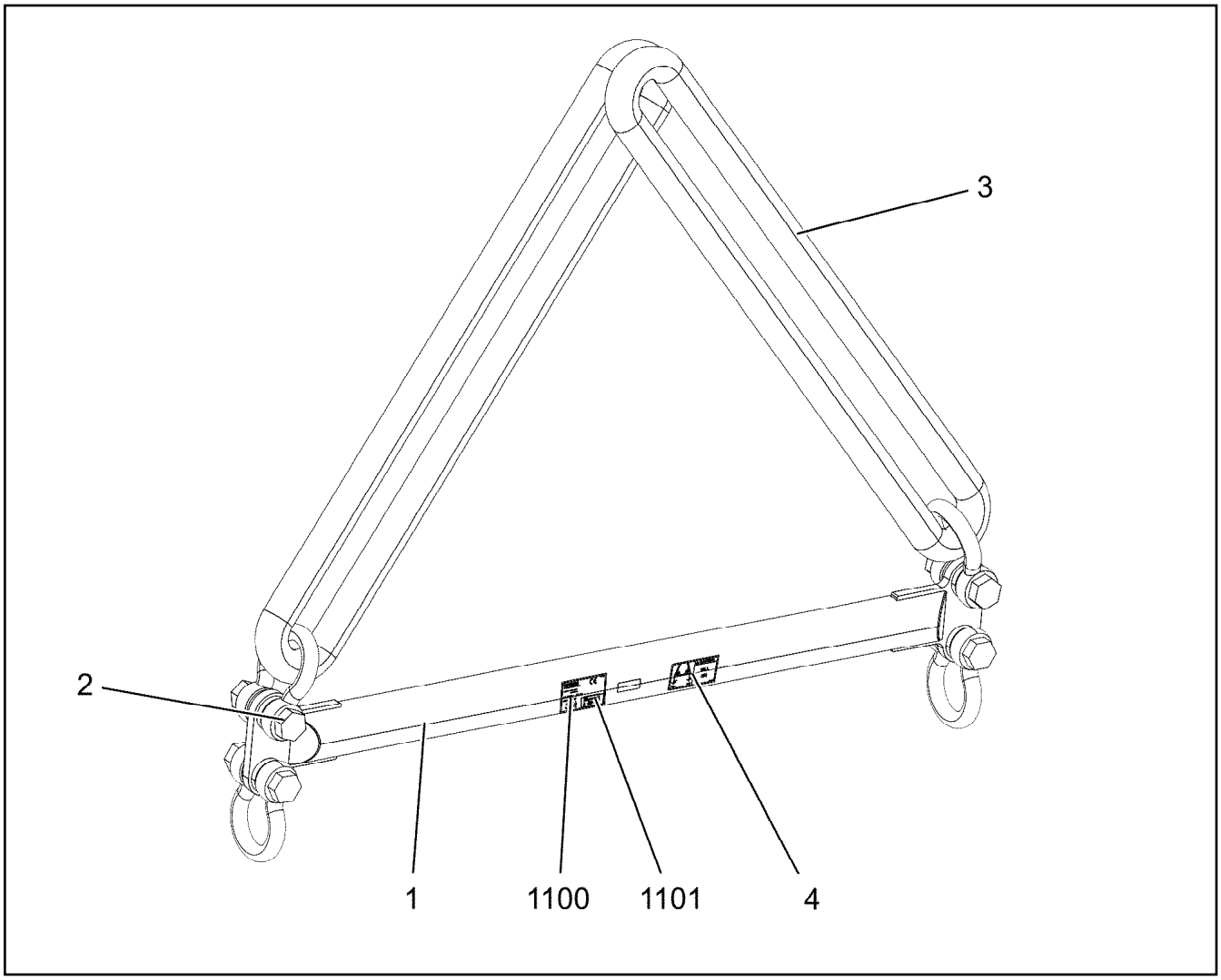

Pos.	Item	Quantity	Description	Bezeichnung
1	966561508	1	CROSS-MEMBER RAL 9005	TRAVERSE SCHWK.
2	773930708	2	SHACKLE 35T VERZ SPF	SCHAEKEL
3	10280678	2	ROUND SLING DIN EN 1492-2 25T-2M POLY	RUNDSCHLINGE
4	97141876	2	WARNING SIGN 168X88 KLEBEFOLIE	WARNSCHILD
1100	97141877	1	SIGN 160X100 KLEBEFOLIE	SCHILD
1101	97067621	1	INFORMATION SIGN BAUJ S-NR ART-NR K	HINWEISSCHILD

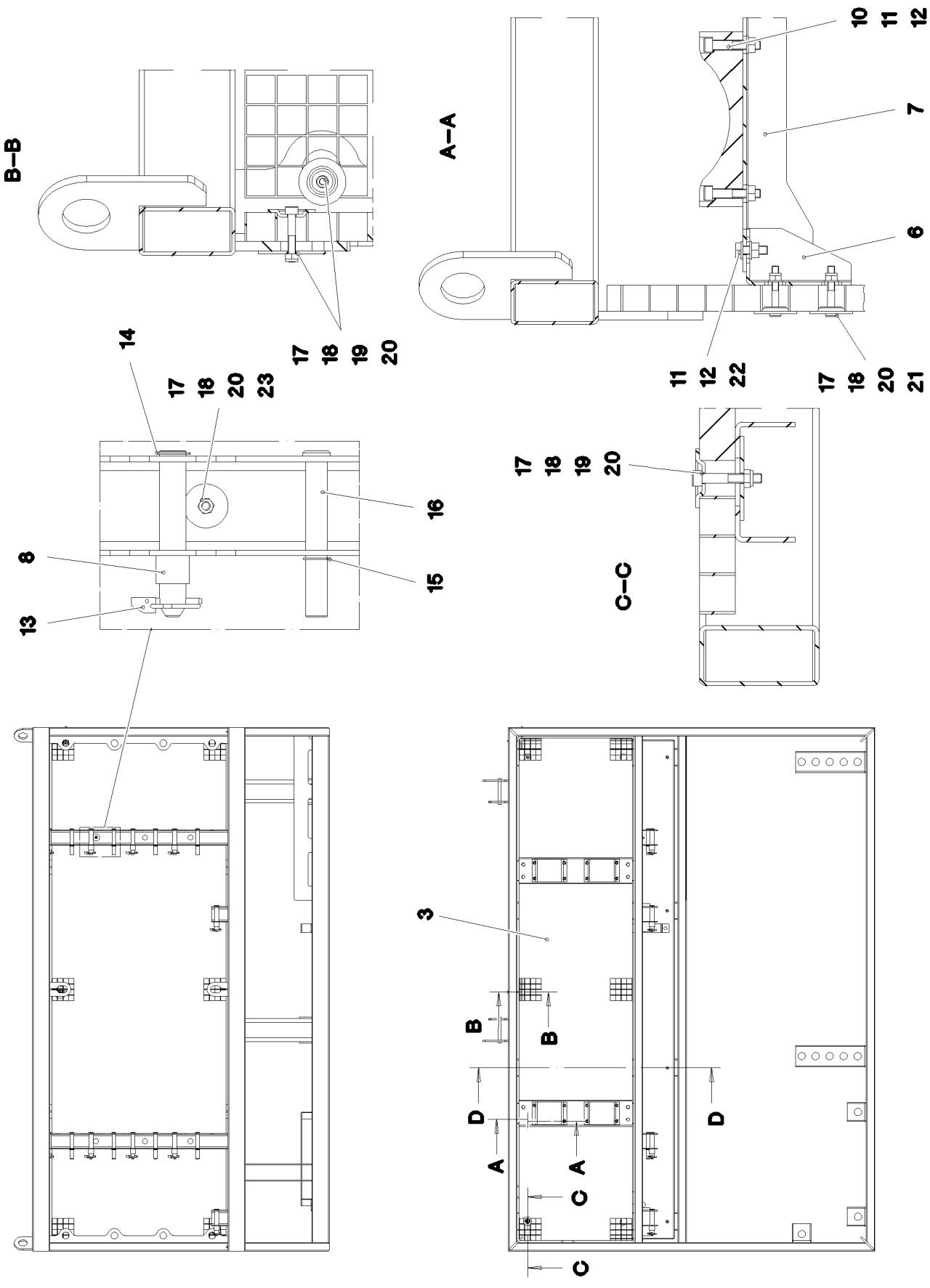

15.3.2023 071128	**etk_en_de_098406_LR 13000**	❑ 1047 (1/3)
LIEBHERR	**FRAME** **TRANSPORTRAHMEN KPL.**	**966561608**

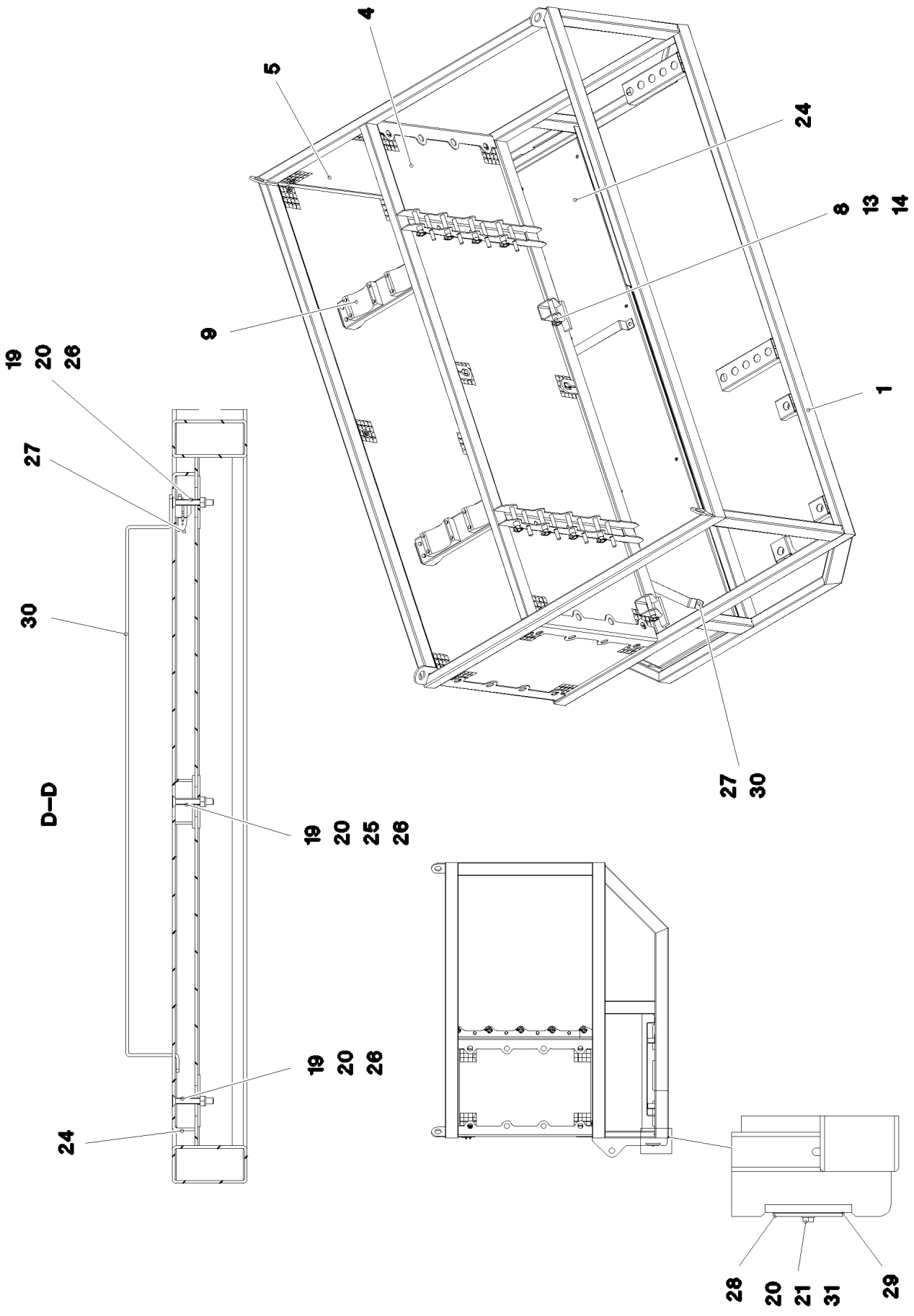

15.3.2023 071129 LIEBHERR	**etk_en_de_098406_LR 13000** **FRAME** **TRANSPORTRAHMEN KPL.**	❑ 1048 (2/3) **966561608**

Pos.	Item	Quantity	Description	Bezeichnung
1	966561708	1	FRAME T ZN O	TRANSPORTRAHMEN SCHWK.
3	97006183	1	GRIDIRON T2880X650X30/2 S235JR T ZN K	GITTERROST-P
4	97006184	2	GRIDIRON T2880X1000X30/2 S235JR T ZN K	GITTERROST-P
5	97006185	2	GRIDIRON T1000X650X30/2 S235JR T ZN K	GITTERROST-P
6	97006192	4	PLATE 4X235X178 S315MC FE//ZNNI8//CN//T	BLECH
7	97006194	2	PLATE 4X650X297 S315MC FE//ZNNI8//CN//T	BLECH
8	97006197	10	PIN 30.0X150 S355J2C+C FE//ZNNI8//CN//T0	BOLZEN
9	283020708	4	BEARING PLATE 200X130X50 PA6G	LAGERPLATTE
10	12217285	16	SOCKET HEAD SCREW ISO 4762 M10X55 8	ZYLINDERSCHRAUBE
11	10289795	32	WASHER ISO 7089 10 300HV FLZN SPF	SCHEIBE
12	12102695	24	HEX NUT ISO 4032 M10 8 ZNNI-480H SPF	SECHSKANTMUTTER
13	10875870	10	SAFETY PLUG W HINGE-LID 6X42X5,5X32 4	SICHERHEITSKLAPPSTECKER
14	428002008	10	RETAINING RINGS DIN 471 24X1,2	SICHERUNGSRING
15	10875655	8	RETAINING RINGS DIN 471 20X1,2 480H SP	SICHERUNGSRING
16	97006198	8	PIN 25.0X150 S355J2G3C+C FE//ZN20//F	BOLZEN
17	10100621	74	DISH MOUNTING	TELLERBEFESTIGUNG
18	10875601	85	SOCKET HEAD SCREW ISO 4762 M8X50 8.8	ZYLINDERSCHRAUBE
19	941138108	66	WASHER DC01 FE//ZNNI8//CN//T0	SCHEIBE
20	10875614	89	HEX NUT DIN 985 M8 8 480H SPF	SECHSKANTMUTTER
21	12103465	24	WASHER ISO 7089 8 300HV ZNNI-480H SPF	SCHEIBE
22	11642358	8	HEX SCREW ISO 4017 M10X30 8.8 FLZN SP	SECHSKANTSCHRAUBE
23	979167008	6	PLATE 2X40X40 DC01 FE//ZNNI8//CN//T0	BLECH
24	97019061	1	PLATE 4X2906X926 ALMG3 H114	BLECH
25	951097308	3	TUBE 60,3X3,2X23 S355J2H FE//ZNNI8//CN/	ROHR
26	12100312	11	COUNTERSUNK SCREW ISO 7046-1 M8X55	SENKSCHRAUBE
27	10875869	2	SAFETY PLUG W HINGE-LID 5X29X4,7X25 4	SICHERHEITSKLAPPSTECKER
28	97093318	2	PLATE 5X150X90 S355MC	BLECH
29	97093319	6	PLATE 1X150X90 DC01	BLECH
30	966457708	2	BRACKET WELDED FE//ZNNI8//CN//T0	BUEGEL SCHWK.
31	11826527	4	HEX SCREW ISO 4017 M8X30 8.8 480H SPF	SECHSKANTSCHRAUBE

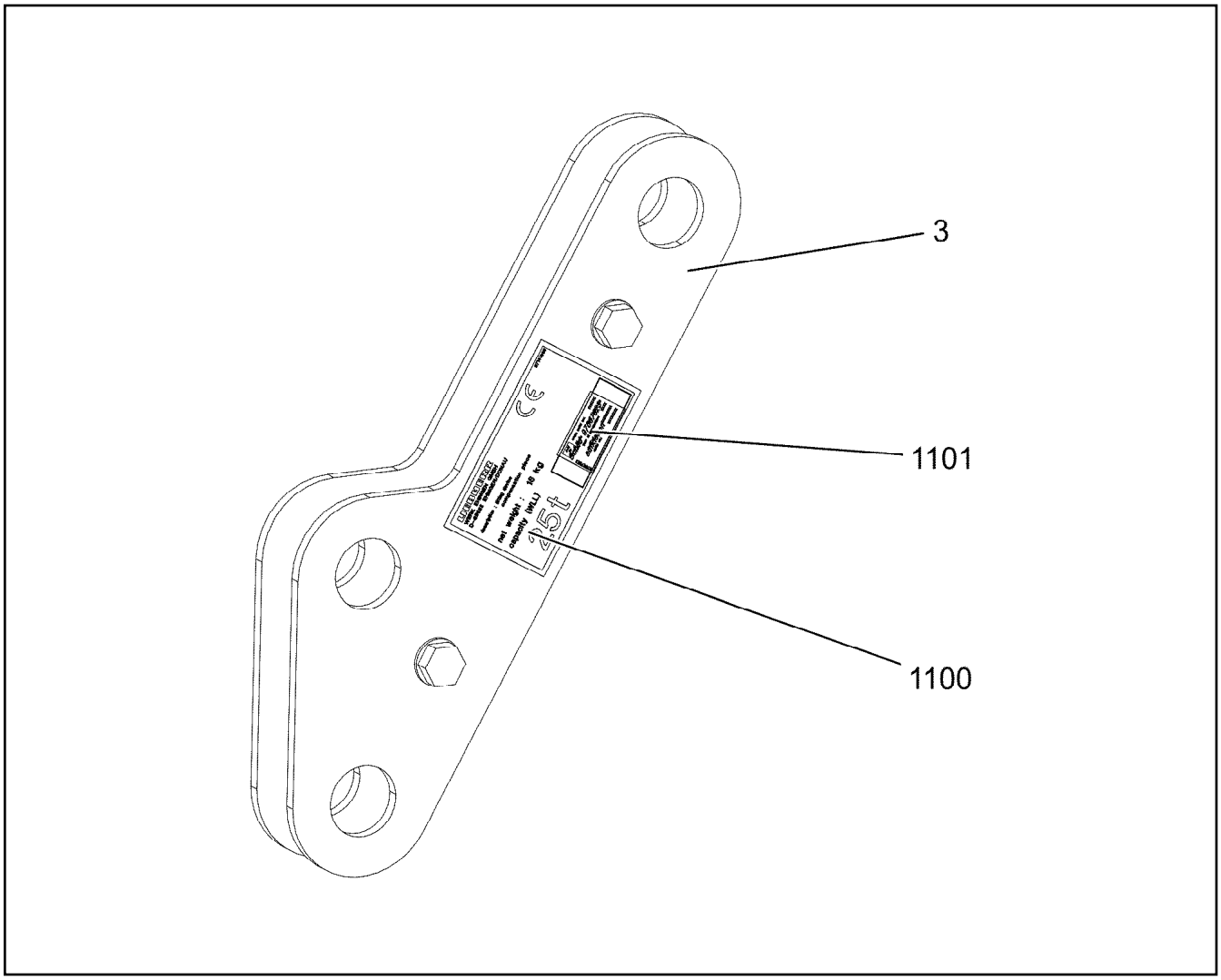

Pos.	Item	Quantity	Description	Bezeichnung
3	966572308	2	BRACKET CPL. ⇨ ❑ 1051	LASCHE KPL.
1100	97141939	2	SIGN 160X100 KLEBEFOLIE	SCHILD
1101	97067623	2	SIGN PROJEKT TYP KLEBEFOLIE SPF	SCHILD

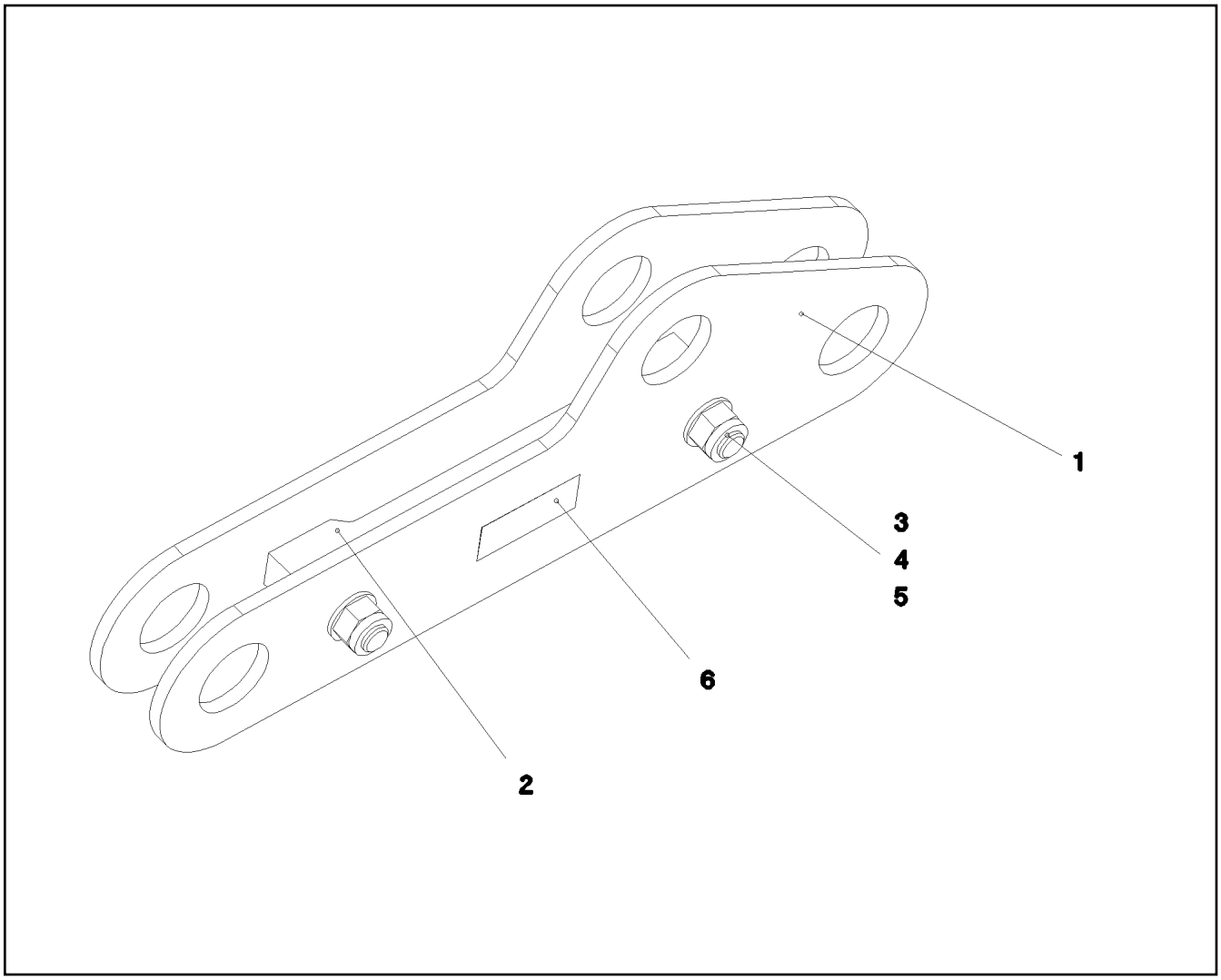

Pos.	Item	Quantity	Description	Bezeichnung
1	97006262	2	PLATE 10X629X214 S960QL RAL 9005	BLECH
2	97006263	1	PLATE 30X330X60 S960QL RAL 9005	BLECH
3	4061182	2	HEX SCREW ISO 4014 M20X100 8.8 FLZN SP	SECHSKANTSCHRAUBE
4	10875610	2	HEX NUT DIN 985 M20 10 FLZN SPF	SECHSKANTMUTTER
5	10289808	4	WASHER ISO 7089 20 300HV FLZN SPF	SCHEIBE
6	973567608	1	PLATE IDENTIFICATION NUMBER IDENT-N	SCHILD IDENTNR.

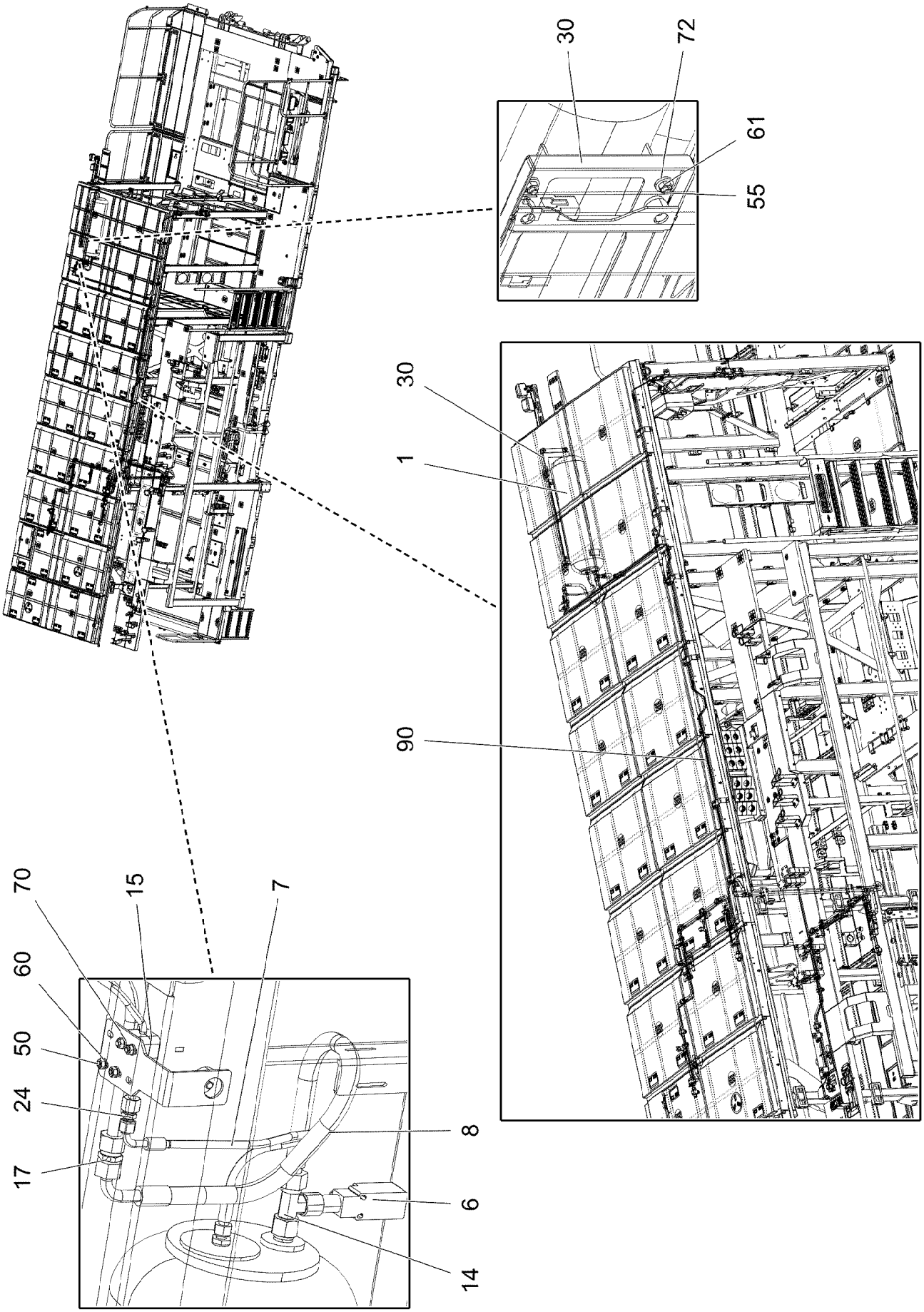
30
72
61
55
30
1
90
70
15
7
60
50
24
17
8
6
14

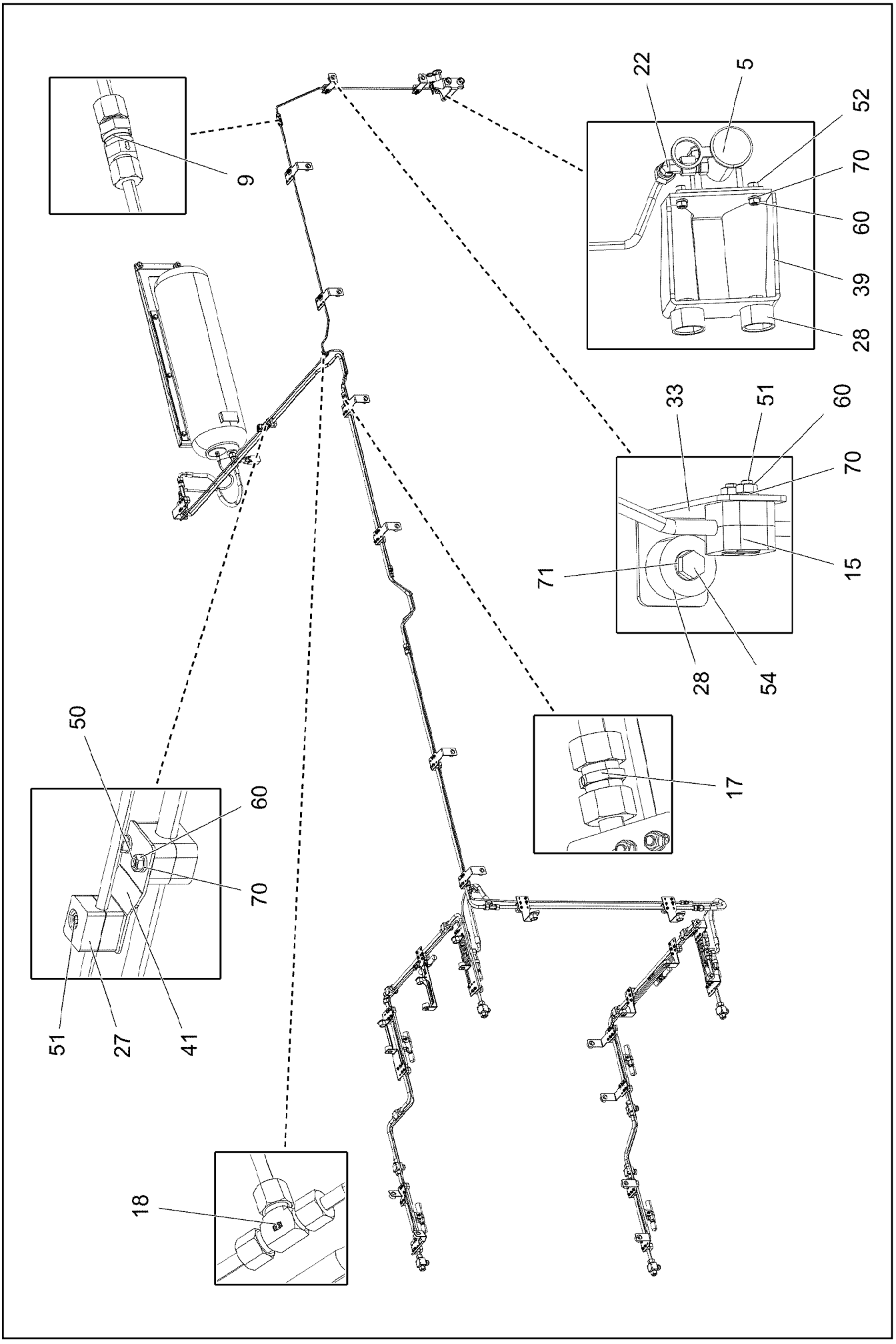

15.3.2023 002245	**etk_en_de_098406_LR 13000**	1053 (2/4)
LIEBHERR	**FIRE EXTINGUISHER SYSTEM** **FEUERLOESCHSYSTEM**	**918696808**

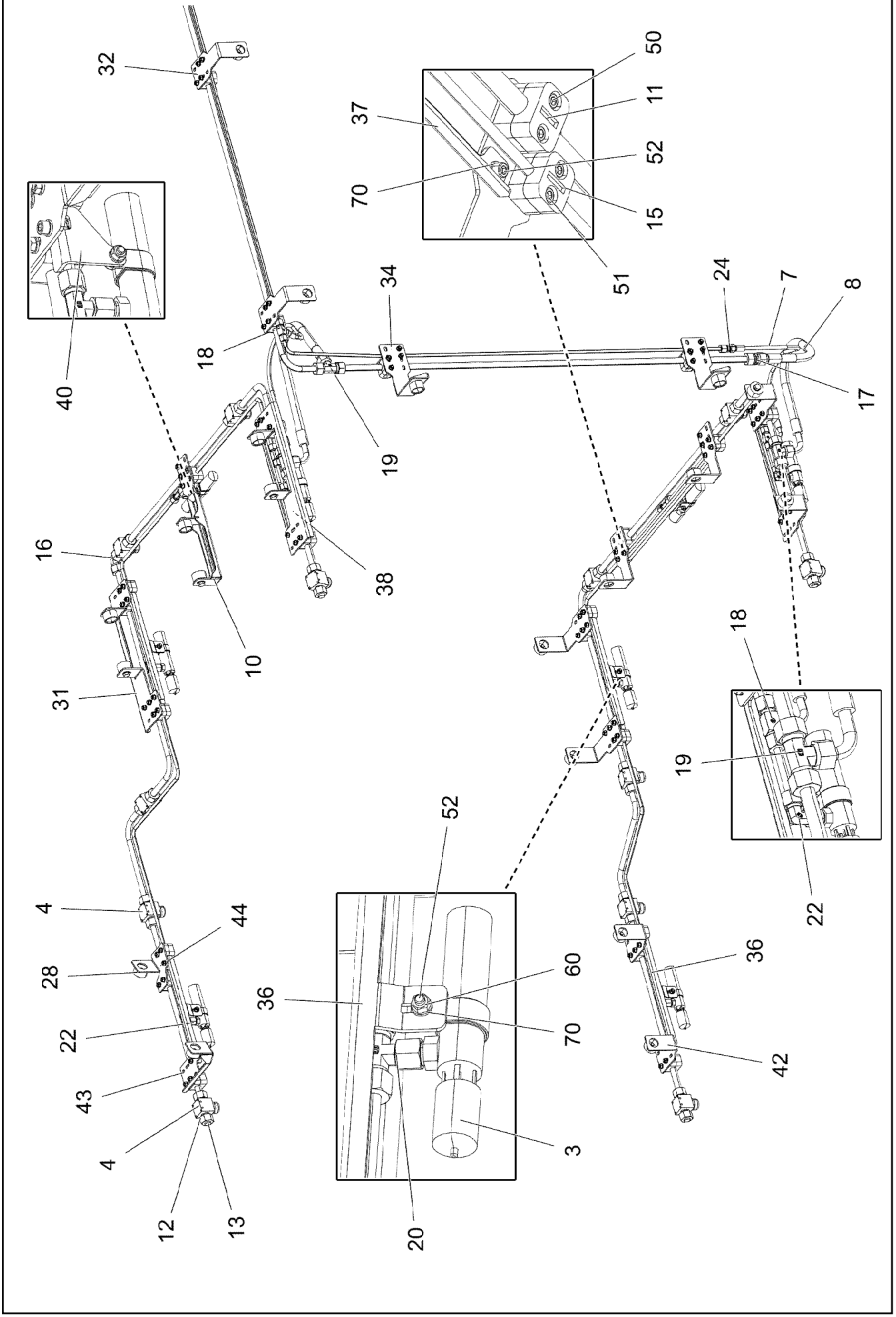
32
37
50
11
52
70
15
51
34
24
7
8
18
40
17
19
16
38
10
31
18
19
22
52
4
44
28
36
60
70
22
43
4
12
13
20
3
36
42

Pos.	Item	Quantity	Description	Bezeichnung
1	11005996	1	CONTAINER FOR EXTINGUISHING AG 50L	LOESCHMITTELBEHAELTER
3	10354723	8	TRIGGER ELEMENT 260°C EDELSTAHL	AUSLOESEELEMENT
4	10650007	12	SPRAYING NOZZLE 155°	SPRUEHDUESE
5	10650006	1	RELEASE LEVER 158MM EDELSTAHL	AUSLOESER
6	10354721	1	PRESSURE SWITCH 4BAR MESSING	DRUCKSCHALTER
7	10294813	3	CONTROL HOSE 6X600 PTFE	STEUERSCHLAUCH
8	10294814	3	EXTINGUISHER HOSE DN15X600 PTFE	LOESCHSCHLAUCH
9	11008701	2	NON-RETURN VALVE 20BAR M14X1,5 X8CR	RUECKSCHLAGVENTIL
10	96038679	1	BRACKET WELDED CONST. FE//ZNNI8//CN/	KONSOLE SCHWK.
11	10663601	46	CLAMP-HALF DIN 3015-1 L 2 R 15 AL	KLEMMHAELFTE
12	477401208	4	BOX NUT DIN 3870 AL15 A3P	UEBERWURFMUTTER
13	477700608	4	BLANKING PLUG ISO 8434-1 PL 15L CR6-F	VERSCHLUSSSTOPFEN
14	472300414	1	FITTING EL 15L CR6-FREI	VERSCHRAUBUNG
15	602002408	44	CLAMP-HALF DIN 3015-1 L 1 R 8 AL	KLEMMHAELFTE
16	7615379	1	FITTING EW 15L CR6-FREE	VERSCHRAUBUNG
17	470030508	4	FITTING XG15-L CR6-FREI	VERSCHRAUBUNG
18	470430208	5	FITTING XT8-L CR6-FREI	VERSCHRAUBUNG
19	470430508	3	FITTING XT15-L CR6-FREI	VERSCHRAUBUNG
20	472430108	4	FITTING ETSD8-L CR6-FREI	VERSCHRAUBUNG
22	247021802	5	SWIVEL ELBOW EW 8L CR6-FREI	WINKELSTUTZEN
24	470030208	2	FITTING XG8-L CR6-FREI	VERSCHRAUBUNG
27	602007708	2	CLAMP-HALF DIN 3015-1 L 0 R 8 PP SW	KLEMMHAELFTE
28	978787708	33	SLEEVE 33.0X19 FE//ZNNI8//CN//T0	HUELSE
30	967128608	1	BRACKET WELDED CONST. FE//ZNNI8//CN/	KONSOLE SCHWK.
31	97012740	1	PLATE 3X365X105 DC01 FE//ZNNI8//CN//T0	BLECH
32	97012741	13	PLATE 3X214X65 DC01 FE//ZNNI8//CN//T0	BLECH
33	97012742	2	PLATE 3X155X40 DC01 FE//ZNNI8//CN//T0	BLECH
34	97012743	2	PLATE 3X224X99 DC01 FE//ZNNI8//CN//T0	BLECH
36	97012745	6	PLATE 3X289X76 DC01 FE//ZNNI8//CN//T0	BLECH
37	97012746	1	PLATE 3X504X76 DC01 FE//ZNNI8//CN//T0	BLECH
38	97012747	1	PLATE 3X365X105 DC01 FE//ZNNI8//CN//T0	BLECH
39	97012748	1	PLATE 4X266X301 S315MC FE//ZNNI8//CN//T	BLECH
40	97012749	1	PLATE 3X47X64 DC01 FE//ZNNI8//CN//T0	BLECH
41	97019099	1	PLATE 2X84X41 DC01 FE//ZNNI8//CN//T0	BLECH
42	97123590	2	PLATE 3X171X65 DC01 FE//ZNNI8//CN//T0	BLECH
43	97123591	1	PLATE 3X213X95 DC01 FE//ZNNI8//CN//T0	BLECH
44	97123592	1	PLATE 3X96X116 DC01 FE//ZNNI8//CN//T0	BLECH
50	10875590	46	SOCKET HEAD SCREW ISO 4762 M6X35 8.8	ZYLINDERSCHRAUBE
51	11820284	45	SOCKET HEAD SCREW ISO 4762 M6X30 8.8	ZYLINDERSCHRAUBE
52	10875586	25	SOCKET HEAD SCREW ISO 4762 M6X16 8.8	ZYLINDERSCHRAUBE
54	11651612	33	HEX SCREW ISO 4017 M8X16 8.8 480H SPF	SECHSKANTSCHRAUBE
55	11642358	6	HEX SCREW ISO 4017 M10X30 8.8 FLZN SP	SECHSKANTSCHRAUBE
60	10197764	116	HEX NUT ISO 4032 M6 10 ZNNI-480H SPF	SECHSKANTMUTTER
61	12102695	6	HEX NUT ISO 4032 M10 8 ZNNI-480H SPF	SECHSKANTMUTTER
70	10197771	140	WASHER ISO 7089 6 200HV ZNNI-480H SPF	SCHEIBE
71	12103465	33	WASHER ISO 7089 8 300HV ZNNI-480H SPF	SCHEIBE
72	11658580	12	WASHER DIN 7349 10,5 200HV-St FLZN SPF	SCHEIBE
90	96016825	1	PIPELINES FIRE EXT.SYS.	ROHRLEITUNGEN LOESCHANL
			⇨ ❑ 1056	

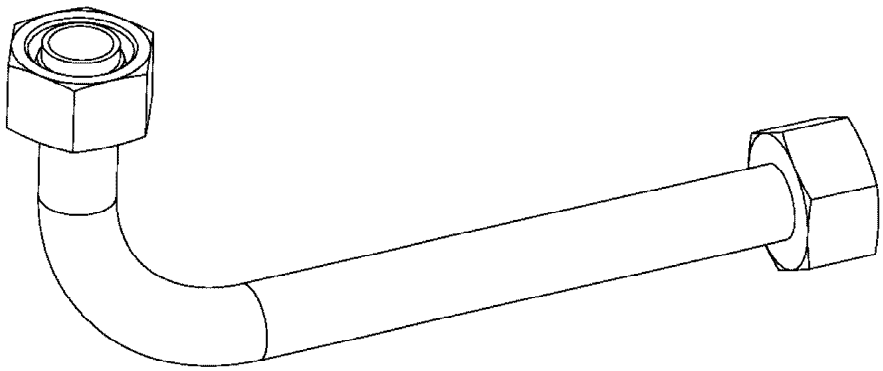

Die Positionsnummern der Rohre auf den Bildtafeln entsprechen den Positionen in der Rohrliste.

The pipe numbers from the illustrations are in accordance with the items in the pipe list.

Les numéros des tuyaux sur les illustrations correspondent aux repères de la nomenclature des tuyaux.

Los números de tubos en las ilustraciones corresponden a las posiciones de la lista de tubos.

Номера позиций труб на изображениях соответствуют позициям в перечне труб.

Pos.	Item	Quantity	Description	Bezeichnung
900	96038682	1	PIPE COMPL. 8X1X -	ROHR KPL.
901	96038683	1	PIPE COMPL. 8X1X -	ROHR KPL.
902	96038684	1	PIPE COMPL. 8X1X -	ROHR KPL.
903	96017985	1	PIPE COMPL. 8X1X1810,4 AL8 P-R8-L/S - A	ROHR KPL.
904	96038685	1	PIPE COMPL. 8X1X -	ROHR KPL.
905	96038686	1	PIPE COMPL. 8X1X -	ROHR KPL.
906	96038687	1	PIPE COMPL. 8X1X -	ROHR KPL.
907	96038688	1	PIPE COMPL. 8X1X -	ROHR KPL.
908	96038689	1	PIPE COMPL. 8X1X -	ROHR KPL.
909	96038690	1	PIPE COMPL. 15X1,5X -	ROHR KPL.
910	96038691	1	PIPE COMPL. 15X1,5X -	ROHR KPL.
911	96017986	1	PIPE COMPL. 15X1,5X -	ROHR KPL.
912	96038692	1	PIPE COMPL. 15X1,5X -	ROHR KPL.
913	96038693	2	PIPE COMPL. 15X1,5X -	ROHR KPL.
914	96017987	1	PIPE COMPL. 15X1,5X -	ROHR KPL.
915	96017988	1	PIPE COMPL. 15X1,5X523 AL15 PR15-L - AL	ROHR KPL.
916	96038695	1	PIPE COMPL. 15X1,5X -	ROHR KPL.
917	96017990	1	PIPE COMPL. 15X1,5X -	ROHR KPL.
918	96038697	2	PIPE COMPL. 15X1,5X -	ROHR KPL.
919	96038698	1	PIPE COMPL. 15X1,5X -	ROHR KPL.
920	96038699	1	PIPE COMPL. 15X1,5X -	ROHR KPL.
921	96038700	1	PIPE COMPL. 15X1,5X -	ROHR KPL.
922	96038701	1	PIPE COMPL. 15X1,5X -	ROHR KPL.
923	96038702	2	PIPE COMPL. 8X1X -	ROHR KPL.
924	96038703	1	PIPE COMPL. 8X1X -	ROHR KPL.
925	96038704	1	PIPE COMPL. 8X1X -	ROHR KPL.
926	96038705	1	PIPE COMPL. 8X1X -	ROHR KPL.

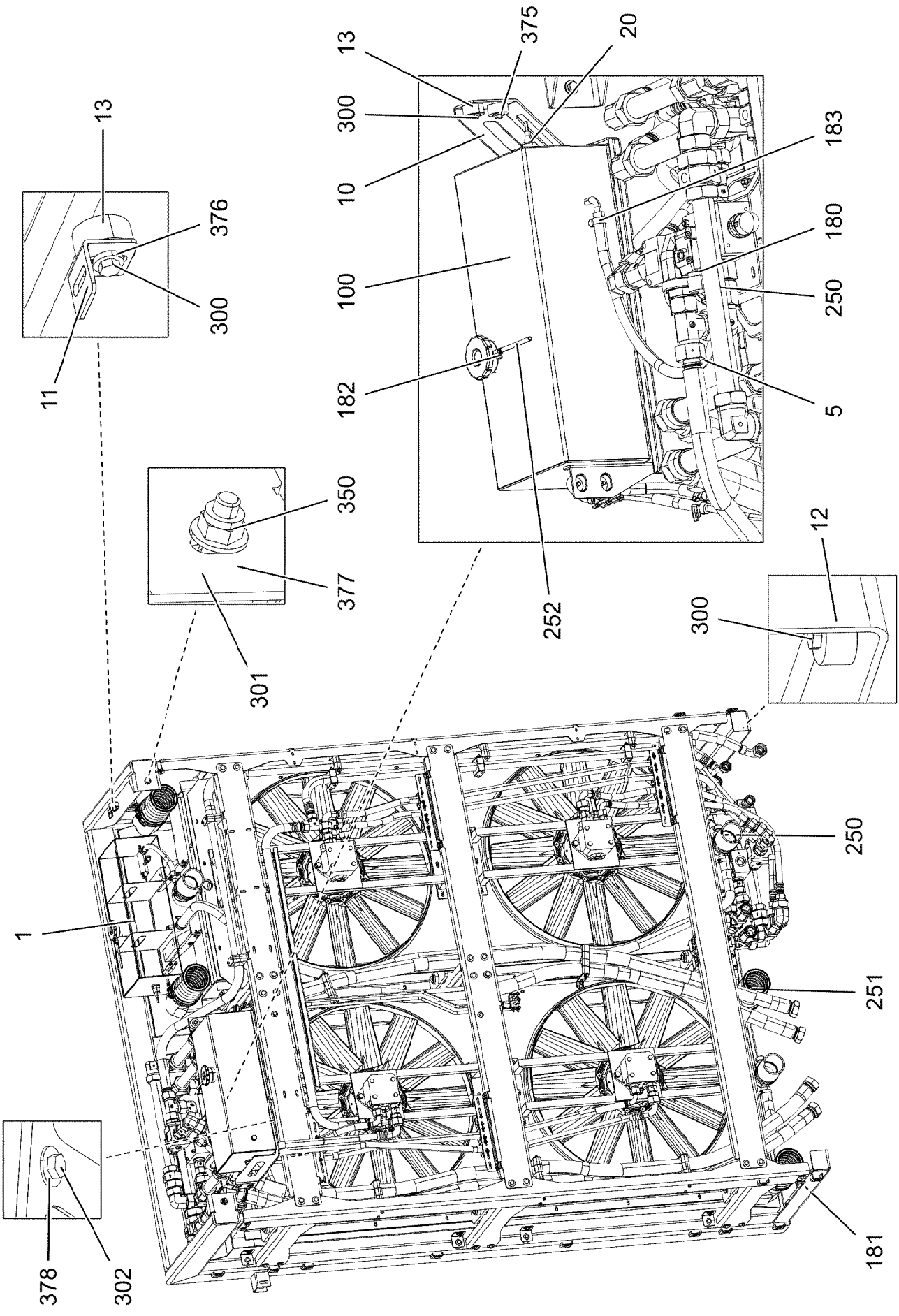

15.3.2023 002215 LIEBHERR	**etk_en_de_098406_LR 13000** **RADIATOR UNIT** **KUEHLERANLAGE**	❑ 1058 (1/2) **919204008**

Pos.	Item	Quantity	Description	Bezeichnung
1	96034284	1	PREMOUNTED COMBINATION COOLER ⇨ ❑ 1060	KOMBIKUEHLER VORM.
5	96034291	1	HOSE LINE COOLER INSTALLATION	SCHLAUCHLEITUNGEN KUEHLE
(1)	96034706	1	HOSE CPL. CONTI-KWS 12X660	SCHLAUCH KPL.
(2)	96034707	1	HOSE CPL. CONTI-KWS 12X240	SCHLAUCH KPL.
(3)	96034709	1	HOSE CPL. CONTI-KWS 12X260	SCHLAUCH KPL.
10	97117578	1	PLATE 4X506X1028 S315MC FE//ZNNI8//CN/	BLECH
11	951189408	2	HOLDER DC01 FE//ZNNI8//CN//T0	HALTER
12	978787708	4	SLEEVE 33.0X19 FE//ZNNI8//CN//T0	HUELSE
13	971622408	6	SLEEVE 40.0X19 S355J2+AR FE//ZNNI8//CN/	HUELSE
20	10228143	1	LEVEL PROBE L=50 5 V SPF	NIVEAUSONDE
100	12100815	1	EQUALIZING RESERVOIR 29,5L/20,2L ST R	AUSGLEICHSBEHAELTER
180	774218808	8	HOSE CLAMP 90/80-100/12 W3	SCHLAUCHSCHELLE
181	10127984	4	RETAINER CLIP 122,5/K1 St/Inox	SPANNSCHELLE
182	553102308	1	HOSE CLAMP 10/9,5-10,5/9 EDELSTAHL	SCHLAUCHSCHELLE
183	11118077	6	HOSE CLAMP 21/16-27/12 W3	SCHLAUCHSCHELLE
250	550632308	4	FORM HOSE DN80X140	FORMSCHLAUCH
251	10663848	4	CHARGE AIR CORRUGATED HOSE 94X185	LADELUFTWELLSCHLAUCH
252	10301880	0.001	HOSE DN6 EPDM	SCHLAUCH
300	11651612	10	HEX SCREW ISO 4017 M8X16 8.8 480H SPF	SECHSKANTSCHRAUBE
301	11642349	2	HEX SCREW ISO 4017 M12X35 8.8 FLZN SP	SECHSKANTSCHRAUBE
302	10875800	4	HEX SCREW ISO 4017 M10X18 8.8 FLZN SP	SECHSKANTSCHRAUBE
350	10875607	2	HEX NUT DIN 985 M12 8 FLZN SPF	SECHSKANTMUTTER
375	11140469	4	WASHER ISO 7093-1 8 200HV 480H SPF	SCHEIBE
376	11840501	2	WASHER DIN 7349 8,4 200HV 480H SPF	SCHEIBE
377	10289805	4	WASHER ISO 7089 14 300HV FLZN SPF	SCHEIBE
378	11491889	4	WASHER ISO 7093-1 10 300HV FLZN SPF	SCHEIBE

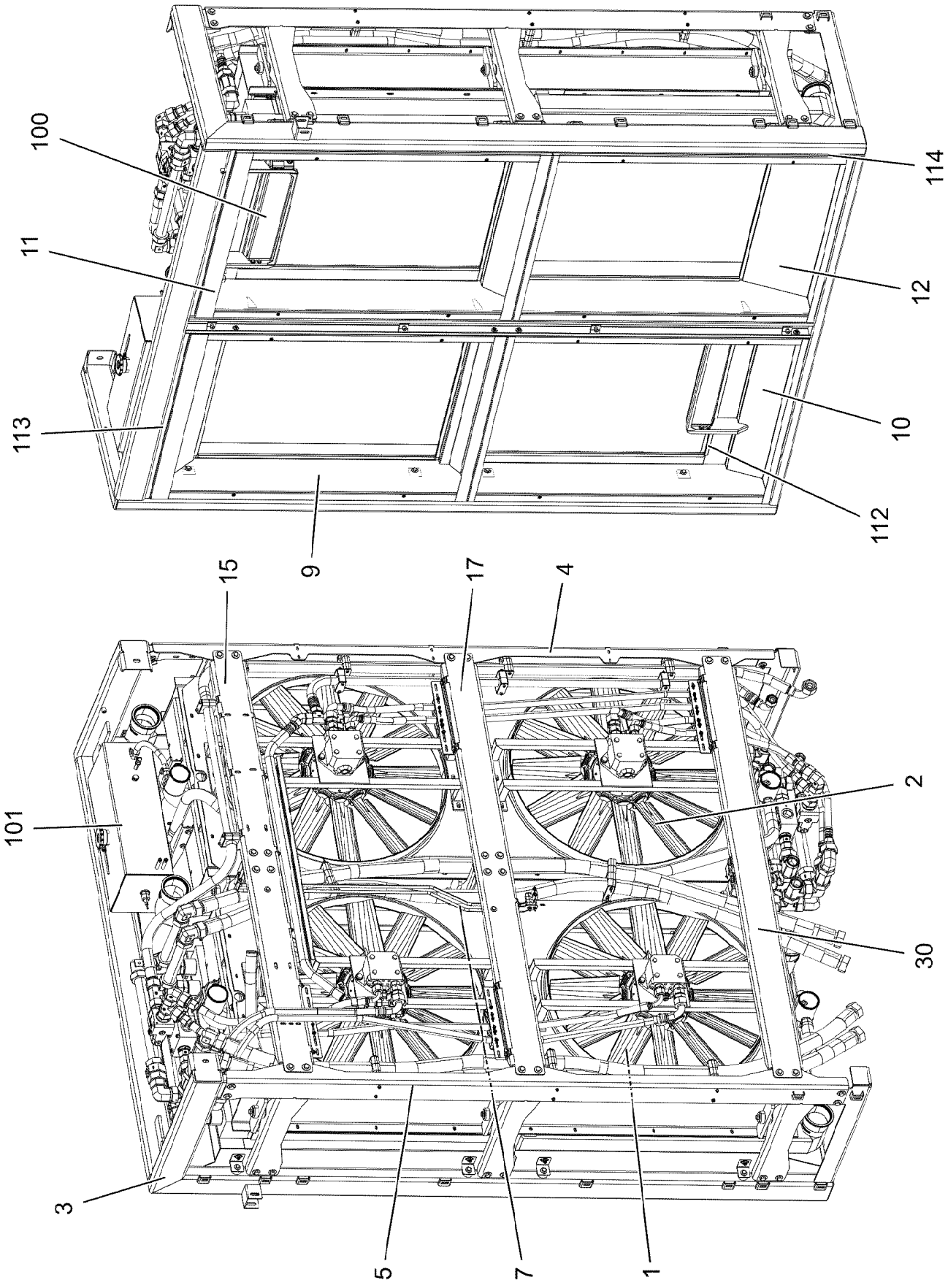
100
11
113
114
12
10
112
9
15
17
4
101
2
30
3
5
7
1

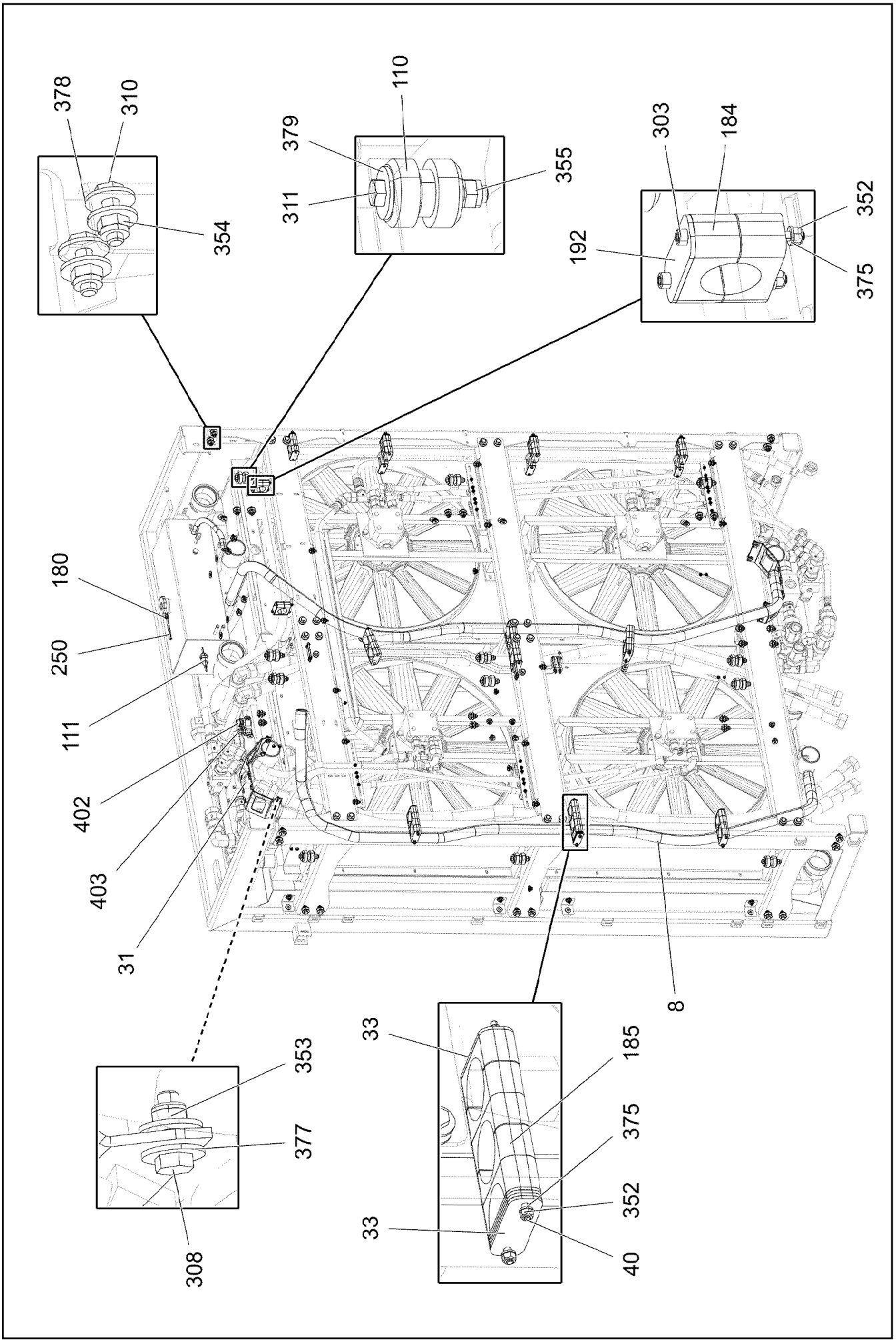

15.3.2023 002212	**etk_en_de_098406_LR 13000**	1061 (2/6)
LIEBHERR	**PREMOUNTED COMBINATION COOLER** **KOMBIKUEHLER VORM.**	**96034284**

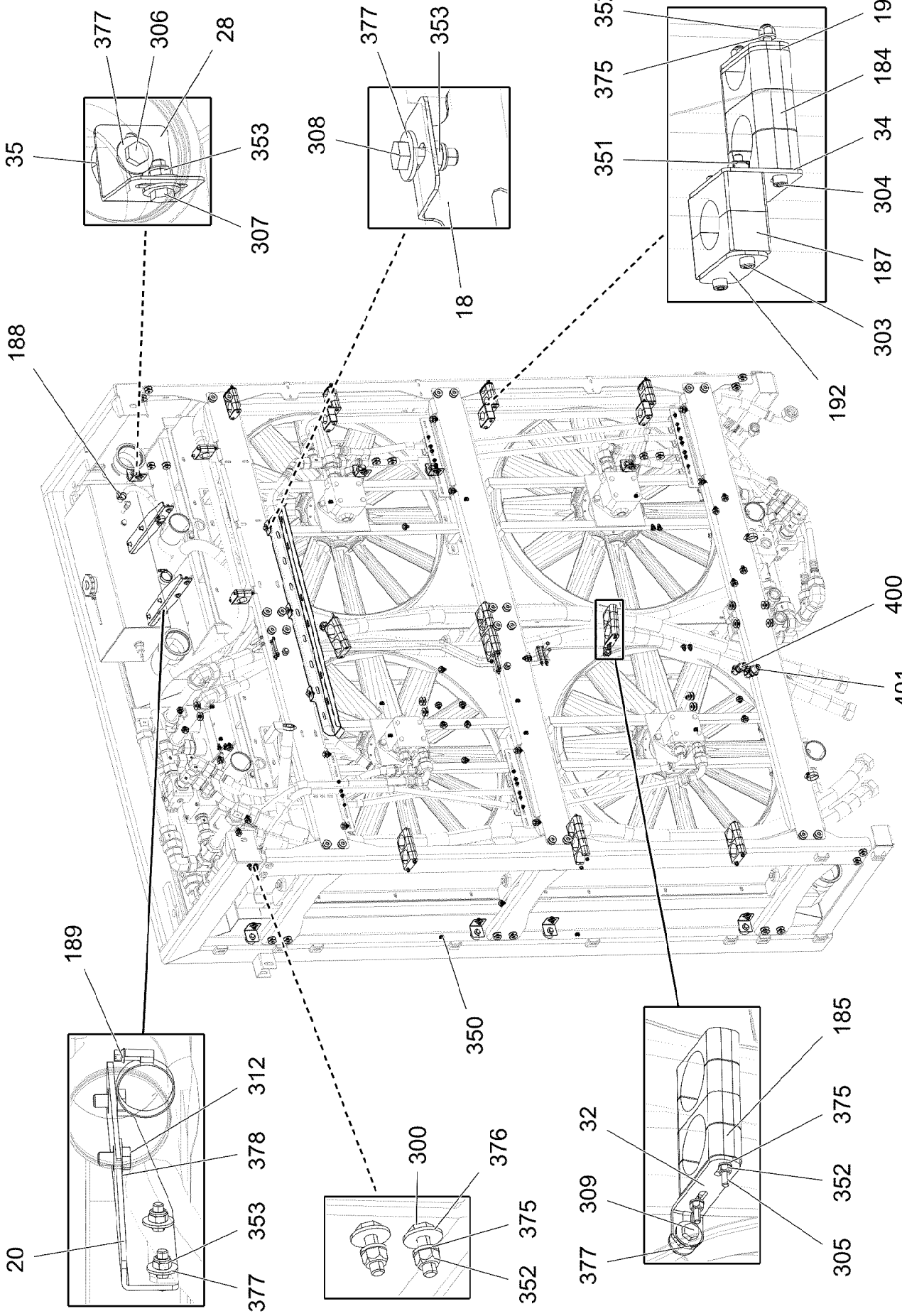
377
306
28
35
353
307
377
353
308
18
352
375
192
184
351
34
304
187
303
192
188
400
401
189
350
185
375
352
32
309
305
377
312
378
353
377
20
300
376
375
352

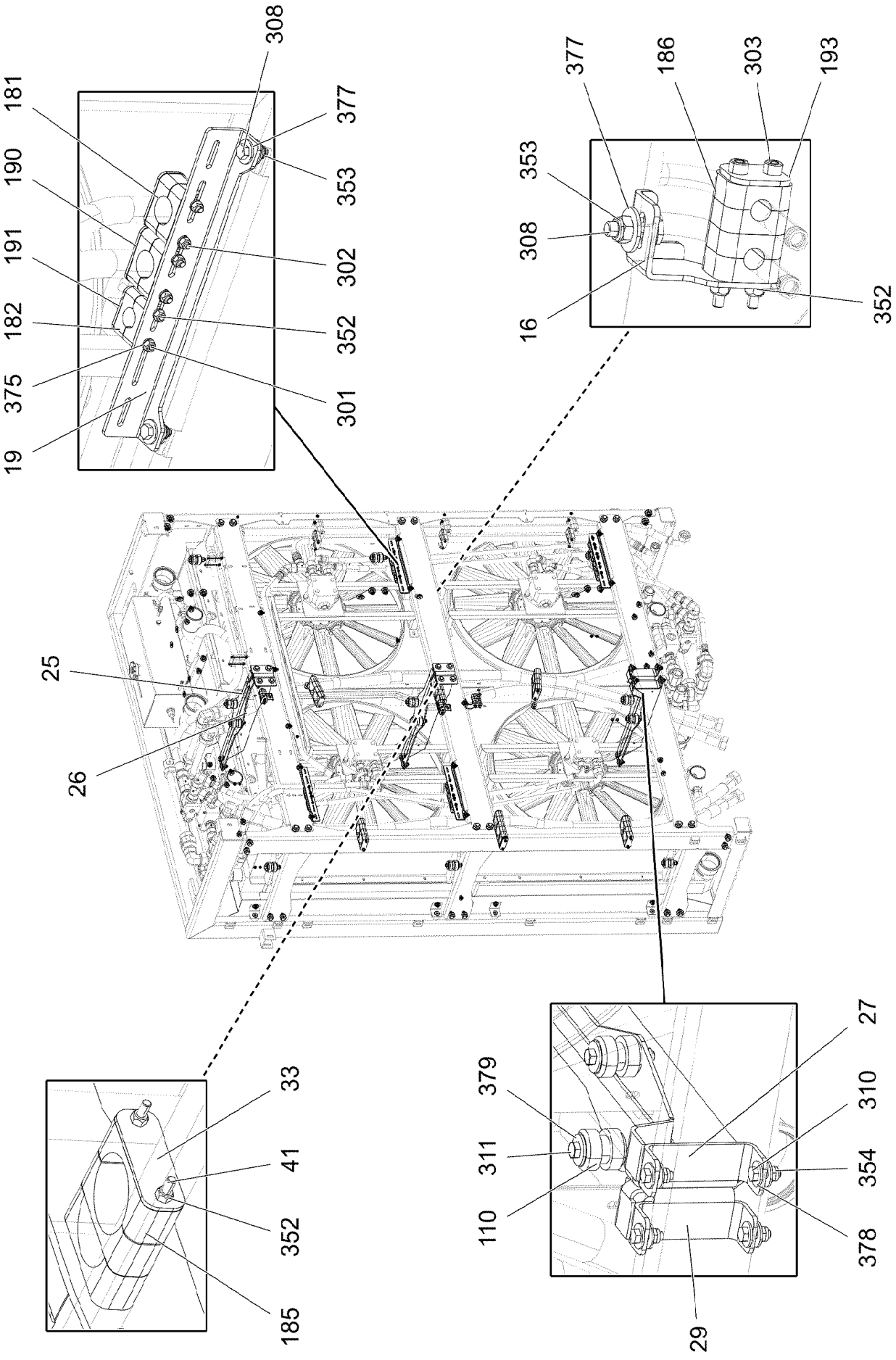
308
181
377
190
353
191
302
182
352
375
301
19
377
186
303
193
353
308
16
352
25
26
33
41
352
185
379
27
311
310
354
110
378
29

Pos.	Item	Quantity	Description	Bezeichnung
1	965896208	1	PREMOUNTED COMBINATION COOLER ⇨ ❑ 1066	KOMBIKUEHLER VORM.
2	965896308	1	PREMOUNTED COMBINATION COOLER ⇨ ❑ 1069	KOMBIKUEHLER VORM.
3	965906208	1	FRAME WELDED	RAHMEN SCHWK.
4	96034290	1	FRAME WELDED	RAHMEN SCHWK.
5	965906408	1	FRAME WELDED RIGHT	RAHMEN SCHWK.RE.
7	96034292	1	PREMOUNTED PIPELINE RADIATOR	ROHRLEITUNGEN KUEHLER VO
(100)	96051105	1	PIPE COMPL.	ROHR KPL.
(101)	96051106	1	PIPE COMPL.	ROHR KPL.
8	96034293	1	HOSE LINES RAD. PREASSEMBLY	SCHLAUCHLEITUNGEN KUEHLE
(1)	96034700	1	HOSE CPL. CONTI-KWS 12X330	SCHLAUCH KPL.
(2)	96050634	2	HOSE CPL. CONTI-KWS 32X3100	SCHLAUCH KPL.
9	965906808	1	SCOOP WELDED	HUTZE SCHWK.
10	965906908	1	SCOOP WELDED	HUTZE SCHWK.
11	965907008	1	SCOOP WELDED	HUTZE SCHWK.
12	965907108	1	SCOOP WELDED	HUTZE SCHWK.
15	97117579	1	PLATE 5X261X1970 S355MC	BLECH
16	97117580	3	PLATE 3X72X112 S355MC FE//ZNNI8//CN//T	BLECH
17	97117581	1	PLATE 5X199X1970 S355MC	BLECH
18	97117582	1	PLATE 2X992X182 DC01 FE//ZNNI8//CN//T0	BLECH
19	97117583	4	PLATE 4X73X340 S315MC FE//ZNNI8//CN//T	BLECH
20	97118163	2	PLATE 4X86X352 S315MC FE//ZNNI8//CN//T	BLECH
25	979452108	2	HOLDER LEFT 5X750X188 S355MC	HALTER LINKS
26	979452208	2	HOLDER RIGHT 5X750X188 S355MC	HALTER RECHTS
27	979452308	1	HOLDER LEFT 5X692X231 S355MC	HALTER LINKS
28	955681108	8	PLATE 2X50X97 DC01 FE//ZNNI8//CN//T0	BLECH
29	979452408	1	HOLDER RIGHT 5X692X231 S355MC	HALTER RECHTS
30	97008370	1	PLATE 5X1970X199 S355MC	BLECH
31	97005689	2	HOLDER 4X180X443 S315MC	HALTER
32	97008410	2	PLATE 4X28X130 S315MC FE//ZNNI8//CN//T	BLECH
33	12102954	9	LID PLATE DIN 3015-1 L-DP 6 W1-ZN	DECKPLATTE
34	971447408	3	PLATE 70X60 DC01 FE//ZNNI8//CN//T0	BLECH
35	971622408	8	SLEEVE 40.0X19 S355J2+AR FE//ZNNI8//CN/	HUELSE
40	948621308	2	THREADED ROD M6X200 4.6	GEWINDESTANGE
41	954557008	2	THREADED ROD M6X245 4.6	GEWINDESTANGE
100	550628308	2	OIL AIR COOLER	OEL-LUFTKUEHLER
101	12100814	1	EQUALIZING RESERVOIR 29,5L/20,2L ST R	AUSGLEICHSBEHAELTER
110	10097496	12	BEARING 13,5/48X12 GUMMI 64CR	LAGER
111	10228143	1	LEVEL PROBE L=50 5 V SPF	NIVEAUSONDE
112	262106508	14.3	SEALING PROFILE 1,5-3X14,6X10,7	ABDICHTPROFIL
113	10425409	1	INSULATING MATERIAL 20X20X2000 PUR	DAEMMSTOFF
114	262101008	5.1	CELL RUBBER 20X8	ZELLGUMMI
180	553102308	1	HOSE CLAMP 10/9,5-10,5/9 EDELSTAHL	SCHLAUCHSCHELLE
181	602008808	20	CLAMP-HALF DIN 3015-1 L 4 R 28 PP SW	KLEMMHAELFTE
182	602008408	4	CLAMP-HALF DIN 3015-1 L 3 G 20 PP SW	KLEMMHAELFTE
184	602009208	16	CLAMP-HALF DIN 3015-1 L 5 R 38 PP SW	KLEMMHAELFTE
185	10871688	27	CLAMP-HALF DIN 3015-1 6 R 54 PP SW	KLEMMHAELFTE
186	602007408	12	CLAMP-HALF DIN 3015-1 L 1 R 12 PP SW	KLEMMHAELFTE
187	602009108	6	CLAMP-HALF DIN 3015-1 L 5 R 35 PP SW	KLEMMHAELFTE
188	11118077	2	HOSE CLAMP 21/16-27/12 W3	SCHLAUCHSCHELLE
189	550849508	4	HOSE CLAMP 41/35-50/12 W3	SCHLAUCHSCHELLE
190	7008583	10	LID PLATE DIN 3015-1 L-DP 4 W1-ZN	DECKPLATTE
191	7005053	2	LID PLATE DIN 3015-1 L-DP 3 W1-ZN	DECKPLATTE
192	5005219	14	LID PLATE DIN 3015-1 L-DP 5 W1-ZN	DECKPLATTE
193	5005199	3	LID PLATE DIN 3015-1 L-DP 1 W1-ZN	DECKPLATTE
250	10301880	1	HOSE DN6 EPDM	SCHLAUCH
300	11644899	8	HEX SCREW ISO 4017 M6X20 8.8 480H SPF	SECHSKANTSCHRAUBE
301	12203634	4	SOCKET HEAD SCREW ISO 4762 M6X50 8.8	ZYLINDERSCHRAUBE
302	12202784	20	SOCKET HEAD SCREW ISO 4762 M6X60 8.8	ZYLINDERSCHRAUBE

Pos.	Item	Quantity	Description	Bezeichnung
303	12215338	16	SOCKET HEAD SCREW ISO 4762 M6X75 8.8	ZYLINDERSCHRAUBE
304	12206549	8	SOCKET HEAD SCREW ISO 4762 M6X110 8	ZYLINDERSCHRAUBE
305	12100498	8	SOCKET HEAD SCREW ISO 4762 M6X145 8	ZYLINDERSCHRAUBE
306	11651612	8	HEX SCREW ISO 4017 M8X16 8.8 480H SPF	SECHSKANTSCHRAUBE
307	11651767	20	HEX SCREW ISO 4017 M8X20 8.8 480H SPF	SECHSKANTSCHRAUBE
308	10197831	26	HEX SCREW ISO 4017 M8X25 8.8 ZNNI-480	SECHSKANTSCHRAUBE
309	11826527	2	HEX SCREW ISO 4017 M8X30 8.8 480H SPF	SECHSKANTSCHRAUBE
310	11642358	50	HEX SCREW ISO 4017 M10X30 8.8 FLZN SP	SECHSKANTSCHRAUBE
311	10875507	12	HEX SCREW ISO 4014 M12X75 8.8 FLZN SP	SECHSKANTSCHRAUBE
312	10875800	4	HEX SCREW ISO 4017 M10X18 8.8 FLZN SP	SECHSKANTSCHRAUBE
350	413003008	16	CAGE NUT M6	KAEFIGMUTTER
351	413002708	6	CAGE NUT M6	KAEFIGMUTTER
352	12102692	67	HEX NUT DIN 985 M6 8 ZNNI-480H SPF	SECHSKANTMUTTER
353	10875614	48	HEX NUT DIN 985 M8 8 480H SPF	SECHSKANTMUTTER
354	10197769	50	HEX NUT DIN 985 M10 8 ZNNI-480H SPF	SECHSKANTMUTTER
355	10875607	12	HEX NUT DIN 985 M12 8 FLZN SPF	SECHSKANTMUTTER
375	10197771	63	WASHER ISO 7089 6 200HV ZNNI-480H SPF	SCHEIBE
376	10875648	8	WASHER ISO 7093-1 6 200HV 480H SPF	SCHEIBE
377	11140469	104	WASHER ISO 7093-1 8 200HV 480H SPF	SCHEIBE
378	11491889	104	WASHER ISO 7093-1 10 300HV FLZN SPF	SCHEIBE
379	11182717	12	WASHER ISO 7093-1 12 300HV FLZN SPF	SCHEIBE
400	474231608	1	FITTING XWSV15-L CR6-FREI	VERSCHRAUBUNG
401	474231508	1	FITTING XWSV18-L CR6-FREI	VERSCHRAUBUNG
402	474030708	1	FITTING SV 18L CR6-FREI	VERSCHRAUBUNG
403	474030508	1	FITTING XSV15-L CR6-FREI	VERSCHRAUBUNG

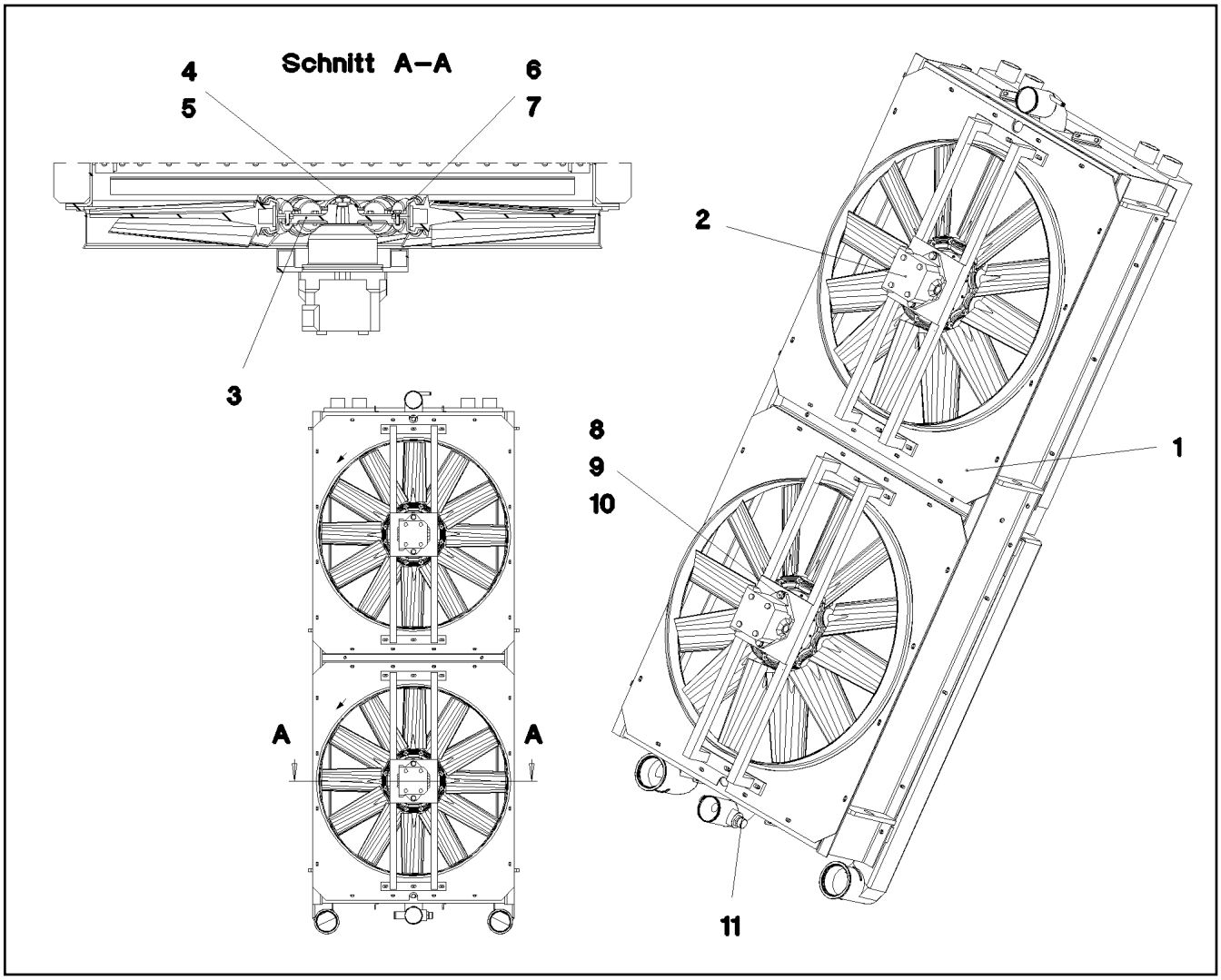

Pos.	Item	Quantity	Description	Bezeichnung
1	10475633	1	RADIATOR UNIT AL ⇨ ❑ 1067	KUEHLERANLAGE
2	10228004	2	HYDRO MOTOR A10FE 28CM³/U SPF ⇨ ❑ 1068	HYDROMOTOR
3	955451608	2	FAN HUB 203 G-ALSI9CU3	LUEFTERNABE
4	12100243	2	HEX NUT AEHNL.ISO 4035 UNF5/8X18 GRA	SECHSKANTMUTTER
5	11691326	2	WASHER ISO 7092 16 300HV FLZN SPF	SCHEIBE
6	11644899	24	HEX SCREW ISO 4017 M6X20 8.8 480H SPF	SECHSKANTSCHRAUBE
7	10197771	24	WASHER ISO 7089 6 200HV ZNNI-480H SPF	SCHEIBE
8	11645384	4	HEX SCREW ISO 4017 M12X40 8.8 FLZN SP	SECHSKANTSCHRAUBE
9	10875607	4	HEX NUT DIN 985 M12 8 FLZN SPF	SECHSKANTMUTTER
10	10289804	8	WASHER ISO 7089 12 300HV FLZN SPF	SCHEIBE
11	789011908	1	OIL DRAIN PLUG M26X1,5	OELABLASSSCHRAUBE

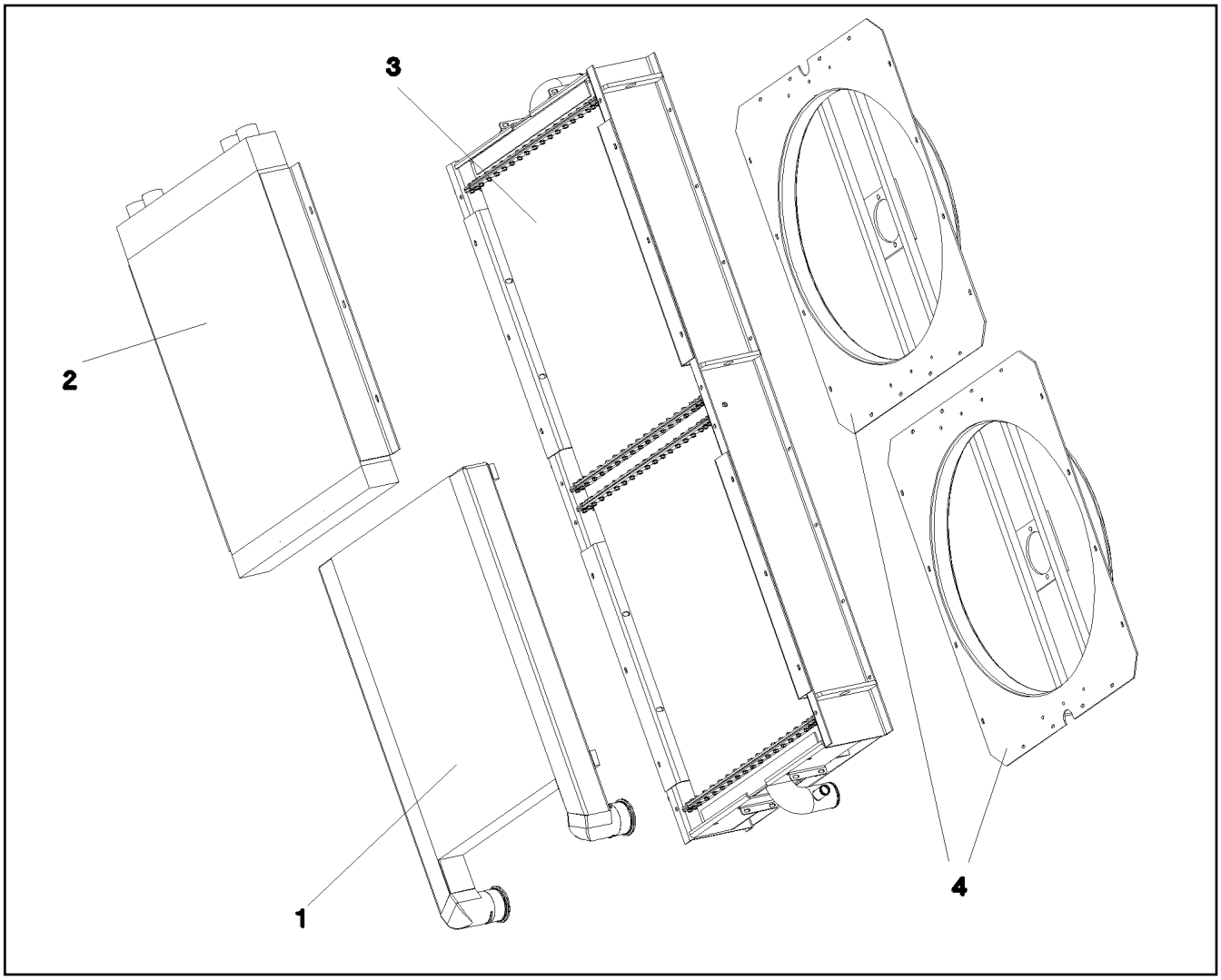

Pos.	Item	Quantity	Description	Bezeichnung
1	11005448	1	CHARGE AIR COOLER	LADELUFTKUEHLER
2	11005447	1	OIL COOLER	OELKUEHLER
3	11005446	1	WATER COOLER	WASSERKUEHLER
4	11005445	1	AERATOR	BELUEFTUNGSEINRICHTUNG
(1)	11005449	1	FAN COWL	LUEFTERHAUBE
(2)	11005450	1	MOTOR SEAT	MOTORAUFNAHME
5	10355573	1	FAN PAG	LUEFTER

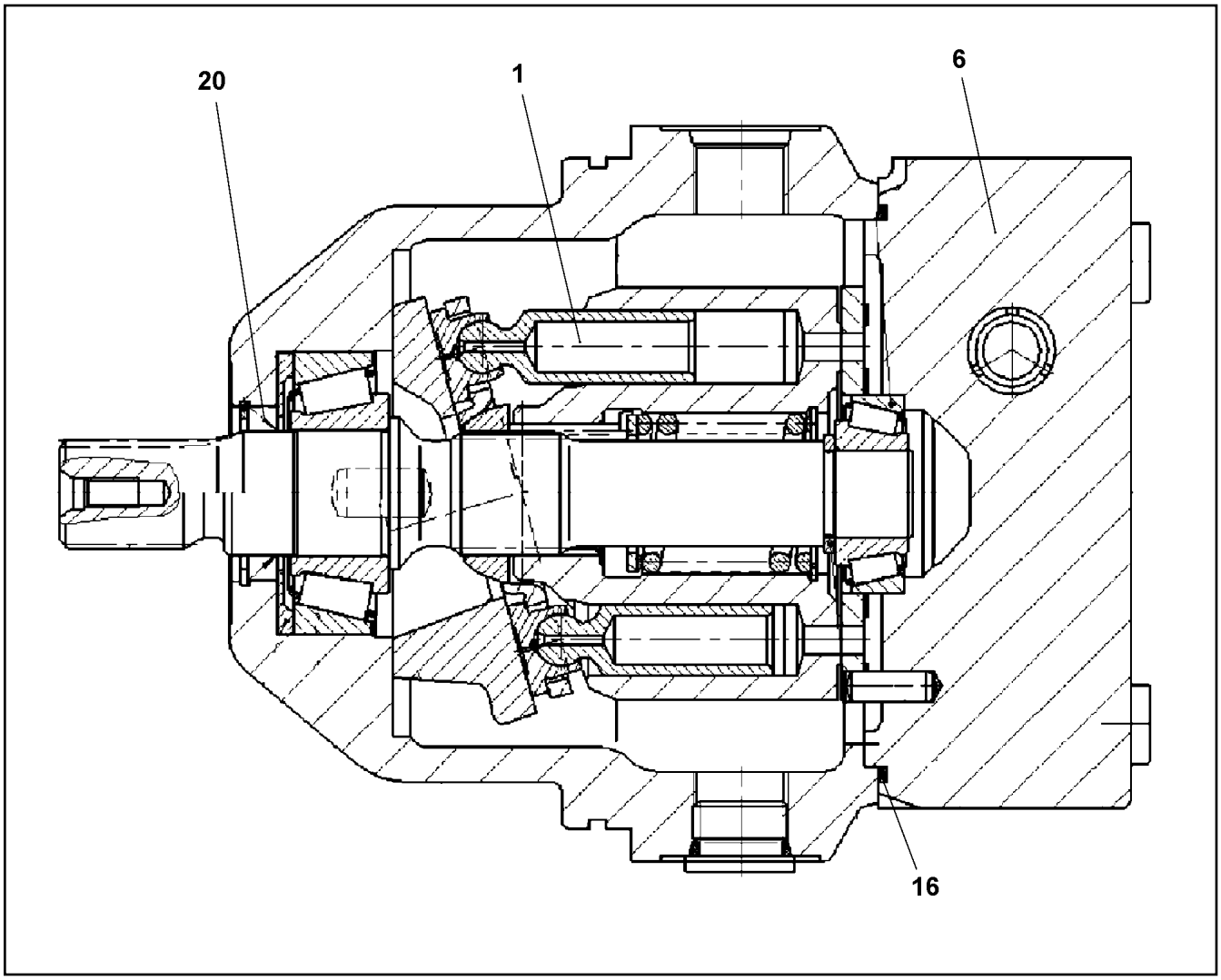

Pos.	Item	Quantity	Description	Bezeichnung
1	10008433	1	DRIVING GEAR	TRIEBWERK
6	10663801	1	CONNECTING PLATE	ANSCHLUSSPLATTE
20	10008419	1	SHAFT SEAL	WELLENDICHTRING
22	10008091	1	O-RING 110X2,5 V80	O-RING

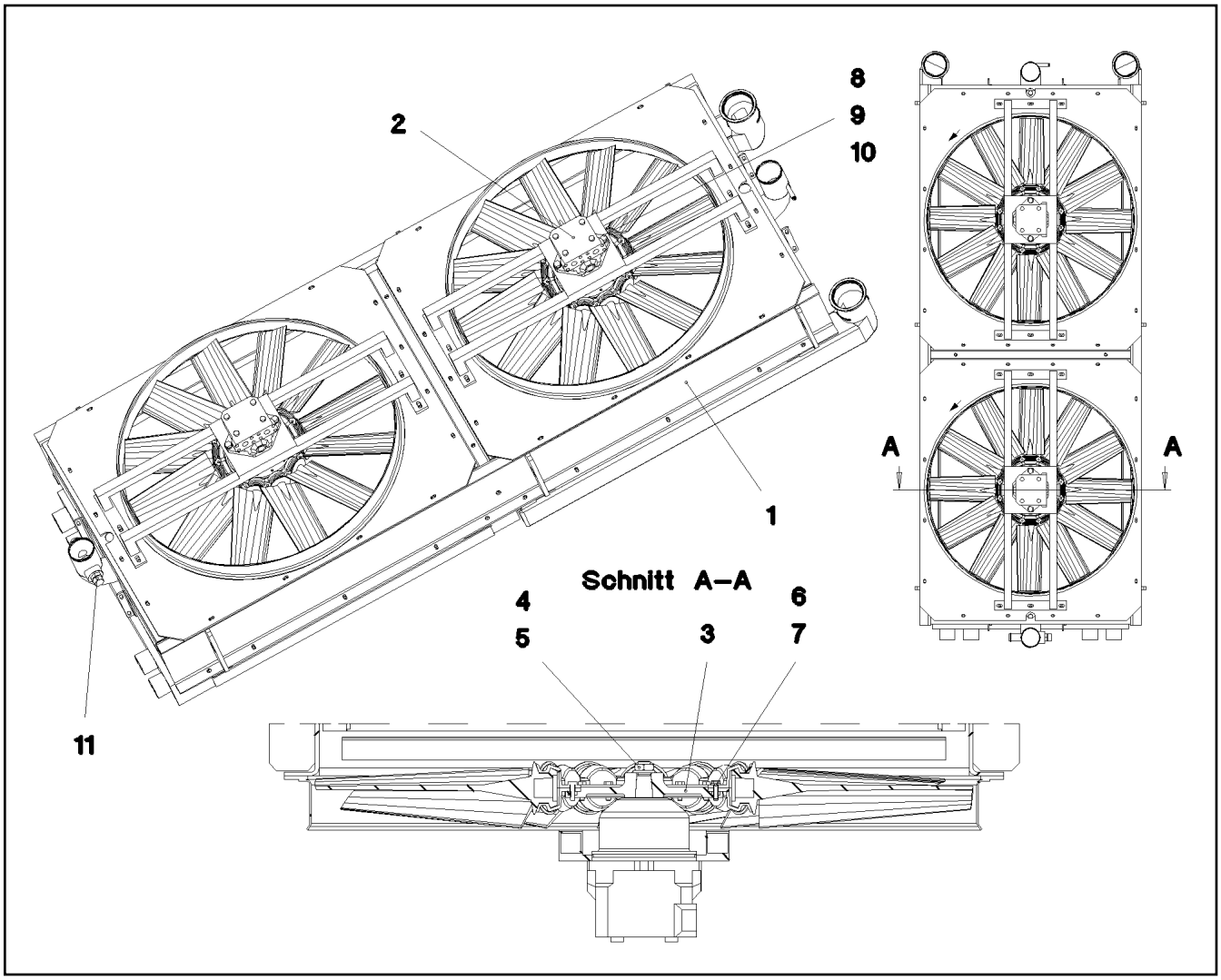

Pos.	Item	Quantity	Description	Bezeichnung
1	10475634	1	RADIATOR UNIT AL ⇨ ❑ 1070	KUEHLERANLAGE
2	10228004	2	HYDRO MOTOR A10FE 28CM³/U SPF ⇨ ❑ 1068	HYDROMOTOR
3	955451608	2	FAN HUB 203 G-ALSI9CU3	LUEFTERNABE
4	12100243	2	HEX NUT AEHNL.ISO 4035 UNF5/8X18 GRA	SECHSKANTMUTTER
5	11691326	2	WASHER ISO 7092 16 300HV FLZN SPF	SCHEIBE
6	11644899	24	HEX SCREW ISO 4017 M6X20 8.8 480H SPF	SECHSKANTSCHRAUBE
7	10197771	24	WASHER ISO 7089 6 200HV ZNNI-480H SPF	SCHEIBE
8	11645384	4	HEX SCREW ISO 4017 M12X40 8.8 FLZN SP	SECHSKANTSCHRAUBE
9	10875607	4	HEX NUT DIN 985 M12 8 FLZN SPF	SECHSKANTMUTTER
10	10289804	8	WASHER ISO 7089 12 300HV FLZN SPF	SCHEIBE
11	789011908	1	OIL DRAIN PLUG M26X1,5	OELABLASSSCHRAUBE

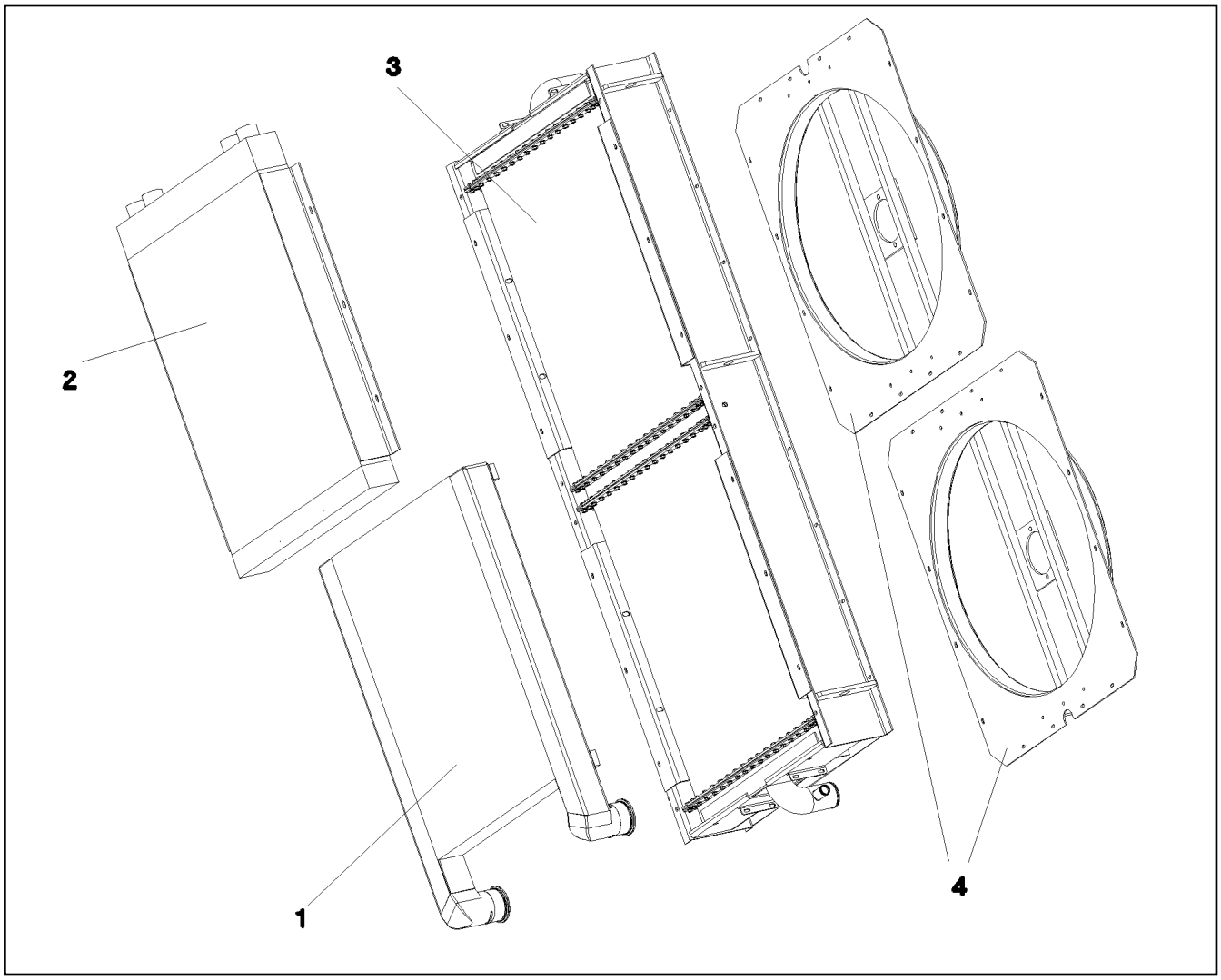

Pos.	Item	Quantity	Description	Bezeichnung
1	11005448	1	CHARGE AIR COOLER	LADELUFTKUEHLER
2	11005447	1	OIL COOLER	OELKUEHLER
3	11005446	1	WATER COOLER	WASSERKUEHLER
4	11005445	1	AERATOR	BELUEFTUNGSEINRICHTUNG
5	10355573	1	FAN PAG	LUEFTER

Pos.	Item	Quantity	Description	Bezeichnung
4	12103436	1	DELIVERY PUMP	KRAFTSTOFFFOERDERPUMPE
5	97085133	1	HOLDER 4X173X85 S315MC FE//ZNNI8//CN/	HALTER
6	12105157	1	FUEL FILTER	KRAFTSTOFFFILTER
10	96066562	1	HOSE LINES	SCHLAUCHLEITUNGEN
(1)	96066214	1	HOSE CPL. 2TE 8X80	SCHLAUCH KPL.
100	12105156	1	CONTROL PANEL CONSOL 66MMX66MM	ARMATURENKASTEN
101	12210822	3	BUTTON HEAD SCREW ISO 7380-2 M6X10	HALBRUNDKOPFSCHRAUBE
304	11651612	1	HEX SCREW ISO 4017 M8X16 8.8 480H SPF	SECHSKANTSCHRAUBE
306	11657360	2	HEX SCREW ISO 4017 M6X16 8.8 480H SPF	SECHSKANTSCHRAUBE
400	12102692	2	HEX NUT DIN 985 M6 8 ZNNI-480H SPF	SECHSKANTMUTTER
502	10197771	4	WASHER ISO 7089 6 200HV ZNNI-480H SPF	SCHEIBE
503	953873408	1	SLEEVE 25X20 11SMN37 FE//ZNNI8//CN//T0	HUELSE
504	12103465	1	WASHER ISO 7089 8 300HV ZNNI-480H SPF	SCHEIBE

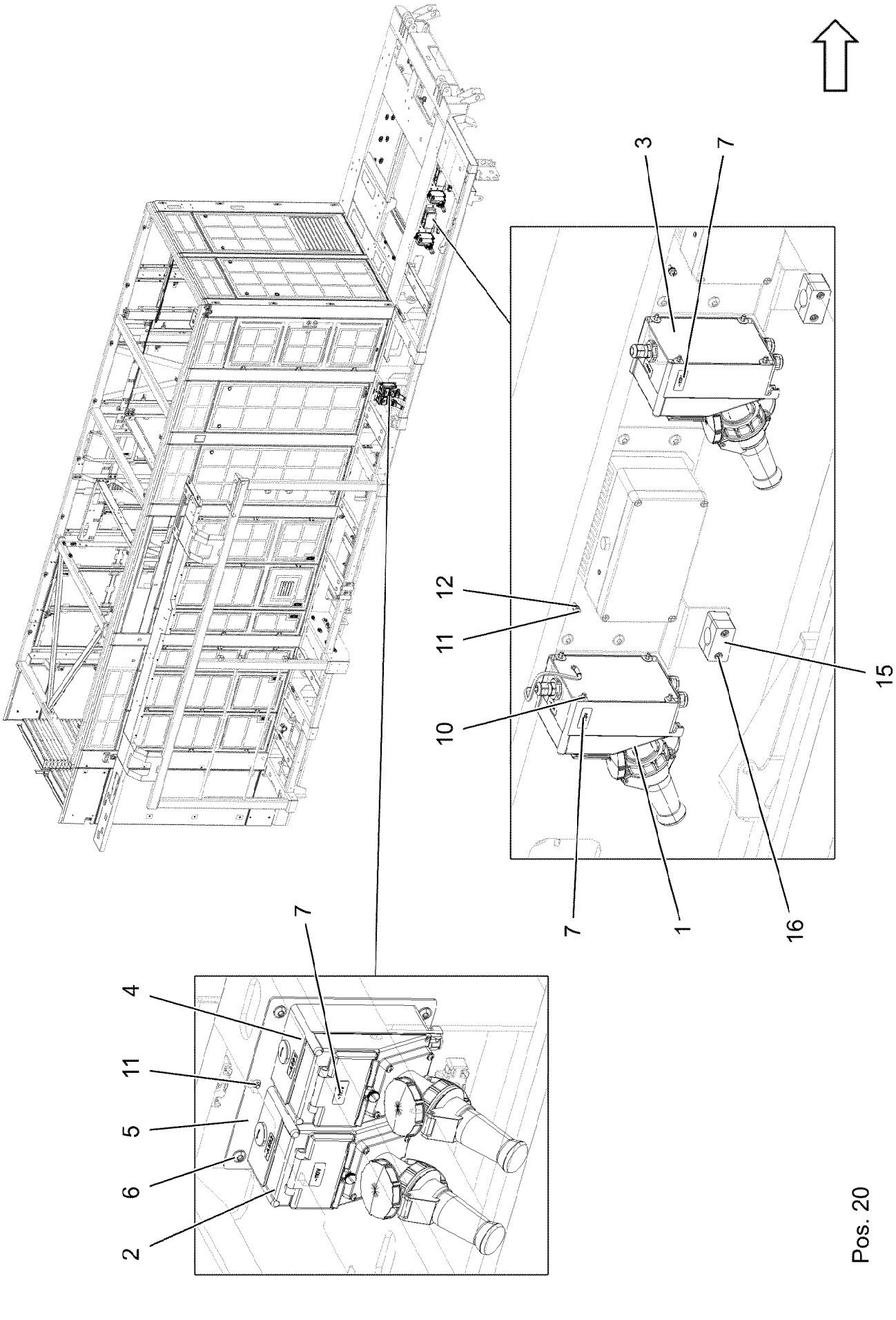
3
7
12
11
10
15
7
1
16
7
4
11
5
6
2
Pos. 20

Pos.	Item	Quantity	Description	Bezeichnung
1	96073627	1	EXTERNAL FEED PREAS. A581- 110V ⇨ ❑ 1074	FREMDEINSPEISUNG VORM.
2	96073628	1	EXTERNAL FEED PREAS. A582- 110V ⇨ ❑ 1075	FREMDEINSPEISUNG VORM.
3	96070816	1	EXTERNAL FEED PREAS. A583- 110V ⇨ ❑ 1076	FREMDEINSPEISUNG VORM.
4	96070817	1	EXTERNAL FEED PREAS. A584- 110V ⇨ ❑ 1077	FREMDEINSPEISUNG VORM.
5	97021512	1	PLATE 3X260X225 DC01 FE//ZNNI8//CN//T0	BLECH
6	12102696	4	BUTTON HEAD SCREW AEHNL.ISO 7380-2	HALBRUNDKOPFSCHRAUBE
7	97060078	4	SIGN 35X15 LEXEDGE II	SCHILD
10	10875582	16	SOCKET HEAD SCREW ISO 4762 M5X18 8.8	ZYLINDERSCHRAUBE
11	10876384	3	PAN-HEAD SCREW ISO 7045 M5X16 4.8 480	FLACHKOPFSCHRAUBE
12	425220808	6	SERRATED LOCK WASHER DIN 6798 J 5.3	FAECHERSCHEIBE
15	7403077	4	CLAMP-HALF DIN 3015-1 L 4 R 26,9 PP SW	KLEMMHAELFTE
16	10875592	4	SOCKET HEAD SCREW ISO 4762 M6X45 8.8	ZYLINDERSCHRAUBE
20	966947408	4	LEAD W694	LEITUNG

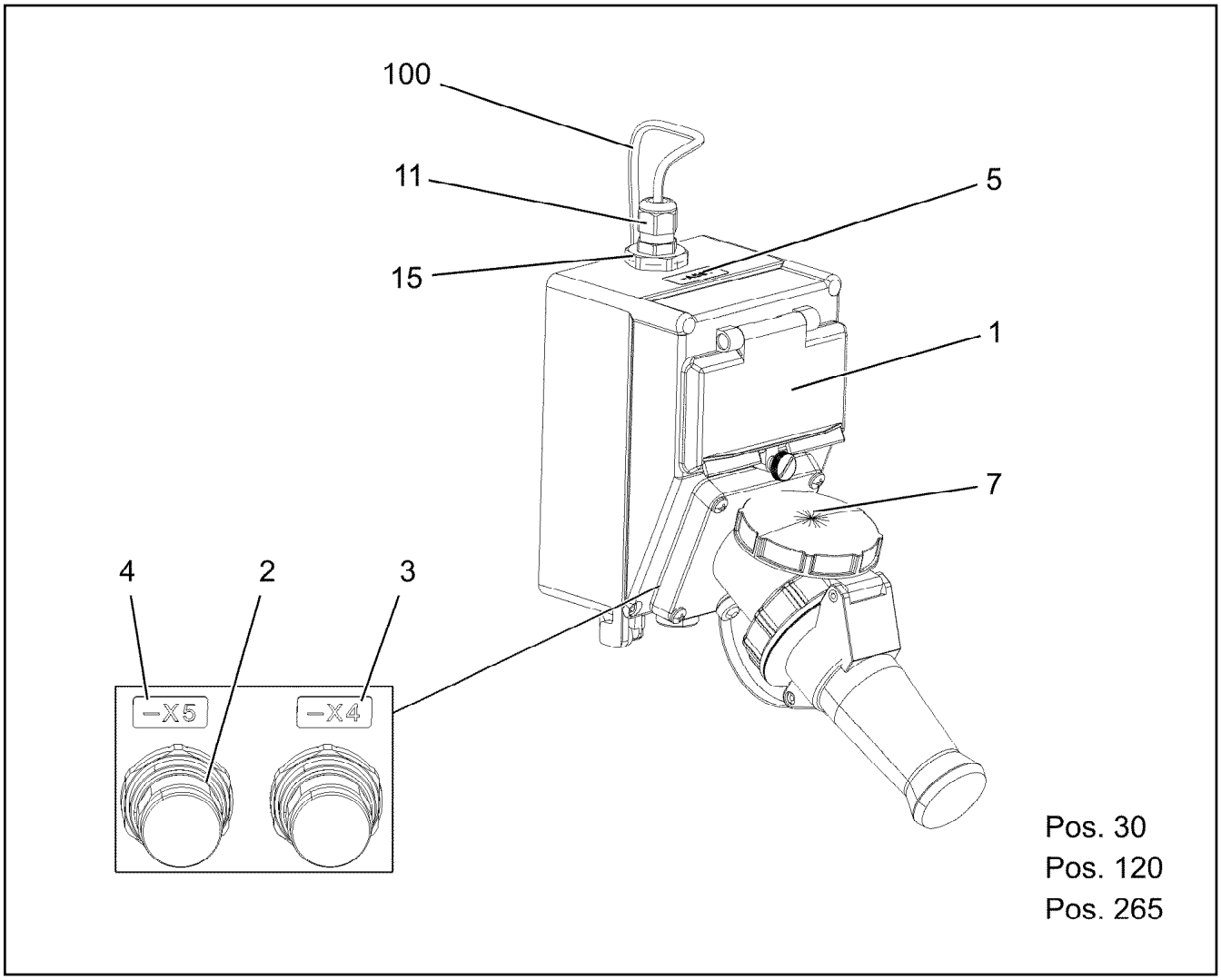

Pos.	Item	Quantity	Description	Bezeichnung
1	12107219	1	SOCKET COMBINATION 3-POL	STECKDOSENKOMBINATION
2	12107525	2	DEVICE TEST PLUG CONNECTOR M23 MES	GERAETESTECKVERBINDER
3	97166587	1	SIGN 20X9 LEXEDGE II	SCHILD
4	97166588	1	SIGN 20X9 LEXEDGE II	SCHILD
5	97038020	1	SIGN 35X15 LEXEDGE II	SCHILD
7	12107151	1	COUPLING SOCKET 3-POL GERADE	KUPPLUNGSDOSE
11	602441701	1	CABLE GLAND M16X1,5X4,5-10 POLYAMID	KABELVERSCHRAUBUNG
15	10044648	1	REDUCER M25X1,5 M16X1,5 POLYAMID	REDUZIERUNG
30	604412308	1	POWER SAFETY SWITCH	LEISTUNGSSCHUTZSCHALTER
100	965751108	1	LEAD W693	LEITUNG
120	96068337	1	CABLING A581	VERKABELUNG

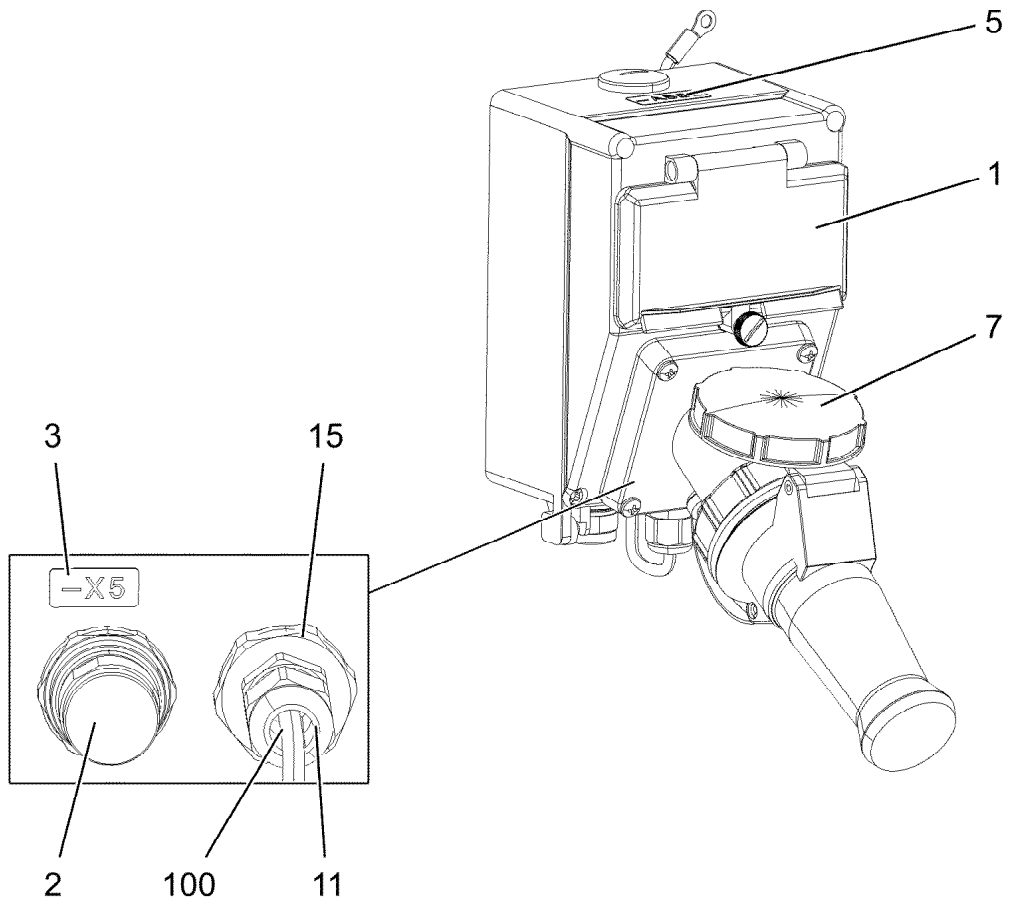

Pos.	Item	Quantity	Description	Bezeichnung
1	12107219	1	SOCKET COMBINATION 3-POL	STECKDOSENKOMBINATION
2	12107525	1	DEVICE TEST PLUG CONNECTOR M23 MES	GERAETESTECKVERBINDER
3	97166588	1	SIGN 20X9 LEXEDGE II	SCHILD
5	97166590	1	SIGN 35X15 LEXEDGE II	SCHILD
7	12107151	1	COUPLING SOCKET 3-POL GERADE	KUPPLUNGSDOSE
11	602441701	1	CABLE GLAND M16X1,5X4,5-10 POLYAMID	KABELVERSCHRAUBUNG
15	10044648	1	REDUCER M25X1,5 M16X1,5 POLYAMID	REDUZIERUNG
100	965751108	1	LEAD W693	LEITUNG
120	96068338	1	CABLING A582	VERKABELUNG

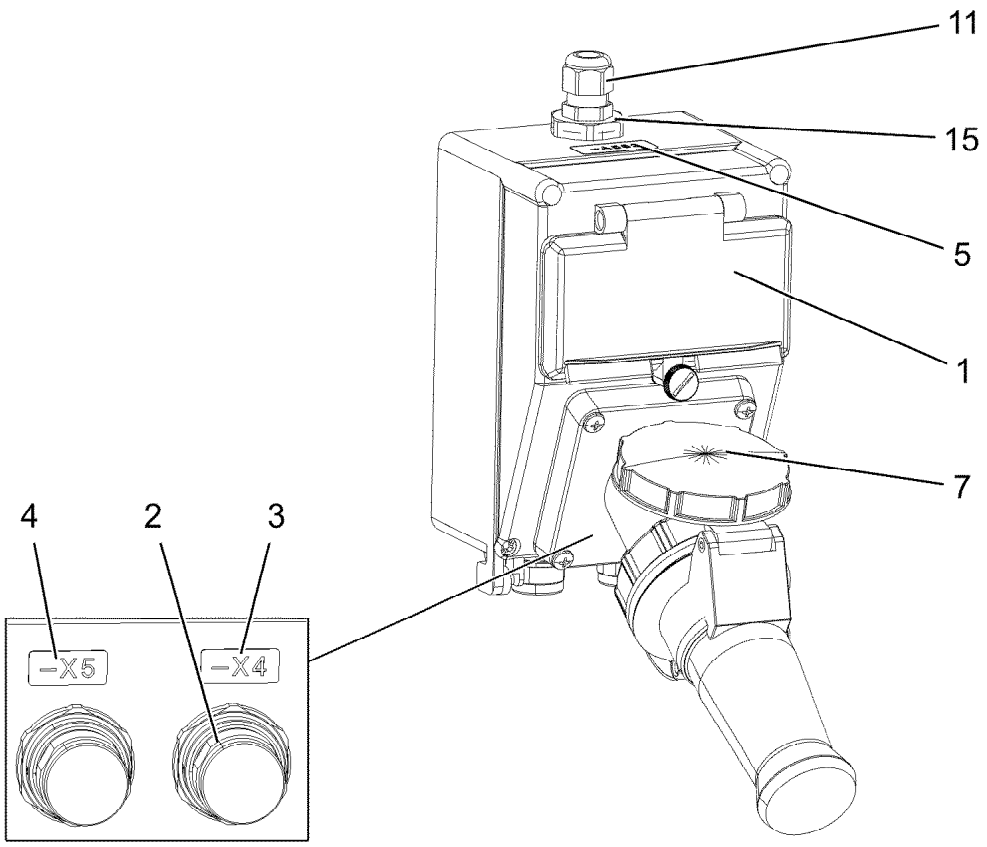

Pos. 30
Pos. 120
Pos. 265

Pos.	Item	Quantity	Description	Bezeichnung
1	12107219	1	SOCKET COMBINATION 3-POL	STECKDOSENKOMBINATION
2	12107525	2	DEVICE TEST PLUG CONNECTOR M23 MES	GERAETESTECKVERBINDER
3	97166587	1	SIGN 20X9 LEXEDGE II	SCHILD
4	97166588	1	SIGN 20X9 LEXEDGE II	SCHILD
5	97038021	1	SIGN 35X15 LEXEDGE II	SCHILD
7	12107151	1	COUPLING SOCKET 3-POL GERADE	KUPPLUNGSDOSE
11	602441701	1	CABLE GLAND M16X1,5X4,5-10 POLYAMID	KABELVERSCHRAUBUNG
15	10044648	1	REDUCER M25X1,5 M16X1,5 POLYAMID	REDUZIERUNG
30	604412308	1	POWER SAFETY SWITCH	LEISTUNGSSCHUTZSCHALTER
100	965751108	1	LEAD W693	LEITUNG
120	96070819	1	CABLING A583	VERKABELUNG

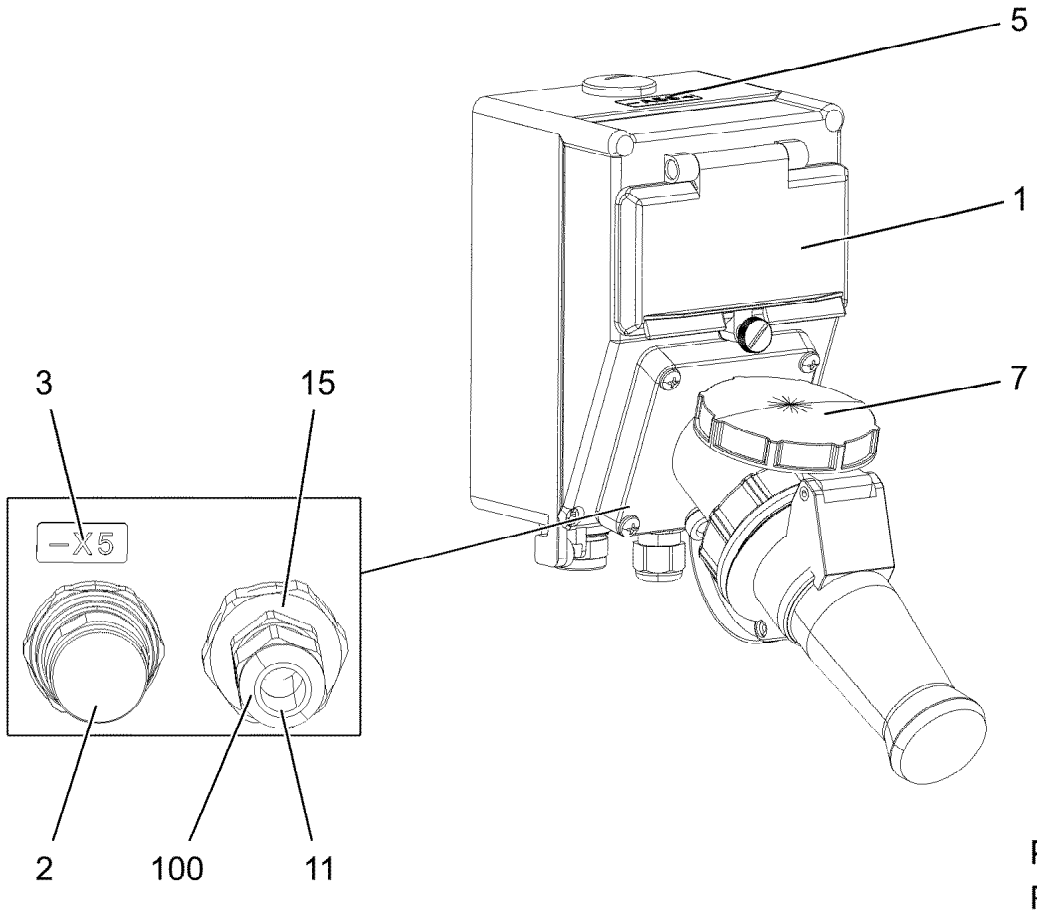

Pos.	Item	Quantity	Description	Bezeichnung
1	12107219	1	SOCKET COMBINATION 3-POL	STECKDOSENKOMBINATION
2	12107525	1	DEVICE TEST PLUG CONNECTOR M23 MES	GERAETESTECKVERBINDER
3	97166588	1	SIGN 20X9 LEXEDGE II	SCHILD
5	97168762	1	SIGN 35X15 LEXEDGE II	SCHILD
7	12107151	1	COUPLING SOCKET 3-POL GERADE	KUPPLUNGSDOSE
11	602441701	1	CABLE GLAND M16X1,5X4,5-10 POLYAMID	KABELVERSCHRAUBUNG
15	10044648	1	REDUCER M25X1,5 M16X1,5 POLYAMID	REDUZIERUNG
100	965751108	1	LEAD W693	LEITUNG
120	96070820	1	CABLING A584	VERKABELUNG

Pos. 5

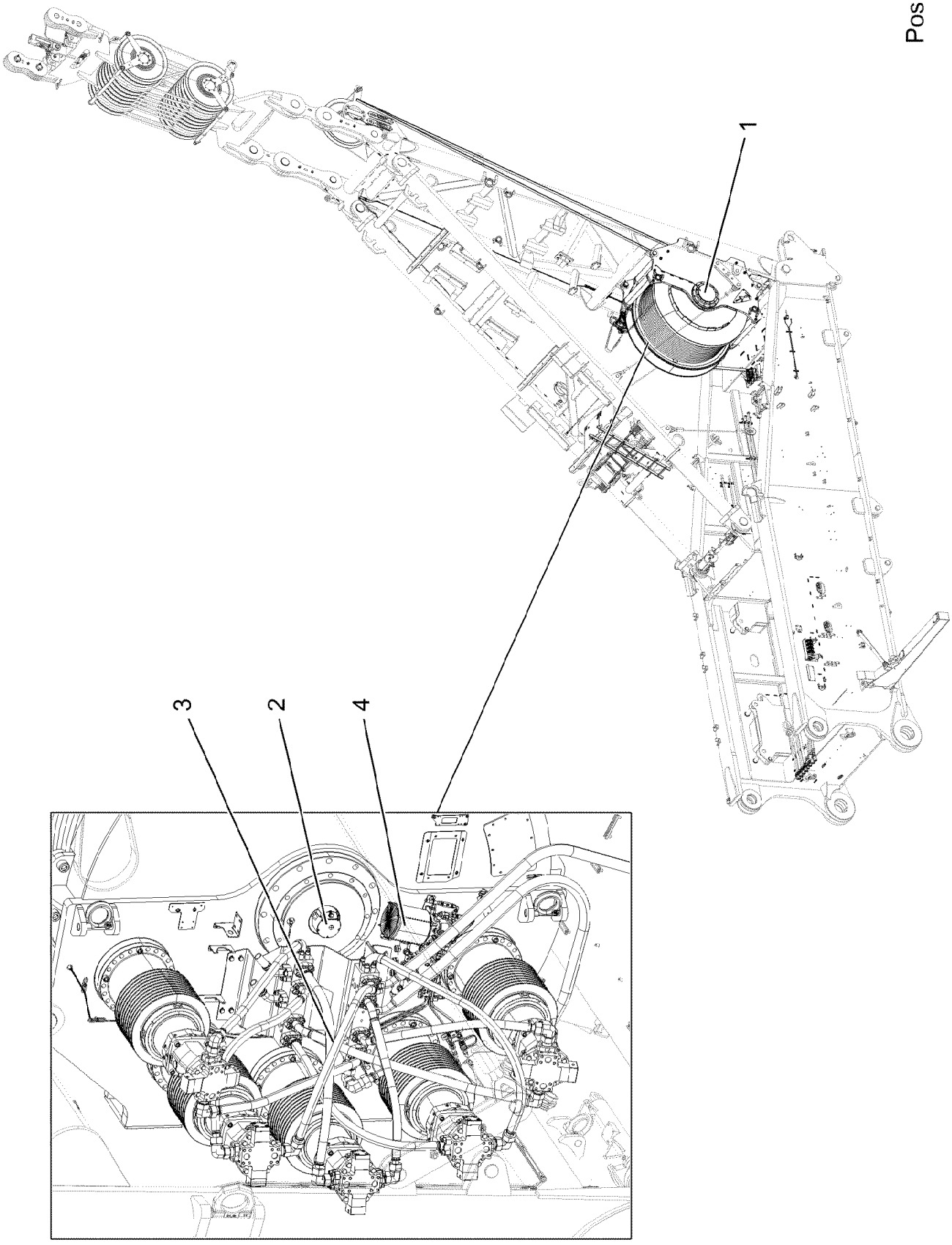

Pos.	Item	Quantity	Description	Bezeichnung
1	915751708	1	WINCH 4 PRE-ASSEMBLY ⇨ ❑ 1080	WINDE 4 VORM.
2	915749908	1	ELECTRIC FOR WINCH 4 ⇨ ❑ 1087	ELEKTRIK WINDE 4
3	915732408	1	ADDITIONAL HYDRAULICS WINCH 4 ⇨ ❑ 1089	ZUSATZHYDRAULIK WINDE 4
4	91002039	1	CENTRAL LUBRICATING SYSTEM ⇨ ❑ 1097	ZENTRALSCHMIERANLAGE
5	917938008	1	SIGNS WINDE 4	BESCHILDERUNG
(1)	97036733	4	SIGN 68X68 KLEBEFOLIE SPF	SCHILD
(2)	97053409	2	SIGN 208X88 KLEBEFOLIE	SCHILD

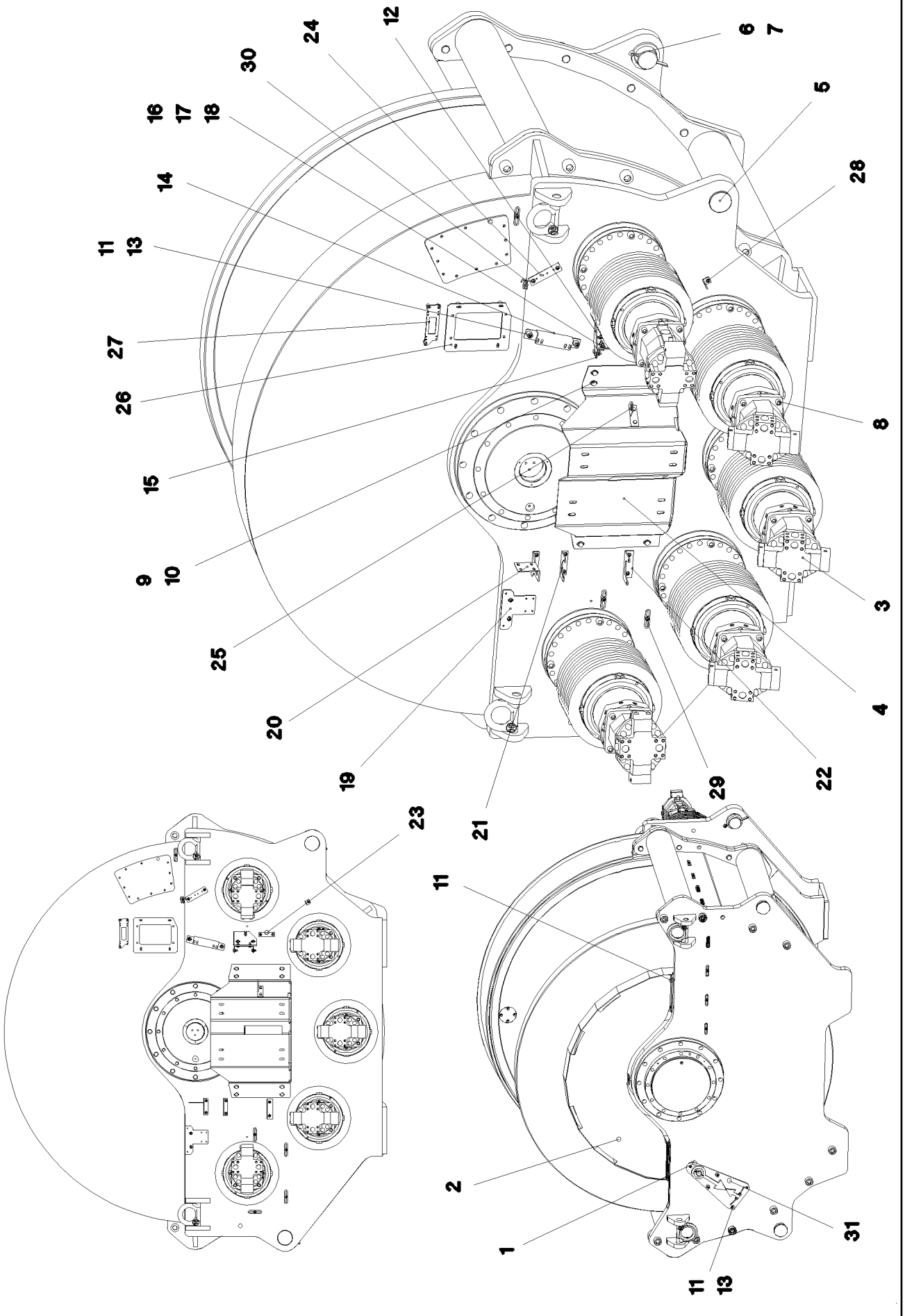

15.3.2023 070635 LIEBHERR	**etk_en_de_098406_LR 13000** **WINCH 4 PRE-ASSEMBLY** **WINDE 4 VORM.**	❑ 1080 (1/2) **915751708**

Pos.	Item	Quantity	Description	Bezeichnung
1	90001621	1	HEAVY DUTY ROPE WINCH SSW 1400/385 ⇨ ❑ 1082	SCHWERLASTSEILWINDE
2	965821308	1	HAND QUARD WELDED	HANDSCHUTZ SCHWK.
3	10675803	5	VARIABLE DISPLACEMENT MOTOR A6VM 1 ⇨ ❑ 1085	VERSTELLMOTOR
4	979404708	1	PLATE 5X1361X850 S355MC T ZN O	BLECH
5	954901208	4	PIN RD90X160 35NICRMOV125	BOLZEN
6	10179996	4	WASHER ISO 8738 90 160HV-ST FLZN SPF	SCHEIBE
7	10180383	4	SPLIT PIN ISO 1234 13X160 St 480H SPF	SPLINT
8	12230467	20	SOCKET HEAD SCREW ISO 4762 M16X50 8	ZYLINDERSCHRAUBE
9	11642349	8	HEX SCREW ISO 4017 M12X35 8.8 FLZN SP	SECHSKANTSCHRAUBE
10	10289804	8	WASHER ISO 7089 12 300HV FLZN SPF	SCHEIBE
11	12102696	39	BUTTON HEAD SCREW AEHNL.ISO 7380-2	HALBRUNDKOPFSCHRAUBE
12	979662708	1	PLATE 4X151X243 S315MC	BLECH
13	953873408	14	SLEEVE 25X20 11SMN37 FE//ZNNI8//CN//T0	HUELSE
14	977578308	1	PLATE 4X127X255 S315MC FE//ZNNI8//CN//T	BLECH
15	97010007	1	PLATE 4X50X207 S315MC FE//ZNNI8//CN//T	BLECH
16	10197831	10	HEX SCREW ISO 4017 M8X25 8.8 ZNNI-480	SECHSKANTSCHRAUBE
17	11693875	10	HEX NUT ISO 4032 M8 8 480H SPF	SECHSKANTMUTTER
18	12103465	20	WASHER ISO 7089 8 300HV ZNNI-480H SPF	SCHEIBE
19	973444408	1	PLATE 4X190X150 S315MC FE//ZNNI8//CN//T	BLECH
20	97019039	1	PLATE 168X177 S315MC FE//ZNNI8//CN//T0	BLECH
21	971276408	1	PLATE 115X97 S315MC FE//ZNNI8//CN//T0	BLECH
22	950430808	1	HOLDER S315MC FE//ZNNI8//CN//T0	HALTER
23	953696908	1	PLATE S315MC FE//ZNNI8//CN//T0	BLECH
24	975500808	1	PLATE 3X150X40 S355MC FE//ZNNI8//CN//T	BLECH
25	971290108	1	PLATE 4X98X100 S315MC FE//ZNNI8//CN//T	BLECH
26	953717608	1	PLATE 4X290X230 S315MC FE//ZNNI8//CN//T	BLECH
27	955668108	1	PLATE 196X63 S315MC FE//ZNNI8//CN//T0	BLECH
28	970350108	1	PLATE 4x73x30 S315MC FE//ZNNI8//CN//T0	BLECH
29	953650008	13	CABLE CLAMP DC01 FE//ZNNI8//CN//T0	KABELHALTER
30	720014408	1	CABLE CLAMP 4.0 1.4310	KABELHALTER
31	967939908	1	POINTER COMPL. ⇨ ❑ 1086	ZEIGER KPL.

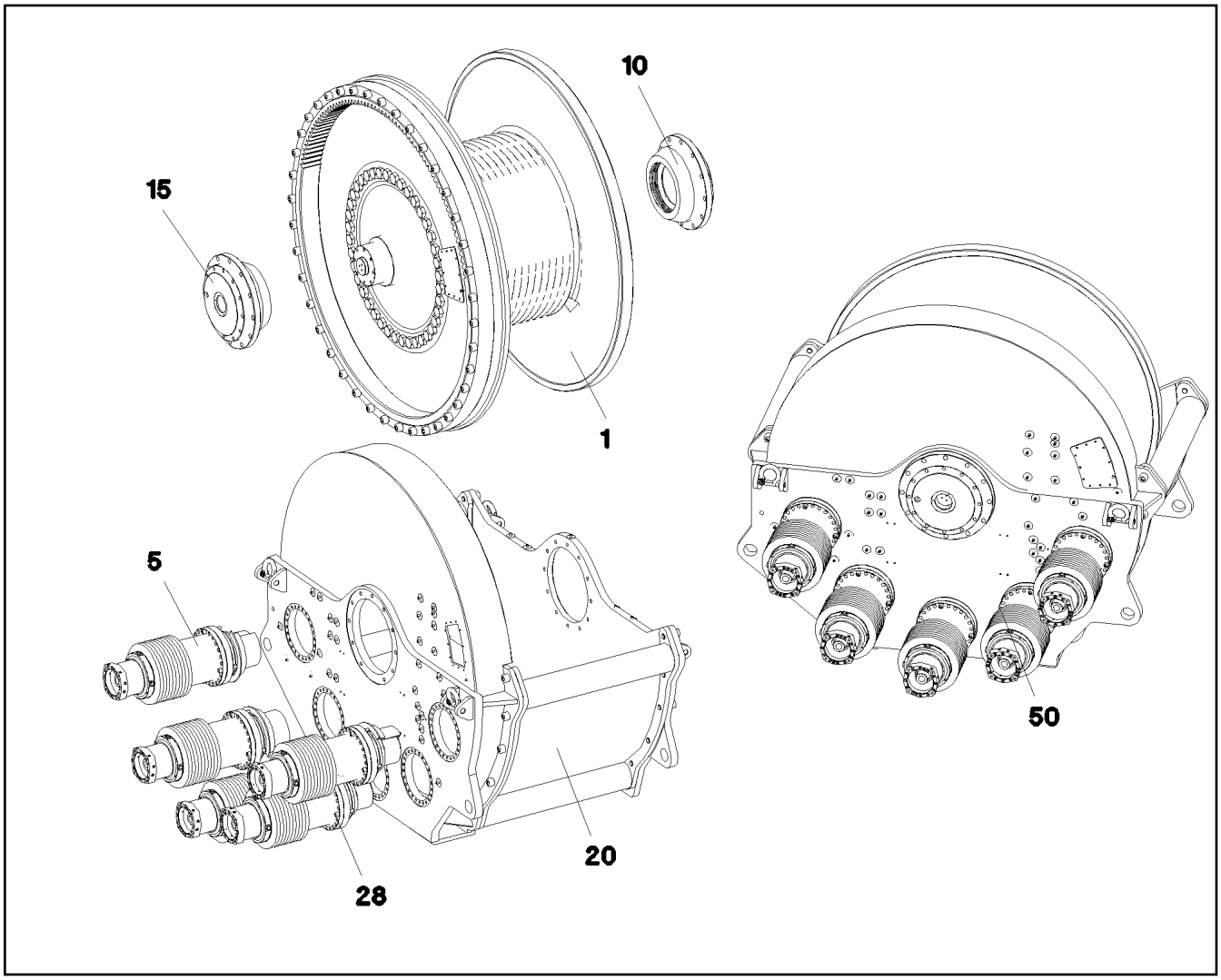

Pos.	Item	Quantity	Description	Bezeichnung
1	90006354	1	ROPE DRUM	SEILTROMMEL
(35)	90004962	5	CLAMPING PIECE	KLEMMSTUECK
(40)	4062145	10	HEX SCREW ISO 4014 M24X110 10.9 FLZN	SECHSKANTSCHRAUBE
5	90011209	1	SLEWING GEAR DRIVE ⇨ ❑ 1083	DREHWERKANTRIEB
10	90004967	1	DRUM BEARING	TROMMELLAGERUNG
15	90004973	1	DRUM BEARING ⇨ ❑ 333	TROMMELLAGERUNG
20	90006355	1	WINCH FRAME	WINDENRAHMEN
28	10409578	120	SOCKET HEAD SCREW ISO 4762 M20X130	ZYLINDERSCHRAUBE
50	90005010	1	TUBING	VERROHRUNG

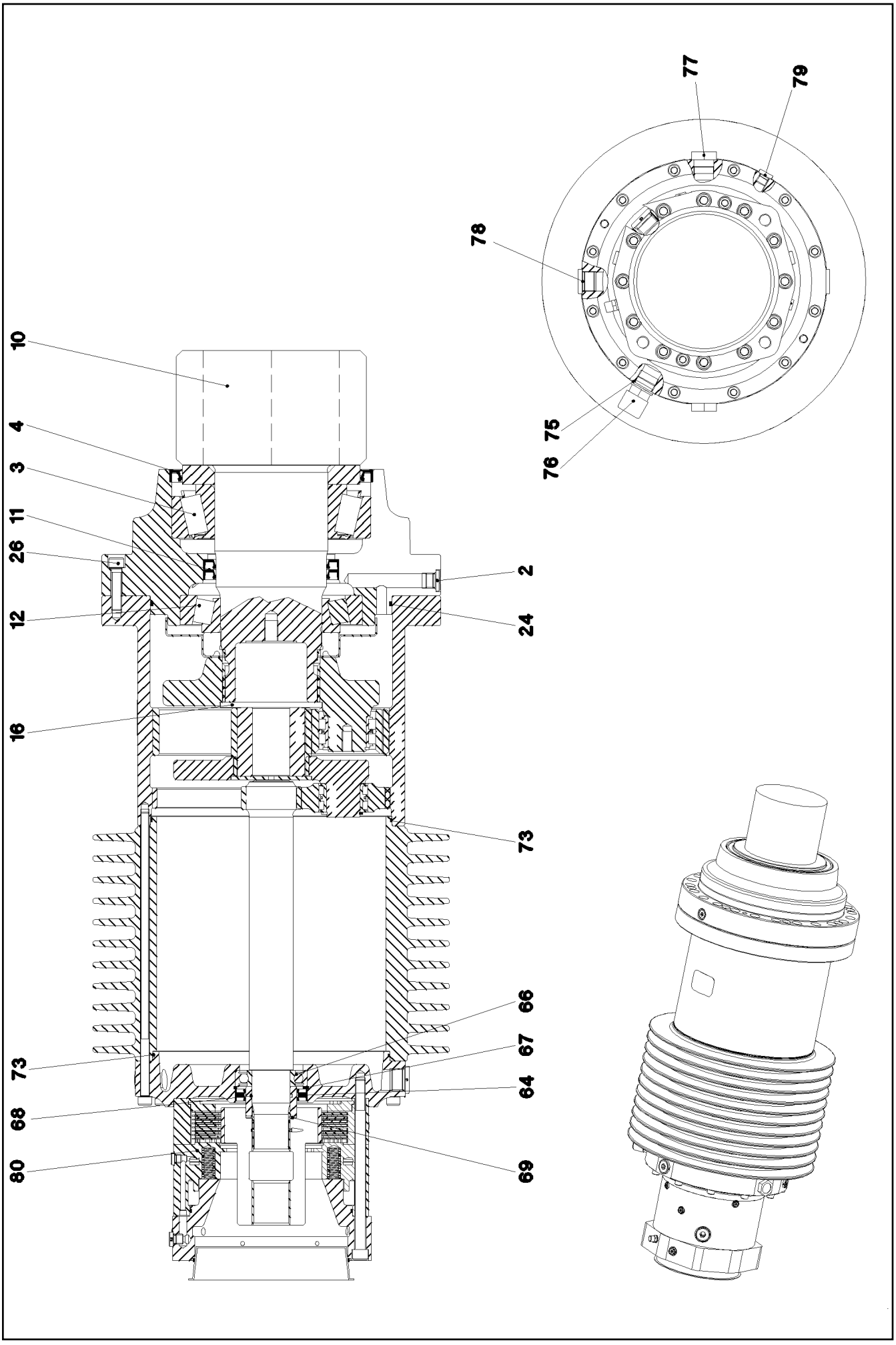

15.3.2023 069502	**etk_en_de_098406_LR 13000**	1083 (1/2)
LIEBHERR	**SLEWING GEAR DRIVE** **DREHWERKANTRIEB**	**90011209**

Pos.	Item	Quantity	Description	Bezeichnung
2	477705108	2	STOP PLUG VSTIM18X1,5ED CR6-FREI	STOPFEN
3	761070003	1	TAPERED ROLLER BEARING	KEGELROLLENLAGER
4	710054401	1	ROTARY SHAFT LIP SEAL DIN 3760 AS 210X	RADIALWELLENDICHTRING
10	90011192	1	OUTPUT SHAFT 221 18CrNiMo7-6	ABTRIEBSWELLE
11	710035901	1	ROTARY SHAFT LIP SEAL DIN 3760 A 130X1	RADIALWELLENDICHTRING
12	530099108	1	TAPERED ROLLER BEARING DIN 720 30224	KEGELROLLENLAGER
16	944228903	1	RETAINING DISK 120X6 42CrMo4	HALTESCHEIBE
24	726414803	1	O-RING 275X4 NBR 72	O-RING
26	10012659	8	SOCKET HEAD SCREW ISO 4762 M12X50 10	ZYLINDERSCHRAUBE
64	710062601	2	ROTARY SHAFT LIP SEAL BAB 60X85X7 N	RADIALWELLENDICHTRING
66	745159301	1	DEEP GROOVE BALL BEARING DIN 625 62	RILLENKUGELLAGER
67	428102708	1	RETAINING RINGS DIN 472 85X3	SICHERUNGSRING
68	726406008	1	O-RING 45X3 NBR70	O-RING
69	12100640	1	RETAINING RINGS DIN 471 45X1,75 480H SP	SICHERUNGSRING
73	761032203	1	O-RING 270X3 NBR 70	O-RING
75	710106108	1	SEALING RING DIN 7603 A26X31X2 CU	DICHTRING
76	721114101	1	VENTILATION UNIT ST CR6-FREI	BE- UND ENTLUEFTUNGSFILTE
77	774322101	2	OIL LEVEL SIGHT GLASS M26X1,5 LEICHTM	OELSCHAUGLAS
78	477511501	2	SCREW PLUG VSTI M26X1,5 CR6-FREI	VERSCHLUSSSCHRAUBE
79	477510101	1	SCREW PLUG VSTI M14X1,5 CR6-FREI	VERSCHLUSSSCHRAUBE
80	90001094	1	SPRING LOADED BRAKE	FEDERDRUCKBREMSE

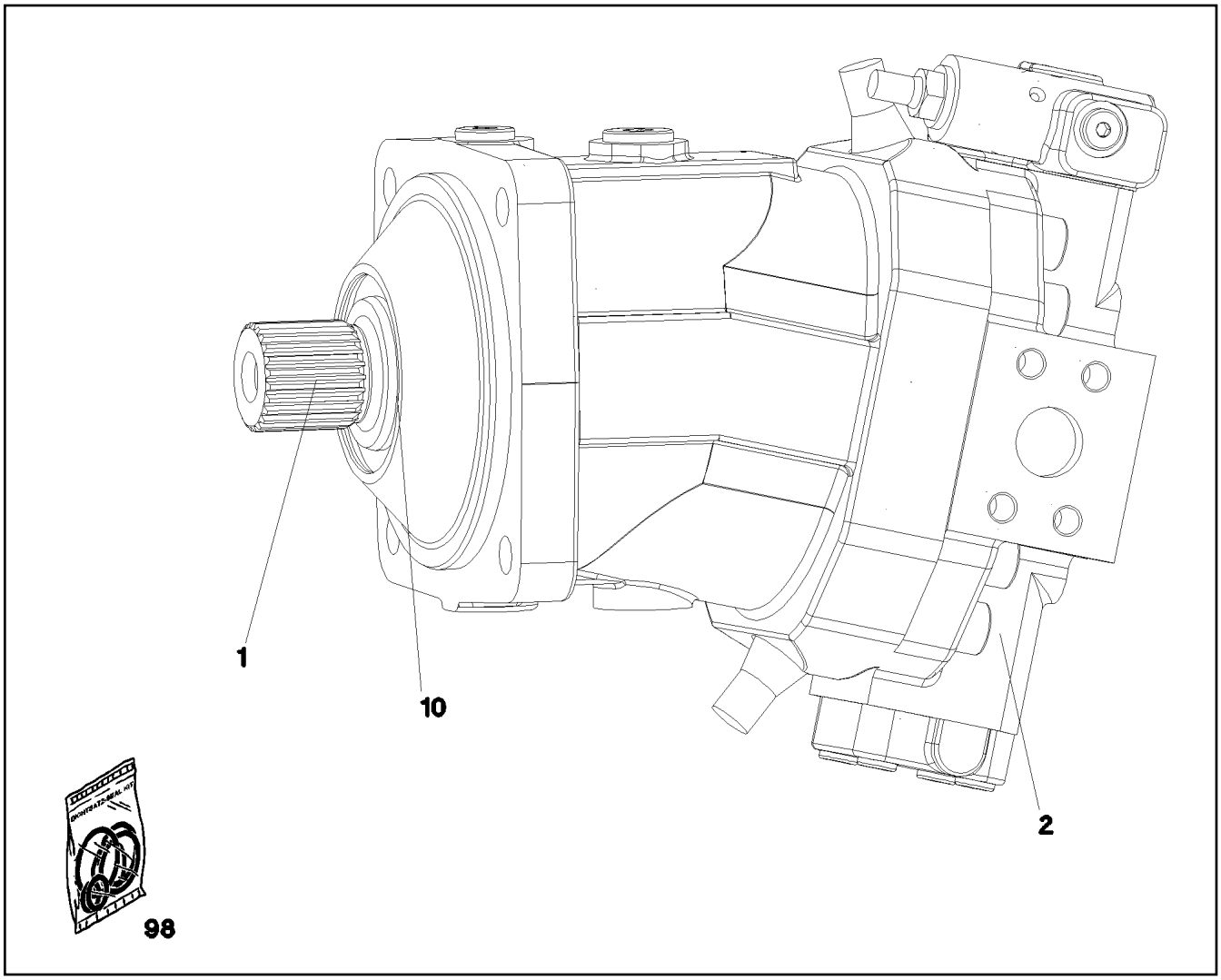

Pos.	Item	Quantity	Description	Bezeichnung
1	571541208	1	DRIVING GEAR	TRIEBWERK
2	11007711	1	ADJUSTMENT	VERSTELLUNG
10	7008986	1	RADIAL SEAL 70X90X7	RADIALDICHTRING
98	10331051	1	SEAL KIT	DICHTSATZ

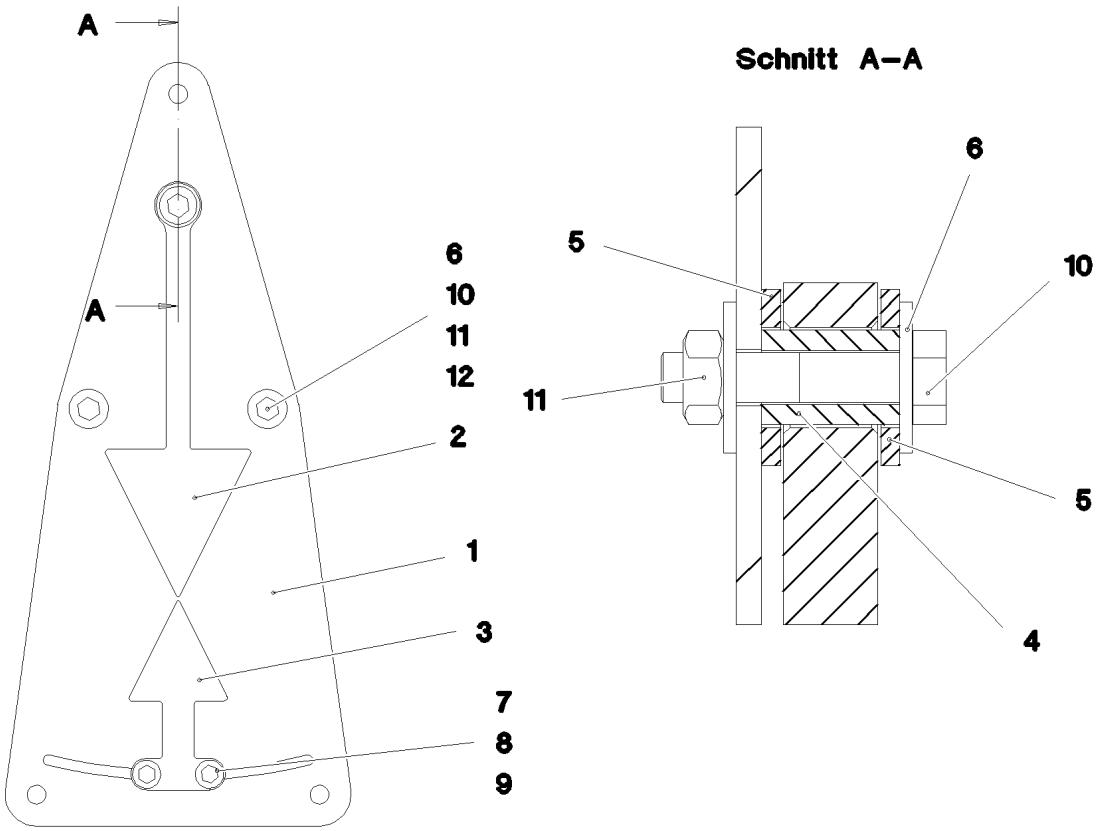

Pos.	Item	Quantity	Description	Bezeichnung
1	97030351	1	PLATE 4X295X494 S315MC FE//ZNNI8//CN//T	BLECH
2	97030353	1	POINTER 15X92X263 S355MC FE//ZNNI8//C	ZEIGER
3	97030354	1	POINTER 4X63X120 S315MC FE//ZNNI8//CN/	ZEIGER
4	976065208	1	SLEEVE 3.25X22X15 X8CRNIS189	HUELSE
5	11691326	2	WASHER ISO 7092 16 300HV FLZN SPF	SCHEIBE
6	11140469	4	WASHER ISO 7093-1 8 200HV 480H SPF	SCHEIBE
7	11644899	2	HEX SCREW ISO 4017 M6X20 8.8 480H SPF	SECHSKANTSCHRAUBE
8	10197764	2	HEX NUT ISO 4032 M6 10 ZNNI-480H SPF	SECHSKANTMUTTER
9	10875648	4	WASHER ISO 7093-1 6 200HV 480H SPF	SCHEIBE
10	11651579	3	HEX SCREW ISO 4014 M8X40 8.8 480H SPF	SECHSKANTSCHRAUBE
11	11693875	3	HEX NUT ISO 4032 M8 8 480H SPF	SECHSKANTMUTTER
12	953873408	2	SLEEVE 25X20 11SMN37 FE//ZNNI8//CN//T0	HUELSE

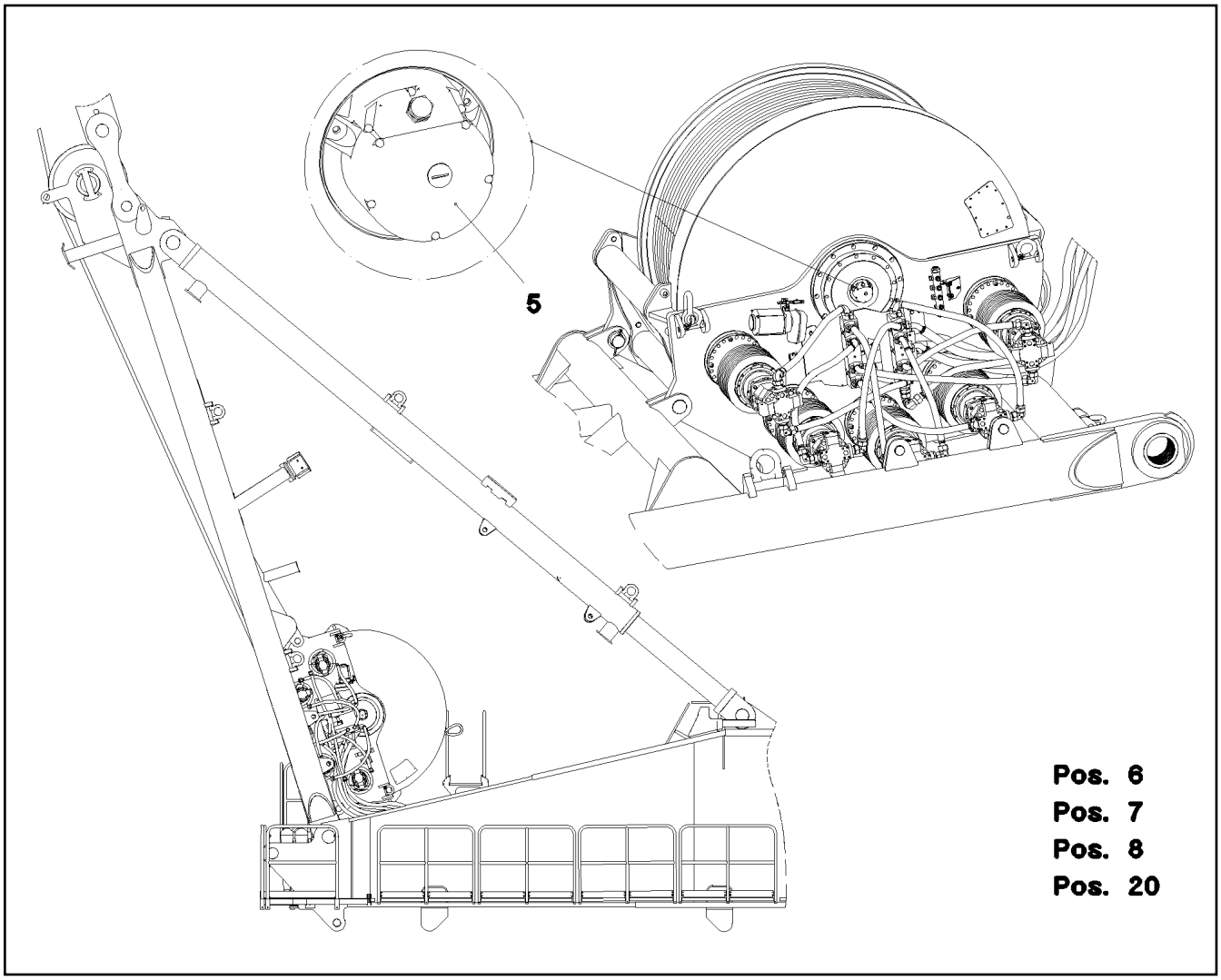

Pos.	Item	Quantity	Description	Bezeichnung
5	10802061	1	WINCH REVOLUTION TRANSDUCER 655360 ⇨ ❑ 336	WINDENDREHGEBER
6	606012608	1	DRIVE FLANGE EDELSTAHL	ANTRIEBSFLANSCH
7	11003193	5	PROXIMITY SWITCH BERUEHRUNGSLOS 12	NAEHERUNGSSCHALTER
8	691183108	5	TEMPERATURE SENSOR -30/+130°C SPF	TEMPERATURGEBER
10	11657360	3	HEX SCREW ISO 4017 M6X16 8.8 480H SPF	SECHSKANTSCHRAUBE
12	424000508	3	WASHER SPRING DIN 127 A 6 FST A2C	FEDERRING
20	966542108	1	TERMINAL BOX CPL. S524 ⇨ ❑ 1088	KLEMMKASTEN KPL.

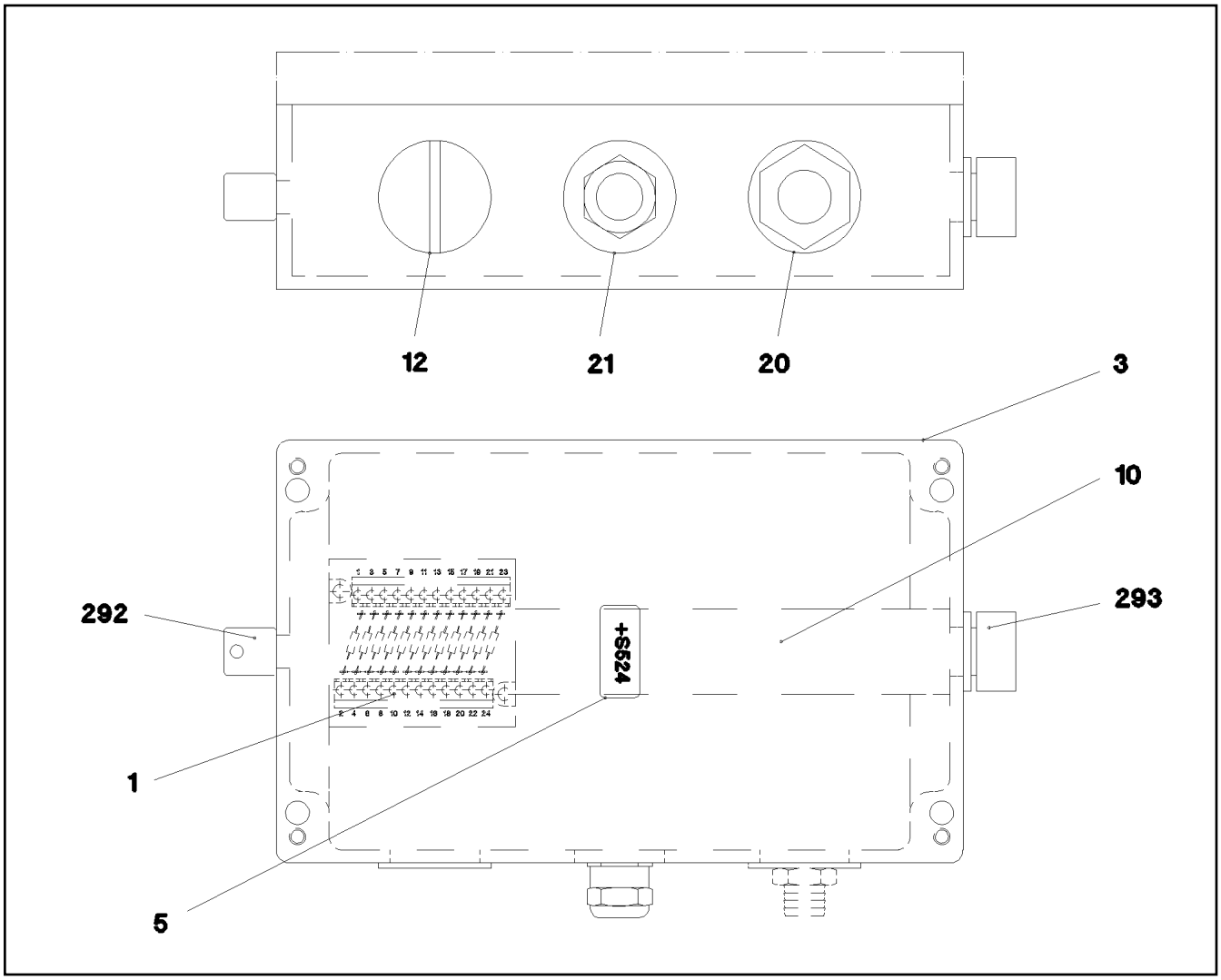

Pos.	Item	Quantity	Description	Bezeichnung
1	966542208	1	WIRES TERMINAL BOX CPL. S524	DRAEHTE KLEMMKASTEN KPL.
3	97009615	1	EMPTY CASING DRILLED 160X260X90X0 AL	LEERGEHAEUSE GEBOHRT
5	97006092	1	SIGN 35X15 LEXEDGE II	SCHILD
10	602106708	0.245	TOP HAT RAIL 35X27X7,3X1	HUTSCHIENE
12	602425308	1	SCREW PLUG M40X1,5 MS	VERSCHLUSSSCHRAUBE
20	965385408	1	WIRING HARNESS W524	KABELSTRANG
21	966769208	1	LEAD W514A	LEITUNG
292	602501208	1	WATER DRAIN PLUG M12 PA6G SPF	ENTWAESSERUNGSSTOPFEN
293	10488662	1	VENTILATION SCREW POLYAMID	ENTLUEFTUNGSSCHRAUBE

Pos.	Item	Quantity	Description	Bezeichnung
4	966085608	1	ADDITIONAL HYDRAULICS WINCH 4 ⇨ ❑ 1090	ZUSATZHYDRAULIK WINDE 4

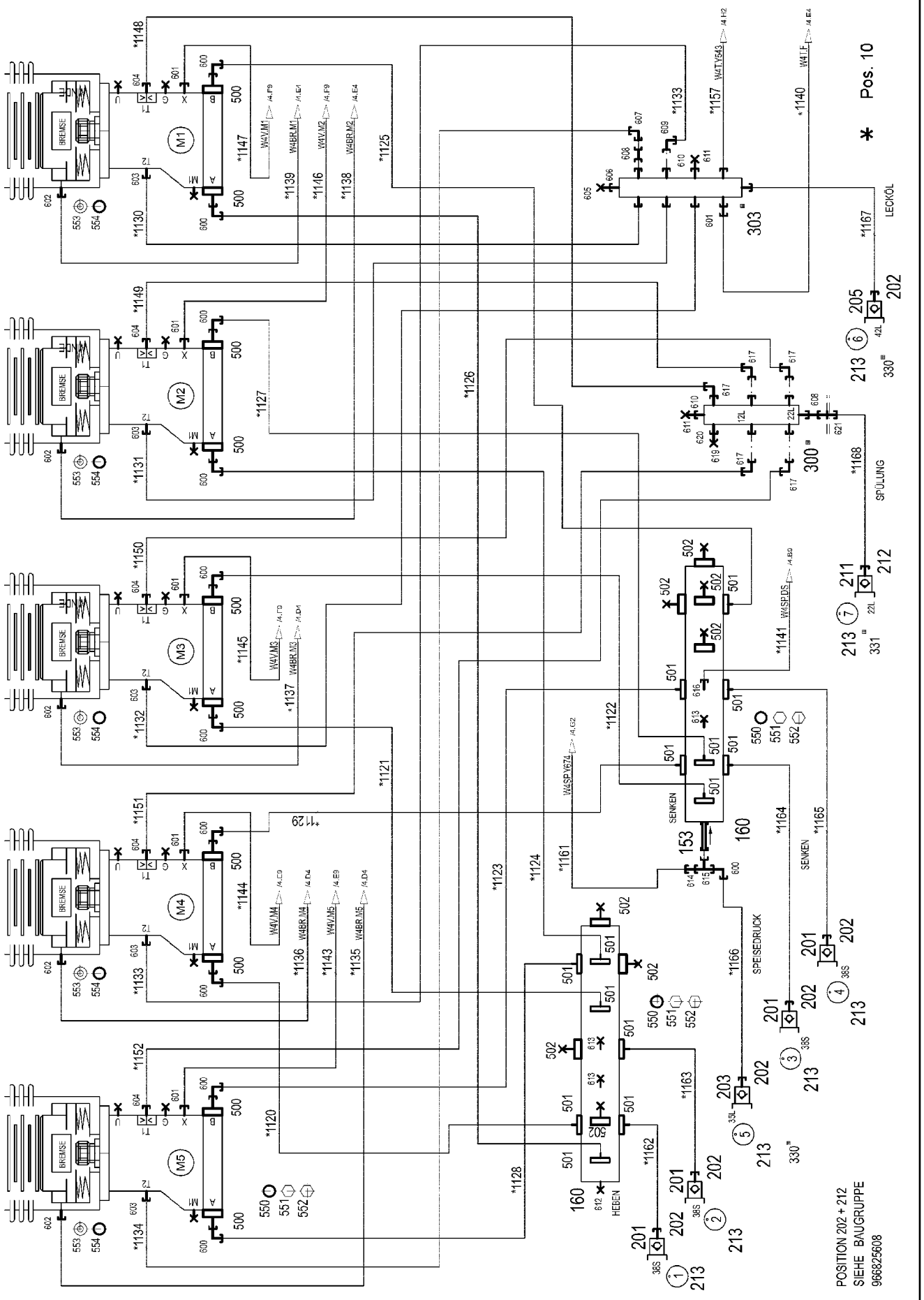

15.3.2023 071636 LIEBHERR	**etk_en_de_098406_LR 13000** **ADDITIONAL HYDRAULICS WINCH 4** **ZUSATZHYDRAULIK WINDE 4**	❑ 1090 (1/4) **966085608**

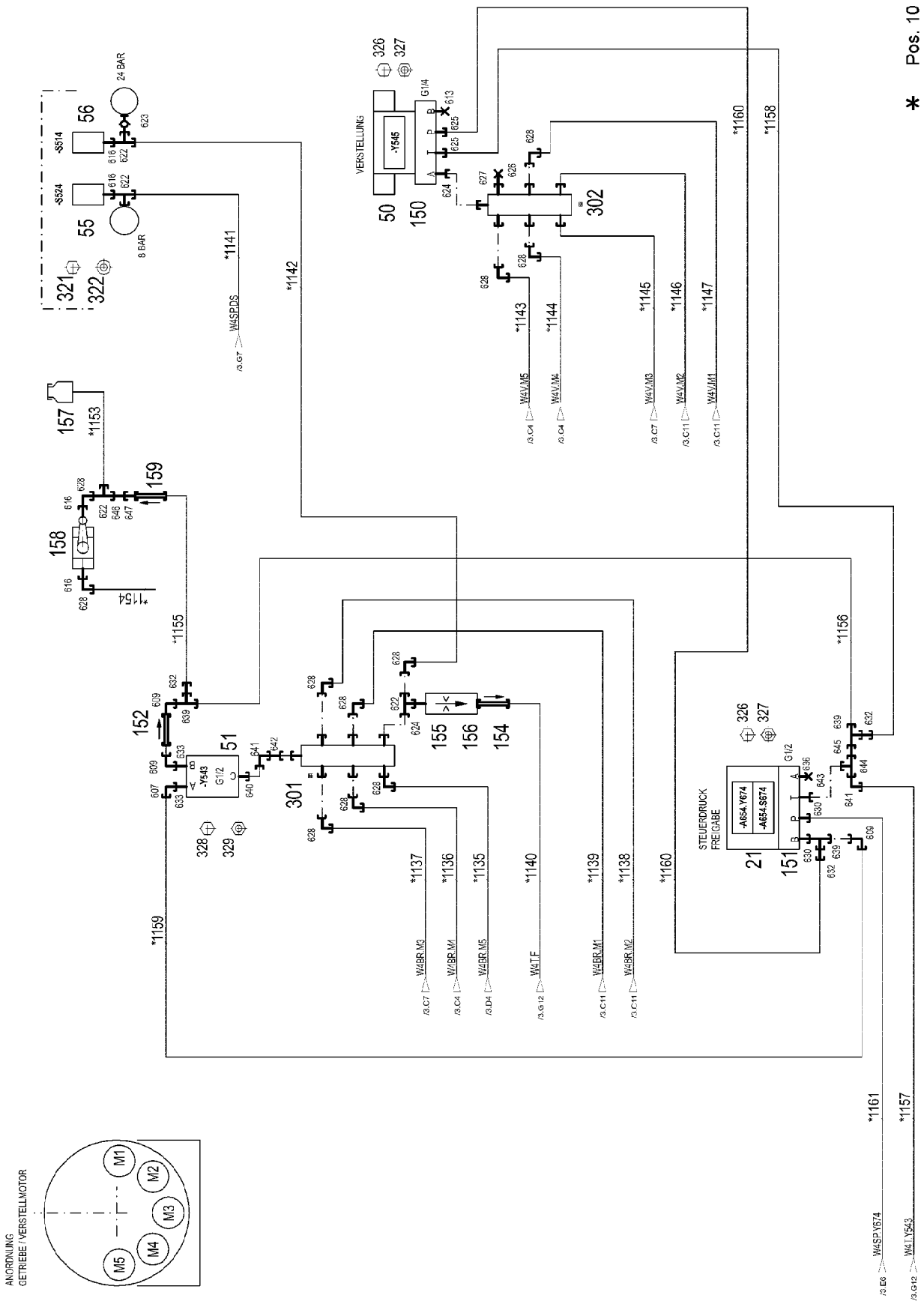
* Pos. 10
-S514
-S524
24 BAR
6 BAR
VERSTELLUNG
-Y545
STEUERDRUCK FREIGABE
-A654.Y674
-A654.S674
-Y543
ANORDNUNG GETRIEBE / VERSTELLMOTOR
M1
M2
M3
M4
M5

Pos.	Item	Quantity	Description	Bezeichnung
10	966217508	1	HOSE LINES WINCH WINDE IV ⇨ ❑ 1094	SCHLAUCHLEITUNGEN WINDE
21	10652724	1	DIRECTIONAL CONTROL VALVE 4/2 NG6-3	WEGEVENTIL
50	10278566	1	PRESSURE CONTROL VALVE pv=16BAR pm	DRUCKREGELVENTIL
51	511493608	1	DIRECTIONAL CONTROL VALVE 3/2-320BA ⇨ ❑ 41	WEGEVENTIL
55	10220933	1	PRESSURE SWITCH 0-8/300 BAR SPF	DRUCKSCHALTER
56	10289536	1	PRESSURE SWITCH 0-20/300BAR SPF	DRUCKSCHALTER
150	510631808	1	CONNECTING PLATE	ANSCHLUSSPLATTE
151	510633908	1	CONNECTING PLATE	ANSCHLUSSPLATTE
152	510413508	1	NON-RETURN VALVE 400BAR 0.5BAR CR6-F	RUECKSCHLAGVENTIL
153	10665332	1	NON-RETURN VALVE 250BAR CR6-FREI SP	RUECKSCHLAGVENTIL
154	511493708	1	NON-RETURN VALVE 400BAR 1BAR CR6-F	RUECKSCHLAGVENTIL
155	510671108	1	FILTER CARTRIDGE 0,005m³/min 25µm	FILTERPATRONE
156	510746008	1	NOZZLE 0,6 M5X9 CUZN39PB3	DUESE
157	96028333	1	EXPANSION TANK CPL. ⇨ ❑ 44	AUSGLEICHSBEHAELTER KPL.
158	510696008	1	BALL VALVE DN8-1/4" MS	KUGELHAHN
159	511481508	1	NON-RETURN VALVE 250BAR 10BAR CR6-F	RUECKSCHLAGVENTIL
160	979208108	2	CONNECTION FLANGE EN13858 FE/FLZN10	ANSCHLUSSFLANSCH
201	511512308	4	COUPLING PLUG B8 38-S	KUPPLUNGSSTECKER
202	10466909	6	SCREW PLUG RD79X4 SPF	VERSCHLUSSSCHRAUBE
203	511518508	1	COUPLING PLUG B8 35-L	KUPPLUNGSSTECKER
205	10675114	1	COUPLING PLUG B8 42-L A3C	KUPPLUNGSSTECKER
211	511508108	1	COUPLING PLUG B6 22-L	KUPPLUNGSSTECKER
212	10466908	1	SCREW PLUG RD54X4 ALCUMGPB SPF	VERSCHLUSSSCHRAUBE
251	97044171	1	TRAILER 25X25 ALMG3 H111 BEZ.1	ANHAENGER
252	97044172	1	TRAILER 25X25 ALMG3 H111 BEZ.2	ANHAENGER
253	97044210	1	TRAILER 25X25 ALMG3 H111 BEZ.3	ANHAENGER
254	97044211	1	TRAILER 25X25 ALMG3 H111 BEZ.4	ANHAENGER
255	97044212	1	TRAILER 2X25X25 ALMG3 H111 BEZ.5	ANHAENGER
256	97044213	1	TRAILER 2X25X25 ALMG3 H111 BEZ.6	ANHAENGER
257	97044214	1	TRAILER 2X25X25 ALMG3 H111 BEZ.7	ANHAENGER
300	10043790	1	COLLECTING PIPE 22L/8 ZNNI SPF	SAMMELROHR
301	10651970	1	COLLECTING PIPE 150 STAHL A3CR6F SPF	SAMMELROHR
302	10032685	1	COLLECTING PIPE VERZ SPF	SAMMELROHR
303	10651969	1	COLLECTING PIPE 360 STAHL A3CR6F SPF	SAMMELROHR
321	12211444	4	HEX SCREW ISO 4017 M5X10 8.8 480H SPF	SECHSKANTSCHRAUBE
322	10197808	4	WASHER ISO 7089 5 200HV ZNNI-480H	SCHEIBE
326	11657360	4	HEX SCREW ISO 4017 M6X16 8.8 480H SPF	SECHSKANTSCHRAUBE
327	10197764	4	HEX NUT ISO 4032 M6 10 ZNNI-480H SPF	SECHSKANTMUTTER
328	10037287	2	HEX SCREW M8X65 8.8 MAN183	SECHSKANTSCHRAUBE
329	11693875	2	HEX NUT ISO 4032 M8 8 480H SPF	SECHSKANTMUTTER
330	710101805	6	SEALING RING DIN 7603 A52X60X2,5 CU	DICHTRING
331	7101022	1	SEALING RING DIN 7603 A33X39X2 CU	DICHTRING
500	511517808	10	FLANGE STUB PIPE AFG 38S G1 1/4 CR6-F	FLANSCHSTUTZEN
501	510586608	28	FLANGE HALF SAE1 1/4-C62-M14 CR6-FREI	FLANSCHHAELFTE
502	511510008	8	SAE SEALING FLANGE SAE1 1/4-C62-M14 C	SAE-VERSCHLUSSFLANSCH
550	510586708	32	O-RING ARP 568 37,69X3,53 NBR90	O-RING
551	10876373	90	SOCKET HEAD SCREW ISO 4762 M14X45 8	ZYLINDERSCHRAUBE
552	10878799	30	HEX SCREW ISO 4017 M14X45 8.8 FLZN SP	SECHSKANTSCHRAUBE
553	502932608	5	COMPRESSION RING	DRUCKRING
554	502933208	5	O-RING 10X2,2 NBR70	O-RING
600	472531808	11	FITTING EWSD38-S CR6-FREI	VERSCHRAUBUNG
601	471030508	6	FITTING GE 10L M14X1,5 CR6-FREI	VERSCHRAUBUNG
602	471039708	5	FITTING ISO 8434-1 GE 10L M12X1,5 CR6-F	VERSCHRAUBUNG
603	471031308	5	FITTING XGE22-LM-ED M26X1,5 CR6-FREI	VERSCHRAUBUNG
604	471030708	5	FITTING ISO 8434-1 GE 12L M16X1,5 CR6-F ⇨ ❑ 1096	VERSCHRAUBUNG
605	477700808	1	STOPPER BUZ 28L CR6-FREI	BUTZEN

Pos.	Item	Quantity	Description	Bezeichnung
606	477401708	1	BOX NUT DIN 3870 AL28 A3P	UEBERWURFMUTTER
607	470230508	2	FITTING XW15-L CR6-FREI	VERSCHRAUBUNG
608	470010908	2	FITTING SNV22-L CR6-FREI	VERSCHRAUBUNG
609	7615379	4	FITTING EW 15L CR6-FREE	VERSCHRAUBUNG
610	477402608	2	BOX NUT DIN 3870 AL22 A3P	UEBERWURFMUTTER
611	477700208	2	FITTING BUZ 22L CR6-FREI	VERSCHRAUBUNG
612	10665334	1	SCREW PLUG VSTI G11/2 CR6-FREI	VERSCHLUSSSCHRAUBE
613	477704008	4	STOPPER PLUG VSTI1/4"ED CR6-FREI	BLINDSTOPFEN
614	475434208	1	FITTING REDSD38/16-S CR6-FREI	VERSCHRAUBUNG
615	482431814	1	FITTING ISO 8434 ET 38S CR6-FREI	VERSCHRAUBUNG
616	7362091	5	FITTING ISO 8434-1 GE 10L G1/4A CR6-FREI	VERSCHRAUBUNG
617	247117702	5	SWIVEL ELBOW EW 12L M18X1,5 CR6-FREI	WINKELSTUTZEN
619	477700508	1	BLANKING PLUG ISO 8434-1 PL 12L/S CR6-F	VERSCHLUSSSTOPFEN
620	477401608	1	BOX NUT DIN 3870 AL12 A3C	UEBERWURFMUTTER
621	474000908	1	FITTING XSV22-L CR6-FREI	VERSCHRAUBUNG
622	472330208	4	FITTING EL 10L CR6-FREI	VERSCHRAUBUNG
623	510629008	1	TEST POINT FITTING VKA3 10LM16X1,5 CR6	MESSANSCHLUSS
624	471901108	2	FITTING EGESD10-LR-WD CR6-FREI	VERSCHRAUBUNG
625	471035308	2	FITTING XGE12-LR-ED1/4" CR6-FREI	VERSCHRAUBUNG
626	477700408	1	BLANKING PLUG ISO 8434-1 PL 10L/S CR6-F	VERSCHLUSSSTOPFEN
627	477401508	1	BOX NUT DIN 3870 AL10 A3P	UEBERWURFMUTTER
628	7403569	11	FITTING EW 10L M16X1,5 CR6-FREI	VERSCHRAUBUNG
630	471031008	2	FITTING XGE15-LR-ED CR6-FREI	VERSCHRAUBUNG
632	475431808	3	FITTING RED 15/12L CR6-FREI	VERSCHRAUBUNG
633	471903508	2	FITTING EGE 15L G1/2 CR6-FREI	VERSCHRAUBUNG
636	477704208	1	STOP PLUG VSTI G1/2A CR6-FREI	STOPFEN
639	472300414	3	FITTING EL 15L CR6-FREI	VERSCHRAUBUNG
640	471031208	1	FITTING XGE18-LR-ED CR6-FREI	VERSCHRAUBUNG
641	247108302	2	SWIVEL ELBOW EW 18L M26X1,5 CR6-FREI	WINKELSTUTZEN
642	470010408	1	FITTING GZ 18L CR6-FREI	VERSCHRAUBUNG
643	471901308	1	FITTING EGE 18L G1/2A CR6-FREI	VERSCHRAUBUNG
644	470430608	1	FITTING T 18L CR6-FREI	VERSCHRAUBUNG
645	475435608	1	FITTING RED 18/15L CR6-FREI SPF	VERSCHRAUBUNG
646	470010108	1	FITTING SNV10-L CR6-FREI	VERSCHRAUBUNG
647	475431408	1	FITTING REDSD12/10-L CR6-FREI	VERSCHRAUBUNG

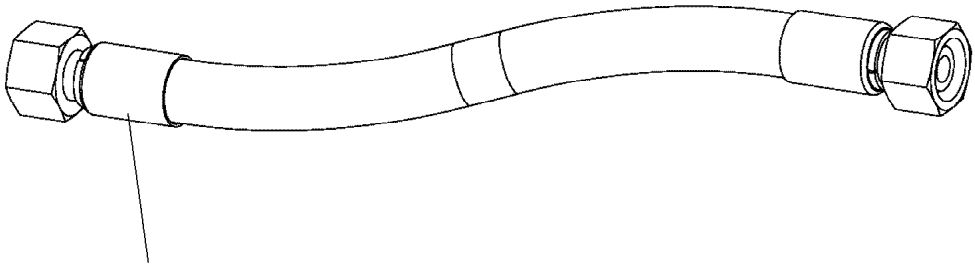

Schlauchnummer
Hose number
Numéro de flexible
Número de flexible
Номера шланга

Die Schlauchnummern auf den Schläuchen entsprechen den Positionen in der Schlauchliste.

The hose numbers from the hoses are in accordance with the items in the hose list.

Les numéros indiqués sur les flexibles correspondent aux repères de la nomenclature des flexibles.

Los números indicados en los flexibles corresponden a las posiciones de la lista de flexibles.

Нанесенные на шлангах номера соответствуют позициям в перечне.

Pos.	Item	Quantity	Description	Bezeichnung
1118	961891508	1	HOSE CPL. HPC 4X800	SCHLAUCH KPL.
1119	929918908	1	HOSE CPL. HPC 4X500	SCHLAUCH KPL.
1120	966737108	1	HOSE CPL. F6000 31X920	SCHLAUCH KPL.
1121	966737308	1	HOSE CPL. F6000 31X900	SCHLAUCH KPL.
1122	966737208	1	HOSE CPL. F6000 31X520	SCHLAUCH KPL.
1123	966738108	1	HOSE CPL. F6000 31X1220	SCHLAUCH KPL.
1124	966738208	1	HOSE CPL. F6000 31X910	SCHLAUCH KPL.
1125	966182808	1	HOSE CPL. F6000 31X960	SCHLAUCH KPL.
1126	966339508	1	HOSE CPL. F6000 31X1130	SCHLAUCH KPL.
1127	964954408	1	HOSE CPL. F6000 31X890	SCHLAUCH KPL.
1128	966339808	1	HOSE CPL. F6000 31X1020	SCHLAUCH KPL.
1129	966052308	1	HOSE CPL. F6000 31X920	SCHLAUCH KPL.
1130	928471908	1	HOSE CPL. 2TE 20X900	SCHLAUCH KPL.
1131	966339908	1	HOSE CPL. 2TE 20X1160	SCHLAUCH KPL.
1132	928882408	1	HOSE CPL. 2TE 20X1600	SCHLAUCH KPL.
1133	964776408	1	HOSE CPL. 2TE 20X1750	SCHLAUCH KPL.
1134	926989908	1	HOSE CPL. 2TE 20X2500	SCHLAUCH KPL.
1135	926538408	1	HOSE CPL. 2SN 8X1300	SCHLAUCH KPL.
1136	964614608	1	HOSE CPL. 2SN 8X1020	SCHLAUCH KPL.
1137	923016908	1	HOSE CPL. 2SN 8X2300	SCHLAUCH KPL.
1138	962532308	1	HOSE CPL. 2SN 8X1600	SCHLAUCH KPL.
1139	966264608	1	HOSE CPL. 2SN 8X2550	SCHLAUCH KPL.
1140	926966508	1	HOSE CPL. 1SC 8X1440	SCHLAUCH KPL.
1141	966732008	1	HOSE CPL. 2SN 8X900	SCHLAUCH KPL.
1142	929625108	1	HOSE CPL. 2SN 8X2000	SCHLAUCH KPL.
1143	926135308	1	HOSE CPL. 1SC 8X1750	SCHLAUCH KPL.
1144	966741508	1	HOSE CPL. 1SC 8X1440	SCHLAUCH KPL.
1145	962859708	1	HOSE CPL. 1SC 8X2750	SCHLAUCH KPL.
1146	926135108	1	HOSE CPL. 1SC 8X1950	SCHLAUCH KPL.
1147	926071908	1	HOSE CPL. 1SC 8X3000	SCHLAUCH KPL.
1148	922067308	1	HOSE CPL. 2TE 10X1160	SCHLAUCH KPL.
1149	929334808	1	HOSE CPL. 2TE 10X2200	SCHLAUCH KPL.
1150	927681308	1	HOSE CPL. 2TE 10X2900	SCHLAUCH KPL.
1151	966600308	1	HOSE CPL. 2TE 10X2550	SCHLAUCH KPL.
1152	926598708	1	HOSE CPL. 2TE 10X2100	SCHLAUCH KPL.
1153	966743208	1	HOSE CPL. 2TE 8X300	SCHLAUCH KPL.
1154	966743308	1	HOSE CPL. 2TE 8X560	SCHLAUCH KPL.
1155	926610108	1	HOSE CPL. 2TE 10X520	SCHLAUCH KPL.
1156	928879008	1	HOSE CPL. 2TE 12X560	SCHLAUCH KPL.
1157	926576308	1	HOSE CPL. 2TE 16X1460	SCHLAUCH KPL.
1158	926149708	1	HOSE CPL. 2TE 10X300	SCHLAUCH KPL.
1159	928039608	1	HOSE CPL. 2TE 12X600	SCHLAUCH KPL.
1160	927610808	1	HOSE CPL. 2TE 10X540	SCHLAUCH KPL.
1161	966378108	1	HOSE CPL. 2SN 12X1000	SCHLAUCH KPL.
1162	966743508	1	HOSE CPL. 6ST 38X2550	SCHLAUCH KPL.
1163	966741108	1	HOSE CPL. 6ST 38X2150	SCHLAUCH KPL.
1164	966743608	1	HOSE CPL. 6ST 38X2300	SCHLAUCH KPL.
1165	966743708	1	HOSE CPL. 6ST 38X1850	SCHLAUCH KPL.
1166	966743808	1	HOSE CPL. 1SN 32X2550	SCHLAUCH KPL.
1167	966056008	1	HOSE CPL. FLEXIT-1T24 38X2500	SCHLAUCH KPL.
1168	966743908	1	HOSE CPL. 2SN 20X2500	SCHLAUCH KPL.

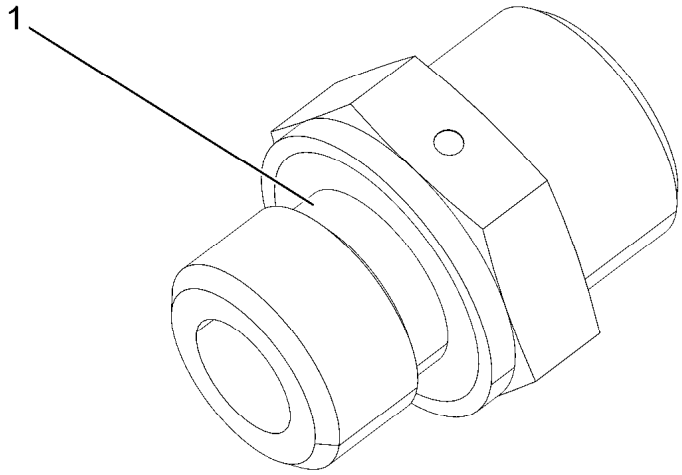

Pos.	Item	Quantity	Description	Bezeichnung
1	501243708	1	O-RING ARP 568 10,52X1,83 NBR90	O-RING

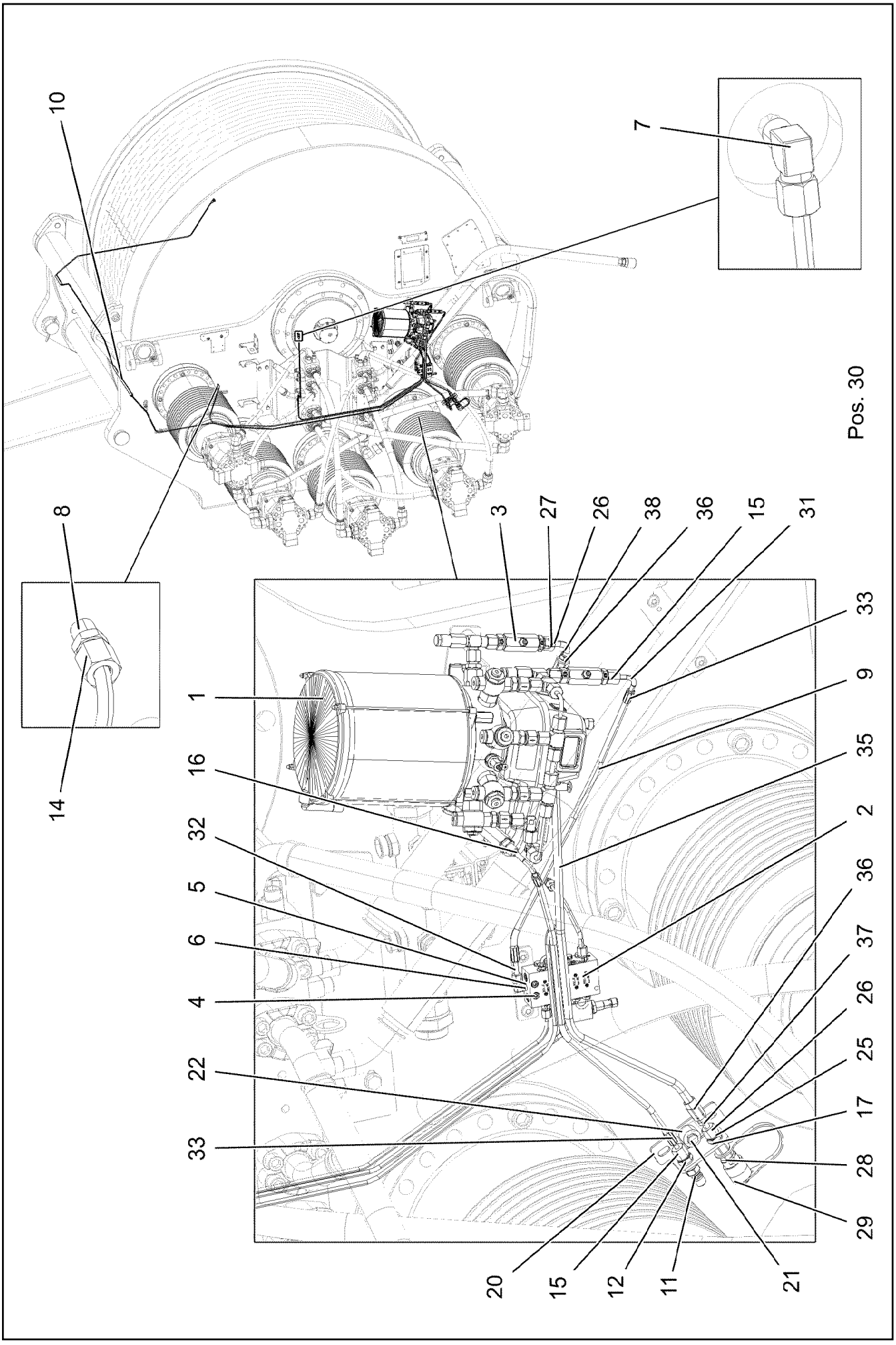
10
7
8
14
3
27
26
38
36
15
31
33
9
35
2
36
37
26
25
17
28
29
1
16
32
5
6
4
22
33
20
15
12
11
21
Pos. 30

Pos.	Item	Quantity	Description	Bezeichnung
1	12106400	1	ELECTRIC PUMP	ELEKTROPUMPE
2	11005865	1	DISTRIBUTION BLOCK MX-F 5/4	VERTEILERKOMBINATION
3	774375108	3	PASSAGE NIPPLE BLOCK ⇨ ❑ 127	DURCHGANGSNIPPELBLOCK
4	12204614	2	SOCKET HEAD SCREW ISO 4762 M5X35 8.8	ZYLINDERSCHRAUBE
5	10875620	2	HEX NUT ISO 4032 M5 8 480H SPF	SECHSKANTMUTTER
6	10197808	2	WASHER ISO 7089 5 200HV ZNNI-480H	SCHEIBE
7	774373808	2	FITTING WE 6LL M10x1	VERSCHRAUBUNG
8	774376508	2	FITTING GE 6LL M10X1	VERSCHRAUBUNG
9	10873149	11	POLYAMID PIPE DIN 73378 6X1,5 PA 12-HL	POLYAMIDROHR
10	774383508	3	TUBING COIL 9	ROHRWENDEL
11	774372708	1	COUPLING PLUG	KUPPLUNGSSTECKER
12	471032108	1	FITTING GE 6S G1/4A CR6-FREI	VERSCHRAUBUNG
14	477402008	2	BOX NUT DIN 3870 ALL6 A3P	UEBERWURFMUTTER
15	477400108	3	BOX NUT DIN 3870 AS6 A3P	UEBERWURFMUTTER
16	477101408	5	PROFILE RING PR6-S/L A3P	PROFILRING
17	710102308	2	SEALING RING DIN 7603 A13X18X1,5 CU	DICHTRING
20	970350208	1	PLATE 4X110X80 S315MC FE//ZNNI8//CN//T	BLECH
21	11651612	1	HEX SCREW ISO 4017 M8X16 8.8 480H SPF	SECHSKANTSCHRAUBE
22	953873408	1	SLEEVE 25X20 11SMN37 FE//ZNNI8//CN//T0	HUELSE
25	471030408	2	FITTING XGE8-LR-ED CFX	VERSCHRAUBUNG
26	477401408	2	BOX NUT AL8 CR6-FREI	UEBERWURFMUTTER
27	477100208	2	PROFILE RING P-R8-L/S A2GS	PROFILRING
28	12100728	1	SCREW COUPLING SKF	SCHRAUBKUPPLUNG
29	12100916	1	DUST PROTECTION CAP KUNSTSTOFF	STAUBSCHUTZKAPPE
30	774372608	1	COUPLING SLEEVE	KUPPLUNGSMUFFE
35	10043525	0.65	HOSE DN6,5	SCHLAUCH
36	10012024	2	SCREW SLEEVE -0 ST CR6-FREI	SCHRAUBHUELSE
37	10011995	1	PIPE SOCKET 8 ST CR6-FREI	ROHRSTUTZEN
38	10040777	1	PIPE SOCKET -90,H35,L89,3	ROHRSTUTZEN

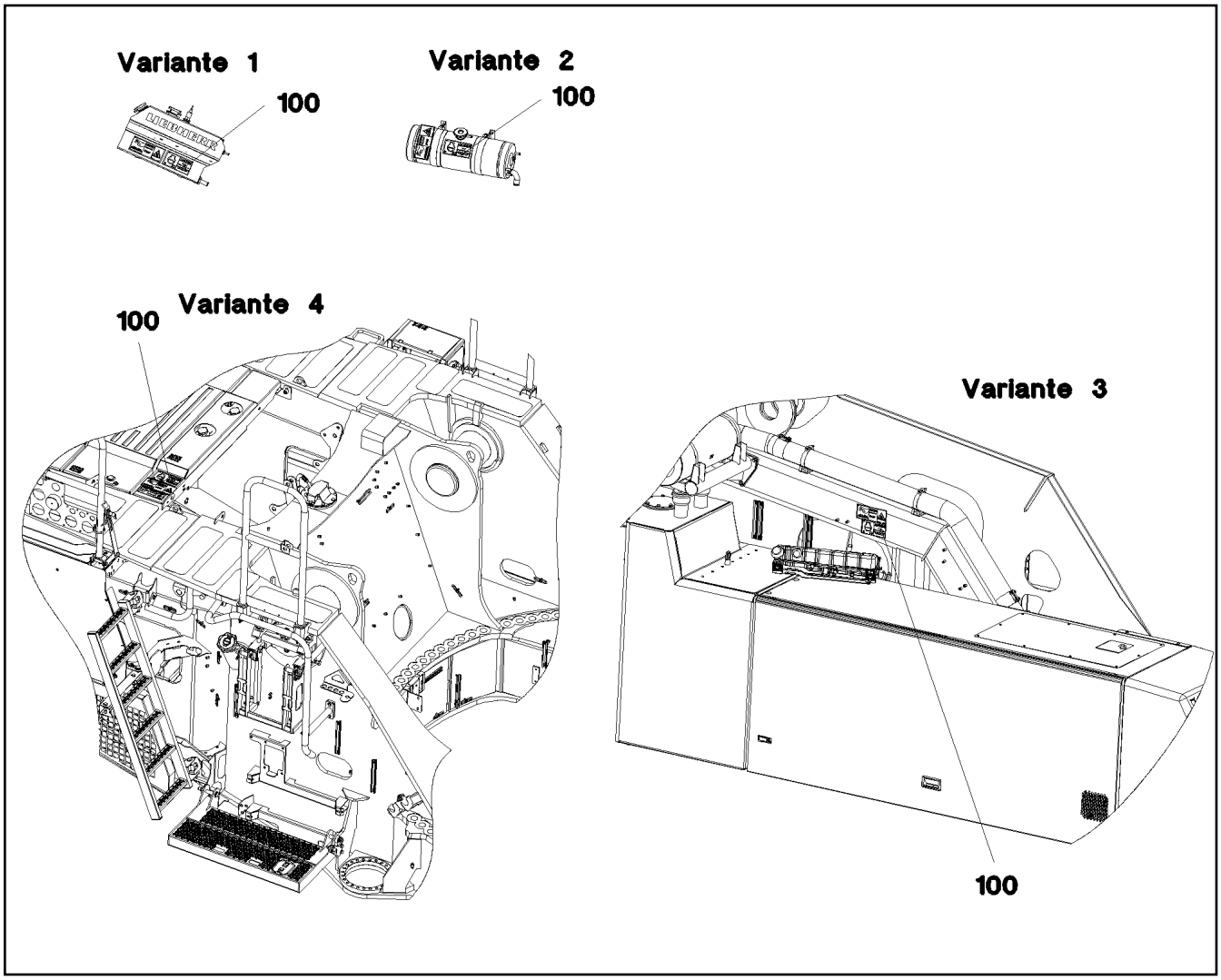

Pos.	Item	Quantity	Description	Bezeichnung
100	97060689	1	SIGN 168X88 KLEBEFOLIE SPF	SCHILD

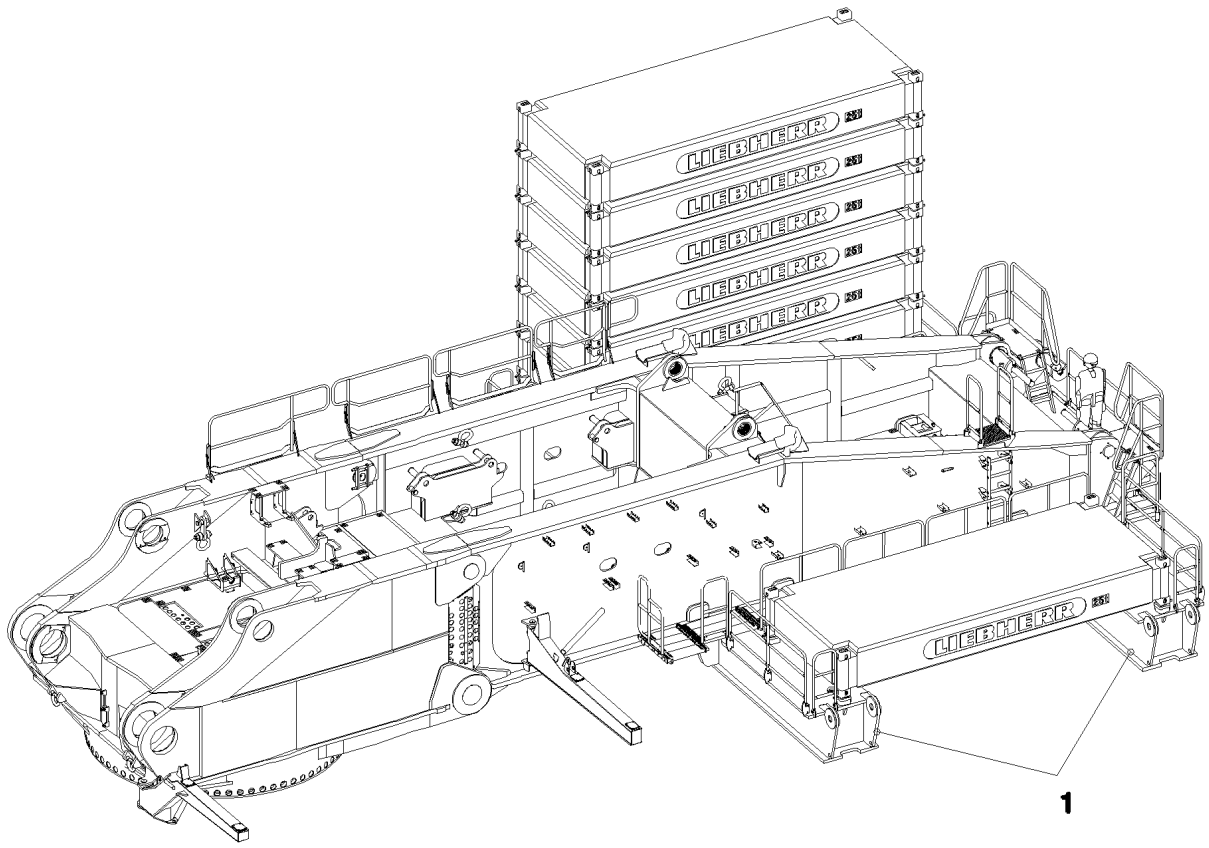

Pos. 2

Pos.	Item	Quantity	Description	Bezeichnung
1	965630408	2	CARRIER PRE-ASSEMBLED ⇨ ❑ 1101	TRAEGER VORM.
2	11004772	1	ACTUATING ROD ALU	BETAETIGUNGSSTANGE
3	10663727	4	TWISTLOCK ISO 1161 50 STAHL FEUERVER	TWISTLOCK

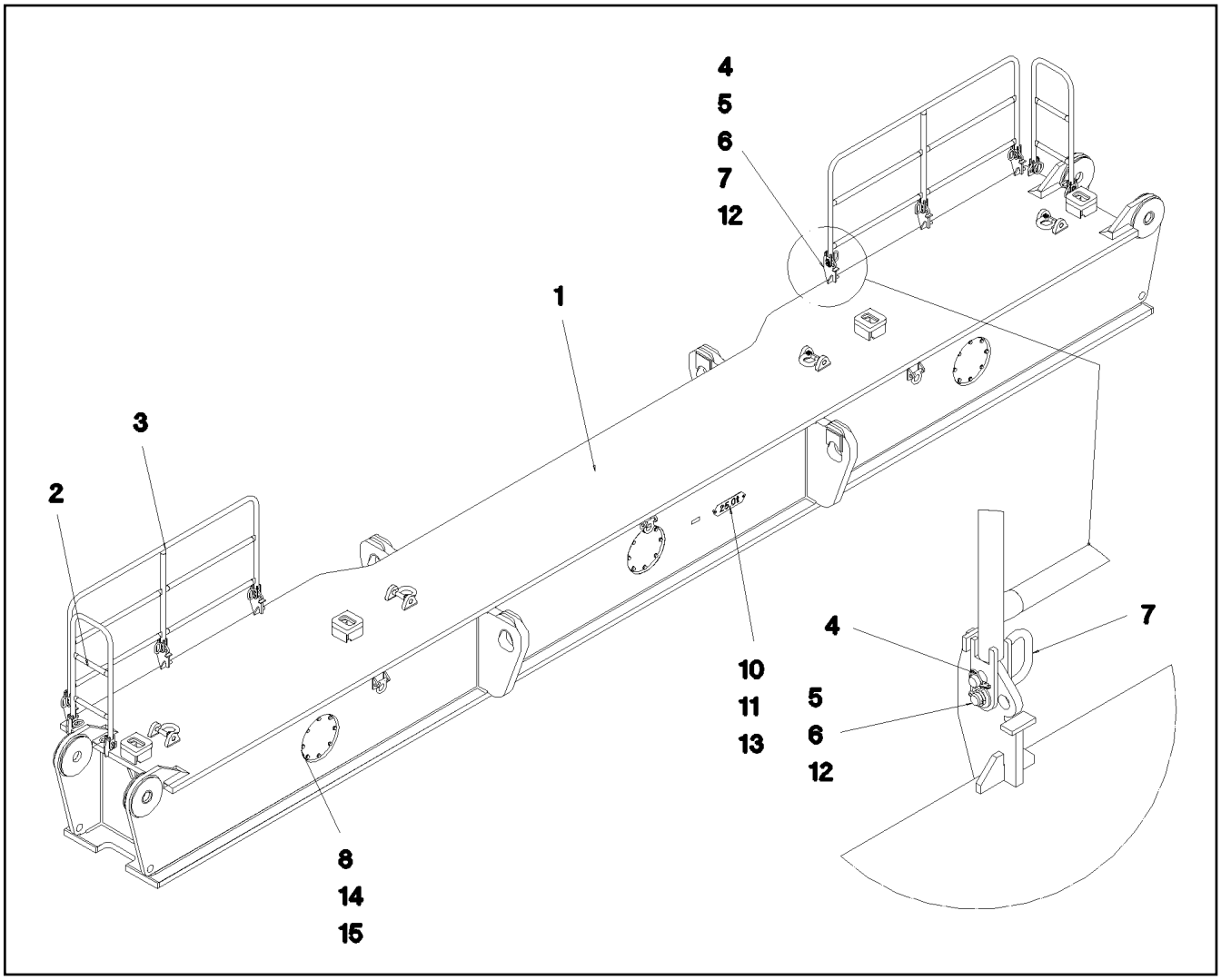

Pos.	Item	Quantity	Description	Bezeichnung
1	965630508	1	CARRIER	TRAEGER SCHWK.
2	965705308	2	HAND RAIL WELDED STRUCTURE T ZN K	GELAENDER SCHWK.
3	965705408	2	HAND RAIL WELDED STRUCTURE T ZN K	GELAENDER SCHWK.
4	10875869	10	SAFETY PLUG W HINGE-LID 5X29X4,7X25 4	SICHERHEITSKLAPPSTECKER
5	10180359	10	SPLIT PIN ISO 1234 5X40 St 480H SPF	SPLINT
6	451001208	10	PIN DIN 1434 20X55X46 35NICRMOV125 GA	BOLZEN
7	924713108	10	SOCKET PIN T ZN K	STECKBOLZEN
8	979078508	3	PLATE 20X380X380 S690QL	BLECH
10	979112908	1	PLATE 2X100X339 DC01 FE//ZNNI8//CN//T0	BLECH
11	10182032	2	BUTTON HEAD SCREW ISO 7380-2 M8X35 0	HALBRUNDKOPFSCHRAUBE
12	10353689	10	WASHER ISO 7089 20 200HV-A2	SCHEIBE
13	953873408	2	SLEEVE 25X20 11SMN37 FE//ZNNI8//CN//T0	HUELSE
14	12214938	24	HEX SCREW ISO 4017 M16X35 8.8 FLZN SP	SECHSKANTSCHRAUBE
15	10410161	24	WASHER ISO 7089 16 -A2	SCHEIBE

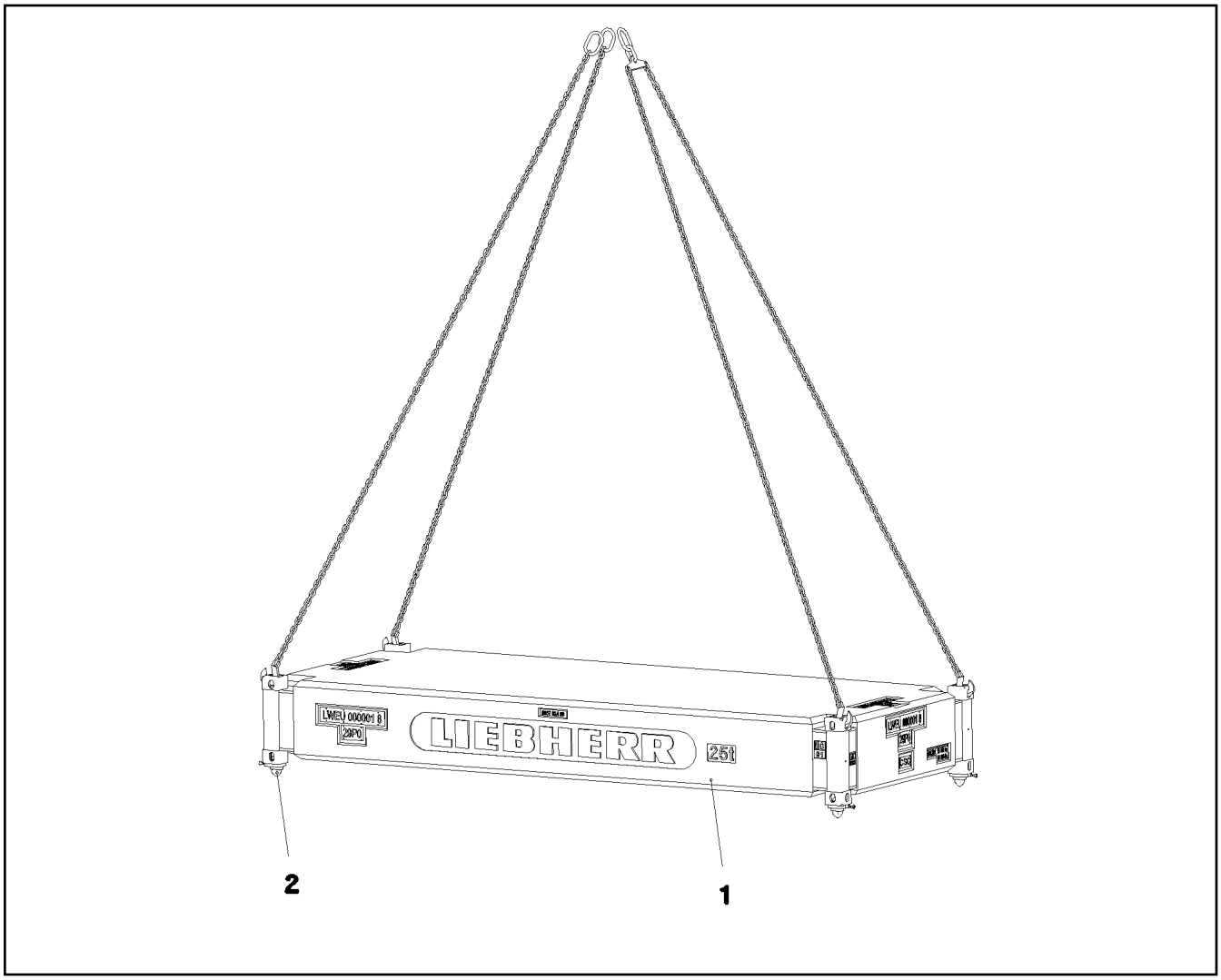

Pos.	Item	Quantity	Description	Bezeichnung
1	965702408	1	BALLAST PLATE BETON 25T SPF	BALLASTPLATTE
2	10663727	4	TWISTLOCK ISO 1161 50 STAHL FEUERVER	TWISTLOCK

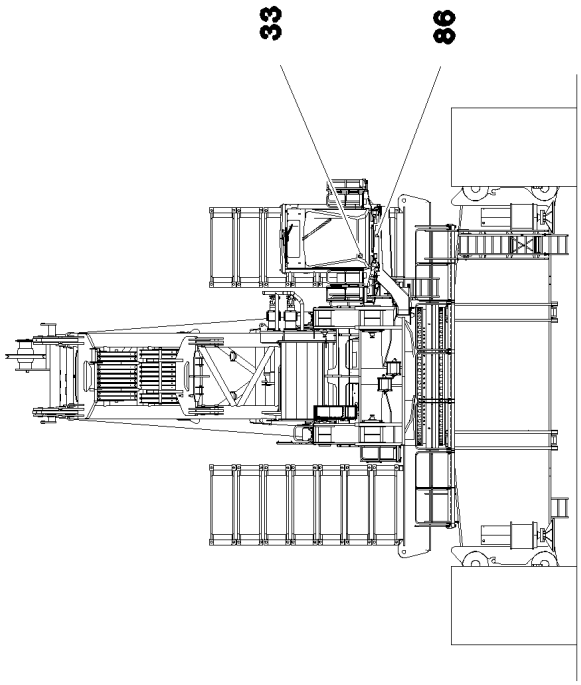
33
86

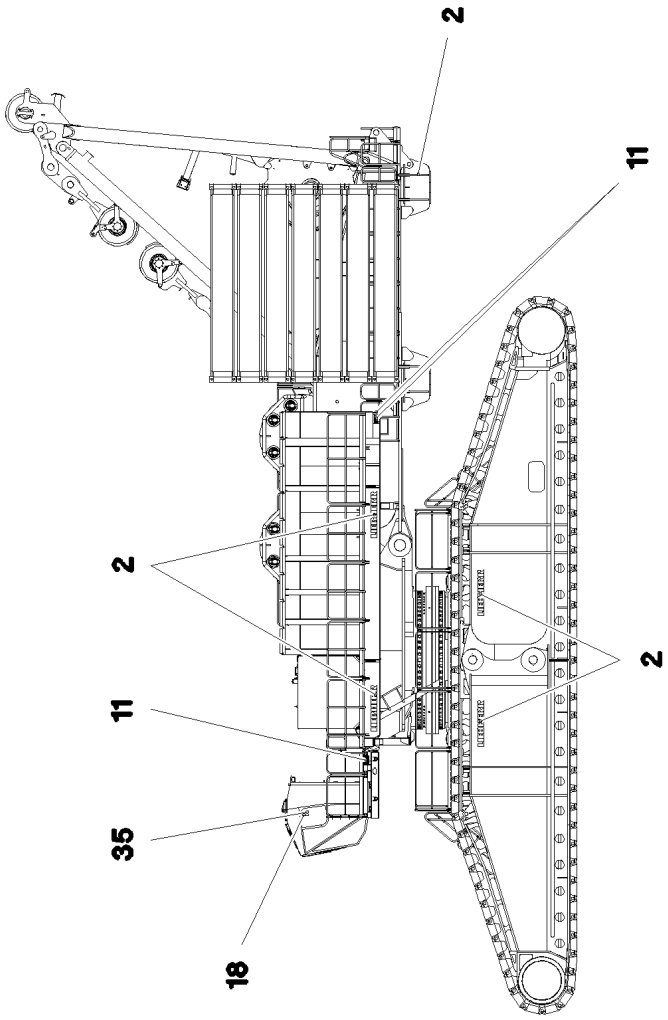
2
11
2
11
35
18
2

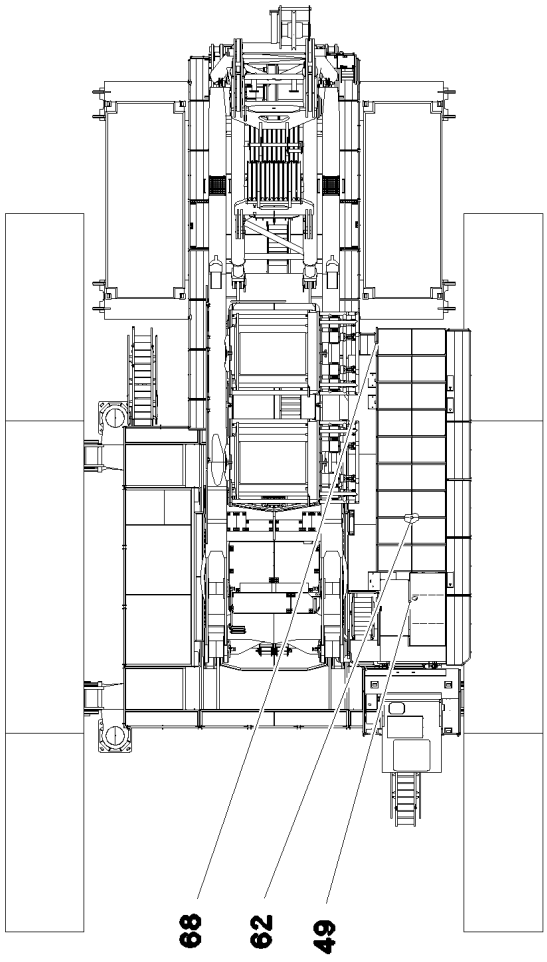
68
62
49

Pos.	Item	Quantity	Description	Bezeichnung
2	971749908	7	SIGN	SCHILD
11	978673908	3	SIGN 208X88 KLEBEFOLIE SPF	SCHILD
18	97037952	1	SIGN 168X88 KLEBEFOLIE SPF	SCHILD
33	978867108	1	SIGN 168X88 KLEBEFOLIE SPF	SCHILD
35	9412158	1	CAUTION DECAL ACCID.PREVENTION 60X	WARNSCHILD UNFALLVERHUET
49	978674708	1	SIGN 168X88 KLEBEFOLIE SPF	SCHILD
62	979383308	1	SIGN 168X88 KLEBEFOLIE SPF	SCHILD
68	97036732	1	SIGN 168X88 KLEBEFOLIE SPF	SCHILD
86	97037152	1	SIGN 115DBA/100X90 KLEBEFOLIE SPF	SCHILD

Pos.	Item	Quantity	Description	Bezeichnung
1	97160615	1	SIGN 6X107X237 G-ALSI12	SCHILD

Pos.	Item	Quantity	Description	Bezeichnung
1	10454762	1	REMOTE CONTROL TRANSMITTER LSB-BT ⇨ ❑ 1107	FERNSTEUERSENDER
2	10475436	1	BELT CARRIER SYSTEM ⇨ ❑ 1108	GURTTRAGESYSTEM

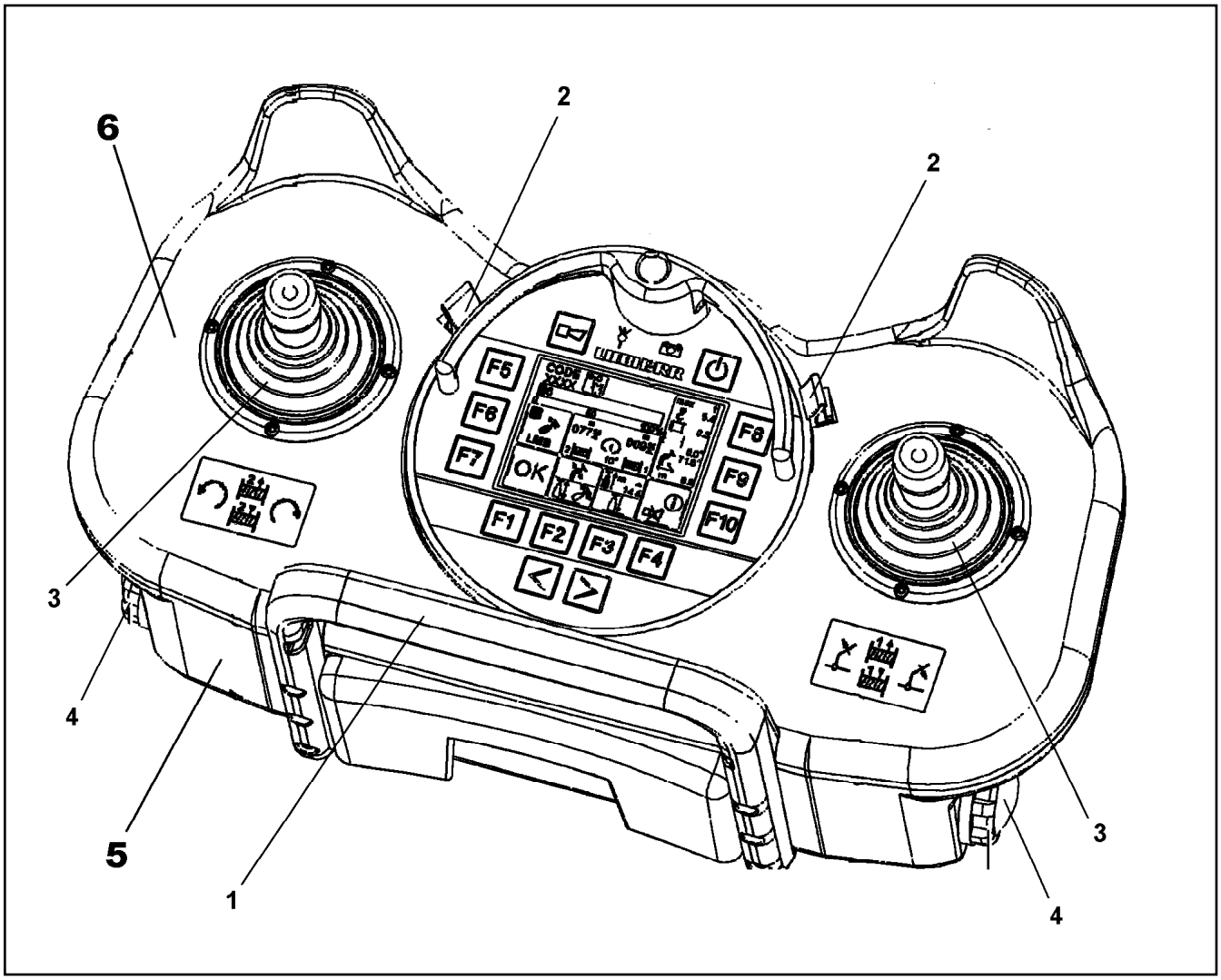

Pos.	Item	Quantity	Description	Bezeichnung
1	10815196	1	HOLDING BRACKET	HALTEBUEGEL
2	11002524	2	CIRCLIP	SICHERUNGSCLIP
3	11124040	2	RUBBER BELLOWS	FALTENBALG
4	10873512	2	BATTERY HOLDER	BATTERIEHALTER
5	10878706	1	KIT SPARE PARTS HOUSING	RS GEHAEUSE
6	11490326	1	KIT SPARE PARTS HOUSING	RS GEHAEUSE
7	12106049	2	HAND CONTROL TRANSDUCER	HANDSTEUERGEBER
8	12106427	6	SCREW	SCHRAUBE

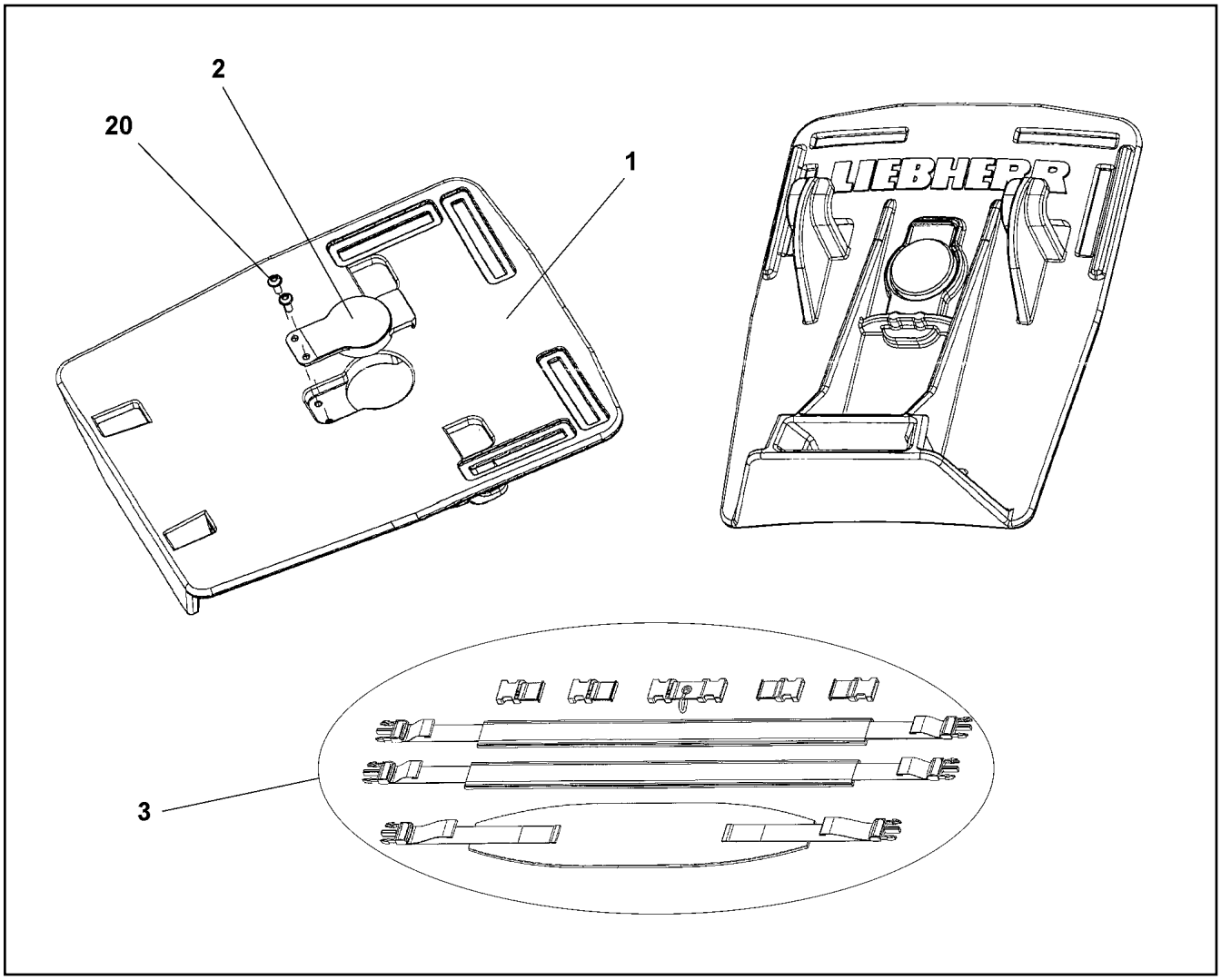

Pos.	Item	Quantity	Description	Bezeichnung
1	11214405	1	BASE PLATE	GRUNDPLATTE
2	11006668	1	CATCHING LEVER	RASTHEBEL
3	11659765	1	TRAVEL BELT	TRAGERIEMEN
20	11006669	2	SCREW	SCHRAUBE

Pos.	Item	Quantity	Description	Bezeichnung
1	12102030	2	ROPE 8X150M -40°C VERZ. SPF	SEIL
2	773947308	2	TWIST COMPENSATOR 2t SPF	DRALLFAENGER
3	10296875	4	CONNECTING ELEMENT CW8 SPF	VERBINDUNGSGLIED

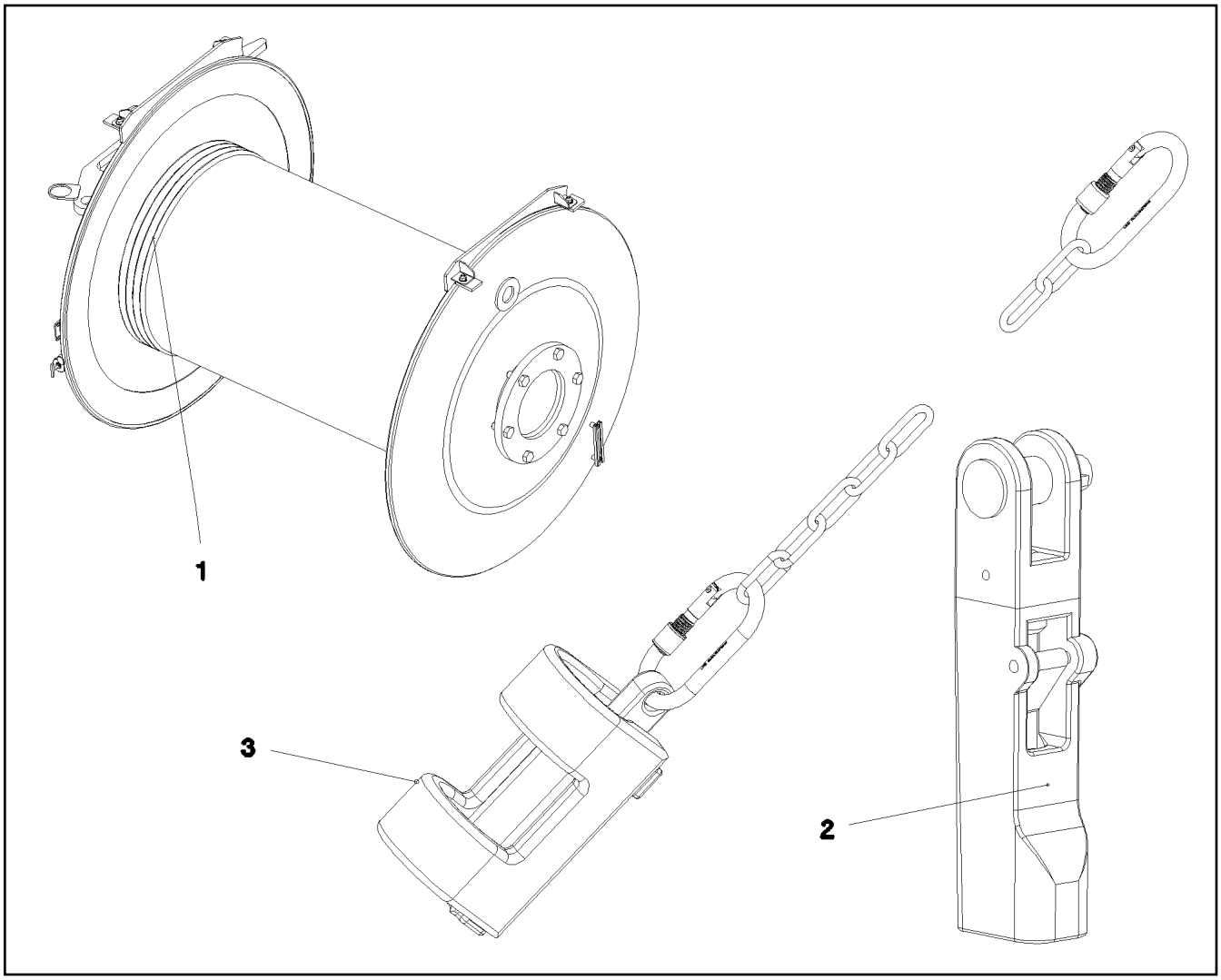

Pos.	Item	Quantity	Description	Bezeichnung
1	10490902	1	ROPE 52X2100M -40°C SPF	SEIL
2	10491463	1	POUCH SOCKET 49-52 SPF ⇨ ❑ 1111	TASCHENSCHLOSS
3	966160608	1	HOIST LIM.SWITCH PLUMMET CPL ⇨ ❑ 1113	HUBENDSCHALTER GEWICHT K

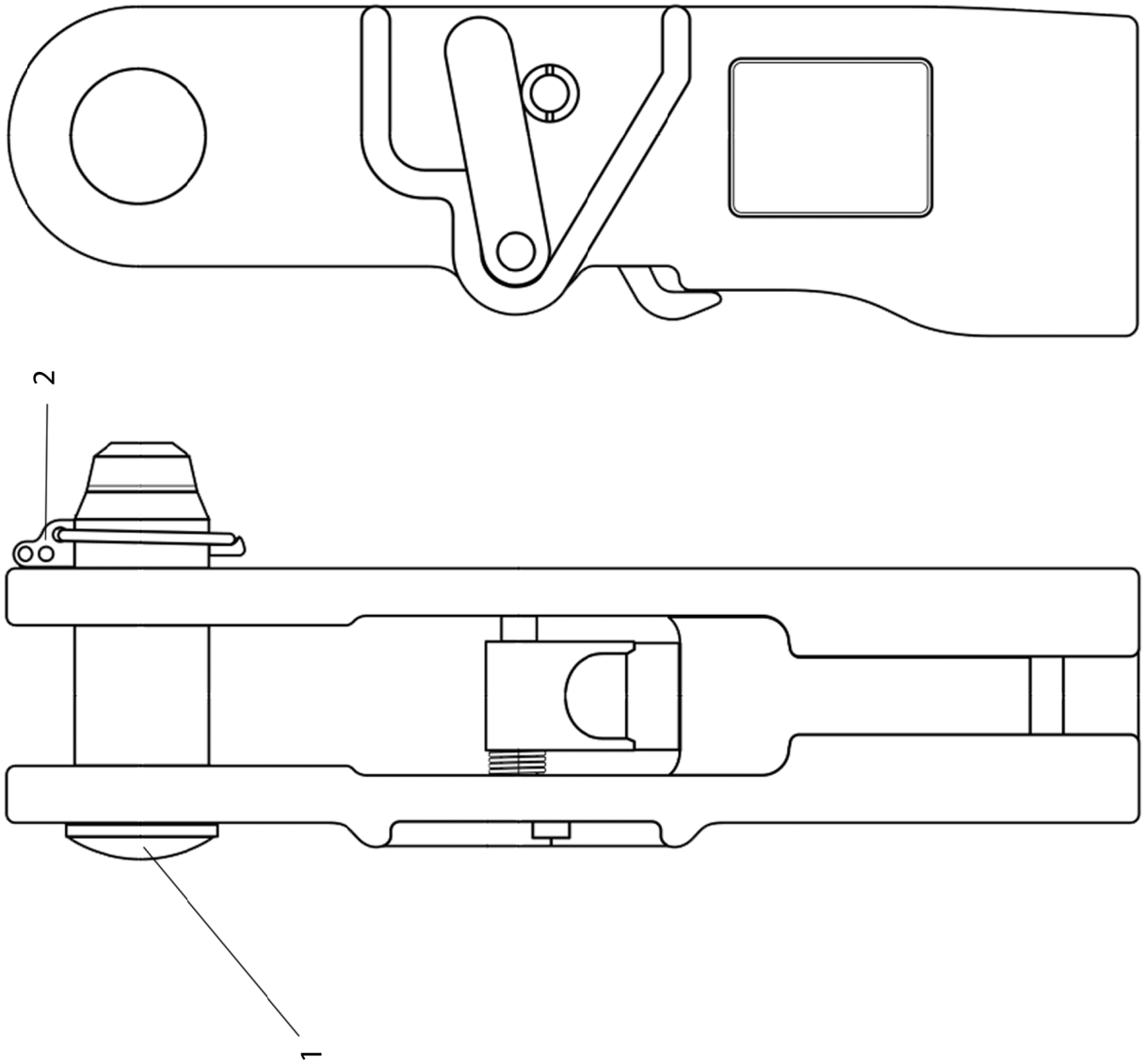
2
1

Pos.	Item	Quantity	Description	Bezeichnung
1	12105279	1	COLLER BOLT	BUNDBOLZEN
2	12105280	1	SAFETY PLUG W HINGE-LID	SICHERHEITSKLAPPSTECKER

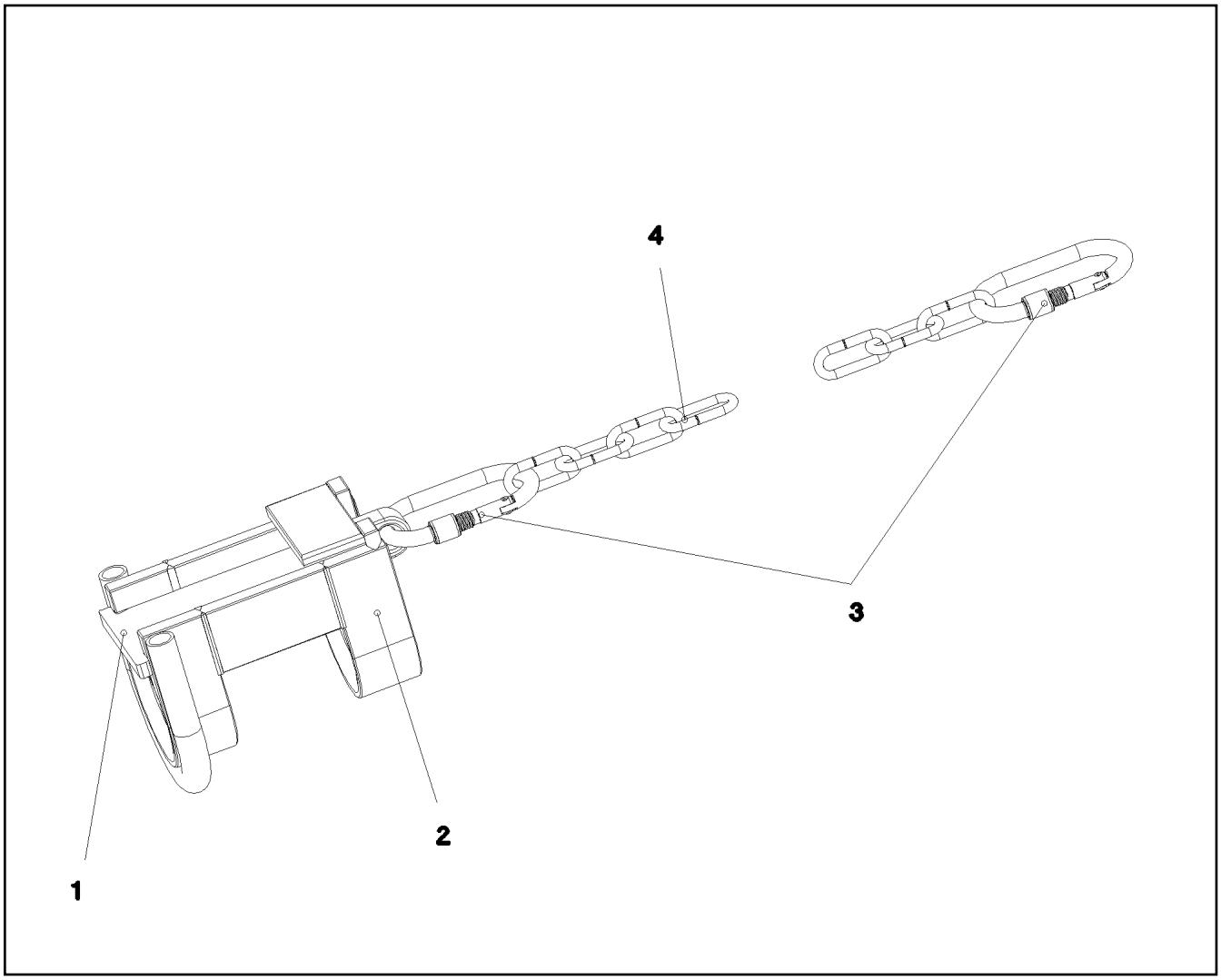

Pos.	Item	Quantity	Description	Bezeichnung
1	966160808	1	SLIDER WELDMENT T ZN O	SCHIEBER SCHWK.
2	966160908	1	GUIDE WELDED T ZN O	FUEHRUNG SCHWK.
3	10473040	2	SCREW CARABINER OVAL 130X12-2000 S35	SCHRAUBKARABINER
4	10663970	3.4	CHAIN DIN 763 7X49 0.3t ST35 VERZ	KETTE

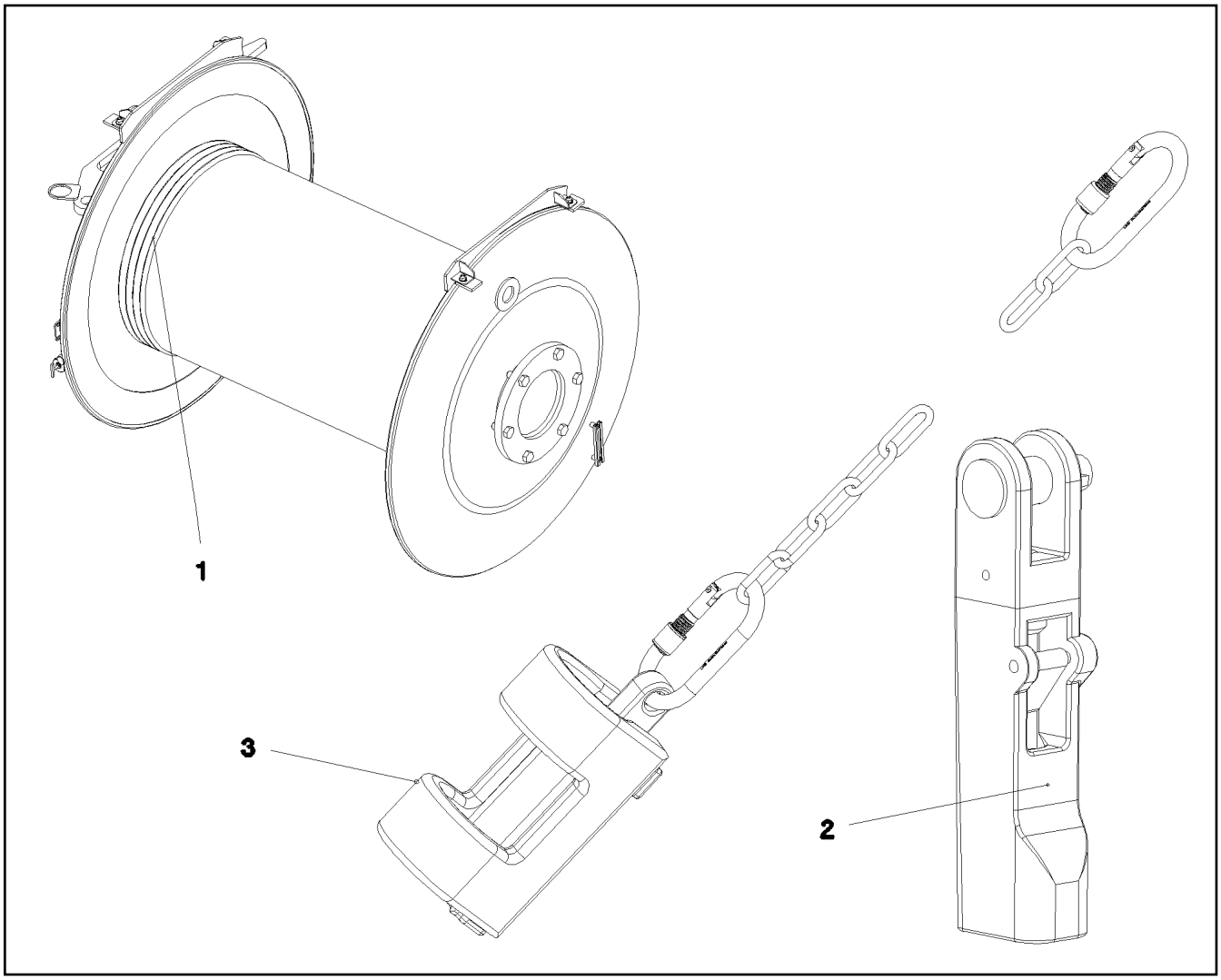

Pos.	Item	Quantity	Description	Bezeichnung
1	10490902	1	ROPE 52X2100M -40°C SPF	SEIL
2	10491463	1	POUCH SOCKET 49-52 SPF ⇨ ❑ 1111	TASCHENSCHLOSS
3	966160608	1	HOIST LIM.SWITCH PLUMMET CPL ⇨ ❑ 1113	HUBENDSCHALTER GEWICHT K

Pos.	Item	Quantity	Description	Bezeichnung
1	12101756	1	ROPE 52X2000M -40°C SPF	SEIL
2	10491463	1	POUCH SOCKET 49-52 SPF ⇨ ❑ 1111	TASCHENSCHLOSS

Pos.	Item	Quantity	Description	Bezeichnung
1	12101757	1	ROPE 52X850M -40°C SPF	SEIL
2	10491463	1	POUCH SOCKET 49-52 SPF ⇨ ❑ 1111	TASCHENSCHLOSS

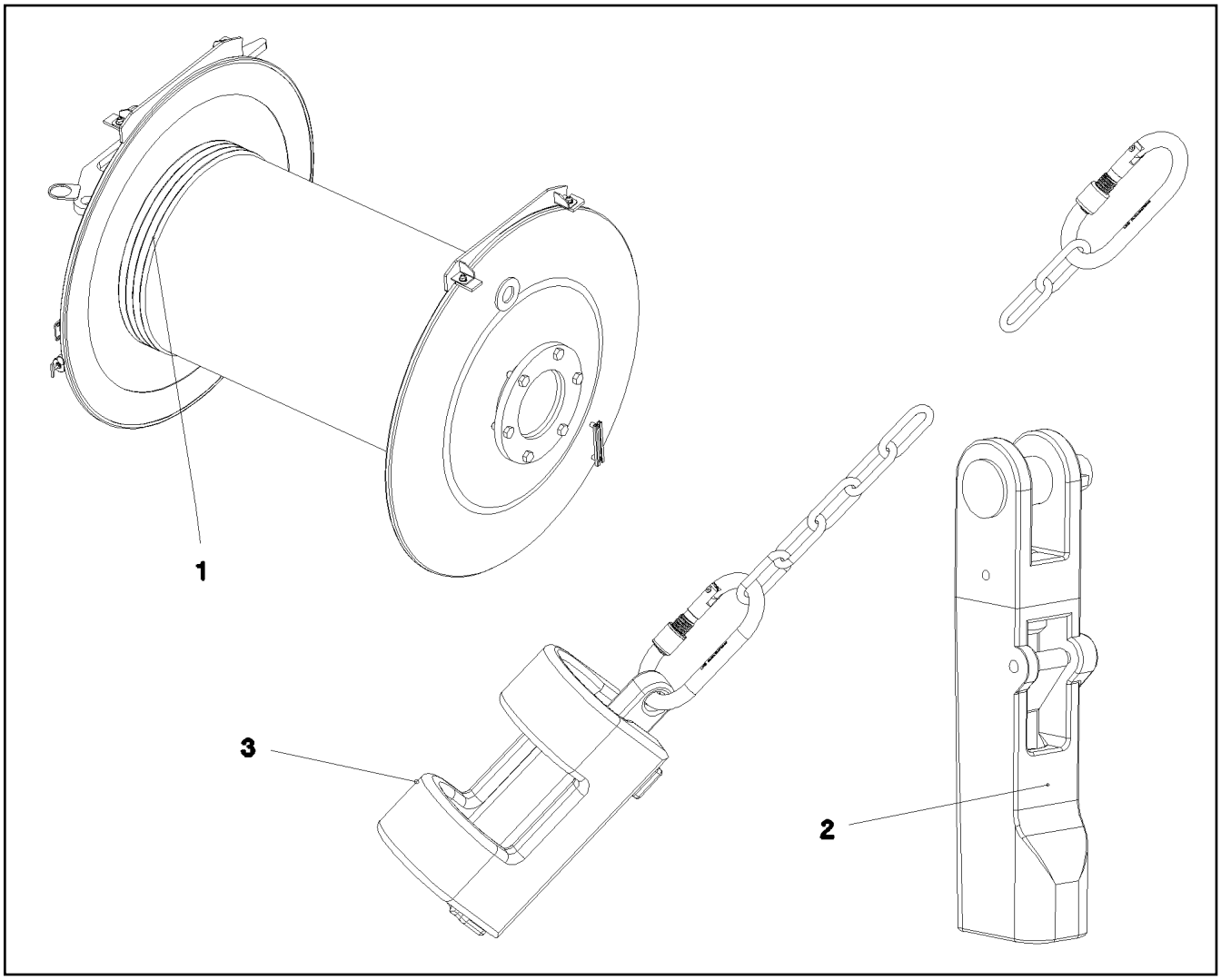

Pos.	Item	Quantity	Description	Bezeichnung
1	10423600	1	ROPE 38X1030M -40°C SPF	SEIL
2	10285336	1	POUCH SOCKET 36-40 SPF ⇨ ❑ 1118	TASCHENSCHLOSS
3	962563908	1	HOIST LIM.SWITCH PLUMMET CPL ⇨ ❑ 1119	HUBENDSCHALTER GEWICHT K

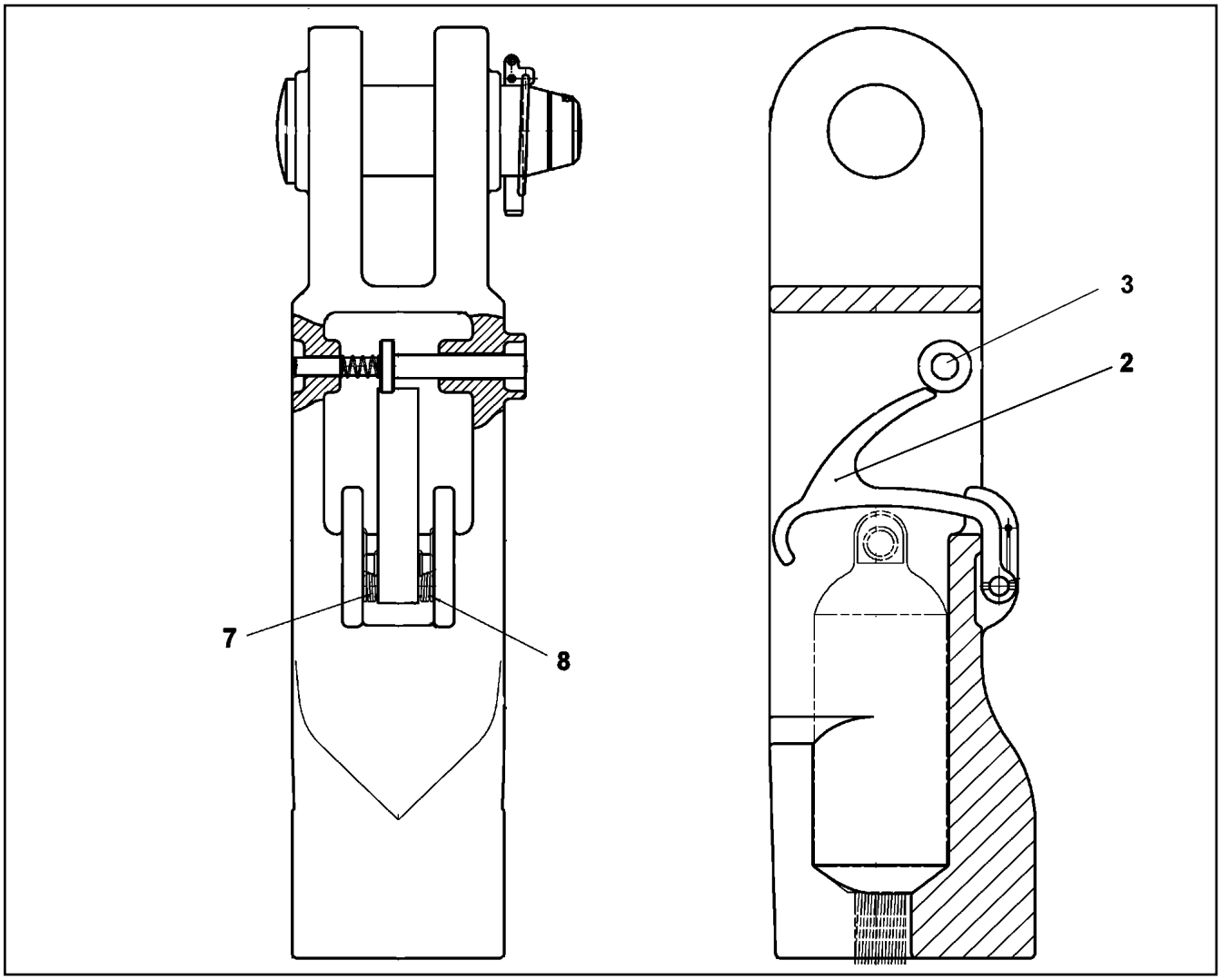

Pos.	Item	Quantity	Description	Bezeichnung
2	10410484	1	SAFETY LEVER	SICHERUNGSHEBEL
3	967361508	1	REPAIR KIT SICHERUNGSKNOPF	REPARATURSATZ
(1)	10424601	1	SAFETY BUTTON	SICHERUNGSKNOPF
(2)	10470667	1	SAFETY BUTTON	SICHERUNGSKNOPF
7	571430508	1	LEG SPRING	SCHENKELFEDER
8	10410485	1	TORSION SPRING	DREHFEDER
20	10813605	1	SAFETY PLUG W HINGE-LID	SICHERHEITSKLAPPSTECKER

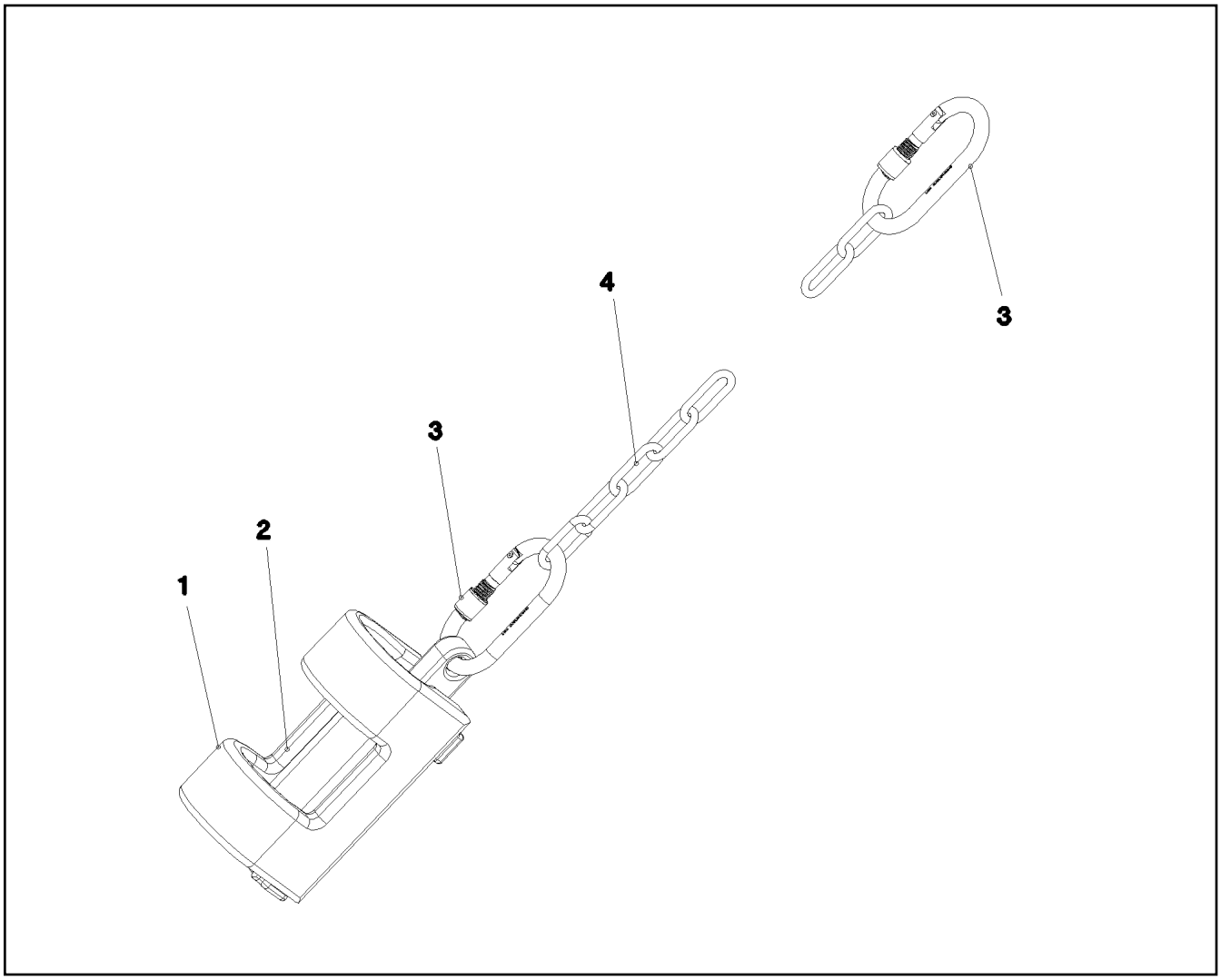

Pos.	Item	Quantity	Description	Bezeichnung
1	388283208	1	WEIGHT 43X72X245 EN-GJS400-18 FE//ZN20	GEWICHT
2	388283108	1	WEIGHT EN-GJS400-18 FE//ZN20//B	GEWICHT
3	10473040	2	SCREW CARABINER OVAL 130X12-2000 S35	SCHRAUBKARABINER
4	10663970	2	CHAIN DIN 763 7X49 0.3t ST35 VERZ	KETTE

Pos.	Item	Quantity	Description	Bezeichnung
1	10815392	1	ROPE 17X170M KUNSTSTOFF	SEIL
2	10296875	2	CONNECTING ELEMENT CW8 SPF	VERBINDUNGSGLIED
3	11001033	2	CONNECTING ELEMENT CWP10 5T SPF	VERBINDUNGSGLIED
4	10875426	2	CONNECTING MEMBER 13X54X25 SPF	UEBERGANGSGLIED

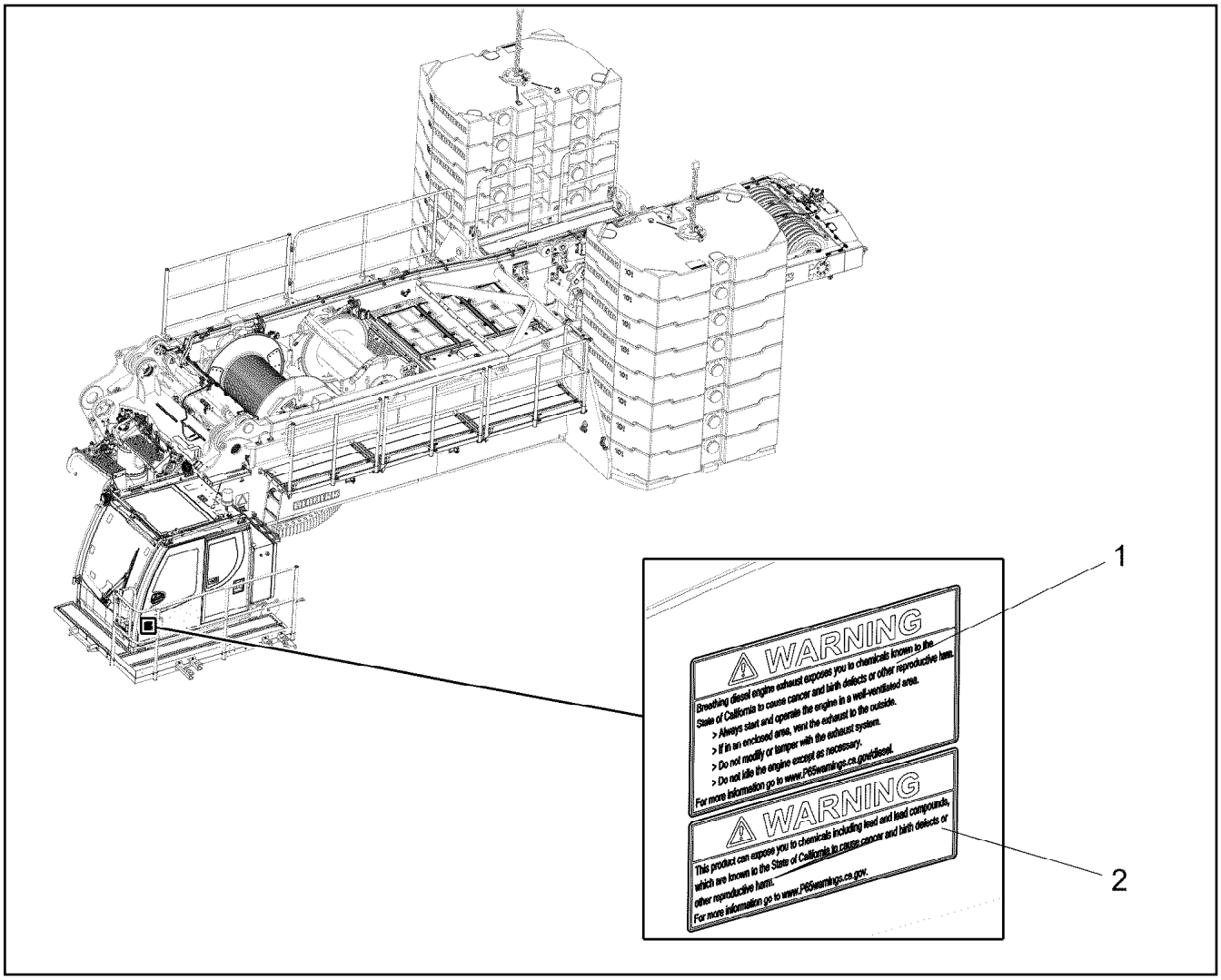

Pos.	Item	Quantity	Description	Bezeichnung
1	11952500	1	SIGN 100X184X0,1 KLEBEFOLIE SPF	SCHILD
2	13187353	1	SIGN 70X184X0,1 KLEBEFOLIE	SCHILD

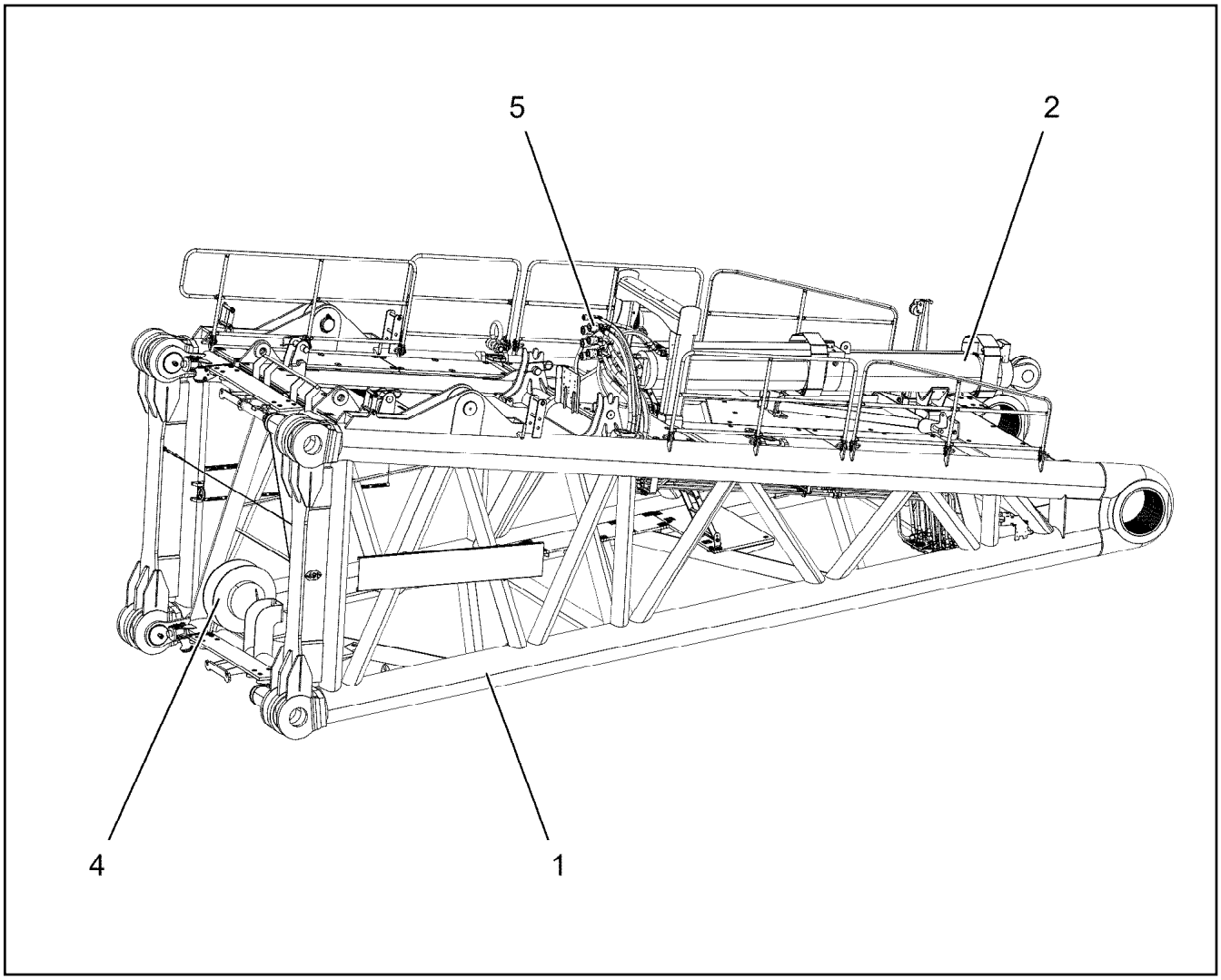

Pos.	Item	Quantity	Description	Bezeichnung
1	916305808	1	S PIVOT SECTION PRE-ASS. 10.25M ⇨ ❑ 1123	S-ANLENKSTUECK VORM.
2	915745308	1	S OVERRUN PROTECTION ⇨ ❑ 1136	S-RUECKHALTESICHERUNG
4	919296308	1	ELECTRIC FOR S-PIVOT SECTION ⇨ ❑ 1139	ELEKTRIK S-ANLENKSTUECK
5	915733208	1	ADDITIONAL HYDR.S PIVOT SECTI. ⇨ ❑ 1143	ZUSATZHYDRAULIK S-ANLENK

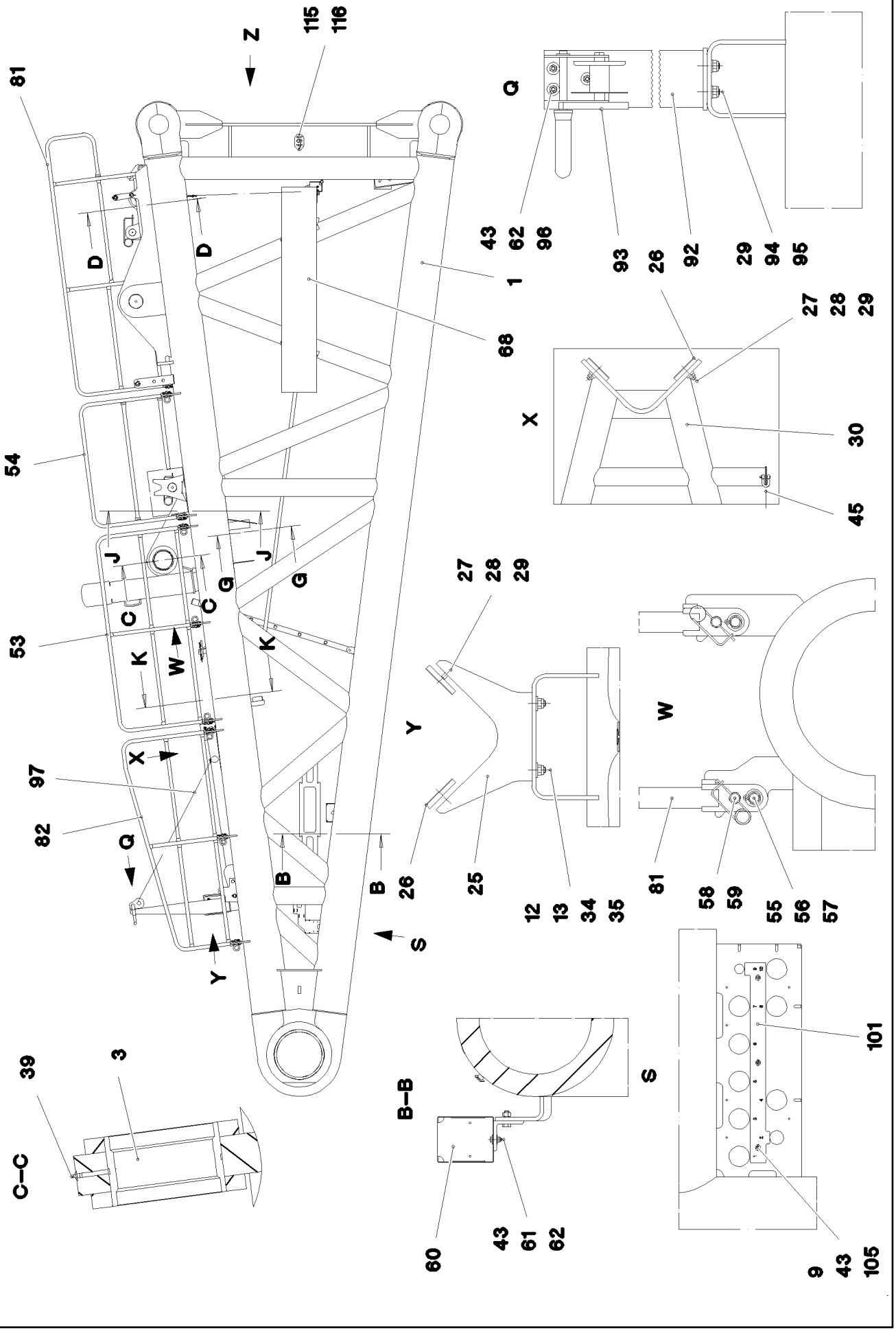

15.3.2023 077328	etk_en_de_098406_LR 13000	❑ 1123 (1/8)
LIEBHERR	S PIVOT SECTION PRE-ASS. S-ANLENKSTUECK VORM.	916305808

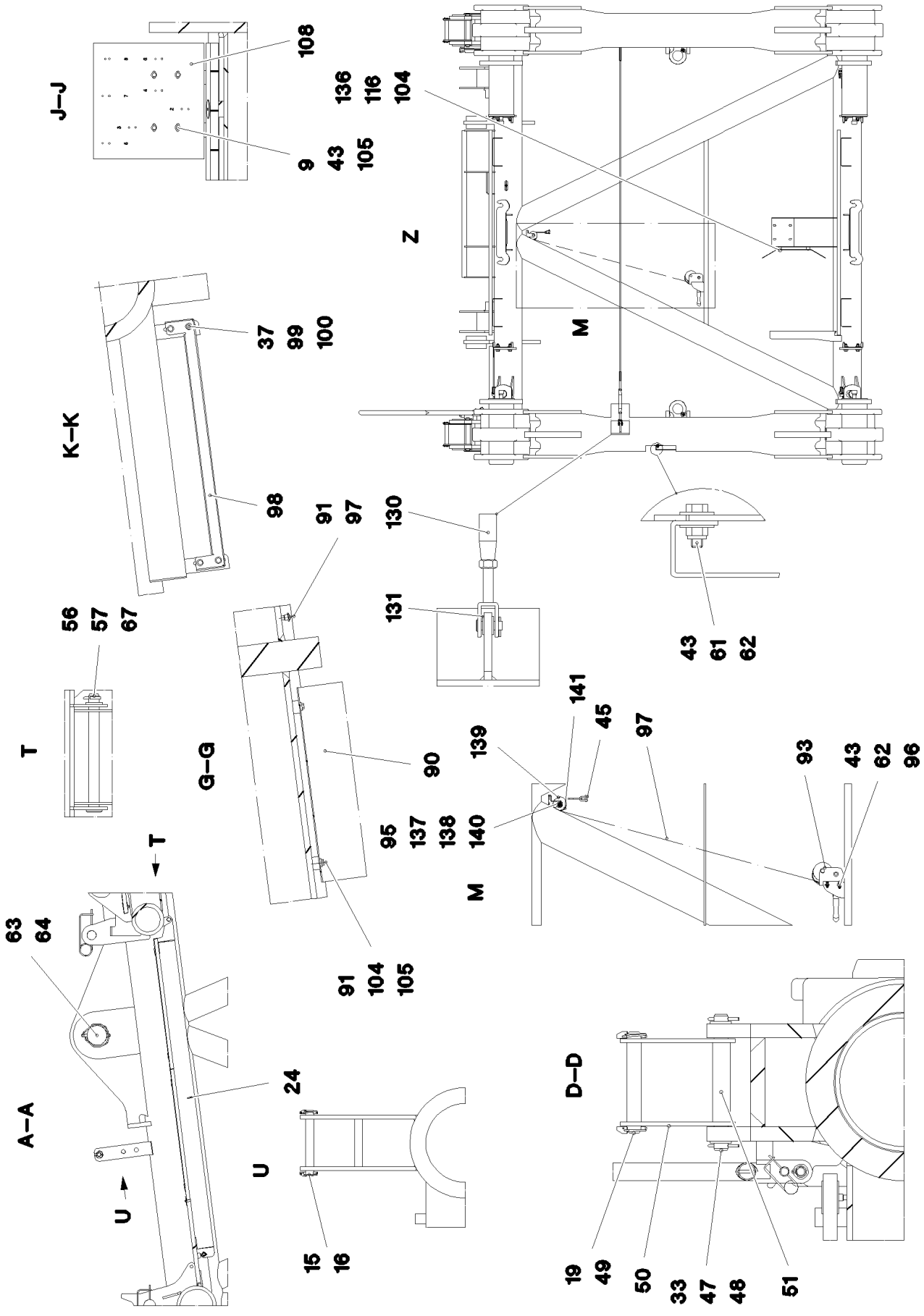
J–J
108
9
43
105
136
116
104
Z
M
K–K
37
99
100
98
91
97
130
131
56
57
67
T
G–G
90
43
61
62
141
45
97
139
93
43
62
96
95
137
138
140
M
T
63
64
91
104
105
A–A
U
24
U
15
16
D–D
19
49
50
33
47
48
51

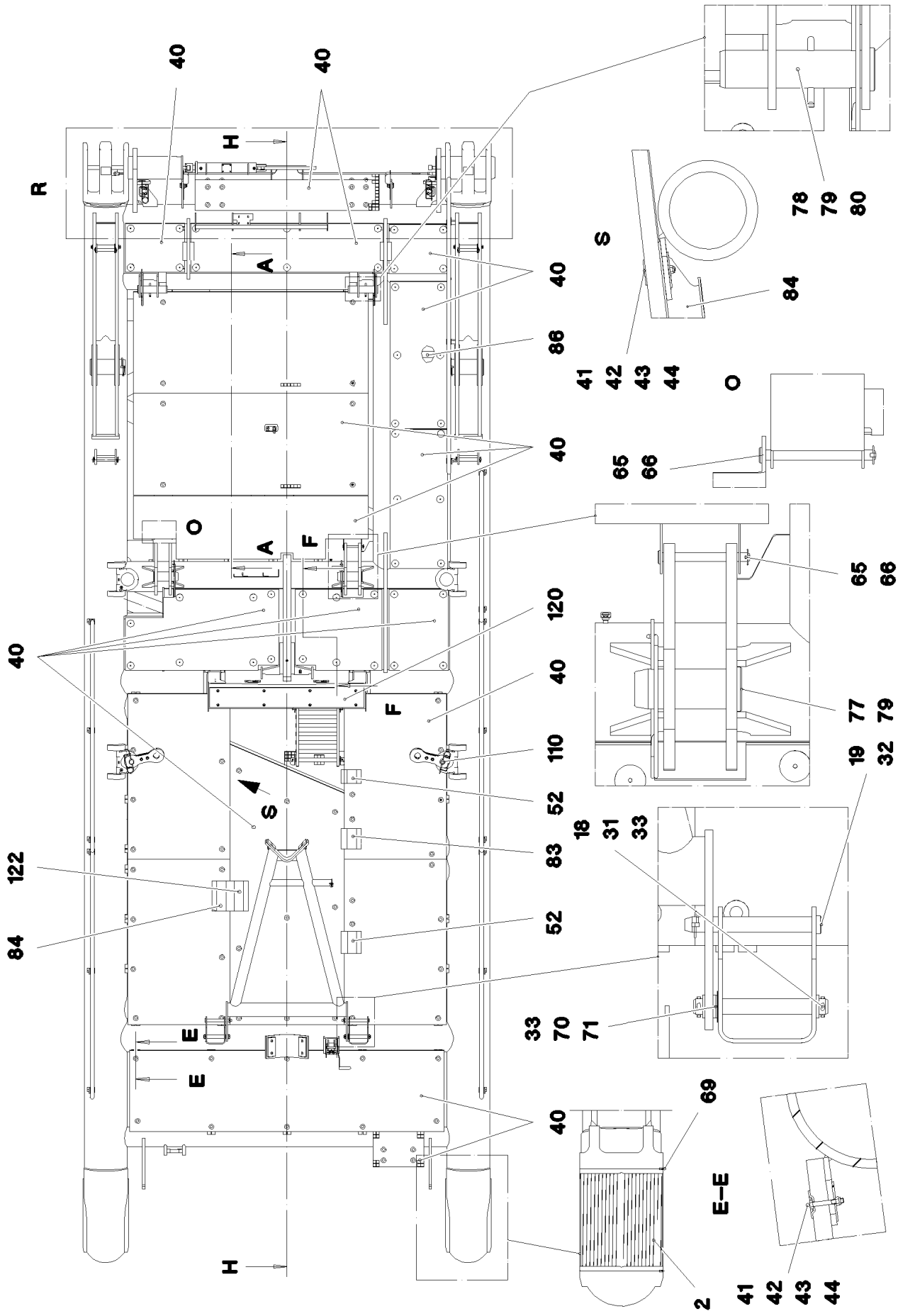

15.3.2023 077330	**etk_en_de_098406_LR 13000**	❑ 1125 (3/8)
LIEBHERR	**S PIVOT SECTION PRE-ASS.** **S-ANLENKSTUECK VORM.**	**916305808**

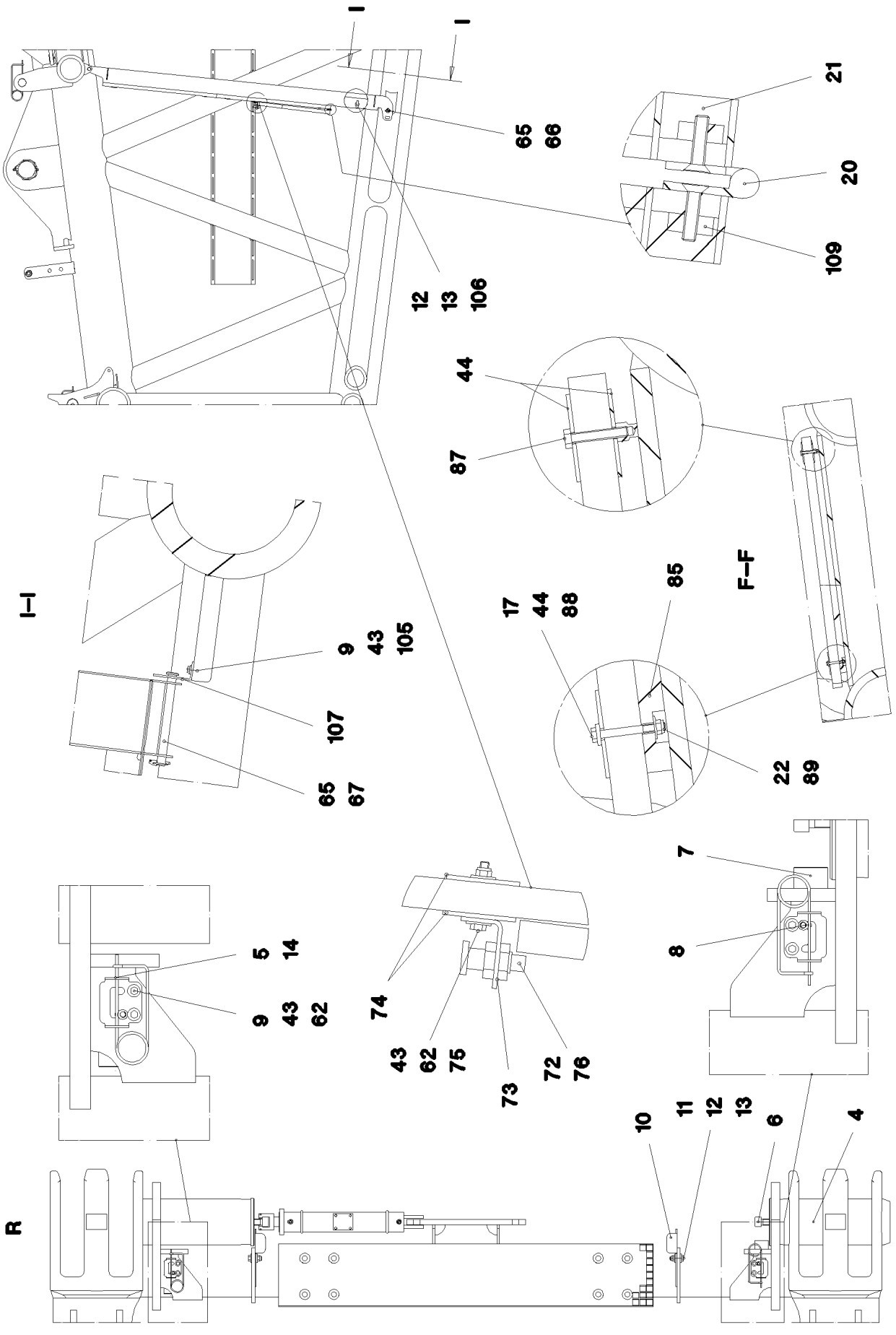

15.3.2023 077331 LIEBHERR	**etk_en_de_098406_LR 13000** **S PIVOT SECTION PRE-ASS.** **S-ANLENKSTUECK VORM.**	❑ 1126 (4/8) **916305808**

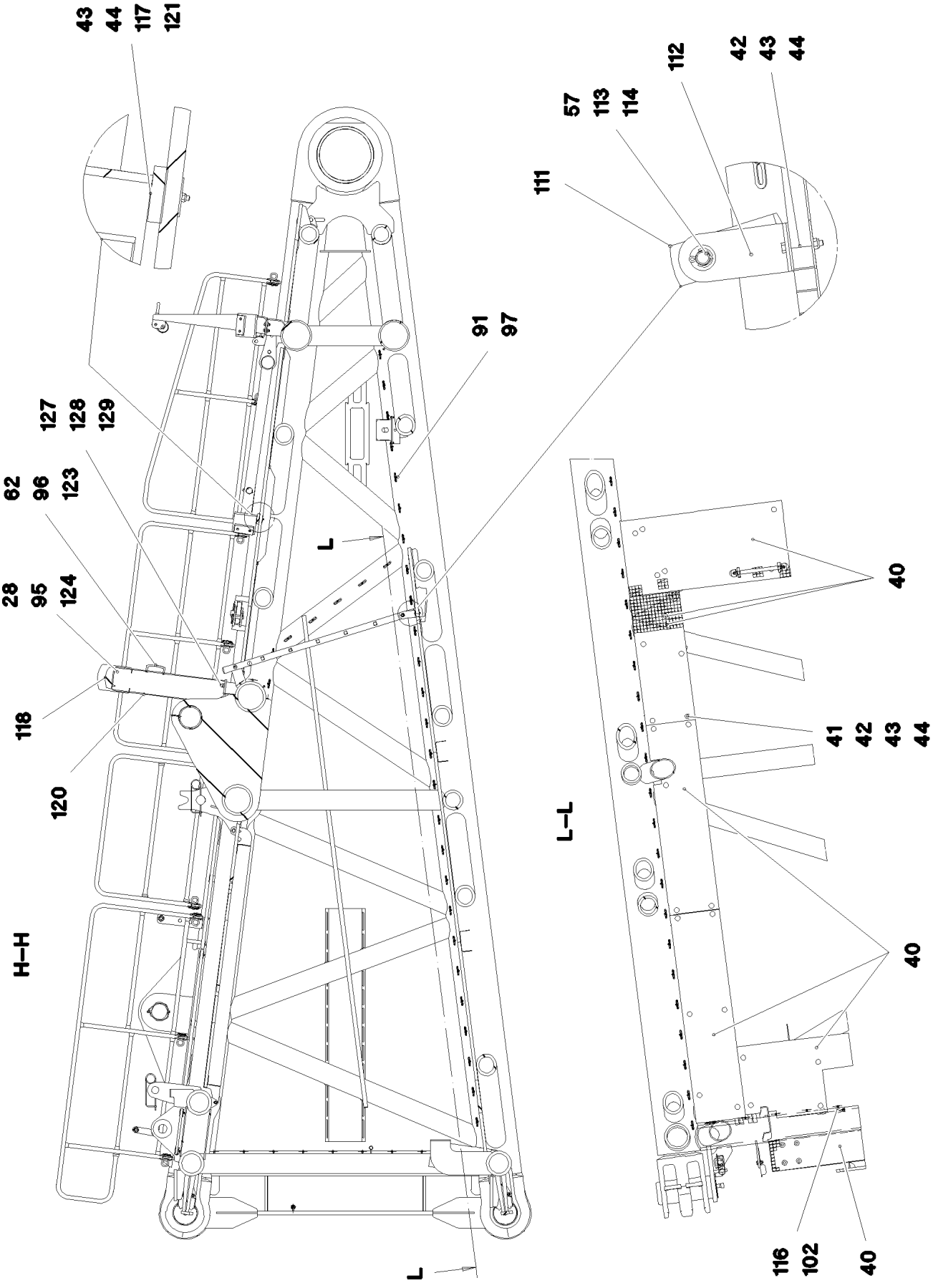

15.3.2023 077332	**etk_en_de_098406_LR 13000**	❑ 1127 (5/8)
LIEBHERR	**S PIVOT SECTION PRE-ASS.** **S-ANLENKSTUECK VORM.**	**916305808**

Pos.	Item	Quantity	Description	Bezeichnung
1	966564508	1	S PIVOT SECTION, WELD.CONSTR. 10.25M	S-ANLENKSTUECK SCHWK.
2	979130808	2	BUSHING 550X500X448 GZ-CUZN25AL5 SP	BUCHSE
3	979274208	1	BUSHING 230X200X140 GZ-CUZN25AL5	BUCHSE
4	978986408	4	PIN 240.0X580 35NICRMOV125 SPF	BOLZEN
5	979891408	4	PLATE 4X162X80 S315MC FE//ZNNI8//CN//T	BLECH
6	404328108	4	SOCKET HEAD SCREW ISO 4762 M30X90 10	ZYLINDERSCHRAUBE
7	979891108	4	PIN 70.0X210 35NICRMOV125 SPF	BOLZEN
8	12213403	4	SOCKET HEAD SCREW ISO 4762 M12X80 8	ZYLINDERSCHRAUBE
9	11826527	17	HEX SCREW ISO 4017 M8X30 8.8 480H SPF	SECHSKANTSCHRAUBE
10	978986708	4	PLATE 6X276X244 S355MC FE//ZNNI8//CN//T	BLECH
11	10875804	8	HEX SCREW ISO 4017 M16X55 8.8 FLZN SP	SECHSKANTSCHRAUBE
12	10875609	14	HEX NUT DIN 985 M16 8 FLZN SPF	SECHSKANTMUTTER
13	4600021	22	WASHER DIN 7349 17 200HV FLZN SPF	SCHEIBE
14	433102508	4	RETAINING SPRING 5X122 ISO 2081 FE/ZN8/	SICHERUNGSFEDER
15	452554108	2	PIN ISO 2340 B30X248X228 35NICRMOV125	BOLZEN
16	10180880	4	SAFETY PLUG W HINGE-LID 8X42X7,5X32	SICHERHEITSKLAPPSTECKER
17	11693878	10	WASHER DIN 7349 6,4 200HV 480H SPF	SCHEIBE
18	10180368	4	SPLIT PIN ISO 1234 8X50 St 480H SPF	SPLINT
19	10875870	6	SAFETY PLUG W HINGE-LID 6X42X5,5X32 4	SICHERHEITSKLAPPSTECKER
20	704228108	3	HINGE 35X35X50/180° ST FE//ZN12//B	SCHARNIER
21	10876071	12	COUNTERSUNK SCREW DIN 7991 M6X25 8	SENKSCHRAUBE
22	12102692	18	HEX NUT DIN 985 M6 8 ZNNI-480H SPF	SECHSKANTMUTTER
23	10875648	26	WASHER ISO 7093-1 6 200HV 480H SPF	SCHEIBE
24	965917108	1	FRAME WELDED RAL 1007	RAHMEN SCHWK.
25	965742108	1	REST WELDED RAL 1007	ABLAGE SCHWK.
26	283032708	4	BEARING PLATE 15X100X190 PA6G+OEL SP	LAGERPLATTE
27	12100277	8	COUNTERSUNK SCREW ISO 10642 M12X50	SENKSCHRAUBE
28	10875607	20	HEX NUT DIN 985 M12 8 FLZN SPF	SECHSKANTMUTTER
29	10006370	8	WASHER DIN 7349 13 200HV FLZN SPF	SCHEIBE
30	965742308	1	SUPPORT WELDED RAL 1007	STUETZE SCHWK.
31	452541408	2	PIN ISO 2340 B30X255X240 35NICRMOV125	BOLZEN
32	940474008	2	PIN RD30X255 S355J2+AR FE//ZNNI8//CN//T	BOLZEN
33	10875638	16	WASHER DIN 1441 31 ST FLZN SPF	SCHEIBE
34	10875520	4	HEX SCREW ISO 4017 M16X50 8.8 FLZN SP	SECHSKANTSCHRAUBE
35	10289806	4	WASHER ISO 7089 16 300HV FLZN SPF	SCHEIBE
37	10197769	4	HEX NUT DIN 985 M10 8 ZNNI-480H SPF	SECHSKANTMUTTER
39	7743242	1	HYDRAULIC-TYPE LUBRICAT.NIPPLE DIN 71	KEGELSCHMIERNIPPEL
40	967012008	1	GRATINGS S-ANLENKSTUECK ⇨ ❑ 1131	GITTERROSTE
41	10100621	104	DISH MOUNTING	TELLERBEFESTIGUNG
42	11651582	96	HEX SCREW ISO 4014 M8X55 8.8 480H SPF	SECHSKANTSCHRAUBE
43	10875614	127	HEX NUT DIN 985 M8 8 480H SPF	SECHSKANTMUTTER
44	941138108	127	WASHER DC01 FE//ZNNI8//CN//T0	SCHEIBE
45	773933508	2	SHACKLE DIN 82101 0,25T NG0,25 ST VERZ	SCHAEKEL
47	450033208	2	PIN ISO 2340 B30X290X270 ST.50K FE//ZN20	BOLZEN
48	10180364	4	SPLIT PIN ISO 1234 6,3X50 St 480H SPF	SPLINT
49	939494008	2	AXLE RD30X215 S355J2C+C FE//ZNNI8//CN/	ACHSE
50	979145608	4	PLATE 8X60X245 S355MC FE//ZNNI8//CN//T	BLECH
51	941986908	2	TUBE 38X2,6X170 S355J2H RAL 1007	ROHR
52	979518808	2	PLATE 4X157X1038 S315MC FE//ZNNI8//CN/	BLECH
53	965745808	2	HAND RAIL WELDED STRUCTURE 2.15M T Z	GELAENDER SCHWK.
54	965745908	1	HAND RAIL WELDED STRUCTURE 1.35M T Z	GELAENDER SCHWK.
55	451001208	17	PIN DIN 1434 20X55X46 35NICRMOV125 GA	BOLZEN
56	10875637	19	WASHER DIN 1441 21 ST FLZN SPF	SCHEIBE
57	10180359	24	SPLIT PIN ISO 1234 5X40 St 480H SPF	SPLINT
58	924713108	17	SOCKET PIN T ZN K	STECKBOLZEN
59	433102808	17	RETAINING SPRING 3X55 VERZ	SICHERUNGSFEDER
60	972908808	1	HOOD 411X555 DC01 FE//ZNNI8//CN//T0	HAUBE
61	10197831	13	HEX SCREW ISO 4017 M8X25 8.8 ZNNI-480	SECHSKANTSCHRAUBE
62	11140469	30	WASHER ISO 7093-1 8 200HV 480H SPF	SCHEIBE

Pos.	Item	Quantity	Description	Bezeichnung
63	979156208	2	PIN 160.0X345 35NICRMOV125 SPF	BOLZEN
64	10878577	2	SAFETY PLUG W HINGE-LID 20X175X20X1	SICHERHEITSKLAPPSTECKER
65	10875869	2	SAFETY PLUG W HINGE-LID 5X29X4,7X25 4	SICHERHEITSKLAPPSTECKER
66	453021308	1	PIN ISO 2341 B20X200X192 42CRMO4 GASN	BOLZEN
67	453022508	3	PIN ISO 2341 B20X220X212 ST VERZ	BOLZEN
68	973200408	2	PLATE ALMG3 H111	BLECH
70	939460808	4	WASHER DC01 FE//ZNNI8//CN//T0	SCHEIBE
71	970212608	4	DISTANCE WASHER 1x60x60 DC01+ZE	DISTANZSCHEIBE
72	704232608	1	SPRING-LOADED LOCK VERZ	FEDERRIEGEL
73	970833208	1	PLATE 4x100x98 S315MC FE//ZNNI8//CN//T0	BLECH
74	956744408	2	PLATE 4X70X130 S315MC FE//ZNNI8//CN//T	BLECH
75	11651583	2	HEX SCREW ISO 4014 M8X60 8.8 480H SPF	SECHSKANTSCHRAUBE
76	10179527	1	HEX NUT ISO 8675 M20X1,5 05 FLZN SPF	SECHSKANTMUTTER
77	943902208	2	PIN 100.0X240 35NICRMOV125 GASN. SPF	BOLZEN
78	979298608	2	PIN 80.0X290 35NICRMOV125 SPF	BOLZEN
79	433105208	4	RETAINING SPRING X0 VERZ.	SICHERUNGSFEDER
80	12100262	2	SPLIT PIN ISO 1234 13X100 ST 480H SPF	SPLINT
81	965843608	1	HAND RAIL WELDED STRUCTURE 2.35M T Z	GELAENDER SCHWK.
82	965846708	2	HAND RAIL WELDED STRUCTURE 2.35M T Z	GELAENDER SCHWK.
83	979349108	1	PLATE 4X157X912 S315MC FE//ZNNI8//CN//T	BLECH
84	979349208	1	PLATE 4X2032X202 S315MC FE//ZNNI8//CN/	BLECH
85	971111308	3	SUPPORT PA6G	AUFLAGE
86	971111408	2	SUPPORT PA6G	AUFLAGE
87	11690046	32	HEX SCREW ISO 4017 M8X45 8.8 480H SPF	SECHSKANTSCHRAUBE
88	12216913	10	HEX SCREW ISO 4014 M6X55 8.8 480H SPF	SECHSKANTSCHRAUBE
90	97009143	1	PLATE 3X510X1193 DC01 FE//ZNNI8//CN//T0	BLECH
91	11651612	4	HEX SCREW ISO 4017 M8X16 8.8 480H SPF	SECHSKANTSCHRAUBE
92	966713708	1	CLAMP WELDED CONST. RAL 1007	HALTER SCHWK.
93	540001808	2	ROPE WINCH TYP 351 ⇨ ❑ 260	SEILWINDE
94	11642349	4	HEX SCREW ISO 4017 M12X35 8.8 FLZN SP	SECHSKANTSCHRAUBE
95	10289804	13	WASHER ISO 7089 12 300HV FLZN SPF	SCHEIBE
96	10197831	6	HEX SCREW ISO 4017 M8X25 8.8 ZNNI-480	SECHSKANTSCHRAUBE
97	773324408	2	AUXILIARY ROPE DIN 3055 4X4,5M	HILFSSEIL
98	97009146	1	PLATE 4X1025X147 S315MC FE//ZNNI8//CN/	BLECH
99	11642358	4	HEX SCREW ISO 4017 M10X30 8.8 FLZN SP	SECHSKANTSCHRAUBE
100	11658580	8	WASHER DIN 7349 10,5 200HV-St FLZN SPF	SCHEIBE
101	97012060	1	PLATE 5X800X99 S355MC FE//ZNNI8//CN//T	BLECH
102	953650008	76	CABLE CLAMP DC01 FE//ZNNI8//CN//T0	KABELHALTER
103	12102696	77	BUTTON HEAD SCREW AEHNL.ISO 7380-2	HALBRUNDKOPFSCHRAUBE
104	978787708	6	SLEEVE 33.0X19 FE//ZNNI8//CN//T0	HUELSE
105	11840501	22	WASHER DIN 7349 8,4 200HV 480H SPF	SCHEIBE
106	402600508	2	RING BOLT DIN 580 M16X27 C15E A2K	RINGSCHRAUBE
107	97012363	1	PLATE 4X131X100 S315MC FE//ZNNI8//CN//T	BLECH
108	97012544	1	PLATE 4X420X532 S315MC FE//ZNNI8//CN//T	BLECH
109	953695308	6	THREADED PLATE 8.0 X0 S235JR FE//ZNNI8/	GEWINDEPLATTE
110	966939508	2	CONNECTING LINK PRE-ASS. ⇨ ❑ 1133	LASCHE VORM.
111	11481667	1	SIMPLE LADDER EN 131 7-420X1,93M AL SP	ANLEGELEITER
112	97018833	2	PLATE 5X200X70 S355MC FE//ZNNI8//CN//T	BLECH
113	450023208	2	PIN ISO 2340 B20X500X485 ST.50K FE//ZN20	BOLZEN
114	10289808	4	WASHER ISO 7089 20 300HV FLZN SPF	SCHEIBE
115	97015745	2	PLATE 2X200X100 DC01 FE//ZNNI8//CN//T0	BLECH
116	12102696	84	BUTTON HEAD SCREW AEHNL.ISO 7380-2	HALBRUNDKOPFSCHRAUBE
117	283086808	1	BEARING PLATE 25X100X271 PA6G+OEL SP	LAGERPLATTE
118	971299108	1	BEARING PLATE PA6G	LAGERPLATTE
120	967162408	1	ROPE SUPPORT WELDED RAL 1007	SEILAUFLAGE SCHWK.
121	10875570	2	SOCKET HEAD SCREW ISO 4762 M8X55 8.8	ZYLINDERSCHRAUBE
122	978820908	1	PLATE 4X1830X202 S315MC FE//ZNNI8//CN/	BLECH
123	966435308	1	GRIP PA6-30%GF SPF	GRIFF

Pos.	Item	Quantity	Description	Bezeichnung
124	12213814	8	SOCKET HEAD SCREW ISO 4762 M12X55 8	ZYLINDERSCHRAUBE
127	12224059	4	HEX SCREW ISO 4017 M20X65 8.8 FLZN SP	SECHSKANTSCHRAUBE
128	10875610	4	HEX NUT DIN 985 M20 10 FLZN SPF	SECHSKANTMUTTER
129	4600604	8	WASHER DIN 7349 21 100HV FLZN SPF	SCHEIBE
130	10652805	1	ROUND STRAND ROPE 10X3,36M STAHL VE	RUNDLITZENSEIL
131	10289805	4	WASHER ISO 7089 14 300HV FLZN SPF	SCHEIBE
136	953741108	1	PLATE S315MC FE//ZNNI8//CN//T0	BLECH
137	11658890	1	HEX SCREW ISO 4014 M12X65 8.8 FLZN SP	SECHSKANTSCHRAUBE
138	11840127	1	HEX NUT ISO 7040 M12 8 FLZN SPF	SECHSKANTMUTTER
139	979930908	2	PLATE 70X70 S355MC FE//ZNNI8//CN//T0	BLECH
140	971857508	1	TUBE 16.0X22 E235+N	ROHR
141	283096108	1	ROLLER RD68X20 PA6G	ROLLE
700	967052908	1	SIGNS S-ANL. LR13000	BESCHILDERUNG
			⇨ ❑ 1134	

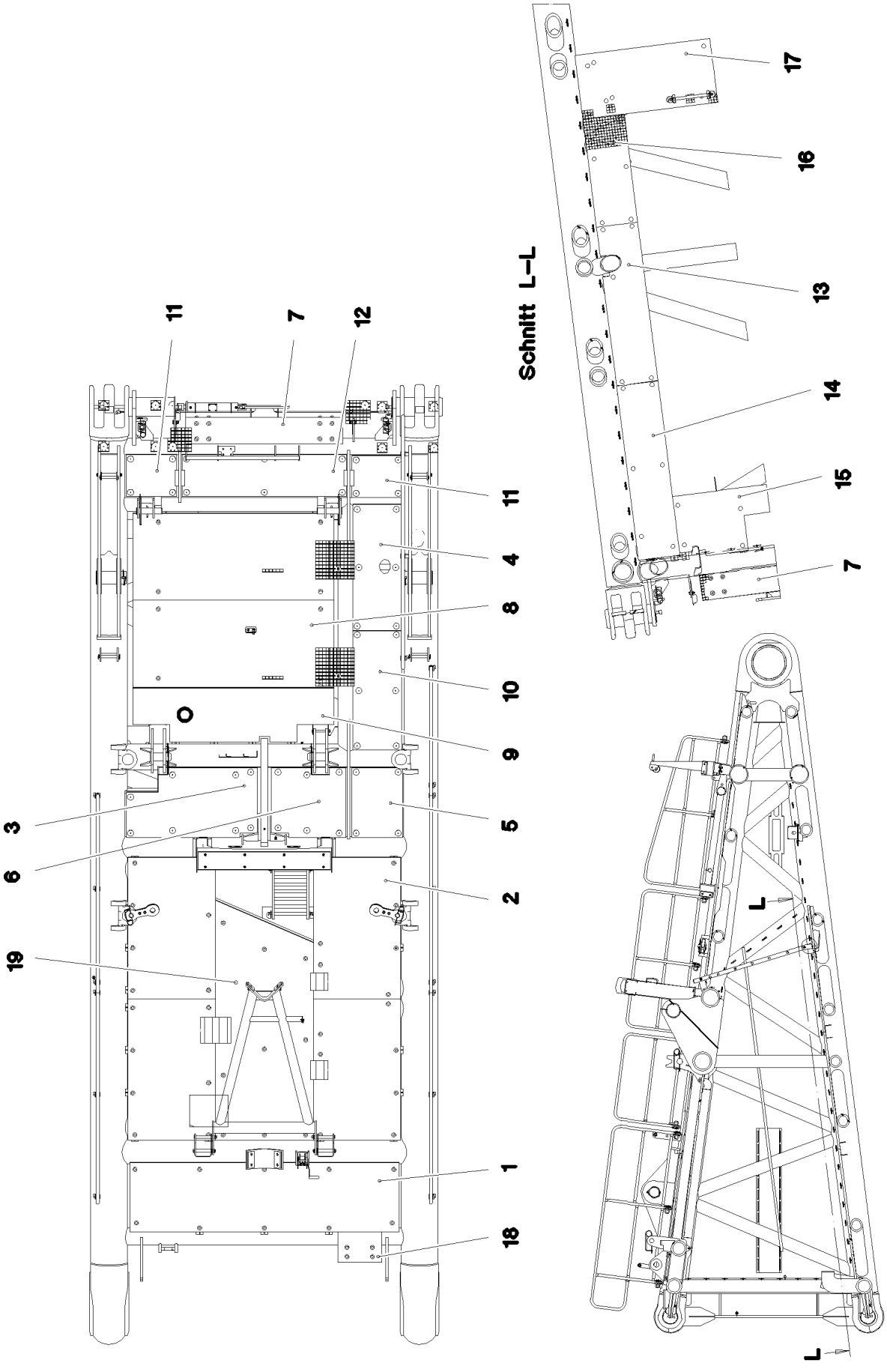

15.3.2023 077333 LIEBHERR	**etk_en_de_098406_LR 13000** **GRATINGS** **GITTERROSTE**	❑ 1131 (1/2) **967012008**

Pos.	Item	Quantity	Description	Bezeichnung
1	979148408	1	GRIDIRON T3080X800X30/3 S235JR VERZ	GITTERROST-P
2	979334908	4	GRIDIRON T1000X1630X30/3 S235JR SPF	GITTERROST-P
3	979148608	1	GRIDIRON T1500X800X30/2 S235JR T ZN K	GITTERROST-P
4	725838608	1	GRIDIRON T1450X560X30/2 S235JR T ZN K	GITTERROST-P
5	979331508	1	GRIDIRON T800X580X30/2 S235JR T ZN K	GITTERROST-P
6	97001703	1	GRIDIRON T850X800X30/2 S235JR SPF	GITTERROST-P
7	97018822	2	GRIDIRON T1800X300X30/3 S235JR VERZ	GITTERROST-P
8	725815408	2	GRIDIRON T2300X1000X30/2 S235JR T ZN K	GITTERROST-P
9	979210008	1	GRIDIRON T2300X620X30/2 S235JR VERZ	GITTERROST-P
10	725838708	1	GRIDIRON T1370X560X30/2 S235JR T ZN K	GITTERROST-P
11	725861408	2	GRIDIRON T580X483X30/2 S235JR T ZN K	GITTERROST-P
12	725869708	1	GRIDIRON T1800X450X30/2 S235JR T ZN K	GITTERROST-P
13	97013712	1	GRIDIRON T1850X483X30/2 S235JR T ZN K	GITTERROST-P
14	97013715	1	GRIDIRON T2030X483X30/2 S235JR T ZN K	GITTERROST-P
15	97013716	1	GRIDIRON T1850X730X30/2 S235JR T ZN K	GITTERROST-P
16	725802308	1	GRIDIRON T1260X483X30/2 S235JR T ZN K	GITTERROST-P
17	725848808	1	GRIDIRON T1600X740X30/2 S235JR T ZN K	GITTERROST-P
18	725801308	1	GRIDIRON T500X350X30/2 S235JR T ZN K	GITTERROST-P
19	97019019	1	GRIDIRON T2765X1120X30/3 S235JR VERZ	GITTERROST-P

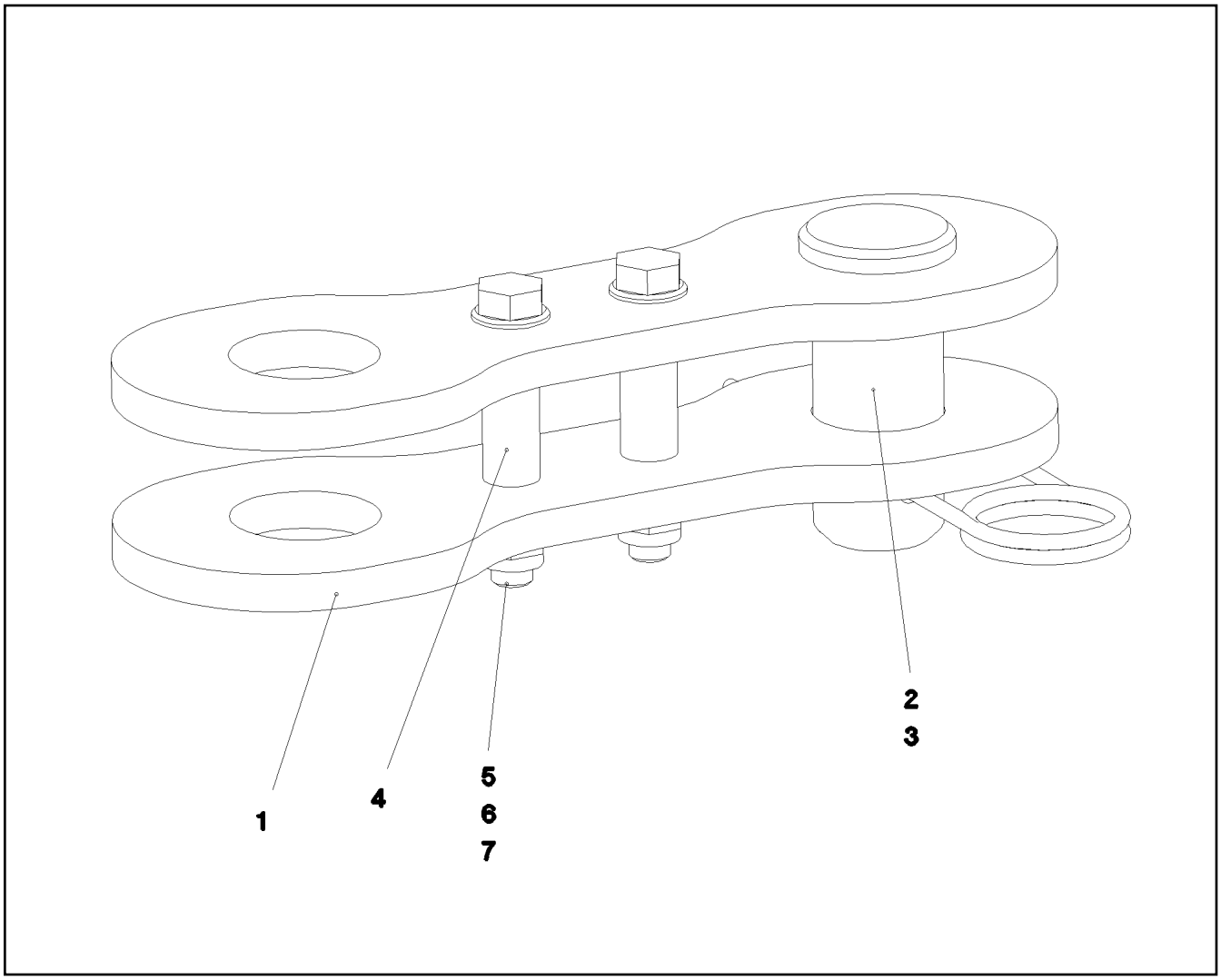

Pos.	Item	Quantity	Description	Bezeichnung
1	97013048	2	BUTT STRAP 15X395X130 S960QL+Z25 RAL	LASCHE
2	976449608	1	PIN 65.0X124 35NICRMOV125 SPF	BOLZEN
3	433105008	1	RETAINING SPRING DIN 2194 6 A3C	SICHERUNGSFEDER
4	974643908	2	TUBE 22X2,5X50 E235+N	ROHR
5	12222993	2	HEX SCREW ISO 4014 M16X110 8.8 FLZN SP	SECHSKANTSCHRAUBE
6	10875609	4	HEX NUT DIN 985 M16 8 FLZN SPF	SECHSKANTMUTTER
7	10289806	4	WASHER ISO 7089 16 300HV FLZN SPF	SCHEIBE

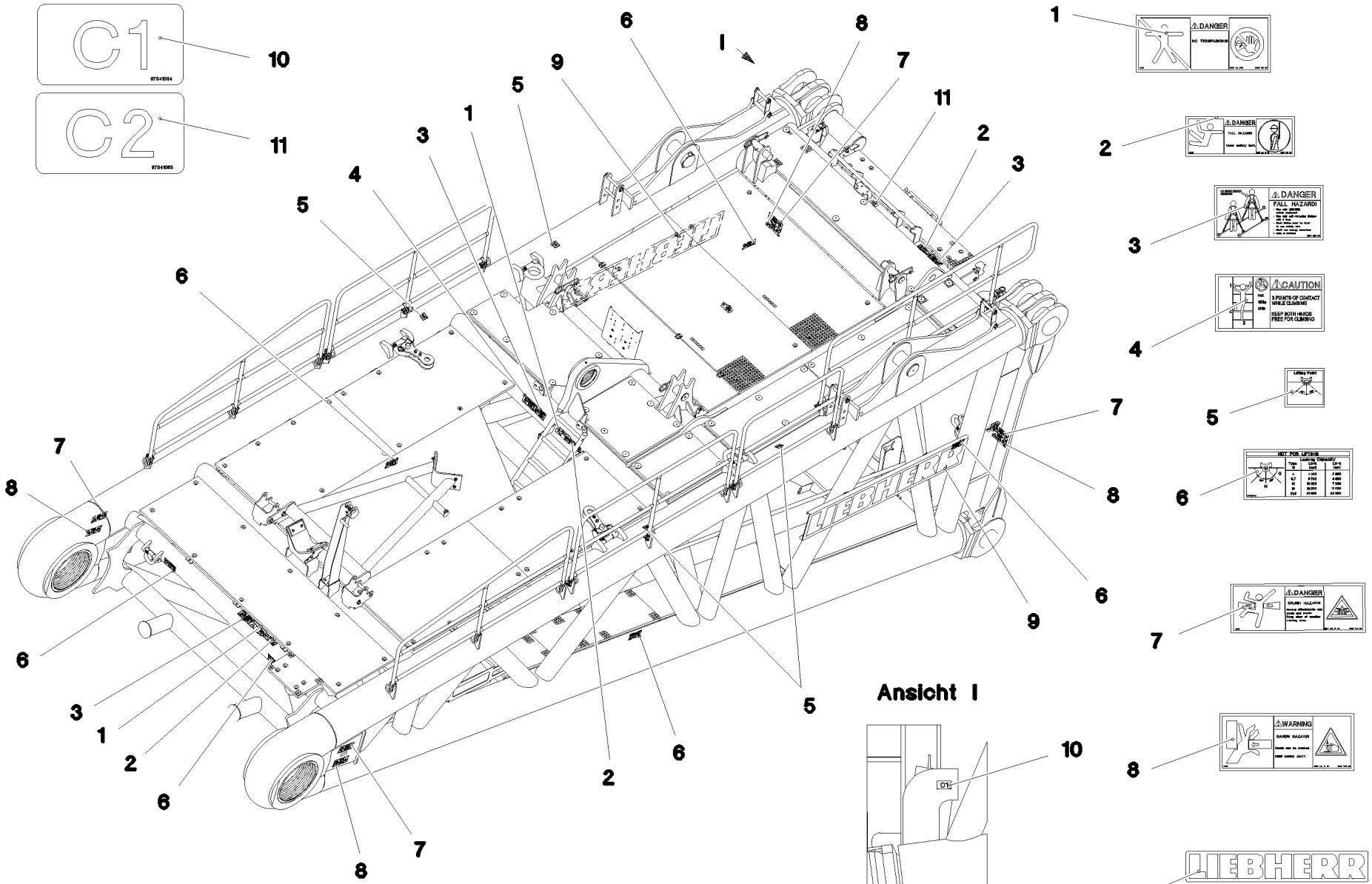
C1
C2
Ansicht I
DANGER
DANGER
DANGER
FALL HAZARD!
CAUTION
3 POINTS OF CONTACT WHILE CLIMBING
KEEP BOTH HANDS FREE FOR CLIMBING
Lifting Point
NOT FOR LIFTING
DANGER
WARNING
LIEBHERR

Pos.	Item	Quantity	Description	Bezeichnung
1	978674008	2	SIGN 208X88 KLEBEFOLIE SPF	SCHILD
2	978674808	3	SIGN 168X62 KLEBEFOLIE SPF	SCHILD
3	97004046	3	SIGN 168X88X1 KLEBEFOLIE SPF	SCHILD
4	97036732	1	SIGN 168X88 KLEBEFOLIE SPF	SCHILD
5	97036733	4	SIGN 68X68 KLEBEFOLIE SPF	SCHILD
6	97036734	6	SIGN 188X78 KLEBEFOLIE SPF	SCHILD
7	978674108	4	SIGN 208X88 KLEBEFOLIE SPF	SCHILD
8	978674608	4	SIGN 208X88 KLEBEFOLIE SPF	SCHILD
9	973179308	2	SIGN 375X2250 FOLIE	SCHILD
10	97041084	1	SIGN 90X50X1 KLEBEFOLIE SPF	SCHILD
11	97041085	1	SIGN 90X50X1 KLEBEFOLIE SPF	SCHILD

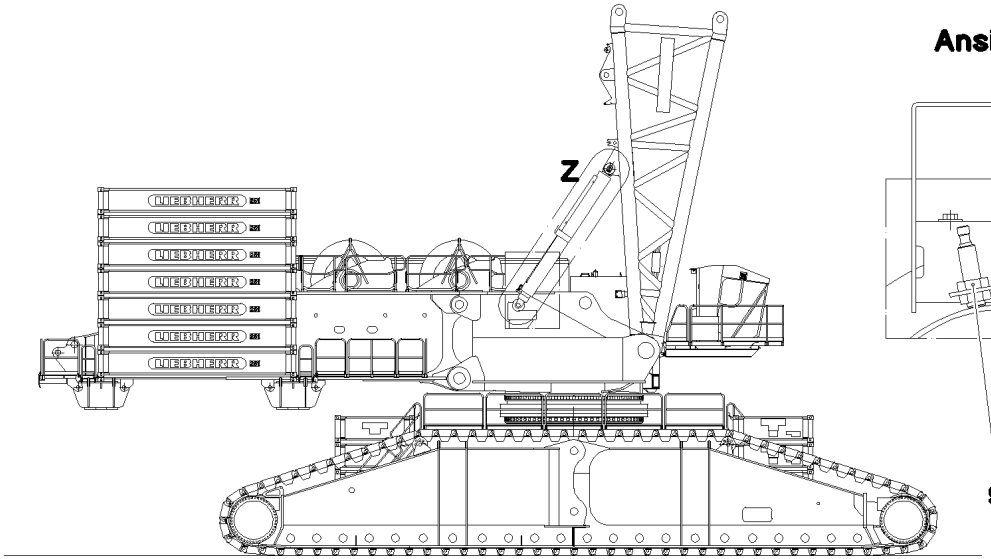

Ansicht A

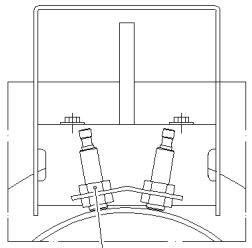

Einzelheit Z

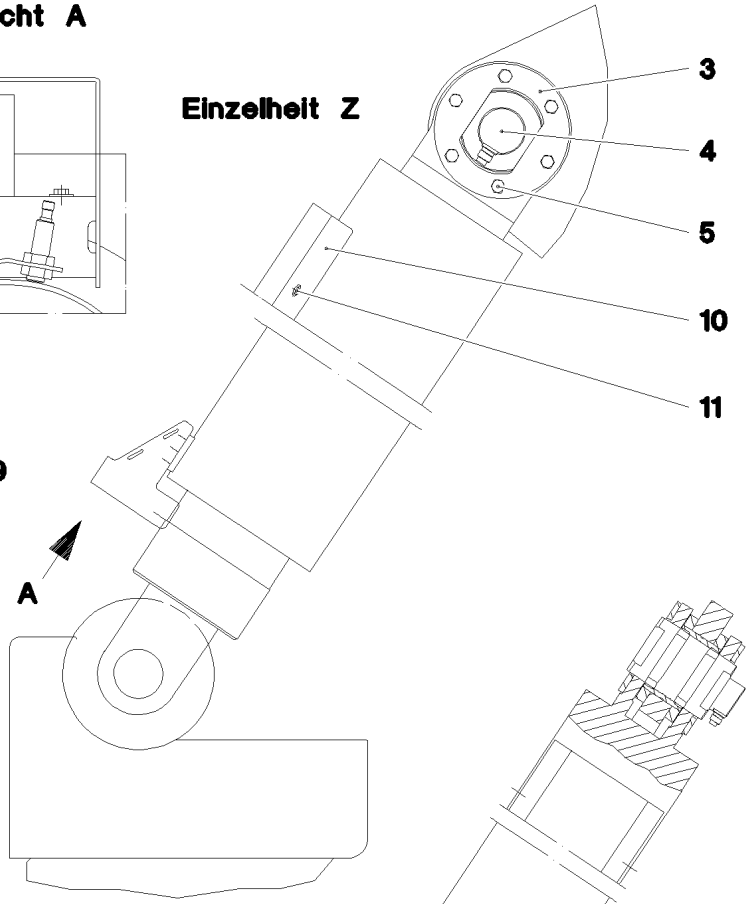

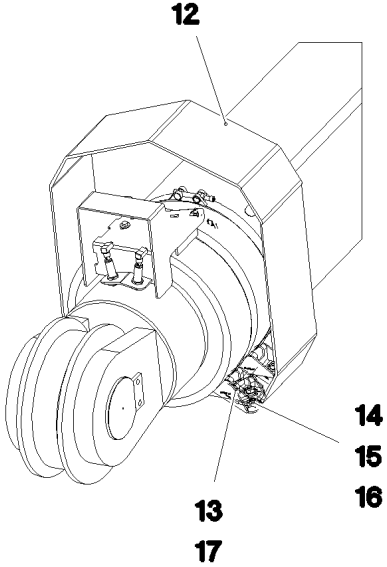

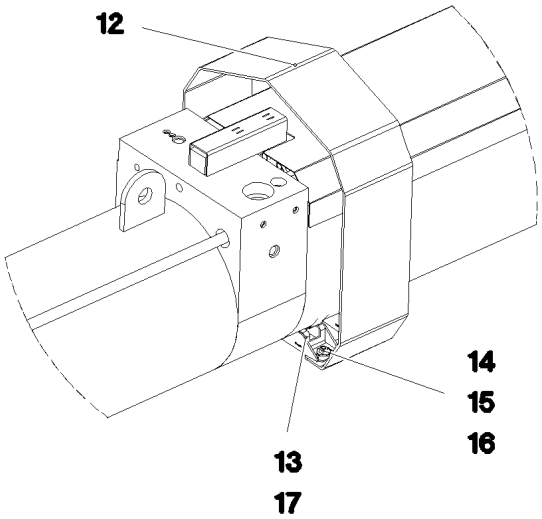

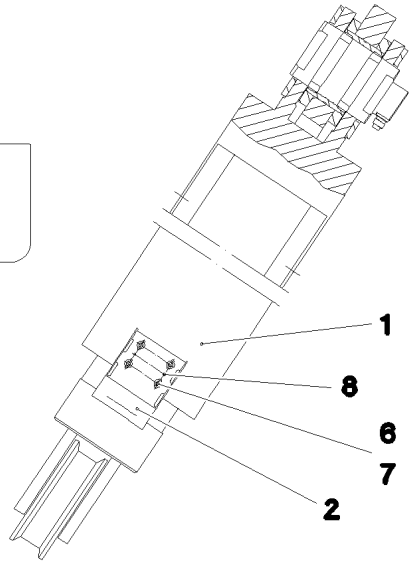

Pos. 500

Pos.	Item	Quantity	Description	Bezeichnung
1	10489927	1	TILT-BACK SUPPORT 380/300-1500 SPF ⇨ ❑ 1138	RUECKFALLSTUETZE
2	965755308	1	BRACKET WELDED CONST. FE//ZNNI8//CN/	KONSOLE SCHWK.
3	979312308	2	AXLE HOLDER 15X330X330 S690QL SPF	ACHSHALTER
4	10653030	1	FORCE MEASURING AXLE 0-3400KN ROSTF	KRAFTMESSACHSE
5	4600785	12	HEX SCREW ISO 4017 M24X50 10.9 FLZN SP	SECHSKANTSCHRAUBE
6	11651612	4	HEX SCREW ISO 4017 M8X16 8.8 480H SPF	SECHSKANTSCHRAUBE
7	11140469	4	WASHER ISO 7093-1 8 200HV 480H SPF	SCHEIBE
8	431103708	2	CLOSE TOLERANCE GROOVED PIN ISO 874	PASSKERBSTIFT
9	410101308	2	HEX NUT AEHNL.ISO 8675 B M18X1 8 A3C	SECHSKANTMUTTER
10	97012507	1	PLATE 2X1980X577 DC01 RAL 1007	BLECH
11	12102696	4	BUTTON HEAD SCREW AEHNL.ISO 7380-2	HALBRUNDKOPFSCHRAUBE
12	97019095	2	ROPE DEFLECTOR PLATE 6X1810X200 S7	SEILABWEISBLECH
13	10355007	4	SWIVEL BOLT BRACKET CLAMP 407-417/41	GELENKBANDKONSOLENSCHE
14	11642358	8	HEX SCREW ISO 4017 M10X30 8.8 FLZN SP	SECHSKANTSCHRAUBE
15	12102695	8	HEX NUT ISO 4032 M10 8 ZNNI-480H SPF	SECHSKANTMUTTER
16	11658580	16	WASHER DIN 7349 10,5 200HV-St FLZN SPF	SCHEIBE
17	10562617	2	SOCKET HEAD SCREW ISO 4762 M10X100 8	ZYLINDERSCHRAUBE
500	967305108	1	EL.EQUIPMENT SAFETY RETAINER	ELEKTRIK S-RUECKHALTESIC
(151)	10354584	2	INDUCTIVE SENSOR BERUEHRUNGSLOS	INDUKTIVSENSOR

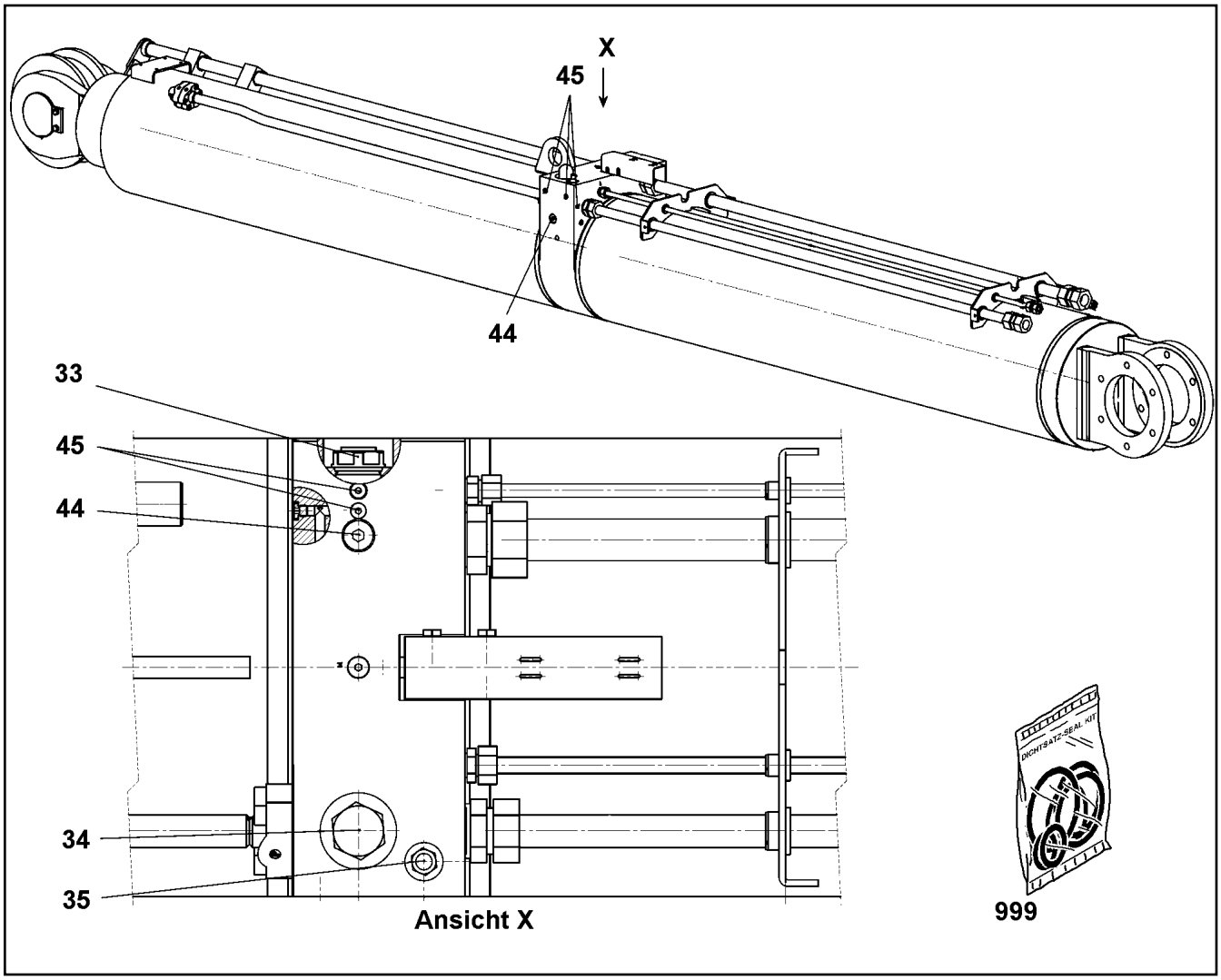

Pos.	Item	Quantity	Description	Bezeichnung
15	477704008	4	STOPPER PLUG VSTI1/4"ED CR6-FREI	BLINDSTOPFEN
33	10664321	1	NON-RETURN VALVE 350BAR 300L/MIN	RUECKSCHLAGVENTIL
34	11005469	1	PRESSURE LIMITING VALVE	DRUCKBEGRENZUNGSVENTIL
35	11005475	1	PRESSURE LIMITING VALVE	DRUCKBEGRENZUNGSVENTIL
44	477704508	2	STOP PLUG VSTIM22X1,5ED CR6-FREI	STOPFEN
45	477705508	6	STOPPER PLUG VSTIM10X1ED CR6-FREI	BLINDSTOPFEN
999	11005477	1	DS RELAPSE SUPPORT	DS RUECKFALLSTUETZE

Pos.	Item	Quantity	Description	Bezeichnung
6	966265208	1	CABLE DRUM COMPL. ⇨ ❑ 1140	LEITUNGSTROMMEL KPL.
9	966792108	1	TERMINAL BOX CPL. S1910 ⇨ ❑ 1141	KLEMMKASTEN KPL.
10	966417508	1	SENSOR ASSEMBLY	GEBERANBAU
(1)	10802057	1	ANGLE TRANSMITTER 360° LSB PL:D SPF	WINKELGEBER

Pos.	Item	Quantity	Description	Bezeichnung
10	966808408	1	LEAD W1911A	LEITUNG
151	10813237	1	CABLE DRUM 150M SPF	KABELTROMMEL
(5)	10467392	1	STRAIN	SPERRE
(12)	10046941	1	HANDLE	HANDGRIFF
154	420050108	9	WASHER ISO 7089 3 MS	SCHEIBE
170	10815125	1	WALL OUTLET 43-POL	WANDSTECKDOSE
171	10815121	1	FLANGE SEAL GR.28	FLANSCHDICHTUNG
172	692405308	1	DUST CAP 1 3/4-18NS METALL	STAUBKAPPE
173	10877630	1	TERMINAL HOUSING CA AL NIP 2K PUR	ENDGEHAEUSE
265	870002808	0.01	SEALANT A80MR HYLOMAR	DICHTMITTEL
266	10876399	4	HEX NUT DIN 985 M3 8 480H SPF	SECHSKANTMUTTER
268	408400801	4	PAN-HEAD SCREW ISO 7045 M3X20 4.8 A2	FLACHKOPFSCHRAUBE
284	10875696	1	CABLE GLAND M32X1,5X15-25 MS	KABELVERSCHRAUBUNG
285	602606808	1	REDUCTION M40X1,5/M32X1,5 MS	REDUKTION
423	602501308	1	VENTILATION SCREW G1/2"X30 POLYAMID	ENTLUEFTUNGSSCHRAUBE

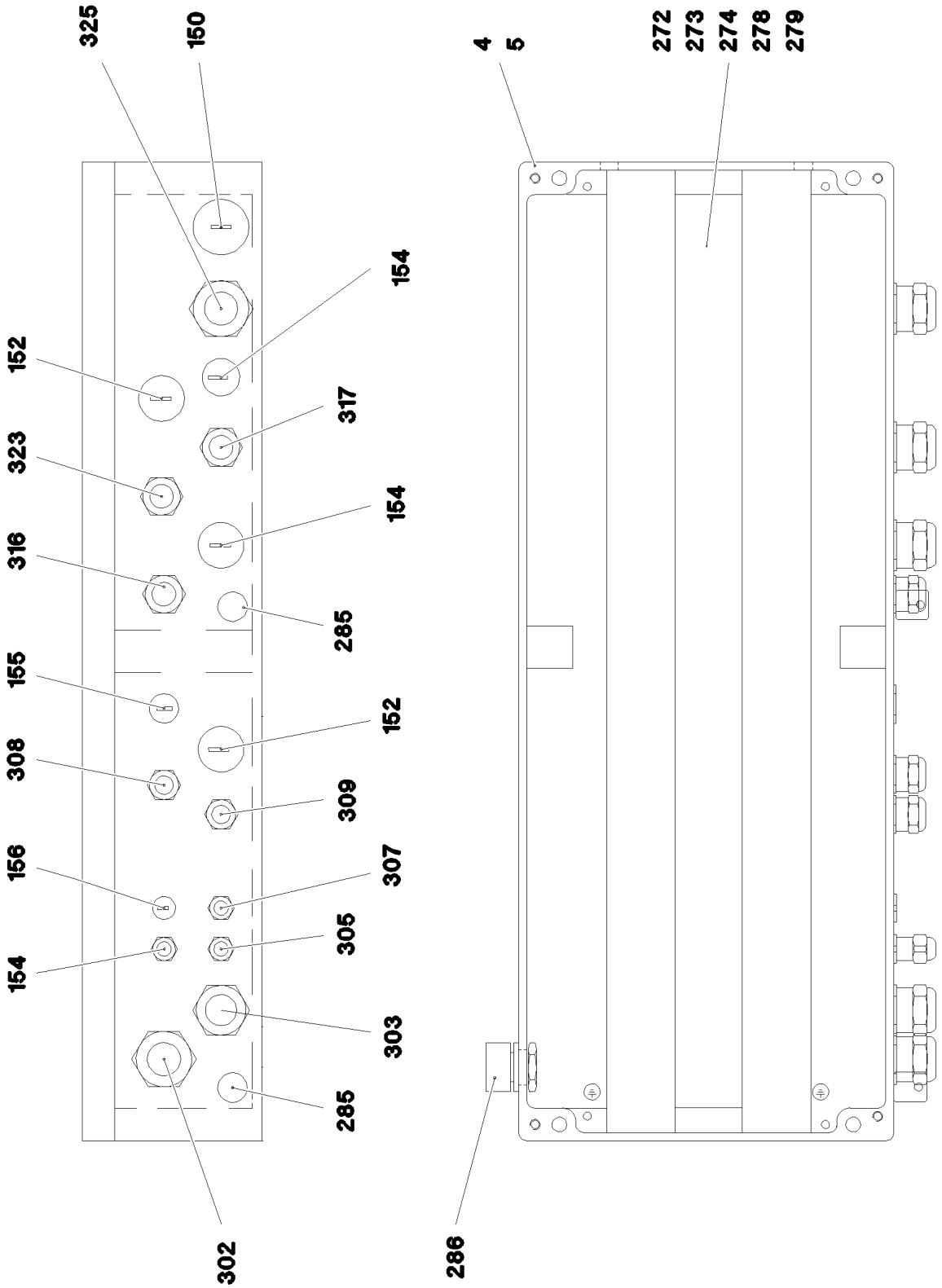

15.3.2023 071496 LIEBHERR	**etk_en_de_098406_LR 13000** **TERMINAL BOX CPL.** **KLEMMKASTEN KPL.**	1141 (1/2) **966792108**

Pos.	Item	Quantity	Description	Bezeichnung
4	97010005	1	SIGN S1910 ALU	SCHILD
5	975221708	1	EMPTY CASING 230X600X110X0 AL	LEERGEHAEUSE
16	602794608	4	END ANGLE	ENDWINKEL
17	10286353	2	COVER	DECKEL
150	602425208	1	SCREW PLUG M32X1,5 MS	VERSCHLUSSSCHRAUBE
152	602425108	2	SCREW PLUG M25X1,5 MS	VERSCHLUSSSCHRAUBE
154	602425008	2	SCREW PLUG 15 M20X 1,5 MS	VERSCHLUSSSCHRAUBE
155	602424908	1	SCREW PLUG M16X1,5 MS	VERSCHLUSSSCHRAUBE
156	602425508	1	SCREW PLUG M12X1,5 MS	VERSCHLUSSSCHRAUBE
272	10875643	4	WASHER ISO 7093-1 5 200HV 480H SPF	SCHEIBE
273	553168708	4	SHEET-METAL SCREW ISO 7049 ST4,8X13 S	BLECHSCHRAUBE
274	602736008	4	SUPPORT TRESTLE	AUFLAGEBOCK
278	602106708	1.16	TOP HAT RAIL 35X27X7,3X1	HUTSCHIENE
279	10286354	88	TERMINAL/CLAMP 6,3/2,8X0,8MM²	KLEMME
285	602501208	2	WATER DRAIN PLUG M12 PA6G SPF	ENTWAESSERUNGSSTOPFEN
286	10488662	1	VENTILATION SCREW POLYAMID	ENTLUEFTUNGSSCHRAUBE
302	966792408	1	LEAD W1909	LEITUNG
303	966793608	1	LEAD W1910	LEITUNG
304	966793908	1	LEAD W1919	LEITUNG
305	966794008	1	LEAD W1920	LEITUNG
307	966794208	1	LEAD W1917	LEITUNG
308	966916508	1	LEAD W1923	LEITUNG
309	966794408	1	LEAD W1913A	LEITUNG
316	966794508	1	LEAD W1921	LEITUNG
317	966794708	1	LEAD W1927	LEITUNG
323	966794608	1	LEAD W1915	LEITUNG
325	966794908	1	LEAD W1911	LEITUNG

Pos.	Item	Quantity	Description	Bezeichnung
4	966086308	1	ADDITIONAL HYDR.S PIVOT SECTI. ⇨ ❑ 1144	ZUSATZHYDRAULIK S-ANLENK

15.3.2023
068940

LIEBHERR

etk_en_de_098406_LR 13000

ADDITIONAL HYDR.S PIVOT SECTI.
ZUSATZHYDRAULIK S-ANLENKSTUECK

1144 (1/4)

966086308

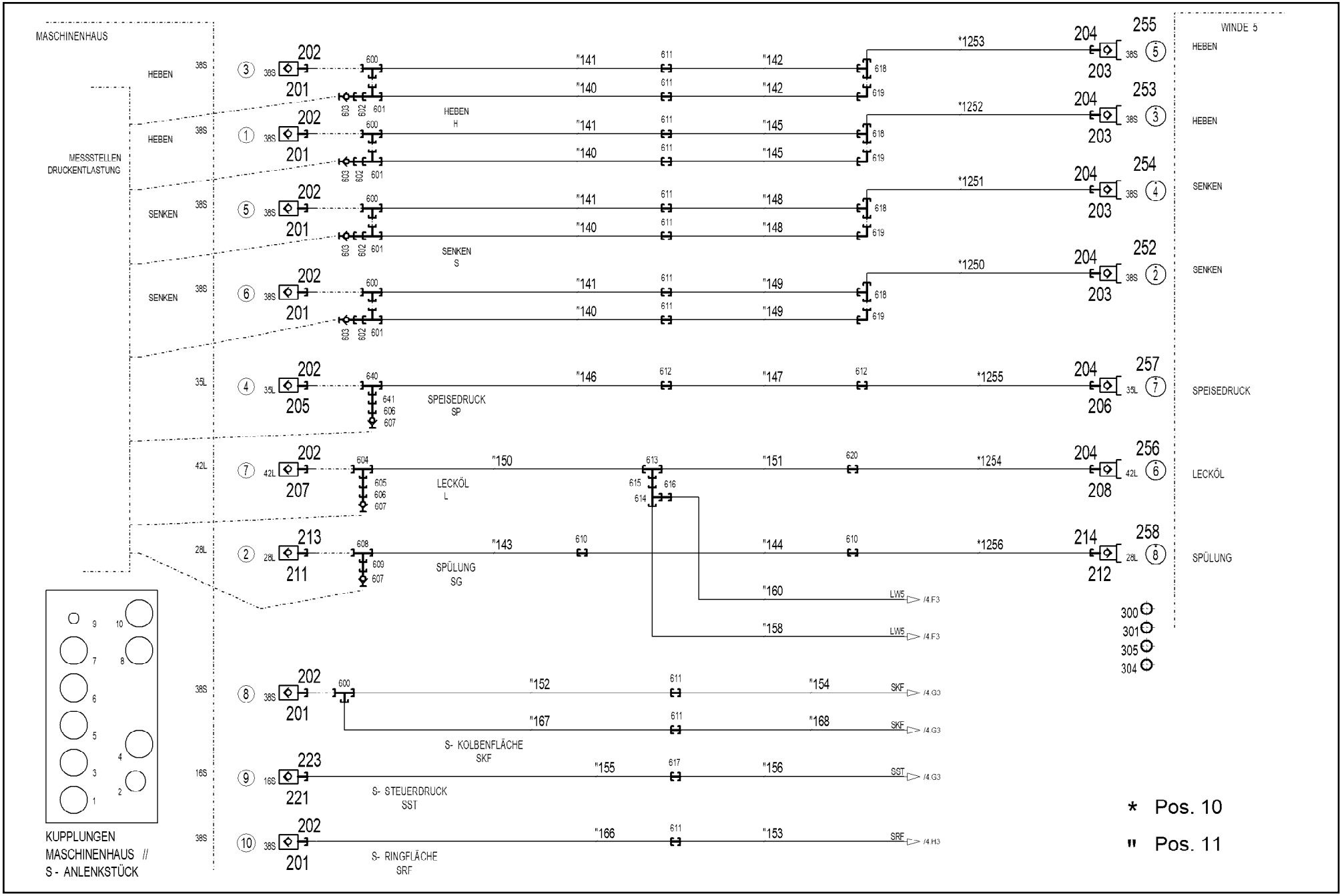

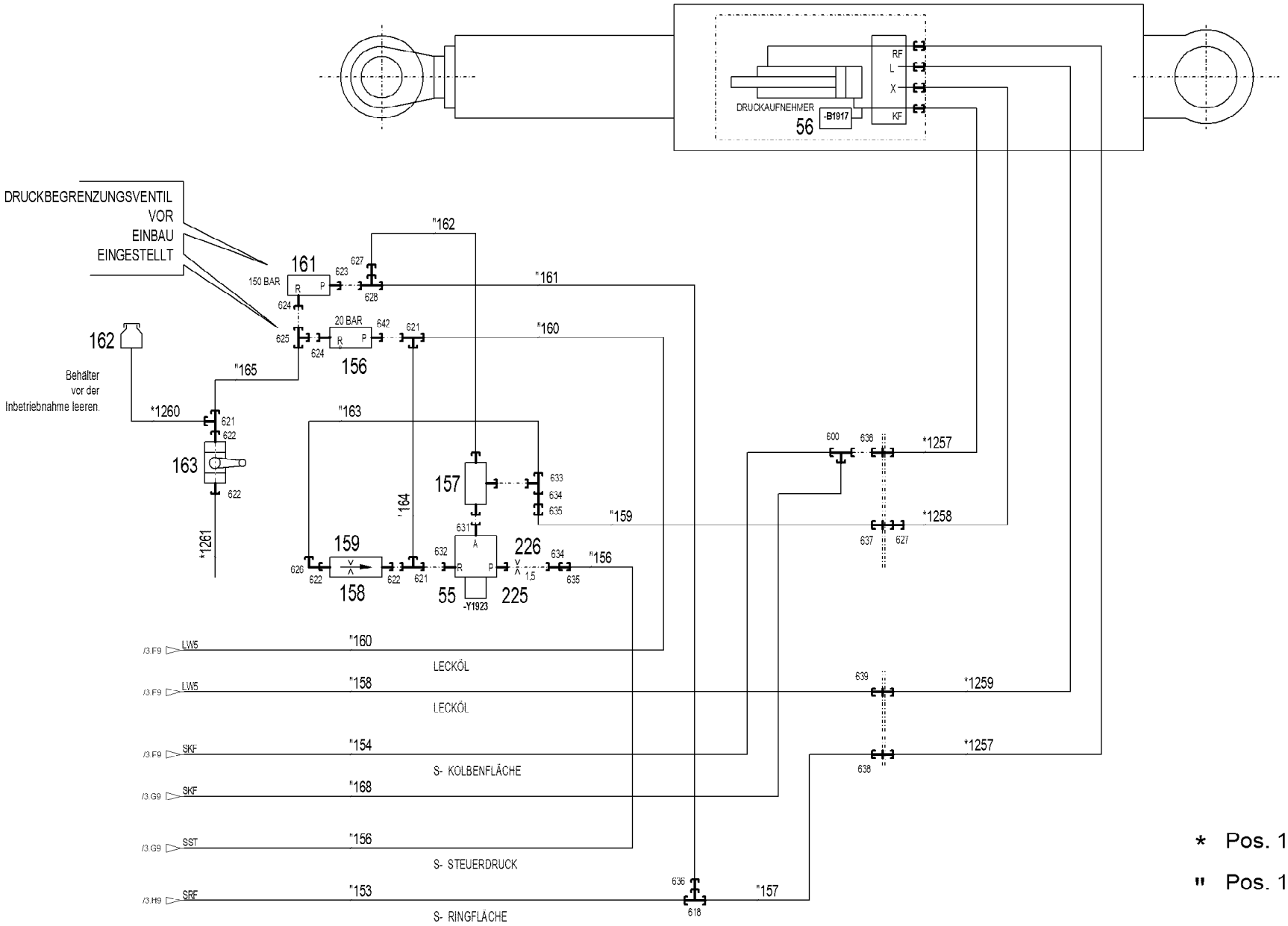
DRUCKAUFNEHMER
56
-B1917
RF
L
X
KF
DRUCKBEGRENZUNGSVENTIL
VOR
EINBAU
EINGESTELLT
161
150 BAR
162
Behälter
vor der
Inbetriebnahme leeren.
20 BAR
156
163
157
159
158
226
55
225
-Y1923
"162
"161
"160
"165
"163
"164
"159
"156
*1260
*1261
*1257
*1258
*1259
LECKÖL
LECKÖL
S- KOLBENFLÄCHE
S- STEUERDRUCK
S- RINGFLÄCHE
LW5
SKF
SST
SRF
* Pos. 10
" Pos. 11

Pos.	Item	Quantity	Description	Bezeichnung
10	966219208	1	HOSE LINES GRATING-WINCH ⇨ ❑ 1148	SCHLAUCHLEITUNGEN GITTER
11	966219308	1	PIPELINES S PIVOT SECTION GITTER WIND ⇨ ❑ 1149	ROHRLEITUNGEN S-ANLENKS
55	511444408	1	DIRECTIONAL CONTROL VALVE 3/2 350BA ⇨ ❑ 467	WEGEVENTIL
56	10816185	1	PRESSURE SENSOR 0-400/400 BAR LSB PL:	DRUCKAUFNEHMER
156	11211592	1	PRESSURE LIMITING VALVE pv=20BAR pma	DRUCKBEGRENZUNGSVENTIL
157	511451908	1	SHUTTLE VALVE 350BAR CR6-FREI	WECHSELVENTIL
158	510671108	1	FILTER CARTRIDGE 0,005m³/min 25µm	FILTERPATRONE
159	511048708	1	NOZZLE 0,4 M5X9 CUZN39PB3	DUESE
161	511417708	1	PRESSURE LIMITING VALVE pmax=700BAR ⇨ ❑ 1152	DRUCKBEGRENZUNGSVENTIL
162	96028333	1	EXPANSION TANK CPL. ⇨ ❑ 44	AUSGLEICHSBEHAELTER KPL.
163	510696008	1	BALL VALVE DN8-1/4" MS	KUGELHAHN
201	511512208	6	COUPLING SLEEVE B8 38-S	KUPPLUNGSMUFFE
202	12102190	8	HEX CAP NUT BGR.8 M 79X4 PA 6 SPF	VERSCHLUSSMUTTER
203	511512308	4	COUPLING PLUG B8 38-S	KUPPLUNGSSTECKER
204	12102189	6	SCREW PLUG BGR.8 M 79X4 PA 6 SPF	VERSCHLUSSSCHRAUBE
205	511518408	1	COUPLING SLEEVE B8 35-L	KUPPLUNGSMUFFE
206	511518508	1	COUPLING PLUG B8 35-L	KUPPLUNGSSTECKER
207	10675113	1	COUPLING SLEEVE B8 42-L A3C	KUPPLUNGSMUFFE
208	10675114	1	COUPLING PLUG B8 42-L A3C	KUPPLUNGSSTECKER
211	511501008	1	COUPLING SLEEVE B6 28-L	KUPPLUNGSMUFFE
212	511501108	1	COUPLING PLUG B6 28-L	KUPPLUNGSSTECKER
213	12102188	1	HEX CAP NUT BGR.6 M 54X4 PA 6 SPF	VERSCHLUSSMUTTER
214	12102187	1	SCREW PLUG BGR.6 R D54X4 PA 6 SPF	VERSCHLUSSSCHRAUBE
221	511505908	1	COUPLING SLEEVE B3 16-S	KUPPLUNGSMUFFE
223	10466915	1	HEX CAP NUT RD36X3 SPF	VERSCHLUSSMUTTER
225	949864108	1	SCREW-ON CONNECTION	EINSCHRAUBSTUTZEN
226	511060808	1	NOZZLE 1,5 M10X10 ST	DUESE
252	97044172	1	TRAILER 25X25 ALMG3 H111 BEZ.2	ANHAENGER
253	97044210	1	TRAILER 25X25 ALMG3 H111 BEZ.3	ANHAENGER
254	97044211	1	TRAILER 25X25 ALMG3 H111 BEZ.4	ANHAENGER
255	97044212	1	TRAILER 2X25X25 ALMG3 H111 BEZ.5	ANHAENGER
256	97044213	1	TRAILER 2X25X25 ALMG3 H111 BEZ.6	ANHAENGER
257	97044214	1	TRAILER 2X25X25 ALMG3 H111 BEZ.7	ANHAENGER
258	97044215	1	TRAILER 2X25X25 ALMG3 H111 BEZ.8	ANHAENGER
300	710101805	5	SEALING RING DIN 7603 A52X60X2,5 CU	DICHTRING
301	710107608	1	SEALING RING DIN 7603 A48X55X2 CU	DICHTRING
304	12101869	7	KEY RING 25X1,5 ST FE/ZN8/CN	SCHLUESSELRING
305	710107208	1	SEALING RING DIN 7603 A38X44X2 CU	DICHTRING
600	472331908	6	FITTING ELSD38-S CR6-FREI	VERSCHRAUBUNG
601	482431814	4	FITTING ISO 8434 ET 38S CR6-FREI	VERSCHRAUBUNG
602	475408108	4	FITTING REDSD38/6-S CR6-FREI	VERSCHRAUBUNG
603	475601508	4	TEST POINT FITTING BMA3 6S CR6-FREI	MESSANSCHLUSS
604	7367986	1	FITTING EL 42L CR6-FREI	VERSCHRAUBUNG
605	475431708	1	FITTING RED 42/18L CR6-FREI	VERSCHRAUBUNG
606	475430308	2	FITTING REDSD18/10-L CR6-FREI	VERSCHRAUBUNG
607	510629008	3	TEST POINT FITTING VKA3 10LM16X1,5 CR6	MESSANSCHLUSS
608	7407120	1	FITTING EL 28L CR6-FREI	VERSCHRAUBUNG
609	475435408	1	FITTING REDSDN28/10-L CR6-FREI	VERSCHRAUBUNG
610	470030808	2	FITTING XG28-L CR6-FREI	VERSCHRAUBUNG
611	470033108	11	FITTING XG38-S CR6-FREI	VERSCHRAUBUNG
612	470033208	2	FITTING XG35-L CR6-FREI	VERSCHRAUBUNG
613	470431408	1	FITTING T 42L CR6-FREI	VERSCHRAUBUNG
614	472300414	1	FITTING EL 15L CR6-FREI	VERSCHRAUBUNG
615	475436608	1	FITTING RED 42/15L CR6-FREI	VERSCHRAUBUNG
616	475431808	1	FITTING RED 15/12L CR6-FREI	VERSCHRAUBUNG

Pos.	Item	Quantity	Description	Bezeichnung
617	470032708	1	FITTING XG16-S CR6-FREI	VERSCHRAUBUNG
618	470433008	5	FITTING XT38-S CR6-FREI	VERSCHRAUBUNG
619	472531808	4	FITTING EWSD38-S CR6-FREI	VERSCHRAUBUNG
620	470030908	1	FITTING XG42-L CR6-FREI	VERSCHRAUBUNG
621	247128602	3	L NECK EL 12L M18X1,5 CR6-FREI	L-STUTZEN
622	471035308	4	FITTING XGE12-LR-ED1/4" CR6-FREI	VERSCHRAUBUNG
623	471033208	1	FITTING XGE16-SR-ED CR6-FREI	VERSCHRAUBUNG
624	471903808	2	FITTING EGE 12L G1/2 CR6-FREI	VERSCHRAUBUNG
625	470430408	1	FITTING T 12L CR6-FREI	VERSCHRAUBUNG
626	247117702	1	SWIVEL ELBOW EW 12L M18X1,5 CR6-FREI	WINKELSTUTZEN
627	475433308	2	FITTING REDSD16/12-S CR6-FREI	VERSCHRAUBUNG
628	7407098	1	FITTING EL 16S CR6-FREI	VERSCHRAUBUNG
631	471900508	1	FITTING EGE 12S G3/8A CR6-FREI	VERSCHRAUBUNG
632	471901208	1	FITTING EGESD12-LR-WD CR6-FREI	VERSCHRAUBUNG
633	482431414	1	FITTING ISO 8434 ET 12S CR6-FREI	VERSCHRAUBUNG
634	470010308	2	FITTING SNV12-S CR6-FREI	VERSCHRAUBUNG
635	475032508	2	FITTING XGR16/12-S CR6-FREI	VERSCHRAUBUNG
636	475434208	1	FITTING REDSD38/16-S CR6-FREI	VERSCHRAUBUNG
637	474032608	1	FITTING XSV16-S CR6-FREI	VERSCHRAUBUNG
638	474033008	2	FITTING XSV38-S CR6-FREI	VERSCHRAUBUNG
639	474030508	1	FITTING XSV15-L CR6-FREI	VERSCHRAUBUNG
640	482330814	1	FITTING ISO 8434 EL 35L CR6-FREI	VERSCHRAUBUNG
641	475431208	1	FITTING REDSD35/18-L CR6-FREI	VERSCHRAUBUNG
642	471034808	1	FITTING GE 12L G1/2 CR6-FREI	VERSCHRAUBUNG

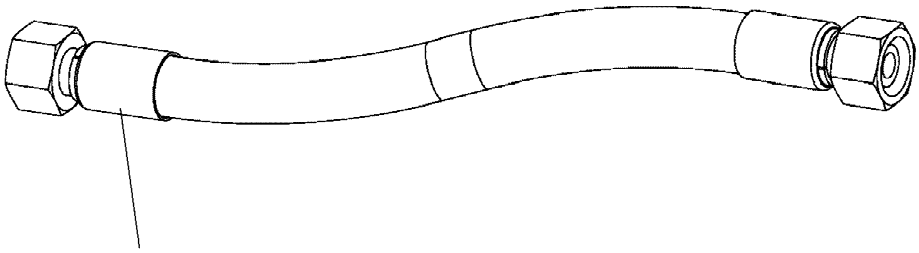

Schlauchnummer
Hose number
Numéro de flexible
Número de flexible
Номера шланга

Die Schlauchnummern auf den Schläuchen entsprechen den Positionen in der Schlauchliste.

The hose numbers from the hoses are in accordance with the items in the hose list.

Les numéros indiqués sur les flexibles correspondent aux repères de la nomenclature des flexibles.

Los números indicados en los flexibles corresponden a las posiciones de la lista de flexibles.

Нанесенные на шлангах номера соответствуют позициям в перечне.

Pos.	Item	Quantity	Description	Bezeichnung
1250	966733608	1	HOSE CPL. 6ST 38X1270	SCHLAUCH KPL.
1251	966733708	1	HOSE CPL. 6ST 38X1430	SCHLAUCH KPL.
1252	966733808	1	HOSE CPL. 6ST 38X1390	SCHLAUCH KPL.
1253	966733908	1	HOSE CPL. 6ST 38X1540	SCHLAUCH KPL.
1254	966683108	1	HOSE CPL. FLEXIT-1T24 38X1750	SCHLAUCH KPL.
1255	966734008	1	HOSE CPL. 1SN 32X1750	SCHLAUCH KPL.
1256	926970408	1	HOSE CPL. 1SN 25X2000	SCHLAUCH KPL.
1257	966734108	2	HOSE CPL. F6000 31X1330	SCHLAUCH KPL.
1258	966380408	1	HOSE CPL. 2SN 10X1340	SCHLAUCH KPL.
1259	966864808	1	HOSE CPL. 2SN 12X1440	SCHLAUCH KPL.
1260	929351908	1	HOSE CPL. 2TE 8X340	SCHLAUCH KPL.
1261	966867208	1	HOSE CPL. 2TE 8X140	SCHLAUCH KPL.

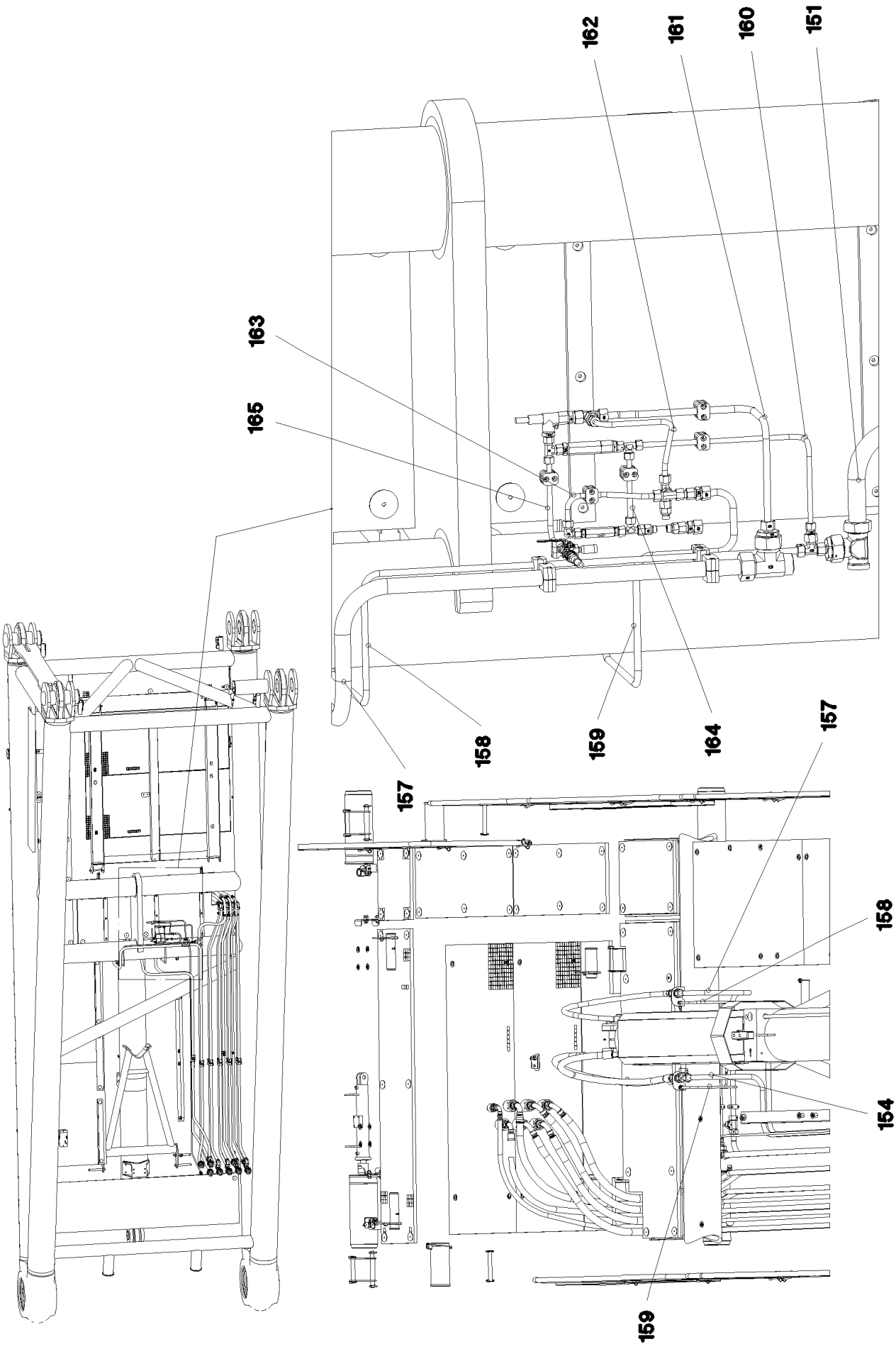

15.3.2023 071519	**etk_en_de_098406_LR 13000**	❑ 1149 (1/3)
LIEBHERR	**PIPELINES S PIVOT SECTION** **ROHRLEITUNGEN S-ANLENKSTUECK**	**966219308**

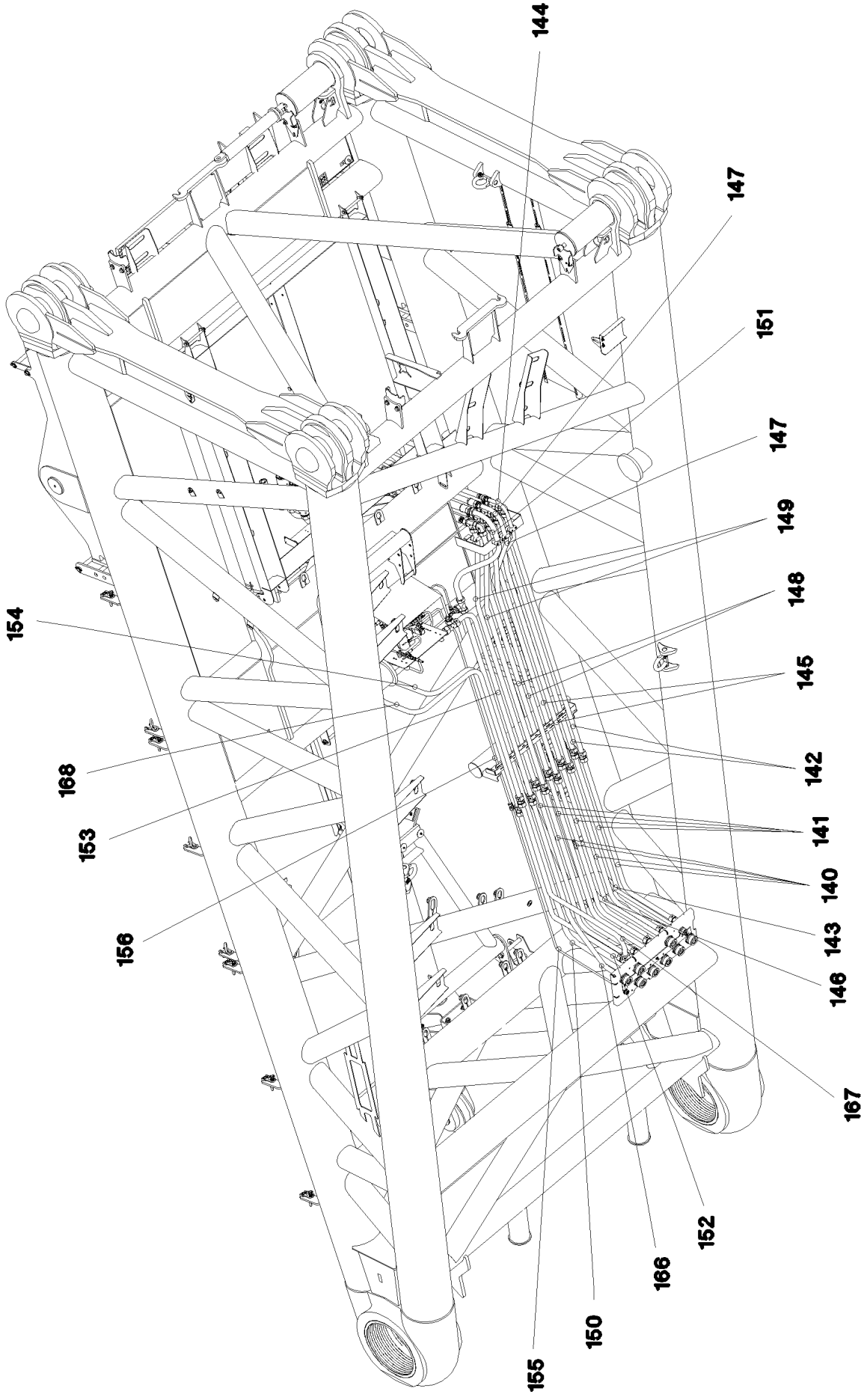

15.3.2023 071520 LIEBHERR	**etk_en_de_098406_LR 13000** **PIPELINES S PIVOT SECTION** **ROHRLEITUNGEN S-ANLENKSTUECK**	❑ 1150 (2/3) **966219308**

Pos.	Item	Quantity	Description	Bezeichnung
140	966664708	4	PIPE COMPL. 38X5X1855 MUTTER 38S/STA	ROHR KPL.
141	966664808	4	PIPE COMPL. 38X5X2016 MUTTER 38S/STA	ROHR KPL.
142	966664908	2	PIPE COMPL. 38X5X2456 MUTTER 38S/STA	ROHR KPL.
143	966665008	1	PIPE COMPL. 28X2X2045 28L - 28L	ROHR KPL.
144	966665108	1	PIPE COMPL. 28X2X2673 28L - 28L	ROHR KPL.
145	966665208	2	PIPE COMPL. 38X5X2461 MUTTER 38S/STA	ROHR KPL.
146	966665308	1	PIPE COMPL. 35X2X2022 35L - 35L	ROHR KPL.
147	966665408	1	PIPE COMPL. 35X2X2672 G35L - G35L	ROHR KPL.
148	966665508	2	PIPE COMPL. 38X5X2472 MUTTER 38S/STA	ROHR KPL.
149	966665608	2	PIPE COMPL. 38X5X2488 MUTTER 38S/STA	ROHR KPL.
150	966665708	1	PIPE COMPL. 42X3X3888 42L - 42L	ROHR KPL.
151	966665808	1	PIPE COMPL. 42X3X1098 G42L - 42L	ROHR KPL.
152	966665908	1	PIPE COMPL. 38X5X1853 MUTTER 38S/STA	ROHR KPL.
153	966666008	1	PIPE COMPL. 38X5X2054 MUTTER 38S/STA	ROHR KPL.
154	966666108	1	PIPE COMPL. 38X5X2573 MUTTER 38S/STA	ROHR KPL.
155	966666208	1	PIPE COMPL. 16X2X2133 16S - 16S	ROHR KPL.
156	966666308	1	PIPE COMPL. 16X2X2209 16S - 16S	ROHR KPL.
157	966666408	1	PIPE COMPL. 38X5X2003 MUTTER 38S/STA	ROHR KPL.
158	966666508	1	PIPE COMPL. 15X1,5X1990 15L - 15L	ROHR KPL.
159	966666608	1	PIPE COMPL. 16X2X1288 16S - 16S	ROHR KPL.
160	966666708	1	PIPE COMPL. 12X1,5X682 12L - 12L	ROHR KPL.
161	966666808	1	PIPE COMPL. 16X2X784 16S - 16S	ROHR KPL.
162	966666908	1	PIPE COMPL. 12X1,5X427 12S - 12S	ROHR KPL.
163	966667008	1	PIPE COMPL. 12X1,5X288 12S - 12L	ROHR KPL.
164	966667108	1	PIPE COMPL. 12X1,5X173 12L - 12L	ROHR KPL.
165	966667208	1	PIPE COMPL. 12X1,5X341 12L - 12L	ROHR KPL.
166	966672908	1	PIPE COMPL. 38X5X1888 MUTTER 38S/STA	ROHR KPL.
167	966673008	1	PIPE COMPL. 38X5X1924 MUTTER 38S/STA	ROHR KPL.
168	966673108	1	PIPE COMPL. 38X5X2851 MUTTER 38S/STA	ROHR KPL.

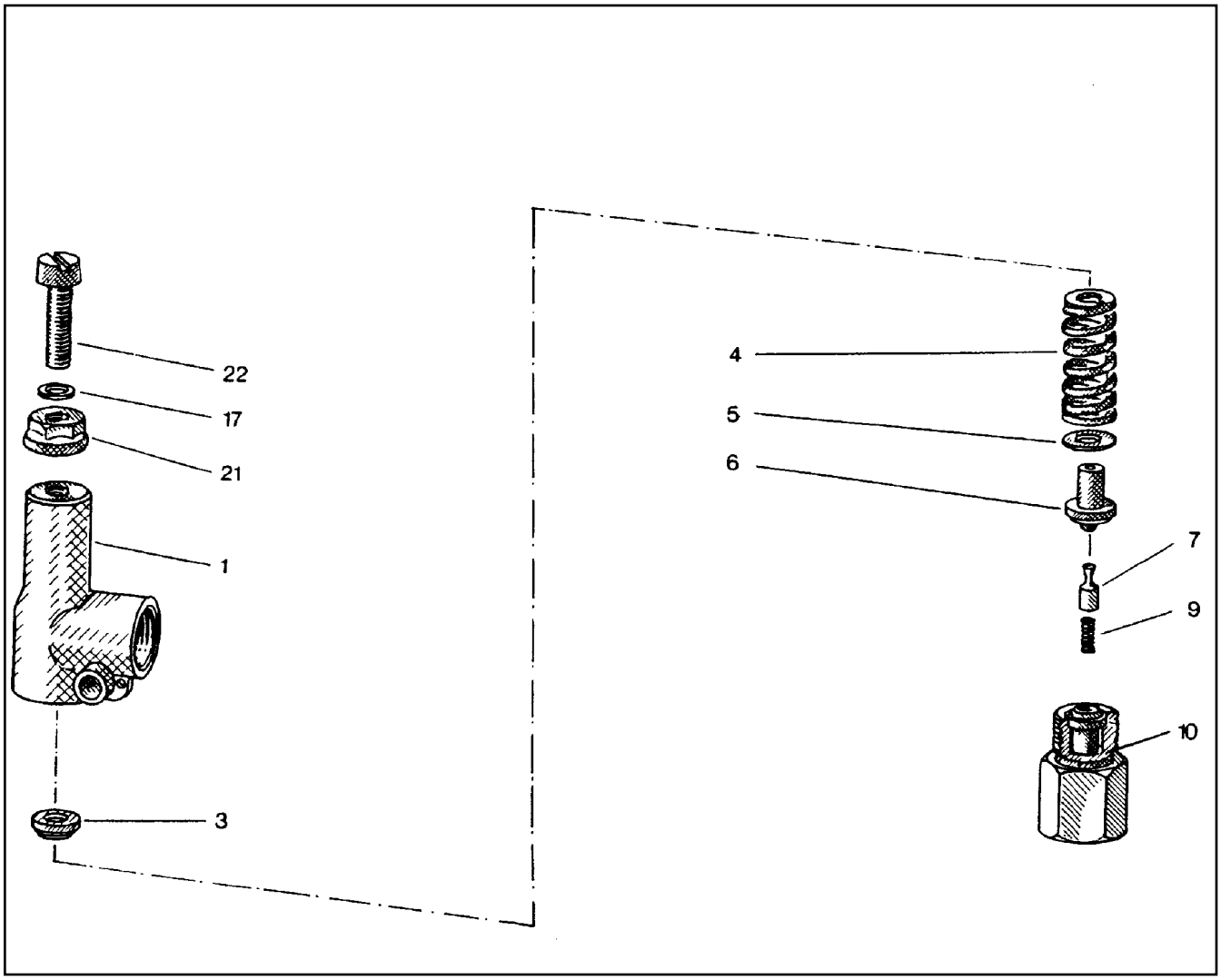

Pos.	Item	Quantity	Description	Bezeichnung
1	510796908	1	HOUSING	GEHAEUSE
3	510797008	1	SPRING SUPPORT	FEDERTELLER
4	511015108	1	COMPRESSION SPRING	DRUCKFEDER
5	510797208	1	WASHER	SCHEIBE
6	510797308	1	SPRING-LOADED PIN	FEDERBOLZEN
7	510797408	1	DAMPING PISTON	DAEMPFUNGSKOLBEN
9	510797508	1	COMPRESSION SPRING	DRUCKFEDER
10	510797608	1	VALVE SEAT	VENTILSITZ
17	510783208	1	SHIM	AUSGLEICHSCHEIBE
21	510741708	1	SEALING NUT M8	DICHTMUTTER
22	510797708	1	SOCKET HEAD SCREW DIN 84 M8X35 5.8	ZYLINDERSCHRAUBE

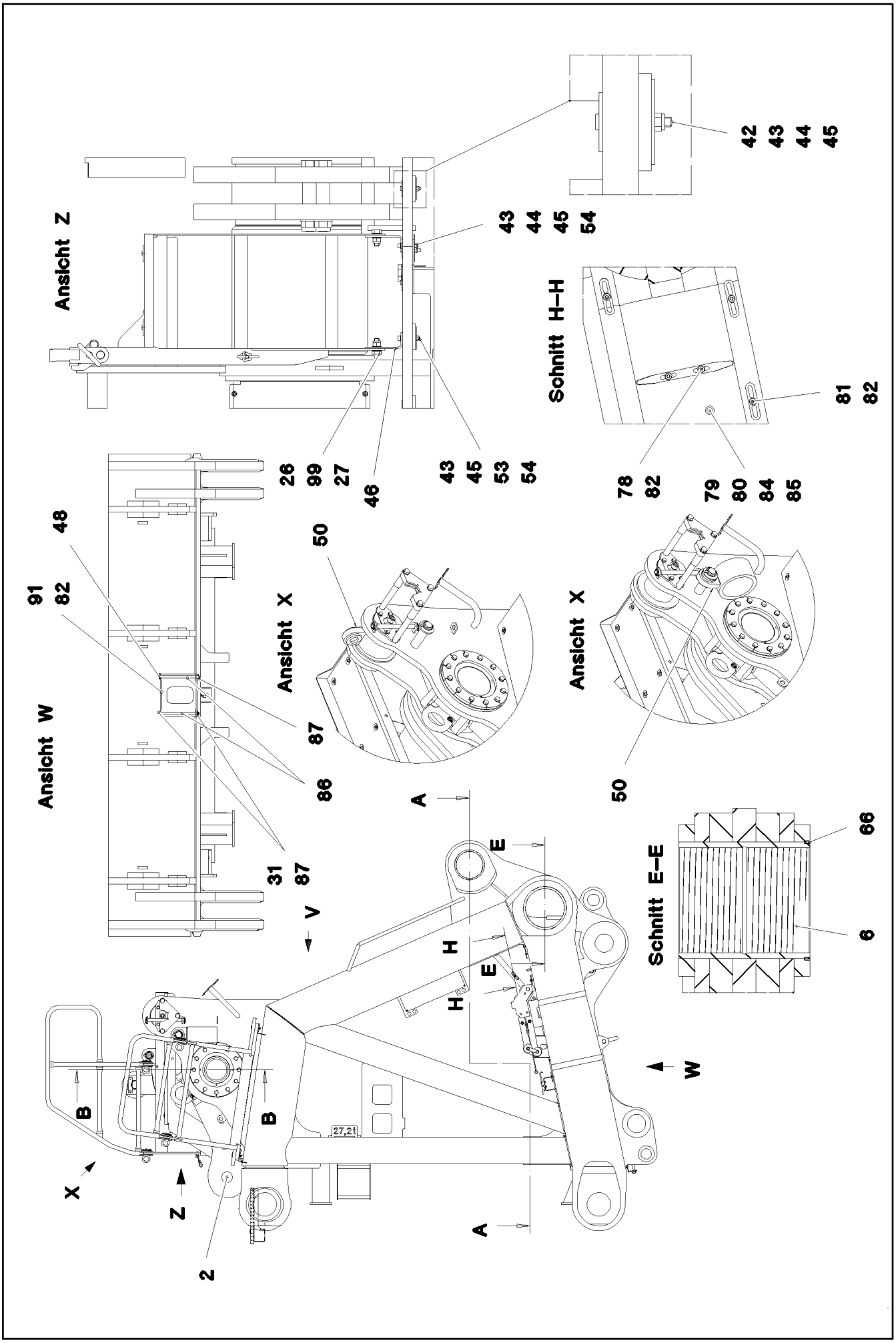

15.3.2023 077334 LIEBHERR	**etk_en_de_098406_LR 13000** **S HEAD SECTION** **S-KOPFSTUECK**	❑ 1153 (1/6) **916332108**

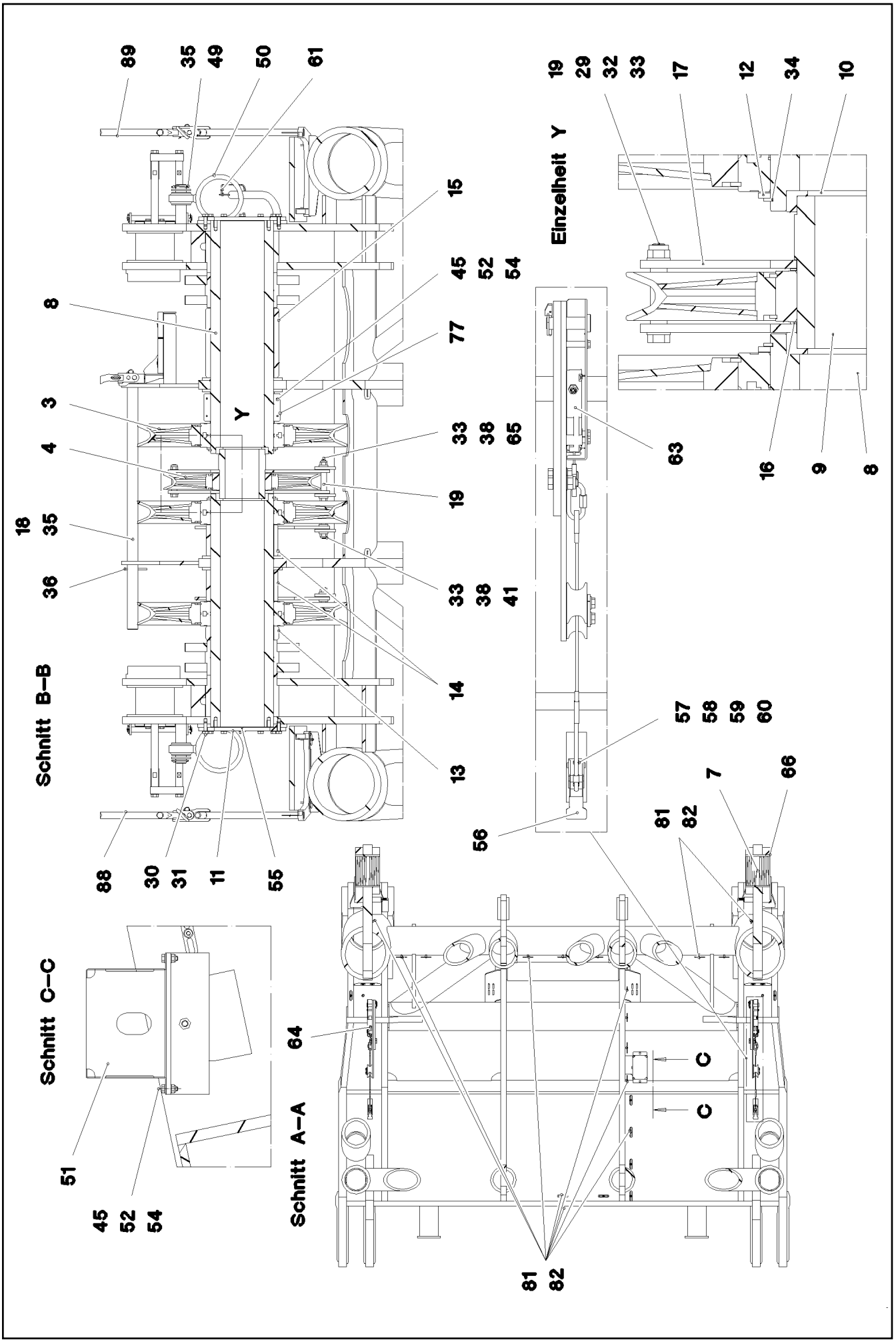
Einzelheit Y
Schnitt B–B
Schnitt C–C
Schnitt A–A
Y
C
C

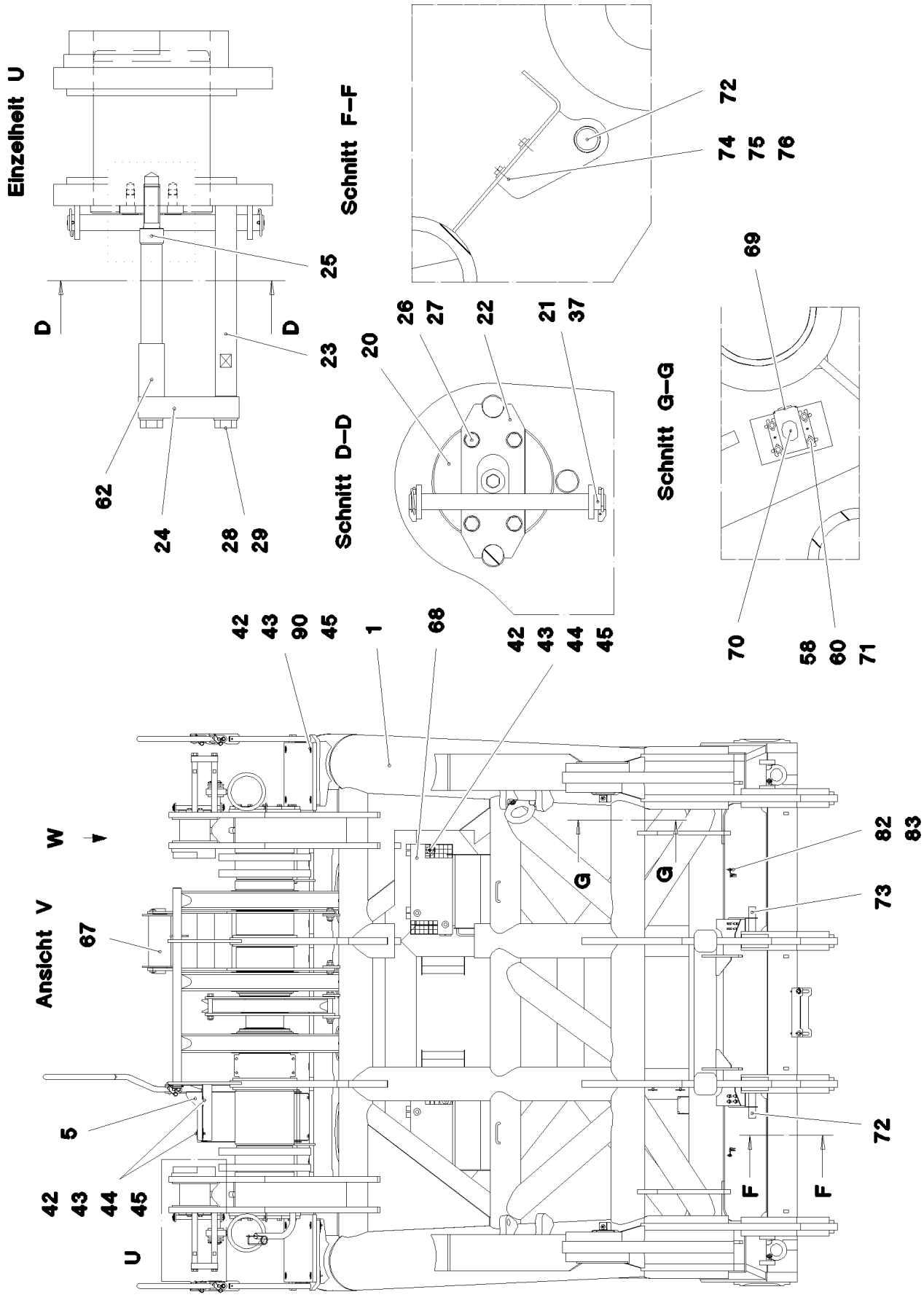

15.3.2023 077336 LIEBHERR	**etk_en_de_098406_LR 13000** **S HEAD SECTION** **S-KOPFSTUECK**	❑ 1155 (3/6) **916332108**

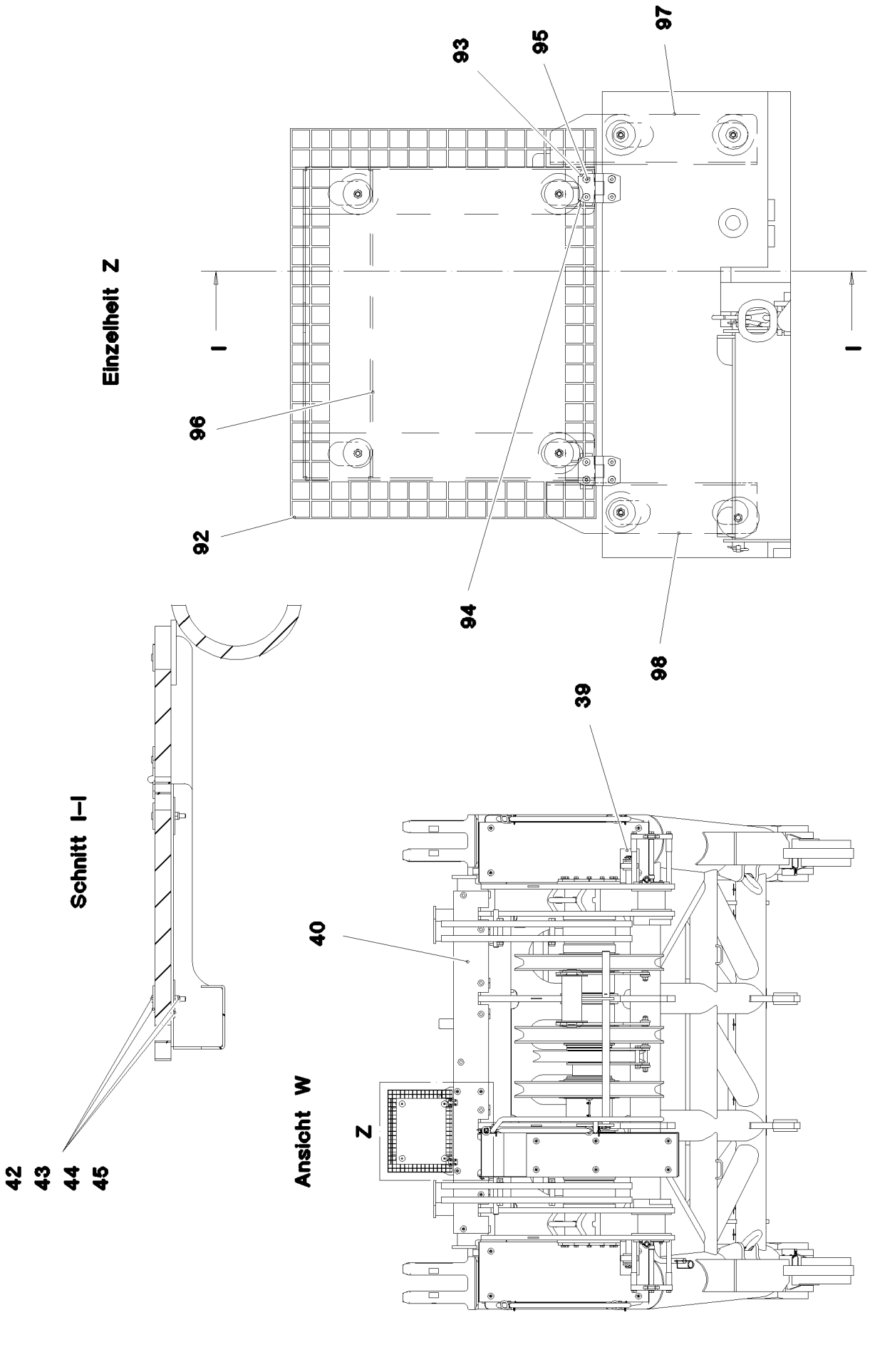
Einzelheit Z
I
I
96
92
93
95
97
94
98
Schnitt I–I
42
43
44
45
39
40
Ansicht W
Z

Pos.	Item	Quantity	Description	Bezeichnung
1	966752308	1	S HEAD SECTION, WELDED CONSTR. RAL 3	S-KOPFSTUECK SCHWK.
2	966467008	2	BRACKET CPL. 1.0M ⇨ ❑ 1159	LASCHE KPL.
3	965376108	3	ROPE PULLEY CPL. ⇨ ❑ 402	SEILROLLE KPL.
4	963310608	1	ROPE PULLEY CPL. SPF	SEILROLLE KPL.
(1)	974259208	1	ROPE PULLEY 790X21.5 S355J2 SPF	SEILROLLE
(2)	746509908	1	ROLLER BEARING 260X340X95	WAELZLAGER
(3)	428011308	2	RETAINING RINGS DIN 471 340X6	SICHERUNGSRING
(4)	7743242	1	HYDRAULIC-TYPE LUBRICAT.NIPPLE DIN 71	KEGELSCHMIERNIPPEL
5	966490908	1	ACCESS COMPL ⇨ ❑ 1160	AUFSTIEG KPL.
6	97004651	2	BUSHING 400X360X450 GZ-CUZN25AL5	BUCHSE
7	97004652	2	BUSHING 280X250X210 GZ-CUZN25AL5	BUCHSE
8	97004653	2	AXLE 380.0X1334 S890QL1	ACHSE
9	97004494	1	AXLE 273.0X286 S770QL SPF	ACHSE
10	97004517	2	PLATE 45X307X307 S690QL SPF	BLECH
11	97004855	2	COVER 20X500X500 S960QL RAL 1007	DECKEL
12	97004853	2	SUPPORTING WASHER 15X411X411 S960Q	STUETZSCHEIBE
13	97004654	1	DISTANCE TUBE 419.0X90 S890QL1 GASN.	DISTANZROHR
14	97004655	2	DISTANCE TUBE 419.0X188 S890QL1 GASN	DISTANZROHR
15	97004656	1	DISTANCE TUBE 419.0X408 S890QL1 GASN	DISTANZROHR
16	939144108	2	RING RD285X4 S315MC FE//ZNNI8//CN//T0	RING
17	97004879	2	PLATE 15X863X765 S355MC RAL 1007	BLECH
18	97004856	1	TUBE 60.3X1430 S355J2H T ZN O	ROHR
19	974030608	2	TUBE 31.8X105 S355J2H FE//ZNNI8//CN//T0	ROHR
20	97004671	2	PIN 240.0X307 35NICRMOV125 SPF	BOLZEN
21	450031408	2	PIN ISO 2340 B30X370X350 ST.37K FE//ZN20	BOLZEN
22	97004673	2	SHEET 15X290X120 S690QL RAL 1007	PLATTE
23	97004674	6	ROD 45.0X394 35NICRMOV125	STANGE
24	97004675	2	FASTENER 40X330X190 S355J2+N RAL 100	HALTERUNG
25	404231101	2	SOCKET HEAD SCREW ISO 4762 M30X80 8.	ZYLINDERSCHRAUBE
26	406603008	10	HEX SCREW ISO 4017 M16X40 10.9 FLZN SP	SECHSKANTSCHRAUBE
27	10289806	12	WASHER ISO 7089 16 300HV FLZN SPF	SCHEIBE
28	4600114	6	HEX SCREW ISO 4017 M24X70 8.8 A3C	SECHSKANTSCHRAUBE
29	10289810	8	WASHER ISO 7089 24 300HV FLZN SPF	SCHEIBE
30	406603908	24	HEX SCREW ISO 4017 M20X50 10.9 FLZN SP	SECHSKANTSCHRAUBE
31	10289808	26	WASHER ISO 7089 20 300HV FLZN SPF	SCHEIBE
32	10878756	1	HEX SCREW ISO 4014 M24X170 8.8 FLZN SP	SECHSKANTSCHRAUBE
33	12226094	4	HEX NUT DIN 985 M24 10 FE//ZNNI8//CN//T0	SECHSKANTMUTTER
34	463001403	2	RETAINING RINGS DIN 471 360X6	SICHERUNGSRING
35	10181899	3	SAFETY PLUG W HINGE-LID 12X75X11,5X6	SICHERHEITSKLAPPSTECKER
36	10180376	1	SPLIT PIN ISO 1234 10X90 St 480H SPF	SPLINT
37	10875870	4	SAFETY PLUG W HINGE-LID 6X42X5,5X32 4	SICHERHEITSKLAPPSTECKER
38	12220085	6	WASHER DIN 7349 25 200HV FLZN SPF	SCHEIBE
39	725804308	2	GRIDIRON T1380X483X30/2 S235JR T ZN K	GITTERROST-P
40	97004676	1	GRIDIRON T2750X280X30/2 S235JR VERZ	GITTERROST-P
41	12219311	2	HEX SCREW ISO 4017 M24X80 8.8 FLZN SP	SECHSKANTSCHRAUBE
42	10100621	32	DISH MOUNTING	TELLERBEFESTIGUNG
43	941138108	34	WASHER DC01 FE//ZNNI8//CN//T0	SCHEIBE
44	10875570	18	SOCKET HEAD SCREW ISO 4762 M8X55 8.8	ZYLINDERSCHRAUBE
45	10875614	32	HEX NUT DIN 985 M8 8 480H SPF	SECHSKANTMUTTER
46	970539508	2	ANGLE 198X70 S355MC FE//ZNNI8//CN//T0	WINKEL
48	10875869	1	SAFETY PLUG W HINGE-LID 5X29X4,7X25 4	SICHERHEITSKLAPPSTECKER
49	10289829	2	WASHER ISO 7089 60 300HV FLZN SPF	SCHEIBE
50	967154908	2	PIVOTING CONNECTION PLATE WELD RAL	ANHAENGELASCHE SCHWK.
51	972908808	1	HOOD 411X555 DC01 FE//ZNNI8//CN//T0	HAUBE
52	10197831	6	HEX SCREW ISO 4017 M8X25 8.8 ZNNI-480	SECHSKANTSCHRAUBE
53	12201166	1	SOCKET HEAD SCREW ISO 4762 M8X60 8.8	ZYLINDERSCHRAUBE
54	12103465	14	WASHER ISO 7089 8 300HV ZNNI-480H SPF	SCHEIBE

Pos.	Item	Quantity	Description	Bezeichnung
55	7743242	2	HYDRAULIC-TYPE LUBRICAT.NIPPLE DIN 71	KEGELSCHMIERNIPPEL
56	704262408	2	CLOSURE HAKEN	HAKENVERSCHLUSS
57	10875527	4	HEX SCREW ISO 4017 M6X18 8.8 480H SPF	SECHSKANTSCHRAUBE
58	12102692	12	HEX NUT DIN 985 M6 8 ZNNI-480H SPF	SECHSKANTMUTTER
59	10197771	4	WASHER ISO 7089 6 200HV ZNNI-480H SPF	SCHEIBE
60	10875648	20	WASHER ISO 7093-1 6 200HV 480H SPF	SCHEIBE
61	433102508	1	RETAINING SPRING 5X122 ISO 2081 FE/ZN8/	SICHERUNGSFEDER
62	976962308	4	TUBE 48,3X3,2X100 S235JRH FE//ZNNI8//CN/	ROHR
63	966470508	1	HOISTING LIMIT SWITCH PRE-ASS. ⇨ ❑ 1161	HUBENDSCHALTER VORM.
64	966470608	1	HOISTING LIMIT SWITCH PRE-ASS. ⇨ ❑ 1162	HUBENDSCHALTER VORM.
65	10878759	1	HEX SCREW ISO 4014 M24X220 8.8 FLZN SP	SECHSKANTSCHRAUBE
67	966532808	1	SAFETY ROLLER CPL. ⇨ ❑ 1163	SCHUTZWALZE KPL.
68	725857508	2	GRIDIRON T640X300X30/2 S235JR T ZN K	GITTERROST-P
69	923570408	2	HOLDER	HALTER
70	976644808	2	PLATE 2X100X90 DC01 FE//ZNNI8//CN//T0	BLECH
71	11644899	8	HEX SCREW ISO 4017 M6X20 8.8 480H SPF	SECHSKANTSCHRAUBE
72	967043508	1	STOP WELDED RECHTS FE//ZNNI8//CN//T0	ANSCHLAG SCHWK.
73	967043608	1	STOP WELDED LINKS FE//ZNNI8//CN//T0	ANSCHLAG SCHWK.
74	11691328	8	HEX SCREW ISO 4017 M10X35 8.8 FLZN SP	SECHSKANTSCHRAUBE
75	10197769	8	HEX NUT DIN 985 M10 8 ZNNI-480H SPF	SECHSKANTMUTTER
76	11658580	16	WASHER DIN 7349 10,5 200HV-St FLZN SPF	SCHEIBE
77	97018262	2	PLATE 4X177X633 S315MC RAL 1007	BLECH
78	955002908	2	PLATE 4X20X247 S315MC FE//ZNNI8//CN//T	BLECH
79	740000608	3	KNOTTED-LINK CHAIN 2.8X39 GALV.VERZ	KNOTENKETTE
80	773947708	2	CHAIN LOCK GALV.VERZ	KETTENVERSCHLUSS
81	953650008	31	CABLE CLAMP DC01 FE//ZNNI8//CN//T0	KABELHALTER
82	12102696	41	BUTTON HEAD SCREW AEHNL.ISO 7380-2	HALBRUNDKOPFSCHRAUBE
83	720014408	2	CABLE CLAMP 4.0 1.4310	KABELHALTER
84	11840501	4	WASHER DIN 7349 8,4 200HV 480H SPF	SCHEIBE
85	11651612	2	HEX SCREW ISO 4017 M8X16 8.8 480H SPF	SECHSKANTSCHRAUBE
86	941369108	2	AXLE RD20X340 S355J2C+C FE//ZNNI8//CN/	ACHSE
87	12100681	3	SPLIT PIN ISO 1234 5X28 ST 480H SPF	SPLINT
88	967665708	1	RAIL PRE-ASS. ⇨ ❑ 1164	GELAENDER VORM.
89	967665808	1	RAIL PRE-ASS. ⇨ ❑ 1165	GELAENDER VORM.
90	12203167	8	SOCKET HEAD SCREW ISO 4762 M8X80 8.8	ZYLINDERSCHRAUBE
91	97030002	1	PLATE 4X444X350 S315MC FE//ZNNI8//CN//T	BLECH
92	725866708	1	GRIDIRON T660X517X30/2 S235JR T ZN K	GITTERROST-P
93	704228108	2	HINGE 35X35X50/180° ST FE//ZN12//B	SCHARNIER
94	953695308	4	THREADED PLATE 8.0 X0 S235JR FE//ZNNI8/	GEWINDEPLATTE
95	10876071	8	COUNTERSUNK SCREW DIN 7991 M6X25 8	SENKSCHRAUBE
96	97083202	1	PLATE 4X537X773 S315MC RAL 1007	BLECH
97	97036890	1	PLATE 4X350X118 S315MC FE//ZNNI8//CN//T	BLECH
98	97036891	1	PLATE 4X355X118 S315MC FE//ZNNI8//CN//T	BLECH
99	10875609	2	HEX NUT DIN 985 M16 8 FLZN SPF	SECHSKANTMUTTER
500	966418708	1	ELECTR. FOR S-HEAD SECTION ⇨ ❑ 1166	ELEKTRIK S-KOPFSTUECK
700	967162508	1	SIGNS S-KOPFSTUECK ⇨ ❑ 1169	BESCHILDERUNG

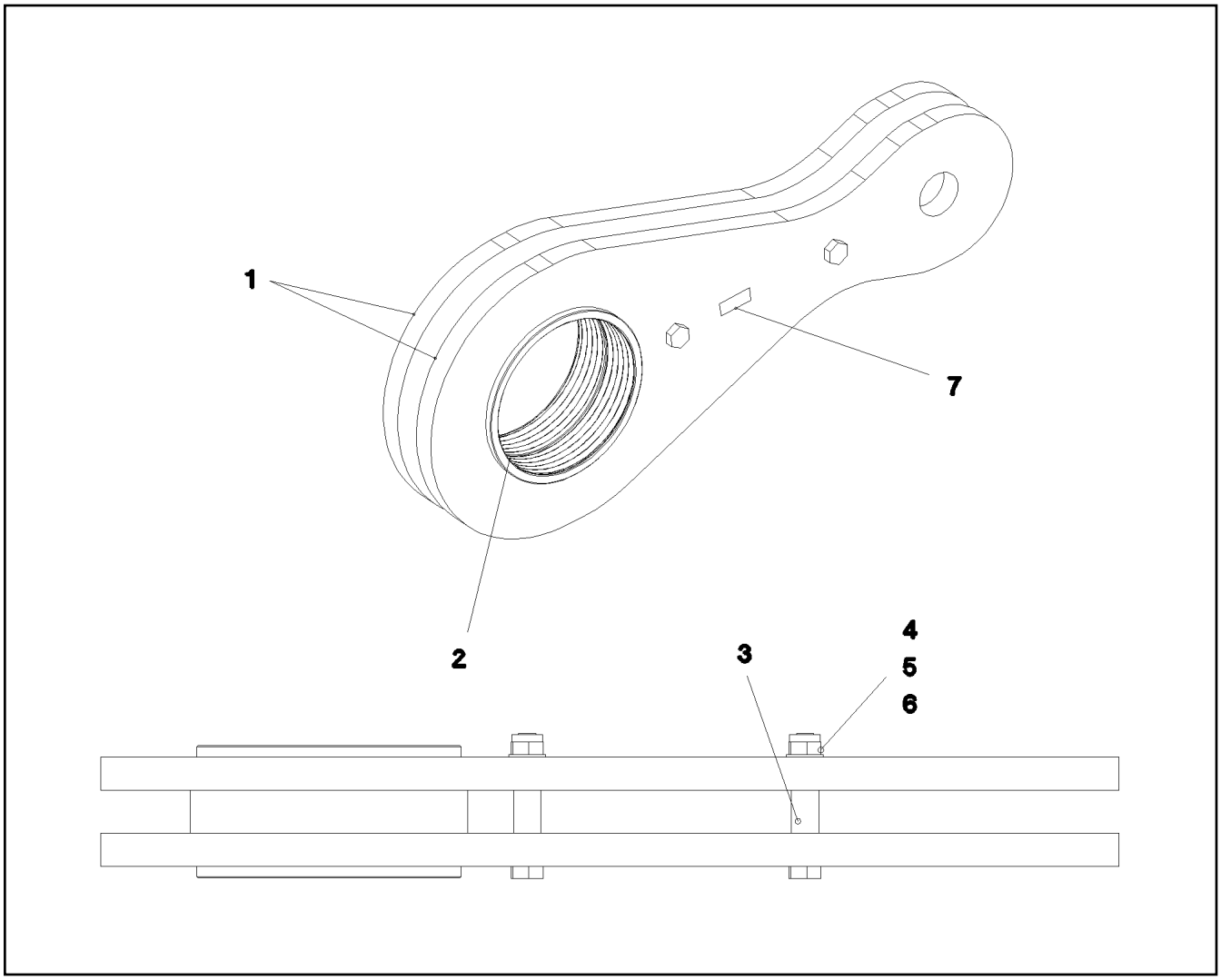

Pos.	Item	Quantity	Description	Bezeichnung
1	966466908	2	BRACKET WITH BOARD 1.0M	LASCHE MIT SCHILD
2	97004425	1	BUSHING 360X420X200 GZ-CUZN25AL5	BUCHSE
3	936034908	2	TUBE 42X3X65 E235+N VERZ	ROHR
4	406213208	2	HEX SCREW ISO 4014 M30X200 10.9 FLZN	SECHSKANTSCHRAUBE
5	10289811	2	WASHER ISO 7089 30 300HV FLZN SPF	SCHEIBE
6	10544161	2	HEX NUT DIN 985 M30 10 FLZN SPF	SECHSKANTMUTTER
7	97139634	2	PLATE ASSEMBLY SCHILD BG SPF	SCHILD BAUGRUPPE

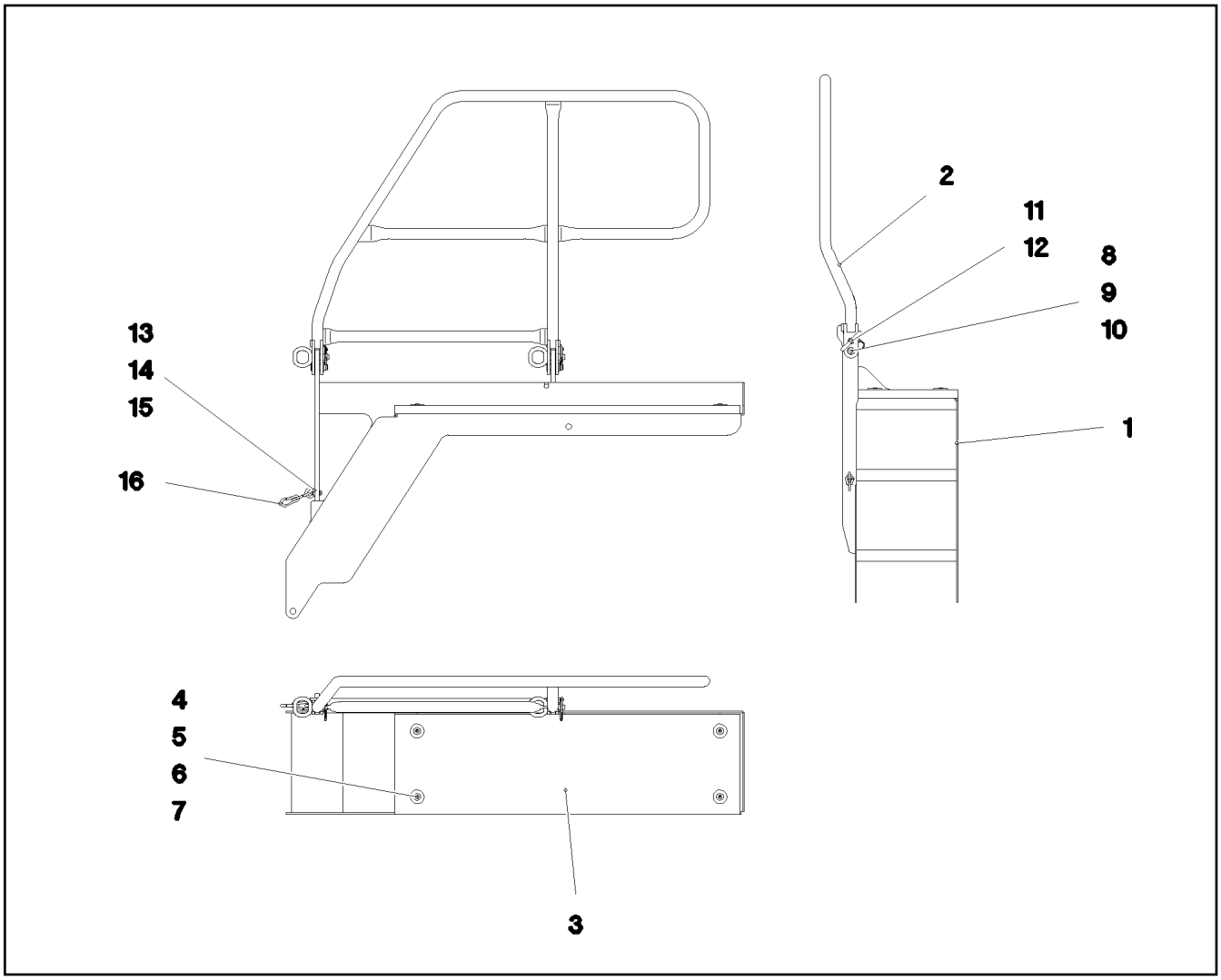

Pos.	Item	Quantity	Description	Bezeichnung
1	966476808	1	ACCESS WELD.CONST. T ZN O	AUFSTIEG SCHWK.
2	966491008	1	HAND RAIL WELDED STRUCTURE T ZN O	GELAENDER SCHWK.
3	97004677	1	GRIDIRON T1210X340X30/2 S235JR VERZ	GITTERROST-P
4	10100621	4	DISH MOUNTING	TELLERBEFESTIGUNG
5	941138108	4	WASHER DC01 FE//ZNNI8//CN//T0	SCHEIBE
6	10875601	4	SOCKET HEAD SCREW ISO 4762 M8X50 8.8	ZYLINDERSCHRAUBE
7	10875614	4	HEX NUT DIN 985 M8 8 480H SPF	SECHSKANTMUTTER
8	451001208	2	PIN DIN 1434 20X55X46 35NICRMOV125 GA	BOLZEN
9	10875637	2	WASHER DIN 1441 21 ST FLZN SPF	SCHEIBE
10	10180359	2	SPLIT PIN ISO 1234 5X40 St 480H SPF	SPLINT
11	924713108	2	SOCKET PIN T ZN K	STECKBOLZEN
12	433102808	2	RETAINING SPRING 3X55 VERZ	SICHERUNGSFEDER
13	411200108	1	RING NUT DIN 582 M8 C15E A2K	RINGMUTTER
14	420060705	1	WASHER ISO 7089 8 200HV-A2	SCHEIBE
15	11826527	1	HEX SCREW ISO 4017 M8X30 8.8 480H SPF	SECHSKANTSCHRAUBE
16	744010008	2	SNAP HOOK DIN 5299 C 70X7-180KG ST A2	KARABINERHAKEN

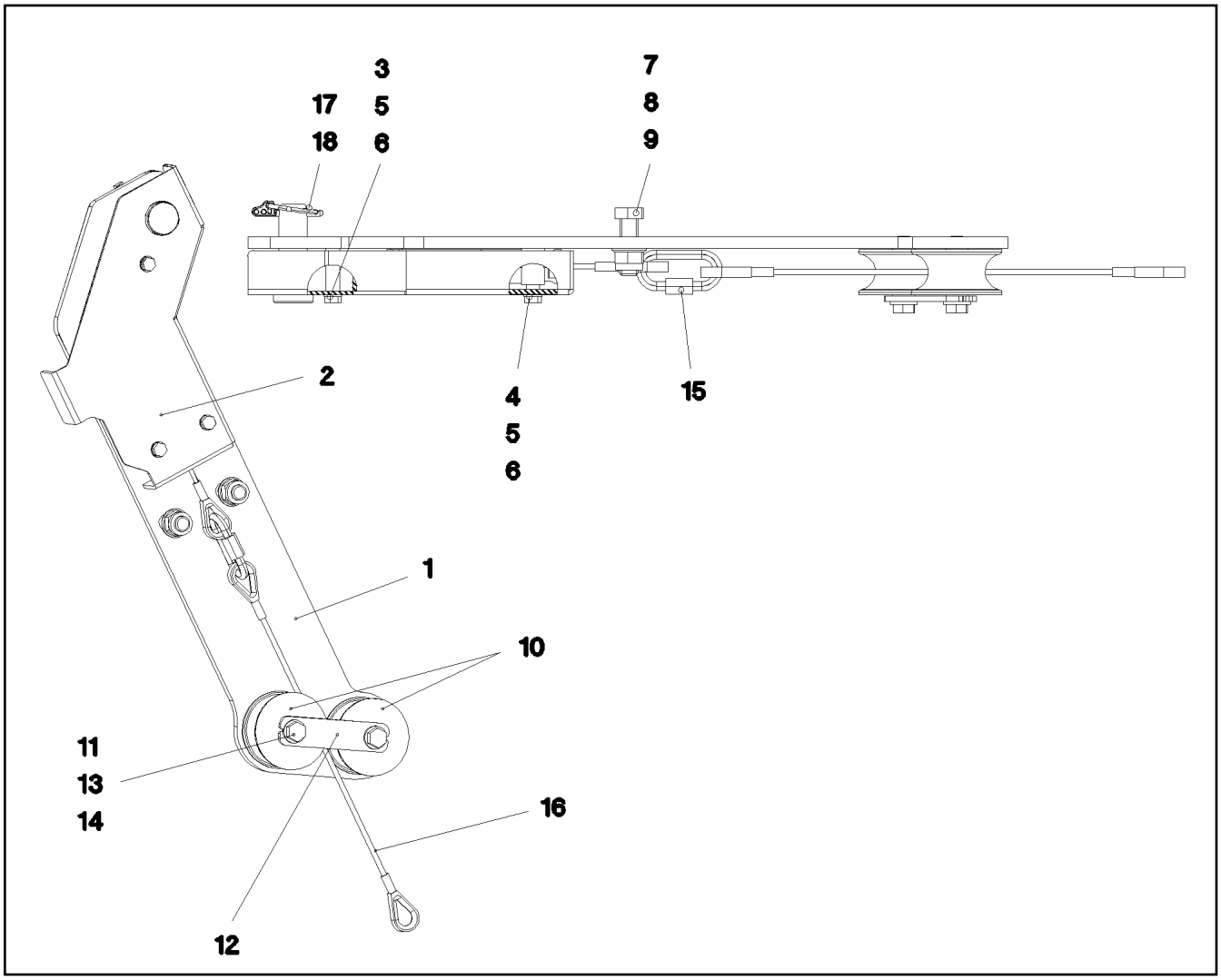

Pos.	Item	Quantity	Description	Bezeichnung
1	97004497	1	PLATE 10X672X195 S355MC FE//ZNNI8//CN/	BLECH
2	97004498	1	PLATE 3X322X286 S355MC FE//ZNNI8//CN//T	BLECH
3	97004499	1	TUBE 12.0X38 E235+N	ROHR
4	951247408	2	TUBE 12X1,5X6 E235+N VERZ	ROHR
5	11651581	3	HEX SCREW ISO 4014 M8X50 8.8 480H SPF	SECHSKANTSCHRAUBE
6	12103465	3	WASHER ISO 7089 8 300HV ZNNI-480H SPF	SCHEIBE
7	10875520	2	HEX SCREW ISO 4017 M16X50 8.8 FLZN SP	SECHSKANTSCHRAUBE
8	10289806	2	WASHER ISO 7089 16 300HV FLZN SPF	SCHEIBE
9	10875609	2	HEX NUT DIN 985 M16 8 FLZN SPF	SECHSKANTMUTTER
10	930133908	2	ROLLER RD80X40 PA6G	ROLLE
11	970696308	2	TUBE 20.0 X0 S355J2H FE//ZNNI8//CN//T0	ROHR
12	976243108	1	PLATE 5X120X30 S355MC FE//ZNNI8//CN//T	BLECH
13	10875506	2	HEX SCREW ISO 4014 M12X60 8.8 FLZN SP	SECHSKANTSCHRAUBE
14	10289804	2	WASHER ISO 7089 12 300HV FLZN SPF	SCHEIBE
15	773947708	1	CHAIN LOCK GALV.VERZ	KETTENVERSCHLUSS
16	773414208	1	AUXILIARY ROPE DIN 3055 5X0.4M VERZ.	HILFSSEIL
17	451226708	1	PIN DIN 1435 25X80X72 S355J2C+C FE//ZN	BOLZEN
18	10875870	1	SAFETY PLUG W HINGE-LID 6X42X5,5X32 4	SICHERHEITSKLAPPSTECKER

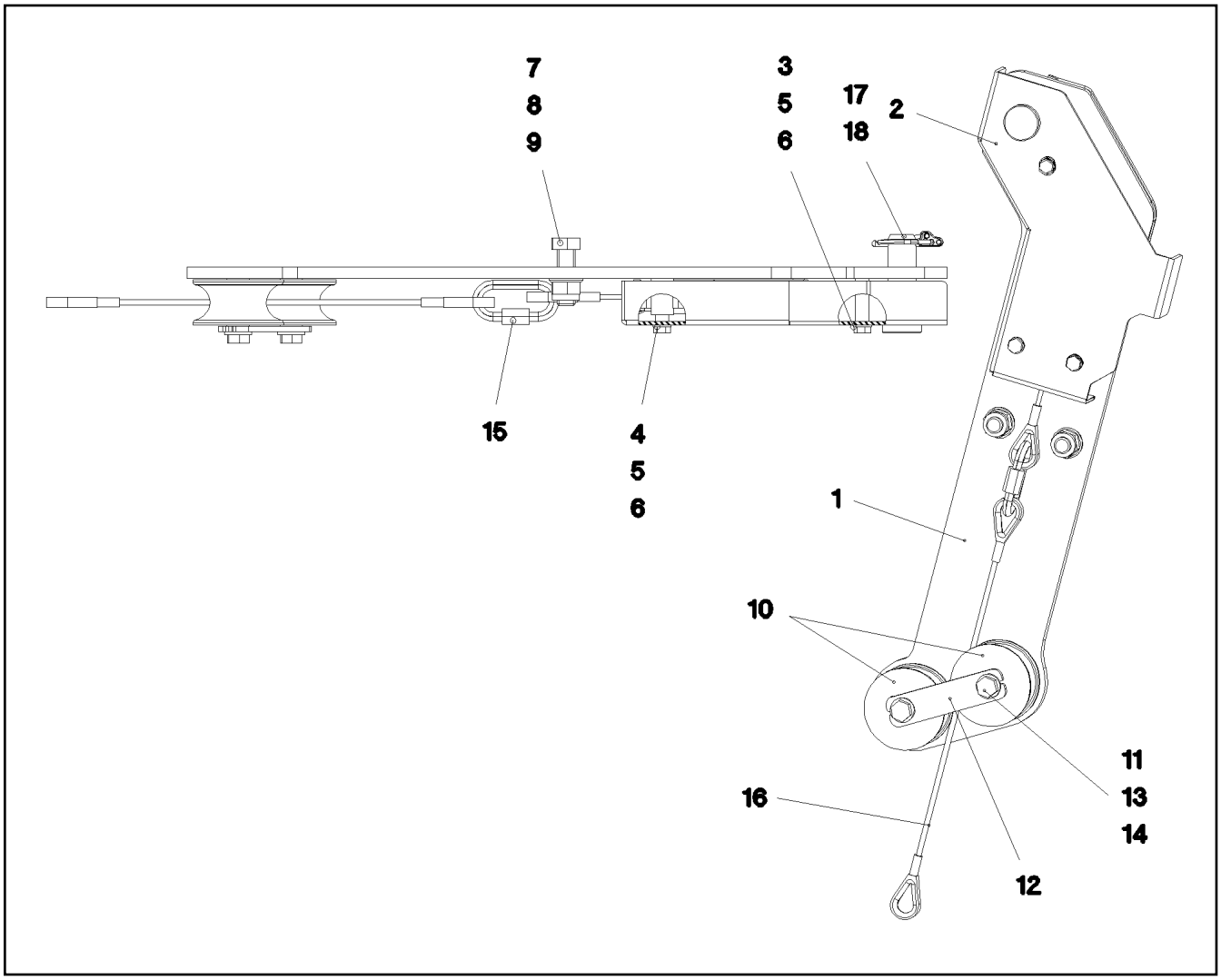

Pos.	Item	Quantity	Description	Bezeichnung
1	97004497	1	PLATE 10X672X195 S355MC FE//ZNNI8//CN/	BLECH
2	97004500	1	PLATE 3X322X286 S355MC FE//ZNNI8//CN//T	BLECH
3	97004499	1	TUBE 12.0X38 E235+N	ROHR
4	951247408	2	TUBE 12X1,5X6 E235+N VERZ	ROHR
5	11651581	3	HEX SCREW ISO 4014 M8X50 8.8 480H SPF	SECHSKANTSCHRAUBE
6	12103465	3	WASHER ISO 7089 8 300HV ZNNI-480H SPF	SCHEIBE
7	10875520	2	HEX SCREW ISO 4017 M16X50 8.8 FLZN SP	SECHSKANTSCHRAUBE
8	10289806	2	WASHER ISO 7089 16 300HV FLZN SPF	SCHEIBE
9	10875609	2	HEX NUT DIN 985 M16 8 FLZN SPF	SECHSKANTMUTTER
10	930133908	2	ROLLER RD80X40 PA6G	ROLLE
11	970696308	2	TUBE 20.0 X0 S355J2H FE//ZNNI8//CN//T0	ROHR
12	976243108	1	PLATE 5X120X30 S355MC FE//ZNNI8//CN//T	BLECH
13	10875506	2	HEX SCREW ISO 4014 M12X60 8.8 FLZN SP	SECHSKANTSCHRAUBE
14	10289804	2	WASHER ISO 7089 12 300HV FLZN SPF	SCHEIBE
15	773947708	1	CHAIN LOCK GALV.VERZ	KETTENVERSCHLUSS
16	773414208	1	AUXILIARY ROPE DIN 3055 5X0.4M VERZ.	HILFSSEIL
17	451226708	1	PIN DIN 1435 25X80X72 S355J2C+C FE//ZN	BOLZEN
18	10875870	1	SAFETY PLUG W HINGE-LID 6X42X5,5X32 4	SICHERHEITSKLAPPSTECKER

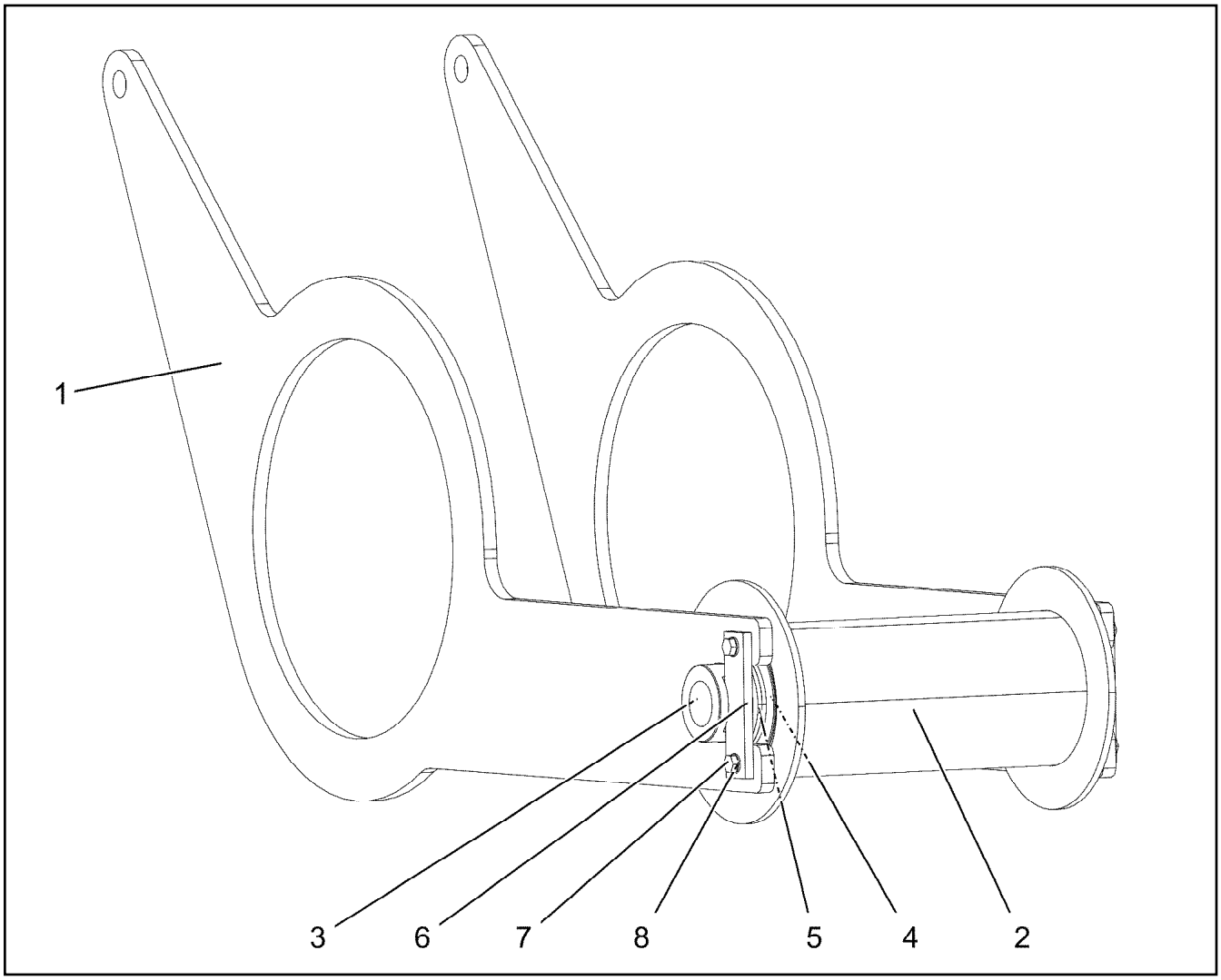

Pos.	Item	Quantity	Description	Bezeichnung
1	966532908	1	BEARING WELDED RAL 1007	LAGERUNG SCHWK.
2	966549508	1	SAFETY ROLLER WELDED RAL 1007	SCHUTZWALZE SCHWK.
3	97005633	1	AXLE 82.5X462 S770QL GASN. SPF	ACHSE
4	745149608	2	DEEP GROOVE BALL BEARING DIN 625 62	RILLENKUGELLAGER
5	952198708	4	RING RD100X5 S355MC FE//ZNNI8//CN//T0	RING
6	941846108	2	PLATE 10X39X150 S355MC FE//ZNNI8//CN//T	BLECH
7	11631816	4	HEX SCREW ISO 4017 M10X25 8.8 FLZN SP	SECHSKANTSCHRAUBE
8	10289795	4	WASHER ISO 7089 10 300HV FLZN SPF	SCHEIBE

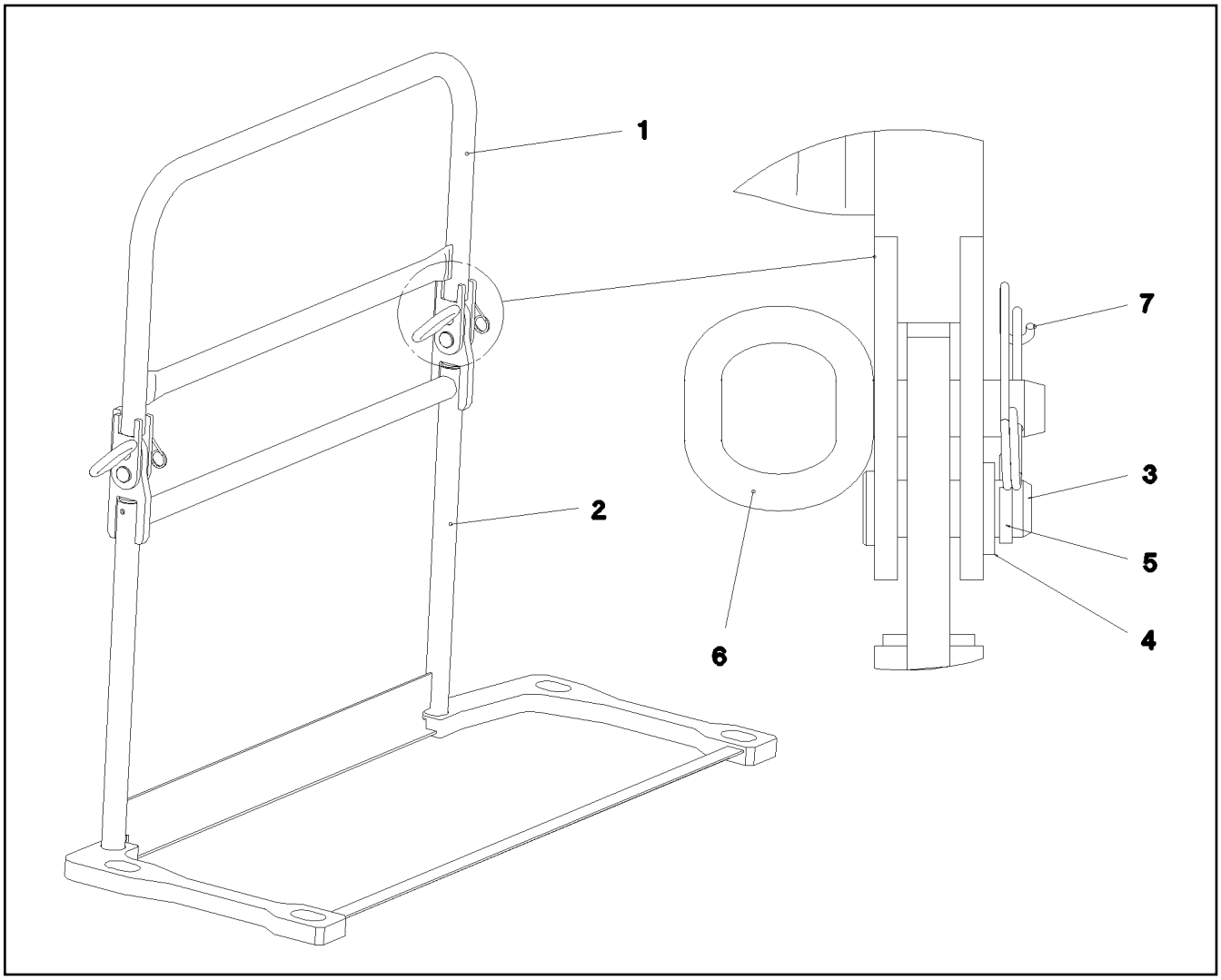

Pos.	Item	Quantity	Description	Bezeichnung
1	967665408	1	HAND RAIL WELDED STRUCTURE	GELAENDER SCHWK.
2	967665508	1	RAILING LEFT T ZN O	GELAENDER SCHWK.LI.
3	451001208	2	PIN DIN 1434 20X55X46 35NICRMOV125 GA	BOLZEN
4	10875637	2	WASHER DIN 1441 21 ST FLZN SPF	SCHEIBE
5	10180359	2	SPLIT PIN ISO 1234 5X40 St 480H SPF	SPLINT
6	924713108	2	SOCKET PIN T ZN K	STECKBOLZEN
7	433102808	2	RETAINING SPRING 3X55 VERZ	SICHERUNGSFEDER

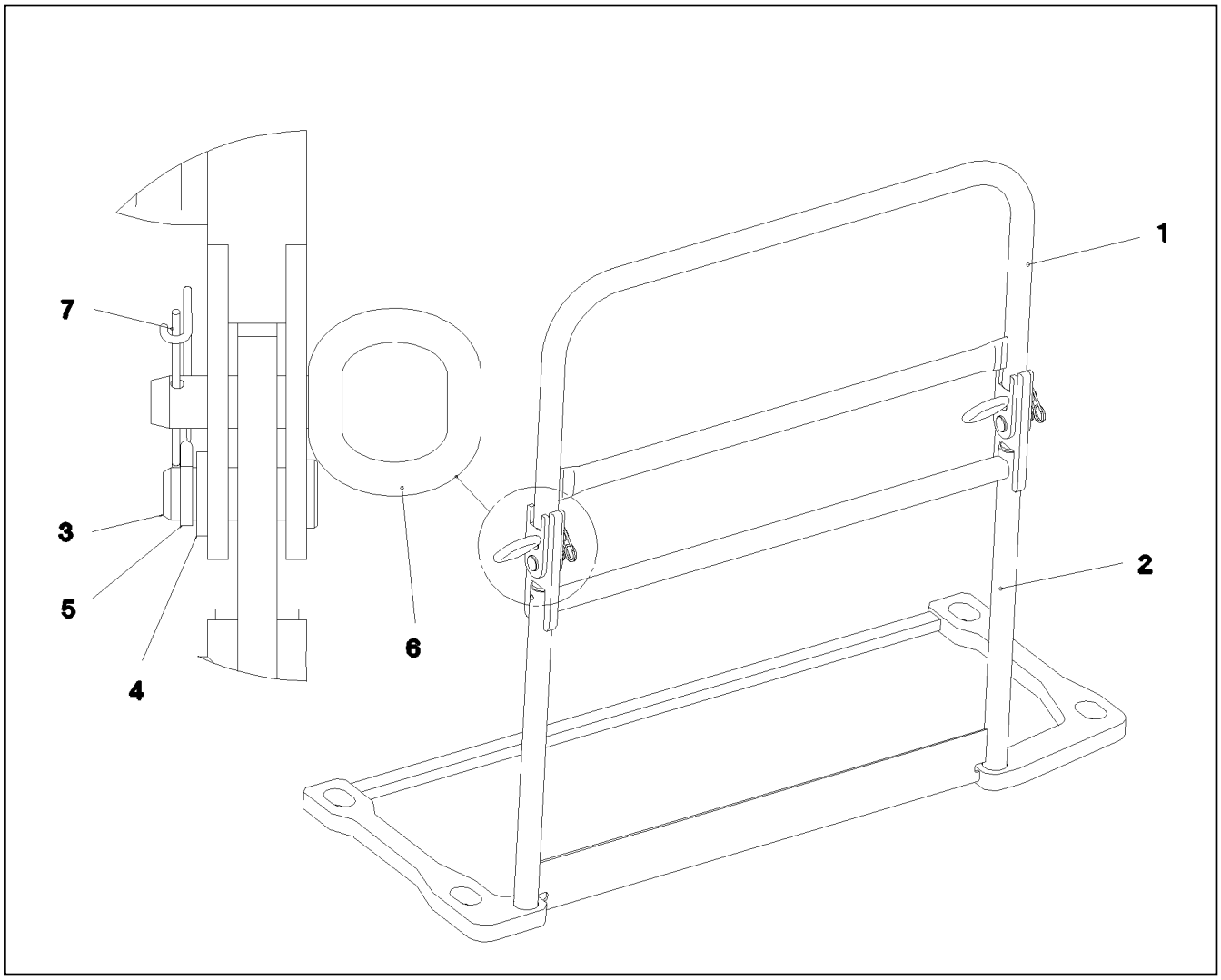

Pos.	Item	Quantity	Description	Bezeichnung
1	967665408	1	HAND RAIL WELDED STRUCTURE	GELAENDER SCHWK.
2	967665608	1	RAILING WELDED RIGHT T ZN O	GELAENDER SCHWK.RE.
3	451001208	2	PIN DIN 1434 20X55X46 35NICRMOV125 GA	BOLZEN
4	10875637	2	WASHER DIN 1441 21 ST FLZN SPF	SCHEIBE
5	10180359	2	SPLIT PIN ISO 1234 5X40 St 480H SPF	SPLINT
6	924713108	2	SOCKET PIN T ZN K	STECKBOLZEN
7	433102808	2	RETAINING SPRING 3X55 VERZ	SICHERUNGSFEDER

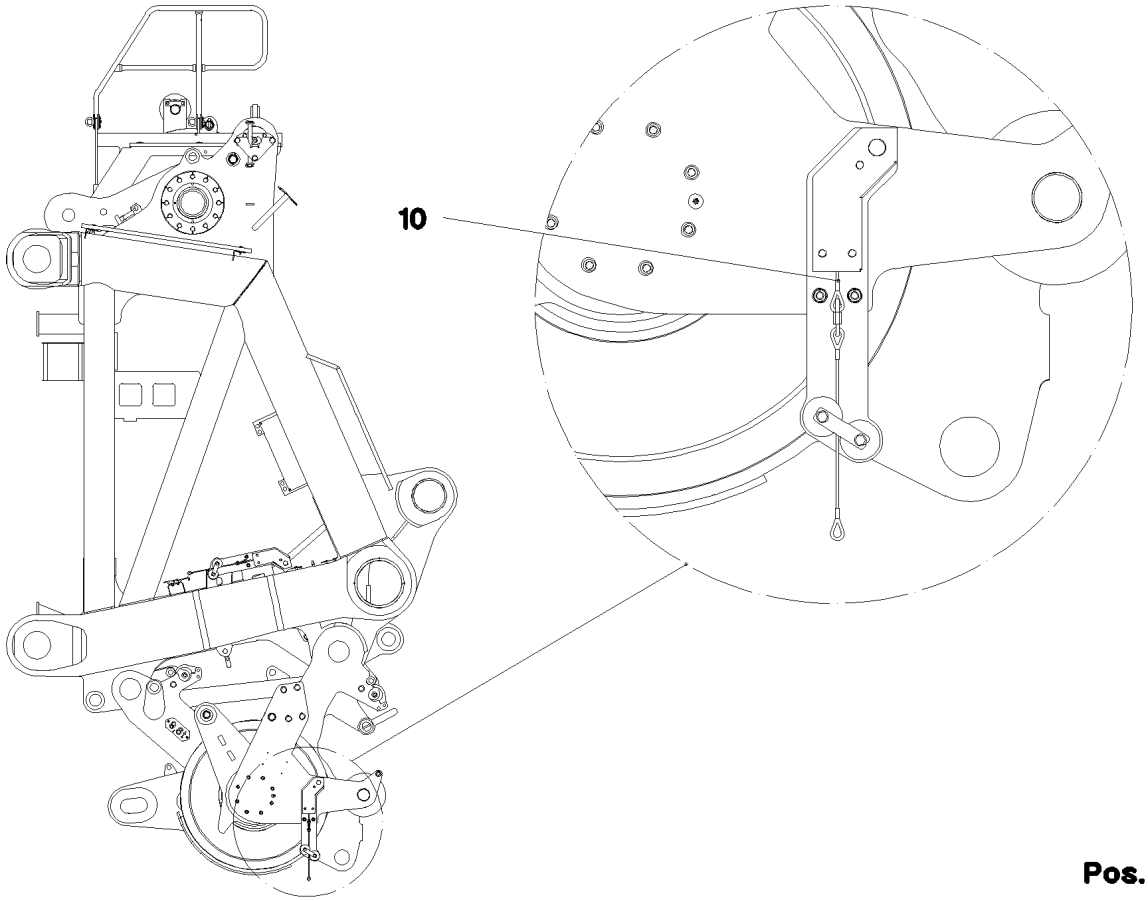

Pos.	Item	Quantity	Description	Bezeichnung
1	966418908	1	TERMINAL BOX S1980 ⇨ ❑ 1167	KLEMMKASTEN
10	966418808	1	SENSOR ASSEMBLY S-KOPF	GEBERANBAU
(1)	10802057	1	ANGLE TRANSMITTER 360° LSB PL:D SPF	WINKELGEBER
(2)	10678395	2	LIMIT SWITCH TQ200-RFID SPF	ENDSCHALTER

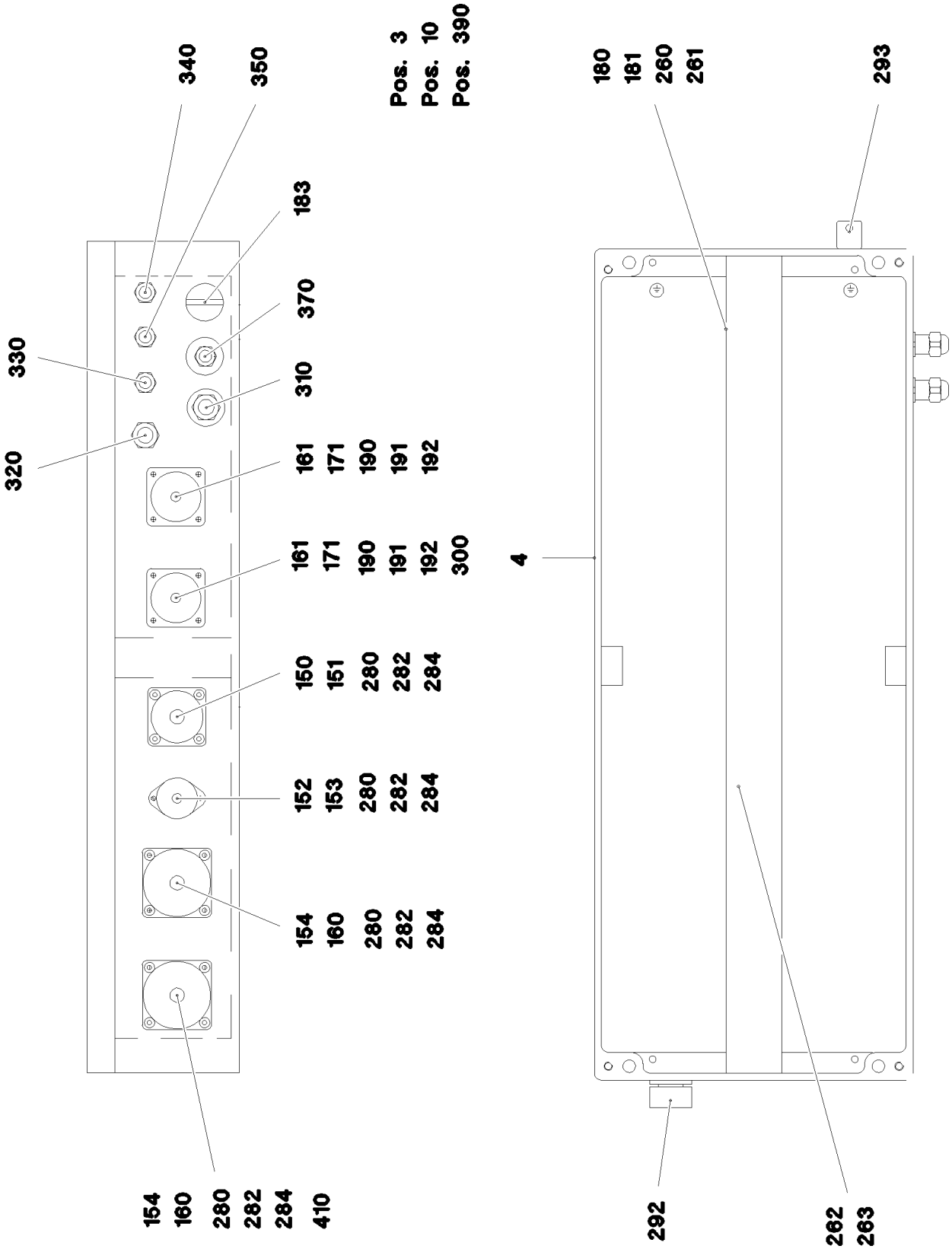

15.3.2023 071524 LIEBHERR	etk_en_de_098406_LR 13000 TERMINAL BOX KLEMMKASTEN	1167 (1/2) 966418908

Pos.	Item	Quantity	Description	Bezeichnung
3	97012873	1	SIGN S1980 LEXAN	SCHILD
4	97003338	1	EMPTY CASING 230X600X110X0 AL	LEERGEHAEUSE
10	966814008	1	WIRES CPL. S1980	DRAEHTE KPL.
150	691822208	1	SEAL	DICHTUNG
151	691812908	1	PROTECTING CAP MS A240	SCHUTZKAPPE
152	604508108	1	TIN M1	DOSE
153	604512108	1	SEALING PLUG M1-D	VERSCHLUSSKAPPE
154	10815121	2	FLANGE SEAL GR.28	FLANSCHDICHTUNG
160	692405308	2	DUST CAP 1 3/4-18NS METALL	STAUBKAPPE
161	11000963	2	TIN M3 POLYAMID	DOSE
171	10297417	2	END COVER TR38X6 P3	VERSCHLUSSDECKEL
180	553168708	2	SHEET-METAL SCREW ISO 7049 ST4,8X13 S	BLECHSCHRAUBE
181	10875643	2	WASHER ISO 7093-1 5 200HV 480H SPF	SCHEIBE
183	602425108	1	SCREW PLUG M25X1,5 MS	VERSCHLUSSSCHRAUBE
190	12216966	8	PAN-HEAD SCREW ISO 7045 M4X20 4.8 480	FLACHKOPFSCHRAUBE
191	10875645	10	WASHER ISO 7089 4 200HV 480H SPF	SCHEIBE
192	10875611	8	HEX NUT DIN 985 M4 8 480H SPF	SECHSKANTMUTTER
260	602736008	2	SUPPORT TRESTLE	AUFLAGEBOCK
261	602106708	0.58	TOP HAT RAIL 35X27X7,3X1	HUTSCHIENE
262	10286353	1	COVER	DECKEL
263	602794608	2	END ANGLE	ENDWINKEL
280	408400801	14	PAN-HEAD SCREW ISO 7045 M3X20 4.8 A2	FLACHKOPFSCHRAUBE
282	420050108	33	WASHER ISO 7089 3 MS	SCHEIBE
284	10876399	14	HEX NUT DIN 985 M3 8 480H SPF	SECHSKANTMUTTER
292	10488662	1	VENTILATION SCREW POLYAMID	ENTLUEFTUNGSSCHRAUBE
293	602501208	1	WATER DRAIN PLUG M12 PA6G SPF	ENTWAESSERUNGSSTOPFEN
300	967276408	1	DUMMY PLUG X1986BS	BLINDSTECKER
310	966857008	1	LEAD W1981	LEITUNG
320	966856208	1	LEAD W1982	LEITUNG
330	966856708	1	LEAD W1983	LEITUNG
340	967091908	1	LEAD W1989	LEITUNG
350	967092008	1	LEAD W1988	LEITUNG
370	967469708	1	LEAD W1995S	LEITUNG
390	96011458	1	DUMMY PLUG X1988BS	BLINDSTECKER
(305)	10870540	0.16	ELECTR.CABLE 1,0	KFZ-LEITUNG
(500)	923512208	1	CABLE MARKER	KABELMARKER
(501)	10443664	1	PLUG 19-POL A240	STECKER
(502)	691812808	1	PROTECTING CAP MS A240	SCHUTZKAPPE
(503)	740000808	0.2	KNOTTED-LINK CHAIN DIN 5686 1.8X25 ED	KNOTENKETTE
(504)	602425208	1	SCREW PLUG M32X1,5 MS	VERSCHLUSSSCHRAUBE
(505)	514599408	1	PAN-HEAD SCREW ISO 7045 M3X8 4.8 A2C	FLACHKOPFSCHRAUBE
(708)	10473048	2	CABLE SLEEVE 2,4-3,0/2,4/0,6 SILIKON	KABELTUELLE
410	96009792	1	DUMMY PLUG W1989BS	BLINDSTECKER
(97)	602710008	1	CABLE SLEEVE 3,0-7,0/3/0,6	KABELTUELLE
(345)	10870539	0.32	ELECTR.CABLE 0,75	KFZ-LEITUNG
(500)	923512208	1	CABLE MARKER	KABELMARKER
(501)	10815122	1	PLUG 43-POL	STECKER
(502)	692405208	1	DUST CAP 3/4-18 NS METALL	STAUBKAPPE
(503)	740000808	0.2	KNOTTED-LINK CHAIN DIN 5686 1.8X25 ED	KNOTENKETTE
(504)	514599408	1	PAN-HEAD SCREW ISO 7045 M3X8 4.8 A2C	FLACHKOPFSCHRAUBE
(505)	10815280	1	TERMINAL HOUSING CA	ENDGEHAEUSE
(506)	420050108	1	WASHER ISO 7089 3 MS	SCHEIBE
(507)	602425208	1	SCREW PLUG M32X1,5 MS	VERSCHLUSSSCHRAUBE
(708)	10473048	2	CABLE SLEEVE 2,4-3,0/2,4/0,6 SILIKON	KABELTUELLE

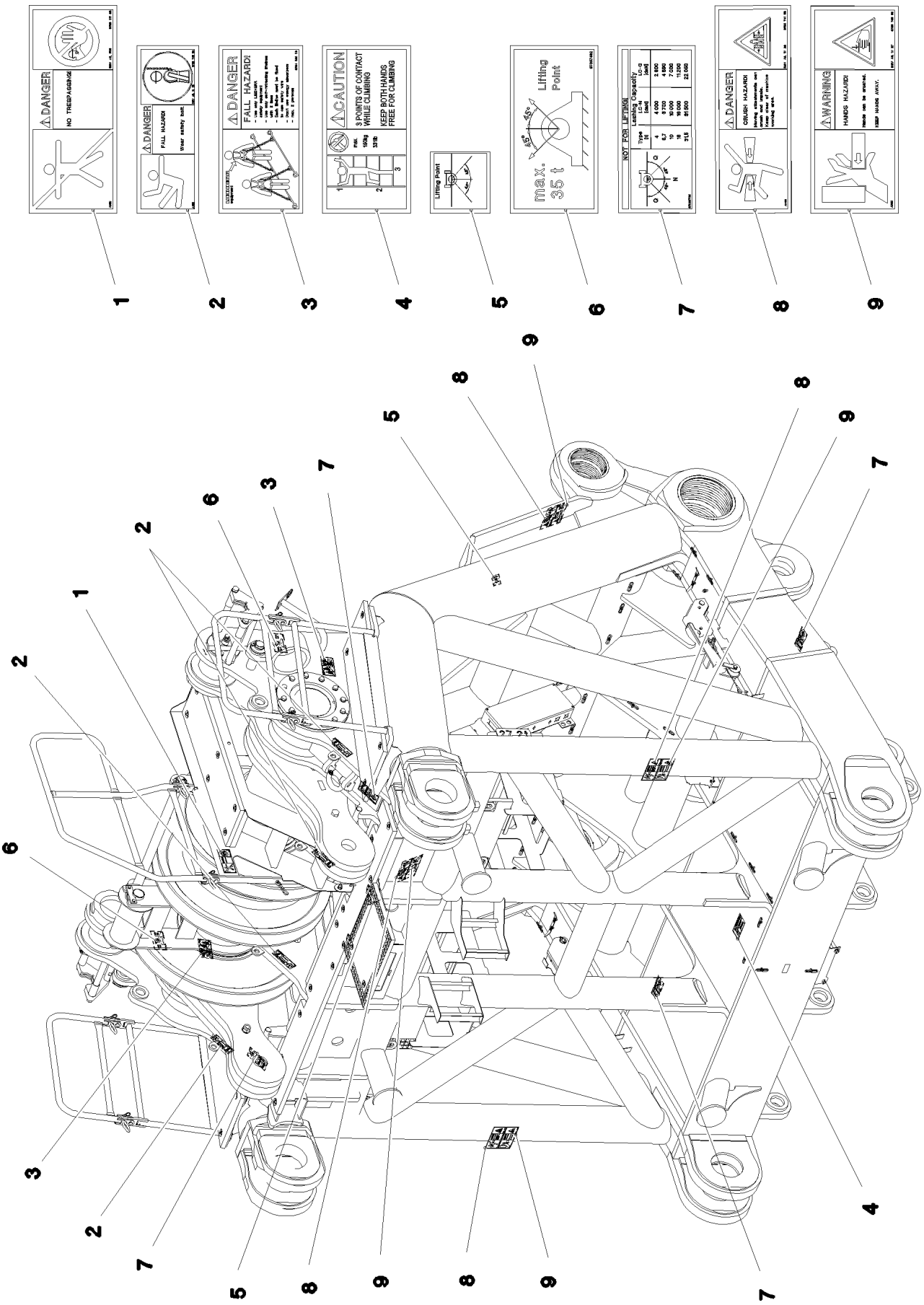

15.3.2023 077338 LIEBHERR	**etk_en_de_098406_LR 13000** **SIGNS** **BESCHILDERUNG**	❑ 1169 (1/2) **967162508**

Pos.	Item	Quantity	Description	Bezeichnung
1	978674008	1	SIGN 208X88 KLEBEFOLIE SPF	SCHILD
2	978674808	4	SIGN 168X62 KLEBEFOLIE SPF	SCHILD
3	97004046	2	SIGN 168X88X1 KLEBEFOLIE SPF	SCHILD
4	97036732	1	SIGN 168X88 KLEBEFOLIE SPF	SCHILD
5	97036733	2	SIGN 68X68 KLEBEFOLIE SPF	SCHILD
6	97037482	2	SIGN 168X80 KLEBEFOLIE SPF	SCHILD
7	97036734	4	SIGN 188X78 KLEBEFOLIE SPF	SCHILD
8	978674108	4	SIGN 208X88 KLEBEFOLIE SPF	SCHILD
9	978674608	4	SIGN 208X88 KLEBEFOLIE SPF	SCHILD

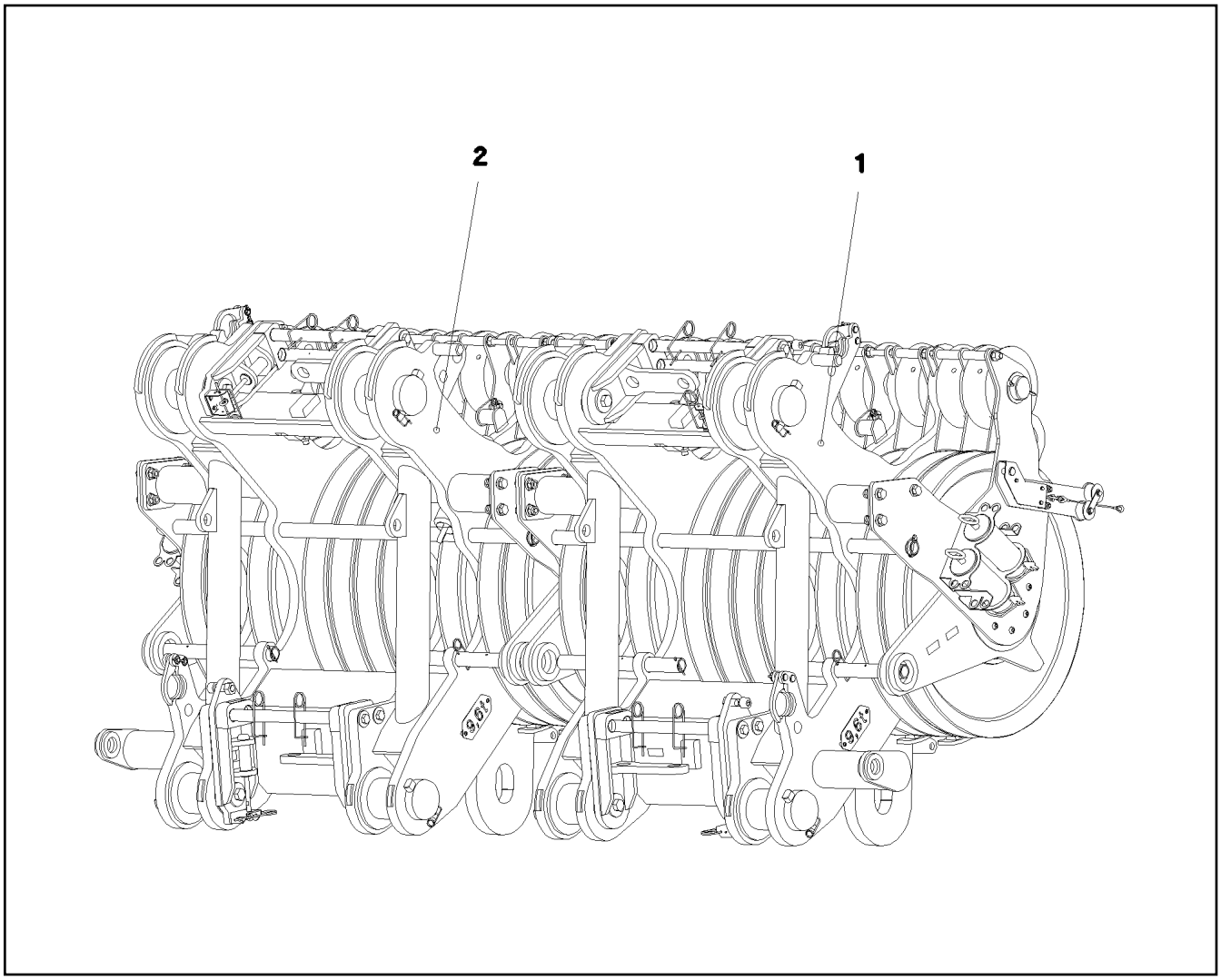

Pos.	Item	Quantity	Description	Bezeichnung
1	916177008	1	ROLLER SET RECHTS RAL 1007 ⇨ ❑ 1172	ROLLENSATZ
2	916177108	1	ROLLER SET LINKS RAL 1007 ⇨ ❑ 1177	ROLLENSATZ
700	967613808	1	SIGNS ROLLENSATZ ⇨ ❑ 1182	BESCHILDERUNG

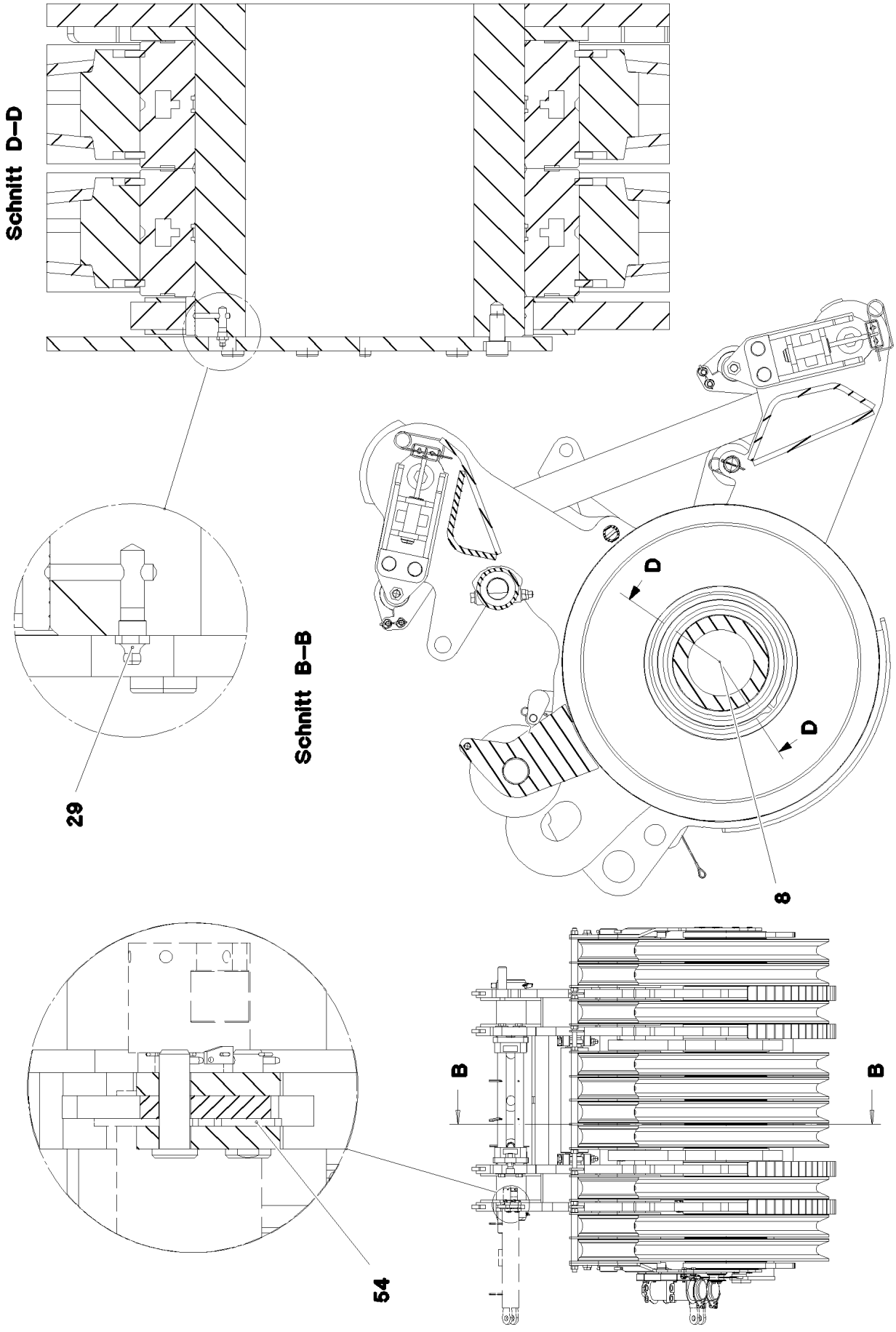
Schnitt D–D
Schnitt B–B
29
D
D
8
54
B
B

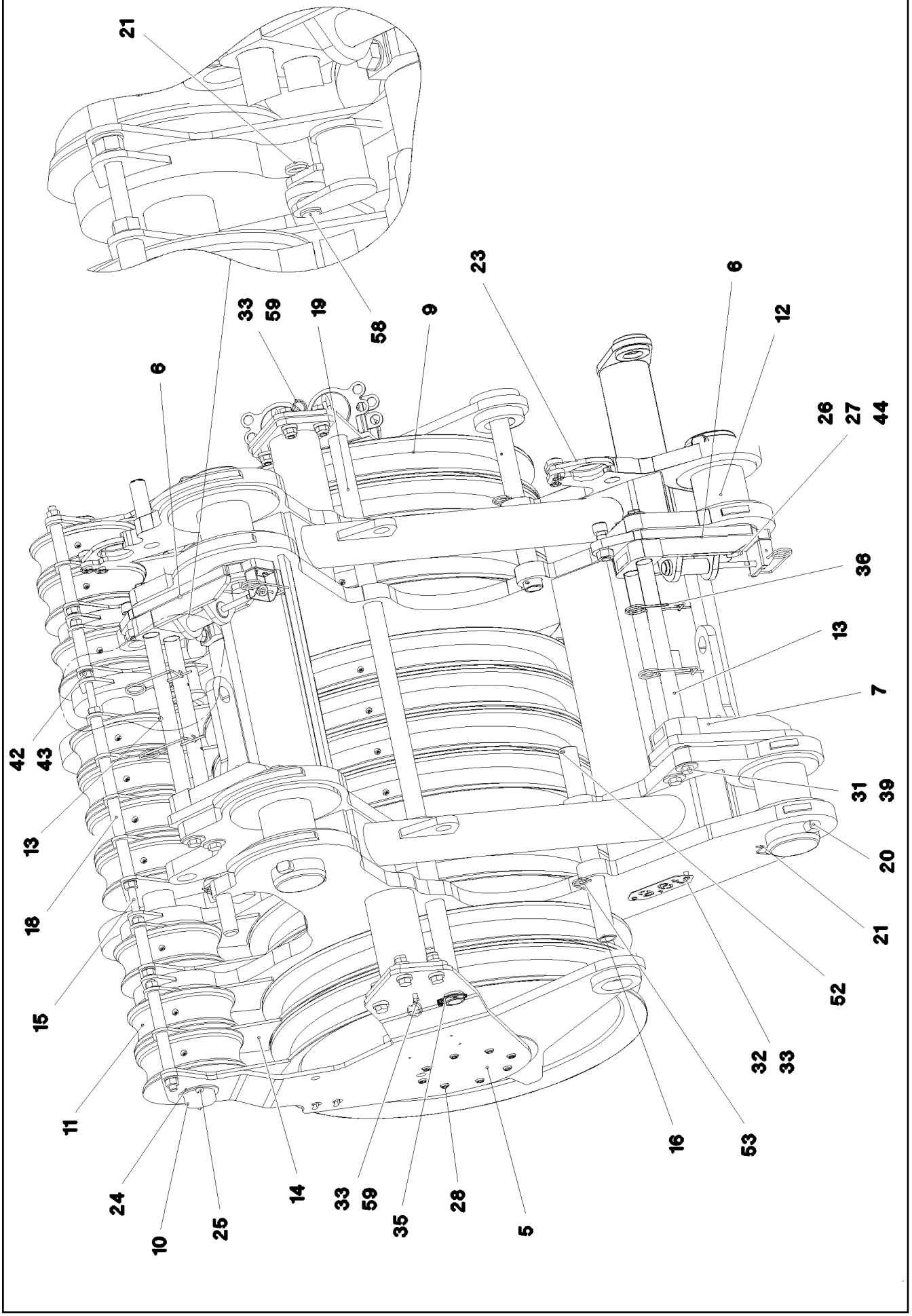

15.3.2023 068251 LIEBHERR	**etk_en_de_098406_LR 13000** **ROLLER SET** **ROLLENSATZ**	❑ 1173 (2/4) **916177008**

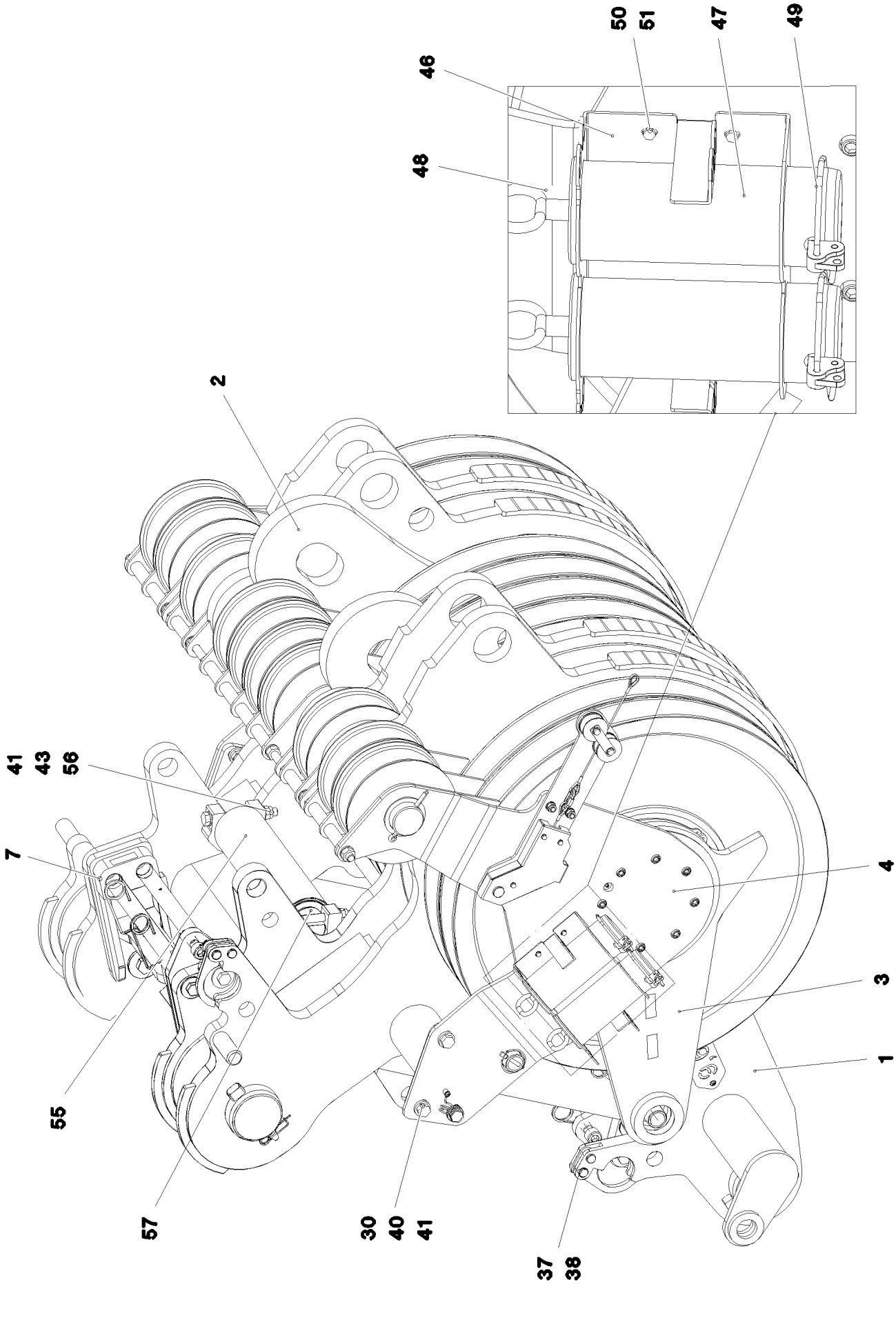

15.3.2023 068252 LIEBHERR	**etk_en_de_098406_LR 13000** **ROLLER SET** **ROLLENSATZ**	❑ 1174 (3/4) **916177008**

Pos.	Item	Quantity	Description	Bezeichnung
1	966331308	1	ROLLER SET WELDED	ROLLENSATZ SCHWK.
2	966441808	2	BRACKET CPL.	LASCHE KPL.
3	966429808	2	FIXATION POINT	FESTPUNKT
4	966331608	1	PLATE RIGHT WELDMENT	BLECH SCHWK.RECHTS
5	966331708	1	PLATE LEFT WELDMENT	BLECH SCHWK.LINKS
6	966331808	2	PREMOUNTED PIN PULLING DEVICE ⇨ ❑ 1176	BOLZENZIEHEINRICHTUNG VO
7	966331908	2	PREMOUNTED PIN PULLING DEVICE	BOLZENZIEHEINRICHTUNG VO
(1)	966334108	1	BOLT EXTRACTION ATTACHM.WELDED	BOLZENZIEHEINRICHTUNG SCH
(2)	708010108	4	DU BUSHING	DU-BUCHSE
8	97002450	1	AXLE 380.0X1968 S890QL1 SPF	ACHSE
9	965376108	10	ROPE PULLEY CPL. ⇨ ❑ 402	SEILROLLE KPL.
10	97002451	1	AXLE 110.0X1994 35NICRMOV125 SPF	ACHSE
11	966213108	10	GUIDE PULLEY COMPL.	UMLENKROLLE KPL.
12	97002452	4	PIN 180.0X335 35NICRMOV125 SPF	BOLZEN
13	97002453	4	PIN 55.0X860 35NICRMOV125 SPF	BOLZEN
14	97002455	15	ROPE PROTECTION PLATE 10X335X432 S35	SEILSCHUTZBLECH
15	10424893	1	THREADED ROD DIN 976 M24X2000 A2-70	GEWINDESTANGE
16	97002456	2	TUBE 60.3X650 S355J2H T ZN O	ROHR
18	97002459	10	SLEEVE 28X38X130 E355+N FE//ZNNI8//CN/	HUELSE
19	97002460	1	TUBE 60.3X1970 S355J2H T ZN O	ROHR
20	979201208	4	PIN 50.0X242 S355J2+AR FE//ZNNI8//CN//T0	BOLZEN
21	433101208	6	RETAINING SPRING 4X68 ISO 2081 FE/ZN8/	SICHERUNGSFEDER
23	97002464	2	PLATE 15X113X210 S355MC FE//ZNNI8//CN/	BLECH
24	971669808	2	WASHER 5X130X130 S355MC FE//ZNNI8//C	SCHEIBE
25	10180383	2	SPLIT PIN ISO 1234 13X160 St 480H SPF	SPLINT
26	406208808	4	HEX SCREW ISO 4014 M30X90 10.9 FLZN SP	SECHSKANTSCHRAUBE
27	976768108	4	WASHER 10X100X100 S355MC FE//ZNNI8//C	SCHEIBE
28	12223047	16	SOCKET HEAD SCREW ISO 4762 M16X30 8	ZYLINDERSCHRAUBE
29	7743242	2	HYDRAULIC-TYPE LUBRICAT.NIPPLE DIN 71	KEGELSCHMIERNIPPEL
30	12219311	6	HEX SCREW ISO 4017 M24X80 8.8 FLZN SP	SECHSKANTSCHRAUBE
31	10179463	8	WASHER ISO 7093-1 24 300HV FLZN SPF	SCHEIBE
32	97003792	2	SIGN 2X100X240 DC01 FE//ZNNI8//CN//T0	SCHILD
33	12102696	6	BUTTON HEAD SCREW AEHNL.ISO 7380-2	HALBRUNDKOPFSCHRAUBE
35	10181899	2	SAFETY PLUG W HINGE-LID 12X75X11,5X6	SICHERHEITSKLAPPSTECKER
36	433105008	4	RETAINING SPRING DIN 2194 6 A3C	SICHERUNGSFEDER
37	451222408	4	PIN DIN 1435 20X65X58 ST.50-2K VERZ	BOLZEN
38	10875869	4	SAFETY PLUG W HINGE-LID 5X29X4,7X25 4	SICHERHEITSKLAPPSTECKER
39	406605408	8	HEX SCREW ISO 4017 M24X35 10.9 A3C SP	SECHSKANTSCHRAUBE
40	12220085	12	WASHER DIN 7349 25 200HV FLZN SPF	SCHEIBE
41	12226094	8	HEX NUT DIN 985 M24 10 FE//ZNNI8//CN//T0	SECHSKANTMUTTER
42	10425688	10	HEX NUT ISO 4032 M24 10 FLZN SPF	SECHSKANTMUTTER
43	10289810	14	WASHER ISO 7089 24 300HV FLZN SPF	SCHEIBE
44	97008693	4	SLEEVE 44.5X32 S355J2H FE//ZNNI8//CN//T	HUELSE
46	97009718	1	PLATE 4X603X649 S315MC FE//ZNNI8//CN//T	BLECH
47	97009713	2	PIN 130.0X325 35NICRMOV125 GASN. SPF	BOLZEN
48	921079508	2	HANDLE WELD.CONST. FE//ZNNI8//CN//T0	GRIFF SCHWK.
49	12100250	2	SAFETY PLUG W HINGE-LID 20X150X20X1	SICHERHEITSKLAPPSTECKER
50	11651767	4	HEX SCREW ISO 4017 M8X20 8.8 480H SPF	SECHSKANTSCHRAUBE
51	12103465	4	WASHER ISO 7089 8 300HV ZNNI-480H SPF	SCHEIBE
52	12100244	4	SPLIT PIN ISO 1234 6,3X80 ST 480H SPF	SPLINT
53	433100908	2	RETAINING SPRING 4,5X98 ISO 2081 FE/ZN	SICHERUNGSFEDER
54	971633608	2	WASHER 45.0X5 42CRMO4+QT SPF	SCHEIBE
55	967232608	1	SAFETY ROLLER CPL.	SCHUTZWALZE KPL.
56	10878759	2	HEX SCREW ISO 4014 M24X220 8.8 FLZN SP	SECHSKANTSCHRAUBE
57	952198708	2	RING RD100X5 S355MC FE//ZNNI8//CN//T0	RING
58	979358808	2	PIN 35.0X70 35NICRMOV125 SPF	BOLZEN
59	720014408	2	CABLE CLAMP 4.0 1.4310	KABELHALTER

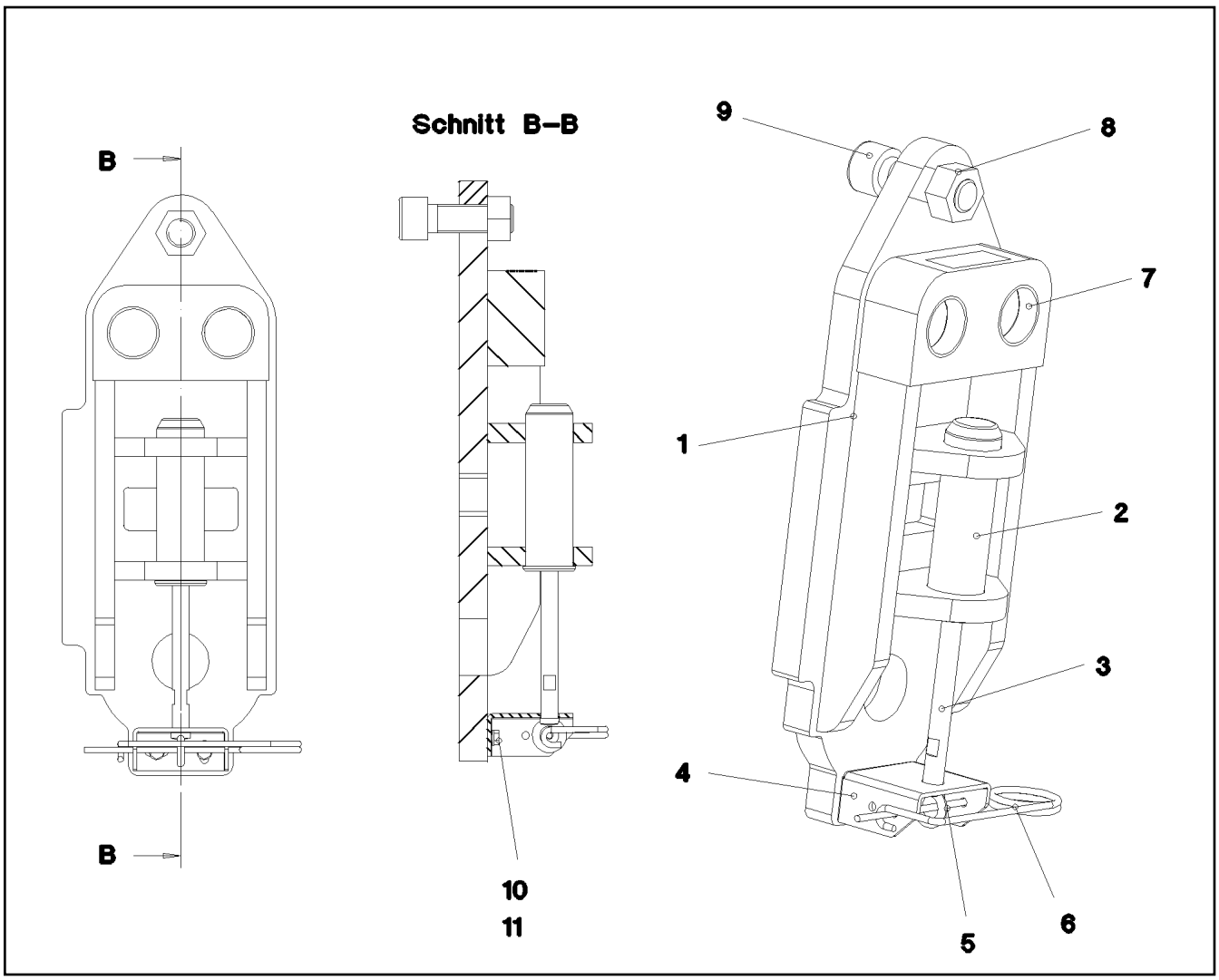

Pos.	Item	Quantity	Description	Bezeichnung
1	966333908	1	BOLT EXTRACTION ATTACHM.WELDED	BOLZENZIEHEINRICHTUNG SCH
2	97002457	1	PIN 55.0X175 35NICRMOV125 SPF	BOLZEN
3	97002458	1	THREADED PIN 18.0X178 S355J2C+C FE//ZN	GEWINDEBOLZEN
4	97002462	1	PLATE 4X128X177 S315MC FE//ZN20//F	BLECH
5	10181367	1	RING BOLT DIN 580 M8 C15E 480H SPF	RINGSCHRAUBE
6	433105008	1	RETAINING SPRING DIN 2194 6 A3C	SICHERUNGSFEDER
7	708010108	4	DU BUSHING	DU-BUCHSE
8	10425689	1	HEX NUT ISO 4032 M30 10 FLZN SPF	SECHSKANTMUTTER
9	404328108	1	SOCKET HEAD SCREW ISO 4762 M30X90 10	ZYLINDERSCHRAUBE
10	11651767	2	HEX SCREW ISO 4017 M8X20 8.8 480H SPF	SECHSKANTSCHRAUBE
11	12103465	2	WASHER ISO 7089 8 300HV ZNNI-480H SPF	SCHEIBE

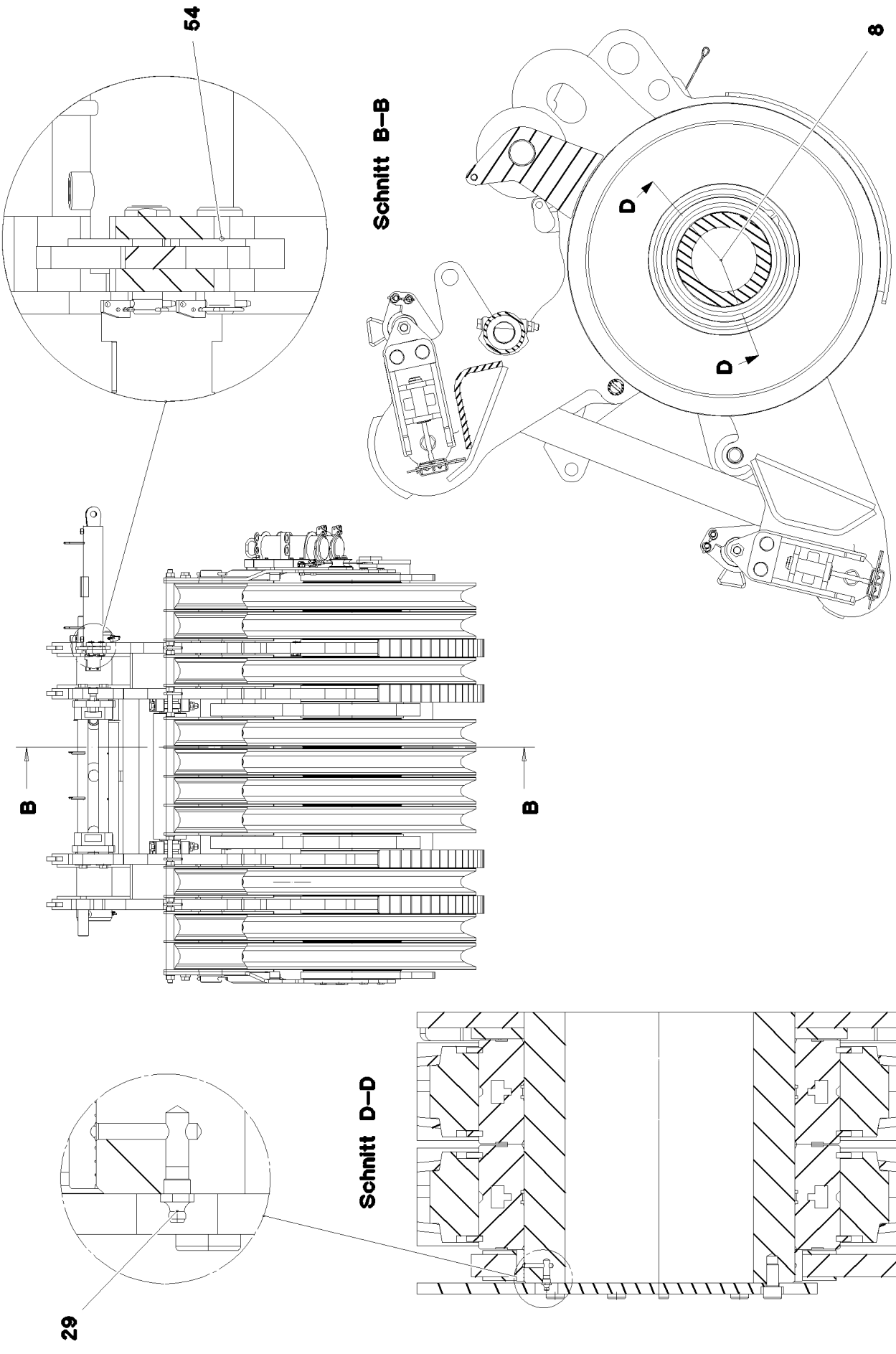

15.3.2023 068255 LIEBHERR	**etk_en_de_098406_LR 13000** **ROLLER SET** **ROLLENSATZ**	❑ 1177 (1/4) **916177108**

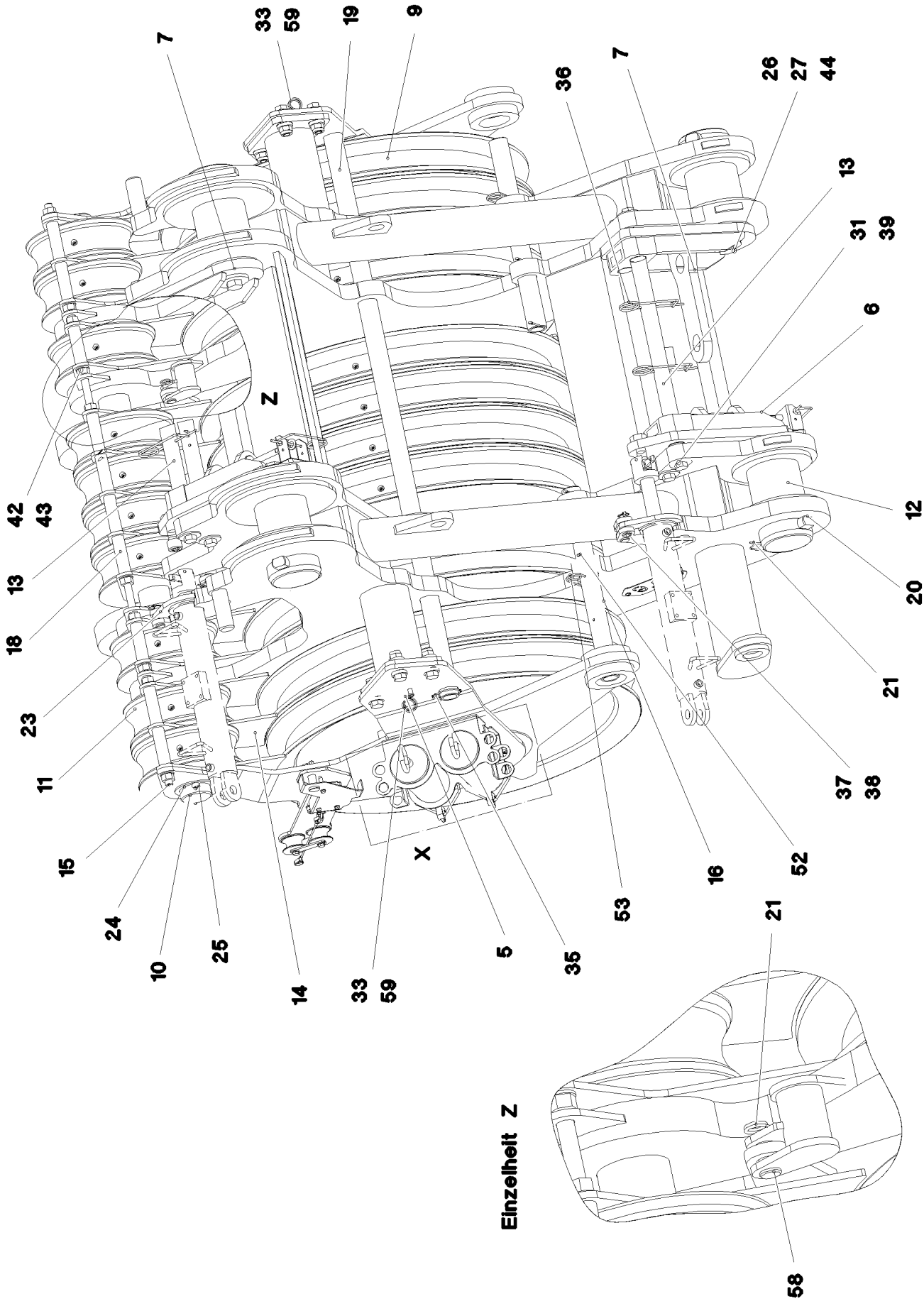
7
33
59
19
9
36
7
26
27
44
13
31
39
6
Z
42
43
13
18
23
11
15
24
10
25
14
33
59
X
5
35
53
16
52
37
38
21
20
12
Einzelheit Z
21
58

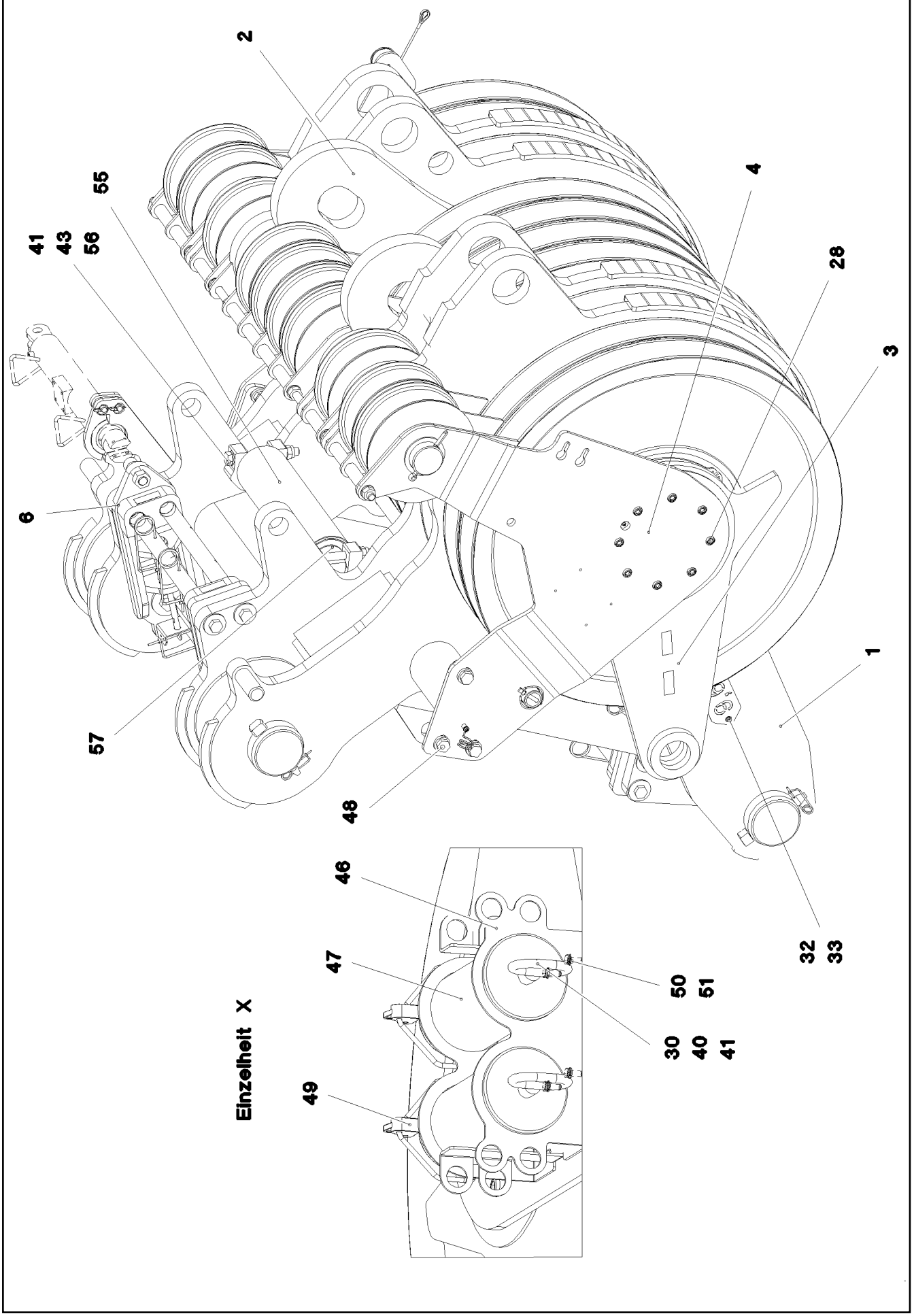

15.3.2023 068257 LIEBHERR	**etk_en_de_098406_LR 13000** **ROLLER SET** **ROLLENSATZ**	❑ 1179 (3/4) **916177108**

Pos.	Item	Quantity	Description	Bezeichnung
1	966335308	1	ROLLER SET WELDED	ROLLENSATZ SCHWK.
2	966441808	2	BRACKET CPL.	LASCHE KPL.
3	966429808	2	FIXATION POINT	FESTPUNKT
4	966331608	1	PLATE RIGHT WELDMENT	BLECH SCHWK.RECHTS
5	966331708	1	PLATE LEFT WELDMENT	BLECH SCHWK.LINKS
6	967623108	2	PREMOUNTED PIN PULLING DEVICE ⇨ ❑ 1181	BOLZENZIEHEINRICHTUNG VO
7	967624808	2	PREMOUNTED PIN PULLING DEVICE	BOLZENZIEHEINRICHTUNG VO
8	97002450	1	AXLE 380.0X1968 S890QL1 SPF	ACHSE
9	965376108	10	ROPE PULLEY CPL. ⇨ ❑ 402	SEILROLLE KPL.
10	97002451	1	AXLE 110.0X1994 35NICRMOV125 SPF	ACHSE
11	966213108	10	GUIDE PULLEY COMPL.	UMLENKROLLE KPL.
12	97002452	4	PIN 180.0X335 35NICRMOV125 SPF	BOLZEN
13	97002453	4	PIN 55.0X860 35NICRMOV125 SPF	BOLZEN
14	97002455	15	ROPE PROTECTION PLATE 10X335X432 S35	SEILSCHUTZBLECH
15	10424893	1	THREADED ROD DIN 976 M24X2000 A2-70	GEWINDESTANGE
16	97002456	2	TUBE 60.3X650 S355J2H T ZN O	ROHR
18	97002459	10	SLEEVE 28X38X130 E355+N FE//ZNNI8//CN/	HUELSE
19	97002460	1	TUBE 60.3X1970 S355J2H T ZN O	ROHR
20	979201208	4	PIN 50.0X242 S355J2+AR FE//ZNNI8//CN//T0	BOLZEN
21	433101208	6	RETAINING SPRING 4X68 ISO 2081 FE/ZN8/	SICHERUNGSFEDER
23	97002464	2	PLATE 15X113X210 S355MC FE//ZNNI8//CN/	BLECH
24	971669808	2	WASHER 5X130X130 S355MC FE//ZNNI8//C	SCHEIBE
25	10180383	2	SPLIT PIN ISO 1234 13X160 St 480H SPF	SPLINT
26	406208808	4	HEX SCREW ISO 4014 M30X90 10.9 FLZN SP	SECHSKANTSCHRAUBE
27	976768108	4	WASHER 10X100X100 S355MC FE//ZNNI8//C	SCHEIBE
28	12223047	16	SOCKET HEAD SCREW ISO 4762 M16X30 8	ZYLINDERSCHRAUBE
29	7743242	2	HYDRAULIC-TYPE LUBRICAT.NIPPLE DIN 71	KEGELSCHMIERNIPPEL
30	12219311	6	HEX SCREW ISO 4017 M24X80 8.8 FLZN SP	SECHSKANTSCHRAUBE
31	10179463	8	WASHER ISO 7093-1 24 300HV FLZN SPF	SCHEIBE
32	97003792	2	SIGN 2X100X240 DC01 FE//ZNNI8//CN//T0	SCHILD
33	12102696	6	BUTTON HEAD SCREW AEHNL.ISO 7380-2	HALBRUNDKOPFSCHRAUBE
35	10181899	2	SAFETY PLUG W HINGE-LID 12X75X11,5X6	SICHERHEITSKLAPPSTECKER
36	433105008	4	RETAINING SPRING DIN 2194 6 A3C	SICHERUNGSFEDER
37	451222408	4	PIN DIN 1435 20X65X58 ST.50-2K VERZ	BOLZEN
38	10875869	4	SAFETY PLUG W HINGE-LID 5X29X4,7X25 4	SICHERHEITSKLAPPSTECKER
39	406605408	8	HEX SCREW ISO 4017 M24X35 10.9 A3C SP	SECHSKANTSCHRAUBE
40	12220085	12	WASHER DIN 7349 25 200HV FLZN SPF	SCHEIBE
41	12226094	8	HEX NUT DIN 985 M24 10 FE//ZNNI8//CN//T0	SECHSKANTMUTTER
42	10425688	10	HEX NUT ISO 4032 M24 10 FLZN SPF	SECHSKANTMUTTER
43	10289810	14	WASHER ISO 7089 24 300HV FLZN SPF	SCHEIBE
44	97008693	4	SLEEVE 44.5X32 S355J2H FE//ZNNI8//CN//T	HUELSE
46	97009718	1	PLATE 4X603X649 S315MC FE//ZNNI8//CN//T	BLECH
47	97009713	2	PIN 130.0X325 35NICRMOV125 GASN. SPF	BOLZEN
48	921079508	2	HANDLE WELD.CONST. FE//ZNNI8//CN//T0	GRIFF SCHWK.
49	12100250	2	SAFETY PLUG W HINGE-LID 20X150X20X1	SICHERHEITSKLAPPSTECKER
50	11651767	4	HEX SCREW ISO 4017 M8X20 8.8 480H SPF	SECHSKANTSCHRAUBE
51	12103465	4	WASHER ISO 7089 8 300HV ZNNI-480H SPF	SCHEIBE
52	12100244	4	SPLIT PIN ISO 1234 6,3X80 ST 480H SPF	SPLINT
53	433100908	2	RETAINING SPRING 4,5X98 ISO 2081 FE/ZN	SICHERUNGSFEDER
54	971633608	2	WASHER 45.0X5 42CRMO4+QT SPF	SCHEIBE
55	967232608	1	SAFETY ROLLER CPL.	SCHUTZWALZE KPL.
56	10878759	2	HEX SCREW ISO 4014 M24X220 8.8 FLZN SP	SECHSKANTSCHRAUBE
57	952198708	2	RING RD100X5 S355MC FE//ZNNI8//CN//T0	RING
58	979358808	2	PIN 35.0X70 35NICRMOV125 SPF	BOLZEN
59	720014408	2	CABLE CLAMP 4.0 1.4310	KABELHALTER

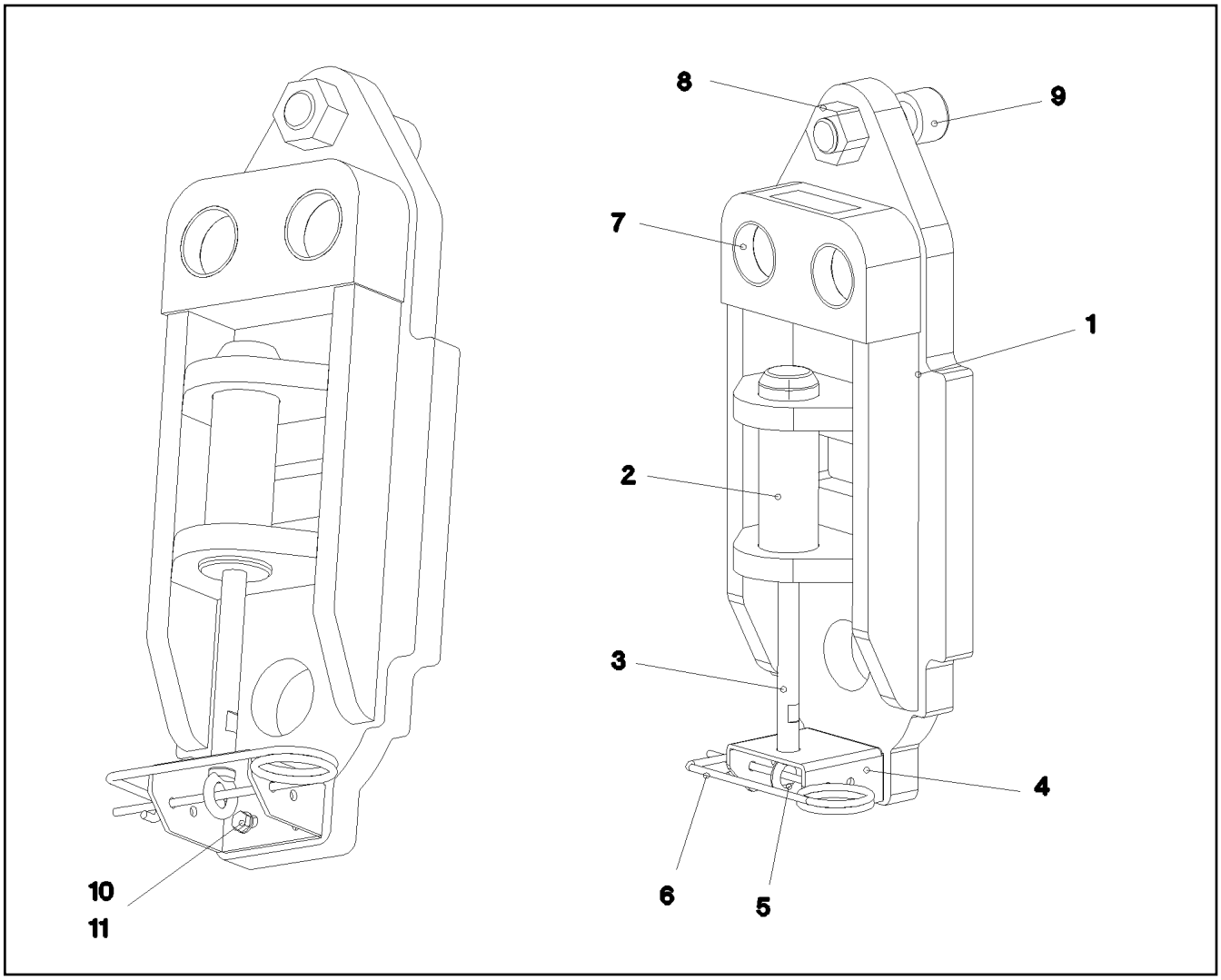

Pos.	Item	Quantity	Description	Bezeichnung
1	967615808	1	BOLT EXTRACTION ATTACHM.WELDED	BOLZENZIEHEINRICHTUNG SCH
2	97002457	1	PIN 55.0X175 35NICRMOV125 SPF	BOLZEN
3	97002458	1	THREADED PIN 18.0X178 S355J2C+C FE//ZN	GEWINDEBOLZEN
4	97002462	1	PLATE 4X128X177 S315MC FE//ZN20//F	BLECH
5	10181367	1	RING BOLT DIN 580 M8 C15E 480H SPF	RINGSCHRAUBE
6	433105008	1	RETAINING SPRING DIN 2194 6 A3C	SICHERUNGSFEDER
7	708010108	4	DU BUSHING	DU-BUCHSE
8	10425689	1	HEX NUT ISO 4032 M30 10 FLZN SPF	SECHSKANTMUTTER
9	404328108	1	SOCKET HEAD SCREW ISO 4762 M30X90 10	ZYLINDERSCHRAUBE
10	11651767	2	HEX SCREW ISO 4017 M8X20 8.8 480H SPF	SECHSKANTSCHRAUBE
11	12103465	2	WASHER ISO 7089 8 300HV ZNNI-480H SPF	SCHEIBE

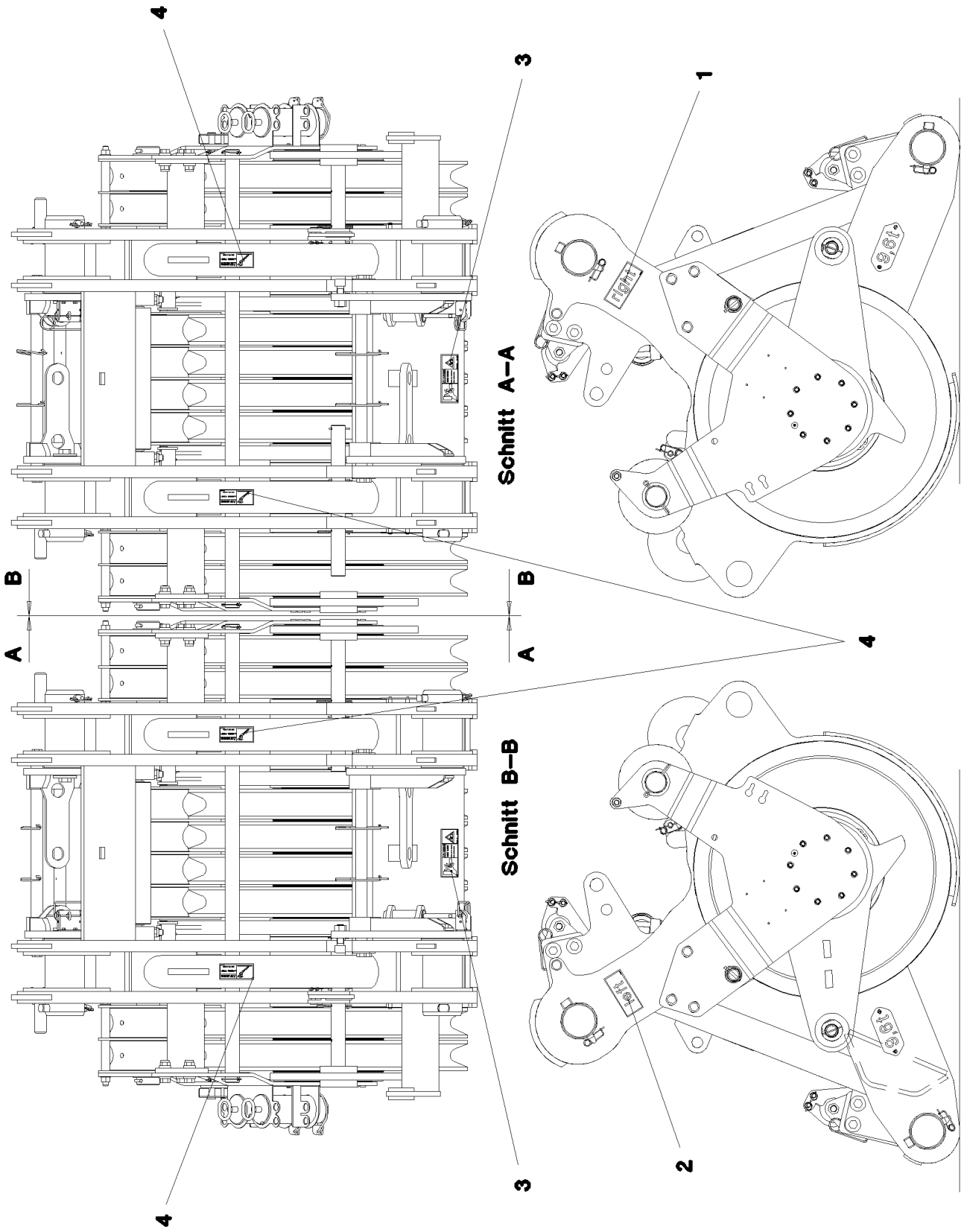
4
3
1
Schnitt A–A
B
A
B
A
4
Schnitt B–B
3
2
4

Pos.	Item	Quantity	Description	Bezeichnung
1	97008755	2	SIGN 208X88 KLEBEFOLIE SPF	SCHILD
2	97008756	2	SIGN 208X88 KLEBEFOLIE SPF	SCHILD
3	978674608	4	SIGN 208X88 KLEBEFOLIE SPF	SCHILD
4	978687408	4	SIGN 158X68 KLEBEFOLIE SPF	SCHILD

Pos.	Item	Quantity	Description	Bezeichnung
1	968112008	1	MECH.AUXILIARIES FOR LIGHTING ⇨ ❑ 1185	MECH.ANBAUTEILE SCHEINW
15	10872003	1	WORK LIGHT 50W 12-24V ALU ALU ⇨ ❑ 1188	ARBEITSSCHEINWERFER
18	966989108	1	LEAD W1903A	LEITUNG
19	966989208	1	LEAD W1903	LEITUNG
20	966989308	1	LEAD W1901	LEITUNG
30	12101057	1	VIDEO CAMERA MC5201-1	VIDEOKAMERA
35	11213762	1	CABLE 16M	KABEL

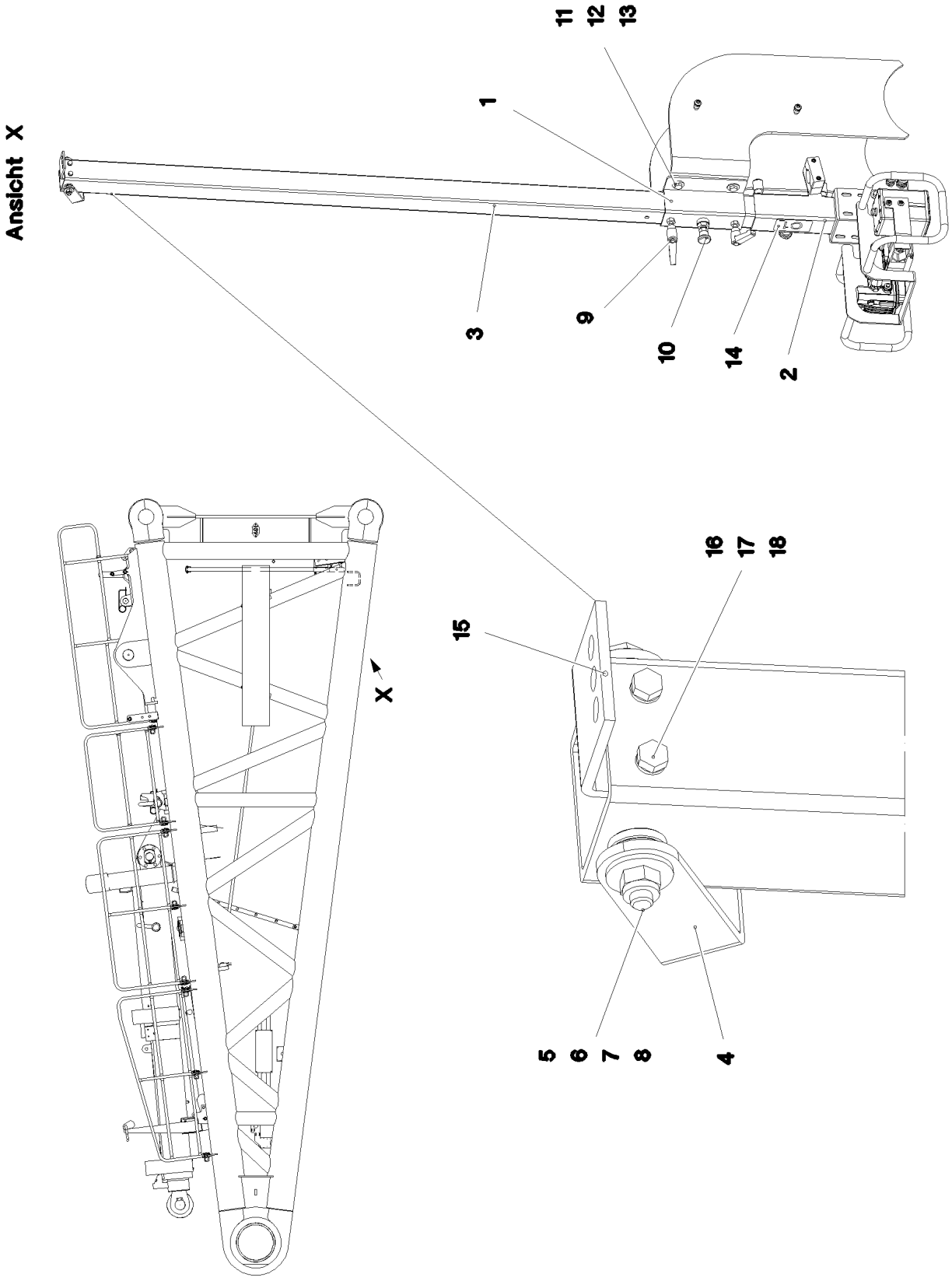
Ansicht X
11
12
13
1
3
9
10
14
2
16
17
18
15
X
5
6
7
8
4

Pos.	Item	Quantity	Description	Bezeichnung
1	968113208	1	GUIDE WELDED	FUEHRUNG SCHWK.
2	968099808	1	CAMERA HOLDER, PREMOUNTING ⇨ ❑ 1187	KAMERAHALTER VORM.
3	97034274	1	SQUARE 60.0X2225 X5CRNI18-10	VIERKANT
7	11140469	1	WASHER ISO 7093-1 8 200HV 480H SPF	SCHEIBE
8	10875614	1	HEX NUT DIN 985 M8 8 480H SPF	SECHSKANTMUTTER
9	10024803	2	CLAMPING LEVER NIROSTA	KLEMMHEBEL
10	704231608	1	STOP BOLT NIROSTA	RASTBOLZEN
11	11491889	8	WASHER ISO 7093-1 10 300HV FLZN SPF	SCHEIBE
12	11642358	4	HEX SCREW ISO 4017 M10X30 8.8 FLZN SP	SECHSKANTSCHRAUBE
13	10197769	4	HEX NUT DIN 985 M10 8 ZNNI-480H SPF	SECHSKANTMUTTER
14	97041084	1	SIGN 90X50X1 KLEBEFOLIE SPF	SCHILD
15	970921108	1	PLATE 4X93X50 S315MC FE//ZNNI8//CN//T0	BLECH
17	10035694	4	WASHER ISO 7092 6 200HV-A2	SCHEIBE
18	11656734	2	HEX NUT ISO 7040 M6 8 480H SPF	SECHSKANTMUTTER
19	10181367	1	RING BOLT DIN 580 M8 C15E 480H SPF	RINGSCHRAUBE
20	11644899	2	HEX SCREW ISO 4017 M6X20 8.8 480H SPF	SECHSKANTSCHRAUBE

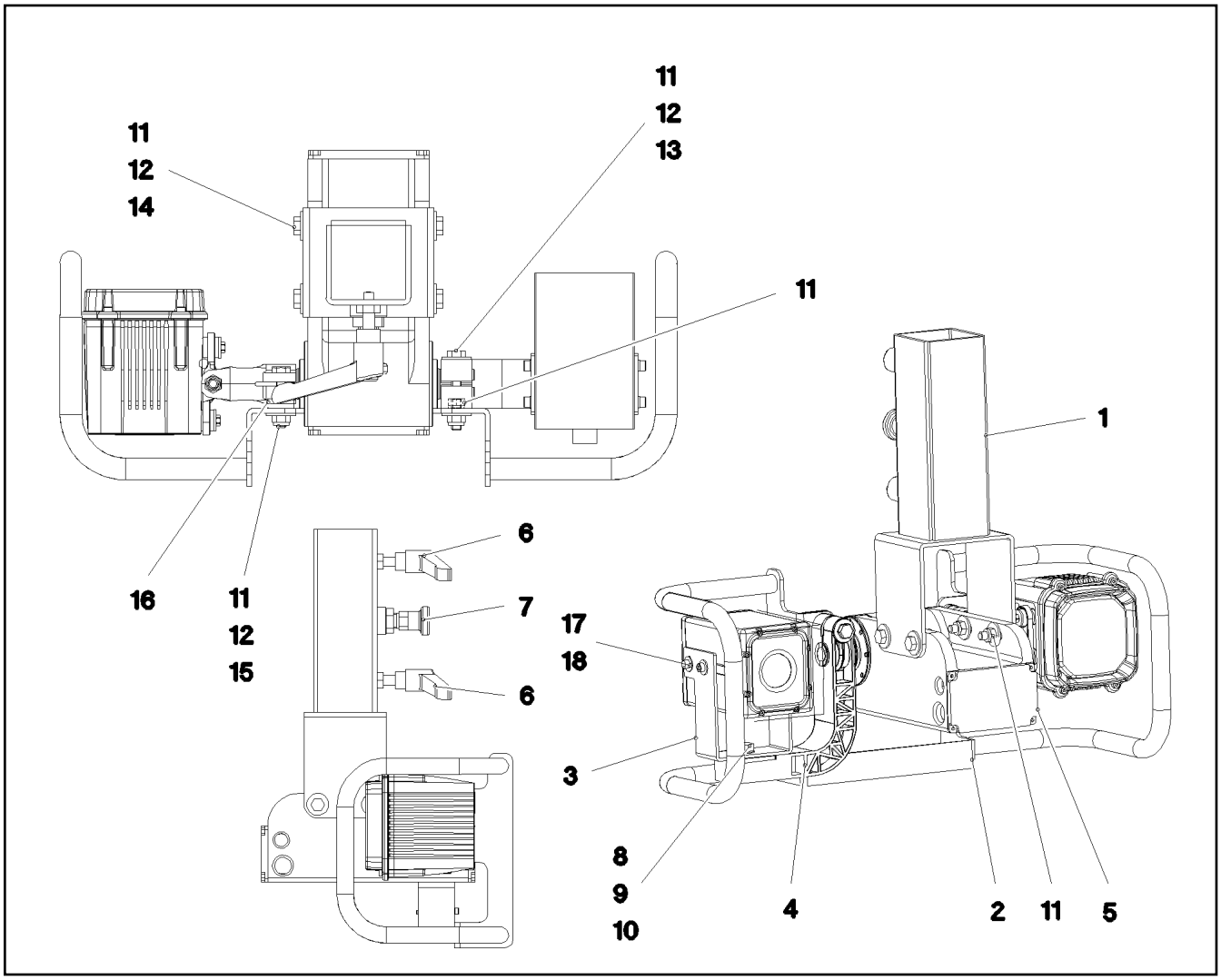

Pos.	Item	Quantity	Description	Bezeichnung
1	968099908	1	CAMERA SUPPORT WELDMENT	KAMERAHALTER SCHWK.
2	968100008	1	PROTECTION WELDED STRUCTURE	SCHUTZ SCHWK.
3	97034264	1	PLATE 3X296X60 X5CRNI18-10	BLECH
4	972372308	1	HOLDER 44X156X141 PA6.6GV-5H SPF	HALTER
5	10029139	1	LIGHT DRIVE UNIT ALU-ELOXIERT SPF	SCHEINWERFERANTRIEBSEINH
6	10024803	2	CLAMPING LEVER NIROSTA	KLEMMHEBEL
7	704231608	1	STOP BOLT NIROSTA	RASTBOLZEN
8	11631816	1	HEX SCREW ISO 4017 M10X25 8.8 FLZN SP	SECHSKANTSCHRAUBE
9	10289795	2	WASHER ISO 7089 10 300HV FLZN SPF	SCHEIBE
10	10875605	1	HEX NUT DIN 985 M10 10 FLZN SPF	SECHSKANTMUTTER
11	10875614	8	HEX NUT DIN 985 M8 8 480H SPF	SECHSKANTMUTTER
12	11140469	12	WASHER ISO 7093-1 8 200HV 480H SPF	SCHEIBE
13	12216207	1	HEX SCREW ISO 4017 M8X60 8.8 480H SPF	SECHSKANTSCHRAUBE
14	11692827	4	HEX SCREW ISO 4017 M8X35 8.8 480H SPF	SECHSKANTSCHRAUBE
15	11690046	2	HEX SCREW ISO 4017 M8X45 8.8 480H SPF	SECHSKANTSCHRAUBE
16	11840501	4	WASHER DIN 7349 8,4 200HV 480H SPF	SCHEIBE
17	11690040	4	SOCKET HEAD SCREW ISO 4762 M5X10 8.8	ZYLINDERSCHRAUBE
18	10875643	4	WASHER ISO 7093-1 5 200HV 480H SPF	SCHEIBE
22	11656734	2	HEX NUT ISO 7040 M6 8 480H SPF	SECHSKANTMUTTER
23	10035694	4	WASHER ISO 7092 6 200HV-A2	SCHEIBE
24	602009108	2	CLAMP-HALF DIN 3015-1 L 5 R 35 PP SW	KLEMMHAELFTE
25	10876361	2	SOCKET HEAD SCREW ISO 4762 M6X70 8.8	ZYLINDERSCHRAUBE

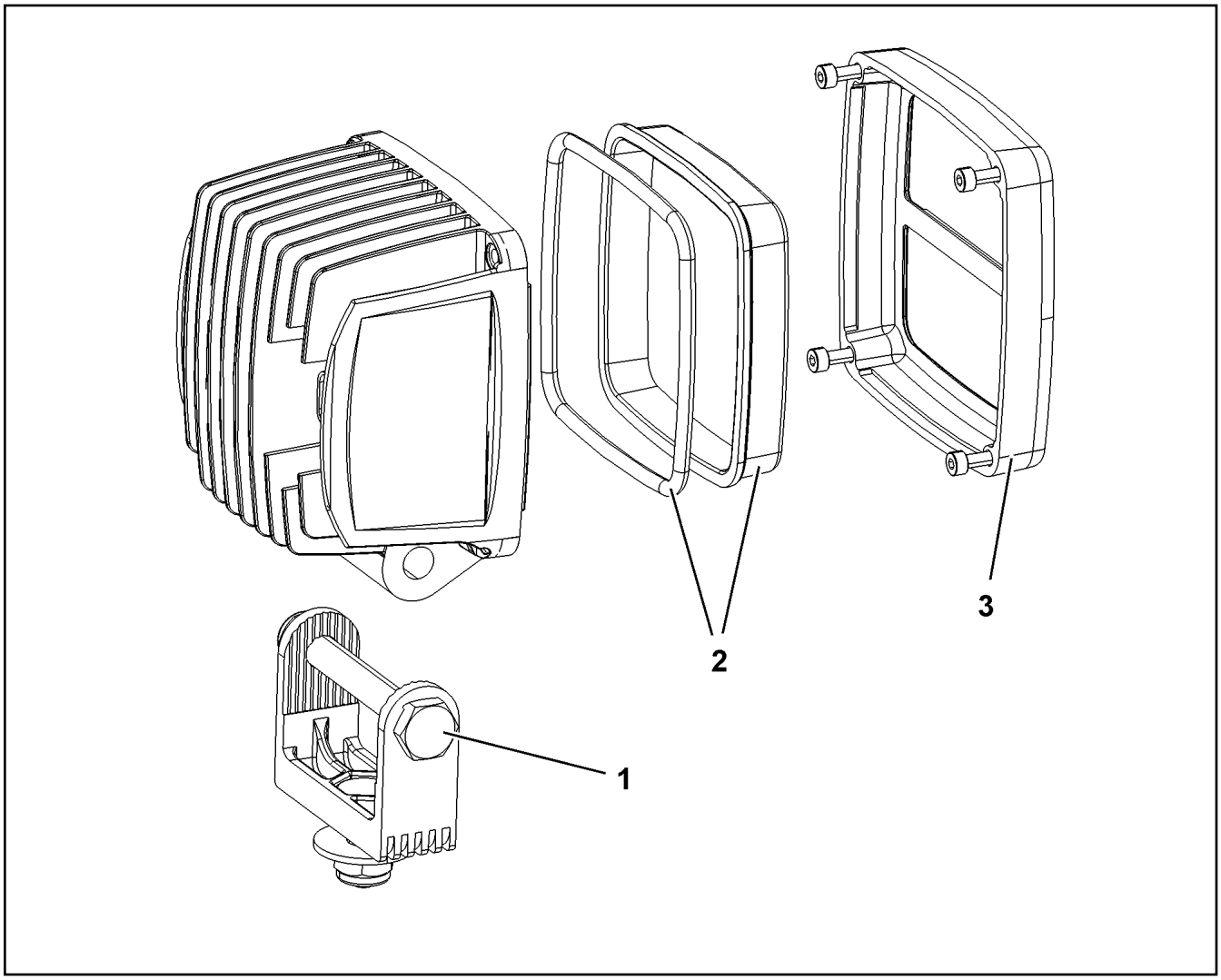

Pos.	Item	Quantity	Description	Bezeichnung
1	10875952	1	CLAMP	KLAMMER
2	10875969	1	LENS	LICHTSCHEIBE
3	10875953	1	ORIFICE	BLENDE

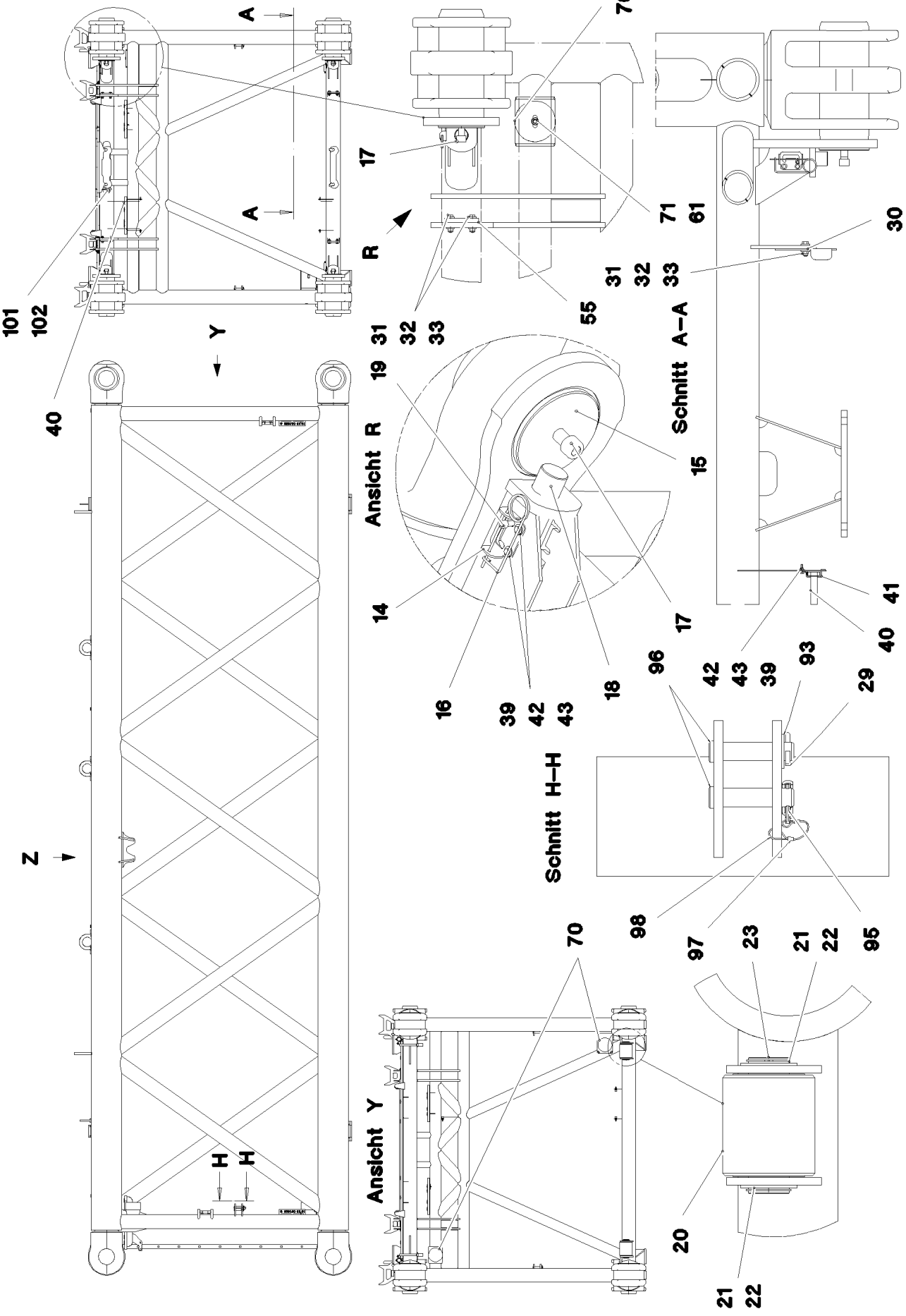

15.3.2023 077342	**etk_en_de_098406_LR 13000**	❑ 1189 (1/5)
LIEBHERR	**S INTERMEDIATE SECTION** **S-ZWISCHENSTUECK**	**916303308**

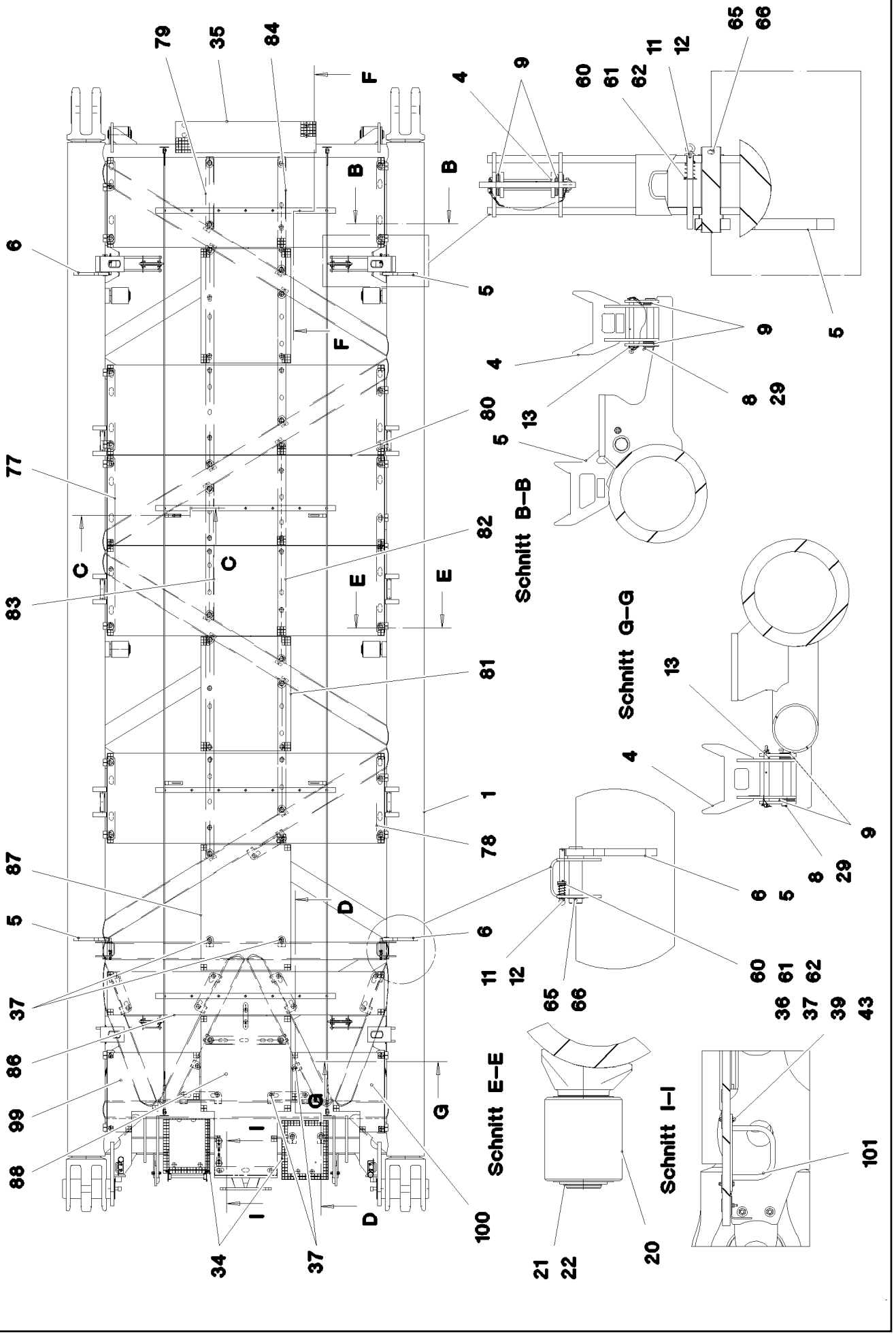
Schnitt B–B
Schnitt E–E
Schnitt G–G
Schnitt I–I

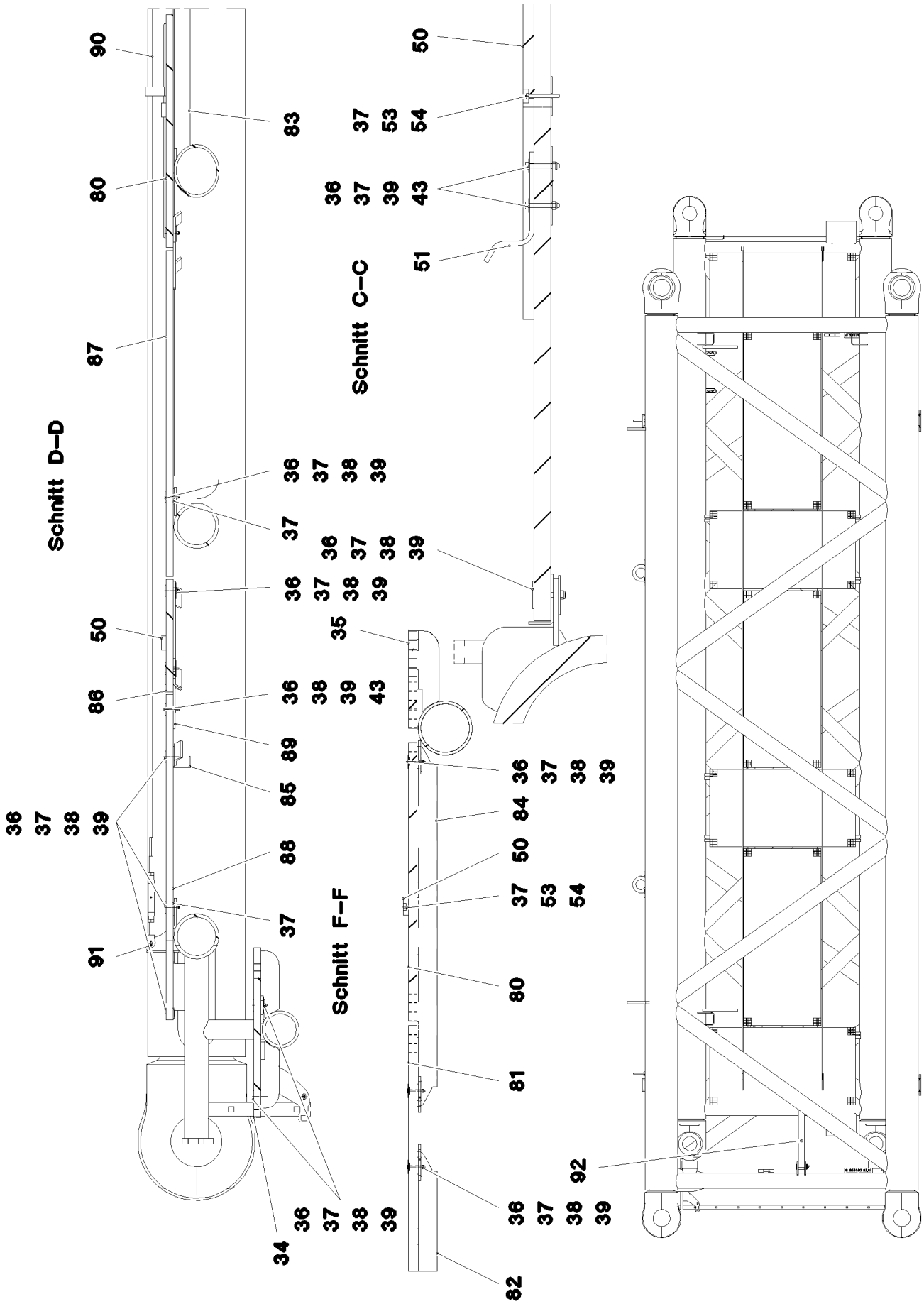
Schnitt D–D
Schnitt C–C
Schnitt F–F

Pos.	Item	Quantity	Description	Bezeichnung
1	966610908	1	S INTERMED.SECTION WELD.CONSTR 353	S-ZWISCHENSTUECK SCHWK.
4	965591808	4	REST RAL 1007	STANGENABLAGE SCHWK.
5	965672008	2	ROD SUPPORT R.WELDM. RAL 1007	STANGENABLAGE SCHWK.RE.
6	965695508	2	ROD SUPPORT L.WELDM. RAL 1007	STANGENABLAGE SCHWK.LI.
8	453030008	4	PIN ISO 2341 B30X220X210 35NICRMOV125	BOLZEN
9	11692808	20	WASHER ISO 7089 33 300HV FLZN SPF	SCHEIBE
11	978931008	4	PIN 30.0X212 S355J2+AR FE//ZNNI8//CN//T0	BOLZEN
12	12100569	4	RING BOLT DIN 580 M6X13 C15E 480H SPF	RINGSCHRAUBE
13	965844108	4	PIN WITH RING BOLT	BOLZEN M.RINGSCHRAUBE
14	979732908	4	PLATE 4X175X80 S315MC FE//ZNNI8//CN//T	BLECH
15	978986408	4	PIN 240.0X580 35NICRMOV125 SPF	BOLZEN
16	433102508	4	RETAINING SPRING 5X122 ISO 2081 FE/ZN8/	SICHERUNGSFEDER
17	10878580	4	SOCKET HEAD SCREW ISO 4762 M30X70 8	ZYLINDERSCHRAUBE
18	978986608	4	PIN 70.0X240 35NICRMOV125 GASN. SPF	BOLZEN
19	12213403	4	SOCKET HEAD SCREW ISO 4762 M12X80 8	ZYLINDERSCHRAUBE
20	978986808	8	ROLLER 200X180X80 PA6G	WALZE
21	957018808	10	PLATE 2X114X114 DC01 FE//ZNNI8//CN//T0	BLECH
22	10875663	10	RETAINING RINGS DIN 471 80X2,5 480H SP	SICHERUNGSRING
23	978988708	2	PIN 80.0X265 S355J2C+C FE//ZNNI8//CN//T0	BOLZEN
28	10875798	4	HEX SCREW ISO 4014 M16X75 8.8 FLZN SP	SECHSKANTSCHRAUBE
29	10180368	6	SPLIT PIN ISO 1234 8X50 St 480H SPF	SPLINT
30	978986708	2	PLATE 6X276X244 S355MC FE//ZNNI8//CN//T	BLECH
31	10875804	4	HEX SCREW ISO 4017 M16X55 8.8 FLZN SP	SECHSKANTSCHRAUBE
32	4600021	16	WASHER DIN 7349 17 200HV FLZN SPF	SCHEIBE
33	10875609	8	HEX NUT DIN 985 M16 8 FLZN SPF	SECHSKANTMUTTER
34	725866708	2	GRIDIRON T660X517X30/2 S235JR T ZN K	GITTERROST-P
35	725864908	1	GRIDIRON T1560X350X30/3 S235JR T ZN K	GITTERROST-P
36	11651582	103	HEX SCREW ISO 4014 M8X55 8.8 480H SPF	SECHSKANTSCHRAUBE
37	941138108	132	WASHER DC01 FE//ZNNI8//CN//T0	SCHEIBE
38	10100621	96	DISH MOUNTING	TELLERBEFESTIGUNG
39	10875614	118	HEX NUT DIN 985 M8 8 480H SPF	SECHSKANTMUTTER
40	11481288	1	SIMPLE LADDER EN 131 10-420X2,77M AL	ANLEGELEITER
41	977852108	4	PLATE 168X25 S315MC T ZN O	BLECH
42	11692827	12	HEX SCREW ISO 4017 M8X35 8.8 480H SPF	SECHSKANTSCHRAUBE
43	11140469	24	WASHER ISO 7093-1 8 200HV 480H SPF	SCHEIBE
50	978986908	4	STRIP 2000X60X20 PA6G	LEISTE
51	978987008	4	PLATE 8X40X251 S355MC FE//ZNNI8//CN//T	BLECH
53	12216913	38	HEX SCREW ISO 4014 M6X55 8.8 480H SPF	SECHSKANTSCHRAUBE
54	12102692	38	HEX NUT DIN 985 M6 8 ZNNI-480H SPF	SECHSKANTMUTTER
55	97001365	2	PLATE 20X222X168 S355J2+N FE//ZNNI8//C	BLECH
60	11214130	4	COMPRESSION SPRING 2X28X50 EN 10270-	DRUCKFEDER
61	10289808	12	WASHER ISO 7089 20 300HV FLZN SPF	SCHEIBE
62	12100670	4	DOWEL PIN ISO 8752 5X32 480H SPF	SPANNSTIFT
65	10180377	4	SPLIT PIN ISO 1234 10X100 St 480H SPF	SPLINT
66	422006408	4	SHIM RING DIN 988 56X72X1,5	PASSSCHEIBE
70	10282698	2	RUBBER-METAL STOP BUFFER 200X100-M	MEGI-ANSCHLAGPUFFER
71	12224041	2	HEX SCREW ISO 4017 M20X25 8.8 FLZN SP	SECHSKANTSCHRAUBE
77	97009040	2	L-PROFILE 4X127X1950 S315MC FE//ZNNI8/	L-PROFIL
78	97004093	8	PLATE 4X127X920 S315MC FE//ZNNI8//CN//T	BLECH
79	979461308	1	PLATE 4X725X505 S315MC FE//ZNNI8//CN//T	BLECH
80	979049208	5	GRIDIRON T3080X1000X30/3 S235JR SPF	GITTERROST-P
81	97006009	2	GRIDIRON T1000X1270X30/2 S235JR SPF	GITTERROST-P
82	979049308	3	PLATE 4X2480X202 S315MC FE//ZN20//C	BLECH
83	979049408	3	PLATE 4X1510X202 S315MC FE//ZNNI8//CN/	BLECH
84	979131008	1	PLATE 4X1290X201 S315MC FE//ZNNI8//CN/	BLECH
85	979278008	1	PLATE 4X891X202 S315MC FE//ZNNI8//CN//T	BLECH
86	979078808	1	GRIDIRON T3080X483X30/3 S235JR SPF	GITTERROST-P
87	979461408	1	GRIDIRON T1400X1000X30/3 S235JR SPF	GITTERROST-P
88	97037257	1	GRIDIRON T1800X1000X30/3 S235JR T ZN K	GITTERROST-P
89	955404808	1	PLATE 8X300X50 S355MC FE//ZNNI8//CN//T	BLECH

Pos.	Item	Quantity	Description	Bezeichnung
90	10652201	2	ROUND STRAND ROPE 10X10,7M STAHL VE	RUNDLITZENSEIL
91	10289805	8	WASHER ISO 7089 14 300HV FLZN SPF	SCHEIBE
92	10280542	2	ROUND SLING DIN EN 1492-2 6T-2M POLY	RUNDSCHLINGE
93	10173632	2	SUPPORTING WASHER DIN 988 30X42X2,5	STUETZSCHEIBE
95	10875870	2	SAFETY PLUG W HINGE-LID 6X42X5,5X32 4	SICHERHEITSKLAPPSTECKER
96	453031908	4	PIN ISO 2341 B30X130X120 42CRMO4 GASN	BOLZEN
97	11170565	4	FERRULE 2 CU	PRESSKLEMME
98	11160431	0.5	ROPE 2 2,3KN EDELSTAHL	SEIL
99	97036918	1	GRIDIRON T1025X885X30/2 S235JR T ZN K	GITTERROST-P
100	97036920	1	GRIDIRON T1025X885X30/2 S235JR T ZN K	GITTERROST-P
101	962729508	1	HANDLE WELD.CONST.	GRIFF SCHWK.
700	967652808	1	SIGNS S-ZWISCHENSTUECK ⇨ ❑ 1194	BESCHILDERUNG

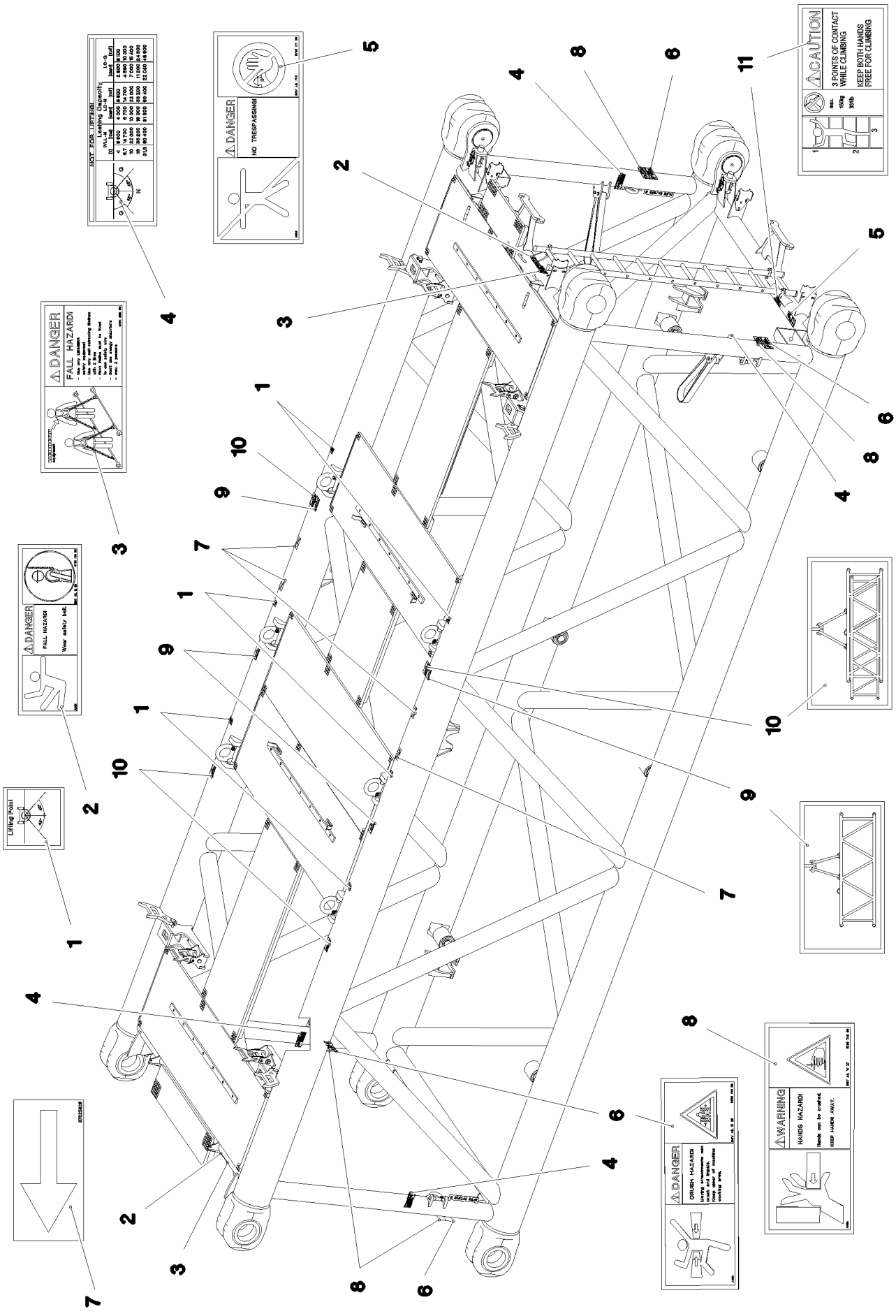

15.3.2023 077345	**etk_en_de_098406_LR 13000**	❑ 1194 (1/2)
LIEBHERR	**SIGNS** **BESCHILDERUNG**	**967652808**

Pos.	Item	Quantity	Description	Bezeichnung
1	97036733	6	SIGN 68X68 KLEBEFOLIE SPF	SCHILD
2	978674808	2	SIGN 168X62 KLEBEFOLIE SPF	SCHILD
3	97004046	2	SIGN 168X88X1 KLEBEFOLIE SPF	SCHILD
4	97036734	4	SIGN 188X78 KLEBEFOLIE SPF	SCHILD
5	978674008	1	SIGN 208X88 KLEBEFOLIE SPF	SCHILD
6	978674108	4	SIGN 208X88 KLEBEFOLIE SPF	SCHILD
7	97025926	4	SIGN 138X69 KLEBEFOLIE SPF	SCHILD
8	978674608	4	SIGN 208X88 KLEBEFOLIE SPF	SCHILD
9	97036735	4	SIGN 149X83 KLEBEFOLIE SPF	SCHILD
10	97036736	4	SIGN 149X83 KLEBEFOLIE SPF	SCHILD
11	97036732	1	SIGN 168X88 KLEBEFOLIE SPF	SCHILD

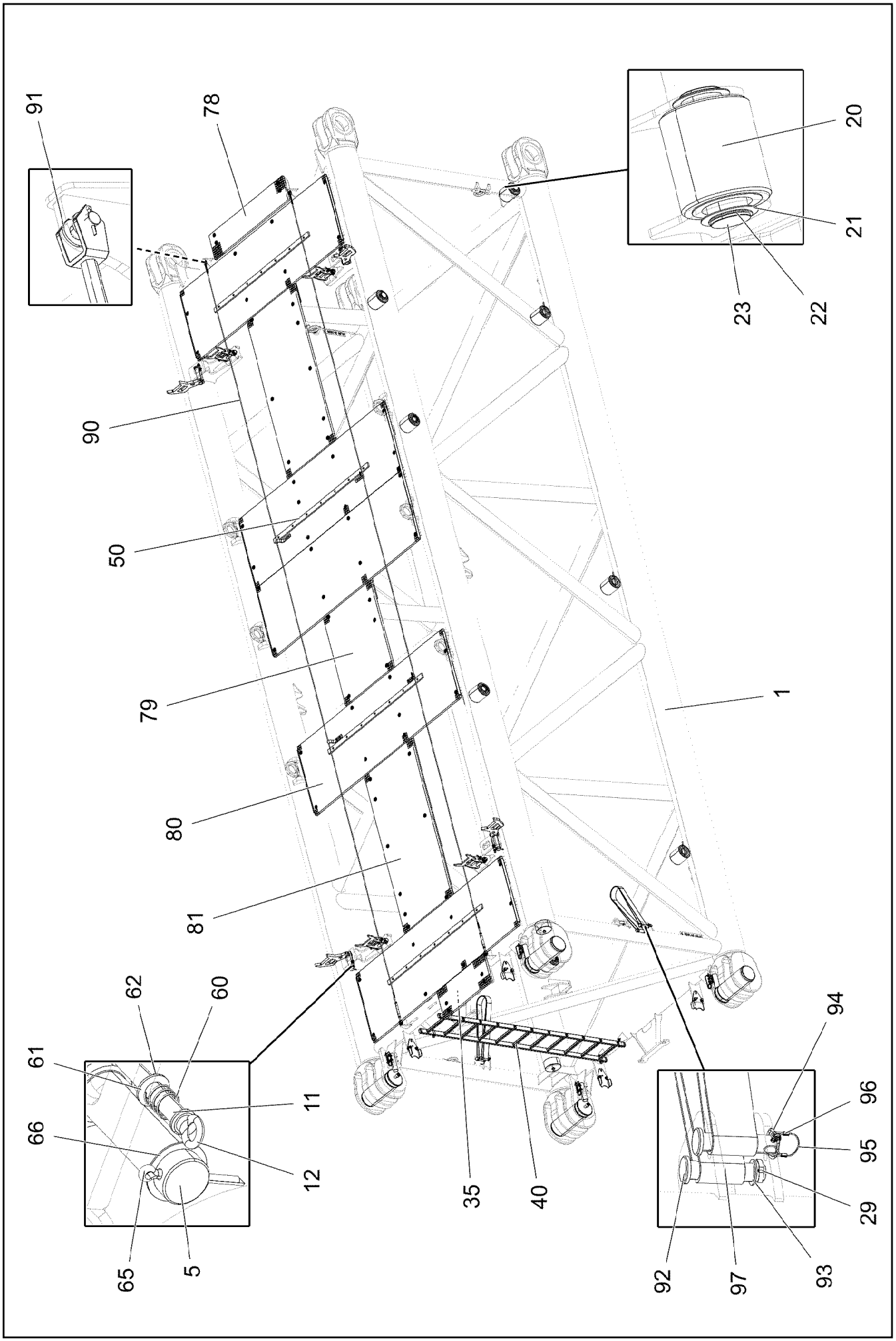

15.3.2023 077339 LIEBHERR	**etk_en_de_098406_LR 13000** **S INTERMEDIATE SECTION** **S-ZWISCHENSTUECK**	❑ 1196 (1/5) **916303208**

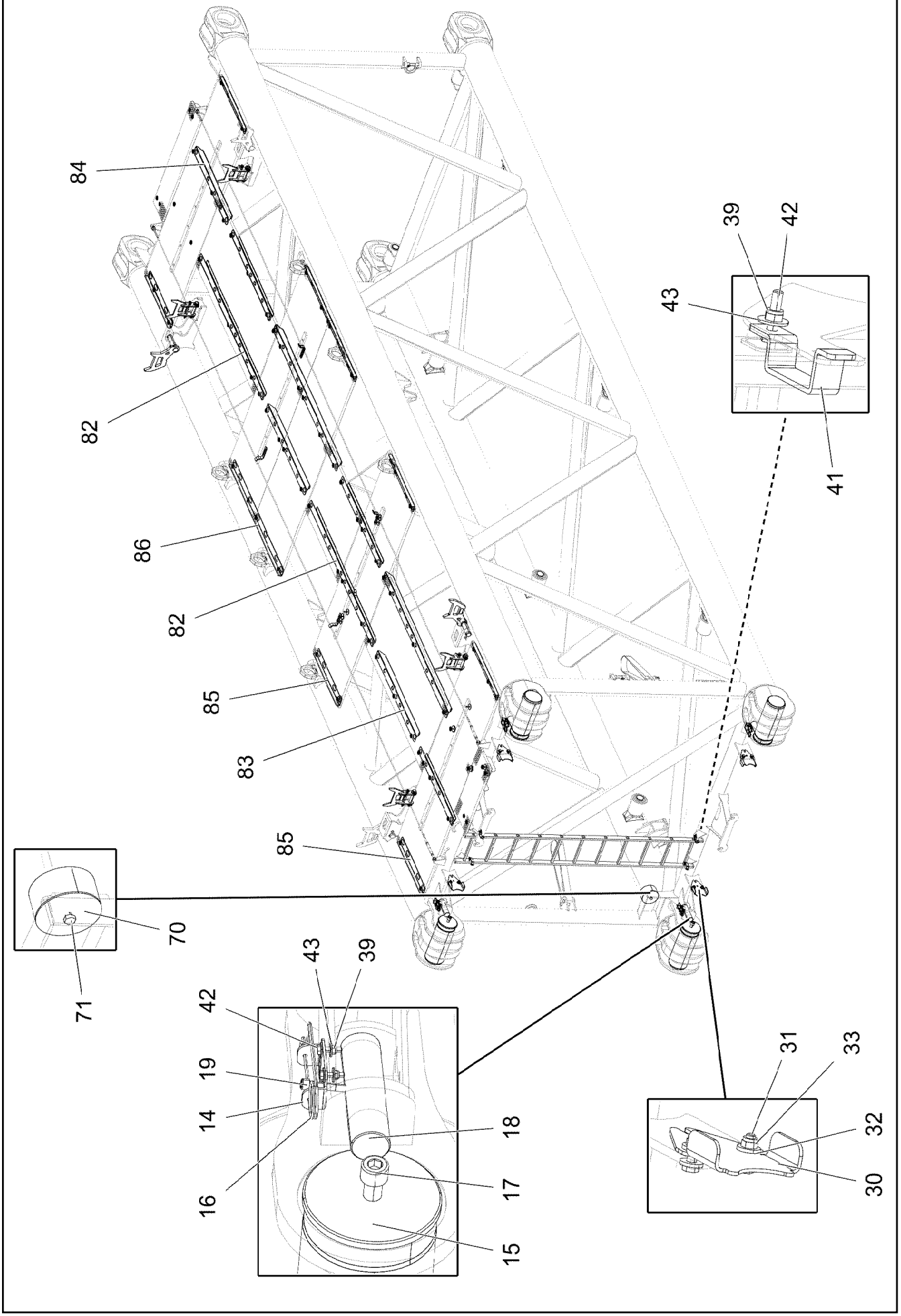

15.3.2023 077340 LIEBHERR	**etk_en_de_098406_LR 13000** **S INTERMEDIATE SECTION** **S-ZWISCHENSTUECK**	❑ 1197 (2/5) **916303208**

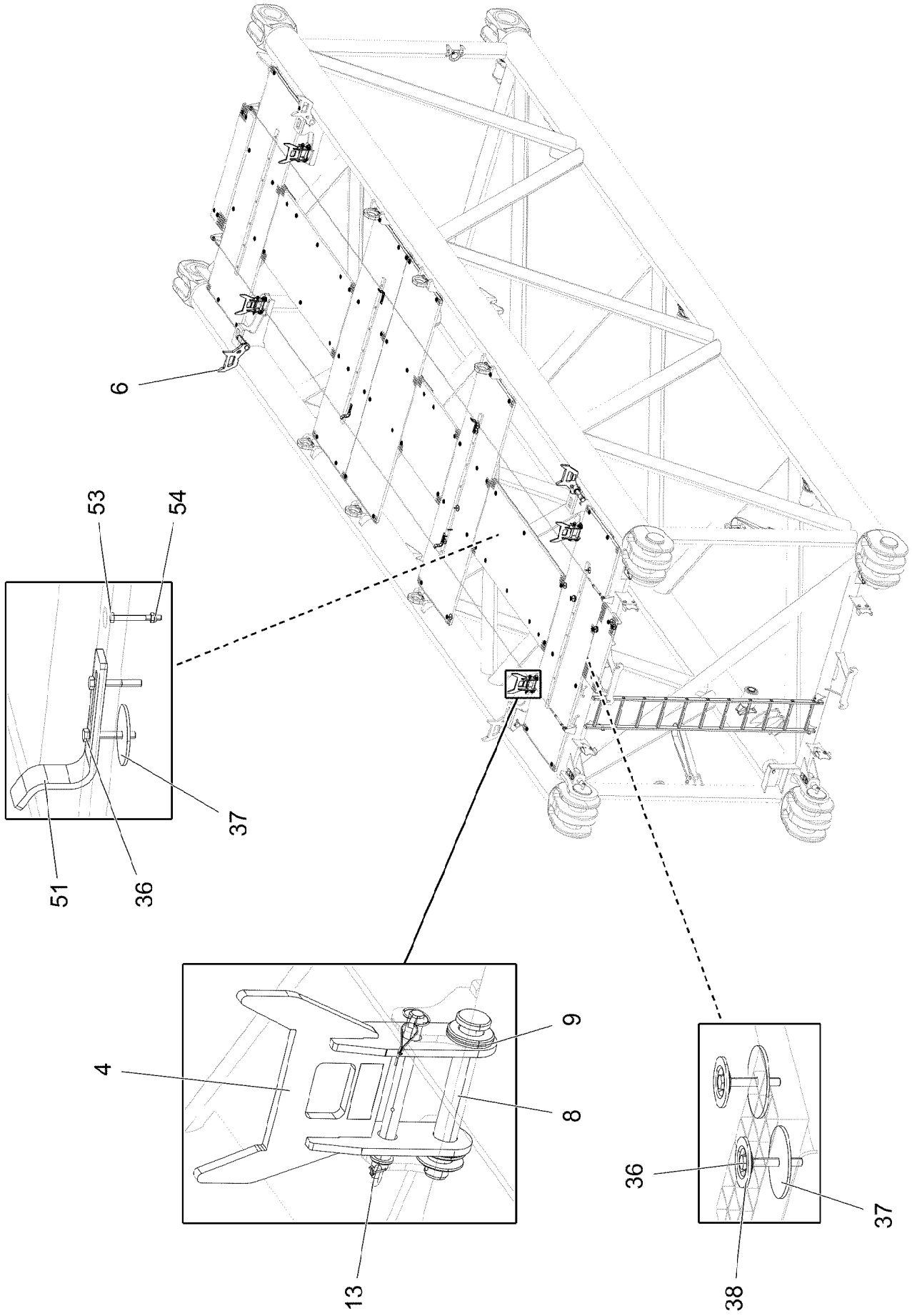

15.3.2023 077341 LIEBHERR	**etk_en_de_098406_LR 13000** **S INTERMEDIATE SECTION** **S-ZWISCHENSTUECK**	1198 (3/5) **916303208**

Pos.	Item	Quantity	Description	Bezeichnung
1	966568508	1	S INTERMED.SECTION WELD.CONSTR 353	S-ZWISCHENSTUECK SCHWK.
4	965591808	4	REST RAL 1007	STANGENABLAGE SCHWK.
5	965672008	2	ROD SUPPORT R.WELDM. RAL 1007	STANGENABLAGE SCHWK.RE.
6	965695508	2	ROD SUPPORT L.WELDM. RAL 1007	STANGENABLAGE SCHWK.LI.
8	453030008	4	PIN ISO 2341 B30X220X210 35NICRMOV125	BOLZEN
9	11692808	20	WASHER ISO 7089 33 300HV FLZN SPF	SCHEIBE
11	978931008	4	PIN 30.0X212 S355J2+AR FE//ZNNI8//CN//T0	BOLZEN
12	12100569	4	RING BOLT DIN 580 M6X13 C15E 480H SPF	RINGSCHRAUBE
13	965844108	4	PIN WITH RING BOLT	BOLZEN M.RINGSCHRAUBE
14	979732908	4	PLATE 4X175X80 S315MC FE//ZNNI8//CN//T	BLECH
15	978986408	4	PIN 240.0X580 35NICRMOV125 SPF	BOLZEN
16	433102508	4	RETAINING SPRING 5X122 ISO 2081 FE/ZN8/	SICHERUNGSFEDER
17	10878580	4	SOCKET HEAD SCREW ISO 4762 M30X70 8	ZYLINDERSCHRAUBE
18	978986608	4	PIN 70.0X240 35NICRMOV125 GASN. SPF	BOLZEN
19	12213403	4	SOCKET HEAD SCREW ISO 4762 M12X80 8	ZYLINDERSCHRAUBE
20	978986808	8	ROLLER 200X180X80 PA6G	WALZE
21	957018808	10	PLATE 2X114X114 DC01 FE//ZNNI8//CN//T0	BLECH
22	10875663	10	RETAINING RINGS DIN 471 80X2,5 480H SP	SICHERUNGSRING
23	978988708	2	PIN 80.0X265 S355J2C+C FE//ZNNI8//CN//T0	BOLZEN
29	10180368	4	SPLIT PIN ISO 1234 8X50 St 480H SPF	SPLINT
30	978986708	4	PLATE 6X276X244 S355MC FE//ZNNI8//CN//T	BLECH
31	10875804	8	HEX SCREW ISO 4017 M16X55 8.8 FLZN SP	SECHSKANTSCHRAUBE
32	4600021	16	WASHER DIN 7349 17 200HV FLZN SPF	SCHEIBE
33	10875609	8	HEX NUT DIN 985 M16 8 FLZN SPF	SECHSKANTMUTTER
35	10040519	1	GRIDIRON T1000X400X30/3 S235JR T ZN K	GITTERROST-P
36	11651582	80	HEX SCREW ISO 4014 M8X55 8.8 480H SPF	SECHSKANTSCHRAUBE
37	941138108	104	WASHER DC01 FE//ZNNI8//CN//T0	SCHEIBE
38	10100621	72	DISH MOUNTING	TELLERBEFESTIGUNG
39	10875614	92	HEX NUT DIN 985 M8 8 480H SPF	SECHSKANTMUTTER
40	12103238	1	VERTICAL LADDER EN 131 11-420X3,05M A	STEIGLEITER
41	977852108	4	PLATE 168X25 S315MC T ZN O	BLECH
42	11692827	12	HEX SCREW ISO 4017 M8X35 8.8 480H SPF	SECHSKANTSCHRAUBE
43	11140469	24	WASHER ISO 7093-1 8 200HV 480H SPF	SCHEIBE
50	978986908	4	STRIP 2000X60X20 PA6G	LEISTE
51	978987008	4	PLATE 8X40X251 S355MC FE//ZNNI8//CN//T	BLECH
53	12216913	24	HEX SCREW ISO 4014 M6X55 8.8 480H SPF	SECHSKANTSCHRAUBE
54	12102692	24	HEX NUT DIN 985 M6 8 ZNNI-480H SPF	SECHSKANTMUTTER
60	11214130	4	COMPRESSION SPRING 2X28X50 EN 10270-	DRUCKFEDER
61	10289808	6	WASHER ISO 7089 20 300HV FLZN SPF	SCHEIBE
62	12100670	4	DOWEL PIN ISO 8752 5X32 480H SPF	SPANNSTIFT
65	10180377	4	SPLIT PIN ISO 1234 10X100 St 480H SPF	SPLINT
66	954178508	4	WASHER RD70X2 DC01 FE//ZNNI8//CN//T0	SCHEIBE
70	10282698	2	RUBBER-METAL STOP BUFFER 200X100-M	MEGI-ANSCHLAGPUFFER
71	12224041	2	HEX SCREW ISO 4017 M20X25 8.8 FLZN SP	SECHSKANTSCHRAUBE
78	725864908	1	GRIDIRON T1560X350X30/3 S235JR T ZN K	GITTERROST-P
79	97006009	1	GRIDIRON T1000X1270X30/2 S235JR SPF	GITTERROST-P
80	979049208	5	GRIDIRON T3080X1000X30/3 S235JR SPF	GITTERROST-P
81	979067108	2	GRIDIRON T1000X2280X30/2 S235JR SPF	GITTERROST-P
82	979049308	4	PLATE 4X2480X202 S315MC FE//ZN20//C	BLECH
83	979049408	4	PLATE 4X1510X202 S315MC FE//ZNNI8//CN/	BLECH
84	979131008	2	PLATE 4X1290X201 S315MC FE//ZNNI8//CN/	BLECH
85	97004093	6	PLATE 4X127X920 S315MC FE//ZNNI8//CN//T	BLECH
86	97009040	2	L-PROFILE 4X127X1950 S315MC FE//ZNNI8/	L-PROFIL
90	10651955	2	ROUND STRAND ROPE 10X11,1M STAHL VE	RUNDLITZENSEIL
91	10289805	8	WASHER ISO 7089 14 300HV FLZN SPF	SCHEIBE
92	453031908	4	PIN ISO 2341 B30X130X120 42CRMO4 GASN	BOLZEN
93	10173632	2	SUPPORTING WASHER DIN 988 30X42X2,5	STUETZSCHEIBE
94	10875870	2	SAFETY PLUG W HINGE-LID 6X42X5,5X32 4	SICHERHEITSKLAPPSTECKER
95	11160431	0.5	ROPE 2 2,3KN EDELSTAHL	SEIL
96	11170565	4	FERRULE 2 CU	PRESSKLEMME

Pos.	Item	Quantity	Description	Bezeichnung
97	11114028	2	ROUND SLING DIN EN 1492-2 6T-1.8M POLY	RUNDSCHLINGE
700	967652808	1	SIGNS S-ZWISCHENSTUECK	BESCHILDERUNG
			⇨ ❑ 1194	

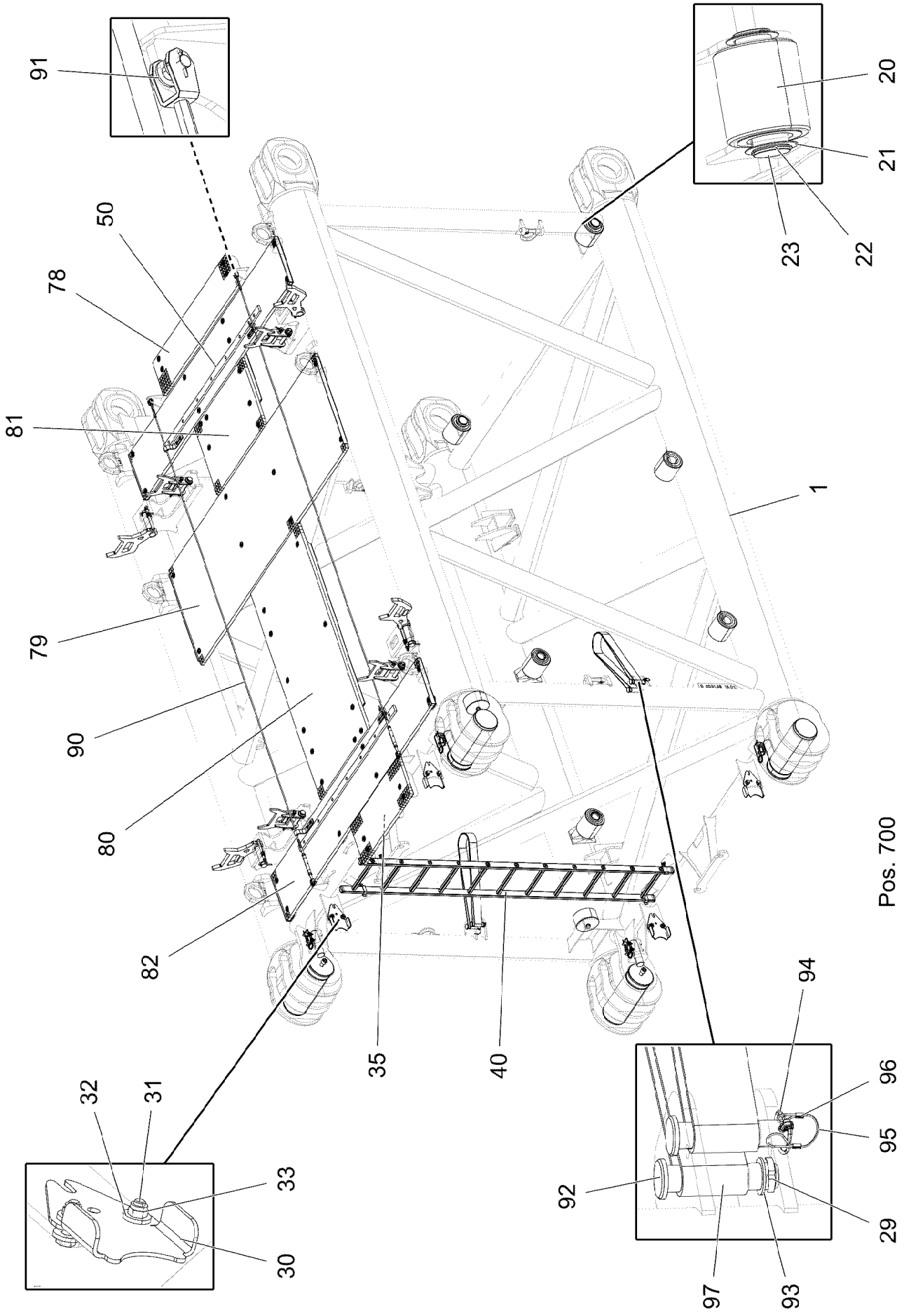

15.3.2023 077395 LIEBHERR	**etk_en_de_098406_LR 13000** **S INTERMEDIATE SECTION** **S-ZWISCHENSTUECK**	❑ 1201 (1/5) **916303108**

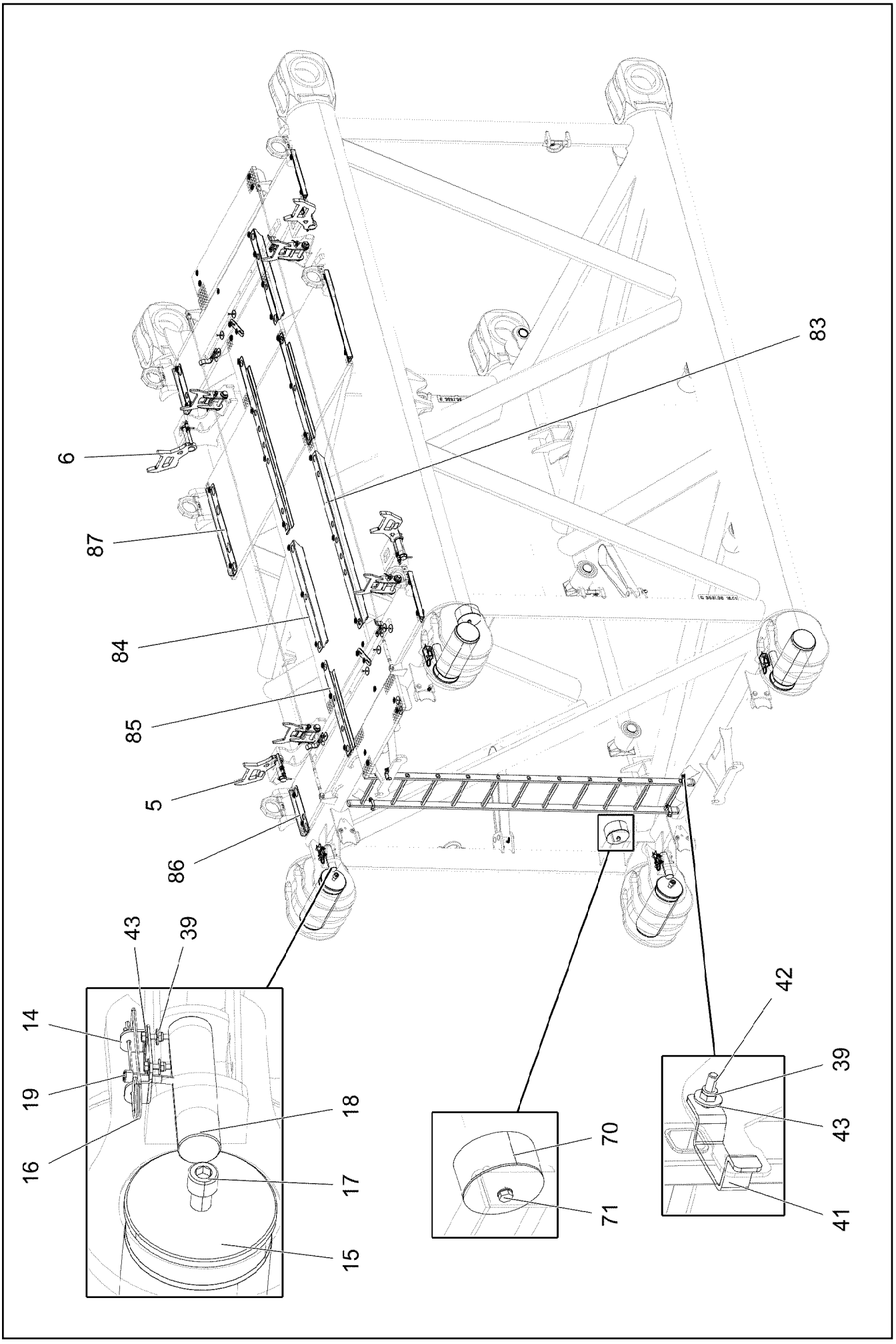
83
6
87
84
85
5
86
43
39
14
19
16
18
17
15
42
39
43
41
70
71

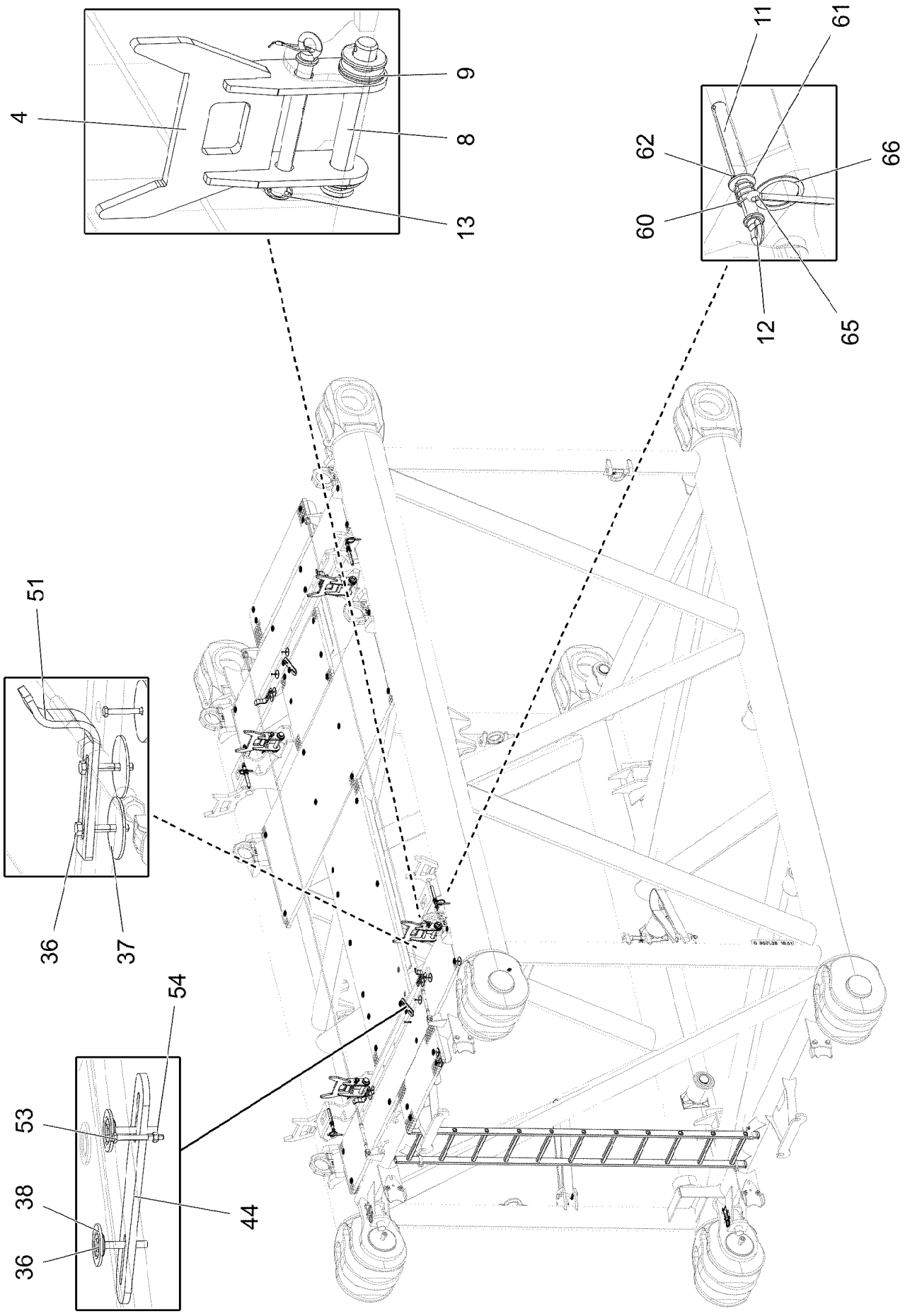

15.3.2023 007946 LIEBHERR	**etk_en_de_098406_LR 13000** **S INTERMEDIATE SECTION** **S-ZWISCHENSTUECK**	❑ 1203 (3/5) **916303108**

Pos.	Item	Quantity	Description	Bezeichnung
1	966615608	1	S INTERMED.SECTION WELD.CONSTR 3531	S-ZWISCHENSTUECK SCHWK.
4	965591808	4	REST RAL 1007	STANGENABLAGE SCHWK.
5	965672008	2	ROD SUPPORT R.WELDM. RAL 1007	STANGENABLAGE SCHWK.RE.
6	965695508	2	ROD SUPPORT L.WELDM. RAL 1007	STANGENABLAGE SCHWK.LI.
8	453030008	4	PIN ISO 2341 B30X220X210 35NICRMOV125	BOLZEN
9	11692808	20	WASHER ISO 7089 33 300HV FLZN SPF	SCHEIBE
11	978931008	4	PIN 30.0X212 S355J2+AR FE//ZNNI8//CN//T0	BOLZEN
12	12100569	4	RING BOLT DIN 580 M6X13 C15E 480H SPF	RINGSCHRAUBE
13	965844108	4	PIN WITH RING BOLT	BOLZEN M.RINGSCHRAUBE
14	979732908	4	PLATE 4X175X80 S315MC FE//ZNNI8//CN//T	BLECH
15	978986408	4	PIN 240.0X580 35NICRMOV125 SPF	BOLZEN
16	433102508	4	RETAINING SPRING 5X122 ISO 2081 FE/ZN8/	SICHERUNGSFEDER
17	10878580	4	SOCKET HEAD SCREW ISO 4762 M30X70 8	ZYLINDERSCHRAUBE
18	978986608	4	PIN 70.0X240 35NICRMOV125 GASN. SPF	BOLZEN
19	12213403	4	SOCKET HEAD SCREW ISO 4762 M12X80 8	ZYLINDERSCHRAUBE
20	978986808	6	ROLLER 200X180X80 PA6G	WALZE
21	957018808	8	PLATE 2X114X114 DC01 FE//ZNNI8//CN//T0	BLECH
22	10875663	8	RETAINING RINGS DIN 471 80X2,5 480H SP	SICHERUNGSRING
23	978988708	2	PIN 80.0X265 S355J2C+C FE//ZNNI8//CN//T0	BOLZEN
29	10180368	6	SPLIT PIN ISO 1234 8X50 St 480H SPF	SPLINT
30	978986708	4	PLATE 6X276X244 S355MC FE//ZNNI8//CN//T	BLECH
31	10875804	8	HEX SCREW ISO 4017 M16X55 8.8 FLZN SP	SECHSKANTSCHRAUBE
32	4600021	16	WASHER DIN 7349 17 200HV FLZN SPF	SCHEIBE
33	10875609	8	HEX NUT DIN 985 M16 8 FLZN SPF	SECHSKANTMUTTER
35	10040519	1	GRIDIRON T1000X400X30/3 S235JR T ZN K	GITTERROST-P
36	11651582	56	HEX SCREW ISO 4014 M8X55 8.8 480H SPF	SECHSKANTSCHRAUBE
37	941138108	66	WASHER DC01 FE//ZNNI8//CN//T0	SCHEIBE
38	10100621	48	DISH MOUNTING	TELLERBEFESTIGUNG
39	10875614	68	HEX NUT DIN 985 M8 8 480H SPF	SECHSKANTMUTTER
40	12103238	1	VERTICAL LADDER EN 131 11-420X3,05M A	STEIGLEITER
41	977852108	4	PLATE 168X25 S315MC T ZN O	BLECH
42	11692827	12	HEX SCREW ISO 4017 M8X35 8.8 480H SPF	SECHSKANTSCHRAUBE
43	11140469	32	WASHER ISO 7093-1 8 200HV 480H SPF	SCHEIBE
44	955404808	2	PLATE 8X300X50 S355MC FE//ZNNI8//CN//T	BLECH
50	978986908	2	STRIP 2000X60X20 PA6G	LEISTE
51	978987008	4	PLATE 8X40X251 S355MC FE//ZNNI8//CN//T	BLECH
53	12216913	14	HEX SCREW ISO 4014 M6X55 8.8 480H SPF	SECHSKANTSCHRAUBE
54	12102692	14	HEX NUT DIN 985 M6 8 ZNNI-480H SPF	SECHSKANTMUTTER
60	11214130	4	COMPRESSION SPRING 2X28X50 EN 10270-	DRUCKFEDER
61	10289808	6	WASHER ISO 7089 20 300HV FLZN SPF	SCHEIBE
62	12100670	4	DOWEL PIN ISO 8752 5X32 480H SPF	SPANNSTIFT
65	10180377	4	SPLIT PIN ISO 1234 10X100 St 480H SPF	SPLINT
66	954178508	4	WASHER RD70X2 DC01 FE//ZNNI8//CN//T0	SCHEIBE
70	10282698	2	RUBBER-METAL STOP BUFFER 200X100-M	MEGI-ANSCHLAGPUFFER
71	12224041	2	HEX SCREW ISO 4017 M20X25 8.8 FLZN SP	SECHSKANTSCHRAUBE
78	725864908	1	GRIDIRON T1560X350X30/3 S235JR T ZN K	GITTERROST-P
79	979049208	1	GRIDIRON T3080X1000X30/3 S235JR SPF	GITTERROST-P
80	97001584	1	GRIDIRON T1000X2180X30/2 S235JR SPF	GITTERROST-P
81	725867608	1	GRIDIRON T1000X705X30/2 S235JR T ZN K	GITTERROST-P
82	979078808	2	GRIDIRON T3080X483X30/3 S235JR SPF	GITTERROST-P
83	978820908	2	PLATE 4X1830X202 S315MC FE//ZNNI8//CN/	BLECH
84	978931408	2	PLATE 4X1130X202 S315MC FE//ZNNI8//CN/	BLECH
85	978810808	2	PLATE 4X960X202 S315MC FE//ZNNI8//CN//T	BLECH
86	97006718	4	PLATE 4X480X127 S315MC FE//ZNNI8//CN//T	BLECH
87	97004093	2	PLATE 4X127X920 S315MC FE//ZNNI8//CN//T	BLECH
90	10651953	2	ROUND STRAND ROPE 10X5,1M STAHL VE	RUNDLITZENSEIL
91	10289805	8	WASHER ISO 7089 14 300HV FLZN SPF	SCHEIBE
92	453031908	4	PIN ISO 2341 B30X130X120 42CRMO4 GASN	BOLZEN
93	10173632	2	SUPPORTING WASHER DIN 988 30X42X2,5	STUETZSCHEIBE
94	10875870	2	SAFETY PLUG W HINGE-LID 6X42X5,5X32 4	SICHERHEITSKLAPPSTECKER

Pos.	Item	Quantity	Description	Bezeichnung
95	11160431	0.5	ROPE 2 2,3KN EDELSTAHL	SEIL
96	11170565	4	FERRULE 2 CU	PRESSKLEMME
97	11114028	2	ROUND SLING DIN EN 1492-2 6T-1.8M POLY	RUNDSCHLINGE
700	967652808	1	SIGNS S-ZWISCHENSTUECK ⇨ ❑ 1194	BESCHILDERUNG

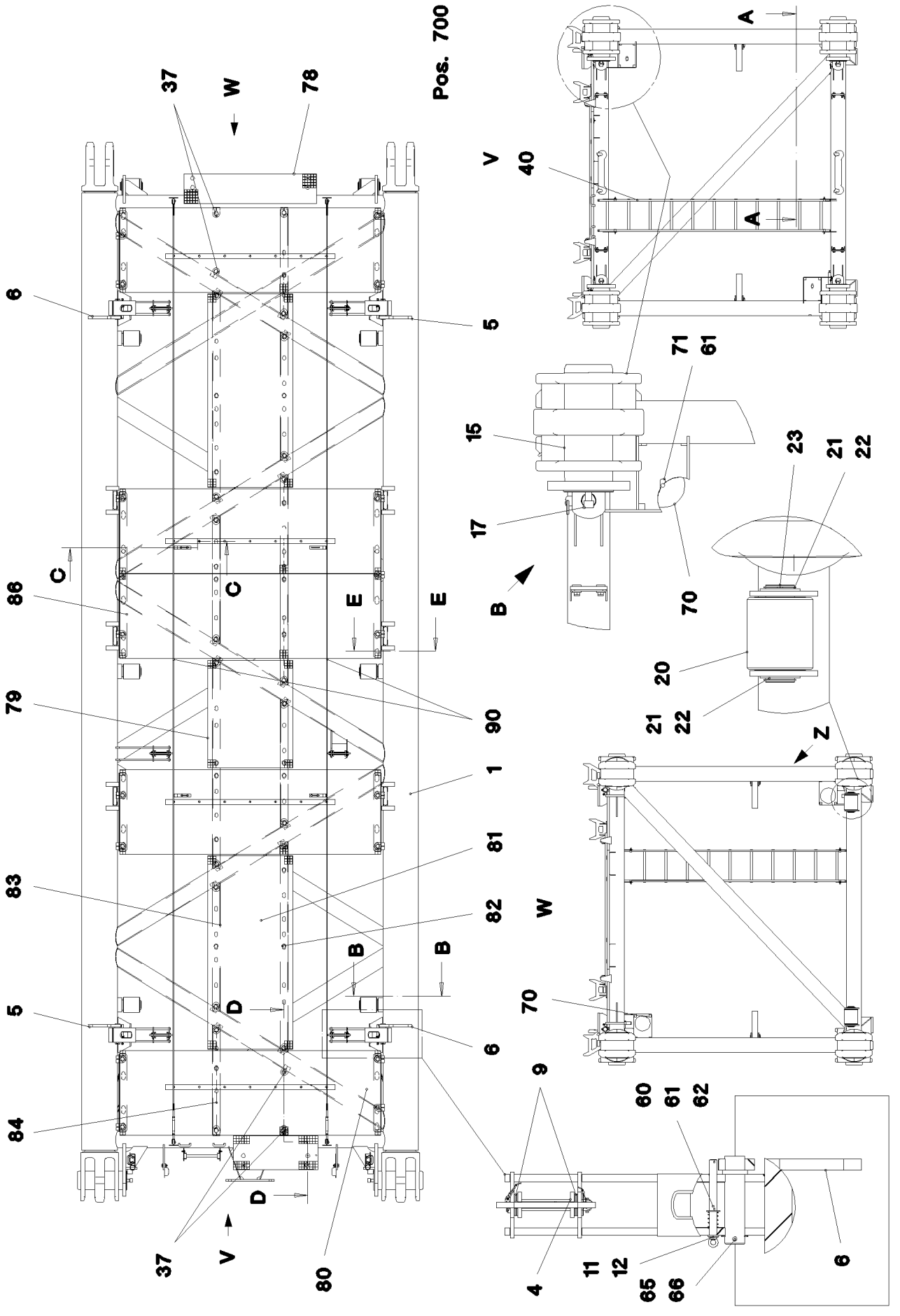

15.3.2023 077397	**etk_en_de_098406_LR 13000**	❑ 1206 (1/4)
LIEBHERR	**S INTERMEDIATE SECTION** **S-ZWISCHENSTUECK**	**916303008**

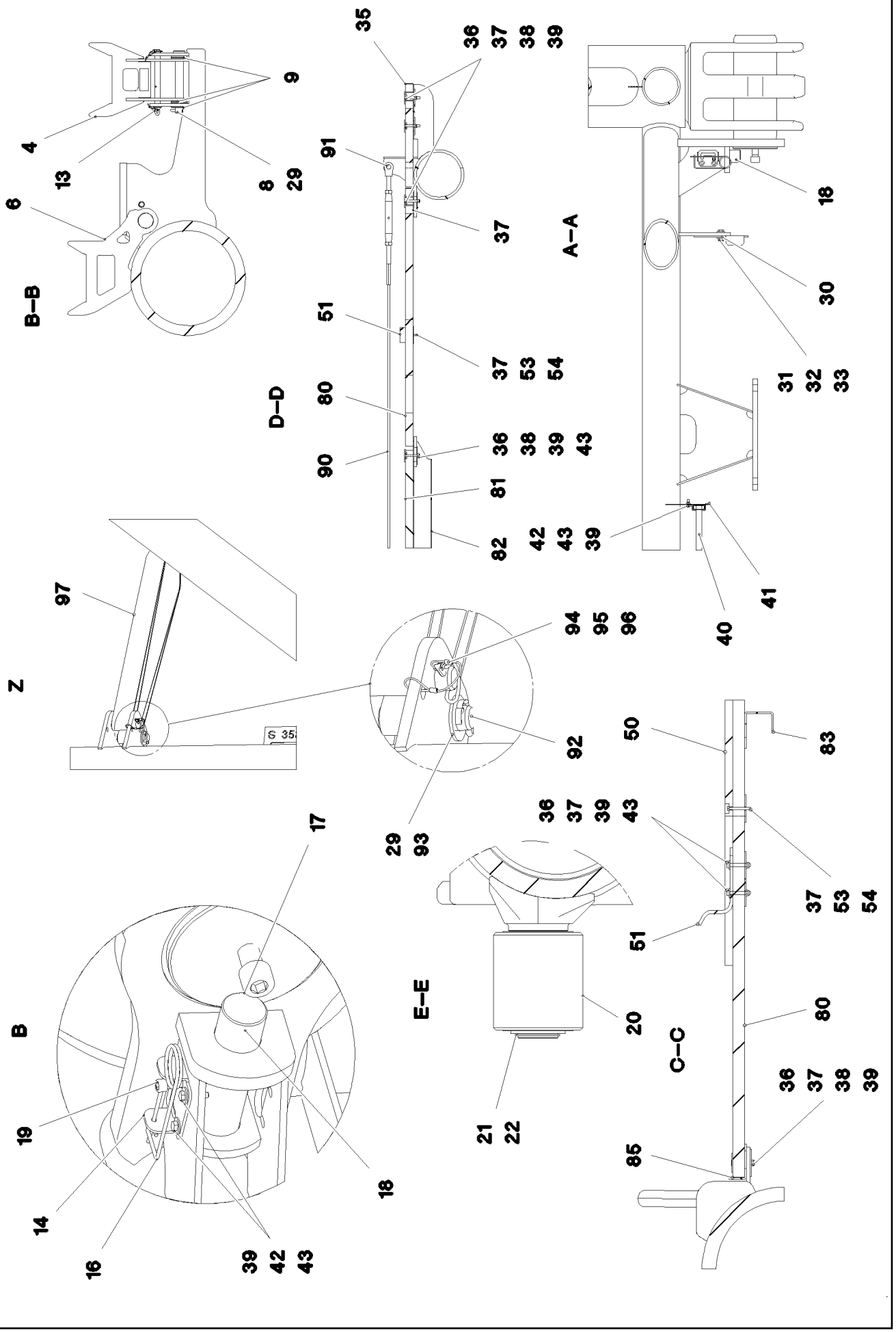
B–B
A–A
D–D
Z
E–E
C–C
B
S 35

Pos.	Item	Quantity	Description	Bezeichnung
1	966573808	1	S INTERMED.SECTION WELD.CONSTR 353	S-ZWISCHENSTUECK SCHWK.
4	965591808	6	REST RAL 1007	STANGENABLAGE SCHWK.
5	965672008	2	ROD SUPPORT R.WELDM. RAL 1007	STANGENABLAGE SCHWK.RE.
6	965695508	2	ROD SUPPORT L.WELDM. RAL 1007	STANGENABLAGE SCHWK.LI.
8	453030008	6	PIN ISO 2341 B30X220X210 35NICRMOV125	BOLZEN
9	11692808	30	WASHER ISO 7089 33 300HV FLZN SPF	SCHEIBE
11	978931008	4	PIN 30.0X212 S355J2+AR FE//ZNNI8//CN//T0	BOLZEN
12	12100569	4	RING BOLT DIN 580 M6X13 C15E 480H SPF	RINGSCHRAUBE
13	965844108	6	PIN WITH RING BOLT	BOLZEN M.RINGSCHRAUBE
14	979732908	4	PLATE 4X175X80 S315MC FE//ZNNI8//CN//T	BLECH
15	978986408	4	PIN 240.0X580 35NICRMOV125 SPF	BOLZEN
16	433102508	4	RETAINING SPRING 5X122 ISO 2081 FE/ZN8/	SICHERUNGSFEDER
17	10878580	4	SOCKET HEAD SCREW ISO 4762 M30X70 8	ZYLINDERSCHRAUBE
18	978986608	4	PIN 70.0X240 35NICRMOV125 GASN. SPF	BOLZEN
19	12213403	4	SOCKET HEAD SCREW ISO 4762 M12X80 8	ZYLINDERSCHRAUBE
20	978986808	8	ROLLER 200X180X80 PA6G	WALZE
21	957018808	10	PLATE 2X114X114 DC01 FE//ZNNI8//CN//T0	BLECH
22	10875663	10	RETAINING RINGS DIN 471 80X2,5 480H SP	SICHERUNGSRING
23	978988708	2	PIN 80.0X265 S355J2C+C FE//ZNNI8//CN//T0	BOLZEN
29	10180368	8	SPLIT PIN ISO 1234 8X50 St 480H SPF	SPLINT
30	978986708	4	PLATE 6X276X244 S355MC FE//ZNNI8//CN//T	BLECH
31	10875804	8	HEX SCREW ISO 4017 M16X55 8.8 FLZN SP	SECHSKANTSCHRAUBE
32	4600021	16	WASHER DIN 7349 17 200HV FLZN SPF	SCHEIBE
33	10875609	8	HEX NUT DIN 985 M16 8 FLZN SPF	SECHSKANTMUTTER
35	10040519	1	GRIDIRON T1000X400X30/3 S235JR T ZN K	GITTERROST-P
36	11651582	79	HEX SCREW ISO 4014 M8X55 8.8 480H SPF	SECHSKANTSCHRAUBE
37	941138108	103	WASHER DC01 FE//ZNNI8//CN//T0	SCHEIBE
38	10100621	71	DISH MOUNTING	TELLERBEFESTIGUNG
39	10875614	91	HEX NUT DIN 985 M8 8 480H SPF	SECHSKANTMUTTER
40	12103238	1	VERTICAL LADDER EN 131 11-420X3,05M A	STEIGLEITER
41	977852108	4	PLATE 168X25 S315MC T ZN O	BLECH
42	11692827	12	HEX SCREW ISO 4017 M8X35 8.8 480H SPF	SECHSKANTSCHRAUBE
43	11140469	28	WASHER ISO 7093-1 8 200HV 480H SPF	SCHEIBE
50	978986908	4	STRIP 2000X60X20 PA6G	LEISTE
51	978987008	4	PLATE 8X40X251 S355MC FE//ZNNI8//CN//T	BLECH
53	12216913	24	HEX SCREW ISO 4014 M6X55 8.8 480H SPF	SECHSKANTSCHRAUBE
54	12102692	24	HEX NUT DIN 985 M6 8 ZNNI-480H SPF	SECHSKANTMUTTER
60	11214130	4	COMPRESSION SPRING 2X28X50 EN 10270-	DRUCKFEDER
61	10289808	6	WASHER ISO 7089 20 300HV FLZN SPF	SCHEIBE
62	12100670	4	DOWEL PIN ISO 8752 5X32 480H SPF	SPANNSTIFT
65	10180377	4	SPLIT PIN ISO 1234 10X100 St 480H SPF	SPLINT
66	954178508	4	WASHER RD70X2 DC01 FE//ZNNI8//CN//T0	SCHEIBE
70	10282698	2	RUBBER-METAL STOP BUFFER 200X100-M	MEGI-ANSCHLAGPUFFER
71	12224041	2	HEX SCREW ISO 4017 M20X25 8.8 FLZN SP	SECHSKANTSCHRAUBE
78	725864908	1	GRIDIRON T1560X350X30/3 S235JR T ZN K	GITTERROST-P
79	97006009	1	GRIDIRON T1000X1270X30/2 S235JR SPF	GITTERROST-P
80	979049208	5	GRIDIRON T3080X1000X30/3 S235JR SPF	GITTERROST-P
81	979067108	2	GRIDIRON T1000X2280X30/2 S235JR SPF	GITTERROST-P
82	979049308	4	PLATE 4X2480X202 S315MC FE//ZN20//C	BLECH
83	979049408	4	PLATE 4X1510X202 S315MC FE//ZNNI8//CN/	BLECH
84	979131008	2	PLATE 4X1290X201 S315MC FE//ZNNI8//CN/	BLECH
85	97004093	6	PLATE 4X127X920 S315MC FE//ZNNI8//CN//T	BLECH
86	97009040	2	L-PROFILE 4X127X1950 S315MC FE//ZNNI8/	L-PROFIL
90	10651955	2	ROUND STRAND ROPE 10X11,1M STAHL VE	RUNDLITZENSEIL
91	10289805	8	WASHER ISO 7089 14 300HV FLZN SPF	SCHEIBE
92	453031908	4	PIN ISO 2341 B30X130X120 42CRMO4 GASN	BOLZEN
93	10173632	2	SUPPORTING WASHER DIN 988 30X42X2,5	STUETZSCHEIBE
94	10875870	2	SAFETY PLUG W HINGE-LID 6X42X5,5X32 4	SICHERHEITSKLAPPSTECKER
95	11160431	0.5	ROPE 2 2,3KN EDELSTAHL	SEIL
96	11170565	4	FERRULE 2 CU	PRESSKLEMME

Pos.	Item	Quantity	Description	Bezeichnung
97	11114028	2	ROUND SLING DIN EN 1492-2 6T-1.8M POLY	RUNDSCHLINGE
700	967652808	1	SIGNS S-ZWISCHENSTUECK ⇨ ❑ 1194	BESCHILDERUNG

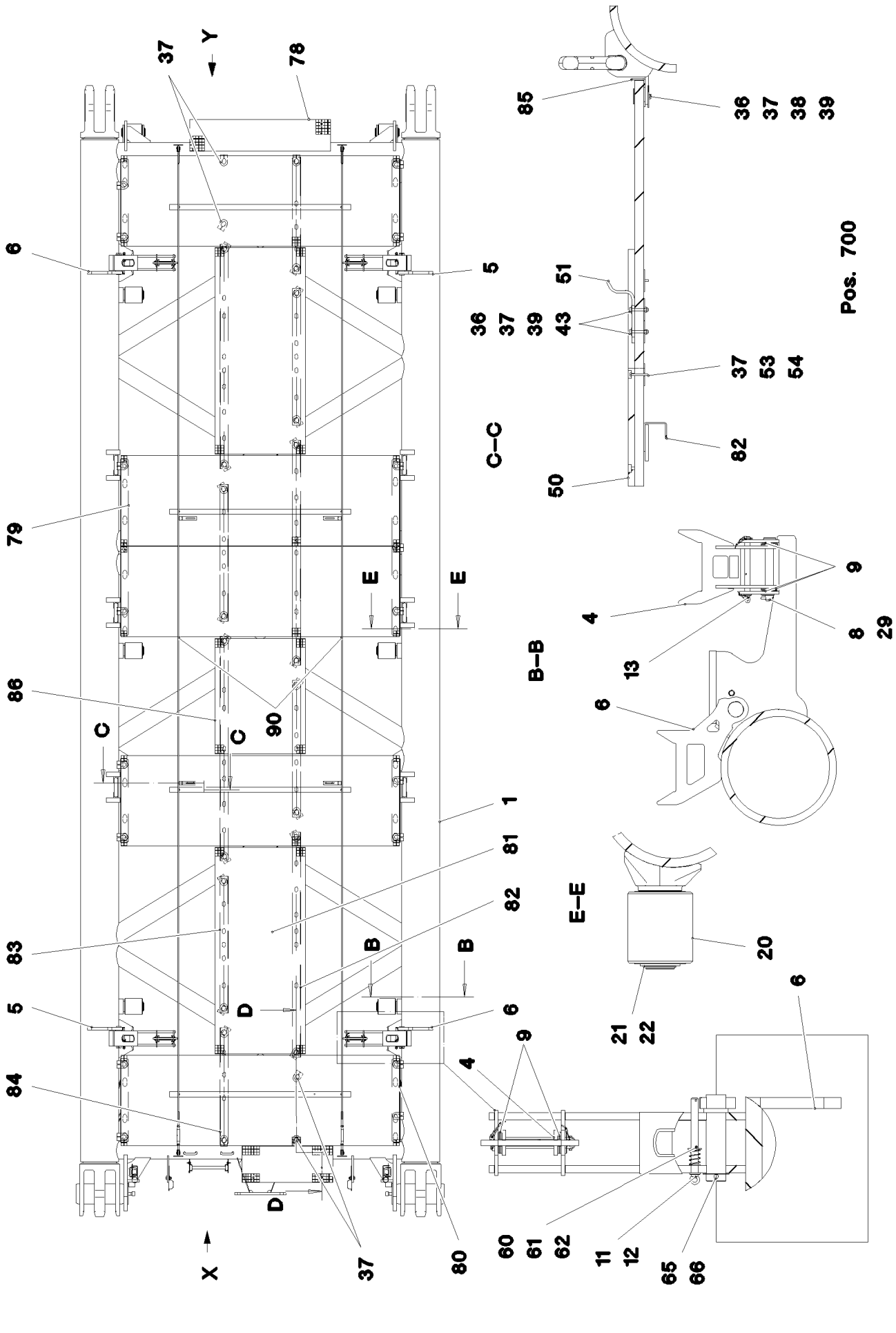
Pos. 700
C–C
B–B
E–E
X
Y

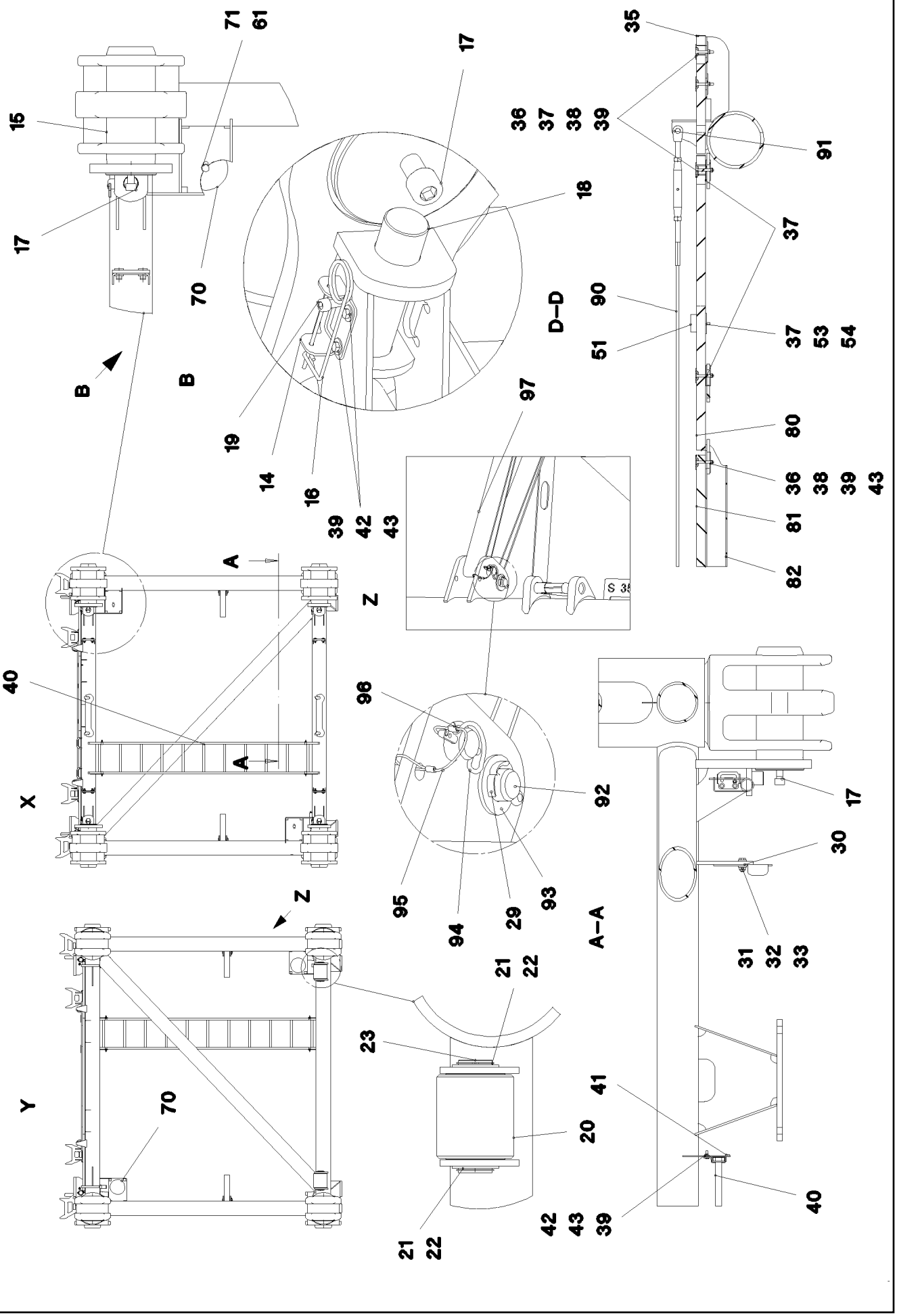
71
61
15
17
70
B
B
17
18
19
14
16
39
42
43
35
36
37
38
39
91
37
D–D
90
51
37
53
54
80
36
38
39
43
81
82
97
Z
S 35
A
A
40
X
96
92
95
94
29
93
A–A
17
30
31
32
33
Z
Y
70
21
22
23
20
41
42
43
39
40
21
22

Pos.	Item	Quantity	Description	Bezeichnung
1	966592508	1	S INTERMED.SECTION WELD.CONSTR 353	S-ZWISCHENSTUECK SCHWK.
4	965591808	4	REST RAL 1007	STANGENABLAGE SCHWK.
5	965672008	2	ROD SUPPORT R.WELDM. RAL 1007	STANGENABLAGE SCHWK.RE.
6	965695508	2	ROD SUPPORT L.WELDM. RAL 1007	STANGENABLAGE SCHWK.LI.
8	453030008	4	PIN ISO 2341 B30X220X210 35NICRMOV125	BOLZEN
9	11692808	20	WASHER ISO 7089 33 300HV FLZN SPF	SCHEIBE
11	978931008	4	PIN 30.0X212 S355J2+AR FE//ZNNI8//CN//T0	BOLZEN
12	12100569	4	RING BOLT DIN 580 M6X13 C15E 480H SPF	RINGSCHRAUBE
13	965844108	4	PIN WITH RING BOLT	BOLZEN M.RINGSCHRAUBE
14	979732908	4	PLATE 4X175X80 S315MC FE//ZNNI8//CN//T	BLECH
15	978986408	4	PIN 240.0X580 35NICRMOV125 SPF	BOLZEN
16	433102508	4	RETAINING SPRING 5X122 ISO 2081 FE/ZN8/	SICHERUNGSFEDER
17	10878580	4	SOCKET HEAD SCREW ISO 4762 M30X70 8	ZYLINDERSCHRAUBE
18	978986608	4	PIN 70.0X240 35NICRMOV125 GASN. SPF	BOLZEN
19	12213403	4	SOCKET HEAD SCREW ISO 4762 M12X80 8	ZYLINDERSCHRAUBE
20	978986808	8	ROLLER 200X180X80 PA6G	WALZE
21	957018808	10	PLATE 2X114X114 DC01 FE//ZNNI8//CN//T0	BLECH
22	10875663	10	RETAINING RINGS DIN 471 80X2,5 480H SP	SICHERUNGSRING
23	978988708	2	PIN 80.0X265 S355J2C+C FE//ZNNI8//CN//T0	BOLZEN
29	10180368	4	SPLIT PIN ISO 1234 8X50 St 480H SPF	SPLINT
30	978986708	4	PLATE 6X276X244 S355MC FE//ZNNI8//CN//T	BLECH
31	10875804	8	HEX SCREW ISO 4017 M16X55 8.8 FLZN SP	SECHSKANTSCHRAUBE
32	4600021	16	WASHER DIN 7349 17 200HV FLZN SPF	SCHEIBE
33	10875609	8	HEX NUT DIN 985 M16 8 FLZN SPF	SECHSKANTMUTTER
35	10040519	1	GRIDIRON T1000X400X30/3 S235JR T ZN K	GITTERROST-P
36	11651582	79	HEX SCREW ISO 4014 M8X55 8.8 480H SPF	SECHSKANTSCHRAUBE
37	941138108	103	WASHER DC01 FE//ZNNI8//CN//T0	SCHEIBE
38	10100621	71	DISH MOUNTING	TELLERBEFESTIGUNG
39	10875614	91	HEX NUT DIN 985 M8 8 480H SPF	SECHSKANTMUTTER
40	12103238	1	VERTICAL LADDER EN 131 11-420X3,05M A	STEIGLEITER
41	977852108	4	PLATE 168X25 S315MC T ZN O	BLECH
42	11692827	12	HEX SCREW ISO 4017 M8X35 8.8 480H SPF	SECHSKANTSCHRAUBE
43	11140469	24	WASHER ISO 7093-1 8 200HV 480H SPF	SCHEIBE
50	978986908	4	STRIP 2000X60X20 PA6G	LEISTE
51	978987008	4	PLATE 8X40X251 S355MC FE//ZNNI8//CN//T	BLECH
53	12216913	24	HEX SCREW ISO 4014 M6X55 8.8 480H SPF	SECHSKANTSCHRAUBE
54	12102692	24	HEX NUT DIN 985 M6 8 ZNNI-480H SPF	SECHSKANTMUTTER
60	11214130	4	COMPRESSION SPRING 2X28X50 EN 10270-	DRUCKFEDER
61	10289808	6	WASHER ISO 7089 20 300HV FLZN SPF	SCHEIBE
62	12100670	4	DOWEL PIN ISO 8752 5X32 480H SPF	SPANNSTIFT
65	10180377	4	SPLIT PIN ISO 1234 10X100 St 480H SPF	SPLINT
66	954178508	4	WASHER RD70X2 DC01 FE//ZNNI8//CN//T0	SCHEIBE
70	10282698	2	RUBBER-METAL STOP BUFFER 200X100-M	MEGI-ANSCHLAGPUFFER
71	12224041	2	HEX SCREW ISO 4017 M20X25 8.8 FLZN SP	SECHSKANTSCHRAUBE
78	725864908	1	GRIDIRON T1560X350X30/3 S235JR T ZN K	GITTERROST-P
79	97009040	2	L-PROFILE 4X127X1950 S315MC FE//ZNNI8/	L-PROFIL
80	979049208	5	GRIDIRON T3080X1000X30/3 S235JR SPF	GITTERROST-P
81	979067108	2	GRIDIRON T1000X2280X30/2 S235JR SPF	GITTERROST-P
82	979049308	4	PLATE 4X2480X202 S315MC FE//ZN20//C	BLECH
83	979049408	4	PLATE 4X1510X202 S315MC FE//ZNNI8//CN/	BLECH
84	979131008	2	PLATE 4X1290X201 S315MC FE//ZNNI8//CN/	BLECH
85	97004093	6	PLATE 4X127X920 S315MC FE//ZNNI8//CN//T	BLECH
86	97006009	1	GRIDIRON T1000X1270X30/2 S235JR SPF	GITTERROST-P
90	10651955	2	ROUND STRAND ROPE 10X11,1M STAHL VE	RUNDLITZENSEIL
91	10289805	8	WASHER ISO 7089 14 300HV FLZN SPF	SCHEIBE
92	453031908	4	PIN ISO 2341 B30X130X120 42CRMO4 GASN	BOLZEN
93	10173632	2	SUPPORTING WASHER DIN 988 30X42X2,5	STUETZSCHEIBE
94	10875870	2	SAFETY PLUG W HINGE-LID 6X42X5,5X32 4	SICHERHEITSKLAPPSTECKER
95	11160431	0.5	ROPE 2 2,3KN EDELSTAHL	SEIL
96	11170565	4	FERRULE 2 CU	PRESSKLEMME

Pos.	Item	Quantity	Description	Bezeichnung
97	11114028	2	ROUND SLING DIN EN 1492-2 6T-1.8M POLY	RUNDSCHLINGE
700	967652808	1	SIGNS S-ZWISCHENSTUECK	BESCHILDERUNG
			⇨ ❑ 1194	

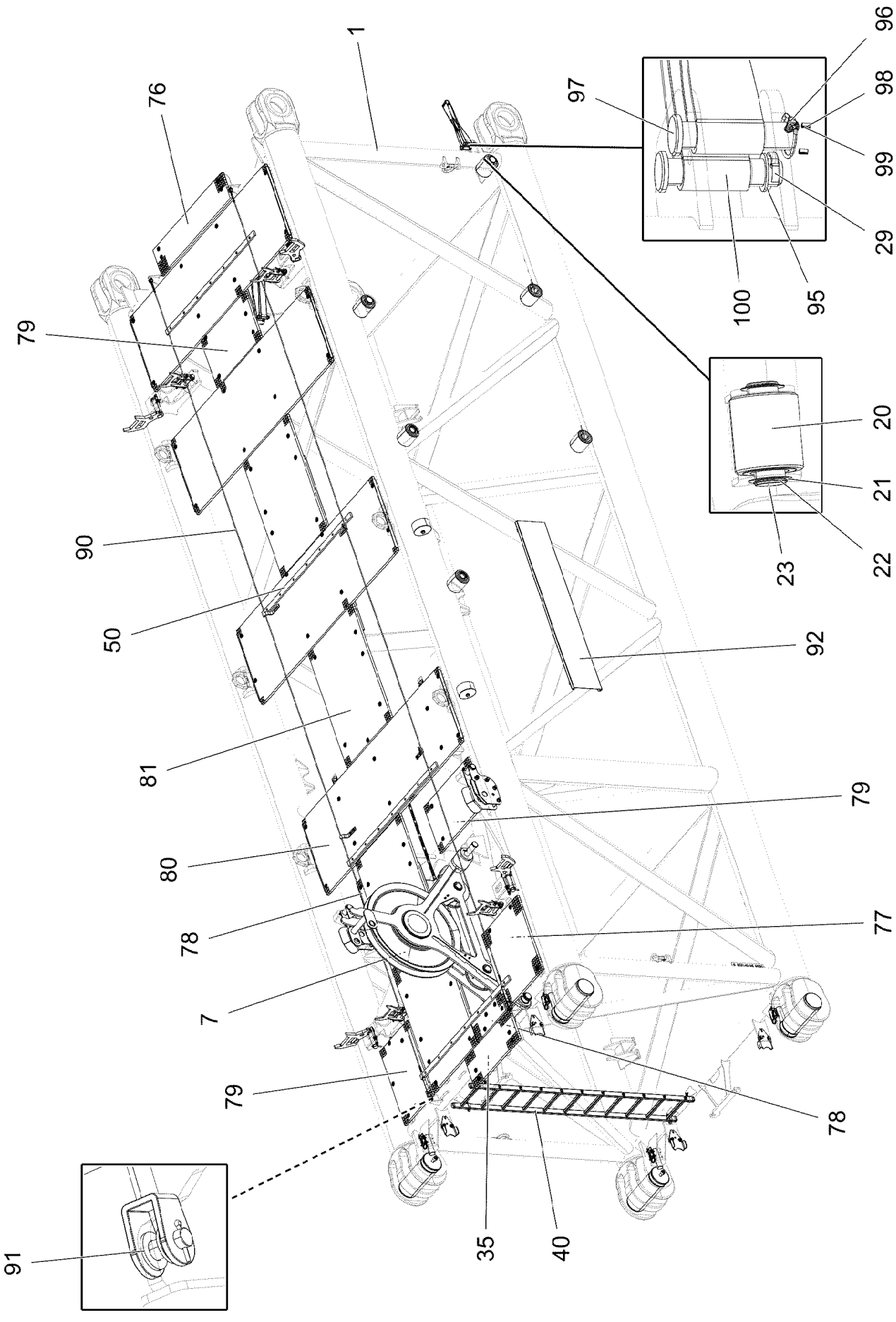

15.3.2023 078471 LIEBHERR	**etk_en_de_098406_LR 13000** **S ADAPTER SECTION** **S-ADAPTER**	1214 (1/5) **916302908**

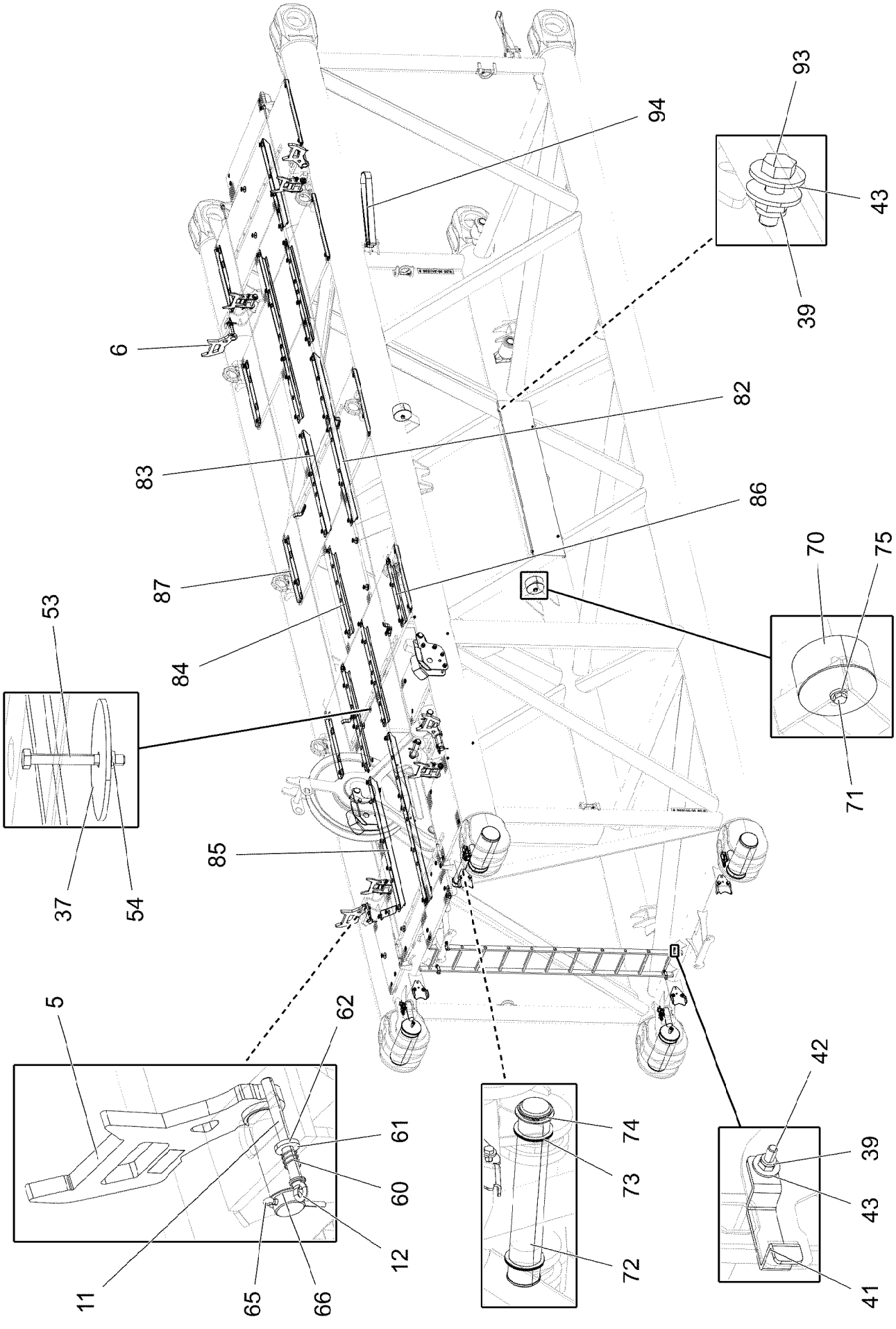

15.3.2023 078472 LIEBHERR	**etk_en_de_098406_LR 13000** **S ADAPTER SECTION** **S-ADAPTER**	❑ 1215 (2/5) **916302908**

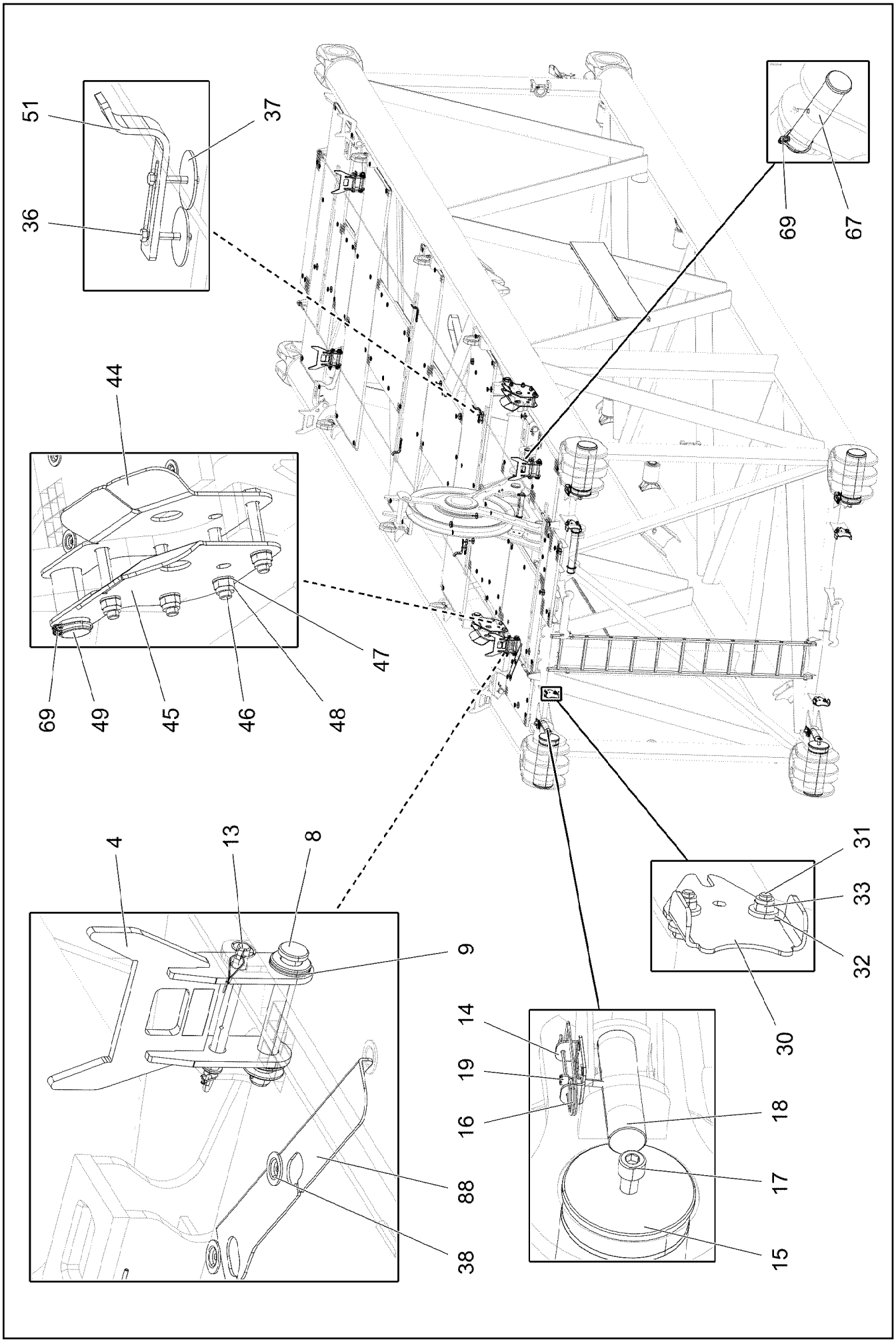

15.3.2023 078473 LIEBHERR	**etk_en_de_098406_LR 13000** **S ADAPTER SECTION** **S-ADAPTER**	❑ 1216 (3/5) **916302908**

Pos.	Item	Quantity	Description	Bezeichnung
1	966595308	1	S-ADAPTER WELDM. RAL 1007	S-ADAPTER SCHWK.
4	965591808	4	REST RAL 1007	STANGENABLAGE SCHWK.
5	965672008	2	ROD SUPPORT R.WELDM. RAL 1007	STANGENABLAGE SCHWK.RE.
6	965695508	2	ROD SUPPORT L.WELDM. RAL 1007	STANGENABLAGE SCHWK.LI.
7	965936908	1	FOLDAWAY ROPE PULLEY LATTICE ⇨ ❑ 1219	SEILROLLE KLAPPBAR
8	453030008	4	PIN ISO 2341 B30X220X210 35NICRMOV125	BOLZEN
9	11692808	20	WASHER ISO 7089 33 300HV FLZN SPF	SCHEIBE
11	978931008	4	PIN 30.0X212 S355J2+AR FE//ZNNI8//CN//T0	BOLZEN
12	12100569	4	RING BOLT DIN 580 M6X13 C15E 480H SPF	RINGSCHRAUBE
13	965844108	4	PIN WITH RING BOLT	BOLZEN M.RINGSCHRAUBE
14	979732908	4	PLATE 4X175X80 S315MC FE//ZNNI8//CN//T	BLECH
15	978986408	4	PIN 240.0X580 35NICRMOV125 SPF	BOLZEN
16	433102508	4	RETAINING SPRING 5X122 ISO 2081 FE/ZN8/	SICHERUNGSFEDER
17	10878580	4	SOCKET HEAD SCREW ISO 4762 M30X70 8	ZYLINDERSCHRAUBE
18	978986608	4	PIN 70.0X240 35NICRMOV125 GASN. SPF	BOLZEN
19	12213403	4	SOCKET HEAD SCREW ISO 4762 M12X80 8	ZYLINDERSCHRAUBE
20	978986808	6	ROLLER 200X180X80 PA6G	WALZE
21	957018808	8	PLATE 2X114X114 DC01 FE//ZNNI8//CN//T0	BLECH
22	10875663	8	RETAINING RINGS DIN 471 80X2,5 480H SP	SICHERUNGSRING
23	978988708	2	PIN 80.0X265 S355J2C+C FE//ZNNI8//CN//T0	BOLZEN
29	10180368	6	SPLIT PIN ISO 1234 8X50 St 480H SPF	SPLINT
30	978986708	4	PLATE 6X276X244 S355MC FE//ZNNI8//CN//T	BLECH
31	10875804	8	HEX SCREW ISO 4017 M16X55 8.8 FLZN SP	SECHSKANTSCHRAUBE
32	4600021	16	WASHER DIN 7349 17 200HV FLZN SPF	SCHEIBE
33	10875609	8	HEX NUT DIN 985 M16 8 FLZN SPF	SECHSKANTMUTTER
35	10040519	1	GRIDIRON T1000X400X30/3 S235JR T ZN K	GITTERROST-P
36	11651582	100	HEX SCREW ISO 4014 M8X55 8.8 480H SPF	SECHSKANTSCHRAUBE
37	941138108	127	WASHER DC01 FE//ZNNI8//CN//T0	SCHEIBE
38	10100621	92	DISH MOUNTING	TELLERBEFESTIGUNG
39	10875614	120	HEX NUT DIN 985 M8 8 480H SPF	SECHSKANTMUTTER
40	12103238	1	VERTICAL LADDER EN 131 11-420X3,05M A	STEIGLEITER
41	977852108	4	PLATE 168X25 S315MC T ZN O	BLECH
42	11692827	14	HEX SCREW ISO 4017 M8X35 8.8 480H SPF	SECHSKANTSCHRAUBE
43	11140469	44	WASHER ISO 7093-1 8 200HV 480H SPF	SCHEIBE
44	97001585	2	PLATE 8X381X559 S700MC RAL 1007	BLECH
45	97001586	2	PLATE 8X381X559 S700MC RAL 1007	BLECH
46	12225207	8	HEX SCREW ISO 4014 M24X160 8.8 FLZN SP	SECHSKANTSCHRAUBE
47	10353690	16	WASHER ISO 7089 24 200HV-A2	SCHEIBE
48	12226094	8	HEX NUT DIN 985 M24 10 FE//ZNNI8//CN//T0	SECHSKANTMUTTER
49	979921808	2	PIN 70.0X150 35NICRMOV125 SPF	BOLZEN
50	978986908	4	STRIP 2000X60X20 PA6G	LEISTE
51	978987008	4	PLATE 8X40X251 S355MC FE//ZNNI8//CN//T	BLECH
53	12216913	28	HEX SCREW ISO 4014 M6X55 8.8 480H SPF	SECHSKANTSCHRAUBE
54	12102692	28	HEX NUT DIN 985 M6 8 ZNNI-480H SPF	SECHSKANTMUTTER
60	11214130	4	COMPRESSION SPRING 2X28X50 EN 10270-	DRUCKFEDER
61	10289808	6	WASHER ISO 7089 20 300HV FLZN SPF	SCHEIBE
62	12100670	4	DOWEL PIN ISO 8752 5X32 480H SPF	SPANNSTIFT
65	10180377	6	SPLIT PIN ISO 1234 10X100 St 480H SPF	SPLINT
66	954178508	4	WASHER RD70X2 DC01 FE//ZNNI8//CN//T0	SCHEIBE
67	97001613	2	PIN 70.0X280 35NICRMOV125 SPF	BOLZEN
69	10181899	4	SAFETY PLUG W HINGE-LID 12X75X11,5X6	SICHERHEITSKLAPPSTECKER
70	10282698	2	RUBBER-METAL STOP BUFFER 200X100-M	MEGI-ANSCHLAGPUFFER
71	12218419	2	HEX SCREW ISO 4017 M20X35 8.8 FLZN SP	SECHSKANTSCHRAUBE
72	97001612	1	PIN 90.0X572 35NICRMOV125 SPF	BOLZEN
73	422011001	7	SUPPORTING WASHER DIN 988 85X105X3,5	STUETZSCHEIBE
74	12100645	1	RETAINING RINGS DIN 471 85X3 480H SPF	SICHERUNGSRING
75	4600604	6	WASHER DIN 7349 21 100HV FLZN SPF	SCHEIBE
76	725864908	1	GRIDIRON T1560X350X30/3 S235JR T ZN K	GITTERROST-P
77	725867208	1	GRIDIRON T1000X800X30/2 S235JR T ZN K	GITTERROST-P

Pos.	Item	Quantity	Description	Bezeichnung
78	725857508	2	GRIDIRON T640X300X30/2 S235JR T ZN K	GITTERROST-P
79	725816008	3	GRIDIRON T1000X630X30/2 S235JR T ZN K	GITTERROST-P
80	979049208	4	GRIDIRON T3080X1000X30/3 S235JR SPF	GITTERROST-P
81	979267408	4	GRIDIRON T1000X1540X30/3 S235JR SPF	GITTERROST-P
82	979049308	3	PLATE 4X2480X202 S315MC FE//ZN20//C	BLECH
83	979049408	4	PLATE 4X1510X202 S315MC FE//ZNNI8//CN/	BLECH
84	979131008	2	PLATE 4X1290X201 S315MC FE//ZNNI8//CN/	BLECH
85	979295808	1	PLATE 4X1930X202 S315MC FE//ZN20//C	BLECH
86	978810808	1	PLATE 4X960X202 S315MC FE//ZNNI8//CN//T	BLECH
87	97004093	8	PLATE 4X127X920 S315MC FE//ZNNI8//CN//T	BLECH
88	97006319	1	PLATE 4X570X128 S315MC FE//ZNNI8//CN//T	BLECH
90	10651955	2	ROUND STRAND ROPE 10X11,1M STAHL VE	RUNDLITZENSEIL
91	10289805	8	WASHER ISO 7089 14 300HV FLZN SPF	SCHEIBE
92	973200408	2	PLATE ALMG3 H111	BLECH
93	10197831	8	HEX SCREW ISO 4017 M8X25 8.8 ZNNI-480	SECHSKANTSCHRAUBE
94	10280542	1	ROUND SLING DIN EN 1492-2 6T-2M POLY	RUNDSCHLINGE
95	10173632	2	SUPPORTING WASHER DIN 988 30X42X2,5	STUETZSCHEIBE
96	10875870	2	SAFETY PLUG W HINGE-LID 6X42X5,5X32 4	SICHERHEITSKLAPPSTECKER
97	453031908	4	PIN ISO 2341 B30X130X120 42CRMO4 GASN	BOLZEN
98	11170565	4	FERRULE 2 CU	PRESSKLEMME
99	11160431	0.5	ROPE 2 2,3KN EDELSTAHL	SEIL
100	11114028	1	ROUND SLING DIN EN 1492-2 6T-1.8M POLY	RUNDSCHLINGE
700	968289408	1	SIGNS S-ADAPTER	BESCHILDERUNG
			⇨ ❑ 1220	

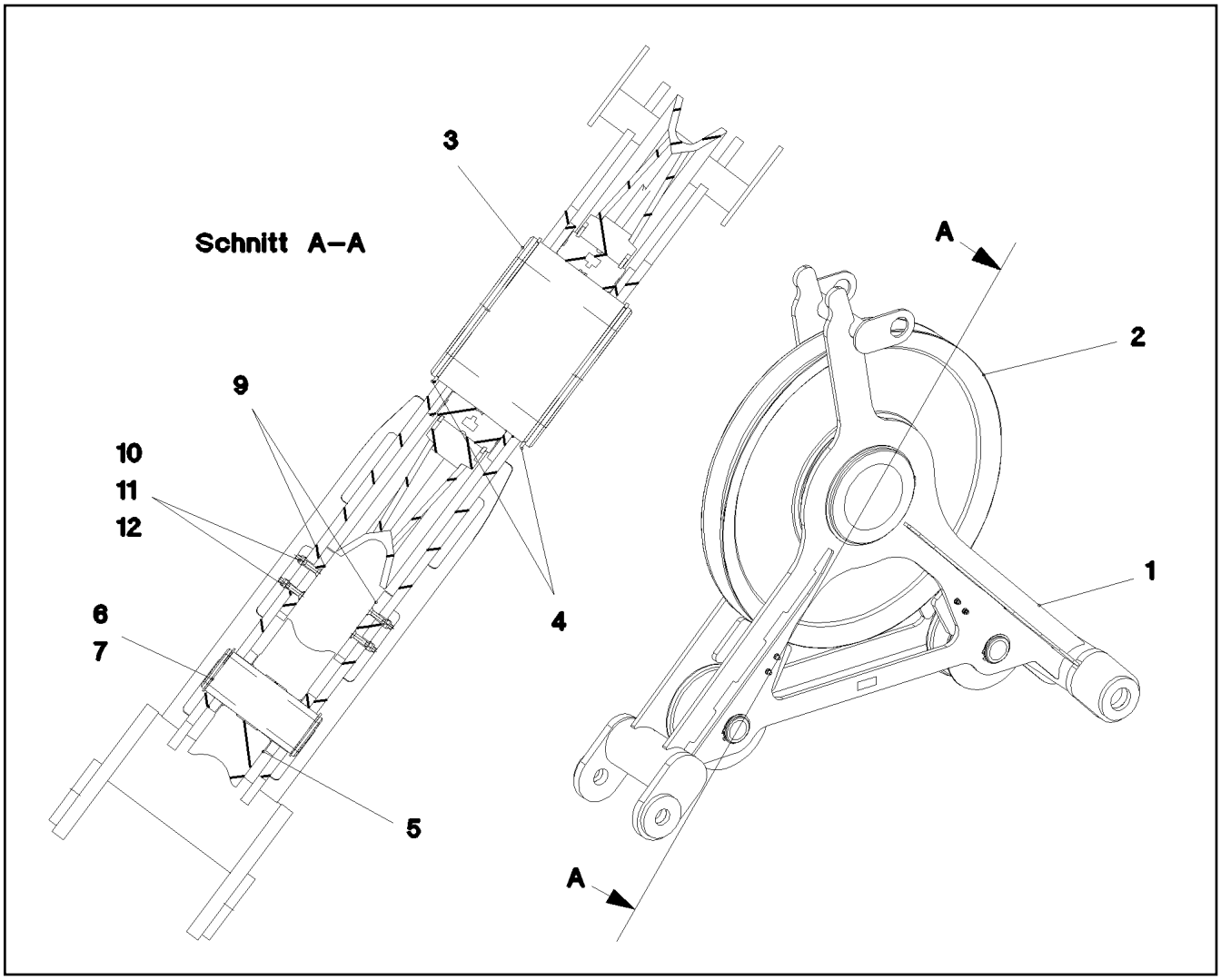

Pos.	Item	Quantity	Description	Bezeichnung
1	965937008	1	ROPE PULLEY MOUNTING WELDED RAL 1	SEILROLLENLAGERUNG SCH
2	965376108	1	ROPE PULLEY CPL. ⇨ ❑ 402	SEILROLLE KPL.
3	97001010	1	AXLE 380.0X265 S890QL1 SPF	ACHSE
4	463001403	2	RETAINING RINGS DIN 471 360X6	SICHERUNGSRING
5	966213108	2	GUIDE PULLEY COMPL.	UMLENKROLLE KPL.
6	97002728	2	AXLE 108.0X248 S355J2H FE//ZNNI8//CN//T0	ACHSE
7	10875652	4	RETAINING RINGS DIN 471 100X3 480H SPF	SICHERUNGSRING
9	97001011	4	PLATE 20X179X177 S355J2+N FE//ZNNI8//C	BLECH
10	10179449	8	COUNTERSUNK SCREW DIN 7991 M10X60 8	SENKSCHRAUBE
11	10289795	8	WASHER ISO 7089 10 300HV FLZN SPF	SCHEIBE
12	10197769	8	HEX NUT DIN 985 M10 8 ZNNI-480H SPF	SECHSKANTMUTTER

LIEBHERR

15.3.2023
078474

etk_en_de_098406_LR 13000

SIGNS
BESCHILDERUNG

☐ 1220 (1/3)

96828940 8

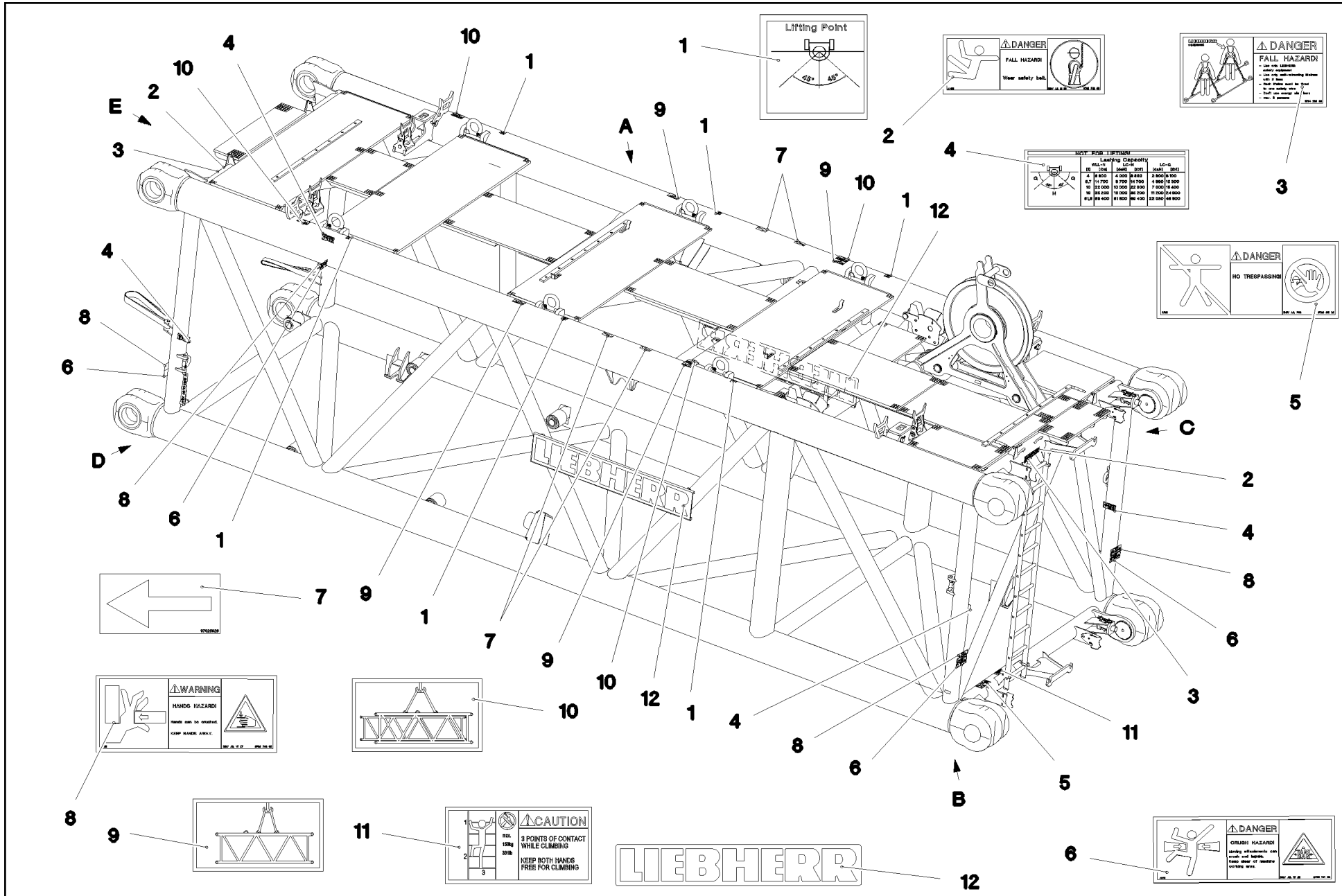

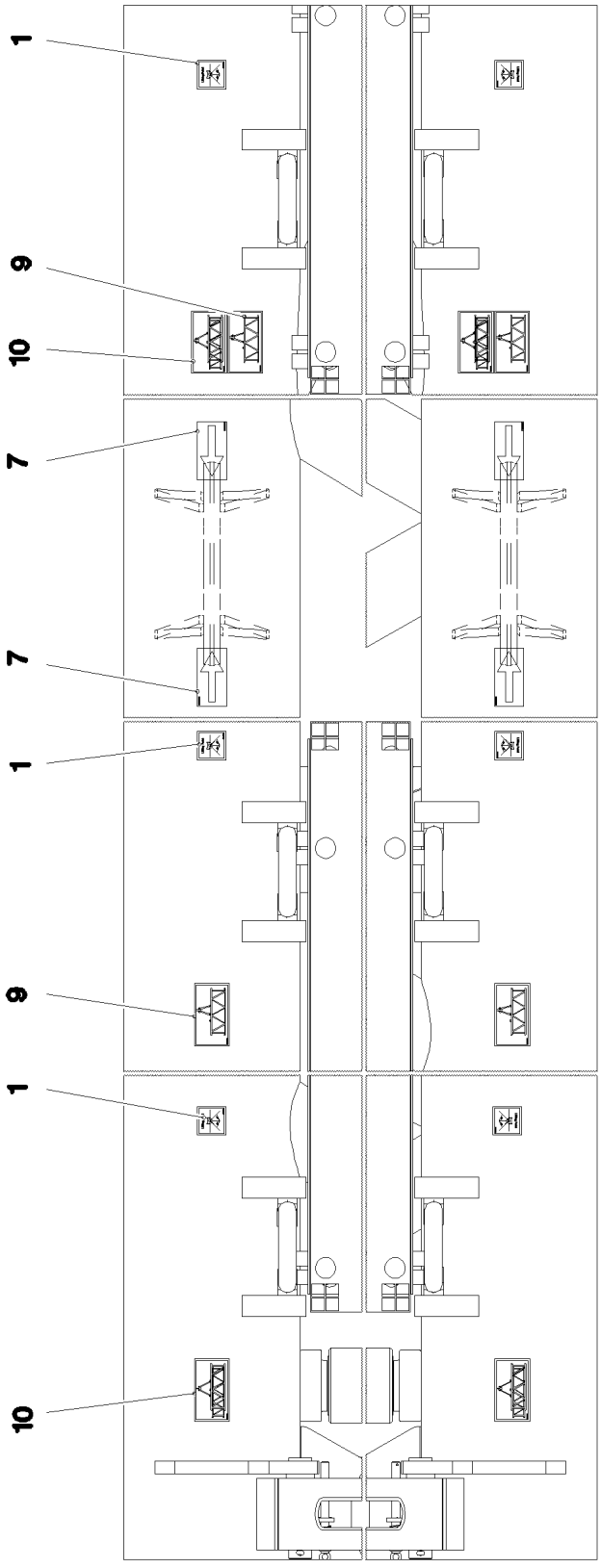

Ansicht E

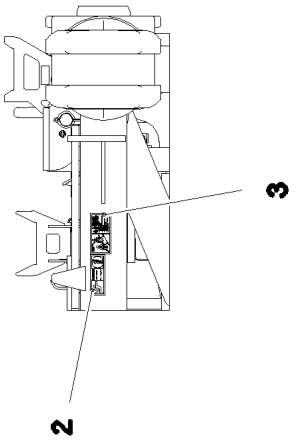

Ansicht D

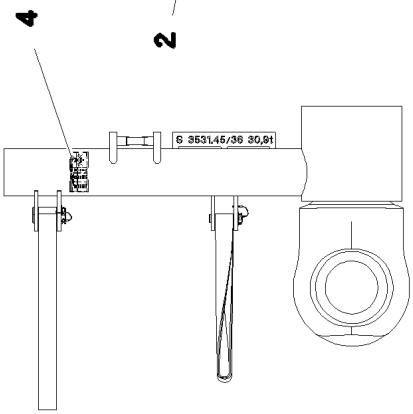

Ansicht C

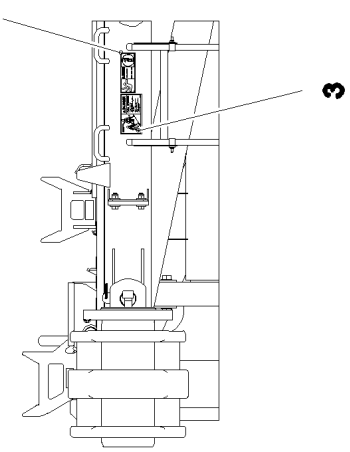

Ansicht B

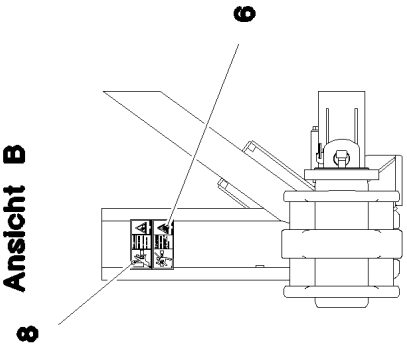

Pos.	Item	Quantity	Description	Bezeichnung
1	97036733	6	SIGN 68X68 KLEBEFOLIE SPF	SCHILD
2	978674808	2	SIGN 168X62 KLEBEFOLIE SPF	SCHILD
3	97004046	2	SIGN 168X88X1 KLEBEFOLIE SPF	SCHILD
4	97036734	4	SIGN 188X78 KLEBEFOLIE SPF	SCHILD
5	978674008	1	SIGN 208X88 KLEBEFOLIE SPF	SCHILD
6	978674108	4	SIGN 208X88 KLEBEFOLIE SPF	SCHILD
7	97025926	4	SIGN 138X69 KLEBEFOLIE SPF	SCHILD
8	978674608	4	SIGN 208X88 KLEBEFOLIE SPF	SCHILD
9	97036735	4	SIGN 149X83 KLEBEFOLIE SPF	SCHILD
10	97036736	4	SIGN 149X83 KLEBEFOLIE SPF	SCHILD
11	97036732	1	SIGN 168X88 KLEBEFOLIE SPF	SCHILD
12	973179308	2	SIGN 375X2250 FOLIE	SCHILD

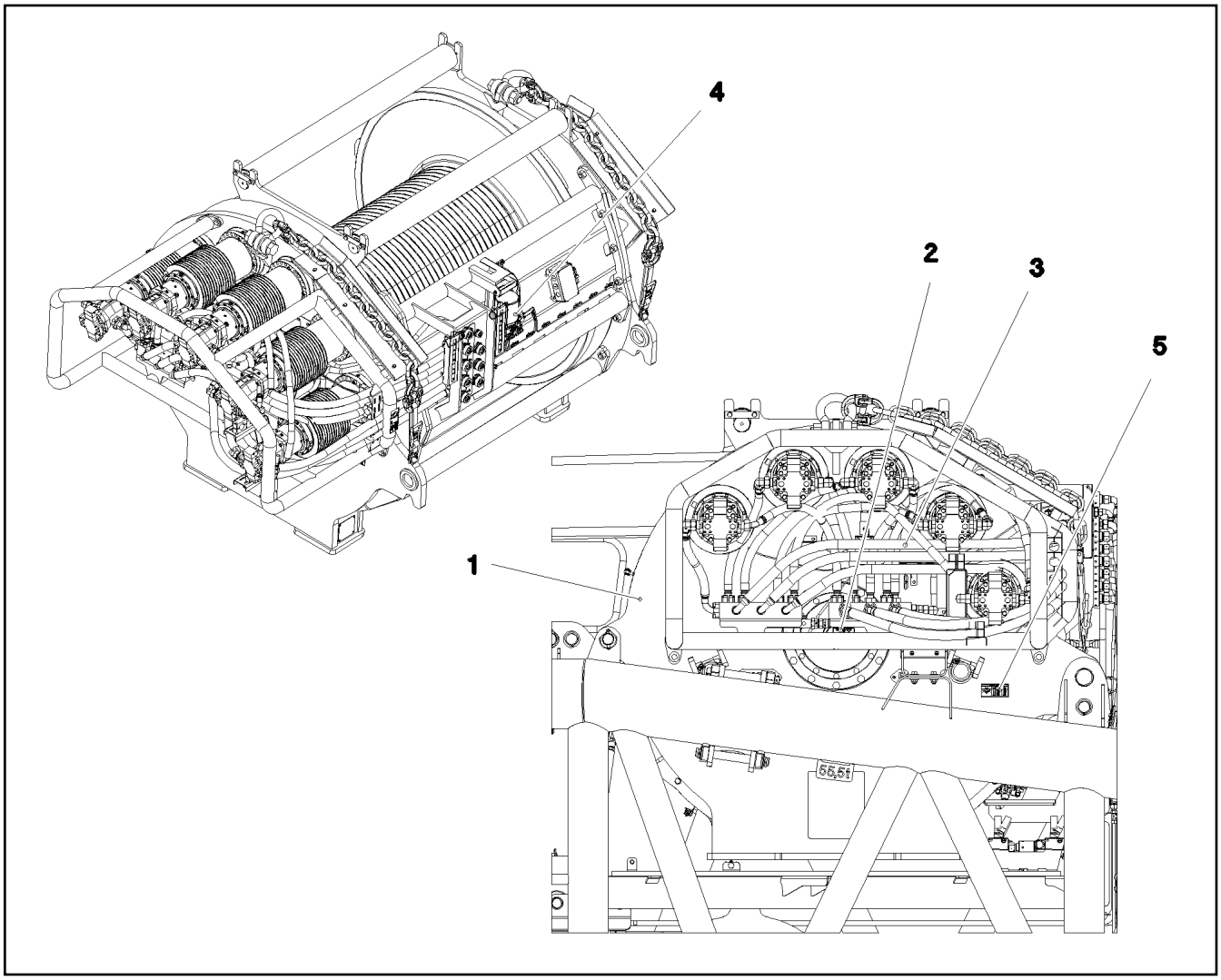

Pos.	Item	Quantity	Description	Bezeichnung
1	915753108	1	WINCH ⇨ ❑ 1224	WINDE 3 VORM.
2	915749808	1	ELECTRIC FOR WINCH 3 ⇨ ❑ 1231	ELEKTRIK WINDE 3
3	915732708	1	ADDITIONAL HYDRAULICS WINCH 3 ⇨ ❑ 1235	ZUSATZHYDRAULIK WINDE 3
4	917006408	1	CENTRALIZED LUBRICATION SYSTEM ⇨ ❑ 1242	ZENTRALSCHMIERANLAGE WI
5	917936708	1	SIGNS WINDE 3	BESCHILDERUNG
(1)	97051945	2	SIGN 208X88X1 KLEBEFOLIE SPF	SCHILD
(2)	97036734	4	SIGN 188X78 KLEBEFOLIE SPF	SCHILD
(3)	97004046	1	SIGN 168X88X1 KLEBEFOLIE SPF	SCHILD
(4)	978674808	1	SIGN 168X62 KLEBEFOLIE SPF	SCHILD

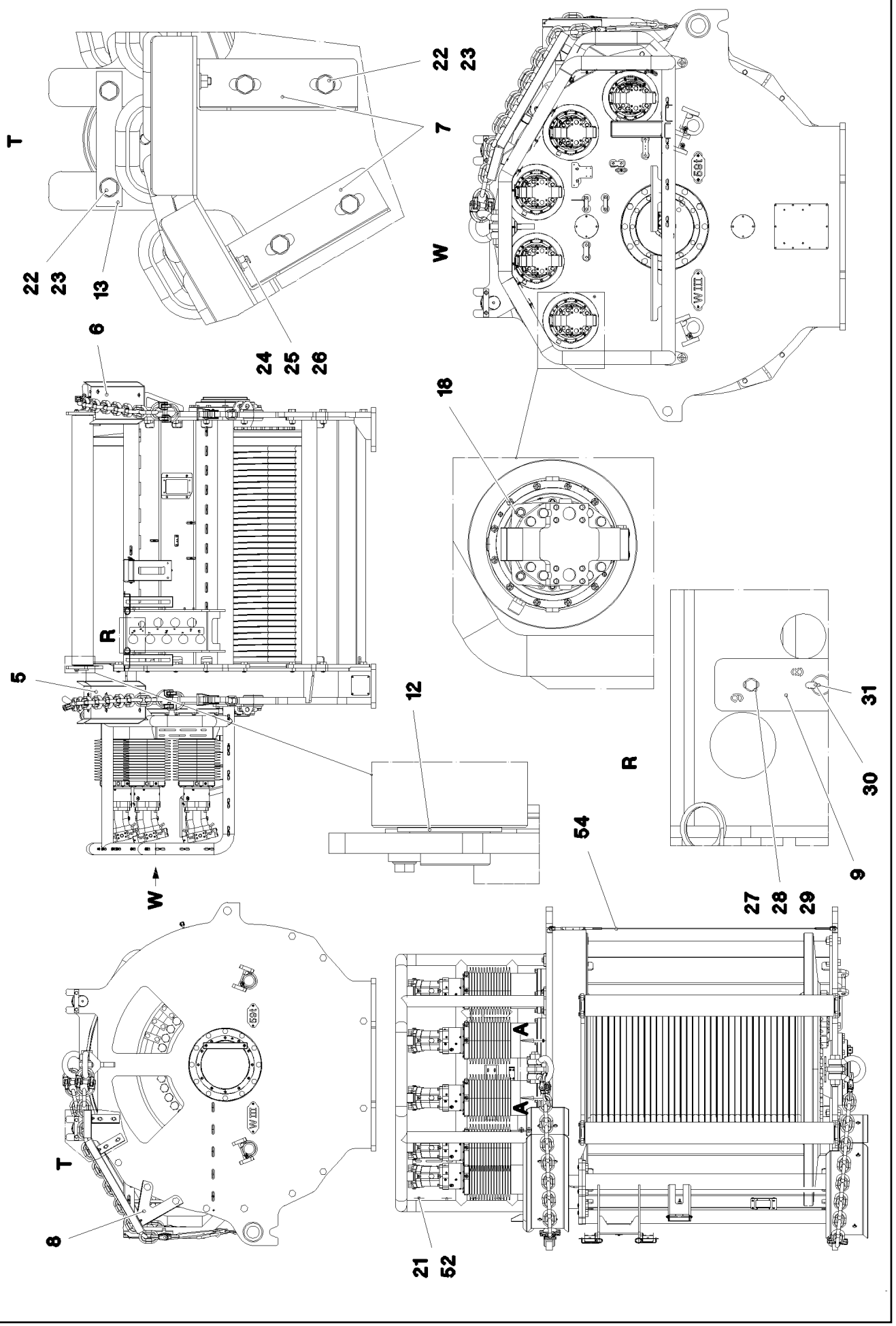

15.3.2023 070640 LIEBHERR	**etk_en_de_098406_LR 13000** **WINCH** **WINDE 3 VORM.**	❑ 1224 (1/4) **915753108**

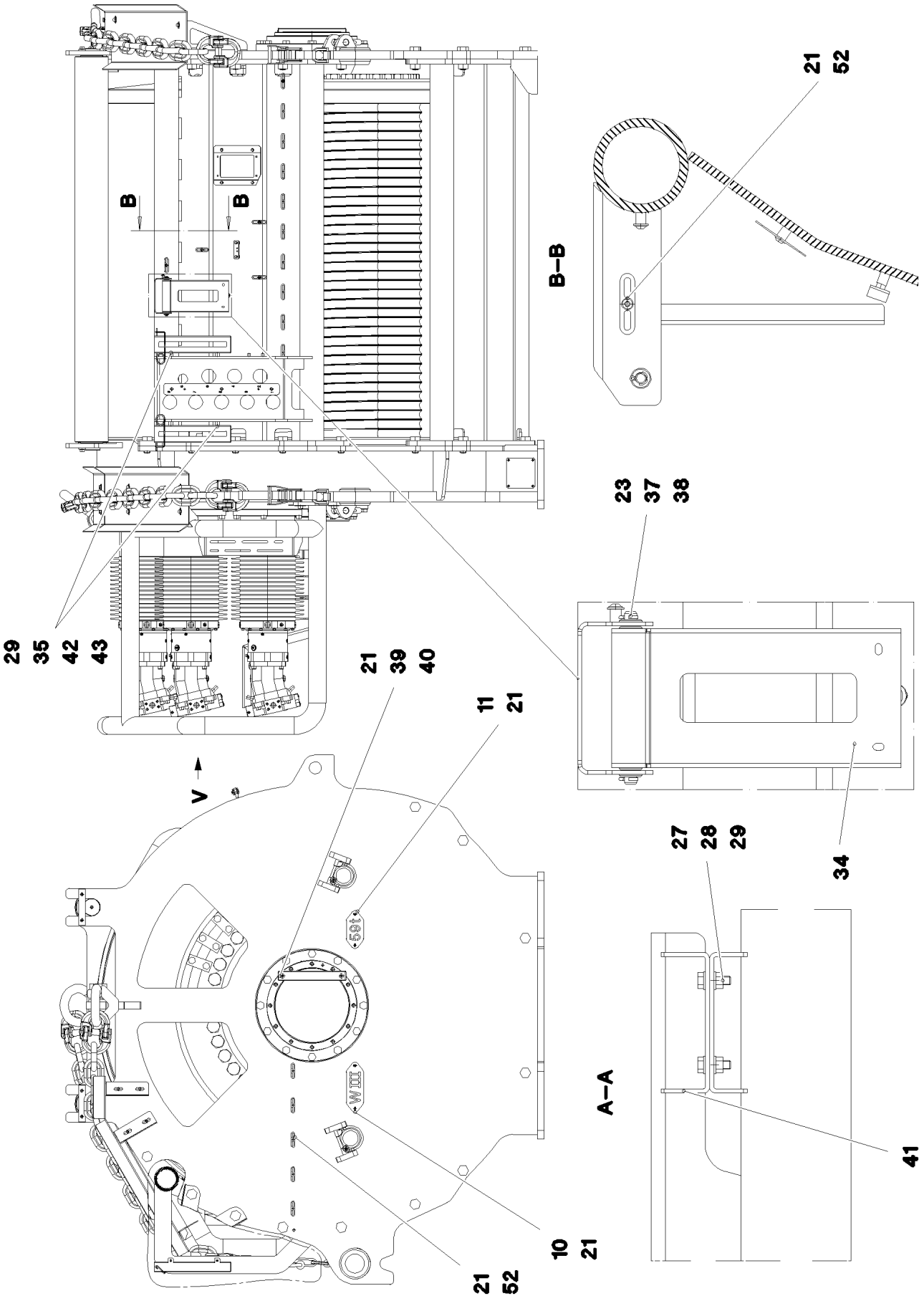

15.3.2023 070641	**etk_en_de_098406_LR 13000**	❑ 1225 (2/4)
LIEBHERR	**WINCH** **WINDE 3 VORM.**	**915753108**

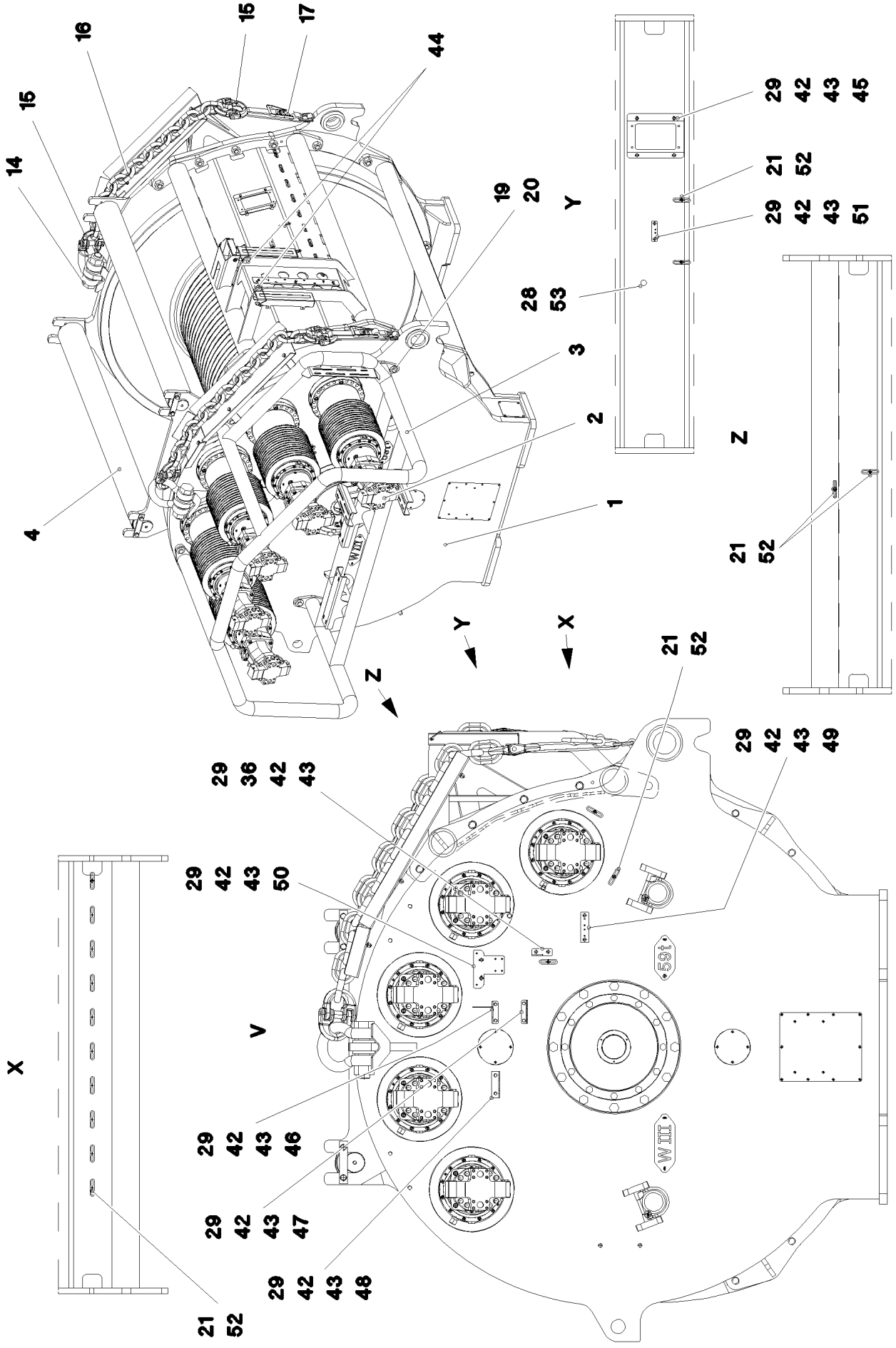

15.3.2023 070642 LIEBHERR	**etk_en_de_098406_LR 13000** **WINCH** **WINDE 3 VORM.**	❑ 1226 (3/4) **915753108**

Pos.	Item	Quantity	Description	Bezeichnung
1	970704301	1	HEAVY DUTY ROPE WINCH SSW 1400/384 ⇨ ❑ 1228	SCHWERLASTSEILWINDE
2	10650139	5	VARIABLE DISPLACEMENT MOTOR A6VM 1 ⇨ ❑ 334	VERSTELLMOTOR
3	966344108	1	BATTERING PROTECTION WELDMENT	RAMMSCHUTZ SCHWK.
4	966344208	2	SAFETY ROLLER CPL.	SCHUTZWALZE KPL.
5	97002650	1	PLATE 5X1224X451 S355MC FE//ZN20//C	BLECH
6	97002651	1	PLATE 5X1201X451 S355MC FE//ZN20//C	BLECH
7	97002652	2	PLATE 4X273X323 S315MC FE//ZNNI8//CN//T	BLECH
8	97002653	1	PLATE 4X547X591 S315MC FE//ZNNI8//CN//T	BLECH
9	97002654	1	PLATE 5X670X65 S355MC FE//ZNNI8//CN//T	BLECH
10	97002655	2	SIGN 2X290X100 DC01 FE//ZNNI8//CN//T0	SCHILD
11	979210308	2	PLATE 2X220X100 DC01 FE//ZNNI8//CN//T0	BLECH
12	971669808	4	WASHER 5X130X130 S355MC FE//ZNNI8//C	SCHEIBE
13	952364008	4	AXLE HOLDER 10X40X210 S355MC FE//ZNNI	ACHSHALTER
14	773938808	2	SHACKLE 35T SPF	SCHAEKEL
15	773967914	4	CONNECTING ELEMENT 31,5T SPF	VERBINDUNGSGLIED
16	10678037	2	CHAIN EN 818-1,2 31.5T-1.54M 8 VERZ SPF	KETTE
17	10332027	2	LASHING STRAP 2,3MX50MM POLYTEX	ZURRGURT
18	12230467	20	SOCKET HEAD SCREW ISO 4762 M16X50 8	ZYLINDERSCHRAUBE
19	10875805	8	HEX SCREW ISO 4017 M20X50 8.8 FLZN SP	SECHSKANTSCHRAUBE
20	4600328	8	WASHER ISO 7093-1 20 300HV FLZN SPF	SCHEIBE
21	12102696	54	BUTTON HEAD SCREW AEHNL.ISO 7380-2	HALBRUNDKOPFSCHRAUBE
22	12214938	12	HEX SCREW ISO 4017 M16X35 8.8 FLZN SP	SECHSKANTSCHRAUBE
23	10289806	16	WASHER ISO 7089 16 300HV FLZN SPF	SCHEIBE
24	11631742	12	HEX SCREW ISO 4017 M12X30 8.8 FLZN SP	SECHSKANTSCHRAUBE
25	10875616	12	HEX NUT ISO 4032 M12 8 FLZN SPF	SECHSKANTMUTTER
26	10289804	24	WASHER ISO 7089 12 300HV FLZN SPF	SCHEIBE
27	10197831	7	HEX SCREW ISO 4017 M8X25 8.8 ZNNI-480	SECHSKANTSCHRAUBE
28	11693875	8	HEX NUT ISO 4032 M8 8 480H SPF	SECHSKANTMUTTER
29	12103465	36	WASHER ISO 7089 8 300HV ZNNI-480H SPF	SCHEIBE
30	10180368	2	SPLIT PIN ISO 1234 8X50 St 480H SPF	SPLINT
31	12101869	2	KEY RING 25X1,5 ST FE/ZN8/CN	SCHLUESSELRING
34	97012129	1	PLATE 4X472X500 S315MC FE//ZNNI8//CN//T	BLECH
35	97014700	2	PLATE 3X561X265 DC01 FE//ZNNI8//CN//T0	BLECH
36	971290108	1	PLATE 4X98X100 S315MC FE//ZNNI8//CN//T	BLECH
37	450119008	1	PIN ISO 2340 B16X230X215 ST.50K FE//ZN20	BOLZEN
38	10180351	2	SPLIT PIN ISO 1234 4X25 St 480H SPF	SPLINT
39	602701308	1	GROMMET 10/12/17,5 PVC BK	DURCHFUEHRUNGSTUELLE
40	97011514	1	PLATE 3X128X543 DC01 FE//ZNNI8//CN//T0	BLECH
41	97010007	1	PLATE 4X50X207 S315MC FE//ZNNI8//CN//T	BLECH
42	953873408	22	SLEEVE 25X20 11SMN37 FE//ZNNI8//CN//T0	HUELSE
43	11651612	22	HEX SCREW ISO 4017 M8X16 8.8 480H SPF	SECHSKANTSCHRAUBE
44	433102508	2	RETAINING SPRING 5X122 ISO 2081 FE/ZN8/	SICHERUNGSFEDER
45	953717608	1	PLATE 4X290X230 S315MC FE//ZNNI8//CN//T	BLECH
46	97019039	1	PLATE 168X177 S315MC FE//ZNNI8//CN//T0	BLECH
47	971276408	1	PLATE 115X97 S315MC FE//ZNNI8//CN//T0	BLECH
48	950430808	1	HOLDER S315MC FE//ZNNI8//CN//T0	HALTER
49	975500808	1	PLATE 3X150X40 S355MC FE//ZNNI8//CN//T	BLECH
50	973444408	1	PLATE 4X190X150 S315MC FE//ZNNI8//CN//T	BLECH
51	953696908	1	PLATE S315MC FE//ZNNI8//CN//T0	BLECH
52	953650008	44	CABLE CLAMP DC01 FE//ZNNI8//CN//T0	KABELHALTER
53	726616208	1	MEGI BUFFER 30X17-M8 NR 60SHORE A	MEGIPUFFER
54	10652438	1	ROUND STRAND ROPE 10X2,54M STAHL VE	RUNDLITZENSEIL

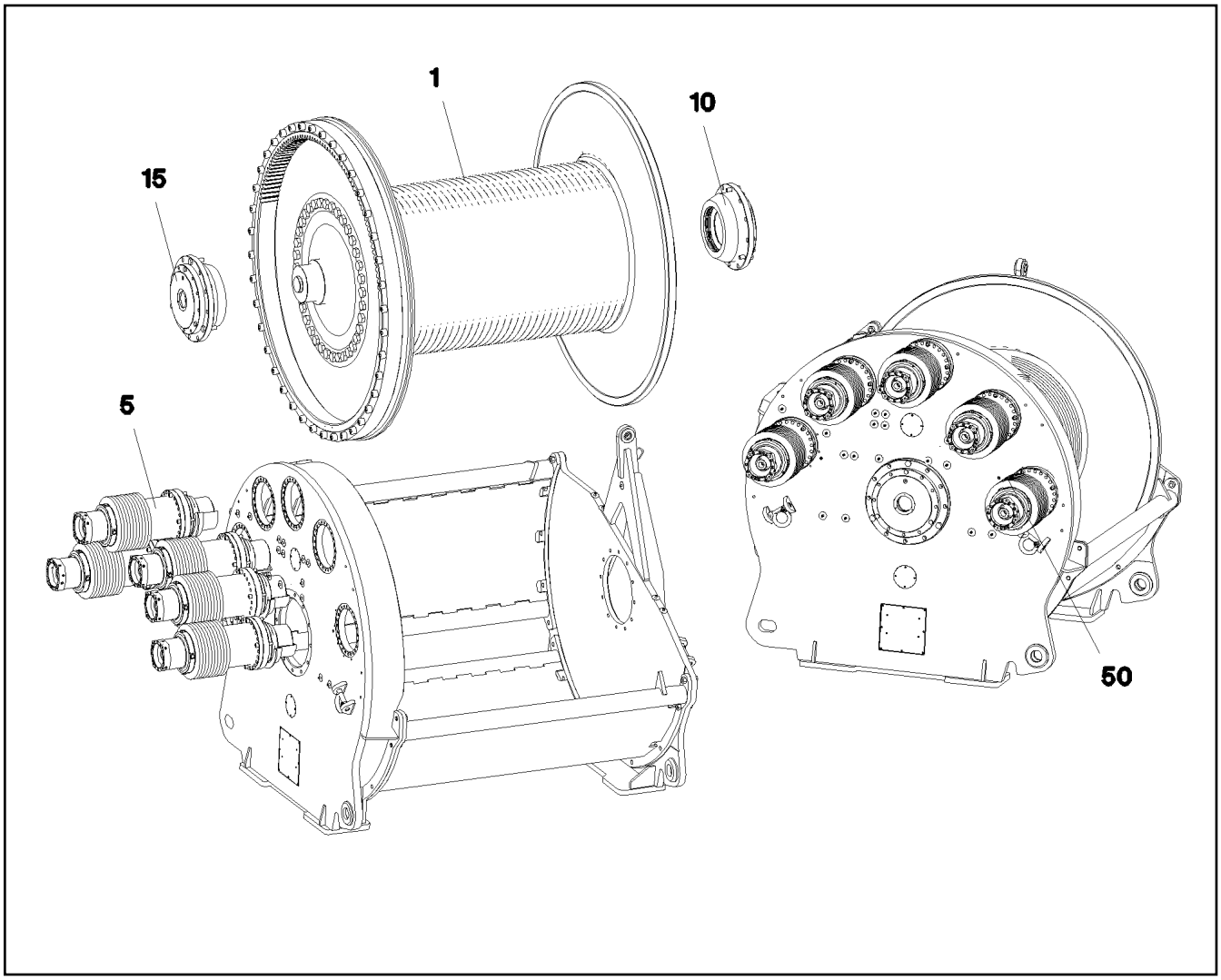

Pos.	Item	Quantity	Description	Bezeichnung
1	90006727	1	ROPE DRUM	SEILTROMMEL
(35)	90004962	5	CLAMPING PIECE	KLEMMSTUECK
(40)	4062145	10	HEX SCREW ISO 4014 M24X110 10.9 FLZN	SECHSKANTSCHRAUBE
5	90006725	5	SLEWING GEAR DRIVE ⇨ ❑ 1229	DREHWERKANTRIEB
10	90004967	1	DRUM BEARING	TROMMELLAGERUNG
15	90004973	1	DRUM BEARING ⇨ ❑ 333	TROMMELLAGERUNG
28	10409578	96	SOCKET HEAD SCREW ISO 4762 M20X130	ZYLINDERSCHRAUBE
50	90005010	1	TUBING	VERROHRUNG

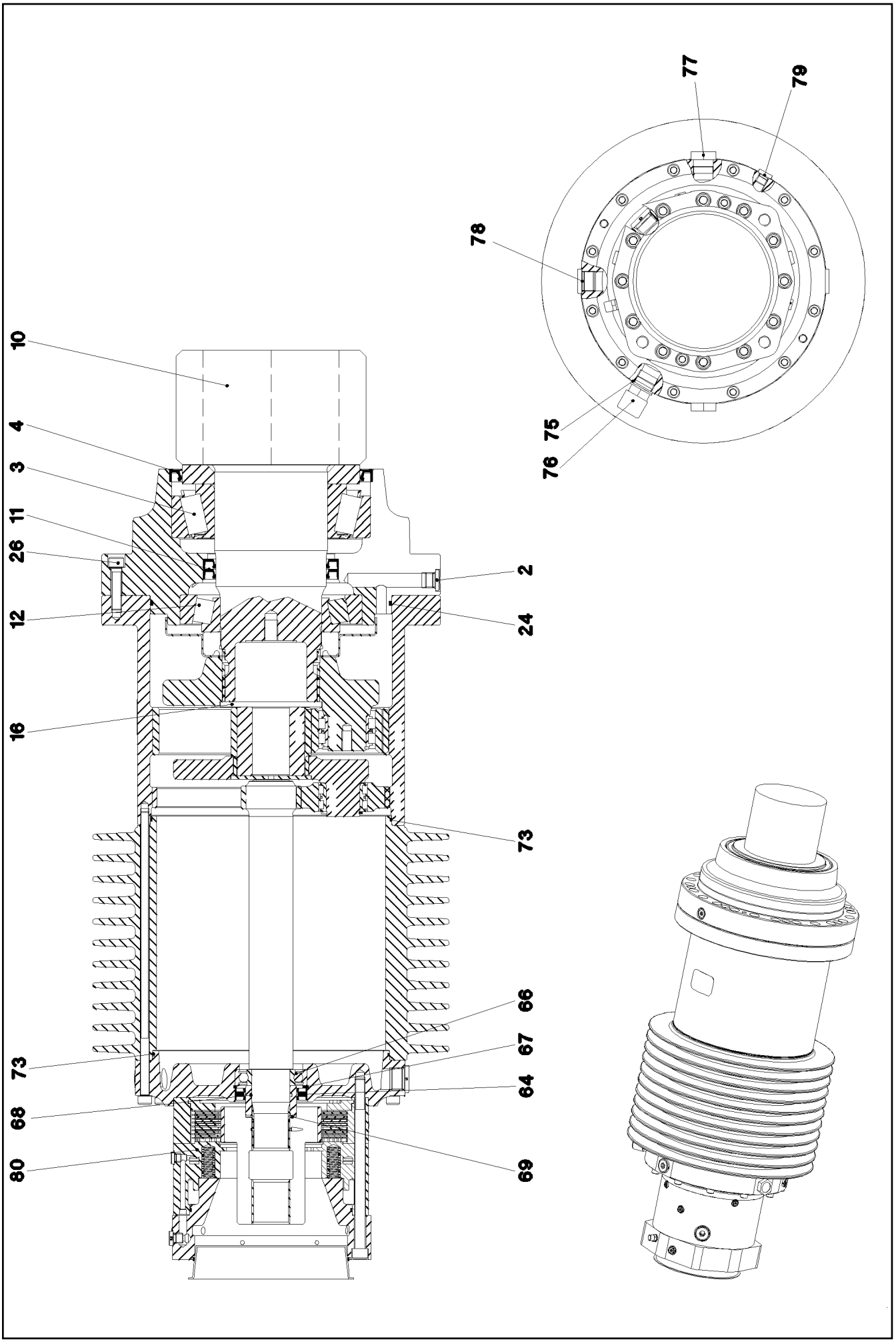

15.3.2023 069508	**etk_en_de_098406_LR 13000**	1229 (1/2)
LIEBHERR	**SLEWING GEAR DRIVE** **DREHWERKANTRIEB**	**90006725**

Pos.	Item	Quantity	Description	Bezeichnung
2	477705108	2	STOP PLUG VSTIM18X1,5ED CR6-FREI	STOPFEN
3	761070003	1	TAPERED ROLLER BEARING	KEGELROLLENLAGER
4	710054401	1	ROTARY SHAFT LIP SEAL DIN 3760 AS 210X	RADIALWELLENDICHTRING
10	90011192	1	OUTPUT SHAFT 221 18CrNiMo7-6	ABTRIEBSWELLE
11	710035901	1	ROTARY SHAFT LIP SEAL DIN 3760 A 130X1	RADIALWELLENDICHTRING
12	530099108	1	TAPERED ROLLER BEARING DIN 720 30224	KEGELROLLENLAGER
16	944228903	1	RETAINING DISK 120X6 42CrMo4	HALTESCHEIBE
24	726414803	1	O-RING 275X4 NBR 72	O-RING
26	10012659	8	SOCKET HEAD SCREW ISO 4762 M12X50 10	ZYLINDERSCHRAUBE
64	710062601	2	ROTARY SHAFT LIP SEAL BAB 60X85X7 N	RADIALWELLENDICHTRING
66	745159301	1	DEEP GROOVE BALL BEARING DIN 625 62	RILLENKUGELLAGER
67	428102708	1	RETAINING RINGS DIN 472 85X3	SICHERUNGSRING
68	726406008	1	O-RING 45X3 NBR70	O-RING
69	12100640	1	RETAINING RINGS DIN 471 45X1,75 480H SP	SICHERUNGSRING
73	761032203	1	O-RING 270X3 NBR 70	O-RING
75	710106108	1	SEALING RING DIN 7603 A26X31X2 CU	DICHTRING
76	721114101	1	VENTILATION UNIT ST CR6-FREI	BE- UND ENTLUEFTUNGSFILTE
77	774322101	2	OIL LEVEL SIGHT GLASS M26X1,5 LEICHTM	OELSCHAUGLAS
78	477511501	2	SCREW PLUG VSTI M26X1,5 CR6-FREI	VERSCHLUSSSCHRAUBE
79	477510101	1	SCREW PLUG VSTI M14X1,5 CR6-FREI	VERSCHLUSSSCHRAUBE
80	90001094	1	SPRING LOADED BRAKE	FEDERDRUCKBREMSE

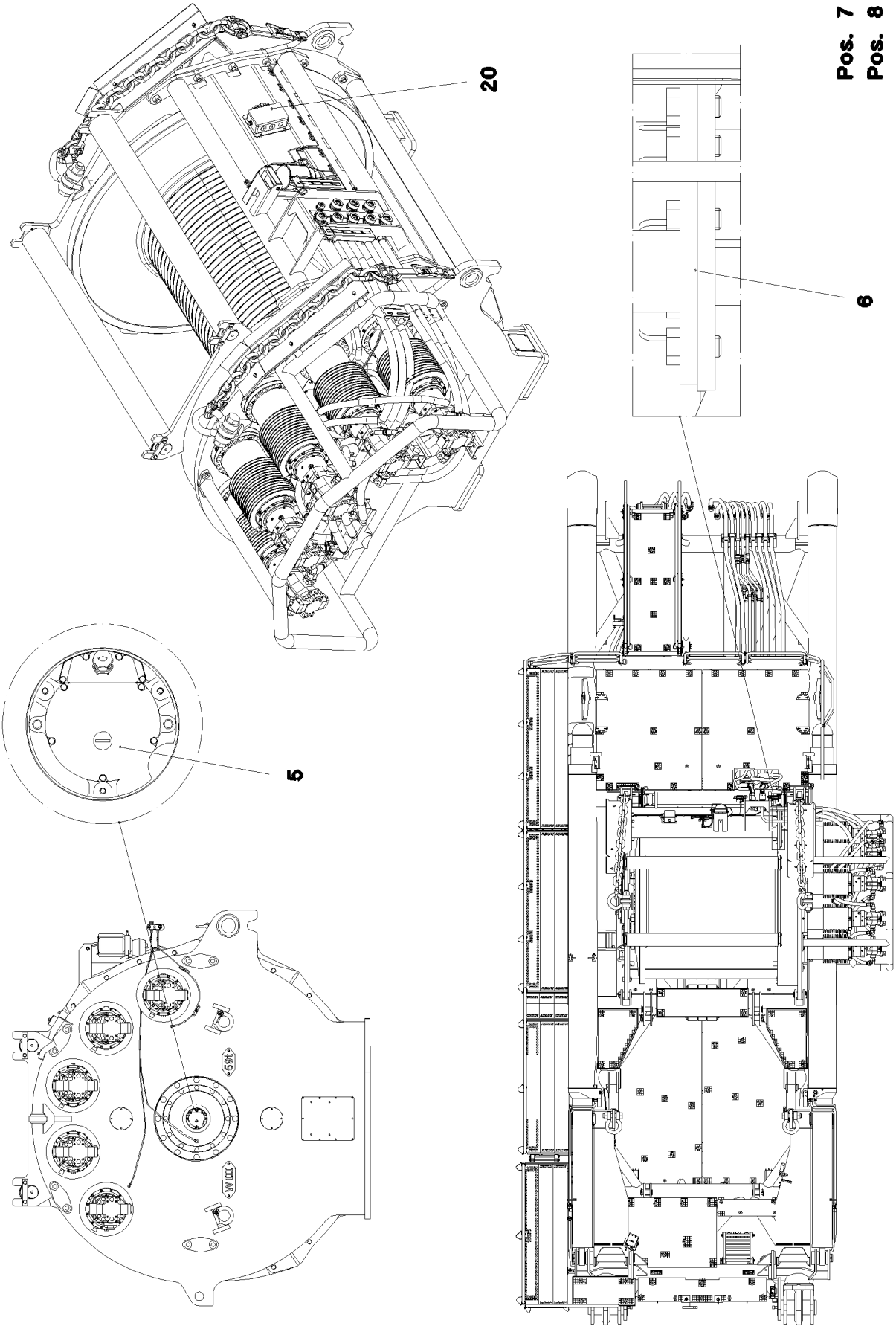

15.3.2023 070646 LIEBHERR	**etk_en_de_098406_LR 13000** **ELECTRIC FOR WINCH 3** **ELEKTRIK WINDE 3**	❑ 1231 (1/2) **915749808**

Pos.	Item	Quantity	Description	Bezeichnung
5	10802061	1	WINCH REVOLUTION TRANSDUCER 655360 ⇨ ❑ 336	WINDENDREHGEBER
6	606012608	1	DRIVE FLANGE EDELSTAHL	ANTRIEBSFLANSCH
7	11003193	5	PROXIMITY SWITCH BERUEHRUNGSLOS 12	NAEHERUNGSSCHALTER
8	691183108	5	TEMPERATURE SENSOR -30/+130°C SPF	TEMPERATURGEBER
10	11657360	3	HEX SCREW ISO 4017 M6X16 8.8 480H SPF	SECHSKANTSCHRAUBE
12	424000508	3	WASHER SPRING DIN 127 A 6 FST A2C	FEDERRING
20	966541908	1	TERMINAL BOX CPL. S2063 ⇨ ❑ 1233	KLEMMKASTEN KPL.

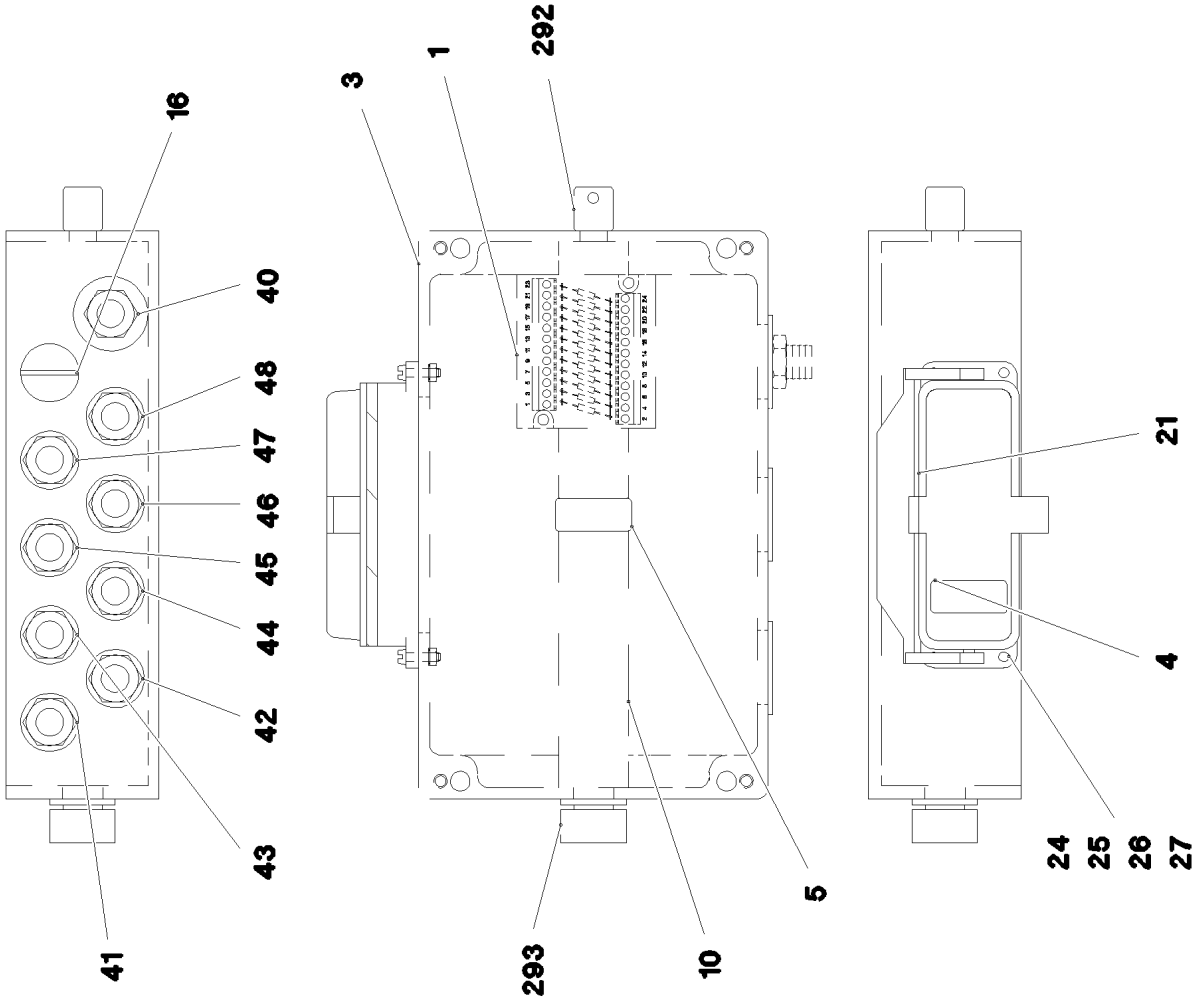
16
40
48
47
46
45
44
42
43
41
3
1
292
293
10
5
21
4
24
25
26
27

Pos.	Item	Quantity	Description	Bezeichnung
1	966541708	1	WIRES TERMINAL BOX CPL. S2063	DRAEHTE KLEMMKASTEN KPL.
3	97033926	1	EMPTY CASING DRILLED 160X260X90X0 AL	LEERGEHAEUSE GEBOHRT
4	97006093	1	SIGN 35X15 LEXEDGE II	SCHILD
5	97006094	1	SIGN 35X15 LEXEDGE II	SCHILD
10	602106708	0.245	TOP HAT RAIL 35X27X7,3X1	HUTSCHIENE
16	602425108	1	SCREW PLUG M25X1,5 MS	VERSCHLUSSSCHRAUBE
21	10873528	1	ADD-ON HOUSING HAN 24B	ANBAUGEHAEUSE
24	12216226	4	PAN-HEAD SCREW ISO 7045 M4X16 4.8 480	FLACHKOPFSCHRAUBE
25	10875619	4	HEX NUT ISO 4032 M4 8 480H SPF	SECHSKANTMUTTER
26	425100708	4	TOOTH LOCK WASHER DIN 6797 A 4,3	ZAHNSCHEIBE
27	10875645	4	WASHER ISO 7089 4 200HV 480H SPF	SCHEIBE
40	968081008	1	LEAD W2063	LEITUNG
41	968081108	1	LEAD W2063B	LEITUNG
42	968081208	1	LEAD W2063C	LEITUNG
43	968081308	1	LEAD W2063D	LEITUNG
44	968081408	1	LEAD W2063E	LEITUNG
45	968081508	1	LEAD W2063F	LEITUNG
46	968081608	1	LEAD W2063G	LEITUNG
47	968081708	1	LEAD W2063H	LEITUNG
48	968081808	1	LEAD W2063J	LEITUNG
292	602501208	1	WATER DRAIN PLUG M12 PA6G SPF	ENTWAESSERUNGSSTOPFEN
293	10488662	1	VENTILATION SCREW POLYAMID	ENTLUEFTUNGSSCHRAUBE

Pos.	Item	Quantity	Description	Bezeichnung
4	966085908	1	ADDITIONAL HYDRAULICS WINCH 3 ⇨ ❑ 1236	ZUSATZHYDRAULIK WINDE 3

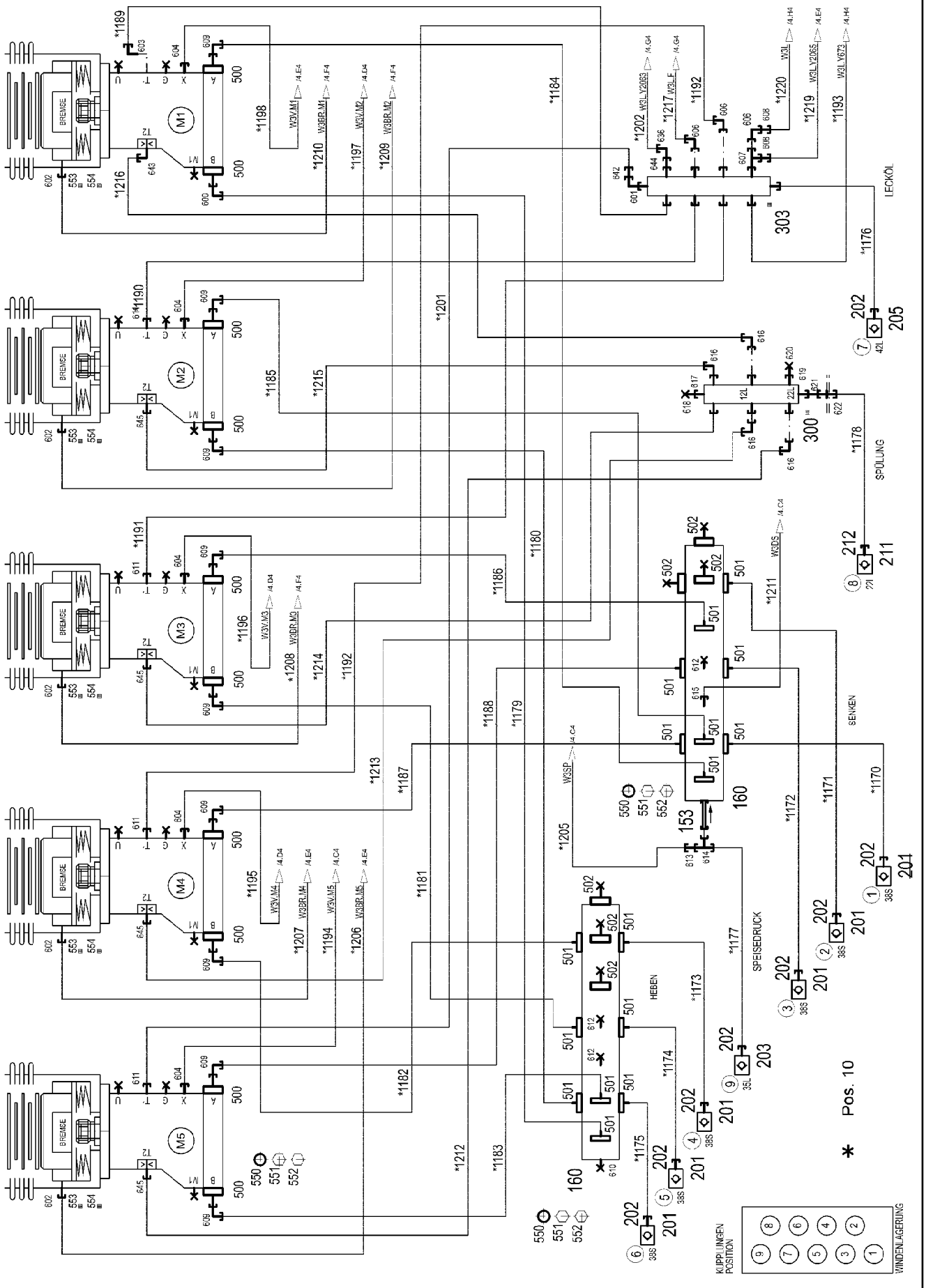
BREMSE
M1
M2
M3
M4
M5
LECKÖL
SPÜLUNG
SENKEN
HEBEN
SPEISEDRUCK
Pos. 10
KLIPPLINGEN POSITION
WINDENLAGERUNG

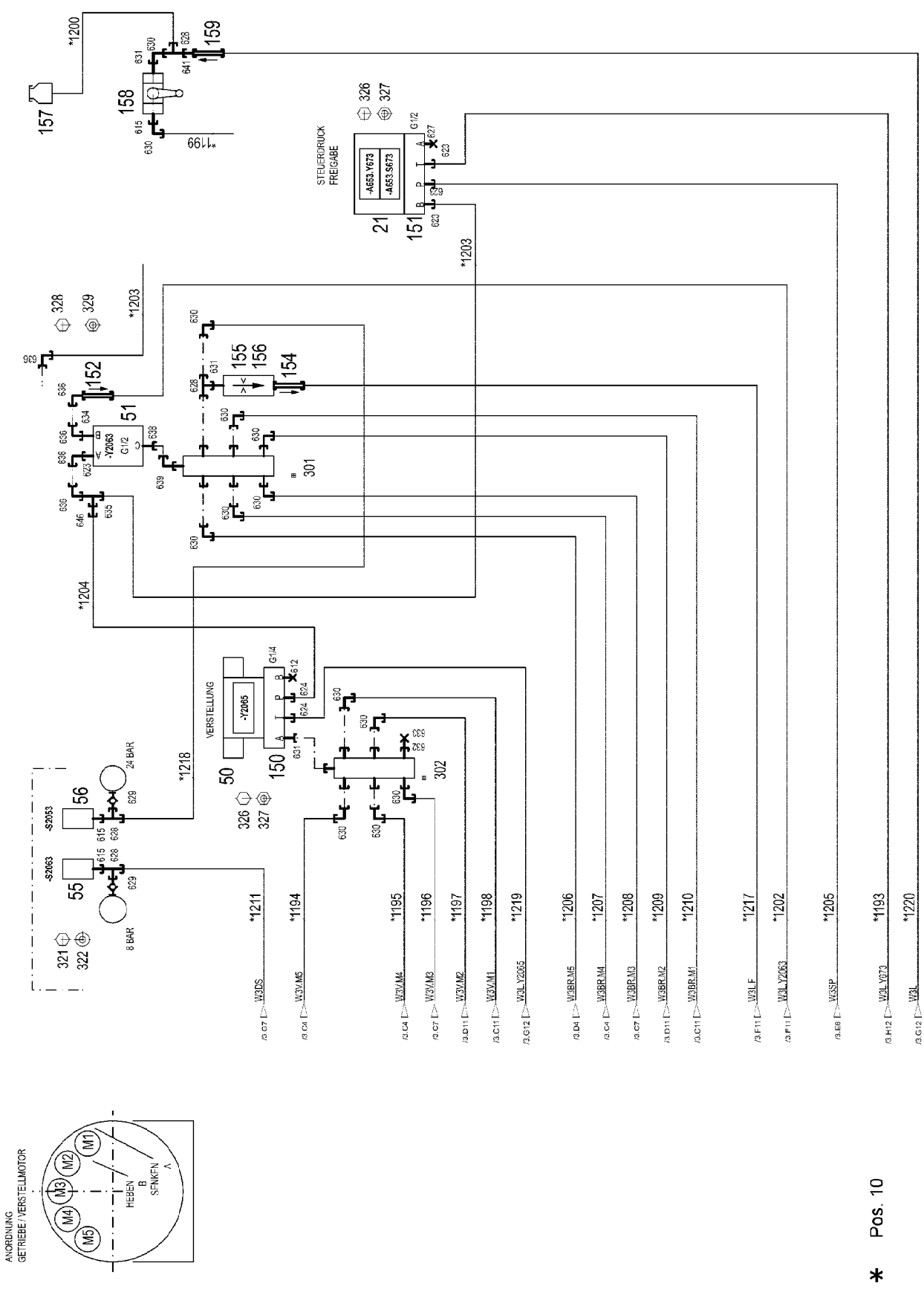
STEUERDRUCK FREIGABE
-A653.Y673
-A653.S673
VERSTELLUNG
-Y2065
-Y2063
-S2053
24 BAR
8 BAR
ANORDNUNG GETRIEBE / VERSTELLMOTOR
HEBEN B SENKEN A
M1
M2
M3
M4
M5
* Pos. 10

Pos.	Item	Quantity	Description	Bezeichnung
10	966218408	1	HOSE LINES WINCH 3 ⇨ ❑ 1240	SCHLAUCHLEITUNGEN WINDE
21	10652724	1	DIRECTIONAL CONTROL VALVE 4/2 NG6-3	WEGEVENTIL
50	10278566	1	PRESSURE CONTROL VALVE pv=16BAR pm	DRUCKREGELVENTIL
51	511493608	1	DIRECTIONAL CONTROL VALVE 3/2-320BA ⇨ ❑ 41	WEGEVENTIL
55	10220933	1	PRESSURE SWITCH 0-8/300 BAR SPF	DRUCKSCHALTER
56	10289536	1	PRESSURE SWITCH 0-20/300BAR SPF	DRUCKSCHALTER
150	510631808	1	CONNECTING PLATE	ANSCHLUSSPLATTE
151	510633908	1	CONNECTING PLATE	ANSCHLUSSPLATTE
152	510413508	1	NON-RETURN VALVE 400BAR 0.5BAR CR6-F	RUECKSCHLAGVENTIL
153	10665332	1	NON-RETURN VALVE 250BAR CR6-FREI SP	RUECKSCHLAGVENTIL
154	511493708	1	NON-RETURN VALVE 400BAR 1BAR CR6-F	RUECKSCHLAGVENTIL
155	510671108	1	FILTER CARTRIDGE 0,005m³/min 25µm	FILTERPATRONE
156	510746008	1	NOZZLE 0,6 M5X9 CUZN39PB3	DUESE
157	96028333	1	EXPANSION TANK CPL. ⇨ ❑ 44	AUSGLEICHSBEHAELTER KPL.
158	510696008	1	BALL VALVE DN8-1/4" MS	KUGELHAHN
159	511481508	1	NON-RETURN VALVE 250BAR 10BAR CR6-F	RUECKSCHLAGVENTIL
160	979208108	2	CONNECTION FLANGE EN13858 FE/FLZN10	ANSCHLUSSFLANSCH
201	511512208	6	COUPLING SLEEVE B8 38-S	KUPPLUNGSMUFFE
202	12102190	8	HEX CAP NUT BGR.8 M 79X4 PA 6 SPF	VERSCHLUSSMUTTER
203	511518408	1	COUPLING SLEEVE B8 35-L	KUPPLUNGSMUFFE
205	10675113	1	COUPLING SLEEVE B8 42-L A3C	KUPPLUNGSMUFFE
211	511508208	1	COUPLING SLEEVE B6 22-L	KUPPLUNGSMUFFE
212	12102188	1	HEX CAP NUT BGR.6 M 54X4 PA 6 SPF	VERSCHLUSSMUTTER
300	10043790	1	COLLECTING PIPE 22L/8 ZNNI SPF	SAMMELROHR
301	10651970	1	COLLECTING PIPE 150 STAHL A3CR6F SPF	SAMMELROHR
302	10032685	1	COLLECTING PIPE VERZ SPF	SAMMELROHR
303	10651969	1	COLLECTING PIPE 360 STAHL A3CR6F SPF	SAMMELROHR
321	12211444	4	HEX SCREW ISO 4017 M5X10 8.8 480H SPF	SECHSKANTSCHRAUBE
322	10197808	4	WASHER ISO 7089 5 200HV ZNNI-480H	SCHEIBE
326	11657360	4	HEX SCREW ISO 4017 M6X16 8.8 480H SPF	SECHSKANTSCHRAUBE
327	10197764	4	HEX NUT ISO 4032 M6 10 ZNNI-480H SPF	SECHSKANTMUTTER
328	10037287	2	HEX SCREW M8X65 8.8 MAN183	SECHSKANTSCHRAUBE
329	11693875	2	HEX NUT ISO 4032 M8 8 480H SPF	SECHSKANTMUTTER
500	511517808	10	FLANGE STUB PIPE AFG 38S G1 1/4 CR6-F	FLANSCHSTUTZEN
501	510586608	32	FLANGE HALF SAE1 1/4-C62-M14 CR6-FREI	FLANSCHHAELFTE
502	511510008	6	SAE SEALING FLANGE SAE1 1/4-C62-M14 C	SAE-VERSCHLUSSFLANSCH
550	510586708	30	O-RING ARP 568 37,69X3,53 NBR90	O-RING
551	10876373	90	SOCKET HEAD SCREW ISO 4762 M14X45 8	ZYLINDERSCHRAUBE
552	10878799	30	HEX SCREW ISO 4017 M14X45 8.8 FLZN SP	SECHSKANTSCHRAUBE
553	502932608	5	COMPRESSION RING	DRUCKRING
554	502933208	5	O-RING 10X2,2 NBR70	O-RING
600	10467292	1	FITTING EV38S M52X2 CR6-FREI	VERSCHRAUBUNG
601	7617494	1	FITTING EW 28L CR6-FREI	VERSCHRAUBUNG
602	471039708	5	FITTING ISO 8434-1 GE 10L M12X1,5 CR6-F	VERSCHRAUBUNG
603	473331308	1	FITTING RSWS22-LM-WD CR6-FREI	VERSCHRAUBUNG
604	471030508	5	FITTING GE 10L M14X1,5 CR6-FREI	VERSCHRAUBUNG
606	472530608	3	FITTING EWSD22-L CR6-FREI	VERSCHRAUBUNG
607	247138602	1	L NECK EL 22L CR6-FREI	L-STUTZEN
608	475436108	2	FITTING REDSD22/12-L CR6-FREI	VERSCHRAUBUNG
609	472531808	9	FITTING EWSD38-S CR6-FREI	VERSCHRAUBUNG
610	10665334	1	SCREW PLUG VSTI G11/2 CR6-FREI	VERSCHLUSSSCHRAUBE
611	471031308	4	FITTING XGE22-LM-ED M26X1,5 CR6-FREI	VERSCHRAUBUNG
612	477704008	4	STOPPER PLUG VSTI1/4"ED CR6-FREI	BLINDSTOPFEN
613	475434208	1	FITTING REDSD38/16-S CR6-FREI	VERSCHRAUBUNG
614	482431814	1	FITTING ISO 8434 ET 38S CR6-FREI	VERSCHRAUBUNG
615	7362091	4	FITTING ISO 8434-1 GE 10L G1/4A CR6-FREI	VERSCHRAUBUNG
616	247117702	4	SWIVEL ELBOW EW 12L M18X1,5 CR6-FREI	WINKELSTUTZEN

Pos.	Item	Quantity	Description	Bezeichnung
617	477402608	1	BOX NUT DIN 3870 AL22 A3P	UEBERWURFMUTTER
618	477700208	1	FITTING BUZ 22L CR6-FREI	VERSCHRAUBUNG
619	477401608	1	BOX NUT DIN 3870 AL12 A3C	UEBERWURFMUTTER
620	477700508	1	BLANKING PLUG ISO 8434-1 PL 12L/S CR6-F	VERSCHLUSSSTOPFEN
621	470010908	1	FITTING SNV22-L CR6-FREI	VERSCHRAUBUNG
622	474000908	1	FITTING XSV22-L CR6-FREI	VERSCHRAUBUNG
623	471031008	4	FITTING XGE15-LR-ED CR6-FREI	VERSCHRAUBUNG
624	471035308	2	FITTING XGE12-LR-ED1/4" CR6-FREI	VERSCHRAUBUNG
627	477704208	1	STOP PLUG VSTI G1/2A CR6-FREI	STOPFEN
628	472330208	4	FITTING EL 10L CR6-FREI	VERSCHRAUBUNG
629	510629008	2	TEST POINT FITTING VKA3 10LM16X1,5 CR6	MESSANSCHLUSS
630	7403569	13	FITTING EW 10L M16X1,5 CR6-FREI	VERSCHRAUBUNG
631	471901108	3	FITTING EGESD10-LR-WD CR6-FREI	VERSCHRAUBUNG
632	477401508	1	BOX NUT DIN 3870 AL10 A3P	UEBERWURFMUTTER
633	477700408	1	BLANKING PLUG ISO 8434-1 PL 10L/S CR6-F	VERSCHLUSSSTOPFEN
634	471903508	1	FITTING EGE 15L G1/2 CR6-FREI	VERSCHRAUBUNG
635	472300414	1	FITTING EL 15L CR6-FREI	VERSCHRAUBUNG
636	7615379	6	FITTING EW 15L CR6-FREE	VERSCHRAUBUNG
638	471901308	1	FITTING EGE 18L G1/2A CR6-FREI	VERSCHRAUBUNG
639	247108302	1	SWIVEL ELBOW EW 18L M26X1,5 CR6-FREI	WINKELSTUTZEN
641	475431408	1	FITTING REDSD12/10-L CR6-FREI	VERSCHRAUBUNG
642	475434508	1	FITTING RED 28/15L CR6-FREI	VERSCHRAUBUNG
643	476611708	1	FITTING RSWS12-LM-WD M18X1,5 A3P	VERSCHRAUBUNG
644	475435508	1	FITTING REDSD22/15-L CR6-FREI	VERSCHRAUBUNG
645	471039408	4	FITTING XGE12-LM-ED M18X1,5 CR6-FREI	VERSCHRAUBUNG
646	475431808	1	FITTING RED 15/12L CR6-FREI	VERSCHRAUBUNG

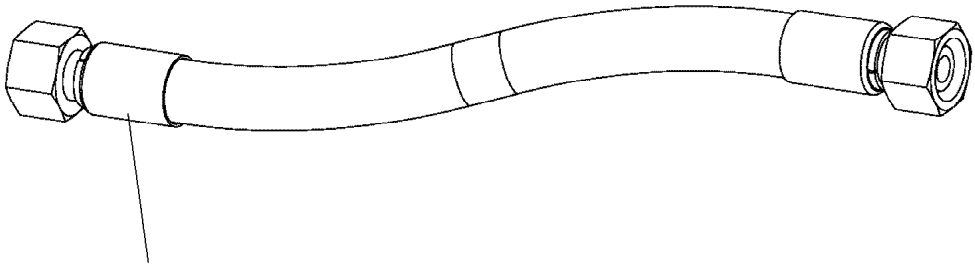

Schlauchnummer
Hose number
Numéro de flexible
Número de flexible
Номера шланга

Die Schlauchnummern auf den Schläuchen entsprechen den Positionen in der Schlauchliste.

The hose numbers from the hoses are in accordance with the items in the hose list.

Les numéros indiqués sur les flexibles correspondent aux repères de la nomenclature des flexibles.

Los números indicados en los flexibles corresponden a las posiciones de la lista de flexibles.

Нанесенные на шлангах номера соответствуют позициям в перечне.

Pos.	Item	Quantity	Description	Bezeichnung
1170	966863108	1	HOSE CPL. 6ST 38X2150	SCHLAUCH KPL.
1171	966863208	1	HOSE CPL. 6ST 38X2900	SCHLAUCH KPL.
1172	966863308	1	HOSE CPL. 6ST 38X2550	SCHLAUCH KPL.
1173	966863408	1	HOSE CPL. 6ST 38X3600	SCHLAUCH KPL.
1174	966863508	1	HOSE CPL. 6ST 38X3200	SCHLAUCH KPL.
1175	966863608	1	HOSE CPL. 6ST 38X3000	SCHLAUCH KPL.
1176	965947108	1	HOSE CPL. FLEXIT-1T24 38X2050	SCHLAUCH KPL.
1177	964274608	1	HOSE CPL. 1SN 32X1500	SCHLAUCH KPL.
1178	928882408	1	HOSE CPL. 2TE 20X1600	SCHLAUCH KPL.
1179	966682808	1	HOSE CPL. F6000 31X1090	SCHLAUCH KPL.
1180	966863708	1	HOSE CPL. F6000 31X1290	SCHLAUCH KPL.
1181	966863808	1	HOSE CPL. F6000 31X1230	SCHLAUCH KPL.
1182	966863908	1	HOSE CPL. F6000 31X990	SCHLAUCH KPL.
1183	964954408	1	HOSE CPL. F6000 31X890	SCHLAUCH KPL.
1184	966864008	1	HOSE CPL. F6000 31X1210	SCHLAUCH KPL.
1185	966738208	1	HOSE CPL. F6000 31X910	SCHLAUCH KPL.
1186	966682808	1	HOSE CPL. F6000 31X1090	SCHLAUCH KPL.
1187	963335008	1	HOSE CPL. F6000 31X1180	SCHLAUCH KPL.
1188	966863908	1	HOSE CPL. F6000 31X990	SCHLAUCH KPL.
1189	966864108	1	HOSE CPL. 2TE 20X1480	SCHLAUCH KPL.
1190	963168508	1	HOSE CPL. 2TE 20X1550	SCHLAUCH KPL.
1191	926561808	1	HOSE CPL. 2TE 20X1650	SCHLAUCH KPL.
1192	926561808	1	HOSE CPL. 2TE 20X1650	SCHLAUCH KPL.
1193	964776408	1	HOSE CPL. 2TE 20X1750	SCHLAUCH KPL.
1194	926068308	1	HOSE CPL. 1SC 8X1700	SCHLAUCH KPL.
1195	964683308	1	HOSE CPL. 1SC 8X1550	SCHLAUCH KPL.
1196	926119108	1	HOSE CPL. 1SC 8X1600	SCHLAUCH KPL.
1197	926093808	1	HOSE CPL. 1SC 8X1800	SCHLAUCH KPL.
1198	926118908	1	HOSE CPL. 1SC 8X2000	SCHLAUCH KPL.
1199	922646008	1	HOSE CPL. 2TE 8X500	SCHLAUCH KPL.
1200	966743208	1	HOSE CPL. 2TE 8X300	SCHLAUCH KPL.
1201	929746508	1	HOSE CPL. 2TE 12X440	SCHLAUCH KPL.
1202	929734808	1	HOSE CPL. 2TE 12X600	SCHLAUCH KPL.
1203	927693808	1	HOSE CPL. 2SN 12X1100	SCHLAUCH KPL.
1204	929318008	1	HOSE CPL. 2SN 10X360	SCHLAUCH KPL.
1205	966864208	1	HOSE CPL. 2SN 12X1240	SCHLAUCH KPL.
1206	962532408	1	HOSE CPL. 2SN 8X1650	SCHLAUCH KPL.
1207	929611008	1	HOSE CPL. 2SN 8X1480	SCHLAUCH KPL.
1208	962532408	1	HOSE CPL. 2SN 8X1650	SCHLAUCH KPL.
1209	962532308	1	HOSE CPL. 2SN 8X1600	SCHLAUCH KPL.
1210	963000508	1	HOSE CPL. 2SN 8X2150	SCHLAUCH KPL.
1211	966732008	1	HOSE CPL. 2SN 8X900	SCHLAUCH KPL.
1212	926139208	1	HOSE CPL. 2TE 10X1700	SCHLAUCH KPL.
1213	929312208	1	HOSE CPL. 2TE 10X1550	SCHLAUCH KPL.
1214	962594308	1	HOSE CPL. 2TE 10X1460	SCHLAUCH KPL.
1215	926028908	1	HOSE CPL. 2TE 10X1600	SCHLAUCH KPL.
1216	926139208	1	HOSE CPL. 2TE 10X1700	SCHLAUCH KPL.
1217	926097508	1	HOSE CPL. 1SC 8X560	SCHLAUCH KPL.
1218	966379708	1	HOSE CPL. 2SN 8X1060	SCHLAUCH KPL.
1219	926990808	1	HOSE CPL. 2TE 10X580	SCHLAUCH KPL.
1220	926041708	1	HOSE CPL. 2TE 10X500	SCHLAUCH KPL.
1221	967216508	1	HOSE CPL. HPC 4X2200	SCHLAUCH KPL.
1222	966870008	1	HOSE CPL. HPC 4X960	SCHLAUCH KPL.
1223	928861308	1	HOSE CPL. HPC 4X860	SCHLAUCH KPL.

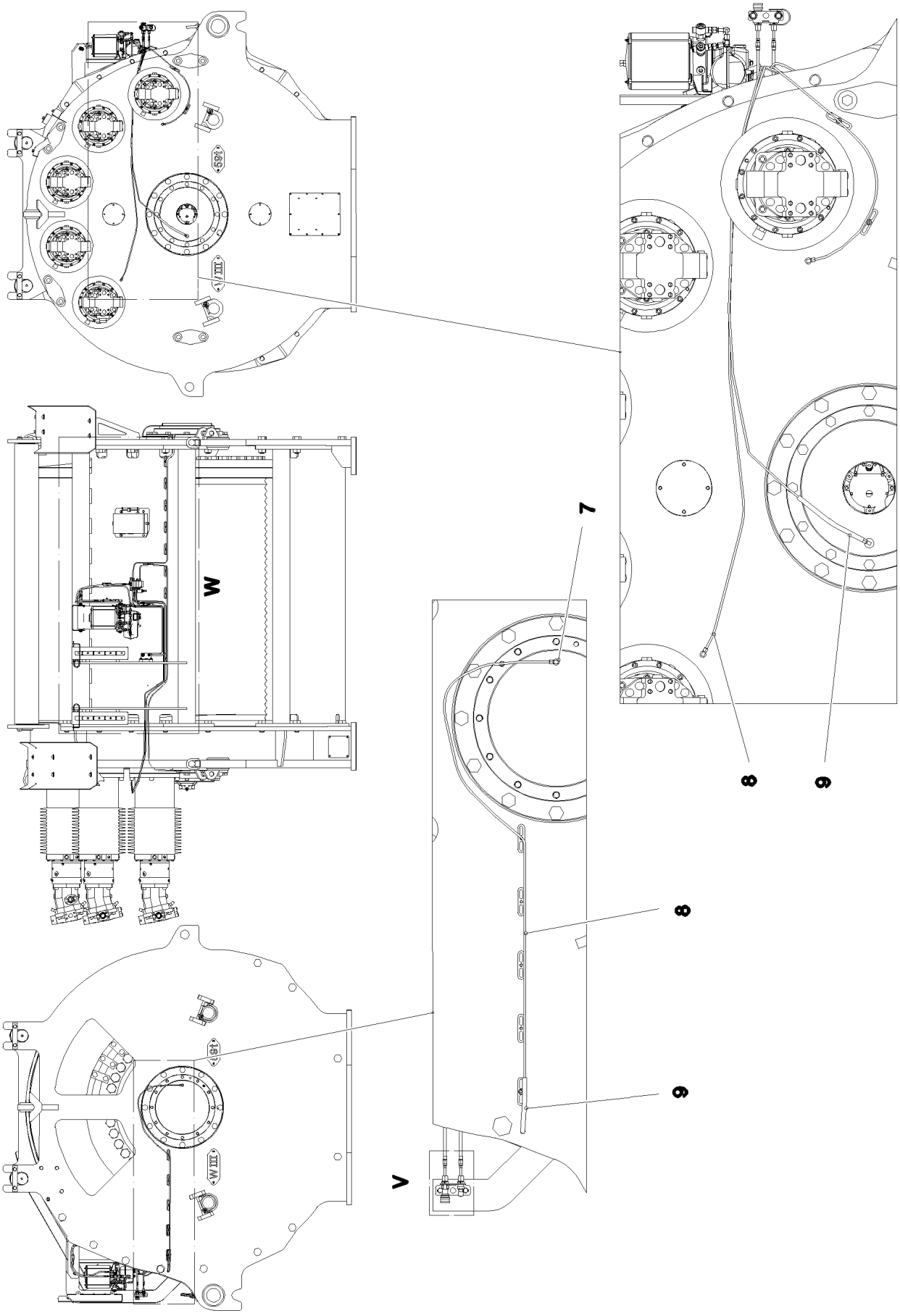

15.3.2023 070643	**etk_en_de_098406_LR 13000**	❑ 1242 (1/3)
LIEBHERR	**CENTRALIZED LUBRICATION SYSTEM** **ZENTRALSCHMIERANLAGE WINDE 3**	**917006408**

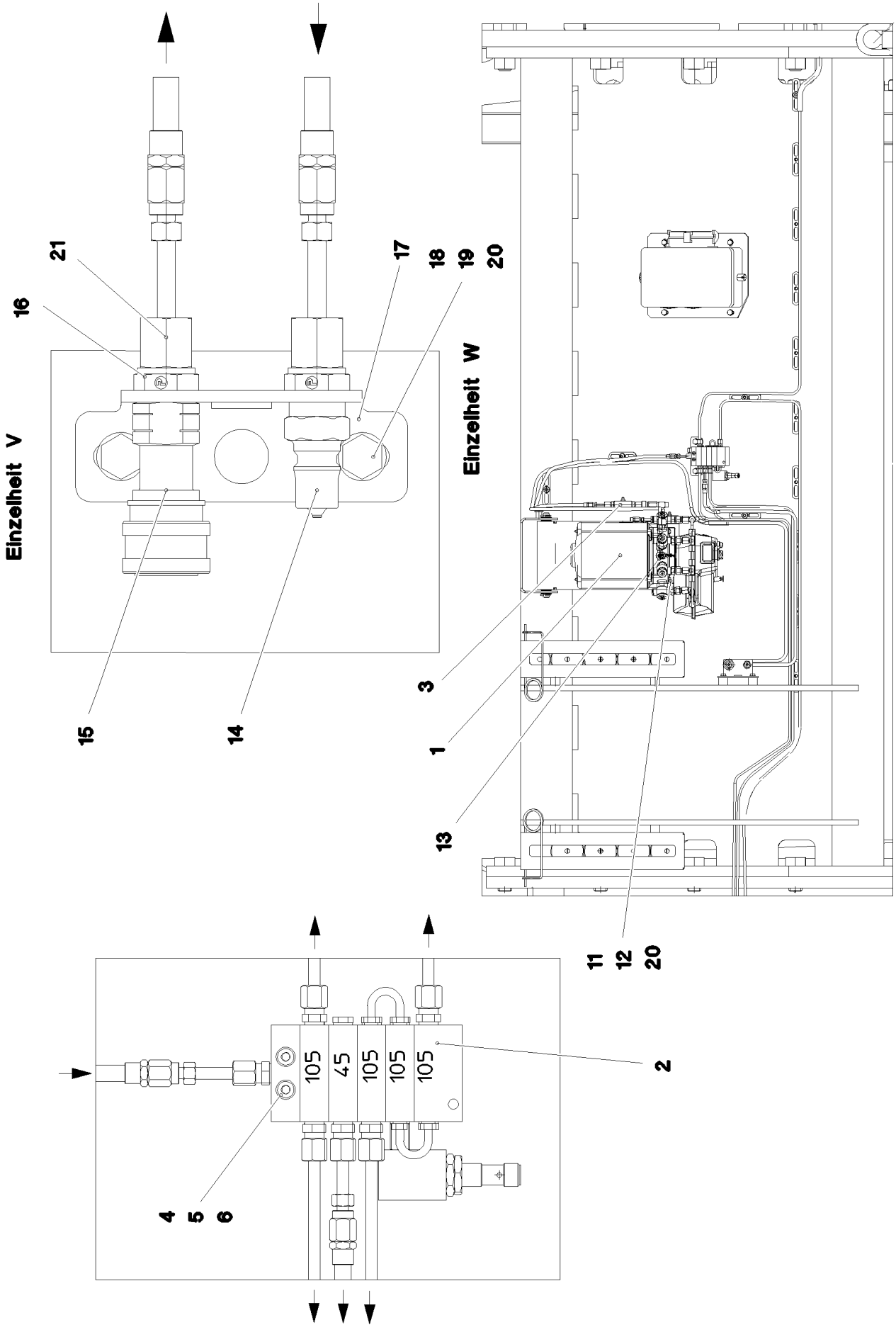
Einzelheit V
Einzelheit W
16
21
17
18
19
20
15
14
3
1
13
11
12
20
2
105
45
105
105
105
4
5
6

Pos.	Item	Quantity	Description	Bezeichnung
1	11114000	1	ELECTRIC PUMP EP-1 ⇨ ❑ 347	ELEKTROPUMPE
2	11060628	1	DISTRIBUTION BLOCK MX-F 6/5	VERTEILERKOMBINATION
(1)	10097613	1	PROXIMITY SWITCH BERUEHRUNGSLOS	NAEHERUNGSSCHALTER
(2)	7622803	5	NON-RETURN VALVE	RUECKSCHLAGVENTIL
(3)	774378008	2	PIPELINE	ROHRLEITUNG
(4)	774378208	1	SCREW PLUG	VERSCHLUSSSCHRAUBE
(5)	774373808	1	FITTING WE 6LL M10x1	VERSCHRAUBUNG
3	774375108	1	PASSAGE NIPPLE BLOCK ⇨ ❑ 127	DURCHGANGSNIPPELBLOCK
4	12204614	2	SOCKET HEAD SCREW ISO 4762 M5X35 8.8	ZYLINDERSCHRAUBE
5	10875620	2	HEX NUT ISO 4032 M5 8 480H SPF	SECHSKANTMUTTER
6	10197808	2	WASHER ISO 7089 5 200HV ZNNI-480H	SCHEIBE
7	774373808	4	FITTING WE 6LL M10x1	VERSCHRAUBUNG
8	10873149	14	POLYAMID PIPE DIN 73378 6X1,5 PA 12-HL	POLYAMIDROHR
9	510510908	1	HYDRAULIC HOSE DIN EN 854 DN6-2TE	HYDRAULIKSCHLAUCH
10	774386508	1	REDUCER R1/4"- M20X1,5	REDUZIERUNG
11	10197831	2	HEX SCREW ISO 4017 M8X25 8.8 ZNNI-480	SECHSKANTSCHRAUBE
12	11693875	2	HEX NUT ISO 4032 M8 8 480H SPF	SECHSKANTMUTTER
13	473230608	1	FITTING RSWS6-SR-WD CR6-FREI	VERSCHRAUBUNG
14	774372708	1	COUPLING PLUG	KUPPLUNGSSTECKER
15	774372608	1	COUPLING SLEEVE	KUPPLUNGSMUFFE
16	471032108	2	FITTING GE 6S G1/4A CR6-FREI	VERSCHRAUBUNG
17	970350208	1	PLATE 4X110X80 S315MC FE//ZNNI8//CN//T	BLECH
18	953873408	2	SLEEVE 25X20 11SMN37 FE//ZNNI8//CN//T0	HUELSE
19	11651612	2	HEX SCREW ISO 4017 M8X16 8.8 480H SPF	SECHSKANTSCHRAUBE
20	12103465	6	WASHER ISO 7089 8 300HV ZNNI-480H SPF	SCHEIBE
21	477400108	2	BOX NUT DIN 3870 AS6 A3P	UEBERWURFMUTTER

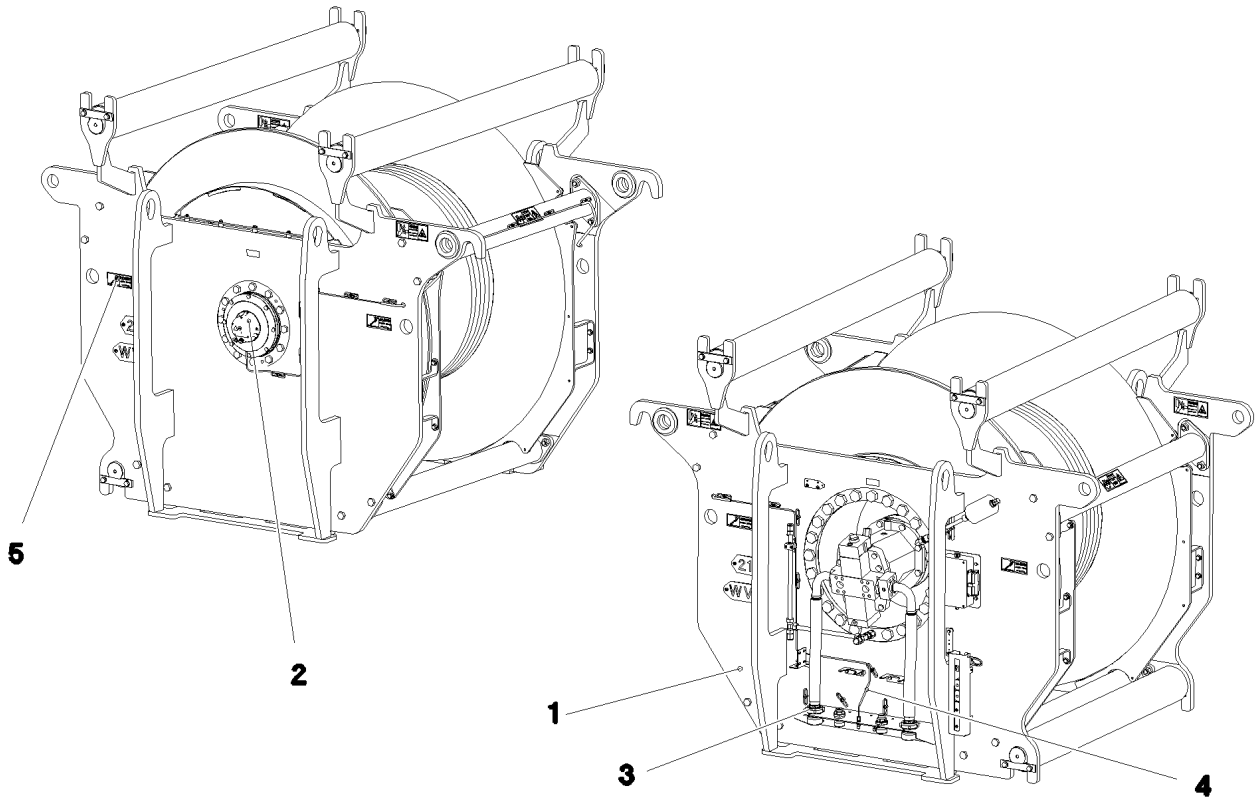

Pos.	Item	Quantity	Description	Bezeichnung
1	915753308	1	WINCH 6 PRE-ASSEMBLY ⇨ ❑ 1246	WINDE 6 VORM.
2	915750108	1	ELECTRIC FOR WINCH 6 ⇨ ❑ 1265	ELEKTRIK WINDE 6
3	915733008	1	AUX.HYDRAULIC WINCH 6 ⇨ ❑ 1268	ZUSATZHYDRAULIK WINDE 6
4	917016708	1	CENTRAL LUBRICATING SYSTEM WINDE 6 ⇨ ❑ 1273	ZENTRALSCHMIERANLAGE
5	917943508	1	SIGNS	BESCHILDERUNG
(1)	978674608	4	SIGN 208X88 KLEBEFOLIE SPF	SCHILD
(2)	97053409	2	SIGN 208X88 KLEBEFOLIE	SCHILD
(3)	978687408	4	SIGN 158X68 KLEBEFOLIE SPF	SCHILD

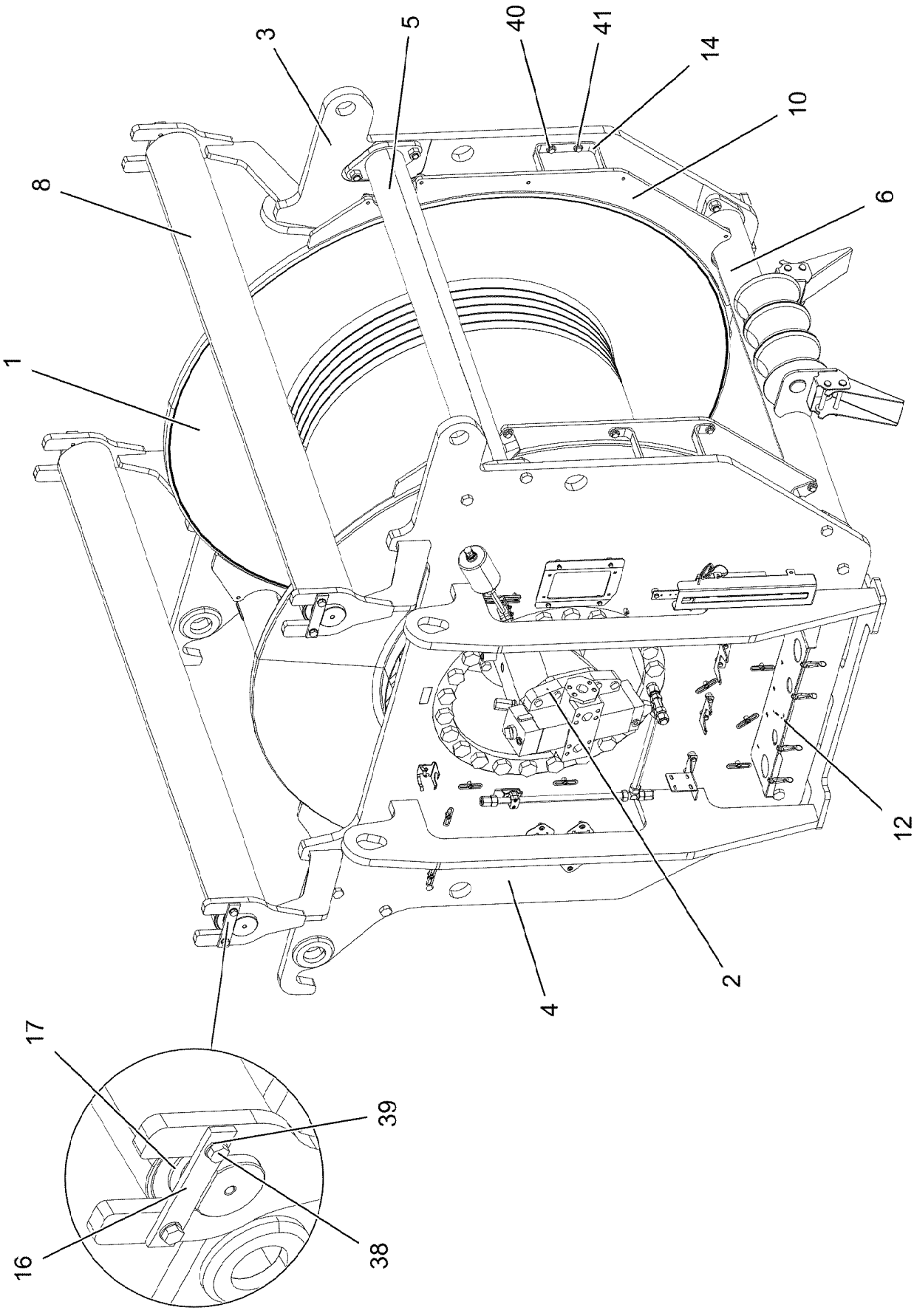
3
5
40
41
14
10
8
6
1
12
2
4
17
39
16
38

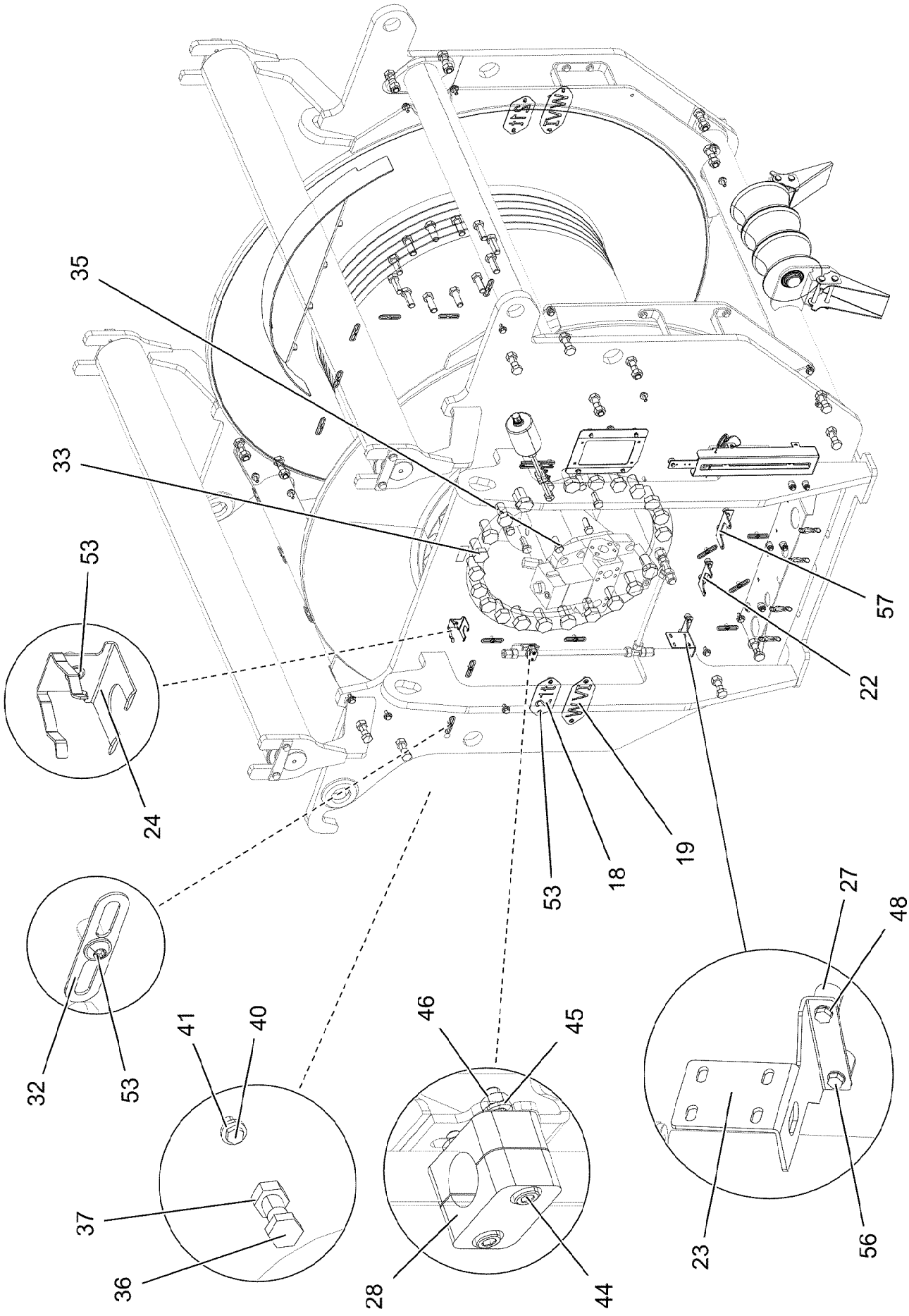

15.3.2023 070656 LIEBHERR	**etk_en_de_098406_LR 13000** **WINCH 6 PRE-ASSEMBLY** **WINDE 6 VORM.**	❑ 1247 (2/6) **915753308**

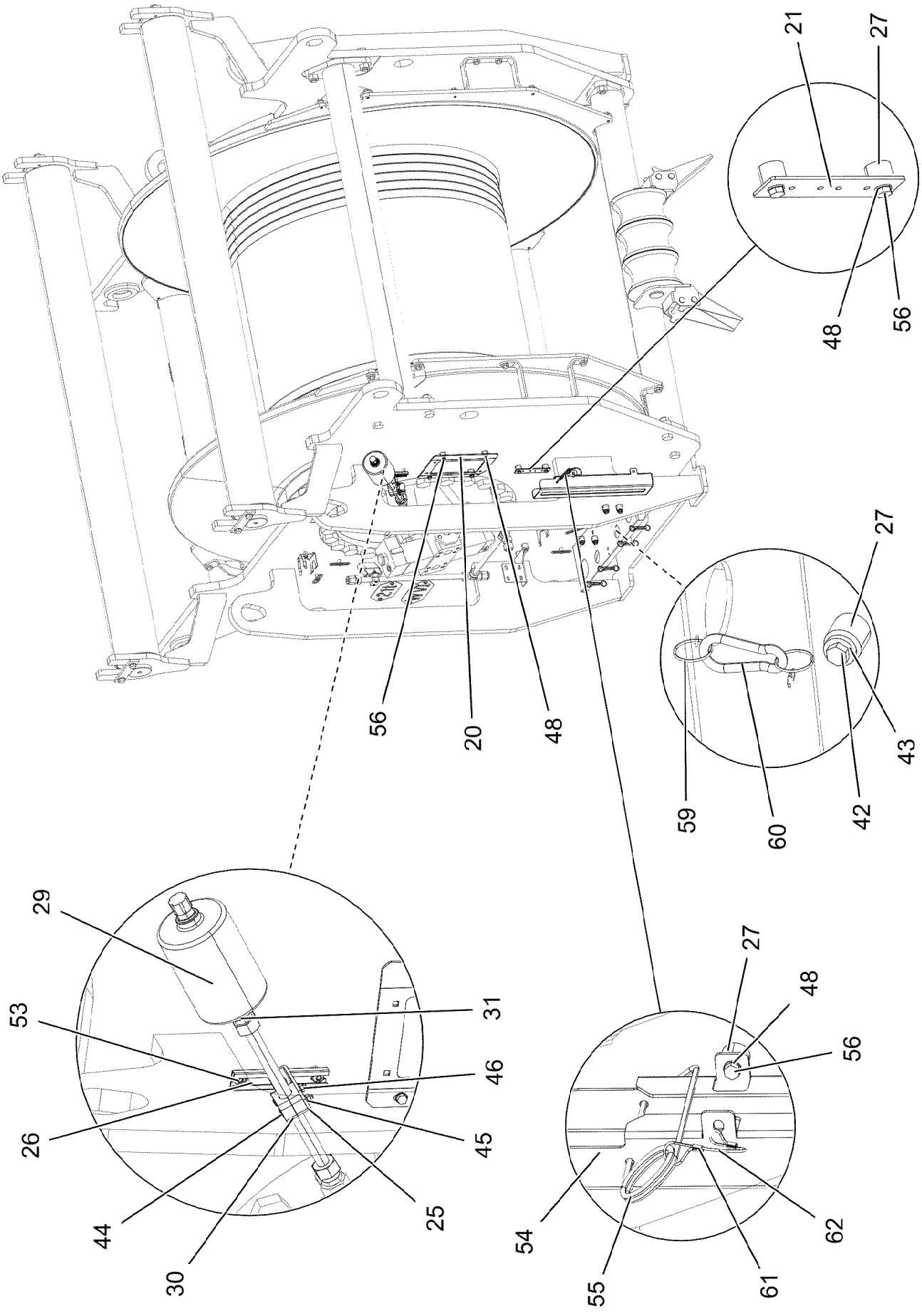

15.3.2023 070345 LIEBHERR	**etk_en_de_098406_LR 13000** **WINCH 6 PRE-ASSEMBLY** **WINDE 6 VORM.**	❑ 1248 (3/6) **915753308**

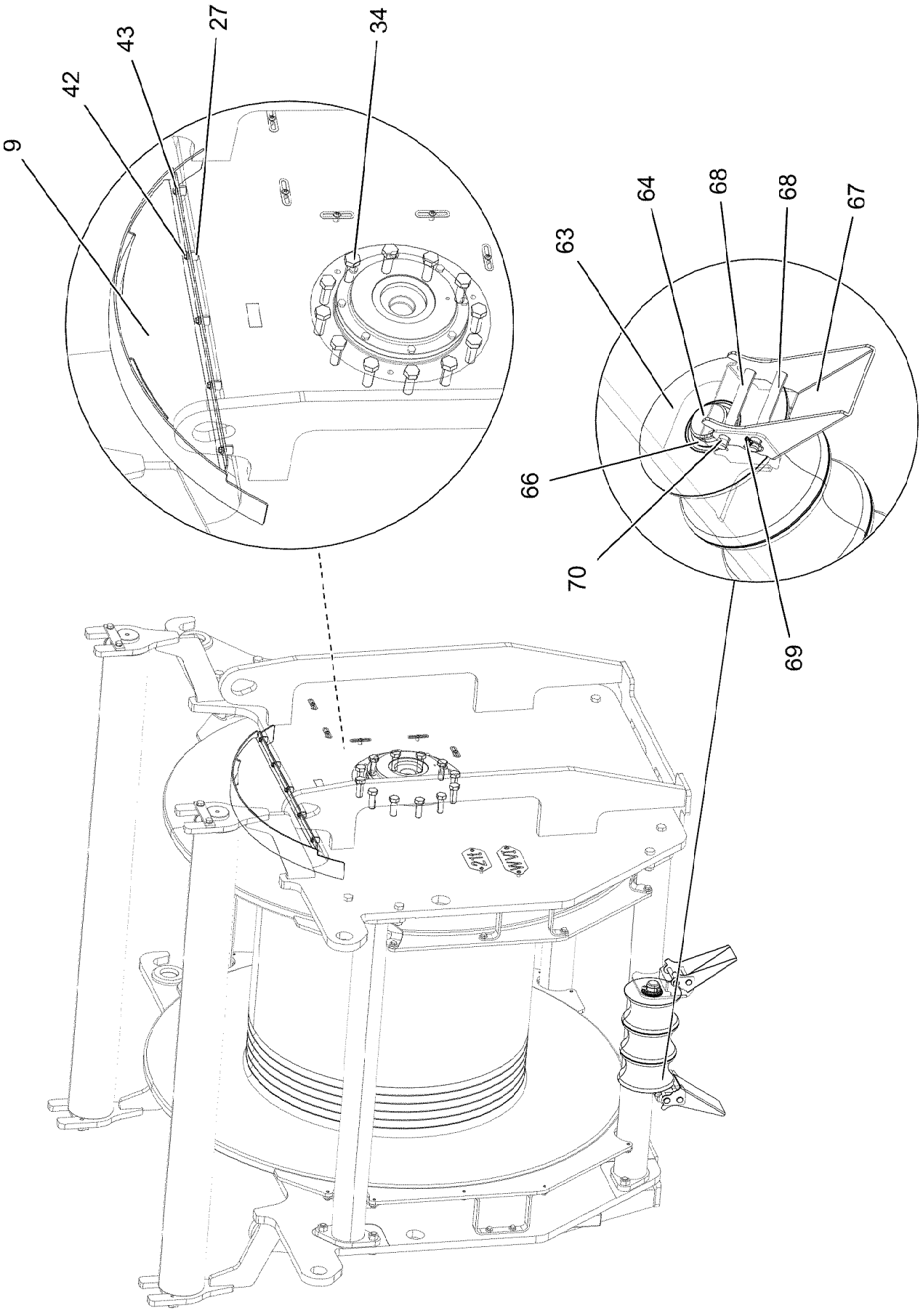

15.3.2023 070348	**etk_en_de_098406_LR 13000**	1249 (4/6)
LIEBHERR	**WINCH 6 PRE-ASSEMBLY** **WINDE 6 VORM.**	**915753308**

Pos.	Item	Quantity	Description	Bezeichnung
1	90005001	1	COMPACT ROPE WINCH KSW 800/1744 LIEB ⇨ ❑ 1252	KOMPAKTSEILWINDE
2	10220059	1	VARIABLE DISPLACEMENT MOTOR A6VM 5 ⇨ ❑ 1259	VERSTELLMOTOR
3	966465908	1	SIDE PLATE WELDED CONSTR. LEFT	SEITENSCHEIBE SCHWK.LI.
4	966466008	1	SIDE PLATE WELDED CONSTR.RIGHT	SEITENSCHEIBE SCHWK.RE.
5	963376508	2	AXLE WELDED	ACHSE SCHWK.
6	96015525	1	AXLE WELDED	ACHSE SCHWK.
7	966466208	1	CROSS-MEMBER	TRAVERSE SCHWK.
8	966344208	2	SAFETY ROLLER CPL.	SCHUTZWALZE KPL.
9	964067608	1	HAND QUARD WELDED	HANDSCHUTZ SCHWK.
10	97004375	2	PLATE 15X1660X704 S355MC	BLECH
11	97004376	2	PLATE 15X1675X689 S355MC	BLECH
12	97004377	1	PLATE 4X313X957 S315MC FE//ZNNI8//CN//T	BLECH
14	974445908	2	PLATE 8X636X40 S355MC FE//ZNNI8//CN//T	BLECH
15	974446008	2	PLATE 8X709X40 S355MC FE//ZNNI8//CN//T	BLECH
16	952364008	4	AXLE HOLDER 10X40X210 S355MC FE//ZNNI	ACHSHALTER
17	971669808	4	WASHER 5X130X130 S355MC FE//ZNNI8//C	SCHEIBE
18	975565008	2	PLATE 200X100 DC01 FE//ZNNI8//CN//T0	BLECH
19	97004379	2	PLATE 2X250X100 DC01 FE//ZNNI8//CN//T0	BLECH
20	953717608	1	PLATE 4X290X230 S315MC FE//ZNNI8//CN//T	BLECH
21	975500808	1	PLATE 3X150X40 S355MC FE//ZNNI8//CN//T	BLECH
22	977929608	1	PLATE 4X98X115 S315MC FE//ZNNI8//CN//T	BLECH
23	97019039	1	PLATE 168X177 S315MC FE//ZNNI8//CN//T0	BLECH
24	97037694	1	PLATE 192X126 DC01 FE//ZNNI8//CN//T0	BLECH
25	975985808	1	PLATE 4X40X113 S315MC	BLECH
26	954117308	1	MOUNTING RAIL X0	TRAGSCHIENE
27	953873408	25	SLEEVE 25X20 11SMN37 FE//ZNNI8//CN//T0	HUELSE
28	602008508	2	CLAMP-HALF DIN 3015-1 L 3 R 22 PP SW	KLEMMHAELFTE
29	502666408	1	COMPRESSED AIR VESSEL 1L 10BAR	DRUCKLUFTBEHAELTER
30	602008408	2	CLAMP-HALF DIN 3015-1 L 3 G 20 PP SW	KLEMMHAELFTE
31	471031108	1	FITTING GE 18L M22X1,5 CR6-FREI	VERSCHRAUBUNG
32	953650008	14	CABLE CLAMP DC01 FE//ZNNI8//CN//T0	KABELHALTER
33	10288698	22	HEX SCREW ISO 4017 M36X70 10.9 FLZN SP	SECHSKANTSCHRAUBE
34	4062144	12	HEX SCREW ISO 4017 M24X70 10.9 FLZN SP	SECHSKANTSCHRAUBE
35	406604008	8	HEX SCREW ISO 4017 M20X55 10.9 FLZN SP	SECHSKANTSCHRAUBE
36	12219311	16	HEX SCREW ISO 4017 M24X80 8.8 FLZN SP	SECHSKANTSCHRAUBE
37	10425688	16	HEX NUT ISO 4032 M24 10 FLZN SPF	SECHSKANTMUTTER
38	12214938	8	HEX SCREW ISO 4017 M16X35 8.8 FLZN SP	SECHSKANTSCHRAUBE
39	10289806	8	WASHER ISO 7089 16 300HV FLZN SPF	SCHEIBE
40	11631742	32	HEX SCREW ISO 4017 M12X30 8.8 FLZN SP	SECHSKANTSCHRAUBE
41	10006370	32	WASHER DIN 7349 13 200HV FLZN SPF	SCHEIBE
42	12216205	11	HEX SCREW ISO 4017 M8X18 8.8 480H SPF	SECHSKANTSCHRAUBE
43	11840501	11	WASHER DIN 7349 8,4 200HV 480H SPF	SCHEIBE
44	10875592	4	SOCKET HEAD SCREW ISO 4762 M6X45 8.8	ZYLINDERSCHRAUBE
45	10197771	8	WASHER ISO 7089 6 200HV ZNNI-480H SPF	SCHEIBE
46	10197764	4	HEX NUT ISO 4032 M6 10 ZNNI-480H SPF	SECHSKANTMUTTER
47	409707008	1	HAMMER HEAD BOLT M8X20 8.8 480H SPF	HAMMERKOPFSCHRAUBE
48	12103465	15	WASHER ISO 7089 8 300HV ZNNI-480H SPF	SCHEIBE
49	11693875	1	HEX NUT ISO 4032 M8 8 480H SPF	SECHSKANTMUTTER
53	12102696	25	BUTTON HEAD SCREW AEHNL.ISO 7380-2	HALBRUNDKOPFSCHRAUBE
54	97014700	1	PLATE 3X561X265 DC01 FE//ZNNI8//CN//T0	BLECH
55	433102508	1	RETAINING SPRING 5X122 ISO 2081 FE/ZN8/	SICHERUNGSFEDER
56	11651612	14	HEX SCREW ISO 4017 M8X16 8.8 480H SPF	SECHSKANTSCHRAUBE
57	950430808	1	HOLDER S315MC FE//ZNNI8//CN//T0	HALTER
59	12101869	8	KEY RING 25X1,5 ST FE/ZN8/CN	SCHLUESSELRING
60	744010208	4	SNAP HOOK DIN 5299 C 60X6-120KG ST V	KARABINERHAKEN
61	11170565	2	FERRULE 2 CU	PRESSKLEMME
62	11160431	0.25	ROPE 2 2,3KN EDELSTAHL	SEIL

Pos.	Item	Quantity	Description	Bezeichnung
63	96060213	3	ROLLER CPL. ⇨ ❑ 1264	ROLLE KPL.
64	97034841	1	PIN 65.0X485 35NICRMOV125 SPF	BOLZEN
65	10180375	1	SPLIT PIN ISO 1234 10X80 St 480H SPF	SPLINT
66	97037375	5	DISTANCE WASHER 1X70X70 X5CRNI18-10	DISTANZSCHEIBE
67	97088665	2	PLATE 4X285X354 S315MC FE//ZNNI8//CN//T	BLECH
68	97047665	4	PIN WITH HEAD 25.0X145 S355J2G3C+C FE	BOLZEN MIT KOPF
69	10180879	2	SAFETY PLUG W HINGE-LID 4X24X3,8X20	SICHERHEITSKLAPPSTECKER
70	433003608	2	SPLIT PIN ISO 1234 3,2X25 ST A3C	SPLINT

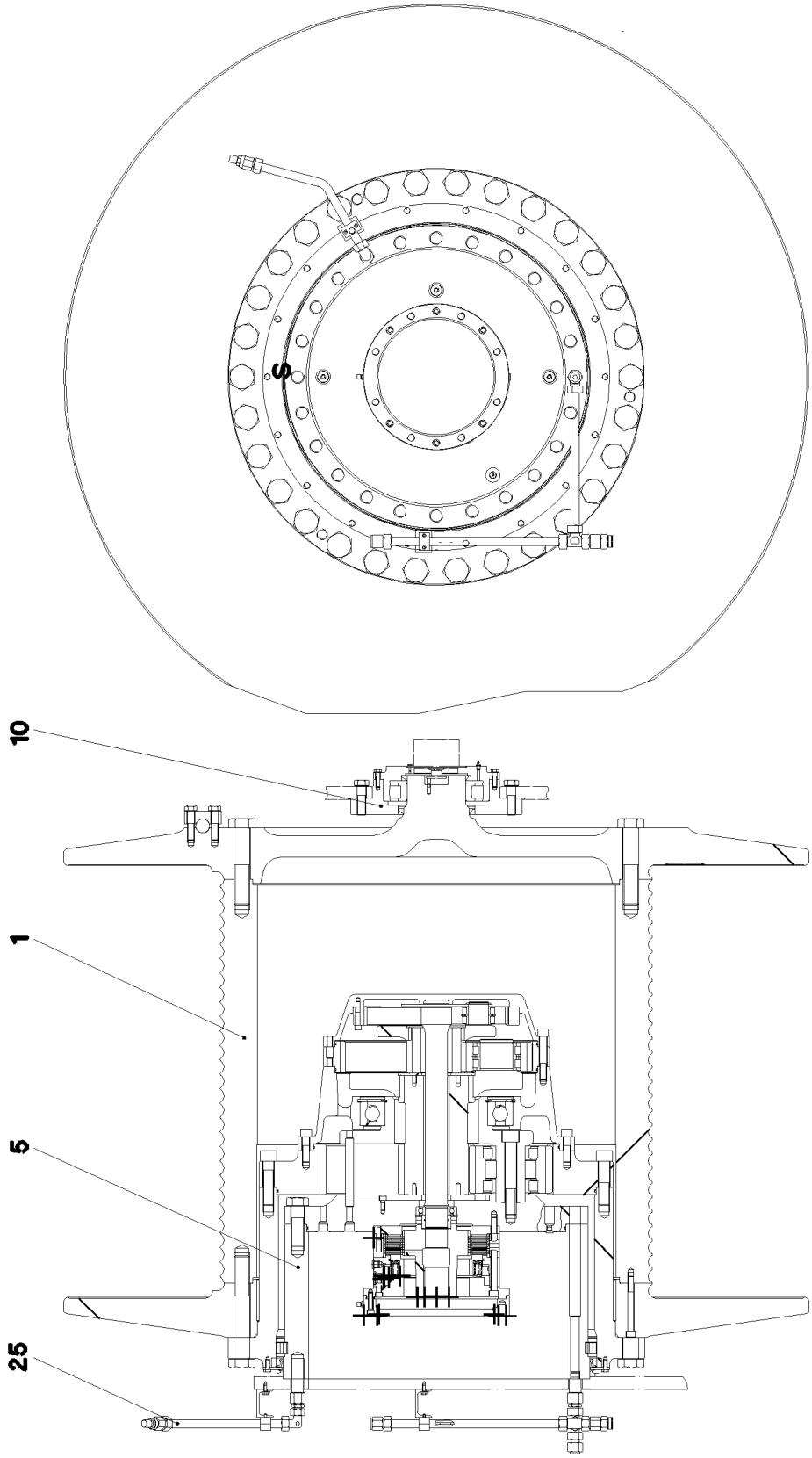
S
10
1
5
25

Pos.	Item	Quantity	Description	Bezeichnung
1	968419501	1	ROPE DRUM ⇨ ❑ 1254	SEILTROMMEL
5	90004983	1	PLANETARY GEARBOX ⇨ ❑ 1255	PLANETENGETRIEBE
10	968419601	1	DRUM BEARING ⇨ ❑ 1257	TROMMELLAGERUNG
25	968822801	1	OIL-GAUGING INSTRUMENT ⇨ ❑ 1258	OELMESSEINRICHTUNG

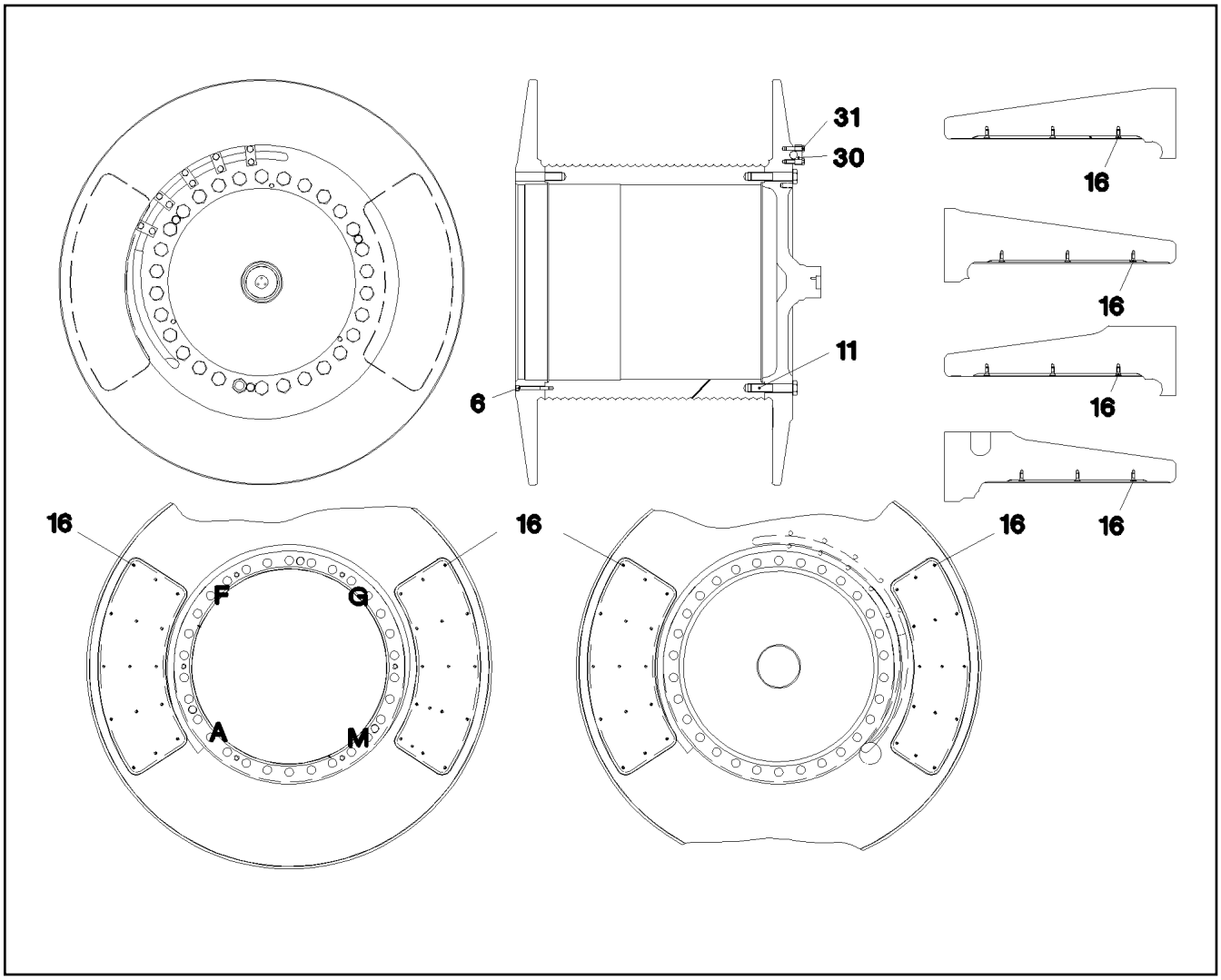

Pos.	Item	Quantity	Description	Bezeichnung
6	404318501	6	SOCKET HEAD SCREW ISO 4762 M16X150 1	ZYLINDERSCHRAUBE
11	406269008	30	HEX SCREW ISO 4014 M42X210 10.9	SECHSKANTSCHRAUBE
16	10875551	62	COUNTERSUNK SCREW DIN 7991 M6X16 8	SENKSCHRAUBE
30	968492401	5	CLAMPING PIECE 38	KLEMMSTUECK
31	406205801	10	HEX SCREW ISO 4014 M20X80 10.9 A3C SP	SECHSKANTSCHRAUBE

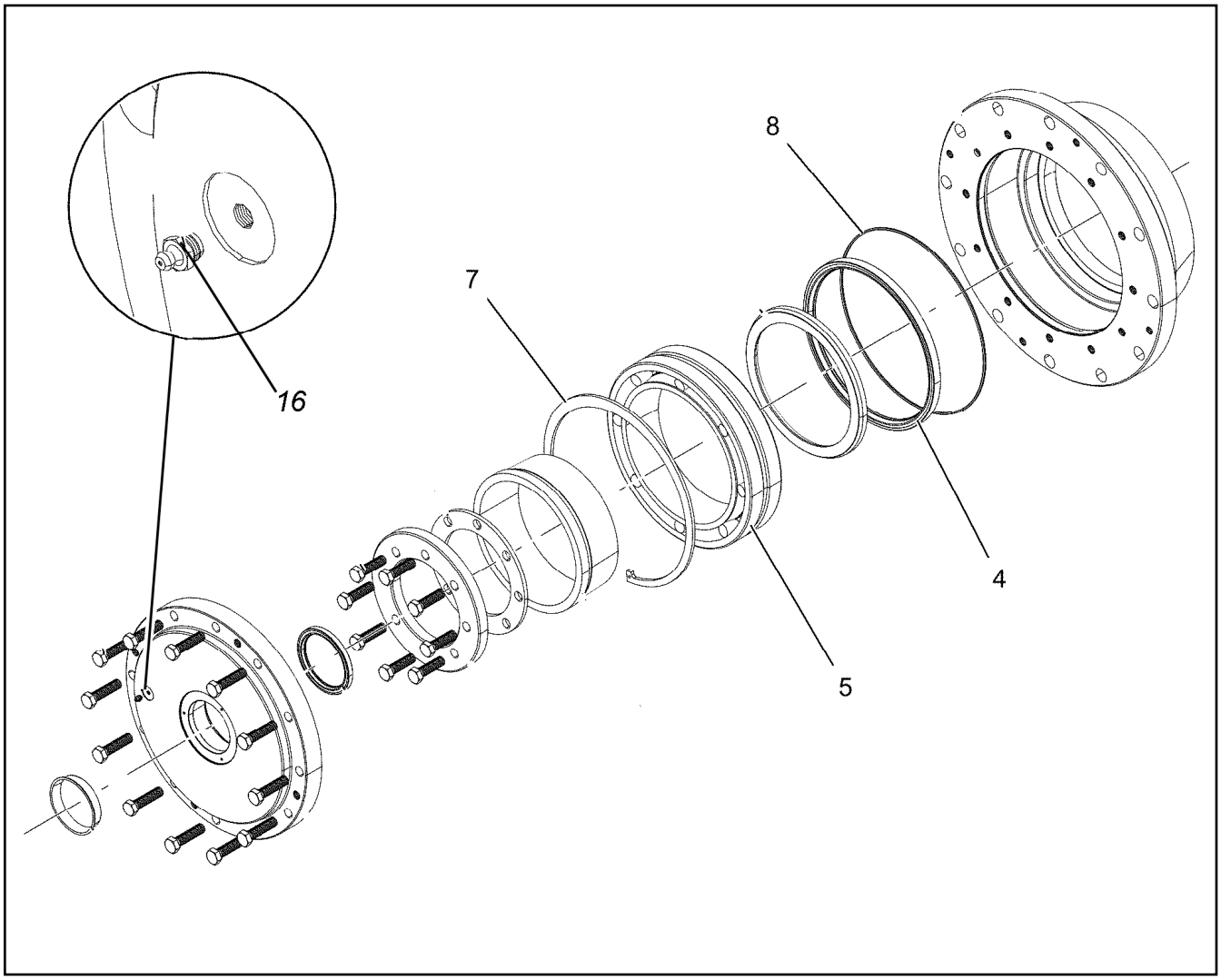

Pos.	Item	Quantity	Description	Bezeichnung
2	761036003	1	O-RING 680X5 NBR 70	O-RING
3	406219401	22	HEX SCREW ISO 4014 M36X110 10.9 A3C SP	SECHSKANTSCHRAUBE
4	745141201	1	DEEP GROOVE BALL BEARING DIN 625 621	RILLENKUGELLAGER
7	710027101	2	ROTARY SHAFT LIP SEAL DIN 3760 A 80X1	RADIALWELLENDICHTRING
8	968478401	1	SLEEVE 60X80X36,5 -20MnCr5	LAUFRING
9	726411301	1	O-RING 60X3 NBR 70	O-RING
11	10171588	1	RETAINING RINGS DIN 471 60X2 FLZNNC-1	SICHERUNGSRING
13	11002747	1	SOCKET HEAD SCREW ISO 4762 M12X25 10	ZYLINDERSCHRAUBE
17	11903131	5	SOCKET HEAD SCREW ISO 4762 M30X200	ZYLINDERSCHRAUBE
18	747004501	65	CYL.ROLLER DIN 5402-1 32X32	ZYLINDERROLLE
21	797028401	65	INTERMEDIATE PART	ZWISCHENSTUECK
23	745123801	1	DEEP GROOVE BALL BEARING DIN 625 605	RILLENKUGELLAGER
24	428110701	1	RETAINING RINGS DIN 472 420X7	SICHERUNGSRING
26	726455601	1	O-RING 640X4 NBR 70	O-RING
27	404321301	24	SOCKET HEAD SCREW ISO 4762 M20X70 1	ZYLINDERSCHRAUBE
28	761060703	1	O-RING 850X5 NBR 70	O-RING
31	10166573	1	ROTARY SHAFT LIP SEAL TRJ 840X904X25	RADIALWELLENDICHTRING
33	726450801	2	O-RING 530X4 NBR 70	O-RING
34	10166574	1	V-RING 840 NBR	V-RING
61	10651788	24	SOCKET HEAD SCREW ISO 4762 M12X65 10	ZYLINDERSCHRAUBE
62	4601371	24	SOCKET HEAD SCREW ISO 4762 M20X120	ZYLINDERSCHRAUBE
63	406268408	30	HEX SCREW ISO 4014 M42X280 10.9 FLZN	SECHSKANTSCHRAUBE
66	10299578	18	HEX SCREW ISO 4017 M10X25 10.9 FLZN SP	SECHSKANTSCHRAUBE
68	477705808	3	STOP PLUG VSTIM26X1,5ED CR6-FREI	STOPFEN
69	477704908	1	STOP PLUG VSTIM14X1,5ED CR6-FREI	STOPFEN
83	477705108	1	STOP PLUG VSTIM18X1,5ED CR6-FREI	STOPFEN

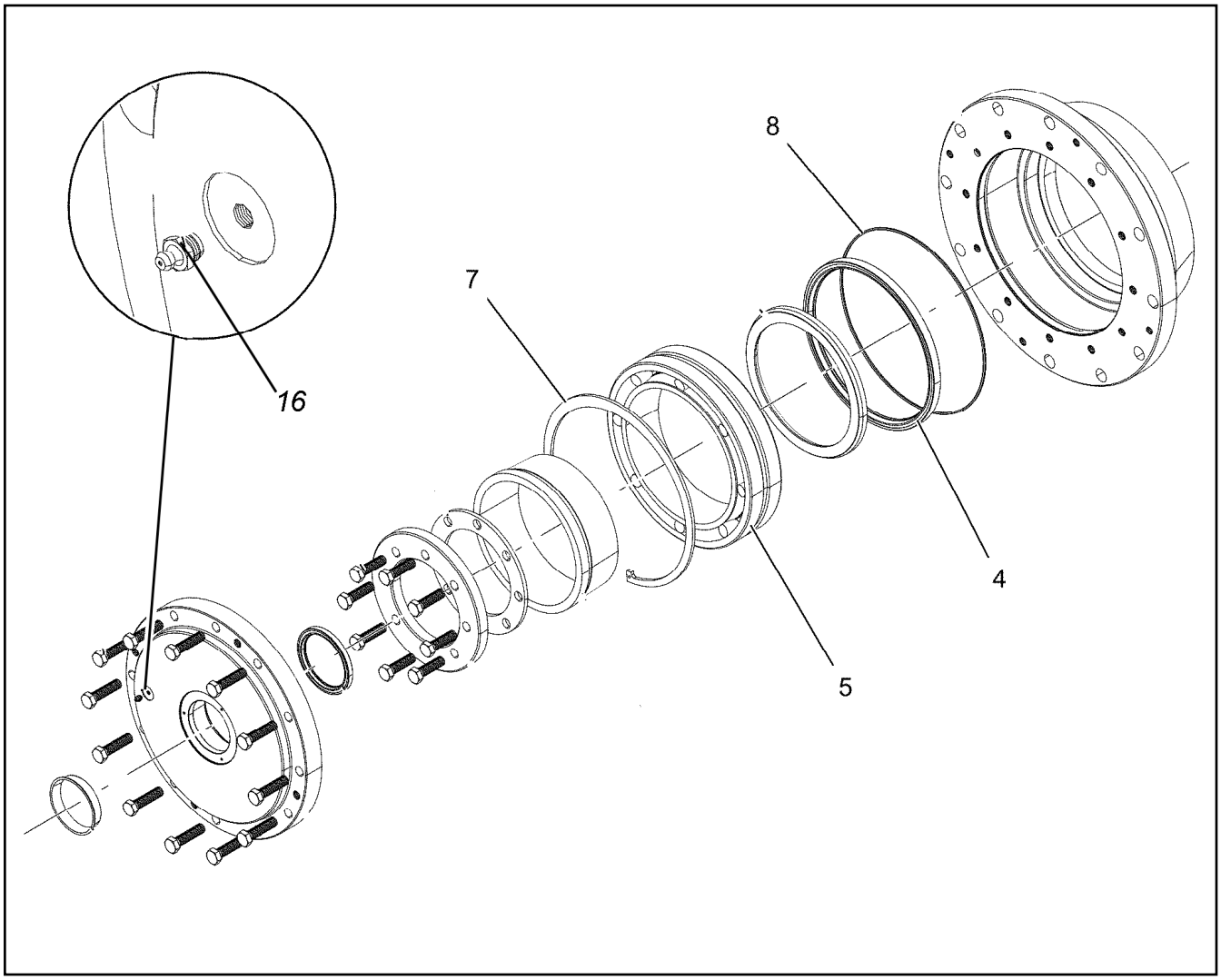

Pos.	Item	Quantity	Description	Bezeichnung
84	477705608	1	STOP PLUG VSTIM27X2ED CR6-FREI	STOPFEN

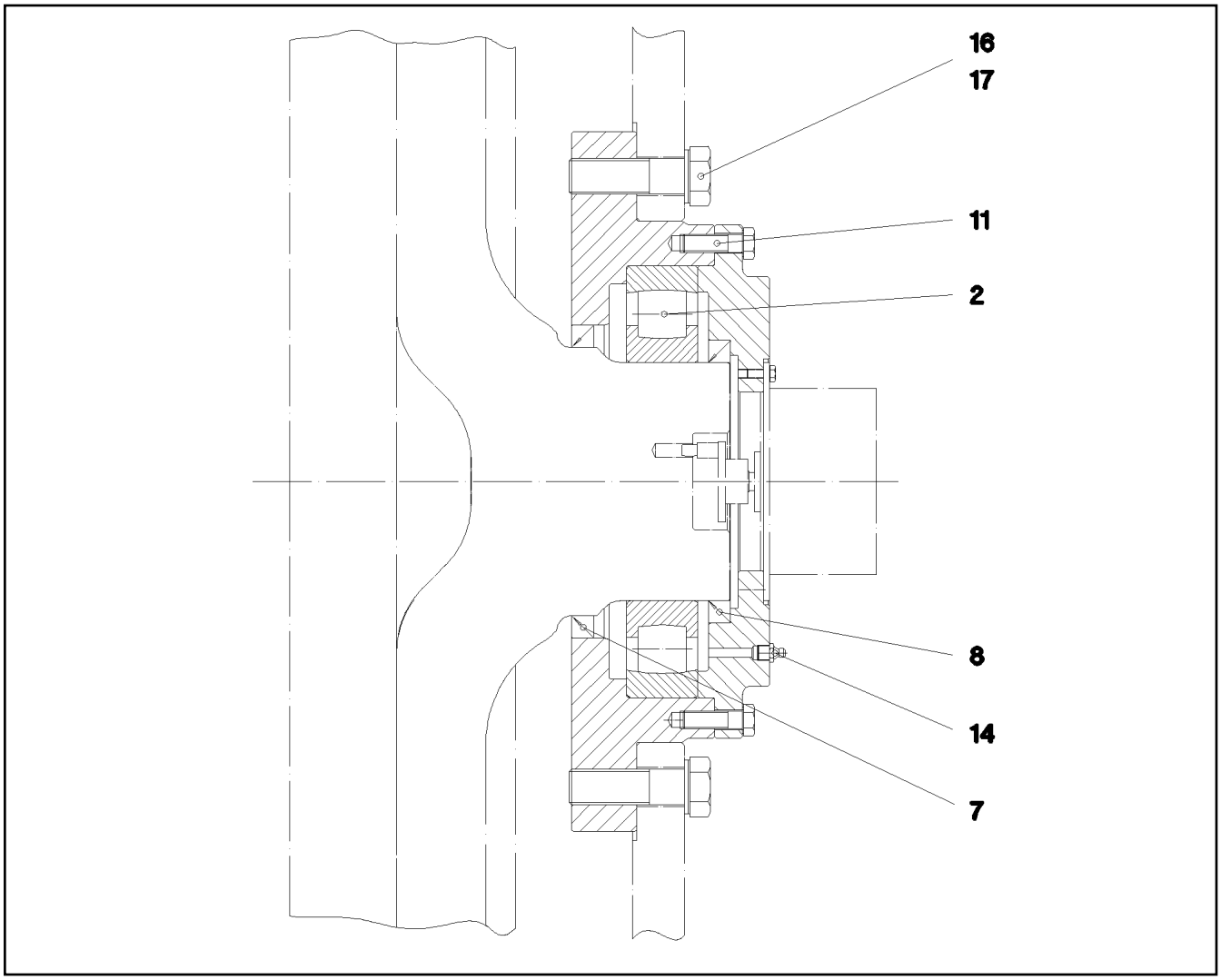

Pos.	Item	Quantity	Description	Bezeichnung
2	746002401	1	SELF-ALIGNING ROLLER BEARING DIN 635	PENDELROLLENLAGER
7	710035908	1	ROTARY SHAFT LIP SEAL DIN 3760 A 180X2	RADIALWELLENDICHTRING
8	710033508	1	ROTARY SHAFT LIP SEAL DIN 3760 A 160X1	RADIALWELLENDICHTRING
11	11002727	8	HEX SCREW ISO 4017 M12X40 10.9 FLZN SP	SECHSKANTSCHRAUBE
14	7743242	1	HYDRAULIC-TYPE LUBRICAT.NIPPLE DIN 71	KEGELSCHMIERNIPPEL
16	4901595	12	HEX SCREW ISO 4017 M24X80 10.9 FLZN SP	SECHSKANTSCHRAUBE
17	423902508	12	LOCK WASHER VS 24	SICHERUNGSSCHEIBE

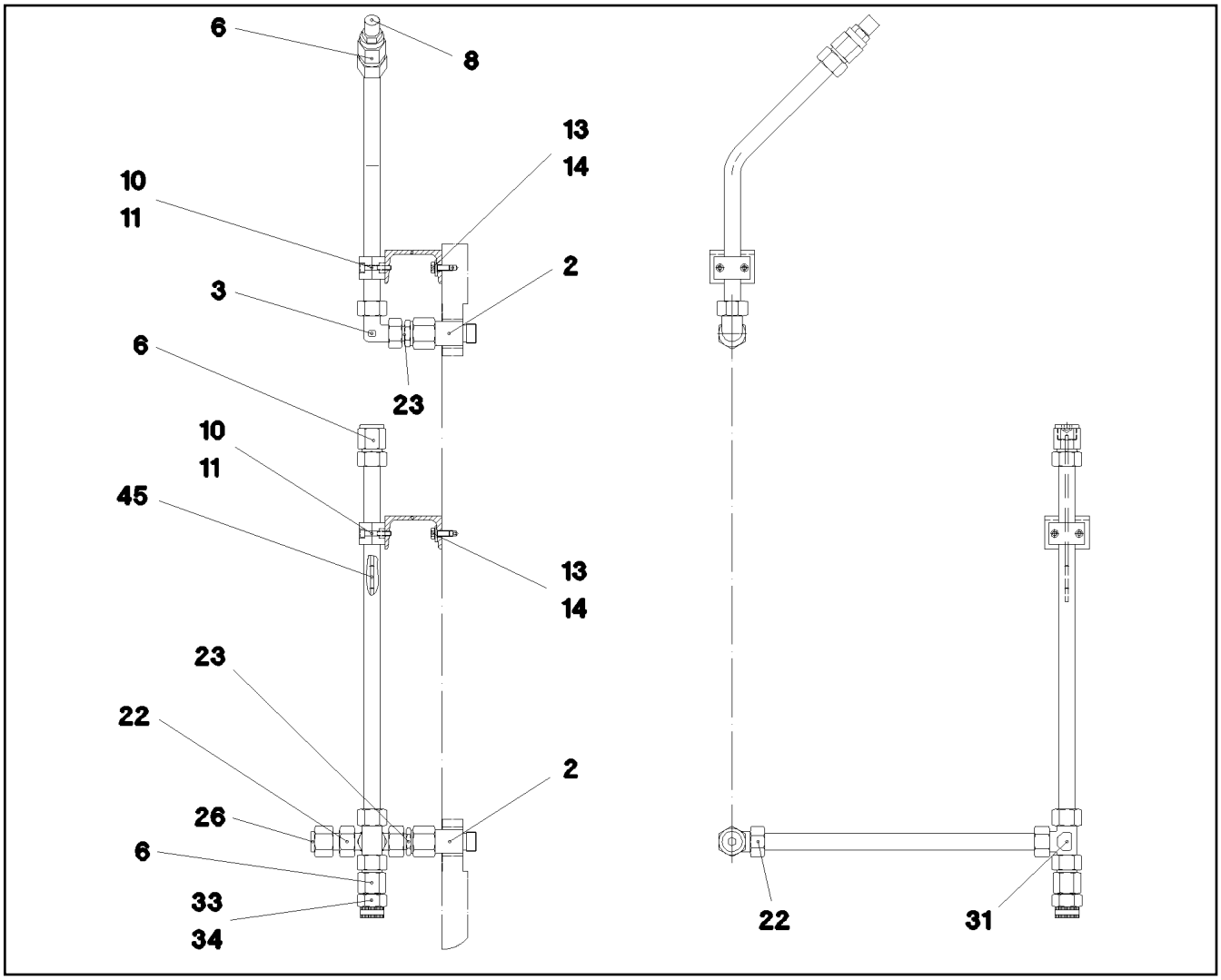

Pos.	Item	Quantity	Description	Bezeichnung
2	521204808	2	O-RING 23X2 NBR70	O-RING
3	472530608	1	FITTING EWSD22-L CR6-FREI	VERSCHRAUBUNG
6	470730208	3	FITTING XGAI22-LM CR6-FREI	VERSCHRAUBUNG
8	721108801	1	VENTILATION UNIT Steel CR6-FREI	BE- UND ENTLUEFTUNGSFILTE
10	602008508	4	CLAMP-HALF DIN 3015-1 L 3 R 22 PP SW	KLEMMHAELFTE
11	10875590	4	SOCKET HEAD SCREW ISO 4762 M6X35 8.8	ZYLINDERSCHRAUBE
13	11651767	2	HEX SCREW ISO 4017 M8X20 8.8 480H SPF	SECHSKANTSCHRAUBE
14	420300108	4	WASHER DIN 434 9,5 ST A3C	SCHEIBE
22	472260501	1	FITTING A3C	VERSCHRAUBUNG
23	471031308	2	FITTING XGE22-LM-ED M26X1,5 CR6-FREI	VERSCHRAUBUNG
26	477704208	1	STOP PLUG VSTI G1/2A CR6-FREI	STOPFEN
31	247138602	1	L NECK EL 22L CR6-FREI	L-STUTZEN
33	789011908	1	OIL DRAIN PLUG M26X1,5	OELABLASSSCHRAUBE
34	710105908	1	SEALING RING DIN 7603 A27X32X2 CU	DICHTRING
45	927692101	1	OIL DIPSTICK	OELMESSSTAB

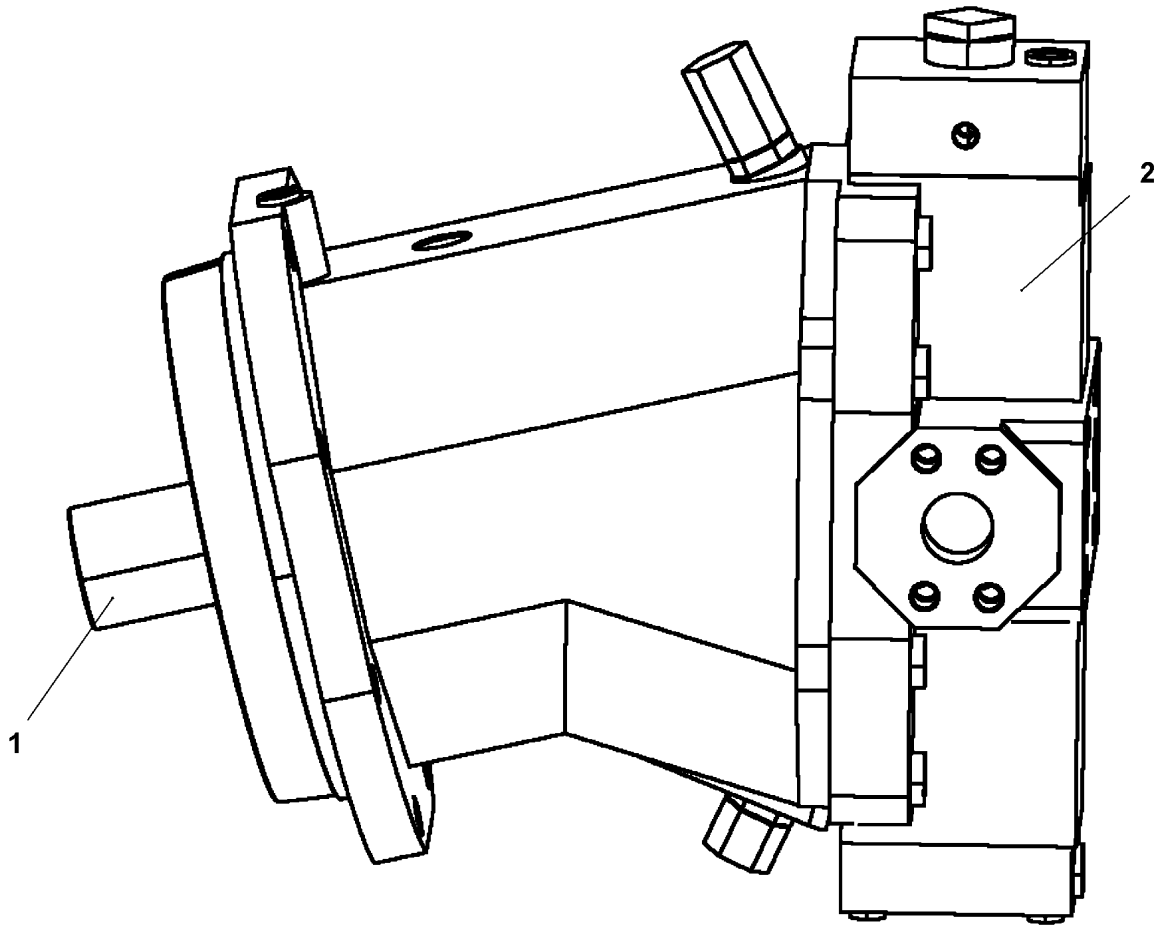

Pos. 3

Pos.	Item	Quantity	Description	Bezeichnung
1	10467818	1	DRIVING GEAR ⇨ ❑ 1260	TRIEBWERK
2	10678412	1	ADJUSTMENT ⇨ ❑ 1261	VERSTELLUNG
3	10678413	1	FLUSH-/FEED PRESSURE VALVE	SPUEL + SPEISEDRUCKVENTIL

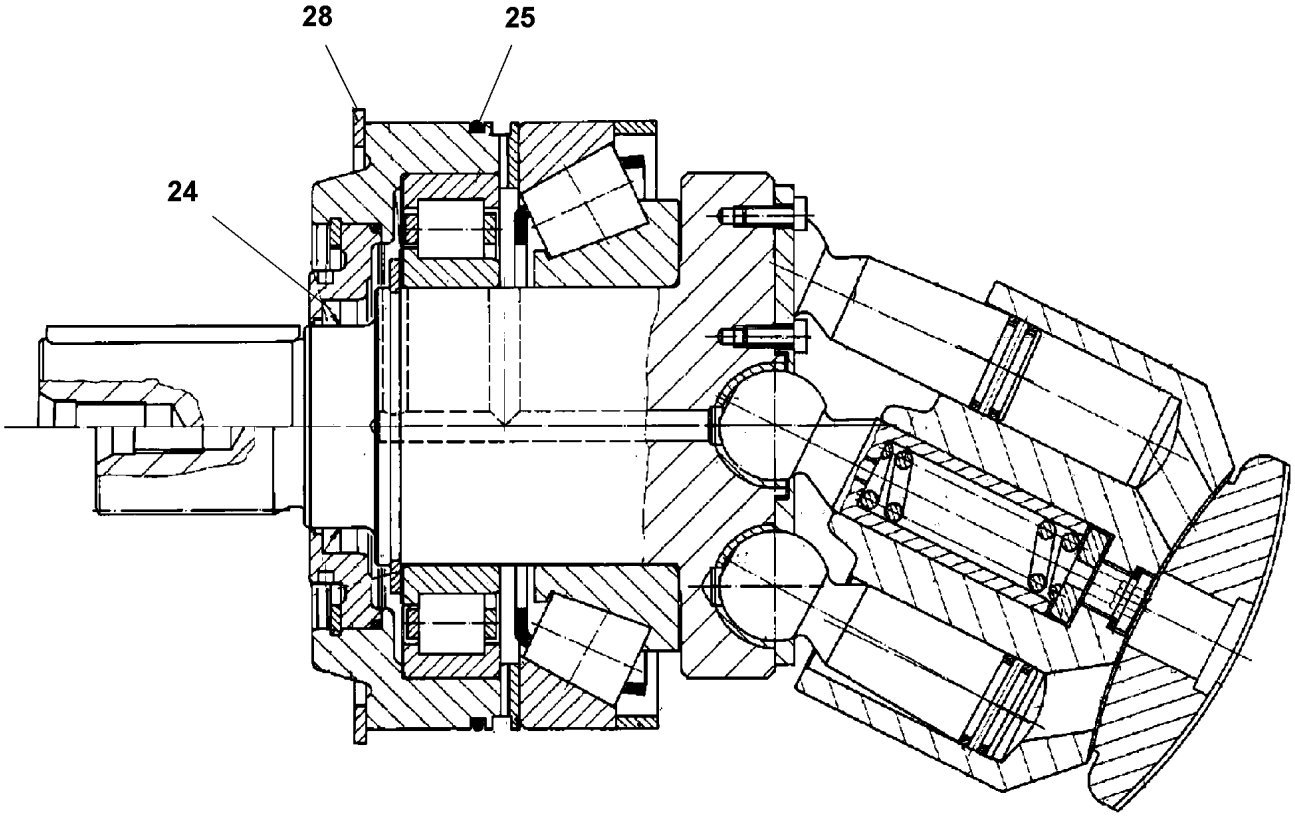

Pos.	Item	Quantity	Description	Bezeichnung
24	10467835	1	SHAFT SEAL BAFSL 80X100X7 FPM 75 V 59	WELLENDICHTRING
25	570452108	1	O-RING 230X5 NBR90	O-RING
28	7373002	1	RETAINING RINGS 240X5	SICHERUNGSRING

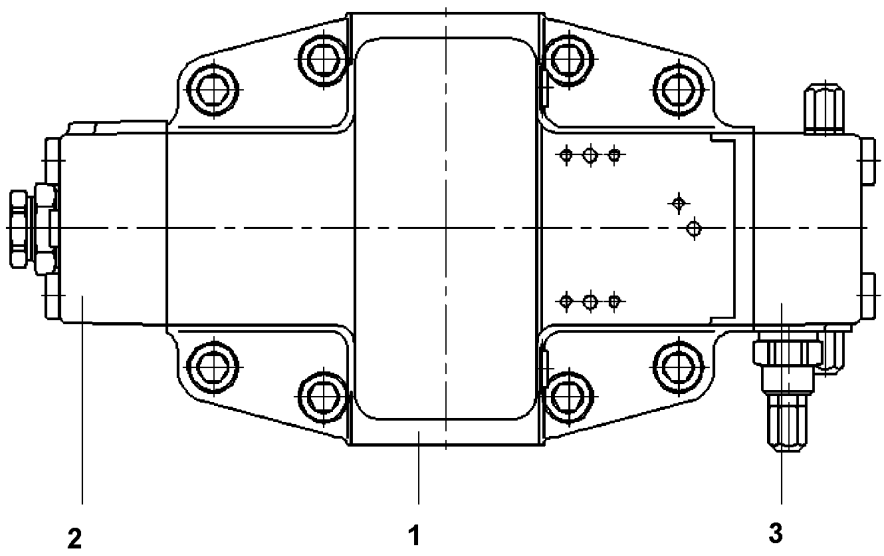

Pos.	Item	Quantity	Description	Bezeichnung
1	10678416	1	ADJUSTING PIECE	VERSTELLTEIL
(15)	501208508	1	O-RING ARP 568 304,39X3,53 NBR70	O-RING
2	10467820	1	CONTROL ELEMENT ⇨ ❑ 1262	STEUERTEIL
3	10678417	1	COVER ⇨ ❑ 1263	DECKEL

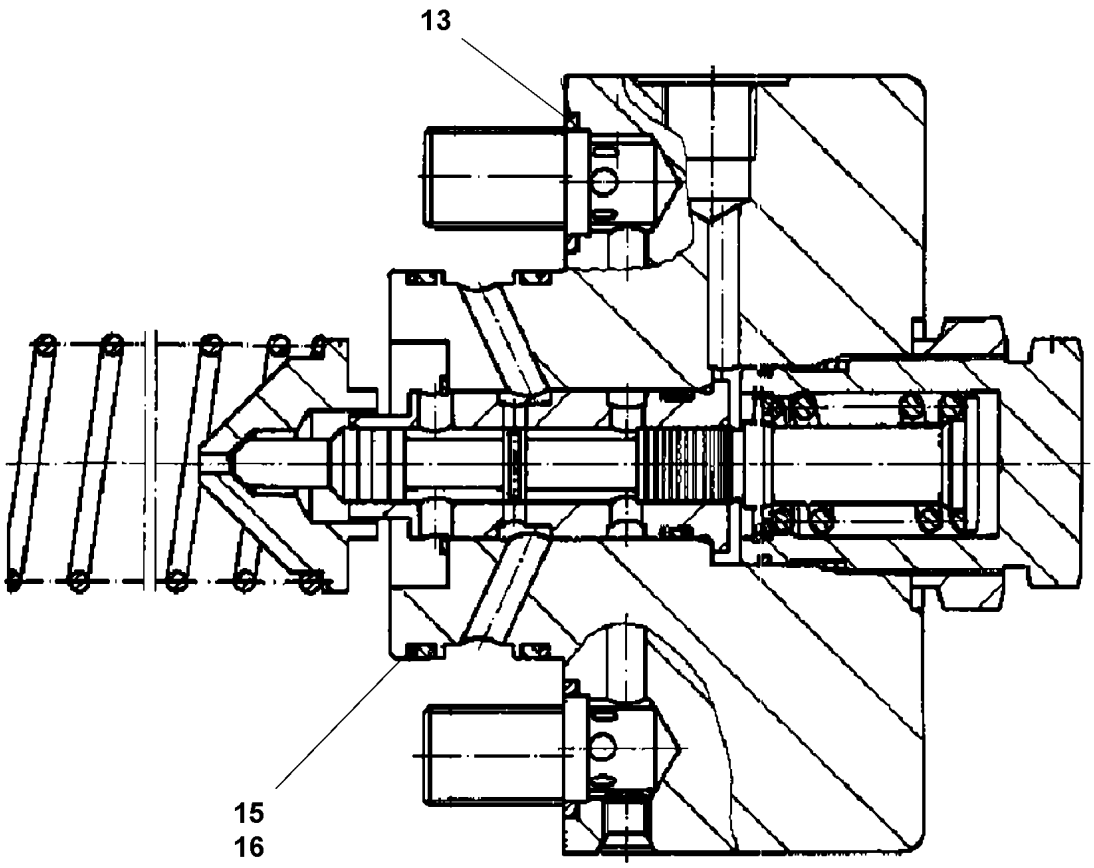

Pos.	Item	Quantity	Description	Bezeichnung
13	510710108	2	O-RING ARP 568 17,12X2,62 NBR90	O-RING
15	514598308	2	O-RING ARP 568 56,82X2,62 NBR90	O-RING
16	10333578	2	SUPPORTING RING	STUETZRING

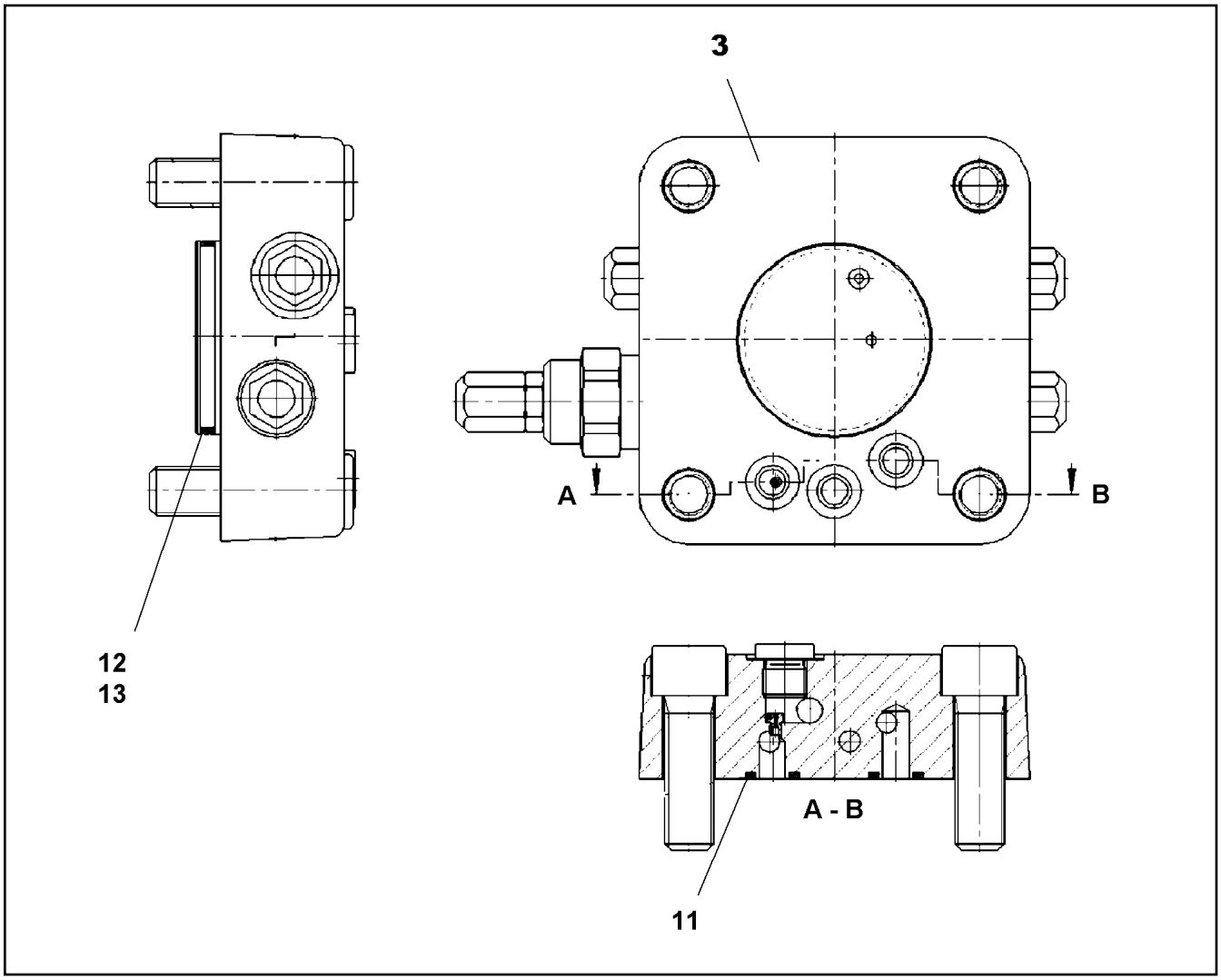

Pos.	Item	Quantity	Description	Bezeichnung
3	12105627	1	COVER	DECKEL
6	10544322	4	SOCKET HEAD SCREW DIN 912 M16X50 10.	ZYLINDERSCHRAUBE
7	10424238	2	DOUBLE PLUG	DOPPELABREISSSTOPFEN
11	510746108	3	O-RING ARP 568 12,37X2,62 NBR90	O-RING
12	514598308	1	O-RING ARP 568 56,82X2,62 NBR90	O-RING
13	10333578	1	SUPPORTING RING	STUETZRING
16	10217570	1	GRUB SCREW	GEWINDESTIFT
17	7006080	1	FLAT SEALING RING 9,3X13,3X1	FLACHDICHTRING
18	10217573	1	NUT	MUTTER
19	11221271	1	CAP NUT	HUTMUTTER
70	7012971	2	DOUBLE PLUG	DOPPELABREISSSTOPFEN

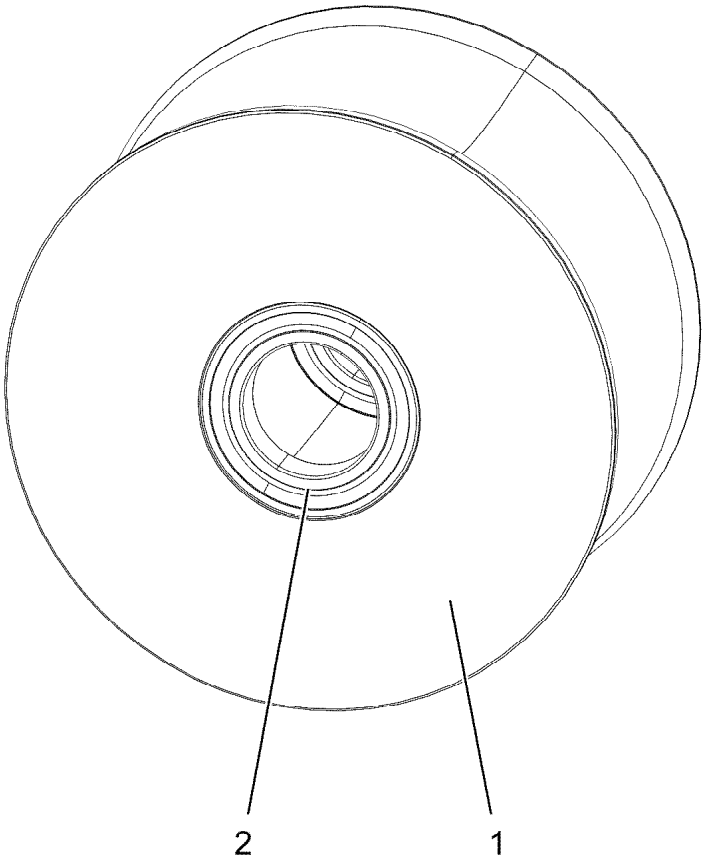

Pos.	Item	Quantity	Description	Bezeichnung
1	97154270	1	DEFLECTION PULLEY 250X82X140 PA6G	UMLENKROLLE
2	10112875	2	DEEP GROOVE BALL BEARING DIN 625 R6	RILLENKUGELLAGER

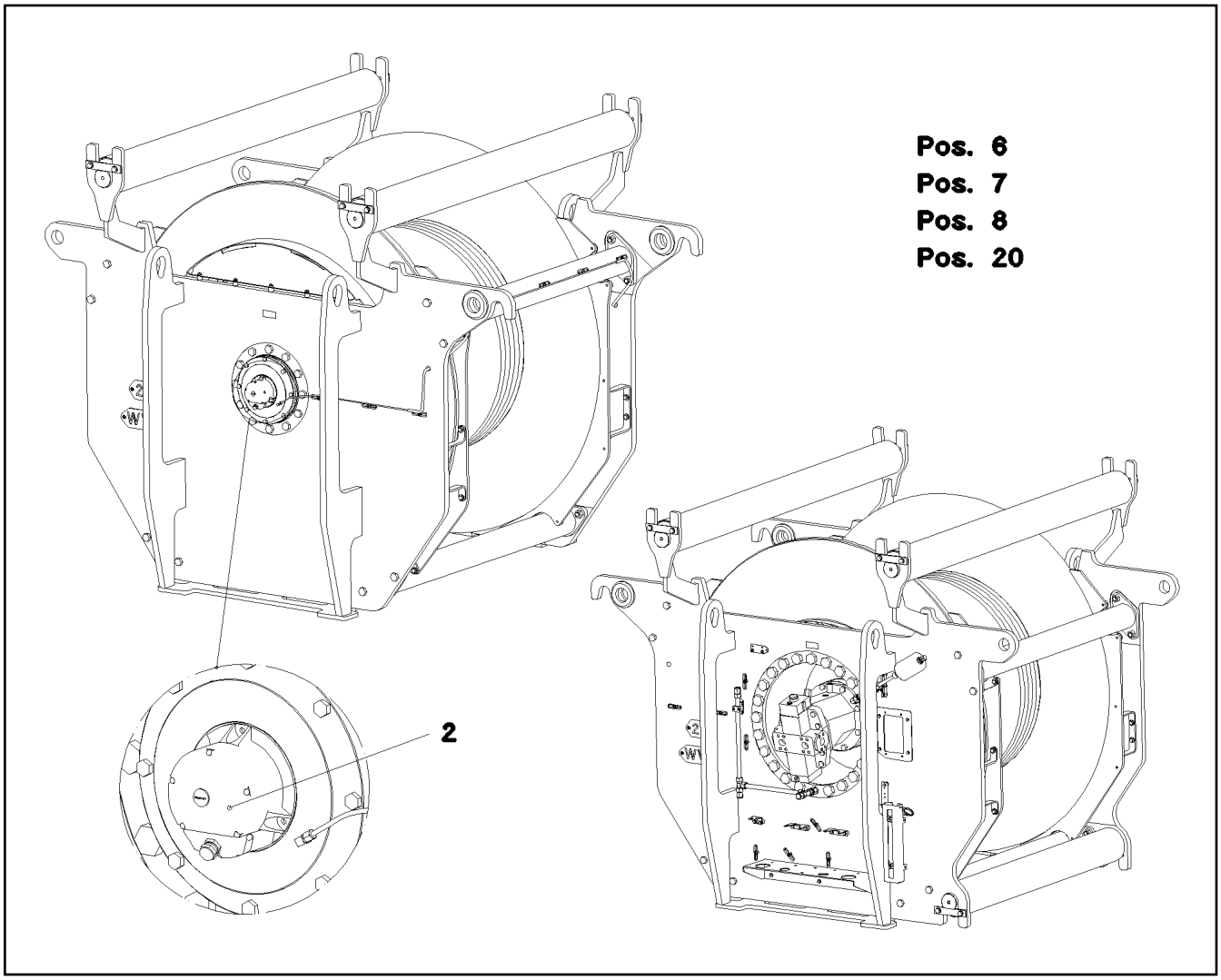

Pos.	Item	Quantity	Description	Bezeichnung
5	10802061	1	WINCH REVOLUTION TRANSDUCER 655360 ⇨ ❑ 336	WINDENDREHGEBER
6	606012608	1	DRIVE FLANGE EDELSTAHL	ANTRIEBSFLANSCH
7	11003193	1	PROXIMITY SWITCH BERUEHRUNGSLOS 12	NAEHERUNGSSCHALTER
8	691183108	1	TEMPERATURE SENSOR -30/+130°C SPF	TEMPERATURGEBER
10	11657360	3	HEX SCREW ISO 4017 M6X16 8.8 480H SPF	SECHSKANTSCHRAUBE
12	424000508	3	WASHER SPRING DIN 127 A 6 FST A2C	FEDERRING
20	966543108	1	TERMINAL BOX CPL. S2066 ⇨ ❑ 1266	KLEMMKASTEN KPL.

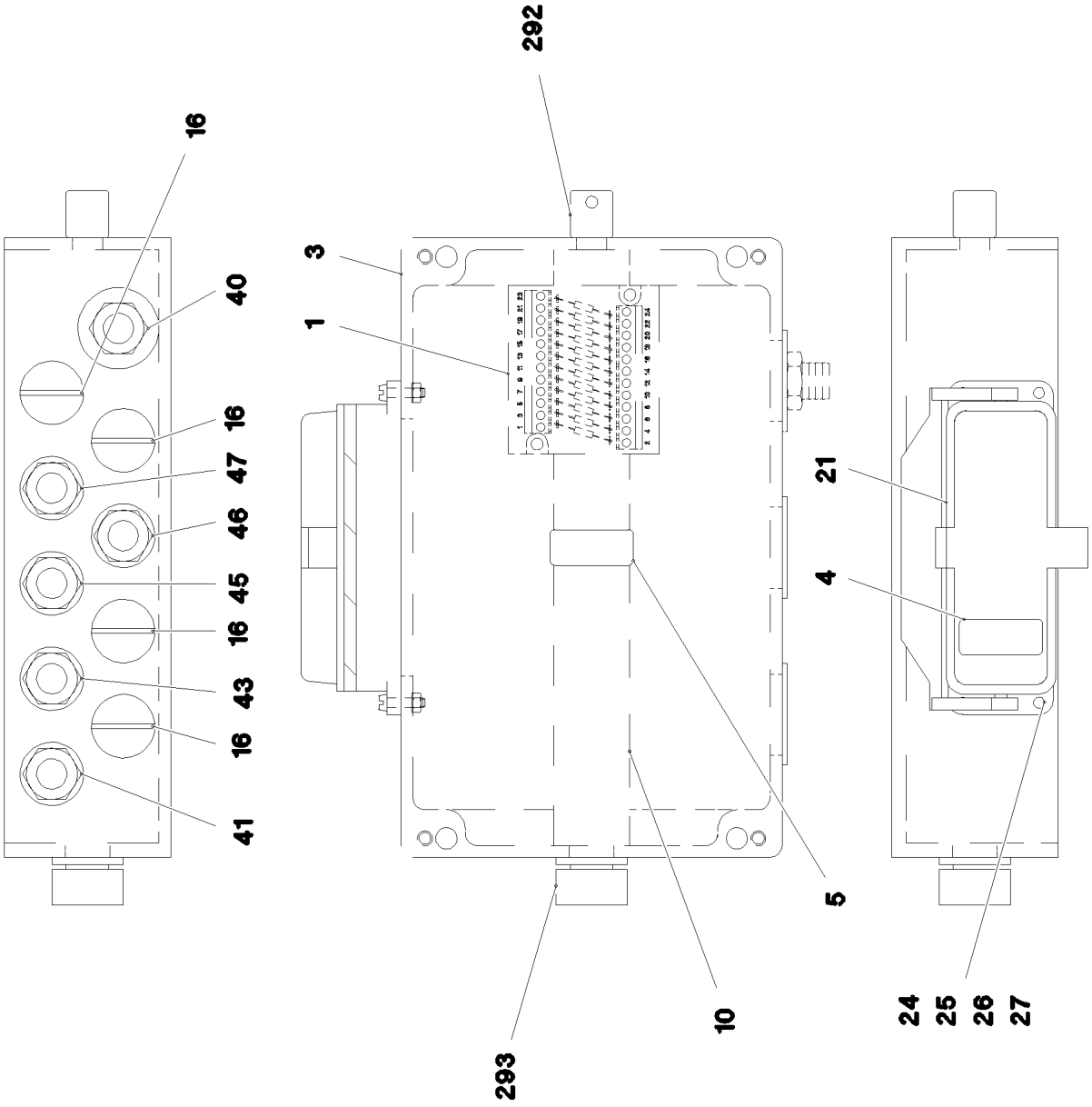
292
16
3
40
1
16
47
46
45
16
43
16
41
21
4
5
10
24
25
26
27
293

Pos.	Item	Quantity	Description	Bezeichnung
1	966543208	1	WIRES TERMINAL BOX CPL. S2066	DRAEHTE KLEMMKASTEN KPL.
3	97033926	1	EMPTY CASING DRILLED 160X260X90X0 AL	LEERGEHAEUSE GEBOHRT
4	97006097	1	SIGN 35X15 LEXEDGE II	SCHILD
5	97006098	1	SIGN 35X15 LEXEDGE II	SCHILD
10	602106708	0.245	TOP HAT RAIL 35X27X7,3X1	HUTSCHIENE
16	602425108	4	SCREW PLUG M25X1,5 MS	VERSCHLUSSSCHRAUBE
21	10873528	1	ADD-ON HOUSING HAN 24B	ANBAUGEHAEUSE
24	12216226	4	PAN-HEAD SCREW ISO 7045 M4X16 4.8 480	FLACHKOPFSCHRAUBE
25	10875619	4	HEX NUT ISO 4032 M4 8 480H SPF	SECHSKANTMUTTER
26	425100708	4	TOOTH LOCK WASHER DIN 6797 A 4,3	ZAHNSCHEIBE
27	10875645	4	WASHER ISO 7089 4 200HV 480H SPF	SCHEIBE
40	968099008	1	LEAD W2066	LEITUNG
41	968099108	1	LEAD W2066B	LEITUNG
43	968099208	1	LEAD W2066D	LEITUNG
45	968099308	1	LEAD W2066F	LEITUNG
46	968099408	1	LEAD W2066G	LEITUNG
47	968099508	1	LEAD W2066H	LEITUNG
292	602501208	1	WATER DRAIN PLUG M12 PA6G SPF	ENTWAESSERUNGSSTOPFEN
293	10488662	1	VENTILATION SCREW POLYAMID	ENTLUEFTUNGSSCHRAUBE

Pos.	Item	Quantity	Description	Bezeichnung
4	966086208	1	AUX.HYDRAULIC WINCH 6 ⇨ ❑ 1269	ZUSATZHYDRAULIK WINDE 6

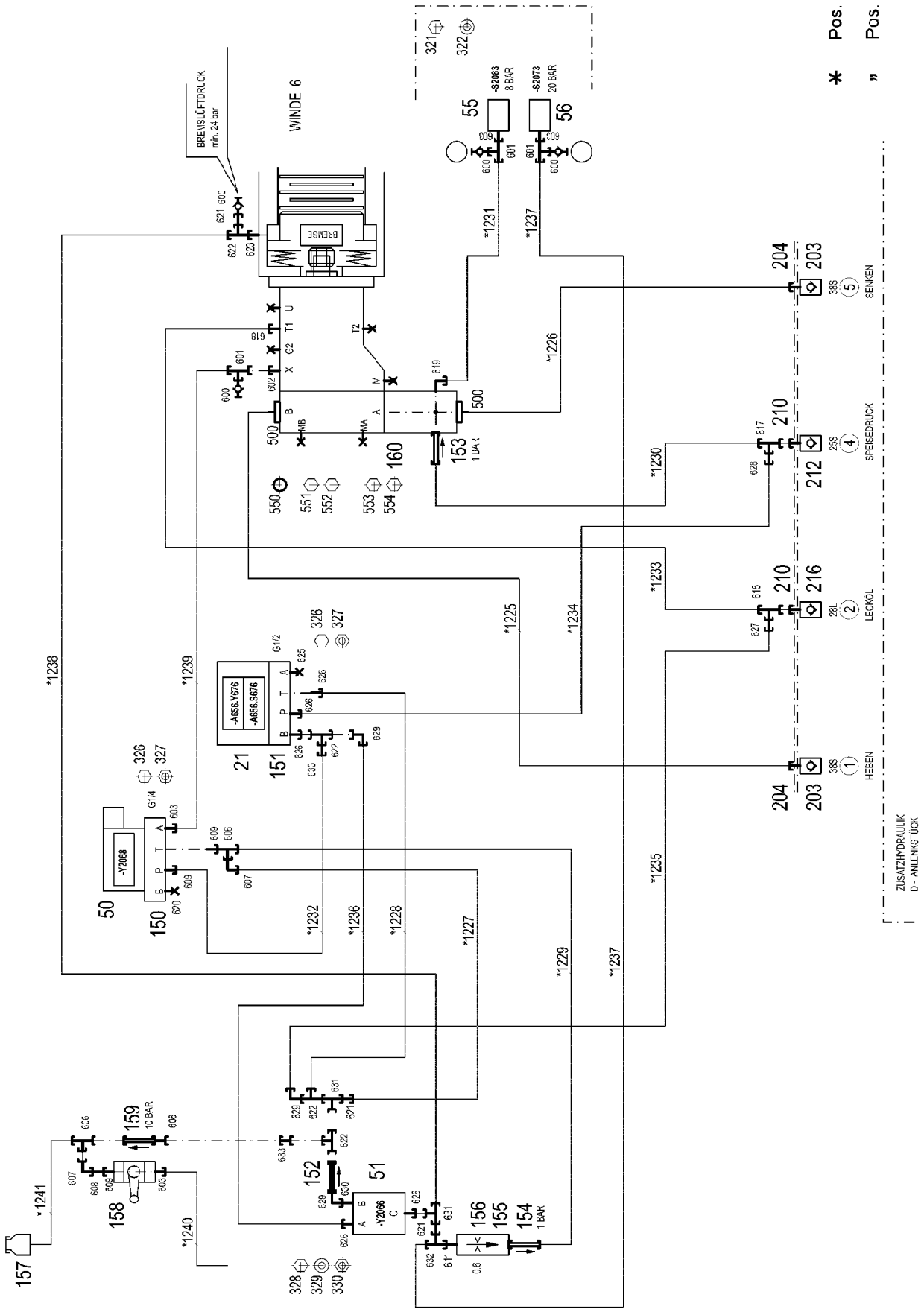

15.3.2023 071650	**etk_en_de_098406_LR 13000**	1269 (1/3)
LIEBHERR	**AUX.HYDRAULIC WINCH 6** **ZUSATZHYDRAULIK WINDE 6**	**966086208**

Pos.	Item	Quantity	Description	Bezeichnung
10	966219008	1	HOSE LINES WINCH 6 ⇨ ❑ 1272	SCHLAUCHLEITUNGEN WINDE
11	966219108	1	PIPELINE WINCH	ROHRLEITUNGEN WINDE
(133)	964173608	1	PIPE COMPL. 18X1,5X300	ROHR KPL.
21	10652724	1	DIRECTIONAL CONTROL VALVE 4/2 NG6-3	WEGEVENTIL
50	10278566	1	PRESSURE CONTROL VALVE pv=16BAR pm	DRUCKREGELVENTIL
51	511493608	1	DIRECTIONAL CONTROL VALVE 3/2-320BA ⇨ ❑ 41	WEGEVENTIL
55	10220933	1	PRESSURE SWITCH 0-8/300 BAR SPF	DRUCKSCHALTER
56	10289536	1	PRESSURE SWITCH 0-20/300BAR SPF	DRUCKSCHALTER
150	510631808	1	CONNECTING PLATE	ANSCHLUSSPLATTE
151	510633908	1	CONNECTING PLATE	ANSCHLUSSPLATTE
152	510413508	1	NON-RETURN VALVE 400BAR 0.5BAR CR6-F	RUECKSCHLAGVENTIL
153	510408708	1	NON-RETURN VALVE 420BAR 1BAR CR6-F	RUECKSCHLAGVENTIL
154	511493708	1	NON-RETURN VALVE 400BAR 1BAR CR6-F	RUECKSCHLAGVENTIL
155	510671108	1	FILTER CARTRIDGE 0,005m³/min 25µm	FILTERPATRONE
156	510746008	1	NOZZLE 0,6 M5X9 CUZN39PB3	DUESE
157	96028331	1	EXPANSION TANK CPL.	AUSGLEICHSBEHAELTER KPL.
(1)	502807308	1	EQUALIZING RESERVOIR 0,2L POLYETHY	AUSGLEICHSBEHAELTER
(2)	10878281	1	CONTAINER SCREW JOINT	BEHAELTERVERSCHRAUBUNG
158	510696008	1	BALL VALVE DN8-1/4" MS	KUGELHAHN
159	511481508	1	NON-RETURN VALVE 250BAR 10BAR CR6-F	RUECKSCHLAGVENTIL
160	974646608	1	CONNECTION FLANGE	ANSCHLUSSFLANSCH
203	511512208	2	COUPLING SLEEVE B8 38-S	KUPPLUNGSMUFFE
204	12102190	2	HEX CAP NUT BGR.8 M 79X4 PA 6 SPF	VERSCHLUSSMUTTER
210	12102188	2	HEX CAP NUT BGR.6 M 54X4 PA 6 SPF	VERSCHLUSSMUTTER
212	510599608	1	COUPLING SLEEVE B6 25-S	KUPPLUNGSMUFFE
216	511501008	1	COUPLING SLEEVE B6 28-L	KUPPLUNGSMUFFE
321	12211444	4	HEX SCREW ISO 4017 M5X10 8.8 480H SPF	SECHSKANTSCHRAUBE
322	10197808	4	WASHER ISO 7089 5 200HV ZNNI-480H	SCHEIBE
326	11657360	4	HEX SCREW ISO 4017 M6X16 8.8 480H SPF	SECHSKANTSCHRAUBE
327	10197764	4	HEX NUT ISO 4032 M6 10 ZNNI-480H SPF	SECHSKANTMUTTER
328	11651585	2	HEX SCREW ISO 4014 M8X70 8.8 480H SPF	SECHSKANTSCHRAUBE
329	12103465	4	WASHER ISO 7089 8 300HV ZNNI-480H SPF	SCHEIBE
330	11693875	2	HEX NUT ISO 4032 M8 8 480H SPF	SECHSKANTMUTTER
500	510588208	4	FLANGE HALF SAE1 1/2-C62-M16 CR6-FREI	FLANSCHHAELFTE
550	510587908	3	O-RING ARP 568 47,22X3,53 NBR90	O-RING
551	12225289	2	SOCKET HEAD SCREW ISO 4762 M16X55 8	ZYLINDERSCHRAUBE
552	10875804	2	HEX SCREW ISO 4017 M16X55 8.8 FLZN SP	SECHSKANTSCHRAUBE
553	12224056	2	SOCKET HEAD SCREW ISO 4762 M16X110 8	ZYLINDERSCHRAUBE
554	12222993	2	HEX SCREW ISO 4014 M16X110 8.8 FLZN SP	SECHSKANTSCHRAUBE
600	510629008	4	TEST POINT FITTING VKA3 10LM16X1,5 CR6	MESSANSCHLUSS
601	472330208	3	FITTING EL 10L CR6-FREI	VERSCHRAUBUNG
602	471039508	1	FITTING XGE10-LM-ED M18X1,5 CR6-FREI	VERSCHRAUBUNG
603	7362091	4	FITTING ISO 8434-1 GE 10L G1/4A CR6-FREI	VERSCHRAUBUNG
606	247128602	2	L NECK EL 12L M18X1,5 CR6-FREI	L-STUTZEN
607	247117702	2	SWIVEL ELBOW EW 12L M18X1,5 CR6-FREI	WINKELSTUTZEN
608	470011308	2	FITTING SNV12-L CR6-FREI	VERSCHRAUBUNG
609	471035308	3	FITTING XGE12-LR-ED1/4" CR6-FREI	VERSCHRAUBUNG
611	471901108	1	FITTING EGESD10-LR-WD CR6-FREI	VERSCHRAUBUNG
615	7407120	1	FITTING EL 28L CR6-FREI	VERSCHRAUBUNG
617	7407118	1	FITTING EL 25S CR6-FREI	VERSCHRAUBUNG
618	471031508	1	FITTING XGE28-LM-ED CR6-FREI	VERSCHRAUBUNG
619	476610208	1	FITTING RSWS10-LM-WD CR6-FREI	VERSCHRAUBUNG
620	477704008	1	STOPPER PLUG VSTI1/4"ED CR6-FREI	BLINDSTOPFEN
621	475430108	3	FITTING RED 15/10L CR6-FREI	VERSCHRAUBUNG
622	472300414	4	FITTING EL 15L CR6-FREI	VERSCHRAUBUNG
623	471030908	1	FITTING GE 15L M18X1,5 CR6-FREI	VERSCHRAUBUNG
625	477704208	1	STOP PLUG VSTI G1/2A CR6-FREI	STOPFEN
626	471031008	5	FITTING XGE15-LR-ED CR6-FREI	VERSCHRAUBUNG

Pos.	Item	Quantity	Description	Bezeichnung
627	475434508	1	FITTING RED 28/15L CR6-FREI	VERSCHRAUBUNG
628	475432808	1	FITTING REDSD25/16-S CR6-FREI	VERSCHRAUBUNG
629	7615379	3	FITTING EW 15L CR6-FREE	VERSCHRAUBUNG
630	471903508	1	FITTING EGE 15L G1/2 CR6-FREI	VERSCHRAUBUNG
631	472430408	2	FITTING ET 15L M22X1,5 CR6-FREI	VERSCHRAUBUNG
632	482430314	1	FITTING ISO 8434 ET 10L M16X1,5 CR6-FRE	VERSCHRAUBUNG
633	475431808	2	FITTING RED 15/12L CR6-FREI	VERSCHRAUBUNG

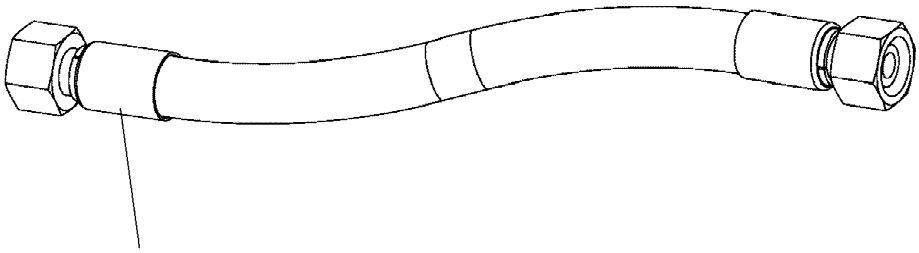

Schlauchnummer
Hose number
Numéro de flexible
Número de flexible
Номера шланга

Die Schlauchnummern auf den Schläuchen entsprechen den Positionen in der Schlauchliste.

The hose numbers from the hoses are in accordance with the items in the hose list.

Les numéros indiqués sur les flexibles correspondent aux repères de la nomenclature des flexibles.

Los números indicados en los flexibles corresponden a las posiciones de la lista de flexibles.

Нанесенные на шлангах номера соответствуют позициям в перечне.

Pos.	Item	Quantity	Description	Bezeichnung
1225	966147708	1	HOSE CPL. 6ST 38X520	SCHLAUCH KPL.
1226	966147708	1	HOSE CPL. 6ST 38X520	SCHLAUCH KPL.
1227	926763908	1	HOSE CPL. 2TE 10X400	SCHLAUCH KPL.
1228	967807808	1	HOSE CPL. 2TE 12X540	SCHLAUCH KPL.
1229	962067808	1	HOSE CPL. 1SC 8X540	SCHLAUCH KPL.
1230	923745108	1	HOSE CPL. GH425 19X640	SCHLAUCH KPL.
1231	966337908	1	HOSE CPL. 2SN 8X380	SCHLAUCH KPL.
1232	967807908	1	HOSE CPL. 2SN 10X160	SCHLAUCH KPL.
1233	966745908	1	HOSE CPL. 1SN 25X1080	SCHLAUCH KPL.
1234	921539608	1	HOSE CPL. 2SN 12X400	SCHLAUCH KPL.
1235	963330308	1	HOSE CPL. 2TE 12X520	SCHLAUCH KPL.
1236	927619608	1	HOSE CPL. 2SN 12X800	SCHLAUCH KPL.
1237	926058208	1	HOSE CPL. 1SC 8X1000	SCHLAUCH KPL.
1238	962531508	1	HOSE CPL. 2SN 12X1100	SCHLAUCH KPL.
1239	964774708	1	HOSE CPL. 1SC 8X1320	SCHLAUCH KPL.
1240	962172508	1	HOSE CPL. 2TE 8X400	SCHLAUCH KPL.
1241	966570108	1	HOSE CPL. 2TE 8X960	SCHLAUCH KPL.

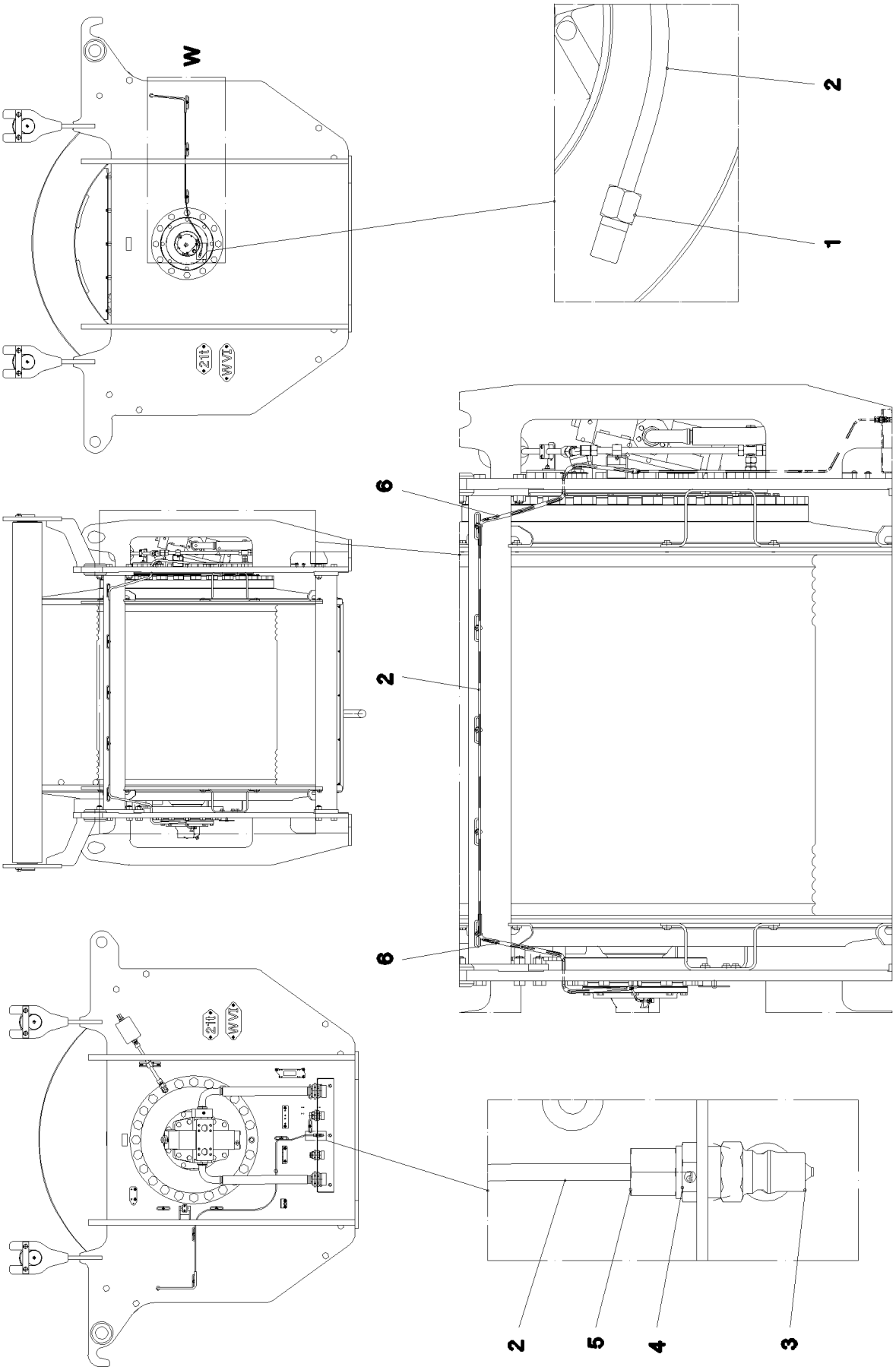
W
2
1
6
2
6
2
5
4
3

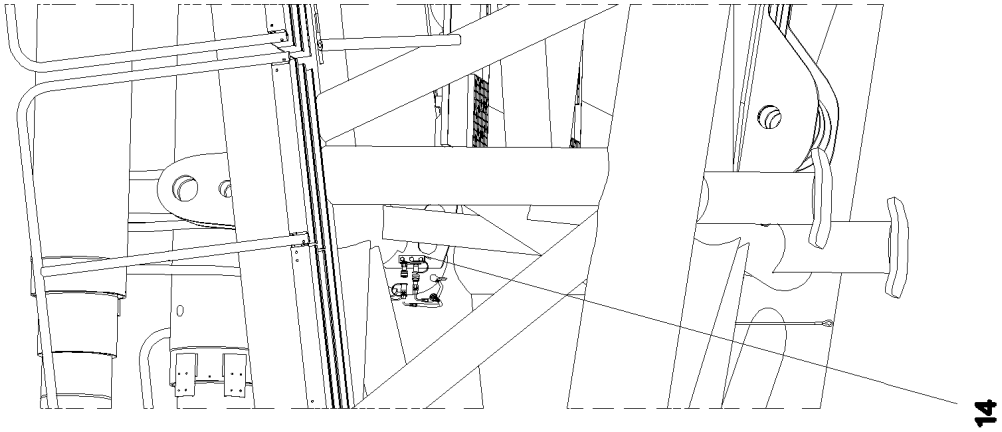
14

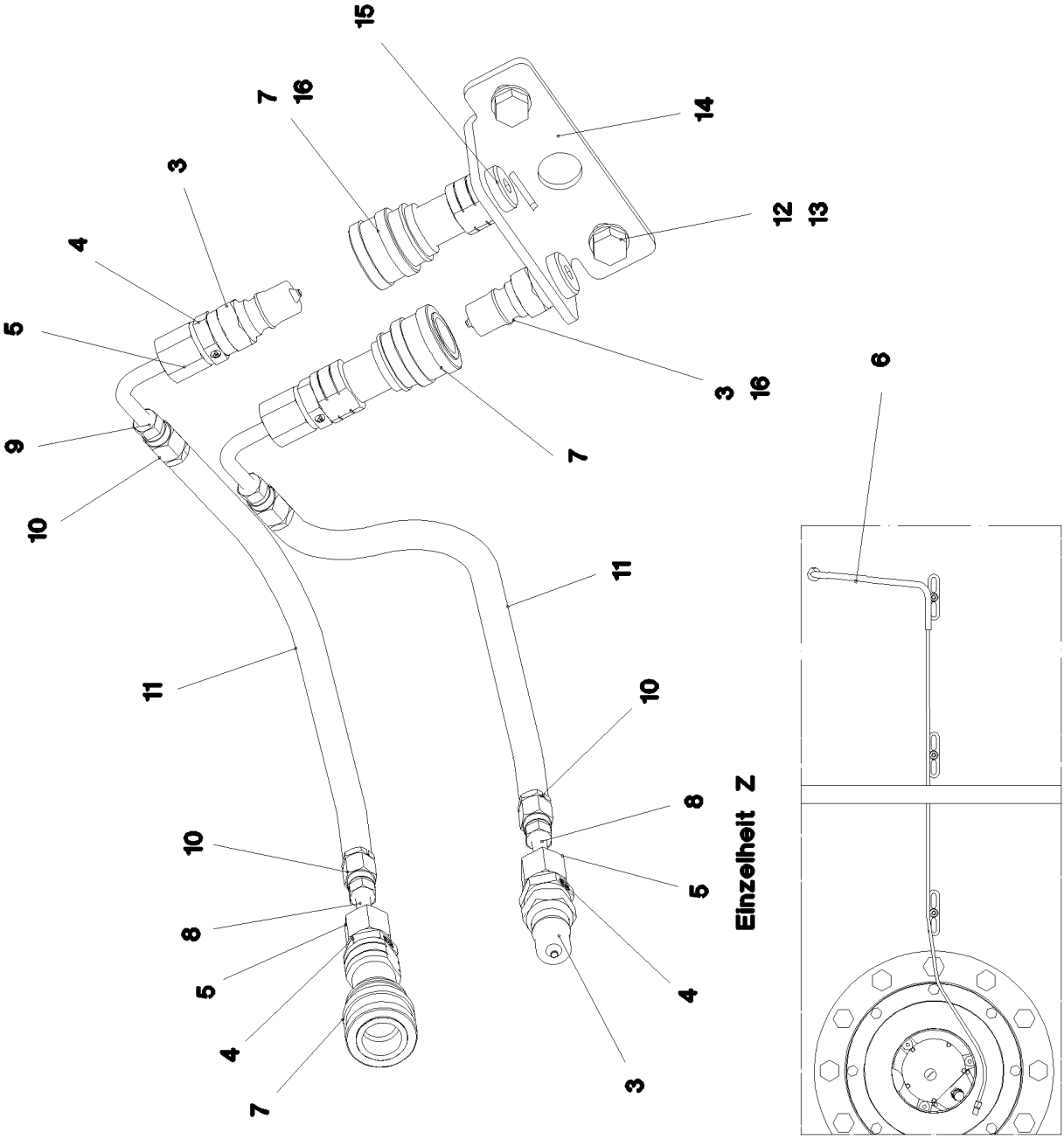
15
7
16
14
3
12
13
4
5
3
16
6
9
7
10
11
11
10
10
8
5
8
4
5
4
7
3
Einzelheit Z

Pos.	Item	Quantity	Description	Bezeichnung
1	774373808	1	FITTING WE 6LL M10x1	VERSCHRAUBUNG
2	10873149	7	POLYAMID PIPE DIN 73378 6X1,5 PA 12-HL	POLYAMIDROHR
3	774372708	4	COUPLING PLUG	KUPPLUNGSSTECKER
4	471032108	5	FITTING GE 6S G1/4A CR6-FREI	VERSCHRAUBUNG
5	477400108	5	BOX NUT DIN 3870 AS6 A3P	UEBERWURFMUTTER
6	774383508	2	TUBING COIL 9	ROHRWENDEL
7	774372608	3	COUPLING SLEEVE	KUPPLUNGSMUFFE
8	774371808	2	HOSE UNION BE6-0 STAHL	SCHLAUCHSTUTZEN
9	511701914	2	PIPE SOCKET BE6-90,H38	ROHRSTUTZEN
10	774376008	4	SCREW SLEEVE 0	SCHRAUBHUELSE
11	774376108	20	HIGH PRESSURE HOSE DN4-PD PA/PU RAL	HOCHDRUCKSCHLAUCH
12	11651612	2	HEX SCREW ISO 4017 M8X16 8.8 480H SPF	SECHSKANTSCHRAUBE
13	12103465	2	WASHER ISO 7089 8 300HV ZNNI-480H SPF	SCHEIBE
14	970350208	1	PLATE 4X110X80 S315MC FE//ZNNI8//CN//T	BLECH
15	477704008	2	STOPPER PLUG VSTI1/4"ED CR6-FREI	BLINDSTOPFEN
16	710102308	2	SEALING RING DIN 7603 A13X18X1,5 CU	DICHTRING

Pos.	Item	Quantity	Description	Bezeichnung
1	12103617	1	REEVING WINCH SPF	EINSCHERWINDE

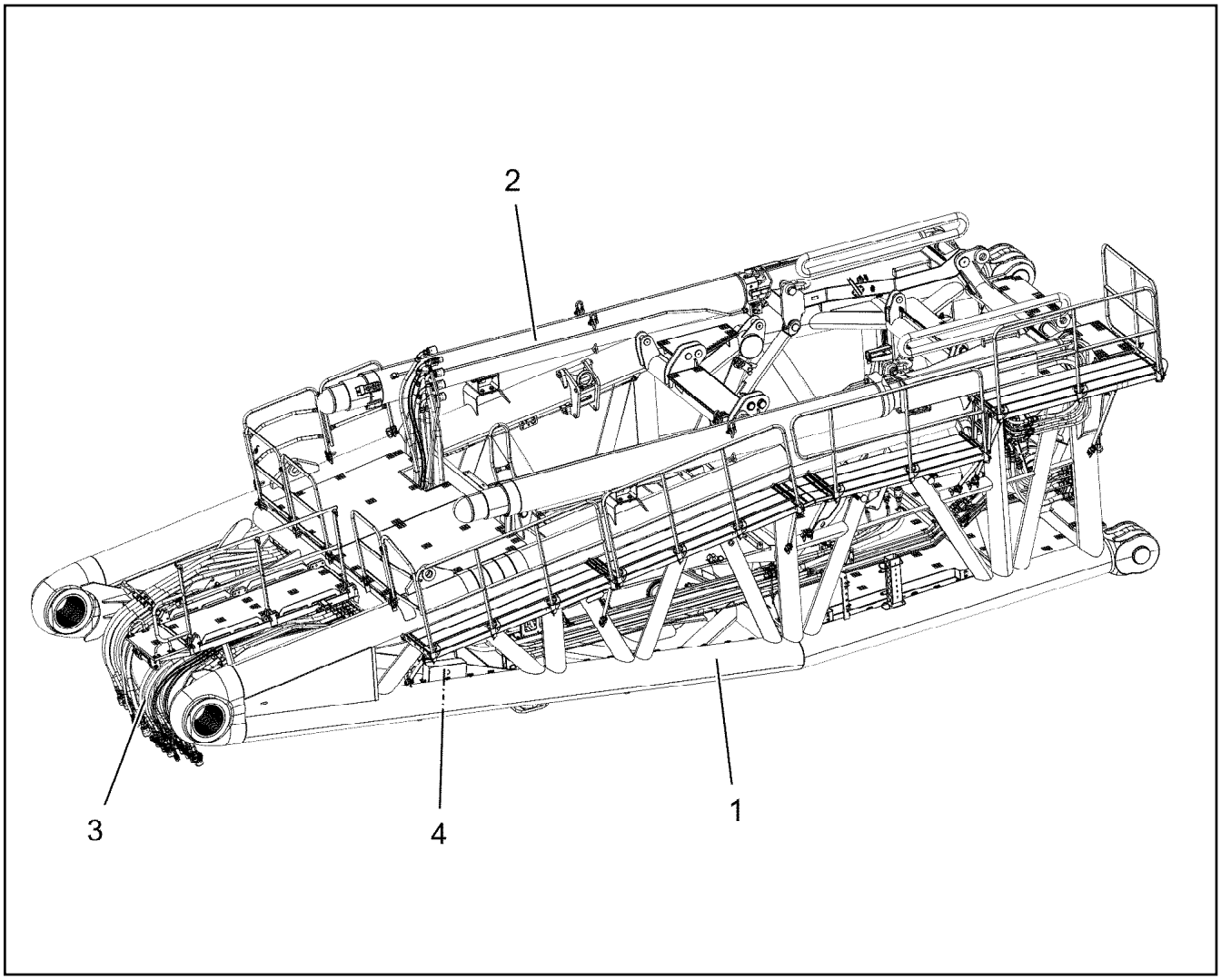

Pos.	Item	Quantity	Description	Bezeichnung
1	916324608	1	D PIVOT SECTION PRE-ASS. ⇨ ❑ 1278	D-ANLENKSTUECK VORM.
2	915745408	1	D OVERRUN PROTECTION ⇨ ❑ 1306	D-RUECKHALTESICHERUNG
3	919117208	1	ADDITIONAL HYDR.D PIVOT SECTI. ⇨ ❑ 1310	ZUSATZHYDRAULIK D-ANLENK
4	915747808	1	D PIVOT SECTION ELEC. EQUIPT. ⇨ ❑ 1323	ELEKTRIK D-ANLENKSTUECK

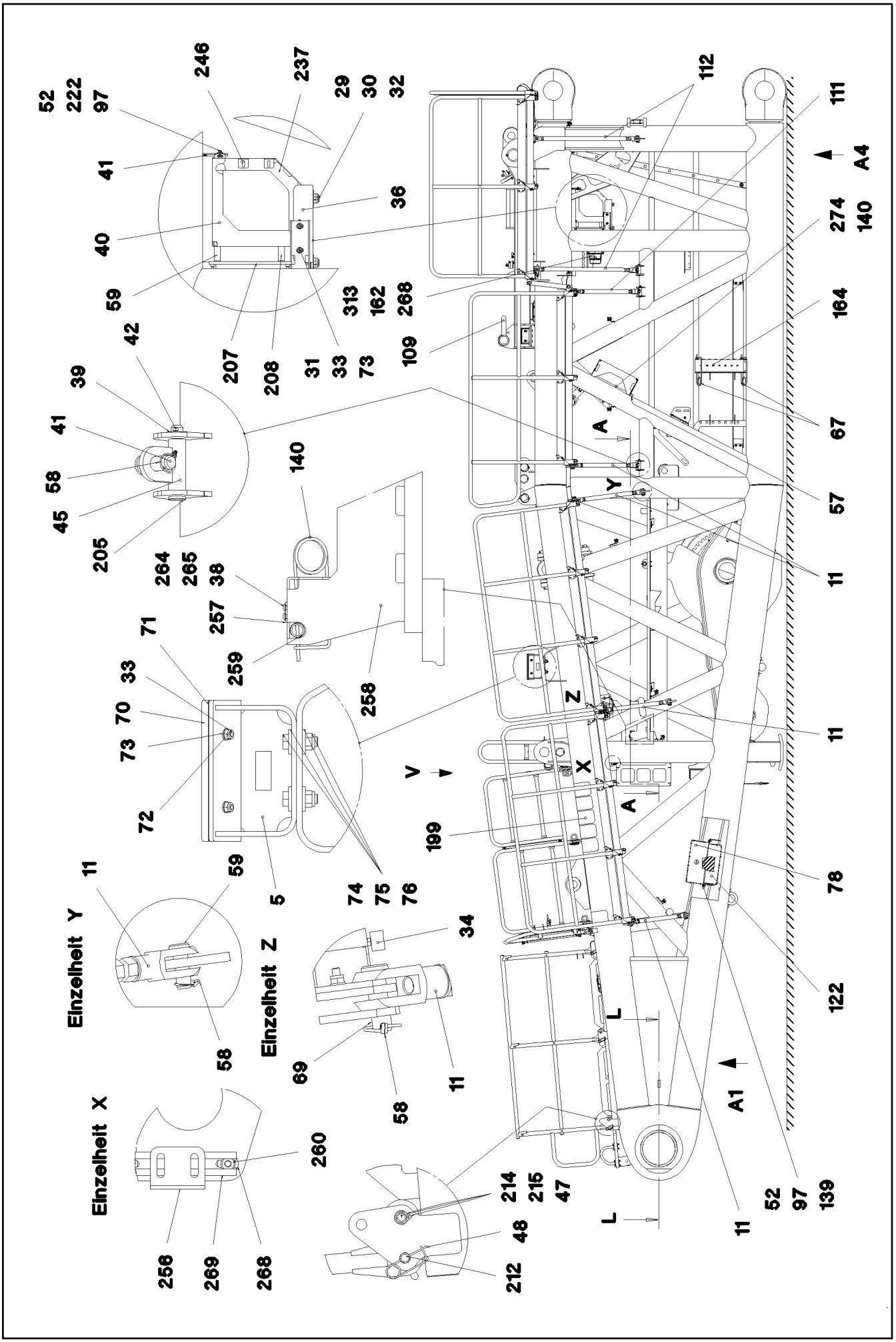

15.3.2023 078513	etk_en_de_098406_LR 13000	1278 (1/16)
LIEBHERR	D PIVOT SECTION PRE-ASS. D-ANLENKSTUECK VORM.	916324608

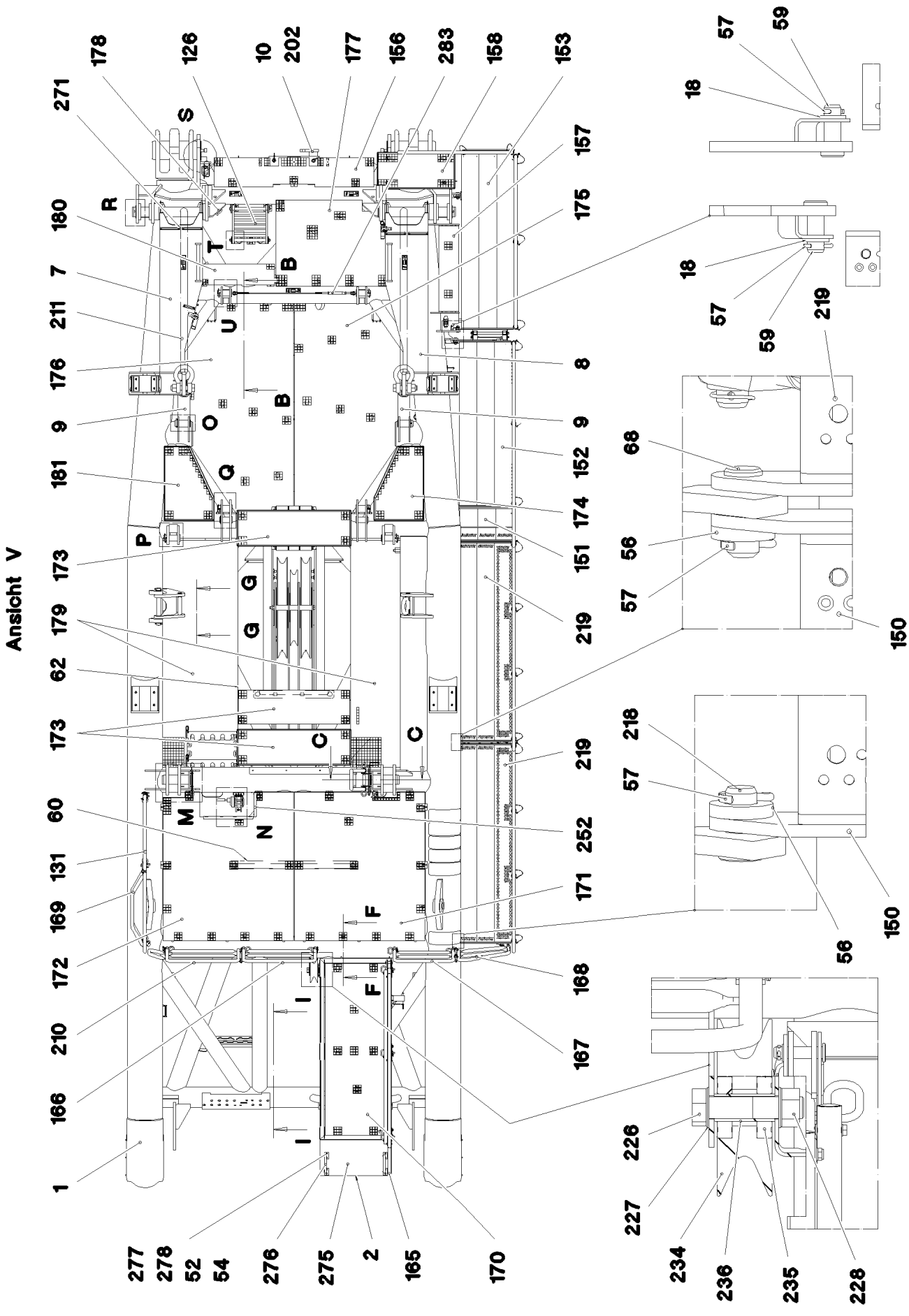

15.3.2023 078514	etk_en_de_098406_LR 13000	1279 (2/16)
LIEBHERR	D PIVOT SECTION PRE-ASS. D-ANLENKSTUECK VORM.	916324608

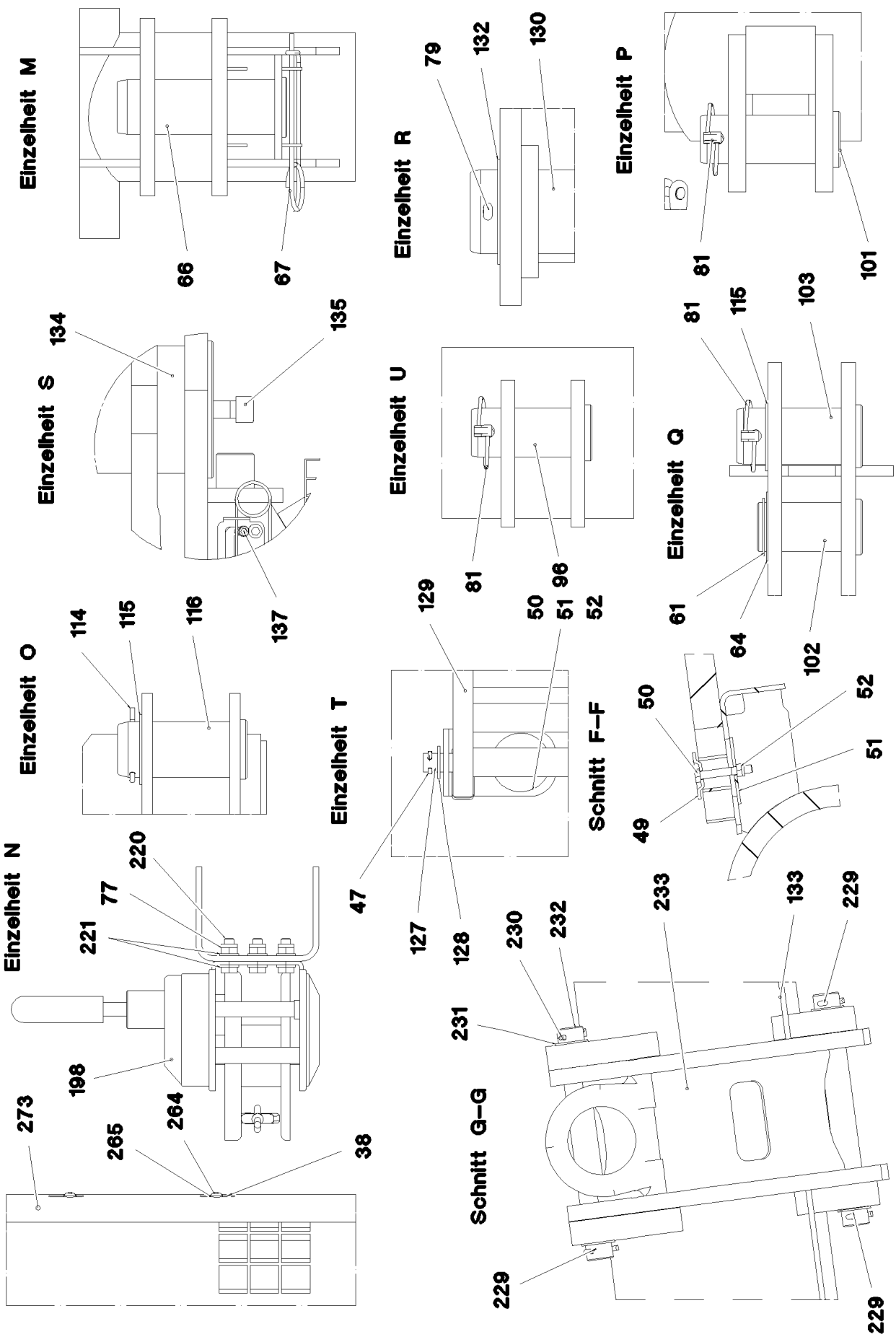

15.3.2023 078515	etk_en_de_098406_LR 13000	❑ 1280 (3/16)
LIEBHERR	D PIVOT SECTION PRE-ASS. D-ANLENKSTUECK VORM.	916324608

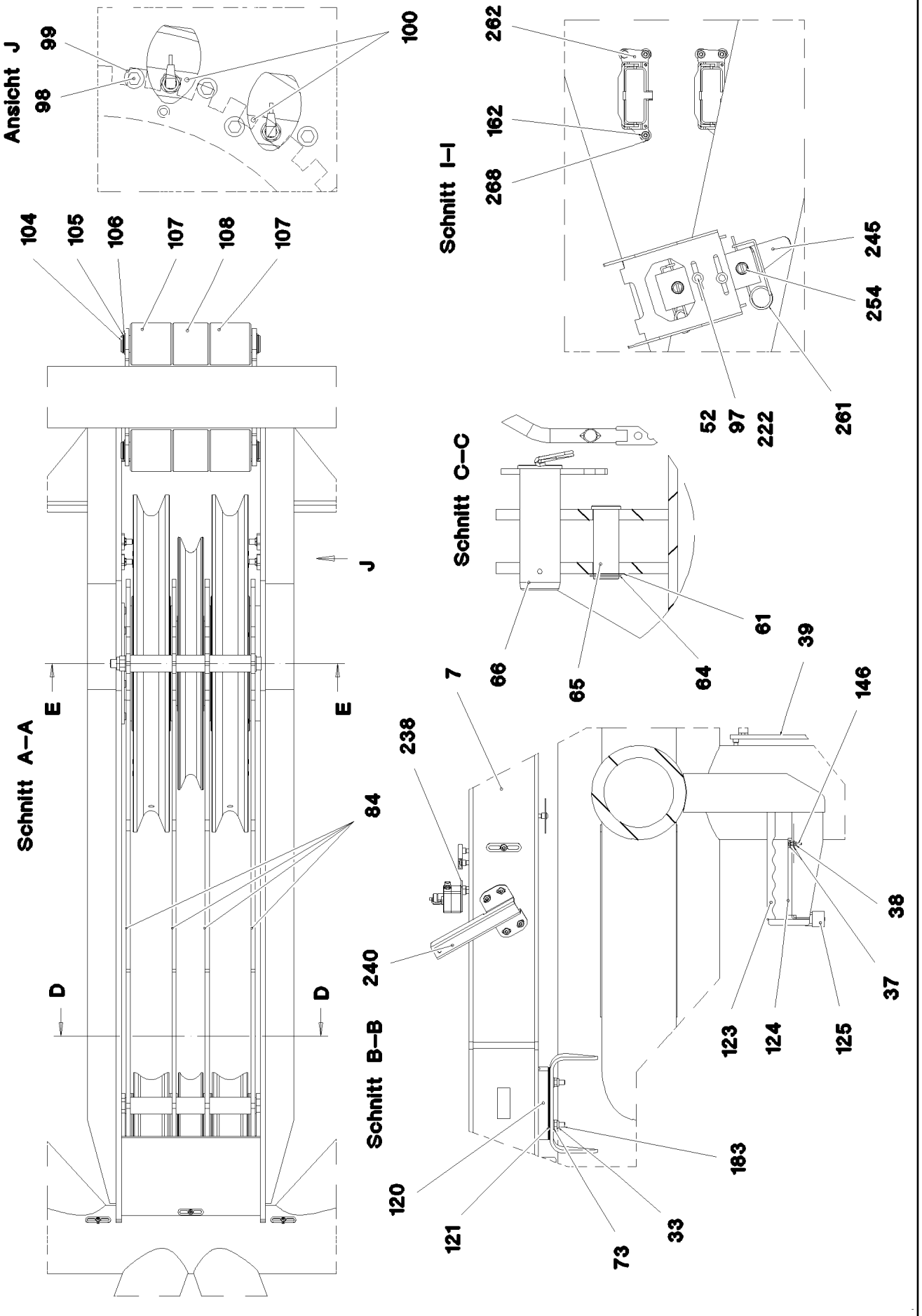

15.3.2023 078516	etk_en_de_098406_LR 13000	1281 (4/16)
LIEBHERR	D PIVOT SECTION PRE-ASS. D-ANLENKSTUECK VORM.	916324608

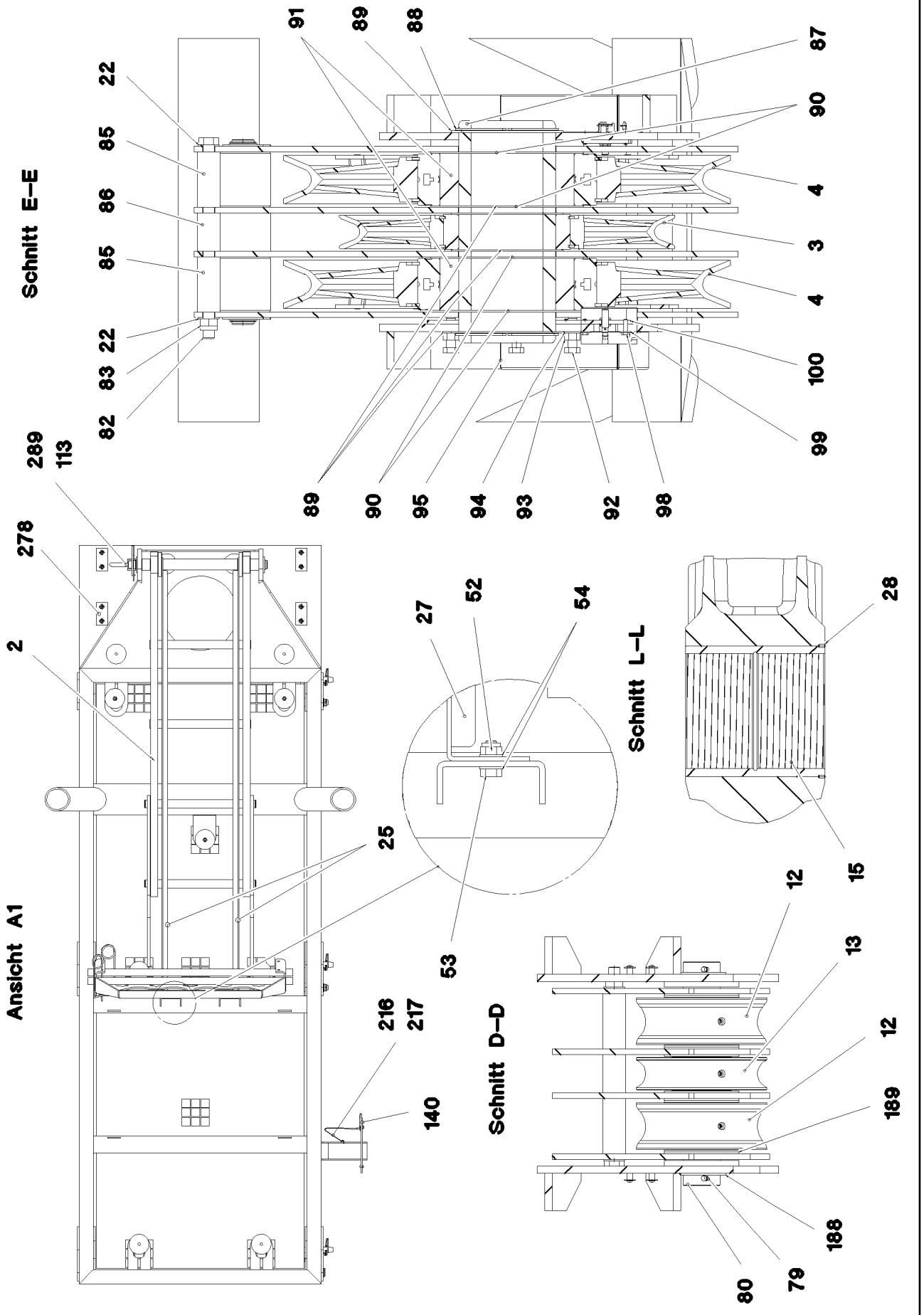

15.3.2023 078517	**etk_en_de_098406_LR 13000**	❑ 1282 (5/16)
LIEBHERR	**D PIVOT SECTION PRE-ASS.** **D-ANLENKSTUECK VORM.**	**916324608**

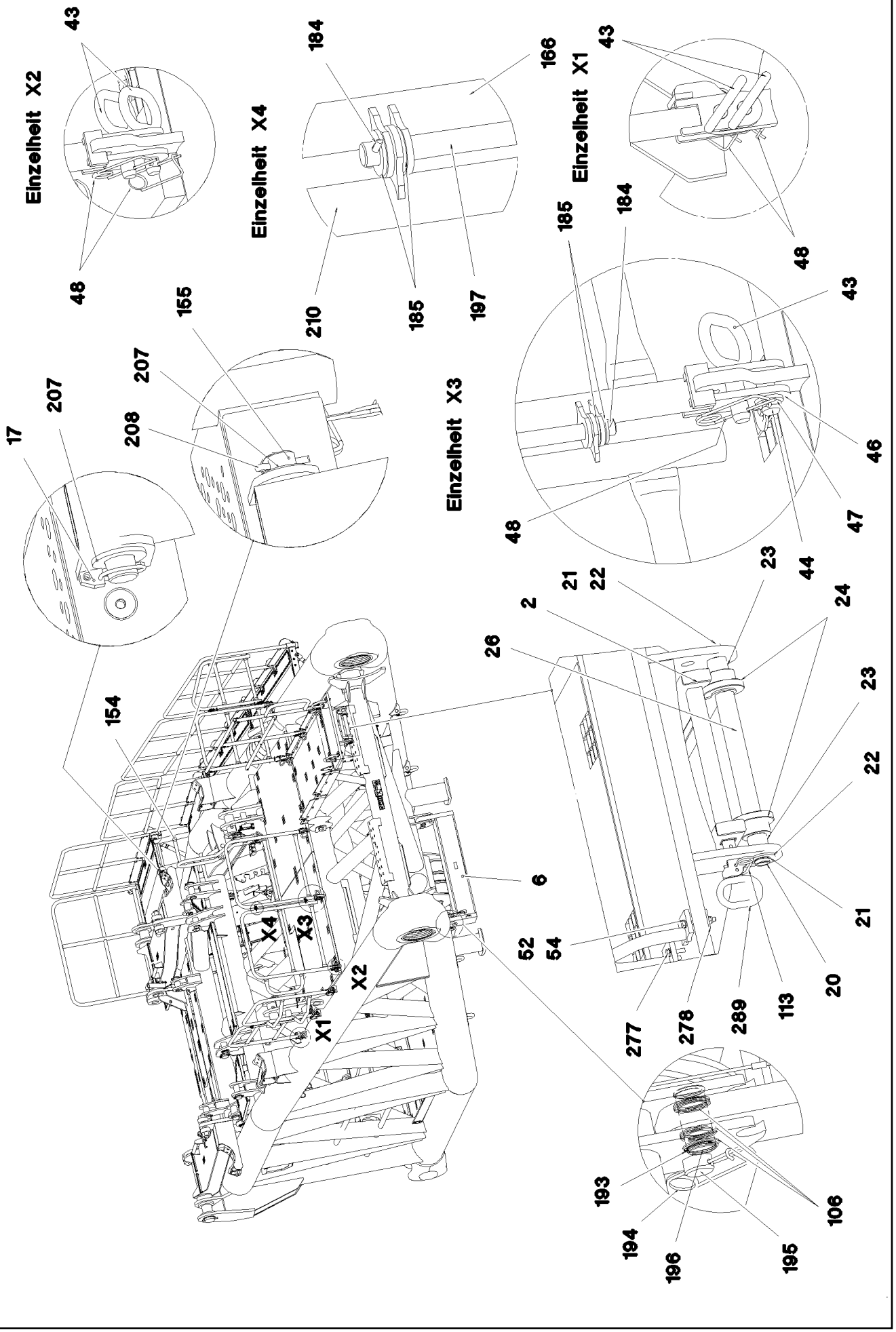

15.3.2023 078518	etk_en_de_098406_LR 13000	❑ 1283 (6/16)
LIEBHERR	D PIVOT SECTION PRE-ASS. D-ANLENKSTUECK VORM.	916324608

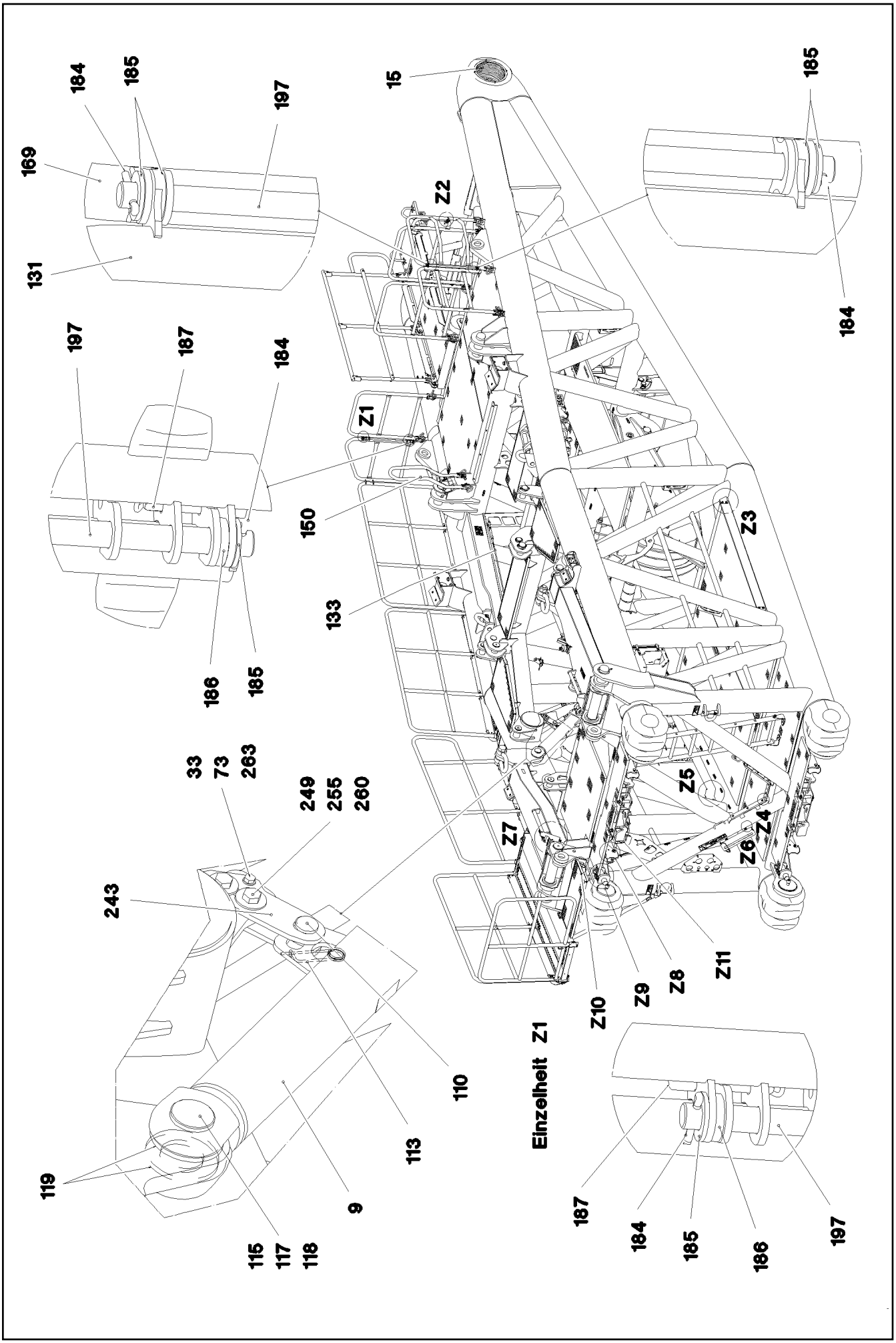

15.3.2023 078519 LIEBHERR	etk_en_de_098406_LR 13000 D PIVOT SECTION PRE-ASS. D-ANLENKSTUECK VORM.	❑ 1284 (7/16) 916324608

LIEBHERR

15.3.2023
078520

etk_en_de_098406_LR 13000

D PIVOT SECTION PRE-ASS.
D-ANLENKSTUECK VORM.

1285 (8/16)

91632460 8

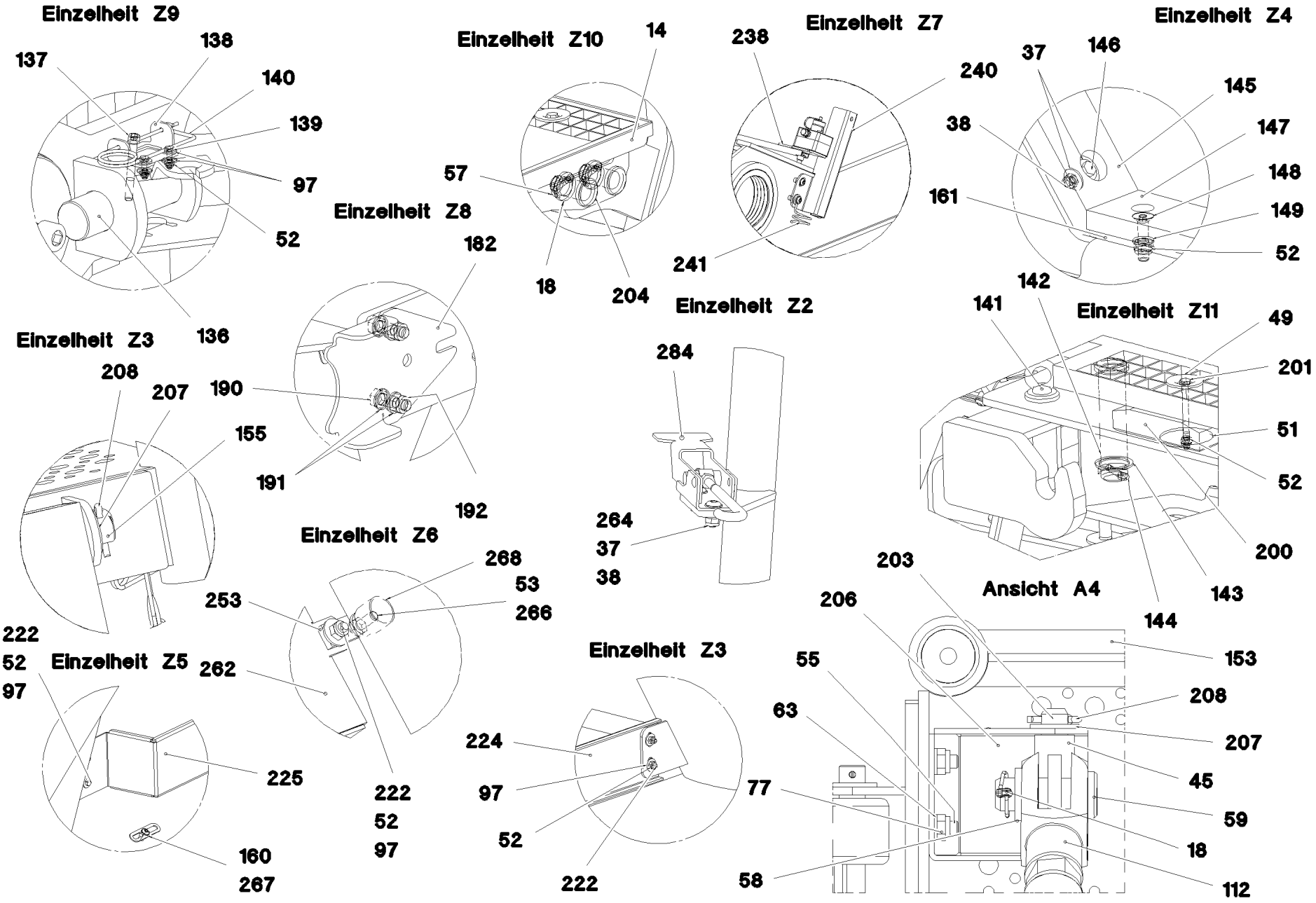

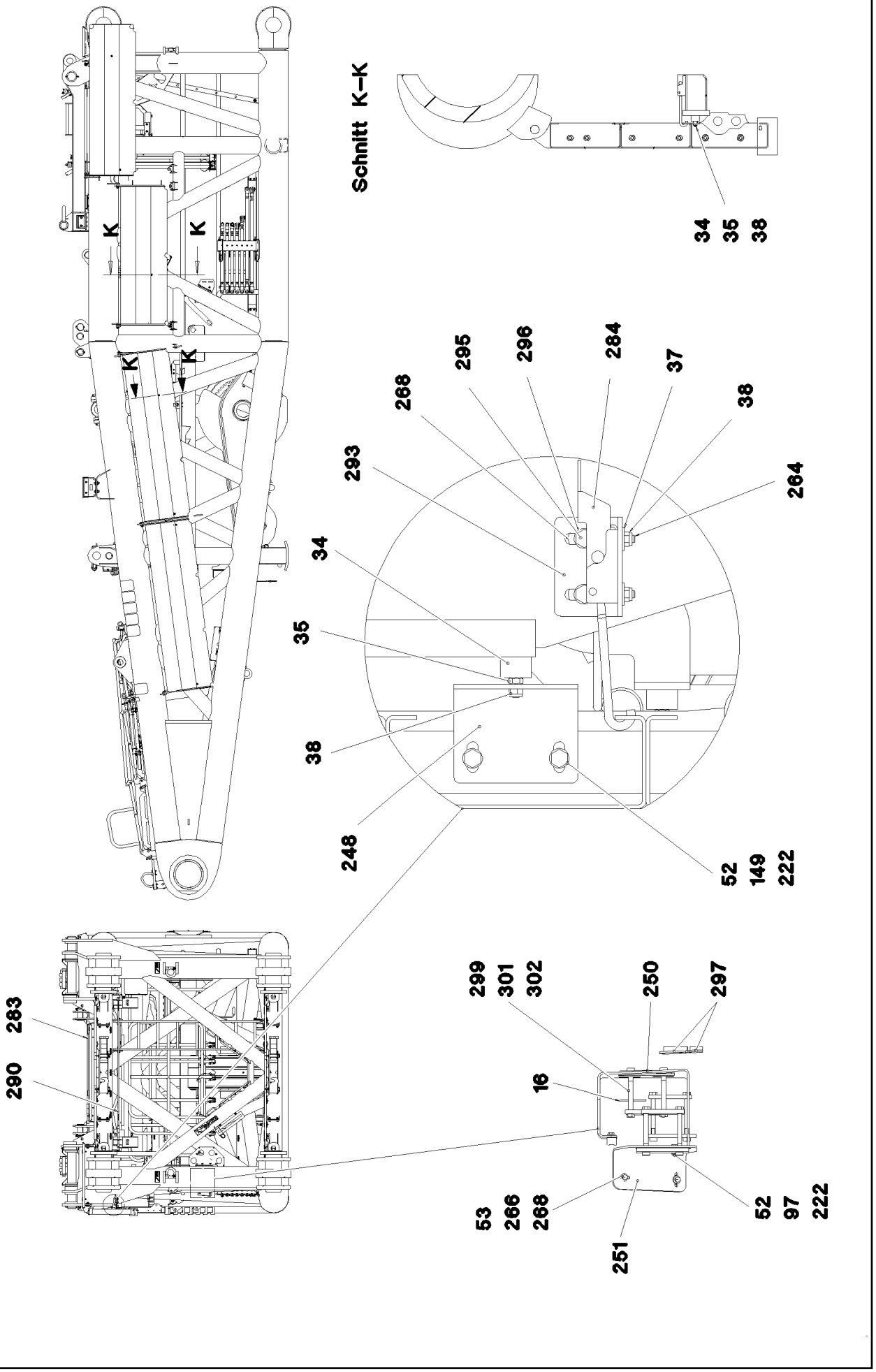
Schnitt K–K
K
K
K
K
34
35
38
268
295
296
284
37
38
293
264
34
35
38
248
52
149
222
283
290
299
301
302
250
297
16
53
266
268
251
52
97
222

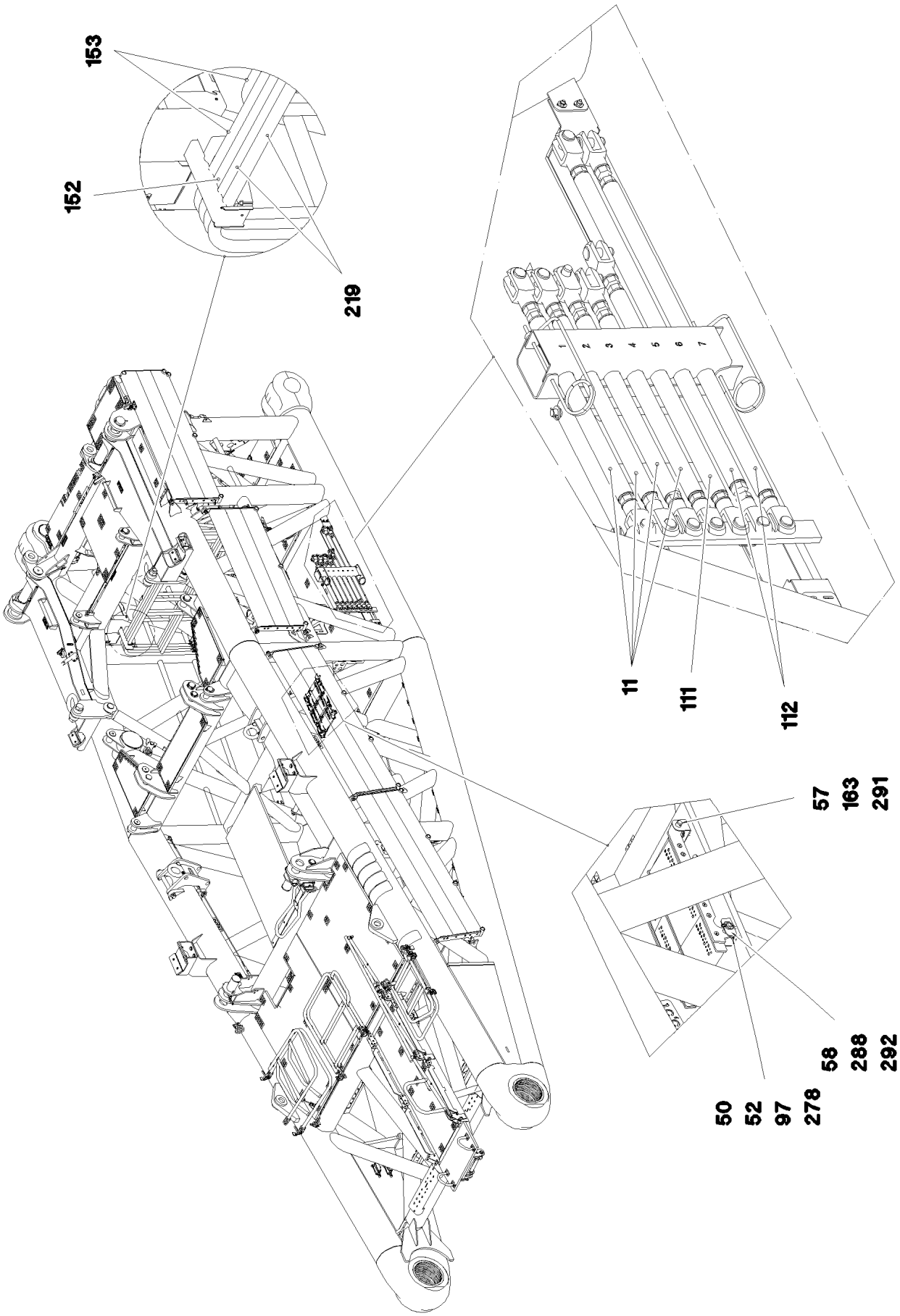

15.3.2023 078522	**etk_en_de_098406_LR 13000**	❑ 1287 (10/16)
LIEBHERR	**D PIVOT SECTION PRE-ASS.** **D-ANLENKSTUECK VORM.**	**916324608**

Pos.	Item	Quantity	Description	Bezeichnung
1	966638408	1	D PIVOT SECTION WELDED CONSTR. RAL 1	D-ANLENKSTUECK SCHWK.
2	966211108	1	VERTICAL LADDER 5-353X1.465M ⇨ ❑ 1294	STEIGLEITER
3	963310608	1	ROPE PULLEY CPL. SPF	SEILROLLE KPL.
4	965683908	2	ROPE PULLEY CPL. 1050X29.5 ⇨ ❑ 1295	SEILROLLE KPL.
5	966211308	2	SUPPORT WELDED RAL 1007	AUFLAGE SCHWK.
6	966415208	1	TRANSPORT FRAME WELD.STRUCTURE R	TRANSPORTBOCK SCHWK.
7	966221808	1	DRIVER LEFT ⇨ ❑ 1296	MITNEHMER LINKS
8	966221908	1	DRIVER RIGHT ⇨ ❑ 1297	MITNEHMER RECHTS
9	966211708	2	SUPPORT WELDED RAL 1007	STUETZE SCHWK.
10	966635108	2	FOLDING BRACKET ST.CONST. RAL 1007	KLAPPKONSOLE SCHWK.
11	966211808	4	SUPPORT ⇨ ❑ 1298	STUETZE
12	966213108	2	GUIDE PULLEY COMPL.	UMLENKROLLE KPL.
13	966213408	1	GUIDE PULLEY COMPL.	UMLENKROLLE KPL.
14	966477008	1	FRAME WELDED RAL 1007	RAHMEN SCHWK.
15	979871508	2	BEARING BUSH 420X370X448 GZ-CUZN25	LAGERBUCHSE
16	971447408	1	PLATE 70X60 DC01 FE//ZNNI8//CN//T0	BLECH
17	10875869	2	SAFETY PLUG W HINGE-LID 5X29X4,7X25 4	SICHERHEITSKLAPPSTECKER
18	10179337	9	WASHER DIN 1440 26 -St FLZN SPF	SCHEIBE
19	10289847	1	WASHER ISO 7089 42 300HV FLZN SPF	SCHEIBE
20	979871708	1	AXLE 30.0X470 S355J2H FE//ZNNI8//CN//T0	ACHSE
21	12100639	2	RETAINING RINGS DIN 471 30X1,5 480H SP	SICHERUNGSRING
22	10289811	6	WASHER ISO 7089 30 300HV FLZN SPF	SCHEIBE
23	979871808	2	SLEEVE 44.5X30 S355J2H FE//ZNNI8//CN//T	HUELSE
24	979871908	2	ROLLER RD85X31X40 PA6G	ROLLE
25	979872008	1	PLATE 3X1598X85 S355MC FE//ZNNI8//CN//T	BLECH
26	979872108	1	TUBE 38.0X262 S355J2H FE//ZNNI8//CN//T0	ROHR
27	979872208	1	PLATE 3X1598X85 S355MC FE//ZNNI8//CN//T	BLECH
28	11690048	8	HEX SCREW ISO 4017 M8X12 8.8 480H SPF	SECHSKANTSCHRAUBE
29	12692012	4	SOCKET HEAD SCREW ISO 4762 M16X65 8	ZYLINDERSCHRAUBE
30	10875609	4	HEX NUT DIN 985 M16 8 FLZN SPF	SECHSKANTMUTTER
31	11642349	4	HEX SCREW ISO 4017 M12X35 8.8 FLZN SP	SECHSKANTSCHRAUBE
32	4000809	8	WASHER ISO 7093-1 16 300HV FLZN	SCHEIBE
33	10875607	18	HEX NUT DIN 985 M12 8 FLZN SPF	SECHSKANTMUTTER
34	726612208	8	MEGI BUFFER	MEGIPUFFER
35	10197764	8	HEX NUT ISO 4032 M6 10 ZNNI-480H SPF	SECHSKANTMUTTER
36	97011278	1	PLATE 8X398X453 S355MC FE//ZNNI8//CN//T	BLECH
37	10875648	38	WASHER ISO 7093-1 6 200HV 480H SPF	SCHEIBE
38	12102692	42	HEX NUT DIN 985 M6 8 ZNNI-480H SPF	SECHSKANTMUTTER
39	954117508	2	MOUNTING RAIL X0	TRAGSCHIENE
40	97011275	1	PLATE 3X1197X682 DC01 RAL 1007	BLECH
41	97011276	2	PLATE 4X25X248 S315MC FE//ZNNI8//CN//T	BLECH
42	97011277	1	PLATE 4X25X173 S315MC FE//ZNNI8//CN//T	BLECH
43	924713108	12	SOCKET PIN T ZN K	STECKBOLZEN
44	451001208	8	PIN DIN 1434 20X55X46 35NICRMOV125 GA	BOLZEN
45	966477108	4	BRACKET WELDED CONST. FE//ZNNI8//CN/	KONSOLE SCHWK.
46	10875637	8	WASHER DIN 1441 21 ST FLZN SPF	SCHEIBE
47	10180359	15	SPLIT PIN ISO 1234 5X40 St 480H SPF	SPLINT
48	433102808	15	RETAINING SPRING 3X55 VERZ	SICHERUNGSFEDER
49	10100621	155	DISH MOUNTING	TELLERBEFESTIGUNG
50	11651582	163	HEX SCREW ISO 4014 M8X55 8.8 480H SPF	SECHSKANTSCHRAUBE
51	941138108	165	WASHER DC01 FE//ZNNI8//CN//T0	SCHEIBE
52	10875614	220	HEX NUT DIN 985 M8 8 480H SPF	SECHSKANTMUTTER
53	11651767	9	HEX SCREW ISO 4017 M8X20 8.8 480H SPF	SECHSKANTSCHRAUBE
54	420050601	32	WASHER ISO 7089 8 MS	SCHEIBE
55	10878804	2	COUNTERSUNK SCREW ISO 10642 M10X40	SENKSCHRAUBE

Pos.	Item	Quantity	Description	Bezeichnung
56	97008091	2	WASHER 10X50X50 S355MC FE//ZNNI8//CN/	SCHEIBE
57	10180363	12	SPLIT PIN ISO 1234 6,3X40 St 480H SPF	SPLINT
58	10875870	16	SAFETY PLUG W HINGE-LID 6X42X5,5X32 4	SICHERHEITSKLAPPSTECKER
59	97083628	18	PIN 35.0X77 35NICRMOV125 SPF	BOLZEN
60	97001867	1	PLATE 4X1510X202 S315MC FE//ZNNI8//CN/	BLECH
61	12100251	4	RETAINING RINGS DIN 471 70X2,5 480H SP	SICHERUNGSRING
62	978810808	1	PLATE 4X960X202 S315MC FE//ZNNI8//CN//T	BLECH
63	500917508	2	WASHER ISO 7089 10 200HV-A2	SCHEIBE
64	972349908	4	WASHER 2X100X100 DC01 FE//ZNNI8//CN//T	SCHEIBE
65	979872408	2	PIN 85.0X200 35NICRMOV125 SPF	BOLZEN
66	979872508	2	PIN 130.0X340 35NICRMOV125	BOLZEN
67	433105208	4	RETAINING SPRING X0 VERZ.	SICHERUNGSFEDER
68	979358808	1	PIN 35.0X70 35NICRMOV125 SPF	BOLZEN
69	948837508	1	PIN DIN 1435 25X80X72 42CRMO4 GASN. SP	BOLZEN
70	97000014	4	SHEET 15X100X290 PA6G	PLATTE
71	97000015	8	PLATE 1X100X290 DC01 FE//ZNNI8//CN//T0	BLECH
72	10875808	8	COUNTERSUNK SCREW DIN 7991 M12X40 8	SENKSCHRAUBE
73	10289804	24	WASHER ISO 7089 12 300HV FLZN SPF	SCHEIBE
74	406604208	8	HEX SCREW ISO 4017 M20X60 10.9 FLZN SP	SECHSKANTSCHRAUBE
75	10179985	16	WASHER DIN 6340 21 FLZN SPF	SCHEIBE
76	10814803	8	HEX NUT ISO 7042 M20 10 FLZN SPF	SECHSKANTMUTTER
77	10197769	5	HEX NUT DIN 985 M10 8 ZNNI-480H SPF	SECHSKANTMUTTER
78	953211008	1	HOOD 1.5X931X548 DC01 RAL 7037	HAUBE
79	10180383	4	SPLIT PIN ISO 1234 13X160 St 480H SPF	SPLINT
80	97000018	1	AXLE 105.0X600 35NICRMOV125 SPF	ACHSE
81	10180878	6	SAFETY PLUG W HINGE-LID 17X100X15,5X	SICHERHEITSKLAPPSTECKER
82	10001669	2	HEX SCREW ISO 4014 M30X520 10.9 FLZN	SECHSKANTSCHRAUBE
83	10544161	2	HEX NUT DIN 985 M30 10 FLZN SPF	SECHSKANTMUTTER
84	97000025	4	PLATE 15X2115X1460 S690QL RAL 1007	BLECH
85	97000021	4	DISTANCE TUBE 60.3X148 S355J2H FE//ZN	DISTANZROHR
86	97000022	2	DISTANCE TUBE 60.3X103 S355J2H FE//ZN	DISTANZROHR
87	97000036	1	AXLE 273.0X600 S770QL SPF	ACHSE
88	428010108	2	RETAINING RINGS DIN 471 260X5	SICHERUNGSRING
89	97000037	4	WASHER 4X300X300 S315MC FE//ZNNI8//C	SCHEIBE
90	97000038	4	WASHER 4X410X410 S315MC FE//ZNNI8//C	SCHEIBE
91	97000039	2	SLEEVE 380.0X148 S890QL1 SPF	HUELSE
92	12219311	6	HEX SCREW ISO 4017 M24X80 8.8 FLZN SP	SECHSKANTSCHRAUBE
93	10425688	6	HEX NUT ISO 4032 M24 10 FLZN SPF	SECHSKANTMUTTER
94	10353690	6	WASHER ISO 7089 24 200HV-A2	SCHEIBE
95	97000041	2	COVER 3X540X414 DC01 FE//ZNNI8//CN//T0	DECKEL
96	97003205	2	PIN 80.0X173 35NICRMOV125 SPF	BOLZEN
97	11140469	86	WASHER ISO 7093-1 8 200HV 480H SPF	SCHEIBE
98	11691328	8	HEX SCREW ISO 4017 M10X35 8.8 FLZN SP	SECHSKANTSCHRAUBE
99	11491889	8	WASHER ISO 7093-1 10 300HV FLZN SPF	SCHEIBE
100	977670708	4	PLATE 10X140X40 S355MC FE//ZNNI8//CN//T	BLECH
101	97000073	2	PIN 80.0X200 35NICRMOV125 SPF	BOLZEN
102	97000074	2	PIN 85.0X150 35NICRMOV125 SPF	BOLZEN
103	97000076	2	PIN 90.0X180 35NICRMOV125 SPF	BOLZEN
104	97000077	2	AXLE 60.0X495 S355J2C+C FE//ZNNI8//CN//T	ACHSE
105	10875660	4	RETAINING RINGS DIN 471 60X2 480H SPF	SICHERUNGSRING
106	978499508	18	WASHER 3X75X75 DC01 FE//ZNNI8//CN//T0	SCHEIBE
107	97000078	4	ROLLER RD150X150 PA6G	ROLLE
108	97000079	2	ROLLER RD150X130 PA6G	ROLLE
109	773938808	2	SHACKLE 35T SPF	SCHAEKEL
110	453032008	2	PIN ISO 2341 B30X75X65 35NICRMOV125	BOLZEN
111	966505108	1	SUPPORT ⇨ ❑ 1299	STUETZE
112	966505208	2	SUPPORT ⇨ ❑ 1300	STUETZE
113	433101208	3	RETAINING SPRING 4X68 ISO 2081 FE/ZN8/	SICHERUNGSFEDER

Pos.	Item	Quantity	Description	Bezeichnung
114	970459408	2	PIN 85.0X185 35NICRMOV125 GASN. SPF	BOLZEN
115	978933708	6	WASHER 4X100X100 S315MC FE//ZNNI8//C	SCHEIBE
116	10180373	2	SPLIT PIN ISO 1234 8X100 St 480H SPF	SPLINT
117	97028027	2	PIN 85.0X175 35NICRMOV125 SPF	BOLZEN
118	10875663	2	RETAINING RINGS DIN 471 80X2,5 480H SP	SICHERUNGSRING
119	935267508	4	FLANGE RD140X10 S355MC FE//ZNNI8//CN/	FLANSCH
120	97000084	2	SHEET 180X100X25 PA6G	PLATTE
121	97000085	10	PLATE 1X100X180 DC01 FE//ZNNI8//CN//T0	BLECH
122	954746108	1	HOOD 1.5X831X448 DC01 RAL 7037	HAUBE
123	97000086	2	PLATE 3X108X405 DC01 FE//ZNNI8//CN//T0	BLECH
124	288132008	2	SHEET 10X80X200 PA6G	PLATTE
125	885251508	2	PADLOCK ABUS-64TI/40 TITALIUM	VORHAENGESCHLOSS
126	11481747	1	SIMPLE LADDER EN 131 8-420X2,21M AL SP	ANLEGELEITER
127	97000088	2	AXLE 22.0X490 X6CRNITI1810	ACHSE
128	10289809	4	WASHER ISO 7089 22 300HV FLZN SPF	SCHEIBE
129	97000089	2	PLATE 6X275X80 S355MC FE//ZNNI8//CN//T	BLECH
130	97000098	2	PIN 130.0X920 35NICRMOV125 SPF	BOLZEN
131	966478008	1	HAND RAIL WELDED STRUCTURE T ZN O	GELAENDER SCHWK.
132	422010701	2	SUPPORTING WASHER DIN 988 120X150X3,	STUETZSCHEIBE
133	10652438	2	ROUND STRAND ROPE 10X2,54M STAHL VE	RUNDLITZENSEIL
134	978986408	4	PIN 240.0X580 35NICRMOV125 SPF	BOLZEN
135	10878580	4	SOCKET HEAD SCREW ISO 4762 M30X70 8	ZYLINDERSCHRAUBE
136	978986608	4	PIN 70.0X240 35NICRMOV125 GASN. SPF	BOLZEN
137	10875574	4	SOCKET HEAD SCREW ISO 4762 M12X100 8	ZYLINDERSCHRAUBE
138	979732908	4	PLATE 4X175X80 S315MC FE//ZNNI8//CN//T	BLECH
139	11826527	16	HEX SCREW ISO 4017 M8X30 8.8 480H SPF	SECHSKANTSCHRAUBE
140	433102508	10	RETAINING SPRING 5X122 ISO 2081 FE/ZN8/	SICHERUNGSFEDER
141	965764708	4	PIN WITH RING BOLT ⇨ ❑ 1301	BOLZEN M.RINGSCHRAUBE
142	947663008	4	PIN 45.0X160 35NICRMOV125 GASN. SPF	BOLZEN
143	950077508	4	DISTANCE RING DC01 FE//ZNNI8//CN//T0	DISTANZRING
144	10180368	4	SPLIT PIN ISO 1234 8X50 St 480H SPF	SPLINT
145	971111408	2	SUPPORT PA6G	AUFLAGE
146	10875511	10	HEX SCREW ISO 4014 M6X30 8.8 480H SPF	SECHSKANTSCHRAUBE
147	931426508	1	BEARING PLATE 15X60X270 PA6G	LAGERPLATTE
148	11838360	4	COUNTERSUNK SCREW ISO 10642 M8X35	SENKSCHRAUBE
149	420060705	8	WASHER ISO 7089 8 200HV-A2	SCHEIBE
150	966707508	1	HAND RAIL WELDED STRUCTURE	GELAENDER SCHWK.
151	966495408	1	PEDESTAL SEITE ALUMINIUM SPF	PODEST
152	966495508	1	PEDESTAL SEITE ALUMINIUM SPF	PODEST
153	966495608	1	PEDESTAL SEITE ALUMINIUM SPF	PODEST
154	966495708	1	ADD-ON LADDER T ZN O	ANBAULEITER
155	97005157	2	AXLE 20.0X450 S355J2C+C FE//ZNNI8//CN//T	ACHSE
156	97005150	2	GRIDIRON T1900X350X30/3 S235JR T ZN K	GITTERROST-P
157	725806708	1	GRIDIRON T1020X240X30/2 S235JR T ZN K	GITTERROST-P
158	10040530	1	GRIDIRON T890X400X30/3 S235JR T ZN K	GITTERROST-P
160	12102696	103	BUTTON HEAD SCREW AEHNL.ISO 7380-2	HALBRUNDKOPFSCHRAUBE
161	97000104	1	PLATE 5X270X60 S355MC FE//ZNNI8//CN//T	BLECH
162	10875485	12	BUTTON HEAD SCREW AEHNL.ISO 7380-2	HALBRUNDKOPFSCHRAUBE
163	452545308	1	PIN ISO 2340 B24X480X462 ST.50 FE//ZN20//	BOLZEN
164	97005321	1	PLATE 4X546X262 S315MC FE//ZNNI8//CN//T	BLECH
165	966211408	1	RAILING CPL AUFSTIEG ALUMINIUM SPF	GELAENDER KPL.
166	966267508	1	HAND RAIL WELDED STRUCTURE T ZN O	GELAENDER SCHWK.
167	966267608	1	HAND RAIL WELDED STRUCTURE T ZN O	GELAENDER SCHWK.
168	966267708	1	HAND RAIL WELDED STRUCTURE T ZN O	GELAENDER SCHWK.
169	966267808	1	HAND RAIL WELDED STRUCTURE T ZN O	GELAENDER SCHWK.
170	97001196	1	GRIDIRON T2050X730X30/3 S235JR T ZN K	GITTERROST-P
171	97001197	1	GRIDIRON T1785X1555X30/3 S235JR T ZN K	GITTERROST-P
172	97001198	1	GRIDIRON T1785X1555X30/3 S235JR T ZN K	GITTERROST-P
173	97001199	3	GRIDIRON T1325X400X30/3 S235JR T ZN K	GITTERROST-P

Pos.	Item	Quantity	Description	Bezeichnung
174	97001200	1	GRIDIRON T860X565X30/3 S235JR T ZN K	GITTERROST-P
175	97001201	1	GRIDIRON T2640X1560X30/3 S235JR T ZN K	GITTERROST-P
176	97001202	1	GRIDIRON T2640X1560X30/3 S235JR T ZN K	GITTERROST-P
177	97001203	1	GRIDIRON T1025X1420X30/3 S235JR T ZN K	GITTERROST-P
178	97001204	1	GRIDIRON T990X2640X30/3 S235JR T ZN K	GITTERROST-P
179	10040534	2	GRIDIRON T2710X1000X30/3 S235JR T ZN K	GITTERROST-P
180	725868808	1	GRIDIRON T890X250X30/2 S235JR T ZN K	GITTERROST-P
181	97003804	1	GRIDIRON T860X565X30/3 S235JR T ZN K	GITTERROST-P
182	978986708	4	PLATE 6X276X244 S355MC FE//ZNNI8//CN//T	BLECH
183	407204408	4	SOCKET HEAD SCREW DIN 6912 M12X55 0	ZYLINDERSCHRAUBE
184	10180357	6	SPLIT PIN ISO 1234 5X32 St 480H SPF	SPLINT
185	10289807	10	WASHER ISO 7089 18 300HV FLZN SPF	SCHEIBE
186	977413408	2	WASHER 6X33X33 S355MC FE//ZNNI8//CN//T	SCHEIBE
187	433200908	2	FORMCLIP 10X55 VERZ	FORMCLIP
188	971669808	2	WASHER 5X130X130 S355MC FE//ZNNI8//C	SCHEIBE
189	97030005	10	WASHER 3X200X200 S355MC FE//ZNNI8//C	SCHEIBE
190	10875520	8	HEX SCREW ISO 4017 M16X50 8.8 FLZN SP	SECHSKANTSCHRAUBE
191	10289806	16	WASHER ISO 7089 16 300HV FLZN SPF	SCHEIBE
192	12218072	8	HEX NUT DIN 985 M16 10 FLZN SPF	SECHSKANTMUTTER
193	10875661	2	RETAINING RINGS DIN 471 60X3 480H SPF	SICHERUNGSRING
194	433105008	2	RETAINING SPRING DIN 2194 6 A3C	SICHERUNGSFEDER
195	941265308	2	PIN RD60X140 35NICRMOV125 GASN. SPF	BOLZEN
196	978499208	2	PIN 65.0X129 35NICRMOV125 SPF	BOLZEN
197	97003290	3	AXLE 18.0X680 S355J2C+C FE//ZN20//F	ACHSE
198	540006108	1	ROPE WINCH TYP 901 ⇨ ❑ 1302	SEILWINDE
199	970879408	6	ANTI-SLIP SURFACE 1.6X150X500 3M TYP4	ANTIRUTSCHBELAG
200	971639608	2	SUPPORT 35X150X120	AUFLAGE
201	12216195	2	HEX SCREW ISO 4014 M8X90 8.8 480H SPF	SECHSKANTSCHRAUBE
202	966450508	2	FOLDING BRACKET ST.CONST. RAL 1007	KLAPPKONSOLE SCHWK.
203	453020908	1	PIN ISO 2341 B20X115X107 ST.50-2K VERZ	BOLZEN
204	451426608	4	PIN DIN 1436 25X55X45 42CRMO4 GASN. SP	BOLZEN
205	453020308	3	PIN ISO 2341 B20X123X115 ST.50-2K VERZ	BOLZEN
206	978308408	1	PLATE 4X190X209 S315MC T ZN O	BLECH
207	10289808	8	WASHER ISO 7089 20 300HV FLZN SPF	SCHEIBE
208	12100681	6	SPLIT PIN ISO 1234 5X28 ST 480H SPF	SPLINT
210	966562908	1	HAND RAIL WELDED STRUCTURE T ZN O	GELAENDER SCHWK.
211	10280678	2	ROUND SLING DIN EN 1492-2 25T-2M POLY	RUNDSCHLINGE
212	920104408	3	GRIP BOLT FE//ZNNI8//CN//T0	GRIFFBOLZEN
214	453020108	3	PIN ISO 2341 B20X80X72 ST.50 GALV.VERZ	BOLZEN
215	571377108	3	SHIM RING DIN 988	PASSSCHEIBE
216	11160431	2.4	ROPE 2 2,3KN EDELSTAHL	SEIL
217	11170565	16	FERRULE 2 CU	PRESSKLEMME
218	10875670	3	PIN DIN 1435 25X50X42 S355J2C+C ZNNI SP	BOLZEN
219	966620508	2	PEDESTAL SEITE ALUMINIUM SPF	PODEST
220	11642358	3	HEX SCREW ISO 4017 M10X30 8.8 FLZN SP	SECHSKANTSCHRAUBE
221	10289795	6	WASHER ISO 7089 10 300HV FLZN SPF	SCHEIBE
222	10197831	27	HEX SCREW ISO 4017 M8X25 8.8 ZNNI-480	SECHSKANTSCHRAUBE
223	97008722	1	PROFILE 80.0X1280 S235JR+AR FE//ZNNI8/	PROFIL
224	97008840	1	PLATE 3X140X1900 S355MC FE//ZNNI8//CN/	BLECH
225	97008904	1	PLATE 3X134X2126 S355MC FE//ZNNI8//CN/	BLECH
226	10300749	1	HEX SCREW ISO 4014 M36X160 8.8 A3C	SECHSKANTSCHRAUBE
227	10289812	2	WASHER ISO 7089 36 300HV FLZN SPF	SCHEIBE
228	4600838	1	HEX NUT ISO 4032 M36 10 FLZN SPF	SECHSKANTMUTTER
229	10180375	3	SPLIT PIN ISO 1234 10X80 St 480H SPF	SPLINT
230	433201008	1	FORMCLIP AEHNL.DIN 11023 10X65 ST VER	FORMCLIP
231	97018998	4	WASHER 70X70 S315MC FE//ZNNI8//CN//T0	SCHEIBE
232	977976408	2	PIN 55.0 X445 35NICRMOV125 GASN. SPF	BOLZEN
233	966778608	1	BRACKET WELDED CONST. RAL 1007	KONSOLE SCHWK.
234	97006087	1	ROLLER PA6G	ROLLE

Pos.	Item	Quantity	Description	Bezeichnung
235	745168901	2	DEEP GROOVE BALL BEARING DIN 625 630	RILLENKUGELLAGER
236	97006089	1	SLEEVE 51.0X100 S355J2H FE//ZNNI8//CN//T	HUELSE
237	97011327	1	PLATE 3X1152X659 DC01 RAL 1007	BLECH
238	956468908	2	PLATE 4X55X116 S315MC FE//ZNNI8//CN//T	BLECH
240	97012178	2	PLATE 4X247X206 X5CRNI18-10	BLECH
241	720014408	1	CABLE CLAMP 4.0 1.4310	KABELHALTER
242	970344808	1	MOUNTING RAIL	TRAGSCHIENE
243	97014246	4	PLATE 10X100X266 S355MC RAL 1007	BLECH
245	97014637	2	PLATE 5X858X320 S355MC FE//ZNNI8//CN//T	BLECH
246	951189408	2	HOLDER DC01 FE//ZNNI8//CN//T0	HALTER
248	97018874	1	PLATE 4X100X118 ALMG3 H111	BLECH
249	10875422	4	HEX SCREW ISO 4017 M20X70 8.8 FLZN SP	SECHSKANTSCHRAUBE
250	97014247	1	PLATE 5X712X220 S355MC FE//ZNNI8//CN//T	BLECH
251	97014248	1	PLATE 5X265X268 S355MC FE//ZNNI8//CN//T	BLECH
252	97014717	1	PLATE 2X290X52 ALMG3 H111	BLECH
253	934039108	2	AXLE HOLDER 6X60X20 S355MC FE//ZNNI8/	ACHSHALTER
254	97014882	4	TUBE 25.0X720 E355+N T ZN O	ROHR
255	10353721	4	HEX NUT DIN 985 M20 A2-70	SECHSKANTMUTTER
256	97015383	1	PLATE 4X65X83 S315MC FE//ZNNI8//CN//T0	BLECH
258	97015585	1	PLATE 4X1081X633 S315MC FE//ZNNI8//CN/	BLECH
259	97015586	2	TUBE 25.0X635 S355J2H T ZN O	ROHR
260	4600328	8	WASHER ISO 7093-1 20 300HV FLZN SPF	SCHEIBE
261	433100908	4	RETAINING SPRING 4,5X98 ISO 2081 FE/ZN	SICHERUNGSFEDER
262	97014700	1	PLATE 3X561X265 DC01 FE//ZNNI8//CN//T0	BLECH
263	403501905	2	FITTED SCREW DIN 609 M12X60 8.8 A3C	PASSSCHRAUBE
264	10412851	24	BUTTON HEAD SCREW AEHNL.ISO 7380-2	HALBRUNDKOPFSCHRAUBE
265	420000414	6	WASHER ISO 7089 6 200HV-A4	SCHEIBE
266	11840501	5	WASHER DIN 7349 8,4 200HV 480H SPF	SCHEIBE
267	10872676	86	CABLE CLIP HOLDER 46X70-SCHWARZ PA	KABELBINDERHALTER
268	953873408	34	SLEEVE 25X20 11SMN37 FE//ZNNI8//CN//T0	HUELSE
269	954117308	1	MOUNTING RAIL X0	TRAGSCHIENE
270	955668108	3	PLATE 196X63 S315MC FE//ZNNI8//CN//T0	BLECH
271	7621780	2	LASHING STRAP 0,35MX18MM	ZURRGURT
273	97018448	1	PLATE 2X590X116 ALMG3 H111	BLECH
274	955155508	1	TUBE 25.0X538 S355J2H T ZN O	ROHR
275	97086935	1	GRIDIRON T430X730X30/3 S235JR T ZN K	GITTERROST-P
276	965309208	2	HANDLE WELD.CONST. T ZN O	GRIFF SCHWK.
277	11651584	8	HEX SCREW ISO 4014 M8X65 8.8 480H SPF	SECHSKANTSCHRAUBE
278	997040201	5	AXLE HOLDER LN 4/2 S235JR+AR ZNNI	ACHSHALTER
283	10652830	1	ROUND STRAND ROPE 10X1,4M STAHL VE	RUNDLITZENSEIL
284	704262408	9	CLOSURE HAKEN	HAKENVERSCHLUSS
288	976821908	1	PIN 35.0X120 35NICRMOV125 GASN. SPF	BOLZEN
289	965498308	1	GRIP BOLT FE//ZNNI8//CN//T0	GRIFFBOLZEN
290	11008315	1	ROUND STRAND ROPE 10X2,1M STAHL VE	RUNDLITZENSEIL
291	97028092	1	PLATE 4X587X60 S315MC FE//ZNNI8//CN//T	BLECH
292	97028093	1	PLATE 4X100X169 S315MC FE//ZNNI8//CN//T	BLECH
293	97028193	4	PLATE 4X103X80 S315MC FE//ZNNI8//CN//T	BLECH
294	97028194	4	PLATE 4X153X80 S315MC FE//ZNNI8//CN//T	BLECH
295	11651612	16	HEX SCREW ISO 4017 M8X16 8.8 480H SPF	SECHSKANTSCHRAUBE
296	420001014	18	WASHER ISO 7089 8 200HV-A4	SCHEIBE
297	97011976	2	PLATE 4X109X70 S315MC FE//ZNNI8//CN//T	BLECH
299	11656183	48	HEX SCREW ISO 4014 M12X120 8.8 FLZN SP	SECHSKANTSCHRAUBE
300	966850408	1	SIGNS D-ANL. LR13000 ⇨ ❑ 1304	BESCHILDERUNG
301	5005525	24	LID PLATE DIN 3015-2 S-DP-A 4 W1-ZN P2E	DECKPLATTE
303	10181367	2	RING BOLT DIN 580 M8 C15E 480H SPF	RINGSCHRAUBE
304	744010208	6	SNAP HOOK DIN 5299 C 60X6-120KG ST V	KARABINERHAKEN
305	12101869	20	KEY RING 25X1,5 ST FE/ZN8/CN	SCHLUESSELRING
306	97044171	2	TRAILER 25X25 ALMG3 H111 BEZ.1	ANHAENGER
307	97044172	2	TRAILER 25X25 ALMG3 H111 BEZ.2	ANHAENGER

Pos.	Item	Quantity	Description	Bezeichnung
308	97044210	2	TRAILER 25X25 ALMG3 H111 BEZ.3	ANHAENGER
309	97044211	2	TRAILER 25X25 ALMG3 H111 BEZ.4	ANHAENGER
310	97044212	2	TRAILER 2X25X25 ALMG3 H111 BEZ.5	ANHAENGER
311	97044213	2	TRAILER 2X25X25 ALMG3 H111 BEZ.6	ANHAENGER
312	97044214	2	TRAILER 2X25X25 ALMG3 H111 BEZ.7	ANHAENGER
313	97144562	1	PLATE 4X90X195 S315MC FE//ZNNI8//CN//T	BLECH

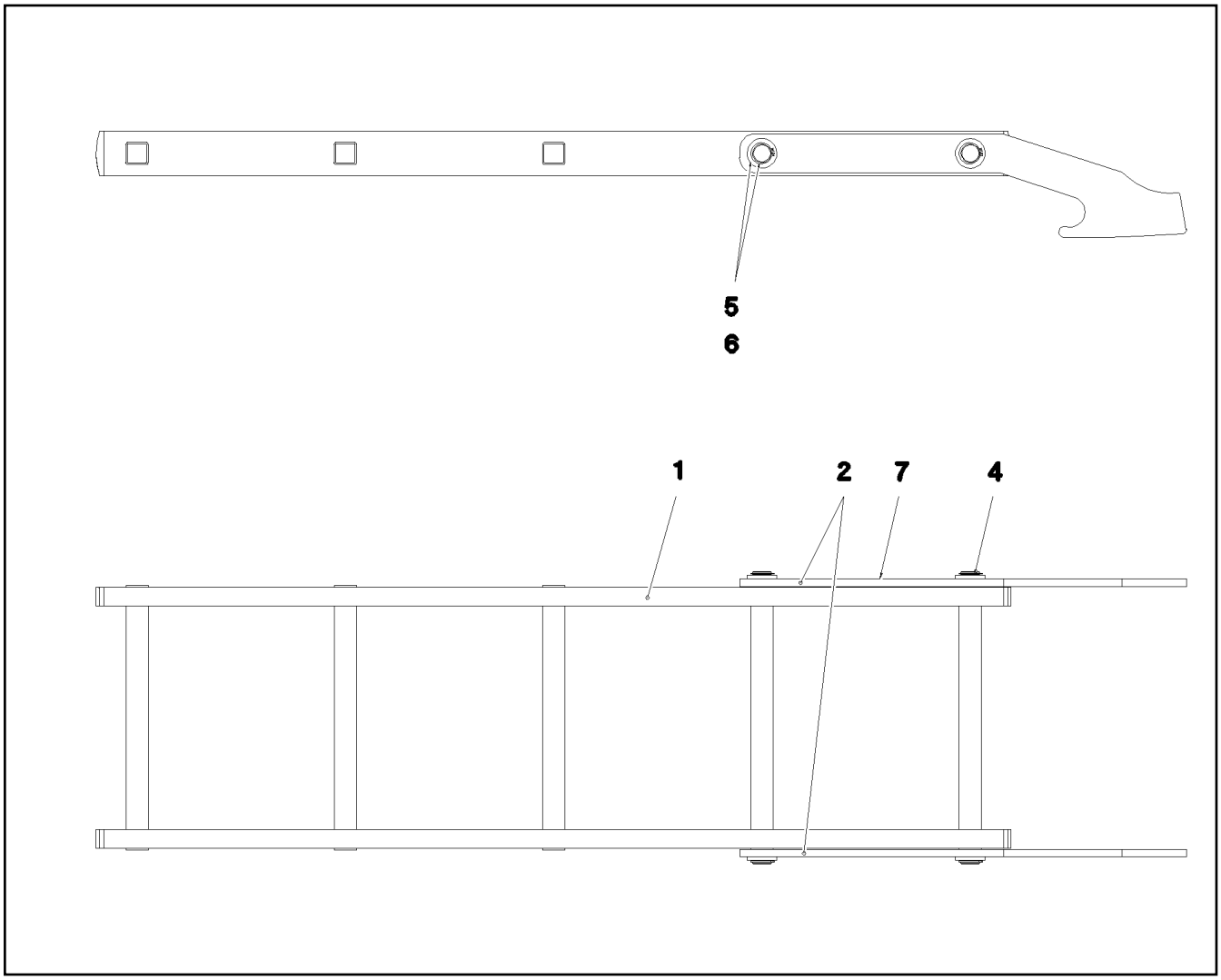

Pos.	Item	Quantity	Description	Bezeichnung
1	11481815	1	SIMPLE LADDER 5-350X1,24M AL SPF	ANLEGELEITER
2	97000626	2	PLATE 10X600X139 S355MC FE//ZNNI8//CN/	BLECH
4	97000628	2	AXLE 25.0X363 S355J2G3C+C FE//ZNNI8//C	ACHSE
5	10875656	4	RETAINING RINGS DIN 471 25X1,2 480H SP	SICHERUNGSRING
6	10179337	4	WASHER DIN 1440 26 -St FLZN SPF	SCHEIBE
7	973567608	1	PLATE IDENTIFICATION NUMBER IDENT-N	SCHILD IDENTNR.

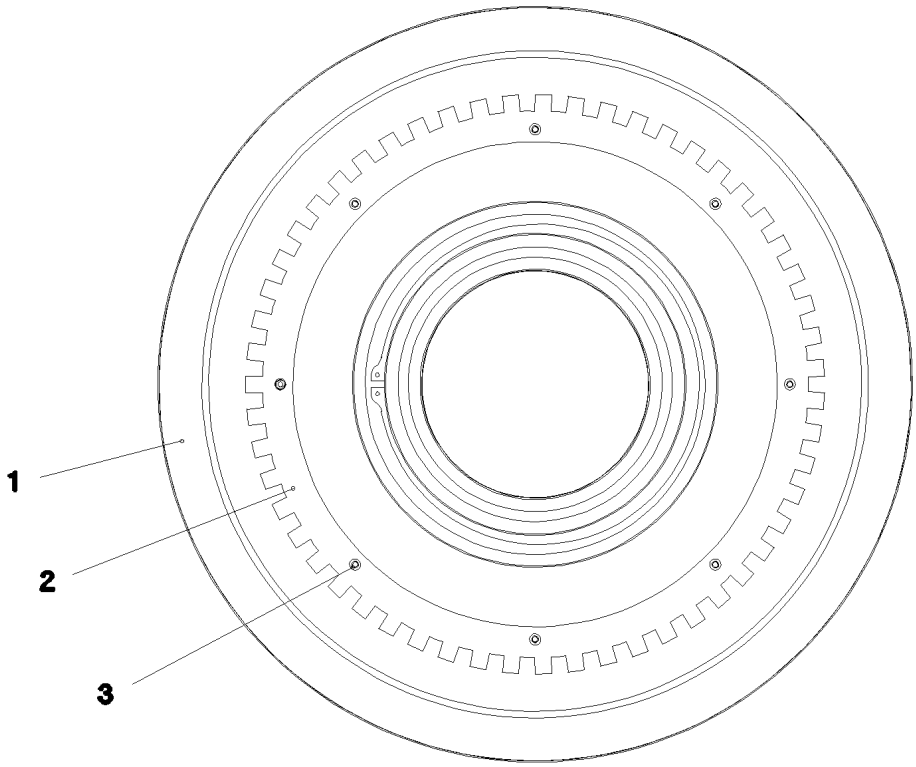

Pos.	Item	Quantity	Description	Bezeichnung
1	966163908	1	ROPE PULLEY CPL. 1050X29.5	SEILROLLE KPL.
2	97001234	1	PLATE 920X920X10 FE//ZNNI8//CN//T0	BLECH
3	12220671	8	SOCKET HEAD SCREW DIN 7984 M10X16 08	ZYLINDERSCHRAUBE

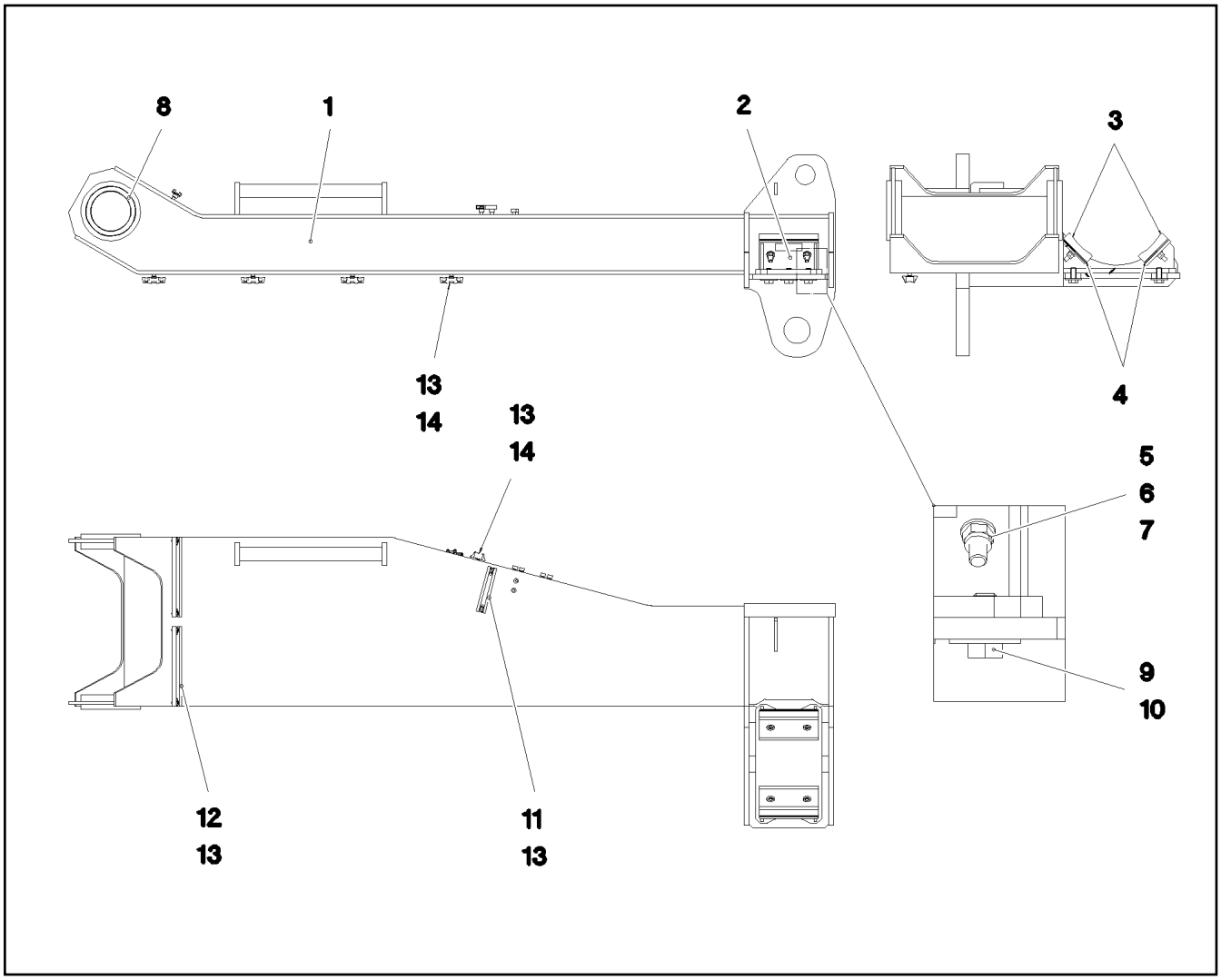

Pos.	Item	Quantity	Description	Bezeichnung
1	966211508	1	ACTUATING ARM WELDED RAL 1007	MITNAHMEARM SCHWK.
2	966223308	1	SUPPORT WELDED RAL 1007	AUFLAGE SCHWK.
3	97000084	2	SHEET 180X100X25 PA6G	PLATTE
4	97000085	10	PLATE 1X100X180 DC01 FE//ZNNI8//CN//T0	BLECH
5	407204408	4	SOCKET HEAD SCREW DIN 6912 M12X55 0	ZYLINDERSCHRAUBE
6	10289804	4	WASHER ISO 7089 12 300HV FLZN SPF	SCHEIBE
7	10875607	4	HEX NUT DIN 985 M12 8 FLZN SPF	SECHSKANTMUTTER
8	97000091	2	BUSHING 120X140X45 GZ-CUZN25AL5 SPF	BUCHSE
9	10455191	6	WASHER ISO 7093-1 16 200HV-A2	SCHEIBE
10	12214938	6	HEX SCREW ISO 4017 M16X35 8.8 FLZN SP	SECHSKANTSCHRAUBE
11	954117308	1	MOUNTING RAIL X0	TRAGSCHIENE
12	954117408	2	MOUNTING RAIL X0	TRAGSCHIENE
13	12102696	13	BUTTON HEAD SCREW AEHNL.ISO 7380-2	HALBRUNDKOPFSCHRAUBE
14	10872676	5	CABLE CLIP HOLDER 46X70-SCHWARZ PA	KABELBINDERHALTER

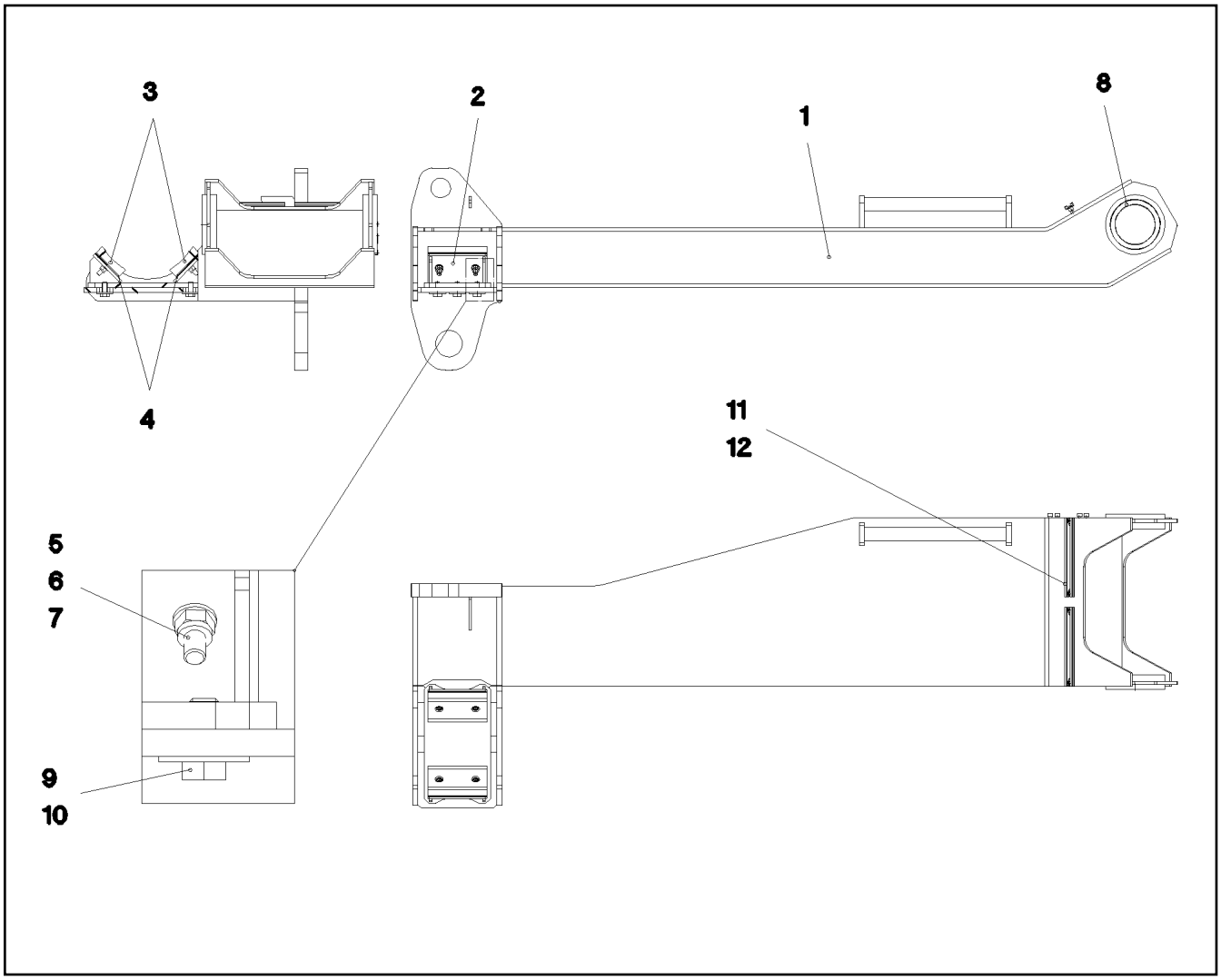

Pos.	Item	Quantity	Description	Bezeichnung
1	966211608	1	ACTUATING ARM WELDED RAL 1007	MITNAHMEARM SCHWK.
2	966223308	1	SUPPORT WELDED RAL 1007	AUFLAGE SCHWK.
3	97000084	2	SHEET 180X100X25 PA6G	PLATTE
4	97000085	10	PLATE 1X100X180 DC01 FE//ZNNI8//CN//T0	BLECH
5	407204408	4	SOCKET HEAD SCREW DIN 6912 M12X55 0	ZYLINDERSCHRAUBE
6	10289804	4	WASHER ISO 7089 12 300HV FLZN SPF	SCHEIBE
7	10875607	4	HEX NUT DIN 985 M12 8 FLZN SPF	SECHSKANTMUTTER
8	97000091	2	BUSHING 120X140X45 GZ-CUZN25AL5 SPF	BUCHSE
9	10455191	6	WASHER ISO 7093-1 16 200HV-A2	SCHEIBE
10	12214938	6	HEX SCREW ISO 4017 M16X35 8.8 FLZN SP	SECHSKANTSCHRAUBE
11	954117408	2	MOUNTING RAIL X0	TRAGSCHIENE
12	12102696	4	BUTTON HEAD SCREW AEHNL.ISO 7380-2	HALBRUNDKOPFSCHRAUBE

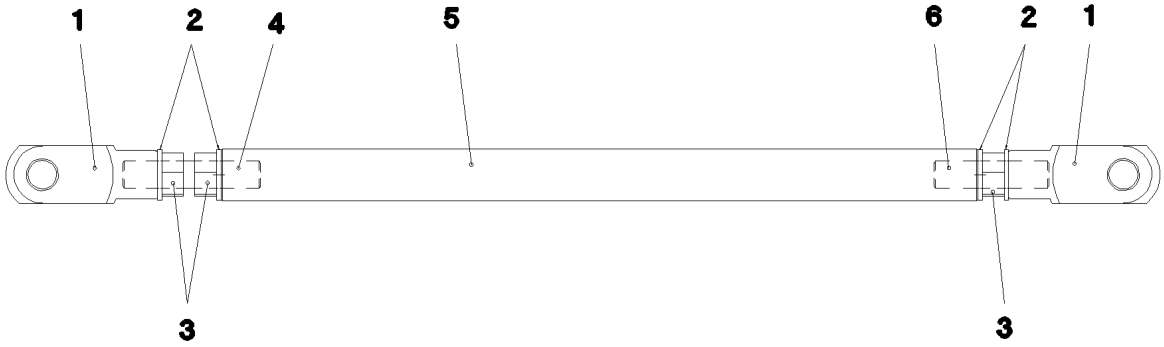

Pos.	Item	Quantity	Description	Bezeichnung
1	725104008	2	YOKE DIN 71752 25X50 9SMNPB28K FE/ZN8/	GABELKOPF
2	10289810	4	WASHER ISO 7089 24 300HV FLZN SPF	SCHEIBE
3	10425688	3	HEX NUT ISO 4032 M24 10 FLZN SPF	SECHSKANTMUTTER
4	97000934	2	THREADED PIN 24.0X120 A2-70	GEWINDEBOLZEN
5	97000935	1	ROD 45.0X660 S355J2+AR FE//ZNNI8//CN//T	STANGE
6	97000937	1	THREADED PIN 24.0X100 A2-70	GEWINDEBOLZEN

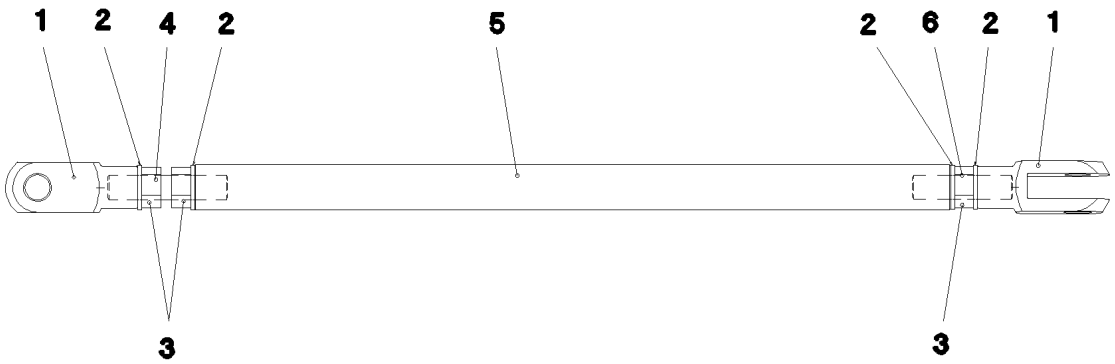

Pos.	Item	Quantity	Description	Bezeichnung
1	725104008	2	YOKE DIN 71752 25X50 9SMNPB28K FE/ZN8/	GABELKOPF
2	10289810	4	WASHER ISO 7089 24 300HV FLZN SPF	SCHEIBE
3	10425688	3	HEX NUT ISO 4032 M24 10 FLZN SPF	SECHSKANTMUTTER
4	97000934	2	THREADED PIN 24.0X120 A2-70	GEWINDEBOLZEN
5	97005331	1	ROD 45.0X755 S355J2+AR FE//ZNNI8//CN//T	STANGE
6	97000937	1	THREADED PIN 24.0X100 A2-70	GEWINDEBOLZEN

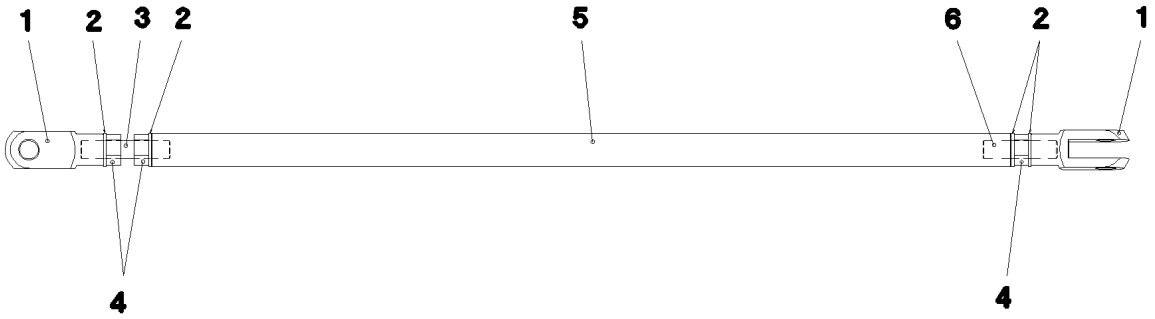

Pos.	Item	Quantity	Description	Bezeichnung
1	725104008	2	YOKE DIN 71752 25X50 9SMNPB28K FE/ZN8/	GABELKOPF
2	10289810	4	WASHER ISO 7089 24 300HV FLZN SPF	SCHEIBE
3	10425688	3	HEX NUT ISO 4032 M24 10 FLZN SPF	SECHSKANTMUTTER
4	97000934	1	THREADED PIN 24.0X120 A2-70	GEWINDEBOLZEN
5	97005330	1	ROD 45.0X1155 S355J2+AR FE//ZNNI8//CN//T	STANGE
6	97000937	1	THREADED PIN 24.0X100 A2-70	GEWINDEBOLZEN

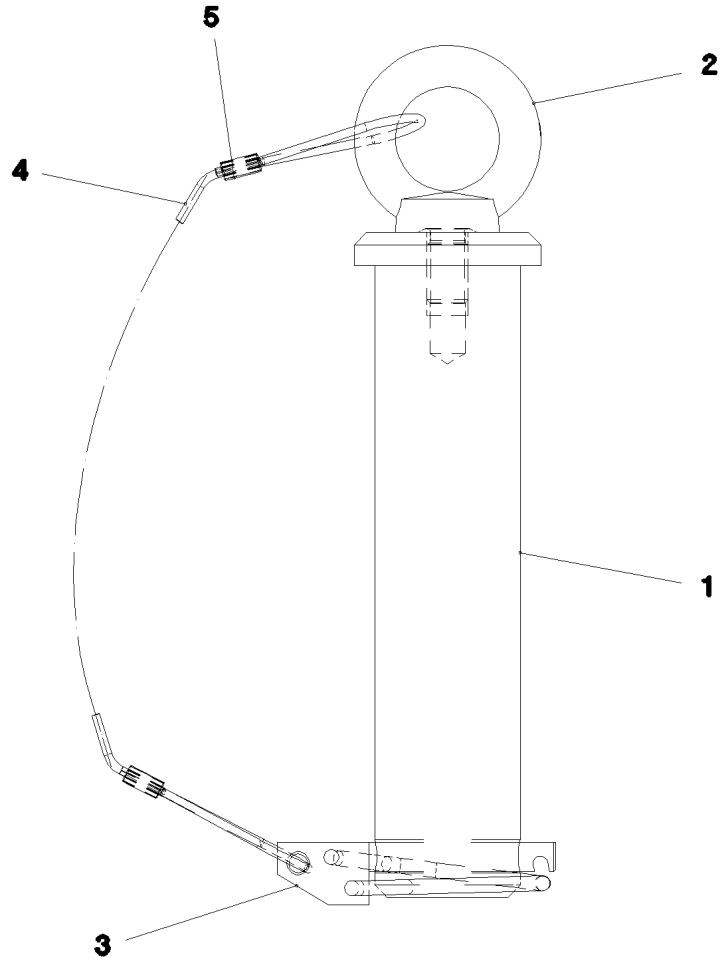

Pos.	Item	Quantity	Description	Bezeichnung
1	979078708	1	PIN 45.0X160 35NICRMOV125 GASN. SPF	BOLZEN
2	10022350	1	RING BOLT DIN 580 M10 A2-70	RINGSCHRAUBE
3	10180880	1	SAFETY PLUG W HINGE-LID 8X42X7,5X32	SICHERHEITSKLAPPSTECKER
4	11160431	0.35	ROPE 2 2,3KN EDELSTAHL	SEIL
5	11170565	2	FERRULE 2 CU	PRESSKLEMME

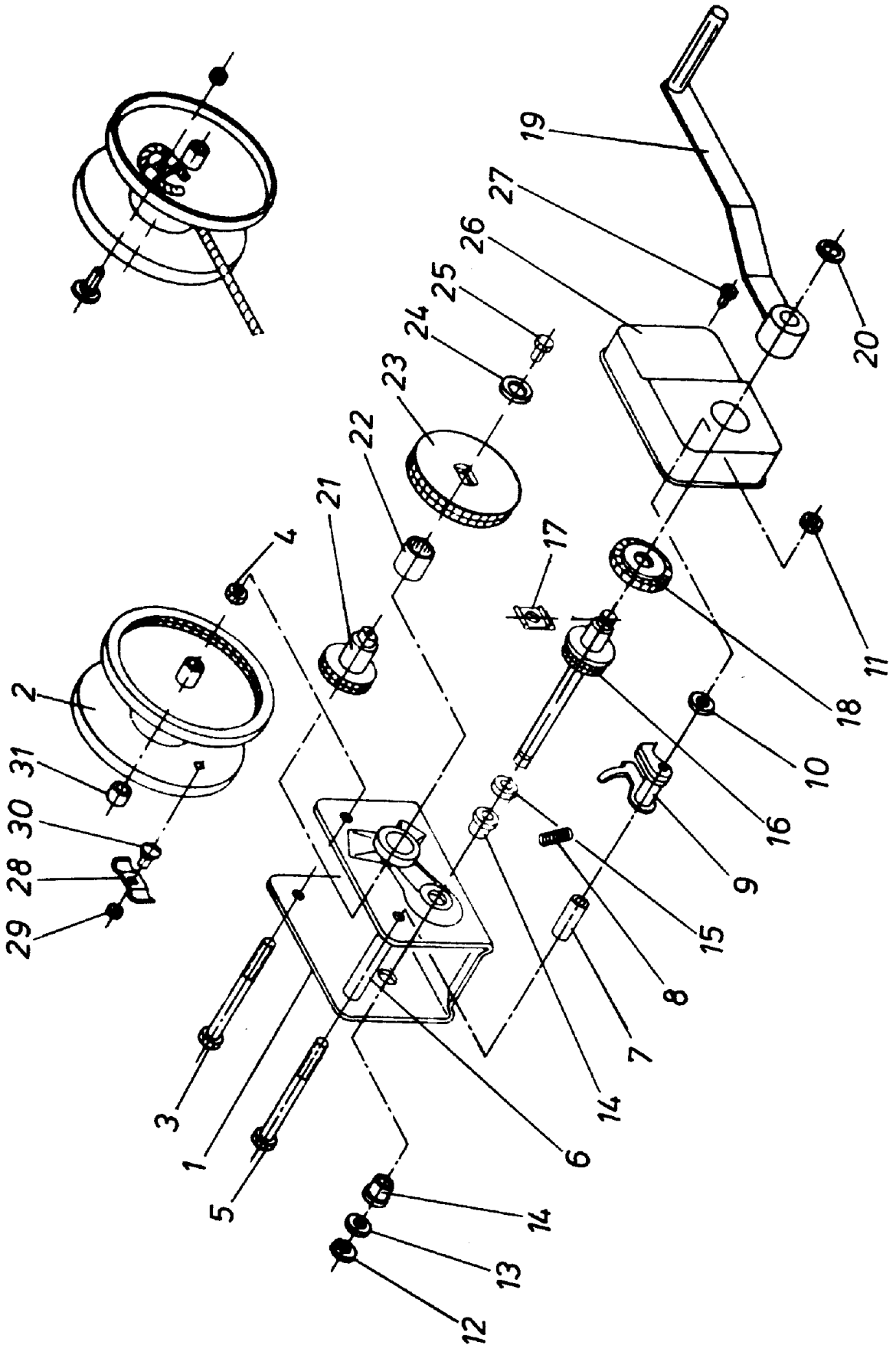
19
27
26
25
24
23
22
21
4
2
31
30
28
29
17
18
11
10
16
9
15
8
7
14
6
3
1
5
14
13
12
20

Pos.	Item	Quantity	Description	Bezeichnung
1	540400108	1	HOUSING	GEHAEUSE
2	540400208	1	ROPE DRUM	SEILTROMMEL
3	540400308	1	SCREW M12	SCHRAUBE
4	10875607	1	HEX NUT DIN 985 M12 8 FLZN SPF	SECHSKANTMUTTER
5	4980486	1	HEX SCREW ISO 4014 M10X150 10.9 A3C SP	SECHSKANTSCHRAUBE
6	540400508	1	DISTANCE TUBE	DISTANZROHR
7	540400608	1	DISTANCE SLEEVE	DISTANZHUELSE
8	540400708	1	COMPRESSION SPRING	DRUCKFEDER
9	540400808	1	DETENT PAWL	SPERRKLINKE
10	10289795	1	WASHER ISO 7089 10 300HV FLZN SPF	SCHEIBE
11	10197769	1	HEX NUT DIN 985 M10 8 ZNNI-480H SPF	SECHSKANTMUTTER
12	428000608	1	RETAINING RINGS DIN 471 14X1	SICHERUNGSRING
13	540400908	1	WASHER	SCHEIBE
14	540401008	1	BEARING BUSH	LAGERBUCHSE
15	540401108	1	WASHER	SCHEIBE
16	540401208	1	DRIVE SHAFT	ANTRIEBSWELLE
17	540401308	1	BAYONET CLIP	BAJONETTCLIP
18	540401408	1	BLOCKING WHEEL	SPERRRAD
19	540401508	1	CRANK	KURBEL
20	10289804	1	WASHER ISO 7089 12 300HV FLZN SPF	SCHEIBE
21	540401608	1	PINION	RITZEL
22	540401708	1	BEARING BUSH	LAGERBUCHSE
23	540401808	1	GEAR WHEEL	ZAHNRAD
24	10289795	1	WASHER ISO 7089 10 300HV FLZN SPF	SCHEIBE
25	540401908	1	HEX SCREW ISO 4018 M10X16 4.6	SECHSKANTSCHRAUBE
26	540402008	1	GEARBOX COVER	GETRIEBEDECKEL
27	240006002	1	SOCKET HEAD SCREW ISO 1207 M5X8 4.8	ZYLINDERSCHRAUBE
28	540402208	1	ROPE CLAMP	SEILKLEMME
29	12102692	1	HEX NUT DIN 985 M6 8 ZNNI-480H SPF	SECHSKANTMUTTER
30	240186202	1	CUP HEAD SQUARE NECK BOLT DIN 603 M6	FLACHRUNDSCHRAUBE
31	540402408	1	DISTANCE RING	DISTANZRING
32	570881108	1	STEEL ROPE 8000	STAHLSEIL

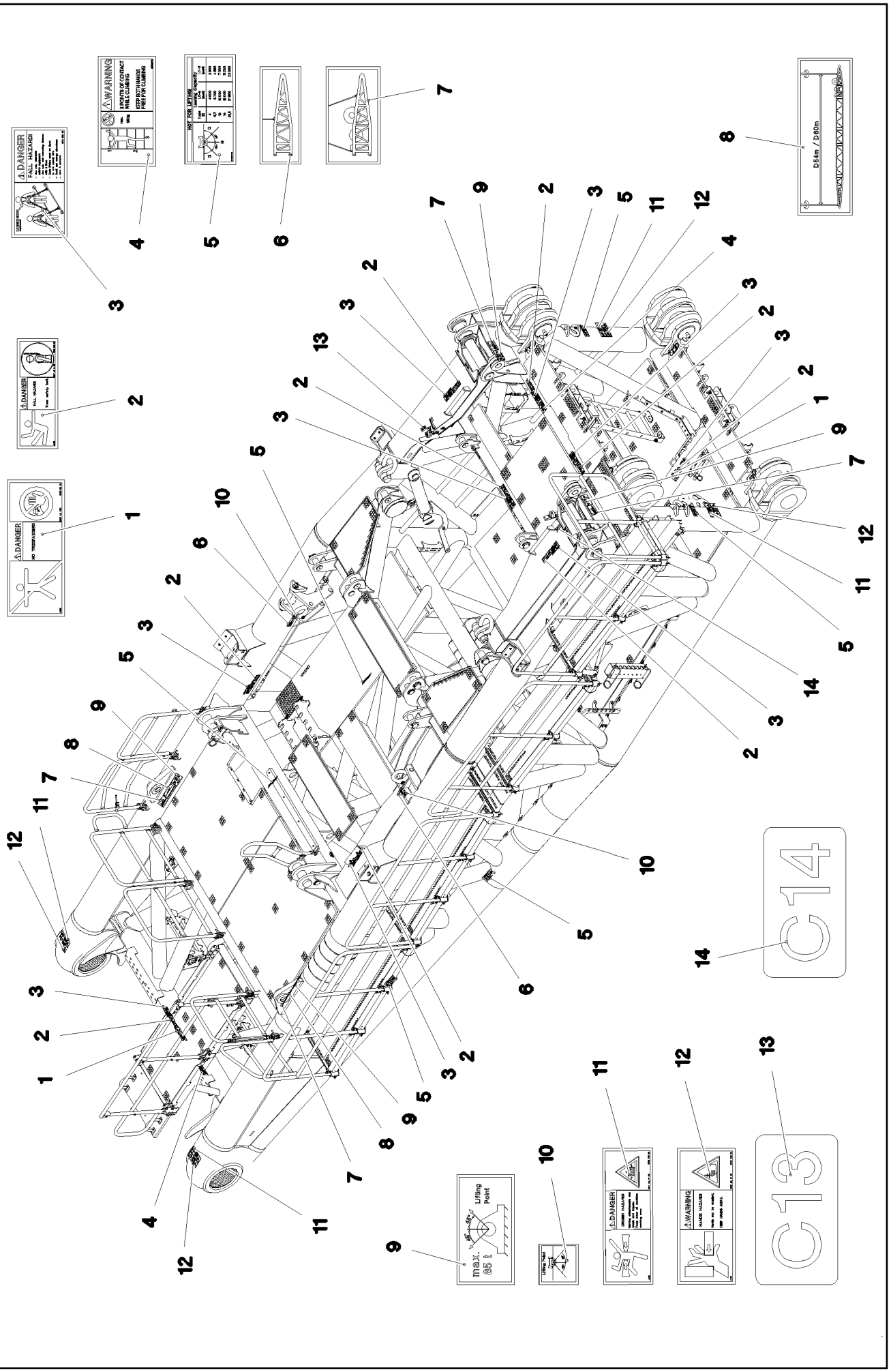

15.3.2023 068341	**etk_en_de_098406_LR 13000**	❑ 1304 (1/2)
LIEBHERR	**SIGNS** **BESCHILDERUNG**	**966850408**

Pos.	Item	Quantity	Description	Bezeichnung
1	978674008	2	SIGN 208X88 KLEBEFOLIE SPF	SCHILD
2	978674808	9	SIGN 168X62 KLEBEFOLIE SPF	SCHILD
3	97004046	9	SIGN 168X88X1 KLEBEFOLIE SPF	SCHILD
4	97036732	2	SIGN 168X88 KLEBEFOLIE SPF	SCHILD
5	97036734	6	SIGN 188X78 KLEBEFOLIE SPF	SCHILD
6	97038442	2	SIGN 149X63 KLEBEFOLIE SPF	SCHILD
7	97038452	4	SIGN 149X83 KLEBEFOLIE SPF	SCHILD
8	97038454	2	SIGN 240X83 KLEBEFOLIE SPF	SCHILD
9	97038434	4	SIGN 168X88 KLEBEFOLIE SPF	SCHILD
10	97036733	2	SIGN 68X68 KLEBEFOLIE SPF	SCHILD
11	978674108	4	SIGN 208X88 KLEBEFOLIE SPF	SCHILD
12	978674608	4	SIGN 208X88 KLEBEFOLIE SPF	SCHILD
13	97041448	1	SIGN 90X50X1 KLEBEFOLIE SPF	SCHILD
14	97041449	1	SIGN 90X50X1 KLEBEFOLIE SPF	SCHILD

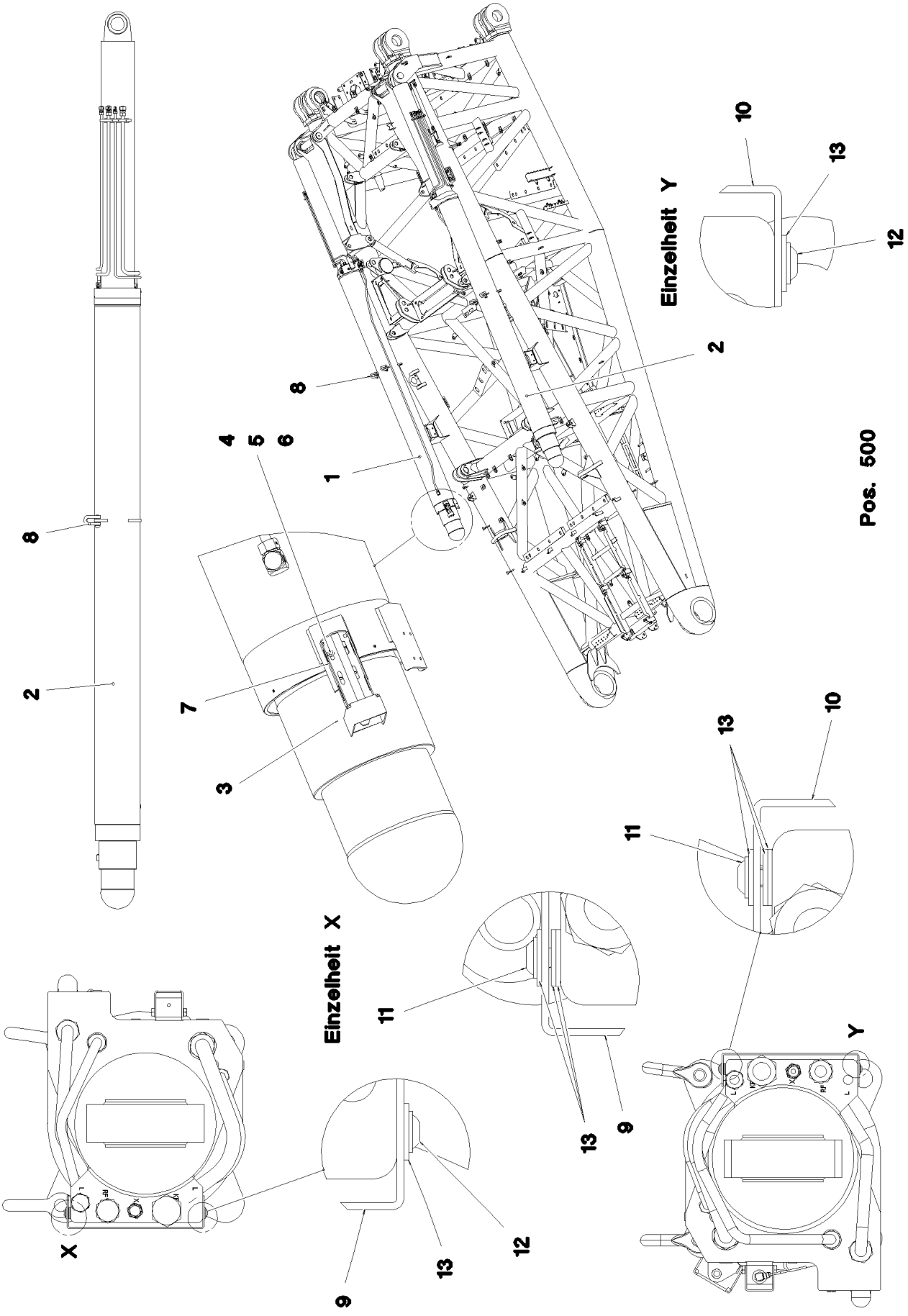
Pos. 500
Einzelheit X
Einzelheit Y
X
Y

Pos.	Item	Quantity	Description	Bezeichnung
1	10650028	1	TELESCOPIC CYLINDER 360/330-8250 SPF ⇨ ❑ 1308	TELESKOPIERZYLINDER
2	11001945	1	TELESCOPIC CYLINDER 360/330-8250 SPF ⇨ ❑ 1309	TELESKOPIERZYLINDER
3	961750308	2	BRACKET WELDED CONST. FE//ZNNI8//CN/	KONSOLE SCHWK.
4	10197831	8	HEX SCREW ISO 4017 M8X25 8.8 ZNNI-480	SECHSKANTSCHRAUBE
5	10875614	8	HEX NUT DIN 985 M8 8 480H SPF	SECHSKANTMUTTER
6	10875648	8	WASHER ISO 7093-1 6 200HV 480H SPF	SCHEIBE
7	431103708	4	CLOSE TOLERANCE GROOVED PIN ISO 874	PASSKERBSTIFT
8	773945808	4	SHACKLE DIN 82101 3,15T NG3 ST VERZ SP	SCHAEKEL
9	97045375	1	PLATE 3X1750X421 DC01 FE//ZNNI8//CN//T0	BLECH
10	97045377	1	PLATE 3X1750X421 DC01 FE//ZNNI8//CN//T0	BLECH
11	10875471	4	BUTTON HEAD SCREW AEHNL.ISO 7380-2	HALBRUNDKOPFSCHRAUBE
12	10875485	4	BUTTON HEAD SCREW AEHNL.ISO 7380-2	HALBRUNDKOPFSCHRAUBE
13	11140469	16	WASHER ISO 7093-1 8 200HV 480H SPF	SCHEIBE
500	966644108	1	EL.BACKING PROTECTION D	ELEKTRIK D-RUECKHALTESIC
(151)	10354584	2	INDUCTIVE SENSOR BERUEHRUNGSLOS	INDUKTIVSENSOR

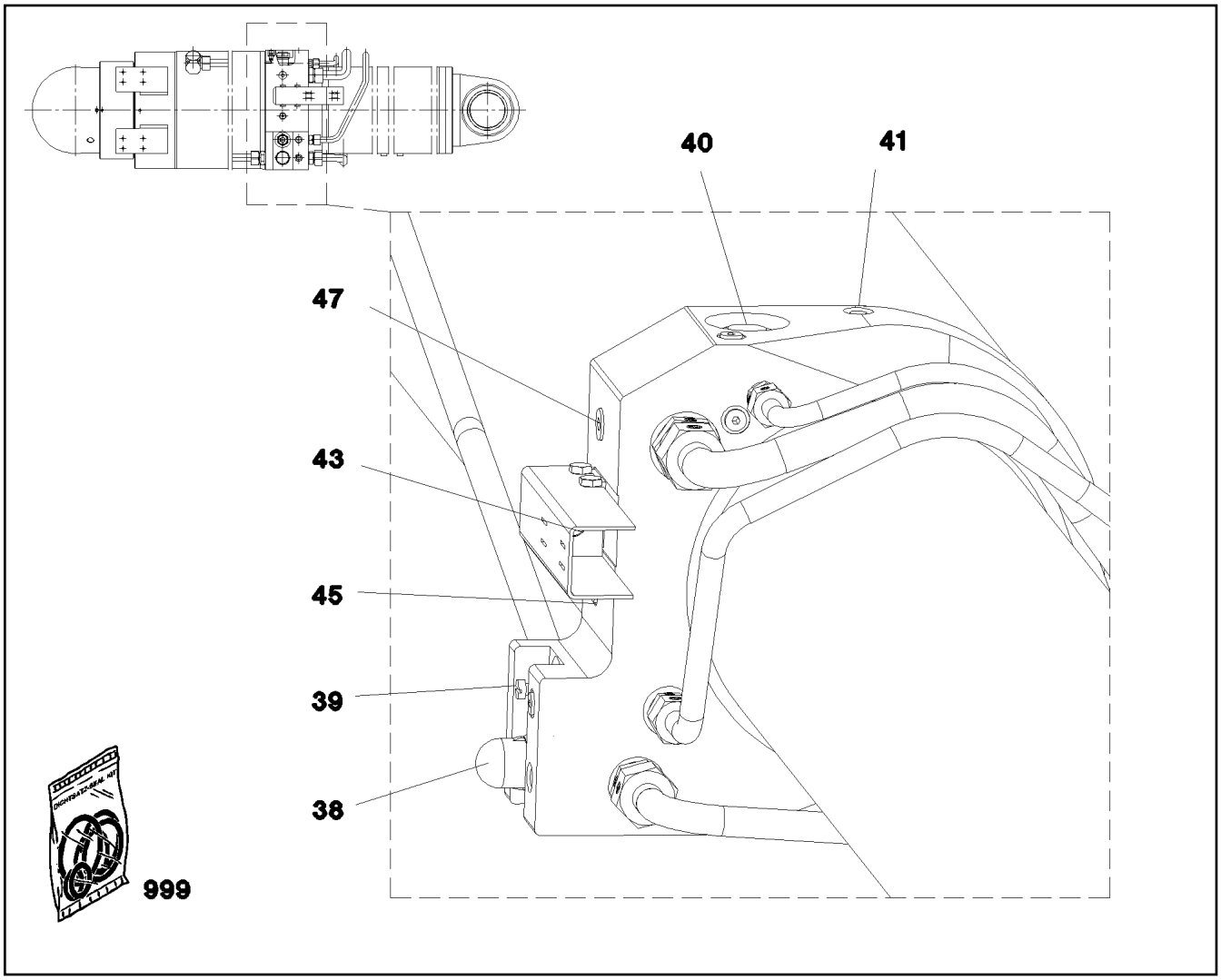

Pos.	Item	Quantity	Description	Bezeichnung
38	11008073	1	PRESSURE LIMITING VALVE	DRUCKBEGRENZUNGSVENTIL
39	10664333	1	PRESSURE LIMITING VALVE 290BAR	DRUCKBEGRENZUNGSVENTIL
40	10664321	1	NON-RETURN VALVE 350BAR 300L/MIN	RUECKSCHLAGVENTIL
41	10493944	2	VENTILATION VALVE	ENTLUEFTUNGSVENTIL
43	571412808	1	NON-RETURN VALVE	RUECKSCHLAGVENTIL
45	477704008	1	STOPPER PLUG VSTI1/4"ED CR6-FREI	BLINDSTOPFEN
46	10470377	3	SCREW PLUG G1/4X19	VERSCHLUSSSCHRAUBE
47	11003160	1	SCREW PLUG G1/2"	VERSCHLUSSSCHRAUBE
999	11008074	1	SEAL KIT CYLINDER	DS ZYLINDER

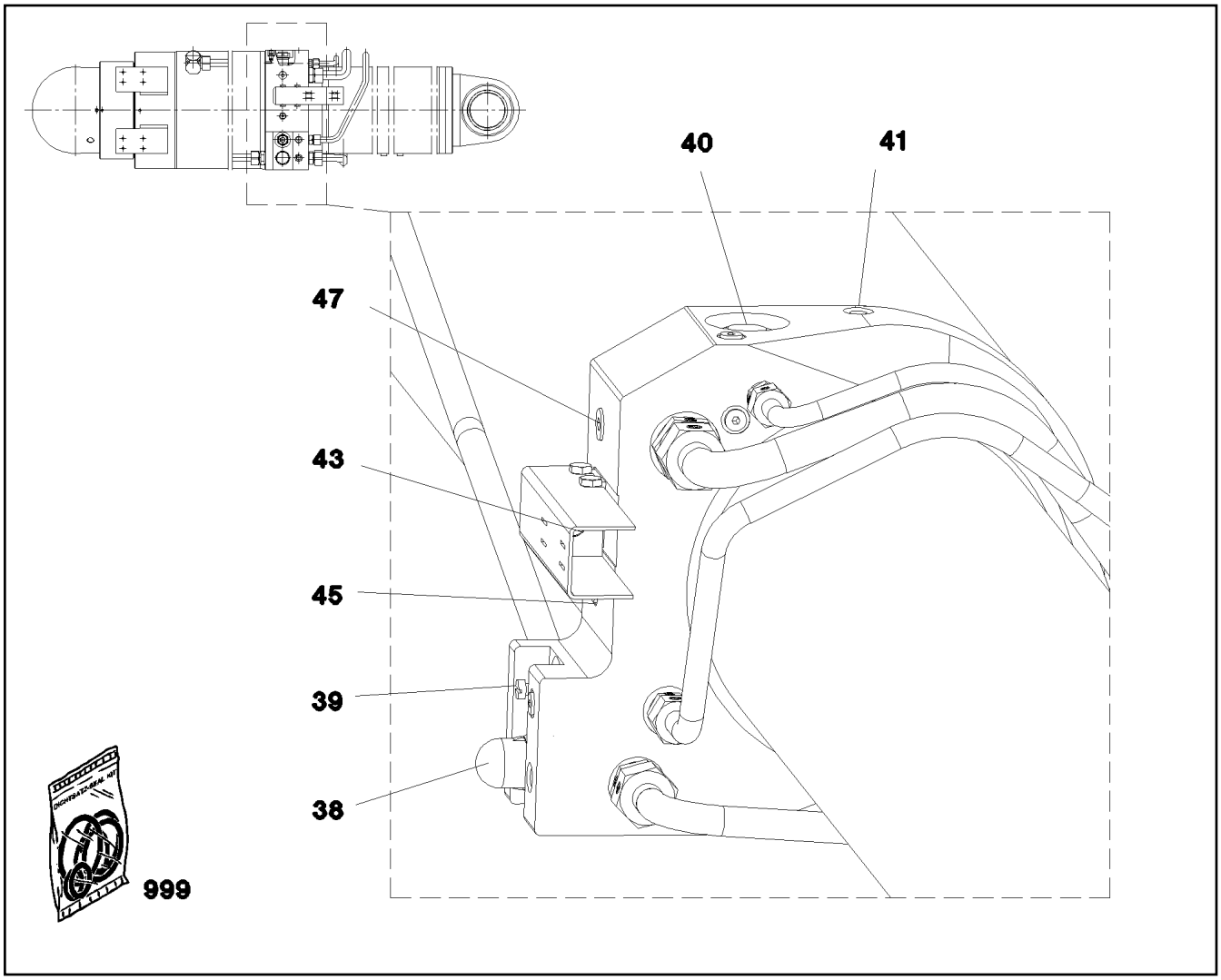

Pos.	Item	Quantity	Description	Bezeichnung
38	11008073	1	PRESSURE LIMITING VALVE	DRUCKBEGRENZUNGSVENTIL
39	10664333	1	PRESSURE LIMITING VALVE 290BAR	DRUCKBEGRENZUNGSVENTIL
40	10664321	1	NON-RETURN VALVE 350BAR 300L/MIN	RUECKSCHLAGVENTIL
41	10493944	2	VENTILATION VALVE	ENTLUEFTUNGSVENTIL
43	571412808	1	NON-RETURN VALVE	RUECKSCHLAGVENTIL
45	477704008	1	STOPPER PLUG VSTI1/4"ED CR6-FREI	BLINDSTOPFEN
46	10470377	3	SCREW PLUG G1/4X19	VERSCHLUSSSCHRAUBE
47	11003160	1	SCREW PLUG G1/2"	VERSCHLUSSSCHRAUBE
999	11008076	1	SEAL KIT CYLINDER	DS ZYLINDER

Pos.	Item	Quantity	Description	Bezeichnung
4	96029354	1	ADDITIONAL HYDR.D PIVOT SECTI. ⇨ ❑ 1311	ZUSATZHYDRAULIK D-ANLENK

15.3.2023
002249

LIEBHERR

etk_en_de_098406_LR 13000

ADDITIONAL HYDR.D PIVOT SECTI.
ZUSATZHYDRAULIK D-ANLENKSTUECK

1311 (1/6)

96029354

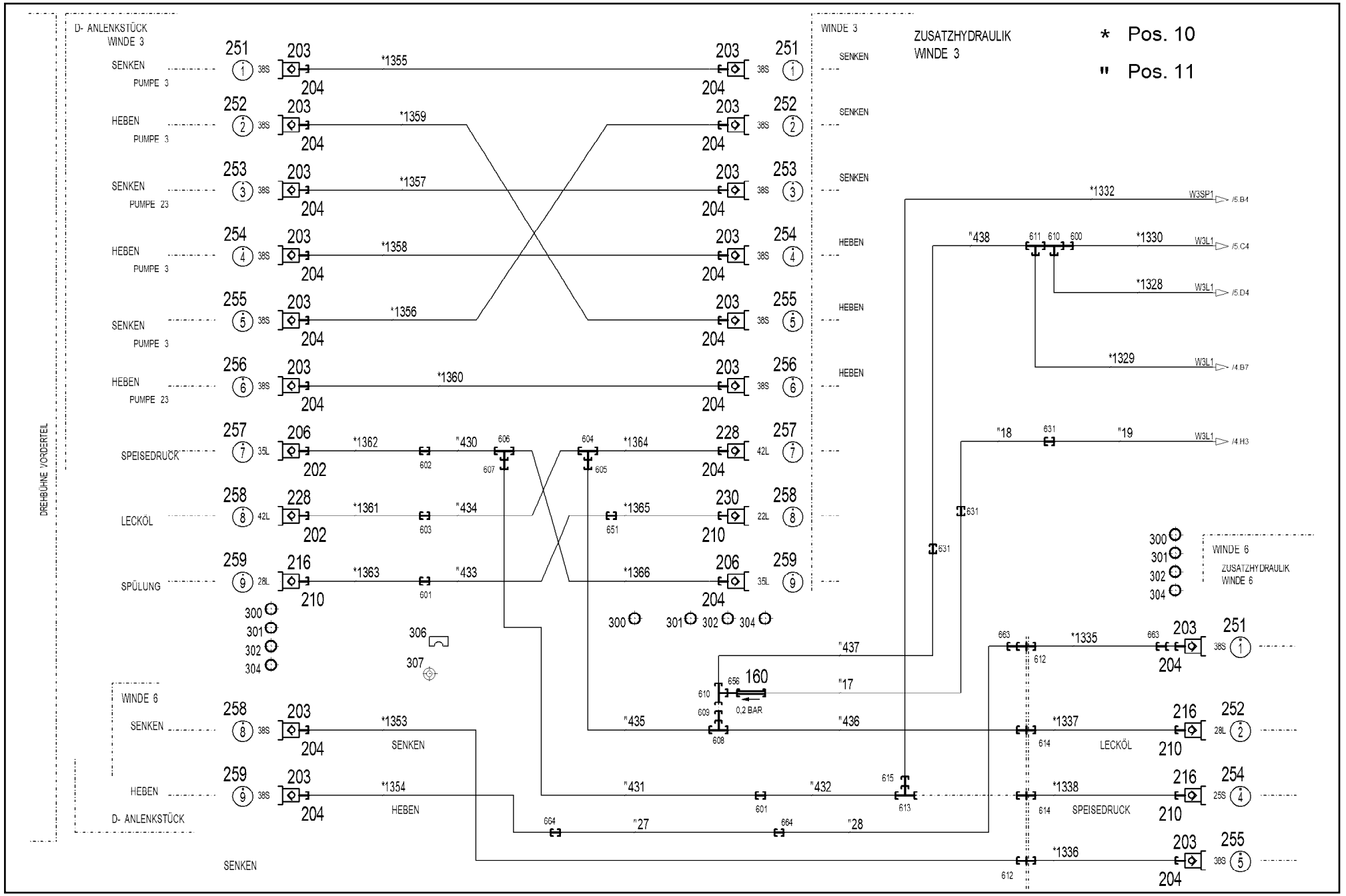

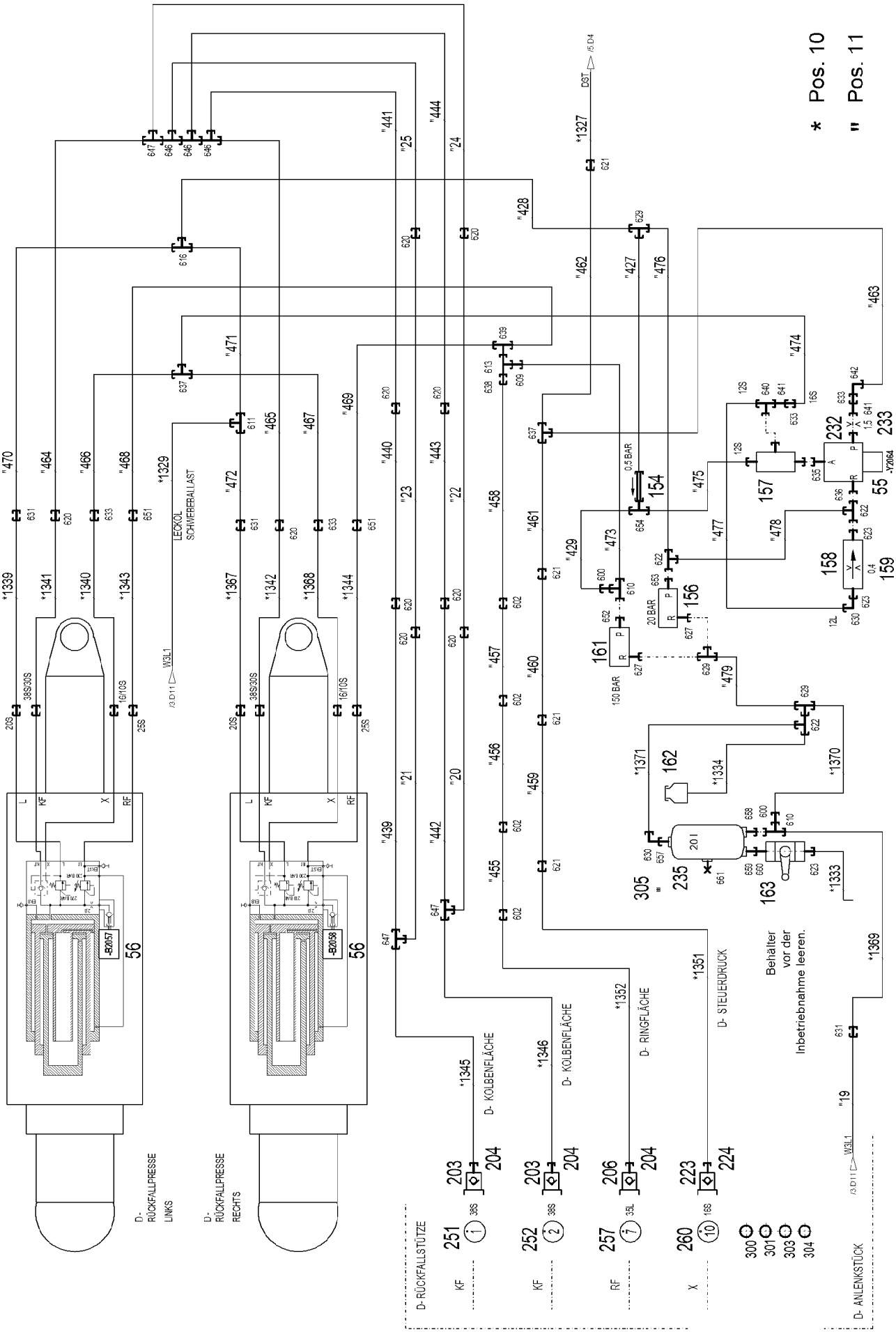
* Pos. 10
" Pos. 11
D- RÜCKFALLPRESSE LINKS
D- RÜCKFALLPRESSE RECHTS
LECKÖL SCHWEBEBALLAST
D- RÜCKFALLSTÜTZE
D- KOLBENFLÄCHE
D- KOLBENFLÄCHE
D- RINGFLÄCHE
D- STEUERDRUCK
Behälter vor der Inbetriebnahme leeren.
D- ANLENKSTÜCK
0,5 BAR
20 BAR
150 BAR
20 l

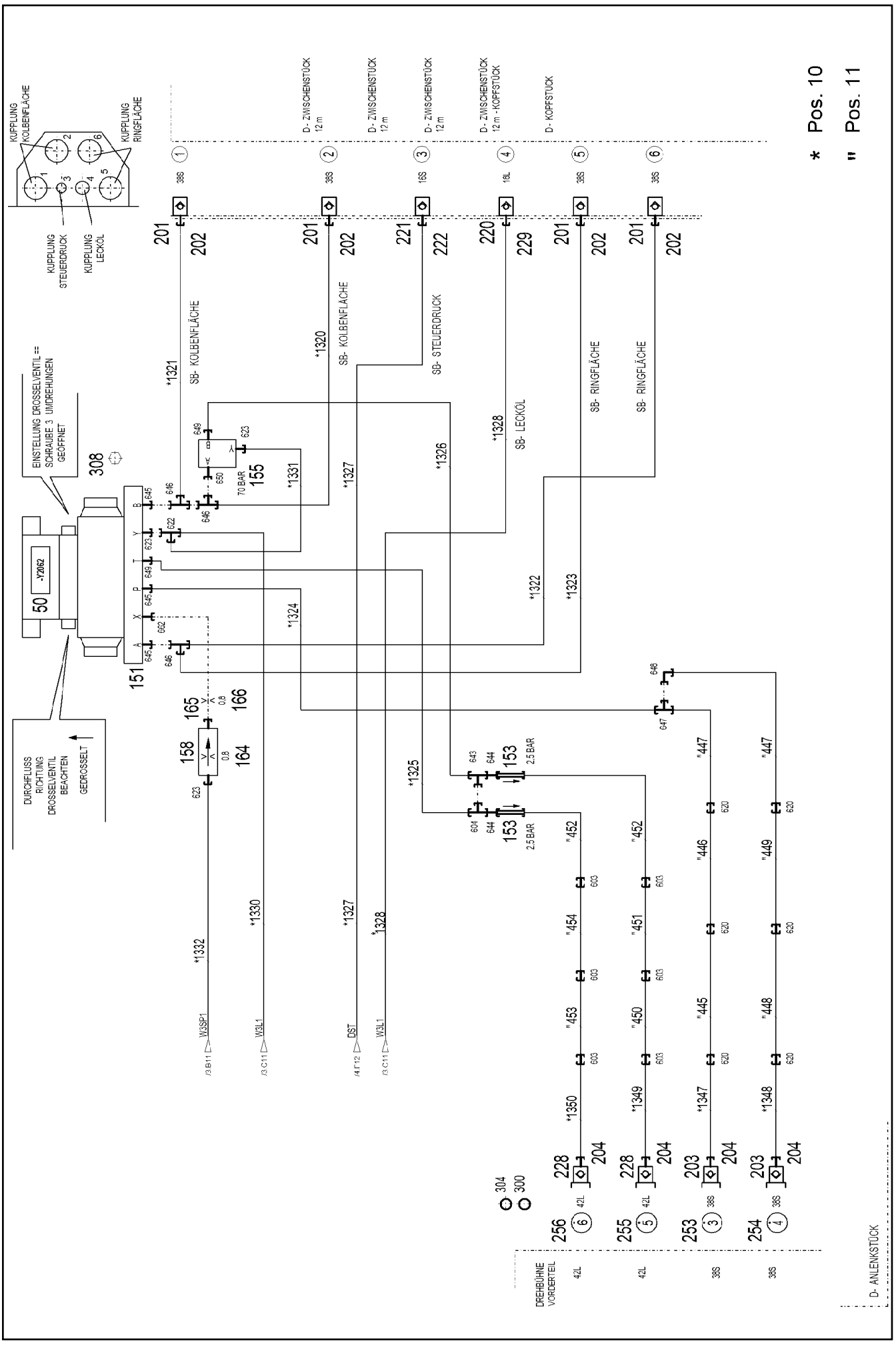

15.3.2023 002251	**etk_en_de_098406_LR 13000**	1313 (3/6)
LIEBHERR	**ADDITIONAL HYDR.D PIVOT SECTI.** **ZUSATZHYDRAULIK D-ANLENKSTUECK**	**96029354**

Pos.	Item	Quantity	Description	Bezeichnung
10	96029355	1	HOSE LINES DERRICK ANLENK. ⇨ ❑ 1317	SCHLAUCHLEITUNGEN
11	96029357	1	PIPELINES D PIVOT SECTION ⇨ ❑ 1319	ROHRLEITUNGEN D-ANLENKS
50	10675503	1	DIRECTIONAL CONTROL VALVE 4/3 NG32-3 ⇨ ❑ 1322	WEGEVENTIL
55	511444408	1	DIRECTIONAL CONTROL VALVE 3/2 350BA ⇨ ❑ 467	WEGEVENTIL
56	10816185	2	PRESSURE SENSOR 0-400/400 BAR LSB PL:	DRUCKAUFNEHMER
151	5619056	1	CONNECTING PLATE	ANSCHLUSSPLATTE
153	511435108	2	NON-RETURN VALVE 250BAR 2.5BAR CR6-F	RUECKSCHLAGVENTIL
154	511453508	1	NON-RETURN VALVE 400BAR 0.5BAR CR6-F	RUECKSCHLAGVENTIL
155	511454908	1	PRESSURE LIMITING VALVE pmax=350BAR	DRUCKBEGRENZUNGSVENTIL
(997)	11005330	1	SEAL KIT LIMIT VALVE	DS DRUCKBEGRENZUNGSVEN
(998)	10684171	1	SEAL KIT CARTRIDGE	DICHTSATZ
(999)	10684172	1	SEALING KIT	DS VORSTEUERVENTIL
156	11211592	1	PRESSURE LIMITING VALVE pv=20BAR pma	DRUCKBEGRENZUNGSVENTIL
157	511451908	1	SHUTTLE VALVE 350BAR CR6-FREI	WECHSELVENTIL
158	510671108	2	FILTER CARTRIDGE 0,005m³/min 25µm	FILTERPATRONE
159	511048708	1	NOZZLE 0,4 M5X9 CUZN39PB3	DUESE
160	511309708	1	NON-RETURN VALVE 400BAR 0.2BAR CR6-F	RUECKSCHLAGVENTIL
161	511417708	1	PRESSURE LIMITING VALVE pmax=700BAR ⇨ ❑ 1152	DRUCKBEGRENZUNGSVENTIL
162	96028333	1	EXPANSION TANK CPL. ⇨ ❑ 44	AUSGLEICHSBEHAELTER KPL.
163	510696008	1	BALL VALVE DN8-1/4" MS	KUGELHAHN
164	510754008	1	NOZZLE 0,8 M5X9 MS	DUESE
165	947906708	1	SCREW-ON CONNECTION	EINSCHRAUBSTUTZEN
166	511058508	1	NOZZLE 0,8 M8X8 MS	DUESE
201	511512208	4	COUPLING SLEEVE B8 38-S	KUPPLUNGSMUFFE
202	12102190	6	HEX CAP NUT BGR.8 M 79X4 PA 6 SPF	VERSCHLUSSMUTTER
203	511512308	20	COUPLING PLUG B8 38-S	KUPPLUNGSSTECKER
204	12102189	25	SCREW PLUG BGR.8 M 79X4 PA 6 SPF	VERSCHLUSSSCHRAUBE
206	511518508	3	COUPLING PLUG B8 35-L	KUPPLUNGSSTECKER
210	12102187	4	SCREW PLUG BGR.6 R D54X4 PA 6 SPF	VERSCHLUSSSCHRAUBE
216	511501108	3	COUPLING PLUG B6 28-L	KUPPLUNGSSTECKER
220	511500608	1	COUPLING SLEEVE B6 18-L	KUPPLUNGSMUFFE
221	511505908	1	COUPLING SLEEVE B3 16-S	KUPPLUNGSMUFFE
222	10466915	1	HEX CAP NUT RD36X3 SPF	VERSCHLUSSMUTTER
223	511508608	1	COUPLING PLUG B3 16-S	KUPPLUNGSSTECKER
224	10466911	1	SCREW PLUG RD36X3 SPF	VERSCHLUSSSCHRAUBE
228	10675114	4	COUPLING PLUG B8 42-L A3C	KUPPLUNGSSTECKER
229	12102188	1	HEX CAP NUT BGR.6 M 54X4 PA 6 SPF	VERSCHLUSSMUTTER
230	511508108	1	COUPLING PLUG B6 22-L	KUPPLUNGSSTECKER
232	949864108	1	SCREW-ON CONNECTION	EINSCHRAUBSTUTZEN
233	511060808	1	NOZZLE 1,5 M10X10 ST	DUESE
235	502919808	1	AIR TANK DIN 74281-1/2000 20L 15,5BAR ST	LUFTBEHAELTER
(1)	502921908	1	WATER DRAIN VALVE 22BAR M22X1,5	ENTWAESSERUNGSVENTIL
251	97044171	4	TRAILER 25X25 ALMG3 H111 BEZ.1	ANHAENGER
252	97044172	4	TRAILER 25X25 ALMG3 H111 BEZ.2	ANHAENGER
253	97044210	3	TRAILER 25X25 ALMG3 H111 BEZ.3	ANHAENGER
254	97044211	4	TRAILER 25X25 ALMG3 H111 BEZ.4	ANHAENGER
255	97044212	4	TRAILER 2X25X25 ALMG3 H111 BEZ.5	ANHAENGER
256	97044213	3	TRAILER 2X25X25 ALMG3 H111 BEZ.6	ANHAENGER
257	97044214	3	TRAILER 2X25X25 ALMG3 H111 BEZ.7	ANHAENGER
258	97044215	3	TRAILER 2X25X25 ALMG3 H111 BEZ.8	ANHAENGER
259	97044216	3	TRAILER 2X25X25 ALMG3 H111 BEZ.9	ANHAENGER
260	97044217	1	TRAILER 2X25X25 ALMG3 H111 BEZ.10	ANHAENGER
300	710101805	24	SEALING RING DIN 7603 A52X60X2,5 CU	DICHTRING
301	710107608	4	SEALING RING DIN 7603 A48X55X2 CU	DICHTRING

Pos.	Item	Quantity	Description	Bezeichnung
302	710107208	3	SEALING RING DIN 7603 A38X44X2 CU	DICHTRING
303	710105908	1	SEALING RING DIN 7603 A27X32X2 CU	DICHTRING
304	12101869	28	KEY RING 25X1,5 ST FE/ZN8/CN	SCHLUESSELRING
305	774210508	2	TIGHTENING STRAP 240-280/260/30 ST	SPANNBAND
306	10492888	48	CLAMP-HALF S 4 E 64 PP	KLEMMHAELFTE
307	10493065	48	ELASTOMER INSERT DIN 3015 53,4X65X45X	ELASTOMEREINSATZ
308	10870663	6	SOCKET HEAD SCREW ISO 4762 M20X80 12	ZYLINDERSCHRAUBE
600	475436308	3	FITTING REDSD18/12-L CR6-FREI	VERSCHRAUBUNG
601	470030808	2	FITTING XG28-L CR6-FREI	VERSCHRAUBUNG
602	470033208	5	FITTING XG35-L CR6-FREI	VERSCHRAUBUNG
603	470030908	7	FITTING XG42-L CR6-FREI	VERSCHRAUBUNG
604	470431408	2	FITTING T 42L CR6-FREI	VERSCHRAUBUNG
605	475431308	1	FITTING RED 42/28L CR6-FREI	VERSCHRAUBUNG
606	470431508	1	FITTING T 35L CR6-FREI	VERSCHRAUBUNG
607	475430408	1	FITTING REDSD35/28-L CR6-FREI	VERSCHRAUBUNG
608	470430808	1	FITTING T 28L CR6-FREI	VERSCHRAUBUNG
609	475430908	2	FITTING REDSD28/18-L CR6-FREI	VERSCHRAUBUNG
610	247128502	4	L NECK EL 18L CR6-FREI	L-STUTZEN
611	470430608	2	FITTING T 18L CR6-FREI	VERSCHRAUBUNG
612	474033008	2	FITTING XSV38-S CR6-FREI	VERSCHRAUBUNG
613	7407120	2	FITTING EL 28L CR6-FREI	VERSCHRAUBUNG
614	474001008	2	FITTING XSV28-L CR6-FREI	VERSCHRAUBUNG
615	475435708	1	FITTING REDSDN28/12-L CR6-FREI	VERSCHRAUBUNG
616	475132008	1	FITTING XTR18/12/18-L CR6-FREI	VERSCHRAUBUNG
620	470033108	16	FITTING XG38-S CR6-FREI	VERSCHRAUBUNG
621	470032708	4	FITTING XG16-S CR6-FREI	VERSCHRAUBUNG
622	247128602	4	L NECK EL 12L M18X1,5 CR6-FREI	L-STUTZEN
623	471035308	6	FITTING XGE12-LR-ED1/4" CR6-FREI	VERSCHRAUBUNG
627	471903808	2	FITTING EGE 12L G1/2 CR6-FREI	VERSCHRAUBUNG
629	470430408	3	FITTING T 12L CR6-FREI	VERSCHRAUBUNG
630	247117702	2	SWIVEL ELBOW EW 12L M18X1,5 CR6-FREI	WINKELSTUTZEN
631	470030608	6	FITTING XG18-L CR6-FREI	VERSCHRAUBUNG
633	475032508	4	FITTING XGR16/12-S CR6-FREI	VERSCHRAUBUNG
635	471900508	1	FITTING EGE 12S G3/8A CR6-FREI	VERSCHRAUBUNG
636	471901208	1	FITTING EGESD12-LR-WD CR6-FREI	VERSCHRAUBUNG
637	470432508	2	FITTING T 16S CR6-FREI	VERSCHRAUBUNG
638	475031308	1	FITTING XGR35/28-L CR6-FREI	VERSCHRAUBUNG
639	7407122	1	FITTING ET 28L M36X2 CR6-FREI	VERSCHRAUBUNG
640	482431414	1	FITTING ISO 8434 ET 12S CR6-FREI	VERSCHRAUBUNG
641	470010308	2	FITTING SNV12-S CR6-FREI	VERSCHRAUBUNG
642	7617460	1	FITTING EW 16S CR6-FREI	VERSCHRAUBUNG
643	482431114	1	FITTING ISO 8434 ET 42L CR6-FREI	VERSCHRAUBUNG
644	470011408	2	FITTING SNV42-L CR6-FREI	VERSCHRAUBUNG
645	471034408	3	FITTING XGEV38-SR-WD CR6-FREI	VERSCHRAUBUNG
646	472331908	6	FITTING ELSD38-S CR6-FREI	VERSCHRAUBUNG
647	470433008	4	FITTING XT38-S CR6-FREI	VERSCHRAUBUNG
648	472531808	1	FITTING EWSD38-S CR6-FREI	VERSCHRAUBUNG
649	471034708	2	FITTING GE 42L G1 1/2 CR6-FREI	VERSCHRAUBUNG
650	471904008	1	FITTING EGESD38-SR-WD CR6-FREI	VERSCHRAUBUNG
651	475031808	3	FITTING XGR28/22-L CR6-FREI	VERSCHRAUBUNG
652	471031208	1	FITTING XGE18-LR-ED CR6-FREI	VERSCHRAUBUNG
653	471034808	1	FITTING GE 12L G1/2 CR6-FREI	VERSCHRAUBUNG
654	247105602	1	T CONNECTION PIECE ET 12L CR6-FREI	T-STUTZEN
656	470010408	1	FITTING GZ 18L CR6-FREI	VERSCHRAUBUNG
657	471039908	1	FITTING GE 12L M22X1,5 CR6-FREI	VERSCHRAUBUNG
658	471031108	1	FITTING GE 18L M22X1,5 CR6-FREI	VERSCHRAUBUNG
659	471039808	1	FITTING GE 10L M22X1,5 CR6-FREI	VERSCHRAUBUNG
660	471901108	1	FITTING EGESD10-LR-WD CR6-FREI	VERSCHRAUBUNG
661	477704508	1	STOP PLUG VSTIM22X1,5ED CR6-FREI	STOPFEN
662	471904308	1	FITTING EGE 10L G3/8A CR6-FREI	VERSCHRAUBUNG

Pos.	Item	Quantity	Description	Bezeichnung
663	475435308	2	FITTING REDSDN38/30-S CR6-FREI	VERSCHRAUBUNG
664	470033008	2	FITTING XG30-S CR6-FREI	VERSCHRAUBUNG

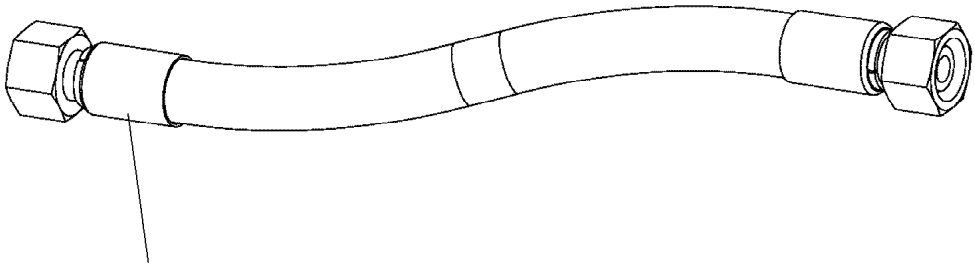

Schlauchnummer
Hose number
Numéro de flexible
Número de flexible
Номера шланга

Die Schlauchnummern auf den Schläuchen entsprechen den Positionen in der Schlauchliste.

The hose numbers from the hoses are in accordance with the items in the hose list.

Les numéros indiqués sur les flexibles correspondent aux repères de la nomenclature des flexibles.

Los números indicados en los flexibles corresponden a las posiciones de la lista de flexibles.

Нанесенные на шлангах номера соответствуют позициям в перечне.

Pos.	Item	Quantity	Description	Bezeichnung
1320	966964408	1	HOSE CPL. 6ST 38X1060	SCHLAUCH KPL.
1321	966964508	1	HOSE CPL. 6ST 38X1210	SCHLAUCH KPL.
1322	966964608	1	HOSE CPL. 6ST 38X1360	SCHLAUCH KPL.
1323	966964708	1	HOSE CPL. 6ST 38X1370	SCHLAUCH KPL.
1324	966964808	1	HOSE CPL. 6ST 38X1120	SCHLAUCH KPL.
1325	966964908	1	HOSE CPL. FLEXIT-1T24 38X920	SCHLAUCH KPL.
1326	966965008	1	HOSE CPL. FLEXIT-1T24 38X1000	SCHLAUCH KPL.
1327	928863408	1	HOSE CPL. 2SN 12X2200	SCHLAUCH KPL.
1328	926046608	1	HOSE CPL. 2TE 16X1600	SCHLAUCH KPL.
1329	926121308	1	HOSE CPL. 2TE 16X1900	SCHLAUCH KPL.
1330	966965108	1	HOSE CPL. 2TE 10X1120	SCHLAUCH KPL.
1331	928872208	1	HOSE CPL. 2TE 10X620	SCHLAUCH KPL.
1332	964959108	1	HOSE CPL. 2TE 10X4300	SCHLAUCH KPL.
1333	966965208	1	HOSE CPL. 2TE 10X100	SCHLAUCH KPL.
1334	929351908	1	HOSE CPL. 2TE 8X340	SCHLAUCH KPL.
1335	96028270	1	HOSE CPL. GH506 25X1400	SCHLAUCH KPL.
1336	966965408	1	HOSE CPL. 6ST 38X1850	SCHLAUCH KPL.
1337	962641208	1	HOSE CPL. 1SN 25X1700	SCHLAUCH KPL.
1338	929922608	1	HOSE CPL. 1SN 25X1900	SCHLAUCH KPL.
1339	966965508	1	HOSE CPL. 2TE 16X2150	SCHLAUCH KPL.
1340	928715508	1	HOSE CPL. 2SN 8X2000	SCHLAUCH KPL.
1341	961858208	1	HOSE CPL. GH506 31X1950	SCHLAUCH KPL.
1342	925518908	1	HOSE CPL. GH506 31X1850	SCHLAUCH KPL.
1343	966965708	1	HOSE CPL. 2SN 20X1950	SCHLAUCH KPL.
1344	96008167	1	HOSE CPL. 2SN 20X2100	SCHLAUCH KPL.
1345	966965908	1	HOSE CPL. 6ST 38X3320	SCHLAUCH KPL.
1346	966965908	1	HOSE CPL. 6ST 38X3320	SCHLAUCH KPL.
1347	966965908	1	HOSE CPL. 6ST 38X3320	SCHLAUCH KPL.
1348	966965908	1	HOSE CPL. 6ST 38X3320	SCHLAUCH KPL.
1349	966966108	1	HOSE CPL. FLEXIT-1T24 38X3350	SCHLAUCH KPL.
1350	966966108	1	HOSE CPL. FLEXIT-1T24 38X3350	SCHLAUCH KPL.
1351	928873208	1	HOSE CPL. 2SN 12X3500	SCHLAUCH KPL.
1352	966966308	1	HOSE CPL. F6000 31X3300	SCHLAUCH KPL.
1353	966966408	1	HOSE CPL. 6ST 38X8560	SCHLAUCH KPL.
1354	96053681	1	HOSE CPL. GH506 25X3350	SCHLAUCH KPL.
1355	966966608	1	HOSE CPL. 6ST 38X6430	SCHLAUCH KPL.
1356	966966608	1	HOSE CPL. 6ST 38X6430	SCHLAUCH KPL.
1357	966966708	1	HOSE CPL. 6ST 38X6420	SCHLAUCH KPL.
1358	966966808	1	HOSE CPL. 6ST 38X6570	SCHLAUCH KPL.
1359	966966908	1	HOSE CPL. 6ST 38X6590	SCHLAUCH KPL.
1360	966967008	1	HOSE CPL. 6ST 38X6760	SCHLAUCH KPL.
1361	966677808	1	HOSE CPL. FLEXIT-1T24 38X1900	SCHLAUCH KPL.
1362	929340308	1	HOSE CPL. 1SN 32X1900	SCHLAUCH KPL.
1363	921988508	1	HOSE CPL. 1SN 25X1950	SCHLAUCH KPL.
1364	966967108	1	HOSE CPL. FLEXIT-1T24 38X2250	SCHLAUCH KPL.
1365	929963308	1	HOSE CPL. 2SN 20X2400	SCHLAUCH KPL.
1366	929619308	1	HOSE CPL. 1SN 32X2350	SCHLAUCH KPL.
1367	927637008	1	HOSE CPL. 2TE 16X2200	SCHLAUCH KPL.
1368	96010545	1	HOSE CPL. 2SN 8X2100	SCHLAUCH KPL.
1369	965799908	1	HOSE CPL. 2TE 16X1020	SCHLAUCH KPL.
1370	967649508	1	HOSE CPL. 1SC 8X660	SCHLAUCH KPL.
1371	967809108	1	HOSE CPL. 1SC 8X760	SCHLAUCH KPL.

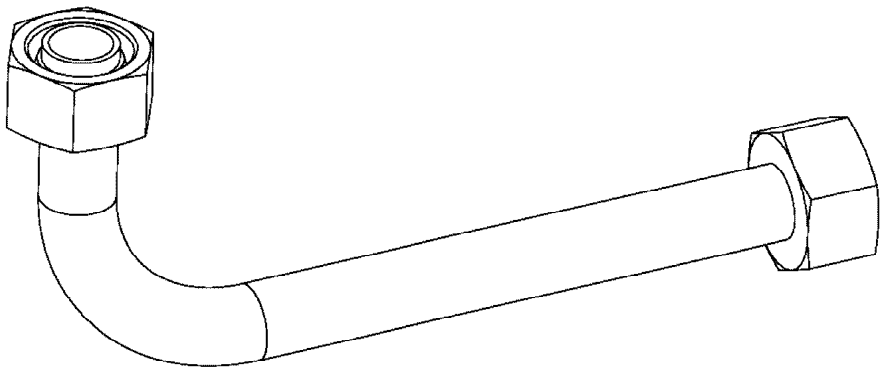

Die Positionsnummern der Rohre auf den Bildtafeln entsprechen den Positionen in der Rohrliste.

The pipe numbers from the illustrations are in accordance with the items in the pipe list.

Les numéros des tuyaux sur les illustrations correspondent aux repères de la nomenclature des tuyaux.

Los números de tubos en las ilustraciones corresponden a las posiciones de la lista de tubos.

Номера позиций труб на изображениях соответствуют позициям в перечне труб.

Pos.	Item	Quantity	Description	Bezeichnung
17	967895008	1	PIPE COMPL. 18X1,5X3119 18L - 18L	ROHR KPL.
18	967895108	1	PIPE COMPL. 18X1,5X1908 18L - 18L	ROHR KPL.
19	967895208	1	PIPE COMPL. 18X1,5X4729 18L - 18L	ROHR KPL.
20	967489808	1	PIPE COMPL. 38X5X3609 K.E.150MM ABS./	ROHR KPL.
21	967489908	1	PIPE COMPL. 38X5X3331 K.E.150MM ABS./	ROHR KPL.
22	967490008	1	PIPE COMPL. 38X5X4301 MUTTER 38S/STA	ROHR KPL.
23	967490108	1	PIPE COMPL. 38X5X4566 MUTTER 38S/STA	ROHR KPL.
24	967490208	1	PIPE COMPL. 38X5X4039 MU.38S/STA. - MU	ROHR KPL.
25	967490308	1	PIPE COMPL. 38X5X3751 MU.38S/STA. - MU	ROHR KPL.
26	968021008	1	PIPE COMPL. 12X1,5X40 AL12 - AL12	ROHR KPL.
27	96029509	1	PIPE COMPL. 30X4X2771 -	ROHR KPL.
28	96029510	1	PIPE COMPL. 30X4X2500 -	ROHR KPL.
427	967848808	1	PIPE COMPL. 12X1,5X174 12L - 12L	ROHR KPL.
428	967848908	1	PIPE COMPL. 12X1,5X154 12L - 12L	ROHR KPL.
429	967849008	1	PIPE COMPL. 12X1,5X138 12L - 12L	ROHR KPL.
430	966825908	1	PIPE COMPL. 35X2X2481 G35L - 35L	ROHR KPL.
431	966826008	1	PIPE COMPL. 28X2X3798 28L - 28L	ROHR KPL.
432	966826108	1	PIPE COMPL. 28X2X3309 G28L - 28L	ROHR KPL.
433	966826208	1	PIPE COMPL. 28X2X2522 G28L - GR28/22L	ROHR KPL.
434	966826308	1	PIPE COMPL. 42X3X2474 G42L - 42L	ROHR KPL.
435	966826408	1	PIPE COMPL. 28X2X2756 28L - 28L	ROHR KPL.
436	966826508	1	PIPE COMPL. 28X2X3925 28L - 28L	ROHR KPL.
437	966826608	1	PIPE COMPL. 18X1,5X1503 18L - 18L	ROHR KPL.
438	966826708	1	PIPE COMPL. 18X1,5X5196 18L - 18L	ROHR KPL.
439	966826808	1	PIPE COMPL. 38X5X3397 MU.38S/STA./XG38	ROHR KPL.
440	966826908	1	PIPE COMPL. 38X5X4205 MUTTER 38S/STA	ROHR KPL.
441	966827008	1	PIPE COMPL. 38X5X3927 MU.38S/STA. - MU	ROHR KPL.
442	966827108	1	PIPE COMPL. 38X5X3436 MU.38S/STA./XG38	ROHR KPL.
443	966827208	1	PIPE COMPL. 38X5X4326 MUTTER 38S/STA	ROHR KPL.
444	966827308	1	PIPE COMPL. 38X5X3941 MU.38S/STA. - MU	ROHR KPL.
445	966827408	1	PIPE COMPL. 38X5X3101 MU.38S/STA./XG38	ROHR KPL.
446	966827508	1	PIPE COMPL. 38X5X4333 MUTTER 38S/STA	ROHR KPL.
447	966827608	2	PIPE COMPL. 38X5X1792 MU.38S/STA. - MU	ROHR KPL.
448	966827708	1	PIPE COMPL. 38X5X3214 MU.38S/STA./XG38	ROHR KPL.
449	966827808	1	PIPE COMPL. 38X5X3969 MUTTER 38S/STA	ROHR KPL.
450	966827908	1	PIPE COMPL. 42X3X2875 G42L - G42L	ROHR KPL.
451	966828008	1	PIPE COMPL. 42X3X3887 42L - 42L	ROHR KPL.
452	966828108	2	PIPE COMPL. 42X3X1927 42L - G42L	ROHR KPL.
453	966828208	1	PIPE COMPL. 42X3X2838 G42L - G42L	ROHR KPL.
454	966828308	1	PIPE COMPL. 42X3X3878 42L - 42L	ROHR KPL.
455	966828408	1	PIPE COMPL. 35X2X2886 G35L - G35L	ROHR KPL.
456	966828508	1	PIPE COMPL. 35X2X2800 35L - 35L	ROHR KPL.
457	966828608	1	PIPE COMPL. 35X2X2981 G35L - G35L	ROHR KPL.
458	966828708	1	PIPE COMPL. 35X2X3626 GR35/28L - 35L	ROHR KPL.
459	966828808	1	PIPE COMPL. 16X2X2176 G16S - G16S	ROHR KPL.
460	966828908	1	PIPE COMPL. 16X2X4196 16S - 16S	ROHR KPL.
461	966829008	1	PIPE COMPL. 16X2X5683 16S - G16S	ROHR KPL.
462	966829108	1	PIPE COMPL. 16X2X3074 16S - G16S	ROHR KPL.
463	966829208	1	PIPE COMPL. 16X2X624 16S - 16S	ROHR KPL.
464	966829308	1	PIPE COMPL. 38X5X676 MU.38S/STA./XG38	ROHR KPL.
465	966829408	1	PIPE COMPL. 38X5X2865 MU.38S/STA. - 90	ROHR KPL.
466	966829508	1	PIPE COMPL. 16X2X572 16S - GR16/12S	ROHR KPL.
467	966829608	1	PIPE COMPL. 16X2X3386 16S - GR16/12S	ROHR KPL.
468	966829708	1	PIPE COMPL. 28X2X576 28L - GR28/22L	ROHR KPL.
469	966829808	1	PIPE COMPL. 28X2X3207 28L - GR28/22L	ROHR KPL.
470	966829908	1	PIPE COMPL. 18X1,5X643 18L - 18L	ROHR KPL.
471	966830008	1	PIPE COMPL. 18X1,5X2539 18L - 18L	ROHR KPL.
472	966830108	1	PIPE COMPL. 18X1,5X1001 18L - G18L	ROHR KPL.
473	966830208	1	PIPE COMPL. 18X1,5X748 18L - 18L	ROHR KPL.
474	966830308	1	PIPE COMPL. 16X2X663 16S - 16S	ROHR KPL.

Pos.	Item	Quantity	Description	Bezeichnung
475	966830508	1	PIPE COMPL. 12X1,5X267 12S - 12L	ROHR KPL.
476	966830608	1	PIPE COMPL. 12X1,5X532 12L - 12L	ROHR KPL.
477	966830708	1	PIPE COMPL. 12X1,5X290 12S - 12L	ROHR KPL.
478	966830808	1	PIPE COMPL. 12X1,5X173 12L - 12L	ROHR KPL.
479	966830908	1	PIPE COMPL. 12X1,5X341 12L - 12L	ROHR KPL.

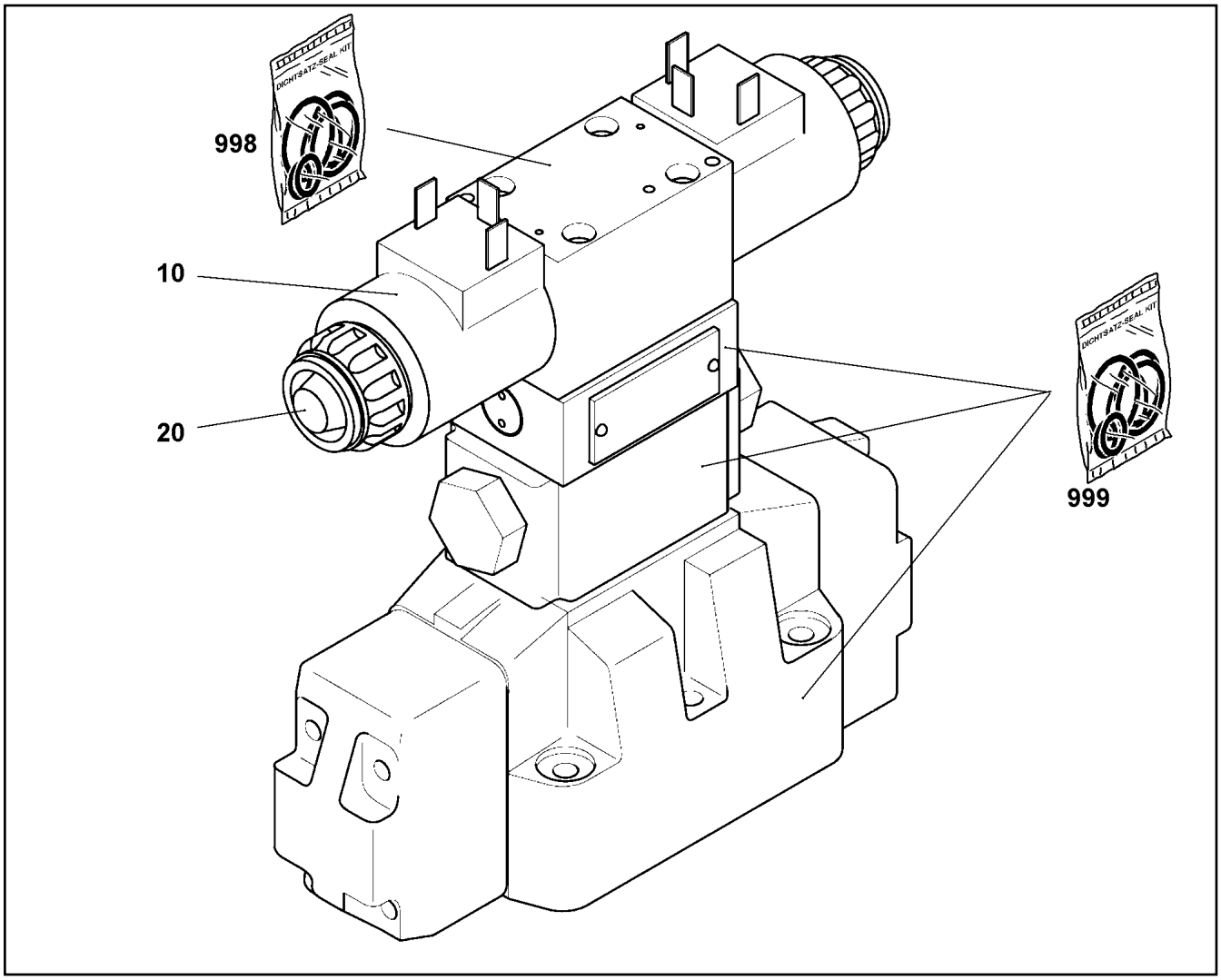

Pos.	Item	Quantity	Description	Bezeichnung
10	10564740	2	MAGNET COIL	MAGNETSPULE
20	7027459	2	NUT	MUTTER
998	571840008	1	SEAL KIT	DICHTSATZ
999	11060629	1	SEAL KIT DIRECTIONAL VALVE	DS WEGEVENTIL

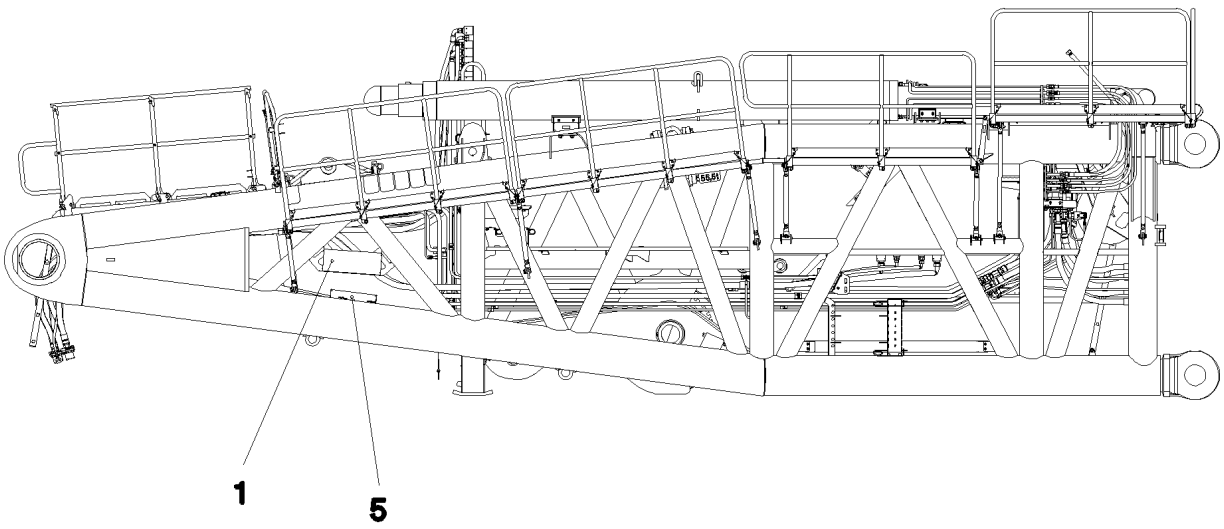

Pos. 2

Pos.	Item	Quantity	Description	Bezeichnung
1	966841808	1	TERMINAL BOX S2050 ⇨ ❑ 1324	KLEMMKASTEN
2	966842008	1	CABLE DRUM COMPL. ⇨ ❑ 1327	LEITUNGSTROMMEL KPL.
5	967008008	1	SENSOR ASSEMBLY	GEBERANBAU ANLENKSTUECK
(10)	10802057	1	ANGLE TRANSMITTER 360° LSB PL:D SPF	WINKELGEBER
(20)	571318808	4	PROXIMITY SWITCH BERUEHRUNGSLOS	NAEHERUNGSSCHALTER
7	408400701	4	PAN-HEAD SCREW ISO 7045 M3X16 4.8 A2	FLACHKOPFSCHRAUBE
8	425100508	4	TOOTH LOCK WASHER DIN 6797 A 3,2	ZAHNSCHEIBE
9	12226068	4	HEX NUT ISO 4032 M3 10 480H SPF	SECHSKANTMUTTER

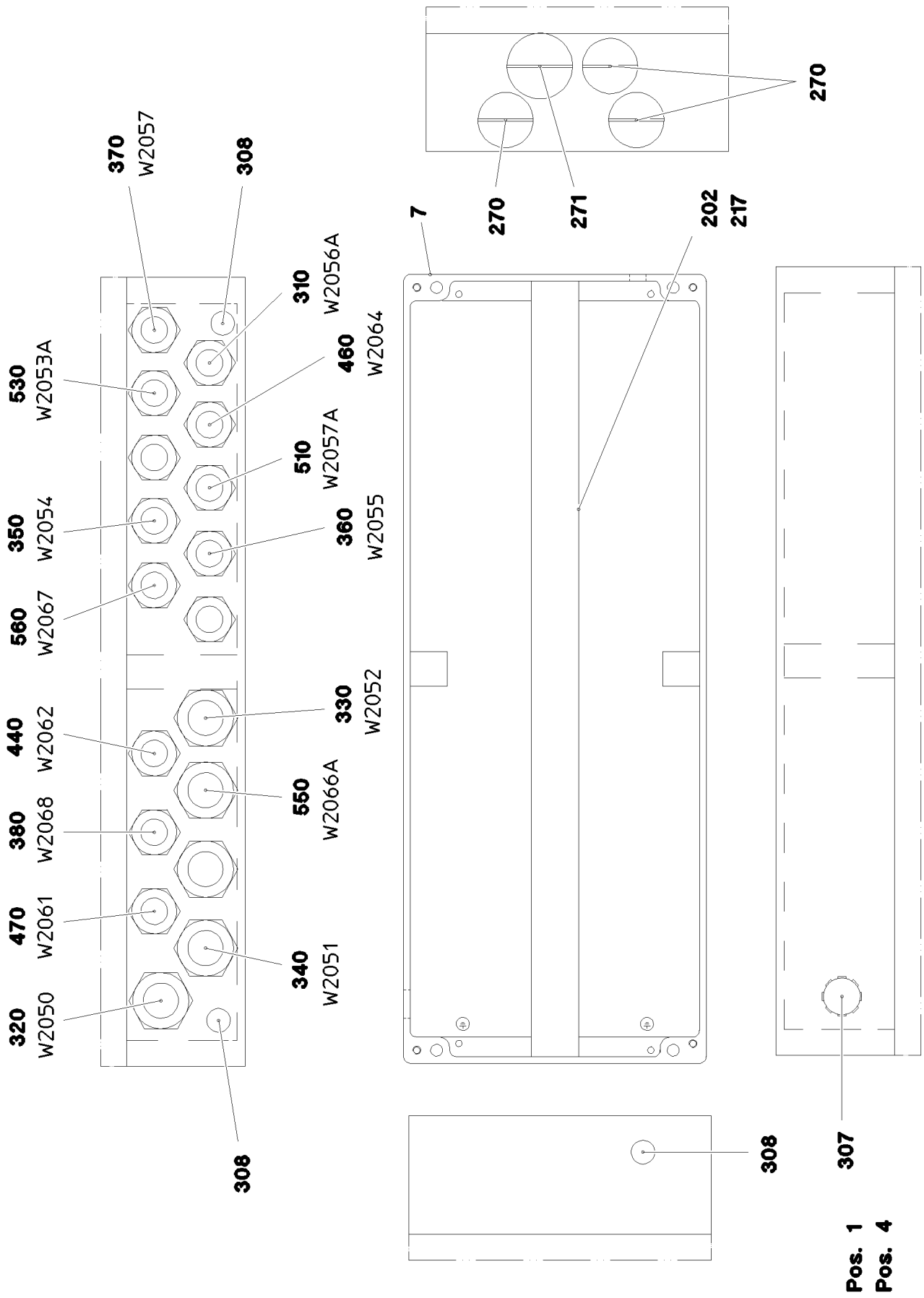

15.3.2023 072735 LIEBHERR	etk_en_de_098406_LR 13000 TERMINAL BOX KLEMMKASTEN	1324 (1/2) 966841808

Pos.	Item	Quantity	Description	Bezeichnung
1	966931908	1	WIRES CPL. S2050	DRAEHTE KPL.
4	97011971	1	SIGN S2050 ALU	SCHILD
7	97011305	1	EMPTY CASING 230X600X110X0 AL	LEERGEHAEUSE
202	602106708	0.585	TOP HAT RAIL 35X27X7,3X1	HUTSCHIENE
217	12104811	15	CABLE TIE 2,5X99-SCHWARZ PA66 SPF	KABELBINDER
265	870002808	0.1	SEALANT A80MR HYLOMAR	DICHTMITTEL
270	602425208	5	SCREW PLUG M32X1,5 MS	VERSCHLUSSSCHRAUBE
271	602425308	1	SCREW PLUG M40X1,5 MS	VERSCHLUSSSCHRAUBE
307	10488662	1	VENTILATION SCREW POLYAMID	ENTLUEFTUNGSSCHRAUBE
308	602501208	3	WATER DRAIN PLUG M12 PA6G SPF	ENTWAESSERUNGSSTOPFEN
310	968001508	1	LEAD W2056A	LEITUNG
320	966843208	1	LEAD W2050	LEITUNG
330	966844608	1	LEAD W2052	LEITUNG
340	966843608	1	LEAD W2051	LEITUNG
350	966843708	1	LEAD W2054	LEITUNG
360	966843808	1	LEAD W2055	LEITUNG
370	966844008	1	LEAD W2057	LEITUNG
380	966844208	1	LEAD W2068	LEITUNG
440	966851008	1	LEAD W2062	LEITUNG
460	966851208	1	LEAD W2064	LEITUNG
470	966851308	1	LEAD W2061	LEITUNG
480	967003808	1	LEAD W2058	LEITUNG
490	967002308	1	LEAD W2058A	LEITUNG
510	966851808	1	LEAD W2057A	LEITUNG
530	966852008	1	LEAD W2053A	LEITUNG
540	966852108	1	LEAD W2063A	LEITUNG
550	966885808	1	LEAD W2066A ⇨ ❑ 1326	LEITUNG
560	967901108	1	LEAD W2067	LEITUNG

Pos.	Item	Quantity	Description	Bezeichnung
5	12108365	12.81	LEAD 30 G 1	LEITUNG
124	602323508	25	FLAT PLUG 2,8X0,5-1 SN	FLACHSTECKER
127	605601801	23	CONTACT BUSHING 1MM2	KONTAKTBUCHSE
129	605615714	1	SLEEVE CONTACT 2.5MM2	BUCHSENKONTAKT
500	923512208	4	CABLE MARKER	KABELMARKER
501	605609514	1	FEMALE INSERT 24-POL+PE 16A	BUCHSENEINSATZ
502	602323308	2	FLAT PLUG HOUSING 18-POL	FLACHSTECKERGEHAEUSE
503	602325608	1	FLAT PLUG HOUSING JPT	FLACHSTECKERGEHAEUSE
504	605617608	1	SOCKET SHELL HAN 24B	TUELLENGEHAEUSE
505	602425108	2	SCREW PLUG M25X1,5 MS	VERSCHLUSSSCHRAUBE
506	605618508	1	BS HOUSING HAN 24B	SOCKELGEHAEUSE
507	602424308	2	CABLE GLAND M25X1,5X11-20 MS	KABELVERSCHRAUBUNG
508	605604714	1	MALE INSERT 24-POL+PE 16A	STIFTEINSATZ
509	602606708	1	REDUCTION M40X1,5/M25X1,5 MS	REDUKTION
998	965622208	2	LETTERING WIRING HARNESS	BESCHRIFTUNG KABELBAUM

Pos.	Item	Quantity	Description	Bezeichnung
6	966842208	1	LEAD W2070A	LEITUNG
151	616024908	1	CABLE DRUM 165M SPF ⇨ ❑ 1328	KABELTROMMEL
170	10443663	1	WALL OUTLET 19-POL A240 SPF	WANDSTECKDOSE
171	691822208	1	SEAL	DICHTUNG
172	691812908	1	PROTECTING CAP MS A240	SCHUTZKAPPE
265	870002808	0.01	SEALANT A80MR HYLOMAR	DICHTMITTEL
266	12226068	4	HEX NUT ISO 4032 M3 10 480H SPF	SECHSKANTMUTTER
267	425100508	4	TOOTH LOCK WASHER DIN 6797 A 3,2	ZAHNSCHEIBE
268	400170108	4	SOCKET HEAD SCREW ISO 1207 M3X16 MS	ZYLINDERSCHRAUBE
269	420050108	8	WASHER ISO 7089 3 MS	SCHEIBE
420	602424208	2	CABLE GLAND M20X1,5X5-14 MS	KABELVERSCHRAUBUNG
421	602606408	1	REDUCTION M25X1,5/M20X1,5 MS	REDUKTION
422	602606508	1	REDUCTION M32X1,5/M20X1,5 MS	REDUKTION
423	602501308	1	VENTILATION SCREW G1/2"X30 POLYAMID	ENTLUEFTUNGSSCHRAUBE

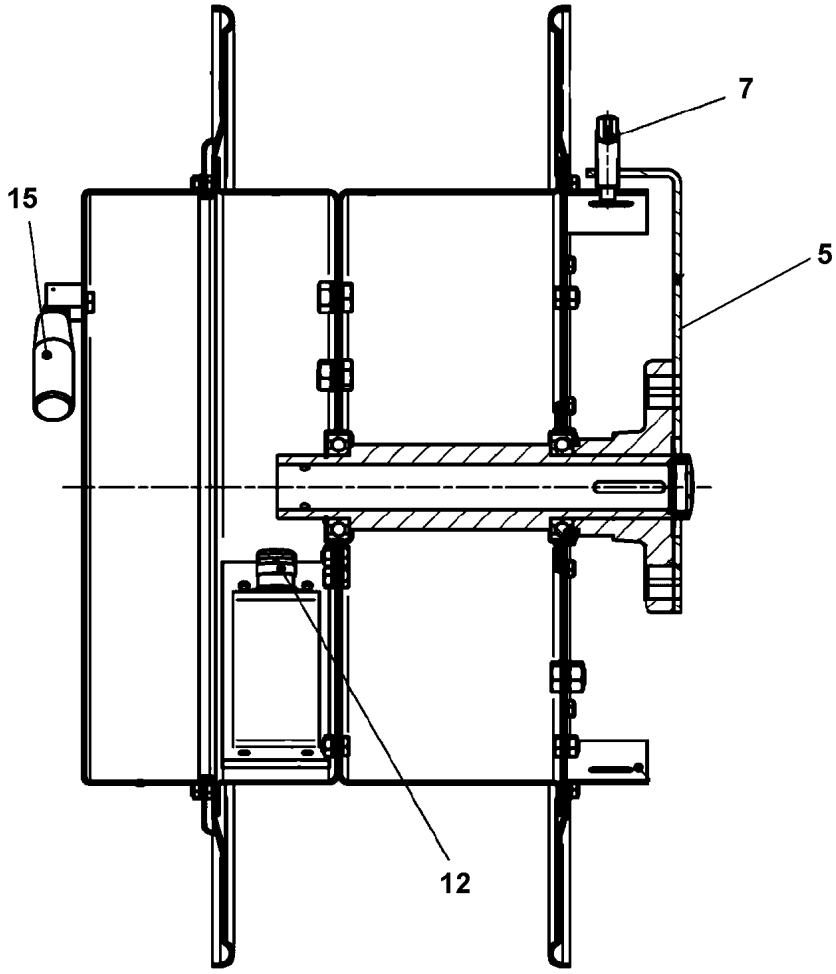

Pos.	Item	Quantity	Description	Bezeichnung
5	11002352	1	ARM	ARM
7	10467392	1	STRAIN	SPERRE
12	602425808	1	CABLE GLAND M25X1,5X12-15 MS	KABELVERSCHRAUBUNG
15	10046941	1	HANDLE	HANDGRIFF

Pos.	Item	Quantity	Description	Bezeichnung
1	11485548	1	TENSION DYNAMOMETER 0-7500KN SPF	ZUGMESSLASCHE

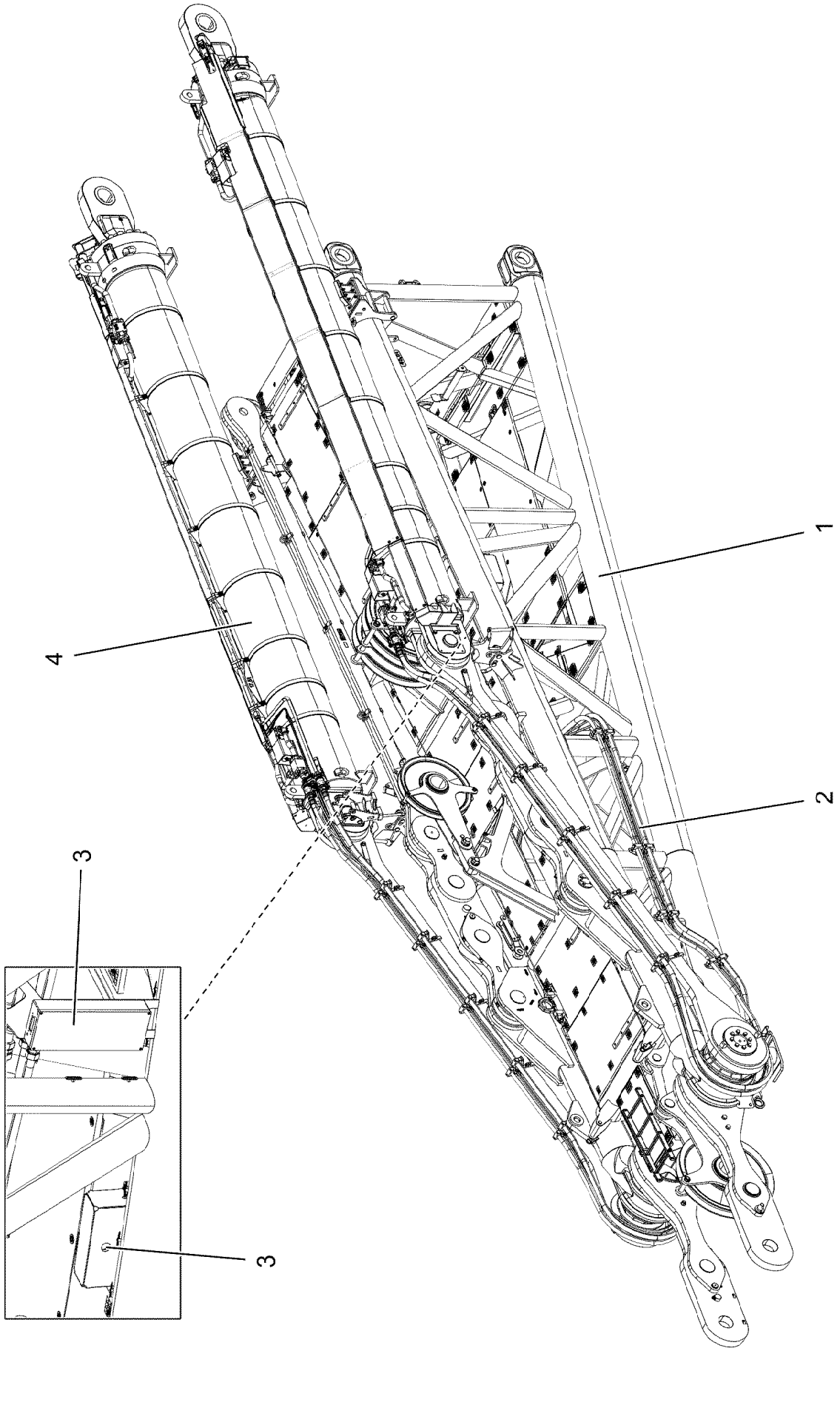

15.3.2023 171573 LIEBHERR	**etk_en_de_098406_LR 13000** **D HEAD SECTION CPL.** **D-KOPFSTUECK KPL.**	❑ 1330 (1/2) **919692308**

Pos.	Item	Quantity	Description	Bezeichnung
1	915745708	1	D HEAD SECTION PRE-ASS. ⇨ ❑ 1332	D-KOPFSTUECK VORM.
2	915734508	1	ADDITIONAL HYDR.D HEAD SECTION ⇨ ❑ 1350	ZUSATZHYDRAULIK D-KOPFSTU
3	919752308	1	ELECTR. FOR HEAD SECTION ⇨ ❑ 1359	ELEKTRIK D-KOPFSTUECK
4	919752408	1	DRAW CYLINDER ⇨ ❑ 1365	ZUGZYLINDER

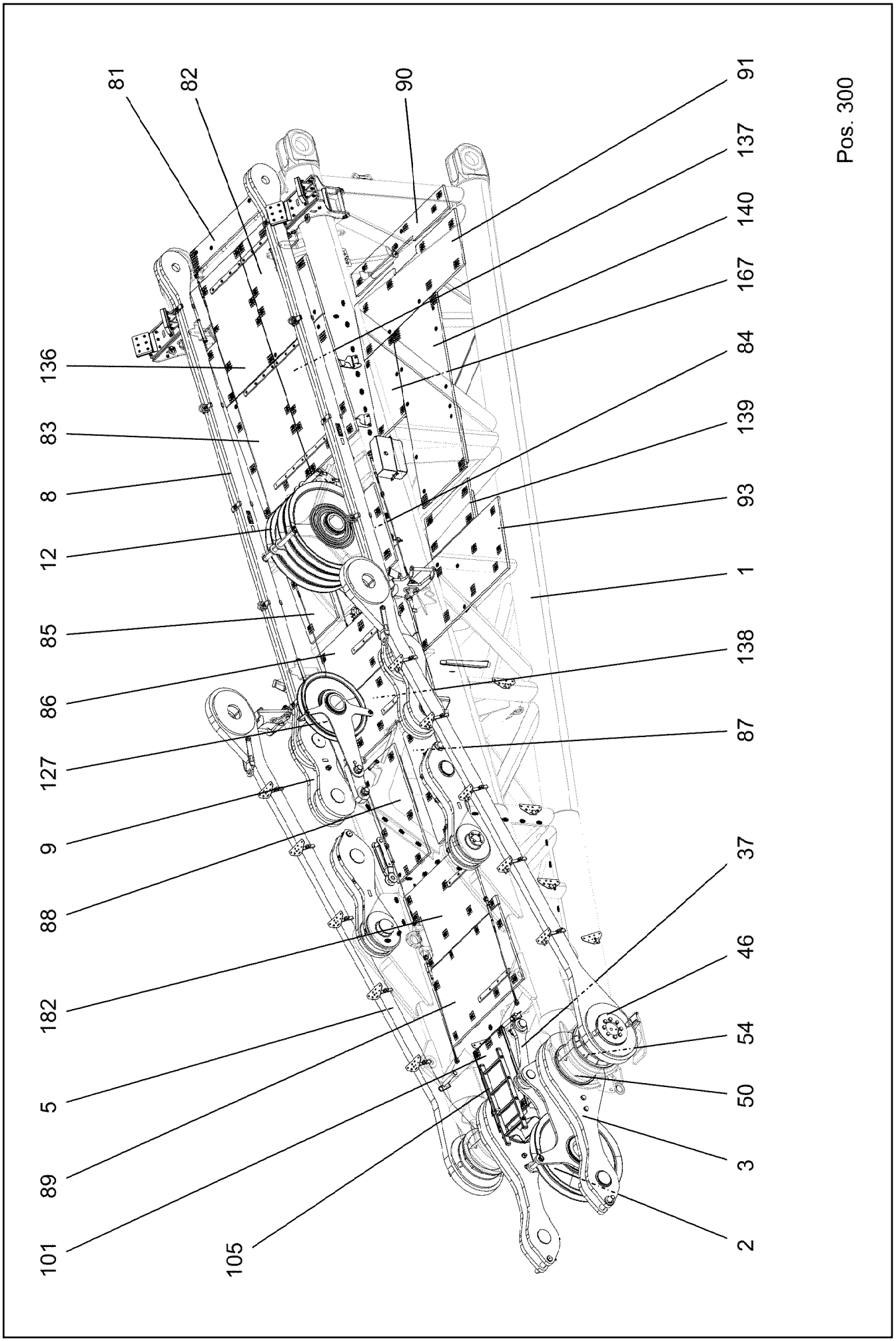

15.3.2023 068373	**etk_en_de_098406_LR 13000**	❑ 1332 (1/11)
LIEBHERR	**D HEAD SECTION PRE-ASS.** **D-KOPFSTUECK VORM.**	**915745708**

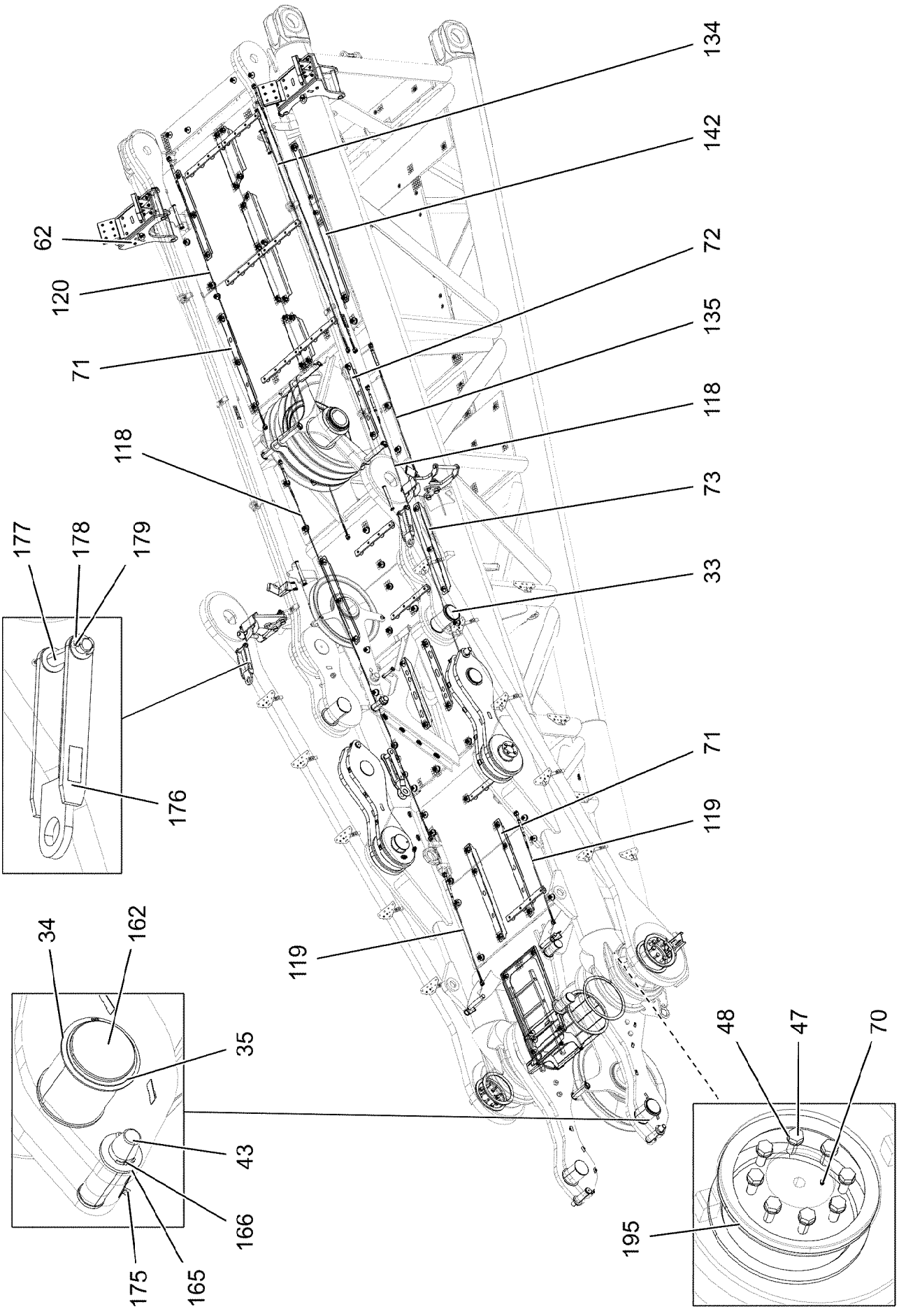

15.3.2023 068374	**etk_en_de_098406_LR 13000**	❑ 1333 (2/11)
LIEBHERR	**D HEAD SECTION PRE-ASS.** **D-KOPFSTUECK VORM.**	**915745708**

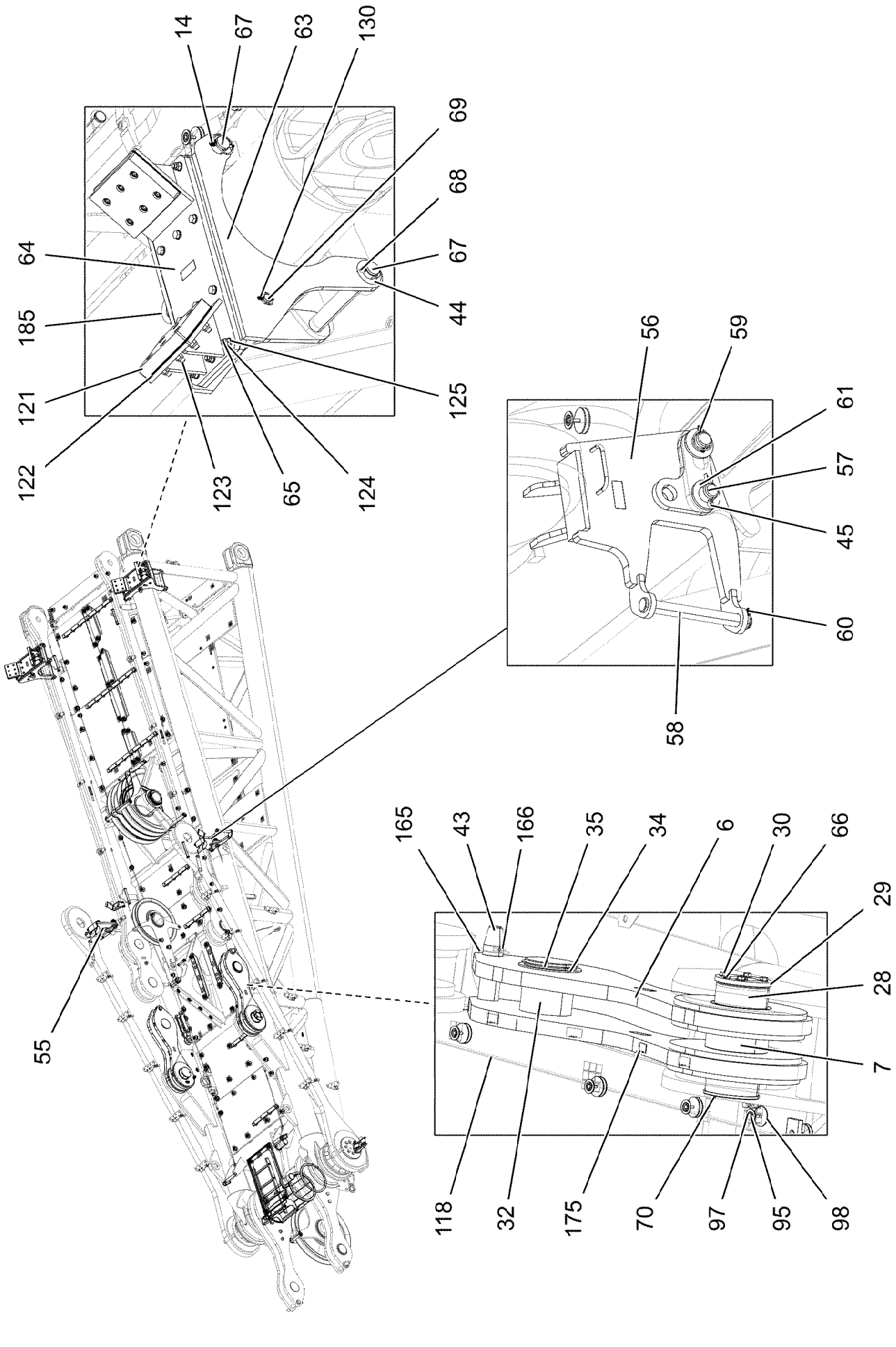
14
67
63
130
69
68
67
44
125
64
185
121
122
123
65
124
56
59
61
57
45
60
58
55
165
43
166
35
34
6
30
66
29
28
7
118
32
175
70
97
95
98

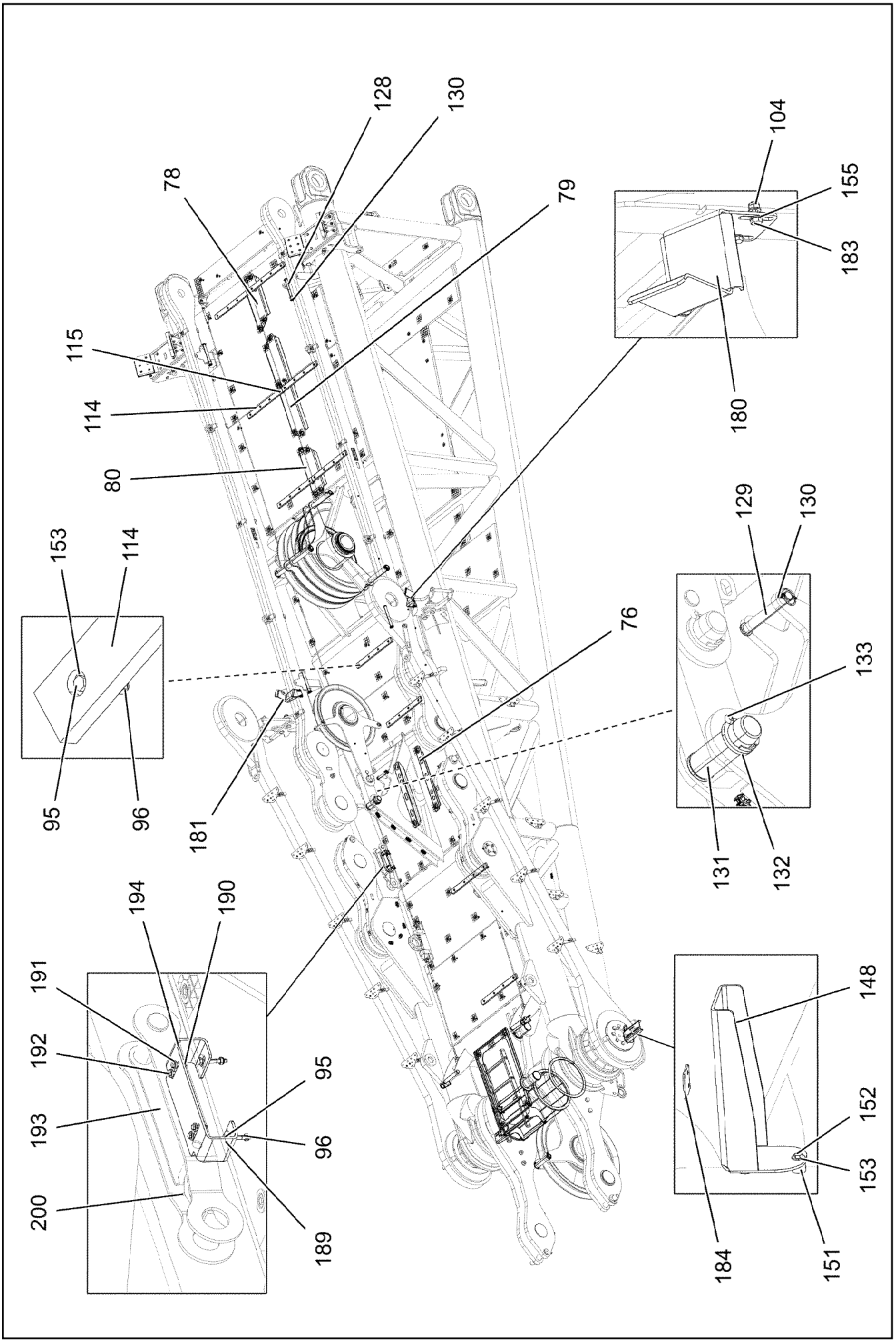

15.3.2023 068376 LIEBHERR	**etk_en_de_098406_LR 13000** **D HEAD SECTION PRE-ASS.** **D-KOPFSTUECK VORM.**	❑ 1335 (4/11) **915745708**

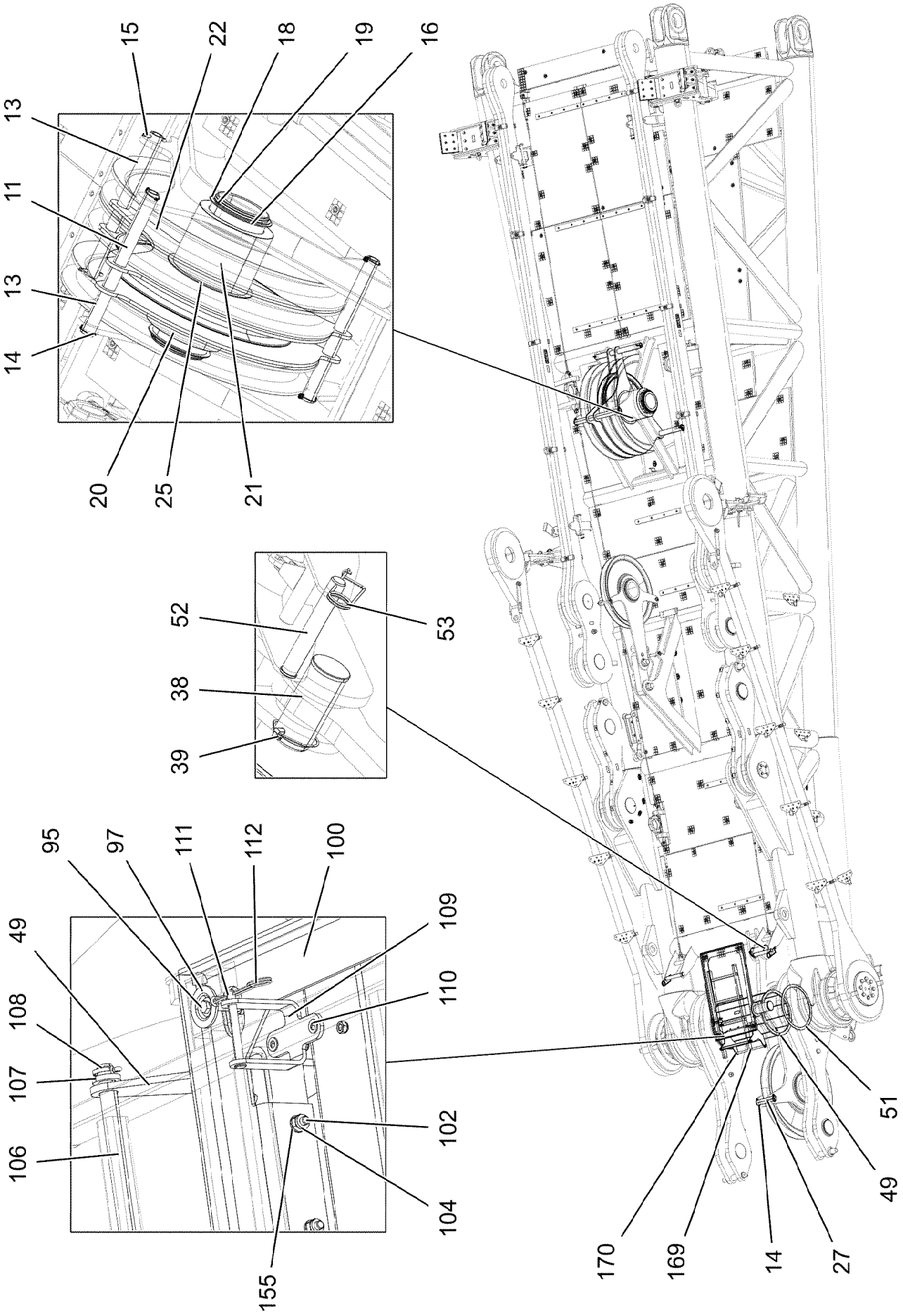

15.3.2023 068377 LIEBHERR	**etk_en_de_098406_LR 13000** **D HEAD SECTION PRE-ASS.** **D-KOPFSTUECK VORM.**	❑ 1336 (5/11) **915745708**

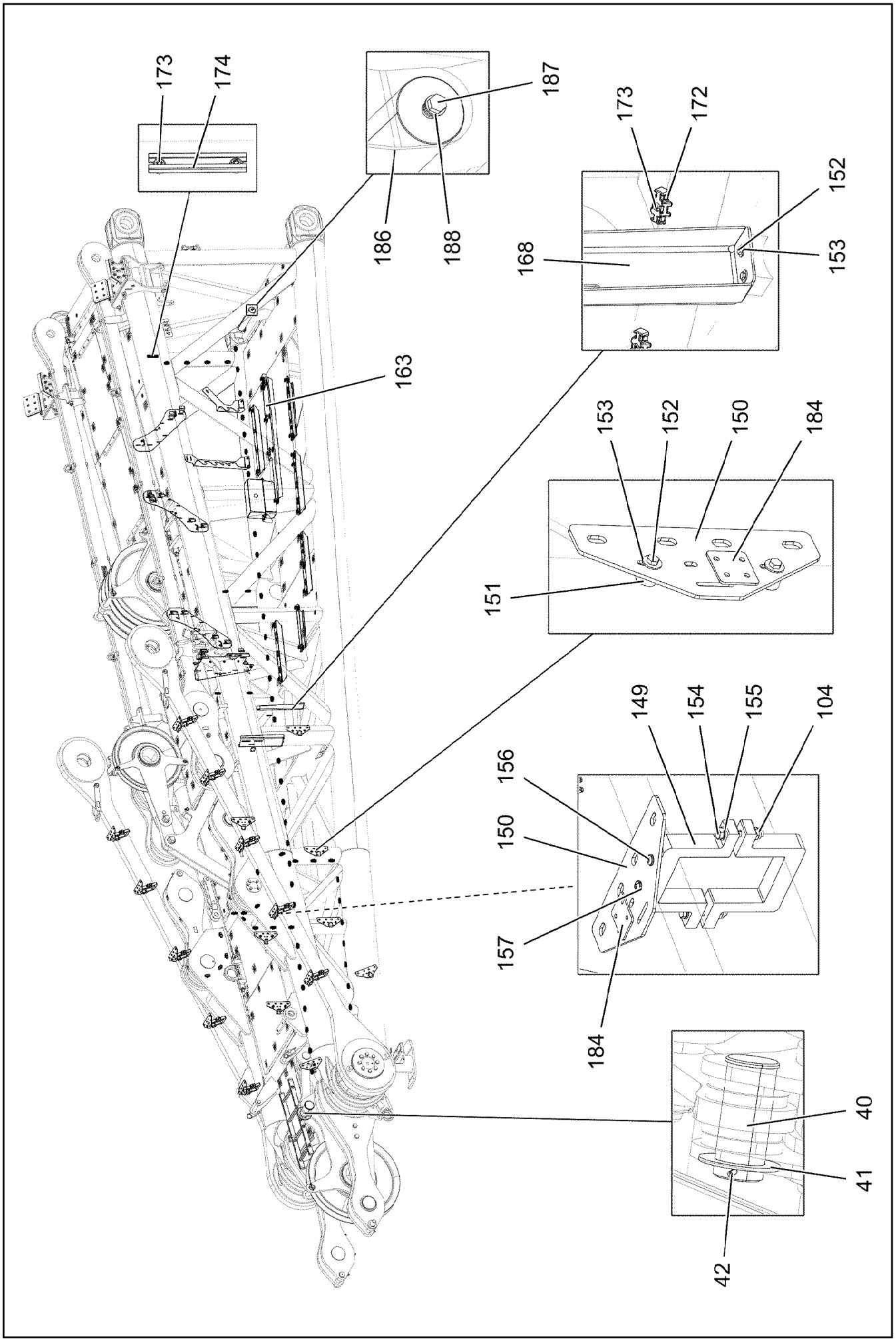

15.3.2023 068378	**etk_en_de_098406_LR 13000**	1337 (6/11)
LIEBHERR	**D HEAD SECTION PRE-ASS.** **D-KOPFSTUECK VORM.**	**915745708**

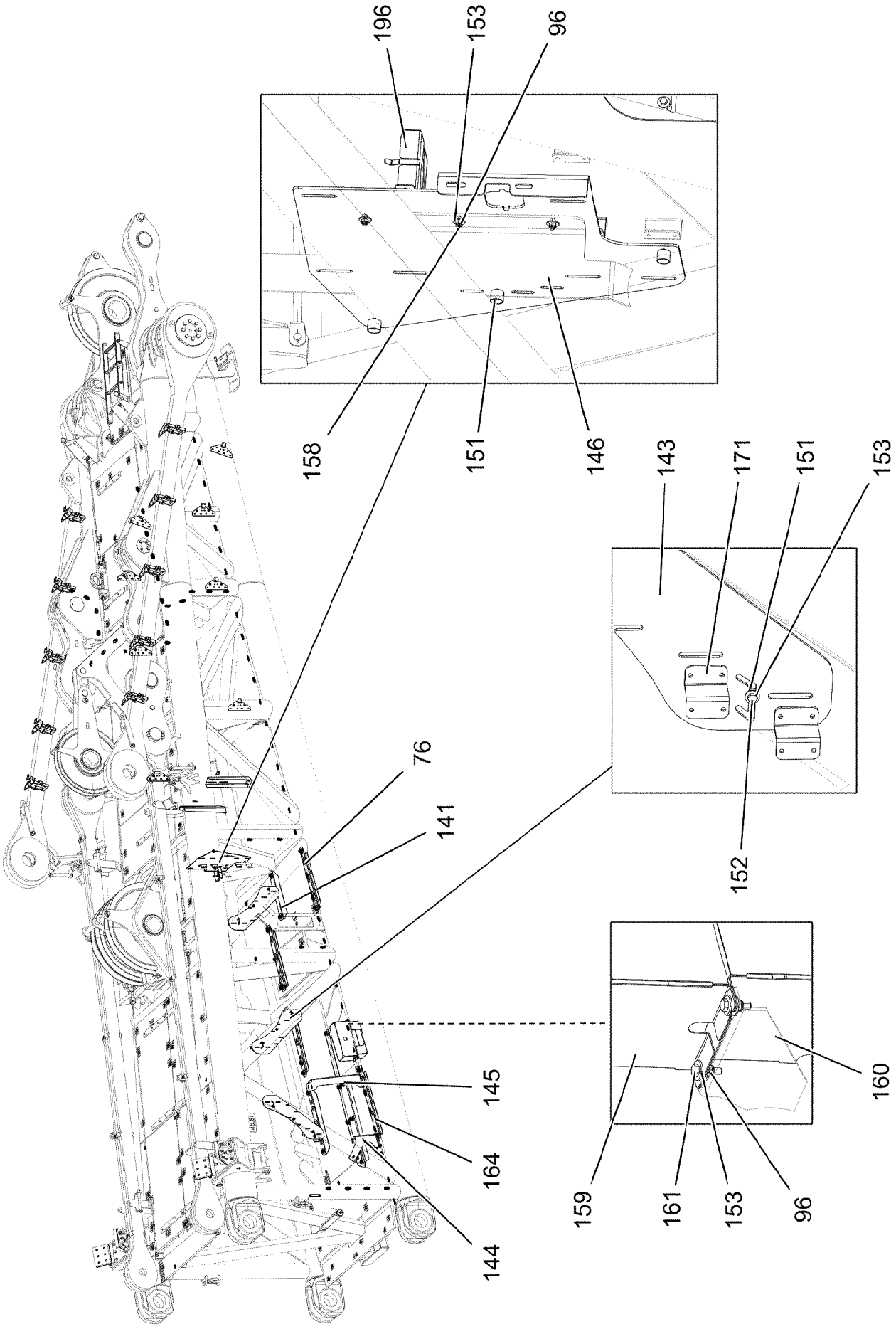
196
153
96
158
151
146
143
171
151
153
152
76
141
145
164
144
160
159
161
153
96

Pos.	Item	Quantity	Description	Bezeichnung
1	966432808	1	D HEAD SECTION WELDED CONSTR. RAL 1	D-KOPFSTUECK SCHWK.
2	966593508	1	ROLLER SEATING COMPL. ⇨ ❑ 1343	ROLLENLAGERUNG KPL.
3	966593608	2	BRACKET CPL.	LASCHE KPL.
5	966593708	2	ROD CPL. ⇨ ❑ 1344	STANGE KPL.
6	966593808	4	BRACKET CPL.	LASCHE KPL.
7	97006447	2	DISTANCE SLEEVE 219.1X65 S890QL1 SPF	DISTANZHUELSE
8	966640408	2	ROD CPL. ⇨ ❑ 1345	STANGE KPL.
9	966594008	2	BRACKET CPL. ⇨ ❑ 1346	LASCHE KPL.
11	963310608	1	ROPE PULLEY CPL. SPF	SEILROLLE KPL.
12	965376108	3	ROPE PULLEY CPL. ⇨ ❑ 402	SEILROLLE KPL.
13	97006404	4	TUBE 60.3X710 S355J2H T ZN O	ROHR
14	10181899	8	SAFETY PLUG W HINGE-LID 12X75X11,5X6	SICHERHEITSKLAPPSTECKER
15	12100262	4	SPLIT PIN ISO 1234 13X100 ST 480H SPF	SPLINT
16	97006405	1	AXLE 273.0X714 S770QL SPF	ACHSE
18	97000037	4	WASHER 4X300X300 S315MC FE//ZNNI8//C	SCHEIBE
19	428010108	2	RETAINING RINGS DIN 471 260X5	SICHERUNGSRING
20	97006426	1	SLEEVE 380.0X146 S890QL1 SPF	HUELSE
21	97006427	1	SLEEVE 380.0X287 S890QL1 SPF	HUELSE
22	97006428	2	PLATE 15X1350X1289 S960QL	BLECH
25	97000038	2	WASHER 4X410X410 S315MC FE//ZNNI8//C	SCHEIBE
27	97006411	1	TUBE 60.3X279 S355J2H T ZN O	ROHR
28	97006413	2	PIN 200.0X395 35NICRMOV125 SPF	BOLZEN
29	97006414	2	COVER 15X200X200 S690QL RAL 1007	DECKEL
30	12214938	8	HEX SCREW ISO 4017 M16X35 8.8 FLZN SP	SECHSKANTSCHRAUBE
32	97006415	2	PIN 190.0X241 35NICRMOV125 SPF	BOLZEN
33	97006416	2	PIN 190.0X303 35NICRMOV125 SPF	BOLZEN
34	97008024	6	PLATE 5X220X220 S355MC FE//ZNNI8//CN//T	BLECH
35	428009408	6	RETAINING RINGS DIN 471 180X4	SICHERUNGSRING
37	966595208	1	BRACKET WITH BOARD	LASCHE MIT SCHILD
38	97006431	1	PIN 105.0X230 35NICRMOV125	BOLZEN
39	12100335	1	SAFETY PLUG W HINGE-LID 17X125X16X1	SICHERHEITSKLAPPSTECKER
40	934489508	1	PIN 120.0X265 35NICRMOV125 GASN. SPF	BOLZEN
41	97006432	1	WASHER 8X180X180 S355MC FE//ZNNI8//C	SCHEIBE
42	10180383	1	SPLIT PIN ISO 1234 13X160 St 480H SPF	SPLINT
43	956246508	4	PIN 75.0X320 35NICRMOV125	BOLZEN
44	10289852	2	WASHER ISO 7089 48 300HV FLZN SPF	SCHEIBE
45	10180374	2	SPLIT PIN ISO 1234 10X71 St 480H SPF	SPLINT
46	97006433	2	WASHER 30X420X420 S960QL	SCHEIBE
47	12224038	16	HEX SCREW ISO 4017 M24X65 8.8 FLZN SP	SECHSKANTSCHRAUBE
48	10289810	16	WASHER ISO 7089 24 300HV FLZN SPF	SCHEIBE
49	966595408	1	PLATE WELDED RAL 1007	DISTANZBLECH SCHWK.
50	97006434	1	AXLE 540.0X3315 35NICRMOV125 SPF	ACHSE
51	97006435	1	WASHER 5X566X566 S355MC FE//ZNNI8//C	SCHEIBE
52	956058908	2	PIN 45.0X284 35NICRMOV125 GASN. SPF	BOLZEN
53	433105008	2	RETAINING SPRING DIN 2194 6 A3C	SICHERUNGSFEDER
54	966593908	2	PLATE WELDED RAL 1007	DISTANZBLECH SCHWK.
55	966595508	1	REST RAL 1007	ABLAGE
56	966595608	1	REST RAL 1007	ABLAGE
57	97013907	4	PIN 55.0X165 35NICRMOV125 GASN. SPF	BOLZEN
58	950941408	2	PIN 45.0X332 35NICRMOV125 GASN. SPF	BOLZEN
59	10180883	2	SAFETY PLUG W HINGE-LID 10X55X9,5X45	SICHERHEITSKLAPPSTECKER
60	10180880	2	SAFETY PLUG W HINGE-LID 8X42X7,5X32	SICHERHEITSKLAPPSTECKER
61	10289850	4	WASHER ISO 7089 45 300HV FLZN SPF	SCHEIBE
62	966596208	1	BEARING RAL 1007	LAGERUNG
63	966596308	1	BEARING RAL 1007	LAGERUNG

Pos.	Item	Quantity	Description	Bezeichnung
64	966631908	2	REST WELDED RAL 1007	ABLAGE SCHWK.
65	11642377	24	HEX SCREW ISO 4014 M16X70 8.8 FLZN SP	SECHSKANTSCHRAUBE
66	10289806	48	WASHER ISO 7089 16 300HV FLZN SPF	SCHEIBE
67	97006457	4	PIN 60.0X393 S355J2+AR FE//ZNNI8//CN//T0	BOLZEN
68	10180375	2	SPLIT PIN ISO 1234 10X80 St 480H SPF	SPLINT
69	972603608	2	PIN 35.0X376 35NICRMOV125 GASN. SPF	BOLZEN
70	7743242	6	HYDRAULIC-TYPE LUBRICAT.NIPPLE DIN 71	KEGELSCHMIERNIPPEL
71	97001538	3	PLATE 4X1230X202 S315MC FE//ZNNI8//CN/	BLECH
72	978810808	2	PLATE 4X960X202 S315MC FE//ZNNI8//CN//T	BLECH
73	978931408	3	PLATE 4X1130X202 S315MC FE//ZNNI8//CN/	BLECH
76	979278008	6	PLATE 4X891X202 S315MC FE//ZNNI8//CN//T	BLECH
78	97006417	1	PLATE 4X728X342 S315MC FE//ZNNI8//CN//T	BLECH
79	97006471	1	PLATE 4X1420X342 S315MC FE//ZNNI8//CN/	BLECH
80	97006472	1	PLATE 4X684X342 S315MC FE//ZNNI8//CN//T	BLECH
81	97014066	1	GRIDIRON T1785X267X30/3 S235JR T ZN K	GITTERROST-P
82	97006480	1	GRIDIRON T1160X1536X30/3 S235JR T ZN K	GITTERROST-P
83	97006481	1	GRIDIRON T1126X1536X30/3 S235JR T ZN K	GITTERROST-P
84	97006482	1	GRIDIRON T537X1521X30/3 S235JR SPF	GITTERROST-P
85	97006483	1	GRIDIRON T675X1521X30/3 S235JR SPF	GITTERROST-P
86	97006484	1	GRIDIRON T1950X744X30/3 S235JR T ZN K	GITTERROST-P
87	97006485	1	GRIDIRON T795X1488X30/3 S235JR SPF	GITTERROST-P
88	97006486	1	GRIDIRON T795X1488X30/3 S235JR SPF	GITTERROST-P
89	97006487	1	GRIDIRON T1653X1008X30/3 S235JR T ZN K	GITTERROST-P
90	97009426	1	GRIDIRON T2148X300X30/3 S235JR SPF	GITTERROST-P
91	97006488	1	GRIDIRON T2346X762X30/3 S235JR SPF	GITTERROST-P
93	97006489	1	GRIDIRON T2082X960X30/3 S235JR SPF	GITTERROST-P
95	11651582	167	HEX SCREW ISO 4014 M8X55 8.8 480H SPF	SECHSKANTSCHRAUBE
96	10875614	181	HEX NUT DIN 985 M8 8 480H SPF	SECHSKANTMUTTER
97	10100621	130	DISH MOUNTING	TELLERBEFESTIGUNG
98	941138108	219	WASHER DC01 FE//ZNNI8//CN//T0	SCHEIBE
100	97006490	1	PLATE 5X1138X709 S355MC RAL 1007	BLECH
101	97006491	1	GRIDIRON T630X1059X30/3 S235JR SPF	GITTERROST-P
102	11691328	3	HEX SCREW ISO 4017 M10X35 8.8 FLZN SP	SECHSKANTSCHRAUBE
104	10197769	27	HEX NUT DIN 985 M10 8 ZNNI-480H SPF	SECHSKANTMUTTER
105	11481745	1	SIMPLE LADDER EN 131 4-420X1,09M AL SP	ANLEGELEITER
106	450023208	1	PIN ISO 2340 B20X500X485 ST.50K FE//ZN20	BOLZEN
107	977413408	2	WASHER 6X33X33 S355MC FE//ZNNI8//CN//T	SCHEIBE
108	10180359	2	SPLIT PIN ISO 1234 5X40 St 480H SPF	SPLINT
109	97006630	1	PLATE 5X105X256 S355MC FE//ZNNI8//CN//T	BLECH
110	420001014	2	WASHER ISO 7089 8 200HV-A4	SCHEIBE
111	451000508	1	PIN DIN 1434 10X90X85 ST.50-2K VERZ	BOLZEN
112	433102808	1	RETAINING SPRING 3X55 VERZ	SICHERUNGSFEDER
114	978104508	10	SUPPORT PA6G	AUFLAGE
115	11651583	8	HEX SCREW ISO 4014 M8X60 8.8 480H SPF	SECHSKANTSCHRAUBE
118	10663834	2	ROUND STRAND ROPE 10X4,97M STAHL VE	RUNDLITZENSEIL
119	10652830	2	ROUND STRAND ROPE 10X1,4M STAHL VE	RUNDLITZENSEIL
120	11002141	2	ROUND STRAND ROPE 10X3,5M STAHL VE	RUNDLITZENSEIL
121	97007099	4	SHEET 40X200X250 PA6G	PLATTE
122	97007100	20	DISTANCE PLATE 1X250X210 DC01 FE//ZN	DISTANZBLECH
123	12225951	24	SOCKET HEAD SCREW ISO 4762 M16X70 8	ZYLINDERSCHRAUBE
124	10875609	48	HEX NUT DIN 985 M16 8 FLZN SPF	SECHSKANTMUTTER
125	10289806	80	WASHER ISO 7089 16 300HV FLZN SPF	SCHEIBE
127	966731108	1	ROLLER SEATING COMPL. ⇨ ❑ 1347	ROLLENLAGERUNG KPL.
128	451231108	4	PIN DIN 1435 30X290X280 ST.50 VERZ	BOLZEN
129	977597408	1	PIN 35.0X187 35NICRMOV125 GASN. SPF	BOLZEN
130	10875870	7	SAFETY PLUG W HINGE-LID 6X42X5,5X32 4	SICHERHEITSKLAPPSTECKER
131	949948308	1	PIN 80.0 X0 35NICRMOV125 GASN. SPF	BOLZEN
132	11972078	1	WASHER DIN 1440 75 ST FLZN SPF	SCHEIBE
133	10180381	1	SPLIT PIN ISO 1234 13X125 St 480H SPF	SPLINT

Pos.	Item	Quantity	Description	Bezeichnung
134	10675401	1	ROUND STRAND ROPE 10X3,13M STAHL VE	RUNDLITZENSEIL
135	10652814	2	ROUND STRAND ROPE 10X1,75M STAHL VE	RUNDLITZENSEIL
136	97012906	1	GRIDIRON T1160X1536X30/3 S235JR T ZN K	GITTERROST-P
137	97012907	1	GRIDIRON T1126X1536X30/3 S235JR T ZN K	GITTERROST-P
138	97012909	1	GRIDIRON T1884X744X30/3 S235JR T ZN K	GITTERROST-P
139	97012910	1	GRIDIRON T1000X550X30/3 S235JR T ZN K	GITTERROST-P
140	97010232	1	GRIDIRON T1000X2400X30/3 S235JR SPF	GITTERROST-P
141	97012911	1	PLATE 4X650X202 S315MC FE//ZNNI8//CN//T	BLECH
142	97012912	1	PLATE 4X1990X202 S315MC FE//ZNNI8//CN/	BLECH
143	97010100	3	PLATE 5X923X246 S355MC FE//ZNNI8//CN//T	BLECH
144	97012913	1	PLATE 5X528X459 S355MC FE//ZNNI8//CN//T	BLECH
145	97012915	1	PLATE 5X857X325 S355MC FE//ZNNI8//CN//T	BLECH
146	97012916	1	PLATE 5X751X656 S355MC FE//ZNNI8//CN//T	BLECH
148	97012918	2	PLATE 5X464X250 S355MC FE//ZNNI8//CN//T	BLECH
149	97012919	20	PLATE 30X215X115 S355J2+N FE//ZNNI8//C	BLECH
150	97012920	19	PLATE 5X310X130 S355MC FE//ZNNI8//CN//T	BLECH
151	953873408	33	SLEEVE 25X20 11SMN37 FE//ZNNI8//CN//T0	HUELSE
152	11651767	37	HEX SCREW ISO 4017 M8X20 8.8 480H SPF	SECHSKANTSCHRAUBE
153	11140469	91	WASHER ISO 7093-1 8 200HV 480H SPF	SCHEIBE
154	10299641	20	HEX SCREW ISO 4014 M10X70 10.9 FLZN SP	SECHSKANTSCHRAUBE
155	10289795	54	WASHER ISO 7089 10 300HV FLZN SPF	SCHEIBE
156	10875485	20	BUTTON HEAD SCREW AEHNL.ISO 7380-2	HALBRUNDKOPFSCHRAUBE
157	12103465	20	WASHER ISO 7089 8 300HV ZNNI-480H SPF	SCHEIBE
158	10197831	3	HEX SCREW ISO 4017 M8X25 8.8 ZNNI-480	SECHSKANTSCHRAUBE
159	953211008	1	HOOD 1.5X931X548 DC01 RAL 7037	HAUBE
160	954746108	1	HOOD 1.5X831X448 DC01 RAL 7037	HAUBE
161	11826527	4	HEX SCREW ISO 4017 M8X30 8.8 480H SPF	SECHSKANTSCHRAUBE
162	97014043	2	PIN 190.0X246 35NICRMOV125 GASN. SPF	BOLZEN
163	97014233	1	PLATE 4X1910X342 S315MC FE//ZNNI8//CN/	BLECH
164	979240908	1	PLATE 4X995X200 S315MC FE//ZNNI8//CN//T	BLECH
165	11903157	4	WASHER ISO 7089 64 300HV FLZN SPF	SCHEIBE
166	10180377	4	SPLIT PIN ISO 1234 10X100 St 480H SPF	SPLINT
167	97014316	1	GRIDIRON T663X615X30/3 S235JR T ZN K	GITTERROST-P
168	97014428	2	PLATE 5X652X261 S355MC FE//ZNNI8//CN//T	BLECH
169	452549308	1	PIN ISO 2340 B20X480X464 42CRMO4+QT	BOLZEN
170	10875869	2	SAFETY PLUG W HINGE-LID 5X29X4,7X25 4	SICHERHEITSKLAPPSTECKER
171	97011976	16	PLATE 4X109X70 S315MC FE//ZNNI8//CN//T	BLECH
172	10872676	79	CABLE CLIP HOLDER 46X70-SCHWARZ PA	KABELBINDERHALTER
173	12102696	81	BUTTON HEAD SCREW AEHNL.ISO 7380-2	HALBRUNDKOPFSCHRAUBE
174	954117308	1	MOUNTING RAIL X0	TRAGSCHIENE
175	970717308	30	PLATE DC01 FE//ZNNI8//CN//T0	BLECH
176	967023108	2	TRAILING SHACKLE RAL 1007	ANHAENGELASCHE
177	452541208	2	PIN ISO 2340 B30X200X180 35NICRMOV125	BOLZEN
178	10289811	8	WASHER ISO 7089 30 300HV FLZN SPF	SCHEIBE
179	10180368	4	SPLIT PIN ISO 1234 8X50 St 480H SPF	SPLINT
180	97014941	1	PLATE 5X319X417 S355MC FE//ZNNI8//CN//T	BLECH
181	97014950	1	PLATE 5X319X417 S355MC FE//ZNNI8//CN//T	BLECH
182	97015248	1	GRIDIRON T1653X1008X30/3 S235JR T ZN K	GITTERROST-P
183	11642358	4	HEX SCREW ISO 4017 M10X30 8.8 FLZN SP	SECHSKANTSCHRAUBE
184	971325708	22	PLATE DC01 FE//ZNNI8//CN//T0	BLECH
185	10284660	2	ANCHOR POINT DREHBAR-NG16 1,5 T	ANSCHLAGPUNKT
186	749012008	1	CARRYING ROLLER 80/5/20X510 GALV.VER	TRAGROLLE
187	11658892	2	HEX SCREW ISO 4017 M12X25 8.8 FLZN SP	SECHSKANTSCHRAUBE
188	4901782	2	WASHER ISO 7089 12 200HV-A4	SCHEIBE
189	242134202	2	WASHER ISO 7094 8 100HV-ST	SCHEIBE
190	11656734	4	HEX NUT ISO 7040 M6 8 480H SPF	SECHSKANTMUTTER
191	11693878	8	WASHER DIN 7349 6,4 200HV 480H SPF	SCHEIBE
192	500930508	4	HEX SCREW ISO 4017 M6X28 8.8	SECHSKANTSCHRAUBE
193	97037137	1	PLATE 5X219X370 S355MC FE//ZNNI8//CN//T	BLECH
194	97037138	1	PLATE 5X94X468 S355MC FE//ZNNI8//CN//T	BLECH

Pos.	Item	Quantity	Description	Bezeichnung
195	10872719	4	SEALING RING DIN 12240-1 337X418X28 P	DICHTRING
196	978637208	1	PLATE DC01 FE//ZNNI8//CN//T0	BLECH
200	968231908	1	BRACKET CPL.	LASCHE KPL.
(1)	968232008	1	CONNECTING LINK WELDED T ZN O	LASCHE SCHWK.
(2)	940069208	1	PIN 45X158 35NICRMOV125 GASN. SPF	BOLZEN
(3)	10180883	1	SAFETY PLUG W HINGE-LID 10X55X9,5X45	SICHERHEITSKLAPPSTECKER
300	966934808	1	SIGNS D-KOPFSTLR13000 ⇨ ❑ 1348	BESCHILDERUNG

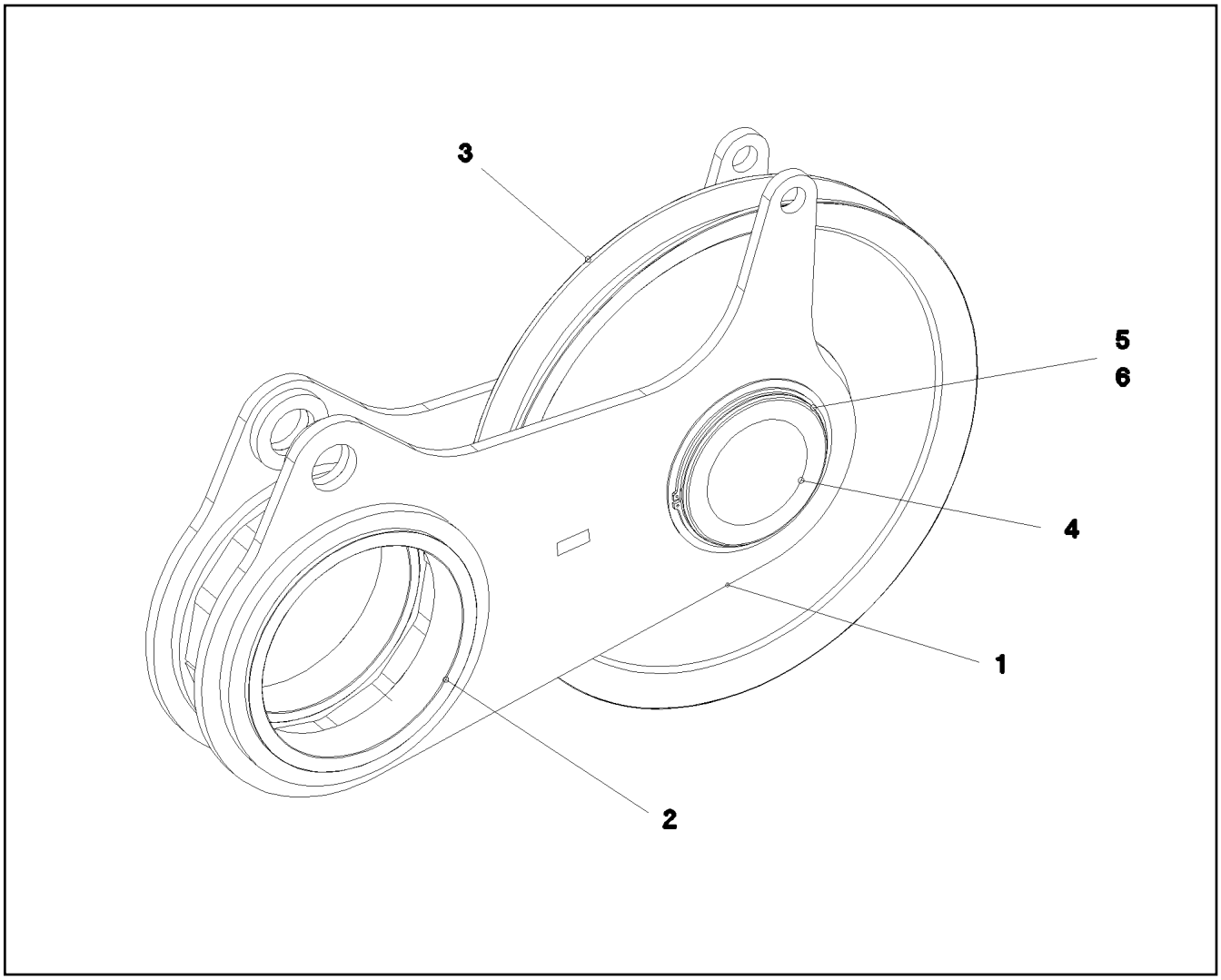

Pos.	Item	Quantity	Description	Bezeichnung
1	966648208	1	ROLLER BEARING WELDED RAL 1007	ROLLENLAGERUNG SCHWK.
2	97007469	2	BUSHING 550X500X113 GZ-CUZN25AL5 SP	BUCHSE
3	965376108	1	ROPE PULLEY CPL. ⇨ ❑ 402	SEILROLLE KPL.
4	97006410	1	AXLE 380.0X281 S890QL1 SPF	ACHSE
5	463001403	2	RETAINING RINGS DIN 471 360X6	SICHERUNGSRING
6	97000038	2	WASHER 4X410X410 S315MC FE//ZNNI8//C	SCHEIBE

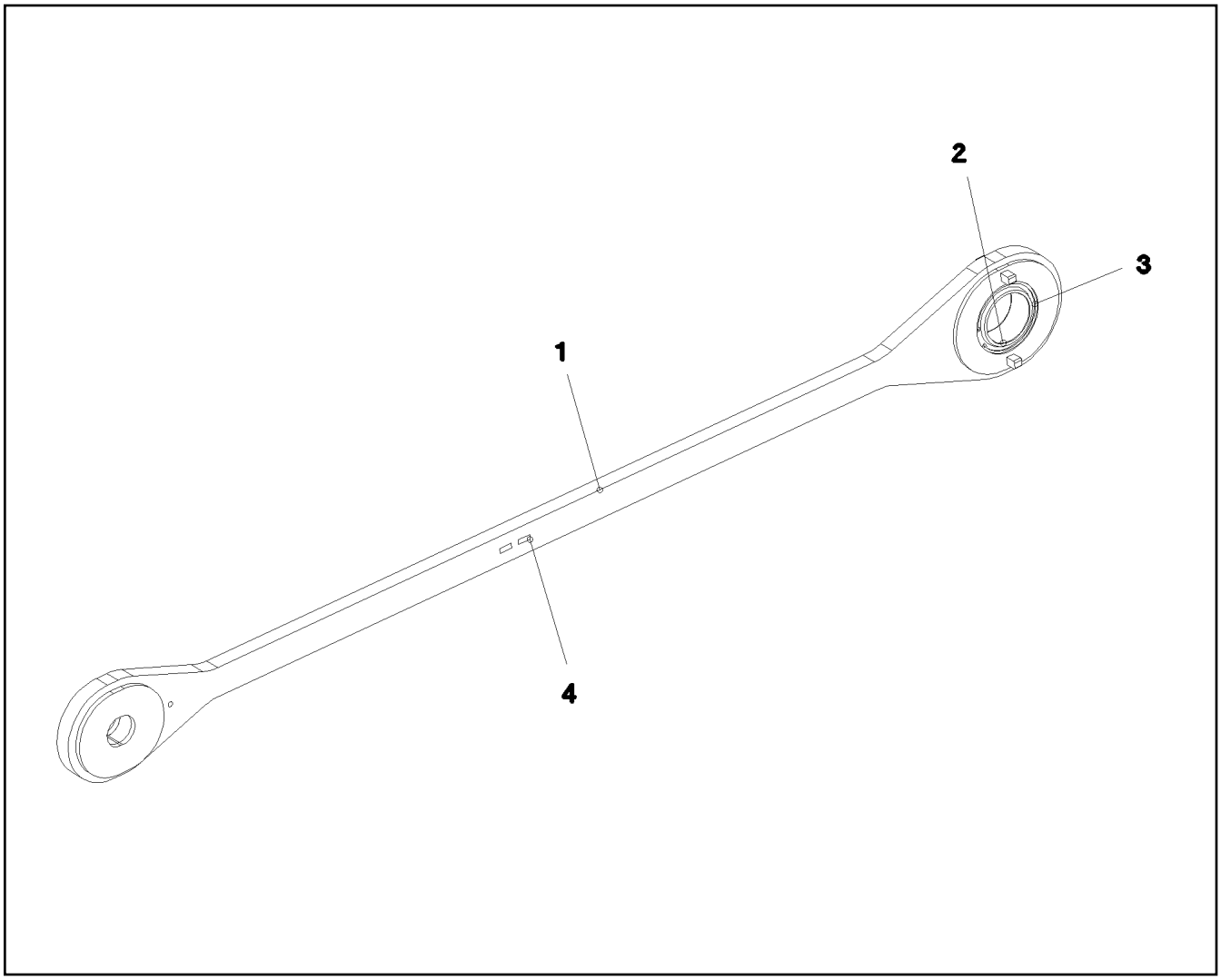

Pos.	Item	Quantity	Description	Bezeichnung
1	966651808	1	ROD ST.CONST.	STANGE SCHWK.
2	10652444	1	SPHERICAL BEARING 300	GELENKLAGER
3	11002188	2	RETAINING RINGS DIN 472 430X7 ST ZNPH	SICHERUNGSRING
4	97139634	2	PLATE ASSEMBLY SCHILD BG SPF	SCHILD BAUGRUPPE

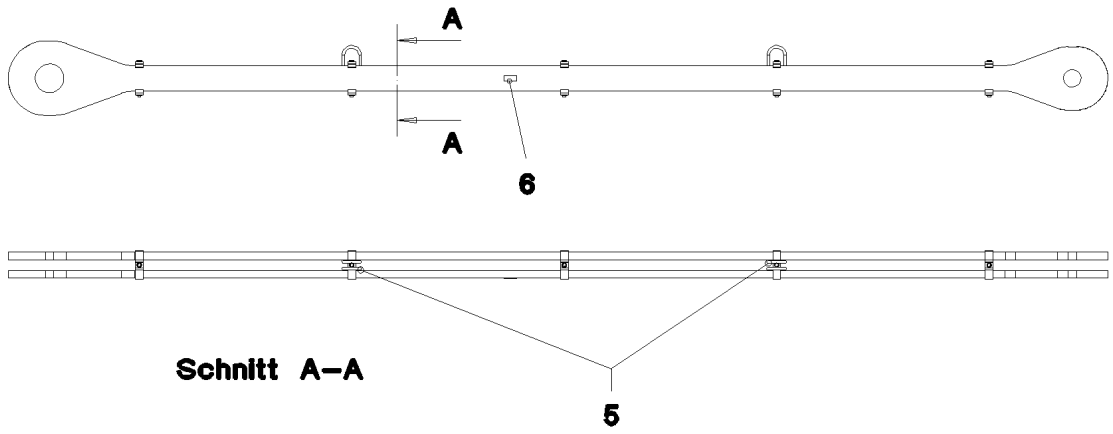

Schnitt A–A

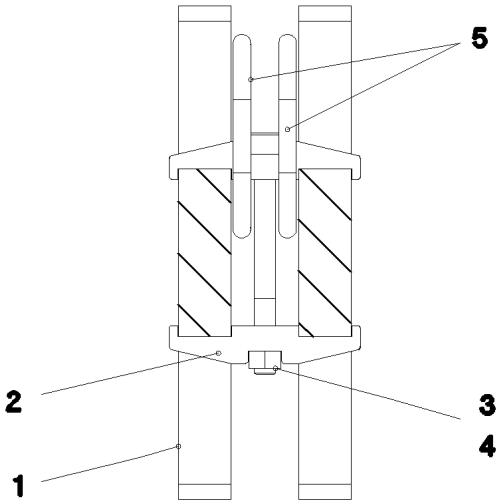

Pos.	Item	Quantity	Description	Bezeichnung
1	97007311	2	PULL ROD 50X6951X474 S960QL+Z25 SPF	ZUGSTANGE
2	979281508	10	CLAMP 50X182X36 S960QL+Z25	KLAMMER
3	404222801	5	SOCKET HEAD SCREW ISO 4762 M20X210	ZYLINDERSCHRAUBE
4	10875618	5	HEX NUT ISO 4032 M20 8 FLZN SPF	SECHSKANTMUTTER
5	980060930	4	OVAL LOAD RING 13X60X120 SPF	OVALRING
6	97139634	2	PLATE ASSEMBLY SCHILD BG SPF	SCHILD BAUGRUPPE
700	969140108	1	SIGNS	BESCHILDERUNG
(1)	97053265	1	SIGN 170X55 KLEBEFOLIE SPF	SCHILD

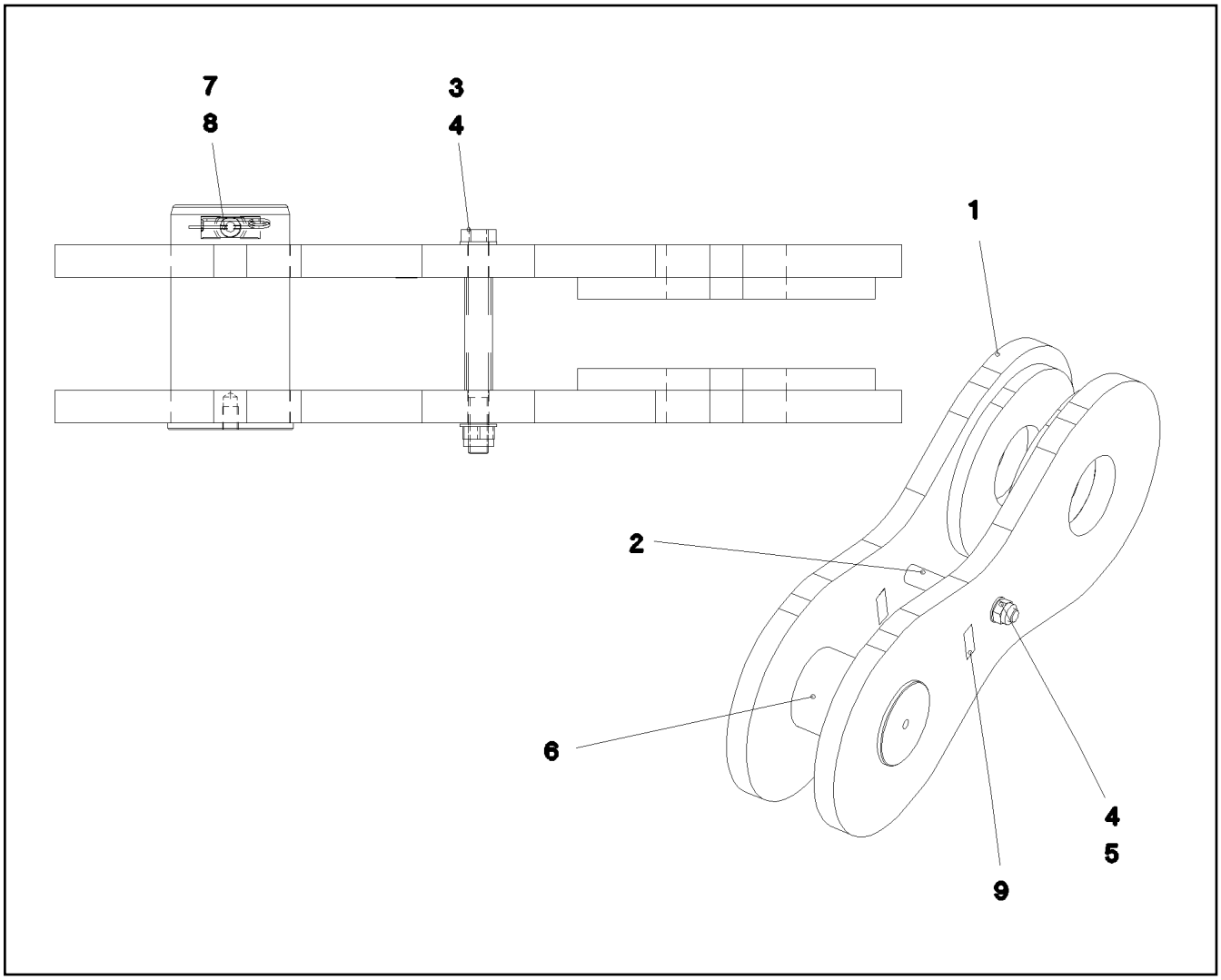

Pos.	Item	Quantity	Description	Bezeichnung
1	966640508	2	BRACKET WITH BOARD SPF	LASCHE MIT SCHILD
2	97004242	1	TUBE 42.0X170 E235+N	ROHR
3	406216208	1	HEX SCREW ISO 4014 M30X320 10.9 FLZN	SECHSKANTSCHRAUBE
4	10289811	2	WASHER ISO 7089 30 300HV FLZN SPF	SCHEIBE
5	10544161	1	HEX NUT DIN 985 M30 10 FLZN SPF	SECHSKANTMUTTER
6	97004243	1	PIN 190.0X340 35NICRMOV125 SPF	BOLZEN
7	979201208	1	PIN 50.0X242 S355J2+AR FE//ZNNI8//CN//T0	BOLZEN
8	433101208	1	RETAINING SPRING 4X68 ISO 2081 FE/ZN8/	SICHERUNGSFEDER
9	97139634	2	PLATE ASSEMBLY SCHILD BG SPF	SCHILD BAUGRUPPE

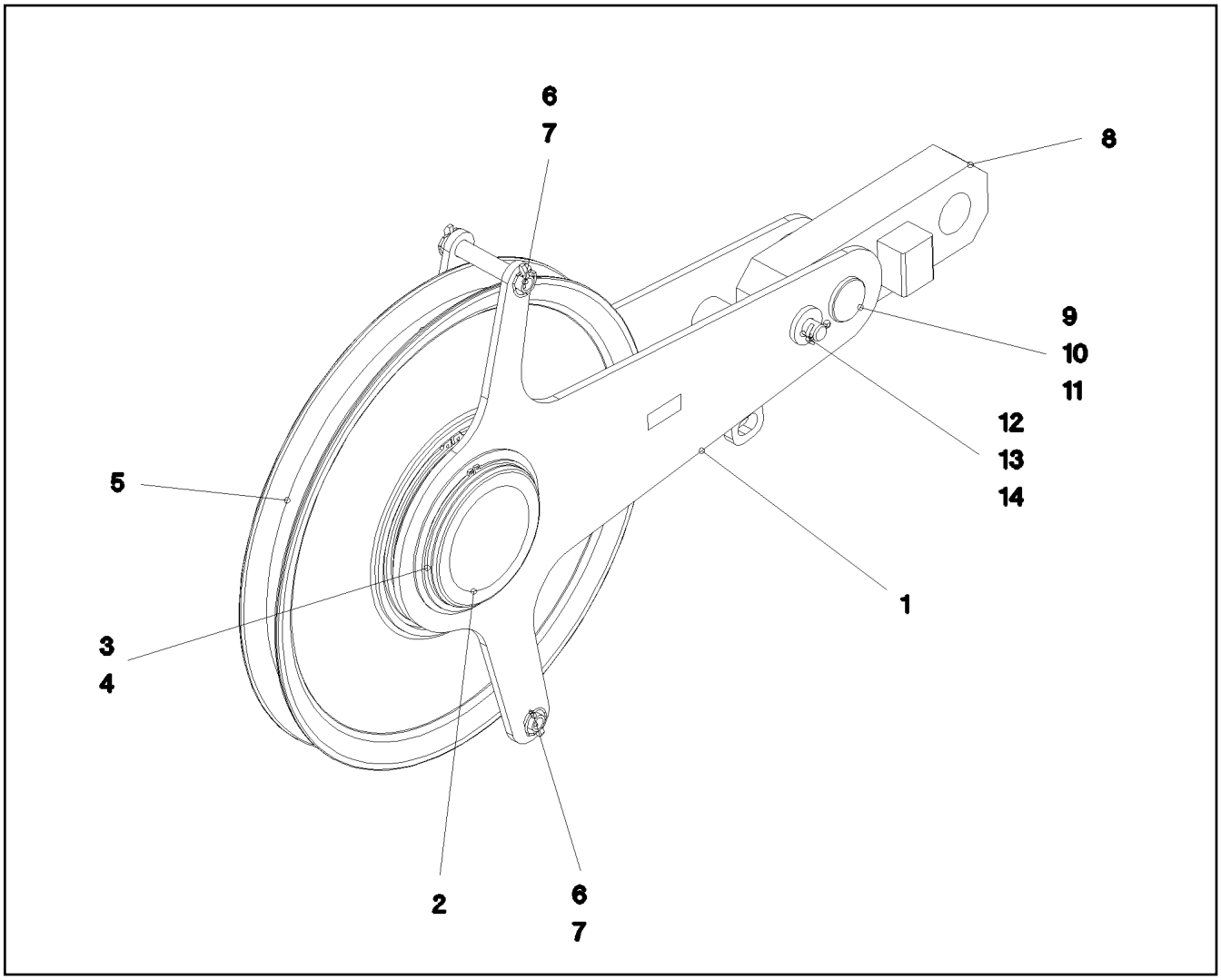

Pos.	Item	Quantity	Description	Bezeichnung
1	966731208	1	ROLLER BEARING WELDED RAL 1007	ROLLENLAGERUNG SCHWK.
2	97006406	1	AXLE 273.0X215 S770QL SPF	ACHSE
3	97000037	2	WASHER 4X300X300 S315MC FE//ZNNI8//C	SCHEIBE
4	428010108	2	RETAINING RINGS DIN 471 260X5	SICHERUNGSRING
5	963310608	1	ROPE PULLEY CPL. SPF	SEILROLLE KPL.
6	97006409	2	TUBE 30.0X187 S355J2H T ZN O	ROHR
7	10875870	4	SAFETY PLUG W HINGE-LID 6X42X5,5X32 4	SICHERHEITSKLAPPSTECKER
8	692313108	1	TENSION DYNAMOMETER 0-1000KN SPF	ZUGMESSLASCHE
(1)	605215808	1	SOCKET 3-POL	STECKDOSE
(2)	605252408	1	PROTECTING CAP	SCHUTZKAPPE
9	949948308	1	PIN 80.0 X0 35NICRMOV125 GASN. SPF	BOLZEN
10	11972078	1	WASHER DIN 1440 75 ST FLZN SPF	SCHEIBE
11	10180381	1	SPLIT PIN ISO 1234 13X125 St 480H SPF	SPLINT
12	10490536	1	PIN ISO 2341 B30X190X180 30CRNIMO8+QT	BOLZEN
13	12226080	1	WASHER DIN 7349 31 100HV 480H SPF	SCHEIBE
14	10180368	1	SPLIT PIN ISO 1234 8X50 St 480H SPF	SPLINT

LIEBHERR

15.3.2023
068386

etk_en_de_098406_LR 13000

SIGNS
BESCHILDERUNG

1348 (1/2)

966934808

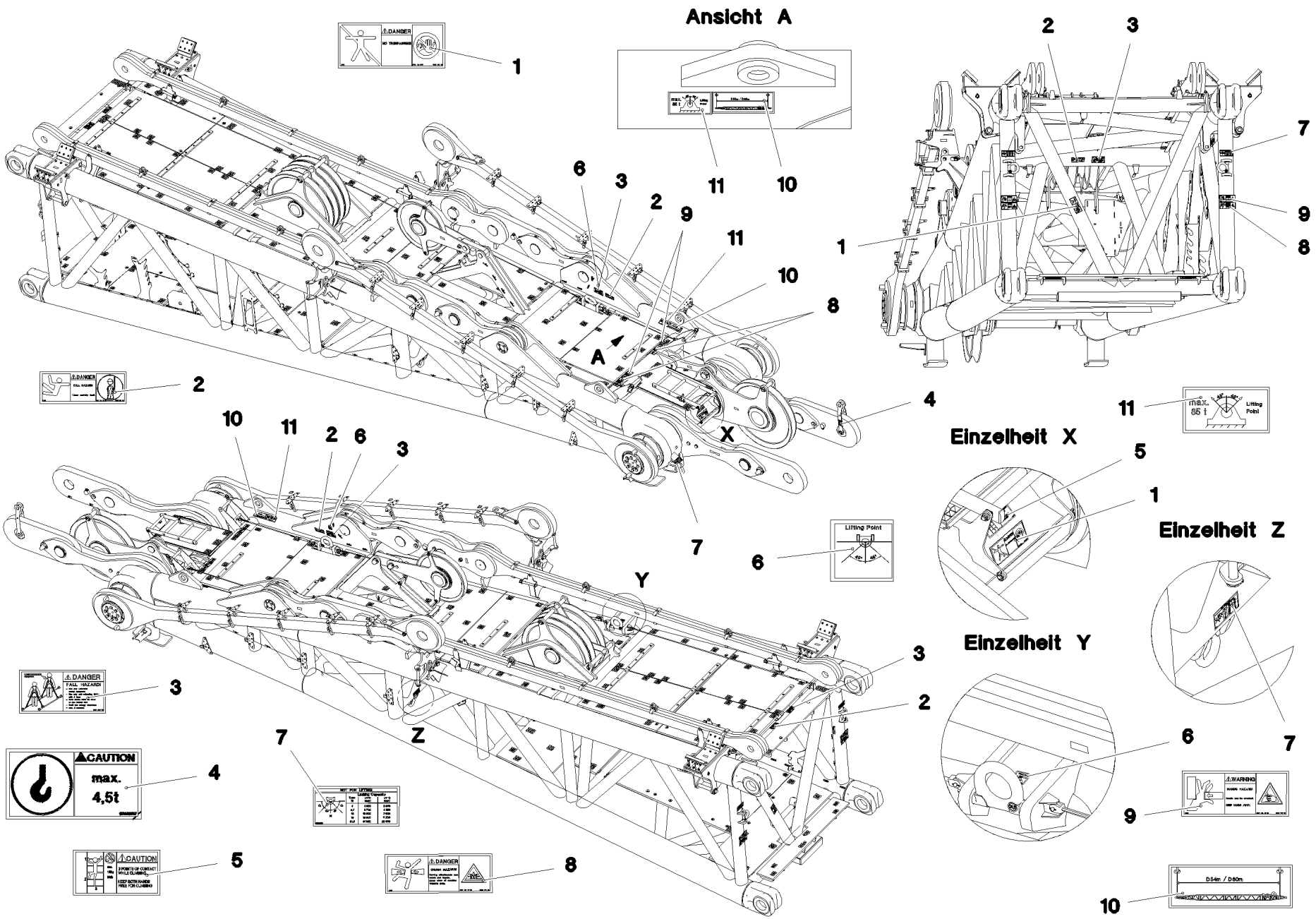

Pos.	Item	Quantity	Description	Bezeichnung
1	978674008	2	SIGN 208X88 KLEBEFOLIE SPF	SCHILD
2	978674808	4	SIGN 168X62 KLEBEFOLIE SPF	SCHILD
3	97004046	4	SIGN 168X88X1 KLEBEFOLIE SPF	SCHILD
4	97036917	1	SIGN 105X55X1 KLEBEFOLIE SPF	SCHILD
5	97036732	1	SIGN 168X88 KLEBEFOLIE SPF	SCHILD
6	97036733	4	SIGN 68X68 KLEBEFOLIE SPF	SCHILD
7	97036734	6	SIGN 188X78 KLEBEFOLIE SPF	SCHILD
8	978674108	4	SIGN 208X88 KLEBEFOLIE SPF	SCHILD
9	978674608	4	SIGN 208X88 KLEBEFOLIE SPF	SCHILD
10	97038454	2	SIGN 240X83 KLEBEFOLIE SPF	SCHILD
11	97038434	2	SIGN 168X88 KLEBEFOLIE SPF	SCHILD

Pos.	Item	Quantity	Description	Bezeichnung
4	966086708	1	ADDITIONAL HYDR.D HEAD SECTION ⇨ ❑ 1351	ZUSATZHYDRAULIK D-KOPFSTU

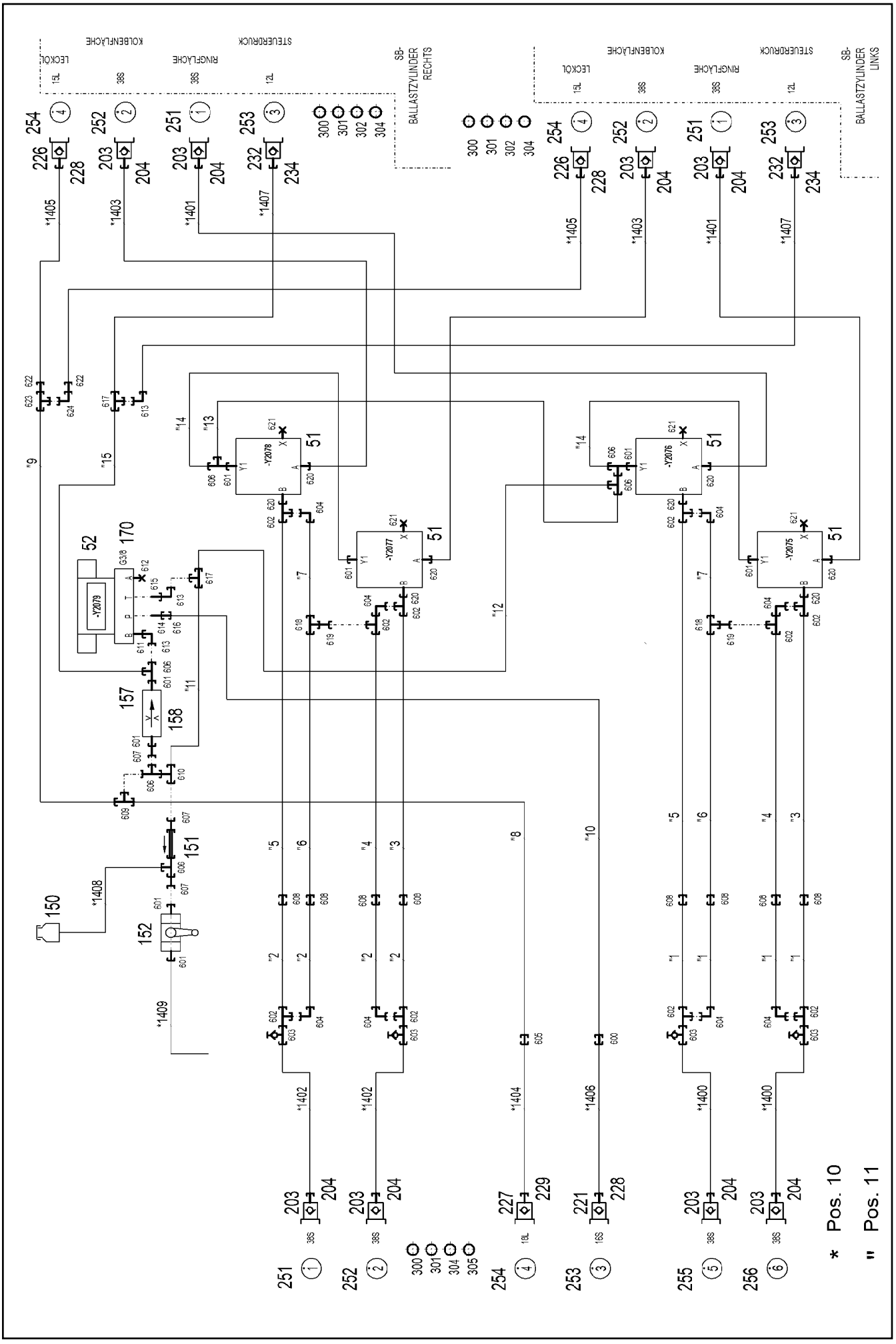

15.3.2023 071666	**etk_en_de_098406_LR 13000**	1351 (1/3)
LIEBHERR	**ADDITIONAL HYDR.D HEAD SECTION** **ZUSATZHYDRAULIK D-KOPFSTUECK**	**966086708**

Pos.	Item	Quantity	Description	Bezeichnung
10	966220008	1	HOSE LINES D-HEAD SECTION ⇨ ❑ 1354	SCHLAUCHLEITUNGEN D-KOPF
11	966220108	1	PIPELINES DERR. HEAD SECT. ⇨ ❑ 1355	ROHRLEITUNGEN DERR.KOPFS
51	10675695	4	DIRECTIONAL SEAT VALVE 350BAR	WEGESITZVENTIL
(1)	10663094	1	MAGNET 24V	MAGNET
(2)	11005227	1	SEAL KIT	DICHTSATZ
52	511302108	1	DIRECTIONAL CONTROL VALVE 4/2 NG6-3 ⇨ ❑ 1358	WEGEVENTIL
150	96028333	1	EXPANSION TANK CPL. ⇨ ❑ 44	AUSGLEICHSBEHAELTER KPL.
151	511481508	1	NON-RETURN VALVE 250BAR 10BAR CR6-F	RUECKSCHLAGVENTIL
152	510696008	1	BALL VALVE DN8-1/4" MS	KUGELHAHN
157	510671108	1	FILTER CARTRIDGE 0,005m³/min 25µm	FILTERPATRONE
158	511062708	1	NOZZLE 0,5 M5X9 MS	DUESE
170	510629508	1	CONNECTING PLATE	ANSCHLUSSPLATTE
203	511512308	8	COUPLING PLUG B8 38-S	KUPPLUNGSSTECKER
204	12102189	8	SCREW PLUG BGR.8 M 79X4 PA 6 SPF	VERSCHLUSSSCHRAUBE
221	511508608	1	COUPLING PLUG B3 16-S	KUPPLUNGSSTECKER
226	511500408	2	COUPLING PLUG B3 15-L	KUPPLUNGSSTECKER
227	570504808	1	COUPLING PLUG B6 18-L	KUPPLUNGSSTECKER
228	10466911	3	SCREW PLUG RD36X3 SPF	VERSCHLUSSSCHRAUBE
229	12102187	1	SCREW PLUG BGR.6 R D54X4 PA 6 SPF	VERSCHLUSSSCHRAUBE
232	511509608	2	COUPLING PLUG B2 12-L	KUPPLUNGSSTECKER
234	10466910	2	SCREW PLUG RD32X3 SPF	VERSCHLUSSSCHRAUBE
251	97044171	3	TRAILER 25X25 ALMG3 H111 BEZ.1	ANHAENGER
252	97044172	3	TRAILER 25X25 ALMG3 H111 BEZ.2	ANHAENGER
253	97044210	3	TRAILER 25X25 ALMG3 H111 BEZ.3	ANHAENGER
254	97044211	3	TRAILER 25X25 ALMG3 H111 BEZ.4	ANHAENGER
255	97044212	1	TRAILER 2X25X25 ALMG3 H111 BEZ.5	ANHAENGER
256	97044213	1	TRAILER 2X25X25 ALMG3 H111 BEZ.6	ANHAENGER
300	710101805	8	SEALING RING DIN 7603 A52X60X2,5 CU	DICHTRING
301	710105908	3	SEALING RING DIN 7603 A27X32X2 CU	DICHTRING
302	10099553	2	SEALING RING DIN 7603 A24X30 CU	DICHTRING
304	12101869	14	KEY RING 25X1,5 ST FE/ZN8/CN	SCHLUESSELRING
305	710106508	1	SEALING RING DIN 7603 A30X36X2 CU	DICHTRING
600	470032708	1	FITTING XG16-S CR6-FREI	VERSCHRAUBUNG
601	471035308	8	FITTING XGE12-LR-ED1/4" CR6-FREI	VERSCHRAUBUNG
602	472331908	10	FITTING ELSD38-S CR6-FREI	VERSCHRAUBUNG
603	475603408	4	TEST POINT FITTING GMA3 38S CR6-FREI	MESSANSCHLUSS
604	472531808	8	FITTING EWSD38-S CR6-FREI	VERSCHRAUBUNG
605	470030608	1	FITTING XG18-L CR6-FREI	VERSCHRAUBUNG
606	247128602	6	L NECK EL 12L M18X1,5 CR6-FREI	L-STUTZEN
607	470011308	3	FITTING SNV12-L CR6-FREI	VERSCHRAUBUNG
608	470033108	8	FITTING XG38-S CR6-FREI	VERSCHRAUBUNG
609	475132008	1	FITTING XTR18/12/18-L CR6-FREI	VERSCHRAUBUNG
610	247105602	1	T CONNECTION PIECE ET 12L CR6-FREI	T-STUTZEN
611	471901208	1	FITTING EGESD12-LR-WD CR6-FREI	VERSCHRAUBUNG
612	477704108	1	STOP PLUG VSTI3/8"ED CR6-FREI	STOPFEN
613	247117702	3	SWIVEL ELBOW EW 12L M18X1,5 CR6-FREI	WINKELSTUTZEN
614	471900508	1	FITTING EGE 12S G3/8A CR6-FREI	VERSCHRAUBUNG
615	471030808	1	FITTING XGE12-LR-ED CR6-FREI	VERSCHRAUBUNG
616	475032508	1	FITTING XGR16/12-S CR6-FREI	VERSCHRAUBUNG
617	470430408	2	FITTING T 12L CR6-FREI	VERSCHRAUBUNG
618	470433008	2	FITTING XT38-S CR6-FREI	VERSCHRAUBUNG
619	470010708	2	FITTING SNV38-S CR6-FREI	VERSCHRAUBUNG
620	471034408	8	FITTING XGEV38-SR-WD CR6-FREI	VERSCHRAUBUNG
621	477704008	4	STOPPER PLUG VSTI1/4"ED CR6-FREI	BLINDSTOPFEN
622	475435608	2	FITTING RED 18/15L CR6-FREI SPF	VERSCHRAUBUNG
623	470430608	1	FITTING T 18L CR6-FREI	VERSCHRAUBUNG

Pos.	Item	Quantity	Description	Bezeichnung
624	247108302	1	SWIVEL ELBOW EW 18L M26X1,5 CR6-FREI	WINKELSTUTZEN

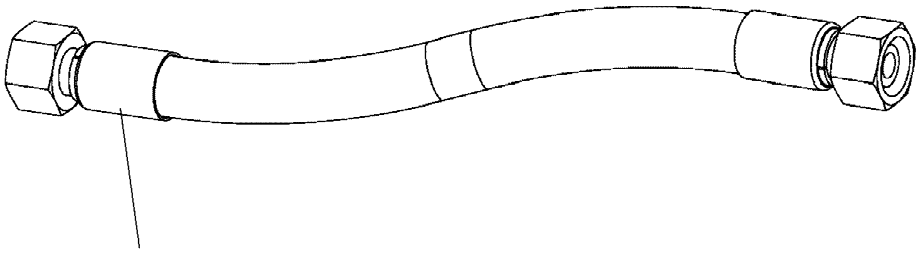

Schlauchnummer
Hose number
Numéro de flexible
Número de flexible
Номера шланга

Die Schlauchnummern auf den Schläuchen entsprechen den Positionen in der Schlauchliste.

The hose numbers from the hoses are in accordance with the items in the hose list.

Les numéros indiqués sur les flexibles correspondent aux repères de la nomenclature des flexibles.

Los números indicados en los flexibles corresponden a las posiciones de la lista de flexibles.

Нанесенные на шлангах номера соответствуют позициям в перечне.

Pos.	Item	Quantity	Description	Bezeichnung
1400	966865508	2	HOSE CPL. 6ST 38X1750	SCHLAUCH KPL.
1401	966963708	2	HOSE CPL. 6ST 38X15300	SCHLAUCH KPL.
1402	966968808	2	HOSE CPL. 6ST 38X2650	SCHLAUCH KPL.
1403	966963908	2	HOSE CPL. 6ST 38X15400	SCHLAUCH KPL.
1404	966968908	1	HOSE CPL. 2SN 16X2200	SCHLAUCH KPL.
1405	966964008	2	HOSE CPL. 2SN 12X15400	SCHLAUCH KPL.
1406	962969208	1	HOSE CPL. 2SN 12X2150	SCHLAUCH KPL.
1407	966964108	2	HOSE CPL. 2SN 10X15400	SCHLAUCH KPL.
1408	966964208	1	HOSE CPL. 2TE 8X350	SCHLAUCH KPL.
1409	966964308	1	HOSE CPL. 2TE 8X350	SCHLAUCH KPL.

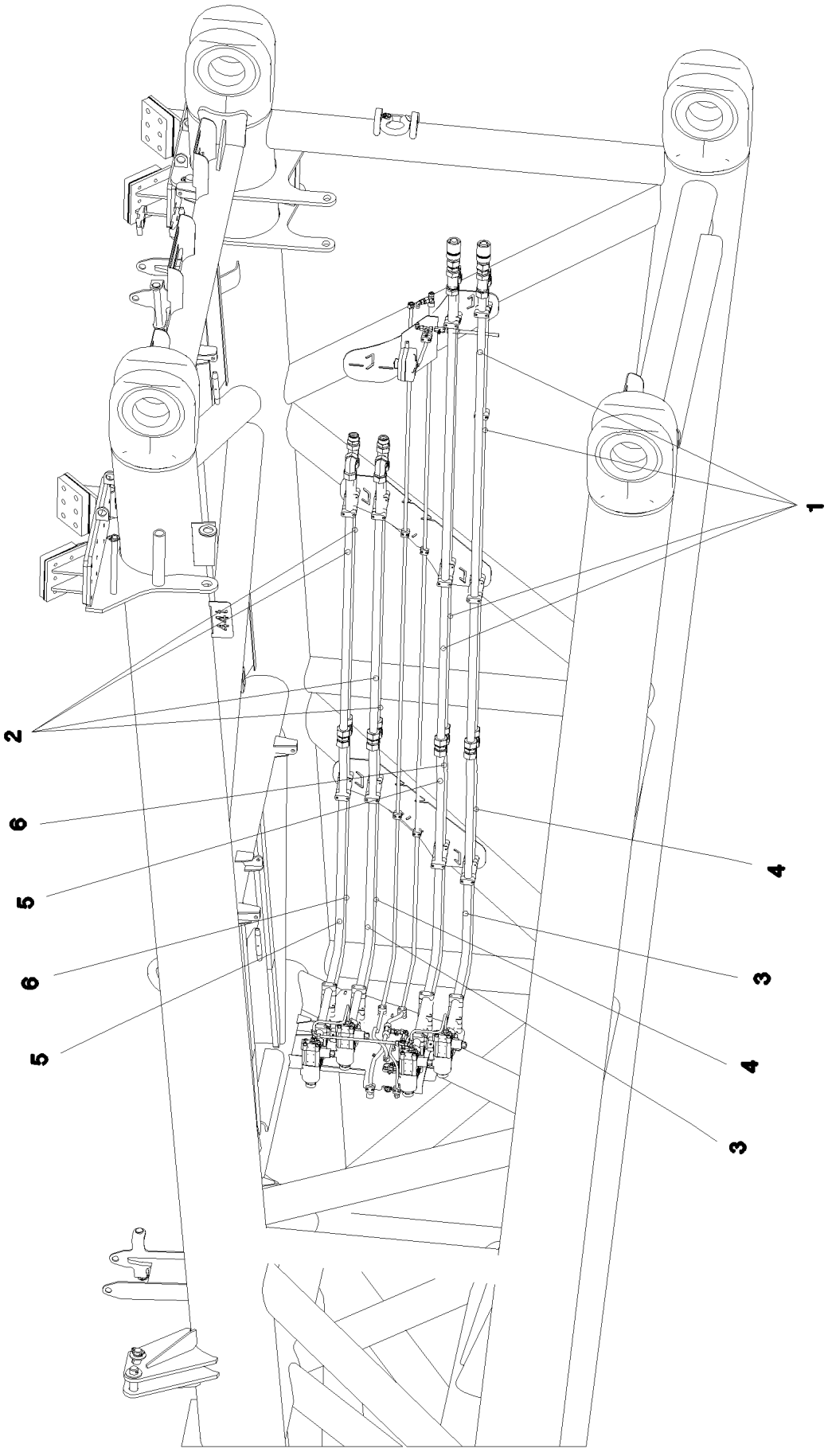
1
2
6
5
6
5
4
3
4
3

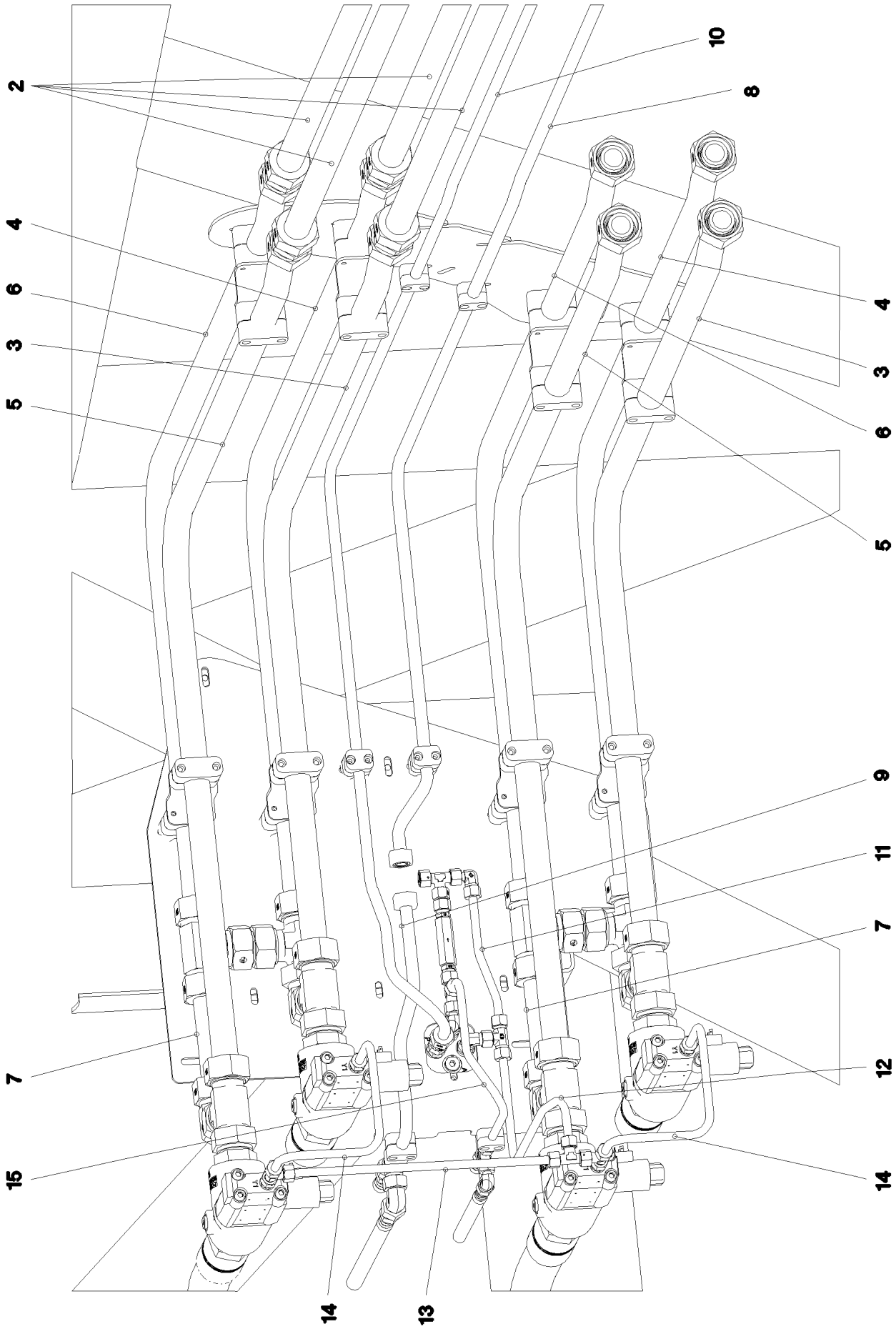

15.3.2023 071522 LIEBHERR	**etk_en_de_098406_LR 13000** **PIPELINES DERR. HEAD SECT.** **ROHRLEITUNGEN DERR.KOPFSTUECK**	❑ 1356 (2/3) **966220108**

Pos.	Item	Quantity	Description	Bezeichnung
1	966905908	4	PIPE COMPL. 38X5X2777 MUTTER 38S/STA	ROHR KPL.
2	966906008	4	PIPE COMPL. 38X5X1605 MUTTER 38S/STA	ROHR KPL.
3	966906108	2	PIPE COMPL. 38X5X1885 MU.38S/STA./XG38	ROHR KPL.
4	966906208	2	PIPE COMPL. 38X5X1978 MU.38S/STA./XG38	ROHR KPL.
5	966906308	2	PIPE COMPL. 38X5X2055 MU.38S/STA./XG38	ROHR KPL.
6	966906408	2	PIPE COMPL. 38X5X1979 MU.38S/STA./XG38	ROHR KPL.
7	966906508	2	PIPE COMPL. 38X5X209 MUTTER 38S/STA	ROHR KPL.
8	966906608	1	PIPE COMPL. 18X1,5X4558 18L - G18L	ROHR KPL.
9	966906708	1	PIPE COMPL. 18X1,5X466 18L - 18L	ROHR KPL.
10	966906808	1	PIPE COMPL. 16X2X4910 GR16/12S - G16S	ROHR KPL.
11	966906908	1	PIPE COMPL. 12X1,5X211 12L - 12L	ROHR KPL.
12	966907008	1	PIPE COMPL. 12X1,5X570 12L - 12L	ROHR KPL.
13	966907108	1	PIPE COMPL. 12X1,5X408 12L - 12L	ROHR KPL.
14	966907208	2	PIPE COMPL. 12X1,5X467 12L - 12L	ROHR KPL.
15	966918208	1	PIPE COMPL. 12X1,5X440 12L - 12L	ROHR KPL.

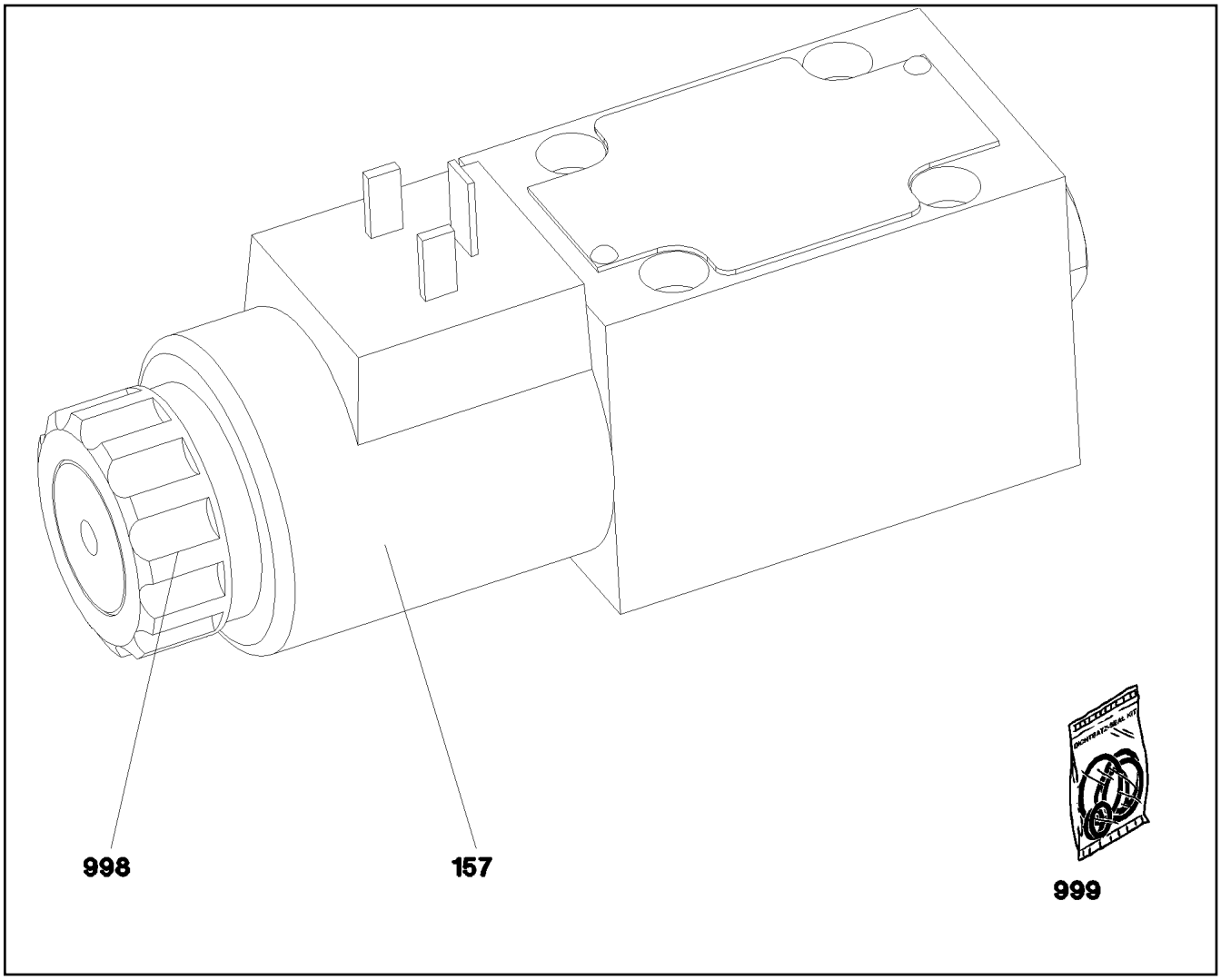

Pos.	Item	Quantity	Description	Bezeichnung
157	10564740	1	MAGNET COIL	MAGNETSPULE
998	7027459	1	NUT	MUTTER
999	571840008	1	SEAL KIT	DICHTSATZ

Pos.	Item	Quantity	Description	Bezeichnung
1	96052001	1	TERMINAL BOX CPL. S2070 ⇨ ❑ 1360	KLEMMKASTEN KPL.
10	967008408	1	SENSOR ASSEMBLY HEAD PIECE	GEBERANBAU KOPFSTUECK
(10)	10802057	1	ANGLE TRANSMITTER 360° LSB PL:D SPF	WINKELGEBER

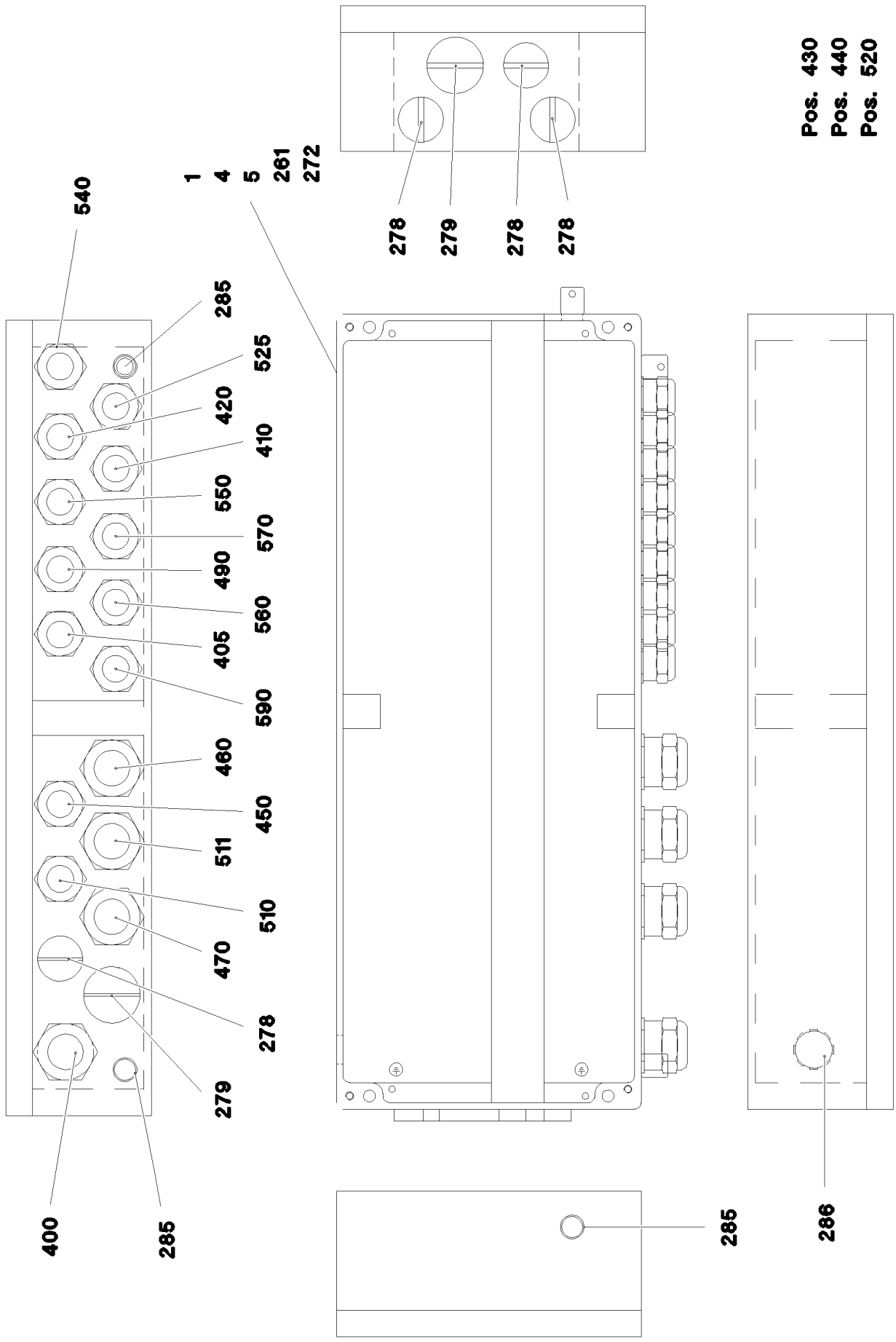

15.3.2023 172141 LIEBHERR	etk_en_de_098406_LR 13000 TERMINAL BOX CPL. KLEMMKASTEN KPL.	❑ 1360 (1/2) 96052001

Pos.	Item	Quantity	Description	Bezeichnung
1	96052002	1	WIRES CPL. S2070 ⇨ ❑ 1362	DRAEHTE KPL.
4	97012015	1	SIGN S2070 ALU	SCHILD
5	97011305	1	EMPTY CASING 230X600X110X0 AL	LEERGEHAEUSE
261	12104811	5	CABLE TIE 2,5X99-SCHWARZ PA66 SPF	KABELBINDER
272	602106708	0.545	TOP HAT RAIL 35X27X7,3X1	HUTSCHIENE
278	602425208	4	SCREW PLUG M32X1,5 MS	VERSCHLUSSSCHRAUBE
279	602425308	2	SCREW PLUG M40X1,5 MS	VERSCHLUSSSCHRAUBE
285	602501208	3	WATER DRAIN PLUG M12 PA6G SPF	ENTWAESSERUNGSSTOPFEN
286	10488662	1	VENTILATION SCREW POLYAMID	ENTLUEFTUNGSSCHRAUBE
400	966889608	1	LEAD W2070	LEITUNG
405	966890608	1	LEAD W2075	LEITUNG
410	966889708	1	LEAD W2071	LEITUNG
420	966931608	1	LEAD W2072	LEITUNG
430	96052004	1	LEAD W2073 ⇨ ❑ 1363	LEITUNG
440	96052005	1	LEAD W2074 ⇨ ❑ 1364	LEITUNG
450	966890108	1	LEAD W2073A	LEITUNG
460	966890208	1	LEAD W2074A	LEITUNG
470	966890308	1	LEAD W2081	LEITUNG
490	966890808	1	LEAD W2076	LEITUNG
510	966926808	1	LEAD W2088A	LEITUNG
511	967887708	1	LEAD W2088B	LEITUNG
520	966928908	1	LEAD W2086	LEITUNG
525	967005008	1	LEAD W2086A	LEITUNG
540	966979908	1	LEAD W2091	LEITUNG
550	967005708	1	LEAD W2092	LEITUNG
560	967006508	1	LEAD W2078	LEITUNG
570	967006608	1	LEAD W2079	LEITUNG
590	967006808	1	LEAD W2077	LEITUNG

Pos.	Item	Quantity	Description	Bezeichnung
2	96052003	1	WIRES PRE-ASS. S2070	DRAEHTE VORM.
501	602325508	2	HOUSING 6-POL	GEHAEUSE
502	602331308	10	HOUSING 4-POL	GEHAEUSE
503	602336008	2	PLUG SHELL 14-POL	STECKERGEHAEUSE
504	602323308	1	FLAT PLUG HOUSING 18-POL	FLACHSTECKERGEHAEUSE
505	964830208	1	CUSTOM CIRCUIT MODULE 2	BESTUECKUNGSMODUL 2

Pos.	Item	Quantity	Description	Bezeichnung
5	680001708	1	COUPLING SOCKET 4-POL GERADE PVC SP	KUPPLUNGSDOSE
6	680000008	1	COUPLING SOCKET 4-POLE SPF	KUPPLUNGSDOSE
7	12102889	3.17	LEAD 3 X 0,5	LEITUNG
9	680001708	1	COUPLING SOCKET 4-POL GERADE PVC SP	KUPPLUNGSDOSE
85	602307908	1	WIRED END FERRULE DIN 46228-1 A0,75X5	ADERENDHUELSE
241	603016608	0.03	HEATSHRINK SLEEVING 12-3,0	SCHRUMPFSCHLAUCH
287	10429651	0.03	HEATSHRINK SLEEVING 6/1,4X1,35 POLYO	SCHRUMPFSCHLAUCH
294	11123168	0.09	HEATSHRINK SLEEVING 44,4/7,4X3,6 POL	SCHRUMPFSCHLAUCH
381	680001708	1	COUPLING SOCKET 4-POL GERADE PVC SP	KUPPLUNGSDOSE
382	680001408	1	COUPLING SOCKET 4-POL SPF	KUPPLUNGSDOSE
500	923512208	10	CABLE MARKER	KABELMARKER
501	10297422	1	MALE INSERT 12+PE 16A	STIFTEINSATZ
502	605251608	1	PLUG SOCKET BODY 4-POLE AL	STECKDOSENKOERPER
503	10297417	1	END COVER TR38X6 P3	VERSCHLUSSDECKEL
504	10878519	1	Y DISTRIBUTOR 2X 4X0,34-1,25M PUR	Y-VERTEILER
505	10816739	1	CABLE SOCKET M3	KABELDOSE
506	12101718	1	CABLE GLAND M32X1,5X6-5 MS	KABELVERSCHRAUBUNG
507	602613308	1	EXTENSION M25X1,5/M32X1,5 MS	ERWEITERUNG
508	605215508	1	CLAMP SURE-SEAL	KLAMMER
509	605215408	1	MOULDING 317-1399-000 SUR	FORMTEIL
628	604519208	7	PIN CONTACT 0,75-1MM2	STIFTKONTAKT
719	10493972	2	PIN CONTACT 0,5MM2 SILBER	STIFTKONTAKT
721	10493970	1	SLEEVE CONTACT 0,5MM2 SILBER	BUCHSENKONTAKT
773	6202445	1	PIN 0,5-1,0MM2	STIFT
774	6202435	2	SLEEVE CONTACT 0,5-1,0MM2	BUCHSENKONTAKT
811	692404908	1	STOPPER PLUG	BLINDSTOPFEN
812	604518908	3	STOPPER PLUG BAUREIHE_M1	BLINDSTOPFEN
998	965622208	7	LETTERING WIRING HARNESS	BESCHRIFTUNG KABELBAUM

Pos.	Item	Quantity	Description	Bezeichnung
5	680001708	1	COUPLING SOCKET 4-POL GERADE PVC SP	KUPPLUNGSDOSE
6	680000008	1	COUPLING SOCKET 4-POLE SPF	KUPPLUNGSDOSE
7	12102889	3.17	LEAD 3 X 0,5	LEITUNG
8	680001708	1	COUPLING SOCKET 4-POL GERADE PVC SP	KUPPLUNGSDOSE
85	602307908	1	WIRED END FERRULE DIN 46228-1 A0,75X5	ADERENDHUELSE
241	603016608	0.03	HEATSHRINK SLEEVING 12-3,0	SCHRUMPFSCHLAUCH
261	12104809	1	CABLE TIE 3,6X142-SCHWARZ PA66 SPF	KABELBINDER
287	10429651	0.03	HEATSHRINK SLEEVING 6/1,4X1,35 POLYO	SCHRUMPFSCHLAUCH
294	11123168	0.09	HEATSHRINK SLEEVING 44,4/7,4X3,6 POL	SCHRUMPFSCHLAUCH
381	680001708	1	COUPLING SOCKET 4-POL GERADE PVC SP	KUPPLUNGSDOSE
382	680001408	1	COUPLING SOCKET 4-POL SPF	KUPPLUNGSDOSE
500	923512208	10	CABLE MARKER	KABELMARKER
501	10297422	1	MALE INSERT 12+PE 16A	STIFTEINSATZ
502	605251608	1	PLUG SOCKET BODY 4-POLE AL	STECKDOSENKOERPER
503	10297417	1	END COVER TR38X6 P3	VERSCHLUSSDECKEL
504	10816739	1	CABLE SOCKET M3	KABELDOSE
505	10878519	1	Y DISTRIBUTOR 2X 4X0,34-1,25M PUR	Y-VERTEILER
506	602613308	1	EXTENSION M25X1,5/M32X1,5 MS	ERWEITERUNG
507	12101718	1	CABLE GLAND M32X1,5X6-5 MS	KABELVERSCHRAUBUNG
508	605215508	1	CLAMP SURE-SEAL	KLAMMER
509	605215408	1	MOULDING 317-1399-000 SUR	FORMTEIL
637	604519108	3	PIN CONTACT 1,5MM2	STIFTKONTAKT
719	10493972	7	PIN CONTACT 0,5MM2 SILBER	STIFTKONTAKT
721	10493970	1	SLEEVE CONTACT 0,5MM2 SILBER	BUCHSENKONTAKT
773	6202445	1	PIN 0,5-1,0MM2	STIFT
774	6202435	2	SLEEVE CONTACT 0,5-1,0MM2	BUCHSENKONTAKT
811	692404908	1	STOPPER PLUG	BLINDSTOPFEN
812	604518908	2	STOPPER PLUG BAUREIHE_M1	BLINDSTOPFEN
998	965622208	5	LETTERING WIRING HARNESS	BESCHRIFTUNG KABELBAUM

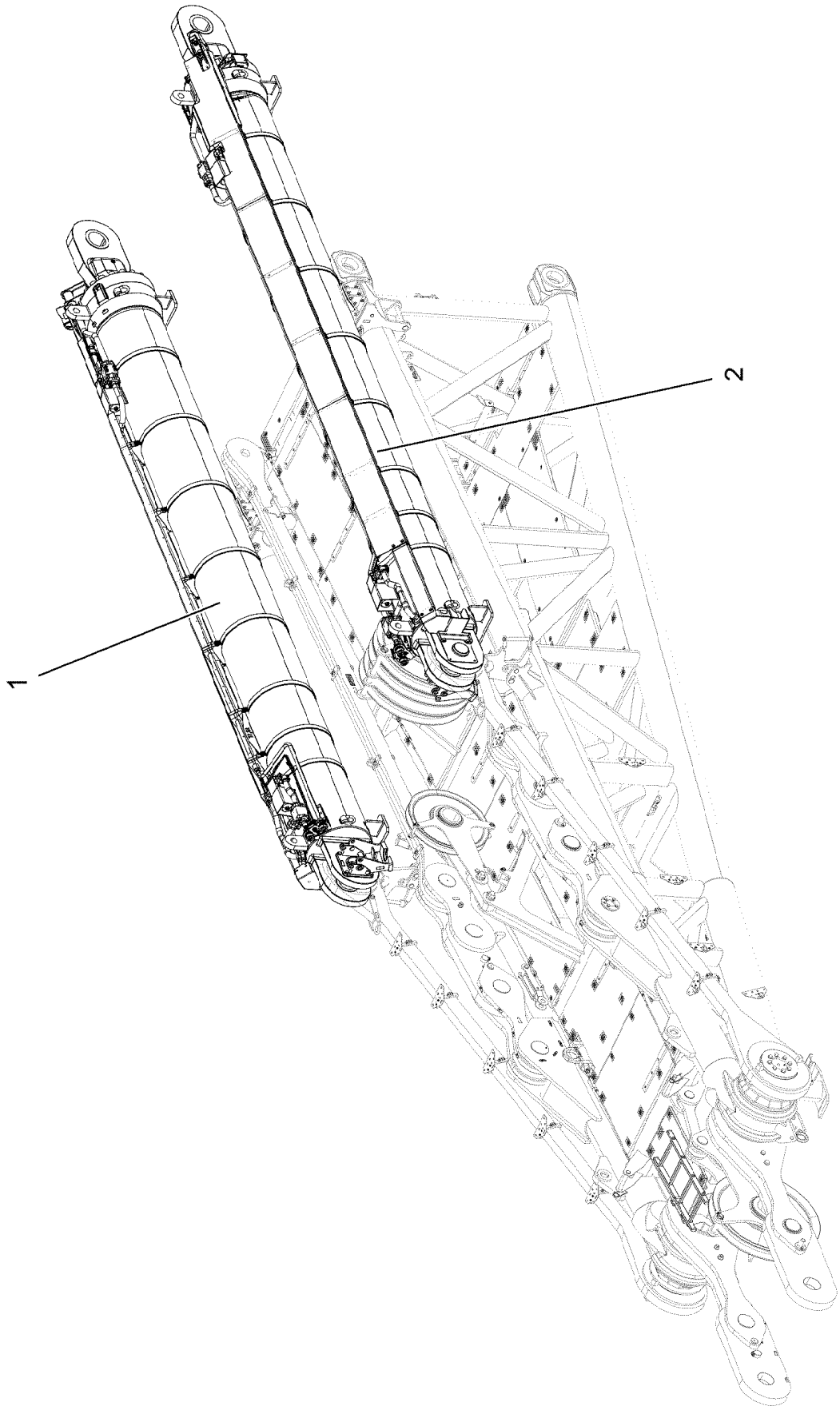
1
2

Pos.	Item	Quantity	Description	Bezeichnung
1	96051961	1	TRACTION RAM PRE-ASS. ⇨ ❑ 1367	ZUGZYLINDER VORM.
2	96051962	1	TRACTION RAM PRE-ASS. ⇨ ❑ 1375	ZUGZYLINDER VORM.

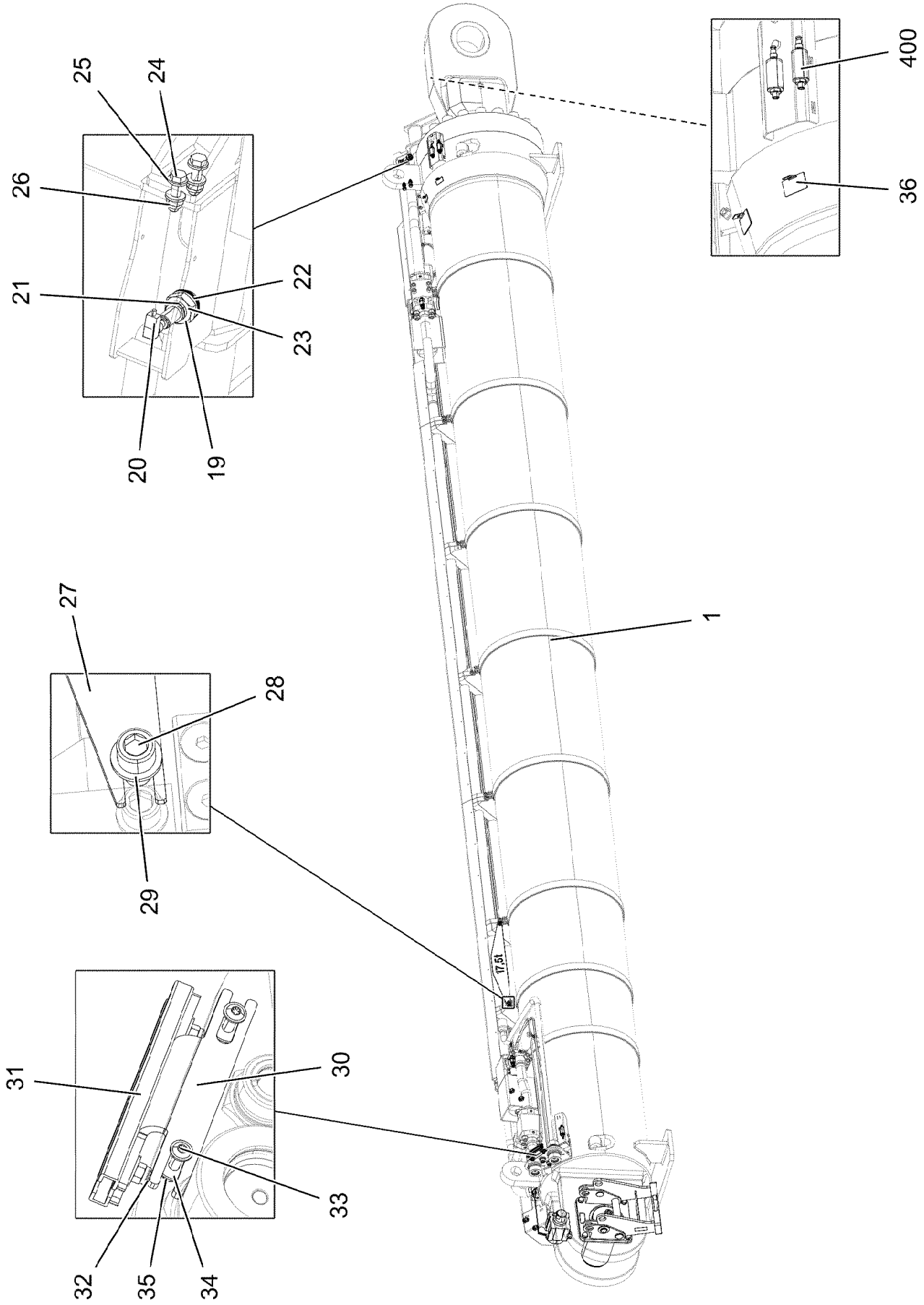

15.3.2023 171579 LIEBHERR	**etk_en_de_098406_LR 13000** **TRACTION RAM PRE-ASS.** **ZUGZYLINDER VORM.**	1367 (1/3) **96051961**

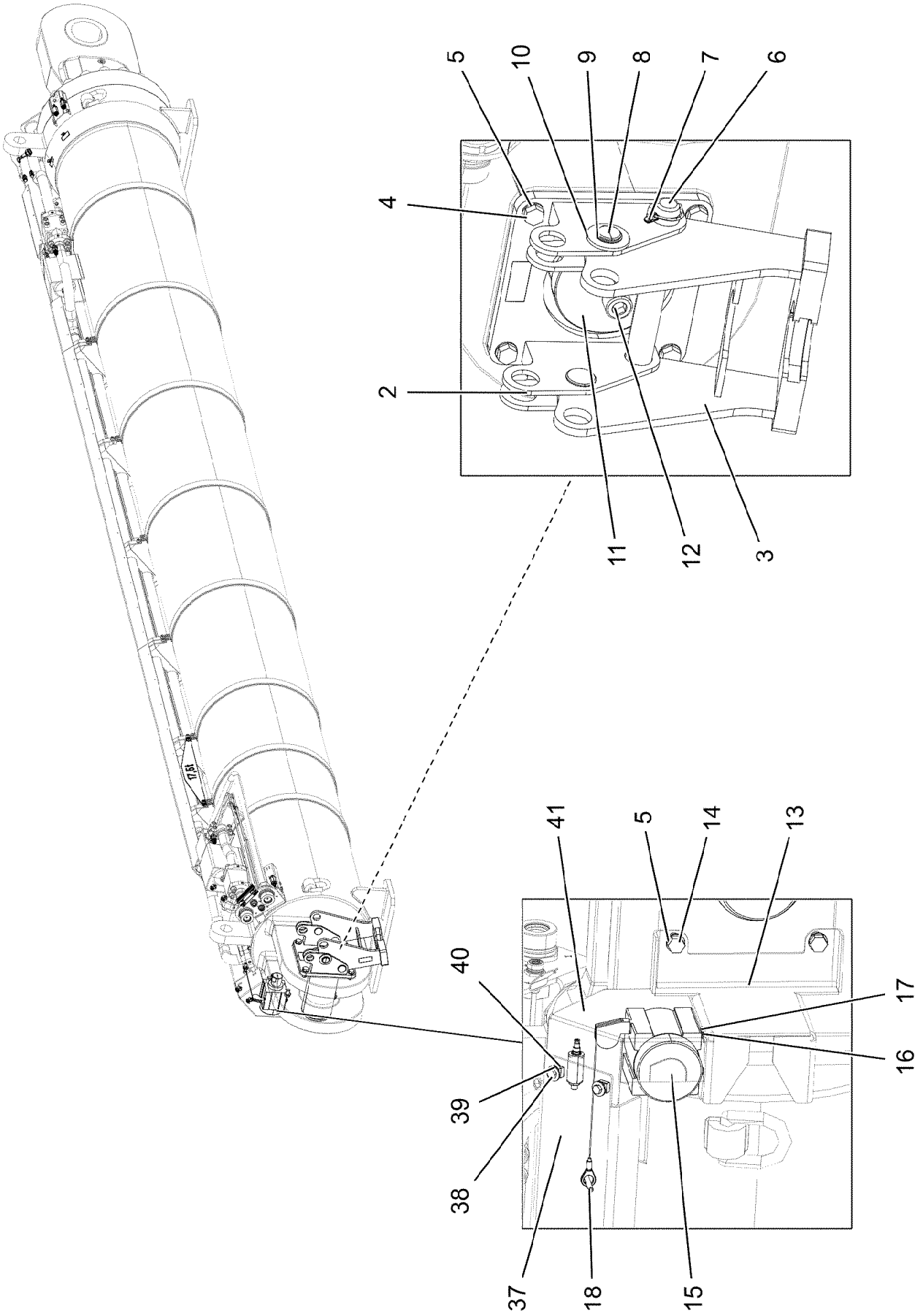

15.3.2023 171580 LIEBHERR	**etk_en_de_098406_LR 13000** **TRACTION RAM PRE-ASS.** **ZUGZYLINDER VORM.**	❑ 1368 (2/3) **96051961**

Pos.	Item	Quantity	Description	Bezeichnung
1	10493604	1	DRAW CYLINDER 630/280-7500 -40°C SPF ⇨ ❑ 1370	ZUGZYLINDER
2	966798108	1	BEARING WELDED RAL 1007	LAGERUNG SCHWK.
3	966798908	1	BEARING WELDED	LAGERUNG SCHWK.
4	10875805	4	HEX SCREW ISO 4017 M20X50 8.8 FLZN SP	SECHSKANTSCHRAUBE
5	420051314	6	WASHER ISO 7089 20 MS	SCHEIBE
6	97010266	1	PIN 50.0 X358 35NICRMOV125 GASN. SPF	BOLZEN
7	10180883	1	SAFETY PLUG W HINGE-LID 10X55X9,5X45	SICHERHEITSKLAPPSTECKER
8	947460108	2	PIN 50.0 X58 35NICRMOV125 GASN. SPF	BOLZEN
9	10875657	2	RETAINING RINGS DIN 471 40X1,75 480H SP	SICHERUNGSRING
10	10289855	2	WASHER ISO 7089 39 300HV FLZN	SCHEIBE
11	97010145	1	PIN 190.0X420 35NICRMOV125 GASN. SPF	BOLZEN
12	404328108	1	SOCKET HEAD SCREW ISO 4762 M30X90 10	ZYLINDERSCHRAUBE
13	97010146	1	PLATE 550X649 S355MC FE//ZN20//C	BLECH
14	12224035	2	HEX SCREW ISO 4017 M20X30 8.8 FLZN SP	SECHSKANTSCHRAUBE
15	11003086	1	ROPE LENGTH INDICATOR 10M LSB PL:E ⇨ ❑ 1371	SEILLAENGENGEBER
16	12216205	2	HEX SCREW ISO 4017 M8X18 8.8 480H SPF	SECHSKANTSCHRAUBE
17	11140469	2	WASHER ISO 7093-1 8 200HV 480H SPF	SCHEIBE
18	432011308	1	DOWEL PIN ISO 8752 10X70	SPANNSTIFT
19	966800108	1	CLAMP LIMIT SWITCH	HALTER ENDSCHALTER
20	10354584	1	INDUCTIVE SENSOR BERUEHRUNGSLOS	INDUKTIVSENSOR
21	977384808	1	SLEEVE 32X30 X12CRNIS188	HUELSE
22	955716808	4	PLATE DC01 FE//ZNNI8//CN//T0	BLECH
23	411703208	1	HEX NUT ISO 8675 M24X1,5 05 A3C	SECHSKANTMUTTER
24	11645386	2	HEX SCREW ISO 4017 M12X45 8.8 FLZN SP	SECHSKANTSCHRAUBE
25	10876079	4	WASHER DIN 1440 12 ST FLZN SPF	SCHEIBE
26	10875607	2	HEX NUT DIN 985 M12 8 FLZN SPF	SECHSKANTMUTTER
27	97012614	1	PLATE 675X90 S315MC FE//ZNNI8//CN//T0	BLECH
28	10875577	2	SOCKET HEAD SCREW ISO 4762 M12X20 8	ZYLINDERSCHRAUBE
29	10289804	2	WASHER ISO 7089 12 300HV FLZN SPF	SCHEIBE
30	970646408	1	PLATE S355MC FE//ZNNI8//CN//T0	BLECH
31	954117308	1	MOUNTING RAIL X0	TRAGSCHIENE
32	10412852	2	BUTTON HEAD SCREW AEHNL.ISO 7380-2	HALBRUNDKOPFSCHRAUBE
33	10412853	2	BUTTON HEAD SCREW AEHNL.ISO 7380-2	HALBRUNDKOPFSCHRAUBE
34	10875648	4	WASHER ISO 7093-1 6 200HV 480H SPF	SCHEIBE
35	11656734	4	HEX NUT ISO 7040 M6 8 480H SPF	SECHSKANTMUTTER
36	970717308	2	PLATE DC01 FE//ZNNI8//CN//T0	BLECH
37	97033478	1	PLATE 1089X337 S355MC FE//ZN20//C	BLECH
38	11642358	4	HEX SCREW ISO 4017 M10X30 8.8 FLZN SP	SECHSKANTSCHRAUBE
39	11491889	4	WASHER ISO 7093-1 10 300HV FLZN SPF	SCHEIBE
40	413004408	4	CAGE NUT M10	KAEFIGMUTTER
41	97103128	1	PLATE 4X437X531 S315MC	BLECH
400	919734408	1	AUX.HYDR.CYLINDER SB-BW HYD SB ZYL ⇨ ❑ 1372	ZUSATZHYDRAULIK ZYLINDER

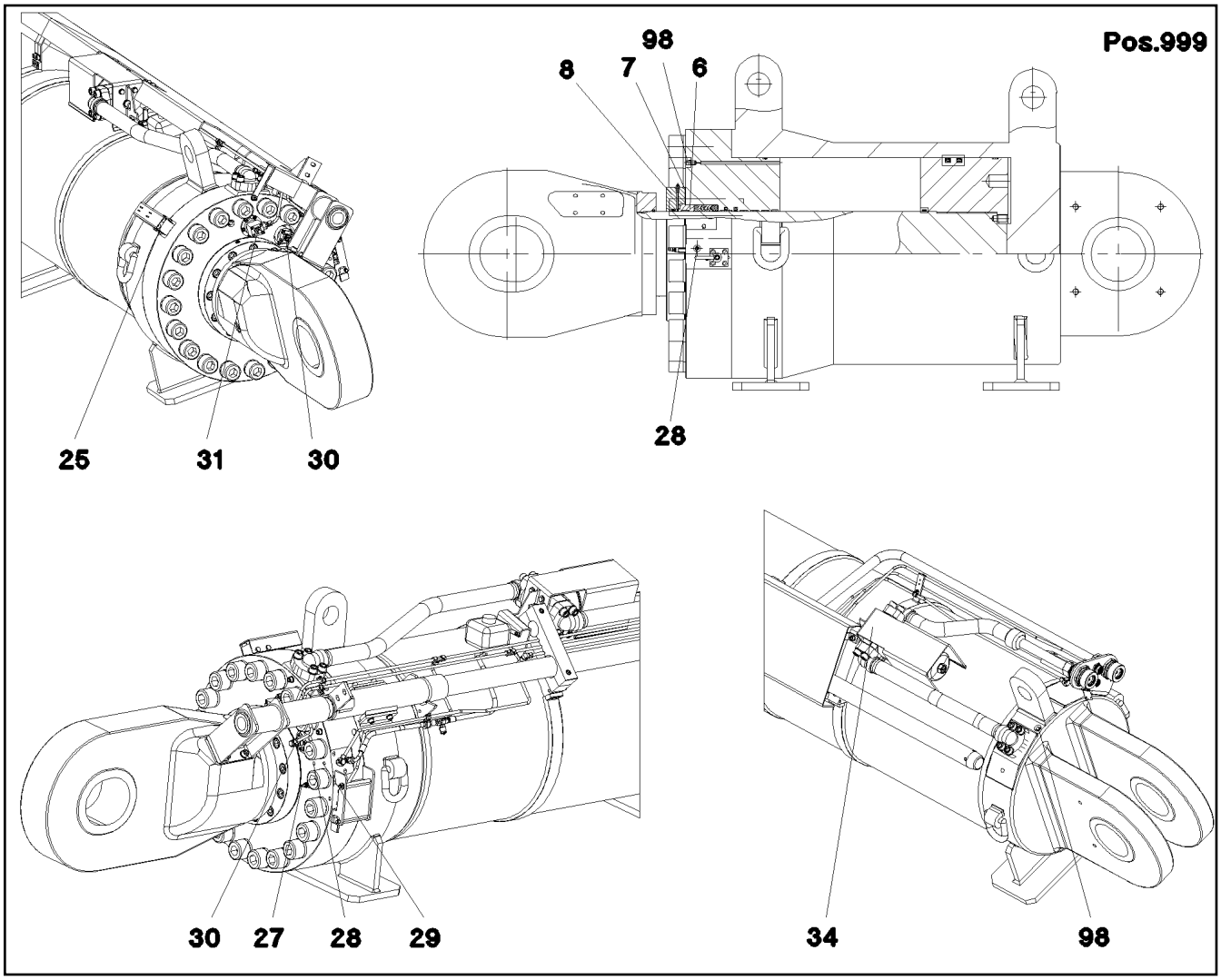

Pos.	Item	Quantity	Description	Bezeichnung
6	11080483	1	BUSHING 280,4X329,8X62	BUCHSE
7	11080484	3	DISTANCE RING 322X440X1	DISTANZRING
8	11080498	1	RING 290X440X60	RING
25	571412808	2	NON-RETURN VALVE	RUECKSCHLAGVENTIL
27	11080499	1	PRESSURE LIMITING VALVE pmax=420BAR	DRUCKBEGRENZUNGSVENTIL
28	11080500	2	NON-RETURN VALVE	RUECKSCHLAGVENTIL
29	11080501	1	NON-RETURN VALVE	RUECKSCHLAGVENTIL
30	11080502	1	LOWERING BRAKE VALVE	SENKBREMSVENTIL
(999)	11341625	1	DS LOWERING BRAKE VALVE	DS SENKBREMSVENTIL
31	11080503	1	LOWERING BRAKE VALVE	SENKBREMSVENTIL
34	11080504	2	PRESSURE FILTER	DRUCKFILTER
(1)	10874234	1	FILTER ELEMENT OEL 8.8µm	FILTERELEMENT
98	10493944	1	VENTILATION VALVE	ENTLUEFTUNGSVENTIL
999	11080505	1	SEAL KIT PULL CYLINDER	DS ZUGZYLINDER

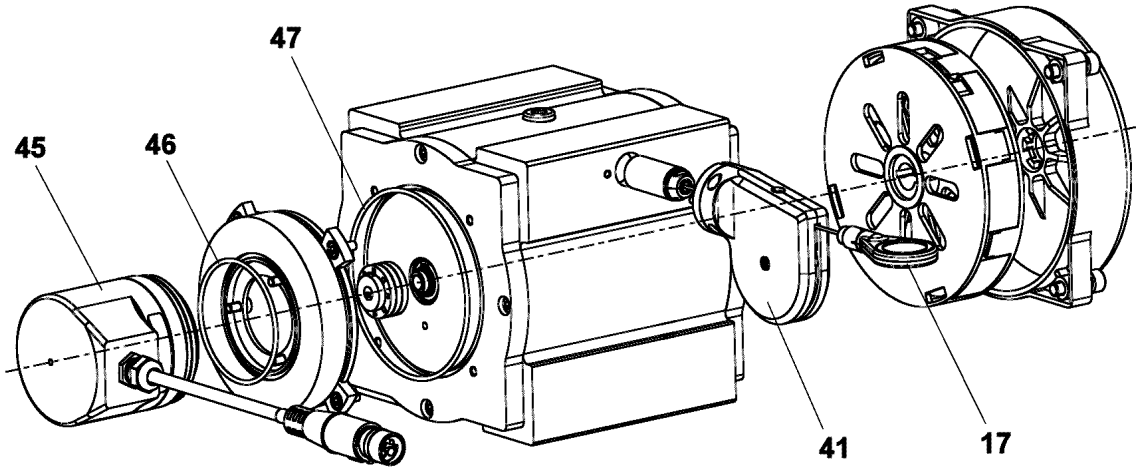

Pos.	Item	Quantity	Description	Bezeichnung
17	571887008	1	ROPE	LAENGENGEBERSEIL
41	571904008	1	ROPE GUIDE PULLEY CPL.	SEILFUEHRUNGSROLLE KPL.
45	11659106	1	ROTARY ENCODER	DREHGEBER
46	10650511	1	SEAL	DICHTUNG
47	10650512	1	SEAL	DICHTUNG

Pos.	Item	Quantity	Description	Bezeichnung
4	96051635	1	AUX.HYDR.CYLINDER SB-BW HYD SB ZYL ⇨ ❑ 1373	ZUSATZHYDRAULIK ZYLINDER

15.3.2023
171577

LIEBHERR

etk_en_de_098406_LR 13000

AUX.HYDR.CYLINDER SB-BW
ZUSATZHYDRAULIK ZYLINDER SB-BW

1373 (1/2)

96051635

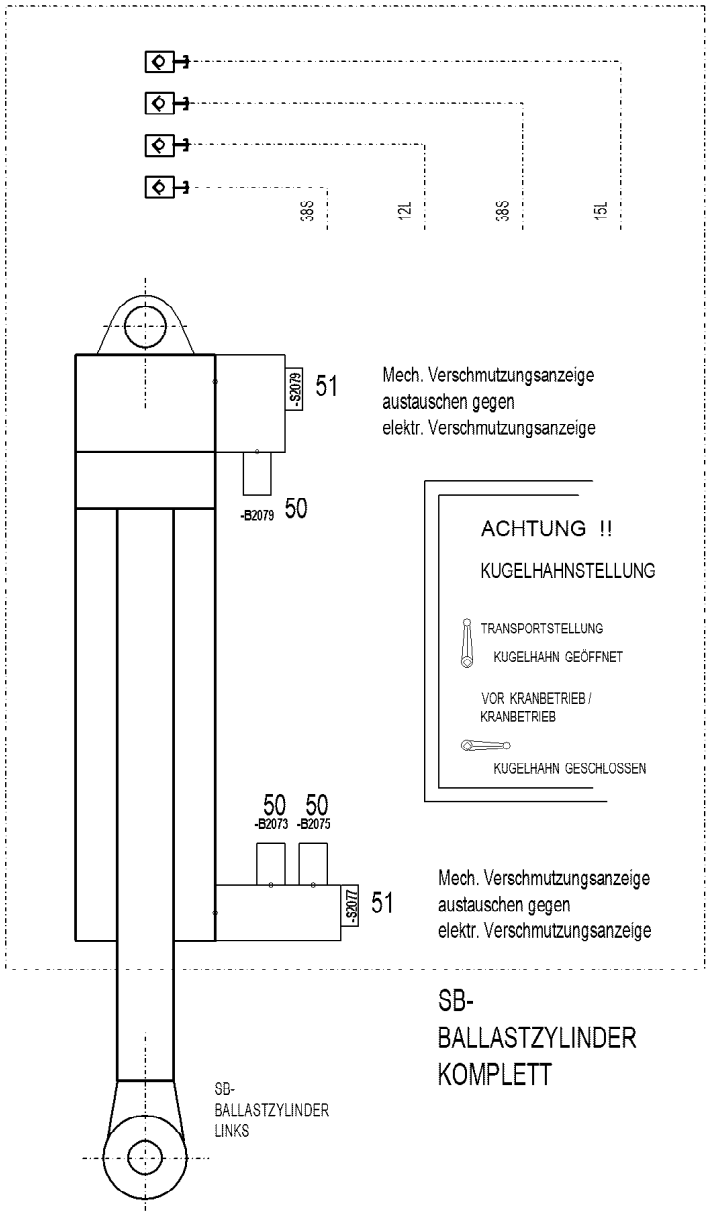

SB-
BALLASTZYLINDER
KOMPLETT

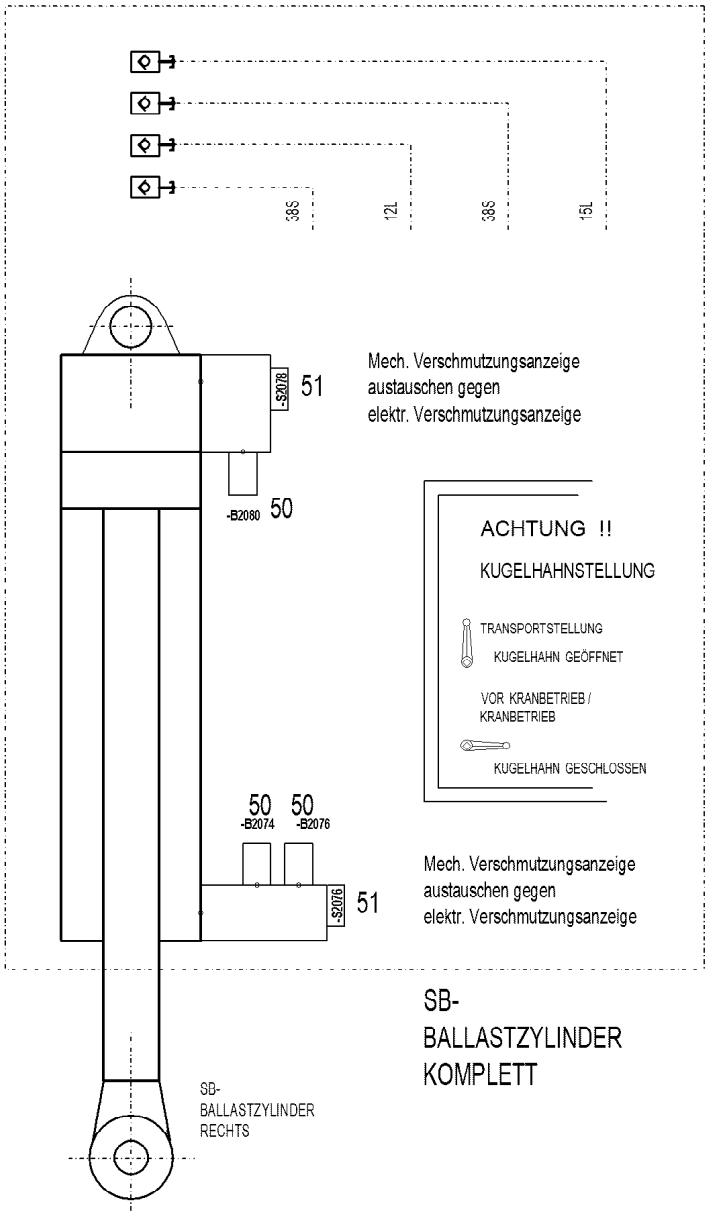

SB-
BALLASTZYLINDER
KOMPLETT

Pos.	Item	Quantity	Description	Bezeichnung
50	10816185	3	PRESSURE SENSOR 0-400/400 BAR LSB PL:	DRUCKAUFNEHMER
51	12103708	2	CLOGGING INDICATOR ELEKTRISCH	VERSCHMUTZUNGSANZEIGE

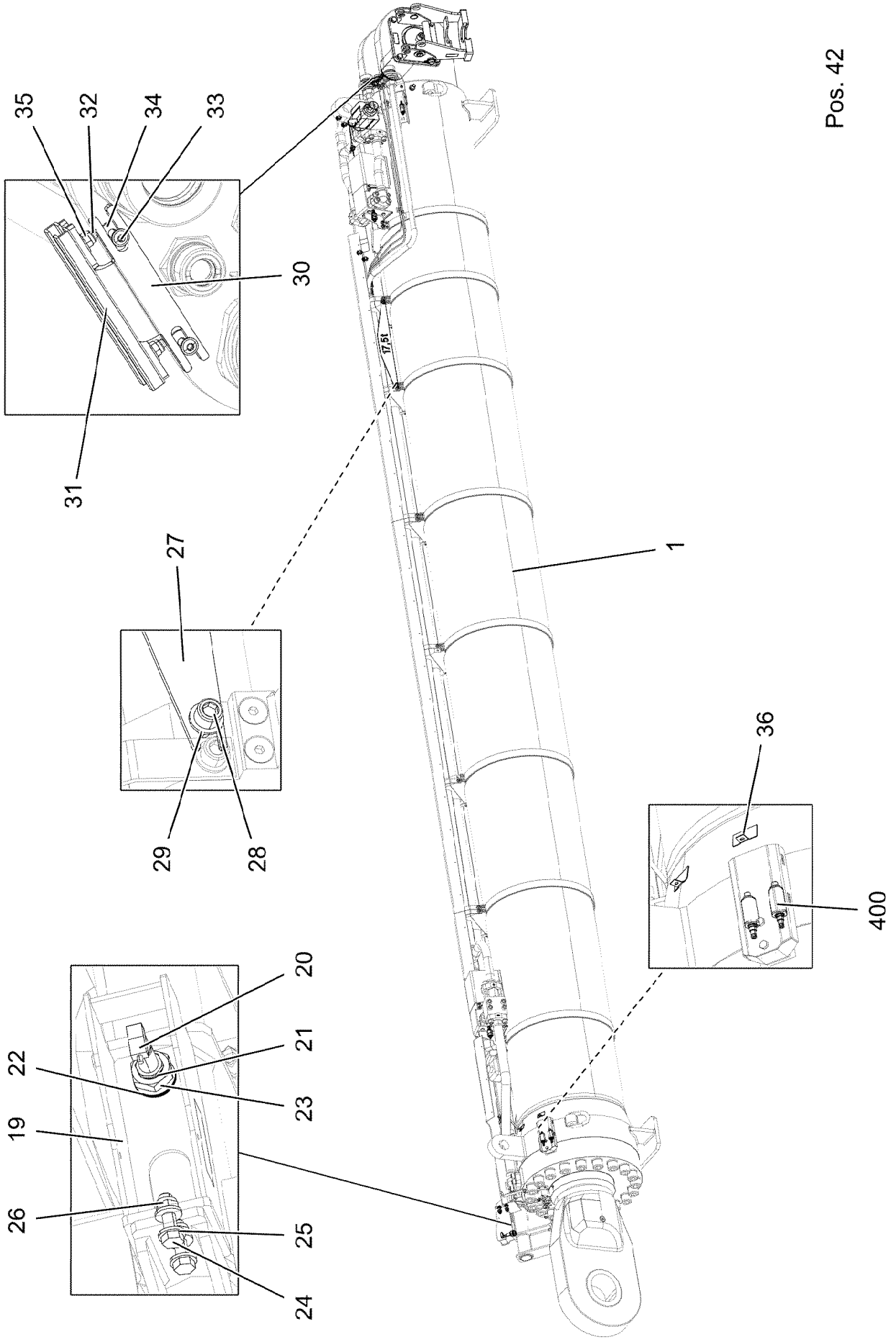

15.3.2023 171581 LIEBHERR	**etk_en_de_098406_LR 13000** **TRACTION RAM PRE-ASS.** **ZUGZYLINDER VORM.**	❑ 1375 (1/3) **96051962**

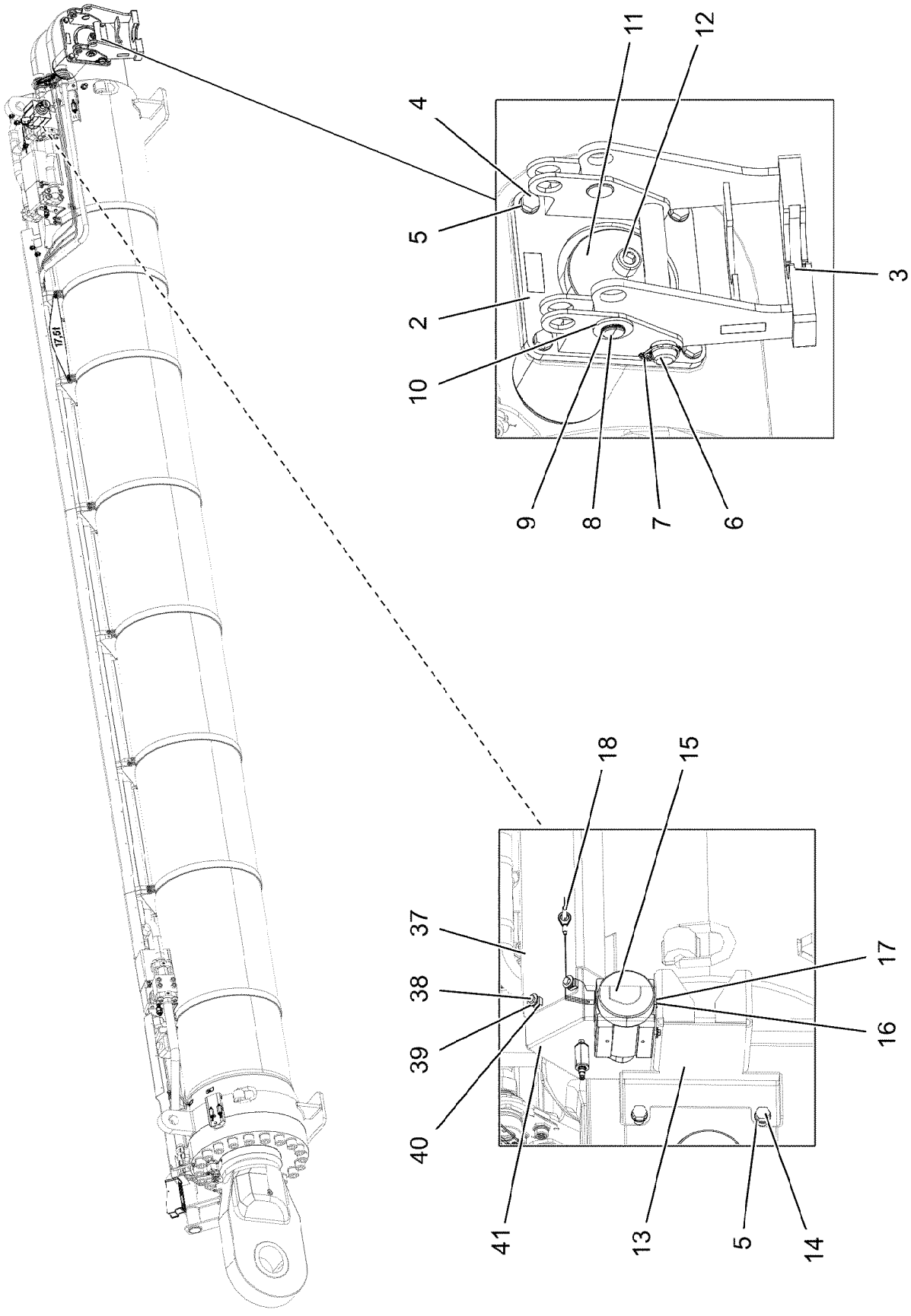

15.3.2023 171582 LIEBHERR	**etk_en_de_098406_LR 13000** **TRACTION RAM PRE-ASS.** **ZUGZYLINDER VORM.**	❑ 1376 (2/3) **96051962**

Pos.	Item	Quantity	Description	Bezeichnung
1	11002473	1	DRAW CYLINDER 630/280-7500 -40°C SPF ⇨ ❑ 1378	ZUGZYLINDER
2	966798108	1	BEARING WELDED RAL 1007	LAGERUNG SCHWK.
3	966798908	1	BEARING WELDED	LAGERUNG SCHWK.
4	10875805	4	HEX SCREW ISO 4017 M20X50 8.8 FLZN SP	SECHSKANTSCHRAUBE
5	420051314	4	WASHER ISO 7089 20 MS	SCHEIBE
6	97010266	1	PIN 50.0 X358 35NICRMOV125 GASN. SPF	BOLZEN
7	10180883	1	SAFETY PLUG W HINGE-LID 10X55X9,5X45	SICHERHEITSKLAPPSTECKER
8	947460108	2	PIN 50.0 X58 35NICRMOV125 GASN. SPF	BOLZEN
9	10875657	2	RETAINING RINGS DIN 471 40X1,75 480H SP	SICHERUNGSRING
10	10289855	2	WASHER ISO 7089 39 300HV FLZN	SCHEIBE
11	97010145	1	PIN 190.0X420 35NICRMOV125 GASN. SPF	BOLZEN
12	404328108	1	SOCKET HEAD SCREW ISO 4762 M30X90 10	ZYLINDERSCHRAUBE
13	97010146	1	PLATE 550X649 S355MC FE//ZN20//C	BLECH
15	11003086	1	ROPE LENGTH INDICATOR 10M LSB PL:E ⇨ ❑ 1371	SEILLAENGENGEBER
16	12216205	2	HEX SCREW ISO 4017 M8X18 8.8 480H SPF	SECHSKANTSCHRAUBE
17	11140469	2	WASHER ISO 7093-1 8 200HV 480H SPF	SCHEIBE
18	432011308	1	DOWEL PIN ISO 8752 10X70	SPANNSTIFT
19	966800108	1	CLAMP LIMIT SWITCH	HALTER ENDSCHALTER
20	10354584	1	INDUCTIVE SENSOR BERUEHRUNGSLOS	INDUKTIVSENSOR
21	977384808	1	SLEEVE 32X30 X12CRNIS188	HUELSE
22	955716808	4	PLATE DC01 FE//ZNNI8//CN//T0	BLECH
23	411703208	1	HEX NUT ISO 8675 M24X1,5 05 A3C	SECHSKANTMUTTER
24	11645386	2	HEX SCREW ISO 4017 M12X45 8.8 FLZN SP	SECHSKANTSCHRAUBE
25	10876079	4	WASHER DIN 1440 12 ST FLZN SPF	SCHEIBE
26	10875607	2	HEX NUT DIN 985 M12 8 FLZN SPF	SECHSKANTMUTTER
27	97012614	1	PLATE 675X90 S315MC FE//ZNNI8//CN//T0	BLECH
28	10875577	2	SOCKET HEAD SCREW ISO 4762 M12X20 8	ZYLINDERSCHRAUBE
29	10289804	2	WASHER ISO 7089 12 300HV FLZN SPF	SCHEIBE
30	970646408	1	PLATE S355MC FE//ZNNI8//CN//T0	BLECH
31	954117308	1	MOUNTING RAIL X0	TRAGSCHIENE
32	10412852	2	BUTTON HEAD SCREW AEHNL.ISO 7380-2	HALBRUNDKOPFSCHRAUBE
33	10412853	2	BUTTON HEAD SCREW AEHNL.ISO 7380-2	HALBRUNDKOPFSCHRAUBE
34	10875648	4	WASHER ISO 7093-1 6 200HV 480H SPF	SCHEIBE
35	11656734	4	HEX NUT ISO 7040 M6 8 480H SPF	SECHSKANTMUTTER
36	970717308	2	PLATE DC01 FE//ZNNI8//CN//T0	BLECH
37	97033478	1	PLATE 1089X337 S355MC FE//ZN20//C	BLECH
38	11642358	4	HEX SCREW ISO 4017 M10X30 8.8 FLZN SP	SECHSKANTSCHRAUBE
39	11491889	4	WASHER ISO 7093-1 10 300HV FLZN SPF	SCHEIBE
40	413004408	4	CAGE NUT M10	KAEFIGMUTTER
41	97103128	1	PLATE 4X437X531 S315MC	BLECH
42	12224035	2	HEX SCREW ISO 4017 M20X30 8.8 FLZN SP	SECHSKANTSCHRAUBE
400	919734408	1	AUX.HYDR.CYLINDER SB-BW HYD SB ZYL ⇨ ❑ 1372	ZUSATZHYDRAULIK ZYLINDER

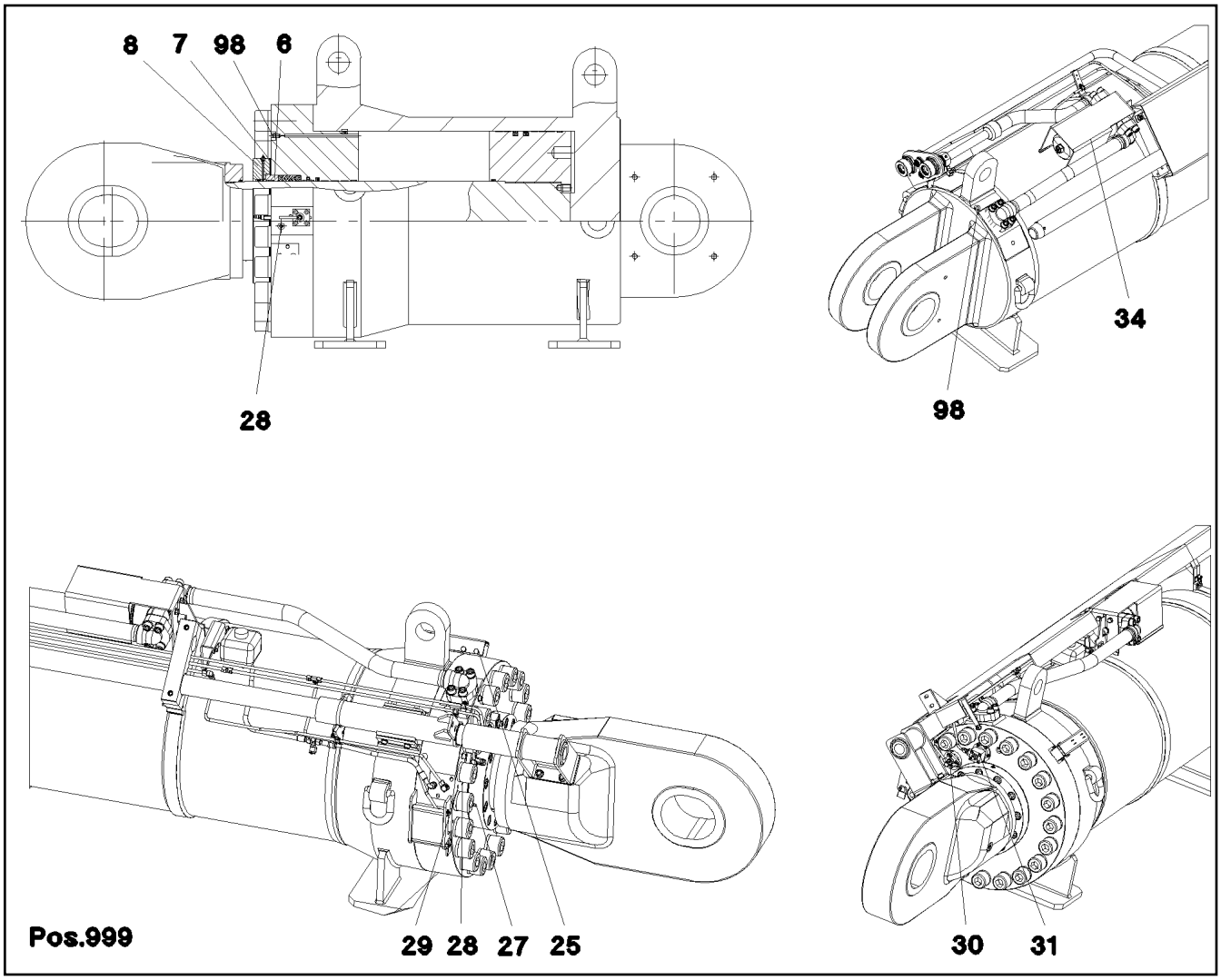

Pos.	Item	Quantity	Description	Bezeichnung
6	11080483	1	BUSHING 280,4X329,8X62	BUCHSE
7	11080484	3	DISTANCE RING 322X440X1	DISTANZRING
8	11080498	1	RING 290X440X60	RING
21	12105190	1	O-RING	O-RING
22	12105176	1	PRESSURE FILTER	DRUCKFILTER
25	571412808	2	NON-RETURN VALVE	RUECKSCHLAGVENTIL
27	11080499	1	PRESSURE LIMITING VALVE pmax=420BAR	DRUCKBEGRENZUNGSVENTIL
28	11080500	2	NON-RETURN VALVE	RUECKSCHLAGVENTIL
29	11080501	1	NON-RETURN VALVE	RUECKSCHLAGVENTIL
30	11080502	1	LOWERING BRAKE VALVE	SENKBREMSVENTIL
31	11080503	1	LOWERING BRAKE VALVE	SENKBREMSVENTIL
34	11080504	1	PRESSURE FILTER	DRUCKFILTER
98	10493944	1	VENTILATION VALVE	ENTLUEFTUNGSVENTIL
999	11080506	1	SEAL KIT PULL CYLINDER	DS ZUGZYLINDER

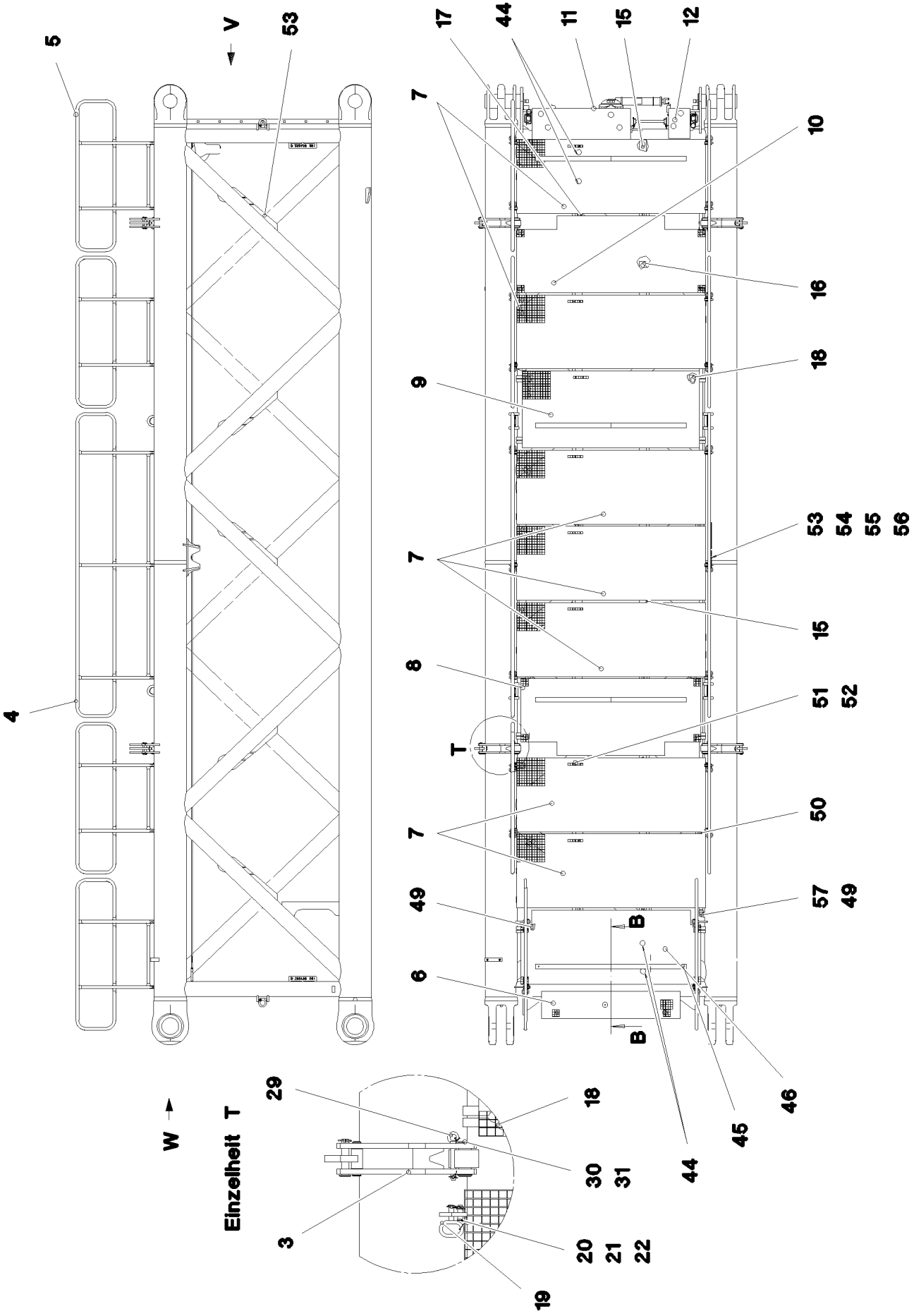

15.3.2023 085793 LIEBHERR	etk_en_de_098406_LR 13000 D INTERMEDIATE SECTION D-ZWISCHENSTUECK	❑ 1379 (1/5) 916303808

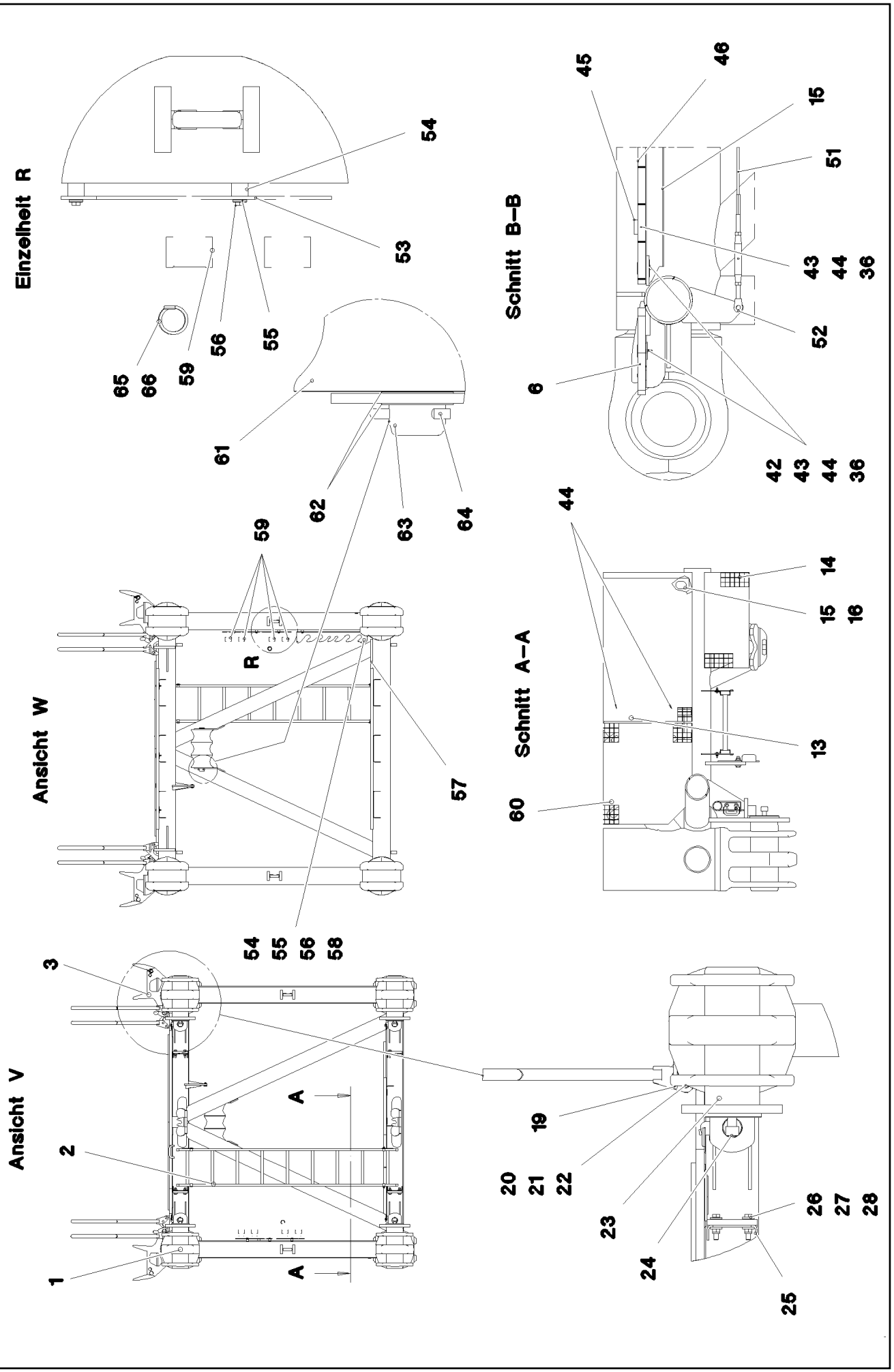
Einzelheit R
54
53
65
66
59
56
55
61
62
63
64
Schnitt B–B
45
46
15
51
43
44
36
52
6
42
43
44
36
Ansicht W
59
R
57
54
55
56
58
Schnitt A–A
44
14
15
18
13
60
Ansicht V
3
2
A
A
1
19
20
21
22
23
24
25
26
27
28

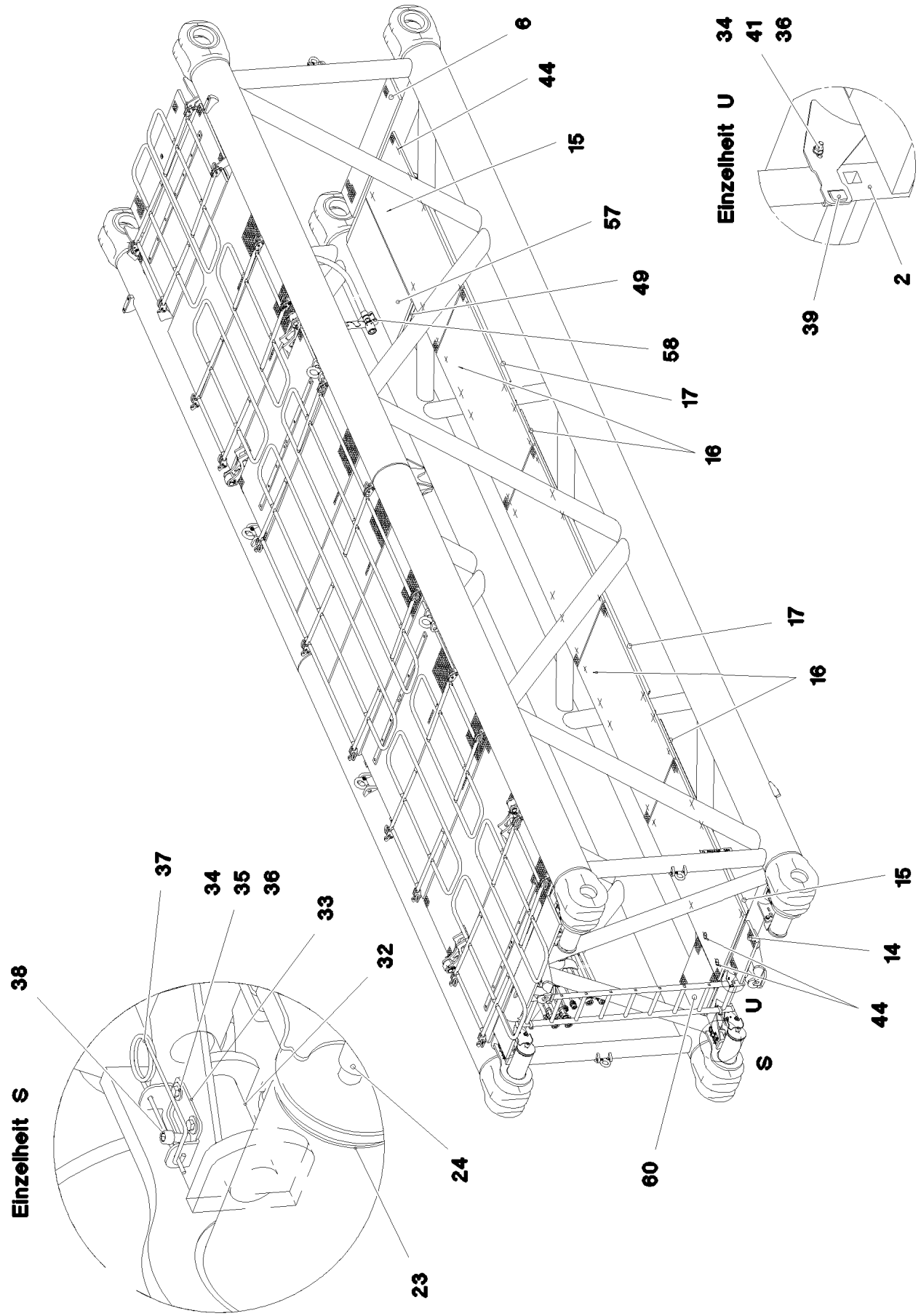

15.3.2023 085795 LIEBHERR	**etk_en_de_098406_LR 13000** **D INTERMEDIATE SECTION** **D-ZWISCHENSTUECK**	❑ 1381 (3/5) **916303808**

Pos.	Item	Quantity	Description	Bezeichnung
1	966594308	1	D INTERMED. SECTION WELD. CON. 2824.	D-ZWISCHENSTUECK SCHWK.
2	11481400	1	SIMPLE LADDER EN 131 9-420X2,49M AL SP	ANLEGELEITER
3	966035008	4	REST ⇨ ❑ 1384	STANGENABLAGE KPL.
4	965995508	2	HAND RAIL WELDED STRUCTURE 3.92M T Z	GELAENDER SCHWK.
5	966035308	8	HAND RAIL WELDED STRUCTURE 1.93M T Z	GELAENDER SCHWK.
6	725869808	2	GRIDIRON T1800X350X30/2 S235JR T ZN K	GITTERROST-P
7	10100060	7	GRIDIRON T2450X960X30/2 S235JR T ZN K	GITTERROST-P
8	979657208	1	GRIDIRON T2340X1000X30/2 S235JR SPF	GITTERROST-P
9	725815408	1	GRIDIRON T2300X1000X30/2 S235JR T ZN K	GITTERROST-P
10	979657308	1	GRIDIRON T2450X1000X30/2 S235JR SPF	GITTERROST-P
11	725868608	1	GRIDIRON T1280X380X30/2 S235JR T ZN K	GITTERROST-P
12	725862508	1	GRIDIRON T280X390X30/2 S235JR T ZN K	GITTERROST-P
13	97001584	5	GRIDIRON T1000X2180X30/2 S235JR SPF	GITTERROST-P
14	725857508	1	GRIDIRON T640X300X30/2 S235JR T ZN K	GITTERROST-P
15	979340508	5	PLATE 4X1370X202 S315MC FE//ZNNI8//CN/	BLECH
16	979131008	7	PLATE 4X1290X201 S315MC FE//ZNNI8//CN/	BLECH
17	979340408	8	PLATE 4X2630X202 S315MC FE//ZN20//C	BLECH
18	979278008	4	PLATE 4X891X202 S315MC FE//ZNNI8//CN//T	BLECH
19	966138408	22	PIN COMPL.	BOLZEN KPL.
(1)	924713108	1	SOCKET PIN T ZN K	STECKBOLZEN
(2)	10875869	1	SAFETY PLUG W HINGE-LID 5X29X4,7X25 4	SICHERHEITSKLAPPSTECKER
(3)	11160431	0.3	ROPE 2 2,3KN EDELSTAHL	SEIL
(4)	11170565	2	FERRULE 2 CU	PRESSKLEMME
20	451001208	22	PIN DIN 1434 20X55X46 35NICRMOV125 GA	BOLZEN
21	10875637	22	WASHER DIN 1441 21 ST FLZN SPF	SCHEIBE
22	10180359	22	SPLIT PIN ISO 1234 5X40 St 480H SPF	SPLINT
23	979201008	4	PIN 200.0X504 35NICRMOV125	BOLZEN
24	10878580	4	SOCKET HEAD SCREW ISO 4762 M30X70 8	ZYLINDERSCHRAUBE
25	978986708	4	PLATE 6X276X244 S355MC FE//ZNNI8//CN//T	BLECH
26	12224015	8	HEX SCREW ISO 4014 M16X65 8.8 FLZN SP	SECHSKANTSCHRAUBE
27	4600021	16	WASHER DIN 7349 17 200HV FLZN SPF	SCHEIBE
28	10875609	8	HEX NUT DIN 985 M16 8 FLZN SPF	SECHSKANTMUTTER
29	966140608	4	PIN WITH RING BOLT ⇨ ❑ 1385	BOLZEN M.RINGSCHRAUBE
30	979773108	4	PIN 55.0X136 35NICRMOV125 SPF	BOLZEN
31	10875659	4	RETAINING RINGS DIN 471 50X2 480H SPF	SICHERUNGSRING
32	978986608	4	PIN 70.0X240 35NICRMOV125 GASN. SPF	BOLZEN
33	979732908	4	PLATE 4X175X80 S315MC FE//ZNNI8//CN//T	BLECH
34	11692827	8	HEX SCREW ISO 4017 M8X35 8.8 480H SPF	SECHSKANTSCHRAUBE
35	11140469	16	WASHER ISO 7093-1 8 200HV 480H SPF	SCHEIBE
36	10875614	206	HEX NUT DIN 985 M8 8 480H SPF	SECHSKANTMUTTER
37	433102508	4	RETAINING SPRING 5X122 ISO 2081 FE/ZN8/	SICHERUNGSFEDER
38	12213403	4	SOCKET HEAD SCREW ISO 4762 M12X80 8	ZYLINDERSCHRAUBE
39	977852108	4	PLATE 168X25 S315MC T ZN O	BLECH
40	11826527	4	HEX SCREW ISO 4017 M8X30 8.8 480H SPF	SECHSKANTSCHRAUBE
41	12103465	4	WASHER ISO 7089 8 300HV ZNNI-480H SPF	SCHEIBE
42	10100621	162	DISH MOUNTING	TELLERBEFESTIGUNG
43	11651582	194	HEX SCREW ISO 4014 M8X55 8.8 480H SPF	SECHSKANTSCHRAUBE
44	941138108	202	WASHER DC01 FE//ZNNI8//CN//T0	SCHEIBE
45	288192608	8	SUPPORT 15X980X60 PA6G	AUFLAGE
46	97004921	1	GRIDIRON T2340X960X30/2 S235JR SPF	GITTERROST-P
49	979554608	3	PLATE 4X684X481 S315MC FE//ZNNI8//CN//T	BLECH
50	978820908	4	PLATE 4X1830X202 S315MC FE//ZNNI8//CN/	BLECH
51	10651955	1	ROUND STRAND ROPE 10X11,1M STAHL VE	RUNDLITZENSEIL
52	10289805	4	WASHER ISO 7089 14 300HV FLZN SPF	SCHEIBE
53	97010100	5	PLATE 5X923X246 S355MC FE//ZNNI8//CN//T	BLECH
54	953873408	18	SLEEVE 25X20 11SMN37 FE//ZNNI8//CN//T0	HUELSE
55	11140469	18	WASHER ISO 7093-1 8 200HV 480H SPF	SCHEIBE
56	11651767	18	HEX SCREW ISO 4017 M8X20 8.8 480H SPF	SECHSKANTSCHRAUBE

Pos.	Item	Quantity	Description	Bezeichnung
57	725867808	1	GRIDIRON T1450X700X30/2 S235JR T ZN K	GITTERROST-P
58	97010700	1	PLATE 5X816X455 S355MC FE//ZNNI8//CN//T	BLECH
59	97011976	20	PLATE 4X109X70 S315MC FE//ZNNI8//CN//T	BLECH
60	979610208	1	GRIDIRON T680X620X30/2 S235JR VERZ SP	GITTERROST-P
61	968118008	3	ROLLER CPL. D-ZWISCHENSTUECK	ROLLE KPL.
(1)	97037226	1	DEFLECTION PULLEY 240X82X140 PA6-G	UMLENKROLLE
(2)	10112875	2	DEEP GROOVE BALL BEARING DIN 625 R6	RILLENKUGELLAGER
62	97037375	5	DISTANCE WASHER 1X70X70 X5CRNI18-10	DISTANZSCHEIBE
63	97034841	1	PIN 65.0X485 35NICRMOV125 SPF	BOLZEN
64	10180375	1	SPLIT PIN ISO 1234 10X80 St 480H SPF	SPLINT
65	720014408	5	CABLE CLAMP 4.0 1.4310	KABELHALTER
66	421801708	5	WASHER ISO 7093-1 6 200HV-A2	SCHEIBE
400	915734608	1	ADDITIONAL HYDRAULICS INTERMED 12M ⇨ ❑ 1386	ZUSATZHYDRAULIK ZWISCHEN
700	968240708	1	SIGNS D-ZWSTK.LR13000 ⇨ ❑ 1389	BESCHILDERUNG

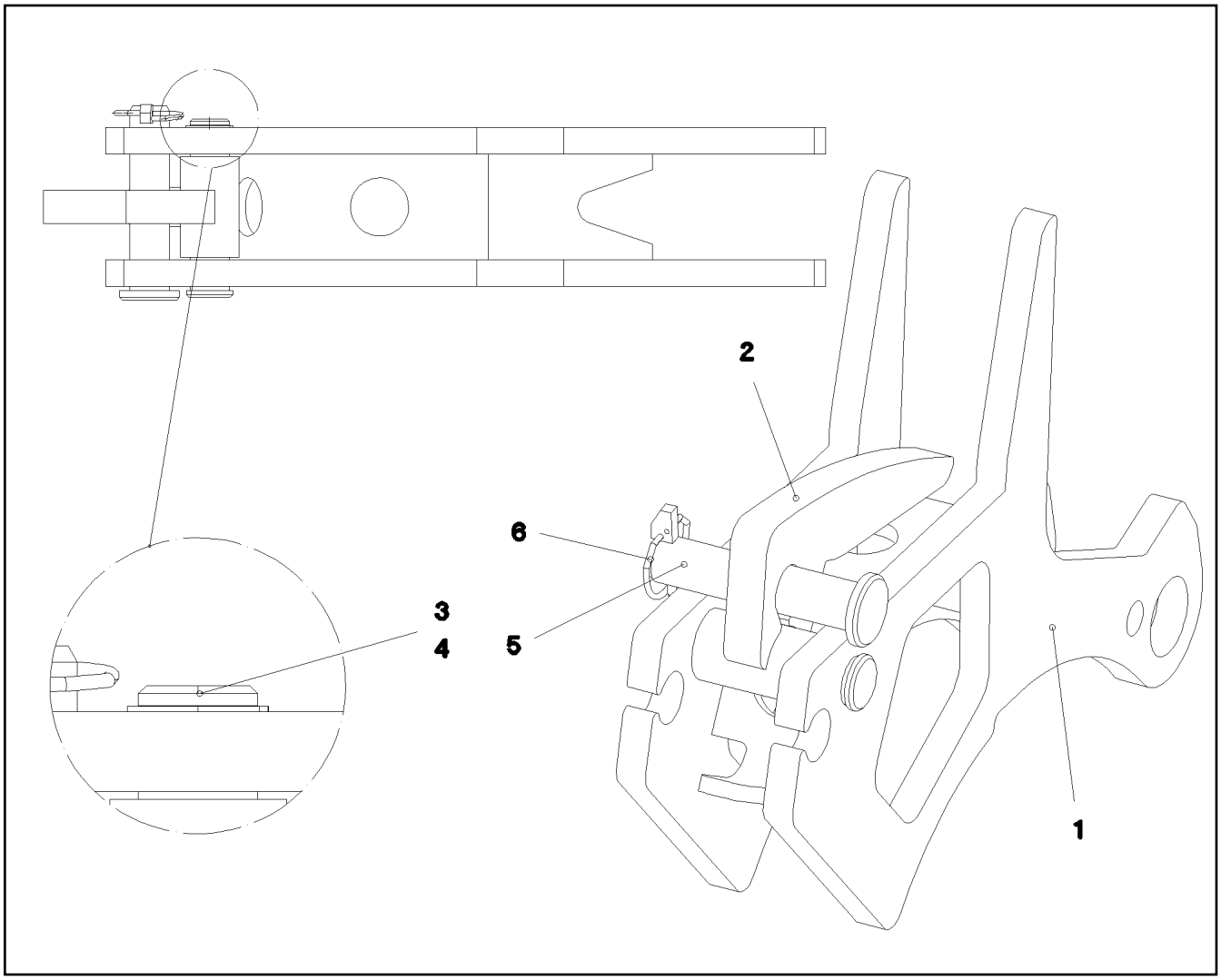

Pos.	Item	Quantity	Description	Bezeichnung
1	966481408	1	REST RAL 1007	STANGENABLAGE SCHWK.
2	966481208	1	FINGER WELDED RAL 1007	FINGER SCHWK.
3	97004852	1	PIN 35.0X135 35NICRMOV125 SPF	BOLZEN
4	12100639	1	RETAINING RINGS DIN 471 30X1,5 480H SP	SICHERUNGSRING
5	451430408	1	PIN DIN 1436 30X140X130 ST.50-2K VERZ	BOLZEN
6	10875870	1	SAFETY PLUG W HINGE-LID 6X42X5,5X32 4	SICHERHEITSKLAPPSTECKER

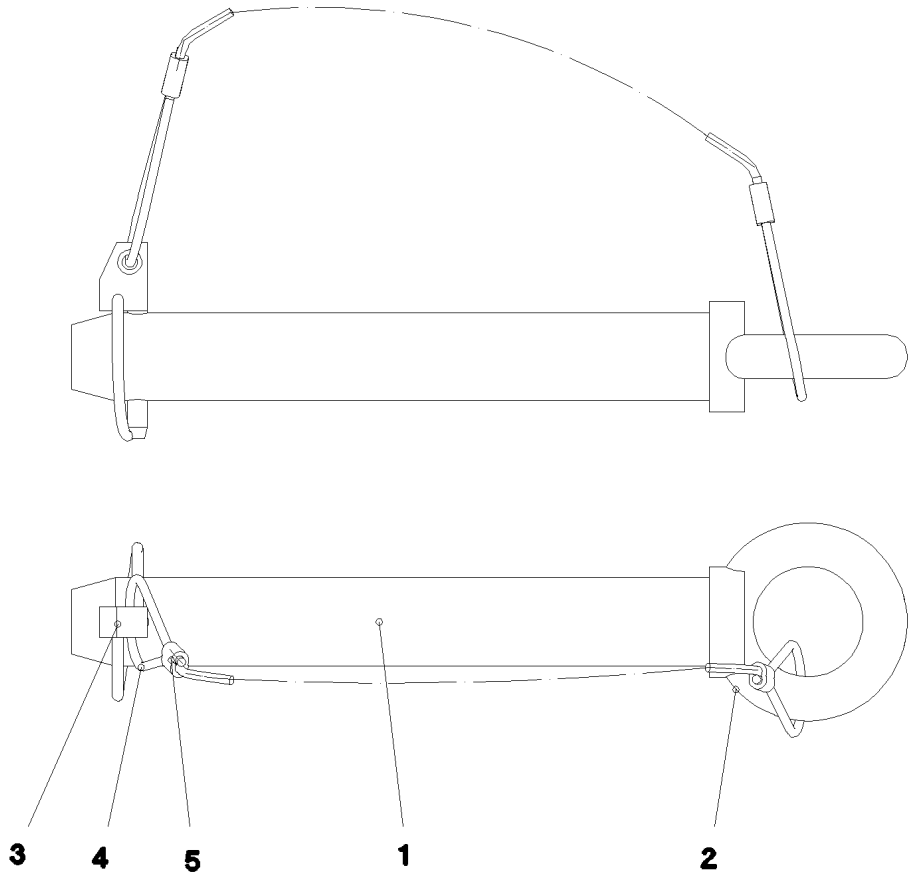

Pos.	Item	Quantity	Description	Bezeichnung
1	979785708	1	PIN 20.0X145 S355J2C+C FE//ZNNI8//CN//T0	BOLZEN
2	402600208	1	RING BOLT DIN 580 M10X17 C15E A2K	RINGSCHRAUBE
3	10875869	1	SAFETY PLUG W HINGE-LID 5X29X4,7X25 4	SICHERHEITSKLAPPSTECKER
4	11160431	0.35	ROPE 2 2,3KN EDELSTAHL	SEIL
5	11170565	2	FERRULE 2 CU	PRESSKLEMME

Pos.	Item	Quantity	Description	Bezeichnung
4	966086808	1	ADDITIONAL HYDRAULICS INTERMED 12M ⇨ ❑ 1387	ZUSATZHYDRAULIK ZWISCHEN

15.3.2023
071669

LIEBHERR

etk_en_de_098406_LR 13000

ADDITIONAL HYDRAULICS INTERMED
ZUSATZHYDRAULIK ZWISCHENSTUECK

1387 (1/2)

966086808

D-
ZWISCHENSTÜCK 12m
ANLENKSTÜCK

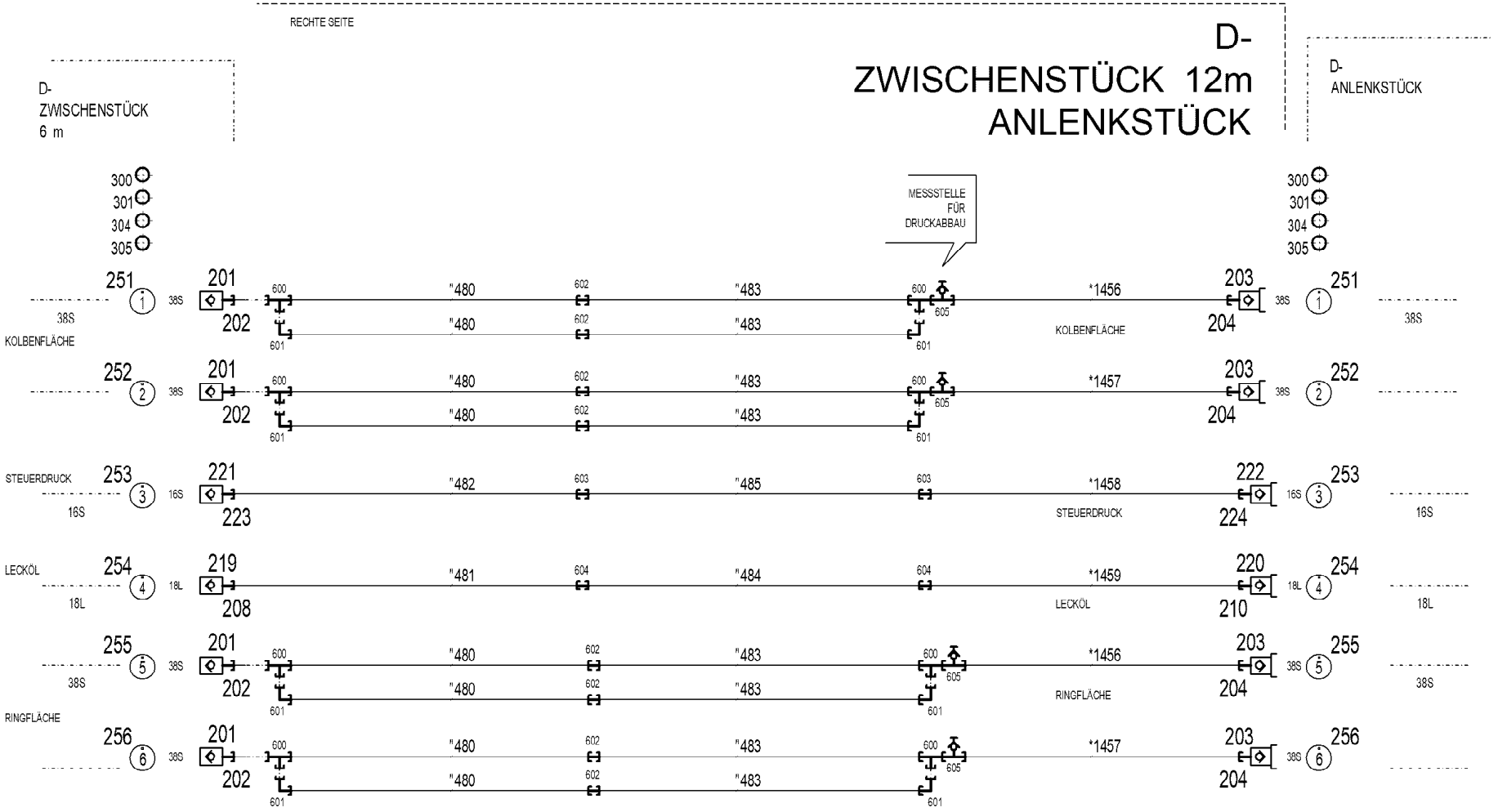

* Pos. 10

" Pos. 11

Pos.	Item	Quantity	Description	Bezeichnung
10	966220208	1	HOSE LINES INTERM. SECTION 12METER	SCHLAUCHLEITUNGEN ZWISCH
(1456)	967810008	2	HOSE CPL. 6ST 38X2100	SCHLAUCH KPL.
(1457)	967798608	2	HOSE CPL. 6ST 38X1700	SCHLAUCH KPL.
(1458)	928876508	1	HOSE CPL. 2SN 12X2200	SCHLAUCH KPL.
(1459)	965477008	1	HOSE CPL. 2SN 16X2100	SCHLAUCH KPL.
11	966220308	1	PIPELINES DERR. INT. SECT.	ROHRLEITUNGEN DERR.ZWISC
(480)	966776108	8	PIPE COMPL. 38X5X3776 AS38 - AS38	ROHR KPL.
(481)	966776208	1	PIPE COMPL. 18X1,5X3656 AL18 - AL18	ROHR KPL.
(482)	966776308	1	PIPE COMPL. 16X2X3595 AS16 - AS16	ROHR KPL.
(483)	966776508	8	PIPE COMPL. 38X5X5640 AS38 - AS38	ROHR KPL.
(484)	966776608	1	PIPE COMPL. 18X1,5X5690 AL18 - AL18	ROHR KPL.
(485)	966776708	1	PIPE COMPL. 16X2X5685 AS16 - AS16	ROHR KPL.
201	511512208	4	COUPLING SLEEVE B8 38-S	KUPPLUNGSMUFFE
202	12102190	4	HEX CAP NUT BGR.8 M 79X4 PA 6 SPF	VERSCHLUSSMUTTER
203	511512308	4	COUPLING PLUG B8 38-S	KUPPLUNGSSTECKER
204	12102189	4	SCREW PLUG BGR.8 M 79X4 PA 6 SPF	VERSCHLUSSSCHRAUBE
208	12102188	1	HEX CAP NUT BGR.6 M 54X4 PA 6 SPF	VERSCHLUSSMUTTER
210	12102187	1	SCREW PLUG BGR.6 R D54X4 PA 6 SPF	VERSCHLUSSSCHRAUBE
219	511500608	1	COUPLING SLEEVE B6 18-L	KUPPLUNGSMUFFE
220	570504808	1	COUPLING PLUG B6 18-L	KUPPLUNGSSTECKER
221	511505908	1	COUPLING SLEEVE B3 16-S	KUPPLUNGSMUFFE
222	511508608	1	COUPLING PLUG B3 16-S	KUPPLUNGSSTECKER
223	10466915	1	HEX CAP NUT RD36X3 SPF	VERSCHLUSSMUTTER
224	10466911	1	SCREW PLUG RD36X3 SPF	VERSCHLUSSSCHRAUBE
251	97044171	2	TRAILER 25X25 ALMG3 H111 BEZ.1	ANHAENGER
252	97044172	2	TRAILER 25X25 ALMG3 H111 BEZ.2	ANHAENGER
253	97044210	2	TRAILER 25X25 ALMG3 H111 BEZ.3	ANHAENGER
254	97044211	2	TRAILER 25X25 ALMG3 H111 BEZ.4	ANHAENGER
255	97044212	2	TRAILER 2X25X25 ALMG3 H111 BEZ.5	ANHAENGER
256	97044213	2	TRAILER 2X25X25 ALMG3 H111 BEZ.6	ANHAENGER
300	710101805	8	SEALING RING DIN 7603 A52X60X2,5 CU	DICHTRING
301	710105908	2	SEALING RING DIN 7603 A27X32X2 CU	DICHTRING
304	12101869	12	KEY RING 25X1,5 ST FE/ZN8/CN	SCHLUESSELRING
305	710106508	2	SEALING RING DIN 7603 A30X36X2 CU	DICHTRING
600	472331908	8	FITTING ELSD38-S CR6-FREI	VERSCHRAUBUNG
601	472531808	8	FITTING EWSD38-S CR6-FREI	VERSCHRAUBUNG
602	470033108	8	FITTING XG38-S CR6-FREI	VERSCHRAUBUNG
603	470032708	2	FITTING XG16-S CR6-FREI	VERSCHRAUBUNG
604	470030608	2	FITTING XG18-L CR6-FREI	VERSCHRAUBUNG
605	475603408	4	TEST POINT FITTING GMA3 38S CR6-FREI	MESSANSCHLUSS

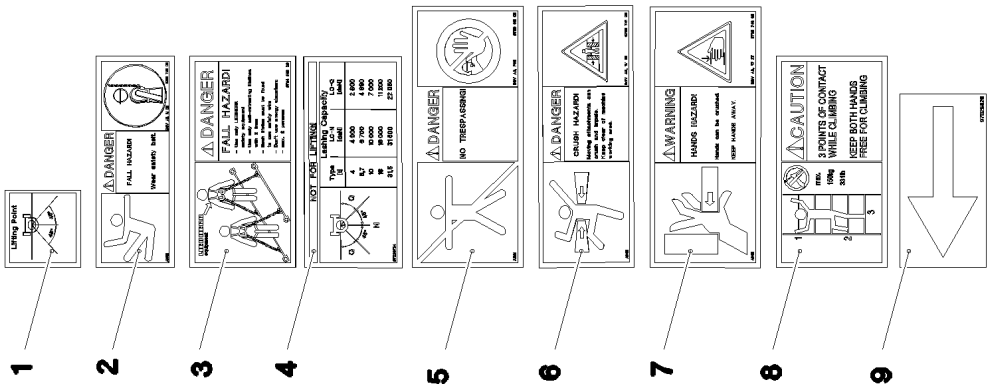
Lifting Point
DANGER
FALL HAZARD
DANGER
FALL HAZARD
NOT FOR LIFTING
DANGER
NO TRESPASSING
DANGER
CRUSH HAZARD
WARNING
HANDS HAZARD
CAUTION
3 POINTS OF CONTACT
WHILE CLIMBING
KEEP BOTH HANDS
FREE FOR CLIMBING
1
2
3
4
5
6
7
8
9

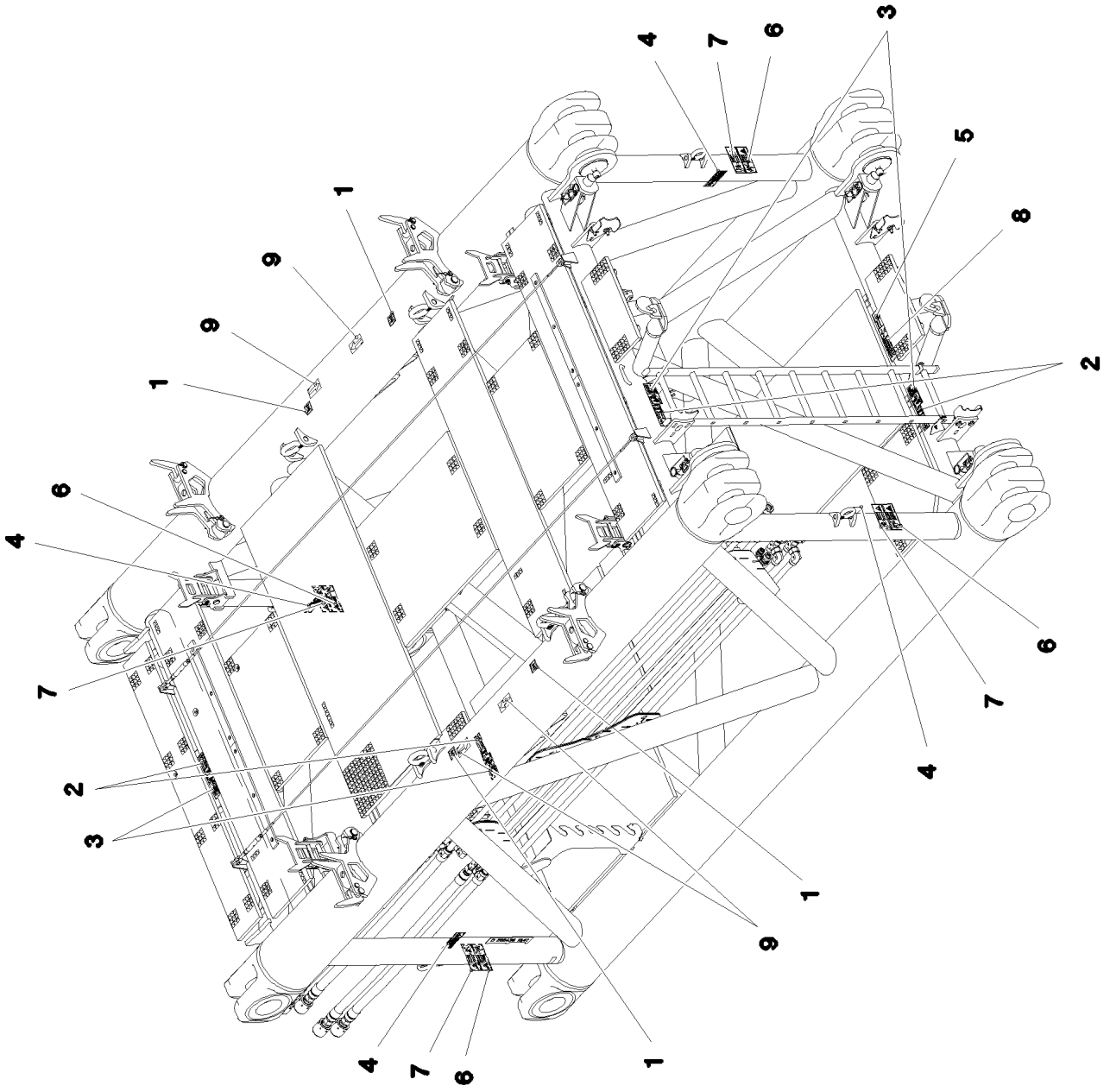
1
2
3
4
5
6
7
8
9

Pos.	Item	Quantity	Description	Bezeichnung
1	97036733	4	SIGN 68X68 KLEBEFOLIE SPF	SCHILD
2	978674808	4	SIGN 168X62 KLEBEFOLIE SPF	SCHILD
3	97004046	4	SIGN 168X88X1 KLEBEFOLIE SPF	SCHILD
4	97036734	4	SIGN 188X78 KLEBEFOLIE SPF	SCHILD
5	978674008	1	SIGN 208X88 KLEBEFOLIE SPF	SCHILD
6	978674108	4	SIGN 208X88 KLEBEFOLIE SPF	SCHILD
7	978674608	4	SIGN 208X88 KLEBEFOLIE SPF	SCHILD
8	97036732	1	SIGN 168X88 KLEBEFOLIE SPF	SCHILD
9	97025926	4	SIGN 138X69 KLEBEFOLIE SPF	SCHILD

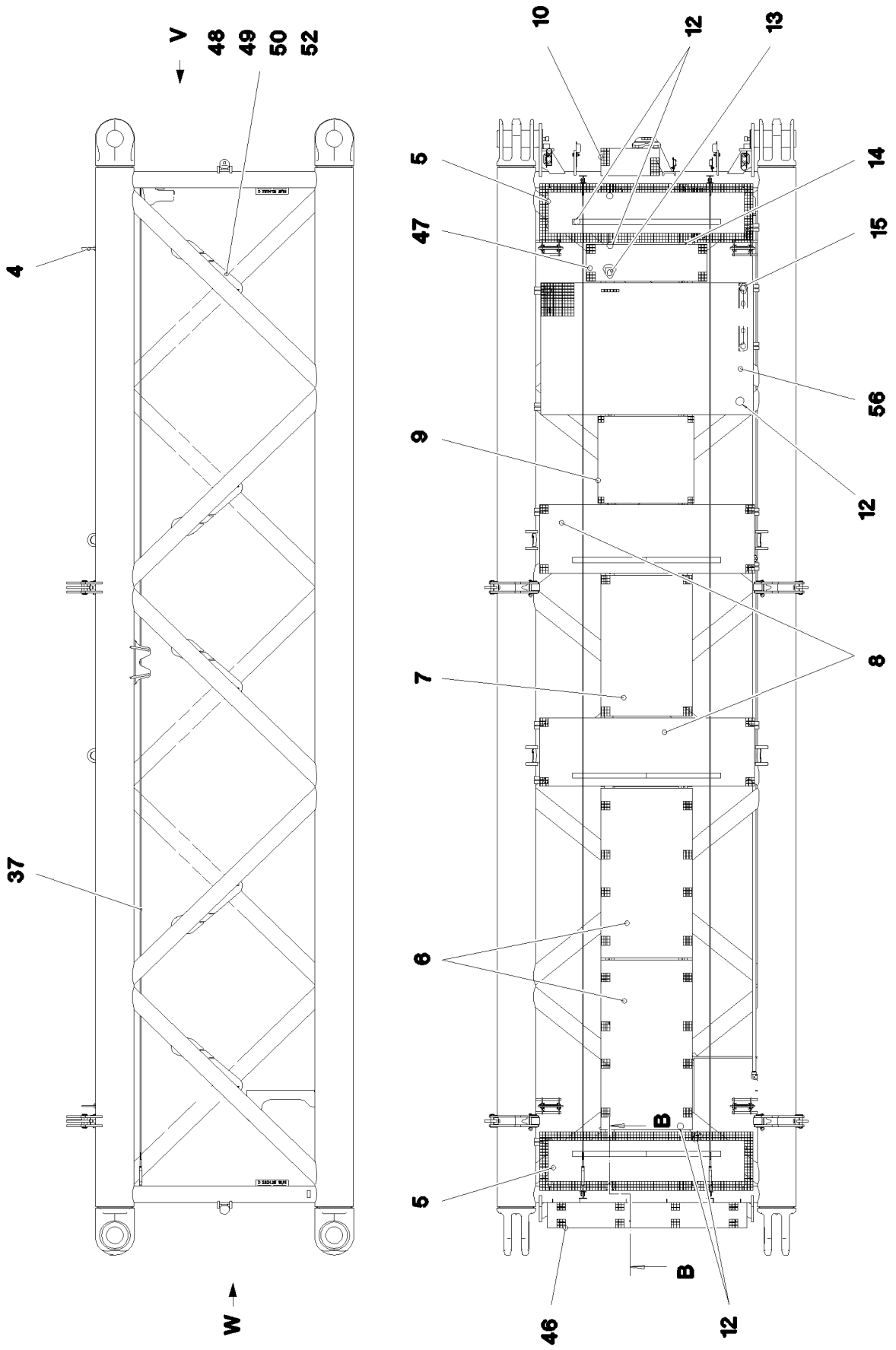
V
48
49
50
52
4
37
W
10
12
13
5
47
14
15
56
9
12
8
7
6
5
B
B
46
12

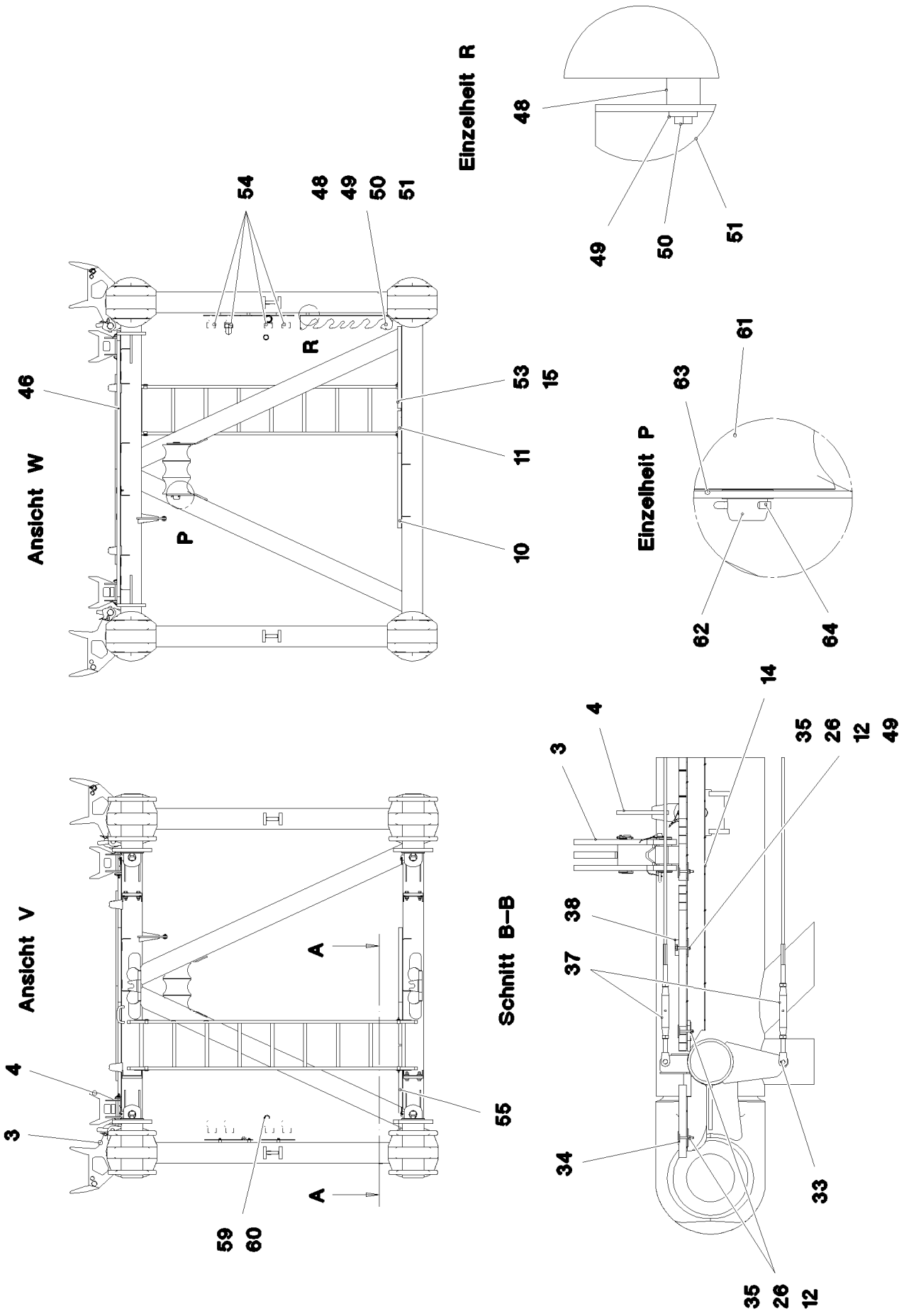
Einzelheit R
48
49
50
51
Ansicht W
46
54
48
49
50
51
R
P
53
15
11
10
Einzelheit P
61
63
62
64
Ansicht V
4
3
A
A
55
59
60
Schnitt B–B
14
4
3
35
26
12
49
38
37
34
33
35
26
12

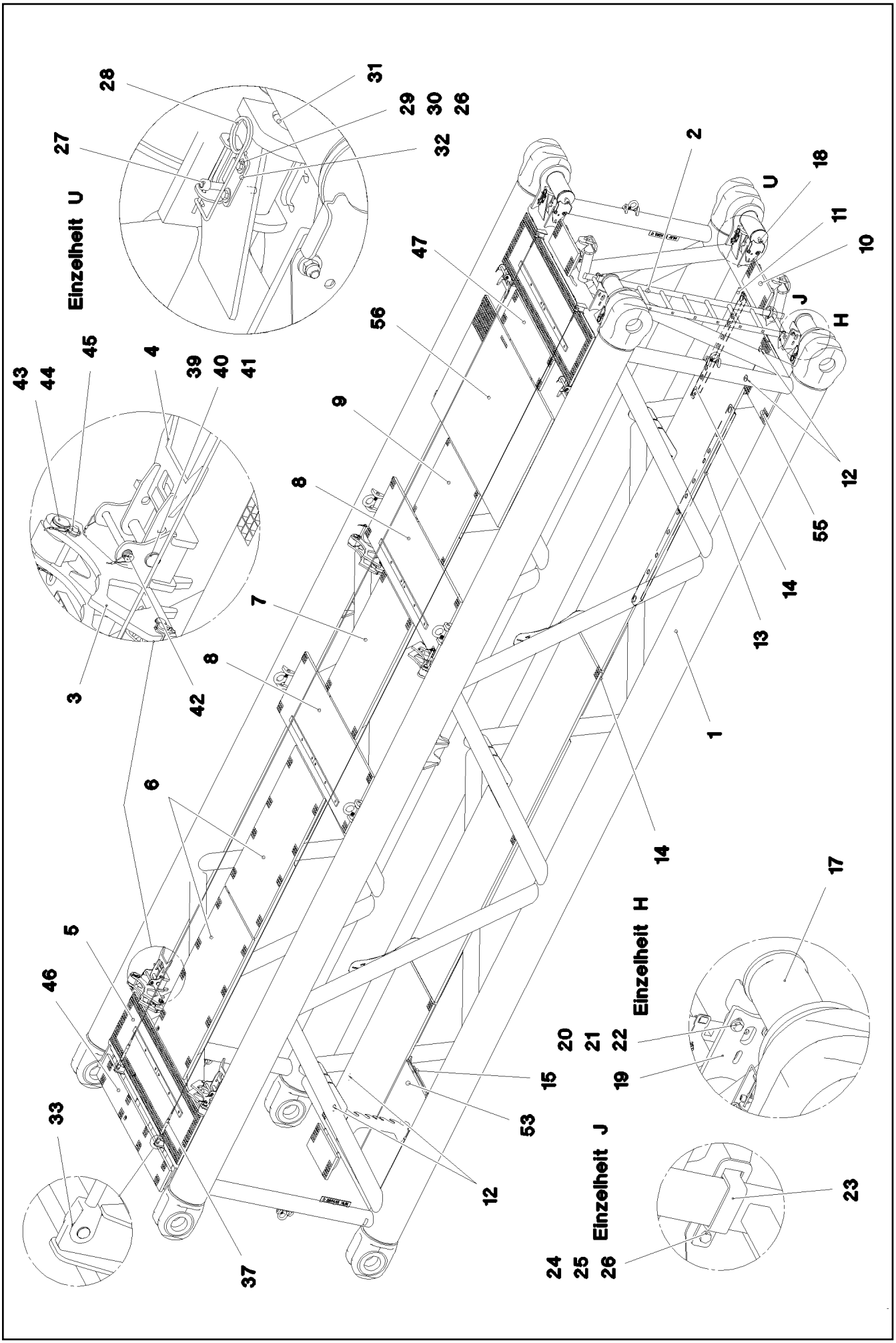

15.3.2023 085792 LIEBHERR	etk_en_de_098406_LR 13000 D INTERMEDIATE SECTION D-ZWISCHENSTUECK	❑ 1393 (3/5) 917223708

Pos.	Item	Quantity	Description	Bezeichnung
1	967540508	1	D INTERMED. SECTION WELD. CON. 2824.	D-ZWISCHENSTUECK SCHWK.
2	11481400	1	SIMPLE LADDER EN 131 9-420X2,49M AL SP	ANLEGELEITER
3	966035008	4	REST ⇨ ❑ 1384	STANGENABLAGE KPL.
4	965591808	4	REST RAL 1007	STANGENABLAGE SCHWK.
5	978890608	2	GRIDIRON T2340X640X30/2 S235JR T ZN K	GITTERROST-P
6	975136308	2	GRIDIRON T1000X1860X30/2 S235JR T ZN K	GITTERROST-P
7	979267408	1	GRIDIRON T1000X1540X30/3 S235JR SPF	GITTERROST-P
8	979328408	2	GRIDIRON T2350X750X30/2 S235JR SPF	GITTERROST-P
9	97007619	1	GRIDIRON T1050X950X30/3 S235JR T ZN K	GITTERROST-P
10	725857508	3	GRIDIRON T640X300X30/2 S235JR T ZN K	GITTERROST-P
11	97001584	5	GRIDIRON T1000X2180X30/2 S235JR SPF	GITTERROST-P
12	941138108	173	WASHER DC01 FE//ZNNI8//CN//T0	SCHEIBE
13	979340408	8	PLATE 4X2630X202 S315MC FE//ZN20//C	BLECH
14	979340508	13	PLATE 4X1370X202 S315MC FE//ZNNI8//CN/	BLECH
15	979554608	5	PLATE 4X684X481 S315MC FE//ZNNI8//CN//T	BLECH
17	979201008	4	PIN 200.0X504 35NICRMOV125	BOLZEN
18	10878580	4	SOCKET HEAD SCREW ISO 4762 M30X70 8	ZYLINDERSCHRAUBE
19	978986708	4	PLATE 6X276X244 S355MC FE//ZNNI8//CN//T	BLECH
20	12224015	8	HEX SCREW ISO 4014 M16X65 8.8 FLZN SP	SECHSKANTSCHRAUBE
21	4600021	16	WASHER DIN 7349 17 200HV FLZN SPF	SCHEIBE
22	10875609	8	HEX NUT DIN 985 M16 8 FLZN SPF	SECHSKANTMUTTER
23	977852108	4	PLATE 168X25 S315MC T ZN O	BLECH
24	11826527	4	HEX SCREW ISO 4017 M8X30 8.8 480H SPF	SECHSKANTSCHRAUBE
25	12103465	16	WASHER ISO 7089 8 300HV ZNNI-480H SPF	SCHEIBE
26	10875614	174	HEX NUT DIN 985 M8 8 480H SPF	SECHSKANTMUTTER
27	12213403	4	SOCKET HEAD SCREW ISO 4762 M12X80 8	ZYLINDERSCHRAUBE
28	433102508	4	RETAINING SPRING 5X122 ISO 2081 FE/ZN8/	SICHERUNGSFEDER
29	11692827	8	HEX SCREW ISO 4017 M8X35 8.8 480H SPF	SECHSKANTSCHRAUBE
30	11140469	16	WASHER ISO 7093-1 8 200HV 480H SPF	SCHEIBE
31	978986608	4	PIN 70.0X240 35NICRMOV125 GASN. SPF	BOLZEN
32	979732908	4	PLATE 4X175X80 S315MC FE//ZNNI8//CN//T	BLECH
33	10289805	12	WASHER ISO 7089 14 300HV FLZN SPF	SCHEIBE
34	10100621	130	DISH MOUNTING	TELLERBEFESTIGUNG
35	11651582	130	HEX SCREW ISO 4014 M8X55 8.8 480H SPF	SECHSKANTSCHRAUBE
37	10651955	3	ROUND STRAND ROPE 10X11,1M STAHL VE	RUNDLITZENSEIL
38	976432708	8	BEARING PLATE 15 X 60 X 810 PA6G	LAGERPLATTE
39	11692808	20	WASHER ISO 7089 33 300HV FLZN SPF	SCHEIBE
40	453030008	4	PIN ISO 2341 B30X220X210 35NICRMOV125	BOLZEN
41	10180368	4	SPLIT PIN ISO 1234 8X50 St 480H SPF	SPLINT
42	965844108	4	PIN WITH RING BOLT	BOLZEN M.RINGSCHRAUBE
43	979773108	4	PIN 55.0X136 35NICRMOV125 SPF	BOLZEN
44	10875659	4	RETAINING RINGS DIN 471 50X2 480H SPF	SICHERUNGSRING
45	966140608	4	PIN WITH RING BOLT ⇨ ❑ 1385	BOLZEN M.RINGSCHRAUBE
46	10035261	1	GRIDIRON T2187X281X30/2 S235JR T ZN K	GITTERROST-P
47	97001199	1	GRIDIRON T1325X400X30/3 S235JR T ZN K	GITTERROST-P
48	953873408	18	SLEEVE 25X20 11SMN37 FE//ZNNI8//CN//T0	HUELSE
49	11140469	42	WASHER ISO 7093-1 8 200HV 480H SPF	SCHEIBE
50	11651767	18	HEX SCREW ISO 4017 M8X20 8.8 480H SPF	SECHSKANTSCHRAUBE
51	97010700	1	PLATE 5X816X455 S355MC FE//ZNNI8//CN//T	BLECH
52	97010100	5	PLATE 5X923X246 S355MC FE//ZNNI8//CN//T	BLECH
53	725867808	1	GRIDIRON T1450X700X30/2 S235JR T ZN K	GITTERROST-P
54	97011976	20	PLATE 4X109X70 S315MC FE//ZNNI8//CN//T	BLECH
55	979610208	1	GRIDIRON T680X620X30/2 S235JR VERZ SP	GITTERROST-P
56	725816508	1	GRIDIRON T2330X1440X30/2 S235JR T ZN K	GITTERROST-P
59	720014408	5	CABLE CLAMP 4.0 1.4310	KABELHALTER
60	421801708	5	WASHER ISO 7093-1 6 200HV-A2	SCHEIBE
61	968118008	3	ROLLER CPL. D-ZWISCHENSTUECK	ROLLE KPL.
62	97034841	1	PIN 65.0X485 35NICRMOV125 SPF	BOLZEN

Pos.	Item	Quantity	Description	Bezeichnung
63	97037375	5	DISTANCE WASHER 1X70X70 X5CRNI18-10	DISTANZSCHEIBE
64	10180375	1	SPLIT PIN ISO 1234 10X80 St 480H SPF	SPLINT
400	916906308	1	ADDITIONAL HYDRAULICS INTERMED 12M ⇨ ❑ 1396	ZUSATZHYDRAULIK ZWISCHEN
700	968240708	1	SIGNS D-ZWSTK.LR13000 ⇨ ❑ 1389	BESCHILDERUNG

Pos.	Item	Quantity	Description	Bezeichnung
4	966832808	1	ADDITIONAL HYDRAULICS INTERMED 12M ⇨ ❑ 1397	ZUSATZHYDRAULIK ZWISCHEN

15.3.2023
071667

LIEBHERR

etk_en_de_098406_LR 13000

ADDITIONAL HYDRAULICS INTERMED
ZUSATZHYDRAULIK ZWISCHENSTUECK

1397 (1/2)

966832808

RECHTE SEITE

D-
KOPFSTÜCK

D-
ZWISCHENSTÜCK 12m
KOPFSTÜCK

D-
ZWISCHENSTÜCK
6 m

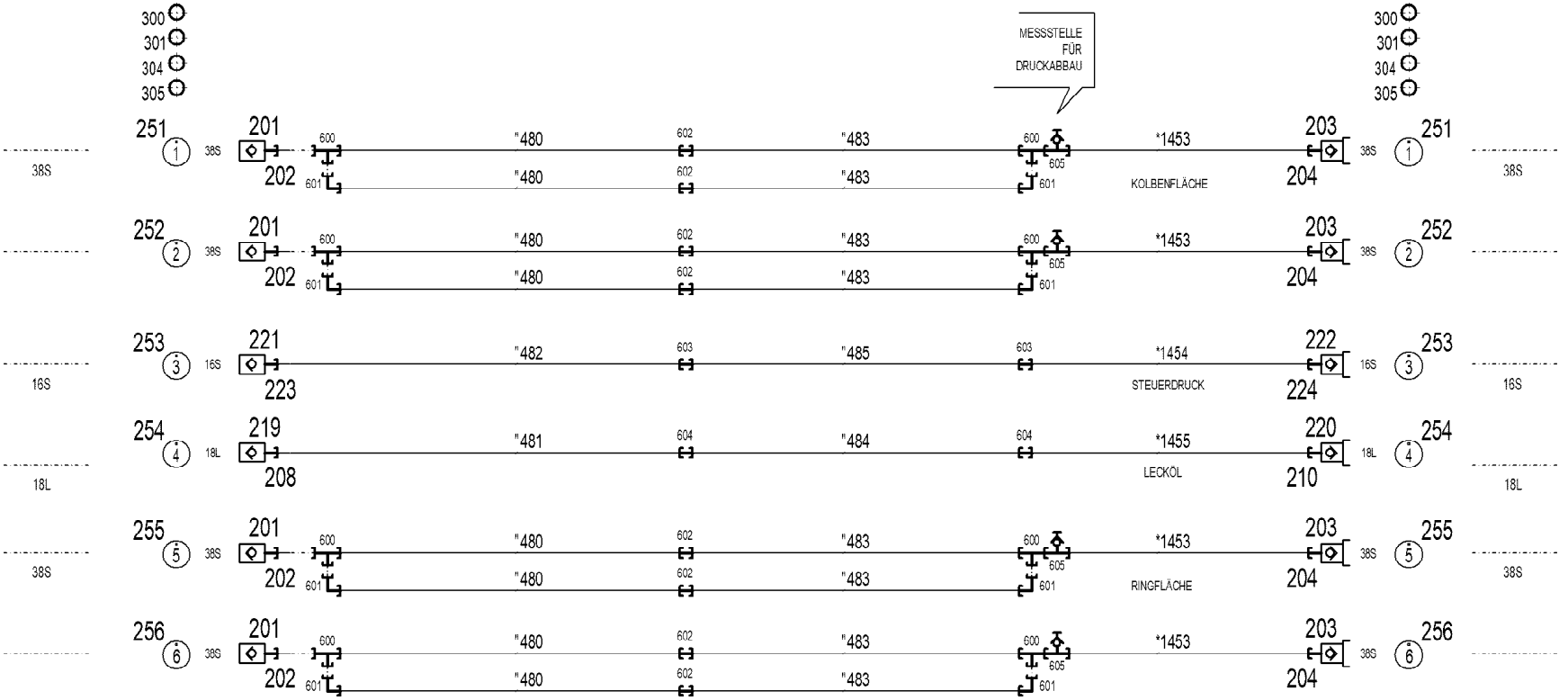

* Pos. 10

" Pos. 11

Pos.	Item	Quantity	Description	Bezeichnung
10	966832908	1	HOSE LINES INTERM. SECTION KOPFST.	SCHLAUCHLEITUNGEN ZWISCH
(1453)	966968608	4	HOSE CPL. 6ST 38X2050	SCHLAUCH KPL.
(1454)	927674508	1	HOSE CPL. 2SN 12X2700	SCHLAUCH KPL.
(1455)	966968708	1	HOSE CPL. 2SN 16X2600	SCHLAUCH KPL.
11	966220308	1	PIPELINES DERR. INT. SECT.	ROHRLEITUNGEN DERR.ZWISC
201	511512208	4	COUPLING SLEEVE B8 38-S	KUPPLUNGSMUFFE
202	12102190	4	HEX CAP NUT BGR.8 M 79X4 PA 6 SPF	VERSCHLUSSMUTTER
203	511512308	4	COUPLING PLUG B8 38-S	KUPPLUNGSSTECKER
204	12102189	4	SCREW PLUG BGR.8 M 79X4 PA 6 SPF	VERSCHLUSSSCHRAUBE
208	12102188	1	HEX CAP NUT BGR.6 M 54X4 PA 6 SPF	VERSCHLUSSMUTTER
210	12102187	1	SCREW PLUG BGR.6 R D54X4 PA 6 SPF	VERSCHLUSSSCHRAUBE
219	511500608	1	COUPLING SLEEVE B6 18-L	KUPPLUNGSMUFFE
220	570504808	1	COUPLING PLUG B6 18-L	KUPPLUNGSSTECKER
221	511505908	1	COUPLING SLEEVE B3 16-S	KUPPLUNGSMUFFE
222	511508608	1	COUPLING PLUG B3 16-S	KUPPLUNGSSTECKER
223	10466915	1	HEX CAP NUT RD36X3 SPF	VERSCHLUSSMUTTER
224	10466911	1	SCREW PLUG RD36X3 SPF	VERSCHLUSSSCHRAUBE
251	97044171	2	TRAILER 25X25 ALMG3 H111 BEZ.1	ANHAENGER
252	97044172	2	TRAILER 25X25 ALMG3 H111 BEZ.2	ANHAENGER
253	97044210	2	TRAILER 25X25 ALMG3 H111 BEZ.3	ANHAENGER
254	97044211	2	TRAILER 25X25 ALMG3 H111 BEZ.4	ANHAENGER
255	97044212	2	TRAILER 2X25X25 ALMG3 H111 BEZ.5	ANHAENGER
256	97044213	2	TRAILER 2X25X25 ALMG3 H111 BEZ.6	ANHAENGER
300	710101805	8	SEALING RING DIN 7603 A52X60X2,5 CU	DICHTRING
301	710105908	2	SEALING RING DIN 7603 A27X32X2 CU	DICHTRING
304	12101869	12	KEY RING 25X1,5 ST FE/ZN8/CN	SCHLUESSELRING
305	710106508	2	SEALING RING DIN 7603 A30X36X2 CU	DICHTRING
600	472331908	8	FITTING ELSD38-S CR6-FREI	VERSCHRAUBUNG
601	472531808	8	FITTING EWSD38-S CR6-FREI	VERSCHRAUBUNG
602	470033108	8	FITTING XG38-S CR6-FREI	VERSCHRAUBUNG
603	470032708	2	FITTING XG16-S CR6-FREI	VERSCHRAUBUNG
604	470030608	2	FITTING XG18-L CR6-FREI	VERSCHRAUBUNG
605	475603408	4	TEST POINT FITTING GMA3 38S CR6-FREI	MESSANSCHLUSS

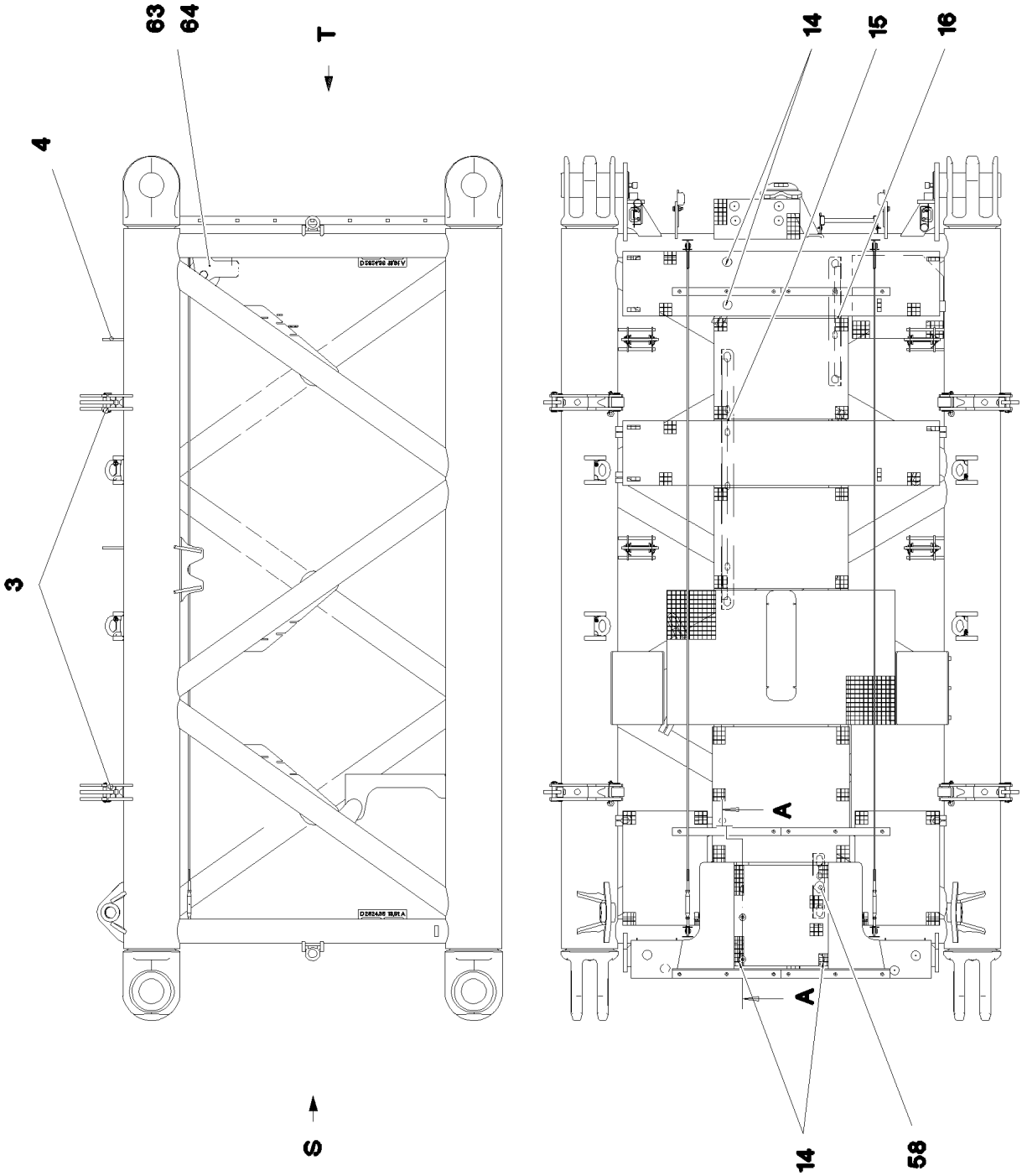
63
64
T
4
3
S
14
15
16
A
A
14
58

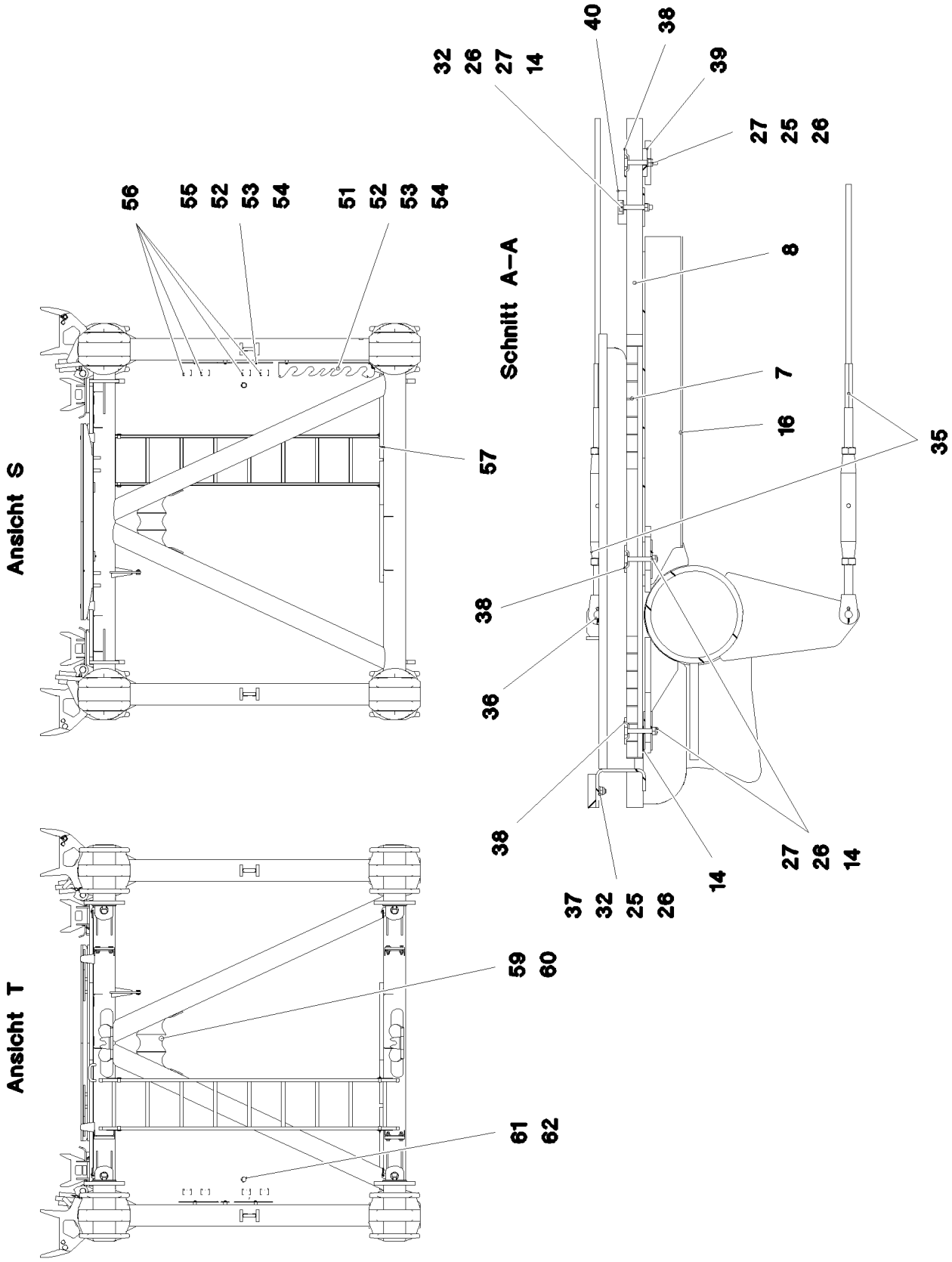
Ansicht S
56
55
52
53
54
51
52
53
54
57
Ansicht T
59
60
61
62
Schnitt A–A
40
38
32
26
27
14
39
27
25
26
8
7
16
35
38
36
38
27
26
14
37
32
25
26
14

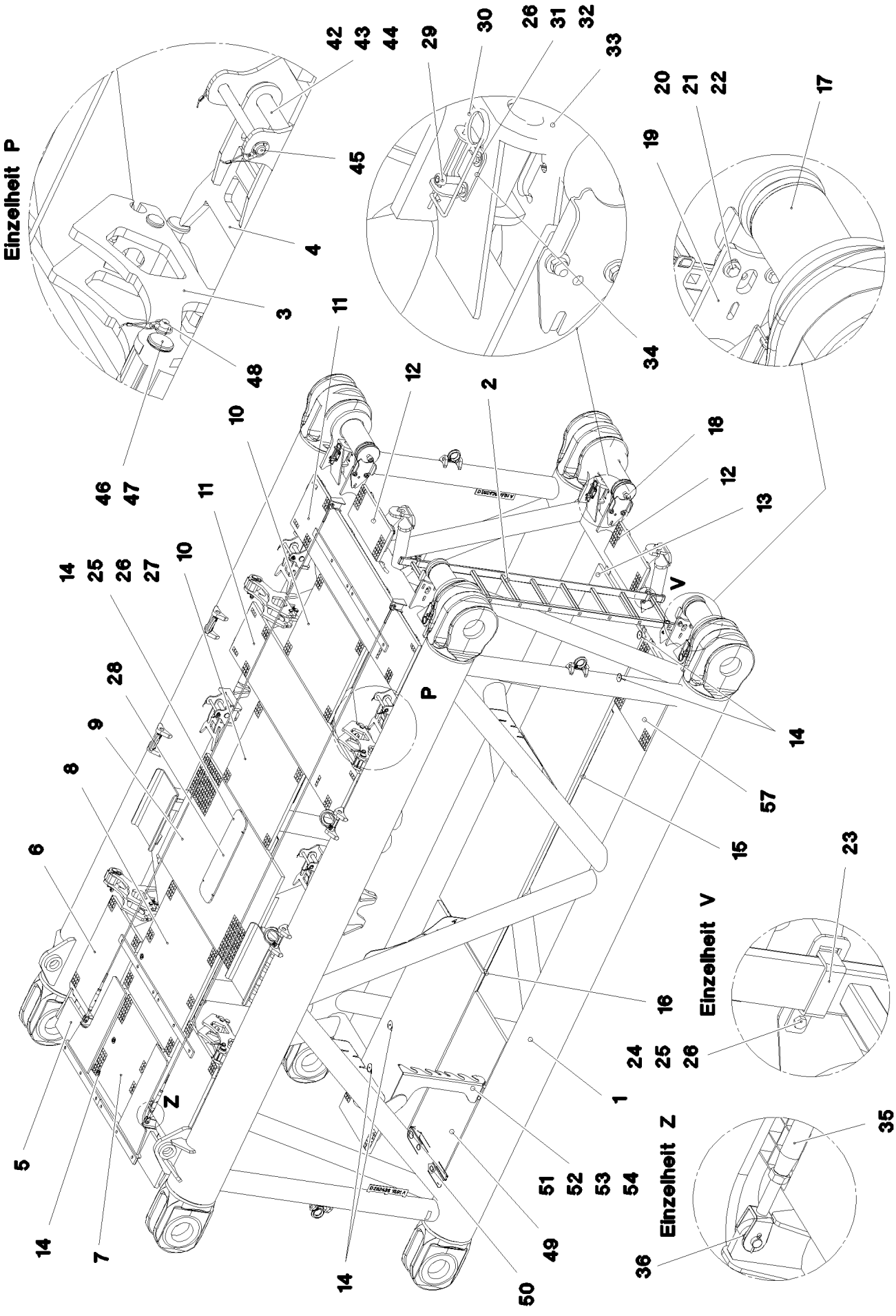

15.3.2023 085789 LIEBHERR	etk_en_de_098406_LR 13000 D INTERMEDIATE SECTION D-ZWISCHENSTUECK	❑ 1401 (3/5) 917223808

Pos.	Item	Quantity	Description	Bezeichnung
1	967539508	1	D INTERMED. SECTION WELD. CON. 2824.3	D-ZWISCHENSTUECK SCHWK.
2	11481400	1	SIMPLE LADDER EN 131 9-420X2,49M AL SP	ANLEGELEITER
3	966035008	4	REST ⇨ ❑ 1384	STANGENABLAGE KPL.
5	725862508	2	GRIDIRON T280X390X30/2 S235JR T ZN K	GITTERROST-P
6	725805908	2	GRIDIRON T850X630X30/2 S235JR T ZN K	GITTERROST-P
7	725869608	1	GRIDIRON T750X750X30/2 S235JR T ZN K	GITTERROST-P
8	979396108	1	GRIDIRON T1020X1010X30/2 S235JR T ZN K	GITTERROST-P
9	725867108	1	GRIDIRON T1700X1000X30/3 S235JR T ZN K	GITTERROST-P
10	725862708	2	GRIDIRON T1000X750X30/2 S235JR T ZN K	GITTERROST-P
11	97001155	2	GRIDIRON T2360X483X30/2 S235JR SPF	GITTERROST-P
12	725857508	3	GRIDIRON T640X300X30/2 S235JR T ZN K	GITTERROST-P
13	979334908	3	GRIDIRON T1000X1630X30/3 S235JR SPF	GITTERROST-P
14	941138108	116	WASHER DC01 FE//ZNNI8//CN//T0	SCHEIBE
15	979295808	4	PLATE 4X1930X202 S315MC FE//ZN20//C	BLECH
16	978810808	8	PLATE 4X960X202 S315MC FE//ZNNI8//CN//T	BLECH
17	979201008	4	PIN 200.0X504 35NICRMOV125	BOLZEN
18	10878580	4	SOCKET HEAD SCREW ISO 4762 M30X70 8	ZYLINDERSCHRAUBE
19	978986708	4	PLATE 6X276X244 S355MC FE//ZNNI8//CN//T	BLECH
20	12224015	8	HEX SCREW ISO 4014 M16X65 8.8 FLZN SP	SECHSKANTSCHRAUBE
21	4600021	16	WASHER DIN 7349 17 200HV FLZN SPF	SCHEIBE
22	10875609	8	HEX NUT DIN 985 M16 8 FLZN SPF	SECHSKANTMUTTER
23	977852108	4	PLATE 168X25 S315MC T ZN O	BLECH
24	11826527	4	HEX SCREW ISO 4017 M8X30 8.8 480H SPF	SECHSKANTSCHRAUBE
25	12103465	16	WASHER ISO 7089 8 300HV ZNNI-480H SPF	SCHEIBE
26	10875614	128	HEX NUT DIN 985 M8 8 480H SPF	SECHSKANTMUTTER
27	11651582	108	HEX SCREW ISO 4014 M8X55 8.8 480H SPF	SECHSKANTSCHRAUBE
28	979410608	1	PLATE 12X820X220 S355MC T ZN O	BLECH
29	12213403	4	SOCKET HEAD SCREW ISO 4762 M12X80 8	ZYLINDERSCHRAUBE
30	433102508	4	RETAINING SPRING 5X122 ISO 2081 FE/ZN8/	SICHERUNGSFEDER
31	11692827	8	HEX SCREW ISO 4017 M8X35 8.8 480H SPF	SECHSKANTSCHRAUBE
32	11140469	34	WASHER ISO 7093-1 8 200HV 480H SPF	SCHEIBE
33	978986608	4	PIN 70.0X240 35NICRMOV125 GASN. SPF	BOLZEN
34	979732908	4	PLATE 4X175X80 S315MC FE//ZNNI8//CN//T	BLECH
35	10651953	3	ROUND STRAND ROPE 10X5,1M STAHL VE	RUNDLITZENSEIL
36	10289805	12	WASHER ISO 7089 14 300HV FLZN SPF	SCHEIBE
37	10197831	6	HEX SCREW ISO 4017 M8X25 8.8 ZNNI-480	SECHSKANTSCHRAUBE
38	10100621	92	DISH MOUNTING	TELLERBEFESTIGUNG
39	955404808	1	PLATE 8X300X50 S355MC FE//ZNNI8//CN//T	BLECH
40	976432708	6	BEARING PLATE 15 X 60 X 810 PA6G	LAGERPLATTE
42	11692808	20	WASHER ISO 7089 33 300HV FLZN SPF	SCHEIBE
43	453030008	4	PIN ISO 2341 B30X220X210 35NICRMOV125	BOLZEN
44	10180368	4	SPLIT PIN ISO 1234 8X50 St 480H SPF	SPLINT
45	965844108	4	PIN WITH RING BOLT	BOLZEN M.RINGSCHRAUBE
46	979773108	4	PIN 55.0X136 35NICRMOV125 SPF	BOLZEN
47	10875659	4	RETAINING RINGS DIN 471 50X2 480H SPF	SICHERUNGSRING
48	966140608	4	PIN WITH RING BOLT ⇨ ❑ 1385	BOLZEN M.RINGSCHRAUBE
49	725867808	1	GRIDIRON T1450X700X30/2 S235JR T ZN K	GITTERROST-P
50	979554608	2	PLATE 4X684X481 S315MC FE//ZNNI8//CN//T	BLECH
51	97010700	1	PLATE 5X816X455 S355MC FE//ZNNI8//CN//T	BLECH
52	953873408	12	SLEEVE 25X20 11SMN37 FE//ZNNI8//CN//T0	HUELSE
53	11840501	12	WASHER DIN 7349 8,4 200HV 480H SPF	SCHEIBE
54	10299666	12	HEX SCREW ISO 4017 M8X20 10.9 480H SP	SECHSKANTSCHRAUBE
55	97010100	3	PLATE 5X923X246 S355MC FE//ZNNI8//CN//T	BLECH
56	97011976	12	PLATE 4X109X70 S315MC FE//ZNNI8//CN//T	BLECH
57	979610208	1	GRIDIRON T680X620X30/2 S235JR VERZ SP	GITTERROST-P
58	97006718	1	PLATE 4X480X127 S315MC FE//ZNNI8//CN//T	BLECH
59	968118008	3	ROLLER CPL. D-ZWISCHENSTUECK	ROLLE KPL.
60	97037375	5	DISTANCE WASHER 1X70X70 X5CRNI18-10	DISTANZSCHEIBE

Pos.	Item	Quantity	Description	Bezeichnung
61	720014408	2	CABLE CLAMP 4.0 1.4310	KABELHALTER
62	421801708	2	WASHER ISO 7093-1 6 200HV-A2	SCHEIBE
63	97034841	1	PIN 65.0X485 35NICRMOV125 SPF	BOLZEN
64	10180375	1	SPLIT PIN ISO 1234 10X80 St 480H SPF	SPLINT
70	96073623	2	REST RAL 1007	STANGENABLAGE SCHWK.
71	96073624	2	REST RAL 1007	STANGENABLAGE SCHWK.
400	915734708	1	ADDITIONAL HYDRAULICS INTERMED 6M ⇨ ❑ 1404	ZUSATZHYDRAULIK ZWISCHEN
700	968240708	1	SIGNS D-ZWSTK.LR13000 ⇨ ❑ 1389	BESCHILDERUNG

Pos.	Item	Quantity	Description	Bezeichnung
4	966086908	1	ADDITIONAL HYDRAULICS INTERMED 6M ⇨ ❑ 1405	ZUSATZHYDRAULIK ZWISCHEN

15.3.2023
071668

LIEBHERR

etk_en_de_098406_LR 13000

ADDITIONAL HYDRAULICS INTERMED
ZUSATZHYDRAULIK ZWISCHENSTUECK

966086908

1405 (1/2)

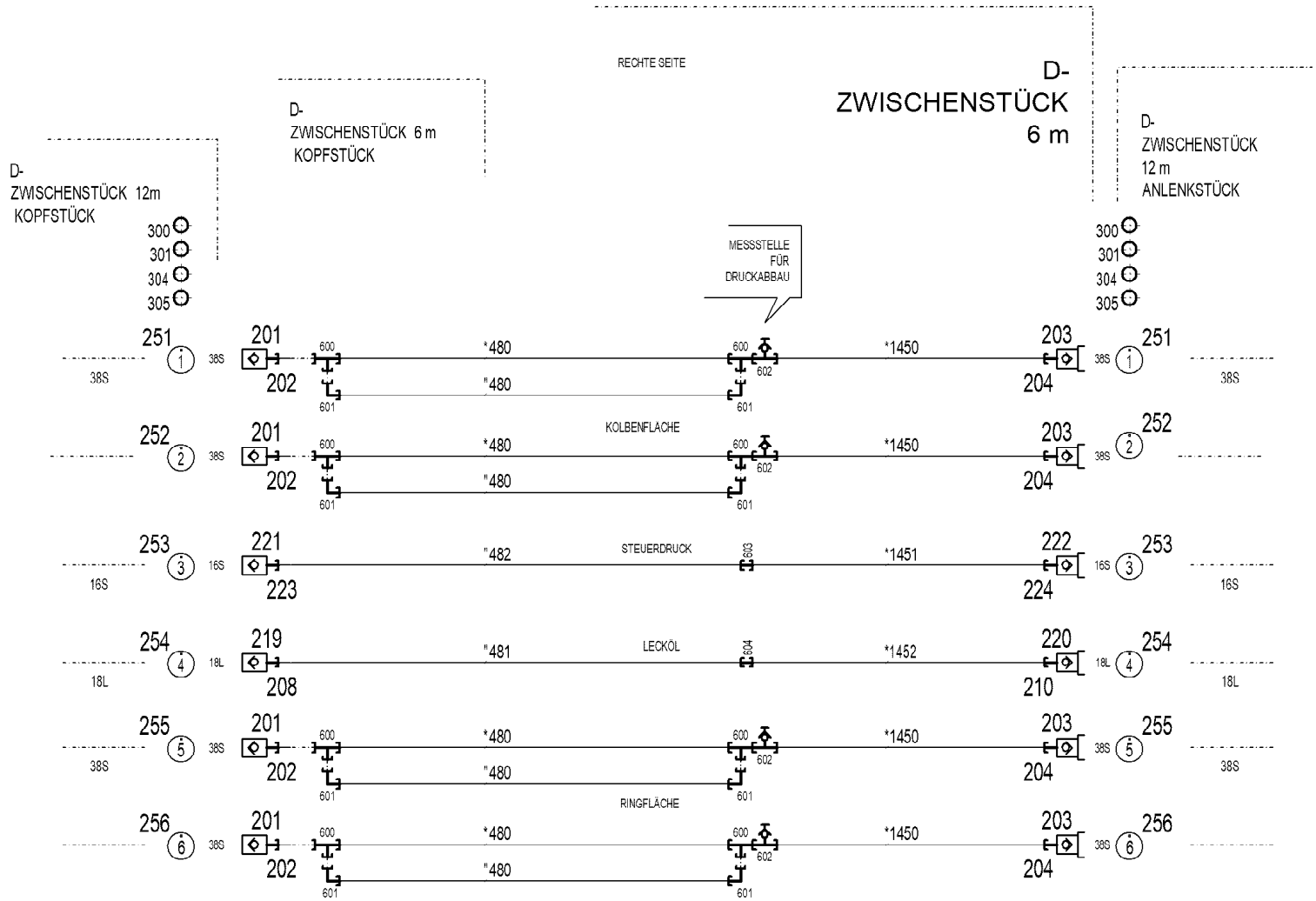

* Pos. 10

" Pos. 11

Pos.	Item	Quantity	Description	Bezeichnung
10	966220508	1	HOSE LINES INTERM. SECTION	SCHLAUCHLEITUNGEN ZWISCH
(1450)	966865508	4	HOSE CPL. 6ST 38X1750	SCHLAUCH KPL.
(1451)	922690208	1	HOSE CPL. 2SN 12X2250	SCHLAUCH KPL.
(1452)	966865608	1	HOSE CPL. 2SN 16X2150	SCHLAUCH KPL.
11	966220608	1	PIPELINES DERR. INT. SECT.	ROHRLEITUNGEN DERR.ZWISC
(480)	966776108	8	PIPE COMPL. 38X5X3776 AS38 - AS38	ROHR KPL.
(481)	966776208	1	PIPE COMPL. 18X1,5X3656 AL18 - AL18	ROHR KPL.
(482)	966776308	1	PIPE COMPL. 16X2X3595 AS16 - AS16	ROHR KPL.
201	511512208	4	COUPLING SLEEVE B8 38-S	KUPPLUNGSMUFFE
202	12102190	4	HEX CAP NUT BGR.8 M 79X4 PA 6 SPF	VERSCHLUSSMUTTER
203	511512308	4	COUPLING PLUG B8 38-S	KUPPLUNGSSTECKER
204	12102189	4	SCREW PLUG BGR.8 M 79X4 PA 6 SPF	VERSCHLUSSSCHRAUBE
208	12102188	1	HEX CAP NUT BGR.6 M 54X4 PA 6 SPF	VERSCHLUSSMUTTER
210	12102187	1	SCREW PLUG BGR.6 R D54X4 PA 6 SPF	VERSCHLUSSSCHRAUBE
219	511500608	1	COUPLING SLEEVE B6 18-L	KUPPLUNGSMUFFE
220	570504808	1	COUPLING PLUG B6 18-L	KUPPLUNGSSTECKER
221	511505908	1	COUPLING SLEEVE B3 16-S	KUPPLUNGSMUFFE
222	511508608	1	COUPLING PLUG B3 16-S	KUPPLUNGSSTECKER
223	10466915	1	HEX CAP NUT RD36X3 SPF	VERSCHLUSSMUTTER
224	10466911	1	SCREW PLUG RD36X3 SPF	VERSCHLUSSSCHRAUBE
251	97044171	2	TRAILER 25X25 ALMG3 H111 BEZ.1	ANHAENGER
252	97044172	2	TRAILER 25X25 ALMG3 H111 BEZ.2	ANHAENGER
253	97044210	2	TRAILER 25X25 ALMG3 H111 BEZ.3	ANHAENGER
254	97044211	2	TRAILER 25X25 ALMG3 H111 BEZ.4	ANHAENGER
255	97044212	2	TRAILER 2X25X25 ALMG3 H111 BEZ.5	ANHAENGER
256	97044213	2	TRAILER 2X25X25 ALMG3 H111 BEZ.6	ANHAENGER
300	710101805	8	SEALING RING DIN 7603 A52X60X2,5 CU	DICHTRING
301	710105908	2	SEALING RING DIN 7603 A27X32X2 CU	DICHTRING
304	12101869	12	KEY RING 25X1,5 ST FE/ZN8/CN	SCHLUESSELRING
305	710106508	2	SEALING RING DIN 7603 A30X36X2 CU	DICHTRING
600	472331908	8	FITTING ELSD38-S CR6-FREI	VERSCHRAUBUNG
601	472531808	8	FITTING EWSD38-S CR6-FREI	VERSCHRAUBUNG
602	475603408	4	TEST POINT FITTING GMA3 38S CR6-FREI	MESSANSCHLUSS
603	470032708	1	FITTING XG16-S CR6-FREI	VERSCHRAUBUNG
604	470030608	1	FITTING XG18-L CR6-FREI	VERSCHRAUBUNG

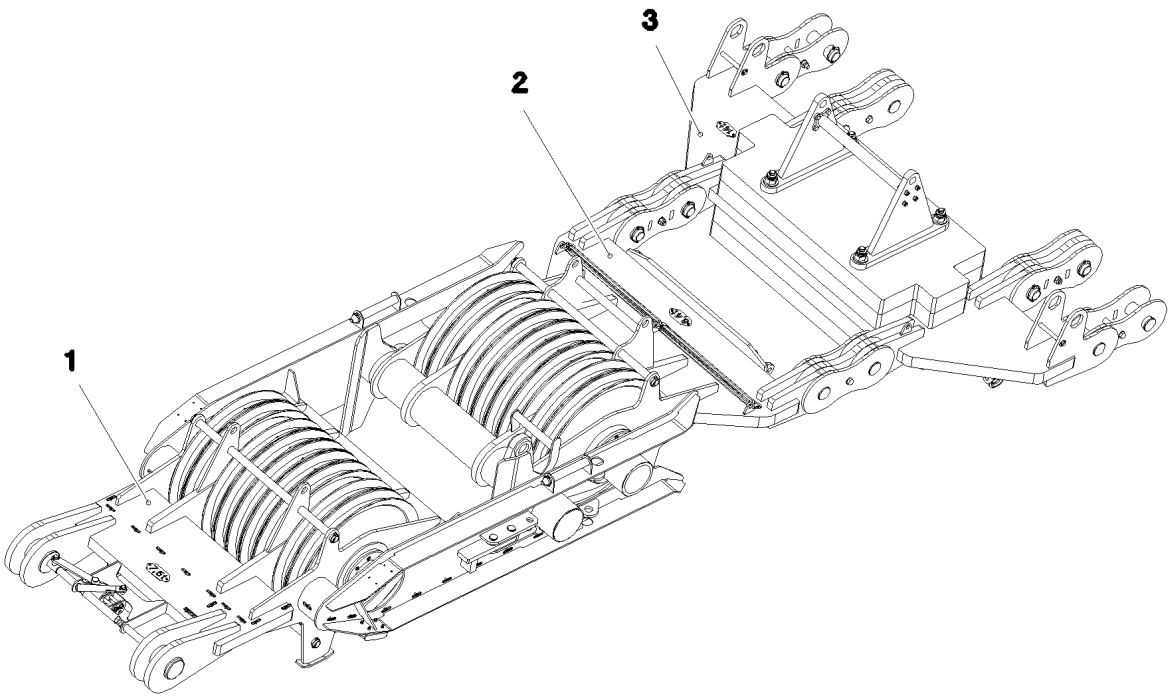

Pos.	Item	Quantity	Description	Bezeichnung
1	966649408	1	LUFFING PULLEY BLOCK COMPLETE RAL 1 ⇨ ❑ 1408	VERSTELLFLASCHE KPL.
2	966648108	1	LUFFING PULLEY BLOCK COMPLETE RAL 1 ⇨ ❑ 1414	VERSTELLFLASCHE KPL.
3	966660708	1	WEIGHT CPL. RAL 1007 ⇨ ❑ 1417	GEWICHT KPL.
500	966674308	1	ELECTRIC FOR LUFFING BLOCK S/D	ELEKTRIK VERSTELLFLASCHE
(10)	10354584	2	INDUCTIVE SENSOR BERUEHRUNGSLOS	INDUKTIVSENSOR

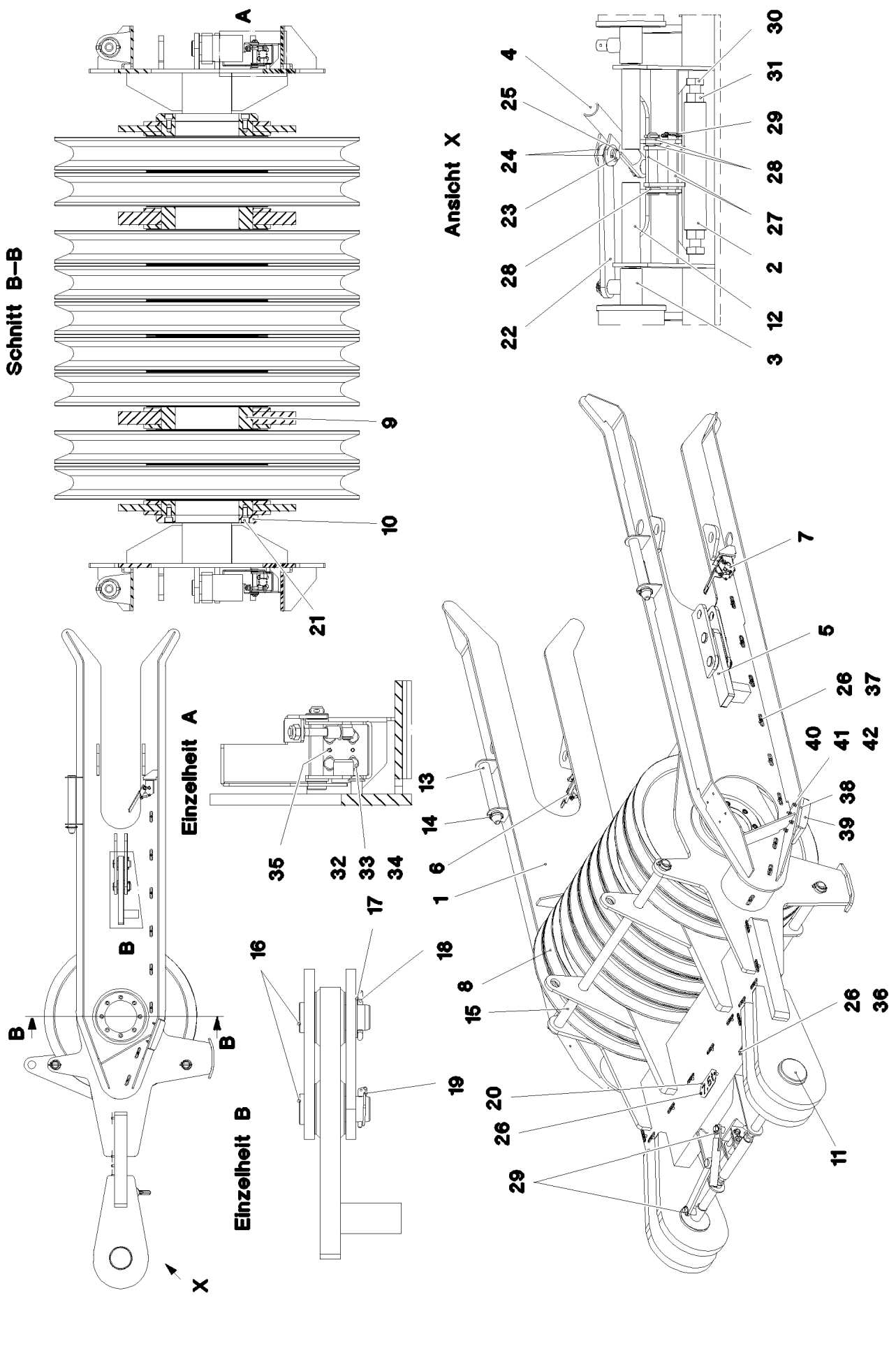

15.3.2023 068821	**etk_en_de_098406_LR 13000**	❑ 1408 (1/2)
LIEBHERR	**LUFFING PULLEY BLOCK COMPLETE** **VERSTELLFLASCHE KPL.**	**966649408**

Pos.	Item	Quantity	Description	Bezeichnung
1	966656208	1	LUFFING PULLEY BLOCK WELDED C.	VERSTELLFLASCHE SCHWK.
2	966656508	1	BRACKET WELDED CONST. FE//ZNNI8//CN/	KONSOLE SCHWK.
3	966656608	2	BRACKET WELDED CONST. FE//ZNNI8//CN/	KONSOLE SCHWK.
4	966658808	1	LEVER WELDED T ZN O	HEBEL SCHWK.
5	966656908	2	CONNECTING LINK WELDED	LASCHE SCHWK.
6	966657008	1	BASKET CPL. LINKS ⇨ ❑ 1410	ENDSCHALTER KPL.
7	966657108	1	BASKET CPL. RECHTS ⇨ ❑ 1412	ENDSCHALTER KPL.
8	965376108	9	ROPE PULLEY CPL. ⇨ ❑ 402	SEILROLLE KPL.
9	97007816	1	AXLE 380.0X1549 S890QL1 SPF	ACHSE
10	97007817	2	COVER 30X400X400 S690QL	DECKEL
11	97007818	2	PIN 190.0X255 35NICRMOV125 SPF	BOLZEN
12	97007819	2	THREADED PIN 50.0X380 S355J2C+C FE//ZN	GEWINDEBOLZEN
13	97007820	2	PIN 65.0X455 35NICRMOV125 SPF	BOLZEN
14	10181899	6	SAFETY PLUG W HINGE-LID 12X75X11,5X6	SICHERHEITSKLAPPSTECKER
15	97007588	2	TUBE 60.3X1590 S355J2H T ZN O	ROHR
16	977071408	4	PIN 65.0X140 35NICRMOV125 SPF	BOLZEN
17	979605808	2	WASHER 2X80X80 DC01 FE//ZNNI8//CN//T0	SCHEIBE
18	10180374	2	SPLIT PIN ISO 1234 10X71 St 480H SPF	SPLINT
19	10180884	2	SAFETY PLUG W HINGE-LID 8X62X7,5X53	SICHERHEITSKLAPPSTECKER
20	97008181	1	WEIGHT INFORMATION PLATE 2X230X100 D	GEWICHTSSCHILD
21	404320708	16	SOCKET HEAD SCREW ISO 4762 M20X40 10	ZYLINDERSCHRAUBE
22	97007821	1	PLATE 15X420X60 S355MC FE//ZNNI8//CN//T	BLECH
23	451430508	1	PIN DIN 1436 30X55X45 42CRMO4 GASN. SP	BOLZEN
24	10289811	3	WASHER ISO 7089 30 300HV FLZN SPF	SCHEIBE
25	11968305	2	SPLIT PIN ISO 1234 6,3X45 ST 480H SPF	SPLINT
26	12102696	34	BUTTON HEAD SCREW AEHNL.ISO 7380-2	HALBRUNDKOPFSCHRAUBE
27	979535708	2	PIN 35.0X170 35NICRMOV125 GASN. SPF	BOLZEN
28	10179337	3	WASHER DIN 1440 26 -St FLZN SPF	SCHEIBE
29	10875870	3	SAFETY PLUG W HINGE-LID 6X42X5,5X32 4	SICHERHEITSKLAPPSTECKER
30	12239444	2	HEX SCREW ISO 4017 M30X80 8.8 FLZN SP	SECHSKANTSCHRAUBE
31	10425689	2	HEX NUT ISO 4032 M30 10 FLZN SPF	SECHSKANTMUTTER
32	11651767	8	HEX SCREW ISO 4017 M8X20 8.8 480H SPF	SECHSKANTSCHRAUBE
33	12103465	16	WASHER ISO 7089 8 300HV ZNNI-480H SPF	SCHEIBE
34	11693875	8	HEX NUT ISO 4032 M8 8 480H SPF	SECHSKANTMUTTER
35	4320051	4	DOWEL PIN ISO 8752 5X14 ST	SPANNSTIFT
36	954117308	1	MOUNTING RAIL X0	TRAGSCHIENE
37	953650008	30	CABLE CLAMP DC01 FE//ZNNI8//CN//T0	KABELHALTER
38	97019220	2	PLATE 20X150X250 S355J2+N FE//ZNNI8//C	BLECH
39	97019221	2	SUPPORT PA6G	AUFLAGE
40	4042195	8	SOCKET HEAD SCREW ISO 4762 M10X80 8.	ZYLINDERSCHRAUBE
41	10289795	8	WASHER ISO 7089 10 300HV FLZN SPF	SCHEIBE
42	10875605	8	HEX NUT DIN 985 M10 10 FLZN SPF	SECHSKANTMUTTER

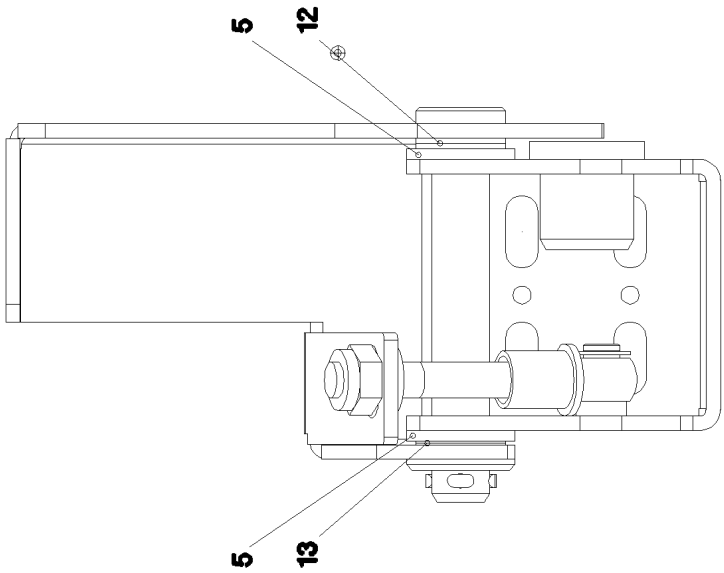
5
12
5
13

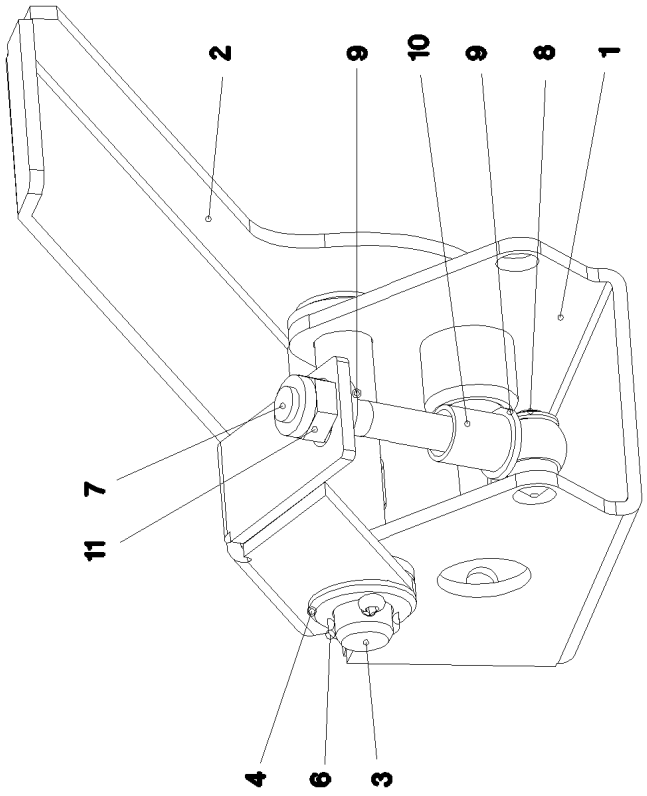
2
9
10
9
8
1
7
11
4
6
3

Pos.	Item	Quantity	Description	Bezeichnung
1	966658508	1	LIMIT SWITCH HOUSING LINKS X12CRNIS1	ENDSCHALTERGEHAEUSE
2	97007870	1	SWITCH TAG 4X243X188 S315MC	SCHALTFAHNE
3	12100247	1	PIN ISO 2341 B16X105X99 ST 480H SPF	BOLZEN
4	10289806	1	WASHER ISO 7089 16 300HV FLZN SPF	SCHEIBE
5	420051101	2	WASHER ISO 7089 16 MS	SCHEIBE
6	10180351	1	SPLIT PIN ISO 1234 4X25 St 480H SPF	SPLINT
7	12100296	1	EYE BOLT DIN 444 M10X80 5.6 480H SPF	AUGENSCHRAUBE
8	502640508	1	LOCK WASHER DIN 6799 8	SICHERUNGSSCHEIBE
9	10289795	2	WASHER ISO 7089 10 300HV FLZN SPF	SCHEIBE
10	720012508	1	COMPRESSION SPRING 1,4X16X83,3 X12CR	DRUCKFEDER
11	10197769	1	HEX NUT DIN 985 M10 8 ZNNI-480H SPF	SECHSKANTMUTTER
12	500713708	2	SHIM RING DIN 988 18X25X1,5	PASSSCHEIBE
13	605251108	4	SHIM RING DIN 988 18X25X0,5	PASSSCHEIBE

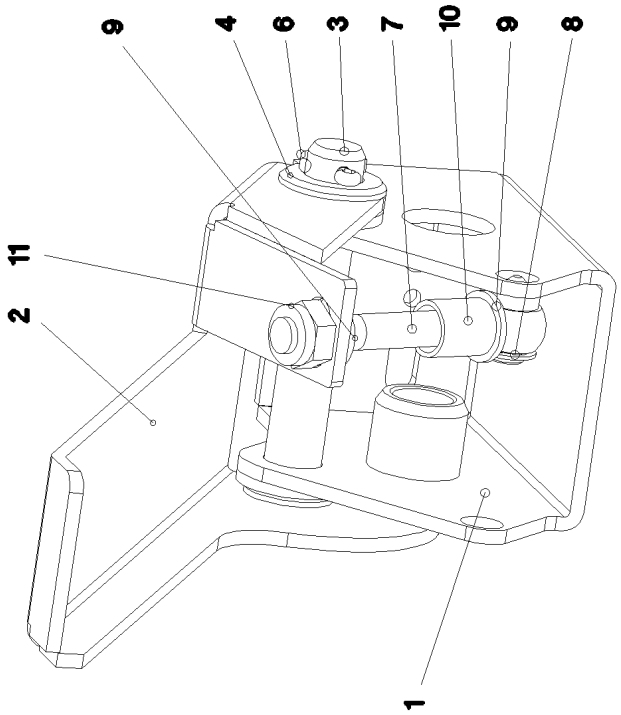
9
4
6
3
7
10
9
8
11
2
1

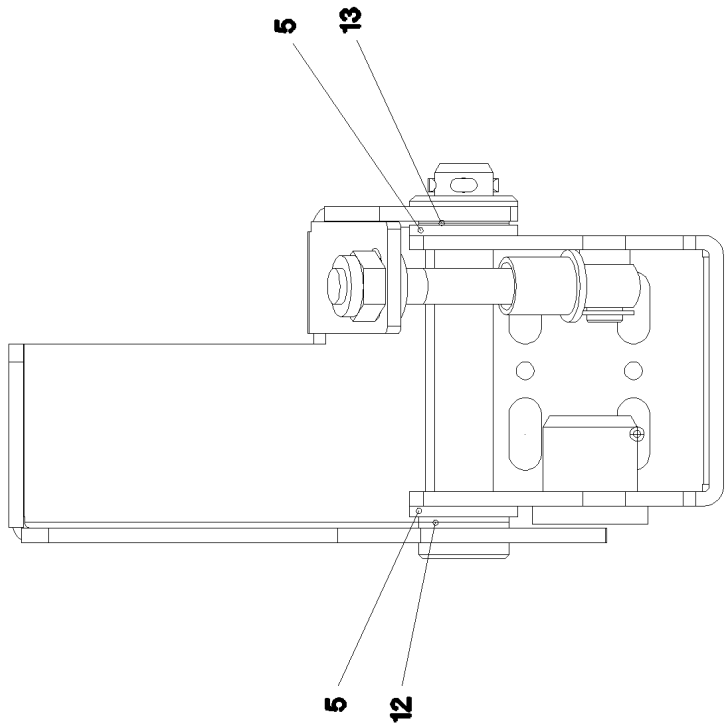
5
13
5
12

Pos.	Item	Quantity	Description	Bezeichnung
1	966658608	1	LIMIT SWITCH HOUSING RECHTS X12CRNI	ENDSCHALTERGEHAEUSE
2	97007871	1	SWITCH TAG 4X243X188 S315MC	SCHALTFAHNE
3	12100247	1	PIN ISO 2341 B16X105X99 ST 480H SPF	BOLZEN
4	10289806	1	WASHER ISO 7089 16 300HV FLZN SPF	SCHEIBE
5	420051101	2	WASHER ISO 7089 16 MS	SCHEIBE
6	10180351	1	SPLIT PIN ISO 1234 4X25 St 480H SPF	SPLINT
7	12100296	1	EYE BOLT DIN 444 M10X80 5.6 480H SPF	AUGENSCHRAUBE
8	502640508	1	LOCK WASHER DIN 6799 8	SICHERUNGSSCHEIBE
9	10289795	2	WASHER ISO 7089 10 300HV FLZN SPF	SCHEIBE
10	720012508	1	COMPRESSION SPRING 1,4X16X83,3 X12CR	DRUCKFEDER
11	10197769	1	HEX NUT DIN 985 M10 8 ZNNI-480H SPF	SECHSKANTMUTTER
12	500713708	2	SHIM RING DIN 988 18X25X1,5	PASSSCHEIBE
13	605251108	4	SHIM RING DIN 988 18X25X0,5	PASSSCHEIBE

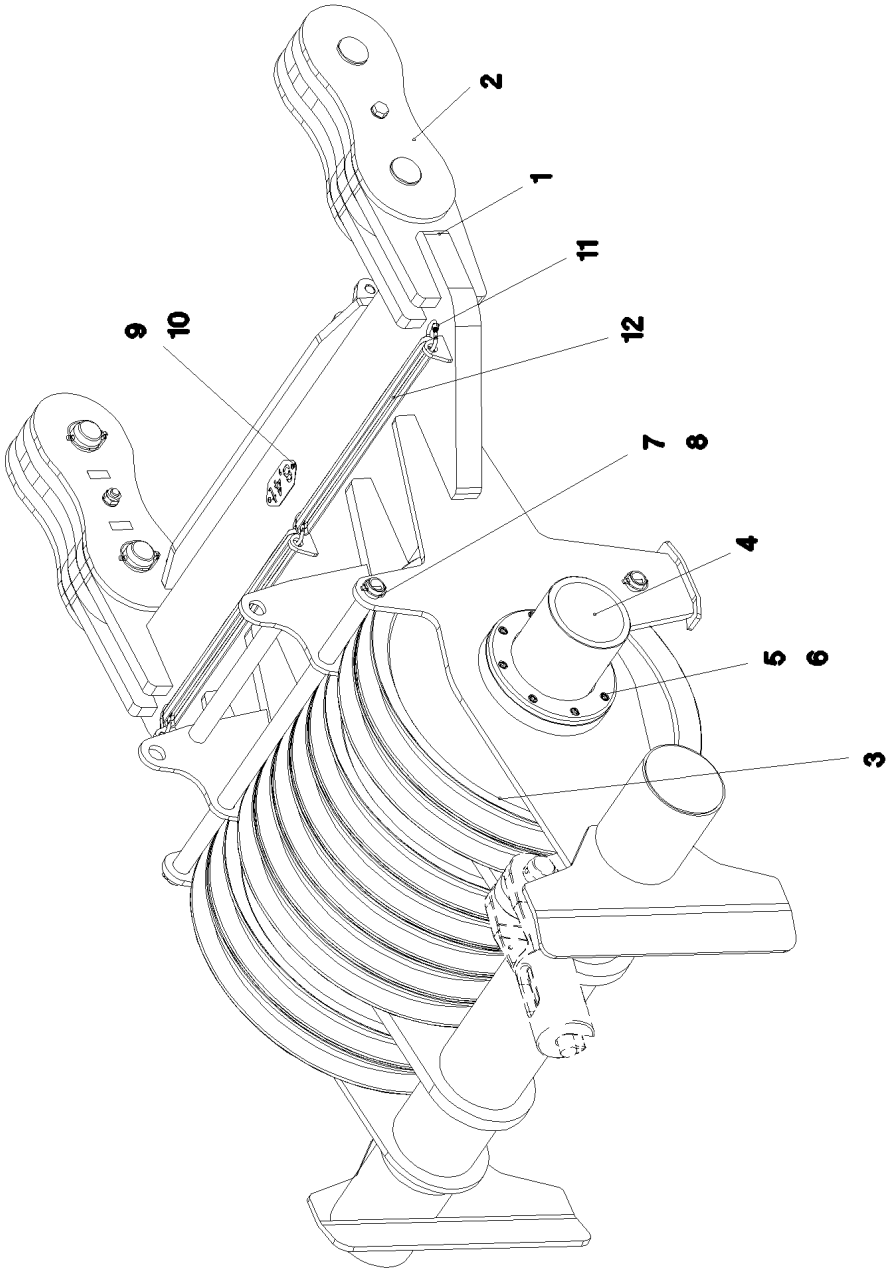
2
1
11
9
10
12
7
8
4
5
6
3

Pos.	Item	Quantity	Description	Bezeichnung
1	966648408	1	LUFFING PULLEY BLOCK WELDED C.	VERSTELLFLASCHE SCHWK.
2	966649908	2	BRACKET CPL. ⇨ ❑ 1416	LASCHE KPL.
3	965376108	9	ROPE PULLEY CPL. ⇨ ❑ 402	SEILROLLE KPL.
4	97007581	1	AXLE 380.0X2240 S890QL1 SPF	ACHSE
5	97007585	2	PLATE 30X465X465 S690QL	BLECH
6	404320708	16	SOCKET HEAD SCREW ISO 4762 M20X40 10	ZYLINDERSCHRAUBE
7	97007588	2	TUBE 60.3X1590 S355J2H T ZN O	ROHR
8	10181899	4	SAFETY PLUG W HINGE-LID 12X75X11,5X6	SICHERHEITSKLAPPSTECKER
9	97008087	1	PLATE 2X220X100 DC01 FE//ZNNI8//CN//T0	BLECH
10	12102696	2	BUTTON HEAD SCREW AEHNL.ISO 7380-2	HALBRUNDKOPFSCHRAUBE
11	10473040	3	SCREW CARABINER OVAL 130X12-2000 S35	SCHRAUBKARABINER
12	735002208	2	ROUND SLING -GEWA 1T-1M SPF	RUNDSCHLINGE-GEWA

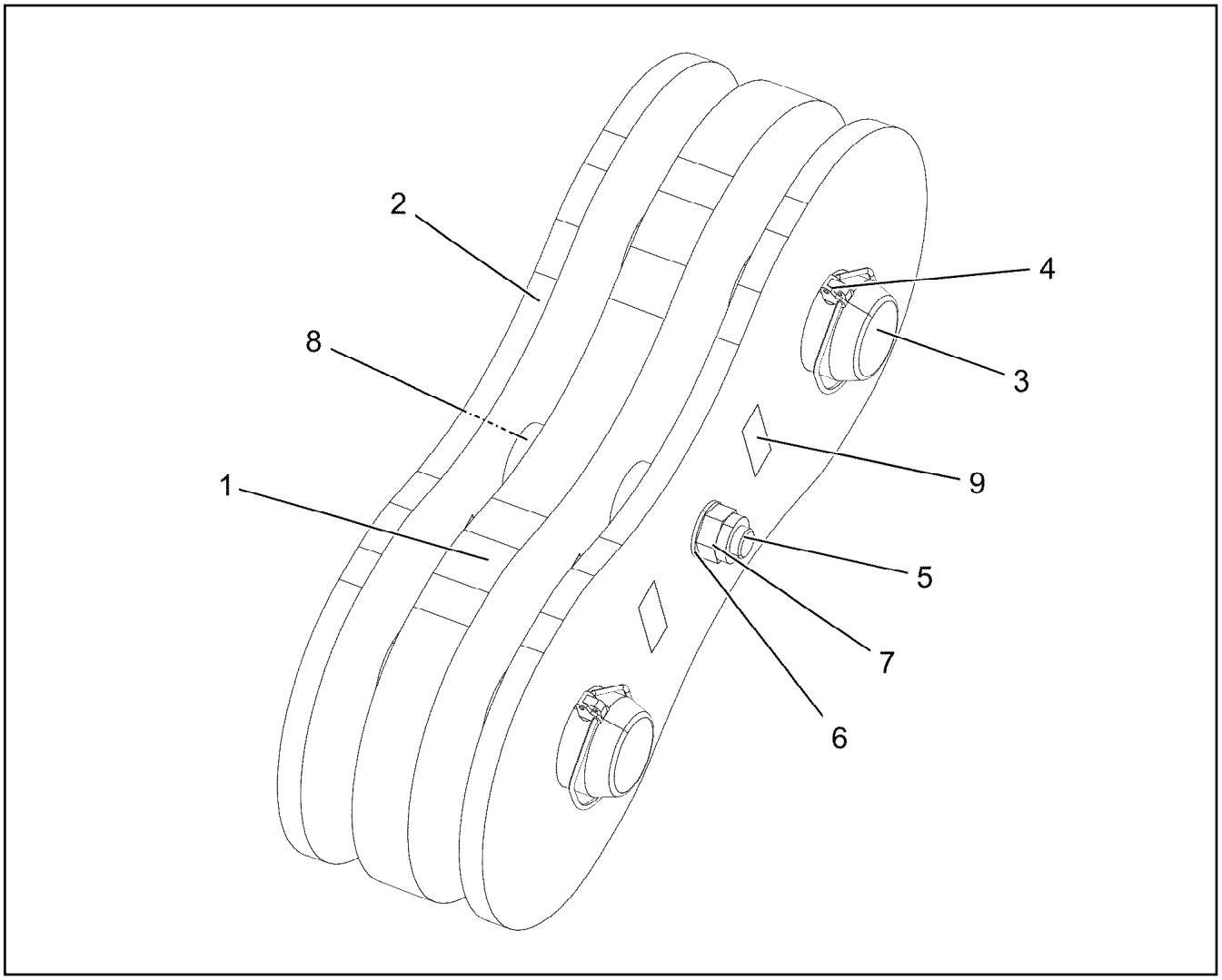

Pos.	Item	Quantity	Description	Bezeichnung
1	965537508	1	BRACKET WITH BOARD 60 DICK	LASCHE MIT SCHILD
2	965537608	2	BRACKET WITH BOARD 25 DICK	LASCHE MIT SCHILD
3	978657808	2	PIN 110.0X291 35NICRMOV125 SPF	BOLZEN
4	12100335	2	SAFETY PLUG W HINGE-LID 17X125X16X1	SICHERHEITSKLAPPSTECKER
5	10878768	1	HEX SCREW ISO 4014 M30X270 8.8 FLZN SP	SECHSKANTSCHRAUBE
6	10289811	2	WASHER ISO 7089 30 300HV FLZN SPF	SCHEIBE
7	10544161	1	HEX NUT DIN 985 M30 10 FLZN SPF	SECHSKANTMUTTER
8	97008365	2	SLEEVE 80.0X55 S355J2C+C FE//ZNNI8//CN/	HUELSE
9	97139634	2	PLATE ASSEMBLY SCHILD BG SPF	SCHILD BAUGRUPPE

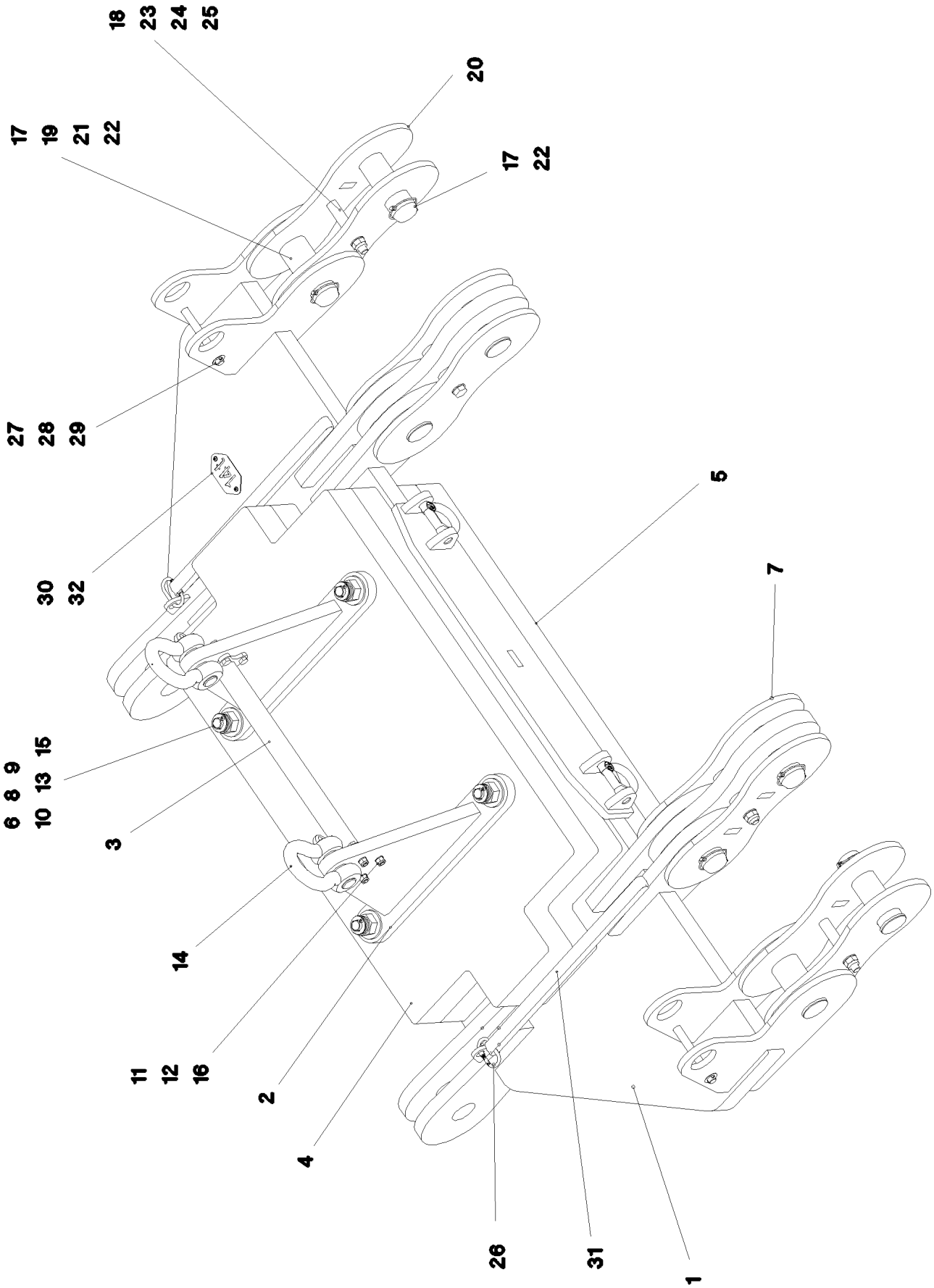

15.3.2023 068823 LIEBHERR	**etk_en_de_098406_LR 13000** **WEIGHT CPL.** **GEWICHT KPL.**	❑ 1417 (1/2) **966660708**

Pos.	Item	Quantity	Description	Bezeichnung
1	966660808	1	WEIGHT WELDED	GEWICHT SCHWK.
2	966660908	2	BRACKET WELDED CONST.	KONSOLE SCHWK.
3	966661008	1	BRACKET WELDED	BUEGEL SCHWK.
4	97007944	3	WEIGHT 150X2200X1030 S355J2+N	GEWICHT
5	97007946	1	WEIGHT 150X2200X1030 S355J2+N	GEWICHT
6	97007945	8	WASHER 10X110X110 S355MC	SCHEIBE
7	966649908	2	BRACKET CPL. ⇨ ❑ 1416	LASCHE KPL.
8	10289855	8	WASHER ISO 7089 39 300HV FLZN	SCHEIBE
9	10179408	12	WASHER ISO 8738 50 160HV-St FLZN SPF	SCHEIBE
10	11256053	8	HEX NUT ISO 4032 M48 10 FLZN SPF	SECHSKANTMUTTER
11	10814803	8	HEX NUT ISO 7042 M20 10 FLZN SPF	SECHSKANTMUTTER
12	12219309	8	HEX SCREW ISO 4014 M20X90 8.8 FLZN SP	SECHSKANTSCHRAUBE
13	10875873	8	SPLIT PIN ISO 1234 8X63 ST 480H SPF	SPLINT
14	10283205	2	SHACKLE 35T SPF	SCHAEKEL
15	97007913	4	ROD 70.0X850 S355J2C+C FE//ZNNI8//CN//T	STANGE
16	11691327	8	WASHER ISO 7092 20 300HV FLZN SPF	SCHEIBE
17	97008201	4	PIN 110.0X341 35NICRMOV125 SPF	BOLZEN
18	97008203	2	TUBE 42.0X160 E235+N	ROHR
19	97008204	2	TUBE 114.3X160 S355J2H T ZN O	ROHR
20	965537608	4	BRACKET WITH BOARD 25 DICK	LASCHE MIT SCHILD
21	500559208	4	SHIM RING DIN 988 100X120X1,8	PASSSCHEIBE
22	12100335	4	SAFETY PLUG W HINGE-LID 17X125X16X1	SICHERHEITSKLAPPSTECKER
23	10289811	4	WASHER ISO 7089 30 300HV FLZN SPF	SCHEIBE
24	10544161	2	HEX NUT DIN 985 M30 10 FLZN SPF	SECHSKANTMUTTER
25	10878768	2	HEX SCREW ISO 4014 M30X270 8.8 FLZN SP	SECHSKANTSCHRAUBE
26	10473040	2	SCREW CARABINER OVAL 130X12-2000 S35	SCHRAUBKARABINER
27	10180364	4	SPLIT PIN ISO 1234 6,3X50 St 480H SPF	SPLINT
28	97002351	4	WASHER 1.5X54X54 X5CRNI18-10	SCHEIBE
29	977524508	2	PIN 30.0X305 S355J2C+C FE//ZNNI8//CN//T0	BOLZEN
30	97008421	1	PLATE 2X100X190 DC01 FE//ZNNI8//CN//T0	BLECH
31	735002208	2	ROUND SLING -GEWA 1T-1M SPF	RUNDSCHLINGE-GEWA
32	12102696	2	BUTTON HEAD SCREW AEHNL.ISO 7380-2	HALBRUNDKOPFSCHRAUBE

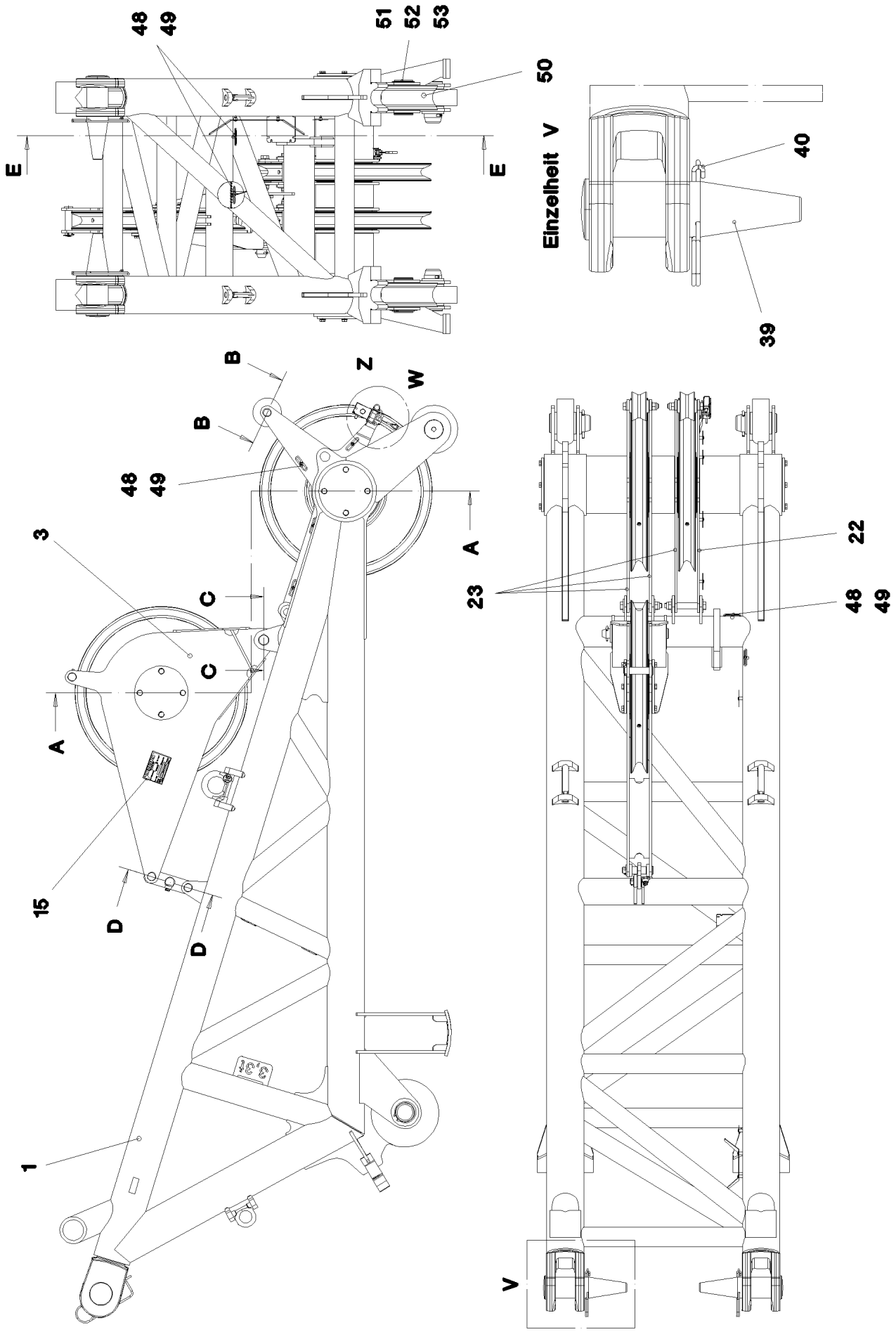

15.3.2023 070403 LIEBHERR	etk_en_de_098406_LR 13000 BOOM NOSE MASTNASE	1419 (1/4) 915744908

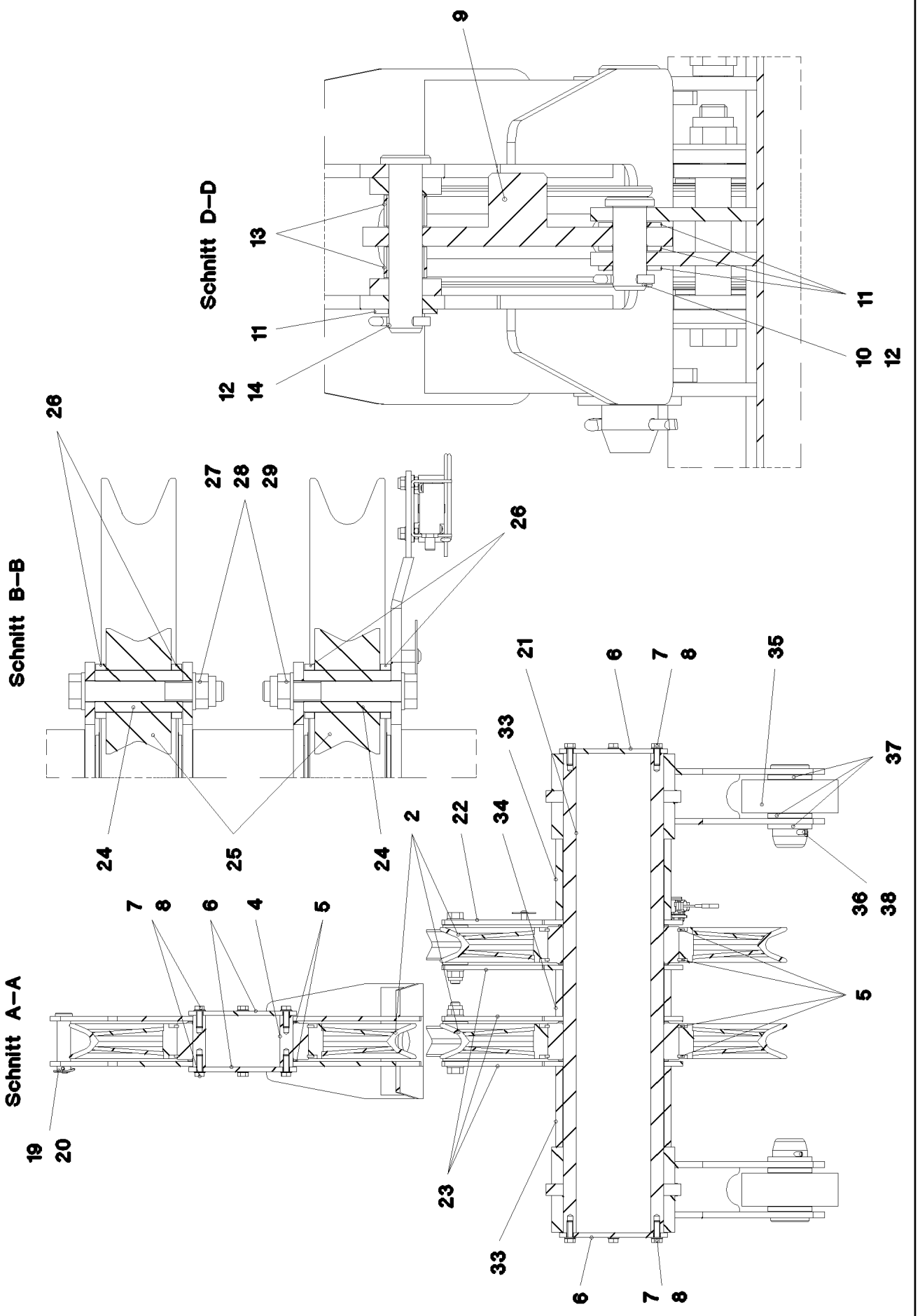

15.3.2023 070404 LIEBHERR	**etk_en_de_098406_LR 13000** **BOOM NOSE** **MASTNASE**	❑ 1420 (2/4) **915744908**

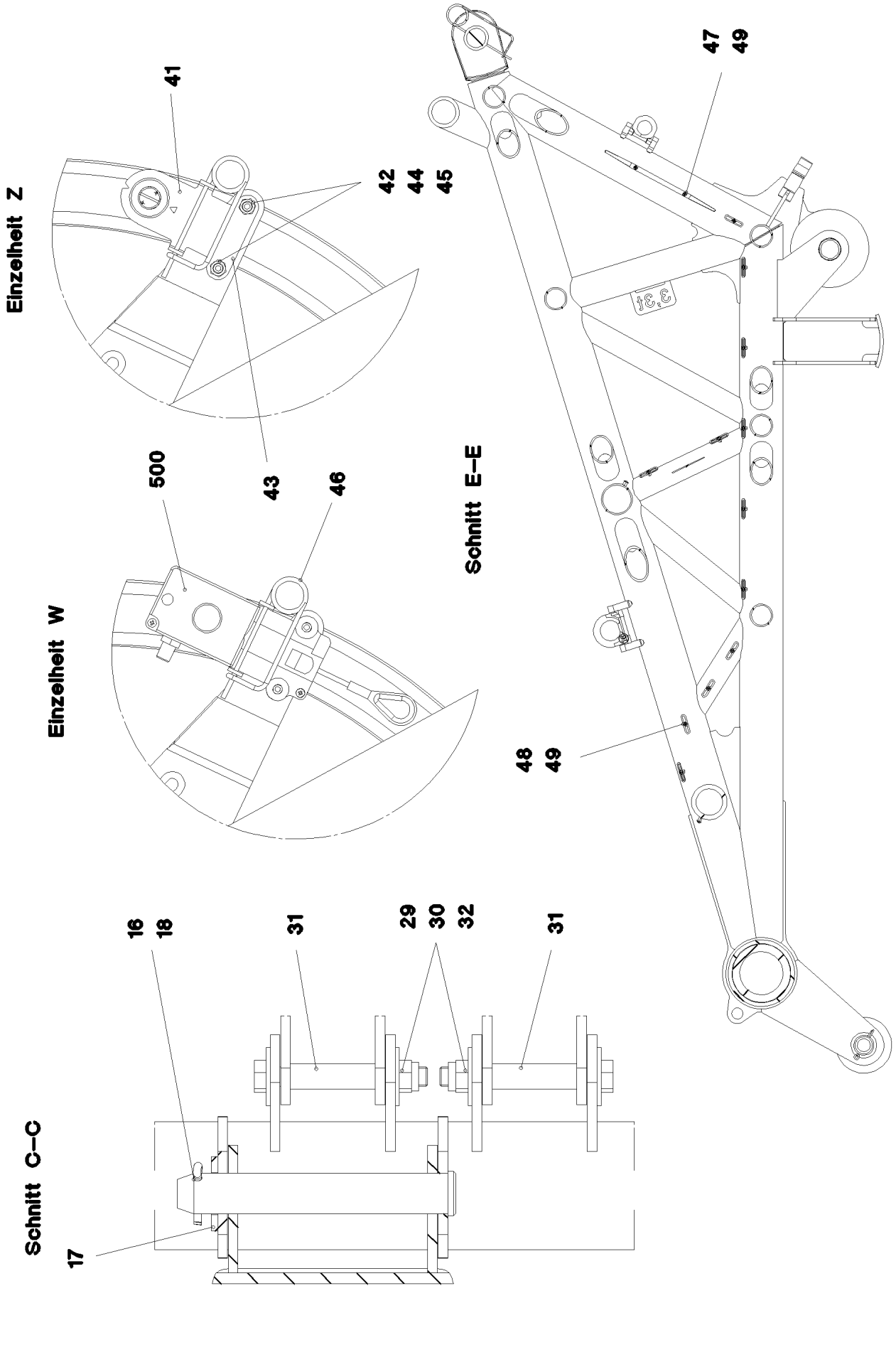
Einzelheit Z
41
42
44
45
43
Einzelheit W
500
46
Schnitt E–E
47
49
48
49
Schnitt C–C
16
18
31
29
30
32
31
17

Pos.	Item	Quantity	Description	Bezeichnung
1	966620908	1	BOOM NOSE WELDED CONSTRUCTION R	MASTNASE SCHWK.
2	963310608	3	ROPE PULLEY CPL. SPF	SEILROLLE KPL.
3	966753208	1	ROLLER CLAMP WELDED RAL 1007	ROLLENHALTER SCHWK.
4	97009199	1	AXLE 273.0X143 S770QL SPF	ACHSE
5	939144108	6	RING RD285X4 S315MC FE//ZNNI8//CN//T0	RING
6	976423508	4	PLATE 12X280X280 S355MC RAL 1007	BLECH
7	406603108	16	HEX SCREW ISO 4017 M16X45 10.9 FLZN SP	SECHSKANTSCHRAUBE
8	10289806	16	WASHER ISO 7089 16 300HV FLZN SPF	SCHEIBE
9	11485555	1	FORCE MEASURING STRAP 0-50KN SPF	KRAFTMESSLASCHE
10	453032008	1	PIN ISO 2341 B30X75X65 35NICRMOV125	BOLZEN
11	10289811	4	WASHER ISO 7089 30 300HV FLZN SPF	SCHEIBE
12	10180368	2	SPLIT PIN ISO 1234 8X50 St 480H SPF	SPLINT
13	951983908	2	TUBE 38X2,5X27 E235+N VERZ	ROHR
14	97009200	1	PIN 45.0X162 35NICRMOV125 SPF	BOLZEN
15	773291208	1	SIGN X0	SCHILD
16	970556508	1	PIN 55.0X348 35NICRMOV125 GASN. SPF	BOLZEN
17	10289852	1	WASHER ISO 7089 48 300HV FLZN SPF	SCHEIBE
18	10180374	1	SPLIT PIN ISO 1234 10X71 St 480H SPF	SPLINT
21	97009201	1	AXLE 273.0X1254 S770QL SPF	ACHSE
22	966753308	1	PLATE WELDED RAL 1007	BLECH SCHWK.
23	97009202	3	PLATE 12X1026X732 S690QL RAL 1007	BLECH
24	97009205	3	TUBE 50.0X105 S355J2C+C FE//ZNNI8//CN//T	ROHR
25	288169408	3	ROLLER X0 PA6G	ROLLE
26	97009244	6	WASHER 12X65X65 S355MC FE//ZNNI8//CN/	SCHEIBE
27	10878756	3	HEX SCREW ISO 4014 M24X170 8.8 FLZN SP	SECHSKANTSCHRAUBE
28	10289810	6	WASHER ISO 7089 24 300HV FLZN SPF	SCHEIBE
29	12226094	6	HEX NUT DIN 985 M24 10 FE//ZNNI8//CN//T0	SECHSKANTMUTTER
30	10878757	2	HEX SCREW ISO 4014 M24X200 8.8 FLZN SP	SECHSKANTSCHRAUBE
31	974030608	2	TUBE 31.8X105 S355J2H FE//ZNNI8//CN//T0	ROHR
32	10179463	4	WASHER ISO 7093-1 24 300HV FLZN SPF	SCHEIBE
33	97009213	2	DISTANCE TUBE 298.5X216 S770QL	DISTANZROHR
34	97009214	1	DISTANCE TUBE 298.5X126 S770QL	DISTANZROHR
35	952614008	2	ROLLER RD250X86 PA6G	ROLLE
36	970682408	2	PIN 100.0X0 35NICRMOV125	BOLZEN
37	10179996	6	WASHER ISO 8738 90 160HV-ST FLZN SPF	SCHEIBE
38	10180381	2	SPLIT PIN ISO 1234 13X125 St 480H SPF	SPLINT
39	97009215	2	PIN 120.0X435 35NICRMOV125 SPF	BOLZEN
40	433105208	2	RETAINING SPRING X0 VERZ.	SICHERUNGSFEDER
41	966097408	1	FASTENER	HALTERUNG
42	97000300	2	PIN 6KT13X43.5 X5CRNI18-10	BOLZEN
43	979903908	1	PLATE 1X80X20 DC01 FE//ZNNI8//CN//T0	BLECH
44	12103465	2	WASHER ISO 7089 8 300HV ZNNI-480H SPF	SCHEIBE
45	10875614	2	HEX NUT DIN 985 M8 8 480H SPF	SECHSKANTMUTTER
46	433101208	1	RETAINING SPRING 4X68 ISO 2081 FE/ZN8/	SICHERUNGSFEDER
47	953741108	1	PLATE S315MC FE//ZNNI8//CN//T0	BLECH
48	953650008	19	CABLE CLAMP DC01 FE//ZNNI8//CN//T0	KABELHALTER
49	12102696	21	BUTTON HEAD SCREW AEHNL.ISO 7380-2	HALBRUNDKOPFSCHRAUBE
50	97000023	2	DEFLECTION PULLEY 350X100X128 PA6G+	UMLENKROLLE
51	957054208	2	AXLE RD100X181 S770QL	ACHSE
52	971086608	4	WASHER 2X144X144 DC01 FE//ZNNI8//CN//T	SCHEIBE
53	10875652	4	RETAINING RINGS DIN 471 100X3 480H SPF	SICHERUNGSRING
500	966754408	1	UNDERCARR.ADDNL.ELEC.EQUIPT. 120T ⇨ ❑ 1423	ELEKTRIK MASTNASE
700	968331108	1	SIGNS MASTNASELR13000 ⇨ ❑ 1425	BESCHILDERUNG

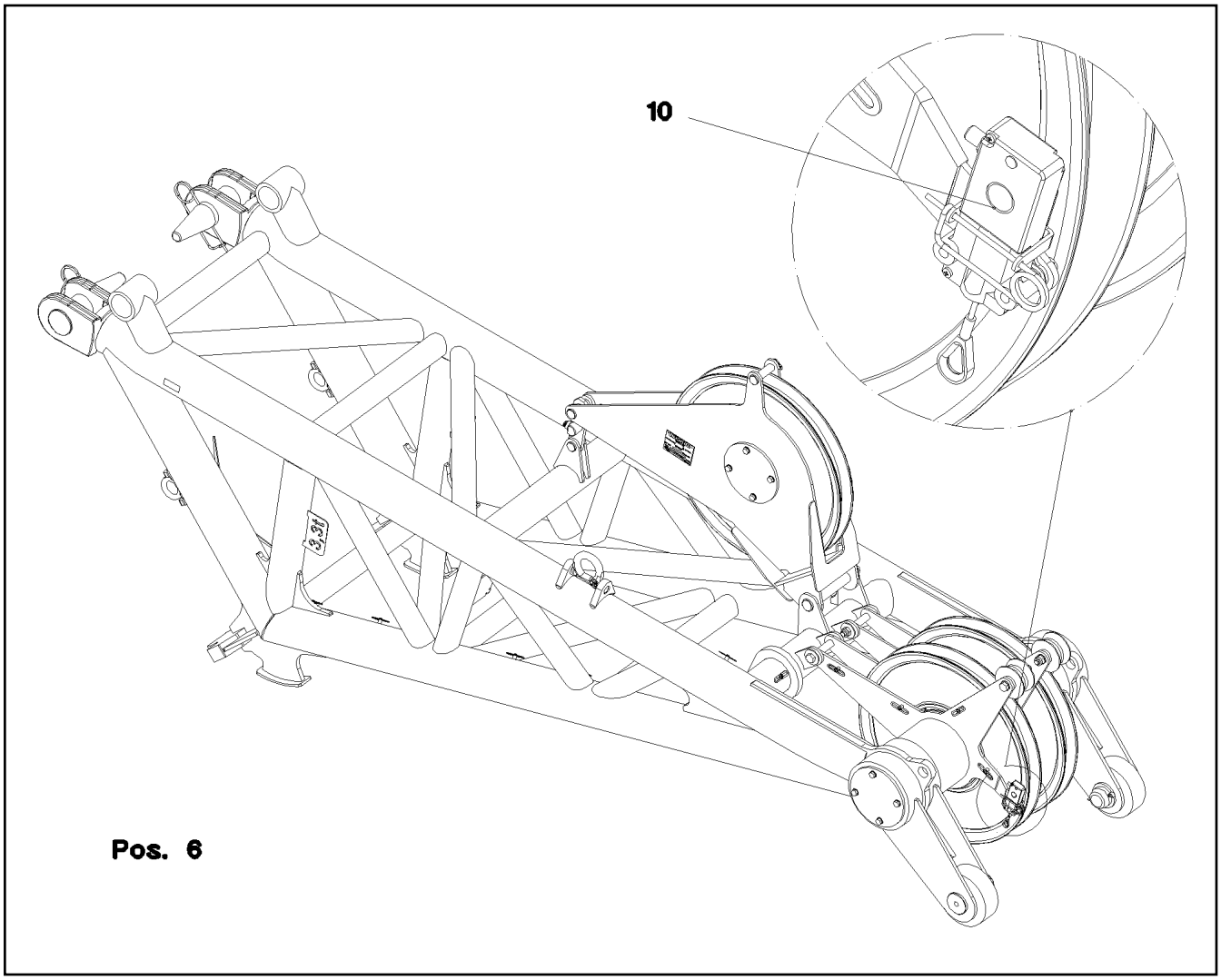

Pos.	Item	Quantity	Description	Bezeichnung
6	967073408	1	TERMINAL BOX CPL. S2030 ⇨ ❑ 1424	KLEMMKASTEN KPL.
10	966764308	1	SENSOR LIFT TOP LIMIT SWITCH MIT M12	GEBER HUB OBEN ENDSCHAL
(1)	10678395	1	LIMIT SWITCH TQ200-RFID SPF	ENDSCHALTER

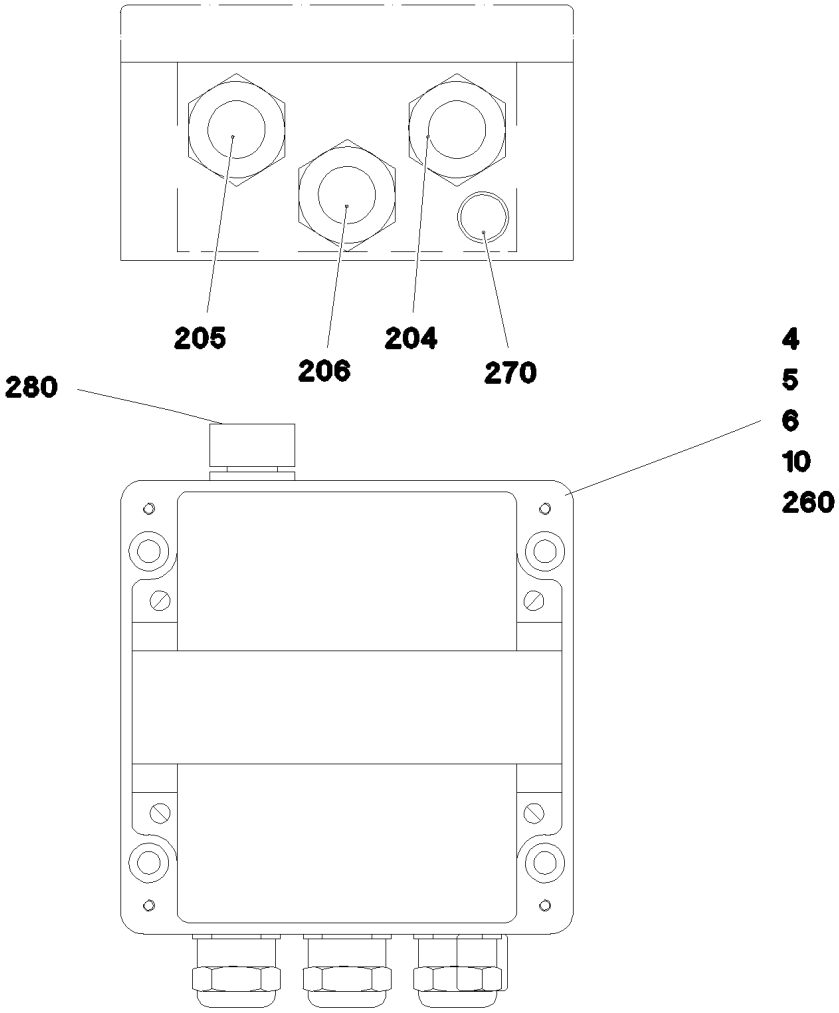

Pos.	Item	Quantity	Description	Bezeichnung
4	97016764	1	SIGN S2030	SCHILD
5	97016729	1	EMPTY CASING	LEERGEHAEUSE
6	602106708	0.145	TOP HAT RAIL 35X27X7,3X1	HUTSCHIENE
10	967073508	1	WIRES TERMINAL BOX CPL. -S2030	DRAEHTE KLEMMKASTEN KPL.
204	967076108	1	LEAD W2031	LEITUNG
205	967076208	1	LEAD W2032	LEITUNG
206	967076308	1	LEAD W2030	LEITUNG
260	12104811	5	CABLE TIE 2,5X99-SCHWARZ PA66 SPF	KABELBINDER
270	602501208	1	WATER DRAIN PLUG M12 PA6G SPF	ENTWAESSERUNGSSTOPFEN
280	10488662	1	VENTILATION SCREW POLYAMID	ENTLUEFTUNGSSCHRAUBE

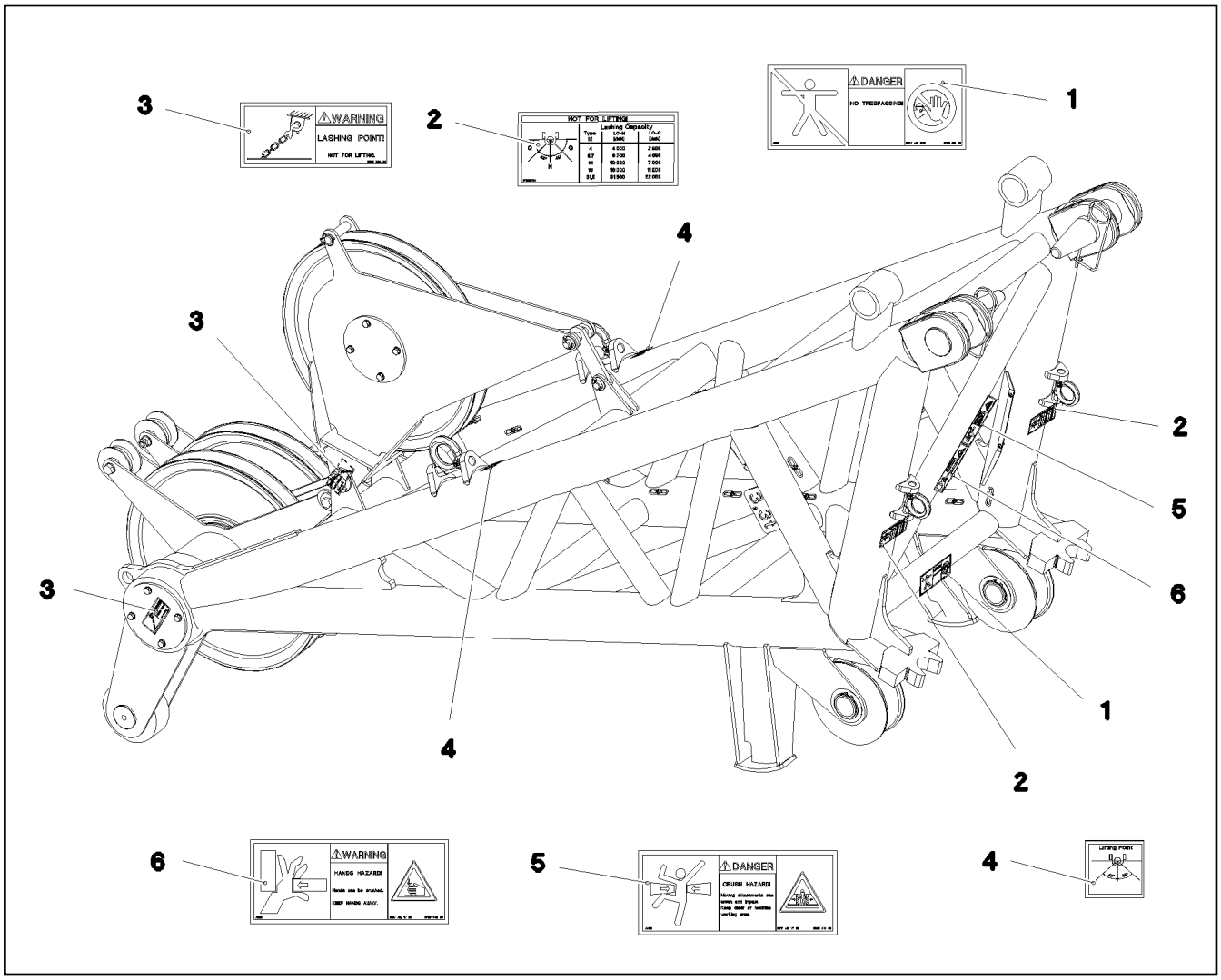

Pos.	Item	Quantity	Description	Bezeichnung
1	978674008	1	SIGN 208X88 KLEBEFOLIE SPF	SCHILD
2	97036734	2	SIGN 188X78 KLEBEFOLIE SPF	SCHILD
3	978687408	2	SIGN 158X68 KLEBEFOLIE SPF	SCHILD
4	97036733	2	SIGN 68X68 KLEBEFOLIE SPF	SCHILD
5	978674108	1	SIGN 208X88 KLEBEFOLIE SPF	SCHILD
6	978674608	1	SIGN 208X88 KLEBEFOLIE SPF	SCHILD

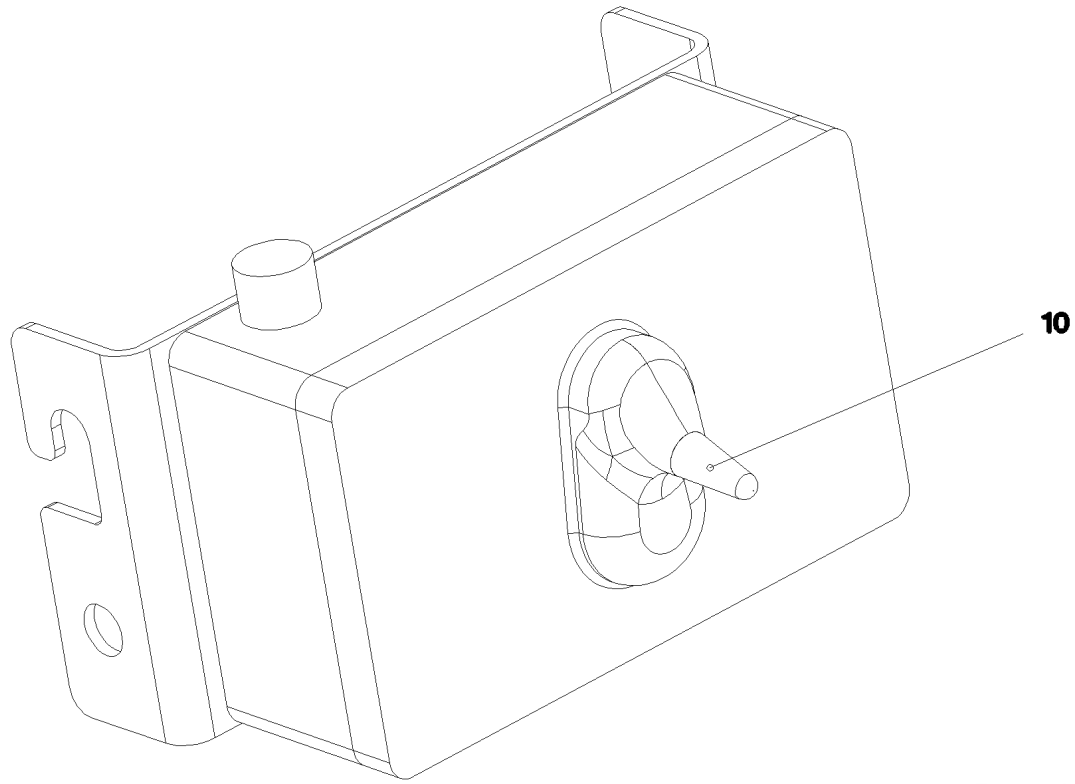

Pos.	Item	Quantity	Description	Bezeichnung
10	967276708	1	RECEIVER KOPFSTUECK ⇨ ❑ 1427	EMPFAENGER
20	967276808	1	SENDER HAKENFLASCHE ⇨ ❑ 1429	SENDER

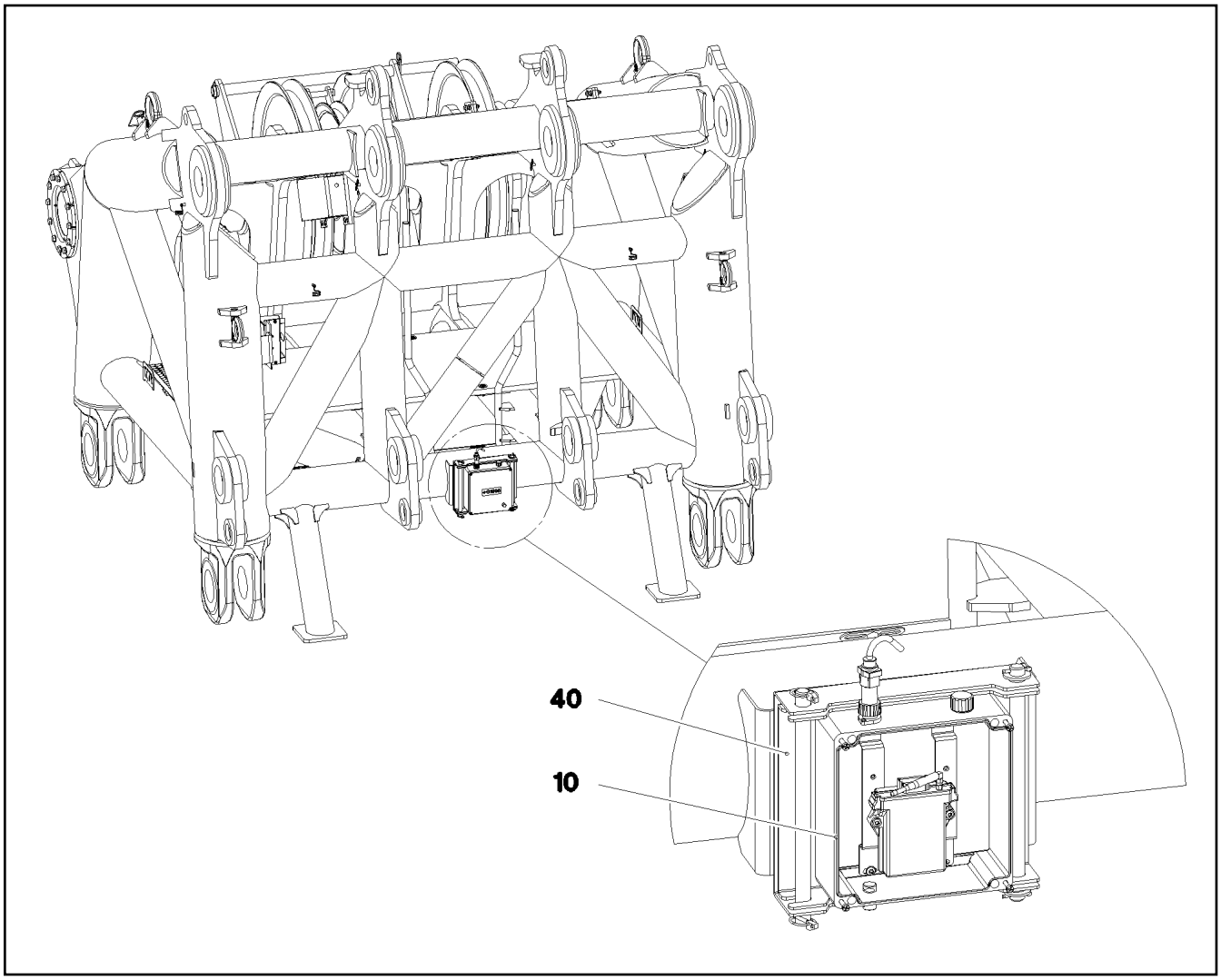

Pos.	Item	Quantity	Description	Bezeichnung
10	967276908	1	TERMINAL BOX CPL. S1995	KLEMMKASTEN KPL.
(1)	967277008	1	WIRES TERMINAL BOX CPL. S1995	DRAEHTE KLEMMKASTEN KPL.
(4)	97032031	1	SIGN S1995 LEXEDGE II	SCHILD
(5)	97031529	1	EMPTY CASING 255X250X121 POLYESTER	LEERGEHAEUSE
(6)	97037131	1	SUBPLATE 2X265X198 DC01 FE//ZNNI8//CN/	MONTAGEPLATTE
(30)	11088401	1	RECEIVER FUNK	EMPFAENGER
(31)	11211570	1	ANTENNA FUNK	ANTENNE
(50)	10813359	4	BUTTON HEAD SCREW AEHNL.ISO 7380-2	HALBRUNDKOPFSCHRAUBE
(51)	10412853	2	BUTTON HEAD SCREW AEHNL.ISO 7380-2	HALBRUNDKOPFSCHRAUBE
(150)	604508108	1	TIN M1	DOSE
(155)	408400701	2	PAN-HEAD SCREW ISO 7045 M3X16 4.8 A2	FLACHKOPFSCHRAUBE
(156)	12226068	2	HEX NUT ISO 4032 M3 10 480H SPF	SECHSKANTMUTTER
(157)	420050108	2	WASHER ISO 7089 3 MS	SCHEIBE
(158)	425100508	2	TOOTH LOCK WASHER DIN 6797 A 3,2	ZAHNSCHEIBE
(292)	602501208	2	WATER DRAIN PLUG M12 PA6G SPF	ENTWAESSERUNGSSTOPFEN
(293)	10488662	1	VENTILATION SCREW POLYAMID	ENTLUEFTUNGSSCHRAUBE
40	967995008	1	MECHANICAL AUXILIARIES ⇨ ❑ 1428	MECH.BEFESTIGUNGSTEILE

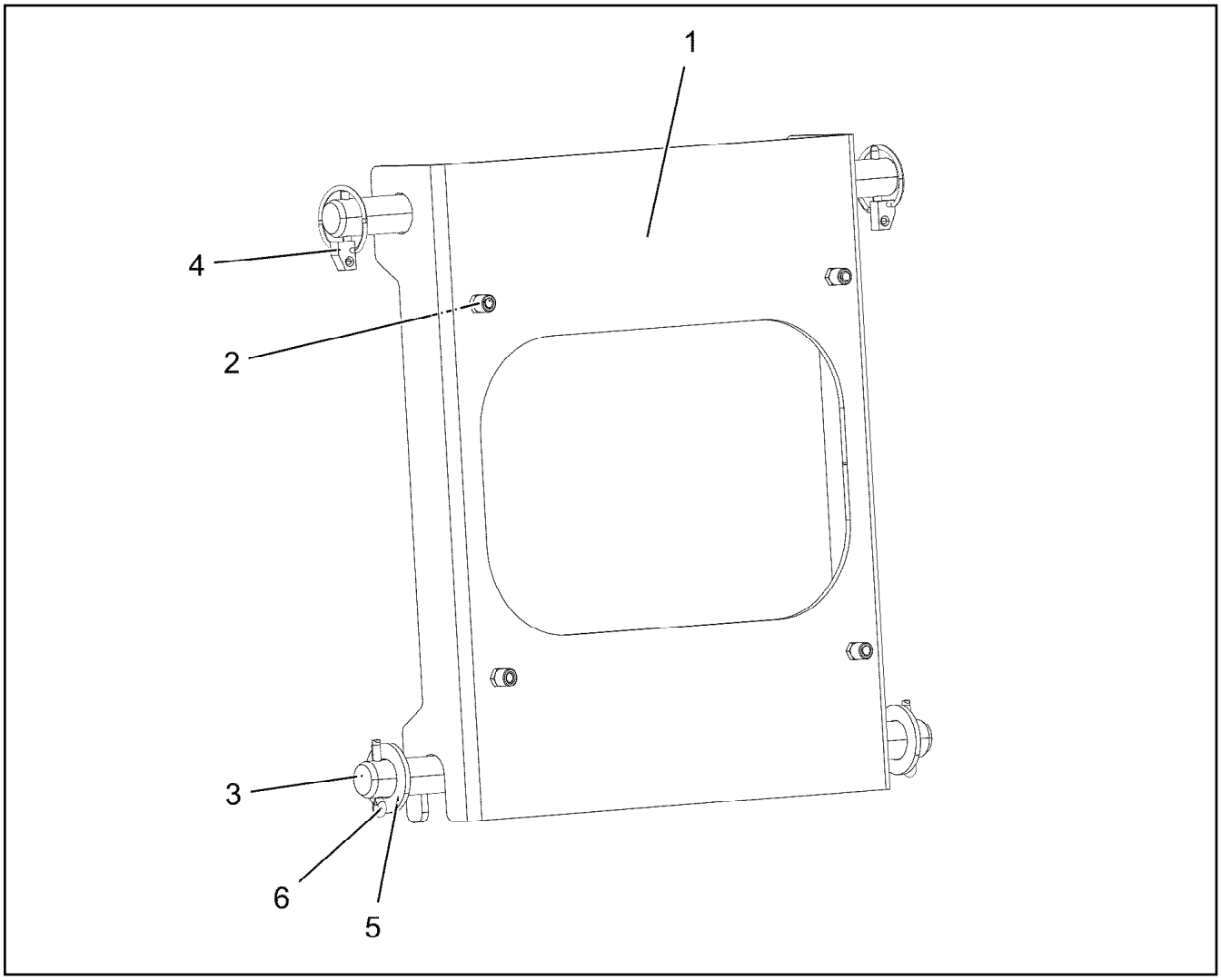

Pos.	Item	Quantity	Description	Bezeichnung
1	97031758	1	PLATE 4X384X350 S315MC FE//ZNNI8//CN//T	BLECH
2	10875588	4	SOCKET HEAD SCREW ISO 4762 M6X25 8.8	ZYLINDERSCHRAUBE
3	450022208	2	PIN ISO 2340 B20X370X350 ST.50-2K FE//ZN	BOLZEN
4	10875869	2	SAFETY PLUG W HINGE-LID 5X29X4,7X25 4	SICHERHEITSKLAPPSTECKER
5	10289808	2	WASHER ISO 7089 20 300HV FLZN SPF	SCHEIBE
6	12100681	2	SPLIT PIN ISO 1234 5X28 ST 480H SPF	SPLINT

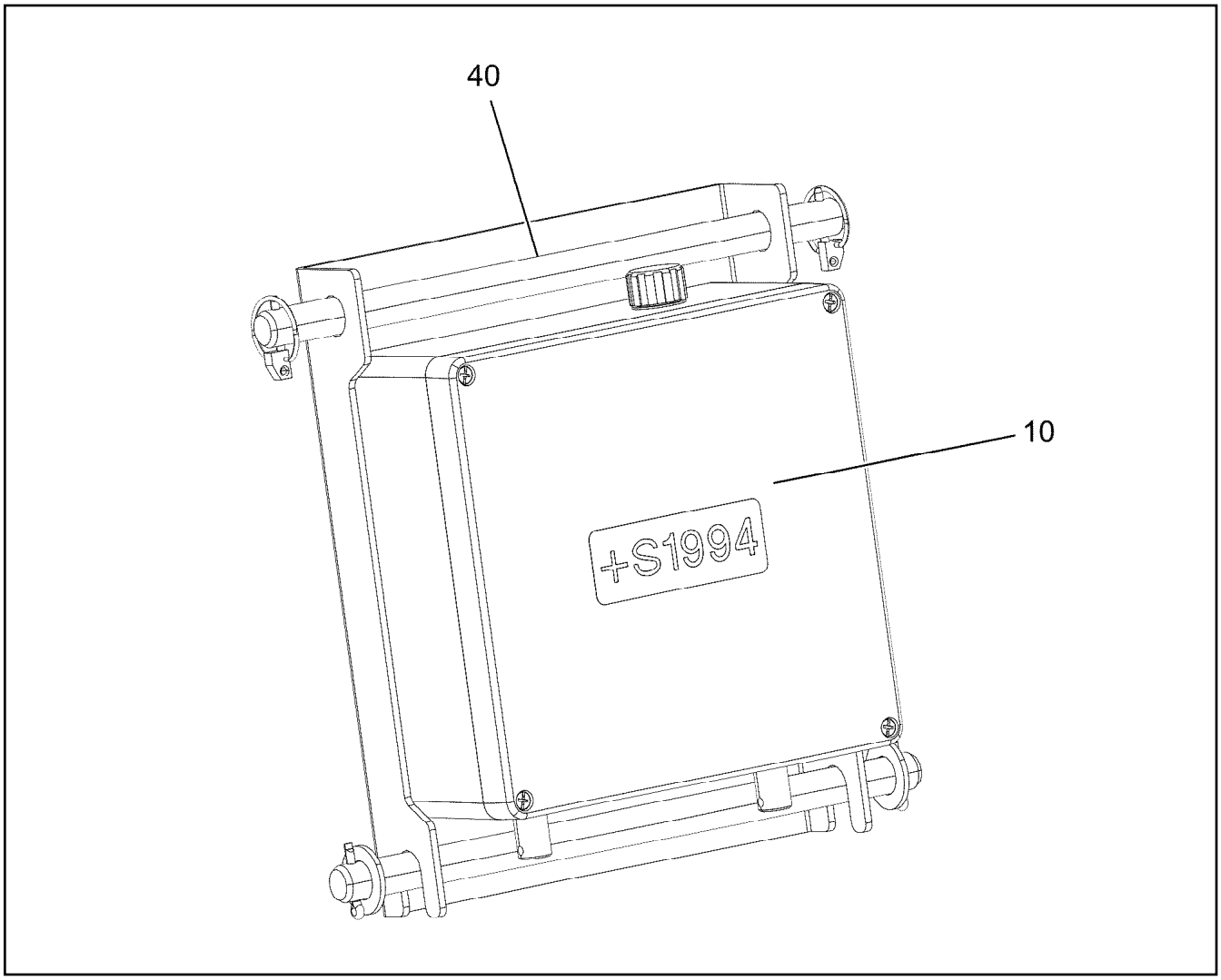

Pos.	Item	Quantity	Description	Bezeichnung
10	967922708	1	TERMINAL BOX CPL. S1994 ⇨ ❑ 1430	KLEMMKASTEN KPL.
40	967995008	1	MECHANICAL AUXILIARIES ⇨ ❑ 1428	MECH.BEFESTIGUNGSTEILE

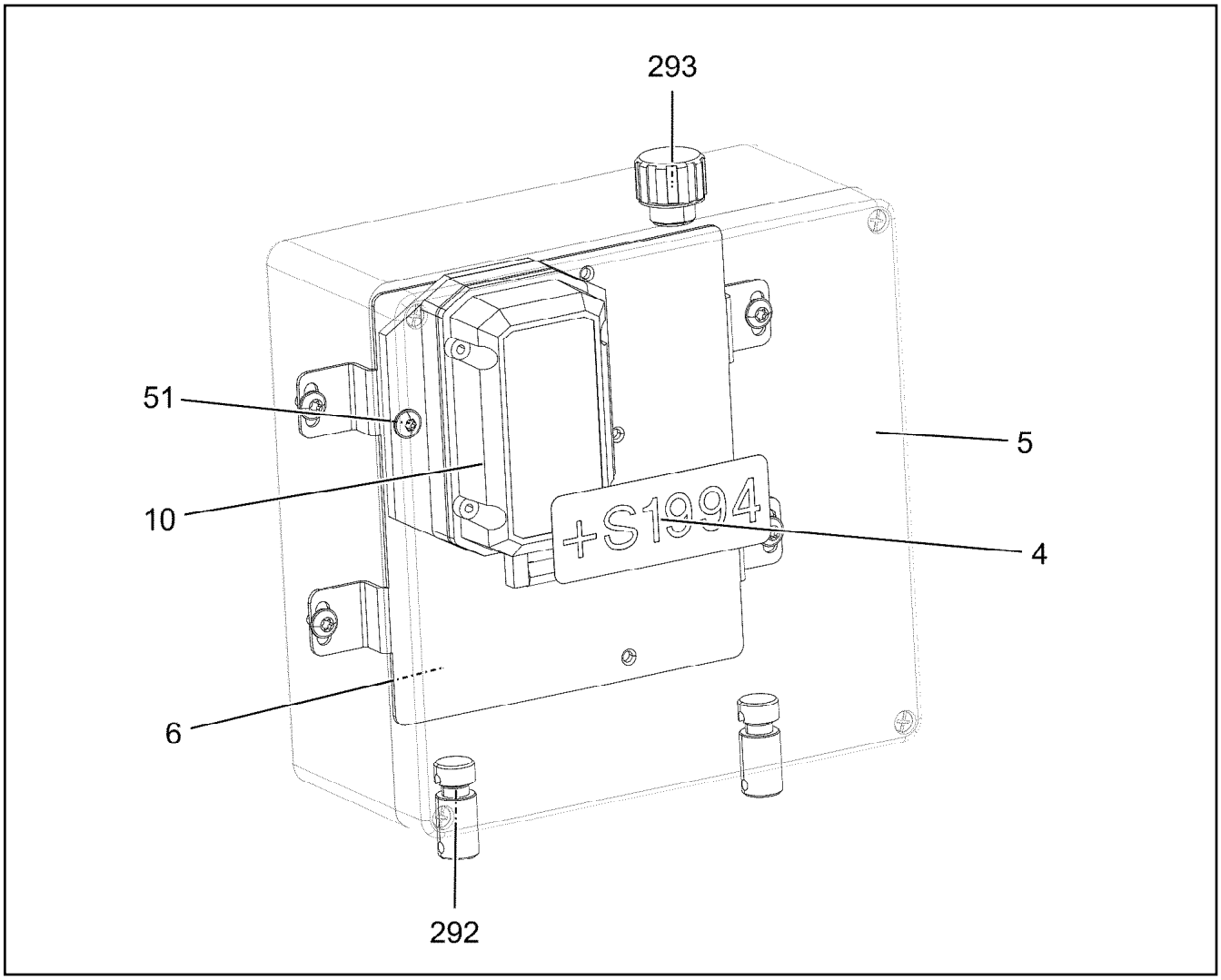

Pos.	Item	Quantity	Description	Bezeichnung
4	97032040	1	SIGN S1994 LEXEDGE II	SCHILD
5	97031531	1	EMPTY CASING 255X250X121X255 POLYES	LEERGEHAEUSE
6	97037131	1	SUBPLATE 2X265X198 DC01 FE//ZNNI8//CN/	MONTAGEPLATTE
10	11088402	1	ANGLE TRANSMITTER +/-15°	WINKELGEBER
(1)	11211570	1	ANTENNA FUNK	ANTENNE
51	10475893	2	BUTTON HEAD SCREW AEHNL.ISO 7380-2	HALBRUNDKOPFSCHRAUBE
292	602501208	2	WATER DRAIN PLUG M12 PA6G SPF	ENTWAESSERUNGSSTOPFEN
293	10488662	1	VENTILATION SCREW POLYAMID	ENTLUEFTUNGSSCHRAUBE

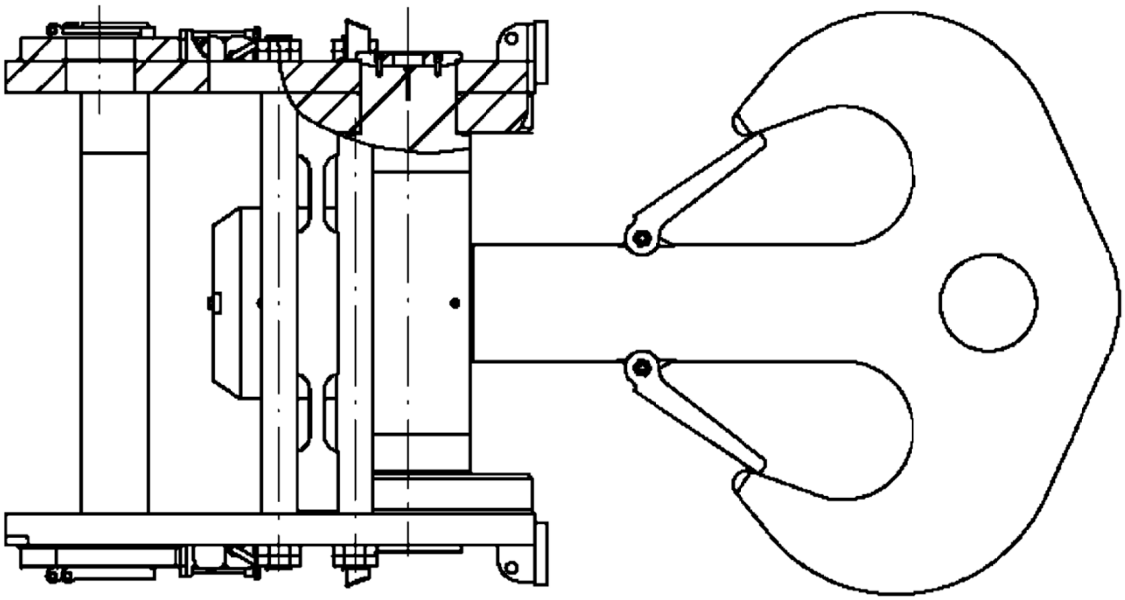

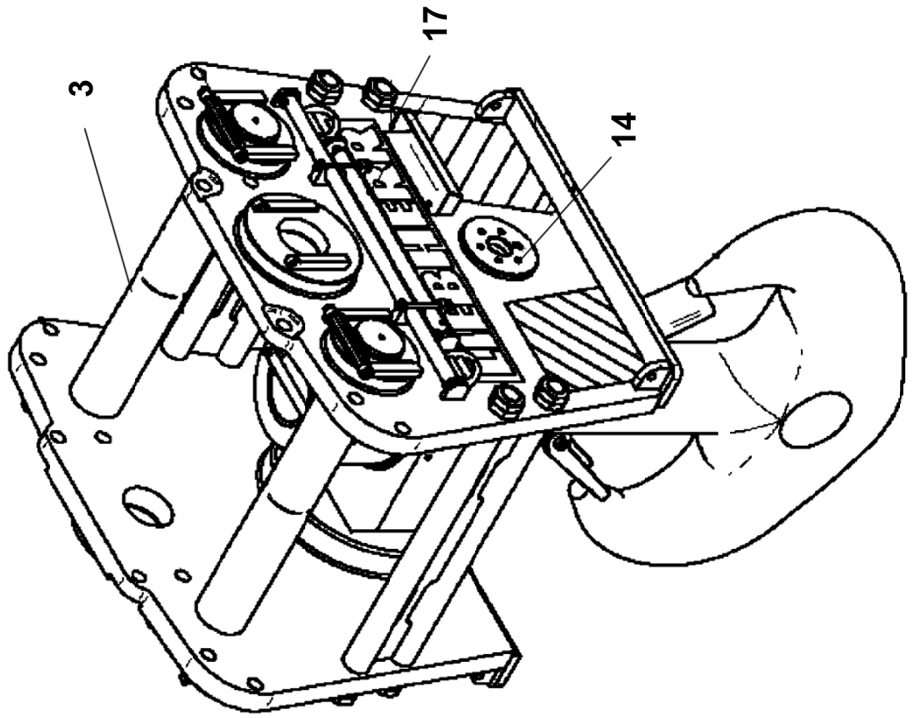
17
3
14

Pos.	Item	Quantity	Description	Bezeichnung
3	12105780	2	PIN	BOLZEN
14	10001075	12	SOCKET HEAD SCREW ISO 4762 M16X40 10	ZYLINDERSCHRAUBE
17	10299578	4	HEX SCREW ISO 4017 M10X25 10.9 FLZN SP	SECHSKANTSCHRAUBE

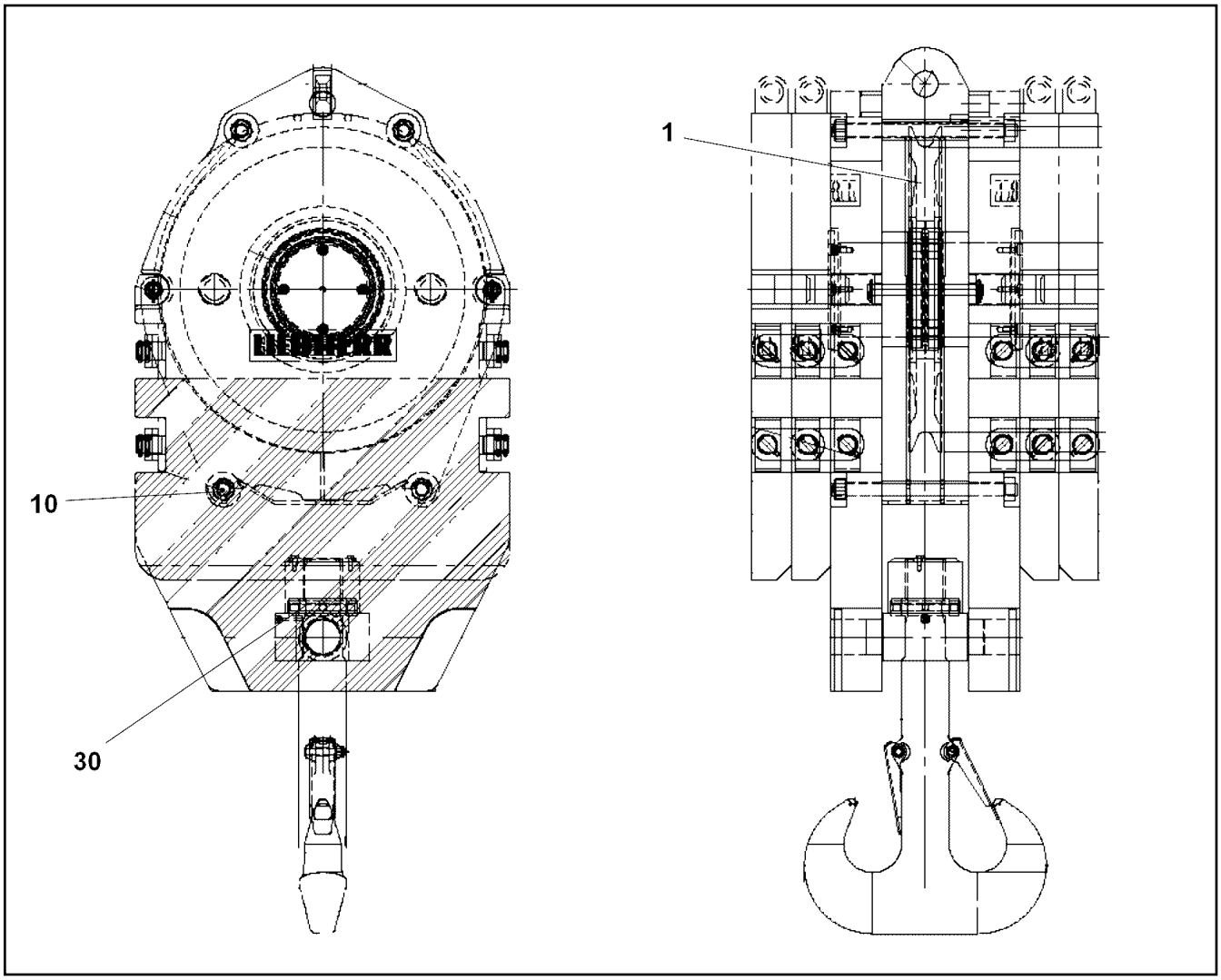

Pos.	Item	Quantity	Description	Bezeichnung
1	963452208	1	ROPE PULLEY CPL. SPF	SEILROLLE KPL.
(1)	974627208	1	ROPE PULLEY RD900X90 PA6G FE//ZNNI8/	SEILROLLE
(2)	746509908	1	ROLLER BEARING 260X340X95	WAELZLAGER
(3)	10872697	2	RETAINING RINGS DIN 471 340X6	SICHERUNGSRING
(4)	774301101	1	HYDRAULIC-TYPE LUBRICAT.NIPPLE DIN 7	KEGELSCHMIERNIPPEL
10	4600838	8	HEX NUT ISO 4032 M36 10 FLZN SPF	SECHSKANTMUTTER
30	746607401	1	CYLINDER ROLLER THRUST BEARING DIN	AX.ZYL.ROLLENLAGER

Pos.	Item	Quantity	Description	Bezeichnung
1	12102479	1	TELESCOPIC HANDLER T 60-9S SPF	TELESKOPLADER

Pos.	Item	Quantity	Description	Bezeichnung
1	12103619	1	ERECTION ARM SPF	MONTAGEARM

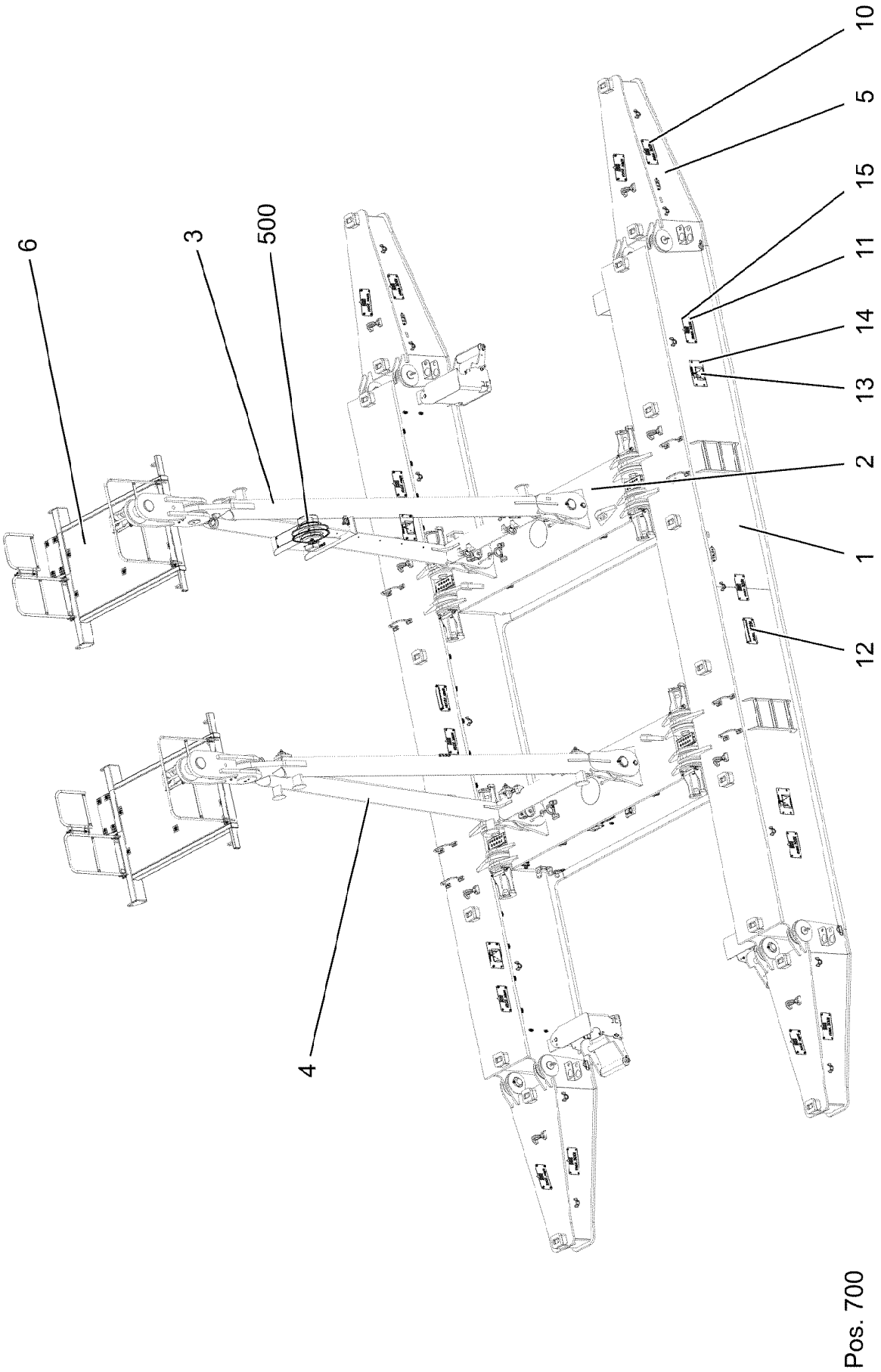
10
5
15
11
14
13
2
1
12
6
3
500
4
Pos. 700

Pos.	Item	Quantity	Description	Bezeichnung
1	966887508	2	CROSS BEAM ⇨ ❑ 1438	QUERTRAEGER
2	96054216	2	CONNECTING SUPPORT ⇨ ❑ 1443	VERBINDUNGSTRAEGER
3	96053946	1	STAND, LEFT ⇨ ❑ 1445	BOCK LI.
4	96053947	1	STAND, RIGHT ⇨ ❑ 1449	BOCK RE.
5	965656708	4	CONSOLE COUNTERWEIGHT SUPPORT ⇨ ❑ 1451	KONSOLE BALLASTABLAGE
6	966410908	2	PLATFORM COMPL. ⇨ ❑ 1453	PODEST KPL.
10	97141815	8	PLATE-COUNTERWEIGHT 3X400X232 S35	SCHILD BALLAST
11	97141846	6	PLATE-COUNTERWEIGHT 3X400X232 S35	SCHILD BALLAST
12	97141847	2	PLATE-COUNTERWEIGHT 3X400X200 S35	SCHILD BALLAST
13	97092821	4	SIGN 2X400X250 DC01 FE//ZNNI8//CN//T0	SCHILD
14	10875485	80	BUTTON HEAD SCREW AEHNL.ISO 7380-2	HALBRUNDKOPFSCHRAUBE
15	953873408	80	SLEEVE 25X20 11SMN37 FE//ZNNI8//CN//T0	HUELSE
500	916947708	1	ELECTRICS F.SUSPENDED BALLAST ⇨ ❑ 1456	ELEKTRIK SCHWEBEBALLAST
700	96053948	1	SIGNS ⇨ ❑ 1464	BESCHILDERUNG

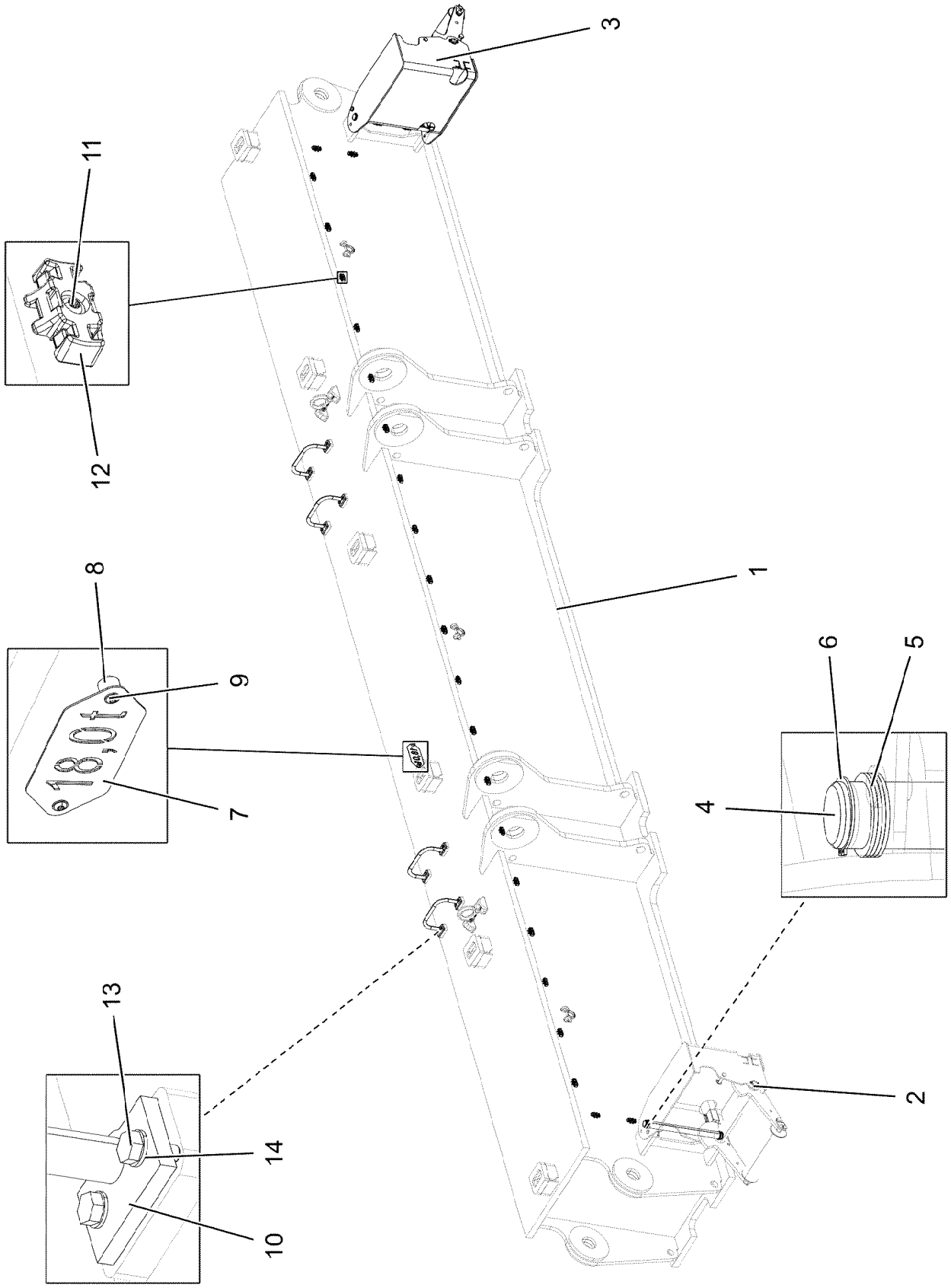

15.3.2023 070466 LIEBHERR	**etk_en_de_098406_LR 13000** **CROSS BEAM** **QUERTRAEGER**	1438 (1/2) **966887508**

Pos.	Item	Quantity	Description	Bezeichnung
1	966887608	1	CROSS MEMBER WELDED	QUERTRAEGER SCHWK.
2	966888308	1	SWITCH UNIT ⇨ ❑ 1440	SCHALTEINHEIT
3	966916408	1	SWITCH UNIT ⇨ ❑ 1442	SCHALTEINHEIT
4	973494608	2	PIN 55.0X64 6 35NICRMOV125 GASN. SPF	BOLZEN
5	422003508	12	SUPPORTING WASHER DIN 988 S 50X63X3	STUETZSCHEIBE
6	10875659	4	RETAINING RINGS DIN 471 50X2 480H SPF	SICHERUNGSRING
7	97012764	1	PLATE 2X100X240 DC01 FE//ZNNI8//CN//T0	BLECH
8	953873408	2	SLEEVE 25X20 11SMN37 FE//ZNNI8//CN//T0	HUELSE
9	10875485	2	BUTTON HEAD SCREW AEHNL.ISO 7380-2	HALBRUNDKOPFSCHRAUBE
10	921709008	4	HAND GRIP WELDED RAL 7037	HALTEGRIFF SCHWK.
11	10876082	27	BUTTON HEAD SCREW AEHNL.ISO 7380-2	HALBRUNDKOPFSCHRAUBE
12	10872676	25	CABLE CLIP HOLDER 46X70-SCHWARZ PA	KABELBINDERHALTER
13	11631816	16	HEX SCREW ISO 4017 M10X25 8.8 FLZN SP	SECHSKANTSCHRAUBE
14	11658580	16	WASHER DIN 7349 10,5 200HV-St FLZN SPF	SCHEIBE
15	720014408	2	CABLE CLAMP 4.0 1.4310	KABELHALTER

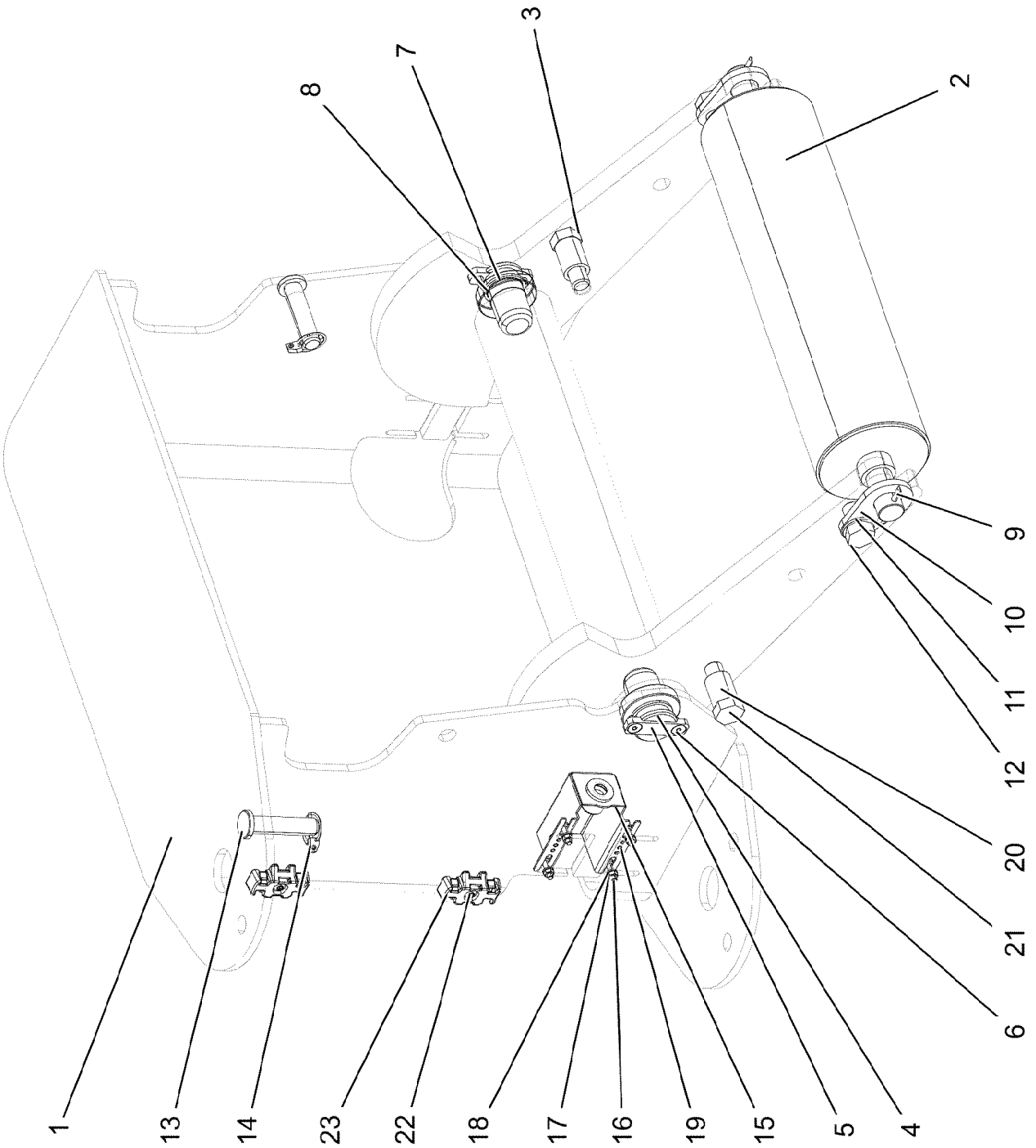

15.3.2023 070467	**etk_en_de_098406_LR 13000**	1440 (1/2)
LIEBHERR	**SWITCH UNIT** **SCHALTEINHEIT**	**966888308**

Pos.	Item	Quantity	Description	Bezeichnung
1	967030908	1	HOUSING WELDED	GEHAEUSE SCHWK.
2	966915108	1	ROLLER	WALZE SCHWK.
3	966915208	1	LEVER WELDED	HEBEL SCHWK.
4	956573308	2	PIN 50.0X76 35NICRMOV125 GASN. SPF	BOLZEN
5	976356808	2	AXLE HOLDER 8X75X20 S355MC FE//ZNNI8/	ACHSHALTER
6	10875552	4	COUNTERSUNK SCREW DIN 7991 M8X16 8	SENKSCHRAUBE
7	745128808	2	DEEP GROOVE BALL BEARING DIN 625 60	RILLENKUGELLAGER
8	941540008	2	DISTANCE RING RD48X3 DC01 FE//ZNNI8//C	DISTANZRING
9	11968305	2	SPLIT PIN ISO 1234 6,3X45 ST 480H SPF	SPLINT
10	97012274	2	PLATE 8X60X100 S355MC	BLECH
11	10289808	2	WASHER ISO 7089 20 300HV FLZN SPF	SCHEIBE
12	12218419	2	HEX SCREW ISO 4017 M20X35 8.8 FLZN SP	SECHSKANTSCHRAUBE
13	451422308	2	PIN DIN 1436 20X85X78 35NICRMOV125 GA	BOLZEN
14	10875869	2	SAFETY PLUG W HINGE-LID 5X29X4,7X25 4	SICHERHEITSKLAPPSTECKER
15	923569408	1	HOLDER X12CRNIS188	HALTER
16	10197836	4	HEX SCREW ISO 4017 M6X25 8.8 ZNNI-480	SECHSKANTSCHRAUBE
17	12102692	4	HEX NUT DIN 985 M6 8 ZNNI-480H SPF	SECHSKANTMUTTER
18	11693878	8	WASHER DIN 7349 6,4 200HV 480H SPF	SCHEIBE
19	12100672	2	DOWEL PIN ISO 8752 6X14 480H SPF	SPANNSTIFT
20	941204008	2	TUBE 30X4X40 S355J2H FE//ZNNI8//CN//T0	ROHR
21	10875806	2	HEX SCREW ISO 4017 M20X60 8.8 FLZN SP	SECHSKANTSCHRAUBE
22	10876082	2	BUTTON HEAD SCREW AEHNL.ISO 7380-2	HALBRUNDKOPFSCHRAUBE
23	10872676	2	CABLE CLIP HOLDER 46X70-SCHWARZ PA	KABELBINDERHALTER

Pos.	Item	Quantity	Description	Bezeichnung
1	967031508	1	HOUSING WELDED	GEHAEUSE SCHWK.
2	966915108	1	ROLLER	WALZE SCHWK.
3	966915208	1	LEVER WELDED	HEBEL SCHWK.
4	956573308	2	PIN 50.0X76 35NICRMOV125 GASN. SPF	BOLZEN
5	976356808	2	AXLE HOLDER 8X75X20 S355MC FE//ZNNI8/	ACHSHALTER
6	10875552	4	COUNTERSUNK SCREW DIN 7991 M8X16 8	SENKSCHRAUBE
7	745128808	2	DEEP GROOVE BALL BEARING DIN 625 60	RILLENKUGELLAGER
8	941540008	2	DISTANCE RING RD48X3 DC01 FE//ZNNI8//C	DISTANZRING
9	11968305	2	SPLIT PIN ISO 1234 6,3X45 ST 480H SPF	SPLINT
10	97012274	2	PLATE 8X60X100 S355MC	BLECH
11	10289808	2	WASHER ISO 7089 20 300HV FLZN SPF	SCHEIBE
12	12218419	2	HEX SCREW ISO 4017 M20X35 8.8 FLZN SP	SECHSKANTSCHRAUBE
13	451422308	2	PIN DIN 1436 20X85X78 35NICRMOV125 GA	BOLZEN
14	10875869	2	SAFETY PLUG W HINGE-LID 5X29X4,7X25 4	SICHERHEITSKLAPPSTECKER
15	923569408	1	HOLDER X12CRNIS188	HALTER
16	10197836	4	HEX SCREW ISO 4017 M6X25 8.8 ZNNI-480	SECHSKANTSCHRAUBE
17	12102692	4	HEX NUT DIN 985 M6 8 ZNNI-480H SPF	SECHSKANTMUTTER
18	11693878	8	WASHER DIN 7349 6,4 200HV 480H SPF	SCHEIBE
19	12100672	2	DOWEL PIN ISO 8752 6X14 480H SPF	SPANNSTIFT
20	941204008	2	TUBE 30X4X40 S355J2H FE//ZNNI8//CN//T0	ROHR
21	10875806	2	HEX SCREW ISO 4017 M20X60 8.8 FLZN SP	SECHSKANTSCHRAUBE
22	10876082	2	BUTTON HEAD SCREW AEHNL.ISO 7380-2	HALBRUNDKOPFSCHRAUBE
23	10872676	2	CABLE CLIP HOLDER 46X70-SCHWARZ PA	KABELBINDERHALTER

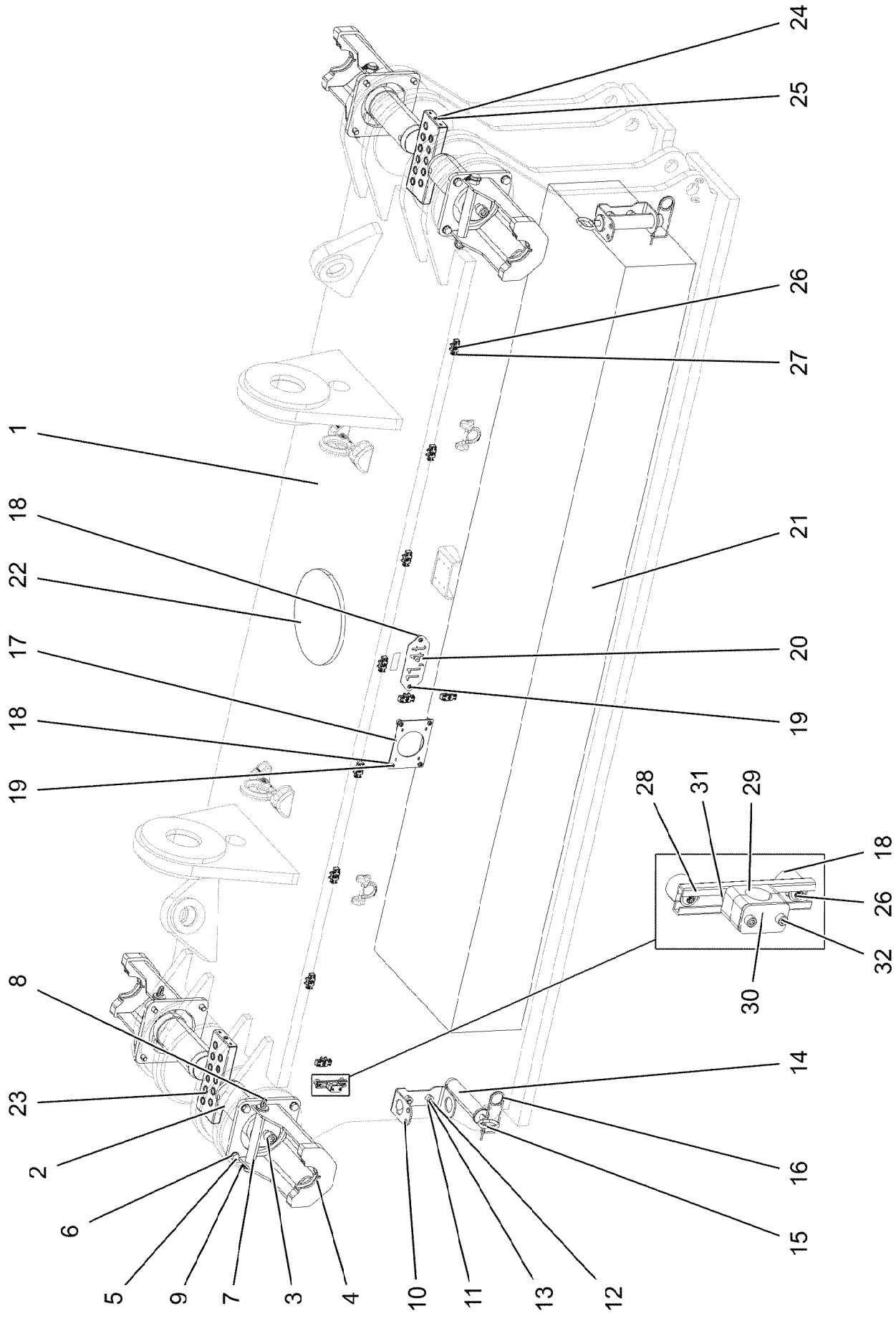

15.3.2023 175500 LIEBHERR	**etk_en_de_098406_LR 13000** **CONNECTING SUPPORT** **VERBINDUNGSTRAEGER**	❑ 1443 (1/2) **96054216**

Pos.	Item	Quantity	Description	Bezeichnung
1	96052502	1	CARRIER	TRAEGER SCHWK.
2	97000944	4	PIN 140.0X355 35NICRMOV125 SPF	BOLZEN
3	12248117	4	SOCKET HEAD SCREW ISO 4762 M30X60 8	ZYLINDERSCHRAUBE
4	966290808	4	BOLT EXTRACTION ATTACHM.WELDED	BOLZENZIEHEINRICHTUNG SCH
5	4065281	16	HEX SCREW ISO 4017 M20X45 8.8 FLZN SP	SECHSKANTSCHRAUBE
6	10289808	16	WASHER ISO 7089 20 300HV FLZN SPF	SCHEIBE
7	97000828	4	PIN 55.0X300 35NICRMOV125 SPF	BOLZEN
8	402600208	4	RING BOLT DIN 580 M10X17 C15E A2K	RINGSCHRAUBE
9	10180883	4	SAFETY PLUG W HINGE-LID 10X55X9,5X45	SICHERHEITSKLAPPSTECKER
10	97000904	2	PLATE 6X506X100 S355MC FE//ZNNI8//CN//T	BLECH
11	978787708	4	SLEEVE 33.0X19 FE//ZNNI8//CN//T0	HUELSE
12	11651612	4	HEX SCREW ISO 4017 M8X16 8.8 480H SPF	SECHSKANTSCHRAUBE
13	12103465	4	WASHER ISO 7089 8 300HV ZNNI-480H SPF	SCHEIBE
14	97000945	2	PIN 70.0 X290 35NICRMOV125 SPF	BOLZEN
15	921079508	2	HANDLE WELD.CONST. FE//ZNNI8//CN//T0	GRIFF SCHWK.
16	433105008	2	RETAINING SPRING DIN 2194 6 A3C	SICHERUNGSFEDER
17	955749508	1	PLATE S315MC FE//ZNNI8//CN//T0	BLECH
18	953873408	10	SLEEVE 25X20 11SMN37 FE//ZNNI8//CN//T0	HUELSE
19	10875485	6	BUTTON HEAD SCREW AEHNL.ISO 7380-2	HALBRUNDKOPFSCHRAUBE
20	97003133	1	SIGN 2X100X260 DC01 FE//ZNNI8//CN//T0	SCHILD
22	97013181	1	PLATE 20X382X382 S690QL	BLECH
23	97101664	2	TREAD 2.5X436X242 ALMG3 H111 SPF	TRITT
24	11657360	4	HEX SCREW ISO 4017 M6X16 8.8 480H SPF	SECHSKANTSCHRAUBE
25	10875648	4	WASHER ISO 7093-1 6 200HV 480H SPF	SCHEIBE
26	10876082	15	BUTTON HEAD SCREW AEHNL.ISO 7380-2	HALBRUNDKOPFSCHRAUBE
27	10872676	11	CABLE CLIP HOLDER 46X70-SCHWARZ PA	KABELBINDERHALTER
28	954117308	2	MOUNTING RAIL X0	TRAGSCHIENE
29	7005052	4	CLAMP-HALF DIN 3015-1 L 3 R 25 PP SW	KLEMMHAELFTE
30	7005053	2	LID PLATE DIN 3015-1 L-DP 3 W1-ZN	DECKPLATTE
31	602018008	4	CARRIER RAIL NUT DIN 3015-1 L TM M6 W1	TRAGSCHIENENMUTTER
32	10875591	4	SOCKET HEAD SCREW ISO 4762 M6X40 8.8	ZYLINDERSCHRAUBE

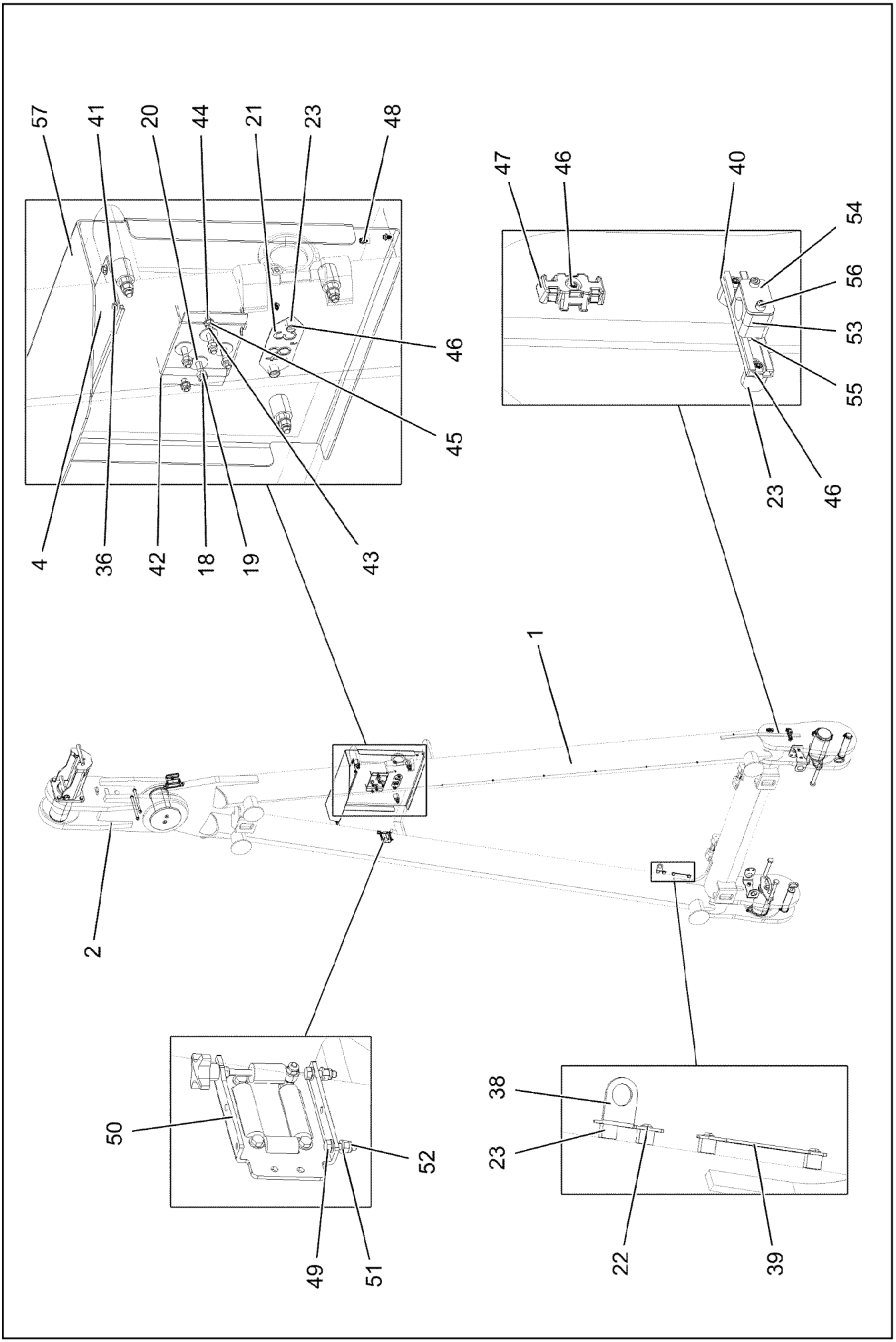

15.3.2023 175297 LIEBHERR	**etk_en_de_098406_LR 13000** **STAND, LEFT** **BOCK LI.**	1445 (1/3) **96053946**

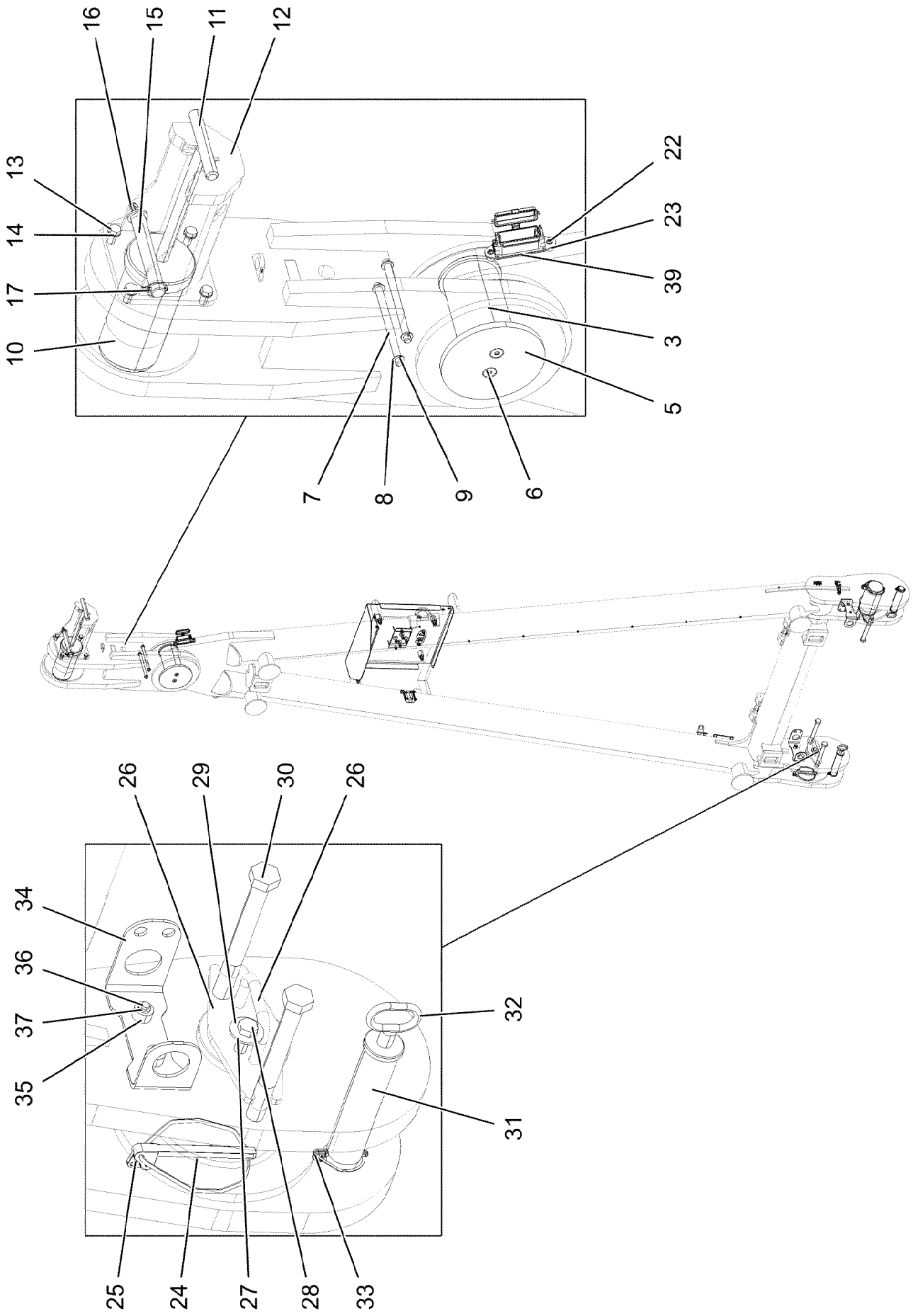

15.3.2023 175298 LIEBHERR	**etk_en_de_098406_LR 13000** **STAND, LEFT** **BOCK LI.**	❑ 1446 (2/3) **96053946**

Pos.	Item	Quantity	Description	Bezeichnung
1	96053949	1	FRAME L WELDM.	BOCK SCHWK.LI.
2	965656608	1	CROSS CONNECTING LINK WELDED	KREUZLASCHE SCHWK.
3	97000809	1	PIN 180.0X315 35NICRMOV125 SPF	BOLZEN
4	97144356	1	PLATE 3X740X188 DC01 FE//ZNNI8//CN//T0	BLECH
5	97000523	1	PLATE 20X300X300 S355J2+N	BLECH
6	10179456	2	COUNTERSUNK SCREW ISO 10642 M20X50	SENKSCHRAUBE
7	97000810	2	PIN 35.0X310 35NICRMOV125 GASN. SPF	BOLZEN
8	11691327	4	WASHER ISO 7092 20 300HV FLZN SPF	SCHEIBE
9	10180352	4	SPLIT PIN ISO 1234 4X32 St 480H SPF	SPLINT
10	97000807	1	PIN 200.0X385 35NICRMOV125 SPF	BOLZEN
11	965792308	1	HANDLE WELD.CONST. FE//ZNNI8//CN//T0	GRIFF SCHWK.
12	966231008	1	BOLT EXTRACTION ATTACHM.WELDED	BOLZENZIEHEINRICHTUNG SCH
13	4065281	4	HEX SCREW ISO 4017 M20X45 8.8 FLZN SP	SECHSKANTSCHRAUBE
14	10289808	4	WASHER ISO 7089 20 300HV FLZN SPF	SCHEIBE
15	97000828	1	PIN 55.0X300 35NICRMOV125 SPF	BOLZEN
16	402600208	1	RING BOLT DIN 580 M10X17 C15E A2K	RINGSCHRAUBE
17	10180883	1	SAFETY PLUG W HINGE-LID 10X55X9,5X45	SICHERHEITSKLAPPSTECKER
18	10178872	4	HEX SCREW ISO 4014 M14X60 10.9 FLZN SP	SECHSKANTSCHRAUBE
19	10875608	4	HEX NUT DIN 985 M14 10 FLZN SPF	SECHSKANTMUTTER
20	10876800	4	WASHER ISO 7093-1 14 300HV FLZN SPF	SCHEIBE
21	97012543	1	PLATE 2X80X200 DC01 FE//ZNNI8//CN//T0	BLECH
22	10875485	6	BUTTON HEAD SCREW AEHNL.ISO 7380-2	HALBRUNDKOPFSCHRAUBE
23	953873408	10	SLEEVE 25X20 11SMN37 FE//ZNNI8//CN//T0	HUELSE
24	97143180	2	PIN 160.0X310 35NICRMOV125 SPF	BOLZEN
25	10878577	2	SAFETY PLUG W HINGE-LID 20X175X20X1	SICHERHEITSKLAPPSTECKER
26	966573008	2	COVER WELDED FE//ZNNI8//CN//T0	DECKEL SCHWK.
27	97006265	2	SLEEVE 30.0X13 E355+N	HUELSE
28	10875805	2	HEX SCREW ISO 4017 M20X50 8.8 FLZN SP	SECHSKANTSCHRAUBE
29	4600328	2	WASHER ISO 7093-1 20 300HV FLZN SPF	SCHEIBE
30	10878595	4	HEX SCREW ISO 4014 M30X280 8.8 FLZN SP	SECHSKANTSCHRAUBE
31	97000945	2	PIN 70.0 X290 35NICRMOV125 SPF	BOLZEN
32	921079508	2	HANDLE WELD.CONST. FE//ZNNI8//CN//T0	GRIFF SCHWK.
33	10181899	2	SAFETY PLUG W HINGE-LID 12X75X11,5X6	SICHERHEITSKLAPPSTECKER
34	97000904	2	PLATE 6X506X100 S355MC FE//ZNNI8//CN//T	BLECH
35	978787708	4	SLEEVE 33.0X19 FE//ZNNI8//CN//T0	HUELSE
36	11651767	8	HEX SCREW ISO 4017 M8X20 8.8 480H SPF	SECHSKANTSCHRAUBE
37	11840501	4	WASHER DIN 7349 8,4 200HV 480H SPF	SCHEIBE
38	971290108	1	PLATE 4X98X100 S315MC FE//ZNNI8//CN//T	BLECH
39	97123463	2	PLATE 4X204X56 S315MC	BLECH
40	954117308	1	MOUNTING RAIL X0	TRAGSCHIENE
41	11140469	4	WASHER ISO 7093-1 8 200HV 480H SPF	SCHEIBE
42	96072593	1	COVERING HOOD WELDED FE//ZNNI8//CN/	ABDECKHAUBE SCHWK.
43	11645384	2	HEX SCREW ISO 4017 M12X40 8.8 FLZN SP	SECHSKANTSCHRAUBE
44	10289804	4	WASHER ISO 7089 12 300HV FLZN SPF	SCHEIBE
45	10875607	2	HEX NUT DIN 985 M12 8 FLZN SPF	SECHSKANTMUTTER
46	10876082	5	BUTTON HEAD SCREW AEHNL.ISO 7380-2	HALBRUNDKOPFSCHRAUBE
47	10872676	1	CABLE CLIP HOLDER 46X70-SCHWARZ PA	KABELBINDERHALTER
48	11691035	10	CABLE TIE 4,6X200-SCHWARZ PA66HS SPF	KABELBINDER
49	10197836	2	HEX SCREW ISO 4017 M6X25 8.8 ZNNI-480	SECHSKANTSCHRAUBE
50	962213008	1	ROLLER ORIFICE 026-060 ⇨ ❑ 1448	ROLLENMUNDSTUECK
51	10197771	4	WASHER ISO 7089 6 200HV ZNNI-480H SPF	SCHEIBE
52	11656734	2	HEX NUT ISO 7040 M6 8 480H SPF	SECHSKANTMUTTER
53	7005052	2	CLAMP-HALF DIN 3015-1 L 3 R 25 PP SW	KLEMMHAELFTE
54	7005053	1	LID PLATE DIN 3015-1 L-DP 3 W1-ZN	DECKPLATTE
55	602018008	2	CARRIER RAIL NUT DIN 3015-1 L TM M6 W1	TRAGSCHIENENMUTTER
56	10875591	2	SOCKET HEAD SCREW ISO 4762 M6X40 8.8	ZYLINDERSCHRAUBE

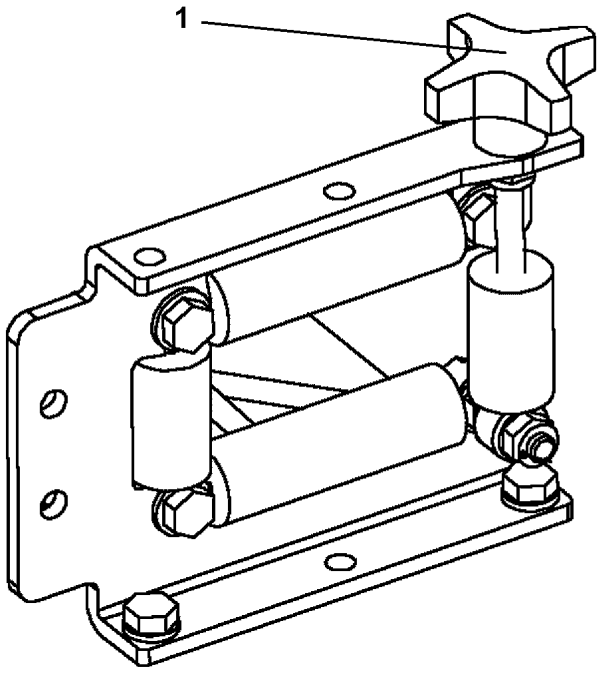

Pos.	Item	Quantity	Description	Bezeichnung
1	10428166	1	CROSS GRIP DIN 6335 KU	KREUZGRIFF

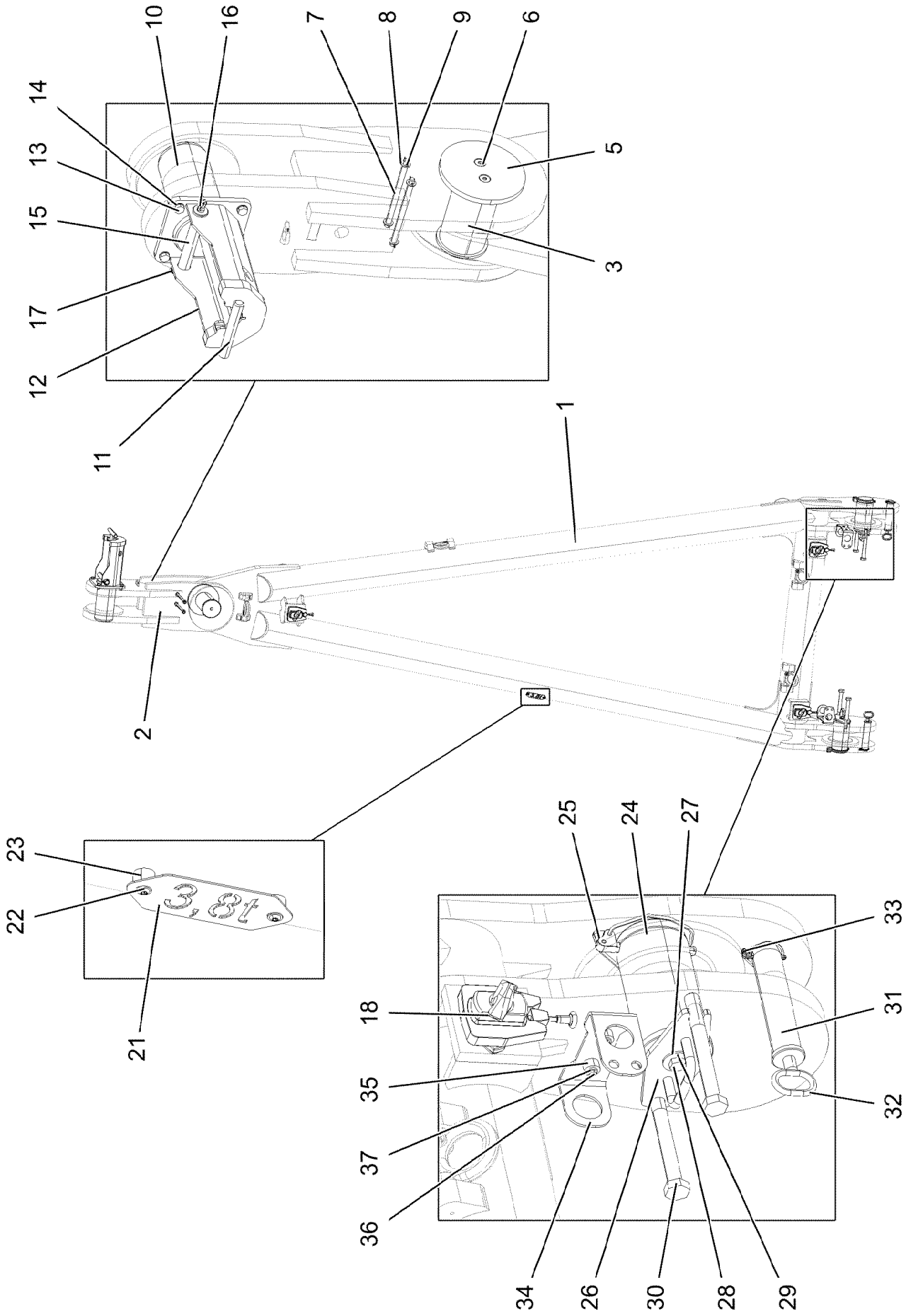

15.3.2023 175293 LIEBHERR	**etk_en_de_098406_LR 13000** **STAND, RIGHT** **BOCK RE.**	1449 (1/2) **96053947**

Pos.	Item	Quantity	Description	Bezeichnung
1	96053950	1	FRAME R WELDM.	BOCK SCHWK.RE.
2	965656608	1	CROSS CONNECTING LINK WELDED	KREUZLASCHE SCHWK.
3	97000809	1	PIN 180.0X315 35NICRMOV125 SPF	BOLZEN
5	97000523	1	PLATE 20X300X300 S355J2+N	BLECH
6	10179456	2	COUNTERSUNK SCREW ISO 10642 M20X50	SENKSCHRAUBE
7	97000810	2	PIN 35.0X310 35NICRMOV125 GASN. SPF	BOLZEN
8	11691327	4	WASHER ISO 7092 20 300HV FLZN SPF	SCHEIBE
9	10180352	4	SPLIT PIN ISO 1234 4X32 St 480H SPF	SPLINT
10	97000807	1	PIN 200.0X385 35NICRMOV125 SPF	BOLZEN
11	965792308	1	HANDLE WELD.CONST. FE//ZNNI8//CN//T0	GRIFF SCHWK.
12	966231008	1	BOLT EXTRACTION ATTACHM.WELDED	BOLZENZIEHEINRICHTUNG SCH
13	4065281	4	HEX SCREW ISO 4017 M20X45 8.8 FLZN SP	SECHSKANTSCHRAUBE
14	10289808	4	WASHER ISO 7089 20 300HV FLZN SPF	SCHEIBE
15	97000828	1	PIN 55.0X300 35NICRMOV125 SPF	BOLZEN
16	402600208	1	RING BOLT DIN 580 M10X17 C15E A2K	RINGSCHRAUBE
17	10180883	1	SAFETY PLUG W HINGE-LID 10X55X9,5X45	SICHERHEITSKLAPPSTECKER
18	10663727	3	TWISTLOCK ISO 1161 50 STAHL FEUERVER	TWISTLOCK
21	97012543	1	PLATE 2X80X200 DC01 FE//ZNNI8//CN//T0	BLECH
22	10876082	2	BUTTON HEAD SCREW AEHNL.ISO 7380-2	HALBRUNDKOPFSCHRAUBE
23	953873408	2	SLEEVE 25X20 11SMN37 FE//ZNNI8//CN//T0	HUELSE
24	97143180	2	PIN 160.0X310 35NICRMOV125 SPF	BOLZEN
25	10878577	2	SAFETY PLUG W HINGE-LID 20X175X20X1	SICHERHEITSKLAPPSTECKER
26	966573008	2	COVER WELDED FE//ZNNI8//CN//T0	DECKEL SCHWK.
27	97006265	2	SLEEVE 30.0X13 E355+N	HUELSE
28	10875805	2	HEX SCREW ISO 4017 M20X50 8.8 FLZN SP	SECHSKANTSCHRAUBE
29	4600328	2	WASHER ISO 7093-1 20 300HV FLZN SPF	SCHEIBE
30	10878595	4	HEX SCREW ISO 4014 M30X280 8.8 FLZN SP	SECHSKANTSCHRAUBE
31	97000945	2	PIN 70.0 X290 35NICRMOV125 SPF	BOLZEN
32	921079508	2	HANDLE WELD.CONST. FE//ZNNI8//CN//T0	GRIFF SCHWK.
33	10181899	2	SAFETY PLUG W HINGE-LID 12X75X11,5X6	SICHERHEITSKLAPPSTECKER
34	97000904	2	PLATE 6X506X100 S355MC FE//ZNNI8//CN//T	BLECH
35	978787708	4	SLEEVE 33.0X19 FE//ZNNI8//CN//T0	HUELSE
36	11651767	4	HEX SCREW ISO 4017 M8X20 8.8 480H SPF	SECHSKANTSCHRAUBE
37	11840501	4	WASHER DIN 7349 8,4 200HV 480H SPF	SCHEIBE

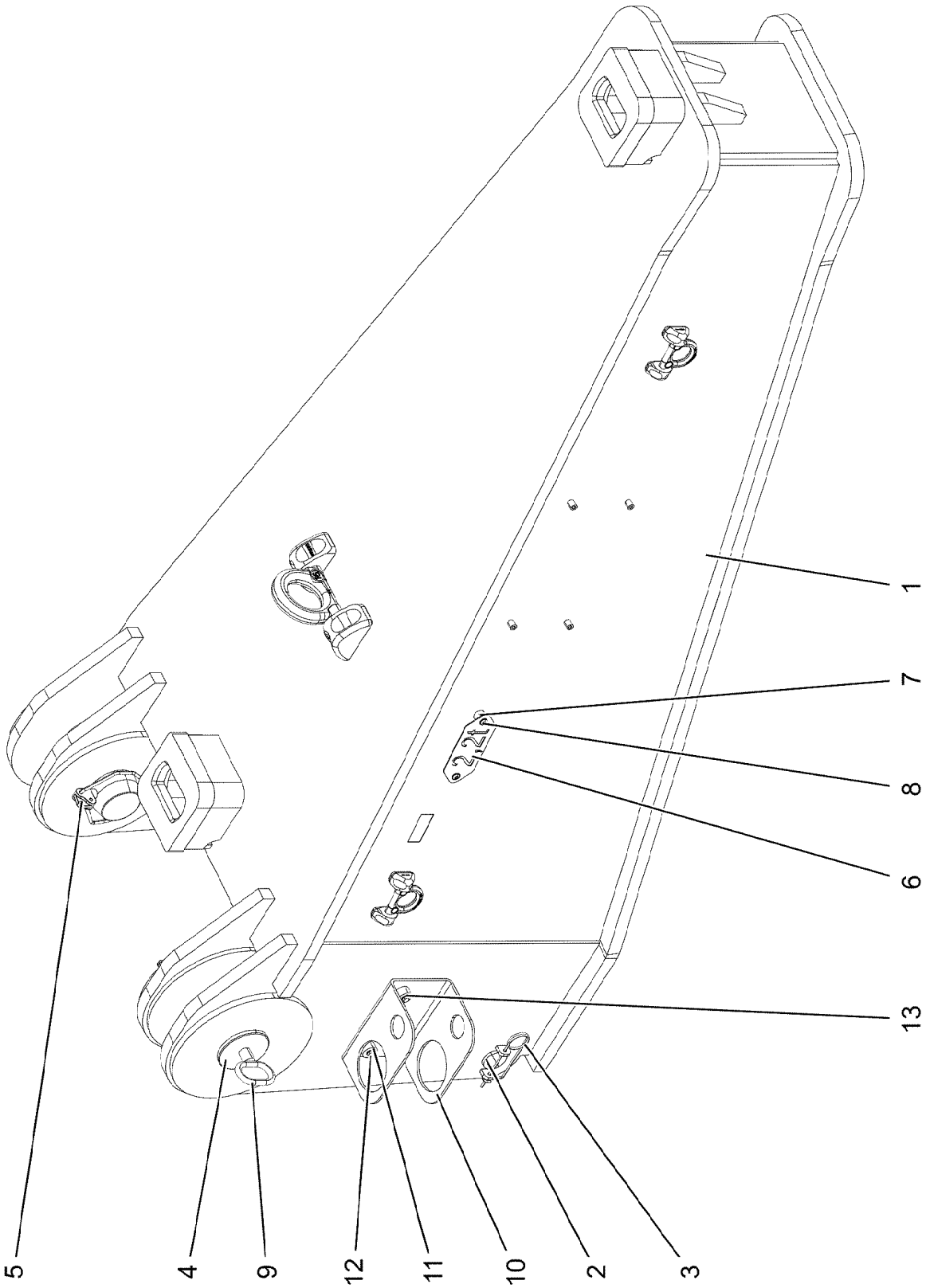

15.3.2023 070419 LIEBHERR	**etk_en_de_098406_LR 13000** **CONSOLE COUNTERWEIGHT SUPPORT** **KONSOLE BALLASTABLAGE**	❑ 1451 (1/2) **965656708**

Pos.	Item	Quantity	Description	Bezeichnung
1	965657208	1	BRACKET WELDED CONST.	KONSOLE SCHWK.
2	955168508	2	PIN 55.0X240 35NICRMOV125 GASN. SPF	BOLZEN
3	433100908	2	RETAINING SPRING 4,5X98 ISO 2081 FE/ZN	SICHERUNGSFEDER
4	979228408	2	PIN 120.0X260 35NICRMOV125 SPF	BOLZEN
5	12100250	2	SAFETY PLUG W HINGE-LID 20X150X20X1	SICHERHEITSKLAPPSTECKER
6	97002228	1	PLATE 2X80X199 DC01 FE//ZNNI8//CN//T0	BLECH
7	953873408	2	SLEEVE 25X20 11SMN37 FE//ZNNI8//CN//T0	HUELSE
8	10875485	2	BUTTON HEAD SCREW AEHNL.ISO 7380-2	HALBRUNDKOPFSCHRAUBE
9	921079508	2	HANDLE WELD.CONST. FE//ZNNI8//CN//T0	GRIFF SCHWK.
10	97013260	2	PLATE 6X481X250 S355MC FE//ZNNI8//CN//T	BLECH
11	978787708	4	SLEEVE 33.0X19 FE//ZNNI8//CN//T0	HUELSE
12	11651767	4	HEX SCREW ISO 4017 M8X20 8.8 480H SPF	SECHSKANTSCHRAUBE
13	11840501	4	WASHER DIN 7349 8,4 200HV 480H SPF	SCHEIBE

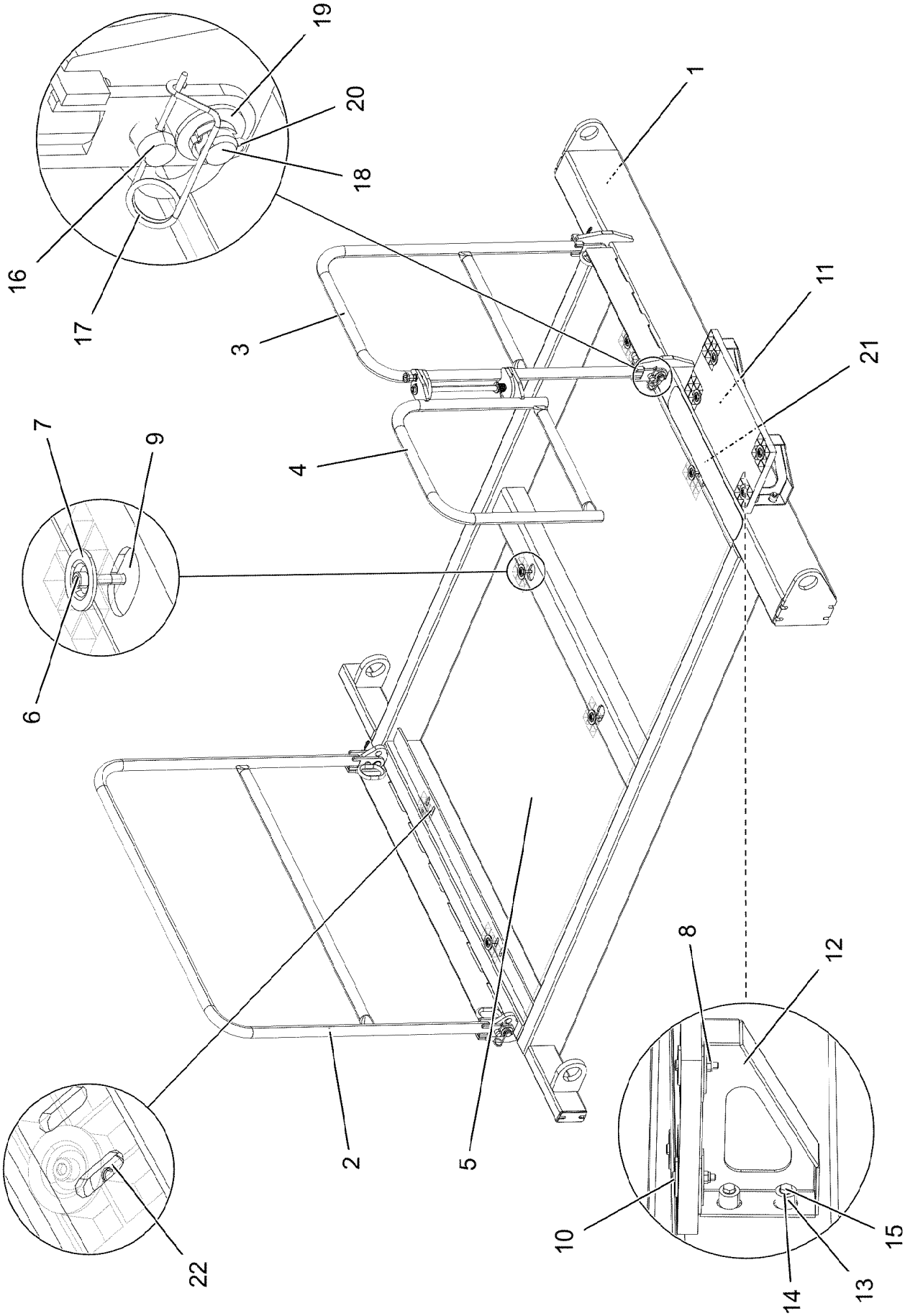

15.3.2023 070424 LIEBHERR	**etk_en_de_098406_LR 13000** **PLATFORM COMPL.** **PODEST KPL.**	❑ 1453 (1/2) **966410908**

Pos.	Item	Quantity	Description	Bezeichnung
1	966411008	1	PLATFORM ST.CONST.	PODEST SCHWK.
2	966413508	1	GUARD RAILING T ZN O	GELAENDER
3	966413608	1	GUARD RAILING T ZN O	GELAENDER
4	965466808	1	DOOR CPL. ⇨ ❑ 1455	TUER KPL.
5	97003443	1	GRATING T2190X1310X30/3 S235JR SPF	GITTERROST
6	10875601	6	SOCKET HEAD SCREW ISO 4762 M8X50 8.8	ZYLINDERSCHRAUBE
7	10100621	10	DISH MOUNTING	TELLERBEFESTIGUNG
8	10875614	10	HEX NUT DIN 985 M8 8 480H SPF	SECHSKANTMUTTER
9	941138108	6	WASHER DC01 FE//ZNNI8//CN//T0	SCHEIBE
10	12206699	4	SOCKET HEAD SCREW ISO 4762 M8X45 8.8	ZYLINDERSCHRAUBE
11	725841708	1	GRIDIRON T575X280X25/2 S235JR T ZN K	GITTERROST-P
12	97003275	2	PLATE 4X272X367 S315MC FE//ZNNI8//CN//T	BLECH
13	953873408	4	SLEEVE 25X20 11SMN37 FE//ZNNI8//CN//T0	HUELSE
14	12103465	4	WASHER ISO 7089 8 300HV ZNNI-480H SPF	SCHEIBE
15	11651612	4	HEX SCREW ISO 4017 M8X16 8.8 480H SPF	SECHSKANTSCHRAUBE
16	924713108	4	SOCKET PIN T ZN K	STECKBOLZEN
17	433102808	4	RETAINING SPRING 3X55 VERZ	SICHERUNGSFEDER
18	451001208	4	PIN DIN 1434 20X55X46 35NICRMOV125 GA	BOLZEN
19	10289808	4	WASHER ISO 7089 20 300HV FLZN SPF	SCHEIBE
20	10180359	4	SPLIT PIN ISO 1234 5X40 St 480H SPF	SPLINT
21	974473408	1	ANTI-SLIP SURFACE 1.6X650X102 3M TYP4	ANTIRUTSCHBELAG
22	11140469	4	WASHER ISO 7093-1 8 200HV 480H SPF	SCHEIBE

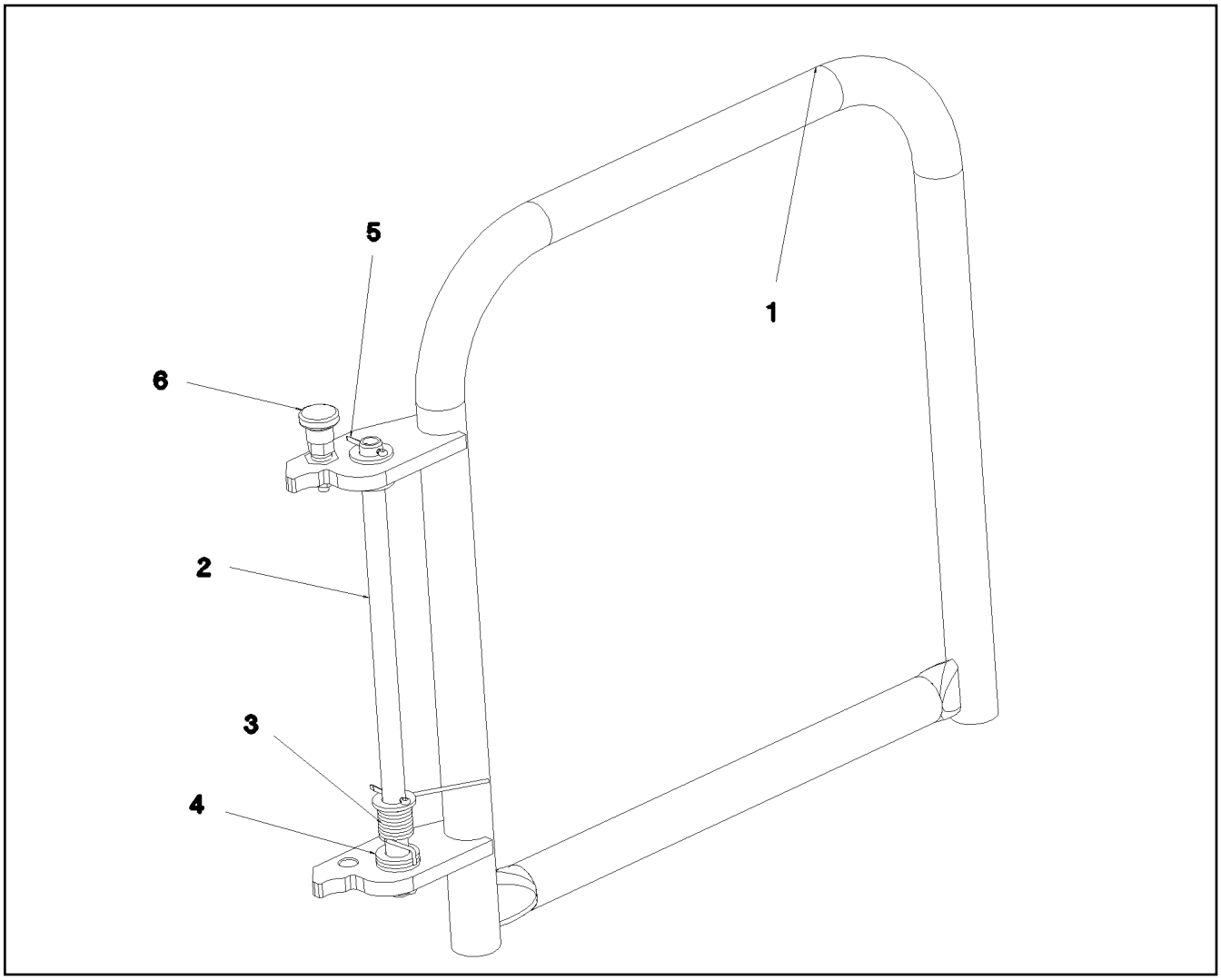

Pos.	Item	Quantity	Description	Bezeichnung
1	966413408	1	BRACKET WELDED T ZN O	BUEGEL SCHWK.
2	97003374	1	TUBE 18.0X390 X5CRNI18-10	ROHR
3	720201608	1	LEG SPRING EN10270-3	SCHENKELFEDER
4	10289807	9	WASHER ISO 7089 18 300HV FLZN SPF	SCHEIBE
5	10180352	3	SPLIT PIN ISO 1234 4X32 St 480H SPF	SPLINT
6	704231608	1	STOP BOLT NIROSTA	RASTBOLZEN

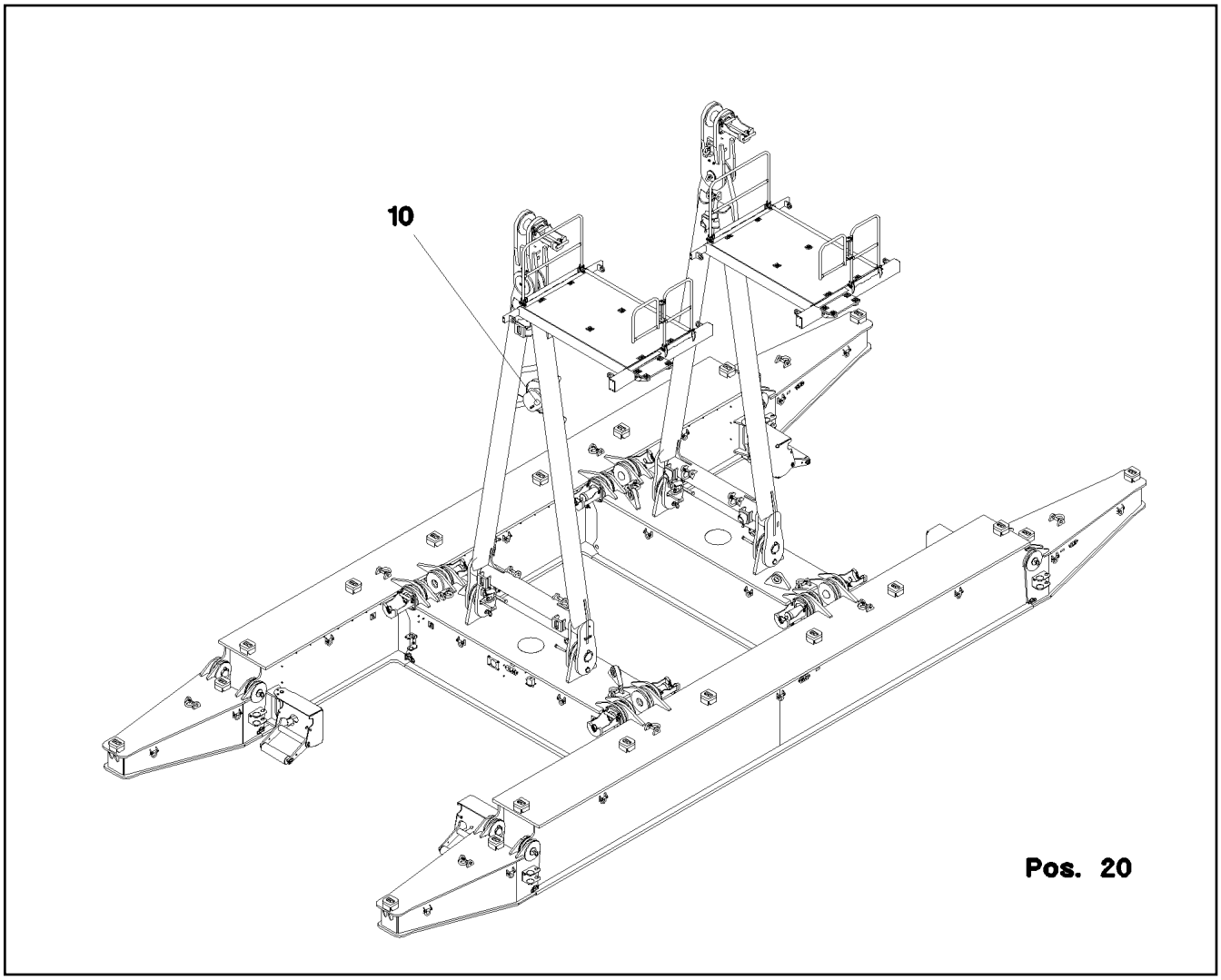

Pos.	Item	Quantity	Description	Bezeichnung
10	966929708	1	ELECTR.FOR BALLAST PALLET ⇨ ❑ 1457	ELEKTRIK BALLASTPALETTE
20	966929808	1	EL.ADD-ON SET-LIMIT SWITCHES +	EL.GEBER U.ENDSCHALTER
(12)	10354584	4	INDUCTIVE SENSOR BERUEHRUNGSLOS	INDUKTIVSENSOR
(14)	10802062	1	INCLINATION SENSOR +/-5° X/Y LSB PL:D	NEIGUNGSGEBER

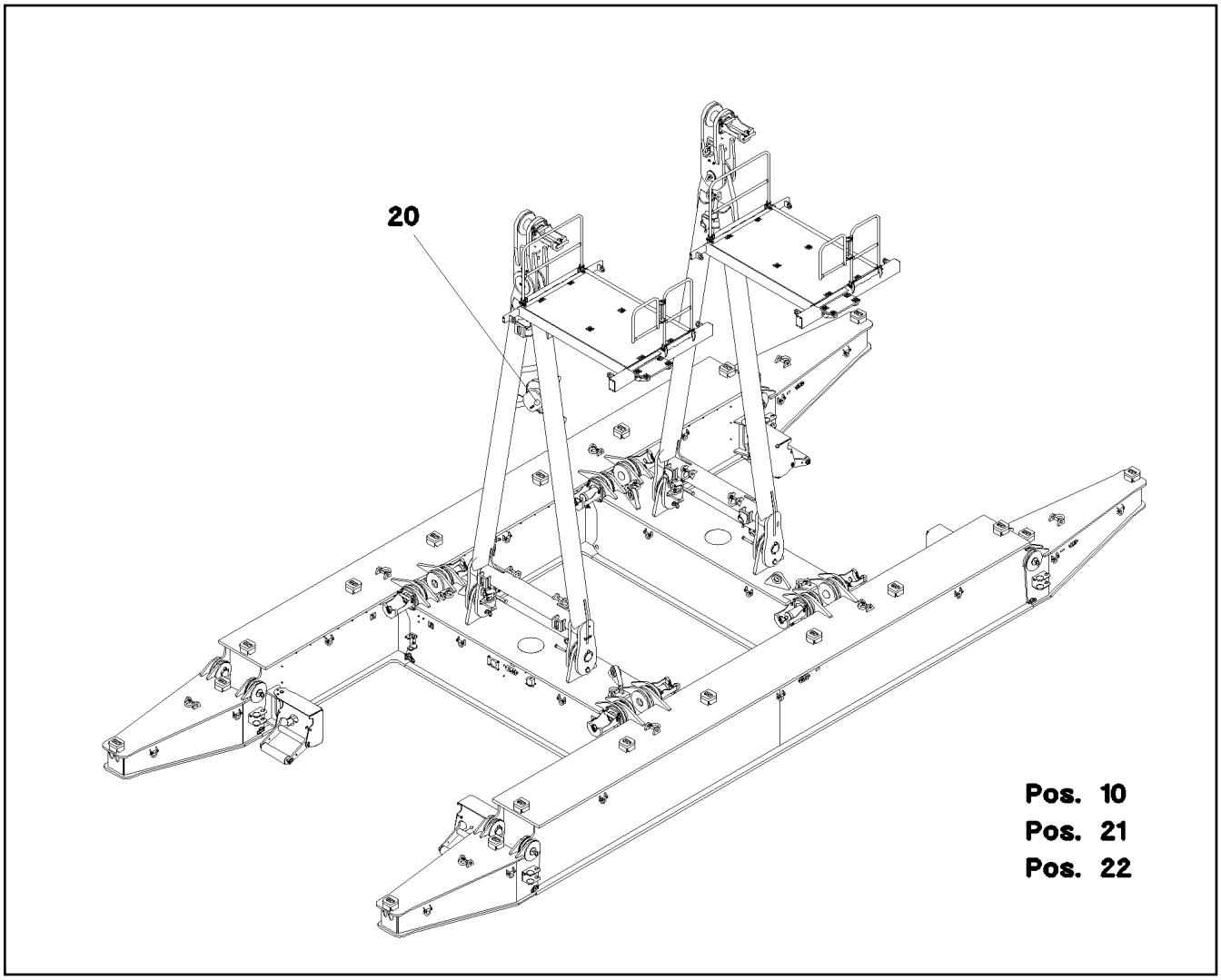

Pos.	Item	Quantity	Description	Bezeichnung
10	966997608	1	TERMINAL BOX CPL. S1100 ⇨ ❑ 1458	KLEMMKASTEN KPL.
20	967035308	1	CABLE DRUM COMPL. ⇨ ❑ 1459	LEITUNGSTROMMEL KPL.
21	966997708	1	LEAD W1111-SB ⇨ ❑ 1462	LEITUNG
22	966997808	1	LEAD W1121-SB ⇨ ❑ 1463	LEITUNG

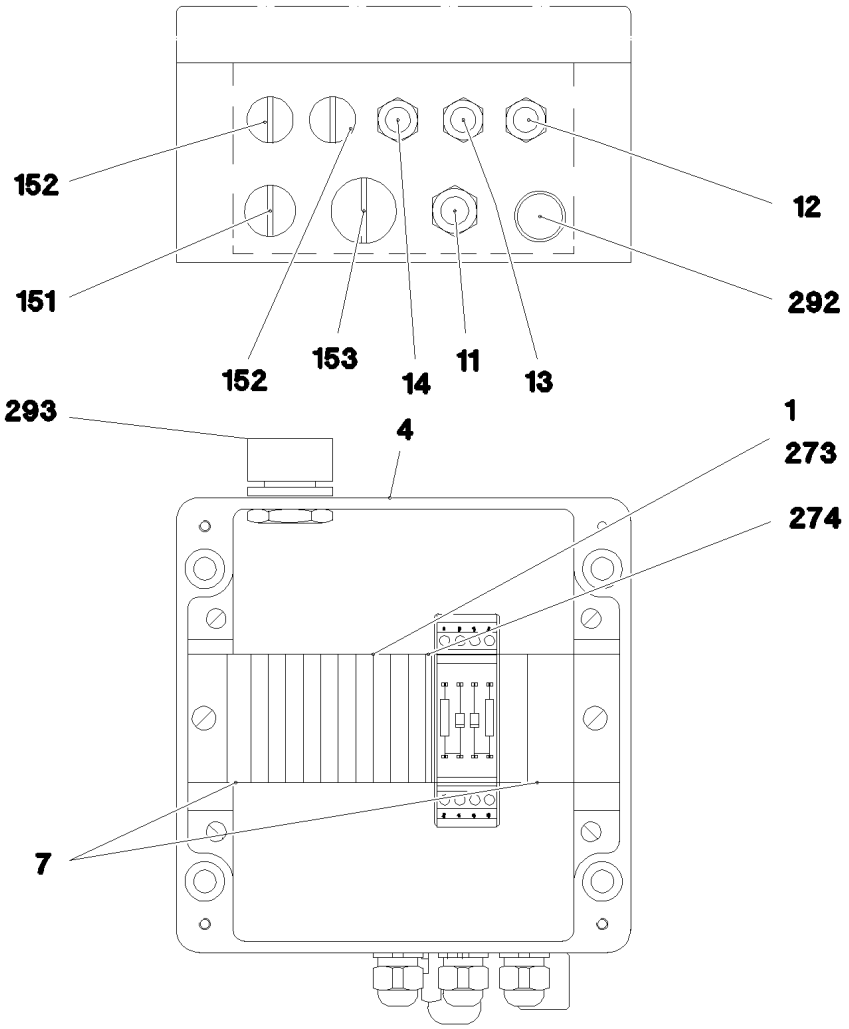

Pos. 5

Pos.	Item	Quantity	Description	Bezeichnung
1	966997908	1	WIRES CPL. S1100-1	DRAEHTE KPL.
4	975852208	1	EMPTY CASING 160X160X90X0 AL	LEERGEHAEUSE
5	978295308	1	SIGN +S1100 LEXAN	SCHILD
7	602794608	2	END ANGLE	ENDWINKEL
11	966998008	1	LEAD W1100-SB	LEITUNG
12	966998108	1	LEAD W1110-SB	LEITUNG
13	966998308	1	LEAD W1120-SB	LEITUNG
14	966998408	1	LEAD W1142-SB	LEITUNG
151	602424908	1	SCREW PLUG M16X1,5 MS	VERSCHLUSSSCHRAUBE
152	602425508	2	SCREW PLUG M12X1,5 MS	VERSCHLUSSSCHRAUBE
153	602425008	1	SCREW PLUG 15 M20X 1,5 MS	VERSCHLUSSSCHRAUBE
273	602106708	0.15	TOP HAT RAIL 35X27X7,3X1	HUTSCHIENE
274	10286353	1	COVER	DECKEL
292	602501208	1	WATER DRAIN PLUG M12 PA6G SPF	ENTWAESSERUNGSSTOPFEN
293	602501308	1	VENTILATION SCREW G1/2"X30 POLYAMID	ENTLUEFTUNGSSCHRAUBE

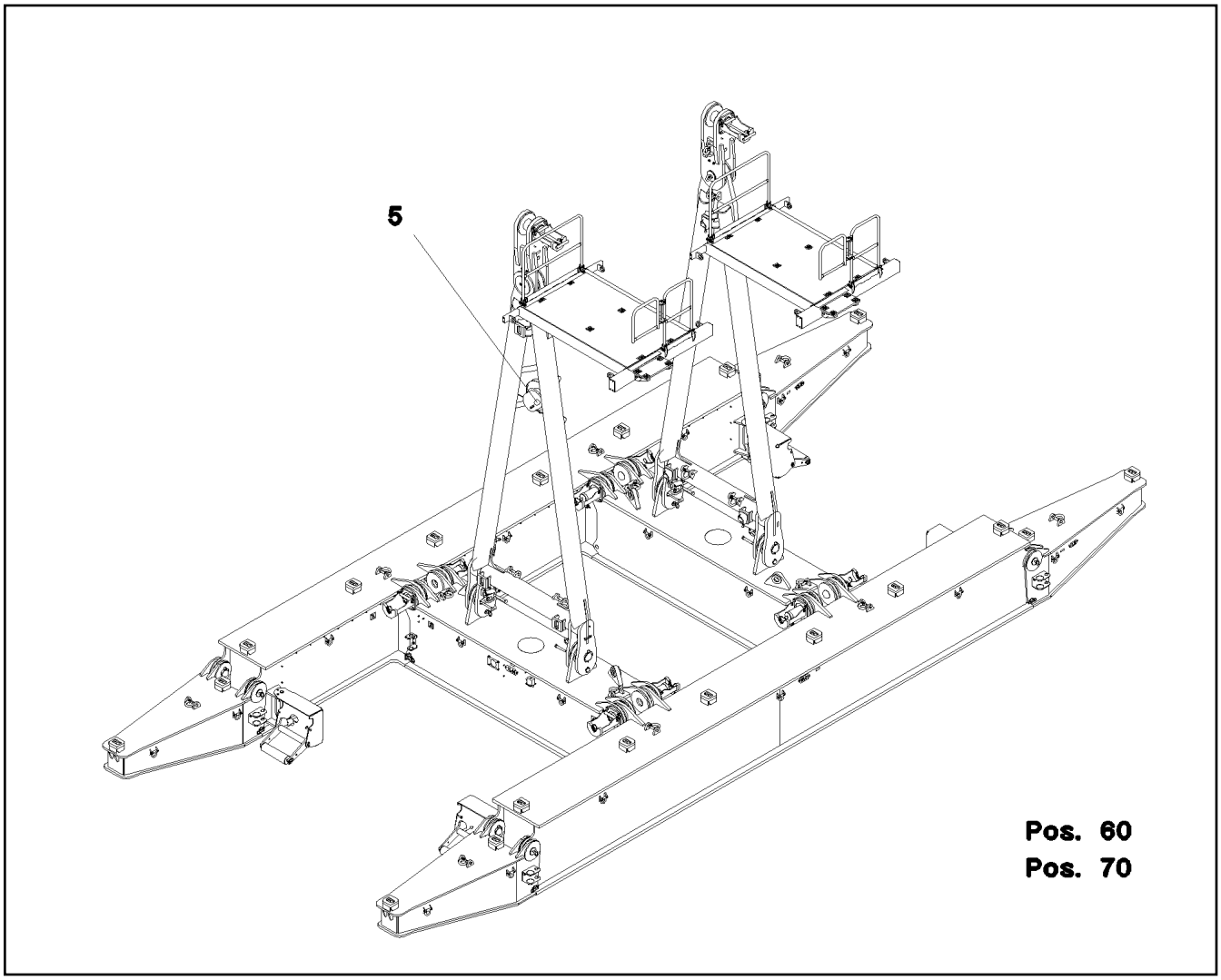

Pos.	Item	Quantity	Description	Bezeichnung
5	10028002	1	CABLE REEL 30M 7-POL+PE SPF ⇨ ❑ 1460	LEITUNGSTROMMEL
7	602606508	1	REDUCTION M32X1,5/M20X1,5 MS	REDUKTION
8	602424208	2	CABLE GLAND M20X1,5X5-14 MS	KABELVERSCHRAUBUNG
9	602501308	1	VENTILATION SCREW G1/2"X30 POLYAMID	ENTLUEFTUNGSSCHRAUBE
60	967035508	1	LEAD W1140A-SB ⇨ ❑ 1461	LEITUNG
70	966822608	1	LEAD W1140	LEITUNG
154	12104810	5	CABLE TIE 3,6X203-SCHWARZ PA66 SPF	KABELBINDER
289	870002808	0.1	SEALANT A80MR HYLOMAR	DICHTMITTEL

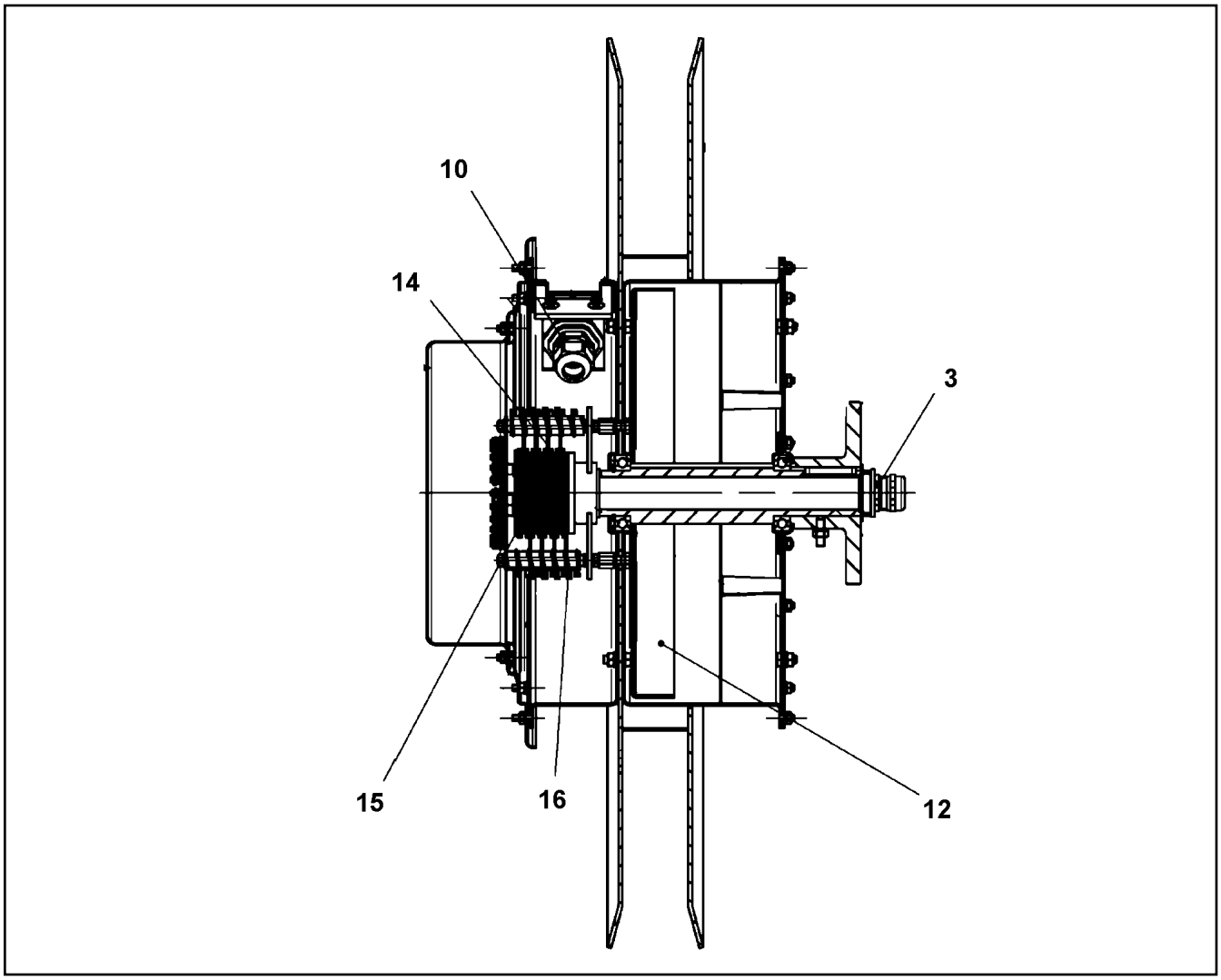

Pos.	Item	Quantity	Description	Bezeichnung
3	602424208	1	CABLE GLAND M20X1,5X5-14 MS	KABELVERSCHRAUBUNG
10	602424108	1	CABLE GLAND M16X1,5X4-11 MS	KABELVERSCHRAUBUNG
12	570198908	2	SPIRAL SPRING	SPIRALFEDER
14	10411780	1	SLIP RING	SCHLEIFRING
15	11003140	7	SLIP RING 10A PHASE	SCHLEIFRING
16	10411786	8	BRUSH SUPPORT	BUERSTENHALTER
(1)	11003142	1	BRUSH SUPPORT 10A GOLDPHASE	BUERSTENHALTER
18	10451017	1	COVER HOOD	ABDECKHAUBE

Pos.	Item	Quantity	Description	Bezeichnung
5	600460208	30.35	CONTROL LEAD 7 X 0,5 SPF	STEUERLEITUNG
23	602215808	8	PIN TYPE CABLE SOCKET 1,8/1MM²	STIFTKABELSCHUH
112	602218408	1	CABLE LUG M4/0,25-1,5MM² VERZINNT	KABELSCHUH
202	11082602	0.2	INSULATING HOSE DN6X0,5 PUR SPF	ISOLIERSCHLAUCH
242	603016708	0.5	HEATSHRINK SLEEVING 19/6X2,5	SCHRUMPFSCHLAUCH
342	600131308	0.36	WIRE BRAID 0,5	LITZE
345	10870539	0.8	ELECTR.CABLE 0,75	KFZ-LEITUNG
500	923512208	2	CABLE MARKER	KABELMARKER
501	605609008	1	MALE INSERT 64-POL 10A	STIFTEINSATZ
502	10871288	4	GUIDE PIN CODIERUNG HAN E/ STAINLESS	FUEHRUNGSSTIFT
503	605617608	1	SOCKET SHELL HAN 24B	TUELLENGEHAEUSE
504	10871289	4	GUIDE BUSHING CODIERUNG HAN E/ STAIN	FUEHRUNGSBUCHSE
505	602606408	1	REDUCTION M25X1,5/M20X1,5 MS	REDUKTION
506	602424208	1	CABLE GLAND M20X1,5X5-14 MS	KABELVERSCHRAUBUNG
507	602708008	1	CABLE SOCK 8 420	KABELSTRUMPF
508	773947708	1	CHAIN LOCK GALV.VERZ	KETTENVERSCHLUSS
509	602425108	2	SCREW PLUG M25X1,5 MS	VERSCHLUSSSCHRAUBE
510	605618508	1	BS HOUSING HAN 24B	SOCKELGEHAEUSE
601	605610108	6	PIN CONTACT 0,5MM2	STIFTKONTAKT
603	605610208	2	CRIMPING CONTACT 1,5MM2	CRIMPKONTAKT
707	10473047	2	CABLE SLEEVE 1,9-2,5/1,75/0,5 SILIKON	KABELTUELLE
723	10113735	6	CRIMPING CONTACT 0,75MM2	CRIMPKONTAKT
996	965622108	8	LETTERING WIRE	BESCHRIFTUNG ADER
998	965622208	1	LETTERING WIRING HARNESS	BESCHRIFTUNG KABELBAUM

Pos.	Item	Quantity	Description	Bezeichnung
5	680001408	1	COUPLING SOCKET 4-POL SPF	KUPPLUNGSDOSE
6	680001708	1	COUPLING SOCKET 4-POL GERADE PVC SP	KUPPLUNGSDOSE
500	923512208	3	CABLE MARKER	KABELMARKER
501	604526608	1	PIN CARRIER 6-POL 16A	STIFTTRAEGER
502	604508508	1	SEALING PLUG M 1-K	VERSCHLUSSKAPPE
503	10476383	1	PLUG M1	STECKER
504	602441001	1	CABLE GLAND M20X1,5X5-10 MS	KABELVERSCHRAUBUNG
505	602421908	1	INSERT M20 2X5 NBR	MEHRFACHDICHTEINSATZ
628	604519208	3	PIN CONTACT 0,75-1MM2	STIFTKONTAKT
719	10493972	2	PIN CONTACT 0,5MM2 SILBER	STIFTKONTAKT
812	604518908	2	STOPPER PLUG BAUREIHE_M1	BLINDSTOPFEN
998	965622208	1	LETTERING WIRING HARNESS	BESCHRIFTUNG KABELBAUM

Pos.	Item	Quantity	Description	Bezeichnung
5	680001408	1	COUPLING SOCKET 4-POL SPF	KUPPLUNGSDOSE
6	680001708	1	COUPLING SOCKET 4-POL GERADE PVC SP	KUPPLUNGSDOSE
500	923512208	3	CABLE MARKER	KABELMARKER
501	604526608	1	PIN CARRIER 6-POL 16A	STIFTTRAEGER
502	604508508	1	SEALING PLUG M 1-K	VERSCHLUSSKAPPE
503	10476383	1	PLUG M1	STECKER
504	602441001	1	CABLE GLAND M20X1,5X5-10 MS	KABELVERSCHRAUBUNG
505	602421908	1	INSERT M20 2X5 NBR	MEHRFACHDICHTEINSATZ
628	604519208	3	PIN CONTACT 0,75-1MM2	STIFTKONTAKT
719	10493972	2	PIN CONTACT 0,5MM2 SILBER	STIFTKONTAKT
812	604518908	2	STOPPER PLUG BAUREIHE_M1	BLINDSTOPFEN
998	965622208	1	LETTERING WIRING HARNESS	BESCHRIFTUNG KABELBAUM

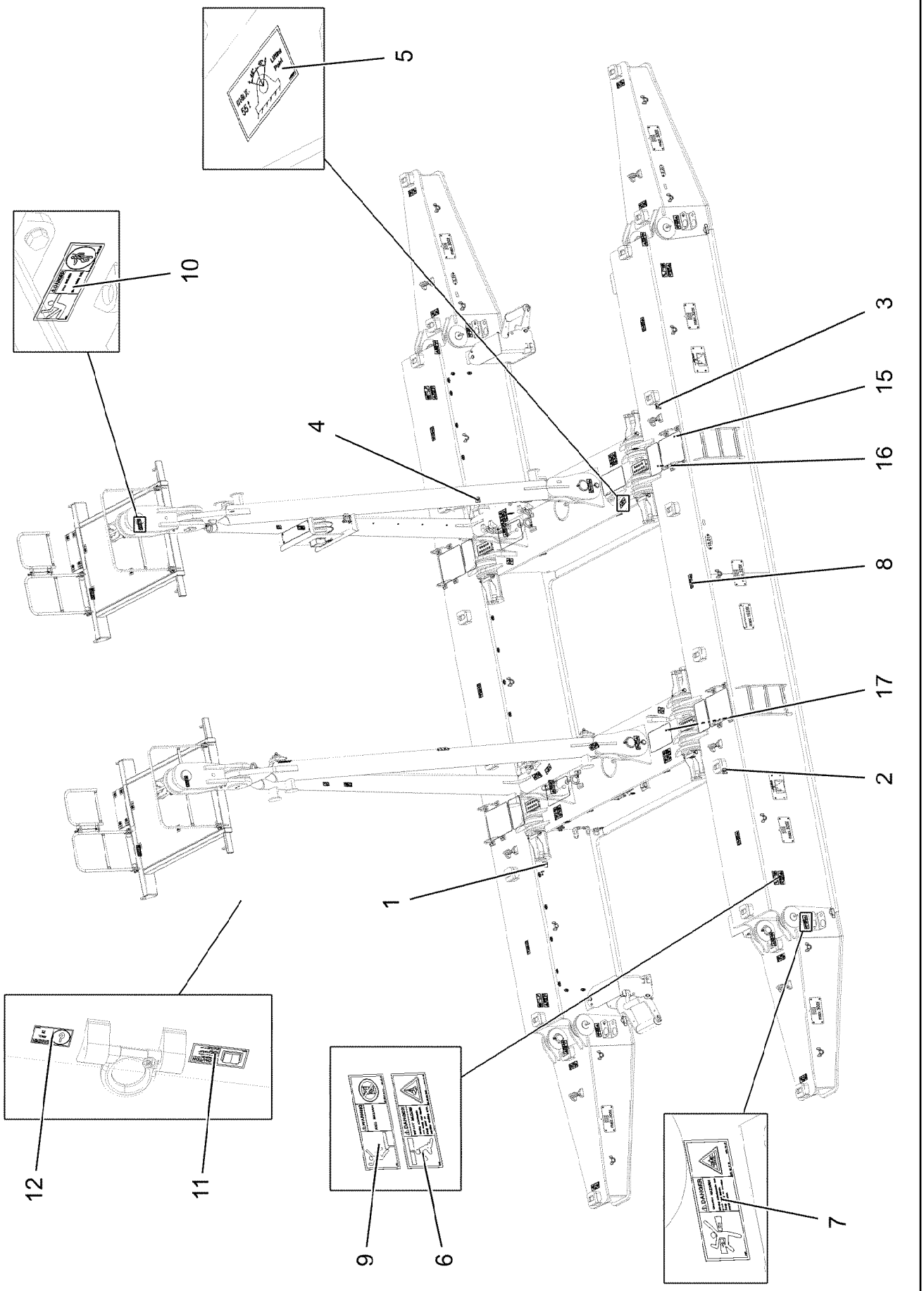
5
10
3
15
4
16
8
17
2
1
12
11
9
6
7

Pos.	Item	Quantity	Description	Bezeichnung
1	974150408	2	SIGN 1X80X80 KLEBEFOLIE SPF	SCHILD
2	974150508	2	SIGN 1X80X80 KLEBEFOLIE SPF	SCHILD
3	974150608	2	SIGN 1X80X80 KLEBEFOLIE SPF	SCHILD
4	974150708	2	SIGN 1X80X80 KLEBEFOLIE SPF	SCHILD
5	97038957	4	SIGN 168X88 KLEBEFOLIE SPF	SCHILD
6	978673908	4	SIGN 208X88 KLEBEFOLIE SPF	SCHILD
7	978674108	12	SIGN 208X88 KLEBEFOLIE SPF	SCHILD
8	978674608	25	SIGN 208X88 KLEBEFOLIE SPF	SCHILD
9	978675008	4	SIGN 208X88 KLEBEFOLIE SPF	SCHILD
10	978674808	4	SIGN 168X62 KLEBEFOLIE SPF	SCHILD
11	9412158	2	CAUTION DECAL ACCID.PREVENTION 60X	WARNSCHILD UNFALLVERHUET
12	97172061	2	SIGN 105X55 KLEBEFOLIE SPF	SCHILD
15	97022543	4	ANTI-SLIP SURFACE 1.6X610X450 3M TYP4	ANTIRUTSCHBELAG
16	97011906	4	ANTI-SLIP SURFACE 1.6X305X450	ANTIRUTSCHBELAG
17	97018326	4	ANTI-SLIP SURFACE 1.6X305X610 3M TYP4	ANTIRUTSCHBELAG

Pos.	Item	Quantity	Description	Bezeichnung
5	967051508	1	WIND WARNING PREASSEMBLED MIT HEIZ ⇨ ❑ 1467	WINDWARNUNG VORM.
8	966609708	1	LEAD W985Y	LEITUNG
11	967049508	1	OBSTRUCTION LIGHTS PREASS ⇨ ❑ 1469	HINDERNISFEUER VORM.
12	967931908	1	LOCATION FIXTURE FW+WW+VME ⇨ ❑ 1470	GRUNDHALTER
17	10035694	4	WASHER ISO 7092 6 200HV-A2	SCHEIBE
18	7005052	4	CLAMP-HALF DIN 3015-1 L 3 R 25 PP SW	KLEMMHAELFTE
20	10875591	4	SOCKET HEAD SCREW ISO 4762 M6X40 8.8	ZYLINDERSCHRAUBE

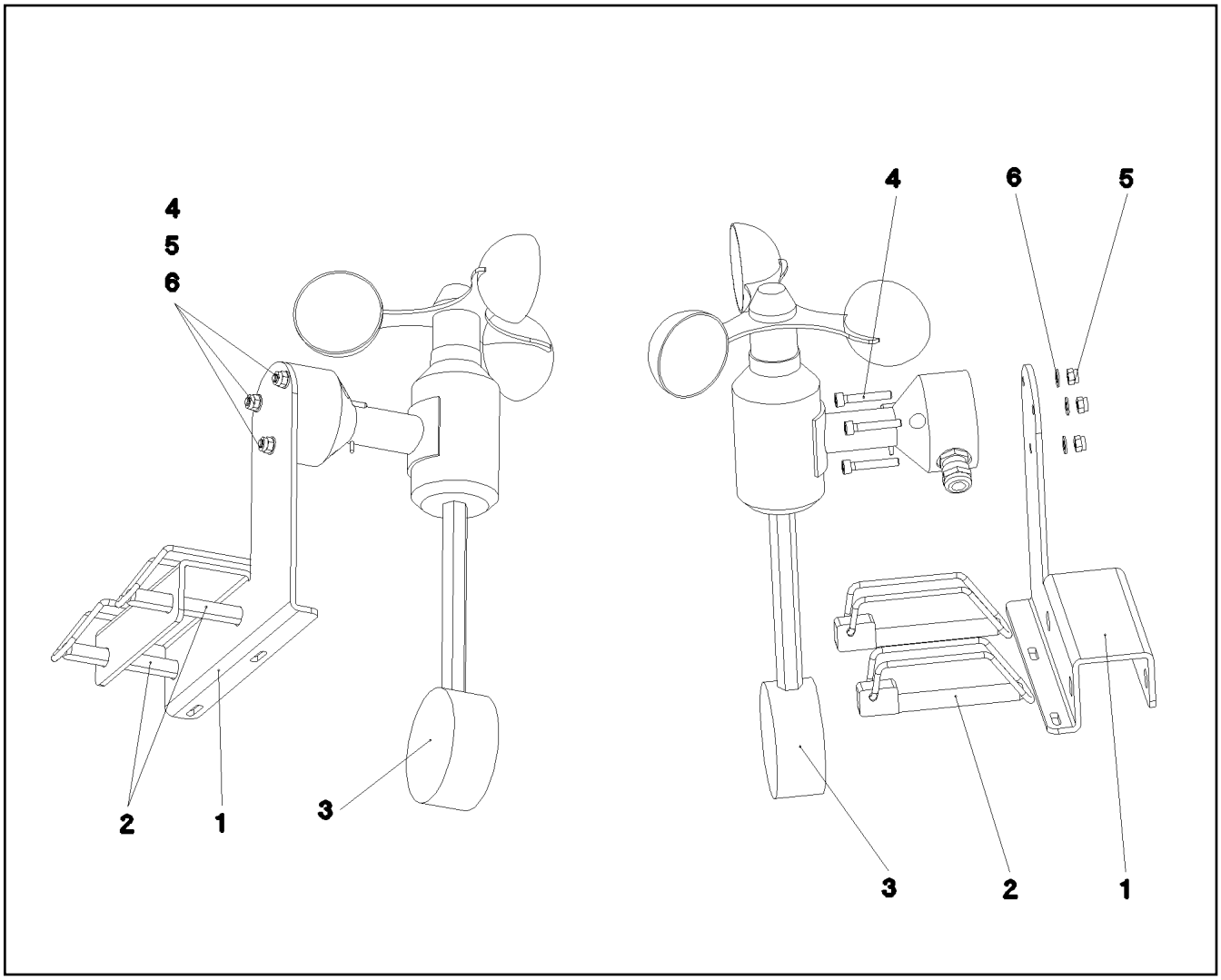

Pos.	Item	Quantity	Description	Bezeichnung
1	957005408	1	PLATE 3X157X156 DC01 FE//ZNNI8//CN//T0	BLECH
2	433201008	2	FORMCLIP AEHNL.DIN 11023 10X65 ST VER	FORMCLIP
3	11066001	1	WIND VELOCITY TRANSMITTER 0-50M/S SP ⇨ ❑ 1468	WINDGESCHWINDIGKEITSGEBE
4	10876396	3	SOCKET HEAD SCREW ISO 4762 M4X25 8.8	ZYLINDERSCHRAUBE
5	10875611	3	HEX NUT DIN 985 M4 8 480H SPF	SECHSKANTMUTTER
6	10875645	3	WASHER ISO 7089 4 200HV 480H SPF	SCHEIBE

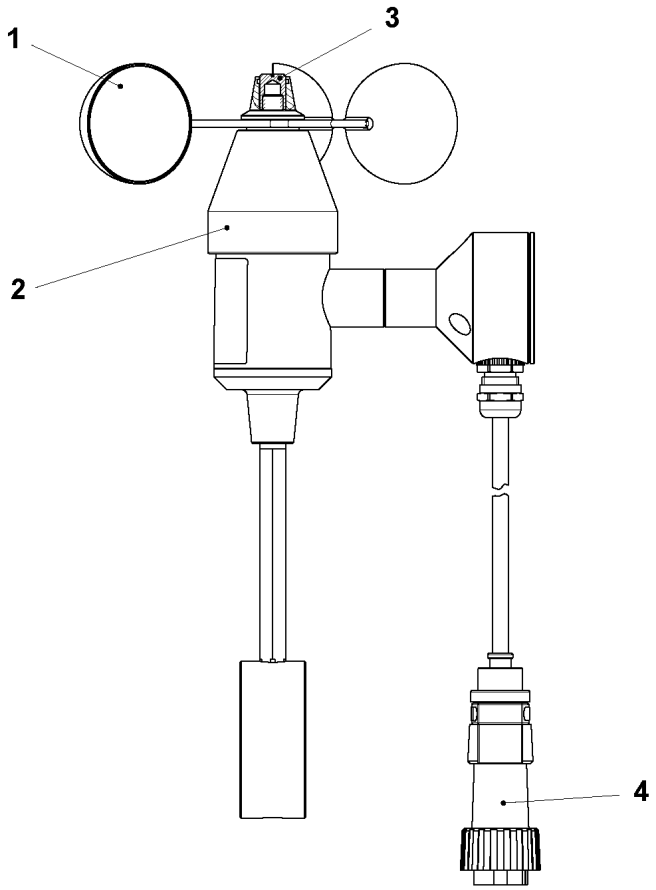

Pos.	Item	Quantity	Description	Bezeichnung
1	11171311	1	ROTOR	ROTOR
2	11171306	1	COVER LID	ABDECKKAPPE
3	571347508	1	SLOTTED NUT	SCHLITZMUTTER
4	11171308	1	PLUG	STECKER

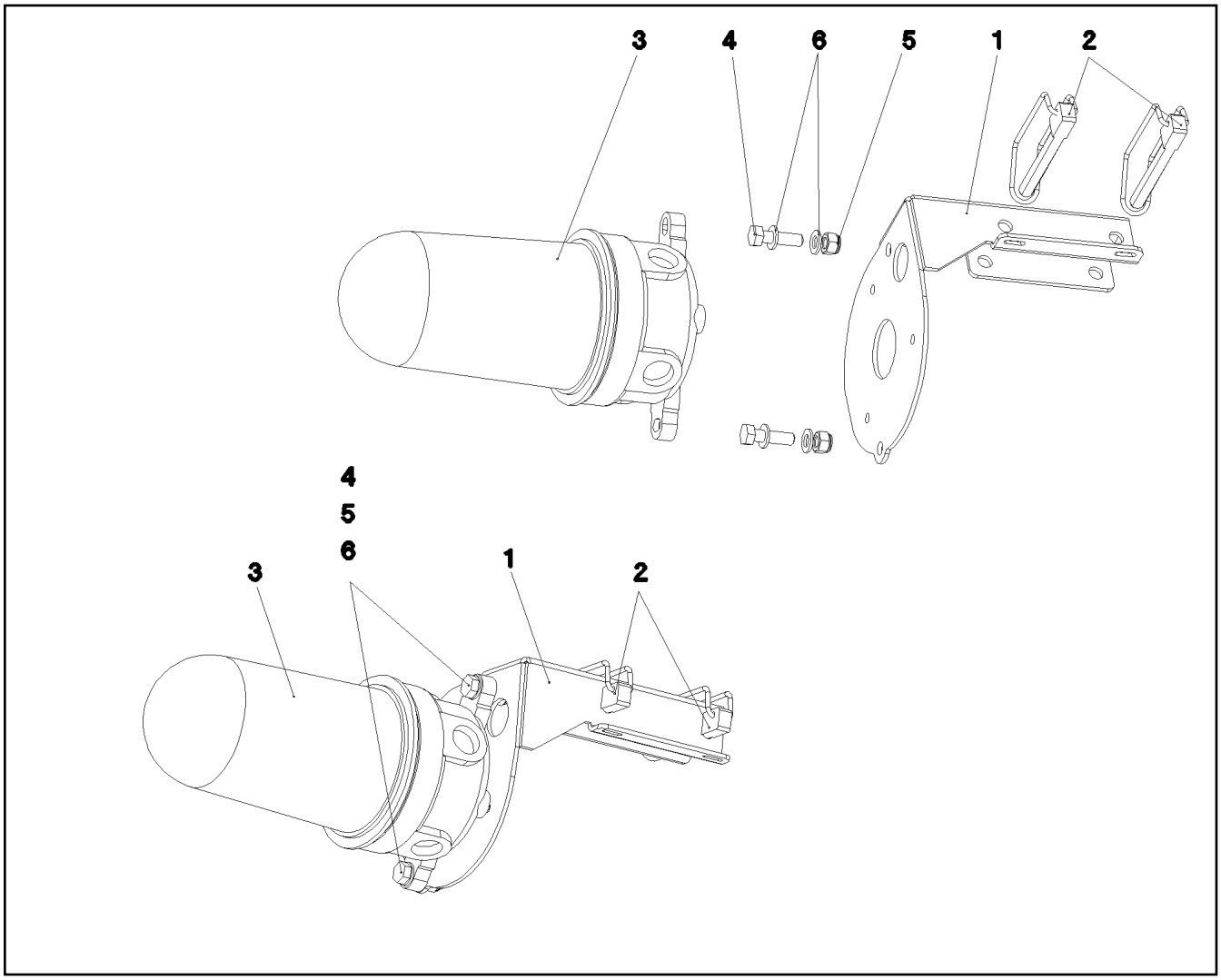

Pos.	Item	Quantity	Description	Bezeichnung
1	973764808	1	PLATE 3X201X300 DC01 FE//ZNNI8//CN//T0	BLECH
2	433201008	2	FORMCLIP AEHNL.DIN 11023 10X65 ST VER	FORMCLIP
3	10816223	1	OBSTRUCTION LIGHT 7,2W 19,2-28,8V PBT	HINDERNISFEUER
4	11826527	2	HEX SCREW ISO 4017 M8X30 8.8 480H SPF	SECHSKANTSCHRAUBE
5	11656731	2	HEX NUT ISO 7040 M8 8 480H SPF	SECHSKANTMUTTER
6	12103465	4	WASHER ISO 7089 8 300HV ZNNI-480H SPF	SCHEIBE

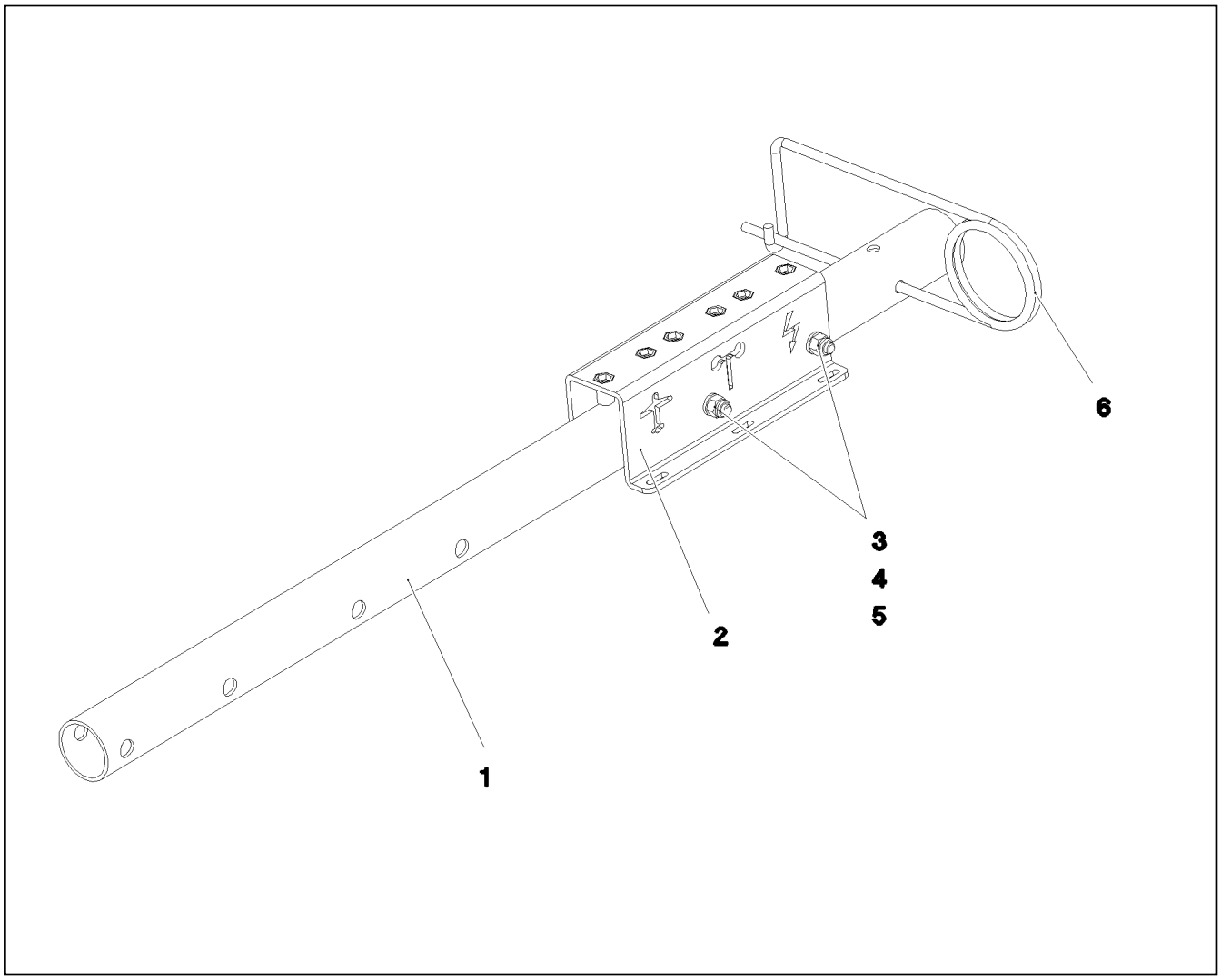

Pos.	Item	Quantity	Description	Bezeichnung
1	957005308	1	TUBE 35X2X665 X5CRNI1810	ROHR
2	964853308	1	PLATE PRE-ASS. FE//ZNNI8//CN//T0	BLECH VORM.
3	12216913	2	HEX SCREW ISO 4014 M6X55 8.8 480H SPF	SECHSKANTSCHRAUBE
4	11656734	2	HEX NUT ISO 7040 M6 8 480H SPF	SECHSKANTMUTTER
5	10197771	4	WASHER ISO 7089 6 200HV ZNNI-480H SPF	SCHEIBE
6	433102508	1	RETAINING SPRING 5X122 ISO 2081 FE/ZN8/	SICHERUNGSFEDER

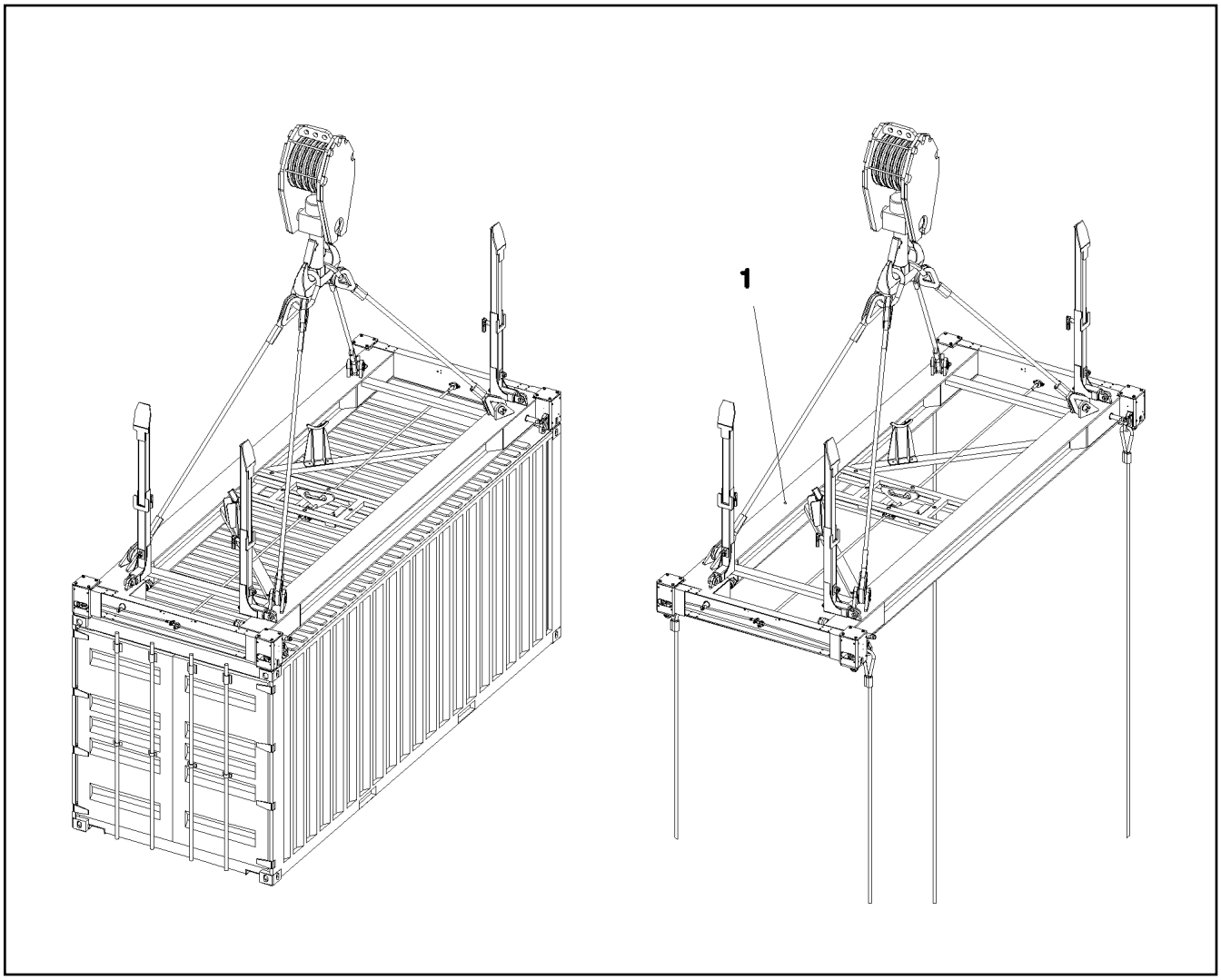

Pos.	Item	Quantity	Description	Bezeichnung
1	10802258	1	CONTAINER SPREADER EN 15056 50 LACKI	CONTAINERSPREADER

Pos.	Item	Quantity	Description	Bezeichnung
1	97009747	1	COVER QC DREHBUEHNE	ABDECKUNG
5	97009748	1	COVER QC ROD	ABDECKUNG

Pos.	Item	Quantity	Description	Bezeichnung
1	97009763	1	COVER QC UNTERWAGEN	ABDECKUNG

Pos.	Item	Quantity	Description	Bezeichnung
10	12103649	1	START AID CABLE 2X70-15M	STARTHILFEKABEL

Pos.	Item	Quantity	Description	Bezeichnung
1	97010067	4	ROPE SLING/STANDING ROPE 12M 85TO	ANSCHLAGSEIL KPL.
2	97010068	4	ROPE SLING/STANDING ROPE 10M 35TO	ANSCHLAGSEIL KPL.
3	10022111	4	SHACKLE 85T SPF	SCHAEKEL
4	773930708	4	SHACKLE 35T VERZ SPF	SCHAEKEL
5	966846208	6	FOOT COMPLETE ⇨ ❑ 1476	FUSS KPL.
6	966911408	1	CROSS MEMBER CPL. LMZ-280T SPF ⇨ ❑ 1477	TRAVERSE KPL.
7	966945008	2	FOOT COMPLETE ⇨ ❑ 1479	FUSS KPL.
8	967582308	1	CROSS MEMBER CPL. ⇨ ❑ 1480	TRAVERSE KPL.
9	967927408	2	FOOT COMPLETE	FUSS KPL.
(1)	967927708	1	SUPPORT WELDED RAL 9005	FUSS SCHWK.
(2)	979581408	1	PLATE 2X200X80 DC01 FE//ZNNI8//CN//T0	BLECH
(3)	12102696	2	BUTTON HEAD SCREW AEHNL.ISO 7380-2	HALBRUNDKOPFSCHRAUBE
10	968169608	1	SLEIGH CPL. ⇨ ❑ 1481	SCHLITTEN KPL.
11	10281617	2	ROPE SLING EN 13414-3 29.5T-4M VERZ SP	ANSCHLAGSEIL

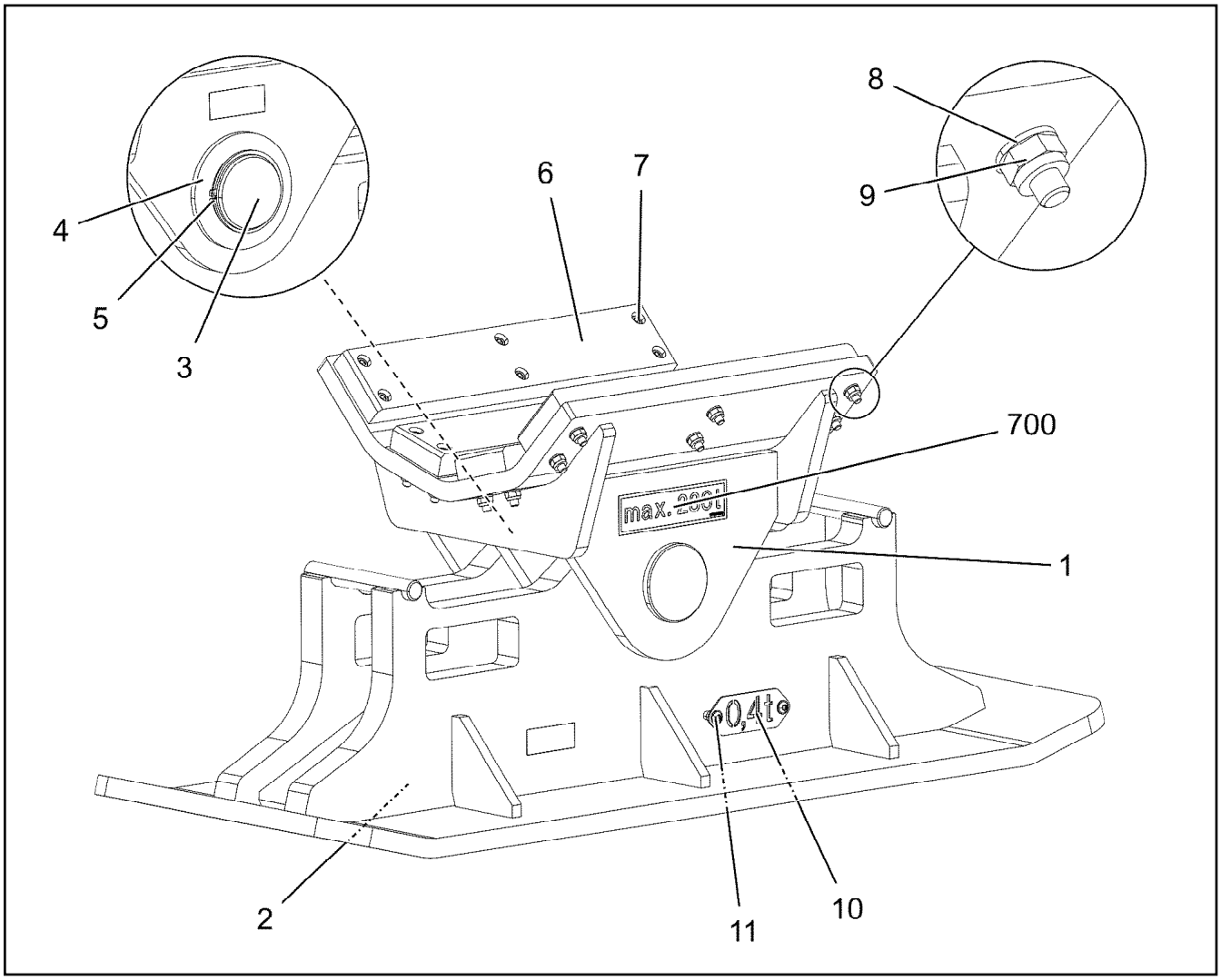

Pos.	Item	Quantity	Description	Bezeichnung
1	966846308	1	REST WELDED RAL 9005	ABLAGE SCHWK.
2	966846408	1	SUPPORT WELDED RAL 9005	FUSS SCHWK.
3	97011421	1	PIN 100.0X320 35NICRMOV125 SPF	BOLZEN
4	970083208	1	WASHER 8x140x140 S355MC FE//ZNNI8//CN/	SCHEIBE
5	4630006	1	RETAINING RINGS DIN 471 90X4	SICHERUNGSRING
6	97011422	4	SHEET 30X95X500 PA6G	PLATTE
7	12208100	24	SOCKET HEAD SCREW ISO 4762 M10X60 8	ZYLINDERSCHRAUBE
8	10289795	24	WASHER ISO 7089 10 300HV FLZN SPF	SCHEIBE
9	10197769	24	HEX NUT DIN 985 M10 8 ZNNI-480H SPF	SECHSKANTMUTTER
10	97011500	1	PLATE 135X50 DC01 FE//ZNNI8//CN//T0	BLECH
11	12102696	2	BUTTON HEAD SCREW AEHNL.ISO 7380-2	HALBRUNDKOPFSCHRAUBE
700	96017385	1	SIGNS	BESCHILDERUNG
(1)	97091652	1	SIGN 180X50 KLEBEFOLIE SPF	SCHILD

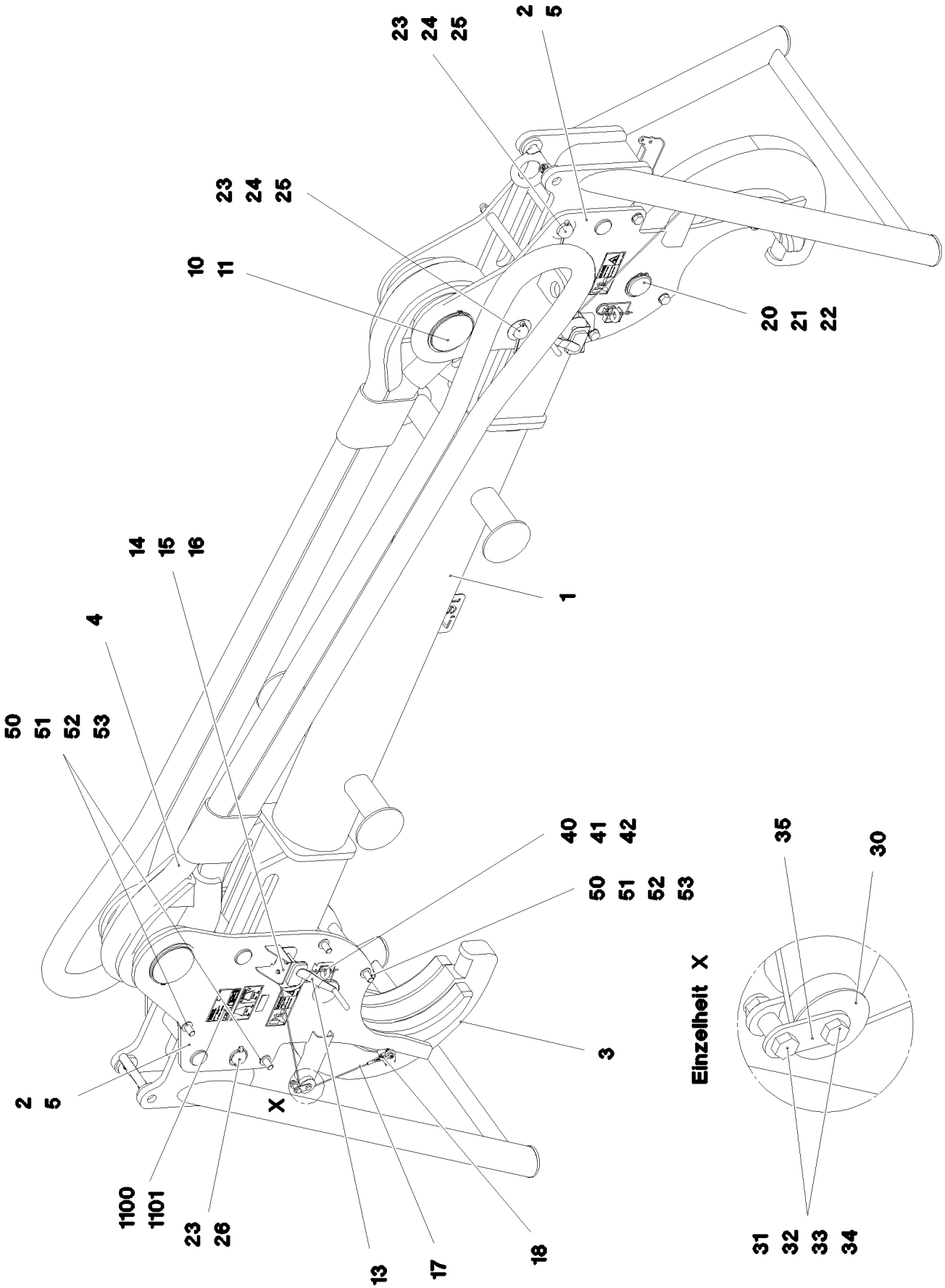

15.3.2023 086020 LIEBHERR	**etk_en_de_098406_LR 13000** **CROSS MEMBER CPL.** **TRAVERSE KPL.**	❑ 1477 (1/2) **966911408**

Pos.	Item	Quantity	Description	Bezeichnung
1	966911508	1	CROSS-MEMBER RAL 9005	TRAVERSE SCHWK.
2	966911608	2	SLIDING BLOCK WELDED LE. RAL 9005	SCHIEBESTUECK SCHWK.LI.
3	966911708	2	HOOK WELDED CONSTRUCTION RAL 9005	HAKEN SCHWK.
4	97012146	2	ROPE SLING/STANDING ROPE 3.7M 150TO	ANSCHLAGSEIL KPL.
5	966928108	2	SLIDING BLOCK WELDED RI. RAL 9005	SCHIEBESTUECK SCHWK.RE.
10	97012604	2	PIN 190.0X320 35NICRMOV125 GASN. SPF	BOLZEN
11	428009408	4	RETAINING RINGS DIN 471 180X4	SICHERUNGSRING
13	540001808	2	ROPE WINCH TYP 351	SEILWINDE
			⇨ ❑ 260	
14	11651767	6	HEX SCREW ISO 4017 M8X20 8.8 480H SPF	SECHSKANTSCHRAUBE
15	12103465	12	WASHER ISO 7089 8 300HV ZNNI-480H SPF	SCHEIBE
16	10875614	6	HEX NUT DIN 985 M8 8 480H SPF	SECHSKANTMUTTER
17	10450671	2	ROPE DIN 3055 4X1,3M VERZ.	SEIL
18	773939208	2	SHACKLE DIN 82101 0,4T NG0,4 T ZN O SPF	SCHAEKEL
20	97012150	2	PIN 110.0X320 35NICRMOV125 GASN. SPF	BOLZEN
21	971086608	6	WASHER 2X144X144 DC01 FE//ZNNI8//CN//T	SCHEIBE
22	10875652	2	RETAINING RINGS DIN 471 100X3 480H SPF	SICHERUNGSRING
23	97012151	6	PIN 70.0X325 35NICRMOV125 GASN. SPF	BOLZEN
24	939730608	28	PLATE 1.5X100X100 DC01 FE//ZNNI8//CN//T	BLECH
25	12100685	4	SPLIT PIN ISO 1234 10X140 ST 480H SPF	SPLINT
26	10181899	2	SAFETY PLUG W HINGE-LID 12X75X11,5X6	SICHERHEITSKLAPPSTECKER
30	283096108	2	ROLLER RD68X20 PA6G	ROLLE
31	971857508	4	TUBE 16.0X22 E235+N	ROHR
32	11651578	4	HEX SCREW ISO 4014 M12X50 8.8 FLZN SP	SECHSKANTSCHRAUBE
33	10289804	4	WASHER ISO 7089 12 300HV FLZN SPF	SCHEIBE
34	10875607	4	HEX NUT DIN 985 M12 8 FLZN SPF	SECHSKANTMUTTER
35	97024741	2	PLATE 4X30X73 S315MC FE//ZNNI8//CN//T0	BLECH
40	97024740	2	PIN 45.0X322 S355J2+AR FE//ZNNI8//CN//T0	BOLZEN
41	10179932	2	RING BOLT DIN 580 M12 C15E FLZN	RINGSCHRAUBE
42	433100908	2	RETAINING SPRING 4,5X98 ISO 2081 FE/ZN	SICHERUNGSFEDER
50	10878593	8	HEX SCREW ISO 4014 M24X340 8.8 FLZN SP	SECHSKANTSCHRAUBE
51	10289810	16	WASHER ISO 7089 24 300HV FLZN SPF	SCHEIBE
52	12226094	8	HEX NUT DIN 985 M24 10 FE//ZNNI8//CN//T0	SECHSKANTMUTTER
53	97012152	8	TUBE 38.0X250 S355J2H	ROHR
700	968214008	1	SIGNS TRAVERSE	BESCHILDERUNG
(1)	97012949	2	SIGN 168X88 M.SCHUTZF. SPF	SCHILD
(2)	978674608	4	SIGN 208X88 KLEBEFOLIE SPF	SCHILD
1100	97083211	1	SIGN 160X100 KLEBEFOLIE SPF	SCHILD
1101	97067623	1	SIGN PROJEKT TYP KLEBEFOLIE SPF	SCHILD

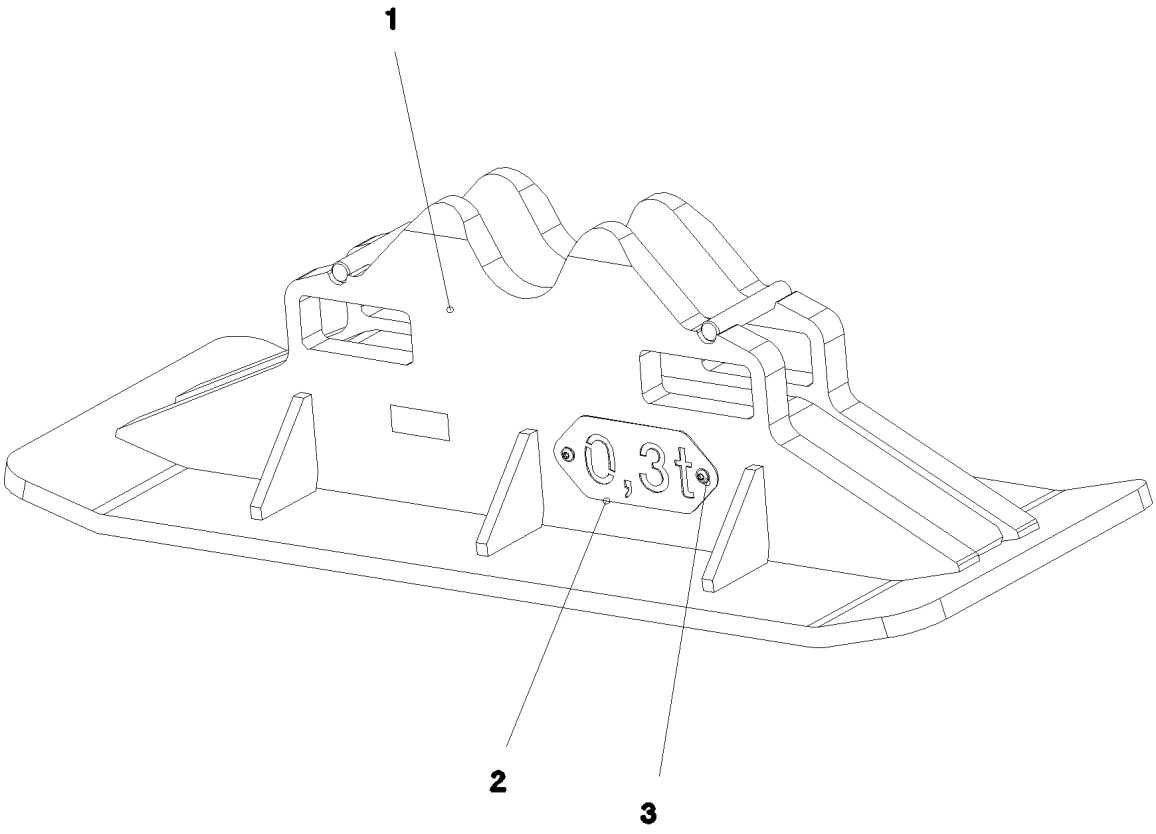

Pos.	Item	Quantity	Description	Bezeichnung
1	966945308	1	SUPPORT WELDED RAL 9005	FUSS SCHWK.
2	97010191	1	PLATE 2X228X100 DC01 FE//ZNNI8//CN//T0	BLECH
3	12102696	2	BUTTON HEAD SCREW AEHNL.ISO 7380-2	HALBRUNDKOPFSCHRAUBE

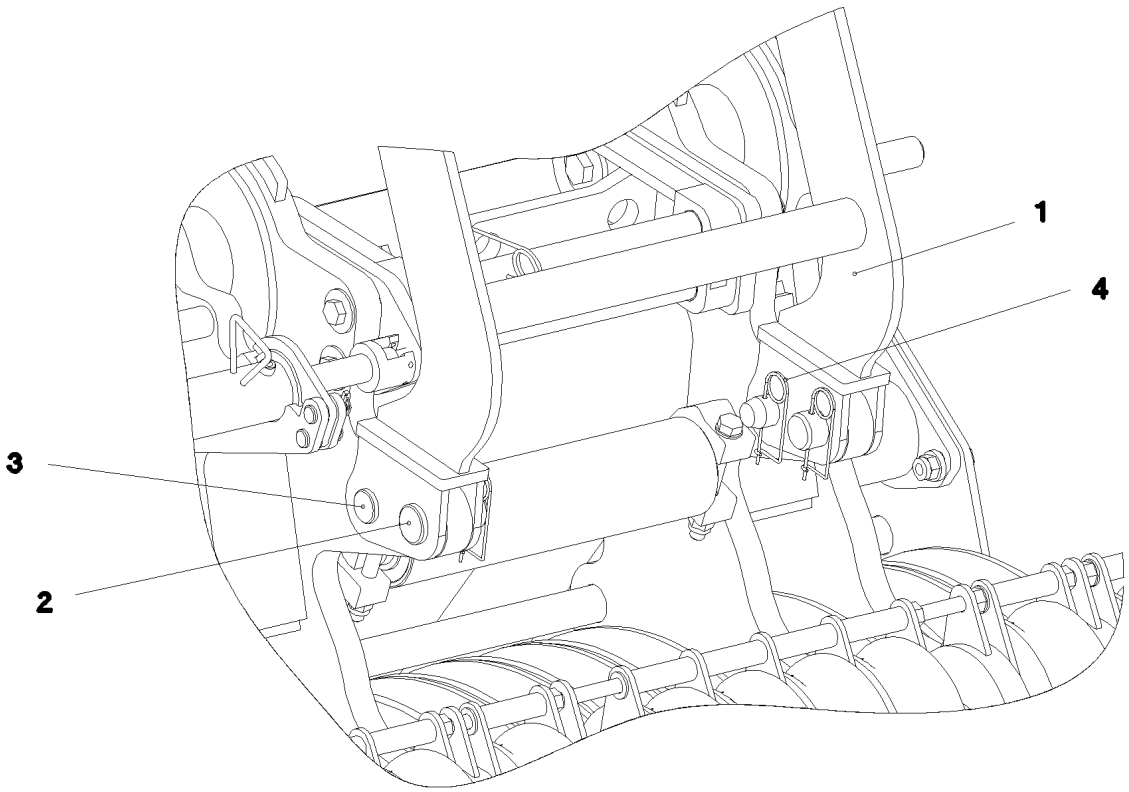

Pos.	Item	Quantity	Description	Bezeichnung
1	967582408	1	CROSS-MEMBER RAL 9005	TRAVERSE SCHWK.
2	942124308	2	PIN RD60X124 35NICRMOV125	BOLZEN
3	945147108	2	PIN 55.0X140 35NICRMOV125 GASN. SPF	BOLZEN
4	433100908	4	RETAINING SPRING 4,5X98 ISO 2081 FE/ZN	SICHERUNGSFEDER

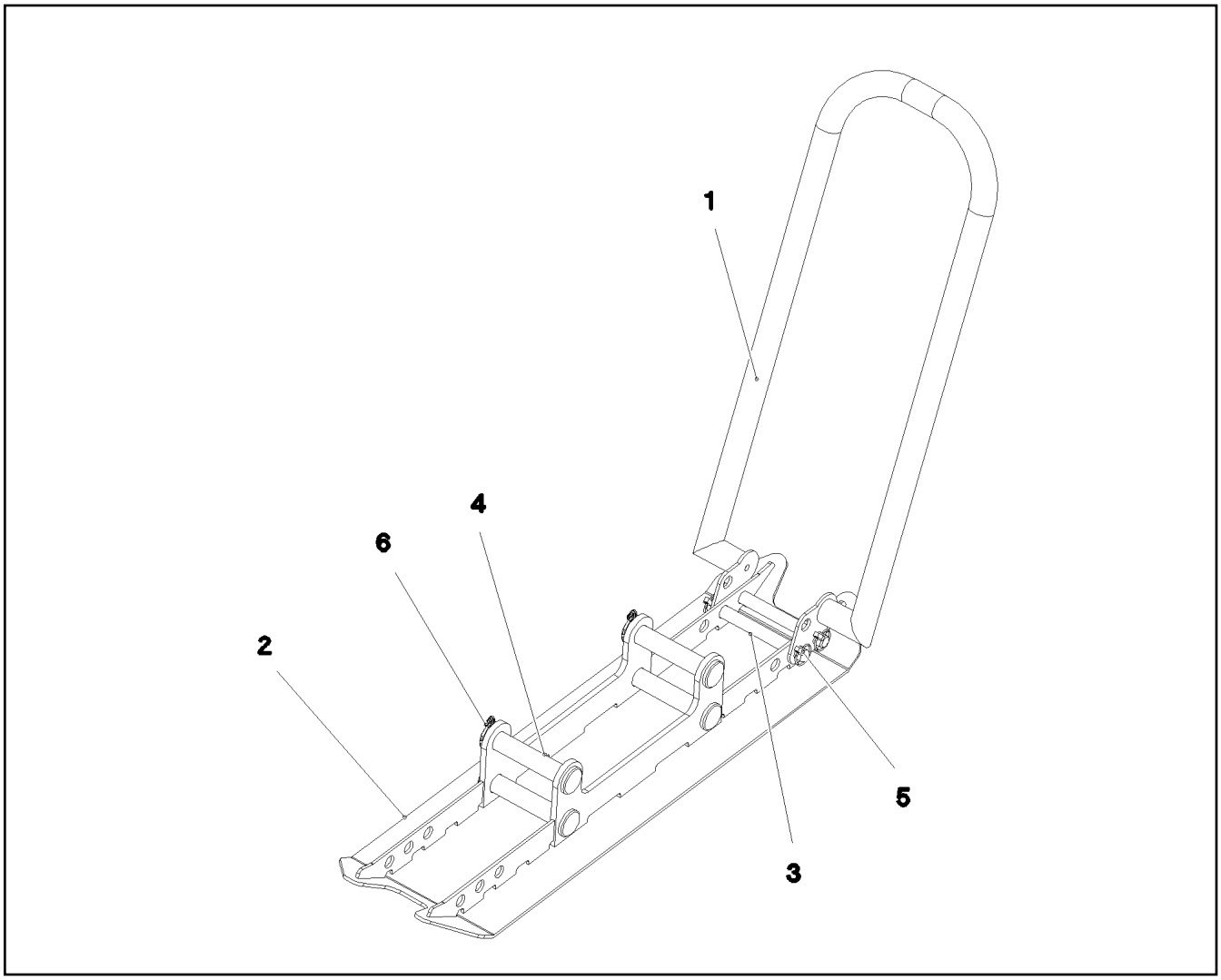

Pos.	Item	Quantity	Description	Bezeichnung
1	11341841	1	HANDGRIP 880X340 ALU SPF	HALTEGRIFF
2	11341842	1	SLEDGE ALU 1055,6X280 SPF	SCHLITTEN
3	450023508	2	PIN ISO 2340 B20X190X175 42CRMO4+QT	BOLZEN
4	451430908	4	PIN DIN 1436 30X165X155 ST.50-2K VERZ	BOLZEN
5	10875869	4	SAFETY PLUG W HINGE-LID 5X29X4,7X25 4	SICHERHEITSKLAPPSTECKER
6	10875870	4	SAFETY PLUG W HINGE-LID 6X42X5,5X32 4	SICHERHEITSKLAPPSTECKER

Pos.	Item	Quantity	Description	Bezeichnung
1	96004014	1	TRANSPORT LR13000 UW ⇨ ❑ 1483	TRANSPORT
2	96008380	1	TRANSPORT LR13000 AL	TRANSPORT
(1)	10874137	48	HOSE CLAMP 220/214-226/26 STAHL	SCHLAUCHSCHELLE
(2)	97079103	48	RUBBER 40X4X704 NBR/SBR 65	GUMMI

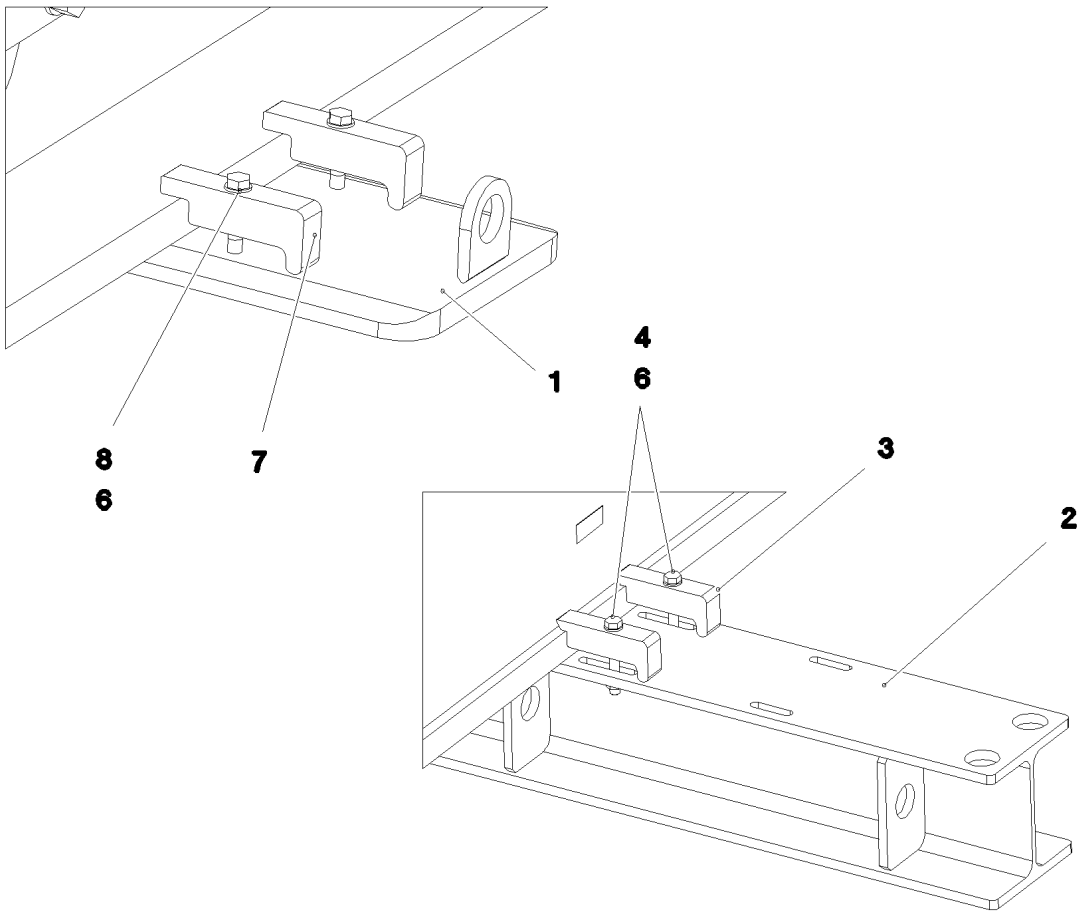

Pos.	Item	Quantity	Description	Bezeichnung
1	96007546	16	TRANSPORT STAND	TRANSPORTVORRICHTUNG
(1)	97077935	1	SHEET 30X1800X350 S355J2+N	PLATTE
(3)	97096581	2	CENTERING 35X160X95 S355J2+N	ZENTRIERUNG
2	96007557	6	TRANSPORT BRACKET WELDMENT	TRANSPORTKONSOLE SCHWK.
3	97078043	20	FASTENING DEVICE 40X169X72 S355J2+N	SPANNPRATZE
4	12223058	20	HEX SCREW ISO 4014 M16X120 8.8 FLZN SP	SECHSKANTSCHRAUBE
5	10875617	20	HEX NUT ISO 4032 M16 8 FLZN SPF	SECHSKANTMUTTER
6	10289806	104	WASHER ISO 7089 16 300HV FLZN SPF	SCHEIBE
7	97086271	64	FASTENING DEVICE 40X180X75 S690QL	SPANNPRATZE
8	406204308	64	HEX SCREW ISO 4014 M16X100 10.9 FLZN	SECHSKANTSCHRAUBE

Pos.	Item	Quantity	Description	Bezeichnung
200	96065787	1	BAR CIRCUMFERENCE AUFTRAG 098406 ⇨ ❑ 1485	STANGENUMFANG

Pos.	Item	Quantity	Description	Bezeichnung
1	965646108	4	ROD CPL. 6M ⇨ ❑ 1486	STANGE KPL.
2	965522908	10	ROD CPL. 12M ⇨ ❑ 1488	STANGE KPL.
4	968244508	2	ROD CPL. ⇨ ❑ 1490	STANGE KPL.
5	966191408	2	ROD CPL. 6M ⇨ ❑ 1491	STANGE KPL.
6	966377608	2	ROD CPL. 8.2M ⇨ ❑ 1492	STANGE KPL.
7	966203408	2	ROD CPL. 3.55M ⇨ ❑ 1494	STANGE KPL.
8	966160008	2	ROD CPL. 12M ⇨ ❑ 1495	STANGE KPL.

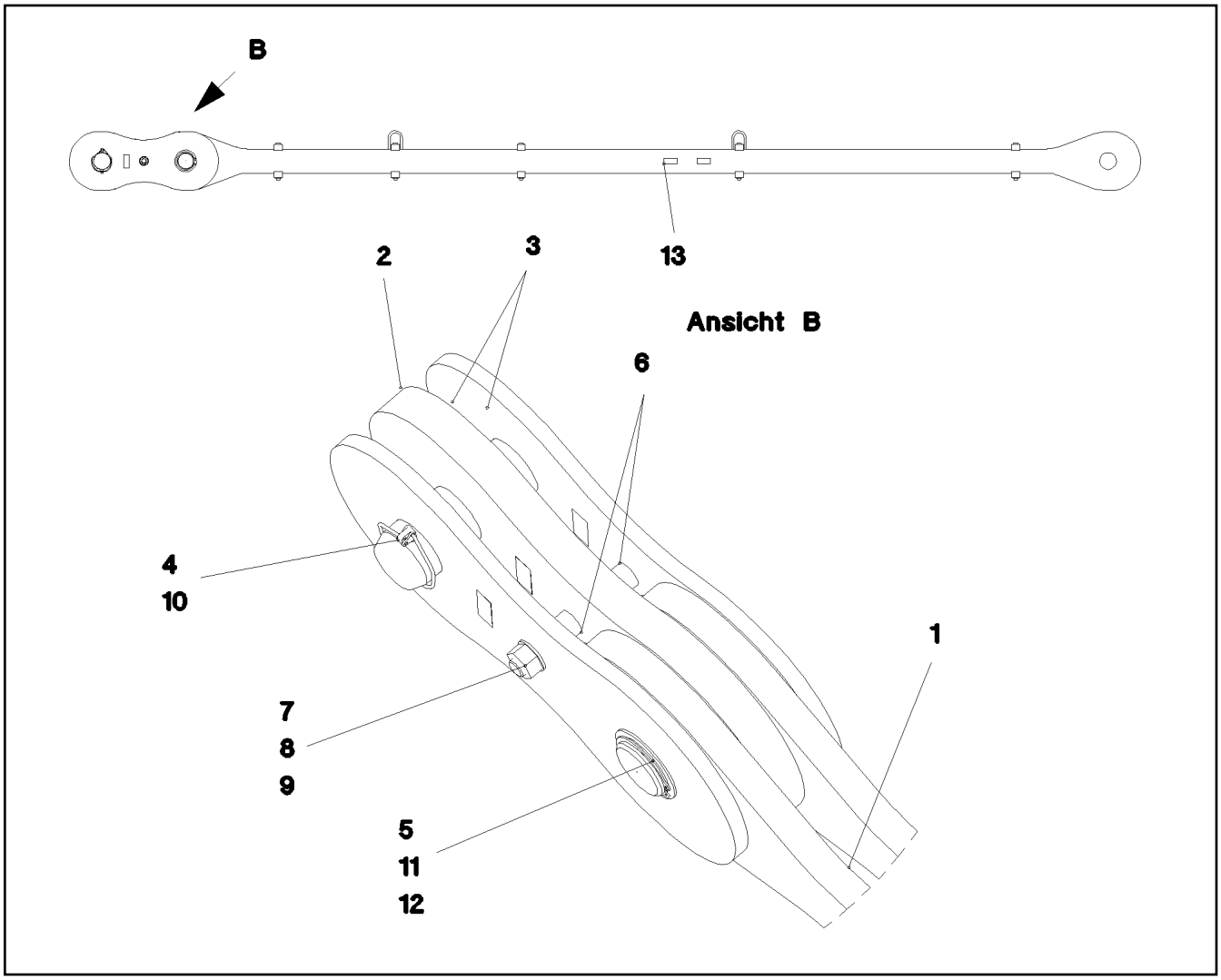

Pos.	Item	Quantity	Description	Bezeichnung
1	965646208	1	ROD 5500 ⇨ ❑ 1487	STANGE VORM.
2	965537508	1	BRACKET WITH BOARD 60 DICK	LASCHE MIT SCHILD
3	965537608	2	BRACKET WITH BOARD 25 DICK	LASCHE MIT SCHILD
4	978657808	1	PIN 110.0X291 35NICRMOV125 SPF	BOLZEN
5	978657708	1	PIN 110.0X250 35NICRMOV125 SPF	BOLZEN
6	942963608	2	TUBE 42X3X55 E235+N VERZ	ROHR
7	10878768	1	HEX SCREW ISO 4014 M30X270 8.8 FLZN SP	SECHSKANTSCHRAUBE
8	10544161	1	HEX NUT DIN 985 M30 10 FLZN SPF	SECHSKANTMUTTER
9	10289811	2	WASHER ISO 7089 30 300HV FLZN SPF	SCHEIBE
10	12100335	1	SAFETY PLUG W HINGE-LID 17X125X16X1	SICHERHEITSKLAPPSTECKER
11	500306608	1	SUPPORTING WASHER DIN 988 S 105X130X	STUETZSCHEIBE
12	10875652	1	RETAINING RINGS DIN 471 100X3 480H SPF	SICHERUNGSRING
13	97139634	2	PLATE ASSEMBLY SCHILD BG SPF	SCHILD BAUGRUPPE
700	969126308	1	SIGNS 6M	BESCHILDERUNG
(1)	97053090	1	SIGN 170X55 KLEBEFOLIE SPF	SCHILD

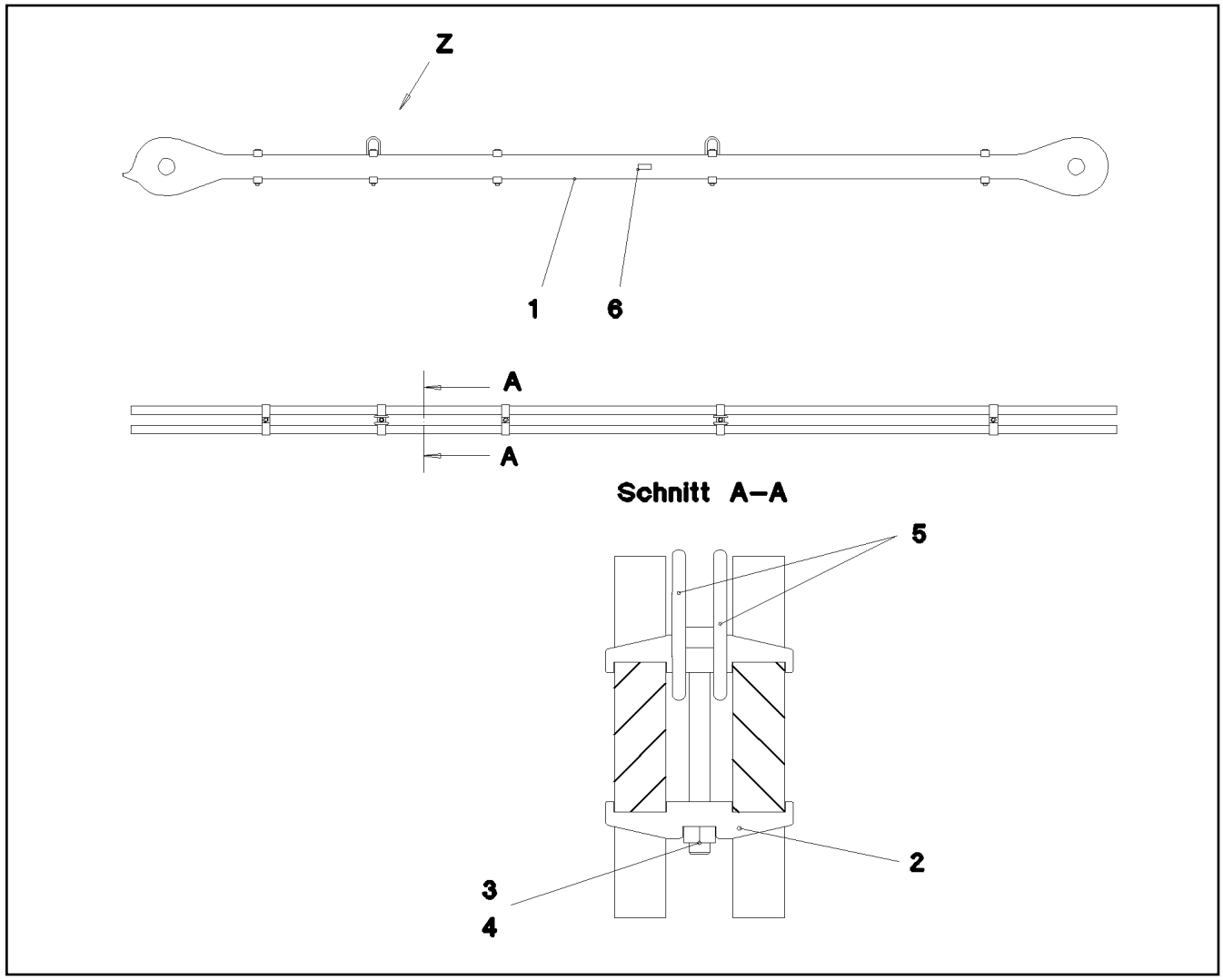

Pos.	Item	Quantity	Description	Bezeichnung
1	978932108	2	ROD 50X5972X354 S960QL+Z25 SPF	STANGE
2	979281508	10	CLAMP 50X182X36 S960QL+Z25	KLAMMER
3	12100210	5	SOCKET HEAD SCREW ISO 4762 M20X200 8	ZYLINDERSCHRAUBE
4	10875618	5	HEX NUT ISO 4032 M20 8 FLZN SPF	SECHSKANTMUTTER
5	980060930	4	OVAL LOAD RING 13X60X120 SPF	OVALRING
6	973567608	1	PLATE IDENTIFICATION NUMBER IDENT-N	SCHILD IDENTNR.

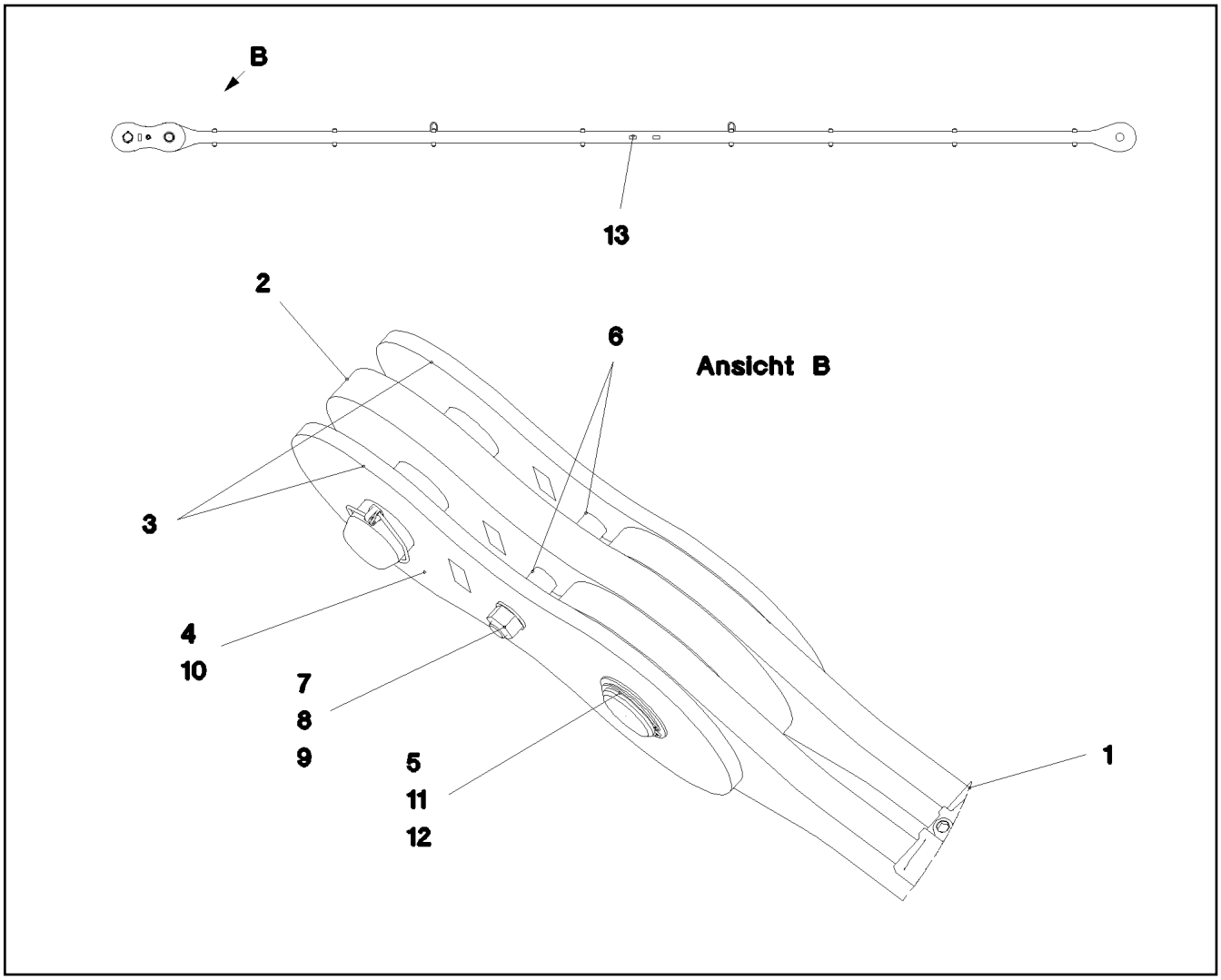

Pos.	Item	Quantity	Description	Bezeichnung
1	965523008	1	ROD 11500 ⇨ ❑ 1489	STANGE VORM.
2	965537508	1	BRACKET WITH BOARD 60 DICK	LASCHE MIT SCHILD
3	965537608	2	BRACKET WITH BOARD 25 DICK	LASCHE MIT SCHILD
4	978657808	1	PIN 110.0X291 35NICRMOV125 SPF	BOLZEN
5	978657708	1	PIN 110.0X250 35NICRMOV125 SPF	BOLZEN
6	942963608	2	TUBE 42X3X55 E235+N VERZ	ROHR
7	10878768	1	HEX SCREW ISO 4014 M30X270 8.8 FLZN SP	SECHSKANTSCHRAUBE
8	10544161	1	HEX NUT DIN 985 M30 10 FLZN SPF	SECHSKANTMUTTER
9	10289811	2	WASHER ISO 7089 30 300HV FLZN SPF	SCHEIBE
10	12100335	1	SAFETY PLUG W HINGE-LID 17X125X16X1	SICHERHEITSKLAPPSTECKER
11	500306608	1	SUPPORTING WASHER DIN 988 S 105X130X	STUETZSCHEIBE
12	10875652	1	RETAINING RINGS DIN 471 100X3 480H SPF	SICHERUNGSRING
13	97139634	2	PLATE ASSEMBLY SCHILD BG SPF	SCHILD BAUGRUPPE
700	969131708	1	SIGNS 12M	BESCHILDERUNG
(1)	97053163	1	SIGN 170X55 KLEBEFOLIE SPF	SCHILD

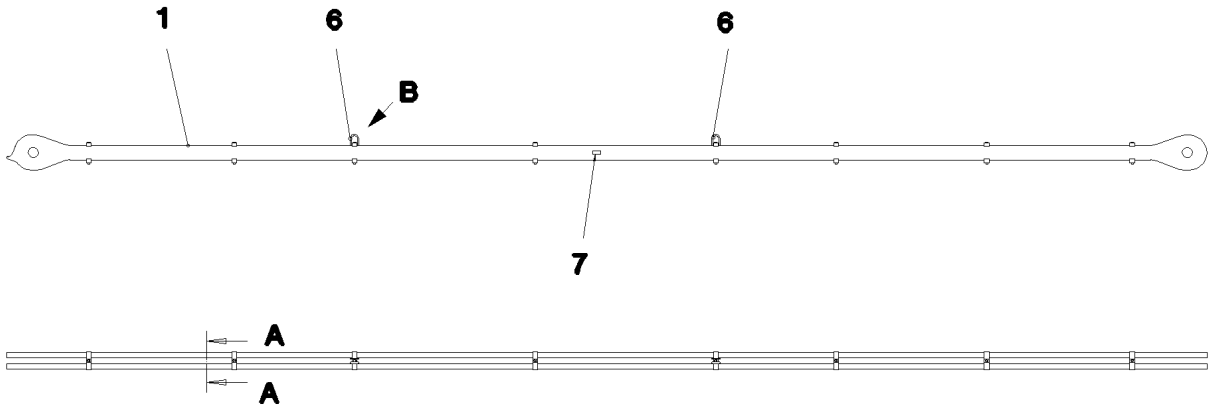

Schnitt A–A

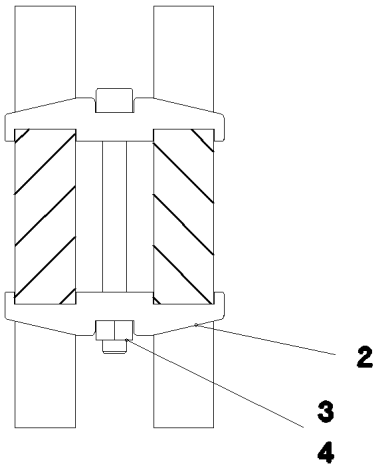

Pos.	Item	Quantity	Description	Bezeichnung
1	978657908	2	ROD 50X11976X354 S960QL+Z25 SPF	STANGE
2	979281508	16	CLAMP 50X182X36 S960QL+Z25	KLAMMER
3	12100210	8	SOCKET HEAD SCREW ISO 4762 M20X200 8	ZYLINDERSCHRAUBE
4	10875618	8	HEX NUT ISO 4032 M20 8 FLZN SPF	SECHSKANTMUTTER
6	980060930	4	OVAL LOAD RING 13X60X120 SPF	OVALRING
7	973567608	1	PLATE IDENTIFICATION NUMBER IDENT-N	SCHILD IDENTNR.

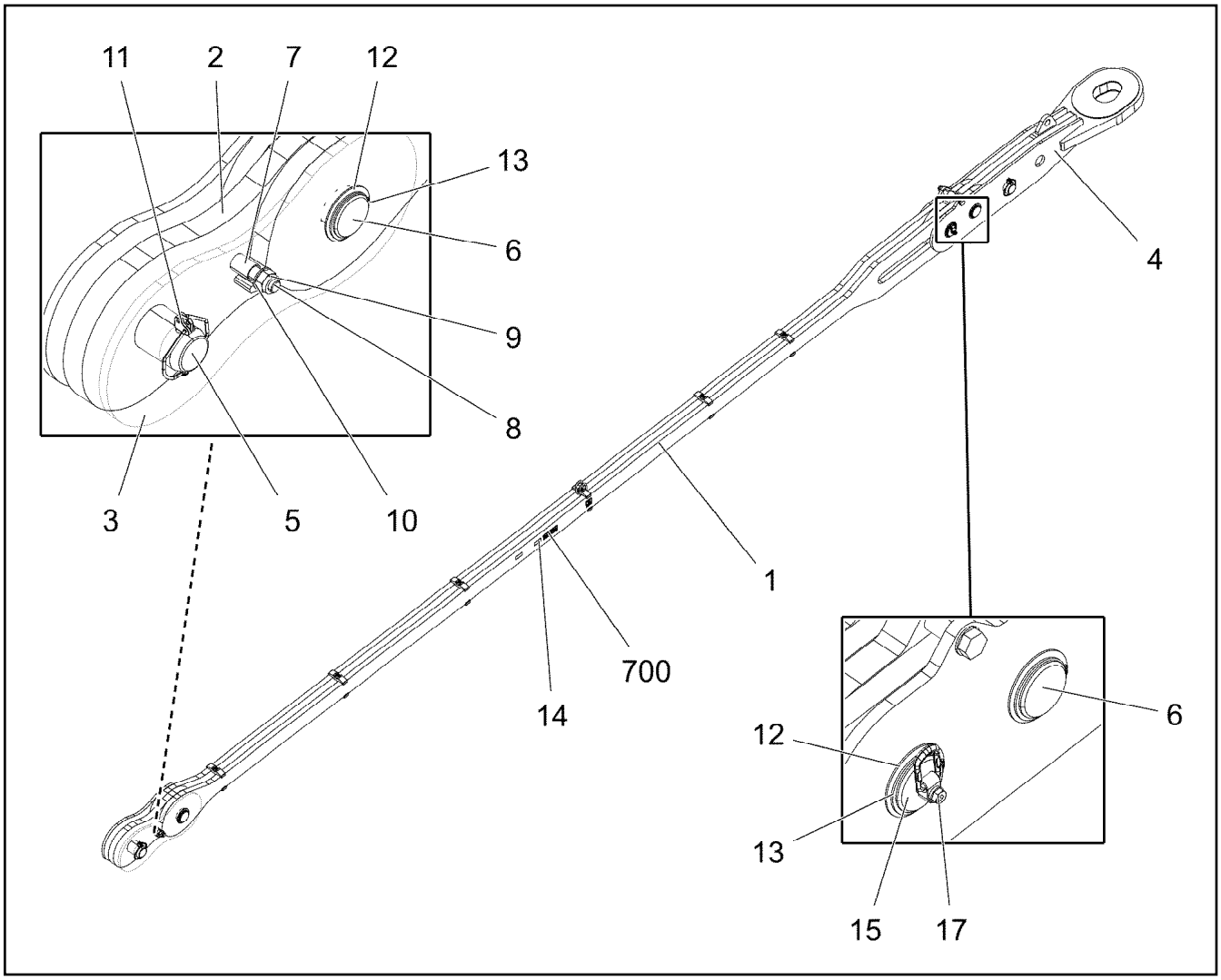

Pos.	Item	Quantity	Description	Bezeichnung
1	968244608	1	ROD	STANGE VORM.
(1)	97037281	2	PULL ROD 50X10283X404 S960QL+Z25 SPF	ZUGSTANGE
(2)	979281508	12	CLAMP 50X182X36 S960QL+Z25	KLAMMER
(3)	404222801	6	SOCKET HEAD SCREW ISO 4762 M20X210	ZYLINDERSCHRAUBE
(4)	10875618	6	HEX NUT ISO 4032 M20 8 FLZN SPF	SECHSKANTMUTTER
(5)	980060930	2	OVAL LOAD RING 13X60X120 SPF	OVALRING
(6)	973567608	1	PLATE IDENTIFICATION NUMBER IDENT-N	SCHILD IDENTNR.
2	966093508	1	BRACKET WITH BOARD	LASCHE MIT SCHILD
3	966093408	2	BRACKET WITH BOARD	LASCHE MIT SCHILD
4	968244808	1	CROSS SHACKLE CPL.	KREUZLASCHE KPL.
5	979703008	1	PIN 120.0X293 35NICRMOV125 SPF	BOLZEN
6	979902308	2	PIN 120.0X250 35NICRMOV125 GASN. SPF	BOLZEN
7	942963608	2	TUBE 42X3X55 E235+N VERZ	ROHR
8	10878768	1	HEX SCREW ISO 4014 M30X270 8.8 FLZN SP	SECHSKANTSCHRAUBE
9	10544161	1	HEX NUT DIN 985 M30 10 FLZN SPF	SECHSKANTMUTTER
10	10289811	2	WASHER ISO 7089 30 300HV FLZN SPF	SCHEIBE
11	12100250	2	SAFETY PLUG W HINGE-LID 20X150X20X1	SICHERHEITSKLAPPSTECKER
12	12100043	3	SUPPORTING WASHER DIN 988 S 110X140	STUETZSCHEIBE
13	12100648	3	RETAINING RINGS DIN 471 110X4 480H SPF	SICHERUNGSRING
14	97139634	2	PLATE ASSEMBLY SCHILD BG SPF	SCHILD BAUGRUPPE
15	97041303	1	PIN 120.0X250 35NICRMOV125 SPF	BOLZEN
17	11211056	2	LOAD REST VLBG 1,5 T SPF	LASTBOCK
700	969134508	1	SIGNS	BESCHILDERUNG
(1)	97053187	1	SIGN 170X55 KLEBEFOLIE SPF	SCHILD
(2)	97137501	1	SIGN 68X68 KLEBEFOLIE SPF	SCHILD

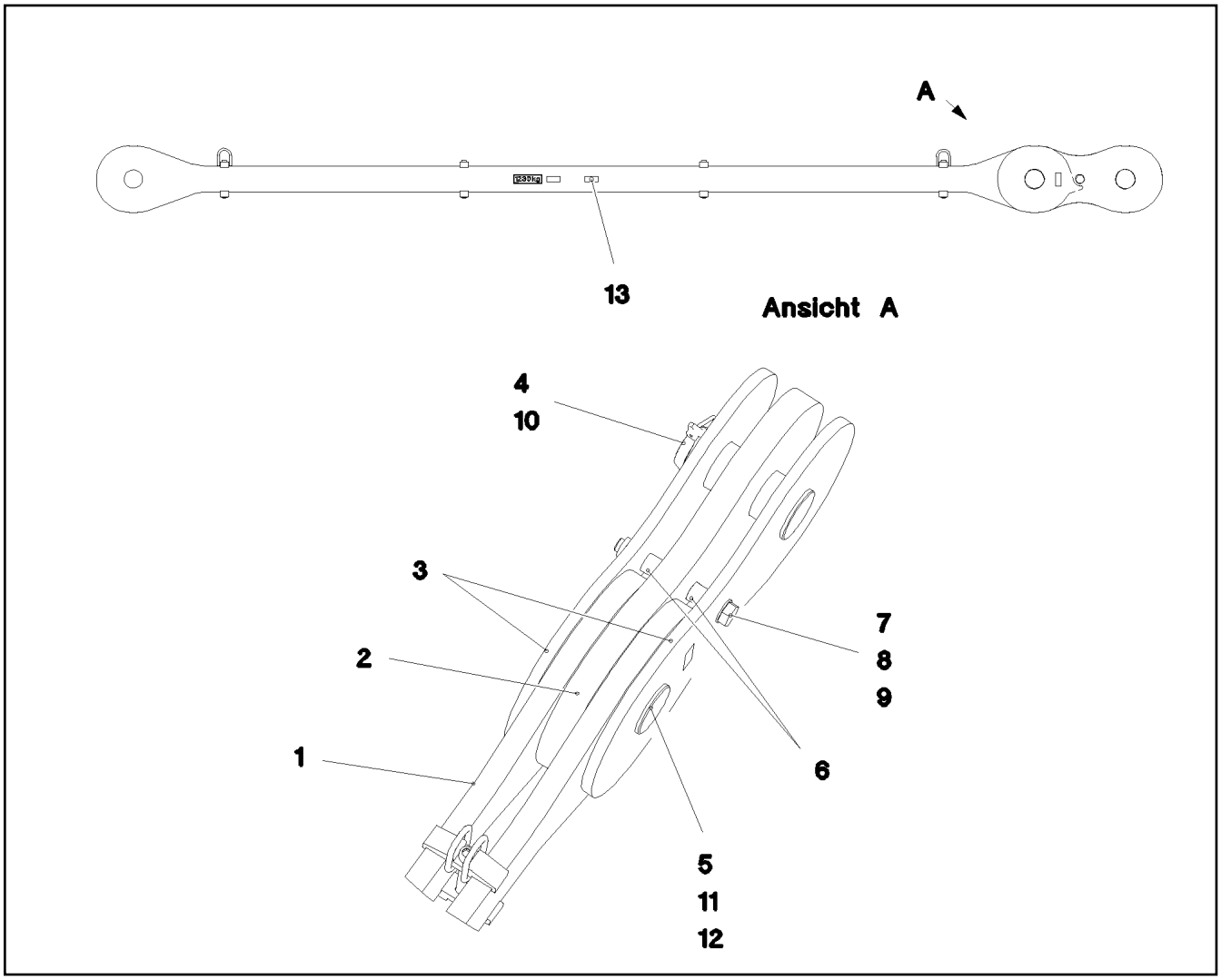

Pos.	Item	Quantity	Description	Bezeichnung
1	966191508	1	ROD 5.45M	STANGE VORM.
(1)	979495208	2	PULL ROD 50X5978X404 S960QL+Z25	ZUGSTANGE
(2)	979281508	8	CLAMP 50X182X36 S960QL+Z25	KLAMMER
(3)	404222801	4	SOCKET HEAD SCREW ISO 4762 M20X210	ZYLINDERSCHRAUBE
(4)	10875618	4	HEX NUT ISO 4032 M20 8 FLZN SPF	SECHSKANTMUTTER
(5)	980060930	4	OVAL LOAD RING 13X60X120 SPF	OVALRING
(6)	973567608	1	PLATE IDENTIFICATION NUMBER IDENT-N	SCHILD IDENTNR.
2	966093508	1	BRACKET WITH BOARD	LASCHE MIT SCHILD
3	966093408	2	BRACKET WITH BOARD	LASCHE MIT SCHILD
4	979703008	1	PIN 120.0X293 35NICRMOV125 SPF	BOLZEN
5	979902308	1	PIN 120.0X250 35NICRMOV125 GASN. SPF	BOLZEN
6	942963608	2	TUBE 42X3X55 E235+N VERZ	ROHR
7	10878768	1	HEX SCREW ISO 4014 M30X270 8.8 FLZN SP	SECHSKANTSCHRAUBE
8	10544161	1	HEX NUT DIN 985 M30 10 FLZN SPF	SECHSKANTMUTTER
9	10289811	2	WASHER ISO 7089 30 300HV FLZN SPF	SCHEIBE
10	12100250	1	SAFETY PLUG W HINGE-LID 20X150X20X1	SICHERHEITSKLAPPSTECKER
11	12100043	1	SUPPORTING WASHER DIN 988 S 110X140	STUETZSCHEIBE
12	12100648	1	RETAINING RINGS DIN 471 110X4 480H SPF	SICHERUNGSRING
13	97139634	2	PLATE ASSEMBLY SCHILD BG SPF	SCHILD BAUGRUPPE
700	969135608	1	SIGNS 6M	BESCHILDERUNG
(1)	97053213	1	SIGN 170X55 KLEBEFOLIE SPF	SCHILD

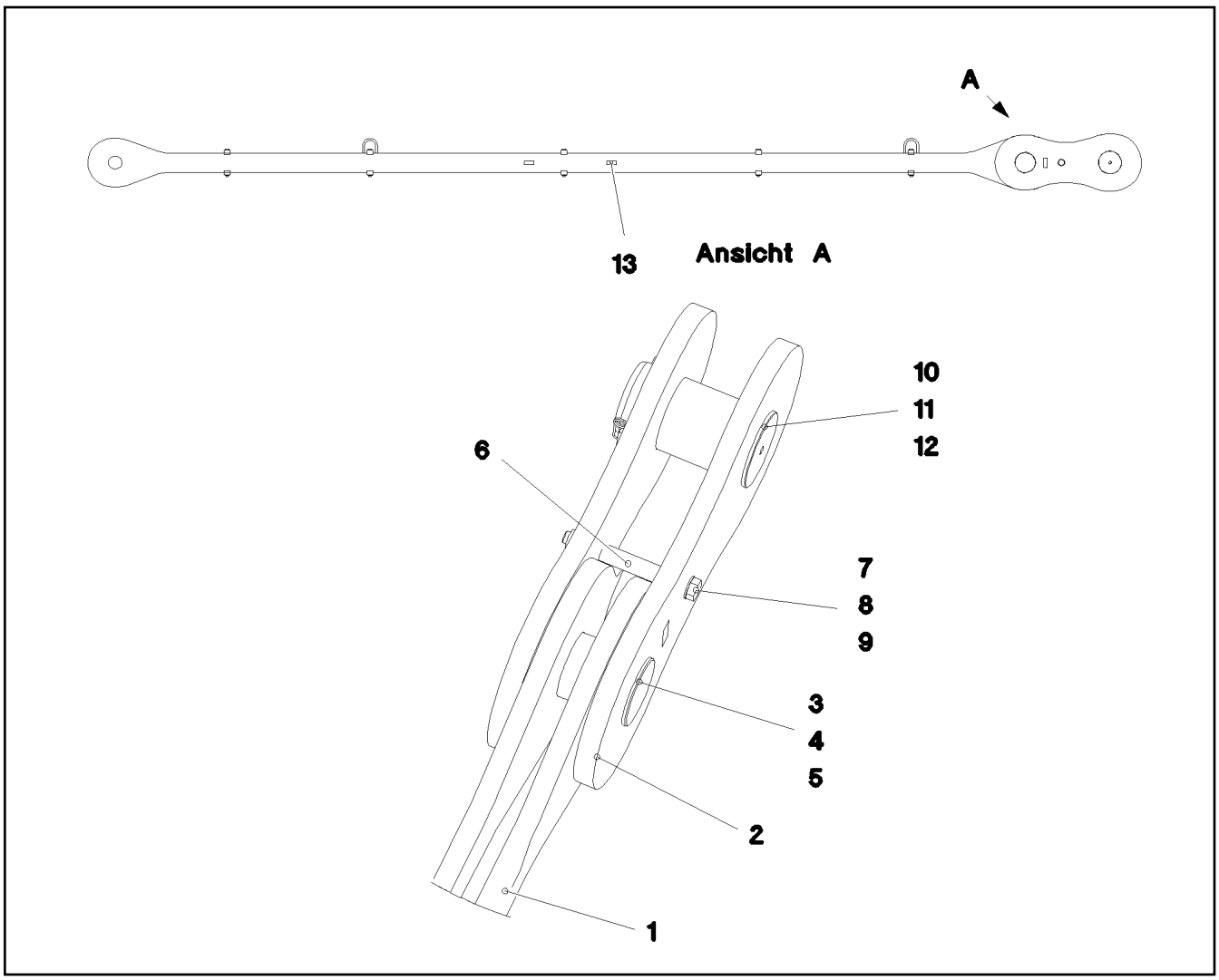

Pos.	Item	Quantity	Description	Bezeichnung
1	966377708	1	ROD 7.5M ⇨ ❑ 1493	STANGE VORM.
2	966459808	2	BRACKET WITH BOARD SPF	LASCHE MIT SCHILD
3	97007467	1	PIN 170.0X305 35NICRMOV125 SPF	BOLZEN
4	11002144	1	SUPPORTING WASHER DIN 988 S 160X190X	STUETZSCHEIBE
5	428008508	1	RETAINING RINGS DIN 471 160X4	SICHERUNGSRING
6	97004242	1	TUBE 42.0X170 E235+N	ROHR
7	406216208	1	HEX SCREW ISO 4014 M30X320 10.9 FLZN	SECHSKANTSCHRAUBE
8	10544161	1	HEX NUT DIN 985 M30 10 FLZN SPF	SECHSKANTMUTTER
9	10289811	2	WASHER ISO 7089 30 300HV FLZN SPF	SCHEIBE
10	97004243	1	PIN 190.0X340 35NICRMOV125 SPF	BOLZEN
11	979201208	1	PIN 50.0X242 S355J2+AR FE//ZNNI8//CN//T0	BOLZEN
12	433101208	1	RETAINING SPRING 4X68 ISO 2081 FE/ZN8/	SICHERUNGSFEDER
13	97139634	2	PLATE ASSEMBLY SCHILD BG SPF	SCHILD BAUGRUPPE
700	969136008	1	SIGNS 8.2M	BESCHILDERUNG
(1)	97053218	1	SIGN 170X55 KLEBEFOLIE SPF	SCHILD

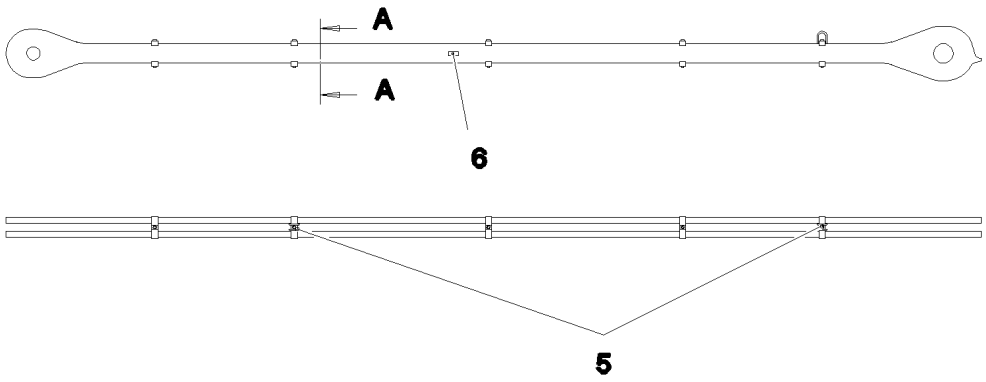

Schnitt A–A

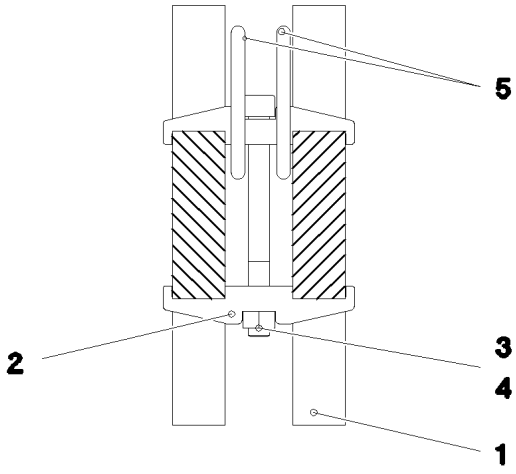

Pos.	Item	Quantity	Description	Bezeichnung
1	97003048	2	PULL ROD 50X8053X454 S960QL+Z25	ZUGSTANGE
2	979281508	10	CLAMP 50X182X36 S960QL+Z25	KLAMMER
3	404222801	5	SOCKET HEAD SCREW ISO 4762 M20X210	ZYLINDERSCHRAUBE
4	10875618	5	HEX NUT ISO 4032 M20 8 FLZN SPF	SECHSKANTMUTTER
5	980060930	4	OVAL LOAD RING 13X60X120 SPF	OVALRING
6	973567608	1	PLATE IDENTIFICATION NUMBER IDENT-N	SCHILD IDENTNR.

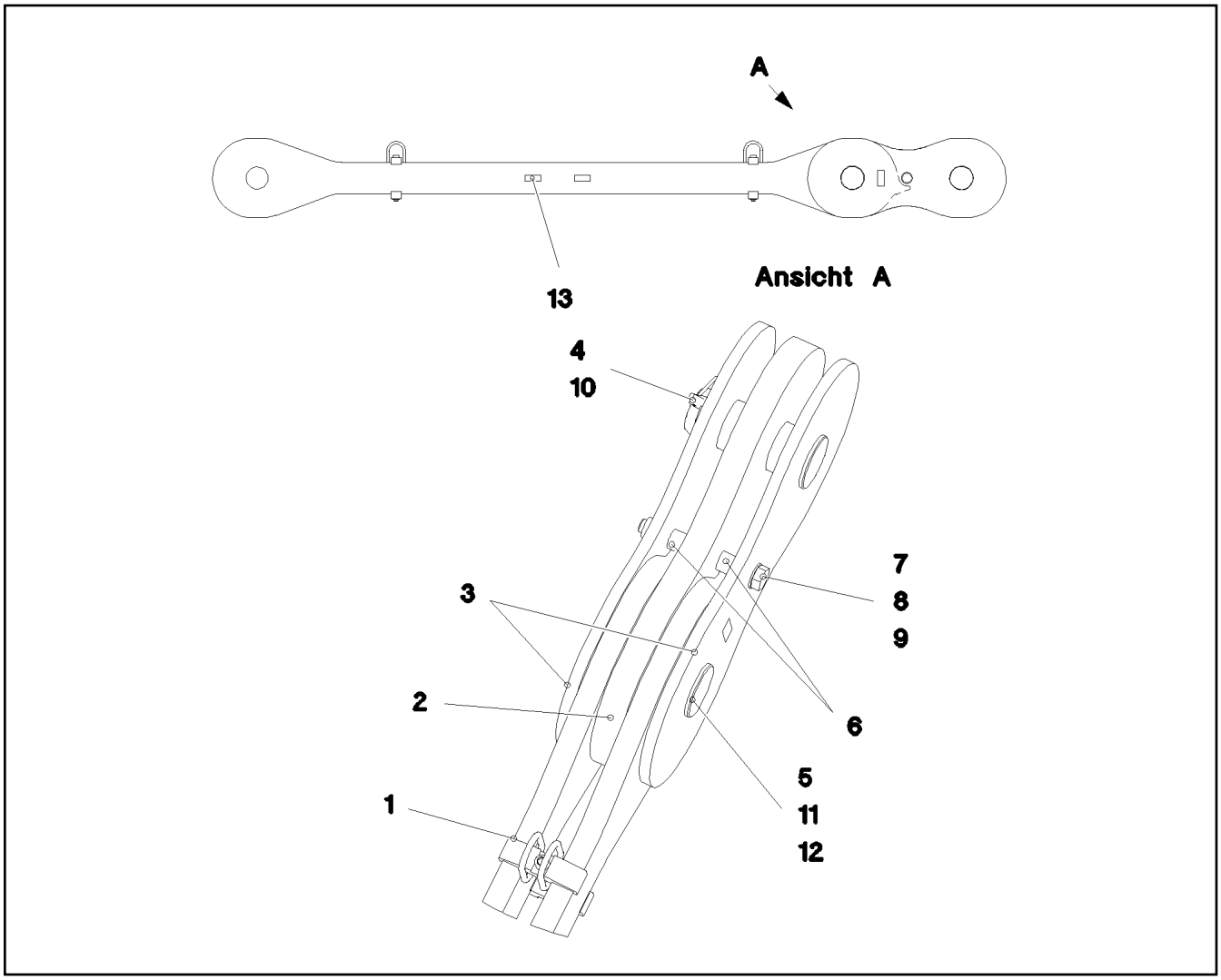

Pos.	Item	Quantity	Description	Bezeichnung
1	966203708	1	ROD 3M	STANGE VORM.
(1)	979934508	2	PULL ROD 50X3525X404 S960QL+Z25	ZUGSTANGE
(2)	979281508	4	CLAMP 50X182X36 S960QL+Z25	KLAMMER
(3)	404222801	2	SOCKET HEAD SCREW ISO 4762 M20X210	ZYLINDERSCHRAUBE
(4)	10875618	2	HEX NUT ISO 4032 M20 8 FLZN SPF	SECHSKANTMUTTER
(5)	980060930	4	OVAL LOAD RING 13X60X120 SPF	OVALRING
(6)	973567608	1	PLATE IDENTIFICATION NUMBER IDENT-N	SCHILD IDENTNR.
2	966093508	1	BRACKET WITH BOARD	LASCHE MIT SCHILD
3	966093408	2	BRACKET WITH BOARD	LASCHE MIT SCHILD
4	979703008	1	PIN 120.0X293 35NICRMOV125 SPF	BOLZEN
5	979902308	1	PIN 120.0X250 35NICRMOV125 GASN. SPF	BOLZEN
6	942963608	2	TUBE 42X3X55 E235+N VERZ	ROHR
7	10878768	1	HEX SCREW ISO 4014 M30X270 8.8 FLZN SP	SECHSKANTSCHRAUBE
8	10544161	1	HEX NUT DIN 985 M30 10 FLZN SPF	SECHSKANTMUTTER
9	10289811	2	WASHER ISO 7089 30 300HV FLZN SPF	SCHEIBE
10	12100250	1	SAFETY PLUG W HINGE-LID 20X150X20X1	SICHERHEITSKLAPPSTECKER
11	12100043	1	SUPPORTING WASHER DIN 988 S 110X140	STUETZSCHEIBE
12	12100648	1	RETAINING RINGS DIN 471 110X4 480H SPF	SICHERUNGSRING
13	97139634	2	PLATE ASSEMBLY SCHILD BG SPF	SCHILD BAUGRUPPE
700	969137108	1	SIGNS 3.55M	BESCHILDERUNG
(1)	97053227	1	SIGN 170X55 KLEBESCHILD SPF	SCHILD

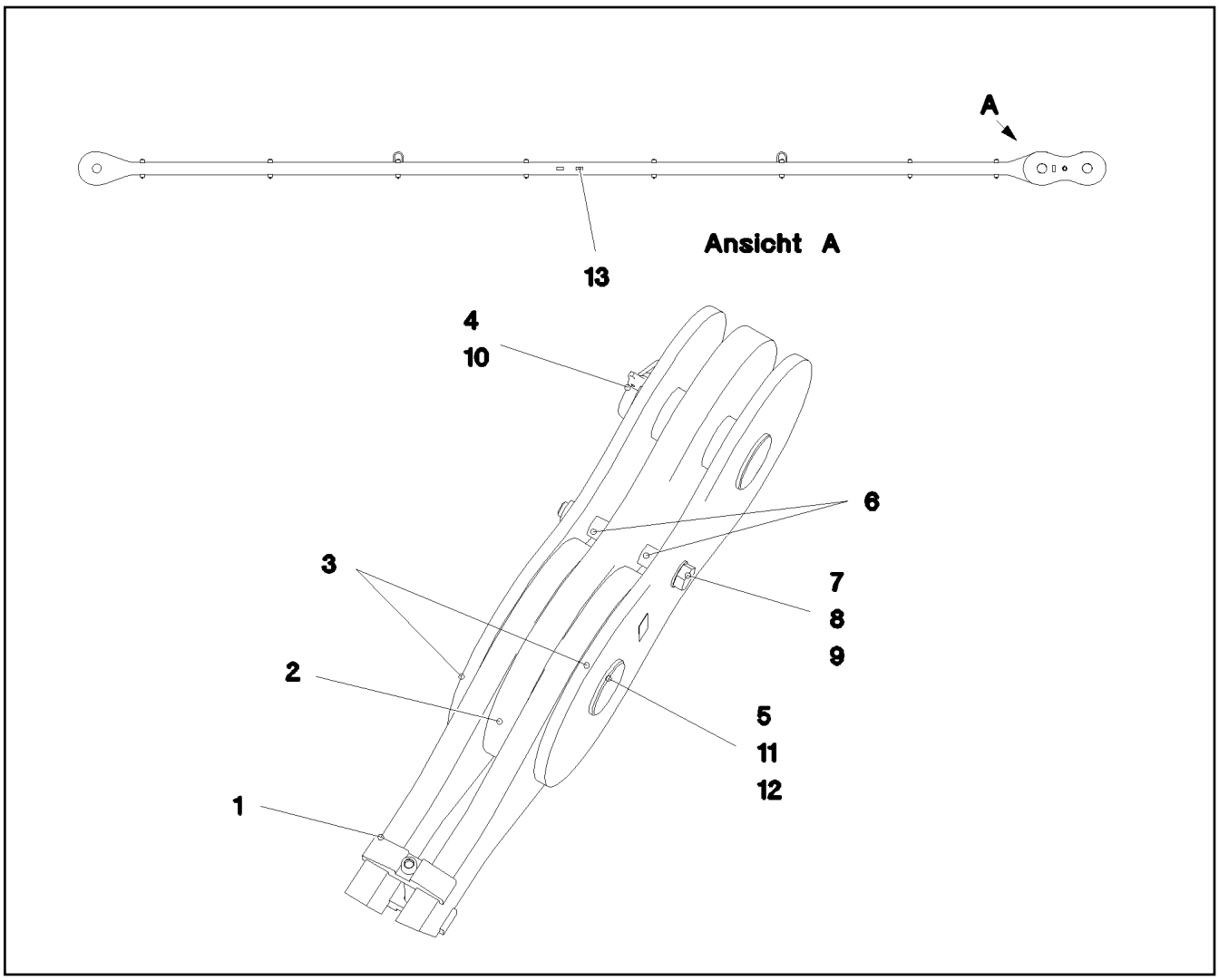

Pos.	Item	Quantity	Description	Bezeichnung
1	966203308	1	ROD 11.45M	STANGE VORM.
(1)	979469408	2	PULL ROD 50X11982X404 S960QL+Z25	ZUGSTANGE
(2)	979281508	16	CLAMP 50X182X36 S960QL+Z25	KLAMMER
(3)	404222801	8	SOCKET HEAD SCREW ISO 4762 M20X210	ZYLINDERSCHRAUBE
(4)	10875618	8	HEX NUT ISO 4032 M20 8 FLZN SPF	SECHSKANTMUTTER
(5)	980060930	4	OVAL LOAD RING 13X60X120 SPF	OVALRING
(6)	973567608	1	PLATE IDENTIFICATION NUMBER IDENT-N	SCHILD IDENTNR.
2	966093508	1	BRACKET WITH BOARD	LASCHE MIT SCHILD
3	966093408	2	BRACKET WITH BOARD	LASCHE MIT SCHILD
4	979703008	1	PIN 120.0X293 35NICRMOV125 SPF	BOLZEN
5	979902308	1	PIN 120.0X250 35NICRMOV125 GASN. SPF	BOLZEN
6	942963608	2	TUBE 42X3X55 E235+N VERZ	ROHR
7	10878768	1	HEX SCREW ISO 4014 M30X270 8.8 FLZN SP	SECHSKANTSCHRAUBE
8	10544161	1	HEX NUT DIN 985 M30 10 FLZN SPF	SECHSKANTMUTTER
9	10289811	2	WASHER ISO 7089 30 300HV FLZN SPF	SCHEIBE
10	12100250	1	SAFETY PLUG W HINGE-LID 20X150X20X1	SICHERHEITSKLAPPSTECKER
11	12100043	1	SUPPORTING WASHER DIN 988 S 110X140	STUETZSCHEIBE
12	12100648	1	RETAINING RINGS DIN 471 110X4 480H SPF	SICHERUNGSRING
13	97139634	2	PLATE ASSEMBLY SCHILD BG SPF	SCHILD BAUGRUPPE
700	969137908	1	SIGNS 12M	BESCHILDERUNG
(1)	97053232	1	SIGN 170X55 KLEBEFOLIE SPF	SCHILD

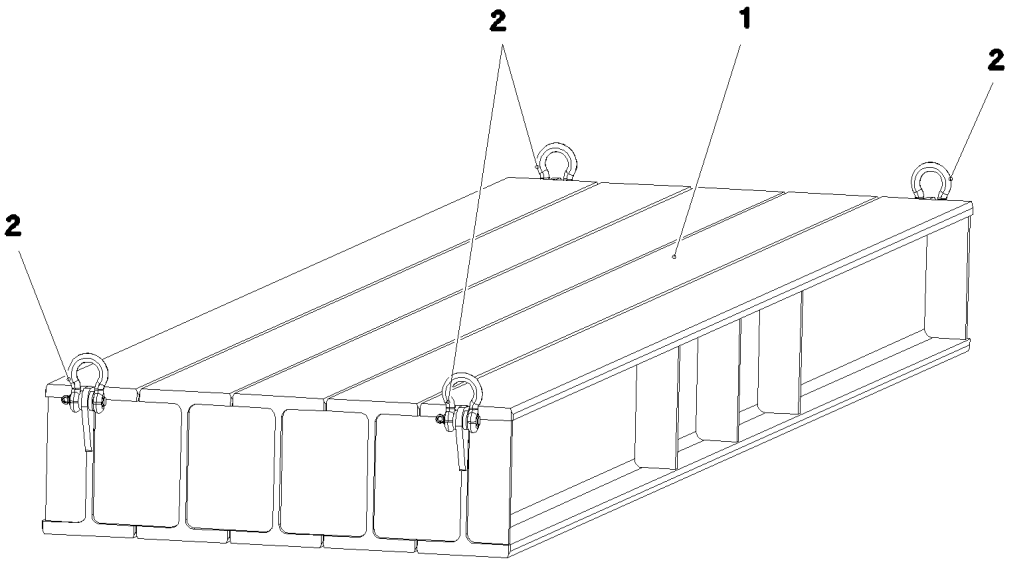

Pos.	Item	Quantity	Description	Bezeichnung
1	968826208	1	SUPPORT PLATES WELDED ASSY.	BODENPLATTE SCHWK.
2	773930608	4	SHACKLE 9,5T VERZ SPF	SCHAEKEL

Pos.	Item	Quantity	Description	Bezeichnung
1	96011234	1	CONTAINER CPL. ⇨ ❑ 1498	CONTAINER KPL.
2	96011235	1	CONTAINER CPL. ⇨ ❑ 1500	CONTAINER KPL.
3	96011236	1	CONTAINER CPL. ⇨ ❑ 1502	CONTAINER KPL.
6	10874813	2	CONTAINER DIN ISO 668 40FT OPEN TOP	CONTAINER

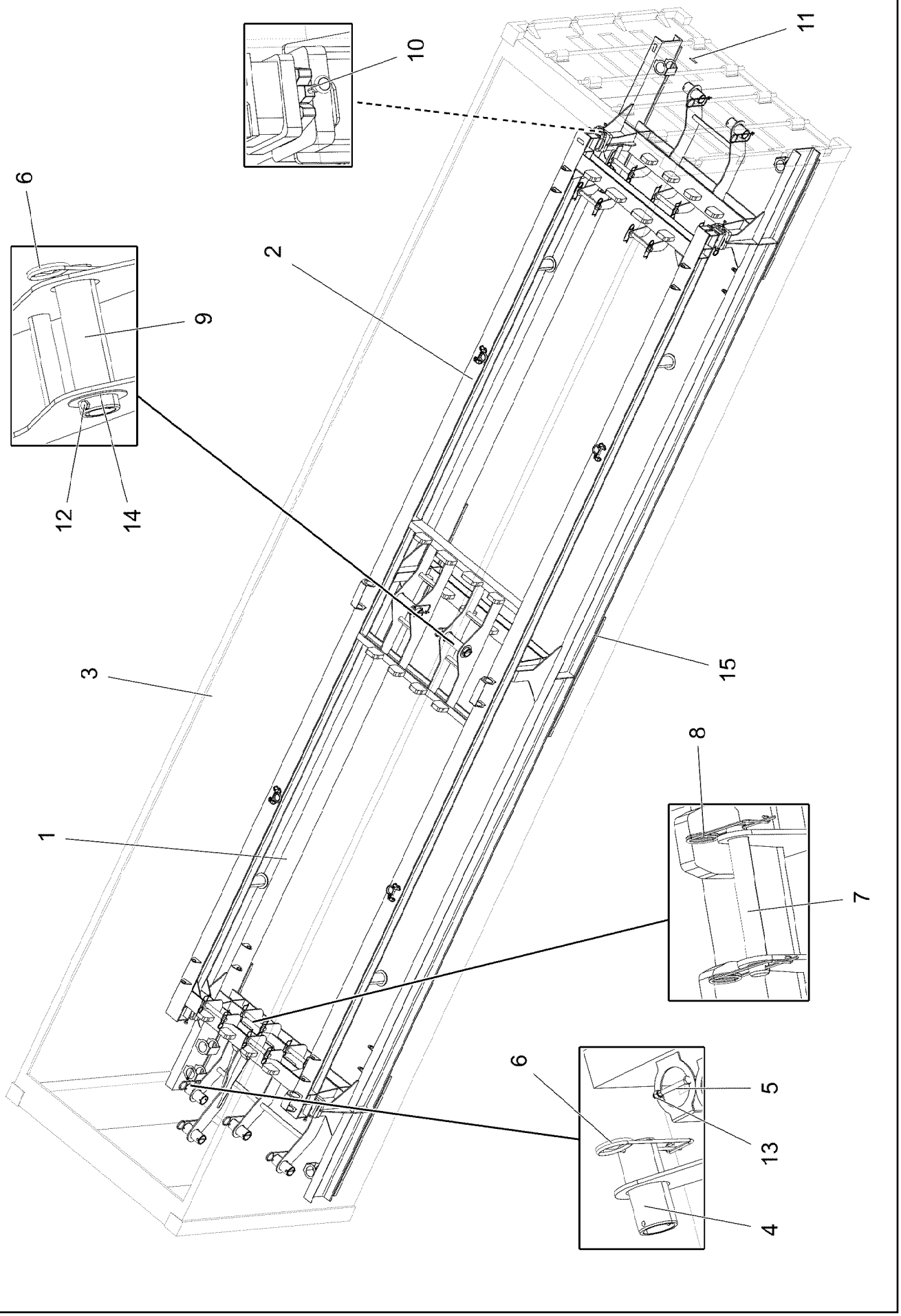

15.3.2023 092448 LIEBHERR	**etk_en_de_098406_LR 13000** **CONTAINER CPL.** **CONTAINER KPL.**	❑ 1498 (1/2) **96011234**

Pos.	Item	Quantity	Description	Bezeichnung
1	96011239	1	SUPPORTING FRAME RAL 9005 ENDLACKI	TRAGRAHMEN SCHWK.
2	96011243	1	SUPPORTING FRAME RAL 9005 ENDLACKI	TRAGRAHMEN SCHWK.
3	10874813	1	CONTAINER DIN ISO 668 40FT OPEN TOP	CONTAINER
4	97084386	6	PIN 101.6X225 S355J2H FE//ZNNI8//CN//T0	BOLZEN
5	11656183	6	HEX SCREW ISO 4014 M12X120 8.8 FLZN SP	SECHSKANTSCHRAUBE
6	433105208	8	RETAINING SPRING X0 VERZ.	SICHERUNGSFEDER
7	450036408	9	PIN ISO 2340 B40X300X280 S355J2C+C FE//	BOLZEN
8	433102508	18	RETAINING SPRING 5X122 ISO 2081 FE/ZN8/	SICHERUNGSFEDER
9	97084444	2	PIN 101.6X330 S355J2H FE//ZNNI8//CN//T0	BOLZEN
10	10663727	4	TWISTLOCK ISO 1161 50 STAHL FEUERVER	TWISTLOCK
11	973567608	1	PLATE IDENTIFICATION NUMBER IDENT-N	SCHILD IDENTNR.
12	12224025	2	HEX SCREW ISO 4014 M12X110 8.8 FLZN SP	SECHSKANTSCHRAUBE
13	11840127	8	HEX NUT ISO 7040 M12 8 FLZN SPF	SECHSKANTMUTTER
14	953848908	2	WASHER RD135X3 DC01 FE//ZNNI8//CN//T0	SCHEIBE
15	97091343	6	SHEET 30X1350X120 S355J2+N T ZN O	PLATTE

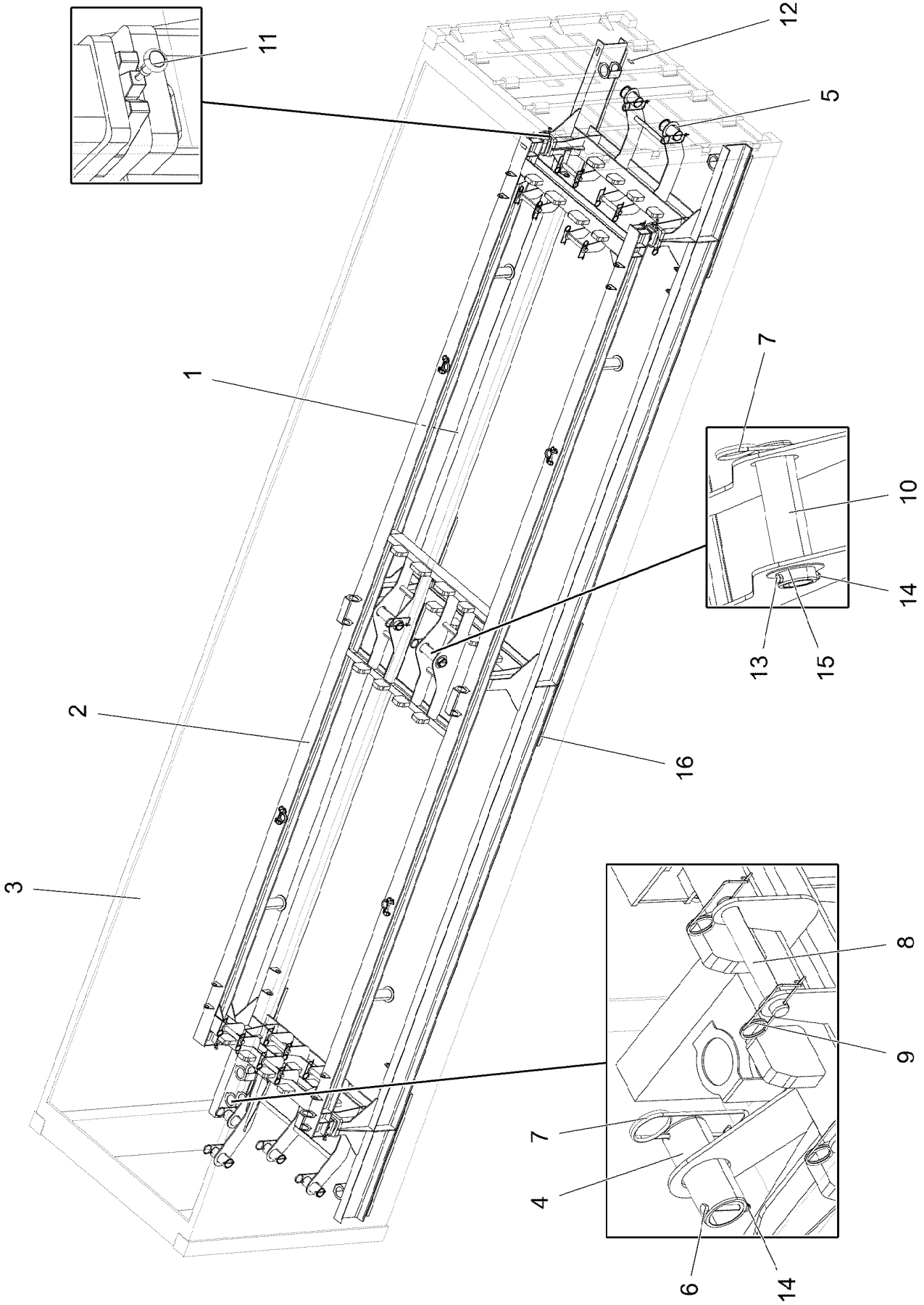

15.3.2023 092447 LIEBHERR	**etk_en_de_098406_LR 13000** **CONTAINER CPL.** **CONTAINER KPL.**	❑ 1500 (1/2) **96011235**

Pos.	Item	Quantity	Description	Bezeichnung
1	96011240	1	SUPPORTING FRAME RAL 9005 ENDLACKI	TRAGRAHMEN SCHWK.
2	96011243	1	SUPPORTING FRAME RAL 9005 ENDLACKI	TRAGRAHMEN SCHWK.
3	10874813	1	CONTAINER DIN ISO 668 40FT OPEN TOP	CONTAINER
4	97084386	4	PIN 101.6X225 S355J2H FE//ZNNI8//CN//T0	BOLZEN
5	97084387	2	PIN 127.0X210 S355J2H FE//ZNNI8//CN//T0	BOLZEN
6	11656183	4	HEX SCREW ISO 4014 M12X120 8.8 FLZN SP	SECHSKANTSCHRAUBE
7	433105208	8	RETAINING SPRING X0 VERZ.	SICHERUNGSFEDER
8	450036408	9	PIN ISO 2340 B40X300X280 S355J2C+C FE//	BOLZEN
9	433102508	18	RETAINING SPRING 5X122 ISO 2081 FE/ZN8/	SICHERUNGSFEDER
10	97084444	2	PIN 101.6X330 S355J2H FE//ZNNI8//CN//T0	BOLZEN
11	10663727	4	TWISTLOCK ISO 1161 50 STAHL FEUERVER	TWISTLOCK
12	973567608	1	PLATE IDENTIFICATION NUMBER IDENT-N	SCHILD IDENTNR.
13	12224025	2	HEX SCREW ISO 4014 M12X110 8.8 FLZN SP	SECHSKANTSCHRAUBE
14	11840127	6	HEX NUT ISO 7040 M12 8 FLZN SPF	SECHSKANTMUTTER
15	953848908	2	WASHER RD135X3 DC01 FE//ZNNI8//CN//T0	SCHEIBE
16	97091343	6	SHEET 30X1350X120 S355J2+N T ZN O	PLATTE

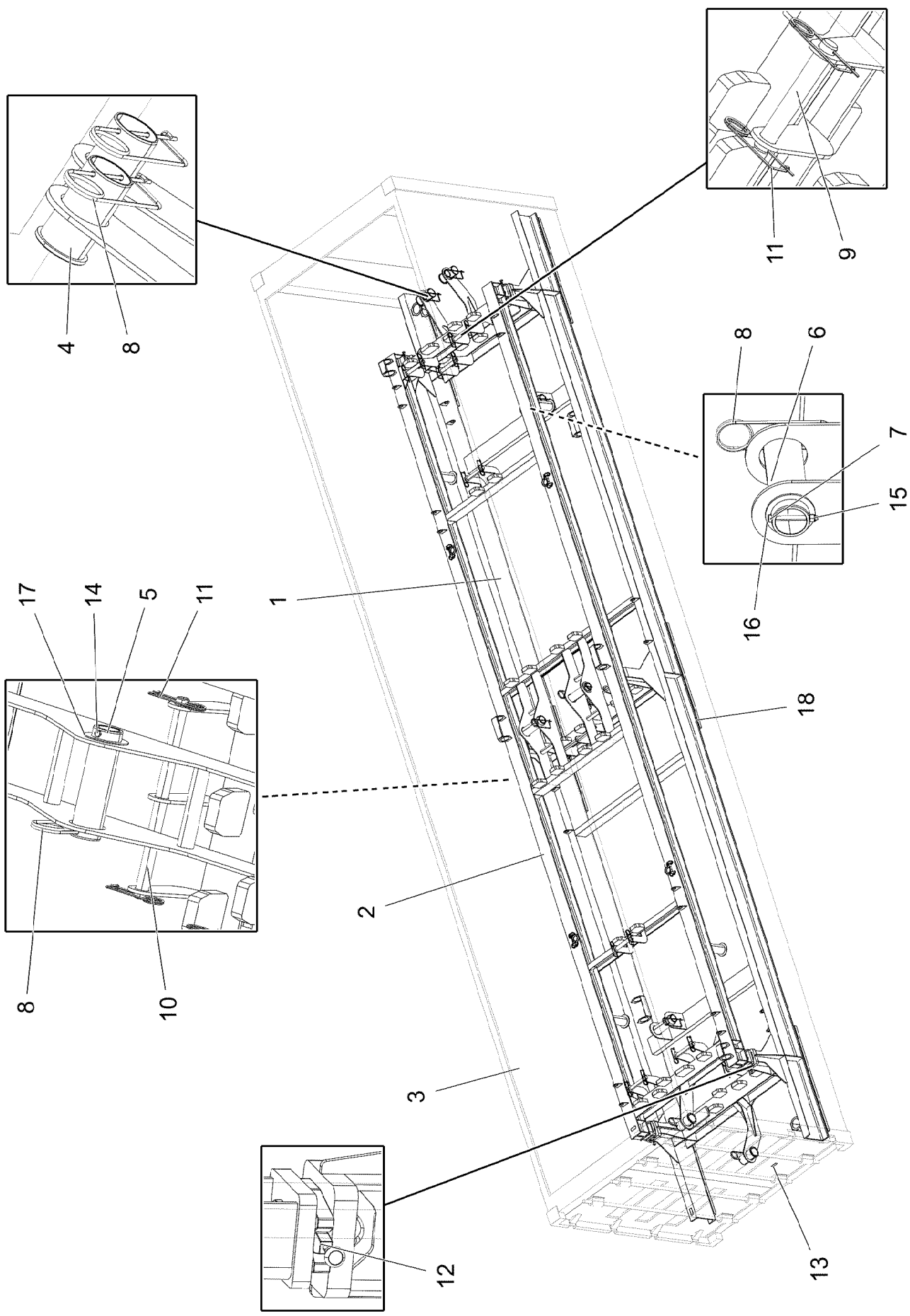

15.3.2023 092446 LIEBHERR	**etk_en_de_098406_LR 13000** **CONTAINER CPL.** **CONTAINER KPL.**	❑ 1502 (1/2) **96011236**

Pos.	Item	Quantity	Description	Bezeichnung
1	96011242	1	SUPPORTING FRAME RAL 9005 ENDLACKI	TRAGRAHMEN SCHWK.
2	96011244	1	SUPPORTING FRAME RAL 9005 ENDLACKI	TRAGRAHMEN SCHWK.
3	10874813	1	CONTAINER DIN ISO 668 40FT OPEN TOP	CONTAINER
4	97084387	4	PIN 127.0X210 S355J2H FE//ZNNI8//CN//T0	BOLZEN
5	97084444	1	PIN 101.6X330 S355J2H FE//ZNNI8//CN//T0	BOLZEN
6	97084495	3	PIN 101.6X335 S355J2H FE//ZNNI8//CN//T0	BOLZEN
7	11656183	3	HEX SCREW ISO 4014 M12X120 8.8 FLZN SP	SECHSKANTSCHRAUBE
8	433105208	8	RETAINING SPRING X0 VERZ.	SICHERUNGSFEDER
9	450036408	8	PIN ISO 2340 B40X300X280 S355J2C+C FE//	BOLZEN
10	955516308	2	TUBE 38X5X608 E355+N	ROHR
11	433102508	20	RETAINING SPRING 5X122 ISO 2081 FE/ZN8/	SICHERUNGSFEDER
12	10663727	4	TWISTLOCK ISO 1161 50 STAHL FEUERVER	TWISTLOCK
13	973567608	1	PLATE IDENTIFICATION NUMBER IDENT-N	SCHILD IDENTNR.
14	12224025	1	HEX SCREW ISO 4014 M12X110 8.8 FLZN SP	SECHSKANTSCHRAUBE
15	11840127	4	HEX NUT ISO 7040 M12 8 FLZN SPF	SECHSKANTMUTTER
16	97024427	3	WASHER 5X130X130 S355MC FE//ZNNI8//C	SCHEIBE
17	953848908	1	WASHER RD135X3 DC01 FE//ZNNI8//CN//T0	SCHEIBE
18	97091343	6	SHEET 30X1350X120 S355J2+N T ZN O	PLATTE

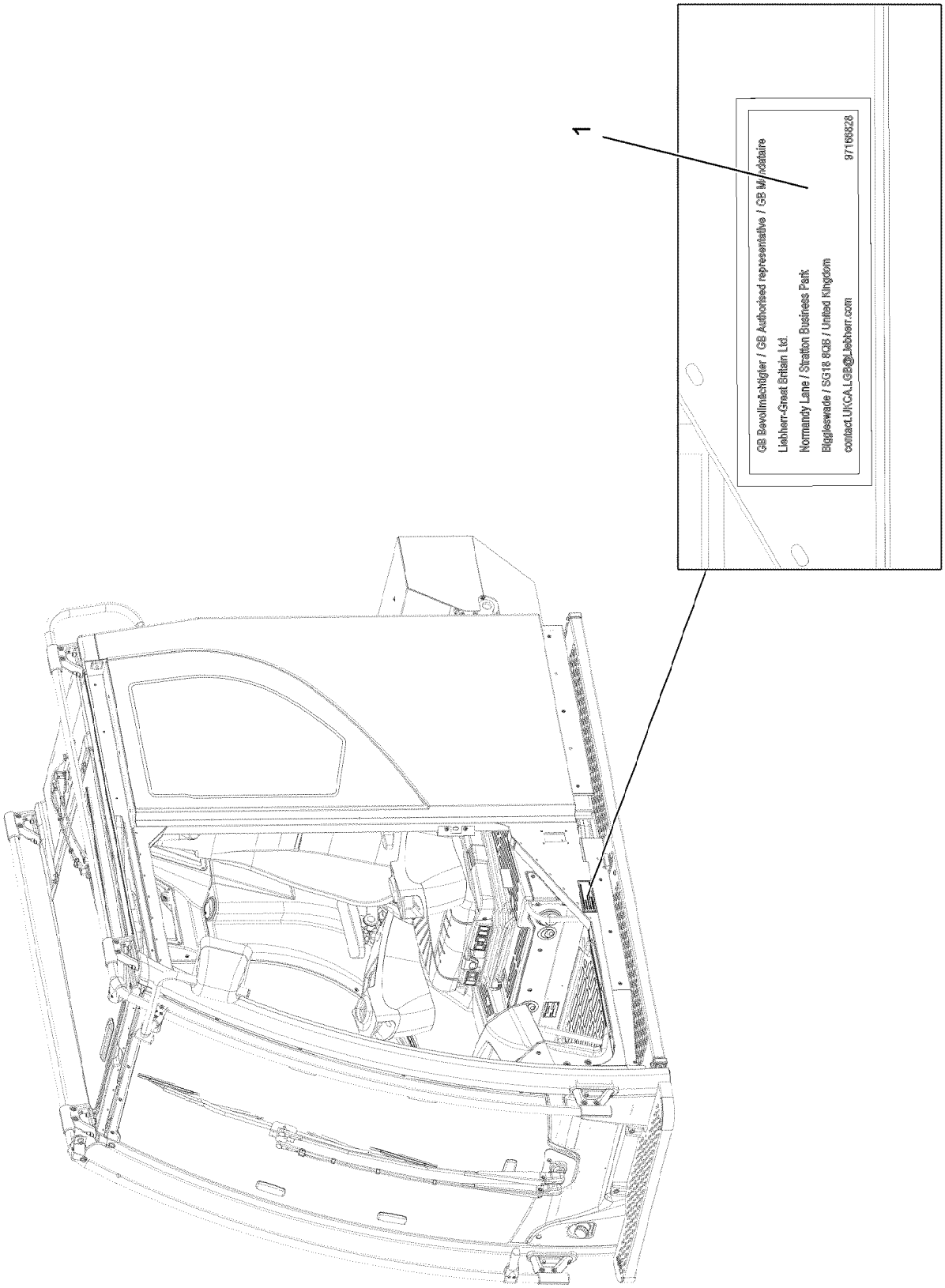
1
GB Bevollmächtigter / GB Authorised representative / GB Mandataire
Liebherr-Great Britain Ltd.
Normandy Lane / Stratton Business Park
Biggleswade / SG18 8QB / United Kingdom
contact.UKCA.LGB@liebherr.com
9716668/28

Pos.	Item	Quantity	Description	Bezeichnung
1	97166828	1	SIGN 80X32 KLEBEFOLIE SPF	SCHILD

Item	Page	Assembly	Pos.	Quantity	Item	Page	Assembly	Pos.	Quantity
040710450	746	12492804	(101)	1	10011870	714	10134887	(16)	1
10000692	667	10412331	25	1	10011870	759	10141807	15	4
10000732	508	10651874	25	1	10011870	770	10145193	3	2
10000797	668	10009378	13	2	10011870	771	10152906	3	2
10001075	1432	916024408	14	12	10011870	775	10141720	14	1
10001077	110	917523808	(22)	20	10011870	776	10141721	14	1
10001077	153	917525508	(22)	20	10011871	750	10153631	10	2
10001464	782	9079954	3	8	10011995	408	91002096	32	1
10001669	1289	916324608	82	2	10011995	1098	91002039	37	1
10002552	700	13455092	(132)	1	10012024	408	91002096	31	2
10002552	710	10125646	132	1	10012024	1098	91002039	36	2
10003192	737	11363553	5	1	10012225	725	10122503	5	2
10003366	755	9078314	3	1	10012550	773	10141356	(5)	7
10003746	472	11003525	21	2	10012550	773	10141356	(5)	12
10006131	737	11363553	7	1	10012550	773	10141356	(5)	7
10006141	74	10489597	31	1	10012550	773	10141356	(5)	12
10006370	56	919045208	77	16	10012557	725	10122503	3	2
10006370	438	915755208	4	36	10012659	332	90001090	26	8
10006370	615	96033135	382	4	10012659	447	90008841	26	8
10006370	635	96034141	379	20	10012659	1084	90011209	26	8
10006370	693	96034143	378	20	10012659	1230	90006725	26	8
10006370	1128	916305808	29	8	10013883	292	11006307	5	1
10006370	1250	915753308	41	32	10014692	126	11002835	3	1
10008021	23	917528708	76	2	10014692	291	11006306	3	1
10008021	253	915750608	60	2	10014692	322	11081924	3	1
10008091	1068	10228004	22	1	10014692	348	11114000	3	1
10008148	665	11065840	(1)	1	10014692	472	11003525	3	1
10008419	1068	10228004	20	1	10014693	126	11002835	4	1
10008433	1068	10228004	1	1	10014693	291	11006306	4	1
10009378	665	11065840	2	2	10014693	322	11081924	4	1
10009378	671	10411732	2	1	10014693	472	11003525	4	1
10009379	667	10412331	1	1	10014697	126	11002835	9	3
10009602	473	11003530	3	1	10014697	291	11006306	10	3
10010025	418	96038694	106	2	10014697	322	11081924	10	3
10010025	429	96038696	124	6	10014697	472	11003525	10	3
10011658	22	917528708	17	2	10014698	127	774375108	1	1
10011783	718	10130808	5	2	10014707	126	11002835	13	1
10011832	712	10152926	2	1	10014707	291	11006306	15	1
10011832	713	10118748	2	1	10014707	348	11114000	18	1
10011842	716	10135392	40	1	10014712	126	11002835	17	1
10011865	761	12490129	18	2	10014712	291	11006306	19	1
10011865	768	10143277	36	1	10014712	348	11114000	22	1
10011866	707	10141769	4	4	10014715	126	11002835	16	4
10011866	712	10152926	3	1	10014715	291	11006306	18	4
10011866	713	10118748	6	3	10014715	348	11114000	21	4
10011866	742	10126724	13	5	10014729	126	11002835	7	1
10011866	746	12492804	(4)	1	10014729	291	11006306	7	1
10011866	746	12492804	11	1	10014729	322	11081924	7	1
10011866	759	10141807	12	1	10014729	348	11114000	7	1
10011866	766	10147372	7	18	10014729	472	11003525	7	1
10011866	767	10143277	18	5	10014730	126	11002835	8	1
10011866	775	10141720	18	1	10014730	291	11006306	8	1
10011866	776	10141721	18	2	10014730	322	11081924	8	1
10011866	793	12410651	(2)	1	10014730	348	11114000	8	1
10011867	746	12492804	10	4	10014730	472	11003525	8	1
10011867	770	10145193	8	1	10015704	271	96034538	510	1
10011868	716	10135392	20	1	10015704	309	96047224	507	1
10011868	746	12492804	9	12	10016655	472	11003525	14	1
10011868	761	12490129	19	2	10016660	472	11003525	24	1
10011869	759	10141807	24	2	10016663	472	11003525	29	1

Item	Page	Assembly	Pos.	Quantity	Item	Page	Assembly	Pos.	Quantity
10016665	472	11003525	28	4	10032906	771	10152906	5	1
10018923	110	917523808	(15)	1	10035261	1394	917223708	46	1
10019040	1025	918810308	29	8	10035308	577	918744708	290	1
10020270	508	10651874	42	1	10035314	886	96029372	804	1
10020272	508	10651874	43	1	10035694	1186	968112008	17	4
10020274	508	10651874	45	1	10035694	1187	968099808	23	4
10020519	429	96038696	119	2	10035694	1466	915727108	17	4
10020520	56	919045208	98	8	10036325	725	10122503	8	2
10020520	113	917523808	202	1	10036651	703	12405454	8	2
10020520	155	917525508	202	1	10036809	265	96045406	502	1
10020520	185	917525608	202	1	10036896	885	96029372	707	12
10020520	212	917525908	202	1	10037101	708	10142096	3	1
10020520	598	96042455	100	2	10037224	763	11353748	6	2
10021410	736	12489819	3	2	10037287	341	966085708	328	2
10021567	537	96063944	527	1	10037287	358	966085808	328	2
10021571	541	96063949	514	2	10037287	1092	966085608	328	2
10021571	545	96033659	505	3	10037287	1238	966085908	328	2
10021571	1007	96033580	(529)	1	10037623	882	96029372	(1)	1
10021980	585	96036247	6	1	10037655	742	10126724	7	1
10022111	1475	919003708	3	4	10038262	74	10489597	6	1
10022183	839	968517508	5	4	10038275	322	11081924	9	2
10022350	1301	965764708	2	1	10038573	767	10143277	11	4
10023266	823	918717708	180	2	10039124	743	10127419	3	2
10023266	829	918719508	180	2	10040386	761	12490129	9	1
10024214	802	96034773	(1)	1	10040387	761	12490129	5	2
10024736	882	96029372	300	2	10040387	763	11353748	8	2
10024744	537	96063944	523	1	10040502	950	919203908	100	1
10024744	543	96034783	505	1	10040519	1199	916303208	35	1
10024744	544	96034784	505	1	10040519	1204	916303108	35	1
10024744	545	96033659	504	6	10040519	1208	916303008	35	1
10024803	481	966356408	9	16	10040519	1212	916302708	35	1
10024803	484	966910608	4	4	10040519	1217	916302908	35	1
10024803	486	966358008	11	1	10040530	1290	916324608	158	1
10024803	1186	968112008	9	2	10040534	1291	916324608	179	2
10024803	1187	968099808	6	2	10040581	348	11114000	13	1
10024974	110	917523808	(67)	1	10040777	408	91002096	33	1
10024974	153	917525508	(67)	1	10040777	1098	91002039	38	1
10025194	881	96029372	(999)	1	10041652	464	10413103	5	1
10025278	478	966355708	(1)	1	10041653	464	10413103	3	1
10025278	478	966355708	(1)	1	10041903	714	10134887	(11)	1
10027448	996	96069348	22	4	10042592	996	96069348	50	12
10027560	493	919258508	44	2	10042696	935	96070789	504	1
10027561	493	919258508	46	2	10043255	765	10140511	2	3
10027648	696	13455092	(7)	2	10043525	408	91002096	30	14
10028002	1459	967035308	5	1	10043525	1098	91002039	35	0.65
10028863	493	919258508	58	1	10043790	341	966085708	300	1
10029139	1187	968099808	5	1	10043790	358	966085808	300	1
10029666	575	918744708	166	4	10043790	1092	966085608	300	1
10030346	773	10141356	(6)	5	10043790	1238	966085908	300	1
10030346	773	10141356	(6)	5	10044648	1074	96073627	15	1
10030443	330	970704201	(4)	1	10044648	1075	96073628	15	1
10030443	333	90004973	4	1	10044648	1076	96070816	15	1
10030519	714	10134887	(13)	1	10044648	1077	96070817	15	1
10032225	273	96041505	509	1	10045006	289	916900208	9	4
10032297	243	96005686	55	1	10045101	1007	96033580	(523)	4
10032685	341	966085708	302	1	10046941	1140	966265208	(12)	1
10032685	358	966085808	302	1	10046941	1328	616024908	15	1
10032685	1092	966085608	302	1	10046999	537	96063944	517	6
10032685	1238	966085908	302	1	10046999	1007	96033580	(506)	20
10032906	714	10134887	(20)	1	10047000	537	96063944	510	6

Item	Page	Assembly	Pos.	Quantity	Item	Page	Assembly	Pos.	Quantity
10047000	1007	96033580	(505)	20	10100621	1340	915745708	97	130
10047001	537	96063944	503	6	10100621	1382	916303808	42	162
10047001	1007	96033580	(503)	20	10100621	1394	917223708	34	130
10097496	1064	96034284	110	12	10100621	1402	917223808	38	92
10097613	323	11006904	2	1	10100621	1454	966410908	7	10
10097613	346	916997308	(3)	1	10101384	882	96029372	(3)	1
10097613	473	11003530	1	1	10101685	538	96063945	657	4
10097613	1244	917006408	(1)	1	10101686	309	96047224	658	2
10097910	985	96034679	8	1	10102064	679	11065801	3	1
10099208	322	11081924	31	1	10102066	679	11065801	(1)	1
10099209	322	11081924	28	4	10102067	680	10102064	1	1
10099553	241	966561908	300	2	10112875	1264	96060213	2	2
10099553	1352	966086708	302	2	10112875	1383	916303808	(2)	2
10099809	508	10651874	65	1	10112974	508	10651874	28	1
10099856	1007	96033580	(507)	16	10113069	508	10651874	30	1
10099860	1007	96033580	(522)	4	10113731	772	10145195	3	2
10099861	1007	96033580	(525)	1	10113733	272	96041617	751	61
10099863	1007	96033580	(514)	12	10113735	272	96041617	723	61
10099864	537	96063944	505	3	10113735	1461	967035508	723	6
10099864	1007	96033580	(510)	8	10113737	270	96041616	777	8
10099866	1007	96033580	(526)	1	10114838	26	10815646	8	1
10099867	1007	96033580	(515)	12	10114843	26	10815646	5	46
10099868	1007	96033580	(508)	16	10115623	775	10141720	8	1
10099969	823	918717708	101	2	10115623	776	10141721	8	1
10099969	829	918719508	101	2	10115863	742	10126724	3	1
10100060	1382	916303808	7	7	10116165	697	13455092	140	1
10100062	538	96063945	669	4	10116166	733	10116165	1	2
10100063	271	96034538	670	10	10116274	788	10141788	2	8
10100063	309	96047224	670	22	10116320	696	13455092	110	8
10100063	540	96033657	670	2	10116354	731	10122940	1	1
10100063	541	96063949	670	6	10116445	709	10141843	9	2
10100430	573	918744708	42	2	10116876	696	13455092	60	8
10100621	61	96026100	11	12	10116877	723	10116876	1	1
10100621	65	96026289	11	12	10116877	723	10116876	1	1
10100621	68	966081808	4	16	10117098	758	11364209	2	1
10100621	70	96026457	4	12	10117576	764	11349206	3	3
10100621	117	965804508	4	4	10117635	742	10126724	15	1
10100621	118	965804608	3	4	10118060	696	13455092	81	8
10100621	157	966981808	3	4	10118146	700	13455092	(10)	16
10100621	158	966972408	4	8	10118149	700	13455092	(24)	16
10100621	187	965852208	4	4	10118265	747	12492804	30	1
10100621	214	966979708	4	8	10118747	713	10118748	1	1
10100621	228	919026408	11	28	10118748	712	10152926	4	1
10100621	230	966165908	7	8	10118991	697	13455092	(5)	1
10100621	395	965661108	43	8	10119000	742	10126724	2	1
10100621	418	96038694	111	74	10119342	754	12421642	6	2
10100621	429	96038696	111	145	10119343	774	10141558	5	2
10100621	513	916997508	26	14	10119353	790	12416117	10	1
10100621	574	918744708	106	63	10119357	713	10118748	7	1
10100621	1049	966561608	17	74	10119407	725	10122503	2	2
10100621	1128	916305808	41	104	10119410	706	9078462	1	1
10100621	1157	916332108	42	32	10119412	706	9078462	16	1
10100621	1160	966490908	4	4	10119695	724	10118060	13	2
10100621	1192	916303308	38	96	10119847	718	10130808	2	1
10100621	1199	916303208	38	72	10119971	711	10137051	5	1
10100621	1204	916303108	38	48	10120020	766	10147372	3	2
10100621	1208	916303008	38	71	10120077	701	13455092	530	1
10100621	1212	916302708	38	71	10120078	787	10120077	1	1
10100621	1217	916302908	38	92	10120330	773	10141356	(4)	1
10100621	1288	916324608	49	155	10120331	773	10141356	(3)	1

Item	Page	Assembly	Pos.	Quantity	Item	Page	Assembly	Pos.	Quantity
10120332	773	10141356	(4)	1	10127419	742	10126724	1	1
10120333	773	10141356	(3)	1	10127822	695	13455092	21	1
10120393	701	13455092	650	1	10127927	714	10134887	(5)	1
10120540	700	13455092	450	2	10127984	629	919203208	183	4
10120541	780	10120540	1	1	10127984	635	96034141	180	2
10120542	781	10120541	1	1	10127984	687	919203308	183	7
10120639	775	10141720	13	4	10127984	692	96034143	180	1
10120639	776	10141721	13	4	10127984	1059	919204008	181	4
10121250	524	919657408	2	2	10128119	715	10127822	2	1
10121610	700	13455092	(12)	3	10128193	695	13455092	23	1
10122220	730	11364325	1	1	10128194	717	10128193	1	1
10122266	726	10122645	1	1	10128197	717	10128193	5	1
10122295	769	10145044	17	1	10128228	777	10143790	10	3
10122503	724	10118060	1	1	10128540	695	13455092	51	1
10122504	725	10122503	1	1	10128593	719	10128540	50	1
10122637	730	11364325	3	1	10128678	793	12410651	(2)	1
10122645	696	13455092	82	6	10128874	700	13455092	(20)	1
10122646	696	13455092	84	1	10128890	702	13455092	728	1
10122659	696	13455092	85	1	10128914	718	10130808	1	1
10122793	698	13455092	221	1	10129075	703	12405454	11	1
10122907	723	10116876	60	1	10129212	701	13455092	520	1
10122940	696	13455092	100	1	10129215	704	12405456	6	5
10123103	785	10129212	14	2	10129236	785	10129212	2	1
10123304	789	10144098	1	1	10129392	736	12489819	2	2
10123540	775	10141720	16	1	10129394	736	12489819	7	1
10123540	776	10141721	16	1	10129428	750	10153631	1	2
10123876	791	12416117	103	2	10129490	790	12416117	(1)	1
10123876	914	91000915	(11)	1	10129839	714	10134887	3	1
10123876	914	91000915	(11)	1	10129999	739	10152866	2	1
10123877	914	91000915	(12)	1	10130808	695	13455092	50	1
10123877	914	91000915	(12)	1	10132193	759	10141807	22	1
10124097	701	13455092	600	2	10132330	709	10141843	14	2
10124591	731	10122940	3	1	10132331	775	10141720	5	1
10124739	723	10116876	61	1	10132331	776	10141721	5	1
10124740	723	10116876	62	1	10132412	711	10137051	3	1
10124798	753	10141830	11	2	10132548	700	13455092	(8)	6
10124886	769	10145044	1	1	10132558	700	13455092	(9)	8
10125291	732	10116320	2	2	10132799	753	10141830	2	1
10125597	761	12490129	7	1	10132935	746	12492804	(5)	1
10125646	709	10141843	1	2	10132935	750	10153631	12	1
10125692	710	10125646	(2)	1	10132988	707	10141769	1	1
10125739	775	10141720	4	1	10133196	700	13455092	(11)	3
10125739	776	10141721	4	1	10133649	754	12421642	2	1
10125978	700	13455092	(22)	1	10133721	706	9078462	2	1
10125978	811	919203408	120	1	10133722	785	10129212	5	1
10125978	818	919203508	120	1	10134298	761	12490129	4	1
10126103	698	13455092	330	1	10134576	719	10128540	51	1
10126119	750	10153631	22	1	10134577	719	10128540	52	1
10126119	777	10143790	11	2	10134879	714	10134887	(1)	1
10126124	795	10126182	4	1	10134883	714	10134887	(2)	1
10126181	797	11366388	1	1	10134887	695	13455092	20	1
10126182	701	13455092	652	1	10134945	700	13455092	(21)	2
10126190	758	11364209	3	1	10134988	775	10141720	1	1
10126465	701	13455092	480	1	10134989	776	10141721	1	1
10126466	784	10126465	1	2	10134998	753	10141830	4	2
10126587	714	10134887	(22)	1	10135023	776	10141721	2	1
10126724	697	13455092	201	1	10135221	775	10141720	3	1
10126912	777	10143790	20	1	10135232	775	10141720	2	1
10127114	811	919203408	140	1	10135310	776	10141721	3	1
10127114	818	919203508	140	1	10135392	695	13455092	22	1

Item	Page	Assembly	Pos.	Quantity	Item	Page	Assembly	Pos.	Quantity
10135528	753	10141830	10	3	10142542	746	12492804	6	1
10135714	759	10141807	4	1	10142543	746	12492804	8	1
10135730	753	10141830	20	2	10142544	750	10153631	2	1
10136023	753	10141830	13	3	10142547	750	10153631	4	1
10136484	766	10147372	4	1	10142970	709	10141843	13	2
10136518	710	10125646	1	1	10143277	699	13455092	382	1
10136805	707	10141769	3	1	10143362	759	10141807	5	1
10136876	710	10125646	6	2	10143587	767	10143277	24	1
10137019	711	10137051	1	1	10143589	767	10143277	22	1
10137051	709	10141843	2	1	10143702	753	10141830	3	1
10137052	711	10137051	7	1	10143731	750	10153631	5	1
10137053	711	10137051	2	1	10143790	700	13455092	436	1
10137059	788	10141788	8	3	10143791	777	10143790	3	1
10137330	790	12416117	20	1	10143792	777	10143790	7	1
10137419	746	12492804	12	1	10143793	777	10143790	1	1
10137588	752	10154796	1	1	10143799	750	10153631	7	1
10138162	753	10141830	1	1	10143838	750	10153631	9	1
10138461	761	12490129	2	1	10144038	811	919203408	130	2
10138988	770	10145193	4	1	10144038	818	919203508	130	2
10139107	753	10141830	5	3	10144039	811	919203408	134	1
10139422	697	13455092	191	8	10144039	818	919203508	135	1
10139422	740	10150877	2	1	10144093	834	96035875	12	1
10139425	778	10146947	8	1	10144093	844	96035878	10	1
10140086	749	11420510	7	4	10144098	788	10141788	4	2
10140511	764	11349206	2	1	10144102	811	919203408	121	3
10140662	761	12490129	6	2	10144102	818	919203508	121	3
10140730	767	10143277	1	1	10144288	834	96035875	8	1
10140731	767	10143277	2	1	10144288	844	96035878	8	1
10140994	697	13455092	(3)	1	10144442	788	10141788	7	1
10141351	773	10141356	(1)	1	10144678	701	13455092	470	1
10141354	773	10141356	1	1	10144699	811	919203408	180	2
10141355	773	10141356	2	1	10144699	818	919203508	180	2
10141356	699	13455092	410	1	10144701	790	12416117	5	1
10141558	699	13455092	412	1	10144861	834	96035875	13	1
10141563	774	10141558	3	1	10144861	844	96035878	11	1
10141564	774	10141558	4	1	10144869	783	10144678	3	1
10141586	709	10141843	3	1	10144870	783	10144678	4	1
10141720	699	13455092	430	1	10144873	783	10144678	1	1
10141721	699	13455092	431	1	10144874	783	10144678	2	1
10141729	777	10143790	4	1	10144876	761	12490129	1	2
10141730	777	10143790	5	1	10145044	699	13455092	385	2
10141735	777	10143790	6	1	10145118	752	10154796	5	1
10141758	788	10141788	1	1	10145189	770	10145193	1	1
10141762	766	10147372	1	1	10145190	772	10145195	1	1
10141769	695	13455092	14	1	10145191	770	10145193	2	1
10141770	707	10141769	7	1	10145193	699	13455092	386	1
10141788	701	13455092	571	1	10145195	699	13455092	389	1
10141807	698	13455092	334	1	10145395	778	10146947	19	1
10141808	759	10141807	3	1	10145491	741	10139422	210	1
10141810	759	10141807	2	1	10145868	696	13455092	(5)	1
10141830	698	13455092	230	1	10145869	696	13455092	(3)	1
10141838	698	13455092	337	1	10146200	759	10141807	23	1
10141843	695	13455092	16	1	10146256	767	10143277	23	1
10141844	709	10141843	5	1	10146660	734	10150858	1	1
10141874	695	13455092	52	1	10146787	750	10153631	16	1
10142096	695	13455092	15	8	10146947	700	13455092	441	1
10142097	708	10142096	1	1	10146949	778	10146947	1	1
10142536	746	12492804	1	1	10147172	774	10141558	9	8
10142539	746	12492804	4	1	10147358	766	10147372	2	1
10142541	746	12492804	(1)	1	10147372	699	13455092	381	1

Item	Page	Assembly	Pos.	Quantity	Item	Page	Assembly	Pos.	Quantity
10147374	766	10147372	20	1	10171318	333	90004973	5	1
10147460	766	10147372	22	1	10171579	447	90008841	71	3
10147564	778	10146947	2	1	10171587	373	540270414	30	1
10147565	778	10146947	3	1	10171588	1255	90004983	11	1
10147594	792	10150446	1	1	10171589	447	90008841	72	1
10147606	778	10146947	4	1	10171596	110	917523808	(62)	1
10147666	696	13455092	53	1	10171606	115	970706701	28	3
10147677	778	10146947	9	1	10172801	447	90008841	80	1
10147866	774	10141558	1	1	10173632	494	919258508	90	2
10148088	700	13455092	440	1	10173632	1193	916303308	93	2
10148371	793	12410651	130	1	10173632	1199	916303208	93	2
10148372	793	12410651	(1)	1	10173632	1204	916303108	93	2
10148692	696	13455092	(6)	1	10173632	1208	916303008	93	2
10149152	774	10141558	5	8	10173632	1212	916302708	93	2
10149191	777	10143790	2	1	10173632	1218	916302908	95	2
10149977	851	12106874	1	1	10173722	246	96064795	(1)	1
10150139	709	10141843	20	1	10178872	1447	96053946	18	4
10150150	709	10141843	4	2	10179087	115	970706701	12	12
10150162	709	10141843	6	1	10179122	635	96034141	354	2
10150446	790	12416117	11	1	10179122	693	96034143	354	2
10150606	697	13455092	(2)	1	10179260	419	96038694	386	2
10150607	697	13455092	(1)	1	10179337	419	96038694	389	6
10150858	697	13455092	171	1	10179337	1288	916324608	18	9
10150877	739	10152866	5	1	10179337	1294	966211108	6	4
10151463	707	10141769	2	1	10179337	1409	966649408	28	3
10151811	750	10153631	3	1	10179376	368	915752108	8	8
10152117	699	13455092	(5)	2	10179376	419	96038694	390	4
10152388	790	12416117	15	1	10179376	430	96038696	384	21
10152389	790	12416117	16	1	10179376	442	96021673	6	1
10152866	697	13455092	190	8	10179376	573	918744708	57	2
10152902	739	10152866	6	1	10179408	1418	966660708	9	12
10152906	699	13455092	387	1	10179449	1219	965936908	10	8
10152907	771	10152906	2	1	10179456	1447	96053946	6	2
10152923	738	11368166	1	1	10179456	1450	96053947	6	2
10152926	695	13455092	17	1	10179459	754	12421642	11	3
10153006	714	10134887	4	1	10179463	111	917523808	59	8
10153459	699	13455092	(2)	1	10179463	154	917525508	62	8
10153461	699	13455092	(3)	1	10179463	183	917525608	59	8
10153461	699	13455092	(4)	1	10179463	210	917525908	62	8
10153467	774	10141558	2	1	10179463	1175	916177008	31	8
10153480	737	11363553	2	1	10179463	1180	916177108	31	8
10153631	697	13455092	214	1	10179463	1422	915744908	32	4
10153632	750	10153631	8	1	10179470	1029	962282208	4	1
10153967	738	11368166	2	1	10179470	1031	962282308	4	1
10154033	764	11349206	1	1	10179527	514	967037208	8	1
10154041	738	11368166	3	1	10179527	515	967036208	8	1
10154260	704	12405456	3	20	10179527	516	967037908	8	1
10154280	731	10122940	1	1	10179527	1129	916305808	76	1
10154306	738	11368166	4	1	10179932	235	966912508	7	1
10154613	767	10143277	8	1	10179932	253	915750608	27	2
10154796	698	13455092	222	1	10179932	1478	966911408	41	2
10154984	709	10141843	7	1	10179985	1289	916324608	75	16
10166496	447	90008841	4	1	10179996	390	965661008	12	1
10166573	1255	90004983	31	1	10179996	405	965661608	14	2
10166574	1255	90004983	34	1	10179996	1081	915751708	6	4
10166630	447	90008841	64	2	10179996	1422	915744908	37	6
10167395	730	11364325	115	1	10180340	592	965887608	7	2
10168177	987	919203608	16	1	10180351	59	965956208	32	4
10169428	115	970706701	2	2	10180351	418	96038694	105	2
10171318	330	970704201	(5)	1	10180351	429	96038696	123	6

Item	Page	Assembly	Pos.	Quantity	Item	Page	Assembly	Pos.	Quantity
10180351	591	965887208	6	2	10180373	390	965661008	11	1
10180351	602	96044781	8	1	10180373	401	965661508	9	4
10180351	1227	915753108	38	2	10180373	405	965661608	13	2
10180351	1411	966657008	6	1	10180373	1290	916324608	116	2
10180351	1413	966657108	6	1	10180374	111	917523808	43	2
10180352	1447	96053946	9	4	10180374	153	917525508	43	2
10180352	1450	96053947	9	4	10180374	183	917525608	43	2
10180352	1455	965466808	5	3	10180374	210	917525908	43	2
10180357	1291	916324608	184	6	10180374	253	915750608	24	3
10180359	22	917528708	22	4	10180374	301	91000968	7	25
10180359	55	919045208	41	2	10180374	1339	915745708	45	2
10180359	61	96026100	10	4	10180374	1409	966649408	18	2
10180359	65	96026289	10	5	10180374	1422	915744908	18	1
10180359	70	96026457	11	6	10180375	22	917528708	48	2
10180359	112	917523808	138	2	10180375	575	918744708	144	1
10180359	154	917525508	108	2	10180375	1251	915753308	65	1
10180359	185	917525608	138	2	10180375	1291	916324608	229	3
10180359	211	917525908	108	2	10180375	1340	915745708	68	2
10180359	228	919026408	8	9	10180375	1383	916303808	64	1
10180359	429	96038696	110	10	10180375	1395	917223708	64	1
10180359	574	918744708	64	3	10180375	1403	917223808	64	1
10180359	1101	965630408	5	10	10180376	1157	916332108	36	1
10180359	1128	916305808	57	24	10180377	1192	916303308	65	4
10180359	1160	966490908	10	2	10180377	1199	916303208	65	4
10180359	1164	967665708	5	2	10180377	1204	916303108	65	4
10180359	1165	967665808	5	2	10180377	1208	916303008	65	4
10180359	1288	916324608	47	15	10180377	1212	916302708	65	4
10180359	1340	915745708	108	2	10180377	1217	916302908	65	6
10180359	1382	916303808	22	22	10180377	1341	915745708	166	4
10180359	1454	966410908	20	4	10180381	55	919045208	49	2
10180360	59	965956208	25	2	10180381	111	917523808	72	4
10180360	419	96038694	121	4	10180381	154	917525508	68	4
10180363	262	915750708	15	12	10180381	184	917525608	72	4
10180363	1289	916324608	57	12	10180381	211	917525908	68	4
10180364	329	915751408	47	2	10180381	1340	915745708	133	1
10180364	442	96021673	8	1	10180381	1347	966731108	11	1
10180364	1128	916305808	48	4	10180381	1422	915744908	38	2
10180364	1418	966660708	27	4	10180383	55	919045208	47	6
10180365	22	917528708	47	2	10180383	1081	915751708	7	4
10180368	59	965956208	18	2	10180383	1175	916177008	25	2
10180368	153	917525508	32	4	10180383	1180	916177108	25	2
10180368	210	917525908	32	4	10180383	1289	916324608	79	4
10180368	258	966222408	55	3	10180383	1339	915745708	42	1
10180368	1128	916305808	18	4	10180878	1289	916324608	81	6
10180368	1192	916303308	29	6	10180879	1251	915753308	69	2
10180368	1199	916303208	29	4	10180880	253	915750608	35	1
10180368	1204	916303108	29	6	10180880	301	91000968	35	1
10180368	1208	916303008	29	8	10180880	395	965661108	70	1
10180368	1212	916302708	29	4	10180880	1128	916305808	16	4
10180368	1217	916302908	29	6	10180880	1301	965764708	3	1
10180368	1227	915753108	30	2	10180880	1339	915745708	60	2
10180368	1290	916324608	144	4	10180882	22	917528708	49	1
10180368	1341	915745708	179	4	10180883	111	917523808	44	2
10180368	1347	966731108	14	1	10180883	154	917525508	44	2
10180368	1394	917223708	41	4	10180883	183	917525608	44	2
10180368	1402	917223808	44	4	10180883	210	917525908	44	2
10180368	1422	915744908	12	2	10180883	301	91000968	23	2
10180371	56	919045208	71	4	10180883	395	965661108	5	2
10180371	629	919203208	105	4	10180883	1339	915745708	59	2
10180371	687	919203308	101	4	10180883	1342	915745708	(3)	1

Item	Page	Assembly	Pos.	Quantity	Item	Page	Assembly	Pos.	Quantity
10180883	1369	96051961	7	1	10197764	819	919203508	353	2
10180883	1377	96051962	7	1	10197764	823	918717708	351	6
10180883	1444	96054216	9	4	10197764	829	918719508	351	3
10180883	1447	96053946	17	1	10197764	929	96069528	17	4
10180883	1450	96053947	17	1	10197764	950	919203908	352	78
10180884	55	919045208	50	5	10197764	953	966167408	4	2
10180884	153	917525508	33	4	10197764	954	966167508	4	2
10180884	210	917525908	33	4	10197764	955	966167908	4	2
10180884	235	966912508	4	1	10197764	956	966168008	4	2
10180884	253	915750608	22	3	10197764	957	966168408	4	2
10180884	301	91000968	8	1	10197764	975	96042450	7	2
10180884	574	918744708	90	10	10197764	977	96042451	7	2
10180884	1409	966649408	19	2	10197764	979	96042452	7	2
10181367	262	915750708	13	12	10197764	981	96042453	7	2
10181367	285	10413255	12	4	10197764	997	96069348	81	2
10181367	1176	966331808	5	1	10197764	1055	918696808	60	116
10181367	1181	967623108	5	1	10197764	1086	967939908	8	2
10181367	1186	968112008	19	1	10197764	1092	966085608	327	4
10181367	1292	916324608	303	2	10197764	1238	966085908	327	4
10181390	614	96033135	308	12	10197764	1250	915753308	46	4
10181421	419	96038694	301	12	10197764	1270	966086208	327	4
10181421	430	96038696	301	8	10197764	1288	916324608	35	8
10181577	812	919203408	350	4	10197769	55	919045208	38	2
10181577	819	919203508	350	4	10197769	56	919045208	74	4
10181577	832	919205608	20	6	10197769	155	917525508	172	4
10181577	839	968517508	15	4	10197769	185	917525608	163	14
10181899	111	917523808	64	4	10197769	212	917525908	172	4
10181899	184	917525608	64	4	10197769	230	966165908	5	3
10181899	387	915753008	21	4	10197769	365	91000572	14	4
10181899	390	965661008	33	2	10197769	401	965661508	27	6
10181899	395	965661108	31	8	10197769	419	96038694	352	12
10181899	401	965661508	12	2	10197769	438	915755208	52	24
10181899	1157	916332108	35	3	10197769	503	918998308	7	20
10181899	1175	916177008	35	2	10197769	513	916997508	32	8
10181899	1180	916177108	35	2	10197769	575	918744708	115	77
10181899	1217	916302908	69	4	10197769	603	967297708	7	2
10181899	1339	915745708	14	8	10197769	608	96021757	350	4
10181899	1409	966649408	14	6	10197769	624	96018031	353	14
10181899	1415	966648108	8	4	10197769	832	919205608	27	8
10181899	1447	96053946	33	2	10197769	849	96060362	40	3
10181899	1450	96053947	33	2	10197769	1065	96034284	354	50
10181899	1478	966911408	26	2	10197769	1128	916305808	37	4
10182032	1101	965630408	11	2	10197769	1158	916332108	75	8
10197730	548	96063942	20	2	10197769	1186	968112008	13	4
10197760	59	965956208	28	12	10197769	1219	965936908	12	8
10197760	536	926891108	10	4	10197769	1289	916324608	77	5
10197764	341	966085708	327	4	10197769	1303	540006108	11	1
10197764	358	966085808	327	4	10197769	1340	915745708	104	27
10197764	368	915752108	14	16	10197769	1411	966657008	11	1
10197764	390	965661008	(5)	7	10197769	1413	966657108	11	1
10197764	505	919266408	10	12	10197769	1476	966846208	9	24
10197764	513	916997508	36	8	10197771	22	917528708	41	2
10197764	529	96054232	24	3	10197771	113	917523808	166	8
10197764	535	922648308	5	12	10197771	155	917525508	167	8
10197764	536	926891108	6	4	10197771	185	917525608	166	8
10197764	615	96033135	351	8	10197771	212	917525908	167	8
10197764	636	96037955	8	4	10197771	228	919026408	17	12
10197764	800	919203808	350	8	10197771	235	966912508	10	8
10197764	802	96034773	14	4	10197771	239	966648008	9	8
10197764	812	919203408	353	2	10197771	289	916900208	6	4

Item	Page	Assembly	Pos.	Quantity	Item	Page	Assembly	Pos.	Quantity
10197771	368	915752108	13	32	10197831	329	915751408	12	18
10197771	419	96038694	375	2	10197831	346	916997308	10	2
10197771	450	967144608	13	2	10197831	352	915751608	12	18
10197771	470	916141308	5	4	10197831	363	916998708	10	2
10197771	493	919258508	63	5	10197831	397	966556608	13	10
10197771	513	916997508	35	8	10197831	419	96038694	303	6
10197771	529	96054232	26	2	10197831	430	96038696	305	28
10197771	535	922648308	3	6	10197831	481	966356408	19	8
10197771	536	926891108	4	4	10197831	486	966358008	4	6
10197771	592	965887608	12	2	10197831	536	926891108	8	2
10197771	594	965887808	4	2	10197831	574	918744708	103	30
10197771	596	965963608	12	2	10197831	614	96033135	312	21
10197771	615	96033135	375	8	10197831	624	96018031	306	6
10197771	800	919203808	376	8	10197831	629	919203208	302	10
10197771	802	96034773	15	8	10197831	635	96034141	301	3
10197771	839	968517508	6	4	10197831	687	919203308	301	28
10197771	929	96069528	19	4	10197831	693	96034143	320	1
10197771	937	967021108	32	2	10197831	811	919203408	306	6
10197771	988	965666908	11	8	10197831	818	919203508	306	14
10197771	990	91003271	8	4	10197831	950	919203908	305	16
10197771	1025	918810308	42	4	10197831	985	96034679	5	2
10197771	1041	919208108	378	8	10197831	987	919203608	25	6
10197771	1055	918696808	70	140	10197831	1041	919208108	303	2
10197771	1065	96034284	375	63	10197831	1065	96034284	308	26
10197771	1066	965896208	7	24	10197831	1081	915751708	16	10
10197771	1069	965896308	7	24	10197831	1128	916305808	61	13
10197771	1071	91000595	502	4	10197831	1129	916305808	96	6
10197771	1158	916332108	59	4	10197831	1157	916332108	52	6
10197771	1250	915753308	45	8	10197831	1218	916302908	93	8
10197771	1447	96053946	51	4	10197831	1227	915753108	27	7
10197771	1470	967931908	5	4	10197831	1244	917006408	11	2
10197808	56	919045208	93	2	10197831	1291	916324608	222	27
10197808	124	915742708	7	4	10197831	1307	915745408	4	8
10197808	163	915744408	7	4	10197831	1341	915745708	158	3
10197808	190	915744608	7	4	10197831	1402	917223808	37	6
10197808	216	915744508	7	4	10197836	536	926891108	11	2
10197808	320	916945008	6	2	10197836	800	919203808	301	16
10197808	341	966085708	322	4	10197836	802	96034773	13	4
10197808	346	916997308	6	2	10197836	950	919203908	302	16
10197808	358	966085808	322	4	10197836	1441	966888308	16	4
10197808	363	916998708	6	2	10197836	1442	966916408	16	4
10197808	408	91002096	4	2	10197836	1447	96053946	49	2
10197808	430	96038696	375	2	10216340	322	11081924	13	1
10197808	505	919266408	18	6	10216340	472	11003525	12	1
10197808	527	96054231	17	2	10216718	667	10412331	36	1
10197808	585	96036247	5	4	10217570	1263	10678417	16	1
10197808	777	10143790	17	2	10217573	1263	10678417	18	1
10197808	786	9078467	3	2	10218310	881	96029372	164	2
10197808	985	96034679	(15)	5	10218370	781	10120541	2	1
10197808	997	96069348	63	2	10220059	1250	915753308	2	1
10197808	1021	96035787	8	6	10220483	634	96034141	103	1
10197808	1025	918810308	35	28	10220483	692	96034143	103	1
10197808	1092	966085608	322	4	10220933	341	966085708	55	1
10197808	1098	91002039	6	2	10220933	358	966085808	55	1
10197808	1238	966085908	322	4	10220933	1092	966085608	55	1
10197808	1244	917006408	6	2	10220933	1238	966085908	55	1
10197808	1270	966086208	322	4	10220933	1270	966086208	55	1
10197831	22	917528708	30	4	10222682	1003	963398008	1	1
10197831	258	966222408	11	26	10222686	996	96069348	25	4
10197831	320	916945008	12	2	10228004	1066	965896208	2	2

Item	Page	Assembly	Pos.	Quantity	Item	Page	Assembly	Pos.	Quantity
10228004	1069	965896308	2	2	10286354	218	966138608	274	13
10228143	1059	919204008	20	1	10286354	1142	966792108	279	88
10228143	1064	96034284	111	1	10287301	505	919266408	16	1
10278566	341	966085708	50	1	10288121	525	919788308	(980)	1
10278566	358	966085808	50	1	10288121	529	96054232	(2)	1
10278566	1092	966085608	50	1	10288121	529	96054232	(980)	1
10278566	1238	966085908	50	1	10288121	996	96069348	(300)	1
10278566	1270	966086208	50	1	10288121	1000	96069052	300	1
10278585	505	919266408	37	2	10288121	1002	968252908	300	1
10279914	372	540270314	70	1	10288698	1250	915753308	33	22
10280277	668	10009378	10	1	10289138	743	10127419	2	2
10280449	574	918744708	59	1	10289536	341	966085708	56	1
10280542	1193	916303308	92	2	10289536	358	966085808	56	1
10280542	1218	916302908	94	1	10289536	455	966085508	62	1
10280667	1045	919300308	6	4	10289536	1092	966085608	56	1
10280678	1046	96052080	3	2	10289536	1238	966085908	56	1
10280678	1291	916324608	211	2	10289536	1270	966086208	56	1
10280695	15		9999	4	10289795	55	919045208	39	10
10281617	1475	919003708	11	2	10289795	119	966289108	4	8
10282622	705	9078049	(10)	1	10289795	156	966289508	5	8
10282698	1192	916303308	70	2	10289795	186	965986208	6	1
10282698	1199	916303208	70	2	10289795	188	966259008	4	8
10282698	1204	916303108	70	2	10289795	213	966277408	5	8
10282698	1208	916303008	70	2	10289795	230	966165908	6	3
10282698	1212	916302708	70	2	10289795	253	915750608	55	4
10282698	1217	916302908	70	2	10289795	401	965661508	28	12
10283196	112	917523808	131	1	10289795	419	96038694	379	25
10283196	154	917525508	76	1	10289795	430	96038696	379	26
10283196	184	917525608	131	1	10289795	442	96021673	5	4
10283196	211	917525908	76	1	10289795	503	918998308	9	8
10283204	401	965661508	15	2	10289795	513	916997508	31	16
10283204	1045	919300308	4	6	10289795	635	96034141	375	6
10283205	1418	966660708	14	2	10289795	693	96034143	375	6
10284532	242	915718108	13	1	10289795	849	96060362	50	6
10284660	1341	915745708	185	2	10289795	988	965666908	5	8
10285016	419	96038694	358	2	10289795	992	96036153	17	2
10285016	430	96038696	355	6	10289795	1009	915744208	13	4
10285336	1117	915720708	2	1	10289795	1049	966561608	11	32
10285701	548	96063942	17	2	10289795	1163	966532808	8	4
10285708	698	13455092	(100)	1	10289795	1187	968099808	9	2
10285708	705	9078049	100	1	10289795	1219	965936908	11	8
10285708	707	10141769	100	1	10289795	1291	916324608	221	6
10285708	710	10125646	100	1	10289795	1303	540006108	10	1
10285708	737	11363553	100	1	10289795	1303	540006108	24	1
10285708	752	10154796	100	1	10289795	1341	915745708	155	54
10285708	754	12421642	100	1	10289795	1409	966649408	41	8
10285708	761	12490129	100	1	10289795	1411	966657008	9	2
10285708	793	12410651	(100)	1	10289795	1413	966657108	9	2
10285708	793	12410651	(100)	1	10289795	1476	966846208	8	24
10285708	797	11366388	100	1	10289804	23	917528708	78	1
10286353	129	966501608	275	1	10289804	111	917523808	67	12
10286353	165	966139008	275	1	10289804	154	917525508	104	8
10286353	192	966501708	275	1	10289804	184	917525608	67	12
10286353	218	966138608	275	1	10289804	211	917525908	104	8
10286353	1142	966792108	17	2	10289804	235	966912508	6	4
10286353	1168	966418908	262	1	10289804	239	966648008	6	4
10286353	1458	966997608	274	1	10289804	304	96047586	41	16
10286354	129	966501608	274	13	10289804	329	915751408	51	5
10286354	165	966139008	274	13	10289804	395	965661108	52	20
10286354	192	966501708	274	13	10289804	405	965661608	19	6

Item	Page	Assembly	Pos.	Quantity	Item	Page	Assembly	Pos.	Quantity
10289804	419	96038694	381	4	10289806	1157	916332108	27	12
10289804	430	96038696	380	44	10289806	1161	966470508	8	2
10289804	455	966085508	555	2	10289806	1162	966470608	8	2
10289804	513	916997508	20	32	10289806	1227	915753108	23	16
10289804	574	918744708	110	48	10289806	1250	915753308	39	8
10289804	603	967297708	9	5	10289806	1291	916324608	191	16
10289804	615	96033135	380	16	10289806	1340	915745708	66	48
10289804	624	96018031	379	12	10289806	1340	915745708	125	80
10289804	983	919203708	7	16	10289806	1411	966657008	4	1
10289804	987	919203608	11	16	10289806	1413	966657108	4	1
10289804	992	96036153	44	1	10289806	1422	915744908	8	16
10289804	1066	965896208	10	8	10289806	1483	96004014	6	104
10289804	1069	965896308	10	8	10289807	1291	916324608	185	10
10289804	1081	915751708	10	8	10289807	1455	965466808	4	9
10289804	1129	916305808	95	13	10289808	55	919045208	40	4
10289804	1161	966470508	14	2	10289808	61	96026100	18	4
10289804	1162	966470608	14	2	10289808	65	96026289	18	5
10289804	1227	915753108	26	24	10289808	70	96026457	12	6
10289804	1289	916324608	73	24	10289808	112	917523808	128	8
10289804	1296	966221808	6	4	10289808	154	917525508	80	8
10289804	1297	966221908	6	4	10289808	184	917525608	128	8
10289804	1303	540006108	20	1	10289808	211	917525908	80	8
10289804	1369	96051961	29	2	10289808	228	919026408	7	9
10289804	1377	96051962	29	2	10289808	262	915750708	20	16
10289804	1447	96053946	44	4	10289808	301	91000968	26	8
10289804	1478	966911408	33	4	10289808	419	96038694	388	4
10289805	22	917528708	50	12	10289808	430	96038696	387	10
10289805	419	96038694	383	2	10289808	514	967037208	4	4
10289805	430	96038696	381	6	10289808	515	967036208	4	4
10289805	1059	919204008	377	4	10289808	516	967037908	4	2
10289805	1130	916305808	131	4	10289808	1051	966572308	5	4
10289805	1193	916303308	91	8	10289808	1129	916305808	114	4
10289805	1199	916303208	91	8	10289808	1157	916332108	31	26
10289805	1204	916303108	91	8	10289808	1192	916303308	61	12
10289805	1208	916303008	91	8	10289808	1199	916303208	61	6
10289805	1212	916302708	91	8	10289808	1204	916303108	61	6
10289805	1218	916302908	91	8	10289808	1208	916303008	61	6
10289805	1382	916303808	52	4	10289808	1212	916302708	61	6
10289805	1394	917223708	33	12	10289808	1217	916302908	61	6
10289805	1402	917223808	36	12	10289808	1291	916324608	207	8
10289806	22	917528708	18	20	10289808	1428	967995008	5	2
10289806	72	966004008	6	4	10289808	1441	966888308	11	2
10289806	73	966003108	6	4	10289808	1442	966916408	11	2
10289806	110	917523808	23	20	10289808	1444	96054216	6	16
10289806	153	917525508	23	20	10289808	1447	96053946	14	4
10289806	183	917525608	23	20	10289808	1450	96053947	14	4
10289806	210	917525908	23	20	10289808	1454	966410908	19	4
10289806	258	966222408	8	15	10289809	406	967093808	4	4
10289806	329	915751408	24	9	10289809	1290	916324608	128	4
10289806	352	915751608	24	9	10289810	59	965956208	11	2
10289806	390	965661008	16	12	10289810	111	917523808	53	2
10289806	395	965661108	64	2	10289810	154	917525508	107	2
10289806	401	965661508	13	16	10289810	185	917525608	174	2
10289806	405	965661608	16	16	10289810	211	917525908	107	2
10289806	419	96038694	384	6	10289810	262	915750708	18	8
10289806	579	918705808	5	6	10289810	1157	916332108	29	8
10289806	595	965888608	3	2	10289810	1175	916177008	43	14
10289806	602	96044781	7	1	10289810	1180	916177108	43	14
10289806	1128	916305808	35	4	10289810	1298	966211808	2	4
10289806	1133	966939508	7	4	10289810	1299	966505108	2	4

Item	Page	Assembly	Pos.	Quantity	Item	Page	Assembly	Pos.	Quantity
10289810	1300	966505208	2	4	10292724	126	11002835	20	1
10289810	1339	915745708	48	16	10292724	291	11006306	23	1
10289810	1422	915744908	28	6	10292724	322	11081924	23	1
10289810	1478	966911408	51	16	10292724	348	11114000	25	1
10289811	56	919045208	69	20	10292724	472	11003525	25	1
10289811	59	965956208	17	8	10293686	443	510232508	999	1
10289811	262	915750708	22	8	10293775	444	570967508	10	1
10289811	329	915751408	46	6	10293786	444	570967508	5	1
10289811	398	965661408	5	4	10294497	706	9078462	12	6
10289811	403	966093308	8	2	10294778	655	11007826	(98)	1
10289811	430	96038696	386	4	10294784	657	7622495	10	1
10289811	1159	966467008	5	2	10294813	1055	918696808	7	3
10289811	1288	916324608	22	6	10294814	1055	918696808	8	3
10289811	1341	915745708	178	8	10296157	574	918744708	(2)	4
10289811	1346	966594008	4	2	10296157	581	965886508	(2)	3
10289811	1409	966649408	24	3	10296157	581	965886508	(2)	2
10289811	1416	966649908	6	2	10296875	1109	919466508	3	4
10289811	1418	966660708	23	4	10296875	1120	915720808	2	2
10289811	1422	915744908	11	4	10297309	553	96023877	(10)	1
10289811	1486	965646108	9	2	10297309	553	96023877	(10)	1
10289811	1488	965522908	9	2	10297310	553	96023877	(10)	2
10289811	1490	968244508	10	2	10297417	89	966448108	22	1
10289811	1491	966191408	9	2	10297417	100	966448308	22	1
10289811	1492	966377608	9	2	10297417	1168	966418908	171	2
10289811	1494	966203408	9	2	10297417	1363	96052004	503	1
10289811	1495	966160008	9	2	10297417	1364	96052005	503	1
10289812	34	966084408	301	8	10297422	1363	96052004	501	1
10289812	110	917523808	28	22	10297422	1364	96052005	501	1
10289812	153	917525508	28	38	10299566	780	10120540	2	3
10289812	183	917525608	28	22	10299567	698	13455092	(8)	4
10289812	210	917525908	28	38	10299567	706	9078462	5	4
10289812	253	915750608	18	6	10299568	785	10129212	7	10
10289812	395	965661108	63	2	10299571	778	10146947	12	8
10289812	1291	916324608	227	2	10299574	784	10126465	5	4
10289829	1157	916332108	49	2	10299578	722	11367689	3	8
10289847	111	917523808	42	49	10299578	1255	90004983	66	18
10289847	153	917525508	42	49	10299578	1432	916024408	17	4
10289847	183	917525608	42	49	10299580	472	11003525	31	3
10289847	210	917525908	42	49	10299582	698	13455092	(10)	6
10289847	301	91000968	22	2	10299587	706	9078462	6	4
10289847	395	965661108	25	2	10299598	785	10129212	9	2
10289847	1288	916324608	19	1	10299598	794	10120393	2	6
10289850	1339	915745708	61	4	10299598	795	10126182	8	4
10289852	1339	915745708	44	2	10299603	703	12405454	10	8
10289852	1422	915744908	17	1	10299603	714	10134887	14	24
10289855	396	965661108	76	8	10299604	706	9078462	9	2
10289855	1369	96051961	10	2	10299605	706	9078462	3	9
10289855	1377	96051962	10	2	10299606	706	9078462	10	2
10289855	1418	966660708	8	8	10299607	706	9078462	4	6
10289909	657	7622495	14	1	10299608	706	9078462	7	3
10289909	668	10009378	14	1	10299609	764	11349206	4	2
10290126	496	10876576	23	1	10299609	777	10143790	21	1
10290126	496	10876576	(5)	1	10299641	113	917523808	205	3
10290127	496	10876576	24	1	10299641	185	917525608	205	3
10290127	496	10876576	(6)	1	10299641	1341	915745708	154	20
10290319	952	966167308	7	1	10299657	784	10126465	3	2
10290320	952	966167308	8	1	10299659	778	10146947	10	1
10290321	952	966167308	9	1	10299666	432	96039357	5	20
10291229	992	96036153	1	1	10299666	434	96039358	5	20
10291306	285	10413255	(1)	1	10299666	450	967144608	6	2

Item	Page	Assembly	Pos.	Quantity	Item	Page	Assembly	Pos.	Quantity
10299666	1402	917223808	54	12	10342519	309	96047224	509	11
10299671	124	915742708	6	4	10342519	540	96033657	506	1
10299671	438	915755208	9	8	10342519	541	96063949	516	3
10299679	432	96039357	6	20	10342823	881	96029372	51	2
10299679	434	96039358	6	20	10343003	493	919258508	7	2
10300715	478	966355708	48	2	10343048	418	96038694	103	2
10300715	1022	966355908	30	1	10343048	429	96038696	122	6
10300749	395	965661108	61	1	10343148	418	96038694	104	4
10300749	1291	916324608	226	1	10343148	429	96038696	118	12
10300881	742	10126724	19	1	10343693	530	966152808	5	1
10300925	675	11005998	(999)	1	10343693	552	96054233	2	2
10300944	538	96063945	715	4	10343693	1005	96069390	5	1
10301148	537	96063944	524	2	10349204	646	11006043	(22)	2
10301880	1059	919204008	252	0.001	10350525	508	10651874	41	1
10301880	1064	96034284	250	1	10353689	395	965661108	16	24
10303270	657	7622495	17	3	10353689	1101	965630408	12	10
10303270	668	10009378	17	3	10353690	1217	916302908	47	16
10324968	503	918998308	3	4	10353690	1289	916324608	94	6
10326486	508	10651874	49	1	10353721	1292	916324608	255	4
10330472	292	11006307	1	3	10353930	464	10413103	7	4
10330472	473	11003530	2	10	10354584	306	919547508	(5)	2
10330965	546	96034782	5	4.87	10354584	992	96036153	35	1
10330965	546	96034782	6	4.87	10354584	1137	915745308	(151)	2
10331047	646	11006043	1	1	10354584	1307	915745408	(151)	2
10331047	652	11007825	1	1	10354584	1369	96051961	20	1
10331047	675	11005998	1	1	10354584	1377	96051962	20	1
10331048	646	11006043	2	1	10354584	1407	916115808	(10)	2
10331048	652	11007825	2	1	10354584	1456	916947708	(12)	4
10331051	334	10650139	98	1	10354595	703	12405454	115	1
10331051	1085	10675803	98	1	10354595	760	10141838	115	1
10331116	646	11006043	(98)	1	10354600	714	10134887	7	2
10331117	646	11006043	(98)	1	10354601	761	12490129	3	2
10331856	731	10122940	10	6	10354721	1055	918696808	6	1
10332027	329	915751408	52	1	10354723	1055	918696808	3	8
10332027	352	915751608	42	1	10355007	1137	915745308	13	4
10332027	1227	915753108	17	2	10355140	126	11002835	2	1
10332507	927	96066542	509	1	10355140	291	11006306	2	1
10332589	508	10651874	14	2.3	10355140	322	11081924	2	1
10332620	508	10651874	48	1	10355140	348	11114000	2	1
10332640	478	966355708	10	2	10355140	472	11003525	2	1
10332838	882	96029372	197	2	10355182	545	96033659	509	6
10333578	1262	10467820	16	2	10355573	1067	10475633	5	1
10333578	1263	10678417	13	1	10355573	1070	10475634	5	1
10335557	529	96054232	9	1	10356026	555	96064280	696	5
10335596	531	10343693	3	4	10356027	555	96064280	697	1
10335819	541	96063949	689	21	10356029	555	96064280	693	6
10335819	545	96033659	689	165	10356031	555	96064280	502	1
10336200	773	10141356	(7)	8	10356032	555	96064280	503	1
10336200	773	10141356	(7)	8	10356261	746	12492804	19	2
10337339	629	919203208	182	4	10356406	881	96029372	66	2
10337339	687	919203308	182	6	10359128	26	10815646	28	2
10337381	286	510689408	7	1	10409578	330	970704201	28	96
10337768	408	91002096	39	1	10409578	1082	90001621	28	120
10340105	548	96063942	16	1	10409578	1228	970704301	28	96
10340256	680	10102064	56	1	10409622	655	11007826	5	1
10340438	996	96069348	26	1	10409638	657	7622495	999	1
10342281	348	11114000	12	4	10410161	1101	965630408	15	24
10342479	472	11003525	15	1	10410178	23	917528708	63	8
10342517	271	96034538	502	1	10410178	59	965956208	14	2
10342519	271	96034538	503	5	10410193	832	919205608	25	2

Item	Page	Assembly	Pos.	Quantity	Item	Page	Assembly	Pos.	Quantity
10410193	834	96035875	14	2	10413157	675	11005998	98	1
10410193	844	96035878	12	2	10413255	275	96029361	50	2
10410211	438	915755208	12	144	10413255	314	966085408	50	2
10410277	418	96038694	118	1	10415162	513	916997508	22	8
10410484	1118	10285336	2	1	10415162	639	11000367	430	58
10410485	1118	10285336	8	1	10423600	1117	915720708	1	1
10410659	647	11006048	(999)	1	10423938	380	966086008	50	2
10410659	653	571514208	(999)	1	10424033	482	966356008	6	1
10410714	647	11006048	98	1	10424238	647	11006048	11	1
10410767	886	96029372	792	1	10424238	1263	10678417	7	2
10410770	277	96029361	672	1	10424276	914	91000915	(1)	2
10410771	884	96029372	611	3	10424568	677	11006000	98	1
10410772	884	96029372	661	6	10424593	472	11003525	19	1
10411732	662	10492853	3	1	10424594	472	11003525	23	1
10411780	1460	10028002	14	1	10424601	1118	10285336	(1)	1
10411786	1460	10028002	16	8	10424622	541	96063949	508	2
10412323	641	11006041	1	1	10424625	541	96063949	828	4
10412323	645	11006042	1	1	10424724	667	10412331	37	1
10412323	650	11007834	1	1	10424725	667	10412331	47	4
10412323	663	11007842	1	1	10424726	667	10412331	999	1
10412323	671	10411732	4	1	10424762	665	11065840	98	1
10412323	674	11005997	1	1	10424773	668	10009378	999	1
10412324	641	11006041	2	1	10424779	665	11065840	(98)	1
10412324	645	11006042	2	1	10424893	1175	916177008	15	1
10412324	650	11007834	2	1	10424893	1180	916177108	15	1
10412324	663	11007842	2	1	10425261	761	12490129	24	1
10412324	674	11005997	2	1	10425409	1064	96034284	113	1
10412329	641	11006041	98	1	10425688	1175	916177008	42	10
10412329	645	11006042	98	1	10425688	1180	916177108	42	10
10412329	650	11007834	98	1	10425688	1250	915753308	37	16
10412329	663	11007842	98	1	10425688	1289	916324608	93	6
10412329	674	11005997	98	1	10425688	1298	966211808	3	3
10412331	665	11065840	1	1	10425688	1299	966505108	3	3
10412331	671	10411732	1	1	10425688	1300	966505208	3	3
10412333	679	11065801	4	1	10425689	398	965661408	3	2
10412335	671	10411732	98	1	10425689	576	918744708	241	4
10412344	650	11007834	3	1	10425689	1176	966331808	8	1
10412345	679	11065801	2	1	10425689	1181	967623108	8	1
10412400	935	96070789	502	1	10425689	1409	966649408	31	2
10412412	931	96072834	10	1	10428166	1448	962213008	1	1
10412416	935	96070789	501	1	10428544	545	96033659	7	3.23
10412421	931	96072834	20	1	10428544	545	96033659	8	3.23
10412777	529	96054232	4	1	10428544	545	96033659	11	3.63
10412851	811	919203408	301	8	10428544	545	96033659	12	3.63
10412851	818	919203508	301	8	10428544	545	96033659	15	4.03
10412851	1292	916324608	264	24	10428544	545	96033659	16	4.03
10412852	812	919203408	311	2	10428545	545	96033659	5	3.23
10412852	818	919203508	310	2	10428545	545	96033659	9	3.63
10412852	832	919205608	11	14	10428545	545	96033659	13	4.03
10412852	834	96035875	6	2	10429057	529	96054232	12	1
10412852	844	96035878	6	2	10429296	554	96064132	(20)	1
10412852	950	919203908	301	48	10429651	545	96033659	287	0.03
10412852	1369	96051961	32	2	10429651	1363	96052004	287	0.03
10412852	1377	96051962	32	2	10429651	1364	96052005	287	0.03
10412853	1369	96051961	33	2	10429952	126	11002835	33	2
10412853	1377	96051962	33	2	10429952	291	11006306	9	1
10412853	1427	967276708	(51)	2	10429952	472	11003525	9	1
10413103	455	966085508	50	1	10430185	750	10153631	14	1
10413157	646	11006043	98	1	10441164	537	96063944	290	0.9
10413157	652	11007825	98	1	10441166	543	96034783	298	0.2

Item	Page	Assembly	Pos.	Quantity	Item	Page	Assembly	Pos.	Quantity
10441166	544	96034784	298	0.2	10466911	1314	96029354	224	1
10441167	265	96045406	291	0.16	10466911	1352	966086708	228	3
10441308	790	12416117	2	1	10466911	1388	966086808	224	1
10441600	348	11114000	24	1	10466911	1398	966832808	224	1
10442969	641	11006041	(98)	1	10466911	1406	966086908	224	1
10442975	651	10412344	2	1	10466914	78	966084508	243	2
10442980	642	11006044	98	1	10466914	237	966515908	204	1
10442980	651	10412344	98	1	10466914	241	966561908	202	1
10442980	664	11065793	98	1	10466914	275	96029361	237	4
10442998	680	10102064	2	1	10466914	314	966085408	237	4
10443108	230	966165908	14	2	10466914	455	966085508	233	1
10443229	524	919657408	3	2	10466914	475	966751308	202	1
10443625	1025	918810308	24	2	10466915	34	966084408	223	4
10443663	1327	966842008	170	1	10466915	78	966084508	223	2
10443664	89	966448108	(502)	1	10466915	96	966084608	223	2
10443664	100	966448308	(502)	1	10466915	139	966434908	202	1
10443664	1168	966418908	(501)	1	10466915	275	96029361	223	3
10444468	508	10651874	51	5	10466915	455	966085508	223	1
10444469	508	10651874	52	4	10466915	475	966751308	206	1
10444471	508	10651874	101	1	10466915	1146	966086308	223	1
10449516	548	96063942	9	3	10466915	1314	96029354	222	1
10449664	996	96069348	51	8	10466915	1388	966086808	223	1
10449664	1021	96035787	33	16	10466915	1398	966832808	223	1
10449841	641	11006041	(98)	1	10466915	1406	966086908	223	1
10449894	767	10143277	29	2	10467292	315	966085408	631	4
10450273	265	96045406	5	1	10467292	885	96029372	693	14
10450521	824	551710208	3	1	10467292	1238	966085908	600	1
10450671	1478	966911408	17	2	10467392	1140	966265208	(5)	1
10451017	1460	10028002	18	1	10467392	1328	616024908	7	1
10454762	1106	917751408	1	1	10467545	113	917523808	172	3
10454782	1021	96035787	10	4	10467545	155	917525508	159	4
10454783	1021	96035787	11	4	10467545	185	917525608	172	3
10454821	304	96047586	20	2	10467545	212	917525908	159	4
10455144	1027	10877138	15	1	10467818	1259	10220059	1	1
10455191	1296	966221808	9	6	10467820	1261	10678412	2	1
10455191	1297	966221908	9	6	10467835	1260	10467818	24	1
10455281	1025	918810308	27	6	10468332	775	10141720	10	2
10466906	623	96018031	68	1	10468332	776	10141721	10	2
10466907	624	96018031	69	1	10470140	482	966356008	5	1
10466908	390	965661008	(3)	1	10470377	1308	10650028	46	3
10466908	1092	966085608	212	1	10470377	1309	11001945	46	3
10466909	390	965661008	(2)	6	10470643	812	919203408	351	2
10466909	1092	966085608	202	6	10470643	819	919203508	351	2
10466910	78	966084508	238	2	10470667	1118	10285336	(2)	1
10466910	96	966084608	238	2	10471289	242	915718108	11	1
10466910	139	966434908	204	1	10471371	675	11005998	2	1
10466910	241	966561908	204	1	10471437	644	10814299	2	2
10466910	275	96029361	238	6	10471437	652	11007825	(2)	2
10466910	314	966085408	238	3	10471437	678	11002353	2	2
10466910	475	966751308	204	2	10472057	667	10412331	32	1
10466910	1352	966086708	234	2	10472344	402	965376108	2	1
10466911	78	966084508	240	2	10472348	390	965661008	23	2
10466911	132	966084908	224	1	10472348	402	965376108	3	2
10466911	168	966085008	224	1	10472864	262	915750708	16	12
10466911	195	966084808	224	1	10472995	529	96054232	6	1
10466911	221	966084708	224	1	10473040	1113	966160608	3	2
10466911	237	966515908	202	1	10473040	1119	962563908	3	2
10466911	275	96029361	253	1	10473040	1415	966648108	11	3
10466911	314	966085408	224	1	10473040	1418	966660708	26	2
10466911	882	96029372	224	2	10473047	545	96033659	707	9

Item	Page	Assembly	Pos.	Quantity	Item	Page	Assembly	Pos.	Quantity
10473047	1461	967035508	707	2	10490902	1114	915720308	1	1
10473048	89	966448108	(708)	18	10491040	707	10141769	13	2
10473048	100	966448308	(708)	18	10491040	714	10134887	(10)	1
10473048	270	96041616	708	8	10491129	383	10423938	999	1
10473048	538	96063945	708	1	10491248	265	96045406	293	3.5
10473048	1168	966418908	(708)	2	10491248	273	96041505	293	11.5
10473048	1168	966418908	(708)	2	10491463	1110	915720208	2	1
10475102	886	96029372	758	1	10491463	1114	915720308	2	1
10475260	987	919203608	5	1	10491463	1115	919413908	2	1
10475436	1106	917751408	2	1	10491463	1116	919414008	2	1
10475633	1066	965896208	1	1	10491551	22	917528708	5	1
10475634	1069	965896308	1	1	10491593	112	917523808	132	1
10475893	811	919203408	300	4	10491593	154	917525508	83	1
10475893	818	919203508	300	4	10491593	184	917525608	132	1
10475893	1430	967922708	51	2	10491593	211	917525908	83	1
10476338	987	919203608	7	4	10491715	634	96034141	105	1
10476383	1462	966997708	503	1	10491715	692	96034143	105	1
10476383	1463	966997808	503	1	10491808	539	96063941	(2)	1
10476391	634	96034141	(999)	1	10492113	539	96063941	(1)	1
10476391	634	96034141	(999)	1	10492347	1027	10877138	19	1
10476492	985	96034679	(5)	1	10492418	988	965666908	2	2
10476880	110	917523808	10	8	10492556	639	11000367	70	4
10476880	183	917525608	10	8	10492822	508	10651874	2	1
10488309	110	917523808	17	4	10492839	508	10651874	3	2
10488309	183	917525608	17	4	10492840	508	10651874	4	2
10488385	933	96072835	9	1	10492841	508	10651874	5	2
10488662	29	966138208	293	1	10492842	508	10651874	6	2
10488662	89	966448108	293	1	10492843	508	10651874	9	2
10488662	100	966448308	293	1	10492844	508	10651874	10	2
10488662	272	96041617	507	1	10492845	508	10651874	11	1
10488662	273	96041505	508	1	10492850	634	96034141	101	1
10488662	337	966541108	293	1	10492850	692	96034143	101	1
10488662	354	966541408	293	1	10492851	634	96034141	102	1
10488662	922	96044329	293	1	10492851	692	96034143	102	1
10488662	927	96066542	504	1	10492852	508	10651874	19	1
10488662	937	967021108	293	1	10492853	634	96034141	104	1
10488662	940	968218508	293	1	10492853	692	96034143	104	1
10488662	1088	966542108	293	1	10492855	508	10651874	29	1
10488662	1142	966792108	286	1	10492859	508	10651874	50	4
10488662	1168	966418908	292	1	10492860	508	10651874	53	4
10488662	1234	966541908	293	1	10492862	508	10651874	56	2
10488662	1267	966543108	293	1	10492863	508	10651874	57	2
10488662	1325	966841808	307	1	10492865	508	10651874	58	1
10488662	1361	96052001	286	1	10492868	508	10651874	60	1
10488662	1424	967073408	280	1	10492869	508	10651874	64	1
10488662	1427	967276708	(293)	1	10492870	508	10651874	67	1
10488662	1430	967922708	293	1	10492873	508	10651874	78	1
10488779	581	965886508	11	6	10492874	508	10651874	79	1
10488779	584	96035947	100	5	10492875	508	10651874	96	1
10488779	587	965886708	8	4	10492875	510	10492873	1	1
10488926	110	917523808	8	1	10492881	508	10651874	102	1
10488926	183	917525608	8	1	10492888	608	96021757	180	8
10488927	743	10127419	4	1	10492888	1013	96032961	301	2
10489597	55	919045208	13	2	10492888	1315	96029354	306	48
10489734	465	511300508	2	1	10493014	881	96029372	(997)	1
10489927	1137	915745308	1	1	10493030	341	966085708	(30)	1
10490116	329	915751408	48	1	10493038	341	966085708	(999)	1
10490536	1347	966731108	12	1	10493045	1013	96032961	154	2
10490765	230	966165908	11	2	10493065	608	96021757	187	4
10490902	1110	915720208	1	1	10493065	1013	96032961	300	2

Item	Page	Assembly	Pos.	Quantity	Item	Page	Assembly	Pos.	Quantity
10493065	1315	96029354	307	48	10650028	1307	915745408	1	1
10493604	1369	96051961	1	1	10650048	262	915750708	3	4
10493611	537	96063944	529	1	10650092	904	10342823	2	1
10493611	543	96034783	507	1	10650139	329	915751408	4	4
10493611	544	96034784	507	1	10650139	352	915751608	4	4
10493612	537	96063944	530	1	10650139	1227	915753108	2	5
10493612	543	96034783	506	1	10650386	1027	10877138	(11)	1
10493612	544	96034784	506	1	10650387	1027	10877138	(13)	1
10493920	291	11006306	1	1	10650399	1027	10877138	35	1
10493944	74	10489597	30	1	10650403	1027	10877138	49	1
10493944	1308	10650028	41	2	10650488	1027	10877138	66	1
10493944	1309	11001945	41	2	10650489	1027	10877138	70	1
10493944	1370	10493604	98	1	10650490	1027	10877138	85	1
10493944	1378	11002473	98	1	10650501	275	96029361	(998)	1
10493970	1363	96052004	721	1	10650511	1371	11003086	46	1
10493970	1364	96052005	721	1	10650512	1371	11003086	47	1
10493972	1363	96052004	719	2	10650660	270	96041616	2261	4
10493972	1364	96052005	719	7	10650720	734	10150858	2	4
10493972	1462	966997708	719	2	10651102	275	96029361	150	2
10493972	1463	966997808	719	2	10651102	314	966085408	150	2
10494116	700	13455092	(13)	1	10651103	881	96029372	161	8
10494116	811	919203408	181	3	10651363	886	96029372	799	1
10494116	818	919203508	181	4	10651470	534	96063943	10	1
10494117	811	919203408	182	3	10651788	1255	90004983	61	24
10494117	818	919203508	182	3	10651874	505	919266408	1	1
10531725	886	96029372	805	1	10651953	1204	916303108	90	2
10539468	811	919203408	303	4	10651953	1402	917223808	35	3
10539468	818	919203508	303	4	10651955	1199	916303208	90	2
10540500	812	919203408	375	11	10651955	1208	916303008	90	2
10540500	819	919203508	375	11	10651955	1212	916302708	90	2
10540500	832	919205608	12	8	10651955	1218	916302908	90	2
10540512	812	919203408	380	14	10651955	1382	916303808	51	1
10540512	819	919203508	380	14	10651955	1394	917223708	37	3
10544161	403	966093308	7	1	10651969	341	966085708	303	1
10544161	1159	966467008	6	2	10651969	358	966085808	303	1
10544161	1289	916324608	83	2	10651969	1092	966085608	303	1
10544161	1346	966594008	5	1	10651969	1238	966085908	303	1
10544161	1416	966649908	7	1	10651970	341	966085708	301	1
10544161	1418	966660708	24	2	10651970	358	966085808	301	1
10544161	1486	965646108	8	1	10651970	1092	966085608	301	1
10544161	1488	965522908	8	1	10651970	1238	966085908	301	1
10544161	1490	968244508	9	1	10651971	132	966084908	300	1
10544161	1491	966191408	8	1	10651971	168	966085008	300	1
10544161	1492	966377608	8	1	10651971	195	966084808	300	1
10544161	1494	966203408	8	1	10651971	221	966084708	300	1
10544161	1495	966160008	8	1	10652201	1193	916303308	90	2
10544322	1263	10678417	6	4	10652438	1227	915753108	54	1
10552749	1021	96035787	51	1	10652438	1290	916324608	133	2
10552749	1022	966355908	51	1	10652444	1344	966593708	2	1
10555230	508	10651874	1	1	10652552	703	12405454	6	6
10562617	1137	915745308	17	2	10652657	629	919203208	185	2
10564740	341	966085708	(1)	1	10652657	687	919203308	186	2
10564740	905	511302208	1	2	10652724	341	966085708	21	1
10564740	907	11005327	1	1	10652724	358	966085808	21	1
10564740	1322	10675503	10	2	10652724	1092	966085608	21	1
10564740	1358	511302108	157	1	10652724	1238	966085908	21	1
10650006	1055	918696808	5	1	10652724	1270	966086208	21	1
10650007	1055	918696808	4	12	10652805	1130	916305808	130	1
10650025	239	966648008	1	1	10652810	23	917528708	64	1
10650027	235	966912508	1	1	10652811	574	918744708	61	2

Item	Page	Assembly	Pos.	Quantity	Item	Page	Assembly	Pos.	Quantity
10652814	395	965661108	56	1	10665332	1092	966085608	153	1
10652814	1341	915745708	135	2	10665332	1238	966085908	153	1
10652815	581	965886508	12	1	10665334	341	966085708	599	1
10652830	1292	916324608	283	1	10665334	358	966085808	614	1
10652830	1340	915745708	119	2	10665334	1093	966085608	612	1
10652910	532	96033669	6	1	10665334	1238	966085908	610	1
10653030	1137	915745308	4	1	10670036	78	966084508	151	2
10663065	658	11007829	98	1	10670036	96	966084608	151	2
10663094	464	10413103	8	1	10675034	1043	11621256	999	1
10663094	881	96029372	(1)	1	10675113	34	966084408	228	6
10663094	1352	966086708	(1)	1	10675113	275	96029361	228	8
10663384	634	96034141	110	1	10675113	314	966085408	228	1
10663384	692	96034143	110	1	10675113	341	966085708	205	1
10663466	1027	10877138	1	1	10675113	358	966085808	205	1
10663523	775	10141720	9	2	10675113	455	966085508	215	1
10663523	776	10141721	9	2	10675113	1146	966086308	207	1
10663601	1055	918696808	11	46	10675113	1238	966085908	205	1
10663727	1100	915719508	3	4	10675114	132	966084908	229	1
10663727	1102	915719608	2	4	10675114	168	966085008	229	1
10663727	1450	96053947	18	3	10675114	195	966084808	229	1
10663727	1499	96011234	10	4	10675114	221	966084708	229	1
10663727	1501	96011235	11	4	10675114	275	96029361	229	3
10663727	1503	96011236	12	4	10675114	314	966085408	229	1
10663801	1068	10228004	6	1	10675114	882	96029372	229	7
10663825	644	10814299	(1)	1	10675114	1092	966085608	205	1
10663834	1340	915745708	118	2	10675114	1146	966086308	208	1
10663848	635	96034141	250	2	10675114	1314	96029354	228	4
10663848	687	919203308	251	2	10675172	573	918744708	28	2
10663848	692	96034143	250	1	10675380	265	96045406	733	1
10663848	1059	919204008	251	4	10675380	273	96041505	733	1
10663914	322	11081924	44	1	10675381	273	96041505	734	1
10663914	472	11003525	37	1	10675401	1341	915745708	134	1
10663922	322	11081924	29	1	10675503	1314	96029354	50	1
10663970	258	966222408	41	8	10675505	265	96045406	505	2
10663970	1113	966160608	4	3.4	10675505	269	96034537	28	1
10663970	1119	962563908	4	2	10675505	273	96041505	502	1
10664052	110	917523808	11	10	10675506	273	96041505	510	2
10664052	183	917525608	11	10	10675694	881	96029372	52	2
10664054	110	917523808	12	45	10675695	1352	966086708	51	4
10664054	183	917525608	12	45	10675717	323	11006904	3	2
10664141	322	11081924	27	1	10675728	126	11002835	1	1
10664311	309	96047224	501	11	10675803	1081	915751708	3	5
10664311	540	96033657	504	1	10678037	329	915751408	21	2
10664311	541	96063949	510	3	10678037	352	915751608	21	2
10664321	1138	10489927	33	1	10678037	1227	915753108	16	2
10664321	1308	10650028	40	1	10678155	83	511312108	999	1
10664321	1309	11001945	40	1	10678157	380	966086008	(999)	1
10664333	1308	10650028	39	1	10678312	882	96029372	186	2
10664333	1309	11001945	39	1	10678395	1166	966418708	(2)	2
10664345	153	917525508	12	45	10678395	1423	966754408	(1)	1
10664345	210	917525908	12	45	10678412	1259	10220059	2	1
10664346	153	917525508	11	10	10678413	1259	10220059	3	1
10664346	210	917525908	11	10	10678416	1261	10678412	1	1
10664347	153	917525508	10	8	10678417	1261	10678412	3	1
10664347	210	917525908	10	8	10678494	541	96063949	14	1
10664416	1013	96032961	51	2	10678502	881	96029372	152	2
10664626	545	96033659	503	3	10678802	1041	919208108	102	1
10664800	804	96033201	15	12	10678848	531	10343693	4	2
10665332	341	966085708	153	1	10684170	909	10678502	997	1
10665332	358	966085808	153	1	10684171	275	96029361	(998)	1

Item	Page	Assembly	Pos.	Quantity	Item	Page	Assembly	Pos.	Quantity
10684171	881	96029372	(998)	1	10813731	285	10413255	2	4
10684171	909	10678502	998	1	10813738	881	96029372	67	11
10684171	1314	96029354	(998)	1	10813933	759	10141807	10	2
10684172	275	96029361	(997)	1	10813933	777	10143790	8	1
10684172	881	96029372	(999)	1	10813935	750	10153631	13	1
10684172	909	10678502	999	1	10813935	761	12490129	22	1
10684172	1314	96029354	(999)	1	10813935	767	10143277	5	2
10771060	545	96033659	377	1	10813936	775	10141720	7	1
10771060	545	96033659	378	1	10813936	776	10141721	7	1
10771060	545	96033659	379	1	10813939	750	10153631	15	1
10800266	804	96033201	31	2	10813939	767	10143277	10	1
10800603	22	917528708	27	4	10813940	759	10141807	19	2
10800604	22	917528708	28	4	10813940	767	10143277	9	1
10801399	767	10143277	32	3	10813942	710	10125646	3	1
10801609	834	96035875	7	2	10814298	663	11007842	4	1
10801609	844	96035878	7	2	10814299	641	11006041	5	1
10802057	1139	919296308	(1)	1	10814299	645	11006042	5	1
10802057	1166	966418708	(1)	1	10814299	650	11007834	5	1
10802057	1323	915747808	(10)	1	10814299	663	11007842	5	1
10802057	1359	919752308	(10)	1	10814301	645	11006042	(999)	1
10802060	24	966200708	11	1	10814301	663	11007842	(999)	1
10802061	335	915749608	5	1	10814319	645	11006042	4	1
10802061	353	915749708	5	1	10814319	650	11007834	4	1
10802061	1087	915749908	5	1	10814319	674	11005997	4	1
10802061	1232	915749808	5	1	10814359	275	96029361	151	2
10802061	1265	915750108	5	1	10814803	1289	916324608	76	8
10802062	1456	916947708	(14)	1	10814803	1418	966660708	11	8
10802186	759	10141807	17	1	10815004	266	10450273	1	1
10802201	113	917523808	167	4	10815005	266	10450273	2	1
10802201	155	917525508	168	4	10815006	266	10450273	3	1
10802201	185	917525608	167	4	10815121	937	967021108	18	1
10802201	212	917525908	168	4	10815121	1140	966265208	171	1
10802201	295	96034789	5	2	10815121	1168	966418908	154	2
10802201	614	96033135	34	6	10815122	1168	966418908	(501)	1
10802202	608	96021757	11	4	10815125	1140	966265208	170	1
10802202	635	96034141	128	2	10815196	1107	10454762	1	1
10802202	692	96034143	128	2	10815280	1168	966418908	(505)	1
10802203	844	96035878	25	3	10815350	285	10413255	8	2
10802219	368	915752108	2	2	10815392	1120	915720808	1	1
10802253	881	96029372	(999)	1	10815646	24	966200708	10	1
10802258	1471	916072408	1	1	10815662	1013	96032961	616	4
10802314	652	11007825	5	1	10815664	276	96029361	644	2
10802362	260	540001808	17	1	10815664	1013	96032961	615	4
10802364	260	540001808	21	1	10816022	642	11006044	1	1
10802682	811	919203408	122	1	10816185	1146	966086308	56	1
10802682	818	919203508	122	1	10816185	1314	96029354	56	2
10802988	811	919203408	183	1	10816185	1374	96051635	50	3
10802988	818	919203508	183	1	10816223	1469	967049508	3	1
10813237	1140	966265208	151	1	10816458	237	966515908	(11)	1
10813251	83	511312108	1	4	10816458	241	966561908	(11)	1
10813359	520	91001897	24	8	10816739	1363	96052004	505	1
10813359	812	919203408	312	3	10816739	1364	96052005	504	1
10813359	818	919203508	311	3	10816756	401	965661508	29	2
10813359	1427	967276708	(50)	4	10816958	811	919203408	151	9
10813503	575	918744708	154	0.4	10816958	818	919203508	151	9
10813573	126	11002835	23	1	10870409	836	96035686	7	1
10813573	348	11114000	28	1	10870511	832	919205608	18	5
10813605	1118	10285336	20	1	10870511	920	96034780	30	4
10813633	811	919203408	136	2	10870511	983	919203708	13	4
10813633	818	919203508	136	2	10870512	615	96033135	381	16

Item	Page	Assembly	Pos.	Quantity	Item	Page	Assembly	Pos.	Quantity
10870512	635	96034141	377	4	10871289	937	967021108	22	3
10870512	693	96034143	377	4	10871289	940	968218508	22	8
10870538	538	96063945	344	63.213	10871289	942	96051756	22	10
10870538	541	96063949	344	0.16	10871289	1461	967035508	504	4
10870538	545	96033659	344	4.3	10871546	996	96069348	45	2
10870539	309	96047224	345	74.96	10871688	1064	96034284	185	27
10870539	538	96063945	345	29.32	10871759	834	96035875	16	1
10870539	541	96063949	345	10.8	10871759	844	96035878	14	1
10870539	1168	966418908	(345)	0.32	10872003	1184	919294608	15	1
10870539	1461	967035508	345	0.8	10872022	87	966448008	286	1
10870540	271	96034538	305	259.9	10872024	34	966084408	307	1
10870540	309	96047224	305	129.5	10872024	983	919203708	11	1
10870540	538	96063945	305	529.131	10872033	926	96069623	709	2
10870540	540	96033657	305	181.6	10872035	557	96054685	710	2
10870540	541	96063949	305	172.5	10872035	558	96054686	710	2
10870540	1168	966418908	(305)	0.16	10872200	348	11114000	1	1
10870541	538	96063945	307	16.264	10872307	841	969904608	1	1
10870541	541	96063949	307	6.4	10872409	900	10877227	7	1
10870541	555	96064280	307	16.38	10872409	903	10877228	7	1
10870542	538	96063945	309	26.542	10872525	804	96033201	14	4
10870542	541	96063949	309	1.8	10872598	841	969904608	3	1
10870542	545	96033659	309	13.8	10872608	1036	96034844	102	1
10870542	555	96064280	309	14.04	10872609	493	919258508	11	1
10870602	271	96034538	504	4	10872612	494	919258508	91	1
10870604	271	96034538	511	4	10872612	634	96034141	120	1
10870635	935	96070789	214	7	10872612	692	96034143	120	1
10870663	1315	96029354	308	6	10872676	365	91000572	10	2
10870958	521	96070834	5	6.08	10872676	579	918705808	11	5
10870958	522	96070835	5	6.38	10872676	623	96018031	66	28
10871010	802	96034773	10	2	10872676	1292	916324608	267	86
10871125	804	96033201	12	2	10872676	1296	966221808	14	5
10871146	996	96069348	44	4	10872676	1341	915745708	172	79
10871147	996	96069348	42	6	10872676	1439	966887508	12	25
10871147	1007	96033580	(517)	6	10872676	1441	966888308	23	2
10871150	996	96069348	43	4	10872676	1442	966916408	23	2
10871177	228	919026408	14	3	10872676	1444	96054216	27	11
10871177	513	916997508	9	4	10872676	1447	96053946	47	1
10871177	605	967124708	4	3	10872697	1433	915761608	(3)	2
10871288	269	96034537	23	10	10872719	1342	915745708	195	4
10871288	272	96041617	509	2	10872859	285	10413255	(1)	1
10871288	308	96047223	23	8	10873081	258	966222408	49	2
10871288	546	96034782	505	1	10873149	124	915742708	11	60
10871288	918	966530408	23	8	10873149	163	915744408	11	60
10871288	920	96034780	23	8	10873149	190	915744608	11	60
10871288	922	96044329	23	8	10873149	216	915744508	11	60
10871288	924	968221508	23	10	10873149	320	916945008	8	8
10871288	927	96066542	503	2	10873149	346	916997308	8	9
10871288	937	967021108	26	5	10873149	363	916998708	8	9
10871288	940	968218508	23	8	10873149	1098	91002039	9	11
10871288	942	96051756	23	10	10873149	1244	917006408	8	14
10871288	1461	967035508	502	4	10873149	1275	917016708	2	7
10871289	269	96034537	22	10	10873194	541	96063949	793	4
10871289	272	96041617	510	2	10873434	529	96054232	(1)	1
10871289	308	96047223	22	8	10873434	999	96054623	(1)	1
10871289	546	96034782	504	3	10873512	1107	10454762	4	2
10871289	918	966530408	22	8	10873517	531	10343693	5	1
10871289	920	96034780	22	8	10873525	269	96034537	25	1
10871289	922	96044329	22	8	10873525	920	96034780	25	1
10871289	924	968221508	22	10	10873525	922	96044329	19	1
10871289	927	96066542	502	2	10873525	924	968221508	21	1

Item	Page	Assembly	Pos.	Quantity	Item	Page	Assembly	Pos.	Quantity
10873525	942	96051756	19	1	10875471	159	966802008	4	4
10873526	940	968218508	25	1	10875471	160	966802108	4	4
10873526	942	96051756	21	1	10875471	161	966802208	4	2
10873526	1022	966355908	20	1	10875471	184	917525608	63	2
10873527	924	968221508	19	2	10875471	304	96047586	45	2
10873527	937	967021108	21	1	10875471	438	915755208	18	22
10873528	269	96034537	20	5	10875471	503	918998308	13	2
10873528	308	96047223	20	4	10875471	505	919266408	23	2
10873528	337	966541108	21	1	10875471	591	965887208	12	7
10873528	354	966541408	21	1	10875471	593	965887708	3	2
10873528	918	966530408	20	6	10875471	624	96018031	304	16
10873528	920	96034780	20	3	10875471	802	96034773	16	4
10873528	922	96044329	20	4	10875471	950	919203908	304	230
10873528	924	968221508	20	3	10875471	957	966168408	22	2
10873528	937	967021108	20	1	10875471	1307	915745408	11	4
10873528	940	968218508	20	4	10875474	584	96035947	300	4
10873528	942	96051756	20	5	10875474	585	96036247	3	4
10873528	1234	966541908	21	1	10875474	1021	96035787	7	6
10873528	1267	966543108	21	1	10875474	1025	918810308	28	6
10873610	74	10489597	(999)	1	10875475	22	917528708	24	2
10873622	1043	11621256	7	1	10875483	527	96054231	19	4
10873624	1043	11621256	21	1	10875483	532	96033669	10	4
10873626	1043	11621256	23	1	10875485	22	917528708	53	46
10873629	1043	11621256	24	1	10875485	56	919045208	95	8
10873643	1043	11621256	22	1	10875485	72	966004008	9	3
10873827	493	919258508	74	2	10875485	73	966003108	9	3
10874078	990	91003271	6	1	10875485	113	917523808	204	16
10874079	990	91003271	9	2	10875485	155	917525508	205	8
10874137	1482	918392608	(1)	48	10875485	185	917525608	204	16
10874234	1370	10493604	(1)	1	10875485	212	917525908	204	8
10874241	534	96063943	25	1	10875485	259	966222408	61	43
10874331	309	96047224	508	11	10875485	304	96047586	35	46
10874331	540	96033657	505	1	10875485	450	967144608	3	2
10874331	541	96063949	515	4	10875485	503	918998308	11	2
10874464	804	96033201	17	1	10875485	575	918744708	131	27
10874588	791	12416117	99	7	10875485	598	96042455	300	3
10874687	1021	96035787	50	1	10875485	602	96044781	10	2
10874813	1497	91002693	6	2	10875485	624	96018031	303	46
10874813	1499	96011234	3	1	10875485	635	96034141	320	2
10874813	1501	96011235	3	1	10875485	800	919203808	300	4
10874813	1503	96011236	3	1	10875485	823	918717708	304	1
10874865	881	96029372	(999)	1	10875485	829	918719508	304	3
10874884	823	918717708	300	4	10875485	990	91003271	15	9
10874884	829	918719508	302	4	10875485	1290	916324608	162	12
10874934	493	919258508	43	2	10875485	1307	915745408	12	4
10874937	493	919258508	45	2	10875485	1341	915745708	156	20
10875121	538	96063945	17	1	10875485	1437	919784608	14	80
10875125	529	96054232	(1)	1	10875485	1439	966887508	9	2
10875135	395	965661108	19	38	10875485	1444	96054216	19	6
10875207	329	915751408	42	1	10875485	1447	96053946	22	6
10875422	1292	916324608	249	4	10875485	1452	965656708	8	2
10875423	778	10146947	16	1	10875486	61	96026100	15	5
10875426	1120	915720808	4	2	10875486	65	96026289	15	5
10875448	55	919045208	44	2	10875486	576	918744708	258	8
10875470	529	96054232	22	4	10875503	534	96063943	22	17
10875471	23	917528708	72	4	10875503	997	96069348	57	91
10875471	111	917523808	63	2	10875503	1005	96069390	10	18
10875471	120	966790308	4	4	10875504	603	967297708	8	1
10875471	121	966790408	4	4	10875504	614	96033135	315	8
10875471	122	966790508	4	2	10875506	329	915751408	49	1

Item	Page	Assembly	Pos.	Quantity	Item	Page	Assembly	Pos.	Quantity
10875506	1161	966470508	13	2	10875570	1157	916332108	44	18
10875506	1162	966470608	13	2	10875571	390	965661008	36	8
10875507	1065	96034284	311	12	10875571	438	915755208	13	24
10875511	505	919266408	32	4	10875571	635	96034141	302	6
10875511	1290	916324608	146	10	10875571	692	96034143	302	6
10875519	154	917525508	53	4	10875572	395	965661108	17	12
10875519	183	917525608	53	4	10875572	442	96021673	7	4
10875519	210	917525908	53	4	10875574	608	96021757	307	8
10875519	258	966222408	9	4	10875574	1290	916324608	137	4
10875520	22	917528708	16	2	10875577	430	96038696	308	20
10875520	55	919045208	53	48	10875577	1369	96051961	28	2
10875520	329	915751408	25	3	10875577	1377	96051962	28	2
10875520	352	915751608	25	3	10875582	1073	91003625	10	16
10875520	430	96038696	310	2	10875586	372	540270314	51	3
10875520	635	96034141	312	8	10875586	375	510230608	7	6
10875520	693	96034143	312	8	10875586	793	12410651	(3)	1
10875520	1128	916305808	34	4	10875586	929	96069528	16	4
10875520	1161	966470508	7	2	10875586	990	91003271	7	4
10875520	1162	966470608	7	2	10875586	1055	918696808	52	25
10875520	1291	916324608	190	8	10875588	126	11002835	6	3
10875521	635	96034141	314	8	10875588	322	11081924	6	3
10875521	693	96034143	314	8	10875588	348	11114000	6	3
10875527	839	968517508	13	2	10875588	472	11003525	6	3
10875527	1158	916332108	57	4	10875588	548	96063942	(1)	2
10875537	574	918744708	99	1	10875588	614	96033135	301	4
10875537	624	96018031	309	6	10875588	848	919965308	302	11
10875537	823	918717708	302	8	10875588	1428	967995008	2	4
10875537	829	918719508	301	8	10875590	505	919266408	24	4
10875550	527	96054231	14	8	10875590	1055	918696808	50	46
10875550	997	96069348	60	28	10875590	1258	968822801	11	4
10875550	999	96054623	11	4	10875591	608	96021757	300	14
10875551	390	965661008	(4)	7	10875591	614	96033135	302	2
10875551	596	965963608	4	8	10875591	752	10154796	3	1
10875551	600	966954908	15	32	10875591	1444	96054216	32	4
10875551	605	967124708	15	6	10875591	1447	96053946	56	2
10875551	949	919203908	(4)	12	10875591	1466	915727108	20	4
10875551	951	966167108	4	12	10875592	614	96033135	303	20
10875551	959	96033989	4	12	10875592	1073	91003625	16	4
10875551	961	96033991	5	12	10875592	1250	915753308	44	4
10875551	963	96033993	5	12	10875594	614	96033135	314	7
10875551	965	96033996	5	12	10875598	493	919258508	67	1
10875551	967	96034004	5	12	10875598	614	96033135	311	4
10875551	969	96036311	5	12	10875599	289	916900208	17	2
10875551	971	96036313	5	12	10875601	372	540270314	50	1
10875551	973	96036315	5	12	10875601	614	96033135	313	4
10875551	1254	968419501	16	62	10875601	1049	966561608	18	85
10875552	1441	966888308	6	4	10875601	1160	966490908	6	4
10875552	1442	966916408	6	4	10875601	1454	966410908	6	6
10875553	304	96047586	25	4	10875605	22	917528708	26	2
10875554	419	96038694	304	3	10875605	113	917523808	163	14
10875559	1025	918810308	38	6	10875605	119	966289108	5	8
10875564	534	96063943	23	2	10875605	155	917525508	208	9
10875564	605	967124708	21	4	10875605	188	966259008	5	8
10875565	34	966084408	553	4	10875605	212	917525908	206	9
10875565	439	915755208	63	48	10875605	213	966277408	4	8
10875570	253	915750608	47	8	10875605	1187	968099808	10	1
10875570	419	96038694	305	69	10875605	1409	966649408	42	8
10875570	513	916997508	27	14	10875607	112	917523808	140	9
10875570	574	918744708	107	43	10875607	154	917525508	105	8
10875570	1129	916305808	121	2	10875607	185	917525608	140	9

Item	Page	Assembly	Pos.	Quantity	Item	Page	Assembly	Pos.	Quantity
10875607	211	917525908	105	8	10875610	22	917528708	36	8
10875607	329	915751408	50	1	10875610	55	919045208	57	12
10875607	405	965661608	17	3	10875610	112	917523808	129	4
10875607	419	96038694	354	4	10875610	154	917525508	81	4
10875607	430	96038696	353	12	10875610	184	917525608	129	4
10875607	455	966085508	556	2	10875610	211	917525908	81	4
10875607	513	916997508	21	16	10875610	390	965661008	19	8
10875607	574	918744708	111	20	10875610	406	967093808	5	2
10875607	603	967297708	10	1	10875610	1051	966572308	4	2
10875607	624	96018031	354	4	10875610	1130	916305808	128	4
10875607	635	96034141	352	6	10875611	122	966790508	11	1
10875607	693	96034143	352	6	10875611	269	96034537	281	24
10875607	832	919205608	33	4	10875611	472	11003525	27	4
10875607	983	919203708	9	15	10875611	920	96034780	281	16
10875607	987	919203608	13	16	10875611	940	968218508	281	20
10875607	1059	919204008	350	2	10875611	1168	966418908	192	8
10875607	1065	96034284	355	12	10875611	1467	967051508	5	3
10875607	1066	965896208	9	4	10875612	56	919045208	100	3
10875607	1069	965896308	9	4	10875612	304	96047586	43	8
10875607	1128	916305808	28	20	10875612	493	919258508	42	2
10875607	1288	916324608	33	18	10875612	505	919266408	20	6
10875607	1296	966221808	7	4	10875612	527	96054231	15	2
10875607	1297	966221908	7	4	10875612	577	918744708	268	2
10875607	1303	540006108	4	1	10875612	585	96036247	4	4
10875607	1369	96051961	26	2	10875612	950	919203908	350	2
10875607	1377	96051962	26	2	10875612	951	966167108	8	2
10875607	1447	96053946	45	2	10875612	952	966167308	12	2
10875607	1478	966911408	34	4	10875612	957	966168408	19	2
10875608	1447	96053946	19	4	10875612	997	96069348	58	4
10875609	22	917528708	21	2	10875614	23	917528708	73	4
10875609	55	919045208	54	48	10875614	56	919045208	63	12
10875609	72	966004008	8	1	10875614	56	919045208	89	14
10875609	73	966003108	8	1	10875614	61	96026100	14	12
10875609	111	917523808	58	4	10875614	65	96026289	14	12
10875609	154	917525508	58	4	10875614	68	966081808	7	16
10875609	183	917525608	58	4	10875614	70	96026457	7	12
10875609	210	917525908	58	4	10875614	111	917523808	74	18
10875609	395	965661108	65	1	10875614	117	965804508	7	4
10875609	419	96038694	356	8	10875614	118	965804608	6	4
10875609	503	918998308	5	4	10875614	120	966790308	6	4
10875609	576	918744708	239	24	10875614	121	966790408	6	4
10875609	579	918705808	7	6	10875614	122	966790508	6	2
10875609	635	96034141	353	20	10875614	155	917525508	175	16
10875609	693	96034143	353	20	10875614	157	966981808	6	4
10875609	1128	916305808	12	14	10875614	158	966972408	7	8
10875609	1133	966939508	6	4	10875614	159	966802008	6	4
10875609	1158	916332108	99	2	10875614	160	966802108	6	4
10875609	1161	966470508	9	2	10875614	161	966802208	6	2
10875609	1162	966470608	9	2	10875614	184	917525608	74	18
10875609	1192	916303308	33	8	10875614	187	965852208	7	4
10875609	1199	916303208	33	8	10875614	212	917525908	175	16
10875609	1204	916303108	33	8	10875614	214	966979708	7	8
10875609	1208	916303008	33	8	10875614	228	919026408	21	28
10875609	1212	916302708	33	8	10875614	230	966165908	9	8
10875609	1217	916302908	33	8	10875614	253	915750608	49	8
10875609	1288	916324608	30	4	10875614	304	96047586	29	8
10875609	1340	915745708	124	48	10875614	320	916945008	13	2
10875609	1382	916303808	28	8	10875614	365	91000572	16	8
10875609	1394	917223708	22	8	10875614	390	965661008	28	4
10875609	1402	917223808	22	8	10875614	395	965661108	46	8

Item	Page	Assembly	Pos.	Quantity	Item	Page	Assembly	Pos.	Quantity
10875614	397	966556608	15	10	10875614	1307	915745408	5	8
10875614	419	96038694	351	86	10875614	1340	915745708	96	181
10875614	421	96039225	10	12	10875614	1382	916303808	36	206
10875614	430	96038696	351	201	10875614	1394	917223708	26	174
10875614	438	915755208	25	34	10875614	1402	917223808	26	128
10875614	450	967144608	9	2	10875614	1422	915744908	45	2
10875614	484	966910608	6	4	10875614	1454	966410908	8	10
10875614	486	966358008	5	6	10875614	1478	966911408	16	6
10875614	493	919258508	54	2	10875616	22	917528708	37	1
10875614	503	918998308	15	2	10875616	258	966222408	59	6
10875614	505	919266408	15	8	10875616	304	96047586	40	8
10875614	513	916997508	29	14	10875616	395	965661108	53	20
10875614	574	918744708	100	152	10875616	419	96038694	355	4
10875614	580	96035946	11	8	10875616	615	96033135	353	8
10875614	584	96035947	350	3	10875616	635	96034141	351	4
10875614	587	965886708	20	6	10875616	693	96034143	351	4
10875614	590	965887108	8	4	10875616	812	919203408	356	6
10875614	591	965887208	10	13	10875616	1227	915753108	25	12
10875614	594	965887808	8	2	10875617	253	915750608	45	1
10875614	598	96042455	350	2	10875617	258	966222408	10	6
10875614	603	967297708	13	4	10875617	430	96038696	354	2
10875614	605	967124708	10	7	10875617	575	918744708	139	3
10875614	624	96018031	351	32	10875617	595	965888608	4	2
10875614	635	96034141	350	2	10875617	1483	96004014	5	20
10875614	636	96037955	9	2	10875618	1345	966640408	4	5
10875614	693	96034143	350	2	10875618	1487	965646208	4	5
10875614	800	919203808	351	4	10875618	1489	965523008	4	8
10875614	802	96034773	17	4	10875618	1490	968244508	(4)	6
10875614	812	919203408	354	6	10875618	1491	966191408	(4)	4
10875614	819	919203508	354	14	10875618	1493	966377708	4	5
10875614	832	919205608	14	2	10875618	1494	966203408	(4)	2
10875614	950	919203908	351	3	10875618	1495	966160008	(4)	8
10875614	953	966167408	7	2	10875619	89	966448108	25	4
10875614	954	966167508	7	2	10875619	100	966448308	25	4
10875614	955	966167908	7	2	10875619	120	966790308	11	2
10875614	956	966168008	7	2	10875619	121	966790408	11	2
10875614	957	966168408	7	2	10875619	159	966802008	11	2
10875614	975	96042450	9	2	10875619	160	966802108	11	2
10875614	977	96042451	9	2	10875619	161	966802208	11	1
10875614	979	96042452	9	2	10875619	308	96047223	281	16
10875614	981	96042453	9	2	10875619	337	966541108	25	4
10875614	987	919203608	24	6	10875619	354	966541408	25	4
10875614	1013	96032961	313	8	10875619	918	966530408	281	24
10875614	1035	919204108	350	4	10875619	922	96044329	281	24
10875614	1038	919204208	350	4	10875619	924	968221508	281	24
10875614	1041	919208108	352	2	10875619	929	96069528	13	6
10875614	1049	966561608	20	89	10875619	937	967021108	12	4
10875614	1065	96034284	353	48	10875619	1041	919208108	350	3
10875614	1128	916305808	43	127	10875619	1234	966541908	25	4
10875614	1157	916332108	45	32	10875619	1267	966543108	25	4
10875614	1160	966490908	7	4	10875620	56	919045208	79	8
10875614	1186	968112008	8	1	10875620	87	966448008	253	2
10875614	1187	968099808	11	8	10875620	163	915744408	6	4
10875614	1192	916303308	39	118	10875620	190	915744608	6	4
10875614	1199	916303208	39	92	10875620	216	915744508	6	4
10875614	1204	916303108	39	68	10875620	320	916945008	5	2
10875614	1208	916303008	39	91	10875620	346	916997308	5	2
10875614	1212	916302708	39	91	10875620	363	916998708	5	2
10875614	1217	916302908	39	120	10875620	408	91002096	3	2
10875614	1288	916324608	52	220	10875620	430	96038696	350	2

Item	Page	Assembly	Pos.	Quantity	Item	Page	Assembly	Pos.	Quantity
10875620	505	919266408	38	2	10875648	819	919203508	376	2
10875620	997	96069348	61	2	10875648	823	918717708	376	12
10875620	1098	91002039	5	2	10875648	829	918719508	377	6
10875620	1244	917006408	5	2	10875648	839	968517508	14	2
10875633	548	96063942	31	3	10875648	950	919203908	376	114
10875637	154	917525508	48	6	10875648	953	966167408	3	4
10875637	210	917525908	48	6	10875648	954	966167508	3	4
10875637	574	918744708	63	5	10875648	955	966167908	3	4
10875637	1128	916305808	56	19	10875648	956	966168008	3	4
10875637	1160	966490908	9	2	10875648	957	966168408	3	4
10875637	1164	967665708	4	2	10875648	975	96042450	6	4
10875637	1165	967665808	4	2	10875648	977	96042451	6	4
10875637	1288	916324608	46	8	10875648	979	96042452	6	4
10875637	1382	916303808	21	22	10875648	981	96042453	6	4
10875638	576	918744708	242	4	10875648	1065	96034284	376	8
10875638	1128	916305808	33	16	10875648	1086	967939908	9	4
10875642	585	96036247	8	2	10875648	1128	916305808	23	26
10875642	929	96069528	15	12	10875648	1158	916332108	60	20
10875643	56	919045208	99	9	10875648	1288	916324608	37	38
10875643	304	96047586	44	8	10875648	1307	915745408	6	8
10875643	493	919258508	41	4	10875648	1369	96051961	34	4
10875643	505	919266408	19	3	10875648	1377	96051962	34	4
10875643	577	918744708	267	2	10875648	1444	96054216	25	4
10875643	950	919203908	375	2	10875652	1219	965936908	7	4
10875643	951	966167108	7	2	10875652	1422	915744908	53	4
10875643	952	966167308	11	2	10875652	1478	966911408	22	2
10875643	957	966168408	18	2	10875652	1486	965646108	12	1
10875643	1142	966792108	272	4	10875652	1488	965522908	12	1
10875643	1168	966418908	181	2	10875654	387	915753008	13	2
10875643	1187	968099808	18	4	10875655	1049	966561608	15	8
10875644	937	967021108	15	4	10875656	418	96038694	108	6
10875645	89	966448108	27	4	10875656	1294	966211108	5	4
10875645	100	966448308	27	4	10875657	1369	96051961	9	2
10875645	122	966790508	12	1	10875657	1377	96051962	9	2
10875645	269	96034537	279	24	10875659	301	91000968	53	16
10875645	308	96047223	279	16	10875659	1382	916303808	31	4
10875645	337	966541108	27	4	10875659	1394	917223708	44	4
10875645	354	966541408	27	4	10875659	1402	917223808	47	4
10875645	918	966530408	283	24	10875659	1439	966887508	6	4
10875645	920	96034780	283	16	10875660	1289	916324608	105	4
10875645	922	96044329	283	24	10875661	1291	916324608	193	2
10875645	924	968221508	283	24	10875663	301	91000968	10	2
10875645	940	968218508	283	20	10875663	1192	916303308	22	10
10875645	942	96051756	283	28	10875663	1199	916303208	22	10
10875645	997	96069348	62	32	10875663	1204	916303108	22	8
10875645	1041	919208108	375	3	10875663	1208	916303008	22	10
10875645	1168	966418908	191	10	10875663	1212	916302708	22	10
10875645	1234	966541908	27	4	10875663	1217	916302908	22	8
10875645	1267	966543108	27	4	10875663	1290	916324608	118	2
10875645	1467	967051508	6	3	10875670	1291	916324608	218	3
10875648	486	966358008	10	4	10875673	418	96038694	109	4
10875648	505	919266408	9	32	10875696	1140	966265208	284	1
10875648	527	96054231	18	6	10875798	1192	916303308	28	4
10875648	600	966954908	9	23	10875800	1059	919204008	302	4
10875648	608	96021757	375	8	10875800	1065	96034284	312	4
10875648	615	96033135	376	22	10875803	111	917523808	90	12
10875648	636	96037955	10	8	10875803	154	917525508	97	8
10875648	800	919203808	375	16	10875803	184	917525608	90	8
10875648	802	96034773	21	4	10875803	211	917525908	97	8
10875648	812	919203408	376	2	10875803	401	965661508	14	16

Item	Page	Assembly	Pos.	Quantity	Item	Page	Assembly	Pos.	Quantity
10875803	405	965661608	15	16	10875869	22	917528708	23	2
10875803	635	96034141	310	4	10875869	55	919045208	37	2
10875803	693	96034143	310	4	10875869	61	96026100	9	4
10875804	34	966084408	550	16	10875869	65	96026289	9	5
10875804	111	917523808	56	4	10875869	70	96026457	10	6
10875804	132	966084908	503	6	10875869	112	917523808	(7)	2
10875804	154	917525508	56	4	10875869	112	917523808	137	2
10875804	168	966085008	503	6	10875869	154	917525508	109	2
10875804	183	917525608	56	4	10875869	185	917525608	137	2
10875804	195	966084808	503	6	10875869	211	917525908	109	2
10875804	210	917525908	56	4	10875869	228	919026408	5	6
10875804	221	966084708	503	6	10875869	253	915750608	26	4
10875804	635	96034141	313	8	10875869	301	91000968	16	6
10875804	693	96034143	313	8	10875869	401	965661508	21	2
10875804	1128	916305808	11	8	10875869	429	96038696	112	27
10875804	1192	916303308	31	4	10875869	442	96021673	9	1
10875804	1199	916303208	31	8	10875869	449	966460008	9	4
10875804	1204	916303108	31	8	10875869	574	918744708	92	13
10875804	1208	916303008	31	8	10875869	1049	966561608	27	2
10875804	1212	916302708	31	8	10875869	1101	965630408	4	10
10875804	1217	916302908	31	8	10875869	1129	916305808	65	2
10875804	1270	966086208	552	2	10875869	1157	916332108	48	1
10875805	112	917523808	127	4	10875869	1175	916177008	38	4
10875805	211	917525908	79	4	10875869	1180	916177108	38	4
10875805	262	915750708	19	16	10875869	1288	916324608	17	2
10875805	329	915751408	9	8	10875869	1341	915745708	170	2
10875805	352	915751608	9	8	10875869	1382	916303808	(2)	1
10875805	1227	915753108	19	8	10875869	1385	966140608	3	1
10875805	1369	96051961	4	4	10875869	1428	967995008	4	2
10875805	1377	96051962	4	4	10875869	1441	966888308	14	2
10875805	1447	96053946	28	2	10875869	1442	966916408	14	2
10875805	1450	96053947	28	2	10875869	1481	968169608	5	4
10875806	253	915750608	52	8	10875870	59	965956208	20	4
10875806	1441	966888308	21	2	10875870	239	966648008	4	1
10875806	1442	966916408	21	2	10875870	262	915750708	14	16
10875808	1289	916324608	72	8	10875870	429	96038696	116	4
10875810	430	96038696	300	2	10875870	573	918744708	58	2
10875810	950	919203908	300	2	10875870	1049	966561608	13	10
10875810	951	966167108	6	2	10875870	1128	916305808	19	6
10875810	952	966167308	10	2	10875870	1157	916332108	37	4
10875810	957	966168408	17	2	10875870	1161	966470508	18	1
10875858	832	919205608	23	8	10875870	1162	966470608	18	1
10875858	950	919203908	353	212	10875870	1193	916303308	95	2
10875858	975	96042450	11	2	10875870	1199	916303208	94	2
10875858	977	96042451	11	2	10875870	1204	916303108	94	2
10875858	979	96042452	11	2	10875870	1208	916303008	94	2
10875858	981	96042453	11	2	10875870	1212	916302708	94	2
10875859	113	917523808	174	8	10875870	1218	916302908	96	2
10875859	154	917525508	59	8	10875870	1289	916324608	58	16
10875859	185	917525608	169	8	10875870	1340	915745708	130	7
10875859	210	917525908	59	8	10875870	1347	966731108	7	4
10875868	59	965956208	15	2	10875870	1384	966035008	6	1
10875868	59	965956208	(2)	1	10875870	1409	966649408	29	3
10875868	120	966790308	7	2	10875870	1481	968169608	6	4
10875868	121	966790408	7	2	10875873	397	966556608	10	4
10875868	122	966790508	7	1	10875873	575	918744708	129	4
10875868	159	966802008	7	2	10875873	1418	966660708	13	8
10875868	160	966802108	7	2	10875952	1188	10872003	1	1
10875868	161	966802208	7	1	10875953	1188	10872003	3	1
10875868	429	96038696	127	2	10875969	1188	10872003	2	1

Item	Page	Assembly	Pos.	Quantity	Item	Page	Assembly	Pos.	Quantity
10876071	1128	916305808	21	12	10877638	629	919203208	252	1
10876071	1158	916332108	95	8	10877999	997	96069348	96	2
10876079	1369	96051961	25	4	10878115	804	96033201	23	2
10876079	1377	96051962	25	4	10878117	834	96035875	15	2
10876082	258	966222408	54	29	10878117	844	96035878	13	2
10876082	304	96047586	15	21	10878281	45	96028333	2	1
10876082	832	919205608	22	8	10878281	1270	966086208	(2)	1
10876082	1439	966887508	11	27	10878394	849	96060362	17	1
10876082	1441	966888308	22	2	10878514	839	968517508	17	4
10876082	1442	966916408	22	2	10878519	1363	96052004	504	1
10876082	1444	96054216	26	15	10878519	1364	96052005	505	1
10876082	1447	96053946	46	5	10878577	1129	916305808	64	2
10876082	1450	96053947	22	2	10878577	1447	96053946	25	2
10876359	235	966912508	8	4	10878577	1450	96053947	25	2
10876359	239	966648008	7	4	10878580	153	917525508	34	4
10876359	614	96033135	304	2	10878580	210	917525908	34	4
10876359	844	96035878	17	6	10878580	253	915750608	20	4
10876361	614	96033135	306	30	10878580	301	91000968	19	2
10876361	635	96034141	300	4	10878580	395	965661108	21	2
10876361	692	96034143	300	4	10878580	1192	916303308	17	4
10876361	1187	968099808	25	2	10878580	1199	916303208	17	4
10876373	314	966085408	554	36	10878580	1204	916303108	17	4
10876373	341	966085708	551	90	10878580	1208	916303008	17	4
10876373	358	966085808	551	90	10878580	1212	916302708	17	4
10876373	456	966085508	561	6	10878580	1217	916302908	17	4
10876373	883	96029372	409	63	10878580	1290	916324608	135	4
10876373	1092	966085608	551	90	10878580	1382	916303808	24	4
10876373	1238	966085908	551	90	10878580	1394	917223708	18	4
10876374	635	96034141	308	8	10878580	1402	917223808	18	4
10876374	693	96034143	308	8	10878582	253	915750608	44	1
10876375	635	96034141	319	8	10878582	575	918744708	138	3
10876375	693	96034143	318	8	10878593	1478	966911408	50	8
10876384	1073	91003625	11	3	10878595	1447	96053946	30	4
10876385	783	10144678	11	3	10878595	1450	96053947	30	4
10876387	992	96036153	9	10	10878659	944	96040477	30	1
10876388	348	11114000	20	4	10878706	1107	10454762	5	1
10876394	380	966086008	300	8	10878731	494	919258508	(1)	1
10876395	997	96069348	66	32	10878756	635	96034141	317	4
10876396	1467	967051508	4	3	10878756	693	96034143	317	4
10876399	1140	966265208	266	4	10878756	1157	916332108	32	1
10876399	1168	966418908	284	14	10878756	1422	915744908	27	3
10876576	493	919258508	1	1	10878757	1422	915744908	30	2
10876576	1036	96034844	100	1	10878759	112	917523808	118	2
10876636	811	919203408	184	3	10878759	155	917525508	133	2
10876636	818	919203508	184	3	10878759	184	917525608	118	2
10876716	534	96063943	19	1	10878759	211	917525908	129	2
10876800	1447	96053946	20	4	10878759	1158	916332108	65	1
10877067	687	919203308	252	1	10878759	1175	916177008	56	2
10877138	1025	918810308	1	1	10878759	1180	916177108	56	2
10877227	881	96029372	21	1	10878768	403	966093308	6	1
10877228	881	96029372	22	1	10878768	1416	966649908	5	1
10877283	996	96069348	38	1	10878768	1418	966660708	25	2
10877343	540	96033657	2258	56	10878768	1486	965646108	7	1
10877343	543	96034783	2258	30	10878768	1488	965522908	7	1
10877343	544	96034784	2258	30	10878768	1490	968244508	8	1
10877383	575	918744708	140	2	10878768	1491	966191408	7	1
10877406	538	96063945	2260	1	10878768	1494	966203408	7	1
10877630	1140	966265208	173	1	10878768	1495	966160008	7	1
10877637	629	919203208	251	1	10878793	301	91000968	43	2
10877637	687	919203308	253	1	10878795	262	915750708	21	8

Item	Page	Assembly	Pos.	Quantity	Item	Page	Assembly	Pos.	Quantity
10878799	314	966085408	555	12	11002839	190	915744608	3	1
10878799	341	966085708	552	30	11002839	216	915744508	3	1
10878799	358	966085808	552	30	11002988	746	12492804	(2)	1
10878799	883	96029372	410	21	11002988	746	12492804	13	1
10878799	1092	966085608	552	30	11002995	746	12492804	15	2
10878799	1238	966085908	552	30	11003086	1369	96051961	15	1
10878804	575	918744708	135	12	11003086	1377	96051962	15	1
10878804	1288	916324608	55	2	11003089	1016	502657308	998	1
10878819	546	96034782	503	1	11003094	1016	502657308	999	1
10878822	455	966085508	559	2	11003140	1460	10028002	15	7
10878823	314	966085408	551	16	11003142	1460	10028002	(1)	1
10878823	456	966085508	562	8	11003160	1308	10650028	47	1
10878951	1028	96032222	2	1	11003160	1309	11001945	47	1
10878951	1030	96032223	2	1	11003193	128	915740508	5	2
10886525	525	919788308	(80)	1	11003193	191	915740408	5	2
10886525	1005	96069390	4	1	11003193	335	915749608	7	4
10887303	1006	10886525	26	1	11003193	353	915749708	7	4
10887307	1006	10886525	2	1	11003193	451	915740808	(5)	2
11000078	83	511312108	900	3	11003193	1087	915749908	7	5
11000258	577	918744708	271	1	11003193	1232	915749808	7	5
11000367	634	96034141	100	1	11003193	1265	915750108	7	1
11000367	692	96034143	100	1	11003223	26	10815646	62	16
11000394	811	919203408	137	1	11003224	26	10815646	63	16
11000394	818	919203508	137	1	11003246	634	96034141	123	6
11000593	777	10143790	14	8	11003246	692	96034143	123	6
11000700	494	919258508	92	3	11003525	470	916141308	1	1
11000700	1035	919204108	102	1	11003530	470	916141308	2	1
11000700	1038	919204208	102	1	11004019	508	10651874	(1)	1
11000963	89	966448108	21	1	11004321	900	10877227	(12)	1
11000963	100	966448308	21	1	11004432	901	11450338	21	1
11000963	1168	966418908	161	2	11004440	901	11450338	24	1
11001033	1120	915720808	3	2	11004444	812	919203408	352	6
11001194	28	915740108	(10)	1	11004444	819	919203508	352	6
11001770	126	11002835	39	1	11004766	1022	966355908	10	1
11001770	291	11006306	39	2	11004768	1021	96035787	20	1
11001945	1307	915745408	2	1	11004770	478	966355708	45	2
11002141	1340	915745708	120	2	11004771	478	966355708	46	2
11002144	1492	966377608	4	1	11004772	1100	915719508	2	1
11002188	1344	966593708	3	2	11005155	478	966355708	41	1
11002352	1328	616024908	5	1	11005156	478	966355708	42	3
11002353	675	11005998	5	1	11005170	1027	10877138	17	1
11002473	1377	96051962	1	1	11005227	881	96029372	(2)	1
11002524	1107	10454762	2	2	11005227	881	96029372	(999)	1
11002713	56	919045208	72	4	11005227	1352	966086708	(2)	1
11002713	757	10126103	5	1	11005244	383	10423938	1	2
11002727	1257	968419601	11	8	11005281	777	10143790	16	10
11002747	1255	90004983	13	1	11005308	369	10802219	1	1
11002753	576	918744708	256	2	11005312	369	10802219	21	1
11002753	624	96018031	310	2	11005313	370	11005308	11	1
11002807	419	96038694	357	8	11005314	370	11005308	21	1
11002835	124	915742708	1	1	11005316	370	11005308	24	1
11002835	163	915744408	1	1	11005327	906	10356406	1	1
11002835	190	915744608	1	1	11005330	906	10356406	999	1
11002835	216	915744508	1	1	11005330	1314	96029354	(997)	1
11002838	124	915742708	2	1	11005445	1067	10475633	4	1
11002838	163	915744408	2	1	11005445	1070	10475634	4	1
11002838	190	915744608	2	1	11005446	1067	10475633	3	1
11002838	216	915744508	2	1	11005446	1070	10475634	3	1
11002839	124	915742708	3	1	11005447	1067	10475633	2	1
11002839	163	915744408	3	1	11005447	1070	10475634	2	1

Item	Page	Assembly	Pos.	Quantity	Item	Page	Assembly	Pos.	Quantity
11005448	1067	10475633	1	1	11007853	1002	968252908	301	1
11005448	1070	10475634	1	1	11008055	752	10154796	4	1
11005449	1067	10475633	(1)	1	11008059	110	917523808	(999)	1
11005450	1067	10475633	(2)	1	11008061	74	10489597	999	1
11005463	22	917528708	(999)	1	11008073	1308	10650028	38	1
11005469	1138	10489927	34	1	11008073	1309	11001945	38	1
11005475	1138	10489927	35	1	11008074	1308	10650028	999	1
11005477	1138	10489927	999	1	11008076	1309	11001945	999	1
11005602	478	966355708	43	1	11008315	1292	916324608	290	1
11005704	239	966648008	(999)	1	11008326	1013	96032961	159	1
11005705	235	966912508	(999)	1	11008529	550	966979108	1	1
11005706	573	918744708	(10)	1	11008530	550	966979108	2	1
11005865	346	916997308	2	1	11008701	1055	918696808	9	2
11005865	363	916998708	2	1	11008713	438	915755208	44	6
11005865	1098	91002039	2	1	11060307	418	96038694	117	1
11005996	1055	918696808	1	1	11060628	1244	917006408	2	1
11005997	673	10491715	1	1	11060629	1322	10675503	999	1
11005998	673	10491715	2	1	11065793	663	11007842	3	1
11006000	675	11005998	4	1	11065793	674	11005997	3	1
11006041	640	10492850	1	1	11065795	674	11005997	5	1
11006042	640	10492850	2	1	11065796	679	11065801	1	1
11006043	640	10492850	3	1	11065801	673	10491715	3	1
11006044	641	11006041	3	1	11065840	662	10492853	2	1
11006044	645	11006042	3	1	11065853	665	11065840	3	1
11006045	641	11006041	4	1	11065858	665	11065840	(98)	1
11006047	642	11006044	2	1	11066001	1467	967051508	3	1
11006047	664	11065793	2	1	11066654	590	965887108	11	2
11006048	646	11006043	3	1	11067175	291	11006306	40	2
11006049	646	11006043	5	1	11067452	934	96072836	10	1
11006050	647	11006048	1	1	11067890	270	96041616	501	2
11006051	647	11006048	2	1	11068068	113	917523808	201	1
11006053	126	11002835	38	1	11068068	155	917525508	201	1
11006306	289	916900208	1	1	11068068	185	917525608	201	1
11006307	289	916900208	2	1	11068068	212	917525908	201	1
11006668	1108	10475436	2	1	11068155	774	10141558	6	7
11006669	1108	10475436	20	2	11068454	709	10141843	8	2
11006904	320	916945008	2	1	11080088	493	919258508	12	1
11007215	790	12416117	9	3	11080377	510	10492873	2	1
11007220	548	96063942	14	2	11080483	1370	10493604	6	1
11007305	247	916959908	1	2	11080483	1378	11002473	6	1
11007312	247	916959908	3	1	11080484	1370	10493604	7	3
11007353	901	11450338	999	1	11080484	1378	11002473	7	3
11007668	700	13455092	(17)	3	11080498	1370	10493604	8	1
11007669	430	96038696	165	1	11080498	1378	11002473	8	1
11007711	334	10650139	2	1	11080499	1370	10493604	27	1
11007711	1085	10675803	2	1	11080499	1378	11002473	27	1
11007825	649	10492851	2	1	11080500	1370	10493604	28	2
11007826	649	10492851	3	1	11080500	1378	11002473	28	2
11007827	652	11007825	4	1	11080501	1370	10493604	29	1
11007828	655	11007826	1	1	11080501	1378	11002473	29	1
11007829	655	11007826	3	1	11080502	1370	10493604	30	1
11007830	658	11007829	3	1	11080502	1378	11002473	30	1
11007831	655	11007826	7	1	11080503	1370	10493604	31	1
11007832	655	11007826	4	1	11080503	1378	11002473	31	1
11007833	655	11007826	98	1	11080504	1370	10493604	34	2
11007834	649	10492851	1	1	11080504	1378	11002473	34	1
11007842	662	10492853	1	1	11080505	1370	10493604	999	1
11007853	529	96054232	(3)	1	11080506	1378	11002473	999	1
11007853	996	96069348	(301)	1	11080881	309	96047224	758	8
11007853	1000	96069052	301	1	11080881	538	96063945	758	43

Item	Page	Assembly	Pos.	Quantity	Item	Page	Assembly	Pos.	Quantity
11080881	540	96033657	758	2	11118077	1059	919204008	183	6
11080881	541	96063949	758	22	11118077	1064	96034284	188	2
11081053	127	774375108	3	1	11118242	541	96063949	513	1
11081053	292	11006307	4	1	11123168	1363	96052004	294	0.09
11081186	430	96038696	385	24	11123168	1364	96052005	294	0.09
11081841	804	96033201	35	2	11124040	1107	10454762	3	2
11081924	320	916945008	1	1	11124205	545	96033659	223	2
11082116	740	10150877	3	1	11124205	555	96064280	223	2.2
11082158	839	968517508	4	2	11124208	271	96034538	225	3.03
11082601	541	96063949	201	3.53	11124208	541	96063949	225	2.73
11082601	545	96033659	201	4.27	11124209	271	96034538	226	5.03
11082601	1003	963398008	4	0.28	11124209	309	96047224	226	5.76
11082602	271	96034538	202	27.5	11124209	540	96033657	226	1.9
11082602	309	96047224	202	7.39	11124209	543	96034783	226	1.84
11082602	540	96033657	202	2.03	11124209	544	96034784	226	1.94
11082602	541	96063949	202	18.11	11124210	271	96034538	227	0.9
11082602	1461	967035508	202	0.2	11124210	309	96047224	227	0.5
11082603	271	96034538	203	1.43	11124210	541	96063949	227	0.2
11082603	309	96047224	203	34.18	11124210	926	96069623	227	1.6
11082603	540	96033657	203	0.93	11124211	545	96033659	228	1.9
11082603	541	96063949	203	16.81	11140381	818	919203508	188	2
11082603	1007	96033580	201	4	11140402	1025	918810308	37	8
11082604	541	96063949	204	0.23	11140469	23	917528708	74	84
11082604	555	96064280	204	0.2	11140469	56	919045208	62	24
11082605	540	96033657	205	2.82	11140469	56	919045208	90	8
11088130	716	10135392	10	1	11140469	61	96026100	13	17
11088401	1427	967276708	(30)	1	11140469	65	96026289	13	17
11088402	1430	967922708	10	1	11140469	68	966081808	6	16
11100081	790	12416117	4	2	11140469	70	96026457	6	12
11101017	823	918717708	110	2	11140469	112	917523808	103	46
11101017	829	918719508	110	2	11140469	120	966790308	5	4
11101351	836	96035686	3	1	11140469	121	966790408	5	4
11101353	836	96035686	4	1	11140469	122	966790508	5	2
11110051	493	919258508	2	1	11140469	155	917525508	113	42
11110051	1036	96034844	101	1	11140469	159	966802008	5	4
11110051	1041	919208108	101	2	11140469	160	966802108	5	4
11110051	1043	11621256	25	1	11140469	161	966802208	5	2
11110060	322	11081924	50	1	11140469	184	917525608	103	46
11110124	285	10413255	3	4	11140469	211	917525908	113	42
11110125	285	10413255	4	1	11140469	228	919026408	13	6
11110126	285	10413255	6	1	11140469	390	965661008	29	4
11113256	881	96029372	159	2	11140469	419	96038694	378	21
11113620	78	966084508	155	2	11140469	421	96039225	7	6
11113620	96	966084608	155	2	11140469	439	915755208	61	22
11113852	322	11081924	60	1	11140469	486	966358008	6	12
11113906	228	919026408	15	12	11140469	574	918744708	104	28
11113906	513	916997508	34	16	11140469	593	965887708	4	2
11114000	346	916997308	1	1	11140469	598	96042455	377	3
11114000	363	916998708	1	1	11140469	608	96021757	376	25
11114000	1244	917006408	1	1	11140469	615	96033135	377	82
11114028	1200	916303208	97	2	11140469	624	96018031	377	84
11114028	1205	916303108	97	2	11140469	629	919203208	376	52
11114028	1209	916303008	97	2	11140469	635	96034141	383	8
11114028	1213	916302708	97	2	11140469	687	919203308	376	102
11114028	1218	916302908	100	1	11140469	693	96034143	385	2
11118077	439	915755208	67	6	11140469	710	10125646	5	2
11118077	493	919258508	47	25	11140469	783	10144678	7	7
11118077	629	919203208	188	4	11140469	800	919203808	378	16
11118077	687	919203308	185	4	11140469	802	96034773	18	4
11118077	766	10147372	11	4	11140469	812	919203408	378	18

Item	Page	Assembly	Pos.	Quantity	Item	Page	Assembly	Pos.	Quantity
11140469	819	919203508	378	34	11170565	1291	916324608	217	16
11140469	823	918717708	375	48	11170565	1301	965764708	5	2
11140469	829	918719508	375	40	11170565	1382	916303808	(4)	2
11140469	832	919205608	15	4	11170565	1385	966140608	5	2
11140469	848	919965308	500	8	11170896	548	96063942	27	1
11140469	987	919203608	23	14	11170911	577	918744708	298	16
11140469	1059	919204008	375	4	11171270	1027	10877138	32	1
11140469	1065	96034284	377	104	11171271	1027	10877138	33	1
11140469	1086	967939908	6	4	11171274	1027	10877138	60	1
11140469	1128	916305808	62	30	11171275	1027	10877138	65	1
11140469	1137	915745308	7	4	11171276	1027	10877138	(71)	1
11140469	1186	968112008	7	1	11171306	1468	11066001	2	1
11140469	1187	968099808	12	12	11171308	1468	11066001	4	1
11140469	1192	916303308	43	24	11171311	1468	11066001	1	1
11140469	1199	916303208	43	24	11182252	113	917523808	212	22
11140469	1204	916303108	43	32	11182252	155	917525508	211	22
11140469	1208	916303008	43	28	11182252	185	917525608	211	22
11140469	1212	916302708	43	24	11182252	212	917525908	210	22
11140469	1217	916302908	43	44	11182717	113	917523808	173	6
11140469	1289	916324608	97	86	11182717	155	917525508	158	8
11140469	1307	915745408	13	16	11182717	185	917525608	173	6
11140469	1341	915745708	153	91	11182717	212	917525908	158	8
11140469	1369	96051961	17	2	11182717	259	966222408	60	12
11140469	1377	96051962	17	2	11182717	419	96038694	382	8
11140469	1382	916303808	35	16	11182717	608	96021757	378	11
11140469	1382	916303808	55	18	11182717	812	919203408	381	8
11140469	1394	917223708	30	16	11182717	832	919205608	17	25
11140469	1394	917223708	49	42	11182717	983	919203708	8	15
11140469	1402	917223808	32	34	11182717	987	919203608	12	16
11140469	1447	96053946	41	4	11182717	1065	96034284	379	12
11140469	1454	966410908	22	4	11210615	900	10877227	4	1
11160431	120	966790308	8	0.8	11210615	903	10877228	4	1
11160431	121	966790408	8	0.8	11211056	1490	968244508	17	2
11160431	122	966790508	8	0.4	11211570	1427	967276708	(31)	1
11160431	159	966802008	8	0.8	11211570	1430	967922708	(1)	1
11160431	160	966802108	8	0.8	11211592	1146	966086308	156	1
11160431	161	966802208	8	0.4	11211592	1314	96029354	156	1
11160431	397	966556608	16	0.2	11211759	314	966085408	153	1
11160431	1193	916303308	98	0.5	11212022	753	10141830	12	6
11160431	1199	916303208	95	0.5	11212256	1002	968252908	100	1
11160431	1205	916303108	95	0.5	11212256	1005	96069390	7	1
11160431	1208	916303008	95	0.5	11213236	836	96035686	11	1
11160431	1212	916302708	95	0.5	11213762	1184	919294608	35	1
11160431	1218	916302908	99	0.5	11214100	529	96054232	(3)	1
11160431	1250	915753308	62	0.25	11214130	1192	916303308	60	4
11160431	1291	916324608	216	2.4	11214130	1199	916303208	60	4
11160431	1301	965764708	4	0.35	11214130	1204	916303108	60	4
11160431	1382	916303808	(3)	0.3	11214130	1208	916303008	60	4
11160431	1385	966140608	4	0.35	11214130	1212	916302708	60	4
11160744	614	96033135	300	16	11214130	1217	916302908	60	4
11160970	529	96054232	(1)	1	11214405	1108	10475436	1	1
11161914	554	96064132	(10)	1	11220733	987	919203608	14	1
11170565	59	965956208	(4)	3	11221271	1263	10678417	19	1
11170565	1193	916303308	97	4	11230645	153	917525508	38	8
11170565	1199	916303208	96	4	11230645	210	917525908	38	8
11170565	1205	916303108	96	4	11256053	1418	966660708	10	8
11170565	1208	916303008	96	4	11259369	657	7622495	13	2
11170565	1212	916302708	96	4	11320195	301	91000968	41	8
11170565	1218	916302908	98	4	11320215	1021	96035787	52	1
11170565	1250	915753308	61	2	11320223	1021	96035787	53	1

Item	Page	Assembly	Pos.	Quantity	Item	Page	Assembly	Pos.	Quantity
11320346	779	12500149	2	1	11373478	839	968517508	2	1
11320355	779	12500149	3	1	11381100	851	12106874	2	1
11320616	883	96029372	512	1	11385773	759	10141807	1	1
11320720	247	916959908	(1)	1	11386983	704	12405456	2	1
11340040	883	96029372	407	4	11387711	813	11446927	2	2
11341583	927	96066542	5	13.02	11394101	749	11420510	8	2
11341599	271	96034538	6	1.85	11406892	705	9078049	1	1
11341599	271	96034538	8	13.33	11407185	720	10147666	2	1
11341599	271	96034538	9	2.65	11408565	697	13455092	220	1
11341599	309	96047224	5	15.03	11408961	720	10147666	3	1
11341599	309	96047224	6	1.56	11420510	697	13455092	213	1
11341599	309	96047224	7	18.23	11422653	775	10141720	6	1
11341599	309	96047224	8	1.56	11422653	776	10141721	6	1
11341599	309	96047224	9	14.43	11428101	696	13455092	(4)	1
11341599	309	96047224	10	10.06	11431609	778	10146947	21	1
11341599	309	96047224	11	13.03	11439715	778	10146947	22	1
11341599	309	96047224	12	0.56	11442759	700	13455092	(15)	1
11341599	309	96047224	13	16.53	11442761	700	13455092	(14)	1
11341599	309	96047224	14	0.56	11444647	749	11420510	1	2
11341599	309	96047224	15	2.15	11446927	811	919203408	100	1
11341599	309	96047224	17	8.93	11446927	818	919203508	100	1
11341599	309	96047224	18	3.36	11446966	813	11446927	1	1
11341599	309	96047224	371	10.53	11450029	652	11007825	(4)	1
11341599	309	96047224	372	0.56	11450030	652	11007825	(3)	1
11341599	309	96047224	373	9.13	11450338	900	10877227	3	2
11341599	309	96047224	374	0.56	11450338	903	10877228	3	2
11341599	309	96047224	375	0.56	11450420	949	919203908	(5)	2
11341599	541	96063949	7	4.93	11450420	959	96033989	3	2
11341599	541	96063949	8	5.83	11450420	961	96033991	4	2
11341599	541	96063949	10	4.43	11450420	963	96033993	4	2
11341625	1370	10493604	(999)	1	11450420	965	96033996	4	2
11341661	811	919203408	186	4	11450420	967	96034004	4	2
11341841	1481	968169608	1	1	11450420	969	96036311	4	2
11341842	1481	968169608	2	1	11450420	971	96036313	4	2
11341849	272	96041617	505	1	11450420	973	96036315	4	2
11341851	927	96066542	507	1	11455117	836	96035686	1	1
11348849	698	13455092	372	1	11456171	836	96035686	10	1
11348855	762	11348849	1	1	11481080	494	919258508	79	1
11349182	811	919203408	132	2	11481288	1192	916303308	40	1
11349182	818	919203508	132	2	11481333	900	10877227	(999)	1
11349206	763	11353748	1	1	11481400	1382	916303808	2	1
11353748	698	13455092	380	1	11481400	1394	917223708	2	1
11354095	703	12405454	2	4	11481400	1402	917223808	2	1
11354228	773	10141356	(1)	1	11481667	418	96038694	101	1
11355067	842	10144093	9	1	11481667	1129	916305808	111	1
11355720	842	10144093	10	1	11481745	1340	915745708	105	1
11358957	790	12416117	14	1	11481747	418	96038694	100	1
11363553	697	13455092	180	1	11481747	1290	916324608	126	1
11364209	757	10126103	1	1	11481815	112	917523808	133	1
11364325	729	10122659	1	1	11481815	154	917525508	100	1
11364377	714	10134887	1	1	11481815	184	917525608	98	1
11365191	696	13455092	130	1	11481815	211	917525908	100	1
11365540	771	10152906	1	1	11481815	418	96038694	102	1
11366371	790	12416117	17	1	11481815	1294	966211108	1	1
11366388	795	10126182	1	1	11481816	429	96038696	117	4
11367689	720	10147666	1	1	11481844	22	917528708	13	1
11368166	737	11363553	1	1	11481845	55	919045208	33	1
11368890	851	12106874	4	1	11481955	397	966556608	1	1
11369506	795	10126182	2	1	11482690	314	966085408	151	2
11370365	851	12106874	5	1	11485548	1329	918444308	1	1

Item	Page	Assembly	Pos.	Quantity	Item	Page	Assembly	Pos.	Quantity
11485555	1422	915744908	9	1	11631816	368	915752108	4	24
11490326	1107	10454762	6	1	11631816	419	96038694	307	4
11490457	766	10147372	10	0.165	11631816	503	918998308	6	16
11490457	766	10147372	12	0.08	11631816	811	919203408	307	8
11491257	987	919203608	6	1	11631816	818	919203508	307	8
11491756	429	96038696	114	2	11631816	988	965666908	4	8
11491760	429	96038696	120	1	11631816	992	96036153	15	2
11491889	22	917528708	19	2	11631816	1009	915744208	11	2
11491889	113	917523808	161	11	11631816	1163	966532808	7	4
11491889	155	917525508	170	8	11631816	1187	968099808	8	1
11491889	185	917525608	161	11	11631816	1439	966887508	13	16
11491889	212	917525908	170	8	11631860	1009	915744208	10	2
11491889	395	965661108	18	38	11632102	839	968517508	16	2
11491889	438	915755208	51	48	11642339	579	918705808	6	4
11491889	574	918744708	114	126	11642340	258	966222408	47	2
11491889	603	967297708	6	2	11642340	395	965661108	68	1
11491889	608	96021757	377	8	11642349	112	917523808	141	4
11491889	624	96018031	378	30	11642349	154	917525508	103	4
11491889	812	919203408	379	12	11642349	185	917525608	141	4
11491889	819	919203508	379	16	11642349	211	917525908	103	4
11491889	832	919205608	28	8	11642349	635	96034141	305	12
11491889	1059	919204008	378	4	11642349	693	96034143	305	12
11491889	1065	96034284	378	104	11642349	832	919205608	32	2
11491889	1186	968112008	11	8	11642349	983	919203708	6	8
11491889	1289	916324608	99	8	11642349	987	919203608	10	16
11491889	1369	96051961	39	4	11642349	1059	919204008	301	2
11491889	1377	96051962	39	4	11642349	1081	915751708	9	8
11492315	534	96063943	26	2	11642349	1129	916305808	94	4
11493699	768	10143277	34	1	11642349	1288	916324608	31	4
11600928	783	10144678	5	4	11642355	113	917523808	208	7
11621256	1041	919208108	100	2	11642355	116	966805508	4	1
11621782	493	919258508	73	1	11642355	155	917525508	207	9
11621782	635	96034141	411	2	11642355	185	917525608	207	7
11621782	693	96034143	411	2	11642355	186	965986208	4	1
11621782	844	96035878	23	1	11642355	212	917525908	205	9
11622218	494	919258508	80	1	11642355	1025	918810308	31	2
11622224	493	919258508	39	1	11642357	574	918744708	79	3
11622224	496	10876576	26	1	11642358	112	917523808	110	20
11622224	496	10876576	(7)	1	11642358	155	917525508	120	20
11622278	739	10152866	3	1	11642358	184	917525608	110	20
11622278	740	10150877	4	1	11642358	211	917525908	120	20
11626067	727	10122646	5	2	11642358	419	96038694	312	8
11626067	728	12580834	2	2	11642358	503	918998308	8	4
11626067	729	10122659	5	2	11642358	513	916997508	30	8
11626067	778	10146947	20	1	11642358	574	918744708	113	54
11626073	788	10141788	11	1	11642358	608	96021757	305	4
11626393	812	919203408	357	3	11642358	624	96018031	311	14
11626393	819	919203508	357	3	11642358	700	13455092	(16)	3
11626394	832	919205608	26	2	11642358	1049	966561608	22	8
11626529	834	96035875	10	2	11642358	1055	918696808	55	6
11626529	844	96035878	18	1	11642358	1065	96034284	310	50
11631742	258	966222408	58	6	11642358	1129	916305808	99	4
11631742	304	96047586	39	8	11642358	1137	915745308	14	8
11631742	513	916997508	19	16	11642358	1186	968112008	12	4
11631742	635	96034141	304	4	11642358	1291	916324608	220	3
11631742	693	96034143	304	4	11642358	1341	915745708	183	4
11631742	812	919203408	310	6	11642358	1369	96051961	38	4
11631742	1227	915753108	24	12	11642358	1377	96051962	38	4
11631742	1250	915753308	40	32	11642367	785	10129212	12	2
11631816	253	915750608	54	4	11642377	1340	915745708	65	24

Item	Page	Assembly	Pos.	Quantity	Item	Page	Assembly	Pos.	Quantity
11642497	908	510692308	16	1	11651582	68	966081808	5	16
11642498	574	918744708	112	8	11651582	70	96026457	5	12
11642705	555	96064280	501	1	11651582	117	965804508	5	4
11643072	465	511300508	7	1	11651582	118	965804608	4	4
11643351	766	10147372	21	1	11651582	157	966981808	4	4
11644899	368	915752108	12	16	11651582	158	966972408	5	8
11644899	486	966358008	8	2	11651582	187	965852208	5	4
11644899	505	919266408	8	8	11651582	214	966979708	5	8
11644899	592	965887608	8	6	11651582	304	96047586	28	4
11644899	594	965887808	3	2	11651582	395	965661108	44	8
11644899	596	965963608	11	2	11651582	430	96038696	306	149
11644899	600	966954908	8	12	11651582	450	967144608	8	2
11644899	624	96018031	314	2	11651582	1128	916305808	42	96
11644899	937	967021108	30	2	11651582	1192	916303308	36	103
11644899	988	965666908	10	8	11651582	1199	916303208	36	80
11644899	997	96069348	80	1	11651582	1204	916303108	36	56
11644899	1064	96034284	300	8	11651582	1208	916303008	36	79
11644899	1066	965896208	6	24	11651582	1212	916302708	36	79
11644899	1069	965896308	6	24	11651582	1217	916302908	36	100
11644899	1086	967939908	7	2	11651582	1288	916324608	50	163
11644899	1158	916332108	71	8	11651582	1340	915745708	95	167
11644899	1186	968112008	20	2	11651582	1382	916303808	43	194
11644971	348	11114000	15	2	11651582	1394	917223708	35	130
11645384	34	966084408	554	4	11651582	1402	917223808	27	108
11645384	574	918744708	109	8	11651583	605	967124708	13	1
11645384	624	96018031	313	4	11651583	1129	916305808	75	2
11645384	635	96034141	306	4	11651583	1340	915745708	115	8
11645384	693	96034143	306	4	11651584	430	96038696	312	8
11645384	983	919203708	12	1	11651584	1292	916324608	277	8
11645384	1066	965896208	8	4	11651585	574	918744708	87	1
11645384	1069	965896308	8	4	11651585	1270	966086208	328	2
11645384	1447	96053946	43	2	11651612	112	917523808	102	4
11645386	22	917528708	39	1	11651612	155	917525508	112	4
11645386	405	965661608	18	3	11651612	184	917525608	102	4
11645386	883	96029372	404	13	11651612	211	917525908	112	4
11645386	1369	96051961	24	2	11651612	262	915750708	27	4
11645386	1377	96051962	24	2	11651612	289	916900208	20	4
11645756	576	918744708	237	24	11651612	304	96047586	17	12
11646707	766	10147372	23	1	11651612	329	915751408	39	19
11647548	527	96054231	12	2	11651612	352	915751608	39	17
11647548	576	918744708	266	2	11651612	405	965661608	10	4
11647548	777	10143790	18	2	11651612	430	96038696	302	128
11647548	786	9078467	2	2	11651612	439	915755208	60	22
11647552	703	12405454	9	4	11651612	481	966356408	17	30
11651006	438	915755208	5	18	11651612	493	919258508	29	3
11651006	614	96033135	316	16	11651612	513	916997508	23	1
11651084	743	10127419	7	3	11651612	577	918744708	306	1
11651143	575	918744708	163	6	11651612	590	965887108	6	20
11651374	783	10144678	8	4	11651612	608	96021757	303	23
11651578	1478	966911408	32	4	11651612	614	96033135	309	9
11651579	258	966222408	24	3	11651612	624	96018031	302	22
11651579	1086	967939908	10	3	11651612	629	919203208	300	2
11651580	577	918744708	270	13	11651612	848	919965308	304	4
11651581	228	919026408	12	28	11651612	987	919203608	22	6
11651581	230	966165908	10	8	11651612	1055	918696808	54	33
11651581	575	918744708	141	13	11651612	1059	919204008	300	10
11651581	1161	966470508	5	3	11651612	1065	96034284	306	8
11651581	1162	966470608	5	3	11651612	1071	91000595	304	1
11651582	61	96026100	12	12	11651612	1098	91002039	21	1
11651582	65	96026289	12	12	11651612	1129	916305808	91	4

Item	Page	Assembly	Pos.	Quantity	Item	Page	Assembly	Pos.	Quantity
11651612	1137	915745308	6	4	11652470	430	96038696	307	4
11651612	1158	916332108	85	2	11652756	777	10143790	22	1
11651612	1227	915753108	43	22	11656153	791	12416117	68	2
11651612	1244	917006408	19	2	11656154	760	10141838	2	4
11651612	1250	915753308	56	14	11656155	700	13455092	(19)	2
11651612	1275	917016708	12	2	11656155	754	12421642	12	3
11651612	1292	916324608	295	16	11656156	749	11420510	11	2
11651612	1444	96054216	12	4	11656159	788	10141788	10	2
11651612	1454	966410908	15	4	11656160	753	10141830	17	1
11651635	883	96029372	418	3	11656183	111	917523808	66	2
11651767	23	917528708	79	40	11656183	184	917525608	66	2
11651767	56	919045208	101	2	11656183	455	966085508	554	2
11651767	368	915752108	5	12	11656183	1292	916324608	299	48
11651767	374	540270514	25	4	11656183	1499	96011234	5	6
11651767	390	965661008	40	4	11656183	1501	96011235	6	4
11651767	419	96038694	302	21	11656183	1503	96011236	7	3
11651767	430	96038696	303	8	11656191	996	96069348	33	1
11651767	438	915755208	17	76	11656605	534	96063943	24	2
11651767	470	916141308	13	8	11656605	997	96069348	54	12
11651767	472	11003525	36	2	11656620	705	9078049	2	2
11651767	481	966356408	11	28	11656731	615	96033135	355	1
11651767	484	966910608	8	8	11656731	839	968517508	9	5
11651767	493	919258508	53	1	11656731	1469	967049508	5	2
11651767	524	919657408	4	4	11656734	839	968517508	7	4
11651767	574	918744708	80	43	11656734	1186	968112008	18	2
11651767	591	965887208	8	4	11656734	1187	968099808	22	2
11651767	605	967124708	9	5	11656734	1341	915745708	190	4
11651767	608	96021757	304	4	11656734	1369	96051961	35	4
11651767	614	96033135	310	8	11656734	1377	96051962	35	4
11651767	624	96018031	305	26	11656734	1447	96053946	52	2
11651767	629	919203208	301	18	11656734	1470	967931908	4	2
11651767	635	96034141	321	6	11656735	22	917528708	25	2
11651767	687	919203308	300	26	11656735	419	96038694	353	1
11651767	692	96034143	301	2	11656991	836	96035686	6	4
11651767	800	919203808	302	12	11656991	1009	915744208	14	4
11651767	811	919203408	305	6	11656992	707	10141769	10	3
11651767	818	919203508	305	6	11656992	717	10128193	7	1
11651767	823	918717708	301	16	11656992	731	10122940	9	2
11651767	829	918719508	300	12	11656992	749	11420510	10	2
11651767	832	919205608	13	2	11656992	759	10141807	18	1
11651767	848	919965308	300	4	11656992	767	10143277	27	2
11651767	1036	96034844	300	2	11656992	791	12416117	60	26
11651767	1065	96034284	307	20	11656992	1009	915744208	15	4
11651767	1175	916177008	50	4	11657000	395	965661108	20	24
11651767	1176	966331808	10	2	11657219	709	10141843	12	7
11651767	1180	916177108	50	4	11657219	713	10118748	4	1
11651767	1181	967623108	10	2	11657219	747	12492804	25	4
11651767	1258	968822801	13	2	11657219	750	10153631	25	2
11651767	1288	916324608	53	9	11657219	766	10147372	8	5
11651767	1341	915745708	152	37	11657219	777	10143790	19	11
11651767	1382	916303808	56	18	11657219	785	10129212	13	2
11651767	1394	917223708	50	18	11657219	790	12416117	(2)	4
11651767	1409	966649408	32	8	11657219	792	10150446	2	3
11651767	1447	96053946	36	8	11657360	335	915749608	10	3
11651767	1450	96053947	36	4	11657360	341	966085708	326	4
11651767	1452	965656708	12	4	11657360	353	915749708	10	3
11651767	1478	966911408	14	6	11657360	358	966085808	326	4
11652295	113	917523808	160	4	11657360	505	919266408	12	4
11652295	155	917525508	169	4	11657360	527	96054231	13	6
11652295	212	917525908	169	4	11657360	529	96054232	21	2

Item	Page	Assembly	Pos.	Quantity	Item	Page	Assembly	Pos.	Quantity
11657360	823	918717708	303	6	11690057	336	10802061	3	1
11657360	829	918719508	305	3	11690149	472	11003525	20	1
11657360	1071	91000595	306	2	11690151	472	11003525	30	1
11657360	1087	915749908	10	3	11690153	472	11003525	35	1
11657360	1092	966085608	326	4	11690155	472	11003525	1	1
11657360	1232	915749808	10	3	11690159	472	11003525	18	4
11657360	1238	966085908	326	4	11690164	472	11003525	22	1
11657360	1265	915750108	10	3	11690426	788	10141788	3	4
11657360	1270	966086208	326	4	11690637	742	10126724	18	1
11657360	1444	96054216	24	4	11690637	747	12492804	26	1
11658580	365	91000572	13	4	11690637	761	12490129	11	4
11658580	419	96038694	380	16	11690637	766	10147372	24	2
11658580	576	918744708	243	8	11690637	767	10143277	13	7
11658580	1055	918696808	72	12	11690637	776	10141721	21	1
11658580	1129	916305808	100	8	11690637	791	12416117	62	1
11658580	1137	915745308	16	16	11690797	775	10141720	9	2
11658580	1158	916332108	76	16	11690797	776	10141721	9	2
11658580	1439	966887508	14	16	11691013	791	12416117	97	3
11658660	709	10141843	19	6	11691035	811	919203408	150	21
11658660	726	10122645	3	3	11691035	818	919203508	150	9
11658660	727	10122646	5	3	11691035	1447	96053946	48	10
11658660	727	10122646	6	1	11691326	59	965956208	31	4
11658660	728	12580834	3	1	11691326	258	966222408	48	4
11658660	729	10122659	6	1	11691326	419	96038694	385	2
11658660	749	11420510	9	2	11691326	430	96038696	382	12
11658660	778	10146947	18	2	11691326	1066	965896208	5	2
11658660	788	10141788	6	4	11691326	1069	965896308	5	2
11658890	883	96029372	417	9	11691326	1086	967939908	5	2
11658890	1130	916305808	137	1	11691327	1418	966660708	16	8
11658891	577	918744708	284	4	11691327	1447	96053946	8	4
11658891	635	96034141	307	6	11691327	1450	96053947	8	4
11658891	693	96034143	307	6	11691328	401	965661508	26	6
11658891	832	919205608	31	2	11691328	419	96038694	308	8
11658891	983	919203708	5	7	11691328	438	915755208	50	24
11658892	55	919045208	31	16	11691328	577	918744708	296	5
11658892	235	966912508	5	4	11691328	700	13455092	(18)	3
11658892	239	966648008	5	4	11691328	1158	916332108	74	8
11658892	419	96038694	309	4	11691328	1289	916324608	98	8
11658892	575	918744708	162	8	11691328	1340	915745708	102	3
11658892	608	96021757	306	3	11691424	287	510438508	17	2
11658892	832	919205608	16	16	11691539	493	919258508	8	8
11658892	1341	915745708	187	2	11691539	1025	918810308	36	8
11659025	287	510438508	16	2	11691685	783	10144678	10	2
11659025	472	11003525	33	3	11691686	714	10134887	15	4
11659102	667	10412331	24	1	11691686	747	12492804	31	1
11659106	1371	11003086	45	1	11691686	759	10141807	14	1
11659765	1108	10475436	3	1	11691686	778	10146947	14	2
11660491	406	967093808	3	2	11692299	266	10450273	4	1
11690040	804	96033201	24	6	11692808	1192	916303308	9	20
11690040	1187	968099808	17	4	11692808	1199	916303208	9	20
11690042	624	96018031	315	4	11692808	1204	916303108	9	20
11690042	1025	918810308	34	24	11692808	1208	916303008	9	30
11690044	493	919258508	26	5	11692808	1212	916302708	9	20
11690045	110	917523808	(68)	2	11692808	1217	916302908	9	20
11690045	153	917525508	(68)	2	11692808	1394	917223708	39	20
11690046	1129	916305808	87	32	11692808	1402	917223808	42	20
11690046	1187	968099808	15	2	11692824	600	966954908	12	1
11690048	505	919266408	25	2	11692824	802	96034773	20	4
11690048	1288	916324608	28	8	11692827	56	919045208	61	12
11690056	336	10802061	4	1	11692827	1036	96034844	301	3

Item	Page	Assembly	Pos.	Quantity	Item	Page	Assembly	Pos.	Quantity
11692827	1187	968099808	14	4	11820285	766	10147372	17	1
11692827	1192	916303308	42	12	11820285	767	10143277	28	2
11692827	1199	916303208	42	12	11823511	753	10141830	19	2
11692827	1204	916303108	42	12	11826195	742	10126724	4	3
11692827	1208	916303008	42	12	11826527	113	917523808	168	16
11692827	1212	916302708	42	12	11826527	155	917525508	173	16
11692827	1217	916302908	42	14	11826527	185	917525608	168	16
11692827	1382	916303808	34	8	11826527	212	917525908	173	16
11692827	1394	917223708	29	8	11826527	365	91000572	11	12
11692827	1402	917223808	31	8	11826527	368	915752108	6	8
11693875	258	966222408	13	29	11826527	438	915755208	14	40
11693875	262	915750708	26	2	11826527	574	918744708	105	52
11693875	289	916900208	19	2	11826527	580	96035946	10	8
11693875	329	915751408	14	18	11826527	603	967297708	11	4
11693875	341	966085708	329	2	11826527	605	967124708	12	1
11693875	346	916997308	12	2	11826527	624	96018031	308	2
11693875	352	915751608	14	18	11826527	1035	919204108	301	4
11693875	358	966085808	329	2	11826527	1038	919204208	301	4
11693875	363	916998708	12	2	11826527	1049	966561608	31	4
11693875	390	965661008	42	4	11826527	1065	96034284	309	2
11693875	481	966356408	12	36	11826527	1128	916305808	9	17
11693875	573	918744708	55	24	11826527	1160	966490908	15	1
11693875	576	918744708	(5)	2	11826527	1290	916324608	139	16
11693875	584	96035947	351	4	11826527	1341	915745708	161	4
11693875	587	965886708	16	8	11826527	1382	916303808	40	4
11693875	593	965887708	5	2	11826527	1394	917223708	24	4
11693875	600	966954908	6	6	11826527	1402	917223808	24	4
11693875	615	96033135	352	55	11826527	1469	967049508	4	2
11693875	624	96018031	350	44	11826563	711	10137051	10	1
11693875	629	919203208	350	24	11826563	761	12490129	12	4
11693875	635	96034141	356	1	11826563	778	10146947	13	3
11693875	687	919203308	350	50	11826563	783	10144678	9	5
11693875	693	96034143	356	1	11826563	791	12416117	63	1
11693875	823	918717708	350	24	11826647	496	10876576	28	1
11693875	829	918719508	350	20	11826647	496	10876576	(8)	1
11693875	1009	915744208	16	4	11826648	496	10876576	39	1
11693875	1036	96034844	350	1	11826648	496	10876576	(9)	1
11693875	1081	915751708	17	10	11826649	496	10876576	40	1
11693875	1086	967939908	11	3	11826649	496	10876576	(10)	1
11693875	1092	966085608	329	2	11826650	496	10876576	21	1
11693875	1227	915753108	28	8	11826650	496	10876576	(4)	1
11693875	1238	966085908	329	2	11826653	496	10876576	12	1
11693875	1244	917006408	12	2	11826653	496	10876576	(3)	1
11693875	1250	915753308	49	1	11826654	496	10876576	27	1
11693875	1270	966086208	330	2	11827987	754	12421642	10	4
11693875	1409	966649408	34	8	11827987	761	12490129	13	3
11693878	419	96038694	376	2	11834794	883	96029372	403	47
11693878	592	965887608	9	4	11835043	532	96033669	11	4
11693878	624	96018031	380	2	11835043	585	96036247	7	2
11693878	1128	916305808	17	10	11835043	990	91003271	13	24
11693878	1341	915745708	191	8	11835043	1025	918810308	43	2
11693878	1441	966888308	18	8	11835061	736	12489819	6	2
11693878	1442	966916408	18	8	11838360	575	918744708	145	6
11698481	736	12489819	5	1	11838360	1290	916324608	148	4
11820284	493	919258508	52	2	11838595	615	96033135	321	2
11820284	608	96021757	301	6	11840113	538	96063945	5	1.03
11820284	1055	918696808	51	45	11840113	538	96063945	6	1.06
11820285	707	10141769	14	2	11840113	538	96063945	7	1.12
11820285	749	11420510	12	2	11840113	538	96063945	8	1.63
11820285	754	12421642	13	4	11840113	538	96063945	9	0.42

Item	Page	Assembly	Pos.	Quantity	Item	Page	Assembly	Pos.	Quantity
11840113	538	96063945	10	0.82	11840501	1292	916324608	266	5
11840113	538	96063945	11	1.12	11840501	1402	917223808	53	12
11840113	538	96063945	12	1.63	11840501	1447	96053946	37	4
11840113	538	96063945	13	0.42	11840501	1450	96053947	37	4
11840113	538	96063945	14	0.82	11840501	1452	965656708	13	4
11840113	543	96034783	7	0.23	11903131	1255	90004983	17	5
11840113	543	96034783	8	0.23	11903157	253	915750608	33	20
11840113	543	96034783	9	2.27	11903157	1341	915745708	165	4
11840113	543	96034783	10	2.27	11910887	602	96044781	6	4
11840113	543	96034783	11	2.27	11951235	469	510401908	5	1
11840113	543	96034783	12	0.23	11952500	1121	919551808	1	1
11840113	543	96034783	13	2.27	11968305	59	965956208	12	2
11840113	543	96034783	14	0.23	11968305	368	915752108	9	8
11840113	544	96034784	7	0.23	11968305	418	96038694	115	4
11840113	544	96034784	8	0.23	11968305	429	96038696	109	24
11840113	544	96034784	9	2.37	11968305	1409	966649408	25	2
11840113	544	96034784	10	2.37	11968305	1441	966888308	9	2
11840113	544	96034784	11	2.37	11968305	1442	966916408	9	2
11840113	544	96034784	12	0.23	11972078	1340	915745708	132	1
11840113	544	96034784	13	2.37	11972078	1347	966731108	10	1
11840113	544	96034784	14	0.23	11979975	1027	10877138	24	1
11840113	545	96033659	371	0.25	11979976	1027	10877138	29	1
11840113	545	96033659	372	0.25	11979998	1027	10877138	31	1
11840113	545	96033659	373	0.25	12100042	55	919045208	48	2
11840113	545	96033659	374	0.48	12100042	112	917523808	(4)	2
11840113	545	96033659	375	0.48	12100043	1490	968244508	12	3
11840127	615	96033135	354	4	12100043	1491	966191408	11	1
11840127	1130	916305808	138	1	12100043	1494	966203408	11	1
11840127	1499	96011234	13	8	12100043	1495	966160008	11	1
11840127	1501	96011235	14	6	12100121	545	96033659	2278	1
11840127	1503	96011236	15	4	12100177	1027	10877138	(59)	1
11840297	750	10153631	24	2	12100210	1487	965646208	3	5
11840297	791	12416117	54	15	12100210	1489	965523008	3	8
11840297	793	12410651	(3)	1	12100217	538	96063945	18	1.49
11840297	804	96033201	25	8	12100217	538	96063945	19	1.49
11840297	990	91003271	12	16	12100243	1066	965896208	4	2
11840297	997	96069348	59	16	12100243	1069	965896308	4	2
11840501	365	91000572	12	8	12100244	1175	916177008	52	4
11840501	430	96038696	377	4	12100244	1180	916177108	52	4
11840501	438	915755208	16	98	12100247	1411	966657008	3	1
11840501	470	916141308	14	8	12100247	1413	966657108	3	1
11840501	574	918744708	71	176	12100250	403	966093308	4	2
11840501	580	96035946	12	16	12100250	1175	916177008	49	2
11840501	588	965886908	6	4	12100250	1180	916177108	49	2
11840501	589	965887008	6	4	12100250	1452	965656708	5	2
11840501	590	965887108	15	2	12100250	1490	968244508	11	2
11840501	598	96042455	376	2	12100250	1491	966191408	10	1
11840501	603	967297708	12	8	12100250	1494	966203408	10	1
11840501	605	967124708	11	3	12100250	1495	966160008	10	1
11840501	608	96021757	379	2	12100251	253	915750608	32	4
11840501	624	96018031	376	26	12100251	301	91000968	18	4
11840501	950	919203908	377	19	12100251	1289	916324608	61	4
11840501	1035	919204108	375	4	12100256	615	96033135	319	2
11840501	1038	919204208	375	8	12100258	997	96069348	56	16
11840501	1041	919208108	377	4	12100262	112	917523808	123	2
11840501	1059	919204008	376	2	12100262	154	917525508	74	2
11840501	1129	916305808	105	22	12100262	184	917525608	123	2
11840501	1158	916332108	84	4	12100262	211	917525908	74	2
11840501	1187	968099808	16	4	12100262	1129	916305808	80	2
11840501	1250	915753308	43	11	12100262	1339	915745708	15	4

Item	Page	Assembly	Pos.	Quantity	Item	Page	Assembly	Pos.	Quantity
12100277	1128	916305808	27	8	12100664	447	90008841	67	1
12100284	111	917523808	61	2	12100670	1192	916303308	62	4
12100284	154	917525508	49	2	12100670	1199	916303208	62	4
12100284	184	917525608	61	2	12100670	1204	916303108	62	4
12100284	210	917525908	49	2	12100670	1208	916303008	62	4
12100295	624	96018031	307	10	12100670	1212	916302708	62	4
12100296	1411	966657008	7	1	12100670	1217	916302908	62	4
12100296	1413	966657108	7	1	12100672	390	965661008	(6)	7
12100312	1049	966561608	26	11	12100672	1441	966888308	19	2
12100315	634	96034141	6	1	12100672	1442	966916408	19	2
12100332	575	918744708	130	9	12100681	55	919045208	43	2
12100332	624	96018031	352	2	12100681	401	965661508	23	2
12100335	232	915718008	3	4	12100681	418	96038694	110	4
12100335	1339	915745708	39	1	12100681	514	967037208	5	4
12100335	1416	966649908	4	2	12100681	515	967036208	5	4
12100335	1418	966660708	22	4	12100681	516	967037908	5	2
12100335	1486	965646108	10	1	12100681	1158	916332108	87	3
12100335	1488	965522908	10	1	12100681	1291	916324608	208	6
12100395	802	96034773	9	1	12100681	1428	967995008	6	2
12100498	1065	96034284	305	8	12100683	635	96034141	410	1
12100532	598	96042455	310	2	12100683	693	96034143	410	1
12100538	56	919045208	66	12	12100684	635	96034141	412	1
12100540	505	919266408	17	3	12100684	693	96034143	412	1
12100552	635	96034141	318	4	12100685	1478	966911408	25	4
12100552	693	96034143	319	4	12100688	153	917525508	17	2
12100552	883	96029372	416	16	12100688	210	917525908	17	2
12100569	1192	916303308	12	4	12100704	494	919258508	81	1
12100569	1199	916303208	12	4	12100704	635	96034141	413	1
12100569	1204	916303108	12	4	12100704	693	96034143	413	1
12100569	1208	916303008	12	4	12100704	844	96035878	22	1
12100569	1212	916302708	12	4	12100707	1031	962282308	100	1
12100569	1217	916302908	12	4	12100727	408	91002096	34	1
12100570	1027	10877138	55	1	12100728	1098	91002039	28	1
12100589	419	96038694	300	4	12100814	1064	96034284	101	1
12100589	605	967124708	16	6	12100815	1059	919204008	100	1
12100589	1025	918810308	45	4	12100900	687	919203308	255	3
12100600	574	918744708	77	1	12100902	629	919203208	255	1
12100613	1028	96032222	3	1	12100903	629	919203208	256	1
12100613	1030	96032223	3	1	12100904	629	919203208	257	1
12100617	1027	10877138	(1)	1	12100906	987	919203608	15	4
12100619	1027	10877138	(1)	1	12100916	1098	91002039	29	1
12100625	615	96033135	320	4	12100918	408	91002096	35	1
12100639	301	91000968	55	8	12101007	990	91003271	18	4
12100639	1288	916324608	21	2	12101040	22	917528708	14	8
12100639	1384	966035008	4	1	12101057	1184	919294608	30	1
12100640	332	90001090	69	1	12101159	244	96005694	2	1
12100640	1084	90011209	69	1	12101197	505	919266408	35	1
12100640	1230	90006725	69	1	12101549	629	919203208	253	1
12100645	395	965661108	75	2	12101688	292	11006307	3	2
12100645	1217	916302908	74	1	12101689	292	11006307	2	2
12100646	112	917523808	(5)	2	12101718	1363	96052004	506	1
12100646	301	91000968	12	6	12101718	1364	96052005	507	1
12100648	1490	968244508	13	3	12101723	541	96063949	15	4.65
12100648	1491	966191408	12	1	12101756	1115	919413908	1	1
12100648	1494	966203408	12	1	12101757	1116	919414008	1	1
12100648	1495	966160008	12	1	12101795	687	919203308	256	1
12100651	115	970706701	64	1	12101815	687	919203308	254	1
12100654	387	915753008	11	2	12101829	629	919203208	254	1
12100656	374	540270514	14	1	12101839	270	96041616	503	1
12100657	373	540270414	31	1	12101858	270	96041616	2292	4

Item	Page	Assembly	Pos.	Quantity	Item	Page	Assembly	Pos.	Quantity
12101869	34	966084408	308	18	12102188	1238	966085908	212	1
12101869	78	966084508	303	8	12102188	1270	966086208	210	2
12101869	96	966084608	303	8	12102188	1314	96029354	229	1
12101869	258	966222408	56	3	12102188	1388	966086808	208	1
12101869	275	96029361	405	21	12102188	1398	966832808	208	1
12101869	882	96029372	302	102	12102188	1406	966086908	208	1
12101869	1146	966086308	304	7	12102189	132	966084908	204	5
12101869	1227	915753108	31	2	12102189	168	966085008	204	5
12101869	1250	915753308	59	8	12102189	195	966084808	204	5
12101869	1292	916324608	305	20	12102189	221	966084708	204	5
12101869	1315	96029354	304	28	12102189	275	96029361	204	19
12101869	1352	966086708	304	14	12102189	314	966085408	204	6
12101869	1388	966086808	304	12	12102189	882	96029372	204	51
12101869	1398	966832808	304	12	12102189	1146	966086308	204	6
12101869	1406	966086908	304	12	12102189	1314	96029354	204	25
12101886	851	12106874	999	1	12102189	1352	966086708	204	8
12101891	128	915740508	(10)	2	12102189	1388	966086808	204	4
12101891	217	915740308	(10)	2	12102189	1398	966832808	204	4
12101891	263	919238508	(5)	10	12102189	1406	966086908	204	4
12101891	306	919547508	(10)	10	12102190	34	966084408	202	30
12101891	478	966355708	20	8	12102190	275	96029361	202	46
12101891	482	966356008	20	2	12102190	314	966085408	202	10
12101891	485	966356108	20	1	12102190	341	966085708	202	6
12101891	548	96063942	21	3	12102190	358	966085808	202	6
12101891	944	96040477	15	8	12102190	455	966085508	202	5
12101891	1022	966355908	42	1	12102190	1146	966086308	202	8
12101892	128	915740508	(11)	1	12102190	1238	966085908	202	8
12101892	164	915740608	(10)	1	12102190	1270	966086208	204	2
12101892	191	915740408	(10)	1	12102190	1314	96029354	202	6
12101892	217	915740308	(11)	1	12102190	1388	966086808	202	4
12101942	529	96054232	(80)	1	12102190	1398	966832808	202	4
12101942	1005	96069390	6	1	12102190	1406	966086908	202	4
12101984	851	12106874	13	1	12102229	273	96041505	5	1
12102030	1109	919466508	1	2	12102302	113	917523808	200	10
12102051	1025	918810308	20	4	12102302	155	917525508	200	10
12102116	1027	10877138	28	1	12102302	185	917525608	200	10
12102187	78	966084508	210	7	12102302	212	917525908	200	10
12102187	96	966084608	210	3	12102477	322	11081924	32	1
12102187	132	966084908	210	1	12102479	1434	919531608	1	1
12102187	168	966085008	210	1	12102497	262	915750708	(999)	1
12102187	195	966084808	210	1	12102616	811	919203408	(10)	1
12102187	221	966084708	210	1	12102616	811	919203408	(20)	1
12102187	275	96029361	208	5	12102631	538	96063945	2808	0.23
12102187	314	966085408	217	2	12102653	811	919203408	(1)	1
12102187	882	96029372	210	6	12102692	22	917528708	38	2
12102187	1146	966086308	214	1	12102692	228	919026408	16	12
12102187	1314	96029354	210	4	12102692	235	966912508	9	4
12102187	1352	966086708	229	1	12102692	239	966648008	8	4
12102187	1388	966086808	210	1	12102692	289	916900208	7	4
12102187	1398	966832808	210	1	12102692	419	96038694	350	2
12102187	1406	966086908	210	1	12102692	450	967144608	14	2
12102188	34	966084408	208	12	12102692	470	916141308	10	4
12102188	78	966084508	208	5	12102692	486	966358008	9	2
12102188	96	966084608	208	1	12102692	505	919266408	13	6
12102188	275	96029361	210	6	12102692	536	926891108	14	6
12102188	314	966085408	210	1	12102692	592	965887608	10	6
12102188	341	966085708	212	1	12102692	594	965887808	5	2
12102188	358	966085808	212	1	12102692	596	965963608	13	2
12102188	882	96029372	208	1	12102692	600	966954908	10	12
12102188	1146	966086308	213	1	12102692	605	967124708	17	12

Item	Page	Assembly	Pos.	Quantity	Item	Page	Assembly	Pos.	Quantity
12102692	624	96018031	355	2	12102696	811	919203408	304	4
12102692	937	967021108	31	2	12102696	818	919203508	304	2
12102692	1041	919208108	351	8	12102696	950	919203908	303	4
12102692	1065	96034284	352	67	12102696	988	965666908	16	8
12102692	1071	91000595	400	2	12102696	1035	919204108	300	1
12102692	1128	916305808	22	18	12102696	1038	919204208	300	2
12102692	1158	916332108	58	12	12102696	1041	919208108	302	9
12102692	1192	916303308	54	38	12102696	1073	91003625	6	4
12102692	1199	916303208	54	24	12102696	1081	915751708	11	39
12102692	1204	916303108	54	14	12102696	1129	916305808	103	77
12102692	1208	916303008	54	24	12102696	1129	916305808	116	84
12102692	1212	916302708	54	24	12102696	1137	915745308	11	4
12102692	1217	916302908	54	28	12102696	1158	916332108	82	41
12102692	1288	916324608	38	42	12102696	1175	916177008	33	6
12102692	1303	540006108	29	1	12102696	1180	916177108	33	6
12102692	1441	966888308	17	4	12102696	1227	915753108	21	54
12102692	1442	966916408	17	4	12102696	1250	915753308	53	25
12102693	113	917523808	206	3	12102696	1290	916324608	160	103
12102693	185	917525608	206	3	12102696	1296	966221808	13	13
12102694	535	922648308	4	12	12102696	1297	966221908	12	4
12102694	929	96069528	18	4	12102696	1341	915745708	173	81
12102694	997	96069348	82	2	12102696	1409	966649408	26	34
12102695	116	966805508	5	1	12102696	1415	966648108	10	2
12102695	156	966289508	4	8	12102696	1418	966660708	32	2
12102695	186	965986208	5	1	12102696	1422	915744908	49	21
12102695	430	96038696	352	13	12102696	1475	919003708	(3)	2
12102695	629	919203208	351	8	12102696	1476	966846208	11	2
12102695	687	919203308	351	8	12102696	1479	966945008	3	2
12102695	812	919203408	355	4	12102759	545	96033659	376	1
12102695	819	919203508	355	8	12102869	242	915718108	15	1
12102695	992	96036153	18	2	12102869	247	916959908	4	1
12102695	1009	915744208	12	4	12102889	1363	96052004	7	3.17
12102695	1025	918810308	32	2	12102889	1364	96052005	7	3.17
12102695	1049	966561608	12	24	12102910	285	10413255	7	1
12102695	1055	918696808	61	6	12102925	811	919203408	185	2
12102695	1137	915745308	15	8	12102925	818	919203508	185	2
12102696	111	917523808	62	25	12102954	493	919258508	66	2
12102696	155	917525508	134	22	12102954	614	96033135	37	1
12102696	184	917525608	62	21	12102954	1064	96034284	33	9
12102696	211	917525908	132	21	12103149	524	919657408	1	2
12102696	228	919026408	23	2	12103152	557	96054685	5	1
12102696	306	919547508	(5)	28	12103152	557	96054685	6	1
12102696	320	916945008	11	3	12103152	558	96054686	5	1
12102696	329	915751408	11	23	12103152	558	96054686	6	1
12102696	352	915751608	11	23	12103162	1043	11621256	998	1
12102696	390	965661008	31	70	12103238	1199	916303208	40	1
12102696	395	965661108	29	42	12103238	1204	916303108	40	1
12102696	408	91002096	15	2	12103238	1208	916303008	40	1
12102696	409	968125908	7	2	12103238	1212	916302708	40	1
12102696	421	96039225	6	6	12103238	1217	916302908	40	1
12102696	438	915755208	41	10	12103365	260	540001808	22	1
12102696	493	919258508	34	1	12103430	844	96035878	24	1
12102696	513	916997508	33	16	12103434	1027	10877138	(2)	1
12102696	574	918744708	101	17	12103436	1071	91000595	4	1
12102696	579	918705808	12	5	12103465	22	917528708	29	4
12102696	605	967124708	8	1	12103465	59	965956208	29	24
12102696	624	96018031	300	75	12103465	253	915750608	48	8
12102696	635	96034141	322	4	12103465	258	966222408	12	58
12102696	637	963383008	7	2	12103465	262	915750708	25	6
12102696	693	96034143	322	4	12103465	289	916900208	18	8

Item	Page	Assembly	Pos.	Quantity	Item	Page	Assembly	Pos.	Quantity
12103465	304	96047586	18	18	12103465	1176	966331808	11	2
12103465	329	915751408	13	55	12103465	1180	916177108	51	4
12103465	346	916997308	11	4	12103465	1181	967623108	11	2
12103465	352	915751608	13	53	12103465	1227	915753108	29	36
12103465	363	916998708	11	4	12103465	1244	917006408	20	6
12103465	365	91000572	15	12	12103465	1250	915753308	48	15
12103465	397	966556608	14	12	12103465	1270	966086208	329	4
12103465	405	965661608	11	4	12103465	1275	917016708	13	2
12103465	419	96038694	377	15	12103465	1341	915745708	157	20
12103465	421	96039225	11	12	12103465	1382	916303808	41	4
12103465	430	96038696	376	208	12103465	1394	917223708	25	16
12103465	449	966460008	5	16	12103465	1402	917223808	25	16
12103465	450	967144608	7	18	12103465	1409	966649408	33	16
12103465	481	966356408	13	102	12103465	1422	915744908	44	2
12103465	484	966910608	7	16	12103465	1444	96054216	13	4
12103465	493	919258508	30	6	12103465	1454	966410908	14	4
12103465	503	918998308	14	2	12103465	1469	967049508	6	4
12103465	505	919266408	14	8	12103465	1478	966911408	15	12
12103465	513	916997508	24	1	12103501	804	96033201	18	2
12103465	524	919657408	5	4	12103533	545	96033659	381	1
12103465	536	926891108	13	4	12103533	545	96033659	382	1
12103465	573	918744708	54	40	12103617	1276	919688508	1	1
12103465	581	965886508	7	3	12103619	1435	919688608	1	1
12103465	584	96035947	375	8	12103649	1474	919694608	10	1
12103465	587	965886708	13	14	12103708	1374	96051635	51	2
12103465	588	965886908	9	6	12103941	832	919205608	24	2
12103465	589	965887008	9	6	12103999	926	96069623	2816	2
12103465	590	965887108	5	22	12104229	521	96070834	503	1
12103465	591	965887208	9	13	12104229	522	96070835	503	1
12103465	594	965887808	7	6	12104379	983	919203708	2	4
12103465	598	96042455	375	8	12104396	534	96063943	33	1
12103465	605	967124708	7	10	12104675	548	96063942	30	1
12103465	615	96033135	379	27	12104733	275	96029361	(999)	1
12103465	624	96018031	375	42	12104809	270	96041616	261	2
12103465	629	919203208	375	2	12104809	271	96034538	261	1
12103465	636	96037955	11	2	12104809	309	96047224	261	1
12103465	687	919203308	375	2	12104809	540	96033657	261	1
12103465	800	919203808	377	8	12104809	543	96034783	261	6
12103465	839	968517508	10	10	12104809	544	96034784	261	6
12103465	953	966167408	6	4	12104809	1007	96033580	261	100
12103465	954	966167508	6	4	12104809	1364	96052005	261	1
12103465	955	966167908	6	4	12104810	545	96033659	269	20
12103465	956	966168008	6	4	12104810	1007	96033580	267	100
12103465	957	966168408	6	4	12104810	1459	967035308	154	5
12103465	975	96042450	10	2	12104811	541	96063949	268	1
12103465	977	96042451	10	2	12104811	543	96034783	268	36
12103465	979	96042452	10	2	12104811	544	96034784	268	36
12103465	981	96042453	10	2	12104811	832	919205608	29	5
12103465	985	96034679	6	2	12104811	1007	96033580	268	100
12103465	987	919203608	26	4	12104811	1325	966841808	217	15
12103465	1009	915744208	17	4	12104811	1361	96052001	261	5
12103465	1036	96034844	375	6	12104811	1424	967073408	260	5
12103465	1049	966561608	21	24	12104872	557	96054685	2338	6
12103465	1055	918696808	71	33	12104872	558	96054686	2338	6
12103465	1071	91000595	504	1	12104874	557	96054685	501	2
12103465	1081	915751708	18	20	12104874	558	96054686	501	2
12103465	1157	916332108	54	14	12104880	521	96070834	2339	3
12103465	1161	966470508	6	3	12104880	522	96070835	2339	3
12103465	1162	966470608	6	3	12104881	521	96070834	502	1
12103465	1175	916177008	51	4	12104881	522	96070835	502	1

Item	Page	Assembly	Pos.	Quantity	Item	Page	Assembly	Pos.	Quantity
12104883	557	96054685	502	2	12202784	614	96033135	305	12
12104883	558	96054686	502	2	12202784	848	919965308	301	24
12104889	520	91001897	1	2	12202784	1064	96034284	302	20
12105018	537	96063944	518	1	12203167	1158	916332108	90	8
12105156	1071	91000595	100	1	12203451	419	96038694	306	8
12105157	1071	91000595	6	1	12203634	289	916900208	5	4
12105176	1378	11002473	22	1	12203634	470	916141308	4	4
12105190	1378	11002473	21	1	12203634	608	96021757	302	4
12105279	1112	10491463	1	1	12203634	848	919965308	303	4
12105280	1112	10491463	2	1	12203634	1064	96034284	301	4
12105534	365	91000572	1	1	12203710	614	96033135	307	4
12105627	1263	10678417	3	1	12204614	124	915742708	5	4
12105780	1432	916024408	3	2	12204614	163	915744408	5	4
12105942	43	511493608	999	1	12204614	190	915744608	5	4
12105988	996	96069348	(100)	1	12204614	216	915744508	5	4
12106049	1107	10454762	7	2	12204614	320	916945008	4	2
12106375	464	10413103	999	1	12204614	346	916997308	4	2
12106395	408	91002096	1	1	12204614	363	916998708	4	2
12106400	1098	91002039	1	1	12204614	408	91002096	2	2
12106427	1107	10454762	8	6	12204614	1098	91002039	4	2
12106874	849	96060362	10	1	12204614	1244	917006408	4	2
12107139	464	10413103	2	1	12204762	1013	96032961	610	8
12107151	1074	96073627	7	1	12206549	1065	96034284	304	8
12107151	1075	96073628	7	1	12206699	374	540270514	18	6
12107151	1076	96070816	7	1	12206699	449	966460008	3	16
12107151	1077	96070817	7	1	12206699	1454	966410908	10	4
12107190	851	12106874	11	1	12207546	791	12416117	52	6
12107191	851	12106874	12	1	12207548	730	11364325	6	3
12107219	1074	96073627	1	1	12207548	755	9078314	2	4
12107219	1075	96073628	1	1	12207548	793	12410651	(2)	1
12107219	1076	96070816	1	1	12207550	709	10141843	10	2
12107219	1077	96070817	1	1	12207551	766	10147372	15	2
12107525	1074	96073627	2	2	12207553	763	11353748	5	5
12107525	1075	96073628	2	1	12207559	753	10141830	18	1
12107525	1076	96070816	2	2	12207559	778	10146947	15	1
12107525	1077	96070817	2	1	12207561	697	13455092	(6)	8
12107777	247	916959908	2	2	12207564	737	11363553	6	4
12107816	548	96063942	25	1	12207564	761	12490129	15	3
12107824	548	96063942	26	1	12207569	790	12416117	(3)	1
12108073	900	10877227	11	1	12207569	792	10150446	3	1
12108073	903	10877228	11	1	12207587	711	10137051	12	1
12108231	428	96038696	(1)	1	12207587	747	12492804	28	3
12108365	271	96034538	5	8.92	12208098	85	511497508	17	2
12108365	543	96034783	5	2.5	12208098	116	966805508	3	4
12108365	544	96034784	5	2.6	12208098	186	965986208	3	4
12108365	1326	966885808	5	12.81	12208098	390	965661008	27	4
12108366	89	966448108	(5)	9.33	12208100	1476	966846208	7	24
12108366	100	966448308	(5)	9.33	12208101	447	90008841	86	11
12108368	543	96034783	6	2.5	12209784	703	12405454	7	13
12108368	544	96034784	6	2.6	12210012	767	10143277	33	1
12108590	548	96063942	(1)	1	12210013	707	10141769	5	1
12109319	43	511493608	2	1	12210013	713	10118748	5	1
12109344	987	919203608	(2)	1	12210013	742	10126724	11	2
12109375	428	96038696	(2)	1	12210013	750	10153631	17	9
12109376	428	96038696	(3)	2	12210013	766	10147372	6	6
12201166	1157	916332108	53	1	12210013	767	10143277	17	1
12201263	395	965661108	67	12	12210013	776	10141721	19	1
12201382	185	917525608	160	4	12210015	746	12492804	14	4
12201384	573	918744708	52	4	12210015	761	12490129	21	1
12202784	450	967144608	12	2	12210016	772	10145195	2	1

Item	Page	Assembly	Pos.	Quantity	Item	Page	Assembly	Pos.	Quantity
12210017	759	10141807	16	2	12215338	113	917523808	165	8
12210024	761	12490129	20	1	12215338	155	917525508	166	8
12210032	707	10141769	15	1	12215338	185	917525608	165	8
12210032	750	10153631	18	3	12215338	212	917525908	166	8
12210032	766	10147372	5	2	12215338	295	96034789	4	4
12210036	782	9079954	2	8	12215338	493	919258508	69	4
12210037	789	10144098	3	1	12215338	1065	96034284	303	16
12210038	754	12421642	11	3	12215460	698	13455092	(9)	1
12210057	711	10137051	11	2	12215460	749	11420510	13	2
12210058	706	9078462	8	3	12215977	112	917523808	96	4
12210060	707	10141769	8	6	12215977	155	917525508	135	4
12210060	754	12421642	14	4	12215977	184	917525608	122	4
12210061	783	10144678	12	2	12215977	211	917525908	114	4
12210062	576	918744708	244	3	12216056	365	91000572	17	2
12210062	761	12490129	14	1	12216193	574	918744708	89	3
12210822	529	96054232	23	3	12216195	576	918744708	252	2
12210822	800	919203808	305	4	12216195	1291	916324608	201	2
12210822	802	96034773	19	6	12216198	120	966790308	10	2
12210822	1071	91000595	101	3	12216198	121	966790408	10	2
12211223	836	96035686	8	1	12216198	122	966790508	10	1
12211444	341	966085708	321	4	12216198	159	966802008	10	2
12211444	358	966085808	321	4	12216198	160	966802108	10	2
12211444	1092	966085608	321	4	12216198	161	966802208	10	1
12211444	1238	966085908	321	4	12216202	22	917528708	40	2
12211444	1270	966086208	321	4	12216205	1250	915753308	42	11
12211808	697	13455092	(7)	2	12216205	1369	96051961	16	2
12212106	584	96035947	301	1	12216205	1377	96051962	16	2
12212106	587	965886708	19	2	12216207	1187	968099808	13	1
12212107	710	10125646	10	2	12216217	1025	918810308	40	4
12213403	1128	916305808	8	4	12216222	615	96033135	322	2
12213403	1192	916303308	19	4	12216222	848	919965308	305	4
12213403	1199	916303208	19	4	12216226	89	966448108	24	4
12213403	1204	916303108	19	4	12216226	100	966448308	24	4
12213403	1208	916303008	19	4	12216226	269	96034537	280	24
12213403	1212	916302708	19	4	12216226	337	966541108	24	4
12213403	1217	916302908	19	4	12216226	354	966541408	24	4
12213403	1382	916303808	38	4	12216226	804	96033201	26	4
12213403	1394	917223708	27	4	12216226	918	966530408	280	24
12213403	1402	917223808	29	4	12216226	920	96034780	280	16
12213814	395	965661108	51	8	12216226	922	96044329	280	24
12213814	1130	916305808	124	8	12216226	924	968221508	280	24
12213821	800	919203808	304	8	12216226	929	96069528	12	6
12213825	374	540270514	17	6	12216226	937	967021108	11	4
12214458	371	11005312	21	8	12216226	940	968218508	280	20
12214938	110	917523808	(32)	8	12216226	942	96051756	280	28
12214938	115	970706701	56	8	12216226	996	96069348	53	4
12214938	153	917525508	(32)	8	12216226	1234	966541908	24	4
12214938	329	915751408	29	6	12216226	1267	966543108	24	4
12214938	352	915751608	29	6	12216908	629	919203208	303	8
12214938	579	918705808	4	6	12216908	687	919203308	302	8
12214938	635	96034141	309	8	12216913	1129	916305808	88	10
12214938	693	96034143	309	8	12216913	1192	916303308	53	38
12214938	823	918717708	305	2	12216913	1199	916303208	53	24
12214938	829	918719508	303	2	12216913	1204	916303108	53	14
12214938	1101	965630408	14	24	12216913	1208	916303008	53	24
12214938	1227	915753108	22	12	12216913	1212	916302708	53	24
12214938	1250	915753308	38	8	12216913	1217	916302908	53	28
12214938	1296	966221808	10	6	12216913	1470	967931908	3	2
12214938	1297	966221908	10	6	12216966	308	96047223	280	16
12214938	1339	915745708	30	8	12216966	1168	966418908	190	8

Item	Page	Assembly	Pos.	Quantity	Item	Page	Assembly	Pos.	Quantity
12217239	839	968517508	8	3	12224015	1402	917223808	20	8
12217285	1049	966561608	10	16	12224018	55	919045208	55	12
12218072	1291	916324608	192	8	12224018	635	96034141	316	16
12218127	608	96021757	351	8	12224018	693	96034143	316	16
12218194	126	11002835	10	1	12224018	983	919203708	3	4
12218194	322	11081924	12	1	12224018	987	919203608	8	4
12218194	348	11114000	10	2	12224025	1499	96011234	12	2
12218194	472	11003525	11	2	12224025	1501	96011235	13	2
12218419	1217	916302908	71	2	12224025	1503	96011236	14	1
12218419	1441	966888308	12	2	12224028	111	917523808	29	4
12218419	1442	966916408	12	2	12224028	183	917525608	29	4
12218490	635	96034141	303	12	12224035	1369	96051961	14	2
12218490	692	96034143	303	12	12224035	1377	96051962	42	2
12218492	503	918998308	4	4	12224038	111	917523808	50	8
12219257	545	96033659	510	6	12224038	154	917525508	61	8
12219257	802	96034773	22	2	12224038	183	917525608	50	8
12219309	1418	966660708	12	8	12224038	210	917525908	61	8
12219311	1157	916332108	41	2	12224038	1339	915745708	47	16
12219311	1175	916177008	30	6	12224041	1192	916303308	71	2
12219311	1180	916177108	30	6	12224041	1199	916303208	71	2
12219311	1250	915753308	36	16	12224041	1204	916303108	71	2
12219311	1289	916324608	92	6	12224041	1208	916303008	71	2
12219312	390	965661008	17	8	12224041	1212	916302708	71	2
12219491	739	10152866	4	1	12224056	1270	966086208	553	2
12219805	1021	96035787	31	16	12224059	1130	916305808	127	4
12219805	1041	919208108	300	3	12225207	1217	916302908	46	8
12219811	493	919258508	40	2	12225262	778	10146947	17	1
12219811	985	96034679	(10)	5	12225289	34	966084408	552	16
12219830	472	11003525	16	4	12225289	132	966084908	502	18
12220085	111	917523808	65	8	12225289	168	966085008	502	18
12220085	155	917525508	176	4	12225289	195	966084808	502	18
12220085	184	917525608	65	8	12225289	221	966084708	502	18
12220085	212	917525908	176	4	12225289	1270	966086208	551	2
12220085	1157	916332108	38	6	12225301	455	966085508	558	2
12220085	1175	916177008	40	12	12225310	112	917523808	117	2
12220085	1180	916177108	40	12	12225310	155	917525508	132	2
12220252	56	919045208	78	3	12225310	184	917525608	95	2
12220375	253	915750608	41	8	12225310	184	917525608	117	2
12220375	301	91000968	32	8	12225310	211	917525908	128	2
12220375	800	919203808	303	4	12225935	1025	918810308	41	4
12220671	1295	965683908	3	8	12225936	119	966289108	3	8
12220759	575	918744708	165	2	12225936	156	966289508	3	8
12222407	937	967021108	28	2	12225936	188	966259008	3	8
12222896	496	10876576	22	1	12225936	213	966277408	3	8
12222984	849	96060362	30	3	12225951	1340	915745708	123	24
12222992	615	96033135	323	2	12226068	89	966448108	33	4
12222993	579	918705808	9	2	12226068	100	966448308	33	4
12222993	1133	966939508	5	2	12226068	937	967021108	17	4
12222993	1270	966086208	554	2	12226068	1323	915747808	9	4
12223030	285	10413255	10	4	12226068	1327	966842008	266	4
12223047	447	90008841	97	4	12226068	1427	967276708	(156)	2
12223047	1175	916177008	28	16	12226080	438	915755208	34	8
12223047	1180	916177108	28	16	12226080	1347	966731108	13	1
12223057	430	96038696	309	12	12226094	102	965380808	4	164
12223057	624	96018031	312	4	12226094	635	96034141	355	4
12223058	1483	96004014	4	20	12226094	693	96034143	355	4
12224014	635	96034141	311	4	12226094	1157	916332108	33	4
12224014	693	96034143	311	4	12226094	1175	916177008	41	8
12224015	1382	916303808	26	8	12226094	1180	916177108	41	8
12224015	1394	917223708	20	8	12226094	1217	916302908	48	8

Item	Page	Assembly	Pos.	Quantity	Item	Page	Assembly	Pos.	Quantity
12226094	1422	915744908	29	6	12510513	746	12492804	2	1
12226094	1478	966911408	52	8	12544505	793	12410651	20	2
12227697	87	966448008	252	2	12550671	709	10141843	2	1
12228714	529	96054232	17	2	12558470	758	11364209	6	1
12229337	505	919266408	36	2	12562204	727	10122646	1	1
12230467	329	915751408	8	16	12569713	813	11446927	7	6
12230467	352	915751608	8	16	12569715	813	11446927	6	6
12230467	1081	915751708	8	20	12569778	813	11446927	3	1
12230467	1227	915753108	18	20	12569881	813	11446927	4	2
12237181	270	96041616	5	7.93	12569884	813	11446927	5	2
12237181	270	96041616	6	7.93	12579693	723	10116876	50	1
12239444	1409	966649408	30	2	12580191	723	10116876	51	1
12248117	1444	96054216	3	4	12580192	723	10116876	52	1
12263903	670	7023887	10	1	12580834	727	10122646	1	1
12400363	790	12416117	18	1	12580834	730	11364325	1	1
12402357	696	13455092	80	8	12581623	746	12492804	5	1
12403708	710	10125646	(1)	1	12594084	750	10153631	6	1
12403786	696	13455092	(1)	1	12691307	115	970706701	47	20
12403787	696	13455092	70	8	12691466	395	965661108	14	24
12404268	710	10125646	2	1	12691987	987	919203608	18	8
12405454	695	13455092	10	1	12692008	649	10492851	11	4
12405456	703	12405454	1	1	12692008	662	10492853	20	8
12410650	790	12416117	1	1	12692008	673	10491715	11	4
12410651	701	13455092	581	1	12692012	1288	916324608	29	4
12412141	811	919203408	133	4	12692129	747	12492804	32	1
12412141	818	919203508	133	4	12693597	753	10141830	16	3
12414685	840	11373478	739	1	12693889	748	10142542	10	1
12416117	701	13455092	580	1	12694375	714	10134887	8	2
12417001	735	10146660	210	1	12696012	746	12492804	(3)	1
12418349	778	10146947	6	1	12696398	750	10153631	23	2
12418349	779	12500149	1	1	12697087	727	10122646	100	1
12421640	754	12421642	1	1	12697087	729	10122659	100	1
12421642	698	13455092	231	1	12698193	707	10141769	9	2
12422246	793	12410651	10	2	12698193	742	10126724	5	1
12422674	774	10141558	8	8	12780040	1000	96069052	100	1
12423293	761	12490129	23	1	12780040	1005	96069390	8	1
12423608	761	12490129	17	1	12810715	110	917523808	5	1
12424993	735	10146660	215	1	12810715	183	917525608	5	1
12433525	793	12410651	(1)	1	12810718	153	917525508	5	1
12446830	723	10116876	(2)	2	12810718	210	917525908	5	1
12446853	723	10116876	1	1	12826252	755	9078314	4	1
12446853	723	10116876	1	1	12856186	756	13701882	1	1
12446854	723	10116876	(1)	1	12881001	735	10146660	260	1
12450073	723	10116876	(3)	1	12888569	811	919203408	102	1
12450867	700	13455092	(23)	3	12888569	818	919203508	102	1
12466377	840	11373478	738	1	12889334	811	919203408	135	1
12469625	728	12580834	1	1	12889334	818	919203508	134	1
12469625	730	11364325	1	1	12898859	811	919203408	131	1
12469626	726	10122645	1	1	12898859	818	919203508	131	1
12473968	790	12416117	13	1	12906325	834	96035875	9	1
12489814	735	10146660	230	1	12906325	844	96035878	9	1
12489819	735	10146660	300	1	12917604	735	10146660	250	1
12490129	698	13455092	370	1	12922616	700	13455092	(7)	1
12492804	697	13455092	212	1	12922626	699	13455092	(6)	1
12500149	778	10146947	6	1	12923599	735	10146660	220	1
12500149	778	10146947	17	1	12932487	735	10146660	270	2
12503121	836	96035686	2	1	12933401	749	11420510	4	2
12504305	110	917523808	(1)	1	12933402	749	11420510	5	1
12504305	153	917525508	(1)	1	12933403	749	11420510	2	4
12506741	746	12492804	3	1	12933404	749	11420510	3	2

Item	Page	Assembly	Pos.	Quantity	Item	Page	Assembly	Pos.	Quantity
12933405	749	11420510	6	1	247117702	221	966084708	627	1
12934664	701	13455092	483	1	247117702	277	96029361	679	4
12935969	699	13455092	432	1	247117702	315	966085408	632	1
12937883	735	10146660	211	1	247117702	342	966085708	648	4
12966286	735	10146660	240	1	247117702	359	966085808	650	4
12973964	701	13455092	524	1	247117702	456	966085508	608	4
12987460	747	12492804	29	2	247117702	884	96029372	645	33
12995539	746	12492804	7	1	247117702	1093	966085608	617	5
13110370	265	96045406	503	1	247117702	1147	966086308	626	1
13110370	269	96034537	27	1	247117702	1238	966085908	616	4
13110775	273	96041505	507	1	247117702	1270	966086208	607	2
13187353	1121	919551808	2	1	247117702	1315	96029354	630	2
13402040	110	917523808	(80)	3	247117702	1352	966086708	613	3
13402040	153	917525508	(80)	3	247128502	34	966084408	604	5
13402646	811	919203408	101	1	247128502	78	966084508	602	3
13402646	818	919203508	101	1	247128502	96	966084608	602	3
13410342	793	12410651	30	2	247128502	342	966085708	640	2
13455092	694	919835008	1	2	247128502	359	966085808	640	2
13470313	701	13455092	570	1	247128502	883	96029372	607	3
13474740	793	12410651	(1)	1	247128502	1013	96032961	619	4
13541106	789	10144098	2	1	247128502	1315	96029354	610	4
13572069	750	10153631	11	1	247128602	276	96029361	658	4
13574068	793	12410651	60	1	247128602	315	966085408	609	2
13665185	545	96033659	380	1	247128602	456	966085508	623	4
13701882	755	9078314	1	1	247128602	884	96029372	640	18
13711602	756	13701882	2	1	247128602	1147	966086308	621	3
13736146	793	12410651	(1)	1	247128602	1270	966086208	606	2
240006002	1303	540006108	27	1	247128602	1315	96029354	622	4
240186202	1303	540006108	30	1	247128602	1352	966086708	606	6
242134202	1341	915745708	189	2	247138602	380	966086008	621	3
247021702	1013	96032961	606	16	247138602	884	96029372	628	8
247021802	1055	918696808	22	5	247138602	1238	966085908	607	1
247030202	887	96029372	809	1	247138602	1258	968822801	31	1
247105602	277	96029361	690	1	247248502	494	919258508	77	2
247105602	315	966085408	620	1	247251302	494	919258508	76	2
247105602	456	966085508	628	1	260020702	997	96069348	74	0.385
247105602	886	96029372	747	2	260020702	997	96069348	78	1.01
247105602	1315	96029354	654	1	261100708	371	11005312	12	0.6
247105602	1352	966086708	610	1	262101008	1064	96034284	114	5.1
247108302	34	966084408	603	8	262103108	1025	918810308	30	0.064
247108302	79	966084508	620	1	262103908	89	966448108	11	0.36
247108302	96	966084608	620	1	262103908	100	966448308	11	0.36
247108302	276	96029361	639	2	262103908	536	926891108	7	0.16
247108302	314	966085408	603	4	262103908	574	918744708	(3)	0.865
247108302	342	966085708	638	1	262104008	429	96038696	140	0.1
247108302	359	966085808	638	1	262104008	624	96018031	80	3.815
247108302	848	919965308	67	3	262104008	832	919205608	21	0.4
247108302	849	96060362	16	1	262105308	574	918744708	70	0.9
247108302	883	96029372	604	2	262105308	577	918744708	297	0.9
247108302	1013	96032961	613	6	262105308	600	966954908	17	2.04
247108302	1093	966085608	641	2	262106508	1064	96034284	112	14.3
247108302	1239	966085908	639	1	262106608	577	918744708	299	0.28
247108302	1353	966086708	624	1	262108908	975	96042450	12	0.353
247108402	35	966084408	608	2	262108908	977	96042451	12	0.353
247108402	848	919965308	60	2	262108908	979	96042452	12	0.353
247108402	1013	96032961	626	1	262108908	981	96042453	12	0.353
247117702	35	966084408	612	1	262109108	839	968517508	12	0.195
247117702	132	966084908	627	1	262182101	441	90000869	315	12.92
247117702	168	966085008	627	1	262182101	441	90000869	317	11.96
247117702	195	966084808	627	1	264809102	538	96063945	16	1

Item	Page	Assembly	Pos.	Quantity	Item	Page	Assembly	Pos.	Quantity
283020708	1049	966561608	9	4	4042195	371	11005312	22	6
283032708	1128	916305808	26	4	4042195	1409	966649408	40	8
283086808	390	965661008	26	2	404222801	1345	966640408	3	5
283086808	1129	916305808	117	1	404222801	1490	968244508	(3)	6
283091808	390	965661008	34	4	404222801	1491	966191408	(3)	4
283096108	258	966222408	45	2	404222801	1493	966377708	3	5
283096108	1130	916305808	141	1	404222801	1494	966203408	(3)	2
283096108	1478	966911408	30	2	404222801	1495	966160008	(3)	8
288132008	1290	916324608	124	2	4042302	639	11000367	440	12
288135608	419	96038694	120	1	404231101	1157	916332108	25	2
288154808	245	926573208	(1)	1	404316101	883	96029372	408	28
288169408	1422	915744908	25	3	404317208	285	10413255	11	16
288176208	24	966200708	12	1	4043173	724	10118060	11	2
288182508	985	96034679	11	1	404318501	1254	968419501	6	6
288182508	1041	919208108	103	2	404320708	1409	966649408	21	16
288192608	1382	916303808	45	8	404320708	1415	966648108	6	16
288199508	575	918744708	136	4	404321301	1255	90004983	27	24
388280408	988	965666908	8	1	404328108	1128	916305808	6	4
388283108	1119	962563908	2	1	404328108	1176	966331808	9	1
388283208	1119	962563908	1	1	404328108	1181	967623108	9	1
4000380	777	10143790	15	7	404328108	1369	96051961	12	1
4000381	472	11003525	34	3	404328108	1377	96051962	12	1
4000381	717	10128193	8	1	404332301	115	970706701	6	48
4000381	759	10141807	13	2	404333808	56	919045208	60	4
4000448	635	96034141	385	2	404333808	111	917523808	45	2
4000448	693	96034143	386	2	404333808	154	917525508	45	2
4000461	703	12405454	5	2	404333808	183	917525608	45	2
4000809	72	966004008	12	1	404333808	210	917525908	45	2
4000809	73	966003108	12	1	404339501	733	10116165	5	14
4000809	111	917523808	57	2	404361208	904	10342823	4	4
4000809	154	917525508	57	2	4061182	987	919203608	19	8
4000809	183	917525608	57	2	4061182	1051	966572308	3	2
4000809	210	917525908	57	2	406143008	615	96033135	318	2
4000809	1288	916324608	32	8	406201908	438	915755208	8	8
4000870	110	917523808	(84)	3	406204308	1483	96004014	8	64
4000870	153	917525508	(84)	3	406205801	1254	968419501	31	10
400140508	89	966448108	(504)	1	4062063	72	966004008	7	1
400140508	100	966448308	(504)	1	4062063	73	966003108	7	1
400170108	89	966448108	32	4	406208808	438	915755208	33	8
400170108	100	966448308	32	4	406208808	1175	916177008	26	4
400170108	937	967021108	14	4	406208808	1180	916177108	26	4
400170108	1327	966842008	268	4	406212208	398	965661408	4	2
4002804	738	11368166	7	6	406213208	301	91000968	42	6
4002886	126	11002835	22	4	406213208	1159	966467008	4	2
4002886	322	11081924	25	4	4062144	110	917523808	(46)	18
4002886	348	11114000	27	4	4062144	153	917525508	(46)	12
400603508	87	966448008	251	2	4062144	1250	915753308	34	12
402600208	301	91000968	21	2	4062145	330	970704201	(40)	10
402600208	395	965661108	24	2	4062145	1082	90001621	(40)	10
402600208	1385	966140608	2	1	4062145	1228	970704301	(40)	10
402600208	1444	96054216	8	4	406216208	1346	966594008	3	1
402600208	1447	96053946	16	1	406216208	1492	966377608	7	1
402600208	1450	96053947	16	1	406216908	110	917523808	27	22
402600508	1129	916305808	106	2	406216908	153	917525508	27	22
402600608	985	96034679	7	2	406216908	183	917525608	27	22
402600608	988	965666908	12	2	406216908	210	917525908	27	22
402600808	74	10489597	25	1	406219401	1255	90004983	3	22
403501905	1292	916324608	263	2	406221408	635	96034141	315	2
403900101	372	540270314	80	1	406221408	693	96034143	315	2
404101708	371	11005312	30	2	406268408	1255	90004983	63	30

Item	Page	Assembly	Pos.	Quantity	Item	Page	Assembly	Pos.	Quantity
406269008	1254	968419501	11	30	409706908	421	96039225	9	12
406500214	529	96054232	27	4	409706908	624	96018031	301	16
406500214	1005	96069390	9	4	409707008	430	96038696	304	8
406507208	59	965956208	27	12	409707008	1250	915753308	47	1
406520808	640	10492850	10	8	409710908	594	965887808	6	2
406527808	56	919045208	88	4	409710908	636	96037955	7	2
406527908	812	919203408	309	3	409710908	953	966167408	5	2
406527908	818	919203508	309	3	409710908	954	966167508	5	2
4065281	301	91000968	37	8	409710908	955	966167908	5	2
4065281	395	965661108	15	32	409710908	956	966168008	5	2
4065281	430	96038696	311	2	409710908	957	966168408	5	2
4065281	649	10492851	10	4	409710908	975	96042450	8	2
4065281	673	10491715	10	4	409710908	977	96042451	8	2
4065281	1444	96054216	5	16	409710908	979	96042452	8	2
4065281	1447	96053946	13	4	409710908	981	96042453	8	2
4065281	1450	96053947	13	4	409752408	883	96029372	415	8
406601408	23	917528708	62	8	409831208	590	965887108	7	2
406603008	110	917523808	22	2	409831208	591	965887208	11	2
406603008	153	917525508	22	2	410101308	1137	915745308	9	2
406603008	183	917525608	22	2	410120308	449	966460008	4	16
406603008	210	917525908	22	2	410150008	992	96036153	43	1
406603008	1157	916332108	26	10	411200108	1160	966490908	13	1
406603108	1422	915744908	7	16	411702008	573	918744708	49	2
406603708	111	917523808	47	6	411703208	1369	96051961	23	1
406603708	154	917525508	47	6	411703208	1377	96051962	23	1
406603708	183	917525608	47	6	411902908	605	967124708	22	4
406603708	210	917525908	47	6	413002708	615	96033135	350	20
406603808	55	919045208	58	12	413002708	1025	918810308	44	4
406603808	211	917525908	90	6	413002708	1065	96034284	351	6
406603908	111	917523808	88	6	413003008	527	96054231	16	6
406603908	154	917525508	90	10	413003008	1065	96034284	350	16
406603908	184	917525608	88	10	413003108	990	91003271	16	9
406603908	1157	916332108	30	24	413003208	581	965886508	10	2
406604008	1250	915753308	35	8	413003208	584	96035947	352	2
406604208	1289	916324608	74	8	413003208	587	965886708	18	2
406604708	22	917528708	32	4	413003208	588	965886908	10	2
406604808	22	917528708	33	4	413003208	589	965887008	10	2
406605408	1175	916177008	39	8	413004408	112	917523808	112	20
406605408	1180	916177108	39	8	413004408	155	917525508	122	20
406605808	102	965380808	3	164	413004408	184	917525608	112	20
406607008	56	919045208	68	8	413004408	211	917525908	122	20
406608908	390	965661008	15	12	413004408	574	918744708	84	3
406608908	419	96038694	310	8	413004408	1369	96051961	40	4
406609108	72	966004008	5	2	413004408	1377	96051962	40	4
406609108	73	966003108	5	2	420000414	1292	916324608	265	6
407204408	1291	916324608	183	4	420001014	320	916945008	14	4
407204408	1296	966221808	5	4	420001014	374	540270514	79	4
407204408	1297	966221908	5	4	420001014	390	965661008	41	8
4078004	743	10127419	9	2	420001014	1292	916324608	296	18
408311208	534	96063943	35	4	420001014	1340	915745708	110	2
408400701	1323	915747808	7	4	420050108	89	966448108	(505)	1
408400701	1427	967276708	(155)	2	420050108	89	966448108	34	4
408400801	1140	966265208	268	4	420050108	100	966448308	(505)	1
408400801	1168	966418908	280	14	420050108	100	966448308	34	4
408603508	1025	918810308	33	4	420050108	1140	966265208	154	9
408604008	56	919045208	91	2	420050108	1168	966418908	282	33
408604008	304	96047586	42	8	420050108	1168	966418908	(506)	1
408604008	988	965666908	17	12	420050108	1327	966842008	269	8
408650508	230	966165908	13	4	420050108	1427	967276708	(157)	2
408650708	450	967144608	5	3	420050601	1013	96032961	314	8

Item	Page	Assembly	Pos.	Quantity	Item	Page	Assembly	Pos.	Quantity
420050601	1288	916324608	54	32	425100708	1234	966541908	26	4
420050801	635	96034141	378	12	425100708	1267	966543108	26	4
420050801	693	96034143	379	12	425220708	929	96069528	14	6
420051101	1411	966657008	5	2	425220708	997	96069348	65	32
420051101	1413	966657108	5	2	425220708	1021	96035787	32	16
420051314	395	965661108	22	8	425220808	1073	91003625	12	6
420051314	401	965661508	22	2	428000608	1303	540006108	12	1
420051314	430	96038696	383	2	428002008	1049	966561608	14	10
420051314	1369	96051961	5	6	428002908	253	915750608	30	4
420051314	1377	96051962	5	4	428002908	374	540270514	13	1
420052214	527	96054231	20	2	428007508	639	11000367	370	10
420052477	472	11003525	32	3	428008508	1492	966377608	5	1
420060705	505	919266408	26	2	428009408	387	915753008	9	4
420060705	1160	966490908	14	1	428009408	1339	915745708	35	6
420060705	1290	916324608	149	8	428009408	1478	966911408	11	4
420300108	1258	968822801	14	4	428009508	115	970706701	18	5
420300508	111	917523808	91	8	428010108	1289	916324608	88	2
420300508	154	917525508	98	8	428010108	1339	915745708	19	2
420300508	184	917525608	91	8	428010108	1347	966731108	4	2
420300508	211	917525908	98	8	428011308	725	10122503	7	2
421000408	444	570967508	17	2	428011308	1157	916332108	(3)	2
421000508	444	570967508	18	1	428011901	115	970706701	38	3
421100608	592	965887608	6	2	428100308	374	540270514	21	1
421101308	992	96036153	45	1	428102208	376	570112908	12	1
421801608	997	96069348	64	16	428102408	573	918744708	47	4
421801708	1383	916303808	66	5	428102508	372	540270314	4	1
421801708	1394	917223708	60	5	428102508	444	570967508	12	1
421801708	1403	917223808	62	2	428102708	332	90001090	67	1
421861405	438	915755208	26	18	428102708	1084	90011209	67	1
422002308	22	917528708	45	4	428102708	1230	90006725	67	1
422003508	573	918744708	48	4	428104708	110	917523808	(7)	3
422003508	1439	966887508	5	12	428104708	153	917525508	(7)	3
422006408	1192	916303308	66	4	428110701	333	90004973	7	1
422007701	115	970706701	34	3	428110701	1255	90004983	24	1
422010701	1290	916324608	132	2	428111301	110	917523808	(13)	1
422011001	401	965661508	8	4	428111301	153	917525508	(13)	1
422011001	1217	916302908	73	7	429900308	950	919203908	378	16
422014001	374	540270514	23	3	429900408	832	919205608	19	6
423902508	1257	968419601	17	12	429900408	834	96035875	5	2
423911601	447	90008841	75	12	429900408	844	96035878	5	2
424000508	335	915749608	12	3	430707001	110	917523808	(86)	2
424000508	353	915749708	12	3	431103708	1137	915745308	8	2
424000508	1087	915749908	12	3	431103708	1307	915745408	7	4
424000508	1232	915749808	12	3	431203901	110	917523808	(61)	4
424000508	1265	915750108	12	3	4320002	738	11368166	10	1
424100608	375	510230608	8	6	432002308	576	918744708	(4)	1
425100408	534	96063943	36	4	432002308	600	966954908	7	2
425100508	937	967021108	16	4	4320051	1409	966649408	35	4
425100508	1323	915747808	8	4	432007908	258	966222408	14	10
425100508	1327	966842008	267	4	432008008	329	915751408	15	4
425100508	1427	967276708	(158)	2	432008008	352	915751608	15	4
425100708	89	966448108	26	4	432009908	576	918744708	223	6
425100708	100	966448308	26	4	432011108	575	918744708	128	2
425100708	308	96047223	282	16	432011308	253	915750608	46	1
425100708	337	966541108	26	4	432011308	1369	96051961	18	1
425100708	354	966541408	26	4	432011308	1377	96051962	18	1
425100708	918	966530408	282	24	432012408	72	966004008	11	1
425100708	922	96044329	282	24	432012408	73	966003108	11	1
425100708	924	968221508	282	24	433001808	581	965886508	8	2
425100708	937	967021108	13	4	433001808	584	96035947	105	4

Item	Page	Assembly	Pos.	Quantity	Item	Page	Assembly	Pos.	Quantity
433001808	587	965886708	9	6	433105008	184	917525608	101	2
433001808	588	965886908	7	8	433105008	212	917525908	151	2
433001808	589	965887008	7	8	433105008	239	966648008	10	1
433003608	481	966356408	26	2	433105008	245	926573208	4	2
433003608	1251	915753308	70	2	433105008	390	965661008	10	1
433100908	110	917523808	14	2	433105008	405	965661608	12	2
433100908	183	917525608	14	2	433105008	1045	919300308	9	2
433100908	429	96038696	115	24	433105008	1133	966939508	3	1
433100908	577	918744708	294	2	433105008	1175	916177008	36	4
433100908	1175	916177008	53	2	433105008	1176	966331808	6	1
433100908	1180	916177108	53	2	433105008	1180	916177108	36	4
433100908	1292	916324608	261	4	433105008	1181	967623108	6	1
433100908	1452	965656708	3	2	433105008	1291	916324608	194	2
433100908	1478	966911408	42	2	433105008	1339	915745708	53	2
433100908	1480	967582308	4	4	433105008	1444	96054216	16	2
433101208	111	917523808	69	4	433105208	1129	916305808	79	4
433101208	184	917525608	69	4	433105208	1289	916324608	67	4
433101208	576	918744708	207	2	433105208	1422	915744908	40	2
433101208	1175	916177008	21	6	433105208	1499	96011234	6	8
433101208	1180	916177108	21	6	433105208	1501	96011235	7	8
433101208	1289	916324608	113	3	433105208	1503	96011236	8	8
433101208	1346	966594008	8	1	433200708	449	966460008	7	6
433101208	1422	915744908	46	1	433200908	1291	916324608	187	2
433101208	1492	966377608	12	1	433201008	1291	916324608	230	1
433102508	154	917525508	54	1	433201008	1467	967051508	2	2
433102508	210	917525908	54	1	433201008	1469	967049508	2	2
433102508	395	965661108	13	2	433206208	429	96038696	126	4
433102508	409	968125908	5	2	433206408	253	915750608	28	2
433102508	576	918744708	208	26	433206608	397	966556608	12	2
433102508	1128	916305808	14	4	434000208	336	10802061	5	1
433102508	1158	916332108	61	1	450022208	1428	967995008	3	2
433102508	1192	916303308	16	4	450023208	1129	916305808	113	2
433102508	1199	916303208	16	4	450023208	1340	915745708	106	1
433102508	1204	916303108	16	4	450023508	1481	968169608	3	2
433102508	1208	916303008	16	4	450023708	514	967037208	3	2
433102508	1212	916302708	16	4	450023708	515	967036208	3	2
433102508	1217	916302908	16	4	450023708	516	967037908	3	1
433102508	1227	915753108	44	2	450031408	1157	916332108	21	2
433102508	1250	915753308	55	1	450033208	1128	916305808	47	2
433102508	1290	916324608	140	10	450036408	1499	96011234	7	9
433102508	1382	916303808	37	4	450036408	1501	96011235	8	9
433102508	1394	917223708	28	4	450036408	1503	96011236	9	8
433102508	1402	917223808	30	4	450046308	245	926573208	3	1
433102508	1470	967931908	6	1	450119008	1227	915753108	37	1
433102508	1499	96011234	8	18	451000508	576	918744708	204	2
433102508	1501	96011235	9	18	451000508	1340	915745708	111	1
433102508	1503	96011236	11	20	451001208	401	965661508	20	2
433102808	56	919045208	65	1	451001208	429	96038696	102	10
433102808	111	917523808	78	1	451001208	1101	965630408	6	10
433102808	184	917525608	78	1	451001208	1128	916305808	55	17
433102808	429	96038696	131	10	451001208	1160	966490908	8	2
433102808	1128	916305808	59	17	451001208	1164	967665708	3	2
433102808	1160	966490908	12	2	451001208	1165	967665808	3	2
433102808	1164	967665708	7	2	451001208	1288	916324608	44	8
433102808	1165	967665808	7	2	451001208	1382	916303808	20	22
433102808	1288	916324608	48	15	451001208	1454	966410908	18	4
433102808	1340	915745708	112	1	451001508	59	965956208	19	4
433102808	1454	966410908	17	4	451210508	584	96035947	101	1
433105008	112	917523808	101	2	451210508	587	965886708	11	2
433105008	155	917525508	149	2	451210608	584	96035947	102	1

Item	Page	Assembly	Pos.	Quantity	Item	Page	Assembly	Pos.	Quantity
451210608	587	965886708	14	2	453022308	574	918744708	91	1
451213008	111	917523808	60	2	453022508	1129	916305808	67	3
451213008	153	917525508	39	2	453030008	1192	916303308	8	4
451213008	184	917525608	60	2	453030008	1199	916303208	8	4
451213008	210	917525908	39	2	453030008	1204	916303108	8	4
451218408	56	919045208	64	1	453030008	1208	916303008	8	6
451222408	61	96026100	8	4	453030008	1212	916302708	8	4
451222408	65	96026289	8	5	453030008	1217	916302908	8	4
451222408	70	96026457	9	6	453030008	1394	917223708	40	4
451222408	228	919026408	6	9	453030008	1402	917223808	43	4
451222408	1175	916177008	37	4	453031108	395	965661108	12	2
451222408	1180	916177108	37	4	453031108	629	919203208	100	4
451226408	59	965956208	10	2	453031108	687	919203308	100	4
451226708	1161	966470508	17	1	453031908	1193	916303308	96	4
451226708	1162	966470608	17	1	453031908	1199	916303208	92	4
451227408	418	96038694	114	4	453031908	1204	916303108	92	4
451230508	59	965956208	16	4	453031908	1208	916303008	92	4
451230508	239	966648008	3	1	453031908	1212	916302708	92	4
451231108	1340	915745708	128	4	453031908	1218	916302908	97	4
451410108	581	965886508	9	2	453032008	1289	916324608	110	2
451410108	584	96035947	103	1	453032008	1422	915744908	10	1
451410108	588	965886908	5	6	4600021	55	919045208	45	105
451410108	589	965887008	5	6	4600021	419	96038694	387	16
451410208	584	96035947	104	1	4600021	576	918744708	238	48
451410208	587	965886708	7	2	4600021	579	918705808	10	4
451410208	592	965887608	5	2	4600021	635	96034141	381	16
451410308	588	965886908	8	2	4600021	693	96034143	381	16
451410308	589	965887008	8	2	4600021	1128	916305808	13	22
451418108	111	917523808	77	1	4600021	1192	916303308	32	16
451418108	184	917525608	77	1	4600021	1199	916303208	32	16
451418308	602	96044781	5	1	4600021	1204	916303108	32	16
451422308	1441	966888308	13	2	4600021	1208	916303008	32	16
451422308	1442	966916408	13	2	4600021	1212	916302708	32	16
451422708	449	966460008	8	4	4600021	1217	916302908	32	16
451426608	1291	916324608	204	4	4600021	1382	916303808	27	16
451426808	442	96021673	3	2	4600021	1394	917223708	21	16
451430408	1384	966035008	5	1	4600021	1402	917223808	21	16
451430508	1409	966649408	23	1	4600114	262	915750708	17	8
451430908	1481	968169608	4	4	4600114	1157	916332108	28	6
451436708	112	917523808	130	1	4600146	110	917523808	18	22
451436708	154	917525508	75	1	4600146	153	917525508	9	18
451436708	184	917525608	130	1	4600146	183	917525608	18	22
451436708	211	917525908	75	1	4600146	210	917525908	9	18
452541208	1341	915745708	177	2	4600146	635	96034141	384	4
452541408	1128	916305808	31	2	4600146	693	96034143	383	4
452545308	1290	916324608	163	1	4600222	111	917523808	48	6
452549308	1341	915745708	169	1	4600222	183	917525608	48	6
452554108	1128	916305808	15	2	4600222	635	96034141	382	16
453009608	59	965956208	13	2	4600222	693	96034143	382	16
453020108	1291	916324608	214	3	4600242	579	918705808	8	8
453020308	1291	916324608	205	3	4600242	635	96034141	380	40
453020508	429	96038696	104	4	4600242	693	96034143	380	40
453020808	368	915752108	7	8	4600242	823	918717708	377	2
453020908	1291	916324608	203	1	4600242	829	918719508	376	2
453021108	575	918744708	133	2	4600286	314	966085408	552	16
453021308	1129	916305808	66	1	4600328	329	915751408	10	8
453021708	574	918744708	93	1	4600328	352	915751608	10	8
453022108	253	915750608	25	2	4600328	1227	915753108	20	8
453022108	301	91000968	15	6	4600328	1292	916324608	260	8
453022308	429	96038696	101	17	4600328	1447	96053946	29	2

Item	Page	Assembly	Pos.	Quantity	Item	Page	Assembly	Pos.	Quantity
4600328	1450	96053947	29	2	470010708	886	96029372	748	2
4600338	465	511300508	15	2	470010708	1352	966086708	619	2
4600451	421	96039225	8	6	470010808	276	96029361	651	1
4600516	447	90008841	61	8	470010908	79	966084508	623	2
4600604	22	917528708	35	16	470010908	96	966084608	623	2
4600604	55	919045208	56	36	470010908	342	966085708	619	1
4600604	113	917523808	175	6	470010908	359	966085808	620	1
4600604	154	917525508	91	6	470010908	886	96029372	796	2
4600604	185	917525608	175	6	470010908	1093	966085608	608	2
4600604	211	917525908	91	6	470010908	1239	966085908	621	1
4600604	253	915750608	53	8	470011008	885	96029372	729	2
4600604	390	965661008	18	16	470011108	886	96029372	743	4
4600604	983	919203708	4	4	470011208	456	966085508	612	1
4600604	987	919203608	9	12	470011308	456	966085508	609	2
4600604	1130	916305808	129	8	470011308	885	96029372	704	5
4600604	1217	916302908	75	6	470011308	1270	966086208	608	2
4600722	615	96033135	317	24	470011308	1352	966086708	607	3
4600724	455	966085508	560	6	470011408	276	96029361	605	2
4600741	883	96029372	406	20	470011408	456	966085508	617	1
4600785	1137	915745308	5	12	470011408	1315	96029354	644	2
4600838	253	915750608	19	6	470011508	885	96029372	723	7
4600838	395	965661108	62	1	470030208	1055	918696808	24	2
4600838	1291	916324608	228	1	470030308	380	966086008	612	1
4600838	1433	915761608	10	8	470030408	886	96029372	769	1
4601105	711	10137051	6	2	470030508	456	966085508	613	4
4601371	1255	90004983	62	24	470030508	1055	918696808	17	4
4630006	1476	966846208	5	1	470030608	79	966084508	641	4
463001403	1157	916332108	34	2	470030608	97	966084608	641	4
463001403	1219	965936908	4	2	470030608	132	966084908	619	2
463001403	1343	966593508	5	2	470030608	168	966085008	619	2
470010108	132	966084908	611	1	470030608	195	966084808	619	2
470010108	168	966085008	611	1	470030608	221	966084708	619	2
470010108	195	966084808	611	1	470030608	277	96029361	692	1
470010108	221	966084708	610	1	470030608	848	919965308	52	9
470010108	456	966085508	632	2	470030608	886	96029372	772	1
470010108	884	96029372	649	5	470030608	1013	96032961	617	2
470010108	1093	966085608	646	1	470030608	1315	96029354	631	6
470010208	475	966751308	608	1	470030608	1352	966086708	605	1
470010308	241	966561908	600	1	470030608	1388	966086808	604	2
470010308	277	96029361	673	1	470030608	1398	966832808	604	2
470010308	1147	966086308	634	2	470030608	1406	966086908	604	1
470010308	1315	96029354	641	2	470030808	79	966084508	634	2
470010408	35	966084408	618	1	470030808	97	966084608	634	2
470010408	342	966085708	646	1	470030808	315	966085408	611	5
470010408	1093	966085608	642	1	470030808	885	96029372	692	8
470010408	1315	96029354	656	1	470030808	1146	966086308	610	2
470010508	79	966084508	609	2	470030808	1315	96029354	601	2
470010508	96	966084608	609	2	470030908	132	966084908	621	2
470010608	35	966084408	646	1	470030908	168	966085008	621	2
470010608	79	966084508	636	1	470030908	195	966084808	621	2
470010608	97	966084608	636	1	470030908	221	966084708	621	2
470010608	133	966084908	633	2	470030908	276	96029361	606	1
470010608	169	966085008	633	2	470030908	315	966085408	621	4
470010608	196	966084808	633	2	470030908	884	96029372	664	16
470010608	222	966084708	633	2	470030908	1147	966086308	620	1
470010608	277	96029361	664	1	470030908	1315	96029354	603	7
470010608	884	96029372	616	8	470032508	276	96029361	654	22
470010708	35	966084408	634	4	470032508	315	966085408	622	2
470010708	277	96029361	704	4	470032508	886	96029372	764	3
470010708	456	966085508	605	4	470032708	79	966084508	612	4

Item	Page	Assembly	Pos.	Quantity	Item	Page	Assembly	Pos.	Quantity
470032708	96	966084608	612	4	470430308	456	966085508	658	1
470032708	132	966084908	618	2	470430408	277	96029361	703	1
470032708	168	966085008	618	2	470430408	885	96029372	706	4
470032708	195	966084808	618	2	470430408	1147	966086308	625	1
470032708	221	966084708	618	2	470430408	1315	96029354	629	3
470032708	276	96029361	649	1	470430408	1352	966086708	617	2
470032708	886	96029372	760	1	470430508	169	966085008	634	1
470032708	1147	966086308	617	1	470430508	222	966084708	634	1
470032708	1315	96029354	621	4	470430508	456	966085508	622	7
470032708	1352	966086708	600	1	470430508	1055	918696808	19	3
470032708	1388	966086808	603	2	470430608	35	966084408	640	4
470032708	1398	966832808	603	2	470430608	277	96029361	680	3
470032708	1406	966086908	603	1	470430608	848	919965308	62	3
470032908	35	966084408	643	1	470430608	886	96029372	768	1
470032908	79	966084508	632	6	470430608	1013	96032961	618	5
470032908	97	966084608	632	6	470430608	1093	966085608	644	1
470032908	885	96029372	740	2	470430608	1315	96029354	611	2
470033008	276	96029361	620	3	470430608	1352	966086708	623	1
470033008	885	96029372	686	14	470430808	79	966084508	633	3
470033008	1316	96029354	664	2	470430808	97	966084608	633	3
470033108	132	966084908	620	4	470430808	276	96029361	642	7
470033108	168	966085008	620	4	470430808	315	966085408	608	3
470033108	195	966084808	620	4	470430808	884	96029372	669	3
470033108	221	966084708	620	4	470430808	1315	96029354	608	1
470033108	276	96029361	645	3	470431408	35	966084408	631	6
470033108	456	966085508	621	3	470431408	276	96029361	604	5
470033108	885	96029372	738	12	470431408	315	966085408	613	1
470033108	1146	966086308	611	11	470431408	456	966085508	619	5
470033108	1315	96029354	620	16	470431408	884	96029372	618	13
470033108	1352	966086708	608	8	470431408	1146	966086308	613	1
470033108	1388	966086808	602	8	470431408	1315	96029354	604	2
470033108	1398	966832808	602	8	470431508	276	96029361	603	4
470033208	276	96029361	648	1	470431508	315	966085408	637	1
470033208	315	966085408	612	4	470431508	886	96029372	784	1
470033208	885	96029372	737	4	470431508	1315	96029354	606	1
470033208	1146	966086308	612	2	470432308	276	96029361	656	9
470033208	1315	96029354	602	5	470432308	315	966085408	615	3
470230308	456	966085508	654	1	470432308	886	96029372	773	2
470230308	848	919965308	58	1	470432508	79	966084508	614	1
470230508	456	966085508	607	2	470432508	96	966084608	614	1
470230508	1093	966085608	607	2	470432508	277	96029361	701	1
470230608	35	966084408	633	4	470432508	886	96029372	794	1
470230608	1013	96032961	609	2	470432508	1315	96029354	637	2
470230808	35	966084408	632	4	470432708	885	96029372	727	1
470230808	133	966084908	632	2	470432908	276	96029361	607	1
470230808	169	966085008	632	2	470432908	885	96029372	734	3
470230808	196	966084808	632	2	470433008	35	966084408	637	8
470230808	222	966084708	632	2	470433008	132	966084908	624	2
470230808	276	96029361	615	1	470433008	168	966085008	624	2
470230808	314	966085408	606	1	470433008	195	966084808	624	2
470230808	884	96029372	659	1	470433008	221	966084708	624	2
470231408	884	96029372	615	16	470433008	276	96029361	643	4
470232408	276	96029361	655	5	470433008	456	966085508	641	10
470232708	380	966086008	624	2	470433008	885	96029372	735	8
470232808	35	966084408	627	3	470433008	1147	966086308	618	5
470233408	35	966084408	635	4	470433008	1315	96029354	647	4
470233408	276	96029361	646	1	470433008	1352	966086708	618	2
470233408	456	966085508	646	1	470700208	884	96029372	651	13
470233408	886	96029372	779	1	470730208	1258	968822801	6	3
470430208	1055	918696808	18	5	470900808	246	96064795	3	3

Item	Page	Assembly	Pos.	Quantity	Item	Page	Assembly	Pos.	Quantity
470901808	246	96064795	4	3	471031508	195	966084808	607	3
470901908	246	96064795	5	2	471031508	221	966084708	607	3
471004514	475	966751308	603	1	471031508	884	96029372	653	22
471030008	456	966085508	603	2	471031508	1270	966086208	618	1
471030008	493	919258508	59	2	471031608	35	966084408	614	2
471030108	1014	96032961	630	1	471031608	884	96029372	648	11
471030208	884	96029372	668	15	471031808	883	96029372	601	25
471030208	1013	96032961	600	22	471031908	883	96029372	602	12
471030408	408	91002096	36	1	471032108	342	966085708	616	1
471030408	1098	91002039	25	2	471032108	359	966085808	617	1
471030508	341	966085708	601	5	471032108	408	91002096	13	5
471030508	358	966085808	601	5	471032108	885	96029372	698	8
471030508	884	96029372	667	18	471032108	1098	91002039	12	1
471030508	1092	966085608	601	6	471032108	1244	917006408	16	2
471030508	1238	966085908	604	5	471032108	1275	917016708	4	5
471030708	1092	966085608	604	5	471032608	139	966434908	602	6
471030808	315	966085408	634	1	471032608	276	96029361	659	2
471030808	456	966085508	625	2	471032608	315	966085408	618	2
471030808	885	96029372	703	7	471032608	456	966085508	648	1
471030808	1352	966086708	615	1	471032608	475	966751308	604	2
471030908	132	966084908	603	1	471032608	886	96029372	767	6
471030908	168	966085008	603	1	471032708	237	966515908	601	3
471030908	195	966084808	603	1	471032708	241	966561908	602	3
471030908	221	966084708	603	1	471032708	277	96029361	669	11
471030908	885	96029372	675	2	471032708	315	966085408	626	2
471030908	1270	966086208	623	1	471032708	475	966751308	601	1
471031008	243	96005686	52	1	471032708	886	96029372	766	3
471031008	342	966085708	620	4	471032808	276	96029361	653	8
471031008	359	966085808	621	4	471033008	276	96029361	637	8
471031008	1093	966085608	630	2	471033008	315	966085408	607	8
471031008	1239	966085908	623	4	471033008	380	966086008	611	3
471031008	1270	966086208	626	5	471033008	885	96029372	719	16
471031108	439	915755208	64	6	471033208	78	966084508	600	6
471031108	883	96029372	606	11	471033208	96	966084608	600	6
471031108	985	96034679	13	4	471033208	380	966086008	619	3
471031108	1013	96032961	612	5	471033208	456	966085508	604	2
471031108	1250	915753308	31	1	471033208	1147	966086308	623	1
471031108	1315	96029354	658	1	471033308	456	966085508	634	12
471031208	35	966084408	607	4	471033308	885	96029372	676	6
471031208	78	966084508	601	2	471033408	79	966084508	607	11
471031208	96	966084608	601	2	471033408	96	966084608	607	11
471031208	342	966085708	645	1	471033408	380	966086008	604	10
471031208	1014	96032961	637	1	471033608	35	966084408	624	2
471031208	1093	966085608	640	1	471033708	885	96029372	712	2
471031208	1315	96029354	652	1	471033808	276	96029361	625	2
471031308	341	966085708	600	4	471033808	885	96029372	683	20
471031308	358	966085808	600	4	471034008	1014	96032961	633	3
471031308	883	96029372	605	18	471034308	885	96029372	700	6
471031308	1092	966085608	603	5	471034408	886	96029372	744	9
471031308	1238	966085908	611	4	471034408	1315	96029354	645	3
471031308	1258	968822801	23	2	471034408	1352	966086708	620	8
471031408	35	966084408	615	2	471034508	35	966084408	622	2
471031408	79	966084508	622	2	471034508	886	96029372	757	1
471031408	96	966084608	622	2	471034708	884	96029372	637	18
471031408	276	96029361	600	3	471034708	1315	96029354	649	2
471031408	315	966085408	628	1	471034808	884	96029372	643	9
471031408	380	966086008	603	4	471034808	1014	96032961	638	1
471031408	884	96029372	629	3	471034808	1147	966086308	642	1
471031508	132	966084908	607	3	471034808	1315	96029354	653	1
471031508	168	966085008	607	3	471035308	276	96029361	623	5

Item	Page	Assembly	Pos.	Quantity	Item	Page	Assembly	Pos.	Quantity
471035308	314	966085408	600	3	471901108	1014	96032961	634	1
471035308	342	966085708	621	1	471901108	1093	966085608	624	2
471035308	359	966085808	622	2	471901108	1239	966085908	631	3
471035308	456	966085508	644	3	471901108	1270	966086208	611	1
471035308	884	96029372	638	28	471901108	1315	96029354	660	1
471035308	1093	966085608	625	2	471901208	315	966085408	633	1
471035308	1147	966086308	622	4	471901208	456	966085508	624	1
471035308	1239	966085908	624	2	471901208	885	96029372	705	4
471035308	1270	966086208	609	3	471901208	1147	966086308	632	1
471035308	1315	96029354	623	6	471901208	1315	96029354	636	1
471035308	1352	966086708	601	8	471901208	1352	966086708	611	1
471036808	456	966085508	635	6	471901308	34	966084408	606	2
471037508	849	96060362	14	1	471901308	359	966085808	647	1
471039308	985	96034679	10	1	471901308	1093	966085608	643	1
471039308	1041	919208108	400	2	471901308	1239	966085908	638	1
471039408	342	966085708	649	4	471901408	79	966084508	613	1
471039408	359	966085808	649	4	471901408	96	966084608	613	1
471039408	885	96029372	708	6	471901408	886	96029372	781	2
471039408	1239	966085908	645	4	471901808	277	96029361	691	1
471039508	985	96034679	9	1	471901808	886	96029372	771	1
471039508	1270	966086208	602	1	471902308	276	96029361	641	4
471039608	456	966085508	626	3	471902308	314	966085408	604	4
471039608	886	96029372	791	2	471902308	439	915755208	65	6
471039708	132	966084908	622	2	471902308	885	96029372	718	8
471039708	168	966085008	622	2	471902308	1013	96032961	625	1
471039708	195	966084808	622	2	471903108	380	966086008	620	1
471039708	221	966084708	622	2	471903208	885	96029372	678	4
471039708	342	966085708	612	4	471903508	342	966085708	644	1
471039708	358	966085808	612	4	471903508	359	966085808	644	1
471039708	380	966086008	600	2	471903508	1093	966085608	633	2
471039708	456	966085508	637	6	471903508	1239	966085908	634	1
471039708	1013	96032961	621	1	471903508	1271	966086208	630	1
471039708	1092	966085608	602	5	471903608	884	96029372	614	14
471039708	1238	966085908	602	5	471903808	884	96029372	644	6
471039808	456	966085508	638	6	471903808	1147	966086308	624	2
471039808	884	96029372	658	2	471903808	1315	96029354	627	2
471039808	1013	96032961	614	2	471903908	132	966084908	600	1
471039808	1315	96029354	659	1	471903908	168	966085008	600	1
471039908	885	96029372	695	22	471903908	195	966084808	600	1
471039908	1315	96029354	657	1	471903908	221	966084708	600	1
471900308	456	966085508	650	1	471904008	886	96029372	746	3
471900508	475	966751308	606	1	471904008	1315	96029354	650	1
471900508	1147	966086308	631	1	471904208	132	966084908	616	1
471900508	1315	96029354	635	1	471904208	168	966085008	616	2
471900508	1352	966086708	614	1	471904208	195	966084808	616	1
471900608	79	966084508	616	4	471904208	221	966084708	616	2
471900608	96	966084608	616	4	471904208	884	96029372	673	2
471900608	277	96029361	688	1	471904308	456	966085508	627	2
471900608	380	966086008	618	1	471904308	1315	96029354	662	1
471900608	886	96029372	750	2	472032308	1013	96032961	607	7
471900708	380	966086008	605	6	472260501	1258	968822801	22	1
471900908	885	96029372	684	5	472300414	132	966084908	604	3
471901108	133	966084908	628	1	472300414	168	966085008	604	3
471901108	169	966085008	631	1	472300414	195	966084808	604	3
471901108	196	966084808	631	1	472300414	221	966084708	604	3
471901108	222	966084708	628	1	472300414	342	966085708	608	1
471901108	342	966085708	632	3	472300414	358	966085808	608	1
471901108	359	966085808	633	3	472300414	456	966085508	614	4
471901108	456	966085508	629	3	472300414	884	96029372	672	1
471901108	884	96029372	646	3	472300414	1055	918696808	14	1

Item	Page	Assembly	Pos.	Quantity	Item	Page	Assembly	Pos.	Quantity
472300414	1093	966085608	639	3	472531808	1315	96029354	648	1
472300414	1146	966086308	614	1	472531808	1352	966086708	604	8
472300414	1239	966085908	635	1	472531808	1388	966086808	601	8
472300414	1270	966086208	622	4	472531808	1398	966832808	601	8
472330208	34	966084408	601	1	472531808	1406	966086908	601	8
472330208	132	966084908	608	4	473230308	885	96029372	694	2
472330208	168	966085008	608	4	473230508	885	96029372	690	3
472330208	195	966084808	608	4	473230608	886	96029372	802	2
472330208	221	966084708	608	4	473230608	1244	917006408	13	1
472330208	342	966085708	629	3	473330008	470	916141308	6	4
472330208	359	966085808	630	4	473331308	1238	966085908	603	1
472330208	456	966085508	601	15	474000908	1093	966085608	621	1
472330208	884	96029372	650	18	474000908	1239	966085908	622	1
472330208	1013	96032961	605	1	474001008	276	96029361	612	3
472330208	1093	966085608	622	4	474001008	885	96029372	730	1
472330208	1239	966085908	628	4	474001008	1315	96029354	614	2
472330208	1270	966086208	601	3	474001108	276	96029361	628	2
472331208	884	96029372	666	2	474030508	848	919965308	54	1
472331208	1013	96032961	601	11	474030508	1065	96034284	403	1
472331908	276	96029361	632	24	474030508	1147	966086308	639	1
472331908	314	966085408	601	8	474030708	132	966084908	613	1
472331908	456	966085508	620	4	474030708	168	966085008	613	1
472331908	886	96029372	742	10	474030708	195	966084808	613	1
472331908	1146	966086308	600	6	474030708	221	966084708	613	1
472331908	1315	96029354	646	6	474030708	848	919965308	53	1
472331908	1352	966086708	602	10	474030708	1013	96032961	624	2
472331908	1388	966086808	600	8	474030708	1065	96034284	402	1
472331908	1398	966832808	600	8	474031408	132	966084908	615	1
472331908	1406	966086908	600	8	474031408	168	966085008	615	1
472430108	1055	918696808	20	4	474031408	195	966084808	615	1
472430408	277	96029361	693	1	474031408	221	966084708	615	1
472430408	342	966085708	627	1	474031408	276	96029361	613	4
472430408	359	966085808	628	1	474032408	139	966434908	604	2
472430408	456	966085508	636	6	474032608	132	966084908	612	1
472430408	885	96029372	689	1	474032608	168	966085008	612	1
472430408	1271	966086208	631	2	474032608	195	966084808	612	1
472431208	886	96029372	755	2	474032608	221	966084708	612	1
472431808	886	96029372	786	1	474032608	886	96029372	774	1
472530608	35	966084408	644	1	474032608	1147	966086308	637	1
472530608	79	966084508	630	1	474032808	277	96029361	683	1
472530608	97	966084608	630	1	474033008	132	966084908	614	4
472530608	276	96029361	601	1	474033008	168	966085008	614	4
472530608	342	966085708	607	2	474033008	195	966084808	614	4
472530608	358	966085808	606	2	474033008	221	966084708	614	4
472530608	380	966086008	622	2	474033008	277	96029361	682	4
472530608	884	96029372	624	11	474033008	886	96029372	780	1
472530608	1238	966085908	606	3	474033008	1147	966086308	638	2
472530608	1258	968822801	3	1	474033008	1315	96029354	612	2
472531508	456	966085508	649	1	474200908	886	96029372	778	1
472531508	885	96029372	697	35	474201108	886	96029372	777	1
472531508	992	96036153	41	1	474231508	848	919965308	56	1
472531808	35	966084408	636	14	474231508	1065	96034284	401	1
472531808	276	96029361	635	9	474231608	848	919965308	57	1
472531808	341	966085708	602	8	474231608	1065	96034284	400	1
472531808	358	966085808	602	8	474231908	886	96029372	776	1
472531808	456	966085508	606	11	474233108	886	96029372	775	5
472531808	885	96029372	710	35	474901508	883	96029372	575	2
472531808	1092	966085608	600	11	474901808	34	966084408	521	4
472531808	1147	966086308	619	4	474901908	883	96029372	572	2
472531808	1238	966085908	609	9	474906908	883	96029372	573	6

Item	Page	Assembly	Pos.	Quantity	Item	Page	Assembly	Pos.	Quantity
474907108	883	96029372	577	2	475430308	1014	96032961	627	2
475030208	132	966084908	617	1	475430308	1146	966086308	606	2
475030208	168	966085008	617	1	475430408	35	966084408	623	1
475030208	195	966084808	617	1	475430408	277	96029361	687	1
475030208	221	966084708	617	1	475430408	884	96029372	627	2
475030208	848	919965308	50	2	475430408	1315	96029354	607	1
475030608	475	966751308	607	1	475430508	35	966084408	645	1
475030708	35	966084408	613	2	475430508	79	966084508	624	2
475031108	439	915755208	66	6	475430508	96	966084608	624	2
475031308	35	966084408	647	1	475430508	277	96029361	670	2
475031308	1315	96029354	638	1	475430508	884	96029372	655	3
475031508	456	966085508	655	1	475430708	1013	96032961	608	7
475031508	886	96029372	795	1	475430808	884	96029372	656	2
475031608	132	966084908	601	1	475430908	35	966084408	619	1
475031608	168	966085008	601	1	475430908	79	966084508	621	1
475031608	195	966084808	601	1	475430908	96	966084608	621	1
475031608	221	966084708	601	1	475430908	276	96029361	640	4
475031608	456	966085508	645	2	475430908	314	966085408	605	4
475031708	848	919965308	51	2	475430908	1315	96029354	609	2
475031808	886	96029372	782	1	475431008	456	966085508	600	1
475031808	1315	96029354	651	3	475431008	1014	96032961	643	2
475031908	886	96029372	785	1	475431208	276	96029361	630	1
475032508	1147	966086308	635	2	475431208	886	96029372	783	9
475032508	1315	96029354	633	4	475431208	1147	966086308	641	1
475032508	1352	966086708	616	1	475431308	276	96029361	614	3
475032908	886	96029372	793	2	475431308	884	96029372	617	17
475033008	79	966084508	604	3	475431308	1315	96029354	605	1
475033008	96	966084608	604	3	475431408	34	966084408	600	1
475033008	885	96029372	677	4	475431408	132	966084908	610	1
475033608	79	966084508	615	4	475431408	168	966085008	610	1
475033608	96	966084608	615	4	475431408	195	966084808	610	1
475033608	380	966086008	602	4	475431408	221	966084708	611	1
475033708	886	96029372	752	1	475431408	342	966085708	643	1
475033908	885	96029372	736	5	475431408	359	966085808	643	1
475131708	79	966084508	643	1	475431408	457	966085508	661	1
475131708	97	966084608	643	1	475431408	884	96029372	652	2
475132008	1315	96029354	616	1	475431408	1093	966085608	647	1
475132008	1352	966086708	609	1	475431408	1239	966085908	641	1
475135508	79	966084508	642	1	475431508	276	96029361	627	6
475135508	97	966084608	642	1	475431508	315	966085408	629	1
475407208	315	966085408	616	1	475431508	884	96029372	612	2
475407208	456	966085508	657	1	475431608	35	966084408	630	2
475408108	277	96029361	697	12	475431608	277	96029361	698	3
475408108	1146	966086308	602	4	475431608	884	96029372	620	7
475430108	132	966084908	606	2	475431708	35	966084408	620	1
475430108	168	966085008	606	2	475431708	277	96029361	685	1
475430108	195	966084808	606	2	475431708	1146	966086308	605	1
475430108	221	966084708	606	2	475431808	342	966085708	626	1
475430108	277	96029361	694	1	475431808	359	966085808	627	1
475430108	342	966085708	611	1	475431808	456	966085508	610	4
475430108	358	966085808	611	1	475431808	1093	966085608	632	3
475430108	365	91000572	20	1	475431808	1146	966086308	616	1
475430108	456	966085508	615	13	475431808	1239	966085908	646	1
475430108	848	919965308	63	1	475431808	1271	966086208	633	2
475430108	884	96029372	671	2	475432108	885	96029372	701	8
475430108	1270	966086208	621	3	475432308	79	966084508	640	2
475430208	1014	96032961	635	1	475432308	97	966084608	640	2
475430308	35	966084408	610	2	475432408	380	966086008	607	4
475430308	848	919965308	59	1	475432508	885	96029372	739	1
475430308	884	96029372	633	4	475432608	276	96029361	624	2

Item	Page	Assembly	Pos.	Quantity	Item	Page	Assembly	Pos.	Quantity
475432608	885	96029372	691	4	475435608	1352	966086708	622	2
475432708	885	96029372	733	1	475435708	277	96029361	667	1
475432808	79	966084508	637	1	475435708	1315	96029354	615	1
475432808	97	966084608	637	1	475436008	884	96029372	623	3
475432808	277	96029361	689	1	475436108	885	96029372	724	4
475432808	1271	966086208	628	1	475436108	1238	966085908	608	2
475432908	276	96029361	663	2	475436208	848	919965308	61	4
475432908	315	966085408	624	1	475436308	35	966084408	611	1
475432908	457	966085508	662	1	475436308	78	966084508	603	2
475432908	886	96029372	763	5	475436308	96	966084608	603	2
475433108	79	966084508	625	1	475436308	276	96029361	631	5
475433108	96	966084608	625	1	475436308	342	966085708	647	1
475433108	277	96029361	702	1	475436308	359	966085808	648	1
475433108	456	966085508	647	2	475436308	884	96029372	625	6
475433108	885	96029372	720	9	475436308	1315	96029354	600	3
475433308	79	966084508	644	2	475436608	456	966085508	639	5
475433308	139	966434908	603	1	475436608	1146	966086308	615	1
475433308	277	96029361	671	1	475436708	884	96029372	609	6
475433308	315	966085408	610	1	475500408	885	96029372	680	2
475433308	475	966751308	609	1	475500708	885	96029372	682	2
475433308	1147	966086308	627	2	475503508	885	96029372	685	8
475433408	886	96029372	790	2	475601508	79	966084508	627	1
475433608	885	96029372	726	1	475601508	96	966084608	627	1
475433808	79	966084508	606	2	475601508	276	96029361	662	15
475433808	96	966084608	606	2	475601508	315	966085408	623	1
475434108	886	96029372	756	3	475601508	380	966086008	606	4
475434208	276	96029361	636	8	475601508	456	966085508	652	1
475434208	314	966085408	602	8	475601508	884	96029372	665	10
475434208	342	966085708	615	1	475601508	1146	966086308	603	4
475434208	358	966085808	616	1	475602608	79	966084508	631	1
475434208	456	966085508	643	2	475602608	97	966084608	631	1
475434208	886	96029372	749	1	475602608	276	96029361	622	9
475434208	1093	966085608	614	1	475602608	315	966085408	630	8
475434208	1147	966086308	636	1	475602608	884	96029372	639	13
475434208	1238	966085908	613	1	475603008	35	966084408	629	2
475434308	886	96029372	745	2	475603008	277	96029361	699	6
475434508	277	96029361	684	1	475603208	885	96029372	699	37
475434508	884	96029372	670	4	475603408	35	966084408	628	4
475434508	1239	966085908	642	1	475603408	277	96029361	705	4
475434508	1271	966086208	627	1	475603408	1352	966086708	603	4
475435008	456	966085508	642	12	475603408	1388	966086808	605	4
475435308	277	96029361	706	2	475603408	1398	966832808	605	4
475435308	886	96029372	741	4	475603408	1406	966086908	602	4
475435308	1316	96029354	663	2	476607808	886	96029372	801	1
475435408	79	966084508	629	1	476609408	493	919258508	60	2
475435408	96	966084608	629	1	476610208	1270	966086208	619	1
475435408	133	966084908	631	1	476610608	1014	96032961	639	1
475435408	169	966085008	629	1	476611508	237	966515908	600	3
475435408	196	966084808	629	1	476611508	241	966561908	601	3
475435408	222	966084708	631	1	476611708	1239	966085908	643	1
475435408	277	96029361	700	1	477100208	408	91002096	38	1
475435408	886	96029372	797	1	477100208	1098	91002039	27	2
475435408	1146	966086308	609	1	477101408	408	91002096	21	5
475435508	380	966086008	616	2	477101408	1013	96032961	316	2
475435508	1239	966085908	644	1	477101408	1098	91002039	16	5
475435608	35	966084408	639	4	477102608	494	919258508	(2)	1
475435608	342	966085708	639	2	477102808	501	968652008	3	1
475435608	359	966085808	641	2	477400108	408	91002096	20	5
475435608	848	919965308	55	2	477400108	1098	91002039	15	3
475435608	1093	966085608	645	1	477400108	1244	917006408	21	2

Item	Page	Assembly	Pos.	Quantity	Item	Page	Assembly	Pos.	Quantity
477400108	1275	917016708	5	5	477700508	885	96029372	713	8
477400908	276	96029361	608	1	477700508	1093	966085608	619	1
477401208	456	966085508	659	1	477700508	1239	966085908	620	1
477401208	1055	918696808	12	4	477700608	457	966085508	660	1
477401308	1013	96032961	315	2	477700608	1055	918696808	13	4
477401408	408	91002096	37	1	477700808	341	966085708	603	1
477401408	985	96034679	12	1	477700808	358	966085808	604	1
477401408	1041	919208108	401	2	477700808	1092	966085608	605	1
477401408	1098	91002039	26	2	477700908	35	966084408	641	2
477401508	342	966085708	633	1	477700908	276	96029361	618	1
477401508	359	966085808	635	2	477700908	884	96029372	622	2
477401508	1093	966085608	627	1	477701608	276	96029361	609	1
477401508	1239	966085908	632	1	477704008	79	966084508	619	1
477401608	342	966085708	618	3	477704008	96	966084608	619	1
477401608	359	966085808	618	3	477704008	285	10413255	200	4
477401608	885	96029372	714	8	477704008	342	966085708	613	4
477401608	1093	966085608	620	1	477704008	358	966085808	613	4
477401608	1239	966085908	619	1	477704008	456	966085508	656	1
477401708	341	966085708	604	1	477704008	885	96029372	709	5
477401708	358	966085808	603	1	477704008	1014	96032961	632	1
477401708	1093	966085608	606	1	477704008	1093	966085608	613	4
477401908	35	966084408	642	2	477704008	1138	10489927	15	4
477401908	276	96029361	619	1	477704008	1238	966085908	612	4
477401908	884	96029372	621	2	477704008	1270	966086208	620	1
477402008	1098	91002039	14	2	477704008	1275	917016708	15	2
477402408	132	966084908	626	1	477704008	1308	10650028	45	1
477402408	168	966085008	626	1	477704008	1309	11001945	45	1
477402408	195	966084808	626	1	477704008	1352	966086708	621	4
477402408	221	966084708	626	1	477704108	277	96029361	674	2
477402408	494	919258508	(3)	1	477704108	315	966085408	627	2
477402408	885	96029372	716	3	477704108	475	966751308	600	2
477402608	341	966085708	605	3	477704108	1352	966086708	612	1
477402608	358	966085808	605	3	477704208	79	966084508	618	2
477402608	501	968652008	2	1	477704208	96	966084608	618	2
477402608	1093	966085608	610	2	477704208	342	966085708	625	1
477402608	1239	966085908	617	1	477704208	359	966085808	626	1
477510101	332	90001090	79	1	477704208	886	96029372	803	1
477510101	1084	90011209	79	1	477704208	1093	966085608	636	1
477510101	1230	90006725	79	1	477704208	1239	966085908	627	1
477511501	332	90001090	78	2	477704208	1258	968822801	26	1
477511501	1084	90011209	78	2	477704208	1270	966086208	625	1
477511501	1230	90006725	78	2	477704308	668	10009378	19	2
477511601	110	917523808	(58)	3	477704308	885	96029372	711	4
477511901	110	917523808	(73)	2	477704508	884	96029372	654	8
477511901	153	917525508	(73)	2	477704508	1013	96032961	611	3
477700108	132	966084908	625	1	477704508	1138	10489927	44	2
477700108	168	966085008	625	1	477704508	1315	96029354	661	1
477700108	195	966084808	625	1	477704608	285	10413255	202	2
477700108	221	966084708	625	1	477704608	456	966085508	653	1
477700108	885	96029372	715	3	477704608	885	96029372	731	6
477700208	341	966085708	606	3	477704708	285	10413255	201	2
477700208	358	966085808	607	3	477704808	883	96029372	603	15
477700208	1093	966085608	611	2	477704908	885	96029372	696	10
477700208	1239	966085908	618	1	477704908	1255	90004983	69	1
477700408	342	966085708	634	1	477705108	332	90001090	2	2
477700408	359	966085808	634	2	477705108	1084	90011209	2	2
477700408	1093	966085608	626	1	477705108	1230	90006725	2	2
477700408	1239	966085908	633	1	477705108	1255	90004983	83	1
477700508	342	966085708	617	3	477705508	1014	96032961	629	3
477700508	359	966085808	619	3	477705508	1138	10489927	45	6

Item	Page	Assembly	Pos.	Quantity	Item	Page	Assembly	Pos.	Quantity
477705608	1256	90004983	84	1	4901823	811	919203408	308	8
477705708	115	970706701	66	3	4901823	818	919203508	308	8
477705708	883	96029372	608	4	4902326	22	917528708	31	4
477705808	884	96029372	626	4	4902326	258	966222408	7	5
477705808	1255	90004983	68	3	491100814	884	96029372	631	2
482330814	276	96029361	629	5	4980273	758	11364209	4	3
482330814	884	96029372	630	9	4980365	778	10146947	11	1
482330814	1147	966086308	640	1	4980486	1303	540006108	5	1
482331814	276	96029361	626	1	4980736	731	10122940	5	1
482331814	885	96029372	681	15	4980853	706	9078462	14	2
482430114	1014	96032961	642	1	4980973	795	10126182	7	2
482430314	132	966084908	602	1	4980995	704	12405456	8	10
482430314	168	966085008	602	1	4981033	767	10143277	6	1
482430314	195	966084808	602	1	4981088	762	11348849	10	3
482430314	221	966084708	602	1	4981172	775	10141720	11	4
482430314	456	966085508	631	3	4981172	776	10141721	11	4
482430314	884	96029372	660	2	4981178	751	10122793	3	1
482430314	1271	966086208	632	1	4981178	752	10154796	8	1
482430614	380	966086008	623	1	500306608	1486	965646108	11	1
482430614	886	96029372	800	1	500306608	1488	965522908	11	1
482431114	276	96029361	650	1	500432508	85	511497508	22	2
482431114	885	96029372	687	3	5005199	1064	96034284	193	3
482431114	1315	96029354	643	1	5005219	113	917523808	210	4
482431414	276	96029361	661	2	5005219	155	917525508	209	4
482431414	886	96029372	765	1	5005219	185	917525608	209	4
482431414	1147	966086308	633	1	5005219	212	917525908	207	4
482431414	1315	96029354	640	1	5005219	295	96034789	2	2
482431614	79	966084508	617	1	5005219	576	918744708	254	1
482431614	96	966084608	617	1	5005219	614	96033135	30	3
482431814	132	966084908	623	4	5005219	1041	919208108	110	1
482431814	168	966085008	623	4	5005219	1064	96034284	192	14
482431814	195	966084808	623	4	5005525	614	96033135	31	10
482431814	221	966084708	623	4	5005525	1292	916324608	301	24
482431814	276	96029361	633	4	500559208	1418	966660708	21	4
482431814	342	966085708	614	1	500713708	1411	966657008	12	2
482431814	358	966085808	615	1	500713708	1413	966657108	12	2
482431814	886	96029372	754	1	500917508	430	96038696	378	4
482431814	1093	966085608	615	1	500917508	548	96063942	18	2
482431814	1146	966086308	601	4	500917508	575	918744708	164	12
482431814	1238	966085908	614	1	500917508	1289	916324608	63	2
482530814	35	966084408	638	4	500930508	1341	915745708	192	4
482530814	315	966085408	614	2	500931608	590	965887108	14	1
482530814	342	966085708	610	1	500931608	591	965887208	14	4
482530814	358	966085808	610	1	500931608	595	965888608	7	2
482530814	456	966085508	618	1	500931608	602	96044781	4	1
482530814	883	96029372	600	42	500931608	603	967297708	4	1
482530914	276	96029361	602	1	501204208	469	510401908	16	2
482530914	315	966085408	636	1	501208008	643	11006045	20	1
482530914	884	96029372	610	21	501208508	1261	10678412	(15)	1
482531614	277	96029361	686	1	501243708	342	966085708	(1)	1
482531614	885	96029372	679	27	501243708	1096	471030708	1	1
4900262	743	10127419	6	3	501507314	371	11005312	15	1
4900262	750	10153631	(1)	27	501527108	371	11005312	9	1
4900325	110	917523808	(96)	8	502608808	1013	96032961	311	2
4900834	447	90008841	74	12	502634108	913	10678312	8	4
4901191	141	511486508	6	4	502640508	1411	966657008	8	1
4901531	115	970706701	7	12	502640508	1413	966657108	8	1
4901531	904	10342823	19	4	502651408	1016	502657308	2	1
4901595	1257	968419601	16	12	502655808	1013	96032961	162	1
4901782	1341	915745708	188	2	502657308	1013	96032961	151	1

Item	Page	Assembly	Pos.	Quantity	Item	Page	Assembly	Pos.	Quantity
502661608	1013	96032961	152	1	510586608	1238	966085908	501	32
502662808	1013	96032961	155	1	510586708	314	966085408	553	16
502666408	1250	915753308	29	1	510586708	341	966085708	550	33
502806508	45	96028333	1	1	510586708	358	966085808	550	33
502807308	1270	966086208	(1)	1	510586708	455	966085508	557	7
502919808	1314	96029354	235	1	510586708	635	96034141	400	1
502921408	1013	96032961	620	1	510586708	681	511516208	1	1
502921908	1013	96032961	161	2	510586708	693	96034143	400	1
502921908	1314	96029354	(1)	1	510586708	883	96029372	411	44
502932508	1013	96032961	307	6	510586708	883	96029372	(1)	1
502932608	341	966085708	553	4	510586708	883	96029372	(1)	1
502932608	358	966085808	553	4	510586708	1092	966085608	550	32
502932608	1092	966085608	553	5	510586708	1238	966085908	550	30
502932608	1238	966085908	553	5	510586908	883	96029372	500	20
502932908	1013	96032961	308	6	510587008	883	96029372	405	22
502933208	341	966085708	554	4	510587008	883	96029372	(1)	1
502933208	358	966085808	554	4	510587008	883	96029372	(1)	1
502933208	1019	510687808	7	1	510587008	883	96029372	(1)	1
502933208	1092	966085608	554	5	510587908	34	966084408	551	10
502933208	1238	966085908	554	5	510587908	132	966084908	501	6
502939008	1013	96032961	163	1	510587908	168	966085008	501	6
502946108	1014	96032961	628	1	510587908	195	966084808	501	6
502987108	1013	96032961	160	1	510587908	221	966084708	501	6
504012108	639	11000367	480	7	510587908	634	96034141	(1)	1
510230608	368	915752108	3	2	510587908	635	96034141	401	2
510232508	438	915755208	10	6	510587908	693	96034143	401	2
510401908	455	966085508	150	1	510587908	1270	966086208	550	3
510403408	237	966515908	51	1	510588208	34	966084408	500	16
510403408	275	96029361	160	2	510588208	132	966084908	500	12
510408708	1270	966086208	153	1	510588208	168	966085008	500	12
510409808	882	96029372	196	6	510588208	195	966084808	500	12
510412208	78	966084508	157	1	510588208	221	966084708	500	12
510412208	96	966084608	157	1	510588208	1270	966086208	500	4
510412208	882	96029372	190	2	510598908	635	96034141	403	3
510412408	455	966085508	152	1	510598908	693	96034143	403	3
510412408	882	96029372	191	4	510599208	634	96034141	126	2
510412908	241	966561908	150	1	510599208	692	96034143	126	2
510413508	341	966085708	152	1	510599308	635	96034141	404	1
510413508	358	966085808	152	1	510599308	693	96034143	404	1
510413508	1092	966085608	152	1	510599608	34	966084408	211	3
510413508	1238	966085908	152	1	510599608	78	966084508	211	1
510413508	1270	966086208	152	1	510599608	96	966084608	211	1
510413608	380	966086008	153	2	510599608	275	96029361	211	1
510413608	881	96029372	71	2	510599608	882	96029372	211	1
510438508	275	96029361	158	1	510599608	1270	966086208	212	1
510438508	314	966085408	158	1	510599708	78	966084508	212	5
510438508	475	966751308	151	1	510599708	96	966084608	212	1
510438508	881	96029372	162	2	510599708	275	96029361	212	1
510468708	881	96029372	151	8	510629008	35	966084408	609	2
510501008	1013	96032961	302	2	510629008	132	966084908	605	2
510510908	346	916997308	9	1.6	510629008	168	966085008	605	2
510510908	363	916998708	9	1.6	510629008	195	966084808	605	2
510510908	1244	917006408	9	1	510629008	221	966084708	605	2
510569608	243	96005686	51	1	510629008	277	96029361	695	2
510586608	314	966085408	501	20	510629008	342	966085708	630	2
510586608	341	966085708	501	16	510629008	359	966085808	631	2
510586608	358	966085808	501	16	510629008	456	966085508	630	3
510586608	455	966085508	511	8	510629008	884	96029372	634	12
510586608	883	96029372	501	32	510629008	1093	966085608	623	1
510586608	1092	966085608	501	28	510629008	1146	966086308	607	3

Item	Page	Assembly	Pos.	Quantity	Item	Page	Assembly	Pos.	Quantity
510629008	1239	966085908	629	2	510710408	85	511497508	20	1
510629008	1270	966086208	600	4	510710408	287	510438508	20	1
510629508	882	96029372	168	3	510710608	85	511497508	30	1
510629508	1352	966086708	170	1	510710608	287	510438508	30	1
510631808	341	966085708	150	1	510711308	141	511486508	4	1
510631808	358	966085808	150	1	510711308	241	966561908	(18)	1
510631808	882	96029372	169	2	510712908	468	511449808	11	3
510631808	1092	966085608	150	1	510713214	883	96029372	574	2
510631808	1238	966085908	150	1	510713708	287	510438508	4	1
510631808	1270	966086208	150	1	510713808	85	511497508	1	1
510633908	341	966085708	151	1	510713808	287	510438508	1	1
510633908	358	966085808	151	1	510713908	85	511497508	2	1
510633908	1092	966085608	151	1	510713908	287	510438508	2	1
510633908	1238	966085908	151	1	510714008	287	510438508	6	1
510633908	1270	966086208	151	1	510714108	85	511497508	12	1
510642508	275	96029361	180	3	510714108	287	510438508	12	1
510642508	314	966085408	180	1	510714208	287	510438508	13	2
510642508	882	96029372	180	3	510714308	85	511497508	14	1
510667308	988	965666908	6	2	510714308	287	510438508	14	1
510669308	988	965666908	3	2	510714408	287	510438508	18	1
510669708	988	965666908	(1)	1	510714508	85	511497508	19	1
510671108	132	966084908	155	1	510714508	287	510438508	19	1
510671108	168	966085008	155	1	510718108	465	511300508	27	1
510671108	195	966084808	155	1	510718108	466	10489734	27	1
510671108	221	966084708	155	1	510719008	465	511300508	26	1
510671108	341	966085708	155	1	510719008	466	10489734	26	1
510671108	358	966085808	155	1	510725590	241	966561908	(1)	1
510671108	455	966085508	156	1	510731808	469	510401908	17	1
510671108	882	96029372	281	1	510733208	469	510401908	18	4
510671108	1092	966085608	155	1	510733308	469	510401908	21	2
510671108	1146	966086308	158	1	510737408	61	96026100	17	5
510671108	1238	966085908	155	1	510737408	65	96026289	17	5
510671108	1270	966086208	155	1	510738308	659	571900808	12	1
510671108	1314	96029354	158	2	510738408	648	571514608	15	1
510671108	1352	966086708	157	1	510738608	881	96029372	(6)	4
510671508	882	96029372	171	4	510741708	910	511417608	21	1
510671808	988	965666908	(1)	1	510741708	1152	511417708	21	1
510676908	455	966085508	61	1	510746008	341	966085708	156	1
510682008	455	966085508	181	1	510746008	358	966085808	156	1
510687808	1013	96032961	164	1	510746008	455	966085508	157	1
510689408	275	96029361	155	1	510746008	1092	966085608	156	1
510692308	881	96029372	72	1	510746008	1238	966085908	156	1
510693008	849	96060362	13	1	510746008	1270	966086208	156	1
510696008	34	966084408	158	1	510746108	648	571514608	10	1
510696008	132	966084908	158	1	510746108	911	10218310	1	1
510696008	168	966085008	158	1	510746108	1263	10678417	11	3
510696008	195	966084808	158	1	510753408	466	10489734	11	1
510696008	221	966084708	158	1	510754008	1314	96029354	164	1
510696008	341	966085708	158	1	510754308	1013	96032961	157	2
510696008	358	966085808	158	1	510764908	85	511497508	4	1
510696008	455	966085508	184	1	510773608	141	511486508	3	1
510696008	1092	966085608	158	1	510779808	85	511497508	28	1
510696008	1146	966086308	163	1	510779808	287	510438508	28	1
510696008	1238	966085908	158	1	510779908	85	511497508	29	1
510696008	1270	966086208	158	1	510779908	287	510438508	29	1
510696008	1314	96029354	163	1	510782108	141	511486508	2	1
510696008	1352	966086708	152	1	510782208	141	511486508	5	1
510710108	287	510438508	3	2	510783208	910	511417608	17	1
510710108	287	510438508	15	1	510783208	1152	511417708	17	1
510710108	1262	10467820	13	2	510792708	286	510689408	8	2

Item	Page	Assembly	Pos.	Quantity	Item	Page	Assembly	Pos.	Quantity
510796908	910	511417608	1	1	511062708	1352	966086708	158	1
510796908	1152	511417708	1	1	511300508	455	966085508	51	1
510797008	910	511417608	3	1	511300608	380	966086008	154	2
510797008	1152	511417708	3	1	511302108	1352	966086708	52	1
510797108	910	511417608	4	1	511302208	881	96029372	65	1
510797208	910	511417608	5	1	511304508	241	966561908	51	1
510797208	1152	511417708	5	1	511307908	881	96029372	155	2
510797308	910	511417608	6	1	511309108	78	966084508	150	2
510797308	1152	511417708	6	1	511309108	96	966084608	150	2
510797408	881	96029372	(6)	1	511309108	380	966086008	152	2
510797408	910	511417608	7	1	511309708	1314	96029354	160	1
510797408	1152	511417708	7	1	511311808	455	966085508	236	1
510797508	910	511417608	9	1	511312108	78	966084508	21	1
510797508	1152	511417708	9	1	511312108	96	966084608	21	1
510797608	910	511417608	10	1	511320108	881	96029372	61	10
510797608	1152	511417708	10	1	511322508	275	96029361	161	1
510797708	910	511417608	22	1	511322508	314	966085408	161	1
510797708	1152	511417708	22	1	511322508	475	966751308	150	1
511005308	882	96029372	282	1	511417608	881	96029372	157	5
511008908	472	11003525	17	4	511417708	1146	966086308	161	1
511015108	1152	511417708	4	1	511417708	1314	96029354	161	1
511039008	286	510689408	48	2	511423008	380	966086008	151	2
511039008	1019	510687808	41	2	511427708	380	966086008	155	2
511043808	141	511486508	7	1	511428808	881	96029372	156	2
511043808	237	966515908	(8)	1	511435108	882	96029372	192	6
511043808	275	96029361	(8)	1	511435108	1314	96029354	153	2
511048708	132	966084908	156	1	511443908	34	966084408	154	1
511048708	168	966085008	156	1	511444408	455	966085508	52	1
511048708	195	966084808	156	1	511444408	1146	966086308	55	1
511048708	221	966084708	156	1	511444408	1314	96029354	55	1
511048708	1146	966086308	159	1	511449308	455	966085508	155	1
511048708	1314	96029354	159	1	511449308	882	96029372	199	7
511051208	469	510401908	1	1	511449708	455	966085508	151	1
511051308	469	510401908	2	1	511449808	455	966085508	53	1
511051408	469	510401908	3	1	511451908	1146	966086308	157	1
511051508	469	510401908	4	1	511451908	1314	96029354	157	1
511051708	469	510401908	6	1	511453508	455	966085508	158	1
511051808	469	510401908	7	1	511453508	1314	96029354	154	1
511051908	469	510401908	8	1	511454908	1314	96029354	155	1
511052008	469	510401908	9	1	511460608	275	96029361	162	2
511052108	469	510401908	10	1	511467508	881	96029372	54	2
511052208	469	510401908	11	1	511476908	882	96029372	195	2
511052308	469	510401908	12	1	511481508	34	966084408	159	1
511052408	469	510401908	13	1	511481508	132	966084908	159	1
511052508	469	510401908	14	1	511481508	168	966085008	159	1
511052608	469	510401908	15	2	511481508	195	966084808	159	1
511052808	469	510401908	19	1	511481508	221	966084708	159	1
511052908	469	510401908	20	2	511481508	341	966085708	159	1
511053008	469	510401908	22	1	511481508	358	966085808	159	1
511056108	882	96029372	295	6	511481508	455	966085508	183	1
511058308	380	966086008	150	2	511481508	1092	966085608	159	1
511058508	1314	96029354	166	1	511481508	1238	966085908	159	1
511059108	455	966085508	235	6	511481508	1270	966086208	159	1
511060108	882	96029372	170	1	511481508	1352	966086708	151	1
511060808	455	966085508	153	6	511485208	881	96029372	150	2
511060808	881	96029372	75	4	511485308	275	96029361	159	1
511060808	1146	966086308	226	1	511485308	881	96029372	160	3
511060808	1314	96029354	233	1	511486408	881	96029372	53	2
511062208	882	96029372	167	1	511486508	139	966434908	51	1
511062608	881	96029372	74	12	511493608	34	966084408	51	2

Item	Page	Assembly	Pos.	Quantity	Item	Page	Assembly	Pos.	Quantity
511493608	341	966085708	51	1	511505908	139	966434908	201	1
511493608	358	966085808	51	1	511505908	275	96029361	221	3
511493608	1092	966085608	51	1	511505908	475	966751308	205	1
511493608	1238	966085908	51	1	511505908	1146	966086308	221	1
511493608	1270	966086208	51	1	511505908	1314	96029354	221	1
511493708	341	966085708	154	1	511505908	1388	966086808	221	1
511493708	358	966085808	154	1	511505908	1398	966832808	221	1
511493708	1092	966085608	154	1	511505908	1406	966086908	221	1
511493708	1238	966085908	154	1	511508108	1092	966085608	211	1
511493708	1270	966086208	154	1	511508108	1314	96029354	230	1
511494008	881	96029372	154	1	511508208	34	966084408	217	1
511497508	78	966084508	158	1	511508208	341	966085708	211	1
511497508	96	966084608	158	1	511508208	358	966085808	211	1
511497508	275	96029361	154	1	511508208	1238	966085908	211	1
511497508	881	96029372	158	1	511508308	848	919965308	65	1
511500408	275	96029361	252	1	511508408	365	91000572	19	1
511500408	848	919965308	64	1	511508608	78	966084508	241	2
511500408	1352	966086708	226	2	511508608	132	966084908	222	1
511500508	34	966084408	225	4	511508608	168	966085008	222	1
511500508	365	91000572	18	1	511508608	195	966084808	222	1
511500508	455	966085508	225	1	511508608	221	966084708	222	1
511500608	34	966084408	219	4	511508608	237	966515908	201	1
511500608	1314	96029354	220	1	511508608	314	966085408	222	1
511500608	1388	966086808	219	1	511508608	882	96029372	222	2
511500608	1398	966832808	219	1	511508608	1314	96029354	223	1
511500608	1406	966086908	219	1	511508608	1352	966086708	221	1
511501008	34	966084408	215	4	511508608	1388	966086808	222	1
511501008	78	966084508	244	4	511508608	1398	966832808	222	1
511501008	275	96029361	215	4	511508608	1406	966086908	222	1
511501008	314	966085408	215	1	511509608	275	96029361	232	1
511501008	1146	966086308	211	1	511509608	1352	966086708	232	2
511501008	1270	966086208	216	1	511510008	341	966085708	502	10
511501108	78	966084508	216	2	511510008	358	966085808	502	10
511501108	96	966084608	216	2	511510008	883	96029372	580	4
511501108	275	96029361	216	4	511510008	1092	966085608	502	8
511501108	314	966085408	216	2	511510008	1238	966085908	502	6
511501108	882	96029372	216	5	511510708	275	96029361	207	1
511501108	1146	966086308	212	1	511510808	882	96029372	251	1
511501108	1314	96029354	216	3	511512208	34	966084408	201	24
511501308	78	966084508	236	2	511512208	275	96029361	201	36
511501308	96	966084608	236	2	511512208	314	966085408	201	8
511501308	139	966434908	203	1	511512208	341	966085708	201	5
511501308	241	966561908	203	1	511512208	358	966085808	201	5
511501308	275	96029361	236	5	511512208	455	966085508	201	4
511501308	314	966085408	236	3	511512208	1146	966086308	201	6
511501308	475	966751308	203	2	511512208	1238	966085908	201	6
511501508	78	966084508	242	2	511512208	1270	966086208	203	2
511501508	237	966515908	203	1	511512208	1314	96029354	201	4
511501508	241	966561908	201	1	511512208	1388	966086808	201	4
511501508	275	96029361	235	4	511512208	1398	966832808	201	4
511501508	314	966085408	235	4	511512208	1406	966086908	201	4
511501508	475	966751308	201	1	511512308	132	966084908	203	4
511502608	634	96034141	124	4	511512308	168	966085008	203	4
511502608	692	96034143	124	4	511512308	195	966084808	203	4
511504308	493	919258508	56	1	511512308	221	966084708	203	4
511504408	493	919258508	55	1	511512308	275	96029361	203	12
511504608	493	919258508	57	1	511512308	314	966085408	203	4
511505808	455	966085508	231	1	511512308	882	96029372	203	38
511505908	78	966084508	221	2	511512308	1092	966085608	201	4
511505908	96	966084608	221	2	511512308	1146	966086308	203	4

Item	Page	Assembly	Pos.	Quantity	Item	Page	Assembly	Pos.	Quantity
511512308	1314	96029354	203	20	540001808	258	966222408	43	1
511512308	1352	966086708	203	8	540001808	1129	916305808	93	2
511512308	1388	966086808	203	4	540001808	1478	966911408	13	2
511512308	1398	966832808	203	4	540006108	1291	916324608	198	1
511512308	1406	966086908	203	4	540136808	371	11005312	14	0.8
511516208	634	96034141	125	2	540137608	371	11005312	10	1
511516208	692	96034143	125	2	540137608	371	11005312	11	1
511516208	883	96029372	576	8	540145208	371	11005312	31	2
511517208	883	96029372	520	3	540184208	374	540270514	11	1
511517808	34	966084408	522	8	540184308	374	540270514	16	1
511517808	276	96029361	511	12	540184408	374	540270514	20	1
511517808	314	966085408	511	10	540270314	369	10802219	22	1
511517808	341	966085708	500	12	540270414	369	10802219	23	1
511517808	358	966085808	500	12	540270514	369	10802219	24	1
511517808	883	96029372	511	6	540273014	374	540270514	7	1
511517808	1092	966085608	500	10	540400108	1303	540006108	1	1
511517808	1238	966085908	500	10	540400208	1303	540006108	2	1
511518408	275	96029361	205	6	540400308	1303	540006108	3	1
511518408	314	966085408	205	1	540400508	1303	540006108	6	1
511518408	1146	966086308	205	1	540400608	1303	540006108	7	1
511518408	1238	966085908	203	1	540400708	1303	540006108	8	1
511518508	314	966085408	206	1	540400808	1303	540006108	9	1
511518508	882	96029372	206	6	540400908	1303	540006108	13	1
511518508	1092	966085608	203	1	540401008	1303	540006108	14	1
511518508	1146	966086308	206	1	540401108	1303	540006108	15	1
511518508	1314	96029354	206	3	540401208	1303	540006108	16	1
511519208	455	966085508	510	1	540401308	1303	540006108	17	1
511519208	883	96029372	521	6	540401408	1303	540006108	18	1
51152	576	918744708	209	2	540401508	1303	540006108	19	1
511701914	289	916900208	12	2	540401608	1303	540006108	21	1
511701914	1275	917016708	9	2	540401708	1303	540006108	22	1
512125408	634	96034141	106	1	540401808	1303	540006108	23	1
512125408	692	96034143	106	1	540401908	1303	540006108	25	1
513115008	661	11007831	11	1	540402008	1303	540006108	26	1
514507808	668	10009378	16	1	540402208	1303	540006108	28	1
514523408	646	11006043	4	1	540402408	1303	540006108	31	1
514523408	654	11007827	1	1	540507308	26	10815646	3	1
514525208	444	570967508	20	7	540511608	373	540270414	23	1
514530408	444	570967508	15	1	540705008	576	918744708	(6)	1
514530408	646	11006043	(20)	2	540705008	600	966954908	5	2
514591508	647	11006048	26	2	540705008	605	967124708	6	1
514591508	653	571514208	26	2	550296708	372	540270314	46	1
514598308	1262	10467820	15	2	550452608	634	96034141	122	2
514598308	1263	10678417	12	1	550452608	692	96034143	122	2
514599408	376	570112908	20	7	550457808	634	96034141	121	4
514599408	1168	966418908	(505)	1	550457808	692	96034143	121	4
514599408	1168	966418908	(504)	1	550601908	501	968652008	1	1
514614108	677	11006000	19	1	550628308	848	919965308	2	2
515705108	376	570112908	15	1	550628308	1064	96034284	100	2
518508808	74	10489597	21	1	550632308	629	919203208	250	2
518564708	74	10489597	28	2	550632308	687	919203308	250	2
518578108	639	11000367	320	2	550632308	1059	919204008	250	4
518645408	74	10489597	26	1	550773508	823	918717708	251	2
521204808	1258	968822801	2	2	550773508	829	918719508	251	2
530099108	332	90001090	12	1	550849508	1064	96034284	189	4
530099108	1084	90011209	12	1	550899808	635	96034141	376	12
530099108	1230	90006725	12	1	550899808	693	96034143	376	12
530127508	372	540270314	45	1	551706808	823	918717708	102	2
530328408	396	965661108	77	8	551706808	829	918719508	102	2
530633508	913	10678312	11	8	551710208	823	918717708	100	2

Item	Page	Assembly	Pos.	Quantity	Item	Page	Assembly	Pos.	Quantity
551710208	829	918719508	100	2	570049408	661	11007831	10	1
551710308	823	918717708	103	4	570049808	654	11007827	2	1
551710308	829	918719508	104	4	570054708	657	7622495	16	1
553018708	1041	919208108	252	0.25	570065908	46	502806508	1	1
553054108	365	91000572	6	2.1	570066008	46	502806508	2	1
553054108	493	919258508	19	0.35	570066108	46	502806508	3	1
553054108	493	919258508	20	0.85	570066208	46	502806508	4	1
553054108	1035	919204108	101	0.56	570066308	46	502806508	5	1
553054108	1038	919204208	101	0.7	570066408	46	502806508	7	1
553054208	365	91000572	8	1	570078008	857	510693008	7	1
553054208	493	919258508	23	3	570099008	908	510692308	11	1
553054208	1035	919204108	180	4	570109708	444	570967508	3	1
553054208	1038	919204208	182	4	570109808	444	570967508	4	1
553102308	1036	96034844	182	2	570110008	444	570967508	7	1
553102308	1041	919208108	184	4	570110108	444	570967508	9	1
553102308	1059	919204008	182	1	570110508	445	570967708	3	1
553102308	1064	96034284	180	1	570110808	445	570967708	6	1
553104308	286	510689408	41	2	570110908	445	570967708	7	4
553159408	493	919258508	5	0.5	570112908	375	510230608	1	1
553159408	1036	96034844	105	0.36	570113008	375	510230608	3	1
553168708	990	91003271	19	16	570113208	375	510230608	5	1
553168708	992	96036153	10	8	570113308	376	570112908	1	1
553168708	1142	966792108	273	4	570113408	376	570112908	2	1
553168708	1168	966418908	180	2	570113508	376	570112908	3	1
553174008	498	11110051	1	1	570113908	376	570112908	9	1
553174108	365	91000572	7	1	570114008	376	570112908	10	1
553174108	493	919258508	3	1	570114108	376	570112908	14	1
553181108	493	919258508	4	1	570114208	376	570112908	17	2
553181108	1036	96034844	103	1	570114308	376	570112908	18	1
553186908	539	96063941	25	1	570114508	377	570113308	2	1
553187208	493	919258508	35	1	570114608	377	570113308	3	1
553187208	1035	919204108	100	1	570114708	377	570113308	4	7
553187208	1038	919204208	100	1	570114808	377	570113308	5	14
553188708	992	96036153	5	2	570114908	377	570113308	6	1
553190008	1041	919208108	250	0.8	570151908	374	540270514	15	1
553190208	1041	919208108	104	1	570163708	291	11006306	5	1
553191108	1036	96034844	251	0.03	570163708	322	11081924	5	1
553191108	1041	919208108	251	0.36	570198908	1460	10028002	12	2
553191408	1041	919208108	106	2	570338308	26	10815646	35	1
553191508	1041	919208108	152	0.3	570435708	881	96029372	(4)	2
553191608	1041	919208108	153	4	570452108	1260	10467818	25	1
553192408	1041	919208108	150	0.6	570504808	132	966084908	220	1
553192508	1041	919208108	151	0.6	570504808	168	966085008	220	1
553192608	1041	919208108	107	2	570504808	195	966084808	220	1
553192808	1041	919208108	108	2	570504808	221	966084708	220	1
553192808	1043	11621256	1	1	570504808	1352	966086708	227	1
553192908	1041	919208108	105	3	570504808	1388	966086808	220	1
560047108	639	11000367	550	10	570504808	1398	966832808	220	1
5603876	521	96070834	501	1	570504808	1406	966086908	220	1
5603876	522	96070835	501	1	570591208	1013	96032961	(999)	1
5603876	537	96063944	514	1	570633808	468	511449808	1	1
5603876	541	96063949	502	3	570633808	881	96029372	(1)	1
5607617	886	96029372	807	1	570652308	465	511300508	25	1
5619056	1314	96029354	151	1	570652308	466	10489734	25	1
570007808	371	11005312	13	0.7	570710808	647	11006048	9	1
5700086	584	96035947	106	2	570710808	653	571514208	9	1
5700086	587	965886708	10	4	570720908	639	11000367	310	1
5700086	823	918717708	(1)	1	570795808	373	540270414	2	3
570010108	468	511449808	3	2	570795908	373	540270414	1	1
570047108	126	11002835	5	1	570796008	373	540270414	3	1

Item	Page	Assembly	Pos.	Quantity	Item	Page	Assembly	Pos.	Quantity
570796108	373	540270414	20	1	571082908	78	966084508	(5)	1
570796208	374	540270514	1	1	571083008	78	966084508	(1)	1
570796308	372	540270314	1	1	571083008	275	96029361	(1)	1
570796408	372	540270314	3	1	571117208	654	11007827	3	1
570796508	372	540270314	30	1	571117208	677	11006000	20	1
570796608	372	540270314	31	1	571135508	43	511493608	1	1
570796708	372	540270314	32	1	571239708	664	11065793	1	2
570796808	372	540270314	33	1	571239808	676	571903008	9	1
570796908	372	540270314	60	1	571240408	643	11006045	12	1
570797408	371	11005312	5	1	571240408	677	11006000	12	1
570799108	636	96037955	2	2	571318808	1323	915747808	(20)	4
570807108	794	10120393	3	1	571328408	126	11002835	12	2
570827808	467	511444408	1	1	571328408	291	11006306	14	1
570831708	987	919203608	(6)	1	571328408	322	11081924	14	1
570881108	1303	540006108	32	1	571328408	472	11003525	13	1
570882108	1006	10886525	(1)	1	571347508	1468	11066001	3	1
570964908	285	10413255	5	6	571352308	1016	502657308	1	1
570967508	443	510232508	2	1	571356108	882	96029372	(4)	1
570967708	444	570967508	1	1	571377108	1291	916324608	215	3
570967808	444	570967508	2	1	571412808	1308	10650028	43	1
570967908	445	570967708	1	1	571412808	1309	11001945	43	1
570968008	445	570967708	2	1	571412808	1370	10493604	25	2
570968108	445	570967708	4	7	571412808	1378	11002473	25	2
570968208	445	570967708	5	14	571430508	1118	10285336	7	1
571076908	34	966084408	(2)	1	571486808	26	10815646	38	1
571076908	34	966084408	(2)	1	571514208	652	11007825	3	1
571076908	275	96029361	(2)	1	571514508	653	571514208	1	1
571076908	882	96029372	(2)	1	571514608	647	11006048	3	1
571077008	34	966084408	(3)	1	571514608	653	571514208	3	1
571077008	34	966084408	(3)	1	571514708	647	11006048	4	1
571077008	275	96029361	(3)	1	571514708	653	571514208	4	1
571077008	882	96029372	(3)	1	571539308	291	11006306	20	1
571077108	34	966084408	(4)	1	571539308	348	11114000	23	1
571077108	34	966084408	(4)	1	571541208	334	10650139	1	1
571077108	275	96029361	(4)	1	571541208	1085	10675803	1	1
571077208	34	966084408	(5)	1	571549408	881	96029372	(15)	1
571077208	34	966084408	(5)	1	571558808	824	551710208	1	1
571077208	275	96029361	(5)	1	571575608	824	551710208	2	1
571077308	882	96029372	(1)	1	571578608	127	774375108	2	1
571077408	882	96029372	(4)	1	5715963	653	571514208	2	1
571081908	78	966084508	(1)	1	5715963	676	571903008	2	1
571082008	78	966084508	(2)	1	571612408	1013	96032961	(999)	1
571082008	78	966084508	(2)	1	571727208	374	540270514	4	1
571082108	78	966084508	(3)	1	571727308	372	540270314	6	1
571082208	78	966084508	(4)	1	571817308	128	915740508	(1)	1
571082208	78	966084508	(3)	1	571819808	447	90008841	66	1
571082308	78	966084508	(5)	1	571824708	531	10343693	1	1
571082408	78	966084508	(1)	1	571826908	639	11000367	290	4
571082508	78	966084508	(1)	1	571827008	639	11000367	285	4
571082508	455	966085508	(1)	1	571827408	639	11000367	410	10
571082608	78	966084508	(2)	1	571827808	639	11000367	20	1
571082608	78	966084508	(2)	1	571827908	639	11000367	30	1
571082608	275	96029361	(2)	1	571828008	639	11000367	120	1
571082608	455	966085508	(2)	1	571831908	83	511312108	2	4
571082708	78	966084508	(3)	1	571840008	341	966085708	(999)	1
571082708	455	966085508	(3)	1	571840008	907	11005327	999	1
571082808	78	966084508	(3)	1	571840008	1322	10675503	998	1
571082808	78	966084508	(4)	1	571840008	1358	511302108	999	1
571082808	275	96029361	(3)	1	571846508	447	90008841	73	2
571082808	455	966085508	(4)	1	571887008	1371	11003086	17	1

Item	Page	Assembly	Pos.	Quantity	Item	Page	Assembly	Pos.	Quantity
571900108	667	10412331	31	1	602008808	1064	96034284	181	20
571900508	671	10411732	3	1	602009108	614	96033135	182	20
571900808	658	11007829	2	1	602009108	1064	96034284	187	6
571900808	665	11065840	(2)	1	602009108	1187	968099808	24	2
571900808	665	11065840	(5)	1	602009208	113	917523808	164	8
571900808	672	571900508	2	1	602009208	155	917525508	165	8
571900908	672	571900508	3	1	602009208	185	917525608	164	8
571903008	675	11005998	3	1	602009208	212	917525908	165	8
571903308	642	11006044	4	1	602009208	295	96034789	3	4
571903308	651	10412344	4	1	602009208	614	96033135	189	2
571903308	676	571903008	1	2	602009208	1064	96034284	184	16
571904008	1371	11003086	41	1	602009408	614	96033135	183	40
571910108	881	96029372	(1)	2	602009608	614	96033135	188	20
571912308	531	10343693	2	1	602015108	614	96033135	33	1
591067008	1025	918810308	23	1	602015208	614	96033135	35	2
591507808	950	919203908	102	90	602015408	848	919965308	110	1
591511614	508	10651874	54	2	602015608	614	96033135	36	9
591570908	997	96069348	67	4	602016908	614	96033135	38	2
591585014	508	10651874	22	2	602018008	493	919258508	61	6
591705814	508	10651874	44	1	602018008	848	919965308	111	38
591710414	508	10651874	12	6.7	602018008	1444	96054216	31	4
591712214	508	10651874	35	1	602018008	1447	96053946	55	2
592055114	508	10651874	20	2	602019308	637	963383008	5	6
592068314	508	10651874	26	1	602042208	529	96054232	45	2
592226814	508	10651874	34	1	602106708	29	966138208	10	0.585
592247614	508	10651874	7	2	602106708	89	966448108	12	0.25
592247714	508	10651874	8	2	602106708	100	966448308	12	0.25
592248214	508	10651874	23	2	602106708	129	966501608	273	0.15
600131308	545	96033659	342	5.49	602106708	165	966139008	273	0.15
600131308	1461	967035508	342	0.36	602106708	192	966501708	273	0.15
6001703	538	96063945	2267	6	602106708	218	966138608	273	0.15
6001790	541	96063949	505	1	602106708	337	966541108	10	0.245
600205305	935	96070789	5	7.4	602106708	354	966541408	10	0.245
600235808	926	96069623	334	2	602106708	534	96063943	27	0.1
600460208	1461	967035508	5	30.35	602106708	996	96069348	48	0.21
600461008	272	96041617	5	7.42	602106708	997	96069348	68	0.378
601406108	997	96069348	71	0.58	602106708	1088	966542108	10	0.245
601406408	997	96069348	72	0.64	602106708	1142	966792108	278	1.16
601414208	997	96069348	76	1.02	602106708	1168	966418908	261	0.58
601414208	997	96069348	77	0.92	602106708	1234	966541908	10	0.245
602002208	608	96021757	181	8	602106708	1267	966543108	10	0.245
602002408	1055	918696808	15	44	602106708	1325	966841808	202	0.585
602007408	1064	96034284	186	12	602106708	1361	96052001	272	0.545
602007708	848	919965308	100	8	602106708	1424	967073408	6	0.145
602007708	1055	918696808	27	2	602106708	1458	966997608	273	0.15
602007808	608	96021757	182	4	602110108	996	96069348	28	2
602007808	848	919965308	101	14	602203108	541	96063949	67	2
602008108	505	919266408	27	4	602203408	521	96070834	72	3
602008108	635	96034141	181	6	602203408	522	96070835	72	3
602008108	692	96034143	181	6	602203408	538	96063945	72	65
602008308	608	96021757	183	12	602203908	538	96063945	75	4
602008308	614	96033135	180	8	602203908	541	96063949	75	1
602008308	848	919965308	102	54	602204208	538	96063945	71	1
602008408	614	96033135	181	22	602207208	538	96063945	45	1
602008408	844	96035878	15	6	602207608	538	96063945	140	1
602008408	848	919965308	103	2	602208408	538	96063945	143	2
602008408	1064	96034284	182	4	602209608	537	96063944	520	2
602008408	1250	915753308	30	2	602209708	309	96047224	504	4
602008508	1250	915753308	28	2	602209708	537	96063944	515	2
602008508	1258	968822801	10	4	602209708	540	96033657	501	1

Item	Page	Assembly	Pos.	Quantity
602209708	541	96063949	507	2
602209708	1007	96033580	(519)	9
602211708	926	96069623	146	2
602213308	538	96063945	39	3
602215808	1461	967035508	23	8
602217908	538	96063945	34	2
602217908	545	96033659	34	6
602218408	1461	967035508	112	1
602225508	537	96063944	526	1
602225608	537	96063944	525	1
602225914	541	96063949	703	2
602300108	538	96063945	121	84
602300108	541	96063949	121	4
602300208	89	966448108	(501)	1
602300208	100	966448308	(501)	1
602300208	537	96063944	504	20
602300208	543	96034783	504	1
602300208	544	96034784	504	1
602300208	1007	96033580	(527)	9
602300308	89	966448108	(125)	18
602300308	100	966448308	(125)	18
602300308	538	96063945	125	326
602300308	541	96063949	125	11
602300308	545	96033659	125	6
602300308	546	96034782	125	8
602300505	935	96070789	760	10
602300508	537	96063944	513	1
602300608	537	96063944	511	1
602301408	537	96063944	512	3
602301408	1007	96033580	(513)	2
602303290	541	96063949	135	1
602303308	541	96063949	134	5
602303608	541	96063949	503	1
602304808	1003	963398008	2	2
602305605	538	96063945	766	4
602305908	537	96063944	522	2
602305908	1003	963398008	3	1
602305908	1007	96033580	(528)	2
602307708	271	96034538	86	12
602307708	309	96047224	86	4
602307708	538	96063945	86	8
602307708	541	96063949	86	2
602307808	271	96034538	114	3
602307808	309	96047224	114	3
602307808	538	96063945	114	2
602307808	541	96063949	114	10
602307908	1363	96052004	85	1
602307908	1364	96052005	85	1
602308108	538	96063945	88	1
602308208	538	96063945	698	1
602308308	538	96063945	89	3
602308408	538	96063945	105	4
602308508	538	96063945	104	1
602319808	541	96063949	509	1
602320508	538	96063945	62	133
602320508	541	96063949	62	1
602322708	537	96063944	528	1
602322708	543	96034783	503	1
602322708	544	96034784	503	1
602322708	545	96033659	502	3
602322808	538	96063945	615	39
602322808	543	96034783	615	39
602322808	544	96034784	615	38
602322808	545	96033659	615	165
602323008	538	96063945	119	1
602323208	538	96063945	120	15
602323208	541	96063949	120	15
602323308	537	96063944	508	18
602323308	540	96033657	502	5
602323308	541	96063949	501	7
602323308	543	96034783	501	4
602323308	544	96034784	501	4
602323308	545	96033659	501	9
602323308	1007	96033580	(502)	128
602323308	1326	966885808	502	2
602323308	1362	96052002	504	1
602323508	538	96063945	124	208
602323508	540	96033657	124	60
602323508	541	96063949	124	60
602323508	543	96034783	124	69
602323508	544	96034784	124	68
602323508	545	96033659	124	15
602323508	1326	966885808	124	25
602325508	537	96063944	507	6
602325508	541	96063949	504	2
602325508	1007	96033580	(524)	7
602325508	1362	96052002	501	2
602325608	1007	96033580	(516)	3
602325608	1326	966885808	503	1
602329108	541	96063949	617	2
602330808	541	96063949	802	2
602331308	537	96063944	502	3
602331308	541	96063949	511	1
602331308	545	96033659	507	3
602331308	1007	96033580	(509)	45
602331308	1362	96052002	502	10
602332808	546	96034782	501	1
602335908	537	96063944	509	4
602335908	541	96063949	506	1
602335908	545	96033659	508	3
602335908	1007	96033580	(512)	6
602336008	537	96063944	501	5
602336008	540	96033657	503	4
602336008	543	96034783	502	1
602336008	544	96034784	502	1
602336008	1007	96033580	(504)	12
602336008	1362	96052002	503	2
602336408	536	926891108	2	1
602336508	536	926891108	3	6
602337008	537	96063944	521	31
602337008	1007	96033580	(521)	1
602337608	537	96063944	516	1
602338208	537	96063944	506	3
602338208	1007	96033580	(511)	8
602338608	1007	96033580	(520)	1
602339508	271	96034538	647	5
602339508	309	96047224	647	5
602421908	1462	966997708	505	1
602421908	1463	966997808	505	1
602424108	129	966501608	267	3

Item	Page	Assembly	Pos.	Quantity	Item	Page	Assembly	Pos.	Quantity
602424108	165	966139008	267	2	602441001	1462	966997708	504	1
602424108	192	966501708	267	2	602441001	1463	966997808	504	1
602424108	218	966138608	267	3	602441208	308	96047223	288	1
602424108	265	96045406	508	2	602441308	269	96034537	9	1
602424108	273	96041505	505	2	602441408	129	966501608	271	1
602424108	548	96063942	(153)	1	602441408	192	966501708	271	1
602424108	548	96063942	34	1	602441701	1074	96073627	11	1
602424108	1460	10028002	10	1	602441701	1075	96073628	11	1
602424208	29	966138208	16	2	602441701	1076	96070816	11	1
602424208	129	966501608	266	1	602441701	1077	96070817	11	1
602424208	218	966138608	266	1	602441901	935	96070789	503	1
602424208	270	96041616	504	2	602501208	29	966138208	292	2
602424208	1327	966842008	420	2	602501208	89	966448108	292	1
602424208	1459	967035308	8	2	602501208	100	966448308	292	1
602424208	1460	10028002	3	1	602501208	129	966501608	292	1
602424208	1461	967035508	506	1	602501208	165	966139008	292	1
602424308	89	966448108	(507)	2	602501208	192	966501708	292	1
602424308	100	966448308	(507)	2	602501208	218	966138608	292	1
602424308	129	966501608	270	1	602501208	269	96034537	292	2
602424308	165	966139008	270	1	602501208	308	96047223	292	2
602424308	192	966501708	270	1	602501208	337	966541108	292	1
602424308	218	966138608	270	1	602501208	354	966541408	292	1
602424308	271	96034538	512	1	602501208	918	966530408	292	2
602424308	272	96041617	503	2	602501208	920	96034780	292	2
602424308	1326	966885808	507	2	602501208	922	96044329	292	2
602424408	927	96066542	508	2	602501208	924	968221508	292	2
602424508	29	966138208	18	1	602501208	937	967021108	292	1
602424908	165	966139008	266	1	602501208	940	968218508	292	1
602424908	192	966501708	266	1	602501208	942	96051756	292	2
602424908	1142	966792108	155	1	602501208	992	96036153	8	2
602424908	1458	966997608	151	1	602501208	1088	966542108	292	1
602425008	165	966139008	268	2	602501208	1142	966792108	285	2
602425008	192	966501708	268	1	602501208	1168	966418908	293	1
602425008	218	966138608	268	1	602501208	1234	966541908	292	1
602425008	1142	966792108	154	2	602501208	1267	966543108	292	1
602425008	1458	966997608	153	1	602501208	1325	966841808	308	3
602425108	29	966138208	19	1	602501208	1361	96052001	285	3
602425108	1142	966792108	152	2	602501208	1424	967073408	270	1
602425108	1168	966418908	183	1	602501208	1427	967276708	(292)	2
602425108	1234	966541908	16	1	602501208	1430	967922708	292	2
602425108	1267	966543108	16	4	602501208	1458	966997608	292	1
602425108	1326	966885808	505	2	602501308	129	966501608	293	1
602425108	1461	967035508	509	2	602501308	165	966139008	293	1
602425208	918	966530408	285	2	602501308	192	966501708	293	1
602425208	1142	966792108	150	1	602501308	218	966138608	293	1
602425208	1168	966418908	(504)	1	602501308	269	96034537	293	1
602425208	1168	966418908	(507)	1	602501308	308	96047223	293	1
602425208	1325	966841808	270	5	602501308	924	968221508	293	1
602425208	1361	96052001	278	4	602501308	942	96051756	293	1
602425308	269	96034537	286	1	602501308	992	96036153	20	2
602425308	337	966541108	12	2	602501308	1140	966265208	423	1
602425308	354	966541408	12	2	602501308	1327	966842008	423	1
602425308	918	966530408	286	1	602501308	1458	966997608	293	1
602425308	1088	966542108	12	1	602501308	1459	967035308	9	1
602425308	1325	966841808	271	1	602501908	310	927868908	5	1
602425308	1361	96052001	279	2	602504108	548	96063942	33	1
602425508	1142	966792108	156	1	602606208	265	96045406	507	1
602425508	1458	966997608	152	2	602606208	273	96041505	504	2
602425808	1328	616024908	12	1	602606408	29	966138208	15	2
602440008	310	927868908	4	1	602606408	1327	966842008	421	1

Item	Page	Assembly	Pos.	Quantity	Item	Page	Assembly	Pos.	Quantity
602606408	1461	967035508	505	1	604412308	1076	96070816	30	1
602606508	265	96045406	506	1	604412408	535	922648308	1	1
602606508	272	96041617	508	1	604501608	534	96063943	11	6
602606508	273	96041505	503	3	604501608	804	96033201	16	2
602606508	927	96066542	505	1	604501608	999	96054623	2	20
602606508	1327	966842008	422	1	604505508	271	96034538	517	1
602606508	1459	967035308	7	1	604505508	309	96047224	513	9
602606608	89	966448108	(506)	2	604508108	89	966448108	30	1
602606608	100	966448308	(506)	2	604508108	100	966448308	30	1
602606608	270	96041616	502	1	604508108	1168	966418908	152	1
602606608	272	96041617	504	1	604508108	1427	967276708	(150)	1
602606708	272	96041617	502	1	604508508	271	96034538	514	1
602606708	1326	966885808	509	1	604508508	309	96047224	512	9
602606808	1140	966265208	285	1	604508508	1462	966997708	502	1
602607008	29	966138208	17	1	604508508	1463	966997808	502	1
602613308	1363	96052004	507	1	604508608	271	96034538	516	1
602613308	1364	96052005	506	1	604508608	309	96047224	514	9
602613408	308	96047223	289	1	604508708	271	96034538	515	2
602701308	329	915751408	41	1	604508708	309	96047224	515	18
602701308	352	915751608	41	1	604512108	89	966448108	31	1
602701308	1227	915753108	39	1	604512108	100	966448308	31	1
602708008	1461	967035508	507	1	604512108	271	96034538	518	1
602710008	1168	966418908	(97)	1	604512108	309	96047224	511	9
602717308	953	966167408	15	1	604512108	1168	966418908	153	1
602735508	534	96063943	17	29	604518808	271	96034538	636	2
602735508	997	96069348	200	97	604518808	309	96047224	636	18
602736008	1142	966792108	274	4	604518908	271	96034538	812	10
602736008	1168	966418908	260	2	604518908	309	96047224	812	90
602761408	536	926891108	12	10	604518908	1363	96052004	812	3
602761608	534	96063943	20	2	604518908	1364	96052005	812	2
602792308	1004	929578308	1	1	604518908	1462	966997708	812	2
602794608	129	966501608	276	2	604518908	1463	966997808	812	2
602794608	165	966139008	276	2	604519108	271	96034538	637	2
602794608	192	966501708	276	2	604519108	309	96047224	637	18
602794608	218	966138608	276	2	604519108	1364	96052005	637	3
602794608	1142	966792108	16	4	604519208	1363	96052004	628	7
602794608	1168	966418908	263	2	604519208	1462	966997708	628	3
602794608	1458	966997608	7	2	604519208	1463	966997808	628	3
603012608	1007	96033580	202	3.2	604526508	271	96034538	507	1
603016608	537	96063944	241	0.04	604526508	309	96047224	502	9
603016608	543	96034783	241	0.04	604526608	271	96034538	509	1
603016608	544	96034784	241	0.04	604526608	309	96047224	506	9
603016608	1363	96052004	241	0.03	604526608	1462	966997708	501	1
603016608	1364	96052005	241	0.03	604526608	1463	966997808	501	1
603016708	1461	967035508	242	0.5	604531708	933	96072835	10	1
603021608	537	96063944	246	0.04	604532708	56	919045208	85	1
603021608	543	96034783	246	0.04	604564214	546	96034782	502	1
603021608	544	96034784	246	0.04	604564314	920	96034780	26	1
604006908	534	96063943	12	7	605007908	271	96034538	506	4
604006908	997	96069348	205	19	605203908	310	927868908	3	2
604007008	534	96063943	13	8	605203908	529	96054232	11	1
604007008	997	96069348	275	14	605203908	999	96054623	4	1
604007108	534	96063943	14	7	605210608	271	96034538	508	2
604007108	997	96069348	210	34	605210608	309	96047224	503	2
604007208	534	96063943	15	6	605215408	1363	96052004	509	1
604007208	997	96069348	215	10	605215408	1364	96052005	509	1
604007308	997	96069348	220	1	605215508	1363	96052004	508	1
604007408	534	96063943	16	1	605215508	1364	96052005	508	1
604007708	997	96069348	203	13	605215808	1347	966731108	(1)	1
604412308	1074	96073627	30	1	605251108	1411	966657008	13	4

Item	Page	Assembly	Pos.	Quantity	Item	Page	Assembly	Pos.	Quantity
605251108	1413	966657108	13	4	606144608	999	96054623	6	1
605251608	1363	96052004	502	1	606144708	529	96054232	40	2
605251608	1364	96052005	502	1	606144808	529	96054232	25	4
605252408	1347	966731108	(2)	1	606144908	999	96054623	7	1
605601801	271	96034538	127	24	606145108	529	96054232	13	1
605601801	1326	966885808	127	23	606652508	87	966448008	205	8
605604714	269	96034537	24	1	606653208	87	966448008	207	16
605604714	308	96047223	24	2	606653708	87	966448008	200	1
605604714	1326	966885808	508	1	607008708	529	96054232	43	11
605608401	271	96034538	602	43	607011708	529	96054232	44	2
605608401	309	96047224	602	15	607107908	529	96054232	15	2
605608808	272	96041617	501	1	613201708	926	96069623	745	1
605608808	918	966530408	21	4	613201908	926	96069623	744	1
605608808	920	96034780	21	3	613206508	804	96033201	20	12
605609008	269	96034537	21	4	613206608	804	96033201	19	12
605609008	308	96047223	21	2	614003108	548	96063942	13	1
605609008	1461	967035508	501	1	614009908	28	915740108	(20)	1
605609514	271	96034538	501	1	614027314	541	96063949	5	4.4
605609514	1326	966885808	501	1	614027314	541	96063949	6	4.4
605610108	1461	967035508	601	6	614037408	478	966355708	37	2
605610208	271	96034538	603	4	614037608	478	966355708	40	1
605610208	309	96047224	603	22	614037708	478	966355708	47	1
605610208	1461	967035508	603	2	614041808	478	966355708	38	1
605612314	271	96034538	747	2	614043508	485	966356108	6	1
605612814	922	96044329	21	1	614043608	478	966355708	17	7
605613914	922	96044329	24	1	614043608	485	966356108	17	1
605615714	927	96066542	129	24	614043608	1022	966355908	40	1
605615714	1326	966885808	129	1	614045108	478	966355708	18	1
605617608	271	96034538	513	1	614045108	482	966356008	17	2
605617608	1326	966885808	504	1	614045608	478	966355708	49	2
605617608	1461	967035508	503	1	614045608	1022	966355908	31	1
605618208	927	96066542	506	1	614045908	478	966355708	39	2
605618408	272	96041617	511	1	616024908	1327	966842008	151	1
605618508	1326	966885808	506	1	617000008	450	967144608	4	3
605618508	1461	967035508	510	1	617000008	937	967021108	27	2
605619708	271	96034538	813	6	617000108	87	966448008	250	2
605619708	309	96047224	813	2	617000608	541	96063949	517	3
605619814	546	96034782	139	8	6201570	541	96063949	512	1
605619908	271	96034538	821	5	6201570	545	96033659	506	1
605619908	309	96047224	821	5	6202435	1363	96052004	774	2
605664101	265	96045406	501	1	6202435	1364	96052005	774	2
605664101	269	96034537	26	1	6202445	1363	96052004	773	1
605664201	273	96041505	501	1	6202445	1364	96052005	773	1
606012608	335	915749608	6	1	6203745	996	96069348	23	6
606012608	353	915749708	6	1	630105108	534	96063943	18	2
606012608	1087	915749908	6	1	630105108	997	96069348	95	14
606012608	1232	915749808	6	1	630105308	804	96033201	13	4
606012608	1265	915750108	6	1	630105408	996	96069348	34	6
606143008	529	96054232	42	9	630117508	996	96069348	46	1
606143108	529	96054232	31	1	630122908	537	96063944	519	4
606143308	529	96054232	32	2	630122908	996	96069348	35	25
606143408	529	96054232	46	3	630122908	1007	96033580	(501)	25
606143508	529	96054232	33	28	631044508	931	96072834	(1)	1
606143708	529	96054232	34	14	632460501	933	96072835	20	1
606143908	529	96054232	35	4	636107901	996	96069348	37	2
606144008	529	96054232	36	22	636107901	1007	96033580	(518)	2
606144108	529	96054232	(2)	1	637005301	927	96066542	501	2
606144408	529	96054232	37	5	638109201	997	96069348	75	1.84
606144508	529	96054232	38	8	660024508	997	96069348	91	1
606144608	529	96054232	39	4	660024508	1007	96033580	11	1

Item	Page	Assembly	Pos.	Quantity	Item	Page	Assembly	Pos.	Quantity
660033108	1004	929578308	3	4	7005052	1444	96054216	29	4
660301608	996	96069348	41	1	7005052	1447	96053946	53	2
660306508	996	96069348	36	4	7005052	1466	915727108	18	4
680000008	271	96034538	7	1	7005053	614	96033135	32	1
680000008	309	96047224	19	1	7005053	844	96035878	16	3
680000008	541	96063949	11	1	7005053	1064	96034284	191	2
680000008	1363	96052004	6	1	7005053	1444	96054216	30	2
680000008	1364	96052005	6	1	7005053	1447	96053946	54	1
680001408	541	96063949	12	1	7005072	675	11005998	(22)	2
680001408	541	96063949	13	1	7006080	1263	10678417	17	1
680001408	1363	96052004	382	1	7006516	738	11368166	9	1
680001408	1364	96052005	382	1	7008583	450	967144608	11	2
680001408	1462	966997708	5	1	7008583	1064	96034284	190	10
680001408	1463	966997808	5	1	7008986	334	10650139	10	1
680001708	1363	96052004	5	1	7008986	1085	10675803	10	1
680001708	1363	96052004	9	1	7009805	913	10678312	9	2
680001708	1363	96052004	381	1	7011745	736	12489819	1	1
680001708	1364	96052005	5	1	7012971	647	11006048	48	3
680001708	1364	96052005	8	1	7012971	668	10009378	12	1
680001708	1364	96052005	381	1	7012971	1263	10678417	70	2
680001708	1462	966997708	6	1	7014258	657	7622495	21	1
680001708	1463	966997808	6	1	7014258	668	10009378	21	1
691041608	26	10815646	26	46	7021521	841	969904608	2	1
691041708	26	10815646	4	69	7021600	667	10412331	38	1
691043108	26	10815646	25	67	7022127	657	7622495	11	5
691183108	335	915749608	8	4	7022127	668	10009378	11	5
691183108	353	915749708	8	4	7022315	443	510232508	1	1
691183108	881	96029372	13	2	7023887	665	11065840	4	1
691183108	1087	915749908	8	5	7023888	665	11065840	5	1
691183108	1232	915749808	8	5	7023888	671	10411732	5	1
691183108	1265	915750108	8	1	7023888	679	11065801	5	1
691798508	999	96054623	10	4	7023889	665	11065840	7	1
691812808	89	966448108	(503)	1	7023893	667	10412331	11	1
691812808	100	966448308	(503)	1	7023894	667	10412331	12	1
691812808	1168	966418908	(502)	1	7023895	667	10412331	14	1
691812908	1168	966418908	151	1	7023896	667	10412331	16	1
691812908	1327	966842008	172	1	7023899	667	10412331	21	1
691815408	270	96041616	505	2	7023911	670	7023887	1	1
691822208	1168	966418908	150	1	7023917	670	7023887	5	1
691822208	1327	966842008	171	1	7024263	376	570112908	4	1
692313108	1347	966731108	8	1	7024264	376	570112908	5	1
692404908	1363	96052004	811	1	7024265	376	570112908	7	1
692404908	1364	96052005	811	1	7024273	377	570113308	1	1
692405208	1168	966418908	(502)	1	7024282	377	570113308	7	4
692405308	937	967021108	19	1	7024283	375	510230608	4	1
692405308	1140	966265208	172	1	7027459	341	966085708	(2)	1
692405308	1168	966418908	160	2	7027459	905	511302208	2	2
692405708	271	96034538	822	2	7027459	907	11005327	2	1
692405708	309	96047224	822	2	7027459	1322	10675503	20	2
692406008	271	96034538	519	1	7027459	1358	511302108	998	1
692406008	309	96047224	516	1	7027497	657	7622495	20	2
692406708	271	96034538	505	1	7027497	668	10009378	20	2
692406708	309	96047224	505	1	704006008	230	966165908	12	2
692701308	1006	10886525	25	1	704204908	951	966167108	5	1
693113814	639	11000367	485	1	704204908	957	966168408	15	1
69715	546	96034782	507	1	704205008	957	966168408	16	1
7003478	655	11007826	(38)	1	704205808	961	96033991	3	3
7003652	736	12489819	4	1	704205808	973	96036315	3	3
7004640	883	96029372	412	8	704205908	949	919203908	(2)	3
7005052	848	919965308	104	10	704205908	951	966167108	2	3

Item	Page	Assembly	Pos.	Quantity	Item	Page	Assembly	Pos.	Quantity
704205908	959	96033989	5	3	704253408	585	96036247	(1)	1
704205908	963	96033993	3	3	704253408	585	96036247	10	1
704205908	965	96033996	3	3	704253408	594	965887808	10	2
704205908	967	96034004	3	3	704253408	596	965963608	6	2
704205908	969	96036311	3	3	704253408	636	96037955	4	2
704205908	971	96036313	3	3	704253408	953	966167408	9	2
704207608	534	96063943	28	12	704253408	954	966167508	9	2
704207608	605	967124708	20	4	704253408	955	966167908	9	2
704207608	999	96054623	12	40	704253408	956	966168008	9	2
704209508	605	967124708	19	2	704253408	957	966168408	9	2
704212608	481	966356408	39	6	704253508	575	918744708	118	1
704212908	481	966356408	38	14	704253508	596	965963608	7	2
704212908	484	966910608	12	4	704253908	593	965887708	7	2
704212908	486	966358008	13	2	704254508	592	965887608	11	1
704216008	508	10651874	46	1	704254508	594	965887808	2	1
704216008	508	10651874	47	1	704254508	596	965963608	10	1
704217608	527	96054231	10	1	704254508	937	967021108	29	1
704218508	56	919045208	87	1	704254708	585	96036247	11	1
704218508	304	96047586	9	4	704254808	575	918744708	119	1
704218508	429	96038696	113	1	704254808	596	965963608	8	2
704228108	418	96038694	107	4	704254808	953	966167408	12	2
704228108	429	96038696	130	2	704254808	954	966167508	12	2
704228108	596	965963608	2	2	704254808	955	966167908	12	2
704228108	600	966954908	13	8	704254808	956	966168008	12	2
704228108	1128	916305808	20	3	704254808	957	966168408	12	2
704228108	1158	916332108	93	2	704255308	593	965887708	8	2
704229308	605	967124708	18	2	704255308	594	965887808	11	2
704231608	59	965956208	26	1	704256208	953	966167408	11	2
704231608	429	96038696	106	2	704256208	954	966167508	11	2
704231608	481	966356408	10	16	704256208	955	966167908	11	2
704231608	484	966910608	5	4	704256208	956	966168008	11	2
704231608	486	966358008	7	1	704256208	957	966168408	11	2
704231608	1186	968112008	10	1	704258208	527	96054231	11	2
704231608	1187	968099808	7	1	704258208	997	96069348	70	6
704231608	1455	965466808	6	1	704258208	999	96054623	3	2
704231708	576	918744708	255	1	704259808	802	96034773	12	2
704232308	534	96063943	21	3	704260908	985	96034679	3	2
704232308	997	96069348	69	55	704262408	1158	916332108	56	2
704232508	529	96054232	14	1	704262408	1292	916324608	284	9
704232608	514	967037208	7	1	704263708	585	96036247	2	2
704232608	515	967036208	7	1	704271108	243	96005686	18	1
704232608	516	967037908	7	1	704271308	493	919258508	17	2
704232608	590	965887108	13	1	704271308	505	919266408	33	4
704232608	591	965887208	13	2	704271308	1036	96034844	104	3
704232608	595	965888608	6	1	704274808	575	918744708	120	1
704232608	602	96044781	3	1	704274808	585	96036247	12	1
704232608	603	967297708	3	1	704274808	593	965887708	9	2
704232608	1129	916305808	72	1	704274808	594	965887808	12	2
704253308	575	918744708	116	1	704274808	596	965963608	9	2
704253308	585	96036247	9	1	704274808	636	96037955	5	2
704253308	593	965887708	6	2	704274808	953	966167408	10	2
704253308	594	965887808	9	2	704274808	954	966167508	10	2
704253308	596	965963608	5	2	704274808	955	966167908	10	2
704253308	636	96037955	3	2	704274808	956	966168008	10	2
704253308	953	966167408	8	2	704274808	957	966168408	10	2
704253308	954	966167508	8	2	708010108	1175	916177008	(2)	4
704253308	955	966167908	8	2	708010108	1176	966331808	7	4
704253308	956	966168008	8	2	708010108	1181	967623108	7	4
704253308	957	966168408	8	2	710013808	444	570967508	14	1
704253408	575	918744708	117	1	710027101	1255	90004983	7	2

Item	Page	Assembly	Pos.	Quantity	Item	Page	Assembly	Pos.	Quantity
710031208	373	540270414	10	1	710106108	1230	90006725	75	1
710033508	1257	968419601	8	1	710106308	74	10489597	29	2
710035901	332	90001090	11	1	710106508	34	966084408	306	4
710035901	1084	90011209	11	1	710106508	132	966084908	303	1
710035901	1230	90006725	11	1	710106508	168	966085008	303	1
710035908	1257	968419601	7	1	710106508	195	966084808	303	1
710036101	447	90008841	11	2	710106508	221	966084708	303	1
710054401	332	90001090	4	1	710106508	743	10127419	8	2
710054401	1084	90011209	4	1	710106508	1352	966086708	305	1
710054401	1230	90006725	4	1	710106508	1388	966086808	305	2
710062601	332	90001090	64	2	710106508	1398	966832808	305	2
710062601	1084	90011209	64	2	710106508	1406	966086908	305	2
710062601	1230	90006725	64	2	710107208	34	966084408	304	4
7101007	768	10143277	35	1	710107208	78	966084508	300	4
710101805	34	966084408	302	20	710107208	96	966084608	300	4
710101805	132	966084908	301	5	710107208	276	96029361	406	4
710101805	168	966085008	301	5	710107208	314	966085408	301	2
710101805	195	966084808	301	5	710107208	882	96029372	305	4
710101805	221	966084708	301	5	710107208	1146	966086308	305	1
710101805	275	96029361	402	15	710107208	1315	96029354	302	3
710101805	314	966085408	300	10	710107508	882	96029372	308	1
710101805	882	96029372	303	45	710107608	639	11000367	560	1
710101805	1092	966085608	330	6	710107608	882	96029372	304	6
710101805	1146	966086308	300	5	710107608	1146	966086308	301	1
710101805	1314	96029354	300	24	710107608	1314	96029354	301	4
710101805	1352	966086708	300	8	714000808	55	919045208	30	1
710101805	1388	966086808	300	8	714003614	657	7622495	22	1
710101805	1398	966832808	300	8	714003614	668	10009378	22	1
710101805	1406	966086908	300	8	720012508	1411	966657008	10	1
7101022	1092	966085608	331	1	720012508	1413	966657108	10	1
710102308	408	91002096	24	2	720014408	258	966222408	33	3
710102308	473	11003530	4	1	720014408	1081	915751708	30	1
710102308	1098	91002039	17	2	720014408	1158	916332108	83	2
710102308	1275	917016708	16	2	720014408	1175	916177008	59	2
710102508	74	10489597	27	1	720014408	1180	916177108	59	2
710102508	715	10127822	8	1	720014408	1292	916324608	241	1
710103008	493	919258508	14	1	720014408	1383	916303808	65	5
710103408	465	511300508	8	1	720014408	1394	917223708	59	5
710103408	759	10141807	21	1	720014408	1403	917223808	61	2
710104508	348	11114000	9	6	720014408	1439	966887508	15	2
710105208	78	966084508	301	2	720201608	1455	965466808	3	1
710105208	96	966084608	301	2	720801908	1025	918810308	25	4
710105208	275	96029361	404	1	721108801	1258	968822801	8	1
710105908	34	966084408	305	4	721114101	332	90001090	76	1
710105908	78	966084508	302	2	721114101	1084	90011209	76	1
710105908	96	966084608	302	2	721114101	1230	90006725	76	1
710105908	132	966084908	302	1	725104008	1298	966211808	1	2
710105908	168	966085008	302	1	725104008	1299	966505108	1	2
710105908	195	966084808	302	1	725104008	1300	966505208	1	2
710105908	221	966084708	302	1	725110408	574	918744708	60	1
710105908	275	96029361	403	1	725801308	1132	967012008	18	1
710105908	882	96029372	307	2	725802308	1132	967012008	16	1
710105908	1258	968822801	34	1	725804308	1157	916332108	39	2
710105908	1315	96029354	303	1	725805908	430	96038696	163	2
710105908	1352	966086708	301	3	725805908	1402	917223808	6	2
710105908	1388	966086808	301	2	725806708	1290	916324608	157	1
710105908	1398	966832808	301	2	725806808	429	96038696	161	2
710105908	1406	966086908	301	2	725810008	418	96038694	116	3
710106108	332	90001090	75	1	725815408	1132	967012008	8	2
710106108	1084	90011209	75	1	725815408	1382	916303808	9	1

Item	Page	Assembly	Pos.	Quantity	Item	Page	Assembly	Pos.	Quantity
725815708	418	96038694	52	2	726421608	836	96035686	5	2
725816008	1218	916302908	79	3	726424877	908	510692308	8	2
725816508	1394	917223708	56	1	726425308	857	510693008	8	2
725829208	395	965661108	37	2	726426301	110	917523808	(83)	6
725838608	1132	967012008	4	1	726426301	153	917525508	(38)	3
725838708	1132	967012008	10	1	726426301	153	917525508	(83)	3
725841708	418	96038694	50	4	726426508	375	510230608	6	1
725841708	1454	966410908	11	1	726426601	447	90008841	87	1
725848808	1132	967012008	17	1	726427401	110	917523808	(27)	1
725857508	576	918744708	191	1	726427401	153	917525508	(27)	1
725857508	1158	916332108	68	2	726428201	115	970706701	52	1
725857508	1218	916302908	78	2	726430808	1019	510687808	48	2
725857508	1382	916303808	14	1	726431114	667	10412331	39	1
725857508	1394	917223708	10	3	726433701	763	11353748	7	1
725857508	1402	917223808	12	3	726440001	126	11002835	14	1
725861408	1132	967012008	11	2	726440001	291	11006306	16	1
725862508	1382	916303808	12	1	726440001	348	11114000	19	1
725862508	1402	917223808	5	2	7264455	761	12490129	8	2
725862708	1402	917223808	10	2	726450801	1255	90004983	33	2
725864908	1192	916303308	35	1	726452801	348	11114000	5	1
725864908	1199	916303208	78	1	726452801	472	11003525	5	1
725864908	1204	916303108	78	1	726455601	1255	90004983	26	1
725864908	1208	916303008	78	1	726461208	881	96029372	(22)	3
725864908	1212	916302708	78	1	726612208	418	96038694	112	1
725864908	1217	916302908	76	1	726612208	1288	916324608	34	8
725866708	1158	916332108	92	1	726612708	262	915750708	24	2
725866708	1192	916303308	34	2	726613008	395	965661108	66	2
725867108	1402	917223808	9	1	726613008	429	96038696	125	13
725867208	1217	916302908	77	1	726613008	573	918744708	29	2
725867608	1204	916303108	81	1	726613008	603	967297708	5	2
725867808	430	96038696	164	1	726613008	832	919205608	34	8
725867808	1383	916303808	57	1	726616008	595	965888608	2	2
725867808	1394	917223708	53	1	726616208	1227	915753108	53	1
725867808	1402	917223808	49	1	726616708	418	96038694	113	1
725868008	418	96038694	51	2	726616708	636	96037955	6	4
725868408	418	96038694	60	1	726616708	950	919203908	101	27
725868608	1382	916303808	11	1	726616708	953	966167408	2	2
725868808	576	918744708	192	1	726616708	954	966167508	2	2
725868808	1291	916324608	180	1	726616708	955	966167908	2	2
725869608	1402	917223808	7	1	726616708	956	966168008	2	2
725869708	1132	967012008	12	1	726616708	957	966168408	2	2
725869808	1382	916303808	6	2	726616708	975	96042450	5	2
726204008	635	96034141	402	4	726616708	977	96042451	5	2
726204008	693	96034143	402	4	726616708	979	96042452	5	2
726405708	447	90008841	96	1	726616708	981	96042453	5	2
726406008	332	90001090	68	1	726617408	600	966954908	11	1
726406008	1084	90011209	68	1	726910708	230	966165908	3	3
726406008	1230	90006725	68	1	735002208	1415	966648108	12	2
726407908	849	96060362	(1)	1	735002208	1418	966660708	31	2
726409108	380	966086008	(1)	1	735004308	258	966222408	50	5
726411301	1255	90004983	9	1	7361601	648	571514608	14	1
726413208	472	11003525	26	1	7361601	659	571900808	11	1
726414803	332	90001090	24	1	7361961	447	90008841	2	4
726414803	1084	90011209	24	1	7361961	447	90008841	78	5
726414803	1230	90006725	24	1	7362091	34	966084408	602	2
726416608	988	965666908	9	1	7362091	79	966084508	611	3
726416908	643	11006045	19	1	7362091	96	966084608	611	3
726418408	1019	510687808	8	2	7362091	132	966084908	609	3
726419008	913	10678312	10	8	7362091	168	966085008	609	3
726420208	465	511300508	4	1	7362091	195	966084808	609	3

Item	Page	Assembly	Pos.	Quantity	Item	Page	Assembly	Pos.	Quantity
7362091	221	966084708	609	3	7380688	710	10125646	4	1
7362091	342	966085708	628	4	7380688	743	10127419	5	1
7362091	359	966085808	629	3	7380773	697	13455092	(4)	1
7362091	456	966085508	602	3	7380773	754	12421642	5	2
7362091	884	96029372	647	15	7380935	756	13701882	3	1
7362091	1014	96032961	641	1	7380970	753	10141830	14	2
7362091	1093	966085608	616	5	7381103	793	12410651	(2)	1
7362091	1238	966085908	615	4	7381271	746	12492804	20	1
7362091	1270	966086208	603	4	7381271	766	10147372	13	2
7362170	777	10143790	9	1	7381285	707	10141769	12	2
7362515	717	10128193	3	1	7381285	767	10143277	31	1
7362665	767	10143277	7	3	7381285	776	10141721	20	1
7362946	493	919258508	51	2	7381294	790	12416117	34	8
7362949	608	96021757	10	3	7381363	759	10141807	6	2
7362949	634	96034141	127	2	7381432	711	10137051	8	1
7362949	692	96034143	127	2	7381456	767	10143277	16	1
7363766	614	96033135	184	40	7381457	712	10152926	1	2
7364927	608	96021757	184	8	7381457	714	10134887	(12)	7
7367367	667	10412331	17	4	7381457	770	10145193	5	2
7367774	79	966084508	638	1	7381457	772	10145195	4	1
7367774	97	966084608	638	1	7381498	709	10141843	11	2
7367776	886	96029372	806	1	7381498	777	10143790	13	7
7367986	35	966084408	621	1	7381568	832	919205608	10	2
7367986	276	96029361	616	9	7381628	707	10141769	6	1
7367986	884	96029372	613	31	7381628	713	10118748	3	1
7367986	1146	966086308	604	1	7381628	742	10126724	17	1
7368253	537	96063944	823	10	7381628	750	10153631	21	1
7369571	901	11450338	23	1	7381628	766	10147372	9	3
7370361	508	10651874	59	1	7381628	767	10143277	26	1
7370364	508	10651874	15	13.4	7381628	790	12416117	38	2
7370365	508	10651874	13	4.4	7381629	759	10141807	7	2
7370367	508	10651874	16	5.8	7381629	790	12416117	39	3
7371046	508	10651874	24	2	7381630	717	10128193	6	1
7372225	667	10412331	2	9	7381630	791	12416117	42	6
7372235	667	10412331	30	2	7381631	709	10141843	16	2
7372249	667	10412331	26	1	7381635	791	12416117	41	3
7372260	670	7023887	3	1	7381638	706	9078462	11	2
7372261	670	7023887	4	1	7381638	754	12421642	7	1
7372624	647	11006048	35	3	7381770	790	12416117	32	1
7372624	657	7622495	19	2	7381771	750	10153631	20	2
7373002	1260	10467818	28	1	7381771	790	12416117	31	5
7380177	770	10145193	6	1	7382085	747	12492804	23	2
7380177	772	10145195	5	1	7382085	791	12416117	40	3
7380177	785	10129212	10	1	7382087	790	12416117	33	4
7380401	797	11366388	6	1	7382088	750	10153631	19	1
7380566	714	10134887	(9)	1	7382088	759	10141807	9	1
7380566	752	10154796	6	1	7382088	777	10143790	12	2
7380566	761	12490129	16	1	7382088	790	12416117	36	1
7380566	763	11353748	9	1	7382090	766	10147372	16	1
7380566	767	10143277	4	1	7382090	767	10143277	25	1
7380574	904	10342823	5	4	7382090	790	12416117	37	10
7380598	761	12490129	10	2	7382202	785	10129212	6	1
7380604	737	11363553	3	1	7382203	703	12405454	3	2
7380604	797	11366388	5	1	7382203	767	10143277	3	1
7380617	707	10141769	11	6	7382203	769	10145044	3	2
7380619	737	11363553	4	1	7382203	770	10145193	7	1
7380619	794	10120393	4	1	7382204	703	12405454	4	2
7380619	908	510692308	7	1	7382215	707	10141769	17	2
7380657	647	11006048	55	1	740000608	1158	916332108	79	3
7380688	706	9078462	13	1	740000808	1168	966418908	(503)	0.2

Item	Page	Assembly	Pos.	Quantity	Item	Page	Assembly	Pos.	Quantity
740000808	1168	966418908	(503)	0.2	744010208	1292	916324608	304	6
7403077	450	967144608	10	2	745120308	372	540270314	40	1
7403077	1073	91003625	15	4	745123801	1255	90004983	23	1
7403569	79	966084508	605	3	745128808	1441	966888308	7	2
7403569	96	966084608	605	3	745128808	1442	966916408	7	2
7403569	133	966084908	629	2	745141201	1255	90004983	4	1
7403569	169	966085008	630	1	745141814	639	11000367	280	2
7403569	196	966084808	630	1	745149308	245	926573208	(2)	2
7403569	222	966084708	629	2	745149608	1163	966532808	4	2
7403569	342	966085708	631	11	745159301	332	90001090	66	1
7403569	359	966085808	632	11	745159301	1084	90011209	66	1
7403569	456	966085508	616	12	745159301	1230	90006725	66	1
7403569	848	919965308	66	1	745168901	1292	916324608	235	2
7403569	884	96029372	635	26	745194708	374	540270514	12	1
7403569	1013	96032961	604	5	746002401	1257	968419601	2	1
7403569	1093	966085608	628	11	746202801	447	90008841	12	1
7403569	1239	966085908	630	13	746221908	444	570967508	11	1
7407098	79	966084508	628	1	746223801	447	90008841	3	1
7407098	96	966084608	628	1	746224301	376	570112908	11	1
7407098	380	966086008	617	2	746313401	110	917523808	(2)	6
7407098	456	966085508	651	2	746313401	153	917525508	(2)	6
7407098	886	96029372	751	1	746314201	110	917523808	(12)	2
7407098	1147	966086308	628	1	746314201	153	917525508	(12)	2
7407107	79	966084508	610	2	746509908	1157	916332108	(2)	1
7407107	96	966084608	610	2	746509908	1433	915761608	(2)	1
7407107	380	966086008	608	6	746607401	1433	915761608	30	1
7407108	79	966084508	608	7	746924208	584	96035947	110	2
7407108	96	966084608	608	7	746924208	587	965886708	15	4
7407108	457	966085508	664	1	747004501	1255	90004983	18	65
7407118	35	966084408	625	1	749012008	1341	915745708	186	1
7407118	79	966084508	639	1	750001108	246	96064795	1	1
7407118	97	966084608	639	1	750001508	882	96029372	250	2
7407118	277	96029361	665	1	750001808	246	96064795	2	2
7407118	1270	966086208	617	1	761022503	448	927554301	6	1
7407119	35	966084408	626	1	761032203	332	90001090	73	1
7407120	35	966084408	617	2	761032203	1084	90011209	73	1
7407120	79	966084508	635	1	761032203	1230	90006725	73	1
7407120	97	966084608	635	1	761033903	447	90008841	24	1
7407120	133	966084908	630	1	761036003	1255	90004983	2	1
7407120	169	966085008	628	1	761037803	330	970704201	(8)	1
7407120	196	966084808	628	1	761037803	333	90004973	8	1
7407120	276	96029361	611	2	761060703	1255	90004983	28	1
7407120	884	96029372	619	6	761070003	332	90001090	3	1
7407120	1146	966086308	608	1	761070003	1084	90011209	3	1
7407120	1270	966086208	615	1	761070003	1230	90006725	3	1
7407120	1315	96029354	613	2	761082603	438	915755208	48	6
7407122	222	966084708	635	1	7615379	342	966085708	636	4
7407122	1315	96029354	639	1	7615379	359	966085808	636	4
7407125	276	96029361	610	1	7615379	456	966085508	611	2
7407125	884	96029372	632	2	7615379	1055	918696808	16	1
7409918	887	96029372	810	1	7615379	1093	966085608	609	4
7410441	886	96029372	808	1	7615379	1239	966085908	636	6
7411445	905	511302208	999	1	7615379	1271	966086208	629	3
7412067	614	96033135	185	8	7617354	139	966434908	601	10
7413103	493	919258508	48	4	7617354	237	966515908	602	1
7413103	614	96033135	186	10	7617354	277	96029361	668	4
744010008	258	966222408	40	4	7617354	315	966085408	625	2
744010008	1160	966490908	16	2	7617354	475	966751308	602	3
744010208	882	96029372	306	44	7617354	885	96029372	725	7
744010208	1250	915753308	60	4	7617460	79	966084508	626	3

Item	Page	Assembly	Pos.	Quantity	Item	Page	Assembly	Pos.	Quantity
7617460	96	966084608	626	3	773967914	1227	915753108	15	4
7617460	380	966086008	601	4	774119708	1029	962282208	1	1
7617460	457	966085508	663	2	774119808	1031	962282308	1	1
7617460	885	96029372	702	10	774206408	1041	919208108	182	19
7617460	1315	96029354	642	1	774208008	1041	919208108	183	5
7617461	276	96029361	660	7	774208508	439	915755208	68	6
7617461	315	966085408	617	4	774208508	493	919258508	22	1
7617461	475	966751308	605	3	774208508	635	96034141	182	4
7617461	886	96029372	770	5	774208508	692	96034143	182	4
7617494	276	96029361	621	2	774208508	709	10141843	18	16
7617494	315	966085408	635	1	774208508	751	10122793	2	2
7617494	884	96029372	636	10	774208508	752	10154796	7	2
7617494	1238	966085908	601	1	774208508	834	96035875	11	4
7621058	126	11002835	18	1	774208508	844	96035878	19	2
7621780	1292	916324608	271	2	774208508	1035	919204108	181	5
7622338	642	11006044	3	1	774208508	1036	96034844	180	4
7622338	651	10412344	3	1	774208508	1038	919204208	181	5
7622338	664	11065793	3	1	774208508	1041	919208108	180	8
7622338	676	571903008	3	1	774209908	823	918717708	182	8
7622495	655	11007826	2	1	774209908	829	918719508	181	8
7622803	124	915742708	(1)	6	774210508	608	96021757	185	2
7622803	124	915742708	(1)	8	774210508	1013	96032961	306	2
7622803	323	11006904	4	2	774210508	1315	96029354	305	2
7622803	346	916997308	(2)	3	774211308	608	96021757	186	1
7622803	1244	917006408	(2)	5	774211308	1013	96032961	305	1
7623705	470	916141308	11	4	774211808	823	918717708	181	6
7623707	289	916900208	13	1	774211808	829	918719508	182	6
7624285	126	11002835	21	1	774211908	275	96029361	401	3
7624285	291	11006306	24	1	774211908	314	966085408	401	1
7624285	348	11114000	26	1	774211908	883	96029372	401	3
773291208	1422	915744908	15	1	774215008	775	10141720	17	2
773324408	258	966222408	44	1	774215008	776	10141721	17	2
773324408	1129	916305808	97	2	774215708	275	96029361	400	3
773414208	1161	966470508	16	1	774215708	314	966085408	400	1
773414208	1162	966470608	16	1	774215708	883	96029372	400	3
773802708	59	965956208	(3)	0.25	774218808	629	919203208	181	12
773910508	242	915718108	14	1	774218808	687	919203308	181	12
773930008	258	966222408	51	5	774218808	1041	919208108	181	4
773930608	1496	917724508	2	4	774218808	1059	919204008	180	8
773930708	253	915750608	31	2	774221708	365	91000572	9	2
773930708	301	91000968	38	4	774221708	493	919258508	27	2
773930708	1045	919300308	5	4	774221708	1038	919204208	180	2
773930708	1046	96052080	2	2	774222408	513	916997508	13	1
773930708	1475	919003708	4	4	774222908	629	919203208	184	2
773933508	258	966222408	39	4	774222908	687	919203308	184	5
773933508	1128	916305808	45	2	774223708	629	919203208	180	1
773938808	15		9998	4	774223708	687	919203308	180	1
773938808	329	915751408	19	2	774225008	493	919258508	32	1
773938808	352	915751608	19	2	774225008	1036	96034844	181	1
773938808	1227	915753108	14	2	774225208	575	918744708	153	2
773938808	1289	916324608	109	2	774225308	629	919203208	186	2
773939208	1478	966911408	18	2	774225308	687	919203308	187	2
773945808	1307	915745408	8	4	774227908	629	919203208	187	10
773947308	1109	919466508	2	2	774227908	687	919203308	188	10
773947708	1158	916332108	80	2	774283908	614	96033135	187	3
773947708	1161	966470508	15	1	774301101	1433	915761608	(4)	1
773947708	1162	966470608	15	1	774320108	988	965666908	7	1
773947708	1461	967035508	508	1	774322101	332	90001090	77	2
773967914	329	915751408	20	4	774322101	1084	90011209	77	2
773967914	352	915751608	20	4	774322101	1230	90006725	77	2

Item	Page	Assembly	Pos.	Quantity	Item	Page	Assembly	Pos.	Quantity
7743242	55	919045208	51	5	774376008	289	916900208	10	10
7743242	111	917523808	81	8	774376008	408	91002096	8	22
7743242	154	917525508	69	12	774376008	1275	917016708	10	4
7743242	184	917525608	81	8	774376108	289	916900208	14	35
7743242	211	917525908	69	12	774376108	408	91002096	7	86
7743242	262	915750708	23	4	774376108	1275	917016708	11	20
7743242	330	970704201	(16)	1	774376508	470	916141308	12	4
7743242	333	90004973	16	1	774376508	1098	91002039	8	2
7743242	390	965661008	13	7	774378008	346	916997308	(1)	2
7743242	395	965661108	27	2	774378008	1244	917006408	(3)	2
7743242	402	965376108	4	1	774378208	1244	917006408	(4)	1
7743242	438	915755208	19	10	774381508	473	11003530	5	1
7743242	1128	916305808	39	1	774383208	124	915742708	10	2
7743242	1157	916332108	(4)	1	774383208	163	915744408	10	2
7743242	1158	916332108	55	2	774383208	190	915744608	10	2
7743242	1175	916177008	29	2	774383208	216	915744508	10	2
7743242	1180	916177108	29	2	774383508	124	915742708	12	10
7743242	1257	968419601	14	1	774383508	163	915744408	12	10
7743242	1340	915745708	70	6	774383508	190	915744608	12	10
774371808	289	916900208	11	7	774383508	216	915744508	12	10
774371808	408	91002096	9	22	774383508	470	916141308	7	10
774371808	1275	917016708	8	2	774383508	1098	91002039	10	3
774372608	408	91002096	10	3	774383508	1275	917016708	6	2
774372608	1098	91002039	30	1	774383708	1013	96032961	309	1
774372608	1244	917006408	15	1	774386508	1244	917006408	10	1
774372608	1275	917016708	7	3	774387508	322	11081924	11	1
774372708	408	91002096	12	2	774389308	348	11114000	14	3
774372708	1098	91002039	11	1	779013008	56	919045208	97	4
774372708	1244	917006408	14	1	779013008	113	917523808	211	4
774372708	1275	917016708	3	4	779013008	155	917525508	203	8
774373408	124	915742708	9	12	779013008	185	917525608	210	4
774373408	163	915744408	9	12	779013008	212	917525908	208	8
774373408	190	915744608	9	12	779016201	447	90008841	88	1
774373408	216	915744508	9	12	779018608	925	96064134	8	4
774373408	408	91002096	6	9	779020108	535	922648308	2	6
774373808	124	915742708	8	14	779036708	387	915753008	14	2
774373808	163	915744408	8	14	788900808	591	965887208	7	1
774373808	190	915744608	8	14	788901708	438	915755208	7	3
774373808	216	915744508	8	14	788901808	573	918744708	51	4
774373808	289	916900208	8	4	788901808	590	965887108	9	2
774373808	320	916945008	7	2	789000308	244	96005694	1	1
774373808	323	11006904	1	1	789001301	447	90008841	76	2
774373808	346	916997308	7	4	789011908	985	96034679	2	1
774373808	363	916998708	7	4	789011908	987	919203608	17	2
774373808	408	91002096	5	8	789011908	988	965666908	13	1
774373808	1098	91002039	7	2	789011908	1066	965896208	11	1
774373808	1244	917006408	(5)	1	789011908	1069	965896308	11	1
774373808	1244	917006408	7	4	789011908	1258	968822801	33	1
774373808	1275	917016708	1	1	790003908	243	96005686	11	1
774375108	124	915742708	4	2	790004608	243	96005686	13	1
774375108	163	915744408	4	2	790007908	243	96005686	10	1
774375108	190	915744608	4	2	790012608	243	96005686	14	1
774375108	216	915744508	4	2	790023608	243	96005686	15	1
774375108	289	916900208	4	1	790024908	243	96005686	16	1
774375108	320	916945008	3	1	790030108	243	96005686	26	1
774375108	346	916997308	3	1	790030308	243	96005686	25	1
774375108	363	916998708	3	1	790031508	243	96005686	40	1
774375108	470	916141308	3	1	790032008	243	96005686	30	1
774375108	1098	91002039	3	3	790032308	243	96005686	32	1
774375108	1244	917006408	3	1	790042008	243	96005686	45	1

Item	Page	Assembly	Pos.	Quantity	Item	Page	Assembly	Pos.	Quantity
790042908	243	96005686	50	1	90000869	440	965852408	1	1
790045408	243	96005686	1	1	90001090	330	970704201	5	4
790347014	639	11000367	330	4	90001094	332	90001090	80	1
790495414	508	10651874	31	1	90001094	1084	90011209	80	1
790563814	644	10814299	999	1	90001094	1230	90006725	80	1
790563814	646	11006043	(98)	1	90001621	1081	915751708	1	1
790563814	652	11007825	(98)	1	90001664	115	970706701	17	5
790563814	674	11005997	(98)	1	90001668	115	970706701	27	3
790563814	678	11002353	999	1	90001672	115	970706701	37	3
797028401	1255	90004983	21	65	90001698	441	90000869	314	12.68
802102008	575	918744708	149	34	90001698	441	90000869	316	12.02
802102008	594	965887808	14	5.22	90003716	110	917523808	(60)	1
802102008	949	919203908	(9)	10	90004957	330	970704201	1	1
802102008	950	919203908	(4)	6.15	90004962	330	970704201	(35)	5
802102008	950	919203908	90	16	90004962	1082	90001621	(35)	5
802102008	951	966167108	11	10	90004962	1228	970704301	(35)	5
802102008	953	966167408	14	11.5	90004967	330	970704201	10	1
802102008	954	966167508	14	11.5	90004967	1082	90001621	10	1
802102008	955	966167908	14	9	90004967	1228	970704301	10	1
802102008	956	966168008	14	11.5	90004973	330	970704201	15	1
802102008	957	966168408	14	11.5	90004973	1082	90001621	15	1
802102008	959	96033989	10	7.6	90004973	1228	970704301	15	1
802102008	961	96033991	9	5.2	90004983	1253	90005001	5	1
802102008	963	96033993	9	7.1	90005001	1250	915753308	1	1
802102008	965	96033996	9	7.1	90005010	330	970704201	50	1
802102008	967	96034004	10	8.5	90005010	1082	90001621	50	1
802102008	969	96036311	9	7.72	90005010	1228	970704301	50	1
802102008	971	96036313	9	7.72	90005380	115	970706701	11	1
802102008	973	96036315	9	5.81	90006354	1082	90001621	1	1
802102008	975	96042450	3	2.71	90006355	1082	90001621	20	1
802102008	977	96042451	3	7.21	90006725	1228	970704301	5	5
802102008	979	96042452	3	3.06	90006727	1228	970704301	1	1
802102008	981	96042453	3	3.06	90007813	110	917523808	(50)	1
810035408	243	96005686	33	1	90007827	110	917523808	(55)	1
811201314	524	919657408	50	0.2	90008219	110	917523808	(85)	2
811205708	703	12405454	109	1	90008219	153	917525508	(85)	3
811205708	708	10142096	109	1	90008841	438	915755208	11	6
811205708	714	10134887	(105)	1	90011192	332	90001090	10	1
811205708	730	11364325	109	1	90011192	1084	90011209	10	1
811205708	758	11364209	109	1	90011192	1230	90006725	10	1
811205708	778	10146947	105	1	90011209	1082	90001621	5	1
811205708	788	10141788	105	1	90012692	438	915755208	30	6
861203005	811	919203408	90	1	90016176	438	915755208	47	6
861203005	818	919203508	90	1	9073189	746	12492804	21	2
8622905	703	12405454	108	1	9073190	707	10141769	16	2
8655032	703	12405454	104	1	9073190	746	12492804	22	3
870002808	1140	966265208	265	0.01	9073190	766	10147372	14	2
870002808	1325	966841808	265	0.1	9074404	791	12416117	113	1
870002808	1327	966842008	265	0.01	9074977	773	10141356	(6)	5
870002808	1459	967035308	289	0.1	9074977	773	10141356	(6)	5
885034108	243	96005686	27	1	9076638	775	10141720	12	4
885132208	243	96005686	12	1	9076638	776	10141721	12	4
885182808	243	96005686	17	1	9077199	723	10116876	(1)	2
885200408	243	96005686	31	1	9077223	722	11367689	1	1
885251508	243	96005686	2	1	9077280	722	11367689	2	1
885251508	1290	916324608	125	2	9077281	778	10146947	7	1
885268808	243	96005686	41	1	9077282	720	10147666	4	8
890101408	505	919266408	22	1	9077749	704	12405456	4	10
90000750	110	917523808	7	1	9078049	703	12405454	80	8
90000750	183	917525608	7	1	9078058	731	10122940	7	1

Item	Page	Assembly	Pos.	Quantity	Item	Page	Assembly	Pos.	Quantity
9078257	732	10116320	1	2	915720708	13		158	1
9078259	732	10116320	3	2	915720808	13		160	1
9078308	773	10141356	(2)	4	915722308	14		244	1
9078308	773	10141356	(2)	4	915722508	14		248	1
9078314	698	13455092	260	2	915724508	15		402	1
9078462	695	13455092	12	1	915724608	15		404	1
9078467	701	13455092	521	1	915725808	15		561	1
9078522	725	10122503	6	2	915727108	15		380	1
9078590	762	11348849	4	1	915732308	297	91000573	3	1
9078591	762	11348849	5	1	915732408	1079	91001545	3	1
9078622	786	9078467	1	1	915732508	326	915718608	3	1
9078650	751	10122793	1	1	915732608	349	915718708	3	1
9078650	752	10154796	2	1	915732708	1223	915722308	3	1
9079517	787	10120077	4	10	915732808	366	915718908	2	1
9079604	782	9079954	1	2	915733008	1245	915722508	3	1
9079885	726	10122645	2	1	915733208	1122	919294508	5	1
9079885	727	10122646	2	1	915733608	16	917520308	3	1
9079885	729	10122659	2	1	915733708	49	919027108	2	1
9079954	701	13455092	460	1	915733808	93	919027308	2	1
9079977	784	10126465	2	1	915733908	201	917521108	4	1
9080347	715	10127822	1	1	915734008	176	917521008	4	1
9080502	785	10129212	11	1	915734108	103	917520808	4	1
9080734	787	10120077	(3)	1	915734208	144	917520908	4	1
91000572	12		115	1	915734308	435	915719208	3	1
91000573	12		106	1	915734508	1331	919692308	2	1
91000595	14		195	1	915734608	1383	916303808	400	1
91000915	13		174	1	915734708	1403	917223808	400	1
91000968	297	91000573	1	1	915740108	16	917520308	2	1
91000969	301	91000968	1	1	915740308	201	917521108	3	1
91001545	12		114	1	915740408	176	917521008	3	1
91001897	13		136	1	915740508	103	917520808	3	1
91002039	1079	91001545	4	1	915740608	144	917520908	3	1
91002096	385	917513608	3	1	915740808	435	915719208	2	1
91002693	15		571	1	915742708	103	917520808	2	1
91003271	13		183	1	915744208	13		184	1
91003625	15		414	1	915744408	144	917520908	2	1
91003812	15		749	1	915744508	201	917521108	2	1
91003879	12		135	1	915744608	176	917521008	2	1
910506108	1007	96033580	10	1	915744908	14		300	1
9131612	715	10127822	7	1	915745308	1122	919294508	2	1
9132577	773	10141356	(8)	8	915745408	1277	919100208	2	1
9132577	773	10141356	(8)	8	915745708	1331	919692308	1	1
9132577	774	10141558	7	7	915747808	1277	919100208	4	1
9140351	775	10141720	15	1	915749208	15		332	3
9140351	776	10141721	15	1	915749608	326	915718608	2	1
9144757	717	10128193	2	1	915749708	349	915718708	2	1
9144762	717	10128193	(3)	1	915749808	1223	915722308	2	1
915717108	12		8	2	915749908	1079	91001545	2	1
915718008	12		30	1	915750108	1245	915722508	2	1
915718108	12		25	1	915750608	249	919238608	1	1
915718608	12		110	1	915750708	249	919238608	2	1
915718708	12		112	1	915751408	326	915718608	1	1
915718908	12		116	1	915751608	349	915718708	1	1
915719208	12		122	1	915751708	1079	91001545	1	1
915719508	12		130	1	915752108	366	915718908	1	1
915719608	12		132	14	915753008	385	917513608	1	1
915719608	15		374	56	915753108	1223	915722308	1	1
915719808	12		134	1	915753308	1245	915722508	1	1
915720208	13		148	1	915755208	435	915719208	1	1
915720308	13		150	1	915755408	14		204	1

Item	Page	Assembly	Pos.	Quantity	Item	Page	Assembly	Pos.	Quantity
915761608	15		330	1	917724508	15		570	30
915797808	253	915750608	1	1	917751408	13		141	1
916024408	15		306	1	9178018	704	12405456	5	2
916072008	15		302	1	917811808	503	918998308	700	1
916072408	15		398	1	917826708	326	915718608	5	1
916115808	14		263	1	917895008	349	915718708	5	1
916141308	435	915719208	4	1	917936708	1223	915722308	5	1
916177008	1171	915755408	1	1	917938008	1079	91001545	5	1
916177108	1171	915755408	2	1	917943508	1245	915722508	5	1
916256908	12		32	1	918090708	12		125	1
916263308	49	919027108	3	1	918392608	15		457	1
916263408	93	919027308	3	1	918444308	14		251	4
916275108	103	917520808	5	1	918696808	14		191	1
916278008	144	917520908	5	1	918705808	573	918744708	1	1
916283008	49	919027108	4	1	918717708	820	919299608	1	1
916283008	93	919027308	4	1	918719508	820	919299608	2	1
916302708	14		222	2	918744708	559	919298708	1	1
916302908	14		240	1	918810308	14		187	1
916303008	14		220	2	918998308	12		133	1
916303108	14		214	2	919003708	15		456	1
916303208	14		212	2	919022908	12		120	1
916303308	14		210	1	919026408	12		22	2
916303808	14		255	1	919027108	12		6	1
916305808	1122	919294508	1	1	919027308	12		7	1
916324608	1277	919100208	1	1	919045208	49	919027108	1	1
916332108	14		202	1	919045208	93	919027308	1	1
916872208	13		145	1	919100208	14		250	1
916900208	249	919238608	5	1	919103508	249	919238608	4	1
916901608	16	917520308	4	1	919103608	13		173	1
916906308	1395	917223708	400	1	919117208	1277	919100208	3	1
916945008	297	91000573	4	1	919201308	14		185	1
916947208	176	917521008	5	1	919203208	626	919298808	1	1
916947308	201	917521108	5	1	919203308	626	919298808	2	1
916947708	1437	919784608	500	1	919203408	806	919299208	1	1
916959908	12		98	1	919203508	806	919299208	2	1
916962508	15		312	4	919203608	13		177	1
916962808	15		322	14	919203708	13		176	1
916967308	15		316	1	919203808	13		165	1
916967408	15		318	1	919203908	13		175	1
916997308	326	915718608	4	1	919204008	14		192	1
916997508	503	918998308	2	1	919204108	1033	919300208	1	1
916998708	349	915718708	4	1	919204208	1033	919300208	2	1
917006408	1223	915722308	4	1	919205608	13		169	1
917016708	1245	915722508	4	1	919208108	14		189	1
917156108	15		301	1	919238508	249	919238608	3	1
917223708	14		256	1	919238608	12		104	1
917223808	14		257	1	919258508	12		117	1
917513608	12		118	1	919266408	503	918998308	1	1
917520308	12		4	1	919294408	13		137	1
917520808	12		10	1	919294508	14		200	1
917520908	12		12	1	919294608	14		209	1
917521008	12		14	1	919296308	1122	919294508	4	1
917521108	12		16	1	919298708	13		162	1
917523808	103	917520808	1	1	919298808	13		163	1
917525508	144	917520908	1	1	919299208	13		166	1
917525608	176	917521008	1	1	919299608	13		168	1
917525908	201	917521108	1	1	919300108	14		186	1
917528708	16	917520308	1	1	919300208	14		188	1
917554308	249	919238608	6	1	919300308	14		190	1
917589008	297	91000573	5	1	919413908	13		152	1

Item	Page	Assembly	Pos.	Quantity	Item	Page	Assembly	Pos.	Quantity
919414008	13		154	1	921965208	344	966217808	1029	1
919466508	13		147	1	921965208	361	966218108	1027	1
919531608	15		370	1	921965208	361	966218108	1028	1
919547508	297	91000573	2	1	921965208	361	966218108	1029	1
919551808	13		166	1	921988508	891	96029373	170	1
919657408	13		142	2	921988508	1318	96029355	1363	1
919688508	14		249	1	921990108	892	96029373	279	1
919688608	15		371	1	921991508	459	966217308	1509	1
919692308	14		252	1	921991508	459	966217308	1511	2
919694608	15		445	1	922030408	891	96029373	152	1
919734408	1369	96051961	400	1	922030408	891	96029373	159	1
919734408	1377	96051962	400	1	922030908	893	96029373	291	1
919752308	1331	919692308	3	1	922067308	1095	966217508	1148	1
919752408	1331	919692308	4	1	922077808	459	966217308	1503	1
919784608	15		372	1	922099608	459	966217308	1504	1
919787608	13		149	1	922099608	459	966217308	1506	1
919788308	13		143	1	922218708	78	966084508	(1740)	1
919835008	13		164	1	922218708	96	966084608	(1740)	1
919965308	13		170	1	922219608	279	96029362	325	1
920104408	1291	916324608	212	3	922250408	279	96029362	352	1
920324708	892	96029373	233	1	922586308	279	96029362	309	2
920324708	892	96029373	250	1	922586308	317	966216908	425	4
920896108	279	96029362	317	1	922586308	381	966218608	1305	1
920982008	893	96029373	506	1	922586908	892	96029373	221	1
920982008	893	96029373	508	1	922587108	317	966216908	426	2
920984208	892	96029373	235	1	922587208	381	966218608	1303	1
920985408	891	96029373	181	1	922645908	893	96029373	504	1
920986308	892	96029373	234	1	922646008	37	966215008	1723	1
921079508	112	917523808	125	2	922646008	135	966216108	1751	1
921079508	154	917525508	72	2	922646008	171	966216308	1751	1
921079508	184	917525608	125	2	922646008	198	966215908	1751	1
921079508	211	917525908	72	2	922646008	224	966215608	1751	1
921079508	253	915750608	11	2	922646008	1241	966218408	1199	1
921079508	301	91000968	14	6	922646208	171	966216308	1772	1
921079508	409	968125908	3	2	922646208	224	966215608	1772	1
921079508	1175	916177008	48	2	922647008	889	96029373	46	1
921079508	1180	916177108	48	2	922648308	534	96063943	29	1
921079508	1444	96054216	15	2	922648308	996	96069348	39	2
921079508	1447	96053946	32	2	922690208	1406	966086908	(1451)	1
921079508	1450	96053947	32	2	922745608	459	966217308	1514	1
921079508	1452	965656708	9	2	922788508	279	96029362	308	2
921255408	344	966217808	1016	1	922788508	317	966216908	427	2
921255408	361	966218108	1016	1	922788508	459	966217308	1532	1
921256008	78	966084508	(1736)	1	923016908	1095	966217508	1137	1
921256108	78	966084508	(1737)	1	9230171	784	10126465	4	2
921262408	891	96029373	192	1	923191508	459	966217308	1513	1
921262708	892	96029373	248	1	923228008	889	96029373	24	1
921262708	893	96029373	501	1	923512208	89	966448108	(500)	2
921502308	892	96029373	262	1	923512208	100	966448308	(500)	2
921539608	1272	966219008	1234	1	923512208	265	96045406	500	2
921570608	55	919045208	20	2	923512208	270	96041616	500	3
921606108	171	966216308	1770	1	923512208	271	96034538	500	19
921621208	892	96029373	264	1	923512208	272	96041617	500	2
921677908	890	96029373	151	1	923512208	273	96041505	500	2
921678208	459	966217308	1534	1	923512208	309	96047224	500	40
921709008	1439	966887508	10	4	923512208	521	96070834	500	2
921870908	889	96029373	54	1	923512208	522	96070835	500	2
921918508	78	966084508	(1738)	1	923512208	537	96063944	500	142
921965208	344	966217808	1027	1	923512208	540	96033657	500	11
921965208	344	966217808	1028	1	923512208	541	96063949	500	38

Item	Page	Assembly	Pos.	Quantity	Item	Page	Assembly	Pos.	Quantity
923512208	543	96034783	500	8	926029808	459	966217308	1544	1
923512208	544	96034784	500	8	926041208	891	96029373	193	1
923512208	545	96033659	500	42	926041608	891	96029373	178	1
923512208	546	96034782	500	2	926041708	344	966217808	1019	1
923512208	555	96064280	500	3	926041708	361	966218108	1019	1
923512208	557	96054685	500	4	926041708	459	966217308	1540	1
923512208	558	96054686	500	4	926041708	1241	966218408	1220	1
923512208	926	96069623	500	3	926043108	37	966215008	1720	1
923512208	927	96066542	500	2	926046608	1318	96029355	1328	1
923512208	935	96070789	500	1	926056308	859	96036212	14	2
923512208	1168	966418908	(500)	1	926056608	37	966215008	1718	1
923512208	1168	966418908	(500)	1	926056608	891	96029373	205	1
923512208	1326	966885808	500	4	926057608	893	96029373	497	1
923512208	1363	96052004	500	10	926057708	344	966217808	1021	1
923512208	1364	96052005	500	10	926057708	361	966218108	1021	1
923512208	1461	967035508	500	2	926057708	893	96029373	500	1
923512208	1462	966997708	500	3	926058208	893	96029373	295	1
923512208	1463	966997808	500	3	926058208	1272	966219008	1237	1
923522508	889	96029373	52	1	926058808	224	966215608	1745	1
923569408	1441	966888308	15	1	926066408	859	96036212	15	1
923569408	1442	966916408	15	1	926068308	1241	966218408	1194	1
923570408	1158	916332108	69	2	926070508	893	96029373	493	1
923583608	381	966218608	1300	1	926070608	890	96029373	138	1
923583608	892	96029373	278	1	926071908	1095	966217508	1147	1
923593608	37	966215008	1708	1	926073808	891	96029373	160	1
923603308	459	966217308	1538	1	926093508	893	96029373	473	1
923621708	891	96029373	211	1	926093808	891	96029373	155	1
923621708	892	96029373	212	1	926093808	1241	966218408	1197	1
923621708	893	96029373	474	1	926095108	459	966217308	1523	1
923745108	1272	966219008	1230	1	926095408	459	966217308	1541	1
924344908	893	96029373	290	1	926097308	893	96029373	496	1
924506008	891	96029373	210	1	926097408	459	966217308	1526	1
924527508	279	96029362	313	1	926097508	459	966217308	1524	1
924530108	889	96029373	37	1	926097508	459	966217308	1525	1
924626108	892	96029373	231	1	926097508	891	96029373	158	1
924713108	61	96026100	7	4	926097508	1241	966218408	1217	1
924713108	65	96026289	7	5	926111608	891	96029373	164	1
924713108	70	96026457	8	6	926112208	892	96029373	218	1
924713108	228	919026408	4	6	926118908	344	966217808	1012	1
924713108	401	965661508	19	2	926118908	361	966218108	1012	1
924713108	429	96038696	108	2	926118908	1241	966218408	1198	1
924713108	1101	965630408	7	10	926119108	893	96029373	477	1
924713108	1128	916305808	58	17	926119108	1241	966218408	1196	1
924713108	1160	966490908	11	2	926121308	1318	96029355	1329	1
924713108	1164	967665708	6	2	926122608	459	966217308	1530	1
924713108	1165	967665808	6	2	926122608	891	96029373	166	1
924713108	1288	916324608	43	12	926129308	890	96029373	137	1
924713108	1382	916303808	(1)	1	926135108	1095	966217508	1146	1
924713108	1454	966410908	16	4	926135308	344	966217808	1013	1
924741208	459	966217308	1512	1	926135308	361	966218108	1013	1
925352408	279	96029362	312	1	926135308	1095	966217508	1143	1
925518908	1318	96029355	1342	1	926135408	171	966216308	1745	1
925629708	892	96029373	228	1	926137908	279	96029362	310	1
925656208	37	966215008	1709	1	926138108	891	96029373	154	1
925747808	279	96029362	320	2	926138808	889	96029373	28	1
925759508	459	966217308	1510	1	926139208	893	96029373	499	1
926024608	892	96029373	242	1	926139208	1241	966218408	1212	1
926028908	317	966216908	428	1	926139208	1241	966218408	1216	1
926028908	1241	966218408	1215	1	926147308	859	96036212	19	1
926029408	459	966217308	1508	1	926148908	344	966217808	1033	1

Item	Page	Assembly	Pos.	Quantity	Item	Page	Assembly	Pos.	Quantity
926148908	361	966218108	1033	1	926891108	534	96063943	30	1
926149708	1095	966217508	1158	1	926891108	996	96069348	40	2
926149808	459	966217308	1521	1	9269048	759	10141807	8	1
926315908	459	966217308	1505	1	926964708	889	96029373	48	1
926367008	890	96029373	146	1	926964708	891	96029373	157	1
926367708	381	966218608	1306	1	926964808	890	96029373	94	1
926379108	135	966216108	1745	1	926965608	459	966217308	1519	6
926382308	37	966215008	1716	1	926966508	1095	966217508	1140	1
926382308	891	96029373	194	1	926967608	891	96029373	204	1
926382308	891	96029373	206	1	926970408	1148	966219208	1256	1
926386308	135	966216108	1788	1	926970508	224	966215608	1756	1
926398408	889	96029373	25	1	926971008	381	966218608	1310	1
926399508	893	96029373	494	1	926971508	135	966216108	1753	1
926409308	893	96029373	294	1	926971508	171	966216308	1753	1
926419408	891	96029373	190	1	926971508	198	966215908	1753	1
926432508	891	96029373	177	1	926971508	224	966215608	1753	1
926443908	892	96029373	220	1	926989908	1095	966217508	1134	1
926443908	892	96029373	230	1	926990808	892	96029373	240	1
926455808	891	96029373	184	1	926990808	1241	966218408	1219	1
926465308	893	96029373	483	1	926992208	892	96029373	222	1
926465408	279	96029362	315	1	926998308	245	926573208	2	1
926465408	893	96029373	495	1	926998508	893	96029373	484	1
926465908	892	96029373	217	1	927030708	135	966216108	1786	1
926486908	892	96029373	251	1	9270340	759	10141807	11	1
926538408	1095	966217508	1135	1	927054808	893	96029373	471	1
926550408	892	96029373	224	1	9271340	709	10141843	17	2
926552008	892	96029373	226	1	9271963	635	96034141	405	1
926561708	859	96036212	4	1	9271963	693	96034143	405	1
926561808	344	966217808	1030	1	927281408	37	966215008	1711	1
926561808	361	966218108	1030	1	927281508	891	96029373	169	1
926561808	1241	966218408	1191	1	927293108	279	96029362	314	1
926561808	1241	966218408	1192	1	9274060	711	10137051	9	1
926566308	890	96029373	140	1	927418708	894	96029373	509	1
926573208	242	915718108	12	1	927462308	381	966218608	1312	1
926573308	245	926573208	1	1	927501901	448	927554301	2	1
926576108	890	96029373	143	1	927550508	893	96029373	475	1
926576308	1095	966217508	1157	1	927554301	447	90008841	77	1
926579808	892	96029373	223	1	927554401	448	927554301	1	1
926584708	891	96029373	153	1	927571908	891	96029373	179	1
926598708	1095	966217508	1152	1	927610508	279	96029362	341	1
926607708	889	96029373	47	1	927610808	1095	966217508	1160	1
926609008	859	96036212	13	1	927611108	889	96029373	49	1
926610108	892	96029373	241	1	927612208	892	96029373	214	1
926610108	1095	966217508	1155	1	927615708	475	966751308	(1732)	1
926612208	459	966217308	1535	1	927619408	344	966217808	1018	1
926661908	892	96029373	253	1	927619408	361	966218108	1018	1
926661908	892	96029373	256	1	927619608	1272	966219008	1236	1
926661908	893	96029373	507	1	927636608	859	96036212	7	1
926662308	891	96029373	203	1	927637008	1318	96029355	1367	1
926709508	859	96036212	6	1	927640708	891	96029373	162	2
926711308	890	96029373	141	1	927673808	37	966215008	1713	1
926711508	317	966216908	429	1	927674508	1398	966832808	(1454)	1
926711908	890	96029373	150	1	927676208	279	96029362	323	1
926763908	1272	966219008	1227	1	927679208	344	966217808	1024	1
926777408	890	96029373	124	1	927679208	361	966218108	1024	1
926837208	892	96029373	257	1	927681208	344	966217808	1034	1
926837208	892	96029373	260	1	927681208	361	966218108	1034	1
926847608	459	966217308	1517	2	927681308	1095	966217508	1150	1
926849908	279	96029362	321	2	927681808	890	96029373	92	1
926850208	459	966217308	1533	1	927688908	279	96029362	316	1

Item	Page	Assembly	Pos.	Quantity	Item	Page	Assembly	Pos.	Quantity
927692101	1258	968822801	45	1	928762308	475	966751308	(1733)	2
927693808	1241	966218408	1203	1	928763408	889	96029373	32	1
927698608	859	96036212	17	1	928764608	890	96029373	142	1
927868908	309	96047224	510	2	928814308	110	917523808	20	2
927892208	882	96029372	301	3	928814308	153	917525508	20	2
928000808	893	96029373	503	1	928814308	183	917525608	20	2
928004508	892	96029373	284	1	928814308	210	917525908	20	2
928008808	279	96029362	329	1	928860708	135	966216108	1752	1
928010108	317	966216908	435	2	928860708	198	966215908	1752	1
928014908	475	966751308	(1731)	1	928860708	892	96029373	239	1
928016008	344	966217808	1015	1	928861308	1241	966218408	1223	1
928016008	361	966218108	1015	1	928863408	1318	96029355	1327	1
928016008	892	96029373	283	1	928872208	1318	96029355	1331	1
928019408	889	96029373	30	1	928873208	1318	96029355	1351	1
928022908	344	966217808	1023	1	928874108	37	966215008	1714	1
928022908	361	966218108	1023	1	928875608	344	966217808	1011	1
928023108	135	966216108	1754	1	928875608	361	966218108	1011	1
928023108	171	966216308	1754	1	928876508	1388	966086808	(1458)	1
928023108	198	966215908	1754	1	928879008	1095	966217508	1156	1
928023108	224	966215608	1754	1	928879108	459	966217308	1520	1
928024908	891	96029373	161	1	928879108	893	96029373	482	1
928025508	317	966216908	440	1	928879208	224	966215608	1757	1
928031408	889	96029373	43	1	928881208	892	96029373	244	1
928038708	317	966216908	431	1	928881208	893	96029373	480	1
928039608	1095	966217508	1159	1	928881308	891	96029373	172	1
928040108	892	96029373	263	1	928881308	893	96029373	478	1
928042908	279	96029362	318	1	928882408	1095	966217508	1132	1
928042908	891	96029373	189	1	928882408	1241	966218408	1178	1
928043108	37	966215008	1717	1	928883708	891	96029373	176	1
928043208	135	966216108	1789	1	928887508	135	966216108	1792	1
928043208	198	966215908	1789	1	928887508	198	966215908	1792	1
928044808	279	96029362	328	1	929230708	317	966216908	423	1
928046508	344	966217808	1014	1	929312208	1241	966218408	1213	1
928046508	361	966218108	1014	1	929314808	892	96029373	216	1
928046508	459	966217308	1527	1	929315808	893	96029373	476	1
928046908	889	96029373	13	1	929318008	1241	966218408	1204	1
928049708	459	966217308	1531	1	929321108	135	966216108	1791	1
928049908	344	966217808	1025	1	929321108	198	966215908	1791	1
928049908	361	966218108	1025	1	929333608	317	966216908	436	1
928057708	37	966215008	1712	1	929334808	1095	966217508	1149	1
928396708	279	96029362	311	1	929340308	1318	96029355	1362	1
928452608	890	96029373	135	1	929351908	1148	966219208	1260	1
928462808	317	966216908	434	1	929351908	1318	96029355	1334	1
928464008	893	96029373	289	1	929377608	459	966217308	1529	1
928465008	893	96029373	491	1	929389908	892	96029373	232	1
928469408	139	966434908	(1798)	1	929578308	996	96069348	49	1
928470708	317	966216908	441	1	929611008	1241	966218408	1207	1
928470708	890	96029373	132	4	929615708	78	966084508	(1741)	1
928471908	891	96029373	202	1	929615708	96	966084608	(1741)	1
928471908	1095	966217508	1130	1	929616008	279	96029362	326	1
928472308	459	966217308	1543	1	929619308	1318	96029355	1366	1
928539108	279	96029362	338	1	929625108	1095	966217508	1142	1
928715508	1318	96029355	1340	1	929631408	889	96029373	26	1
928720608	198	966215908	1776	1	929639108	459	966217308	1550	4
928751608	859	96036212	9	1	929646708	893	96029373	498	1
928760408	891	96029373	188	1	929718408	892	96029373	213	1
928760408	892	96029373	245	1	929721008	171	966216308	1767	1
928761108	279	96029362	324	1	929722608	344	966217808	1026	1
928761808	893	96029373	472	1	929722608	361	966218108	1026	1
928761808	893	96029373	481	1	929727408	279	96029362	319	2

Item	Page	Assembly	Pos.	Quantity	Item	Page	Assembly	Pos.	Quantity
929729008	344	966217808	1009	1	941138108	118	965804608	5	4
929729008	361	966218108	1009	1	941138108	157	966981808	5	4
929734808	1241	966218408	1202	1	941138108	158	966972408	6	8
929743708	198	966215908	1777	1	941138108	187	965852208	6	4
929746408	893	96029373	505	1	941138108	214	966979708	6	8
929746508	1241	966218408	1201	1	941138108	228	919026408	10	22
929746708	891	96029373	156	1	941138108	230	966165908	8	8
929750308	317	966216908	432	1	941138108	253	915750608	50	8
929754108	381	966218608	1311	1	941138108	304	96047586	30	8
929756308	892	96029373	225	1	941138108	395	965661108	45	8
929756808	241	966561908	(1734)	2	941138108	419	96038694	391	77
929861708	59	965956208	30	4	941138108	430	96038696	388	157
929868108	429	96038696	105	4	941138108	513	916997508	28	14
929918908	317	966216908	442	1	941138108	574	918744708	108	50
929918908	1095	966217508	1119	1	941138108	605	967124708	14	1
929919008	78	966084508	(1739)	1	941138108	1049	966561608	19	66
929922608	1318	96029355	1338	1	941138108	1128	916305808	44	127
929963308	1318	96029355	1365	1	941138108	1157	916332108	43	34
929963608	317	966216908	419	1	941138108	1160	966490908	5	4
930133908	1161	966470508	10	2	941138108	1192	916303308	37	132
930133908	1162	966470608	10	2	941138108	1199	916303208	37	104
931426508	1290	916324608	147	1	941138108	1204	916303108	37	66
931446408	304	96047586	24	2	941138108	1208	916303008	37	103
931532108	418	96038694	119	1	941138108	1212	916302708	37	103
932724708	575	918744708	134	1	941138108	1217	916302908	37	127
933777308	253	915750608	21	4	941138108	1288	916324608	51	165
933777308	574	918744708	94	4	941138108	1340	915745708	98	219
934039108	1292	916324608	253	2	941138108	1382	916303808	44	202
934489508	1339	915745708	40	1	941138108	1394	917223708	12	173
934813508	514	967037208	6	4	941138108	1402	917223808	14	116
934813508	515	967036208	6	4	941138108	1454	966410908	9	6
934813508	516	967037908	6	2	941204008	1441	966888308	20	2
935267508	1290	916324608	119	4	941204008	1442	966916408	20	2
936034908	1159	966467008	3	2	9412158	411	968378008	1	4
936810808	584	96035947	7	2	9412158	1104	915719808	35	1
936810808	587	965886708	21	2	9412158	1465	96053948	11	2
937501408	455	966085508	234	6	941265308	1291	916324608	195	2
937566708	574	918744708	102	1	941324408	405	965661608	9	2
938968808	574	918744708	98	2	941369108	1158	916332108	86	2
939144108	1157	916332108	16	2	941540008	1441	966888308	8	2
939144108	1422	915744908	5	6	941540008	1442	966916408	8	2
939255108	258	966222408	46	4	941846108	1163	966532808	6	2
939460808	1129	916305808	70	4	941978308	153	917525508	31	8
939473708	600	966954908	4	2	941978308	210	917525908	31	8
939494008	1128	916305808	49	2	941986908	1128	916305808	51	2
939632508	591	965887208	5	1	941994208	584	96035947	14	2
939653908	584	96035947	13	2	941994208	587	965886708	17	4
939653908	587	965886708	12	4	942124308	1480	967582308	2	2
939730608	1478	966911408	24	28	942963608	403	966093308	5	2
939797408	421	96039225	2	2	942963608	1486	965646108	6	2
940069108	253	915750608	34	1	942963608	1488	965522908	6	2
940069108	301	91000968	34	1	942963608	1490	968244508	7	2
940069208	111	917523808	41	4	942963608	1491	966191408	6	2
940069208	153	917525508	41	4	942963608	1494	966203408	6	2
940069208	183	917525608	41	4	942963608	1495	966160008	6	2
940069208	210	917525908	41	4	943379308	253	915750608	38	1
940069208	1342	915745708	(2)	1	943700408	957	966168408	21	1
9402377	518	917811808	6	4	943902208	1129	916305808	77	2
940474008	1128	916305808	32	2	943917308	418	96038694	24	2
941138108	117	965804508	6	4	944228903	332	90001090	16	1

Item	Page	Assembly	Pos.	Quantity	Item	Page	Assembly	Pos.	Quantity
944228903	1084	90011209	16	1	952364008	1227	915753108	13	4
944228903	1230	90006725	16	1	952364008	1250	915753308	16	4
944271808	419	96038694	392	4	952614008	1422	915744908	35	2
944368603	115	970706701	46	1	952667108	253	915750608	39	2
944393808	577	918744708	295	6	952667108	301	91000968	6	2
944393808	623	96018031	64	4	953211008	1289	916324608	78	1
944483108	421	96039225	3	2	953211008	1341	915745708	159	1
945147108	1480	967582308	3	2	953357508	59	965956208	(1)	1
945569108	992	96036153	42	1	953418508	253	915750608	23	4
946199508	253	915750608	29	4	953538808	881	96029372	73	16
946514608	110	917523808	16	1	953650008	329	915751408	38	13
946514608	183	917525608	16	1	953650008	352	915751608	38	13
946552708	950	919203908	65	8	953650008	390	965661008	43	65
946909908	418	96038694	21	2	953650008	396	965661108	78	40
947000508	429	96038696	107	2	953650008	493	919258508	33	1
947034108	56	919045208	70	8	953650008	623	96018031	58	13
947339208	494	919258508	82	1	953650008	637	963383008	6	2
947339208	1013	96032961	310	4	953650008	1081	915751708	29	13
947460108	1369	96051961	8	2	953650008	1129	916305808	102	76
947460108	1377	96051962	8	2	953650008	1158	916332108	81	31
947663008	1290	916324608	142	4	953650008	1227	915753108	52	44
947811508	634	96034141	24	2	953650008	1250	915753308	32	14
947811508	692	96034143	24	2	953650008	1409	966649408	37	30
947906708	1314	96029354	165	1	953650008	1422	915744908	48	19
948386608	1013	96032961	312	4	953695308	418	96038694	23	8
948621308	1064	96034284	40	2	953695308	429	96038696	129	4
948837508	1289	916324608	69	1	953695308	513	916997508	37	4
949825008	310	927868908	2	1	953695308	596	965963608	3	4
949864108	882	96029372	166	2	953695308	600	966954908	14	16
949864108	1146	966086308	225	1	953695308	949	919203908	(3)	6
949864108	1314	96029354	232	1	953695308	951	966167108	3	6
949942008	1045	919300308	8	2	953695308	959	96033989	2	6
949948308	112	917523808	121	2	953695308	961	96033991	2	6
949948308	154	917525508	73	2	953695308	963	96033993	2	6
949948308	184	917525608	121	2	953695308	965	96033996	2	6
949948308	211	917525908	73	2	953695308	967	96034004	2	6
949948308	1340	915745708	131	1	953695308	969	96036311	2	6
949948308	1347	966731108	9	1	953695308	971	96036313	2	6
950077508	1290	916324608	143	4	953695308	973	96036315	2	6
950430808	329	915751408	32	1	953695308	1129	916305808	109	6
950430808	352	915751608	32	1	953695308	1158	916332108	94	4
950430808	1081	915751708	22	1	953696908	329	915751408	33	1
950430808	1227	915753108	48	1	953696908	352	915751608	33	1
950430808	1250	915753308	57	1	953696908	390	965661008	44	1
950439808	534	96063943	3	2	953696908	1081	915751708	23	1
950941408	1339	915745708	58	2	953696908	1227	915753108	51	1
951097308	1049	966561608	25	3	953717608	1081	915751708	26	1
951167108	429	96038696	100	24	953717608	1227	915753108	45	1
951189408	623	96018031	65	18	953717608	1250	915753308	20	1
951189408	1059	919204008	11	2	953741108	390	965661008	8	1
951189408	1292	916324608	246	2	953741108	623	96018031	39	1
951247408	1161	966470508	4	2	953741108	1130	916305808	136	1
951247408	1162	966470608	4	2	953741108	1422	915744908	47	1
951579708	614	96033135	28	4	953848908	1499	96011234	14	2
951983908	1422	915744908	13	2	953848908	1501	96011235	15	2
952198708	1163	966532808	5	4	953848908	1503	96011236	17	1
952198708	1175	916177008	57	2	953867308	112	917523808	111	20
952198708	1180	916177108	57	2	953867308	155	917525508	121	20
952364008	329	915751408	28	2	953867308	184	917525608	111	20
952364008	352	915751608	28	2	953867308	211	917525908	121	20

Item	Page	Assembly	Pos.	Quantity	Item	Page	Assembly	Pos.	Quantity
953873408	22	917528708	61	30	954117508	421	96039225	4	2
953873408	112	917523808	150	14	954117508	438	915755208	24	6
953873408	155	917525508	210	8	954117508	1288	916324608	39	2
953873408	185	917525608	150	14	954128608	988	965666908	15	2
953873408	212	917525908	209	8	954141508	320	916945008	9	1
953873408	258	966222408	25	72	954178508	1199	916303208	66	4
953873408	262	915750708	28	4	954178508	1204	916303108	66	4
953873408	289	916900208	16	4	954178508	1208	916303008	66	4
953873408	304	96047586	16	75	954178508	1212	916302708	66	4
953873408	320	916945008	10	3	954178508	1217	916302908	66	4
953873408	329	915751408	31	19	954557008	1064	96034284	41	2
953873408	352	915751608	31	17	954746108	1290	916324608	122	1
953873408	429	96038696	66	4	954746108	1341	915745708	160	1
953873408	438	915755208	55	32	954901208	1081	915751708	5	4
953873408	470	916141308	15	6	954911508	34	966084408	300	12
953873408	503	918998308	10	2	955002908	1158	916332108	78	2
953873408	513	916997508	17	1	955101708	304	96047586	1	2
953873408	574	918744708	78	8	955155508	1292	916324608	274	1
953873408	598	96042455	5	3	955168508	1452	965656708	2	2
953873408	614	96033135	25	2	955404808	1192	916303308	89	1
953873408	623	96018031	56	6	955404808	1204	916303108	44	2
953873408	1009	915744208	3	4	955404808	1402	917223808	39	1
953873408	1035	919204108	10	1	955451608	1066	965896208	3	2
953873408	1071	91000595	503	1	955451608	1069	965896308	3	2
953873408	1081	915751708	13	14	955469908	573	918744708	46	2
953873408	1086	967939908	12	2	955516308	1503	96011236	10	2
953873408	1098	91002039	22	1	955668108	258	966222408	38	1
953873408	1101	965630408	13	2	955668108	304	96047586	10	5
953873408	1227	915753108	42	22	955668108	306	919547508	(1)	4
953873408	1244	917006408	18	2	955668108	623	96018031	41	1
953873408	1250	915753308	27	25	955668108	1081	915751708	27	1
953873408	1292	916324608	268	34	955668108	1292	916324608	270	3
953873408	1341	915745708	151	33	955681108	1064	96034284	28	8
953873408	1382	916303808	54	18	955716808	1369	96051961	22	4
953873408	1394	917223708	48	18	955716808	1377	96051962	22	4
953873408	1402	917223808	52	12	955749508	112	917523808	153	1
953873408	1437	919784608	15	80	955749508	128	915740508	(1)	1
953873408	1439	966887508	8	2	955749508	155	917525508	155	1
953873408	1444	96054216	18	10	955749508	164	915740608	(1)	1
953873408	1447	96053946	23	10	955749508	185	917525608	153	1
953873408	1450	96053947	23	2	955749508	191	915740408	(1)	1
953873408	1452	965656708	7	2	955749508	212	917525908	155	1
953873408	1454	966410908	13	4	955749508	217	915740308	(1)	1
954017708	304	96047586	2	2	955749508	1444	96054216	17	1
954113708	950	919203908	66	24	955809608	623	96018031	30	2
954117308	438	915755208	39	2	955992108	304	96047586	11	1
954117308	623	96018031	61	6	956058908	1339	915745708	52	2
954117308	988	965666908	14	2	956078908	406	967093808	2	2
954117308	1250	915753308	26	1	956093308	258	966222408	36	2
954117308	1292	916324608	269	1	956211608	56	919045208	86	1
954117308	1296	966221808	11	1	956246508	1339	915745708	43	4
954117308	1341	915745708	174	1	956335208	1041	919208108	1	5
954117308	1369	96051961	31	1	956468908	481	966356408	27	1
954117308	1377	96051962	31	1	956468908	1292	916324608	238	2
954117308	1409	966649408	36	1	956520808	1041	919208108	2	4
954117308	1444	96054216	28	2	956573308	1441	966888308	4	2
954117308	1447	96053946	40	1	956573308	1442	966916408	4	2
954117408	623	96018031	63	1	956664908	301	91000968	17	4
954117408	1296	966221808	12	2	956744408	1129	916305808	74	2
954117408	1297	966221908	11	2	957005308	1470	967931908	1	1

Item	Page	Assembly	Pos.	Quantity	Item	Page	Assembly	Pos.	Quantity
957005408	1467	967051508	1	1	96018331	692	96034143	50	1
957018808	1192	916303308	21	10	96018465	823	918717708	1	1
957018808	1199	916303208	21	10	96018465	829	918719508	1	1
957018808	1204	916303108	21	8	96018467	823	918717708	2	1
957018808	1208	916303008	21	10	96018467	829	918719508	2	1
957018808	1212	916302708	21	10	96018489	823	918717708	3	1
957018808	1217	916302908	21	8	96018490	823	918717708	4	1
957054208	1422	915744908	51	2	96018540	829	918719508	3	1
957057708	434	96039358	4	10	96018541	829	918719508	4	1
957057708	590	965887108	4	10	96019615	623	96018031	1	1
96002388	891	96029373	187	1	96019626	317	966216908	445	1
96002388	891	96029373	197	1	96021114	494	919258508	(2866)	1
96003004	891	96029373	186	1	96021362	1025	918810308	7	1
96003182	891	96029373	171	1	96021363	1025	918810308	8	1
96004014	1482	918392608	1	1	96021365	1025	918810308	9	1
96004475	496	10876576	999	1	96021550	573	918744708	35	1
96004618	1006	10886525	998	1	96021673	438	915755208	3	1
96004619	1006	10886525	999	1	96021675	442	96021673	1	1
96005686	242	915718108	1	1	96021676	442	96021673	2	1
96005694	242	915718108	2	1	96021757	577	918744708	300	1
96005844	834	96035875	(2324)	1	96022930	634	96034141	16	1
96005844	844	96035878	(2324)	1	96023300	844	96035878	(2332)	1
96005911	889	96029373	51	1	96023304	844	96035878	(2309)	1
96007546	1483	96004014	1	16	96023875	553	96023877	10	1
96007557	1483	96004014	2	6	96023876	553	96023877	(10)	1
96008160	890	96029373	149	1	96023877	525	919788308	9	1
96008167	1318	96029355	1344	1	96024793	494	919258508	(2862)	1
96008380	1482	918392608	2	1	96025166	494	919258508	(2865)	5
96009792	1168	966418908	410	1	96025166	859	96036212	25	8
96009857	890	96029373	96	1	96025228	494	919258508	(2861)	1
96010545	1318	96029355	1368	1	96026099	61	96026100	1	1
96011234	1497	91002693	1	1	96026100	55	919045208	3	1
96011235	1497	91002693	2	1	96026143	915	96033521	200	1
96011236	1497	91002693	3	1	96026155	548	96063942	(1)	1
96011239	1499	96011234	1	1	96026238	61	96026100	2	1
96011240	1501	96011235	1	1	96026256	61	96026100	3	1
96011242	1503	96011236	1	1	96026284	65	96026289	1	1
96011243	1499	96011234	2	1	96026289	55	919045208	4	1
96011243	1501	96011235	2	1	96026365	65	96026289	2	1
96011244	1503	96011236	2	1	96026398	65	96026289	3	1
96011405	428	96038696	6	2	96026455	70	96026457	1	1
96011458	1168	966418908	390	1	96026457	55	919045208	6	1
96012146	317	966216908	443	1	96026462	70	96026457	2	3
96012147	317	966216908	444	1	96026613	228	919026408	1	1
96014807	543	96034783	2998	4	96026615	228	919026408	3	3
96014807	544	96034784	2998	4	96027663	848	919965308	(202)	2
96015525	1250	915753308	6	1	96028270	1318	96029355	1335	1
96016825	1055	918696808	90	1	96028331	1270	966086208	157	1
96017385	1476	966846208	700	1	96028333	34	966084408	157	1
96017985	1057	96016825	903	1	96028333	132	966084908	157	2
96017986	1057	96016825	911	1	96028333	168	966085008	157	2
96017987	1057	96016825	914	1	96028333	195	966084808	157	2
96017988	1057	96016825	915	1	96028333	221	966084708	157	2
96017990	1057	96016825	917	1	96028333	314	966085408	154	1
96018029	579	918705808	1	1	96028333	341	966085708	157	1
96018031	577	918744708	302	1	96028333	358	966085808	157	1
96018046	579	918705808	2	1	96028333	455	966085508	182	1
96018076	889	96029373	9	1	96028333	1092	966085608	157	1
96018077	889	96029373	12	1	96028333	1146	966086308	162	1
96018303	634	96034141	50	1	96028333	1238	966085908	157	1

Item	Page	Assembly	Pos.	Quantity	Item	Page	Assembly	Pos.	Quantity
96028333	1314	96029354	162	1	96033996	949	919203908	11	1
96028333	1352	966086708	150	1	96033997	965	96033996	1	1
96029093	834	96035875	(2333)	1	96033998	950	919203908	(1)	1
96029093	844	96035878	(2333)	1	96034004	949	919203908	12	1
96029149	494	919258508	78	2	96034005	967	96034004	1	1
96029354	1310	919117208	4	1	96034006	574	918744708	83	1
96029355	1314	96029354	10	1	96034035	985	96034679	1	1
96029357	1314	96029354	11	1	96034114	963	96033993	1	1
96029361	274	919103508	4	1	96034141	629	919203208	1	1
96029362	275	96029361	10	1	96034143	687	919203308	1	1
96029363	275	96029361	11	1	96034245	634	96034141	1	1
96029372	861	919103608	4	1	96034245	692	96034143	1	1
96029373	881	96029372	10	1	96034246	634	96034141	2	1
96029374	881	96029372	11	1	96034247	629	919203208	2	1
96029472	282	96029363	362	1	96034248	629	919203208	3	1
96029473	282	96029363	363	1	96034254	629	919203208	4	1
96029474	283	96029363	364	1	96034255	629	919203208	5	1
96029509	1320	96029357	27	1	96034261	692	96034143	2	1
96029510	1320	96029357	28	1	96034262	687	919203308	2	1
96029949	849	96060362	(2393)	1	96034263	687	919203308	3	1
96029950	849	96060362	21	1	96034264	687	919203308	4	1
96030723	505	919266408	(1)	1	96034265	687	919203308	5	1
96030725	505	919266408	29	1	96034266	687	919203308	6	1
96030884	891	96029373	185	1	96034284	1059	919204008	1	1
96031003	844	96035878	(2317)	1	96034290	1064	96034284	4	1
96031494	494	919258508	(350)	1	96034291	1059	919204008	5	1
96032152	848	919965308	(204)	2	96034292	1064	96034284	7	1
96032222	1025	918810308	5	1	96034293	1064	96034284	8	1
96032223	1025	918810308	6	1	96034537	263	919238508	40	1
96032724	548	96063942	10	1	96034538	269	96034537	12	1
96032961	1010	919201308	4	1	96034679	983	919203708	1	1
96032962	1013	96032961	10	1	96034700	1064	96034284	(1)	1
96032963	1013	96032961	11	1	96034706	1059	919204008	(1)	1
96033026	687	919203308	7	1	96034707	1059	919204008	(2)	1
96033134	574	918744708	81	1	96034709	1059	919204008	(3)	1
96033135	577	918744708	301	1	96034773	800	919203808	6	1
96033140	525	919788308	3	3	96034779	914	91000915	30	1
96033201	800	919203808	500	1	96034780	916	96034779	2	1
96033202	804	96033201	10	1	96034781	920	96034780	15	1
96033227	529	96054232	5	1	96034782	539	96063941	20	1
96033519	914	91000915	10	1	96034783	539	96063941	12	1
96033520	914	91000915	11	1	96034784	539	96063941	13	1
96033521	914	91000915	20	1	96034789	249	919238608	7	1
96033561	914	91000915	(2)	1	96034805	295	96034789	1	1
96033562	914	91000915	(3)	1	96034844	1035	919204108	1	1
96033563	914	91000915	(4)	1	96034844	1038	919204208	1	1
96033565	914	91000915	(2)	1	96034919	634	96034141	3	1
96033566	914	91000915	(3)	1	96034919	692	96034143	3	1
96033567	914	91000915	(4)	1	96034920	634	96034141	4	1
96033580	990	91003271	30	1	96034920	692	96034143	4	1
96033581	1007	96033580	2	1	96034921	634	96034141	5	3
96033582	1007	96033580	(2)	1	96034923	692	96034143	5	1
96033657	539	96063941	10	1	96034924	692	96034143	6	1
96033659	539	96063941	15	1	96034930	987	919203608	3	1
96033669	527	96054231	3	1	96034931	987	919203608	2	1
96033989	949	919203908	8	1	96034932	987	919203608	4	1
96033990	959	96033989	1	1	96035000	494	919258508	100	1
96033991	949	919203908	9	3	96035002	494	919258508	110	1
96033992	961	96033991	1	1	96035303	494	919258508	(351)	1
96033993	949	919203908	10	1	96035304	494	919258508	(352)	1

Item	Page	Assembly	Pos.	Quantity	Item	Page	Assembly	Pos.	Quantity
96035307	494	919258508	(353)	1	96036238	983	919203708	10	1
96035400	629	919203208	6	1	96036247	584	96035947	4	1
96035401	1035	919204108	(1)	1	96036311	949	919203908	13	1
96035404	629	919203208	(1)	1	96036312	969	96036311	1	1
96035405	629	919203208	(2)	1	96036313	949	919203908	14	1
96035406	1035	919204108	(2)	1	96036314	971	96036313	1	1
96035421	634	96034141	7	1	96036315	949	919203908	15	1
96035422	634	96034141	(1)	1	96036316	973	96036315	1	1
96035423	634	96034141	(2)	1	96036388	848	919965308	800	1
96035427	634	96034141	8	1	96036922	859	96036212	1	1
96035427	692	96034143	8	1	96036923	859	96036212	2	1
96035428	634	96034141	(1)	1	96036924	859	96036212	3	1
96035432	494	919258508	(2863)	1	96036925	859	96036212	5	1
96035432	494	919258508	(2864)	1	96036926	859	96036212	11	1
96035433	832	919205608	700	1	96036927	859	96036212	12	1
96035434	687	919203308	(1)	1	96036928	859	96036212	24	1
96035435	687	919203308	(2)	1	96036964	834	96035875	(2316)	1
96035436	1038	919204208	(1)	1	96036994	860	96060375	401	1
96035437	1038	919204208	(2)	1	96036995	860	96060375	402	1
96035443	692	96034143	7	1	96036996	860	96060375	403	1
96035444	692	96034143	(1)	1	96036997	860	96060375	404	1
96035445	692	96034143	(2)	1	96037072	983	919203708	(1)	1
96035466	1035	919204108	5	1	96037075	860	96060375	100	1
96035467	1038	919204208	5	1	96037076	860	96060375	101	1
96035686	834	96035875	1	1	96037077	860	96060375	102	1
96035686	844	96035878	1	1	96037078	860	96060375	103	1
96035716	832	919205608	3	1	96037079	860	96060375	104	1
96035722	832	919205608	5	1	96037080	860	96060375	105	1
96035723	832	919205608	8	1	96037081	860	96060375	106	1
96035724	832	919205608	9	2	96037082	860	96060375	107	1
96035787	1020	919300108	20	1	96037083	860	96060375	108	1
96035875	832	919205608	1	1	96037084	860	96060375	109	1
96035878	832	919205608	2	1	96037085	860	96060375	110	1
96035946	573	918744708	2	1	96037086	860	96060375	111	1
96035947	580	96035946	2	1	96037087	860	96060375	113	1
96035948	584	96035947	1	1	96037088	860	96060375	114	1
96035949	584	96035947	2	1	96037089	860	96060375	115	1
96035950	584	96035947	3	1	96037751	848	919965308	(201)	2
96035957	811	919203408	1	1	96037753	848	919965308	(203)	2
96035957	818	919203508	1	1	96037914	950	919203908	44	1
96035958	811	919203408	2	1	96037915	950	919203908	64	1
96035958	818	919203508	2	1	96037955	634	96034141	9	1
96035959	811	919203408	5	1	96037964	915	96033521	210	1
96035960	811	919203408	(1)	1	96038070	896	96029374	30	1
96035961	811	919203408	(2)	1	96038071	896	96029374	31	1
96035961	818	919203508	(2)	1	96038072	896	96029374	32	1
96035962	811	919203408	103	1	96038073	896	96029374	33	1
96035962	818	919203508	103	1	96038074	896	96029374	34	1
96035963	811	919203408	104	1	96038075	896	96029374	180	1
96035964	811	919203408	105	1	96038076	896	96029374	181	1
96035965	811	919203408	106	1	96038077	896	96029374	188	1
96035965	818	919203508	107	1	96038078	896	96029374	189	1
96035977	834	96035875	20	1	96038079	896	96029374	190	1
96035983	818	919203508	104	1	96038080	896	96029374	191	1
96035984	818	919203508	105	1	96038081	896	96029374	192	1
96035985	818	919203508	106	1	96038082	896	96029374	193	1
96035986	844	96035878	20	1	96038083	896	96029374	194	1
96036143	844	96035878	30	1	96038084	896	96029374	195	1
96036153	990	91003271	10	1	96038085	896	96029374	196	1
96036212	848	919965308	600	1	96038086	896	96029374	197	1

Item	Page	Assembly	Pos.	Quantity	Item	Page	Assembly	Pos.	Quantity
96038087	896	96029374	198	2	96042450	950	919203908	70	1
96038088	896	96029374	199	2	96042451	950	919203908	71	1
96038089	898	96029374	283	1	96042452	950	919203908	72	1
96038100	896	96029374	35	2	96042453	950	919203908	73	1
96038679	1055	918696808	10	1	96042455	574	918744708	82	1
96038682	1057	96016825	900	1	96044329	916	96034779	3	1
96038683	1057	96016825	901	1	96044333	829	918719508	5	1
96038684	1057	96016825	902	1	96044781	576	918744708	210	1
96038685	1057	96016825	904	1	96044782	602	96044781	1	1
96038686	1057	96016825	905	1	96045405	263	919238508	20	1
96038687	1057	96016825	906	1	96045406	264	96045405	2	1
96038688	1057	96016825	907	1	96046410	811	919203408	160	2
96038689	1057	96016825	908	1	96046410	818	919203508	160	2
96038690	1057	96016825	909	1	96046753	914	91000915	12	1
96038691	1057	96016825	910	1	96047223	306	919547508	40	1
96038692	1057	96016825	912	1	96047224	308	96047223	10	1
96038693	1057	96016825	913	2	96047586	301	91000968	90	1
96038694	413	919022908	1	1	96048991	889	96029373	8	1
96038695	1057	96016825	916	1	96048992	891	96029373	183	1
96038696	413	919022908	2	1	96048995	891	96029373	198	1
96038697	1057	96016825	918	2	96048999	889	96029373	68	1
96038698	1057	96016825	919	1	96049001	889	96029373	70	1
96038699	1057	96016825	920	1	96049006	890	96029373	79	1
96038700	1057	96016825	921	1	96049007	890	96029373	80	1
96038701	1057	96016825	922	1	96049009	890	96029373	81	1
96038702	1057	96016825	923	2	96049010	890	96029373	86	1
96038703	1057	96016825	924	1	96049011	890	96029373	88	1
96038704	1057	96016825	925	1	96049012	890	96029373	112	1
96038705	1057	96016825	926	1	96049013	890	96029373	113	1
96038706	421	96039225	1	1	96049027	891	96029373	165	1
96038879	1015	96032963	292	2	96049033	889	96029373	10	1
96038880	1015	96032963	293	1	96049038	890	96029373	82	1
96038881	1015	96032963	294	1	96049040	890	96029373	85	1
96038882	1015	96032963	295	1	96049041	890	96029373	84	1
96038883	1015	96032963	370	1	96049042	890	96029373	83	1
96038884	1015	96032963	371	1	96049044	889	96029373	11	1
96038885	1015	96032963	372	1	96050291	898	96029374	299	1
96038886	1015	96032963	373	1	96050324	898	96029374	290	2
96038887	1015	96032963	374	1	96050634	1064	96034284	(2)	2
96038888	1015	96032963	375	1	96050752	859	96036212	23	1
96038889	1015	96032963	376	1	96051105	1064	96034284	(100)	1
96039225	418	96038694	1	1	96051106	1064	96034284	(101)	1
96039226	418	96038694	2	1	96051217	894	96029373	640	1
96039300	428	96038696	3	1	96051252	889	96029373	76	1
96039313	428	96038696	25	3	96051255	890	96029373	121	1
96039314	428	96038696	26	1	96051635	1372	919734408	4	1
96039315	428	96038696	27	1	96051755	914	91000915	70	1
96039357	428	96038696	17	1	96051756	938	96051755	2	1
96039358	428	96038696	28	1	96051961	1366	919752408	1	1
96039773	896	96029374	183	1	96051962	1366	919752408	2	1
96039774	896	96029374	185	1	96052001	1359	919752308	1	1
96039775	896	96029374	187	1	96052002	1361	96052001	1	1
96039864	894	96029373	641	1	96052003	1362	96052002	2	1
96039935	898	96029374	288	2	96052004	1361	96052001	430	1
96040477	914	91000915	90	1	96052005	1361	96052001	440	1
96040581	805	96033202	1	1	96052080	1045	919300308	1	2
96040582	805	96033202	2	1	96052098	1045	919300308	3	1
96041505	269	96034537	15	1	96052297	529	96054232	7	1
96041616	269	96034537	11	1	96052297	552	96054233	3	2
96041617	269	96034537	13	1	96052478	818	919203508	5	1

Item	Page	Assembly	Pos.	Quantity	Item	Page	Assembly	Pos.	Quantity
96052479	818	919203508	(1)	1	96072593	1447	96053946	42	1
96052502	1444	96054216	1	1	96072834	929	96069528	20	1
96053681	1318	96029355	1354	1	96072835	929	96069528	30	1
96053946	1437	919784608	3	1	96072836	929	96069528	40	1
96053947	1437	919784608	4	1	96073623	1403	917223808	70	2
96053948	1437	919784608	700	1	96073624	1403	917223808	71	2
96053949	1447	96053946	1	1	96073627	1073	91003625	1	1
96053950	1450	96053947	1	1	96073628	1073	91003625	2	1
96054216	1437	919784608	2	2	961720608	893	96029373	470	1
96054231	525	919788308	5	1	961750308	1307	915745408	3	2
96054232	527	96054231	2	1	961858208	1318	96029355	1341	1
96054233	525	919788308	8	1	961891508	1095	966217508	1118	1
96054623	996	96069348	4	1	961918808	37	966215008	1710	1
96054685	556	919787608	10	1	961918908	893	96029373	502	1
96054686	556	919787608	20	1	961921608	892	96029373	252	1
96060213	1251	915753308	63	3	962062508	893	96029373	296	1
96060362	848	919965308	1	2	962065808	171	966216308	1771	1
96060375	848	919965308	700	1	962065808	224	966215608	1771	1
96060377	860	96060375	405	1	962066608	892	96029373	249	1
96061724	996	96069348	31	3	962067808	1272	966219008	1229	1
96063848	844	96035878	(2316)	1	962172208	344	966217808	1020	2
96063941	525	919788308	6	1	962172208	361	966218108	1020	2
96063942	525	919788308	7	1	962172508	1272	966219008	1240	1
96063943	527	96054231	4	1	962213008	1447	96053946	50	1
96063944	527	96054231	5	1	962282208	1028	96032222	1	1
96063945	537	96063944	2	1	962282308	1030	96032223	1	1
96063949	539	96063941	11	1	962333708	171	966216308	1769	1
96064132	525	919788308	20	1	962333708	224	966215608	1769	1
96064134	914	91000915	50	1	962335608	344	966217808	1004	1
96064280	554	96064132	4	1	962335608	344	966217808	1007	1
96064792	242	915718108	9	1	962335608	361	966218108	1004	1
96064795	242	915718108	20	1	962335608	361	966218108	1007	1
96065346	365	91000572	50	1	962452608	381	966218608	1309	1
96065787	1484	915725808	200	1	962531508	1272	966219008	1238	1
96066214	1071	91000595	(1)	1	962532308	1095	966217508	1138	1
96066542	925	96064134	5	1	962532308	1241	966218408	1209	1
96066562	1071	91000595	10	1	962532408	344	966217808	1010	1
96066625	859	96036212	21	1	962532408	361	966218108	1010	1
96066627	859	96036212	22	1	962532408	1241	966218408	1206	1
96066761	834	96035875	(2310)	1	962532408	1241	966218408	1208	1
96066761	844	96035878	(2310)	1	962533308	459	966217308	1515	1
96066762	834	96035875	(2311)	1	962533308	459	966217308	1516	1
96066762	844	96035878	(2311)	1	962533508	891	96029373	173	1
96068143	529	96054232	1	1	962534308	892	96029373	237	1
96068337	1074	96073627	120	1	962563908	1117	915720708	3	1
96068338	1075	96073628	120	1	962594308	1241	966218408	1214	1
96068979	365	91000572	(443)	1	962641108	891	96029373	195	1
96068987	365	91000572	(444)	1	962641208	1318	96029355	1337	1
96069052	996	96069348	20	8	962641408	893	96029373	490	1
96069348	990	91003271	20	1	962685608	381	966218608	1304	1
96069390	997	96069348	90	1	962688508	78	966084508	(1735)	2
96069528	925	96064134	10	1	962729508	1193	916303308	101	1
96069623	925	96064134	1	1	962763908	381	966218608	1308	1
96070789	934	96072836	16	1	962857708	459	966217308	1539	1
96070816	1073	91003625	3	1	962859708	1095	966217508	1145	1
96070817	1073	91003625	4	1	962969208	1354	966220008	1406	1
96070819	1076	96070816	120	1	963000508	1241	966218408	1210	1
96070820	1077	96070817	120	1	963001308	893	96029373	492	1
96070834	520	91001897	10	1	963168508	1241	966218408	1190	1
96070835	520	91001897	20	1	963196908	459	966217308	1528	1

Item	Page	Assembly	Pos.	Quantity	Item	Page	Assembly	Pos.	Quantity
963196908	893	96029373	487	1	964776908	890	96029373	133	1
963200808	890	96029373	139	1	964830208	1362	96052002	505	1
963203108	889	96029373	55	1	964842508	487	916872208	1	1
963310608	1157	916332108	4	1	964843708	1025	918810308	12	2
963310608	1288	916324608	3	1	964843808	1025	918810308	13	1
963310608	1339	915745708	11	1	964843908	1025	918810308	14	1
963310608	1347	966731108	5	1	964853308	1470	967931908	2	1
963310608	1422	915744908	2	3	964953608	859	96036212	18	1
963330308	1272	966219008	1235	1	964954408	1095	966217508	1127	1
963335008	1241	966218408	1187	1	964954408	1241	966218408	1183	1
963376508	1250	915753308	5	2	964959108	1318	96029355	1332	1
963383008	634	96034141	10	2	964984108	1025	918810308	26	2
963383008	692	96034143	10	2	965021508	1025	918810308	46	2
963398008	996	96069348	24	4	965159308	459	966217308	1537	1
963452208	1433	915761608	1	1	965190908	889	96029373	14	1
963457608	893	96029373	488	1	965192608	891	96029373	209	1
963461908	279	96029362	327	1	965202408	893	96029373	486	1
963465608	889	96029373	27	1	965204108	891	96029373	180	1
963560808	889	96029373	66	1	965309208	1292	916324608	276	2
963625108	992	96036153	2	1	965376108	401	965661508	2	10
963698108	893	96029373	489	1	965376108	405	965661608	2	9
963703708	890	96029373	95	1	965376108	1157	916332108	3	3
963773108	428	96038696	12	8	965376108	1175	916177008	9	10
963820608	891	96029373	191	1	965376108	1180	916177108	9	10
963822708	135	966216108	1750	2	965376108	1219	965936908	2	1
963822708	171	966216308	1750	2	965376108	1339	915745708	12	3
963822708	198	966215908	1750	2	965376108	1343	966593508	3	1
963822708	224	966215608	1750	2	965376108	1409	966649408	8	9
963859508	893	96029373	485	1	965376108	1415	966648108	3	9
963859608	892	96029373	258	1	965380808	101	915717108	1	1
963862108	459	966217308	1507	1	965381308	110	917523808	3	22
963949708	581	965886508	5	1	965381308	153	917525508	3	22
963949708	584	96035947	5	5	965381308	183	917525608	3	22
964008608	553	96023877	20	1	965381308	210	917525908	3	22
964008708	553	96023877	30	1	965385108	337	966541108	20	1
964008808	553	96023877	40	1	965385208	354	966541408	20	1
964067608	1250	915753308	9	1	965385408	1088	966542108	20	1
964140508	574	918744708	72	1	965428208	892	96029373	265	1
964173608	1270	966086208	(133)	1	965429208	889	96029373	65	1
964273708	344	966217808	1022	1	965434408	891	96029373	174	1
964273708	361	966218108	1022	1	965466808	1454	966410908	4	1
964273708	891	96029373	163	1	965475408	459	966217308	1522	1
964274608	1241	966218408	1177	1	965477008	1388	966086808	(1459)	1
964275008	198	966215908	1745	1	965479408	279	96029362	340	1
964275808	891	96029373	182	2	965479408	890	96029373	147	1
964284708	890	96029373	107	1	965479908	889	96029373	42	1
964482908	37	966215008	1719	1	965498308	1292	916324608	289	1
964484008	892	96029373	243	1	965522908	1485	96065787	2	10
964611608	891	96029373	200	1	965523008	1488	965522908	1	1
964614608	1095	966217508	1136	1	965527408	985	96034679	500	1
964683308	1241	966218408	1195	1	965537508	1416	966649908	1	1
964687108	892	96029373	215	1	965537508	1486	965646108	2	1
964744508	505	919266408	34	1	965537508	1488	965522908	2	1
964771908	892	96029373	236	1	965537608	1416	966649908	2	2
964773508	891	96029373	199	1	965537608	1418	966660708	20	4
964774608	859	96036212	20	1	965537608	1486	965646108	3	2
964774708	1272	966219008	1239	1	965537608	1488	965522908	3	2
964776108	893	96029373	479	1	965562808	381	966218608	1307	1
964776408	1095	966217508	1133	1	965591808	1192	916303308	4	4
964776408	1241	966218408	1193	1	965591808	1199	916303208	4	4

Item	Page	Assembly	Pos.	Quantity	Item	Page	Assembly	Pos.	Quantity
965591808	1204	916303108	4	4	965661008	387	915753008	1	1
965591808	1208	916303008	4	6	965661108	387	915753008	2	1
965591808	1212	916302708	4	4	965661208	395	965661108	1	1
965591808	1217	916302908	4	4	965661308	395	965661108	2	2
965591808	1394	917223708	4	4	965661408	387	915753008	3	2
965592708	996	96069348	2	2	965661508	387	915753008	4	1
965592808	996	96069348	3	2	965661608	387	915753008	5	1
965617208	545	96033659	995	9	965665308	390	965661008	1	1
965622108	270	96041616	996	8	965665408	401	965661508	1	1
965622108	271	96034538	996	28	965665608	405	965661608	1	1
965622108	272	96041617	996	61	965666808	988	965666908	1	1
965622108	273	96041505	996	1	965666908	987	919203608	1	1
965622108	309	96047224	996	20	965672008	1192	916303308	5	2
965622108	538	96063945	996	44	965672008	1199	916303208	5	2
965622108	541	96063949	996	31	965672008	1204	916303108	5	2
965622108	543	96034783	996	12	965672008	1208	916303008	5	2
965622108	544	96034784	996	12	965672008	1212	916302708	5	2
965622108	545	96033659	996	22	965672008	1217	916302908	5	2
965622108	546	96034782	996	16	965683008	55	919045208	1	1
965622108	926	96069623	996	4	965683908	1288	916324608	4	2
965622108	935	96070789	996	5	965695508	1192	916303308	6	2
965622108	1461	967035508	996	8	965695508	1199	916303208	6	2
965622208	89	966448108	(998)	2	965695508	1204	916303108	6	2
965622208	100	966448308	(998)	2	965695508	1208	916303008	6	2
965622208	265	96045406	998	2	965695508	1212	916302708	6	2
965622208	270	96041616	998	1	965695508	1217	916302908	6	2
965622208	271	96034538	998	2	965702408	1102	915719608	1	1
965622208	272	96041617	998	2	965705308	1101	965630408	2	2
965622208	273	96041505	998	2	965705408	1101	965630408	3	2
965622208	309	96047224	998	2	965708108	438	915755208	2	1
965622208	538	96063945	998	1	965711508	398	965661408	1	2
965622208	540	96033657	998	2	965721008	22	917528708	1	1
965622208	542	96063949	998	1	965742108	1128	916305808	25	1
965622208	543	96034783	998	1	965742308	1128	916305808	30	1
965622208	544	96034784	998	1	965745808	1128	916305808	53	2
965622208	545	96033659	998	1	965745908	1128	916305808	54	1
965622208	546	96034782	998	2	965748808	153	917525508	1	1
965622208	555	96064280	998	2	965751108	1074	96073627	100	1
965622208	557	96054685	998	2	965751108	1075	96073628	100	1
965622208	558	96054686	998	2	965751108	1076	96070816	100	1
965622208	926	96069623	998	2	965751108	1077	96070817	100	1
965622208	927	96066542	998	2	965755308	1137	915745308	2	1
965622208	935	96070789	998	2	965763808	329	915751408	3	1
965622208	1326	966885808	998	2	965763808	352	915751608	3	1
965622208	1363	96052004	998	7	965764108	329	915751408	2	1
965622208	1364	96052005	998	5	965764108	352	915751608	2	1
965622208	1461	967035508	998	1	965764708	1290	916324608	141	4
965622208	1462	966997708	998	1	965775708	110	917523808	1	1
965622208	1463	966997808	998	1	965776008	110	917523808	2	1
965630408	1100	915719508	1	2	965792308	1447	96053946	11	1
965630508	1101	965630408	1	1	965792308	1450	96053947	11	1
965646108	1485	96065787	1	4	965794408	117	965804508	1	1
965646208	1486	965646108	1	1	965794608	153	917525508	36	4
965649008	183	917525608	1	1	965794608	210	917525908	36	4
965649108	183	917525608	2	1	965794708	111	917523808	46	2
965650108	210	917525908	1	1	965794708	154	917525508	46	2
965656608	1447	96053946	2	1	965794708	183	917525608	46	2
965656608	1450	96053947	2	1	965794708	210	917525908	46	2
965656708	1437	919784608	5	4	965795208	111	917523808	70	1
965657208	1452	965656708	1	1	965795208	154	917525508	65	1

Item	Page	Assembly	Pos.	Quantity	Item	Page	Assembly	Pos.	Quantity
965795208	184	917525608	70	1	965891008	137	966216208	757	1
965795208	210	917525908	65	1	965891108	137	966216208	758	1
965799008	890	96029373	115	1	965891208	137	966216208	759	1
965799908	1318	96029355	1369	1	965896208	1064	96034284	1	1
965800908	1013	96032961	(143)	2	965896308	1064	96034284	2	1
965804508	111	917523808	82	1	965898308	581	965886508	1	1
965804608	111	917523808	83	1	965898408	587	965886708	2	1
965804608	211	917525908	88	1	965898508	581	965886508	3	1
965821308	1081	915751708	2	1	965898608	587	965886708	1	1
965843608	1129	916305808	81	1	965898708	587	965886708	3	1
965844108	1192	916303308	13	4	965899408	588	965886908	1	1
965844108	1199	916303208	13	4	965899508	589	965887008	1	1
965844108	1204	916303108	13	4	965900308	590	965887108	1	1
965844108	1208	916303008	13	6	965900808	591	965887208	1	1
965844108	1212	916302708	13	4	965900908	800	919203808	1	1
965844108	1217	916302908	13	4	965901008	428	96038696	18	9
965844108	1394	917223708	42	4	965901808	592	965887608	1	1
965844108	1402	917223808	45	4	965906208	1064	96034284	3	1
965844508	532	96033669	1	1	965906408	1064	96034284	5	1
965846708	1129	916305808	82	2	965906808	1064	96034284	9	1
965848208	527	96054231	1	1	965906908	1064	96034284	10	1
965851908	187	965852208	1	1	965907008	1064	96034284	11	1
965852208	184	917525608	83	1	965907108	1064	96034284	12	1
965852408	438	915755208	1	1	965911708	59	965956208	1	1
965862408	889	96029373	35	1	965913308	22	917528708	2	2
965867308	262	915750708	4	2	965913508	22	917528708	3	1
965867408	262	915750708	5	2	965917108	1128	916305808	24	1
965877508	232	915718008	1	4	965921308	253	915750608	43	1
965886508	580	96035946	1	1	965921308	573	918744708	45	3
965886708	580	96035946	3	5	965923808	137	966216208	760	1
965886908	580	96035946	4	1	965923808	173	966216408	760	1
965887008	580	96035946	5	1	965923908	137	966216208	761	1
965887108	573	918744708	8	1	965923908	173	966216408	761	1
965887208	573	918744708	9	1	965924008	137	966216208	762	1
965887408	573	918744708	11	1	965924108	137	966216208	763	1
965887508	573	918744708	12	1	965930008	173	966216408	764	1
965887608	573	918744708	13	1	965930108	173	966216408	765	1
965887708	573	918744708	14	1	965930208	173	966216408	766	1
965887808	573	918744708	15	1	965930308	173	966216408	767	1
965887908	573	918744708	16	2	965930408	173	966216408	768	1
965888108	573	918744708	17	2	965930508	173	966216408	769	1
965888208	573	918744708	18	1	965930608	173	966216408	770	1
965888308	573	918744708	19	2	965930708	173	966216408	771	1
965888508	573	918744708	20	1	965935108	59	965956208	2	1
965888608	573	918744708	21	1	965936908	1217	916302908	7	1
965888708	573	918744708	22	1	965937008	1219	965936908	1	1
965888808	573	918744708	23	1	965939508	59	965956208	3	1
965888908	573	918744708	24	2	965943808	59	965956208	4	1
965889008	573	918744708	25	1	965947108	1241	966218408	1176	1
965889908	137	966216208	750	1	965951808	59	965956208	5	1
965890408	137	966216208	751	1	965953508	59	965956208	6	1
965890408	173	966216408	751	1	965954108	55	919045208	24	2
965890508	137	966216208	752	1	965956208	55	919045208	2	1
965890508	173	966216408	752	1	965963408	596	965963608	1	1
965890608	137	966216208	753	1	965963508	574	918744708	76	1
965890608	173	966216408	753	1	965963608	574	918744708	75	1
965890708	137	966216208	754	1	965965908	253	915750608	4	1
965890708	173	966216408	754	1	965966008	253	915750608	5	1
965890808	137	966216208	755	1	965966108	253	915750608	6	2
965890908	137	966216208	756	1	965966208	253	915750608	7	2

Item	Page	Assembly	Pos.	Quantity	Item	Page	Assembly	Pos.	Quantity
965966308	253	915750608	8	2	966086308	1143	915733208	4	1
965966408	253	915750608	9	2	966086708	1350	915734508	4	1
965966508	253	915750608	10	2	966086808	1386	915734608	4	1
965969908	301	91000968	4	1	966086908	1404	915734708	4	1
965970108	301	91000968	5	1	966093308	401	965661508	25	2
965977008	301	91000968	36	2	966093408	403	966093308	1	2
965977008	395	965661108	32	2	966093408	1490	968244508	3	2
965986208	183	917525608	9	1	966093408	1491	966191408	3	2
965992808	418	96038694	3	4	966093408	1494	966203408	3	2
965994508	418	96038694	4	1	966093408	1495	966160008	3	2
965994608	418	96038694	5	1	966093508	403	966093308	2	1
965995508	1382	916303808	4	2	966093508	1490	968244508	2	1
965995908	418	96038694	7	1	966093508	1491	966191408	2	1
965997808	111	917523808	35	1	966093508	1494	966203408	2	1
965997808	153	917525508	35	1	966093508	1495	966160008	2	1
965997808	183	917525608	35	1	966097408	1422	915744908	41	1
965997808	210	917525908	35	1	966105408	1021	96035787	30	4
965999308	55	919045208	25	5	966138208	28	915740108	20	1
966003108	55	919045208	10	2	966138308	28	915740108	30	1
966003208	73	966003108	1	1	966138408	1382	916303808	19	22
966004008	55	919045208	9	2	966138508	217	915740308	10	1
966004108	72	966004008	1	1	966138608	217	915740308	15	1
966034208	418	96038694	6	1	966138708	191	915740408	10	1
966035008	1382	916303808	3	4	966138908	164	915740608	10	1
966035008	1394	917223708	3	4	966139008	164	915740608	15	1
966035008	1402	917223808	3	4	966139108	128	915740508	10	1
966035308	1382	916303808	5	8	966140608	1382	916303808	29	4
966041308	595	965888608	1	1	966140608	1394	917223708	45	4
966042208	634	96034141	13	2	966140608	1402	917223808	48	4
966042208	692	96034143	13	2	966144308	451	915740808	10	1
966043708	634	96034141	12	1	966146308	889	96029373	61	1
966043708	692	96034143	12	1	966147608	55	919045208	7	2
966046208	634	96034141	11	1	966147708	1272	966219008	1225	1
966046208	692	96034143	11	1	966147708	1272	966219008	1226	1
966048908	892	96029373	261	1	966152808	529	96054232	8	1
966050608	891	96029373	201	1	966154308	513	916997508	4	1
966051208	890	96029373	97	2	966160008	1485	96065787	8	2
966052308	1095	966217508	1129	1	966160608	1110	915720208	3	1
966056008	1095	966217508	1167	1	966160608	1114	915720308	3	1
966056708	279	96029362	351	1	966160808	1113	966160608	1	1
966057508	368	915752108	1	2	966160908	1113	966160608	2	1
966061808	401	965661508	16	1	966163908	1295	965683908	1	1
966062508	401	965661508	17	1	966165908	228	919026408	2	1
966081808	55	919045208	5	1	966166108	230	966165908	1	1
966082208	68	966081808	1	1	966167108	949	919203908	1	1
966084408	30	915733608	4	1	966167308	951	966167108	1	1
966084508	75	915733708	4	1	966167408	949	919203908	2	1
966084608	94	915733808	4	1	966167508	949	919203908	3	1
966084708	219	915733908	4	1	966167908	949	919203908	4	2
966084808	193	915734008	4	1	966168008	949	919203908	5	2
966084908	130	915734108	4	1	966168408	949	919203908	6	1
966085008	166	915734208	4	1	966168508	949	919203908	7	2
966085408	311	915732308	4	1	966168608	949	919203908	(1)	1
966085508	452	915734308	4	1	966172908	949	919203908	16	4
966085608	1089	915732408	4	1	966173208	949	919203908	17	2
966085708	338	915732508	4	1	966173608	949	919203908	18	1
966085808	355	915732608	4	1	966173808	949	919203908	19	4
966085908	1235	915732708	4	1	966178008	186	965986208	1	1
966086008	378	915732808	4	1	966182808	1095	966217508	1125	1
966086208	1268	915733008	4	1	966189208	112	917523808	97	1

Item	Page	Assembly	Pos.	Quantity	Item	Page	Assembly	Pos.	Quantity
966189208	154	917525508	95	1	966219308	1146	966086308	11	1
966189208	184	917525608	96	1	966220008	1352	966086708	10	1
966189208	211	917525908	95	1	966220108	1352	966086708	11	1
966189408	111	917523808	84	1	966220208	1388	966086808	10	1
966189508	211	917525908	92	1	966220308	1388	966086808	11	1
966191408	1485	96065787	5	2	966220308	1398	966832808	11	1
966191508	1491	966191408	1	1	966220508	1406	966086908	10	1
966191608	154	917525508	92	1	966220608	1406	966086908	11	1
966191708	154	917525508	94	1	966221808	1288	916324608	7	1
966191708	184	917525608	86	1	966221908	1288	916324608	8	1
966192008	111	917523808	86	1	966222408	253	915750608	90	1
966192008	211	917525908	94	1	966223308	1296	966221808	2	1
966192608	118	965804608	1	1	966223308	1297	966221908	2	1
966200708	22	917528708	8	1	966225908	258	966222408	1	1
966202908	428	96038696	2	3	966231008	1447	96053946	12	1
966203308	1495	966160008	1	1	966231008	1450	96053947	12	1
966203408	1485	96065787	7	2	966233708	40	966215108	700	2
966203708	1494	966203408	1	1	966233808	40	966215108	701	2
966211108	1288	916324608	2	1	966233908	40	966215108	702	2
966211308	1288	916324608	5	2	966234008	40	966215108	703	2
966211408	1290	916324608	165	1	966234108	40	966215108	704	2
966211508	1296	966221808	1	1	966234208	40	966215108	705	2
966211608	1297	966221908	1	1	966234308	40	966215108	706	2
966211708	1288	916324608	9	2	966234408	40	966215108	707	2
966211808	1288	916324608	11	4	966234508	40	966215108	708	2
966212808	428	96038696	16	1	966234608	40	966215108	709	2
966213108	1175	916177008	11	10	966234708	40	966215108	710	2
966213108	1180	916177108	11	10	966234808	40	966215108	711	2
966213108	1219	965936908	5	2	966234908	40	966215108	712	2
966213108	1288	916324608	12	2	966235008	40	966215108	713	2
966213408	1288	916324608	13	1	966235108	40	966215108	714	2
966215008	34	966084408	10	1	966235208	40	966215108	715	2
966215108	34	966084408	11	1	966235308	40	966215108	716	2
966215208	78	966084508	10	1	966235408	40	966215108	717	2
966215408	96	966084608	10	1	966235508	40	966215108	718	2
966215508	78	966084508	11	1	966235608	40	966215108	719	2
966215508	96	966084608	11	1	966235708	40	966215108	720	2
966215608	221	966084708	10	1	966235808	40	966215108	721	2
966215908	195	966084808	10	1	966235908	40	966215108	722	2
966216108	132	966084908	10	1	966236008	40	966215108	723	2
966216208	132	966084908	11	1	966236108	40	966215108	724	2
966216208	221	966084708	11	1	966236208	40	966215108	725	1
966216308	168	966085008	10	1	966236308	40	966215108	726	1
966216408	168	966085008	11	1	966236408	40	966215108	727	2
966216408	195	966084808	11	1	966236508	40	966215108	728	2
966216908	314	966085408	10	1	966236608	40	966215108	729	2
966217008	314	966085408	11	1	966236708	40	966215108	730	1
966217308	455	966085508	10	1	966236808	40	966215108	731	1
966217408	455	966085508	11	1	966237308	428	96038696	7	4
966217508	1092	966085608	10	1	966239908	428	96038696	19	1
966217808	341	966085708	10	1	966240008	428	96038696	20	1
966217908	341	966085708	11	1	966240408	428	96038696	21	1
966217908	358	966085808	11	1	966240908	428	96038696	22	1
966218108	358	966085808	10	1	966241408	428	96038696	23	1
966218408	1238	966085908	10	1	966242808	428	96038696	8	2
966218608	380	966086008	10	1	966242908	428	96038696	9	1
966218708	380	966086008	11	1	966248208	112	917523808	120	2
966219008	1270	966086208	10	1	966248208	154	917525508	70	2
966219108	1270	966086208	11	1	966248208	184	917525608	120	2
966219208	1146	966086308	10	1	966248208	211	917525908	70	2

Item	Page	Assembly	Pos.	Quantity	Item	Page	Assembly	Pos.	Quantity
966251908	486	966358008	1	1	966326408	282	96029363	313	1
966255008	462	966217408	410	2	966326508	282	96029363	314	1
966255108	462	966217408	411	1	966326608	282	96029363	315	1
966255208	462	966217408	412	1	966326708	282	96029363	316	1
966255408	462	966217408	414	1	966326808	282	96029363	317	1
966255508	462	966217408	415	3	966326908	282	96029363	318	1
966255608	462	966217408	416	1	966327008	282	96029363	319	1
966255708	462	966217408	417	2	966327108	282	96029363	320	1
966255808	462	966217408	418	1	966327208	282	96029363	321	1
966255908	462	966217408	419	1	966327308	282	96029363	322	1
966256008	462	966217408	420	1	966327408	282	96029363	323	1
966256108	462	966217408	421	2	966327508	282	96029363	324	1
966256208	462	966217408	413	8	966327608	282	96029363	325	1
966259008	184	917525608	126	1	966327708	282	96029363	326	1
966259108	112	917523808	(1)	1	966327808	282	96029363	327	1
966259208	112	917523808	(2)	1	966327908	282	96029363	328	1
966261308	889	96029373	63	1	966328008	282	96029363	329	1
966264608	1095	966217508	1139	1	966328108	282	96029363	330	1
966264908	344	966217808	1032	1	966328208	282	96029363	331	1
966264908	361	966218108	1032	1	966328308	282	96029363	332	1
966264908	892	96029373	282	1	966328408	282	96029363	333	1
966265208	1139	919296308	6	1	966328508	282	96029363	334	1
966267508	1290	916324608	166	1	966328608	282	96029363	335	1
966267608	1290	916324608	167	1	966328708	282	96029363	336	1
966267708	1290	916324608	168	1	966328808	282	96029363	337	1
966267808	1290	916324608	169	1	966328908	282	96029363	338	1
966271508	111	917523808	71	1	966329008	282	96029363	339	1
966271508	154	917525508	64	1	966329108	282	96029363	340	1
966271508	184	917525608	71	1	966329208	282	96029363	341	1
966271508	210	917525908	64	1	966329308	282	96029363	342	1
966275008	505	919266408	6	1	966329408	282	96029363	343	1
966275108	111	917523808	87	3	966329508	282	96029363	344	1
966275108	154	917525508	89	3	966329608	282	96029363	345	1
966275108	184	917525608	87	3	966329708	282	96029363	346	1
966275108	211	917525908	89	3	966329808	282	96029363	347	1
966275608	188	966259008	1	1	966329908	282	96029363	348	1
966277408	211	917525908	77	1	966330008	282	96029363	349	1
966277708	213	966277408	1	1	966330108	282	96029363	350	1
966289108	112	917523808	126	1	966330208	282	96029363	351	1
966289208	119	966289108	1	1	966330308	282	96029363	352	1
966289508	154	917525508	77	1	966330408	282	96029363	353	1
966289608	156	966289508	1	1	966330508	282	96029363	354	1
966290808	1444	96054216	4	4	966330608	282	96029363	355	1
966319808	217	915740308	12	1	966330708	282	96029363	356	1
966319908	191	915740408	12	1	966330808	282	96029363	357	1
966320008	128	915740508	12	1	966331308	1175	916177008	1	1
966320108	164	915740608	12	1	966331608	1175	916177008	4	1
966325108	281	96029363	300	1	966331608	1180	916177108	4	1
966325208	281	96029363	301	1	966331708	1175	916177008	5	1
966325308	281	96029363	302	1	966331708	1180	916177108	5	1
966325408	281	96029363	303	1	966331808	1175	916177008	6	2
966325508	282	96029363	304	1	966331908	1175	916177008	7	2
966325608	282	96029363	305	1	966333908	1176	966331808	1	1
966325708	282	96029363	306	1	966334108	1175	916177008	(1)	1
966325808	282	96029363	307	1	966335308	1180	916177108	1	1
966325908	282	96029363	308	1	966337408	224	966215608	1758	1
966326008	282	96029363	309	1	966337908	1272	966219008	1231	1
966326108	282	96029363	310	1	966339008	171	966216308	1766	1
966326208	282	96029363	311	1	966339208	317	966216908	401	1
966326308	282	96029363	312	1	966339508	1095	966217508	1126	1

Item	Page	Assembly	Pos.	Quantity	Item	Page	Assembly	Pos.	Quantity
966339808	1095	966217508	1128	1	966388408	171	966216308	1768	1
966339908	1095	966217508	1131	1	966405308	301	91000968	47	3
966342908	996	96069348	1	1	966405908	301	91000968	48	3
966343108	996	96069348	7	4	966406208	301	91000968	49	1
966344108	1227	915753108	3	1	966407208	301	91000968	50	1
966344208	329	915751408	26	1	966410608	579	918705808	3	1
966344208	352	915751608	26	1	966410908	1437	919784608	6	2
966344208	1227	915753108	4	2	966411008	1454	966410908	1	1
966344208	1250	915753308	8	2	966413408	1455	965466808	1	1
966344508	451	915740808	20	1	966413508	1454	966410908	2	1
966344608	263	919238508	30	1	966413608	1454	966410908	3	1
966345508	306	919547508	10	1	966415208	1288	916324608	6	1
966345708	306	919547508	30	1	966417508	1139	919296308	10	1
966345908	306	919547508	50	1	966418708	1158	916332108	500	1
966352508	889	96029373	71	1	966418808	1166	966418708	10	1
966352608	135	966216108	1790	1	966418908	1166	966418708	1	1
966353008	171	966216308	1761	1	966420708	896	96029374	200	1
966353008	224	966215608	1761	1	966420808	896	96029374	201	1
966354808	996	96069348	8	4	966420908	896	96029374	202	1
966355708	477	919294408	10	1	966421008	896	96029374	203	1
966355908	1020	919300108	30	1	966421108	896	96029374	204	1
966356008	477	919294408	40	1	966421208	896	96029374	205	1
966356108	477	919294408	50	1	966421408	896	96029374	206	1
966356408	478	966355708	3	1	966421508	896	96029374	207	1
966358008	485	966356108	30	1	966421608	896	96029374	208	1
966358108	485	966356108	25	1	966421708	896	96029374	209	1
966377608	1485	96065787	6	2	966421808	896	96029374	210	1
966377708	1492	966377608	1	1	966421908	896	96029374	211	1
966378108	1095	966217508	1161	1	966422008	896	96029374	212	1
966379708	1241	966218408	1218	1	966422108	896	96029374	213	1
966380408	139	966434908	(1797)	1	966422208	896	96029374	214	1
966380408	279	96029362	339	1	966422308	896	96029374	215	1
966380408	1148	966219208	1258	1	966422408	896	96029374	216	1
966380908	889	96029373	62	1	966422508	896	96029374	217	1
966385708	317	966216908	421	1	966422608	896	96029374	218	1
966386408	139	966434908	(1796)	2	966422708	896	96029374	219	1
966386708	135	966216108	1787	1	966422808	896	96029374	220	1
966386808	224	966215608	1759	1	966422908	896	96029374	221	1
966386908	135	966216108	1780	1	966423008	897	96029374	222	1
966386908	198	966215908	1780	1	966423108	897	96029374	223	1
966387108	135	966216108	1781	1	966423208	897	96029374	224	1
966387108	198	966215908	1781	1	966423308	897	96029374	225	1
966387208	135	966216108	1782	1	966423408	897	96029374	226	1
966387208	198	966215908	1782	1	966423508	897	96029374	227	1
966387308	135	966216108	1783	1	966423608	897	96029374	228	1
966387308	198	966215908	1783	1	966423708	897	96029374	229	1
966387408	135	966216108	1784	1	966423808	897	96029374	230	1
966387408	198	966215908	1784	1	966423908	897	96029374	231	1
966387508	135	966216108	1785	1	966424008	897	96029374	232	1
966387508	198	966215908	1785	1	966424108	897	96029374	233	1
966387708	171	966216308	1760	1	966424208	897	96029374	234	1
966387708	224	966215608	1760	1	966424308	897	96029374	235	1
966387808	171	966216308	1762	1	966424408	897	96029374	236	1
966387808	171	966216308	1763	1	966424508	897	96029374	237	1
966387808	224	966215608	1762	1	966424608	897	96029374	238	1
966387808	224	966215608	1763	1	966424708	897	96029374	239	1
966388108	171	966216308	1764	1	966424808	897	96029374	240	1
966388108	171	966216308	1765	1	966424908	897	96029374	241	1
966388108	224	966215608	1764	1	966425008	897	96029374	242	1
966388108	224	966215608	1765	1	966425108	897	96029374	243	1

Item	Page	Assembly	Pos.	Quantity	Item	Page	Assembly	Pos.	Quantity
966425208	897	96029374	244	1	966495408	1290	916324608	151	1
966425308	897	96029374	245	1	966495508	1290	916324608	152	1
966425408	897	96029374	246	1	966495608	1290	916324608	153	1
966425508	897	96029374	247	1	966495708	1290	916324608	154	1
966425608	897	96029374	248	1	966501608	128	915740508	15	1
966425708	897	96029374	249	1	966501708	191	915740408	15	1
966425808	897	96029374	250	1	966503208	428	96038696	11	1
966425908	897	96029374	251	1	966505108	1289	916324608	111	1
966426008	897	96029374	252	1	966505208	1289	916324608	112	2
966426108	897	96029374	253	1	966505808	137	966216208	772	1
966426208	897	96029374	254	1	966510508	897	96029374	267	1
966426308	897	96029374	255	1	966513808	218	966138608	21	1
966426408	897	96029374	256	1	966513908	218	966138608	22	1
966426508	897	96029374	257	1	966514008	192	966501708	23	1
966426608	897	96029374	258	1	966514108	218	966138608	27	1
966426708	897	96029374	259	1	966514208	218	966138608	25	1
966426808	897	96029374	260	1	966514308	218	966138608	26	1
966426908	897	96029374	261	1	966514508	165	966139008	21	1
966427008	897	96029374	262	1	966514608	165	966139008	22	1
966427108	897	96029374	263	1	966514708	129	966501608	23	1
966427208	897	96029374	264	1	966514808	129	966501608	27	1
966427308	897	96029374	265	1	966514908	165	966139008	25	1
966429808	1175	916177008	3	2	966515008	192	966501708	21	1
966429808	1180	916177108	3	2	966515108	192	966501708	27	1
966431708	897	96029374	266	1	966515308	192	966501708	25	1
966432708	387	915753008	6	2	966515408	129	966501608	21	1
966432808	1339	915745708	1	1	966515508	129	966501608	22	1
966434908	130	915734108	5	1	966515708	129	966501608	25	1
966434908	193	915734008	5	1	966515808	129	966501608	26	1
966435008	139	966434908	10	1	966515908	235	966912508	500	1
966435308	450	967144608	2	1	966516008	237	966515908	10	1
966435308	1129	916305808	123	1	966516108	237	966515908	11	1
966441808	1175	916177008	2	2	966518208	29	966138208	1	1
966441808	1180	916177108	2	2	966526308	82	966215508	800	1
966448008	86	916263308	10	1	966526408	82	966215508	801	1
966448108	86	916263308	20	1	966526508	82	966215508	802	1
966448308	98	916263408	20	1	966526608	82	966215508	803	1
966450508	1291	916324608	202	2	966526708	82	966215508	804	1
966453708	40	966215108	732	2	966526808	82	966215508	805	1
966457708	1049	966561608	30	2	966526908	82	966215508	806	1
966459808	1492	966377608	2	2	966527008	82	966215508	807	1
966460008	438	915755208	29	8	966527108	82	966215508	808	1
966460108	449	966460008	1	1	966527208	82	966215508	809	1
966460908	428	96038696	24	1	966527308	82	966215508	810	1
966465908	1250	915753308	3	1	966527408	82	966215508	811	1
966466008	1250	915753308	4	1	966527508	82	966215508	812	1
966466208	1250	915753308	7	1	966527608	82	966215508	813	1
966466908	1159	966467008	1	2	966527708	82	966215508	814	2
966467008	1157	916332108	2	2	966527808	82	966215508	815	1
966467208	139	966434908	11	1	966527908	82	966215508	816	1
966470508	1158	916332108	63	1	966528008	82	966215508	817	1
966470608	1158	916332108	64	1	966528108	82	966215508	818	1
966476808	1160	966490908	1	1	966528208	82	966215508	819	1
966477008	1288	916324608	14	1	966528308	82	966215508	820	1
966477108	1288	916324608	45	4	966528408	82	966215508	821	1
966478008	1290	916324608	131	1	966528508	82	966215508	822	2
966481208	1384	966035008	2	1	966528608	82	966215508	823	1
966481408	1384	966035008	1	1	966528708	82	966215508	824	1
966490908	1157	916332108	5	1	966528808	82	966215508	825	1
966491008	1160	966490908	2	1	966528908	82	966215508	826	1

Item	Page	Assembly	Pos.	Quantity	Item	Page	Assembly	Pos.	Quantity
966529008	82	966215508	827	1	966564508	1128	916305808	1	1
966529108	82	966215508	828	1	966564808	623	96018031	44	1
966529208	82	966215508	829	1	966568508	1199	916303208	1	1
966529308	82	966215508	830	1	966568708	198	966215908	1778	1
966529408	82	966215508	831	1	966568808	198	966215908	1779	1
966529508	82	966215508	832	2	966569208	892	96029373	229	1
966529608	82	966215508	833	2	966570108	1272	966219008	1241	1
966529708	82	966215508	834	2	966571908	459	966217308	1555	6
966530008	82	966215508	837	1	966572308	1050	96052098	3	2
966530408	916	96034779	1	1	966573008	1447	96053946	26	2
966531008	918	966530408	11	1	966573008	1450	96053947	26	2
966531108	918	966530408	12	1	966573608	29	966138208	2	1
966531208	918	966530408	13	1	966573808	1208	916303008	1	1
966531308	918	966530408	15	1	966574208	925	96064134	3	1
966531508	918	966530408	4	1	966574208	931	96072834	30	1
966532008	920	96034780	4	1	966574408	925	96064134	2	1
966532808	1158	916332108	67	1	966574608	925	96064134	4	1
966532908	1163	966532808	1	1	966575008	931	96072834	1	1
966534308	920	96034780	11	1	966575208	934	96072836	13	1
966534408	920	96034780	12	1	966575308	933	96072835	1	1
966534508	920	96034780	13	1	966577408	462	966217408	422	2
966541108	335	915749608	20	1	966577508	462	966217408	423	1
966541208	337	966541108	1	1	966577608	462	966217408	406	1
966541408	353	915749708	20	1	966577708	462	966217408	407	1
966541508	354	966541408	1	1	966577808	462	966217408	408	1
966541708	1234	966541908	1	1	966577908	462	966217408	409	1
966541908	1232	915749808	20	1	966578008	897	96029374	268	1
966542108	1087	915749908	20	1	966578108	897	96029374	269	1
966542208	1088	966542108	1	1	966578208	897	96029374	270	1
966543108	1265	915750108	20	1	966578308	897	96029374	271	1
966543208	1267	966543108	1	1	966578408	897	96029374	272	1
966543608	82	966215508	839	1	966578508	897	96029374	273	1
966543708	82	966215508	840	1	966578608	897	96029374	274	1
966543808	82	966215508	841	1	966578708	897	96029374	275	1
966544108	319	966217008	380	1	966578808	897	96029374	276	1
966544208	319	966217008	381	1	966580308	896	96029374	182	1
966544308	319	966217008	382	1	966580508	896	96029374	184	1
966544408	319	966217008	383	1	966580708	896	96029374	186	1
966544508	319	966217008	384	1	966581908	897	96029374	277	1
966544608	319	966217008	385	1	966582008	897	96029374	279	1
966544708	319	966217008	386	1	966582108	897	96029374	280	1
966544808	319	966217008	387	1	966585308	539	96063941	14	1
966544908	319	966217008	388	1	966585608	539	96063941	16	1
966545008	319	966217008	389	1	966585708	539	96063941	17	1
966545108	319	966217008	390	1	966585808	539	96063941	18	1
966545208	319	966217008	391	1	966585908	539	96063941	19	1
966549508	1163	966532808	2	1	966586108	539	96063941	21	1
966556608	395	965661108	54	1	966586308	539	96063941	22	1
966556808	395	965661108	69	1	966586408	539	96063941	23	1
966556908	395	965661108	55	1	966586508	539	96063941	24	1
966557608	382	966218708	490	1	966586608	554	96064132	1	1
966557708	382	966218708	491	1	966586708	554	96064132	2	1
966559808	281	96029363	73	1	966586808	554	96064132	3	1
966561508	1046	96052080	1	1	966587008	554	96064132	10	1
966561608	1045	919300308	2	1	966589208	89	966448108	1	1
966561708	1049	966561608	1	1	966589408	89	966448108	20	1
966561908	239	966648008	500	1	966592508	1212	916302708	1	1
966562008	241	966561908	10	1	966593508	1339	915745708	2	1
966562108	241	966561908	11	1	966593608	1339	915745708	3	2
966562908	1291	916324608	210	1	966593708	1339	915745708	5	2

Item	Page	Assembly	Pos.	Quantity	Item	Page	Assembly	Pos.	Quantity
966593808	1339	915745708	6	4	966653308	581	965886508	13	6
966593908	1339	915745708	54	2	966653308	584	96035947	6	5
966594008	1339	915745708	9	2	966653308	587	965886708	22	4
966594308	1382	916303808	1	1	966656208	1409	966649408	1	1
966594708	100	966448308	20	1	966656508	1409	966649408	2	1
966594908	100	966448308	1	1	966656608	1409	966649408	3	2
966595208	1339	915745708	37	1	966656908	1409	966649408	5	2
966595308	1217	916302908	1	1	966657008	1409	966649408	6	1
966595408	1339	915745708	49	1	966657108	1409	966649408	7	1
966595508	1339	915745708	55	1	966658508	1411	966657008	1	1
966595608	1339	915745708	56	1	966658608	1413	966657108	1	1
966596208	1339	915745708	62	1	966658808	1409	966649408	4	1
966596308	1339	915745708	63	1	966660708	1407	916115808	3	1
966600308	171	966216308	1755	1	966660808	1418	966660708	1	1
966600308	224	966215608	1755	1	966660908	1418	966660708	2	2
966600308	1095	966217508	1151	1	966661008	1418	966660708	3	1
966601708	889	96029373	69	1	966663208	1005	96069390	1	1
966609708	1466	915727108	8	1	966664708	1151	966219308	140	4
966610908	1192	916303308	1	1	966664808	1151	966219308	141	4
966611808	89	966448108	19	1	966664908	1151	966219308	142	2
966612008	100	966448308	19	1	966665008	1151	966219308	143	1
966612908	451	915740808	(1)	1	966665108	1151	966219308	144	1
966613908	87	966448008	3	1	966665208	1151	966219308	145	2
966615608	1204	916303108	1	1	966665308	1151	966219308	146	1
966620508	1291	916324608	219	2	966665408	1151	966219308	147	1
966620808	29	966138208	4	1	966665508	1151	966219308	148	2
966620908	1422	915744908	1	1	966665608	1151	966219308	149	2
966626108	898	96029374	297	1	966665708	1151	966219308	150	1
966626208	898	96029374	298	1	966665808	1151	966219308	151	1
966631608	438	915755208	32	2	966665908	1151	966219308	152	1
966631908	1340	915745708	64	2	966666008	1151	966219308	153	1
966635108	1288	916324608	10	2	966666108	1151	966219308	154	1
966638408	1288	916324608	1	1	966666208	1151	966219308	155	1
966638508	253	915750608	51	2	966666308	1151	966219308	156	1
966640408	1339	915745708	8	2	966666408	1151	966219308	157	1
966640508	1346	966594008	1	2	966666508	1151	966219308	158	1
966642508	915	96033521	10	1	966666608	1151	966219308	159	1
966644108	1307	915745408	500	1	966666708	1151	966219308	160	1
966644708	915	96033521	20	1	966666808	1151	966219308	161	1
966644908	915	96033521	30	1	966666908	1151	966219308	162	1
966645008	915	96033521	40	1	966667008	1151	966219308	163	1
966645108	915	96033521	50	1	966667108	1151	966219308	164	1
966645208	915	96033521	60	1	966667208	1151	966219308	165	1
966645308	915	96033521	70	1	966672908	1151	966219308	166	1
966645508	915	96033521	90	1	966673008	1151	966219308	167	1
966645608	915	96033521	100	1	966673108	1151	966219308	168	1
966645708	915	96033521	110	1	966674308	1407	916115808	500	1
966647108	269	96034537	10	1	966677708	317	966216908	424	1
966647508	269	96034537	14	1	966677808	1318	96029355	1361	1
966648008	238	916072008	1	2	966681308	37	966215008	1700	1
966648108	1407	916115808	2	1	966681408	37	966215008	1701	1
966648208	1343	966593508	1	1	966681508	37	966215008	1702	1
966648408	1415	966648108	1	1	966681608	37	966215008	1703	1
966649408	1407	916115808	1	1	966681708	37	966215008	1704	2
966649608	140	966467208	775	1	966681808	37	966215008	1705	2
966649708	140	966467208	776	1	966681908	37	966215008	1706	1
966649908	1415	966648108	2	2	966682008	37	966215008	1707	1
966649908	1418	966660708	7	2	966682108	37	966215008	1715	2
966651808	1344	966593708	1	1	966682808	344	966217808	1000	1
966653208	581	965886508	6	1	966682808	361	966218108	1000	1

Item	Page	Assembly	Pos.	Quantity	Item	Page	Assembly	Pos.	Quantity
966682808	1241	966218408	1179	1	966732608	198	966215908	1749	1
966682808	1241	966218408	1186	1	966732608	224	966215608	1749	1
966682908	344	966217808	1001	1	966733508	892	96029373	227	1
966682908	361	966218108	1001	1	966733608	1148	966219208	1250	1
966683108	1148	966219208	1254	1	966733708	1148	966219208	1251	1
966683308	889	96029373	33	1	966733808	1148	966219208	1252	1
966696208	898	96029374	286	4	966733908	1148	966219208	1253	1
966696308	898	96029374	287	2	966734008	1148	966219208	1255	1
966696508	898	96029374	289	2	966734108	1148	966219208	1257	2
966696708	898	96029374	291	4	966735608	381	966218608	1301	1
966701308	301	91000968	51	8	966737108	1095	966217508	1120	1
966707108	301	91000968	56	2	966737208	1095	966217508	1122	1
966707508	1290	916324608	150	1	966737308	1095	966217508	1121	1
966711608	308	96047223	16	1	966738108	1095	966217508	1123	1
966713708	1129	916305808	92	1	966738208	1095	966217508	1124	1
966714708	308	96047223	11	1	966738208	1241	966218408	1185	1
966714808	308	96047223	12	1	966739408	279	96029362	300	1
966714908	800	919203808	3	2	966739508	279	96029362	301	1
966719108	800	919203808	4	4	966739608	279	96029362	302	1
966722208	800	919203808	2	1	966739608	893	96029373	463	1
966722408	800	919203808	5	1	966739708	279	96029362	303	1
966725408	341	966085708	(130)	4	966739708	890	96029373	87	1
966725508	341	966085708	(131)	1	966739808	279	96029362	304	1
966725608	341	966085708	(132)	1	966739908	279	96029362	305	1
966726808	382	966218708	492	1	966740008	279	96029362	306	1
966726908	382	966218708	493	1	966740008	279	96029362	342	1
966727008	382	966218708	494	1	966740208	279	96029362	330	1
966731108	1340	915745708	127	1	966740208	279	96029362	331	1
966731208	1347	966731108	1	1	966740208	279	96029362	333	1
966731608	344	966217808	1002	1	966740208	279	96029362	337	1
966731608	361	966218108	1002	1	966740308	279	96029362	332	1
966731708	344	966217808	1003	1	966740408	279	96029362	334	1
966731708	361	966218108	1003	1	966740408	279	96029362	336	1
966731808	344	966217808	1005	1	966740508	279	96029362	335	1
966731808	361	966218108	1005	1	966740608	279	96029362	343	1
966731908	344	966217808	1006	1	966740708	279	96029362	344	1
966731908	361	966218108	1006	1	966740808	279	96029362	345	1
966732008	344	966217808	1008	1	966740908	279	96029362	346	1
966732008	361	966218108	1008	1	966741008	279	96029362	347	1
966732008	1095	966217508	1141	1	966741108	279	96029362	348	1
966732008	1241	966218408	1211	1	966741108	1095	966217508	1163	1
966732108	344	966217808	1017	1	966741208	279	96029362	349	1
966732108	361	966218108	1017	1	966741308	279	96029362	350	1
966732208	344	966217808	1031	1	966741408	279	96029362	353	1
966732208	361	966218108	1031	1	966741508	1095	966217508	1144	1
966732208	459	966217308	1518	1	966741608	279	96029362	355	1
966732308	135	966216108	1746	1	966742008	279	96029362	322	1
966732308	171	966216308	1746	1	966742008	317	966216908	420	1
966732308	198	966215908	1746	1	966742108	279	96029362	354	1
966732308	224	966215608	1746	1	966742708	459	966217308	1500	1
966732408	135	966216108	1747	4	966743208	37	966215008	1722	1
966732408	171	966216308	1747	4	966743208	1095	966217508	1153	1
966732408	198	966215908	1747	4	966743208	1241	966218408	1200	1
966732408	224	966215608	1747	4	966743308	1095	966217508	1154	1
966732508	135	966216108	1748	1	966743508	1095	966217508	1162	1
966732508	171	966216308	1748	1	966743608	1095	966217508	1164	1
966732508	198	966215908	1748	1	966743708	1095	966217508	1165	1
966732508	224	966215608	1748	1	966743808	1095	966217508	1166	1
966732608	135	966216108	1749	1	966743908	1095	966217508	1168	1
966732608	171	966216308	1749	1	966744308	317	966216908	400	1

Item	Page	Assembly	Pos.	Quantity	Item	Page	Assembly	Pos.	Quantity
966744508	317	966216908	402	1	966770108	382	966218708	497	1
966744608	317	966216908	403	1	966770208	382	966218708	498	1
966744708	317	966216908	404	1	966770308	281	96029363	44	1
966744808	317	966216908	405	1	966770408	281	96029363	45	1
966744908	317	966216908	406	1	966770508	281	96029363	46	1
966745008	317	966216908	407	1	966770608	281	96029363	47	1
966745108	317	966216908	408	1	966770708	281	96029363	48	1
966745108	317	966216908	409	1	966770808	281	96029363	49	1
966745208	317	966216908	410	1	966770908	281	96029363	50	1
966745208	317	966216908	411	1	966771008	281	96029363	51	1
966745308	317	966216908	412	1	966771108	281	96029363	52	1
966745408	317	966216908	413	1	966771208	281	96029363	53	1
966745508	317	966216908	414	1	966771308	281	96029363	54	1
966745608	317	966216908	415	1	966771408	281	96029363	55	1
966745608	890	96029373	110	1	966771508	281	96029363	56	1
966745608	890	96029373	111	1	966771608	281	96029363	57	1
966745708	317	966216908	416	1	966771708	281	96029363	58	1
966745808	317	966216908	417	1	966771808	281	96029363	59	1
966745908	317	966216908	418	1	966771908	281	96029363	60	1
966745908	1272	966219008	1233	1	966772008	281	96029363	61	1
966746108	317	966216908	422	1	966772108	281	96029363	62	1
966746108	889	96029373	53	1	966772208	281	96029363	63	1
966746208	317	966216908	430	1	966772308	281	96029363	64	1
966746308	317	966216908	433	1	966772408	281	96029363	65	1
966746408	317	966216908	437	1	966772508	281	96029363	66	2
966746508	317	966216908	438	1	966772608	281	96029363	67	1
966746508	317	966216908	439	1	966772708	281	96029363	68	1
966748508	890	96029373	120	1	966772808	281	96029363	69	1
966749208	889	96029373	60	1	966772908	281	96029363	70	1
966749408	890	96029373	89	1	966773008	281	96029363	71	1
966749608	889	96029373	74	1	966773108	281	96029363	72	1
966749608	889	96029373	75	1	966773408	281	96029363	74	1
966749708	890	96029373	77	1	966773608	281	96029363	75	1
966749908	889	96029373	67	1	966773708	281	96029363	76	2
966749908	889	96029373	72	1	966773808	281	96029363	77	2
966749908	889	96029373	73	1	966773908	281	96029363	78	1
966750608	634	96034141	14	1	966774008	281	96029363	79	1
966750608	692	96034143	14	1	966774108	281	96029363	80	1
966751308	435	915719208	5	1	966774208	281	96029363	81	1
966752308	1157	916332108	1	1	966774308	281	96029363	82	1
966752908	481	966356408	1	6	966774408	281	96029363	83	1
966752908	484	966910608	1	2	966774508	281	96029363	84	1
966753108	481	966356408	2	3	966774608	281	96029363	85	1
966753108	484	966910608	2	2	966774708	281	96029363	86	2
966753108	486	966358008	2	1	966774808	281	96029363	87	1
966753208	1422	915744908	3	1	966774908	281	96029363	88	1
966753308	1422	915744908	22	1	966775008	281	96029363	89	1
966754408	1422	915744908	500	1	966775108	281	96029363	90	1
966755208	235	966912508	2	1	966775208	281	96029363	91	1
966755608	308	96047223	13	1	966775308	281	96029363	92	1
966755808	915	96033521	140	1	966775408	281	96029363	93	1
966761808	481	966356408	3	1	966775508	281	96029363	94	1
966761908	481	966356408	4	1	966775608	281	96029363	95	1
966762008	481	966356408	5	4	966775708	281	96029363	96	1
966764308	1423	966754408	10	1	966775808	281	96029363	97	1
966766808	481	966356408	8	2	966775908	281	96029363	98	1
966766908	481	966356408	15	2	966776008	281	96029363	99	1
966769208	1088	966542108	21	1	966776108	1388	966086808	(480)	8
966769908	382	966218708	495	1	966776108	1406	966086908	(480)	8
966770008	382	966218708	496	1	966776208	1388	966086808	(481)	1

Item	Page	Assembly	Pos.	Quantity	Item	Page	Assembly	Pos.	Quantity
966776208	1406	966086908	(481)	1	966808408	1140	966265208	10	1
966776308	1388	966086808	(482)	1	966810408	915	96033521	150	1
966776308	1406	966086908	(482)	1	966810508	915	96033521	160	1
966776508	1388	966086808	(483)	8	966811108	232	915718008	4	1
966776608	1388	966086808	(484)	1	966814008	1168	966418908	10	1
966776708	1388	966086808	(485)	1	966817208	475	966751308	10	1
966776808	237	966515908	(790)	1	966819108	475	966751308	11	1
966776908	237	966515908	(791)	1	966822608	1459	967035308	70	1
966777008	475	966751308	(792)	1	966825508	576	918744708	228	2
966777108	241	966561908	(793)	1	966825608	390	965661008	39	1
966777208	241	966561908	(794)	1	966825908	1320	96029357	430	1
966777808	319	966217008	392	1	966826008	1320	96029357	431	1
966777908	319	966217008	393	1	966826108	1320	96029357	432	1
966778008	319	966217008	394	2	966826208	1320	96029357	433	1
966778608	1291	916324608	233	1	966826308	1320	96029357	434	1
966785108	487	916872208	4	1	966826408	1320	96029357	435	1
966790308	112	917523808	157	1	966826508	1320	96029357	436	1
966790308	212	917525908	162	1	966826608	1320	96029357	437	1
966790408	113	917523808	158	1	966826708	1320	96029357	438	1
966790408	212	917525908	163	1	966826808	1320	96029357	439	1
966790508	113	917523808	159	1	966826908	1320	96029357	440	1
966790508	212	917525908	164	1	966827008	1320	96029357	441	1
966790908	120	966790308	1	1	966827108	1320	96029357	442	1
966791008	112	917523808	155	1	966827208	1320	96029357	443	1
966791008	212	917525908	161	1	966827308	1320	96029357	444	1
966791108	112	917523808	156	1	966827408	1320	96029357	445	1
966791108	212	917525908	160	1	966827508	1320	96029357	446	1
966792108	1139	919296308	9	1	966827608	1320	96029357	447	2
966792408	1142	966792108	302	1	966827708	1320	96029357	448	1
966793608	1142	966792108	303	1	966827808	1320	96029357	449	1
966793908	1142	966792108	304	1	966827908	1320	96029357	450	1
966794008	1142	966792108	305	1	966828008	1320	96029357	451	1
966794208	1142	966792108	307	1	966828108	1320	96029357	452	2
966794408	1142	966792108	309	1	966828208	1320	96029357	453	1
966794508	1142	966792108	316	1	966828308	1320	96029357	454	1
966794608	1142	966792108	323	1	966828408	1320	96029357	455	1
966794708	1142	966792108	317	1	966828508	1320	96029357	456	1
966794908	1142	966792108	325	1	966828608	1320	96029357	457	1
966796408	242	915718108	10	1	966828708	1320	96029357	458	1
966798108	1369	96051961	2	1	966828808	1320	96029357	459	1
966798108	1377	96051962	2	1	966828908	1320	96029357	460	1
966798308	329	915751408	30	1	966829008	1320	96029357	461	1
966798308	352	915751608	30	1	966829108	1320	96029357	462	1
966798908	1369	96051961	3	1	966829208	1320	96029357	463	1
966798908	1377	96051962	3	1	966829308	1320	96029357	464	1
966800108	1369	96051961	19	1	966829408	1320	96029357	465	1
966800108	1377	96051962	19	1	966829508	1320	96029357	466	1
966802008	155	917525508	162	1	966829608	1320	96029357	467	1
966802008	185	917525608	157	1	966829708	1320	96029357	468	1
966802108	155	917525508	163	1	966829808	1320	96029357	469	1
966802108	185	917525608	158	1	966829908	1320	96029357	470	1
966802208	155	917525508	164	1	966830008	1320	96029357	471	1
966802208	185	917525608	159	1	966830108	1320	96029357	472	1
966802308	155	917525508	160	1	966830208	1320	96029357	473	1
966802308	185	917525608	155	1	966830308	1320	96029357	474	1
966802408	155	917525508	161	1	966830508	1321	96029357	475	1
966802408	185	917525608	156	1	966830608	1321	96029357	476	1
966802508	159	966802008	1	1	966830708	1321	96029357	477	1
966805508	110	917523808	9	1	966830808	1321	96029357	478	1
966805608	116	966805508	1	1	966830908	1321	96029357	479	1

Item	Page	Assembly	Pos.	Quantity	Item	Page	Assembly	Pos.	Quantity
966832808	1396	916906308	4	1	966862008	892	96029373	285	1
966832908	1398	966832808	10	1	966862008	892	96029373	288	1
966835908	409	968125908	1	1	966862108	892	96029373	286	1
966841808	1323	915747808	1	1	966862208	892	96029373	287	1
966842008	1323	915747808	2	1	966862308	893	96029373	292	1
966842208	1327	966842008	6	1	966862408	893	96029373	293	1
966843208	1325	966841808	320	1	966862508	893	96029373	297	2
966843608	1325	966841808	340	1	966862608	893	96029373	298	2
966843708	1325	966841808	350	1	966862708	893	96029373	299	1
966843808	1325	966841808	360	1	966863108	1241	966218408	1170	1
966844008	1325	966841808	370	1	966863208	1241	966218408	1171	1
966844208	1325	966841808	380	1	966863308	1241	966218408	1172	1
966844608	1325	966841808	330	1	966863408	1241	966218408	1173	1
966846208	1475	919003708	5	6	966863508	1241	966218408	1174	1
966846308	1476	966846208	1	1	966863608	1241	966218408	1175	1
966846408	1476	966846208	2	1	966863708	1241	966218408	1180	1
966850408	1292	916324608	300	1	966863808	1241	966218408	1181	1
966851008	1325	966841808	440	1	966863908	1241	966218408	1182	1
966851208	1325	966841808	460	1	966863908	1241	966218408	1188	1
966851308	1325	966841808	470	1	966864008	1241	966218408	1184	1
966851508	482	966356008	26	1	966864108	1241	966218408	1189	1
966851608	395	965661108	71	2	966864208	1241	966218408	1205	1
966851808	1325	966841808	510	1	966864808	1148	966219208	1259	1
966851908	482	966356008	25	1	966865108	891	96029373	207	1
966852008	1325	966841808	530	1	966865408	891	96029373	208	1
966852108	1325	966841808	540	1	966865508	1354	966220008	1400	2
966852408	889	96029373	59	1	966865508	1406	966086908	(1450)	4
966852508	889	96029373	58	1	966865608	1406	966086908	(1452)	1
966852508	890	96029373	90	1	966867108	459	966217308	1501	1
966852608	889	96029373	57	1	966867208	459	966217308	1547	1
966853508	889	96029373	45	1	966867208	1148	966219208	1261	1
966853608	889	96029373	44	1	966870008	1241	966218408	1222	1
966853708	889	96029373	41	1	966870908	576	918744708	196	3
966853808	889	96029373	39	1	966873808	40	966215108	733	1
966853808	889	96029373	40	1	966873908	896	96029374	116	2
966853908	889	96029373	38	1	966874008	896	96029374	117	2
966854008	889	96029373	36	1	966874108	896	96029374	118	1
966854108	889	96029373	34	1	966874208	896	96029374	119	1
966854308	889	96029373	31	1	966874308	896	96029374	120	1
966854408	889	96029373	29	1	966874408	896	96029374	121	1
966854908	890	96029373	134	1	966874508	896	96029374	122	1
966855108	890	96029373	123	1	966874608	896	96029374	123	1
966855208	890	96029373	122	1	966874708	896	96029374	124	1
966855408	890	96029373	78	1	966874808	897	96029374	278	1
966855508	890	96029373	119	1	966874908	897	96029374	281	1
966855608	890	96029373	118	1	966875008	898	96029374	282	1
966855708	890	96029373	117	1	966875108	898	96029374	296	1
966855808	890	96029373	116	1	966875208	898	96029374	284	1
966856208	1168	966418908	320	1	966875308	898	96029374	285	2
966856708	1168	966418908	330	1	966877908	428	96038696	1	1
966857008	1168	966418908	310	1	966885808	1325	966841808	550	1
966859208	890	96029373	108	1	966887508	1437	919784608	1	2
966859308	1013	96032961	(144)	2	966887608	1439	966887508	1	1
966859408	890	96029373	148	1	966888308	1439	966887508	2	1
966859608	890	96029373	145	1	966889608	1361	96052001	400	1
966860508	891	96029373	196	1	966889708	1361	96052001	410	1
966861308	859	96036212	8	1	966890108	1361	96052001	450	1
966861408	859	96036212	10	1	966890208	1361	96052001	460	1
966861808	892	96029373	280	1	966890308	1361	96052001	470	1
966861908	892	96029373	281	1	966890608	1361	96052001	405	1

Item	Page	Assembly	Pos.	Quantity	Item	Page	Assembly	Pos.	Quantity
966890808	1361	96052001	490	1	966955208	600	966954908	1	1
966897308	896	96029374	125	1	966956708	481	966356408	14	3
966905908	1357	966220108	1	4	966958008	184	917525608	84	1
966906008	1357	966220108	2	4	966958608	481	966356408	16	1
966906108	1357	966220108	3	2	966960608	893	96029373	460	1
966906208	1357	966220108	4	2	966960708	893	96029373	461	1
966906308	1357	966220108	5	2	966960808	893	96029373	462	1
966906408	1357	966220108	6	2	966961008	893	96029373	465	1
966906508	1357	966220108	7	2	966961108	893	96029373	466	1
966906608	1357	966220108	8	1	966961208	893	96029373	467	1
966906708	1357	966220108	9	1	966961308	893	96029373	468	1
966906808	1357	966220108	10	1	966961408	893	96029373	469	1
966906908	1357	966220108	11	1	966963708	1354	966220008	1401	2
966907008	1357	966220108	12	1	966963908	1354	966220008	1403	2
966907108	1357	966220108	13	1	966964008	1354	966220008	1405	2
966907208	1357	966220108	14	2	966964108	1354	966220008	1407	2
966910608	482	966356008	30	1	966964208	1354	966220008	1408	1
966910808	484	966910608	3	2	966964308	1354	966220008	1409	1
966911408	1475	919003708	6	1	966964408	1318	96029355	1320	1
966911508	1478	966911408	1	1	966964508	1318	96029355	1321	1
966911608	1478	966911408	2	2	966964608	1318	96029355	1322	1
966911708	1478	966911408	3	2	966964708	1318	96029355	1323	1
966912508	234	916256908	1	2	966964808	1318	96029355	1324	1
966915108	1441	966888308	2	1	966964908	1318	96029355	1325	1
966915108	1442	966916408	2	1	966965008	1318	96029355	1326	1
966915208	1441	966888308	3	1	966965108	1318	96029355	1330	1
966915208	1442	966916408	3	1	966965208	1318	96029355	1333	1
966916408	1439	966887508	3	1	966965408	1318	96029355	1336	1
966916508	1142	966792108	308	1	966965508	1318	96029355	1339	1
966916808	185	917525608	170	1	966965708	1318	96029355	1343	1
966918208	1357	966220108	15	1	966965908	1318	96029355	1345	1
966918708	113	917523808	170	1	966965908	1318	96029355	1346	1
966922308	282	96029363	358	1	966965908	1318	96029355	1347	1
966922408	282	96029363	359	1	966965908	1318	96029355	1348	1
966922508	282	96029363	360	1	966966008	459	966217308	1502	2
966922608	282	96029363	361	1	966966108	1318	96029355	1349	1
966926808	1361	96052001	510	1	966966108	1318	96029355	1350	1
966928108	1478	966911408	5	2	966966208	889	96029373	56	1
966928808	86	916263308	30	1	966966308	1318	96029355	1352	1
966928908	1361	96052001	520	1	966966408	1318	96029355	1353	1
966929508	89	966448108	10	1	966966608	1318	96029355	1355	1
966929508	100	966448308	10	1	966966608	1318	96029355	1356	1
966929508	996	96069348	47	1	966966708	1318	96029355	1357	1
966929708	1456	916947708	10	1	966966808	1318	96029355	1358	1
966929808	1456	916947708	20	1	966966908	1318	96029355	1359	1
966931608	1361	96052001	420	1	966967008	1318	96029355	1360	1
966931908	1325	966841808	1	1	966967108	1318	96029355	1364	1
966933708	155	917525508	156	1	966967708	890	96029373	106	1
966934608	212	917525908	156	1	966967808	459	966217308	1536	1
966934808	1342	915745708	300	1	966967908	459	966217308	1542	1
966939508	1129	916305808	110	2	966968008	459	966217308	1545	1
966940408	915	96033521	170	1	966968108	459	966217308	1546	1
966945008	1475	919003708	7	2	966968608	1398	966832808	(1453)	4
966945308	1479	966945008	1	1	966968708	1398	966832808	(1455)	1
966947408	1073	91003625	20	4	966968808	1354	966220008	1402	2
966951508	915	96033521	180	1	966968908	1354	966220008	1404	1
966951608	915	96033521	190	1	966969108	459	966217308	1549	1
966953608	539	96063941	27	1	966969208	459	966217308	1551	1
966954108	264	96045405	1	1	966969308	459	966217308	1556	6
966954908	576	918744708	198	1	966971308	576	918744708	247	1

Item	Page	Assembly	Pos.	Quantity	Item	Page	Assembly	Pos.	Quantity
966972008	158	966972408	1	1	967037208	513	916997508	2	1
966972408	154	917525508	93	1	967037708	516	967037908	1	1
966973008	154	917525508	87	1	967037808	516	967037908	2	1
966973008	211	917525908	93	1	967037908	513	916997508	5	1
966979008	214	966979708	1	1	967038508	22	917528708	60	2
966979108	548	96063942	32	1	967043508	1158	916332108	72	1
966979708	211	917525908	87	1	967043608	1158	916332108	73	1
966979908	1361	96052001	540	1	967049508	1466	915727108	11	1
966981708	157	966981808	1	1	967051508	1466	915727108	5	1
966981808	154	917525508	88	1	967052908	1130	916305808	700	1
966981808	184	917525608	82	1	967067208	173	966216408	773	2
966989108	1184	919294608	18	1	967073408	1423	966754408	6	1
966989208	1184	919294608	19	1	967073508	1424	967073408	10	1
966989308	1184	919294608	20	1	967076108	1424	967073408	204	1
966997608	1457	966929708	10	1	967076208	1424	967073408	205	1
966997708	1457	966929708	21	1	967076308	1424	967073408	206	1
966997808	1457	966929708	22	1	967083508	623	96018031	2	3
966997908	1458	966997608	1	1	967083608	577	918744708	275	1
966998008	1458	966997608	11	1	967083708	577	918744708	276	1
966998108	1458	966997608	12	1	967083808	577	918744708	277	1
966998308	1458	966997608	13	1	967083908	577	918744708	278	1
966998408	1458	966997608	14	1	967084008	577	918744708	279	1
967002308	1325	966841808	490	1	967084108	577	918744708	280	1
967003808	1325	966841808	480	1	967084208	577	918744708	281	1
967005008	1361	96052001	525	1	967084308	577	918744708	282	1
967005308	805	96033202	3	1	967084408	577	918744708	283	1
967005408	805	96033202	4	1	967091908	1168	966418908	340	1
967005508	805	96033202	5	1	967092008	1168	966418908	350	1
967005608	805	96033202	6	1	967093808	387	915753008	19	2
967005708	1361	96052001	550	1	967093908	406	967093808	1	2
967005808	428	96038696	13	2	967096808	462	966217408	424	1
967006508	1361	96052001	560	1	967099308	462	966217408	425	1
967006608	1361	96052001	570	1	967110508	428	96038696	4	1
967006808	1361	96052001	590	1	967110608	428	96038696	5	1
967006908	805	96033202	7	1	967110708	428	96038696	10	1
967007008	805	96033202	8	1	967110808	428	96038696	14	1
967007108	805	96033202	9	1	967114808	934	96072836	15	1
967007208	805	96033202	10	1	967124108	405	965661608	7	1
967008008	1323	915747808	5	1	967124708	577	918744708	285	1
967008408	1359	919752308	10	1	967128608	1055	918696808	30	1
967012008	1128	916305808	40	1	967144608	438	915755208	45	1
967013508	513	916997508	1	1	967154908	1157	916332108	50	2
967021108	914	91000915	60	1	967162408	1129	916305808	120	1
967021208	937	967021108	1	1	967162508	1158	916332108	700	1
967022208	588	965886908	2	1	967176208	239	966648008	2	1
967022208	589	965887008	2	1	967212908	344	966217808	1036	1
967022308	588	965886908	3	1	967213008	361	966218108	1035	1
967022308	589	965887008	3	1	967213208	890	96029373	109	1
967023108	1341	915745708	176	2	967213308	381	966218608	1302	1
967023208	576	918744708	257	2	967213408	381	966218608	1313	1
967030908	1441	966888308	1	1	967216508	1241	966218408	1221	1
967031308	575	918744708	132	1	967222808	890	96029373	114	1
967031508	1442	966916408	1	1	967228908	428	96038696	15	3
967035308	1457	966929708	20	1	967232608	1175	916177008	55	1
967035508	1459	967035308	60	1	967232608	1180	916177108	55	1
967036008	515	967036208	1	1	967257808	1025	918810308	39	2
967036108	515	967036208	2	1	967264308	534	96063943	31	1
967036208	513	916997508	3	1	967276408	1168	966418908	300	1
967037008	514	967037208	1	1	967276708	1426	917156108	10	1
967037108	514	967037208	2	1	967276808	1426	917156108	20	1

Item	Page	Assembly	Pos.	Quantity	Item	Page	Assembly	Pos.	Quantity
967276908	1427	967276708	10	1	967927408	1475	919003708	9	2
967277008	1427	967276708	(1)	1	967927708	1475	919003708	(1)	1
967297708	576	918744708	265	1	967931908	1466	915727108	12	1
967305108	1137	915745308	500	1	967939908	1081	915751708	31	1
967357208	893	96029373	464	1	967995008	1427	967276708	40	1
967361508	1118	10285336	3	1	967995008	1429	967276808	40	1
967363808	549	10340105	999	1	968001508	1325	966841808	310	1
967468408	481	966356408	22	2	968021008	1320	96029357	26	1
967468508	481	966356408	23	1	968021108	896	96029374	178	1
967469708	1168	966418908	370	1	968021208	896	96029374	179	1
967472808	481	966356408	25	1	968075908	529	96054232	10	1
967489808	1320	96029357	20	1	968081008	1234	966541908	40	1
967489908	1320	96029357	21	1	968081108	1234	966541908	41	1
967490008	1320	96029357	22	1	968081208	1234	966541908	42	1
967490108	1320	96029357	23	1	968081308	1234	966541908	43	1
967490208	1320	96029357	24	1	968081408	1234	966541908	44	1
967490308	1320	96029357	25	1	968081508	1234	966541908	45	1
967539508	1402	917223808	1	1	968081608	1234	966541908	46	1
967539808	534	96063943	32	1	968081708	1234	966541908	47	1
967540508	1394	917223708	1	1	968081808	1234	966541908	48	1
967582308	1475	919003708	8	1	968099008	1267	966543108	40	1
967582408	1480	967582308	1	1	968099108	1267	966543108	41	1
967588308	1025	918810308	3	1	968099208	1267	966543108	43	1
967588408	1025	918810308	4	1	968099308	1267	966543108	45	1
967590208	55	919045208	29	4	968099408	1267	966543108	46	1
967613808	1171	915755408	700	1	968099508	1267	966543108	47	1
967615808	1181	967623108	1	1	968099808	1186	968112008	2	1
967623108	1180	916177108	6	2	968099908	1187	968099808	1	1
967624808	1180	916177108	7	2	968100008	1187	968099808	2	1
967648308	891	96029373	168	1	968112008	1184	919294608	1	1
967649508	1318	96029355	1370	1	968113208	1186	968112008	1	1
967652808	1193	916303308	700	1	968118008	1383	916303808	61	3
967652808	1200	916303208	700	1	968118008	1394	917223708	61	3
967652808	1205	916303108	700	1	968118008	1402	917223808	59	3
967652808	1209	916303008	700	1	968125908	385	917513608	4	1
967652808	1213	916302708	700	1	968139808	892	96029373	238	1
967665408	1164	967665708	1	1	968144108	892	96029373	259	1
967665408	1165	967665808	1	1	968169608	1475	919003708	10	1
967665508	1164	967665708	2	1	968214008	1478	966911408	700	1
967665608	1165	967665808	2	1	968218508	938	96051755	1	1
967665708	1158	916332108	88	1	968218908	942	96051756	10	1
967665808	1158	916332108	89	1	968220208	940	968218508	9	1
967768608	891	96029373	167	1	968220308	940	968218508	10	1
967768608	891	96029373	175	2	968221508	916	96034779	4	1
967798608	1388	966086808	(1457)	2	968231908	1342	915745708	200	1
967802008	890	96029373	144	1	968232008	1342	915745708	(1)	1
967802108	890	96029373	136	1	968240708	1383	916303808	700	1
967807808	1272	966219008	1228	1	968240708	1395	917223708	700	1
967807908	1272	966219008	1232	1	968240708	1403	917223808	700	1
967809108	1318	96029355	1371	1	968244508	1485	96065787	4	2
967810008	1388	966086808	(1456)	2	968244608	1490	968244508	1	1
967848808	1320	96029357	427	1	968244808	1490	968244508	4	1
967848908	1320	96029357	428	1	968247108	539	96063941	28	1
967849008	1320	96029357	429	1	968252908	996	96069348	21	1
967887708	1361	96052001	511	1	968257108	228	919026408	700	1
967895008	1320	96029357	17	1	968271908	914	91000915	80	1
967895108	1320	96029357	18	1	968272008	439	915755208	58	2
967895208	1320	96029357	19	1	968289408	1218	916302908	700	1
967901108	1325	966841808	560	1	968331108	1422	915744908	700	1
967922708	1429	967276808	10	1	968378008	385	917513608	5	1

Item	Page	Assembly	Pos.	Quantity	Item	Page	Assembly	Pos.	Quantity
968419501	1253	90005001	1	1	97000041	1289	916324608	95	2
968419601	1253	90005001	10	1	97000073	1289	916324608	101	2
968447901	447	90008841	10	1	97000074	1289	916324608	102	2
968461801	438	915755208	49	6	97000076	1289	916324608	103	2
968478401	1255	90004983	8	1	97000077	1289	916324608	104	2
968492401	1254	968419501	30	5	97000078	1289	916324608	107	4
968517508	834	96035875	3	1	97000079	1289	916324608	108	2
968517508	844	96035878	3	1	97000084	1290	916324608	120	2
968580508	889	96029373	50	1	97000084	1296	966221808	3	2
968582508	890	96029373	91	1	97000084	1297	966221908	3	2
968652008	494	919258508	75	7	97000085	1290	916324608	121	10
968652008	634	96034141	15	3	97000085	1296	966221808	4	10
968652008	692	96034143	15	3	97000085	1297	966221908	4	10
968652008	844	96035878	21	1	97000086	1290	916324608	123	2
968822801	1253	90005001	25	1	97000088	1290	916324608	127	2
968826208	1496	917724508	1	1	97000089	1290	916324608	129	2
969126308	1486	965646108	700	1	97000091	1296	966221808	8	2
969131708	1488	965522908	700	1	97000091	1297	966221908	8	2
969134508	1490	968244508	700	1	97000098	1290	916324608	130	2
969135608	1491	966191408	700	1	97000104	1290	916324608	161	1
969136008	1492	966377608	700	1	97000110	304	96047586	6	1
969137108	1494	966203408	700	1	97000228	429	96038696	159	1
969137908	1495	966160008	700	1	97000229	429	96038696	160	1
969140108	1345	966640408	700	1	97000300	1422	915744908	42	2
969299208	263	919238508	10	1	97000366	258	966222408	2	1
969382808	834	96035875	(2322)	2	97000367	258	966222408	3	1
969382808	844	96035878	(2322)	2	97000368	258	966222408	4	1
969382908	834	96035875	(2325)	1	97000369	258	966222408	5	1
969382908	844	96035878	(2325)	1	97000370	258	966222408	6	1
969418008	263	919238508	(100)	1	97000523	1447	96053946	5	1
969464308	889	96029373	64	1	97000523	1450	96053947	5	1
969573701	110	917523808	(5)	3	97000559	428	96038696	30	6
969573701	153	917525508	(5)	3	97000623	428	96038696	32	4
969573801	110	917523808	(10)	1	97000626	1294	966211108	2	2
969573801	153	917525508	(10)	1	97000628	1294	966211108	4	2
969573901	110	917523808	(20)	1	97000738	429	96038696	121	2
969573901	153	917525508	(20)	1	97000807	1447	96053946	10	1
969574101	110	917523808	(30)	1	97000807	1450	96053947	10	1
969574101	153	917525508	(30)	1	97000809	1447	96053946	3	1
969632408	890	96029373	93	1	97000809	1450	96053947	3	1
969636508	834	96035875	(2323)	1	97000810	1447	96053946	7	2
969636508	844	96035878	(2323)	1	97000810	1450	96053947	7	2
969904608	839	968517508	3	1	97000816	22	917528708	11	4
97000011	429	96038696	157	1	97000817	22	917528708	43	2
97000012	429	96038696	158	1	97000818	22	917528708	44	3
97000014	1289	916324608	70	4	97000828	1444	96054216	7	4
97000015	1289	916324608	71	8	97000828	1447	96053946	15	1
97000018	1289	916324608	80	1	97000828	1450	96053947	15	1
97000021	1289	916324608	85	4	97000862	111	917523808	79	2
97000022	1289	916324608	86	2	97000862	154	917525508	67	2
97000023	1422	915744908	50	2	97000862	184	917525608	79	2
97000025	1289	916324608	84	4	97000862	210	917525908	67	2
97000036	1289	916324608	87	1	97000904	1444	96054216	10	2
97000037	1289	916324608	89	4	97000904	1447	96053946	34	2
97000037	1339	915745708	18	4	97000904	1450	96053947	34	2
97000037	1347	966731108	3	2	97000934	1298	966211808	4	2
97000038	1289	916324608	90	4	97000934	1299	966505108	4	2
97000038	1339	915745708	25	2	97000934	1300	966505208	4	1
97000038	1343	966593508	6	2	97000935	1298	966211808	5	1
97000039	1289	916324608	91	2	97000937	1298	966211808	6	1

Item	Page	Assembly	Pos.	Quantity	Item	Page	Assembly	Pos.	Quantity
97000937	1299	966505108	6	1	97001706	428	96038696	45	2
97000937	1300	966505208	6	1	97001707	428	96038696	46	1
97000938	22	917528708	12	4	97001730	428	96038696	47	2
97000944	1444	96054216	2	4	97001779	605	967124708	5	6
97000945	1444	96054216	14	2	97001867	1289	916324608	60	1
97000945	1447	96053946	31	2	97001891	438	915755208	28	4
97000945	1450	96053947	31	2	97001939	996	96069348	6	2
97001010	1219	965936908	3	1	97001966	1009	915744208	1	1
97001011	1219	965936908	9	4	97001967	1009	915744208	2	1
97001047	438	915755208	20	1	97002228	1452	965656708	6	1
97001057	117	965804508	3	1	97002351	1418	966660708	28	4
97001057	187	965852208	3	1	97002450	1175	916177008	8	1
97001105	438	915755208	21	6	97002450	1180	916177108	8	1
97001106	438	915755208	22	1	97002451	1175	916177008	10	1
97001107	438	915755208	23	1	97002451	1180	916177108	10	1
97001155	1402	917223808	11	2	97002452	1175	916177008	12	4
97001180	111	917523808	80	2	97002452	1180	916177108	12	4
97001180	154	917525508	66	2	97002453	1175	916177008	13	4
97001180	184	917525608	80	2	97002453	1180	916177108	13	4
97001180	210	917525908	66	2	97002455	1175	916177008	14	15
97001181	112	917523808	124	2	97002455	1180	916177108	14	15
97001181	154	917525508	71	2	97002456	1175	916177008	16	2
97001181	184	917525608	124	2	97002456	1180	916177108	16	2
97001181	211	917525908	71	2	97002457	1176	966331808	2	1
97001194	112	917523808	(3)	1	97002457	1181	967623108	2	1
97001196	1290	916324608	170	1	97002458	1176	966331808	3	1
97001197	1290	916324608	171	1	97002458	1181	967623108	3	1
97001198	1290	916324608	172	1	97002459	1175	916177008	18	10
97001199	1290	916324608	173	3	97002459	1180	916177108	18	10
97001199	1394	917223708	47	1	97002460	1175	916177008	19	1
97001200	1291	916324608	174	1	97002460	1180	916177108	19	1
97001201	1291	916324608	175	1	97002462	1176	966331808	4	1
97001202	1291	916324608	176	1	97002462	1181	967623108	4	1
97001203	1291	916324608	177	1	97002464	1175	916177008	23	2
97001204	1291	916324608	178	1	97002464	1180	916177108	23	2
97001234	1295	965683908	2	1	97002632	623	96018031	46	1
97001365	1192	916303308	55	2	97002634	575	918744708	159	1
97001425	119	966289108	2	1	97002635	575	918744708	160	1
97001425	188	966259008	2	1	97002636	575	918744708	161	1
97001489	112	917523808	104	5	97002650	1227	915753108	5	1
97001489	154	917525508	78	5	97002651	1227	915753108	6	1
97001489	184	917525608	104	5	97002652	1227	915753108	7	2
97001489	211	917525908	78	5	97002653	1227	915753108	8	1
97001501	156	966289508	2	1	97002654	1227	915753108	9	1
97001501	213	966277408	2	1	97002655	1227	915753108	10	2
97001538	1340	915745708	71	3	97002728	1219	965936908	6	2
97001544	418	96038694	59	1	97002771	996	96069348	18	1
97001584	1204	916303108	80	1	97002931	258	966222408	15	1
97001584	1382	916303808	13	5	97002990	1025	918810308	47	4
97001584	1394	917223708	11	5	97003048	1493	966377708	1	2
97001585	1217	916302908	44	2	97003077	301	91000968	39	4
97001586	1217	916302908	45	2	97003081	301	91000968	45	6
97001587	513	916997508	6	1	97003133	1444	96054216	20	1
97001592	513	916997508	10	2	97003205	1289	916324608	96	2
97001593	513	916997508	11	2	97003275	1454	966410908	12	2
97001612	1217	916302908	72	1	97003290	1291	916324608	197	3
97001613	401	965661508	10	2	97003338	1168	966418908	4	1
97001613	1217	916302908	67	2	97003374	1455	965466808	2	1
97001703	1132	967012008	6	1	97003443	1454	966410908	5	1
97001705	428	96038696	44	11	97003732	232	915718008	2	4

Item	Page	Assembly	Pos.	Quantity	Item	Page	Assembly	Pos.	Quantity
97003792	1175	916177008	32	2	97004961	155	917525508	153	1
97003792	1180	916177108	32	2	97004961	185	917525608	151	1
97003804	1291	916324608	181	1	97004961	212	917525908	153	1
97004046	1135	967052908	3	3	97004973	112	917523808	142	1
97004046	1170	967162508	3	2	97004973	155	917525508	147	1
97004046	1195	967652808	3	2	97004973	185	917525608	142	1
97004046	1222	968289408	3	2	97004973	211	917525908	142	1
97004046	1223	915722308	(3)	1	97005029	112	917523808	152	1
97004046	1305	966850408	3	9	97005029	155	917525508	154	1
97004046	1349	966934808	3	4	97005029	185	917525608	152	1
97004046	1390	968240708	3	4	97005029	212	917525908	154	1
97004074	61	96026100	19	2	97005150	1290	916324608	156	2
97004074	65	96026289	19	2	97005157	1290	916324608	155	2
97004093	418	96038694	28	2	97005223	623	96018031	38	1
97004093	1192	916303308	78	8	97005239	428	96038696	49	2
97004093	1199	916303208	85	6	97005240	428	96038696	35	2
97004093	1204	916303108	87	2	97005285	129	966501608	5	1
97004093	1208	916303008	85	6	97005286	192	966501708	5	1
97004093	1212	916302708	85	6	97005321	1290	916324608	164	1
97004093	1218	916302908	87	8	97005330	1300	966505208	5	1
97004242	1346	966594008	2	1	97005331	1299	966505108	5	1
97004242	1492	966377608	6	1	97005392	56	919045208	96	2
97004243	1346	966594008	6	1	97005614	920	96034780	5	1
97004243	1492	966377608	10	1	97005633	1163	966532808	3	1
97004248	449	966460008	2	4	97005689	1064	96034284	31	2
97004251	449	966460008	6	2	97005811	337	966541108	3	1
97004375	1250	915753308	10	2	97005811	354	966541408	3	1
97004376	1250	915753308	11	2	97005812	337	966541108	5	1
97004377	1250	915753308	12	1	97005818	337	966541108	4	1
97004379	1250	915753308	19	2	97006009	1192	916303308	81	2
97004425	1159	966467008	2	1	97006009	1199	916303208	79	1
97004494	1157	916332108	9	1	97006009	1208	916303008	79	1
97004497	1161	966470508	1	1	97006009	1212	916302708	86	1
97004497	1162	966470608	1	1	97006058	918	966530408	(1)	1
97004498	1161	966470508	2	1	97006058	922	96044329	11	1
97004499	1161	966470508	3	1	97006059	918	966530408	(2)	1
97004499	1162	966470608	3	1	97006059	922	96044329	12	1
97004500	1162	966470608	2	1	97006060	918	966530408	(3)	1
97004517	1157	916332108	10	2	97006060	922	96044329	13	1
97004535	390	965661008	35	2	97006061	918	966530408	(4)	1
97004580	428	96038696	48	1	97006061	922	96044329	15	1
97004651	1157	916332108	6	2	97006062	920	96034780	(1)	1
97004652	1157	916332108	7	2	97006062	924	968221508	11	1
97004653	1157	916332108	8	2	97006063	920	96034780	(2)	1
97004654	1157	916332108	13	1	97006063	924	968221508	12	1
97004655	1157	916332108	14	2	97006064	920	96034780	(3)	1
97004656	1157	916332108	15	1	97006064	924	968221508	13	1
97004671	1157	916332108	20	2	97006065	546	96034782	506	1
97004673	1157	916332108	22	2	97006065	920	96034780	(4)	1
97004674	1157	916332108	23	6	97006065	924	968221508	15	1
97004675	1157	916332108	24	2	97006080	354	966541408	4	1
97004676	1157	916332108	40	1	97006081	354	966541408	5	1
97004677	1160	966490908	3	1	97006082	397	966556608	2	2
97004852	1384	966035008	3	1	97006084	397	966556608	4	1
97004853	1157	916332108	12	2	97006085	397	966556608	5	2
97004855	1157	916332108	11	2	97006087	1291	916324608	234	1
97004856	1157	916332108	18	1	97006088	395	965661108	57	2
97004879	1157	916332108	17	2	97006089	395	965661108	59	1
97004921	1382	916303808	46	1	97006089	1292	916324608	236	1
97004961	112	917523808	151	1	97006090	395	965661108	60	1

Item	Page	Assembly	Pos.	Quantity	Item	Page	Assembly	Pos.	Quantity
97006092	1088	966542108	5	1	97006487	1340	915745708	89	1
97006093	1234	966541908	4	1	97006488	1340	915745708	91	1
97006094	1234	966541908	5	1	97006489	1340	915745708	93	1
97006097	1267	966543108	4	1	97006490	1340	915745708	100	1
97006098	1267	966543108	5	1	97006491	1340	915745708	101	1
97006183	1049	966561608	3	1	97006627	87	966448008	160	1
97006184	1049	966561608	4	2	97006628	575	918744708	170	1
97006185	1049	966561608	5	2	97006630	1340	915745708	109	1
97006192	1049	966561608	6	4	97006634	623	96018031	52	2
97006194	1049	966561608	7	2	97006635	623	96018031	36	1
97006197	1049	966561608	8	10	97006718	1204	916303108	86	4
97006198	1049	966561608	16	8	97006718	1402	917223808	58	1
97006245	575	918744708	168	1	97006762	329	915751408	22	1
97006261	438	915755208	31	2	97006762	352	915751608	22	1
97006262	1051	966572308	1	2	97006811	29	966138208	3	1
97006263	1051	966572308	2	1	97006861	687	919203308	25	2
97006265	1447	96053946	27	2	97006878	687	919203308	28	1
97006265	1450	96053947	27	2	97006914	575	918744708	173	1
97006268	390	965661008	37	1	97007045	329	915751408	23	1
97006269	390	965661008	38	1	97007045	352	915751608	23	1
97006319	1218	916302908	88	1	97007099	1340	915745708	121	4
97006334	89	966448108	5	1	97007100	1340	915745708	122	20
97006336	89	966448108	6	1	97007124	314	966085408	302	36
97006336	100	966448308	6	1	97007124	614	96033135	29	13
97006337	89	966448108	7	1	97007124	623	96018031	59	2
97006337	100	966448308	7	1	97007286	575	918744708	176	1
97006338	575	918744708	169	2	97007287	575	918744708	177	1
97006341	89	966448108	3	1	97007311	1345	966640408	1	2
97006341	100	966448308	3	1	97007372	924	968221508	16	1
97006404	1339	915745708	13	4	97007445	112	917523808	149	1
97006405	1339	915745708	16	1	97007445	212	917525908	149	1
97006406	1347	966731108	2	1	97007460	59	965956208	33	2
97006409	1347	966731108	6	2	97007467	1492	966377608	3	1
97006410	1343	966593508	4	1	97007469	1343	966593508	2	2
97006411	1339	915745708	27	1	97007581	1415	966648108	4	1
97006413	1339	915745708	28	2	97007584	22	917528708	51	2
97006414	1339	915745708	29	2	97007585	1415	966648108	5	2
97006415	1339	915745708	32	2	97007588	1409	966649408	15	2
97006416	1339	915745708	33	2	97007588	1415	966648108	7	2
97006417	1340	915745708	78	1	97007619	1394	917223708	9	1
97006425	100	966448308	5	1	97007627	269	96034537	30	1
97006426	1339	915745708	20	1	97007627	942	96051756	11	1
97006427	1339	915745708	21	1	97007628	269	96034537	31	1
97006428	1339	915745708	22	2	97007628	942	96051756	12	1
97006431	1339	915745708	38	1	97007629	269	96034537	32	1
97006432	1339	915745708	41	1	97007629	942	96051756	13	1
97006433	1339	915745708	46	2	97007630	269	96034537	33	1
97006434	1339	915745708	50	1	97007630	942	96051756	15	1
97006435	1339	915745708	51	1	97007631	269	96034537	34	1
97006447	1339	915745708	7	2	97007631	942	96051756	16	1
97006457	1340	915745708	67	4	97007644	996	96069348	29	1
97006471	1340	915745708	79	1	97007645	996	96069348	30	1
97006472	1340	915745708	80	1	97007670	581	965886508	(1)	1
97006480	1340	915745708	82	1	97007712	575	918744708	181	2
97006481	1340	915745708	83	1	97007713	575	918744708	182	3
97006482	1340	915745708	84	1	97007714	575	918744708	183	2
97006483	1340	915745708	85	1	97007715	575	918744708	184	1
97006484	1340	915745708	86	1	97007716	575	918744708	185	2
97006485	1340	915745708	87	1	97007717	576	918744708	186	1
97006486	1340	915745708	88	1	97007718	576	918744708	187	1

Item	Page	Assembly	Pos.	Quantity	Item	Page	Assembly	Pos.	Quantity
97007719	576	918744708	188	1	97009202	1422	915744908	23	3
97007720	576	918744708	189	1	97009204	258	966222408	21	1
97007721	576	918744708	190	1	97009205	1422	915744908	24	3
97007764	55	919045208	19	2	97009213	1422	915744908	33	2
97007766	1005	96069390	2	1	97009214	1422	915744908	34	1
97007767	1005	96069390	3	1	97009215	1422	915744908	39	2
97007816	1409	966649408	9	1	97009244	1422	915744908	26	6
97007817	1409	966649408	10	2	97009249	308	96047223	(4)	1
97007818	1409	966649408	11	2	97009249	940	968218508	15	1
97007819	1409	966649408	12	2	97009251	308	96047223	5	1
97007820	1409	966649408	13	2	97009263	428	96038696	36	2
97007821	1409	966649408	22	1	97009264	428	96038696	37	2
97007870	1411	966657008	2	1	97009265	428	96038696	38	1
97007871	1413	966657108	2	1	97009266	428	96038696	39	1
97007913	1418	966660708	15	4	97009267	428	96038696	40	2
97007944	1418	966660708	4	3	97009268	428	96038696	41	2
97007945	1418	966660708	6	8	97009269	428	96038696	42	2
97007946	1418	966660708	5	1	97009304	258	966222408	22	1
97008024	1339	915745708	34	6	97009322	258	966222408	23	1
97008087	1415	966648108	9	1	97009324	608	96021757	5	4
97008091	1289	916324608	56	2	97009426	1340	915745708	90	1
97008181	1409	966649408	20	1	97009468	481	966356408	6	3
97008201	1418	966660708	17	4	97009468	484	966910608	9	2
97008203	1418	966660708	18	2	97009506	23	917528708	66	1
97008204	1418	966660708	19	2	97009516	22	917528708	52	1
970083208	1476	966846208	4	1	97009528	481	966356408	7	1
97008365	1416	966649908	8	2	97009530	481	966356408	20	1
97008370	1064	96034284	30	1	97009588	253	915750608	56	1
97008410	1064	96034284	32	2	97009598	576	918744708	211	1
97008421	1418	966660708	30	1	97009599	576	918744708	212	1
97008612	470	916141308	8	1	97009600	623	96018031	49	1
97008613	470	916141308	9	1	97009601	623	96018031	54	1
97008693	1175	916177008	44	4	97009602	576	918744708	215	1
97008693	1180	916177108	44	4	97009615	1088	966542108	3	1
97008722	1291	916324608	223	1	97009616	22	917528708	55	2
97008729	308	96047223	(1)	1	97009616	56	919045208	84	1
97008729	940	968218508	12	1	97009631	576	918744708	216	1
97008730	308	96047223	(2)	1	97009632	576	918744708	217	4
97008730	940	968218508	13	1	97009633	614	96033135	15	1
97008731	308	96047223	(3)	1	97009713	1175	916177008	47	2
97008731	940	968218508	11	1	97009713	1180	916177108	47	2
97008755	1183	967613808	1	2	97009718	1175	916177008	46	1
97008756	1183	967613808	2	2	97009718	1180	916177108	46	1
97008774	304	96047586	5	1	97009747	1472	915724508	1	1
97008840	1291	916324608	224	1	97009748	1472	915724508	5	1
97008904	1291	916324608	225	1	97009763	1473	915724608	1	1
97009006	449	966460008	10	1	97009769	258	966222408	26	3
97009040	1192	916303308	77	2	97009769	304	96047586	36	3
97009040	1199	916303208	86	2	97009769	623	96018031	40	3
97009040	1208	916303008	86	2	97009799	488	966785108	1	1
97009040	1212	916302708	79	2	97009861	614	96033135	16	4
97009142	602	96044781	2	1	97010005	1142	966792108	4	1
97009143	1129	916305808	90	1	97010007	329	915751408	18	1
97009146	1129	916305808	98	1	97010007	352	915751608	18	1
97009172	258	966222408	16	1	97010007	1081	915751708	15	1
97009173	258	966222408	17	1	97010007	1227	915753108	41	1
97009174	258	966222408	18	1	97010020	120	966790308	2	2
97009199	1422	915744908	4	1	97010020	121	966790408	2	2
97009200	1422	915744908	14	1	97010020	122	966790508	2	1
97009201	1422	915744908	21	1	97010020	159	966802008	2	2

Item	Page	Assembly	Pos.	Quantity	Item	Page	Assembly	Pos.	Quantity
97010020	160	966802108	2	2	97011276	1288	916324608	41	2
97010020	161	966802208	2	1	97011277	1288	916324608	42	1
97010022	121	966790408	1	1	97011278	1288	916324608	36	1
97010023	122	966790508	1	1	97011305	1325	966841808	7	1
97010024	120	966790308	3	2	97011305	1361	96052001	5	1
97010024	121	966790408	3	2	97011327	1292	916324608	237	1
97010024	122	966790508	3	1	97011328	576	918744708	229	1
97010024	159	966802008	3	2	97011329	576	918744708	230	2
97010024	160	966802108	3	2	97011336	111	917523808	76	1
97010024	161	966802208	3	1	97011336	184	917525608	76	1
97010036	576	918744708	220	1	97011340	153	917525508	18	1
97010040	576	918744708	221	1	97011340	211	917525908	84	1
97010041	576	918744708	222	2	97011351	576	918744708	194	2
97010067	1475	919003708	1	4	97011421	1476	966846208	3	1
97010068	1475	919003708	2	4	97011422	1476	966846208	6	4
97010073	304	96047586	8	2	97011449	112	917523808	(10)	1
97010100	1341	915745708	143	3	97011486	112	917523808	143	2
97010100	1382	916303808	53	5	97011486	185	917525608	144	2
97010100	1394	917223708	52	5	97011500	1476	966846208	10	1
97010100	1402	917223808	55	3	97011509	438	915755208	42	2
97010145	1369	96051961	11	1	97011514	329	915751408	40	1
97010145	1377	96051962	11	1	97011514	352	915751608	40	1
97010146	1369	96051961	13	1	97011514	1227	915753108	40	1
97010146	1377	96051962	13	1	97011519	395	965661108	72	2
97010161	55	919045208	35	1	97011520	395	965661108	73	4
97010163	258	966222408	27	1	97011521	395	965661108	74	24
97010164	258	966222408	28	2	97011590	155	917525508	157	1
97010165	258	966222408	29	2	97011593	576	918744708	195	1
97010166	258	966222408	30	3	97011656	429	96038696	151	1
97010174	55	919045208	23	1	97011660	429	96038696	152	1
97010180	160	966802108	1	1	97011661	429	96038696	153	1
97010181	161	966802208	1	1	97011667	429	96038696	154	1
97010186	258	966222408	31	1	97011692	212	917525908	157	1
97010187	258	966222408	32	1	97011703	576	918744708	232	2
97010191	1479	966945008	2	1	97011829	289	916900208	3	1
97010232	1341	915745708	140	1	97011906	1465	96053948	16	4
97010262	304	96047586	21	1	97011971	1325	966841808	4	1
97010263	304	96047586	22	1	97011976	1292	916324608	297	2
97010264	304	96047586	23	1	97011976	1341	915745708	171	16
97010266	1369	96051961	6	1	97011976	1383	916303808	59	20
97010266	1377	96051962	6	1	97011976	1394	917223708	54	20
97010267	258	966222408	37	1	97011976	1402	917223808	56	12
97010700	1383	916303808	58	1	97012015	1361	96052001	4	1
97010700	1394	917223708	51	1	97012060	1129	916305808	101	1
97010700	1402	917223808	51	1	97012066	112	917523808	144	2
97010846	623	96018031	51	1	97012066	185	917525608	143	2
97010975	390	965661008	(1)	1	97012067	155	917525508	130	2
97011112	22	917528708	56	1	97012067	211	917525908	130	2
97011112	56	919045208	80	4	97012125	486	966358008	3	1
97011112	212	917525908	148	1	97012129	1227	915753108	34	1
97011113	22	917528708	57	1	97012145	990	91003271	14	2
97011113	56	919045208	81	4	97012146	1478	966911408	4	2
97011113	185	917525608	148	1	97012150	1478	966911408	20	2
97011114	22	917528708	58	1	97012151	1478	966911408	23	6
97011114	56	919045208	82	4	97012152	1478	966911408	53	8
97011114	112	917523808	148	1	97012178	1292	916324608	240	2
97011115	22	917528708	59	1	97012274	1441	966888308	10	2
97011115	56	919045208	83	4	97012274	1442	966916408	10	2
97011115	155	917525508	125	1	97012331	185	917525608	171	1
97011275	1288	916324608	40	1	97012334	235	966912508	3	1

Item	Page	Assembly	Pos.	Quantity	Item	Page	Assembly	Pos.	Quantity
97012363	1129	916305808	107	1	97013711	450	967144608	1	1
97012447	113	917523808	171	1	97013712	1132	967012008	13	1
97012507	1137	915745308	10	1	97013715	1132	967012008	14	1
97012540	112	917523808	(6)	1	97013716	1132	967012008	15	1
97012543	1447	96053946	21	1	97013831	576	918744708	251	1
97012543	1450	96053947	21	1	97013907	1339	915745708	57	4
97012544	1129	916305808	108	1	97014043	1341	915745708	162	2
97012604	1478	966911408	10	2	97014066	1340	915745708	81	1
97012614	1369	96051961	27	1	97014233	1341	915745708	163	1
97012614	1377	96051962	27	1	97014246	1292	916324608	243	4
97012740	1055	918696808	31	1	97014247	1292	916324608	250	1
97012741	1055	918696808	32	13	97014248	1292	916324608	251	1
97012742	1055	918696808	33	2	97014253	56	919045208	76	18
97012743	1055	918696808	34	2	97014316	1341	915745708	167	1
97012745	1055	918696808	36	6	97014428	1341	915745708	168	2
97012746	1055	918696808	37	1	97014637	1292	916324608	245	2
97012747	1055	918696808	38	1	97014660	513	916997508	18	1
97012748	1055	918696808	39	1	97014700	1227	915753108	35	2
97012749	1055	918696808	40	1	97014700	1250	915753308	54	1
97012764	1439	966887508	7	1	97014700	1292	916324608	262	1
97012873	1168	966418908	3	1	97014711	600	966954908	16	1
97012906	1341	915745708	136	1	97014717	1292	916324608	252	1
97012907	1341	915745708	137	1	97014722	418	96038694	18	1
97012909	1341	915745708	138	1	97014723	418	96038694	19	1
97012910	1341	915745708	139	1	97014724	418	96038694	22	1
97012911	1341	915745708	141	1	97014882	1292	916324608	254	4
97012912	1341	915745708	142	1	97014894	937	967021108	3	1
97012913	1341	915745708	144	1	97014941	1341	915745708	180	1
97012915	1341	915745708	145	1	97014950	1341	915745708	181	1
97012916	1341	915745708	146	1	97014978	513	916997508	7	1
97012918	1341	915745708	148	2	97014979	513	916997508	8	1
97012919	1341	915745708	149	20	97014980	513	916997508	25	2
97012920	1341	915745708	150	19	97015042	438	915755208	46	2
97012946	112	917523808	147	1	97015077	577	918744708	269	1
97012946	155	917525508	146	1	97015169	576	918744708	263	1
97012946	185	917525608	147	1	97015170	576	918744708	264	1
97012946	212	917525908	147	1	97015198	990	91003271	17	8
97012949	1478	966911408	(1)	2	97015248	1341	915745708	182	1
97013036	428	96038696	50	1	97015383	1292	916324608	256	1
97013037	428	96038696	51	1	97015579	577	918744708	272	2
97013038	428	96038696	52	1	97015580	577	918744708	273	1
97013041	92	916283008	7	2	97015585	1292	916324608	258	1
97013048	1133	966939508	1	2	97015586	1292	916324608	259	2
970130708	513	916997508	14	2	97015745	1129	916305808	115	2
97013136	304	96047586	31	2	97016392	92	916283008	3	2
97013137	304	96047586	32	1	97016729	1424	967073408	5	1
97013181	1444	96054216	22	1	97016764	1424	967073408	4	1
97013260	1452	965656708	10	2	97016850	301	91000968	28	2
97013357	576	918744708	(3)	1	97016850	390	965661008	45	2
97013357	600	966954908	2	2	97017101	387	915753008	18	2
97013358	600	966954908	3	1	97017206	155	917525508	151	1
97013433	804	96033201	11	6	97017206	185	917525608	149	1
97013484	158	966972408	3	1	97017729	429	96038696	162	1
97013484	214	966979708	3	1	97017730	258	966222408	52	10
97013485	158	966972408	2	1	97017731	258	966222408	53	2
97013495	576	918744708	(1)	1	97017731	439	915755208	56	4
97013496	576	918744708	(2)	1	97017747	428	96038696	53	4
97013524	576	918744708	248	1	97017750	428	96038696	54	2
97013683	438	915755208	43	6	97017796	428	96038696	55	2
97013700	214	966979708	2	1	97017797	428	96038696	56	2

Item	Page	Assembly	Pos.	Quantity	Item	Page	Assembly	Pos.	Quantity
97018031	605	967124708	1	1	97024741	1478	966911408	35	2
97018032	605	967124708	2	1	97025252	62	96026238	3	2
97018033	605	967124708	3	1	97025252	63	96026256	3	2
97018262	1158	916332108	77	2	97025252	66	96026365	4	3
97018326	1465	96053948	17	4	97025252	67	96026398	3	2
97018387	409	968125908	6	1	97025252	71	96026462	3	2
97018399	438	915755208	53	3	97025252	231	96026615	3	2
97018448	1292	916324608	273	1	97025559	937	967021108	35	1
97018498	1041	919208108	3	1	97025882	534	96063943	4	1
97018795	155	917525508	131	2	97025926	1195	967652808	7	4
97018795	211	917525908	131	2	97025926	1222	968289408	7	4
97018822	1132	967012008	7	2	97025926	1390	968240708	9	4
97018832	439	915755208	57	8	97026716	937	967021108	33	1
97018833	1129	916305808	112	2	97028027	1290	916324608	117	2
97018874	1292	916324608	248	1	97028092	1292	916324608	291	1
97018998	1291	916324608	231	4	97028093	1292	916324608	292	1
97019019	1132	967012008	19	1	97028193	1292	916324608	293	4
97019039	23	917528708	75	2	97028194	1292	916324608	294	4
97019039	329	915751408	34	1	97028235	505	919266408	21	1
97019039	352	915751608	34	1	97030002	1158	916332108	91	1
97019039	1081	915751708	20	1	97030005	1291	916324608	189	10
97019039	1227	915753108	46	1	97030351	1086	967939908	1	1
97019039	1250	915753308	23	1	97030353	1086	967939908	2	1
97019061	1049	966561608	24	1	97030354	1086	967939908	3	1
97019095	1137	915745308	12	2	97031529	1427	967276708	(5)	1
97019099	1055	918696808	41	1	97031531	1430	967922708	5	1
97019220	1409	966649408	38	2	97031610	623	96018031	33	1
97019221	1409	966649408	39	2	97031758	1428	967995008	1	1
97019404	396	965661108	79	1	970320008	882	96029372	188	1
97019461	623	96018031	48	1	97032031	1427	967276708	(4)	1
97019462	577	918744708	289	1	97032040	1430	967922708	4	1
97019463	576	918744708	193	1	970320808	882	96029372	187	1
97019586	438	915755208	54	3	970320908	623	96018031	35	1
97019860	429	96038696	57	1	97033478	1369	96051961	37	1
97019861	429	96038696	58	1	97033478	1377	96051962	37	1
97019930	577	918744708	293	1	97033926	1234	966541908	3	1
97020197	429	96038696	59	3	97033926	1267	966543108	3	1
97020198	429	96038696	60	2	97034264	1187	968099808	3	1
970211908	365	91000572	4	2	97034274	1186	968112008	3	1
970212608	1129	916305808	71	4	970344808	438	915755208	27	2
97021329	429	96038696	61	1	970344808	623	96018031	60	1
97021330	429	96038696	62	1	970344808	1292	916324608	242	1
97021395	603	967297708	1	1	97034841	1251	915753308	64	1
97021396	603	967297708	2	1	97034841	1383	916303808	63	1
97021409	429	96038696	63	1	97034841	1394	917223708	62	1
97021458	304	96047586	33	1	97034841	1403	917223808	63	1
97021512	1073	91003625	5	1	970350108	258	966222408	35	1
97022471	1041	919208108	4	1	970350108	408	91002096	14	2
97022530	623	96018031	67	1	970350108	503	918998308	12	2
97022543	1465	96053948	15	4	970350108	1081	915751708	28	1
97022831	481	966356408	21	2	970350208	1098	91002039	20	1
97022886	112	917523808	136	2	970350208	1244	917006408	17	1
97022886	154	917525508	106	2	970350208	1275	917016708	14	1
97022886	185	917525608	136	2	97035583	418	96038694	29	2
97022886	211	917525908	106	2	97036485	924	968221508	17	1
97022954	481	966356408	24	1	97036701	940	968218508	5	1
97023644	950	919203908	62	2	97036732	48	916901608	9	1
97024394	836	96035686	9	1	97036732	92	916283008	9	1
97024427	1503	96011236	16	3	97036732	143	916275108	8	1
97024740	1478	966911408	40	2	97036732	175	916278008	8	1

Item	Page	Assembly	Pos.	Quantity	Item	Page	Assembly	Pos.	Quantity
97036732	200	916947208	8	1	97037204	48	916901608	8	4
97036732	226	916947308	8	1	97037219	228	919026408	(1)	4
97036732	294	917554308	5	3	97037221	143	916275108	6	2
97036732	325	917589008	4	4	97037221	175	916278008	6	2
97036732	411	968378008	2	1	97037221	200	916947208	6	2
97036732	1104	915719808	68	1	97037221	226	916947308	6	2
97036732	1135	967052908	4	1	97037222	48	916901608	7	4
97036732	1170	967162508	4	1	97037223	92	916283008	8	4
97036732	1195	967652808	11	1	97037226	1383	916303808	(1)	1
97036732	1222	968289408	11	1	97037257	1192	916303308	88	1
97036732	1305	966850408	4	2	97037281	1490	968244508	(1)	2
97036732	1349	966934808	5	1	97037375	1251	915753308	66	5
97036732	1390	968240708	8	1	97037375	1383	916303808	62	5
97036733	233	966811108	2	4	97037375	1395	917223708	63	5
97036733	411	968378008	3	6	97037375	1402	917223808	60	5
97036733	1079	91001545	(1)	4	97037383	832	919205608	(1)	2
97036733	1135	967052908	5	4	97037482	1170	967162508	6	2
97036733	1170	967162508	5	2	97037625	411	968378008	5	2
97036733	1195	967652808	1	6	97037694	1250	915753308	24	1
97036733	1222	968289408	1	6	97037940	272	96041617	506	1
97036733	1305	966850408	10	2	97037952	1104	915719808	18	1
97036733	1349	966934808	6	4	97038012	943	968271908	1	1
97036733	1390	968240708	1	4	97038013	943	968271908	2	1
97036733	1425	968331108	4	2	97038014	943	968271908	3	1
97036734	48	916901608	1	8	97038015	943	968271908	4	1
97036734	92	916283008	1	12	97038016	943	968271908	5	1
97036734	143	916275108	1	14	97038017	943	968271908	6	4
97036734	175	916278008	1	14	97038018	943	968271908	8	1
97036734	200	916947208	1	14	97038019	943	968271908	9	1
97036734	226	916947308	1	14	97038020	943	968271908	10	1
97036734	294	917554308	1	6	97038020	1074	96073627	5	1
97036734	325	917589008	1	8	97038021	943	968271908	11	1
97036734	326	915718608	(1)	4	97038021	1076	96070816	5	1
97036734	349	915718708	(1)	4	97038022	943	968271908	12	1
97036734	411	968378008	4	8	97038023	943	968271908	13	1
97036734	518	917811808	5	4	97038027	439	915755208	59	6
97036734	1135	967052908	6	6	97038163	574	918744708	86	1
97036734	1170	967162508	7	4	97038434	1305	966850408	9	4
97036734	1195	967652808	4	4	97038434	1349	966934808	11	2
97036734	1222	968289408	4	4	97038442	1305	966850408	6	2
97036734	1223	915722308	(2)	4	97038452	1305	966850408	7	4
97036734	1305	966850408	5	6	97038454	1305	966850408	8	2
97036734	1349	966934808	7	6	97038454	1349	966934808	10	2
97036734	1390	968240708	4	4	97038514	996	96069348	19	1
97036734	1425	968331108	2	2	97038515	996	96069348	13	1
97036735	1195	967652808	9	4	97038742	575	918744708	121	2
97036735	1222	968289408	9	4	97038743	575	918744708	122	2
97036736	1195	967652808	10	4	97038744	575	918744708	123	2
97036736	1222	968289408	10	4	97038745	575	918744708	124	2
97036748	924	968221508	5	1	97038957	1465	96053948	5	4
97036890	1158	916332108	97	1	97040848	418	96038694	27	6
97036891	1158	916332108	98	1	97041084	1135	967052908	10	1
97036917	1349	966934808	4	1	97041084	1186	968112008	14	1
97036918	1193	916303308	99	1	97041085	1135	967052908	11	1
97036920	1193	916303308	100	1	97041117	486	966358008	12	1
97037131	1427	967276708	(6)	1	97041176	481	966356408	28	1
97037131	1430	967922708	6	1	97041177	481	966356408	29	1
97037137	1341	915745708	193	1	97041178	481	966356408	30	1
97037138	1341	915745708	194	1	97041179	481	966356408	31	1
97037152	1104	915719808	86	1	97041180	481	966356408	32	1

Item	Page	Assembly	Pos.	Quantity	Item	Page	Assembly	Pos.	Quantity
97041181	481	966356408	33	1	97044210	34	966084408	253	6
97041182	481	966356408	34	1	97044210	132	966084908	253	1
97041183	481	966356408	35	1	97044210	168	966085008	253	1
97041184	481	966356408	36	1	97044210	195	966084808	253	1
97041185	481	966356408	37	1	97044210	221	966084708	253	1
97041303	1490	968244508	15	1	97044210	314	966085408	253	1
97041304	294	917554308	9	1	97044210	455	966085508	253	1
97041330	325	917589008	5	1	97044210	882	96029372	353	4
97041331	325	917589008	6	1	97044210	1092	966085608	253	1
97041332	325	917589008	7	1	97044210	1146	966086308	253	1
97041333	325	917589008	8	1	97044210	1293	916324608	308	2
97041334	325	917589008	9	1	97044210	1314	96029354	253	3
97041335	325	917589008	10	1	97044210	1352	966086708	253	3
97041336	325	917589008	11	1	97044210	1388	966086808	253	2
97041337	325	917589008	12	1	97044210	1398	966832808	253	2
97041348	411	968378008	8	1	97044210	1406	966086908	253	2
97041380	484	966910608	10	1	97044211	34	966084408	254	6
97041381	484	966910608	11	1	97044211	132	966084908	254	1
97041448	1305	966850408	13	1	97044211	168	966085008	254	1
97041449	1305	966850408	14	1	97044211	195	966084808	254	1
97042067	494	919258508	83	7	97044211	221	966084708	254	1
97042067	1036	96034844	250	2	97044211	314	966085408	254	1
97042068	494	919258508	84	1	97044211	455	966085508	254	1
97042070	494	919258508	85	1	97044211	882	96029372	354	4
97042098	294	917554308	7	1	97044211	1092	966085608	254	1
97042155	493	919258508	13	1	97044211	1146	966086308	254	1
97042548	834	96035875	4	1	97044211	1293	916324608	309	2
97042548	844	96035878	4	1	97044211	1314	96029354	254	4
97042596	839	968517508	1	1	97044211	1352	966086708	254	3
97044171	34	966084408	251	6	97044211	1388	966086808	254	2
97044171	132	966084908	251	1	97044211	1398	966832808	254	2
97044171	168	966085008	251	1	97044211	1406	966086908	254	2
97044171	195	966084808	251	1	97044212	34	966084408	255	6
97044171	221	966084708	251	1	97044212	132	966084908	255	1
97044171	314	966085408	251	1	97044212	168	966085008	255	1
97044171	455	966085508	251	1	97044212	195	966084808	255	1
97044171	882	96029372	351	2	97044212	221	966084708	255	1
97044171	1092	966085608	251	1	97044212	314	966085408	255	1
97044171	1292	916324608	306	2	97044212	455	966085508	255	1
97044171	1314	96029354	251	4	97044212	882	96029372	355	4
97044171	1352	966086708	251	3	97044212	1092	966085608	255	1
97044171	1388	966086808	251	2	97044212	1146	966086308	255	1
97044171	1398	966832808	251	2	97044212	1293	916324608	310	2
97044171	1406	966086908	251	2	97044212	1314	96029354	255	4
97044172	34	966084408	252	6	97044212	1352	966086708	255	1
97044172	132	966084908	252	1	97044212	1388	966086808	255	2
97044172	168	966085008	252	1	97044212	1398	966832808	255	2
97044172	195	966084808	252	1	97044212	1406	966086908	255	2
97044172	221	966084708	252	1	97044213	34	966084408	256	5
97044172	314	966085408	252	1	97044213	132	966084908	256	1
97044172	455	966085508	252	1	97044213	168	966085008	256	1
97044172	882	96029372	352	4	97044213	195	966084808	256	1
97044172	1092	966085608	252	1	97044213	221	966084708	256	1
97044172	1146	966086308	252	1	97044213	314	966085408	256	1
97044172	1292	916324608	307	2	97044213	455	966085508	256	1
97044172	1314	96029354	252	4	97044213	882	96029372	356	4
97044172	1352	966086708	252	3	97044213	1092	966085608	256	1
97044172	1388	966086808	252	2	97044213	1146	966086308	256	1
97044172	1398	966832808	252	2	97044213	1293	916324608	311	2
97044172	1406	966086908	252	2	97044213	1314	96029354	256	3

Item	Page	Assembly	Pos.	Quantity	Item	Page	Assembly	Pos.	Quantity
97044213	1352	966086708	256	1	97053218	1492	966377608	(1)	1
97044213	1388	966086808	256	2	97053227	1494	966203408	(1)	1
97044213	1398	966832808	256	2	97053232	1495	966160008	(1)	1
97044213	1406	966086908	256	2	97053265	1345	966640408	(1)	1
97044214	34	966084408	257	5	97053409	349	915718708	(3)	1
97044214	132	966084908	257	1	97053409	1079	91001545	(2)	2
97044214	168	966085008	257	1	97053409	1245	915722508	(2)	2
97044214	195	966084808	257	1	970539508	1157	916332108	46	2
97044214	221	966084708	257	1	970556508	1422	915744908	16	1
97044214	314	966085408	257	1	970572908	882	96029372	189	1
97044214	455	966085508	257	1	970581408	258	966222408	20	1
97044214	882	96029372	357	4	970581408	304	96047586	12	1
97044214	1092	966085608	257	1	970591808	409	968125908	2	2
97044214	1146	966086308	257	1	97060078	1073	91003625	7	4
97044214	1293	916324608	312	2	97060689	1099	918090708	100	1
97044214	1314	96029354	257	3	97064219	839	968517508	770	3
97044215	34	966084408	258	3	97064220	839	968517508	774	3
97044215	78	966084508	258	1	970646408	1369	96051961	30	1
97044215	96	966084608	258	1	970646408	1377	96051962	30	1
97044215	314	966085408	258	1	97067621	1046	96052080	1101	1
97044215	883	96029372	358	4	97067623	1050	96052098	1101	2
97044215	1146	966086308	258	1	97067623	1478	966911408	1101	1
97044215	1314	96029354	258	3	970682408	1422	915744908	36	2
97044216	34	966084408	259	3	97068322	802	96034773	11	2
97044216	78	966084508	259	1	970696308	111	917523808	75	2
97044216	96	966084608	259	1	970696308	184	917525608	75	2
97044216	883	96029372	359	2	970696308	1161	966470508	11	2
97044216	1314	96029354	259	3	970696308	1162	966470608	11	2
97044217	883	96029372	360	2	970704201	329	915751408	1	1
97044217	1314	96029354	260	1	970704201	352	915751608	1	1
97044218	883	96029372	361	1	970704301	1227	915753108	1	1
97044219	883	96029372	362	1	970706601	153	917525508	7	1
97044220	883	96029372	363	1	970706601	210	917525908	7	1
97044221	883	96029372	364	1	970706701	110	917523808	6	1
97044222	883	96029372	365	1	970706701	153	917525508	6	1
97044224	883	96029372	366	1	970706701	183	917525608	6	1
97044225	883	96029372	367	1	970706701	210	917525908	6	1
97044226	883	96029372	368	1	970717308	1341	915745708	175	30
97044227	883	96029372	369	1	970717308	1369	96051961	36	2
97044228	883	96029372	370	1	970717308	1377	96051962	36	2
97044229	883	96029372	371	1	970771908	304	96047586	13	1
97044230	883	96029372	372	1	970771908	623	96018031	42	1
97044231	883	96029372	373	1	97077935	1483	96004014	(1)	1
97045375	1307	915745408	9	1	97078043	1483	96004014	3	20
97045377	1307	915745408	10	1	97079103	1482	918392608	(2)	48
97045879	494	919258508	87	1	97082137	574	918744708	85	2
970459408	1290	916324608	114	2	97082137	602	96044781	9	1
97045998	494	919258508	86	1	97082137	950	919203908	63	4
970469208	304	96047586	4	2	97083202	1158	916332108	96	1
97047665	1251	915753308	68	4	97083211	1478	966911408	1100	1
97051840	294	917554308	6	1	970833208	1129	916305808	73	1
97051945	326	915718608	(2)	2	97083628	1289	916324608	59	18
97051945	349	915718708	(2)	2	97083880	536	926891108	1	1
97051945	1223	915722308	(1)	2	97084285	304	96047586	37	1
97052020	839	968517508	11	1	97084296	365	91000572	5	1
97052905	439	915755208	62	1	97084386	1499	96011234	4	6
97053090	1486	965646108	(1)	1	97084386	1501	96011235	4	4
97053163	1488	965522908	(1)	1	97084387	1501	96011235	5	2
97053187	1490	968244508	(1)	1	97084387	1503	96011236	4	4
97053213	1491	966191408	(1)	1	97084444	1499	96011234	9	2

Item	Page	Assembly	Pos.	Quantity	Item	Page	Assembly	Pos.	Quantity
97084444	1501	96011235	10	2	97097094	623	96018031	13	1
97084444	1503	96011236	5	1	97097643	575	918744708	147	1
97084495	1503	96011236	6	3	97097691	442	96021673	4	2
97085133	1071	91000595	5	1	97097974	996	96069348	27	2
97085152	428	96038696	43	1	97101548	623	96018031	25	1
97085861	832	919205608	(4)	1	97101664	1444	96054216	23	2
97085861	834	96035875	2	2	97103128	1369	96051961	41	1
97085864	832	919205608	(3)	1	97103128	1377	96051962	41	1
97085864	844	96035878	2	2	97106165	269	96034537	5	1
97086271	1483	96004014	7	64	97106206	265	96045406	504	1
97086935	1292	916324608	275	1	97106206	269	96034537	35	1
970877108	23	917528708	67	1	97106206	273	96041505	506	1
97087876	329	915751408	43	1	97106206	942	96051756	18	1
97087882	329	915751408	44	1	97106219	62	96026238	1	1
970879408	1291	916324608	199	6	97106243	63	96026256	1	1
97088665	1251	915753308	67	2	97106487	66	96026365	1	1
97089920	432	96039357	4	10	97106488	66	96026365	2	1
970904808	22	917528708	46	30	97106518	67	96026398	1	1
97090960	513	916997508	38	2	97106573	71	96026462	1	1
97090961	513	916997508	39	2	97106646	365	91000572	3	2
97091343	1499	96011234	15	6	97106723	231	96026615	1	1
97091343	1501	96011235	16	6	971086608	1422	915744908	52	4
97091343	1503	96011236	18	6	971086608	1478	966911408	21	6
97091652	1476	966846208	(1)	1	97109953	493	919258508	70	1
970921108	1186	968112008	15	1	97109955	493	919258508	72	1
97092291	301	91000968	46	2	97109993	505	919266408	30	2
97092821	1437	919784608	13	4	97109994	505	919266408	31	4
97093139	623	96018031	17	1	97110337	505	919266408	28	1
97093143	823	918717708	10	1	971111308	1129	916305808	85	3
97093154	823	918717708	11	1	971111408	1129	916305808	86	2
97093155	823	918717708	12	1	971111408	1290	916324608	145	2
97093155	829	918719508	12	1	97113691	532	96033669	7	1
97093158	823	918717708	13	1	97116610	623	96018031	6	2
97093158	829	918719508	13	1	97117127	949	919203908	22	1
97093160	823	918717708	14	1	97117128	949	919203908	25	1
97093160	829	918719508	14	1	97117130	949	919203908	26	1
97093162	823	918717708	15	1	97117132	949	919203908	31	1
97093162	829	918719508	15	1	97117133	949	919203908	36	1
97093318	1049	966561608	28	2	97117134	949	919203908	37	1
97093319	1049	966561608	29	6	97117135	950	919203908	38	1
97093321	829	918719508	10	1	97117137	950	919203908	45	1
97093322	829	918719508	11	1	97117138	950	919203908	46	1
97093827	811	919203408	25	4	97117139	950	919203908	53	1
97093827	818	919203508	25	4	97117140	950	919203908	60	1
97094158	623	96018031	10	1	97117167	949	919203908	32	2
97094160	623	96018031	18	1	97117168	949	919203908	33	3
97094163	623	96018031	19	1	97117169	949	919203908	34	1
97094165	623	96018031	11	1	97117170	949	919203908	35	2
97094168	623	96018031	20	1	97117316	961	96033991	6	1
97094169	623	96018031	21	1	97117317	961	96033991	7	1
97094170	623	96018031	14	1	97117318	961	96033991	8	1
97094171	623	96018031	15	2	97117322	959	96033989	6	1
97094172	623	96018031	16	1	97117323	959	96033989	7	1
97094925	23	917528708	65	20	97117324	959	96033989	8	1
97095257	832	919205608	(2)	1	97117325	963	96033993	6	1
97096581	1483	96004014	(3)	2	97117325	965	96033996	6	1
97096629	575	918744708	180	1	97117326	963	96033993	7	1
97096918	1025	918810308	2	2	97117326	965	96033996	7	1
97096967	573	918744708	34	1	97117327	963	96033993	8	1
97097058	575	918744708	125	2	97117327	965	96033996	8	1

Item	Page	Assembly	Pos.	Quantity	Item	Page	Assembly	Pos.	Quantity
97117332	967	96034004	6	1	97120148	811	919203408	14	1
97117334	967	96034004	7	1	97120150	634	96034141	28	1
97117335	967	96034004	8	1	97120150	692	96034143	28	1
97117354	623	96018031	5	1	97120151	811	919203408	15	1
97117478	629	919203208	10	1	97120151	818	919203508	15	1
97117479	629	919203208	11	2	97120152	811	919203408	16	1
97117480	629	919203208	12	1	97120152	818	919203508	16	1
97117481	629	919203208	13	1	97120153	811	919203408	17	1
97117482	629	919203208	14	1	97120169	818	919203508	10	2
97117483	629	919203208	15	1	97120170	818	919203508	11	2
97117484	629	919203208	16	1	97120171	818	919203508	14	2
97117485	687	919203308	10	1	97120195	987	919203608	20	2
97117486	687	919203308	11	1	97120196	987	919203608	21	1
97117515	687	919203308	12	1	97120197	849	96060362	1	1
97117516	687	919203308	13	1	97120500	585	96036247	1	1
97117517	687	919203308	14	1	97120539	848	919965308	3	2
97117518	687	919203308	15	1	97120560	969	96036311	6	1
97117519	687	919203308	16	1	97120560	971	96036313	6	1
97117520	687	919203308	17	1	97120569	969	96036311	7	1
97117522	687	919203308	18	1	97120569	971	96036313	7	1
97117578	1059	919204008	10	1	97120570	969	96036311	8	1
97117579	1064	96034284	15	1	97120570	971	96036313	8	1
97117580	1064	96034284	16	3	97120575	973	96036315	6	1
97117581	1064	96034284	17	1	97120576	973	96036315	7	1
97117582	1064	96034284	18	1	97120577	973	96036315	8	1
97117583	1064	96034284	19	4	97122437	950	919203908	(2)	1
97118117	573	918744708	30	1	97122438	950	919203908	(3)	1
97118163	1064	96034284	20	2	97122489	634	96034141	26	1
97118384	802	96034773	2	1	97122490	634	96034141	29	1
97118385	802	96034773	3	2	97122490	692	96034143	27	1
97118386	800	919203808	10	1	97122491	634	96034141	30	1
97118995	608	96021757	1	2	97122492	634	96034141	31	1
97118996	608	96021757	2	1	97122493	636	96037955	1	1
97118997	608	96021757	3	1	97123463	1447	96053946	39	2
97118998	608	96021757	4	1	97123590	1055	918696808	42	2
97119002	614	96033135	1	1	97123591	1055	918696808	43	1
97119004	614	96033135	3	1	97123592	1055	918696808	44	1
97119005	614	96033135	4	2	97123646	418	96038694	30	4
97119006	614	96033135	5	2	97124262	950	919203908	39	8
97119007	614	96033135	6	4	97124360	429	96038696	80	2
97119009	614	96033135	7	1	97124361	429	96038696	81	6
97119010	614	96033135	8	2	97124362	429	96038696	82	3
97119011	614	96033135	9	1	97124384	432	96039357	1	1
97119024	623	96018031	22	1	97124385	432	96039357	2	1
97119025	623	96018031	23	1	97124390	434	96039358	1	1
97119026	623	96018031	24	1	97124391	434	96039358	2	1
97119253	634	96034141	20	1	97124822	493	919258508	62	1
97119253	692	96034143	20	1	97124823	493	919258508	6	1
97119262	623	96018031	7	1	97124879	493	919258508	71	1
97119263	623	96018031	8	1	97125040	687	919203308	19	1
97119780	832	919205608	4	1	97125573	78	966084508	248	3
97119781	832	919205608	6	1	97125573	96	966084608	248	3
97119782	832	919205608	7	1	97125573	241	966561908	248	1
97120067	623	96018031	12	1	97125716	802	96034773	1	1
97120144	811	919203408	10	2	97126056	505	919266408	7	1
97120145	811	919203408	11	2	97126426	493	919258508	25	1
97120146	811	919203408	12	1	97126427	493	919258508	24	1
97120146	818	919203508	12	1	971265208	1013	96032961	158	2
97120147	811	919203408	13	1	97126603	800	919203808	11	1
97120147	818	919203508	13	1	97126604	802	96034773	4	1

Item	Page	Assembly	Pos.	Quantity	Item	Page	Assembly	Pos.	Quantity
971276408	329	915751408	35	1	97139673	811	919203408	19	1
971276408	352	915751608	35	1	97139673	818	919203508	17	1
971276408	614	96033135	19	2	97140511	922	96044329	16	1
971276408	623	96018031	43	1	97140513	922	96044329	17	1
971276408	1081	915751708	21	1	97140513	942	96051756	17	1
971276408	1227	915753108	47	1	971407308	129	966501608	4	1
97127819	950	919203908	61	1	971407308	165	966139008	4	1
97127820	950	919203908	68	1	971407308	192	966501708	4	1
97127821	975	96042450	1	1	971407308	218	966138608	4	1
97127822	977	96042451	1	1	97141385	942	96051756	5	1
97127823	979	96042452	1	1	97141815	1437	919784608	10	8
97127824	981	96042453	1	1	97141846	1437	919784608	11	6
97127829	598	96042455	1	1	97141847	1437	919784608	12	2
97127830	598	96042455	2	2	97141868	575	918744708	155	1
97127881	950	919203908	52	1	97141876	1046	96052080	4	2
97127882	975	96042450	2	1	97141877	1046	96052080	1100	1
97127883	977	96042451	2	1	97141939	1050	96052098	1100	2
97127884	979	96042452	2	1	97142778	811	919203408	18	1
97127885	981	96042453	2	1	97142778	818	919203508	18	1
97127915	623	96018031	53	1	97143180	1447	96053946	24	2
971290108	1081	915751708	25	1	97143180	1450	96053947	24	2
971290108	1227	915753108	36	1	97144356	1447	96053946	4	1
971290108	1447	96053946	38	1	97144562	1293	916324608	313	1
97129775	614	96033135	10	1	971447408	614	96033135	20	4
97129794	990	91003271	5	1	971447408	1064	96034284	34	3
971299108	1129	916305808	118	1	971447408	1288	916324608	16	1
97130339	922	96044329	5	1	97146332	999	96054623	1	1
97130429	577	918744708	305	1	97146333	999	96054623	8	1
97130543	823	918717708	17	1	97146334	999	96054623	9	1
97130544	823	918717708	18	1	97154270	1264	96060213	1	1
971325708	1341	915745708	184	22	971543508	23	917528708	68	1
97132690	918	966530408	5	1	971548308	455	966085508	154	6
971343208	329	915751408	45	2	971562708	304	96047586	34	3
971343208	429	96038696	103	4	971562708	623	96018031	31	1
97134346	623	96018031	3	1	97160615	1105	91003879	1	1
97135216	304	96047586	27	1	971622408	304	96047586	19	4
97135442	258	966222408	57	6	971622408	429	96038696	65	18
97135637	258	966222408	34	1	971622408	575	918744708	174	6
97137501	1490	968244508	(2)	1	971622408	614	96033135	21	2
971384808	438	915755208	35	1	971622408	623	96018031	55	57
97138889	614	96033135	11	1	971622408	800	919203808	20	4
97138980	614	96033135	12	1	971622408	818	919203508	27	4
97139018	608	96021757	7	1	971622408	823	918717708	16	1
97139633	78	966084508	249	3	971622408	829	918719508	16	3
97139633	96	966084608	249	3	971622408	1059	919204008	13	6
97139633	241	966561908	249	1	971622408	1064	96034284	35	8
97139634	398	965661408	6	2	971633608	1175	916177008	54	2
97139634	403	966093308	9	1	971633608	1180	916177108	54	2
97139634	1159	966467008	7	2	971636608	1029	962282208	2	1
97139634	1344	966593708	4	2	971636608	1031	962282308	2	1
97139634	1345	966640408	6	2	971639608	1291	916324608	200	2
97139634	1346	966594008	9	2	97164934	614	96033135	2	1
97139634	1416	966649908	9	2	971663208	455	966085508	161	1
97139634	1486	965646108	13	2	97166587	1074	96073627	3	1
97139634	1488	965522908	13	2	97166587	1076	96070816	3	1
97139634	1490	968244508	14	2	97166588	1074	96073627	4	1
97139634	1491	966191408	13	2	97166588	1075	96073628	3	1
97139634	1492	966377608	13	2	97166588	1076	96070816	4	1
97139634	1494	966203408	13	2	97166588	1077	96070817	3	1
97139634	1495	966160008	13	2	97166590	1075	96073628	5	1

Item	Page	Assembly	Pos.	Quantity	Item	Page	Assembly	Pos.	Quantity
97166828	1505	91003812	1	1	973764808	1469	967049508	1	1
971669808	329	915751408	27	2	973873208	513	916997508	15	2
971669808	352	915751608	27	2	974030608	1157	916332108	19	2
971669808	1175	916177008	24	2	974030608	1422	915744908	31	2
971669808	1180	916177108	24	2	974099608	232	915718008	5	4
971669808	1227	915753108	12	4	974149708	228	919026408	22	1
971669808	1250	915753308	17	4	974150408	1465	96053948	1	2
971669808	1291	916324608	188	2	974150508	1465	96053948	2	2
97167359	925	96064134	9	1	974150608	1465	96053948	3	2
97167391	365	91000572	2	1	974150708	1465	96053948	4	2
97168762	1077	96070817	5	1	974155608	329	915751408	6	2
971710308	623	96018031	34	1	974155608	352	915751608	6	2
97172061	1465	96053948	12	2	974198408	637	963383008	2	1
971749908	1104	915719808	2	7	974198608	637	963383008	1	1
971805708	1025	918810308	19	4	974237808	614	96033135	22	12
971857508	1130	916305808	140	1	974259208	1157	916332108	(1)	1
971857508	1478	966911408	31	4	974445908	1250	915753308	14	2
971973608	1029	962282208	3	1	974446008	1250	915753308	15	2
971973608	1031	962282308	3	1	974471608	395	965661108	50	1
971974108	1025	918810308	21	4	974473408	1454	966410908	21	1
971974208	1025	918810308	22	2	974586808	957	966168408	20	1
972028708	438	915755208	36	1	974601208	397	966556608	8	2
972115808	548	96063942	19	2	974601408	397	966556608	7	2
972328808	432	96039357	3	5	974609508	637	963383008	3	1
972328808	434	96039358	3	5	974609608	637	963383008	4	1
972328808	590	965887108	3	6	974627208	1433	915761608	(1)	1
972335908	56	919045208	94	1	974643908	1133	966939508	4	2
972349908	1289	916324608	64	4	974646608	1270	966086208	160	1
972372308	1187	968099808	4	1	974713508	882	96029372	291	2
972523608	692	96034143	200	3	974713608	882	96029372	292	2
972603608	1340	915745708	69	2	974792608	581	965886508	(1)	1
972859408	401	965661508	24	3	974939208	992	96036153	3	1
972908808	1128	916305808	60	1	974946908	992	96036153	4	1
972908808	1157	916332108	51	1	975000608	992	96036153	7	2
972940008	996	96069348	9	2	975000608	1009	915744208	4	4
973179308	1135	967052908	9	2	975001908	996	96069348	10	6
973179308	1222	968289408	12	2	975012908	950	919203908	42	1
973200408	1129	916305808	68	2	975118308	595	965888608	5	2
973200408	1218	916302908	92	2	975136308	1394	917223708	6	2
973427508	395	965661108	58	2	975210408	996	96069348	11	4
973444408	329	915751408	36	1	975215208	996	96069348	12	1
973444408	352	915751608	36	1	975221708	1142	966792108	5	1
973444408	1081	915751708	19	1	975290108	112	917523808	145	1
973444408	1227	915753108	50	1	975290108	155	917525508	152	1
973494608	1439	966887508	4	2	975290108	185	917525608	145	1
973567608	406	967093808	6	1	975290108	211	917525908	145	1
973567608	1051	966572308	6	1	975293808	950	919203908	67	4
973567608	1294	966211108	7	1	975368408	111	917523808	39	1
973567608	1487	965646208	6	1	975368508	183	917525608	39	1
973567608	1489	965523008	7	1	975435508	513	916997508	12	1
973567608	1490	968244508	(6)	1	975435508	623	96018031	32	6
973567608	1491	966191408	(6)	1	975500808	329	915751408	37	1
973567608	1493	966377708	6	1	975500808	352	915751608	37	1
973567608	1494	966203408	(6)	1	975500808	1081	915751708	24	1
973567608	1495	966160008	(6)	1	975500808	1227	915753108	49	1
973567608	1499	96011234	11	1	975500808	1250	915753308	21	1
973567608	1501	96011235	12	1	975565008	1250	915753308	18	2
973567608	1503	96011236	13	1	975677208	592	965887608	2	2
973572408	985	96034679	4	1	975677308	592	965887608	3	1
973676808	882	96029372	296	2	975677408	592	965887608	4	1

Item	Page	Assembly	Pos.	Quantity	Item	Page	Assembly	Pos.	Quantity
975727008	574	918744708	96	1	977805408	301	91000968	13	6
975727108	574	918744708	97	1	977852108	397	966556608	9	2
975744308	823	918717708	250	2	977852108	418	96038694	16	4
975744308	829	918719508	250	2	977852108	428	96038696	31	24
975852208	1458	966997608	4	1	977852108	1192	916303308	41	4
975914408	574	918744708	(1)	1	977852108	1199	916303208	41	4
975962308	990	91003271	11	8	977852108	1204	916303108	41	4
975985808	1250	915753308	25	1	977852108	1208	916303008	41	4
976065208	1086	967939908	4	1	977852108	1212	916302708	41	4
976167508	634	96034141	25	1	977852108	1217	916302908	41	4
976167508	692	96034143	25	1	977852108	1382	916303808	39	4
976179708	635	96034141	386	4	977852108	1394	917223708	23	4
976179708	692	96034143	26	4	977852108	1402	917223808	23	4
976243108	1161	966470508	12	1	977929608	1250	915753308	22	1
976243108	1162	966470608	12	1	977969308	22	917528708	34	12
976356808	1441	966888308	5	2	977976408	301	91000968	40	12
976356808	1442	966916408	5	2	977976408	1291	916324608	232	2
976423508	1422	915744908	6	4	978039208	529	96054232	2	1
976430808	418	96038694	25	4	978082908	102	965380808	1	82
976430808	429	96038696	64	12	978104508	1340	915745708	114	10
976432708	1394	917223708	38	8	978295308	1458	966997608	5	1
976432708	1402	917223808	40	6	978308408	1291	916324608	206	1
976449608	1133	966939508	2	1	978442108	390	965661008	2	1
976455108	418	96038694	17	2	978442108	402	965376108	1	1
976455108	428	96038696	33	6	978461308	614	96033135	23	4
976536208	996	96069348	14	1	978461308	623	96018031	37	1
976606608	992	96036153	40	1	978463208	110	917523808	4	1
976637308	301	91000968	54	8	978463208	153	917525508	4	1
976644808	1158	916332108	70	2	978463208	183	917525608	4	1
976648308	634	96034141	23	2	978463208	210	917525908	4	1
976648308	692	96034143	23	2	978499208	1291	916324608	196	2
976768108	1175	916177008	27	4	978499508	56	919045208	75	12
976768108	1180	916177108	27	4	978499508	1289	916324608	106	18
976821908	1292	916324608	288	1	978508308	258	966222408	42	1
976941708	421	96039225	5	6	978522608	102	965380808	2	164
976941708	623	96018031	45	4	978535808	438	915755208	37	1
976962308	1158	916332108	62	4	978562908	937	967021108	34	1
977071408	1409	966649408	16	4	978621508	110	917523808	25	11
977254908	230	966165908	4	3	978621508	153	917525508	25	11
977321908	294	917554308	8	1	978621508	183	917525608	25	11
977384808	1369	96051961	21	1	978621508	210	917525908	25	11
977384808	1377	96051962	21	1	978623708	110	917523808	15	2
977413408	1291	916324608	186	2	978623708	153	917525508	14	2
977413408	1340	915745708	107	2	978623708	183	917525608	15	2
977430408	1025	918810308	10	2	978623708	210	917525908	14	2
977444008	1025	918810308	15	1	978623908	153	917525508	15	4
977444108	1025	918810308	16	1	978623908	210	917525908	15	4
977444308	1025	918810308	17	1	978624008	153	917525508	16	1
977444408	1025	918810308	18	1	978624008	210	917525908	16	1
977490808	996	96069348	15	1	978637208	304	96047586	38	1
977499608	29	966138208	5	1	978637208	438	915755208	38	1
977500808	165	966139008	5	1	978637208	1342	915745708	196	1
977507008	218	966138608	5	1	978657708	1486	965646108	5	1
977524508	1418	966660708	29	2	978657708	1488	965522908	5	1
977578308	289	916900208	15	1	978657808	1416	966649908	3	2
977578308	1081	915751708	14	1	978657808	1486	965646108	4	1
977597408	1340	915745708	129	1	978657808	1488	965522908	4	1
977670708	1289	916324608	100	4	978657908	1489	965523008	1	2
977753808	258	966222408	19	1	978673908	1104	915719808	11	3
977753808	575	918744708	158	1	978673908	1465	96053948	6	4

Item	Page	Assembly	Pos.	Quantity	Item	Page	Assembly	Pos.	Quantity
978674008	48	916901608	5	1	978674808	48	916901608	6	1
978674008	92	916283008	5	2	978674808	92	916283008	10	1
978674008	143	916275108	7	1	978674808	411	968378008	7	3
978674008	175	916278008	7	1	978674808	1135	967052908	2	3
978674008	200	916947208	7	1	978674808	1170	967162508	2	4
978674008	226	916947308	7	1	978674808	1195	967652808	2	2
978674008	1135	967052908	1	2	978674808	1222	968289408	2	2
978674008	1170	967162508	1	1	978674808	1223	915722308	(4)	1
978674008	1195	967652808	5	1	978674808	1305	966850408	2	9
978674008	1222	968289408	5	1	978674808	1349	966934808	2	4
978674008	1305	966850408	1	2	978674808	1390	968240708	2	4
978674008	1349	966934808	1	2	978674808	1465	96053948	10	4
978674008	1390	968240708	5	1	978674908	518	917811808	3	1
978674008	1425	968331108	1	1	978675008	48	916901608	4	1
978674108	48	916901608	2	2	978675008	92	916283008	6	3
978674108	92	916283008	4	4	978675008	143	916275108	5	1
978674108	143	916275108	3	2	978675008	175	916278008	5	1
978674108	175	916278008	3	2	978675008	200	916947208	5	1
978674108	200	916947208	3	2	978675008	226	916947308	5	1
978674108	226	916947308	3	2	978675008	294	917554308	4	2
978674108	294	917554308	2	2	978675008	325	917589008	3	2
978674108	518	917811808	2	1	978675008	1465	96053948	9	4
978674108	1135	967052908	7	4	978682708	304	96047586	14	4
978674108	1170	967162508	8	4	978687408	1183	967613808	4	4
978674108	1195	967652808	6	4	978687408	1245	915722508	(3)	4
978674108	1222	968289408	6	4	978687408	1425	968331108	3	2
978674108	1305	966850408	11	4	978777308	395	965661108	28	1
978674108	1349	966934808	8	4	978787708	23	917528708	71	4
978674108	1390	968240708	6	4	978787708	113	917523808	203	4
978674108	1425	968331108	5	1	978787708	155	917525508	204	4
978674108	1465	96053948	7	12	978787708	185	917525608	203	4
978674408	143	916275108	4	2	978787708	212	917525908	203	4
978674408	175	916278008	4	2	978787708	418	96038694	26	21
978674408	200	916947208	4	2	978787708	429	96038696	67	100
978674408	226	916947308	4	2	978787708	438	915755208	15	36
978674408	518	917811808	4	1	978787708	481	966356408	18	28
978674608	48	916901608	3	1	978787708	574	918744708	88	7
978674608	92	916283008	2	19	978787708	608	96021757	6	21
978674608	143	916275108	2	18	978787708	614	96033135	24	4
978674608	175	916278008	2	15	978787708	629	919203208	21	6
978674608	200	916947208	2	18	978787708	634	96034141	27	8
978674608	226	916947308	2	15	978787708	687	919203308	30	4
978674608	233	966811108	1	16	978787708	811	919203408	26	10
978674608	294	917554308	3	6	978787708	818	919203508	26	4
978674608	325	917589008	2	4	978787708	848	919965308	501	4
978674608	411	968378008	6	2	978787708	1055	918696808	28	33
978674608	518	917811808	1	1	978787708	1059	919204008	12	4
978674608	1135	967052908	8	4	978787708	1129	916305808	104	6
978674608	1170	967162508	9	4	978787708	1444	96054216	11	4
978674608	1183	967613808	3	4	978787708	1447	96053946	35	4
978674608	1195	967652808	8	4	978787708	1450	96053947	35	4
978674608	1222	968289408	8	4	978787708	1452	965656708	11	4
978674608	1245	915722508	(1)	4	978810808	1204	916303108	85	2
978674608	1305	966850408	12	4	978810808	1218	916302908	86	1
978674608	1349	966934808	9	4	978810808	1289	916324608	62	1
978674608	1390	968240708	7	4	978810808	1340	915745708	72	2
978674608	1425	968331108	6	1	978810808	1402	917223808	16	8
978674608	1465	96053948	8	25	978820908	1129	916305808	122	1
978674608	1478	966911408	(2)	4	978820908	1204	916303108	83	2
978674708	1104	915719808	49	1	978820908	1382	916303808	50	4

Item	Page	Assembly	Pos.	Quantity	Item	Page	Assembly	Pos.	Quantity
978842708	996	96069348	16	4	978987008	1204	916303108	51	4
978848108	996	96069348	17	2	978987008	1208	916303008	51	4
978859508	573	918744708	53	4	978987008	1212	916302708	51	4
978859508	590	965887108	10	2	978987008	1217	916302908	51	4
978867108	1104	915719808	33	1	978988708	1192	916303308	23	2
978878508	575	918744708	137	4	978988708	1199	916303208	23	2
978890608	1394	917223708	5	2	978988708	1204	916303108	23	2
978931008	1192	916303308	11	4	978988708	1208	916303008	23	2
978931008	1199	916303208	11	4	978988708	1212	916302708	23	2
978931008	1204	916303108	11	4	978988708	1217	916302908	23	2
978931008	1208	916303008	11	4	978989208	301	91000968	2	2
978931008	1212	916302708	11	4	978989208	395	965661108	3	2
978931008	1217	916302908	11	4	978989408	395	965661108	8	2
978931408	1204	916303108	84	2	978989508	395	965661108	9	2
978931408	1340	915745708	73	3	978989608	395	965661108	10	2
978932108	1487	965646208	1	2	978989708	395	965661108	11	4
978933708	1290	916324608	115	6	979022008	811	919203408	27	4
978986408	1128	916305808	4	4	979041608	390	965661008	3	1
978986408	1192	916303308	15	4	979041708	390	965661008	4	1
978986408	1199	916303208	15	4	979041808	390	965661008	5	2
978986408	1204	916303108	15	4	979042008	390	965661008	7	2
978986408	1208	916303008	15	4	979042408	390	965661008	9	1
978986408	1212	916302708	15	4	979049208	1192	916303308	80	5
978986408	1217	916302908	15	4	979049208	1199	916303208	80	5
978986408	1290	916324608	134	4	979049208	1204	916303108	79	1
978986608	1192	916303308	18	4	979049208	1208	916303008	80	5
978986608	1199	916303208	18	4	979049208	1212	916302708	80	5
978986608	1204	916303108	18	4	979049208	1218	916302908	80	4
978986608	1208	916303008	18	4	979049308	1192	916303308	82	3
978986608	1212	916302708	18	4	979049308	1199	916303208	82	4
978986608	1217	916302908	18	4	979049308	1208	916303008	82	4
978986608	1290	916324608	136	4	979049308	1212	916302708	82	4
978986608	1382	916303808	32	4	979049308	1218	916302908	82	3
978986608	1394	917223708	31	4	979049408	1192	916303308	83	3
978986608	1402	917223808	33	4	979049408	1199	916303208	83	4
978986708	1128	916305808	10	4	979049408	1208	916303008	83	4
978986708	1192	916303308	30	2	979049408	1212	916302708	83	4
978986708	1199	916303208	30	4	979049408	1218	916302908	83	4
978986708	1204	916303108	30	4	979067108	1199	916303208	81	2
978986708	1208	916303008	30	4	979067108	1208	916303008	81	2
978986708	1212	916302708	30	4	979067108	1212	916302708	81	2
978986708	1217	916302908	30	4	979071708	401	965661508	3	1
978986708	1291	916324608	182	4	979071708	405	965661608	4	2
978986708	1382	916303808	25	4	979071808	401	965661508	4	1
978986708	1394	917223708	19	4	979071908	401	965661508	5	2
978986708	1402	917223808	19	4	979078508	1101	965630408	8	3
978986808	1192	916303308	20	8	979078708	1301	965764708	1	1
978986808	1199	916303208	20	8	979078808	1192	916303308	86	1
978986808	1204	916303108	20	6	979078808	1204	916303108	82	2
978986808	1208	916303008	20	8	979092308	405	965661608	3	1
978986808	1212	916302708	20	8	979092408	405	965661608	5	2
978986808	1217	916302908	20	6	979092708	405	965661608	8	1
978986908	1192	916303308	50	4	979097708	398	965661408	2	2
978986908	1199	916303208	50	4	979104808	440	965852408	2	216
978986908	1204	916303108	50	2	979106508	387	915753008	7	4
978986908	1208	916303008	50	4	979106608	387	915753008	8	4
978986908	1212	916302708	50	4	979106808	387	915753008	10	2
978986908	1217	916302908	50	4	979106908	387	915753008	12	2
978987008	1192	916303308	51	4	979107008	387	915753008	15	2
978987008	1199	916303208	51	4	979112908	1101	965630408	10	1

Item	Page	Assembly	Pos.	Quantity	Item	Page	Assembly	Pos.	Quantity
979126608	301	91000968	44	8	979277808	211	917525908	111	1
979130808	1128	916305808	2	2	979277908	211	917525908	110	1
979131008	1192	916303308	84	1	979278008	1192	916303308	85	1
979131008	1199	916303208	84	2	979278008	1340	915745708	76	6
979131008	1208	916303008	84	2	979278008	1382	916303808	18	4
979131008	1212	916302708	84	2	979279008	155	917525508	115	1
979131008	1218	916302908	84	2	979279008	184	917525608	105	1
979131008	1382	916303808	16	7	979279108	155	917525508	116	1
979145608	1128	916305808	50	4	979279108	184	917525608	106	1
979148408	1132	967012008	1	1	979279208	112	917523808	107	1
979148608	1132	967012008	3	1	979279208	155	917525508	117	1
979156208	1129	916305808	63	2	979279208	184	917525608	107	1
979167008	428	96038696	34	8	979279208	211	917525908	117	1
979167008	1049	966561608	23	6	979279308	155	917525508	118	1
979201008	1382	916303808	23	4	979279308	184	917525608	108	1
979201008	1394	917223708	17	4	979279408	155	917525508	119	1
979201008	1402	917223808	17	4	979279408	184	917525608	109	1
979201208	1175	916177008	20	4	979281008	112	917523808	106	1
979201208	1180	916177108	20	4	979281008	211	917525908	116	1
979201208	1346	966594008	7	1	979281208	112	917523808	108	1
979201208	1492	966377608	11	1	979281208	211	917525908	118	1
979204408	265	96045406	509	1	979281308	112	917523808	109	1
979204408	548	96063942	(5)	1	979281308	211	917525908	119	1
979207308	397	966556608	6	2	979281508	1345	966640408	2	10
979208108	341	966085708	160	2	979281508	1487	965646208	2	10
979208108	358	966085808	160	2	979281508	1489	965523008	2	16
979208108	1092	966085608	160	2	979281508	1490	968244508	(2)	12
979208108	1238	966085908	160	2	979281508	1491	966191408	(2)	8
979210008	1132	967012008	9	1	979281508	1493	966377708	2	10
979210208	329	915751408	5	2	979281508	1494	966203408	(2)	4
979210308	1227	915753108	11	2	979281508	1495	966160008	(2)	16
979210408	329	915751408	7	1	979295808	1218	916302908	85	1
979210408	352	915751608	7	1	979295808	1402	917223808	15	4
979213408	390	965661008	25	2	979298608	1129	916305808	78	2
979227608	352	915751608	5	2	979312308	1137	915745308	3	2
979228408	1452	965656708	4	2	979323308	532	96033669	2	1
979240908	1341	915745708	164	1	979328408	1394	917223708	8	2
979267408	1218	916302908	81	4	979330508	534	96063943	1	1
979267408	1394	917223708	7	1	979331508	1132	967012008	5	1
979274208	1128	916305808	3	1	979333208	155	917525508	110	1
979275508	112	917523808	134	1	979333308	155	917525508	111	1
979275508	154	917525508	102	1	979334908	1132	967012008	2	4
979275508	185	917525608	134	1	979334908	1402	917223808	13	3
979275508	211	917525908	102	1	979336708	534	96063943	2	1
979276408	110	917523808	26	11	979340408	1382	916303808	17	8
979276408	153	917525508	26	11	979340408	1394	917223708	13	8
979276408	183	917525608	26	11	979340508	1382	916303808	15	5
979276408	210	917525908	26	11	979340508	1394	917223708	14	13
979276508	153	917525508	30	4	979349108	1129	916305808	83	1
979276508	210	917525908	30	4	979349208	1129	916305808	84	1
979276608	111	917523808	40	2	979357908	262	915750708	1	2
979276608	153	917525508	40	2	979358008	262	915750708	2	2
979276608	183	917525608	40	2	979358108	262	915750708	6	2
979276608	210	917525908	40	2	979358208	262	915750708	7	2
979276708	111	917523808	55	2	979358308	262	915750708	8	4
979276708	154	917525508	55	2	979358408	262	915750708	9	4
979276708	183	917525608	55	2	979358508	262	915750708	10	2
979276708	210	917525908	55	2	979358708	262	915750708	11	12
979277708	153	917525508	37	8	979358808	262	915750708	12	16
979277708	210	917525908	37	8	979358808	576	918744708	197	2

Item	Page	Assembly	Pos.	Quantity	Item	Page	Assembly	Pos.	Quantity
979358808	1175	916177008	58	2	979461408	1192	916303308	87	1
979358808	1180	916177108	58	2	979468608	22	917528708	4	1
979358808	1289	916324608	68	1	979468908	23	917528708	69	2
979371908	110	917523808	21	1	979469008	23	917528708	70	2
979371908	153	917525508	21	1	979469408	1495	966160008	(1)	2
979371908	183	917525608	21	1	979479008	513	916997508	16	2
979371908	210	917525908	21	1	979495208	1491	966191408	(1)	2
979383308	1104	915719808	62	1	979512808	623	96018031	47	1
979390608	329	915751408	16	1	979512808	800	919203808	15	1
979390608	352	915751608	16	1	979518808	1128	916305808	52	2
979393408	301	91000968	20	2	979519508	329	915751408	17	1
979393408	395	965661108	26	2	979519508	352	915751608	17	1
979396108	1402	917223808	8	1	979531208	59	965956208	21	2
979403008	573	918744708	31	1	979535708	1409	966649408	27	2
979403308	573	918744708	32	1	979536208	55	919045208	22	1
979403508	573	918744708	33	2	979536308	59	965956208	23	2
979403808	573	918744708	36	1	979539008	55	919045208	21	1
979403908	573	918744708	37	1	979545608	438	915755208	6	2
979404008	573	918744708	38	1	979547408	59	965956208	24	2
979404108	573	918744708	39	1	979547808	55	919045208	18	1
979404208	573	918744708	40	1	979551108	253	915750608	2	2
979404308	573	918744708	41	1	979551208	253	915750608	3	2
979404708	1081	915751708	4	1	979552108	253	915750608	12	2
979405008	573	918744708	43	2	979552208	253	915750608	13	2
979405108	573	918744708	44	2	979552308	253	915750608	14	2
979405208	573	918744708	50	1	979552408	253	915750608	15	2
979405308	573	918744708	56	1	979552508	253	915750608	16	6
979405408	574	918744708	62	1	979552708	253	915750608	17	2
979405608	574	918744708	65	1	979553208	253	915750608	36	1
979405808	574	918744708	66	1	979553308	253	915750608	37	1
979405908	574	918744708	67	1	979553308	301	91000968	33	1
979406008	574	918744708	68	1	979554608	1382	916303808	49	3
979406108	574	918744708	69	1	979554608	1394	917223708	15	5
979406208	573	918744708	27	2	979554608	1402	917223808	50	2
979407108	112	917523808	105	1	979558308	301	91000968	9	2
979407108	211	917525908	115	1	979559008	301	91000968	11	6
979407408	574	918744708	73	1	979559608	301	91000968	29	6
979407508	574	918744708	74	2	979559708	301	91000968	30	2
979407608	623	96018031	50	1	979581408	1475	919003708	(2)	1
979410608	1402	917223808	28	1	979595808	575	918744708	142	1
979430208	581	965886508	4	2	979595908	575	918744708	143	1
979430208	584	96035947	10	1	979597308	110	917523808	19	1
979430208	588	965886908	4	2	979597308	153	917525508	19	1
979430208	589	965887008	4	2	979597308	183	917525608	19	1
979430308	584	96035947	11	1	979597308	210	917525908	19	1
979430308	587	965886708	4	2	979598108	111	917523808	52	2
979430408	584	96035947	12	1	979598108	154	917525508	50	2
979430408	587	965886708	5	2	979598108	183	917525608	52	2
979437108	590	965887108	2	1	979598108	210	917525908	50	2
979439008	591	965887208	2	1	979598208	253	915750608	40	2
979439108	591	965887208	3	1	979598208	301	91000968	31	2
979439208	591	965887208	4	1	979598308	253	915750608	42	1
979442808	593	965887708	1	1	979603008	110	917523808	13	2
979442908	593	965887708	2	2	979603008	183	917525608	13	2
979443108	594	965887808	1	1	979603908	110	917523808	24	2
979452108	1064	96034284	25	2	979603908	183	917525608	24	2
979452208	1064	96034284	26	2	979605808	301	91000968	57	24
979452308	1064	96034284	27	1	979605808	1409	966649408	17	2
979452408	1064	96034284	29	1	979606008	418	96038694	12	4
979461308	1192	916303308	79	1	979606208	418	96038694	10	1

Item	Page	Assembly	Pos.	Quantity	Item	Page	Assembly	Pos.	Quantity
979606308	418	96038694	11	2	979675408	66	96026365	3	2
979610108	418	96038694	53	1	979675808	67	96026398	2	1
979610208	418	96038694	54	1	979691908	68	966081808	2	1
979610208	1383	916303808	60	1	979692008	68	966081808	3	1
979610208	1394	917223708	55	1	979703008	403	966093308	3	2
979610208	1402	917223808	57	1	979703008	1490	968244508	5	1
979610308	418	96038694	55	1	979703008	1491	966191408	4	1
979610408	418	96038694	56	2	979703008	1494	966203408	4	1
979610508	418	96038694	57	1	979703008	1495	966160008	4	1
979610608	418	96038694	58	1	979714808	22	917528708	6	1
979610708	418	96038694	13	1	979714908	22	917528708	7	1
979610808	418	96038694	14	2	979717008	71	96026462	2	1
979610908	418	96038694	15	2	979732908	1192	916303308	14	4
979611008	111	917523808	30	5	979732908	1199	916303208	14	4
979611008	183	917525608	30	5	979732908	1204	916303108	14	4
979611108	111	917523808	31	9	979732908	1208	916303008	14	4
979611108	183	917525608	31	9	979732908	1212	916302708	14	4
979611208	111	917523808	32	4	979732908	1217	916302908	14	4
979611208	183	917525608	32	4	979732908	1290	916324608	138	4
979611308	183	917525608	33	1	979732908	1382	916303808	33	4
979611408	183	917525608	34	1	979732908	1394	917223708	32	4
979611608	111	917523808	36	1	979732908	1402	917223808	34	4
979611608	183	917525608	36	1	979736008	22	917528708	15	3
979611708	183	917525608	37	1	979736008	55	919045208	32	2
979611808	183	917525608	38	1	979761208	629	919203208	20	4
979616508	55	919045208	26	6	979761208	687	919203308	26	4
979616708	55	919045208	27	4	979771808	55	919045208	42	1
979619008	72	966004008	2	1	979773108	301	91000968	52	8
979619008	73	966003108	2	1	979773108	1382	916303808	30	4
979619108	73	966003108	3	1	979773108	1394	917223708	43	4
979619208	72	966004008	4	1	979773108	1402	917223808	46	4
979619208	73	966003108	4	1	979777908	575	918744708	146	2
979619208	111	917523808	51	2	979781408	575	918744708	148	1
979619208	154	917525508	51	2	979785708	1385	966140608	1	1
979619208	183	917525608	51	2	979790808	575	918744708	150	1
979619208	210	917525908	51	2	979792708	575	918744708	151	1
979619408	72	966004008	3	1	979798808	55	919045208	14	4
979625308	594	965887808	13	1	979808708	687	919203308	27	3
979630808	55	919045208	28	4	979814208	614	96033135	26	1
979640308	634	96034141	21	1	979820208	55	919045208	12	2
979640308	692	96034143	21	1	979831108	230	966165908	2	2
979643508	62	96026238	2	1	979831308	231	96026615	2	1
979643708	63	96026256	2	1	979831508	228	919026408	18	4
979643808	61	96026100	6	1	979831708	228	919026408	19	1
979643808	65	96026289	6	1	979831808	228	919026408	20	1
979647108	61	96026100	4	1	979832908	951	966167108	9	2
979647108	65	96026289	4	1	979833008	951	966167108	10	1
979647208	61	96026100	5	1	979833208	952	966167308	1	1
979647208	65	96026289	5	1	979833308	952	966167308	2	1
979647208	70	96026457	3	2	979833408	952	966167308	3	1
979654008	368	915752108	10	4	979833508	952	966167308	4	1
979654108	368	915752108	11	4	979833608	952	966167308	5	1
979657208	1382	916303808	8	1	979833708	952	966167308	6	2
979657308	1382	916303808	10	1	979833808	953	966167408	1	1
979661308	401	965661508	18	1	979834008	953	966167408	13	1
979662708	1081	915751708	12	1	979834108	954	966167508	1	1
979666908	634	96034141	22	2	979834208	954	966167508	13	1
979666908	692	96034143	22	2	979834608	955	966167908	1	1
979670808	22	917528708	9	4	979834708	955	966167908	13	1
979670908	22	917528708	10	4	979834908	956	966168008	1	1

Item	Page	Assembly	Pos.	Quantity
979835008	956	966168008	13	1
979836708	957	966168408	1	1
979836808	957	966168408	13	1
979837308	949	919203908	(6)	1
979837408	949	919203908	(7)	1
979837508	949	919203908	(8)	1
979840608	111	917523808	49	2
979840608	154	917525508	60	2
979840608	183	917525608	49	2
979840608	210	917525908	60	2
979849608	1036	96034844	1	1
979853208	949	919203908	20	1
979853308	949	919203908	21	1
979853508	949	919203908	23	1
979853608	949	919203908	24	1
979853908	949	919203908	27	1
979854008	949	919203908	28	1
979854108	949	919203908	29	1
979854208	949	919203908	30	1
979855208	950	919203908	40	2
979855308	950	919203908	41	4
979855908	950	919203908	47	1
979856008	950	919203908	48	1
979856108	950	919203908	49	1
979856208	950	919203908	50	1
979856308	950	919203908	51	1
979856608	950	919203908	54	1
979858608	950	919203908	55	2
979858708	950	919203908	56	2
979859108	950	919203908	58	1
979871508	1288	916324608	15	2
979871608	429	96038696	128	3
979871708	1288	916324608	20	1
979871808	1288	916324608	23	2
979871908	1288	916324608	24	2
979872008	1288	916324608	25	1
979872108	1288	916324608	26	1
979872208	1288	916324608	27	1
979872308	418	96038694	20	1
979872408	1289	916324608	65	2
979872508	1289	916324608	66	2
979879708	116	966805508	2	2
979879708	186	965986208	2	2
979891108	1128	916305808	7	4
979891408	1128	916305808	5	4
979894208	112	917523808	135	1
979894208	154	917525508	101	1
979894208	185	917525608	135	1
979894208	211	917525908	101	1
979898608	55	919045208	15	2
979899908	55	919045208	16	2
979900008	55	919045208	17	4
979902308	1490	968244508	6	2
979902308	1491	966191408	5	1
979902308	1494	966203408	5	1
979902308	1495	966160008	5	1
979903908	1422	915744908	43	1
979916308	118	965804608	2	1
979916308	157	966981808	2	1
979921808	387	915753008	20	4
979921808	390	965661008	32	2
979921808	395	965661108	30	4
979921808	1217	916302908	49	2
979927708	111	917523808	33	1
979927808	111	917523808	34	1
979928208	111	917523808	37	1
979928408	111	917523808	38	1
979930908	1130	916305808	139	2
979934508	1494	966203408	(1)	2
979935608	429	96038696	150	4
979936108	429	96038696	155	1
979936208	429	96038696	156	1
980060930	1345	966640408	5	4
980060930	1487	965646208	5	4
980060930	1489	965523008	6	4
980060930	1490	968244508	(5)	2
980060930	1491	966191408	(5)	4
980060930	1493	966377708	5	4
980060930	1494	966203408	(5)	4
980060930	1495	966160008	(5)	4
980288008	500	553174008	1000	1
980288008	683	510598908	1	1
980288008	745	10289138	1	1
980288008	826	571558808	1	1
980288008	838	12211223	1	1
980288008	853	10149977	1	1
980288008	856	12101886	1	1
980288008	1018	571352308	1000	1
9880511	709	10141843	15	4
9887737	753	10141830	13	3
990269014	508	10651874	100	1
997040201	1292	916324608	278	5

Description	Item	Pos.	Quantity	Page	Assembly	Description
12-SIDED SCREW M10X30 X5N	10132558	(9)	8	700	13455092	DIESEL ENGINE
12-SIDED SCREW M8X25 X5N	10118146	(10)	16	700	13455092	DIESEL ENGINE
A-BR1CKET, COMPLETE	917513608	118	1	12		LIEBHERR CRAW.CRANE LR
A-FRAME	915753008	1	1	385	917513608	A-BR1CKET, COMPLETE
A/C DRIVE UNIT ADD. PARTS	91000595	195	1	14		LIEBHERR CRAW.CRANE LR
ABSORBER	10650488	66	1	1027	10877138	OPERATOR SEAT
ACCESS COMPL	966490908	5	1	1157	916332108	S HEAD SECTION
ACCESS LADDER PRE-ASS.	965887108	8	1	573	918744708	MACHINERY HOUSE BASE FR
ACCESS LADDER WELDED T Z	965911708	1	1	59	965956208	STAIR
ACCESS LADDER WELDMENT	965900308	1	1	590	965887108	ACCESS LADDER PRE-ASS.
ACCESS WELD.CONST. T ZN	966476808	1	1	1160	966490908	ACCESS COMPL
ACCESSORIES	96005694	2	1	242	915718108	TOOL
ACCESSORIES AIR COMPRES	10141807	334	1	698	13455092	DIESEL ENGINE
ACCESSORIES ELECTRIC	966138508	10	1	217	915740308	ELECT.FOR CRAWLER CARRIE
ACCESSORIES ELECTRIC	966138708	10	1	191	915740408	ELECTR.FOR CRAWLER CARR
ACCESSORIES ELECTRIC	966138908	10	1	164	915740608	ELECT.FOR CRAWLER CARRIE
ACCESSORIES ELECTRIC	966139108	10	1	128	915740508	ELECTR.FOR CRAWLER CARR
ACTUATING ARM WELDED R	966211508	1	1	1296	966221808	DRIVER LEFT
ACTUATING ARM WELDED R	966211608	1	1	1297	966221908	DRIVER RIGHT
ACTUATING ROD ALU	11004772	2	1	1100	915719508	COUNTERWEIGHT FRAME
ACTUATION SPIKE GD-ZN SW	704253408	117	1	575	918744708	MACHINERY HOUSE BASE FR
ACTUATION SPIKE GD-ZN SW	704253408	(1)	1	585	96036247	COVER PRE-ASSY.
ACTUATION SPIKE GD-ZN SW	704253408	10	1	585	96036247	COVER PRE-ASSY.
ACTUATION SPIKE GD-ZN SW	704253408	10	2	594	965887808	COVER PRE-ASSY.
ACTUATION SPIKE GD-ZN SW	704253408	6	2	596	965963608	COVER PRE-ASSY.
ACTUATION SPIKE GD-ZN SW	704253408	4	2	636	96037955	COVER COMPL.
ACTUATION SPIKE GD-ZN SW	704253408	9	2	953	966167408	COVER PRE-ASSY.
ACTUATION SPIKE GD-ZN SW	704253408	9	2	954	966167508	COVER PRE-ASSY.
ACTUATION SPIKE GD-ZN SW	704253408	9	2	955	966167908	COVER PRE-ASSY.
ACTUATION SPIKE GD-ZN SW	704253408	9	2	956	966168008	COVER PRE-ASSY.
ACTUATION SPIKE GD-ZN SW	704253408	9	2	957	966168408	COVER PRE-ASSY.
ACTUATOR WELDED	965913508	3	1	22	917528708	CENTRAL SECTION CRAWLER
ADAPTER DATA LOGGER	916872208	145	1	13		LIEBHERR CRAW.CRANE LR
ADAPTER PIECE M38X1,5	10121250	2	2	524	919657408	COOLING WATER PRE-HEATIN
ADAPTER PLATE	966105408	30	4	1021	96035787	EQUIPMENT CAMERA CAB
ADAPTOR 18-POL SPF	660024508	91	1	997	96069348	ASSEMBLY PARTS MOUNTIN
ADAPTOR 18-POL SPF	660024508	11	1	1007	96033580	CABLING MOUNTING PLATE
ADAPTOR MCP STECKERGE	10874078	6	1	990	91003271	SWITCHBOX MOUNTING PART
ADAPTOR RI1-EDX11/4 CR6-F	475503508	685	8	885	96029372	HYDR.MACHINERY HOUSE
ADD HEATING SUPERSTRUCT	919258508	117	1	12		LIEBHERR CRAW.CRANE LR
ADD PARTS ENG HOUSE ELE	96040477	90	1	914	91000915	ELECTRICAL MACHINE/ENGIN
ADD-ON FLANGE D393/136X60	10492556	70	4	639	11000367	PUMP DISTRIBUTION GEAR
ADD-ON FLANGE D558X137	571827908	30	1	639	11000367	PUMP DISTRIBUTION GEAR
ADD-ON HOUSING HAN 10B	10873526	25	1	940	968218508	TERMINAL BOX
ADD-ON HOUSING HAN 10B	10873526	21	1	942	96051756	TERMINAL BOX
ADD-ON HOUSING HAN 10B	10873526	20	1	1022	966355908	EQUIPMENT CAMERA MACHI
ADD-ON HOUSING HAN 10B	605612814	21	1	922	96044329	TERMINAL BOX
ADD-ON HOUSING HAN 16B	10873527	19	2	924	968221508	TERMINAL BOX
ADD-ON HOUSING HAN 16B	10873527	21	1	937	967021108	TERMINAL BOX BLANK PLUG
ADD-ON HOUSING HAN 24B	10873528	20	5	269	96034537	TERMINAL BOX
ADD-ON HOUSING HAN 24B	10873528	20	4	308	96047223	TERMINAL BOX ELECTRICS S
ADD-ON HOUSING HAN 24B	10873528	21	1	337	966541108	TERMINAL BOX CPL.
ADD-ON HOUSING HAN 24B	10873528	21	1	354	966541408	TERMINAL BOX CPL.
ADD-ON HOUSING HAN 24B	10873528	20	6	918	966530408	TERMINAL BOX
ADD-ON HOUSING HAN 24B	10873528	20	3	920	96034780	TERMINAL BOX
ADD-ON HOUSING HAN 24B	10873528	20	4	922	96044329	TERMINAL BOX
ADD-ON HOUSING HAN 24B	10873528	20	3	924	968221508	TERMINAL BOX
ADD-ON HOUSING HAN 24B	10873528	20	1	937	967021108	TERMINAL BOX BLANK PLUG
ADD-ON HOUSING HAN 24B	10873528	20	4	940	968218508	TERMINAL BOX
ADD-ON HOUSING HAN 24B	10873528	20	5	942	96051756	TERMINAL BOX

Description	Item	Pos.	Quantity	Page	Assembly	Description
ADD-ON HOUSING HAN 24B	10873528	21	1	1234	966541908	TERMINAL BOX CPL.
ADD-ON HOUSING HAN 24B	10873528	21	1	1267	966543108	TERMINAL BOX CPL.
ADD-ON HOUSING HAN 6B	10873525	25	1	269	96034537	TERMINAL BOX
ADD-ON HOUSING HAN 6B	10873525	25	1	920	96034780	TERMINAL BOX
ADD-ON HOUSING HAN 6B	10873525	19	1	922	96044329	TERMINAL BOX
ADD-ON HOUSING HAN 6B	10873525	21	1	924	968221508	TERMINAL BOX
ADD-ON HOUSING HAN 6B	10873525	19	1	942	96051756	TERMINAL BOX
ADD-ON LADDER T ZN O	966495708	154	1	1290	916324608	D PIVOT SECTION PRE-ASS.
ADDITIONAL HYDR.D HEAD SE	915734508	2	1	1331	919692308	D HEAD SECTION CPL.
ADDITIONAL HYDR.D HEAD SE	966086708	4	1	1350	915734508	ADDITIONAL HYDR.D HEAD S
ADDITIONAL HYDR.D PIVOT S	919117208	3	1	1277	919100208	D PIVOT SECTION CPL.
ADDITIONAL HYDR.D PIVOT S	96029354	4	1	1310	919117208	ADDITIONAL HYDR.D PIVOT
ADDITIONAL HYDR.S PIVOT S	915733208	5	1	1122	919294508	S PIVOT SECTION CPL.
ADDITIONAL HYDR.S PIVOT S	966086308	4	1	1143	915733208	ADDITIONAL HYDR.S PIVOT SE
ADDITIONAL HYDR.TENSION C	966434908	5	1	130	915734108	HYDR.TRAVEL DRIVE
ADDITIONAL HYDR.TENSION C	966434908	5	1	193	915734008	HYDR.TRAVEL DRIVE
ADDITIONAL HYDRAULICS INT	915734608	400	1	1383	916303808	D INTERMEDIATE SECTION
ADDITIONAL HYDRAULICS INT	966086808	4	1	1386	915734608	ADDITIONAL HYDRAULICS IN
ADDITIONAL HYDRAULICS INT	916906308	400	1	1395	917223708	D INTERMEDIATE SECTION
ADDITIONAL HYDRAULICS INT	966832808	4	1	1396	916906308	ADDITIONAL HYDRAULICS IN
ADDITIONAL HYDRAULICS IN	915734708	400	1	1403	917223808	D INTERMEDIATE SECTION
ADDITIONAL HYDRAULICS IN	966086908	4	1	1404	915734708	ADDITIONAL HYDRAULICS IN
ADDITIONAL HYDRAULICS WI	915732608	3	1	349	915718708	WINCH 2
ADDITIONAL HYDRAULICS WI	966085808	4	1	355	915732608	ADDITIONAL HYDRAULICS WI
ADDITIONAL HYDRAULICS WI	915732508	3	1	326	915718608	WINCH 1
ADDITIONAL HYDRAULICS WI	966085708	4	1	338	915732508	ADDITIONAL HYDRAULICS WI
ADDITIONAL HYDRAULICS WI	915732708	3	1	1223	915722308	WINCH 3
ADDITIONAL HYDRAULICS WI	966085908	4	1	1235	915732708	ADDITIONAL HYDRAULICS WI
ADDITIONAL HYDRAULICS WI	915732408	3	1	1079	91001545	WINCH 4 LUFFING GEAR
ADDITIONAL HYDRAULICS WI	966085608	4	1	1089	915732408	ADDITIONAL HYDRAULICS WI
ADDITIONAL LABEL.FACTORY	91003879	135	1	12		LIEBHERR CRAW.CRANE LR
ADDITIONAL PARTS	96069390	90	1	997	96069348	ASSEMBLY PARTS MOUNTIN
ADDITIONAL PARTS HINTEN	966345708	30	1	306	919547508	ELECTRIC UPPERCARRIAGE R
ADDITIONAL PARTS POWER	96069528	10	1	925	96064134	ELECTRICS POWER UNIT
ADDITIONAL PARTS VORNE	966344608	30	1	263	919238508	ELECTRIC UPPERCATTIAGE
ADDITIONAL SIGNAGE CALIF	919551808	166	1	13		LIEBHERR CRAW.CRANE LR
ADDITIONAL WEIGHT 2TO SP	915749208	332	3	15		LIEBHERR CRAW.CRANE LR
ADDITIONAL WEIGHT 2TO SP	916962808	322	14	15		LIEBHERR CRAW.CRANE LR
ADDL.HYDR.F.PIN PULLING D	966515908	500	1	235	966912508	PIN PULLING CYLINDER CPL.
ADDL.HYDR.F.PIN PULLING D	966561908	500	1	239	966648008	PIN PULLING CYLINDER CPL.
ADDL.HYDR.F.PIN PULLING DE	966751308	5	1	435	915719208	ROLLER SLEWING RING
ADDNL. HYDR. F. ERECTING	915732808	2	1	366	915718908	ERECTING WINCH
ADDNL. HYDR. F. ERECTING	966086008	4	1	378	915732808	ADDNL. HYDR. F. ERECTING W
ADHESIVE INSULATING STRIP	802102008	149	34	575	918744708	MACHINERY HOUSE BASE FR
ADHESIVE INSULATING STRIP	802102008	14	5.22	594	965887808	COVER PRE-ASSY.
ADHESIVE INSULATING STRIP	802102008	(9)	10	949	919203908	COVERING
ADHESIVE INSULATING STRIP	802102008	(4)	6.15	950	919203908	COVERING
ADHESIVE INSULATING STRIP	802102008	90	16	950	919203908	COVERING
ADHESIVE INSULATING STRIP	802102008	11	10	951	966167108	DOOR COMPL.
ADHESIVE INSULATING STRIP	802102008	14	11.5	953	966167408	COVER PRE-ASSY.
ADHESIVE INSULATING STRIP	802102008	14	11.5	954	966167508	COVER PRE-ASSY.
ADHESIVE INSULATING STRIP	802102008	14	9	955	966167908	COVER PRE-ASSY.
ADHESIVE INSULATING STRIP	802102008	14	11.5	956	966168008	COVER PRE-ASSY.
ADHESIVE INSULATING STRIP	802102008	14	11.5	957	966168408	COVER PRE-ASSY.
ADHESIVE INSULATING STRIP	802102008	10	7.6	959	96033989	DOOR COMPL.
ADHESIVE INSULATING STRIP	802102008	9	5.2	961	96033991	DOOR COMPL.
ADHESIVE INSULATING STRIP	802102008	9	7.1	963	96033993	DOOR COMPL.
ADHESIVE INSULATING STRIP	802102008	9	7.1	965	96033996	DOOR COMPL.
ADHESIVE INSULATING STRIP	802102008	10	8.5	967	96034004	DOOR COMPL.
ADHESIVE INSULATING STRIP	802102008	9	7.72	969	96036311	DOOR COMPL.

Description	Item	Pos.	Quantity	Page	Assembly	Description
ADHESIVE INSULATING STRIP	802102008	9	7.72	971	96036313	DOOR COMPL.
ADHESIVE INSULATING STRIP	802102008	9	5.81	973	96036315	DOOR COMPL.
ADHESIVE INSULATING STRIP	802102008	3	2.71	975	96042450	COVER PRE-ASSY.
ADHESIVE INSULATING STRIP	802102008	3	7.21	977	96042451	COVER PRE-ASSY.
ADHESIVE INSULATING STRIP	802102008	3	3.06	979	96042452	COVER PRE-ASSY.
ADHESIVE INSULATING STRIP	802102008	3	3.06	981	96042453	COVER PRE-ASSY.
ADJUSTING PIECE	10678416	1	1	1261	10678412	ADJUSTMENT
ADJUSTING PISTON	7023911	1	1	670	7023887	REGULATION HYDRAULIC
ADJUSTING PLATE S235JR	9078622	1	1	786	9078467	CONTROL PLATE ASSEMBLY
ADJUSTING SCREW	510779808	28	1	85	511497508	PRESSURE RELIEF VALVE
ADJUSTING SCREW	510779808	28	1	287	510438508	PRESSURE RELIEF VALVE
ADJUSTING SCREW M10X1	10012225	5	2	725	10122503	ROCKER ARM BRACKET PRE
ADJUSTMENT	10331048	2	1	646	11006043	VARIABLE PUMP
ADJUSTMENT	10331048	2	1	652	11007825	VARIABLE PUMP
ADJUSTMENT	10412324	2	1	641	11006041	VARIABLE PUMP
ADJUSTMENT	10412324	2	1	645	11006042	VARIABLE PUMP
ADJUSTMENT	10412324	2	1	650	11007834	VARIABLE PUMP
ADJUSTMENT	10412324	2	1	663	11007842	VARIABLE PUMP
ADJUSTMENT	10412324	2	1	674	11005997	VARIABLE PUMP
ADJUSTMENT	10412333	4	1	679	11065801	VARIABLE PUMP
ADJUSTMENT	10471371	2	1	675	11005998	VARIABLE PUMP
ADJUSTMENT	10678412	2	1	1259	10220059	VARIABLE DISPLACEMENT MO
ADJUSTMENT	11007711	2	1	334	10650139	VARIABLE DISPLACEMENT MO
ADJUSTMENT	11007711	2	1	1085	10675803	VARIABLE DISPLACEMENT MO
ADJUSTMENT	11007832	4	1	655	11007826	VARIABLE PUMP
AERATION FILTER	510667308	6	2	988	965666908	OIL TANK PRE-ASS.
AERATION NOZZLE M25	11341849	505	1	272	96041617	LEAD
AERATION NOZZLE M32	11341851	507	1	927	96066542	LEAD
AERATOR	11005445	4	1	1067	10475633	RADIATOR UNIT
AERATOR	11005445	4	1	1070	10475634	RADIATOR UNIT
AGGREGATE SUPPORT PRE-	10119410	1	1	706	9078462	POWER UNIT SUPPORT ATT
AGITATOR PADDLE	10014712	17	1	126	11002835	ELECTRIC PUMP
AGITATOR PADDLE	10014712	19	1	291	11006306	ELECTRIC PUMP
AGITATOR PADDLE	10014712	22	1	348	11114000	ELECTRIC PUMP
AGITATOR PADDLE	10424593	19	1	472	11003525	ELECTRIC PUMP
AGITATOR PADDLE	10664141	27	1	322	11081924	ELECTRIC PUMP
AIR COMPRESSOR	10650490	85	1	1027	10877138	OPERATOR SEAT
AIR COMPRESSOR 293CM3	12558470	6	1	758	11364209	AIR COMPRESSOR PRE-ASSY
AIR COMPRESSOR PRE-ASSY.	11364209	1	1	757	10126103	INSTALLATION BRAKE COMPR
AIR CONDITIONING AUSSEN	10492874	79	1	508	10651874	CABIN
AIR CONDITIONING INNEN	10492873	78	1	508	10651874	CABIN
AIR DRYER	502657308	151	1	1013	96032961	PIPEWORK AIR INSTALLATIO
AIR FILTER	551710208	100	2	823	918717708	AIR FILTER SYSTEM ABOVE
AIR FILTER	551710208	100	2	829	918719508	AIR FILTER SYSTEM DOWN
AIR FILTER SYSTEM ABOVE	918717708	1	1	820	919299608	AIR FILTER UNIT
AIR FILTER SYSTEM DOWN	918719508	2	1	820	919299608	AIR FILTER UNIT
AIR FILTER UNIT	919299608	168	1	13		LIEBHERR CRAW.CRANE LR
AIR GRATING SPF	966173808	19	4	949	919203908	COVERING
AIR HEATER 24V 5,5KW	11621256	100	2	1041	919208108	HEATING MACHINE/ENGINE R
AIR INTAKE ASSEMBLY V-MO	11408565	220	1	697	13455092	DIESEL ENGINE
AIR INTAKE PIPE LEFT V-MO	10150607	(1)	1	697	13455092	DIESEL ENGINE
AIR INTAKE PIPE RIGHT V-MO	10150606	(2)	1	697	13455092	DIESEL ENGINE
AIR SUCTION PIPE SPF	96018489	3	1	823	918717708	AIR FILTER SYSTEM ABOVE
AIR SUCTION PIPE SPF	96018490	4	1	823	918717708	AIR FILTER SYSTEM ABOVE
AIR SUCTION PIPE SPF	96018540	3	1	829	918719508	AIR FILTER SYSTEM DOWN
AIR SUCTION PIPE SPF	96018541	4	1	829	918719508	AIR FILTER SYSTEM DOWN
AIR TANK 39,8L 10BAR ST RAL	502655808	162	1	1013	96032961	PIPEWORK AIR INSTALLATIO
AIR TANK DIN 74281 4,5L 15,5	502987108	160	1	1013	96032961	PIPEWORK AIR INSTALLATIO
AIR TANK DIN 74281-1/2000 20	502919808	235	1	1314	96029354	ADDITIONAL HYDR.D PIVOT
AIR-CRAFT & WIND WARNING	915727108	380	1	15		LIEBHERR CRAW.CRANE LR

Description	Item	Pos.	Quantity	Page	Assembly	Description
ALTERNATOR ASSEMBLY	10146947	441	1	700	13455092	DIESEL ENGINE
ANCHOR POINT DREHBAR-N	10284660	185	2	1341	915745708	D HEAD SECTION PRE-ASS.
ANGLE 198X70 S355MC FE//ZN	970539508	46	2	1157	916332108	S HEAD SECTION
ANGLE 3X102X738 DC01	97117169	34	1	949	919203908	COVERING
ANGLE 3X111X738 DC01	97117168	33	3	949	919203908	COVERING
ANGLE 3X111X838 DC01	97117167	32	2	949	919203908	COVERING
ANGLE 3X111X855 DC01	97117170	35	2	949	919203908	COVERING
ANGLE 3X121X1499 DC01	97117134	37	1	949	919203908	COVERING
ANGLE 3X121X1499 DC01	97117135	38	1	950	919203908	COVERING
ANGLE 3X121X1674 DC01	97117132	31	1	949	919203908	COVERING
ANGLE 3X121X1674 DC01	97117133	36	1	949	919203908	COVERING
ANGLE 4X124X60 X5CRNI18-1	97031610	33	1	623	96018031	FIXING PARTS BASE FRAME
ANGLE 4X147X44 X5CRNI18-1	97038027	59	6	439	915755208	ROLLER SLEWING RING
ANGLE 4X73X40 S315MC FE//	979403508	33	2	573	918744708	MACHINERY HOUSE BASE FR
ANGLE 95X40 DC01 FE//ZNNI8/	947339208	82	1	494	919258508	ADD HEATING SUPERSTRUCT
ANGLE 95X40 DC01 FE//ZNNI8/	947339208	310	4	1013	96032961	PIPEWORK AIR INSTALLATIO
ANGLE BULKHEAD FITTING	247251302	76	2	494	919258508	ADD HEATING SUPERSTRUCT
ANGLE PLATE 4X263X70 S31	97001967	2	1	1009	915744208	SWITCH CABINET MOUNTING
ANGLE PLATE 4X313X70 S31	97001966	1	1	1009	915744208	SWITCH CABINET MOUNTING
ANGLE SCREW DRIVER GR.3	810035408	33	1	243	96005686	MAIN TOOLS
ANGLE TRANSMITTER +/-15°	11088402	10	1	1430	967922708	TERMINAL BOX CPL.
ANGLE TRANSMITTER 360° L	10802057	(1)	1	1139	919296308	ELECTRIC FOR S-PIVOT SECT
ANGLE TRANSMITTER 360° L	10802057	(1)	1	1166	966418708	ELECTR. FOR S-HEAD SECTIO
ANGLE TRANSMITTER 360° L	10802057	(10)	1	1323	915747808	D PIVOT SECTION ELEC. EQUI
ANGLE TRANSMITTER 360° L	10802057	(10)	1	1359	919752308	ELECTR. FOR HEAD SECTION
ANTENNA	10450273	5	1	265	96045406	LEAD
ANTENNA AKTIV	12107816	25	1	548	96063942	ELECTRIC ADD-ON PARTS CA
ANTENNA CABLE 1X0,34-10M	12104675	30	1	548	96063942	ELECTRIC ADD-ON PARTS CA
ANTENNA CABLE 1X0,34-5M	12107824	26	1	548	96063942	ELECTRIC ADD-ON PARTS CA
ANTENNA CPL.	96032724	10	1	548	96063942	ELECTRIC ADD-ON PARTS CA
ANTENNA FUNK	11211570	(31)	1	1427	967276708	RECEIVER
ANTENNA FUNK	11211570	(1)	1	1430	967922708	TERMINAL BOX CPL.
ANTENNA ROD	10815004	1	1	266	10450273	ANTENNA
ANTENNA ROD AKTIV	12108590	(1)	1	548	96063942	ELECTRIC ADD-ON PARTS CA
ANTI-SLIP SURFACE 1.6X150X	972859408	24	3	401	965661508	UPPER PULLEY BLOCK CPL.
ANTI-SLIP SURFACE 1.6X150X	970879408	199	6	1291	916324608	D PIVOT SECTION PRE-ASS.
ANTI-SLIP SURFACE 1.6X305X	97011906	16	4	1465	96053948	SIGNS
ANTI-SLIP SURFACE 1.6X305X	97018326	17	4	1465	96053948	SIGNS
ANTI-SLIP SURFACE 1.6X610X	97022543	15	4	1465	96053948	SIGNS
ANTI-SLIP SURFACE 1.6X650X	974473408	21	1	1454	966410908	PLATFORM COMPL.
ANTI-SLIP SURFACE 1250X152	97004074	19	2	61	96026100	PLATFORM CPL.L.
ANTI-SLIP SURFACE 1250X152	97004074	19	2	65	96026289	PODEST CPL.R.
APPLIANCE SOCKET 3-POL	605007908	506	4	271	96034538	WIRING HARNESS
APPLIANCE SOCKET DIN 436	605210608	508	2	271	96034538	WIRING HARNESS
APPLIANCE SOCKET DIN 436	605210608	503	2	309	96047224	LEAD
APPROACH PLATE 30X155X1	979619208	4	1	72	966004008	PIN SUSPENSION
APPROACH PLATE 30X155X1	979619208	4	1	73	966003108	MOUNTING
APPROACH PLATE 30X155X1	979619208	51	2	111	917523808	CRAWLER TRACK CARRIER, L
APPROACH PLATE 30X155X1	979619208	51	2	154	917525508	CRAWLER TRACK CARRIER, L
APPROACH PLATE 30X155X1	979619208	51	2	183	917525608	CRAWLER TRACK CARRIER,
APPROACH PLATE 30X155X1	979619208	51	2	210	917525908	CRAWLER TRACK CARRIER,
ARGON FLOODLIGHT HEEL PI	919294608	209	1	14		LIEBHERR CRAW.CRANE LR
ARM	11002352	5	1	1328	616024908	CABLE DRUM
ARM REST 310ERGO	774119708	1	1	1029	962282208	ARM REST LEFT
ARM REST 310ERGO	774119808	1	1	1031	962282308	ARM REST RIGHT
ARM REST LEFT	962282208	1	1	1028	96032222	REWORK ARMREST LEFT
ARM REST RIGHT	962282308	1	1	1030	96032223	REWORK ARMREST RIGHT
ARM REST SUPPORT	971636608	2	1	1029	962282208	ARM REST LEFT
ARM REST SUPPORT	971636608	2	1	1031	962282308	ARM REST RIGHT
ARTICULATED HOOK WRENC	885182808	17	1	243	96005686	MAIN TOOLS

Description	Item	Pos.	Quantity	Page	Assembly	Description
ASSEMBLY PARTS MOUNTING	96069348	20	1	990	91003271	SWITCHBOX MOUNTING PART
ASSEMBLY TOOL BOX	790045408	1	1	243	96005686	MAIN TOOLS
ATTACHABLE SLEEVE HOUSIN	602209708	504	4	309	96047224	LEAD
ATTACHABLE SLEEVE HOUSIN	602209708	515	2	537	96063944	WIRES COMPL. INSTRUMENT
ATTACHABLE SLEEVE HOUSIN	602209708	501	1	540	96033657	WIRING HARNESS
ATTACHABLE SLEEVE HOUSIN	602209708	507	2	541	96063949	WIRING HARNESS
ATTACHABLE SLEEVE HOUSIN	602209708	(519)	9	1007	96033580	CABLING MOUNTING PLATE
ATTACHABLE SLEEVE HOUSIN	602209608	520	2	537	96063944	WIRES COMPL. INSTRUMENT
ATTACHABLE SLEEVE HOUSIN	602303608	503	1	541	96063949	WIRING HARNESS
ATTACHABLE SLEEVE HOUSIN	602319808	509	1	541	96063949	WIRING HARNESS
ATTACHMENT MOUNT	966147608	7	2	55	919045208	CROSS BEAM
ATTACHMENT PLATE 3X130X	97038515	13	1	996	96069348	ASSEMBLY PARTS MOUNTIN
ATTACHMENT PLATE 3X70X65	97038514	19	1	996	96069348	ASSEMBLY PARTS MOUNTIN
ATTACHMENT PLATE 4X50X70	975001908	10	6	996	96069348	ASSEMBLY PARTS MOUNTIN
AUTOMATIC CIRCUIT BREAK	10412421	20	1	931	96072834	FUSE BOX CPL.
AUTOMATIC CIRCUIT BREAK	10429296	(20)	1	554	96064132	EL.FOR AIR-CONDI.-POWER
AUX.HYDR.CYLINDER SB-BW	919734408	400	1	1369	96051961	TRACTION RAM PRE-ASS.
AUX.HYDR.CYLINDER SB-BW	919734408	400	1	1377	96051962	TRACTION RAM PRE-ASS.
AUX.HYDR.CYLINDER SB-BW	96051635	4	1	1372	919734408	AUX.HYDR.CYLINDER SB-BW
AUX.HYDRAULIC WINCH 6	915733008	3	1	1245	915722508	WINCH 6
AUX.HYDRAULIC WINCH 6	966086208	4	1	1268	915733008	AUX.HYDRAULIC WINCH 6
AUXILIARY DRIVE PRE-ASS.	11366388	1	1	795	10126182	POWER TAKE-OFF ADD-ON
AUXILIARY ROPE 1,5X2,25M	773802708	(3)	0.25	59	965956208	STAIR
AUXILIARY ROPE DIN 3055 4X4	773324408	44	1	258	966222408	MOUNTING PARTS FRONT P
AUXILIARY ROPE DIN 3055 4X4	773324408	97	2	1129	916305808	S PIVOT SECTION PRE-ASS.
AUXILIARY ROPE DIN 3055 5X0	773414208	16	1	1161	966470508	HOISTING LIMIT SWITCH PRE-
AUXILIARY ROPE DIN 3055 5X0	773414208	16	1	1162	966470608	HOISTING LIMIT SWITCH PRE-
AUXILIARY SWITCH BLOCK 1S	606653208	207	16	87	966448008	CONTROL DESK OUTRIGGER
AXIAL FAN 24V	10222682	1	1	1003	963398008	PREMOUNT.AXIAL FLOW FAN
AXLE 105.0X600 35NICRMOV12	97000018	80	1	1289	916324608	D PIVOT SECTION PRE-ASS.
AXLE 108.0X248 S355J2H FE//	97002728	6	2	1219	965936908	FOLDAWAY ROPE PULLEY LA
AXLE 110.0X1994 35NICRMOV	97002451	10	1	1175	916177008	ROLLER SET
AXLE 110.0X1994 35NICRMOV	97002451	10	1	1180	916177108	ROLLER SET
AXLE 110.0X495 35NICRMOV12	979597308	19	1	110	917523808	CRAWLER TRACK CARRIER, L
AXLE 110.0X495 35NICRMOV12	979597308	19	1	153	917525508	CRAWLER TRACK CARRIER, L
AXLE 110.0X495 35NICRMOV12	979597308	19	1	183	917525608	CRAWLER TRACK CARRIER,
AXLE 110.0X495 35NICRMOV12	979597308	19	1	210	917525908	CRAWLER TRACK CARRIER,
AXLE 15.0X425 S355J2C+C T Z	979547408	24	2	59	965956208	STAIR
AXLE 18.0X270 S355J2C+C FE//	97022954	24	1	481	966356408	CAMERA INSTALLATION SLEW
AXLE 18.0X680 S355J2C+C FE//	97003290	197	3	1291	916324608	D PIVOT SECTION PRE-ASS.
AXLE 20.0X450 S355J2C+C FE//	97005157	155	2	1290	916324608	D PIVOT SECTION PRE-ASS.
AXLE 22.0X490 X6CRNITI1810	97000088	127	2	1290	916324608	D PIVOT SECTION PRE-ASS.
AXLE 25.0 X475 S355J2G3C+C	979871608	128	3	429	96038696	SLEWING PLATFORM CATWAL
AXLE 25.0X363 S355J2G3C+C	97000628	4	2	1294	966211108	VERTICAL LADDER
AXLE 25.0X450 S355J2G3C+C	979872308	20	1	418	96038694	SLEWING PLATFORM CATWAL
AXLE 25.0X500 S355J2G3C+C	97014724	22	1	418	96038694	SLEWING PLATFORM CATWAL
AXLE 273.0X1254 S770QL SPF	97009201	21	1	1422	915744908	BOOM NOSE
AXLE 273.0X143 S770QL SPF	97009199	4	1	1422	915744908	BOOM NOSE
AXLE 273.0X215 S770QL SPF	97006406	2	1	1347	966731108	ROLLER SEATING COMPL.
AXLE 273.0X286 S770QL SPF	97004494	9	1	1157	916332108	S HEAD SECTION
AXLE 273.0X600 S770QL SPF	97000036	87	1	1289	916324608	D PIVOT SECTION PRE-ASS.
AXLE 273.0X714 S770QL SPF	97006405	16	1	1339	915745708	D HEAD SECTION PRE-ASS.
AXLE 280.0X848 35NICRMOV12	978621508	25	11	110	917523808	CRAWLER TRACK CARRIER, L
AXLE 280.0X848 35NICRMOV12	978621508	25	11	153	917525508	CRAWLER TRACK CARRIER, L
AXLE 280.0X848 35NICRMOV12	978621508	25	11	183	917525608	CRAWLER TRACK CARRIER,
AXLE 280.0X848 35NICRMOV12	978621508	25	11	210	917525908	CRAWLER TRACK CARRIER,
AXLE 30.0X470 S355J2H FE//ZN	979871708	20	1	1288	916324608	D PIVOT SECTION PRE-ASS.
AXLE 380.0X1334 S890QL1	97004653	8	2	1157	916332108	S HEAD SECTION
AXLE 380.0X1488 S890QL1 SP	979092308	3	1	405	965661608	LOWER PULLEY BLOCK CPL.
AXLE 380.0X1549 S890QL1 SP	97007816	9	1	1409	966649408	LUFFING PULLEY BLOCK COM

Description	Item	Pos.	Quantity	Page	Assembly	Description
AXLE 380.0X1628 S890QL1 SP	979071808	4	1	401	965661508	UPPER PULLEY BLOCK CPL.
AXLE 380.0X1968 S890QL1 SP	97002450	8	1	1175	916177008	ROLLER SET
AXLE 380.0X1968 S890QL1 SP	97002450	8	1	1180	916177108	ROLLER SET
AXLE 380.0X2240 S890QL1 SP	97007581	4	1	1415	966648108	LUFFING PULLEY BLOCK COM
AXLE 380.0X265 S890QL1 SPF	97001010	3	1	1219	965936908	FOLDAWAY ROPE PULLEY LA
AXLE 380.0X281 S890QL1 SPF	97006410	4	1	1343	966593508	ROLLER SEATING COMPL.
AXLE 380.0X945 S890QL1 NI50/	979041608	3	1	390	965661008	FRAME PRE-ASS.
AXLE 540.0X3315 35NICRMOV	97006434	50	1	1339	915745708	D HEAD SECTION PRE-ASS.
AXLE 60.0X495 S355J2C+C FE//	97000077	104	2	1289	916324608	D PIVOT SECTION PRE-ASS.
AXLE 82.5X462 S770QL GASN.	97005633	3	1	1163	966532808	SAFETY ROLLER CPL.
AXLE BOLT 55.0X395 35NICRM	979547808	18	1	55	919045208	CROSS BEAM
AXLE HOLDER 10X110X35 S70	979670808	9	4	22	917528708	CENTRAL SECTION CRAWLER
AXLE HOLDER 10X40X210 S35	952364008	28	2	329	915751408	WINCH 1 PRE-ASSEMBLY
AXLE HOLDER 10X40X210 S35	952364008	28	2	352	915751608	WINCH 2 PRE-ASS.
AXLE HOLDER 10X40X210 S35	952364008	13	4	1227	915753108	WINCH
AXLE HOLDER 10X40X210 S35	952364008	16	4	1250	915753308	WINCH 6 PRE-ASSEMBLY
AXLE HOLDER 15X330X330 S	979312308	3	2	1137	915745308	S OVERRUN PROTECTION
AXLE HOLDER 15X500X279 S6	979041808	5	2	390	965661008	FRAME PRE-ASS.
AXLE HOLDER 20X200X45 S69	979371908	21	1	110	917523808	CRAWLER TRACK CARRIER, L
AXLE HOLDER 20X200X45 S69	979371908	21	1	153	917525508	CRAWLER TRACK CARRIER, L
AXLE HOLDER 20X200X45 S69	979371908	21	1	183	917525608	CRAWLER TRACK CARRIER,
AXLE HOLDER 20X200X45 S69	979371908	21	1	210	917525908	CRAWLER TRACK CARRIER,
AXLE HOLDER 510X85 S960Q	979276408	26	11	110	917523808	CRAWLER TRACK CARRIER, L
AXLE HOLDER 510X85 S960Q	979276408	26	11	153	917525508	CRAWLER TRACK CARRIER, L
AXLE HOLDER 510X85 S960Q	979276408	26	11	183	917525608	CRAWLER TRACK CARRIER,
AXLE HOLDER 510X85 S960Q	979276408	26	11	210	917525908	CRAWLER TRACK CARRIER,
AXLE HOLDER 6.0 X0 S235JR	941324408	9	2	405	965661608	LOWER PULLEY BLOCK CPL.
AXLE HOLDER 6X60X20 S355M	934039108	253	2	1292	916324608	D PIVOT SECTION PRE-ASS.
AXLE HOLDER 8X75X20 S355M	976356808	5	2	1441	966888308	SWITCH UNIT
AXLE HOLDER 8X75X20 S355M	976356808	5	2	1442	966916408	SWITCH UNIT
AXLE HOLDER LN 4/2 S235JR+	997040201	278	5	1292	916324608	D PIVOT SECTION PRE-ASS.
AXLE RD100X181 S770QL	957054208	51	2	1422	915744908	BOOM NOSE
AXLE RD20X340 S355J2C+C FE	941369108	86	2	1158	916332108	S HEAD SECTION
AXLE RD30X215 S355J2C+C FE	939494008	49	2	1128	916305808	S PIVOT SECTION PRE-ASS.
AXLE WELDED	96015525	6	1	1250	915753308	WINCH 6 PRE-ASSEMBLY
AXLE WELDED	963376508	5	2	1250	915753308	WINCH 6 PRE-ASSEMBLY
BACK PART	10663466	1	1	1027	10877138	OPERATOR SEAT
BACK UP RING 109X220	511052608	15	2	469	510401908	REVERSING VALVE
BAG	11320720	(1)	1	247	916959908	PERSONAL PROTECTION EQ
BALL DIN 5401-1 12,7 G20 X4	10036651	8	2	703	12405454	CRANKCASE CPL. WITH CYLIN
BALL HANDLE	570831708	(6)	1	987	919203608	OIL RESERVOIR, COMPLETE
BALL VALVE BK31/2" A3C	510687808	164	1	1013	96032961	PIPEWORK AIR INSTALLATIO
BALL VALVE BK33/8" A3C	510689408	155	1	275	96029361	SLEWING PLATFORM HYDRA
BALL VALVE BKH3/4" A3C	510692308	72	1	881	96029372	HYDR.MACHINERY HOUSE
BALL VALVE BKH3/8" A3C	510682008	181	1	455	966085508	HYDRAULIC EQUIPM.SLEWING
BALL VALVE COMBINATION	10678312	186	2	882	96029372	HYDR.MACHINERY HOUSE
BALL VALVE DN13-G1/2 A3C	11113620	155	2	78	966084508	HYDR.CROSS BEAM
BALL VALVE DN13-G1/2 A3C	11113620	155	2	96	966084608	HYDR.CROSS BEAM
BALL VALVE DN16-18L STAHL	510693008	13	1	849	96060362	PREMOUNTED FUEL FILTER
BALL VALVE DN8-1/4" MS	510696008	158	1	34	966084408	HYDRAULIC EQUIPM.CENTER
BALL VALVE DN8-1/4" MS	510696008	158	1	132	966084908	HYDR.TRAVEL DRIVE
BALL VALVE DN8-1/4" MS	510696008	158	1	168	966085008	HYDR.TRAVEL DRIVE
BALL VALVE DN8-1/4" MS	510696008	158	1	195	966084808	HYDR.TRAVEL DRIVE
BALL VALVE DN8-1/4" MS	510696008	158	1	221	966084708	HYDR.TRAVEL DRIVE
BALL VALVE DN8-1/4" MS	510696008	158	1	341	966085708	ADDITIONAL HYDRAULICS WI
BALL VALVE DN8-1/4" MS	510696008	158	1	358	966085808	ADDITIONAL HYDRAULICS WI
BALL VALVE DN8-1/4" MS	510696008	184	1	455	966085508	HYDRAULIC EQUIPM.SLEWING
BALL VALVE DN8-1/4" MS	510696008	158	1	1092	966085608	ADDITIONAL HYDRAULICS WI
BALL VALVE DN8-1/4" MS	510696008	163	1	1146	966086308	ADDITIONAL HYDR.S PIVOT SE
BALL VALVE DN8-1/4" MS	510696008	158	1	1238	966085908	ADDITIONAL HYDRAULICS WI

Description	Item	Pos.	Quantity	Page	Assembly	Description
BALL VALVE DN8-1/4" MS	510696008	158	1	1270	966086208	AUX.HYDRAULIC WINCH 6
BALL VALVE DN8-1/4" MS	510696008	163	1	1314	96029354	ADDITIONAL HYDR.D PIVOT
BALL VALVE DN8-1/4" MS	510696008	152	1	1352	966086708	ADDITIONAL HYDR.D HEAD S
BALLAST PLATE BETON 25T	965702408	1	1	1102	915719608	BALLAST PLATE CPL.
BALLAST PLATE CPL.	915719608	132	14	12		LIEBHERR CRAW.CRANE LR
BALLAST PLATE CPL.	915719608	374	56	15		LIEBHERR CRAW.CRANE LR
BAR CIRCUMFERENCE AUFTR	96065787	200	1	1484	915725808	RODS / PULL RODS
BASE	10492862	56	2	508	10651874	CABIN
BASE	10492863	57	2	508	10651874	CABIN
BASE FRAME PRE-ASSEMBLE	918705808	1	1	573	918744708	MACHINERY HOUSE BASE FR
BASE FRAME WELDED	96018029	1	1	579	918705808	BASE FRAME PRE-ASSEMBLE
BASE PLATE	11214405	1	1	1108	10475436	BELT CARRIER SYSTEM
BASKET CPL. LINKS	966657008	6	1	1409	966649408	LUFFING PULLEY BLOCK COM
BASKET CPL. RECHTS	966657108	7	1	1409	966649408	LUFFING PULLEY BLOCK COM
BATTERING PROTECTION W	965764108	2	1	329	915751408	WINCH 1 PRE-ASSEMBLY
BATTERING PROTECTION W	965764108	2	1	352	915751608	WINCH 2 PRE-ASS.
BATTERING PROTECTION W	966344108	3	1	1227	915753108	WINCH
BATTERY 12V 70AH	10664800	15	12	804	96033201	ELECTRIC FOR BATTERY BOX
BATTERY BOX ST.CONST.	965900908	1	1	800	919203808	BATTERY STORAGE
BATTERY HOLDER	10873512	4	2	1107	10454762	REMOTE CONTROL TRANSMIT
BATTERY ISOLATING SWITCH	10871010	10	2	802	96034773	PLATE PRE-ASS.
BATTERY STORAGE	919203808	165	1	13		LIEBHERR CRAW.CRANE LR
BATTERY TERMINAL CLAMP 1	613206608	19	12	804	96033201	ELECTRIC FOR BATTERY BOX
BATTERY TERMINAL CLAMP 1	613206508	20	12	804	96033201	ELECTRIC FOR BATTERY BOX
BATTERY TERMINAL CLAMP DI	613201908	744	1	926	96069623	LEAD
BATTERY TERMINAL CLAMP DI	613201708	745	1	926	96069623	LEAD
BAYONET CLIP	540401308	17	1	1303	540006108	ROPE WINCH
BAYONET COUPLING EDELST	10874937	45	2	493	919258508	ADD HEATING SUPERSTRUCT
BAYONET COUPLING LP-004	511504308	56	1	493	919258508	ADD HEATING SUPERSTRUCT
BEAM	965877508	1	4	232	915718008	FIXAGE DU CONTREPOIDS CE
BEARING	90000750	7	1	110	917523808	CRAWLER TRACK CARRIER, L
BEARING	90000750	7	1	183	917525608	CRAWLER TRACK CARRIER,
BEARING	970706601	7	1	153	917525508	CRAWLER TRACK CARRIER, L
BEARING	970706601	7	1	210	917525908	CRAWLER TRACK CARRIER,
BEARING 13,5/48X12 GUMMI 6	10097496	110	12	1064	96034284	PREMOUNTED COMBINATION
BEARING 5X478X542 S355MC	979539008	21	1	55	919045208	CROSS BEAM
BEARING BOXES-PAIR	7372249	26	1	667	10412331	DRIVING GEAR
BEARING BUSH	540401008	14	1	1303	540006108	ROPE WINCH
BEARING BUSH	540401708	22	1	1303	540006108	ROPE WINCH
BEARING BUSH	570796608	31	1	372	540270314	FLANGE CPL
BEARING BUSH 420X370X448	979871508	15	2	1288	916324608	D PIVOT SECTION PRE-ASS.
BEARING BUSH 85.0X45 GZ-	979531208	21	2	59	965956208	STAIR
BEARING COVER RING 32040	10166496	4	1	447	90008841	SLEWING GEAR DRIVE
BEARING CUP 80X420X140 S	979798808	14	4	55	919045208	CROSS BEAM
BEARING FLANGE EN-GJS-40	969573901	(20)	1	110	917523808	CRAWLER TRACK CARRIER, L
BEARING FLANGE EN-GJS-40	969573901	(20)	1	153	917525508	CRAWLER TRACK CARRIER, L
BEARING FLANGE S235JR	9078058	7	1	731	10122940	CAMSHAFT CPL.
BEARING HOUSING, PRE-AS	10126181	1	1	797	11366388	AUXILIARY DRIVE PRE-ASS.
BEARING PLATE	97006088	57	2	395	965661108	SUPPORT COMPL.
BEARING PLATE 10X200X150	979598208	40	2	253	915750608	SLEWING PLATFORM FRAME
BEARING PLATE 10X200X150	979598208	31	2	301	91000968	SLEWING PLATFORM FRAME
BEARING PLATE 12X120X230 P	979595808	142	1	575	918744708	MACHINERY HOUSE BASE FR
BEARING PLATE 12X40X500 P	288135608	120	1	419	96038694	SLEWING PLATFORM CATWAL
BEARING PLATE 15 X 60 X 810	976432708	38	8	1394	917223708	D INTERMEDIATE SECTION
BEARING PLATE 15 X 60 X 810	976432708	40	6	1402	917223808	D INTERMEDIATE SECTION
BEARING PLATE 15X100X190 P	283032708	26	4	1128	916305808	S PIVOT SECTION PRE-ASS.
BEARING PLATE 15X60X270 P	931426508	147	1	1290	916324608	D PIVOT SECTION PRE-ASS.
BEARING PLATE 200X130X50 P	283020708	9	4	1049	966561608	FRAME
BEARING PLATE 22X60X290 P	931446408	24	2	304	96047586	MOUNTING PARTS TAIL PART
BEARING PLATE 25X100X271 P	283086808	26	2	390	965661008	FRAME PRE-ASS.

Description	Item	Pos.	Quantity	Page	Assembly	Description
BEARING PLATE 25X100X271 P	283086808	117	1	1129	916305808	S PIVOT SECTION PRE-ASS.
BEARING PLATE PA6G	97019404	79	1	396	965661108	SUPPORT COMPL.
BEARING PLATE PA6G	971299108	118	1	1129	916305808	S PIVOT SECTION PRE-ASS.
BEARING PLATE PA6G	974471608	50	1	395	965661108	SUPPORT COMPL.
BEARING RAL 1007	966596208	62	1	1339	915745708	D HEAD SECTION PRE-ASS.
BEARING RAL 1007	966596308	63	1	1339	915745708	D HEAD SECTION PRE-ASS.
BEARING RING	570109708	3	1	444	570967508	DRIVING GEAR
BEARING RING	570113508	3	1	376	570112908	DRIVING GEAR
BEARING RING	570796008	3	1	373	540270414	POWER TAKE-OFF CPL
BEARING SHELL 40X950X20 P	97004248	2	4	449	966460008	PALETTE OF BOLTS
BEARING STRIP 16,9X1,0	540137608	10	1	371	11005312	ROPE DRUM
BEARING STRIP 16,9X1,0	540137608	11	1	371	11005312	ROPE DRUM
BEARING WELDED	965708108	2	1	438	915755208	ROLLER SLEWING RING
BEARING WELDED	966798908	3	1	1369	96051961	TRACTION RAM PRE-ASS.
BEARING WELDED	966798908	3	1	1377	96051962	TRACTION RAM PRE-ASS.
BEARING WELDED RAL 1007	966532908	1	1	1163	966532808	SAFETY ROLLER CPL.
BEARING WELDED RAL 1007	966798108	2	1	1369	96051961	TRACTION RAM PRE-ASS.
BEARING WELDED RAL 1007	966798108	2	1	1377	96051962	TRACTION RAM PRE-ASS.
BEDPLATE ENGINE V-MOTO	11386983	2	1	704	12405456	CRANKCASE PRE-ASSY.
BELT CARRIER SYSTEM	10475436	2	1	1106	917751408	ELECTR.FOR SLEWING GEAR
BELT PULLEY	9077281	7	1	778	10146947	ALTERNATOR ASSEMBLY
BLANKING PLUG GPN 300 F LD	779016201	88	1	447	90008841	SLEWING GEAR DRIVE
BLANKING PLUG GPN 300-F17	789001301	76	2	447	90008841	SLEWING GEAR DRIVE
BLANKING PLUG GPN 305 EV	12692129	32	1	747	12492804	FUEL LINES
BLANKING PLUG GPN 360 FO	11698481	5	1	736	12489819	COVERING CAPS - KIT
BLANKING PLUG GPN 360 PE-	11835061	6	2	736	12489819	COVERING CAPS - KIT
BLANKING PLUG ISO 8434-1 PL	477700408	634	1	342	966085708	ADDITIONAL HYDRAULICS WI
BLANKING PLUG ISO 8434-1 PL	477700408	634	2	359	966085808	ADDITIONAL HYDRAULICS WI
BLANKING PLUG ISO 8434-1 PL	477700408	626	1	1093	966085608	ADDITIONAL HYDRAULICS WI
BLANKING PLUG ISO 8434-1 PL	477700408	633	1	1239	966085908	ADDITIONAL HYDRAULICS WI
BLANKING PLUG ISO 8434-1 PL	477700508	617	3	342	966085708	ADDITIONAL HYDRAULICS WI
BLANKING PLUG ISO 8434-1 PL	477700508	619	3	359	966085808	ADDITIONAL HYDRAULICS WI
BLANKING PLUG ISO 8434-1 PL	477700508	713	8	885	96029372	HYDR.MACHINERY HOUSE
BLANKING PLUG ISO 8434-1 PL	477700508	619	1	1093	966085608	ADDITIONAL HYDRAULICS WI
BLANKING PLUG ISO 8434-1 PL	477700508	620	1	1239	966085908	ADDITIONAL HYDRAULICS WI
BLANKING PLUG ISO 8434-1 PL	477700608	660	1	457	966085508	HYDRAULIC EQUIPM.SLEWING
BLANKING PLUG ISO 8434-1 PL	477700608	13	4	1055	918696808	FIRE EXTINGUISHER SYSTEM
BLANKING PLUG ISO 8434-1 PL	477700108	625	1	132	966084908	HYDR.TRAVEL DRIVE
BLANKING PLUG ISO 8434-1 PL	477700108	625	1	168	966085008	HYDR.TRAVEL DRIVE
BLANKING PLUG ISO 8434-1 PL	477700108	625	1	195	966084808	HYDR.TRAVEL DRIVE
BLANKING PLUG ISO 8434-1 PL	477700108	625	1	221	966084708	HYDR.TRAVEL DRIVE
BLANKING PLUG ISO 8434-1 PL	477700108	715	3	885	96029372	HYDR.MACHINERY HOUSE
BLANKING PLUG ISO 8434-1 PL	477700908	641	2	35	966084408	HYDRAULIC EQUIPM.CENTER
BLANKING PLUG ISO 8434-1 PL	477700908	618	1	276	96029361	SLEWING PLATFORM HYDRA
BLANKING PLUG ISO 8434-1 PL	477700908	622	2	884	96029372	HYDR.MACHINERY HOUSE
BLIND	10444471	101	1	508	10651874	CABIN
BLIND	990269014	100	1	508	10651874	CABIN
BLIND 900MM	10492881	102	1	508	10651874	CABIN
BLIND RIVET 3,2X1,8-3,1	704212608	39	6	481	966356408	CAMERA INSTALLATION SLEW
BLIND RIVET 4,0X10,5	704232308	21	3	534	96063943	BODY SECTIONS
BLIND RIVET 4,0X10,5	704232308	69	55	997	96069348	ASSEMBLY PARTS MOUNTIN
BLIND RIVET 4X10,5 AL/ST	704212908	38	14	481	966356408	CAMERA INSTALLATION SLEW
BLIND RIVET 4X10,5 AL/ST	704212908	12	4	484	966910608	CAMERA EQUIPMENT D-PIVOT
BLIND RIVET 4X10,5 AL/ST	704212908	13	2	486	966358008	CAMERA INST.WINCH 5
BLIND RIVET NUT M5 K=1,0-3,5	10042592	50	12	996	96069348	ASSEMBLY PARTS MOUNTIN
BLOCK	510713808	1	1	85	511497508	PRESSURE RELIEF VALVE
BLOCK	510713808	1	1	287	510438508	PRESSURE RELIEF VALVE
BLOCK	510714308	14	1	85	511497508	PRESSURE RELIEF VALVE
BLOCK	510714308	14	1	287	510438508	PRESSURE RELIEF VALVE
BLOCK CONNECTOR 1 SPF	916967308	316	1	15		LIEBHERR CRAW.CRANE LR

Description	Item	Pos.	Quantity	Page	Assembly	Description
BLOCK CONNECTOR 2 SPF	916967408	318	1	15		LIEBHERR CRAW.CRANE LR
BLOCKING WHEEL	10802362	17	1	260	540001808	ROPE WINCH
BLOCKING WHEEL	540401408	18	1	1303	540006108	ROPE WINCH
BOARD	11004019	(1)	1	508	10651874	CABIN
BOARD	11080377	2	1	510	10492873	AIR CONDITIONING
BODY SECTIONS	96063943	4	1	527	96054231	CONTROLS AND FITTINGS RI
BOLT EXTRACTION ATTACHM	966231008	12	1	1447	96053946	STAND, LEFT
BOLT EXTRACTION ATTACHM	966231008	12	1	1450	96053947	STAND, RIGHT
BOLT EXTRACTION ATTACHM	966290808	4	4	1444	96054216	CONNECTING SUPPORT
BOLT EXTRACTION ATTACHM	966333908	1	1	1176	966331808	PREMOUNTED PIN PULLING D
BOLT EXTRACTION ATTACHM	966334108	(1)	1	1175	916177008	ROLLER SET
BOLT EXTRACTION ATTACHM	967615808	1	1	1181	967623108	PREMOUNTED PIN PULLING D
BOLT EXTRACTION ATTACHM.	965977008	36	2	301	91000968	SLEWING PLATFORM FRAME
BOLT EXTRACTION ATTACHM.	965977008	32	2	395	965661108	SUPPORT COMPL.
BOLT EXTRACTION ATTACHM	916256908	32	1	12		LIEBHERR CRAW.CRANE LR
BOOM NOSE 120T	915744908	300	1	14		LIEBHERR CRAW.CRANE LR
BOOM NOSE WELDED CONS	966620908	1	1	1422	915744908	BOOM NOSE
BOTTOM PLATE COMPL.	965887708	14	1	573	918744708	MACHINERY HOUSE BASE FR
BOW-TYPE CLAMP 139,7X184	10802988	183	1	811	919203408	MUFFLER UNIT ABOVE
BOW-TYPE CLAMP 139,7X184	10802988	183	1	818	919203508	MUFFLER UNIT DOWN
BOW-TYPE CLAMP 152.4	10144699	180	2	811	919203408	MUFFLER UNIT ABOVE
BOW-TYPE CLAMP 152.4	10144699	180	2	818	919203508	MUFFLER UNIT DOWN
BOW-TYPE HANDLE 96X8X35	10021980	6	1	585	96036247	COVER PRE-ASSY.
BOW-TYPE HANDLE AL	704006008	12	2	230	966165908	FOLDING FRAME PREMOUNTE
BOX NUT AL6 A3P	477401308	315	2	1013	96032961	PIPEWORK AIR INSTALLATIO
BOX NUT AL8 CR6-FREI	477401408	37	1	408	91002096	CENTRAL GREASING
BOX NUT AL8 CR6-FREI	477401408	12	1	985	96034679	FUEL TANK, PRE-ASSEMBLED
BOX NUT AL8 CR6-FREI	477401408	401	2	1041	919208108	HEATING MACHINE/ENGINE R
BOX NUT AL8 CR6-FREI	477401408	26	2	1098	91002039	CENTRAL LUBRICATING SYS
BOX NUT DIN 3870 AL10 A3P	477401508	633	1	342	966085708	ADDITIONAL HYDRAULICS WI
BOX NUT DIN 3870 AL10 A3P	477401508	635	2	359	966085808	ADDITIONAL HYDRAULICS WI
BOX NUT DIN 3870 AL10 A3P	477401508	627	1	1093	966085608	ADDITIONAL HYDRAULICS WI
BOX NUT DIN 3870 AL10 A3P	477401508	632	1	1239	966085908	ADDITIONAL HYDRAULICS WI
BOX NUT DIN 3870 AL12 A3C	477401608	618	3	342	966085708	ADDITIONAL HYDRAULICS WI
BOX NUT DIN 3870 AL12 A3C	477401608	618	3	359	966085808	ADDITIONAL HYDRAULICS WI
BOX NUT DIN 3870 AL12 A3C	477401608	714	8	885	96029372	HYDR.MACHINERY HOUSE
BOX NUT DIN 3870 AL12 A3C	477401608	620	1	1093	966085608	ADDITIONAL HYDRAULICS WI
BOX NUT DIN 3870 AL12 A3C	477401608	619	1	1239	966085908	ADDITIONAL HYDRAULICS WI
BOX NUT DIN 3870 AL15 A3P	477401208	659	1	456	966085508	HYDRAULIC EQUIPM.SLEWING
BOX NUT DIN 3870 AL15 A3P	477401208	12	4	1055	918696808	FIRE EXTINGUISHER SYSTEM
BOX NUT DIN 3870 AL18 A3P	477402408	626	1	132	966084908	HYDR.TRAVEL DRIVE
BOX NUT DIN 3870 AL18 A3P	477402408	626	1	168	966085008	HYDR.TRAVEL DRIVE
BOX NUT DIN 3870 AL18 A3P	477402408	626	1	195	966084808	HYDR.TRAVEL DRIVE
BOX NUT DIN 3870 AL18 A3P	477402408	626	1	221	966084708	HYDR.TRAVEL DRIVE
BOX NUT DIN 3870 AL18 A3P	477402408	(3)	1	494	919258508	ADD HEATING SUPERSTRUCT
BOX NUT DIN 3870 AL18 A3P	477402408	716	3	885	96029372	HYDR.MACHINERY HOUSE
BOX NUT DIN 3870 AL22 A3P	477402608	605	3	341	966085708	ADDITIONAL HYDRAULICS WI
BOX NUT DIN 3870 AL22 A3P	477402608	605	3	358	966085808	ADDITIONAL HYDRAULICS WI
BOX NUT DIN 3870 AL22 A3P	477402608	2	1	501	968652008	PIPE SOCKET CPL.
BOX NUT DIN 3870 AL22 A3P	477402608	610	2	1093	966085608	ADDITIONAL HYDRAULICS WI
BOX NUT DIN 3870 AL22 A3P	477402608	617	1	1239	966085908	ADDITIONAL HYDRAULICS WI
BOX NUT DIN 3870 AL28 A3P	477401708	604	1	341	966085708	ADDITIONAL HYDRAULICS WI
BOX NUT DIN 3870 AL28 A3P	477401708	603	1	358	966085808	ADDITIONAL HYDRAULICS WI
BOX NUT DIN 3870 AL28 A3P	477401708	606	1	1093	966085608	ADDITIONAL HYDRAULICS WI
BOX NUT DIN 3870 AL42 A3P	477401908	642	2	35	966084408	HYDRAULIC EQUIPM.CENTER
BOX NUT DIN 3870 AL42 A3P	477401908	619	1	276	96029361	SLEWING PLATFORM HYDRA
BOX NUT DIN 3870 AL42 A3P	477401908	621	2	884	96029372	HYDR.MACHINERY HOUSE
BOX NUT DIN 3870 ALL6 A3P	477402008	14	2	1098	91002039	CENTRAL LUBRICATING SYS
BOX NUT DIN 3870 AS30 A3C	477400908	608	1	276	96029361	SLEWING PLATFORM HYDRA
BOX NUT DIN 3870 AS6 A3P	477400108	20	5	408	91002096	CENTRAL GREASING

Description	Item	Pos.	Quantity	Page	Assembly	Description
BOX NUT DIN 3870 AS6 A3P	477400108	15	3	1098	91002039	CENTRAL LUBRICATING SYS
BOX NUT DIN 3870 AS6 A3P	477400108	21	2	1244	917006408	CENTRALIZED LUBRICATION
BOX NUT DIN 3870 AS6 A3P	477400108	5	5	1275	917016708	CENTRAL LUBRICATING SYS
BOX NUT UEMLL08 Inox	11355720	10	1	842	10144093	DEF INJECTOR
BRACE PLATE	921570608	20	2	55	919045208	CROSS BEAM
BRACKET	11171276	(71)	1	1027	10877138	OPERATOR SEAT
BRACKET	510782108	2	1	141	511486508	DIRECTIONAL CTRL. VALVE
BRACKET 3X60X492 ALMG3 H	97052020	11	1	839	968517508	PUMP PRE-ASS.
BRACKET ADD-ON	10119353	10	1	790	12416117	CABLE HARNESS MOUNTING
BRACKET ADD-ON	10150446	11	1	790	12416117	CABLE HARNESS MOUNTING
BRACKET CPL.	926573308	1	1	245	926573208	CREEPER
BRACKET CPL.	966093308	25	2	401	965661508	UPPER PULLEY BLOCK CPL.
BRACKET CPL.	966441808	2	2	1175	916177008	ROLLER SET
BRACKET CPL.	966441808	2	2	1180	916177108	ROLLER SET
BRACKET CPL.	966572308	3	2	1050	96052098	CONNECTING LINK PRE-ASS.
BRACKET CPL.	966593608	3	2	1339	915745708	D HEAD SECTION PRE-ASS.
BRACKET CPL.	966593808	6	4	1339	915745708	D HEAD SECTION PRE-ASS.
BRACKET CPL.	966594008	9	2	1339	915745708	D HEAD SECTION PRE-ASS.
BRACKET CPL.	966649908	2	2	1415	966648108	LUFFING PULLEY BLOCK COM
BRACKET CPL.	966649908	7	2	1418	966660708	WEIGHT CPL.
BRACKET CPL.	967093808	19	2	387	915753008	A-FRAME
BRACKET CPL.	968231908	200	1	1342	915745708	D HEAD SECTION PRE-ASS.
BRACKET CPL. 1.0M	966467008	2	2	1157	916332108	S HEAD SECTION
BRACKET CPL. 1.20M	965661408	3	2	387	915753008	A-FRAME
BRACKET LEFT SPF	967588308	3	1	1025	918810308	CONTROL STAND
BRACKET RIGHT SPF	967588408	4	1	1025	918810308	CONTROL STAND
BRACKET WELDED	966661008	3	1	1418	966660708	WEIGHT CPL.
BRACKET WELDED CONST.	96021675	1	1	442	96021673	PREMOUNTED PIN PULLING D
BRACKET WELDED CONST.	96021676	2	1	442	96021673	PREMOUNTED PIN PULLING D
BRACKET WELDED CONST.	96035957	1	1	811	919203408	MUFFLER UNIT ABOVE
BRACKET WELDED CONST.	96035957	1	1	818	919203508	MUFFLER UNIT DOWN
BRACKET WELDED CONST.	965657208	1	1	1452	965656708	CONSOLE COUNTERWEIGHT
BRACKET WELDED CONST.	965867308	4	2	262	915750708	PIN F. S AND D PIVOT SECTIO
BRACKET WELDED CONST.	965867408	5	2	262	915750708	PIN F. S AND D PIVOT SECTIO
BRACKET WELDED CONST.	965966208	7	2	253	915750608	SLEWING PLATFORM FRAME
BRACKET WELDED CONST.	966042208	13	2	634	96034141	DIESEL ENGINE, PRE-ASSEMB
BRACKET WELDED CONST.	966042208	13	2	692	96034143	DIESEL ENGINE, PRE-ASSEMB
BRACKET WELDED CONST.	966043708	12	1	634	96034141	DIESEL ENGINE, PRE-ASSEMB
BRACKET WELDED CONST.	966043708	12	1	692	96034143	DIESEL ENGINE, PRE-ASSEMB
BRACKET WELDED CONST.	966046208	11	1	634	96034141	DIESEL ENGINE, PRE-ASSEMB
BRACKET WELDED CONST.	966046208	11	1	692	96034143	DIESEL ENGINE, PRE-ASSEMB
BRACKET WELDED CONST.	966660908	2	2	1418	966660708	WEIGHT CPL.
BRACKET WELDED CONST.	966798308	30	1	329	915751408	WINCH 1 PRE-ASSEMBLY
BRACKET WELDED CONST.	966798308	30	1	352	915751608	WINCH 2 PRE-ASS.
BRACKET WELDED CONST.	967038508	60	2	22	917528708	CENTRAL SECTION CRAWLER
BRACKET WELDED CONST. FE	96021362	7	1	1025	918810308	CONTROL STAND
BRACKET WELDED CONST. FE	96038679	10	1	1055	918696808	FIRE EXTINGUISHER SYSTEM
BRACKET WELDED CONST. FE	961750308	3	2	1307	915745408	D OVERRUN PROTECTION
BRACKET WELDED CONST. FE	965755308	2	1	1137	915745308	S OVERRUN PROTECTION
BRACKET WELDED CONST. FE	966477108	45	4	1288	916324608	D PIVOT SECTION PRE-ASS.
BRACKET WELDED CONST. FE	966656508	2	1	1409	966649408	LUFFING PULLEY BLOCK COM
BRACKET WELDED CONST. FE	966656608	3	2	1409	966649408	LUFFING PULLEY BLOCK COM
BRACKET WELDED CONST. FE	967128608	30	1	1055	918696808	FIRE EXTINGUISHER SYSTEM
BRACKET WELDED CONST. R	966778608	233	1	1291	916324608	D PIVOT SECTION PRE-ASS.
BRACKET WELDED CONST. R	964843708	12	2	1025	918810308	CONTROL STAND
BRACKET WELDED CONST. T	966225908	1	1	258	966222408	MOUNTING PARTS FRONT P
BRACKET WELDED FE//ZNNI8/	966457708	30	2	1049	966561608	FRAME
BRACKET WELDED IN FRONT	966835908	1	1	409	968125908	TRANSPORT KEEPER
BRACKET WELDED T ZN O	966413408	1	1	1455	965466808	DOOR CPL.
BRACKET WELDED T ZN O	967037808	2	1	516	967037908	RAILING CPL

Description	Item	Pos.	Quantity	Page	Assembly	Description
BRACKET WELDMENT ABOVE	96035722	5	1	832	919205608	UREA PLANT
BRACKET WELDMENT DOWN	96035716	3	1	832	919205608	UREA PLANT
BRACKET WITH BOARD	966093408	1	2	403	966093308	BRACKET CPL.
BRACKET WITH BOARD	966093408	3	2	1490	968244508	ROD CPL.
BRACKET WITH BOARD	966093408	3	2	1491	966191408	ROD CPL.
BRACKET WITH BOARD	966093408	3	2	1494	966203408	ROD CPL.
BRACKET WITH BOARD	966093408	3	2	1495	966160008	ROD CPL.
BRACKET WITH BOARD	966093508	2	1	403	966093308	BRACKET CPL.
BRACKET WITH BOARD	966093508	2	1	1490	968244508	ROD CPL.
BRACKET WITH BOARD	966093508	2	1	1491	966191408	ROD CPL.
BRACKET WITH BOARD	966093508	2	1	1494	966203408	ROD CPL.
BRACKET WITH BOARD	966093508	2	1	1495	966160008	ROD CPL.
BRACKET WITH BOARD	966432708	6	2	387	915753008	A-FRAME
BRACKET WITH BOARD	966595208	37	1	1339	915745708	D HEAD SECTION PRE-ASS.
BRACKET WITH BOARD 1.0M	966466908	1	2	1159	966467008	BRACKET CPL.
BRACKET WITH BOARD 1.20M	965711508	1	2	398	965661408	BRACKET CPL.
BRACKET WITH BOARD 25 DIC	965537608	2	2	1416	966649908	BRACKET CPL.
BRACKET WITH BOARD 25 DIC	965537608	20	4	1418	966660708	WEIGHT CPL.
BRACKET WITH BOARD 25 DIC	965537608	3	2	1486	965646108	ROD CPL.
BRACKET WITH BOARD 25 DIC	965537608	3	2	1488	965522908	ROD CPL.
BRACKET WITH BOARD 60 DIC	965537508	1	1	1416	966649908	BRACKET CPL.
BRACKET WITH BOARD 60 DIC	965537508	2	1	1486	965646108	ROD CPL.
BRACKET WITH BOARD 60 DIC	965537508	2	1	1488	965522908	ROD CPL.
BRACKET WITH BOARD SPF	966459808	2	2	1492	966377608	ROD CPL.
BRACKET WITH BOARD SPF	966640508	1	2	1346	966594008	BRACKET CPL.
BRACKET WITH BOARD SPF	967093908	1	2	406	967093808	BRACKET CPL.
BRACKET,LEFT WELDED FE//	96021363	8	1	1025	918810308	CONTROL STAND
BRACKET,LEFT WELDED RAL	964843808	13	1	1025	918810308	CONTROL STAND
BRACKET,RIGHT WELDED FE//	96021365	9	1	1025	918810308	CONTROL STAND
BRACKET,RIGHT WELDED RAL	964843908	14	1	1025	918810308	CONTROL STAND
BRAKE COVER S355J2+AR	90007827	(55)	1	110	917523808	CRAWLER TRACK CARRIER, L
BRAKE FLANGE	570796208	1	1	374	540270514	DRIVE UNIT CPL
BRAKE RAL 7043	90008219	(85)	2	110	917523808	CRAWLER TRACK CARRIER, L
BRAKE RAL 7043	90008219	(85)	3	153	917525508	CRAWLER TRACK CARRIER, L
BRAKE VALVE	10038262	6	1	74	10489597	SUPPORT CYLINDER
BRANCH 90X80	553191408	106	2	1041	919208108	HEATING MACHINE/ENGINE R
BRUSH SUPPORT	10411786	16	8	1460	10028002	CABLE REEL
BRUSH SUPPORT 10A GOLD	11003142	(1)	1	1460	10028002	CABLE REEL
BS HOUSING HAN 16B	605618208	506	1	927	96066542	LEAD
BS HOUSING HAN 24B	605618408	511	1	272	96041617	LEAD
BS HOUSING HAN 24B	605618508	506	1	1326	966885808	LEAD
BS HOUSING HAN 24B	605618508	510	1	1461	967035508	LEAD
BS HOUSING HAN 6B	10032225	509	1	273	96041505	LEAD
BTB PROGRAMMED	968252908	21	1	996	96069348	ASSEMBLY PARTS MOUNTIN
BTB PROGRAMMED LSB-BTB	96061724	31	3	996	96069348	ASSEMBLY PARTS MOUNTIN
BTT PROGRAMMED BTTC	96033227	5	1	529	96054232	PREMOUNTED UPPER PART
BUILT-IN SOCKET 2-POL	605203908	3	2	310	927868908	TERMINAL BOX LIGHTING
BUILT-IN SOCKET 2-POL	605203908	11	1	529	96054232	PREMOUNTED UPPER PART
BUILT-IN SOCKET 2-POL	605203908	4	1	999	96054623	LOCKING PLATE
BUILT-IN VALVE	10041652	5	1	464	10413103	DIRECTIONAL SEAT VALVE
BUILT-IN VALVE 350BAR 900L/	10813731	2	4	285	10413255	CHANGE-OVER BLOCK
BULKHEAD PLATE 8X486X568	97002632	46	1	623	96018031	FIXING PARTS BASE FRAME
BURNER	10873622	7	1	1043	11621256	AIR HEATER
BURNER 24V	11826648	39	1	496	10876576	WATER HEATING SYSTEM
BURNER 24V	11826648	(9)	1	496	10876576	WATER HEATING SYSTEM
BUS LINE 2 X 0,5	11840113	5	1.03	538	96063945	WIRES PRE-ASS.INSTRUMENT
BUS LINE 2 X 0,5	11840113	6	1.06	538	96063945	WIRES PRE-ASS.INSTRUMENT
BUS LINE 2 X 0,5	11840113	7	1.12	538	96063945	WIRES PRE-ASS.INSTRUMENT
BUS LINE 2 X 0,5	11840113	8	1.63	538	96063945	WIRES PRE-ASS.INSTRUMENT
BUS LINE 2 X 0,5	11840113	9	0.42	538	96063945	WIRES PRE-ASS.INSTRUMENT

Description	Item	Pos.	Quantity	Page	Assembly	Description
BUS LINE 2 X 0,5	11840113	10	0.82	538	96063945	WIRES PRE-ASS.INSTRUMENT
BUS LINE 2 X 0,5	11840113	11	1.12	538	96063945	WIRES PRE-ASS.INSTRUMENT
BUS LINE 2 X 0,5	11840113	12	1.63	538	96063945	WIRES PRE-ASS.INSTRUMENT
BUS LINE 2 X 0,5	11840113	13	0.42	538	96063945	WIRES PRE-ASS.INSTRUMENT
BUS LINE 2 X 0,5	11840113	14	0.82	538	96063945	WIRES PRE-ASS.INSTRUMENT
BUS LINE 2 X 0,5	11840113	7	0.23	543	96034783	WIRING HARNESS
BUS LINE 2 X 0,5	11840113	8	0.23	543	96034783	WIRING HARNESS
BUS LINE 2 X 0,5	11840113	9	2.27	543	96034783	WIRING HARNESS
BUS LINE 2 X 0,5	11840113	10	2.27	543	96034783	WIRING HARNESS
BUS LINE 2 X 0,5	11840113	11	2.27	543	96034783	WIRING HARNESS
BUS LINE 2 X 0,5	11840113	12	0.23	543	96034783	WIRING HARNESS
BUS LINE 2 X 0,5	11840113	13	2.27	543	96034783	WIRING HARNESS
BUS LINE 2 X 0,5	11840113	14	0.23	543	96034783	WIRING HARNESS
BUS LINE 2 X 0,5	11840113	7	0.23	544	96034784	WIRING HARNESS
BUS LINE 2 X 0,5	11840113	8	0.23	544	96034784	WIRING HARNESS
BUS LINE 2 X 0,5	11840113	9	2.37	544	96034784	WIRING HARNESS
BUS LINE 2 X 0,5	11840113	10	2.37	544	96034784	WIRING HARNESS
BUS LINE 2 X 0,5	11840113	11	2.37	544	96034784	WIRING HARNESS
BUS LINE 2 X 0,5	11840113	12	0.23	544	96034784	WIRING HARNESS
BUS LINE 2 X 0,5	11840113	13	2.37	544	96034784	WIRING HARNESS
BUS LINE 2 X 0,5	11840113	14	0.23	544	96034784	WIRING HARNESS
BUS LINE 2 X 0,5	11840113	371	0.25	545	96033659	WIRING HARNESS
BUS LINE 2 X 0,5	11840113	372	0.25	545	96033659	WIRING HARNESS
BUS LINE 2 X 0,5	11840113	373	0.25	545	96033659	WIRING HARNESS
BUS LINE 2 X 0,5	11840113	374	0.48	545	96033659	WIRING HARNESS
BUS LINE 2 X 0,5	11840113	375	0.48	545	96033659	WIRING HARNESS
BUSHING	7023917	5	1	670	7023887	REGULATION HYDRAULIC
BUSHING 10,5X16X19 11SMnP	10145395	19	1	778	10146947	ALTERNATOR ASSEMBLY
BUSHING 120X140X45 GZ-CU	97000091	8	2	1296	966221808	DRIVER LEFT
BUSHING 120X140X45 GZ-CU	97000091	8	2	1297	966221908	DRIVER RIGHT
BUSHING 16X12 1.4301	97002990	47	4	1025	918810308	CONTROL STAND
BUSHING 170X150X140 37MNB	979042008	7	2	390	965661008	FRAME PRE-ASS.
BUSHING 200X250X180 GZ-CU	979213408	25	2	390	965661008	FRAME PRE-ASS.
BUSHING 230X200X140 GZ-CU	979274208	3	1	1128	916305808	S PIVOT SECTION PRE-ASS.
BUSHING 250X200X160 BRONZ	97016850	28	2	301	91000968	SLEWING PLATFORM FRAME
BUSHING 250X200X160 BRONZ	97016850	45	2	390	965661008	FRAME PRE-ASS.
BUSHING 280,4X329,8X62	11080483	6	1	1370	10493604	DRAW CYLINDER
BUSHING 280,4X329,8X62	11080483	6	1	1378	11002473	DRAW CYLINDER
BUSHING 280X250X210 GZ-CU	97004652	7	2	1157	916332108	S HEAD SECTION
BUSHING 360X420X200 GZ-CU	97004425	2	1	1159	966467008	BRACKET CPL.
BUSHING 400X360X450 GZ-CU	97004651	6	2	1157	916332108	S HEAD SECTION
BUSHING 40X50X35 GZ-CUZN	979479008	16	2	513	916997508	FRAME COMPLETE
BUSHING 550X500X113 GZ-CU	97007469	2	2	1343	966593508	ROLLER SEATING COMPL.
BUSHING 550X500X448 GZ-CU	979130808	2	2	1128	916305808	S PIVOT SECTION PRE-ASS.
BUSHING HOUSING 1-POL	11118242	513	1	541	96063949	WIRING HARNESS
BUSHING HOUSING 2-POL 5A	10424622	508	2	541	96063949	WIRING HARNESS
BUSHING HOUSING 6-POL	10356031	502	1	555	96064280	WIRING HARNESS
BUSHING SUPPORT 6-POL 16	604526508	507	1	271	96034538	WIRING HARNESS
BUSHING SUPPORT 6-POL 16	604526508	502	9	309	96047224	LEAD
BUTT STRAP 15X395X130 S960	97013048	1	2	1133	966939508	CONNECTING LINK PRE-ASS.
BUTTON HEAD SCREW AEHNL	10875475	24	2	22	917528708	CENTRAL SECTION CRAWLER
BUTTON HEAD SCREW AEHN	11160744	300	16	614	96033135	FASTENING PIECES HYDRAUL
BUTTON HEAD SCREW AEHN	12103941	24	2	832	919205608	UREA PLANT
BUTTON HEAD SCREW AEHN	10813359	24	8	520	91001897	CHARGER F.BATTERY
BUTTON HEAD SCREW AEHN	10813359	312	3	812	919203408	MUFFLER UNIT ABOVE
BUTTON HEAD SCREW AEHN	10813359	311	3	818	919203508	MUFFLER UNIT DOWN
BUTTON HEAD SCREW AEHN	10813359	(50)	4	1427	967276708	RECEIVER
BUTTON HEAD SCREW AEHN	10475893	300	4	811	919203408	MUFFLER UNIT ABOVE
BUTTON HEAD SCREW AEHN	10475893	300	4	818	919203508	MUFFLER UNIT DOWN
BUTTON HEAD SCREW AEHN	10475893	51	2	1430	967922708	TERMINAL BOX CPL.

Description	Item	Pos.	Quantity	Page	Assembly	Description
BUTTON HEAD SCREW AEHN	10412851	301	8	811	919203408	MUFFLER UNIT ABOVE
BUTTON HEAD SCREW AEHN	10412851	301	8	818	919203508	MUFFLER UNIT DOWN
BUTTON HEAD SCREW AEHN	10412851	264	24	1292	916324608	D PIVOT SECTION PRE-ASS.
BUTTON HEAD SCREW AEHN	10412852	311	2	812	919203408	MUFFLER UNIT ABOVE
BUTTON HEAD SCREW AEHN	10412852	310	2	818	919203508	MUFFLER UNIT DOWN
BUTTON HEAD SCREW AEHN	10412852	11	14	832	919205608	UREA PLANT
BUTTON HEAD SCREW AEHN	10412852	6	2	834	96035875	LOWER UREA PLANT
BUTTON HEAD SCREW AEHN	10412852	6	2	844	96035878	UPPER UREA PLANT
BUTTON HEAD SCREW AEHN	10412852	301	48	950	919203908	COVERING
BUTTON HEAD SCREW AEHN	10412852	32	2	1369	96051961	TRACTION RAM PRE-ASS.
BUTTON HEAD SCREW AEHN	10412852	32	2	1377	96051962	TRACTION RAM PRE-ASS.
BUTTON HEAD SCREW AEHN	10412853	33	2	1369	96051961	TRACTION RAM PRE-ASS.
BUTTON HEAD SCREW AEHN	10412853	33	2	1377	96051962	TRACTION RAM PRE-ASS.
BUTTON HEAD SCREW AEHN	10412853	(51)	2	1427	967276708	RECEIVER
BUTTON HEAD SCREW AEHN	12102696	62	25	111	917523808	CRAWLER TRACK CARRIER, L
BUTTON HEAD SCREW AEHN	12102696	134	22	155	917525508	CRAWLER TRACK CARRIER, L
BUTTON HEAD SCREW AEHN	12102696	62	21	184	917525608	CRAWLER TRACK CARRIER,
BUTTON HEAD SCREW AEHN	12102696	132	21	211	917525908	CRAWLER TRACK CARRIER,
BUTTON HEAD SCREW AEHN	12102696	23	2	228	919026408	CATWALK CRAW.TRACK TRA
BUTTON HEAD SCREW AEHN	12102696	(5)	28	306	919547508	ELECTRIC UPPERCARRIAGE R
BUTTON HEAD SCREW AEHN	12102696	11	3	320	916945008	CENT. LUBRIC. SYSTEM SUP
BUTTON HEAD SCREW AEHN	12102696	11	23	329	915751408	WINCH 1 PRE-ASSEMBLY
BUTTON HEAD SCREW AEHN	12102696	11	23	352	915751608	WINCH 2 PRE-ASS.
BUTTON HEAD SCREW AEHN	12102696	31	70	390	965661008	FRAME PRE-ASS.
BUTTON HEAD SCREW AEHN	12102696	29	42	395	965661108	SUPPORT COMPL.
BUTTON HEAD SCREW AEHN	12102696	15	2	408	91002096	CENTRAL GREASING
BUTTON HEAD SCREW AEHN	12102696	7	2	409	968125908	TRANSPORT KEEPER
BUTTON HEAD SCREW AEHN	12102696	6	6	421	96039225	FRAME COMPLETE
BUTTON HEAD SCREW AEHN	12102696	41	10	438	915755208	ROLLER SLEWING RING
BUTTON HEAD SCREW AEHN	12102696	34	1	493	919258508	ADD HEATING SUPERSTRUCT
BUTTON HEAD SCREW AEHN	12102696	33	16	513	916997508	FRAME COMPLETE
BUTTON HEAD SCREW AEHN	12102696	101	17	574	918744708	MACHINERY HOUSE BASE FR
BUTTON HEAD SCREW AEHN	12102696	12	5	579	918705808	BASE FRAME PRE-ASSEMBLE
BUTTON HEAD SCREW AEHN	12102696	8	1	605	967124708	LID HOLDER
BUTTON HEAD SCREW AEHN	12102696	300	75	624	96018031	FIXING PARTS BASE FRAME
BUTTON HEAD SCREW AEHN	12102696	322	4	635	96034141	DIESEL ENGINE, PRE-ASSEMB
BUTTON HEAD SCREW AEHN	12102696	7	2	637	963383008	CONSOLE
BUTTON HEAD SCREW AEHN	12102696	322	4	693	96034143	DIESEL ENGINE, PRE-ASSEMB
BUTTON HEAD SCREW AEHN	12102696	304	4	811	919203408	MUFFLER UNIT ABOVE
BUTTON HEAD SCREW AEHN	12102696	304	2	818	919203508	MUFFLER UNIT DOWN
BUTTON HEAD SCREW AEHN	12102696	303	4	950	919203908	COVERING
BUTTON HEAD SCREW AEHN	12102696	16	8	988	965666908	OIL TANK PRE-ASS.
BUTTON HEAD SCREW AEHN	12102696	300	1	1035	919204108	MOTOR PRE-HEATING ABOVE
BUTTON HEAD SCREW AEHN	12102696	300	2	1038	919204208	MOTOR PRE-HEATING
BUTTON HEAD SCREW AEHN	12102696	302	9	1041	919208108	HEATING MACHINE/ENGINE R
BUTTON HEAD SCREW AEHN	12102696	6	4	1073	91003625	EXTERNAL FEED
BUTTON HEAD SCREW AEHN	12102696	11	39	1081	915751708	WINCH 4 PRE-ASSEMBLY
BUTTON HEAD SCREW AEHN	12102696	103	77	1129	916305808	S PIVOT SECTION PRE-ASS.
BUTTON HEAD SCREW AEHN	12102696	116	84	1129	916305808	S PIVOT SECTION PRE-ASS.
BUTTON HEAD SCREW AEHN	12102696	11	4	1137	915745308	S OVERRUN PROTECTION
BUTTON HEAD SCREW AEHN	12102696	82	41	1158	916332108	S HEAD SECTION
BUTTON HEAD SCREW AEHN	12102696	33	6	1175	916177008	ROLLER SET
BUTTON HEAD SCREW AEHN	12102696	33	6	1180	916177108	ROLLER SET
BUTTON HEAD SCREW AEHN	12102696	21	54	1227	915753108	WINCH
BUTTON HEAD SCREW AEHN	12102696	53	25	1250	915753308	WINCH 6 PRE-ASSEMBLY
BUTTON HEAD SCREW AEHN	12102696	160	103	1290	916324608	D PIVOT SECTION PRE-ASS.
BUTTON HEAD SCREW AEHN	12102696	13	13	1296	966221808	DRIVER LEFT
BUTTON HEAD SCREW AEHN	12102696	12	4	1297	966221908	DRIVER RIGHT
BUTTON HEAD SCREW AEHN	12102696	173	81	1341	915745708	D HEAD SECTION PRE-ASS.
BUTTON HEAD SCREW AEHN	12102696	26	34	1409	966649408	LUFFING PULLEY BLOCK COM

Description	Item	Pos.	Quantity	Page	Assembly	Description
BUTTON HEAD SCREW AEHN	12102696	10	2	1415	966648108	LUFFING PULLEY BLOCK COM
BUTTON HEAD SCREW AEHN	12102696	32	2	1418	966660708	WEIGHT CPL.
BUTTON HEAD SCREW AEHN	12102696	49	21	1422	915744908	BOOM NOSE
BUTTON HEAD SCREW AEHN	12102696	(3)	2	1475	919003708	MOUNTING AIDS
BUTTON HEAD SCREW AEHN	12102696	11	2	1476	966846208	FOOT COMPLETE
BUTTON HEAD SCREW AEHN	12102696	3	2	1479	966945008	FOOT COMPLETE
BUTTON HEAD SCREW AEHNL	10876082	54	29	258	966222408	MOUNTING PARTS FRONT P
BUTTON HEAD SCREW AEHNL	10876082	15	21	304	96047586	MOUNTING PARTS TAIL PART
BUTTON HEAD SCREW AEHNL	10876082	22	8	832	919205608	UREA PLANT
BUTTON HEAD SCREW AEHNL	10876082	11	27	1439	966887508	CROSS BEAM
BUTTON HEAD SCREW AEHNL	10876082	22	2	1441	966888308	SWITCH UNIT
BUTTON HEAD SCREW AEHNL	10876082	22	2	1442	966916408	SWITCH UNIT
BUTTON HEAD SCREW AEHNL	10876082	26	15	1444	96054216	CONNECTING SUPPORT
BUTTON HEAD SCREW AEHNL	10876082	46	5	1447	96053946	STAND, LEFT
BUTTON HEAD SCREW AEHNL	10876082	22	2	1450	96053947	STAND, RIGHT
BUTTON HEAD SCREW AEHN	10875485	53	46	22	917528708	CENTRAL SECTION CRAWLER
BUTTON HEAD SCREW AEHN	10875485	95	8	56	919045208	CROSS BEAM
BUTTON HEAD SCREW AEHN	10875485	9	3	72	966004008	PIN SUSPENSION
BUTTON HEAD SCREW AEHN	10875485	9	3	73	966003108	MOUNTING
BUTTON HEAD SCREW AEHN	10875485	204	16	113	917523808	CRAWLER TRACK CARRIER, L
BUTTON HEAD SCREW AEHN	10875485	205	8	155	917525508	CRAWLER TRACK CARRIER, L
BUTTON HEAD SCREW AEHN	10875485	204	16	185	917525608	CRAWLER TRACK CARRIER,
BUTTON HEAD SCREW AEHN	10875485	204	8	212	917525908	CRAWLER TRACK CARRIER,
BUTTON HEAD SCREW AEHN	10875485	61	43	259	966222408	MOUNTING PARTS FRONT P
BUTTON HEAD SCREW AEHN	10875485	35	46	304	96047586	MOUNTING PARTS TAIL PART
BUTTON HEAD SCREW AEHN	10875485	3	2	450	967144608	VALVE PLATE, PRE-ASSEMB
BUTTON HEAD SCREW AEHN	10875485	11	2	503	918998308	CRANE DRIVER'S CABIN CPL.
BUTTON HEAD SCREW AEHN	10875485	131	27	575	918744708	MACHINERY HOUSE BASE FR
BUTTON HEAD SCREW AEHN	10875485	300	3	598	96042455	REST CPL.
BUTTON HEAD SCREW AEHN	10875485	10	2	602	96044781	RETAINER CPL.
BUTTON HEAD SCREW AEHN	10875485	303	46	624	96018031	FIXING PARTS BASE FRAME
BUTTON HEAD SCREW AEHN	10875485	320	2	635	96034141	DIESEL ENGINE, PRE-ASSEMB
BUTTON HEAD SCREW AEHN	10875485	300	4	800	919203808	BATTERY STORAGE
BUTTON HEAD SCREW AEHN	10875485	304	1	823	918717708	AIR FILTER SYSTEM ABOVE
BUTTON HEAD SCREW AEHN	10875485	304	3	829	918719508	AIR FILTER SYSTEM DOWN
BUTTON HEAD SCREW AEHN	10875485	15	9	990	91003271	SWITCHBOX MOUNTING PART
BUTTON HEAD SCREW AEHN	10875485	162	12	1290	916324608	D PIVOT SECTION PRE-ASS.
BUTTON HEAD SCREW AEHN	10875485	12	4	1307	915745408	D OVERRUN PROTECTION
BUTTON HEAD SCREW AEHN	10875485	156	20	1341	915745708	D HEAD SECTION PRE-ASS.
BUTTON HEAD SCREW AEHN	10875485	14	80	1437	919784608	SUSPENDED BALLAST
BUTTON HEAD SCREW AEHN	10875485	9	2	1439	966887508	CROSS BEAM
BUTTON HEAD SCREW AEHN	10875485	19	6	1444	96054216	CONNECTING SUPPORT
BUTTON HEAD SCREW AEHN	10875485	22	6	1447	96053946	STAND, LEFT
BUTTON HEAD SCREW AEHN	10875485	8	2	1452	965656708	CONSOLE COUNTERWEIGHT
BUTTON HEAD SCREW AEHN	10875471	72	4	23	917528708	CENTRAL SECTION CRAWLER
BUTTON HEAD SCREW AEHN	10875471	63	2	111	917523808	CRAWLER TRACK CARRIER, L
BUTTON HEAD SCREW AEHN	10875471	4	4	120	966790308	HOSE HOLDER WELDED
BUTTON HEAD SCREW AEHN	10875471	4	4	121	966790408	HOSE HOLDER WELDED
BUTTON HEAD SCREW AEHN	10875471	4	2	122	966790508	HOSE HOLDER WELDED
BUTTON HEAD SCREW AEHN	10875471	4	4	159	966802008	HOSE HOLDER WELDED
BUTTON HEAD SCREW AEHN	10875471	4	4	160	966802108	HOSE HOLDER WELDED
BUTTON HEAD SCREW AEHN	10875471	4	2	161	966802208	HOSE HOLDER WELDED
BUTTON HEAD SCREW AEHN	10875471	63	2	184	917525608	CRAWLER TRACK CARRIER,
BUTTON HEAD SCREW AEHN	10875471	45	2	304	96047586	MOUNTING PARTS TAIL PART
BUTTON HEAD SCREW AEHN	10875471	18	22	438	915755208	ROLLER SLEWING RING
BUTTON HEAD SCREW AEHN	10875471	13	2	503	918998308	CRANE DRIVER'S CABIN CPL.
BUTTON HEAD SCREW AEHN	10875471	23	2	505	919266408	CRANE DRIVER'S CABIN,PRE
BUTTON HEAD SCREW AEHN	10875471	12	7	591	965887208	FOLDING LADDER PRE-ASS.
BUTTON HEAD SCREW AEHN	10875471	3	2	593	965887708	BOTTOM PLATE COMPL.
BUTTON HEAD SCREW AEHN	10875471	304	16	624	96018031	FIXING PARTS BASE FRAME

Description	Item	Pos.	Quantity	Page	Assembly	Description
BUTTON HEAD SCREW AEHN	10875471	16	4	802	96034773	PLATE PRE-ASS.
BUTTON HEAD SCREW AEHN	10875471	304	230	950	919203908	COVERING
BUTTON HEAD SCREW AEHN	10875471	22	2	957	966168408	COVER PRE-ASSY.
BUTTON HEAD SCREW AEHN	10875471	11	4	1307	915745408	D OVERRUN PROTECTION
BUTTON HEAD SCREW AEHNL	10877383	140	2	575	918744708	MACHINERY HOUSE BASE FR
BUTTON HEAD SCREW AEHN	10875486	15	5	61	96026100	PLATFORM CPL.L.
BUTTON HEAD SCREW AEHN	10875486	15	5	65	96026289	PODEST CPL.R.
BUTTON HEAD SCREW AEHN	10875486	258	8	576	918744708	MACHINERY HOUSE BASE FR
BUTTON HEAD SCREW ISO 7	408650708	5	3	450	967144608	VALVE PLATE, PRE-ASSEMB
BUTTON HEAD SCREW ISO 7	10875448	44	2	55	919045208	CROSS BEAM
BUTTON HEAD SCREW ISO 7	10443108	14	2	230	966165908	FOLDING FRAME PREMOUNTE
BUTTON HEAD SCREW ISO 7	10467545	172	3	113	917523808	CRAWLER TRACK CARRIER, L
BUTTON HEAD SCREW ISO 7	10467545	159	4	155	917525508	CRAWLER TRACK CARRIER, L
BUTTON HEAD SCREW ISO 7	10467545	172	3	185	917525608	CRAWLER TRACK CARRIER,
BUTTON HEAD SCREW ISO 7	10467545	159	4	212	917525908	CRAWLER TRACK CARRIER,
BUTTON HEAD SCREW ISO 73	11835043	11	4	532	96033669	MONITOR CONSOLE
BUTTON HEAD SCREW ISO 73	11835043	7	2	585	96036247	COVER PRE-ASSY.
BUTTON HEAD SCREW ISO 73	11835043	13	24	990	91003271	SWITCHBOX MOUNTING PART
BUTTON HEAD SCREW ISO 73	11835043	43	2	1025	918810308	CONTROL STAND
BUTTON HEAD SCREW ISO 73	10875483	19	4	527	96054231	CONTROLS AND FITTINGS RI
BUTTON HEAD SCREW ISO 73	10875483	10	4	532	96033669	MONITOR CONSOLE
BUTTON HEAD SCREW ISO 7	12229337	36	2	505	919266408	CRANE DRIVER'S CABIN,PRE
BUTTON HEAD SCREW ISO 73	10875474	300	4	584	96035947	ROOF COMPL.
BUTTON HEAD SCREW ISO 73	10875474	3	4	585	96036247	COVER PRE-ASSY.
BUTTON HEAD SCREW ISO 73	10875474	7	6	1021	96035787	EQUIPMENT CAMERA CAB
BUTTON HEAD SCREW ISO 73	10875474	28	6	1025	918810308	CONTROL STAND
BUTTON HEAD SCREW ISO 7	12210822	23	3	529	96054232	PREMOUNTED UPPER PART
BUTTON HEAD SCREW ISO 7	12210822	305	4	800	919203808	BATTERY STORAGE
BUTTON HEAD SCREW ISO 7	12210822	19	6	802	96034773	PLATE PRE-ASS.
BUTTON HEAD SCREW ISO 7	12210822	101	3	1071	91000595	A/C DRIVE UNIT ADD. PARTS
BUTTON HEAD SCREW ISO 73	10874884	300	4	823	918717708	AIR FILTER SYSTEM ABOVE
BUTTON HEAD SCREW ISO 73	10874884	302	4	829	918719508	AIR FILTER SYSTEM DOWN
BUTTON HEAD SCREW ISO 73	10875470	22	4	529	96054232	PREMOUNTED UPPER PART
BUTTON HEAD SCREW ISO 73	408650508	13	4	230	966165908	FOLDING FRAME PREMOUNTE
BUTTON HEAD SCREW ISO 73	10182032	11	2	1101	965630408	CARRIER PRE-ASSEMBLED
BUZZER 18-30V 80-95DBA	10874241	25	1	534	96063943	BODY SECTIONS
CABIN LR SPF	10651874	1	1	505	919266408	CRANE DRIVER'S CABIN,PRE
CABLE 1,5M	11320215	52	1	1021	96035787	EQUIPMENT CAMERA CAB
CABLE 1,5M	11320223	53	1	1021	96035787	EQUIPMENT CAMERA CAB
CABLE 1,5M	614045608	49	2	478	966355708	EQUIPMENT CAMERA SLEW C
CABLE 1,5M	614045608	31	1	1022	966355908	EQUIPMENT CAMERA MACHI
CABLE 10M	614045908	39	2	478	966355708	EQUIPMENT CAMERA SLEW C
CABLE 12M	614037608	40	1	478	966355708	EQUIPMENT CAMERA SLEW C
CABLE 16M	11213762	35	1	1184	919294608	ARGON FLOODLIGHT HEEL PI
CABLE 16M	614043508	6	1	485	966356108	EQUIPMENT CAMERA WINCH
CABLE 2X0,34+1X0,14-25	10470140	5	1	482	966356008	EQUIPMENT CAMERA
CABLE 4X2X0,34X0,14-20	10424033	6	1	482	966356008	EQUIPMENT CAMERA
CABLE 7M	10552749	51	1	1021	96035787	EQUIPMENT CAMERA CAB
CABLE 7M	10552749	51	1	1022	966355908	EQUIPMENT CAMERA MACHI
CABLE 7M	614037408	37	2	478	966355708	EQUIPMENT CAMERA SLEW C
CABLE 8M	614037708	47	1	478	966355708	EQUIPMENT CAMERA SLEW C
CABLE 9M	614041808	38	1	478	966355708	EQUIPMENT CAMERA SLEW C
CABLE CHANNEL 40X40/2000	601406108	71	0.58	997	96069348	ASSEMBLY PARTS MOUNTIN
CABLE CHANNEL 40X60/2000	601406408	72	0.64	997	96069348	ASSEMBLY PARTS MOUNTIN
CABLE CHANNEL 80X100/2000	601414208	76	1.02	997	96069348	ASSEMBLY PARTS MOUNTIN
CABLE CHANNEL 80X100/2000	601414208	77	0.92	997	96069348	ASSEMBLY PARTS MOUNTIN
CABLE CLAMP 4.0 1.4310	720014408	33	3	258	966222408	MOUNTING PARTS FRONT P
CABLE CLAMP 4.0 1.4310	720014408	30	1	1081	915751708	WINCH 4 PRE-ASSEMBLY
CABLE CLAMP 4.0 1.4310	720014408	83	2	1158	916332108	S HEAD SECTION
CABLE CLAMP 4.0 1.4310	720014408	59	2	1175	916177008	ROLLER SET

Description	Item	Pos.	Quantity	Page	Assembly	Description
CABLE CLAMP 4.0 1.4310	720014408	59	2	1180	916177108	ROLLER SET
CABLE CLAMP 4.0 1.4310	720014408	241	1	1292	916324608	D PIVOT SECTION PRE-ASS.
CABLE CLAMP 4.0 1.4310	720014408	65	5	1383	916303808	D INTERMEDIATE SECTION
CABLE CLAMP 4.0 1.4310	720014408	59	5	1394	917223708	D INTERMEDIATE SECTION
CABLE CLAMP 4.0 1.4310	720014408	61	2	1403	917223808	D INTERMEDIATE SECTION
CABLE CLAMP 4.0 1.4310	720014408	15	2	1439	966887508	CROSS BEAM
CABLE CLAMP DC01 FE//ZNNI	953650008	38	13	329	915751408	WINCH 1 PRE-ASSEMBLY
CABLE CLAMP DC01 FE//ZNNI	953650008	38	13	352	915751608	WINCH 2 PRE-ASS.
CABLE CLAMP DC01 FE//ZNNI	953650008	43	65	390	965661008	FRAME PRE-ASS.
CABLE CLAMP DC01 FE//ZNNI	953650008	78	40	396	965661108	SUPPORT COMPL.
CABLE CLAMP DC01 FE//ZNNI	953650008	33	1	493	919258508	ADD HEATING SUPERSTRUCT
CABLE CLAMP DC01 FE//ZNNI	953650008	58	13	623	96018031	FIXING PARTS BASE FRAME
CABLE CLAMP DC01 FE//ZNNI	953650008	6	2	637	963383008	CONSOLE
CABLE CLAMP DC01 FE//ZNNI	953650008	29	13	1081	915751708	WINCH 4 PRE-ASSEMBLY
CABLE CLAMP DC01 FE//ZNNI	953650008	102	76	1129	916305808	S PIVOT SECTION PRE-ASS.
CABLE CLAMP DC01 FE//ZNNI	953650008	81	31	1158	916332108	S HEAD SECTION
CABLE CLAMP DC01 FE//ZNNI	953650008	52	44	1227	915753108	WINCH
CABLE CLAMP DC01 FE//ZNNI	953650008	32	14	1250	915753308	WINCH 6 PRE-ASSEMBLY
CABLE CLAMP DC01 FE//ZNNI	953650008	37	30	1409	966649408	LUFFING PULLEY BLOCK COM
CABLE CLAMP DC01 FE//ZNNI	953650008	48	19	1422	915744908	BOOM NOSE
CABLE CLIP HOLDER 28X28-	10870511	18	5	832	919205608	UREA PLANT
CABLE CLIP HOLDER 28X28-	10870511	30	4	920	96034780	TERMINAL BOX
CABLE CLIP HOLDER 28X28-	10870511	13	4	983	919203708	FUEL TANK CPL.
CABLE CLIP HOLDER 46X70-	10872676	10	2	365	91000572	DRIVE ASSEMBLY AIR CONDIT
CABLE CLIP HOLDER 46X70-	10872676	11	5	579	918705808	BASE FRAME PRE-ASSEMBLE
CABLE CLIP HOLDER 46X70-	10872676	66	28	623	96018031	FIXING PARTS BASE FRAME
CABLE CLIP HOLDER 46X70-	10872676	267	86	1292	916324608	D PIVOT SECTION PRE-ASS.
CABLE CLIP HOLDER 46X70-	10872676	14	5	1296	966221808	DRIVER LEFT
CABLE CLIP HOLDER 46X70-	10872676	172	79	1341	915745708	D HEAD SECTION PRE-ASS.
CABLE CLIP HOLDER 46X70-	10872676	12	25	1439	966887508	CROSS BEAM
CABLE CLIP HOLDER 46X70-	10872676	23	2	1441	966888308	SWITCH UNIT
CABLE CLIP HOLDER 46X70-	10872676	23	2	1442	966916408	SWITCH UNIT
CABLE CLIP HOLDER 46X70-	10872676	27	11	1444	96054216	CONNECTING SUPPORT
CABLE CLIP HOLDER 46X70-	10872676	47	1	1447	96053946	STAND, LEFT
CABLE CLIP HOLDER 8,1X-S	11492315	26	2	534	96063943	BODY SECTIONS
CABLE CONDUIT DN16X0,6 PU	11124205	223	2	545	96033659	WIRING HARNESS
CABLE CONDUIT DN16X0,6 PU	11124205	223	2.2	555	96064280	WIRING HARNESS
CABLE CONDUIT DN25X0,6 PU	11124208	225	3.03	271	96034538	WIRING HARNESS
CABLE CONDUIT DN25X0,6 PU	11124208	225	2.73	541	96063949	WIRING HARNESS
CABLE CONDUIT DN30X0,6 PU	11124209	226	5.03	271	96034538	WIRING HARNESS
CABLE CONDUIT DN30X0,6 PU	11124209	226	5.76	309	96047224	LEAD
CABLE CONDUIT DN30X0,6 PU	11124209	226	1.9	540	96033657	WIRING HARNESS
CABLE CONDUIT DN30X0,6 PU	11124209	226	1.84	543	96034783	WIRING HARNESS
CABLE CONDUIT DN30X0,6 PU	11124209	226	1.94	544	96034784	WIRING HARNESS
CABLE CONDUIT DN35X0,6 PU	11124210	227	0.9	271	96034538	WIRING HARNESS
CABLE CONDUIT DN35X0,6 PU	11124210	227	0.5	309	96047224	LEAD
CABLE CONDUIT DN35X0,6 PU	11124210	227	0.2	541	96063949	WIRING HARNESS
CABLE CONDUIT DN35X0,6 PU	11124210	227	1.6	926	96069623	LEAD
CABLE CONDUIT DN40X0,6 PU	11124211	228	1.9	545	96033659	WIRING HARNESS
CABLE CONNECTOR	602336408	2	1	536	926891108	GROUND RAIL
CABLE CONNECTOR 4 X M10	10878115	23	2	804	96033201	ELECTRIC FOR BATTERY BOX
CABLE DRUM 150M SPF	10813237	151	1	1140	966265208	CABLE DRUM COMPL.
CABLE DRUM 165M SPF	616024908	151	1	1327	966842008	CABLE DRUM COMPL.
CABLE DRUM COMPL.	966265208	6	1	1139	919296308	ELECTRIC FOR S-PIVOT SECT
CABLE DRUM COMPL.	966842008	2	1	1323	915747808	D PIVOT SECTION ELEC. EQUI
CABLE DRUM COMPL.	967035308	20	1	1457	966929708	ELECTR.FOR BALLAST PALLE
CABLE GLAND M16X1,5X4,5-10	602441701	11	1	1074	96073627	EXTERNAL FEED PREAS.
CABLE GLAND M16X1,5X4,5-10	602441701	11	1	1075	96073628	EXTERNAL FEED PREAS.
CABLE GLAND M16X1,5X4,5-10	602441701	11	1	1076	96070816	EXTERNAL FEED PREAS.
CABLE GLAND M16X1,5X4,5-10	602441701	11	1	1077	96070817	EXTERNAL FEED PREAS.

Description	Item	Pos.	Quantity	Page	Assembly	Description
CABLE GLAND M16X1,5X4-11	602424108	267	3	129	966501608	TERMINAL BOX, PRE-ASSEMB
CABLE GLAND M16X1,5X4-11	602424108	267	2	165	966139008	TERMINAL BOX, PRE-ASSEMB
CABLE GLAND M16X1,5X4-11	602424108	267	2	192	966501708	TERMINAL BOX, PRE-ASSEMB
CABLE GLAND M16X1,5X4-11	602424108	267	3	218	966138608	TERMINAL BOX, PRE-ASSEMB
CABLE GLAND M16X1,5X4-11	602424108	508	2	265	96045406	LEAD
CABLE GLAND M16X1,5X4-11	602424108	505	2	273	96041505	LEAD
CABLE GLAND M16X1,5X4-11	602424108	(153)	1	548	96063942	ELECTRIC ADD-ON PARTS CA
CABLE GLAND M16X1,5X4-11	602424108	34	1	548	96063942	ELECTRIC ADD-ON PARTS CA
CABLE GLAND M16X1,5X4-11	602424108	10	1	1460	10028002	CABLE REEL
CABLE GLAND M20X1,5X5-10	602441001	504	1	1462	966997708	LEAD
CABLE GLAND M20X1,5X5-10	602441001	504	1	1463	966997808	LEAD
CABLE GLAND M20X1,5X5-14	602424208	16	2	29	966138208	TERMINAL BOX, PRE-ASSEMB
CABLE GLAND M20X1,5X5-14	602424208	266	1	129	966501608	TERMINAL BOX, PRE-ASSEMB
CABLE GLAND M20X1,5X5-14	602424208	266	1	218	966138608	TERMINAL BOX, PRE-ASSEMB
CABLE GLAND M20X1,5X5-14	602424208	504	2	270	96041616	LEAD
CABLE GLAND M20X1,5X5-14	602424208	420	2	1327	966842008	CABLE DRUM COMPL.
CABLE GLAND M20X1,5X5-14	602424208	8	2	1459	967035308	CABLE DRUM COMPL.
CABLE GLAND M20X1,5X5-14	602424208	3	1	1460	10028002	CABLE REEL
CABLE GLAND M20X1,5X5-14	602424208	506	1	1461	967035508	LEAD
CABLE GLAND M25X1,5X11-20	602424308	(507)	2	89	966448108	TERMINAL BOX, PRE-ASSEMB
CABLE GLAND M25X1,5X11-20	602424308	(507)	2	100	966448308	TERMINAL BOX, PRE-ASSEMB
CABLE GLAND M25X1,5X11-20	602424308	270	1	129	966501608	TERMINAL BOX, PRE-ASSEMB
CABLE GLAND M25X1,5X11-20	602424308	270	1	165	966139008	TERMINAL BOX, PRE-ASSEMB
CABLE GLAND M25X1,5X11-20	602424308	270	1	192	966501708	TERMINAL BOX, PRE-ASSEMB
CABLE GLAND M25X1,5X11-20	602424308	270	1	218	966138608	TERMINAL BOX, PRE-ASSEMB
CABLE GLAND M25X1,5X11-20	602424308	512	1	271	96034538	WIRING HARNESS
CABLE GLAND M25X1,5X11-20	602424308	503	2	272	96041617	LEAD
CABLE GLAND M25X1,5X11-20	602424308	507	2	1326	966885808	LEAD
CABLE GLAND M25X1,5X12-15	602425808	12	1	1328	616024908	CABLE DRUM
CABLE GLAND M25X1,5X2X9 M	12101839	503	1	270	96041616	LEAD
CABLE GLAND M25X1,5X9-17 P	602441901	503	1	935	96070789	LEAD
CABLE GLAND M32X1,5	10878819	503	1	546	96034782	LEAD
CABLE GLAND M32X1,5X15-25	10875696	284	1	1140	966265208	CABLE DRUM COMPL.
CABLE GLAND M32X1,5X15-25	602424408	508	2	927	96066542	LEAD
CABLE GLAND M32X1,5X6-5 M	12101718	506	1	1363	96052004	LEAD
CABLE GLAND M32X1,5X6-5 M	12101718	507	1	1364	96052005	LEAD
CABLE GLAND M40X1,5X20-32	602424508	18	1	29	966138208	TERMINAL BOX, PRE-ASSEMB
CABLE HARNESS 3300MM	553186908	25	1	539	96063941	CABLE LIST DRIVER'S CABIN
CABLE HARNESS MOUNTING	12416117	580	1	701	13455092	DIESEL ENGINE
CABLE HARNESS W700	12410650	1	1	790	12416117	CABLE HARNESS MOUNTING
CABLE INLET	963625108	2	1	992	96036153	SWITCH CABINET
CABLE LIST DRIVER'S CABIN	96063941	6	1	525	919788308	EL.INSTRUMENTS F.CRANE D
CABLE LIST ELECTRICAL SY	966344508	20	1	451	915740808	EL.ROLLER SLEWING RING
CABLE LIST SLEWING PLATF	96045405	20	1	263	919238508	ELECTRIC UPPERCATTIAGE
CABLE LOOM	12103162	998	1	1043	11621256	AIR HEATER
CABLE LOOM WL710	10441308	2	1	790	12416117	CABLE HARNESS MOUNTING
CABLE LOOM WL713	10144701	5	1	790	12416117	CABLE HARNESS MOUNTING
CABLE LOOM WL720	11100081	4	2	790	12416117	CABLE HARNESS MOUNTING
CABLE LUG AEHNL.DIN 46237	602305605	766	4	538	96063945	WIRES PRE-ASS.INSTRUMENT
CABLE LUG DIN 46234 M8/8-35	602211708	146	2	926	96069623	LEAD
CABLE LUG DIN 46237 6/6mm²	602213308	39	3	538	96063945	WIRES PRE-ASS.INSTRUMENT
CABLE LUG DIN 46237 M6/1-2,5	602217908	34	2	538	96063945	WIRES PRE-ASS.INSTRUMENT
CABLE LUG DIN 46237 M6/1-2,5	602217908	34	6	545	96033659	WIRING HARNESS
CABLE LUG M4/0,25-1,5MM² V	602218408	112	1	1461	967035508	LEAD
CABLE LUG M8/10MM²	602207208	45	1	538	96063945	WIRES PRE-ASS.INSTRUMENT
CABLE MARKER	923512208	(500)	2	89	966448108	TERMINAL BOX, PRE-ASSEMB
CABLE MARKER	923512208	(500)	2	100	966448308	TERMINAL BOX, PRE-ASSEMB
CABLE MARKER	923512208	500	2	265	96045406	LEAD
CABLE MARKER	923512208	500	3	270	96041616	LEAD
CABLE MARKER	923512208	500	19	271	96034538	WIRING HARNESS

Description	Item	Pos.	Quantity	Page	Assembly	Description
CABLE MARKER	923512208	500	2	272	96041617	LEAD
CABLE MARKER	923512208	500	2	273	96041505	LEAD
CABLE MARKER	923512208	500	40	309	96047224	LEAD
CABLE MARKER	923512208	500	2	521	96070834	LEAD
CABLE MARKER	923512208	500	2	522	96070835	LEAD
CABLE MARKER	923512208	500	142	537	96063944	WIRES COMPL. INSTRUMENT
CABLE MARKER	923512208	500	11	540	96033657	WIRING HARNESS
CABLE MARKER	923512208	500	38	541	96063949	WIRING HARNESS
CABLE MARKER	923512208	500	8	543	96034783	WIRING HARNESS
CABLE MARKER	923512208	500	8	544	96034784	WIRING HARNESS
CABLE MARKER	923512208	500	42	545	96033659	WIRING HARNESS
CABLE MARKER	923512208	500	2	546	96034782	LEAD
CABLE MARKER	923512208	500	3	555	96064280	WIRING HARNESS
CABLE MARKER	923512208	500	4	557	96054685	LEAD
CABLE MARKER	923512208	500	4	558	96054686	LEAD
CABLE MARKER	923512208	500	3	926	96069623	LEAD
CABLE MARKER	923512208	500	2	927	96066542	LEAD
CABLE MARKER	923512208	500	1	935	96070789	LEAD
CABLE MARKER	923512208	(500)	1	1168	966418908	TERMINAL BOX
CABLE MARKER	923512208	(500)	1	1168	966418908	TERMINAL BOX
CABLE MARKER	923512208	500	4	1326	966885808	LEAD
CABLE MARKER	923512208	500	10	1363	96052004	LEAD
CABLE MARKER	923512208	500	10	1364	96052005	LEAD
CABLE MARKER	923512208	500	2	1461	967035508	LEAD
CABLE MARKER	923512208	500	3	1462	966997708	LEAD
CABLE MARKER	923512208	500	3	1463	966997808	LEAD
CABLE MOUNTING 2X530X65 D	974946908	4	1	992	96036153	SWITCH CABINET
CABLE PLUG 4-POL	10015704	510	1	271	96034538	WIRING HARNESS
CABLE PLUG 4-POL	10015704	507	1	309	96047224	LEAD
CABLE PLUG 7-POL	10025278	(1)	1	478	966355708	EQUIPMENT CAMERA SLEW C
CABLE PLUG 7-POL	10025278	(1)	1	478	966355708	EQUIPMENT CAMERA SLEW C
CABLE PLUG M23 MESSING V	12104883	502	2	557	96054685	LEAD
CABLE PLUG M23 MESSING V	12104883	502	2	558	96054686	LEAD
CABLE REEL 30M 7-POL+PE	10028002	5	1	1459	967035308	CABLE DRUM COMPL.
CABLE SLEEVE 1,9-2,5/1,75/0,	10473047	707	9	545	96033659	WIRING HARNESS
CABLE SLEEVE 1,9-2,5/1,75/0,	10473047	707	2	1461	967035508	LEAD
CABLE SLEEVE 16,0-4,0/16/1,7	10872033	709	2	926	96069623	LEAD
CABLE SLEEVE 19,0-6,0/19/2,2	10872035	710	2	557	96054685	LEAD
CABLE SLEEVE 19,0-6,0/19/2,2	10872035	710	2	558	96054686	LEAD
CABLE SLEEVE 2,4-3,0/2,4/0,6	10473048	(708)	18	89	966448108	TERMINAL BOX, PRE-ASSEMB
CABLE SLEEVE 2,4-3,0/2,4/0,6	10473048	(708)	18	100	966448308	TERMINAL BOX, PRE-ASSEMB
CABLE SLEEVE 2,4-3,0/2,4/0,6	10473048	708	8	270	96041616	LEAD
CABLE SLEEVE 2,4-3,0/2,4/0,6	10473048	708	1	538	96063945	WIRES PRE-ASS.INSTRUMENT
CABLE SLEEVE 2,4-3,0/2,4/0,6	10473048	(708)	2	1168	966418908	TERMINAL BOX
CABLE SLEEVE 2,4-3,0/2,4/0,6	10473048	(708)	2	1168	966418908	TERMINAL BOX
CABLE SLEEVE 3,0-7,0/3/0,6	602710008	(97)	1	1168	966418908	TERMINAL BOX
CABLE SLEEVE 6-8	604508708	515	2	271	96034538	WIRING HARNESS
CABLE SLEEVE 6-8	604508708	515	18	309	96047224	LEAD
CABLE SOCK 8 420	602708008	507	1	1461	967035508	LEAD
CABLE SOCKET M11-Z	604505508	517	1	271	96034538	WIRING HARNESS
CABLE SOCKET M11-Z	604505508	513	9	309	96047224	LEAD
CABLE SOCKET M3	10816739	505	1	1363	96052004	LEAD
CABLE SOCKET M3	10816739	504	1	1364	96052005	LEAD
CABLE TIE 2,5X99-SCHWARZ P	12104811	268	1	541	96063949	WIRING HARNESS
CABLE TIE 2,5X99-SCHWARZ P	12104811	268	36	543	96034783	WIRING HARNESS
CABLE TIE 2,5X99-SCHWARZ P	12104811	268	36	544	96034784	WIRING HARNESS
CABLE TIE 2,5X99-SCHWARZ P	12104811	29	5	832	919205608	UREA PLANT
CABLE TIE 2,5X99-SCHWARZ P	12104811	268	100	1007	96033580	CABLING MOUNTING PLATE
CABLE TIE 2,5X99-SCHWARZ P	12104811	217	15	1325	966841808	TERMINAL BOX
CABLE TIE 2,5X99-SCHWARZ P	12104811	261	5	1361	96052001	TERMINAL BOX CPL.

Description	Item	Pos.	Quantity	Page	Assembly	Description
CABLE TIE 2,5X99-SCHWARZ P	12104811	260	5	1424	967073408	TERMINAL BOX CPL.
CABLE TIE 3,6X142-SCHWARZ	12104809	261	2	270	96041616	LEAD
CABLE TIE 3,6X142-SCHWARZ	12104809	261	1	271	96034538	WIRING HARNESS
CABLE TIE 3,6X142-SCHWARZ	12104809	261	1	309	96047224	LEAD
CABLE TIE 3,6X142-SCHWARZ	12104809	261	1	540	96033657	WIRING HARNESS
CABLE TIE 3,6X142-SCHWARZ	12104809	261	6	543	96034783	WIRING HARNESS
CABLE TIE 3,6X142-SCHWARZ	12104809	261	6	544	96034784	WIRING HARNESS
CABLE TIE 3,6X142-SCHWARZ	12104809	261	100	1007	96033580	CABLING MOUNTING PLATE
CABLE TIE 3,6X142-SCHWARZ	12104809	261	1	1364	96052005	LEAD
CABLE TIE 3,6X203-SCHWARZ	12104810	269	20	545	96033659	WIRING HARNESS
CABLE TIE 3,6X203-SCHWARZ	12104810	267	100	1007	96033580	CABLING MOUNTING PLATE
CABLE TIE 3,6X203-SCHWARZ	12104810	154	5	1459	967035308	CABLE DRUM COMPL.
CABLE TIE 4,6X200-SCHWARZ	11691035	150	21	811	919203408	MUFFLER UNIT ABOVE
CABLE TIE 4,6X200-SCHWARZ	11691035	150	9	818	919203508	MUFFLER UNIT DOWN
CABLE TIE 4,6X200-SCHWARZ	11691035	48	10	1447	96053946	STAND, LEFT
CABLE TIE 4,6X202-SCHWARZ	11691013	97	3	791	12416117	CABLE HARNESS MOUNTING
CABLE TIE 4,8X292-SCHWARZ	10874588	99	7	791	12416117	CABLE HARNESS MOUNTING
CABLES MOUNTING PANEL CP	96033581	2	1	1007	96033580	CABLING MOUNTING PLATE
CABLES MOUNTING PLATES,P	96033582	(2)	1	1007	96033580	CABLING MOUNTING PLATE
CABLING A581	96068337	120	1	1074	96073627	EXTERNAL FEED PREAS.
CABLING A582	96068338	120	1	1075	96073628	EXTERNAL FEED PREAS.
CABLING A583	96070819	120	1	1076	96070816	EXTERNAL FEED PREAS.
CABLING A584	96070820	120	1	1077	96070817	EXTERNAL FEED PREAS.
CABLING H510	969418008	(100)	1	263	919238508	ELECTRIC UPPERCATTIAGE
CABLING MOUNTING PLATE S	96033580	30	1	990	91003271	SWITCHBOX MOUNTING PART
CAGE NUT M10	413004408	112	20	112	917523808	CRAWLER TRACK CARRIER, L
CAGE NUT M10	413004408	122	20	155	917525508	CRAWLER TRACK CARRIER, L
CAGE NUT M10	413004408	112	20	184	917525608	CRAWLER TRACK CARRIER,
CAGE NUT M10	413004408	122	20	211	917525908	CRAWLER TRACK CARRIER,
CAGE NUT M10	413004408	84	3	574	918744708	MACHINERY HOUSE BASE FR
CAGE NUT M10	413004408	40	4	1369	96051961	TRACTION RAM PRE-ASS.
CAGE NUT M10	413004408	40	4	1377	96051962	TRACTION RAM PRE-ASS.
CAGE NUT M5 ST	10455281	27	6	1025	918810308	CONTROL STAND
CAGE NUT M6	413002708	350	20	615	96033135	FASTENING PIECES HYDRAUL
CAGE NUT M6	413002708	44	4	1025	918810308	CONTROL STAND
CAGE NUT M6	413002708	351	6	1065	96034284	PREMOUNTED COMBINATION
CAGE NUT M6	413003008	16	6	527	96054231	CONTROLS AND FITTINGS RI
CAGE NUT M6	413003008	350	16	1065	96034284	PREMOUNTED COMBINATION
CAGE NUT M8	413003108	16	9	990	91003271	SWITCHBOX MOUNTING PART
CAGE NUT M8 A2/ST A2K	10875858	23	8	832	919205608	UREA PLANT
CAGE NUT M8 A2/ST A2K	10875858	353	212	950	919203908	COVERING
CAGE NUT M8 A2/ST A2K	10875858	11	2	975	96042450	COVER PRE-ASSY.
CAGE NUT M8 A2/ST A2K	10875858	11	2	977	96042451	COVER PRE-ASSY.
CAGE NUT M8 A2/ST A2K	10875858	11	2	979	96042452	COVER PRE-ASSY.
CAGE NUT M8 A2/ST A2K	10875858	11	2	981	96042453	COVER PRE-ASSY.
CAGE NUT M8 A2/ST A2K	413003208	10	2	581	965886508	ROOF COMPL.
CAGE NUT M8 A2/ST A2K	413003208	352	2	584	96035947	ROOF COMPL.
CAGE NUT M8 A2/ST A2K	413003208	18	2	587	965886708	ROOF COMPL.
CAGE NUT M8 A2/ST A2K	413003208	10	2	588	965886908	ROOF COMPL.
CAGE NUT M8 A2/ST A2K	413003208	10	2	589	965887008	ROOF COMPL.
CAGE PAIR	10472057	32	1	667	10412331	DRIVING GEAR
CAMERA EQUIPMENT D-PIVO	966910608	30	1	482	966356008	EQUIPMENT CAMERA
CAMERA HOLDER, PREMOU	968099808	2	1	1186	968112008	MECH.AUXILIARIES FOR LIG
CAMERA INST.WINCH 5	966358008	30	1	485	966356108	EQUIPMENT CAMERA WINCH
CAMERA INSTALLATION SLE	966356408	3	1	478	966355708	EQUIPMENT CAMERA SLEW C
CAMERA MONITORING	919294408	137	1	13		LIEBHERR CRAW.CRANE LR
CAMERA MONITORING CABIN	919300108	186	1	14		LIEBHERR CRAW.CRANE LR
CAMERA SPF	614043608	17	7	478	966355708	EQUIPMENT CAMERA SLEW C
CAMERA SPF	614043608	17	1	485	966356108	EQUIPMENT CAMERA WINCH
CAMERA SPF	614043608	40	1	1022	966355908	EQUIPMENT CAMERA MACHI

Description	Item	Pos.	Quantity	Page	Assembly	Description
CAMERA SPF	614045108	18	1	478	966355708	EQUIPMENT CAMERA SLEW C
CAMERA SPF	614045108	17	2	482	966356008	EQUIPMENT CAMERA
CAMERA SUPPORT WELDMEN	966251908	1	1	486	966358008	CAMERA INST.WINCH 5
CAMERA SUPPORT WELDMEN	966956708	14	3	481	966356408	CAMERA INSTALLATION SLEW
CAMERA SUPPORT WELDMEN	966958608	16	1	481	966356408	CAMERA INSTALLATION SLEW
CAMERA SUPPORT WELDMEN	967472808	25	1	481	966356408	CAMERA INSTALLATION SLEW
CAMERA SUPPORT WELDMEN	968099908	1	1	1187	968099808	CAMERA HOLDER, PREMOU
CAMERA SUPPORT WELDME	966752908	1	6	481	966356408	CAMERA INSTALLATION SLEW
CAMERA SUPPORT WELDME	966752908	1	2	484	966910608	CAMERA EQUIPMENT D-PIVOT
CAMERA SUPPORT WELDME	966753108	2	3	481	966356408	CAMERA INSTALLATION SLEW
CAMERA SUPPORT WELDME	966753108	2	2	484	966910608	CAMERA EQUIPMENT D-PIVOT
CAMERA SUPPORT WELDME	966753108	2	1	486	966358008	CAMERA INST.WINCH 5
CAMSHAFT BEARING 80,925X	10129215	6	5	704	12405456	CRANKCASE PRE-ASSY.
CAMSHAFT CPL. V-MOTORXD9	10122940	100	1	696	13455092	DIESEL ENGINE
CAMSHAFT V-MOTORXD9508	10116354	1	1	731	10122940	CAMSHAFT CPL.
CAMSHAFT V-MOTORXD9508	10154280	1	1	731	10122940	CAMSHAFT CPL.
CAP BOLT	511051908	8	1	469	510401908	REVERSING VALVE
CAP GUMMI	511052408	13	1	469	510401908	REVERSING VALVE
CAP NUT	11221271	19	1	1263	10678417	COVER
CAP NUT	510710608	30	1	85	511497508	PRESSURE RELIEF VALVE
CAP NUT	510710608	30	1	287	510438508	PRESSURE RELIEF VALVE
CAP NUT DIN 1587 M8 A2-50	10454821	20	2	304	96047586	MOUNTING PARTS TAIL PART
CAP NUT DIN 986 M4 A2-70	4002886	22	4	126	11002835	ELECTRIC PUMP
CAP NUT DIN 986 M4 A2-70	4002886	25	4	322	11081924	ELECTRIC PUMP
CAP NUT DIN 986 M4 A2-70	4002886	27	4	348	11114000	ELECTRIC PUMP
CAPSCREW	510733308	21	2	469	510401908	REVERSING VALVE
CARRIER	96052502	1	1	1444	96054216	CONNECTING SUPPORT
CARRIER	965630508	1	1	1101	965630408	CARRIER PRE-ASSEMBLED
CARRIER	965965908	4	1	253	915750608	SLEWING PLATFORM FRAME
CARRIER	965969908	4	1	301	91000968	SLEWING PLATFORM FRAME
CARRIER	966410608	3	1	579	918705808	BASE FRAME PRE-ASSEMBLE
CARRIER PRE-ASSEMBLED	965630408	1	2	1100	915719508	COUNTERWEIGHT FRAME
CARRIER RAIL NUT DIN 3015-	602018008	61	6	493	919258508	ADD HEATING SUPERSTRUCT
CARRIER RAIL NUT DIN 3015-	602018008	111	38	848	919965308	FUEL FEED
CARRIER RAIL NUT DIN 3015-	602018008	31	4	1444	96054216	CONNECTING SUPPORT
CARRIER RAIL NUT DIN 3015-	602018008	55	2	1447	96053946	STAND, LEFT
CARRIER T ZN O	96039313	25	3	428	96038696	SLEWING PLATFORM CATWAL
CARRIER T ZN O	96039314	26	1	428	96038696	SLEWING PLATFORM CATWAL
CARRIER T ZN O	96039315	27	1	428	96038696	SLEWING PLATFORM CATWAL
CARRIER T ZN O	966202908	2	3	428	96038696	SLEWING PLATFORM CATWAL
CARRIER T ZN O	966877908	1	1	428	96038696	SLEWING PLATFORM CATWAL
CARRYING BOLT M8	409710908	6	2	594	965887808	COVER PRE-ASSY.
CARRYING BOLT M8	409710908	7	2	636	96037955	COVER COMPL.
CARRYING BOLT M8	409710908	5	2	953	966167408	COVER PRE-ASSY.
CARRYING BOLT M8	409710908	5	2	954	966167508	COVER PRE-ASSY.
CARRYING BOLT M8	409710908	5	2	955	966167908	COVER PRE-ASSY.
CARRYING BOLT M8	409710908	5	2	956	966168008	COVER PRE-ASSY.
CARRYING BOLT M8	409710908	5	2	957	966168408	COVER PRE-ASSY.
CARRYING BOLT M8	409710908	8	2	975	96042450	COVER PRE-ASSY.
CARRYING BOLT M8	409710908	8	2	977	96042451	COVER PRE-ASSY.
CARRYING BOLT M8	409710908	8	2	979	96042452	COVER PRE-ASSY.
CARRYING BOLT M8	409710908	8	2	981	96042453	COVER PRE-ASSY.
CARRYING ROLLER 80/5/20X51	749012008	186	1	1341	915745708	D HEAD SECTION PRE-ASS.
CARTRIDGE	571352308	1	1	1016	502657308	AIR DRYER
CATCHING LEVER	11006668	2	1	1108	10475436	BELT CARRIER SYSTEM
CATWALK CRAW.TRACK TRAV	919026408	22	2	12		LIEBHERR CRAW.CRANE LR
CAUTION DECAL ACCID.PREV	9412158	1	4	411	968378008	SIGNS
CAUTION DECAL ACCID.PREV	9412158	35	1	1104	915719808	LABELLING GREAT BRITAIN
CAUTION DECAL ACCID.PREV	9412158	11	2	1465	96053948	SIGNS
CELL RUBBER 10X8	262109108	12	0.195	839	968517508	PUMP PRE-ASS.

Description	Item	Pos.	Quantity	Page	Assembly	Description
CELL RUBBER 20X8	262101008	114	5.1	1064	96034284	PREMOUNTED COMBINATION
CELL RUBBER 6X3X10000 CE	262108908	12	0.353	975	96042450	COVER PRE-ASSY.
CELL RUBBER 6X3X10000 CE	262108908	12	0.353	977	96042451	COVER PRE-ASSY.
CELL RUBBER 6X3X10000 CE	262108908	12	0.353	979	96042452	COVER PRE-ASSY.
CELL RUBBER 6X3X10000 CE	262108908	12	0.353	981	96042453	COVER PRE-ASSY.
CENT. LUBRIC. SYSTEM SUP	916900208	5	1	249	919238608	SLEWING PLATFORM FRAME
CENT. LUBRIC. SYSTEM SUPE	916945008	4	1	297	91000573	SLEWING PLATFORM FRAME
CENT.SECT.CRAWLER STEE	965721008	1	1	22	917528708	CENTRAL SECTION CRAWLER
CENTER STUD	570110508	3	1	445	570967708	DRIVING GEAR
CENTER STUD	570114608	3	1	377	570113308	DRIVING GEAR
CENTERING 35X160X95 S355J	97096581	(3)	2	1483	96004014	TRANSPORT
CENTERING PIN 100.0X612 3	979899908	16	2	55	919045208	CROSS BEAM
CENTERING PIN 120.0X930 3	979898608	15	2	55	919045208	CROSS BEAM
CENTR.LUBRICATION SYSTEM	915744508	2	1	201	917521108	CRAWLER CARRIER RIGHT CP
CENTR.LUBRICATION SYSTEM	915744608	2	1	176	917521008	CRAWLER CARRIER RIGHT CP
CENTRA.LUBRICATION SYSTE	915744408	2	1	144	917520908	CRAWLER TRACK CARRIER LE
CENTRA.LUBRICATION SYSTE	915742708	2	1	103	917520808	CRAWLER TRACK CARRIER LE
CENTRAL GREASING	91002096	3	1	385	917513608	A-BR1CKET, COMPLETE
CENTRAL GREASING RDV	916141308	4	1	435	915719208	ROLLER SLEWING RING
CENTRAL LUBRICATING SYS	91002039	4	1	1079	91001545	WINCH 4 LUFFING GEAR
CENTRAL LUBRICATING SYS	916997308	4	1	326	915718608	WINCH 1
CENTRAL LUBRICATING SYS	917016708	4	1	1245	915722508	WINCH 6
CENTRAL SECTION CRAWLER	917528708	1	1	16	917520308	CENTRAL SECTION CRAWLER
CENTRAL SECTION CRAWLER	917520308	4	1	12		LIEBHERR CRAW.CRANE LR
CENTRALIZED LUBRICATION S	916998708	4	1	349	915718708	WINCH 2
CENTRALIZED LUBRICATION S	917006408	4	1	1223	915722308	WINCH 3
CHAIN DIN 763 7X49 0.3t ST35	10663970	41	8	258	966222408	MOUNTING PARTS FRONT P
CHAIN DIN 763 7X49 0.3t ST35	10663970	4	3.4	1113	966160608	HOIST LIM.SWITCH PLUMMET
CHAIN DIN 763 7X49 0.3t ST35	10663970	4	2	1119	962563908	HOIST LIM.SWITCH PLUMMET
CHAIN EN 818-1,2 31.5T-1.54M	10678037	21	2	329	915751408	WINCH 1 PRE-ASSEMBLY
CHAIN EN 818-1,2 31.5T-1.54M	10678037	21	2	352	915751608	WINCH 2 PRE-ASS.
CHAIN EN 818-1,2 31.5T-1.54M	10678037	16	2	1227	915753108	WINCH
CHAIN LOCK GALV.VERZ	773947708	80	2	1158	916332108	S HEAD SECTION
CHAIN LOCK GALV.VERZ	773947708	15	1	1161	966470508	HOISTING LIMIT SWITCH PRE-
CHAIN LOCK GALV.VERZ	773947708	15	1	1162	966470608	HOISTING LIMIT SWITCH PRE-
CHAIN LOCK GALV.VERZ	773947708	508	1	1461	967035508	LEAD
CHAIN SLING 19T-2M SPF	10816756	29	2	401	965661508	UPPER PULLEY BLOCK CPL.
CHANGE-OVER BLOCK SPF	10413255	50	2	275	96029361	SLEWING PLATFORM HYDRA
CHANGE-OVER BLOCK SPF	10413255	50	2	314	966085408	SLEWING PLATFORM HYDRA
CHANGE-OVER SWITCH	11067452	10	1	934	96072836	CHANGE-OVER SWITCH
CHANGE-OVER SWITCH	96072836	40	1	929	96069528	ADDITIONAL PARTS POWER
CHANNEL 2X2508X109 DC01	979407508	74	2	574	918744708	MACHINERY HOUSE BASE FR
CHANNEL 2X2545X109 DC01	979407408	73	1	574	918744708	MACHINERY HOUSE BASE FR
CHARGE AIR COOLER	11005448	1	1	1067	10475633	RADIATOR UNIT
CHARGE AIR COOLER	11005448	1	1	1070	10475634	RADIATOR UNIT
CHARGE AIR CORRUGATED	10663848	250	2	635	96034141	DIESEL ENGINE, PRE-ASSEMB
CHARGE AIR CORRUGATED	10663848	251	2	687	919203308	DIESEL ENGINE CPL.DOWN
CHARGE AIR CORRUGATED	10663848	250	1	692	96034143	DIESEL ENGINE, PRE-ASSEMB
CHARGE AIR CORRUGATED	10663848	251	4	1059	919204008	RADIATOR UNIT
CHARGE AIR ELBOW	10134998	4	2	753	10141830	CHARGE AIR LINE ASSEMBLY
CHARGE AIR LINE ASSEMBLY	10141830	230	1	698	13455092	DIESEL ENGINE
CHARGE AIR PIPE	10132799	2	1	753	10141830	CHARGE AIR LINE ASSEMBLY
CHARGE AIR PIPE PRE-ASS.	10143702	3	1	753	10141830	CHARGE AIR LINE ASSEMBLY
CHARGE AIR PIPE SPF	96034245	1	1	634	96034141	DIESEL ENGINE, PRE-ASSEMB
CHARGE AIR PIPE SPF	96034245	1	1	692	96034143	DIESEL ENGINE, PRE-ASSEMB
CHARGE AIR PIPE SPF	96034246	2	1	634	96034141	DIESEL ENGINE, PRE-ASSEMB
CHARGE AIR PIPE SPF	96034247	2	1	629	919203208	DIESEL ENGINE CPL.ABOVE
CHARGE AIR PIPE SPF	96034248	3	1	629	919203208	DIESEL ENGINE CPL.ABOVE
CHARGE AIR PIPE SPF	96034261	2	1	692	96034143	DIESEL ENGINE, PRE-ASSEMB
CHARGE AIR PIPE SPF	96034262	2	1	687	919203308	DIESEL ENGINE CPL.DOWN

Description	Item	Pos.	Quantity	Page	Assembly	Description
CHARGE AIR PIPE SPF	96034263	3	1	687	919203308	DIESEL ENGINE CPL.DOWN
CHARGE AIR PIPE SPF	96034264	4	1	687	919203308	DIESEL ENGINE CPL.DOWN
CHARGER 110/230V/24V/16A	12104889	1	2	520	91001897	CHARGER F.BATTERY
CHARGER F.BATTERY 110/230	91001897	136	1	13		LIEBHERR CRAW.CRANE LR
CHARGING UNIT BTT SPF	10412777	4	1	529	96054232	PREMOUNTED UPPER PART
CIRCLIP	11002524	2	2	1107	10454762	REMOTE CONTROL TRANSMIT
CIRCLIP FUER GRIFFKAPPE	10678848	4	2	531	10343693	JOYSTICK
CIRCLIP PLIERS STRAIGHT A	885268808	41	1	243	96005686	MAIN TOOLS
CIRCULATING PUMP	11622224	39	1	493	919258508	ADD HEATING SUPERSTRUCT
CIRCULATING PUMP	11622224	26	1	496	10876576	WATER HEATING SYSTEM
CIRCULATING PUMP	11622224	(7)	1	496	10876576	WATER HEATING SYSTEM
CLAMP	10875952	1	1	1188	10872003	WORK LIGHT
CLAMP 50X182X36 S960QL+Z2	979281508	2	10	1345	966640408	ROD CPL.
CLAMP 50X182X36 S960QL+Z2	979281508	2	10	1487	965646208	ROD
CLAMP 50X182X36 S960QL+Z2	979281508	2	16	1489	965523008	ROD
CLAMP 50X182X36 S960QL+Z2	979281508	(2)	12	1490	968244508	ROD CPL.
CLAMP 50X182X36 S960QL+Z2	979281508	(2)	8	1491	966191408	ROD CPL.
CLAMP 50X182X36 S960QL+Z2	979281508	2	10	1493	966377708	ROD
CLAMP 50X182X36 S960QL+Z2	979281508	(2)	4	1494	966203408	ROD CPL.
CLAMP 50X182X36 S960QL+Z2	979281508	(2)	16	1495	966160008	ROD CPL.
CLAMP 8	10140086	7	4	749	11420510	HIGH PRESSURE PIPE ASSEM
CLAMP DIN 3016-1 10X15XD1	7381770	32	1	790	12416117	CABLE HARNESS MOUNTING
CLAMP DIN 3016-1 10X20XA1	7381285	12	2	707	10141769	FINAL CONTROL VALVE
CLAMP DIN 3016-1 10X20XA1	7381285	31	1	767	10143277	COOLANT PIPE BEND ADD-ON
CLAMP DIN 3016-1 10X20XA1	7381285	20	1	776	10141721	EXHAUST TC MOUNTING
CLAMP DIN 3016-1 10X20XD1	7381628	6	1	707	10141769	FINAL CONTROL VALVE
CLAMP DIN 3016-1 10X20XD1	7381628	3	1	713	10118748	PIPELINE INSTALLATION
CLAMP DIN 3016-1 10X20XD1	7381628	17	1	742	10126724	FUEL FINE-FILTER ASSEMBLY
CLAMP DIN 3016-1 10X20XD1	7381628	21	1	750	10153631	LEAK OIL LINE ADD-ON
CLAMP DIN 3016-1 10X20XD1	7381628	9	3	766	10147372	VENT TUBE ASSEMBLY
CLAMP DIN 3016-1 10X20XD1	7381628	26	1	767	10143277	COOLANT PIPE BEND ADD-ON
CLAMP DIN 3016-1 10X20XD1	7381628	38	2	790	12416117	CABLE HARNESS MOUNTING
CLAMP DIN 3016-1 12X15XD1	7382087	33	4	790	12416117	CABLE HARNESS MOUNTING
CLAMP DIN 3016-1 12X20XD1	7381629	7	2	759	10141807	ACCESSORIES AIR COMPRES
CLAMP DIN 3016-1 12X20XD1	7381629	39	3	790	12416117	CABLE HARNESS MOUNTING
CLAMP DIN 3016-1 15X20XA1	10491040	13	2	707	10141769	FINAL CONTROL VALVE
CLAMP DIN 3016-1 15X20XA1	10491040	(10)	1	714	10134887	OIL SUMP WITH FASTENING
CLAMP DIN 3016-1 16X15XD1	7381294	34	8	790	12416117	CABLE HARNESS MOUNTING
CLAMP DIN 3016-1 16X20XD1	7382085	23	2	747	12492804	FUEL LINES
CLAMP DIN 3016-1 16X20XD1	7382085	40	3	791	12416117	CABLE HARNESS MOUNTING
CLAMP DIN 3016-1 18X20XA1	10802186	17	1	759	10141807	ACCESSORIES AIR COMPRES
CLAMP DIN 3016-1 18X20XD1	7381635	41	3	791	12416117	CABLE HARNESS MOUNTING
CLAMP DIN 3016-1 20X20XD1	7362665	7	3	767	10143277	COOLANT PIPE BEND ADD-ON
CLAMP DIN 3016-1 22X20XD1	7381630	6	1	717	10128193	OIL FILLER INLET
CLAMP DIN 3016-1 22X20XD1	7381630	42	6	791	12416117	CABLE HARNESS MOUNTING
CLAMP DIN 3016-1 25X20XA1	7381498	11	2	709	10141843	CRANKCASE BREATHER ASS
CLAMP DIN 3016-1 25X20XA1	7381498	13	7	777	10143790	REGULATION BOOST PRESS
CLAMP DIN 3016-1 25X20XD1	7381631	16	2	709	10141843	CRANKCASE BREATHER ASS
CLAMP DIN 3016-1 28X20XD1	11481080	79	1	494	919258508	ADD HEATING SUPERSTRUCT
CLAMP DIN 3016-1 6X19XA1 W	11652756	22	1	777	10143790	REGULATION BOOST PRESS
CLAMP DIN 3016-1 6X20XA1 W	11000593	14	8	777	10143790	REGULATION BOOST PRESS
CLAMP DIN 3016-1 6X20XD1 W	7382088	19	1	750	10153631	LEAK OIL LINE ADD-ON
CLAMP DIN 3016-1 6X20XD1 W	7382088	9	1	759	10141807	ACCESSORIES AIR COMPRES
CLAMP DIN 3016-1 6X20XD1 W	7382088	12	2	777	10143790	REGULATION BOOST PRESS
CLAMP DIN 3016-1 6X20XD1 W	7382088	36	1	790	12416117	CABLE HARNESS MOUNTING
CLAMP DIN 3016-1 8X15XD1 W	7381771	20	2	750	10153631	LEAK OIL LINE ADD-ON
CLAMP DIN 3016-1 8X15XD1 W	7381771	31	5	790	12416117	CABLE HARNESS MOUNTING
CLAMP DIN 3016-1 8X20XA1 W	11493699	34	1	768	10143277	COOLANT PIPE BEND ADD-ON
CLAMP DIN 3016-1 8X20XD1 W	7382090	16	1	766	10147372	VENT TUBE ASSEMBLY
CLAMP DIN 3016-1 8X20XD1 W	7382090	25	1	767	10143277	COOLANT PIPE BEND ADD-ON

Description	Item	Pos.	Quantity	Page	Assembly	Description
CLAMP DIN 3016-1 8X20XD1 W	7382090	37	10	790	12416117	CABLE HARNESS MOUNTING
CLAMP DIN 3017-1 16/12-20/9	4601105	6	2	711	10137051	HYDT.TUBE ASSEMBLY
CLAMP LIMIT SWITCH	966800108	19	1	1369	96051961	TRACTION RAM PRE-ASS.
CLAMP LIMIT SWITCH	966800108	19	1	1377	96051962	TRACTION RAM PRE-ASS.
CLAMP LOCKING DEVICE HA	704231708	255	1	576	918744708	MACHINERY HOUSE BASE FR
CLAMP SURE-SEAL	605215508	508	1	1363	96052004	LEAD
CLAMP SURE-SEAL	605215508	508	1	1364	96052005	LEAD
CLAMP T ZN O	96034805	1	1	295	96034789	STAND CPL.
CLAMP VALVE 2X70X148 DC0	97124822	62	1	493	919258508	ADD HEATING SUPERSTRUCT
CLAMP VALVE 2X80X278 DC0	97124823	6	1	493	919258508	ADD HEATING SUPERSTRUCT
CLAMP WELDED CONST.	96034006	83	1	574	918744708	MACHINERY HOUSE BASE FR
CLAMP WELDED CONST. FE//	96044782	1	1	602	96044781	RETAINER CPL.
CLAMP WELDED CONST. FE//	965992808	3	4	418	96038694	SLEWING PLATFORM CATWAL
CLAMP WELDED CONST. FE//	965994508	4	1	418	96038694	SLEWING PLATFORM CATWAL
CLAMP WELDED CONST. FE//	965994608	5	1	418	96038694	SLEWING PLATFORM CATWAL
CLAMP WELDED CONST. RAL	966713708	92	1	1129	916305808	S PIVOT SECTION PRE-ASS.
CLAMP WELDED CONST. RAL	965844508	1	1	532	96033669	MONITOR CONSOLE
CLAMP WELDED CONST. T ZN	966761808	3	1	481	966356408	CAMERA INSTALLATION SLEW
CLAMP WELDED CONST. T ZN	966761908	4	1	481	966356408	CAMERA INSTALLATION SLEW
CLAMP WELDED CONST. T ZN	966766908	15	2	481	966356408	CAMERA INSTALLATION SLEW
CLAMP WELDED CONST. T ZN	967468508	23	1	481	966356408	CAMERA INSTALLATION SLEW
CLAMP WELDED REAR T ZN O	967468408	22	2	481	966356408	CAMERA INSTALLATION SLEW
CLAMP-HALF DIN 3015-1 6 R 5	10871688	185	27	1064	96034284	PREMOUNTED COMBINATION
CLAMP-HALF DIN 3015-1 L 0 G	602007808	182	4	608	96021757	FIXING PARTS COMPRESSED
CLAMP-HALF DIN 3015-1 L 0 G	602007808	101	14	848	919965308	FUEL FEED
CLAMP-HALF DIN 3015-1 L 0 R	7364927	184	8	608	96021757	FIXING PARTS COMPRESSED
CLAMP-HALF DIN 3015-1 L 0 R	602007708	100	8	848	919965308	FUEL FEED
CLAMP-HALF DIN 3015-1 L 0 R	602007708	27	2	1055	918696808	FIRE EXTINGUISHER SYSTEM
CLAMP-HALF DIN 3015-1 L 1 R	602007408	186	12	1064	96034284	PREMOUNTED COMBINATION
CLAMP-HALF DIN 3015-1 L 1 R	602002408	15	44	1055	918696808	FIRE EXTINGUISHER SYSTEM
CLAMP-HALF DIN 3015-1 L 2 G	602008108	27	4	505	919266408	CRANE DRIVER'S CABIN,PRE
CLAMP-HALF DIN 3015-1 L 2 G	602008108	181	6	635	96034141	DIESEL ENGINE, PRE-ASSEMB
CLAMP-HALF DIN 3015-1 L 2 G	602008108	181	6	692	96034143	DIESEL ENGINE, PRE-ASSEMB
CLAMP-HALF DIN 3015-1 L 2 R	10663601	11	46	1055	918696808	FIRE EXTINGUISHER SYSTEM
CLAMP-HALF DIN 3015-1 L 2 R	7362946	51	2	493	919258508	ADD HEATING SUPERSTRUCT
CLAMP-HALF DIN 3015-1 L 2 R	602002208	181	8	608	96021757	FIXING PARTS COMPRESSED
CLAMP-HALF DIN 3015-1 L 2 R	602008308	183	12	608	96021757	FIXING PARTS COMPRESSED
CLAMP-HALF DIN 3015-1 L 2 R	602008308	180	8	614	96033135	FASTENING PIECES HYDRAUL
CLAMP-HALF DIN 3015-1 L 2 R	602008308	102	54	848	919965308	FUEL FEED
CLAMP-HALF DIN 3015-1 L 3 G	602008408	181	22	614	96033135	FASTENING PIECES HYDRAUL
CLAMP-HALF DIN 3015-1 L 3 G	602008408	15	6	844	96035878	UPPER UREA PLANT
CLAMP-HALF DIN 3015-1 L 3 G	602008408	103	2	848	919965308	FUEL FEED
CLAMP-HALF DIN 3015-1 L 3 G	602008408	182	4	1064	96034284	PREMOUNTED COMBINATION
CLAMP-HALF DIN 3015-1 L 3 G	602008408	30	2	1250	915753308	WINCH 6 PRE-ASSEMBLY
CLAMP-HALF DIN 3015-1 L 3 R	602008508	28	2	1250	915753308	WINCH 6 PRE-ASSEMBLY
CLAMP-HALF DIN 3015-1 L 3 R	602008508	10	4	1258	968822801	OIL-GAUGING INSTRUMENT
CLAMP-HALF DIN 3015-1 L 3 R	7005052	104	10	848	919965308	FUEL FEED
CLAMP-HALF DIN 3015-1 L 3 R	7005052	29	4	1444	96054216	CONNECTING SUPPORT
CLAMP-HALF DIN 3015-1 L 3 R	7005052	53	2	1447	96053946	STAND, LEFT
CLAMP-HALF DIN 3015-1 L 3 R	7005052	18	4	1466	915727108	AIR-CRAFT & WIND WARNING
CLAMP-HALF DIN 3015-1 L 4 R	7403077	10	2	450	967144608	VALVE PLATE, PRE-ASSEMB
CLAMP-HALF DIN 3015-1 L 4 R	7403077	15	4	1073	91003625	EXTERNAL FEED
CLAMP-HALF DIN 3015-1 L 4 R	602008808	181	20	1064	96034284	PREMOUNTED COMBINATION
CLAMP-HALF DIN 3015-1 L 5 R	602009108	182	20	614	96033135	FASTENING PIECES HYDRAUL
CLAMP-HALF DIN 3015-1 L 5 R	602009108	187	6	1064	96034284	PREMOUNTED COMBINATION
CLAMP-HALF DIN 3015-1 L 5 R	602009108	24	2	1187	968099808	CAMERA HOLDER, PREMOU
CLAMP-HALF DIN 3015-1 L 5 R	602009208	164	8	113	917523808	CRAWLER TRACK CARRIER, L
CLAMP-HALF DIN 3015-1 L 5 R	602009208	165	8	155	917525508	CRAWLER TRACK CARRIER, L
CLAMP-HALF DIN 3015-1 L 5 R	602009208	164	8	185	917525608	CRAWLER TRACK CARRIER,
CLAMP-HALF DIN 3015-1 L 5 R	602009208	165	8	212	917525908	CRAWLER TRACK CARRIER,

Description	Item	Pos.	Quantity	Page	Assembly	Description
CLAMP-HALF DIN 3015-1 L 5 R	602009208	3	4	295	96034789	STAND CPL.
CLAMP-HALF DIN 3015-1 L 5 R	602009208	189	2	614	96033135	FASTENING PIECES HYDRAUL
CLAMP-HALF DIN 3015-1 L 5 R	602009208	184	16	1064	96034284	PREMOUNTED COMBINATION
CLAMP-HALF DIN 3015-1 L 5 R	7412067	185	8	614	96033135	FASTENING PIECES HYDRAUL
CLAMP-HALF DIN 3015-1 L 5 R	602009408	183	40	614	96033135	FASTENING PIECES HYDRAUL
CLAMP-HALF DIN 3015-1 L 6 R	7413103	48	4	493	919258508	ADD HEATING SUPERSTRUCT
CLAMP-HALF DIN 3015-1 L 6 R	7413103	186	10	614	96033135	FASTENING PIECES HYDRAUL
CLAMP-HALF DIN 3015-2 S4R 5	7363766	184	40	614	96033135	FASTENING PIECES HYDRAUL
CLAMP-HALF S 4 E 64 PP	10492888	180	8	608	96021757	FIXING PARTS COMPRESSED
CLAMP-HALF S 4 E 64 PP	10492888	301	2	1013	96032961	PIPEWORK AIR INSTALLATIO
CLAMP-HALF S 4 E 64 PP	10492888	306	48	1315	96029354	ADDITIONAL HYDR.D PIVOT
CLAMP-HALF S 4 R 58 PP SW	602009608	188	20	614	96033135	FASTENING PIECES HYDRAUL
CLAMPING BOARD 6XM6	604412408	1	1	535	922648308	TERMINAL BOARD PRE-ASS.
CLAMPING BUFFER	704205008	16	1	957	966168408	COVER PRE-ASSY.
CLAMPING LEVER	591511614	54	2	508	10651874	CABIN
CLAMPING LEVER NIROSTA	10024803	9	16	481	966356408	CAMERA INSTALLATION SLEW
CLAMPING LEVER NIROSTA	10024803	4	4	484	966910608	CAMERA EQUIPMENT D-PIVOT
CLAMPING LEVER NIROSTA	10024803	11	1	486	966358008	CAMERA INST.WINCH 5
CLAMPING LEVER NIROSTA	10024803	9	2	1186	968112008	MECH.AUXILIARIES FOR LIG
CLAMPING LEVER NIROSTA	10024803	6	2	1187	968099808	CAMERA HOLDER, PREMOU
CLAMPING PIECE	90004962	(35)	5	330	970704201	HEAVY DUTY ROPE WINCH
CLAMPING PIECE	90004962	(35)	5	1082	90001621	HEAVY DUTY ROPE WINCH
CLAMPING PIECE	90004962	(35)	5	1228	970704301	HEAVY DUTY ROPE WINCH
CLAMPING PIECE 38	968492401	30	5	1254	968419501	ROPE DRUM
CLAMPING PROFILE	10332589	14	2.3	508	10651874	CABIN
CLAMPING PROFILE	591710414	12	6.7	508	10651874	CABIN
CLAMPING PROFILE	7370365	13	4.4	508	10651874	CABIN
CLAMPING RING	11355067	9	1	842	10144093	DEF INJECTOR
CLAMPING RING RD10X12 PA6	288182508	11	1	985	96034679	FUEL TANK, PRE-ASSEMBLED
CLAMPING RING RD10X12 PA6	288182508	103	2	1041	919208108	HEATING MACHINE/ENGINE R
CLOGGING INDICATOR	571356108	(4)	1	882	96029372	HYDR.MACHINERY HOUSE
CLOGGING INDICATOR A2D-	510669308	3	2	988	965666908	OIL TANK PRE-ASS.
CLOGGING INDICATOR ELEKT	12103708	51	2	1374	96051635	AUX.HYDR.CYLINDER SB-BW
CLOSE TOLERANCE GROOV	431103708	8	2	1137	915745308	S OVERRUN PROTECTION
CLOSE TOLERANCE GROOV	431103708	7	4	1307	915745408	D OVERRUN PROTECTION
CLOSING HOOK	10492860	53	4	508	10651874	CABIN
CLOSING NIPPLE LP-004-0	511504408	55	1	493	919258508	ADD HEATING SUPERSTRUCT
CLOSING NIPPLE LP-019-0 ED	10874934	43	2	493	919258508	ADD HEATING SUPERSTRUCT
CLOSING RING	570109808	4	1	444	570967508	DRIVING GEAR
CLOSING RING	7023896	16	1	667	10412331	DRIVING GEAR
CLOSING RING	7024263	4	1	376	570112908	DRIVING GEAR
CLOSURE HAKEN	704262408	56	2	1158	916332108	S HEAD SECTION
CLOSURE HAKEN	704262408	284	9	1292	916324608	D PIVOT SECTION PRE-ASS.
CLUTCH WRENCH 90MM	966796408	10	1	242	915718108	TOOL
COCKING CYLINDER 280/250-	10488926	8	1	110	917523808	CRAWLER TRACK CARRIER, L
COCKING CYLINDER 280/250-	10488926	8	1	183	917525608	CRAWLER TRACK CARRIER,
COLLAR NUT M12X1,5	10349204	(22)	2	646	11006043	VARIABLE PUMP
COLLAR WASHER	510714408	18	1	287	510438508	PRESSURE RELIEF VALVE
COLLECTING PIPE	927892208	301	3	882	96029372	HYDR.MACHINERY HOUSE
COLLECTING PIPE 150 STAHL	10651970	301	1	341	966085708	ADDITIONAL HYDRAULICS WI
COLLECTING PIPE 150 STAHL	10651970	301	1	358	966085808	ADDITIONAL HYDRAULICS WI
COLLECTING PIPE 150 STAHL	10651970	301	1	1092	966085608	ADDITIONAL HYDRAULICS WI
COLLECTING PIPE 150 STAHL	10651970	301	1	1238	966085908	ADDITIONAL HYDRAULICS WI
COLLECTING PIPE 200 STAHL	10651971	300	1	132	966084908	HYDR.TRAVEL DRIVE
COLLECTING PIPE 200 STAHL	10651971	300	1	168	966085008	HYDR.TRAVEL DRIVE
COLLECTING PIPE 200 STAHL	10651971	300	1	195	966084808	HYDR.TRAVEL DRIVE
COLLECTING PIPE 200 STAHL	10651971	300	1	221	966084708	HYDR.TRAVEL DRIVE
COLLECTING PIPE 22L/8 ZNNI	10043790	300	1	341	966085708	ADDITIONAL HYDRAULICS WI
COLLECTING PIPE 22L/8 ZNNI	10043790	300	1	358	966085808	ADDITIONAL HYDRAULICS WI
COLLECTING PIPE 22L/8 ZNNI	10043790	300	1	1092	966085608	ADDITIONAL HYDRAULICS WI

Description	Item	Pos.	Quantity	Page	Assembly	Description
COLLECTING PIPE 22L/8 ZNNI	10043790	300	1	1238	966085908	ADDITIONAL HYDRAULICS WI
COLLECTING PIPE 360 STAHL	10651969	303	1	341	966085708	ADDITIONAL HYDRAULICS WI
COLLECTING PIPE 360 STAHL	10651969	303	1	358	966085808	ADDITIONAL HYDRAULICS WI
COLLECTING PIPE 360 STAHL	10651969	303	1	1092	966085608	ADDITIONAL HYDRAULICS WI
COLLECTING PIPE 360 STAHL	10651969	303	1	1238	966085908	ADDITIONAL HYDRAULICS WI
COLLECTING PIPE VERZ SPF	10024736	300	2	882	96029372	HYDR.MACHINERY HOUSE
COLLECTING PIPE VERZ SPF	10032685	302	1	341	966085708	ADDITIONAL HYDRAULICS WI
COLLECTING PIPE VERZ SPF	10032685	302	1	358	966085808	ADDITIONAL HYDRAULICS WI
COLLECTING PIPE VERZ SPF	10032685	302	1	1092	966085608	ADDITIONAL HYDRAULICS WI
COLLECTING PIPE VERZ SPF	10032685	302	1	1238	966085908	ADDITIONAL HYDRAULICS WI
COLLECTING RING 62X16A/24	10815646	10	1	24	966200708	SLIPRING UNIT INSTALLATION
COLLER BOLT	12105279	1	1	1112	10491463	POUCH SOCKET
COMBI PLIERS DIN 5244 180	790031508	40	1	243	96005686	MAIN TOOLS
COMBI SCREW M8X25 A2	11600928	5	4	783	10144678	PROTECTION PLATE ASSEM
COMPACT ROPE WINCH KSW	90005001	1	1	1250	915753308	WINCH 6 PRE-ASSEMBLY
COMPANY NAME PLATE	10124097	600	2	701	13455092	DIESEL ENGINE
COMPENSATOR	10152117	(5)	2	699	13455092	DIESEL ENGINE
COMPLEMENT ELECTR., CAB	964008608	20	1	553	96023877	ELECTRICAL PEDAL TRANSM
COMPLEMENT MACHINE/ENGI	96033521	20	1	914	91000915	ELECTRICAL MACHINE/ENGIN
COMPRESSED AIR SYSTEM	919201308	185	1	14		LIEBHERR CRAW.CRANE LR
COMPRESSED AIR VESSEL 1L	502666408	29	1	1250	915753308	WINCH 6 PRE-ASSEMBLY
COMPRESSED-AIR CYLINDER	5700086	106	2	584	96035947	ROOF COMPL.
COMPRESSED-AIR CYLINDER	5700086	10	4	587	965886708	ROOF COMPL.
COMPRESSED-AIR CYLINDER	5700086	(1)	1	823	918717708	AIR FILTER SYSTEM ABOVE
COMPRESSION RING	502932608	553	4	341	966085708	ADDITIONAL HYDRAULICS WI
COMPRESSION RING	502932608	553	4	358	966085808	ADDITIONAL HYDRAULICS WI
COMPRESSION RING	502932608	553	5	1092	966085608	ADDITIONAL HYDRAULICS WI
COMPRESSION RING	502932608	553	5	1238	966085908	ADDITIONAL HYDRAULICS WI
COMPRESSION RING DR/R22	502932508	307	6	1013	96032961	PIPEWORK AIR INSTALLATIO
COMPRESSION SPRING	510714008	6	1	287	510438508	PRESSURE RELIEF VALVE
COMPRESSION SPRING	510714508	19	1	85	511497508	PRESSURE RELIEF VALVE
COMPRESSION SPRING	510714508	19	1	287	510438508	PRESSURE RELIEF VALVE
COMPRESSION SPRING	510797108	4	1	910	511417608	PRESSURE LIMITING VALVE
COMPRESSION SPRING	510797508	9	1	910	511417608	PRESSURE LIMITING VALVE
COMPRESSION SPRING	510797508	9	1	1152	511417708	PRESSURE LIMITING VALVE
COMPRESSION SPRING	511015108	4	1	1152	511417708	PRESSURE LIMITING VALVE
COMPRESSION SPRING	540400708	8	1	1303	540006108	ROPE WINCH
COMPRESSION SPRING	7372260	3	1	670	7023887	REGULATION HYDRAULIC
COMPRESSION SPRING 1,4X1	720012508	10	1	1411	966657008	BASKET CPL.
COMPRESSION SPRING 1,4X1	720012508	10	1	1413	966657108	BASKET CPL.
COMPRESSION SPRING 2X28X	11214130	60	4	1192	916303308	S INTERMEDIATE SECTION
COMPRESSION SPRING 2X28X	11214130	60	4	1199	916303208	S INTERMEDIATE SECTION
COMPRESSION SPRING 2X28X	11214130	60	4	1204	916303108	S INTERMEDIATE SECTION
COMPRESSION SPRING 2X28X	11214130	60	4	1208	916303008	S INTERMEDIATE SECTION
COMPRESSION SPRING 2X28X	11214130	60	4	1212	916302708	S INTERMEDIATE SECTION
COMPRESSION SPRING 2X28X	11214130	60	4	1217	916302908	S ADAPTER SECTION
CONICAL REDUCING COUPLI	247248502	77	2	494	919258508	ADD HEATING SUPERSTRUCT
CONNECTING CABLE	11004771	46	2	478	966355708	EQUIPMENT CAMERA SLEW C
CONNECTING CABLE	11005155	41	1	478	966355708	EQUIPMENT CAMERA SLEW C
CONNECTING CABLE	11005156	42	3	478	966355708	EQUIPMENT CAMERA SLEW C
CONNECTING CABLE	11005602	43	1	478	966355708	EQUIPMENT CAMERA SLEW C
CONNECTING CABLE 13,1M	11004766	10	1	1022	966355908	EQUIPMENT CAMERA MACHI
CONNECTING CABLE 15M	12102229	5	1	273	96041505	LEAD
CONNECTING CABLE 3X1,5-15	12103152	5	1	557	96054685	LEAD
CONNECTING CABLE 3X1,5-15	12103152	6	1	557	96054685	LEAD
CONNECTING CABLE 3X1,5-15	12103152	5	1	558	96054686	LEAD
CONNECTING CABLE 3X1,5-15	12103152	6	1	558	96054686	LEAD
CONNECTING CABLE 4M	11692299	4	1	266	10450273	ANTENNA
CONNECTING CABLE 5M	11004768	20	1	1021	96035787	EQUIPMENT CAMERA CAB
CONNECTING DEVICE EN 358	12102869	15	1	242	915718108	TOOL

Description	Item	Pos.	Quantity	Page	Assembly	Description
CONNECTING DEVICE EN 358	12102869	4	1	247	916959908	PERSONAL PROTECTION EQ
CONNECTING ELBOW	10124886	1	1	769	10145044	CONNECTION F.WATER PIPE
CONNECTING ELEMENT 31,5T	773967914	20	4	329	915751408	WINCH 1 PRE-ASSEMBLY
CONNECTING ELEMENT 31,5T	773967914	20	4	352	915751608	WINCH 2 PRE-ASS.
CONNECTING ELEMENT 31,5T	773967914	15	4	1227	915753108	WINCH
CONNECTING ELEMENT CW8	10296875	3	4	1109	919466508	ROPE WITH ACCESSORIES
CONNECTING ELEMENT CW8	10296875	2	2	1120	915720808	ROPE WITH ACCESSORIES
CONNECTING ELEMENT CWP	11001033	3	2	1120	915720808	ROPE WITH ACCESSORIES
CONNECTING LINE	10663914	44	1	322	11081924	ELECTRIC PUMP
CONNECTING LINE	10663914	37	1	472	11003525	ELECTRIC PUMP
CONNECTING LINE 7X0,25-10,0	10472995	6	1	529	96054232	PREMOUNTED UPPER PART
CONNECTING LINE ADD-ON V-	12421642	231	1	698	13455092	DIESEL ENGINE
CONNECTING LINE V-MOTORX	10140994	(3)	1	697	13455092	DIESEL ENGINE
CONNECTING LINE V-MOTOR	12421640	1	1	754	12421642	CONNECTING LINE ADD-ON
CONNECTING LINK PRE-ASS.	966939508	110	2	1129	916305808	S PIVOT SECTION PRE-ASS.
CONNECTING LINK PRE-ASS.	96052098	3	1	1045	919300308	SLINGING MEAN
CONNECTING LINK WELDED	965888108	17	2	573	918744708	MACHINERY HOUSE BASE FR
CONNECTING LINK WELDED	965966108	6	2	253	915750608	SLEWING PLATFORM FRAME
CONNECTING LINK WELDED	966656908	5	2	1409	966649408	LUFFING PULLEY BLOCK COM
CONNECTING LINK WELDED T	968232008	(1)	1	1342	915745708	D HEAD SECTION PRE-ASS.
CONNECTING MEMBER 13X54	10875426	4	2	1120	915720808	ROPE WITH ACCESSORIES
CONNECTING PIECE FILLER N	10020270	42	1	508	10651874	CABIN
CONNECTING PIECE PRE-ASS	11365540	1	1	771	10152906	COOLANT WATER CONNECT
CONNECTING PIPE 0	11000700	92	3	494	919258508	ADD HEATING SUPERSTRUCT
CONNECTING PIPE 0	11000700	102	1	1035	919204108	MOTOR PRE-HEATING ABOVE
CONNECTING PIPE 0	11000700	102	1	1038	919204208	MOTOR PRE-HEATING
CONNECTING PLATE	10009378	2	2	665	11065840	VARIABLE PUMP
CONNECTING PLATE	10009378	2	1	671	10411732	VARIABLE PUMP
CONNECTING PLATE	10412344	3	1	650	11007834	VARIABLE PUMP
CONNECTING PLATE	10412345	2	1	679	11065801	VARIABLE PUMP
CONNECTING PLATE	10663801	6	1	1068	10228004	HYDRO MOTOR
CONNECTING PLATE	11006044	3	1	641	11006041	VARIABLE PUMP
CONNECTING PLATE	11006044	3	1	645	11006042	VARIABLE PUMP
CONNECTING PLATE	11006048	3	1	646	11006043	VARIABLE PUMP
CONNECTING PLATE	11065793	3	1	663	11007842	VARIABLE PUMP
CONNECTING PLATE	11065793	3	1	674	11005997	VARIABLE PUMP
CONNECTING PLATE	510629508	168	3	882	96029372	HYDR.MACHINERY HOUSE
CONNECTING PLATE	510629508	170	1	1352	966086708	ADDITIONAL HYDR.D HEAD S
CONNECTING PLATE	510631808	150	1	341	966085708	ADDITIONAL HYDRAULICS WI
CONNECTING PLATE	510631808	150	1	358	966085808	ADDITIONAL HYDRAULICS WI
CONNECTING PLATE	510631808	169	2	882	96029372	HYDR.MACHINERY HOUSE
CONNECTING PLATE	510631808	150	1	1092	966085608	ADDITIONAL HYDRAULICS WI
CONNECTING PLATE	510631808	150	1	1238	966085908	ADDITIONAL HYDRAULICS WI
CONNECTING PLATE	510631808	150	1	1270	966086208	AUX.HYDRAULIC WINCH 6
CONNECTING PLATE	510633908	151	1	341	966085708	ADDITIONAL HYDRAULICS WI
CONNECTING PLATE	510633908	151	1	358	966085808	ADDITIONAL HYDRAULICS WI
CONNECTING PLATE	510633908	151	1	1092	966085608	ADDITIONAL HYDRAULICS WI
CONNECTING PLATE	510633908	151	1	1238	966085908	ADDITIONAL HYDRAULICS WI
CONNECTING PLATE	510633908	151	1	1270	966086208	AUX.HYDRAULIC WINCH 6
CONNECTING PLATE	510782208	5	1	141	511486508	DIRECTIONAL CTRL. VALVE
CONNECTING PLATE	5619056	151	1	1314	96029354	ADDITIONAL HYDR.D PIVOT
CONNECTING PLATE	571514208	3	1	652	11007825	VARIABLE PUMP
CONNECTING PLATE	571903008	3	1	675	11005998	VARIABLE PUMP
CONNECTING PLATE	7024283	4	1	375	510230608	HYDRO MOTOR
CONNECTING PLATE	7622495	2	1	655	11007826	VARIABLE PUMP
CONNECTING PLATE AlMgSi0	10126124	4	1	795	10126182	POWER TAKE-OFF ADD-ON
CONNECTING PLATE DP1-10/3	511058308	150	2	380	966086008	ADDNL. HYDR. F. ERECTING W
CONNECTING ROD ASSEMBLY	10116876	60	8	696	13455092	DIESEL ENGINE
CONNECTING ROD BUSHING 5	12450073	(3)	1	723	10116876	CONNECTING ROD ASSEMBL
CONNECTING SUPPORT	96054216	2	2	1437	919784608	SUSPENDED BALLAST

Description	Item	Pos.	Quantity	Page	Assembly	Description
CONNECTION BLOCK	971663208	161	1	455	966085508	HYDRAULIC EQUIPM.SLEWING
CONNECTION CABLE	10454783	11	4	1021	96035787	EQUIPMENT CAMERA CAB
CONNECTION CABLE 2 X 0,75	614027314	5	4.4	541	96063949	WIRING HARNESS
CONNECTION CABLE 2 X 0,75	614027314	6	4.4	541	96063949	WIRING HARNESS
CONNECTION F.WATER PIPE	10145044	385	2	699	13455092	DIESEL ENGINE
CONNECTION FLANGE	10126190	3	1	758	11364209	AIR COMPRESSOR PRE-ASSY
CONNECTION FLANGE	511056108	295	6	882	96029372	HYDR.MACHINERY HOUSE
CONNECTION FLANGE	974646608	160	1	1270	966086208	AUX.HYDRAULIC WINCH 6
CONNECTION FLANGE ALZN	973676808	296	2	882	96029372	HYDR.MACHINERY HOUSE
CONNECTION FLANGE EN138	979208108	160	2	341	966085708	ADDITIONAL HYDRAULICS WI
CONNECTION FLANGE EN138	979208108	160	2	358	966085808	ADDITIONAL HYDRAULICS WI
CONNECTION FLANGE EN138	979208108	160	2	1092	966085608	ADDITIONAL HYDRAULICS WI
CONNECTION FLANGE EN138	979208108	160	2	1238	966085908	ADDITIONAL HYDRAULICS WI
CONNECTION PIECE	10122637	3	1	730	11364325	CYLINDER HEAD COVER PRE
CONNECTION PIECE	10145189	1	1	770	10145193	COOLANT WATER CONNECT
CONNECTION PIECE	10145190	1	1	772	10145195	COOLANT WATER CONNECT
CONNECTION PIECE	12569881	4	2	813	11446927	SCRFILTER ASSEMBLY
CONNECTION PIECE EN AC-Al	12423293	23	1	761	12490129	WATER PUMP WITH FASTENIN
CONNECTION PIECE M14X1,5/	774383208	10	2	124	915742708	CENTRA.LUBRICATION SYSTE
CONNECTION PIECE M14X1,5/	774383208	10	2	163	915744408	CENTRA.LUBRICATION SYSTE
CONNECTION PIECE M14X1,5/	774383208	10	2	190	915744608	CENTR.LUBRICATION SYSTEM
CONNECTION PIECE M14X1,5/	774383208	10	2	216	915744508	CENTR.LUBRICATION SYSTEM
CONNECTION PIECE NA2 42Cr	10117098	2	1	758	11364209	AIR COMPRESSOR PRE-ASSY
CONNECTION PIPE	12569884	5	2	813	11446927	SCRFILTER ASSEMBLY
CONNECTION STRIP CR6-FRE	974713508	291	2	882	96029372	HYDR.MACHINERY HOUSE
CONNECTION STRIP CR6-FRE	974713608	292	2	882	96029372	HYDR.MACHINERY HOUSE
CONNECTOR BASE	10871147	42	6	996	96069348	ASSEMBLY PARTS MOUNTIN
CONNECTOR BASE	10871147	(517)	6	1007	96033580	CABLING MOUNTING PLATE
CONNECTOR PIN 0,75-2,0MM2	10100062	669	4	538	96063945	WIRES PRE-ASS.INSTRUMENT
CONNECTOR PLUG A AX	602337008	521	31	537	96063944	WIRES COMPL. INSTRUMENT
CONNECTOR PLUG A AX	602337008	(521)	1	1007	96033580	CABLING MOUNTING PLATE
CONNECTOR SET 19-POL	11642705	501	1	555	96064280	WIRING HARNESS
CONROD BOLT M14X1,5X65,5	9077199	(1)	2	723	10116876	CONNECTING ROD ASSEMBL
CONROD BOLT M14X1,5X65,5	12446830	(2)	2	723	10116876	CONNECTING ROD ASSEMBL
CONROD V-MOTORX96	10116877	1	1	723	10116876	CONNECTING ROD ASSEMBL
CONROD V-MOTORX96	10116877	1	1	723	10116876	CONNECTING ROD ASSEMBL
CONROD V-MOTORX96	12446853	1	1	723	10116876	CONNECTING ROD ASSEMBL
CONROD V-MOTORX96	12446853	1	1	723	10116876	CONNECTING ROD ASSEMBL
CONROD V-MOTORX96	12446854	(1)	1	723	10116876	CONNECTING ROD ASSEMBL
CONSOLE	10146949	1	1	778	10146947	ALTERNATOR ASSEMBLY
CONSOLE	12400363	18	1	790	12416117	CABLE HARNESS MOUNTING
CONSOLE	774215708	400	3	275	96029361	SLEWING PLATFORM HYDRA
CONSOLE	774215708	400	1	314	966085408	SLEWING PLATFORM HYDRA
CONSOLE	774215708	400	3	883	96029372	HYDR.MACHINERY HOUSE
CONSOLE	963383008	10	2	634	96034141	DIESEL ENGINE, PRE-ASSEMB
CONSOLE	963383008	10	2	692	96034143	DIESEL ENGINE, PRE-ASSEMB
CONSOLE	965795208	70	1	111	917523808	CRAWLER TRACK CARRIER, L
CONSOLE	965795208	65	1	154	917525508	CRAWLER TRACK CARRIER, L
CONSOLE	965795208	70	1	184	917525608	CRAWLER TRACK CARRIER,
CONSOLE	965795208	65	1	210	917525908	CRAWLER TRACK CARRIER,
CONSOLE	965954108	24	2	55	919045208	CROSS BEAM
CONSOLE	965999308	25	5	55	919045208	CROSS BEAM
CONSOLE	966271508	71	1	111	917523808	CRAWLER TRACK CARRIER, L
CONSOLE	966271508	64	1	154	917525508	CRAWLER TRACK CARRIER, L
CONSOLE	966271508	71	1	184	917525608	CRAWLER TRACK CARRIER,
CONSOLE	966271508	64	1	210	917525908	CRAWLER TRACK CARRIER,
CONSOLE	966275108	87	3	111	917523808	CRAWLER TRACK CARRIER, L
CONSOLE	966275108	89	3	154	917525508	CRAWLER TRACK CARRIER, L
CONSOLE	966275108	87	3	184	917525608	CRAWLER TRACK CARRIER,
CONSOLE	966275108	89	3	211	917525908	CRAWLER TRACK CARRIER,

Description	Item	Pos.	Quantity	Page	Assembly	Description
CONSOLE	966714908	3	2	800	919203808	BATTERY STORAGE
CONSOLE	966825508	228	2	576	918744708	MACHINERY HOUSE BASE FR
CONSOLE 8X452X476 S355MC	979616508	26	6	55	919045208	CROSS BEAM
CONSOLE COUNTERWEIGHT	965656708	5	4	1437	919784608	SUSPENDED BALLAST
CONSOLE EN AC-Al Si1	10141758	1	1	788	10141788	CONTROL BOX ANNEXE
CONSOLE FE//ZNNI8//CN//T0	966755208	2	1	235	966912508	PIN PULLING CYLINDER CPL.
CONSOLE FE//ZNNI8//CN//T0	967176208	2	1	239	966648008	PIN PULLING CYLINDER CPL.
CONSOLE LINKS GEKR.	966406208	49	1	301	91000968	SLEWING PLATFORM FRAME
CONSOLE LINKS GERADE	966405308	47	3	301	91000968	SLEWING PLATFORM FRAME
CONSOLE PRE-ASS.	10144442	7	1	788	10141788	CONTROL BOX ANNEXE
CONSOLE PRE-ASS.	965592708	2	2	996	96069348	ASSEMBLY PARTS MOUNTIN
CONSOLE RECHTS GEKR.	966407208	50	1	301	91000968	SLEWING PLATFORM FRAME
CONSOLE RECHTS GERADE	966405908	48	3	301	91000968	SLEWING PLATFORM FRAME
CONSOLE S235JR	10137052	7	1	711	10137051	HYDT.TUBE ASSEMBLY
CONSOLE S235JR	10144869	3	1	783	10144678	PROTECTION PLATE ASSEM
CONSOLE S235JR	10144870	4	1	783	10144678	PROTECTION PLATE ASSEM
CONSOLE S235JR	11431609	21	1	778	10146947	ALTERNATOR ASSEMBLY
CONSOLE St Rm>=270MP	10147606	4	1	778	10146947	ALTERNATOR ASSEMBLY
CONTACT 0,5-1MM2	602300308	(125)	18	89	966448108	TERMINAL BOX, PRE-ASSEMB
CONTACT 0,5-1MM2	602300308	(125)	18	100	966448308	TERMINAL BOX, PRE-ASSEMB
CONTACT 0,5-1MM2	602300308	125	326	538	96063945	WIRES PRE-ASS.INSTRUMENT
CONTACT 0,5-1MM2	602300308	125	11	541	96063949	WIRING HARNESS
CONTACT 0,5-1MM2	602300308	125	6	545	96033659	WIRING HARNESS
CONTACT 0,5-1MM2	602300308	125	8	546	96034782	LEAD
CONTACT 0,5-1MM2	602329108	617	2	541	96063949	WIRING HARNESS
CONTACT 1-2,5MM2	602300108	121	84	538	96063945	WIRES PRE-ASS.INSTRUMENT
CONTACT 1-2,5MM2	602300108	121	4	541	96063949	WIRING HARNESS
CONTACT BOW	691041608	26	46	26	10815646	COLLECTING RING
CONTACT BOW CUBE2 VERG	11003224	63	16	26	10815646	COLLECTING RING
CONTACT BOW HOLDER	10359128	28	2	26	10815646	COLLECTING RING
CONTACT BOW HOLDER	691043108	25	67	26	10815646	COLLECTING RING
CONTACT BUSHING 0,14-5,5	10675506	510	2	273	96041505	LEAD
CONTACT BUSHING 0,75 - 1,5	10650660	2261	4	270	96041616	LEAD
CONTACT BUSHING 0,75 - 1,5	12101858	2292	4	270	96041616	LEAD
CONTACT BUSHING 1MM2	605601801	127	24	271	96034538	WIRING HARNESS
CONTACT BUSHING 1MM2	605601801	127	23	1326	966885808	LEAD
CONTACT INSERT 10 16A	604564314	26	1	920	96034780	TERMINAL BOX
CONTACT INSERT 10-POL 16A	604564214	502	1	546	96034782	LEAD
CONTACT LOCK DT 2 POLIG	10342519	503	5	271	96034538	WIRING HARNESS
CONTACT LOCK DT 2 POLIG	10342519	509	11	309	96047224	LEAD
CONTACT LOCK DT 2 POLIG	10342519	506	1	540	96033657	WIRING HARNESS
CONTACT LOCK DT 2 POLIG	10342519	516	3	541	96063949	WIRING HARNESS
CONTACT PIN 0,14-5,5MM2	10675505	505	2	265	96045406	LEAD
CONTACT PIN 0,14-5,5MM2	10675505	28	1	269	96034537	TERMINAL BOX
CONTACT PIN 0,14-5,5MM2	10675505	502	1	273	96041505	LEAD
CONTACT PIN 0,75MM2	10113737	777	8	270	96041616	LEAD
CONTACT RETAINING PIN 9P	10045101	(523)	4	1007	96033580	CABLING MOUNTING PLATE
CONTACT RETAINING PIN JPT	10099866	(526)	1	1007	96033580	CABLING MOUNTING PLATE
CONTACT RETAINING PIN JPT	10099867	(515)	12	1007	96033580	CABLING MOUNTING PLATE
CONTACT RETAINING PIN JPT	10099868	(508)	16	1007	96033580	CABLING MOUNTING PLATE
CONTAINER	11690149	20	1	472	11003525	ELECTRIC PUMP
CONTAINER	571539308	20	1	291	11006306	ELECTRIC PUMP
CONTAINER	571539308	23	1	348	11114000	ELECTRIC PUMP
CONTAINER COVER	10016663	29	1	472	11003525	ELECTRIC PUMP
CONTAINER COVER	10813573	23	1	126	11002835	ELECTRIC PUMP
CONTAINER COVER	10813573	28	1	348	11114000	ELECTRIC PUMP
CONTAINER CPL.	96011234	1	1	1497	91002693	TRANSPORT CONTAINER
CONTAINER CPL.	96011235	2	1	1497	91002693	TRANSPORT CONTAINER
CONTAINER CPL.	96011236	3	1	1497	91002693	TRANSPORT CONTAINER
CONTAINER DIN ISO 668 40FT	10874813	6	2	1497	91002693	TRANSPORT CONTAINER

Description	Item	Pos.	Quantity	Page	Assembly	Description
CONTAINER DIN ISO 668 40FT	10874813	3	1	1499	96011234	CONTAINER CPL.
CONTAINER DIN ISO 668 40FT	10874813	3	1	1501	96011235	CONTAINER CPL.
CONTAINER DIN ISO 668 40FT	10874813	3	1	1503	96011236	CONTAINER CPL.
CONTAINER FOR EXTINGUISHI	11005996	1	1	1055	918696808	FIRE EXTINGUISHER SYSTEM
CONTAINER PLUG	570066208	4	1	46	502806508	EQUALIZING RESERVOIR
CONTAINER SCREW JOINT	10878281	2	1	45	96028333	EXPANSION TANK CPL.
CONTAINER SCREW JOINT	10878281	(2)	1	1270	966086208	AUX.HYDRAULIC WINCH 6
CONTAINER SPREADER EN 15	10802258	1	1	1471	916072408	SPREADER
CONTROL BLOCK	511300508	51	1	455	966085508	HYDRAULIC EQUIPM.SLEWING
CONTROL BLOCK 380BAR	511312108	21	1	78	966084508	HYDR.CROSS BEAM
CONTROL BLOCK 380BAR	511312108	21	1	96	966084608	HYDR.CROSS BEAM
CONTROL BLOCK pv=200/170	10877228	22	1	881	96029372	HYDR.MACHINERY HOUSE
CONTROL BLOCK pv=320/300	10877227	21	1	881	96029372	HYDR.MACHINERY HOUSE
CONTROL BOX ANNEXE	10141788	571	1	701	13455092	DIESEL ENGINE
CONTROL BOX MB618A SPF	10332640	10	2	478	966355708	EQUIPMENT CAMERA SLEW C
CONTROL DESK OUTRIGGER	966448008	10	1	86	916263308	EL CROSS BEAM
CONTROL ELEMENT	10467820	2	1	1261	10678412	ADJUSTMENT
CONTROL GEAR	10873626	23	1	1043	11621256	AIR HEATER
CONTROL HOSE 6X600 PTFE	10294813	7	3	1055	918696808	FIRE EXTINGUISHER SYSTEM
CONTROL LEAD 61 X 0,75	600461008	5	7.42	272	96041617	LEAD
CONTROL LEAD 7 X 0,5 SPF	600460208	5	30.35	1461	967035508	LEAD
CONTROL LEAD 8 X 0,5 SPF	12101723	15	4.65	541	96063949	WIRING HARNESS
CONTROL PANEL CONSOL 12/	12101197	35	1	505	919266408	CRANE DRIVER'S CABIN,PRE
CONTROL PANEL CONSOL 66	12105156	100	1	1071	91000595	A/C DRIVE UNIT ADD. PARTS
CONTROL PARTS	10116320	110	8	696	13455092	DIESEL ENGINE
CONTROL PLATE	570114508	2	1	377	570113308	DRIVING GEAR
CONTROL PLATE	570968008	2	1	445	570967708	DRIVING GEAR
CONTROL PLATE ASSEMBLY	9078467	521	1	701	13455092	DIESEL ENGINE
CONTROL STAND	918810308	187	1	14		LIEBHERR CRAW.CRANE LR
CONTROL UNIT	10802314	5	1	652	11007825	VARIABLE PUMP
CONTROL UNIT	10814299	5	1	641	11006041	VARIABLE PUMP
CONTROL UNIT	10814299	5	1	645	11006042	VARIABLE PUMP
CONTROL UNIT	10814299	5	1	650	11007834	VARIABLE PUMP
CONTROL UNIT	10814299	5	1	663	11007842	VARIABLE PUMP
CONTROL UNIT	11002353	5	1	675	11005998	VARIABLE PUMP
CONTROL UNIT	11006049	5	1	646	11006043	VARIABLE PUMP
CONTROL UNIT	11065795	5	1	674	11005997	VARIABLE PUMP
CONTROLS AND FITTINGS RI	96054231	5	1	525	919788308	EL.INSTRUMENTS F.CRANE D
COOLANT PIPE BEND	10134298	4	1	761	12490129	WATER PUMP WITH FASTENIN
COOLANT PIPE BEND	10140730	1	1	767	10143277	COOLANT PIPE BEND ADD-ON
COOLANT PIPE BEND	10140731	2	1	767	10143277	COOLANT PIPE BEND ADD-ON
COOLANT PIPE BEND ADD-ON	10143277	382	1	699	13455092	DIESEL ENGINE
COOLANT WATER CONNECT	10145193	386	1	699	13455092	DIESEL ENGINE
COOLANT WATER CONNECT	10145195	389	1	699	13455092	DIESEL ENGINE
COOLANT WATER CONNECT	10152906	387	1	699	13455092	DIESEL ENGINE
COOLING WATER LINE	10143587	24	1	767	10143277	COOLANT PIPE BEND ADD-ON
COOLING WATER LINE	10154613	8	1	767	10143277	COOLANT PIPE BEND ADD-ON
COOLING WATER LINE 12X2	10141808	3	1	759	10141807	ACCESSORIES AIR COMPRES
COOLING WATER LINE 12X2	10141810	2	1	759	10141807	ACCESSORIES AIR COMPRES
COOLING WATER LINE 8X1	10143589	22	1	767	10143277	COOLANT PIPE BEND ADD-ON
COOLING WATER LINE 8X1	10146256	23	1	767	10143277	COOLANT PIPE BEND ADD-ON
COOLING WATER PIPE EDEL	96034254	4	1	629	919203208	DIESEL ENGINE CPL.ABOVE
COOLING WATER PIPE EDEL	96034255	5	1	629	919203208	DIESEL ENGINE CPL.ABOVE
COOLING WATER PIPE EDEL	96034265	5	1	687	919203308	DIESEL ENGINE CPL.DOWN
COOLING WATER PIPE X5CR	96034266	6	1	687	919203308	DIESEL ENGINE CPL.DOWN
COOLING WATER PRE-HEATIN	919657408	142	2	13		LIEBHERR CRAW.CRANE LR
COPPER PASTE MOTOREX 14	10002552	(132)	1	700	13455092	DIESEL ENGINE
COPPER PASTE MOTOREX 14	10002552	132	1	710	10125646	OIL SEPARATOR ASSEMBLY
CORE PIN ISO 8740 5H11X16 S	431203901	(61)	4	110	917523808	CRAWLER TRACK CARRIER, L
CORRUGATED PIPE DN12 PA	10491248	293	3.5	265	96045406	LEAD

Description	Item	Pos.	Quantity	Page	Assembly	Description
CORRUGATED PIPE DN12 PA	10491248	293	11.5	273	96041505	LEAD
COTTER PIN CPL.	929861708	30	4	59	965956208	STAIR
COUNTER HOOK	704209508	19	2	605	967124708	LID HOLDER
COUNTER NUT M25X1,5 POLY	10042696	504	1	935	96070789	LEAD
COUNTER NUT PG9 MS	602501908	5	1	310	927868908	TERMINAL BOX LIGHTING
COUNTERSUNK SCREW AEHN	12100589	300	4	419	96038694	SLEWING PLATFORM CATWAL
COUNTERSUNK SCREW AEHN	12100589	16	6	605	967124708	LID HOLDER
COUNTERSUNK SCREW AEHN	12100589	45	4	1025	918810308	CONTROL STAND
COUNTERSUNK SCREW DIN 7	12225936	3	8	119	966289108	GUIDE CPL.
COUNTERSUNK SCREW DIN 7	12225936	3	8	156	966289508	GUIDE
COUNTERSUNK SCREW DIN 7	12225936	3	8	188	966259008	GUIDE CPL.
COUNTERSUNK SCREW DIN 7	12225936	3	8	213	966277408	GUIDE
COUNTERSUNK SCREW DIN 7	10179449	10	8	1219	965936908	FOLDAWAY ROPE PULLEY LA
COUNTERSUNK SCREW DIN 7	10875808	72	8	1289	916324608	D PIVOT SECTION PRE-ASS.
COUNTERSUNK SCREW DIN	10876388	20	4	348	11114000	ELECTRIC PUMP
COUNTERSUNK SCREW DIN 7	408603508	33	4	1025	918810308	CONTROL STAND
COUNTERSUNK SCREW DIN	10875550	14	8	527	96054231	CONTROLS AND FITTINGS RI
COUNTERSUNK SCREW DIN	10875550	60	28	997	96069348	ASSEMBLY PARTS MOUNTIN
COUNTERSUNK SCREW DIN	10875550	11	4	999	96054623	LOCKING PLATE
COUNTERSUNK SCREW DIN 7	408604008	91	2	56	919045208	CROSS BEAM
COUNTERSUNK SCREW DIN 7	408604008	42	8	304	96047586	MOUNTING PARTS TAIL PART
COUNTERSUNK SCREW DIN 7	408604008	17	12	988	965666908	OIL TANK PRE-ASS.
COUNTERSUNK SCREW DIN	10875551	(4)	7	390	965661008	FRAME PRE-ASS.
COUNTERSUNK SCREW DIN	10875551	4	8	596	965963608	COVER PRE-ASSY.
COUNTERSUNK SCREW DIN	10875551	15	32	600	966954908	FOLDING LADDER PRE-ASS.
COUNTERSUNK SCREW DIN	10875551	15	6	605	967124708	LID HOLDER
COUNTERSUNK SCREW DIN	10875551	(4)	12	949	919203908	COVERING
COUNTERSUNK SCREW DIN	10875551	4	12	951	966167108	DOOR COMPL.
COUNTERSUNK SCREW DIN	10875551	4	12	959	96033989	DOOR COMPL.
COUNTERSUNK SCREW DIN	10875551	5	12	961	96033991	DOOR COMPL.
COUNTERSUNK SCREW DIN	10875551	5	12	963	96033993	DOOR COMPL.
COUNTERSUNK SCREW DIN	10875551	5	12	965	96033996	DOOR COMPL.
COUNTERSUNK SCREW DIN	10875551	5	12	967	96034004	DOOR COMPL.
COUNTERSUNK SCREW DIN	10875551	5	12	969	96036311	DOOR COMPL.
COUNTERSUNK SCREW DIN	10875551	5	12	971	96036313	DOOR COMPL.
COUNTERSUNK SCREW DIN	10875551	5	12	973	96036315	DOOR COMPL.
COUNTERSUNK SCREW DIN	10875551	16	62	1254	968419501	ROPE DRUM
COUNTERSUNK SCREW DIN	11113906	15	12	228	919026408	CATWALK CRAW.TRACK TRA
COUNTERSUNK SCREW DIN	11113906	34	16	513	916997508	FRAME COMPLETE
COUNTERSUNK SCREW DIN	10876071	21	12	1128	916305808	S PIVOT SECTION PRE-ASS.
COUNTERSUNK SCREW DIN	10876071	95	8	1158	916332108	S HEAD SECTION
COUNTERSUNK SCREW DIN	10875552	6	4	1441	966888308	SWITCH UNIT
COUNTERSUNK SCREW DIN	10875552	6	4	1442	966916408	SWITCH UNIT
COUNTERSUNK SCREW DIN	10875553	25	4	304	96047586	MOUNTING PARTS TAIL PART
COUNTERSUNK SCREW DIN	10875554	304	3	419	96038694	SLEWING PLATFORM CATWAL
COUNTERSUNK SCREW ISO 1	10878804	135	12	575	918744708	MACHINERY HOUSE BASE FR
COUNTERSUNK SCREW ISO 1	10878804	55	2	1288	916324608	D PIVOT SECTION PRE-ASS.
COUNTERSUNK SCREW ISO 1	12100277	27	8	1128	916305808	S PIVOT SECTION PRE-ASS.
COUNTERSUNK SCREW ISO 1	10179456	6	2	1447	96053946	STAND, LEFT
COUNTERSUNK SCREW ISO 1	10179456	6	2	1450	96053947	STAND, RIGHT
COUNTERSUNK SCREW ISO	10875810	300	2	430	96038696	SLEWING PLATFORM CATWAL
COUNTERSUNK SCREW ISO	10875810	300	2	950	919203908	COVERING
COUNTERSUNK SCREW ISO	10875810	6	2	951	966167108	DOOR COMPL.
COUNTERSUNK SCREW ISO	10875810	10	2	952	966167308	DOOR
COUNTERSUNK SCREW ISO	10875810	17	2	957	966168408	COVER PRE-ASSY.
COUNTERSUNK SCREW ISO	10181421	301	12	419	96038694	SLEWING PLATFORM CATWAL
COUNTERSUNK SCREW ISO	10181421	301	8	430	96038696	SLEWING PLATFORM CATWAL
COUNTERSUNK SCREW ISO	12220375	41	8	253	915750608	SLEWING PLATFORM FRAME
COUNTERSUNK SCREW ISO	12220375	32	8	301	91000968	SLEWING PLATFORM FRAME
COUNTERSUNK SCREW ISO	12220375	303	4	800	919203808	BATTERY STORAGE

Description	Item	Pos.	Quantity	Page	Assembly	Description
COUNTERSUNK SCREW ISO	11838360	145	6	575	918744708	MACHINERY HOUSE BASE FR
COUNTERSUNK SCREW ISO	11838360	148	4	1290	916324608	D PIVOT SECTION PRE-ASS.
COUNTERSUNK SCREW ISO	11066654	11	2	590	965887108	ACCESS LADDER PRE-ASS.
COUNTERSUNK SCREW ISO	12201384	52	4	573	918744708	MACHINERY HOUSE BASE FR
COUNTERSUNK SCREW ISO	400603508	251	2	87	966448008	CONTROL DESK OUTRIGGER
COUNTERSUNK SCREW ISO	12228714	17	2	529	96054232	PREMOUNTED UPPER PART
COUNTERSUNK SCREW ISO	12100312	26	11	1049	966561608	FRAME
COUNTERWEIGHT FRAME DB	915719508	130	1	12		LIEBHERR CRAW.CRANE LR
COUPLING 3800NM/1900U/MIN	10663384	110	1	634	96034141	DIESEL ENGINE, PRE-ASSEMB
COUPLING 3800NM/1900U/MIN	10663384	110	1	692	96034143	DIESEL ENGINE, PRE-ASSEMB
COUPLING PLUG	774372708	12	2	408	91002096	CENTRAL GREASING
COUPLING PLUG	774372708	11	1	1098	91002039	CENTRAL LUBRICATING SYS
COUPLING PLUG	774372708	14	1	1244	917006408	CENTRALIZED LUBRICATION
COUPLING PLUG	774372708	3	4	1275	917016708	CENTRAL LUBRICATING SYS
COUPLING PLUG B2 10-L	511508308	65	1	848	919965308	FUEL FEED
COUPLING PLUG B2 12-L	511509608	232	1	275	96029361	SLEWING PLATFORM HYDRA
COUPLING PLUG B2 12-L	511509608	232	2	1352	966086708	ADDITIONAL HYDR.D HEAD S
COUPLING PLUG B2 12-S	511501308	236	2	78	966084508	HYDR.CROSS BEAM
COUPLING PLUG B2 12-S	511501308	236	2	96	966084608	HYDR.CROSS BEAM
COUPLING PLUG B2 12-S	511501308	203	1	139	966434908	ADDITIONAL HYDR.TENSION C
COUPLING PLUG B2 12-S	511501308	203	1	241	966561908	ADDL.HYDR.F.PIN PULLING DE
COUPLING PLUG B2 12-S	511501308	236	5	275	96029361	SLEWING PLATFORM HYDRA
COUPLING PLUG B2 12-S	511501308	236	3	314	966085408	SLEWING PLATFORM HYDRA
COUPLING PLUG B2 12-S	511501308	203	2	475	966751308	ADDL.HYDR.F.PIN PULLING DE
COUPLING PLUG B3 15-L	511500408	252	1	275	96029361	SLEWING PLATFORM HYDRA
COUPLING PLUG B3 15-L	511500408	64	1	848	919965308	FUEL FEED
COUPLING PLUG B3 15-L	511500408	226	2	1352	966086708	ADDITIONAL HYDR.D HEAD S
COUPLING PLUG B3 16-S	511508608	241	2	78	966084508	HYDR.CROSS BEAM
COUPLING PLUG B3 16-S	511508608	222	1	132	966084908	HYDR.TRAVEL DRIVE
COUPLING PLUG B3 16-S	511508608	222	1	168	966085008	HYDR.TRAVEL DRIVE
COUPLING PLUG B3 16-S	511508608	222	1	195	966084808	HYDR.TRAVEL DRIVE
COUPLING PLUG B3 16-S	511508608	222	1	221	966084708	HYDR.TRAVEL DRIVE
COUPLING PLUG B3 16-S	511508608	201	1	237	966515908	ADDL.HYDR.F.PIN PULLING DE
COUPLING PLUG B3 16-S	511508608	222	1	314	966085408	SLEWING PLATFORM HYDRA
COUPLING PLUG B3 16-S	511508608	222	2	882	96029372	HYDR.MACHINERY HOUSE
COUPLING PLUG B3 16-S	511508608	223	1	1314	96029354	ADDITIONAL HYDR.D PIVOT
COUPLING PLUG B3 16-S	511508608	221	1	1352	966086708	ADDITIONAL HYDR.D HEAD S
COUPLING PLUG B3 16-S	511508608	222	1	1388	966086808	ADDITIONAL HYDRAULICS IN
COUPLING PLUG B3 16-S	511508608	222	1	1398	966832808	ADDITIONAL HYDRAULICS IN
COUPLING PLUG B3 16-S	511508608	222	1	1406	966086908	ADDITIONAL HYDRAULICS IN
COUPLING PLUG B6 18-L	570504808	220	1	132	966084908	HYDR.TRAVEL DRIVE
COUPLING PLUG B6 18-L	570504808	220	1	168	966085008	HYDR.TRAVEL DRIVE
COUPLING PLUG B6 18-L	570504808	220	1	195	966084808	HYDR.TRAVEL DRIVE
COUPLING PLUG B6 18-L	570504808	220	1	221	966084708	HYDR.TRAVEL DRIVE
COUPLING PLUG B6 18-L	570504808	227	1	1352	966086708	ADDITIONAL HYDR.D HEAD S
COUPLING PLUG B6 18-L	570504808	220	1	1388	966086808	ADDITIONAL HYDRAULICS IN
COUPLING PLUG B6 18-L	570504808	220	1	1398	966832808	ADDITIONAL HYDRAULICS IN
COUPLING PLUG B6 18-L	570504808	220	1	1406	966086908	ADDITIONAL HYDRAULICS IN
COUPLING PLUG B6 22-L	511508108	211	1	1092	966085608	ADDITIONAL HYDRAULICS WI
COUPLING PLUG B6 22-L	511508108	230	1	1314	96029354	ADDITIONAL HYDR.D PIVOT
COUPLING PLUG B6 25-S	510599708	212	5	78	966084508	HYDR.CROSS BEAM
COUPLING PLUG B6 25-S	510599708	212	1	96	966084608	HYDR.CROSS BEAM
COUPLING PLUG B6 25-S	510599708	212	1	275	96029361	SLEWING PLATFORM HYDRA
COUPLING PLUG B6 28-L	511501108	216	2	78	966084508	HYDR.CROSS BEAM
COUPLING PLUG B6 28-L	511501108	216	2	96	966084608	HYDR.CROSS BEAM
COUPLING PLUG B6 28-L	511501108	216	4	275	96029361	SLEWING PLATFORM HYDRA
COUPLING PLUG B6 28-L	511501108	216	2	314	966085408	SLEWING PLATFORM HYDRA
COUPLING PLUG B6 28-L	511501108	216	5	882	96029372	HYDR.MACHINERY HOUSE
COUPLING PLUG B6 28-L	511501108	212	1	1146	966086308	ADDITIONAL HYDR.S PIVOT SE
COUPLING PLUG B6 28-L	511501108	216	3	1314	96029354	ADDITIONAL HYDR.D PIVOT

Description	Item	Pos.	Quantity	Page	Assembly	Description
COUPLING PLUG B6 30-S	511510808	251	1	882	96029372	HYDR.MACHINERY HOUSE
COUPLING PLUG B8 35-L	511518508	206	1	314	966085408	SLEWING PLATFORM HYDRA
COUPLING PLUG B8 35-L	511518508	206	6	882	96029372	HYDR.MACHINERY HOUSE
COUPLING PLUG B8 35-L	511518508	203	1	1092	966085608	ADDITIONAL HYDRAULICS WI
COUPLING PLUG B8 35-L	511518508	206	1	1146	966086308	ADDITIONAL HYDR.S PIVOT SE
COUPLING PLUG B8 35-L	511518508	206	3	1314	96029354	ADDITIONAL HYDR.D PIVOT
COUPLING PLUG B8 38-S	511512308	203	4	132	966084908	HYDR.TRAVEL DRIVE
COUPLING PLUG B8 38-S	511512308	203	4	168	966085008	HYDR.TRAVEL DRIVE
COUPLING PLUG B8 38-S	511512308	203	4	195	966084808	HYDR.TRAVEL DRIVE
COUPLING PLUG B8 38-S	511512308	203	4	221	966084708	HYDR.TRAVEL DRIVE
COUPLING PLUG B8 38-S	511512308	203	12	275	96029361	SLEWING PLATFORM HYDRA
COUPLING PLUG B8 38-S	511512308	203	4	314	966085408	SLEWING PLATFORM HYDRA
COUPLING PLUG B8 38-S	511512308	203	38	882	96029372	HYDR.MACHINERY HOUSE
COUPLING PLUG B8 38-S	511512308	201	4	1092	966085608	ADDITIONAL HYDRAULICS WI
COUPLING PLUG B8 38-S	511512308	203	4	1146	966086308	ADDITIONAL HYDR.S PIVOT SE
COUPLING PLUG B8 38-S	511512308	203	20	1314	96029354	ADDITIONAL HYDR.D PIVOT
COUPLING PLUG B8 38-S	511512308	203	8	1352	966086708	ADDITIONAL HYDR.D HEAD S
COUPLING PLUG B8 38-S	511512308	203	4	1388	966086808	ADDITIONAL HYDRAULICS IN
COUPLING PLUG B8 38-S	511512308	203	4	1398	966832808	ADDITIONAL HYDRAULICS IN
COUPLING PLUG B8 38-S	511512308	203	4	1406	966086908	ADDITIONAL HYDRAULICS IN
COUPLING PLUG B8 42-L A3C	10675114	229	1	132	966084908	HYDR.TRAVEL DRIVE
COUPLING PLUG B8 42-L A3C	10675114	229	1	168	966085008	HYDR.TRAVEL DRIVE
COUPLING PLUG B8 42-L A3C	10675114	229	1	195	966084808	HYDR.TRAVEL DRIVE
COUPLING PLUG B8 42-L A3C	10675114	229	1	221	966084708	HYDR.TRAVEL DRIVE
COUPLING PLUG B8 42-L A3C	10675114	229	3	275	96029361	SLEWING PLATFORM HYDRA
COUPLING PLUG B8 42-L A3C	10675114	229	1	314	966085408	SLEWING PLATFORM HYDRA
COUPLING PLUG B8 42-L A3C	10675114	229	7	882	96029372	HYDR.MACHINERY HOUSE
COUPLING PLUG B8 42-L A3C	10675114	205	1	1092	966085608	ADDITIONAL HYDRAULICS WI
COUPLING PLUG B8 42-L A3C	10675114	208	1	1146	966086308	ADDITIONAL HYDR.S PIVOT SE
COUPLING PLUG B8 42-L A3C	10675114	228	4	1314	96029354	ADDITIONAL HYDR.D PIVOT
COUPLING SLEEVE	774372608	10	3	408	91002096	CENTRAL GREASING
COUPLING SLEEVE	774372608	30	1	1098	91002039	CENTRAL LUBRICATING SYS
COUPLING SLEEVE	774372608	15	1	1244	917006408	CENTRALIZED LUBRICATION
COUPLING SLEEVE	774372608	7	3	1275	917016708	CENTRAL LUBRICATING SYS
COUPLING SLEEVE B2 10-L	511508408	19	1	365	91000572	DRIVE ASSEMBLY AIR CONDIT
COUPLING SLEEVE B2 12-L	511505808	231	1	455	966085508	HYDRAULIC EQUIPM.SLEWING
COUPLING SLEEVE B2 12-S	511501508	242	2	78	966084508	HYDR.CROSS BEAM
COUPLING SLEEVE B2 12-S	511501508	203	1	237	966515908	ADDL.HYDR.F.PIN PULLING DE
COUPLING SLEEVE B2 12-S	511501508	201	1	241	966561908	ADDL.HYDR.F.PIN PULLING DE
COUPLING SLEEVE B2 12-S	511501508	235	4	275	96029361	SLEWING PLATFORM HYDRA
COUPLING SLEEVE B2 12-S	511501508	235	4	314	966085408	SLEWING PLATFORM HYDRA
COUPLING SLEEVE B2 12-S	511501508	201	1	475	966751308	ADDL.HYDR.F.PIN PULLING DE
COUPLING SLEEVE B3 15-L	511500508	225	4	34	966084408	HYDRAULIC EQUIPM.CENTER
COUPLING SLEEVE B3 15-L	511500508	18	1	365	91000572	DRIVE ASSEMBLY AIR CONDIT
COUPLING SLEEVE B3 15-L	511500508	225	1	455	966085508	HYDRAULIC EQUIPM.SLEWING
COUPLING SLEEVE B3 16-S	511505908	221	2	78	966084508	HYDR.CROSS BEAM
COUPLING SLEEVE B3 16-S	511505908	221	2	96	966084608	HYDR.CROSS BEAM
COUPLING SLEEVE B3 16-S	511505908	201	1	139	966434908	ADDITIONAL HYDR.TENSION C
COUPLING SLEEVE B3 16-S	511505908	221	3	275	96029361	SLEWING PLATFORM HYDRA
COUPLING SLEEVE B3 16-S	511505908	205	1	475	966751308	ADDL.HYDR.F.PIN PULLING DE
COUPLING SLEEVE B3 16-S	511505908	221	1	1146	966086308	ADDITIONAL HYDR.S PIVOT SE
COUPLING SLEEVE B3 16-S	511505908	221	1	1314	96029354	ADDITIONAL HYDR.D PIVOT
COUPLING SLEEVE B3 16-S	511505908	221	1	1388	966086808	ADDITIONAL HYDRAULICS IN
COUPLING SLEEVE B3 16-S	511505908	221	1	1398	966832808	ADDITIONAL HYDRAULICS IN
COUPLING SLEEVE B3 16-S	511505908	221	1	1406	966086908	ADDITIONAL HYDRAULICS IN
COUPLING SLEEVE B6 18-L	511500608	219	4	34	966084408	HYDRAULIC EQUIPM.CENTER
COUPLING SLEEVE B6 18-L	511500608	220	1	1314	96029354	ADDITIONAL HYDR.D PIVOT
COUPLING SLEEVE B6 18-L	511500608	219	1	1388	966086808	ADDITIONAL HYDRAULICS IN
COUPLING SLEEVE B6 18-L	511500608	219	1	1398	966832808	ADDITIONAL HYDRAULICS IN
COUPLING SLEEVE B6 18-L	511500608	219	1	1406	966086908	ADDITIONAL HYDRAULICS IN

Description	Item	Pos.	Quantity	Page	Assembly	Description
COUPLING SLEEVE B6 22-L	511508208	217	1	34	966084408	HYDRAULIC EQUIPM.CENTER
COUPLING SLEEVE B6 22-L	511508208	211	1	341	966085708	ADDITIONAL HYDRAULICS WI
COUPLING SLEEVE B6 22-L	511508208	211	1	358	966085808	ADDITIONAL HYDRAULICS WI
COUPLING SLEEVE B6 22-L	511508208	211	1	1238	966085908	ADDITIONAL HYDRAULICS WI
COUPLING SLEEVE B6 25-S	510599608	211	3	34	966084408	HYDRAULIC EQUIPM.CENTER
COUPLING SLEEVE B6 25-S	510599608	211	1	78	966084508	HYDR.CROSS BEAM
COUPLING SLEEVE B6 25-S	510599608	211	1	96	966084608	HYDR.CROSS BEAM
COUPLING SLEEVE B6 25-S	510599608	211	1	275	96029361	SLEWING PLATFORM HYDRA
COUPLING SLEEVE B6 25-S	510599608	211	1	882	96029372	HYDR.MACHINERY HOUSE
COUPLING SLEEVE B6 25-S	510599608	212	1	1270	966086208	AUX.HYDRAULIC WINCH 6
COUPLING SLEEVE B6 28-L	511501008	215	4	34	966084408	HYDRAULIC EQUIPM.CENTER
COUPLING SLEEVE B6 28-L	511501008	244	4	78	966084508	HYDR.CROSS BEAM
COUPLING SLEEVE B6 28-L	511501008	215	4	275	96029361	SLEWING PLATFORM HYDRA
COUPLING SLEEVE B6 28-L	511501008	215	1	314	966085408	SLEWING PLATFORM HYDRA
COUPLING SLEEVE B6 28-L	511501008	211	1	1146	966086308	ADDITIONAL HYDR.S PIVOT SE
COUPLING SLEEVE B6 28-L	511501008	216	1	1270	966086208	AUX.HYDRAULIC WINCH 6
COUPLING SLEEVE B6 30-S	511510708	207	1	275	96029361	SLEWING PLATFORM HYDRA
COUPLING SLEEVE B8 35-L	511518408	205	6	275	96029361	SLEWING PLATFORM HYDRA
COUPLING SLEEVE B8 35-L	511518408	205	1	314	966085408	SLEWING PLATFORM HYDRA
COUPLING SLEEVE B8 35-L	511518408	205	1	1146	966086308	ADDITIONAL HYDR.S PIVOT SE
COUPLING SLEEVE B8 35-L	511518408	203	1	1238	966085908	ADDITIONAL HYDRAULICS WI
COUPLING SLEEVE B8 38-S	511512208	201	24	34	966084408	HYDRAULIC EQUIPM.CENTER
COUPLING SLEEVE B8 38-S	511512208	201	36	275	96029361	SLEWING PLATFORM HYDRA
COUPLING SLEEVE B8 38-S	511512208	201	8	314	966085408	SLEWING PLATFORM HYDRA
COUPLING SLEEVE B8 38-S	511512208	201	5	341	966085708	ADDITIONAL HYDRAULICS WI
COUPLING SLEEVE B8 38-S	511512208	201	5	358	966085808	ADDITIONAL HYDRAULICS WI
COUPLING SLEEVE B8 38-S	511512208	201	4	455	966085508	HYDRAULIC EQUIPM.SLEWING
COUPLING SLEEVE B8 38-S	511512208	201	6	1146	966086308	ADDITIONAL HYDR.S PIVOT SE
COUPLING SLEEVE B8 38-S	511512208	201	6	1238	966085908	ADDITIONAL HYDRAULICS WI
COUPLING SLEEVE B8 38-S	511512208	203	2	1270	966086208	AUX.HYDRAULIC WINCH 6
COUPLING SLEEVE B8 38-S	511512208	201	4	1314	96029354	ADDITIONAL HYDR.D PIVOT
COUPLING SLEEVE B8 38-S	511512208	201	4	1388	966086808	ADDITIONAL HYDRAULICS IN
COUPLING SLEEVE B8 38-S	511512208	201	4	1398	966832808	ADDITIONAL HYDRAULICS IN
COUPLING SLEEVE B8 38-S	511512208	201	4	1406	966086908	ADDITIONAL HYDRAULICS IN
COUPLING SLEEVE B8 42-L A3	10675113	228	6	34	966084408	HYDRAULIC EQUIPM.CENTER
COUPLING SLEEVE B8 42-L A3	10675113	228	8	275	96029361	SLEWING PLATFORM HYDRA
COUPLING SLEEVE B8 42-L A3	10675113	228	1	314	966085408	SLEWING PLATFORM HYDRA
COUPLING SLEEVE B8 42-L A3	10675113	205	1	341	966085708	ADDITIONAL HYDRAULICS WI
COUPLING SLEEVE B8 42-L A3	10675113	205	1	358	966085808	ADDITIONAL HYDRAULICS WI
COUPLING SLEEVE B8 42-L A3	10675113	215	1	455	966085508	HYDRAULIC EQUIPM.SLEWING
COUPLING SLEEVE B8 42-L A3	10675113	207	1	1146	966086308	ADDITIONAL HYDR.S PIVOT SE
COUPLING SLEEVE B8 42-L A3	10675113	205	1	1238	966085908	ADDITIONAL HYDRAULICS WI
COUPLING SOCKET 3-POL G	12107151	7	1	1074	96073627	EXTERNAL FEED PREAS.
COUPLING SOCKET 3-POL G	12107151	7	1	1075	96073628	EXTERNAL FEED PREAS.
COUPLING SOCKET 3-POL G	12107151	7	1	1076	96070816	EXTERNAL FEED PREAS.
COUPLING SOCKET 3-POL G	12107151	7	1	1077	96070817	EXTERNAL FEED PREAS.
COUPLING SOCKET 4-POL G	680001708	5	1	1363	96052004	LEAD
COUPLING SOCKET 4-POL G	680001708	9	1	1363	96052004	LEAD
COUPLING SOCKET 4-POL G	680001708	381	1	1363	96052004	LEAD
COUPLING SOCKET 4-POL G	680001708	5	1	1364	96052005	LEAD
COUPLING SOCKET 4-POL G	680001708	8	1	1364	96052005	LEAD
COUPLING SOCKET 4-POL G	680001708	381	1	1364	96052005	LEAD
COUPLING SOCKET 4-POL G	680001708	6	1	1462	966997708	LEAD
COUPLING SOCKET 4-POL G	680001708	6	1	1463	966997808	LEAD
COUPLING SOCKET 4-POL SP	10678494	14	1	541	96063949	WIRING HARNESS
COUPLING SOCKET 4-POL SP	680001408	12	1	541	96063949	WIRING HARNESS
COUPLING SOCKET 4-POL SP	680001408	13	1	541	96063949	WIRING HARNESS
COUPLING SOCKET 4-POL SP	680001408	382	1	1363	96052004	LEAD
COUPLING SOCKET 4-POL SP	680001408	382	1	1364	96052005	LEAD
COUPLING SOCKET 4-POL SP	680001408	5	1	1462	966997708	LEAD

Description	Item	Pos.	Quantity	Page	Assembly	Description
COUPLING SOCKET 4-POL SP	680001408	5	1	1463	966997808	LEAD
COUPLING SOCKET 4-POLE	680000008	7	1	271	96034538	WIRING HARNESS
COUPLING SOCKET 4-POLE	680000008	19	1	309	96047224	LEAD
COUPLING SOCKET 4-POLE	680000008	11	1	541	96063949	WIRING HARNESS
COUPLING SOCKET 4-POLE	680000008	6	1	1363	96052004	LEAD
COUPLING SOCKET 4-POLE	680000008	6	1	1364	96052005	LEAD
COVER	10016665	28	4	472	11003525	ELECTRIC PUMP
COVER	10039124	3	2	743	10127419	FUEL FILTER MODULE
COVER	10286353	275	1	129	966501608	TERMINAL BOX, PRE-ASSEMB
COVER	10286353	275	1	165	966139008	TERMINAL BOX, PRE-ASSEMB
COVER	10286353	275	1	192	966501708	TERMINAL BOX, PRE-ASSEMB
COVER	10286353	275	1	218	966138608	TERMINAL BOX, PRE-ASSEMB
COVER	10286353	17	2	1142	966792108	TERMINAL BOX CPL.
COVER	10286353	262	1	1168	966418908	TERMINAL BOX
COVER	10286353	274	1	1458	966997608	TERMINAL BOX CPL.
COVER	10450521	3	1	824	551710208	AIR FILTER
COVER	10678417	3	1	1261	10678412	ADJUSTMENT
COVER	11005170	17	1	1027	10877138	OPERATOR SEAT
COVER	11110124	3	4	285	10413255	CHANGE-OVER BLOCK
COVER	11171270	32	1	1027	10877138	OPERATOR SEAT
COVER	11368890	4	1	851	12106874	FUEL FILTER
COVER	11979998	31	1	1027	10877138	OPERATOR SEAT
COVER	12102477	32	1	322	11081924	ELECTRIC PUMP
COVER	12105627	3	1	1263	10678417	COVER
COVER	511051408	3	1	469	510401908	REVERSING VALVE
COVER	570796408	3	1	372	540270314	FLANGE CPL
COVER	96035949	2	1	584	96035947	ROOF COMPL.
COVER	96035950	3	1	584	96035947	ROOF COMPL.
COVER	965898408	2	1	587	965886708	ROOF COMPL.
COVER	965898508	3	1	581	965886508	ROOF COMPL.
COVER	965898708	3	1	587	965886708	ROOF COMPL.
COVER	966653208	6	1	581	965886508	ROOF COMPL.
COVER	967022208	2	1	588	965886908	ROOF COMPL.
COVER	967022208	2	1	589	965887008	ROOF COMPL.
COVER	967022308	3	1	588	965886908	ROOF COMPL.
COVER	967022308	3	1	589	965887008	ROOF COMPL.
COVER 15X200X200 S690QL R	97006414	29	2	1339	915745708	D HEAD SECTION PRE-ASS.
COVER 15X329X329 S690QL R	978989508	9	2	395	965661108	SUPPORT COMPL.
COVER 20X500X500 S960QL R	97004855	11	2	1157	916332108	S HEAD SECTION
COVER 30X400X400 S690QL	97007817	10	2	1409	966649408	LUFFING PULLEY BLOCK COM
COVER 3X540X414 DC01 FE//	97000041	95	2	1289	916324608	D PIVOT SECTION PRE-ASS.
COVER 3X600X100 DC01 FE//	97005029	152	1	112	917523808	CRAWLER TRACK CARRIER, L
COVER 3X600X100 DC01 FE//	97005029	154	1	155	917525508	CRAWLER TRACK CARRIER, L
COVER 3X600X100 DC01 FE//	97005029	152	1	185	917525608	CRAWLER TRACK CARRIER,
COVER 3X600X100 DC01 FE//	97005029	154	1	212	917525908	CRAWLER TRACK CARRIER,
COVER 4X350X753 ALMG3 H1	97167391	2	1	365	91000572	DRIVE ASSEMBLY AIR CONDIT
COVER Al Rm>200N/m	10148372	(1)	1	793	12410651	ENGINE CONTROL SENSORS
COVER COMPL.	96037955	9	1	634	96034141	DIESEL ENGINE, PRE-ASSEMB
COVER COMPL.	963949708	5	1	581	965886508	ROOF COMPL.
COVER COMPL.	963949708	5	5	584	96035947	ROOF COMPL.
COVER COMPL.	965997808	35	1	111	917523808	CRAWLER TRACK CARRIER, L
COVER COMPL.	965997808	35	1	153	917525508	CRAWLER TRACK CARRIER, L
COVER COMPL.	965997808	35	1	183	917525608	CRAWLER TRACK CARRIER,
COVER COMPL.	965997808	35	1	210	917525908	CRAWLER TRACK CARRIER,
COVER COMPL.	966653308	13	6	581	965886508	ROOF COMPL.
COVER COMPL.	966653308	6	5	584	96035947	ROOF COMPL.
COVER COMPL.	966653308	22	4	587	965886708	ROOF COMPL.
COVER CPL	592055114	20	2	508	10651874	CABIN
COVER G-ALSI10MGWA	388280408	8	1	988	965666908	OIL TANK PRE-ASS.
COVER GLUED	96033998	(1)	1	950	919203908	COVERING

Description	Item	Pos.	Quantity	Page	Assembly	Description
COVER HOOD	10451017	18	1	1460	10028002	CABLE REEL
COVER LID	11171306	2	1	1468	11066001	WIND VELOCITY TRANSMITTE
COVER LID	605613914	24	1	922	96044329	TERMINAL BOX
COVER LID 45	761082603	48	6	438	915755208	ROLLER SLEWING RING
COVER LID 63 NBR 7030	968461801	49	6	438	915755208	ROLLER SLEWING RING
COVER LID 700 M18X1,5 PA 6	10129392	2	2	736	12489819	COVERING CAPS - KIT
COVER LID DT-LC01 PA66	10870604	511	4	271	96034538	WIRING HARNESS
COVER LID POLYSTIC27-33 AB	591570908	67	4	997	96069348	ASSEMBLY PARTS MOUNTIN
COVER LID PP	10129394	7	1	736	12489819	COVERING CAPS - KIT
COVER PLATE PRE-ASS.	10144873	1	1	783	10144678	PROTECTION PLATE ASSEM
COVER PLATE PRE-ASS.	965021508	46	2	1025	918810308	CONTROL STAND
COVER PRE-ASSY.	96036247	4	1	584	96035947	ROOF COMPL.
COVER PRE-ASSY.	96037914	44	1	950	919203908	COVERING
COVER PRE-ASSY.	96042450	70	1	950	919203908	COVERING
COVER PRE-ASSY.	96042451	71	1	950	919203908	COVERING
COVER PRE-ASSY.	96042452	72	1	950	919203908	COVERING
COVER PRE-ASSY.	96042453	73	1	950	919203908	COVERING
COVER PRE-ASSY.	964140508	72	1	574	918744708	MACHINERY HOUSE BASE FR
COVER PRE-ASSY.	965887608	13	1	573	918744708	MACHINERY HOUSE BASE FR
COVER PRE-ASSY.	965887808	15	1	573	918744708	MACHINERY HOUSE BASE FR
COVER PRE-ASSY.	965888208	18	1	573	918744708	MACHINERY HOUSE BASE FR
COVER PRE-ASSY.	965888308	19	2	573	918744708	MACHINERY HOUSE BASE FR
COVER PRE-ASSY.	965963508	76	1	574	918744708	MACHINERY HOUSE BASE FR
COVER PRE-ASSY.	965963608	75	1	574	918744708	MACHINERY HOUSE BASE FR
COVER PRE-ASSY.	966167408	2	1	949	919203908	COVERING
COVER PRE-ASSY.	966167508	3	1	949	919203908	COVERING
COVER PRE-ASSY.	966167908	4	2	949	919203908	COVERING
COVER PRE-ASSY.	966168008	5	2	949	919203908	COVERING
COVER PRE-ASSY.	966168408	6	1	949	919203908	COVERING
COVER PRE-ASSY.	966172908	16	4	949	919203908	COVERING
COVER PRE-ASSY.	966173208	17	2	949	919203908	COVERING
COVER PRE-ASSY.	966173608	18	1	949	919203908	COVERING
COVER QC DREHBUEHNE	915724508	402	1	15		LIEBHERR CRAW.CRANE LR
COVER QC DREHBUEHNE	97009747	1	1	1472	915724508	COVER
COVER QC ROD	97009748	5	1	1472	915724508	COVER
COVER QC UNTERWAGEN	915724608	404	1	15		LIEBHERR CRAW.CRANE LR
COVER QC UNTERWAGEN	97009763	1	1	1473	915724608	COVER
COVER S235JR	10147460	22	1	766	10147372	VENT TUBE ASSEMBLY
COVER S235JR	9080502	11	1	785	10129212	FLYWHEEL HOUSING ASSEM
COVER S355J2+N	969574101	(30)	1	110	917523808	CRAWLER TRACK CARRIER, L
COVER S355J2+N	969574101	(30)	1	153	917525508	CRAWLER TRACK CARRIER, L
COVER WELDED	965901808	1	1	592	965887608	COVER PRE-ASSY.
COVER WELDED	965963408	1	1	596	965963608	COVER PRE-ASSY.
COVER WELDED FE//ZNNI8//C	966573008	26	2	1447	96053946	STAND, LEFT
COVER WELDED FE//ZNNI8//C	966573008	26	2	1450	96053947	STAND, RIGHT
COVERING	12100617	(1)	1	1027	10877138	OPERATOR SEAT
COVERING	12100619	(1)	1	1027	10877138	OPERATOR SEAT
COVERING	919203908	175	1	13		LIEBHERR CRAW.CRANE LR
COVERING CAPS - KIT	12489819	300	1	735	10146660	HIGH PRESSURE PUMP
COVERING HOOD WELDED FE	96072593	42	1	1447	96053946	STAND, LEFT
CRADLE	7023894	12	1	667	10412331	DRIVING GEAR
CRANE DRIVER'S CABIN CPL.	918998308	133	1	12		LIEBHERR CRAW.CRANE LR
CRANE DRIVER'S CABIN,PRE-	919266408	1	1	503	918998308	CRANE DRIVER'S CABIN CPL.
CRANK	12103365	22	1	260	540001808	ROPE WINCH
CRANK	540401508	19	1	1303	540006108	ROPE WINCH
CRANKCASE BREATHER ASS	10141843	16	1	695	13455092	DIESEL ENGINE
CRANKCASE CPL. WITH CYLIN	12405454	10	1	695	13455092	DIESEL ENGINE
CRANKCASE PRE-ASSY. V-MO	12405456	1	1	703	12405454	CRANKCASE CPL. WITH CYLIN
CRANKSHAFT BEARINGS	10128540	51	1	695	13455092	DIESEL ENGINE
CRANKSHAFT PRE-ASSY. V-	10128914	1	1	718	10130808	CRANKSHAFT WITH GEAR

Description	Item	Pos.	Quantity	Page	Assembly	Description
CRANKSHAFT WITH GEAR V-	10130808	50	1	695	13455092	DIESEL ENGINE
CRAWLER CARRIER RIGHT C	917521108	16	1	12		LIEBHERR CRAW.CRANE LR
CRAWLER CARRIER RIGHT C	917521008	14	1	12		LIEBHERR CRAW.CRANE LR
CRAWLER CARRIER STEEL C	965748808	1	1	153	917525508	CRAWLER TRACK CARRIER, L
CRAWLER CARRIER STEEL C	965775708	1	1	110	917523808	CRAWLER TRACK CARRIER, L
CRAWLER CARRIER STEEL C	965650108	1	1	210	917525908	CRAWLER TRACK CARRIER,
CRAWLER CARRIER STEEL C	965649008	1	1	183	917525608	CRAWLER TRACK CARRIER,
CRAWLER TRACK CARRIER LE	917520908	12	1	12		LIEBHERR CRAW.CRANE LR
CRAWLER TRACK CARRIER LE	917520808	10	1	12		LIEBHERR CRAW.CRANE LR
CRAWLER TRACK CARRIER,	917525508	1	1	144	917520908	CRAWLER TRACK CARRIER LE
CRAWLER TRACK CARRIER,	917523808	1	1	103	917520808	CRAWLER TRACK CARRIER LE
CRAWLER TRACK CARRIER, R	917525908	1	1	201	917521108	CRAWLER CARRIER RIGHT CP
CRAWLER TRACK CARRIER, R	917525608	1	1	176	917521008	CRAWLER CARRIER RIGHT CP
CREEPER	926573208	12	1	242	915718108	TOOL
CRIMPING CONTACT 0,2-0,56	602322808	615	39	538	96063945	WIRES PRE-ASS.INSTRUMENT
CRIMPING CONTACT 0,2-0,56	602322808	615	39	543	96034783	WIRING HARNESS
CRIMPING CONTACT 0,2-0,56	602322808	615	38	544	96034784	WIRING HARNESS
CRIMPING CONTACT 0,2-0,56	602322808	615	165	545	96033659	WIRING HARNESS
CRIMPING CONTACT 0,75MM2	10113733	751	61	272	96041617	LEAD
CRIMPING CONTACT 0,75MM2	10113735	723	61	272	96041617	LEAD
CRIMPING CONTACT 0,75MM2	10113735	723	6	1461	967035508	LEAD
CRIMPING CONTACT 1,0MM2	605608401	602	43	271	96034538	WIRING HARNESS
CRIMPING CONTACT 1,0MM2	605608401	602	15	309	96047224	LEAD
CRIMPING CONTACT 1,5MM2	605610208	603	4	271	96034538	WIRING HARNESS
CRIMPING CONTACT 1,5MM2	605610208	603	22	309	96047224	LEAD
CRIMPING CONTACT 1,5MM2	605610208	603	2	1461	967035508	LEAD
CROSS BEAM	919045208	1	1	49	919027108	CROSS BEAM CPL.
CROSS BEAM	919045208	1	1	93	919027308	CROSS BEAM CPL.
CROSS BEAM	966887508	1	2	1437	919784608	SUSPENDED BALLAST
CROSS BEAM CPL. HINTEN	919027308	7	1	12		LIEBHERR CRAW.CRANE LR
CROSS BEAM CPL. VORN	919027108	6	1	12		LIEBHERR CRAW.CRANE LR
CROSS CONNECTING LINK W	965656608	2	1	1447	96053946	STAND, LEFT
CROSS CONNECTING LINK W	965656608	2	1	1450	96053947	STAND, RIGHT
CROSS CONNECTING LINK WE	966851608	71	2	395	965661108	SUPPORT COMPL.
CROSS GRIP	10326486	49	1	508	10651874	CABIN
CROSS GRIP DIN 6335 KU	10428166	1	1	1448	962213008	ROLLER ORIFICE
CROSS MEMBER CPL.	967582308	8	1	1475	919003708	MOUNTING AIDS
CROSS MEMBER CPL. LMZ-2	966911408	6	1	1475	919003708	MOUNTING AIDS
CROSS MEMBER STEEL CON	965683008	1	1	55	919045208	CROSS BEAM
CROSS MEMBER WELDED	966887608	1	1	1439	966887508	CROSS BEAM
CROSS SHACKLE CPL.	968244808	4	1	1490	968244508	ROD CPL.
CROSS-MEMBER	966466208	7	1	1250	915753308	WINCH 6 PRE-ASSEMBLY
CROSS-MEMBER LOZ-35T SP	96052080	1	2	1045	919300308	SLINGING MEAN
CROSS-MEMBER RAL 9005	966561508	1	1	1046	96052080	CROSS-MEMBER
CROSS-MEMBER RAL 9005	966911508	1	1	1478	966911408	CROSS MEMBER CPL.
CROSS-MEMBER RAL 9005	967582408	1	1	1480	967582308	CROSS MEMBER CPL.
CROWN GEAR C45	9080734	(3)	1	787	10120077	FLYWHEEL ASSEMBLY
CUP HEAD SQUARE NECK B	240186202	30	1	1303	540006108	ROPE WINCH
CUP SPRING PILLAR	7023893	11	1	667	10412331	DRIVING GEAR
CURRENT SOURCE LSB SPF	10027448	22	4	996	96069348	ASSEMBLY PARTS MOUNTIN
CUSTOM CIRCUIT MODULE 2	964830208	505	1	1362	96052002	WIRES CPL.
CUTOFF RELAY 24V	10871125	12	2	804	96033201	ELECTRIC FOR BATTERY BOX
CYCLE VALVE 3.4BAR 8L/MIN 6	10149191	2	1	777	10143790	REGULATION BOOST PRESS
CYL.ROLLER DIN 5402-1 32X3	747004501	18	65	1255	90004983	PLANETARY GEARBOX
CYLINDER	10009379	1	1	667	10412331	DRIVING GEAR
CYLINDER	570967908	1	1	445	570967708	DRIVING GEAR
CYLINDER	7024273	1	1	377	570113308	DRIVING GEAR
CYLINDER CLAMP 5X485X531	979630808	28	4	55	919045208	CROSS BEAM
CYLINDER HEAD ASSEMBLY	12402357	80	8	696	13455092	DIESEL ENGINE
CYLINDER HEAD COVER	10122220	1	1	730	11364325	CYLINDER HEAD COVER PRE

Description	Item	Pos.	Quantity	Page	Assembly	Description
CYLINDER HEAD COVER	10122266	1	1	726	10122645	CYLINDER HEAD COVER ASS
CYLINDER HEAD COVER	12469625	1	1	728	12580834	REPAIR KIT
CYLINDER HEAD COVER	12469625	1	1	730	11364325	CYLINDER HEAD COVER PRE
CYLINDER HEAD COVER	12469626	1	1	726	10122645	CYLINDER HEAD COVER ASS
CYLINDER HEAD COVER ASS	10122645	82	6	696	13455092	DIESEL ENGINE
CYLINDER HEAD COVER ASS	10122646	84	1	696	13455092	DIESEL ENGINE
CYLINDER HEAD COVER ASS	10122659	85	1	696	13455092	DIESEL ENGINE
CYLINDER HEAD COVER PRE	11364325	1	1	729	10122659	CYLINDER HEAD COVER ASS
CYLINDER HEAD COVER PRE	12562204	1	1	727	10122646	CYLINDER HEAD COVER ASS
CYLINDER LINER V-MOTORX	11406892	1	1	705	9078049	CYLINDER
CYLINDER ROLLER THRUST B	746607401	30	1	1433	915761608	HOOK BLOCK
CYLINDER V-MOTORXD9508	9078049	80	8	703	12405454	CRANKCASE CPL. WITH CYLIN
CYLINDRICAL ROLLER BEARIN	10280277	10	1	668	10009378	CONNECTING PLATE
CYLINDRICAL ROLLER BEARIN	10294784	10	1	657	7622495	CONNECTING PLATE
CYLINDRICAL ROLLER BEARIN	571900108	31	1	667	10412331	DRIVING GEAR
CYLINDRICAL ROLLER BEARIN	746313401	(2)	6	110	917523808	CRAWLER TRACK CARRIER, L
CYLINDRICAL ROLLER BEARIN	746313401	(2)	6	153	917525508	CRAWLER TRACK CARRIER, L
CYLINDRICAL ROLLER BEARIN	746314201	(12)	2	110	917523808	CRAWLER TRACK CARRIER, L
CYLINDRICAL ROLLER BEARIN	746314201	(12)	2	153	917525508	CRAWLER TRACK CARRIER, L
D HEAD SECTION CPL.	919692308	252	1	14		LIEBHERR CRAW.CRANE LR
D HEAD SECTION PRE-ASS.	915745708	1	1	1331	919692308	D HEAD SECTION CPL.
D HEAD SECTION WELDED C	966432808	1	1	1339	915745708	D HEAD SECTION PRE-ASS.
D INTERMED. SECTION WELD.	967540508	1	1	1394	917223708	D INTERMEDIATE SECTION
D INTERMED. SECTION WELD.	966594308	1	1	1382	916303808	D INTERMEDIATE SECTION
D INTERMED. SECTION WELD.	967539508	1	1	1402	917223808	D INTERMEDIATE SECTION
D INTERMEDIATE SECTION 28	917223708	256	1	14		LIEBHERR CRAW.CRANE LR
D INTERMEDIATE SECTION 28	916303808	255	1	14		LIEBHERR CRAW.CRANE LR
D INTERMEDIATE SECTION 2	917223808	257	1	14		LIEBHERR CRAW.CRANE LR
D OVERRUN PROTECTION	915745408	2	1	1277	919100208	D PIVOT SECTION CPL.
D PIVOT SECTION CPL. 12M	919100208	250	1	14		LIEBHERR CRAW.CRANE LR
D PIVOT SECTION ELEC. EQUI	915747808	4	1	1277	919100208	D PIVOT SECTION CPL.
D PIVOT SECTION PRE-ASS.	916324608	1	1	1277	919100208	D PIVOT SECTION CPL.
D PIVOT SECTION WELDED C	966638408	1	1	1288	916324608	D PIVOT SECTION PRE-ASS.
DAMPERS	965986208	9	1	183	917525608	CRAWLER TRACK CARRIER,
DAMPERS	966805508	9	1	110	917523808	CRAWLER TRACK CARRIER, L
DAMPERS MCP STECKERGE	10874079	9	2	990	91003271	SWITCHBOX MOUNTING PART
DAMPING ELEMENT 70 HNBR	10119412	16	1	706	9078462	POWER UNIT SUPPORT ATT
DAMPING PISTON	510797408	(6)	1	881	96029372	HYDR.MACHINERY HOUSE
DAMPING PISTON	510797408	7	1	910	511417608	PRESSURE LIMITING VALVE
DAMPING PISTON	510797408	7	1	1152	511417708	PRESSURE LIMITING VALVE
DATA LINE 2 X 1 FEP SPF	12100217	18	1.49	538	96063945	WIRES PRE-ASS.INSTRUMENT
DATA LINE 2 X 1 FEP SPF	12100217	19	1.49	538	96063945	WIRES PRE-ASS.INSTRUMENT
DATALOGGER LDL2 DIGITAL	10340438	26	1	996	96069348	ASSEMBLY PARTS MOUNTIN
DEEP GROOVE BALL BEARIN	571727308	6	1	372	540270314	FLANGE CPL
DEEP GROOVE BALL BEARIN	10114838	8	1	26	10815646	COLLECTING RING
DEEP GROOVE BALL BEARING	745194708	12	1	374	540270514	DRIVE UNIT CPL
DEEP GROOVE BALL BEARIN	540507308	3	1	26	10815646	COLLECTING RING
DEEP GROOVE BALL BEARIN	540511608	23	1	373	540270414	POWER TAKE-OFF CPL
DEEP GROOVE BALL BEARING	745120308	40	1	372	540270314	FLANGE CPL
DEEP GROOVE BALL BEARIN	745128808	7	2	1441	966888308	SWITCH UNIT
DEEP GROOVE BALL BEARIN	745128808	7	2	1442	966916408	SWITCH UNIT
DEEP GROOVE BALL BEARING	571827008	285	4	639	11000367	PUMP DISTRIBUTION GEAR
DEEP GROOVE BALL BEARIN	571826908	290	4	639	11000367	PUMP DISTRIBUTION GEAR
DEEP GROOVE BALL BEARING	745123801	23	1	1255	90004983	PLANETARY GEARBOX
DEEP GROOVE BALL BEARIN	745159301	66	1	332	90001090	SLEWING GEAR DRIVE
DEEP GROOVE BALL BEARIN	745159301	66	1	1084	90011209	SLEWING GEAR DRIVE
DEEP GROOVE BALL BEARIN	745159301	66	1	1230	90006725	SLEWING GEAR DRIVE
DEEP GROOVE BALL BEARING	745141201	4	1	1255	90004983	PLANETARY GEARBOX
DEEP GROOVE BALL BEARING	571819808	66	1	447	90008841	SLEWING GEAR DRIVE
DEEP GROOVE BALL BEARIN	745149308	(2)	2	245	926573208	CREEPER

Description	Item	Pos.	Quantity	Page	Assembly	Description
DEEP GROOVE BALL BEARIN	745149608	4	2	1163	966532808	SAFETY ROLLER CPL.
DEEP GROOVE BALL BEARING	745141814	280	2	639	11000367	PUMP DISTRIBUTION GEAR
DEEP GROOVE BALL BEARING	745168901	235	2	1292	916324608	D PIVOT SECTION PRE-ASS.
DEEP GROOVE BALL BEARIN	10112875	2	2	1264	96060213	ROLLER CPL.
DEEP GROOVE BALL BEARIN	10112875	(2)	2	1383	916303808	D INTERMEDIATE SECTION
DEF INJECTOR SCR ONLY	10144093	12	1	834	96035875	LOWER UREA PLANT
DEF INJECTOR SCR ONLY	10144093	10	1	844	96035878	UPPER UREA PLANT
DEF PRESSURE LINE 2X7500 P	12906325	9	1	834	96035875	LOWER UREA PLANT
DEF PRESSURE LINE 2X7500 P	12906325	9	1	844	96035878	UPPER UREA PLANT
DEF PUMP ADBLUE STUFE 4	11373478	2	1	839	968517508	PUMP PRE-ASS.
DEF SUCTION LINE 4X3000 E	10144288	8	1	834	96035875	LOWER UREA PLANT
DEF SUCTION LINE 4X3000 E	10144288	8	1	844	96035878	UPPER UREA PLANT
DEFLECTION PULLEY	10139425	8	1	778	10146947	ALTERNATOR ASSEMBLY
DEFLECTION PULLEY 240X82X	97037226	(1)	1	1383	916303808	D INTERMEDIATE SECTION
DEFLECTION PULLEY 250X82	97154270	1	1	1264	96060213	ROLLER CPL.
DEFLECTION PULLEY 350X100	97000023	50	2	1422	915744908	BOOM NOSE
DEFLECTION PULLEY RD300X	288154808	(1)	1	245	926573208	CREEPER
DELIVERY PUMP	12103436	4	1	1071	91000595	A/C DRIVE UNIT ADD. PARTS
DETENT PAWL	10802364	21	1	260	540001808	ROPE WINCH
DETENT PAWL	540400808	9	1	1303	540006108	ROPE WINCH
DEVICE TEST PLUG CONNECT	12104229	503	1	521	96070834	LEAD
DEVICE TEST PLUG CONNECT	12104229	503	1	522	96070835	LEAD
DEVICE TEST PLUG CONNECT	12107525	2	2	1074	96073627	EXTERNAL FEED PREAS.
DEVICE TEST PLUG CONNECT	12107525	2	1	1075	96073628	EXTERNAL FEED PREAS.
DEVICE TEST PLUG CONNECT	12107525	2	2	1076	96070816	EXTERNAL FEED PREAS.
DEVICE TEST PLUG CONNECT	12107525	2	1	1077	96070817	EXTERNAL FEED PREAS.
DIAGONAL BRACING WELDED	96019615	1	1	623	96018031	FIXING PARTS BASE FRAME
DIAPHRAGM	966825608	39	1	390	965661008	FRAME PRE-ASS.
DIAPHRAGM ACCUMULATOR 2	510642508	180	3	275	96029361	SLEWING PLATFORM HYDRA
DIAPHRAGM ACCUMULATOR 2	510642508	180	1	314	966085408	SLEWING PLATFORM HYDRA
DIAPHRAGM ACCUMULATOR 2	510642508	180	3	882	96029372	HYDR.MACHINERY HOUSE
DIAPHRAGM GROMMET 35,5/	602717308	15	1	953	966167408	COVER PRE-ASSY.
DIE PLUG	11450029	(4)	1	652	11007825	VARIABLE PUMP
DIE PLUG	11450030	(3)	1	652	11007825	VARIABLE PUMP
DIESEL ENGINE CPL.	919298808	163	1	13		LIEBHERR CRAW.CRANE LR
DIESEL ENGINE CPL.ABOVE	919203208	1	1	626	919298808	DIESEL ENGINE CPL.
DIESEL ENGINE CPL.DOWN	919203308	2	1	626	919298808	DIESEL ENGINE CPL.
DIESEL ENGINE D9508 A7-05	13455092	1	2	694	919835008	DIESEL ENGINE PURCHASED
DIESEL ENGINE PURCHASED	919835008	164	1	13		LIEBHERR CRAW.CRANE LR
DIESEL ENGINE, PRE-ASSEMB	96034141	1	1	629	919203208	DIESEL ENGINE CPL.ABOVE
DIESEL ENGINE, PRE-ASSEMB	96034143	1	1	687	919203308	DIESEL ENGINE CPL.DOWN
DIESEL OXIDATION CATALYS	12888569	102	1	811	919203408	MUFFLER UNIT ABOVE
DIESEL OXIDATION CATALYS	12888569	102	1	818	919203508	MUFFLER UNIT DOWN
DIFFERENTIAL PRESSURE S	10127114	140	1	811	919203408	MUFFLER UNIT ABOVE
DIFFERENTIAL PRESSURE S	10127114	140	1	818	919203508	MUFFLER UNIT DOWN
DIODE	10871150	43	4	996	96069348	ASSEMBLY PARTS MOUNTIN
DIODE 1N4007 DO-41 SPF	660033108	3	4	1004	929578308	VARIABLE CIRCUIT
DIODE MODULE 1N4007	660301608	41	1	996	96069348	ASSEMBLY PARTS MOUNTIN
DIODE SUBASSEMBLY SPF	660306508	36	4	996	96069348	ASSEMBLY PARTS MOUNTIN
DIRECTIONAL CONTROL VALV	11005327	1	1	906	10356406	PRESSURE LIMITING VALVE
DIRECTIONAL CONTROL VALV	11110125	4	1	285	10413255	CHANGE-OVER BLOCK
DIRECTIONAL CONTROL VALV	12108073	11	1	900	10877227	CONTROL BLOCK
DIRECTIONAL CONTROL VALV	12108073	11	1	903	10877228	CONTROL BLOCK
DIRECTIONAL CONTROL VALV	11008326	159	1	1013	96032961	PIPEWORK AIR INSTALLATIO
DIRECTIONAL CONTROL VALV	10664416	51	2	1013	96032961	PIPEWORK AIR INSTALLATIO
DIRECTIONAL CONTROL VAL	511320108	61	10	881	96029372	HYDR.MACHINERY HOUSE
DIRECTIONAL CONTROL VALV	511467508	54	2	881	96029372	HYDR.MACHINERY HOUSE
DIRECTIONAL CONTROL VAL	511444408	52	1	455	966085508	HYDRAULIC EQUIPM.SLEWING
DIRECTIONAL CONTROL VAL	511444408	55	1	1146	966086308	ADDITIONAL HYDR.S PIVOT SE
DIRECTIONAL CONTROL VAL	511444408	55	1	1314	96029354	ADDITIONAL HYDR.D PIVOT

Description	Item	Pos.	Quantity	Page	Assembly	Description
DIRECTIONAL CONTROL VAL	511449808	53	1	455	966085508	HYDRAULIC EQUIPM.SLEWING
DIRECTIONAL CONTROL VAL	511493608	51	2	34	966084408	HYDRAULIC EQUIPM.CENTER
DIRECTIONAL CONTROL VAL	511493608	51	1	341	966085708	ADDITIONAL HYDRAULICS WI
DIRECTIONAL CONTROL VAL	511493608	51	1	358	966085808	ADDITIONAL HYDRAULICS WI
DIRECTIONAL CONTROL VAL	511493608	51	1	1092	966085608	ADDITIONAL HYDRAULICS WI
DIRECTIONAL CONTROL VAL	511493608	51	1	1238	966085908	ADDITIONAL HYDRAULICS WI
DIRECTIONAL CONTROL VAL	511493608	51	1	1270	966086208	AUX.HYDRAULIC WINCH 6
DIRECTIONAL CONTROL VAL	511302108	52	1	1352	966086708	ADDITIONAL HYDR.D HEAD S
DIRECTIONAL CONTROL VAL	10652724	21	1	341	966085708	ADDITIONAL HYDRAULICS WI
DIRECTIONAL CONTROL VAL	10652724	21	1	358	966085808	ADDITIONAL HYDRAULICS WI
DIRECTIONAL CONTROL VAL	10652724	21	1	1092	966085608	ADDITIONAL HYDRAULICS WI
DIRECTIONAL CONTROL VAL	10652724	21	1	1238	966085908	ADDITIONAL HYDRAULICS WI
DIRECTIONAL CONTROL VAL	10652724	21	1	1270	966086208	AUX.HYDRAULIC WINCH 6
DIRECTIONAL CONTROL VALV	10423938	50	2	380	966086008	ADDNL. HYDR. F. ERECTING W
DIRECTIONAL CONTROL VALV	10675503	50	1	1314	96029354	ADDITIONAL HYDR.D PIVOT
DIRECTIONAL CONTROL VAL	511302208	65	1	881	96029372	HYDR.MACHINERY HOUSE
DIRECTIONAL CTRL. VALVE 4	511322508	161	1	275	96029361	SLEWING PLATFORM HYDRA
DIRECTIONAL CTRL. VALVE 4	511322508	161	1	314	966085408	SLEWING PLATFORM HYDRA
DIRECTIONAL CTRL. VALVE 4	511322508	150	1	475	966751308	ADDL.HYDR.F.PIN PULLING DE
DIRECTIONAL CTRL. VALVE 4	510403408	51	1	237	966515908	ADDL.HYDR.F.PIN PULLING DE
DIRECTIONAL CTRL. VALVE 4	510403408	160	2	275	96029361	SLEWING PLATFORM HYDRA
DIRECTIONAL CTRL. VALVE 4	511486508	51	1	139	966434908	ADDITIONAL HYDR.TENSION C
DIRECTIONAL CTRL. VALVE 4	511304508	51	1	241	966561908	ADDL.HYDR.F.PIN PULLING DE
DIRECTIONAL SEAT VALVE 2/	11210615	4	1	900	10877227	CONTROL BLOCK
DIRECTIONAL SEAT VALVE 2/	11210615	4	1	903	10877228	CONTROL BLOCK
DIRECTIONAL SEAT VALVE 3	10675694	52	2	881	96029372	HYDR.MACHINERY HOUSE
DIRECTIONAL SEAT VALVE 3	10675695	51	4	1352	966086708	ADDITIONAL HYDR.D HEAD S
DIRECTIONAL SEAT VALVE SP	10413103	50	1	455	966085508	HYDRAULIC EQUIPM.SLEWING
DISC SPRING	570110908	7	4	445	570967708	DRIVING GEAR
DISC SPRING	7024282	7	4	377	570113308	DRIVING GEAR
DISC SPRING DIN 2093 40X20,	720801908	25	4	1025	918810308	CONTROL STAND
DISH MOUNTING	10100621	11	12	61	96026100	PLATFORM CPL.L.
DISH MOUNTING	10100621	11	12	65	96026289	PODEST CPL.R.
DISH MOUNTING	10100621	4	16	68	966081808	PLATFORM CENTRE CPL.
DISH MOUNTING	10100621	4	12	70	96026457	PLATFORM COMPL.
DISH MOUNTING	10100621	4	4	117	965804508	GANGWAY
DISH MOUNTING	10100621	3	4	118	965804608	GANGWAY
DISH MOUNTING	10100621	3	4	157	966981808	GANGWAY
DISH MOUNTING	10100621	4	8	158	966972408	GANGWAY
DISH MOUNTING	10100621	4	4	187	965852208	GANGWAY
DISH MOUNTING	10100621	4	8	214	966979708	GANGWAY
DISH MOUNTING	10100621	11	28	228	919026408	CATWALK CRAW.TRACK TRA
DISH MOUNTING	10100621	7	8	230	966165908	FOLDING FRAME PREMOUNTE
DISH MOUNTING	10100621	43	8	395	965661108	SUPPORT COMPL.
DISH MOUNTING	10100621	111	74	418	96038694	SLEWING PLATFORM CATWAL
DISH MOUNTING	10100621	111	145	429	96038696	SLEWING PLATFORM CATWAL
DISH MOUNTING	10100621	26	14	513	916997508	FRAME COMPLETE
DISH MOUNTING	10100621	106	63	574	918744708	MACHINERY HOUSE BASE FR
DISH MOUNTING	10100621	17	74	1049	966561608	FRAME
DISH MOUNTING	10100621	41	104	1128	916305808	S PIVOT SECTION PRE-ASS.
DISH MOUNTING	10100621	42	32	1157	916332108	S HEAD SECTION
DISH MOUNTING	10100621	4	4	1160	966490908	ACCESS COMPL
DISH MOUNTING	10100621	38	96	1192	916303308	S INTERMEDIATE SECTION
DISH MOUNTING	10100621	38	72	1199	916303208	S INTERMEDIATE SECTION
DISH MOUNTING	10100621	38	48	1204	916303108	S INTERMEDIATE SECTION
DISH MOUNTING	10100621	38	71	1208	916303008	S INTERMEDIATE SECTION
DISH MOUNTING	10100621	38	71	1212	916302708	S INTERMEDIATE SECTION
DISH MOUNTING	10100621	38	92	1217	916302908	S ADAPTER SECTION
DISH MOUNTING	10100621	49	155	1288	916324608	D PIVOT SECTION PRE-ASS.
DISH MOUNTING	10100621	97	130	1340	915745708	D HEAD SECTION PRE-ASS.

Description	Item	Pos.	Quantity	Page	Assembly	Description
DISH MOUNTING	10100621	42	162	1382	916303808	D INTERMEDIATE SECTION
DISH MOUNTING	10100621	34	130	1394	917223708	D INTERMEDIATE SECTION
DISH MOUNTING	10100621	38	92	1402	917223808	D INTERMEDIATE SECTION
DISH MOUNTING	10100621	7	10	1454	966410908	PLATFORM COMPL.
DISPATCH ASSY.MECH.PART	918392608	457	1	15		LIEBHERR CRAW.CRANE LR
DISPLAY TFT 7" 800X480 SPF	10454782	10	4	1021	96035787	EQUIPMENT CAMERA CAB
DISTANCE PLATE 1X250X210	97007100	122	20	1340	915745708	D HEAD SECTION PRE-ASS.
DISTANCE PLATE 9 X 70 X180	288199508	136	4	575	918744708	MACHINERY HOUSE BASE FR
DISTANCE RING	540402408	31	1	1303	540006108	ROPE WINCH
DISTANCE RING 322X440X1	11080484	7	3	1370	10493604	DRAW CYLINDER
DISTANCE RING 322X440X1	11080484	7	3	1378	11002473	DRAW CYLINDER
DISTANCE RING DC01 FE//ZN	950077508	143	4	1290	916324608	D PIVOT SECTION PRE-ASS.
DISTANCE RING RD48X3 DC0	941540008	8	2	1441	966888308	SWITCH UNIT
DISTANCE RING RD48X3 DC0	941540008	8	2	1442	966916408	SWITCH UNIT
DISTANCE SLEEVE	540400608	7	1	1303	540006108	ROPE WINCH
DISTANCE SLEEVE 10,5X20X	10121610	(12)	3	700	13455092	DIESEL ENGINE
DISTANCE SLEEVE 11,0X20X	10147172	9	8	774	10141558	OUTLET MANIFOLD ADD-ON
DISTANCE SLEEVE 11X21X12	10135730	20	2	753	10141830	CHARGE AIR LINE ASSEMBLY
DISTANCE SLEEVE 11X21X40	9074977	(6)	5	773	10141356	EXHAUST PIPE ASSEMBLY
DISTANCE SLEEVE 11X21X40	9074977	(6)	5	773	10141356	EXHAUST PIPE ASSEMBLY
DISTANCE SLEEVE 12.0X47 E	974237808	22	12	614	96033135	FASTENING PIECES HYDRAUL
DISTANCE SLEEVE 219.1X65	97006447	7	2	1339	915745708	D HEAD SECTION PRE-ASS.
DISTANCE SLEEVE 24X34X9	10115863	3	1	742	10126724	FUEL FINE-FILTER ASSEMBLY
DISTANCE SLEEVE 8,4X18X54	11439715	22	1	778	10146947	ALTERNATOR ASSEMBLY
DISTANCE SLEEVE 8,5X15X22	9074404	113	1	791	12416117	CABLE HARNESS MOUNTING
DISTANCE SLEEVE 8,5X18X10	9132577	(8)	8	773	10141356	EXHAUST PIPE ASSEMBLY
DISTANCE SLEEVE 8,5X18X10	9132577	(8)	8	773	10141356	EXHAUST PIPE ASSEMBLY
DISTANCE SLEEVE 8,5X18X10	9132577	7	7	774	10141558	OUTLET MANIFOLD ADD-ON
DISTANCE SLEEVE 8,5X20X20	704271308	17	2	493	919258508	ADD HEATING SUPERSTRUCT
DISTANCE SLEEVE 8,5X20X20	704271308	33	4	505	919266408	CRANE DRIVER'S CABIN,PRE
DISTANCE SLEEVE 8,5X20X20	704271308	104	3	1036	96034844	ENGINE PREHEATER PRE-ASS
DISTANCE SLEEVE 9X15X30	9887737	13	3	753	10141830	CHARGE AIR LINE ASSEMBLY
DISTANCE SLEEVE 9X15X30,7	9269048	8	1	759	10141807	ACCESSORIES AIR COMPRES
DISTANCE SLEEVE 9X16X70 S	10136023	13	3	753	10141830	CHARGE AIR LINE ASSEMBLY
DISTANCE SLEEVE 9X20X22,7	10118265	30	1	747	12492804	FUEL LINES
DISTANCE SLEEVE 9X20X43	10126912	20	1	777	10143790	REGULATION BOOST PRESS
DISTANCE SLEEVE 9X26X4	10137059	8	3	788	10141788	CONTROL BOX ANNEXE
DISTANCE TUBE	540400508	6	1	1303	540006108	ROPE WINCH
DISTANCE TUBE 121.0X310 S3	97007764	19	2	55	919045208	CROSS BEAM
DISTANCE TUBE 298.5X126 S	97009214	34	1	1422	915744908	BOOM NOSE
DISTANCE TUBE 298.5X216 S	97009213	33	2	1422	915744908	BOOM NOSE
DISTANCE TUBE 419.0X188 S8	97004655	14	2	1157	916332108	S HEAD SECTION
DISTANCE TUBE 419.0X408 S8	97004656	15	1	1157	916332108	S HEAD SECTION
DISTANCE TUBE 419.0X90 S8	97004654	13	1	1157	916332108	S HEAD SECTION
DISTANCE TUBE 60.3X103 S3	97000022	86	2	1289	916324608	D PIVOT SECTION PRE-ASS.
DISTANCE TUBE 60.3X148 S3	97000021	85	4	1289	916324608	D PIVOT SECTION PRE-ASS.
DISTANCE WASHER 1X70X70	97037375	66	5	1251	915753308	WINCH 6 PRE-ASSEMBLY
DISTANCE WASHER 1X70X70	97037375	62	5	1383	916303808	D INTERMEDIATE SECTION
DISTANCE WASHER 1X70X70	97037375	63	5	1395	917223708	D INTERMEDIATE SECTION
DISTANCE WASHER 1X70X70	97037375	60	5	1402	917223808	D INTERMEDIATE SECTION
DISTANCE WASHER 1x60x60	970212608	71	4	1129	916305808	S PIVOT SECTION PRE-ASS.
DISTRIBUTION BLOCK 3/6MX-	11002838	2	1	124	915742708	CENTRA.LUBRICATION SYSTE
DISTRIBUTION BLOCK 3/6MX-	11002838	2	1	163	915744408	CENTRA.LUBRICATION SYSTE
DISTRIBUTION BLOCK 3/6MX-	11002838	2	1	190	915744608	CENTR.LUBRICATION SYSTEM
DISTRIBUTION BLOCK 3/6MX-	11002838	2	1	216	915744508	CENTR.LUBRICATION SYSTEM
DISTRIBUTION BLOCK 5/8MX-	11002839	3	1	124	915742708	CENTRA.LUBRICATION SYSTE
DISTRIBUTION BLOCK 5/8MX-	11002839	3	1	163	915744408	CENTRA.LUBRICATION SYSTE
DISTRIBUTION BLOCK 5/8MX-	11002839	3	1	190	915744608	CENTR.LUBRICATION SYSTEM
DISTRIBUTION BLOCK 5/8MX-	11002839	3	1	216	915744508	CENTR.LUBRICATION SYSTEM
DISTRIBUTION BLOCK MX-F 3/	11006904	2	1	320	916945008	CENT. LUBRIC. SYSTEM SUP

Description	Item	Pos.	Quantity	Page	Assembly	Description
DISTRIBUTION BLOCK MX-F 4/	12106395	1	1	408	91002096	CENTRAL GREASING
DISTRIBUTION BLOCK MX-F 5/	11005865	2	1	346	916997308	CENTRAL LUBRICATING SYS
DISTRIBUTION BLOCK MX-F 5/	11005865	2	1	363	916998708	CENTRALIZED LUBRICATION
DISTRIBUTION BLOCK MX-F 5/	11005865	2	1	1098	91002039	CENTRAL LUBRICATING SYS
DISTRIBUTION BLOCK MX-F 6/	11060628	2	1	1244	917006408	CENTRALIZED LUBRICATION
DISTRIBUTION BLOCK SXE-2	11006307	2	1	289	916900208	CENT. LUBRIC. SYSTEM SUP
DISTRIBUTION BLOCK SXE-2 5	11003530	2	1	470	916141308	CENTRAL GREASING
DISTRIBUTION BOX 122X125X	604531708	10	1	933	96072835	PROTECTIVE SWITCH
DISTRIBUTION STRIP	774383708	309	1	1013	96032961	PIPEWORK AIR INSTALLATIO
DISTRIBUTOR	10675717	3	2	323	11006904	DISTRIBUTION BLOCK
DISTRIBUTOR BLOCK AI Rm>1	10142541	(1)	1	746	12492804	FUEL LINES
DISTRIBUTOR BLOCK PRE-A	12995539	7	1	746	12492804	FUEL LINES
DOCUMENTATION	980288008	1000	1	500	553174008	FUEL FILTER
DOCUMENTATION	980288008	1	1	683	510598908	O-RING
DOCUMENTATION	980288008	1	1	745	10289138	FUEL FILTER INSERT PRE-ASS
DOCUMENTATION	980288008	1	1	826	571558808	FILTER INSERT
DOCUMENTATION	980288008	1	1	838	12211223	FILTER
DOCUMENTATION	980288008	1	1	853	10149977	FUEL FILTER ELEMENT
DOCUMENTATION	980288008	1	1	856	12101886	SEAL KIT
DOCUMENTATION	980288008	1000	1	1018	571352308	CARTRIDGE
DOOR COMPL.	96033989	8	1	949	919203908	COVERING
DOOR COMPL.	96033991	9	3	949	919203908	COVERING
DOOR COMPL.	96033993	10	1	949	919203908	COVERING
DOOR COMPL.	96033996	11	1	949	919203908	COVERING
DOOR COMPL.	96034004	12	1	949	919203908	COVERING
DOOR COMPL.	96036311	13	1	949	919203908	COVERING
DOOR COMPL.	96036313	14	1	949	919203908	COVERING
DOOR COMPL.	96036315	15	1	949	919203908	COVERING
DOOR COMPL.	966167108	1	1	949	919203908	COVERING
DOOR COMPL.	966168508	7	2	949	919203908	COVERING
DOOR CPL.	965466808	4	1	1454	966410908	PLATFORM COMPL.
DOOR GLUED	96033990	1	1	959	96033989	DOOR COMPL.
DOOR GLUED	96033992	1	1	961	96033991	DOOR COMPL.
DOOR GLUED	96033997	1	1	965	96033996	DOOR COMPL.
DOOR GLUED	96034005	1	1	967	96034004	DOOR COMPL.
DOOR GLUED	96034114	1	1	963	96033993	DOOR COMPL.
DOOR GLUED	96036312	1	1	969	96036311	DOOR COMPL.
DOOR GLUED	96036314	1	1	971	96036313	DOOR COMPL.
DOOR GLUED	96036316	1	1	973	96036315	DOOR COMPL.
DOOR LATCH TUERDRUECKE	10290320	8	1	952	966167308	DOOR
DOOR LOCK	10020272	43	1	508	10651874	CABIN
DOOR PANE ESG-GLAS	10492842	6	2	508	10651874	CABIN
DOOR SPF	966167308	1	1	951	966167108	DOOR COMPL.
DOOR SPF	966168608	(1)	1	949	919203908	COVERING
DOOR STOPPER	704204908	5	1	951	966167108	DOOR COMPL.
DOOR STOPPER	704204908	15	1	957	966168408	COVER PRE-ASSY.
DOSING PUMP DP42.4 HD	11110051	2	1	493	919258508	ADD HEATING SUPERSTRUCT
DOSING PUMP DP42.4 HD	11110051	101	1	1036	96034844	ENGINE PREHEATER PRE-ASS
DOSING PUMP DP42.4 HD	11110051	101	2	1041	919208108	HEATING MACHINE/ENGINE R
DOSING PUMP DP42.4 HD	11110051	25	1	1043	11621256	AIR HEATER
DOUBLE BANJO BOLT 6-M14X	12210032	15	1	707	10141769	FINAL CONTROL VALVE
DOUBLE BANJO BOLT 6-M14X	12210032	18	3	750	10153631	LEAK OIL LINE ADD-ON
DOUBLE BANJO BOLT 6-M14X	12210032	5	2	766	10147372	VENT TUBE ASSEMBLY
DOUBLE PLUG	10424238	11	1	647	11006048	CONNECTING PLATE
DOUBLE PLUG	10424238	7	2	1263	10678417	COVER
DOUBLE PLUG	7012971	48	3	647	11006048	CONNECTING PLATE
DOUBLE PLUG	7012971	12	1	668	10009378	CONNECTING PLATE
DOUBLE PLUG	7012971	70	2	1263	10678417	COVER
DOUBLE PLUG	7022127	11	5	657	7622495	CONNECTING PLATE
DOUBLE PLUG	7022127	11	5	668	10009378	CONNECTING PLATE

Description	Item	Pos.	Quantity	Page	Assembly	Description
DOUBLE RING SPANNER DIN	790012608	14	1	243	96005686	MAIN TOOLS
DOUBLE SOCKET 2-POL	10875121	17	1	538	96063945	WIRES PRE-ASS.INSTRUMENT
DOUBLE SPRING CONTACT 0	6001703	2267	6	538	96063945	WIRES PRE-ASS.INSTRUMENT
DOUBLE-ENDED STUD DIN 83	10179459	11	3	754	12421642	CONNECTING LINE ADD-ON
DOUBLE-ENDED STUD DIN 93	4981172	11	4	775	10141720	EXHAUST TC MOUNTING
DOUBLE-ENDED STUD DIN 93	4981172	11	4	776	10141721	EXHAUST TC MOUNTING
DOUBLE-ENDED STUD DIN 93	12210038	11	3	754	12421642	CONNECTING LINE ADD-ON
DOUBLE-ENDED STUD DIN 939	12211808	(7)	2	697	13455092	DIESEL ENGINE
DOUBLE-HEADED SPANNER D	790003908	11	1	243	96005686	MAIN TOOLS
DOUBLE-HEADED SPANNER D	790007908	10	1	243	96005686	MAIN TOOLS
DOWEL PIN ISO 8750 4X20	4320002	10	1	738	11368166	DRIVE FOR HPP PRE-ASS.
DOWEL PIN ISO 8752 10X20	432009908	223	6	576	918744708	MACHINERY HOUSE BASE FR
DOWEL PIN ISO 8752 10X60	432011108	128	2	575	918744708	MACHINERY HOUSE BASE FR
DOWEL PIN ISO 8752 10X70	432011308	46	1	253	915750608	SLEWING PLATFORM FRAME
DOWEL PIN ISO 8752 10X70	432011308	18	1	1369	96051961	TRACTION RAM PRE-ASS.
DOWEL PIN ISO 8752 10X70	432011308	18	1	1377	96051962	TRACTION RAM PRE-ASS.
DOWEL PIN ISO 8752 12X40	432012408	11	1	72	966004008	PIN SUSPENSION
DOWEL PIN ISO 8752 12X40	432012408	11	1	73	966003108	MOUNTING
DOWEL PIN ISO 8752 35X28 ST	10800603	27	4	22	917528708	CENTRAL SECTION CRAWLER
DOWEL PIN ISO 8752 35X36 ST	10800604	28	4	22	917528708	CENTRAL SECTION CRAWLER
DOWEL PIN ISO 8752 4X24	432002308	(4)	1	576	918744708	MACHINERY HOUSE BASE FR
DOWEL PIN ISO 8752 4X24	432002308	7	2	600	966954908	FOLDING LADDER PRE-ASS.
DOWEL PIN ISO 8752 5X14 ST	4320051	35	4	1409	966649408	LUFFING PULLEY BLOCK COM
DOWEL PIN ISO 8752 5X32 480	12100670	62	4	1192	916303308	S INTERMEDIATE SECTION
DOWEL PIN ISO 8752 5X32 480	12100670	62	4	1199	916303208	S INTERMEDIATE SECTION
DOWEL PIN ISO 8752 5X32 480	12100670	62	4	1204	916303108	S INTERMEDIATE SECTION
DOWEL PIN ISO 8752 5X32 480	12100670	62	4	1208	916303008	S INTERMEDIATE SECTION
DOWEL PIN ISO 8752 5X32 480	12100670	62	4	1212	916302708	S INTERMEDIATE SECTION
DOWEL PIN ISO 8752 5X32 480	12100670	62	4	1217	916302908	S ADAPTER SECTION
DOWEL PIN ISO 8752 6X14 480	12100672	(6)	7	390	965661008	FRAME PRE-ASS.
DOWEL PIN ISO 8752 6X14 480	12100672	19	2	1441	966888308	SWITCH UNIT
DOWEL PIN ISO 8752 6X14 480	12100672	19	2	1442	966916408	SWITCH UNIT
DOWEL PIN ISO 8752 8X20	432008008	15	4	329	915751408	WINCH 1 PRE-ASSEMBLY
DOWEL PIN ISO 8752 8X20	432008008	15	4	352	915751608	WINCH 2 PRE-ASS.
DOWEL PIN ISO 8752 A 8X16	432007908	14	10	258	966222408	MOUNTING PARTS FRONT P
DRAIN VALVE	10032906	(20)	1	714	10134887	OIL SUMP WITH FASTENING
DRAIN VALVE	10032906	5	1	771	10152906	COOLANT WATER CONNECT
DRAW CYLINDER	919752408	4	1	1331	919692308	D HEAD SECTION CPL.
DRAW CYLINDER 630/280-750	10493604	1	1	1369	96051961	TRACTION RAM PRE-ASS.
DRAW CYLINDER 630/280-750	11002473	1	1	1377	96051962	TRACTION RAM PRE-ASS.
DRAWBAR WELDED	965913308	2	2	22	917528708	CENTRAL SECTION CRAWLER
DRIVE ASSEMBLY AIR CONDIT	91000572	115	1	12		LIEBHERR CRAW.CRANE LR
DRIVE FLANGE EDELSTAHL	606012608	6	1	335	915749608	ELECTRIC FOR WINCH 1
DRIVE FLANGE EDELSTAHL	606012608	6	1	353	915749708	ELECTRIC FOR WINCH 2
DRIVE FLANGE EDELSTAHL	606012608	6	1	1087	915749908	ELECTRIC FOR WINCH 4
DRIVE FLANGE EDELSTAHL	606012608	6	1	1232	915749808	ELECTRIC FOR WINCH 3
DRIVE FLANGE EDELSTAHL	606012608	6	1	1265	915750108	ELECTRIC FOR WINCH 6
DRIVE FOR HIGH PRESSURE P	11363553	180	1	697	13455092	DIESEL ENGINE
DRIVE FOR HPP PRE-ASS.	11368166	1	1	737	11363553	DRIVE FOR HIGH PRESSURE P
DRIVE PARTS W. DAMPER P	11367689	1	1	720	10147666	DRIVING PARTS
DRIVE SHAFT	540401208	16	1	1303	540006108	ROPE WINCH
DRIVE SHAFT Z=11 31CrMoV9	10154041	3	1	738	11368166	DRIVE FOR HPP PRE-ASS.
DRIVE SHAFT Z=24 18CrNiMo7-	969573701	(5)	3	110	917523808	CRAWLER TRACK CARRIER, L
DRIVE SHAFT Z=24 18CrNiMo7-	969573701	(5)	3	153	917525508	CRAWLER TRACK CARRIER, L
DRIVE SLEEVE	571727208	4	1	374	540270514	DRIVE UNIT CPL
DRIVE UNIT CPL	540270514	24	1	369	10802219	ROPE WINCH
DRIVER	10014729	7	1	126	11002835	ELECTRIC PUMP
DRIVER	10014729	7	1	291	11006306	ELECTRIC PUMP
DRIVER	10014729	7	1	322	11081924	ELECTRIC PUMP
DRIVER	10014729	7	1	348	11114000	ELECTRIC PUMP

Description	Item	Pos.	Quantity	Page	Assembly	Description
DRIVER	10014729	7	1	472	11003525	ELECTRIC PUMP
DRIVER LEFT	966221808	7	1	1288	916324608	D PIVOT SECTION PRE-ASS.
DRIVER RIGHT	966221908	8	1	1288	916324608	D PIVOT SECTION PRE-ASS.
DRIVING GEAR	10008433	1	1	1068	10228004	HYDRO MOTOR
DRIVING GEAR	10331047	1	1	646	11006043	VARIABLE PUMP
DRIVING GEAR	10331047	1	1	652	11007825	VARIABLE PUMP
DRIVING GEAR	10331047	1	1	675	11005998	VARIABLE PUMP
DRIVING GEAR	10412323	1	1	641	11006041	VARIABLE PUMP
DRIVING GEAR	10412323	1	1	645	11006042	VARIABLE PUMP
DRIVING GEAR	10412323	1	1	650	11007834	VARIABLE PUMP
DRIVING GEAR	10412323	1	1	663	11007842	VARIABLE PUMP
DRIVING GEAR	10412323	4	1	671	10411732	VARIABLE PUMP
DRIVING GEAR	10412323	1	1	674	11005997	VARIABLE PUMP
DRIVING GEAR	10412331	1	1	665	11065840	VARIABLE PUMP
DRIVING GEAR	10412331	1	1	671	10411732	VARIABLE PUMP
DRIVING GEAR	10467818	1	1	1259	10220059	VARIABLE DISPLACEMENT MO
DRIVING GEAR	11007828	1	1	655	11007826	VARIABLE PUMP
DRIVING GEAR	11065796	1	1	679	11065801	VARIABLE PUMP
DRIVING GEAR	570112908	1	1	375	510230608	HYDRO MOTOR
DRIVING GEAR	570113308	1	1	376	570112908	DRIVING GEAR
DRIVING GEAR	570967508	2	1	443	510232508	HYDRO MOTOR
DRIVING GEAR	570967708	1	1	444	570967508	DRIVING GEAR
DRIVING GEAR	571541208	1	1	334	10650139	VARIABLE DISPLACEMENT MO
DRIVING GEAR	571541208	1	1	1085	10675803	VARIABLE DISPLACEMENT MO
DRIVING PARTS	10147666	53	1	696	13455092	DIESEL ENGINE
DRIVING SHAFT	570113408	2	1	376	570112908	DRIVING GEAR
DRIVING SHAFT	570967808	2	1	444	570967508	DRIVING GEAR
DRIVING SHAFT	7023895	14	1	667	10412331	DRIVING GEAR
DRUM BEARING	90004967	10	1	330	970704201	HEAVY DUTY ROPE WINCH
DRUM BEARING	90004967	10	1	1082	90001621	HEAVY DUTY ROPE WINCH
DRUM BEARING	90004967	10	1	1228	970704301	HEAVY DUTY ROPE WINCH
DRUM BEARING	90004973	15	1	330	970704201	HEAVY DUTY ROPE WINCH
DRUM BEARING	90004973	15	1	1082	90001621	HEAVY DUTY ROPE WINCH
DRUM BEARING	90004973	15	1	1228	970704301	HEAVY DUTY ROPE WINCH
DRUM BEARING	968419601	10	1	1253	90005001	COMPACT ROPE WINCH
DS HYDRO CYLINDER	11005706	(10)	1	573	918744708	MACHINERY HOUSE BASE FR
DS LOWERING BRAKE VALVE	11341625	(999)	1	1370	10493604	DRAW CYLINDER
DS RELAPSE SUPPORT	11005477	999	1	1138	10489927	TILT-BACK SUPPORT
DSF RING 128X120,1X3,5	10145868	(5)	1	696	13455092	DIESEL ENGINE
DU BUSHING	708010108	(2)	4	1175	916177008	ROLLER SET
DU BUSHING	708010108	7	4	1176	966331808	PREMOUNTED PIN PULLING D
DU BUSHING	708010108	7	4	1181	967623108	PREMOUNTED PIN PULLING D
DUMMY PLUG W1989BS	96009792	410	1	1168	966418908	TERMINAL BOX
DUMMY PLUG X1986BS	967276408	300	1	1168	966418908	TERMINAL BOX
DUMMY PLUG X1988BS	96011458	390	1	1168	966418908	TERMINAL BOX
DUMMY PLUG X638BS	968218908	10	1	942	96051756	TERMINAL BOX
DUMMY PLUG X640BS	968220208	9	1	940	968218508	TERMINAL BOX
DUMMY PLUG X641BS	968220308	10	1	940	968218508	TERMINAL BOX
DUST CAP	511504608	57	1	493	919258508	ADD HEATING SUPERSTRUCT
DUST CAP 1 3/4-18NS METALL	692405308	19	1	937	967021108	TERMINAL BOX BLANK PLUG
DUST CAP 1 3/4-18NS METALL	692405308	172	1	1140	966265208	CABLE DRUM COMPL.
DUST CAP 1 3/4-18NS METALL	692405308	160	2	1168	966418908	TERMINAL BOX
DUST CAP 3/4-18 NS METALL	692405208	(502)	1	1168	966418908	TERMINAL BOX
DUST CAP LP-019	10027560	44	2	493	919258508	ADD HEATING SUPERSTRUCT
DUST CAP POLYETHYLEN SC	704254808	119	1	575	918744708	MACHINERY HOUSE BASE FR
DUST CAP POLYETHYLEN SC	704254808	8	2	596	965963608	COVER PRE-ASSY.
DUST CAP POLYETHYLEN SC	704254808	12	2	953	966167408	COVER PRE-ASSY.
DUST CAP POLYETHYLEN SC	704254808	12	2	954	966167508	COVER PRE-ASSY.
DUST CAP POLYETHYLEN SC	704254808	12	2	955	966167908	COVER PRE-ASSY.
DUST CAP POLYETHYLEN SC	704254808	12	2	956	966168008	COVER PRE-ASSY.

Description	Item	Pos.	Quantity	Page	Assembly	Description
DUST CAP POLYETHYLEN SC	704254808	12	2	957	966168408	COVER PRE-ASSY.
DUST PLUG	10027561	46	2	493	919258508	ADD HEATING SUPERSTRUCT
DUST PLUG KUNSTSTOFF	12100918	35	1	408	91002096	CENTRAL GREASING
DUST PLUG POLYURETHAN	10028863	58	1	493	919258508	ADD HEATING SUPERSTRUCT
DUST PROTECTION CAP KUN	12100916	29	1	1098	91002039	CENTRAL LUBRICATING SYS
EARTH CONNECTION PLATE C	12826252	4	1	755	9078314	HEATING FLANGE ADD-ON
EDGE PROTECTION 1-2,5X33X	262105308	70	0.9	574	918744708	MACHINERY HOUSE BASE FR
EDGE PROTECTION 1-2,5X33X	262105308	297	0.9	577	918744708	MACHINERY HOUSE BASE FR
EDGE PROTECTION 1-2,5X33X	262105308	17	2.04	600	966954908	FOLDING LADDER PRE-ASS.
EDGE PROTECTION 1-2X9,5X6,	262103908	11	0.36	89	966448108	TERMINAL BOX, PRE-ASSEMB
EDGE PROTECTION 1-2X9,5X6,	262103908	11	0.36	100	966448308	TERMINAL BOX, PRE-ASSEMB
EDGE PROTECTION 1-2X9,5X6,	262103908	7	0.16	536	926891108	GROUND RAIL
EDGE PROTECTION 1-2X9,5X6,	262103908	(3)	0.865	574	918744708	MACHINERY HOUSE BASE FR
EDGE PROTECTION 1-4X14,5	262104008	140	0.1	429	96038696	SLEWING PLATFORM CATWAL
EDGE PROTECTION 1-4X14,5	262104008	80	3.815	624	96018031	FIXING PARTS BASE FRAME
EDGE PROTECTION 1-4X14,5	262104008	21	0.4	832	919205608	UREA PLANT
EDGE PROTECTION 18,5	7370367	16	5.8	508	10651874	CABIN
EDGE PROTECTION 4-6X15,8	262106608	299	0.28	577	918744708	MACHINERY HOUSE BASE FR
EDGE SEALING RING	10303270	17	3	657	7622495	CONNECTING PLATE
EDGE SEALING RING	10303270	17	3	668	10009378	CONNECTING PLATE
EDGE SEALING RING CR6-FRE	10173722	(1)	1	246	96064795	MANOMETER CPL.
EL CROSS BEAM HINTEN	916263408	3	1	93	919027308	CROSS BEAM CPL.
EL CROSS BEAM VORNE	916263308	3	1	49	919027108	CROSS BEAM CPL.
EL.ADD-ON SET-LIMIT SWITC	966138308	30	1	28	915740108	EL.CENTER PART
EL.ADD-ON SET-LIMIT SWITC	966144308	10	1	451	915740808	EL.ROLLER SLEWING RING
EL.ADD-ON SET-LIMIT SWITC	966929808	20	1	1456	916947708	ELECTRICS F.SUSPENDED BA
EL.BACKING PROTECTION D	966644108	500	1	1307	915745408	D OVERRUN PROTECTION
EL.CENTER PART	915740108	2	1	16	917520308	CENTRAL SECTION CRAWLER
EL.COOLANT PREHEAT	919787608	149	1	13		LIEBHERR CRAW.CRANE LR
EL.EQUIPMENT SAFETY RETAI	967305108	500	1	1137	915745308	S OVERRUN PROTECTION
EL.FOR AIR-CONDI.-POWER	96064132	20	1	525	919788308	EL.INSTRUMENTS F.CRANE D
EL.INSTRUMENTS F.CRANE	919788308	143	1	13		LIEBHERR CRAW.CRANE LR
EL.ROLLER SLEWING RING	915740808	2	1	435	915719208	ROLLER SLEWING RING
ELASTOMER INSERT DIN 3015	10493065	187	4	608	96021757	FIXING PARTS COMPRESSED
ELASTOMER INSERT DIN 3015	10493065	300	2	1013	96032961	PIPEWORK AIR INSTALLATIO
ELASTOMER INSERT DIN 3015	10493065	307	48	1315	96029354	ADDITIONAL HYDR.D PIVOT
ELBOW	10153006	4	1	714	10134887	OIL SUMP WITH FASTENING
ELBOW 90° DI=130 GUMMI	10099969	101	2	823	918717708	AIR FILTER SYSTEM ABOVE
ELBOW 90° DI=130 GUMMI	10099969	101	2	829	918719508	AIR FILTER SYSTEM DOWN
ELBOW CONNECTION KISSLIN	10872525	14	4	804	96033201	ELECTRIC FOR BATTERY BOX
ELECT.FOR CRAWLER CARRI	915740608	3	1	144	917520908	CRAWLER TRACK CARRIER LE
ELECT.FOR CRAWLER CARRIE	915740308	3	1	201	917521108	CRAWLER CARRIER RIGHT CP
ELECTR. FOR CONTROL STAN	96054233	8	1	525	919788308	EL.INSTRUMENTS F.CRANE D
ELECTR. FOR HEAD SECTION	919752308	3	1	1331	919692308	D HEAD SECTION CPL.
ELECTR. FOR S-HEAD SECTIO	966418708	500	1	1158	916332108	S HEAD SECTION
ELECTR.CABLE 0,5	10870538	344	63.213	538	96063945	WIRES PRE-ASS.INSTRUMENT
ELECTR.CABLE 0,5	10870538	344	0.16	541	96063949	WIRING HARNESS
ELECTR.CABLE 0,5	10870538	344	4.3	545	96033659	WIRING HARNESS
ELECTR.CABLE 0,75	10870539	345	74.96	309	96047224	LEAD
ELECTR.CABLE 0,75	10870539	345	29.32	538	96063945	WIRES PRE-ASS.INSTRUMENT
ELECTR.CABLE 0,75	10870539	345	10.8	541	96063949	WIRING HARNESS
ELECTR.CABLE 0,75	10870539	(345)	0.32	1168	966418908	TERMINAL BOX
ELECTR.CABLE 0,75	10870539	345	0.8	1461	967035508	LEAD
ELECTR.CABLE 1,0	10870540	305	259.9	271	96034538	WIRING HARNESS
ELECTR.CABLE 1,0	10870540	305	129.5	309	96047224	LEAD
ELECTR.CABLE 1,0	10870540	305	529.131	538	96063945	WIRES PRE-ASS.INSTRUMENT
ELECTR.CABLE 1,0	10870540	305	181.6	540	96033657	WIRING HARNESS
ELECTR.CABLE 1,0	10870540	305	172.5	541	96063949	WIRING HARNESS
ELECTR.CABLE 1,0	10870540	(305)	0.16	1168	966418908	TERMINAL BOX
ELECTR.CABLE 1,5	10870541	307	16.264	538	96063945	WIRES PRE-ASS.INSTRUMENT

Description	Item	Pos.	Quantity	Page	Assembly	Description
ELECTR.CABLE 1,5	10870541	307	6.4	541	96063949	WIRING HARNESS
ELECTR.CABLE 1,5	10870541	307	16.38	555	96064280	WIRING HARNESS
ELECTR.CABLE 10	12102631	2808	0.23	538	96063945	WIRES PRE-ASS.INSTRUMENT
ELECTR.CABLE 2,5	10870542	309	26.542	538	96063945	WIRES PRE-ASS.INSTRUMENT
ELECTR.CABLE 2,5	10870542	309	1.8	541	96063949	WIRING HARNESS
ELECTR.CABLE 2,5	10870542	309	13.8	545	96033659	WIRING HARNESS
ELECTR.CABLE 2,5	10870542	309	14.04	555	96064280	WIRING HARNESS
ELECTR.CABLE 35	12103999	2816	2	926	96069623	LEAD
ELECTR.F.FUEL TANK	965527408	500	1	985	96034679	FUEL TANK, PRE-ASSEMBLED
ELECTR.FOR BALLAST PALLE	966929708	10	1	1456	916947708	ELECTRICS F.SUSPENDED BA
ELECTR.FOR CRAWLER CARR	915740508	3	1	103	917520808	CRAWLER TRACK CARRIER LE
ELECTR.FOR CRAWLER CAR	915740408	3	1	176	917521008	CRAWLER CARRIER RIGHT CP
ELECTR.FOR SLEWING GEAR	964008808	40	1	553	96023877	ELECTRICAL PEDAL TRANSM
ELECTR.FOR SLEWING GEAR	917751408	141	1	13		LIEBHERR CRAW.CRANE LR
ELECTRIC ADD-ON PARTS CA	96063942	7	1	525	919788308	EL.INSTRUMENTS F.CRANE D
ELECTRIC FOOT ROCKER	964008708	30	1	553	96023877	ELECTRICAL PEDAL TRANSM
ELECTRIC FOR BATTERY BOX	96033201	500	1	800	919203808	BATTERY STORAGE
ELECTRIC FOR LUFFING BLOC	966674308	500	1	1407	916115808	S LUFFING BLOCKS
ELECTRIC FOR S-PIVOT SECT	919296308	4	1	1122	919294508	S PIVOT SECTION CPL.
ELECTRIC FOR WINCH 1	915749608	2	1	326	915718608	WINCH 1
ELECTRIC FOR WINCH 2	915749708	2	1	349	915718708	WINCH 2
ELECTRIC FOR WINCH 3	915749808	2	1	1223	915722308	WINCH 3
ELECTRIC FOR WINCH 4	915749908	2	1	1079	91001545	WINCH 4 LUFFING GEAR
ELECTRIC FOR WINCH 6	915750108	2	1	1245	915722508	WINCH 6
ELECTRIC MS 3	966152808	8	1	529	96054232	PREMOUNTED UPPER PART
ELECTRIC PUMP	12106400	1	1	1098	91002039	CENTRAL LUBRICATING SYS
ELECTRIC PUMP EP-1	11002835	1	1	124	915742708	CENTRA.LUBRICATION SYSTE
ELECTRIC PUMP EP-1	11002835	1	1	163	915744408	CENTRA.LUBRICATION SYSTE
ELECTRIC PUMP EP-1	11002835	1	1	190	915744608	CENTR.LUBRICATION SYSTEM
ELECTRIC PUMP EP-1	11002835	1	1	216	915744508	CENTR.LUBRICATION SYSTEM
ELECTRIC PUMP EP-1	11003525	1	1	470	916141308	CENTRAL GREASING
ELECTRIC PUMP EP-1	11006306	1	1	289	916900208	CENT. LUBRIC. SYSTEM SUP
ELECTRIC PUMP EP-1	11081924	1	1	320	916945008	CENT. LUBRIC. SYSTEM SUP
ELECTRIC PUMP EP-1	11114000	1	1	346	916997308	CENTRAL LUBRICATING SYS
ELECTRIC PUMP EP-1	11114000	1	1	363	916998708	CENTRALIZED LUBRICATION
ELECTRIC PUMP EP-1	11114000	1	1	1244	917006408	CENTRALIZED LUBRICATION
ELECTRIC UNIT BOTTOM	96033519	10	1	914	91000915	ELECTRICAL MACHINE/ENGIN
ELECTRIC UNIT TOP	96033520	11	1	914	91000915	ELECTRICAL MACHINE/ENGIN
ELECTRIC UPPERCARRIAGE R	919547508	2	1	297	91000573	SLEWING PLATFORM FRAME
ELECTRIC UPPERCATTIAGE	919238508	3	1	249	919238608	SLEWING PLATFORM FRAME
ELECTRICAL MACHINE/ENGI	91000915	174	1	13		LIEBHERR CRAW.CRANE LR
ELECTRICAL PEDAL TRANSM	96023877	9	1	525	919788308	EL.INSTRUMENTS F.CRANE D
ELECTRICS F.SUSPENDED BA	916947708	500	1	1437	919784608	SUSPENDED BALLAST
ELECTRICS POWER UNIT	96064134	50	1	914	91000915	ELECTRICAL MACHINE/ENGIN
ELECTRONICS UNIT	10650399	35	1	1027	10877138	OPERATOR SEAT
EMERGENCY CUT-OFF CRANE	968075908	10	1	529	96054232	PREMOUNTED UPPER PART
EMERGENCY STOP BUTTON	606144108	(2)	1	529	96054232	PREMOUNTED UPPER PART
EMPTY CASING	97016729	5	1	1424	967073408	TERMINAL BOX CPL.
EMPTY CASING 160.0X560 AL	97130339	5	1	922	96044329	TERMINAL BOX
EMPTY CASING 160X160X90X0	971407308	4	1	129	966501608	TERMINAL BOX, PRE-ASSEMB
EMPTY CASING 160X160X90X0	971407308	4	1	165	966139008	TERMINAL BOX, PRE-ASSEMB
EMPTY CASING 160X160X90X0	971407308	4	1	192	966501708	TERMINAL BOX, PRE-ASSEMB
EMPTY CASING 160X160X90X0	971407308	4	1	218	966138608	TERMINAL BOX, PRE-ASSEMB
EMPTY CASING 160X160X90X0	975852208	4	1	1458	966997608	TERMINAL BOX CPL.
EMPTY CASING 160X360X90X0	97009251	5	1	308	96047223	TERMINAL BOX ELECTRICS S
EMPTY CASING 160X360X90X0	97036701	5	1	940	968218508	TERMINAL BOX
EMPTY CASING 160X560X90X0	97036748	5	1	924	968221508	TERMINAL BOX
EMPTY CASING 160X560X90X0	97141385	5	1	942	96051756	TERMINAL BOX
EMPTY CASING 230X600X110	97003338	4	1	1168	966418908	TERMINAL BOX
EMPTY CASING 230X600X110	97011305	7	1	1325	966841808	TERMINAL BOX

Description	Item	Pos.	Quantity	Page	Assembly	Description
EMPTY CASING 230X600X110	97011305	5	1	1361	96052001	TERMINAL BOX CPL.
EMPTY CASING 230X600X110	975221708	5	1	1142	966792108	TERMINAL BOX CPL.
EMPTY CASING 255X250X121	97031529	(5)	1	1427	967276708	RECEIVER
EMPTY CASING 255X250X121X	97031531	5	1	1430	967922708	TERMINAL BOX CPL.
EMPTY CASING 560X370X70	606653708	200	1	87	966448008	CONTROL DESK OUTRIGGER
EMPTY CASING 80.0X0 AL	979204408	509	1	265	96045406	LEAD
EMPTY CASING 80.0X0 AL	979204408	(5)	1	548	96063942	ELECTRIC ADD-ON PARTS CA
EMPTY CASING 90.0X360 AL	97005614	5	1	920	96034780	TERMINAL BOX
EMPTY CASING 90.0X560 AL	97132690	5	1	918	966530408	TERMINAL BOX
EMPTY CASING 90X160X560X0	97106165	5	1	269	96034537	TERMINAL BOX
EMPTY CASING DRILLED 160X	97005811	3	1	337	966541108	TERMINAL BOX CPL.
EMPTY CASING DRILLED 160X	97005811	3	1	354	966541408	TERMINAL BOX CPL.
EMPTY CASING DRILLED 160X	97006341	3	1	89	966448108	TERMINAL BOX, PRE-ASSEMB
EMPTY CASING DRILLED 160X	97006341	3	1	100	966448308	TERMINAL BOX, PRE-ASSEMB
EMPTY CASING DRILLED 160X	97009615	3	1	1088	966542108	TERMINAL BOX CPL.
EMPTY CASING DRILLED 160X	97014894	3	1	937	967021108	TERMINAL BOX BLANK PLUG
EMPTY CASING DRILLED 160X	97033926	3	1	1234	966541908	TERMINAL BOX CPL.
EMPTY CASING DRILLED 160X	97033926	3	1	1267	966543108	TERMINAL BOX CPL.
EMPTY CASING DRILLED 230	97006811	3	1	29	966138208	TERMINAL BOX, PRE-ASSEMB
EMPTY CASING POLYESTER	949825008	2	1	310	927868908	TERMINAL BOX LIGHTING
END ANGLE	602794608	276	2	129	966501608	TERMINAL BOX, PRE-ASSEMB
END ANGLE	602794608	276	2	165	966139008	TERMINAL BOX, PRE-ASSEMB
END ANGLE	602794608	276	2	192	966501708	TERMINAL BOX, PRE-ASSEMB
END ANGLE	602794608	276	2	218	966138608	TERMINAL BOX, PRE-ASSEMB
END ANGLE	602794608	16	4	1142	966792108	TERMINAL BOX CPL.
END ANGLE	602794608	263	2	1168	966418908	TERMINAL BOX
END ANGLE	602794608	7	2	1458	966997608	TERMINAL BOX CPL.
END CAP 34	553181108	4	1	493	919258508	ADD HEATING SUPERSTRUCT
END CAP 34	553181108	103	1	1036	96034844	ENGINE PREHEATER PRE-ASS
END CAP 42,3	553174108	7	1	365	91000572	DRIVE ASSEMBLY AIR CONDIT
END CAP 42,3	553174108	3	1	493	919258508	ADD HEATING SUPERSTRUCT
END COVER 60	9144757	2	1	717	10128193	OIL FILLER INLET
END COVER DIN 443 B 480H	12209784	7	13	703	12405454	CRANKCASE CPL. WITH CYLIN
END COVER TR38X6 P3	10297417	22	1	89	966448108	TERMINAL BOX, PRE-ASSEMB
END COVER TR38X6 P3	10297417	22	1	100	966448308	TERMINAL BOX, PRE-ASSEMB
END COVER TR38X6 P3	10297417	171	2	1168	966418908	TERMINAL BOX
END COVER TR38X6 P3	10297417	503	1	1363	96052004	LEAD
END COVER TR38X6 P3	10297417	503	1	1364	96052005	LEAD
END HOLDER	602110108	28	2	996	96069348	ASSEMBLY PARTS MOUNTIN
ENGINE CONTROL SENSORS	12410651	581	1	701	13455092	DIESEL ENGINE
ENGINE PREHEATER PRE-ASS	96034844	1	1	1035	919204108	MOTOR PRE-HEATING ABOVE
ENGINE PREHEATER PRE-ASS	96034844	1	1	1038	919204208	MOTOR PRE-HEATING
ENGINE SHAFT	90007813	(50)	1	110	917523808	CRAWLER TRACK CARRIER, L
ENGINE SPEED CONTROL CA	967031308	132	1	575	918744708	MACHINERY HOUSE BASE FR
ENTRANCE SPF	979405208	50	1	573	918744708	MACHINERY HOUSE BASE FR
EQUALIZING RESERVOIR	570065908	1	1	46	502806508	EQUALIZING RESERVOIR
EQUALIZING RESERVOIR 0,2L	502807308	(1)	1	1270	966086208	AUX.HYDRAULIC WINCH 6
EQUALIZING RESERVOIR 1L	502806508	1	1	45	96028333	EXPANSION TANK CPL.
EQUALIZING RESERVOIR 29,5	12100814	101	1	1064	96034284	PREMOUNTED COMBINATION
EQUALIZING RESERVOIR 29,5	12100815	100	1	1059	919204008	RADIATOR UNIT
EQUIPMENT CAMERA CAB	96035787	20	1	1020	919300108	CAMERA MONITORING CABIN
EQUIPMENT CAMERA MACHI	966355908	30	1	1020	919300108	CAMERA MONITORING CABIN
EQUIPMENT CAMERA SLEW C	966355708	10	1	477	919294408	CAMERA MONITORING
EQUIPMENT CAMERA WINCH	966356108	50	1	477	919294408	CAMERA MONITORING
EQUIPMENT CAMERA WINDE	966356008	40	1	477	919294408	CAMERA MONITORING
EQUIPMENT CARRIER WELDE	96018303	50	1	634	96034141	DIESEL ENGINE, PRE-ASSEMB
EQUIPMENT CARRIER WELDE	96018331	50	1	692	96034143	DIESEL ENGINE, PRE-ASSEMB
ERECTING WINCH	915718908	116	1	12		LIEBHERR CRAW.CRANE LR
ERECTION ARM	919688608	371	1	15		LIEBHERR CRAW.CRANE LR
ERECTION ARM SPF	12103619	1	1	1435	919688608	ERECTION ARM

Description	Item	Pos.	Quantity	Page	Assembly	Description
ES PIN 14X28 FE/ZN8/CN/T2	725110408	60	1	574	918744708	MACHINERY HOUSE BASE FR
ETHERNET SWITCH -40/+70°C	10651470	10	1	534	96063943	BODY SECTIONS
EXHAUST FLAP	12922616	(7)	1	700	13455092	DIESEL ENGINE
EXHAUST FLAP	12922626	(6)	1	699	13455092	DIESEL ENGINE
EXHAUST GAS TURBOCHAR	10134988	1	1	775	10141720	EXHAUST TC MOUNTING
EXHAUST GAS TURBOCHAR	10134989	1	1	776	10141721	EXHAUST TC MOUNTING
EXHAUST MANIFOLD LEFT V-	10153467	2	1	774	10141558	OUTLET MANIFOLD ADD-ON
EXHAUST MANIFOLD RIGHT V-	10147866	1	1	774	10141558	OUTLET MANIFOLD ADD-ON
EXHAUST MIXING PIPE SCRFIL	13402646	101	1	811	919203408	MUFFLER UNIT ABOVE
EXHAUST MIXING PIPE SCRFIL	13402646	101	1	818	919203508	MUFFLER UNIT DOWN
EXHAUST MUFFLER 116/55X15	553187208	35	1	493	919258508	ADD HEATING SUPERSTRUCT
EXHAUST MUFFLER 116/55X15	553187208	100	1	1035	919204108	MOTOR PRE-HEATING ABOVE
EXHAUST MUFFLER 116/55X15	553187208	100	1	1038	919204208	MOTOR PRE-HEATING
EXHAUST NOZZLE ATTACHM	12935969	432	1	699	13455092	DIESEL ENGINE
EXHAUST NOZZLE V-MOTOR	10153459	(2)	1	699	13455092	DIESEL ENGINE
EXHAUST NOZZLE V-MOTOR	10153461	(3)	1	699	13455092	DIESEL ENGINE
EXHAUST NOZZLE V-MOTOR	10153461	(4)	1	699	13455092	DIESEL ENGINE
EXHAUST PIPE 38/FLEXIBEL	553054108	6	2.1	365	91000572	DRIVE ASSEMBLY AIR CONDIT
EXHAUST PIPE 38/FLEXIBEL	553054108	19	0.35	493	919258508	ADD HEATING SUPERSTRUCT
EXHAUST PIPE 38/FLEXIBEL	553054108	20	0.85	493	919258508	ADD HEATING SUPERSTRUCT
EXHAUST PIPE 38/FLEXIBEL	553054108	101	0.56	1035	919204108	MOTOR PRE-HEATING ABOVE
EXHAUST PIPE 38/FLEXIBEL	553054108	101	0.7	1038	919204208	MOTOR PRE-HEATING
EXHAUST PIPE ASSEMBLY V-	10141356	410	1	699	13455092	DIESEL ENGINE
EXHAUST PIPE DN=90 INOXY	10813503	154	0.4	575	918744708	MACHINERY HOUSE BASE FR
EXHAUST PIPE LEFT V-MOTO	10141355	2	1	773	10141356	EXHAUST PIPE ASSEMBLY
EXHAUST PIPE RIGHT V-MOTO	10141354	1	1	773	10141356	EXHAUST PIPE ASSEMBLY
EXHAUST PIPE SPF	96035962	103	1	811	919203408	MUFFLER UNIT ABOVE
EXHAUST PIPE SPF	96035962	103	1	818	919203508	MUFFLER UNIT DOWN
EXHAUST PIPE SPF	96035963	104	1	811	919203408	MUFFLER UNIT ABOVE
EXHAUST PIPE SPF	96035964	105	1	811	919203408	MUFFLER UNIT ABOVE
EXHAUST PIPE SPF	96035983	104	1	818	919203508	MUFFLER UNIT DOWN
EXHAUST PIPE SPF	96035984	105	1	818	919203508	MUFFLER UNIT DOWN
EXHAUST PIPE SPF	96035985	106	1	818	919203508	MUFFLER UNIT DOWN
EXHAUST PIPE V-MOTORXD9	10141351	(1)	1	773	10141356	EXHAUST PIPE ASSEMBLY
EXHAUST PIPE V-MOTORXD95	11354228	(1)	1	773	10141356	EXHAUST PIPE ASSEMBLY
EXHAUST SYSTEM PIPELINES	96035959	5	1	811	919203408	MUFFLER UNIT ABOVE
EXHAUST SYSTEM PIPELINES	96052478	5	1	818	919203508	MUFFLER UNIT DOWN
EXHAUST TAIL PIPE	96035965	106	1	811	919203408	MUFFLER UNIT ABOVE
EXHAUST TAIL PIPE	96035965	107	1	818	919203508	MUFFLER UNIT DOWN
EXHAUST TC MOUNTING HE40	10141720	430	1	699	13455092	DIESEL ENGINE
EXHAUST TC MOUNTING HE40	10141721	431	1	699	13455092	DIESEL ENGINE
EXPANSION HEXAGON BOLT	979104808	2	216	440	965852408	ROLLER SLEWING RING PRE
EXPANSION TANK CPL.	96028331	157	1	1270	966086208	AUX.HYDRAULIC WINCH 6
EXPANSION TANK CPL.	96028333	157	1	34	966084408	HYDRAULIC EQUIPM.CENTER
EXPANSION TANK CPL.	96028333	157	2	132	966084908	HYDR.TRAVEL DRIVE
EXPANSION TANK CPL.	96028333	157	2	168	966085008	HYDR.TRAVEL DRIVE
EXPANSION TANK CPL.	96028333	157	2	195	966084808	HYDR.TRAVEL DRIVE
EXPANSION TANK CPL.	96028333	157	2	221	966084708	HYDR.TRAVEL DRIVE
EXPANSION TANK CPL.	96028333	154	1	314	966085408	SLEWING PLATFORM HYDRA
EXPANSION TANK CPL.	96028333	157	1	341	966085708	ADDITIONAL HYDRAULICS WI
EXPANSION TANK CPL.	96028333	157	1	358	966085808	ADDITIONAL HYDRAULICS WI
EXPANSION TANK CPL.	96028333	182	1	455	966085508	HYDRAULIC EQUIPM.SLEWING
EXPANSION TANK CPL.	96028333	157	1	1092	966085608	ADDITIONAL HYDRAULICS WI
EXPANSION TANK CPL.	96028333	162	1	1146	966086308	ADDITIONAL HYDR.S PIVOT SE
EXPANSION TANK CPL.	96028333	157	1	1238	966085908	ADDITIONAL HYDRAULICS WI
EXPANSION TANK CPL.	96028333	162	1	1314	96029354	ADDITIONAL HYDR.D PIVOT
EXPANSION TANK CPL.	96028333	150	1	1352	966086708	ADDITIONAL HYDR.D HEAD S
EXTENSION	10009602	3	1	473	11003530	DISTRIBUTION BLOCK
EXTENSION	10045006	9	4	289	916900208	CENT. LUBRIC. SYSTEM SUP
EXTENSION 3X0,25-10M	10300715	48	2	478	966355708	EQUIPMENT CAMERA SLEW C

Description	Item	Pos.	Quantity	Page	Assembly	Description
EXTENSION 3X0,25-10M	10300715	30	1	1022	966355908	EQUIPMENT CAMERA MACHI
EXTENSION CABLE 2,5M	11004770	45	2	478	966355708	EQUIPMENT CAMERA SLEW C
EXTENSION CABLE 2M	11170896	27	1	548	96063942	ELECTRIC ADD-ON PARTS CA
EXTENSION LADDER 10/5-35	11481845	33	1	55	919045208	CROSS BEAM
EXTENSION LADDER 2X10-35	11481844	13	1	22	917528708	CENTRAL SECTION CRAWLER
EXTENSION M10X1K/ M10X1	774373408	9	12	124	915742708	CENTRA.LUBRICATION SYSTE
EXTENSION M10X1K/ M10X1	774373408	9	12	163	915744408	CENTRA.LUBRICATION SYSTE
EXTENSION M10X1K/ M10X1	774373408	9	12	190	915744608	CENTR.LUBRICATION SYSTEM
EXTENSION M10X1K/ M10X1	774373408	9	12	216	915744508	CENTR.LUBRICATION SYSTEM
EXTENSION M10X1K/ M10X1	774373408	6	9	408	91002096	CENTRAL GREASING
EXTENSION M25X1,5/M32X1,5	602613308	507	1	1363	96052004	LEAD
EXTENSION M25X1,5/M32X1,5	602613308	506	1	1364	96052005	LEAD
EXTENSION M32X1,5/M40X1,5	602613408	289	1	308	96047223	TERMINAL BOX ELECTRICS S
EXTERNAL FEED 110V	91003625	414	1	15		LIEBHERR CRAW.CRANE LR
EXTERNAL FEED PREAS. A58	96073627	1	1	1073	91003625	EXTERNAL FEED
EXTERNAL FEED PREAS. A58	96073628	2	1	1073	91003625	EXTERNAL FEED
EXTERNAL FEED PREAS. A58	96070816	3	1	1073	91003625	EXTERNAL FEED
EXTERNAL FEED PREAS. A58	96070817	4	1	1073	91003625	EXTERNAL FEED
EXTINGUISHER HOSE DN15X6	10294814	8	3	1055	918696808	FIRE EXTINGUISHER SYSTEM
EYE BOLT DIN 444 M10X80 5.6	12100296	7	1	1411	966657008	BASKET CPL.
EYE BOLT DIN 444 M10X80 5.6	12100296	7	1	1413	966657108	BASKET CPL.
FALL-BACK GUARD 12-36V 82	614009908	(20)	1	28	915740108	EL.CENTER PART
FAN	10650386	(11)	1	1027	10877138	OPERATOR SEAT
FAN	10887307	2	1	1006	10886525	LICCON CONSOLE LCD5C-A
FAN	12100177	(59)	1	1027	10877138	OPERATOR SEAT
FAN COWL	11005449	(1)	1	1067	10475633	RADIATOR UNIT
FAN HUB 203 G-ALSI9CU3	955451608	3	2	1066	965896208	PREMOUNTED COMBINATION
FAN HUB 203 G-ALSI9CU3	955451608	3	2	1069	965896308	PREMOUNTED COMBINATION
FAN PAG	10355573	5	1	1067	10475633	RADIATOR UNIT
FAN PAG	10355573	5	1	1070	10475634	RADIATOR UNIT
FASTENER	965794708	46	2	111	917523808	CRAWLER TRACK CARRIER, L
FASTENER	965794708	46	2	154	917525508	CRAWLER TRACK CARRIER, L
FASTENER	965794708	46	2	183	917525608	CRAWLER TRACK CARRIER,
FASTENER	965794708	46	2	210	917525908	CRAWLER TRACK CARRIER,
FASTENER	966097408	41	1	1422	915744908	BOOM NOSE
FASTENER 383X417 S315MC	979469008	70	2	23	917528708	CENTRAL SECTION CRAWLER
FASTENER 40X330X190 S355	97004675	24	2	1157	916332108	S HEAD SECTION
FASTENER 4X106X229 S315M	979619108	3	1	73	966003108	MOUNTING
FASTENER 4X106X229 S315M	979619408	3	1	72	966004008	PIN SUSPENSION
FASTENER 4X641X348 S315M	97119780	4	1	832	919205608	UREA PLANT
FASTENER 4X807X151 S315M	979468908	69	2	23	917528708	CENTRAL SECTION CRAWLER
FASTENING	965592808	3	2	996	96069348	ASSEMBLY PARTS MOUNTIN
FASTENING CLAMP	570066408	7	1	46	502806508	EQUALIZING RESERVOIR
FASTENING CLAMP 34 EN AC	10123304	1	1	789	10144098	FASTENING CLAMP
FASTENING CLAMP 34X34	10144098	4	2	788	10141788	CONTROL BOX ANNEXE
FASTENING DEVICE 39NM/28°	12418349	6	1	778	10146947	ALTERNATOR ASSEMBLY
FASTENING DEVICE 39NM/28°	12418349	1	1	779	12500149	RK IDLER PULLEY
FASTENING DEVICE 40X169X	97078043	3	20	1483	96004014	TRANSPORT
FASTENING DEVICE 40X180X	97086271	7	64	1483	96004014	TRANSPORT
FASTENING PIECE	9079604	1	2	782	9079954	FASTENING PIECES ASSEMBL
FASTENING PIECES ASSEMBL	9079954	460	1	701	13455092	DIESEL ENGINE
FASTENING PIECES HYDRAUL	96033135	301	1	577	918744708	MACHINERY HOUSE BASE FR
FAULT CURRENT BREAKER 2	631044508	(1)	1	931	96072834	FUSE BOX CPL.
FAULT INDICATOR	10429952	33	2	126	11002835	ELECTRIC PUMP
FAULT INDICATOR	10429952	9	1	291	11006306	ELECTRIC PUMP
FAULT INDICATOR	10429952	9	1	472	11003525	ELECTRIC PUMP
FELT STRIP DIN 5419 5X4	261100708	12	0.6	371	11005312	ROPE DRUM
FEMALE INSERT 24-POL+PE 16	605609514	501	1	271	96034538	WIRING HARNESS
FEMALE INSERT 24-POL+PE 16	605609514	501	1	1326	966885808	LEAD
FEMALE INSERT 4-POLX2+SM	605664201	501	1	273	96041505	LEAD

Description	Item	Pos.	Quantity	Page	Assembly	Description
FEMALE INSERT 64-POL 10A	605608808	501	1	272	96041617	LEAD
FEMALE INSERT 64-POL 10A	605608808	21	4	918	966530408	TERMINAL BOX
FEMALE INSERT 64-POL 10A	605608808	21	3	920	96034780	TERMINAL BOX
FEMALE PLUG 15-POLE	10024744	523	1	537	96063944	WIRES COMPL. INSTRUMENT
FEMALE PLUG 15-POLE	10024744	505	1	543	96034783	WIRING HARNESS
FEMALE PLUG 15-POLE	10024744	505	1	544	96034784	WIRING HARNESS
FEMALE PLUG 15-POLE	10024744	504	6	545	96033659	WIRING HARNESS
FEMALE PLUG 25-POLE	602322708	528	1	537	96063944	WIRES COMPL. INSTRUMENT
FEMALE PLUG 25-POLE	602322708	503	1	543	96034783	WIRING HARNESS
FEMALE PLUG 25-POLE	602322708	503	1	544	96034784	WIRING HARNESS
FEMALE PLUG 25-POLE	602322708	502	3	545	96033659	WIRING HARNESS
FEMALE PLUG 4-POL	11067890	501	2	270	96041616	LEAD
FEMALE PLUG 9-POLE	602338608	(520)	1	1007	96033580	CABLING MOUNTING PLATE
FERRIMAGNET FERRIT VERZ	617000008	4	3	450	967144608	VALVE PLATE, PRE-ASSEMB
FERRIMAGNET FERRIT VERZ	617000008	27	2	937	967021108	TERMINAL BOX BLANK PLUG
FERRITE KLAPPBAR	617000608	517	3	541	96063949	WIRING HARNESS
FERRULE 2 CU	11170565	(4)	3	59	965956208	STAIR
FERRULE 2 CU	11170565	97	4	1193	916303308	S INTERMEDIATE SECTION
FERRULE 2 CU	11170565	96	4	1199	916303208	S INTERMEDIATE SECTION
FERRULE 2 CU	11170565	96	4	1205	916303108	S INTERMEDIATE SECTION
FERRULE 2 CU	11170565	96	4	1208	916303008	S INTERMEDIATE SECTION
FERRULE 2 CU	11170565	96	4	1212	916302708	S INTERMEDIATE SECTION
FERRULE 2 CU	11170565	98	4	1218	916302908	S ADAPTER SECTION
FERRULE 2 CU	11170565	61	2	1250	915753308	WINCH 6 PRE-ASSEMBLY
FERRULE 2 CU	11170565	217	16	1291	916324608	D PIVOT SECTION PRE-ASS.
FERRULE 2 CU	11170565	5	2	1301	965764708	PIN WITH RING BOLT
FERRULE 2 CU	11170565	(4)	2	1382	916303808	D INTERMEDIATE SECTION
FERRULE 2 CU	11170565	5	2	1385	966140608	PIN WITH RING BOLT
FILLER NECK	10128194	1	1	717	10128193	OIL FILLER INLET
FILLER NECK GR.40 ALU	11101353	4	1	836	96035686	UREA TANK, PRE-MOUNTING
FILLER PROFILE	7370364	15	13.4	508	10651874	CABIN
FILTER	10872409	7	1	900	10877227	CONTROL BLOCK
FILTER	10872409	7	1	903	10877228	CONTROL BLOCK
FILTER	12211223	8	1	836	96035686	UREA TANK, PRE-MOUNTING
FILTER CARTRIDGE 0,005m³/m	510671108	155	1	132	966084908	HYDR.TRAVEL DRIVE
FILTER CARTRIDGE 0,005m³/m	510671108	155	1	168	966085008	HYDR.TRAVEL DRIVE
FILTER CARTRIDGE 0,005m³/m	510671108	155	1	195	966084808	HYDR.TRAVEL DRIVE
FILTER CARTRIDGE 0,005m³/m	510671108	155	1	221	966084708	HYDR.TRAVEL DRIVE
FILTER CARTRIDGE 0,005m³/m	510671108	155	1	341	966085708	ADDITIONAL HYDRAULICS WI
FILTER CARTRIDGE 0,005m³/m	510671108	155	1	358	966085808	ADDITIONAL HYDRAULICS WI
FILTER CARTRIDGE 0,005m³/m	510671108	156	1	455	966085508	HYDRAULIC EQUIPM.SLEWING
FILTER CARTRIDGE 0,005m³/m	510671108	281	1	882	96029372	HYDR.MACHINERY HOUSE
FILTER CARTRIDGE 0,005m³/m	510671108	155	1	1092	966085608	ADDITIONAL HYDRAULICS WI
FILTER CARTRIDGE 0,005m³/m	510671108	158	1	1146	966086308	ADDITIONAL HYDR.S PIVOT SE
FILTER CARTRIDGE 0,005m³/m	510671108	155	1	1238	966085908	ADDITIONAL HYDRAULICS WI
FILTER CARTRIDGE 0,005m³/m	510671108	155	1	1270	966086208	AUX.HYDRAULIC WINCH 6
FILTER CARTRIDGE 0,005m³/m	510671108	158	2	1314	96029354	ADDITIONAL HYDR.D PIVOT
FILTER CARTRIDGE 0,005m³/m	510671108	157	1	1352	966086708	ADDITIONAL HYDR.D HEAD S
FILTER ELEMENT OEL 8.8µm	10874234	(1)	1	1370	10493604	DRAW CYLINDER
FILTER INSERT 1m³/min 10µm	510671808	(1)	1	988	965666908	OIL TANK PRE-ASS.
FILTER INSERT 21m³/min3µm	571558808	1	1	824	551710208	AIR FILTER
FILTER INSERT OEL 10µm	10037623	(1)	1	882	96029372	HYDR.MACHINERY HOUSE
FILTER INSERT OEL 10µm	510669708	(1)	1	988	965666908	OIL TANK PRE-ASS.
FILTER INSERT OELNEBEL4µ	12403708	(1)	1	710	10125646	OIL SEPARATOR ASSEMBLY
FILTER MODULE SCRFILTER G	11387711	2	2	813	11446927	SCRFILTER ASSEMBLY
FINAL CONTROL VALVE	10141769	14	1	695	13455092	DIESEL ENGINE
FINAL CONTROLE VALVE PRE	10132988	1	1	707	10141769	FINAL CONTROL VALVE
FINAL CONTROLE VALVE PRE	10151463	2	1	707	10141769	FINAL CONTROL VALVE
FINGER WELDED RAL 1007	966481208	2	1	1384	966035008	REST
FIRE EXTINGUISHER DIN EN 3	12101159	2	1	244	96005694	ACCESSORIES

Description	Item	Pos.	Quantity	Page	Assembly	Description
FIRE EXTINGUISHER SYSTEM	918696808	191	1	14		LIEBHERR CRAW.CRANE LR
FIRST AID KIST DIN 13164 260	789000308	1	1	244	96005694	ACCESSORIES
FITTED SCREW DIN 609 M12X6	403501905	263	2	1292	916324608	D PIVOT SECTION PRE-ASS.
FITTING	11081053	3	1	127	774375108	PASSAGE NIPPLE BLOCK
FITTING	11081053	4	1	292	11006307	DISTRIBUTION BLOCK
FITTING	11644971	15	2	348	11114000	ELECTRIC PUMP
FITTING	570066008	2	1	46	502806508	EQUALIZING RESERVOIR
FITTING A3C	472260501	22	1	1258	968822801	OIL-GAUGING INSTRUMENT
FITTING AEHNL.DIN 7622 8 C	7381456	16	1	767	10143277	COOLANT PIPE BEND ADD-ON
FITTING AEHNL.ISO 8434 EV 3	10531725	805	1	886	96029372	HYDR.MACHINERY HOUSE
FITTING AEHNL.ISO 8434 GZ 3	491100814	631	2	884	96029372	HYDR.MACHINERY HOUSE
FITTING AEHNL.ISO 8434;ISO 6	510713214	574	2	883	96029372	HYDR.MACHINERY HOUSE
FITTING BUZ 22L CR6-FREI	477700208	606	3	341	966085708	ADDITIONAL HYDRAULICS WI
FITTING BUZ 22L CR6-FREI	477700208	607	3	358	966085808	ADDITIONAL HYDRAULICS WI
FITTING BUZ 22L CR6-FREI	477700208	611	2	1093	966085608	ADDITIONAL HYDRAULICS WI
FITTING BUZ 22L CR6-FREI	477700208	618	1	1239	966085908	ADDITIONAL HYDRAULICS WI
FITTING BUZ 30S CR6-FREI	477701608	609	1	276	96029361	SLEWING PLATFORM HYDRA
FITTING BUZ 8 M14X1,5 INOX	10816958	151	9	811	919203408	MUFFLER UNIT ABOVE
FITTING BUZ 8 M14X1,5 INOX	10816958	151	9	818	919203508	MUFFLER UNIT DOWN
FITTING EGE 10L G3/8A CR6-F	471904308	627	2	456	966085508	HYDRAULIC EQUIPM.SLEWING
FITTING EGE 10L G3/8A CR6-F	471904308	662	1	1315	96029354	ADDITIONAL HYDR.D PIVOT
FITTING EGE 10L M12X1,5 CR6	471903908	600	1	132	966084908	HYDR.TRAVEL DRIVE
FITTING EGE 10L M12X1,5 CR6	471903908	600	1	168	966085008	HYDR.TRAVEL DRIVE
FITTING EGE 10L M12X1,5 CR6	471903908	600	1	195	966084808	HYDR.TRAVEL DRIVE
FITTING EGE 10L M12X1,5 CR6	471903908	600	1	221	966084708	HYDR.TRAVEL DRIVE
FITTING EGE 12L G1/2 CR6-F	471903808	644	6	884	96029372	HYDR.MACHINERY HOUSE
FITTING EGE 12L G1/2 CR6-F	471903808	624	2	1147	966086308	ADDITIONAL HYDR.S PIVOT SE
FITTING EGE 12L G1/2 CR6-F	471903808	627	2	1315	96029354	ADDITIONAL HYDR.D PIVOT
FITTING EGE 12S G1/2A CR6-F	471901808	691	1	277	96029361	SLEWING PLATFORM HYDRA
FITTING EGE 12S G1/2A CR6-F	471901808	771	1	886	96029372	HYDR.MACHINERY HOUSE
FITTING EGE 12S G3/8A CR6-F	471900508	606	1	475	966751308	ADDL.HYDR.F.PIN PULLING DE
FITTING EGE 12S G3/8A CR6-F	471900508	631	1	1147	966086308	ADDITIONAL HYDR.S PIVOT SE
FITTING EGE 12S G3/8A CR6-F	471900508	635	1	1315	96029354	ADDITIONAL HYDR.D PIVOT
FITTING EGE 12S G3/8A CR6-F	471900508	614	1	1352	966086708	ADDITIONAL HYDR.D HEAD S
FITTING EGE 15L G1/2 CR6-F	471903508	644	1	342	966085708	ADDITIONAL HYDRAULICS WI
FITTING EGE 15L G1/2 CR6-F	471903508	644	1	359	966085808	ADDITIONAL HYDRAULICS WI
FITTING EGE 15L G1/2 CR6-F	471903508	633	2	1093	966085608	ADDITIONAL HYDRAULICS WI
FITTING EGE 15L G1/2 CR6-F	471903508	634	1	1239	966085908	ADDITIONAL HYDRAULICS WI
FITTING EGE 15L G1/2 CR6-F	471903508	630	1	1271	966086208	AUX.HYDRAULIC WINCH 6
FITTING EGE 16S M22X1,5 CR6	471903108	620	1	380	966086008	ADDNL. HYDR. F. ERECTING W
FITTING EGE 18L G1/2A CR6-F	471901308	606	2	34	966084408	HYDRAULIC EQUIPM.CENTER
FITTING EGE 18L G1/2A CR6-F	471901308	647	1	359	966085808	ADDITIONAL HYDRAULICS WI
FITTING EGE 18L G1/2A CR6-F	471901308	643	1	1093	966085608	ADDITIONAL HYDRAULICS WI
FITTING EGE 18L G1/2A CR6-F	471901308	638	1	1239	966085908	ADDITIONAL HYDRAULICS WI
FITTING EGE 18L G3/4 CR6-F	10878394	17	1	849	96060362	PREMOUNTED FUEL FILTER
FITTING EGE 22L G3/4 CR6-F	471901408	613	1	79	966084508	HYDR.CROSS BEAM
FITTING EGE 22L G3/4 CR6-F	471901408	613	1	96	966084608	HYDR.CROSS BEAM
FITTING EGE 22L G3/4 CR6-F	471901408	781	2	886	96029372	HYDR.MACHINERY HOUSE
FITTING EGE 42L G1 1/2 CR6-F	471903608	614	14	884	96029372	HYDR.MACHINERY HOUSE
FITTING EGESD10-LR-WD CR6	471901108	628	1	133	966084908	HYDR.TRAVEL DRIVE
FITTING EGESD10-LR-WD CR6	471901108	631	1	169	966085008	HYDR.TRAVEL DRIVE
FITTING EGESD10-LR-WD CR6	471901108	631	1	196	966084808	HYDR.TRAVEL DRIVE
FITTING EGESD10-LR-WD CR6	471901108	628	1	222	966084708	HYDR.TRAVEL DRIVE
FITTING EGESD10-LR-WD CR6	471901108	632	3	342	966085708	ADDITIONAL HYDRAULICS WI
FITTING EGESD10-LR-WD CR6	471901108	633	3	359	966085808	ADDITIONAL HYDRAULICS WI
FITTING EGESD10-LR-WD CR6	471901108	629	3	456	966085508	HYDRAULIC EQUIPM.SLEWING
FITTING EGESD10-LR-WD CR6	471901108	646	3	884	96029372	HYDR.MACHINERY HOUSE
FITTING EGESD10-LR-WD CR6	471901108	634	1	1014	96032961	PIPEWORK AIR INSTALLATIO
FITTING EGESD10-LR-WD CR6	471901108	624	2	1093	966085608	ADDITIONAL HYDRAULICS WI
FITTING EGESD10-LR-WD CR6	471901108	631	3	1239	966085908	ADDITIONAL HYDRAULICS WI

Description	Item	Pos.	Quantity	Page	Assembly	Description
FITTING EGESD10-LR-WD CR6	471901108	611	1	1270	966086208	AUX.HYDRAULIC WINCH 6
FITTING EGESD10-LR-WD CR6	471901108	660	1	1315	96029354	ADDITIONAL HYDR.D PIVOT
FITTING EGESD12-LR-WD CR6	471901208	633	1	315	966085408	SLEWING PLATFORM HYDRA
FITTING EGESD12-LR-WD CR6	471901208	624	1	456	966085508	HYDRAULIC EQUIPM.SLEWING
FITTING EGESD12-LR-WD CR6	471901208	705	4	885	96029372	HYDR.MACHINERY HOUSE
FITTING EGESD12-LR-WD CR6	471901208	632	1	1147	966086308	ADDITIONAL HYDR.S PIVOT SE
FITTING EGESD12-LR-WD CR6	471901208	636	1	1315	96029354	ADDITIONAL HYDR.D PIVOT
FITTING EGESD12-LR-WD CR6	471901208	611	1	1352	966086708	ADDITIONAL HYDR.D HEAD S
FITTING EGESD15-LM-WD CR6	471904208	616	1	132	966084908	HYDR.TRAVEL DRIVE
FITTING EGESD15-LM-WD CR6	471904208	616	2	168	966085008	HYDR.TRAVEL DRIVE
FITTING EGESD15-LM-WD CR6	471904208	616	1	195	966084808	HYDR.TRAVEL DRIVE
FITTING EGESD15-LM-WD CR6	471904208	616	2	221	966084708	HYDR.TRAVEL DRIVE
FITTING EGESD15-LM-WD CR6	471904208	673	2	884	96029372	HYDR.MACHINERY HOUSE
FITTING EGESD16-SR-WD CR6	471900608	616	4	79	966084508	HYDR.CROSS BEAM
FITTING EGESD16-SR-WD CR6	471900608	616	4	96	966084608	HYDR.CROSS BEAM
FITTING EGESD16-SR-WD CR6	471900608	688	1	277	96029361	SLEWING PLATFORM HYDRA
FITTING EGESD16-SR-WD CR6	471900608	618	1	380	966086008	ADDNL. HYDR. F. ERECTING W
FITTING EGESD16-SR-WD CR6	471900608	750	2	886	96029372	HYDR.MACHINERY HOUSE
FITTING EGESD18-LM-WD CR6	471902308	641	4	276	96029361	SLEWING PLATFORM HYDRA
FITTING EGESD18-LM-WD CR6	471902308	604	4	314	966085408	SLEWING PLATFORM HYDRA
FITTING EGESD18-LM-WD CR6	471902308	65	6	439	915755208	ROLLER SLEWING RING
FITTING EGESD18-LM-WD CR6	471902308	718	8	885	96029372	HYDR.MACHINERY HOUSE
FITTING EGESD18-LM-WD CR6	471902308	625	1	1013	96032961	PIPEWORK AIR INSTALLATIO
FITTING EGESD20-SM-WD CR6	471903208	678	4	885	96029372	HYDR.MACHINERY HOUSE
FITTING EGESD20-SR-WD CR6	471900708	605	6	380	966086008	ADDNL. HYDR. F. ERECTING W
FITTING EGESD30-SR-WD CR6	471900908	684	5	885	96029372	HYDR.MACHINERY HOUSE
FITTING EGESD38-SR-WD CR6	471904008	746	3	886	96029372	HYDR.MACHINERY HOUSE
FITTING EGESD38-SR-WD CR6	471904008	650	1	1315	96029354	ADDITIONAL HYDR.D PIVOT
FITTING EGESD6-SR-WD CR6	471900308	650	1	456	966085508	HYDRAULIC EQUIPM.SLEWING
FITTING EL 10L CR6-FREI	472330208	601	1	34	966084408	HYDRAULIC EQUIPM.CENTER
FITTING EL 10L CR6-FREI	472330208	608	4	132	966084908	HYDR.TRAVEL DRIVE
FITTING EL 10L CR6-FREI	472330208	608	4	168	966085008	HYDR.TRAVEL DRIVE
FITTING EL 10L CR6-FREI	472330208	608	4	195	966084808	HYDR.TRAVEL DRIVE
FITTING EL 10L CR6-FREI	472330208	608	4	221	966084708	HYDR.TRAVEL DRIVE
FITTING EL 10L CR6-FREI	472330208	629	3	342	966085708	ADDITIONAL HYDRAULICS WI
FITTING EL 10L CR6-FREI	472330208	630	4	359	966085808	ADDITIONAL HYDRAULICS WI
FITTING EL 10L CR6-FREI	472330208	601	15	456	966085508	HYDRAULIC EQUIPM.SLEWING
FITTING EL 10L CR6-FREI	472330208	650	18	884	96029372	HYDR.MACHINERY HOUSE
FITTING EL 10L CR6-FREI	472330208	605	1	1013	96032961	PIPEWORK AIR INSTALLATIO
FITTING EL 10L CR6-FREI	472330208	622	4	1093	966085608	ADDITIONAL HYDRAULICS WI
FITTING EL 10L CR6-FREI	472330208	628	4	1239	966085908	ADDITIONAL HYDRAULICS WI
FITTING EL 10L CR6-FREI	472330208	601	3	1270	966086208	AUX.HYDRAULIC WINCH 6
FITTING EL 10S CR6-FREI	7367776	806	1	886	96029372	HYDR.MACHINERY HOUSE
FITTING EL 12S CR6-FREI	7617461	660	7	276	96029361	SLEWING PLATFORM HYDRA
FITTING EL 12S CR6-FREI	7617461	617	4	315	966085408	SLEWING PLATFORM HYDRA
FITTING EL 12S CR6-FREI	7617461	605	3	475	966751308	ADDL.HYDR.F.PIN PULLING DE
FITTING EL 12S CR6-FREI	7617461	770	5	886	96029372	HYDR.MACHINERY HOUSE
FITTING EL 15L CR6-FREI	472300414	604	3	132	966084908	HYDR.TRAVEL DRIVE
FITTING EL 15L CR6-FREI	472300414	604	3	168	966085008	HYDR.TRAVEL DRIVE
FITTING EL 15L CR6-FREI	472300414	604	3	195	966084808	HYDR.TRAVEL DRIVE
FITTING EL 15L CR6-FREI	472300414	604	3	221	966084708	HYDR.TRAVEL DRIVE
FITTING EL 15L CR6-FREI	472300414	608	1	342	966085708	ADDITIONAL HYDRAULICS WI
FITTING EL 15L CR6-FREI	472300414	608	1	358	966085808	ADDITIONAL HYDRAULICS WI
FITTING EL 15L CR6-FREI	472300414	614	4	456	966085508	HYDRAULIC EQUIPM.SLEWING
FITTING EL 15L CR6-FREI	472300414	672	1	884	96029372	HYDR.MACHINERY HOUSE
FITTING EL 15L CR6-FREI	472300414	14	1	1055	918696808	FIRE EXTINGUISHER SYSTEM
FITTING EL 15L CR6-FREI	472300414	639	3	1093	966085608	ADDITIONAL HYDRAULICS WI
FITTING EL 15L CR6-FREI	472300414	614	1	1146	966086308	ADDITIONAL HYDR.S PIVOT SE
FITTING EL 15L CR6-FREI	472300414	635	1	1239	966085908	ADDITIONAL HYDRAULICS WI
FITTING EL 15L CR6-FREI	472300414	622	4	1270	966086208	AUX.HYDRAULIC WINCH 6

Description	Item	Pos.	Quantity	Page	Assembly	Description
FITTING EL 16S CR6-FREI	7407098	628	1	79	966084508	HYDR.CROSS BEAM
FITTING EL 16S CR6-FREI	7407098	628	1	96	966084608	HYDR.CROSS BEAM
FITTING EL 16S CR6-FREI	7407098	617	2	380	966086008	ADDNL. HYDR. F. ERECTING W
FITTING EL 16S CR6-FREI	7407098	651	2	456	966085508	HYDRAULIC EQUIPM.SLEWING
FITTING EL 16S CR6-FREI	7407098	751	1	886	96029372	HYDR.MACHINERY HOUSE
FITTING EL 16S CR6-FREI	7407098	628	1	1147	966086308	ADDITIONAL HYDR.S PIVOT SE
FITTING EL 20S CR6-FREI	7407107	610	2	79	966084508	HYDR.CROSS BEAM
FITTING EL 20S CR6-FREI	7407107	610	2	96	966084608	HYDR.CROSS BEAM
FITTING EL 20S CR6-FREI	7407107	608	6	380	966086008	ADDNL. HYDR. F. ERECTING W
FITTING EL 25S CR6-FREI	7407118	625	1	35	966084408	HYDRAULIC EQUIPM.CENTER
FITTING EL 25S CR6-FREI	7407118	639	1	79	966084508	HYDR.CROSS BEAM
FITTING EL 25S CR6-FREI	7407118	639	1	97	966084608	HYDR.CROSS BEAM
FITTING EL 25S CR6-FREI	7407118	665	1	277	96029361	SLEWING PLATFORM HYDRA
FITTING EL 25S CR6-FREI	7407118	617	1	1270	966086208	AUX.HYDRAULIC WINCH 6
FITTING EL 28L CR6-FREI	7407120	617	2	35	966084408	HYDRAULIC EQUIPM.CENTER
FITTING EL 28L CR6-FREI	7407120	635	1	79	966084508	HYDR.CROSS BEAM
FITTING EL 28L CR6-FREI	7407120	635	1	97	966084608	HYDR.CROSS BEAM
FITTING EL 28L CR6-FREI	7407120	630	1	133	966084908	HYDR.TRAVEL DRIVE
FITTING EL 28L CR6-FREI	7407120	628	1	169	966085008	HYDR.TRAVEL DRIVE
FITTING EL 28L CR6-FREI	7407120	628	1	196	966084808	HYDR.TRAVEL DRIVE
FITTING EL 28L CR6-FREI	7407120	611	2	276	96029361	SLEWING PLATFORM HYDRA
FITTING EL 28L CR6-FREI	7407120	619	6	884	96029372	HYDR.MACHINERY HOUSE
FITTING EL 28L CR6-FREI	7407120	608	1	1146	966086308	ADDITIONAL HYDR.S PIVOT SE
FITTING EL 28L CR6-FREI	7407120	615	1	1270	966086208	AUX.HYDRAULIC WINCH 6
FITTING EL 28L CR6-FREI	7407120	613	2	1315	96029354	ADDITIONAL HYDR.D PIVOT
FITTING EL 42L CR6-FREI	7367986	621	1	35	966084408	HYDRAULIC EQUIPM.CENTER
FITTING EL 42L CR6-FREI	7367986	616	9	276	96029361	SLEWING PLATFORM HYDRA
FITTING EL 42L CR6-FREI	7367986	613	31	884	96029372	HYDR.MACHINERY HOUSE
FITTING EL 42L CR6-FREI	7367986	604	1	1146	966086308	ADDITIONAL HYDR.S PIVOT SE
FITTING EL 6S CR6-FREI	472331208	666	2	884	96029372	HYDR.MACHINERY HOUSE
FITTING EL 6S CR6-FREI	472331208	601	11	1013	96032961	PIPEWORK AIR INSTALLATIO
FITTING ELSD38-S CR6-FREI	472331908	632	24	276	96029361	SLEWING PLATFORM HYDRA
FITTING ELSD38-S CR6-FREI	472331908	601	8	314	966085408	SLEWING PLATFORM HYDRA
FITTING ELSD38-S CR6-FREI	472331908	620	4	456	966085508	HYDRAULIC EQUIPM.SLEWING
FITTING ELSD38-S CR6-FREI	472331908	742	10	886	96029372	HYDR.MACHINERY HOUSE
FITTING ELSD38-S CR6-FREI	472331908	600	6	1146	966086308	ADDITIONAL HYDR.S PIVOT SE
FITTING ELSD38-S CR6-FREI	472331908	646	6	1315	96029354	ADDITIONAL HYDR.D PIVOT
FITTING ELSD38-S CR6-FREI	472331908	602	10	1352	966086708	ADDITIONAL HYDR.D HEAD S
FITTING ELSD38-S CR6-FREI	472331908	600	8	1388	966086808	ADDITIONAL HYDRAULICS IN
FITTING ELSD38-S CR6-FREI	472331908	600	8	1398	966832808	ADDITIONAL HYDRAULICS IN
FITTING ELSD38-S CR6-FREI	472331908	600	8	1406	966086908	ADDITIONAL HYDRAULICS IN
FITTING ELSD6-L CR6-FREI	472032308	607	7	1013	96032961	PIPEWORK AIR INSTALLATIO
FITTING ET 15L M22X1,5 CR6-F	472430408	693	1	277	96029361	SLEWING PLATFORM HYDRA
FITTING ET 15L M22X1,5 CR6-F	472430408	627	1	342	966085708	ADDITIONAL HYDRAULICS WI
FITTING ET 15L M22X1,5 CR6-F	472430408	628	1	359	966085808	ADDITIONAL HYDRAULICS WI
FITTING ET 15L M22X1,5 CR6-F	472430408	636	6	456	966085508	HYDRAULIC EQUIPM.SLEWING
FITTING ET 15L M22X1,5 CR6-F	472430408	689	1	885	96029372	HYDR.MACHINERY HOUSE
FITTING ET 15L M22X1,5 CR6-F	472430408	631	2	1271	966086208	AUX.HYDRAULIC WINCH 6
FITTING ET 25S CR6-FREI	7367774	638	1	79	966084508	HYDR.CROSS BEAM
FITTING ET 25S CR6-FREI	7367774	638	1	97	966084608	HYDR.CROSS BEAM
FITTING ET 28L M36X2 CR6-F	7407122	635	1	222	966084708	HYDR.TRAVEL DRIVE
FITTING ET 28L M36X2 CR6-F	7407122	639	1	1315	96029354	ADDITIONAL HYDR.D PIVOT
FITTING ET 30S CR6-FREI	472431808	786	1	886	96029372	HYDR.MACHINERY HOUSE
FITTING ET 35L CR6-FREI	7407125	610	1	276	96029361	SLEWING PLATFORM HYDRA
FITTING ET 35L CR6-FREI	7407125	632	2	884	96029372	HYDR.MACHINERY HOUSE
FITTING ET 6S CR6-FREI	472431208	755	2	886	96029372	HYDR.MACHINERY HOUSE
FITTING ETSD8-L CR6-FREI	472430108	20	4	1055	918696808	FIRE EXTINGUISHER SYSTEM
FITTING EV 18L CR6-FREI	10035314	804	1	886	96029372	HYDR.MACHINERY HOUSE
FITTING EV 22L CR6-FREI	10410771	611	3	884	96029372	HYDR.MACHINERY HOUSE
FITTING EV 22L M30X2 EDEL	12100704	81	1	494	919258508	ADD HEATING SUPERSTRUCT

Description	Item	Pos.	Quantity	Page	Assembly	Description
FITTING EV 22L M30X2 EDEL	12100704	413	1	635	96034141	DIESEL ENGINE, PRE-ASSEMB
FITTING EV 22L M30X2 EDEL	12100704	413	1	693	96034143	DIESEL ENGINE, PRE-ASSEMB
FITTING EV 22L M30X2 EDEL	12100704	22	1	844	96035878	UPPER UREA PLANT
FITTING EV 28L CR6-FREI	10410772	661	6	884	96029372	HYDR.MACHINERY HOUSE
FITTING EV 30S CR6-FREI	10410767	792	1	886	96029372	HYDR.MACHINERY HOUSE
FITTING EV 42L M52X2 CR6-F	10651363	799	1	886	96029372	HYDR.MACHINERY HOUSE
FITTING EV16S CR6-FREI	10410770	672	1	277	96029361	SLEWING PLATFORM HYDRA
FITTING EV38S M52X2 CR6-F	10467292	631	4	315	966085408	SLEWING PLATFORM HYDRA
FITTING EV38S M52X2 CR6-F	10467292	693	14	885	96029372	HYDR.MACHINERY HOUSE
FITTING EV38S M52X2 CR6-F	10467292	600	1	1238	966085908	ADDITIONAL HYDRAULICS WI
FITTING EW 10L M16X1,5 CR6	7403569	605	3	79	966084508	HYDR.CROSS BEAM
FITTING EW 10L M16X1,5 CR6	7403569	605	3	96	966084608	HYDR.CROSS BEAM
FITTING EW 10L M16X1,5 CR6	7403569	629	2	133	966084908	HYDR.TRAVEL DRIVE
FITTING EW 10L M16X1,5 CR6	7403569	630	1	169	966085008	HYDR.TRAVEL DRIVE
FITTING EW 10L M16X1,5 CR6	7403569	630	1	196	966084808	HYDR.TRAVEL DRIVE
FITTING EW 10L M16X1,5 CR6	7403569	629	2	222	966084708	HYDR.TRAVEL DRIVE
FITTING EW 10L M16X1,5 CR6	7403569	631	11	342	966085708	ADDITIONAL HYDRAULICS WI
FITTING EW 10L M16X1,5 CR6	7403569	632	11	359	966085808	ADDITIONAL HYDRAULICS WI
FITTING EW 10L M16X1,5 CR6	7403569	616	12	456	966085508	HYDRAULIC EQUIPM.SLEWING
FITTING EW 10L M16X1,5 CR6	7403569	66	1	848	919965308	FUEL FEED
FITTING EW 10L M16X1,5 CR6	7403569	635	26	884	96029372	HYDR.MACHINERY HOUSE
FITTING EW 10L M16X1,5 CR6	7403569	604	5	1013	96032961	PIPEWORK AIR INSTALLATIO
FITTING EW 10L M16X1,5 CR6	7403569	628	11	1093	966085608	ADDITIONAL HYDRAULICS WI
FITTING EW 10L M16X1,5 CR6	7403569	630	13	1239	966085908	ADDITIONAL HYDRAULICS WI
FITTING EW 12S CR6-FREI	7617354	601	10	139	966434908	ADDITIONAL HYDR.TENSION C
FITTING EW 12S CR6-FREI	7617354	602	1	237	966515908	ADDL.HYDR.F.PIN PULLING DE
FITTING EW 12S CR6-FREI	7617354	668	4	277	96029361	SLEWING PLATFORM HYDRA
FITTING EW 12S CR6-FREI	7617354	625	2	315	966085408	SLEWING PLATFORM HYDRA
FITTING EW 12S CR6-FREI	7617354	602	3	475	966751308	ADDL.HYDR.F.PIN PULLING DE
FITTING EW 12S CR6-FREI	7617354	725	7	885	96029372	HYDR.MACHINERY HOUSE
FITTING EW 15L CR6-FREE	7615379	636	4	342	966085708	ADDITIONAL HYDRAULICS WI
FITTING EW 15L CR6-FREE	7615379	636	4	359	966085808	ADDITIONAL HYDRAULICS WI
FITTING EW 15L CR6-FREE	7615379	611	2	456	966085508	HYDRAULIC EQUIPM.SLEWING
FITTING EW 15L CR6-FREE	7615379	16	1	1055	918696808	FIRE EXTINGUISHER SYSTEM
FITTING EW 15L CR6-FREE	7615379	609	4	1093	966085608	ADDITIONAL HYDRAULICS WI
FITTING EW 15L CR6-FREE	7615379	636	6	1239	966085908	ADDITIONAL HYDRAULICS WI
FITTING EW 15L CR6-FREE	7615379	629	3	1271	966086208	AUX.HYDRAULIC WINCH 6
FITTING EW 16S CR6-FREI	7617460	626	3	79	966084508	HYDR.CROSS BEAM
FITTING EW 16S CR6-FREI	7617460	626	3	96	966084608	HYDR.CROSS BEAM
FITTING EW 16S CR6-FREI	7617460	601	4	380	966086008	ADDNL. HYDR. F. ERECTING W
FITTING EW 16S CR6-FREI	7617460	663	2	457	966085508	HYDRAULIC EQUIPM.SLEWING
FITTING EW 16S CR6-FREI	7617460	702	10	885	96029372	HYDR.MACHINERY HOUSE
FITTING EW 16S CR6-FREI	7617460	642	1	1315	96029354	ADDITIONAL HYDR.D PIVOT
FITTING EW 18L ST CR6-FREI	10815664	644	2	276	96029361	SLEWING PLATFORM HYDRA
FITTING EW 18L ST CR6-FREI	10815664	615	4	1013	96032961	PIPEWORK AIR INSTALLATIO
FITTING EW 20S M30X2 CR6-F	7407108	608	7	79	966084508	HYDR.CROSS BEAM
FITTING EW 20S M30X2 CR6-F	7407108	608	7	96	966084608	HYDR.CROSS BEAM
FITTING EW 20S M30X2 CR6-F	7407108	664	1	457	966085508	HYDRAULIC EQUIPM.SLEWING
FITTING EW 22L EDELSTAHL	10873827	74	2	493	919258508	ADD HEATING SUPERSTRUCT
FITTING EW 25S CR6-FREI	7407119	626	1	35	966084408	HYDRAULIC EQUIPM.CENTER
FITTING EW 28L CR6-FREI	7617494	621	2	276	96029361	SLEWING PLATFORM HYDRA
FITTING EW 28L CR6-FREI	7617494	635	1	315	966085408	SLEWING PLATFORM HYDRA
FITTING EW 28L CR6-FREI	7617494	636	10	884	96029372	HYDR.MACHINERY HOUSE
FITTING EW 28L CR6-FREI	7617494	601	1	1238	966085908	ADDITIONAL HYDRAULICS WI
FITTING EW 6S M14X1,5 CR6-F	472531508	649	1	456	966085508	HYDRAULIC EQUIPM.SLEWING
FITTING EW 6S M14X1,5 CR6-F	472531508	697	35	885	96029372	HYDR.MACHINERY HOUSE
FITTING EW 6S M14X1,5 CR6-F	472531508	41	1	992	96036153	SWITCH CABINET
FITTING EWSD22-L CR6-FREI	472530608	644	1	35	966084408	HYDRAULIC EQUIPM.CENTER
FITTING EWSD22-L CR6-FREI	472530608	630	1	79	966084508	HYDR.CROSS BEAM
FITTING EWSD22-L CR6-FREI	472530608	630	1	97	966084608	HYDR.CROSS BEAM

Description	Item	Pos.	Quantity	Page	Assembly	Description
FITTING EWSD22-L CR6-FREI	472530608	601	1	276	96029361	SLEWING PLATFORM HYDRA
FITTING EWSD22-L CR6-FREI	472530608	607	2	342	966085708	ADDITIONAL HYDRAULICS WI
FITTING EWSD22-L CR6-FREI	472530608	606	2	358	966085808	ADDITIONAL HYDRAULICS WI
FITTING EWSD22-L CR6-FREI	472530608	622	2	380	966086008	ADDNL. HYDR. F. ERECTING W
FITTING EWSD22-L CR6-FREI	472530608	624	11	884	96029372	HYDR.MACHINERY HOUSE
FITTING EWSD22-L CR6-FREI	472530608	606	3	1238	966085908	ADDITIONAL HYDRAULICS WI
FITTING EWSD22-L CR6-FREI	472530608	3	1	1258	968822801	OIL-GAUGING INSTRUMENT
FITTING EWSD38-S CR6-FREI	472531808	636	14	35	966084408	HYDRAULIC EQUIPM.CENTER
FITTING EWSD38-S CR6-FREI	472531808	635	9	276	96029361	SLEWING PLATFORM HYDRA
FITTING EWSD38-S CR6-FREI	472531808	602	8	341	966085708	ADDITIONAL HYDRAULICS WI
FITTING EWSD38-S CR6-FREI	472531808	602	8	358	966085808	ADDITIONAL HYDRAULICS WI
FITTING EWSD38-S CR6-FREI	472531808	606	11	456	966085508	HYDRAULIC EQUIPM.SLEWING
FITTING EWSD38-S CR6-FREI	472531808	710	35	885	96029372	HYDR.MACHINERY HOUSE
FITTING EWSD38-S CR6-FREI	472531808	600	11	1092	966085608	ADDITIONAL HYDRAULICS WI
FITTING EWSD38-S CR6-FREI	472531808	619	4	1147	966086308	ADDITIONAL HYDR.S PIVOT SE
FITTING EWSD38-S CR6-FREI	472531808	609	9	1238	966085908	ADDITIONAL HYDRAULICS WI
FITTING EWSD38-S CR6-FREI	472531808	648	1	1315	96029354	ADDITIONAL HYDR.D PIVOT
FITTING EWSD38-S CR6-FREI	472531808	604	8	1352	966086708	ADDITIONAL HYDR.D HEAD S
FITTING EWSD38-S CR6-FREI	472531808	601	8	1388	966086808	ADDITIONAL HYDRAULICS IN
FITTING EWSD38-S CR6-FREI	472531808	601	8	1398	966832808	ADDITIONAL HYDRAULICS IN
FITTING EWSD38-S CR6-FREI	472531808	601	8	1406	966086908	ADDITIONAL HYDRAULICS IN
FITTING GE 10 9/16-18/9/ CR6	11643351	21	1	766	10147372	VENT TUBE ASSEMBLY
FITTING GE 10 M14X1,5/9/ CR6	10813936	7	1	775	10141720	EXHAUST TC MOUNTING
FITTING GE 10 M14X1,5/9/ CR6	10813936	7	1	776	10141721	EXHAUST TC MOUNTING
FITTING GE 10L M14X1,5 CR6	471030508	601	5	341	966085708	ADDITIONAL HYDRAULICS WI
FITTING GE 10L M14X1,5 CR6	471030508	601	5	358	966085808	ADDITIONAL HYDRAULICS WI
FITTING GE 10L M14X1,5 CR6	471030508	667	18	884	96029372	HYDR.MACHINERY HOUSE
FITTING GE 10L M14X1,5 CR6	471030508	601	6	1092	966085608	ADDITIONAL HYDRAULICS WI
FITTING GE 10L M14X1,5 CR6	471030508	604	5	1238	966085908	ADDITIONAL HYDRAULICS WI
FITTING GE 10L M16X1,5 CR6	7021521	2	1	841	969904608	PRESSURE RELIEF VALVE PR
FITTING GE 10L M22X1,5 CR6	471039808	638	6	456	966085508	HYDRAULIC EQUIPM.SLEWING
FITTING GE 10L M22X1,5 CR6	471039808	658	2	884	96029372	HYDR.MACHINERY HOUSE
FITTING GE 10L M22X1,5 CR6	471039808	614	2	1013	96032961	PIPEWORK AIR INSTALLATIO
FITTING GE 10L M22X1,5 CR6	471039808	659	1	1315	96029354	ADDITIONAL HYDR.D PIVOT
FITTING GE 12 M14X1,5/3/ CR6	10813939	15	1	750	10153631	LEAK OIL LINE ADD-ON
FITTING GE 12 M14X1,5/3/ CR6	10813939	10	1	767	10143277	COOLANT PIPE BEND ADD-ON
FITTING GE 12 M14X1,5/3/ INO	11002988	(2)	1	746	12492804	FUEL LINES
FITTING GE 12 M14X1,5/3/ INO	11002988	13	1	746	12492804	FUEL LINES
FITTING GE 12 M16X1,5/3/ CR6	10813940	19	2	759	10141807	ACCESSORIES AIR COMPRES
FITTING GE 12 M16X1,5/3/ CR6	10813940	9	1	767	10143277	COOLANT PIPE BEND ADD-ON
FITTING GE 12L G1/2 CR6-FRE	471034808	643	9	884	96029372	HYDR.MACHINERY HOUSE
FITTING GE 12L G1/2 CR6-FRE	471034808	638	1	1014	96032961	PIPEWORK AIR INSTALLATIO
FITTING GE 12L G1/2 CR6-FRE	471034808	642	1	1147	966086308	ADDITIONAL HYDR.S PIVOT SE
FITTING GE 12L G1/2 CR6-FRE	471034808	653	1	1315	96029354	ADDITIONAL HYDR.D PIVOT
FITTING GE 12L M22X1,5 CR6	471039908	695	22	885	96029372	HYDR.MACHINERY HOUSE
FITTING GE 12L M22X1,5 CR6	471039908	657	1	1315	96029354	ADDITIONAL HYDR.D PIVOT
FITTING GE 12S G1/2A CR6-F	471032608	602	6	139	966434908	ADDITIONAL HYDR.TENSION C
FITTING GE 12S G1/2A CR6-F	471032608	659	2	276	96029361	SLEWING PLATFORM HYDRA
FITTING GE 12S G1/2A CR6-F	471032608	618	2	315	966085408	SLEWING PLATFORM HYDRA
FITTING GE 12S G1/2A CR6-F	471032608	648	1	456	966085508	HYDRAULIC EQUIPM.SLEWING
FITTING GE 12S G1/2A CR6-F	471032608	604	2	475	966751308	ADDL.HYDR.F.PIN PULLING DE
FITTING GE 12S G1/2A CR6-F	471032608	767	6	886	96029372	HYDR.MACHINERY HOUSE
FITTING GE 12S G3/8A CR6-F	471032708	601	3	237	966515908	ADDL.HYDR.F.PIN PULLING DE
FITTING GE 12S G3/8A CR6-F	471032708	602	3	241	966561908	ADDL.HYDR.F.PIN PULLING DE
FITTING GE 12S G3/8A CR6-F	471032708	669	11	277	96029361	SLEWING PLATFORM HYDRA
FITTING GE 12S G3/8A CR6-F	471032708	626	2	315	966085408	SLEWING PLATFORM HYDRA
FITTING GE 12S G3/8A CR6-F	471032708	601	1	475	966751308	ADDL.HYDR.F.PIN PULLING DE
FITTING GE 12S G3/8A CR6-F	471032708	766	3	886	96029372	HYDR.MACHINERY HOUSE
FITTING GE 14,15,16 M18X CR6	10813942	3	1	710	10125646	OIL SEPARATOR ASSEMBLY
FITTING GE 15L M16X1,5 INOX	12100683	410	1	635	96034141	DIESEL ENGINE, PRE-ASSEMB

Description	Item	Pos.	Quantity	Page	Assembly	Description
FITTING GE 15L M16X1,5 INOX	12100683	410	1	693	96034143	DIESEL ENGINE, PRE-ASSEMB
FITTING GE 15L M18X1,5 CR6	471030908	603	1	132	966084908	HYDR.TRAVEL DRIVE
FITTING GE 15L M18X1,5 CR6	471030908	603	1	168	966085008	HYDR.TRAVEL DRIVE
FITTING GE 15L M18X1,5 CR6	471030908	603	1	195	966084808	HYDR.TRAVEL DRIVE
FITTING GE 15L M18X1,5 CR6	471030908	603	1	221	966084708	HYDR.TRAVEL DRIVE
FITTING GE 15L M18X1,5 CR6	471030908	675	2	885	96029372	HYDR.MACHINERY HOUSE
FITTING GE 15L M18X1,5 CR6	471030908	623	1	1270	966086208	AUX.HYDRAULIC WINCH 6
FITTING GE 18L M22X1,5 CR6	471031108	64	6	439	915755208	ROLLER SLEWING RING
FITTING GE 18L M22X1,5 CR6	471031108	606	11	883	96029372	HYDR.MACHINERY HOUSE
FITTING GE 18L M22X1,5 CR6	471031108	13	4	985	96034679	FUEL TANK, PRE-ASSEMBLED
FITTING GE 18L M22X1,5 CR6	471031108	612	5	1013	96032961	PIPEWORK AIR INSTALLATIO
FITTING GE 18L M22X1,5 CR6	471031108	31	1	1250	915753308	WINCH 6 PRE-ASSEMBLY
FITTING GE 18L M22X1,5 CR6	471031108	658	1	1315	96029354	ADDITIONAL HYDR.D PIVOT
FITTING GE 18L M22X1,5 ST C	10815662	616	4	1013	96032961	PIPEWORK AIR INSTALLATIO
FITTING GE 22L M22X1,5 CR6	10036896	707	12	885	96029372	HYDR.MACHINERY HOUSE
FITTING GE 28L G1 CR6-FREI	471031608	614	2	35	966084408	HYDRAULIC EQUIPM.CENTER
FITTING GE 28L G1 CR6-FREI	471031608	648	11	884	96029372	HYDR.MACHINERY HOUSE
FITTING GE 28L G3/4A CR6-F	7410441	808	1	886	96029372	HYDR.MACHINERY HOUSE
FITTING GE 42L G1 1/2 CR6-F	471034708	637	18	884	96029372	HYDR.MACHINERY HOUSE
FITTING GE 42L G1 1/2 CR6-F	471034708	649	2	1315	96029354	ADDITIONAL HYDR.D PIVOT
FITTING GE 6 M10X1,0/7/1 CR6	10813933	10	2	759	10141807	ACCESSORIES AIR COMPRES
FITTING GE 6 M10X1,0/7/1 CR6	10813933	8	1	777	10143790	REGULATION BOOST PRESS
FITTING GE 6L M12X1,5 CR6-F	12204762	610	8	1013	96032961	PIPEWORK AIR INSTALLATIO
FITTING GE 6L M22X1,5 CR6-F	502946108	628	1	1014	96032961	PIPEWORK AIR INSTALLATIO
FITTING GE 6LL M10X1	774376508	12	4	470	916141308	CENTRAL GREASING
FITTING GE 6LL M10X1	774376508	8	2	1098	91002039	CENTRAL LUBRICATING SYS
FITTING GE 6S G1/4A CR6-FRE	471032108	616	1	342	966085708	ADDITIONAL HYDRAULICS WI
FITTING GE 6S G1/4A CR6-FRE	471032108	617	1	359	966085808	ADDITIONAL HYDRAULICS WI
FITTING GE 6S G1/4A CR6-FRE	471032108	13	5	408	91002096	CENTRAL GREASING
FITTING GE 6S G1/4A CR6-FRE	471032108	698	8	885	96029372	HYDR.MACHINERY HOUSE
FITTING GE 6S G1/4A CR6-FRE	471032108	12	1	1098	91002039	CENTRAL LUBRICATING SYS
FITTING GE 6S G1/4A CR6-FRE	471032108	16	2	1244	917006408	CENTRALIZED LUBRICATION
FITTING GE 6S G1/4A CR6-FRE	471032108	4	5	1275	917016708	CENTRAL LUBRICATING SYS
FITTING GE 8 M12X1,5/1/2 CR6	10801399	32	3	767	10143277	COOLANT PIPE BEND ADD-ON
FITTING GE 8 M12X1,5/1/2 CR6	10813935	13	1	750	10153631	LEAK OIL LINE ADD-ON
FITTING GE 8 M12X1,5/1/2 CR6	10813935	22	1	761	12490129	WATER PUMP WITH FASTENIN
FITTING GE 8 M12X1,5/1/2 CR6	10813935	5	2	767	10143277	COOLANT PIPE BEND ADD-ON
FITTING GE 8 M14X1,5/1/2 CR6	10430185	14	1	750	10153631	LEAK OIL LINE ADD-ON
FITTING GE 8L M18X1,5 CR6-F	471039308	10	1	985	96034679	FUEL TANK, PRE-ASSEMBLED
FITTING GE 8L M18X1,5 CR6-F	471039308	400	2	1041	919208108	HEATING MACHINE/ENGINE R
FITTING GE-M / GE-R 8 M1 11	9131612	7	1	715	10127822	OIL DIPSTICK CPL.
FITTING GEO 8L M16X1,5 CR6	10872598	3	1	841	969904608	PRESSURE RELIEF VALVE PR
FITTING GR 12/10L M18X1, C	475031508	655	1	456	966085508	HYDRAULIC EQUIPM.SLEWING
FITTING GR 12/10L M18X1, C	475031508	795	1	886	96029372	HYDR.MACHINERY HOUSE
FITTING GR 12/10S CR6-FREI	475030608	607	1	475	966751308	ADDL.HYDR.F.PIN PULLING DE
FITTING GR 20/16S CR6-FREI	475033608	615	4	79	966084508	HYDR.CROSS BEAM
FITTING GR 20/16S CR6-FREI	475033608	615	4	96	966084608	HYDR.CROSS BEAM
FITTING GR 20/16S CR6-FREI	475033608	602	4	380	966086008	ADDNL. HYDR. F. ERECTING W
FITTING GR 22/18L CR6-FREI	475030708	613	2	35	966084408	HYDRAULIC EQUIPM.CENTER
FITTING GR 30/25S CR6-FREI	475032908	793	2	886	96029372	HYDR.MACHINERY HOUSE
FITTING GR 38/30S CR6-FREI	475033908	736	5	885	96029372	HYDR.MACHINERY HOUSE
FITTING GZ 15L CR6-FREI	470011208	612	1	456	966085508	HYDRAULIC EQUIPM.SLEWING
FITTING GZ 18L CR6-FREI	470010408	618	1	35	966084408	HYDRAULIC EQUIPM.CENTER
FITTING GZ 18L CR6-FREI	470010408	646	1	342	966085708	ADDITIONAL HYDRAULICS WI
FITTING GZ 18L CR6-FREI	470010408	642	1	1093	966085608	ADDITIONAL HYDRAULICS WI
FITTING GZ 18L CR6-FREI	470010408	656	1	1315	96029354	ADDITIONAL HYDR.D PIVOT
FITTING GZR 42L/38S CR6-FRE	10475102	758	1	886	96029372	HYDR.MACHINERY HOUSE
FITTING ISO 8434 EL 30S CR6	482331814	626	1	276	96029361	SLEWING PLATFORM HYDRA
FITTING ISO 8434 EL 30S CR6	482331814	681	15	885	96029372	HYDR.MACHINERY HOUSE
FITTING ISO 8434 EL 35L CR6	482330814	629	5	276	96029361	SLEWING PLATFORM HYDRA

Description	Item	Pos.	Quantity	Page	Assembly	Description
FITTING ISO 8434 EL 35L CR6	482330814	630	9	884	96029372	HYDR.MACHINERY HOUSE
FITTING ISO 8434 EL 35L CR6	482330814	640	1	1147	966086308	ADDITIONAL HYDR.S PIVOT SE
FITTING ISO 8434 ET 10L M16	482430314	602	1	132	966084908	HYDR.TRAVEL DRIVE
FITTING ISO 8434 ET 10L M16	482430314	602	1	168	966085008	HYDR.TRAVEL DRIVE
FITTING ISO 8434 ET 10L M16	482430314	602	1	195	966084808	HYDR.TRAVEL DRIVE
FITTING ISO 8434 ET 10L M16	482430314	602	1	221	966084708	HYDR.TRAVEL DRIVE
FITTING ISO 8434 ET 10L M16	482430314	631	3	456	966085508	HYDRAULIC EQUIPM.SLEWING
FITTING ISO 8434 ET 10L M16	482430314	660	2	884	96029372	HYDR.MACHINERY HOUSE
FITTING ISO 8434 ET 10L M16	482430314	632	1	1271	966086208	AUX.HYDRAULIC WINCH 6
FITTING ISO 8434 ET 12S CR6	482431414	661	2	276	96029361	SLEWING PLATFORM HYDRA
FITTING ISO 8434 ET 12S CR6	482431414	765	1	886	96029372	HYDR.MACHINERY HOUSE
FITTING ISO 8434 ET 12S CR6	482431414	633	1	1147	966086308	ADDITIONAL HYDR.S PIVOT SE
FITTING ISO 8434 ET 12S CR6	482431414	640	1	1315	96029354	ADDITIONAL HYDR.D PIVOT
FITTING ISO 8434 ET 20S CR6	482431614	617	1	79	966084508	HYDR.CROSS BEAM
FITTING ISO 8434 ET 20S CR6	482431614	617	1	96	966084608	HYDR.CROSS BEAM
FITTING ISO 8434 ET 22L CR6	482430614	623	1	380	966086008	ADDNL. HYDR. F. ERECTING W
FITTING ISO 8434 ET 22L CR6	482430614	800	1	886	96029372	HYDR.MACHINERY HOUSE
FITTING ISO 8434 ET 38S CR6	482431814	623	4	132	966084908	HYDR.TRAVEL DRIVE
FITTING ISO 8434 ET 38S CR6	482431814	623	4	168	966085008	HYDR.TRAVEL DRIVE
FITTING ISO 8434 ET 38S CR6	482431814	623	4	195	966084808	HYDR.TRAVEL DRIVE
FITTING ISO 8434 ET 38S CR6	482431814	623	4	221	966084708	HYDR.TRAVEL DRIVE
FITTING ISO 8434 ET 38S CR6	482431814	633	4	276	96029361	SLEWING PLATFORM HYDRA
FITTING ISO 8434 ET 38S CR6	482431814	614	1	342	966085708	ADDITIONAL HYDRAULICS WI
FITTING ISO 8434 ET 38S CR6	482431814	615	1	358	966085808	ADDITIONAL HYDRAULICS WI
FITTING ISO 8434 ET 38S CR6	482431814	754	1	886	96029372	HYDR.MACHINERY HOUSE
FITTING ISO 8434 ET 38S CR6	482431814	615	1	1093	966085608	ADDITIONAL HYDRAULICS WI
FITTING ISO 8434 ET 38S CR6	482431814	601	4	1146	966086308	ADDITIONAL HYDR.S PIVOT SE
FITTING ISO 8434 ET 38S CR6	482431814	614	1	1238	966085908	ADDITIONAL HYDRAULICS WI
FITTING ISO 8434 ET 42L CR6	482431114	650	1	276	96029361	SLEWING PLATFORM HYDRA
FITTING ISO 8434 ET 42L CR6	482431114	687	3	885	96029372	HYDR.MACHINERY HOUSE
FITTING ISO 8434 ET 42L CR6	482431114	643	1	1315	96029354	ADDITIONAL HYDR.D PIVOT
FITTING ISO 8434 ET 6L CR6-F	482430114	642	1	1014	96032961	PIPEWORK AIR INSTALLATIO
FITTING ISO 8434 EW 30S CR6	482531614	686	1	277	96029361	SLEWING PLATFORM HYDRA
FITTING ISO 8434 EW 30S CR6	482531614	679	27	885	96029372	HYDR.MACHINERY HOUSE
FITTING ISO 8434 EW 35L M45	482530914	602	1	276	96029361	SLEWING PLATFORM HYDRA
FITTING ISO 8434 EW 35L M45	482530914	636	1	315	966085408	SLEWING PLATFORM HYDRA
FITTING ISO 8434 EW 35L M45	482530914	610	21	884	96029372	HYDR.MACHINERY HOUSE
FITTING ISO 8434 EW 42L CR6	482530814	638	4	35	966084408	HYDRAULIC EQUIPM.CENTER
FITTING ISO 8434 EW 42L CR6	482530814	614	2	315	966085408	SLEWING PLATFORM HYDRA
FITTING ISO 8434 EW 42L CR6	482530814	610	1	342	966085708	ADDITIONAL HYDRAULICS WI
FITTING ISO 8434 EW 42L CR6	482530814	610	1	358	966085808	ADDITIONAL HYDRAULICS WI
FITTING ISO 8434 EW 42L CR6	482530814	618	1	456	966085508	HYDRAULIC EQUIPM.SLEWING
FITTING ISO 8434 EW 42L CR6	482530814	600	42	883	96029372	HYDR.MACHINERY HOUSE
FITTING ISO 8434 GE 10S G1/4	471004514	603	1	475	966751308	ADDL.HYDR.F.PIN PULLING DE
FITTING ISO 8434-1 GE 10L G1/	7362091	602	2	34	966084408	HYDRAULIC EQUIPM.CENTER
FITTING ISO 8434-1 GE 10L G1/	7362091	611	3	79	966084508	HYDR.CROSS BEAM
FITTING ISO 8434-1 GE 10L G1/	7362091	611	3	96	966084608	HYDR.CROSS BEAM
FITTING ISO 8434-1 GE 10L G1/	7362091	609	3	132	966084908	HYDR.TRAVEL DRIVE
FITTING ISO 8434-1 GE 10L G1/	7362091	609	3	168	966085008	HYDR.TRAVEL DRIVE
FITTING ISO 8434-1 GE 10L G1/	7362091	609	3	195	966084808	HYDR.TRAVEL DRIVE
FITTING ISO 8434-1 GE 10L G1/	7362091	609	3	221	966084708	HYDR.TRAVEL DRIVE
FITTING ISO 8434-1 GE 10L G1/	7362091	628	4	342	966085708	ADDITIONAL HYDRAULICS WI
FITTING ISO 8434-1 GE 10L G1/	7362091	629	3	359	966085808	ADDITIONAL HYDRAULICS WI
FITTING ISO 8434-1 GE 10L G1/	7362091	602	3	456	966085508	HYDRAULIC EQUIPM.SLEWING
FITTING ISO 8434-1 GE 10L G1/	7362091	647	15	884	96029372	HYDR.MACHINERY HOUSE
FITTING ISO 8434-1 GE 10L G1/	7362091	641	1	1014	96032961	PIPEWORK AIR INSTALLATIO
FITTING ISO 8434-1 GE 10L G1/	7362091	616	5	1093	966085608	ADDITIONAL HYDRAULICS WI
FITTING ISO 8434-1 GE 10L G1/	7362091	615	4	1238	966085908	ADDITIONAL HYDRAULICS WI
FITTING ISO 8434-1 GE 10L G1/	7362091	603	4	1270	966086208	AUX.HYDRAULIC WINCH 6
FITTING ISO 8434-1 GE 10L M	471039708	622	2	132	966084908	HYDR.TRAVEL DRIVE

Description	Item	Pos.	Quantity	Page	Assembly	Description
FITTING ISO 8434-1 GE 10L M	471039708	622	2	168	966085008	HYDR.TRAVEL DRIVE
FITTING ISO 8434-1 GE 10L M	471039708	622	2	195	966084808	HYDR.TRAVEL DRIVE
FITTING ISO 8434-1 GE 10L M	471039708	622	2	221	966084708	HYDR.TRAVEL DRIVE
FITTING ISO 8434-1 GE 10L M	471039708	612	4	342	966085708	ADDITIONAL HYDRAULICS WI
FITTING ISO 8434-1 GE 10L M	471039708	612	4	358	966085808	ADDITIONAL HYDRAULICS WI
FITTING ISO 8434-1 GE 10L M	471039708	600	2	380	966086008	ADDNL. HYDR. F. ERECTING W
FITTING ISO 8434-1 GE 10L M	471039708	637	6	456	966085508	HYDRAULIC EQUIPM.SLEWING
FITTING ISO 8434-1 GE 10L M	471039708	621	1	1013	96032961	PIPEWORK AIR INSTALLATIO
FITTING ISO 8434-1 GE 10L M	471039708	602	5	1092	966085608	ADDITIONAL HYDRAULICS WI
FITTING ISO 8434-1 GE 10L M	471039708	602	5	1238	966085908	ADDITIONAL HYDRAULICS WI
FITTING ISO 8434-1 GE 10S G3/	471032808	653	8	276	96029361	SLEWING PLATFORM HYDRA
FITTING ISO 8434-1 GE 12L M	471030708	604	5	1092	966085608	ADDITIONAL HYDRAULICS WI
FITTING ISO 8434-1 GE 22L M	7362515	3	1	717	10128193	OIL FILLER INLET
FITTING ISO 8434-1 GE 22L M	11621782	73	1	493	919258508	ADD HEATING SUPERSTRUCT
FITTING ISO 8434-1 GE 22L M	11621782	411	2	635	96034141	DIESEL ENGINE, PRE-ASSEMB
FITTING ISO 8434-1 GE 22L M	11621782	411	2	693	96034143	DIESEL ENGINE, PRE-ASSEMB
FITTING ISO 8434-1 GE 22L M	11621782	23	1	844	96035878	UPPER UREA PLANT
FITTING ISO 8434-1 T 6L M12	7362170	9	1	777	10143790	REGULATION BOOST PRESS
FITTING KEY DIN 6885 A 4X4X1	434000208	5	1	336	10802061	WINCH REVOLUTION TRANS
FITTING KEY DIN 6885 B32X18	571827408	410	10	639	11000367	PUMP DISTRIBUTION GEAR
FITTING RED 15/10L CR6-FREI	475430108	606	2	132	966084908	HYDR.TRAVEL DRIVE
FITTING RED 15/10L CR6-FREI	475430108	606	2	168	966085008	HYDR.TRAVEL DRIVE
FITTING RED 15/10L CR6-FREI	475430108	606	2	195	966084808	HYDR.TRAVEL DRIVE
FITTING RED 15/10L CR6-FREI	475430108	606	2	221	966084708	HYDR.TRAVEL DRIVE
FITTING RED 15/10L CR6-FREI	475430108	694	1	277	96029361	SLEWING PLATFORM HYDRA
FITTING RED 15/10L CR6-FREI	475430108	611	1	342	966085708	ADDITIONAL HYDRAULICS WI
FITTING RED 15/10L CR6-FREI	475430108	611	1	358	966085808	ADDITIONAL HYDRAULICS WI
FITTING RED 15/10L CR6-FREI	475430108	20	1	365	91000572	DRIVE ASSEMBLY AIR CONDIT
FITTING RED 15/10L CR6-FREI	475430108	615	13	456	966085508	HYDRAULIC EQUIPM.SLEWING
FITTING RED 15/10L CR6-FREI	475430108	63	1	848	919965308	FUEL FEED
FITTING RED 15/10L CR6-FREI	475430108	671	2	884	96029372	HYDR.MACHINERY HOUSE
FITTING RED 15/10L CR6-FREI	475430108	621	3	1270	966086208	AUX.HYDRAULIC WINCH 6
FITTING RED 15/12L CR6-FREI	475431808	626	1	342	966085708	ADDITIONAL HYDRAULICS WI
FITTING RED 15/12L CR6-FREI	475431808	627	1	359	966085808	ADDITIONAL HYDRAULICS WI
FITTING RED 15/12L CR6-FREI	475431808	610	4	456	966085508	HYDRAULIC EQUIPM.SLEWING
FITTING RED 15/12L CR6-FREI	475431808	632	3	1093	966085608	ADDITIONAL HYDRAULICS WI
FITTING RED 15/12L CR6-FREI	475431808	616	1	1146	966086308	ADDITIONAL HYDR.S PIVOT SE
FITTING RED 15/12L CR6-FREI	475431808	646	1	1239	966085908	ADDITIONAL HYDRAULICS WI
FITTING RED 15/12L CR6-FREI	475431808	633	2	1271	966086208	AUX.HYDRAULIC WINCH 6
FITTING RED 18/15L CR6-FREI	475435608	639	4	35	966084408	HYDRAULIC EQUIPM.CENTER
FITTING RED 18/15L CR6-FREI	475435608	639	2	342	966085708	ADDITIONAL HYDRAULICS WI
FITTING RED 18/15L CR6-FREI	475435608	641	2	359	966085808	ADDITIONAL HYDRAULICS WI
FITTING RED 18/15L CR6-FREI	475435608	55	2	848	919965308	FUEL FEED
FITTING RED 18/15L CR6-FREI	475435608	645	1	1093	966085608	ADDITIONAL HYDRAULICS WI
FITTING RED 18/15L CR6-FREI	475435608	622	2	1352	966086708	ADDITIONAL HYDR.D HEAD S
FITTING RED 18/6L CR6-FREI	475430708	608	7	1013	96032961	PIPEWORK AIR INSTALLATIO
FITTING RED 28/15L CR6-FREI	475434508	684	1	277	96029361	SLEWING PLATFORM HYDRA
FITTING RED 28/15L CR6-FREI	475434508	670	4	884	96029372	HYDR.MACHINERY HOUSE
FITTING RED 28/15L CR6-FREI	475434508	642	1	1239	966085908	ADDITIONAL HYDRAULICS WI
FITTING RED 28/15L CR6-FREI	475434508	627	1	1271	966086208	AUX.HYDRAULIC WINCH 6
FITTING RED 42/15L CR6-FREI	475436608	639	5	456	966085508	HYDRAULIC EQUIPM.SLEWING
FITTING RED 42/15L CR6-FREI	475436608	615	1	1146	966086308	ADDITIONAL HYDR.S PIVOT SE
FITTING RED 42/18L CR6-FREI	475431708	620	1	35	966084408	HYDRAULIC EQUIPM.CENTER
FITTING RED 42/18L CR6-FREI	475431708	685	1	277	96029361	SLEWING PLATFORM HYDRA
FITTING RED 42/18L CR6-FREI	475431708	605	1	1146	966086308	ADDITIONAL HYDR.S PIVOT SE
FITTING RED 42/22L CR6-FREI	475431608	630	2	35	966084408	HYDRAULIC EQUIPM.CENTER
FITTING RED 42/22L CR6-FREI	475431608	698	3	277	96029361	SLEWING PLATFORM HYDRA
FITTING RED 42/22L CR6-FREI	475431608	620	7	884	96029372	HYDR.MACHINERY HOUSE
FITTING RED 42/28L CR6-FREI	475431308	614	3	276	96029361	SLEWING PLATFORM HYDRA
FITTING RED 42/28L CR6-FREI	475431308	617	17	884	96029372	HYDR.MACHINERY HOUSE

Description	Item	Pos.	Quantity	Page	Assembly	Description
FITTING RED 42/28L CR6-FREI	475431308	605	1	1315	96029354	ADDITIONAL HYDR.D PIVOT
FITTING RED 42/35L CR6-FREI	475436708	609	6	884	96029372	HYDR.MACHINERY HOUSE
FITTING REDSD10/6-L CR6-F	475431008	600	1	456	966085508	HYDRAULIC EQUIPM.SLEWING
FITTING REDSD10/6-L CR6-F	475431008	643	2	1014	96032961	PIPEWORK AIR INSTALLATIO
FITTING REDSD12/10-L CR6-F	475431408	600	1	34	966084408	HYDRAULIC EQUIPM.CENTER
FITTING REDSD12/10-L CR6-F	475431408	610	1	132	966084908	HYDR.TRAVEL DRIVE
FITTING REDSD12/10-L CR6-F	475431408	610	1	168	966085008	HYDR.TRAVEL DRIVE
FITTING REDSD12/10-L CR6-F	475431408	610	1	195	966084808	HYDR.TRAVEL DRIVE
FITTING REDSD12/10-L CR6-F	475431408	611	1	221	966084708	HYDR.TRAVEL DRIVE
FITTING REDSD12/10-L CR6-F	475431408	643	1	342	966085708	ADDITIONAL HYDRAULICS WI
FITTING REDSD12/10-L CR6-F	475431408	643	1	359	966085808	ADDITIONAL HYDRAULICS WI
FITTING REDSD12/10-L CR6-F	475431408	661	1	457	966085508	HYDRAULIC EQUIPM.SLEWING
FITTING REDSD12/10-L CR6-F	475431408	652	2	884	96029372	HYDR.MACHINERY HOUSE
FITTING REDSD12/10-L CR6-F	475431408	647	1	1093	966085608	ADDITIONAL HYDRAULICS WI
FITTING REDSD12/10-L CR6-F	475431408	641	1	1239	966085908	ADDITIONAL HYDRAULICS WI
FITTING REDSD12/10-S CR6-F	475433408	790	2	886	96029372	HYDR.MACHINERY HOUSE
FITTING REDSD12/6-S CR6-F	475432908	663	2	276	96029361	SLEWING PLATFORM HYDRA
FITTING REDSD12/6-S CR6-F	475432908	624	1	315	966085408	SLEWING PLATFORM HYDRA
FITTING REDSD12/6-S CR6-F	475432908	662	1	457	966085508	HYDRAULIC EQUIPM.SLEWING
FITTING REDSD12/6-S CR6-F	475432908	763	5	886	96029372	HYDR.MACHINERY HOUSE
FITTING REDSD16/12-S CR6-F	475433308	644	2	79	966084508	HYDR.CROSS BEAM
FITTING REDSD16/12-S CR6-F	475433308	603	1	139	966434908	ADDITIONAL HYDR.TENSION C
FITTING REDSD16/12-S CR6-F	475433308	671	1	277	96029361	SLEWING PLATFORM HYDRA
FITTING REDSD16/12-S CR6-F	475433308	610	1	315	966085408	SLEWING PLATFORM HYDRA
FITTING REDSD16/12-S CR6-F	475433308	609	1	475	966751308	ADDL.HYDR.F.PIN PULLING DE
FITTING REDSD16/12-S CR6-F	475433308	627	2	1147	966086308	ADDITIONAL HYDR.S PIVOT SE
FITTING REDSD16/6-S CR6-F	475433108	625	1	79	966084508	HYDR.CROSS BEAM
FITTING REDSD16/6-S CR6-F	475433108	625	1	96	966084608	HYDR.CROSS BEAM
FITTING REDSD16/6-S CR6-F	475433108	702	1	277	96029361	SLEWING PLATFORM HYDRA
FITTING REDSD16/6-S CR6-F	475433108	647	2	456	966085508	HYDRAULIC EQUIPM.SLEWING
FITTING REDSD16/6-S CR6-F	475433108	720	9	885	96029372	HYDR.MACHINERY HOUSE
FITTING REDSD18/10-L CR6-F	475430308	610	2	35	966084408	HYDRAULIC EQUIPM.CENTER
FITTING REDSD18/10-L CR6-F	475430308	59	1	848	919965308	FUEL FEED
FITTING REDSD18/10-L CR6-F	475430308	633	4	884	96029372	HYDR.MACHINERY HOUSE
FITTING REDSD18/10-L CR6-F	475430308	627	2	1014	96032961	PIPEWORK AIR INSTALLATIO
FITTING REDSD18/10-L CR6-F	475430308	606	2	1146	966086308	ADDITIONAL HYDR.S PIVOT SE
FITTING REDSD18/12-L CR6-F	475436308	611	1	35	966084408	HYDRAULIC EQUIPM.CENTER
FITTING REDSD18/12-L CR6-F	475436308	603	2	78	966084508	HYDR.CROSS BEAM
FITTING REDSD18/12-L CR6-F	475436308	603	2	96	966084608	HYDR.CROSS BEAM
FITTING REDSD18/12-L CR6-F	475436308	631	5	276	96029361	SLEWING PLATFORM HYDRA
FITTING REDSD18/12-L CR6-F	475436308	647	1	342	966085708	ADDITIONAL HYDRAULICS WI
FITTING REDSD18/12-L CR6-F	475436308	648	1	359	966085808	ADDITIONAL HYDRAULICS WI
FITTING REDSD18/12-L CR6-F	475436308	625	6	884	96029372	HYDR.MACHINERY HOUSE
FITTING REDSD18/12-L CR6-F	475436308	600	3	1315	96029354	ADDITIONAL HYDR.D PIVOT
FITTING REDSD18/8-L CR6-F	475436208	61	4	848	919965308	FUEL FEED
FITTING REDSD20/10-S CR6-F	475433808	606	2	79	966084508	HYDR.CROSS BEAM
FITTING REDSD20/10-S CR6-F	475433808	606	2	96	966084608	HYDR.CROSS BEAM
FITTING REDSD22/10-L CR6-F	475430808	656	2	884	96029372	HYDR.MACHINERY HOUSE
FITTING REDSD22/12-L CR6-F	475436108	724	4	885	96029372	HYDR.MACHINERY HOUSE
FITTING REDSD22/12-L CR6-F	475436108	608	2	1238	966085908	ADDITIONAL HYDRAULICS WI
FITTING REDSD22/15-L CR6-F	475435508	616	2	380	966086008	ADDNL. HYDR. F. ERECTING W
FITTING REDSD22/15-L CR6-F	475435508	644	1	1239	966085908	ADDITIONAL HYDRAULICS WI
FITTING REDSD22/18-L CR6-F	475436008	623	3	884	96029372	HYDR.MACHINERY HOUSE
FITTING REDSD25/16-S CR6-F	475432808	637	1	79	966084508	HYDR.CROSS BEAM
FITTING REDSD25/16-S CR6-F	475432808	637	1	97	966084608	HYDR.CROSS BEAM
FITTING REDSD25/16-S CR6-F	475432808	689	1	277	96029361	SLEWING PLATFORM HYDRA
FITTING REDSD25/16-S CR6-F	475432808	628	1	1271	966086208	AUX.HYDRAULIC WINCH 6
FITTING REDSD28/18-L CR6-F	475430908	619	1	35	966084408	HYDRAULIC EQUIPM.CENTER
FITTING REDSD28/18-L CR6-F	475430908	621	1	79	966084508	HYDR.CROSS BEAM
FITTING REDSD28/18-L CR6-F	475430908	621	1	96	966084608	HYDR.CROSS BEAM

Description	Item	Pos.	Quantity	Page	Assembly	Description
FITTING REDSD28/18-L CR6-F	475430908	640	4	276	96029361	SLEWING PLATFORM HYDRA
FITTING REDSD28/18-L CR6-F	475430908	605	4	314	966085408	SLEWING PLATFORM HYDRA
FITTING REDSD28/18-L CR6-F	475430908	609	2	1315	96029354	ADDITIONAL HYDR.D PIVOT
FITTING REDSD28/22-L CR6-F	475430508	645	1	35	966084408	HYDRAULIC EQUIPM.CENTER
FITTING REDSD28/22-L CR6-F	475430508	624	2	79	966084508	HYDR.CROSS BEAM
FITTING REDSD28/22-L CR6-F	475430508	624	2	96	966084608	HYDR.CROSS BEAM
FITTING REDSD28/22-L CR6-F	475430508	670	2	277	96029361	SLEWING PLATFORM HYDRA
FITTING REDSD28/22-L CR6-F	475430508	655	3	884	96029372	HYDR.MACHINERY HOUSE
FITTING REDSD30/20-S CR6-F	475432608	624	2	276	96029361	SLEWING PLATFORM HYDRA
FITTING REDSD30/20-S CR6-F	475432608	691	4	885	96029372	HYDR.MACHINERY HOUSE
FITTING REDSD35/18-L CR6-F	475431208	630	1	276	96029361	SLEWING PLATFORM HYDRA
FITTING REDSD35/18-L CR6-F	475431208	783	9	886	96029372	HYDR.MACHINERY HOUSE
FITTING REDSD35/18-L CR6-F	475431208	641	1	1147	966086308	ADDITIONAL HYDR.S PIVOT SE
FITTING REDSD35/22-L CR6-F	475431508	627	6	276	96029361	SLEWING PLATFORM HYDRA
FITTING REDSD35/22-L CR6-F	475431508	629	1	315	966085408	SLEWING PLATFORM HYDRA
FITTING REDSD35/22-L CR6-F	475431508	612	2	884	96029372	HYDR.MACHINERY HOUSE
FITTING REDSD35/28-L CR6-F	475430408	623	1	35	966084408	HYDRAULIC EQUIPM.CENTER
FITTING REDSD35/28-L CR6-F	475430408	687	1	277	96029361	SLEWING PLATFORM HYDRA
FITTING REDSD35/28-L CR6-F	475430408	627	2	884	96029372	HYDR.MACHINERY HOUSE
FITTING REDSD35/28-L CR6-F	475430408	607	1	1315	96029354	ADDITIONAL HYDR.D PIVOT
FITTING REDSD38/16-S CR6-F	475434208	636	8	276	96029361	SLEWING PLATFORM HYDRA
FITTING REDSD38/16-S CR6-F	475434208	602	8	314	966085408	SLEWING PLATFORM HYDRA
FITTING REDSD38/16-S CR6-F	475434208	615	1	342	966085708	ADDITIONAL HYDRAULICS WI
FITTING REDSD38/16-S CR6-F	475434208	616	1	358	966085808	ADDITIONAL HYDRAULICS WI
FITTING REDSD38/16-S CR6-F	475434208	643	2	456	966085508	HYDRAULIC EQUIPM.SLEWING
FITTING REDSD38/16-S CR6-F	475434208	749	1	886	96029372	HYDR.MACHINERY HOUSE
FITTING REDSD38/16-S CR6-F	475434208	614	1	1093	966085608	ADDITIONAL HYDRAULICS WI
FITTING REDSD38/16-S CR6-F	475434208	636	1	1147	966086308	ADDITIONAL HYDR.S PIVOT SE
FITTING REDSD38/16-S CR6-F	475434208	613	1	1238	966085908	ADDITIONAL HYDRAULICS WI
FITTING REDSD38/6-S CR6-F	475408108	697	12	277	96029361	SLEWING PLATFORM HYDRA
FITTING REDSD38/6-S CR6-F	475408108	602	4	1146	966086308	ADDITIONAL HYDR.S PIVOT SE
FITTING REDSDN12/6-L CR6-F	475430208	635	1	1014	96032961	PIPEWORK AIR INSTALLATIO
FITTING REDSDN20/16-S CR6	475432108	701	8	885	96029372	HYDR.MACHINERY HOUSE
FITTING REDSDN20/6-S CR6-F	475432408	607	4	380	966086008	ADDNL. HYDR. F. ERECTING W
FITTING REDSDN25/12-S CR6	475433608	726	1	885	96029372	HYDR.MACHINERY HOUSE
FITTING REDSDN25/20-S CR6	475432308	640	2	79	966084508	HYDR.CROSS BEAM
FITTING REDSDN25/20-S CR6	475432308	640	2	97	966084608	HYDR.CROSS BEAM
FITTING REDSDN28/10-L CR6	475435408	629	1	79	966084508	HYDR.CROSS BEAM
FITTING REDSDN28/10-L CR6	475435408	629	1	96	966084608	HYDR.CROSS BEAM
FITTING REDSDN28/10-L CR6	475435408	631	1	133	966084908	HYDR.TRAVEL DRIVE
FITTING REDSDN28/10-L CR6	475435408	629	1	169	966085008	HYDR.TRAVEL DRIVE
FITTING REDSDN28/10-L CR6	475435408	629	1	196	966084808	HYDR.TRAVEL DRIVE
FITTING REDSDN28/10-L CR6	475435408	631	1	222	966084708	HYDR.TRAVEL DRIVE
FITTING REDSDN28/10-L CR6	475435408	700	1	277	96029361	SLEWING PLATFORM HYDRA
FITTING REDSDN28/10-L CR6	475435408	797	1	886	96029372	HYDR.MACHINERY HOUSE
FITTING REDSDN28/10-L CR6	475435408	609	1	1146	966086308	ADDITIONAL HYDR.S PIVOT SE
FITTING REDSDN28/12-L CR6	475435708	667	1	277	96029361	SLEWING PLATFORM HYDRA
FITTING REDSDN28/12-L CR6	475435708	615	1	1315	96029354	ADDITIONAL HYDR.D PIVOT
FITTING REDSDN30/16-S CR6	475432508	739	1	885	96029372	HYDR.MACHINERY HOUSE
FITTING REDSDN30/25-S CR6	475432708	733	1	885	96029372	HYDR.MACHINERY HOUSE
FITTING REDSDN30/6-S CR6-F	475434108	756	3	886	96029372	HYDR.MACHINERY HOUSE
FITTING REDSDN38/20-S CR6	475435008	642	12	456	966085508	HYDRAULIC EQUIPM.SLEWING
FITTING REDSDN38/25-S CR6	475434308	745	2	886	96029372	HYDR.MACHINERY HOUSE
FITTING REDSDN38/30-S CR6	475435308	706	2	277	96029361	SLEWING PLATFORM HYDRA
FITTING REDSDN38/30-S CR6	475435308	741	4	886	96029372	HYDR.MACHINERY HOUSE
FITTING REDSDN38/30-S CR6	475435308	663	2	1316	96029354	ADDITIONAL HYDR.D PIVOT
FITTING REDSDN42/12-L CR6	475407208	616	1	315	966085408	SLEWING PLATFORM HYDRA
FITTING REDSDN42/12-L CR6	475407208	657	1	456	966085508	HYDRAULIC EQUIPM.SLEWING
FITTING RI 8 M16x1.5 / M 11SM	10119357	7	1	713	10118748	PIPELINE INSTALLATION
FITTING RI G1/2AXG1/4 CR6-F	475500408	680	2	885	96029372	HYDR.MACHINERY HOUSE

Description	Item	Pos.	Quantity	Page	Assembly	Description
FITTING RI G1AXG1/2 CR6-FRE	475500708	682	2	885	96029372	HYDR.MACHINERY HOUSE
FITTING RI M22X1,5/M16X CR6	7381363	6	2	759	10141807	ACCESSORIES AIR COMPRES
FITTING ROV 10L M 16X1,5 C	10300881	19	1	742	10126724	FUEL FINE-FILTER ASSEMBLY
FITTING RSWS10-LM-WD CR6	476610208	619	1	1270	966086208	AUX.HYDRAULIC WINCH 6
FITTING RSWS10-LR-WD CR6	473230508	690	3	885	96029372	HYDR.MACHINERY HOUSE
FITTING RSWS12-LM-WD M18X	476611708	643	1	1239	966085908	ADDITIONAL HYDRAULICS WI
FITTING RSWS12-SR-WD CR6	476611508	600	3	237	966515908	ADDL.HYDR.F.PIN PULLING DE
FITTING RSWS12-SR-WD CR6	476611508	601	3	241	966561908	ADDL.HYDR.F.PIN PULLING DE
FITTING RSWS18LR-WD CR6-F	476610608	639	1	1014	96032961	PIPEWORK AIR INSTALLATIO
FITTING RSWS22-LM-WD CR6	473331308	603	1	1238	966085908	ADDITIONAL HYDRAULICS WI
FITTING RSWS6-SM-WD CR6-F	473230308	694	2	885	96029372	HYDR.MACHINERY HOUSE
FITTING RSWS6-SR-WD CR6-F	473230608	802	2	886	96029372	HYDR.MACHINERY HOUSE
FITTING RSWS6-SR-WD CR6-F	473230608	13	1	1244	917006408	CENTRALIZED LUBRICATION
FITTING SNV10-L CR6-FREI	470010108	611	1	132	966084908	HYDR.TRAVEL DRIVE
FITTING SNV10-L CR6-FREI	470010108	611	1	168	966085008	HYDR.TRAVEL DRIVE
FITTING SNV10-L CR6-FREI	470010108	611	1	195	966084808	HYDR.TRAVEL DRIVE
FITTING SNV10-L CR6-FREI	470010108	610	1	221	966084708	HYDR.TRAVEL DRIVE
FITTING SNV10-L CR6-FREI	470010108	632	2	456	966085508	HYDRAULIC EQUIPM.SLEWING
FITTING SNV10-L CR6-FREI	470010108	649	5	884	96029372	HYDR.MACHINERY HOUSE
FITTING SNV10-L CR6-FREI	470010108	646	1	1093	966085608	ADDITIONAL HYDRAULICS WI
FITTING SNV10-S CR6-FREI	470010208	608	1	475	966751308	ADDL.HYDR.F.PIN PULLING DE
FITTING SNV12-L CR6-FREI	470011308	609	2	456	966085508	HYDRAULIC EQUIPM.SLEWING
FITTING SNV12-L CR6-FREI	470011308	704	5	885	96029372	HYDR.MACHINERY HOUSE
FITTING SNV12-L CR6-FREI	470011308	608	2	1270	966086208	AUX.HYDRAULIC WINCH 6
FITTING SNV12-L CR6-FREI	470011308	607	3	1352	966086708	ADDITIONAL HYDR.D HEAD S
FITTING SNV12-S CR6-FREI	470010308	600	1	241	966561908	ADDL.HYDR.F.PIN PULLING DE
FITTING SNV12-S CR6-FREI	470010308	673	1	277	96029361	SLEWING PLATFORM HYDRA
FITTING SNV12-S CR6-FREI	470010308	634	2	1147	966086308	ADDITIONAL HYDR.S PIVOT SE
FITTING SNV12-S CR6-FREI	470010308	641	2	1315	96029354	ADDITIONAL HYDR.D PIVOT
FITTING SNV16-S CR6-FREI	470010808	651	1	276	96029361	SLEWING PLATFORM HYDRA
FITTING SNV20-S CR6-FREI	470010508	609	2	79	966084508	HYDR.CROSS BEAM
FITTING SNV20-S CR6-FREI	470010508	609	2	96	966084608	HYDR.CROSS BEAM
FITTING SNV22-L CR6-FREI	470010908	623	2	79	966084508	HYDR.CROSS BEAM
FITTING SNV22-L CR6-FREI	470010908	623	2	96	966084608	HYDR.CROSS BEAM
FITTING SNV22-L CR6-FREI	470010908	619	1	342	966085708	ADDITIONAL HYDRAULICS WI
FITTING SNV22-L CR6-FREI	470010908	620	1	359	966085808	ADDITIONAL HYDRAULICS WI
FITTING SNV22-L CR6-FREI	470010908	796	2	886	96029372	HYDR.MACHINERY HOUSE
FITTING SNV22-L CR6-FREI	470010908	608	2	1093	966085608	ADDITIONAL HYDRAULICS WI
FITTING SNV22-L CR6-FREI	470010908	621	1	1239	966085908	ADDITIONAL HYDRAULICS WI
FITTING SNV25-S CR6-FREI	470011008	729	2	885	96029372	HYDR.MACHINERY HOUSE
FITTING SNV28-L CR6-FREI	470010608	646	1	35	966084408	HYDRAULIC EQUIPM.CENTER
FITTING SNV28-L CR6-FREI	470010608	636	1	79	966084508	HYDR.CROSS BEAM
FITTING SNV28-L CR6-FREI	470010608	636	1	97	966084608	HYDR.CROSS BEAM
FITTING SNV28-L CR6-FREI	470010608	633	2	133	966084908	HYDR.TRAVEL DRIVE
FITTING SNV28-L CR6-FREI	470010608	633	2	169	966085008	HYDR.TRAVEL DRIVE
FITTING SNV28-L CR6-FREI	470010608	633	2	196	966084808	HYDR.TRAVEL DRIVE
FITTING SNV28-L CR6-FREI	470010608	633	2	222	966084708	HYDR.TRAVEL DRIVE
FITTING SNV28-L CR6-FREI	470010608	664	1	277	96029361	SLEWING PLATFORM HYDRA
FITTING SNV28-L CR6-FREI	470010608	616	8	884	96029372	HYDR.MACHINERY HOUSE
FITTING SNV30-S CR6-FREI	470011108	743	4	886	96029372	HYDR.MACHINERY HOUSE
FITTING SNV38-S CR6-FREI	470010708	634	4	35	966084408	HYDRAULIC EQUIPM.CENTER
FITTING SNV38-S CR6-FREI	470010708	704	4	277	96029361	SLEWING PLATFORM HYDRA
FITTING SNV38-S CR6-FREI	470010708	605	4	456	966085508	HYDRAULIC EQUIPM.SLEWING
FITTING SNV38-S CR6-FREI	470010708	748	2	886	96029372	HYDR.MACHINERY HOUSE
FITTING SNV38-S CR6-FREI	470010708	619	2	1352	966086708	ADDITIONAL HYDR.D HEAD S
FITTING SNV42-L CR6-FREI	470011408	605	2	276	96029361	SLEWING PLATFORM HYDRA
FITTING SNV42-L CR6-FREI	470011408	617	1	456	966085508	HYDRAULIC EQUIPM.SLEWING
FITTING SNV42-L CR6-FREI	470011408	644	2	1315	96029354	ADDITIONAL HYDR.D PIVOT
FITTING SNV6-S CR6-FREI	470011508	723	7	885	96029372	HYDR.MACHINERY HOUSE
FITTING SV 18L CR6-FREI	474030708	613	1	132	966084908	HYDR.TRAVEL DRIVE

Description	Item	Pos.	Quantity	Page	Assembly	Description
FITTING SV 18L CR6-FREI	474030708	613	1	168	966085008	HYDR.TRAVEL DRIVE
FITTING SV 18L CR6-FREI	474030708	613	1	195	966084808	HYDR.TRAVEL DRIVE
FITTING SV 18L CR6-FREI	474030708	613	1	221	966084708	HYDR.TRAVEL DRIVE
FITTING SV 18L CR6-FREI	474030708	53	1	848	919965308	FUEL FEED
FITTING SV 18L CR6-FREI	474030708	624	2	1013	96032961	PIPEWORK AIR INSTALLATIO
FITTING SV 18L CR6-FREI	474030708	402	1	1065	96034284	PREMOUNTED COMBINATION
FITTING SV 25S CR6-FREI	474032808	683	1	277	96029361	SLEWING PLATFORM HYDRA
FITTING SWVE-R1/4"	774381508	5	1	473	11003530	DISTRIBUTION BLOCK
FITTING T 12L CR6-FREI	470430408	703	1	277	96029361	SLEWING PLATFORM HYDRA
FITTING T 12L CR6-FREI	470430408	706	4	885	96029372	HYDR.MACHINERY HOUSE
FITTING T 12L CR6-FREI	470430408	625	1	1147	966086308	ADDITIONAL HYDR.S PIVOT SE
FITTING T 12L CR6-FREI	470430408	629	3	1315	96029354	ADDITIONAL HYDR.D PIVOT
FITTING T 12L CR6-FREI	470430408	617	2	1352	966086708	ADDITIONAL HYDR.D HEAD S
FITTING T 16S CR6-FREI	470432508	614	1	79	966084508	HYDR.CROSS BEAM
FITTING T 16S CR6-FREI	470432508	614	1	96	966084608	HYDR.CROSS BEAM
FITTING T 16S CR6-FREI	470432508	701	1	277	96029361	SLEWING PLATFORM HYDRA
FITTING T 16S CR6-FREI	470432508	794	1	886	96029372	HYDR.MACHINERY HOUSE
FITTING T 16S CR6-FREI	470432508	637	2	1315	96029354	ADDITIONAL HYDR.D PIVOT
FITTING T 18L CR6-FREI	470430608	640	4	35	966084408	HYDRAULIC EQUIPM.CENTER
FITTING T 18L CR6-FREI	470430608	680	3	277	96029361	SLEWING PLATFORM HYDRA
FITTING T 18L CR6-FREI	470430608	62	3	848	919965308	FUEL FEED
FITTING T 18L CR6-FREI	470430608	768	1	886	96029372	HYDR.MACHINERY HOUSE
FITTING T 18L CR6-FREI	470430608	618	5	1013	96032961	PIPEWORK AIR INSTALLATIO
FITTING T 18L CR6-FREI	470430608	644	1	1093	966085608	ADDITIONAL HYDRAULICS WI
FITTING T 18L CR6-FREI	470430608	611	2	1315	96029354	ADDITIONAL HYDR.D PIVOT
FITTING T 18L CR6-FREI	470430608	623	1	1352	966086708	ADDITIONAL HYDR.D HEAD S
FITTING T 28L CR6-FREI	470430808	633	3	79	966084508	HYDR.CROSS BEAM
FITTING T 28L CR6-FREI	470430808	633	3	97	966084608	HYDR.CROSS BEAM
FITTING T 28L CR6-FREI	470430808	642	7	276	96029361	SLEWING PLATFORM HYDRA
FITTING T 28L CR6-FREI	470430808	608	3	315	966085408	SLEWING PLATFORM HYDRA
FITTING T 28L CR6-FREI	470430808	669	3	884	96029372	HYDR.MACHINERY HOUSE
FITTING T 28L CR6-FREI	470430808	608	1	1315	96029354	ADDITIONAL HYDR.D PIVOT
FITTING T 30S CR6-FREI	470432908	607	1	276	96029361	SLEWING PLATFORM HYDRA
FITTING T 30S CR6-FREI	470432908	734	3	885	96029372	HYDR.MACHINERY HOUSE
FITTING T 35L CR6-FREI	470431508	603	4	276	96029361	SLEWING PLATFORM HYDRA
FITTING T 35L CR6-FREI	470431508	637	1	315	966085408	SLEWING PLATFORM HYDRA
FITTING T 35L CR6-FREI	470431508	784	1	886	96029372	HYDR.MACHINERY HOUSE
FITTING T 35L CR6-FREI	470431508	606	1	1315	96029354	ADDITIONAL HYDR.D PIVOT
FITTING T 42L CR6-FREI	470431408	631	6	35	966084408	HYDRAULIC EQUIPM.CENTER
FITTING T 42L CR6-FREI	470431408	604	5	276	96029361	SLEWING PLATFORM HYDRA
FITTING T 42L CR6-FREI	470431408	613	1	315	966085408	SLEWING PLATFORM HYDRA
FITTING T 42L CR6-FREI	470431408	619	5	456	966085508	HYDRAULIC EQUIPM.SLEWING
FITTING T 42L CR6-FREI	470431408	618	13	884	96029372	HYDR.MACHINERY HOUSE
FITTING T 42L CR6-FREI	470431408	613	1	1146	966086308	ADDITIONAL HYDR.S PIVOT SE
FITTING T 42L CR6-FREI	470431408	604	2	1315	96029354	ADDITIONAL HYDR.D PIVOT
FITTING TR 25/20/25S CR6-FRE	475135508	642	1	79	966084508	HYDR.CROSS BEAM
FITTING TR 25/20/25S CR6-FRE	475135508	642	1	97	966084608	HYDR.CROSS BEAM
FITTING TR 28/22/28L CR6-FRE	475131708	643	1	79	966084508	HYDR.CROSS BEAM
FITTING TR 28/22/28L CR6-FRE	475131708	643	1	97	966084608	HYDR.CROSS BEAM
FITTING W 20S CR6-FREI	470232708	624	2	380	966086008	ADDNL. HYDR. F. ERECTING W
FITTING W 28L CR6-FREI	470230808	632	4	35	966084408	HYDRAULIC EQUIPM.CENTER
FITTING W 28L CR6-FREI	470230808	632	2	133	966084908	HYDR.TRAVEL DRIVE
FITTING W 28L CR6-FREI	470230808	632	2	169	966085008	HYDR.TRAVEL DRIVE
FITTING W 28L CR6-FREI	470230808	632	2	196	966084808	HYDR.TRAVEL DRIVE
FITTING W 28L CR6-FREI	470230808	632	2	222	966084708	HYDR.TRAVEL DRIVE
FITTING W 28L CR6-FREI	470230808	615	1	276	96029361	SLEWING PLATFORM HYDRA
FITTING W 28L CR6-FREI	470230808	606	1	314	966085408	SLEWING PLATFORM HYDRA
FITTING W 28L CR6-FREI	470230808	659	1	884	96029372	HYDR.MACHINERY HOUSE
FITTING W 42L CR6-FREI	470231408	615	16	884	96029372	HYDR.MACHINERY HOUSE
FITTING WE 6LL M10x1	774373808	8	14	124	915742708	CENTRA.LUBRICATION SYSTE

Description	Item	Pos.	Quantity	Page	Assembly	Description
FITTING WE 6LL M10x1	774373808	8	14	163	915744408	CENTRA.LUBRICATION SYSTE
FITTING WE 6LL M10x1	774373808	8	14	190	915744608	CENTR.LUBRICATION SYSTEM
FITTING WE 6LL M10x1	774373808	8	14	216	915744508	CENTR.LUBRICATION SYSTEM
FITTING WE 6LL M10x1	774373808	8	4	289	916900208	CENT. LUBRIC. SYSTEM SUP
FITTING WE 6LL M10x1	774373808	7	2	320	916945008	CENT. LUBRIC. SYSTEM SUP
FITTING WE 6LL M10x1	774373808	1	1	323	11006904	DISTRIBUTION BLOCK
FITTING WE 6LL M10x1	774373808	7	4	346	916997308	CENTRAL LUBRICATING SYS
FITTING WE 6LL M10x1	774373808	7	4	363	916998708	CENTRALIZED LUBRICATION
FITTING WE 6LL M10x1	774373808	5	8	408	91002096	CENTRAL GREASING
FITTING WE 6LL M10x1	774373808	7	2	1098	91002039	CENTRAL LUBRICATING SYS
FITTING WE 6LL M10x1	774373808	(5)	1	1244	917006408	CENTRALIZED LUBRICATION
FITTING WE 6LL M10x1	774373808	7	4	1244	917006408	CENTRALIZED LUBRICATION
FITTING WE 6LL M10x1	774373808	1	1	1275	917016708	CENTRAL LUBRICATING SYS
FITTING WE 8 M10x1k	10337768	39	1	408	91002096	CENTRAL GREASING
FITTING WH 6L M10X1 CR6-F	473330008	6	4	470	916141308	CENTRAL GREASING
FITTING WSV 42L CR6-FREI	474231908	776	1	886	96029372	HYDR.MACHINERY HOUSE
FITTING XG10-L CR6-FREI	470030308	612	1	380	966086008	ADDNL. HYDR. F. ERECTING W
FITTING XG12-L CR6-FREI	470030408	769	1	886	96029372	HYDR.MACHINERY HOUSE
FITTING XG12-S CR6-FREI	470032508	654	22	276	96029361	SLEWING PLATFORM HYDRA
FITTING XG12-S CR6-FREI	470032508	622	2	315	966085408	SLEWING PLATFORM HYDRA
FITTING XG12-S CR6-FREI	470032508	764	3	886	96029372	HYDR.MACHINERY HOUSE
FITTING XG15-L CR6-FREI	470030508	613	4	456	966085508	HYDRAULIC EQUIPM.SLEWING
FITTING XG15-L CR6-FREI	470030508	17	4	1055	918696808	FIRE EXTINGUISHER SYSTEM
FITTING XG16-S CR6-FREI	470032708	612	4	79	966084508	HYDR.CROSS BEAM
FITTING XG16-S CR6-FREI	470032708	612	4	96	966084608	HYDR.CROSS BEAM
FITTING XG16-S CR6-FREI	470032708	618	2	132	966084908	HYDR.TRAVEL DRIVE
FITTING XG16-S CR6-FREI	470032708	618	2	168	966085008	HYDR.TRAVEL DRIVE
FITTING XG16-S CR6-FREI	470032708	618	2	195	966084808	HYDR.TRAVEL DRIVE
FITTING XG16-S CR6-FREI	470032708	618	2	221	966084708	HYDR.TRAVEL DRIVE
FITTING XG16-S CR6-FREI	470032708	649	1	276	96029361	SLEWING PLATFORM HYDRA
FITTING XG16-S CR6-FREI	470032708	760	1	886	96029372	HYDR.MACHINERY HOUSE
FITTING XG16-S CR6-FREI	470032708	617	1	1147	966086308	ADDITIONAL HYDR.S PIVOT SE
FITTING XG16-S CR6-FREI	470032708	621	4	1315	96029354	ADDITIONAL HYDR.D PIVOT
FITTING XG16-S CR6-FREI	470032708	600	1	1352	966086708	ADDITIONAL HYDR.D HEAD S
FITTING XG16-S CR6-FREI	470032708	603	2	1388	966086808	ADDITIONAL HYDRAULICS IN
FITTING XG16-S CR6-FREI	470032708	603	2	1398	966832808	ADDITIONAL HYDRAULICS IN
FITTING XG16-S CR6-FREI	470032708	603	1	1406	966086908	ADDITIONAL HYDRAULICS IN
FITTING XG18-L CR6-FREI	470030608	641	4	79	966084508	HYDR.CROSS BEAM
FITTING XG18-L CR6-FREI	470030608	641	4	97	966084608	HYDR.CROSS BEAM
FITTING XG18-L CR6-FREI	470030608	619	2	132	966084908	HYDR.TRAVEL DRIVE
FITTING XG18-L CR6-FREI	470030608	619	2	168	966085008	HYDR.TRAVEL DRIVE
FITTING XG18-L CR6-FREI	470030608	619	2	195	966084808	HYDR.TRAVEL DRIVE
FITTING XG18-L CR6-FREI	470030608	619	2	221	966084708	HYDR.TRAVEL DRIVE
FITTING XG18-L CR6-FREI	470030608	692	1	277	96029361	SLEWING PLATFORM HYDRA
FITTING XG18-L CR6-FREI	470030608	52	9	848	919965308	FUEL FEED
FITTING XG18-L CR6-FREI	470030608	772	1	886	96029372	HYDR.MACHINERY HOUSE
FITTING XG18-L CR6-FREI	470030608	617	2	1013	96032961	PIPEWORK AIR INSTALLATIO
FITTING XG18-L CR6-FREI	470030608	631	6	1315	96029354	ADDITIONAL HYDR.D PIVOT
FITTING XG18-L CR6-FREI	470030608	605	1	1352	966086708	ADDITIONAL HYDR.D HEAD S
FITTING XG18-L CR6-FREI	470030608	604	2	1388	966086808	ADDITIONAL HYDRAULICS IN
FITTING XG18-L CR6-FREI	470030608	604	2	1398	966832808	ADDITIONAL HYDRAULICS IN
FITTING XG18-L CR6-FREI	470030608	604	1	1406	966086908	ADDITIONAL HYDRAULICS IN
FITTING XG25-S CR6-FREI	470032908	643	1	35	966084408	HYDRAULIC EQUIPM.CENTER
FITTING XG25-S CR6-FREI	470032908	632	6	79	966084508	HYDR.CROSS BEAM
FITTING XG25-S CR6-FREI	470032908	632	6	97	966084608	HYDR.CROSS BEAM
FITTING XG25-S CR6-FREI	470032908	740	2	885	96029372	HYDR.MACHINERY HOUSE
FITTING XG28-L CR6-FREI	470030808	634	2	79	966084508	HYDR.CROSS BEAM
FITTING XG28-L CR6-FREI	470030808	634	2	97	966084608	HYDR.CROSS BEAM
FITTING XG28-L CR6-FREI	470030808	611	5	315	966085408	SLEWING PLATFORM HYDRA
FITTING XG28-L CR6-FREI	470030808	692	8	885	96029372	HYDR.MACHINERY HOUSE

Description	Item	Pos.	Quantity	Page	Assembly	Description
FITTING XG28-L CR6-FREI	470030808	610	2	1146	966086308	ADDITIONAL HYDR.S PIVOT SE
FITTING XG28-L CR6-FREI	470030808	601	2	1315	96029354	ADDITIONAL HYDR.D PIVOT
FITTING XG30-S CR6-FREI	470033008	620	3	276	96029361	SLEWING PLATFORM HYDRA
FITTING XG30-S CR6-FREI	470033008	686	14	885	96029372	HYDR.MACHINERY HOUSE
FITTING XG30-S CR6-FREI	470033008	664	2	1316	96029354	ADDITIONAL HYDR.D PIVOT
FITTING XG35-L CR6-FREI	470033208	648	1	276	96029361	SLEWING PLATFORM HYDRA
FITTING XG35-L CR6-FREI	470033208	612	4	315	966085408	SLEWING PLATFORM HYDRA
FITTING XG35-L CR6-FREI	470033208	737	4	885	96029372	HYDR.MACHINERY HOUSE
FITTING XG35-L CR6-FREI	470033208	612	2	1146	966086308	ADDITIONAL HYDR.S PIVOT SE
FITTING XG35-L CR6-FREI	470033208	602	5	1315	96029354	ADDITIONAL HYDR.D PIVOT
FITTING XG38-S CR6-FREI	470033108	620	4	132	966084908	HYDR.TRAVEL DRIVE
FITTING XG38-S CR6-FREI	470033108	620	4	168	966085008	HYDR.TRAVEL DRIVE
FITTING XG38-S CR6-FREI	470033108	620	4	195	966084808	HYDR.TRAVEL DRIVE
FITTING XG38-S CR6-FREI	470033108	620	4	221	966084708	HYDR.TRAVEL DRIVE
FITTING XG38-S CR6-FREI	470033108	645	3	276	96029361	SLEWING PLATFORM HYDRA
FITTING XG38-S CR6-FREI	470033108	621	3	456	966085508	HYDRAULIC EQUIPM.SLEWING
FITTING XG38-S CR6-FREI	470033108	738	12	885	96029372	HYDR.MACHINERY HOUSE
FITTING XG38-S CR6-FREI	470033108	611	11	1146	966086308	ADDITIONAL HYDR.S PIVOT SE
FITTING XG38-S CR6-FREI	470033108	620	16	1315	96029354	ADDITIONAL HYDR.D PIVOT
FITTING XG38-S CR6-FREI	470033108	608	8	1352	966086708	ADDITIONAL HYDR.D HEAD S
FITTING XG38-S CR6-FREI	470033108	602	8	1388	966086808	ADDITIONAL HYDRAULICS IN
FITTING XG38-S CR6-FREI	470033108	602	8	1398	966832808	ADDITIONAL HYDRAULICS IN
FITTING XG42-L CR6-FREI	470030908	621	2	132	966084908	HYDR.TRAVEL DRIVE
FITTING XG42-L CR6-FREI	470030908	621	2	168	966085008	HYDR.TRAVEL DRIVE
FITTING XG42-L CR6-FREI	470030908	621	2	195	966084808	HYDR.TRAVEL DRIVE
FITTING XG42-L CR6-FREI	470030908	621	2	221	966084708	HYDR.TRAVEL DRIVE
FITTING XG42-L CR6-FREI	470030908	606	1	276	96029361	SLEWING PLATFORM HYDRA
FITTING XG42-L CR6-FREI	470030908	621	4	315	966085408	SLEWING PLATFORM HYDRA
FITTING XG42-L CR6-FREI	470030908	664	16	884	96029372	HYDR.MACHINERY HOUSE
FITTING XG42-L CR6-FREI	470030908	620	1	1147	966086308	ADDITIONAL HYDR.S PIVOT SE
FITTING XG42-L CR6-FREI	470030908	603	7	1315	96029354	ADDITIONAL HYDR.D PIVOT
FITTING XG8-L CR6-FREI	470030208	24	2	1055	918696808	FIRE EXTINGUISHER SYSTEM
FITTING XGAI22-LM CR6-FREI	470730208	6	3	1258	968822801	OIL-GAUGING INSTRUMENT
FITTING XGAI6-SR CR6-FREI	470700208	651	13	884	96029372	HYDR.MACHINERY HOUSE
FITTING XGE10-LM-ED M18X1	471039508	9	1	985	96034679	FUEL TANK, PRE-ASSEMBLED
FITTING XGE10-LM-ED M18X1	471039508	602	1	1270	966086208	AUX.HYDRAULIC WINCH 6
FITTING XGE10-LR-ED3/8" CR6	471039608	626	3	456	966085508	HYDRAULIC EQUIPM.SLEWING
FITTING XGE10-LR-ED3/8" CR6	471039608	791	2	886	96029372	HYDR.MACHINERY HOUSE
FITTING XGE12-LM-ED M18X1	471039408	649	4	342	966085708	ADDITIONAL HYDRAULICS WI
FITTING XGE12-LM-ED M18X1	471039408	649	4	359	966085808	ADDITIONAL HYDRAULICS WI
FITTING XGE12-LM-ED M18X1	471039408	708	6	885	96029372	HYDR.MACHINERY HOUSE
FITTING XGE12-LM-ED M18X1	471039408	645	4	1239	966085908	ADDITIONAL HYDRAULICS WI
FITTING XGE12-LR-ED CR6-F	471030808	634	1	315	966085408	SLEWING PLATFORM HYDRA
FITTING XGE12-LR-ED CR6-F	471030808	625	2	456	966085508	HYDRAULIC EQUIPM.SLEWING
FITTING XGE12-LR-ED CR6-F	471030808	703	7	885	96029372	HYDR.MACHINERY HOUSE
FITTING XGE12-LR-ED CR6-F	471030808	615	1	1352	966086708	ADDITIONAL HYDR.D HEAD S
FITTING XGE12-LR-ED1/4" CR6	471035308	623	5	276	96029361	SLEWING PLATFORM HYDRA
FITTING XGE12-LR-ED1/4" CR6	471035308	600	3	314	966085408	SLEWING PLATFORM HYDRA
FITTING XGE12-LR-ED1/4" CR6	471035308	621	1	342	966085708	ADDITIONAL HYDRAULICS WI
FITTING XGE12-LR-ED1/4" CR6	471035308	622	2	359	966085808	ADDITIONAL HYDRAULICS WI
FITTING XGE12-LR-ED1/4" CR6	471035308	644	3	456	966085508	HYDRAULIC EQUIPM.SLEWING
FITTING XGE12-LR-ED1/4" CR6	471035308	638	28	884	96029372	HYDR.MACHINERY HOUSE
FITTING XGE12-LR-ED1/4" CR6	471035308	625	2	1093	966085608	ADDITIONAL HYDRAULICS WI
FITTING XGE12-LR-ED1/4" CR6	471035308	622	4	1147	966086308	ADDITIONAL HYDR.S PIVOT SE
FITTING XGE12-LR-ED1/4" CR6	471035308	624	2	1239	966085908	ADDITIONAL HYDRAULICS WI
FITTING XGE12-LR-ED1/4" CR6	471035308	609	3	1270	966086208	AUX.HYDRAULIC WINCH 6
FITTING XGE12-LR-ED1/4" CR6	471035308	623	6	1315	96029354	ADDITIONAL HYDR.D PIVOT
FITTING XGE12-LR-ED1/4" CR6	471035308	601	8	1352	966086708	ADDITIONAL HYDR.D HEAD S
FITTING XGE15-LM-ED M16X1	471036808	635	6	456	966085508	HYDRAULIC EQUIPM.SLEWING
FITTING XGE15-LR-ED CR6-F	471031008	52	1	243	96005686	MAIN TOOLS

Description	Item	Pos.	Quantity	Page	Assembly	Description
FITTING XGE15-LR-ED CR6-F	471031008	620	4	342	966085708	ADDITIONAL HYDRAULICS WI
FITTING XGE15-LR-ED CR6-F	471031008	621	4	359	966085808	ADDITIONAL HYDRAULICS WI
FITTING XGE15-LR-ED CR6-F	471031008	630	2	1093	966085608	ADDITIONAL HYDRAULICS WI
FITTING XGE15-LR-ED CR6-F	471031008	623	4	1239	966085908	ADDITIONAL HYDRAULICS WI
FITTING XGE15-LR-ED CR6-F	471031008	626	5	1270	966086208	AUX.HYDRAULIC WINCH 6
FITTING XGE16-SM-ED CR6-F	471033008	637	8	276	96029361	SLEWING PLATFORM HYDRA
FITTING XGE16-SM-ED CR6-F	471033008	607	8	315	966085408	SLEWING PLATFORM HYDRA
FITTING XGE16-SM-ED CR6-F	471033008	611	3	380	966086008	ADDNL. HYDR. F. ERECTING W
FITTING XGE16-SM-ED CR6-F	471033008	719	16	885	96029372	HYDR.MACHINERY HOUSE
FITTING XGE16-SR-ED CR6-F	471033208	600	6	78	966084508	HYDR.CROSS BEAM
FITTING XGE16-SR-ED CR6-F	471033208	600	6	96	966084608	HYDR.CROSS BEAM
FITTING XGE16-SR-ED CR6-F	471033208	619	3	380	966086008	ADDNL. HYDR. F. ERECTING W
FITTING XGE16-SR-ED CR6-F	471033208	604	2	456	966085508	HYDRAULIC EQUIPM.SLEWING
FITTING XGE16-SR-ED CR6-F	471033208	623	1	1147	966086308	ADDITIONAL HYDR.S PIVOT SE
FITTING XGE18-LM-ED M26X1	476607808	801	1	886	96029372	HYDR.MACHINERY HOUSE
FITTING XGE18-LR-ED CR6-F	471031208	607	4	35	966084408	HYDRAULIC EQUIPM.CENTER
FITTING XGE18-LR-ED CR6-F	471031208	601	2	78	966084508	HYDR.CROSS BEAM
FITTING XGE18-LR-ED CR6-F	471031208	601	2	96	966084608	HYDR.CROSS BEAM
FITTING XGE18-LR-ED CR6-F	471031208	645	1	342	966085708	ADDITIONAL HYDRAULICS WI
FITTING XGE18-LR-ED CR6-F	471031208	637	1	1014	96032961	PIPEWORK AIR INSTALLATIO
FITTING XGE18-LR-ED CR6-F	471031208	640	1	1093	966085608	ADDITIONAL HYDRAULICS WI
FITTING XGE18-LR-ED CR6-F	471031208	652	1	1315	96029354	ADDITIONAL HYDR.D PIVOT
FITTING XGE18-LR-ED3/4" CR6	471037508	14	1	849	96060362	PREMOUNTED FUEL FILTER
FITTING XGE20-SM-ED CR6-F	471033308	634	12	456	966085508	HYDRAULIC EQUIPM.SLEWING
FITTING XGE20-SM-ED CR6-F	471033308	676	6	885	96029372	HYDR.MACHINERY HOUSE
FITTING XGE20-SM-ED M33X2	471034308	700	6	885	96029372	HYDR.MACHINERY HOUSE
FITTING XGE20-SR-ED CR6-F	471033408	607	11	79	966084508	HYDR.CROSS BEAM
FITTING XGE20-SR-ED CR6-F	471033408	607	11	96	966084608	HYDR.CROSS BEAM
FITTING XGE20-SR-ED CR6-F	471033408	604	10	380	966086008	ADDNL. HYDR. F. ERECTING W
FITTING XGE22-LM-ED M26X1	471031308	600	4	341	966085708	ADDITIONAL HYDRAULICS WI
FITTING XGE22-LM-ED M26X1	471031308	600	4	358	966085808	ADDITIONAL HYDRAULICS WI
FITTING XGE22-LM-ED M26X1	471031308	605	18	883	96029372	HYDR.MACHINERY HOUSE
FITTING XGE22-LM-ED M26X1	471031308	603	5	1092	966085608	ADDITIONAL HYDRAULICS WI
FITTING XGE22-LM-ED M26X1	471031308	611	4	1238	966085908	ADDITIONAL HYDRAULICS WI
FITTING XGE22-LM-ED M26X1	471031308	23	2	1258	968822801	OIL-GAUGING INSTRUMENT
FITTING XGE22-LR-ED CR6-F	471031408	615	2	35	966084408	HYDRAULIC EQUIPM.CENTER
FITTING XGE22-LR-ED CR6-F	471031408	622	2	79	966084508	HYDR.CROSS BEAM
FITTING XGE22-LR-ED CR6-F	471031408	622	2	96	966084608	HYDR.CROSS BEAM
FITTING XGE22-LR-ED CR6-F	471031408	600	3	276	96029361	SLEWING PLATFORM HYDRA
FITTING XGE22-LR-ED CR6-F	471031408	628	1	315	966085408	SLEWING PLATFORM HYDRA
FITTING XGE22-LR-ED CR6-F	471031408	603	4	380	966086008	ADDNL. HYDR. F. ERECTING W
FITTING XGE22-LR-ED CR6-F	471031408	629	3	884	96029372	HYDR.MACHINERY HOUSE
FITTING XGE25-SR-ED CR6-F	471033608	624	2	35	966084408	HYDRAULIC EQUIPM.CENTER
FITTING XGE28-LM-ED CR6-F	471031508	607	3	132	966084908	HYDR.TRAVEL DRIVE
FITTING XGE28-LM-ED CR6-F	471031508	607	3	168	966085008	HYDR.TRAVEL DRIVE
FITTING XGE28-LM-ED CR6-F	471031508	607	3	195	966084808	HYDR.TRAVEL DRIVE
FITTING XGE28-LM-ED CR6-F	471031508	607	3	221	966084708	HYDR.TRAVEL DRIVE
FITTING XGE28-LM-ED CR6-F	471031508	653	22	884	96029372	HYDR.MACHINERY HOUSE
FITTING XGE28-LM-ED CR6-F	471031508	618	1	1270	966086208	AUX.HYDRAULIC WINCH 6
FITTING XGE35-LM-ED CR6-F	471031808	601	25	883	96029372	HYDR.MACHINERY HOUSE
FITTING XGE35-LR-ED CR6-F	471034508	622	2	35	966084408	HYDRAULIC EQUIPM.CENTER
FITTING XGE35-LR-ED CR6-F	471034508	757	1	886	96029372	HYDR.MACHINERY HOUSE
FITTING XGE42-LM-ED CR6-F	471031908	602	12	883	96029372	HYDR.MACHINERY HOUSE
FITTING XGE6-LM-ED CR6-FRE	471030108	630	1	1014	96032961	PIPEWORK AIR INSTALLATIO
FITTING XGE6-LM-EDX0	971265208	158	2	1013	96032961	PIPEWORK AIR INSTALLATIO
FITTING XGE6-LR-ED CR6-FRE	471030008	603	2	456	966085508	HYDRAULIC EQUIPM.SLEWING
FITTING XGE6-LR-ED CR6-FRE	471030008	59	2	493	919258508	ADD HEATING SUPERSTRUCT
FITTING XGE6-LR-ED1/4" CR6	471034008	633	3	1014	96032961	PIPEWORK AIR INSTALLATIO
FITTING XGE6-SM-ED CR6-F	471030208	668	15	884	96029372	HYDR.MACHINERY HOUSE
FITTING XGE6-SM-ED CR6-F	471030208	600	22	1013	96032961	PIPEWORK AIR INSTALLATIO

Description	Item	Pos.	Quantity	Page	Assembly	Description
FITTING XGE8-LR-ED CFX	471030408	36	1	408	91002096	CENTRAL GREASING
FITTING XGE8-LR-ED CFX	471030408	25	2	1098	91002039	CENTRAL LUBRICATING SYS
FITTING XGEV30-SM-WD CR6	471033708	712	2	885	96029372	HYDR.MACHINERY HOUSE
FITTING XGEV30-SR-WD CR6	471033808	625	2	276	96029361	SLEWING PLATFORM HYDRA
FITTING XGEV30-SR-WD CR6	471033808	683	20	885	96029372	HYDR.MACHINERY HOUSE
FITTING XGEV38-SR-WD CR6	471034408	744	9	886	96029372	HYDR.MACHINERY HOUSE
FITTING XGEV38-SR-WD CR6	471034408	645	3	1315	96029354	ADDITIONAL HYDR.D PIVOT
FITTING XGEV38-SR-WD CR6	471034408	620	8	1352	966086708	ADDITIONAL HYDR.D HEAD S
FITTING XGR15/10-L CR6-FREI	475031608	601	1	132	966084908	HYDR.TRAVEL DRIVE
FITTING XGR15/10-L CR6-FREI	475031608	601	1	168	966085008	HYDR.TRAVEL DRIVE
FITTING XGR15/10-L CR6-FREI	475031608	601	1	195	966084808	HYDR.TRAVEL DRIVE
FITTING XGR15/10-L CR6-FREI	475031608	601	1	221	966084708	HYDR.TRAVEL DRIVE
FITTING XGR15/10-L CR6-FREI	475031608	645	2	456	966085508	HYDRAULIC EQUIPM.SLEWING
FITTING XGR15/12-L CR6-FREI	475031708	51	2	848	919965308	FUEL FEED
FITTING XGR16/12-S CR6-FRE	475032508	635	2	1147	966086308	ADDITIONAL HYDR.S PIVOT SE
FITTING XGR16/12-S CR6-FRE	475032508	633	4	1315	96029354	ADDITIONAL HYDR.D PIVOT
FITTING XGR16/12-S CR6-FRE	475032508	616	1	1352	966086708	ADDITIONAL HYDR.D HEAD S
FITTING XGR18/15-L CR6-FREI	475030208	617	1	132	966084908	HYDR.TRAVEL DRIVE
FITTING XGR18/15-L CR6-FREI	475030208	617	1	168	966085008	HYDR.TRAVEL DRIVE
FITTING XGR18/15-L CR6-FREI	475030208	617	1	195	966084808	HYDR.TRAVEL DRIVE
FITTING XGR18/15-L CR6-FREI	475030208	617	1	221	966084708	HYDR.TRAVEL DRIVE
FITTING XGR18/15-L CR6-FREI	475030208	50	2	848	919965308	FUEL FEED
FITTING XGR25/20-S CR6-FRE	475033008	604	3	79	966084508	HYDR.CROSS BEAM
FITTING XGR25/20-S CR6-FRE	475033008	604	3	96	966084608	HYDR.CROSS BEAM
FITTING XGR25/20-S CR6-FRE	475033008	677	4	885	96029372	HYDR.MACHINERY HOUSE
FITTING XGR28/18-L CR6-FREI	475031108	66	6	439	915755208	ROLLER SLEWING RING
FITTING XGR28/22-L CR6-FREI	475031808	782	1	886	96029372	HYDR.MACHINERY HOUSE
FITTING XGR28/22-L CR6-FREI	475031808	651	3	1315	96029354	ADDITIONAL HYDR.D PIVOT
FITTING XGR30/16-S CR6-FRE	475033708	752	1	886	96029372	HYDR.MACHINERY HOUSE
FITTING XGR35/28-L CR6-FREI	475031308	647	1	35	966084408	HYDRAULIC EQUIPM.CENTER
FITTING XGR35/28-L CR6-FREI	475031308	638	1	1315	96029354	ADDITIONAL HYDR.D PIVOT
FITTING XGR42/35-L CR6-FREI	475031908	785	1	886	96029372	HYDR.MACHINERY HOUSE
FITTING XSV12-S CR6-FREI	474032408	604	2	139	966434908	ADDITIONAL HYDR.TENSION C
FITTING XSV15-L CR6-FREI	474030508	54	1	848	919965308	FUEL FEED
FITTING XSV15-L CR6-FREI	474030508	403	1	1065	96034284	PREMOUNTED COMBINATION
FITTING XSV15-L CR6-FREI	474030508	639	1	1147	966086308	ADDITIONAL HYDR.S PIVOT SE
FITTING XSV16-S CR6-FREI	474032608	612	1	132	966084908	HYDR.TRAVEL DRIVE
FITTING XSV16-S CR6-FREI	474032608	612	1	168	966085008	HYDR.TRAVEL DRIVE
FITTING XSV16-S CR6-FREI	474032608	612	1	195	966084808	HYDR.TRAVEL DRIVE
FITTING XSV16-S CR6-FREI	474032608	612	1	221	966084708	HYDR.TRAVEL DRIVE
FITTING XSV16-S CR6-FREI	474032608	774	1	886	96029372	HYDR.MACHINERY HOUSE
FITTING XSV16-S CR6-FREI	474032608	637	1	1147	966086308	ADDITIONAL HYDR.S PIVOT SE
FITTING XSV22-L CR6-FREI	474000908	621	1	1093	966085608	ADDITIONAL HYDRAULICS WI
FITTING XSV22-L CR6-FREI	474000908	622	1	1239	966085908	ADDITIONAL HYDRAULICS WI
FITTING XSV28-L CR6-FREI	474001008	612	3	276	96029361	SLEWING PLATFORM HYDRA
FITTING XSV28-L CR6-FREI	474001008	730	1	885	96029372	HYDR.MACHINERY HOUSE
FITTING XSV28-L CR6-FREI	474001008	614	2	1315	96029354	ADDITIONAL HYDR.D PIVOT
FITTING XSV35-L CR6-FREI	474001108	628	2	276	96029361	SLEWING PLATFORM HYDRA
FITTING XSV38-S CR6-FREI	474033008	614	4	132	966084908	HYDR.TRAVEL DRIVE
FITTING XSV38-S CR6-FREI	474033008	614	4	168	966085008	HYDR.TRAVEL DRIVE
FITTING XSV38-S CR6-FREI	474033008	614	4	195	966084808	HYDR.TRAVEL DRIVE
FITTING XSV38-S CR6-FREI	474033008	614	4	221	966084708	HYDR.TRAVEL DRIVE
FITTING XSV38-S CR6-FREI	474033008	682	4	277	96029361	SLEWING PLATFORM HYDRA
FITTING XSV38-S CR6-FREI	474033008	780	1	886	96029372	HYDR.MACHINERY HOUSE
FITTING XSV38-S CR6-FREI	474033008	638	2	1147	966086308	ADDITIONAL HYDR.S PIVOT SE
FITTING XSV38-S CR6-FREI	474033008	612	2	1315	96029354	ADDITIONAL HYDR.D PIVOT
FITTING XSV42-L CR6-FREI	474031408	615	1	132	966084908	HYDR.TRAVEL DRIVE
FITTING XSV42-L CR6-FREI	474031408	615	1	168	966085008	HYDR.TRAVEL DRIVE
FITTING XSV42-L CR6-FREI	474031408	615	1	195	966084808	HYDR.TRAVEL DRIVE
FITTING XSV42-L CR6-FREI	474031408	615	1	221	966084708	HYDR.TRAVEL DRIVE

Description	Item	Pos.	Quantity	Page	Assembly	Description
FITTING XSV42-L CR6-FREI	474031408	613	4	276	96029361	SLEWING PLATFORM HYDRA
FITTING XT10-L CR6-FREI	470430308	658	1	456	966085508	HYDRAULIC EQUIPM.SLEWING
FITTING XT12-S CR6-FREI	470432308	656	9	276	96029361	SLEWING PLATFORM HYDRA
FITTING XT12-S CR6-FREI	470432308	615	3	315	966085408	SLEWING PLATFORM HYDRA
FITTING XT12-S CR6-FREI	470432308	773	2	886	96029372	HYDR.MACHINERY HOUSE
FITTING XT15-L CR6-FREI	470430508	634	1	169	966085008	HYDR.TRAVEL DRIVE
FITTING XT15-L CR6-FREI	470430508	634	1	222	966084708	HYDR.TRAVEL DRIVE
FITTING XT15-L CR6-FREI	470430508	622	7	456	966085508	HYDRAULIC EQUIPM.SLEWING
FITTING XT15-L CR6-FREI	470430508	19	3	1055	918696808	FIRE EXTINGUISHER SYSTEM
FITTING XT25-S CR6-FREI	470432708	727	1	885	96029372	HYDR.MACHINERY HOUSE
FITTING XT38-S CR6-FREI	470433008	637	8	35	966084408	HYDRAULIC EQUIPM.CENTER
FITTING XT38-S CR6-FREI	470433008	624	2	132	966084908	HYDR.TRAVEL DRIVE
FITTING XT38-S CR6-FREI	470433008	624	2	168	966085008	HYDR.TRAVEL DRIVE
FITTING XT38-S CR6-FREI	470433008	624	2	195	966084808	HYDR.TRAVEL DRIVE
FITTING XT38-S CR6-FREI	470433008	624	2	221	966084708	HYDR.TRAVEL DRIVE
FITTING XT38-S CR6-FREI	470433008	643	4	276	96029361	SLEWING PLATFORM HYDRA
FITTING XT38-S CR6-FREI	470433008	641	10	456	966085508	HYDRAULIC EQUIPM.SLEWING
FITTING XT38-S CR6-FREI	470433008	735	8	885	96029372	HYDR.MACHINERY HOUSE
FITTING XT38-S CR6-FREI	470433008	618	5	1147	966086308	ADDITIONAL HYDR.S PIVOT SE
FITTING XT38-S CR6-FREI	470433008	647	4	1315	96029354	ADDITIONAL HYDR.D PIVOT
FITTING XT38-S CR6-FREI	470433008	618	2	1352	966086708	ADDITIONAL HYDR.D HEAD S
FITTING XT8-L CR6-FREI	470430208	18	5	1055	918696808	FIRE EXTINGUISHER SYSTEM
FITTING XTR18/12/18-L CR6-F	475132008	616	1	1315	96029354	ADDITIONAL HYDR.D PIVOT
FITTING XTR18/12/18-L CR6-F	475132008	609	1	1352	966086708	ADDITIONAL HYDR.D HEAD S
FITTING XW10-L CR6-FREI	470230308	654	1	456	966085508	HYDRAULIC EQUIPM.SLEWING
FITTING XW10-L CR6-FREI	470230308	58	1	848	919965308	FUEL FEED
FITTING XW12-S CR6-FREI	470232408	655	5	276	96029361	SLEWING PLATFORM HYDRA
FITTING XW15-L CR6-FREI	470230508	607	2	456	966085508	HYDRAULIC EQUIPM.SLEWING
FITTING XW15-L CR6-FREI	470230508	607	2	1093	966085608	ADDITIONAL HYDRAULICS WI
FITTING XW18-L CR6-FREI	470230608	633	4	35	966084408	HYDRAULIC EQUIPM.CENTER
FITTING XW18-L CR6-FREI	470230608	609	2	1013	96032961	PIPEWORK AIR INSTALLATIO
FITTING XW25-S CR6-FREI	470232808	627	3	35	966084408	HYDRAULIC EQUIPM.CENTER
FITTING XW38-S CR6-FREI	470233408	635	4	35	966084408	HYDRAULIC EQUIPM.CENTER
FITTING XW38-S CR6-FREI	470233408	646	1	276	96029361	SLEWING PLATFORM HYDRA
FITTING XW38-S CR6-FREI	470233408	646	1	456	966085508	HYDRAULIC EQUIPM.SLEWING
FITTING XW38-S CR6-FREI	470233408	779	1	886	96029372	HYDR.MACHINERY HOUSE
FITTING XWSV15-L CR6-FREI	474231608	57	1	848	919965308	FUEL FEED
FITTING XWSV15-L CR6-FREI	474231608	400	1	1065	96034284	PREMOUNTED COMBINATION
FITTING XWSV18-L CR6-FREI	474231508	56	1	848	919965308	FUEL FEED
FITTING XWSV18-L CR6-FREI	474231508	401	1	1065	96034284	PREMOUNTED COMBINATION
FITTING XWSV28-L CR6-FREI	474200908	778	1	886	96029372	HYDR.MACHINERY HOUSE
FITTING XWSV35-L CR6-FREI	474201108	777	1	886	96029372	HYDR.MACHINERY HOUSE
FITTING XWSV38-S CR6-FREI	474233108	775	5	886	96029372	HYDR.MACHINERY HOUSE
FITTINGS 7/8-14 /M26X1,5 11	10126587	(22)	1	714	10134887	OIL SUMP WITH FASTENING
FIXAGE DU CONTREPOIDS CE	915718008	30	1	12		LIEBHERR CRAW.CRANE LR
FIXATION POINT	966429808	3	2	1175	916177008	ROLLER SET
FIXATION POINT	966429808	3	2	1180	916177108	ROLLER SET
FIXED BOOM RAISING DEVICE	12102116	28	1	1027	10877138	OPERATOR SEAT
FIXING BRACKET 4X74X112 S	97005392	96	2	56	919045208	CROSS BEAM
FIXING PARTS BASE FRAME	96018031	302	1	577	918744708	MACHINERY HOUSE BASE FR
FIXING PARTS COMPRESSED	96021757	300	1	577	918744708	MACHINERY HOUSE BASE FR
FIXING PARTS ELECTRIC HIN	966345908	50	1	306	919547508	ELECTRIC UPPERCARRIAGE R
FIXING TAPE	540136808	14	0.8	371	11005312	ROPE DRUM
FLANGE	511052508	14	1	469	510401908	REVERSING VALVE
FLANGE	570796308	1	1	372	540270314	FLANGE CPL
FLANGE CPL	540270314	22	1	369	10802219	ROPE WINCH
FLANGE HALF SAE1 1/2-C62-M	510588208	500	16	34	966084408	HYDRAULIC EQUIPM.CENTER
FLANGE HALF SAE1 1/2-C62-M	510588208	500	12	132	966084908	HYDR.TRAVEL DRIVE
FLANGE HALF SAE1 1/2-C62-M	510588208	500	12	168	966085008	HYDR.TRAVEL DRIVE
FLANGE HALF SAE1 1/2-C62-M	510588208	500	12	195	966084808	HYDR.TRAVEL DRIVE

Description	Item	Pos.	Quantity	Page	Assembly	Description
FLANGE HALF SAE1 1/2-C62-M	510588208	500	12	221	966084708	HYDR.TRAVEL DRIVE
FLANGE HALF SAE1 1/2-C62-M	510588208	500	4	1270	966086208	AUX.HYDRAULIC WINCH 6
FLANGE HALF SAE1 1/4-C62-M	510586608	501	20	314	966085408	SLEWING PLATFORM HYDRA
FLANGE HALF SAE1 1/4-C62-M	510586608	501	16	341	966085708	ADDITIONAL HYDRAULICS WI
FLANGE HALF SAE1 1/4-C62-M	510586608	501	16	358	966085808	ADDITIONAL HYDRAULICS WI
FLANGE HALF SAE1 1/4-C62-M	510586608	511	8	455	966085508	HYDRAULIC EQUIPM.SLEWING
FLANGE HALF SAE1 1/4-C62-M	510586608	501	32	883	96029372	HYDR.MACHINERY HOUSE
FLANGE HALF SAE1 1/4-C62-M	510586608	501	28	1092	966085608	ADDITIONAL HYDRAULICS WI
FLANGE HALF SAE1 1/4-C62-M	510586608	501	32	1238	966085908	ADDITIONAL HYDRAULICS WI
FLANGE HALF SAE1-C62-M12	510586908	500	20	883	96029372	HYDR.MACHINERY HOUSE
FLANGE HALF SAE2 1/2-C61-M	11003246	123	6	634	96034141	DIESEL ENGINE, PRE-ASSEMB
FLANGE HALF SAE2 1/2-C61-M	11003246	123	6	692	96034143	DIESEL ENGINE, PRE-ASSEMB
FLANGE RD140X10 S355MC FE	935267508	119	4	1290	916324608	D PIVOT SECTION PRE-ASS.
FLANGE S235JR	11422653	6	1	775	10141720	EXHAUST TC MOUNTING
FLANGE S235JR	11422653	6	1	776	10141721	EXHAUST TC MOUNTING
FLANGE SEAL GR.28	10815121	18	1	937	967021108	TERMINAL BOX BLANK PLUG
FLANGE SEAL GR.28	10815121	171	1	1140	966265208	CABLE DRUM COMPL.
FLANGE SEAL GR.28	10815121	154	2	1168	966418908	TERMINAL BOX
FLANGE STUB PIPE AFG 38S	511517808	522	8	34	966084408	HYDRAULIC EQUIPM.CENTER
FLANGE STUB PIPE AFG 38S	511517808	511	12	276	96029361	SLEWING PLATFORM HYDRA
FLANGE STUB PIPE AFG 38S	511517808	511	10	314	966085408	SLEWING PLATFORM HYDRA
FLANGE STUB PIPE AFG 38S	511517808	500	12	341	966085708	ADDITIONAL HYDRAULICS WI
FLANGE STUB PIPE AFG 38S	511517808	500	12	358	966085808	ADDITIONAL HYDRAULICS WI
FLANGE STUB PIPE AFG 38S	511517808	511	6	883	96029372	HYDR.MACHINERY HOUSE
FLANGE STUB PIPE AFG 38S	511517808	500	10	1092	966085608	ADDITIONAL HYDRAULICS WI
FLANGE STUB PIPE AFG 38S	511517808	500	10	1238	966085908	ADDITIONAL HYDRAULICS WI
FLAP PART T ZN O	965935108	2	1	59	965956208	STAIR
FLAP ST.CONST.	965966408	9	2	253	915750608	SLEWING PLATFORM FRAME
FLAP ST.CONST.	965966508	10	2	253	915750608	SLEWING PLATFORM FRAME
FLASHING ST. CONST.	966631608	32	2	438	915755208	ROLLER SLEWING RING
FLASHING ST. CONST.	966638508	51	2	253	915750608	SLEWING PLATFORM FRAME
FLAT CAGE BEARING	501527108	9	1	371	11005312	ROPE DRUM
FLAT FUSE LINK 10A 32	604007108	14	7	534	96063943	BODY SECTIONS
FLAT FUSE LINK 10A 32	604007108	210	34	997	96069348	ASSEMBLY PARTS MOUNTIN
FLAT FUSE LINK 15A	604007208	15	6	534	96063943	BODY SECTIONS
FLAT FUSE LINK 15A	604007208	215	10	997	96069348	ASSEMBLY PARTS MOUNTIN
FLAT FUSE LINK 20A	604007308	220	1	997	96069348	ASSEMBLY PARTS MOUNTIN
FLAT FUSE LINK 30A	604007408	16	1	534	96063943	BODY SECTIONS
FLAT FUSE LINK 3A	604007708	203	13	997	96069348	ASSEMBLY PARTS MOUNTIN
FLAT FUSE LINK 5A 32	604006908	12	7	534	96063943	BODY SECTIONS
FLAT FUSE LINK 5A 32	604006908	205	19	997	96069348	ASSEMBLY PARTS MOUNTIN
FLAT FUSE LINK 7,5A	604007008	13	8	534	96063943	BODY SECTIONS
FLAT FUSE LINK 7,5A	604007008	275	14	997	96069348	ASSEMBLY PARTS MOUNTIN
FLAT PLUG	602304808	2	2	1003	963398008	PREMOUNT.AXIAL FLOW FAN
FLAT PLUG 1,0-2,5MM2	602323208	120	15	538	96063945	WIRES PRE-ASS.INSTRUMENT
FLAT PLUG 1,0-2,5MM2	602323208	120	15	541	96063949	WIRING HARNESS
FLAT PLUG 2,8X0,5-1 SN	602323508	124	208	538	96063945	WIRES PRE-ASS.INSTRUMENT
FLAT PLUG 2,8X0,5-1 SN	602323508	124	60	540	96033657	WIRING HARNESS
FLAT PLUG 2,8X0,5-1 SN	602323508	124	60	541	96063949	WIRING HARNESS
FLAT PLUG 2,8X0,5-1 SN	602323508	124	69	543	96034783	WIRING HARNESS
FLAT PLUG 2,8X0,5-1 SN	602323508	124	68	544	96034784	WIRING HARNESS
FLAT PLUG 2,8X0,5-1 SN	602323508	124	15	545	96033659	WIRING HARNESS
FLAT PLUG 2,8X0,5-1 SN	602323508	124	25	1326	966885808	LEAD
FLAT PLUG 6,3X0,2-0,5 SN	12100121	2278	1	545	96033659	WIRING HARNESS
FLAT PLUG 6,3X1-2,5 SN	602203908	75	4	538	96063945	WIRES PRE-ASS.INSTRUMENT
FLAT PLUG 6,3X1-2,5 SN	602203908	75	1	541	96063949	WIRING HARNESS
FLAT PLUG HOUSING 18-POL	602323308	508	18	537	96063944	WIRES COMPL. INSTRUMENT
FLAT PLUG HOUSING 18-POL	602323308	502	5	540	96033657	WIRING HARNESS
FLAT PLUG HOUSING 18-POL	602323308	501	7	541	96063949	WIRING HARNESS
FLAT PLUG HOUSING 18-POL	602323308	501	4	543	96034783	WIRING HARNESS

Description	Item	Pos.	Quantity	Page	Assembly	Description
FLAT PLUG HOUSING 18-POL	602323308	501	4	544	96034784	WIRING HARNESS
FLAT PLUG HOUSING 18-POL	602323308	501	9	545	96033659	WIRING HARNESS
FLAT PLUG HOUSING 18-POL	602323308	(502)	128	1007	96033580	CABLING MOUNTING PLATE
FLAT PLUG HOUSING 18-POL	602323308	502	2	1326	966885808	LEAD
FLAT PLUG HOUSING 18-POL	602323308	504	1	1362	96052002	WIRES CPL.
FLAT PLUG HOUSING FASTIN	602305908	522	2	537	96063944	WIRES COMPL. INSTRUMENT
FLAT PLUG HOUSING FASTIN	602305908	3	1	1003	963398008	PREMOUNT.AXIAL FLOW FAN
FLAT PLUG HOUSING FASTIN	602305908	(528)	2	1007	96033580	CABLING MOUNTING PLATE
FLAT PLUG HOUSING JPT	602325608	(516)	3	1007	96033580	CABLING MOUNTING PLATE
FLAT PLUG HOUSING JPT	602325608	503	1	1326	966885808	LEAD
FLAT SEALING RING 9,3X13,3X	7006080	17	1	1263	10678417	COVER
FLAT STEEL 10X30X150 S235J	943700408	21	1	957	966168408	COVER PRE-ASSY.
FLOOR PLATE 2.4 M GS-18NI	978082908	1	82	102	965380808	FLOOR PLATES PRE-ASS.
FLOOR PLATE 6M X 1.5M RAL	917724508	570	30	15		LIEBHERR CRAW.CRANE LR
FLOOR PLATES PRE-ASS. 2.4	965380808	1	1	101	915717108	FLOOR SHEET COMPL.
FLOOR SHEET 3X1200X370 D	974939208	3	1	992	96036153	SWITCH CABINET
FLOOR SHEET COMPL. 2.4 M	915717108	8	2	12		LIEBHERR CRAW.CRANE LR
FLOOR WINDOW VSG-GLAS	592247714	8	2	508	10651874	CABIN
FLOOR WINDOW VSG-Glas	592247614	7	2	508	10651874	CABIN
FLUSH VALVE 420BAR GRUN	10651102	150	2	275	96029361	SLEWING PLATFORM HYDRA
FLUSH VALVE 420BAR GRUN	10651102	150	2	314	966085408	SLEWING PLATFORM HYDRA
FLUSH VALVE 420BAR GRUN	10651103	161	8	881	96029372	HYDR.MACHINERY HOUSE
FLUSH VALVE 420BAR GRUN	10814359	151	2	275	96029361	SLEWING PLATFORM HYDRA
FLUSH VALVE 420BAR SPF	11482690	151	2	314	966085408	SLEWING PLATFORM HYDRA
FLUSH-/FEED PRESSURE VA	10678413	3	1	1259	10220059	VARIABLE DISPLACEMENT MO
FLYWHEEL ASSEMBLY SAE 1X	10120077	530	1	701	13455092	DIESEL ENGINE
FLYWHEEL HOUSING ASSEM	10129212	520	1	701	13455092	DIESEL ENGINE
FLYWHEEL PRE-ASS. SAE 1X2,	10120078	1	1	787	10120077	FLYWHEEL ASSEMBLY
FOLDAWAY ROPE PULLEY LA	965936908	7	1	1217	916302908	S ADAPTER SECTION
FOLDING BRACKET 4X863X497	979439008	2	1	591	965887208	FOLDING LADDER PRE-ASS.
FOLDING BRACKET ST.CONS	966450508	202	2	1291	916324608	D PIVOT SECTION PRE-ASS.
FOLDING BRACKET ST.CONS	966635108	10	2	1288	916324608	D PIVOT SECTION PRE-ASS.
FOLDING FRAME PREMOUNTE	966165908	2	1	228	919026408	CATWALK CRAW.TRACK TRA
FOLDING FRAME WELDED ST	965900808	1	1	591	965887208	FOLDING LADDER PRE-ASS.
FOLDING LADDER PRE-ASS.	965887208	9	1	573	918744708	MACHINERY HOUSE BASE FR
FOLDING LADDER PRE-ASS.	966954908	198	1	576	918744708	MACHINERY HOUSE BASE FR
FOOT COMPLETE	966846208	5	6	1475	919003708	MOUNTING AIDS
FOOT COMPLETE	966945008	7	2	1475	919003708	MOUNTING AIDS
FOOT COMPLETE	967927408	9	2	1475	919003708	MOUNTING AIDS
FOOT ROCKER SPF	10297310	(10)	2	553	96023877	ELECTRICAL PEDAL TRANSM
FOOT STRIP	12109376	(3)	2	428	96038696	SLEWING PLATFORM CATWAL
FOOT SWITCH CPL.	96023875	10	1	553	96023877	ELECTRICAL PEDAL TRANSM
FORCE MEASURING AXLE 0-34	10653030	4	1	1137	915745308	S OVERRUN PROTECTION
FORCE MEASURING STRAP 0	11485555	9	1	1422	915744908	BOOM NOSE
FORK	97025252	3	2	62	96026238	GUARD RAILING
FORK	97025252	3	2	63	96026256	GUARD RAILING
FORK	97025252	4	3	66	96026365	GUARD RAILING
FORK	97025252	3	2	67	96026398	GUARD RAILING
FORK	97025252	3	2	71	96026462	GUARD RAILING
FORK	97025252	3	2	231	96026615	GUARD RAILING
FORM HOSE 217,5X240 GUMM	11220733	14	1	987	919203608	OIL RESERVOIR, COMPLETE
FORM HOSE 7,3X70 MVQ (SILI	12102653	(1)	1	811	919203408	MUFFLER UNIT ABOVE
FORM HOSE DN20 X3.5 B SPF	97042067	83	7	494	919258508	ADD HEATING SUPERSTRUCT
FORM HOSE DN20 X3.5 B SPF	97042067	250	2	1036	96034844	ENGINE PREHEATER PRE-ASS
FORM HOSE DN20 X3.5 B SPF	97042068	84	1	494	919258508	ADD HEATING SUPERSTRUCT
FORM HOSE DN20 X3.5 B SPF	97042070	85	1	494	919258508	ADD HEATING SUPERSTRUCT
FORM HOSE DN20 X3.5 B SPF	97045879	87	1	494	919258508	ADD HEATING SUPERSTRUCT
FORM HOSE DN20 X3.5 B SPF	97045998	86	1	494	919258508	ADD HEATING SUPERSTRUCT
FORM HOSE DN80X140	550632308	250	2	629	919203208	DIESEL ENGINE CPL.ABOVE
FORM HOSE DN80X140	550632308	250	2	687	919203308	DIESEL ENGINE CPL.DOWN

Description	Item	Pos.	Quantity	Page	Assembly	Description
FORM HOSE DN80X140	550632308	250	4	1059	919204008	RADIATOR UNIT
FORMCLIP 10X55 VERZ	433200908	187	2	1291	916324608	D PIVOT SECTION PRE-ASS.
FORMCLIP AEHNL.DIN 11023	433201008	230	1	1291	916324608	D PIVOT SECTION PRE-ASS.
FORMCLIP AEHNL.DIN 11023	433201008	2	2	1467	967051508	WIND WARNING PREASSEMB
FORMCLIP AEHNL.DIN 11023	433201008	2	2	1469	967049508	OBSTRUCTION LIGHTS PREAS
FRAME	966561608	2	1	1045	919300308	SLINGING MEAN
FRAME COMPLETE	916997508	2	1	503	918998308	CRANE DRIVER'S CABIN CPL.
FRAME COMPLETE	96039225	1	1	418	96038694	SLEWING PLATFORM CATWAL
FRAME L WELDM.	96053949	1	1	1447	96053946	STAND, LEFT
FRAME PIECE HINTEN T ZN O	965939508	3	1	59	965956208	STAIR
FRAME PIECE VORNE S355J	965943808	4	1	59	965956208	STAIR
FRAME PRE-ASS.	965661008	1	1	387	915753008	A-FRAME
FRAME R WELDM.	96053950	1	1	1450	96053947	STAND, RIGHT
FRAME T ZN O	966561708	1	1	1049	966561608	FRAME
FRAME WELDED	96034290	4	1	1064	96034284	PREMOUNTED COMBINATION
FRAME WELDED	965906208	3	1	1064	96034284	PREMOUNTED COMBINATION
FRAME WELDED	967013508	1	1	513	916997508	FRAME COMPLETE
FRAME WELDED RAL 1007	965665308	1	1	390	965661008	FRAME PRE-ASS.
FRAME WELDED RAL 1007	965917108	24	1	1128	916305808	S PIVOT SECTION PRE-ASS.
FRAME WELDED RAL 1007	966477008	14	1	1288	916324608	D PIVOT SECTION PRE-ASS.
FRAME WELDED RIGHT	965906408	5	1	1064	96034284	PREMOUNTED COMBINATION
FRAME WELDED T ZN O	96038706	1	1	421	96039225	FRAME COMPLETE
FRAME WELDED T ZN O	96039226	2	1	418	96038694	SLEWING PLATFORM CATWAL
FRAME WELDED T ZN O	96039300	3	1	428	96038696	SLEWING PLATFORM CATWAL
FRAME WELDED T ZN O	966166108	1	1	230	966165908	FOLDING FRAME PREMOUNTE
FRAME WELDED T ZN O	967110508	4	1	428	96038696	SLEWING PLATFORM CATWAL
FRAME WELDED T ZN O	967110608	5	1	428	96038696	SLEWING PLATFORM CATWAL
FRICTION BEARING 14X16X12	10343148	104	4	418	96038694	SLEWING PLATFORM CATWAL
FRICTION BEARING 14X16X12	10343148	118	12	429	96038696	SLEWING PLATFORM CATWAL
FRONT ELEMENT	606652508	205	8	87	966448008	CONTROL DESK OUTRIGGER
FRONT PIECE	915797808	1	1	253	915750608	SLEWING PLATFORM FRAME
FRONT PLATE WELDED SPF	96035723	8	1	832	919205608	UREA PLANT
FRONT WALL 2X2083X600 ALM	97119781	6	1	832	919205608	UREA PLANT
FRONT WINDOW VSG-GLAS	10492822	2	1	508	10651874	CABIN
FUEL FEED	919965308	170	1	13		LIEBHERR CRAW.CRANE LR
FUEL FILTER	12105157	6	1	1071	91000595	A/C DRIVE UNIT ADD. PARTS
FUEL FILTER	12106874	10	1	849	96060362	PREMOUNTED FUEL FILTER
FUEL FILTER	553174008	1	1	498	11110051	DOSING PUMP
FUEL FILTER ELEMENT KRAFT	10149977	1	1	851	12106874	FUEL FILTER
FUEL FILTER INSERT PRE-AS	10289138	2	2	743	10127419	FUEL FILTER MODULE
FUEL FILTER MODULE	10127419	1	1	742	10126724	FUEL FINE-FILTER ASSEMBLY
FUEL FINE-FILTER ASSEMBLY	10126724	201	1	697	13455092	DIESEL ENGINE
FUEL HEATER 24V 0,25KW	11381100	2	1	851	12106874	FUEL FILTER
FUEL HEATER 24V 0,6KW PA6	10488927	4	1	743	10127419	FUEL FILTER MODULE
FUEL HOSE DN4,5-NBR NBR/	553191108	251	0.03	1036	96034844	ENGINE PREHEATER PRE-ASS
FUEL HOSE DN4,5-NBR NBR/	553191108	251	0.36	1041	919208108	HEATING MACHINE/ENGINE R
FUEL LINE	10119000	2	1	742	10126724	FUEL FINE-FILTER ASSEMBLY
FUEL LINE	10142539	4	1	746	12492804	FUEL LINES
FUEL LINE	12506741	3	1	746	12492804	FUEL LINES
FUEL LINE 12X1	12581623	5	1	746	12492804	FUEL LINES
FUEL LINE 15	10142536	1	1	746	12492804	FUEL LINES
FUEL LINE 15	10142542	6	1	746	12492804	FUEL LINES
FUEL LINE 15X1,5	12510513	2	1	746	12492804	FUEL LINES
FUEL LINES	12492804	212	1	697	13455092	DIESEL ENGINE
FUEL PIPING 5X1,5 PA12 EFE	553018708	252	0.25	1041	919208108	HEATING MACHINE/ENGINE R
FUEL PUMP	12107190	11	1	851	12106874	FUEL FILTER
FUEL TANK CPL.	919203708	176	1	13		LIEBHERR CRAW.CRANE LR
FUEL TANK WELDED CONSTR	96034035	1	1	985	96034679	FUEL TANK, PRE-ASSEMBLED
FUEL TANK, PRE-ASSEMBLED	96034679	1	1	983	919203708	FUEL TANK CPL.
FUSE 20X499X227 S690QL	979619008	2	1	72	966004008	PIN SUSPENSION

Description	Item	Pos.	Quantity	Page	Assembly	Description
FUSE 20X499X227 S690QL	979619008	2	1	73	966003108	MOUNTING
FUSE 30A 32V	12103501	18	2	804	96033201	ELECTRIC FOR BATTERY BOX
FUSE BOX CPL. 380V	96072834	20	1	929	96069528	ADDITIONAL PARTS POWER
FUSE BOX CPL. 380V	966587008	10	1	554	96064132	EL.FOR AIR-CONDI.-POWER
FUSE BOX SMALL 2-POLIG PA	10874464	17	1	804	96033201	ELECTRIC FOR BATTERY BOX
FUSE BOX SMALL 6-POL, LEE	604501608	11	6	534	96063943	BODY SECTIONS
FUSE BOX SMALL 6-POL, LEE	604501608	16	2	804	96033201	ELECTRIC FOR BATTERY BOX
FUSE BOX SMALL 6-POL, LEE	604501608	2	20	999	96054623	LOCKING PLATE
GANGWAY	965804508	82	1	111	917523808	CRAWLER TRACK CARRIER, L
GANGWAY	965804608	83	1	111	917523808	CRAWLER TRACK CARRIER, L
GANGWAY	965804608	88	1	211	917525908	CRAWLER TRACK CARRIER,
GANGWAY	965852208	83	1	184	917525608	CRAWLER TRACK CARRIER,
GANGWAY	966972408	93	1	154	917525508	CRAWLER TRACK CARRIER, L
GANGWAY	966979708	87	1	211	917525908	CRAWLER TRACK CARRIER,
GANGWAY	966981808	88	1	154	917525508	CRAWLER TRACK CARRIER, L
GANGWAY	966981808	82	1	184	917525608	CRAWLER TRACK CARRIER,
GANGWAY 1320X420X75 ALM	11060307	117	1	418	96038694	SLEWING PLATFORM CATWAL
GAS SENSOR GEN 2.8 NICHT	12412141	133	4	811	919203408	MUFFLER UNIT ABOVE
GAS SENSOR GEN 2.8 NICHT	12412141	133	4	818	919203508	MUFFLER UNIT DOWN
GAS SENSOR NICHT LACKIE	10144038	130	2	811	919203408	MUFFLER UNIT ABOVE
GAS SENSOR NICHT LACKIE	10144038	130	2	818	919203508	MUFFLER UNIT DOWN
GAS SPRING	10492868	60	1	508	10651874	CABIN
GAS SPRING	7370361	59	1	508	10651874	CABIN
GAS SPRING 19X60-550N	591067008	23	1	1025	918810308	CONTROL STAND
GAS SPRING 40X300-1400N	10280449	59	1	574	918744708	MACHINERY HOUSE BASE FR
GASKET KIT INT.FLANGE	10409638	999	1	657	7622495	CONNECTING PLATE
GAUGE CONNECTION DKO 1	5607617	807	1	886	96029372	HYDR.MACHINERY HOUSE
GAUGE CONNECTION VKA3 12	7409918	810	1	887	96029372	HYDR.MACHINERY HOUSE
GEAR PUMP SNP3	512125408	106	1	634	96034141	DIESEL ENGINE, PRE-ASSEMB
GEAR PUMP SNP3	512125408	106	1	692	96034143	DIESEL ENGINE, PRE-ASSEMB
GEAR WHEEL	540401808	23	1	1303	540006108	ROPE WINCH
GEAR WHEEL 2,6 20MnCr5	10153967	2	1	738	11368166	DRIVE FOR HPP PRE-ASS.
GEAR WHEEL 3,5	11407185	2	1	720	10147666	DRIVING PARTS
GEAR WHEEL 3,5	11408961	3	1	720	10147666	DRIVING PARTS
GEARBOX COVER	540402008	26	1	1303	540006108	ROPE WINCH
GEARWHEEL PRE-ASS.	10119847	2	1	718	10130808	CRANKSHAFT WITH GEAR
GEARWHEEL PRE-ASS.	10124591	3	1	731	10122940	CAMSHAFT CPL.
GEARWHEEL PRE-ASS.	11369506	2	1	795	10126182	POWER TAKE-OFF ADD-ON
GENERATOR 9KVA 400/230V	12105534	1	1	365	91000572	DRIVE ASSEMBLY AIR CONDIT
GENERATOR, PRE-ASSEMBL	10148088	440	1	700	13455092	DIESEL ENGINE
GLASS	10555230	1	1	508	10651874	CABIN
GLUE 10ML FLASCHE -50/+175	8655032	104	1	703	12405454	CRANKCASE CPL. WITH CYLIN
GRATING T1558X605X30/3 S2	979691908	2	1	68	966081808	PLATFORM CENTRE CPL.
GRATING T1558X605X30/3 S2	979692008	3	1	68	966081808	PLATFORM CENTRE CPL.
GRATING T2190X1310X30/3 S	97003443	5	1	1454	966410908	PLATFORM COMPL.
GRATING VERZ SPF	979831108	2	2	230	966165908	FOLDING FRAME PREMOUNTE
GRATING VERZ SPF	979831508	18	4	228	919026408	CATWALK CRAW.TRACK TRA
GRATING VERZ SPF	979831708	19	1	228	919026408	CATWALK CRAW.TRACK TRA
GRATING VERZ SPF	979831808	20	1	228	919026408	CATWALK CRAW.TRACK TRA
GRATINGS S-ANLENKSTUECK	967012008	40	1	1128	916305808	S PIVOT SECTION PRE-ASS.
GREASE HOUSING	90012692	30	6	438	915755208	ROLLER SLEWING RING
GREASE NBU 30 1KG DOSE	10285708	(100)	1	698	13455092	DIESEL ENGINE
GREASE NBU 30 1KG DOSE	10285708	100	1	705	9078049	CYLINDER
GREASE NBU 30 1KG DOSE	10285708	100	1	707	10141769	FINAL CONTROL VALVE
GREASE NBU 30 1KG DOSE	10285708	100	1	710	10125646	OIL SEPARATOR ASSEMBLY
GREASE NBU 30 1KG DOSE	10285708	100	1	737	11363553	DRIVE FOR HIGH PRESSURE P
GREASE NBU 30 1KG DOSE	10285708	100	1	752	10154796	INTAKE STACK ASSEMBLY
GREASE NBU 30 1KG DOSE	10285708	100	1	754	12421642	CONNECTING LINE ADD-ON
GREASE NBU 30 1KG DOSE	10285708	100	1	761	12490129	WATER PUMP WITH FASTENIN
GREASE NBU 30 1KG DOSE	10285708	(100)	1	793	12410651	ENGINE CONTROL SENSORS

Description	Item	Pos.	Quantity	Page	Assembly	Description
GREASE NBU 30 1KG DOSE	10285708	(100)	1	793	12410651	ENGINE CONTROL SENSORS
GREASE NBU 30 1KG DOSE	10285708	100	1	797	11366388	AUXILIARY DRIVE PRE-ASS.
GREASE STABURAGS NBU 30	10282622	(10)	1	705	9078049	CYLINDER
GRID	553192808	108	2	1041	919208108	HEATING MACHINE/ENGINE R
GRID	553192808	1	1	1043	11621256	AIR HEATER
GRIDIRON T1000X1270X30/2 S	97006009	81	2	1192	916303308	S INTERMEDIATE SECTION
GRIDIRON T1000X1270X30/2 S	97006009	79	1	1199	916303208	S INTERMEDIATE SECTION
GRIDIRON T1000X1270X30/2 S	97006009	79	1	1208	916303008	S INTERMEDIATE SECTION
GRIDIRON T1000X1270X30/2 S	97006009	86	1	1212	916302708	S INTERMEDIATE SECTION
GRIDIRON T1000X1540X30/3 S	979267408	81	4	1218	916302908	S ADAPTER SECTION
GRIDIRON T1000X1540X30/3 S	979267408	7	1	1394	917223708	D INTERMEDIATE SECTION
GRIDIRON T1000X1630X30/3 S	979334908	2	4	1132	967012008	GRATINGS
GRIDIRON T1000X1630X30/3 S	979334908	13	3	1402	917223808	D INTERMEDIATE SECTION
GRIDIRON T1000X1860X30/2	975136308	6	2	1394	917223708	D INTERMEDIATE SECTION
GRIDIRON T1000X2180X30/2 S	97001584	80	1	1204	916303108	S INTERMEDIATE SECTION
GRIDIRON T1000X2180X30/2 S	97001584	13	5	1382	916303808	D INTERMEDIATE SECTION
GRIDIRON T1000X2180X30/2 S	97001584	11	5	1394	917223708	D INTERMEDIATE SECTION
GRIDIRON T1000X2280X30/2 S	979067108	81	2	1199	916303208	S INTERMEDIATE SECTION
GRIDIRON T1000X2280X30/2 S	979067108	81	2	1208	916303008	S INTERMEDIATE SECTION
GRIDIRON T1000X2280X30/2 S	979067108	81	2	1212	916302708	S INTERMEDIATE SECTION
GRIDIRON T1000X2400X30/3 S	97010232	140	1	1341	915745708	D HEAD SECTION PRE-ASS.
GRIDIRON T1000X400X30/3 S2	10040519	35	1	1199	916303208	S INTERMEDIATE SECTION
GRIDIRON T1000X400X30/3 S2	10040519	35	1	1204	916303108	S INTERMEDIATE SECTION
GRIDIRON T1000X400X30/3 S2	10040519	35	1	1208	916303008	S INTERMEDIATE SECTION
GRIDIRON T1000X400X30/3 S2	10040519	35	1	1212	916302708	S INTERMEDIATE SECTION
GRIDIRON T1000X400X30/3 S2	10040519	35	1	1217	916302908	S ADAPTER SECTION
GRIDIRON T1000X550X30/3 S2	97012910	139	1	1341	915745708	D HEAD SECTION PRE-ASS.
GRIDIRON T1000X630X30/2 S2	725816008	79	3	1218	916302908	S ADAPTER SECTION
GRIDIRON T1000X650X30/2 S2	97006185	5	2	1049	966561608	FRAME
GRIDIRON T1000X705X30/2 S2	725867608	81	1	1204	916303108	S INTERMEDIATE SECTION
GRIDIRON T1000X750X30/2 S2	725862708	10	2	1402	917223808	D INTERMEDIATE SECTION
GRIDIRON T1000X800X30/2 S2	725867208	77	1	1217	916302908	S ADAPTER SECTION
GRIDIRON T1020X1010X30/2	979396108	8	1	1402	917223808	D INTERMEDIATE SECTION
GRIDIRON T1020X240X30/2 S2	725806708	157	1	1290	916324608	D PIVOT SECTION PRE-ASS.
GRIDIRON T1025X1420X30/3	97001203	177	1	1291	916324608	D PIVOT SECTION PRE-ASS.
GRIDIRON T1025X885X30/2 S2	97036918	99	1	1193	916303308	S INTERMEDIATE SECTION
GRIDIRON T1025X885X30/2 S2	97036920	100	1	1193	916303308	S INTERMEDIATE SECTION
GRIDIRON T1050X950X30/3 S2	97007619	9	1	1394	917223708	D INTERMEDIATE SECTION
GRIDIRON T1090X475X30/2 S2	97014978	7	1	513	916997508	FRAME COMPLETE
GRIDIRON T1126X1536X30/3	97006481	83	1	1340	915745708	D HEAD SECTION PRE-ASS.
GRIDIRON T1126X1536X30/3	97012907	137	1	1341	915745708	D HEAD SECTION PRE-ASS.
GRIDIRON T1160X1536X30/3	97006480	82	1	1340	915745708	D HEAD SECTION PRE-ASS.
GRIDIRON T1160X1536X30/3	97012906	136	1	1341	915745708	D HEAD SECTION PRE-ASS.
GRIDIRON T1210X340X30/2 S2	97004677	3	1	1160	966490908	ACCESS COMPL
GRIDIRON T1260X483X30/2 S2	725802308	16	1	1132	967012008	GRATINGS
GRIDIRON T1280X380X30/2 S2	725868608	11	1	1382	916303808	D INTERMEDIATE SECTION
GRIDIRON T1300X750X30/2 S2	725815708	52	2	418	96038694	SLEWING PLATFORM CATWAL
GRIDIRON T1316X516X30/2 S2	97019463	193	1	576	918744708	MACHINERY HOUSE BASE FR
GRIDIRON T1325X400X30/3 S2	97001199	173	3	1290	916324608	D PIVOT SECTION PRE-ASS.
GRIDIRON T1325X400X30/3 S2	97001199	47	1	1394	917223708	D INTERMEDIATE SECTION
GRIDIRON T1350X1540X30/2	97001544	59	1	418	96038694	SLEWING PLATFORM CATWAL
GRIDIRON T1350X1540X30/2	979610308	55	1	418	96038694	SLEWING PLATFORM CATWAL
GRIDIRON T1370X560X30/2 S2	725838708	10	1	1132	967012008	GRATINGS
GRIDIRON T1380X483X30/2 S2	725804308	39	2	1157	916332108	S HEAD SECTION
GRIDIRON T1400X1000X30/3 S	979461408	87	1	1192	916303308	S INTERMEDIATE SECTION
GRIDIRON T1430X300X30/3 S2	725868008	51	2	418	96038694	SLEWING PLATFORM CATWAL
GRIDIRON T1450X560X30/2 S2	725838608	4	1	1132	967012008	GRATINGS
GRIDIRON T1450X700X30/2 S2	725867808	164	1	430	96038696	SLEWING PLATFORM CATWAL
GRIDIRON T1450X700X30/2 S2	725867808	57	1	1383	916303808	D INTERMEDIATE SECTION
GRIDIRON T1450X700X30/2 S2	725867808	53	1	1394	917223708	D INTERMEDIATE SECTION

Description	Item	Pos.	Quantity	Page	Assembly	Description
GRIDIRON T1450X700X30/2 S2	725867808	49	1	1402	917223808	D INTERMEDIATE SECTION
GRIDIRON T1500X800X30/2 S2	979148608	3	1	1132	967012008	GRATINGS
GRIDIRON T1560X350X30/3 S2	725864908	35	1	1192	916303308	S INTERMEDIATE SECTION
GRIDIRON T1560X350X30/3 S2	725864908	78	1	1199	916303208	S INTERMEDIATE SECTION
GRIDIRON T1560X350X30/3 S2	725864908	78	1	1204	916303108	S INTERMEDIATE SECTION
GRIDIRON T1560X350X30/3 S2	725864908	78	1	1208	916303008	S INTERMEDIATE SECTION
GRIDIRON T1560X350X30/3 S2	725864908	78	1	1212	916302708	S INTERMEDIATE SECTION
GRIDIRON T1560X350X30/3 S2	725864908	76	1	1217	916302908	S ADAPTER SECTION
GRIDIRON T1600X740X30/2 S2	725848808	17	1	1132	967012008	GRATINGS
GRIDIRON T1653X1008X30/3	97006487	89	1	1340	915745708	D HEAD SECTION PRE-ASS.
GRIDIRON T1653X1008X30/3	97015248	182	1	1341	915745708	D HEAD SECTION PRE-ASS.
GRIDIRON T1700X1000X30/3	725867108	9	1	1402	917223808	D INTERMEDIATE SECTION
GRIDIRON T1750X1245X30/3	979647108	4	1	61	96026100	PLATFORM CPL.L.
GRIDIRON T1750X1245X30/3	979647108	4	1	65	96026289	PODEST CPL.R.
GRIDIRON T1750X1710X30/2	979936108	155	1	429	96038696	SLEWING PLATFORM CATWAL
GRIDIRON T1750X1710X30/2	979936208	156	1	429	96038696	SLEWING PLATFORM CATWAL
GRIDIRON T1785X1555X30/3	97001197	171	1	1290	916324608	D PIVOT SECTION PRE-ASS.
GRIDIRON T1785X1555X30/3	97001198	172	1	1290	916324608	D PIVOT SECTION PRE-ASS.
GRIDIRON T1785X267X30/3 S2	97014066	81	1	1340	915745708	D HEAD SECTION PRE-ASS.
GRIDIRON T1800X1000X30/3	97037257	88	1	1192	916303308	S INTERMEDIATE SECTION
GRIDIRON T1800X300X30/3 S2	97018822	7	2	1132	967012008	GRATINGS
GRIDIRON T1800X350X30/2 S2	725869808	6	2	1382	916303808	D INTERMEDIATE SECTION
GRIDIRON T1800X450X30/2 S2	725869708	12	1	1132	967012008	GRATINGS
GRIDIRON T1830X1710X30/2	979935608	150	4	429	96038696	SLEWING PLATFORM CATWAL
GRIDIRON T1850X483X30/2 S2	97013712	13	1	1132	967012008	GRATINGS
GRIDIRON T1850X730X30/2 S2	97013716	15	1	1132	967012008	GRATINGS
GRIDIRON T1870X1710X30/2	97011656	151	1	429	96038696	SLEWING PLATFORM CATWAL
GRIDIRON T1870X1710X30/2	97011660	152	1	429	96038696	SLEWING PLATFORM CATWAL
GRIDIRON T1870X620X30/2 S2	979610108	53	1	418	96038694	SLEWING PLATFORM CATWAL
GRIDIRON T1880X1710X30/2	97011661	153	1	429	96038696	SLEWING PLATFORM CATWAL
GRIDIRON T1880X1710X30/2	97011667	154	1	429	96038696	SLEWING PLATFORM CATWAL
GRIDIRON T1884X744X30/3 S2	97012909	138	1	1341	915745708	D HEAD SECTION PRE-ASS.
GRIDIRON T1900X350X30/2 S2	97000012	158	1	429	96038696	SLEWING PLATFORM CATWAL
GRIDIRON T1900X350X30/3 S2	97005150	156	2	1290	916324608	D PIVOT SECTION PRE-ASS.
GRIDIRON T1950X744X30/3 S2	97006484	86	1	1340	915745708	D HEAD SECTION PRE-ASS.
GRIDIRON T2008X716X30/2 S2	979403908	37	1	573	918744708	MACHINERY HOUSE BASE FR
GRIDIRON T2020X880X30/2 S2	979404108	39	1	573	918744708	MACHINERY HOUSE BASE FR
GRIDIRON T2030X483X30/2 S2	97013715	14	1	1132	967012008	GRATINGS
GRIDIRON T2050X730X30/3 S2	97001196	170	1	1290	916324608	D PIVOT SECTION PRE-ASS.
GRIDIRON T2082X960X30/3 S	97006489	93	1	1340	915745708	D HEAD SECTION PRE-ASS.
GRIDIRON T2148X300X30/3 S	97009426	90	1	1340	915745708	D HEAD SECTION PRE-ASS.
GRIDIRON T2150X670X30/2 S2	979404208	40	1	573	918744708	MACHINERY HOUSE BASE FR
GRIDIRON T2187X281X30/2 S2	10035261	46	1	1394	917223708	D INTERMEDIATE SECTION
GRIDIRON T2195X430X30/3 S2	979647208	5	1	61	96026100	PLATFORM CPL.L.
GRIDIRON T2195X430X30/3 S2	979647208	5	1	65	96026289	PODEST CPL.R.
GRIDIRON T2195X430X30/3 S2	979647208	3	2	70	96026457	PLATFORM COMPL.
GRIDIRON T2300X1000X30/2	725815408	8	2	1132	967012008	GRATINGS
GRIDIRON T2300X1000X30/2	725815408	9	1	1382	916303808	D INTERMEDIATE SECTION
GRIDIRON T2300X620X30/2 S2	979210008	9	1	1132	967012008	GRATINGS
GRIDIRON T2330X1440X30/2	725816508	56	1	1394	917223708	D INTERMEDIATE SECTION
GRIDIRON T2340X1000X30/2 S	979657208	8	1	1382	916303808	D INTERMEDIATE SECTION
GRIDIRON T2340X640X30/2 S2	978890608	5	2	1394	917223708	D INTERMEDIATE SECTION
GRIDIRON T2340X960X30/2 S	97004921	46	1	1382	916303808	D INTERMEDIATE SECTION
GRIDIRON T2346X762X30/3 S	97006488	91	1	1340	915745708	D HEAD SECTION PRE-ASS.
GRIDIRON T2350X750X30/2 S	979328408	8	2	1394	917223708	D INTERMEDIATE SECTION
GRIDIRON T2360X483X30/2 S	97001155	11	2	1402	917223808	D INTERMEDIATE SECTION
GRIDIRON T2450X1000X30/2 S	979657308	10	1	1382	916303808	D INTERMEDIATE SECTION
GRIDIRON T2450X960X30/2 S2	10100060	7	7	1382	916303808	D INTERMEDIATE SECTION
GRIDIRON T2640X1560X30/3	97001201	175	1	1291	916324608	D PIVOT SECTION PRE-ASS.
GRIDIRON T2640X1560X30/3	97001202	176	1	1291	916324608	D PIVOT SECTION PRE-ASS.

Description	Item	Pos.	Quantity	Page	Assembly	Description
GRIDIRON T2710X1000X30/3	10040534	179	2	1291	916324608	D PIVOT SECTION PRE-ASS.
GRIDIRON T2750X280X30/2 S2	97004676	40	1	1157	916332108	S HEAD SECTION
GRIDIRON T2765X1120X30/3	97019019	19	1	1132	967012008	GRATINGS
GRIDIRON T280X390X30/2 S2	725862508	12	1	1382	916303808	D INTERMEDIATE SECTION
GRIDIRON T280X390X30/2 S2	725862508	5	2	1402	917223808	D INTERMEDIATE SECTION
GRIDIRON T2850X910X30/2 S2	97001587	6	1	513	916997508	FRAME COMPLETE
GRIDIRON T2880X1000X30/2	97006184	4	2	1049	966561608	FRAME
GRIDIRON T2880X650X30/2 S2	97006183	3	1	1049	966561608	FRAME
GRIDIRON T2975X740X30/2 S2	97000011	157	1	429	96038696	SLEWING PLATFORM CATWAL
GRIDIRON T3000X882X30/2 S2	979404308	41	1	573	918744708	MACHINERY HOUSE BASE FR
GRIDIRON T3080X1000X30/3 S	979049208	80	5	1192	916303308	S INTERMEDIATE SECTION
GRIDIRON T3080X1000X30/3 S	979049208	80	5	1199	916303208	S INTERMEDIATE SECTION
GRIDIRON T3080X1000X30/3 S	979049208	79	1	1204	916303108	S INTERMEDIATE SECTION
GRIDIRON T3080X1000X30/3 S	979049208	80	5	1208	916303008	S INTERMEDIATE SECTION
GRIDIRON T3080X1000X30/3 S	979049208	80	5	1212	916302708	S INTERMEDIATE SECTION
GRIDIRON T3080X1000X30/3 S	979049208	80	4	1218	916302908	S ADAPTER SECTION
GRIDIRON T3080X483X30/3 S	979078808	86	1	1192	916303308	S INTERMEDIATE SECTION
GRIDIRON T3080X483X30/3 S	979078808	82	2	1204	916303108	S INTERMEDIATE SECTION
GRIDIRON T3080X800X30/3 S2	979148408	1	1	1132	967012008	GRATINGS
GRIDIRON T335X395X30/2 S2	97017729	162	1	429	96038696	SLEWING PLATFORM CATWAL
GRIDIRON T430X730X30/3 S2	97086935	275	1	1292	916324608	D PIVOT SECTION PRE-ASS.
GRIDIRON T440X395X30/2 S2	97000229	160	1	429	96038696	SLEWING PLATFORM CATWAL
GRIDIRON T483X240X30/2 S2	10035308	290	1	577	918744708	MACHINERY HOUSE BASE FR
GRIDIRON T490X483X30/2 S2	725806808	161	2	429	96038696	SLEWING PLATFORM CATWAL
GRIDIRON T500X350X30/2 S2	725801308	18	1	1132	967012008	GRATINGS
GRIDIRON T500X395X30/2 S2	97000228	159	1	429	96038696	SLEWING PLATFORM CATWAL
GRIDIRON T537X1521X30/3 S	97006482	84	1	1340	915745708	D HEAD SECTION PRE-ASS.
GRIDIRON T575X280X25/2 S2	725841708	50	4	418	96038694	SLEWING PLATFORM CATWAL
GRIDIRON T575X280X25/2 S2	725841708	11	1	1454	966410908	PLATFORM COMPL.
GRIDIRON T580X483X30/2 S2	725861408	11	2	1132	967012008	GRATINGS
GRIDIRON T630X1059X30/3 S	97006491	101	1	1340	915745708	D HEAD SECTION PRE-ASS.
GRIDIRON T630X1154X30/3 S2	97001057	3	1	117	965804508	GANGWAY
GRIDIRON T630X1154X30/3 S2	97001057	3	1	187	965852208	GANGWAY
GRIDIRON T635X1448X30/3 S2	97013485	2	1	158	966972408	GANGWAY
GRIDIRON T635X1448X30/3 S2	97013700	2	1	214	966979708	GANGWAY
GRIDIRON T640X300X30/2 S2	725857508	191	1	576	918744708	MACHINERY HOUSE BASE FR
GRIDIRON T640X300X30/2 S2	725857508	68	2	1158	916332108	S HEAD SECTION
GRIDIRON T640X300X30/2 S2	725857508	78	2	1218	916302908	S ADAPTER SECTION
GRIDIRON T640X300X30/2 S2	725857508	14	1	1382	916303808	D INTERMEDIATE SECTION
GRIDIRON T640X300X30/2 S2	725857508	10	3	1394	917223708	D INTERMEDIATE SECTION
GRIDIRON T640X300X30/2 S2	725857508	12	3	1402	917223808	D INTERMEDIATE SECTION
GRIDIRON T660X517X30/2 S2	725866708	92	1	1158	916332108	S HEAD SECTION
GRIDIRON T660X517X30/2 S2	725866708	34	2	1192	916303308	S INTERMEDIATE SECTION
GRIDIRON T660X655X30/2 S2	725868408	60	1	418	96038694	SLEWING PLATFORM CATWAL
GRIDIRON T663X615X30/3 S2	97014316	167	1	1341	915745708	D HEAD SECTION PRE-ASS.
GRIDIRON T675X1521X30/3 S	97006483	85	1	1340	915745708	D HEAD SECTION PRE-ASS.
GRIDIRON T680X620X30/2 S2	979610208	54	1	418	96038694	SLEWING PLATFORM CATWAL
GRIDIRON T680X620X30/2 S2	979610208	60	1	1383	916303808	D INTERMEDIATE SECTION
GRIDIRON T680X620X30/2 S2	979610208	55	1	1394	917223708	D INTERMEDIATE SECTION
GRIDIRON T680X620X30/2 S2	979610208	57	1	1402	917223808	D INTERMEDIATE SECTION
GRIDIRON T706X531X30/3 S2	97013484	3	1	158	966972408	GANGWAY
GRIDIRON T706X531X30/3 S2	97013484	3	1	214	966979708	GANGWAY
GRIDIRON T750X715X30/2 S2	725829208	37	2	395	965661108	SUPPORT COMPL.
GRIDIRON T750X750X30/2 S2	725869608	7	1	1402	917223808	D INTERMEDIATE SECTION
GRIDIRON T795X1488X30/3 S	97006485	87	1	1340	915745708	D HEAD SECTION PRE-ASS.
GRIDIRON T795X1488X30/3 S	97006486	88	1	1340	915745708	D HEAD SECTION PRE-ASS.
GRIDIRON T800X580X30/2 S2	979331508	5	1	1132	967012008	GRATINGS
GRIDIRON T800X965X30/2 S2	979610508	57	1	418	96038694	SLEWING PLATFORM CATWAL
GRIDIRON T800X965X30/2 S2	979610608	58	1	418	96038694	SLEWING PLATFORM CATWAL
GRIDIRON T820X330X30/2 S2	979610408	56	2	418	96038694	SLEWING PLATFORM CATWAL

Description	Item	Pos.	Quantity	Page	Assembly	Description
GRIDIRON T834X914X30/2 S2	979404008	38	1	573	918744708	MACHINERY HOUSE BASE FR
GRIDIRON T850X630X30/2 S2	725805908	163	2	430	96038696	SLEWING PLATFORM CATWAL
GRIDIRON T850X630X30/2 S2	725805908	6	2	1402	917223808	D INTERMEDIATE SECTION
GRIDIRON T850X800X30/2 S23	97001703	6	1	1132	967012008	GRATINGS
GRIDIRON T860X565X30/3 S2	97001200	174	1	1291	916324608	D PIVOT SECTION PRE-ASS.
GRIDIRON T860X565X30/3 S2	97003804	181	1	1291	916324608	D PIVOT SECTION PRE-ASS.
GRIDIRON T861X1224X30/3 S2	979916308	2	1	118	965804608	GANGWAY
GRIDIRON T861X1224X30/3 S2	979916308	2	1	157	966981808	GANGWAY
GRIDIRON T890X250X30/2 S2	725868808	192	1	576	918744708	MACHINERY HOUSE BASE FR
GRIDIRON T890X250X30/2 S2	725868808	180	1	1291	916324608	D PIVOT SECTION PRE-ASS.
GRIDIRON T890X400X30/3 S2	10040530	158	1	1290	916324608	D PIVOT SECTION PRE-ASS.
GRIDIRON T990X2640X30/3 S2	97001204	178	1	1291	916324608	D PIVOT SECTION PRE-ASS.
GRIP	12103434	(2)	1	1027	10877138	OPERATOR SEAT
GRIP	570099008	11	1	908	510692308	BALL VALVE
GRIP 30 PA GF	704260908	3	2	985	96034679	FUEL TANK, PRE-ASSEMBLED
GRIP BOLT FE//ZNNI8//CN//T0	920104408	212	3	1291	916324608	D PIVOT SECTION PRE-ASS.
GRIP BOLT FE//ZNNI8//CN//T0	929868108	105	4	429	96038696	SLEWING PLATFORM CATWAL
GRIP BOLT FE//ZNNI8//CN//T0	965498308	289	1	1292	916324608	D PIVOT SECTION PRE-ASS.
GRIP KUNSTSTOFF	704254508	11	1	592	965887608	COVER PRE-ASSY.
GRIP KUNSTSTOFF	704254508	2	1	594	965887808	COVER PRE-ASSY.
GRIP KUNSTSTOFF	704254508	10	1	596	965963608	COVER PRE-ASSY.
GRIP KUNSTSTOFF	704254508	29	1	937	967021108	TERMINAL BOX BLANK PLUG
GRIP PA6-30%GF SPF	966435308	2	1	450	967144608	VALVE PLATE, PRE-ASSEMB
GRIP PA6-30%GF SPF	966435308	123	1	1129	916305808	S PIVOT SECTION PRE-ASS.
GROMMET 10/12/17,5 PVC BK	602701308	41	1	329	915751408	WINCH 1 PRE-ASSEMBLY
GROMMET 10/12/17,5 PVC BK	602701308	41	1	352	915751608	WINCH 2 PRE-ASS.
GROMMET 10/12/17,5 PVC BK	602701308	39	1	1227	915753108	WINCH
GROMMET NUT M8	7361601	14	1	648	571514608	SHUTDOWN VALVE
GROMMET NUT M8	7361601	11	1	659	571900808	REGULATOR ELEMENT
GROUND RAIL	926891108	30	1	534	96063943	BODY SECTIONS
GROUND RAIL	926891108	40	2	996	96069348	ASSEMBLY PARTS MOUNTIN
GRUB SCREW	10217570	16	1	1263	10678417	COVER
GRUB SCREW DIN 913 M10X1	518508808	21	1	74	10489597	SUPPORT CYLINDER
GRUB SCREW ISO 4026 M10X	10179470	4	1	1029	962282208	ARM REST LEFT
GRUB SCREW ISO 4026 M10X	10179470	4	1	1031	962282308	ARM REST RIGHT
GRUB SCREW ISO 4026 M6X10	12100613	3	1	1028	96032222	REWORK ARMREST LEFT
GRUB SCREW ISO 4026 M6X10	12100613	3	1	1030	96032223	REWORK ARMREST RIGHT
GSM MODULE 4G	12104396	33	1	534	96063943	BODY SECTIONS
GUARD PA	10222686	25	4	996	96069348	ASSEMBLY PARTS MOUNTIN
GUARD RAILING	12109375	(2)	1	428	96038696	SLEWING PLATFORM CATWAL
GUARD RAILING LAENGS ALU	97000738	121	2	429	96038696	SLEWING PLATFORM CATWAL
GUARD RAILING Q 1650 ALU	966503208	11	1	428	96038696	SLEWING PLATFORM CATWAL
GUARD RAILING SPF	966034208	6	1	418	96038694	SLEWING PLATFORM CATWAL
GUARD RAILING T ZN O	96026238	2	1	61	96026100	PLATFORM CPL.L.
GUARD RAILING T ZN O	96026256	3	1	61	96026100	PLATFORM CPL.L.
GUARD RAILING T ZN O	96026365	2	1	65	96026289	PODEST CPL.R.
GUARD RAILING T ZN O	96026398	3	1	65	96026289	PODEST CPL.R.
GUARD RAILING T ZN O	96026462	2	3	70	96026457	PLATFORM COMPL.
GUARD RAILING T ZN O	96026615	3	3	228	919026408	CATWALK CRAW.TRACK TRA
GUARD RAILING T ZN O	966413508	2	1	1454	966410908	PLATFORM COMPL.
GUARD RAILING T ZN O	966413608	3	1	1454	966410908	PLATFORM COMPL.
GUIDE	966277408	77	1	211	917525908	CRAWLER TRACK CARRIER,
GUIDE	966289508	77	1	154	917525508	CRAWLER TRACK CARRIER, L
GUIDE 306X48X37 ENAW6060-	977430408	10	2	1025	918810308	CONTROL STAND
GUIDE BUSHING 305X339X420	978989408	8	2	395	965661108	SUPPORT COMPL.
GUIDE BUSHING CODIERUNG	10871289	22	10	269	96034537	TERMINAL BOX
GUIDE BUSHING CODIERUNG	10871289	510	2	272	96041617	LEAD
GUIDE BUSHING CODIERUNG	10871289	22	8	308	96047223	TERMINAL BOX ELECTRICS S
GUIDE BUSHING CODIERUNG	10871289	504	3	546	96034782	LEAD
GUIDE BUSHING CODIERUNG	10871289	22	8	918	966530408	TERMINAL BOX

Description	Item	Pos.	Quantity	Page	Assembly	Description
GUIDE BUSHING CODIERUNG	10871289	22	8	920	96034780	TERMINAL BOX
GUIDE BUSHING CODIERUNG	10871289	22	8	922	96044329	TERMINAL BOX
GUIDE BUSHING CODIERUNG	10871289	22	10	924	968221508	TERMINAL BOX
GUIDE BUSHING CODIERUNG	10871289	502	2	927	96066542	LEAD
GUIDE BUSHING CODIERUNG	10871289	22	3	937	967021108	TERMINAL BOX BLANK PLUG
GUIDE BUSHING CODIERUNG	10871289	22	8	940	968218508	TERMINAL BOX
GUIDE BUSHING CODIERUNG	10871289	22	10	942	96051756	TERMINAL BOX
GUIDE BUSHING CODIERUNG	10871289	504	4	1461	967035508	LEAD
GUIDE CPL.	966259008	126	1	184	917525608	CRAWLER TRACK CARRIER,
GUIDE CPL.	966289108	126	1	112	917523808	CRAWLER TRACK CARRIER, L
GUIDE PIN CODIERUNG HAN	10871288	23	10	269	96034537	TERMINAL BOX
GUIDE PIN CODIERUNG HAN	10871288	509	2	272	96041617	LEAD
GUIDE PIN CODIERUNG HAN	10871288	23	8	308	96047223	TERMINAL BOX ELECTRICS S
GUIDE PIN CODIERUNG HAN	10871288	505	1	546	96034782	LEAD
GUIDE PIN CODIERUNG HAN	10871288	23	8	918	966530408	TERMINAL BOX
GUIDE PIN CODIERUNG HAN	10871288	23	8	920	96034780	TERMINAL BOX
GUIDE PIN CODIERUNG HAN	10871288	23	8	922	96044329	TERMINAL BOX
GUIDE PIN CODIERUNG HAN	10871288	23	10	924	968221508	TERMINAL BOX
GUIDE PIN CODIERUNG HAN	10871288	503	2	927	96066542	LEAD
GUIDE PIN CODIERUNG HAN	10871288	26	5	937	967021108	TERMINAL BOX BLANK PLUG
GUIDE PIN CODIERUNG HAN	10871288	23	8	940	968218508	TERMINAL BOX
GUIDE PIN CODIERUNG HAN	10871288	23	10	942	96051756	TERMINAL BOX
GUIDE PIN CODIERUNG HAN	10871288	502	4	1461	967035508	LEAD
GUIDE PULLEY COMPL.	926998308	2	1	245	926573208	CREEPER
GUIDE PULLEY COMPL.	966213108	11	10	1175	916177008	ROLLER SET
GUIDE PULLEY COMPL.	966213108	11	10	1180	916177108	ROLLER SET
GUIDE PULLEY COMPL.	966213108	5	2	1219	965936908	FOLDAWAY ROPE PULLEY LA
GUIDE PULLEY COMPL.	966213108	12	2	1288	916324608	D PIVOT SECTION PRE-ASS.
GUIDE PULLEY COMPL.	966213408	13	1	1288	916324608	D PIVOT SECTION PRE-ASS.
GUIDE WELDED	968113208	1	1	1186	968112008	MECH.AUXILIARIES FOR LIG
GUIDE WELDED FE//ZN20//C	966762008	5	4	481	966356408	CAMERA INSTALLATION SLEW
GUIDE WELDED T ZN O	966160908	2	1	1113	966160608	HOIST LIM.SWITCH PLUMMET
GUIDE WELDED T ZN O	966275608	1	1	188	966259008	GUIDE CPL.
GUIDE WELDED T ZN O	966277708	1	1	213	966277408	GUIDE
GUIDE WELDED T ZN O	966289208	1	1	119	966289108	GUIDE CPL.
GUIDE WELDED T ZN O	966289608	1	1	156	966289508	GUIDE
GUIDE WELDED T ZN O	966766808	8	2	481	966356408	CAMERA INSTALLATION SLEW
GUIDING PIPE	10128119	2	1	715	10127822	OIL DIPSTICK CPL.
HAMMER HEAD BOLT M8X15 8	409706908	9	12	421	96039225	FRAME COMPLETE
HAMMER HEAD BOLT M8X15 8	409706908	301	16	624	96018031	FIXING PARTS BASE FRAME
HAMMER HEAD BOLT M8X20 8	409707008	304	8	430	96038696	SLEWING PLATFORM CATWAL
HAMMER HEAD BOLT M8X20 8	409707008	47	1	1250	915753308	WINCH 6 PRE-ASSEMBLY
HAND CONTROL TRANSDUCE	12106049	7	2	1107	10454762	REMOTE CONTROL TRANSMIT
HAND GRIP WELDED RAL 703	921709008	10	4	1439	966887508	CROSS BEAM
HAND GRIP WELDMENT FE//	963773108	12	8	428	96038696	SLEWING PLATFORM CATWAL
HAND HAMMER 500G	790030308	25	1	243	96005686	MAIN TOOLS
HAND HAMMER DIN 1041 1500	790030108	26	1	243	96005686	MAIN TOOLS
HAND LEVER PRESS VERZ.	790042008	45	1	243	96005686	MAIN TOOLS
HAND QUARD WELDED	964067608	9	1	1250	915753308	WINCH 6 PRE-ASSEMBLY
HAND QUARD WELDED	965763808	3	1	329	915751408	WINCH 1 PRE-ASSEMBLY
HAND QUARD WELDED	965763808	3	1	352	915751608	WINCH 2 PRE-ASS.
HAND QUARD WELDED	965821308	2	1	1081	915751708	WINCH 4 PRE-ASSEMBLY
HAND RAIL WELDED STRUCT	966707508	150	1	1290	916324608	D PIVOT SECTION PRE-ASS.
HAND RAIL WELDED STRUCT	967665408	1	1	1164	967665708	RAIL PRE-ASS.
HAND RAIL WELDED STRUCT	967665408	1	1	1165	967665808	RAIL PRE-ASS.
HAND RAIL WELDED STRUCTU	965745908	54	1	1128	916305808	S PIVOT SECTION PRE-ASS.
HAND RAIL WELDED STRUCTU	966035308	5	8	1382	916303808	D INTERMEDIATE SECTION
HAND RAIL WELDED STRUCTU	965745808	53	2	1128	916305808	S PIVOT SECTION PRE-ASS.
HAND RAIL WELDED STRUCTU	965843608	81	1	1129	916305808	S PIVOT SECTION PRE-ASS.
HAND RAIL WELDED STRUCTU	965846708	82	2	1129	916305808	S PIVOT SECTION PRE-ASS.

Description	Item	Pos.	Quantity	Page	Assembly	Description
HAND RAIL WELDED STRUCTU	965995508	4	2	1382	916303808	D INTERMEDIATE SECTION
HAND RAIL WELDED STRUCTU	966242808	8	2	428	96038696	SLEWING PLATFORM CATWAL
HAND RAIL WELDED STRUCTU	965705308	2	2	1101	965630408	CARRIER PRE-ASSEMBLED
HAND RAIL WELDED STRUCTU	965705408	3	2	1101	965630408	CARRIER PRE-ASSEMBLED
HAND RAIL WELDED STRUCTU	965887408	11	1	573	918744708	MACHINERY HOUSE BASE FR
HAND RAIL WELDED STRUCTU	965887508	12	1	573	918744708	MACHINERY HOUSE BASE FR
HAND RAIL WELDED STRUCTU	966061808	16	1	401	965661508	UPPER PULLEY BLOCK CPL.
HAND RAIL WELDED STRUCTU	966062508	17	1	401	965661508	UPPER PULLEY BLOCK CPL.
HAND RAIL WELDED STRUCTU	966154308	4	1	513	916997508	FRAME COMPLETE
HAND RAIL WELDED STRUCTU	966189208	97	1	112	917523808	CRAWLER TRACK CARRIER, L
HAND RAIL WELDED STRUCTU	966189208	95	1	154	917525508	CRAWLER TRACK CARRIER, L
HAND RAIL WELDED STRUCTU	966189208	96	1	184	917525608	CRAWLER TRACK CARRIER,
HAND RAIL WELDED STRUCTU	966189208	95	1	211	917525908	CRAWLER TRACK CARRIER,
HAND RAIL WELDED STRUCTU	966189408	84	1	111	917523808	CRAWLER TRACK CARRIER, L
HAND RAIL WELDED STRUCTU	966189508	92	1	211	917525908	CRAWLER TRACK CARRIER,
HAND RAIL WELDED STRUCTU	966191608	92	1	154	917525508	CRAWLER TRACK CARRIER, L
HAND RAIL WELDED STRUCTU	966191708	94	1	154	917525508	CRAWLER TRACK CARRIER, L
HAND RAIL WELDED STRUCTU	966191708	86	1	184	917525608	CRAWLER TRACK CARRIER,
HAND RAIL WELDED STRUCTU	966192008	86	1	111	917523808	CRAWLER TRACK CARRIER, L
HAND RAIL WELDED STRUCTU	966192008	94	1	211	917525908	CRAWLER TRACK CARRIER,
HAND RAIL WELDED STRUCTU	966212808	16	1	428	96038696	SLEWING PLATFORM CATWAL
HAND RAIL WELDED STRUCTU	966237308	7	4	428	96038696	SLEWING PLATFORM CATWAL
HAND RAIL WELDED STRUCTU	966267508	166	1	1290	916324608	D PIVOT SECTION PRE-ASS.
HAND RAIL WELDED STRUCTU	966267608	167	1	1290	916324608	D PIVOT SECTION PRE-ASS.
HAND RAIL WELDED STRUCTU	966267708	168	1	1290	916324608	D PIVOT SECTION PRE-ASS.
HAND RAIL WELDED STRUCTU	966267808	169	1	1290	916324608	D PIVOT SECTION PRE-ASS.
HAND RAIL WELDED STRUCTU	966478008	131	1	1290	916324608	D PIVOT SECTION PRE-ASS.
HAND RAIL WELDED STRUCTU	966491008	2	1	1160	966490908	ACCESS COMPL
HAND RAIL WELDED STRUCTU	966562908	210	1	1291	916324608	D PIVOT SECTION PRE-ASS.
HAND RAIL WELDED STRUCTU	966958008	84	1	184	917525608	CRAWLER TRACK CARRIER,
HAND RAIL WELDED STRUCTU	966973008	87	1	154	917525508	CRAWLER TRACK CARRIER, L
HAND RAIL WELDED STRUCTU	966973008	93	1	211	917525908	CRAWLER TRACK CARRIER,
HAND RAIL WELDED STRUCTU	967036008	1	1	515	967036208	RAILING CPL
HAND RAIL WELDED STRUCTU	967036108	2	1	515	967036208	RAILING CPL
HAND RAIL WELDED STRUCTU	967037008	1	1	514	967037208	RAILING CPL
HAND RAIL WELDED STRUCTU	967037108	2	1	514	967037208	RAILING CPL
HAND RAIL WELDED STRUCTU	967037708	1	1	516	967037908	RAILING CPL
HANDGRIP 880X340 ALU SPF	11341841	1	1	1481	968169608	SLEIGH CPL.
HANDLE	10046941	(12)	1	1140	966265208	CABLE DRUM COMPL.
HANDLE	10046941	15	1	1328	616024908	CABLE DRUM
HANDLE	10444468	51	5	508	10651874	CABIN
HANDLE	10444469	52	4	508	10651874	CABIN
HANDLE CAP	571824708	1	1	531	10343693	JOYSTICK
HANDLE WELD.CONST.	962729508	101	1	1193	916303308	S INTERMEDIATE SECTION
HANDLE WELD.CONST. FE//ZN	921079508	125	2	112	917523808	CRAWLER TRACK CARRIER, L
HANDLE WELD.CONST. FE//ZN	921079508	72	2	154	917525508	CRAWLER TRACK CARRIER, L
HANDLE WELD.CONST. FE//ZN	921079508	125	2	184	917525608	CRAWLER TRACK CARRIER,
HANDLE WELD.CONST. FE//ZN	921079508	72	2	211	917525908	CRAWLER TRACK CARRIER,
HANDLE WELD.CONST. FE//ZN	921079508	11	2	253	915750608	SLEWING PLATFORM FRAME
HANDLE WELD.CONST. FE//ZN	921079508	14	6	301	91000968	SLEWING PLATFORM FRAME
HANDLE WELD.CONST. FE//ZN	921079508	3	2	409	968125908	TRANSPORT KEEPER
HANDLE WELD.CONST. FE//ZN	921079508	48	2	1175	916177008	ROLLER SET
HANDLE WELD.CONST. FE//ZN	921079508	48	2	1180	916177108	ROLLER SET
HANDLE WELD.CONST. FE//ZN	921079508	15	2	1444	96054216	CONNECTING SUPPORT
HANDLE WELD.CONST. FE//ZN	921079508	32	2	1447	96053946	STAND, LEFT
HANDLE WELD.CONST. FE//ZN	921079508	32	2	1450	96053947	STAND, RIGHT
HANDLE WELD.CONST. FE//ZN	921079508	9	2	1452	965656708	CONSOLE COUNTERWEIGHT
HANDLE WELD.CONST. FE//ZN	965792308	11	1	1447	96053946	STAND, LEFT
HANDLE WELD.CONST. FE//ZN	965792308	11	1	1450	96053947	STAND, RIGHT
HANDLE WELD.CONST. T ZN	965309208	276	2	1292	916324608	D PIVOT SECTION PRE-ASS.

Description	Item	Pos.	Quantity	Page	Assembly	Description
HANDLE WELD.CONST. T ZN	965995908	7	1	418	96038694	SLEWING PLATFORM CATWAL
HANDRAIL 38.0X2908 S355J2H	97106243	1	1	63	96026256	GUARD RAILING
HANDRAIL 38.0X3174 S355J2H	97106573	1	1	71	96026462	GUARD RAILING
HANDRAIL 38.0X3320 S355J2H	97106518	1	1	67	96026398	GUARD RAILING
HANDRAIL 38.0X3483 S355J2H	97106723	1	1	231	96026615	GUARD RAILING
HANDRAIL 38.0X3558 S355J2H	97106219	1	1	62	96026238	GUARD RAILING
HANDRAIL 38.0X3934 S355J2H	97106487	1	1	66	96026365	GUARD RAILING
HANDRAIL CPL.	12108231	(1)	1	428	96038696	SLEWING PLATFORM CATWAL
HANDRAIL WELDED T ZN O	967110808	14	1	428	96038696	SLEWING PLATFORM CATWAL
HEAT INSULATION PLATE DC0	10120330	(4)	1	773	10141356	EXHAUST PIPE ASSEMBLY
HEAT INSULATION PLATE DC0	10120331	(3)	1	773	10141356	EXHAUST PIPE ASSEMBLY
HEAT INSULATION PLATE DC0	10120332	(4)	1	773	10141356	EXHAUST PIPE ASSEMBLY
HEAT INSULATION PLATE DC0	10120333	(3)	1	773	10141356	EXHAUST PIPE ASSEMBLY
HEAT INSULATION PLATE DC0	10141563	3	1	774	10141558	OUTLET MANIFOLD ADD-ON
HEAT INSULATION PLATE DC0	10141564	4	1	774	10141558	OUTLET MANIFOLD ADD-ON
HEAT PROTECTION	10135528	10	3	753	10141830	CHARGE AIR LINE ASSEMBLY
HEAT PROTECTION SHEET 1.	97142778	18	1	811	919203408	MUFFLER UNIT ABOVE
HEAT PROTECTION SHEET 1.	97142778	18	1	818	919203508	MUFFLER UNIT DOWN
HEATING	502651408	2	1	1016	502657308	AIR DRYER
HEATING 4000W 24V	10492870	67	1	508	10651874	CABIN
HEATING ELEMENT	10650387	(13)	1	1027	10877138	OPERATOR SEAT
HEATING FLANGE 24V 1,9KW	12856186	1	1	756	13701882	HEATING FLANGE COMPLETE
HEATING FLANGE ADD-ON	9078314	260	2	698	13455092	DIESEL ENGINE
HEATING FLANGE COMPLETE	13701882	1	1	755	9078314	HEATING FLANGE ADD-ON
HEATING MACHINE/ENGINE R	919208108	189	1	14		LIEBHERR CRAW.CRANE LR
HEATSHRINK SLEEVING 11,6/2	10441166	298	0.2	543	96034783	WIRING HARNESS
HEATSHRINK SLEEVING 11,6/2	10441166	298	0.2	544	96034784	WIRING HARNESS
HEATSHRINK SLEEVING 12-3,	603016608	241	0.04	537	96063944	WIRES COMPL. INSTRUMENT
HEATSHRINK SLEEVING 12-3,	603016608	241	0.04	543	96034783	WIRING HARNESS
HEATSHRINK SLEEVING 12-3,	603016608	241	0.04	544	96034784	WIRING HARNESS
HEATSHRINK SLEEVING 12-3,	603016608	241	0.03	1363	96052004	LEAD
HEATSHRINK SLEEVING 12-3,	603016608	241	0.03	1364	96052005	LEAD
HEATSHRINK SLEEVING 17,8/4	10441167	291	0.16	265	96045406	LEAD
HEATSHRINK SLEEVING 19/6X	603016708	242	0.5	1461	967035508	LEAD
HEATSHRINK SLEEVING 44,4/7	11123168	294	0.09	1363	96052004	LEAD
HEATSHRINK SLEEVING 44,4/7	11123168	294	0.09	1364	96052005	LEAD
HEATSHRINK SLEEVING 6/1,4X	10429651	287	0.03	545	96033659	WIRING HARNESS
HEATSHRINK SLEEVING 6/1,4X	10429651	287	0.03	1363	96052004	LEAD
HEATSHRINK SLEEVING 6/1,4X	10429651	287	0.03	1364	96052005	LEAD
HEATSHRINK SLEEVING 7,6/1	10441164	290	0.9	537	96063944	WIRES COMPL. INSTRUMENT
HEAVY DUTY ROPE WINCH S	970704201	1	1	329	915751408	WINCH 1 PRE-ASSEMBLY
HEAVY DUTY ROPE WINCH S	970704201	1	1	352	915751608	WINCH 2 PRE-ASS.
HEAVY DUTY ROPE WINCH S	970704301	1	1	1227	915753108	WINCH
HEAVY DUTY ROPE WINCH S	90001621	1	1	1081	915751708	WINCH 4 PRE-ASSEMBLY
HEAVY FOIL MATTING 2X1884	97023644	62	2	950	919203908	COVERING
HEMP ROPE EN 1261 20X20M	10471289	11	1	242	915718108	TOOL
HEX CAP NUT BGR.6 M 54X4 P	12102188	208	12	34	966084408	HYDRAULIC EQUIPM.CENTER
HEX CAP NUT BGR.6 M 54X4 P	12102188	208	5	78	966084508	HYDR.CROSS BEAM
HEX CAP NUT BGR.6 M 54X4 P	12102188	208	1	96	966084608	HYDR.CROSS BEAM
HEX CAP NUT BGR.6 M 54X4 P	12102188	210	6	275	96029361	SLEWING PLATFORM HYDRA
HEX CAP NUT BGR.6 M 54X4 P	12102188	210	1	314	966085408	SLEWING PLATFORM HYDRA
HEX CAP NUT BGR.6 M 54X4 P	12102188	212	1	341	966085708	ADDITIONAL HYDRAULICS WI
HEX CAP NUT BGR.6 M 54X4 P	12102188	212	1	358	966085808	ADDITIONAL HYDRAULICS WI
HEX CAP NUT BGR.6 M 54X4 P	12102188	208	1	882	96029372	HYDR.MACHINERY HOUSE
HEX CAP NUT BGR.6 M 54X4 P	12102188	213	1	1146	966086308	ADDITIONAL HYDR.S PIVOT SE
HEX CAP NUT BGR.6 M 54X4 P	12102188	212	1	1238	966085908	ADDITIONAL HYDRAULICS WI
HEX CAP NUT BGR.6 M 54X4 P	12102188	210	2	1270	966086208	AUX.HYDRAULIC WINCH 6
HEX CAP NUT BGR.6 M 54X4 P	12102188	229	1	1314	96029354	ADDITIONAL HYDR.D PIVOT
HEX CAP NUT BGR.6 M 54X4 P	12102188	208	1	1388	966086808	ADDITIONAL HYDRAULICS IN
HEX CAP NUT BGR.6 M 54X4 P	12102188	208	1	1398	966832808	ADDITIONAL HYDRAULICS IN

Description	Item	Pos.	Quantity	Page	Assembly	Description
HEX CAP NUT BGR.6 M 54X4 P	12102188	208	1	1406	966086908	ADDITIONAL HYDRAULICS IN
HEX CAP NUT BGR.8 M 79X4 P	12102190	202	30	34	966084408	HYDRAULIC EQUIPM.CENTER
HEX CAP NUT BGR.8 M 79X4 P	12102190	202	46	275	96029361	SLEWING PLATFORM HYDRA
HEX CAP NUT BGR.8 M 79X4 P	12102190	202	10	314	966085408	SLEWING PLATFORM HYDRA
HEX CAP NUT BGR.8 M 79X4 P	12102190	202	6	341	966085708	ADDITIONAL HYDRAULICS WI
HEX CAP NUT BGR.8 M 79X4 P	12102190	202	6	358	966085808	ADDITIONAL HYDRAULICS WI
HEX CAP NUT BGR.8 M 79X4 P	12102190	202	5	455	966085508	HYDRAULIC EQUIPM.SLEWING
HEX CAP NUT BGR.8 M 79X4 P	12102190	202	8	1146	966086308	ADDITIONAL HYDR.S PIVOT SE
HEX CAP NUT BGR.8 M 79X4 P	12102190	202	8	1238	966085908	ADDITIONAL HYDRAULICS WI
HEX CAP NUT BGR.8 M 79X4 P	12102190	204	2	1270	966086208	AUX.HYDRAULIC WINCH 6
HEX CAP NUT BGR.8 M 79X4 P	12102190	202	6	1314	96029354	ADDITIONAL HYDR.D PIVOT
HEX CAP NUT BGR.8 M 79X4 P	12102190	202	4	1388	966086808	ADDITIONAL HYDRAULICS IN
HEX CAP NUT BGR.8 M 79X4 P	12102190	202	4	1398	966832808	ADDITIONAL HYDRAULICS IN
HEX CAP NUT BGR.8 M 79X4 P	12102190	202	4	1406	966086908	ADDITIONAL HYDRAULICS IN
HEX CAP NUT RD32X3 SPF	10466914	243	2	78	966084508	HYDR.CROSS BEAM
HEX CAP NUT RD32X3 SPF	10466914	204	1	237	966515908	ADDL.HYDR.F.PIN PULLING DE
HEX CAP NUT RD32X3 SPF	10466914	202	1	241	966561908	ADDL.HYDR.F.PIN PULLING DE
HEX CAP NUT RD32X3 SPF	10466914	237	4	275	96029361	SLEWING PLATFORM HYDRA
HEX CAP NUT RD32X3 SPF	10466914	237	4	314	966085408	SLEWING PLATFORM HYDRA
HEX CAP NUT RD32X3 SPF	10466914	233	1	455	966085508	HYDRAULIC EQUIPM.SLEWING
HEX CAP NUT RD32X3 SPF	10466914	202	1	475	966751308	ADDL.HYDR.F.PIN PULLING DE
HEX CAP NUT RD36X3 SPF	10466915	223	4	34	966084408	HYDRAULIC EQUIPM.CENTER
HEX CAP NUT RD36X3 SPF	10466915	223	2	78	966084508	HYDR.CROSS BEAM
HEX CAP NUT RD36X3 SPF	10466915	223	2	96	966084608	HYDR.CROSS BEAM
HEX CAP NUT RD36X3 SPF	10466915	202	1	139	966434908	ADDITIONAL HYDR.TENSION C
HEX CAP NUT RD36X3 SPF	10466915	223	3	275	96029361	SLEWING PLATFORM HYDRA
HEX CAP NUT RD36X3 SPF	10466915	223	1	455	966085508	HYDRAULIC EQUIPM.SLEWING
HEX CAP NUT RD36X3 SPF	10466915	206	1	475	966751308	ADDL.HYDR.F.PIN PULLING DE
HEX CAP NUT RD36X3 SPF	10466915	223	1	1146	966086308	ADDITIONAL HYDR.S PIVOT SE
HEX CAP NUT RD36X3 SPF	10466915	222	1	1314	96029354	ADDITIONAL HYDR.D PIVOT
HEX CAP NUT RD36X3 SPF	10466915	223	1	1388	966086808	ADDITIONAL HYDRAULICS IN
HEX CAP NUT RD36X3 SPF	10466915	223	1	1398	966832808	ADDITIONAL HYDRAULICS IN
HEX CAP NUT RD36X3 SPF	10466915	223	1	1406	966086908	ADDITIONAL HYDRAULICS IN
HEX NUT AEHNL.ISO 4035 UNF	12100243	4	2	1066	965896208	PREMOUNTED COMBINATION
HEX NUT AEHNL.ISO 4035 UNF	12100243	4	2	1069	965896308	PREMOUNTED COMBINATION
HEX NUT AEHNL.ISO 7040 M6	11004444	352	6	812	919203408	MUFFLER UNIT ABOVE
HEX NUT AEHNL.ISO 7040 M6	11004444	352	6	819	919203508	MUFFLER UNIT DOWN
HEX NUT AEHNL.ISO 7042 M12	11626393	357	3	812	919203408	MUFFLER UNIT ABOVE
HEX NUT AEHNL.ISO 7042 M12	11626393	357	3	819	919203508	MUFFLER UNIT DOWN
HEX NUT AEHNL.ISO 7042 M5	11626394	26	2	832	919205608	UREA PLANT
HEX NUT AEHNL.ISO 8675 B	410101308	9	2	1137	915745308	S OVERRUN PROTECTION
HEX NUT DIN 980 M18 10 FLZ	10179122	354	2	635	96034141	DIESEL ENGINE, PRE-ASSEMB
HEX NUT DIN 980 M18 10 FLZ	10179122	354	2	693	96034143	DIESEL ENGINE, PRE-ASSEMB
HEX NUT DIN 985 M10 10 FLZ	10875605	26	2	22	917528708	CENTRAL SECTION CRAWLER
HEX NUT DIN 985 M10 10 FLZ	10875605	163	14	113	917523808	CRAWLER TRACK CARRIER, L
HEX NUT DIN 985 M10 10 FLZ	10875605	5	8	119	966289108	GUIDE CPL.
HEX NUT DIN 985 M10 10 FLZ	10875605	208	9	155	917525508	CRAWLER TRACK CARRIER, L
HEX NUT DIN 985 M10 10 FLZ	10875605	5	8	188	966259008	GUIDE CPL.
HEX NUT DIN 985 M10 10 FLZ	10875605	206	9	212	917525908	CRAWLER TRACK CARRIER,
HEX NUT DIN 985 M10 10 FLZ	10875605	4	8	213	966277408	GUIDE
HEX NUT DIN 985 M10 10 FLZ	10875605	10	1	1187	968099808	CAMERA HOLDER, PREMOU
HEX NUT DIN 985 M10 10 FLZ	10875605	42	8	1409	966649408	LUFFING PULLEY BLOCK COM
HEX NUT DIN 985 M10 8 ZNNI-4	10197769	38	2	55	919045208	CROSS BEAM
HEX NUT DIN 985 M10 8 ZNNI-4	10197769	74	4	56	919045208	CROSS BEAM
HEX NUT DIN 985 M10 8 ZNNI-4	10197769	172	4	155	917525508	CRAWLER TRACK CARRIER, L
HEX NUT DIN 985 M10 8 ZNNI-4	10197769	163	14	185	917525608	CRAWLER TRACK CARRIER,
HEX NUT DIN 985 M10 8 ZNNI-4	10197769	172	4	212	917525908	CRAWLER TRACK CARRIER,
HEX NUT DIN 985 M10 8 ZNNI-4	10197769	5	3	230	966165908	FOLDING FRAME PREMOUNTE
HEX NUT DIN 985 M10 8 ZNNI-4	10197769	14	4	365	91000572	DRIVE ASSEMBLY AIR CONDIT
HEX NUT DIN 985 M10 8 ZNNI-4	10197769	27	6	401	965661508	UPPER PULLEY BLOCK CPL.

Description	Item	Pos.	Quantity	Page	Assembly	Description
HEX NUT DIN 985 M10 8 ZNNI-4	10197769	352	12	419	96038694	SLEWING PLATFORM CATWAL
HEX NUT DIN 985 M10 8 ZNNI-4	10197769	52	24	438	915755208	ROLLER SLEWING RING
HEX NUT DIN 985 M10 8 ZNNI-4	10197769	7	20	503	918998308	CRANE DRIVER'S CABIN CPL.
HEX NUT DIN 985 M10 8 ZNNI-4	10197769	32	8	513	916997508	FRAME COMPLETE
HEX NUT DIN 985 M10 8 ZNNI-4	10197769	115	77	575	918744708	MACHINERY HOUSE BASE FR
HEX NUT DIN 985 M10 8 ZNNI-4	10197769	7	2	603	967297708	RETAINER CPL.
HEX NUT DIN 985 M10 8 ZNNI-4	10197769	350	4	608	96021757	FIXING PARTS COMPRESSED
HEX NUT DIN 985 M10 8 ZNNI-4	10197769	353	14	624	96018031	FIXING PARTS BASE FRAME
HEX NUT DIN 985 M10 8 ZNNI-4	10197769	27	8	832	919205608	UREA PLANT
HEX NUT DIN 985 M10 8 ZNNI-4	10197769	40	3	849	96060362	PREMOUNTED FUEL FILTER
HEX NUT DIN 985 M10 8 ZNNI-4	10197769	354	50	1065	96034284	PREMOUNTED COMBINATION
HEX NUT DIN 985 M10 8 ZNNI-4	10197769	37	4	1128	916305808	S PIVOT SECTION PRE-ASS.
HEX NUT DIN 985 M10 8 ZNNI-4	10197769	75	8	1158	916332108	S HEAD SECTION
HEX NUT DIN 985 M10 8 ZNNI-4	10197769	13	4	1186	968112008	MECH.AUXILIARIES FOR LIG
HEX NUT DIN 985 M10 8 ZNNI-4	10197769	12	8	1219	965936908	FOLDAWAY ROPE PULLEY LA
HEX NUT DIN 985 M10 8 ZNNI-4	10197769	77	5	1289	916324608	D PIVOT SECTION PRE-ASS.
HEX NUT DIN 985 M10 8 ZNNI-4	10197769	11	1	1303	540006108	ROPE WINCH
HEX NUT DIN 985 M10 8 ZNNI-4	10197769	104	27	1340	915745708	D HEAD SECTION PRE-ASS.
HEX NUT DIN 985 M10 8 ZNNI-4	10197769	11	1	1411	966657008	BASKET CPL.
HEX NUT DIN 985 M10 8 ZNNI-4	10197769	11	1	1413	966657108	BASKET CPL.
HEX NUT DIN 985 M10 8 ZNNI-4	10197769	9	24	1476	966846208	FOOT COMPLETE
HEX NUT DIN 985 M12 10 FLZ	12218127	351	8	608	96021757	FIXING PARTS COMPRESSED
HEX NUT DIN 985 M12 8 FLZN	10875607	140	9	112	917523808	CRAWLER TRACK CARRIER, L
HEX NUT DIN 985 M12 8 FLZN	10875607	105	8	154	917525508	CRAWLER TRACK CARRIER, L
HEX NUT DIN 985 M12 8 FLZN	10875607	140	9	185	917525608	CRAWLER TRACK CARRIER,
HEX NUT DIN 985 M12 8 FLZN	10875607	105	8	211	917525908	CRAWLER TRACK CARRIER,
HEX NUT DIN 985 M12 8 FLZN	10875607	50	1	329	915751408	WINCH 1 PRE-ASSEMBLY
HEX NUT DIN 985 M12 8 FLZN	10875607	17	3	405	965661608	LOWER PULLEY BLOCK CPL.
HEX NUT DIN 985 M12 8 FLZN	10875607	354	4	419	96038694	SLEWING PLATFORM CATWAL
HEX NUT DIN 985 M12 8 FLZN	10875607	353	12	430	96038696	SLEWING PLATFORM CATWAL
HEX NUT DIN 985 M12 8 FLZN	10875607	556	2	455	966085508	HYDRAULIC EQUIPM.SLEWING
HEX NUT DIN 985 M12 8 FLZN	10875607	21	16	513	916997508	FRAME COMPLETE
HEX NUT DIN 985 M12 8 FLZN	10875607	111	20	574	918744708	MACHINERY HOUSE BASE FR
HEX NUT DIN 985 M12 8 FLZN	10875607	10	1	603	967297708	RETAINER CPL.
HEX NUT DIN 985 M12 8 FLZN	10875607	354	4	624	96018031	FIXING PARTS BASE FRAME
HEX NUT DIN 985 M12 8 FLZN	10875607	352	6	635	96034141	DIESEL ENGINE, PRE-ASSEMB
HEX NUT DIN 985 M12 8 FLZN	10875607	352	6	693	96034143	DIESEL ENGINE, PRE-ASSEMB
HEX NUT DIN 985 M12 8 FLZN	10875607	33	4	832	919205608	UREA PLANT
HEX NUT DIN 985 M12 8 FLZN	10875607	9	15	983	919203708	FUEL TANK CPL.
HEX NUT DIN 985 M12 8 FLZN	10875607	13	16	987	919203608	OIL RESERVOIR, COMPLETE
HEX NUT DIN 985 M12 8 FLZN	10875607	350	2	1059	919204008	RADIATOR UNIT
HEX NUT DIN 985 M12 8 FLZN	10875607	355	12	1065	96034284	PREMOUNTED COMBINATION
HEX NUT DIN 985 M12 8 FLZN	10875607	9	4	1066	965896208	PREMOUNTED COMBINATION
HEX NUT DIN 985 M12 8 FLZN	10875607	9	4	1069	965896308	PREMOUNTED COMBINATION
HEX NUT DIN 985 M12 8 FLZN	10875607	28	20	1128	916305808	S PIVOT SECTION PRE-ASS.
HEX NUT DIN 985 M12 8 FLZN	10875607	33	18	1288	916324608	D PIVOT SECTION PRE-ASS.
HEX NUT DIN 985 M12 8 FLZN	10875607	7	4	1296	966221808	DRIVER LEFT
HEX NUT DIN 985 M12 8 FLZN	10875607	7	4	1297	966221908	DRIVER RIGHT
HEX NUT DIN 985 M12 8 FLZN	10875607	4	1	1303	540006108	ROPE WINCH
HEX NUT DIN 985 M12 8 FLZN	10875607	26	2	1369	96051961	TRACTION RAM PRE-ASS.
HEX NUT DIN 985 M12 8 FLZN	10875607	26	2	1377	96051962	TRACTION RAM PRE-ASS.
HEX NUT DIN 985 M12 8 FLZN	10875607	45	2	1447	96053946	STAND, LEFT
HEX NUT DIN 985 M12 8 FLZN	10875607	34	4	1478	966911408	CROSS MEMBER CPL.
HEX NUT DIN 985 M14 10 FLZ	10875608	19	4	1447	96053946	STAND, LEFT
HEX NUT DIN 985 M14X1,5 010	12100600	77	1	574	918744708	MACHINERY HOUSE BASE FR
HEX NUT DIN 985 M16 10 FLZ	12218072	192	8	1291	916324608	D PIVOT SECTION PRE-ASS.
HEX NUT DIN 985 M16 8 FLZN	10875609	21	2	22	917528708	CENTRAL SECTION CRAWLER
HEX NUT DIN 985 M16 8 FLZN	10875609	54	48	55	919045208	CROSS BEAM
HEX NUT DIN 985 M16 8 FLZN	10875609	8	1	72	966004008	PIN SUSPENSION
HEX NUT DIN 985 M16 8 FLZN	10875609	8	1	73	966003108	MOUNTING

Description	Item	Pos.	Quantity	Page	Assembly	Description
HEX NUT DIN 985 M16 8 FLZN	10875609	58	4	111	917523808	CRAWLER TRACK CARRIER, L
HEX NUT DIN 985 M16 8 FLZN	10875609	58	4	154	917525508	CRAWLER TRACK CARRIER, L
HEX NUT DIN 985 M16 8 FLZN	10875609	58	4	183	917525608	CRAWLER TRACK CARRIER,
HEX NUT DIN 985 M16 8 FLZN	10875609	58	4	210	917525908	CRAWLER TRACK CARRIER,
HEX NUT DIN 985 M16 8 FLZN	10875609	65	1	395	965661108	SUPPORT COMPL.
HEX NUT DIN 985 M16 8 FLZN	10875609	356	8	419	96038694	SLEWING PLATFORM CATWAL
HEX NUT DIN 985 M16 8 FLZN	10875609	5	4	503	918998308	CRANE DRIVER'S CABIN CPL.
HEX NUT DIN 985 M16 8 FLZN	10875609	239	24	576	918744708	MACHINERY HOUSE BASE FR
HEX NUT DIN 985 M16 8 FLZN	10875609	7	6	579	918705808	BASE FRAME PRE-ASSEMBLE
HEX NUT DIN 985 M16 8 FLZN	10875609	353	20	635	96034141	DIESEL ENGINE, PRE-ASSEMB
HEX NUT DIN 985 M16 8 FLZN	10875609	353	20	693	96034143	DIESEL ENGINE, PRE-ASSEMB
HEX NUT DIN 985 M16 8 FLZN	10875609	12	14	1128	916305808	S PIVOT SECTION PRE-ASS.
HEX NUT DIN 985 M16 8 FLZN	10875609	6	4	1133	966939508	CONNECTING LINK PRE-ASS.
HEX NUT DIN 985 M16 8 FLZN	10875609	99	2	1158	916332108	S HEAD SECTION
HEX NUT DIN 985 M16 8 FLZN	10875609	9	2	1161	966470508	HOISTING LIMIT SWITCH PRE-
HEX NUT DIN 985 M16 8 FLZN	10875609	9	2	1162	966470608	HOISTING LIMIT SWITCH PRE-
HEX NUT DIN 985 M16 8 FLZN	10875609	33	8	1192	916303308	S INTERMEDIATE SECTION
HEX NUT DIN 985 M16 8 FLZN	10875609	33	8	1199	916303208	S INTERMEDIATE SECTION
HEX NUT DIN 985 M16 8 FLZN	10875609	33	8	1204	916303108	S INTERMEDIATE SECTION
HEX NUT DIN 985 M16 8 FLZN	10875609	33	8	1208	916303008	S INTERMEDIATE SECTION
HEX NUT DIN 985 M16 8 FLZN	10875609	33	8	1212	916302708	S INTERMEDIATE SECTION
HEX NUT DIN 985 M16 8 FLZN	10875609	33	8	1217	916302908	S ADAPTER SECTION
HEX NUT DIN 985 M16 8 FLZN	10875609	30	4	1288	916324608	D PIVOT SECTION PRE-ASS.
HEX NUT DIN 985 M16 8 FLZN	10875609	124	48	1340	915745708	D HEAD SECTION PRE-ASS.
HEX NUT DIN 985 M16 8 FLZN	10875609	28	8	1382	916303808	D INTERMEDIATE SECTION
HEX NUT DIN 985 M16 8 FLZN	10875609	22	8	1394	917223708	D INTERMEDIATE SECTION
HEX NUT DIN 985 M16 8 FLZN	10875609	22	8	1402	917223808	D INTERMEDIATE SECTION
HEX NUT DIN 985 M20 10 FLZ	10875610	36	8	22	917528708	CENTRAL SECTION CRAWLER
HEX NUT DIN 985 M20 10 FLZ	10875610	57	12	55	919045208	CROSS BEAM
HEX NUT DIN 985 M20 10 FLZ	10875610	129	4	112	917523808	CRAWLER TRACK CARRIER, L
HEX NUT DIN 985 M20 10 FLZ	10875610	81	4	154	917525508	CRAWLER TRACK CARRIER, L
HEX NUT DIN 985 M20 10 FLZ	10875610	129	4	184	917525608	CRAWLER TRACK CARRIER,
HEX NUT DIN 985 M20 10 FLZ	10875610	81	4	211	917525908	CRAWLER TRACK CARRIER,
HEX NUT DIN 985 M20 10 FLZ	10875610	19	8	390	965661008	FRAME PRE-ASS.
HEX NUT DIN 985 M20 10 FLZ	10875610	5	2	406	967093808	BRACKET CPL.
HEX NUT DIN 985 M20 10 FLZ	10875610	4	2	1051	966572308	BRACKET CPL.
HEX NUT DIN 985 M20 10 FLZ	10875610	128	4	1130	916305808	S PIVOT SECTION PRE-ASS.
HEX NUT DIN 985 M20 A2-70	10353721	255	4	1292	916324608	D PIVOT SECTION PRE-ASS.
HEX NUT DIN 985 M24 10 FE//	12226094	4	164	102	965380808	FLOOR PLATES PRE-ASS.
HEX NUT DIN 985 M24 10 FE//	12226094	355	4	635	96034141	DIESEL ENGINE, PRE-ASSEMB
HEX NUT DIN 985 M24 10 FE//	12226094	355	4	693	96034143	DIESEL ENGINE, PRE-ASSEMB
HEX NUT DIN 985 M24 10 FE//	12226094	33	4	1157	916332108	S HEAD SECTION
HEX NUT DIN 985 M24 10 FE//	12226094	41	8	1175	916177008	ROLLER SET
HEX NUT DIN 985 M24 10 FE//	12226094	41	8	1180	916177108	ROLLER SET
HEX NUT DIN 985 M24 10 FE//	12226094	48	8	1217	916302908	S ADAPTER SECTION
HEX NUT DIN 985 M24 10 FE//	12226094	29	6	1422	915744908	BOOM NOSE
HEX NUT DIN 985 M24 10 FE//	12226094	52	8	1478	966911408	CROSS MEMBER CPL.
HEX NUT DIN 985 M3 8 480H	10876399	266	4	1140	966265208	CABLE DRUM COMPL.
HEX NUT DIN 985 M3 8 480H	10876399	284	14	1168	966418908	TERMINAL BOX
HEX NUT DIN 985 M30 10 FLZ	10544161	7	1	403	966093308	BRACKET CPL.
HEX NUT DIN 985 M30 10 FLZ	10544161	6	2	1159	966467008	BRACKET CPL.
HEX NUT DIN 985 M30 10 FLZ	10544161	83	2	1289	916324608	D PIVOT SECTION PRE-ASS.
HEX NUT DIN 985 M30 10 FLZ	10544161	5	1	1346	966594008	BRACKET CPL.
HEX NUT DIN 985 M30 10 FLZ	10544161	7	1	1416	966649908	BRACKET CPL.
HEX NUT DIN 985 M30 10 FLZ	10544161	24	2	1418	966660708	WEIGHT CPL.
HEX NUT DIN 985 M30 10 FLZ	10544161	8	1	1486	965646108	ROD CPL.
HEX NUT DIN 985 M30 10 FLZ	10544161	8	1	1488	965522908	ROD CPL.
HEX NUT DIN 985 M30 10 FLZ	10544161	9	1	1490	968244508	ROD CPL.
HEX NUT DIN 985 M30 10 FLZ	10544161	8	1	1491	966191408	ROD CPL.
HEX NUT DIN 985 M30 10 FLZ	10544161	8	1	1492	966377608	ROD CPL.

Description	Item	Pos.	Quantity	Page	Assembly	Description
HEX NUT DIN 985 M30 10 FLZ	10544161	8	1	1494	966203408	ROD CPL.
HEX NUT DIN 985 M30 10 FLZ	10544161	8	1	1495	966160008	ROD CPL.
HEX NUT DIN 985 M36 10 FLZ	11230645	38	8	153	917525508	CRAWLER TRACK CARRIER, L
HEX NUT DIN 985 M36 10 FLZ	11230645	38	8	210	917525908	CRAWLER TRACK CARRIER,
HEX NUT DIN 985 M4 8 480H	10875611	11	1	122	966790508	HOSE HOLDER WELDED
HEX NUT DIN 985 M4 8 480H	10875611	281	24	269	96034537	TERMINAL BOX
HEX NUT DIN 985 M4 8 480H	10875611	27	4	472	11003525	ELECTRIC PUMP
HEX NUT DIN 985 M4 8 480H	10875611	281	16	920	96034780	TERMINAL BOX
HEX NUT DIN 985 M4 8 480H	10875611	281	20	940	968218508	TERMINAL BOX
HEX NUT DIN 985 M4 8 480H	10875611	192	8	1168	966418908	TERMINAL BOX
HEX NUT DIN 985 M4 8 480H	10875611	5	3	1467	967051508	WIND WARNING PREASSEMB
HEX NUT DIN 985 M4 A2-70	411902908	22	4	605	967124708	LID HOLDER
HEX NUT DIN 985 M5 8 480H	10875612	100	3	56	919045208	CROSS BEAM
HEX NUT DIN 985 M5 8 480H	10875612	43	8	304	96047586	MOUNTING PARTS TAIL PART
HEX NUT DIN 985 M5 8 480H	10875612	42	2	493	919258508	ADD HEATING SUPERSTRUCT
HEX NUT DIN 985 M5 8 480H	10875612	20	6	505	919266408	CRANE DRIVER'S CABIN,PRE
HEX NUT DIN 985 M5 8 480H	10875612	15	2	527	96054231	CONTROLS AND FITTINGS RI
HEX NUT DIN 985 M5 8 480H	10875612	268	2	577	918744708	MACHINERY HOUSE BASE FR
HEX NUT DIN 985 M5 8 480H	10875612	4	4	585	96036247	COVER PRE-ASSY.
HEX NUT DIN 985 M5 8 480H	10875612	350	2	950	919203908	COVERING
HEX NUT DIN 985 M5 8 480H	10875612	8	2	951	966167108	DOOR COMPL.
HEX NUT DIN 985 M5 8 480H	10875612	12	2	952	966167308	DOOR
HEX NUT DIN 985 M5 8 480H	10875612	19	2	957	966168408	COVER PRE-ASSY.
HEX NUT DIN 985 M5 8 480H	10875612	58	4	997	96069348	ASSEMBLY PARTS MOUNTIN
HEX NUT DIN 985 M6 8 ZNNI-4	12102692	38	2	22	917528708	CENTRAL SECTION CRAWLER
HEX NUT DIN 985 M6 8 ZNNI-4	12102692	16	12	228	919026408	CATWALK CRAW.TRACK TRA
HEX NUT DIN 985 M6 8 ZNNI-4	12102692	9	4	235	966912508	PIN PULLING CYLINDER CPL.
HEX NUT DIN 985 M6 8 ZNNI-4	12102692	8	4	239	966648008	PIN PULLING CYLINDER CPL.
HEX NUT DIN 985 M6 8 ZNNI-4	12102692	7	4	289	916900208	CENT. LUBRIC. SYSTEM SUP
HEX NUT DIN 985 M6 8 ZNNI-4	12102692	350	2	419	96038694	SLEWING PLATFORM CATWAL
HEX NUT DIN 985 M6 8 ZNNI-4	12102692	14	2	450	967144608	VALVE PLATE, PRE-ASSEMB
HEX NUT DIN 985 M6 8 ZNNI-4	12102692	10	4	470	916141308	CENTRAL GREASING
HEX NUT DIN 985 M6 8 ZNNI-4	12102692	9	2	486	966358008	CAMERA INST.WINCH 5
HEX NUT DIN 985 M6 8 ZNNI-4	12102692	13	6	505	919266408	CRANE DRIVER'S CABIN,PRE
HEX NUT DIN 985 M6 8 ZNNI-4	12102692	14	6	536	926891108	GROUND RAIL
HEX NUT DIN 985 M6 8 ZNNI-4	12102692	10	6	592	965887608	COVER PRE-ASSY.
HEX NUT DIN 985 M6 8 ZNNI-4	12102692	5	2	594	965887808	COVER PRE-ASSY.
HEX NUT DIN 985 M6 8 ZNNI-4	12102692	13	2	596	965963608	COVER PRE-ASSY.
HEX NUT DIN 985 M6 8 ZNNI-4	12102692	10	12	600	966954908	FOLDING LADDER PRE-ASS.
HEX NUT DIN 985 M6 8 ZNNI-4	12102692	17	12	605	967124708	LID HOLDER
HEX NUT DIN 985 M6 8 ZNNI-4	12102692	355	2	624	96018031	FIXING PARTS BASE FRAME
HEX NUT DIN 985 M6 8 ZNNI-4	12102692	31	2	937	967021108	TERMINAL BOX BLANK PLUG
HEX NUT DIN 985 M6 8 ZNNI-4	12102692	351	8	1041	919208108	HEATING MACHINE/ENGINE R
HEX NUT DIN 985 M6 8 ZNNI-4	12102692	352	67	1065	96034284	PREMOUNTED COMBINATION
HEX NUT DIN 985 M6 8 ZNNI-4	12102692	400	2	1071	91000595	A/C DRIVE UNIT ADD. PARTS
HEX NUT DIN 985 M6 8 ZNNI-4	12102692	22	18	1128	916305808	S PIVOT SECTION PRE-ASS.
HEX NUT DIN 985 M6 8 ZNNI-4	12102692	58	12	1158	916332108	S HEAD SECTION
HEX NUT DIN 985 M6 8 ZNNI-4	12102692	54	38	1192	916303308	S INTERMEDIATE SECTION
HEX NUT DIN 985 M6 8 ZNNI-4	12102692	54	24	1199	916303208	S INTERMEDIATE SECTION
HEX NUT DIN 985 M6 8 ZNNI-4	12102692	54	14	1204	916303108	S INTERMEDIATE SECTION
HEX NUT DIN 985 M6 8 ZNNI-4	12102692	54	24	1208	916303008	S INTERMEDIATE SECTION
HEX NUT DIN 985 M6 8 ZNNI-4	12102692	54	24	1212	916302708	S INTERMEDIATE SECTION
HEX NUT DIN 985 M6 8 ZNNI-4	12102692	54	28	1217	916302908	S ADAPTER SECTION
HEX NUT DIN 985 M6 8 ZNNI-4	12102692	38	42	1288	916324608	D PIVOT SECTION PRE-ASS.
HEX NUT DIN 985 M6 8 ZNNI-4	12102692	29	1	1303	540006108	ROPE WINCH
HEX NUT DIN 985 M6 8 ZNNI-4	12102692	17	4	1441	966888308	SWITCH UNIT
HEX NUT DIN 985 M6 8 ZNNI-4	12102692	17	4	1442	966916408	SWITCH UNIT
HEX NUT DIN 985 M8 8 480H	10875614	73	4	23	917528708	CENTRAL SECTION CRAWLER
HEX NUT DIN 985 M8 8 480H	10875614	63	12	56	919045208	CROSS BEAM
HEX NUT DIN 985 M8 8 480H	10875614	89	14	56	919045208	CROSS BEAM

Description	Item	Pos.	Quantity	Page	Assembly	Description
HEX NUT DIN 985 M8 8 480H	10875614	14	12	61	96026100	PLATFORM CPL.L.
HEX NUT DIN 985 M8 8 480H	10875614	14	12	65	96026289	PODEST CPL.R.
HEX NUT DIN 985 M8 8 480H	10875614	7	16	68	966081808	PLATFORM CENTRE CPL.
HEX NUT DIN 985 M8 8 480H	10875614	7	12	70	96026457	PLATFORM COMPL.
HEX NUT DIN 985 M8 8 480H	10875614	74	18	111	917523808	CRAWLER TRACK CARRIER, L
HEX NUT DIN 985 M8 8 480H	10875614	7	4	117	965804508	GANGWAY
HEX NUT DIN 985 M8 8 480H	10875614	6	4	118	965804608	GANGWAY
HEX NUT DIN 985 M8 8 480H	10875614	6	4	120	966790308	HOSE HOLDER WELDED
HEX NUT DIN 985 M8 8 480H	10875614	6	4	121	966790408	HOSE HOLDER WELDED
HEX NUT DIN 985 M8 8 480H	10875614	6	2	122	966790508	HOSE HOLDER WELDED
HEX NUT DIN 985 M8 8 480H	10875614	175	16	155	917525508	CRAWLER TRACK CARRIER, L
HEX NUT DIN 985 M8 8 480H	10875614	6	4	157	966981808	GANGWAY
HEX NUT DIN 985 M8 8 480H	10875614	7	8	158	966972408	GANGWAY
HEX NUT DIN 985 M8 8 480H	10875614	6	4	159	966802008	HOSE HOLDER WELDED
HEX NUT DIN 985 M8 8 480H	10875614	6	4	160	966802108	HOSE HOLDER WELDED
HEX NUT DIN 985 M8 8 480H	10875614	6	2	161	966802208	HOSE HOLDER WELDED
HEX NUT DIN 985 M8 8 480H	10875614	74	18	184	917525608	CRAWLER TRACK CARRIER,
HEX NUT DIN 985 M8 8 480H	10875614	7	4	187	965852208	GANGWAY
HEX NUT DIN 985 M8 8 480H	10875614	175	16	212	917525908	CRAWLER TRACK CARRIER,
HEX NUT DIN 985 M8 8 480H	10875614	7	8	214	966979708	GANGWAY
HEX NUT DIN 985 M8 8 480H	10875614	21	28	228	919026408	CATWALK CRAW.TRACK TRA
HEX NUT DIN 985 M8 8 480H	10875614	9	8	230	966165908	FOLDING FRAME PREMOUNTE
HEX NUT DIN 985 M8 8 480H	10875614	49	8	253	915750608	SLEWING PLATFORM FRAME
HEX NUT DIN 985 M8 8 480H	10875614	29	8	304	96047586	MOUNTING PARTS TAIL PART
HEX NUT DIN 985 M8 8 480H	10875614	13	2	320	916945008	CENT. LUBRIC. SYSTEM SUP
HEX NUT DIN 985 M8 8 480H	10875614	16	8	365	91000572	DRIVE ASSEMBLY AIR CONDIT
HEX NUT DIN 985 M8 8 480H	10875614	28	4	390	965661008	FRAME PRE-ASS.
HEX NUT DIN 985 M8 8 480H	10875614	46	8	395	965661108	SUPPORT COMPL.
HEX NUT DIN 985 M8 8 480H	10875614	15	10	397	966556608	LADDER
HEX NUT DIN 985 M8 8 480H	10875614	351	86	419	96038694	SLEWING PLATFORM CATWAL
HEX NUT DIN 985 M8 8 480H	10875614	10	12	421	96039225	FRAME COMPLETE
HEX NUT DIN 985 M8 8 480H	10875614	351	201	430	96038696	SLEWING PLATFORM CATWAL
HEX NUT DIN 985 M8 8 480H	10875614	25	34	438	915755208	ROLLER SLEWING RING
HEX NUT DIN 985 M8 8 480H	10875614	9	2	450	967144608	VALVE PLATE, PRE-ASSEMB
HEX NUT DIN 985 M8 8 480H	10875614	6	4	484	966910608	CAMERA EQUIPMENT D-PIVOT
HEX NUT DIN 985 M8 8 480H	10875614	5	6	486	966358008	CAMERA INST.WINCH 5
HEX NUT DIN 985 M8 8 480H	10875614	54	2	493	919258508	ADD HEATING SUPERSTRUCT
HEX NUT DIN 985 M8 8 480H	10875614	15	2	503	918998308	CRANE DRIVER'S CABIN CPL.
HEX NUT DIN 985 M8 8 480H	10875614	15	8	505	919266408	CRANE DRIVER'S CABIN,PRE
HEX NUT DIN 985 M8 8 480H	10875614	29	14	513	916997508	FRAME COMPLETE
HEX NUT DIN 985 M8 8 480H	10875614	100	152	574	918744708	MACHINERY HOUSE BASE FR
HEX NUT DIN 985 M8 8 480H	10875614	11	8	580	96035946	ROOF COMPL.
HEX NUT DIN 985 M8 8 480H	10875614	350	3	584	96035947	ROOF COMPL.
HEX NUT DIN 985 M8 8 480H	10875614	20	6	587	965886708	ROOF COMPL.
HEX NUT DIN 985 M8 8 480H	10875614	8	4	590	965887108	ACCESS LADDER PRE-ASS.
HEX NUT DIN 985 M8 8 480H	10875614	10	13	591	965887208	FOLDING LADDER PRE-ASS.
HEX NUT DIN 985 M8 8 480H	10875614	8	2	594	965887808	COVER PRE-ASSY.
HEX NUT DIN 985 M8 8 480H	10875614	350	2	598	96042455	REST CPL.
HEX NUT DIN 985 M8 8 480H	10875614	13	4	603	967297708	RETAINER CPL.
HEX NUT DIN 985 M8 8 480H	10875614	10	7	605	967124708	LID HOLDER
HEX NUT DIN 985 M8 8 480H	10875614	351	32	624	96018031	FIXING PARTS BASE FRAME
HEX NUT DIN 985 M8 8 480H	10875614	350	2	635	96034141	DIESEL ENGINE, PRE-ASSEMB
HEX NUT DIN 985 M8 8 480H	10875614	9	2	636	96037955	COVER COMPL.
HEX NUT DIN 985 M8 8 480H	10875614	350	2	693	96034143	DIESEL ENGINE, PRE-ASSEMB
HEX NUT DIN 985 M8 8 480H	10875614	351	4	800	919203808	BATTERY STORAGE
HEX NUT DIN 985 M8 8 480H	10875614	17	4	802	96034773	PLATE PRE-ASS.
HEX NUT DIN 985 M8 8 480H	10875614	354	6	812	919203408	MUFFLER UNIT ABOVE
HEX NUT DIN 985 M8 8 480H	10875614	354	14	819	919203508	MUFFLER UNIT DOWN
HEX NUT DIN 985 M8 8 480H	10875614	14	2	832	919205608	UREA PLANT
HEX NUT DIN 985 M8 8 480H	10875614	351	3	950	919203908	COVERING

Description	Item	Pos.	Quantity	Page	Assembly	Description
HEX NUT DIN 985 M8 8 480H	10875614	7	2	953	966167408	COVER PRE-ASSY.
HEX NUT DIN 985 M8 8 480H	10875614	7	2	954	966167508	COVER PRE-ASSY.
HEX NUT DIN 985 M8 8 480H	10875614	7	2	955	966167908	COVER PRE-ASSY.
HEX NUT DIN 985 M8 8 480H	10875614	7	2	956	966168008	COVER PRE-ASSY.
HEX NUT DIN 985 M8 8 480H	10875614	7	2	957	966168408	COVER PRE-ASSY.
HEX NUT DIN 985 M8 8 480H	10875614	9	2	975	96042450	COVER PRE-ASSY.
HEX NUT DIN 985 M8 8 480H	10875614	9	2	977	96042451	COVER PRE-ASSY.
HEX NUT DIN 985 M8 8 480H	10875614	9	2	979	96042452	COVER PRE-ASSY.
HEX NUT DIN 985 M8 8 480H	10875614	9	2	981	96042453	COVER PRE-ASSY.
HEX NUT DIN 985 M8 8 480H	10875614	24	6	987	919203608	OIL RESERVOIR, COMPLETE
HEX NUT DIN 985 M8 8 480H	10875614	313	8	1013	96032961	PIPEWORK AIR INSTALLATIO
HEX NUT DIN 985 M8 8 480H	10875614	350	4	1035	919204108	MOTOR PRE-HEATING ABOVE
HEX NUT DIN 985 M8 8 480H	10875614	350	4	1038	919204208	MOTOR PRE-HEATING
HEX NUT DIN 985 M8 8 480H	10875614	352	2	1041	919208108	HEATING MACHINE/ENGINE R
HEX NUT DIN 985 M8 8 480H	10875614	20	89	1049	966561608	FRAME
HEX NUT DIN 985 M8 8 480H	10875614	353	48	1065	96034284	PREMOUNTED COMBINATION
HEX NUT DIN 985 M8 8 480H	10875614	43	127	1128	916305808	S PIVOT SECTION PRE-ASS.
HEX NUT DIN 985 M8 8 480H	10875614	45	32	1157	916332108	S HEAD SECTION
HEX NUT DIN 985 M8 8 480H	10875614	7	4	1160	966490908	ACCESS COMPL
HEX NUT DIN 985 M8 8 480H	10875614	8	1	1186	968112008	MECH.AUXILIARIES FOR LIG
HEX NUT DIN 985 M8 8 480H	10875614	11	8	1187	968099808	CAMERA HOLDER, PREMOU
HEX NUT DIN 985 M8 8 480H	10875614	39	118	1192	916303308	S INTERMEDIATE SECTION
HEX NUT DIN 985 M8 8 480H	10875614	39	92	1199	916303208	S INTERMEDIATE SECTION
HEX NUT DIN 985 M8 8 480H	10875614	39	68	1204	916303108	S INTERMEDIATE SECTION
HEX NUT DIN 985 M8 8 480H	10875614	39	91	1208	916303008	S INTERMEDIATE SECTION
HEX NUT DIN 985 M8 8 480H	10875614	39	91	1212	916302708	S INTERMEDIATE SECTION
HEX NUT DIN 985 M8 8 480H	10875614	39	120	1217	916302908	S ADAPTER SECTION
HEX NUT DIN 985 M8 8 480H	10875614	52	220	1288	916324608	D PIVOT SECTION PRE-ASS.
HEX NUT DIN 985 M8 8 480H	10875614	5	8	1307	915745408	D OVERRUN PROTECTION
HEX NUT DIN 985 M8 8 480H	10875614	96	181	1340	915745708	D HEAD SECTION PRE-ASS.
HEX NUT DIN 985 M8 8 480H	10875614	36	206	1382	916303808	D INTERMEDIATE SECTION
HEX NUT DIN 985 M8 8 480H	10875614	26	174	1394	917223708	D INTERMEDIATE SECTION
HEX NUT DIN 985 M8 8 480H	10875614	26	128	1402	917223808	D INTERMEDIATE SECTION
HEX NUT DIN 985 M8 8 480H	10875614	45	2	1422	915744908	BOOM NOSE
HEX NUT DIN 985 M8 8 480H	10875614	8	10	1454	966410908	PLATFORM COMPL.
HEX NUT DIN 985 M8 8 480H	10875614	16	6	1478	966911408	CROSS MEMBER CPL.
HEX NUT EN 1661 M10 10 FLZ	12215460	(9)	1	698	13455092	DIESEL ENGINE
HEX NUT EN 1661 M10 10 FLZ	12215460	13	2	749	11420510	HIGH PRESSURE PIPE ASSEM
HEX NUT EN 1661 M8 8 480H	11820285	14	2	707	10141769	FINAL CONTROL VALVE
HEX NUT EN 1661 M8 8 480H	11820285	12	2	749	11420510	HIGH PRESSURE PIPE ASSEM
HEX NUT EN 1661 M8 8 480H	11820285	13	4	754	12421642	CONNECTING LINE ADD-ON
HEX NUT EN 1661 M8 8 480H	11820285	17	1	766	10147372	VENT TUBE ASSEMBLY
HEX NUT EN 1661 M8 8 480H	11820285	28	2	767	10143277	COOLANT PIPE BEND ADD-ON
HEX NUT ISO 4032 M10 10 FLZ	11002807	357	8	419	96038694	SLEWING PLATFORM CATWAL
HEX NUT ISO 4032 M10 8 ZNNI	12102695	5	1	116	966805508	DAMPERS
HEX NUT ISO 4032 M10 8 ZNNI	12102695	4	8	156	966289508	GUIDE
HEX NUT ISO 4032 M10 8 ZNNI	12102695	5	1	186	965986208	DAMPERS
HEX NUT ISO 4032 M10 8 ZNNI	12102695	352	13	430	96038696	SLEWING PLATFORM CATWAL
HEX NUT ISO 4032 M10 8 ZNNI	12102695	351	8	629	919203208	DIESEL ENGINE CPL.ABOVE
HEX NUT ISO 4032 M10 8 ZNNI	12102695	351	8	687	919203308	DIESEL ENGINE CPL.DOWN
HEX NUT ISO 4032 M10 8 ZNNI	12102695	355	4	812	919203408	MUFFLER UNIT ABOVE
HEX NUT ISO 4032 M10 8 ZNNI	12102695	355	8	819	919203508	MUFFLER UNIT DOWN
HEX NUT ISO 4032 M10 8 ZNNI	12102695	18	2	992	96036153	SWITCH CABINET
HEX NUT ISO 4032 M10 8 ZNNI	12102695	12	4	1009	915744208	SWITCH CABINET MOUNTING
HEX NUT ISO 4032 M10 8 ZNNI	12102695	32	2	1025	918810308	CONTROL STAND
HEX NUT ISO 4032 M10 8 ZNNI	12102695	12	24	1049	966561608	FRAME
HEX NUT ISO 4032 M10 8 ZNNI	12102695	61	6	1055	918696808	FIRE EXTINGUISHER SYSTEM
HEX NUT ISO 4032 M10 8 ZNNI	12102695	15	8	1137	915745308	S OVERRUN PROTECTION
HEX NUT ISO 4032 M12 10 FLZ	10299671	6	4	124	915742708	CENTRA.LUBRICATION SYSTE
HEX NUT ISO 4032 M12 10 FLZ	10299671	9	8	438	915755208	ROLLER SLEWING RING

Description	Item	Pos.	Quantity	Page	Assembly	Description
HEX NUT ISO 4032 M12 8 FLZ	10875616	37	1	22	917528708	CENTRAL SECTION CRAWLER
HEX NUT ISO 4032 M12 8 FLZ	10875616	59	6	258	966222408	MOUNTING PARTS FRONT P
HEX NUT ISO 4032 M12 8 FLZ	10875616	40	8	304	96047586	MOUNTING PARTS TAIL PART
HEX NUT ISO 4032 M12 8 FLZ	10875616	53	20	395	965661108	SUPPORT COMPL.
HEX NUT ISO 4032 M12 8 FLZ	10875616	355	4	419	96038694	SLEWING PLATFORM CATWAL
HEX NUT ISO 4032 M12 8 FLZ	10875616	353	8	615	96033135	FASTENING PIECES HYDRAUL
HEX NUT ISO 4032 M12 8 FLZ	10875616	351	4	635	96034141	DIESEL ENGINE, PRE-ASSEMB
HEX NUT ISO 4032 M12 8 FLZ	10875616	351	4	693	96034143	DIESEL ENGINE, PRE-ASSEMB
HEX NUT ISO 4032 M12 8 FLZ	10875616	356	6	812	919203408	MUFFLER UNIT ABOVE
HEX NUT ISO 4032 M12 8 FLZ	10875616	25	12	1227	915753108	WINCH
HEX NUT ISO 4032 M14 10 FLZ	4600286	552	16	314	966085408	SLEWING PLATFORM HYDRA
HEX NUT ISO 4032 M16 10 FLZ	10873081	49	2	258	966222408	MOUNTING PARTS FRONT P
HEX NUT ISO 4032 M16 8 FLZ	10875617	45	1	253	915750608	SLEWING PLATFORM FRAME
HEX NUT ISO 4032 M16 8 FLZ	10875617	10	6	258	966222408	MOUNTING PARTS FRONT P
HEX NUT ISO 4032 M16 8 FLZ	10875617	354	2	430	96038696	SLEWING PLATFORM CATWAL
HEX NUT ISO 4032 M16 8 FLZ	10875617	139	3	575	918744708	MACHINERY HOUSE BASE FR
HEX NUT ISO 4032 M16 8 FLZ	10875617	4	2	595	965888608	PLATFORM COMPL.
HEX NUT ISO 4032 M16 8 FLZ	10875617	5	20	1483	96004014	TRANSPORT
HEX NUT ISO 4032 M20 8 FLZ	10875618	4	5	1345	966640408	ROD CPL.
HEX NUT ISO 4032 M20 8 FLZ	10875618	4	5	1487	965646208	ROD
HEX NUT ISO 4032 M20 8 FLZ	10875618	4	8	1489	965523008	ROD
HEX NUT ISO 4032 M20 8 FLZ	10875618	(4)	6	1490	968244508	ROD CPL.
HEX NUT ISO 4032 M20 8 FLZ	10875618	(4)	4	1491	966191408	ROD CPL.
HEX NUT ISO 4032 M20 8 FLZ	10875618	4	5	1493	966377708	ROD
HEX NUT ISO 4032 M20 8 FLZ	10875618	(4)	2	1494	966203408	ROD CPL.
HEX NUT ISO 4032 M20 8 FLZ	10875618	(4)	8	1495	966160008	ROD CPL.
HEX NUT ISO 4032 M24 10 FLZ	10425688	42	10	1175	916177008	ROLLER SET
HEX NUT ISO 4032 M24 10 FLZ	10425688	42	10	1180	916177108	ROLLER SET
HEX NUT ISO 4032 M24 10 FLZ	10425688	37	16	1250	915753308	WINCH 6 PRE-ASSEMBLY
HEX NUT ISO 4032 M24 10 FLZ	10425688	93	6	1289	916324608	D PIVOT SECTION PRE-ASS.
HEX NUT ISO 4032 M24 10 FLZ	10425688	3	3	1298	966211808	SUPPORT
HEX NUT ISO 4032 M24 10 FLZ	10425688	3	3	1299	966505108	SUPPORT
HEX NUT ISO 4032 M24 10 FLZ	10425688	3	3	1300	966505208	SUPPORT
HEX NUT ISO 4032 M3 10 480H	12226068	33	4	89	966448108	TERMINAL BOX, PRE-ASSEMB
HEX NUT ISO 4032 M3 10 480H	12226068	33	4	100	966448308	TERMINAL BOX, PRE-ASSEMB
HEX NUT ISO 4032 M3 10 480H	12226068	17	4	937	967021108	TERMINAL BOX BLANK PLUG
HEX NUT ISO 4032 M3 10 480H	12226068	9	4	1323	915747808	D PIVOT SECTION ELEC. EQUI
HEX NUT ISO 4032 M3 10 480H	12226068	266	4	1327	966842008	CABLE DRUM COMPL.
HEX NUT ISO 4032 M3 10 480H	12226068	(156)	2	1427	967276708	RECEIVER
HEX NUT ISO 4032 M30 10 FLZ	10425689	3	2	398	965661408	BRACKET CPL.
HEX NUT ISO 4032 M30 10 FLZ	10425689	241	4	576	918744708	MACHINERY HOUSE BASE FR
HEX NUT ISO 4032 M30 10 FLZ	10425689	8	1	1176	966331808	PREMOUNTED PIN PULLING D
HEX NUT ISO 4032 M30 10 FLZ	10425689	8	1	1181	967623108	PREMOUNTED PIN PULLING D
HEX NUT ISO 4032 M30 10 FLZ	10425689	31	2	1409	966649408	LUFFING PULLEY BLOCK COM
HEX NUT ISO 4032 M36 10 FLZ	4600838	19	6	253	915750608	SLEWING PLATFORM FRAME
HEX NUT ISO 4032 M36 10 FLZ	4600838	62	1	395	965661108	SUPPORT COMPL.
HEX NUT ISO 4032 M36 10 FLZ	4600838	228	1	1291	916324608	D PIVOT SECTION PRE-ASS.
HEX NUT ISO 4032 M36 10 FLZ	4600838	10	8	1433	915761608	HOOK BLOCK
HEX NUT ISO 4032 M4 8 480H	10875619	25	4	89	966448108	TERMINAL BOX, PRE-ASSEMB
HEX NUT ISO 4032 M4 8 480H	10875619	25	4	100	966448308	TERMINAL BOX, PRE-ASSEMB
HEX NUT ISO 4032 M4 8 480H	10875619	11	2	120	966790308	HOSE HOLDER WELDED
HEX NUT ISO 4032 M4 8 480H	10875619	11	2	121	966790408	HOSE HOLDER WELDED
HEX NUT ISO 4032 M4 8 480H	10875619	11	2	159	966802008	HOSE HOLDER WELDED
HEX NUT ISO 4032 M4 8 480H	10875619	11	2	160	966802108	HOSE HOLDER WELDED
HEX NUT ISO 4032 M4 8 480H	10875619	11	1	161	966802208	HOSE HOLDER WELDED
HEX NUT ISO 4032 M4 8 480H	10875619	281	16	308	96047223	TERMINAL BOX ELECTRICS S
HEX NUT ISO 4032 M4 8 480H	10875619	25	4	337	966541108	TERMINAL BOX CPL.
HEX NUT ISO 4032 M4 8 480H	10875619	25	4	354	966541408	TERMINAL BOX CPL.
HEX NUT ISO 4032 M4 8 480H	10875619	281	24	918	966530408	TERMINAL BOX
HEX NUT ISO 4032 M4 8 480H	10875619	281	24	922	96044329	TERMINAL BOX

Description	Item	Pos.	Quantity	Page	Assembly	Description
HEX NUT ISO 4032 M4 8 480H	10875619	281	24	924	968221508	TERMINAL BOX
HEX NUT ISO 4032 M4 8 480H	10875619	13	6	929	96069528	ADDITIONAL PARTS POWER
HEX NUT ISO 4032 M4 8 480H	10875619	12	4	937	967021108	TERMINAL BOX BLANK PLUG
HEX NUT ISO 4032 M4 8 480H	10875619	350	3	1041	919208108	HEATING MACHINE/ENGINE R
HEX NUT ISO 4032 M4 8 480H	10875619	25	4	1234	966541908	TERMINAL BOX CPL.
HEX NUT ISO 4032 M4 8 480H	10875619	25	4	1267	966543108	TERMINAL BOX CPL.
HEX NUT ISO 4032 M48 10 FLZ	11256053	10	8	1418	966660708	WEIGHT CPL.
HEX NUT ISO 4032 M5 8 480H	10875620	79	8	56	919045208	CROSS BEAM
HEX NUT ISO 4032 M5 8 480H	10875620	253	2	87	966448008	CONTROL DESK OUTRIGGER
HEX NUT ISO 4032 M5 8 480H	10875620	6	4	163	915744408	CENTRA.LUBRICATION SYSTE
HEX NUT ISO 4032 M5 8 480H	10875620	6	4	190	915744608	CENTR.LUBRICATION SYSTEM
HEX NUT ISO 4032 M5 8 480H	10875620	6	4	216	915744508	CENTR.LUBRICATION SYSTEM
HEX NUT ISO 4032 M5 8 480H	10875620	5	2	320	916945008	CENT. LUBRIC. SYSTEM SUP
HEX NUT ISO 4032 M5 8 480H	10875620	5	2	346	916997308	CENTRAL LUBRICATING SYS
HEX NUT ISO 4032 M5 8 480H	10875620	5	2	363	916998708	CENTRALIZED LUBRICATION
HEX NUT ISO 4032 M5 8 480H	10875620	3	2	408	91002096	CENTRAL GREASING
HEX NUT ISO 4032 M5 8 480H	10875620	350	2	430	96038696	SLEWING PLATFORM CATWAL
HEX NUT ISO 4032 M5 8 480H	10875620	38	2	505	919266408	CRANE DRIVER'S CABIN,PRE
HEX NUT ISO 4032 M5 8 480H	10875620	61	2	997	96069348	ASSEMBLY PARTS MOUNTIN
HEX NUT ISO 4032 M5 8 480H	10875620	5	2	1098	91002039	CENTRAL LUBRICATING SYS
HEX NUT ISO 4032 M5 8 480H	10875620	5	2	1244	917006408	CENTRALIZED LUBRICATION
HEX NUT ISO 4032 M5 TI2-WS	10878117	15	2	834	96035875	LOWER UREA PLANT
HEX NUT ISO 4032 M5 TI2-WS	10878117	13	2	844	96035878	UPPER UREA PLANT
HEX NUT ISO 4032 M6 10 ZNNI	10197764	327	4	341	966085708	ADDITIONAL HYDRAULICS WI
HEX NUT ISO 4032 M6 10 ZNNI	10197764	327	4	358	966085808	ADDITIONAL HYDRAULICS WI
HEX NUT ISO 4032 M6 10 ZNNI	10197764	14	16	368	915752108	MOUNTING JACK/ERECTING
HEX NUT ISO 4032 M6 10 ZNNI	10197764	(5)	7	390	965661008	FRAME PRE-ASS.
HEX NUT ISO 4032 M6 10 ZNNI	10197764	10	12	505	919266408	CRANE DRIVER'S CABIN,PRE
HEX NUT ISO 4032 M6 10 ZNNI	10197764	36	8	513	916997508	FRAME COMPLETE
HEX NUT ISO 4032 M6 10 ZNNI	10197764	24	3	529	96054232	PREMOUNTED UPPER PART
HEX NUT ISO 4032 M6 10 ZNNI	10197764	5	12	535	922648308	TERMINAL BOARD PRE-ASS.
HEX NUT ISO 4032 M6 10 ZNNI	10197764	6	4	536	926891108	GROUND RAIL
HEX NUT ISO 4032 M6 10 ZNNI	10197764	351	8	615	96033135	FASTENING PIECES HYDRAUL
HEX NUT ISO 4032 M6 10 ZNNI	10197764	8	4	636	96037955	COVER COMPL.
HEX NUT ISO 4032 M6 10 ZNNI	10197764	350	8	800	919203808	BATTERY STORAGE
HEX NUT ISO 4032 M6 10 ZNNI	10197764	14	4	802	96034773	PLATE PRE-ASS.
HEX NUT ISO 4032 M6 10 ZNNI	10197764	353	2	812	919203408	MUFFLER UNIT ABOVE
HEX NUT ISO 4032 M6 10 ZNNI	10197764	353	2	819	919203508	MUFFLER UNIT DOWN
HEX NUT ISO 4032 M6 10 ZNNI	10197764	351	6	823	918717708	AIR FILTER SYSTEM ABOVE
HEX NUT ISO 4032 M6 10 ZNNI	10197764	351	3	829	918719508	AIR FILTER SYSTEM DOWN
HEX NUT ISO 4032 M6 10 ZNNI	10197764	17	4	929	96069528	ADDITIONAL PARTS POWER
HEX NUT ISO 4032 M6 10 ZNNI	10197764	352	78	950	919203908	COVERING
HEX NUT ISO 4032 M6 10 ZNNI	10197764	4	2	953	966167408	COVER PRE-ASSY.
HEX NUT ISO 4032 M6 10 ZNNI	10197764	4	2	954	966167508	COVER PRE-ASSY.
HEX NUT ISO 4032 M6 10 ZNNI	10197764	4	2	955	966167908	COVER PRE-ASSY.
HEX NUT ISO 4032 M6 10 ZNNI	10197764	4	2	956	966168008	COVER PRE-ASSY.
HEX NUT ISO 4032 M6 10 ZNNI	10197764	4	2	957	966168408	COVER PRE-ASSY.
HEX NUT ISO 4032 M6 10 ZNNI	10197764	7	2	975	96042450	COVER PRE-ASSY.
HEX NUT ISO 4032 M6 10 ZNNI	10197764	7	2	977	96042451	COVER PRE-ASSY.
HEX NUT ISO 4032 M6 10 ZNNI	10197764	7	2	979	96042452	COVER PRE-ASSY.
HEX NUT ISO 4032 M6 10 ZNNI	10197764	7	2	981	96042453	COVER PRE-ASSY.
HEX NUT ISO 4032 M6 10 ZNNI	10197764	81	2	997	96069348	ASSEMBLY PARTS MOUNTIN
HEX NUT ISO 4032 M6 10 ZNNI	10197764	60	116	1055	918696808	FIRE EXTINGUISHER SYSTEM
HEX NUT ISO 4032 M6 10 ZNNI	10197764	8	2	1086	967939908	POINTER COMPL.
HEX NUT ISO 4032 M6 10 ZNNI	10197764	327	4	1092	966085608	ADDITIONAL HYDRAULICS WI
HEX NUT ISO 4032 M6 10 ZNNI	10197764	327	4	1238	966085908	ADDITIONAL HYDRAULICS WI
HEX NUT ISO 4032 M6 10 ZNNI	10197764	46	4	1250	915753308	WINCH 6 PRE-ASSEMBLY
HEX NUT ISO 4032 M6 10 ZNNI	10197764	327	4	1270	966086208	AUX.HYDRAULIC WINCH 6
HEX NUT ISO 4032 M6 10 ZNNI	10197764	35	8	1288	916324608	D PIVOT SECTION PRE-ASS.
HEX NUT ISO 4032 M8 10	4000380	15	7	777	10143790	REGULATION BOOST PRESS

Description	Item	Pos.	Quantity	Page	Assembly	Description
HEX NUT ISO 4032 M8 10 A2C	4000381	34	3	472	11003525	ELECTRIC PUMP
HEX NUT ISO 4032 M8 10 A2C	4000381	8	1	717	10128193	OIL FILLER INLET
HEX NUT ISO 4032 M8 10 A2C	4000381	13	2	759	10141807	ACCESSORIES AIR COMPRES
HEX NUT ISO 4032 M8 10 ZNNI	10197760	28	12	59	965956208	STAIR
HEX NUT ISO 4032 M8 10 ZNNI	10197760	10	4	536	926891108	GROUND RAIL
HEX NUT ISO 4032 M8 8 480H	11693875	13	29	258	966222408	MOUNTING PARTS FRONT P
HEX NUT ISO 4032 M8 8 480H	11693875	26	2	262	915750708	PIN F. S AND D PIVOT SECTIO
HEX NUT ISO 4032 M8 8 480H	11693875	19	2	289	916900208	CENT. LUBRIC. SYSTEM SUP
HEX NUT ISO 4032 M8 8 480H	11693875	14	18	329	915751408	WINCH 1 PRE-ASSEMBLY
HEX NUT ISO 4032 M8 8 480H	11693875	329	2	341	966085708	ADDITIONAL HYDRAULICS WI
HEX NUT ISO 4032 M8 8 480H	11693875	12	2	346	916997308	CENTRAL LUBRICATING SYS
HEX NUT ISO 4032 M8 8 480H	11693875	14	18	352	915751608	WINCH 2 PRE-ASS.
HEX NUT ISO 4032 M8 8 480H	11693875	329	2	358	966085808	ADDITIONAL HYDRAULICS WI
HEX NUT ISO 4032 M8 8 480H	11693875	12	2	363	916998708	CENTRALIZED LUBRICATION
HEX NUT ISO 4032 M8 8 480H	11693875	42	4	390	965661008	FRAME PRE-ASS.
HEX NUT ISO 4032 M8 8 480H	11693875	12	36	481	966356408	CAMERA INSTALLATION SLEW
HEX NUT ISO 4032 M8 8 480H	11693875	55	24	573	918744708	MACHINERY HOUSE BASE FR
HEX NUT ISO 4032 M8 8 480H	11693875	(5)	2	576	918744708	MACHINERY HOUSE BASE FR
HEX NUT ISO 4032 M8 8 480H	11693875	351	4	584	96035947	ROOF COMPL.
HEX NUT ISO 4032 M8 8 480H	11693875	16	8	587	965886708	ROOF COMPL.
HEX NUT ISO 4032 M8 8 480H	11693875	5	2	593	965887708	BOTTOM PLATE COMPL.
HEX NUT ISO 4032 M8 8 480H	11693875	6	6	600	966954908	FOLDING LADDER PRE-ASS.
HEX NUT ISO 4032 M8 8 480H	11693875	352	55	615	96033135	FASTENING PIECES HYDRAUL
HEX NUT ISO 4032 M8 8 480H	11693875	350	44	624	96018031	FIXING PARTS BASE FRAME
HEX NUT ISO 4032 M8 8 480H	11693875	350	24	629	919203208	DIESEL ENGINE CPL.ABOVE
HEX NUT ISO 4032 M8 8 480H	11693875	356	1	635	96034141	DIESEL ENGINE, PRE-ASSEMB
HEX NUT ISO 4032 M8 8 480H	11693875	350	50	687	919203308	DIESEL ENGINE CPL.DOWN
HEX NUT ISO 4032 M8 8 480H	11693875	356	1	693	96034143	DIESEL ENGINE, PRE-ASSEMB
HEX NUT ISO 4032 M8 8 480H	11693875	350	24	823	918717708	AIR FILTER SYSTEM ABOVE
HEX NUT ISO 4032 M8 8 480H	11693875	350	20	829	918719508	AIR FILTER SYSTEM DOWN
HEX NUT ISO 4032 M8 8 480H	11693875	16	4	1009	915744208	SWITCH CABINET MOUNTING
HEX NUT ISO 4032 M8 8 480H	11693875	350	1	1036	96034844	ENGINE PREHEATER PRE-ASS
HEX NUT ISO 4032 M8 8 480H	11693875	17	10	1081	915751708	WINCH 4 PRE-ASSEMBLY
HEX NUT ISO 4032 M8 8 480H	11693875	11	3	1086	967939908	POINTER COMPL.
HEX NUT ISO 4032 M8 8 480H	11693875	329	2	1092	966085608	ADDITIONAL HYDRAULICS WI
HEX NUT ISO 4032 M8 8 480H	11693875	28	8	1227	915753108	WINCH
HEX NUT ISO 4032 M8 8 480H	11693875	329	2	1238	966085908	ADDITIONAL HYDRAULICS WI
HEX NUT ISO 4032 M8 8 480H	11693875	12	2	1244	917006408	CENTRALIZED LUBRICATION
HEX NUT ISO 4032 M8 8 480H	11693875	49	1	1250	915753308	WINCH 6 PRE-ASSEMBLY
HEX NUT ISO 4032 M8 8 480H	11693875	330	2	1270	966086208	AUX.HYDRAULIC WINCH 6
HEX NUT ISO 4032 M8 8 480H	11693875	34	8	1409	966649408	LUFFING PULLEY BLOCK COM
HEX NUT ISO 4032 M8 A2-70	510737408	17	5	61	96026100	PLATFORM CPL.L.
HEX NUT ISO 4032 M8 A2-70	510737408	17	5	65	96026289	PODEST CPL.R.
HEX NUT ISO 4035 M10 05 FLZ	11656735	25	2	22	917528708	CENTRAL SECTION CRAWLER
HEX NUT ISO 4035 M10 05 FLZ	11656735	353	1	419	96038694	SLEWING PLATFORM CATWAL
HEX NUT ISO 4035 M42 05 A3	411702008	49	2	573	918744708	MACHINERY HOUSE BASE FR
HEX NUT ISO 4035 M8 04 A2C	410120308	4	16	449	966460008	PALETTE OF BOLTS
HEX NUT ISO 7040 M12 8 FLZ	11840127	354	4	615	96033135	FASTENING PIECES HYDRAUL
HEX NUT ISO 7040 M12 8 FLZ	11840127	138	1	1130	916305808	S PIVOT SECTION PRE-ASS.
HEX NUT ISO 7040 M12 8 FLZ	11840127	13	8	1499	96011234	CONTAINER CPL.
HEX NUT ISO 7040 M12 8 FLZ	11840127	14	6	1501	96011235	CONTAINER CPL.
HEX NUT ISO 7040 M12 8 FLZ	11840127	15	4	1503	96011236	CONTAINER CPL.
HEX NUT ISO 7040 M16 8 FLZ	10875859	174	8	113	917523808	CRAWLER TRACK CARRIER, L
HEX NUT ISO 7040 M16 8 FLZ	10875859	59	8	154	917525508	CRAWLER TRACK CARRIER, L
HEX NUT ISO 7040 M16 8 FLZ	10875859	169	8	185	917525608	CRAWLER TRACK CARRIER,
HEX NUT ISO 7040 M16 8 FLZ	10875859	59	8	210	917525908	CRAWLER TRACK CARRIER,
HEX NUT ISO 7040 M6 8 480H	11656734	7	4	839	968517508	PUMP PRE-ASS.
HEX NUT ISO 7040 M6 8 480H	11656734	18	2	1186	968112008	MECH.AUXILIARIES FOR LIG
HEX NUT ISO 7040 M6 8 480H	11656734	22	2	1187	968099808	CAMERA HOLDER, PREMOU
HEX NUT ISO 7040 M6 8 480H	11656734	190	4	1341	915745708	D HEAD SECTION PRE-ASS.

Description	Item	Pos.	Quantity	Page	Assembly	Description
HEX NUT ISO 7040 M6 8 480H	11656734	35	4	1369	96051961	TRACTION RAM PRE-ASS.
HEX NUT ISO 7040 M6 8 480H	11656734	35	4	1377	96051962	TRACTION RAM PRE-ASS.
HEX NUT ISO 7040 M6 8 480H	11656734	52	2	1447	96053946	STAND, LEFT
HEX NUT ISO 7040 M6 8 480H	11656734	4	2	1470	967931908	LOCATION FIXTURE
HEX NUT ISO 7040 M8 8 480H	11656731	355	1	615	96033135	FASTENING PIECES HYDRAUL
HEX NUT ISO 7040 M8 8 480H	11656731	9	5	839	968517508	PUMP PRE-ASS.
HEX NUT ISO 7040 M8 8 480H	11656731	5	2	1469	967049508	OBSTRUCTION LIGHTS PREAS
HEX NUT ISO 7042 M20 10 FLZ	10814803	76	8	1289	916324608	D PIVOT SECTION PRE-ASS.
HEX NUT ISO 7042 M20 10 FLZ	10814803	11	8	1418	966660708	WEIGHT CPL.
HEX NUT ISO 8675 M12X1,0 04	10875633	31	3	548	96063942	ELECTRIC ADD-ON PARTS CA
HEX NUT ISO 8675 M20X1,5 05	500931608	14	1	590	965887108	ACCESS LADDER PRE-ASS.
HEX NUT ISO 8675 M20X1,5 05	500931608	14	4	591	965887208	FOLDING LADDER PRE-ASS.
HEX NUT ISO 8675 M20X1,5 05	500931608	7	2	595	965888608	PLATFORM COMPL.
HEX NUT ISO 8675 M20X1,5 05	500931608	4	1	602	96044781	RETAINER CPL.
HEX NUT ISO 8675 M20X1,5 05	500931608	4	1	603	967297708	RETAINER CPL.
HEX NUT ISO 8675 M20X1,5 05	10179527	8	1	514	967037208	RAILING CPL
HEX NUT ISO 8675 M20X1,5 05	10179527	8	1	515	967036208	RAILING CPL
HEX NUT ISO 8675 M20X1,5 05	10179527	8	1	516	967037908	RAILING CPL
HEX NUT ISO 8675 M20X1,5 05	10179527	76	1	1129	916305808	S PIVOT SECTION PRE-ASS.
HEX NUT ISO 8675 M20X1,5 A	10285016	358	2	419	96038694	SLEWING PLATFORM CATWAL
HEX NUT ISO 8675 M20X1,5 A	10285016	355	6	430	96038696	SLEWING PLATFORM CATWAL
HEX NUT ISO 8675 M24X1,5 05	411703208	23	1	1369	96051961	TRACTION RAM PRE-ASS.
HEX NUT ISO 8675 M24X1,5 05	411703208	23	1	1377	96051962	TRACTION RAM PRE-ASS.
HEX NUT M10X1	10012557	3	2	725	10122503	ROCKER ARM BRACKET PRE
HEX NUT M10X1,25 10 FE//ZN	10875135	19	38	395	965661108	SUPPORT COMPL.
HEX NUT M16X1,5 MS	602504108	33	1	548	96063942	ELECTRIC ADD-ON PARTS CA
HEX SCREW DIN 6921 M10X90	10006131	7	1	737	11363553	DRIVE FOR HIGH PRESSURE P
HEX SCREW DIN 6921 M8X20	10030519	(13)	1	714	10134887	OIL SUMP WITH FASTENING
HEX SCREW DIN 6921 M8X20 X	11068155	6	7	774	10141558	OUTLET MANIFOLD ADD-ON
HEX SCREW DIN 6921 M8X25 X	10336200	(7)	8	773	10141356	EXHAUST PIPE ASSEMBLY
HEX SCREW DIN 6921 M8X25 X	10336200	(7)	8	773	10141356	EXHAUST PIPE ASSEMBLY
HEX SCREW EN 1665 M10X10	12207561	(6)	8	697	13455092	DIESEL ENGINE
HEX SCREW EN 1665 M10X120	12207559	18	1	753	10141830	CHARGE AIR LINE ASSEMBLY
HEX SCREW EN 1665 M10X120	12207559	15	1	778	10146947	ALTERNATOR ASSEMBLY
HEX SCREW EN 1665 M10X13	12210062	244	3	576	918744708	MACHINERY HOUSE BASE FR
HEX SCREW EN 1665 M10X13	12210062	14	1	761	12490129	WATER PUMP WITH FASTENIN
HEX SCREW EN 1665 M10X140	11823511	19	2	753	10141830	CHARGE AIR LINE ASSEMBLY
HEX SCREW EN 1665 M10X16	12207564	6	4	737	11363553	DRIVE FOR HIGH PRESSURE P
HEX SCREW EN 1665 M10X16	12207564	15	3	761	12490129	WATER PUMP WITH FASTENIN
HEX SCREW EN 1665 M10X20	11656153	68	2	791	12416117	CABLE HARNESS MOUNTING
HEX SCREW EN 1665 M10X25	11656154	2	4	760	10141838	LOCKING PIECES
HEX SCREW EN 1665 M10X30	11656155	(19)	2	700	13455092	DIESEL ENGINE
HEX SCREW EN 1665 M10X30	11656155	12	3	754	12421642	CONNECTING LINE ADD-ON
HEX SCREW EN 1665 M10X35	10299582	(10)	6	698	13455092	DIESEL ENGINE
HEX SCREW EN 1665 M10X45	11656156	11	2	749	11420510	HIGH PRESSURE PIPE ASSEM
HEX SCREW EN 1665 M10X50	11626073	11	1	788	10141788	CONTROL BOX ANNEXE
HEX SCREW EN 1665 M10X60	10299587	6	4	706	9078462	POWER UNIT SUPPORT ATT
HEX SCREW EN 1665 M10X70	11656159	10	2	788	10141788	CONTROL BOX ANNEXE
HEX SCREW EN 1665 M10X80	11656160	17	1	753	10141830	CHARGE AIR LINE ASSEMBLY
HEX SCREW EN 1665 M12X10	10299598	9	2	785	10129212	FLYWHEEL HOUSING ASSEM
HEX SCREW EN 1665 M12X10	10299598	2	6	794	10120393	LOCKING PIECES
HEX SCREW EN 1665 M12X10	10299598	8	4	795	10126182	POWER TAKE-OFF ADD-ON
HEX SCREW EN 1665 M12X35	10299566	2	3	780	10120540	STARTER ASSEMBLY
HEX SCREW EN 1665 M12X40	10875423	16	1	778	10146947	ALTERNATOR ASSEMBLY
HEX SCREW EN 1665 M12X70	10299568	7	10	785	10129212	FLYWHEEL HOUSING ASSEM
HEX SCREW EN 1665 M16X30	12207569	(3)	1	790	12416117	CABLE HARNESS MOUNTING
HEX SCREW EN 1665 M16X30	12207569	3	1	792	10150446	BRACKET ADD-ON
HEX SCREW EN 1665 M5X10	10875503	22	17	534	96063943	BODY SECTIONS
HEX SCREW EN 1665 M5X10	10875503	57	91	997	96069348	ASSEMBLY PARTS MOUNTIN
HEX SCREW EN 1665 M5X10	10875503	10	18	1005	96069390	ADDITIONAL PARTS

Description	Item	Pos.	Quantity	Page	Assembly	Description
HEX SCREW EN 1665 M5X10 8	12207546	52	6	791	12416117	CABLE HARNESS MOUNTING
HEX SCREW EN 1665 M6X16 8	11840297	24	2	750	10153631	LEAK OIL LINE ADD-ON
HEX SCREW EN 1665 M6X16 8	11840297	54	15	791	12416117	CABLE HARNESS MOUNTING
HEX SCREW EN 1665 M6X16 8	11840297	(3)	1	793	12410651	ENGINE CONTROL SENSORS
HEX SCREW EN 1665 M6X16 8	11840297	25	8	804	96033201	ELECTRIC FOR BATTERY BOX
HEX SCREW EN 1665 M6X16 8	11840297	12	16	990	91003271	SWITCHBOX MOUNTING PART
HEX SCREW EN 1665 M6X16 8	11840297	59	16	997	96069348	ASSEMBLY PARTS MOUNTIN
HEX SCREW EN 1665 M6X20 8	12207548	6	3	730	11364325	CYLINDER HEAD COVER PRE
HEX SCREW EN 1665 M6X20 8	12207548	2	4	755	9078314	HEATING FLANGE ADD-ON
HEX SCREW EN 1665 M6X20 8	12207548	(2)	1	793	12410651	ENGINE CONTROL SENSORS
HEX SCREW EN 1665 M6X40 8	12207587	12	1	711	10137051	HYDT.TUBE ASSEMBLY
HEX SCREW EN 1665 M6X40 8	12207587	28	3	747	12492804	FUEL LINES
HEX SCREW EN 1665 M6X50 8	12207550	10	2	709	10141843	CRANKCASE BREATHER ASS
HEX SCREW EN 1665 M6X60 8	12207551	15	2	766	10147372	VENT TUBE ASSEMBLY
HEX SCREW EN 1665 M8X110	12210058	8	3	706	9078462	POWER UNIT SUPPORT ATT
HEX SCREW EN 1665 M8X110	12210061	12	2	783	10144678	PROTECTION PLATE ASSEM
HEX SCREW EN 1665 M8X12 8	11656991	6	4	836	96035686	UREA TANK, PRE-MOUNTING
HEX SCREW EN 1665 M8X12 8	11656991	14	4	1009	915744208	SWITCH CABINET MOUNTING
HEX SCREW EN 1665 M8X120	12207553	5	5	763	11353748	THERMOSTAT HOUSING ASS
HEX SCREW EN 1665 M8X140	11826195	4	3	742	10126724	FUEL FINE-FILTER ASSEMBLY
HEX SCREW EN 1665 M8X150	12693597	16	3	753	10141830	CHARGE AIR LINE ASSEMBLY
HEX SCREW EN 1665 M8X16 8	11656992	10	3	707	10141769	FINAL CONTROL VALVE
HEX SCREW EN 1665 M8X16 8	11656992	7	1	717	10128193	OIL FILLER INLET
HEX SCREW EN 1665 M8X16 8	11656992	9	2	731	10122940	CAMSHAFT CPL.
HEX SCREW EN 1665 M8X16 8	11656992	10	2	749	11420510	HIGH PRESSURE PIPE ASSEM
HEX SCREW EN 1665 M8X16 8	11656992	18	1	759	10141807	ACCESSORIES AIR COMPRES
HEX SCREW EN 1665 M8X16 8	11656992	27	2	767	10143277	COOLANT PIPE BEND ADD-ON
HEX SCREW EN 1665 M8X16 8	11656992	60	26	791	12416117	CABLE HARNESS MOUNTING
HEX SCREW EN 1665 M8X16 8	11656992	15	4	1009	915744208	SWITCH CABINET MOUNTING
HEX SCREW EN 1665 M8X175	12698193	9	2	707	10141769	FINAL CONTROL VALVE
HEX SCREW EN 1665 M8X175	12698193	5	1	742	10126724	FUEL FINE-FILTER ASSEMBLY
HEX SCREW EN 1665 M8X20 8	11657219	12	7	709	10141843	CRANKCASE BREATHER ASS
HEX SCREW EN 1665 M8X20 8	11657219	4	1	713	10118748	PIPELINE INSTALLATION
HEX SCREW EN 1665 M8X20 8	11657219	25	4	747	12492804	FUEL LINES
HEX SCREW EN 1665 M8X20 8	11657219	25	2	750	10153631	LEAK OIL LINE ADD-ON
HEX SCREW EN 1665 M8X20 8	11657219	8	5	766	10147372	VENT TUBE ASSEMBLY
HEX SCREW EN 1665 M8X20 8	11657219	19	11	777	10143790	REGULATION BOOST PRESS
HEX SCREW EN 1665 M8X20 8	11657219	13	2	785	10129212	FLYWHEEL HOUSING ASSEM
HEX SCREW EN 1665 M8X20 8	11657219	(2)	4	790	12416117	CABLE HARNESS MOUNTING
HEX SCREW EN 1665 M8X20 8	11657219	2	3	792	10150446	BRACKET ADD-ON
HEX SCREW EN 1665 M8X25 8	11690637	18	1	742	10126724	FUEL FINE-FILTER ASSEMBLY
HEX SCREW EN 1665 M8X25 8	11690637	26	1	747	12492804	FUEL LINES
HEX SCREW EN 1665 M8X25 8	11690637	11	4	761	12490129	WATER PUMP WITH FASTENIN
HEX SCREW EN 1665 M8X25 8	11690637	24	2	766	10147372	VENT TUBE ASSEMBLY
HEX SCREW EN 1665 M8X25 8	11690637	13	7	767	10143277	COOLANT PIPE BEND ADD-ON
HEX SCREW EN 1665 M8X25 8	11690637	21	1	776	10141721	EXHAUST TC MOUNTING
HEX SCREW EN 1665 M8X25 8	11690637	62	1	791	12416117	CABLE HARNESS MOUNTING
HEX SCREW EN 1665 M8X30	10299567	(8)	4	698	13455092	DIESEL ENGINE
HEX SCREW EN 1665 M8X30	10299567	5	4	706	9078462	POWER UNIT SUPPORT ATT
HEX SCREW EN 1665 M8X30 8	11826563	10	1	711	10137051	HYDT.TUBE ASSEMBLY
HEX SCREW EN 1665 M8X30 8	11826563	12	4	761	12490129	WATER PUMP WITH FASTENIN
HEX SCREW EN 1665 M8X30 8	11826563	13	3	778	10146947	ALTERNATOR ASSEMBLY
HEX SCREW EN 1665 M8X30 8	11826563	9	5	783	10144678	PROTECTION PLATE ASSEM
HEX SCREW EN 1665 M8X30 8	11826563	63	1	791	12416117	CABLE HARNESS MOUNTING
HEX SCREW EN 1665 M8X35	10299603	10	8	703	12405454	CRANKCASE CPL. WITH CYLIN
HEX SCREW EN 1665 M8X35	10299603	14	24	714	10134887	OIL SUMP WITH FASTENING
HEX SCREW EN 1665 M8X35 8	11827987	10	4	754	12421642	CONNECTING LINE ADD-ON
HEX SCREW EN 1665 M8X35 8	11827987	13	3	761	12490129	WATER PUMP WITH FASTENIN
HEX SCREW EN 1665 M8X40	10299604	9	2	706	9078462	POWER UNIT SUPPORT ATT
HEX SCREW EN 1665 M8X40 8	11658660	19	6	709	10141843	CRANKCASE BREATHER ASS

Description	Item	Pos.	Quantity	Page	Assembly	Description
HEX SCREW EN 1665 M8X40 8	11658660	3	3	726	10122645	CYLINDER HEAD COVER ASS
HEX SCREW EN 1665 M8X40 8	11658660	5	3	727	10122646	CYLINDER HEAD COVER ASS
HEX SCREW EN 1665 M8X40 8	11658660	6	1	727	10122646	CYLINDER HEAD COVER ASS
HEX SCREW EN 1665 M8X40 8	11658660	3	1	728	12580834	REPAIR KIT
HEX SCREW EN 1665 M8X40 8	11658660	6	1	729	10122659	CYLINDER HEAD COVER ASS
HEX SCREW EN 1665 M8X40 8	11658660	9	2	749	11420510	HIGH PRESSURE PIPE ASSEM
HEX SCREW EN 1665 M8X40 8	11658660	18	2	778	10146947	ALTERNATOR ASSEMBLY
HEX SCREW EN 1665 M8X40 8	11658660	6	4	788	10141788	CONTROL BOX ANNEXE
HEX SCREW EN 1665 M8X45	10299605	3	9	706	9078462	POWER UNIT SUPPORT ATT
HEX SCREW EN 1665 M8X45 8	11690426	3	4	788	10141788	CONTROL BOX ANNEXE
HEX SCREW EN 1665 M8X50	10299606	10	2	706	9078462	POWER UNIT SUPPORT ATT
HEX SCREW EN 1665 M8X50 8	11691686	15	4	714	10134887	OIL SUMP WITH FASTENING
HEX SCREW EN 1665 M8X50 8	11691686	31	1	747	12492804	FUEL LINES
HEX SCREW EN 1665 M8X50 8	11691686	14	1	759	10141807	ACCESSORIES AIR COMPRES
HEX SCREW EN 1665 M8X50 8	11691686	14	2	778	10146947	ALTERNATOR ASSEMBLY
HEX SCREW EN 1665 M8X55 8	12210060	8	6	707	10141769	FINAL CONTROL VALVE
HEX SCREW EN 1665 M8X55 8	12210060	14	4	754	12421642	CONNECTING LINE ADD-ON
HEX SCREW EN 1665 M8X60	10299607	4	6	706	9078462	POWER UNIT SUPPORT ATT
HEX SCREW EN 1665 M8X60 8	11691685	10	2	783	10144678	PROTECTION PLATE ASSEM
HEX SCREW EN 1665 M8X65 8	12210057	11	2	711	10137051	HYDT.TUBE ASSEMBLY
HEX SCREW EN 1665 M8X70	10299608	7	3	706	9078462	POWER UNIT SUPPORT ATT
HEX SCREW EN 1665 M8X75	10299609	4	2	764	11349206	THERMOSTAT HOUSING PRE
HEX SCREW EN 1665 M8X75	10299609	21	1	777	10143790	REGULATION BOOST PRESS
HEX SCREW EN 1665 M8X80 8	11626067	5	2	727	10122646	CYLINDER HEAD COVER ASS
HEX SCREW EN 1665 M8X80 8	11626067	2	2	728	12580834	REPAIR KIT
HEX SCREW EN 1665 M8X80 8	11626067	5	2	729	10122659	CYLINDER HEAD COVER ASS
HEX SCREW EN 1665 M8X80 8	11626067	20	1	778	10146947	ALTERNATOR ASSEMBLY
HEX SCREW EN 1665 M8X90 8	10876385	11	3	783	10144678	PROTECTION PLATE ASSEM
HEX SCREW ISO 4014 M10X1	11651143	163	6	575	918744708	MACHINERY HOUSE BASE FR
HEX SCREW ISO 4014 M10X1	12218490	303	12	635	96034141	DIESEL ENGINE, PRE-ASSEMB
HEX SCREW ISO 4014 M10X1	12218490	303	12	692	96034143	DIESEL ENGINE, PRE-ASSEMB
HEX SCREW ISO 4014 M10X1	4980486	5	1	1303	540006108	ROPE WINCH
HEX SCREW ISO 4014 M10X50	11631860	10	2	1009	915744208	SWITCH CABINET MOUNTING
HEX SCREW ISO 4014 M10X55	11642357	79	3	574	918744708	MACHINERY HOUSE BASE FR
HEX SCREW ISO 4014 M10X65	11642367	12	2	785	10129212	FLYWHEEL HOUSING ASSEM
HEX SCREW ISO 4014 M10X70	10299641	205	3	113	917523808	CRAWLER TRACK CARRIER, L
HEX SCREW ISO 4014 M10X70	10299641	205	3	185	917525608	CRAWLER TRACK CARRIER,
HEX SCREW ISO 4014 M10X70	10299641	154	20	1341	915745708	D HEAD SECTION PRE-ASS.
HEX SCREW ISO 4014 M10X85	12201382	160	4	185	917525608	CRAWLER TRACK CARRIER,
HEX SCREW ISO 4014 M10X90	11652295	160	4	113	917523808	CRAWLER TRACK CARRIER, L
HEX SCREW ISO 4014 M10X90	11652295	169	4	155	917525508	CRAWLER TRACK CARRIER, L
HEX SCREW ISO 4014 M10X90	11652295	169	4	212	917525908	CRAWLER TRACK CARRIER,
HEX SCREW ISO 4014 M10X95	12222984	30	3	849	96060362	PREMOUNTED FUEL FILTER
HEX SCREW ISO 4014 M12X1	10875504	8	1	603	967297708	RETAINER CPL.
HEX SCREW ISO 4014 M12X1	10875504	315	8	614	96033135	FASTENING PIECES HYDRAUL
HEX SCREW ISO 4014 M12X1	12224025	12	2	1499	96011234	CONTAINER CPL.
HEX SCREW ISO 4014 M12X1	12224025	13	2	1501	96011235	CONTAINER CPL.
HEX SCREW ISO 4014 M12X1	12224025	14	1	1503	96011236	CONTAINER CPL.
HEX SCREW ISO 4014 M12X1	11656183	66	2	111	917523808	CRAWLER TRACK CARRIER, L
HEX SCREW ISO 4014 M12X1	11656183	66	2	184	917525608	CRAWLER TRACK CARRIER,
HEX SCREW ISO 4014 M12X1	11656183	554	2	455	966085508	HYDRAULIC EQUIPM.SLEWING
HEX SCREW ISO 4014 M12X1	11656183	299	48	1292	916324608	D PIVOT SECTION PRE-ASS.
HEX SCREW ISO 4014 M12X1	11656183	5	6	1499	96011234	CONTAINER CPL.
HEX SCREW ISO 4014 M12X1	11656183	6	4	1501	96011235	CONTAINER CPL.
HEX SCREW ISO 4014 M12X1	11656183	7	3	1503	96011236	CONTAINER CPL.
HEX SCREW ISO 4014 M12X1	12222992	323	2	615	96033135	FASTENING PIECES HYDRAUL
HEX SCREW ISO 4014 M12X20	10299657	3	2	784	10126465	LIFTING DEVICE
HEX SCREW ISO 4014 M12X2	11838595	321	2	615	96033135	FASTENING PIECES HYDRAUL
HEX SCREW ISO 4014 M12X22	4600722	317	24	615	96033135	FASTENING PIECES HYDRAUL
HEX SCREW ISO 4014 M12X30	406143008	318	2	615	96033135	FASTENING PIECES HYDRAUL

Description	Item	Pos.	Quantity	Page	Assembly	Description
HEX SCREW ISO 4014 M12X50	406201908	8	8	438	915755208	ROLLER SLEWING RING
HEX SCREW ISO 4014 M12X50	11651578	32	4	1478	966911408	CROSS MEMBER CPL.
HEX SCREW ISO 4014 M12X55	11658891	284	4	577	918744708	MACHINERY HOUSE BASE FR
HEX SCREW ISO 4014 M12X55	11658891	307	6	635	96034141	DIESEL ENGINE, PRE-ASSEMB
HEX SCREW ISO 4014 M12X55	11658891	307	6	693	96034143	DIESEL ENGINE, PRE-ASSEMB
HEX SCREW ISO 4014 M12X55	11658891	31	2	832	919205608	UREA PLANT
HEX SCREW ISO 4014 M12X55	11658891	5	7	983	919203708	FUEL TANK CPL.
HEX SCREW ISO 4014 M12X60	10875506	49	1	329	915751408	WINCH 1 PRE-ASSEMBLY
HEX SCREW ISO 4014 M12X60	10875506	13	2	1161	966470508	HOISTING LIMIT SWITCH PRE-
HEX SCREW ISO 4014 M12X60	10875506	13	2	1162	966470608	HOISTING LIMIT SWITCH PRE-
HEX SCREW ISO 4014 M12X65	11658890	417	9	883	96029372	HYDR.MACHINERY HOUSE
HEX SCREW ISO 4014 M12X65	11658890	137	1	1130	916305808	S PIVOT SECTION PRE-ASS.
HEX SCREW ISO 4014 M12X70	11642498	112	8	574	918744708	MACHINERY HOUSE BASE FR
HEX SCREW ISO 4014 M12X75	7004640	412	8	883	96029372	HYDR.MACHINERY HOUSE
HEX SCREW ISO 4014 M12X75	10875507	311	12	1065	96034284	PREMOUNTED COMBINATION
HEX SCREW ISO 4014 M12X80	9230171	4	2	784	10126465	LIFTING DEVICE
HEX SCREW ISO 4014 M14X60	10178872	18	4	1447	96053946	STAND, LEFT
HEX SCREW ISO 4014 M14X65	11340040	407	4	883	96029372	HYDR.MACHINERY HOUSE
HEX SCREW ISO 4014 M14X70	12225301	558	2	455	966085508	HYDRAULIC EQUIPM.SLEWING
HEX SCREW ISO 4014 M16X10	406204308	8	64	1483	96004014	TRANSPORT
HEX SCREW ISO 4014 M16X1	12222993	9	2	579	918705808	BASE FRAME PRE-ASSEMBLE
HEX SCREW ISO 4014 M16X1	12222993	5	2	1133	966939508	CONNECTING LINK PRE-ASS.
HEX SCREW ISO 4014 M16X1	12222993	554	2	1270	966086208	AUX.HYDRAULIC WINCH 6
HEX SCREW ISO 4014 M16X1	12223058	4	20	1483	96004014	TRANSPORT
HEX SCREW ISO 4014 M16X1	12218492	4	4	503	918998308	CRANE DRIVER'S CABIN CPL.
HEX SCREW ISO 4014 M16X1	11642340	47	2	258	966222408	MOUNTING PARTS FRONT P
HEX SCREW ISO 4014 M16X1	11642340	68	1	395	965661108	SUPPORT COMPL.
HEX SCREW ISO 4014 M16X1	11642339	6	4	579	918705808	BASE FRAME PRE-ASSEMBLE
HEX SCREW ISO 4014 M16X3	10878582	44	1	253	915750608	SLEWING PLATFORM FRAME
HEX SCREW ISO 4014 M16X3	10878582	138	3	575	918744708	MACHINERY HOUSE BASE FR
HEX SCREW ISO 4014 M16X60	4062063	7	1	72	966004008	PIN SUSPENSION
HEX SCREW ISO 4014 M16X60	4062063	7	1	73	966003108	MOUNTING
HEX SCREW ISO 4014 M16X65	12224015	26	8	1382	916303808	D INTERMEDIATE SECTION
HEX SCREW ISO 4014 M16X65	12224015	20	8	1394	917223708	D INTERMEDIATE SECTION
HEX SCREW ISO 4014 M16X65	12224015	20	8	1402	917223808	D INTERMEDIATE SECTION
HEX SCREW ISO 4014 M16X70	11642377	65	24	1340	915745708	D HEAD SECTION PRE-ASS.
HEX SCREW ISO 4014 M16X75	10875798	28	4	1192	916303308	S INTERMEDIATE SECTION
HEX SCREW ISO 4014 M16X80	11645756	237	24	576	918744708	MACHINERY HOUSE BASE FR
HEX SCREW ISO 4014 M18X18	406221408	315	2	635	96034141	DIESEL ENGINE, PRE-ASSEMB
HEX SCREW ISO 4014 M18X18	406221408	315	2	693	96034143	DIESEL ENGINE, PRE-ASSEMB
HEX SCREW ISO 4014 M20X1	4061182	19	8	987	919203608	OIL RESERVOIR, COMPLETE
HEX SCREW ISO 4014 M20X1	4061182	3	2	1051	966572308	BRACKET CPL.
HEX SCREW ISO 4014 M20X11	11660491	3	2	406	967093808	BRACKET CPL.
HEX SCREW ISO 4014 M20X80	406205801	31	10	1254	968419501	ROPE DRUM
HEX SCREW ISO 4014 M20X90	12219309	12	8	1418	966660708	WEIGHT CPL.
HEX SCREW ISO 4014 M24X10	10488309	17	4	110	917523808	CRAWLER TRACK CARRIER, L
HEX SCREW ISO 4014 M24X10	10488309	17	4	183	917525608	CRAWLER TRACK CARRIER,
HEX SCREW ISO 4014 M24X11	4062145	(40)	10	330	970704201	HEAVY DUTY ROPE WINCH
HEX SCREW ISO 4014 M24X11	4062145	(40)	10	1082	90001621	HEAVY DUTY ROPE WINCH
HEX SCREW ISO 4014 M24X11	4062145	(40)	10	1228	970704301	HEAVY DUTY ROPE WINCH
HEX SCREW ISO 4014 M24X1	12225207	46	8	1217	916302908	S ADAPTER SECTION
HEX SCREW ISO 4014 M24X1	10878756	317	4	635	96034141	DIESEL ENGINE, PRE-ASSEMB
HEX SCREW ISO 4014 M24X1	10878756	317	4	693	96034143	DIESEL ENGINE, PRE-ASSEMB
HEX SCREW ISO 4014 M24X1	10878756	32	1	1157	916332108	S HEAD SECTION
HEX SCREW ISO 4014 M24X1	10878756	27	3	1422	915744908	BOOM NOSE
HEX SCREW ISO 4014 M24X2	10878757	30	2	1422	915744908	BOOM NOSE
HEX SCREW ISO 4014 M24X2	10878759	118	2	112	917523808	CRAWLER TRACK CARRIER, L
HEX SCREW ISO 4014 M24X2	10878759	133	2	155	917525508	CRAWLER TRACK CARRIER, L
HEX SCREW ISO 4014 M24X2	10878759	118	2	184	917525608	CRAWLER TRACK CARRIER,
HEX SCREW ISO 4014 M24X2	10878759	129	2	211	917525908	CRAWLER TRACK CARRIER,

Description	Item	Pos.	Quantity	Page	Assembly	Description
HEX SCREW ISO 4014 M24X2	10878759	65	1	1158	916332108	S HEAD SECTION
HEX SCREW ISO 4014 M24X2	10878759	56	2	1175	916177008	ROLLER SET
HEX SCREW ISO 4014 M24X2	10878759	56	2	1180	916177108	ROLLER SET
HEX SCREW ISO 4014 M24X26	10664346	11	10	153	917525508	CRAWLER TRACK CARRIER, L
HEX SCREW ISO 4014 M24X26	10664346	11	10	210	917525908	CRAWLER TRACK CARRIER,
HEX SCREW ISO 4014 M24X30	10664052	11	10	110	917523808	CRAWLER TRACK CARRIER, L
HEX SCREW ISO 4014 M24X30	10664052	11	10	183	917525608	CRAWLER TRACK CARRIER,
HEX SCREW ISO 4014 M24X3	10878593	50	8	1478	966911408	CROSS MEMBER CPL.
HEX SCREW ISO 4014 M24X36	10664347	10	8	153	917525508	CRAWLER TRACK CARRIER, L
HEX SCREW ISO 4014 M24X36	10664347	10	8	210	917525908	CRAWLER TRACK CARRIER,
HEX SCREW ISO 4014 M24X40	10476880	10	8	110	917523808	CRAWLER TRACK CARRIER, L
HEX SCREW ISO 4014 M24X40	10476880	10	8	183	917525608	CRAWLER TRACK CARRIER,
HEX SCREW ISO 4014 M30X1	12100538	66	12	56	919045208	CROSS BEAM
HEX SCREW ISO 4014 M30X20	406213208	42	6	301	91000968	SLEWING PLATFORM FRAME
HEX SCREW ISO 4014 M30X20	406213208	4	2	1159	966467008	BRACKET CPL.
HEX SCREW ISO 4014 M30X2	10878768	6	1	403	966093308	BRACKET CPL.
HEX SCREW ISO 4014 M30X2	10878768	5	1	1416	966649908	BRACKET CPL.
HEX SCREW ISO 4014 M30X2	10878768	25	2	1418	966660708	WEIGHT CPL.
HEX SCREW ISO 4014 M30X2	10878768	7	1	1486	965646108	ROD CPL.
HEX SCREW ISO 4014 M30X2	10878768	7	1	1488	965522908	ROD CPL.
HEX SCREW ISO 4014 M30X2	10878768	8	1	1490	968244508	ROD CPL.
HEX SCREW ISO 4014 M30X2	10878768	7	1	1491	966191408	ROD CPL.
HEX SCREW ISO 4014 M30X2	10878768	7	1	1494	966203408	ROD CPL.
HEX SCREW ISO 4014 M30X2	10878768	7	1	1495	966160008	ROD CPL.
HEX SCREW ISO 4014 M30X2	10878595	30	4	1447	96053946	STAND, LEFT
HEX SCREW ISO 4014 M30X2	10878595	30	4	1450	96053947	STAND, RIGHT
HEX SCREW ISO 4014 M30X30	406212208	4	2	398	965661408	BRACKET CPL.
HEX SCREW ISO 4014 M30X32	406216208	3	1	1346	966594008	BRACKET CPL.
HEX SCREW ISO 4014 M30X32	406216208	7	1	1492	966377608	ROD CPL.
HEX SCREW ISO 4014 M30X52	10001669	82	2	1289	916324608	D PIVOT SECTION PRE-ASS.
HEX SCREW ISO 4014 M30X90	406208808	33	8	438	915755208	ROLLER SLEWING RING
HEX SCREW ISO 4014 M30X90	406208808	26	4	1175	916177008	ROLLER SET
HEX SCREW ISO 4014 M30X90	406208808	26	4	1180	916177108	ROLLER SET
HEX SCREW ISO 4014 M36X10	406216908	27	22	110	917523808	CRAWLER TRACK CARRIER, L
HEX SCREW ISO 4014 M36X10	406216908	27	22	153	917525508	CRAWLER TRACK CARRIER, L
HEX SCREW ISO 4014 M36X10	406216908	27	22	183	917525608	CRAWLER TRACK CARRIER,
HEX SCREW ISO 4014 M36X10	406216908	27	22	210	917525908	CRAWLER TRACK CARRIER,
HEX SCREW ISO 4014 M36X1	406219401	3	22	1255	90004983	PLANETARY GEARBOX
HEX SCREW ISO 4014 M36X16	10300749	61	1	395	965661108	SUPPORT COMPL.
HEX SCREW ISO 4014 M36X16	10300749	226	1	1291	916324608	D PIVOT SECTION PRE-ASS.
HEX SCREW ISO 4014 M42X2	406269008	11	30	1254	968419501	ROPE DRUM
HEX SCREW ISO 4014 M42X28	406268408	63	30	1255	90004983	PLANETARY GEARBOX
HEX SCREW ISO 4014 M42X53	10664345	12	45	153	917525508	CRAWLER TRACK CARRIER, L
HEX SCREW ISO 4014 M42X53	10664345	12	45	210	917525908	CRAWLER TRACK CARRIER,
HEX SCREW ISO 4014 M42X56	10664054	12	45	110	917523808	CRAWLER TRACK CARRIER, L
HEX SCREW ISO 4014 M42X56	10664054	12	45	183	917525608	CRAWLER TRACK CARRIER,
HEX SCREW ISO 4014 M6X30 8	10875511	32	4	505	919266408	CRANE DRIVER'S CABIN,PRE
HEX SCREW ISO 4014 M6X30 8	10875511	146	10	1290	916324608	D PIVOT SECTION PRE-ASS.
HEX SCREW ISO 4014 M6X55 8	12216913	88	10	1129	916305808	S PIVOT SECTION PRE-ASS.
HEX SCREW ISO 4014 M6X55 8	12216913	53	38	1192	916303308	S INTERMEDIATE SECTION
HEX SCREW ISO 4014 M6X55 8	12216913	53	24	1199	916303208	S INTERMEDIATE SECTION
HEX SCREW ISO 4014 M6X55 8	12216913	53	14	1204	916303108	S INTERMEDIATE SECTION
HEX SCREW ISO 4014 M6X55 8	12216913	53	24	1208	916303008	S INTERMEDIATE SECTION
HEX SCREW ISO 4014 M6X55 8	12216913	53	24	1212	916302708	S INTERMEDIATE SECTION
HEX SCREW ISO 4014 M6X55 8	12216913	53	28	1217	916302908	S ADAPTER SECTION
HEX SCREW ISO 4014 M6X55 8	12216913	3	2	1470	967931908	LOCATION FIXTURE
HEX SCREW ISO 4014 M8X110	12217239	8	3	839	968517508	PUMP PRE-ASS.
HEX SCREW ISO 4014 M8X120	12212106	301	1	584	96035947	ROOF COMPL.
HEX SCREW ISO 4014 M8X120	12212106	19	2	587	965886708	ROOF COMPL.
HEX SCREW ISO 4014 M8X220	12100532	310	2	598	96042455	REST CPL.

Description	Item	Pos.	Quantity	Page	Assembly	Description
HEX SCREW ISO 4014 M8X40 8	11651579	24	3	258	966222408	MOUNTING PARTS FRONT P
HEX SCREW ISO 4014 M8X40 8	11651579	10	3	1086	967939908	POINTER COMPL.
HEX SCREW ISO 4014 M8X45 8	11651580	270	13	577	918744708	MACHINERY HOUSE BASE FR
HEX SCREW ISO 4014 M8X50	11647552	9	4	703	12405454	CRANKCASE CPL. WITH CYLIN
HEX SCREW ISO 4014 M8X50 8	11651581	12	28	228	919026408	CATWALK CRAW.TRACK TRA
HEX SCREW ISO 4014 M8X50 8	11651581	10	8	230	966165908	FOLDING FRAME PREMOUNTE
HEX SCREW ISO 4014 M8X50 8	11651581	141	13	575	918744708	MACHINERY HOUSE BASE FR
HEX SCREW ISO 4014 M8X50 8	11651581	5	3	1161	966470508	HOISTING LIMIT SWITCH PRE-
HEX SCREW ISO 4014 M8X50 8	11651581	5	3	1162	966470608	HOISTING LIMIT SWITCH PRE-
HEX SCREW ISO 4014 M8X55 8	11651582	12	12	61	96026100	PLATFORM CPL.L.
HEX SCREW ISO 4014 M8X55 8	11651582	12	12	65	96026289	PODEST CPL.R.
HEX SCREW ISO 4014 M8X55 8	11651582	5	16	68	966081808	PLATFORM CENTRE CPL.
HEX SCREW ISO 4014 M8X55 8	11651582	5	12	70	96026457	PLATFORM COMPL.
HEX SCREW ISO 4014 M8X55 8	11651582	5	4	117	965804508	GANGWAY
HEX SCREW ISO 4014 M8X55 8	11651582	4	4	118	965804608	GANGWAY
HEX SCREW ISO 4014 M8X55 8	11651582	4	4	157	966981808	GANGWAY
HEX SCREW ISO 4014 M8X55 8	11651582	5	8	158	966972408	GANGWAY
HEX SCREW ISO 4014 M8X55 8	11651582	5	4	187	965852208	GANGWAY
HEX SCREW ISO 4014 M8X55 8	11651582	5	8	214	966979708	GANGWAY
HEX SCREW ISO 4014 M8X55 8	11651582	28	4	304	96047586	MOUNTING PARTS TAIL PART
HEX SCREW ISO 4014 M8X55 8	11651582	44	8	395	965661108	SUPPORT COMPL.
HEX SCREW ISO 4014 M8X55 8	11651582	306	149	430	96038696	SLEWING PLATFORM CATWAL
HEX SCREW ISO 4014 M8X55 8	11651582	8	2	450	967144608	VALVE PLATE, PRE-ASSEMB
HEX SCREW ISO 4014 M8X55 8	11651582	42	96	1128	916305808	S PIVOT SECTION PRE-ASS.
HEX SCREW ISO 4014 M8X55 8	11651582	36	103	1192	916303308	S INTERMEDIATE SECTION
HEX SCREW ISO 4014 M8X55 8	11651582	36	80	1199	916303208	S INTERMEDIATE SECTION
HEX SCREW ISO 4014 M8X55 8	11651582	36	56	1204	916303108	S INTERMEDIATE SECTION
HEX SCREW ISO 4014 M8X55 8	11651582	36	79	1208	916303008	S INTERMEDIATE SECTION
HEX SCREW ISO 4014 M8X55 8	11651582	36	79	1212	916302708	S INTERMEDIATE SECTION
HEX SCREW ISO 4014 M8X55 8	11651582	36	100	1217	916302908	S ADAPTER SECTION
HEX SCREW ISO 4014 M8X55 8	11651582	50	163	1288	916324608	D PIVOT SECTION PRE-ASS.
HEX SCREW ISO 4014 M8X55 8	11651582	95	167	1340	915745708	D HEAD SECTION PRE-ASS.
HEX SCREW ISO 4014 M8X55 8	11651582	43	194	1382	916303808	D INTERMEDIATE SECTION
HEX SCREW ISO 4014 M8X55 8	11651582	35	130	1394	917223708	D INTERMEDIATE SECTION
HEX SCREW ISO 4014 M8X55 8	11651582	27	108	1402	917223808	D INTERMEDIATE SECTION
HEX SCREW ISO 4014 M8X60 8	11651583	13	1	605	967124708	LID HOLDER
HEX SCREW ISO 4014 M8X60 8	11651583	75	2	1129	916305808	S PIVOT SECTION PRE-ASS.
HEX SCREW ISO 4014 M8X60 8	11651583	115	8	1340	915745708	D HEAD SECTION PRE-ASS.
HEX SCREW ISO 4014 M8X65 8	11651584	312	8	430	96038696	SLEWING PLATFORM CATWAL
HEX SCREW ISO 4014 M8X65 8	11651584	277	8	1292	916324608	D PIVOT SECTION PRE-ASS.
HEX SCREW ISO 4014 M8X70 8	11651585	87	1	574	918744708	MACHINERY HOUSE BASE FR
HEX SCREW ISO 4014 M8X70 8	11651585	328	2	1270	966086208	AUX.HYDRAULIC WINCH 6
HEX SCREW ISO 4014 M8X75 8	12216193	89	3	574	918744708	MACHINERY HOUSE BASE FR
HEX SCREW ISO 4014 M8X80 8	11632102	16	2	839	968517508	PUMP PRE-ASS.
HEX SCREW ISO 4014 M8X90 8	12216195	252	2	576	918744708	MACHINERY HOUSE BASE FR
HEX SCREW ISO 4014 M8X90 8	12216195	201	2	1291	916324608	D PIVOT SECTION PRE-ASS.
HEX SCREW ISO 4017 M10X16	11652470	307	4	430	96038696	SLEWING PLATFORM CATWAL
HEX SCREW ISO 4017 M10X18	10875800	302	4	1059	919204008	RADIATOR UNIT
HEX SCREW ISO 4017 M10X18	10875800	312	4	1065	96034284	PREMOUNTED COMBINATION
HEX SCREW ISO 4017 M10X20	11002753	256	2	576	918744708	MACHINERY HOUSE BASE FR
HEX SCREW ISO 4017 M10X20	11002753	310	2	624	96018031	FIXING PARTS BASE FRAME
HEX SCREW ISO 4017 M10X20	10197730	20	2	548	96063942	ELECTRIC ADD-ON PARTS CA
HEX SCREW ISO 4017 M10X25	10299578	3	8	722	11367689	DRIVE PARTS W. DAMPER PR
HEX SCREW ISO 4017 M10X25	10299578	66	18	1255	90004983	PLANETARY GEARBOX
HEX SCREW ISO 4017 M10X25	10299578	17	4	1432	916024408	HOOK BEAM
HEX SCREW ISO 4017 M10X25	11631816	54	4	253	915750608	SLEWING PLATFORM FRAME
HEX SCREW ISO 4017 M10X25	11631816	4	24	368	915752108	MOUNTING JACK/ERECTING
HEX SCREW ISO 4017 M10X25	11631816	307	4	419	96038694	SLEWING PLATFORM CATWAL
HEX SCREW ISO 4017 M10X25	11631816	6	16	503	918998308	CRANE DRIVER'S CABIN CPL.
HEX SCREW ISO 4017 M10X25	11631816	307	8	811	919203408	MUFFLER UNIT ABOVE

Description	Item	Pos.	Quantity	Page	Assembly	Description
HEX SCREW ISO 4017 M10X25	11631816	307	8	818	919203508	MUFFLER UNIT DOWN
HEX SCREW ISO 4017 M10X25	11631816	4	8	988	965666908	OIL TANK PRE-ASS.
HEX SCREW ISO 4017 M10X25	11631816	15	2	992	96036153	SWITCH CABINET
HEX SCREW ISO 4017 M10X25	11631816	11	2	1009	915744208	SWITCH CABINET MOUNTING
HEX SCREW ISO 4017 M10X25	11631816	7	4	1163	966532808	SAFETY ROLLER CPL.
HEX SCREW ISO 4017 M10X25	11631816	8	1	1187	968099808	CAMERA HOLDER, PREMOU
HEX SCREW ISO 4017 M10X25	11631816	13	16	1439	966887508	CROSS BEAM
HEX SCREW ISO 4017 M10X30	11642358	110	20	112	917523808	CRAWLER TRACK CARRIER, L
HEX SCREW ISO 4017 M10X30	11642358	120	20	155	917525508	CRAWLER TRACK CARRIER, L
HEX SCREW ISO 4017 M10X30	11642358	110	20	184	917525608	CRAWLER TRACK CARRIER,
HEX SCREW ISO 4017 M10X30	11642358	120	20	211	917525908	CRAWLER TRACK CARRIER,
HEX SCREW ISO 4017 M10X30	11642358	312	8	419	96038694	SLEWING PLATFORM CATWAL
HEX SCREW ISO 4017 M10X30	11642358	8	4	503	918998308	CRANE DRIVER'S CABIN CPL.
HEX SCREW ISO 4017 M10X30	11642358	30	8	513	916997508	FRAME COMPLETE
HEX SCREW ISO 4017 M10X30	11642358	113	54	574	918744708	MACHINERY HOUSE BASE FR
HEX SCREW ISO 4017 M10X30	11642358	305	4	608	96021757	FIXING PARTS COMPRESSED
HEX SCREW ISO 4017 M10X30	11642358	311	14	624	96018031	FIXING PARTS BASE FRAME
HEX SCREW ISO 4017 M10X30	11642358	(16)	3	700	13455092	DIESEL ENGINE
HEX SCREW ISO 4017 M10X30	11642358	22	8	1049	966561608	FRAME
HEX SCREW ISO 4017 M10X30	11642358	55	6	1055	918696808	FIRE EXTINGUISHER SYSTEM
HEX SCREW ISO 4017 M10X30	11642358	310	50	1065	96034284	PREMOUNTED COMBINATION
HEX SCREW ISO 4017 M10X30	11642358	99	4	1129	916305808	S PIVOT SECTION PRE-ASS.
HEX SCREW ISO 4017 M10X30	11642358	14	8	1137	915745308	S OVERRUN PROTECTION
HEX SCREW ISO 4017 M10X30	11642358	12	4	1186	968112008	MECH.AUXILIARIES FOR LIG
HEX SCREW ISO 4017 M10X30	11642358	220	3	1291	916324608	D PIVOT SECTION PRE-ASS.
HEX SCREW ISO 4017 M10X30	11642358	183	4	1341	915745708	D HEAD SECTION PRE-ASS.
HEX SCREW ISO 4017 M10X30	11642358	38	4	1369	96051961	TRACTION RAM PRE-ASS.
HEX SCREW ISO 4017 M10X30	11642358	38	4	1377	96051962	TRACTION RAM PRE-ASS.
HEX SCREW ISO 4017 M10X35	11691328	26	6	401	965661508	UPPER PULLEY BLOCK CPL.
HEX SCREW ISO 4017 M10X35	11691328	308	8	419	96038694	SLEWING PLATFORM CATWAL
HEX SCREW ISO 4017 M10X35	11691328	50	24	438	915755208	ROLLER SLEWING RING
HEX SCREW ISO 4017 M10X35	11691328	296	5	577	918744708	MACHINERY HOUSE BASE FR
HEX SCREW ISO 4017 M10X35	11691328	(18)	3	700	13455092	DIESEL ENGINE
HEX SCREW ISO 4017 M10X35	11691328	74	8	1158	916332108	S HEAD SECTION
HEX SCREW ISO 4017 M10X35	11691328	98	8	1289	916324608	D PIVOT SECTION PRE-ASS.
HEX SCREW ISO 4017 M10X35	11691328	102	3	1340	915745708	D HEAD SECTION PRE-ASS.
HEX SCREW ISO 4017 M10X40	11002713	72	4	56	919045208	CROSS BEAM
HEX SCREW ISO 4017 M10X40	11002713	5	1	757	10126103	INSTALLATION BRAKE COMPR
HEX SCREW ISO 4017 M10X50	11642355	208	7	113	917523808	CRAWLER TRACK CARRIER, L
HEX SCREW ISO 4017 M10X50	11642355	4	1	116	966805508	DAMPERS
HEX SCREW ISO 4017 M10X50	11642355	207	9	155	917525508	CRAWLER TRACK CARRIER, L
HEX SCREW ISO 4017 M10X50	11642355	207	7	185	917525608	CRAWLER TRACK CARRIER,
HEX SCREW ISO 4017 M10X50	11642355	4	1	186	965986208	DAMPERS
HEX SCREW ISO 4017 M10X50	11642355	205	9	212	917525908	CRAWLER TRACK CARRIER,
HEX SCREW ISO 4017 M10X50	11642355	31	2	1025	918810308	CONTROL STAND
HEX SCREW ISO 4017 M10X55	10331856	10	6	731	10122940	CAMSHAFT CPL.
HEX SCREW ISO 4017 M10X60	12216908	303	8	629	919203208	DIESEL ENGINE CPL.ABOVE
HEX SCREW ISO 4017 M10X60	12216908	302	8	687	919203308	DIESEL ENGINE CPL.DOWN
HEX SCREW ISO 4017 M12X20	11651006	5	18	438	915755208	ROLLER SLEWING RING
HEX SCREW ISO 4017 M12X20	11651006	316	16	614	96033135	FASTENING PIECES HYDRAUL
HEX SCREW ISO 4017 M12X25	11658892	31	16	55	919045208	CROSS BEAM
HEX SCREW ISO 4017 M12X25	11658892	5	4	235	966912508	PIN PULLING CYLINDER CPL.
HEX SCREW ISO 4017 M12X25	11658892	5	4	239	966648008	PIN PULLING CYLINDER CPL.
HEX SCREW ISO 4017 M12X25	11658892	309	4	419	96038694	SLEWING PLATFORM CATWAL
HEX SCREW ISO 4017 M12X25	11658892	162	8	575	918744708	MACHINERY HOUSE BASE FR
HEX SCREW ISO 4017 M12X25	11658892	306	3	608	96021757	FIXING PARTS COMPRESSED
HEX SCREW ISO 4017 M12X25	11658892	16	16	832	919205608	UREA PLANT
HEX SCREW ISO 4017 M12X25	11658892	187	2	1341	915745708	D HEAD SECTION PRE-ASS.
HEX SCREW ISO 4017 M12X25	4901823	308	8	811	919203408	MUFFLER UNIT ABOVE
HEX SCREW ISO 4017 M12X25	4901823	308	8	818	919203508	MUFFLER UNIT DOWN

Description	Item	Pos.	Quantity	Page	Assembly	Description
HEX SCREW ISO 4017 M12X30	406601408	62	8	23	917528708	CENTRAL SECTION CRAWLER
HEX SCREW ISO 4017 M12X30	11631742	58	6	258	966222408	MOUNTING PARTS FRONT P
HEX SCREW ISO 4017 M12X30	11631742	39	8	304	96047586	MOUNTING PARTS TAIL PART
HEX SCREW ISO 4017 M12X30	11631742	19	16	513	916997508	FRAME COMPLETE
HEX SCREW ISO 4017 M12X30	11631742	304	4	635	96034141	DIESEL ENGINE, PRE-ASSEMB
HEX SCREW ISO 4017 M12X30	11631742	304	4	693	96034143	DIESEL ENGINE, PRE-ASSEMB
HEX SCREW ISO 4017 M12X30	11631742	310	6	812	919203408	MUFFLER UNIT ABOVE
HEX SCREW ISO 4017 M12X30	11631742	24	12	1227	915753108	WINCH
HEX SCREW ISO 4017 M12X30	11631742	40	32	1250	915753308	WINCH 6 PRE-ASSEMBLY
HEX SCREW ISO 4017 M12X30	406527908	309	3	812	919203408	MUFFLER UNIT ABOVE
HEX SCREW ISO 4017 M12X30	406527908	309	3	818	919203508	MUFFLER UNIT DOWN
HEX SCREW ISO 4017 M12X35	10299574	5	4	784	10126465	LIFTING DEVICE
HEX SCREW ISO 4017 M12X35	11642349	141	4	112	917523808	CRAWLER TRACK CARRIER, L
HEX SCREW ISO 4017 M12X35	11642349	103	4	154	917525508	CRAWLER TRACK CARRIER, L
HEX SCREW ISO 4017 M12X35	11642349	141	4	185	917525608	CRAWLER TRACK CARRIER,
HEX SCREW ISO 4017 M12X35	11642349	103	4	211	917525908	CRAWLER TRACK CARRIER,
HEX SCREW ISO 4017 M12X35	11642349	305	12	635	96034141	DIESEL ENGINE, PRE-ASSEMB
HEX SCREW ISO 4017 M12X35	11642349	305	12	693	96034143	DIESEL ENGINE, PRE-ASSEMB
HEX SCREW ISO 4017 M12X35	11642349	32	2	832	919205608	UREA PLANT
HEX SCREW ISO 4017 M12X35	11642349	6	8	983	919203708	FUEL TANK CPL.
HEX SCREW ISO 4017 M12X35	11642349	10	16	987	919203608	OIL RESERVOIR, COMPLETE
HEX SCREW ISO 4017 M12X35	11642349	301	2	1059	919204008	RADIATOR UNIT
HEX SCREW ISO 4017 M12X35	11642349	9	8	1081	915751708	WINCH 4 PRE-ASSEMBLY
HEX SCREW ISO 4017 M12X35	11642349	94	4	1129	916305808	S PIVOT SECTION PRE-ASS.
HEX SCREW ISO 4017 M12X35	11642349	31	4	1288	916324608	D PIVOT SECTION PRE-ASS.
HEX SCREW ISO 4017 M12X40	11002727	11	8	1257	968419601	DRUM BEARING
HEX SCREW ISO 4017 M12X40	11645384	554	4	34	966084408	HYDRAULIC EQUIPM.CENTER
HEX SCREW ISO 4017 M12X40	11645384	109	8	574	918744708	MACHINERY HOUSE BASE FR
HEX SCREW ISO 4017 M12X40	11645384	313	4	624	96018031	FIXING PARTS BASE FRAME
HEX SCREW ISO 4017 M12X40	11645384	306	4	635	96034141	DIESEL ENGINE, PRE-ASSEMB
HEX SCREW ISO 4017 M12X40	11645384	306	4	693	96034143	DIESEL ENGINE, PRE-ASSEMB
HEX SCREW ISO 4017 M12X40	11645384	12	1	983	919203708	FUEL TANK CPL.
HEX SCREW ISO 4017 M12X40	11645384	8	4	1066	965896208	PREMOUNTED COMBINATION
HEX SCREW ISO 4017 M12X40	11645384	8	4	1069	965896308	PREMOUNTED COMBINATION
HEX SCREW ISO 4017 M12X40	11645384	43	2	1447	96053946	STAND, LEFT
HEX SCREW ISO 4017 M12X45	11645386	39	1	22	917528708	CENTRAL SECTION CRAWLER
HEX SCREW ISO 4017 M12X45	11645386	18	3	405	965661608	LOWER PULLEY BLOCK CPL.
HEX SCREW ISO 4017 M12X45	11645386	404	13	883	96029372	HYDR.MACHINERY HOUSE
HEX SCREW ISO 4017 M12X45	11645386	24	2	1369	96051961	TRACTION RAM PRE-ASS.
HEX SCREW ISO 4017 M12X45	11645386	24	2	1377	96051962	TRACTION RAM PRE-ASS.
HEX SCREW ISO 4017 M14X20	10037101	3	1	708	10142096	PISTON COOLING
HEX SCREW ISO 4017 M14X30	12101040	14	8	22	917528708	CENTRAL SECTION CRAWLER
HEX SCREW ISO 4017 M14X45	4600724	560	6	455	966085508	HYDRAULIC EQUIPM.SLEWING
HEX SCREW ISO 4017 M14X45	10878799	555	12	314	966085408	SLEWING PLATFORM HYDRA
HEX SCREW ISO 4017 M14X45	10878799	552	30	341	966085708	ADDITIONAL HYDRAULICS WI
HEX SCREW ISO 4017 M14X45	10878799	552	30	358	966085808	ADDITIONAL HYDRAULICS WI
HEX SCREW ISO 4017 M14X45	10878799	410	21	883	96029372	HYDR.MACHINERY HOUSE
HEX SCREW ISO 4017 M14X45	10878799	552	30	1092	966085608	ADDITIONAL HYDRAULICS WI
HEX SCREW ISO 4017 M14X45	10878799	552	30	1238	966085908	ADDITIONAL HYDRAULICS WI
HEX SCREW ISO 4017 M16X30	4902326	31	4	22	917528708	CENTRAL SECTION CRAWLER
HEX SCREW ISO 4017 M16X30	4902326	7	5	258	966222408	MOUNTING PARTS FRONT P
HEX SCREW ISO 4017 M16X35	406609108	5	2	72	966004008	PIN SUSPENSION
HEX SCREW ISO 4017 M16X35	406609108	5	2	73	966003108	MOUNTING
HEX SCREW ISO 4017 M16X35	12214938	(32)	8	110	917523808	CRAWLER TRACK CARRIER, L
HEX SCREW ISO 4017 M16X35	12214938	56	8	115	970706701	PLANETARY GEARBOX
HEX SCREW ISO 4017 M16X35	12214938	(32)	8	153	917525508	CRAWLER TRACK CARRIER, L
HEX SCREW ISO 4017 M16X35	12214938	29	6	329	915751408	WINCH 1 PRE-ASSEMBLY
HEX SCREW ISO 4017 M16X35	12214938	29	6	352	915751608	WINCH 2 PRE-ASS.
HEX SCREW ISO 4017 M16X35	12214938	4	6	579	918705808	BASE FRAME PRE-ASSEMBLE
HEX SCREW ISO 4017 M16X35	12214938	309	8	635	96034141	DIESEL ENGINE, PRE-ASSEMB

Description	Item	Pos.	Quantity	Page	Assembly	Description
HEX SCREW ISO 4017 M16X35	12214938	309	8	693	96034143	DIESEL ENGINE, PRE-ASSEMB
HEX SCREW ISO 4017 M16X35	12214938	305	2	823	918717708	AIR FILTER SYSTEM ABOVE
HEX SCREW ISO 4017 M16X35	12214938	303	2	829	918719508	AIR FILTER SYSTEM DOWN
HEX SCREW ISO 4017 M16X35	12214938	14	24	1101	965630408	CARRIER PRE-ASSEMBLED
HEX SCREW ISO 4017 M16X35	12214938	22	12	1227	915753108	WINCH
HEX SCREW ISO 4017 M16X35	12214938	38	8	1250	915753308	WINCH 6 PRE-ASSEMBLY
HEX SCREW ISO 4017 M16X35	12214938	10	6	1296	966221808	DRIVER LEFT
HEX SCREW ISO 4017 M16X35	12214938	10	6	1297	966221908	DRIVER RIGHT
HEX SCREW ISO 4017 M16X35	12214938	30	8	1339	915745708	D HEAD SECTION PRE-ASS.
HEX SCREW ISO 4017 M16X40	406603008	22	2	110	917523808	CRAWLER TRACK CARRIER, L
HEX SCREW ISO 4017 M16X40	406603008	22	2	153	917525508	CRAWLER TRACK CARRIER, L
HEX SCREW ISO 4017 M16X40	406603008	22	2	183	917525608	CRAWLER TRACK CARRIER,
HEX SCREW ISO 4017 M16X40	406603008	22	2	210	917525908	CRAWLER TRACK CARRIER,
HEX SCREW ISO 4017 M16X40	406603008	26	10	1157	916332108	S HEAD SECTION
HEX SCREW ISO 4017 M16X40	10875519	53	4	154	917525508	CRAWLER TRACK CARRIER, L
HEX SCREW ISO 4017 M16X40	10875519	53	4	183	917525608	CRAWLER TRACK CARRIER,
HEX SCREW ISO 4017 M16X40	10875519	53	4	210	917525908	CRAWLER TRACK CARRIER,
HEX SCREW ISO 4017 M16X40	10875519	9	4	258	966222408	MOUNTING PARTS FRONT P
HEX SCREW ISO 4017 M16X45	406603108	7	16	1422	915744908	BOOM NOSE
HEX SCREW ISO 4017 M16X45	10875803	90	12	111	917523808	CRAWLER TRACK CARRIER, L
HEX SCREW ISO 4017 M16X45	10875803	97	8	154	917525508	CRAWLER TRACK CARRIER, L
HEX SCREW ISO 4017 M16X45	10875803	90	8	184	917525608	CRAWLER TRACK CARRIER,
HEX SCREW ISO 4017 M16X45	10875803	97	8	211	917525908	CRAWLER TRACK CARRIER,
HEX SCREW ISO 4017 M16X45	10875803	14	16	401	965661508	UPPER PULLEY BLOCK CPL.
HEX SCREW ISO 4017 M16X45	10875803	15	16	405	965661608	LOWER PULLEY BLOCK CPL.
HEX SCREW ISO 4017 M16X45	10875803	310	4	635	96034141	DIESEL ENGINE, PRE-ASSEMB
HEX SCREW ISO 4017 M16X45	10875803	310	4	693	96034143	DIESEL ENGINE, PRE-ASSEMB
HEX SCREW ISO 4017 M16X50	10875520	16	2	22	917528708	CENTRAL SECTION CRAWLER
HEX SCREW ISO 4017 M16X50	10875520	53	48	55	919045208	CROSS BEAM
HEX SCREW ISO 4017 M16X50	10875520	25	3	329	915751408	WINCH 1 PRE-ASSEMBLY
HEX SCREW ISO 4017 M16X50	10875520	25	3	352	915751608	WINCH 2 PRE-ASS.
HEX SCREW ISO 4017 M16X50	10875520	310	2	430	96038696	SLEWING PLATFORM CATWAL
HEX SCREW ISO 4017 M16X50	10875520	312	8	635	96034141	DIESEL ENGINE, PRE-ASSEMB
HEX SCREW ISO 4017 M16X50	10875520	312	8	693	96034143	DIESEL ENGINE, PRE-ASSEMB
HEX SCREW ISO 4017 M16X50	10875520	34	4	1128	916305808	S PIVOT SECTION PRE-ASS.
HEX SCREW ISO 4017 M16X50	10875520	7	2	1161	966470508	HOISTING LIMIT SWITCH PRE-
HEX SCREW ISO 4017 M16X50	10875520	7	2	1162	966470608	HOISTING LIMIT SWITCH PRE-
HEX SCREW ISO 4017 M16X50	10875520	190	8	1291	916324608	D PIVOT SECTION PRE-ASS.
HEX SCREW ISO 4017 M16X55	406608908	15	12	390	965661008	FRAME PRE-ASS.
HEX SCREW ISO 4017 M16X55	406608908	310	8	419	96038694	SLEWING PLATFORM CATWAL
HEX SCREW ISO 4017 M16X55	10875804	550	16	34	966084408	HYDRAULIC EQUIPM.CENTER
HEX SCREW ISO 4017 M16X55	10875804	56	4	111	917523808	CRAWLER TRACK CARRIER, L
HEX SCREW ISO 4017 M16X55	10875804	503	6	132	966084908	HYDR.TRAVEL DRIVE
HEX SCREW ISO 4017 M16X55	10875804	56	4	154	917525508	CRAWLER TRACK CARRIER, L
HEX SCREW ISO 4017 M16X55	10875804	503	6	168	966085008	HYDR.TRAVEL DRIVE
HEX SCREW ISO 4017 M16X55	10875804	56	4	183	917525608	CRAWLER TRACK CARRIER,
HEX SCREW ISO 4017 M16X55	10875804	503	6	195	966084808	HYDR.TRAVEL DRIVE
HEX SCREW ISO 4017 M16X55	10875804	56	4	210	917525908	CRAWLER TRACK CARRIER,
HEX SCREW ISO 4017 M16X55	10875804	503	6	221	966084708	HYDR.TRAVEL DRIVE
HEX SCREW ISO 4017 M16X55	10875804	313	8	635	96034141	DIESEL ENGINE, PRE-ASSEMB
HEX SCREW ISO 4017 M16X55	10875804	313	8	693	96034143	DIESEL ENGINE, PRE-ASSEMB
HEX SCREW ISO 4017 M16X55	10875804	11	8	1128	916305808	S PIVOT SECTION PRE-ASS.
HEX SCREW ISO 4017 M16X55	10875804	31	4	1192	916303308	S INTERMEDIATE SECTION
HEX SCREW ISO 4017 M16X55	10875804	31	8	1199	916303208	S INTERMEDIATE SECTION
HEX SCREW ISO 4017 M16X55	10875804	31	8	1204	916303108	S INTERMEDIATE SECTION
HEX SCREW ISO 4017 M16X55	10875804	31	8	1208	916303008	S INTERMEDIATE SECTION
HEX SCREW ISO 4017 M16X55	10875804	31	8	1212	916302708	S INTERMEDIATE SECTION
HEX SCREW ISO 4017 M16X55	10875804	31	8	1217	916302908	S ADAPTER SECTION
HEX SCREW ISO 4017 M16X55	10875804	552	2	1270	966086208	AUX.HYDRAULIC WINCH 6
HEX SCREW ISO 4017 M16X60	10875521	314	8	635	96034141	DIESEL ENGINE, PRE-ASSEMB

Description	Item	Pos.	Quantity	Page	Assembly	Description
HEX SCREW ISO 4017 M16X60	10875521	314	8	693	96034143	DIESEL ENGINE, PRE-ASSEMB
HEX SCREW ISO 4017 M20X1	12691307	47	20	115	970706701	PLANETARY GEARBOX
HEX SCREW ISO 4017 M20X25	12224041	71	2	1192	916303308	S INTERMEDIATE SECTION
HEX SCREW ISO 4017 M20X25	12224041	71	2	1199	916303208	S INTERMEDIATE SECTION
HEX SCREW ISO 4017 M20X25	12224041	71	2	1204	916303108	S INTERMEDIATE SECTION
HEX SCREW ISO 4017 M20X25	12224041	71	2	1208	916303008	S INTERMEDIATE SECTION
HEX SCREW ISO 4017 M20X25	12224041	71	2	1212	916302708	S INTERMEDIATE SECTION
HEX SCREW ISO 4017 M20X30	12224035	14	2	1369	96051961	TRACTION RAM PRE-ASS.
HEX SCREW ISO 4017 M20X30	12224035	42	2	1377	96051962	TRACTION RAM PRE-ASS.
HEX SCREW ISO 4017 M20X35	12218419	71	2	1217	916302908	S ADAPTER SECTION
HEX SCREW ISO 4017 M20X35	12218419	12	2	1441	966888308	SWITCH UNIT
HEX SCREW ISO 4017 M20X35	12218419	12	2	1442	966916408	SWITCH UNIT
HEX SCREW ISO 4017 M20X40	406603708	47	6	111	917523808	CRAWLER TRACK CARRIER, L
HEX SCREW ISO 4017 M20X40	406603708	47	6	154	917525508	CRAWLER TRACK CARRIER, L
HEX SCREW ISO 4017 M20X40	406603708	47	6	183	917525608	CRAWLER TRACK CARRIER,
HEX SCREW ISO 4017 M20X40	406603708	47	6	210	917525908	CRAWLER TRACK CARRIER,
HEX SCREW ISO 4017 M20X45	406603808	58	12	55	919045208	CROSS BEAM
HEX SCREW ISO 4017 M20X45	406603808	90	6	211	917525908	CRAWLER TRACK CARRIER,
HEX SCREW ISO 4017 M20X45	4065281	37	8	301	91000968	SLEWING PLATFORM FRAME
HEX SCREW ISO 4017 M20X45	4065281	15	32	395	965661108	SUPPORT COMPL.
HEX SCREW ISO 4017 M20X45	4065281	311	2	430	96038696	SLEWING PLATFORM CATWAL
HEX SCREW ISO 4017 M20X45	4065281	10	4	649	10492851	TRIPLE PUMP
HEX SCREW ISO 4017 M20X45	4065281	10	4	673	10491715	TRIPLE PUMP
HEX SCREW ISO 4017 M20X45	4065281	5	16	1444	96054216	CONNECTING SUPPORT
HEX SCREW ISO 4017 M20X45	4065281	13	4	1447	96053946	STAND, LEFT
HEX SCREW ISO 4017 M20X45	4065281	13	4	1450	96053947	STAND, RIGHT
HEX SCREW ISO 4017 M20X45	406520808	10	8	640	10492850	TRIPLE PUMP
HEX SCREW ISO 4017 M20X50	406603908	88	6	111	917523808	CRAWLER TRACK CARRIER, L
HEX SCREW ISO 4017 M20X50	406603908	90	10	154	917525508	CRAWLER TRACK CARRIER, L
HEX SCREW ISO 4017 M20X50	406603908	88	10	184	917525608	CRAWLER TRACK CARRIER,
HEX SCREW ISO 4017 M20X50	406603908	30	24	1157	916332108	S HEAD SECTION
HEX SCREW ISO 4017 M20X50	10875805	127	4	112	917523808	CRAWLER TRACK CARRIER, L
HEX SCREW ISO 4017 M20X50	10875805	79	4	211	917525908	CRAWLER TRACK CARRIER,
HEX SCREW ISO 4017 M20X50	10875805	19	16	262	915750708	PIN F. S AND D PIVOT SECTIO
HEX SCREW ISO 4017 M20X50	10875805	9	8	329	915751408	WINCH 1 PRE-ASSEMBLY
HEX SCREW ISO 4017 M20X50	10875805	9	8	352	915751608	WINCH 2 PRE-ASS.
HEX SCREW ISO 4017 M20X50	10875805	19	8	1227	915753108	WINCH
HEX SCREW ISO 4017 M20X50	10875805	4	4	1369	96051961	TRACTION RAM PRE-ASS.
HEX SCREW ISO 4017 M20X50	10875805	4	4	1377	96051962	TRACTION RAM PRE-ASS.
HEX SCREW ISO 4017 M20X50	10875805	28	2	1447	96053946	STAND, LEFT
HEX SCREW ISO 4017 M20X50	10875805	28	2	1450	96053947	STAND, RIGHT
HEX SCREW ISO 4017 M20X55	406604008	35	8	1250	915753308	WINCH 6 PRE-ASSEMBLY
HEX SCREW ISO 4017 M20X55	12224018	55	12	55	919045208	CROSS BEAM
HEX SCREW ISO 4017 M20X55	12224018	316	16	635	96034141	DIESEL ENGINE, PRE-ASSEMB
HEX SCREW ISO 4017 M20X55	12224018	316	16	693	96034143	DIESEL ENGINE, PRE-ASSEMB
HEX SCREW ISO 4017 M20X55	12224018	3	4	983	919203708	FUEL TANK CPL.
HEX SCREW ISO 4017 M20X55	12224018	8	4	987	919203608	OIL RESERVOIR, COMPLETE
HEX SCREW ISO 4017 M20X60	406604208	74	8	1289	916324608	D PIVOT SECTION PRE-ASS.
HEX SCREW ISO 4017 M20X60	10875806	52	8	253	915750608	SLEWING PLATFORM FRAME
HEX SCREW ISO 4017 M20X60	10875806	21	2	1441	966888308	SWITCH UNIT
HEX SCREW ISO 4017 M20X60	10875806	21	2	1442	966916408	SWITCH UNIT
HEX SCREW ISO 4017 M20X65	12224059	127	4	1130	916305808	S PIVOT SECTION PRE-ASS.
HEX SCREW ISO 4017 M20X70	406604708	32	4	22	917528708	CENTRAL SECTION CRAWLER
HEX SCREW ISO 4017 M20X70	10875422	249	4	1292	916324608	D PIVOT SECTION PRE-ASS.
HEX SCREW ISO 4017 M20X80	406604808	33	4	22	917528708	CENTRAL SECTION CRAWLER
HEX SCREW ISO 4017 M20X80	12219312	17	8	390	965661008	FRAME PRE-ASS.
HEX SCREW ISO 4017 M24X35	406605408	39	8	1175	916177008	ROLLER SET
HEX SCREW ISO 4017 M24X35	406605408	39	8	1180	916177108	ROLLER SET
HEX SCREW ISO 4017 M24X40	12225310	117	2	112	917523808	CRAWLER TRACK CARRIER, L
HEX SCREW ISO 4017 M24X40	12225310	132	2	155	917525508	CRAWLER TRACK CARRIER, L

Description	Item	Pos.	Quantity	Page	Assembly	Description
HEX SCREW ISO 4017 M24X40	12225310	95	2	184	917525608	CRAWLER TRACK CARRIER,
HEX SCREW ISO 4017 M24X40	12225310	117	2	184	917525608	CRAWLER TRACK CARRIER,
HEX SCREW ISO 4017 M24X40	12225310	128	2	211	917525908	CRAWLER TRACK CARRIER,
HEX SCREW ISO 4017 M24X50	4600785	5	12	1137	915745308	S OVERRUN PROTECTION
HEX SCREW ISO 4017 M24X50	12224028	29	4	111	917523808	CRAWLER TRACK CARRIER, L
HEX SCREW ISO 4017 M24X50	12224028	29	4	183	917525608	CRAWLER TRACK CARRIER,
HEX SCREW ISO 4017 M24X60	406605808	3	164	102	965380808	FLOOR PLATES PRE-ASS.
HEX SCREW ISO 4017 M24X65	12224038	50	8	111	917523808	CRAWLER TRACK CARRIER, L
HEX SCREW ISO 4017 M24X65	12224038	61	8	154	917525508	CRAWLER TRACK CARRIER, L
HEX SCREW ISO 4017 M24X65	12224038	50	8	183	917525608	CRAWLER TRACK CARRIER,
HEX SCREW ISO 4017 M24X65	12224038	61	8	210	917525908	CRAWLER TRACK CARRIER,
HEX SCREW ISO 4017 M24X65	12224038	47	16	1339	915745708	D HEAD SECTION PRE-ASS.
HEX SCREW ISO 4017 M24X70	4062144	(46)	18	110	917523808	CRAWLER TRACK CARRIER, L
HEX SCREW ISO 4017 M24X70	4062144	(46)	12	153	917525508	CRAWLER TRACK CARRIER, L
HEX SCREW ISO 4017 M24X70	4062144	34	12	1250	915753308	WINCH 6 PRE-ASSEMBLY
HEX SCREW ISO 4017 M24X70	4600114	17	8	262	915750708	PIN F. S AND D PIVOT SECTIO
HEX SCREW ISO 4017 M24X70	4600114	28	6	1157	916332108	S HEAD SECTION
HEX SCREW ISO 4017 M24X80	4901595	16	12	1257	968419601	DRUM BEARING
HEX SCREW ISO 4017 M24X80	12219311	41	2	1157	916332108	S HEAD SECTION
HEX SCREW ISO 4017 M24X80	12219311	30	6	1175	916177008	ROLLER SET
HEX SCREW ISO 4017 M24X80	12219311	30	6	1180	916177108	ROLLER SET
HEX SCREW ISO 4017 M24X80	12219311	36	16	1250	915753308	WINCH 6 PRE-ASSEMBLY
HEX SCREW ISO 4017 M24X80	12219311	92	6	1289	916324608	D PIVOT SECTION PRE-ASS.
HEX SCREW ISO 4017 M30X13	406607008	68	8	56	919045208	CROSS BEAM
HEX SCREW ISO 4017 M30X1	10878793	43	2	301	91000968	SLEWING PLATFORM FRAME
HEX SCREW ISO 4017 M30X75	10878795	21	8	262	915750708	PIN F. S AND D PIVOT SECTIO
HEX SCREW ISO 4017 M30X80	12239444	30	2	1409	966649408	LUFFING PULLEY BLOCK COM
HEX SCREW ISO 4017 M36X70	10288698	33	22	1250	915753308	WINCH 6 PRE-ASSEMBLY
HEX SCREW ISO 4017 M4X12 8	12216198	10	2	120	966790308	HOSE HOLDER WELDED
HEX SCREW ISO 4017 M4X12 8	12216198	10	2	121	966790408	HOSE HOLDER WELDED
HEX SCREW ISO 4017 M4X12 8	12216198	10	1	122	966790508	HOSE HOLDER WELDED
HEX SCREW ISO 4017 M4X12 8	12216198	10	2	159	966802008	HOSE HOLDER WELDED
HEX SCREW ISO 4017 M4X12 8	12216198	10	2	160	966802108	HOSE HOLDER WELDED
HEX SCREW ISO 4017 M4X12 8	12216198	10	1	161	966802208	HOSE HOLDER WELDED
HEX SCREW ISO 4017 M4X8 8.	406500214	27	4	529	96054232	PREMOUNTED UPPER PART
HEX SCREW ISO 4017 M4X8 8.	406500214	9	4	1005	96069390	ADDITIONAL PARTS
HEX SCREW ISO 4017 M5X10 8	12211444	321	4	341	966085708	ADDITIONAL HYDRAULICS WI
HEX SCREW ISO 4017 M5X10 8	12211444	321	4	358	966085808	ADDITIONAL HYDRAULICS WI
HEX SCREW ISO 4017 M5X10 8	12211444	321	4	1092	966085608	ADDITIONAL HYDRAULICS WI
HEX SCREW ISO 4017 M5X10 8	12211444	321	4	1238	966085908	ADDITIONAL HYDRAULICS WI
HEX SCREW ISO 4017 M5X10 8	12211444	321	4	1270	966086208	AUX.HYDRAULIC WINCH 6
HEX SCREW ISO 4017 M5X12 8	11140402	37	8	1025	918810308	CONTROL STAND
HEX SCREW ISO 4017 M5X16 8	11647548	12	2	527	96054231	CONTROLS AND FITTINGS RI
HEX SCREW ISO 4017 M5X16 8	11647548	266	2	576	918744708	MACHINERY HOUSE BASE FR
HEX SCREW ISO 4017 M5X16 8	11647548	18	2	777	10143790	REGULATION BOOST PRESS
HEX SCREW ISO 4017 M5X16 8	11647548	2	2	786	9078467	CONTROL PLATE ASSEMBLY
HEX SCREW ISO 4017 M5X35 8	12219811	40	2	493	919258508	ADD HEATING SUPERSTRUCT
HEX SCREW ISO 4017 M5X35 8	12219811	(10)	5	985	96034679	FUEL TANK, PRE-ASSEMBLED
HEX SCREW ISO 4017 M5X55 8	12100540	17	3	505	919266408	CRANE DRIVER'S CABIN,PRE
HEX SCREW ISO 4017 M6X10 8	11642497	16	1	908	510692308	BALL VALVE
HEX SCREW ISO 4017 M6X12 8	11692824	12	1	600	966954908	FOLDING LADDER PRE-ASS.
HEX SCREW ISO 4017 M6X12 8	11692824	20	4	802	96034773	PLATE PRE-ASS.
HEX SCREW ISO 4017 M6X16 8	11657360	10	3	335	915749608	ELECTRIC FOR WINCH 1
HEX SCREW ISO 4017 M6X16 8	11657360	326	4	341	966085708	ADDITIONAL HYDRAULICS WI
HEX SCREW ISO 4017 M6X16 8	11657360	10	3	353	915749708	ELECTRIC FOR WINCH 2
HEX SCREW ISO 4017 M6X16 8	11657360	326	4	358	966085808	ADDITIONAL HYDRAULICS WI
HEX SCREW ISO 4017 M6X16 8	11657360	12	4	505	919266408	CRANE DRIVER'S CABIN,PRE
HEX SCREW ISO 4017 M6X16 8	11657360	13	6	527	96054231	CONTROLS AND FITTINGS RI
HEX SCREW ISO 4017 M6X16 8	11657360	21	2	529	96054232	PREMOUNTED UPPER PART
HEX SCREW ISO 4017 M6X16 8	11657360	303	6	823	918717708	AIR FILTER SYSTEM ABOVE

Description	Item	Pos.	Quantity	Page	Assembly	Description
HEX SCREW ISO 4017 M6X16 8	11657360	305	3	829	918719508	AIR FILTER SYSTEM DOWN
HEX SCREW ISO 4017 M6X16 8	11657360	306	2	1071	91000595	A/C DRIVE UNIT ADD. PARTS
HEX SCREW ISO 4017 M6X16 8	11657360	10	3	1087	915749908	ELECTRIC FOR WINCH 4
HEX SCREW ISO 4017 M6X16 8	11657360	326	4	1092	966085608	ADDITIONAL HYDRAULICS WI
HEX SCREW ISO 4017 M6X16 8	11657360	10	3	1232	915749808	ELECTRIC FOR WINCH 3
HEX SCREW ISO 4017 M6X16 8	11657360	326	4	1238	966085908	ADDITIONAL HYDRAULICS WI
HEX SCREW ISO 4017 M6X16 8	11657360	10	3	1265	915750108	ELECTRIC FOR WINCH 6
HEX SCREW ISO 4017 M6X16 8	11657360	326	4	1270	966086208	AUX.HYDRAULIC WINCH 6
HEX SCREW ISO 4017 M6X16 8	11657360	24	4	1444	96054216	CONNECTING SUPPORT
HEX SCREW ISO 4017 M6X18 8	10875527	13	2	839	968517508	PUMP PRE-ASS.
HEX SCREW ISO 4017 M6X18 8	10875527	57	4	1158	916332108	S HEAD SECTION
HEX SCREW ISO 4017 M6X20 8	11644899	12	16	368	915752108	MOUNTING JACK/ERECTING
HEX SCREW ISO 4017 M6X20 8	11644899	8	2	486	966358008	CAMERA INST.WINCH 5
HEX SCREW ISO 4017 M6X20 8	11644899	8	8	505	919266408	CRANE DRIVER'S CABIN,PRE
HEX SCREW ISO 4017 M6X20 8	11644899	8	6	592	965887608	COVER PRE-ASSY.
HEX SCREW ISO 4017 M6X20 8	11644899	3	2	594	965887808	COVER PRE-ASSY.
HEX SCREW ISO 4017 M6X20 8	11644899	11	2	596	965963608	COVER PRE-ASSY.
HEX SCREW ISO 4017 M6X20 8	11644899	8	12	600	966954908	FOLDING LADDER PRE-ASS.
HEX SCREW ISO 4017 M6X20 8	11644899	314	2	624	96018031	FIXING PARTS BASE FRAME
HEX SCREW ISO 4017 M6X20 8	11644899	30	2	937	967021108	TERMINAL BOX BLANK PLUG
HEX SCREW ISO 4017 M6X20 8	11644899	10	8	988	965666908	OIL TANK PRE-ASS.
HEX SCREW ISO 4017 M6X20 8	11644899	80	1	997	96069348	ASSEMBLY PARTS MOUNTIN
HEX SCREW ISO 4017 M6X20 8	11644899	300	8	1064	96034284	PREMOUNTED COMBINATION
HEX SCREW ISO 4017 M6X20 8	11644899	6	24	1066	965896208	PREMOUNTED COMBINATION
HEX SCREW ISO 4017 M6X20 8	11644899	6	24	1069	965896308	PREMOUNTED COMBINATION
HEX SCREW ISO 4017 M6X20 8	11644899	7	2	1086	967939908	POINTER COMPL.
HEX SCREW ISO 4017 M6X20 8	11644899	71	8	1158	916332108	S HEAD SECTION
HEX SCREW ISO 4017 M6X20 8	11644899	20	2	1186	968112008	MECH.AUXILIARIES FOR LIG
HEX SCREW ISO 4017 M6X25	10197836	11	2	536	926891108	GROUND RAIL
HEX SCREW ISO 4017 M6X25	10197836	301	16	800	919203808	BATTERY STORAGE
HEX SCREW ISO 4017 M6X25	10197836	13	4	802	96034773	PLATE PRE-ASS.
HEX SCREW ISO 4017 M6X25	10197836	302	16	950	919203908	COVERING
HEX SCREW ISO 4017 M6X25	10197836	16	4	1441	966888308	SWITCH UNIT
HEX SCREW ISO 4017 M6X25	10197836	16	4	1442	966916408	SWITCH UNIT
HEX SCREW ISO 4017 M6X25	10197836	49	2	1447	96053946	STAND, LEFT
HEX SCREW ISO 4017 M6X28	500930508	192	4	1341	915745708	D HEAD SECTION PRE-ASS.
HEX SCREW ISO 4017 M6X50 8	12216202	40	2	22	917528708	CENTRAL SECTION CRAWLER
HEX SCREW ISO 4017 M8X10 8	11690045	(68)	2	110	917523808	CRAWLER TRACK CARRIER, L
HEX SCREW ISO 4017 M8X10 8	11690045	(68)	2	153	917525508	CRAWLER TRACK CARRIER, L
HEX SCREW ISO 4017 M8X12 8	11690048	25	2	505	919266408	CRANE DRIVER'S CABIN,PRE
HEX SCREW ISO 4017 M8X12 8	11690048	28	8	1288	916324608	D PIVOT SECTION PRE-ASS.
HEX SCREW ISO 4017 M8X16 8	11651612	102	4	112	917523808	CRAWLER TRACK CARRIER, L
HEX SCREW ISO 4017 M8X16 8	11651612	112	4	155	917525508	CRAWLER TRACK CARRIER, L
HEX SCREW ISO 4017 M8X16 8	11651612	102	4	184	917525608	CRAWLER TRACK CARRIER,
HEX SCREW ISO 4017 M8X16 8	11651612	112	4	211	917525908	CRAWLER TRACK CARRIER,
HEX SCREW ISO 4017 M8X16 8	11651612	27	4	262	915750708	PIN F. S AND D PIVOT SECTIO
HEX SCREW ISO 4017 M8X16 8	11651612	20	4	289	916900208	CENT. LUBRIC. SYSTEM SUP
HEX SCREW ISO 4017 M8X16 8	11651612	17	12	304	96047586	MOUNTING PARTS TAIL PART
HEX SCREW ISO 4017 M8X16 8	11651612	39	19	329	915751408	WINCH 1 PRE-ASSEMBLY
HEX SCREW ISO 4017 M8X16 8	11651612	39	17	352	915751608	WINCH 2 PRE-ASS.
HEX SCREW ISO 4017 M8X16 8	11651612	10	4	405	965661608	LOWER PULLEY BLOCK CPL.
HEX SCREW ISO 4017 M8X16 8	11651612	302	128	430	96038696	SLEWING PLATFORM CATWAL
HEX SCREW ISO 4017 M8X16 8	11651612	60	22	439	915755208	ROLLER SLEWING RING
HEX SCREW ISO 4017 M8X16 8	11651612	17	30	481	966356408	CAMERA INSTALLATION SLEW
HEX SCREW ISO 4017 M8X16 8	11651612	29	3	493	919258508	ADD HEATING SUPERSTRUCT
HEX SCREW ISO 4017 M8X16 8	11651612	23	1	513	916997508	FRAME COMPLETE
HEX SCREW ISO 4017 M8X16 8	11651612	306	1	577	918744708	MACHINERY HOUSE BASE FR
HEX SCREW ISO 4017 M8X16 8	11651612	6	20	590	965887108	ACCESS LADDER PRE-ASS.
HEX SCREW ISO 4017 M8X16 8	11651612	303	23	608	96021757	FIXING PARTS COMPRESSED
HEX SCREW ISO 4017 M8X16 8	11651612	309	9	614	96033135	FASTENING PIECES HYDRAUL

Description	Item	Pos.	Quantity	Page	Assembly	Description
HEX SCREW ISO 4017 M8X16 8	11651612	302	22	624	96018031	FIXING PARTS BASE FRAME
HEX SCREW ISO 4017 M8X16 8	11651612	300	2	629	919203208	DIESEL ENGINE CPL.ABOVE
HEX SCREW ISO 4017 M8X16 8	11651612	304	4	848	919965308	FUEL FEED
HEX SCREW ISO 4017 M8X16 8	11651612	22	6	987	919203608	OIL RESERVOIR, COMPLETE
HEX SCREW ISO 4017 M8X16 8	11651612	54	33	1055	918696808	FIRE EXTINGUISHER SYSTEM
HEX SCREW ISO 4017 M8X16 8	11651612	300	10	1059	919204008	RADIATOR UNIT
HEX SCREW ISO 4017 M8X16 8	11651612	306	8	1065	96034284	PREMOUNTED COMBINATION
HEX SCREW ISO 4017 M8X16 8	11651612	304	1	1071	91000595	A/C DRIVE UNIT ADD. PARTS
HEX SCREW ISO 4017 M8X16 8	11651612	21	1	1098	91002039	CENTRAL LUBRICATING SYS
HEX SCREW ISO 4017 M8X16 8	11651612	91	4	1129	916305808	S PIVOT SECTION PRE-ASS.
HEX SCREW ISO 4017 M8X16 8	11651612	6	4	1137	915745308	S OVERRUN PROTECTION
HEX SCREW ISO 4017 M8X16 8	11651612	85	2	1158	916332108	S HEAD SECTION
HEX SCREW ISO 4017 M8X16 8	11651612	43	22	1227	915753108	WINCH
HEX SCREW ISO 4017 M8X16 8	11651612	19	2	1244	917006408	CENTRALIZED LUBRICATION
HEX SCREW ISO 4017 M8X16 8	11651612	56	14	1250	915753308	WINCH 6 PRE-ASSEMBLY
HEX SCREW ISO 4017 M8X16 8	11651612	12	2	1275	917016708	CENTRAL LUBRICATING SYS
HEX SCREW ISO 4017 M8X16 8	11651612	295	16	1292	916324608	D PIVOT SECTION PRE-ASS.
HEX SCREW ISO 4017 M8X16 8	11651612	12	4	1444	96054216	CONNECTING SUPPORT
HEX SCREW ISO 4017 M8X16 8	11651612	15	4	1454	966410908	PLATFORM COMPL.
HEX SCREW ISO 4017 M8X16	406527808	88	4	56	919045208	CROSS BEAM
HEX SCREW ISO 4017 M8X18 8	12216205	42	11	1250	915753308	WINCH 6 PRE-ASSEMBLY
HEX SCREW ISO 4017 M8X18 8	12216205	16	2	1369	96051961	TRACTION RAM PRE-ASS.
HEX SCREW ISO 4017 M8X18 8	12216205	16	2	1377	96051962	TRACTION RAM PRE-ASS.
HEX SCREW ISO 4017 M8X20	10299666	5	20	432	96039357	STAIR
HEX SCREW ISO 4017 M8X20	10299666	5	20	434	96039358	STAIR
HEX SCREW ISO 4017 M8X20	10299666	6	2	450	967144608	VALVE PLATE, PRE-ASSEMB
HEX SCREW ISO 4017 M8X20	10299666	54	12	1402	917223808	D INTERMEDIATE SECTION
HEX SCREW ISO 4017 M8X20 8	11651767	79	40	23	917528708	CENTRAL SECTION CRAWLER
HEX SCREW ISO 4017 M8X20 8	11651767	101	2	56	919045208	CROSS BEAM
HEX SCREW ISO 4017 M8X20 8	11651767	5	12	368	915752108	MOUNTING JACK/ERECTING
HEX SCREW ISO 4017 M8X20 8	11651767	25	4	374	540270514	DRIVE UNIT CPL
HEX SCREW ISO 4017 M8X20 8	11651767	40	4	390	965661008	FRAME PRE-ASS.
HEX SCREW ISO 4017 M8X20 8	11651767	302	21	419	96038694	SLEWING PLATFORM CATWAL
HEX SCREW ISO 4017 M8X20 8	11651767	303	8	430	96038696	SLEWING PLATFORM CATWAL
HEX SCREW ISO 4017 M8X20 8	11651767	17	76	438	915755208	ROLLER SLEWING RING
HEX SCREW ISO 4017 M8X20 8	11651767	13	8	470	916141308	CENTRAL GREASING
HEX SCREW ISO 4017 M8X20 8	11651767	36	2	472	11003525	ELECTRIC PUMP
HEX SCREW ISO 4017 M8X20 8	11651767	11	28	481	966356408	CAMERA INSTALLATION SLEW
HEX SCREW ISO 4017 M8X20 8	11651767	8	8	484	966910608	CAMERA EQUIPMENT D-PIVOT
HEX SCREW ISO 4017 M8X20 8	11651767	53	1	493	919258508	ADD HEATING SUPERSTRUCT
HEX SCREW ISO 4017 M8X20 8	11651767	4	4	524	919657408	COOLING WATER PRE-HEATIN
HEX SCREW ISO 4017 M8X20 8	11651767	80	43	574	918744708	MACHINERY HOUSE BASE FR
HEX SCREW ISO 4017 M8X20 8	11651767	8	4	591	965887208	FOLDING LADDER PRE-ASS.
HEX SCREW ISO 4017 M8X20 8	11651767	9	5	605	967124708	LID HOLDER
HEX SCREW ISO 4017 M8X20 8	11651767	304	4	608	96021757	FIXING PARTS COMPRESSED
HEX SCREW ISO 4017 M8X20 8	11651767	310	8	614	96033135	FASTENING PIECES HYDRAUL
HEX SCREW ISO 4017 M8X20 8	11651767	305	26	624	96018031	FIXING PARTS BASE FRAME
HEX SCREW ISO 4017 M8X20 8	11651767	301	18	629	919203208	DIESEL ENGINE CPL.ABOVE
HEX SCREW ISO 4017 M8X20 8	11651767	321	6	635	96034141	DIESEL ENGINE, PRE-ASSEMB
HEX SCREW ISO 4017 M8X20 8	11651767	300	26	687	919203308	DIESEL ENGINE CPL.DOWN
HEX SCREW ISO 4017 M8X20 8	11651767	301	2	692	96034143	DIESEL ENGINE, PRE-ASSEMB
HEX SCREW ISO 4017 M8X20 8	11651767	302	12	800	919203808	BATTERY STORAGE
HEX SCREW ISO 4017 M8X20 8	11651767	305	6	811	919203408	MUFFLER UNIT ABOVE
HEX SCREW ISO 4017 M8X20 8	11651767	305	6	818	919203508	MUFFLER UNIT DOWN
HEX SCREW ISO 4017 M8X20 8	11651767	301	16	823	918717708	AIR FILTER SYSTEM ABOVE
HEX SCREW ISO 4017 M8X20 8	11651767	300	12	829	918719508	AIR FILTER SYSTEM DOWN
HEX SCREW ISO 4017 M8X20 8	11651767	13	2	832	919205608	UREA PLANT
HEX SCREW ISO 4017 M8X20 8	11651767	300	4	848	919965308	FUEL FEED
HEX SCREW ISO 4017 M8X20 8	11651767	300	2	1036	96034844	ENGINE PREHEATER PRE-ASS
HEX SCREW ISO 4017 M8X20 8	11651767	307	20	1065	96034284	PREMOUNTED COMBINATION

Description	Item	Pos.	Quantity	Page	Assembly	Description
HEX SCREW ISO 4017 M8X20 8	11651767	50	4	1175	916177008	ROLLER SET
HEX SCREW ISO 4017 M8X20 8	11651767	10	2	1176	966331808	PREMOUNTED PIN PULLING D
HEX SCREW ISO 4017 M8X20 8	11651767	50	4	1180	916177108	ROLLER SET
HEX SCREW ISO 4017 M8X20 8	11651767	10	2	1181	967623108	PREMOUNTED PIN PULLING D
HEX SCREW ISO 4017 M8X20 8	11651767	13	2	1258	968822801	OIL-GAUGING INSTRUMENT
HEX SCREW ISO 4017 M8X20 8	11651767	53	9	1288	916324608	D PIVOT SECTION PRE-ASS.
HEX SCREW ISO 4017 M8X20 8	11651767	152	37	1341	915745708	D HEAD SECTION PRE-ASS.
HEX SCREW ISO 4017 M8X20 8	11651767	56	18	1382	916303808	D INTERMEDIATE SECTION
HEX SCREW ISO 4017 M8X20 8	11651767	50	18	1394	917223708	D INTERMEDIATE SECTION
HEX SCREW ISO 4017 M8X20 8	11651767	32	8	1409	966649408	LUFFING PULLEY BLOCK COM
HEX SCREW ISO 4017 M8X20 8	11651767	36	8	1447	96053946	STAND, LEFT
HEX SCREW ISO 4017 M8X20 8	11651767	36	4	1450	96053947	STAND, RIGHT
HEX SCREW ISO 4017 M8X20 8	11651767	12	4	1452	965656708	CONSOLE COUNTERWEIGHT
HEX SCREW ISO 4017 M8X20 8	11651767	14	6	1478	966911408	CROSS MEMBER CPL.
HEX SCREW ISO 4017 M8X25 8	12100295	307	10	624	96018031	FIXING PARTS BASE FRAME
HEX SCREW ISO 4017 M8X25	10197831	30	4	22	917528708	CENTRAL SECTION CRAWLER
HEX SCREW ISO 4017 M8X25	10197831	11	26	258	966222408	MOUNTING PARTS FRONT P
HEX SCREW ISO 4017 M8X25	10197831	12	2	320	916945008	CENT. LUBRIC. SYSTEM SUP
HEX SCREW ISO 4017 M8X25	10197831	12	18	329	915751408	WINCH 1 PRE-ASSEMBLY
HEX SCREW ISO 4017 M8X25	10197831	10	2	346	916997308	CENTRAL LUBRICATING SYS
HEX SCREW ISO 4017 M8X25	10197831	12	18	352	915751608	WINCH 2 PRE-ASS.
HEX SCREW ISO 4017 M8X25	10197831	10	2	363	916998708	CENTRALIZED LUBRICATION
HEX SCREW ISO 4017 M8X25	10197831	13	10	397	966556608	LADDER
HEX SCREW ISO 4017 M8X25	10197831	303	6	419	96038694	SLEWING PLATFORM CATWAL
HEX SCREW ISO 4017 M8X25	10197831	305	28	430	96038696	SLEWING PLATFORM CATWAL
HEX SCREW ISO 4017 M8X25	10197831	19	8	481	966356408	CAMERA INSTALLATION SLEW
HEX SCREW ISO 4017 M8X25	10197831	4	6	486	966358008	CAMERA INST.WINCH 5
HEX SCREW ISO 4017 M8X25	10197831	8	2	536	926891108	GROUND RAIL
HEX SCREW ISO 4017 M8X25	10197831	103	30	574	918744708	MACHINERY HOUSE BASE FR
HEX SCREW ISO 4017 M8X25	10197831	312	21	614	96033135	FASTENING PIECES HYDRAUL
HEX SCREW ISO 4017 M8X25	10197831	306	6	624	96018031	FIXING PARTS BASE FRAME
HEX SCREW ISO 4017 M8X25	10197831	302	10	629	919203208	DIESEL ENGINE CPL.ABOVE
HEX SCREW ISO 4017 M8X25	10197831	301	3	635	96034141	DIESEL ENGINE, PRE-ASSEMB
HEX SCREW ISO 4017 M8X25	10197831	301	28	687	919203308	DIESEL ENGINE CPL.DOWN
HEX SCREW ISO 4017 M8X25	10197831	320	1	693	96034143	DIESEL ENGINE, PRE-ASSEMB
HEX SCREW ISO 4017 M8X25	10197831	306	6	811	919203408	MUFFLER UNIT ABOVE
HEX SCREW ISO 4017 M8X25	10197831	306	14	818	919203508	MUFFLER UNIT DOWN
HEX SCREW ISO 4017 M8X25	10197831	305	16	950	919203908	COVERING
HEX SCREW ISO 4017 M8X25	10197831	5	2	985	96034679	FUEL TANK, PRE-ASSEMBLED
HEX SCREW ISO 4017 M8X25	10197831	25	6	987	919203608	OIL RESERVOIR, COMPLETE
HEX SCREW ISO 4017 M8X25	10197831	303	2	1041	919208108	HEATING MACHINE/ENGINE R
HEX SCREW ISO 4017 M8X25	10197831	308	26	1065	96034284	PREMOUNTED COMBINATION
HEX SCREW ISO 4017 M8X25	10197831	16	10	1081	915751708	WINCH 4 PRE-ASSEMBLY
HEX SCREW ISO 4017 M8X25	10197831	61	13	1128	916305808	S PIVOT SECTION PRE-ASS.
HEX SCREW ISO 4017 M8X25	10197831	96	6	1129	916305808	S PIVOT SECTION PRE-ASS.
HEX SCREW ISO 4017 M8X25	10197831	52	6	1157	916332108	S HEAD SECTION
HEX SCREW ISO 4017 M8X25	10197831	93	8	1218	916302908	S ADAPTER SECTION
HEX SCREW ISO 4017 M8X25	10197831	27	7	1227	915753108	WINCH
HEX SCREW ISO 4017 M8X25	10197831	11	2	1244	917006408	CENTRALIZED LUBRICATION
HEX SCREW ISO 4017 M8X25	10197831	222	27	1291	916324608	D PIVOT SECTION PRE-ASS.
HEX SCREW ISO 4017 M8X25	10197831	4	8	1307	915745408	D OVERRUN PROTECTION
HEX SCREW ISO 4017 M8X25	10197831	158	3	1341	915745708	D HEAD SECTION PRE-ASS.
HEX SCREW ISO 4017 M8X25	10197831	37	6	1402	917223808	D INTERMEDIATE SECTION
HEX SCREW ISO 4017 M8X25	406507208	27	12	59	965956208	STAIR
HEX SCREW ISO 4017 M8X30	10299580	31	3	472	11003525	ELECTRIC PUMP
HEX SCREW ISO 4017 M8X30 8	11826527	168	16	113	917523808	CRAWLER TRACK CARRIER, L
HEX SCREW ISO 4017 M8X30 8	11826527	173	16	155	917525508	CRAWLER TRACK CARRIER, L
HEX SCREW ISO 4017 M8X30 8	11826527	168	16	185	917525608	CRAWLER TRACK CARRIER,
HEX SCREW ISO 4017 M8X30 8	11826527	173	16	212	917525908	CRAWLER TRACK CARRIER,
HEX SCREW ISO 4017 M8X30 8	11826527	11	12	365	91000572	DRIVE ASSEMBLY AIR CONDIT

Description	Item	Pos.	Quantity	Page	Assembly	Description
HEX SCREW ISO 4017 M8X30 8	11826527	6	8	368	915752108	MOUNTING JACK/ERECTING
HEX SCREW ISO 4017 M8X30 8	11826527	14	40	438	915755208	ROLLER SLEWING RING
HEX SCREW ISO 4017 M8X30 8	11826527	105	52	574	918744708	MACHINERY HOUSE BASE FR
HEX SCREW ISO 4017 M8X30 8	11826527	10	8	580	96035946	ROOF COMPL.
HEX SCREW ISO 4017 M8X30 8	11826527	11	4	603	967297708	RETAINER CPL.
HEX SCREW ISO 4017 M8X30 8	11826527	12	1	605	967124708	LID HOLDER
HEX SCREW ISO 4017 M8X30 8	11826527	308	2	624	96018031	FIXING PARTS BASE FRAME
HEX SCREW ISO 4017 M8X30 8	11826527	301	4	1035	919204108	MOTOR PRE-HEATING ABOVE
HEX SCREW ISO 4017 M8X30 8	11826527	301	4	1038	919204208	MOTOR PRE-HEATING
HEX SCREW ISO 4017 M8X30 8	11826527	31	4	1049	966561608	FRAME
HEX SCREW ISO 4017 M8X30 8	11826527	309	2	1065	96034284	PREMOUNTED COMBINATION
HEX SCREW ISO 4017 M8X30 8	11826527	9	17	1128	916305808	S PIVOT SECTION PRE-ASS.
HEX SCREW ISO 4017 M8X30 8	11826527	15	1	1160	966490908	ACCESS COMPL
HEX SCREW ISO 4017 M8X30 8	11826527	139	16	1290	916324608	D PIVOT SECTION PRE-ASS.
HEX SCREW ISO 4017 M8X30 8	11826527	161	4	1341	915745708	D HEAD SECTION PRE-ASS.
HEX SCREW ISO 4017 M8X30 8	11826527	40	4	1382	916303808	D INTERMEDIATE SECTION
HEX SCREW ISO 4017 M8X30 8	11826527	24	4	1394	917223708	D INTERMEDIATE SECTION
HEX SCREW ISO 4017 M8X30 8	11826527	24	4	1402	917223808	D INTERMEDIATE SECTION
HEX SCREW ISO 4017 M8X30 8	11826527	4	2	1469	967049508	OBSTRUCTION LIGHTS PREAS
HEX SCREW ISO 4017 M8X35 8	11692827	61	12	56	919045208	CROSS BEAM
HEX SCREW ISO 4017 M8X35 8	11692827	301	3	1036	96034844	ENGINE PREHEATER PRE-ASS
HEX SCREW ISO 4017 M8X35 8	11692827	14	4	1187	968099808	CAMERA HOLDER, PREMOU
HEX SCREW ISO 4017 M8X35 8	11692827	42	12	1192	916303308	S INTERMEDIATE SECTION
HEX SCREW ISO 4017 M8X35 8	11692827	42	12	1199	916303208	S INTERMEDIATE SECTION
HEX SCREW ISO 4017 M8X35 8	11692827	42	12	1204	916303108	S INTERMEDIATE SECTION
HEX SCREW ISO 4017 M8X35 8	11692827	42	12	1208	916303008	S INTERMEDIATE SECTION
HEX SCREW ISO 4017 M8X35 8	11692827	42	12	1212	916302708	S INTERMEDIATE SECTION
HEX SCREW ISO 4017 M8X35 8	11692827	42	14	1217	916302908	S ADAPTER SECTION
HEX SCREW ISO 4017 M8X35 8	11692827	34	8	1382	916303808	D INTERMEDIATE SECTION
HEX SCREW ISO 4017 M8X35 8	11692827	29	8	1394	917223708	D INTERMEDIATE SECTION
HEX SCREW ISO 4017 M8X35 8	11692827	31	8	1402	917223808	D INTERMEDIATE SECTION
HEX SCREW ISO 4017 M8X40 8	10875537	99	1	574	918744708	MACHINERY HOUSE BASE FR
HEX SCREW ISO 4017 M8X40 8	10875537	309	6	624	96018031	FIXING PARTS BASE FRAME
HEX SCREW ISO 4017 M8X40 8	10875537	302	8	823	918717708	AIR FILTER SYSTEM ABOVE
HEX SCREW ISO 4017 M8X40 8	10875537	301	8	829	918719508	AIR FILTER SYSTEM DOWN
HEX SCREW ISO 4017 M8X45 8	11690046	87	32	1129	916305808	S PIVOT SECTION PRE-ASS.
HEX SCREW ISO 4017 M8X45 8	11690046	15	2	1187	968099808	CAMERA HOLDER, PREMOU
HEX SCREW ISO 4017 M8X60 8	12216207	13	1	1187	968099808	CAMERA HOLDER, PREMOU
HEX SCREW ISO 4017 M8X65 8	12220759	165	2	575	918744708	MACHINERY HOUSE BASE FR
HEX SCREW ISO 4017 M8X70 8	12212107	10	2	710	10125646	OIL SEPARATOR ASSEMBLY
HEX SCREW ISO 4018 M10X16	540401908	25	1	1303	540006108	ROPE WINCH
HEX SCREW M5X16 10.9 480H	10876387	9	10	992	96036153	SWITCH CABINET
HEX SCREW M8X65 8.8 MAN18	10037287	328	2	341	966085708	ADDITIONAL HYDRAULICS WI
HEX SCREW M8X65 8.8 MAN18	10037287	328	2	358	966085808	ADDITIONAL HYDRAULICS WI
HEX SCREW M8X65 8.8 MAN18	10037287	328	2	1092	966085608	ADDITIONAL HYDRAULICS WI
HEX SCREW M8X65 8.8 MAN18	10037287	328	2	1238	966085908	ADDITIONAL HYDRAULICS WI
HEX SCREW UNC7/16X14X30	12100552	318	4	635	96034141	DIESEL ENGINE, PRE-ASSEMB
HEX SCREW UNC7/16X14X30	12100552	319	4	693	96034143	DIESEL ENGINE, PRE-ASSEMB
HEX SCREW UNC7/16X14X30	12100552	416	16	883	96029372	HYDR.MACHINERY HOUSE
HEXAGON KEY DIN 911	790023608	15	1	243	96005686	MAIN TOOLS
HEXALOBULAR HEAD SCREW	12422674	8	8	774	10141558	OUTLET MANIFOLD ADD-ON
HEXALOBULAR HEAD SCREW	11007668	(17)	3	700	13455092	DIESEL ENGINE
HEXALOBULAR HEAD SCREW	10030346	(6)	5	773	10141356	EXHAUST PIPE ASSEMBLY
HEXALOBULAR HEAD SCREW	10030346	(6)	5	773	10141356	EXHAUST PIPE ASSEMBLY
HEXALOBULAR HEAD SCREW	10012550	(5)	7	773	10141356	EXHAUST PIPE ASSEMBLY
HEXALOBULAR HEAD SCREW	10012550	(5)	12	773	10141356	EXHAUST PIPE ASSEMBLY
HEXALOBULAR HEAD SCREW	10012550	(5)	7	773	10141356	EXHAUST PIPE ASSEMBLY
HEXALOBULAR HEAD SCREW	10012550	(5)	12	773	10141356	EXHAUST PIPE ASSEMBLY
HEXALOBULAR HEAD SCREW	10133196	(11)	3	700	13455092	DIESEL ENGINE
HEXALOBULAR HEAD SCREW	10132548	(8)	6	700	13455092	DIESEL ENGINE

Description	Item	Pos.	Quantity	Page	Assembly	Description
HEXALOBULAR HEAD SCREW	9077282	4	8	720	10147666	DRIVING PARTS
HEXALOBULAR HEAD SCREW	9077749	4	10	704	12405456	CRANKCASE PRE-ASSY.
HEXALOBULAR HEAD SCREW	9079517	4	10	787	10120077	FLYWHEEL ASSEMBLY
HEXALOBULAR HEAD SCREW	10154260	3	20	704	12405456	CRANKCASE PRE-ASSY.
HIGH PRESSURE CONNECT	10139422	191	8	697	13455092	DIESEL ENGINE
HIGH PRESSURE CONNECT	10139422	2	1	740	10150877	RK INJECTOR
HIGH PRESSURE HOSE 2X100	470901808	4	3	246	96064795	MANOMETER CPL.
HIGH PRESSURE HOSE 2X200	470901908	5	2	246	96064795	MANOMETER CPL.
HIGH PRESSURE HOSE DN4-	774376108	14	35	289	916900208	CENT. LUBRIC. SYSTEM SUP
HIGH PRESSURE HOSE DN4-	774376108	7	86	408	91002096	CENTRAL GREASING
HIGH PRESSURE HOSE DN4-	774376108	11	20	1275	917016708	CENTRAL LUBRICATING SYS
HIGH PRESSURE PIPE ASSEM	11420510	213	1	697	13455092	DIESEL ENGINE
HIGH PRESSURE PUMP V-MOT	10146660	1	1	734	10150858	HIGH PRESSURE PUMP W.FAS
HIGH PRESSURE PUMP W.FAS	10150858	171	1	697	13455092	DIESEL ENGINE
HIGH PRESSURE RAIL	11444647	1	2	749	11420510	HIGH PRESSURE PIPE ASSEM
HINGE 19X28,5X126/132° ST	704263708	2	2	585	96036247	COVER PRE-ASSY.
HINGE 20X20X40/180° GD-ZN S	704258208	11	2	527	96054231	CONTROLS AND FITTINGS RI
HINGE 20X20X40/180° GD-ZN S	704258208	70	6	997	96069348	ASSEMBLY PARTS MOUNTIN
HINGE 20X20X40/180° GD-ZN S	704258208	3	2	999	96054623	LOCKING PLATE
HINGE 27X32X42/180° GD-ZN S	704259808	12	2	802	96034773	PLATE PRE-ASS.
HINGE 35X35X50/180° ST FE//	704228108	107	4	418	96038694	SLEWING PLATFORM CATWAL
HINGE 35X35X50/180° ST FE//	704228108	130	2	429	96038696	SLEWING PLATFORM CATWAL
HINGE 35X35X50/180° ST FE//	704228108	2	2	596	965963608	COVER PRE-ASSY.
HINGE 35X35X50/180° ST FE//	704228108	13	8	600	966954908	FOLDING LADDER PRE-ASS.
HINGE 35X35X50/180° ST FE//	704228108	20	3	1128	916305808	S PIVOT SECTION PRE-ASS.
HINGE 35X35X50/180° ST FE//	704228108	93	2	1158	916332108	S HEAD SECTION
HINGE 40X40X50/180° ST37-2	704205808	3	3	961	96033991	DOOR COMPL.
HINGE 40X40X50/180° ST37-2	704205808	3	3	973	96036315	DOOR COMPL.
HINGE 40X40X50/180° ST37-2	704205908	(2)	3	949	919203908	COVERING
HINGE 40X40X50/180° ST37-2	704205908	2	3	951	966167108	DOOR COMPL.
HINGE 40X40X50/180° ST37-2	704205908	5	3	959	96033989	DOOR COMPL.
HINGE 40X40X50/180° ST37-2	704205908	3	3	963	96033993	DOOR COMPL.
HINGE 40X40X50/180° ST37-2	704205908	3	3	965	96033996	DOOR COMPL.
HINGE 40X40X50/180° ST37-2	704205908	3	3	967	96034004	DOOR COMPL.
HINGE 40X40X50/180° ST37-2	704205908	3	3	969	96036311	DOOR COMPL.
HINGE 40X40X50/180° ST37-2	704205908	3	3	971	96036313	DOOR COMPL.
HINGE PIN CLAMP 332X1022X3	12102925	185	2	811	919203408	MUFFLER UNIT ABOVE
HINGE PIN CLAMP 332X1022X3	12102925	185	2	818	919203508	MUFFLER UNIT DOWN
HINGED FRAME HAN 6B	13110370	503	1	265	96045406	LEAD
HINGED FRAME HAN 6B	13110370	27	1	269	96034537	TERMINAL BOX
HINGED FRAME HAN 6B	13110775	507	1	273	96041505	LEAD
HOIST LIM.SWITCH PLUMMET	962563908	3	1	1117	915720708	ROPE FOR WINCH 6
HOIST LIM.SWITCH PLUMMET	966160608	3	1	1110	915720208	ROPE WITH ACCESSORIES 1
HOIST LIM.SWITCH PLUMMET	966160608	3	1	1114	915720308	ROPE WITH ACCESSORIES 2
HOISTING LIMIT SWITCH PRE	966470508	63	1	1158	916332108	S HEAD SECTION
HOISTING LIMIT SWITCH PRE	966470608	64	1	1158	916332108	S HEAD SECTION
HOLDER	10129490	(1)	1	790	12416117	CABLE HARNESS MOUNTING
HOLDER	10136484	4	1	766	10147372	VENT TUBE ASSEMBLY
HOLDER	10142970	13	2	709	10141843	CRANKCASE BREATHER ASS
HOLDER	10146200	23	1	759	10141807	ACCESSORIES AIR COMPRES
HOLDER	11394101	8	2	749	11420510	HIGH PRESSURE PIPE ASSEM
HOLDER	11442759	(15)	1	700	13455092	DIESEL ENGINE
HOLDER	11442761	(14)	1	700	13455092	DIESEL ENGINE
HOLDER	511051508	4	1	469	510401908	REVERSING VALVE
HOLDER	551710308	103	4	823	918717708	AIR FILTER SYSTEM ABOVE
HOLDER	551710308	104	4	829	918719508	AIR FILTER SYSTEM DOWN
HOLDER	890101408	22	1	505	919266408	CRANE DRIVER'S CABIN,PRE
HOLDER	923570408	69	2	1158	916332108	S HEAD SECTION
HOLDER	966719108	4	4	800	919203808	BATTERY STORAGE
HOLDER	967083508	2	3	623	96018031	FIXING PARTS BASE FRAME

Description	Item	Pos.	Quantity	Page	Assembly	Description
HOLDER 2.5X200X105 DC01 FE	97084296	5	1	365	91000572	DRIVE ASSEMBLY AIR CONDIT
HOLDER 3X103X84 S355MC FE	97109955	72	1	493	919258508	ADD HEATING SUPERSTRUCT
HOLDER 3X110X60 S355MC FE	97106646	3	2	365	91000572	DRIVE ASSEMBLY AIR CONDIT
HOLDER 3X115X182 DC01 FE//	97009324	5	4	608	96021757	FIXING PARTS COMPRESSED
HOLDER 3X192X270 S355MC	97109953	70	1	493	919258508	ADD HEATING SUPERSTRUCT
HOLDER 3X305X155 DC01 FE//	97109993	30	2	505	919266408	CRANE DRIVER'S CABIN,PRE
HOLDER 3X386X510 S355MC	97129794	5	1	990	91003271	SWITCHBOX MOUNTING PART
HOLDER 3X422X179 S355MC	97124879	71	1	493	919258508	ADD HEATING SUPERSTRUCT
HOLDER 3X91X25 DC01 FE//ZN	97109994	31	4	505	919266408	CRANE DRIVER'S CABIN,PRE
HOLDER 44X156X141 PA6.6GV	972372308	4	1	1187	968099808	CAMERA HOLDER, PREMOU
HOLDER 4X141X1092 S315MC	97006245	168	1	575	918744708	MACHINERY HOUSE BASE FR
HOLDER 4X173X85 S315MC FE	97085133	5	1	1071	91000595	A/C DRIVE UNIT ADD. PARTS
HOLDER 4X180X443 S315MC	97005689	31	2	1064	96034284	PREMOUNTED COMBINATION
HOLDER 4X278X448 S315MC	979403008	31	1	573	918744708	MACHINERY HOUSE BASE FR
HOLDER 4X622X149 S315MC	979403308	32	1	573	918744708	MACHINERY HOUSE BASE FR
HOLDER 6X432X300 S355MC	97018399	53	3	438	915755208	ROLLER SLEWING RING
HOLDER DC01 FE//ZNNI8//CN/	951189408	65	18	623	96018031	FIXING PARTS BASE FRAME
HOLDER DC01 FE//ZNNI8//CN/	951189408	11	2	1059	919204008	RADIATOR UNIT
HOLDER DC01 FE//ZNNI8//CN/	951189408	246	2	1292	916324608	D PIVOT SECTION PRE-ASS.
HOLDER FE//ZNNI8//CN//T0	964744508	34	1	505	919266408	CRANE DRIVER'S CABIN,PRE
HOLDER LEFT 5X692X231 S35	979452308	27	1	1064	96034284	PREMOUNTED COMBINATION
HOLDER LEFT 5X750X188 S35	979452108	25	2	1064	96034284	PREMOUNTED COMBINATION
HOLDER PA 66 HB SCH	11007215	9	3	790	12416117	CABLE HARNESS MOUNTING
HOLDER PRE-ASSEMBLY FE//	966750608	14	1	634	96034141	DIESEL ENGINE, PRE-ASSEMB
HOLDER PRE-ASSEMBLY FE//	966750608	14	1	692	96034143	DIESEL ENGINE, PRE-ASSEMB
HOLDER RIGHT 5X692X231 S	979452408	29	1	1064	96034284	PREMOUNTED COMBINATION
HOLDER RIGHT 5X750X188 S	979452208	26	2	1064	96034284	PREMOUNTED COMBINATION
HOLDER S235JR	10125597	7	1	761	12490129	WATER PUMP WITH FASTENIN
HOLDER S235JR	10128197	5	1	717	10128193	OIL FILLER INLET
HOLDER S235JR	10142543	8	1	746	12492804	FUEL LINES
HOLDER S235JR	10143793	1	1	777	10143790	REGULATION BOOST PRESS
HOLDER S235JR	10143838	9	1	750	10153631	LEAK OIL LINE ADD-ON
HOLDER S235JR	10147594	1	1	792	10150446	BRACKET ADD-ON
HOLDER S235JR	10150139	20	1	709	10141843	CRANKCASE BREATHER ASS
HOLDER S235JR	10152388	15	1	790	12416117	CABLE HARNESS MOUNTING
HOLDER S235JR	10152389	16	1	790	12416117	CABLE HARNESS MOUNTING
HOLDER S235JR	11358957	14	1	790	12416117	CABLE HARNESS MOUNTING
HOLDER S235JR	11366371	17	1	790	12416117	CABLE HARNESS MOUNTING
HOLDER S235JR	12473968	13	1	790	12416117	CABLE HARNESS MOUNTING
HOLDER S315MC FE//ZNNI8//C	950430808	32	1	329	915751408	WINCH 1 PRE-ASSEMBLY
HOLDER S315MC FE//ZNNI8//C	950430808	32	1	352	915751608	WINCH 2 PRE-ASS.
HOLDER S315MC FE//ZNNI8//C	950430808	22	1	1081	915751708	WINCH 4 PRE-ASSEMBLY
HOLDER S315MC FE//ZNNI8//C	950430808	48	1	1227	915753108	WINCH
HOLDER S315MC FE//ZNNI8//C	950430808	57	1	1250	915753308	WINCH 6 PRE-ASSEMBLY
HOLDER T ZN O	967083608	275	1	577	918744708	MACHINERY HOUSE BASE FR
HOLDER T ZN O	967083708	276	1	577	918744708	MACHINERY HOUSE BASE FR
HOLDER T ZN O	967083808	277	1	577	918744708	MACHINERY HOUSE BASE FR
HOLDER T ZN O	967083908	278	1	577	918744708	MACHINERY HOUSE BASE FR
HOLDER X12CRNIS188	923569408	15	1	1441	966888308	SWITCH UNIT
HOLDER X12CRNIS188	923569408	15	1	1442	966916408	SWITCH UNIT
HOLDING ANGLE	11690151	30	1	472	11003525	ELECTRIC PUMP
HOLDING ANGLE	11690153	35	1	472	11003525	ELECTRIC PUMP
HOLDING BRACKET	10815196	1	1	1107	10454762	REMOTE CONTROL TRANSMIT
HOLDING PLATE 10X100X30 S	97082137	85	2	574	918744708	MACHINERY HOUSE BASE FR
HOLDING PLATE 10X100X30 S	97082137	9	1	602	96044781	RETAINER CPL.
HOLDING PLATE 10X100X30 S	97082137	63	4	950	919203908	COVERING
HOLLOW KEY	704271108	18	1	243	96005686	MAIN TOOLS
HOLLOW SCREW 14X4X12 11	10132193	22	1	759	10141807	ACCESSORIES AIR COMPRES
HOLLOW SCREW 15-3-M18X1.	12987460	29	2	747	12492804	FUEL LINES
HOLLOW SCREW 20X3XM26X	10152907	2	1	771	10152906	COOLANT WATER CONNECT

Description	Item	Pos.	Quantity	Page	Assembly	Description
HOLLOW SCREW 26X3X93	10145191	2	1	770	10145193	COOLANT WATER CONNECT
HOLLOW SCREW 8-4-M8X1 St	10146787	16	1	750	10153631	LEAK OIL LINE ADD-ON
HOLLOW SCREW DIN 7643 10	12210013	5	1	707	10141769	FINAL CONTROL VALVE
HOLLOW SCREW DIN 7643 10	12210013	5	1	713	10118748	PIPELINE INSTALLATION
HOLLOW SCREW DIN 7643 10	12210013	11	2	742	10126724	FUEL FINE-FILTER ASSEMBLY
HOLLOW SCREW DIN 7643 10	12210013	17	9	750	10153631	LEAK OIL LINE ADD-ON
HOLLOW SCREW DIN 7643 10	12210013	6	6	766	10147372	VENT TUBE ASSEMBLY
HOLLOW SCREW DIN 7643 10	12210013	17	1	767	10143277	COOLANT PIPE BEND ADD-ON
HOLLOW SCREW DIN 7643 10	12210013	19	1	776	10141721	EXHAUST TC MOUNTING
HOLLOW SCREW DIN 7643 12-	11002995	15	2	746	12492804	FUEL LINES
HOLLOW SCREW DIN 7643 15	12210015	14	4	746	12492804	FUEL LINES
HOLLOW SCREW DIN 7643 15	12210015	21	1	761	12490129	WATER PUMP WITH FASTENIN
HOLLOW SCREW DIN 7643 22	12210017	16	2	759	10141807	ACCESSORIES AIR COMPRES
HOLLOW SCREW DIN 7643 28	12210016	2	1	772	10145195	COOLANT WATER CONNECT
HOLLOW SCREW DIN 7643 8-3	12210024	20	1	761	12490129	WATER PUMP WITH FASTENIN
HOLLOW SCREW DIN 7643 8-3	12210012	33	1	767	10143277	COOLANT PIPE BEND ADD-ON
HOOD 1.5X831X448 DC01 RAL	954746108	122	1	1290	916324608	D PIVOT SECTION PRE-ASS.
HOOD 1.5X831X448 DC01 RAL	954746108	160	1	1341	915745708	D HEAD SECTION PRE-ASS.
HOOD 1.5X931X548 DC01 RAL	953211008	78	1	1289	916324608	D PIVOT SECTION PRE-ASS.
HOOD 1.5X931X548 DC01 RAL	953211008	159	1	1341	915745708	D HEAD SECTION PRE-ASS.
HOOD 411X555 DC01 FE//ZNNI	972908808	60	1	1128	916305808	S PIVOT SECTION PRE-ASS.
HOOD 411X555 DC01 FE//ZNNI	972908808	51	1	1157	916332108	S HEAD SECTION
HOOD 4X713X442 S315MC FE//	97084285	37	1	304	96047586	MOUNTING PARTS TAIL PART
HOOD COVER 2X1025X858 A	97119782	7	1	832	919205608	UREA PLANT
HOOD RAL 7016 SPF	966275008	6	1	505	919266408	CRANE DRIVER'S CABIN,PRE
HOOD/BONNET WELDED	966916808	170	1	185	917525608	CRAWLER TRACK CARRIER,
HOOD/BONNET WELDED	966918708	170	1	113	917523808	CRAWLER TRACK CARRIER, L
HOOD/BONNET WELDED	966933708	156	1	155	917525508	CRAWLER TRACK CARRIER, L
HOOD/BONNET WELDED	966934608	156	1	212	917525908	CRAWLER TRACK CARRIER,
HOOK BEAM 1250T M.HAKEN	916024408	306	1	15		LIEBHERR CRAW.CRANE LR
HOOK BLOCK 1 ROLLER SET	916962508	312	4	15		LIEBHERR CRAW.CRANE LR
HOOK BLOCK 100 DM SPF	915761608	330	1	15		LIEBHERR CRAW.CRANE LR
HOOK WELDED CONSTRUCTI	966911708	3	2	1478	966911408	CROSS MEMBER CPL.
HORN 24V	614003108	13	1	548	96063942	ELECTRIC ADD-ON PARTS CA
HOSE	96046410	160	2	811	919203408	MUFFLER UNIT ABOVE
HOSE	96046410	160	2	818	919203508	MUFFLER UNIT DOWN
HOSE 130X150 EPDM	550773508	251	2	823	918717708	AIR FILTER SYSTEM ABOVE
HOSE 130X150 EPDM	550773508	251	2	829	918719508	AIR FILTER SYSTEM DOWN
HOSE CLAMP 10/9,5-10,5/9 ED	553102308	182	2	1036	96034844	ENGINE PREHEATER PRE-ASS
HOSE CLAMP 10/9,5-10,5/9 ED	553102308	184	4	1041	919208108	HEATING MACHINE/ENGINE R
HOSE CLAMP 10/9,5-10,5/9 ED	553102308	182	1	1059	919204008	RADIATOR UNIT
HOSE CLAMP 10/9,5-10,5/9 ED	553102308	180	1	1064	96034284	PREMOUNTED COMBINATION
HOSE CLAMP 100-104 ST	774223708	180	1	629	919203208	DIESEL ENGINE CPL.ABOVE
HOSE CLAMP 100-104 ST	774223708	180	1	687	919203308	DIESEL ENGINE CPL.DOWN
HOSE CLAMP 140/130-150/12	774209908	182	8	823	918717708	AIR FILTER SYSTEM ABOVE
HOSE CLAMP 140/130-150/12	774209908	181	8	829	918719508	AIR FILTER SYSTEM DOWN
HOSE CLAMP 142/140-148/25 S	774211808	181	6	823	918717708	AIR FILTER SYSTEM ABOVE
HOSE CLAMP 142/140-148/25 S	774211808	182	6	829	918719508	AIR FILTER SYSTEM DOWN
HOSE CLAMP 155-163 /160 ST	774283908	187	3	614	96033135	FASTENING PIECES HYDRAUL
HOSE CLAMP 158-166 ST	774211908	401	3	275	96029361	SLEWING PLATFORM HYDRA
HOSE CLAMP 158-166 ST	774211908	401	1	314	966085408	SLEWING PLATFORM HYDRA
HOSE CLAMP 158-166 ST	774211908	401	3	883	96029372	HYDR.MACHINERY HOUSE
HOSE CLAMP 21/16-27/12 W3	11118077	67	6	439	915755208	ROLLER SLEWING RING
HOSE CLAMP 21/16-27/12 W3	11118077	47	25	493	919258508	ADD HEATING SUPERSTRUCT
HOSE CLAMP 21/16-27/12 W3	11118077	188	4	629	919203208	DIESEL ENGINE CPL.ABOVE
HOSE CLAMP 21/16-27/12 W3	11118077	185	4	687	919203308	DIESEL ENGINE CPL.DOWN
HOSE CLAMP 21/16-27/12 W3	11118077	11	4	766	10147372	VENT TUBE ASSEMBLY
HOSE CLAMP 21/16-27/12 W3	11118077	183	6	1059	919204008	RADIATOR UNIT
HOSE CLAMP 21/16-27/12 W3	11118077	188	2	1064	96034284	PREMOUNTED COMBINATION
HOSE CLAMP 220/214-226/26	10874137	(1)	48	1482	918392608	DISPATCH ASSY.MECH.PART

Description	Item	Pos.	Quantity	Page	Assembly	Description
HOSE CLAMP 226-239/30 W2	12100906	15	4	987	919203608	OIL RESERVOIR, COMPLETE
HOSE CLAMP 26/20-32/12 W3	774215008	17	2	775	10141720	EXHAUST TC MOUNTING
HOSE CLAMP 26/20-32/12 W3	774215008	17	2	776	10141721	EXHAUST TC MOUNTING
HOSE CLAMP 32/25-40/12 W3	774208508	68	6	439	915755208	ROLLER SLEWING RING
HOSE CLAMP 32/25-40/12 W3	774208508	22	1	493	919258508	ADD HEATING SUPERSTRUCT
HOSE CLAMP 32/25-40/12 W3	774208508	182	4	635	96034141	DIESEL ENGINE, PRE-ASSEMB
HOSE CLAMP 32/25-40/12 W3	774208508	182	4	692	96034143	DIESEL ENGINE, PRE-ASSEMB
HOSE CLAMP 32/25-40/12 W3	774208508	18	16	709	10141843	CRANKCASE BREATHER ASS
HOSE CLAMP 32/25-40/12 W3	774208508	2	2	751	10122793	INTAKE STACK ASSEMBLY
HOSE CLAMP 32/25-40/12 W3	774208508	7	2	752	10154796	INTAKE STACK ASSEMBLY
HOSE CLAMP 32/25-40/12 W3	774208508	11	4	834	96035875	LOWER UREA PLANT
HOSE CLAMP 32/25-40/12 W3	774208508	19	2	844	96035878	UPPER UREA PLANT
HOSE CLAMP 32/25-40/12 W3	774208508	181	5	1035	919204108	MOTOR PRE-HEATING ABOVE
HOSE CLAMP 32/25-40/12 W3	774208508	180	4	1036	96034844	ENGINE PREHEATER PRE-ASS
HOSE CLAMP 32/25-40/12 W3	774208508	181	5	1038	919204208	MOTOR PRE-HEATING
HOSE CLAMP 32/25-40/12 W3	774208508	180	8	1041	919208108	HEATING MACHINE/ENGINE R
HOSE CLAMP 41/35-50/12 W3	550849508	189	4	1064	96034284	PREMOUNTED COMBINATION
HOSE CLAMP 60/50-70/12 W3	774208008	183	5	1041	919208108	HEATING MACHINE/ENGINE R
HOSE CLAMP 70/68-73/25 ST	10652657	185	2	629	919203208	DIESEL ENGINE CPL.ABOVE
HOSE CLAMP 70/68-73/25 ST	10652657	186	2	687	919203308	DIESEL ENGINE CPL.DOWN
HOSE CLAMP 77-95/12 W3	11212022	12	6	753	10141830	CHARGE AIR LINE ASSEMBLY
HOSE CLAMP 80/70-90/12 W3	774206408	182	19	1041	919208108	HEATING MACHINE/ENGINE R
HOSE CLAMP 86-91X25 ST	774227908	187	10	629	919203208	DIESEL ENGINE CPL.ABOVE
HOSE CLAMP 86-91X25 ST	774227908	188	10	687	919203308	DIESEL ENGINE CPL.DOWN
HOSE CLAMP 89-94X25 ST	774225208	153	2	575	918744708	MACHINERY HOUSE BASE FR
HOSE CLAMP 90/80-100/12 W3	774218808	181	12	629	919203208	DIESEL ENGINE CPL.ABOVE
HOSE CLAMP 90/80-100/12 W3	774218808	181	12	687	919203308	DIESEL ENGINE CPL.DOWN
HOSE CLAMP 90/80-100/12 W3	774218808	181	4	1041	919208108	HEATING MACHINE/ENGINE R
HOSE CLAMP 90/80-100/12 W3	774218808	180	8	1059	919204008	RADIATOR UNIT
HOSE CLAMP 98-103X25 ST	774225308	186	2	629	919203208	DIESEL ENGINE CPL.ABOVE
HOSE CLAMP 98-103X25 ST	774225308	187	2	687	919203308	DIESEL ENGINE CPL.DOWN
HOSE CLAMP DIN 3017-1 12/8-	10872024	307	1	34	966084408	HYDRAULIC EQUIPM.CENTER
HOSE CLAMP DIN 3017-1 12/8-	10872024	11	1	983	919203708	FUEL TANK CPL.
HOSE CLAMP DIN 3017-1 17/1	10872022	286	1	87	966448008	CONTROL DESK OUTRIGGER
HOSE CLAMP DIN 3017-2 115/	4981178	3	1	751	10122793	INTAKE STACK ASSEMBLY
HOSE CLAMP DIN 3017-2 115/	4981178	8	1	752	10154796	INTAKE STACK ASSEMBLY
HOSE CLAMP DIN 3017-2 12/1	11005281	16	10	777	10143790	REGULATION BOOST PRESS
HOSE CLAMP DIN 3017-2 12/11	12696398	23	2	750	10153631	LEAK OIL LINE ADD-ON
HOSE CLAMP DIN 3021 11,5/11	11341661	186	4	811	919203408	MUFFLER UNIT ABOVE
HOSE CLAMP THREADED UNI	602440008	4	1	310	927868908	TERMINAL BOX LIGHTING
HOSE CLIP 13,7/13,7 - 16,2 ED	12102616	(10)	1	811	919203408	MUFFLER UNIT ABOVE
HOSE CLIP 13,7/13,7 - 16,2 ED	12102616	(20)	1	811	919203408	MUFFLER UNIT ABOVE
HOSE CONNECTION SAL16/18	10878731	(1)	1	494	919258508	ADD HEATING SUPERSTRUCT
HOSE CONNECTION SAL20/22	550601908	1	1	501	968652008	PIPE SOCKET CPL.
HOSE CONNECTION SOCKET	10801609	7	2	834	96035875	LOWER UREA PLANT
HOSE CONNECTION SOCKET	10801609	7	2	844	96035878	UPPER UREA PLANT
HOSE CPL. 1SC 8X1000	926058208	295	1	893	96029373	HOSE LINES
HOSE CPL. 1SC 8X1000	926058208	1237	1	1272	966219008	HOSE LINES WINCH 6
HOSE CPL. 1SC 8X1000	926465308	483	1	893	96029373	HOSE LINES
HOSE CPL. 1SC 8X1000	966969208	1551	1	459	966217308	HOSE LINES 6 SLEWING GEAR
HOSE CPL. 1SC 8X1020	964275008	1745	1	198	966215908	HOSE LINES CRAWLER TRACK
HOSE CPL. 1SC 8X1040	929377608	1529	1	459	966217308	HOSE LINES 6 SLEWING GEAR
HOSE CPL. 1SC 8X1060	926122608	1530	1	459	966217308	HOSE LINES 6 SLEWING GEAR
HOSE CPL. 1SC 8X1060	926122608	166	1	891	96029373	HOSE LINES
HOSE CPL. 1SC 8X1080	963196908	1528	1	459	966217308	HOSE LINES 6 SLEWING GEAR
HOSE CPL. 1SC 8X1080	963196908	487	1	893	96029373	HOSE LINES
HOSE CPL. 1SC 8X1120	922030408	152	1	891	96029373	HOSE LINES
HOSE CPL. 1SC 8X1120	922030408	159	1	891	96029373	HOSE LINES
HOSE CPL. 1SC 8X1200	926058808	1745	1	224	966215608	HOSE LINES CRAWLER TRACK
HOSE CPL. 1SC 8X1220	928016008	1015	1	344	966217808	HOSE LINES WINCH 1

Description	Item	Pos.	Quantity	Page	Assembly	Description
HOSE CPL. 1SC 8X1220	928016008	1015	1	361	966218108	HOSE LINES WINCH 2
HOSE CPL. 1SC 8X1220	928016008	283	1	892	96029373	HOSE LINES
HOSE CPL. 1SC 8X1220	965562808	1307	1	381	966218608	HOSE LINES MOUNTING JACK
HOSE CPL. 1SC 8X1260	928046508	1014	1	344	966217808	HOSE LINES WINCH 1
HOSE CPL. 1SC 8X1260	928046508	1014	1	361	966218108	HOSE LINES WINCH 2
HOSE CPL. 1SC 8X1260	928046508	1527	1	459	966217308	HOSE LINES 6 SLEWING GEAR
HOSE CPL. 1SC 8X1300	926465908	217	1	892	96029373	HOSE LINES
HOSE CPL. 1SC 8X1320	964774708	1239	1	1272	966219008	HOSE LINES WINCH 6
HOSE CPL. 1SC 8X1350	926135408	1745	1	171	966216308	HOSE LINES CRAWLER TRACK
HOSE CPL. 1SC 8X1400	926998508	484	1	893	96029373	HOSE LINES
HOSE CPL. 1SC 8X1400	963457608	488	1	893	96029373	HOSE LINES
HOSE CPL. 1SC 8X1420	929315808	476	1	893	96029373	HOSE LINES
HOSE CPL. 1SC 8X1440	926966508	1140	1	1095	966217508	HOSE LINES WINCH
HOSE CPL. 1SC 8X1440	966741508	1144	1	1095	966217508	HOSE LINES WINCH
HOSE CPL. 1SC 8X1460	927612208	214	1	892	96029373	HOSE LINES
HOSE CPL. 1SC 8X1550	929718408	213	1	892	96029373	HOSE LINES
HOSE CPL. 1SC 8X1550	964683308	1195	1	1241	966218408	HOSE LINES WINCH 3
HOSE CPL. 1SC 8X1600	926119108	477	1	893	96029373	HOSE LINES
HOSE CPL. 1SC 8X1600	926119108	1196	1	1241	966218408	HOSE LINES WINCH 3
HOSE CPL. 1SC 8X1700	926068308	1194	1	1241	966218408	HOSE LINES WINCH 3
HOSE CPL. 1SC 8X1700	963001308	492	1	893	96029373	HOSE LINES
HOSE CPL. 1SC 8X1750	926093508	473	1	893	96029373	HOSE LINES
HOSE CPL. 1SC 8X1750	926135308	1013	1	344	966217808	HOSE LINES WINCH 1
HOSE CPL. 1SC 8X1750	926135308	1013	1	361	966218108	HOSE LINES WINCH 2
HOSE CPL. 1SC 8X1750	926135308	1143	1	1095	966217508	HOSE LINES WINCH
HOSE CPL. 1SC 8X1800	926093808	155	1	891	96029373	HOSE LINES
HOSE CPL. 1SC 8X1800	926093808	1197	1	1241	966218408	HOSE LINES WINCH 3
HOSE CPL. 1SC 8X1800	928465008	491	1	893	96029373	HOSE LINES
HOSE CPL. 1SC 8X1800	966968008	1545	1	459	966217308	HOSE LINES 6 SLEWING GEAR
HOSE CPL. 1SC 8X1900	926584708	153	1	891	96029373	HOSE LINES
HOSE CPL. 1SC 8X1950	926135108	1146	1	1095	966217508	HOSE LINES WINCH
HOSE CPL. 1SC 8X2000	926118908	1012	1	344	966217808	HOSE LINES WINCH 1
HOSE CPL. 1SC 8X2000	926118908	1012	1	361	966218108	HOSE LINES WINCH 2
HOSE CPL. 1SC 8X2000	926118908	1198	1	1241	966218408	HOSE LINES WINCH 3
HOSE CPL. 1SC 8X2100	926112208	218	1	892	96029373	HOSE LINES
HOSE CPL. 1SC 8X230	966967808	1536	1	459	966217308	HOSE LINES 6 SLEWING GEAR
HOSE CPL. 1SC 8X2750	962859708	1145	1	1095	966217508	HOSE LINES WINCH
HOSE CPL. 1SC 8X3000	926071908	1147	1	1095	966217508	HOSE LINES WINCH
HOSE CPL. 1SC 8X330	928472308	1543	1	459	966217308	HOSE LINES 6 SLEWING GEAR
HOSE CPL. 1SC 8X340	926711308	141	1	890	96029373	HOSE LINES
HOSE CPL. 1SC 8X360	928040108	263	1	892	96029373	HOSE LINES
HOSE CPL. 1SC 8X360	965202408	486	1	893	96029373	HOSE LINES
HOSE CPL. 1SC 8X390	927550508	475	1	893	96029373	HOSE LINES
HOSE CPL. 1SC 8X400	921502308	262	1	892	96029373	HOSE LINES
HOSE CPL. 1SC 8X400	968144108	259	1	892	96029373	HOSE LINES
HOSE CPL. 1SC 8X410	966859408	148	1	890	96029373	HOSE LINES
HOSE CPL. 1SC 8X420	927054808	471	1	893	96029373	HOSE LINES
HOSE CPL. 1SC 8X420	966048908	261	1	892	96029373	HOSE LINES
HOSE CPL. 1SC 8X440	926837208	257	1	892	96029373	HOSE LINES
HOSE CPL. 1SC 8X440	926837208	260	1	892	96029373	HOSE LINES
HOSE CPL. 1SC 8X480	928879108	1520	1	459	966217308	HOSE LINES 6 SLEWING GEAR
HOSE CPL. 1SC 8X480	928879108	482	1	893	96029373	HOSE LINES
HOSE CPL. 1SC 8X480	963859608	258	1	892	96029373	HOSE LINES
HOSE CPL. 1SC 8X540	921621208	264	1	892	96029373	HOSE LINES
HOSE CPL. 1SC 8X540	962067808	1229	1	1272	966219008	HOSE LINES WINCH 6
HOSE CPL. 1SC 8X560	926095108	1523	1	459	966217308	HOSE LINES 6 SLEWING GEAR
HOSE CPL. 1SC 8X560	926097508	1524	1	459	966217308	HOSE LINES 6 SLEWING GEAR
HOSE CPL. 1SC 8X560	926097508	1525	1	459	966217308	HOSE LINES 6 SLEWING GEAR
HOSE CPL. 1SC 8X560	926097508	158	1	891	96029373	HOSE LINES
HOSE CPL. 1SC 8X560	926097508	1217	1	1241	966218408	HOSE LINES WINCH 3

Description	Item	Pos.	Quantity	Page	Assembly	Description
HOSE CPL. 1SC 8X580	926965608	1519	6	459	966217308	HOSE LINES 6 SLEWING GEAR
HOSE CPL. 1SC 8X600	926097408	1526	1	459	966217308	HOSE LINES 6 SLEWING GEAR
HOSE CPL. 1SC 8X600	966969108	1549	1	459	966217308	HOSE LINES 6 SLEWING GEAR
HOSE CPL. 1SC 8X620	928049708	1531	1	459	966217308	HOSE LINES 6 SLEWING GEAR
HOSE CPL. 1SC 8X660	967649508	1370	1	1318	96029355	HOSE LINES
HOSE CPL. 1SC 8X700	926149808	1521	1	459	966217308	HOSE LINES 6 SLEWING GEAR
HOSE CPL. 1SC 8X700	928761808	472	1	893	96029373	HOSE LINES
HOSE CPL. 1SC 8X700	928761808	481	1	893	96029373	HOSE LINES
HOSE CPL. 1SC 8X720	923621708	211	1	891	96029373	HOSE LINES
HOSE CPL. 1SC 8X720	923621708	212	1	892	96029373	HOSE LINES
HOSE CPL. 1SC 8X720	923621708	474	1	893	96029373	HOSE LINES
HOSE CPL. 1SC 8X740	965475408	1522	1	459	966217308	HOSE LINES 6 SLEWING GEAR
HOSE CPL. 1SC 8X760	929639108	1550	4	459	966217308	HOSE LINES 6 SLEWING GEAR
HOSE CPL. 1SC 8X760	967809108	1371	1	1318	96029355	HOSE LINES
HOSE CPL. 1SC 8X780	96005911	51	1	889	96029373	HOSE LINES
HOSE CPL. 1SC 8X780	961720608	470	1	893	96029373	HOSE LINES
HOSE CPL. 1SC 8X800	926148908	1033	1	344	966217808	HOSE LINES WINCH 1
HOSE CPL. 1SC 8X800	926148908	1033	1	361	966218108	HOSE LINES WINCH 2
HOSE CPL. 1SC 8X820	962763908	1308	1	381	966218608	HOSE LINES MOUNTING JACK
HOSE CPL. 1SC 8X860	926073808	160	1	891	96029373	HOSE LINES
HOSE CPL. 1SC 8X880	962641408	490	1	893	96029373	HOSE LINES
HOSE CPL. 1SC 8X880	963859508	485	1	893	96029373	HOSE LINES
HOSE CPL. 1SC 8X900	926029808	1544	1	459	966217308	HOSE LINES 6 SLEWING GEAR
HOSE CPL. 1SC 8X960	926379108	1745	1	135	966216108	HOSE LINES CRAWLER TRACK
HOSE CPL. 1SC 8X960	963698108	489	1	893	96029373	HOSE LINES
HOSE CPL. 1SC 8X980	926971508	1753	1	135	966216108	HOSE LINES CRAWLER TRACK
HOSE CPL. 1SC 8X980	926971508	1753	1	171	966216308	HOSE LINES CRAWLER TRACK
HOSE CPL. 1SC 8X980	926971508	1753	1	198	966215908	HOSE LINES CRAWLER TRACK
HOSE CPL. 1SC 8X980	926971508	1753	1	224	966215608	HOSE LINES CRAWLER TRACK
HOSE CPL. 1SN 25X1000	929746708	156	1	891	96029373	HOSE LINES
HOSE CPL. 1SN 25X1080	966745908	418	1	317	966216908	HOSE LINES SLEWING PLATF
HOSE CPL. 1SN 25X1080	966745908	1233	1	1272	966219008	HOSE LINES WINCH 6
HOSE CPL. 1SN 25X1080	966746108	422	1	317	966216908	HOSE LINES SLEWING PLATF
HOSE CPL. 1SN 25X1080	966746108	53	1	889	96029373	HOSE LINES
HOSE CPL. 1SN 25X1160	928883708	176	1	891	96029373	HOSE LINES
HOSE CPL. 1SN 25X1220	966859608	145	1	890	96029373	HOSE LINES
HOSE CPL. 1SN 25X1280	96003182	171	1	891	96029373	HOSE LINES
HOSE CPL. 1SN 25X1360	927281508	169	1	891	96029373	HOSE LINES
HOSE CPL. 1SN 25X1500	926432508	177	1	891	96029373	HOSE LINES
HOSE CPL. 1SN 25X1650	928004508	284	1	892	96029373	HOSE LINES
HOSE CPL. 1SN 25X1700	962641208	1337	1	1318	96029355	HOSE LINES
HOSE CPL. 1SN 25X1700	967768608	167	1	891	96029373	HOSE LINES
HOSE CPL. 1SN 25X1700	967768608	175	2	891	96029373	HOSE LINES
HOSE CPL. 1SN 25X1750	967648308	168	1	891	96029373	HOSE LINES
HOSE CPL. 1SN 25X1850	962062508	296	1	893	96029373	HOSE LINES
HOSE CPL. 1SN 25X1900	929922608	1338	1	1318	96029355	HOSE LINES
HOSE CPL. 1SN 25X1950	921988508	170	1	891	96029373	HOSE LINES
HOSE CPL. 1SN 25X1950	921988508	1363	1	1318	96029355	HOSE LINES
HOSE CPL. 1SN 25X2000	926970408	1256	1	1148	966219208	HOSE LINES GRATING-WINCH
HOSE CPL. 1SN 25X2000	929616008	326	1	279	96029362	HOSE LINES
HOSE CPL. 1SN 25X2250	926041608	178	1	891	96029373	HOSE LINES
HOSE CPL. 1SN 25X2300	929615708	(1741)	1	78	966084508	HYDR.CROSS BEAM
HOSE CPL. 1SN 25X2300	929615708	(1741)	1	96	966084608	HYDR.CROSS BEAM
HOSE CPL. 1SN 25X2450	966853508	45	1	889	96029373	HOSE LINES
HOSE CPL. 1SN 25X2750	928879208	1757	1	224	966215608	HOSE LINES CRAWLER TRACK
HOSE CPL. 1SN 25X2750	966339008	1766	1	171	966216308	HOSE LINES CRAWLER TRACK
HOSE CPL. 1SN 25X2800	926970508	1756	1	224	966215608	HOSE LINES CRAWLER TRACK
HOSE CPL. 1SN 25X2900	929721008	1767	1	171	966216308	HOSE LINES CRAWLER TRACK
HOSE CPL. 1SN 25X3200	928031408	43	1	889	96029373	HOSE LINES
HOSE CPL. 1SN 25X3250	966386708	1787	1	135	966216108	HOSE LINES CRAWLER TRACK

Description	Item	Pos.	Quantity	Page	Assembly	Description
HOSE CPL. 1SN 25X3300	927030708	1786	1	135	966216108	HOSE LINES CRAWLER TRACK
HOSE CPL. 1SN 25X3300	966961308	468	1	893	96029373	HOSE LINES
HOSE CPL. 1SN 25X3400	928720608	1776	1	198	966215908	HOSE LINES CRAWLER TRACK
HOSE CPL. 1SN 25X3400	929743708	1777	1	198	966215908	HOSE LINES CRAWLER TRACK
HOSE CPL. 1SN 25X3400	966337408	1758	1	224	966215608	HOSE LINES CRAWLER TRACK
HOSE CPL. 1SN 25X3600	966388408	1768	1	171	966216308	HOSE LINES CRAWLER TRACK
HOSE CPL. 1SN 25X400	926398408	25	1	889	96029373	HOSE LINES
HOSE CPL. 1SN 25X4100	926386308	1788	1	135	966216108	HOSE LINES CRAWLER TRACK
HOSE CPL. 1SN 25X420	969632408	93	1	890	96029373	HOSE LINES
HOSE CPL. 1SN 25X4200	966568708	1778	1	198	966215908	HOSE LINES CRAWLER TRACK
HOSE CPL. 1SN 25X470	927681808	92	1	890	96029373	HOSE LINES
HOSE CPL. 1SN 25X4700	966853608	44	1	889	96029373	HOSE LINES
HOSE CPL. 1SN 25X480	968582508	91	1	890	96029373	HOSE LINES
HOSE CPL. 1SN 25X4900	929230708	423	1	317	966216908	HOSE LINES SLEWING PLATF
HOSE CPL. 1SN 25X560	923522508	52	1	889	96029373	HOSE LINES
HOSE CPL. 1SN 25X5900	965479908	42	1	889	96029373	HOSE LINES
HOSE CPL. 1SN 25X600	927611108	49	1	889	96029373	HOSE LINES
HOSE CPL. 1SN 25X640	926964708	48	1	889	96029373	HOSE LINES
HOSE CPL. 1SN 25X640	926964708	157	1	891	96029373	HOSE LINES
HOSE CPL. 1SN 25X680	926607708	47	1	889	96029373	HOSE LINES
HOSE CPL. 1SN 25X760	923228008	24	1	889	96029373	HOSE LINES
HOSE CPL. 1SN 25X840	926964808	94	1	890	96029373	HOSE LINES
HOSE CPL. 1SN 25X920	966677708	424	1	317	966216908	HOSE LINES SLEWING PLATF
HOSE CPL. 1SN 25X960	927281408	1711	1	37	966215008	HOSE LINES CENTRE SECTIO
HOSE CPL. 1SN 25X960	961918808	1710	1	37	966215008	HOSE LINES CENTRE SECTIO
HOSE CPL. 1SN 32X1060	966854308	31	1	889	96029373	HOSE LINES
HOSE CPL. 1SN 32X1100	964773508	199	1	891	96029373	HOSE LINES
HOSE CPL. 1SN 32X1140	966745808	417	1	317	966216908	HOSE LINES SLEWING PLATF
HOSE CPL. 1SN 32X1180	966860508	196	1	891	96029373	HOSE LINES
HOSE CPL. 1SN 32X1260	96002388	187	1	891	96029373	HOSE LINES
HOSE CPL. 1SN 32X1260	96002388	197	1	891	96029373	HOSE LINES
HOSE CPL. 1SN 32X1340	926455808	184	1	891	96029373	HOSE LINES
HOSE CPL. 1SN 32X1360	962641108	195	1	891	96029373	HOSE LINES
HOSE CPL. 1SN 32X1380	96030884	185	1	891	96029373	HOSE LINES
HOSE CPL. 1SN 32X1500	964274608	1177	1	1241	966218408	HOSE LINES WINCH 3
HOSE CPL. 1SN 32X1550	96048992	183	1	891	96029373	HOSE LINES
HOSE CPL. 1SN 32X1750	96048995	198	1	891	96029373	HOSE LINES
HOSE CPL. 1SN 32X1750	966734008	1255	1	1148	966219208	HOSE LINES GRATING-WINCH
HOSE CPL. 1SN 32X1900	929340308	1362	1	1318	96029355	HOSE LINES
HOSE CPL. 1SN 32X2200	96003004	186	1	891	96029373	HOSE LINES
HOSE CPL. 1SN 32X2350	929619308	1366	1	1318	96029355	HOSE LINES
HOSE CPL. 1SN 32X2550	928763408	32	1	889	96029373	HOSE LINES
HOSE CPL. 1SN 32X2550	966743808	1166	1	1095	966217508	HOSE LINES WINCH
HOSE CPL. 1SN 32X2650	966852508	58	1	889	96029373	HOSE LINES
HOSE CPL. 1SN 32X2650	966852508	90	1	890	96029373	HOSE LINES
HOSE CPL. 1SN 32X3300	966961208	467	1	893	96029373	HOSE LINES
HOSE CPL. 1SN 32X4200	928019408	30	1	889	96029373	HOSE LINES
HOSE CPL. 1SN 32X4300	966854408	29	1	889	96029373	HOSE LINES
HOSE CPL. 1SN 32X5000	966852608	57	1	889	96029373	HOSE LINES
HOSE CPL. 1SN 32X980	966385708	421	1	317	966216908	HOSE LINES SLEWING PLATF
HOSE CPL. 2SN 10X10000	962688508	(1735)	2	78	966084508	HYDR.CROSS BEAM
HOSE CPL. 2SN 10X10800	928038708	431	1	317	966216908	HOSE LINES SLEWING PLATF
HOSE CPL. 2SN 10X1160	928761108	324	1	279	96029362	HOSE LINES
HOSE CPL. 2SN 10X1200	966386408	(1796)	2	139	966434908	ADDITIONAL HYDR.TENSION C
HOSE CPL. 2SN 10X1340	966380408	(1797)	1	139	966434908	ADDITIONAL HYDR.TENSION C
HOSE CPL. 2SN 10X1340	966380408	339	1	279	96029362	HOSE LINES
HOSE CPL. 2SN 10X1340	966380408	1258	1	1148	966219208	HOSE LINES GRATING-WINCH
HOSE CPL. 2SN 10X14000	966746208	430	1	317	966216908	HOSE LINES SLEWING PLATF
HOSE CPL. 2SN 10X1500	928469408	(1798)	1	139	966434908	ADDITIONAL HYDR.TENSION C
HOSE CPL. 2SN 10X15400	966964108	1407	2	1354	966220008	HOSE LINES D-HEAD SECTIO

Description	Item	Pos.	Quantity	Page	Assembly	Description
HOSE CPL. 2SN 10X160	967807908	1232	1	1272	966219008	HOSE LINES WINCH 6
HOSE CPL. 2SN 10X1600	966746508	438	1	317	966216908	HOSE LINES SLEWING PLATF
HOSE CPL. 2SN 10X1600	966746508	439	1	317	966216908	HOSE LINES SLEWING PLATF
HOSE CPL. 2SN 10X2000	928014908	(1731)	1	475	966751308	ADDL.HYDR.F.PIN PULLING DE
HOSE CPL. 2SN 10X2050	927615708	(1732)	1	475	966751308	ADDL.HYDR.F.PIN PULLING DE
HOSE CPL. 2SN 10X220	964776908	133	1	890	96029373	HOSE LINES
HOSE CPL. 2SN 10X2500	929756808	(1734)	2	241	966561908	ADDL.HYDR.F.PIN PULLING DE
HOSE CPL. 2SN 10X2700	929333608	436	1	317	966216908	HOSE LINES SLEWING PLATF
HOSE CPL. 2SN 10X2900	966746408	437	1	317	966216908	HOSE LINES SLEWING PLATF
HOSE CPL. 2SN 10X3000	928762308	(1733)	2	475	966751308	ADDL.HYDR.F.PIN PULLING DE
HOSE CPL. 2SN 10X3200	928462808	434	1	317	966216908	HOSE LINES SLEWING PLATF
HOSE CPL. 2SN 10X3300	929750308	432	1	317	966216908	HOSE LINES SLEWING PLATF
HOSE CPL. 2SN 10X360	928008808	329	1	279	96029362	HOSE LINES
HOSE CPL. 2SN 10X360	929318008	1204	1	1241	966218408	HOSE LINES WINCH 3
HOSE CPL. 2SN 10X400	921255408	1016	1	344	966217808	HOSE LINES WINCH 1
HOSE CPL. 2SN 10X400	921255408	1016	1	361	966218108	HOSE LINES WINCH 2
HOSE CPL. 2SN 10X520	928025508	440	1	317	966216908	HOSE LINES SLEWING PLATF
HOSE CPL. 2SN 10X540	928010108	435	2	317	966216908	HOSE LINES SLEWING PLATF
HOSE CPL. 2SN 10X580	928470708	441	1	317	966216908	HOSE LINES SLEWING PLATF
HOSE CPL. 2SN 10X580	928470708	132	4	890	96029373	HOSE LINES
HOSE CPL. 2SN 10X620	928044808	328	1	279	96029362	HOSE LINES
HOSE CPL. 2SN 10X6600	966746308	433	1	317	966216908	HOSE LINES SLEWING PLATF
HOSE CPL. 2SN 12X1000	966378108	1161	1	1095	966217508	HOSE LINES WINCH
HOSE CPL. 2SN 12X1100	927693808	1203	1	1241	966218408	HOSE LINES WINCH 3
HOSE CPL. 2SN 12X1100	962531508	1238	1	1272	966219008	HOSE LINES WINCH 6
HOSE CPL. 2SN 12X1200	927676208	323	1	279	96029362	HOSE LINES
HOSE CPL. 2SN 12X1240	966864208	1205	1	1241	966218408	HOSE LINES WINCH 3
HOSE CPL. 2SN 12X1440	966864808	1259	1	1148	966219208	HOSE LINES GRATING-WINCH
HOSE CPL. 2SN 12X1500	967213408	1313	1	381	966218608	HOSE LINES MOUNTING JACK
HOSE CPL. 2SN 12X15400	966964008	1405	2	1354	966220008	HOSE LINES D-HEAD SECTIO
HOSE CPL. 2SN 12X1650	927619408	1018	1	344	966217808	HOSE LINES WINCH 1
HOSE CPL. 2SN 12X1650	927619408	1018	1	361	966218108	HOSE LINES WINCH 2
HOSE CPL. 2SN 12X1750	967213308	1302	1	381	966218608	HOSE LINES MOUNTING JACK
HOSE CPL. 2SN 12X2150	962969208	1406	1	1354	966220008	HOSE LINES D-HEAD SECTIO
HOSE CPL. 2SN 12X2200	928863408	1327	1	1318	96029355	HOSE LINES
HOSE CPL. 2SN 12X2200	928876508	(1458)	1	1388	966086808	ADDITIONAL HYDRAULICS IN
HOSE CPL. 2SN 12X2250	922690208	(1451)	1	1406	966086908	ADDITIONAL HYDRAULICS IN
HOSE CPL. 2SN 12X2700	927674508	(1454)	1	1398	966832808	ADDITIONAL HYDRAULICS IN
HOSE CPL. 2SN 12X3500	928873208	1351	1	1318	96029355	HOSE LINES
HOSE CPL. 2SN 12X3500	966961408	469	1	893	96029373	HOSE LINES
HOSE CPL. 2SN 12X400	921539608	1234	1	1272	966219008	HOSE LINES WINCH 6
HOSE CPL. 2SN 12X5600	966732608	1749	1	135	966216108	HOSE LINES CRAWLER TRACK
HOSE CPL. 2SN 12X5600	966732608	1749	1	171	966216308	HOSE LINES CRAWLER TRACK
HOSE CPL. 2SN 12X5600	966732608	1749	1	198	966215908	HOSE LINES CRAWLER TRACK
HOSE CPL. 2SN 12X5600	966732608	1749	1	224	966215608	HOSE LINES CRAWLER TRACK
HOSE CPL. 2SN 12X800	927619608	1236	1	1272	966219008	HOSE LINES WINCH 6
HOSE CPL. 2SN 12X960	966732108	1017	1	344	966217808	HOSE LINES WINCH 1
HOSE CPL. 2SN 12X960	966732108	1017	1	361	966218108	HOSE LINES WINCH 2
HOSE CPL. 2SN 16X2100	965477008	(1459)	1	1388	966086808	ADDITIONAL HYDRAULICS IN
HOSE CPL. 2SN 16X2150	966865608	(1452)	1	1406	966086908	ADDITIONAL HYDRAULICS IN
HOSE CPL. 2SN 16X2200	966968908	1404	1	1354	966220008	HOSE LINES D-HEAD SECTIO
HOSE CPL. 2SN 16X2600	966968708	(1455)	1	1398	966832808	ADDITIONAL HYDRAULICS IN
HOSE CPL. 2SN 16X5600	966732508	1748	1	135	966216108	HOSE LINES CRAWLER TRACK
HOSE CPL. 2SN 16X5600	966732508	1748	1	171	966216308	HOSE LINES CRAWLER TRACK
HOSE CPL. 2SN 16X5600	966732508	1748	1	198	966215908	HOSE LINES CRAWLER TRACK
HOSE CPL. 2SN 16X5600	966732508	1748	1	224	966215608	HOSE LINES CRAWLER TRACK
HOSE CPL. 2SN 20X1000	929963608	419	1	317	966216908	HOSE LINES SLEWING PLATF
HOSE CPL. 2SN 20X1950	966965708	1343	1	1318	96029355	HOSE LINES
HOSE CPL. 2SN 20X2100	96008167	1344	1	1318	96029355	HOSE LINES
HOSE CPL. 2SN 20X2400	929963308	1365	1	1318	96029355	HOSE LINES

Description	Item	Pos.	Quantity	Page	Assembly	Description
HOSE CPL. 2SN 20X2500	966743908	1168	1	1095	966217508	HOSE LINES WINCH
HOSE CPL. 2SN 20X360	927462308	1312	1	381	966218608	HOSE LINES MOUNTING JACK
HOSE CPL. 2SN 25X15000	921256108	(1737)	1	78	966084508	HYDR.CROSS BEAM
HOSE CPL. 2SN 25X2900	966741408	353	1	279	96029362	HOSE LINES
HOSE CPL. 2SN 25X3050	966742108	354	1	279	96029362	HOSE LINES
HOSE CPL. 2SN 25X3200	966741608	355	1	279	96029362	HOSE LINES
HOSE CPL. 2SN 25X5000	929919008	(1739)	1	78	966084508	HYDR.CROSS BEAM
HOSE CPL. 2SN 6X1000	929746408	505	1	893	96029373	HOSE LINES
HOSE CPL. 2SN 6X1060	926550408	224	1	892	96029373	HOSE LINES
HOSE CPL. 2SN 6X1220	962066608	249	1	892	96029373	HOSE LINES
HOSE CPL. 2SN 6X1260	961918908	502	1	893	96029373	HOSE LINES
HOSE CPL. 2SN 6X1300	929389908	232	1	892	96029373	HOSE LINES
HOSE CPL. 2SN 6X1360	921262708	248	1	892	96029373	HOSE LINES
HOSE CPL. 2SN 6X1360	921262708	501	1	893	96029373	HOSE LINES
HOSE CPL. 2SN 6X1650	924506008	210	1	891	96029373	HOSE LINES
HOSE CPL. 2SN 6X1650	96049027	165	1	891	96029373	HOSE LINES
HOSE CPL. 2SN 6X1700	927418708	509	1	894	96029373	HOSE LINES
HOSE CPL. 2SN 6X2000	926138108	154	1	891	96029373	HOSE LINES
HOSE CPL. 2SN 6X2300	926661908	253	1	892	96029373	HOSE LINES
HOSE CPL. 2SN 6X2300	926661908	256	1	892	96029373	HOSE LINES
HOSE CPL. 2SN 6X2300	926661908	507	1	893	96029373	HOSE LINES
HOSE CPL. 2SN 6X2450	965192608	209	1	891	96029373	HOSE LINES
HOSE CPL. 2SN 6X2500	926486908	251	1	892	96029373	HOSE LINES
HOSE CPL. 2SN 6X2650	961921608	252	1	892	96029373	HOSE LINES
HOSE CPL. 2SN 6X2700	920982008	506	1	893	96029373	HOSE LINES
HOSE CPL. 2SN 6X2700	920982008	508	1	893	96029373	HOSE LINES
HOSE CPL. 2SN 6X2700	966865408	208	1	891	96029373	HOSE LINES
HOSE CPL. 2SN 6X3000	966865108	207	1	891	96029373	HOSE LINES
HOSE CPL. 2SN 6X310	962857708	1539	1	459	966217308	HOSE LINES 6 SLEWING GEAR
HOSE CPL. 2SN 6X340	964275808	182	2	891	96029373	HOSE LINES
HOSE CPL. 2SN 6X440	966733508	227	1	892	96029373	HOSE LINES
HOSE CPL. 2SN 6X460	965159308	1537	1	459	966217308	HOSE LINES 6 SLEWING GEAR
HOSE CPL. 2SN 6X500	923603308	1538	1	459	966217308	HOSE LINES 6 SLEWING GEAR
HOSE CPL. 2SN 6X540	920984208	235	1	892	96029373	HOSE LINES
HOSE CPL. 2SN 6X600	928000808	503	1	893	96029373	HOSE LINES
HOSE CPL. 2SN 6X620	929756308	225	1	892	96029373	HOSE LINES
HOSE CPL. 2SN 6X660	922645908	504	1	893	96029373	HOSE LINES
HOSE CPL. 2SN 6X800	926552008	226	1	892	96029373	HOSE LINES
HOSE CPL. 2SN 6X840	920324708	233	1	892	96029373	HOSE LINES
HOSE CPL. 2SN 6X840	920324708	250	1	892	96029373	HOSE LINES
HOSE CPL. 2SN 6X880	920986308	234	1	892	96029373	HOSE LINES
HOSE CPL. 2SN 8X1000	966740408	334	1	279	96029362	HOSE LINES
HOSE CPL. 2SN 8X1000	966740408	336	1	279	96029362	HOSE LINES
HOSE CPL. 2SN 8X1020	964614608	1136	1	1095	966217508	HOSE LINES WINCH
HOSE CPL. 2SN 8X1040	966740208	330	1	279	96029362	HOSE LINES
HOSE CPL. 2SN 8X1040	966740208	331	1	279	96029362	HOSE LINES
HOSE CPL. 2SN 8X1040	966740208	333	1	279	96029362	HOSE LINES
HOSE CPL. 2SN 8X1040	966740208	337	1	279	96029362	HOSE LINES
HOSE CPL. 2SN 8X1060	966379708	1218	1	1241	966218408	HOSE LINES WINCH 3
HOSE CPL. 2SN 8X1120	966740308	332	1	279	96029362	HOSE LINES
HOSE CPL. 2SN 8X1300	926538408	1135	1	1095	966217508	HOSE LINES WINCH
HOSE CPL. 2SN 8X1340	929729008	1009	1	344	966217808	HOSE LINES WINCH 1
HOSE CPL. 2SN 8X1340	929729008	1009	1	361	966218108	HOSE LINES WINCH 2
HOSE CPL. 2SN 8X1420	929722608	1026	1	344	966217808	HOSE LINES WINCH 1
HOSE CPL. 2SN 8X1420	929722608	1026	1	361	966218108	HOSE LINES WINCH 2
HOSE CPL. 2SN 8X1480	929611008	1207	1	1241	966218408	HOSE LINES WINCH 3
HOSE CPL. 2SN 8X1600	962532308	1138	1	1095	966217508	HOSE LINES WINCH
HOSE CPL. 2SN 8X1600	962532308	1209	1	1241	966218408	HOSE LINES WINCH 3
HOSE CPL. 2SN 8X1650	962532408	1010	1	344	966217808	HOSE LINES WINCH 1
HOSE CPL. 2SN 8X1650	962532408	1010	1	361	966218108	HOSE LINES WINCH 2

Description	Item	Pos.	Quantity	Page	Assembly	Description
HOSE CPL. 2SN 8X1650	962532408	1206	1	1241	966218408	HOSE LINES WINCH 3
HOSE CPL. 2SN 8X1650	962532408	1208	1	1241	966218408	HOSE LINES WINCH 3
HOSE CPL. 2SN 8X1750	928875608	1011	1	344	966217808	HOSE LINES WINCH 1
HOSE CPL. 2SN 8X1750	928875608	1011	1	361	966218108	HOSE LINES WINCH 2
HOSE CPL. 2SN 8X2000	928715508	1340	1	1318	96029355	HOSE LINES
HOSE CPL. 2SN 8X2000	929625108	1142	1	1095	966217508	HOSE LINES WINCH
HOSE CPL. 2SN 8X2100	96010545	1368	1	1318	96029355	HOSE LINES
HOSE CPL. 2SN 8X2150	963000508	1210	1	1241	966218408	HOSE LINES WINCH 3
HOSE CPL. 2SN 8X2300	923016908	1137	1	1095	966217508	HOSE LINES WINCH
HOSE CPL. 2SN 8X2550	966264608	1139	1	1095	966217508	HOSE LINES WINCH
HOSE CPL. 2SN 8X380	966337908	1231	1	1272	966219008	HOSE LINES WINCH 6
HOSE CPL. 2SN 8X500	928049908	1025	1	344	966217808	HOSE LINES WINCH 1
HOSE CPL. 2SN 8X500	928049908	1025	1	361	966218108	HOSE LINES WINCH 2
HOSE CPL. 2SN 8X900	966732008	1008	1	344	966217808	HOSE LINES WINCH 1
HOSE CPL. 2SN 8X900	966732008	1008	1	361	966218108	HOSE LINES WINCH 2
HOSE CPL. 2SN 8X900	966732008	1141	1	1095	966217508	HOSE LINES WINCH
HOSE CPL. 2SN 8X900	966732008	1211	1	1241	966218408	HOSE LINES WINCH 3
HOSE CPL. 2SN 8X960	966740508	335	1	279	96029362	HOSE LINES
HOSE CPL. 2TE 10X100	966965208	1333	1	1318	96029355	HOSE LINES
HOSE CPL. 2TE 10X1000	926465408	315	1	279	96029362	HOSE LINES
HOSE CPL. 2TE 10X1000	926465408	495	1	893	96029373	HOSE LINES
HOSE CPL. 2TE 10X1100	926576108	143	1	890	96029373	HOSE LINES
HOSE CPL. 2TE 10X1120	966965108	1330	1	1318	96029355	HOSE LINES
HOSE CPL. 2TE 10X1140	962534308	237	1	892	96029373	HOSE LINES
HOSE CPL. 2TE 10X1160	922067308	1148	1	1095	966217508	HOSE LINES WINCH
HOSE CPL. 2TE 10X1200	926711908	150	1	890	96029373	HOSE LINES
HOSE CPL. 2TE 10X1200	928539108	338	1	279	96029362	HOSE LINES
HOSE CPL. 2TE 10X1220	928022908	1023	1	344	966217808	HOSE LINES WINCH 1
HOSE CPL. 2TE 10X1220	928022908	1023	1	361	966218108	HOSE LINES WINCH 2
HOSE CPL. 2TE 10X1240	929646708	498	1	893	96029373	HOSE LINES
HOSE CPL. 2TE 10X1300	926057708	1021	1	344	966217808	HOSE LINES WINCH 1
HOSE CPL. 2TE 10X1300	926057708	1021	1	361	966218108	HOSE LINES WINCH 2
HOSE CPL. 2TE 10X1300	926057708	500	1	893	96029373	HOSE LINES
HOSE CPL. 2TE 10X1340	96008160	149	1	890	96029373	HOSE LINES
HOSE CPL. 2TE 10X1400	926057608	497	1	893	96029373	HOSE LINES
HOSE CPL. 2TE 10X1460	962594308	1214	1	1241	966218408	HOSE LINES WINCH 3
HOSE CPL. 2TE 10X1480	964687108	215	1	892	96029373	HOSE LINES
HOSE CPL. 2TE 10X1550	929312208	1213	1	1241	966218408	HOSE LINES WINCH 3
HOSE CPL. 2TE 10X1600	926028908	428	1	317	966216908	HOSE LINES SLEWING PLATF
HOSE CPL. 2TE 10X1600	926028908	1215	1	1241	966218408	HOSE LINES WINCH 3
HOSE CPL. 2TE 10X1700	926139208	499	1	893	96029373	HOSE LINES
HOSE CPL. 2TE 10X1700	926139208	1212	1	1241	966218408	HOSE LINES WINCH 3
HOSE CPL. 2TE 10X1700	926139208	1216	1	1241	966218408	HOSE LINES WINCH 3
HOSE CPL. 2TE 10X1800	927679208	1024	1	344	966217808	HOSE LINES WINCH 1
HOSE CPL. 2TE 10X1800	927679208	1024	1	361	966218108	HOSE LINES WINCH 2
HOSE CPL. 2TE 10X1900	968139808	238	1	892	96029373	HOSE LINES
HOSE CPL. 2TE 10X2050	926024608	242	1	892	96029373	HOSE LINES
HOSE CPL. 2TE 10X2100	926598708	1152	1	1095	966217508	HOSE LINES WINCH
HOSE CPL. 2TE 10X220	966854908	134	1	890	96029373	HOSE LINES
HOSE CPL. 2TE 10X2200	929334808	1149	1	1095	966217508	HOSE LINES WINCH
HOSE CPL. 2TE 10X2300	928860708	1752	1	135	966216108	HOSE LINES CRAWLER TRACK
HOSE CPL. 2TE 10X2300	928860708	1752	1	198	966215908	HOSE LINES CRAWLER TRACK
HOSE CPL. 2TE 10X2300	928860708	239	1	892	96029373	HOSE LINES
HOSE CPL. 2TE 10X2550	966600308	1755	1	171	966216308	HOSE LINES CRAWLER TRACK
HOSE CPL. 2TE 10X2550	966600308	1755	1	224	966215608	HOSE LINES CRAWLER TRACK
HOSE CPL. 2TE 10X2550	966600308	1151	1	1095	966217508	HOSE LINES WINCH
HOSE CPL. 2TE 10X2900	927681308	1150	1	1095	966217508	HOSE LINES WINCH
HOSE CPL. 2TE 10X300	926149708	1158	1	1095	966217508	HOSE LINES WINCH
HOSE CPL. 2TE 10X320	926612208	1535	1	459	966217308	HOSE LINES 6 SLEWING GEAR
HOSE CPL. 2TE 10X320	927640708	162	2	891	96029373	HOSE LINES

Description	Item	Pos.	Quantity	Page	Assembly	Description
HOSE CPL. 2TE 10X3200	926711508	429	1	317	966216908	HOSE LINES SLEWING PLATF
HOSE CPL. 2TE 10X330	967802008	144	1	890	96029373	HOSE LINES
HOSE CPL. 2TE 10X340	928764608	142	1	890	96029373	HOSE LINES
HOSE CPL. 2TE 10X350	926129308	137	1	890	96029373	HOSE LINES
HOSE CPL. 2TE 10X360	928046908	13	1	889	96029373	HOSE LINES
HOSE CPL. 2TE 10X3600	926043108	1720	1	37	966215008	HOSE LINES CENTRE SECTIO
HOSE CPL. 2TE 10X370	967802108	136	1	890	96029373	HOSE LINES
HOSE CPL. 2TE 10X380	920896108	317	1	279	96029362	HOSE LINES
HOSE CPL. 2TE 10X400	926095408	1541	1	459	966217308	HOSE LINES 6 SLEWING GEAR
HOSE CPL. 2TE 10X400	926763908	1227	1	1272	966219008	HOSE LINES WINCH 6
HOSE CPL. 2TE 10X420	927610508	341	1	279	96029362	HOSE LINES
HOSE CPL. 2TE 10X420	965479408	340	1	279	96029362	HOSE LINES
HOSE CPL. 2TE 10X420	965479408	147	1	890	96029373	HOSE LINES
HOSE CPL. 2TE 10X4300	964959108	1332	1	1318	96029355	HOSE LINES
HOSE CPL. 2TE 10X460	926566308	140	1	890	96029373	HOSE LINES
HOSE CPL. 2TE 10X460	928452608	135	1	890	96029373	HOSE LINES
HOSE CPL. 2TE 10X500	926041708	1019	1	344	966217808	HOSE LINES WINCH 1
HOSE CPL. 2TE 10X500	926041708	1019	1	361	966218108	HOSE LINES WINCH 2
HOSE CPL. 2TE 10X500	926041708	1540	1	459	966217308	HOSE LINES 6 SLEWING GEAR
HOSE CPL. 2TE 10X500	926041708	1220	1	1241	966218408	HOSE LINES WINCH 3
HOSE CPL. 2TE 10X500	926070608	138	1	890	96029373	HOSE LINES
HOSE CPL. 2TE 10X520	926610108	241	1	892	96029373	HOSE LINES
HOSE CPL. 2TE 10X520	926610108	1155	1	1095	966217508	HOSE LINES WINCH
HOSE CPL. 2TE 10X540	927610808	1160	1	1095	966217508	HOSE LINES WINCH
HOSE CPL. 2TE 10X560	963200808	139	1	890	96029373	HOSE LINES
HOSE CPL. 2TE 10X580	926990808	240	1	892	96029373	HOSE LINES
HOSE CPL. 2TE 10X580	926990808	1219	1	1241	966218408	HOSE LINES WINCH 3
HOSE CPL. 2TE 10X620	928872208	1331	1	1318	96029355	HOSE LINES
HOSE CPL. 2TE 10X640	926097308	496	1	893	96029373	HOSE LINES
HOSE CPL. 2TE 10X660	928024908	161	1	891	96029373	HOSE LINES
HOSE CPL. 2TE 10X680	921678208	1534	1	459	966217308	HOSE LINES 6 SLEWING GEAR
HOSE CPL. 2TE 10X680	964484008	243	1	892	96029373	HOSE LINES
HOSE CPL. 2TE 10X700	926367008	146	1	890	96029373	HOSE LINES
HOSE CPL. 2TE 10X720	926399508	494	1	893	96029373	HOSE LINES
HOSE CPL. 2TE 10X740	964273708	1022	1	344	966217808	HOSE LINES WINCH 1
HOSE CPL. 2TE 10X740	964273708	1022	1	361	966218108	HOSE LINES WINCH 2
HOSE CPL. 2TE 10X740	964273708	163	1	891	96029373	HOSE LINES
HOSE CPL. 2TE 10X760	927681208	1034	1	344	966217808	HOSE LINES WINCH 1
HOSE CPL. 2TE 10X760	927681208	1034	1	361	966218108	HOSE LINES WINCH 2
HOSE CPL. 2TE 10X820	963461908	327	1	279	96029362	HOSE LINES
HOSE CPL. 2TE 10X840	921677908	151	1	890	96029373	HOSE LINES
HOSE CPL. 2TE 10X860	927688908	316	1	279	96029362	HOSE LINES
HOSE CPL. 2TE 10X880	964771908	236	1	892	96029373	HOSE LINES
HOSE CPL. 2TE 10X900	926111608	164	1	891	96029373	HOSE LINES
HOSE CPL. 2TE 10X960	926070508	493	1	893	96029373	HOSE LINES
HOSE CPL. 2TE 12X1000	926409308	294	1	893	96029373	HOSE LINES
HOSE CPL. 2TE 12X1060	926847608	1517	2	459	966217308	HOSE LINES 6 SLEWING GEAR
HOSE CPL. 2TE 12X1120	966732208	1031	1	344	966217808	HOSE LINES WINCH 1
HOSE CPL. 2TE 12X1120	966732208	1031	1	361	966218108	HOSE LINES WINCH 2
HOSE CPL. 2TE 12X1120	966732208	1518	1	459	966217308	HOSE LINES 6 SLEWING GEAR
HOSE CPL. 2TE 12X1160	927636608	7	1	859	96036212	HOSE LINES
HOSE CPL. 2TE 12X2000	926709508	6	1	859	96036212	HOSE LINES
HOSE CPL. 2TE 12X3000	921606108	1770	1	171	966216308	HOSE LINES CRAWLER TRACK
HOSE CPL. 2TE 12X3100	926561708	4	1	859	96036212	HOSE LINES
HOSE CPL. 2TE 12X3400	966386808	1759	1	224	966215608	HOSE LINES CRAWLER TRACK
HOSE CPL. 2TE 12X3500	966568808	1779	1	198	966215908	HOSE LINES CRAWLER TRACK
HOSE CPL. 2TE 12X3800	966352608	1790	1	135	966216108	HOSE LINES CRAWLER TRACK
HOSE CPL. 2TE 12X440	929746508	1201	1	1241	966218408	HOSE LINES WINCH 3
HOSE CPL. 2TE 12X450	966861308	8	1	859	96036212	HOSE LINES
HOSE CPL. 2TE 12X520	963330308	1235	1	1272	966219008	HOSE LINES WINCH 6

Description	Item	Pos.	Quantity	Page	Assembly	Description
HOSE CPL. 2TE 12X540	967807808	1228	1	1272	966219008	HOSE LINES WINCH 6
HOSE CPL. 2TE 12X560	928879008	1156	1	1095	966217508	HOSE LINES WINCH
HOSE CPL. 2TE 12X560	966967908	1542	1	459	966217308	HOSE LINES 6 SLEWING GEAR
HOSE CPL. 2TE 12X600	928039608	1159	1	1095	966217508	HOSE LINES WINCH
HOSE CPL. 2TE 12X600	929734808	1202	1	1241	966218408	HOSE LINES WINCH 3
HOSE CPL. 2TE 12X860	966861408	10	1	859	96036212	HOSE LINES
HOSE CPL. 2TE 12X880	966264908	1032	1	344	966217808	HOSE LINES WINCH 1
HOSE CPL. 2TE 12X880	966264908	1032	1	361	966218108	HOSE LINES WINCH 2
HOSE CPL. 2TE 12X880	966264908	282	1	892	96029373	HOSE LINES
HOSE CPL. 2TE 12X900	928751608	9	1	859	96036212	HOSE LINES
HOSE CPL. 2TE 12X960	922745608	1514	1	459	966217308	HOSE LINES 6 SLEWING GEAR
HOSE CPL. 2TE 12X960	962533308	1515	1	459	966217308	HOSE LINES 6 SLEWING GEAR
HOSE CPL. 2TE 12X960	962533308	1516	1	459	966217308	HOSE LINES 6 SLEWING GEAR
HOSE CPL. 2TE 16X1000	966571908	1555	6	459	966217308	HOSE LINES 6 SLEWING GEAR
HOSE CPL. 2TE 16X1020	965799908	1369	1	1318	96029355	HOSE LINES
HOSE CPL. 2TE 16X1160	927698608	17	1	859	96036212	HOSE LINES
HOSE CPL. 2TE 16X1160	96036926	11	1	859	96036212	HOSE LINES
HOSE CPL. 2TE 16X1200	926056608	1718	1	37	966215008	HOSE LINES CENTRE SECTIO
HOSE CPL. 2TE 16X1200	926056608	205	1	891	96029373	HOSE LINES
HOSE CPL. 2TE 16X1240	964953608	18	1	859	96036212	HOSE LINES
HOSE CPL. 2TE 16X1340	926041208	193	1	891	96029373	HOSE LINES
HOSE CPL. 2TE 16X1360	926382308	1716	1	37	966215008	HOSE LINES CENTRE SECTIO
HOSE CPL. 2TE 16X1360	926382308	194	1	891	96029373	HOSE LINES
HOSE CPL. 2TE 16X1360	926382308	206	1	891	96029373	HOSE LINES
HOSE CPL. 2TE 16X140	966682108	1715	2	37	966215008	HOSE LINES CENTRE SECTIO
HOSE CPL. 2TE 16X1400	926609008	13	1	859	96036212	HOSE LINES
HOSE CPL. 2TE 16X1460	926576308	1157	1	1095	966217508	HOSE LINES WINCH
HOSE CPL. 2TE 16X1500	926066408	15	1	859	96036212	HOSE LINES
HOSE CPL. 2TE 16X1550	926056308	14	2	859	96036212	HOSE LINES
HOSE CPL. 2TE 16X1600	926046608	1328	1	1318	96029355	HOSE LINES
HOSE CPL. 2TE 16X1600	96036925	5	1	859	96036212	HOSE LINES
HOSE CPL. 2TE 16X1700	929314808	216	1	892	96029373	HOSE LINES
HOSE CPL. 2TE 16X1800	96036922	1	1	859	96036212	HOSE LINES
HOSE CPL. 2TE 16X1900	926121308	1329	1	1318	96029355	HOSE LINES
HOSE CPL. 2TE 16X1950	96036923	2	1	859	96036212	HOSE LINES
HOSE CPL. 2TE 16X2000	928043108	1717	1	37	966215008	HOSE LINES CENTRE SECTIO
HOSE CPL. 2TE 16X2000	96036924	3	1	859	96036212	HOSE LINES
HOSE CPL. 2TE 16X2100	926147308	19	1	859	96036212	HOSE LINES
HOSE CPL. 2TE 16X2150	966965508	1339	1	1318	96029355	HOSE LINES
HOSE CPL. 2TE 16X2200	927637008	1367	1	1318	96029355	HOSE LINES
HOSE CPL. 2TE 16X2300	964774608	20	1	859	96036212	HOSE LINES
HOSE CPL. 2TE 16X2400	926138808	28	1	889	96029373	HOSE LINES
HOSE CPL. 2TE 16X2650	964482908	1719	1	37	966215008	HOSE LINES CENTRE SECTIO
HOSE CPL. 2TE 16X2800	962333708	1769	1	171	966216308	HOSE LINES CRAWLER TRACK
HOSE CPL. 2TE 16X2800	962333708	1769	1	224	966215608	HOSE LINES CRAWLER TRACK
HOSE CPL. 2TE 16X3200	928043208	1789	1	135	966216108	HOSE LINES CRAWLER TRACK
HOSE CPL. 2TE 16X3200	928043208	1789	1	198	966215908	HOSE LINES CRAWLER TRACK
HOSE CPL. 2TE 16X3900	96036927	12	1	859	96036212	HOSE LINES
HOSE CPL. 2TE 16X580	927293108	314	1	279	96029362	HOSE LINES
HOSE CPL. 2TE 16X700	927673808	1713	1	37	966215008	HOSE LINES CENTRE SECTIO
HOSE CPL. 2TE 16X820	926967608	204	1	891	96029373	HOSE LINES
HOSE CPL. 2TE 16X920	921262408	192	1	891	96029373	HOSE LINES
HOSE CPL. 2TE 20X1000	928042908	318	1	279	96029362	HOSE LINES
HOSE CPL. 2TE 20X1000	928042908	189	1	891	96029373	HOSE LINES
HOSE CPL. 2TE 20X1020	926662308	203	1	891	96029373	HOSE LINES
HOSE CPL. 2TE 20X1060	928760408	188	1	891	96029373	HOSE LINES
HOSE CPL. 2TE 20X1060	928760408	245	1	892	96029373	HOSE LINES
HOSE CPL. 2TE 20X1060	966050608	201	1	891	96029373	HOSE LINES
HOSE CPL. 2TE 20X1100	928874108	1714	1	37	966215008	HOSE LINES CENTRE SECTIO
HOSE CPL. 2TE 20X1160	966339908	1131	1	1095	966217508	HOSE LINES WINCH

Description	Item	Pos.	Quantity	Page	Assembly	Description
HOSE CPL. 2TE 20X1200	920985408	181	1	891	96029373	HOSE LINES
HOSE CPL. 2TE 20X1220	965434408	174	1	891	96029373	HOSE LINES
HOSE CPL. 2TE 20X1240	966862408	293	1	893	96029373	HOSE LINES
HOSE CPL. 2TE 20X1260	928881308	172	1	891	96029373	HOSE LINES
HOSE CPL. 2TE 20X1260	928881308	478	1	893	96029373	HOSE LINES
HOSE CPL. 2TE 20X1280	964776108	479	1	893	96029373	HOSE LINES
HOSE CPL. 2TE 20X1320	965204108	180	1	891	96029373	HOSE LINES
HOSE CPL. 2TE 20X1340	926419408	190	1	891	96029373	HOSE LINES
HOSE CPL. 2TE 20X1480	966864108	1189	1	1241	966218408	HOSE LINES WINCH 3
HOSE CPL. 2TE 20X1550	963168508	1190	1	1241	966218408	HOSE LINES WINCH 3
HOSE CPL. 2TE 20X1600	928881208	244	1	892	96029373	HOSE LINES
HOSE CPL. 2TE 20X1600	928881208	480	1	893	96029373	HOSE LINES
HOSE CPL. 2TE 20X1600	928882408	1132	1	1095	966217508	HOSE LINES WINCH
HOSE CPL. 2TE 20X1600	928882408	1178	1	1241	966218408	HOSE LINES WINCH 3
HOSE CPL. 2TE 20X1650	926561808	1030	1	344	966217808	HOSE LINES WINCH 1
HOSE CPL. 2TE 20X1650	926561808	1030	1	361	966218108	HOSE LINES WINCH 2
HOSE CPL. 2TE 20X1650	926561808	1191	1	1241	966218408	HOSE LINES WINCH 3
HOSE CPL. 2TE 20X1650	926561808	1192	1	1241	966218408	HOSE LINES WINCH 3
HOSE CPL. 2TE 20X1750	964776408	1133	1	1095	966217508	HOSE LINES WINCH
HOSE CPL. 2TE 20X1750	964776408	1193	1	1241	966218408	HOSE LINES WINCH 3
HOSE CPL. 2TE 20X1800	921965208	1027	1	344	966217808	HOSE LINES WINCH 1
HOSE CPL. 2TE 20X1800	921965208	1028	1	344	966217808	HOSE LINES WINCH 1
HOSE CPL. 2TE 20X1800	921965208	1029	1	344	966217808	HOSE LINES WINCH 1
HOSE CPL. 2TE 20X1800	921965208	1027	1	361	966218108	HOSE LINES WINCH 2
HOSE CPL. 2TE 20X1800	921965208	1028	1	361	966218108	HOSE LINES WINCH 2
HOSE CPL. 2TE 20X1800	921965208	1029	1	361	966218108	HOSE LINES WINCH 2
HOSE CPL. 2TE 20X2000	966861908	281	1	892	96029373	HOSE LINES
HOSE CPL. 2TE 20X2050	962533508	173	1	891	96029373	HOSE LINES
HOSE CPL. 2TE 20X2400	966862308	292	1	893	96029373	HOSE LINES
HOSE CPL. 2TE 20X2500	926989908	1134	1	1095	966217508	HOSE LINES WINCH
HOSE CPL. 2TE 20X2900	928057708	1712	1	37	966215008	HOSE LINES CENTRE SECTIO
HOSE CPL. 2TE 20X3300	965428208	265	1	892	96029373	HOSE LINES
HOSE CPL. 2TE 20X430	929754108	1311	1	381	966218608	HOSE LINES MOUNTING JACK
HOSE CPL. 2TE 20X500	926971008	1310	1	381	966218608	HOSE LINES MOUNTING JACK
HOSE CPL. 2TE 20X740	929727408	319	2	279	96029362	HOSE LINES
HOSE CPL. 2TE 20X800	929631408	26	1	889	96029373	HOSE LINES
HOSE CPL. 2TE 20X800	966861808	280	1	892	96029373	HOSE LINES
HOSE CPL. 2TE 20X820	962452608	1309	1	381	966218608	HOSE LINES MOUNTING JACK
HOSE CPL. 2TE 20X840	964611608	200	1	891	96029373	HOSE LINES
HOSE CPL. 2TE 20X860	927571908	179	1	891	96029373	HOSE LINES
HOSE CPL. 2TE 20X880	963465608	27	1	889	96029373	HOSE LINES
HOSE CPL. 2TE 20X900	928471908	202	1	891	96029373	HOSE LINES
HOSE CPL. 2TE 20X900	928471908	1130	1	1095	966217508	HOSE LINES WINCH
HOSE CPL. 2TE 20X980	963820608	191	1	891	96029373	HOSE LINES
HOSE CPL. 2TE 25X1100	966969308	1556	6	459	966217308	HOSE LINES 6 SLEWING GEAR
HOSE CPL. 2TE 6X10500	96012147	444	1	317	966216908	HOSE LINES SLEWING PLATF
HOSE CPL. 2TE 6X10500	96068987	(444)	1	365	91000572	DRIVE ASSEMBLY AIR CONDIT
HOSE CPL. 2TE 6X5400	96050752	23	1	859	96036212	HOSE LINES
HOSE CPL. 2TE 8X10500	96012146	443	1	317	966216908	HOSE LINES SLEWING PLATF
HOSE CPL. 2TE 8X10500	96068979	(443)	1	365	91000572	DRIVE ASSEMBLY AIR CONDIT
HOSE CPL. 2TE 8X140	966867208	1547	1	459	966217308	HOSE LINES 6 SLEWING GEAR
HOSE CPL. 2TE 8X140	966867208	1261	1	1148	966219208	HOSE LINES GRATING-WINCH
HOSE CPL. 2TE 8X1460	96066625	21	1	859	96036212	HOSE LINES
HOSE CPL. 2TE 8X1600	96036928	24	1	859	96036212	HOSE LINES
HOSE CPL. 2TE 8X180	963822708	1750	2	135	966216108	HOSE LINES CRAWLER TRACK
HOSE CPL. 2TE 8X180	963822708	1750	2	171	966216308	HOSE LINES CRAWLER TRACK
HOSE CPL. 2TE 8X180	963822708	1750	2	198	966215908	HOSE LINES CRAWLER TRACK
HOSE CPL. 2TE 8X180	963822708	1750	2	224	966215608	HOSE LINES CRAWLER TRACK
HOSE CPL. 2TE 8X260	966968108	1546	1	459	966217308	HOSE LINES 6 SLEWING GEAR
HOSE CPL. 2TE 8X300	966743208	1722	1	37	966215008	HOSE LINES CENTRE SECTIO

Description	Item	Pos.	Quantity	Page	Assembly	Description
HOSE CPL. 2TE 8X300	966743208	1153	1	1095	966217508	HOSE LINES WINCH
HOSE CPL. 2TE 8X300	966743208	1200	1	1241	966218408	HOSE LINES WINCH 3
HOSE CPL. 2TE 8X340	929351908	1260	1	1148	966219208	HOSE LINES GRATING-WINCH
HOSE CPL. 2TE 8X340	929351908	1334	1	1318	96029355	HOSE LINES
HOSE CPL. 2TE 8X350	962172208	1020	2	344	966217808	HOSE LINES WINCH 1
HOSE CPL. 2TE 8X350	962172208	1020	2	361	966218108	HOSE LINES WINCH 2
HOSE CPL. 2TE 8X350	966964208	1408	1	1354	966220008	HOSE LINES D-HEAD SECTIO
HOSE CPL. 2TE 8X350	966964308	1409	1	1354	966220008	HOSE LINES D-HEAD SECTIO
HOSE CPL. 2TE 8X400	962172508	1240	1	1272	966219008	HOSE LINES WINCH 6
HOSE CPL. 2TE 8X4300	96066627	22	1	859	96036212	HOSE LINES
HOSE CPL. 2TE 8X460	928023108	1754	1	135	966216108	HOSE LINES CRAWLER TRACK
HOSE CPL. 2TE 8X460	928023108	1754	1	171	966216308	HOSE LINES CRAWLER TRACK
HOSE CPL. 2TE 8X460	928023108	1754	1	198	966215908	HOSE LINES CRAWLER TRACK
HOSE CPL. 2TE 8X460	928023108	1754	1	224	966215608	HOSE LINES CRAWLER TRACK
HOSE CPL. 2TE 8X500	922646008	1723	1	37	966215008	HOSE LINES CENTRE SECTIO
HOSE CPL. 2TE 8X500	922646008	1751	1	135	966216108	HOSE LINES CRAWLER TRACK
HOSE CPL. 2TE 8X500	922646008	1751	1	171	966216308	HOSE LINES CRAWLER TRACK
HOSE CPL. 2TE 8X500	922646008	1751	1	198	966215908	HOSE LINES CRAWLER TRACK
HOSE CPL. 2TE 8X500	922646008	1751	1	224	966215608	HOSE LINES CRAWLER TRACK
HOSE CPL. 2TE 8X500	922646008	1199	1	1241	966218408	HOSE LINES WINCH 3
HOSE CPL. 2TE 8X560	966743308	1154	1	1095	966217508	HOSE LINES WINCH
HOSE CPL. 2TE 8X600	96019626	445	1	317	966216908	HOSE LINES SLEWING PLATF
HOSE CPL. 2TE 8X80	96066214	(1)	1	1071	91000595	A/C DRIVE UNIT ADD. PARTS
HOSE CPL. 2TE 8X960	966570108	1241	1	1272	966219008	HOSE LINES WINCH 6
HOSE CPL. 4,5X30	96025166	(2865)	5	494	919258508	ADD HEATING SUPERSTRUCT
HOSE CPL. 4,5X30	96025166	25	8	859	96036212	HOSE LINES
HOSE CPL. 4ST+ 31X1180	96049044	11	1	889	96029373	HOSE LINES
HOSE CPL. 4ST+ 31X1400	96018077	12	1	889	96029373	HOSE LINES
HOSE CPL. 4ST+ 31X5250	96049041	84	1	890	96029373	HOSE LINES
HOSE CPL. 4ST+ 31X580	96018076	9	1	889	96029373	HOSE LINES
HOSE CPL. 4ST+ 31X580	96049033	10	1	889	96029373	HOSE LINES
HOSE CPL. 4ST+ 31X5900	96049038	82	1	890	96029373	HOSE LINES
HOSE CPL. 4ST+ 31X6000	96049040	85	1	890	96029373	HOSE LINES
HOSE CPL. 4ST+ 31X6000	96049042	83	1	890	96029373	HOSE LINES
HOSE CPL. 6ST 38X1060	966964408	1320	1	1318	96029355	HOSE LINES
HOSE CPL. 6ST 38X1120	966964808	1324	1	1318	96029355	HOSE LINES
HOSE CPL. 6ST 38X1210	966964508	1321	1	1318	96029355	HOSE LINES
HOSE CPL. 6ST 38X1270	966733608	1250	1	1148	966219208	HOSE LINES GRATING-WINCH
HOSE CPL. 6ST 38X1360	966964608	1322	1	1318	96029355	HOSE LINES
HOSE CPL. 6ST 38X1370	966964708	1323	1	1318	96029355	HOSE LINES
HOSE CPL. 6ST 38X1390	966733808	1252	1	1148	966219208	HOSE LINES GRATING-WINCH
HOSE CPL. 6ST 38X1430	966733708	1251	1	1148	966219208	HOSE LINES GRATING-WINCH
HOSE CPL. 6ST 38X15300	966963708	1401	2	1354	966220008	HOSE LINES D-HEAD SECTIO
HOSE CPL. 6ST 38X1540	966733908	1253	1	1148	966219208	HOSE LINES GRATING-WINCH
HOSE CPL. 6ST 38X15400	966963908	1403	2	1354	966220008	HOSE LINES D-HEAD SECTIO
HOSE CPL. 6ST 38X1700	967798608	(1457)	2	1388	966086808	ADDITIONAL HYDRAULICS IN
HOSE CPL. 6ST 38X1740	966745308	412	1	317	966216908	HOSE LINES SLEWING PLATF
HOSE CPL. 6ST 38X1750	966745408	413	1	317	966216908	HOSE LINES SLEWING PLATF
HOSE CPL. 6ST 38X1750	966865508	1400	2	1354	966220008	HOSE LINES D-HEAD SECTIO
HOSE CPL. 6ST 38X1750	966865508	(1450)	4	1406	966086908	ADDITIONAL HYDRAULICS IN
HOSE CPL. 6ST 38X1850	966743708	1165	1	1095	966217508	HOSE LINES WINCH
HOSE CPL. 6ST 38X1850	966965408	1336	1	1318	96029355	HOSE LINES
HOSE CPL. 6ST 38X2050	96049010	86	1	890	96029373	HOSE LINES
HOSE CPL. 6ST 38X2050	966968608	(1453)	4	1398	966832808	ADDITIONAL HYDRAULICS IN
HOSE CPL. 6ST 38X2100	967810008	(1456)	2	1388	966086808	ADDITIONAL HYDRAULICS IN
HOSE CPL. 6ST 38X2150	966741108	348	1	279	96029362	HOSE LINES
HOSE CPL. 6ST 38X2150	966741108	1163	1	1095	966217508	HOSE LINES WINCH
HOSE CPL. 6ST 38X2150	966863108	1170	1	1241	966218408	HOSE LINES WINCH 3
HOSE CPL. 6ST 38X2250	966855208	122	1	890	96029373	HOSE LINES
HOSE CPL. 6ST 38X2300	966740908	346	1	279	96029362	HOSE LINES

Description	Item	Pos.	Quantity	Page	Assembly	Description
HOSE CPL. 6ST 38X2300	966743608	1164	1	1095	966217508	HOSE LINES WINCH
HOSE CPL. 6ST 38X2350	966741208	349	1	279	96029362	HOSE LINES
HOSE CPL. 6ST 38X2390	966855108	123	1	890	96029373	HOSE LINES
HOSE CPL. 6ST 38X2400	966741008	347	1	279	96029362	HOSE LINES
HOSE CPL. 6ST 38X2550	966743508	1162	1	1095	966217508	HOSE LINES WINCH
HOSE CPL. 6ST 38X2550	966863308	1172	1	1241	966218408	HOSE LINES WINCH 3
HOSE CPL. 6ST 38X2600	966739408	300	1	279	96029362	HOSE LINES
HOSE CPL. 6ST 38X2650	966960608	460	1	893	96029373	HOSE LINES
HOSE CPL. 6ST 38X2650	966968808	1402	2	1354	966220008	HOSE LINES D-HEAD SECTIO
HOSE CPL. 6ST 38X2700	966960708	461	1	893	96029373	HOSE LINES
HOSE CPL. 6ST 38X280	966681708	1704	2	37	966215008	HOSE LINES CENTRE SECTIO
HOSE CPL. 6ST 38X2900	966739508	301	1	279	96029362	HOSE LINES
HOSE CPL. 6ST 38X2900	966863208	1171	1	1241	966218408	HOSE LINES WINCH 3
HOSE CPL. 6ST 38X2940	966745508	414	1	317	966216908	HOSE LINES SLEWING PLATF
HOSE CPL. 6ST 38X2950	966739608	302	1	279	96029362	HOSE LINES
HOSE CPL. 6ST 38X2950	966739608	463	1	893	96029373	HOSE LINES
HOSE CPL. 6ST 38X2950	966745608	415	1	317	966216908	HOSE LINES SLEWING PLATF
HOSE CPL. 6ST 38X2950	966745608	110	1	890	96029373	HOSE LINES
HOSE CPL. 6ST 38X2950	966745608	111	1	890	96029373	HOSE LINES
HOSE CPL. 6ST 38X300	966681308	1700	1	37	966215008	HOSE LINES CENTRE SECTIO
HOSE CPL. 6ST 38X3000	966863608	1175	1	1241	966218408	HOSE LINES WINCH 3
HOSE CPL. 6ST 38X3000	966960808	462	1	893	96029373	HOSE LINES
HOSE CPL. 6ST 38X3200	966863508	1174	1	1241	966218408	HOSE LINES WINCH 3
HOSE CPL. 6ST 38X3250	96051255	121	1	890	96029373	HOSE LINES
HOSE CPL. 6ST 38X3250	966739708	303	1	279	96029362	HOSE LINES
HOSE CPL. 6ST 38X3250	966739708	87	1	890	96029373	HOSE LINES
HOSE CPL. 6ST 38X3300	96049011	88	1	890	96029373	HOSE LINES
HOSE CPL. 6ST 38X3320	966965908	1345	1	1318	96029355	HOSE LINES
HOSE CPL. 6ST 38X3320	966965908	1346	1	1318	96029355	HOSE LINES
HOSE CPL. 6ST 38X3320	966965908	1347	1	1318	96029355	HOSE LINES
HOSE CPL. 6ST 38X3320	966965908	1348	1	1318	96029355	HOSE LINES
HOSE CPL. 6ST 38X3500	966855408	78	1	890	96029373	HOSE LINES
HOSE CPL. 6ST 38X3500	967357208	464	1	893	96029373	HOSE LINES
HOSE CPL. 6ST 38X360	966681408	1701	1	37	966215008	HOSE LINES CENTRE SECTIO
HOSE CPL. 6ST 38X3600	96049013	113	1	890	96029373	HOSE LINES
HOSE CPL. 6ST 38X3600	966863408	1173	1	1241	966218408	HOSE LINES WINCH 3
HOSE CPL. 6ST 38X370	966681508	1702	1	37	966215008	HOSE LINES CENTRE SECTIO
HOSE CPL. 6ST 38X3800	966745108	408	1	317	966216908	HOSE LINES SLEWING PLATF
HOSE CPL. 6ST 38X3800	966745108	409	1	317	966216908	HOSE LINES SLEWING PLATF
HOSE CPL. 6ST 38X3800	966748508	120	1	890	96029373	HOSE LINES
HOSE CPL. 6ST 38X3900	96049006	79	1	890	96029373	HOSE LINES
HOSE CPL. 6ST 38X3900	96049012	112	1	890	96029373	HOSE LINES
HOSE CPL. 6ST 38X4000	966745208	410	1	317	966216908	HOSE LINES SLEWING PLATF
HOSE CPL. 6ST 38X4000	966745208	411	1	317	966216908	HOSE LINES SLEWING PLATF
HOSE CPL. 6ST 38X4100	966749408	89	1	890	96029373	HOSE LINES
HOSE CPL. 6ST 38X4440	966739808	304	1	279	96029362	HOSE LINES
HOSE CPL. 6ST 38X450	966681808	1705	2	37	966215008	HOSE LINES CENTRE SECTIO
HOSE CPL. 6ST 38X4500	966855508	119	1	890	96029373	HOSE LINES
HOSE CPL. 6ST 38X4550	966739908	305	1	279	96029362	HOSE LINES
HOSE CPL. 6ST 38X4950	96049007	80	1	890	96029373	HOSE LINES
HOSE CPL. 6ST 38X5000	966744608	403	1	317	966216908	HOSE LINES SLEWING PLATF
HOSE CPL. 6ST 38X520	966147708	1225	1	1272	966219008	HOSE LINES WINCH 6
HOSE CPL. 6ST 38X520	966147708	1226	1	1272	966219008	HOSE LINES WINCH 6
HOSE CPL. 6ST 38X5200	96049009	81	1	890	96029373	HOSE LINES
HOSE CPL. 6ST 38X530	966681608	1703	1	37	966215008	HOSE LINES CENTRE SECTIO
HOSE CPL. 6ST 38X5400	966339208	401	1	317	966216908	HOSE LINES SLEWING PLATF
HOSE CPL. 6ST 38X5400	966732408	1747	4	135	966216108	HOSE LINES CRAWLER TRACK
HOSE CPL. 6ST 38X5400	966732408	1747	4	171	966216308	HOSE LINES CRAWLER TRACK
HOSE CPL. 6ST 38X5400	966732408	1747	4	198	966215908	HOSE LINES CRAWLER TRACK
HOSE CPL. 6ST 38X5400	966732408	1747	4	224	966215608	HOSE LINES CRAWLER TRACK

Description	Item	Pos.	Quantity	Page	Assembly	Description
HOSE CPL. 6ST 38X5400	966855608	118	1	890	96029373	HOSE LINES
HOSE CPL. 6ST 38X5490	966855708	117	1	890	96029373	HOSE LINES
HOSE CPL. 6ST 38X5500	966745008	407	1	317	966216908	HOSE LINES SLEWING PLATF
HOSE CPL. 6ST 38X5600	966744908	406	1	317	966216908	HOSE LINES SLEWING PLATF
HOSE CPL. 6ST 38X5850	966740808	345	1	279	96029362	HOSE LINES
HOSE CPL. 6ST 38X5950	966740708	344	1	279	96029362	HOSE LINES
HOSE CPL. 6ST 38X6000	966740608	343	1	279	96029362	HOSE LINES
HOSE CPL. 6ST 38X6100	966740008	306	1	279	96029362	HOSE LINES
HOSE CPL. 6ST 38X6100	966740008	342	1	279	96029362	HOSE LINES
HOSE CPL. 6ST 38X6300	966744508	402	1	317	966216908	HOSE LINES SLEWING PLATF
HOSE CPL. 6ST 38X6420	966966708	1357	1	1318	96029355	HOSE LINES
HOSE CPL. 6ST 38X6430	966966608	1355	1	1318	96029355	HOSE LINES
HOSE CPL. 6ST 38X6430	966966608	1356	1	1318	96029355	HOSE LINES
HOSE CPL. 6ST 38X6570	966966808	1358	1	1318	96029355	HOSE LINES
HOSE CPL. 6ST 38X6590	966966908	1359	1	1318	96029355	HOSE LINES
HOSE CPL. 6ST 38X6600	966855808	116	1	890	96029373	HOSE LINES
HOSE CPL. 6ST 38X6700	966744808	405	1	317	966216908	HOSE LINES SLEWING PLATF
HOSE CPL. 6ST 38X6760	966967008	1360	1	1318	96029355	HOSE LINES
HOSE CPL. 6ST 38X6800	966744308	400	1	317	966216908	HOSE LINES SLEWING PLATF
HOSE CPL. 6ST 38X6900	966744708	404	1	317	966216908	HOSE LINES SLEWING PLATF
HOSE CPL. 6ST 38X8560	966966408	1353	1	1318	96029355	HOSE LINES
HOSE CPL. CONTI-KWS 10X11	96005844	(2324)	1	834	96035875	LOWER UREA PLANT
HOSE CPL. CONTI-KWS 10X11	96005844	(2324)	1	844	96035878	UPPER UREA PLANT
HOSE CPL. CONTI-KWS 10X12	96063848	(2316)	1	844	96035878	UPPER UREA PLANT
HOSE CPL. CONTI-KWS 10X20	969382908	(2325)	1	834	96035875	LOWER UREA PLANT
HOSE CPL. CONTI-KWS 10X20	969382908	(2325)	1	844	96035878	UPPER UREA PLANT
HOSE CPL. CONTI-KWS 10X2	96036964	(2316)	1	834	96035875	LOWER UREA PLANT
HOSE CPL. CONTI-KWS 10X3	96066762	(2311)	1	834	96035875	LOWER UREA PLANT
HOSE CPL. CONTI-KWS 10X3	96066762	(2311)	1	844	96035878	UPPER UREA PLANT
HOSE CPL. CONTI-KWS 10X35	969636508	(2323)	1	834	96035875	LOWER UREA PLANT
HOSE CPL. CONTI-KWS 10X35	969636508	(2323)	1	844	96035878	UPPER UREA PLANT
HOSE CPL. CONTI-KWS 10X5	96066761	(2310)	1	834	96035875	LOWER UREA PLANT
HOSE CPL. CONTI-KWS 10X5	96066761	(2310)	1	844	96035878	UPPER UREA PLANT
HOSE CPL. CONTI-KWS 10X80	969382808	(2322)	2	834	96035875	LOWER UREA PLANT
HOSE CPL. CONTI-KWS 10X80	969382808	(2322)	2	844	96035878	UPPER UREA PLANT
HOSE CPL. CONTI-KWS 12X1	96035404	(1)	1	629	919203208	DIESEL ENGINE CPL.ABOVE
HOSE CPL. CONTI-KWS 12X1	96035405	(2)	1	629	919203208	DIESEL ENGINE CPL.ABOVE
HOSE CPL. CONTI-KWS 12X20	96029949	(2393)	1	849	96060362	PREMOUNTED FUEL FILTER
HOSE CPL. CONTI-KWS 12X24	96034707	(2)	1	1059	919204008	RADIATOR UNIT
HOSE CPL. CONTI-KWS 12X26	96034709	(3)	1	1059	919204008	RADIATOR UNIT
HOSE CPL. CONTI-KWS 12X33	96034700	(1)	1	1064	96034284	PREMOUNTED COMBINATION
HOSE CPL. CONTI-KWS 12X49	96035434	(1)	1	687	919203308	DIESEL ENGINE CPL.DOWN
HOSE CPL. CONTI-KWS 12X49	96035435	(2)	1	687	919203308	DIESEL ENGINE CPL.DOWN
HOSE CPL. CONTI-KWS 12X66	96034706	(1)	1	1059	919204008	RADIATOR UNIT
HOSE CPL. CONTI-KWS 20X1	96031003	(2317)	1	844	96035878	UPPER UREA PLANT
HOSE CPL. CONTI-KWS 20X11	96035432	(2863)	1	494	919258508	ADD HEATING SUPERSTRUCT
HOSE CPL. CONTI-KWS 20X11	96035432	(2864)	1	494	919258508	ADD HEATING SUPERSTRUCT
HOSE CPL. CONTI-KWS 20X1	96035422	(1)	1	634	96034141	DIESEL ENGINE, PRE-ASSEMB
HOSE CPL. CONTI-KWS 20X1	96035444	(1)	1	692	96034143	DIESEL ENGINE, PRE-ASSEMB
HOSE CPL. CONTI-KWS 20X1	96023304	(2309)	1	844	96035878	UPPER UREA PLANT
HOSE CPL. CONTI-KWS 20X20	96021114	(2866)	1	494	919258508	ADD HEATING SUPERSTRUCT
HOSE CPL. CONTI-KWS 20X2	96025228	(2861)	1	494	919258508	ADD HEATING SUPERSTRUCT
HOSE CPL. CONTI-KWS 20X2	96024793	(2862)	1	494	919258508	ADD HEATING SUPERSTRUCT
HOSE CPL. CONTI-KWS 20X3	96035437	(2)	1	1038	919204208	MOTOR PRE-HEATING
HOSE CPL. CONTI-KWS 20X44	96035423	(2)	1	634	96034141	DIESEL ENGINE, PRE-ASSEMB
HOSE CPL. CONTI-KWS 20X51	96035445	(2)	1	692	96034143	DIESEL ENGINE, PRE-ASSEMB
HOSE CPL. CONTI-KWS 20X5	96035406	(2)	1	1035	919204108	MOTOR PRE-HEATING ABOVE
HOSE CPL. CONTI-KWS 20X5	96035436	(1)	1	1038	919204208	MOTOR PRE-HEATING
HOSE CPL. CONTI-KWS 20X6	96035401	(1)	1	1035	919204108	MOTOR PRE-HEATING ABOVE
HOSE CPL. CONTI-KWS 32X3	96050634	(2)	2	1064	96034284	PREMOUNTED COMBINATION

Description	Item	Pos.	Quantity	Page	Assembly	Description
HOSE CPL. F6000 31X1020	966339808	1128	1	1095	966217508	HOSE LINES WINCH
HOSE CPL. F6000 31X1090	966682808	1000	1	344	966217808	HOSE LINES WINCH 1
HOSE CPL. F6000 31X1090	966682808	1000	1	361	966218108	HOSE LINES WINCH 2
HOSE CPL. F6000 31X1090	966682808	1179	1	1241	966218408	HOSE LINES WINCH 3
HOSE CPL. F6000 31X1090	966682808	1186	1	1241	966218408	HOSE LINES WINCH 3
HOSE CPL. F6000 31X1130	962335608	1004	1	344	966217808	HOSE LINES WINCH 1
HOSE CPL. F6000 31X1130	962335608	1007	1	344	966217808	HOSE LINES WINCH 1
HOSE CPL. F6000 31X1130	962335608	1004	1	361	966218108	HOSE LINES WINCH 2
HOSE CPL. F6000 31X1130	962335608	1007	1	361	966218108	HOSE LINES WINCH 2
HOSE CPL. F6000 31X1130	966339508	1126	1	1095	966217508	HOSE LINES WINCH
HOSE CPL. F6000 31X1150	966731608	1002	1	344	966217808	HOSE LINES WINCH 1
HOSE CPL. F6000 31X1150	966731608	1002	1	361	966218108	HOSE LINES WINCH 2
HOSE CPL. F6000 31X1170	966731808	1005	1	344	966217808	HOSE LINES WINCH 1
HOSE CPL. F6000 31X1170	966731808	1005	1	361	966218108	HOSE LINES WINCH 2
HOSE CPL. F6000 31X1180	963335008	1187	1	1241	966218408	HOSE LINES WINCH 3
HOSE CPL. F6000 31X1210	966864008	1184	1	1241	966218408	HOSE LINES WINCH 3
HOSE CPL. F6000 31X1220	966738108	1123	1	1095	966217508	HOSE LINES WINCH
HOSE CPL. F6000 31X1230	966863808	1181	1	1241	966218408	HOSE LINES WINCH 3
HOSE CPL. F6000 31X1250	966682908	1001	1	344	966217808	HOSE LINES WINCH 1
HOSE CPL. F6000 31X1250	966682908	1001	1	361	966218108	HOSE LINES WINCH 2
HOSE CPL. F6000 31X1290	966863708	1180	1	1241	966218408	HOSE LINES WINCH 3
HOSE CPL. F6000 31X1330	966734108	1257	2	1148	966219208	HOSE LINES GRATING-WINCH
HOSE CPL. F6000 31X1390	966731708	1003	1	344	966217808	HOSE LINES WINCH 1
HOSE CPL. F6000 31X1390	966731708	1003	1	361	966218108	HOSE LINES WINCH 2
HOSE CPL. F6000 31X2460	966353008	1761	1	171	966216308	HOSE LINES CRAWLER TRACK
HOSE CPL. F6000 31X2460	966353008	1761	1	224	966215608	HOSE LINES CRAWLER TRACK
HOSE CPL. F6000 31X2510	966387708	1760	1	171	966216308	HOSE LINES CRAWLER TRACK
HOSE CPL. F6000 31X2510	966387708	1760	1	224	966215608	HOSE LINES CRAWLER TRACK
HOSE CPL. F6000 31X2800	966387808	1762	1	171	966216308	HOSE LINES CRAWLER TRACK
HOSE CPL. F6000 31X2800	966387808	1763	1	171	966216308	HOSE LINES CRAWLER TRACK
HOSE CPL. F6000 31X2800	966387808	1762	1	224	966215608	HOSE LINES CRAWLER TRACK
HOSE CPL. F6000 31X2800	966387808	1763	1	224	966215608	HOSE LINES CRAWLER TRACK
HOSE CPL. F6000 31X2800	966966208	56	1	889	96029373	HOSE LINES
HOSE CPL. F6000 31X2800	966967708	106	1	890	96029373	HOSE LINES
HOSE CPL. F6000 31X2810	966386908	1780	1	135	966216108	HOSE LINES CRAWLER TRACK
HOSE CPL. F6000 31X2810	966386908	1780	1	198	966215908	HOSE LINES CRAWLER TRACK
HOSE CPL. F6000 31X3010	966387108	1781	1	135	966216108	HOSE LINES CRAWLER TRACK
HOSE CPL. F6000 31X3010	966387108	1781	1	198	966215908	HOSE LINES CRAWLER TRACK
HOSE CPL. F6000 31X3150	966387208	1782	1	135	966216108	HOSE LINES CRAWLER TRACK
HOSE CPL. F6000 31X3150	966387208	1782	1	198	966215908	HOSE LINES CRAWLER TRACK
HOSE CPL. F6000 31X3210	966388108	1764	1	171	966216308	HOSE LINES CRAWLER TRACK
HOSE CPL. F6000 31X3210	966388108	1765	1	171	966216308	HOSE LINES CRAWLER TRACK
HOSE CPL. F6000 31X3210	966388108	1764	1	224	966215608	HOSE LINES CRAWLER TRACK
HOSE CPL. F6000 31X3210	966388108	1765	1	224	966215608	HOSE LINES CRAWLER TRACK
HOSE CPL. F6000 31X3300	966966308	1352	1	1318	96029355	HOSE LINES
HOSE CPL. F6000 31X3350	966387308	1783	1	135	966216108	HOSE LINES CRAWLER TRACK
HOSE CPL. F6000 31X3350	966387308	1783	1	198	966215908	HOSE LINES CRAWLER TRACK
HOSE CPL. F6000 31X3420	966961008	465	1	893	96029373	HOSE LINES
HOSE CPL. F6000 31X3710	966387408	1784	1	135	966216108	HOSE LINES CRAWLER TRACK
HOSE CPL. F6000 31X3710	966387408	1784	1	198	966215908	HOSE LINES CRAWLER TRACK
HOSE CPL. F6000 31X3800	964284708	107	1	890	96029373	HOSE LINES
HOSE CPL. F6000 31X3860	966387508	1785	1	135	966216108	HOSE LINES CRAWLER TRACK
HOSE CPL. F6000 31X3860	966387508	1785	1	198	966215908	HOSE LINES CRAWLER TRACK
HOSE CPL. F6000 31X520	966737208	1122	1	1095	966217508	HOSE LINES WINCH
HOSE CPL. F6000 31X590	966966008	1502	2	459	966217308	HOSE LINES 6 SLEWING GEAR
HOSE CPL. F6000 31X620	966867108	1501	1	459	966217308	HOSE LINES 6 SLEWING GEAR
HOSE CPL. F6000 31X670	966742708	1500	1	459	966217308	HOSE LINES 6 SLEWING GEAR
HOSE CPL. F6000 31X890	964954408	1127	1	1095	966217508	HOSE LINES WINCH
HOSE CPL. F6000 31X890	964954408	1183	1	1241	966218408	HOSE LINES WINCH 3
HOSE CPL. F6000 31X900	966737308	1121	1	1095	966217508	HOSE LINES WINCH

Description	Item	Pos.	Quantity	Page	Assembly	Description
HOSE CPL. F6000 31X910	966738208	1124	1	1095	966217508	HOSE LINES WINCH
HOSE CPL. F6000 31X910	966738208	1185	1	1241	966218408	HOSE LINES WINCH 3
HOSE CPL. F6000 31X920	966052308	1129	1	1095	966217508	HOSE LINES WINCH
HOSE CPL. F6000 31X920	966737108	1120	1	1095	966217508	HOSE LINES WINCH
HOSE CPL. F6000 31X960	966182808	1125	1	1095	966217508	HOSE LINES WINCH
HOSE CPL. F6000 31X970	966731908	1006	1	344	966217808	HOSE LINES WINCH 1
HOSE CPL. F6000 31X970	966731908	1006	1	361	966218108	HOSE LINES WINCH 2
HOSE CPL. F6000 31X990	966863908	1182	1	1241	966218408	HOSE LINES WINCH 3
HOSE CPL. F6000 31X990	966863908	1188	1	1241	966218408	HOSE LINES WINCH 3
HOSE CPL. FLEXIT-1T24 38X1	966965008	1326	1	1318	96029355	HOSE LINES
HOSE CPL. FLEXIT-1T24 38X1	966745708	416	1	317	966216908	HOSE LINES SLEWING PLATF
HOSE CPL. FLEXIT-1T24 38X1	963703708	95	1	890	96029373	HOSE LINES
HOSE CPL. FLEXIT-1T24 38X1	966683308	33	1	889	96029373	HOSE LINES
HOSE CPL. FLEXIT-1T24 38X1	966854108	34	1	889	96029373	HOSE LINES
HOSE CPL. FLEXIT-1T24 38X1	96009857	96	1	890	96029373	HOSE LINES
HOSE CPL. FLEXIT-1T24 38X1	969464308	64	1	889	96029373	HOSE LINES
HOSE CPL. FLEXIT-1T24 38X1	966683108	1254	1	1148	966219208	HOSE LINES GRATING-WINCH
HOSE CPL. FLEXIT-1T24 38X1	966261308	63	1	889	96029373	HOSE LINES
HOSE CPL. FLEXIT-1T24 38X1	965862408	35	1	889	96029373	HOSE LINES
HOSE CPL. FLEXIT-1T24 38X1	966677808	1361	1	1318	96029355	HOSE LINES
HOSE CPL. FLEXIT-1T24 38X2	966051208	97	2	890	96029373	HOSE LINES
HOSE CPL. FLEXIT-1T24 38X2	965947108	1176	1	1241	966218408	HOSE LINES WINCH 3
HOSE CPL. FLEXIT-1T24 38X2	966854008	36	1	889	96029373	HOSE LINES
HOSE CPL. FLEXIT-1T24 38X2	965799008	115	1	890	96029373	HOSE LINES
HOSE CPL. FLEXIT-1T24 38X2	966967108	1364	1	1318	96029355	HOSE LINES
HOSE CPL. FLEXIT-1T24 38X2	966056008	1167	1	1095	966217508	HOSE LINES WINCH
HOSE CPL. FLEXIT-1T24 38X2	968580508	50	1	889	96029373	HOSE LINES
HOSE CPL. FLEXIT-1T24 38X2	966862008	285	1	892	96029373	HOSE LINES
HOSE CPL. FLEXIT-1T24 38X2	966862008	288	1	892	96029373	HOSE LINES
HOSE CPL. FLEXIT-1T24 38X2	966862108	286	1	892	96029373	HOSE LINES
HOSE CPL. FLEXIT-1T24 38X2	966862208	287	1	892	96029373	HOSE LINES
HOSE CPL. FLEXIT-1T24 38X2	966380908	62	1	889	96029373	HOSE LINES
HOSE CPL. FLEXIT-1T24 38X2	966853708	41	1	889	96029373	HOSE LINES
HOSE CPL. FLEXIT-1T24 38X2	966146308	61	1	889	96029373	HOSE LINES
HOSE CPL. FLEXIT-1T24 38X2	966749208	60	1	889	96029373	HOSE LINES
HOSE CPL. FLEXIT-1T24 38X3	966056708	351	1	279	96029362	HOSE LINES
HOSE CPL. FLEXIT-1T24 38X3	966741308	350	1	279	96029362	HOSE LINES
HOSE CPL. FLEXIT-1T24 38X3	966966108	1349	1	1318	96029355	HOSE LINES
HOSE CPL. FLEXIT-1T24 38X3	966966108	1350	1	1318	96029355	HOSE LINES
HOSE CPL. FLEXIT-1T24 38X3	966961108	466	1	893	96029373	HOSE LINES
HOSE CPL. FLEXIT-1T24 38X4	96048991	8	1	889	96029373	HOSE LINES
HOSE CPL. FLEXIT-1T24 38X44	96051217	640	1	894	96029373	HOSE LINES
HOSE CPL. FLEXIT-1T24 38X48	96039864	641	1	894	96029373	HOSE LINES
HOSE CPL. FLEXIT-1T24 38X5	966732308	1746	1	135	966216108	HOSE LINES CRAWLER TRACK
HOSE CPL. FLEXIT-1T24 38X5	966732308	1746	1	171	966216308	HOSE LINES CRAWLER TRACK
HOSE CPL. FLEXIT-1T24 38X5	966732308	1746	1	198	966215908	HOSE LINES CRAWLER TRACK
HOSE CPL. FLEXIT-1T24 38X5	966732308	1746	1	224	966215608	HOSE LINES CRAWLER TRACK
HOSE CPL. FLEXIT-1T24 38X5	966852408	59	1	889	96029373	HOSE LINES
HOSE CPL. FLEXIT-1T24 38X5	967222808	114	1	890	96029373	HOSE LINES
HOSE CPL. FLEXIT-1T24 38X62	966682008	1707	1	37	966215008	HOSE LINES CENTRE SECTIO
HOSE CPL. FLEXIT-1T24 38X64	966862508	297	2	893	96029373	HOSE LINES
HOSE CPL. FLEXIT-1T24 38X72	966681908	1706	1	37	966215008	HOSE LINES CENTRE SECTIO
HOSE CPL. FLEXIT-1T24 38X78	966862608	298	2	893	96029373	HOSE LINES
HOSE CPL. FLEXIT-1T24 38X92	966964908	1325	1	1318	96029355	HOSE LINES
HOSE CPL. FLEXIT-1T24 38X96	966742008	322	1	279	96029362	HOSE LINES
HOSE CPL. FLEXIT-1T24 38X96	966742008	420	1	317	966216908	HOSE LINES SLEWING PLATF
HOSE CPL. GH425 12X1060	928396708	311	1	279	96029362	HOSE LINES
HOSE CPL. GH425 12X1100	966569208	229	1	892	96029373	HOSE LINES
HOSE CPL. GH425 12X1300	926992208	222	1	892	96029373	HOSE LINES
HOSE CPL. GH425 12X1340	926443908	220	1	892	96029373	HOSE LINES

Description	Item	Pos.	Quantity	Page	Assembly	Description
HOSE CPL. GH425 12X1340	926443908	230	1	892	96029373	HOSE LINES
HOSE CPL. GH425 12X1550	925629708	228	1	892	96029373	HOSE LINES
HOSE CPL. GH425 12X3000	921870908	54	1	889	96029373	HOSE LINES
HOSE CPL. GH425 12X380	926367708	1306	1	381	966218608	HOSE LINES MOUNTING JACK
HOSE CPL. GH425 12X470	926850208	1533	1	459	966217308	HOSE LINES 6 SLEWING GEAR
HOSE CPL. GH425 12X500	922587208	1303	1	381	966218608	HOSE LINES MOUNTING JACK
HOSE CPL. GH425 12X520	962685608	1304	1	381	966218608	HOSE LINES MOUNTING JACK
HOSE CPL. GH425 12X580	925352408	312	1	279	96029362	HOSE LINES
HOSE CPL. GH425 12X620	922788508	308	2	279	96029362	HOSE LINES
HOSE CPL. GH425 12X620	922788508	427	2	317	966216908	HOSE LINES SLEWING PLATF
HOSE CPL. GH425 12X620	922788508	1532	1	459	966217308	HOSE LINES 6 SLEWING GEAR
HOSE CPL. GH425 12X680	922586308	309	2	279	96029362	HOSE LINES
HOSE CPL. GH425 12X680	922586308	425	4	317	966216908	HOSE LINES SLEWING PLATF
HOSE CPL. GH425 12X680	922586308	1305	1	381	966218608	HOSE LINES MOUNTING JACK
HOSE CPL. GH425 12X720	924527508	313	1	279	96029362	HOSE LINES
HOSE CPL. GH425 12X780	922587108	426	2	317	966216908	HOSE LINES SLEWING PLATF
HOSE CPL. GH425 12X900	922586908	221	1	892	96029373	HOSE LINES
HOSE CPL. GH425 12X900	926579808	223	1	892	96029373	HOSE LINES
HOSE CPL. GH425 12X920	924626108	231	1	892	96029373	HOSE LINES
HOSE CPL. GH425 12X940	926137908	310	1	279	96029362	HOSE LINES
HOSE CPL. GH425 16X1900	924344908	290	1	893	96029373	HOSE LINES
HOSE CPL. GH425 16X1900	966735608	1301	1	381	966218608	HOSE LINES MOUNTING JACK
HOSE CPL. GH425 16X2000	921990108	279	1	892	96029373	HOSE LINES
HOSE CPL. GH425 16X460	925759508	1510	1	459	966217308	HOSE LINES 6 SLEWING GEAR
HOSE CPL. GH425 16X480	924741208	1512	1	459	966217308	HOSE LINES 6 SLEWING GEAR
HOSE CPL. GH425 16X500	921991508	1509	1	459	966217308	HOSE LINES 6 SLEWING GEAR
HOSE CPL. GH425 16X500	921991508	1511	2	459	966217308	HOSE LINES 6 SLEWING GEAR
HOSE CPL. GH425 16X600	923191508	1513	1	459	966217308	HOSE LINES 6 SLEWING GEAR
HOSE CPL. GH425 16X660	922030908	291	1	893	96029373	HOSE LINES
HOSE CPL. GH425 16X680	922099608	1504	1	459	966217308	HOSE LINES 6 SLEWING GEAR
HOSE CPL. GH425 16X680	922099608	1506	1	459	966217308	HOSE LINES 6 SLEWING GEAR
HOSE CPL. GH425 16X720	926029408	1508	1	459	966217308	HOSE LINES 6 SLEWING GEAR
HOSE CPL. GH425 16X740	926315908	1505	1	459	966217308	HOSE LINES 6 SLEWING GEAR
HOSE CPL. GH425 16X760	963862108	1507	1	459	966217308	HOSE LINES 6 SLEWING GEAR
HOSE CPL. GH425 16X780	922077808	1503	1	459	966217308	HOSE LINES 6 SLEWING GEAR
HOSE CPL. GH425 16X800	923583608	1300	1	381	966218608	HOSE LINES MOUNTING JACK
HOSE CPL. GH425 16X800	923583608	278	1	892	96029373	HOSE LINES
HOSE CPL. GH425 19X1060	925656208	1709	1	37	966215008	HOSE LINES CENTRE SECTIO
HOSE CPL. GH425 19X15000	921256008	(1736)	1	78	966084508	HYDR.CROSS BEAM
HOSE CPL. GH425 19X2100	922219608	325	1	279	96029362	HOSE LINES
HOSE CPL. GH425 19X2300	922218708	(1740)	1	78	966084508	HYDR.CROSS BEAM
HOSE CPL. GH425 19X2300	922218708	(1740)	1	96	966084608	HYDR.CROSS BEAM
HOSE CPL. GH425 19X3100	922250408	352	1	279	96029362	HOSE LINES
HOSE CPL. GH425 19X5000	921918508	(1738)	1	78	966084508	HYDR.CROSS BEAM
HOSE CPL. GH425 19X640	923745108	1230	1	1272	966219008	HOSE LINES WINCH 6
HOSE CPL. GH425 19X760	923593608	1708	1	37	966215008	HOSE LINES CENTRE SECTIO
HOSE CPL. GH425 25X2100	922647008	46	1	889	96029373	HOSE LINES
HOSE CPL. GH425 25X3800	928464008	289	1	893	96029373	HOSE LINES
HOSE CPL. GH425 25X460	966862708	299	1	893	96029373	HOSE LINES
HOSE CPL. GH425 25X780	926777408	124	1	890	96029373	HOSE LINES
HOSE CPL. GH506 25X1100	963560808	66	1	889	96029373	HOSE LINES
HOSE CPL. GH506 25X1400	96028270	1335	1	1318	96029355	HOSE LINES
HOSE CPL. GH506 25X1500	96049001	70	1	889	96029373	HOSE LINES
HOSE CPL. GH506 25X1550	966601708	69	1	889	96029373	HOSE LINES
HOSE CPL. GH506 25X1750	96048999	68	1	889	96029373	HOSE LINES
HOSE CPL. GH506 25X1900	966352508	71	1	889	96029373	HOSE LINES
HOSE CPL. GH506 25X2850	963203108	55	1	889	96029373	HOSE LINES
HOSE CPL. GH506 25X3350	96053681	1354	1	1318	96029355	HOSE LINES
HOSE CPL. GH506 25X620	965190908	14	1	889	96029373	HOSE LINES
HOSE CPL. GH506 25X680	966749908	67	1	889	96029373	HOSE LINES

Description	Item	Pos.	Quantity	Page	Assembly	Description
HOSE CPL. GH506 25X680	966749908	72	1	889	96029373	HOSE LINES
HOSE CPL. GH506 25X680	966749908	73	1	889	96029373	HOSE LINES
HOSE CPL. GH506 25X780	965429208	65	1	889	96029373	HOSE LINES
HOSE CPL. GH506 31X1850	925518908	1342	1	1318	96029355	HOSE LINES
HOSE CPL. GH506 31X1950	961858208	1341	1	1318	96029355	HOSE LINES
HOSE CPL. GH506 31X2900	966853908	38	1	889	96029373	HOSE LINES
HOSE CPL. GH506 31X3000	924530108	37	1	889	96029373	HOSE LINES
HOSE CPL. GH506 31X3100	966853808	39	1	889	96029373	HOSE LINES
HOSE CPL. GH506 31X3100	966853808	40	1	889	96029373	HOSE LINES
HOSE CPL. GH506 31X3900	966749608	74	1	889	96029373	HOSE LINES
HOSE CPL. GH506 31X3900	966749608	75	1	889	96029373	HOSE LINES
HOSE CPL. GH506 31X3900	966859208	108	1	890	96029373	HOSE LINES
HOSE CPL. GH506 31X4100	967213208	109	1	890	96029373	HOSE LINES
HOSE CPL. GH506 31X5150	96051252	76	1	889	96029373	HOSE LINES
HOSE CPL. GH506 31X5350	966749708	77	1	890	96029373	HOSE LINES
HOSE CPL. GH506 31X920	926849908	321	2	279	96029362	HOSE LINES
HOSE CPL. GH506 31X940	925747808	320	2	279	96029362	HOSE LINES
HOSE CPL. HPC 4X1160	967212908	1036	1	344	966217808	HOSE LINES WINCH 1
HOSE CPL. HPC 4X1750	967213008	1035	1	361	966218108	HOSE LINES WINCH 2
HOSE CPL. HPC 4X2200	967216508	1221	1	1241	966218408	HOSE LINES WINCH 3
HOSE CPL. HPC 4X2350	922646208	1772	1	171	966216308	HOSE LINES CRAWLER TRACK
HOSE CPL. HPC 4X2350	922646208	1772	1	224	966215608	HOSE LINES CRAWLER TRACK
HOSE CPL. HPC 4X2500	929321108	1791	1	135	966216108	HOSE LINES CRAWLER TRACK
HOSE CPL. HPC 4X2500	929321108	1791	1	198	966215908	HOSE LINES CRAWLER TRACK
HOSE CPL. HPC 4X500	929918908	442	1	317	966216908	HOSE LINES SLEWING PLATF
HOSE CPL. HPC 4X500	929918908	1119	1	1095	966217508	HOSE LINES WINCH
HOSE CPL. HPC 4X6200	962065808	1771	1	171	966216308	HOSE LINES CRAWLER TRACK
HOSE CPL. HPC 4X6200	962065808	1771	1	224	966215608	HOSE LINES CRAWLER TRACK
HOSE CPL. HPC 4X6500	928887508	1792	1	135	966216108	HOSE LINES CRAWLER TRACK
HOSE CPL. HPC 4X6500	928887508	1792	1	198	966215908	HOSE LINES CRAWLER TRACK
HOSE CPL. HPC 4X800	961891508	1118	1	1095	966217508	HOSE LINES WINCH
HOSE CPL. HPC 4X860	928861308	1223	1	1241	966218408	HOSE LINES WINCH 3
HOSE CPL. HPC 4X960	966870008	1222	1	1241	966218408	HOSE LINES WINCH 3
HOSE CPL. KUNSTSTOFF 8X2	96029093	(2333)	1	834	96035875	LOWER UREA PLANT
HOSE CPL. KUNSTSTOFF 8X2	96029093	(2333)	1	844	96035878	UPPER UREA PLANT
HOSE CPL. KUNSTSTOFF 8X3	96037072	(1)	1	983	919203708	FUEL TANK CPL.
HOSE CPL. TFS 5X1600	965800908	(143)	2	1013	96032961	PIPEWORK AIR INSTALLATIO
HOSE CPL. TFS 5X2200	966859308	(144)	2	1013	96032961	PIPEWORK AIR INSTALLATIO
HOSE DN16 500	510501008	302	2	1013	96032961	PIPEWORK AIR INSTALLATIO
HOSE DN20 VMQ GRUEN TO	11490457	10	0.165	766	10147372	VENT TUBE ASSEMBLY
HOSE DN20 VMQ GRUEN TO	11490457	12	0.08	766	10147372	VENT TUBE ASSEMBLY
HOSE DN6 EPDM	10301880	252	0.001	1059	919204008	RADIATOR UNIT
HOSE DN6 EPDM	10301880	250	1	1064	96034284	PREMOUNTED COMBINATION
HOSE DN6,5	10043525	30	14	408	91002096	CENTRAL GREASING
HOSE DN6,5	10043525	35	0.65	1098	91002039	CENTRAL LUBRICATING SYS
HOSE HOLDER	967084008	279	1	577	918744708	MACHINERY HOUSE BASE FR
HOSE HOLDER	967084108	280	1	577	918744708	MACHINERY HOUSE BASE FR
HOSE HOLDER	967084208	281	1	577	918744708	MACHINERY HOUSE BASE FR
HOSE HOLDER	967084308	282	1	577	918744708	MACHINERY HOUSE BASE FR
HOSE HOLDER	967084408	283	1	577	918744708	MACHINERY HOUSE BASE FR
HOSE HOLDER	967590208	29	4	55	919045208	CROSS BEAM
HOSE HOLDER 52X70X541 PA6	97010041	222	2	576	918744708	MACHINERY HOUSE BASE FR
HOSE HOLDER WELDED	966790308	157	1	112	917523808	CRAWLER TRACK CARRIER, L
HOSE HOLDER WELDED	966790308	162	1	212	917525908	CRAWLER TRACK CARRIER,
HOSE HOLDER WELDED	966790408	158	1	113	917523808	CRAWLER TRACK CARRIER, L
HOSE HOLDER WELDED	966790408	163	1	212	917525908	CRAWLER TRACK CARRIER,
HOSE HOLDER WELDED	966790508	159	1	113	917523808	CRAWLER TRACK CARRIER, L
HOSE HOLDER WELDED	966790508	164	1	212	917525908	CRAWLER TRACK CARRIER,
HOSE HOLDER WELDED	966802008	162	1	155	917525508	CRAWLER TRACK CARRIER, L
HOSE HOLDER WELDED	966802008	157	1	185	917525608	CRAWLER TRACK CARRIER,

Description	Item	Pos.	Quantity	Page	Assembly	Description
HOSE HOLDER WELDED	966802108	163	1	155	917525508	CRAWLER TRACK CARRIER, L
HOSE HOLDER WELDED	966802108	158	1	185	917525608	CRAWLER TRACK CARRIER,
HOSE HOLDER WELDED	966802208	164	1	155	917525508	CRAWLER TRACK CARRIER, L
HOSE HOLDER WELDED	966802208	159	1	185	917525608	CRAWLER TRACK CARRIER,
HOSE HOLDER WELDED T ZN	966790908	1	1	120	966790308	HOSE HOLDER WELDED
HOSE HOLDER WELDED T ZN	966791008	155	1	112	917523808	CRAWLER TRACK CARRIER, L
HOSE HOLDER WELDED T ZN	966791008	161	1	212	917525908	CRAWLER TRACK CARRIER,
HOSE HOLDER WELDED T ZN	966791108	156	1	112	917523808	CRAWLER TRACK CARRIER, L
HOSE HOLDER WELDED T ZN	966791108	160	1	212	917525908	CRAWLER TRACK CARRIER,
HOSE HOLDER WELDED T ZN	966802308	160	1	155	917525508	CRAWLER TRACK CARRIER, L
HOSE HOLDER WELDED T ZN	966802308	155	1	185	917525608	CRAWLER TRACK CARRIER,
HOSE HOLDER WELDED T ZN	966802408	161	1	155	917525508	CRAWLER TRACK CARRIER, L
HOSE HOLDER WELDED T ZN	966802408	156	1	185	917525608	CRAWLER TRACK CARRIER,
HOSE HOLDER WELDED T ZN	966802508	1	1	159	966802008	HOSE HOLDER WELDED
HOSE LINE COOLER INSTALL	96034291	5	1	1059	919204008	RADIATOR UNIT
HOSE LINES	96029950	21	1	849	96060362	PREMOUNTED FUEL FILTER
HOSE LINES	96035000	100	1	494	919258508	ADD HEATING SUPERSTRUCT
HOSE LINES	96035977	20	1	834	96035875	LOWER UREA PLANT
HOSE LINES	96035986	20	1	844	96035878	UPPER UREA PLANT
HOSE LINES	96036212	600	1	848	919965308	FUEL FEED
HOSE LINES	96066562	10	1	1071	91000595	A/C DRIVE UNIT ADD. PARTS
HOSE LINES 6 SLEWING GEAR	966217308	10	1	455	966085508	HYDRAULIC EQUIPM.SLEWING
HOSE LINES AIR FLAP MASCH	96032962	10	1	1013	96032961	PIPEWORK AIR INSTALLATIO
HOSE LINES BOLT EXTRACTI	966562008	10	1	241	966561908	ADDL.HYDR.F.PIN PULLING DE
HOSE LINES BOLT EXTRACTI	966817208	10	1	475	966751308	ADDL.HYDR.F.PIN PULLING DE
HOSE LINES BOLT EXTRACTIO	966516008	10	1	237	966515908	ADDL.HYDR.F.PIN PULLING DE
HOSE LINES CENTRE SECTIO	966215008	10	1	34	966084408	HYDRAULIC EQUIPM.CENTER
HOSE LINES COCKING CYLIN	966435008	10	1	139	966434908	ADDITIONAL HYDR.TENSION C
HOSE LINES CRAWLER TRACK	966216308	10	1	168	966085008	HYDR.TRAVEL DRIVE
HOSE LINES CRAWLER TRAC	966215608	10	1	221	966084708	HYDR.TRAVEL DRIVE
HOSE LINES CRAWLER TRAC	966216108	10	1	132	966084908	HYDR.TRAVEL DRIVE
HOSE LINES CRAWLER TRACK	966215908	10	1	195	966084808	HYDR.TRAVEL DRIVE
HOSE LINES D-HEAD SECTIO	966220008	10	1	1352	966086708	ADDITIONAL HYDR.D HEAD S
HOSE LINES DERRICK ANLE	96029355	10	1	1314	96029354	ADDITIONAL HYDR.D PIVOT
HOSE LINES DIESEL ENGINE	96033026	7	1	687	919203308	DIESEL ENGINE CPL.DOWN
HOSE LINES DIESEL ENGINE	96035400	6	1	629	919203208	DIESEL ENGINE CPL.ABOVE
HOSE LINES DIESEL ENGINE	96035421	7	1	634	96034141	DIESEL ENGINE, PRE-ASSEMB
HOSE LINES DIESEL ENGINE	96035443	7	1	692	96034143	DIESEL ENGINE, PRE-ASSEMB
HOSE LINES ENGINE PREHEA	96035466	5	1	1035	919204108	MOTOR PRE-HEATING ABOVE
HOSE LINES ENGINE PREHEA	96035467	5	1	1038	919204208	MOTOR PRE-HEATING
HOSE LINES FUEL	96036238	10	1	983	919203708	FUEL TANK CPL.
HOSE LINES FUEL	96065346	50	1	365	91000572	DRIVE ASSEMBLY AIR CONDIT
HOSE LINES GRATING-WINCH	966219208	10	1	1146	966086308	ADDITIONAL HYDR.S PIVOT SE
HOSE LINES INTERM. SECTIO	966220508	10	1	1406	966086908	ADDITIONAL HYDRAULICS IN
HOSE LINES INTERM. SECTIO	966220208	10	1	1388	966086808	ADDITIONAL HYDRAULICS IN
HOSE LINES INTERM. SECTIO	966832908	10	1	1398	966832808	ADDITIONAL HYDRAULICS IN
HOSE LINES MASCHIN.HAUS	96029373	10	1	881	96029372	HYDR.MACHINERY HOUSE
HOSE LINES MOUNTING JACK	966218608	10	1	380	966086008	ADDNL. HYDR. F. ERECTING W
HOSE LINES QUER- TRAEGER	966215208	10	1	78	966084508	HYDR.CROSS BEAM
HOSE LINES QUER- TRAEGER	966215408	10	1	96	966084608	HYDR.CROSS BEAM
HOSE LINES RAD. PREASSEM	96034293	8	1	1064	96034284	PREMOUNTED COMBINATION
HOSE LINES SLEWING PLAT	966216908	10	1	314	966085408	SLEWING PLATFORM HYDRA
HOSE LINES VORDERTEIL	96029362	10	1	275	96029361	SLEWING PLATFORM HYDRA
HOSE LINES WINCH 1	966217808	10	1	341	966085708	ADDITIONAL HYDRAULICS WI
HOSE LINES WINCH 2	966218108	10	1	358	966085808	ADDITIONAL HYDRAULICS WI
HOSE LINES WINCH 3	966218408	10	1	1238	966085908	ADDITIONAL HYDRAULICS WI
HOSE LINES WINCH 6	966219008	10	1	1270	966086208	AUX.HYDRAULIC WINCH 6
HOSE LINES WINCH WINDE IV	966217508	10	1	1092	966085608	ADDITIONAL HYDRAULICS WI
HOSE NIPPLE CE-0, H54	9140351	15	1	775	10141720	EXHAUST TC MOUNTING
HOSE NIPPLE CE-0, H54	9140351	15	1	776	10141721	EXHAUST TC MOUNTING

Description	Item	Pos.	Quantity	Page	Assembly	Description
HOSE UNION	96029149	78	2	494	919258508	ADD HEATING SUPERSTRUCT
HOSE UNION 0 A3P	476609408	60	2	493	919258508	ADD HEATING SUPERSTRUCT
HOSE UNION BE6-0 STAHL	774371808	11	7	289	916900208	CENT. LUBRIC. SYSTEM SUP
HOSE UNION BE6-0 STAHL	774371808	9	22	408	91002096	CENTRAL GREASING
HOSE UNION BE6-0 STAHL	774371808	8	2	1275	917016708	CENTRAL LUBRICATING SYS
HOSE UNION DIN 74304 M14X	4981033	6	1	767	10143277	COOLANT PIPE BEND ADD-ON
HOSE UNION JOINT 0 MS	602441208	288	1	308	96047223	TERMINAL BOX ELECTRICS S
HOSE UNION JOINT 0 MS	602441308	9	1	269	96034537	TERMINAL BOX
HOSE UNION JOINT 0 MS	602441408	271	1	129	966501608	TERMINAL BOX, PRE-ASSEMB
HOSE UNION JOINT 0 MS	602441408	271	1	192	966501708	TERMINAL BOX, PRE-ASSEMB
HOUSING	10136518	1	1	710	10125646	OIL SEPARATOR ASSEMBLY
HOUSING	510796908	1	1	910	511417608	PRESSURE LIMITING VALVE
HOUSING	510796908	1	1	1152	511417708	PRESSURE LIMITING VALVE
HOUSING	511051208	1	1	469	510401908	REVERSING VALVE
HOUSING	540400108	1	1	1303	540006108	ROPE WINCH
HOUSING	570113008	3	1	375	510230608	HYDRO MOTOR
HOUSING	704216008	46	1	508	10651874	CABIN
HOUSING	704216008	47	1	508	10651874	CABIN
HOUSING 10-POL	602332808	501	1	546	96034782	LEAD
HOUSING 12-POL	10099861	(525)	1	1007	96033580	CABLING MOUNTING PLATE
HOUSING 140X540X100 SPF	604532708	85	1	56	919045208	CROSS BEAM
HOUSING 15-POLE	10099863	(514)	12	1007	96033580	CABLING MOUNTING PLATE
HOUSING 18-POL	10099864	505	3	537	96063944	WIRES COMPL. INSTRUMENT
HOUSING 18-POL	10099864	(510)	8	1007	96033580	CABLING MOUNTING PLATE
HOUSING 21-POLE	10099856	(507)	16	1007	96033580	CABLING MOUNTING PLATE
HOUSING 4-POL	602331308	502	3	537	96063944	WIRES COMPL. INSTRUMENT
HOUSING 4-POL	602331308	511	1	541	96063949	WIRING HARNESS
HOUSING 4-POL	602331308	507	3	545	96033659	WIRING HARNESS
HOUSING 4-POL	602331308	(509)	45	1007	96033580	CABLING MOUNTING PLATE
HOUSING 4-POL	602331308	502	10	1362	96052002	WIRES CPL.
HOUSING 6-POL	602325508	507	6	537	96063944	WIRES COMPL. INSTRUMENT
HOUSING 6-POL	602325508	504	2	541	96063949	WIRING HARNESS
HOUSING 6-POL	602325508	(524)	7	1007	96033580	CABLING MOUNTING PLATE
HOUSING 6-POL	602325508	501	2	1362	96052002	WIRES CPL.
HOUSING 8-POL	602300508	513	1	537	96063944	WIRES COMPL. INSTRUMENT
HOUSING 8-POL	602300608	511	1	537	96063944	WIRES COMPL. INSTRUMENT
HOUSING 8-POL	602301408	512	3	537	96063944	WIRES COMPL. INSTRUMENT
HOUSING 8-POL	602301408	(513)	2	1007	96033580	CABLING MOUNTING PLATE
HOUSING 9-POL	10099860	(522)	4	1007	96033580	CABLING MOUNTING PLATE
HOUSING EN-GJS-400-1	12504305	(1)	1	110	917523808	CRAWLER TRACK CARRIER, L
HOUSING EN-GJS-400-1	12504305	(1)	1	153	917525508	CRAWLER TRACK CARRIER, L
HOUSING GD-ZN SW GEPULV	704253308	116	1	575	918744708	MACHINERY HOUSE BASE FR
HOUSING GD-ZN SW GEPULV	704253308	9	1	585	96036247	COVER PRE-ASSY.
HOUSING GD-ZN SW GEPULV	704253308	6	2	593	965887708	BOTTOM PLATE COMPL.
HOUSING GD-ZN SW GEPULV	704253308	9	2	594	965887808	COVER PRE-ASSY.
HOUSING GD-ZN SW GEPULV	704253308	5	2	596	965963608	COVER PRE-ASSY.
HOUSING GD-ZN SW GEPULV	704253308	3	2	636	96037955	COVER COMPL.
HOUSING GD-ZN SW GEPULV	704253308	8	2	953	966167408	COVER PRE-ASSY.
HOUSING GD-ZN SW GEPULV	704253308	8	2	954	966167508	COVER PRE-ASSY.
HOUSING GD-ZN SW GEPULV	704253308	8	2	955	966167908	COVER PRE-ASSY.
HOUSING GD-ZN SW GEPULV	704253308	8	2	956	966168008	COVER PRE-ASSY.
HOUSING GD-ZN SW GEPULV	704253308	8	2	957	966168408	COVER PRE-ASSY.
HOUSING PRE-ASSEMBLED	10152923	1	1	738	11368166	DRIVE FOR HPP PRE-ASS.
HOUSING WELDED	967030908	1	1	1441	966888308	SWITCH UNIT
HOUSING WELDED	967031508	1	1	1442	966916408	SWITCH UNIT
HUB	9077280	2	1	722	11367689	DRIVE PARTS W. DAMPER PR
HYDR.CROSS BEAM HINTEN	915733808	2	1	93	919027308	CROSS BEAM CPL.
HYDR.CROSS BEAM HINTEN	966084608	4	1	94	915733808	HYDR.CROSS BEAM
HYDR.CROSS BEAM VORNE	915733708	2	1	49	919027108	CROSS BEAM CPL.
HYDR.CROSS BEAM VORNE	966084508	4	1	75	915733708	HYDR.CROSS BEAM

Description	Item	Pos.	Quantity	Page	Assembly	Description
HYDR.MACHINERY HOUSE	919103608	173	1	13		LIEBHERR CRAW.CRANE LR
HYDR.MACHINERY HOUSE	96029372	4	1	861	919103608	HYDR.MACHINERY HOUSE
HYDR.TRAVEL DRIVE HINTEN	915734208	4	1	144	917520908	CRAWLER TRACK CARRIER LE
HYDR.TRAVEL DRIVE HINTEN	966085008	4	1	166	915734208	HYDR.TRAVEL DRIVE
HYDR.TRAVEL DRIVE HINTEN	915733908	4	1	201	917521108	CRAWLER CARRIER RIGHT CP
HYDR.TRAVEL DRIVE HINTEN	966084708	4	1	219	915733908	HYDR.TRAVEL DRIVE
HYDR.TRAVEL DRIVE VORNE	915734108	4	1	103	917520808	CRAWLER TRACK CARRIER LE
HYDR.TRAVEL DRIVE VORNE	966084908	4	1	130	915734108	HYDR.TRAVEL DRIVE
HYDR.TRAVEL DRIVE VORNE	915734008	4	1	176	917521008	CRAWLER CARRIER RIGHT CP
HYDR.TRAVEL DRIVE VORNE	966084808	4	1	193	915734008	HYDR.TRAVEL DRIVE
HYDRAULIC ATTACHMENT MO	13402040	(80)	3	110	917523808	CRAWLER TRACK CARRIER, L
HYDRAULIC ATTACHMENT MO	13402040	(80)	3	153	917525508	CRAWLER TRACK CARRIER, L
HYDRAULIC EQUIPM.CENTER	915733608	3	1	16	917520308	CENTRAL SECTION CRAWLER
HYDRAULIC EQUIPM.CENTER	966084408	4	1	30	915733608	HYDRAULIC EQUIPM.CENTER
HYDRAULIC EQUIPM.SLEWING	915734308	3	1	435	915719208	ROLLER SLEWING RING
HYDRAULIC EQUIPM.SLEWING	966085508	4	1	452	915734308	HYDRAULIC EQUIPM.SLEWING
HYDRAULIC HOSE DIN EN 854	510510908	9	1.6	346	916997308	CENTRAL LUBRICATING SYS
HYDRAULIC HOSE DIN EN 854	510510908	9	1.6	363	916998708	CENTRALIZED LUBRICATION
HYDRAULIC HOSE DIN EN 854	510510908	9	1	1244	917006408	CENTRALIZED LUBRICATION
HYDRAULIC-TYPE LUBRICAT.N	7743242	51	5	55	919045208	CROSS BEAM
HYDRAULIC-TYPE LUBRICAT.N	7743242	81	8	111	917523808	CRAWLER TRACK CARRIER, L
HYDRAULIC-TYPE LUBRICAT.N	7743242	69	12	154	917525508	CRAWLER TRACK CARRIER, L
HYDRAULIC-TYPE LUBRICAT.N	7743242	81	8	184	917525608	CRAWLER TRACK CARRIER,
HYDRAULIC-TYPE LUBRICAT.N	7743242	69	12	211	917525908	CRAWLER TRACK CARRIER,
HYDRAULIC-TYPE LUBRICAT.N	7743242	23	4	262	915750708	PIN F. S AND D PIVOT SECTIO
HYDRAULIC-TYPE LUBRICAT.N	7743242	(16)	1	330	970704201	HEAVY DUTY ROPE WINCH
HYDRAULIC-TYPE LUBRICAT.N	7743242	16	1	333	90004973	DRUM BEARING
HYDRAULIC-TYPE LUBRICAT.N	7743242	13	7	390	965661008	FRAME PRE-ASS.
HYDRAULIC-TYPE LUBRICAT.N	7743242	27	2	395	965661108	SUPPORT COMPL.
HYDRAULIC-TYPE LUBRICAT.N	7743242	4	1	402	965376108	ROPE PULLEY CPL.
HYDRAULIC-TYPE LUBRICAT.N	7743242	19	10	438	915755208	ROLLER SLEWING RING
HYDRAULIC-TYPE LUBRICAT.N	7743242	39	1	1128	916305808	S PIVOT SECTION PRE-ASS.
HYDRAULIC-TYPE LUBRICAT.N	7743242	(4)	1	1157	916332108	S HEAD SECTION
HYDRAULIC-TYPE LUBRICAT.N	7743242	55	2	1158	916332108	S HEAD SECTION
HYDRAULIC-TYPE LUBRICAT.N	7743242	29	2	1175	916177008	ROLLER SET
HYDRAULIC-TYPE LUBRICAT.N	7743242	29	2	1180	916177108	ROLLER SET
HYDRAULIC-TYPE LUBRICAT.N	7743242	14	1	1257	968419601	DRUM BEARING
HYDRAULIC-TYPE LUBRICAT.N	7743242	70	6	1340	915745708	D HEAD SECTION PRE-ASS.
HYDRAULIC-TYPE LUBRICAT.N	571578608	2	1	127	774375108	PASSAGE NIPPLE BLOCK
HYDRAULIC-TYPE LUBRICAT.	774301101	(4)	1	1433	915761608	HOOK BLOCK
HYDRO CYLINDER 100/45-100	10675172	28	2	573	918744708	MACHINERY HOUSE BASE FR
HYDRO MOTOR A10FE 28CM³/	10228004	2	2	1066	965896208	PREMOUNTED COMBINATION
HYDRO MOTOR A10FE 28CM³/	10228004	2	2	1069	965896308	PREMOUNTED COMBINATION
HYDRO MOTOR A2FM 16CM³/	510230608	3	2	368	915752108	MOUNTING JACK/ERECTING
HYDRO MOTOR A2FM 32CM³/	510232508	10	6	438	915755208	ROLLER SLEWING RING
HYDT.TUBE ASSEMBLY	10137051	2	1	709	10141843	CRANKCASE BREATHER ASS
HYDT.TUBE ASSEMBLY	12550671	2	1	709	10141843	CRANKCASE BREATHER ASS
IGNITION STARTER SWITCH 3	10335557	9	1	529	96054232	PREMOUNTED UPPER PART
INCLINATION SENSOR +/-25°	11001194	(10)	1	28	915740108	EL.CENTER PART
INCLINATION SENSOR +/-5° X	10802062	(14)	1	1456	916947708	ELECTRICS F.SUSPENDED BA
INCLINATION SENSOR HAKEN	917156108	301	1	15		LIEBHERR CRAW.CRANE LR
INDICATOR LAMP	606143508	33	28	529	96054232	PREMOUNTED UPPER PART
INDUCTIVE SENSOR BERUE	10354584	(5)	2	306	919547508	ELECTRIC UPPERCARRIAGE R
INDUCTIVE SENSOR BERUE	10354584	35	1	992	96036153	SWITCH CABINET
INDUCTIVE SENSOR BERUE	10354584	(151)	2	1137	915745308	S OVERRUN PROTECTION
INDUCTIVE SENSOR BERUE	10354584	(151)	2	1307	915745408	D OVERRUN PROTECTION
INDUCTIVE SENSOR BERUE	10354584	20	1	1369	96051961	TRACTION RAM PRE-ASS.
INDUCTIVE SENSOR BERUE	10354584	20	1	1377	96051962	TRACTION RAM PRE-ASS.
INDUCTIVE SENSOR BERUE	10354584	(10)	2	1407	916115808	S LUFFING BLOCKS
INDUCTIVE SENSOR BERUE	10354584	(12)	4	1456	916947708	ELECTRICS F.SUSPENDED BA

Description	Item	Pos.	Quantity	Page	Assembly	Description
INFORMATION SIGN 20X10 K	97126426	25	1	493	919258508	ADD HEATING SUPERSTRUCT
INFORMATION SIGN 20X10 K	97126427	24	1	493	919258508	ADD HEATING SUPERSTRUCT
INFORMATION SIGN 70X40 SP	9402377	6	4	518	917811808	SIGNS
INFORMATION SIGN BAUJ S-N	97067621	1101	1	1046	96052080	CROSS-MEMBER
INJECTION LINE V-MOTORXD9	12933402	5	1	749	11420510	HIGH PRESSURE PIPE ASSEM
INJECTION LINE V-MOTORXD9	12933403	2	4	749	11420510	HIGH PRESSURE PIPE ASSEM
INJECTION LINE V-MOTORXD9	12933404	3	2	749	11420510	HIGH PRESSURE PIPE ASSEM
INJECTION LINE V-MOTORXD9	12933405	6	1	749	11420510	HIGH PRESSURE PIPE ASSEM
INJECTION LINE V-MOTORXD	12933401	4	2	749	11420510	HIGH PRESSURE PIPE ASSEM
INJECTOR WITH FASTENING L	10152866	190	8	697	13455092	DIESEL ENGINE
INLET MODULE SCRFILTER GE	11446966	1	1	813	11446927	SCRFILTER ASSEMBLY
INPUT/OUTPUT MODULE	12780040	100	1	1000	96069052	UNIVERSAL INPUT-OUTPUT M
INPUT/OUTPUT MODULE	12780040	8	1	1005	96069390	ADDITIONAL PARTS
INSCRIPTION PLATE HINTEN	917589008	5	1	297	91000573	SLEWING PLATFORM FRAME
INSCRIPTION PLATE VORN	917554308	6	1	249	919238608	SLEWING PLATFORM FRAME
INSERT M20 2X5 NBR	602421908	505	1	1462	966997708	LEAD
INSERT M20 2X5 NBR	602421908	505	1	1463	966997808	LEAD
INSERTION BRIDGE	602735508	17	29	534	96063943	BODY SECTIONS
INSERTION BRIDGE	602735508	200	97	997	96069348	ASSEMBLY PARTS MOUNTIN
INSERTION MODULE	602792308	1	1	1004	929578308	VARIABLE CIRCUIT
INSERTION MODULE	967264308	31	1	534	96063943	BODY SECTIONS
INSERTION MODULE	967539808	32	1	534	96063943	BODY SECTIONS
INSERTION MODULE 12POLIG	966929508	10	1	89	966448108	TERMINAL BOX, PRE-ASSEMB
INSERTION MODULE 12POLIG	966929508	10	1	100	966448308	TERMINAL BOX, PRE-ASSEMB
INSERTION MODULE 12POLIG	966929508	47	1	996	96069348	ASSEMBLY PARTS MOUNTIN
INSTALLATION BRAKE COMP	10126103	330	1	698	13455092	DIESEL ENGINE
INSULATING HOSE DN10X0,65	11082604	204	0.23	541	96063949	WIRING HARNESS
INSULATING HOSE DN10X0,65	11082604	204	0.2	555	96064280	WIRING HARNESS
INSULATING HOSE DN12X0,65	11082605	205	2.82	540	96033657	WIRING HARNESS
INSULATING HOSE DN14X0,8	603012608	202	3.2	1007	96033580	CABLING MOUNTING PLATE
INSULATING HOSE DN4X0,5	11082601	201	3.53	541	96063949	WIRING HARNESS
INSULATING HOSE DN4X0,5	11082601	201	4.27	545	96033659	WIRING HARNESS
INSULATING HOSE DN4X0,5	11082601	4	0.28	1003	963398008	PREMOUNT.AXIAL FLOW FAN
INSULATING HOSE DN6X0,5	11082602	202	27.5	271	96034538	WIRING HARNESS
INSULATING HOSE DN6X0,5	11082602	202	7.39	309	96047224	LEAD
INSULATING HOSE DN6X0,5	11082602	202	2.03	540	96033657	WIRING HARNESS
INSULATING HOSE DN6X0,5	11082602	202	18.11	541	96063949	WIRING HARNESS
INSULATING HOSE DN6X0,5	11082602	202	0.2	1461	967035508	LEAD
INSULATING HOSE DN8X0,65	11082603	203	1.43	271	96034538	WIRING HARNESS
INSULATING HOSE DN8X0,65	11082603	203	34.18	309	96047224	LEAD
INSULATING HOSE DN8X0,65	11082603	203	0.93	540	96033657	WIRING HARNESS
INSULATING HOSE DN8X0,65	11082603	203	16.81	541	96063949	WIRING HARNESS
INSULATING HOSE DN8X0,65	11082603	201	4	1007	96033580	CABLING MOUNTING PLATE
INSULATING MAT 20X1042X5	979625308	13	1	594	965887808	COVER PRE-ASSY.
INSULATING MAT 20X915X517	97141868	155	1	575	918744708	MACHINERY HOUSE BASE FR
INSULATING MAT 40X1020X19	97097643	147	1	575	918744708	MACHINERY HOUSE BASE FR
INSULATING MAT 40X1054X3	97122438	(3)	1	950	919203908	COVERING
INSULATING MAT 40X1179X3	979859108	58	1	950	919203908	COVERING
INSULATING MAT 40X1886X7	979834708	13	1	955	966167908	COVER PRE-ASSY.
INSULATING MAT 40X1886X7	979836808	13	1	957	966168408	COVER PRE-ASSY.
INSULATING MAT 40X1886X8	979834008	13	1	953	966167408	COVER PRE-ASSY.
INSULATING MAT 40X1886X8	979834208	13	1	954	966167508	COVER PRE-ASSY.
INSULATING MAT 40X1886X8	979835008	13	1	956	966168008	COVER PRE-ASSY.
INSULATING MAT 40X1945X1	979790808	150	1	575	918744708	MACHINERY HOUSE BASE FR
INSULATING MAT 40X1945X2	979781408	148	1	575	918744708	MACHINERY HOUSE BASE FR
INSULATING MAT 40X1945X2	979792708	151	1	575	918744708	MACHINERY HOUSE BASE FR
INSULATING MAT 40X528X355	97122437	(2)	1	950	919203908	COVERING
INSULATING MAT 40X566X276	97117317	7	1	961	96033991	DOOR COMPL.
INSULATING MAT 40X566X488	97117326	7	1	963	96033993	DOOR COMPL.
INSULATING MAT 40X566X488	97117326	7	1	965	96033996	DOOR COMPL.

Description	Item	Pos.	Quantity	Page	Assembly	Description
INSULATING MAT 40X566X576	97117334	7	1	967	96034004	DOOR COMPL.
INSULATING MAT 40X568X276	97117316	6	1	961	96033991	DOOR COMPL.
INSULATING MAT 40X570X276	97117318	8	1	961	96033991	DOOR COMPL.
INSULATING MAT 40X570X488	97117325	6	1	963	96033993	DOOR COMPL.
INSULATING MAT 40X570X488	97117325	6	1	965	96033996	DOOR COMPL.
INSULATING MAT 40X570X488	97117327	8	1	963	96033993	DOOR COMPL.
INSULATING MAT 40X570X488	97117327	8	1	965	96033996	DOOR COMPL.
INSULATING MAT 40X576X490	97117322	6	1	959	96033989	DOOR COMPL.
INSULATING MAT 40X576X570	97117324	8	1	959	96033989	DOOR COMPL.
INSULATING MAT 40X576X570	97117332	6	1	967	96034004	DOOR COMPL.
INSULATING MAT 40X576X570	97117335	8	1	967	96034004	DOOR COMPL.
INSULATING MAT 40X576X646	97117323	7	1	959	96033989	DOOR COMPL.
INSULATING MAT 40X583X574	979837408	(7)	1	949	919203908	COVERING
INSULATING MAT 40X583X578	979837308	(6)	1	949	919203908	COVERING
INSULATING MAT 40X583X578	979837508	(8)	1	949	919203908	COVERING
INSULATING MAT 40X632X551	979833008	10	1	951	966167108	DOOR COMPL.
INSULATING MAT 40X632X573	979832908	9	2	951	966167108	DOOR COMPL.
INSULATING MAT 40X676X276	97120576	7	1	973	96036315	DOOR COMPL.
INSULATING MAT 40X676X488	97120569	7	1	969	96036311	DOOR COMPL.
INSULATING MAT 40X676X488	97120569	7	1	971	96036313	DOOR COMPL.
INSULATING MAT 40X678X276	97120575	6	1	973	96036315	DOOR COMPL.
INSULATING MAT 40X680X276	97120577	8	1	973	96036315	DOOR COMPL.
INSULATING MAT 40X680X488	97120560	6	1	969	96036311	DOOR COMPL.
INSULATING MAT 40X680X488	97120560	6	1	971	96036313	DOOR COMPL.
INSULATING MAT 40X680X488	97120570	8	1	969	96036311	DOOR COMPL.
INSULATING MAT 40X680X488	97120570	8	1	971	96036313	DOOR COMPL.
INSULATING MAT 40X717X358	97127882	2	1	975	96042450	COVER PRE-ASSY.
INSULATING MAT 40X717X358	97127883	2	1	977	96042451	COVER PRE-ASSY.
INSULATING MAT 40X717X358	979858708	56	2	950	919203908	COVERING
INSULATING MAT 40X817X358	979858608	55	2	950	919203908	COVERING
INSULATING MAT 40X834X358	97127884	2	1	979	96042452	COVER PRE-ASSY.
INSULATING MAT 40X834X358	97127885	2	1	981	96042453	COVER PRE-ASSY.
INSULATING MATERIAL 20X20	10425409	113	1	1064	96034284	PREMOUNTED COMBINATION
INSULATING RING	691041708	4	69	26	10815646	COLLECTING RING
INTAKE SAE1 1/4C61-90,H ST	12100315	6	1	634	96034141	DIESEL ENGINE, PRE-ASSEMB
INTAKE ST.CONST.	96022930	16	1	634	96034141	DIESEL ENGINE, PRE-ASSEMB
INTAKE ST.CONST.	96034919	3	1	634	96034141	DIESEL ENGINE, PRE-ASSEMB
INTAKE ST.CONST.	96034919	3	1	692	96034143	DIESEL ENGINE, PRE-ASSEMB
INTAKE ST.CONST.	96034920	4	1	634	96034141	DIESEL ENGINE, PRE-ASSEMB
INTAKE ST.CONST.	96034920	4	1	692	96034143	DIESEL ENGINE, PRE-ASSEMB
INTAKE ST.CONST.	96034921	5	3	634	96034141	DIESEL ENGINE, PRE-ASSEMB
INTAKE ST.CONST.	96034923	5	1	692	96034143	DIESEL ENGINE, PRE-ASSEMB
INTAKE ST.CONST.	96034924	6	1	692	96034143	DIESEL ENGINE, PRE-ASSEMB
INTAKE STACK ASSEMBLY V-	10154796	222	1	698	13455092	DIESEL ENGINE
INTAKE STACK ASSEMBLY V	10122793	221	1	698	13455092	DIESEL ENGINE
INTAKE STACK V-MOTORXD9	9078650	1	1	751	10122793	INTAKE STACK ASSEMBLY
INTAKE STACK V-MOTORXD9	9078650	2	1	752	10154796	INTAKE STACK ASSEMBLY
INTAKE STACK V-MOTORXD95	10137588	1	1	752	10154796	INTAKE STACK ASSEMBLY
INTERMEDIATE FLANGE	10014707	13	1	126	11002835	ELECTRIC PUMP
INTERMEDIATE FLANGE	10014707	15	1	291	11006306	ELECTRIC PUMP
INTERMEDIATE FLANGE	10014707	18	1	348	11114000	ELECTRIC PUMP
INTERMEDIATE FLANGE	10016655	14	1	472	11003525	ELECTRIC PUMP
INTERMEDIATE FLANGE	10144876	1	2	761	12490129	WATER PUMP WITH FASTENIN
INTERMEDIATE GEAR ASSEM	11348849	372	1	698	13455092	DIESEL ENGINE
INTERMEDIATE GEAR PRE-A	11348855	1	1	762	11348849	INTERMEDIATE GEAR ASSEM
INTERMEDIATE PART	10147564	2	1	778	10146947	ALTERNATOR ASSEMBLY
INTERMEDIATE PART	797028401	21	65	1255	90004983	PLANETARY GEARBOX
INTERMEDIATE PART 11SMnP	10132935	(5)	1	746	12492804	FUEL LINES
INTERMEDIATE PART 11SMnP	10132935	12	1	750	10153631	LEAK OIL LINE ADD-ON
INTERMEDIATE PART S355J0	10147565	3	1	778	10146947	ALTERNATOR ASSEMBLY

Description	Item	Pos.	Quantity	Page	Assembly	Description
INTERMEDIATE RING	10014730	8	1	126	11002835	ELECTRIC PUMP
INTERMEDIATE RING	10014730	8	1	291	11006306	ELECTRIC PUMP
INTERMEDIATE RING	10014730	8	1	322	11081924	ELECTRIC PUMP
INTERMEDIATE RING	10014730	8	1	348	11114000	ELECTRIC PUMP
INTERMEDIATE RING	10014730	8	1	472	11003525	ELECTRIC PUMP
INTERMEDIATE RING	10129236	2	1	785	10129212	FLYWHEEL HOUSING ASSEM
INTERMEDIATE RING	11690164	22	1	472	11003525	ELECTRIC PUMP
INTERMEDIATE WHEEL AXLE 3	9078590	4	1	762	11348849	INTERMEDIATE GEAR ASSEM
INTERNAL LIGHT 7W 24V	11007220	14	2	548	96063942	ELECTRIC ADD-ON PARTS CA
JAW SINT-D32	10129999	2	1	739	10152866	INJECTOR WITH FASTENING
JOINTING MATERIAL	10492852	19	1	508	10651874	CABIN
JOYSTICK LSB-AMS SPF	10343693	5	1	530	966152808	ELECTRIC
JOYSTICK LSB-AMS SPF	10343693	2	2	552	96054233	ELECTR. FOR CONTROL STAN
JOYSTICK LSB-AMS SPF	10343693	5	1	1005	96069390	ADDITIONAL PARTS
KB-RING 128X119,1X3,5	10145869	(3)	1	696	13455092	DIESEL ENGINE
KEY	10873434	(1)	1	529	96054232	PREMOUNTED UPPER PART
KEY	10873434	(1)	1	999	96054623	LOCKING PLATE
KEY	570882108	(1)	1	1006	10886525	LICCON CONSOLE LCD5C-A
KEY RING 25X1,5 ST FE/ZN8/C	12101869	308	18	34	966084408	HYDRAULIC EQUIPM.CENTER
KEY RING 25X1,5 ST FE/ZN8/C	12101869	303	8	78	966084508	HYDR.CROSS BEAM
KEY RING 25X1,5 ST FE/ZN8/C	12101869	303	8	96	966084608	HYDR.CROSS BEAM
KEY RING 25X1,5 ST FE/ZN8/C	12101869	56	3	258	966222408	MOUNTING PARTS FRONT P
KEY RING 25X1,5 ST FE/ZN8/C	12101869	405	21	275	96029361	SLEWING PLATFORM HYDRA
KEY RING 25X1,5 ST FE/ZN8/C	12101869	302	102	882	96029372	HYDR.MACHINERY HOUSE
KEY RING 25X1,5 ST FE/ZN8/C	12101869	304	7	1146	966086308	ADDITIONAL HYDR.S PIVOT SE
KEY RING 25X1,5 ST FE/ZN8/C	12101869	31	2	1227	915753108	WINCH
KEY RING 25X1,5 ST FE/ZN8/C	12101869	59	8	1250	915753308	WINCH 6 PRE-ASSEMBLY
KEY RING 25X1,5 ST FE/ZN8/C	12101869	305	20	1292	916324608	D PIVOT SECTION PRE-ASS.
KEY RING 25X1,5 ST FE/ZN8/C	12101869	304	28	1315	96029354	ADDITIONAL HYDR.D PIVOT
KEY RING 25X1,5 ST FE/ZN8/C	12101869	304	14	1352	966086708	ADDITIONAL HYDR.D HEAD S
KEY RING 25X1,5 ST FE/ZN8/C	12101869	304	12	1388	966086808	ADDITIONAL HYDRAULICS IN
KEY RING 25X1,5 ST FE/ZN8/C	12101869	304	12	1398	966832808	ADDITIONAL HYDRAULICS IN
KEY RING 25X1,5 ST FE/ZN8/C	12101869	304	12	1406	966086908	ADDITIONAL HYDRAULICS IN
KEY SWITCH	692701308	25	1	1006	10886525	LICCON CONSOLE LCD5C-A
KEYBOARD UNIT LSB-TE PR	96052297	7	1	529	96054232	PREMOUNTED UPPER PART
KEYBOARD UNIT LSB-TE PR	96052297	3	2	552	96054233	ELECTR. FOR CONTROL STAN
KEYBOARD UNIT LSB-TE-B SP	12101942	(80)	1	529	96054232	PREMOUNTED UPPER PART
KEYBOARD UNIT LSB-TE-B SP	12101942	6	1	1005	96069390	ADDITIONAL PARTS
KEYBOARD UNIT SPF	10652910	6	1	532	96033669	MONITOR CONSOLE
KEYPAD BUTTON	606144008	36	22	529	96054232	PREMOUNTED UPPER PART
KIT SPARE PARTS HOUSING	10878706	5	1	1107	10454762	REMOTE CONTROL TRANSMIT
KIT SPARE PARTS HOUSING	11490326	6	1	1107	10454762	REMOTE CONTROL TRANSMIT
KNOB	10020274	45	1	508	10651874	CABIN
KNOTTED-LINK CHAIN 2.8X39	740000608	79	3	1158	916332108	S HEAD SECTION
KNOTTED-LINK CHAIN DIN 56	740000808	(503)	0.2	1168	966418908	TERMINAL BOX
KNOTTED-LINK CHAIN DIN 56	740000808	(503)	0.2	1168	966418908	TERMINAL BOX
KNURLED SCREW M5X10 PA6	10449664	51	8	996	96069348	ASSEMBLY PARTS MOUNTIN
KNURLED SCREW M5X10 PA6	10449664	33	16	1021	96035787	EQUIPMENT CAMERA CAB
L NECK EL 12L M18X1,5 CR6-F	247128602	658	4	276	96029361	SLEWING PLATFORM HYDRA
L NECK EL 12L M18X1,5 CR6-F	247128602	609	2	315	966085408	SLEWING PLATFORM HYDRA
L NECK EL 12L M18X1,5 CR6-F	247128602	623	4	456	966085508	HYDRAULIC EQUIPM.SLEWING
L NECK EL 12L M18X1,5 CR6-F	247128602	640	18	884	96029372	HYDR.MACHINERY HOUSE
L NECK EL 12L M18X1,5 CR6-F	247128602	621	3	1147	966086308	ADDITIONAL HYDR.S PIVOT SE
L NECK EL 12L M18X1,5 CR6-F	247128602	606	2	1270	966086208	AUX.HYDRAULIC WINCH 6
L NECK EL 12L M18X1,5 CR6-F	247128602	622	4	1315	96029354	ADDITIONAL HYDR.D PIVOT
L NECK EL 12L M18X1,5 CR6-F	247128602	606	6	1352	966086708	ADDITIONAL HYDR.D HEAD S
L NECK EL 18L CR6-FREI	247128502	604	5	34	966084408	HYDRAULIC EQUIPM.CENTER
L NECK EL 18L CR6-FREI	247128502	602	3	78	966084508	HYDR.CROSS BEAM
L NECK EL 18L CR6-FREI	247128502	602	3	96	966084608	HYDR.CROSS BEAM
L NECK EL 18L CR6-FREI	247128502	640	2	342	966085708	ADDITIONAL HYDRAULICS WI

Description	Item	Pos.	Quantity	Page	Assembly	Description
L NECK EL 18L CR6-FREI	247128502	640	2	359	966085808	ADDITIONAL HYDRAULICS WI
L NECK EL 18L CR6-FREI	247128502	607	3	883	96029372	HYDR.MACHINERY HOUSE
L NECK EL 18L CR6-FREI	247128502	619	4	1013	96032961	PIPEWORK AIR INSTALLATIO
L NECK EL 18L CR6-FREI	247128502	610	4	1315	96029354	ADDITIONAL HYDR.D PIVOT
L NECK EL 22L CR6-FREI	247138602	621	3	380	966086008	ADDNL. HYDR. F. ERECTING W
L NECK EL 22L CR6-FREI	247138602	628	8	884	96029372	HYDR.MACHINERY HOUSE
L NECK EL 22L CR6-FREI	247138602	607	1	1238	966085908	ADDITIONAL HYDRAULICS WI
L NECK EL 22L CR6-FREI	247138602	31	1	1258	968822801	OIL-GAUGING INSTRUMENT
L-PROFILE 4X127X1950 S315M	97009040	77	2	1192	916303308	S INTERMEDIATE SECTION
L-PROFILE 4X127X1950 S315M	97009040	86	2	1199	916303208	S INTERMEDIATE SECTION
L-PROFILE 4X127X1950 S315M	97009040	86	2	1208	916303008	S INTERMEDIATE SECTION
L-PROFILE 4X127X1950 S315M	97009040	79	2	1212	916302708	S INTERMEDIATE SECTION
L-PROFILE 4X640X127 S315M	97035583	29	2	418	96038694	SLEWING PLATFORM CATWAL
L-PROFILE 4X750X112 S315M	97040848	27	6	418	96038694	SLEWING PLATFORM CATWAL
LABEL 160X80X0,5	12934664	483	1	701	13455092	DIESEL ENGINE
LABEL 80X80X0,5	10128890	728	1	702	13455092	DIESEL ENGINE
LABELLING GREAT BRITAIN	915719808	134	1	12		LIEBHERR CRAW.CRANE LR
LABELS 10X90 POLYESTER	11007853	(3)	1	529	96054232	PREMOUNTED UPPER PART
LABELS 10X90 POLYESTER	11007853	(301)	1	996	96069348	ASSEMBLY PARTS MOUNTIN
LABELS 10X90 POLYESTER	11007853	301	1	1000	96069052	UNIVERSAL INPUT-OUTPUT M
LABELS 10X90 POLYESTER	11007853	301	1	1002	968252908	BTB PROGRAMMED
LADDER 5-405X0,97M AL SPF	11491756	114	2	429	96038696	SLEWING PLATFORM CATWAL
LADDER 7-531X1.95M	966556608	54	1	395	965661108	SUPPORT COMPL.
LAMP SOCKET	606144508	38	8	529	96054232	PREMOUNTED UPPER PART
LASHING CHAIN ARK 13 L=6M	11068068	201	1	113	917523808	CRAWLER TRACK CARRIER, L
LASHING CHAIN ARK 13 L=6M	11068068	201	1	155	917525508	CRAWLER TRACK CARRIER, L
LASHING CHAIN ARK 13 L=6M	11068068	201	1	185	917525608	CRAWLER TRACK CARRIER,
LASHING CHAIN ARK 13 L=6M	11068068	201	1	212	917525908	CRAWLER TRACK CARRIER,
LASHING STRAP 0,35MX18MM	7621780	271	2	1292	916324608	D PIVOT SECTION PRE-ASS.
LASHING STRAP 0,5MX18MM	10020519	119	2	429	96038696	SLEWING PLATFORM CATWAL
LASHING STRAP 0,75MX18MM	10020520	98	8	56	919045208	CROSS BEAM
LASHING STRAP 0,75MX18MM	10020520	202	1	113	917523808	CRAWLER TRACK CARRIER, L
LASHING STRAP 0,75MX18MM	10020520	202	1	155	917525508	CRAWLER TRACK CARRIER, L
LASHING STRAP 0,75MX18MM	10020520	202	1	185	917525608	CRAWLER TRACK CARRIER,
LASHING STRAP 0,75MX18MM	10020520	202	1	212	917525908	CRAWLER TRACK CARRIER,
LASHING STRAP 0,75MX18MM	10020520	100	2	598	96042455	REST CPL.
LASHING STRAP 2,3MX50MM	10332027	52	1	329	915751408	WINCH 1 PRE-ASSEMBLY
LASHING STRAP 2,3MX50MM	10332027	42	1	352	915751608	WINCH 2 PRE-ASS.
LASHING STRAP 2,3MX50MM	10332027	17	2	1227	915753108	WINCH
LASHING STRAP 4MX35MM PO	10491593	132	1	112	917523808	CRAWLER TRACK CARRIER, L
LASHING STRAP 4MX35MM PO	10491593	83	1	154	917525508	CRAWLER TRACK CARRIER, L
LASHING STRAP 4MX35MM PO	10491593	132	1	184	917525608	CRAWLER TRACK CARRIER,
LASHING STRAP 4MX35MM PO	10491593	83	1	211	917525908	CRAWLER TRACK CARRIER,
LASHING STRAP 8MX75MM PO	779036708	14	2	387	915753008	A-FRAME
LASHING STRAP DIN EN 1492	12102302	200	10	113	917523808	CRAWLER TRACK CARRIER, L
LASHING STRAP DIN EN 1492	12102302	200	10	155	917525508	CRAWLER TRACK CARRIER, L
LASHING STRAP DIN EN 1492	12102302	200	10	185	917525608	CRAWLER TRACK CARRIER,
LASHING STRAP DIN EN 1492	12102302	200	10	212	917525908	CRAWLER TRACK CARRIER,
LATCHING RELAY 24V 16A	630117508	46	1	996	96069348	ASSEMBLY PARTS MOUNTIN
LEAD	12107191	12	1	851	12106874	FUEL FILTER
LEAD 15 X 0,34 TPE-U	10428544	7	3.23	545	96033659	WIRING HARNESS
LEAD 15 X 0,34 TPE-U	10428544	8	3.23	545	96033659	WIRING HARNESS
LEAD 15 X 0,34 TPE-U	10428544	11	3.63	545	96033659	WIRING HARNESS
LEAD 15 X 0,34 TPE-U	10428544	12	3.63	545	96033659	WIRING HARNESS
LEAD 15 X 0,34 TPE-U	10428544	15	4.03	545	96033659	WIRING HARNESS
LEAD 15 X 0,34 TPE-U	10428544	16	4.03	545	96033659	WIRING HARNESS
LEAD 18 G 1	12108366	(5)	9.33	89	966448108	TERMINAL BOX, PRE-ASSEMB
LEAD 18 G 1	12108366	(5)	9.33	100	966448308	TERMINAL BOX, PRE-ASSEMB
LEAD 18 X 2,5	11341583	5	13.02	927	96066542	LEAD
LEAD 2 X 1,5	11341599	6	1.85	271	96034538	WIRING HARNESS

Description	Item	Pos.	Quantity	Page	Assembly	Description
LEAD 2 X 1,5	11341599	8	13.33	271	96034538	WIRING HARNESS
LEAD 2 X 1,5	11341599	9	2.65	271	96034538	WIRING HARNESS
LEAD 2 X 1,5	11341599	5	15.03	309	96047224	LEAD
LEAD 2 X 1,5	11341599	6	1.56	309	96047224	LEAD
LEAD 2 X 1,5	11341599	7	18.23	309	96047224	LEAD
LEAD 2 X 1,5	11341599	8	1.56	309	96047224	LEAD
LEAD 2 X 1,5	11341599	9	14.43	309	96047224	LEAD
LEAD 2 X 1,5	11341599	10	10.06	309	96047224	LEAD
LEAD 2 X 1,5	11341599	11	13.03	309	96047224	LEAD
LEAD 2 X 1,5	11341599	12	0.56	309	96047224	LEAD
LEAD 2 X 1,5	11341599	13	16.53	309	96047224	LEAD
LEAD 2 X 1,5	11341599	14	0.56	309	96047224	LEAD
LEAD 2 X 1,5	11341599	15	2.15	309	96047224	LEAD
LEAD 2 X 1,5	11341599	17	8.93	309	96047224	LEAD
LEAD 2 X 1,5	11341599	18	3.36	309	96047224	LEAD
LEAD 2 X 1,5	11341599	371	10.53	309	96047224	LEAD
LEAD 2 X 1,5	11341599	372	0.56	309	96047224	LEAD
LEAD 2 X 1,5	11341599	373	9.13	309	96047224	LEAD
LEAD 2 X 1,5	11341599	374	0.56	309	96047224	LEAD
LEAD 2 X 1,5	11341599	375	0.56	309	96047224	LEAD
LEAD 2 X 1,5	11341599	7	4.93	541	96063949	WIRING HARNESS
LEAD 2 X 1,5	11341599	8	5.83	541	96063949	WIRING HARNESS
LEAD 2 X 1,5	11341599	10	4.43	541	96063949	WIRING HARNESS
LEAD 2 X 2X0,75	12237181	5	7.93	270	96041616	LEAD
LEAD 2 X 2X0,75	12237181	6	7.93	270	96041616	LEAD
LEAD 25 X 0,34 TPE-U	10428545	5	3.23	545	96033659	WIRING HARNESS
LEAD 25 X 0,34 TPE-U	10428545	9	3.63	545	96033659	WIRING HARNESS
LEAD 25 X 0,34 TPE-U	10428545	13	4.03	545	96033659	WIRING HARNESS
LEAD 3 X 0,5	12102889	7	3.17	1363	96052004	LEAD
LEAD 3 X 0,5	12102889	7	3.17	1364	96052005	LEAD
LEAD 30 G 1	12108365	5	8.92	271	96034538	WIRING HARNESS
LEAD 30 G 1	12108365	5	2.5	543	96034783	WIRING HARNESS
LEAD 30 G 1	12108365	5	2.6	544	96034784	WIRING HARNESS
LEAD 30 G 1	12108365	5	12.81	1326	966885808	LEAD
LEAD 35 -40°C +80°C	600235808	334	2	926	96069623	LEAD
LEAD 36 G 0,5	12108368	6	2.5	543	96034783	WIRING HARNESS
LEAD 36 G 0,5	12108368	6	2.6	544	96034784	WIRING HARNESS
LEAD 5 G 2,5	10870958	5	6.08	521	96070834	LEAD
LEAD 5 G 2,5	10870958	5	6.38	522	96070835	LEAD
LEAD W1100-SB	966998008	11	1	1458	966997608	TERMINAL BOX CPL.
LEAD W1110-SB	966998108	12	1	1458	966997608	TERMINAL BOX CPL.
LEAD W1111-SB	966997708	21	1	1457	966929708	ELECTR.FOR BALLAST PALLE
LEAD W1120-SB	966998308	13	1	1458	966997608	TERMINAL BOX CPL.
LEAD W1121-SB	966997808	22	1	1457	966929708	ELECTR.FOR BALLAST PALLE
LEAD W1140	966822608	70	1	1459	967035308	CABLE DRUM COMPL.
LEAD W1140A-SB	967035508	60	1	1459	967035308	CABLE DRUM COMPL.
LEAD W1142-SB	966998408	14	1	1458	966997608	TERMINAL BOX CPL.
LEAD W1901	966989308	20	1	1184	919294608	ARGON FLOODLIGHT HEEL PI
LEAD W1903	966989208	19	1	1184	919294608	ARGON FLOODLIGHT HEEL PI
LEAD W1903A	966989108	18	1	1184	919294608	ARGON FLOODLIGHT HEEL PI
LEAD W1909	966792408	302	1	1142	966792108	TERMINAL BOX CPL.
LEAD W1910	966793608	303	1	1142	966792108	TERMINAL BOX CPL.
LEAD W1911	966794908	325	1	1142	966792108	TERMINAL BOX CPL.
LEAD W1911A	966808408	10	1	1140	966265208	CABLE DRUM COMPL.
LEAD W1913	966358108	25	1	485	966356108	EQUIPMENT CAMERA WINCH
LEAD W1913A	966794408	309	1	1142	966792108	TERMINAL BOX CPL.
LEAD W1915	966794608	323	1	1142	966792108	TERMINAL BOX CPL.
LEAD W1917	966794208	307	1	1142	966792108	TERMINAL BOX CPL.
LEAD W1919	966793908	304	1	1142	966792108	TERMINAL BOX CPL.
LEAD W1920	966794008	305	1	1142	966792108	TERMINAL BOX CPL.

Description	Item	Pos.	Quantity	Page	Assembly	Description
LEAD W1921	966794508	316	1	1142	966792108	TERMINAL BOX CPL.
LEAD W1923	966916508	308	1	1142	966792108	TERMINAL BOX CPL.
LEAD W1927	966794708	317	1	1142	966792108	TERMINAL BOX CPL.
LEAD W1981	966857008	310	1	1168	966418908	TERMINAL BOX
LEAD W1982	966856208	320	1	1168	966418908	TERMINAL BOX
LEAD W1983	966856708	330	1	1168	966418908	TERMINAL BOX
LEAD W1988	967092008	350	1	1168	966418908	TERMINAL BOX
LEAD W1989	967091908	340	1	1168	966418908	TERMINAL BOX
LEAD W1995S	967469708	370	1	1168	966418908	TERMINAL BOX
LEAD W2030	967076308	206	1	1424	967073408	TERMINAL BOX CPL.
LEAD W2031	967076108	204	1	1424	967073408	TERMINAL BOX CPL.
LEAD W2032	967076208	205	1	1424	967073408	TERMINAL BOX CPL.
LEAD W205	966589408	20	1	89	966448108	TERMINAL BOX, PRE-ASSEMB
LEAD W2050	966843208	320	1	1325	966841808	TERMINAL BOX
LEAD W2051	966843608	340	1	1325	966841808	TERMINAL BOX
LEAD W2052	966844608	330	1	1325	966841808	TERMINAL BOX
LEAD W2053	966851908	25	1	482	966356008	EQUIPMENT CAMERA
LEAD W2053A	966852008	530	1	1325	966841808	TERMINAL BOX
LEAD W2054	966843708	350	1	1325	966841808	TERMINAL BOX
LEAD W2055	966843808	360	1	1325	966841808	TERMINAL BOX
LEAD W2056	966851508	26	1	482	966356008	EQUIPMENT CAMERA
LEAD W2056A	968001508	310	1	1325	966841808	TERMINAL BOX
LEAD W2057	966844008	370	1	1325	966841808	TERMINAL BOX
LEAD W2057A	966851808	510	1	1325	966841808	TERMINAL BOX
LEAD W2058	967003808	480	1	1325	966841808	TERMINAL BOX
LEAD W2058A	967002308	490	1	1325	966841808	TERMINAL BOX
LEAD W2061	966851308	470	1	1325	966841808	TERMINAL BOX
LEAD W2062	966851008	440	1	1325	966841808	TERMINAL BOX
LEAD W2063	968081008	40	1	1234	966541908	TERMINAL BOX CPL.
LEAD W2063A	966852108	540	1	1325	966841808	TERMINAL BOX
LEAD W2063B	968081108	41	1	1234	966541908	TERMINAL BOX CPL.
LEAD W2063C	968081208	42	1	1234	966541908	TERMINAL BOX CPL.
LEAD W2063D	968081308	43	1	1234	966541908	TERMINAL BOX CPL.
LEAD W2063E	968081408	44	1	1234	966541908	TERMINAL BOX CPL.
LEAD W2063F	968081508	45	1	1234	966541908	TERMINAL BOX CPL.
LEAD W2063G	968081608	46	1	1234	966541908	TERMINAL BOX CPL.
LEAD W2063H	968081708	47	1	1234	966541908	TERMINAL BOX CPL.
LEAD W2063J	968081808	48	1	1234	966541908	TERMINAL BOX CPL.
LEAD W2064	966851208	460	1	1325	966841808	TERMINAL BOX
LEAD W2066	968099008	40	1	1267	966543108	TERMINAL BOX CPL.
LEAD W2066A	966885808	550	1	1325	966841808	TERMINAL BOX
LEAD W2066B	968099108	41	1	1267	966543108	TERMINAL BOX CPL.
LEAD W2066D	968099208	43	1	1267	966543108	TERMINAL BOX CPL.
LEAD W2066F	968099308	45	1	1267	966543108	TERMINAL BOX CPL.
LEAD W2066G	968099408	46	1	1267	966543108	TERMINAL BOX CPL.
LEAD W2066H	968099508	47	1	1267	966543108	TERMINAL BOX CPL.
LEAD W2067	967901108	560	1	1325	966841808	TERMINAL BOX
LEAD W2068	966844208	380	1	1325	966841808	TERMINAL BOX
LEAD W2070	966889608	400	1	1361	96052001	TERMINAL BOX CPL.
LEAD W2070A	966842208	6	1	1327	966842008	CABLE DRUM COMPL.
LEAD W2071	966889708	410	1	1361	96052001	TERMINAL BOX CPL.
LEAD W2072	966931608	420	1	1361	96052001	TERMINAL BOX CPL.
LEAD W2073	96052004	430	1	1361	96052001	TERMINAL BOX CPL.
LEAD W2073A	966890108	450	1	1361	96052001	TERMINAL BOX CPL.
LEAD W2074	96052005	440	1	1361	96052001	TERMINAL BOX CPL.
LEAD W2074A	966890208	460	1	1361	96052001	TERMINAL BOX CPL.
LEAD W2075	966890608	405	1	1361	96052001	TERMINAL BOX CPL.
LEAD W2076	966890808	490	1	1361	96052001	TERMINAL BOX CPL.
LEAD W2077	967006808	590	1	1361	96052001	TERMINAL BOX CPL.
LEAD W2078	967006508	560	1	1361	96052001	TERMINAL BOX CPL.

Description	Item	Pos.	Quantity	Page	Assembly	Description
LEAD W2079	967006608	570	1	1361	96052001	TERMINAL BOX CPL.
LEAD W2081	966890308	470	1	1361	96052001	TERMINAL BOX CPL.
LEAD W2086	966928908	520	1	1361	96052001	TERMINAL BOX CPL.
LEAD W2086A	967005008	525	1	1361	96052001	TERMINAL BOX CPL.
LEAD W2088A	966926808	510	1	1361	96052001	TERMINAL BOX CPL.
LEAD W2088B	967887708	511	1	1361	96052001	TERMINAL BOX CPL.
LEAD W2091	966979908	540	1	1361	96052001	TERMINAL BOX CPL.
LEAD W2092	967005708	550	1	1361	96052001	TERMINAL BOX CPL.
LEAD W210	966594708	20	1	100	966448308	TERMINAL BOX, PRE-ASSEMB
LEAD W220	966513808	21	1	218	966138608	TERMINAL BOX, PRE-ASSEMB
LEAD W221	966515008	21	1	192	966501708	TERMINAL BOX, PRE-ASSEMB
LEAD W225	966514208	25	1	218	966138608	TERMINAL BOX, PRE-ASSEMB
LEAD W226	966515308	25	1	192	966501708	TERMINAL BOX, PRE-ASSEMB
LEAD W228	966513908	22	1	218	966138608	TERMINAL BOX, PRE-ASSEMB
LEAD W229	966514308	26	1	218	966138608	TERMINAL BOX, PRE-ASSEMB
LEAD W240	966514508	21	1	165	966139008	TERMINAL BOX, PRE-ASSEMB
LEAD W241	966515408	21	1	129	966501608	TERMINAL BOX, PRE-ASSEMB
LEAD W242	966515508	22	1	129	966501608	TERMINAL BOX, PRE-ASSEMB
LEAD W245	966514908	25	1	165	966139008	TERMINAL BOX, PRE-ASSEMB
LEAD W246	966515708	25	1	129	966501608	TERMINAL BOX, PRE-ASSEMB
LEAD W249	966515808	26	1	129	966501608	TERMINAL BOX, PRE-ASSEMB
LEAD W251	966514108	27	1	218	966138608	TERMINAL BOX, PRE-ASSEMB
LEAD W252	966515108	27	1	192	966501708	TERMINAL BOX, PRE-ASSEMB
LEAD W253	966514808	27	1	129	966501608	TERMINAL BOX, PRE-ASSEMB
LEAD W254	966514608	22	1	165	966139008	TERMINAL BOX, PRE-ASSEMB
LEAD W290	966613908	3	1	87	966448008	CONTROL DESK OUTRIGGER
LEAD W291	966928808	30	1	86	916263308	EL CROSS BEAM
LEAD W330	966585608	16	1	539	96063941	CABLE LIST DRIVER'S CABIN
LEAD W331	966585708	17	1	539	96063941	CABLE LIST DRIVER'S CABIN
LEAD W332	966585808	18	1	539	96063941	CABLE LIST DRIVER'S CABIN
LEAD W333	966585908	19	1	539	96063941	CABLE LIST DRIVER'S CABIN
LEAD W334	96034782	20	1	539	96063941	CABLE LIST DRIVER'S CABIN
LEAD W335	966586108	21	1	539	96063941	CABLE LIST DRIVER'S CABIN
LEAD W353	966586608	1	1	554	96064132	EL.FOR AIR-CONDI.-POWER
LEAD W354	966586808	3	1	554	96064132	EL.FOR AIR-CONDI.-POWER
LEAD W361	966586308	22	1	539	96063941	CABLE LIST DRIVER'S CABIN
LEAD W362	966586408	23	1	539	96063941	CABLE LIST DRIVER'S CABIN
LEAD W363	966586508	24	1	539	96063941	CABLE LIST DRIVER'S CABIN
LEAD W390	966953608	27	1	539	96063941	CABLE LIST DRIVER'S CABIN
LEAD W500A	96047224	10	1	308	96047223	TERMINAL BOX ELECTRICS S
LEAD W500D	966612908	(1)	1	451	915740808	EL.ROLLER SLEWING RING
LEAD W503	966940408	170	1	915	96033521	COMPLEMENT MACHINE/ENG
LEAD W509	966810408	150	1	915	96033521	COMPLEMENT MACHINE/ENG
LEAD W510	966810508	160	1	915	96033521	COMPLEMENT MACHINE/ENG
LEAD W511	966645608	100	1	915	96033521	COMPLEMENT MACHINE/ENG
LEAD W512	966645708	110	1	915	96033521	COMPLEMENT MACHINE/ENG
LEAD W514	966714808	12	1	308	96047223	TERMINAL BOX ELECTRICS S
LEAD W514A	966769208	21	1	1088	966542108	TERMINAL BOX CPL.
LEAD W540	966755608	13	1	308	96047223	TERMINAL BOX ELECTRICS S
LEAD W550	96041617	13	1	269	96034537	TERMINAL BOX
LEAD W551	966647508	14	1	269	96034537	TERMINAL BOX
LEAD W571	966647108	10	1	269	96034537	TERMINAL BOX
LEAD W572	96041616	11	1	269	96034537	TERMINAL BOX
LEAD W580	966714708	11	1	308	96047223	TERMINAL BOX ELECTRICS S
LEAD W585	966951508	180	1	915	96033521	COMPLEMENT MACHINE/ENG
LEAD W586	966951608	190	1	915	96033521	COMPLEMENT MACHINE/ENG
LEAD W586A	966954108	1	1	264	96045405	CABLE LIST SLEWING PLATF
LEAD W587O	96033565	(2)	1	914	91000915	ELECTRICAL MACHINE/ENGIN
LEAD W587U	96033561	(2)	1	914	91000915	ELECTRICAL MACHINE/ENGIN
LEAD W588O	96033566	(3)	1	914	91000915	ELECTRICAL MACHINE/ENGIN

Description	Item	Pos.	Quantity	Page	Assembly	Description
LEAD W588U	96033562	(3)	1	914	91000915	ELECTRICAL MACHINE/ENGIN
LEAD W589O	96033567	(4)	1	914	91000915	ELECTRICAL MACHINE/ENGIN
LEAD W589U	96033563	(4)	1	914	91000915	ELECTRICAL MACHINE/ENGIN
LEAD W591O	96040582	2	1	805	96033202	WIRING LIST BATTERY BOX
LEAD W591U	96040581	1	1	805	96033202	WIRING LIST BATTERY BOX
LEAD W592O	967007008	8	1	805	96033202	WIRING LIST BATTERY BOX
LEAD W592U	967006908	7	1	805	96033202	WIRING LIST BATTERY BOX
LEAD W594O	967005508	5	1	805	96033202	WIRING LIST BATTERY BOX
LEAD W594U	967005308	3	1	805	96033202	WIRING LIST BATTERY BOX
LEAD W595O	967005608	6	1	805	96033202	WIRING LIST BATTERY BOX
LEAD W595U	967005408	4	1	805	96033202	WIRING LIST BATTERY BOX
LEAD W597O	967007208	10	1	805	96033202	WIRING LIST BATTERY BOX
LEAD W597U	967007108	9	1	805	96033202	WIRING LIST BATTERY BOX
LEAD W601	96026155	(1)	1	548	96063942	ELECTRIC ADD-ON PARTS CA
LEAD W601A	96026143	200	1	915	96033521	COMPLEMENT MACHINE/ENG
LEAD W602	96045406	2	1	264	96045405	CABLE LIST SLEWING PLATF
LEAD W602A	96037964	210	1	915	96033521	COMPLEMENT MACHINE/ENG
LEAD W602B	96041505	15	1	269	96034537	TERMINAL BOX
LEAD W614	966645508	90	1	915	96033521	COMPLEMENT MACHINE/ENG
LEAD W621	96070834	10	1	520	91001897	CHARGER F.BATTERY
LEAD W630	966531008	11	1	918	966530408	TERMINAL BOX
LEAD W631	966531108	12	1	918	966530408	TERMINAL BOX
LEAD W632	966531208	13	1	918	966530408	TERMINAL BOX
LEAD W633	966531308	15	1	918	966530408	TERMINAL BOX
LEAD W634	96034781	15	1	920	96034780	TERMINAL BOX
LEAD W635	966642508	10	1	915	96033521	COMPLEMENT MACHINE/ENG
LEAD W636	966645008	40	1	915	96033521	COMPLEMENT MACHINE/ENG
LEAD W637	966645108	50	1	915	96033521	COMPLEMENT MACHINE/ENG
LEAD W638	966645208	60	1	915	96033521	COMPLEMENT MACHINE/ENG
LEAD W639	966645308	70	1	915	96033521	COMPLEMENT MACHINE/ENG
LEAD W641	966755808	140	1	915	96033521	COMPLEMENT MACHINE/ENG
LEAD W645D	96066542	5	1	925	96064134	ELECTRICS POWER UNIT
LEAD W646	966574208	3	1	925	96064134	ELECTRICS POWER UNIT
LEAD W646	966574208	30	1	931	96072834	FUSE BOX CPL.
LEAD W651	96070835	20	1	520	91001897	CHARGER F.BATTERY
LEAD W655	96070789	16	1	934	96072836	CHANGE-OVER SWITCH
LEAD W655A	966575208	13	1	934	96072836	CHANGE-OVER SWITCH
LEAD W655B	966575308	1	1	933	96072835	PROTECTIVE SWITCH
LEAD W655E	967114808	15	1	934	96072836	CHANGE-OVER SWITCH
LEAD W656	96069623	1	1	925	96064134	ELECTRICS POWER UNIT
LEAD W657	966574608	4	1	925	96064134	ELECTRICS POWER UNIT
LEAD W661	966534308	11	1	920	96034780	TERMINAL BOX
LEAD W662	966534408	12	1	920	96034780	TERMINAL BOX
LEAD W663	966534508	13	1	920	96034780	TERMINAL BOX
LEAD W671	966644708	20	1	915	96033521	COMPLEMENT MACHINE/ENG
LEAD W672	966644908	30	1	915	96033521	COMPLEMENT MACHINE/ENG
LEAD W693	965751108	100	1	1074	96073627	EXTERNAL FEED PREAS.
LEAD W693	965751108	100	1	1075	96073628	EXTERNAL FEED PREAS.
LEAD W693	965751108	100	1	1076	96070816	EXTERNAL FEED PREAS.
LEAD W693	965751108	100	1	1077	96070817	EXTERNAL FEED PREAS.
LEAD W694	966947408	20	4	1073	91003625	EXTERNAL FEED
LEAD W782O	96054686	20	1	556	919787608	EL.COOLANT PREHEAT
LEAD W782U	96054685	10	1	556	919787608	EL.COOLANT PREHEAT
LEAD W985Y	966609708	8	1	1466	915727108	AIR-CRAFT & WIND WARNING
LEAK OIL LINE ADD-ON	10153631	214	1	697	13455092	DIESEL ENGINE
LED CEILING LIGHT 4.8W 12/24	12101007	18	4	990	91003271	SWITCHBOX MOUNTING PART
LED POSITION LIGHT 0,75/1,	12100395	9	1	802	96034773	PLATE PRE-ASS.
LED WORKING HEAD LIGHT 12	12101891	(10)	2	128	915740508	ELECTR.FOR CRAWLER CARR
LED WORKING HEAD LIGHT 12	12101891	(10)	2	217	915740308	ELECT.FOR CRAWLER CARRIE
LED WORKING HEAD LIGHT 12	12101891	(5)	10	263	919238508	ELECTRIC UPPERCATTIAGE

Description	Item	Pos.	Quantity	Page	Assembly	Description
LED WORKING HEAD LIGHT 12	12101891	(10)	10	306	919547508	ELECTRIC UPPERCARRIAGE R
LED WORKING HEAD LIGHT 12	12101891	20	8	478	966355708	EQUIPMENT CAMERA SLEW C
LED WORKING HEAD LIGHT 12	12101891	20	2	482	966356008	EQUIPMENT CAMERA
LED WORKING HEAD LIGHT 12	12101891	20	1	485	966356108	EQUIPMENT CAMERA WINCH
LED WORKING HEAD LIGHT 12	12101891	21	3	548	96063942	ELECTRIC ADD-ON PARTS CA
LED WORKING HEAD LIGHT 12	12101891	15	8	944	96040477	ADD PARTS ENG HOUSE ELE
LED WORKING HEAD LIGHT 12	12101891	42	1	1022	966355908	EQUIPMENT CAMERA MACHI
LED WORKING HEAD LIGHT 2	12101892	(11)	1	128	915740508	ELECTR.FOR CRAWLER CARR
LED WORKING HEAD LIGHT 2	12101892	(10)	1	164	915740608	ELECT.FOR CRAWLER CARRIE
LED WORKING HEAD LIGHT 2	12101892	(10)	1	191	915740408	ELECTR.FOR CRAWLER CARR
LED WORKING HEAD LIGHT 2	12101892	(11)	1	217	915740308	ELECT.FOR CRAWLER CARRIE
LEG SPRING	571430508	7	1	1118	10285336	POUCH SOCKET
LEG SPRING EN10270-3	720201608	3	1	1455	965466808	DOOR CPL.
LENS	10875969	2	1	1188	10872003	WORK LIGHT
LETTERING WIRE	965622108	996	8	270	96041616	LEAD
LETTERING WIRE	965622108	996	28	271	96034538	WIRING HARNESS
LETTERING WIRE	965622108	996	61	272	96041617	LEAD
LETTERING WIRE	965622108	996	1	273	96041505	LEAD
LETTERING WIRE	965622108	996	20	309	96047224	LEAD
LETTERING WIRE	965622108	996	44	538	96063945	WIRES PRE-ASS.INSTRUMENT
LETTERING WIRE	965622108	996	31	541	96063949	WIRING HARNESS
LETTERING WIRE	965622108	996	12	543	96034783	WIRING HARNESS
LETTERING WIRE	965622108	996	12	544	96034784	WIRING HARNESS
LETTERING WIRE	965622108	996	22	545	96033659	WIRING HARNESS
LETTERING WIRE	965622108	996	16	546	96034782	LEAD
LETTERING WIRE	965622108	996	4	926	96069623	LEAD
LETTERING WIRE	965622108	996	5	935	96070789	LEAD
LETTERING WIRE	965622108	996	8	1461	967035508	LEAD
LETTERING WIRING HARNES	965622208	(998)	2	89	966448108	TERMINAL BOX, PRE-ASSEMB
LETTERING WIRING HARNES	965622208	(998)	2	100	966448308	TERMINAL BOX, PRE-ASSEMB
LETTERING WIRING HARNES	965622208	998	2	265	96045406	LEAD
LETTERING WIRING HARNES	965622208	998	1	270	96041616	LEAD
LETTERING WIRING HARNES	965622208	998	2	271	96034538	WIRING HARNESS
LETTERING WIRING HARNES	965622208	998	2	272	96041617	LEAD
LETTERING WIRING HARNES	965622208	998	2	273	96041505	LEAD
LETTERING WIRING HARNES	965622208	998	2	309	96047224	LEAD
LETTERING WIRING HARNES	965622208	998	1	538	96063945	WIRES PRE-ASS.INSTRUMENT
LETTERING WIRING HARNES	965622208	998	2	540	96033657	WIRING HARNESS
LETTERING WIRING HARNES	965622208	998	1	542	96063949	WIRING HARNESS
LETTERING WIRING HARNES	965622208	998	1	543	96034783	WIRING HARNESS
LETTERING WIRING HARNES	965622208	998	1	544	96034784	WIRING HARNESS
LETTERING WIRING HARNES	965622208	998	1	545	96033659	WIRING HARNESS
LETTERING WIRING HARNES	965622208	998	2	546	96034782	LEAD
LETTERING WIRING HARNES	965622208	998	2	555	96064280	WIRING HARNESS
LETTERING WIRING HARNES	965622208	998	2	557	96054685	LEAD
LETTERING WIRING HARNES	965622208	998	2	558	96054686	LEAD
LETTERING WIRING HARNES	965622208	998	2	926	96069623	LEAD
LETTERING WIRING HARNES	965622208	998	2	927	96066542	LEAD
LETTERING WIRING HARNES	965622208	998	2	935	96070789	LEAD
LETTERING WIRING HARNES	965622208	998	2	1326	966885808	LEAD
LETTERING WIRING HARNES	965622208	998	7	1363	96052004	LEAD
LETTERING WIRING HARNES	965622208	998	5	1364	96052005	LEAD
LETTERING WIRING HARNES	965622208	998	1	1461	967035508	LEAD
LETTERING WIRING HARNES	965622208	998	1	1462	966997708	LEAD
LETTERING WIRING HARNES	965622208	998	1	1463	966997808	LEAD
LEVEL PROBE L=50 5 V SPF	10228143	20	1	1059	919204008	RADIATOR UNIT
LEVEL PROBE L=50 5 V SPF	10228143	111	1	1064	96034284	PREMOUNTED COMBINATION
LEVEL SENSOR L=195 24V	10135392	22	1	695	13455092	DIESEL ENGINE
LEVEL SENSOR L=195 24V	11088130	10	1	716	10135392	LEVEL SENSOR
LEVER ARM	10816458	(11)	1	237	966515908	ADDL.HYDR.F.PIN PULLING DE

Description	Item	Pos.	Quantity	Page	Assembly	Description
LEVER ARM	10816458	(11)	1	241	966561908	ADDL.HYDR.F.PIN PULLING DE
LEVER FASTENER	11450420	(5)	2	949	919203908	COVERING
LEVER FASTENER	11450420	3	2	959	96033989	DOOR COMPL.
LEVER FASTENER	11450420	4	2	961	96033991	DOOR COMPL.
LEVER FASTENER	11450420	4	2	963	96033993	DOOR COMPL.
LEVER FASTENER	11450420	4	2	965	96033996	DOOR COMPL.
LEVER FASTENER	11450420	4	2	967	96034004	DOOR COMPL.
LEVER FASTENER	11450420	4	2	969	96036311	DOOR COMPL.
LEVER FASTENER	11450420	4	2	971	96036313	DOOR COMPL.
LEVER FASTENER	11450420	4	2	973	96036315	DOOR COMPL.
LEVER HOUSING	510725590	(1)	1	241	966561908	ADDL.HYDR.F.PIN PULLING DE
LEVER JACK 6,0T PULVERBE	10284532	13	1	242	915718108	TOOL
LEVER PRE-ASSY.	965887908	16	2	573	918744708	MACHINERY HOUSE BASE FR
LEVER WELDED	966701308	51	8	301	91000968	SLEWING PLATFORM FRAME
LEVER WELDED	966915208	3	1	1441	966888308	SWITCH UNIT
LEVER WELDED	966915208	3	1	1442	966916408	SWITCH UNIT
LEVER WELDED FE//ZNNI8//C	966707108	56	2	301	91000968	SLEWING PLATFORM FRAME
LEVER WELDED T ZN O	966658808	4	1	1409	966649408	LUFFING PULLEY BLOCK COM
LICCON CONSOLE LCD5C-A	10886525	(80)	1	525	919788308	EL.INSTRUMENTS F.CRANE D
LICCON CONSOLE LCD5C-A	10886525	4	1	1005	96069390	ADDITIONAL PARTS
LICCON CONSOLE LSB-BSE	96033140	3	3	525	919788308	EL.INSTRUMENTS F.CRANE D
LID HOLDER	704217608	10	1	527	96054231	CONTROLS AND FITTINGS RI
LID HOLDER	967124708	285	1	577	918744708	MACHINERY HOUSE BASE FR
LID PLATE DIN 3015-1 L-DP 1	5005199	193	3	1064	96034284	PREMOUNTED COMBINATION
LID PLATE DIN 3015-1 L-DP 2	7362949	10	3	608	96021757	FIXING PARTS COMPRESSED
LID PLATE DIN 3015-1 L-DP 2	7362949	127	2	634	96034141	DIESEL ENGINE, PRE-ASSEMB
LID PLATE DIN 3015-1 L-DP 2	7362949	127	2	692	96034143	DIESEL ENGINE, PRE-ASSEMB
LID PLATE DIN 3015-1 L-DP 3	7005053	32	1	614	96033135	FASTENING PIECES HYDRAUL
LID PLATE DIN 3015-1 L-DP 3	7005053	16	3	844	96035878	UPPER UREA PLANT
LID PLATE DIN 3015-1 L-DP 3	7005053	191	2	1064	96034284	PREMOUNTED COMBINATION
LID PLATE DIN 3015-1 L-DP 3	7005053	30	2	1444	96054216	CONNECTING SUPPORT
LID PLATE DIN 3015-1 L-DP 3	7005053	54	1	1447	96053946	STAND, LEFT
LID PLATE DIN 3015-1 L-DP 4	7008583	11	2	450	967144608	VALVE PLATE, PRE-ASSEMB
LID PLATE DIN 3015-1 L-DP 4	7008583	190	10	1064	96034284	PREMOUNTED COMBINATION
LID PLATE DIN 3015-1 L-DP 5	5005219	210	4	113	917523808	CRAWLER TRACK CARRIER, L
LID PLATE DIN 3015-1 L-DP 5	5005219	209	4	155	917525508	CRAWLER TRACK CARRIER, L
LID PLATE DIN 3015-1 L-DP 5	5005219	209	4	185	917525608	CRAWLER TRACK CARRIER,
LID PLATE DIN 3015-1 L-DP 5	5005219	207	4	212	917525908	CRAWLER TRACK CARRIER,
LID PLATE DIN 3015-1 L-DP 5	5005219	2	2	295	96034789	STAND CPL.
LID PLATE DIN 3015-1 L-DP 5	5005219	254	1	576	918744708	MACHINERY HOUSE BASE FR
LID PLATE DIN 3015-1 L-DP 5	5005219	30	3	614	96033135	FASTENING PIECES HYDRAUL
LID PLATE DIN 3015-1 L-DP 5	5005219	110	1	1041	919208108	HEATING MACHINE/ENGINE R
LID PLATE DIN 3015-1 L-DP 5	5005219	192	14	1064	96034284	PREMOUNTED COMBINATION
LID PLATE DIN 3015-1 L-DP 6	12102954	66	2	493	919258508	ADD HEATING SUPERSTRUCT
LID PLATE DIN 3015-1 L-DP 6	12102954	37	1	614	96033135	FASTENING PIECES HYDRAUL
LID PLATE DIN 3015-1 L-DP 6	12102954	33	9	1064	96034284	PREMOUNTED COMBINATION
LID PLATE DIN 3015-2 S-DP-A	5005525	31	10	614	96033135	FASTENING PIECES HYDRAUL
LID PLATE DIN 3015-2 S-DP-A	5005525	301	24	1292	916324608	D PIVOT SECTION PRE-ASS.
LIFTING DEVICE	10126465	480	1	701	13455092	DIESEL ENGINE
LIFTING HOOK S355J0	10126466	1	2	784	10126465	LIFTING DEVICE
LIFTING HOOK S355J0	9079977	2	1	784	10126465	LIFTING DEVICE
LIGHT BULB 1,2W 30V	607008708	43	11	529	96054232	PREMOUNTED UPPER PART
LIGHT BULB 1,2W 48V	607011708	44	2	529	96054232	PREMOUNTED UPPER PART
LIGHT BULB 7,5W 24V	10875125	(1)	1	529	96054232	PREMOUNTED UPPER PART
LIGHT DRIVE UNIT ALU-ELOXI	10029139	5	1	1187	968099808	CAMERA HOLDER, PREMOU
LIGHTING RAUPE HL	966320108	12	1	164	915740608	ELECT.FOR CRAWLER CARRIE
LIGHTING RAUPE HR	966319808	12	1	217	915740308	ELECT.FOR CRAWLER CARRIE
LIGHTING RAUPE VL	966320008	12	1	128	915740508	ELECTR.FOR CRAWLER CARR
LIGHTING RAUPE VR	966319908	12	1	191	915740408	ELECTR.FOR CRAWLER CARR
LIMIT STOP BUFFER 50X35-M1	10490765	11	2	230	966165908	FOLDING FRAME PREMOUNTE

Description	Item	Pos.	Quantity	Page	Assembly	Description
LIMIT STOP BUFFER 50X58 M1	10410277	118	1	418	96038694	SLEWING PLATFORM CATWAL
LIMIT STOP BUFFER 63X53	726910708	3	3	230	966165908	FOLDING FRAME PREMOUNTE
LIMIT SWITCH AND SENSOR G	966345508	10	1	306	919547508	ELECTRIC UPPERCARRIAGE R
LIMIT SWITCH HOUSING LINKS	966658508	1	1	1411	966657008	BASKET CPL.
LIMIT SWITCH HOUSING RECH	966658608	1	1	1413	966657108	BASKET CPL.
LIMIT SWITCH TQ200-RFID SP	10678395	(2)	2	1166	966418708	ELECTR. FOR S-HEAD SECTIO
LIMIT SWITCH TQ200-RFID SP	10678395	(1)	1	1423	966754408	UNDERCARR.ADDNL.ELEC.EQ
LINE CONNECTOR	5603876	501	1	521	96070834	LEAD
LINE CONNECTOR	5603876	501	1	522	96070835	LEAD
LINE CONNECTOR	5603876	514	1	537	96063944	WIRES COMPL. INSTRUMENT
LINE CONNECTOR	5603876	502	3	541	96063949	WIRING HARNESS
LOAD HOLDING VALVE 400BA	10218310	164	2	881	96029372	HYDR.MACHINERY HOUSE
LOAD HOLDING VALVE 450B	10018923	(15)	1	110	917523808	CRAWLER TRACK CARRIER, L
LOAD REST VLBG 1,5 T SPF	11211056	17	2	1490	968244508	ROD CPL.
LOAD REST VLBG 10 T LACKI	11008713	44	6	438	915755208	ROLLER SLEWING RING
LOCATION FIXTURE FW+WW+	967931908	12	1	1466	915727108	AIR-CRAFT & WIND WARNING
LOCK BEARING GUMMI	704218508	87	1	56	919045208	CROSS BEAM
LOCK BEARING GUMMI	704218508	9	4	304	96047586	MOUNTING PARTS TAIL PART
LOCK BEARING GUMMI	704218508	113	1	429	96038696	SLEWING PLATFORM CATWAL
LOCK PIECE	571575608	2	1	824	551710208	AIR FILTER
LOCK WASHER	510733208	18	4	469	510401908	REVERSING VALVE
LOCK WASHER	511052808	19	1	469	510401908	REVERSING VALVE
LOCK WASHER DIN 6799 7X0,9	12210037	3	1	789	10144098	FASTENING CLAMP
LOCK WASHER DIN 6799 8	502640508	8	1	1411	966657008	BASKET CPL.
LOCK WASHER DIN 6799 8	502640508	8	1	1413	966657108	BASKET CPL.
LOCK WASHER RD40X4 S315M	944393808	295	6	577	918744708	MACHINERY HOUSE BASE FR
LOCK WASHER RD40X4 S315M	944393808	64	4	623	96018031	FIXING PARTS BASE FRAME
LOCK WASHER VS 16 ZN8M+P	423911601	75	12	447	90008841	SLEWING GEAR DRIVE
LOCK WASHER VS 24	423902508	17	12	1257	968419601	DRUM BEARING
LOCKABLE TANK CAP 40	11101351	3	1	836	96035686	UREA TANK, PRE-MOUNTING
LOCKING BAR	966971308	247	1	576	918744708	MACHINERY HOUSE BASE FR
LOCKING PIECE	10492347	19	1	1027	10877138	OPERATOR SEAT
LOCKING PIECES	10120393	650	1	701	13455092	DIESEL ENGINE
LOCKING PIECES	10141838	337	1	698	13455092	DIESEL ENGINE
LOCKING PIECES	10148371	130	1	793	12410651	ENGINE CONTROL SENSORS
LOCKING PIECES	10152926	17	1	695	13455092	DIESEL ENGINE
LOCKING PIECES	12973964	524	1	701	13455092	DIESEL ENGINE
LOCKING PLATE	96054623	4	1	996	96069348	ASSEMBLY PARTS MOUNTIN
LOCKING PLATE 40X555X95 S	979276508	30	4	153	917525508	CRAWLER TRACK CARRIER, L
LOCKING PLATE 40X555X95 S	979276508	30	4	210	917525908	CRAWLER TRACK CARRIER,
LOCKING PLATE 50X510X115 S	979276608	40	2	111	917523808	CRAWLER TRACK CARRIER, L
LOCKING PLATE 50X510X115 S	979276608	40	2	153	917525508	CRAWLER TRACK CARRIER, L
LOCKING PLATE 50X510X115 S	979276608	40	2	183	917525608	CRAWLER TRACK CARRIER,
LOCKING PLATE 50X510X115 S	979276608	40	2	210	917525908	CRAWLER TRACK CARRIER,
LOCKING PLATE 5X530X30 S35	97087876	43	1	329	915751408	WINCH 1 PRE-ASSEMBLY
LOCKING SCREW M8X1X44 10.	10125291	2	2	732	10116320	CONTROL PARTS
LONGITUDINAL PROFILE 38.0	979675408	3	2	66	96026365	GUARD RAILING
LONGITUDINAL PROFILE 38.0	979643708	2	1	63	96026256	GUARD RAILING
LONGITUDINAL PROFILE 38.0	979717008	2	1	71	96026462	GUARD RAILING
LONGITUDINAL PROFILE 38.0	979675808	2	1	67	96026398	GUARD RAILING
LONGITUDINAL PROFILE 38.0	979831308	2	1	231	96026615	GUARD RAILING
LONGITUDINAL PROFILE 38.0	979643508	2	1	62	96026238	GUARD RAILING
LOWER BLOCK WELDED CON	965665608	1	1	405	965661608	LOWER PULLEY BLOCK CPL.
LOWER PART RAL 7015,SDGL,	965848208	1	1	527	96054231	CONTROLS AND FITTINGS RI
LOWER PULLEY BLOCK CPL.	965661608	5	1	387	915753008	A-FRAME
LOWER UREA PLANT	96035875	1	1	832	919205608	UREA PLANT
LOWERING BRAKE VALVE	11080502	30	1	1370	10493604	DRAW CYLINDER
LOWERING BRAKE VALVE	11080502	30	1	1378	11002473	DRAW CYLINDER
LOWERING BRAKE VALVE	11080503	31	1	1370	10493604	DRAW CYLINDER
LOWERING BRAKE VALVE	11080503	31	1	1378	11002473	DRAW CYLINDER

Description	Item	Pos.	Quantity	Page	Assembly	Description
LUBE OIL PUMP PRE-ASSY. B	10116166	1	2	733	10116165	LUBE OIL PUMP WITH FASTEN
LUBE OIL PUMP WITH FASTE	10116165	140	1	697	13455092	DIESEL ENGINE
LUBRICANT PASTE 100G TUB	040710450	(101)	1	746	12492804	FUEL LINES
LUBRICATING OIL LINE 10X1	10135232	2	1	775	10141720	EXHAUST TC MOUNTING
LUBRICATING OIL LINE 10X1	10135310	3	1	776	10141721	EXHAUST TC MOUNTING
LUBRICATING OIL LINE 10X1	10141770	7	1	707	10141769	FINAL CONTROL VALVE
LUBRICATING OIL LINE 6X1	10143362	5	1	759	10141807	ACCESSORIES AIR COMPRES
LUBRICATING OIL LINE 8X1	12423608	17	1	761	12490129	WATER PUMP WITH FASTENIN
LUFFING PULLEY BLOCK CO	966648108	2	1	1407	916115808	S LUFFING BLOCKS
LUFFING PULLEY BLOCK CO	966649408	1	1	1407	916115808	S LUFFING BLOCKS
LUFFING PULLEY BLOCK WE	966648408	1	1	1415	966648108	LUFFING PULLEY BLOCK COM
LUFFING PULLEY BLOCK WE	966656208	1	1	1409	966649408	LUFFING PULLEY BLOCK COM
LUMINOUS PUSH BUTTON C	606143708	34	14	529	96054232	PREMOUNTED UPPER PART
LUMINOUS SWITCH CONTACT	606144708	40	2	529	96054232	PREMOUNTED UPPER PART
MACHINERY HOUSE BASE FR	918744708	1	1	559	919298708	MACHINERY HOUSE W.GANG
MACHINERY HOUSE W.GANG	919298708	162	1	13		LIEBHERR CRAW.CRANE LR
MACHINING CAN- STUETZP	96014807	2998	4	543	96034783	WIRING HARNESS
MACHINING CAN- STUETZP	96014807	2998	4	544	96034784	WIRING HARNESS
MAGNET	12109319	2	1	43	511493608	DIRECTIONAL CONTROL VALV
MAGNET 24V	10650092	2	1	904	10342823	PRESSURE CONTROL VALVE
MAGNET 24V	10663094	8	1	464	10413103	DIRECTIONAL SEAT VALVE
MAGNET 24V	10663094	(1)	1	881	96029372	HYDR.MACHINERY HOUSE
MAGNET 24V	10663094	(1)	1	1352	966086708	ADDITIONAL HYDR.D HEAD S
MAGNET 24V	570633808	1	1	468	511449808	DIRECTIONAL CONTROL VALV
MAGNET 24V	570633808	(1)	1	881	96029372	HYDR.MACHINERY HOUSE
MAGNET 24V	570827808	1	1	467	511444408	DIRECTIONAL CONTROL VALV
MAGNET 24V	571135508	1	1	43	511493608	DIRECTIONAL CONTROL VALV
MAGNET 24V	571549408	(15)	1	881	96029372	HYDR.MACHINERY HOUSE
MAGNET 28V	10291306	(1)	1	285	10413255	CHANGE-OVER BLOCK
MAGNET ADAPTER 40 KUNST	10870409	7	1	836	96035686	UREA TANK, PRE-MOUNTING
MAGNET COIL	10564740	(1)	1	341	966085708	ADDITIONAL HYDRAULICS WI
MAGNET COIL	10564740	1	2	905	511302208	DIRECTIONAL CONTROL VALV
MAGNET COIL	10564740	1	1	907	11005327	DIRECTIONAL CONTROL VALV
MAGNET COIL	10564740	10	2	1322	10675503	DIRECTIONAL CONTROL VALV
MAGNET COIL	10564740	157	1	1358	511302108	DIRECTIONAL CONTROL VALV
MAGNET COIL	11005244	1	2	383	10423938	DIRECTIONAL CONTROL VALV
MAGNET COIL 24V	10493030	(30)	1	341	966085708	ADDITIONAL HYDRAULICS WI
MAGNET COIL 24V	11004321	(12)	1	900	10877227	CONTROL BLOCK
MAGNET COIL 24V	571910108	(1)	2	881	96029372	HYDR.MACHINERY HOUSE
MAGNET COIL 28V	10872859	(1)	1	285	10413255	CHANGE-OVER BLOCK
MAGNET COIL 32V	571831908	2	4	83	511312108	CONTROL BLOCK
MAIN TOOLS	96005686	1	1	242	915718108	TOOL
MAINTENANCE SWITCH 0,05	11101017	110	2	823	918717708	AIR FILTER SYSTEM ABOVE
MAINTENANCE SWITCH 0,05	11101017	110	2	829	918719508	AIR FILTER SYSTEM DOWN
MALE INSERT 12+PE 16A	10297422	501	1	1363	96052004	LEAD
MALE INSERT 12+PE 16A	10297422	501	1	1364	96052005	LEAD
MALE INSERT 24-POL+PE 16A	605604714	24	1	269	96034537	TERMINAL BOX
MALE INSERT 24-POL+PE 16A	605604714	24	2	308	96047223	TERMINAL BOX ELECTRICS S
MALE INSERT 24-POL+PE 16A	605604714	508	1	1326	966885808	LEAD
MALE INSERT 4-POLX2+SM 10	605664101	501	1	265	96045406	LEAD
MALE INSERT 4-POLX2+SM 10	605664101	26	1	269	96034537	TERMINAL BOX
MALE INSERT 64-POL 10A	605609008	21	4	269	96034537	TERMINAL BOX
MALE INSERT 64-POL 10A	605609008	21	2	308	96047223	TERMINAL BOX ELECTRICS S
MALE INSERT 64-POL 10A	605609008	501	1	1461	967035508	LEAD
MANDRIL RIVET 4X10,3	704207608	28	12	534	96063943	BODY SECTIONS
MANDRIL RIVET 4X10,3	704207608	20	4	605	967124708	LID HOLDER
MANDRIL RIVET 4X10,3	704207608	12	40	999	96054623	LOCKING PLATE
MANOMETER CPL.	96064795	20	1	242	915718108	TOOL
MANUAL ACTUATION	511043808	7	1	141	511486508	DIRECTIONAL CTRL. VALVE
MANUAL ACTUATION	511043808	(8)	1	237	966515908	ADDL.HYDR.F.PIN PULLING DE

Description	Item	Pos.	Quantity	Page	Assembly	Description
MANUAL ACTUATION	511043808	(8)	1	275	96029361	SLEWING PLATFORM HYDRA
MARKER LIGHT 30W 10-32V	10878659	30	1	944	96040477	ADD PARTS ENG HOUSE ELE
MARKING STRIP	97113691	7	1	532	96033669	MONITOR CONSOLE
MASTER PLUG 4-POL	602225508	526	1	537	96063944	WIRES COMPL. INSTRUMENT
MASTER PLUG 6-POL	602225608	525	1	537	96063944	WIRES COMPL. INSTRUMENT
MEASURING PLATE 7500KN F	918444308	251	4	14		LIEBHERR CRAW.CRANE LR
MEASURING STRIP	11081841	35	2	804	96033201	ELECTRIC FOR BATTERY BOX
MECH.AUXILIARIES FOR LIG	968112008	1	1	1184	919294608	ARGON FLOODLIGHT HEEL PI
MECHANICAL AUXILIARIES	967995008	40	1	1427	967276708	RECEIVER
MECHANICAL AUXILIARIES	967995008	40	1	1429	967276808	SENDER
MEGI BUFFER	726612208	112	1	418	96038694	SLEWING PLATFORM CATWAL
MEGI BUFFER	726612208	34	8	1288	916324608	D PIVOT SECTION PRE-ASS.
MEGI BUFFER	726612708	24	2	262	915750708	PIN F. S AND D PIVOT SECTIO
MEGI BUFFER	726617408	11	1	600	966954908	FOLDING LADDER PRE-ASS.
MEGI BUFFER 100X40-M16X44	726616008	2	2	595	965888608	PLATFORM COMPL.
MEGI BUFFER 18X7,5	726616708	113	1	418	96038694	SLEWING PLATFORM CATWAL
MEGI BUFFER 18X7,5	726616708	6	4	636	96037955	COVER COMPL.
MEGI BUFFER 18X7,5	726616708	101	27	950	919203908	COVERING
MEGI BUFFER 18X7,5	726616708	2	2	953	966167408	COVER PRE-ASSY.
MEGI BUFFER 18X7,5	726616708	2	2	954	966167508	COVER PRE-ASSY.
MEGI BUFFER 18X7,5	726616708	2	2	955	966167908	COVER PRE-ASSY.
MEGI BUFFER 18X7,5	726616708	2	2	956	966168008	COVER PRE-ASSY.
MEGI BUFFER 18X7,5	726616708	2	2	957	966168408	COVER PRE-ASSY.
MEGI BUFFER 18X7,5	726616708	5	2	975	96042450	COVER PRE-ASSY.
MEGI BUFFER 18X7,5	726616708	5	2	977	96042451	COVER PRE-ASSY.
MEGI BUFFER 18X7,5	726616708	5	2	979	96042452	COVER PRE-ASSY.
MEGI BUFFER 18X7,5	726616708	5	2	981	96042453	COVER PRE-ASSY.
MEGI BUFFER 20X15-M6X18X	10878514	17	4	839	968517508	PUMP PRE-ASS.
MEGI BUFFER 30X17-M8 NR 60	726616208	53	1	1227	915753108	WINCH
MEGI BUFFER 50X20-M10X28	726613008	66	2	395	965661108	SUPPORT COMPL.
MEGI BUFFER 50X20-M10X28	726613008	125	13	429	96038696	SLEWING PLATFORM CATWAL
MEGI BUFFER 50X20-M10X28	726613008	29	2	573	918744708	MACHINERY HOUSE BASE FR
MEGI BUFFER 50X20-M10X28	726613008	5	2	603	967297708	RETAINER CPL.
MEGI BUFFER 50X20-M10X28	726613008	34	8	832	919205608	UREA PLANT
MEGI CONE 70 SHORE A	10324968	3	4	503	918998308	CRANE DRIVER'S CABIN CPL.
MICRO SWITCH	10335596	3	4	531	10343693	JOYSTICK
MONITOR CONSOLE	96033669	3	1	527	96054231	CONTROLS AND FITTINGS RI
MORTISE LOCK 235X24X3 ED	10290319	7	1	952	966167308	DOOR
MOTOR CONTROL DEVICE E	13470313	570	1	701	13455092	DIESEL ENGINE
MOTOR FLANGE	540273014	7	1	374	540270514	DRIVE UNIT CPL
MOTOR HOUSING	10014692	3	1	126	11002835	ELECTRIC PUMP
MOTOR HOUSING	10014692	3	1	291	11006306	ELECTRIC PUMP
MOTOR HOUSING	10014692	3	1	322	11081924	ELECTRIC PUMP
MOTOR HOUSING	10014692	3	1	348	11114000	ELECTRIC PUMP
MOTOR HOUSING	10014692	3	1	472	11003525	ELECTRIC PUMP
MOTOR HOUSING	10493920	1	1	291	11006306	ELECTRIC PUMP
MOTOR HOUSING	10872200	1	1	348	11114000	ELECTRIC PUMP
MOTOR HOUSING	11113852	60	1	322	11081924	ELECTRIC PUMP
MOTOR HOUSING	11690155	1	1	472	11003525	ELECTRIC PUMP
MOTOR HOUSING UNTEN	10675728	1	1	126	11002835	ELECTRIC PUMP
MOTOR PRE-HEATING	919204208	2	1	1033	919300208	MOTOR PRE-HEATING
MOTOR PRE-HEATING	919300208	188	1	14		LIEBHERR CRAW.CRANE LR
MOTOR PRE-HEATING ABOVE	919204108	1	1	1033	919300208	MOTOR PRE-HEATING
MOTOR PROTECTION SWITCH	632460501	20	1	933	96072835	PROTECTIVE SWITCH
MOTOR SEAT	11005450	(2)	1	1067	10475633	RADIATOR UNIT
MOULDING 317-1399-000 SUR	605215408	509	1	1363	96052004	LEAD
MOULDING 317-1399-000 SUR	605215408	509	1	1364	96052005	LEAD
MOUNTING	966003108	10	2	55	919045208	CROSS BEAM
MOUNTING AID	919531608	370	1	15		LIEBHERR CRAW.CRANE LR
MOUNTING AIDS 098404	919003708	456	1	15		LIEBHERR CRAW.CRANE LR

Description	Item	Pos.	Quantity	Page	Assembly	Description
MOUNTING JACK/ERECTING	915752108	1	1	366	915718908	ERECTING WINCH
MOUNTING PARTS	10650403	49	1	1027	10877138	OPERATOR SEAT
MOUNTING PARTS	11171275	65	1	1027	10877138	OPERATOR SEAT
MOUNTING PARTS	11826654	27	1	496	10876576	WATER HEATING SYSTEM
MOUNTING PARTS FRONT P	966222408	90	1	253	915750608	SLEWING PLATFORM FRAME
MOUNTING PARTS TAIL PART	96047586	90	1	301	91000968	SLEWING PLATFORM FRAME
MOUNTING PLATE PRE-ASS.	966342908	1	1	996	96069348	ASSEMBLY PARTS MOUNTIN
MOUNTING RAIL	970344808	27	2	438	915755208	ROLLER SLEWING RING
MOUNTING RAIL	970344808	60	1	623	96018031	FIXING PARTS BASE FRAME
MOUNTING RAIL	970344808	242	1	1292	916324608	D PIVOT SECTION PRE-ASS.
MOUNTING RAIL C28/11X530 T	97006261	31	2	438	915755208	ROLLER SLEWING RING
MOUNTING RAIL C28/11X700	944483108	3	2	421	96039225	FRAME COMPLETE
MOUNTING RAIL C28/11X750	939797408	2	2	421	96039225	FRAME COMPLETE
MOUNTING RAIL X0	954117308	39	2	438	915755208	ROLLER SLEWING RING
MOUNTING RAIL X0	954117308	61	6	623	96018031	FIXING PARTS BASE FRAME
MOUNTING RAIL X0	954117308	14	2	988	965666908	OIL TANK PRE-ASS.
MOUNTING RAIL X0	954117308	26	1	1250	915753308	WINCH 6 PRE-ASSEMBLY
MOUNTING RAIL X0	954117308	269	1	1292	916324608	D PIVOT SECTION PRE-ASS.
MOUNTING RAIL X0	954117308	11	1	1296	966221808	DRIVER LEFT
MOUNTING RAIL X0	954117308	174	1	1341	915745708	D HEAD SECTION PRE-ASS.
MOUNTING RAIL X0	954117308	31	1	1369	96051961	TRACTION RAM PRE-ASS.
MOUNTING RAIL X0	954117308	31	1	1377	96051962	TRACTION RAM PRE-ASS.
MOUNTING RAIL X0	954117308	36	1	1409	966649408	LUFFING PULLEY BLOCK COM
MOUNTING RAIL X0	954117308	28	2	1444	96054216	CONNECTING SUPPORT
MOUNTING RAIL X0	954117308	40	1	1447	96053946	STAND, LEFT
MOUNTING RAIL X0	954117408	63	1	623	96018031	FIXING PARTS BASE FRAME
MOUNTING RAIL X0	954117408	12	2	1296	966221808	DRIVER LEFT
MOUNTING RAIL X0	954117408	11	2	1297	966221908	DRIVER RIGHT
MOUNTING RAIL X0	954117508	4	2	421	96039225	FRAME COMPLETE
MOUNTING RAIL X0	954117508	24	6	438	915755208	ROLLER SLEWING RING
MOUNTING RAIL X0	954117508	39	2	1288	916324608	D PIVOT SECTION PRE-ASS.
MOUNTING RAIL X0	954128608	15	2	988	965666908	OIL TANK PRE-ASS.
MOUNTING SPRAY 400ML	861203005	90	1	811	919203408	MUFFLER UNIT ABOVE
MOUNTING SPRAY 400ML	861203005	90	1	818	919203508	MUFFLER UNIT DOWN
MOUNTING WELDED	966003208	1	1	73	966003108	MOUNTING
MOUNTING WELDED	966259108	(1)	1	112	917523808	CRAWLER TRACK CARRIER, L
MOUNTING WELDED	966259208	(2)	1	112	917523808	CRAWLER TRACK CARRIER, L
MOUNTING WELDED T ZN O	967228908	15	3	428	96038696	SLEWING PLATFORM CATWAL
MUFFLER UNIT	919299208	166	1	13		LIEBHERR CRAW.CRANE LR
MUFFLER UNIT ABOVE	919203408	1	1	806	919299208	MUFFLER UNIT
MUFFLER UNIT DOWN	919203508	2	1	806	919299208	MUFFLER UNIT
NAME PLATE 20X8	602761408	12	10	536	926891108	GROUND RAIL
NAME PLATE 70X40 POLYES	10288121	(980)	1	525	919788308	EL.INSTRUMENTS F.CRANE D
NAME PLATE 70X40 POLYES	10288121	(2)	1	529	96054232	PREMOUNTED UPPER PART
NAME PLATE 70X40 POLYES	10288121	(980)	1	529	96054232	PREMOUNTED UPPER PART
NAME PLATE 70X40 POLYES	10288121	(300)	1	996	96069348	ASSEMBLY PARTS MOUNTIN
NAME PLATE 70X40 POLYES	10288121	300	1	1000	96069052	UNIVERSAL INPUT-OUTPUT M
NAME PLATE 70X40 POLYES	10288121	300	1	1002	968252908	BTB PROGRAMMED
NEEDLE GEAR RIM 110X117X2	570796108	20	1	373	540270414	POWER TAKE-OFF CPL
NIPPLE PLATE 4X330X1038 A	979439208	4	1	591	965887208	FOLDING LADDER PRE-ASS.
NIPPLE PLATE 5X1029X411 A	979442808	1	1	593	965887708	BOTTOM PLATE COMPL.
NIPPLE PLATE 5X2511X283 A	97014979	8	1	513	916997508	FRAME COMPLETE
NON-RETURN VALVE	10119971	5	1	711	10137051	HYDT.TUBE ASSEMBLY
NON-RETURN VALVE	10342281	12	4	348	11114000	ELECTRIC PUMP
NON-RETURN VALVE	11080500	28	2	1370	10493604	DRAW CYLINDER
NON-RETURN VALVE	11080500	28	2	1378	11002473	DRAW CYLINDER
NON-RETURN VALVE	11080501	29	1	1370	10493604	DRAW CYLINDER
NON-RETURN VALVE	11080501	29	1	1378	11002473	DRAW CYLINDER
NON-RETURN VALVE	570964908	5	6	285	10413255	CHANGE-OVER BLOCK
NON-RETURN VALVE	571412808	43	1	1308	10650028	TELESCOPIC CYLINDER

Description	Item	Pos.	Quantity	Page	Assembly	Description
NON-RETURN VALVE	571412808	43	1	1309	11001945	TELESCOPIC CYLINDER
NON-RETURN VALVE	571412808	25	2	1370	10493604	DRAW CYLINDER
NON-RETURN VALVE	571412808	25	2	1378	11002473	DRAW CYLINDER
NON-RETURN VALVE	592226814	34	1	508	10651874	CABIN
NON-RETURN VALVE	7622803	(1)	6	124	915742708	CENTRA.LUBRICATION SYSTE
NON-RETURN VALVE	7622803	(1)	8	124	915742708	CENTRA.LUBRICATION SYSTE
NON-RETURN VALVE	7622803	4	2	323	11006904	DISTRIBUTION BLOCK
NON-RETURN VALVE	7622803	(2)	3	346	916997308	CENTRAL LUBRICATING SYS
NON-RETURN VALVE	7622803	(2)	5	1244	917006408	CENTRALIZED LUBRICATION
NON-RETURN VALVE 2.5BAR	10872608	102	1	1036	96034844	ENGINE PREHEATER PRE-ASS
NON-RETURN VALVE 2.5BAR	10872609	11	1	493	919258508	ADD HEATING SUPERSTRUCT
NON-RETURN VALVE 20BAR	11008701	9	2	1055	918696808	FIRE EXTINGUISHER SYSTEM
NON-RETURN VALVE 20BAR	502939008	163	1	1013	96032961	PIPEWORK AIR INSTALLATIO
NON-RETURN VALVE 250BAR	511476908	195	2	882	96029372	HYDR.MACHINERY HOUSE
NON-RETURN VALVE 250BAR	510413608	153	2	380	966086008	ADDNL. HYDR. F. ERECTING W
NON-RETURN VALVE 250BAR	510413608	71	2	881	96029372	HYDR.MACHINERY HOUSE
NON-RETURN VALVE 250BAR	511481508	159	1	34	966084408	HYDRAULIC EQUIPM.CENTER
NON-RETURN VALVE 250BAR	511481508	159	1	132	966084908	HYDR.TRAVEL DRIVE
NON-RETURN VALVE 250BAR	511481508	159	1	168	966085008	HYDR.TRAVEL DRIVE
NON-RETURN VALVE 250BAR	511481508	159	1	195	966084808	HYDR.TRAVEL DRIVE
NON-RETURN VALVE 250BAR	511481508	159	1	221	966084708	HYDR.TRAVEL DRIVE
NON-RETURN VALVE 250BAR	511481508	159	1	341	966085708	ADDITIONAL HYDRAULICS WI
NON-RETURN VALVE 250BAR	511481508	159	1	358	966085808	ADDITIONAL HYDRAULICS WI
NON-RETURN VALVE 250BAR	511481508	183	1	455	966085508	HYDRAULIC EQUIPM.SLEWING
NON-RETURN VALVE 250BAR	511481508	159	1	1092	966085608	ADDITIONAL HYDRAULICS WI
NON-RETURN VALVE 250BAR	511481508	159	1	1238	966085908	ADDITIONAL HYDRAULICS WI
NON-RETURN VALVE 250BAR	511481508	159	1	1270	966086208	AUX.HYDRAULIC WINCH 6
NON-RETURN VALVE 250BAR	511481508	151	1	1352	966086708	ADDITIONAL HYDR.D HEAD S
NON-RETURN VALVE 250BAR	511435108	192	6	882	96029372	HYDR.MACHINERY HOUSE
NON-RETURN VALVE 250BAR	511435108	153	2	1314	96029354	ADDITIONAL HYDR.D PIVOT
NON-RETURN VALVE 250BAR	10332838	197	2	882	96029372	HYDR.MACHINERY HOUSE
NON-RETURN VALVE 250BAR	10665332	153	1	341	966085708	ADDITIONAL HYDRAULICS WI
NON-RETURN VALVE 250BAR	10665332	153	1	358	966085808	ADDITIONAL HYDRAULICS WI
NON-RETURN VALVE 250BAR	10665332	153	1	1092	966085608	ADDITIONAL HYDRAULICS WI
NON-RETURN VALVE 250BAR	10665332	153	1	1238	966085908	ADDITIONAL HYDRAULICS WI
NON-RETURN VALVE 350BAR	10664321	33	1	1138	10489927	TILT-BACK SUPPORT
NON-RETURN VALVE 350BAR	10664321	40	1	1308	10650028	TELESCOPIC CYLINDER
NON-RETURN VALVE 350BAR	10664321	40	1	1309	11001945	TELESCOPIC CYLINDER
NON-RETURN VALVE 400BAR	511309708	160	1	1314	96029354	ADDITIONAL HYDR.D PIVOT
NON-RETURN VALVE 400BAR	510412408	152	1	455	966085508	HYDRAULIC EQUIPM.SLEWING
NON-RETURN VALVE 400BAR	510412408	191	4	882	96029372	HYDR.MACHINERY HOUSE
NON-RETURN VALVE 400BAR	510413508	152	1	341	966085708	ADDITIONAL HYDRAULICS WI
NON-RETURN VALVE 400BAR	510413508	152	1	358	966085808	ADDITIONAL HYDRAULICS WI
NON-RETURN VALVE 400BAR	510413508	152	1	1092	966085608	ADDITIONAL HYDRAULICS WI
NON-RETURN VALVE 400BAR	510413508	152	1	1238	966085908	ADDITIONAL HYDRAULICS WI
NON-RETURN VALVE 400BAR	510413508	152	1	1270	966086208	AUX.HYDRAULIC WINCH 6
NON-RETURN VALVE 400BAR	511311808	236	1	455	966085508	HYDRAULIC EQUIPM.SLEWING
NON-RETURN VALVE 400BAR	511453508	158	1	455	966085508	HYDRAULIC EQUIPM.SLEWING
NON-RETURN VALVE 400BAR	511453508	154	1	1314	96029354	ADDITIONAL HYDR.D PIVOT
NON-RETURN VALVE 400BAR	511460608	162	2	275	96029361	SLEWING PLATFORM HYDRA
NON-RETURN VALVE 400BAR	511493708	154	1	341	966085708	ADDITIONAL HYDRAULICS WI
NON-RETURN VALVE 400BAR	511493708	154	1	358	966085808	ADDITIONAL HYDRAULICS WI
NON-RETURN VALVE 400BAR	511493708	154	1	1092	966085608	ADDITIONAL HYDRAULICS WI
NON-RETURN VALVE 400BAR	511493708	154	1	1238	966085908	ADDITIONAL HYDRAULICS WI
NON-RETURN VALVE 400BAR	511493708	154	1	1270	966086208	AUX.HYDRAULIC WINCH 6
NON-RETURN VALVE 400BAR	511443908	154	1	34	966084408	HYDRAULIC EQUIPM.CENTER
NON-RETURN VALVE 400BAR	510412208	157	1	78	966084508	HYDR.CROSS BEAM
NON-RETURN VALVE 400BAR	510412208	157	1	96	966084608	HYDR.CROSS BEAM
NON-RETURN VALVE 400BAR	510412208	190	2	882	96029372	HYDR.MACHINERY HOUSE
NON-RETURN VALVE 420BAR	510409808	196	6	882	96029372	HYDR.MACHINERY HOUSE

Description	Item	Pos.	Quantity	Page	Assembly	Description
NON-RETURN VALVE 420BAR	510412908	150	1	241	966561908	ADDL.HYDR.F.PIN PULLING DE
NON-RETURN VALVE 420BAR	510408708	153	1	1270	966086208	AUX.HYDRAULIC WINCH 6
NON-RETURN VALVE 420BAR	511449708	151	1	455	966085508	HYDRAULIC EQUIPM.SLEWING
NOTCHED SLEEVE	570796808	33	1	372	540270314	FLANGE CPL
NOZZLE	10000732	25	1	508	10651874	CABIN
NOZZLE	7014258	21	1	657	7622495	CONNECTING PLATE
NOZZLE	7014258	21	1	668	10009378	CONNECTING PLATE
NOZZLE	790495414	31	1	508	10651874	CABIN
NOZZLE 0,4 M5X6 MS	510754308	157	2	1013	96032961	PIPEWORK AIR INSTALLATIO
NOZZLE 0,4 M5X9 CUZN39PB3	511048708	156	1	132	966084908	HYDR.TRAVEL DRIVE
NOZZLE 0,4 M5X9 CUZN39PB3	511048708	156	1	168	966085008	HYDR.TRAVEL DRIVE
NOZZLE 0,4 M5X9 CUZN39PB3	511048708	156	1	195	966084808	HYDR.TRAVEL DRIVE
NOZZLE 0,4 M5X9 CUZN39PB3	511048708	156	1	221	966084708	HYDR.TRAVEL DRIVE
NOZZLE 0,4 M5X9 CUZN39PB3	511048708	159	1	1146	966086308	ADDITIONAL HYDR.S PIVOT SE
NOZZLE 0,4 M5X9 CUZN39PB3	511048708	159	1	1314	96029354	ADDITIONAL HYDR.D PIVOT
NOZZLE 0,5 M5X9 MS	511062708	158	1	1352	966086708	ADDITIONAL HYDR.D HEAD S
NOZZLE 0,6 M5X9 CUZN39PB3	510746008	156	1	341	966085708	ADDITIONAL HYDRAULICS WI
NOZZLE 0,6 M5X9 CUZN39PB3	510746008	156	1	358	966085808	ADDITIONAL HYDRAULICS WI
NOZZLE 0,6 M5X9 CUZN39PB3	510746008	157	1	455	966085508	HYDRAULIC EQUIPM.SLEWING
NOZZLE 0,6 M5X9 CUZN39PB3	510746008	156	1	1092	966085608	ADDITIONAL HYDRAULICS WI
NOZZLE 0,6 M5X9 CUZN39PB3	510746008	156	1	1238	966085908	ADDITIONAL HYDRAULICS WI
NOZZLE 0,6 M5X9 CUZN39PB3	510746008	156	1	1270	966086208	AUX.HYDRAULIC WINCH 6
NOZZLE 0,8 M10X10 MS	511060108	170	1	882	96029372	HYDR.MACHINERY HOUSE
NOZZLE 0,8 M5X9 MS	510754008	164	1	1314	96029354	ADDITIONAL HYDR.D PIVOT
NOZZLE 0,8 M8X8 MS	511058508	166	1	1314	96029354	ADDITIONAL HYDR.D PIVOT
NOZZLE 1,2 M5X9	511005308	282	1	882	96029372	HYDR.MACHINERY HOUSE
NOZZLE 1,5 M10X10 ST	511060808	153	6	455	966085508	HYDRAULIC EQUIPM.SLEWING
NOZZLE 1,5 M10X10 ST	511060808	75	4	881	96029372	HYDR.MACHINERY HOUSE
NOZZLE 1,5 M10X10 ST	511060808	226	1	1146	966086308	ADDITIONAL HYDR.S PIVOT SE
NOZZLE 1,5 M10X10 ST	511060808	233	1	1314	96029354	ADDITIONAL HYDR.D PIVOT
NOZZLE 2,0 M10X10 ST	511062608	74	12	881	96029372	HYDR.MACHINERY HOUSE
NOZZLE 2,5 M8X8 MS	511059108	235	6	455	966085508	HYDRAULIC EQUIPM.SLEWING
NOZZLE DIN 913 0,6 M10X10 M	511062208	167	1	882	96029372	HYDR.MACHINERY HOUSE
NOZZLE PRE-ASS.	10142097	1	1	708	10142096	PISTON COOLING
NUT	10217573	18	1	1263	10678417	COVER
NUT	12100707	100	1	1031	962282308	ARM REST RIGHT
NUT	510779908	29	1	85	511497508	PRESSURE RELIEF VALVE
NUT	510779908	29	1	287	510438508	PRESSURE RELIEF VALVE
NUT	511053008	22	1	469	510401908	REVERSING VALVE
NUT	7027459	(2)	1	341	966085708	ADDITIONAL HYDRAULICS WI
NUT	7027459	2	2	905	511302208	DIRECTIONAL CONTROL VALV
NUT	7027459	2	1	907	11005327	DIRECTIONAL CONTROL VALV
NUT	7027459	20	2	1322	10675503	DIRECTIONAL CONTROL VALV
NUT	7027459	998	1	1358	511302108	DIRECTIONAL CONTROL VALV
NUT CR6-FREI	571082308	(5)	1	78	966084508	HYDR.CROSS BEAM
NUT CR6-FREI	571082908	(5)	1	78	966084508	HYDR.CROSS BEAM
NUT M10X1,5 X6NiCrTiMoVB	10120639	13	4	775	10141720	EXHAUST TC MOUNTING
NUT M10X1,5 X6NiCrTiMoVB	10120639	13	4	776	10141721	EXHAUST TC MOUNTING
NUT M54 CR6-FREI	571077208	(5)	1	34	966084408	HYDRAULIC EQUIPM.CENTER
NUT M54 CR6-FREI	571077208	(5)	1	34	966084408	HYDRAULIC EQUIPM.CENTER
NUT M54 CR6-FREI	571077208	(5)	1	275	96029361	SLEWING PLATFORM HYDRA
NUT M6X8	10878951	2	1	1028	96032222	REWORK ARMREST LEFT
NUT M6X8	10878951	2	1	1030	96032223	REWORK ARMREST RIGHT
O-RING	12105190	21	1	1378	11002473	DRAW CYLINDER
O-RING	7369571	23	1	901	11450338	PRESSURE LIMITING VALVE
O-RING 10,00X2,5 NBR90	10337381	7	1	286	510689408	BALL VALVE
O-RING 1050X5	944368603	46	1	115	970706701	PLANETARY GEARBOX
O-RING 10X2,2 NBR70	502933208	554	4	341	966085708	ADDITIONAL HYDRAULICS WI
O-RING 10X2,2 NBR70	502933208	554	4	358	966085808	ADDITIONAL HYDRAULICS WI
O-RING 10X2,2 NBR70	502933208	7	1	1019	510687808	BALL VALVE

Description	Item	Pos.	Quantity	Page	Assembly	Description
O-RING 10X2,2 NBR70	502933208	554	5	1092	966085608	ADDITIONAL HYDRAULICS WI
O-RING 10X2,2 NBR70	502933208	554	5	1238	966085908	ADDITIONAL HYDRAULICS WI
O-RING 110X2,5 V80	10008091	22	1	1068	10228004	HYDRO MOTOR
O-RING 1130X5	90005380	11	1	115	970706701	PLANETARY GEARBOX
O-RING 1230X8 NBR 70	10169428	2	2	115	970706701	PLANETARY GEARBOX
O-RING 125X3 FKM	7006516	9	1	738	11368166	DRIVE FOR HPP PRE-ASS.
O-RING 12X1,5 NBR70	553104308	41	2	286	510689408	BALL VALVE
O-RING 12X2 FKM 70 MoS2	10128678	(2)	1	793	12410651	ENGINE CONTROL SENSORS
O-RING 12X2 NBR70	704274808	120	1	575	918744708	MACHINERY HOUSE BASE FR
O-RING 12X2 NBR70	704274808	12	1	585	96036247	COVER PRE-ASSY.
O-RING 12X2 NBR70	704274808	9	2	593	965887708	BOTTOM PLATE COMPL.
O-RING 12X2 NBR70	704274808	12	2	594	965887808	COVER PRE-ASSY.
O-RING 12X2 NBR70	704274808	9	2	596	965963608	COVER PRE-ASSY.
O-RING 12X2 NBR70	704274808	5	2	636	96037955	COVER COMPL.
O-RING 12X2 NBR70	704274808	10	2	953	966167408	COVER PRE-ASSY.
O-RING 12X2 NBR70	704274808	10	2	954	966167508	COVER PRE-ASSY.
O-RING 12X2 NBR70	704274808	10	2	955	966167908	COVER PRE-ASSY.
O-RING 12X2 NBR70	704274808	10	2	956	966168008	COVER PRE-ASSY.
O-RING 12X2 NBR70	704274808	10	2	957	966168408	COVER PRE-ASSY.
O-RING 133,07X1,78 NBR 70	10099208	31	1	322	11081924	ELECTRIC PUMP
O-RING 135X3 NBR 70 SPF	726452801	5	1	348	11114000	ELECTRIC PUMP
O-RING 135X3 NBR 70 SPF	726452801	5	1	472	11003525	ELECTRIC PUMP
O-RING 135X5 NBR90	570047108	5	1	126	11002835	ELECTRIC PUMP
O-RING 13X2,5 NBR90	570078008	7	1	857	510693008	BALL VALVE
O-RING 140X3 NBR70	570163708	5	1	291	11006306	ELECTRIC PUMP
O-RING 140X3 NBR70	570163708	5	1	322	11081924	ELECTRIC PUMP
O-RING 14X1,1 NBR70	570010108	3	2	468	511449808	DIRECTIONAL CONTROL VALV
O-RING 15,5X2,5 NBR70	10279914	70	1	372	540270314	FLANGE CPL
O-RING 150X3 NBR70	518578108	320	2	639	11000367	PUMP DISTRIBUTION GEAR
O-RING 155X3 NBR 70 SPF	726426601	87	1	447	90008841	SLEWING GEAR DRIVE
O-RING 160X2,5	7624285	21	1	126	11002835	ELECTRIC PUMP
O-RING 160X2,5	7624285	24	1	291	11006306	ELECTRIC PUMP
O-RING 160X2,5	7624285	26	1	348	11114000	ELECTRIC PUMP
O-RING 160X3 NBR70	726204008	402	4	635	96034141	DIESEL ENGINE, PRE-ASSEMB
O-RING 160X3 NBR70	726204008	402	4	693	96034143	DIESEL ENGINE, PRE-ASSEMB
O-RING 165X3 FKM 70	726440001	14	1	126	11002835	ELECTRIC PUMP
O-RING 165X3 FKM 70	726440001	16	1	291	11006306	ELECTRIC PUMP
O-RING 165X3 FKM 70	726440001	19	1	348	11114000	ELECTRIC PUMP
O-RING 16X2 NBR70	726407908	(1)	1	849	96060362	PREMOUNTED FUEL FILTER
O-RING 17X1,5 NBR70	726430808	48	2	1019	510687808	BALL VALVE
O-RING 17X2 FPM70	571082608	(2)	1	78	966084508	HYDR.CROSS BEAM
O-RING 17X2 FPM70	571082608	(2)	1	78	966084508	HYDR.CROSS BEAM
O-RING 17X2 FPM70	571082608	(2)	1	275	96029361	SLEWING PLATFORM HYDRA
O-RING 17X2 FPM70	571082608	(2)	1	455	966085508	HYDRAULIC EQUIPM.SLEWING
O-RING 17X2,5 NBR90	726409108	(1)	1	380	966086008	ADDNL. HYDR. F. ERECTING W
O-RING 180X3 NBR70	726413208	26	1	472	11003525	ELECTRIC PUMP
O-RING 19,4X2,1	11004432	21	1	901	11450338	PRESSURE LIMITING VALVE
O-RING 20,3X2,4 NBR70	502932908	308	6	1013	96032961	PIPEWORK AIR INSTALLATIO
O-RING 209,14X3,53 NBR70	10342479	15	1	472	11003525	ELECTRIC PUMP
O-RING 20X2 FPM70	571082008	(2)	1	78	966084508	HYDR.CROSS BEAM
O-RING 20X2 FPM70	571082008	(2)	1	78	966084508	HYDR.CROSS BEAM
O-RING 20X2 NBR90	510792708	8	2	286	510689408	BALL VALVE
O-RING 22,2X3 NBR70	540184308	16	1	374	540270514	DRIVE UNIT CPL
O-RING 22X1,5 FPM70	571082708	(3)	1	78	966084508	HYDR.CROSS BEAM
O-RING 22X1,5 FPM70	571082708	(3)	1	455	966085508	HYDRAULIC EQUIPM.SLEWING
O-RING 22X2 NBR90	726418408	8	2	1019	510687808	BALL VALVE
O-RING 230X5 NBR90	570452108	25	1	1260	10467818	DRIVING GEAR
O-RING 23X2 NBR70	521204808	2	2	1258	968822801	OIL-GAUGING INSTRUMENT
O-RING 240X4 NBR 70	726426301	(83)	6	110	917523808	CRAWLER TRACK CARRIER, L
O-RING 240X4 NBR 70	726426301	(38)	3	153	917525508	CRAWLER TRACK CARRIER, L

Description	Item	Pos.	Quantity	Page	Assembly	Description
O-RING 240X4 NBR 70	726426301	(83)	3	153	917525508	CRAWLER TRACK CARRIER, L
O-RING 24X2,5 NBR70	726424877	8	2	908	510692308	BALL VALVE
O-RING 24X3 FPM70	571077408	(4)	1	882	96029372	HYDR.MACHINERY HOUSE
O-RING 255X4 NBR 70	726427401	(27)	1	110	917523808	CRAWLER TRACK CARRIER, L
O-RING 255X4 NBR 70	726427401	(27)	1	153	917525508	CRAWLER TRACK CARRIER, L
O-RING 25X2 NBR90	726425308	8	2	857	510693008	BALL VALVE
O-RING 26,2X3 NBR70	530633508	11	8	913	10678312	BALL VALVE COMBINATION
O-RING 265X4 NBR 70	726428201	52	1	115	970706701	PLANETARY GEARBOX
O-RING 26X1,5 FPM70	571082108	(3)	1	78	966084508	HYDR.CROSS BEAM
O-RING 26X3 NBR90	510711308	4	1	141	511486508	DIRECTIONAL CTRL. VALVE
O-RING 26X3 NBR90	510711308	(18)	1	241	966561908	ADDL.HYDR.F.PIN PULLING DE
O-RING 27,3X2,4 NBR70	502634108	8	4	913	10678312	BALL VALVE COMBINATION
O-RING 270X3 NBR 70	761032203	73	1	332	90001090	SLEWING GEAR DRIVE
O-RING 270X3 NBR 70	761032203	73	1	1084	90011209	SLEWING GEAR DRIVE
O-RING 270X3 NBR 70	761032203	73	1	1230	90006725	SLEWING GEAR DRIVE
O-RING 275X4 NBR 72	726414803	24	1	332	90001090	SLEWING GEAR DRIVE
O-RING 275X4 NBR 72	726414803	24	1	1084	90011209	SLEWING GEAR DRIVE
O-RING 275X4 NBR 72	726414803	24	1	1230	90006725	SLEWING GEAR DRIVE
O-RING 27X2,5 NBR70	726461208	(22)	3	881	96029372	HYDR.MACHINERY HOUSE
O-RING 325X5 NBR70	726416608	9	1	988	965666908	OIL TANK PRE-ASS.
O-RING 32X3 FPM70	571076908	(2)	1	34	966084408	HYDRAULIC EQUIPM.CENTER
O-RING 32X3 FPM70	571076908	(2)	1	34	966084408	HYDRAULIC EQUIPM.CENTER
O-RING 32X3 FPM70	571076908	(2)	1	275	96029361	SLEWING PLATFORM HYDRA
O-RING 32X3 FPM70	571076908	(2)	1	882	96029372	HYDR.MACHINERY HOUSE
O-RING 370X4 NBR70	571846508	73	2	447	90008841	SLEWING GEAR DRIVE
O-RING 400X4 NBR 70	761033903	24	1	447	90008841	SLEWING GEAR DRIVE
O-RING 400X5 NBR 70	761037803	(8)	1	330	970704201	HEAVY DUTY ROPE WINCH
O-RING 400X5 NBR 70	761037803	8	1	333	90004973	DRUM BEARING
O-RING 40X3 FPM70	571077108	(4)	1	34	966084408	HYDRAULIC EQUIPM.CENTER
O-RING 40X3 FPM70	571077108	(4)	1	34	966084408	HYDRAULIC EQUIPM.CENTER
O-RING 40X3 FPM70	571077108	(4)	1	275	96029361	SLEWING PLATFORM HYDRA
O-RING 43X3,5 FKM 70	10443229	3	2	524	919657408	COOLING WATER PRE-HEATIN
O-RING 45X3 NBR70	726406008	68	1	332	90001090	SLEWING GEAR DRIVE
O-RING 45X3 NBR70	726406008	68	1	1084	90011209	SLEWING GEAR DRIVE
O-RING 45X3 NBR70	726406008	68	1	1230	90006725	SLEWING GEAR DRIVE
O-RING 530X4 NBR 70	726450801	33	2	1255	90004983	PLANETARY GEARBOX
O-RING 59,69X5,33 FKM 70	7381568	10	2	832	919205608	UREA PLANT
O-RING 60X3 NBR 70	726411301	9	1	1255	90004983	PLANETARY GEARBOX
O-RING 640X4 NBR 70	726455601	26	1	1255	90004983	PLANETARY GEARBOX
O-RING 680X5 NBR 70	761036003	2	1	1255	90004983	PLANETARY GEARBOX
O-RING 6X1,5 NBR90	510712908	11	3	468	511449808	DIRECTIONAL CONTROL VALV
O-RING 75X3 FKM 70	7009805	9	2	913	10678312	BALL VALVE COMBINATION
O-RING 78X3 FKM 70	726433701	7	1	763	11353748	THERMOSTAT HOUSING ASS
O-RING 850X5 NBR 70	761060703	28	1	1255	90004983	PLANETARY GEARBOX
O-RING 85X2 HNBR 70	10218370	2	1	781	10120541	STARTER
O-RING 88,49X3,53	726431114	39	1	667	10412331	DRIVING GEAR
O-RING 94,5X3 VMQ 70	13711602	2	1	756	13701882	HEATING FLANGE COMPLETE
O-RING 95X3 NBR70	726405708	96	1	447	90008841	SLEWING GEAR DRIVE
O-RING AEHNL.ISO 3601-1 100	11008055	4	1	752	10154796	INTAKE STACK ASSEMBLY
O-RING AEHNL.ISO 3601-1 101	7380401	6	1	797	11366388	AUXILIARY DRIVE PRE-ASS.
O-RING AEHNL.ISO 3601-1 115	10425261	24	1	761	12490129	WATER PUMP WITH FASTENIN
O-RING AEHNL.ISO 3601-1 150	11656620	2	2	705	9078049	CYLINDER
O-RING AEHNL.ISO 3601-1 15X	7380619	4	1	737	11363553	DRIVE FOR HIGH PRESSURE P
O-RING AEHNL.ISO 3601-1 15X	7380619	4	1	794	10120393	LOCKING PIECES
O-RING AEHNL.ISO 3601-1 15X	7380619	7	1	908	510692308	BALL VALVE
O-RING AEHNL.ISO 3601-1 18	10003192	5	1	737	11363553	DRIVE FOR HIGH PRESSURE P
O-RING AEHNL.ISO 3601-1 21,	7380617	11	6	707	10141769	FINAL CONTROL VALVE
O-RING AEHNL.ISO 3601-1 38	10294497	12	6	706	9078462	POWER UNIT SUPPORT ATT
O-RING AEHNL.ISO 3601-1 41,6	12694375	8	2	714	10134887	OIL SUMP WITH FASTENING
O-RING AEHNL.ISO 3601-1 51	10038573	11	4	767	10143277	COOLANT PIPE BEND ADD-ON

Description	Item	Pos.	Quantity	Page	Assembly	Description
O-RING AEHNL.ISO 3601-1 63,	7380970	14	2	753	10141830	CHARGE AIR LINE ASSEMBLY
O-RING AEHNL.ISO 3601-1 63	10037224	6	2	763	11353748	THERMOSTAT HOUSING ASS
O-RING AEHNL.ISO 3601-1 67,5	10040387	5	2	761	12490129	WATER PUMP WITH FASTENIN
O-RING AEHNL.ISO 3601-1 67,5	10040387	8	2	763	11353748	THERMOSTAT HOUSING ASS
O-RING AEHNL.ISO 3601-1 90	10040386	9	1	761	12490129	WATER PUMP WITH FASTENIN
O-RING ARP 568 10,52X1,83 NB	501243708	(1)	1	342	966085708	ADDITIONAL HYDRAULICS WI
O-RING ARP 568 10,52X1,83 NB	501243708	1	1	1096	471030708	FITTING
O-RING ARP 568 10,82X1,78 NB	510718108	27	1	465	511300508	CONTROL BLOCK
O-RING ARP 568 10,82X1,78 NB	510718108	27	1	466	10489734	PRESSURE LIMITING VALVE
O-RING ARP 568 101,19X3,53	513115008	11	1	661	11007831	PUMP SUPPORT
O-RING ARP 568 101,27X2,62	570049408	10	1	661	11007831	PUMP SUPPORT
O-RING ARP 568 101,27X2,62	570049808	2	1	654	11007827	PUMP SUPPORT
O-RING ARP 568 117,07X3,53	514614108	19	1	677	11006000	PUMP SUPPORT
O-RING ARP 568 12,37X2,62 NB	510746108	10	1	648	571514608	SHUTDOWN VALVE
O-RING ARP 568 12,37X2,62 NB	510746108	1	1	911	10218310	LOAD HOLDING VALVE
O-RING ARP 568 12,37X2,62 NB	510746108	11	3	1263	10678417	COVER
O-RING ARP 568 12,42X1,78 NB	514591508	26	2	647	11006048	CONNECTING PLATE
O-RING ARP 568 12,42X1,78 NB	514591508	26	2	653	571514208	CONNECTING PLATE
O-RING ARP 568 120,24X3,53	726416908	19	1	643	11006045	PUMP SUPPORT
O-RING ARP 568 120,37X1,78	571240408	12	1	643	11006045	PUMP SUPPORT
O-RING ARP 568 120,37X1,78	571240408	12	1	677	11006000	PUMP SUPPORT
O-RING ARP 568 133,02X2,62	570710808	9	1	647	11006048	CONNECTING PLATE
O-RING ARP 568 133,02X2,62	570710808	9	1	653	571514208	CONNECTING PLATE
O-RING ARP 568 145,64X3,53	570807108	3	1	794	10120393	LOCKING PIECES
O-RING ARP 568 151,99X3,53	571117208	3	1	654	11007827	PUMP SUPPORT
O-RING ARP 568 151,99X3,53	571117208	20	1	677	11006000	PUMP SUPPORT
O-RING ARP 568 158,42X2,62	571239808	9	1	676	571903008	CONNECTING PLATE
O-RING ARP 568 164,69X3,53	501208008	20	1	643	11006045	PUMP SUPPORT
O-RING ARP 568 17,12X2,62 NB	510710108	3	2	287	510438508	PRESSURE RELIEF VALVE
O-RING ARP 568 17,12X2,62 NB	510710108	15	1	287	510438508	PRESSURE RELIEF VALVE
O-RING ARP 568 17,12X2,62 NB	510710108	13	2	1262	10467820	CONTROL ELEMENT
O-RING ARP 568 18,72X2,62 NB	510738308	12	1	659	571900808	REGULATOR ELEMENT
O-RING ARP 568 18,77X1,78 NB	570435708	(4)	2	881	96029372	HYDR.MACHINERY HOUSE
O-RING ARP 568 20,29X2,62 NB	726420208	4	1	465	511300508	CONTROL BLOCK
O-RING ARP 568 23,52X1,78 N	570652308	25	1	465	511300508	CONTROL BLOCK
O-RING ARP 568 23,52X1,78 N	570652308	25	1	466	10489734	PRESSURE LIMITING VALVE
O-RING ARP 568 304,39X3,53	501208508	(15)	1	1261	10678412	ADJUSTMENT
O-RING ARP 568 32,92X3,53 NB	510587008	405	22	883	96029372	HYDR.MACHINERY HOUSE
O-RING ARP 568 32,92X3,53 NB	510587008	(1)	1	883	96029372	HYDR.MACHINERY HOUSE
O-RING ARP 568 32,92X3,53 NB	510587008	(1)	1	883	96029372	HYDR.MACHINERY HOUSE
O-RING ARP 568 32,92X3,53 NB	510587008	(1)	1	883	96029372	HYDR.MACHINERY HOUSE
O-RING ARP 568 34,52X3,53 NB	501204208	16	2	469	510401908	REVERSING VALVE
O-RING ARP 568 37,69X3,53 NB	510586708	553	16	314	966085408	SLEWING PLATFORM HYDRA
O-RING ARP 568 37,69X3,53 NB	510586708	550	33	341	966085708	ADDITIONAL HYDRAULICS WI
O-RING ARP 568 37,69X3,53 NB	510586708	550	33	358	966085808	ADDITIONAL HYDRAULICS WI
O-RING ARP 568 37,69X3,53 NB	510586708	557	7	455	966085508	HYDRAULIC EQUIPM.SLEWING
O-RING ARP 568 37,69X3,53 NB	510586708	400	1	635	96034141	DIESEL ENGINE, PRE-ASSEMB
O-RING ARP 568 37,69X3,53 NB	510586708	1	1	681	511516208	SAE-FLANGE HALF
O-RING ARP 568 37,69X3,53 NB	510586708	400	1	693	96034143	DIESEL ENGINE, PRE-ASSEMB
O-RING ARP 568 37,69X3,53 NB	510586708	411	44	883	96029372	HYDR.MACHINERY HOUSE
O-RING ARP 568 37,69X3,53 NB	510586708	(1)	1	883	96029372	HYDR.MACHINERY HOUSE
O-RING ARP 568 37,69X3,53 NB	510586708	(1)	1	883	96029372	HYDR.MACHINERY HOUSE
O-RING ARP 568 37,69X3,53 NB	510586708	550	32	1092	966085608	ADDITIONAL HYDRAULICS WI
O-RING ARP 568 37,69X3,53 NB	510586708	550	30	1238	966085908	ADDITIONAL HYDRAULICS WI
O-RING ARP 568 37,77X2,62 NB	726419008	10	8	913	10678312	BALL VALVE COMBINATION
O-RING ARP 568 4,47X1,78 NB	510714208	13	2	287	510438508	PRESSURE RELIEF VALVE
O-RING ARP 568 45,69X2,62 NB	514507808	16	1	668	10009378	CONNECTING PLATE
O-RING ARP 568 47,22X3,53 NB	510587908	551	10	34	966084408	HYDRAULIC EQUIPM.CENTER
O-RING ARP 568 47,22X3,53 NB	510587908	501	6	132	966084908	HYDR.TRAVEL DRIVE
O-RING ARP 568 47,22X3,53 NB	510587908	501	6	168	966085008	HYDR.TRAVEL DRIVE

Description	Item	Pos.	Quantity	Page	Assembly	Description
O-RING ARP 568 47,22X3,53 NB	510587908	501	6	195	966084808	HYDR.TRAVEL DRIVE
O-RING ARP 568 47,22X3,53 NB	510587908	501	6	221	966084708	HYDR.TRAVEL DRIVE
O-RING ARP 568 47,22X3,53 NB	510587908	(1)	1	634	96034141	DIESEL ENGINE, PRE-ASSEMB
O-RING ARP 568 47,22X3,53 NB	510587908	401	2	635	96034141	DIESEL ENGINE, PRE-ASSEMB
O-RING ARP 568 47,22X3,53 NB	510587908	401	2	693	96034143	DIESEL ENGINE, PRE-ASSEMB
O-RING ARP 568 47,22X3,53 NB	510587908	550	3	1270	966086208	AUX.HYDRAULIC WINCH 6
O-RING ARP 568 50,47X2,62 NB	570054708	16	1	657	7622495	CONNECTING PLATE
O-RING ARP 568 52,07X2,62 NB	726426508	6	1	375	510230608	HYDRO MOTOR
O-RING ARP 568 56,74X3,53 NB	726421608	5	2	836	96035686	UREA TANK, PRE-MOUNTING
O-RING ARP 568 56,82X2,62 NB	514598308	15	2	1262	10467820	CONTROL ELEMENT
O-RING ARP 568 56,82X2,62 NB	514598308	12	1	1263	10678417	COVER
O-RING ARP 568 6,07X1,78 NB	510738408	15	1	648	571514608	SHUTDOWN VALVE
O-RING ARP 568 64,77X2,62 NB	515705108	15	1	376	570112908	DRIVING GEAR
O-RING ARP 568 69,44X3,53 NB	510598908	403	3	635	96034141	DIESEL ENGINE, PRE-ASSEMB
O-RING ARP 568 69,44X3,53 NB	510598908	403	3	693	96034143	DIESEL ENGINE, PRE-ASSEMB
O-RING ARP 568 75,87X2,62 NB	514530408	15	1	444	570967508	DRIVING GEAR
O-RING ARP 568 75,87X2,62 NB	514530408	(20)	2	646	11006043	VARIABLE PUMP
O-RING ARP 568 85,32X3,53 NB	510599308	404	1	635	96034141	DIESEL ENGINE, PRE-ASSEMB
O-RING ARP 568 85,32X3,53 NB	510599308	404	1	693	96034143	DIESEL ENGINE, PRE-ASSEMB
O-RING ARP 568 9,25X1,78 NB	510719008	26	1	465	511300508	CONTROL BLOCK
O-RING ARP 568 9,25X1,78 NB	510719008	26	1	466	10489734	PRESSURE LIMITING VALVE
O-RING ARP 568 9,25X1,78 NB	510738608	(6)	4	881	96029372	HYDR.MACHINERY HOUSE
O-RING ARP 568 91,67X3,53 NB	514523408	4	1	646	11006043	VARIABLE PUMP
O-RING ARP 568 91,67X3,53 NB	514523408	1	1	654	11007827	PUMP SUPPORT
O-RING DIN 3771 23,6X2,9 NBR	571817308	(1)	1	128	915740508	ELECTR.FOR CRAWLER CARR
O-RING DIN 3771 55,25X2,62	511052108	10	1	469	510401908	REVERSING VALVE
O-RING DIN 3771-1 340X5 NBR	790347014	330	4	639	11000367	PUMP DISTRIBUTION GEAR
O-RING ISO 3601-1 104,37X3,53	7380773	(4)	1	697	13455092	DIESEL ENGINE
O-RING ISO 3601-1 104,37X3,53	7380773	5	2	754	12421642	CONNECTING LINE ADD-ON
O-RING ISO 3601-1 117,07X3,5	7380604	3	1	737	11363553	DRIVE FOR HIGH PRESSURE P
O-RING ISO 3601-1 117,07X3,5	7380604	5	1	797	11366388	AUXILIARY DRIVE PRE-ASS.
O-RING ISO 3601-1 12,37X2,62	7380935	3	1	756	13701882	HEATING FLANGE COMPLETE
O-RING ISO 3601-1 14X1,78 NB	511039008	48	2	286	510689408	BALL VALVE
O-RING ISO 3601-1 14X1,78 NB	511039008	41	2	1019	510687808	BALL VALVE
O-RING ISO 3601-1 17,17X1,78	7381103	(2)	1	793	12410651	ENGINE CONTROL SENSORS
O-RING ISO 3601-1 215,49X3,53	10003746	21	2	472	11003525	ELECTRIC PUMP
O-RING ISO 3601-1 74,00X3,00	7264455	8	2	761	12490129	WATER PUMP WITH FASTENIN
O-RING ISO 3601-1 82,22X2,62	7380598	10	2	761	12490129	WATER PUMP WITH FASTENIN
O-RING ISO 3601-1 9,25X1,78 F	7380574	5	4	904	10342823	PRESSURE CONTROL VALVE
O-RING ISO 3601-1 91,67X3,53	7380657	55	1	647	11006048	CONNECTING PLATE
OBSTRUCTION LIGHT 7,2W 19,	10816223	3	1	1469	967049508	OBSTRUCTION LIGHTS PREAS
OBSTRUCTION LIGHTS PREAS	967049508	11	1	1466	915727108	AIR-CRAFT & WIND WARNING
OIL AIR COOLER	550628308	2	2	848	919965308	FUEL FEED
OIL AIR COOLER	550628308	100	2	1064	96034284	PREMOUNTED COMBINATION
OIL COOLER	11005447	2	1	1067	10475633	RADIATOR UNIT
OIL COOLER	11005447	2	1	1070	10475634	RADIATOR UNIT
OIL DIPSTICK	9080347	1	1	715	10127822	OIL DIPSTICK CPL.
OIL DIPSTICK	927692101	45	1	1258	968822801	OIL-GAUGING INSTRUMENT
OIL DIPSTICK 1 1/8"	927554401	1	1	448	927554301	VENTILATION CONNECTING PI
OIL DIPSTICK CPL.	10127822	21	1	695	13455092	DIESEL ENGINE
OIL DRAIN PLUG M26X1,5	789011908	2	1	985	96034679	FUEL TANK, PRE-ASSEMBLED
OIL DRAIN PLUG M26X1,5	789011908	17	2	987	919203608	OIL RESERVOIR, COMPLETE
OIL DRAIN PLUG M26X1,5	789011908	13	1	988	965666908	OIL TANK PRE-ASS.
OIL DRAIN PLUG M26X1,5	789011908	11	1	1066	965896208	PREMOUNTED COMBINATION
OIL DRAIN PLUG M26X1,5	789011908	11	1	1069	965896308	PREMOUNTED COMBINATION
OIL DRAIN PLUG M26X1,5	789011908	33	1	1258	968822801	OIL-GAUGING INSTRUMENT
OIL DRAINING HOSE COMPL.	10032297	55	1	243	96005686	MAIN TOOLS
OIL FILLER INLET	10128193	23	1	695	13455092	DIESEL ENGINE
OIL LEVEL PROBE L=50 12/24	10168177	16	1	987	919203608	OIL RESERVOIR, COMPLETE
OIL LEVEL SIGHT GLASS M26	774322101	77	2	332	90001090	SLEWING GEAR DRIVE

Description	Item	Pos.	Quantity	Page	Assembly	Description
OIL LEVEL SIGHT GLASS M26	774322101	77	2	1084	90011209	SLEWING GEAR DRIVE
OIL LEVEL SIGHT GLASS M26	774322101	77	2	1230	90006725	SLEWING GEAR DRIVE
OIL LINE ASSEMBLY	10134883	(2)	1	714	10134887	OIL SUMP WITH FASTENING
OIL MODULE ASSEMBLY	11365191	130	1	696	13455092	DIESEL ENGINE
OIL RESERVOIR, COMPLETE	919203608	177	1	13		LIEBHERR CRAW.CRANE LR
OIL RETURN PIPE	10137019	1	1	711	10137051	HYDT.TUBE ASSEMBLY
OIL RETURN PIPE 15X1,5	10127927	(5)	1	714	10134887	OIL SUMP WITH FASTENING
OIL RETURN PIPE 15X1,5	10137053	2	1	711	10137051	HYDT.TUBE ASSEMBLY
OIL RETURN PIPE 22X1,5	10135023	2	1	776	10141721	EXHAUST TC MOUNTING
OIL RETURN PIPE 22X1,5	10135221	3	1	775	10141720	EXHAUST TC MOUNTING
OIL SEPARATOR ASSEMBLY	10125646	1	2	709	10141843	CRANKCASE BREATHER ASS
OIL SEPARATOR OEL	12404268	2	1	710	10125646	OIL SEPARATOR ASSEMBLY
OIL SIGHT GLASS G1" ALU	774320108	7	1	988	965666908	OIL TANK PRE-ASS.
OIL SUMP PRE-ASS. V-MOTO	11364377	1	1	714	10134887	OIL SUMP WITH FASTENING
OIL SUMP V-MOTOR/D9508	10134879	(1)	1	714	10134887	OIL SUMP WITH FASTENING
OIL SUMP WITH FASTENING V-	10134887	20	1	695	13455092	DIESEL ENGINE
OIL TANK	90016176	47	6	438	915755208	ROLLER SLEWING RING
OIL TANK PRE-ASS.	965666908	1	1	987	919203608	OIL RESERVOIR, COMPLETE
OIL TANK ST.CONST. ALMG3	965666808	1	1	988	965666908	OIL TANK PRE-ASS.
OIL-GAUGING INSTRUMENT	968822801	25	1	1253	90005001	COMPACT ROPE WINCH
ONE-WAY RESTRICTOR 180L/	511300608	154	2	380	966086008	ADDNL. HYDR. F. ERECTING W
OPERATING HOURS COUNTE	691798508	10	4	999	96054623	LOCKING PLATE
OPERATING UNIT	10874687	50	1	1021	96035787	EQUIPMENT CAMERA CAB
OPERATIONAL CONTROL	553188708	5	2	992	96036153	SWITCH CABINET
OPERATOR SEAT 1030/880NT	10877138	1	1	1025	918810308	CONTROL STAND
ORIFICE	10875953	3	1	1188	10872003	WORK LIGHT
ORIFICE 2X37X206 ALMG3 H11	978848108	17	2	996	96069348	ASSEMBLY PARTS MOUNTIN
OUTLET MANIFOLD ADD-ON V-	10141558	412	1	699	13455092	DIESEL ENGINE
OUTLET MODULE SCRFILTER	12569778	3	1	813	11446927	SCRFILTER ASSEMBLY
OUTLET NOZZLE DA 60MM	553190208	104	1	1041	919208108	HEATING MACHINE/ENGINE R
OUTLET NOZZLE DN80 90°	553192908	105	3	1041	919208108	HEATING MACHINE/ENGINE R
OUTPUT SHAFT 221 18CrNiMo	90011192	10	1	332	90001090	SLEWING GEAR DRIVE
OUTPUT SHAFT 221 18CrNiMo	90011192	10	1	1084	90011209	SLEWING GEAR DRIVE
OUTPUT SHAFT 221 18CrNiMo	90011192	10	1	1230	90006725	SLEWING GEAR DRIVE
OUTPUT SHAFT 298,5 18CrNi	968447901	10	1	447	90008841	SLEWING GEAR DRIVE
OVAL LOAD RING 13X60X120	980060930	5	4	1345	966640408	ROD CPL.
OVAL LOAD RING 13X60X120	980060930	5	4	1487	965646208	ROD
OVAL LOAD RING 13X60X120	980060930	6	4	1489	965523008	ROD
OVAL LOAD RING 13X60X120	980060930	(5)	2	1490	968244508	ROD CPL.
OVAL LOAD RING 13X60X120	980060930	(5)	4	1491	966191408	ROD CPL.
OVAL LOAD RING 13X60X120	980060930	5	4	1493	966377708	ROD
OVAL LOAD RING 13X60X120	980060930	(5)	4	1494	966203408	ROD CPL.
OVAL LOAD RING 13X60X120	980060930	(5)	4	1495	966160008	ROD CPL.
OVAL SCREW M4X12 10.9	514525208	20	7	444	570967508	DRIVING GEAR
OVERFLOW VALVE 13BAR M2	502662808	155	1	1013	96032961	PIPEWORK AIR INSTALLATIO
OVERFLOW-OIL LINE	10129428	1	2	750	10153631	LEAK OIL LINE ADD-ON
OVERFLOW-OIL LINE 10	10142544	2	1	750	10153631	LEAK OIL LINE ADD-ON
OVERFLOW-OIL LINE 10X2	10151811	3	1	750	10153631	LEAK OIL LINE ADD-ON
OVERFLOW-OIL LINE 12	10142547	4	1	750	10153631	LEAK OIL LINE ADD-ON
OVERFLOW-OIL LINE 6X2	10143799	7	1	750	10153631	LEAK OIL LINE ADD-ON
OVERFLOW-OIL LINE 6X2	10153632	8	1	750	10153631	LEAK OIL LINE ADD-ON
OVERFLOW-OIL LINE 8X2	10143731	5	1	750	10153631	LEAK OIL LINE ADD-ON
OVERHEAT PROTECTION	10290127	24	1	496	10876576	WATER HEATING SYSTEM
OVERHEAT PROTECTION	10290127	(6)	1	496	10876576	WATER HEATING SYSTEM
PADLOCK ABUS-64TI/40 TITAL	885251508	2	1	243	96005686	MAIN TOOLS
PADLOCK ABUS-64TI/40 TITAL	885251508	125	2	1290	916324608	D PIVOT SECTION PRE-ASS.
PALETTE OF BOLTS QC	966460008	29	8	438	915755208	ROLLER SLEWING RING
PALLET WELDMENT T ZN O	966460108	1	1	449	966460008	PALETTE OF BOLTS
PAN-HEAD SCREW ISO 7045	408311208	35	4	534	96063943	BODY SECTIONS
PAN-HEAD SCREW ISO 7045 M	12219257	510	6	545	96033659	WIRING HARNESS

Description	Item	Pos.	Quantity	Page	Assembly	Description
PAN-HEAD SCREW ISO 7045 M	12219257	22	2	802	96034773	PLATE PRE-ASS.
PAN-HEAD SCREW ISO 7045	408400701	7	4	1323	915747808	D PIVOT SECTION ELEC. EQUI
PAN-HEAD SCREW ISO 7045	408400701	(155)	2	1427	967276708	RECEIVER
PAN-HEAD SCREW ISO 7045	408400801	268	4	1140	966265208	CABLE DRUM COMPL.
PAN-HEAD SCREW ISO 7045	408400801	280	14	1168	966418908	TERMINAL BOX
PAN-HEAD SCREW ISO 7045 M	514599408	20	7	376	570112908	DRIVING GEAR
PAN-HEAD SCREW ISO 7045 M	514599408	(505)	1	1168	966418908	TERMINAL BOX
PAN-HEAD SCREW ISO 7045 M	514599408	(504)	1	1168	966418908	TERMINAL BOX
PAN-HEAD SCREW ISO 7045 M	12219805	31	16	1021	96035787	EQUIPMENT CAMERA CAB
PAN-HEAD SCREW ISO 7045 M	12219805	300	3	1041	919208108	HEATING MACHINE/ENGINE R
PAN-HEAD SCREW ISO 7045 M	12216226	24	4	89	966448108	TERMINAL BOX, PRE-ASSEMB
PAN-HEAD SCREW ISO 7045 M	12216226	24	4	100	966448308	TERMINAL BOX, PRE-ASSEMB
PAN-HEAD SCREW ISO 7045 M	12216226	280	24	269	96034537	TERMINAL BOX
PAN-HEAD SCREW ISO 7045 M	12216226	24	4	337	966541108	TERMINAL BOX CPL.
PAN-HEAD SCREW ISO 7045 M	12216226	24	4	354	966541408	TERMINAL BOX CPL.
PAN-HEAD SCREW ISO 7045 M	12216226	26	4	804	96033201	ELECTRIC FOR BATTERY BOX
PAN-HEAD SCREW ISO 7045 M	12216226	280	24	918	966530408	TERMINAL BOX
PAN-HEAD SCREW ISO 7045 M	12216226	280	16	920	96034780	TERMINAL BOX
PAN-HEAD SCREW ISO 7045 M	12216226	280	24	922	96044329	TERMINAL BOX
PAN-HEAD SCREW ISO 7045 M	12216226	280	24	924	968221508	TERMINAL BOX
PAN-HEAD SCREW ISO 7045 M	12216226	12	6	929	96069528	ADDITIONAL PARTS POWER
PAN-HEAD SCREW ISO 7045 M	12216226	11	4	937	967021108	TERMINAL BOX BLANK PLUG
PAN-HEAD SCREW ISO 7045 M	12216226	280	20	940	968218508	TERMINAL BOX
PAN-HEAD SCREW ISO 7045 M	12216226	280	28	942	96051756	TERMINAL BOX
PAN-HEAD SCREW ISO 7045 M	12216226	53	4	996	96069348	ASSEMBLY PARTS MOUNTIN
PAN-HEAD SCREW ISO 7045 M	12216226	24	4	1234	966541908	TERMINAL BOX CPL.
PAN-HEAD SCREW ISO 7045 M	12216226	24	4	1267	966543108	TERMINAL BOX CPL.
PAN-HEAD SCREW ISO 7045 M	12216966	280	16	308	96047223	TERMINAL BOX ELECTRICS S
PAN-HEAD SCREW ISO 7045 M	12216966	190	8	1168	966418908	TERMINAL BOX
PAN-HEAD SCREW ISO 7045 M	10876384	11	3	1073	91003625	EXTERNAL FEED
PAN-HEAD SCREW ISO 7045 M	11656605	24	2	534	96063943	BODY SECTIONS
PAN-HEAD SCREW ISO 7045 M	11656605	54	12	997	96069348	ASSEMBLY PARTS MOUNTIN
PAN-HEAD SCREW ISO 7045 M	12220252	78	3	56	919045208	CROSS BEAM
PARALLEL PIN	10289909	14	1	657	7622495	CONNECTING PLATE
PARALLEL PIN	10289909	14	1	668	10009378	CONNECTING PLATE
PARALLEL PIN	11259369	13	2	657	7622495	CONNECTING PLATE
PARALLEL PIN DIN 6325 8M6X2	10000797	13	2	668	10009378	CONNECTING PLATE
PARALLEL PIN ISO 2338 3M6X	570113208	5	1	375	510230608	HYDRO MOTOR
PARALLEL PIN ISO 8734 10M6	430707001	(86)	2	110	917523808	CRAWLER TRACK CARRIER, L
PARALLEL PIN ISO 8734 12m6X	4980365	11	1	778	10146947	ALTERNATOR ASSEMBLY
PARALLEL PIN ISO 8734 6m6X	4980736	5	1	731	10122940	CAMSHAFT CPL.
PARALLEL PIN ISO 8734 8m6X	4980853	14	2	706	9078462	POWER UNIT SUPPORT ATT
PARALLEL PIN ISO 8734 8m6X	4980995	8	10	704	12405456	CRANKCASE PRE-ASSY.
PASSAGE NIPPLE BLOCK	774375108	4	2	124	915742708	CENTRA.LUBRICATION SYSTE
PASSAGE NIPPLE BLOCK	774375108	4	2	163	915744408	CENTRA.LUBRICATION SYSTE
PASSAGE NIPPLE BLOCK	774375108	4	2	190	915744608	CENTR.LUBRICATION SYSTEM
PASSAGE NIPPLE BLOCK	774375108	4	2	216	915744508	CENTR.LUBRICATION SYSTEM
PASSAGE NIPPLE BLOCK	774375108	4	1	289	916900208	CENT. LUBRIC. SYSTEM SUP
PASSAGE NIPPLE BLOCK	774375108	3	1	320	916945008	CENT. LUBRIC. SYSTEM SUP
PASSAGE NIPPLE BLOCK	774375108	3	1	346	916997308	CENTRAL LUBRICATING SYS
PASSAGE NIPPLE BLOCK	774375108	3	1	363	916998708	CENTRALIZED LUBRICATION
PASSAGE NIPPLE BLOCK	774375108	3	1	470	916141308	CENTRAL GREASING
PASSAGE NIPPLE BLOCK	774375108	3	3	1098	91002039	CENTRAL LUBRICATING SYS
PASSAGE NIPPLE BLOCK	774375108	3	1	1244	917006408	CENTRALIZED LUBRICATION
PATCH CABLE 4X2XAWG27/7-1	264809102	16	1	538	96063945	WIRES PRE-ASS.INSTRUMENT
PATCH CABLE 4X2XAWG27/7-5	12102759	376	1	545	96033659	WIRING HARNESS
PATCH CABLE 8-5M	10771060	377	1	545	96033659	WIRING HARNESS
PATCH CABLE 8-5M	10771060	378	1	545	96033659	WIRING HARNESS
PATCH CABLE 8-5M	10771060	379	1	545	96033659	WIRING HARNESS
PEDAL TRANSDUCER 20° SPF	10297309	(10)	1	553	96023877	ELECTRICAL PEDAL TRANSM

Description	Item	Pos.	Quantity	Page	Assembly	Description
PEDAL TRANSDUCER 20° SPF	10297309	(10)	1	553	96023877	ELECTRICAL PEDAL TRANSM
PEDESTAL 2885X670X217 ALU	10875207	42	1	329	915751408	WINCH 1 PRE-ASSEMBLY
PEDESTAL ALU SPF	965888708	22	1	573	918744708	MACHINERY HOUSE BASE FR
PEDESTAL ALU SPF	965888808	23	1	573	918744708	MACHINERY HOUSE BASE FR
PEDESTAL ALU SPF	965888908	24	2	573	918744708	MACHINERY HOUSE BASE FR
PEDESTAL ALU SPF	965889008	25	1	573	918744708	MACHINERY HOUSE BASE FR
PEDESTAL CENTRE WELDME	966082208	1	1	68	966081808	PLATFORM CENTRE CPL.
PEDESTAL LH 1300 ALU SPF	966240008	20	1	428	96038696	SLEWING PLATFORM CATWAL
PEDESTAL LV 1064 ALU SPF	966239908	19	1	428	96038696	SLEWING PLATFORM CATWAL
PEDESTAL LV 646 ALU SPF	966460908	24	1	428	96038696	SLEWING PLATFORM CATWAL
PEDESTAL M 1500 ALU SPF	965901008	18	9	428	96038696	SLEWING PLATFORM CATWAL
PEDESTAL RB 1500 ALU SPF	966240908	22	1	428	96038696	SLEWING PLATFORM CATWAL
PEDESTAL RH 1300 ALU SPF	966240408	21	1	428	96038696	SLEWING PLATFORM CATWAL
PEDESTAL RV 936 ALU SPF	966241408	23	1	428	96038696	SLEWING PLATFORM CATWAL
PEDESTAL SEITE ALUMINIUM	966495408	151	1	1290	916324608	D PIVOT SECTION PRE-ASS.
PEDESTAL SEITE ALUMINIUM	966495508	152	1	1290	916324608	D PIVOT SECTION PRE-ASS.
PEDESTAL SEITE ALUMINIUM	966495608	153	1	1290	916324608	D PIVOT SECTION PRE-ASS.
PEDESTAL SEITE ALUMINIUM	966620508	219	2	1291	916324608	D PIVOT SECTION PRE-ASS.
PENCIL-TYPE GLOW PLUG	10873629	24	1	1043	11621256	AIR HEATER
PENCIL-TYPE GLOW PLUG	11826649	40	1	496	10876576	WATER HEATING SYSTEM
PENCIL-TYPE GLOW PLUG	11826649	(10)	1	496	10876576	WATER HEATING SYSTEM
PERFORMANCE DIODE	6203745	23	6	996	96069348	ASSEMBLY PARTS MOUNTIN
PERFORMANCE RELAY	10877283	38	1	996	96069348	ASSEMBLY PARTS MOUNTIN
PERFORMANCE RELAY 24V 15	10871146	44	4	996	96069348	ASSEMBLY PARTS MOUNTIN
PERFORMANCE RELAY 75A	11656191	33	1	996	96069348	ASSEMBLY PARTS MOUNTIN
PERMANENT MAGNET 90N	617000108	250	2	87	966448008	CONTROL DESK OUTRIGGER
PERSONAL PROTECTION EQ	916959908	98	1	12		LIEBHERR CRAW.CRANE LR
PILLOW BLOCK ST.CONST.	967005808	13	2	428	96038696	SLEWING PLATFORM CATWAL
PIN	12105780	3	2	1432	916024408	HOOK BEAM
PIN	510773608	3	1	141	511486508	DIRECTIONAL CTRL. VALVE
PIN 0,5-1,0MM2	6202445	773	1	1363	96052004	LEAD
PIN 0,5-1,0MM2	6202445	773	1	1364	96052005	LEAD
PIN 0,5-2MM2	602323008	119	1	538	96063945	WIRES PRE-ASS.INSTRUMENT
PIN 100.0X0 35NICRMOV125	970682408	36	2	1422	915744908	BOOM NOSE
PIN 100.0X240 35NICRMOV125	943902208	77	2	1129	916305808	S PIVOT SECTION PRE-ASS.
PIN 100.0X250 35NICRMOV125	979552108	12	2	253	915750608	SLEWING PLATFORM FRAME
PIN 100.0X265 35NICRMOV125	97003732	2	4	232	915718008	FIXAGE DU CONTREPOIDS CE
PIN 100.0X320 35NICRMOV125	97011421	3	1	1476	966846208	FOOT COMPLETE
PIN 100.0X540 35NICRMOV125	97011519	72	2	395	965661108	SUPPORT COMPL.
PIN 101.6X225 S355J2H FE//ZN	97084386	4	6	1499	96011234	CONTAINER CPL.
PIN 101.6X225 S355J2H FE//ZN	97084386	4	4	1501	96011235	CONTAINER CPL.
PIN 101.6X330 S355J2H FE//ZN	97084444	9	2	1499	96011234	CONTAINER CPL.
PIN 101.6X330 S355J2H FE//ZN	97084444	10	2	1501	96011235	CONTAINER CPL.
PIN 101.6X330 S355J2H FE//ZN	97084444	5	1	1503	96011236	CONTAINER CPL.
PIN 101.6X335 S355J2H FE//ZN	97084495	6	3	1503	96011236	CONTAINER CPL.
PIN 105.0X230 35NICRMOV125	97006431	38	1	1339	915745708	D HEAD SECTION PRE-ASS.
PIN 110.0X250 35NICRMOV125	978657708	5	1	1486	965646108	ROD CPL.
PIN 110.0X250 35NICRMOV125	978657708	5	1	1488	965522908	ROD CPL.
PIN 110.0X291 35NICRMOV125	978657808	3	2	1416	966649908	BRACKET CPL.
PIN 110.0X291 35NICRMOV125	978657808	4	1	1486	965646108	ROD CPL.
PIN 110.0X291 35NICRMOV125	978657808	4	1	1488	965522908	ROD CPL.
PIN 110.0X320 35NICRMOV125	97012150	20	2	1478	966911408	CROSS MEMBER CPL.
PIN 110.0X341 35NICRMOV125	97008201	17	4	1418	966660708	WEIGHT CPL.
PIN 110.0X550 35NICRMOV125	979559008	11	6	301	91000968	SLEWING PLATFORM FRAME
PIN 120.0X165 35NICRMOV125	97013683	43	6	438	915755208	ROLLER SLEWING RING
PIN 120.0X250 35NICRMOV125	979902308	6	2	1490	968244508	ROD CPL.
PIN 120.0X250 35NICRMOV125	979902308	5	1	1491	966191408	ROD CPL.
PIN 120.0X250 35NICRMOV125	979902308	5	1	1494	966203408	ROD CPL.
PIN 120.0X250 35NICRMOV125	979902308	5	1	1495	966160008	ROD CPL.
PIN 120.0X250 35NICRMOV125	97041303	15	1	1490	968244508	ROD CPL.

Description	Item	Pos.	Quantity	Page	Assembly	Description
PIN 120.0X260 35NICRMOV125	979228408	4	2	1452	965656708	CONSOLE COUNTERWEIGHT
PIN 120.0X265 35NICRMOV125	934489508	40	1	1339	915745708	D HEAD SECTION PRE-ASS.
PIN 120.0X293 35NICRMOV125	979703008	3	2	403	966093308	BRACKET CPL.
PIN 120.0X293 35NICRMOV125	979703008	5	1	1490	968244508	ROD CPL.
PIN 120.0X293 35NICRMOV125	979703008	4	1	1491	966191408	ROD CPL.
PIN 120.0X293 35NICRMOV125	979703008	4	1	1494	966203408	ROD CPL.
PIN 120.0X293 35NICRMOV125	979703008	4	1	1495	966160008	ROD CPL.
PIN 120.0X435 35NICRMOV125	97009215	39	2	1422	915744908	BOOM NOSE
PIN 120.0X870 35NICRMOV125	979820208	12	2	55	919045208	CROSS BEAM
PIN 127.0X210 S355J2H FE//ZN	97084387	5	2	1501	96011235	CONTAINER CPL.
PIN 127.0X210 S355J2H FE//ZN	97084387	4	4	1503	96011236	CONTAINER CPL.
PIN 130.0X325 35NICRMOV125	97009713	47	2	1175	916177008	ROLLER SET
PIN 130.0X325 35NICRMOV125	97009713	47	2	1180	916177108	ROLLER SET
PIN 130.0X340 35NICRMOV125	979872508	66	2	1289	916324608	D PIVOT SECTION PRE-ASS.
PIN 130.0X920 35NICRMOV125	97000098	130	2	1290	916324608	D PIVOT SECTION PRE-ASS.
PIN 140.0X290 35NICRMOV125	979559608	29	6	301	91000968	SLEWING PLATFORM FRAME
PIN 140.0X355 35NICRMOV125	97000944	2	4	1444	96054216	CONNECTING SUPPORT
PIN 140.0X390 35NICRMOV125	979559708	30	2	301	91000968	SLEWING PLATFORM FRAME
PIN 15.0X372 S355J2C+C FE//	939632508	5	1	591	965887208	FOLDING LADDER PRE-ASS.
PIN 16.0X125 S355J2C+C FE//	97010024	3	2	120	966790308	HOSE HOLDER WELDED
PIN 16.0X125 S355J2C+C FE//	97010024	3	2	121	966790408	HOSE HOLDER WELDED
PIN 16.0X125 S355J2C+C FE//	97010024	3	1	122	966790508	HOSE HOLDER WELDED
PIN 16.0X125 S355J2C+C FE//	97010024	3	2	159	966802008	HOSE HOLDER WELDED
PIN 16.0X125 S355J2C+C FE//	97010024	3	2	160	966802108	HOSE HOLDER WELDED
PIN 16.0X125 S355J2C+C FE//	97010024	3	1	161	966802208	HOSE HOLDER WELDED
PIN 160.0X273 35NICRMOV125	979106908	12	2	387	915753008	A-FRAME
PIN 160.0X310 35NICRMOV125	97143180	24	2	1447	96053946	STAND, LEFT
PIN 160.0X310 35NICRMOV125	97143180	24	2	1450	96053947	STAND, RIGHT
PIN 160.0X345 35NICRMOV125	979156208	63	2	1129	916305808	S PIVOT SECTION PRE-ASS.
PIN 16X30X15 X5CrNi18-10	10136876	6	2	710	10125646	OIL SEPARATOR ASSEMBLY
PIN 170.0X305 35NICRMOV125	97007467	3	1	1492	966377608	ROD CPL.
PIN 180.0X315 35NICRMOV125	97000809	3	1	1447	96053946	STAND, LEFT
PIN 180.0X315 35NICRMOV125	97000809	3	1	1450	96053947	STAND, RIGHT
PIN 180.0X335 35NICRMOV125	97002452	12	4	1175	916177008	ROLLER SET
PIN 180.0X335 35NICRMOV125	97002452	12	4	1180	916177108	ROLLER SET
PIN 190.0X241 35NICRMOV125	97006415	32	2	1339	915745708	D HEAD SECTION PRE-ASS.
PIN 190.0X246 35NICRMOV125	97014043	162	2	1341	915745708	D HEAD SECTION PRE-ASS.
PIN 190.0X255 35NICRMOV125	97007818	11	2	1409	966649408	LUFFING PULLEY BLOCK COM
PIN 190.0X303 35NICRMOV125	97006416	33	2	1339	915745708	D HEAD SECTION PRE-ASS.
PIN 190.0X320 35NICRMOV125	97012604	10	2	1478	966911408	CROSS MEMBER CPL.
PIN 190.0X340 35NICRMOV125	97004243	6	1	1346	966594008	BRACKET CPL.
PIN 190.0X340 35NICRMOV125	97004243	10	1	1492	966377608	ROD CPL.
PIN 190.0X420 35NICRMOV125	97010145	11	1	1369	96051961	TRACTION RAM PRE-ASS.
PIN 190.0X420 35NICRMOV125	97010145	11	1	1377	96051962	TRACTION RAM PRE-ASS.
PIN 20.0X145 S355J2+AR FE//	97013357	(3)	1	576	918744708	MACHINERY HOUSE BASE FR
PIN 20.0X145 S355J2+AR FE//	97013357	2	2	600	966954908	FOLDING LADDER PRE-ASS.
PIN 20.0X145 S355J2C+C FE//	979785708	1	1	1385	966140608	PIN WITH RING BOLT
PIN 20.0X556 S355J2C+C FE//	979405408	62	1	574	918744708	MACHINERY HOUSE BASE FR
PIN 200.0X273 35NICRMOV125	979106608	8	4	387	915753008	A-FRAME
PIN 200.0X385 35NICRMOV125	97000807	10	1	1447	96053946	STAND, LEFT
PIN 200.0X385 35NICRMOV125	97000807	10	1	1450	96053947	STAND, RIGHT
PIN 200.0X395 35NICRMOV125	97006413	28	2	1339	915745708	D HEAD SECTION PRE-ASS.
PIN 200.0X504 35NICRMOV125	979201008	23	4	1382	916303808	D INTERMEDIATE SECTION
PIN 200.0X504 35NICRMOV125	979201008	17	4	1394	917223708	D INTERMEDIATE SECTION
PIN 200.0X504 35NICRMOV125	979201008	17	4	1402	917223808	D INTERMEDIATE SECTION
PIN 220.0X354 35NICRMOV125	979106808	10	2	387	915753008	A-FRAME
PIN 220.0X435 35NICRMOV125	978989208	2	2	301	91000968	SLEWING PLATFORM FRAME
PIN 220.0X435 35NICRMOV125	978989208	3	2	395	965661108	SUPPORT COMPL.
PIN 240.0X307 35NICRMOV125	97004671	20	2	1157	916332108	S HEAD SECTION
PIN 240.0X580 35NICRMOV125	978986408	4	4	1128	916305808	S PIVOT SECTION PRE-ASS.

Description	Item	Pos.	Quantity	Page	Assembly	Description
PIN 240.0X580 35NICRMOV125	978986408	15	4	1192	916303308	S INTERMEDIATE SECTION
PIN 240.0X580 35NICRMOV125	978986408	15	4	1199	916303208	S INTERMEDIATE SECTION
PIN 240.0X580 35NICRMOV125	978986408	15	4	1204	916303108	S INTERMEDIATE SECTION
PIN 240.0X580 35NICRMOV125	978986408	15	4	1208	916303008	S INTERMEDIATE SECTION
PIN 240.0X580 35NICRMOV125	978986408	15	4	1212	916302708	S INTERMEDIATE SECTION
PIN 240.0X580 35NICRMOV125	978986408	15	4	1217	916302908	S ADAPTER SECTION
PIN 240.0X580 35NICRMOV125	978986408	134	4	1290	916324608	D PIVOT SECTION PRE-ASS.
PIN 25.0X150 S355J2G3C+C FE	97006198	16	8	1049	966561608	FRAME
PIN 25.0X418 S355J2G3C+C FE	97022886	136	2	112	917523808	CRAWLER TRACK CARRIER, L
PIN 25.0X418 S355J2G3C+C FE	97022886	106	2	154	917525508	CRAWLER TRACK CARRIER, L
PIN 25.0X418 S355J2G3C+C FE	97022886	136	2	185	917525608	CRAWLER TRACK CARRIER,
PIN 25.0X418 S355J2G3C+C FE	97022886	106	2	211	917525908	CRAWLER TRACK CARRIER,
PIN 25.0X465 S355J2G3C+C FE	979610808	14	2	418	96038694	SLEWING PLATFORM CATWAL
PIN 25.0X475 S355J2G3C+C FE	979610708	13	1	418	96038694	SLEWING PLATFORM CATWAL
PIN 25.0X52 S355J2G3C+C FE//	971973608	3	1	1029	962282208	ARM REST LEFT
PIN 25.0X52 S355J2G3C+C FE//	971973608	3	1	1031	962282308	ARM REST RIGHT
PIN 25.0X646 S355J2G3C+C FE	979405308	56	1	573	918744708	MACHINERY HOUSE BASE FR
PIN 260.0X405 35NICRMOV125	978623908	15	4	153	917525508	CRAWLER TRACK CARRIER, L
PIN 260.0X405 35NICRMOV125	978623908	15	4	210	917525908	CRAWLER TRACK CARRIER,
PIN 280.0X570 35NICRMOV125	979551108	2	2	253	915750608	SLEWING PLATFORM FRAME
PIN 30.0X150 S355J2C+C FE//	97006197	8	10	1049	966561608	FRAME
PIN 30.0X212 S355J2+AR FE//	978931008	11	4	1192	916303308	S INTERMEDIATE SECTION
PIN 30.0X212 S355J2+AR FE//	978931008	11	4	1199	916303208	S INTERMEDIATE SECTION
PIN 30.0X212 S355J2+AR FE//	978931008	11	4	1204	916303108	S INTERMEDIATE SECTION
PIN 30.0X212 S355J2+AR FE//	978931008	11	4	1208	916303008	S INTERMEDIATE SECTION
PIN 30.0X212 S355J2+AR FE//	978931008	11	4	1212	916302708	S INTERMEDIATE SECTION
PIN 30.0X212 S355J2+AR FE//	978931008	11	4	1217	916302908	S ADAPTER SECTION
PIN 30.0X305 S355J2C+C FE//	977524508	29	2	1418	966660708	WEIGHT CPL.
PIN 30.0X650 S355J2+AR FE//	97012540	(6)	1	112	917523808	CRAWLER TRACK CARRIER, L
PIN 30.0X70 S355J2C+C FE//ZN	972115808	19	2	548	96063942	ELECTRIC ADD-ON PARTS CA
PIN 300.0X1050 35NICRMOV12	978623708	15	2	110	917523808	CRAWLER TRACK CARRIER, L
PIN 300.0X1050 35NICRMOV12	978623708	14	2	153	917525508	CRAWLER TRACK CARRIER, L
PIN 300.0X1050 35NICRMOV12	978623708	15	2	183	917525608	CRAWLER TRACK CARRIER,
PIN 300.0X1050 35NICRMOV12	978623708	14	2	210	917525908	CRAWLER TRACK CARRIER,
PIN 35.0X120 35NICRMOV125	976821908	288	1	1292	916324608	D PIVOT SECTION PRE-ASS.
PIN 35.0X135 35NICRMOV125	97004852	3	1	1384	966035008	REST
PIN 35.0X170 35NICRMOV125	979535708	27	2	1409	966649408	LUFFING PULLEY BLOCK COM
PIN 35.0X187 35NICRMOV125	977597408	129	1	1340	915745708	D HEAD SECTION PRE-ASS.
PIN 35.0X210 35NICRMOV125	979358708	11	12	262	915750708	PIN F. S AND D PIVOT SECTIO
PIN 35.0X310 35NICRMOV125	97000810	7	2	1447	96053946	STAND, LEFT
PIN 35.0X310 35NICRMOV125	97000810	7	2	1450	96053947	STAND, RIGHT
PIN 35.0X376 35NICRMOV125	972603608	69	2	1340	915745708	D HEAD SECTION PRE-ASS.
PIN 35.0X70 35NICRMOV125	979358808	12	16	262	915750708	PIN F. S AND D PIVOT SECTIO
PIN 35.0X70 35NICRMOV125	979358808	197	2	576	918744708	MACHINERY HOUSE BASE FR
PIN 35.0X70 35NICRMOV125	979358808	58	2	1175	916177008	ROLLER SET
PIN 35.0X70 35NICRMOV125	979358808	58	2	1180	916177108	ROLLER SET
PIN 35.0X70 35NICRMOV125	979358808	68	1	1289	916324608	D PIVOT SECTION PRE-ASS.
PIN 35.0X77 35NICRMOV125	97083628	59	18	1289	916324608	D PIVOT SECTION PRE-ASS.
PIN 390.0X655 35NICRMOV125	979551208	3	2	253	915750608	SLEWING PLATFORM FRAME
PIN 390.0X700 35NICRMOV125	979900008	17	4	55	919045208	CROSS BEAM
PIN 40.0X95 42CRMO4+QT GA	971343208	45	2	329	915751408	WINCH 1 PRE-ASSEMBLY
PIN 40.0X95 42CRMO4+QT GA	971343208	103	4	429	96038696	SLEWING PLATFORM CATWAL
PIN 430.0X755 35NICRMOV125	979358008	2	2	262	915750708	PIN F. S AND D PIVOT SECTIO
PIN 45.0 X90 35NICRMOV125	97000817	43	2	22	917528708	CENTRAL SECTION CRAWLER
PIN 45.0X128 35NICRMOV125	941978308	31	8	153	917525508	CRAWLER TRACK CARRIER, L
PIN 45.0X128 35NICRMOV125	941978308	31	8	210	917525908	CRAWLER TRACK CARRIER,
PIN 45.0X160 35NICRMOV125	947663008	142	4	1290	916324608	D PIVOT SECTION PRE-ASS.
PIN 45.0X160 35NICRMOV125	979078708	1	1	1301	965764708	PIN WITH RING BOLT
PIN 45.0X162 35NICRMOV125	97009200	14	1	1422	915744908	BOOM NOSE
PIN 45.0X274 35NICRMOV125	979406208	27	2	573	918744708	MACHINERY HOUSE BASE FR

Description	Item	Pos.	Quantity	Page	Assembly	Description
PIN 45.0X284 35NICRMOV125	956058908	52	2	1339	915745708	D HEAD SECTION PRE-ASS.
PIN 45.0X322 S355J2+AR FE//	97024740	40	2	1478	966911408	CROSS MEMBER CPL.
PIN 45.0X332 35NICRMOV125	950941408	58	2	1339	915745708	D HEAD SECTION PRE-ASS.
PIN 45.0X368 35NICRMOV125	979552408	15	2	253	915750608	SLEWING PLATFORM FRAME
PIN 45.0X383 35NICRMOV125	979552308	14	2	253	915750608	SLEWING PLATFORM FRAME
PIN 45.0X64 35NICRMOV125	976637308	54	8	301	91000968	SLEWING PLATFORM FRAME
PIN 45.0X85 35NICRMOV125	979670908	10	4	22	917528708	CENTRAL SECTION CRAWLER
PIN 45X158 35NICRMOV125 GA	940069208	41	4	111	917523808	CRAWLER TRACK CARRIER, L
PIN 45X158 35NICRMOV125 GA	940069208	41	4	153	917525508	CRAWLER TRACK CARRIER, L
PIN 45X158 35NICRMOV125 GA	940069208	41	4	183	917525608	CRAWLER TRACK CARRIER,
PIN 45X158 35NICRMOV125 GA	940069208	41	4	210	917525908	CRAWLER TRACK CARRIER,
PIN 45X158 35NICRMOV125 GA	940069208	(2)	1	1342	915745708	D HEAD SECTION PRE-ASS.
PIN 50.0 X133 35NICRMOV125	97000818	44	3	22	917528708	CENTRAL SECTION CRAWLER
PIN 50.0 X358 35NICRMOV125	97010266	6	1	1369	96051961	TRACTION RAM PRE-ASS.
PIN 50.0 X358 35NICRMOV125	97010266	6	1	1377	96051962	TRACTION RAM PRE-ASS.
PIN 50.0 X58 35NICRMOV125	947460108	8	2	1369	96051961	TRACTION RAM PRE-ASS.
PIN 50.0 X58 35NICRMOV125	947460108	8	2	1377	96051962	TRACTION RAM PRE-ASS.
PIN 50.0X108 35NICRMOV125	940069108	34	1	253	915750608	SLEWING PLATFORM FRAME
PIN 50.0X108 35NICRMOV125	940069108	34	1	301	91000968	SLEWING PLATFORM FRAME
PIN 50.0X242 S355J2+AR FE//	979201208	20	4	1175	916177008	ROLLER SET
PIN 50.0X242 S355J2+AR FE//	979201208	20	4	1180	916177108	ROLLER SET
PIN 50.0X242 S355J2+AR FE//	979201208	7	1	1346	966594008	BRACKET CPL.
PIN 50.0X242 S355J2+AR FE//	979201208	11	1	1492	966377608	ROD CPL.
PIN 50.0X76 35NICRMOV125	956573308	4	2	1441	966888308	SWITCH UNIT
PIN 50.0X76 35NICRMOV125	956573308	4	2	1442	966916408	SWITCH UNIT
PIN 50.0X90 35NICRMOV125	979405108	44	2	573	918744708	MACHINERY HOUSE BASE FR
PIN 540.0X825 35NICRMOV125	979357908	1	2	262	915750708	PIN F. S AND D PIVOT SECTIO
PIN 55.0 X0 35NICRMOV125 GA	955469908	46	2	573	918744708	MACHINERY HOUSE BASE FR
PIN 55.0 X445 35NICRMOV125	977976408	40	12	301	91000968	SLEWING PLATFORM FRAME
PIN 55.0 X445 35NICRMOV125	977976408	232	2	1291	916324608	D PIVOT SECTION PRE-ASS.
PIN 55.0 X620 35NICRMOV125	979603008	13	2	110	917523808	CRAWLER TRACK CARRIER, L
PIN 55.0 X620 35NICRMOV125	979603008	13	2	183	917525608	CRAWLER TRACK CARRIER,
PIN 55.0X108 35NICRMOV125	933777308	21	4	253	915750608	SLEWING PLATFORM FRAME
PIN 55.0X108 35NICRMOV125	933777308	94	4	574	918744708	MACHINERY HOUSE BASE FR
PIN 55.0X125 35NICRMOV125	952667108	39	2	253	915750608	SLEWING PLATFORM FRAME
PIN 55.0X125 35NICRMOV125	952667108	6	2	301	91000968	SLEWING PLATFORM FRAME
PIN 55.0X136 35NICRMOV125	979773108	52	8	301	91000968	SLEWING PLATFORM FRAME
PIN 55.0X136 35NICRMOV125	979773108	30	4	1382	916303808	D INTERMEDIATE SECTION
PIN 55.0X136 35NICRMOV125	979773108	43	4	1394	917223708	D INTERMEDIATE SECTION
PIN 55.0X136 35NICRMOV125	979773108	46	4	1402	917223808	D INTERMEDIATE SECTION
PIN 55.0X140 35NICRMOV125	945147108	3	2	1480	967582308	CROSS MEMBER CPL.
PIN 55.0X165 35NICRMOV125	97013907	57	4	1339	915745708	D HEAD SECTION PRE-ASS.
PIN 55.0X169 35NICRMOV125	973427508	58	2	395	965661108	SUPPORT COMPL.
PIN 55.0X175 35NICRMOV125	97002457	2	1	1176	966331808	PREMOUNTED PIN PULLING D
PIN 55.0X175 35NICRMOV125	97002457	2	1	1181	967623108	PREMOUNTED PIN PULLING D
PIN 55.0X240 35NICRMOV125	955168508	2	2	1452	965656708	CONSOLE COUNTERWEIGHT
PIN 55.0X280 35NICRMOV125	979598308	42	1	253	915750608	SLEWING PLATFORM FRAME
PIN 55.0X300 35NICRMOV125	97000828	7	4	1444	96054216	CONNECTING SUPPORT
PIN 55.0X300 35NICRMOV125	97000828	15	1	1447	96053946	STAND, LEFT
PIN 55.0X300 35NICRMOV125	97000828	15	1	1450	96053947	STAND, RIGHT
PIN 55.0X334 35NICRMOV125	979595908	143	1	575	918744708	MACHINERY HOUSE BASE FR
PIN 55.0X348 35NICRMOV125	970556508	16	1	1422	915744908	BOOM NOSE
PIN 55.0X355 35NICRMOV125	979393408	20	2	301	91000968	SLEWING PLATFORM FRAME
PIN 55.0X355 35NICRMOV125	979393408	26	2	395	965661108	SUPPORT COMPL.
PIN 55.0X455 35NICRMOV125	97003077	39	4	301	91000968	SLEWING PLATFORM FRAME
PIN 55.0X64 6 35NICRMOV125	973494608	4	2	1439	966887508	CROSS BEAM
PIN 55.0X860 35NICRMOV125	97002453	13	4	1175	916177008	ROLLER SET
PIN 55.0X860 35NICRMOV125	97002453	13	4	1180	916177108	ROLLER SET
PIN 60.0X393 S355J2+AR FE//	97006457	67	4	1340	915745708	D HEAD SECTION PRE-ASS.
PIN 65.0X124 35NICRMOV125	976449608	2	1	1133	966939508	CONNECTING LINK PRE-ASS.

Description	Item	Pos.	Quantity	Page	Assembly	Description
PIN 65.0X129 35NICRMOV125	978499208	196	2	1291	916324608	D PIVOT SECTION PRE-ASS.
PIN 65.0X140 35NICRMOV125	977071408	16	4	1409	966649408	LUFFING PULLEY BLOCK COM
PIN 65.0X455 35NICRMOV125	97007820	13	2	1409	966649408	LUFFING PULLEY BLOCK COM
PIN 65.0X485 35NICRMOV125	97034841	64	1	1251	915753308	WINCH 6 PRE-ASSEMBLY
PIN 65.0X485 35NICRMOV125	97034841	63	1	1383	916303808	D INTERMEDIATE SECTION
PIN 65.0X485 35NICRMOV125	97034841	62	1	1394	917223708	D INTERMEDIATE SECTION
PIN 65.0X485 35NICRMOV125	97034841	63	1	1403	917223808	D INTERMEDIATE SECTION
PIN 6KT13X43.5 X5CRNI18-10	97000300	42	2	1422	915744908	BOOM NOSE
PIN 70.0 X0 35NICRMOV125	946514608	16	1	110	917523808	CRAWLER TRACK CARRIER, L
PIN 70.0 X0 35NICRMOV125	946514608	16	1	183	917525608	CRAWLER TRACK CARRIER,
PIN 70.0 X290 35NICRMOV125	97000945	14	2	1444	96054216	CONNECTING SUPPORT
PIN 70.0 X290 35NICRMOV125	97000945	31	2	1447	96053946	STAND, LEFT
PIN 70.0 X290 35NICRMOV125	97000945	31	2	1450	96053947	STAND, RIGHT
PIN 70.0X150 35NICRMOV125	979921808	20	4	387	915753008	A-FRAME
PIN 70.0X150 35NICRMOV125	979921808	32	2	390	965661008	FRAME PRE-ASS.
PIN 70.0X150 35NICRMOV125	979921808	30	4	395	965661108	SUPPORT COMPL.
PIN 70.0X150 35NICRMOV125	979921808	49	2	1217	916302908	S ADAPTER SECTION
PIN 70.0X210 35NICRMOV125	979891108	7	4	1128	916305808	S PIVOT SECTION PRE-ASS.
PIN 70.0X240 35NICRMOV125	978986608	18	4	1192	916303308	S INTERMEDIATE SECTION
PIN 70.0X240 35NICRMOV125	978986608	18	4	1199	916303208	S INTERMEDIATE SECTION
PIN 70.0X240 35NICRMOV125	978986608	18	4	1204	916303108	S INTERMEDIATE SECTION
PIN 70.0X240 35NICRMOV125	978986608	18	4	1208	916303008	S INTERMEDIATE SECTION
PIN 70.0X240 35NICRMOV125	978986608	18	4	1212	916302708	S INTERMEDIATE SECTION
PIN 70.0X240 35NICRMOV125	978986608	18	4	1217	916302908	S ADAPTER SECTION
PIN 70.0X240 35NICRMOV125	978986608	136	4	1290	916324608	D PIVOT SECTION PRE-ASS.
PIN 70.0X240 35NICRMOV125	978986608	32	4	1382	916303808	D INTERMEDIATE SECTION
PIN 70.0X240 35NICRMOV125	978986608	31	4	1394	917223708	D INTERMEDIATE SECTION
PIN 70.0X240 35NICRMOV125	978986608	33	4	1402	917223808	D INTERMEDIATE SECTION
PIN 70.0X280 35NICRMOV125	97001613	10	2	401	965661508	UPPER PULLEY BLOCK CPL.
PIN 70.0X280 35NICRMOV125	97001613	67	2	1217	916302908	S ADAPTER SECTION
PIN 70.0X325 35NICRMOV125	97012151	23	6	1478	966911408	CROSS MEMBER CPL.
PIN 75.0X320 35NICRMOV125	956246508	43	4	1339	915745708	D HEAD SECTION PRE-ASS.
PIN 75.0x220 35NICRMOV125	970591808	2	2	409	968125908	TRANSPORT KEEPER
PIN 80.0 X0 35NICRMOV125 GA	949948308	121	2	112	917523808	CRAWLER TRACK CARRIER, L
PIN 80.0 X0 35NICRMOV125 GA	949948308	73	2	154	917525508	CRAWLER TRACK CARRIER, L
PIN 80.0 X0 35NICRMOV125 GA	949948308	121	2	184	917525608	CRAWLER TRACK CARRIER,
PIN 80.0 X0 35NICRMOV125 GA	949948308	73	2	211	917525908	CRAWLER TRACK CARRIER,
PIN 80.0 X0 35NICRMOV125 GA	949948308	131	1	1340	915745708	D HEAD SECTION PRE-ASS.
PIN 80.0 X0 35NICRMOV125 GA	949948308	9	1	1347	966731108	ROLLER SEATING COMPL.
PIN 80.0X173 35NICRMOV125	97003205	96	2	1289	916324608	D PIVOT SECTION PRE-ASS.
PIN 80.0X200 35NICRMOV125	97000073	101	2	1289	916324608	D PIVOT SECTION PRE-ASS.
PIN 80.0X225 35NICRMOV125	979552208	13	2	253	915750608	SLEWING PLATFORM FRAME
PIN 80.0X265 S355J2C+C FE//	978988708	23	2	1192	916303308	S INTERMEDIATE SECTION
PIN 80.0X265 S355J2C+C FE//	978988708	23	2	1199	916303208	S INTERMEDIATE SECTION
PIN 80.0X265 S355J2C+C FE//	978988708	23	2	1204	916303108	S INTERMEDIATE SECTION
PIN 80.0X265 S355J2C+C FE//	978988708	23	2	1208	916303008	S INTERMEDIATE SECTION
PIN 80.0X265 S355J2C+C FE//	978988708	23	2	1212	916302708	S INTERMEDIATE SECTION
PIN 80.0X265 S355J2C+C FE//	978988708	23	2	1217	916302908	S ADAPTER SECTION
PIN 80.0X290 35NICRMOV125	979298608	78	2	1129	916305808	S PIVOT SECTION PRE-ASS.
PIN 80x199 35NICRMOV125	956664908	17	4	301	91000968	SLEWING PLATFORM FRAME
PIN 85.0 X200 35NICRMOV125	97001181	124	2	112	917523808	CRAWLER TRACK CARRIER, L
PIN 85.0 X200 35NICRMOV125	97001181	71	2	154	917525508	CRAWLER TRACK CARRIER, L
PIN 85.0 X200 35NICRMOV125	97001181	124	2	184	917525608	CRAWLER TRACK CARRIER,
PIN 85.0 X200 35NICRMOV125	97001181	71	2	211	917525908	CRAWLER TRACK CARRIER,
PIN 85.0X150 35NICRMOV125	97000074	102	2	1289	916324608	D PIVOT SECTION PRE-ASS.
PIN 85.0X175 35NICRMOV125	97028027	117	2	1290	916324608	D PIVOT SECTION PRE-ASS.
PIN 85.0X177 35NICRMOV125	97000862	79	2	111	917523808	CRAWLER TRACK CARRIER, L
PIN 85.0X177 35NICRMOV125	97000862	67	2	154	917525508	CRAWLER TRACK CARRIER, L
PIN 85.0X177 35NICRMOV125	97000862	79	2	184	917525608	CRAWLER TRACK CARRIER,
PIN 85.0X177 35NICRMOV125	97000862	67	2	210	917525908	CRAWLER TRACK CARRIER,

Description	Item	Pos.	Quantity	Page	Assembly	Description
PIN 85.0X185 35NICRMOV125	970459408	114	2	1290	916324608	D PIVOT SECTION PRE-ASS.
PIN 85.0X200 35NICRMOV125	978624008	16	1	153	917525508	CRAWLER TRACK CARRIER, L
PIN 85.0X200 35NICRMOV125	978624008	16	1	210	917525908	CRAWLER TRACK CARRIER,
PIN 85.0X200 35NICRMOV125	979872408	65	2	1289	916324608	D PIVOT SECTION PRE-ASS.
PIN 85.0X327 35NICRMOV125	97001180	80	2	111	917523808	CRAWLER TRACK CARRIER, L
PIN 85.0X327 35NICRMOV125	97001180	66	2	154	917525508	CRAWLER TRACK CARRIER, L
PIN 85.0X327 35NICRMOV125	97001180	80	2	184	917525608	CRAWLER TRACK CARRIER,
PIN 85.0X327 35NICRMOV125	97001180	66	2	210	917525908	CRAWLER TRACK CARRIER,
PIN 90.0X180 35NICRMOV125	97000076	103	2	1289	916324608	D PIVOT SECTION PRE-ASS.
PIN 90.0X230 35NICRMOV125	979558308	9	2	301	91000968	SLEWING PLATFORM FRAME
PIN 90.0X470 35NICRMOV125	979553208	36	1	253	915750608	SLEWING PLATFORM FRAME
PIN 90.0X572 35NICRMOV125	97001612	72	1	1217	916302908	S ADAPTER SECTION
PIN CARRIER 6-POL 16A	604526608	509	1	271	96034538	WIRING HARNESS
PIN CARRIER 6-POL 16A	604526608	506	9	309	96047224	LEAD
PIN CARRIER 6-POL 16A	604526608	501	1	1462	966997708	LEAD
PIN CARRIER 6-POL 16A	604526608	501	1	1463	966997808	LEAD
PIN CARRIER 6-POL 28A	12104874	501	2	557	96054685	LEAD
PIN CARRIER 6-POL 28A	12104874	501	2	558	96054686	LEAD
PIN CARRIER 7-POL 20A	12104881	502	1	521	96070834	LEAD
PIN CARRIER 7-POL 20A	12104881	502	1	522	96070835	LEAD
PIN COMPL.	966138408	19	22	1382	916303808	D INTERMEDIATE SECTION
PIN COMPL. FE//ZNNI8//CN//T0	966556808	69	1	395	965661108	SUPPORT COMPL.
PIN CONTACT 0,2-0,5MM2	10335819	689	21	541	96063949	WIRING HARNESS
PIN CONTACT 0,2-0,5MM2	10335819	689	165	545	96033659	WIRING HARNESS
PIN CONTACT 0,5-1MM2MM2 C	10300944	715	4	538	96063945	WIRES PRE-ASS.INSTRUMENT
PIN CONTACT 0,5MM2	605610108	601	6	1461	967035508	LEAD
PIN CONTACT 0,5MM2 SILBER	10493972	719	2	1363	96052004	LEAD
PIN CONTACT 0,5MM2 SILBER	10493972	719	7	1364	96052005	LEAD
PIN CONTACT 0,5MM2 SILBER	10493972	719	2	1462	966997708	LEAD
PIN CONTACT 0,5MM2 SILBER	10493972	719	2	1463	966997808	LEAD
PIN CONTACT 0,75-1MM2	604519208	628	7	1363	96052004	LEAD
PIN CONTACT 0,75-1MM2	604519208	628	3	1462	966997708	LEAD
PIN CONTACT 0,75-1MM2	604519208	628	3	1463	966997808	LEAD
PIN CONTACT 0,75-2,5MM2	12104872	2338	6	557	96054685	LEAD
PIN CONTACT 0,75-2,5MM2	12104872	2338	6	558	96054686	LEAD
PIN CONTACT 0,75-2,5MM2	12104880	2339	3	521	96070834	LEAD
PIN CONTACT 0,75-2,5MM2	12104880	2339	3	522	96070835	LEAD
PIN CONTACT 0.5QMM2	605619814	139	8	546	96034782	LEAD
PIN CONTACT 1,5-2,5MM2 VER	10356026	696	5	555	96064280	WIRING HARNESS
PIN CONTACT 1,5MM2	10675380	733	1	265	96045406	LEAD
PIN CONTACT 1,5MM2	10675380	733	1	273	96041505	LEAD
PIN CONTACT 1,5MM2	604519108	637	2	271	96034538	WIRING HARNESS
PIN CONTACT 1,5MM2	604519108	637	18	309	96047224	LEAD
PIN CONTACT 1,5MM2	604519108	637	3	1364	96052005	LEAD
PIN CONTACT 2,5-4,0MM2 VER	10356027	697	1	555	96064280	WIRING HARNESS
PIN CONTACT 2.5MM2	605612314	747	2	271	96034538	WIRING HARNESS
PIN DIN 1434 10X90X85 ST.50-	451000508	204	2	576	918744708	MACHINERY HOUSE BASE FR
PIN DIN 1434 10X90X85 ST.50-	451000508	111	1	1340	915745708	D HEAD SECTION PRE-ASS.
PIN DIN 1434 20X55X46 35NIC	451001208	20	2	401	965661508	UPPER PULLEY BLOCK CPL.
PIN DIN 1434 20X55X46 35NIC	451001208	102	10	429	96038696	SLEWING PLATFORM CATWAL
PIN DIN 1434 20X55X46 35NIC	451001208	6	10	1101	965630408	CARRIER PRE-ASSEMBLED
PIN DIN 1434 20X55X46 35NIC	451001208	55	17	1128	916305808	S PIVOT SECTION PRE-ASS.
PIN DIN 1434 20X55X46 35NIC	451001208	8	2	1160	966490908	ACCESS COMPL
PIN DIN 1434 20X55X46 35NIC	451001208	3	2	1164	967665708	RAIL PRE-ASS.
PIN DIN 1434 20X55X46 35NIC	451001208	3	2	1165	967665808	RAIL PRE-ASS.
PIN DIN 1434 20X55X46 35NIC	451001208	44	8	1288	916324608	D PIVOT SECTION PRE-ASS.
PIN DIN 1434 20X55X46 35NIC	451001208	20	22	1382	916303808	D INTERMEDIATE SECTION
PIN DIN 1434 20X55X46 35NIC	451001208	18	4	1454	966410908	PLATFORM COMPL.
PIN DIN 1435 16X35X28 ST.50-	451218408	64	1	56	919045208	CROSS BEAM
PIN DIN 1435 20X65X58 ST.50-	451222408	8	4	61	96026100	PLATFORM CPL.L.

Description	Item	Pos.	Quantity	Page	Assembly	Description
PIN DIN 1435 20X65X58 ST.50-	451222408	8	5	65	96026289	PODEST CPL.R.
PIN DIN 1435 20X65X58 ST.50-	451222408	9	6	70	96026457	PLATFORM COMPL.
PIN DIN 1435 20X65X58 ST.50-	451222408	6	9	228	919026408	CATWALK CRAW.TRACK TRA
PIN DIN 1435 20X65X58 ST.50-	451222408	37	4	1175	916177008	ROLLER SET
PIN DIN 1435 20X65X58 ST.50-	451222408	37	4	1180	916177108	ROLLER SET
PIN DIN 1435 25X160X152 ST.	451227408	114	4	418	96038694	SLEWING PLATFORM CATWAL
PIN DIN 1435 25X50X42 S355J	10875670	218	3	1291	916324608	D PIVOT SECTION PRE-ASS.
PIN DIN 1435 25X75X65 ST.50	451226408	10	2	59	965956208	STAIR
PIN DIN 1435 25X80X72 42CR	948837508	69	1	1289	916324608	D PIVOT SECTION PRE-ASS.
PIN DIN 1435 25X80X72 S355J2	451226708	17	1	1161	966470508	HOISTING LIMIT SWITCH PRE-
PIN DIN 1435 25X80X72 S355J2	451226708	17	1	1162	966470608	HOISTING LIMIT SWITCH PRE-
PIN DIN 1435 30X290X280 ST.	451231108	128	4	1340	915745708	D HEAD SECTION PRE-ASS.
PIN DIN 1435 30X85X70 35NIC	451230508	16	4	59	965956208	STAIR
PIN DIN 1435 30X85X70 35NIC	451230508	3	1	239	966648008	PIN PULLING CYLINDER CPL.
PIN DIN 1435 8X35X31 ST.50	451213008	60	2	111	917523808	CRAWLER TRACK CARRIER, L
PIN DIN 1435 8X35X31 ST.50	451213008	39	2	153	917525508	CRAWLER TRACK CARRIER, L
PIN DIN 1435 8X35X31 ST.50	451213008	60	2	184	917525608	CRAWLER TRACK CARRIER,
PIN DIN 1435 8X35X31 ST.50	451213008	39	2	210	917525908	CRAWLER TRACK CARRIER,
PIN DIN 1435 8X55X51 ST.50	451210508	101	1	584	96035947	ROOF COMPL.
PIN DIN 1435 8X55X51 ST.50	451210508	11	2	587	965886708	ROOF COMPL.
PIN DIN 1436 16X85X80 ST.37	451418108	77	1	111	917523808	CRAWLER TRACK CARRIER, L
PIN DIN 1436 16X85X80 ST.37	451418108	77	1	184	917525608	CRAWLER TRACK CARRIER,
PIN DIN 1436 20X103X96 35NIC	451422708	8	4	449	966460008	PALETTE OF BOLTS
PIN DIN 1436 20X85X78 35NIC	451422308	13	2	1441	966888308	SWITCH UNIT
PIN DIN 1436 20X85X78 35NIC	451422308	13	2	1442	966916408	SWITCH UNIT
PIN DIN 1436 25X220X212 35N	451426808	3	2	442	96021673	PREMOUNTED PIN PULLING D
PIN DIN 1436 25X55X45 42CR	451426608	204	4	1291	916324608	D PIVOT SECTION PRE-ASS.
PIN DIN 1436 30X140X130 ST.5	451430408	5	1	1384	966035008	REST
PIN DIN 1436 30X165X155 ST.5	451430908	4	4	1481	968169608	SLEIGH CPL.
PIN DIN 1436 30X55X45 42CR	451430508	23	1	1409	966649408	LUFFING PULLEY BLOCK COM
PIN DIN 1436 40X90X78 ST.50	451436708	130	1	112	917523808	CRAWLER TRACK CARRIER, L
PIN DIN 1436 40X90X78 ST.50	451436708	75	1	154	917525508	CRAWLER TRACK CARRIER, L
PIN DIN 1436 40X90X78 ST.50	451436708	130	1	184	917525608	CRAWLER TRACK CARRIER,
PIN DIN 1436 40X90X78 ST.50	451436708	75	1	211	917525908	CRAWLER TRACK CARRIER,
PIN DIN 1436 8X27X20 ST.50	451410208	104	1	584	96035947	ROOF COMPL.
PIN DIN 1436 8X27X20 ST.50	451410208	7	2	587	965886708	ROOF COMPL.
PIN DIN 1436 8X27X20 ST.50	451410208	5	2	592	965887608	COVER PRE-ASSY.
PIN DIN 1436 8X40X35 ST.50	451410308	8	2	588	965886908	ROOF COMPL.
PIN DIN 1436 8X40X35 ST.50	451410308	8	2	589	965887008	ROOF COMPL.
PIN DIN 1436 8X48X43 ST.50-	451410108	9	2	581	965886508	ROOF COMPL.
PIN DIN 1436 8X48X43 ST.50-	451410108	103	1	584	96035947	ROOF COMPL.
PIN DIN 1436 8X48X43 ST.50-	451410108	5	6	588	965886908	ROOF COMPL.
PIN DIN 1436 8X48X43 ST.50-	451410108	5	6	589	965887008	ROOF COMPL.
PIN EXTRACTOR T ZN O	965921308	43	1	253	915750608	SLEWING PLATFORM FRAME
PIN EXTRACTOR T ZN O	965921308	45	3	573	918744708	MACHINERY HOUSE BASE FR
PIN F. S AND D PIVOT SECTIO	915750708	2	1	249	919238608	SLEWING PLATFORM FRAME
PIN HOLDER SWIVEL.	966004108	1	1	72	966004008	PIN SUSPENSION
PIN HOUSING 6-POL	10356032	503	1	555	96064280	WIRING HARNESS
PIN ISO 2340 B16X230X215 ST.	450119008	37	1	1227	915753108	WINCH
PIN ISO 2340 B20X190X175 4	450023508	3	2	1481	968169608	SLEIGH CPL.
PIN ISO 2340 B20X330X315 ST.	450023708	3	2	514	967037208	RAILING CPL
PIN ISO 2340 B20X330X315 ST.	450023708	3	2	515	967036208	RAILING CPL
PIN ISO 2340 B20X330X315 ST.	450023708	3	1	516	967037908	RAILING CPL
PIN ISO 2340 B20X370X350 ST.	450022208	3	2	1428	967995008	MECHANICAL AUXILIARIES
PIN ISO 2340 B20X480X464 4	452549308	169	1	1341	915745708	D HEAD SECTION PRE-ASS.
PIN ISO 2340 B20X500X485 ST.	450023208	113	2	1129	916305808	S PIVOT SECTION PRE-ASS.
PIN ISO 2340 B20X500X485 ST.	450023208	106	1	1340	915745708	D HEAD SECTION PRE-ASS.
PIN ISO 2340 B24X480X462 ST	452545308	163	1	1290	916324608	D PIVOT SECTION PRE-ASS.
PIN ISO 2340 B30X200X180 3	452541208	177	2	1341	915745708	D HEAD SECTION PRE-ASS.
PIN ISO 2340 B30X248X228 3	452554108	15	2	1128	916305808	S PIVOT SECTION PRE-ASS.

Description	Item	Pos.	Quantity	Page	Assembly	Description
PIN ISO 2340 B30X255X240 3	452541408	31	2	1128	916305808	S PIVOT SECTION PRE-ASS.
PIN ISO 2340 B30X290X270 ST.	450033208	47	2	1128	916305808	S PIVOT SECTION PRE-ASS.
PIN ISO 2340 B30X370X350 ST.	450031408	21	2	1157	916332108	S HEAD SECTION
PIN ISO 2340 B40X300X280 S3	450036408	7	9	1499	96011234	CONTAINER CPL.
PIN ISO 2340 B40X300X280 S3	450036408	8	9	1501	96011235	CONTAINER CPL.
PIN ISO 2340 B40X300X280 S3	450036408	9	8	1503	96011236	CONTAINER CPL.
PIN ISO 2340 B70X160X130 ST.	450046308	3	1	245	926573208	CREEPER
PIN ISO 2341 B12X35X30 ST.5	453009608	13	2	59	965956208	STAIR
PIN ISO 2341 B14X108X102 X5	10343048	103	2	418	96038694	SLEWING PLATFORM CATWAL
PIN ISO 2341 B14X108X102 X5	10343048	122	6	429	96038696	SLEWING PLATFORM CATWAL
PIN ISO 2341 B16X105X99 ST 4	12100247	3	1	1411	966657008	BASKET CPL.
PIN ISO 2341 B16X105X99 ST 4	12100247	3	1	1413	966657108	BASKET CPL.
PIN ISO 2341 B16X83X78 35NIC	451418308	5	1	602	96044781	RETAINER CPL.
PIN ISO 2341 B20X100X90 S35	10875673	109	4	418	96038694	SLEWING PLATFORM CATWAL
PIN ISO 2341 B20X115X107 ST	453020908	203	1	1291	916324608	D PIVOT SECTION PRE-ASS.
PIN ISO 2341 B20X123X115 ST	453020308	205	3	1291	916324608	D PIVOT SECTION PRE-ASS.
PIN ISO 2341 B20X125X105 42	453020508	104	4	429	96038696	SLEWING PLATFORM CATWAL
PIN ISO 2341 B20X150X142 3	453021108	133	2	575	918744708	MACHINERY HOUSE BASE FR
PIN ISO 2341 B20X170X162 3	453022108	25	2	253	915750608	SLEWING PLATFORM FRAME
PIN ISO 2341 B20X170X162 3	453022108	15	6	301	91000968	SLEWING PLATFORM FRAME
PIN ISO 2341 B20X200X192 42	453021308	66	1	1129	916305808	S PIVOT SECTION PRE-ASS.
PIN ISO 2341 B20X220X212 ST	453022508	67	3	1129	916305808	S PIVOT SECTION PRE-ASS.
PIN ISO 2341 B20X80X72 ST.5	453020108	214	3	1291	916324608	D PIVOT SECTION PRE-ASS.
PIN ISO 2341 B24X110X101 ST	453021708	93	1	574	918744708	MACHINERY HOUSE BASE FR
PIN ISO 2341 B24X140X131 3	10029666	166	4	575	918744708	MACHINERY HOUSE BASE FR
PIN ISO 2341 B24X45X36 ST.50	453020808	7	8	368	915752108	MOUNTING JACK/ERECTING
PIN ISO 2341 B24X91X82 35NIC	453022308	101	17	429	96038696	SLEWING PLATFORM CATWAL
PIN ISO 2341 B24X91X82 35NIC	453022308	91	1	574	918744708	MACHINERY HOUSE BASE FR
PIN ISO 2341 B30X130X120 42	453031908	96	4	1193	916303308	S INTERMEDIATE SECTION
PIN ISO 2341 B30X130X120 42	453031908	92	4	1199	916303208	S INTERMEDIATE SECTION
PIN ISO 2341 B30X130X120 42	453031908	92	4	1204	916303108	S INTERMEDIATE SECTION
PIN ISO 2341 B30X130X120 42	453031908	92	4	1208	916303008	S INTERMEDIATE SECTION
PIN ISO 2341 B30X130X120 42	453031908	92	4	1212	916302708	S INTERMEDIATE SECTION
PIN ISO 2341 B30X130X120 42	453031908	97	4	1218	916302908	S ADAPTER SECTION
PIN ISO 2341 B30X190X180 3	10490536	12	1	1347	966731108	ROLLER SEATING COMPL.
PIN ISO 2341 B30X220X210 3	453030008	8	4	1192	916303308	S INTERMEDIATE SECTION
PIN ISO 2341 B30X220X210 3	453030008	8	4	1199	916303208	S INTERMEDIATE SECTION
PIN ISO 2341 B30X220X210 3	453030008	8	4	1204	916303108	S INTERMEDIATE SECTION
PIN ISO 2341 B30X220X210 3	453030008	8	6	1208	916303008	S INTERMEDIATE SECTION
PIN ISO 2341 B30X220X210 3	453030008	8	4	1212	916302708	S INTERMEDIATE SECTION
PIN ISO 2341 B30X220X210 3	453030008	8	4	1217	916302908	S ADAPTER SECTION
PIN ISO 2341 B30X220X210 3	453030008	40	4	1394	917223708	D INTERMEDIATE SECTION
PIN ISO 2341 B30X220X210 3	453030008	43	4	1402	917223808	D INTERMEDIATE SECTION
PIN ISO 2341 B30X50X41 S355	451001508	19	4	59	965956208	STAIR
PIN ISO 2341 B30X75X65 35NIC	453032008	110	2	1289	916324608	D PIVOT SECTION PRE-ASS.
PIN ISO 2341 B30X75X65 35NIC	453032008	10	1	1422	915744908	BOOM NOSE
PIN ISO 2341 B40X110X98 35N	453031108	12	2	395	965661108	SUPPORT COMPL.
PIN ISO 2341 B40X110X98 35N	453031108	100	4	629	919203208	DIESEL ENGINE CPL.ABOVE
PIN ISO 2341 B40X110X98 35N	453031108	100	4	687	919203308	DIESEL ENGINE CPL.DOWN
PIN ISO 2341 B8X35X32 ST.52	451210608	102	1	584	96035947	ROOF COMPL.
PIN ISO 2341 B8X35X32 ST.52	451210608	14	2	587	965886708	ROOF COMPL.
PIN PULLING CYLINDER 120/7	10650027	1	1	235	966912508	PIN PULLING CYLINDER CPL.
PIN PULLING CYLINDER 80/45-	10650025	1	1	239	966648008	PIN PULLING CYLINDER CPL.
PIN PULLING CYLINDER 90/45-	10650048	3	4	262	915750708	PIN F. S AND D PIVOT SECTIO
PIN PULLING CYLINDER CPL.	916072008	302	1	15		LIEBHERR CRAW.CRANE LR
PIN PULLING CYLINDER CPL.	966648008	1	2	238	916072008	PIN PULLING CYLINDER CPL.
PIN PULLING CYLINDER CPL.	966912508	1	2	234	916256908	BOLT EXTRACTION ATTACHM
PIN RD25X240 S355J2+AR FE//	951167108	100	24	429	96038696	SLEWING PLATFORM CATWAL
PIN RD30X255 S355J2+AR FE//	940474008	32	2	1128	916305808	S PIVOT SECTION PRE-ASS.
PIN RD55X120 35NICRMOV125	949942008	8	2	1045	919300308	SLINGING MEAN

Description	Item	Pos.	Quantity	Page	Assembly	Description
PIN RD55X175 35NICRMOV125	947034108	70	8	56	919045208	CROSS BEAM
PIN RD60X124 35NICRMOV125	942124308	2	2	1480	967582308	CROSS MEMBER CPL.
PIN RD60X140 35NICRMOV125	941265308	195	2	1291	916324608	D PIVOT SECTION PRE-ASS.
PIN RD90X160 35NICRMOV125	954901208	5	4	1081	915751708	WINCH 4 PRE-ASSEMBLY
PIN SUSPENSION	966004008	9	2	55	919045208	CROSS BEAM
PIN TYPE CABLE SOCKET 1,8	602215808	23	8	1461	967035508	LEAD
PIN WITH HEAD 25.0X145 S355	97047665	68	4	1251	915753308	WINCH 6 PRE-ASSEMBLY
PIN WITH HEAD 25X46 X5CRNI	976430808	25	4	418	96038694	SLEWING PLATFORM CATWAL
PIN WITH HEAD 25X46 X5CRNI	976430808	64	12	429	96038696	SLEWING PLATFORM CATWAL
PIN WITH HEAD 45.0X130 35N	97012334	3	1	235	966912508	PIN PULLING CYLINDER CPL.
PIN WITH RING BOLT	965764708	141	4	1290	916324608	D PIVOT SECTION PRE-ASS.
PIN WITH RING BOLT	965844108	13	4	1192	916303308	S INTERMEDIATE SECTION
PIN WITH RING BOLT	965844108	13	4	1199	916303208	S INTERMEDIATE SECTION
PIN WITH RING BOLT	965844108	13	4	1204	916303108	S INTERMEDIATE SECTION
PIN WITH RING BOLT	965844108	13	6	1208	916303008	S INTERMEDIATE SECTION
PIN WITH RING BOLT	965844108	13	4	1212	916302708	S INTERMEDIATE SECTION
PIN WITH RING BOLT	965844108	13	4	1217	916302908	S ADAPTER SECTION
PIN WITH RING BOLT	965844108	42	4	1394	917223708	D INTERMEDIATE SECTION
PIN WITH RING BOLT	965844108	45	4	1402	917223808	D INTERMEDIATE SECTION
PIN WITH RING BOLT	966140608	29	4	1382	916303808	D INTERMEDIATE SECTION
PIN WITH RING BOLT	966140608	45	4	1394	917223708	D INTERMEDIATE SECTION
PIN WITH RING BOLT	966140608	48	4	1402	917223808	D INTERMEDIATE SECTION
PINION	540401608	21	1	1303	540006108	ROPE WINCH
PIPE CLAMP 12X10 PP	7381271	20	1	746	12492804	FUEL LINES
PIPE CLAMP 12X10 PP	7381271	13	2	766	10147372	VENT TUBE ASSEMBLY
PIPE CLAMP 15X12 PP	10356261	19	2	746	12492804	FUEL LINES
PIPE CLAMP 25 PP	11068454	8	2	709	10141843	CRANKCASE BREATHER ASS
PIPE CLAMP 33/20	774225008	32	1	493	919258508	ADD HEATING SUPERSTRUCT
PIPE CLAMP 33/20	774225008	181	1	1036	96034844	ENGINE PREHEATER PRE-ASS
PIPE CLAMP 43/20	774221708	9	2	365	91000572	DRIVE ASSEMBLY AIR CONDIT
PIPE CLAMP 43/20	774221708	27	2	493	919258508	ADD HEATING SUPERSTRUCT
PIPE CLAMP 43/20	774221708	180	2	1038	919204208	MOTOR PRE-HEATING
PIPE CLAMP 8	10449894	29	2	767	10143277	COOLANT PIPE BEND ADD-ON
PIPE CLAMP DIN3016 8X15XR	10876636	184	3	811	919203408	MUFFLER UNIT ABOVE
PIPE CLAMP DIN3016 8X15XR	10876636	184	3	818	919203508	MUFFLER UNIT DOWN
PIPE CLAMP PP	7381432	8	1	711	10137051	HYDT.TUBE ASSEMBLY
PIPE CLAMP PP	7382215	17	2	707	10141769	FINAL CONTROL VALVE
PIPE COMPL.	96035428	(1)	1	634	96034141	DIESEL ENGINE, PRE-ASSEMB
PIPE COMPL.	96035960	(1)	1	811	919203408	MUFFLER UNIT ABOVE
PIPE COMPL.	96035961	(2)	1	811	919203408	MUFFLER UNIT ABOVE
PIPE COMPL.	96035961	(2)	1	818	919203508	MUFFLER UNIT DOWN
PIPE COMPL.	96037075	100	1	860	96060375	PIPELINES
PIPE COMPL.	96037076	101	1	860	96060375	PIPELINES
PIPE COMPL.	96037077	102	1	860	96060375	PIPELINES
PIPE COMPL.	96037078	103	1	860	96060375	PIPELINES
PIPE COMPL.	96037083	108	1	860	96060375	PIPELINES
PIPE COMPL.	96037084	109	1	860	96060375	PIPELINES
PIPE COMPL.	96037085	110	1	860	96060375	PIPELINES
PIPE COMPL.	96037087	113	1	860	96060375	PIPELINES
PIPE COMPL.	96051105	(100)	1	1064	96034284	PREMOUNTED COMBINATION
PIPE COMPL.	96051106	(101)	1	1064	96034284	PREMOUNTED COMBINATION
PIPE COMPL.	96052479	(1)	1	818	919203508	MUFFLER UNIT DOWN
PIPE COMPL.	96060377	405	1	860	96060375	PIPELINES
PIPE COMPL. 10X1,5X1020 AL	967096808	424	1	462	966217408	PIPELINES 5 SLEW. GEARS
PIPE COMPL. 10X1,5X1125 10	966527608	813	1	82	966215508	PIPELINES CROSS BEAM
PIPE COMPL. 10X1,5X1133 10	966529408	831	1	82	966215508	PIPELINES CROSS BEAM
PIPE COMPL. 10X1,5X1322,9 P	96037088	114	1	860	96060375	PIPELINES
PIPE COMPL. 10X1,5X1323,3	96038889	376	1	1015	96032963	PIPELINES
PIPE COMPL. 10X1,5X1539,6	96037089	115	1	860	96060375	PIPELINES
PIPE COMPL. 10X1,5X156 AL10	966577808	408	1	462	966217408	PIPELINES 5 SLEW. GEARS

Description	Item	Pos.	Quantity	Page	Assembly	Description
PIPE COMPL. 10X1,5X187 AL10	966577708	407	1	462	966217408	PIPELINES 5 SLEW. GEARS
PIPE COMPL. 10X1,5X253,9 PR	96038888	375	1	1015	96032963	PIPELINES
PIPE COMPL. 10X1,5X296 AL10	966696708	291	4	898	96029374	PIPELINES MACHINERY HOUS
PIPE COMPL. 10X1,5X357 AL10	966770208	498	1	382	966218708	PIPELINE WINCH
PIPE COMPL. 10X1,5X405 10L	966526808	805	1	82	966215508	PIPELINES CROSS BEAM
PIPE COMPL. 10X1,5X80 AL10 -	966873808	733	1	40	966215108	PIPELINES CENTER PART
PIPE COMPL. 12X1,5X -	96050324	290	2	898	96029374	PIPELINES MACHINERY HOUS
PIPE COMPL. 12X1,5X1076 AS	966774808	87	1	281	96029363	PIPELINES
PIPE COMPL. 12X1,5X1103 AS	966773108	72	1	281	96029363	PIPELINES
PIPE COMPL. 12X1,5X1133 AS	966774008	79	1	281	96029363	PIPELINES
PIPE COMPL. 12X1,5X1149 AS	966775308	92	1	281	96029363	PIPELINES
PIPE COMPL. 12X1,5X1188 AS	966771608	57	1	281	96029363	PIPELINES
PIPE COMPL. 12X1,5X1228 AS	966774608	85	1	281	96029363	PIPELINES
PIPE COMPL. 12X1,5X1236 AS	966775008	89	1	281	96029363	PIPELINES
PIPE COMPL. 12X1,5X1246 AS	966775208	91	1	281	96029363	PIPELINES
PIPE COMPL. 12X1,5X1257 AS	966774408	83	1	281	96029363	PIPELINES
PIPE COMPL. 12X1,5X1278 AS	966774508	84	1	281	96029363	PIPELINES
PIPE COMPL. 12X1,5X1281 AS	966775108	90	1	281	96029363	PIPELINES
PIPE COMPL. 12X1,5X1320 AS	966771208	53	1	281	96029363	PIPELINES
PIPE COMPL. 12X1,5X1333 AL	966578408	272	1	897	96029374	PIPELINES MACHINERY HOUS
PIPE COMPL. 12X1,5X1341 AS	966578808	276	1	897	96029374	PIPELINES MACHINERY HOUS
PIPE COMPL. 12X1,5X138 12L	967849008	429	1	1320	96029357	PIPELINES D PIVOT SECTION
PIPE COMPL. 12X1,5X1424 AS	966775408	93	1	281	96029363	PIPELINES
PIPE COMPL. 12X1,5X1442 AS	966770608	47	1	281	96029363	PIPELINES
PIPE COMPL. 12X1,5X1494 AS	966774908	88	1	281	96029363	PIPELINES
PIPE COMPL. 12X1,5X151 AS12	966771708	58	1	281	96029363	PIPELINES
PIPE COMPL. 12X1,5X1510 AS	966771408	55	1	281	96029363	PIPELINES
PIPE COMPL. 12X1,5X1524 AS	966771808	59	1	281	96029363	PIPELINES
PIPE COMPL. 12X1,5X1536 G12	966777908	393	1	319	966217008	PIPELINES SLEW PLATFORM
PIPE COMPL. 12X1,5X154 12L	967848908	428	1	1320	96029357	PIPELINES D PIVOT SECTION
PIPE COMPL. 12X1,5X1587 G12	966777808	392	1	319	966217008	PIPELINES SLEW PLATFORM
PIPE COMPL. 12X1,5X173 12L	966667108	164	1	1151	966219308	PIPELINES S PIVOT SECTION
PIPE COMPL. 12X1,5X173 12L	966830808	478	1	1321	96029357	PIPELINES D PIVOT SECTION
PIPE COMPL. 12X1,5X1737 AS	966771108	52	1	281	96029363	PIPELINES
PIPE COMPL. 12X1,5X174 12L	967848808	427	1	1320	96029357	PIPELINES D PIVOT SECTION
PIPE COMPL. 12X1,5X178 AS12	966770808	49	1	281	96029363	PIPELINES
PIPE COMPL. 12X1,5X1807 AS	966771508	56	1	281	96029363	PIPELINES
PIPE COMPL. 12X1,5X189 AS12	966771008	51	1	281	96029363	PIPELINES
PIPE COMPL. 12X1,5X1908 AS	966774208	81	1	281	96029363	PIPELINES
PIPE COMPL. 12X1,5X1920 AS	966581908	277	1	897	96029374	PIPELINES MACHINERY HOUS
PIPE COMPL. 12X1,5X195 AS12	966777008	(792)	1	475	966751308	ADDL.HYDR.F.PIN PULLING DE
PIPE COMPL. 12X1,5X2068 AS	966770408	45	1	281	96029363	PIPELINES
PIPE COMPL. 12X1,5X211 12L	966906908	11	1	1357	966220108	PIPELINES DERR. HEAD SECT
PIPE COMPL. 12X1,5X2148 AS	966770708	48	1	281	96029363	PIPELINES
PIPE COMPL. 12X1,5X2340 AS	966773408	74	1	281	96029363	PIPELINES
PIPE COMPL. 12X1,5X235 AS12	966777208	(794)	1	241	966561908	ADDL.HYDR.F.PIN PULLING DE
PIPE COMPL. 12X1,5X238 12S	966529708	834	2	82	966215508	PIPELINES CROSS BEAM
PIPE COMPL. 12X1,5X2411 AS	966559808	73	1	281	96029363	PIPELINES
PIPE COMPL. 12X1,5X2425 AS	966774708	86	2	281	96029363	PIPELINES
PIPE COMPL. 12X1,5X2505 AS	966774108	80	1	281	96029363	PIPELINES
PIPE COMPL. 12X1,5X266 AS12	966775708	96	1	281	96029363	PIPELINES
PIPE COMPL. 12X1,5X267 12S	966830508	475	1	1321	96029357	PIPELINES D PIVOT SECTION
PIPE COMPL. 12X1,5X2689 AS	966771308	54	1	281	96029363	PIPELINES
PIPE COMPL. 12X1,5X2788 AS	966770508	46	1	281	96029363	PIPELINES
PIPE COMPL. 12X1,5X279 AS12	966775608	95	1	281	96029363	PIPELINES
PIPE COMPL. 12X1,5X2856 AS	966770308	44	1	281	96029363	PIPELINES
PIPE COMPL. 12X1,5X288 12S	966667008	163	1	1151	966219308	PIPELINES S PIVOT SECTION
PIPE COMPL. 12X1,5X290 12S	966830708	477	1	1321	96029357	PIPELINES D PIVOT SECTION
PIPE COMPL. 12X1,5X302 AS12	966774308	82	1	281	96029363	PIPELINES
PIPE COMPL. 12X1,5X307 AS12	966773708	76	2	281	96029363	PIPELINES

Description	Item	Pos.	Quantity	Page	Assembly	Description
PIPE COMPL. 12X1,5X309 AL12	966577608	406	1	462	966217408	PIPELINES 5 SLEW. GEARS
PIPE COMPL. 12X1,5X333 AS12	966775808	97	1	281	96029363	PIPELINES
PIPE COMPL. 12X1,5X334,2 AL	96038100	35	2	896	96029374	PIPELINES MACHINERY HOUS
PIPE COMPL. 12X1,5X341 12L	966667208	165	1	1151	966219308	PIPELINES S PIVOT SECTION
PIPE COMPL. 12X1,5X341 12L	966830908	479	1	1321	96029357	PIPELINES D PIVOT SECTION
PIPE COMPL. 12X1,5X344 AS12	966578208	270	1	897	96029374	PIPELINES MACHINERY HOUS
PIPE COMPL. 12X1,5X353 AS12	966578008	268	1	897	96029374	PIPELINES MACHINERY HOUS
PIPE COMPL. 12X1,5X354 AL12	966775908	98	1	281	96029363	PIPELINES
PIPE COMPL. 12X1,5X360 AS12	966772908	70	1	281	96029363	PIPELINES
PIPE COMPL. 12X1,5X366 AS12	966777108	(793)	1	241	966561908	ADDL.HYDR.F.PIN PULLING DE
PIPE COMPL. 12X1,5X368 AS12	966773608	75	1	281	96029363	PIPELINES
PIPE COMPL. 12X1,5X375 AS12	966776008	99	1	281	96029363	PIPELINES
PIPE COMPL. 12X1,5X380 12S	966649708	776	1	140	966467208	PIPELINES COCKING CYLINDE
PIPE COMPL. 12X1,5X40 AL12 -	968021008	26	1	1320	96029357	PIPELINES D PIVOT SECTION
PIPE COMPL. 12X1,5X408 12L	966907108	13	1	1357	966220108	PIPELINES DERR. HEAD SECT
PIPE COMPL. 12X1,5X408 12S	966649608	775	1	140	966467208	PIPELINES COCKING CYLINDE
PIPE COMPL. 12X1,5X427 12S	966666908	162	1	1151	966219308	PIPELINES S PIVOT SECTION
PIPE COMPL. 12X1,5X440 12L	966918208	15	1	1357	966220108	PIPELINES DERR. HEAD SECT
PIPE COMPL. 12X1,5X467 12L	966907208	14	2	1357	966220108	PIPELINES DERR. HEAD SECT
PIPE COMPL. 12X1,5X469 AS12	966776908	(791)	1	237	966515908	ADDL.HYDR.F.PIN PULLING DE
PIPE COMPL. 12X1,5X520 AL12	966775508	94	1	281	96029363	PIPELINES
PIPE COMPL. 12X1,5X532 12L	966830608	476	1	1321	96029357	PIPELINES D PIVOT SECTION
PIPE COMPL. 12X1,5X570 12L	966907008	12	1	1357	966220108	PIPELINES DERR. HEAD SECT
PIPE COMPL. 12X1,5X611 AS12	966776808	(790)	1	237	966515908	ADDL.HYDR.F.PIN PULLING DE
PIPE COMPL. 12X1,5X637 AS12	966773808	77	2	281	96029363	PIPELINES
PIPE COMPL. 12X1,5X682 12L	966666708	160	1	1151	966219308	PIPELINES S PIVOT SECTION
PIPE COMPL. 12X1,5X725 AL12	966578508	273	1	897	96029374	PIPELINES MACHINERY HOUS
PIPE COMPL. 12X1,5X832 AS12	966770908	50	1	281	96029363	PIPELINES
PIPE COMPL. 12X1,5X839 AS12	966773908	78	1	281	96029363	PIPELINES
PIPE COMPL. 12X1,5X85 AL12 -	966696508	289	2	898	96029374	PIPELINES MACHINERY HOUS
PIPE COMPL. 12X1,5X890 AS12	966578108	269	1	897	96029374	PIPELINES MACHINERY HOUS
PIPE COMPL. 12X1,5X929 AS12	966773008	71	1	281	96029363	PIPELINES
PIPE COMPL. 12X1,5X984 AS12	966578308	271	1	897	96029374	PIPELINES MACHINERY HOUS
PIPE COMPL. 15X1,5X -	96017986	911	1	1057	96016825	PIPELINES FIRE EXT.SYS.
PIPE COMPL. 15X1,5X -	96017987	914	1	1057	96016825	PIPELINES FIRE EXT.SYS.
PIPE COMPL. 15X1,5X -	96017990	917	1	1057	96016825	PIPELINES FIRE EXT.SYS.
PIPE COMPL. 15X1,5X -	96038690	909	1	1057	96016825	PIPELINES FIRE EXT.SYS.
PIPE COMPL. 15X1,5X -	96038691	910	1	1057	96016825	PIPELINES FIRE EXT.SYS.
PIPE COMPL. 15X1,5X -	96038692	912	1	1057	96016825	PIPELINES FIRE EXT.SYS.
PIPE COMPL. 15X1,5X -	96038693	913	2	1057	96016825	PIPELINES FIRE EXT.SYS.
PIPE COMPL. 15X1,5X -	96038695	916	1	1057	96016825	PIPELINES FIRE EXT.SYS.
PIPE COMPL. 15X1,5X -	96038697	918	2	1057	96016825	PIPELINES FIRE EXT.SYS.
PIPE COMPL. 15X1,5X -	96038698	919	1	1057	96016825	PIPELINES FIRE EXT.SYS.
PIPE COMPL. 15X1,5X -	96038699	920	1	1057	96016825	PIPELINES FIRE EXT.SYS.
PIPE COMPL. 15X1,5X -	96038700	921	1	1057	96016825	PIPELINES FIRE EXT.SYS.
PIPE COMPL. 15X1,5X -	96038701	922	1	1057	96016825	PIPELINES FIRE EXT.SYS.
PIPE COMPL. 15X1,5X1015 15L	966255808	418	1	462	966217408	PIPELINES 5 SLEW. GEARS
PIPE COMPL. 15X1,5X1071 15L	966235508	718	2	40	966215108	PIPELINES CENTER PART
PIPE COMPL. 15X1,5X1191 15L	966255708	417	2	462	966217408	PIPELINES 5 SLEW. GEARS
PIPE COMPL. 15X1,5X1191 AL	966577508	423	1	462	966217408	PIPELINES 5 SLEW. GEARS
PIPE COMPL. 15X1,5X1318 15L	966256108	421	2	462	966217408	PIPELINES 5 SLEW. GEARS
PIPE COMPL. 15X1,5X1376,3 -	96030723	(1)	1	505	919266408	CRANE DRIVER'S CABIN,PRE
PIPE COMPL. 15X1,5X1826 15L	966256008	420	1	462	966217408	PIPELINES 5 SLEW. GEARS
PIPE COMPL. 15X1,5X1990 15L	966666508	158	1	1151	966219308	PIPELINES S PIVOT SECTION
PIPE COMPL. 15X1,5X2064 AL	966577408	422	2	462	966217408	PIPELINES 5 SLEW. GEARS
PIPE COMPL. 15X1,5X2068 15L	966255608	416	1	462	966217408	PIPELINES 5 SLEW. GEARS
PIPE COMPL. 15X1,5X513 15L	966235308	716	2	40	966215108	PIPELINES CENTER PART
PIPE COMPL. 15X1,5X523 AL15	96017988	915	1	1057	96016825	PIPELINES FIRE EXT.SYS.
PIPE COMPL. 15X1,5X532 15L	967067208	773	2	173	966216408	PIPELINES CRAWL.TRACK CA
PIPE COMPL. 15X1,5X698 15L	966505808	772	1	137	966216208	PIPELINES CRAWL.TRACK CA

Description	Item	Pos.	Quantity	Page	Assembly	Description
PIPE COMPL. 15X1,5X830 AL15	967099308	425	1	462	966217408	PIPELINES 5 SLEW. GEARS
PIPE COMPL. 15X1,5X870 15L	966255908	419	1	462	966217408	PIPELINES 5 SLEW. GEARS
PIPE COMPL. 16X2X1288 16S -	966666608	159	1	1151	966219308	PIPELINES S PIVOT SECTION
PIPE COMPL. 16X2X1540 16S -	966529608	833	2	82	966215508	PIPELINES CROSS BEAM
PIPE COMPL. 16X2X193 16S -	966527008	807	1	82	966215508	PIPELINES CROSS BEAM
PIPE COMPL. 16X2X2022 16S -	966528108	818	1	82	966215508	PIPELINES CROSS BEAM
PIPE COMPL. 16X2X209 16S -	966425908	251	1	897	96029374	PIPELINES MACHINERY HOUS
PIPE COMPL. 16X2X2133 16S -	966666208	155	1	1151	966219308	PIPELINES S PIVOT SECTION
PIPE COMPL. 16X2X2176 G16S	966828808	459	1	1320	96029357	PIPELINES D PIVOT SECTION
PIPE COMPL. 16X2X2209 16S -	966666308	156	1	1151	966219308	PIPELINES S PIVOT SECTION
PIPE COMPL. 16X2X2282 16S -	965924108	763	1	137	966216208	PIPELINES CRAWL.TRACK CA
PIPE COMPL. 16X2X2283 16S -	965930708	771	1	173	966216408	PIPELINES CRAWL.TRACK CA
PIPE COMPL. 16X2X2511 16S -	965923908	761	1	137	966216208	PIPELINES CRAWL.TRACK CA
PIPE COMPL. 16X2X2511 16S -	965923908	761	1	173	966216408	PIPELINES CRAWL.TRACK CA
PIPE COMPL. 16X2X2640 16S -	966528008	817	1	82	966215508	PIPELINES CROSS BEAM
PIPE COMPL. 16X2X2751 G16	966328908	338	1	282	96029363	PIPELINES
PIPE COMPL. 16X2X3074 16S -	966829108	462	1	1320	96029357	PIPELINES D PIVOT SECTION
PIPE COMPL. 16X2X3226 16S -	966421408	206	1	896	96029374	PIPELINES MACHINERY HOUS
PIPE COMPL. 16X2X3269 16S -	966325408	303	1	281	96029363	PIPELINES
PIPE COMPL. 16X2X3386 16S -	966829608	467	1	1320	96029357	PIPELINES D PIVOT SECTION
PIPE COMPL. 16X2X3544 16S -	966423708	229	1	897	96029374	PIPELINES MACHINERY HOUS
PIPE COMPL. 16X2X3595 AS16	966776308	(482)	1	1388	966086808	ADDITIONAL HYDRAULICS IN
PIPE COMPL. 16X2X3595 AS16	966776308	(482)	1	1406	966086908	ADDITIONAL HYDRAULICS IN
PIPE COMPL. 16X2X3875 G16S	966528608	823	1	82	966215508	PIPELINES CROSS BEAM
PIPE COMPL. 16X2X4196 16S -	966828908	460	1	1320	96029357	PIPELINES D PIVOT SECTION
PIPE COMPL. 16X2X446 16S -	966530008	837	1	82	966215508	PIPELINES CROSS BEAM
PIPE COMPL. 16X2X446 16S -	966543608	839	1	82	966215508	PIPELINES CROSS BEAM
PIPE COMPL. 16X2X4558 16S -	966529008	827	1	82	966215508	PIPELINES CROSS BEAM
PIPE COMPL. 16X2X4910 GR16	966906808	10	1	1357	966220108	PIPELINES DERR. HEAD SECT
PIPE COMPL. 16X2X5683 16S -	966829008	461	1	1320	96029357	PIPELINES D PIVOT SECTION
PIPE COMPL. 16X2X5685 AS16	966776708	(485)	1	1388	966086808	ADDITIONAL HYDRAULICS IN
PIPE COMPL. 16X2X572 16S -	966829508	466	1	1320	96029357	PIPELINES D PIVOT SECTION
PIPE COMPL. 16X2X624 16S -	966829208	463	1	1320	96029357	PIPELINES D PIVOT SECTION
PIPE COMPL. 16X2X663 16S -	966830308	474	1	1320	96029357	PIPELINES D PIVOT SECTION
PIPE COMPL. 16X2X784 16S -	966666808	161	1	1151	966219308	PIPELINES S PIVOT SECTION
PIPE COMPL. 16X2X940 16S -	966526908	806	1	82	966215508	PIPELINES CROSS BEAM
PIPE COMPL. 18X1,5X1001 18L	966830108	472	1	1320	96029357	PIPELINES D PIVOT SECTION
PIPE COMPL. 18X1,5X1026 AL	966772608	67	1	281	96029363	PIPELINES
PIPE COMPL. 18X1,5X1068,6	96037080	105	1	860	96060375	PIPELINES
PIPE COMPL. 18X1,5X1089 18L	966235008	713	2	40	966215108	PIPELINES CENTER PART
PIPE COMPL. 18X1,5X1226,2	96037079	104	1	860	96060375	PIPELINES
PIPE COMPL. 18X1,5X1503 18L	966826608	437	1	1320	96029357	PIPELINES D PIVOT SECTION
PIPE COMPL. 18X1,5X1553,8 P	96037082	107	1	860	96060375	PIPELINES
PIPE COMPL. 18X1,5X1670,8 P	96037081	106	1	860	96060375	PIPELINES
PIPE COMPL. 18X1,5X1816 18L	966529508	832	2	82	966215508	PIPELINES CROSS BEAM
PIPE COMPL. 18X1,5X1856 AL	966772708	68	1	281	96029363	PIPELINES
PIPE COMPL. 18X1,5X1908 18L	967895108	18	1	1320	96029357	PIPELINES D PIVOT SECTION
PIPE COMPL. 18X1,5X1929 18L	966235408	717	2	40	966215108	PIPELINES CENTER PART
PIPE COMPL. 18X1,5X1979 AL	96038880	293	1	1015	96032963	PIPELINES
PIPE COMPL. 18X1,5X2030 18L	966235108	714	2	40	966215108	PIPELINES CENTER PART
PIPE COMPL. 18X1,5X2057 18L	966528208	819	1	82	966215508	PIPELINES CROSS BEAM
PIPE COMPL. 18X1,5X2260 18L	965930608	770	1	173	966216408	PIPELINES CRAWL.TRACK CA
PIPE COMPL. 18X1,5X2261 18L	965924008	762	1	137	966216208	PIPELINES CRAWL.TRACK CA
PIPE COMPL. 18X1,5X2298 AL	966772808	69	1	281	96029363	PIPELINES
PIPE COMPL. 18X1,5X2333 18L	966528308	820	1	82	966215508	PIPELINES CROSS BEAM
PIPE COMPL. 18X1,5X2536 18L	965923808	760	1	137	966216208	PIPELINES CRAWL.TRACK CA
PIPE COMPL. 18X1,5X2536 18L	965923808	760	1	173	966216408	PIPELINES CRAWL.TRACK CA
PIPE COMPL. 18X1,5X2539 18L	966830008	471	1	1320	96029357	PIPELINES D PIVOT SECTION
PIPE COMPL. 18X1,5X2925,1	96036997	404	1	860	96060375	PIPELINES
PIPE COMPL. 18X1,5X2926,6	96036994	401	1	860	96060375	PIPELINES

Description	Item	Pos.	Quantity	Page	Assembly	Description
PIPE COMPL. 18X1,5X2936,7	96036995	402	1	860	96060375	PIPELINES
PIPE COMPL. 18X1,5X2943,3	96036996	403	1	860	96060375	PIPELINES
PIPE COMPL. 18X1,5X300	964173608	(133)	1	1270	966086208	AUX.HYDRAULIC WINCH 6
PIPE COMPL. 18X1,5X3119 18L	967895008	17	1	1320	96029357	PIPELINES D PIVOT SECTION
PIPE COMPL. 18X1,5X3462 AL	966874808	278	1	897	96029374	PIPELINES MACHINERY HOUS
PIPE COMPL. 18X1,5X3656 AL	966776208	(481)	1	1388	966086808	ADDITIONAL HYDRAULICS IN
PIPE COMPL. 18X1,5X3656 AL	966776208	(481)	1	1406	966086908	ADDITIONAL HYDRAULICS IN
PIPE COMPL. 18X1,5X3880 G1	966528708	824	1	82	966215508	PIPELINES CROSS BEAM
PIPE COMPL. 18X1,5X391,8 PR	96038881	294	1	1015	96032963	PIPELINES
PIPE COMPL. 18X1,5X4501 18L	966529108	828	1	82	966215508	PIPELINES CROSS BEAM
PIPE COMPL. 18X1,5X4558 18L	966906608	8	1	1357	966220108	PIPELINES DERR. HEAD SECT
PIPE COMPL. 18X1,5X466 18L	966906708	9	1	1357	966220108	PIPELINES DERR. HEAD SECT
PIPE COMPL. 18X1,5X4729 18L	967895208	19	1	1320	96029357	PIPELINES D PIVOT SECTION
PIPE COMPL. 18X1,5X5196 18L	966826708	438	1	1320	96029357	PIPELINES D PIVOT SECTION
PIPE COMPL. 18X1,5X533 18L	966235208	715	2	40	966215108	PIPELINES CENTER PART
PIPE COMPL. 18X1,5X5690 AL	966776608	(484)	1	1388	966086808	ADDITIONAL HYDRAULICS IN
PIPE COMPL. 18X1,5X631,7 AL	96038883	370	1	1015	96032963	PIPELINES
PIPE COMPL. 18X1,5X643 18L	966829908	470	1	1320	96029357	PIPELINES D PIVOT SECTION
PIPE COMPL. 18X1,5X729 PR18	96038884	371	1	1015	96032963	PIPELINES
PIPE COMPL. 18X1,5X748 18L	966830208	473	1	1320	96029357	PIPELINES D PIVOT SECTION
PIPE COMPL. 18X1,5X812,9 PR	96038879	292	2	1015	96032963	PIPELINES
PIPE COMPL. 18X1,5X832,1 PR	96038882	295	1	1015	96032963	PIPELINES
PIPE COMPL. 20X2,5X1072 AS	966726908	493	1	382	966218708	PIPELINE WINCH
PIPE COMPL. 20X2,5X1076 20	966529208	829	1	82	966215508	PIPELINES CROSS BEAM
PIPE COMPL. 20X2,5X1124 AS	966727008	494	1	382	966218708	PIPELINE WINCH
PIPE COMPL. 20X2,5X171 20S	966527108	808	1	82	966215508	PIPELINES CROSS BEAM
PIPE COMPL. 20X2,5X1974 20	966527508	812	1	82	966215508	PIPELINES CROSS BEAM
PIPE COMPL. 20X2,5X2129 20	966529308	830	1	82	966215508	PIPELINES CROSS BEAM
PIPE COMPL. 20X2,5X274 20S	966526708	804	1	82	966215508	PIPELINES CROSS BEAM
PIPE COMPL. 20X2,5X274 20S	966527308	810	1	82	966215508	PIPELINES CROSS BEAM
PIPE COMPL. 20X2,5X367 AS20	966557608	490	1	382	966218708	PIPELINE WINCH
PIPE COMPL. 20X2,5X412 AS20	966769908	495	1	382	966218708	PIPELINE WINCH
PIPE COMPL. 20X2,5X537 20S	966526608	803	1	82	966215508	PIPELINES CROSS BEAM
PIPE COMPL. 20X2,5X707 AS20	966557708	491	1	382	966218708	PIPELINE WINCH
PIPE COMPL. 20X2,5X794 AS20	966726808	492	1	382	966218708	PIPELINE WINCH
PIPE COMPL. 20X2,5X844 20S	966527408	811	1	82	966215508	PIPELINES CROSS BEAM
PIPE COMPL. 20X2,5X886 20S	966526508	802	1	82	966215508	PIPELINES CROSS BEAM
PIPE COMPL. 22X2,5X298 22L	966236208	725	1	40	966215108	PIPELINES CENTER PART
PIPE COMPL. 22X2,5X687 AL22	966770108	497	1	382	966218708	PIPELINE WINCH
PIPE COMPL. 22X2,5X798 AL22	966770008	496	1	382	966218708	PIPELINE WINCH
PIPE COMPL. 25X3X1456 25S -	966424508	237	1	897	96029374	PIPELINES MACHINERY HOUS
PIPE COMPL. 25X3X1589 25S -	966425108	243	1	897	96029374	PIPELINES MACHINERY HOUS
PIPE COMPL. 25X3X1646 25S -	966235708	720	2	40	966215108	PIPELINES CENTER PART
PIPE COMPL. 25X3X1651 25S -	966235608	719	2	40	966215108	PIPELINES CENTER PART
PIPE COMPL. 25X3X1903 G25S	966543808	841	1	82	966215508	PIPELINES CROSS BEAM
PIPE COMPL. 25X3X238 25S -	966236308	726	1	40	966215108	PIPELINES CENTER PART
PIPE COMPL. 25X3X2694 25S -	966527808	815	1	82	966215508	PIPELINES CROSS BEAM
PIPE COMPL. 25X3X2931 AS25	966874908	281	1	897	96029374	PIPELINES MACHINERY HOUS
PIPE COMPL. 25X3X3025 25S -	966528808	825	1	82	966215508	PIPELINES CROSS BEAM
PIPE COMPL. 25X3X3081 25S -	966527908	816	1	82	966215508	PIPELINES CROSS BEAM
PIPE COMPL. 25X3X3125 25S -	966528908	826	1	82	966215508	PIPELINES CROSS BEAM
PIPE COMPL. 25X3X3177 25S -	966527208	809	1	82	966215508	PIPELINES CROSS BEAM
PIPE COMPL. 25X3X3273 25S -	966425208	244	1	897	96029374	PIPELINES MACHINERY HOUS
PIPE COMPL. 25X3X3870 G25S	966528508	822	2	82	966215508	PIPELINES CROSS BEAM
PIPE COMPL. 25X3X4049 G25S	966424608	238	1	897	96029374	PIPELINES MACHINERY HOUS
PIPE COMPL. 25X3X705 25S -	966526408	801	1	82	966215508	PIPELINES CROSS BEAM
PIPE COMPL. 25X3X743 25S -	966626108	297	1	898	96029374	PIPELINES MACHINERY HOUS
PIPE COMPL. 28X2X1011 AL28	966874508	122	1	896	96029374	PIPELINES MACHINERY HOUS
PIPE COMPL. 28X2X1238 28L -	966327808	327	1	282	96029363	PIPELINES
PIPE COMPL. 28X2X135 AL28 -	966772508	66	2	281	96029363	PIPELINES

Description	Item	Pos.	Quantity	Page	Assembly	Description
PIPE COMPL. 28X2X1362 AL28	966580308	182	1	896	96029374	PIPELINES MACHINERY HOUS
PIPE COMPL. 28X2X1394 28L -	966327708	326	1	282	96029363	PIPELINES
PIPE COMPL. 28X2X140 28L -	966778008	394	2	319	966217008	PIPELINES SLEW PLATFORM
PIPE COMPL. 28X2X1416 AL28	966772208	63	1	281	96029363	PIPELINES
PIPE COMPL. 28X2X1459 AL28	966772408	65	1	281	96029363	PIPELINES
PIPE COMPL. 28X2X1575 28L -	966235808	721	2	40	966215108	PIPELINES CENTER PART
PIPE COMPL. 28X2X1629 G28L	966544308	382	1	319	966217008	PIPELINES SLEW PLATFORM
PIPE COMPL. 28X2X1692 G28L	966422108	213	1	896	96029374	PIPELINES MACHINERY HOUS
PIPE COMPL. 28X2X1692,9 PR2	96039773	183	1	896	96029374	PIPELINES MACHINERY HOUS
PIPE COMPL. 28X2X1709 28L -	966329908	348	1	282	96029363	PIPELINES
PIPE COMPL. 28X2X1778 28L -	966235908	722	2	40	966215108	PIPELINES CENTER PART
PIPE COMPL. 28X2X1950 AL28	966772108	62	1	281	96029363	PIPELINES
PIPE COMPL. 28X2X2012 G28L	966543708	840	1	82	966215508	PIPELINES CROSS BEAM
PIPE COMPL. 28X2X2014 28L -	966422208	214	1	896	96029374	PIPELINES MACHINERY HOUS
PIPE COMPL. 28X2X2045 28L -	966665008	143	1	1151	966219308	PIPELINES S PIVOT SECTION
PIPE COMPL. 28X2X2055 28L -	966528408	821	1	82	966215508	PIPELINES CROSS BEAM
PIPE COMPL. 28X2X2353 28L -	966325508	304	1	282	96029363	PIPELINES
PIPE COMPL. 28X2X2454 G28L	966545208	391	1	319	966217008	PIPELINES SLEW PLATFORM
PIPE COMPL. 28X2X2504 AL28	966772308	64	1	281	96029363	PIPELINES
PIPE COMPL. 28X2X2522 G28L	966826208	433	1	1320	96029357	PIPELINES D PIVOT SECTION
PIPE COMPL. 28X2X2673 28L -	966665108	144	1	1151	966219308	PIPELINES S PIVOT SECTION
PIPE COMPL. 28X2X2716 G28L	966423208	224	1	897	96029374	PIPELINES MACHINERY HOUS
PIPE COMPL. 28X2X2756 28L -	966826408	435	1	1320	96029357	PIPELINES D PIVOT SECTION
PIPE COMPL. 28X2X282 AL28 -	966626208	298	1	898	96029374	PIPELINES MACHINERY HOUS
PIPE COMPL. 28X2X292 28L -	966236808	731	1	40	966215108	PIPELINES CENTER PART
PIPE COMPL. 28X2X3207 28L -	966829808	469	1	1320	96029357	PIPELINES D PIVOT SECTION
PIPE COMPL. 28X2X3304 28L -	966544608	385	1	319	966217008	PIPELINES SLEW PLATFORM
PIPE COMPL. 28X2X3309 G28L	966826108	432	1	1320	96029357	PIPELINES D PIVOT SECTION
PIPE COMPL. 28X2X3511 28L -	966544908	388	1	319	966217008	PIPELINES SLEW PLATFORM
PIPE COMPL. 28X2X3798 28L -	966826008	431	1	1320	96029357	PIPELINES D PIVOT SECTION
PIPE COMPL. 28X2X3925 28L -	966826508	436	1	1320	96029357	PIPELINES D PIVOT SECTION
PIPE COMPL. 28X2X496 28L -	966526308	800	1	82	966215508	PIPELINES CROSS BEAM
PIPE COMPL. 28X2X576 28L - G	966829708	468	1	1320	96029357	PIPELINES D PIVOT SECTION
PIPE COMPL. 28X2X578 28L -	966527708	814	2	82	966215508	PIPELINES CROSS BEAM
PIPE COMPL. 28X2X70 AL28 - A	966874208	119	1	896	96029374	PIPELINES MACHINERY HOUS
PIPE COMPL. 28X2X976 28L -	966329808	347	1	282	96029363	PIPELINES
PIPE COMPL. 28X2X979 28L -	966327908	328	1	282	96029363	PIPELINES
PIPE COMPL. 30X4X1033 AS30	966580708	186	1	896	96029374	PIPELINES MACHINERY HOUS
PIPE COMPL. 30X4X1072 30S -	966426608	258	1	897	96029374	PIPELINES MACHINERY HOUS
PIPE COMPL. 30X4X1247 AS30	966580508	184	1	896	96029374	PIPELINES MACHINERY HOUS
PIPE COMPL. 30X4X1260,3 AS3	96039775	187	1	896	96029374	PIPELINES MACHINERY HOUS
PIPE COMPL. 30X4X1274 AS30	966875008	282	1	898	96029374	PIPELINES MACHINERY HOUS
PIPE COMPL. 30X4X1278 30S -	966426508	257	1	897	96029374	PIPELINES MACHINERY HOUS
PIPE COMPL. 30X4X1462,9 AS3	96039774	185	1	896	96029374	PIPELINES MACHINERY HOUS
PIPE COMPL. 30X4X1555 AS30	966771908	60	1	281	96029363	PIPELINES
PIPE COMPL. 30X4X1578 30S -	966426708	259	1	897	96029374	PIPELINES MACHINERY HOUS
PIPE COMPL. 30X4X1600 30S -	966426908	261	1	897	96029374	PIPELINES MACHINERY HOUS
PIPE COMPL. 30X4X1623 30S -	966426808	260	1	897	96029374	PIPELINES MACHINERY HOUS
PIPE COMPL. 30X4X1708,7 -	96029474	364	1	283	96029363	PIPELINES
PIPE COMPL. 30X4X180 AS30 -	966874608	123	1	896	96029374	PIPELINES MACHINERY HOUS
PIPE COMPL. 30X4X1859 30S -	966423408	226	1	897	96029374	PIPELINES MACHINERY HOUS
PIPE COMPL. 30X4X1883 AS30	966772008	61	1	281	96029363	PIPELINES
PIPE COMPL. 30X4X2090 30S -	966424908	241	1	897	96029374	PIPELINES MACHINERY HOUS
PIPE COMPL. 30X4X2119,9 -	96029473	363	1	282	96029363	PIPELINES
PIPE COMPL. 30X4X2319 30S -	966424708	239	1	897	96029374	PIPELINES MACHINERY HOUS
PIPE COMPL. 30X4X2478,5 -	96029472	362	1	282	96029363	PIPELINES
PIPE COMPL. 30X4X2500 -	96029510	28	1	1320	96029357	PIPELINES D PIVOT SECTION
PIPE COMPL. 30X4X267 30S -	966426108	253	1	897	96029374	PIPELINES MACHINERY HOUS
PIPE COMPL. 30X4X2771 -	96029509	27	1	1320	96029357	PIPELINES D PIVOT SECTION
PIPE COMPL. 30X4X3538 30S -	966425008	242	1	897	96029374	PIPELINES MACHINERY HOUS

Description	Item	Pos.	Quantity	Page	Assembly	Description
PIPE COMPL. 30X4X3577 30S -	966325608	305	1	282	96029363	PIPELINES
PIPE COMPL. 30X4X3768 G30S	966424808	240	1	897	96029374	PIPELINES MACHINERY HOUS
PIPE COMPL. 30X4X406 30S - 1	966425808	250	1	897	96029374	PIPELINES MACHINERY HOUS
PIPE COMPL. 30X4X447 30S -	966431708	266	1	897	96029374	PIPELINES MACHINERY HOUS
PIPE COMPL. 30X4X483 30S -	966427208	264	1	897	96029374	PIPELINES MACHINERY HOUS
PIPE COMPL. 30X4X575 30S -	966510508	267	1	897	96029374	PIPELINES MACHINERY HOUS
PIPE COMPL. 30X4X734 30S -	966427308	265	1	897	96029374	PIPELINES MACHINERY HOUS
PIPE COMPL. 30X4X746 G30S	966426408	256	1	897	96029374	PIPELINES MACHINERY HOUS
PIPE COMPL. 30X4X778 30S -	966425708	249	1	897	96029374	PIPELINES MACHINERY HOUS
PIPE COMPL. 30X4X813 30S -	966426208	254	1	897	96029374	PIPELINES MACHINERY HOUS
PIPE COMPL. 30X4X889 G30S	966425608	248	1	897	96029374	PIPELINES MACHINERY HOUS
PIPE COMPL. 30X4X984 G30S	966426308	255	1	897	96029374	PIPELINES MACHINERY HOUS
PIPE COMPL. 35X2X1008 35L -	966328008	329	1	282	96029363	PIPELINES
PIPE COMPL. 35X2X1241,5 -	966326508	314	1	282	96029363	PIPELINES
PIPE COMPL. 35X2X1316 35L -	966922408	359	1	282	96029363	PIPELINES
PIPE COMPL. 35X2X1332 -	966326608	315	1	282	96029363	PIPELINES
PIPE COMPL. 35X2X1492 35L -	966922308	358	1	282	96029363	PIPELINES
PIPE COMPL. 35X2X1610,9 AL	966922508	360	1	282	96029363	PIPELINES
PIPE COMPL. 35X2X1682 G35L	966544208	381	1	319	966217008	PIPELINES SLEW PLATFORM
PIPE COMPL. 35X2X1770 35L -	966427108	263	1	897	96029374	PIPELINES MACHINERY HOUS
PIPE COMPL. 35X2X1888 35L -	966427008	262	1	897	96029374	PIPELINES MACHINERY HOUS
PIPE COMPL. 35X2X2022 35L -	966665308	146	1	1151	966219308	PIPELINES S PIVOT SECTION
PIPE COMPL. 35X2X2234 35L -	966328208	331	1	282	96029363	PIPELINES
PIPE COMPL. 35X2X2376 G35L	966545108	390	1	319	966217008	PIPELINES SLEW PLATFORM
PIPE COMPL. 35X2X2481 G35L	966825908	430	1	1320	96029357	PIPELINES D PIVOT SECTION
PIPE COMPL. 35X2X2672 G35L	966665408	147	1	1151	966219308	PIPELINES S PIVOT SECTION
PIPE COMPL. 35X2X2800 35L -	966828508	456	1	1320	96029357	PIPELINES D PIVOT SECTION
PIPE COMPL. 35X2X281 35L -	966236708	730	1	40	966215108	PIPELINES CENTER PART
PIPE COMPL. 35X2X2877 35L -	966423108	223	1	897	96029374	PIPELINES MACHINERY HOUS
PIPE COMPL. 35X2X2886 G35L	966828408	455	1	1320	96029357	PIPELINES D PIVOT SECTION
PIPE COMPL. 35X2X2923 G35L	966328808	337	1	282	96029363	PIPELINES
PIPE COMPL. 35X2X2981 G35L	966828608	457	1	1320	96029357	PIPELINES D PIVOT SECTION
PIPE COMPL. 35X2X3283 35L -	966544508	384	1	319	966217008	PIPELINES SLEW PLATFORM
PIPE COMPL. 35X2X3497 35L -	966421208	205	1	896	96029374	PIPELINES MACHINERY HOUS
PIPE COMPL. 35X2X3568 35L -	966325108	300	1	281	96029363	PIPELINES
PIPE COMPL. 35X2X3626 35L -	966544808	387	1	319	966217008	PIPELINES SLEW PLATFORM
PIPE COMPL. 35X2X3626 GR3	966828708	458	1	1320	96029357	PIPELINES D PIVOT SECTION
PIPE COMPL. 35X2X707 35L -	966328108	330	1	282	96029363	PIPELINES
PIPE COMPL. 35X2X886 35L -	966328308	332	1	282	96029363	PIPELINES
PIPE COMPL. 38X5X -	965890408	751	1	137	966216208	PIPELINES CRAWL.TRACK CA
PIPE COMPL. 38X5X -	965890408	751	1	173	966216408	PIPELINES CRAWL.TRACK CA
PIPE COMPL. 38X5X -	965890508	752	1	137	966216208	PIPELINES CRAWL.TRACK CA
PIPE COMPL. 38X5X -	965890508	752	1	173	966216408	PIPELINES CRAWL.TRACK CA
PIPE COMPL. 38X5X -	965890608	753	1	137	966216208	PIPELINES CRAWL.TRACK CA
PIPE COMPL. 38X5X -	965890608	753	1	173	966216408	PIPELINES CRAWL.TRACK CA
PIPE COMPL. 38X5X -	965890708	754	1	137	966216208	PIPELINES CRAWL.TRACK CA
PIPE COMPL. 38X5X -	965890708	754	1	173	966216408	PIPELINES CRAWL.TRACK CA
PIPE COMPL. 38X5X -	965890808	755	1	137	966216208	PIPELINES CRAWL.TRACK CA
PIPE COMPL. 38X5X -	965890908	756	1	137	966216208	PIPELINES CRAWL.TRACK CA
PIPE COMPL. 38X5X -	965891008	757	1	137	966216208	PIPELINES CRAWL.TRACK CA
PIPE COMPL. 38X5X -	965891108	758	1	137	966216208	PIPELINES CRAWL.TRACK CA
PIPE COMPL. 38X5X -	965930108	765	1	173	966216408	PIPELINES CRAWL.TRACK CA
PIPE COMPL. 38X5X -	965930208	766	1	173	966216408	PIPELINES CRAWL.TRACK CA
PIPE COMPL. 38X5X -	965930308	767	1	173	966216408	PIPELINES CRAWL.TRACK CA
PIPE COMPL. 38X5X -	965930408	768	1	173	966216408	PIPELINES CRAWL.TRACK CA
PIPE COMPL. 38X5X1068 MUTT	966423908	231	1	897	96029374	PIPELINES MACHINERY HOUS
PIPE COMPL. 38X5X1605 MUTT	966906008	2	4	1357	966220108	PIPELINES DERR. HEAD SECT
PIPE COMPL. 38X5X1647 MU.	966423508	227	1	897	96029374	PIPELINES MACHINERY HOUS
PIPE COMPL. 38X5X1792 MU.3	966827608	447	2	1320	96029357	PIPELINES D PIVOT SECTION
PIPE COMPL. 38X5X1818 MU.	966423608	228	1	897	96029374	PIPELINES MACHINERY HOUS

Description	Item	Pos.	Quantity	Page	Assembly	Description
PIPE COMPL. 38X5X1853 MUTT	966665908	152	1	1151	966219308	PIPELINES S PIVOT SECTION
PIPE COMPL. 38X5X1855 MUTT	966664708	140	4	1151	966219308	PIPELINES S PIVOT SECTION
PIPE COMPL. 38X5X1885 MU.3	966906108	3	2	1357	966220108	PIPELINES DERR. HEAD SECT
PIPE COMPL. 38X5X1888 MUTT	966672908	166	1	1151	966219308	PIPELINES S PIVOT SECTION
PIPE COMPL. 38X5X1924 MUTT	966673008	167	1	1151	966219308	PIPELINES S PIVOT SECTION
PIPE COMPL. 38X5X1978 MU.3	966906208	4	2	1357	966220108	PIPELINES DERR. HEAD SECT
PIPE COMPL. 38X5X1979 MU.3	966906408	6	2	1357	966220108	PIPELINES DERR. HEAD SECT
PIPE COMPL. 38X5X200 AS38 -	966725408	(130)	4	341	966085708	ADDITIONAL HYDRAULICS WI
PIPE COMPL. 38X5X2003 MUTT	966666408	157	1	1151	966219308	PIPELINES S PIVOT SECTION
PIPE COMPL. 38X5X2005 MUTT	966422808	220	1	896	96029374	PIPELINES MACHINERY HOUS
PIPE COMPL. 38X5X2016 MUTT	966664808	141	4	1151	966219308	PIPELINES S PIVOT SECTION
PIPE COMPL. 38X5X2017 MUTT	966422308	215	1	896	96029374	PIPELINES MACHINERY HOUS
PIPE COMPL. 38X5X2032 MUTT	966422508	217	1	896	96029374	PIPELINES MACHINERY HOUS
PIPE COMPL. 38X5X2033 MUTT	966423008	222	1	897	96029374	PIPELINES MACHINERY HOUS
PIPE COMPL. 38X5X2050 MUTT	966330408	353	1	282	96029363	PIPELINES
PIPE COMPL. 38X5X2054 MUTT	966666008	153	1	1151	966219308	PIPELINES S PIVOT SECTION
PIPE COMPL. 38X5X2055 MU.3	966906308	5	2	1357	966220108	PIPELINES DERR. HEAD SECT
PIPE COMPL. 38X5X2056 MUTT	966330208	351	1	282	96029363	PIPELINES
PIPE COMPL. 38X5X2088 MUTT	966422708	219	1	896	96029374	PIPELINES MACHINERY HOUS
PIPE COMPL. 38X5X209 MUTT	966906508	7	2	1357	966220108	PIPELINES DERR. HEAD SECT
PIPE COMPL. 38X5X2101 MUTT	966330308	352	1	282	96029363	PIPELINES
PIPE COMPL. 38X5X2107 MUTT	966330108	350	1	282	96029363	PIPELINES
PIPE COMPL. 38X5X2118 MUTT	966422908	221	1	896	96029374	PIPELINES MACHINERY HOUS
PIPE COMPL. 38X5X2127 MUTT	966422408	216	1	896	96029374	PIPELINES MACHINERY HOUS
PIPE COMPL. 38X5X2155 MUTT	966422608	218	1	896	96029374	PIPELINES MACHINERY HOUS
PIPE COMPL. 38X5X2265 MUTT	966330808	357	1	282	96029363	PIPELINES
PIPE COMPL. 38X5X2316 MUTT	966330708	356	1	282	96029363	PIPELINES
PIPE COMPL. 38X5X2348 MU.	966329408	343	1	282	96029363	PIPELINES
PIPE COMPL. 38X5X2361 MUTT	966330608	355	1	282	96029363	PIPELINES
PIPE COMPL. 38X5X2412 MUTT	966330508	354	1	282	96029363	PIPELINES
PIPE COMPL. 38X5X2456 MUTT	966664908	142	2	1151	966219308	PIPELINES S PIVOT SECTION
PIPE COMPL. 38X5X2461 MUTT	966665208	145	2	1151	966219308	PIPELINES S PIVOT SECTION
PIPE COMPL. 38X5X2472 MUTT	966665508	148	2	1151	966219308	PIPELINES S PIVOT SECTION
PIPE COMPL. 38X5X2488 MUTT	966665608	149	2	1151	966219308	PIPELINES S PIVOT SECTION
PIPE COMPL. 38X5X250 AS38 -	966725508	(131)	1	341	966085708	ADDITIONAL HYDRAULICS WI
PIPE COMPL. 38X5X2573 MUTT	966666108	154	1	1151	966219308	PIPELINES S PIVOT SECTION
PIPE COMPL. 38X5X2647 MUTT	966329508	344	1	282	96029363	PIPELINES
PIPE COMPL. 38X5X2685 MUTT	966329608	345	1	282	96029363	PIPELINES
PIPE COMPL. 38X5X2777 MUTT	966905908	1	4	1357	966220108	PIPELINES DERR. HEAD SECT
PIPE COMPL. 38X5X2851 MUTT	966673108	168	1	1151	966219308	PIPELINES S PIVOT SECTION
PIPE COMPL. 38X5X2859 MUTT	966329308	342	1	282	96029363	PIPELINES
PIPE COMPL. 38X5X2865 MU.3	966829408	465	1	1320	96029357	PIPELINES D PIVOT SECTION
PIPE COMPL. 38X5X2869 MUTT	966325908	308	1	282	96029363	PIPELINES
PIPE COMPL. 38X5X2907 MUTT	966421908	211	1	896	96029374	PIPELINES MACHINERY HOUS
PIPE COMPL. 38X5X2941 -	966326308	312	1	282	96029363	PIPELINES
PIPE COMPL. 38X5X2959 MUTT	966234408	707	2	40	966215108	PIPELINES CENTER PART
PIPE COMPL. 38X5X3076,4 -	966326408	313	1	282	96029363	PIPELINES
PIPE COMPL. 38X5X3099 MUTT	966234008	703	2	40	966215108	PIPELINES CENTER PART
PIPE COMPL. 38X5X3101 MU.3	966827408	445	1	1320	96029357	PIPELINES D PIVOT SECTION
PIPE COMPL. 38X5X3132 MUTT	966325708	306	1	282	96029363	PIPELINES
PIPE COMPL. 38X5X3199 MUTT	966326108	310	1	282	96029363	PIPELINES
PIPE COMPL. 38X5X3210 MU.3	966420708	200	1	896	96029374	PIPELINES MACHINERY HOUS
PIPE COMPL. 38X5X3214 MU.3	966827708	448	1	1320	96029357	PIPELINES D PIVOT SECTION
PIPE COMPL. 38X5X3252 MU.3	966420808	201	1	896	96029374	PIPELINES MACHINERY HOUS
PIPE COMPL. 38X5X3288 MU.3	966421008	203	1	896	96029374	PIPELINES MACHINERY HOUS
PIPE COMPL. 38X5X3301 MU.3	966424108	233	1	897	96029374	PIPELINES MACHINERY HOUS
PIPE COMPL. 38X5X3331 K.E.1	967489908	21	1	1320	96029357	PIPELINES D PIVOT SECTION
PIPE COMPL. 38X5X3354 MU.3	966420908	202	1	896	96029374	PIPELINES MACHINERY HOUS
PIPE COMPL. 38X5X3377 MU.3	966425408	246	1	897	96029374	PIPELINES MACHINERY HOUS
PIPE COMPL. 38X5X3379 MU.3	966421508	207	1	896	96029374	PIPELINES MACHINERY HOUS

Description	Item	Pos.	Quantity	Page	Assembly	Description
PIPE COMPL. 38X5X3394 MU.3	966421708	209	1	896	96029374	PIPELINES MACHINERY HOUS
PIPE COMPL. 38X5X3397 MU.3	966826808	439	1	1320	96029357	PIPELINES D PIVOT SECTION
PIPE COMPL. 38X5X3422 MUTT	966326208	311	1	282	96029363	PIPELINES
PIPE COMPL. 38X5X3436 MU.3	966827108	442	1	1320	96029357	PIPELINES D PIVOT SECTION
PIPE COMPL. 38X5X3438 MU.3	966325808	307	1	282	96029363	PIPELINES
PIPE COMPL. 38X5X3441 MUTT	966234208	705	2	40	966215108	PIPELINES CENTER PART
PIPE COMPL. 38X5X3441 MUTT	966234808	711	2	40	966215108	PIPELINES CENTER PART
PIPE COMPL. 38X5X3451 MUTT	966234908	712	2	40	966215108	PIPELINES CENTER PART
PIPE COMPL. 38X5X3519 MUTT	966234108	704	2	40	966215108	PIPELINES CENTER PART
PIPE COMPL. 38X5X3521 MUTT	966234608	709	2	40	966215108	PIPELINES CENTER PART
PIPE COMPL. 38X5X3530 MUTT	966234708	710	2	40	966215108	PIPELINES CENTER PART
PIPE COMPL. 38X5X355 MUTT	966256208	413	8	462	966217408	PIPELINES 5 SLEW. GEARS
PIPE COMPL. 38X5X3609 K.E.1	967489808	20	1	1320	96029357	PIPELINES D PIVOT SECTION
PIPE COMPL. 38X5X3621 MU.3	966421608	208	1	896	96029374	PIPELINES MACHINERY HOUS
PIPE COMPL. 38X5X3625 MU.3	966421808	210	1	896	96029374	PIPELINES MACHINERY HOUS
PIPE COMPL. 38X5X3697 MUTT	966326008	309	1	282	96029363	PIPELINES
PIPE COMPL. 38X5X3703 MU.	966421108	204	1	896	96029374	PIPELINES MACHINERY HOUS
PIPE COMPL. 38X5X3751 MU.3	967490308	25	1	1320	96029357	PIPELINES D PIVOT SECTION
PIPE COMPL. 38X5X3776 AS38	966776108	(480)	8	1388	966086808	ADDITIONAL HYDRAULICS IN
PIPE COMPL. 38X5X3776 AS38	966776108	(480)	8	1406	966086908	ADDITIONAL HYDRAULICS IN
PIPE COMPL. 38X5X391 AS38 -	968021208	179	1	896	96029374	PIPELINES MACHINERY HOUS
PIPE COMPL. 38X5X3927 MU.3	966827008	441	1	1320	96029357	PIPELINES D PIVOT SECTION
PIPE COMPL. 38X5X3941 MU.3	966827308	444	1	1320	96029357	PIPELINES D PIVOT SECTION
PIPE COMPL. 38X5X3964 MUTT	966255008	410	2	462	966217408	PIPELINES 5 SLEW. GEARS
PIPE COMPL. 38X5X3969 MUTT	966827808	449	1	1320	96029357	PIPELINES D PIVOT SECTION
PIPE COMPL. 38X5X4039 MU.3	967490208	24	1	1320	96029357	PIPELINES D PIVOT SECTION
PIPE COMPL. 38X5X409 MUTT	966233908	702	2	40	966215108	PIPELINES CENTER PART
PIPE COMPL. 38X5X409 MUTT	966236508	728	2	40	966215108	PIPELINES CENTER PART
PIPE COMPL. 38X5X4095 MU.3	966424208	234	1	897	96029374	PIPELINES MACHINERY HOUS
PIPE COMPL. 38X5X4205 MUTT	966826908	440	1	1320	96029357	PIPELINES D PIVOT SECTION
PIPE COMPL. 38X5X4206 MU.3	966425508	247	1	897	96029374	PIPELINES MACHINERY HOUS
PIPE COMPL. 38X5X423 MUTT	966327208	321	1	282	96029363	PIPELINES
PIPE COMPL. 38X5X4301 MUTT	967490008	22	1	1320	96029357	PIPELINES D PIVOT SECTION
PIPE COMPL. 38X5X4326 MUTT	966827208	443	1	1320	96029357	PIPELINES D PIVOT SECTION
PIPE COMPL. 38X5X4333 MUTT	966827508	446	1	1320	96029357	PIPELINES D PIVOT SECTION
PIPE COMPL. 38X5X4566 MUTT	967490108	23	1	1320	96029357	PIPELINES D PIVOT SECTION
PIPE COMPL. 38X5X471 MUTT	966236408	727	2	40	966215108	PIPELINES CENTER PART
PIPE COMPL. 38X5X480 MUTT	966234308	706	2	40	966215108	PIPELINES CENTER PART
PIPE COMPL. 38X5X486 MUTT	966255108	411	1	462	966217408	PIPELINES 5 SLEW. GEARS
PIPE COMPL. 38X5X493 MUTT	966327108	320	1	282	96029363	PIPELINES
PIPE COMPL. 38X5X507 MUTT	966327408	323	1	282	96029363	PIPELINES
PIPE COMPL. 38X5X532 MUTT	966236608	729	2	40	966215108	PIPELINES CENTER PART
PIPE COMPL. 38X5X535 AS38 -	968021108	178	1	896	96029374	PIPELINES MACHINERY HOUS
PIPE COMPL. 38X5X5640 AS38	966776508	(483)	8	1388	966086808	ADDITIONAL HYDRAULICS IN
PIPE COMPL. 38X5X572 MUTT	966255208	412	1	462	966217408	PIPELINES 5 SLEW. GEARS
PIPE COMPL. 38X5X581 MUTT	966327608	325	1	282	96029363	PIPELINES
PIPE COMPL. 38X5X593 MUTT	966236008	723	2	40	966215108	PIPELINES CENTER PART
PIPE COMPL. 38X5X593 MUTT	966327508	324	1	282	96029363	PIPELINES
PIPE COMPL. 38X5X611 MUTT	966327308	322	1	282	96029363	PIPELINES
PIPE COMPL. 38X5X624 MUTT	966424008	232	1	897	96029374	PIPELINES MACHINERY HOUS
PIPE COMPL. 38X5X661 MUTT	966326908	318	1	282	96029363	PIPELINES
PIPE COMPL. 38X5X676 MU.3	966829308	464	1	1320	96029357	PIPELINES D PIVOT SECTION
PIPE COMPL. 38X5X679 MUTT	966423808	230	1	897	96029374	PIPELINES MACHINERY HOUS
PIPE COMPL. 38X5X713 MUTT	966327008	319	1	282	96029363	PIPELINES
PIPE COMPL. 38X5X716 MU.38	966426008	252	1	897	96029374	PIPELINES MACHINERY HOUS
PIPE COMPL. 42X3X -	96038070	30	1	896	96029374	PIPELINES MACHINERY HOUS
PIPE COMPL. 42X3X -	96038071	31	1	896	96029374	PIPELINES MACHINERY HOUS
PIPE COMPL. 42X3X -	96038072	32	1	896	96029374	PIPELINES MACHINERY HOUS
PIPE COMPL. 42X3X -	96038073	33	1	896	96029374	PIPELINES MACHINERY HOUS
PIPE COMPL. 42X3X -	96038074	34	1	896	96029374	PIPELINES MACHINERY HOUS

Description	Item	Pos.	Quantity	Page	Assembly	Description
PIPE COMPL. 42X3X -	96038075	180	1	896	96029374	PIPELINES MACHINERY HOUS
PIPE COMPL. 42X3X -	96038076	181	1	896	96029374	PIPELINES MACHINERY HOUS
PIPE COMPL. 42X3X -	96038077	188	1	896	96029374	PIPELINES MACHINERY HOUS
PIPE COMPL. 42X3X -	96038078	189	1	896	96029374	PIPELINES MACHINERY HOUS
PIPE COMPL. 42X3X -	96038079	190	1	896	96029374	PIPELINES MACHINERY HOUS
PIPE COMPL. 42X3X -	96038080	191	1	896	96029374	PIPELINES MACHINERY HOUS
PIPE COMPL. 42X3X -	96038081	192	1	896	96029374	PIPELINES MACHINERY HOUS
PIPE COMPL. 42X3X -	96038082	193	1	896	96029374	PIPELINES MACHINERY HOUS
PIPE COMPL. 42X3X -	96038083	194	1	896	96029374	PIPELINES MACHINERY HOUS
PIPE COMPL. 42X3X -	96038084	195	1	896	96029374	PIPELINES MACHINERY HOUS
PIPE COMPL. 42X3X -	96038085	196	1	896	96029374	PIPELINES MACHINERY HOUS
PIPE COMPL. 42X3X -	96038086	197	1	896	96029374	PIPELINES MACHINERY HOUS
PIPE COMPL. 42X3X -	96038087	198	2	896	96029374	PIPELINES MACHINERY HOUS
PIPE COMPL. 42X3X -	96038088	199	2	896	96029374	PIPELINES MACHINERY HOUS
PIPE COMPL. 42X3X -	96050291	299	1	898	96029374	PIPELINES MACHINERY HOUS
PIPE COMPL. 42X3X1056 42L -	966326808	317	1	282	96029363	PIPELINES
PIPE COMPL. 42X3X1067 AL42	966874408	121	1	896	96029374	PIPELINES MACHINERY HOUS
PIPE COMPL. 42X3X1098 G42L	966665808	151	1	1151	966219308	PIPELINES S PIVOT SECTION
PIPE COMPL. 42X3X1099 G42L	966329008	339	1	282	96029363	PIPELINES
PIPE COMPL. 42X3X1203 AL42	966874108	118	1	896	96029374	PIPELINES MACHINERY HOUS
PIPE COMPL. 42X3X1302 AL42	966874308	120	1	896	96029374	PIPELINES MACHINERY HOUS
PIPE COMPL. 42X3X1324,4 X	96038089	283	1	898	96029374	PIPELINES MACHINERY HOUS
PIPE COMPL. 42X3X135 AL42 -	966875208	284	1	898	96029374	PIPELINES MACHINERY HOUS
PIPE COMPL. 42X3X1620 42L -	966424408	236	1	897	96029374	PIPELINES MACHINERY HOUS
PIPE COMPL. 42X3X1797 42L -	966329208	341	1	282	96029363	PIPELINES
PIPE COMPL. 42X3X1815 42L -	965930508	769	1	173	966216408	PIPELINES CRAWL.TRACK CA
PIPE COMPL. 42X3X1816 42L -	965891208	759	1	137	966216208	PIPELINES CRAWL.TRACK CA
PIPE COMPL. 42X3X1901 42L -	966544108	380	1	319	966217008	PIPELINES SLEW PLATFORM
PIPE COMPL. 42X3X1926 42L -	966329708	346	1	282	96029363	PIPELINES
PIPE COMPL. 42X3X1927 42L -	966828108	452	2	1320	96029357	PIPELINES D PIVOT SECTION
PIPE COMPL. 42X3X2229 AL42	966897308	125	1	896	96029374	PIPELINES MACHINERY HOUS
PIPE COMPL. 42X3X2242 42L -	966330008	349	1	282	96029363	PIPELINES
PIPE COMPL. 42X3X230 AL42 -	966696308	287	2	898	96029374	PIPELINES MACHINERY HOUS
PIPE COMPL. 42X3X2326 42L -	966328408	333	1	282	96029363	PIPELINES
PIPE COMPL. 42X3X235 42L -	966233708	700	2	40	966215108	PIPELINES CENTER PART
PIPE COMPL. 42X3X2399 42L -	966453708	732	2	40	966215108	PIPELINES CENTER PART
PIPE COMPL. 42X3X2435 42L -	966328508	334	1	282	96029363	PIPELINES
PIPE COMPL. 42X3X2474 G42L	966826308	434	1	1320	96029357	PIPELINES D PIVOT SECTION
PIPE COMPL. 42X3X2614 G42L	966545008	389	1	319	966217008	PIPELINES SLEW PLATFORM
PIPE COMPL. 42X3X2629 42L -	966423308	225	1	897	96029374	PIPELINES MACHINERY HOUS
PIPE COMPL. 42X3X2673 42L -	965889908	750	1	137	966216208	PIPELINES CRAWL.TRACK CA
PIPE COMPL. 42X3X2675 42L -	965930008	764	1	173	966216408	PIPELINES CRAWL.TRACK CA
PIPE COMPL. 42X3X2715 42L -	966424308	235	1	897	96029374	PIPELINES MACHINERY HOUS
PIPE COMPL. 42X3X2726 42L -	966329108	340	1	282	96029363	PIPELINES
PIPE COMPL. 42X3X2838 G42L	966828208	453	1	1320	96029357	PIPELINES D PIVOT SECTION
PIPE COMPL. 42X3X2875 G42L	966827908	450	1	1320	96029357	PIPELINES D PIVOT SECTION
PIPE COMPL. 42X3X300 AL42 P	96039935	288	2	898	96029374	PIPELINES MACHINERY HOUS
PIPE COMPL. 42X3X3055 42L -	966233808	701	2	40	966215108	PIPELINES CENTER PART
PIPE COMPL. 42X3X3270 42L -	966544408	383	1	319	966217008	PIPELINES SLEW PLATFORM
PIPE COMPL. 42X3X3322 42L -	966544708	386	1	319	966217008	PIPELINES SLEW PLATFORM
PIPE COMPL. 42X3X3419 42L -	966325308	302	1	281	96029363	PIPELINES
PIPE COMPL. 42X3X347 AL42 -	966873908	116	2	896	96029374	PIPELINES MACHINERY HOUS
PIPE COMPL. 42X3X355 AL42 -	966725608	(132)	1	341	966085708	ADDITIONAL HYDRAULICS WI
PIPE COMPL. 42X3X3598 42L -	966255408	414	1	462	966217408	PIPELINES 5 SLEW. GEARS
PIPE COMPL. 42X3X376 42L -	966328608	335	1	282	96029363	PIPELINES
PIPE COMPL. 42X3X3785 42L -	966422008	212	1	896	96029374	PIPELINES MACHINERY HOUS
PIPE COMPL. 42X3X3815 42L -	966325208	301	1	281	96029363	PIPELINES
PIPE COMPL. 42X3X3878 42L -	966828308	454	1	1320	96029357	PIPELINES D PIVOT SECTION
PIPE COMPL. 42X3X3887 42L -	966828008	451	1	1320	96029357	PIPELINES D PIVOT SECTION
PIPE COMPL. 42X3X3888 42L -	966665708	150	1	1151	966219308	PIPELINES S PIVOT SECTION

Description	Item	Pos.	Quantity	Page	Assembly	Description
PIPE COMPL. 42X3X432 AL42 -	966696208	286	4	898	96029374	PIPELINES MACHINERY HOUS
PIPE COMPL. 42X3X446 AL42 -	966874008	117	2	896	96029374	PIPELINES MACHINERY HOUS
PIPE COMPL. 42X3X472 42L - L	966328708	336	1	282	96029363	PIPELINES
PIPE COMPL. 42X3X497 42L -	966255508	415	3	462	966217408	PIPELINES 5 SLEW. GEARS
PIPE COMPL. 42X3X552 AL42 -	966875108	296	1	898	96029374	PIPELINES MACHINERY HOUS
PIPE COMPL. 42X3X615 42L -	966236108	724	2	40	966215108	PIPELINES CENTER PART
PIPE COMPL. 42X3X65 42L - 42	966922608	361	1	282	96029363	PIPELINES
PIPE COMPL. 42X3X743 AL42 -	966874708	124	1	896	96029374	PIPELINES MACHINERY HOUS
PIPE COMPL. 42X3X90 AL42 - A	966875308	285	2	898	96029374	PIPELINES MACHINERY HOUS
PIPE COMPL. 42X3X902 42L -	966234508	708	2	40	966215108	PIPELINES CENTER PART
PIPE COMPL. 42X3X982 42L -	966425308	245	1	897	96029374	PIPELINES MACHINERY HOUS
PIPE COMPL. 42X3X989 42L -	966326708	316	1	282	96029363	PIPELINES
PIPE COMPL. 6X1X1553 AS6 -	966582008	279	1	897	96029374	PIPELINES MACHINERY HOUS
PIPE COMPL. 6X1X170 AS6 -	966578608	274	1	897	96029374	PIPELINES MACHINERY HOUS
PIPE COMPL. 6X1X248 AS6 -	966578708	275	1	897	96029374	PIPELINES MACHINERY HOUS
PIPE COMPL. 6X1X278,3 PR6-	96038887	374	1	1015	96032963	PIPELINES
PIPE COMPL. 6X1X316 AL6 - AL	966577908	409	1	462	966217408	PIPELINES 5 SLEW. GEARS
PIPE COMPL. 6X1X413 PR6-S/	96038885	372	1	1015	96032963	PIPELINES
PIPE COMPL. 6X1X575,2 PR6-	96038886	373	1	1015	96032963	PIPELINES
PIPE COMPL. 6X1X866 AS6 -	966582108	280	1	897	96029374	PIPELINES MACHINERY HOUS
PIPE COMPL. 8X1X -	96038682	900	1	1057	96016825	PIPELINES FIRE EXT.SYS.
PIPE COMPL. 8X1X -	96038683	901	1	1057	96016825	PIPELINES FIRE EXT.SYS.
PIPE COMPL. 8X1X -	96038684	902	1	1057	96016825	PIPELINES FIRE EXT.SYS.
PIPE COMPL. 8X1X -	96038685	904	1	1057	96016825	PIPELINES FIRE EXT.SYS.
PIPE COMPL. 8X1X -	96038686	905	1	1057	96016825	PIPELINES FIRE EXT.SYS.
PIPE COMPL. 8X1X -	96038687	906	1	1057	96016825	PIPELINES FIRE EXT.SYS.
PIPE COMPL. 8X1X -	96038688	907	1	1057	96016825	PIPELINES FIRE EXT.SYS.
PIPE COMPL. 8X1X -	96038689	908	1	1057	96016825	PIPELINES FIRE EXT.SYS.
PIPE COMPL. 8X1X -	96038702	923	2	1057	96016825	PIPELINES FIRE EXT.SYS.
PIPE COMPL. 8X1X -	96038703	924	1	1057	96016825	PIPELINES FIRE EXT.SYS.
PIPE COMPL. 8X1X -	96038704	925	1	1057	96016825	PIPELINES FIRE EXT.SYS.
PIPE COMPL. 8X1X -	96038705	926	1	1057	96016825	PIPELINES FIRE EXT.SYS.
PIPE COMPL. 8X1X1810,4 AL8	96017985	903	1	1057	96016825	PIPELINES FIRE EXT.SYS.
PIPE COMPL. 8X1X2089,7 P-R8	96037086	111	1	860	96060375	PIPELINES
PIPE ELBOW	570066108	3	1	46	502806508	EQUALIZING RESERVOIR
PIPE FOLDING PLUG 10X75X9	11170911	298	16	577	918744708	MACHINERY HOUSE BASE FR
PIPE FOLDING PLUG 77X11,5X	433200708	7	6	449	966460008	PALETTE OF BOLTS
PIPE L=366X210	973572408	4	1	985	96034679	FUEL TANK, PRE-ASSEMBLED
PIPE SOCKET -45	7623705	11	4	470	916141308	CENTRAL GREASING
PIPE SOCKET -90,H35,L89,3	10040777	33	1	408	91002096	CENTRAL GREASING
PIPE SOCKET -90,H35,L89,3	10040777	38	1	1098	91002039	CENTRAL LUBRICATING SYS
PIPE SOCKET 8 ST CR6-FREI	10011995	32	1	408	91002096	CENTRAL GREASING
PIPE SOCKET 8 ST CR6-FREI	10011995	37	1	1098	91002039	CENTRAL LUBRICATING SYS
PIPE SOCKET BE-90,H50	7623707	13	1	289	916900208	CENT. LUBRIC. SYSTEM SUP
PIPE SOCKET BE6-90,H38	511701914	12	2	289	916900208	CENT. LUBRIC. SYSTEM SUP
PIPE SOCKET BE6-90,H38	511701914	9	2	1275	917016708	CENTRAL LUBRICATING SYS
PIPE SOCKET CPL. NW-20	968652008	75	7	494	919258508	ADD HEATING SUPERSTRUCT
PIPE SOCKET CPL. NW-20	968652008	15	3	634	96034141	DIESEL ENGINE, PRE-ASSEMB
PIPE SOCKET CPL. NW-20	968652008	15	3	692	96034143	DIESEL ENGINE, PRE-ASSEMB
PIPE SOCKET CPL. NW-20	968652008	21	1	844	96035878	UPPER UREA PLANT
PIPE SOCKET GSCK45	97042155	13	1	493	919258508	ADD HEATING SUPERSTRUCT
PIPE SOCKET R1/4"	10014698	1	1	127	774375108	PASSAGE NIPPLE BLOCK
PIPE WELDED	96033134	81	1	574	918744708	MACHINERY HOUSE BASE FR
PIPELINE	774378008	(1)	2	346	916997308	CENTRAL LUBRICATING SYS
PIPELINE	774378008	(3)	2	1244	917006408	CENTRALIZED LUBRICATION
PIPELINE 10X1	10117635	15	1	742	10126724	FUEL FINE-FILTER ASSEMBLY
PIPELINE 10X1	10118747	1	1	713	10118748	PIPELINE INSTALLATION
PIPELINE 10X1	10136805	3	1	707	10141769	FINAL CONTROL VALVE
PIPELINE 10X1	10147374	20	1	766	10147372	VENT TUBE ASSEMBLY
PIPELINE 18X1,5	10135714	4	1	759	10141807	ACCESSORIES AIR COMPRES

Description	Item	Pos.	Quantity	Page	Assembly	Description
PIPELINE 22X1,5	11385773	1	1	759	10141807	ACCESSORIES AIR COMPRES
PIPELINE 25X1,5	10150150	4	2	709	10141843	CRANKCASE BREATHER ASS
PIPELINE 25X1,5	10154984	7	1	709	10141843	CRANKCASE BREATHER ASS
PIPELINE 25X3	10141586	3	1	709	10141843	CRANKCASE BREATHER ASS
PIPELINE 25X3	10141844	5	1	709	10141843	CRANKCASE BREATHER ASS
PIPELINE 25X3	10150162	6	1	709	10141843	CRANKCASE BREATHER ASS
PIPELINE 6X2	10141729	4	1	777	10143790	REGULATION BOOST PRESS
PIPELINE 6X2	10141730	5	1	777	10143790	REGULATION BOOST PRESS
PIPELINE 6X2	10141735	6	1	777	10143790	REGULATION BOOST PRESS
PIPELINE 6X2	10143791	3	1	777	10143790	REGULATION BOOST PRESS
PIPELINE 6X2	10143792	7	1	777	10143790	REGULATION BOOST PRESS
PIPELINE INSTALLATION	10118748	4	1	712	10152926	LOCKING PIECES
PIPELINE PIN PULLING CYLIN	966516108	11	1	237	966515908	ADDL.HYDR.F.PIN PULLING DE
PIPELINE PIN PULLING CYLIND	966562108	11	1	241	966561908	ADDL.HYDR.F.PIN PULLING DE
PIPELINE WINCH	966218708	11	1	380	966086008	ADDNL. HYDR. F. ERECTING W
PIPELINE WINCH	966219108	11	1	1270	966086208	AUX.HYDRAULIC WINCH 6
PIPELINE WINCH 1+2	966217908	11	1	341	966085708	ADDITIONAL HYDRAULICS WI
PIPELINE WINCH 1+2	966217908	11	1	358	966085808	ADDITIONAL HYDRAULICS WI
PIPELINES	96030725	29	1	505	919266408	CRANE DRIVER'S CABIN,PRE
PIPELINES	96060375	700	1	848	919965308	FUEL FEED
PIPELINES 5 SLEW. GEARS	966217408	11	1	455	966085508	HYDRAULIC EQUIPM.SLEWING
PIPELINES CENTER PART	966215108	11	1	34	966084408	HYDRAULIC EQUIPM.CENTER
PIPELINES COCKING CYLINDE	966467208	11	1	139	966434908	ADDITIONAL HYDR.TENSION C
PIPELINES CONDUCTS PIN PU	966819108	11	1	475	966751308	ADDL.HYDR.F.PIN PULLING DE
PIPELINES CRAWL.TRACK CA	966216208	11	1	132	966084908	HYDR.TRAVEL DRIVE
PIPELINES CRAWL.TRACK CA	966216208	11	1	221	966084708	HYDR.TRAVEL DRIVE
PIPELINES CRAWL.TRACK CA	966216408	11	1	168	966085008	HYDR.TRAVEL DRIVE
PIPELINES CRAWL.TRACK CA	966216408	11	1	195	966084808	HYDR.TRAVEL DRIVE
PIPELINES CROSS BEAM	966215508	11	1	78	966084508	HYDR.CROSS BEAM
PIPELINES CROSS BEAM	966215508	11	1	96	966084608	HYDR.CROSS BEAM
PIPELINES D PIVOT SECTION	96029357	11	1	1314	96029354	ADDITIONAL HYDR.D PIVOT
PIPELINES DERR. HEAD SECT	966220108	11	1	1352	966086708	ADDITIONAL HYDR.D HEAD S
PIPELINES DERR. INT. SECT.	966220308	11	1	1388	966086808	ADDITIONAL HYDRAULICS IN
PIPELINES DERR. INT. SECT.	966220308	11	1	1398	966832808	ADDITIONAL HYDRAULICS IN
PIPELINES DERR. INT. SECT.	966220608	11	1	1406	966086908	ADDITIONAL HYDRAULICS IN
PIPELINES DRUCKLUFT-ANL	96032963	11	1	1013	96032961	PIPEWORK AIR INSTALLATIO
PIPELINES FIRE EXT.SYS.	96016825	90	1	1055	918696808	FIRE EXTINGUISHER SYSTEM
PIPELINES MACHINERY HOUS	96029374	11	1	881	96029372	HYDR.MACHINERY HOUSE
PIPELINES S PIVOT SECTION	966219308	11	1	1146	966086308	ADDITIONAL HYDR.S PIVOT SE
PIPELINES SLEW PLATFORM	966217008	11	1	314	966085408	SLEWING PLATFORM HYDRA
PIPELINES VOEDERTEIL	96029363	11	1	275	96029361	SLEWING PLATFORM HYDRA
PIPEWORK AIR INSTALLATIO	96032961	4	1	1010	919201308	COMPRESSED AIR SYSTEM
PISTON	510713708	4	1	287	510438508	PRESSURE RELIEF VALVE
PISTON	510764908	4	1	85	511497508	PRESSURE RELIEF VALVE
PISTON	511051308	2	1	469	510401908	REVERSING VALVE
PISTON	570114708	4	7	377	570113308	DRIVING GEAR
PISTON	570968108	4	7	445	570967708	DRIVING GEAR
PISTON BOLT 55X80X25 16Mn	10148692	(6)	1	696	13455092	DIESEL ENGINE
PISTON COOLING	10142096	15	8	695	13455092	DIESEL ENGINE
PISTON CPL. V-MOTORX128	12403787	70	8	696	13455092	DIESEL ENGINE
PISTON RING MG 128X117,8X	11428101	(4)	1	696	13455092	DIESEL ENGINE
PISTON V-MOTORX128 42CrMo	12403786	(1)	1	696	13455092	DIESEL ENGINE
PISTON W.SLIDING	7372225	2	9	667	10412331	DRIVING GEAR
PIVOT HEAD DIN 648	746924208	110	2	584	96035947	ROOF COMPL.
PIVOT HEAD DIN 648	746924208	15	4	587	965886708	ROOF COMPL.
PIVOTING CONNECTION PLAT	967154908	50	2	1157	916332108	S HEAD SECTION
PIVOTING WALKWAY WELDED	96026613	1	1	228	919026408	CATWALK CRAW.TRACK TRA
PIVOTING WALKWAY WELDED	965794408	1	1	117	965804508	GANGWAY
PIVOTING WALKWAY WELDED	965851908	1	1	187	965852208	GANGWAY
PIVOTING WALKWAY WELDED	966192608	1	1	118	965804608	GANGWAY

Description	Item	Pos.	Quantity	Page	Assembly	Description
PIVOTING WALKWAY WELDED	966972008	1	1	158	966972408	GANGWAY
PIVOTING WALKWAY WELDED	966979008	1	1	214	966979708	GANGWAY
PIVOTING WALKWAY WELDED	966981708	1	1	157	966981808	GANGWAY
PLANET WHEEL	90001664	17	5	115	970706701	PLANETARY GEARBOX
PLANET WHEEL	90001668	27	3	115	970706701	PLANETARY GEARBOX
PLANET WHEEL	90001672	37	3	115	970706701	PLANETARY GEARBOX
PLANETARY CARRIER	11005316	24	1	370	11005308	PLANETARY GEARBOX
PLANETARY CARRIER	570795908	1	1	373	540270414	POWER TAKE-OFF CPL
PLANETARY GEARBOX	11005308	1	1	369	10802219	ROPE WINCH
PLANETARY GEARBOX	90004983	5	1	1253	90005001	COMPACT ROPE WINCH
PLANETARY GEARBOX RAL 7	970706701	6	1	110	917523808	CRAWLER TRACK CARRIER, L
PLANETARY GEARBOX RAL 7	970706701	6	1	153	917525508	CRAWLER TRACK CARRIER, L
PLANETARY GEARBOX RAL 7	970706701	6	1	183	917525608	CRAWLER TRACK CARRIER,
PLANETARY GEARBOX RAL 7	970706701	6	1	210	917525908	CRAWLER TRACK CARRIER,
PLANETARY STAGE	11005313	11	1	370	11005308	PLANETARY GEARBOX
PLANETARY STAGE	11005314	21	1	370	11005308	PLANETARY GEARBOX
PLANETARY WHEEL AXLE	570795808	2	3	373	540270414	POWER TAKE-OFF CPL
PLASTIC PIPE COMPLETE	96023300	(2332)	1	844	96035878	UPPER UREA PLANT
PLASTIC PIPE COMPLETE	96027663	(202)	2	848	919965308	FUEL FEED
PLASTIC PIPE COMPLETE	96031494	(350)	1	494	919258508	ADD HEATING SUPERSTRUCT
PLASTIC PIPE COMPLETE	96032152	(204)	2	848	919965308	FUEL FEED
PLASTIC PIPE COMPLETE	96035303	(351)	1	494	919258508	ADD HEATING SUPERSTRUCT
PLASTIC PIPE COMPLETE	96035304	(352)	1	494	919258508	ADD HEATING SUPERSTRUCT
PLASTIC PIPE COMPLETE	96035307	(353)	1	494	919258508	ADD HEATING SUPERSTRUCT
PLASTIC PIPE COMPLETE	96037751	(201)	2	848	919965308	FUEL FEED
PLASTIC PIPE COMPLETE	96037753	(203)	2	848	919965308	FUEL FEED
PLASTIC PIPELINES	96035002	110	1	494	919258508	ADD HEATING SUPERSTRUCT
PLASTIC PIPELINES	96036388	800	1	848	919965308	FUEL FEED
PLATE 1.5X100X100 DC01 FE//	939730608	24	28	1478	966911408	CROSS MEMBER CPL.
PLATE 1.5X112X30 DC01 FE//	972940008	9	2	996	96069348	ASSEMBLY PARTS MOUNTIN
PLATE 1.5X114X70 DC01 FE//	97025882	4	1	534	96063943	BODY SECTIONS
PLATE 1.5X125X100 DC01 FE//	97007767	3	1	1005	96069390	ADDITIONAL PARTS
PLATE 1.5X160X135 DC01 FE//	97007766	2	1	1005	96069390	ADDITIONAL PARTS
PLATE 1.5X189X282 DC01 RAL	979323308	2	1	532	96033669	MONITOR CONSOLE
PLATE 1.5X207X394 DC01 FE//	97002771	18	1	996	96069348	ASSEMBLY PARTS MOUNTIN
PLATE 1.5X235X202 DC01	97007644	29	1	996	96069348	ASSEMBLY PARTS MOUNTIN
PLATE 1.5X240X157 DC01 FE//	97126603	11	1	800	919203808	BATTERY STORAGE
PLATE 1.5X258X437 DC01 FE//	97118384	2	1	802	96034773	PLATE PRE-ASS.
PLATE 1.5X267X217 X5CRNI18	975914408	(1)	1	574	918744708	MACHINERY HOUSE BASE FR
PLATE 1.5X26X26 X5CRNI18-1	977969308	34	12	22	917528708	CENTRAL SECTION CRAWLER
PLATE 1.5X273X890 X5CRNI18	97013831	251	1	576	918744708	MACHINERY HOUSE BASE FR
PLATE 1.5X297X101 X5CRNI18	97120153	17	1	811	919203408	MUFFLER UNIT ABOVE
PLATE 1.5X344X327 X5CRNI18	97122490	29	1	634	96034141	DIESEL ENGINE, PRE-ASSEMB
PLATE 1.5X344X327 X5CRNI18	97122490	27	1	692	96034143	DIESEL ENGINE, PRE-ASSEMB
PLATE 1.5X352X476 X5CRNI18	97093158	13	1	823	918717708	AIR FILTER SYSTEM ABOVE
PLATE 1.5X352X476 X5CRNI18	97093158	13	1	829	918719508	AIR FILTER SYSTEM DOWN
PLATE 1.5X392X242 DC01 FE//	97126604	4	1	802	96034773	PLATE PRE-ASS.
PLATE 1.5X394X344 DC01 FE//	97146332	1	1	999	96054623	LOCKING PLATE
PLATE 1.5X406X35 DC01 FE//	975215208	12	1	996	96069348	ASSEMBLY PARTS MOUNTIN
PLATE 1.5X424X100 DC01	97012145	14	2	990	91003271	SWITCHBOX MOUNTING PART
PLATE 1.5X468X268 X5CRNI18	97120151	15	1	811	919203408	MUFFLER UNIT ABOVE
PLATE 1.5X468X268 X5CRNI18	97120151	15	1	818	919203508	MUFFLER UNIT DOWN
PLATE 1.5X507X423 X5CRNI18	97120150	28	1	634	96034141	DIESEL ENGINE, PRE-ASSEMB
PLATE 1.5X507X423 X5CRNI18	97120150	28	1	692	96034143	DIESEL ENGINE, PRE-ASSEMB
PLATE 1.5X54X2035 X5CRNI18	97014711	16	1	600	966954908	FOLDING LADDER PRE-ASS.
PLATE 1.5X558X315 DC01 FE//	979336708	2	1	534	96063943	BODY SECTIONS
PLATE 1.5X569X106 X5CRNI18	97120152	16	1	811	919203408	MUFFLER UNIT ABOVE
PLATE 1.5X569X106 X5CRNI18	97120152	16	1	818	919203508	MUFFLER UNIT DOWN
PLATE 1.5X57X130 DC01 FE//	97014660	18	1	513	916997508	FRAME COMPLETE
PLATE 1.5X70X100 DC01 FE//	978842708	16	4	996	96069348	ASSEMBLY PARTS MOUNTIN

Description	Item	Pos.	Quantity	Page	Assembly	Description
PLATE 1.5X79X67 DC01 FE//ZN	977490808	15	1	996	96069348	ASSEMBLY PARTS MOUNTIN
PLATE 1.5X80X50 DC01 FE//ZN	97015198	17	8	990	91003271	SWITCHBOX MOUNTING PART
PLATE 1.5X901X499 DC01 FE//	979330508	1	1	534	96063943	BODY SECTIONS
PLATE 1089X337 S355MC FE//	97033478	37	1	1369	96051961	TRACTION RAM PRE-ASS.
PLATE 1089X337 S355MC FE//	97033478	37	1	1377	96051962	TRACTION RAM PRE-ASS.
PLATE 10X100X266 S355MC R	97014246	243	4	1292	916324608	D PIVOT SECTION PRE-ASS.
PLATE 10X140X40 S355MC FE//	977670708	100	4	1289	916324608	D PIVOT SECTION PRE-ASS.
PLATE 10X39X150 S355MC FE//	941846108	6	2	1163	966532808	SAFETY ROLLER CPL.
PLATE 10X600X139 S355MC FE	97000626	2	2	1294	966211108	VERTICAL LADDER
PLATE 10X629X214 S960QL R	97006262	1	2	1051	966572308	BRACKET CPL.
PLATE 10X672X195 S355MC FE	97004497	1	1	1161	966470508	HOISTING LIMIT SWITCH PRE-
PLATE 10X672X195 S355MC FE	97004497	1	1	1162	966470608	HOISTING LIMIT SWITCH PRE-
PLATE 115X97 S315MC FE//ZN	971276408	35	1	329	915751408	WINCH 1 PRE-ASSEMBLY
PLATE 115X97 S315MC FE//ZN	971276408	35	1	352	915751608	WINCH 2 PRE-ASS.
PLATE 115X97 S315MC FE//ZN	971276408	19	2	614	96033135	FASTENING PIECES HYDRAUL
PLATE 115X97 S315MC FE//ZN	971276408	43	1	623	96018031	FIXING PARTS BASE FRAME
PLATE 115X97 S315MC FE//ZN	971276408	21	1	1081	915751708	WINCH 4 PRE-ASSEMBLY
PLATE 115X97 S315MC FE//ZN	971276408	47	1	1227	915753108	WINCH
PLATE 120X93 DC01 FE//ZNNI	97094925	65	20	23	917528708	CENTRAL SECTION CRAWLER
PLATE 12X1026X732 S690QL R	97009202	23	3	1422	915744908	BOOM NOSE
PLATE 12X280X280 S355MC R	976423508	6	4	1422	915744908	BOOM NOSE
PLATE 12X310X549 S690QL R	979092708	8	1	405	965661608	LOWER PULLEY BLOCK CPL.
PLATE 12X314X140 S355MC	974609508	3	1	637	963383008	CONSOLE
PLATE 12X545X143 S690QL	979276708	55	2	111	917523808	CRAWLER TRACK CARRIER, L
PLATE 12X545X143 S690QL	979276708	55	2	154	917525508	CRAWLER TRACK CARRIER, L
PLATE 12X545X143 S690QL	979276708	55	2	183	917525608	CRAWLER TRACK CARRIER,
PLATE 12X545X143 S690QL	979276708	55	2	210	917525908	CRAWLER TRACK CARRIER,
PLATE 12X575X120 S355MC	974198608	1	1	637	963383008	CONSOLE
PLATE 12X820X220 S355MC T	979410608	28	1	1402	917223808	D INTERMEDIATE SECTION
PLATE 135X50 DC01 FE//ZNNI	97011500	10	1	1476	966846208	FOOT COMPLETE
PLATE 140X93 S315MC FE//ZN	956093308	36	2	258	966222408	MOUNTING PARTS FRONT P
PLATE 15X1015X1055 S690QL	979661308	18	1	401	965661508	UPPER PULLEY BLOCK CPL.
PLATE 15X113X210 S355MC FE	97002464	23	2	1175	916177008	ROLLER SET
PLATE 15X113X210 S355MC FE	97002464	23	2	1180	916177108	ROLLER SET
PLATE 15X1350X1289 S960QL	97006428	22	2	1339	915745708	D HEAD SECTION PRE-ASS.
PLATE 15X1660X704 S355MC	97004375	10	2	1250	915753308	WINCH 6 PRE-ASSEMBLY
PLATE 15X1675X689 S355MC	97004376	11	2	1250	915753308	WINCH 6 PRE-ASSEMBLY
PLATE 15X2115X1460 S690QL	97000025	84	4	1289	916324608	D PIVOT SECTION PRE-ASS.
PLATE 15X420X60 S355MC FE//	97007821	22	1	1409	966649408	LUFFING PULLEY BLOCK COM
PLATE 15X863X765 S355MC R	97004879	17	2	1157	916332108	S HEAD SECTION
PLATE 15X926X926 S690QL R	979071708	3	1	401	965661508	UPPER PULLEY BLOCK CPL.
PLATE 15X926X926 S690QL R	979071708	4	2	405	965661608	LOWER PULLEY BLOCK CPL.
PLATE 168X177 S315MC FE//	97019039	75	2	23	917528708	CENTRAL SECTION CRAWLER
PLATE 168X177 S315MC FE//	97019039	34	1	329	915751408	WINCH 1 PRE-ASSEMBLY
PLATE 168X177 S315MC FE//	97019039	34	1	352	915751608	WINCH 2 PRE-ASS.
PLATE 168X177 S315MC FE//	97019039	20	1	1081	915751708	WINCH 4 PRE-ASSEMBLY
PLATE 168X177 S315MC FE//	97019039	46	1	1227	915753108	WINCH
PLATE 168X177 S315MC FE//	97019039	23	1	1250	915753308	WINCH 6 PRE-ASSEMBLY
PLATE 168X25 S315MC T ZN O	977852108	9	2	397	966556608	LADDER
PLATE 168X25 S315MC T ZN O	977852108	16	4	418	96038694	SLEWING PLATFORM CATWAL
PLATE 168X25 S315MC T ZN O	977852108	31	24	428	96038696	SLEWING PLATFORM CATWAL
PLATE 168X25 S315MC T ZN O	977852108	41	4	1192	916303308	S INTERMEDIATE SECTION
PLATE 168X25 S315MC T ZN O	977852108	41	4	1199	916303208	S INTERMEDIATE SECTION
PLATE 168X25 S315MC T ZN O	977852108	41	4	1204	916303108	S INTERMEDIATE SECTION
PLATE 168X25 S315MC T ZN O	977852108	41	4	1208	916303008	S INTERMEDIATE SECTION
PLATE 168X25 S315MC T ZN O	977852108	41	4	1212	916302708	S INTERMEDIATE SECTION
PLATE 168X25 S315MC T ZN O	977852108	41	4	1217	916302908	S ADAPTER SECTION
PLATE 168X25 S315MC T ZN O	977852108	39	4	1382	916303808	D INTERMEDIATE SECTION
PLATE 168X25 S315MC T ZN O	977852108	23	4	1394	917223708	D INTERMEDIATE SECTION
PLATE 168X25 S315MC T ZN O	977852108	23	4	1402	917223808	D INTERMEDIATE SECTION

Description	Item	Pos.	Quantity	Page	Assembly	Description
PLATE 192X126 DC01 FE//ZNNI	97037694	24	1	1250	915753308	WINCH 6 PRE-ASSEMBLY
PLATE 196X63 S315MC FE//ZN	955668108	38	1	258	966222408	MOUNTING PARTS FRONT P
PLATE 196X63 S315MC FE//ZN	955668108	10	5	304	96047586	MOUNTING PARTS TAIL PART
PLATE 196X63 S315MC FE//ZN	955668108	(1)	4	306	919547508	ELECTRIC UPPERCARRIAGE R
PLATE 196X63 S315MC FE//ZN	955668108	41	1	623	96018031	FIXING PARTS BASE FRAME
PLATE 196X63 S315MC FE//ZN	955668108	27	1	1081	915751708	WINCH 4 PRE-ASSEMBLY
PLATE 196X63 S315MC FE//ZN	955668108	270	3	1292	916324608	D PIVOT SECTION PRE-ASS.
PLATE 1X100X180 DC01 FE//ZN	97000085	121	10	1290	916324608	D PIVOT SECTION PRE-ASS.
PLATE 1X100X180 DC01 FE//ZN	97000085	4	10	1296	966221808	DRIVER LEFT
PLATE 1X100X180 DC01 FE//ZN	97000085	4	10	1297	966221908	DRIVER RIGHT
PLATE 1X100X290 DC01 FE//ZN	97000015	71	8	1289	916324608	D PIVOT SECTION PRE-ASS.
PLATE 1X110X40 DC01 FE//ZN	975293808	67	4	950	919203908	COVERING
PLATE 1X150X90 DC01	97093319	29	6	1049	966561608	FRAME
PLATE 1X161X114 X5CRNI18-1	97007670	(1)	1	581	965886508	ROOF COMPL.
PLATE 1X176X176 X5CRNI18-1	974792608	(1)	1	581	965886508	ROOF COMPL.
PLATE 1X285X126 DC01 RAL 9	977444308	17	1	1025	918810308	CONTROL STAND
PLATE 1X285X126 DC01 RAL 9	977444408	18	1	1025	918810308	CONTROL STAND
PLATE 1X374X106 DC01 FE//ZN	976167508	25	1	634	96034141	DIESEL ENGINE, PRE-ASSEMB
PLATE 1X374X106 DC01 FE//ZN	976167508	25	1	692	96034143	DIESEL ENGINE, PRE-ASSEMB
PLATE 1X80X20 DC01 FE//ZNNI	979903908	43	1	1422	915744908	BOOM NOSE
PLATE 2.5X168X155 DC01 FE//	97130429	305	1	577	918744708	MACHINERY HOUSE BASE FR
PLATE 2.5X489X565 DC01	97017206	151	1	155	917525508	CRAWLER TRACK CARRIER, L
PLATE 2.5X489X565 DC01	97017206	149	1	185	917525608	CRAWLER TRACK CARRIER,
PLATE 2.5X490X565 DC01	97007445	149	1	112	917523808	CRAWLER TRACK CARRIER, L
PLATE 2.5X490X565 DC01	97007445	149	1	212	917525908	CRAWLER TRACK CARRIER,
PLATE 200X100 DC01 FE//ZNNI	975565008	18	2	1250	915753308	WINCH 6 PRE-ASSEMBLY
PLATE 20X150X250 S355J2+N	97019220	38	2	1409	966649408	LUFFING PULLEY BLOCK COM
PLATE 20X179X177 S355J2+N	97001011	9	4	1219	965936908	FOLDAWAY ROPE PULLEY LA
PLATE 20X222X168 S355J2+N	97001365	55	2	1192	916303308	S INTERMEDIATE SECTION
PLATE 20X300X300 S355J2+N	97000523	5	1	1447	96053946	STAND, LEFT
PLATE 20X300X300 S355J2+N	97000523	5	1	1450	96053947	STAND, RIGHT
PLATE 20X370X360 S960QL R	97004535	35	2	390	965661008	FRAME PRE-ASS.
PLATE 20X380X380 S690QL	979078508	8	3	1101	965630408	CARRIER PRE-ASSEMBLED
PLATE 20X382X382 S690QL	97013181	22	1	1444	96054216	CONNECTING SUPPORT
PLATE 20X609X445 S690QL	979603908	24	2	110	917523808	CRAWLER TRACK CARRIER, L
PLATE 20X609X445 S690QL	979603908	24	2	183	917525608	CRAWLER TRACK CARRIER,
PLATE 20X970X680 S960QL	979468608	4	1	22	917528708	CENTRAL SECTION CRAWLER
PLATE 228X100 DC01 FE//ZNNI	974149708	22	1	228	919026408	CATWALK CRAW.TRACK TRA
PLATE 22X314X168 S355J2+N	974198408	2	1	637	963383008	CONSOLE
PLATE 25X1080X270 S355J2+	97007045	23	1	329	915751408	WINCH 1 PRE-ASSEMBLY
PLATE 25X1080X270 S355J2+	97007045	23	1	352	915751608	WINCH 2 PRE-ASS.
PLATE 280X120 S355MC FE//	972028708	36	1	438	915755208	ROLLER SLEWING RING
PLATE 2X100X190 DC01 FE//ZN	97008421	30	1	1418	966660708	WEIGHT CPL.
PLATE 2X100X215 DC01 FE//ZN	97011509	42	2	438	915755208	ROLLER SLEWING RING
PLATE 2X100X240 DC01 FE//ZN	97012764	7	1	1439	966887508	CROSS BEAM
PLATE 2X100X339 DC01 FE//ZN	979112908	10	1	1101	965630408	CARRIER PRE-ASSEMBLED
PLATE 2X100X90 DC01 FE//ZN	976644808	70	2	1158	916332108	S HEAD SECTION
PLATE 2X114X114 DC01 FE//ZN	957018808	21	10	1192	916303308	S INTERMEDIATE SECTION
PLATE 2X114X114 DC01 FE//ZN	957018808	21	10	1199	916303208	S INTERMEDIATE SECTION
PLATE 2X114X114 DC01 FE//ZN	957018808	21	8	1204	916303108	S INTERMEDIATE SECTION
PLATE 2X114X114 DC01 FE//ZN	957018808	21	10	1208	916303008	S INTERMEDIATE SECTION
PLATE 2X114X114 DC01 FE//ZN	957018808	21	10	1212	916302708	S INTERMEDIATE SECTION
PLATE 2X114X114 DC01 FE//ZN	957018808	21	8	1217	916302908	S ADAPTER SECTION
PLATE 2X115X118 DC01 FE//ZN	97017730	52	10	258	966222408	MOUNTING PARTS FRONT P
PLATE 2X115X82 DC01 FE//ZN	97018832	57	8	439	915755208	ROLLER SLEWING RING
PLATE 2X115X89 DC01 FE//ZN	97017731	53	2	258	966222408	MOUNTING PARTS FRONT P
PLATE 2X115X89 DC01 FE//ZN	97017731	56	4	439	915755208	ROLLER SLEWING RING
PLATE 2X1245X319 DC01 FE//	97127829	1	1	598	96042455	REST CPL.
PLATE 2X130X125 DC01 FE//ZN	970469208	4	2	304	96047586	MOUNTING PARTS TAIL PART
PLATE 2X130X137 DC01 FE//ZN	950439808	3	2	534	96063943	BODY SECTIONS

Description	Item	Pos.	Quantity	Page	Assembly	Description
PLATE 2X133X245 DC01 FE//ZN	97028235	21	1	505	919266408	CRANE DRIVER'S CABIN,PRE
PLATE 2X143X88 DC01 FE//ZN	97083880	1	1	536	926891108	GROUND RAIL
PLATE 2X150X100 DC01 FE//ZN	97090960	38	2	513	916997508	FRAME COMPLETE
PLATE 2X162X142 ALMG3 H11	976536208	14	1	996	96069348	ASSEMBLY PARTS MOUNTIN
PLATE 2X1768X156 ALMG3 H	979833308	2	1	952	966167308	DOOR
PLATE 2X1768X89 ALMG3 H11	979833508	4	1	952	966167308	DOOR
PLATE 2X1928X818 ALMG3 H	979856008	48	1	950	919203908	COVERING
PLATE 2X1928X818 ALMG3 H	979856308	51	1	950	919203908	COVERING
PLATE 2X194X528 DC01	979611808	38	1	183	917525608	CRAWLER TRACK CARRIER,
PLATE 2X194X529 DC01	979928408	38	1	111	917523808	CRAWLER TRACK CARRIER, L
PLATE 2X1980X577 DC01 RAL	97012507	10	1	1137	915745308	S OVERRUN PROTECTION
PLATE 2X200X100 DC01 FE//ZN	97015745	115	2	1129	916305808	S PIVOT SECTION PRE-ASS.
PLATE 2X200X80 DC01 FE//ZN	979581408	(2)	1	1475	919003708	MOUNTING AIDS
PLATE 2X2036X860 ALMG3 H	979833208	1	1	952	966167308	DOOR
PLATE 2X2045X872 ALMG3 H	979834608	1	1	955	966167908	COVER PRE-ASSY.
PLATE 2X2045X872 ALMG3 H	979836708	1	1	957	966168408	COVER PRE-ASSY.
PLATE 2X2045X972 ALMG3 H	979833808	1	1	953	966167408	COVER PRE-ASSY.
PLATE 2X2045X972 ALMG3 H	979834108	1	1	954	966167508	COVER PRE-ASSY.
PLATE 2X2045X989 ALMG3 H	979834908	1	1	956	966168008	COVER PRE-ASSY.
PLATE 2X210X179 DC01 FE//ZN	97120147	13	1	811	919203408	MUFFLER UNIT ABOVE
PLATE 2X210X179 DC01 FE//ZN	97120147	13	1	818	919203508	MUFFLER UNIT DOWN
PLATE 2X220X100 DC01 FE//ZN	97008087	9	1	1415	966648108	LUFFING PULLEY BLOCK COM
PLATE 2X220X100 DC01 FE//ZN	97014980	25	2	513	916997508	FRAME COMPLETE
PLATE 2X220X100 DC01 FE//ZN	979210208	5	2	329	915751408	WINCH 1 PRE-ASSEMBLY
PLATE 2X220X100 DC01 FE//ZN	979210308	11	2	1227	915753108	WINCH
PLATE 2X220X100 DC01 FE//ZN	979227608	5	2	352	915751608	WINCH 2 PRE-ASS.
PLATE 2X228X100 DC01 FE//ZN	97010191	2	1	1479	966945008	FOOT COMPLETE
PLATE 2X250X100 DC01 FE//ZN	97004379	19	2	1250	915753308	WINCH 6 PRE-ASSEMBLY
PLATE 2X2598X72 ALMG3 H11	979856608	54	1	950	919203908	COVERING
PLATE 2X263X278 DC01 FE//ZN	97127830	2	2	598	96042455	REST CPL.
PLATE 2X268X100 DC01 FE//ZN	97009616	55	2	22	917528708	CENTRAL SECTION CRAWLER
PLATE 2X268X100 DC01 FE//ZN	97009616	84	1	56	919045208	CROSS BEAM
PLATE 2X270X1213 DC01	97018033	3	1	605	967124708	LID HOLDER
PLATE 2X273X206 DC01 FE//ZN	97117522	18	1	687	919203308	DIESEL ENGINE CPL.DOWN
PLATE 2X290X52 ALMG3 H111	97014717	252	1	1292	916324608	D PIVOT SECTION PRE-ASS.
PLATE 2X30X78 X5CRNI18-10	97139673	19	1	811	919203408	MUFFLER UNIT ABOVE
PLATE 2X30X78 X5CRNI18-10	97139673	17	1	818	919203508	MUFFLER UNIT DOWN
PLATE 2X35X128 DC01 FE//ZN	956335208	1	5	1041	919208108	HEATING MACHINE/ENGINE R
PLATE 2X40X40 DC01 FE//ZNNI	979167008	34	8	428	96038696	SLEWING PLATFORM CATWAL
PLATE 2X40X40 DC01 FE//ZNNI	979167008	23	6	1049	966561608	FRAME
PLATE 2X497X74 DC01 RAL 90	97126056	7	1	505	919266408	CRANE DRIVER'S CABIN,PRE
PLATE 2X50X97 DC01 FE//ZNNI	955681108	28	8	1064	96034284	PREMOUNTED COMBINATION
PLATE 2X51X466 ALMG3 H111	97164934	2	1	614	96033135	FASTENING PIECES HYDRAUL
PLATE 2X526X295 DC01 FE//ZN	97018498	3	1	1041	919208108	HEATING MACHINE/ENGINE R
PLATE 2X544X1264 ALMG3 H	97130543	17	1	823	918717708	AIR FILTER SYSTEM ABOVE
PLATE 2X590X116 ALMG3 H11	97018448	273	1	1292	916324608	D PIVOT SECTION PRE-ASS.
PLATE 2X602X1097 ALMG3 H	979443108	1	1	594	965887808	COVER PRE-ASSY.
PLATE 2X60X60 DC01	977254908	4	3	230	966165908	FOLDING FRAME PREMOUNTE
PLATE 2X613X915 DC01	979611708	37	1	183	917525608	CRAWLER TRACK CARRIER,
PLATE 2X613X915 DC01	979928208	37	1	111	917523808	CRAWLER TRACK CARRIER, L
PLATE 2X640X157 DC01 FE//ZN	97006268	37	1	390	965661008	FRAME PRE-ASS.
PLATE 2X640X157 DC01 FE//ZN	97006269	38	1	390	965661008	FRAME PRE-ASS.
PLATE 2X652X168 ALMG3 H11	979833708	6	2	952	966167308	DOOR
PLATE 2X664X727 ALMG3 H1	97042548	4	1	834	96035875	LOWER UREA PLANT
PLATE 2X664X727 ALMG3 H1	97042548	4	1	844	96035878	UPPER UREA PLANT
PLATE 2X714X93 ALMG3 H111	979833408	3	1	952	966167308	DOOR
PLATE 2X714X93 ALMG3 H111	979833608	5	1	952	966167308	DOOR
PLATE 2X76X108 X5CRNI18-10	97097974	27	2	996	96069348	ASSEMBLY PARTS MOUNTIN
PLATE 2X80X199 DC01 FE//ZN	97002228	6	1	1452	965656708	CONSOLE COUNTERWEIGHT
PLATE 2X80X200 DC01 FE//ZN	97012543	21	1	1447	96053946	STAND, LEFT

Description	Item	Pos.	Quantity	Page	Assembly	Description
PLATE 2X80X200 DC01 FE//ZN	97012543	21	1	1450	96053947	STAND, RIGHT
PLATE 2X818X384 ALMG3 H11	979855908	47	1	950	919203908	COVERING
PLATE 2X818X384 ALMG3 H11	979856208	50	1	950	919203908	COVERING
PLATE 2X818X491 ALMG3 H11	979856108	49	1	950	919203908	COVERING
PLATE 2X818X491 ALMG3 H11	97127881	52	1	950	919203908	COVERING
PLATE 2X84X41 DC01 FE//ZNNI	97019099	41	1	1055	918696808	FIRE EXTINGUISHER SYSTEM
PLATE 2X925X756 ALMG3 H11	97122493	1	1	636	96037955	COVER COMPL.
PLATE 2X95X95 DC01 FE//ZNNI	978878508	137	4	575	918744708	MACHINERY HOUSE BASE FR
PLATE 2X98X32 ALMG3 H111 R	976606608	40	1	992	96036153	SWITCH CABINET
PLATE 2X990X295 DC01 FE//ZN	97022471	4	1	1041	919208108	HEATING MACHINE/ENGINE R
PLATE 2X992X182 DC01 FE//ZN	97117582	18	1	1064	96034284	PREMOUNTED COMBINATION
PLATE 30X215X115 S355J2+N	97012919	149	20	1341	915745708	D HEAD SECTION PRE-ASS.
PLATE 30X330X60 S960QL RAL	97006263	2	1	1051	966572308	BRACKET CPL.
PLATE 30X465X465 S690QL	97007585	5	2	1415	966648108	LUFFING PULLEY BLOCK COM
PLATE 370X84 S355MC	979611608	36	1	111	917523808	CRAWLER TRACK CARRIER, L
PLATE 370X84 S355MC	979611608	36	1	183	917525608	CRAWLER TRACK CARRIER,
PLATE 3X100X150 DC01 FE//ZN	973873208	15	2	513	916997508	FRAME COMPLETE
PLATE 3X105X112 S355MC FE//	97119005	4	2	614	96033135	FASTENING PIECES HYDRAUL
PLATE 3X105X112 S355MC FE//	97119006	5	2	614	96033135	FASTENING PIECES HYDRAUL
PLATE 3X108X405 DC01 FE//ZN	97000086	123	2	1290	916324608	D PIVOT SECTION PRE-ASS.
PLATE 3X109X85 DC01 FE//ZN	979430308	11	1	584	96035947	ROOF COMPL.
PLATE 3X109X85 DC01 FE//ZN	979430308	4	2	587	965886708	ROOF COMPL.
PLATE 3X114X60 DC01 FE//ZN	975435508	12	1	513	916997508	FRAME COMPLETE
PLATE 3X114X60 DC01 FE//ZN	975435508	32	6	623	96018031	FIXING PARTS BASE FRAME
PLATE 3X1152X659 DC01 RAL	97011327	237	1	1292	916324608	D PIVOT SECTION PRE-ASS.
PLATE 3X115X171 DC01 T ZN	97001593	11	2	513	916997508	FRAME COMPLETE
PLATE 3X1197X682 DC01 RAL	97011275	40	1	1288	916324608	D PIVOT SECTION PRE-ASS.
PLATE 3X120X124 DC01 FE//ZN	97118385	3	2	802	96034773	PLATE PRE-ASS.
PLATE 3X120X238 DC01 FE//ZN	97007718	187	1	576	918744708	MACHINERY HOUSE BASE FR
PLATE 3X125X315 DC01 FE//ZN	97007719	188	1	576	918744708	MACHINERY HOUSE BASE FR
PLATE 3X128X543 DC01 FE//ZN	97011514	40	1	329	915751408	WINCH 1 PRE-ASSEMBLY
PLATE 3X128X543 DC01 FE//ZN	97011514	40	1	352	915751608	WINCH 2 PRE-ASS.
PLATE 3X128X543 DC01 FE//ZN	97011514	40	1	1227	915753108	WINCH
PLATE 3X130X315 DC01 FE//ZN	97011328	229	1	576	918744708	MACHINERY HOUSE BASE FR
PLATE 3X1328X408 S355MC FE	97094170	14	1	623	96018031	FIXING PARTS BASE FRAME
PLATE 3X133X100 DC01 FE//ZN	97007714	183	2	575	918744708	MACHINERY HOUSE BASE FR
PLATE 3X134X120 DC01 FE//ZN	97007715	184	1	575	918744708	MACHINERY HOUSE BASE FR
PLATE 3X134X2126 S355MC FE	97008904	225	1	1291	916324608	D PIVOT SECTION PRE-ASS.
PLATE 3X1358X215 DC01 T ZN	979405808	66	1	574	918744708	MACHINERY HOUSE BASE FR
PLATE 3X136X1525 S355MC FE	97094171	15	2	623	96018031	FIXING PARTS BASE FRAME
PLATE 3X140X1900 S355MC FE	97008840	224	1	1291	916324608	D PIVOT SECTION PRE-ASS.
PLATE 3X140X900 S355MC FE//	97118996	2	1	608	96021757	FIXING PARTS COMPRESSED
PLATE 3X1423X300 DC01	97018031	1	1	605	967124708	LID HOLDER
PLATE 3X1423X341 DC01	97018032	2	1	605	967124708	LID HOLDER
PLATE 3X146X80 DC01 FE//ZN	970771908	13	1	304	96047586	MOUNTING PARTS TAIL PART
PLATE 3X146X80 DC01 FE//ZN	970771908	42	1	623	96018031	FIXING PARTS BASE FRAME
PLATE 3X147X300 DC01 FE//ZN	97006635	36	1	623	96018031	FIXING PARTS BASE FRAME
PLATE 3X147X92 DC01 FE//ZN	97129775	10	1	614	96033135	FASTENING PIECES HYDRAUL
PLATE 3X148X300 DC01 FE//ZN	97006634	52	2	623	96018031	FIXING PARTS BASE FRAME
PLATE 3X150X40 S355MC FE//	975500808	37	1	329	915751408	WINCH 1 PRE-ASSEMBLY
PLATE 3X150X40 S355MC FE//	975500808	37	1	352	915751608	WINCH 2 PRE-ASS.
PLATE 3X150X40 S355MC FE//	975500808	24	1	1081	915751708	WINCH 4 PRE-ASSEMBLY
PLATE 3X150X40 S355MC FE//	975500808	49	1	1227	915753108	WINCH
PLATE 3X150X40 S355MC FE//	975500808	21	1	1250	915753308	WINCH 6 PRE-ASSEMBLY
PLATE 3X150X75 DC01	97124262	39	8	950	919203908	COVERING
PLATE 3X153X115 DC01 FE//ZN	97007716	185	2	575	918744708	MACHINERY HOUSE BASE FR
PLATE 3X155X40 DC01 FE//ZN	97012742	33	2	1055	918696808	FIRE EXTINGUISHER SYSTEM
PLATE 3X157X156 DC01 FE//ZN	957005408	1	1	1467	967051508	WIND WARNING PREASSEMB
PLATE 3X1598X85 S355MC FE//	979872008	25	1	1288	916324608	D PIVOT SECTION PRE-ASS.
PLATE 3X1598X85 S355MC FE//	979872208	27	1	1288	916324608	D PIVOT SECTION PRE-ASS.

Description	Item	Pos.	Quantity	Page	Assembly	Description
PLATE 3X160X30 DC01 FE//ZN	979610908	15	2	418	96038694	SLEWING PLATFORM CATWAL
PLATE 3X1630X538 ALMG3 H	97117138	46	1	950	919203908	COVERING
PLATE 3X171X65 DC01 FE//ZN	97123590	42	2	1055	918696808	FIRE EXTINGUISHER SYSTEM
PLATE 3X1750X421 DC01 FE//	97045375	9	1	1307	915745408	D OVERRUN PROTECTION
PLATE 3X1750X421 DC01 FE//	97045377	10	1	1307	915745408	D OVERRUN PROTECTION
PLATE 3X177X1806 ALMG3 H	97117139	53	1	950	919203908	COVERING
PLATE 3X180X140 DC01 FE//ZN	978508308	42	1	258	966222408	MOUNTING PARTS FRONT P
PLATE 3X183X150 S355MC FE//	97120171	14	2	818	919203508	MUFFLER UNIT DOWN
PLATE 3X1865X215 DC01 T ZN	979406008	68	1	574	918744708	MACHINERY HOUSE BASE FR
PLATE 3X188X50 S355MC FE//	97118995	1	2	608	96021757	FIXING PARTS COMPRESSED
PLATE 3X188X520 DC01 FE//ZN	979407608	50	1	623	96018031	FIXING PARTS BASE FRAME
PLATE 3X190X155 DC01 FE//ZN	97135637	34	1	258	966222408	MOUNTING PARTS FRONT P
PLATE 3X190X60 DC01 FE//ZN	971562708	34	3	304	96047586	MOUNTING PARTS TAIL PART
PLATE 3X190X60 DC01 FE//ZN	971562708	31	1	623	96018031	FIXING PARTS BASE FRAME
PLATE 3X200X300 DC01 FE//ZN	97009322	23	1	258	966222408	MOUNTING PARTS FRONT P
PLATE 3X201X300 DC01 FE//ZN	973764808	1	1	1469	967049508	OBSTRUCTION LIGHTS PREAS
PLATE 3X203X1566 ALMG3 H	97117137	45	1	950	919203908	COVERING
PLATE 3X205X120 DC01 FE//ZN	97007717	186	1	576	918744708	MACHINERY HOUSE BASE FR
PLATE 3X212X209 S355MC FE//	97125040	19	1	687	919203308	DIESEL ENGINE CPL.DOWN
PLATE 3X213X705 DC01 T ZN	97015169	263	1	576	918744708	MACHINERY HOUSE BASE FR
PLATE 3X213X95 DC01 FE//ZN	97123591	43	1	1055	918696808	FIRE EXTINGUISHER SYSTEM
PLATE 3X214X65 DC01 FE//ZN	97012741	32	13	1055	918696808	FIRE EXTINGUISHER SYSTEM
PLATE 3X215X1318 DC01 T ZN	979405908	67	1	574	918744708	MACHINERY HOUSE BASE FR
PLATE 3X215X1575 DC01 T ZN	979405608	65	1	574	918744708	MACHINERY HOUSE BASE FR
PLATE 3X219X356 DC01 FE//ZN	97021396	2	1	603	967297708	RETAINER CPL.
PLATE 3X224X99 DC01 FE//ZN	97012743	34	2	1055	918696808	FIRE EXTINGUISHER SYSTEM
PLATE 3X235X24 X5CRNI18-10	975012908	42	1	950	919203908	COVERING
PLATE 3X2397X320 DC01	979853308	21	1	949	919203908	COVERING
PLATE 3X2397X325 DC01	97117128	25	1	949	919203908	COVERING
PLATE 3X2397X325 DC01	979854108	29	1	949	919203908	COVERING
PLATE 3X2397X365 DC01	979853608	24	1	949	919203908	COVERING
PLATE 3X2397X365 DC01	979853908	27	1	949	919203908	COVERING
PLATE 3X2397X365 DC01	979854008	28	1	949	919203908	COVERING
PLATE 3X2397X404 DC01	97127819	61	1	950	919203908	COVERING
PLATE 3X2397X404 DC01	97127820	68	1	950	919203908	COVERING
PLATE 3X2397X405 DC01	979853508	23	1	949	919203908	COVERING
PLATE 3X2397X425 DC01	97117130	26	1	949	919203908	COVERING
PLATE 3X2397X426 DC01	979854208	30	1	949	919203908	COVERING
PLATE 3X2397X490 DC01	979853208	20	1	949	919203908	COVERING
PLATE 3X2397X622 DC01	97117127	22	1	949	919203908	COVERING
PLATE 3X245X90 S355MC FE//	97119010	8	2	614	96033135	FASTENING PIECES HYDRAUL
PLATE 3X248X1823 ALMG3 H	97117140	60	1	950	919203908	COVERING
PLATE 3X260X225 DC01 FE//ZN	97021512	5	1	1073	91003625	EXTERNAL FEED
PLATE 3X26X26 DC01 FE//ZNNI	971974208	22	2	1025	918810308	CONTROL STAND
PLATE 3X280X158 DC01 FE//ZN	979358508	10	2	262	915750708	PIN F. S AND D PIVOT SECTIO
PLATE 3X289X76 DC01 FE//ZN	97012745	36	6	1055	918696808	FIRE EXTINGUISHER SYSTEM
PLATE 3X296X60 X5CRNI18-10	97034264	3	1	1187	968099808	CAMERA HOLDER, PREMOU
PLATE 3X322X286 S355MC FE//	97004498	2	1	1161	966470508	HOISTING LIMIT SWITCH PRE-
PLATE 3X322X286 S355MC FE//	97004500	2	1	1162	966470608	HOISTING LIMIT SWITCH PRE-
PLATE 3X363X110 DC01 FE//ZN	97093322	11	1	829	918719508	AIR FILTER SYSTEM DOWN
PLATE 3X364X433 DC01 FE//ZN	97021395	1	1	603	967297708	RETAINER CPL.
PLATE 3X365X105 DC01 FE//ZN	97012740	31	1	1055	918696808	FIRE EXTINGUISHER SYSTEM
PLATE 3X365X105 DC01 FE//ZN	97012747	38	1	1055	918696808	FIRE EXTINGUISHER SYSTEM
PLATE 3X366X104 DC01 RAL 9	977444008	15	1	1025	918810308	CONTROL STAND
PLATE 3X366X104 DC01 RAL 9	977444108	16	1	1025	918810308	CONTROL STAND
PLATE 3X366X110 S355MC FE//	97130544	18	1	823	918717708	AIR FILTER SYSTEM ABOVE
PLATE 3X375X521 DC01 FE//ZN	979777908	146	2	575	918744708	MACHINERY HOUSE BASE FR
PLATE 3X386X180 DC01 FE//ZN	97118386	10	1	800	919203808	BATTERY STORAGE
PLATE 3X393X587 DC01	956211608	86	1	56	919045208	CROSS BEAM
PLATE 3X425X263 S355MC FE//	97120539	3	2	848	919965308	FUEL FEED

Description	Item	Pos.	Quantity	Page	Assembly	Description
PLATE 3X456X349 S355MC FE//	97093160	14	1	823	918717708	AIR FILTER SYSTEM ABOVE
PLATE 3X456X349 S355MC FE//	97093160	14	1	829	918719508	AIR FILTER SYSTEM DOWN
PLATE 3X457X623 S355MC FE//	97119004	3	1	614	96033135	FASTENING PIECES HYDRAUL
PLATE 3X475X385 S355MC R	97042596	1	1	839	968517508	PUMP PRE-ASS.
PLATE 3X47X64 DC01 FE//ZNNI	97012749	40	1	1055	918696808	FIRE EXTINGUISHER SYSTEM
PLATE 3X496X136 S355MC FE//	97119002	1	1	614	96033135	FASTENING PIECES HYDRAUL
PLATE 3X504X76 DC01 FE//ZN	97012746	37	1	1055	918696808	FIRE EXTINGUISHER SYSTEM
PLATE 3X510X1193 DC01 FE//	97009143	90	1	1129	916305808	S PIVOT SECTION PRE-ASS.
PLATE 3X510X130 S355MC FE//	97118997	3	1	608	96021757	FIXING PARTS COMPRESSED
PLATE 3X525X305 S355MC FE//	97118998	4	1	608	96021757	FIXING PARTS COMPRESSED
PLATE 3X541X642 DC01 FE//ZN	97125716	1	1	802	96034773	PLATE PRE-ASS.
PLATE 3X561X265 DC01 FE//ZN	97014700	35	2	1227	915753108	WINCH
PLATE 3X561X265 DC01 FE//ZN	97014700	54	1	1250	915753308	WINCH 6 PRE-ASSEMBLY
PLATE 3X561X265 DC01 FE//ZN	97014700	262	1	1292	916324608	D PIVOT SECTION PRE-ASS.
PLATE 3X581X218 X5CRNI18-1	97015580	273	1	577	918744708	MACHINERY HOUSE BASE FR
PLATE 3X600X55 DC01 FE//ZN	97009304	22	1	258	966222408	MOUNTING PARTS FRONT P
PLATE 3X60X98 DC01 FE//ZNNI	955992108	11	1	304	96047586	MOUNTING PARTS TAIL PART
PLATE 3X61X26 X5CRNI18-10	975677208	2	2	592	965887608	COVER PRE-ASSY.
PLATE 3X62X125 DC01 FE//ZN	97006338	169	2	575	918744708	MACHINERY HOUSE BASE FR
PLATE 3X62X48 X5CRNI18-10	975677308	3	1	592	965887608	COVER PRE-ASSY.
PLATE 3X62X48 X5CRNI18-10	975677408	4	1	592	965887608	COVER PRE-ASSY.
PLATE 3X643X130 DC01 FE//ZN	97015579	272	2	577	918744708	MACHINERY HOUSE BASE FR
PLATE 3X684X250 DC01 FE//ZN	971384808	35	1	438	915755208	ROLLER SLEWING RING
PLATE 3X72X112 S355MC FE//	97117580	16	3	1064	96034284	PREMOUNTED COMBINATION
PLATE 3X740X188 DC01 FE//ZN	97144356	4	1	1447	96053946	STAND, LEFT
PLATE 3X75X200 S355MC FE//	97008613	9	1	470	916141308	CENTRAL GREASING
PLATE 3X76X80 DC01 FE//ZNNI	979430208	4	2	581	965886508	ROOF COMPL.
PLATE 3X76X80 DC01 FE//ZNNI	979430208	10	1	584	96035947	ROOF COMPL.
PLATE 3X76X80 DC01 FE//ZNNI	979430208	4	2	588	965886908	ROOF COMPL.
PLATE 3X76X80 DC01 FE//ZNNI	979430208	4	2	589	965887008	ROOF COMPL.
PLATE 3X80X196 DC01 FE//ZN	97009506	66	1	23	917528708	CENTRAL SECTION CRAWLER
PLATE 3X82X65 DC01 FE//ZNNI	971710308	34	1	623	96018031	FIXING PARTS BASE FRAME
PLATE 3X830X242 DC01 FE//ZN	979437108	2	1	590	965887108	ACCESS LADDER PRE-ASS.
PLATE 3X868X529 ALMG3 H11	97127821	1	1	975	96042450	COVER PRE-ASSY.
PLATE 3X868X529 ALMG3 H11	97127822	1	1	977	96042451	COVER PRE-ASSY.
PLATE 3X868X530 ALMG3 H11	979855308	41	4	950	919203908	COVERING
PLATE 3X86X65 S355MC FE//	978461308	23	4	614	96033135	FASTENING PIECES HYDRAUL
PLATE 3X86X65 S355MC FE//	978461308	37	1	623	96018031	FIXING PARTS BASE FRAME
PLATE 3X878X276 S355MC FE//	97122491	30	1	634	96034141	DIESEL ENGINE, PRE-ASSEMB
PLATE 3X878X276 S355MC FE//	97122492	31	1	634	96034141	DIESEL ENGINE, PRE-ASSEMB
PLATE 3X968X530 ALMG3 H11	979855208	40	2	950	919203908	COVERING
PLATE 3X96X116 DC01 FE//ZN	97123592	44	1	1055	918696808	FIRE EXTINGUISHER SYSTEM
PLATE 3X97X100 DC01 FE//ZN	975210408	11	4	996	96069348	ASSEMBLY PARTS MOUNTIN
PLATE 3X985X529 ALMG3 H11	97127823	1	1	979	96042452	COVER PRE-ASSY.
PLATE 3X985X529 ALMG3 H11	97127824	1	1	981	96042453	COVER PRE-ASSY.
PLATE 3x396x280 DC01	970877108	67	1	23	917528708	CENTRAL SECTION CRAWLER
PLATE 400X486 S315MC	975290108	145	1	112	917523808	CRAWLER TRACK CARRIER, L
PLATE 400X486 S315MC	975290108	152	1	155	917525508	CRAWLER TRACK CARRIER, L
PLATE 400X486 S315MC	975290108	145	1	185	917525608	CRAWLER TRACK CARRIER,
PLATE 400X486 S315MC	975290108	145	1	211	917525908	CRAWLER TRACK CARRIER,
PLATE 40X40 DC01 FE//ZNNI8/	971974108	21	4	1025	918810308	CONTROL STAND
PLATE 40X490X305 S960QL+Z2	979358208	7	2	262	915750708	PIN F. S AND D PIVOT SECTIO
PLATE 40X500X285 S690QL	979552708	17	2	253	915750608	SLEWING PLATFORM FRAME
PLATE 40X620X395 S960QL+Z2	979358108	6	2	262	915750708	PIN F. S AND D PIVOT SECTIO
PLATE 45X307X307 S690QL SP	97004517	10	2	1157	916332108	S HEAD SECTION
PLATE 4X100X118 ALMG3 H11	97018874	248	1	1292	916324608	D PIVOT SECTION PRE-ASS.
PLATE 4X100X120 S315MC FE//	970320908	35	1	623	96018031	FIXING PARTS BASE FRAME
PLATE 4X100X137 S315MC FE//	97009769	26	3	258	966222408	MOUNTING PARTS FRONT P
PLATE 4X100X137 S315MC FE//	97009769	36	3	304	96047586	MOUNTING PARTS TAIL PART
PLATE 4X100X137 S315MC FE//	97009769	40	3	623	96018031	FIXING PARTS BASE FRAME

Description	Item	Pos.	Quantity	Page	Assembly	Description
PLATE 4X100X169 S315MC FE//	97028093	292	1	1292	916324608	D PIVOT SECTION PRE-ASS.
PLATE 4X1021X367 S315MC	979814208	26	1	614	96033135	FASTENING PIECES HYDRAUL
PLATE 4X1025X147 S315MC FE	97009146	98	1	1129	916305808	S PIVOT SECTION PRE-ASS.
PLATE 4X103X80 S315MC FE//	97028193	293	4	1292	916324608	D PIVOT SECTION PRE-ASS.
PLATE 4X1081X633 S315MC FE	97015585	258	1	1292	916324608	D PIVOT SECTION PRE-ASS.
PLATE 4X109X70 S315MC FE//	97011976	297	2	1292	916324608	D PIVOT SECTION PRE-ASS.
PLATE 4X109X70 S315MC FE//	97011976	171	16	1341	915745708	D HEAD SECTION PRE-ASS.
PLATE 4X109X70 S315MC FE//	97011976	59	20	1383	916303808	D INTERMEDIATE SECTION
PLATE 4X109X70 S315MC FE//	97011976	54	20	1394	917223708	D INTERMEDIATE SECTION
PLATE 4X109X70 S315MC FE//	97011976	56	12	1402	917223808	D INTERMEDIATE SECTION
PLATE 4X110X80 S315MC FE//	970350208	20	1	1098	91002039	CENTRAL LUBRICATING SYS
PLATE 4X110X80 S315MC FE//	970350208	17	1	1244	917006408	CENTRALIZED LUBRICATION
PLATE 4X110X80 S315MC FE//	970350208	14	1	1275	917016708	CENTRAL LUBRICATING SYS
PLATE 4X1130X202 S315MC FE	978931408	84	2	1204	916303108	S INTERMEDIATE SECTION
PLATE 4X1130X202 S315MC FE	978931408	73	3	1340	915745708	D HEAD SECTION PRE-ASS.
PLATE 4X115X109 S315MC FE//	97135442	57	6	258	966222408	MOUNTING PARTS FRONT P
PLATE 4X118X110 S315MC FE//	97120195	20	2	987	919203608	OIL RESERVOIR, COMPLETE
PLATE 4X118X323 S315MC FE//	97093155	12	1	823	918717708	AIR FILTER SYSTEM ABOVE
PLATE 4X118X323 S315MC FE//	97093155	12	1	829	918719508	AIR FILTER SYSTEM DOWN
PLATE 4X119X70 S315MC FE//	978682708	14	4	304	96047586	MOUNTING PARTS TAIL PART
PLATE 4X120X93 S315MC FE//	97010262	21	1	304	96047586	MOUNTING PARTS TAIL PART
PLATE 4X1230X202 S315MC FE	97001538	71	3	1340	915745708	D HEAD SECTION PRE-ASS.
PLATE 4X123X542 S315MC FE//	97019461	48	1	623	96018031	FIXING PARTS BASE FRAME
PLATE 4X126X333 S315MC FE//	97117486	11	1	687	919203308	DIESEL ENGINE CPL.DOWN
PLATE 4X127X123 S315MC FE//	974601408	7	2	397	966556608	LADDER
PLATE 4X127X255 S315MC FE//	977578308	15	1	289	916900208	CENT. LUBRIC. SYSTEM SUP
PLATE 4X127X255 S315MC FE//	977578308	14	1	1081	915751708	WINCH 4 PRE-ASSEMBLY
PLATE 4X127X920 S315MC FE//	97004093	28	2	418	96038694	SLEWING PLATFORM CATWAL
PLATE 4X127X920 S315MC FE//	97004093	78	8	1192	916303308	S INTERMEDIATE SECTION
PLATE 4X127X920 S315MC FE//	97004093	85	6	1199	916303208	S INTERMEDIATE SECTION
PLATE 4X127X920 S315MC FE//	97004093	87	2	1204	916303108	S INTERMEDIATE SECTION
PLATE 4X127X920 S315MC FE//	97004093	85	6	1208	916303008	S INTERMEDIATE SECTION
PLATE 4X127X920 S315MC FE//	97004093	85	6	1212	916302708	S INTERMEDIATE SECTION
PLATE 4X127X920 S315MC FE//	97004093	87	8	1218	916302908	S ADAPTER SECTION
PLATE 4X128X177 S315MC FE//	97002462	4	1	1176	966331808	PREMOUNTED PIN PULLING D
PLATE 4X128X177 S315MC FE//	97002462	4	1	1181	967623108	PREMOUNTED PIN PULLING D
PLATE 4X1290X201 S315MC FE	979131008	84	1	1192	916303308	S INTERMEDIATE SECTION
PLATE 4X1290X201 S315MC FE	979131008	84	2	1199	916303208	S INTERMEDIATE SECTION
PLATE 4X1290X201 S315MC FE	979131008	84	2	1208	916303008	S INTERMEDIATE SECTION
PLATE 4X1290X201 S315MC FE	979131008	84	2	1212	916302708	S INTERMEDIATE SECTION
PLATE 4X1290X201 S315MC FE	979131008	84	2	1218	916302908	S ADAPTER SECTION
PLATE 4X1290X201 S315MC FE	979131008	16	7	1382	916303808	D INTERMEDIATE SECTION
PLATE 4X1306X206 S315MC FE	97119263	8	1	623	96018031	FIXING PARTS BASE FRAME
PLATE 4X131X100 S315MC FE//	97012363	107	1	1129	916305808	S PIVOT SECTION PRE-ASS.
PLATE 4X1333X165 S315MC FE	979606008	12	4	418	96038694	SLEWING PLATFORM CATWAL
PLATE 4X136X254 S315MC FE//	97009142	2	1	602	96044781	RETAINER CPL.
PLATE 4X1370X202 S315MC FE	979340508	15	5	1382	916303808	D INTERMEDIATE SECTION
PLATE 4X1370X202 S315MC FE	979340508	14	13	1394	917223708	D INTERMEDIATE SECTION
PLATE 4X140X156 S315MC FE//	97117519	16	1	687	919203308	DIESEL ENGINE CPL.DOWN
PLATE 4X141X25 S315MC FE//	974601208	8	2	397	966556608	LADDER
PLATE 4X1420X342 S315MC FE	97006471	79	1	1340	915745708	D HEAD SECTION PRE-ASS.
PLATE 4X142X177 S315MC FE//	97005239	49	2	428	96038696	SLEWING PLATFORM CATWAL
PLATE 4X150X50 S315MC FE//	97010163	27	1	258	966222408	MOUNTING PARTS FRONT P
PLATE 4X150X52 S315MC FE//	97139018	7	1	608	96021757	FIXING PARTS COMPRESSED
PLATE 4X1510X202 S315MC FE	97001867	60	1	1289	916324608	D PIVOT SECTION PRE-ASS.
PLATE 4X1510X202 S315MC FE	979049408	83	3	1192	916303308	S INTERMEDIATE SECTION
PLATE 4X1510X202 S315MC FE	979049408	83	4	1199	916303208	S INTERMEDIATE SECTION
PLATE 4X1510X202 S315MC FE	979049408	83	4	1208	916303008	S INTERMEDIATE SECTION
PLATE 4X1510X202 S315MC FE	979049408	83	4	1212	916302708	S INTERMEDIATE SECTION
PLATE 4X1510X202 S315MC FE	979049408	83	4	1218	916302908	S ADAPTER SECTION

Description	Item	Pos.	Quantity	Page	Assembly	Description
PLATE 4X151X243 S315MC	979662708	12	1	1081	915751708	WINCH 4 PRE-ASSEMBLY
PLATE 4X152X387 S315MC FE//	97001105	21	6	438	915755208	ROLLER SLEWING RING
PLATE 4X152X832 S315MC FE//	97001891	28	4	438	915755208	ROLLER SLEWING RING
PLATE 4X153X80 S315MC FE//	97028194	294	4	1292	916324608	D PIVOT SECTION PRE-ASS.
PLATE 4X157X1038 S315MC FE	979518808	52	2	1128	916305808	S PIVOT SECTION PRE-ASS.
PLATE 4X157X912 S315MC FE//	979349108	83	1	1129	916305808	S PIVOT SECTION PRE-ASS.
PLATE 4X158X128 S315MC FE//	97004580	48	1	428	96038696	SLEWING PLATFORM CATWAL
PLATE 4X159X430 S315MC FE//	97093143	10	1	823	918717708	AIR FILTER SYSTEM ABOVE
PLATE 4X160X50 S315MC FE//	97010166	30	3	258	966222408	MOUNTING PARTS FRONT P
PLATE 4X1617X180 S315MC FE	97119262	7	1	623	96018031	FIXING PARTS BASE FRAME
PLATE 4X161X175 S315MC T Z	97010020	2	2	120	966790308	HOSE HOLDER WELDED
PLATE 4X161X175 S315MC T Z	97010020	2	2	121	966790408	HOSE HOLDER WELDED
PLATE 4X161X175 S315MC T Z	97010020	2	1	122	966790508	HOSE HOLDER WELDED
PLATE 4X161X175 S315MC T Z	97010020	2	2	159	966802008	HOSE HOLDER WELDED
PLATE 4X161X175 S315MC T Z	97010020	2	2	160	966802108	HOSE HOLDER WELDED
PLATE 4X161X175 S315MC T Z	97010020	2	1	161	966802208	HOSE HOLDER WELDED
PLATE 4X162X80 S315MC FE//	979891408	5	4	1128	916305808	S PIVOT SECTION PRE-ASS.
PLATE 4X168X161 S315MC FE//	97093162	15	1	823	918717708	AIR FILTER SYSTEM ABOVE
PLATE 4X168X161 S315MC FE//	97093162	15	1	829	918719508	AIR FILTER SYSTEM DOWN
PLATE 4X174X74 S315MC FE//	970211908	4	2	365	91000572	DRIVE ASSEMBLY AIR CONDIT
PLATE 4X175X161 S315MC FE//	97007712	181	2	575	918744708	MACHINERY HOUSE BASE FR
PLATE 4X175X80 S315MC FE//	979732908	14	4	1192	916303308	S INTERMEDIATE SECTION
PLATE 4X175X80 S315MC FE//	979732908	14	4	1199	916303208	S INTERMEDIATE SECTION
PLATE 4X175X80 S315MC FE//	979732908	14	4	1204	916303108	S INTERMEDIATE SECTION
PLATE 4X175X80 S315MC FE//	979732908	14	4	1208	916303008	S INTERMEDIATE SECTION
PLATE 4X175X80 S315MC FE//	979732908	14	4	1212	916302708	S INTERMEDIATE SECTION
PLATE 4X175X80 S315MC FE//	979732908	14	4	1217	916302908	S ADAPTER SECTION
PLATE 4X175X80 S315MC FE//	979732908	138	4	1290	916324608	D PIVOT SECTION PRE-ASS.
PLATE 4X175X80 S315MC FE//	979732908	33	4	1382	916303808	D INTERMEDIATE SECTION
PLATE 4X175X80 S315MC FE//	979732908	32	4	1394	917223708	D INTERMEDIATE SECTION
PLATE 4X175X80 S315MC FE//	979732908	34	4	1402	917223808	D INTERMEDIATE SECTION
PLATE 4X177X157 S315MC FE//	97001707	46	1	428	96038696	SLEWING PLATFORM CATWAL
PLATE 4X177X237 S315MC FE//	97001705	44	11	428	96038696	SLEWING PLATFORM CATWAL
PLATE 4X177X633 S315MC R	97018262	77	2	1158	916332108	S HEAD SECTION
PLATE 4X178X1400 S315MC	97096629	180	1	575	918744708	MACHINERY HOUSE BASE FR
PLATE 4X1830X202 S315MC FE	978820908	122	1	1129	916305808	S PIVOT SECTION PRE-ASS.
PLATE 4X1830X202 S315MC FE	978820908	83	2	1204	916303108	S INTERMEDIATE SECTION
PLATE 4X1830X202 S315MC FE	978820908	50	4	1382	916303808	D INTERMEDIATE SECTION
PLATE 4X185X317 S315MC FE//	97001730	47	2	428	96038696	SLEWING PLATFORM CATWAL
PLATE 4X186X1818 S315MC FE	97119024	22	1	623	96018031	FIXING PARTS BASE FRAME
PLATE 4X187X162 S315MC FE//	97013524	248	1	576	918744708	MACHINERY HOUSE BASE FR
PLATE 4X190X150 S315MC FE//	973444408	36	1	329	915751408	WINCH 1 PRE-ASSEMBLY
PLATE 4X190X150 S315MC FE//	973444408	36	1	352	915751608	WINCH 2 PRE-ASS.
PLATE 4X190X150 S315MC FE//	973444408	19	1	1081	915751708	WINCH 4 PRE-ASSEMBLY
PLATE 4X190X150 S315MC FE//	973444408	50	1	1227	915753108	WINCH
PLATE 4X190X209 S315MC T Z	978308408	206	1	1291	916324608	D PIVOT SECTION PRE-ASS.
PLATE 4X190X60 S315MC	97101548	25	1	623	96018031	FIXING PARTS BASE FRAME
PLATE 4X1910X342 S315MC FE	97014233	163	1	1341	915745708	D HEAD SECTION PRE-ASS.
PLATE 4X1919X201 S315MC FE	97097094	13	1	623	96018031	FIXING PARTS BASE FRAME
PLATE 4X1919X223 S315MC	97094168	20	1	623	96018031	FIXING PARTS BASE FRAME
PLATE 4X1930X202 S315MC FE	979295808	85	1	1218	916302908	S ADAPTER SECTION
PLATE 4X1930X202 S315MC FE	979295808	15	4	1402	917223808	D INTERMEDIATE SECTION
PLATE 4X198X50 S315MC FE//	974586808	20	1	957	966168408	COVER PRE-ASSY.
PLATE 4X1990X202 S315MC FE	97012912	142	1	1341	915745708	D HEAD SECTION PRE-ASS.
PLATE 4X202X216 S315MC FE//	97120146	12	1	811	919203408	MUFFLER UNIT ABOVE
PLATE 4X202X216 S315MC FE//	97120146	12	1	818	919203508	MUFFLER UNIT DOWN
PLATE 4X2032X202 S315MC FE	979349208	84	1	1129	916305808	S PIVOT SECTION PRE-ASS.
PLATE 4X203X218 S315MC FE//	97093139	17	1	623	96018031	FIXING PARTS BASE FRAME
PLATE 4X203X610 S315MC FE//	97093154	11	1	823	918717708	AIR FILTER SYSTEM ABOVE
PLATE 4X204X56 S315MC	97123463	39	2	1447	96053946	STAND, LEFT

Description	Item	Pos.	Quantity	Page	Assembly	Description
PLATE 4X205X246 S315MC FE//	97117479	11	2	629	919203208	DIESEL ENGINE CPL.ABOVE
PLATE 4X20X247 S315MC FE//	955002908	78	2	1158	916332108	S HEAD SECTION
PLATE 4X210X82 S315MC	975727008	96	1	574	918744708	MACHINERY HOUSE BASE FR
PLATE 4X213X110 S315MC FE//	97122489	26	1	634	96034141	DIESEL ENGINE, PRE-ASSEMB
PLATE 4X218X228 S315MC FE//	97117515	12	1	687	919203308	DIESEL ENGINE CPL.DOWN
PLATE 4X2195X567 S315MC FE	97135216	27	1	304	96047586	MOUNTING PARTS TAIL PART
PLATE 4X219X628 S315MC FE//	97117354	5	1	623	96018031	FIXING PARTS BASE FRAME
PLATE 4X220X424 S315MC FE//	97010975	(1)	1	390	965661008	FRAME PRE-ASS.
PLATE 4X2217X588 S315MC	97094169	21	1	623	96018031	FIXING PARTS BASE FRAME
PLATE 4X222X132 S315MC FE//	97005240	35	2	428	96038696	SLEWING PLATFORM CATWAL
PLATE 4X223X428 S315MC T Z	97009468	6	3	481	966356408	CAMERA INSTALLATION SLEW
PLATE 4X223X428 S315MC T Z	97009468	9	2	484	966910608	CAMERA EQUIPMENT D-PIVOT
PLATE 4X226X572 S315MC FE//	97123646	30	4	418	96038694	SLEWING PLATFORM CATWAL
PLATE 4X229X104 S315MC FE//	97120067	12	1	623	96018031	FIXING PARTS BASE FRAME
PLATE 4X229X591 S315MC FE//	97002636	161	1	575	918744708	MACHINERY HOUSE BASE FR
PLATE 4X230X215 S315MC T Z	97000559	30	6	428	96038696	SLEWING PLATFORM CATWAL
PLATE 4X232X177 S315MC FE//	97013038	52	1	428	96038696	SLEWING PLATFORM CATWAL
PLATE 4X232X197 S315MC FE//	97013036	50	1	428	96038696	SLEWING PLATFORM CATWAL
PLATE 4X232X197 S315MC FE//	97013037	51	1	428	96038696	SLEWING PLATFORM CATWAL
PLATE 4X234X199 S315MC FE//	97001706	45	2	428	96038696	SLEWING PLATFORM CATWAL
PLATE 4X235X178 S315MC FE//	97006192	6	4	1049	966561608	FRAME
PLATE 4X235X203 S315MC FE//	97014722	18	1	418	96038694	SLEWING PLATFORM CATWAL
PLATE 4X236X202 S315MC FE//	97009265	38	1	428	96038696	SLEWING PLATFORM CATWAL
PLATE 4X236X262 S315MC FE//	97009269	42	2	428	96038696	SLEWING PLATFORM CATWAL
PLATE 4X236X267 S315MC FE//	97009266	39	1	428	96038696	SLEWING PLATFORM CATWAL
PLATE 4X236X267 S315MC FE//	97021409	63	1	429	96038696	SLEWING PLATFORM CATWAL
PLATE 4X240X183 S315MC FE//	97002931	15	1	258	966222408	MOUNTING PARTS FRONT P
PLATE 4X240X280 S315MC FE//	97010186	31	1	258	966222408	MOUNTING PARTS FRONT P
PLATE 4X2450X279 S315MC FE	97094172	16	1	623	96018031	FIXING PARTS BASE FRAME
PLATE 4X245X329 S315MC FE//	97117482	14	1	629	919203208	DIESEL ENGINE CPL.ABOVE
PLATE 4X247X206 X5CRNI18-1	97012178	240	2	1292	916324608	D PIVOT SECTION PRE-ASS.
PLATE 4X2480X202 S315MC FE	979049308	82	3	1192	916303308	S INTERMEDIATE SECTION
PLATE 4X2480X202 S315MC FE	979049308	82	4	1199	916303208	S INTERMEDIATE SECTION
PLATE 4X2480X202 S315MC FE	979049308	82	4	1208	916303008	S INTERMEDIATE SECTION
PLATE 4X2480X202 S315MC FE	979049308	82	4	1212	916302708	S INTERMEDIATE SECTION
PLATE 4X2480X202 S315MC FE	979049308	82	3	1218	916302908	S ADAPTER SECTION
PLATE 4X2521X588 S315MC	97094160	18	1	623	96018031	FIXING PARTS BASE FRAME
PLATE 4X25X173 S315MC FE//	97011277	42	1	1288	916324608	D PIVOT SECTION PRE-ASS.
PLATE 4X25X248 S315MC FE//	97011276	41	2	1288	916324608	D PIVOT SECTION PRE-ASS.
PLATE 4X261X128 S315MC FE//	97127915	53	1	623	96018031	FIXING PARTS BASE FRAME
PLATE 4X262X168 S315MC FE//	97120197	1	1	849	96060362	PREMOUNTED FUEL FILTER
PLATE 4X2630X202 S315MC FE	979340408	17	8	1382	916303808	D INTERMEDIATE SECTION
PLATE 4X2630X202 S315MC FE	979340408	13	8	1394	917223708	D INTERMEDIATE SECTION
PLATE 4X265X108 S315MC FE//	97006861	25	2	687	919203308	DIESEL ENGINE CPL.DOWN
PLATE 4X266X109 S315MC FE//	97117518	15	1	687	919203308	DIESEL ENGINE CPL.DOWN
PLATE 4X266X1783 S315MC	97119026	24	1	623	96018031	FIXING PARTS BASE FRAME
PLATE 4X266X301 S315MC FE//	97012748	39	1	1055	918696808	FIRE EXTINGUISHER SYSTEM
PLATE 4X268X136 S315MC FE//	97120144	10	2	811	919203408	MUFFLER UNIT ABOVE
PLATE 4X269X172 S315MC FE//	97007713	182	3	575	918744708	MACHINERY HOUSE BASE FR
PLATE 4X270X157 S315MC FE//	954141508	9	1	320	916945008	CENT. LUBRIC. SYSTEM SUP
PLATE 4X272X367 S315MC FE//	97003275	12	2	1454	966410908	PLATFORM COMPL.
PLATE 4X273X323 S315MC FE//	97002652	7	2	1227	915753108	WINCH
PLATE 4X273X640 S315MC FE//	97094158	10	1	623	96018031	FIXING PARTS BASE FRAME
PLATE 4X274X317 S315MC FE//	97017796	55	2	428	96038696	SLEWING PLATFORM CATWAL
PLATE 4X276X262 S315MC FE//	97009268	41	2	428	96038696	SLEWING PLATFORM CATWAL
PLATE 4X276X521 S315MC FE//	97093321	10	1	829	918719508	AIR FILTER SYSTEM DOWN
PLATE 4X285X354 S315MC FE//	97088665	67	2	1251	915753308	WINCH 6 PRE-ASSEMBLY
PLATE 4X286X132 S315MC FE//	97017797	56	2	428	96038696	SLEWING PLATFORM CATWAL
PLATE 4X286X262 S315MC FE//	97009267	40	2	428	96038696	SLEWING PLATFORM CATWAL
PLATE 4X286X262 S315MC FE//	97021329	61	1	429	96038696	SLEWING PLATFORM CATWAL

Description	Item	Pos.	Quantity	Page	Assembly	Description
PLATE 4X289X886 S315MC FE//	97010846	51	1	623	96018031	FIXING PARTS BASE FRAME
PLATE 4X28X130 S315MC FE//	97008410	32	2	1064	96034284	PREMOUNTED COMBINATION
PLATE 4X2906X926 ALMG3 H	97019061	24	1	1049	966561608	FRAME
PLATE 4X290X230 S315MC FE//	953717608	26	1	1081	915751708	WINCH 4 PRE-ASSEMBLY
PLATE 4X290X230 S315MC FE//	953717608	45	1	1227	915753108	WINCH
PLATE 4X290X230 S315MC FE//	953717608	20	1	1250	915753308	WINCH 6 PRE-ASSEMBLY
PLATE 4X290X230 S315MC FE//	972335908	94	1	56	919045208	CROSS BEAM
PLATE 4X291X626 S315MC FE//	97116610	6	2	623	96018031	FIXING PARTS BASE FRAME
PLATE 4X292X277 S315MC FE//	97009263	36	2	428	96038696	SLEWING PLATFORM CATWAL
PLATE 4X292X277 S315MC FE//	97009264	37	2	428	96038696	SLEWING PLATFORM CATWAL
PLATE 4X293X211 S315MC FE//	97117481	13	1	629	919203208	DIESEL ENGINE CPL.ABOVE
PLATE 4X294X216 S315MC FE//	97085152	43	1	428	96038696	SLEWING PLATFORM CATWAL
PLATE 4X295X494 S315MC FE//	97030351	1	1	1086	967939908	POINTER COMPL.
PLATE 4X300X252 S315MC FE//	97117478	10	1	629	919203208	DIESEL ENGINE CPL.ABOVE
PLATE 4X301X902 S315MC	97009599	212	1	576	918744708	MACHINERY HOUSE BASE FR
PLATE 4X302X251 S315MC FE//	97117483	15	1	629	919203208	DIESEL ENGINE CPL.ABOVE
PLATE 4X307X488 S315MC	97009598	211	1	576	918744708	MACHINERY HOUSE BASE FR
PLATE 4X308X228 S315MC FE//	97012125	3	1	486	966358008	CAMERA INST.WINCH 5
PLATE 4X30X145 S315MC FE//	97119007	6	4	614	96033135	FASTENING PIECES HYDRAUL
PLATE 4X30X73 S315MC FE//	97024741	35	2	1478	966911408	CROSS MEMBER CPL.
PLATE 4X30X82 X5CRNI18-10	97093827	25	4	811	919203408	MUFFLER UNIT ABOVE
PLATE 4X30X82 X5CRNI18-10	97093827	25	4	818	919203508	MUFFLER UNIT DOWN
PLATE 4X310X109 S315MC FE//	97117516	13	1	687	919203308	DIESEL ENGINE CPL.DOWN
PLATE 4X313X957 S315MC FE//	97004377	12	1	1250	915753308	WINCH 6 PRE-ASSEMBLY
PLATE 4X317X677 S315MC FE//	97019462	289	1	577	918744708	MACHINERY HOUSE BASE FR
PLATE 4X318X108 S315MC FE//	97117485	10	1	687	919203308	DIESEL ENGINE CPL.DOWN
PLATE 4X324X502 S315MC FE//	97120196	21	1	987	919203608	OIL RESERVOIR, COMPLETE
PLATE 4X346X141 S315MC FE//	97120145	11	2	811	919203408	MUFFLER UNIT ABOVE
PLATE 4X346X288 S315MC FE//	97119009	7	1	614	96033135	FASTENING PIECES HYDRAUL
PLATE 4X347X689 S315MC	97009631	216	1	576	918744708	MACHINERY HOUSE BASE FR
PLATE 4X350X118 S315MC FE//	97036890	97	1	1158	916332108	S HEAD SECTION
PLATE 4X353X261 S315MC FE//	97021330	62	1	429	96038696	SLEWING PLATFORM CATWAL
PLATE 4X355X116 S315MC FE//	979808708	27	3	687	919203308	DIESEL ENGINE CPL.DOWN
PLATE 4X355X118 S315MC FE//	97036891	98	1	1158	916332108	S HEAD SECTION
PLATE 4X356X308 S315MC FE//	97002634	159	1	575	918744708	MACHINERY HOUSE BASE FR
PLATE 4X356X490 S315MC T Z	97010023	1	1	122	966790508	HOSE HOLDER WELDED
PLATE 4X356X490 S315MC T Z	97010181	1	1	161	966802208	HOSE HOLDER WELDED
PLATE 4X357X170 S315MC FE//	97011593	195	1	576	918744708	MACHINERY HOUSE BASE FR
PLATE 4X357X170 S315MC FE//	97019930	293	1	577	918744708	MACHINERY HOUSE BASE FR
PLATE 4X357X802 S315MC	97009600	49	1	623	96018031	FIXING PARTS BASE FRAME
PLATE 4X362X129 S315MC FE//	97117517	14	1	687	919203308	DIESEL ENGINE CPL.DOWN
PLATE 4X362X453 S315MC T Z	979598108	52	2	111	917523808	CRAWLER TRACK CARRIER, L
PLATE 4X362X453 S315MC T Z	979598108	50	2	154	917525508	CRAWLER TRACK CARRIER, L
PLATE 4X362X453 S315MC T Z	979598108	52	2	183	917525608	CRAWLER TRACK CARRIER,
PLATE 4X362X453 S315MC T Z	979598108	50	2	210	917525908	CRAWLER TRACK CARRIER,
PLATE 4X367X233 S315MC	979512808	47	1	623	96018031	FIXING PARTS BASE FRAME
PLATE 4X367X233 S315MC	979512808	15	1	800	919203808	BATTERY STORAGE
PLATE 4X377X525 S315MC FE//	97006762	22	1	329	915751408	WINCH 1 PRE-ASSEMBLY
PLATE 4X377X525 S315MC FE//	97006762	22	1	352	915751608	WINCH 2 PRE-ASS.
PLATE 4X384X350 S315MC FE//	97031758	1	1	1428	967995008	MECHANICAL AUXILIARIES
PLATE 4X388X173 S315MC FE//	97117520	17	1	687	919203308	DIESEL ENGINE CPL.DOWN
PLATE 4X389X307 S315MC FE//	97006628	170	1	575	918744708	MACHINERY HOUSE BASE FR
PLATE 4X392X198 S315MC FE//	97013495	(1)	1	576	918744708	MACHINERY HOUSE BASE FR
PLATE 4X394X188 S315MC FE//	97117484	16	1	629	919203208	DIESEL ENGINE CPL.ABOVE
PLATE 4X398X443 S315MC T Z	97010022	1	1	121	966790408	HOSE HOLDER WELDED
PLATE 4X398X443 S315MC T Z	97010180	1	1	160	966802108	HOSE HOLDER WELDED
PLATE 4X407X238 S315MC FE//	975368408	39	1	111	917523808	CRAWLER TRACK CARRIER, L
PLATE 4X407X238 S315MC FE//	975368508	39	1	183	917525608	CRAWLER TRACK CARRIER,
PLATE 4X40X105 S315MC FE//	955809608	30	2	623	96018031	FIXING PARTS BASE FRAME
PLATE 4X40X113 S315MC	975985808	25	1	1250	915753308	WINCH 6 PRE-ASSEMBLY

Description	Item	Pos.	Quantity	Page	Assembly	Description
PLATE 4X417X146 S315MC FE//	97120169	10	2	818	919203508	MUFFLER UNIT DOWN
PLATE 4X420X532 S315MC FE//	97012544	108	1	1129	916305808	S PIVOT SECTION PRE-ASS.
PLATE 4X422X528 S315MC FE//	97006084	4	1	397	966556608	LADDER
PLATE 4X424X180 S315MC FE//	97006914	173	1	575	918744708	MACHINERY HOUSE BASE FR
PLATE 4X432X186 S315MC FE//	97120170	11	2	818	919203508	MUFFLER UNIT DOWN
PLATE 4X432X936 S315MC FE//	97119025	23	1	623	96018031	FIXING PARTS BASE FRAME
PLATE 4X437X531 S315MC	97103128	41	1	1369	96051961	TRACTION RAM PRE-ASS.
PLATE 4X437X531 S315MC	97103128	41	1	1377	96051962	TRACTION RAM PRE-ASS.
PLATE 4X444X350 S315MC FE//	97030002	91	1	1158	916332108	S HEAD SECTION
PLATE 4X450X211 S315MC T Z	97001592	10	2	513	916997508	FRAME COMPLETE
PLATE 4X454X45 S315MC FE//	97138889	11	1	614	96033135	FASTENING PIECES HYDRAUL
PLATE 4X456X492 S315MC FE//	97012946	147	1	112	917523808	CRAWLER TRACK CARRIER, L
PLATE 4X456X492 S315MC FE//	97012946	146	1	155	917525508	CRAWLER TRACK CARRIER, L
PLATE 4X456X492 S315MC FE//	97012946	147	1	185	917525608	CRAWLER TRACK CARRIER,
PLATE 4X456X492 S315MC FE//	97012946	147	1	212	917525908	CRAWLER TRACK CARRIER,
PLATE 4X470X33 S315MC FE//	975727108	97	1	574	918744708	MACHINERY HOUSE BASE FR
PLATE 4X472X500 S315MC FE//	97012129	34	1	1227	915753108	WINCH
PLATE 4X473X344 S315MC	97007287	177	1	575	918744708	MACHINERY HOUSE BASE FR
PLATE 4X477X329 S315MC FE//	979606308	11	2	418	96038694	SLEWING PLATFORM CATWAL
PLATE 4X480X127 S315MC FE//	97006718	86	4	1204	916303108	S INTERMEDIATE SECTION
PLATE 4X480X127 S315MC FE//	97006718	58	1	1402	917223808	D INTERMEDIATE SECTION
PLATE 4X480X50 S315MC FE//	97010164	28	2	258	966222408	MOUNTING PARTS FRONT P
PLATE 4X488X555 S315MC	979611308	33	1	183	917525608	CRAWLER TRACK CARRIER,
PLATE 4X488X555 S315MC	979927708	33	1	111	917523808	CRAWLER TRACK CARRIER, L
PLATE 4X490X152 S315MC FE//	97001047	20	1	438	915755208	ROLLER SLEWING RING
PLATE 4X505X156 S315MC FE//	97006878	28	1	687	919203308	DIESEL ENGINE CPL.DOWN
PLATE 4X506X1028 S315MC FE	97117578	10	1	1059	919204008	RADIATOR UNIT
PLATE 4X50X207 S315MC FE//	97010007	18	1	329	915751408	WINCH 1 PRE-ASSEMBLY
PLATE 4X50X207 S315MC FE//	97010007	18	1	352	915751608	WINCH 2 PRE-ASS.
PLATE 4X50X207 S315MC FE//	97010007	15	1	1081	915751708	WINCH 4 PRE-ASSEMBLY
PLATE 4X50X207 S315MC FE//	97010007	41	1	1227	915753108	WINCH
PLATE 4X511X280 S315MC FE//	97009516	52	1	22	917528708	CENTRAL SECTION CRAWLER
PLATE 4X512X272 S315MC FE//	97007720	189	1	576	918744708	MACHINERY HOUSE BASE FR
PLATE 4X512X272 S315MC FE//	97007721	190	1	576	918744708	MACHINERY HOUSE BASE FR
PLATE 4X530X80 S315MC FE//	97000110	6	1	304	96047586	MOUNTING PARTS TAIL PART
PLATE 4X537X773 S315MC R	97083202	96	1	1158	916332108	S HEAD SECTION
PLATE 4X539X521 S315MC FE//	979714908	7	1	22	917528708	CENTRAL SECTION CRAWLER
PLATE 4X539X605 S315MC FE//	979714808	6	1	22	917528708	CENTRAL SECTION CRAWLER
PLATE 4X541X156 S315MC	97138980	12	1	614	96033135	FASTENING PIECES HYDRAUL
PLATE 4X546X262 S315MC FE//	97005321	164	1	1290	916324608	D PIVOT SECTION PRE-ASS.
PLATE 4X547X293 S315MC FE//	97117480	12	1	629	919203208	DIESEL ENGINE CPL.ABOVE
PLATE 4X547X591 S315MC FE//	97002653	8	1	1227	915753108	WINCH
PLATE 4X555X501 S315MC FE//	97002635	160	1	575	918744708	MACHINERY HOUSE BASE FR
PLATE 4X55X116 S315MC FE//	956468908	27	1	481	966356408	CAMERA INSTALLATION SLEW
PLATE 4X55X116 S315MC FE//	956468908	238	2	1292	916324608	D PIVOT SECTION PRE-ASS.
PLATE 4X570X128 S315MC FE//	97006319	88	1	1218	916302908	S ADAPTER SECTION
PLATE 4X570X647 S315MC FE//	97009633	15	1	614	96033135	FASTENING PIECES HYDRAUL
PLATE 4X576X132 S315MC FE//	97014723	19	1	418	96038694	SLEWING PLATFORM CATWAL
PLATE 4X577X584 S315MC T Z	97000623	32	4	428	96038696	SLEWING PLATFORM CATWAL
PLATE 4X582X657 S315MC	97005223	38	1	623	96018031	FIXING PARTS BASE FRAME
PLATE 4X587X60 S315MC FE//	97028092	291	1	1292	916324608	D PIVOT SECTION PRE-ASS.
PLATE 4X590X320 ALMG3 H11	97120500	1	1	585	96036247	COVER PRE-ASSY.
PLATE 4X599X400 S315MC FE//	979439108	3	1	591	965887208	FOLDING LADDER PRE-ASS.
PLATE 4X600X361 S315MC FE//	97010264	23	1	304	96047586	MOUNTING PARTS TAIL PART
PLATE 4X600X68 S315MC FE//	97010267	37	1	258	966222408	MOUNTING PARTS FRONT P
PLATE 4X603X649 S315MC FE//	97009718	46	1	1175	916177008	ROLLER SET
PLATE 4X603X649 S315MC FE//	97009718	46	1	1180	916177108	ROLLER SET
PLATE 4X605X539 S315MC FE//	97010161	35	1	55	919045208	CROSS BEAM
PLATE 4X60X70 S315MC FE//	97010165	29	2	258	966222408	MOUNTING PARTS FRONT P
PLATE 4X60X88 ALMG3 H111	97013358	3	1	600	966954908	FOLDING LADDER PRE-ASS.

Description	Item	Pos.	Quantity	Page	Assembly	Description
PLATE 4X613X191 S315MC FE//	97119011	9	1	614	96033135	FASTENING PIECES HYDRAUL
PLATE 4X62X88 S315MC FE//	97013137	32	1	304	96047586	MOUNTING PARTS TAIL PART
PLATE 4X650X202 S315MC FE//	97012911	141	1	1341	915745708	D HEAD SECTION PRE-ASS.
PLATE 4X650X297 S315MC FE//	97006194	7	2	1049	966561608	FRAME
PLATE 4X657X202 S315MC FE//	97017747	53	4	428	96038696	SLEWING PLATFORM CATWAL
PLATE 4X65X83 S315MC FE//	97015383	256	1	1292	916324608	D PIVOT SECTION PRE-ASS.
PLATE 4X680X383 S315MC	971543508	68	1	23	917528708	CENTRAL SECTION CRAWLER
PLATE 4X680X791 ALMG3 H11	97007584	51	2	22	917528708	CENTRAL SECTION CRAWLER
PLATE 4X684X342 S315MC FE//	97006472	80	1	1340	915745708	D HEAD SECTION PRE-ASS.
PLATE 4X684X481 S315MC FE//	979554608	49	3	1382	916303808	D INTERMEDIATE SECTION
PLATE 4X684X481 S315MC FE//	979554608	15	5	1394	917223708	D INTERMEDIATE SECTION
PLATE 4X684X481 S315MC FE//	979554608	50	2	1402	917223808	D INTERMEDIATE SECTION
PLATE 4X699X364 S315MC	977753808	19	1	258	966222408	MOUNTING PARTS FRONT P
PLATE 4X699X364 S315MC	977753808	158	1	575	918744708	MACHINERY HOUSE BASE FR
PLATE 4X704X15 S315MC FE//	978039208	2	1	529	96054232	PREMOUNTED UPPER PART
PLATE 4X70X130 S315MC FE//	956744408	74	2	1129	916305808	S PIVOT SECTION PRE-ASS.
PLATE 4X725X505 S315MC FE//	979461308	79	1	1192	916303308	S INTERMEDIATE SECTION
PLATE 4X728X342 S315MC FE//	97006417	78	1	1340	915745708	D HEAD SECTION PRE-ASS.
PLATE 4X730X208 S315MC T Z	97124362	82	3	429	96038696	SLEWING PLATFORM CATWAL
PLATE 4X73X340 S315MC FE//	97117583	19	4	1064	96034284	PREMOUNTED COMBINATION
PLATE 4X73X65 S315MC FE//	979654008	10	4	368	915752108	MOUNTING JACK/ERECTING
PLATE 4X73X65 S315MC FE//	979654108	11	4	368	915752108	MOUNTING JACK/ERECTING
PLATE 4X751X409 S315MC T Z	97124360	80	2	429	96038696	SLEWING PLATFORM CATWAL
PLATE 4X756X175 S315MC	97019861	58	1	429	96038696	SLEWING PLATFORM CATWAL
PLATE 4X756X90 S315MC	97019860	57	1	429	96038696	SLEWING PLATFORM CATWAL
PLATE 4X75X115 S315MC FE//	97009861	16	4	614	96033135	FASTENING PIECES HYDRAUL
PLATE 4X75X140 S315MC FE//	97011829	3	1	289	916900208	CENT. LUBRIC. SYSTEM SUP
PLATE 4X80X30 X5CRNI18-10	976941708	5	6	421	96039225	FRAME COMPLETE
PLATE 4X80X30 X5CRNI18-10	976941708	45	4	623	96018031	FIXING PARTS BASE FRAME
PLATE 4X821X555 S315MC	979611408	34	1	183	917525608	CRAWLER TRACK CARRIER,
PLATE 4X821X555 S315MC	979927808	34	1	111	917523808	CRAWLER TRACK CARRIER, L
PLATE 4X839X308 S315MC FE//	97015042	46	2	438	915755208	ROLLER SLEWING RING
PLATE 4X83X95 S315MC FE//	97009632	217	4	576	918744708	MACHINERY HOUSE BASE FR
PLATE 4X85X118 S315MC FE//	97134346	3	1	623	96018031	FIXING PARTS BASE FRAME
PLATE 4X86X352 S315MC FE//	97118163	20	2	1064	96034284	PREMOUNTED COMBINATION
PLATE 4X885X88 S315MC FE//	97009174	18	1	258	966222408	MOUNTING PARTS FRONT P
PLATE 4X891X202 S315MC FE//	979278008	85	1	1192	916303308	S INTERMEDIATE SECTION
PLATE 4X891X202 S315MC FE//	979278008	76	6	1340	915745708	D HEAD SECTION PRE-ASS.
PLATE 4X891X202 S315MC FE//	979278008	18	4	1382	916303808	D INTERMEDIATE SECTION
PLATE 4X90X195 S315MC FE//	97144562	313	1	1293	916324608	D PIVOT SECTION PRE-ASS.
PLATE 4X90X67 S315MC FE//	954113708	66	24	950	919203908	COVERING
PLATE 4X92X118 S315MC FE//	97013136	31	2	304	96047586	MOUNTING PARTS TAIL PART
PLATE 4X93X50 S315MC FE//	970921108	15	1	1186	968112008	MECH.AUXILIARIES FOR LIG
PLATE 4X950X88 S315MC FE//	97009173	17	1	258	966222408	MOUNTING PARTS FRONT P
PLATE 4X957X246 S315MC FE//	97094165	11	1	623	96018031	FIXING PARTS BASE FRAME
PLATE 4X959X346 S315MC	97007286	176	1	575	918744708	MACHINERY HOUSE BASE FR
PLATE 4X960X202 S315MC FE//	978810808	85	2	1204	916303108	S INTERMEDIATE SECTION
PLATE 4X960X202 S315MC FE//	978810808	86	1	1218	916302908	S ADAPTER SECTION
PLATE 4X960X202 S315MC FE//	978810808	62	1	1289	916324608	D PIVOT SECTION PRE-ASS.
PLATE 4X960X202 S315MC FE//	978810808	72	2	1340	915745708	D HEAD SECTION PRE-ASS.
PLATE 4X960X202 S315MC FE//	978810808	16	8	1402	917223808	D INTERMEDIATE SECTION
PLATE 4X98X100 S315MC FE//	971290108	25	1	1081	915751708	WINCH 4 PRE-ASSEMBLY
PLATE 4X98X100 S315MC FE//	971290108	36	1	1227	915753108	WINCH
PLATE 4X98X100 S315MC FE//	971290108	38	1	1447	96053946	STAND, LEFT
PLATE 4X98X115 S315MC FE//	977929608	22	1	1250	915753308	WINCH 6 PRE-ASSEMBLY
PLATE 4X98X130 S315MC FE//	97011329	230	2	576	918744708	MACHINERY HOUSE BASE FR
PLATE 4X98X40 S315MC FE//	979442908	2	2	593	965887708	BOTTOM PLATE COMPL.
PLATE 4X995X200 S315MC FE//	979240908	164	1	1341	915745708	D HEAD SECTION PRE-ASS.
PLATE 4X995X241 S315MC FE//	97094163	19	1	623	96018031	FIXING PARTS BASE FRAME
PLATE 4x100x98 S315MC FE//	970833208	73	1	1129	916305808	S PIVOT SECTION PRE-ASS.

Description	Item	Pos.	Quantity	Page	Assembly	Description
PLATE 4x380x274 S315MC FE//	970581408	20	1	258	966222408	MOUNTING PARTS FRONT P
PLATE 4x380x274 S315MC FE//	970581408	12	1	304	96047586	MOUNTING PARTS TAIL PART
PLATE 4x73x30 S315MC FE//ZN	970350108	35	1	258	966222408	MOUNTING PARTS FRONT P
PLATE 4x73x30 S315MC FE//ZN	970350108	14	2	408	91002096	CENTRAL GREASING
PLATE 4x73x30 S315MC FE//ZN	970350108	12	2	503	918998308	CRANE DRIVER'S CABIN CPL.
PLATE 4x73x30 S315MC FE//ZN	970350108	28	1	1081	915751708	WINCH 4 PRE-ASSEMBLY
PLATE 50X175X300 S960QL+Z2	979358408	9	4	262	915750708	PIN F. S AND D PIVOT SECTIO
PLATE 50X245X300 S960QL+Z2	979358308	8	4	262	915750708	PIN F. S AND D PIVOT SECTIO
PLATE 54X180 DC01 FE//ZNNI	956520808	2	4	1041	919208108	HEATING MACHINE/ENGINE R
PLATE 550X649 S355MC FE//	97010146	13	1	1369	96051961	TRACTION RAM PRE-ASS.
PLATE 550X649 S355MC FE//	97010146	13	1	1377	96051962	TRACTION RAM PRE-ASS.
PLATE 5X100X105 S355MC FE//	97017750	54	2	428	96038696	SLEWING PLATFORM CATWAL
PLATE 5X1023X804 S355MC	97011590	157	1	155	917525508	CRAWLER TRACK CARRIER, L
PLATE 5X1023X804 S355MC	97011692	157	1	212	917525908	CRAWLER TRACK CARRIER,
PLATE 5X105X256 S355MC FE//	97006630	109	1	1340	915745708	D HEAD SECTION PRE-ASS.
PLATE 5X1081X412 ALMG3 H	979406108	69	1	574	918744708	MACHINERY HOUSE BASE FR
PLATE 5X1138X709 S355MC R	97006490	100	1	1340	915745708	D HEAD SECTION PRE-ASS.
PLATE 5X1179X982 S355MC	97012331	171	1	185	917525608	CRAWLER TRACK CARRIER,
PLATE 5X1179X982 S355MC	97012447	171	1	113	917523808	CRAWLER TRACK CARRIER, L
PLATE 5X117X30 S355MC FE//	979430408	12	1	584	96035947	ROOF COMPL.
PLATE 5X117X30 S355MC FE//	979430408	5	2	587	965886708	ROOF COMPL.
PLATE 5X1201X451 S355MC FE	97002651	6	1	1227	915753108	WINCH
PLATE 5X120X12 S355MC FE//	975962308	11	8	990	91003271	SWITCHBOX MOUNTING PART
PLATE 5X120X30 S355MC FE//	976243108	12	1	1161	966470508	HOISTING LIMIT SWITCH PRE-
PLATE 5X120X30 S355MC FE//	976243108	12	1	1162	966470608	HOISTING LIMIT SWITCH PRE-
PLATE 5X1224X451 S355MC FE	97002650	5	1	1227	915753108	WINCH
PLATE 5X1230X62 S355MC FE//	97000368	4	1	258	966222408	MOUNTING PARTS FRONT P
PLATE 5X1245X35 S355MC	979210408	7	1	329	915751408	WINCH 1 PRE-ASSEMBLY
PLATE 5X1245X35 S355MC	979210408	7	1	352	915751608	WINCH 2 PRE-ASS.
PLATE 5X1334X365 S355MC T	97124384	1	1	432	96039357	STAIR
PLATE 5X1334X365 S355MC T	97124385	2	1	432	96039357	STAIR
PLATE 5X1361X850 S355MC T	979404708	4	1	1081	915751708	WINCH 4 PRE-ASSEMBLY
PLATE 5X1450X382 S355MC T	97124390	1	1	434	96039358	STAIR
PLATE 5X1450X382 S355MC T	97124391	2	1	434	96039358	STAIR
PLATE 5X145X114 S355MC FE//	97006085	5	2	397	966556608	LADDER
PLATE 5X150X100 S355MC FE//	97090961	39	2	513	916997508	FRAME COMPLETE
PLATE 5X150X90 S355MC	97093318	28	2	1049	966561608	FRAME
PLATE 5X1575X695 S355MC	97000367	3	1	258	966222408	MOUNTING PARTS FRONT P
PLATE 5X1970X199 S355MC	97008370	30	1	1064	96034284	PREMOUNTED COMBINATION
PLATE 5X199X1970 S355MC	97117581	17	1	1064	96034284	PREMOUNTED COMBINATION
PLATE 5X200X70 S355MC FE//	97018833	112	2	1129	916305808	S PIVOT SECTION PRE-ASS.
PLATE 5X219X370 S355MC FE//	97037137	193	1	1341	915745708	D HEAD SECTION PRE-ASS.
PLATE 5X220X220 S355MC FE//	97008024	34	6	1339	915745708	D HEAD SECTION PRE-ASS.
PLATE 5X221X891 ALMG3 H11	97118117	30	1	573	918744708	MACHINERY HOUSE BASE FR
PLATE 5X261X1970 S355MC	97117579	15	1	1064	96034284	PREMOUNTED COMBINATION
PLATE 5X265X268 S355MC FE//	97014248	251	1	1292	916324608	D PIVOT SECTION PRE-ASS.
PLATE 5X270X104 S355MC FE//	979207308	6	2	397	966556608	LADDER
PLATE 5X270X60 S355MC FE//	97000104	161	1	1290	916324608	D PIVOT SECTION PRE-ASS.
PLATE 5X271X527 ALMG3 H11	979403808	36	1	573	918744708	MACHINERY HOUSE BASE FR
PLATE 5X285X150 S355MC FE//	97022831	21	2	481	966356408	CAMERA INSTALLATION SLEW
PLATE 5X310X130 S355MC FE//	97012920	150	19	1341	915745708	D HEAD SECTION PRE-ASS.
PLATE 5X314X497 S355MC	979640308	21	1	634	96034141	DIESEL ENGINE, PRE-ASSEMB
PLATE 5X314X497 S355MC	979640308	21	1	692	96034143	DIESEL ENGINE, PRE-ASSEMB
PLATE 5X319X417 S355MC FE//	97014941	180	1	1341	915745708	D HEAD SECTION PRE-ASS.
PLATE 5X319X417 S355MC FE//	97014950	181	1	1341	915745708	D HEAD SECTION PRE-ASS.
PLATE 5X342X250 S355MC FE//	97008612	8	1	470	916141308	CENTRAL GREASING
PLATE 5X360X450 S355MC FE//	97013711	1	1	450	967144608	VALVE PLATE, PRE-ASSEMB
PLATE 5X372X193 S700MC	97020197	59	3	429	96038696	SLEWING PLATFORM CATWAL
PLATE 5X372X193 S700MC	97020198	60	2	429	96038696	SLEWING PLATFORM CATWAL
PLATE 5X408X160 S355MC FE//	97009528	7	1	481	966356408	CAMERA INSTALLATION SLEW

Description	Item	Pos.	Quantity	Page	Assembly	Description
PLATE 5X410X220 S355MC FE//	97008774	5	1	304	96047586	MOUNTING PARTS TAIL PART
PLATE 5X430X386 S355MC	979390608	16	1	329	915751408	WINCH 1 PRE-ASSEMBLY
PLATE 5X430X386 S355MC	979390608	16	1	352	915751608	WINCH 2 PRE-ASS.
PLATE 5X454X40 S355MC FE//	976455108	17	2	418	96038694	SLEWING PLATFORM CATWAL
PLATE 5X454X40 S355MC FE//	976455108	33	6	428	96038696	SLEWING PLATFORM CATWAL
PLATE 5X464X250 S355MC FE//	97012918	148	2	1341	915745708	D HEAD SECTION PRE-ASS.
PLATE 5X480X50 S355MC FE//	97010073	8	2	304	96047586	MOUNTING PARTS TAIL PART
PLATE 5X497X313 S355MC FE//	97119253	20	1	634	96034141	DIESEL ENGINE, PRE-ASSEMB
PLATE 5X497X313 S355MC FE//	97119253	20	1	692	96034143	DIESEL ENGINE, PRE-ASSEMB
PLATE 5X525X249 S355MC FE//	979519508	17	1	329	915751408	WINCH 1 PRE-ASSEMBLY
PLATE 5X525X249 S355MC FE//	979519508	17	1	352	915751608	WINCH 2 PRE-ASS.
PLATE 5X528X459 S355MC FE//	97012913	144	1	1341	915745708	D HEAD SECTION PRE-ASS.
PLATE 5X551X145 ALMG3 H11	97015077	269	1	577	918744708	MACHINERY HOUSE BASE FR
PLATE 5X584X167 S355MC FE//	97010263	22	1	304	96047586	MOUNTING PARTS TAIL PART
PLATE 5X599X460 S355MC FE//	97052905	62	1	439	915755208	ROLLER SLEWING RING
PLATE 5X652X261 S355MC FE//	97014428	168	2	1341	915745708	D HEAD SECTION PRE-ASS.
PLATE 5X670X65 S355MC FE//	97002654	9	1	1227	915753108	WINCH
PLATE 5X712X220 S355MC FE//	97014247	250	1	1292	916324608	D PIVOT SECTION PRE-ASS.
PLATE 5X740X30 S355MC FE//	97000370	6	1	258	966222408	MOUNTING PARTS FRONT P
PLATE 5X751X656 S355MC FE//	97012916	146	1	1341	915745708	D HEAD SECTION PRE-ASS.
PLATE 5X800X99 S355MC FE//	97012060	101	1	1129	916305808	S PIVOT SECTION PRE-ASS.
PLATE 5X816X455 S355MC FE//	97010700	58	1	1383	916303808	D INTERMEDIATE SECTION
PLATE 5X816X455 S355MC FE//	97010700	51	1	1394	917223708	D INTERMEDIATE SECTION
PLATE 5X816X455 S355MC FE//	97010700	51	1	1402	917223808	D INTERMEDIATE SECTION
PLATE 5X857X325 S355MC FE//	97012915	145	1	1341	915745708	D HEAD SECTION PRE-ASS.
PLATE 5X858X320 S355MC FE//	97014637	245	2	1292	916324608	D PIVOT SECTION PRE-ASS.
PLATE 5X923X246 S355MC FE//	97010100	143	3	1341	915745708	D HEAD SECTION PRE-ASS.
PLATE 5X923X246 S355MC FE//	97010100	53	5	1382	916303808	D INTERMEDIATE SECTION
PLATE 5X923X246 S355MC FE//	97010100	52	5	1394	917223708	D INTERMEDIATE SECTION
PLATE 5X923X246 S355MC FE//	97010100	55	3	1402	917223808	D INTERMEDIATE SECTION
PLATE 5X94X468 S355MC FE//	97037138	194	1	1341	915745708	D HEAD SECTION PRE-ASS.
PLATE 5X965X30 S355MC FE//	97000369	5	1	258	966222408	MOUNTING PARTS FRONT P
PLATE 5X990X951 ALMG3 H11	97096967	34	1	573	918744708	MACHINERY HOUSE BASE FR
PLATE 5X995X45 S355MC FE//	97009172	16	1	258	966222408	MOUNTING PARTS FRONT P
PLATE 675X90 S315MC FE//ZN	97012614	27	1	1369	96051961	TRACTION RAM PRE-ASS.
PLATE 675X90 S315MC FE//ZN	97012614	27	1	1377	96051962	TRACTION RAM PRE-ASS.
PLATE 6X128X166 S355MC	955101708	1	2	304	96047586	MOUNTING PARTS TAIL PART
PLATE 6X154X188 S355MC T Z	97015170	264	1	576	918744708	MACHINERY HOUSE BASE FR
PLATE 6X1656X320 S355MC FE	97120148	14	1	811	919203408	MUFFLER UNIT ABOVE
PLATE 6X205X164 S355MC FE//	97000366	2	1	258	966222408	MOUNTING PARTS FRONT P
PLATE 6X275X80 S355MC FE//	97000089	129	2	1290	916324608	D PIVOT SECTION PRE-ASS.
PLATE 6X276X244 S355MC FE//	978986708	10	4	1128	916305808	S PIVOT SECTION PRE-ASS.
PLATE 6X276X244 S355MC FE//	978986708	30	2	1192	916303308	S INTERMEDIATE SECTION
PLATE 6X276X244 S355MC FE//	978986708	30	4	1199	916303208	S INTERMEDIATE SECTION
PLATE 6X276X244 S355MC FE//	978986708	30	4	1204	916303108	S INTERMEDIATE SECTION
PLATE 6X276X244 S355MC FE//	978986708	30	4	1208	916303008	S INTERMEDIATE SECTION
PLATE 6X276X244 S355MC FE//	978986708	30	4	1212	916302708	S INTERMEDIATE SECTION
PLATE 6X276X244 S355MC FE//	978986708	30	4	1217	916302908	S ADAPTER SECTION
PLATE 6X276X244 S355MC FE//	978986708	182	4	1291	916324608	D PIVOT SECTION PRE-ASS.
PLATE 6X276X244 S355MC FE//	978986708	25	4	1382	916303808	D INTERMEDIATE SECTION
PLATE 6X276X244 S355MC FE//	978986708	19	4	1394	917223708	D INTERMEDIATE SECTION
PLATE 6X276X244 S355MC FE//	978986708	19	4	1402	917223808	D INTERMEDIATE SECTION
PLATE 6X285X130 S355MC FE//	97009204	21	1	258	966222408	MOUNTING PARTS FRONT P
PLATE 6X395X730 S355MC T Z	97124361	81	6	429	96038696	SLEWING PLATFORM CATWAL
PLATE 6X473X370 S355MC	97001107	23	1	438	915755208	ROLLER SLEWING RING
PLATE 6X481X250 S355MC FE//	97013260	10	2	1452	965656708	CONSOLE COUNTERWEIGHT
PLATE 6X506X100 S355MC FE//	97000904	10	2	1444	96054216	CONNECTING SUPPORT
PLATE 6X506X100 S355MC FE//	97000904	34	2	1447	96053946	STAND, LEFT
PLATE 6X506X100 S355MC FE//	97000904	34	2	1450	96053947	STAND, RIGHT
PLATE 6X617X580 S355MC	97001106	22	1	438	915755208	ROLLER SLEWING RING

Description	Item	Pos.	Quantity	Page	Assembly	Description
PLATE 6X728X353 S355MC FE//	97019586	54	3	438	915755208	ROLLER SLEWING RING
PLATE 6X90X123 S355MC FE//	954017708	2	2	304	96047586	MOUNTING PARTS TAIL PART
PLATE 70X60 DC01 FE//ZNNI8/	971447408	20	4	614	96033135	FASTENING PIECES HYDRAUL
PLATE 70X60 DC01 FE//ZNNI8/	971447408	34	3	1064	96034284	PREMOUNTED COMBINATION
PLATE 70X60 DC01 FE//ZNNI8/	971447408	16	1	1288	916324608	D PIVOT SECTION PRE-ASS.
PLATE 70X70 S355MC FE//ZNNI	979930908	139	2	1130	916305808	S PIVOT SECTION PRE-ASS.
PLATE 800X120 S355J2+N	979840608	49	2	111	917523808	CRAWLER TRACK CARRIER, L
PLATE 800X120 S355J2+N	979840608	60	2	154	917525508	CRAWLER TRACK CARRIER, L
PLATE 800X120 S355J2+N	979840608	49	2	183	917525608	CRAWLER TRACK CARRIER,
PLATE 800X120 S355J2+N	979840608	60	2	210	917525908	CRAWLER TRACK CARRIER,
PLATE 80X110 DC01 FE//ZNNI	970904808	46	30	22	917528708	CENTRAL SECTION CRAWLER
PLATE 862X90 S960QL	979611108	31	9	111	917523808	CRAWLER TRACK CARRIER, L
PLATE 862X90 S960QL	979611108	31	9	183	917525608	CRAWLER TRACK CARRIER,
PLATE 862X90 S960QL	979611208	32	4	111	917523808	CRAWLER TRACK CARRIER, L
PLATE 862X90 S960QL	979611208	32	4	183	917525608	CRAWLER TRACK CARRIER,
PLATE 862X90 S960QL+Z25	979611008	30	5	111	917523808	CRAWLER TRACK CARRIER, L
PLATE 862X90 S960QL+Z25	979611008	30	5	183	917525608	CRAWLER TRACK CARRIER,
PLATE 8X126X120 S355MC	974609608	4	1	637	963383008	CONSOLE
PLATE 8X20X80 S960QL	957057708	4	10	434	96039358	STAIR
PLATE 8X20X80 S960QL	957057708	4	10	590	965887108	ACCESS LADDER PRE-ASS.
PLATE 8X270X45 S355MC FE//	97010187	32	1	258	966222408	MOUNTING PARTS FRONT P
PLATE 8X300X50 S355MC FE//	955404808	89	1	1192	916303308	S INTERMEDIATE SECTION
PLATE 8X300X50 S355MC FE//	955404808	44	2	1204	916303108	S INTERMEDIATE SECTION
PLATE 8X300X50 S355MC FE//	955404808	39	1	1402	917223808	D INTERMEDIATE SECTION
PLATE 8X351X229 S700MC	979275508	134	1	112	917523808	CRAWLER TRACK CARRIER, L
PLATE 8X351X229 S700MC	979275508	102	1	154	917525508	CRAWLER TRACK CARRIER, L
PLATE 8X351X229 S700MC	979275508	134	1	185	917525608	CRAWLER TRACK CARRIER,
PLATE 8X351X229 S700MC	979275508	102	1	211	917525908	CRAWLER TRACK CARRIER,
PLATE 8X351X229 S700MC	979894208	135	1	112	917523808	CRAWLER TRACK CARRIER, L
PLATE 8X351X229 S700MC	979894208	101	1	154	917525508	CRAWLER TRACK CARRIER, L
PLATE 8X351X229 S700MC	979894208	135	1	185	917525608	CRAWLER TRACK CARRIER,
PLATE 8X351X229 S700MC	979894208	101	1	211	917525908	CRAWLER TRACK CARRIER,
PLATE 8X381X559 S700MC R	97001585	44	2	1217	916302908	S ADAPTER SECTION
PLATE 8X381X559 S700MC R	97001586	45	2	1217	916302908	S ADAPTER SECTION
PLATE 8X398X453 S355MC FE//	97011278	36	1	1288	916324608	D PIVOT SECTION PRE-ASS.
PLATE 8X40X251 S355MC FE//	978987008	51	4	1192	916303308	S INTERMEDIATE SECTION
PLATE 8X40X251 S355MC FE//	978987008	51	4	1199	916303208	S INTERMEDIATE SECTION
PLATE 8X40X251 S355MC FE//	978987008	51	4	1204	916303108	S INTERMEDIATE SECTION
PLATE 8X40X251 S355MC FE//	978987008	51	4	1208	916303008	S INTERMEDIATE SECTION
PLATE 8X40X251 S355MC FE//	978987008	51	4	1212	916302708	S INTERMEDIATE SECTION
PLATE 8X40X251 S355MC FE//	978987008	51	4	1217	916302908	S ADAPTER SECTION
PLATE 8X420X200 S355MC FE//	97009530	20	1	481	966356408	CAMERA INSTALLATION SLEW
PLATE 8X60X100 S355MC	97012274	10	2	1441	966888308	SWITCH UNIT
PLATE 8X60X100 S355MC	97012274	10	2	1442	966916408	SWITCH UNIT
PLATE 8X60X245 S355MC FE//	979145608	50	4	1128	916305808	S PIVOT SECTION PRE-ASS.
PLATE 8X60X30 S355MC FE//	946552708	65	8	950	919203908	COVERING
PLATE 8X636X40 S355MC FE//	974445908	14	2	1250	915753308	WINCH 6 PRE-ASSEMBLY
PLATE 8X709X40 S355MC FE//	974446008	15	2	1250	915753308	WINCH 6 PRE-ASSEMBLY
PLATE 8X80X20 S355MC FE//	97089920	4	10	432	96039357	STAIR
PLATE 8X885X267 S355MC	979545608	6	2	438	915755208	ROLLER SLEWING RING
PLATE 8X887X666 S355MC FE//	979606208	10	1	418	96038694	SLEWING PLATFORM CATWAL
PLATE 8X96X96 S700MC	976648308	23	2	634	96034141	DIESEL ENGINE, PRE-ASSEMB
PLATE 8X96X96 S700MC	976648308	23	2	692	96034143	DIESEL ENGINE, PRE-ASSEMB
PLATE 8X96X96 S700MC FLZN	976179708	386	4	635	96034141	DIESEL ENGINE, PRE-ASSEMB
PLATE 8X96X96 S700MC FLZN	976179708	26	4	692	96034143	DIESEL ENGINE, PRE-ASSEMB
PLATE 90X100 DC01 FE//ZNNI	978535808	37	1	438	915755208	ROLLER SLEWING RING
PLATE 920X920X10 FE//ZNNI8/	97001234	2	1	1295	965683908	ROPE PULLEY CPL.
PLATE ALMG3 H111	973200408	68	2	1129	916305808	S PIVOT SECTION PRE-ASS.
PLATE ALMG3 H111	973200408	92	2	1218	916302908	S ADAPTER SECTION
PLATE ASSEMBLY SCHILD BG	97139634	6	2	398	965661408	BRACKET CPL.

Description	Item	Pos.	Quantity	Page	Assembly	Description
PLATE ASSEMBLY SCHILD BG	97139634	9	1	403	966093308	BRACKET CPL.
PLATE ASSEMBLY SCHILD BG	97139634	7	2	1159	966467008	BRACKET CPL.
PLATE ASSEMBLY SCHILD BG	97139634	4	2	1344	966593708	ROD CPL.
PLATE ASSEMBLY SCHILD BG	97139634	6	2	1345	966640408	ROD CPL.
PLATE ASSEMBLY SCHILD BG	97139634	9	2	1346	966594008	BRACKET CPL.
PLATE ASSEMBLY SCHILD BG	97139634	9	2	1416	966649908	BRACKET CPL.
PLATE ASSEMBLY SCHILD BG	97139634	13	2	1486	965646108	ROD CPL.
PLATE ASSEMBLY SCHILD BG	97139634	13	2	1488	965522908	ROD CPL.
PLATE ASSEMBLY SCHILD BG	97139634	14	2	1490	968244508	ROD CPL.
PLATE ASSEMBLY SCHILD BG	97139634	13	2	1491	966191408	ROD CPL.
PLATE ASSEMBLY SCHILD BG	97139634	13	2	1492	966377608	ROD CPL.
PLATE ASSEMBLY SCHILD BG	97139634	13	2	1494	966203408	ROD CPL.
PLATE ASSEMBLY SCHILD BG	97139634	13	2	1495	966160008	ROD CPL.
PLATE DC01 FE//ZNNI8//CN//T	955716808	22	4	1369	96051961	TRACTION RAM PRE-ASS.
PLATE DC01 FE//ZNNI8//CN//T	955716808	22	4	1377	96051962	TRACTION RAM PRE-ASS.
PLATE DC01 FE//ZNNI8//CN//T	97011112	56	1	22	917528708	CENTRAL SECTION CRAWLER
PLATE DC01 FE//ZNNI8//CN//T	97011112	80	4	56	919045208	CROSS BEAM
PLATE DC01 FE//ZNNI8//CN//T	97011112	148	1	212	917525908	CRAWLER TRACK CARRIER,
PLATE DC01 FE//ZNNI8//CN//T	97011113	57	1	22	917528708	CENTRAL SECTION CRAWLER
PLATE DC01 FE//ZNNI8//CN//T	97011113	81	4	56	919045208	CROSS BEAM
PLATE DC01 FE//ZNNI8//CN//T	97011113	148	1	185	917525608	CRAWLER TRACK CARRIER,
PLATE DC01 FE//ZNNI8//CN//T	97011114	58	1	22	917528708	CENTRAL SECTION CRAWLER
PLATE DC01 FE//ZNNI8//CN//T	97011114	82	4	56	919045208	CROSS BEAM
PLATE DC01 FE//ZNNI8//CN//T	97011114	148	1	112	917523808	CRAWLER TRACK CARRIER, L
PLATE DC01 FE//ZNNI8//CN//T	97011115	59	1	22	917528708	CENTRAL SECTION CRAWLER
PLATE DC01 FE//ZNNI8//CN//T	97011115	83	4	56	919045208	CROSS BEAM
PLATE DC01 FE//ZNNI8//CN//T	97011115	125	1	155	917525508	CRAWLER TRACK CARRIER, L
PLATE DC01 FE//ZNNI8//CN//T	970717308	175	30	1341	915745708	D HEAD SECTION PRE-ASS.
PLATE DC01 FE//ZNNI8//CN//T	970717308	36	2	1369	96051961	TRACTION RAM PRE-ASS.
PLATE DC01 FE//ZNNI8//CN//T	970717308	36	2	1377	96051962	TRACTION RAM PRE-ASS.
PLATE DC01 FE//ZNNI8//CN//T	971325708	184	22	1341	915745708	D HEAD SECTION PRE-ASS.
PLATE DC01 FE//ZNNI8//CN//T	978637208	38	1	304	96047586	MOUNTING PARTS TAIL PART
PLATE DC01 FE//ZNNI8//CN//T	978637208	38	1	438	915755208	ROLLER SLEWING RING
PLATE DC01 FE//ZNNI8//CN//T	978637208	196	1	1342	915745708	D HEAD SECTION PRE-ASS.
PLATE IDENTIFICATION NUMB	973567608	6	1	406	967093808	BRACKET CPL.
PLATE IDENTIFICATION NUMB	973567608	6	1	1051	966572308	BRACKET CPL.
PLATE IDENTIFICATION NUMB	973567608	7	1	1294	966211108	VERTICAL LADDER
PLATE IDENTIFICATION NUMB	973567608	6	1	1487	965646208	ROD
PLATE IDENTIFICATION NUMB	973567608	7	1	1489	965523008	ROD
PLATE IDENTIFICATION NUMB	973567608	(6)	1	1490	968244508	ROD CPL.
PLATE IDENTIFICATION NUMB	973567608	(6)	1	1491	966191408	ROD CPL.
PLATE IDENTIFICATION NUMB	973567608	6	1	1493	966377708	ROD
PLATE IDENTIFICATION NUMB	973567608	(6)	1	1494	966203408	ROD CPL.
PLATE IDENTIFICATION NUMB	973567608	(6)	1	1495	966160008	ROD CPL.
PLATE IDENTIFICATION NUMB	973567608	11	1	1499	96011234	CONTAINER CPL.
PLATE IDENTIFICATION NUMB	973567608	12	1	1501	96011235	CONTAINER CPL.
PLATE IDENTIFICATION NUMB	973567608	13	1	1503	96011236	CONTAINER CPL.
PLATE LEFT WELDMENT	966331708	5	1	1175	916177008	ROLLER SET
PLATE LEFT WELDMENT	966331708	5	1	1180	916177108	ROLLER SET
PLATE PRE-ASS.	96034773	6	1	800	919203808	BATTERY STORAGE
PLATE PRE-ASS.	966343108	7	4	996	96069348	ASSEMBLY PARTS MOUNTIN
PLATE PRE-ASS.	966354808	8	4	996	96069348	ASSEMBLY PARTS MOUNTIN
PLATE PRE-ASS.	966663208	1	1	1005	96069390	ADDITIONAL PARTS
PLATE PRE-ASS.	968272008	58	2	439	915755208	ROLLER SLEWING RING
PLATE PRE-ASS. FE//ZNNI8//C	964853308	2	1	1470	967931908	LOCATION FIXTURE
PLATE RIGHT WELDMENT	966331608	4	1	1175	916177008	ROLLER SET
PLATE RIGHT WELDMENT	966331608	4	1	1180	916177108	ROLLER SET
PLATE S235JR	10137330	20	1	790	12416117	CABLE HARNESS MOUNTING
PLATE S315MC FE//ZNNI8//CN/	953696908	33	1	329	915751408	WINCH 1 PRE-ASSEMBLY
PLATE S315MC FE//ZNNI8//CN/	953696908	33	1	352	915751608	WINCH 2 PRE-ASS.

Description	Item	Pos.	Quantity	Page	Assembly	Description
PLATE S315MC FE//ZNNI8//CN/	953696908	44	1	390	965661008	FRAME PRE-ASS.
PLATE S315MC FE//ZNNI8//CN/	953696908	23	1	1081	915751708	WINCH 4 PRE-ASSEMBLY
PLATE S315MC FE//ZNNI8//CN/	953696908	51	1	1227	915753108	WINCH
PLATE S315MC FE//ZNNI8//CN/	953741108	8	1	390	965661008	FRAME PRE-ASS.
PLATE S315MC FE//ZNNI8//CN/	953741108	39	1	623	96018031	FIXING PARTS BASE FRAME
PLATE S315MC FE//ZNNI8//CN/	953741108	136	1	1130	916305808	S PIVOT SECTION PRE-ASS.
PLATE S315MC FE//ZNNI8//CN/	953741108	47	1	1422	915744908	BOOM NOSE
PLATE S315MC FE//ZNNI8//CN/	955749508	153	1	112	917523808	CRAWLER TRACK CARRIER, L
PLATE S315MC FE//ZNNI8//CN/	955749508	(1)	1	128	915740508	ELECTR.FOR CRAWLER CARR
PLATE S315MC FE//ZNNI8//CN/	955749508	155	1	155	917525508	CRAWLER TRACK CARRIER, L
PLATE S315MC FE//ZNNI8//CN/	955749508	(1)	1	164	915740608	ELECT.FOR CRAWLER CARRIE
PLATE S315MC FE//ZNNI8//CN/	955749508	153	1	185	917525608	CRAWLER TRACK CARRIER,
PLATE S315MC FE//ZNNI8//CN/	955749508	(1)	1	191	915740408	ELECTR.FOR CRAWLER CARR
PLATE S315MC FE//ZNNI8//CN/	955749508	155	1	212	917525908	CRAWLER TRACK CARRIER,
PLATE S315MC FE//ZNNI8//CN/	955749508	(1)	1	217	915740308	ELECT.FOR CRAWLER CARRIE
PLATE S315MC FE//ZNNI8//CN/	955749508	17	1	1444	96054216	CONNECTING SUPPORT
PLATE S355MC FE//ZNNI8//CN/	970646408	30	1	1369	96051961	TRACTION RAM PRE-ASS.
PLATE S355MC FE//ZNNI8//CN/	970646408	30	1	1377	96051962	TRACTION RAM PRE-ASS.
PLATE WELDED	96021550	35	1	573	918744708	MACHINERY HOUSE BASE FR
PLATE WELDED	96035958	2	1	811	919203408	MUFFLER UNIT ABOVE
PLATE WELDED	96035958	2	1	818	919203508	MUFFLER UNIT DOWN
PLATE WELDED FE//ZNNI8//C	967257808	39	2	1025	918810308	CONTROL STAND
PLATE WELDED RAL 1007	966593908	54	2	1339	915745708	D HEAD SECTION PRE-ASS.
PLATE WELDED RAL 1007	966595408	49	1	1339	915745708	D HEAD SECTION PRE-ASS.
PLATE WELDED RAL 1007	966753308	22	1	1422	915744908	BOOM NOSE
PLATE WELDED SPF	96037915	64	1	950	919203908	COVERING
PLATE WELDED SPF	96044333	5	1	829	918719508	AIR FILTER SYSTEM DOWN
PLATE WELDED T ZN O	96011405	6	2	428	96038696	SLEWING PLATFORM CATWAL
PLATE-COUNTERWEIGHT 3X4	97141847	12	2	1437	919784608	SUSPENDED BALLAST
PLATE-COUNTERWEIGHT 3X4	97141815	10	8	1437	919784608	SUSPENDED BALLAST
PLATE-COUNTERWEIGHT 3X4	97141846	11	6	1437	919784608	SUSPENDED BALLAST
PLATFORM CENTRE CPL.	966081808	5	1	55	919045208	CROSS BEAM
PLATFORM COMPL.	96026457	6	1	55	919045208	CROSS BEAM
PLATFORM COMPL.	965888608	21	1	573	918744708	MACHINERY HOUSE BASE FR
PLATFORM COMPL.	966410908	6	2	1437	919784608	SUSPENDED BALLAST
PLATFORM CPL.L.	96026100	3	1	55	919045208	CROSS BEAM
PLATFORM LADDER 2-73X0,12	11007669	165	1	430	96038696	SLEWING PLATFORM CATWAL
PLATFORM REAR ALU SPF	966041308	1	1	595	965888608	PLATFORM COMPL.
PLATFORM ST.CONST.	966411008	1	1	1454	966410908	PLATFORM COMPL.
PLATFORM ST.CONST. T ZN O	96026455	1	1	70	96026457	PLATFORM COMPL.
PLATFORM WELDED LEFT T Z	96026099	1	1	61	96026100	PLATFORM CPL.L.
PLATFORM WELDED RIGHT T	96026284	1	1	65	96026289	PODEST CPL.R.
PLATING DATA LOGGER	966785108	4	1	487	916872208	ADAPTER DATA LOGGER
PLATING UKCA	91003812	749	1	15		LIEBHERR CRAW.CRANE LR
PLUG	11171308	4	1	1468	11066001	WIND VELOCITY TRANSMITTE
PLUG 10-POLIG	11690056	4	1	336	10802061	WINCH REVOLUTION TRANS
PLUG 12-POL	10491808	(2)	1	539	96063941	CABLE LIST DRIVER'S CABIN
PLUG 19-POL A240	10443664	(502)	1	89	966448108	TERMINAL BOX, PRE-ASSEMB
PLUG 19-POL A240	10443664	(502)	1	100	966448308	TERMINAL BOX, PRE-ASSEMB
PLUG 19-POL A240	10443664	(501)	1	1168	966418908	TERMINAL BOX
PLUG 2	10492113	(1)	1	539	96063941	CABLE LIST DRIVER'S CABIN
PLUG 2 13A	10664311	501	11	309	96047224	LEAD
PLUG 2 13A	10664311	504	1	540	96033657	WIRING HARNESS
PLUG 2 13A	10664311	510	3	541	96063949	WIRING HARNESS
PLUG 2-POL PA	12105018	518	1	537	96063944	WIRES COMPL. INSTRUMENT
PLUG 43-POL	10815122	(501)	1	1168	966418908	TERMINAL BOX
PLUG 5-POL GERADE	10412416	501	1	935	96070789	LEAD
PLUG 6-POL	604508608	516	1	271	96034538	WIRING HARNESS
PLUG 6-POL	604508608	514	9	309	96047224	LEAD
PLUG 8-POL	10046999	517	6	537	96063944	WIRES COMPL. INSTRUMENT

Description	Item	Pos.	Quantity	Page	Assembly	Description
PLUG 8-POL	10046999	(506)	20	1007	96033580	CABLING MOUNTING PLATE
PLUG 8-POL	10047000	510	6	537	96063944	WIRES COMPL. INSTRUMENT
PLUG 8-POL	10047000	(505)	20	1007	96033580	CABLING MOUNTING PLATE
PLUG 8-POL	10047001	503	6	537	96063944	WIRES COMPL. INSTRUMENT
PLUG 8-POL	10047001	(503)	20	1007	96033580	CABLING MOUNTING PLATE
PLUG 9-POL PVC	10301148	524	2	537	96063944	WIRES COMPL. INSTRUMENT
PLUG BASE	630122908	519	4	537	96063944	WIRES COMPL. INSTRUMENT
PLUG BASE	630122908	35	25	996	96069348	ASSEMBLY PARTS MOUNTIN
PLUG BASE	630122908	(501)	25	1007	96033580	CABLING MOUNTING PLATE
PLUG BUSHING 0,75-2,0MM2 C	10100063	670	10	271	96034538	WIRING HARNESS
PLUG BUSHING 0,75-2,0MM2 C	10100063	670	22	309	96047224	LEAD
PLUG BUSHING 0,75-2,0MM2 C	10100063	670	2	540	96033657	WIRING HARNESS
PLUG BUSHING 0,75-2,0MM2 C	10100063	670	6	541	96063949	WIRING HARNESS
PLUG DIN 72585 7-POL POLY	692406708	505	1	271	96034538	WIRING HARNESS
PLUG DIN 72585 7-POL POLY	692406708	505	1	309	96047224	LEAD
PLUG M1	10476383	503	1	1462	966997708	LEAD
PLUG M1	10476383	503	1	1463	966997808	LEAD
PLUG PLATE 1.5X235X367 DC0	97007645	30	1	996	96069348	ASSEMBLY PARTS MOUNTIN
PLUG PLATE 1.5X550X286 DC0	97001939	6	2	996	96069348	ASSEMBLY PARTS MOUNTIN
PLUG SHELL 1-POL	6201570	512	1	541	96063949	WIRING HARNESS
PLUG SHELL 1-POL	6201570	506	1	545	96033659	WIRING HARNESS
PLUG SHELL 10-POL	10021567	527	1	537	96063944	WIRES COMPL. INSTRUMENT
PLUG SHELL 14-POL	602336008	501	5	537	96063944	WIRES COMPL. INSTRUMENT
PLUG SHELL 14-POL	602336008	503	4	540	96033657	WIRING HARNESS
PLUG SHELL 14-POL	602336008	502	1	543	96034783	WIRING HARNESS
PLUG SHELL 14-POL	602336008	502	1	544	96034784	WIRING HARNESS
PLUG SHELL 14-POL	602336008	(504)	12	1007	96033580	CABLING MOUNTING PLATE
PLUG SHELL 14-POL	602336008	503	2	1362	96052002	WIRES CPL.
PLUG SHELL 14-POL	602336508	3	6	536	926891108	GROUND RAIL
PLUG SHELL 18-POL	602300208	(501)	1	89	966448108	TERMINAL BOX, PRE-ASSEMB
PLUG SHELL 18-POL	602300208	(501)	1	100	966448308	TERMINAL BOX, PRE-ASSEMB
PLUG SHELL 18-POL	602300208	504	20	537	96063944	WIRES COMPL. INSTRUMENT
PLUG SHELL 18-POL	602300208	504	1	543	96034783	WIRING HARNESS
PLUG SHELL 18-POL	602300208	504	1	544	96034784	WIRING HARNESS
PLUG SHELL 18-POL	602300208	(527)	9	1007	96033580	CABLING MOUNTING PLATE
PLUG SHELL 2 13A TH.PLAST	10342517	502	1	271	96034538	WIRING HARNESS
PLUG SHELL 2-POL 13A TH.P	10870602	504	4	271	96034538	WIRING HARNESS
PLUG SHELL 4-POL	602335908	509	4	537	96063944	WIRES COMPL. INSTRUMENT
PLUG SHELL 4-POL	602335908	506	1	541	96063949	WIRING HARNESS
PLUG SHELL 4-POL	602335908	508	3	545	96033659	WIRING HARNESS
PLUG SHELL 4-POL	602335908	(512)	6	1007	96033580	CABLING MOUNTING PLATE
PLUG SHELL 8-POL	10021571	514	2	541	96063949	WIRING HARNESS
PLUG SHELL 8-POL	10021571	505	3	545	96033659	WIRING HARNESS
PLUG SHELL 8-POL	10021571	(529)	1	1007	96033580	CABLING MOUNTING PLATE
PLUG SHELL D-SUB METALL	10355182	509	6	545	96033659	WIRING HARNESS
PLUG SHELL HAN 6B ALUMINI	69715	507	1	546	96034782	LEAD
PLUG SHELL HP PBT-GF15	11000394	137	1	811	919203408	MUFFLER UNIT ABOVE
PLUG SHELL HP PBT-GF15	11000394	137	1	818	919203508	MUFFLER UNIT DOWN
PLUG SHELL MCON MCP1,2	10813633	136	2	811	919203408	MUFFLER UNIT ABOVE
PLUG SHELL MCON MCP1,2	10813633	136	2	818	919203508	MUFFLER UNIT DOWN
PLUG SHELL SUB-D METALL	10493611	529	1	537	96063944	WIRES COMPL. INSTRUMENT
PLUG SHELL SUB-D METALL	10493611	507	1	543	96034783	WIRING HARNESS
PLUG SHELL SUB-D METALL	10493611	507	1	544	96034784	WIRING HARNESS
PLUG SHELL SUB-D METALL	10493612	530	1	537	96063944	WIRES COMPL. INSTRUMENT
PLUG SHELL SUB-D METALL	10493612	506	1	543	96034783	WIRING HARNESS
PLUG SHELL SUB-D METALL	10493612	506	1	544	96034784	WIRING HARNESS
PLUG SHELL SUB-D METALL	10664626	503	3	545	96033659	WIRING HARNESS
PLUG SOCKET 0	510569608	51	1	243	96005686	MAIN TOOLS
PLUG SOCKET BODY 4-POLE	605251608	502	1	1363	96052004	LEAD
PLUG SOCKET BODY 4-POLE	605251608	502	1	1364	96052005	LEAD

Description	Item	Pos.	Quantity	Page	Assembly	Description
PLUG-IN NOZZLE 1,5	10815350	8	2	285	10413255	CHANGE-OVER BLOCK
PLUG-IN PIPE DMR42X32 FKM	10354600	7	2	714	10134887	OIL SUMP WITH FASTENING
PLUG-IN PIPE DNR61X32 70 EP	10354601	3	2	761	12490129	WATER PUMP WITH FASTENIN
PLUG-IN PIPE S235JR	10140662	6	2	761	12490129	WATER PUMP WITH FASTENIN
PLUG-IN SLEEVE E8-6 EDELST	10871759	16	1	834	96035875	LOWER UREA PLANT
PLUG-IN SLEEVE E8-6 EDELST	10871759	14	1	844	96035878	UPPER UREA PLANT
PODEST CPL.R.	96026289	4	1	55	919045208	CROSS BEAM
POINTER 15X92X263 S355MC	97030353	2	1	1086	967939908	POINTER COMPL.
POINTER 4X180X40 S315MC	97012067	130	2	155	917525508	CRAWLER TRACK CARRIER, L
POINTER 4X180X40 S315MC	97012067	130	2	211	917525908	CRAWLER TRACK CARRIER,
POINTER 4X210X68 S315MC	97018795	131	2	155	917525508	CRAWLER TRACK CARRIER, L
POINTER 4X210X68 S315MC	97018795	131	2	211	917525908	CRAWLER TRACK CARRIER,
POINTER 4X260X40 S315MC	97011486	143	2	112	917523808	CRAWLER TRACK CARRIER, L
POINTER 4X260X40 S315MC	97011486	144	2	185	917525608	CRAWLER TRACK CARRIER,
POINTER 4X396X68 S315MC	97012066	144	2	112	917523808	CRAWLER TRACK CARRIER, L
POINTER 4X396X68 S315MC	97012066	143	2	185	917525608	CRAWLER TRACK CARRIER,
POINTER 4X63X120 S315MC	97030354	3	1	1086	967939908	POINTER COMPL.
POINTER COMPL.	967939908	31	1	1081	915751708	WINCH 4 PRE-ASSEMBLY
POLYAMID PIPE DIN 73378 6X1	10873149	11	60	124	915742708	CENTRA.LUBRICATION SYSTE
POLYAMID PIPE DIN 73378 6X1	10873149	11	60	163	915744408	CENTRA.LUBRICATION SYSTE
POLYAMID PIPE DIN 73378 6X1	10873149	11	60	190	915744608	CENTR.LUBRICATION SYSTEM
POLYAMID PIPE DIN 73378 6X1	10873149	11	60	216	915744508	CENTR.LUBRICATION SYSTEM
POLYAMID PIPE DIN 73378 6X1	10873149	8	8	320	916945008	CENT. LUBRIC. SYSTEM SUP
POLYAMID PIPE DIN 73378 6X1	10873149	8	9	346	916997308	CENTRAL LUBRICATING SYS
POLYAMID PIPE DIN 73378 6X1	10873149	8	9	363	916998708	CENTRALIZED LUBRICATION
POLYAMID PIPE DIN 73378 6X1	10873149	9	11	1098	91002039	CENTRAL LUBRICATING SYS
POLYAMID PIPE DIN 73378 6X1	10873149	8	14	1244	917006408	CENTRALIZED LUBRICATION
POLYAMID PIPE DIN 73378 6X1	10873149	2	7	1275	917016708	CENTRAL LUBRICATING SYS
POUCH SOCKET 36-40 SPF	10285336	2	1	1117	915720708	ROPE FOR WINCH 6
POUCH SOCKET 49-52 SPF	10491463	2	1	1110	915720208	ROPE WITH ACCESSORIES 1
POUCH SOCKET 49-52 SPF	10491463	2	1	1114	915720308	ROPE WITH ACCESSORIES 2
POUCH SOCKET 49-52 SPF	10491463	2	1	1115	919413908	ROPES FOR WINCHES 3
POUCH SOCKET 49-52 SPF	10491463	2	1	1116	919414008	ROPE FOR WINCH 4
POWER SAFETY SWITCH	604412308	30	1	1074	96073627	EXTERNAL FEED PREAS.
POWER SAFETY SWITCH	604412308	30	1	1076	96070816	EXTERNAL FEED PREAS.
POWER TAKE-OFF ADD-ON	10126182	652	1	701	13455092	DIESEL ENGINE
POWER TAKE-OFF CPL	540270414	23	1	369	10802219	ROPE WINCH
POWER UNIT SUPPORT ATTA	9078462	12	1	695	13455092	DIESEL ENGINE
PRE-HEATING INSTALLATION	12103149	1	2	524	919657408	COOLING WATER PRE-HEATIN
PRECISION RESISTOR -40/+12	10449516	9	3	548	96063942	ELECTRIC ADD-ON PARTS CA
PREMOUN PIPELINE DIESEL E	96035427	8	1	634	96034141	DIESEL ENGINE, PRE-ASSEMB
PREMOUN PIPELINE DIESEL E	96035427	8	1	692	96034143	DIESEL ENGINE, PRE-ASSEMB
PREMOUNT.AXIAL FLOW FAN	963398008	24	4	996	96069348	ASSEMBLY PARTS MOUNTIN
PREMOUNTED COMBINATION	96034284	1	1	1059	919204008	RADIATOR UNIT
PREMOUNTED COMBINATION	965896208	1	1	1064	96034284	PREMOUNTED COMBINATION
PREMOUNTED COMBINATION	965896308	2	1	1064	96034284	PREMOUNTED COMBINATION
PREMOUNTED FUEL FILTER	96060362	1	2	848	919965308	FUEL FEED
PREMOUNTED PIN PULLING D	96021673	3	1	438	915755208	ROLLER SLEWING RING
PREMOUNTED PIN PULLING D	966331808	6	2	1175	916177008	ROLLER SET
PREMOUNTED PIN PULLING D	966331908	7	2	1175	916177008	ROLLER SET
PREMOUNTED PIN PULLING D	967623108	6	2	1180	916177108	ROLLER SET
PREMOUNTED PIN PULLING D	967624808	7	2	1180	916177108	ROLLER SET
PREMOUNTED PIPELINE RAD	96034292	7	1	1064	96034284	PREMOUNTED COMBINATION
PREMOUNTED UPPER PART	96054232	2	1	527	96054231	CONTROLS AND FITTINGS RI
PRESSURE ADMISSION VALV	11113256	159	2	881	96029372	HYDR.MACHINERY HOUSE
PRESSURE CONTROL VALVE	511486408	53	2	881	96029372	HYDR.MACHINERY HOUSE
PRESSURE CONTROL VALVE	10342823	51	2	881	96029372	HYDR.MACHINERY HOUSE
PRESSURE CONTROL VALVE	511494008	154	1	881	96029372	HYDR.MACHINERY HOUSE
PRESSURE CONTROL VALVE	10678502	152	2	881	96029372	HYDR.MACHINERY HOUSE
PRESSURE CONTROL VALVE	511485308	159	1	275	96029361	SLEWING PLATFORM HYDRA

Description	Item	Pos.	Quantity	Page	Assembly	Description
PRESSURE CONTROL VALVE	511485308	160	3	881	96029372	HYDR.MACHINERY HOUSE
PRESSURE CONTROL VALVE	10278566	50	1	341	966085708	ADDITIONAL HYDRAULICS WI
PRESSURE CONTROL VALVE	10278566	50	1	358	966085808	ADDITIONAL HYDRAULICS WI
PRESSURE CONTROL VALVE	10278566	50	1	1092	966085608	ADDITIONAL HYDRAULICS WI
PRESSURE CONTROL VALVE	10278566	50	1	1238	966085908	ADDITIONAL HYDRAULICS WI
PRESSURE CONTROL VALVE	10278566	50	1	1270	966086208	AUX.HYDRAULIC WINCH 6
PRESSURE FILTER	11080504	34	2	1370	10493604	DRAW CYLINDER
PRESSURE FILTER	11080504	34	1	1378	11002473	DRAW CYLINDER
PRESSURE FILTER	12105176	22	1	1378	11002473	DRAW CYLINDER
PRESSURE FILTER	510671508	171	4	882	96029372	HYDR.MACHINERY HOUSE
PRESSURE GAUGE 63	750001808	2	2	246	96064795	MANOMETER CPL.
PRESSURE GAUGE CONNECT	470900808	3	3	246	96064795	MANOMETER CPL.
PRESSURE GAUGE EN 837-1 0	750001508	250	2	882	96029372	HYDR.MACHINERY HOUSE
PRESSURE GAUGE EN 837-1 0	750001108	1	1	246	96064795	MANOMETER CPL.
PRESSURE LIMITING VALVE	10442975	2	1	651	10412344	CONNECTING PLATE
PRESSURE LIMITING VALVE	10489734	2	1	465	511300508	CONTROL BLOCK
PRESSURE LIMITING VALVE	10816022	1	1	642	11006044	CONNECTING PLATE
PRESSURE LIMITING VALVE	11005469	34	1	1138	10489927	TILT-BACK SUPPORT
PRESSURE LIMITING VALVE	11005475	35	1	1138	10489927	TILT-BACK SUPPORT
PRESSURE LIMITING VALVE	11006047	2	1	642	11006044	CONNECTING PLATE
PRESSURE LIMITING VALVE	11006047	2	1	664	11065793	CONNECTING PLATE
PRESSURE LIMITING VALVE	11006050	1	1	647	11006048	CONNECTING PLATE
PRESSURE LIMITING VALVE	11006051	2	1	647	11006048	CONNECTING PLATE
PRESSURE LIMITING VALVE	11008073	38	1	1308	10650028	TELESCOPIC CYLINDER
PRESSURE LIMITING VALVE	11008073	38	1	1309	11001945	TELESCOPIC CYLINDER
PRESSURE LIMITING VALVE	11450338	3	2	900	10877227	CONTROL BLOCK
PRESSURE LIMITING VALVE	11450338	3	2	903	10877228	CONTROL BLOCK
PRESSURE LIMITING VALVE	571239708	1	2	664	11065793	CONNECTING PLATE
PRESSURE LIMITING VALVE	571514508	1	1	653	571514208	CONNECTING PLATE
PRESSURE LIMITING VALVE	571514708	4	1	647	11006048	CONNECTING PLATE
PRESSURE LIMITING VALVE	571514708	4	1	653	571514208	CONNECTING PLATE
PRESSURE LIMITING VALVE	5715963	2	1	653	571514208	CONNECTING PLATE
PRESSURE LIMITING VALVE	5715963	2	1	676	571903008	CONNECTING PLATE
PRESSURE LIMITING VALVE	571903308	4	1	642	11006044	CONNECTING PLATE
PRESSURE LIMITING VALVE	571903308	4	1	651	10412344	CONNECTING PLATE
PRESSURE LIMITING VALVE	571903308	1	2	676	571903008	CONNECTING PLATE
PRESSURE LIMITING VALVE	10872307	1	1	841	969904608	PRESSURE RELIEF VALVE PR
PRESSURE LIMITING VALVE 2	10664333	39	1	1308	10650028	TELESCOPIC CYLINDER
PRESSURE LIMITING VALVE 2	10664333	39	1	1309	11001945	TELESCOPIC CYLINDER
PRESSURE LIMITING VALVE	511454908	155	1	1314	96029354	ADDITIONAL HYDR.D PIVOT
PRESSURE LIMITING VALVE	511485208	150	2	881	96029372	HYDR.MACHINERY HOUSE
PRESSURE LIMITING VALVE	511309108	150	2	78	966084508	HYDR.CROSS BEAM
PRESSURE LIMITING VALVE	511309108	150	2	96	966084608	HYDR.CROSS BEAM
PRESSURE LIMITING VALVE	511309108	152	2	380	966086008	ADDNL. HYDR. F. ERECTING W
PRESSURE LIMITING VALVE	11080499	27	1	1370	10493604	DRAW CYLINDER
PRESSURE LIMITING VALVE	11080499	27	1	1378	11002473	DRAW CYLINDER
PRESSURE LIMITING VALVE	511417608	157	5	881	96029372	HYDR.MACHINERY HOUSE
PRESSURE LIMITING VALVE	511417708	161	1	1146	966086308	ADDITIONAL HYDR.S PIVOT SE
PRESSURE LIMITING VALVE	511417708	161	1	1314	96029354	ADDITIONAL HYDR.D PIVOT
PRESSURE LIMITING VALVE	511428808	156	2	881	96029372	HYDR.MACHINERY HOUSE
PRESSURE LIMITING VALVE pv	10356406	66	2	881	96029372	HYDR.MACHINERY HOUSE
PRESSURE LIMITING VALVE pv	11211592	156	1	1146	966086308	ADDITIONAL HYDR.S PIVOT SE
PRESSURE LIMITING VALVE pv	11211592	156	1	1314	96029354	ADDITIONAL HYDR.D PIVOT
PRESSURE LIMITING VALVE pv	511307908	155	2	881	96029372	HYDR.MACHINERY HOUSE
PRESSURE LIMITING VALVE p	11211759	153	1	314	966085408	SLEWING PLATFORM HYDRA
PRESSURE LIMITING VALVE pv	510468708	151	8	881	96029372	HYDR.MACHINERY HOUSE
PRESSURE RELIEF VALVE	10040581	13	1	348	11114000	ELECTRIC PUMP
PRESSURE RELIEF VALVE	571328408	12	2	126	11002835	ELECTRIC PUMP
PRESSURE RELIEF VALVE	571328408	14	1	291	11006306	ELECTRIC PUMP
PRESSURE RELIEF VALVE	571328408	14	1	322	11081924	ELECTRIC PUMP

Description	Item	Pos.	Quantity	Page	Assembly	Description
PRESSURE RELIEF VALVE	571328408	13	1	472	11003525	ELECTRIC PUMP
PRESSURE RELIEF VALVE P	969904608	3	1	839	968517508	PUMP PRE-ASS.
PRESSURE RELIEF VALVE pv	511497508	158	1	78	966084508	HYDR.CROSS BEAM
PRESSURE RELIEF VALVE pv	511497508	158	1	96	966084608	HYDR.CROSS BEAM
PRESSURE RELIEF VALVE pv	511497508	154	1	275	96029361	SLEWING PLATFORM HYDRA
PRESSURE RELIEF VALVE pv	511497508	158	1	881	96029372	HYDR.MACHINERY HOUSE
PRESSURE RELIEF VALVE pv=	510438508	158	1	275	96029361	SLEWING PLATFORM HYDRA
PRESSURE RELIEF VALVE pv=	510438508	158	1	314	966085408	SLEWING PLATFORM HYDRA
PRESSURE RELIEF VALVE pv=	510438508	151	1	475	966751308	ADDL.HYDR.F.PIN PULLING DE
PRESSURE RELIEF VALVE pv=	510438508	162	2	881	96029372	HYDR.MACHINERY HOUSE
PRESSURE SENSOR 0-400/400	10813738	67	11	881	96029372	HYDR.MACHINERY HOUSE
PRESSURE SENSOR 0-400/400	10816185	56	1	1146	966086308	ADDITIONAL HYDR.S PIVOT SE
PRESSURE SENSOR 0-400/400	10816185	56	2	1314	96029354	ADDITIONAL HYDR.D PIVOT
PRESSURE SENSOR 0-400/400	10816185	50	3	1374	96051635	AUX.HYDR.CYLINDER SB-BW
PRESSURE SWITCH 0-20/300	10289536	56	1	341	966085708	ADDITIONAL HYDRAULICS WI
PRESSURE SWITCH 0-20/300	10289536	56	1	358	966085808	ADDITIONAL HYDRAULICS WI
PRESSURE SWITCH 0-20/300	10289536	62	1	455	966085508	HYDRAULIC EQUIPM.SLEWING
PRESSURE SWITCH 0-20/300	10289536	56	1	1092	966085608	ADDITIONAL HYDRAULICS WI
PRESSURE SWITCH 0-20/300	10289536	56	1	1238	966085908	ADDITIONAL HYDRAULICS WI
PRESSURE SWITCH 0-20/300	10289536	56	1	1270	966086208	AUX.HYDRAULIC WINCH 6
PRESSURE SWITCH 0-8/300	10220933	55	1	341	966085708	ADDITIONAL HYDRAULICS WI
PRESSURE SWITCH 0-8/300	10220933	55	1	358	966085808	ADDITIONAL HYDRAULICS WI
PRESSURE SWITCH 0-8/300	10220933	55	1	1092	966085608	ADDITIONAL HYDRAULICS WI
PRESSURE SWITCH 0-8/300	10220933	55	1	1238	966085908	ADDITIONAL HYDRAULICS WI
PRESSURE SWITCH 0-8/300	10220933	55	1	1270	966086208	AUX.HYDRAULIC WINCH 6
PRESSURE SWITCH 10-100/40	510676908	61	1	455	966085508	HYDRAULIC EQUIPM.SLEWING
PRESSURE SWITCH 4BAR ME	10354721	6	1	1055	918696808	FIRE EXTINGUISHER SYSTEM
PRESSURE TRANSMITTER 0-1	12433525	(1)	1	793	12410651	ENGINE CONTROL SENSORS
PRESSURE TRANSMITTER CP	12422246	10	2	793	12410651	ENGINE CONTROL SENSORS
PRESSURE/TEMP.SENSOR C	13574068	60	1	793	12410651	ENGINE CONTROL SENSORS
PRESSURE/TEMPERATURE SE	13474740	(1)	1	793	12410651	ENGINE CONTROL SENSORS
PRESSURE/TEMPERATURE S	12414685	739	1	840	11373478	DEF PUMP
PRESSURELIMITINGVALVECA	11110126	6	1	285	10413255	CHANGE-OVER BLOCK
PRESSURELIMITINGVALVECA	12102910	7	1	285	10413255	CHANGE-OVER BLOCK
PRETENSIONING VALVE pmax	511423008	151	2	380	966086008	ADDNL. HYDR. F. ERECTING W
PRETENSIONING VALVE pv=10	10670036	151	2	78	966084508	HYDR.CROSS BEAM
PRETENSIONING VALVE pv=10	10670036	151	2	96	966084608	HYDR.CROSS BEAM
PROFIL CLAMP 163,0/K1	10494116	(13)	1	700	13455092	DIESEL ENGINE
PROFIL CLAMP 163,0/K1	10494116	181	3	811	919203408	MUFFLER UNIT ABOVE
PROFIL CLAMP 163,0/K1	10494116	181	4	818	919203508	MUFFLER UNIT DOWN
PROFIL CLAMP 191,6/K1	10494117	182	3	811	919203408	MUFFLER UNIT ABOVE
PROFIL CLAMP 191,6/K1	10494117	182	3	818	919203508	MUFFLER UNIT DOWN
PROFIL CLAMP 324/K1	12569713	7	6	813	11446927	SCRFILTER ASSEMBLY
PROFILE	10492859	50	4	508	10651874	CABIN
PROFILE 80.0X1280 S235JR+A	97008722	223	1	1291	916324608	D PIVOT SECTION PRE-ASS.
PROFILE CYLINDER VERSCH.	10290321	9	1	952	966167308	DOOR
PROFILE RING P-R8-L/S A2GS	477100208	38	1	408	91002096	CENTRAL GREASING
PROFILE RING P-R8-L/S A2GS	477100208	27	2	1098	91002039	CENTRAL LUBRICATING SYS
PROFILE RING PR18-L A3P	477102608	(2)	1	494	919258508	ADD HEATING SUPERSTRUCT
PROFILE RING PR22-L A3P	477102808	3	1	501	968652008	PIPE SOCKET CPL.
PROFILE RING PR6-S/L A3P	477101408	21	5	408	91002096	CENTRAL GREASING
PROFILE RING PR6-S/L A3P	477101408	316	2	1013	96032961	PIPEWORK AIR INSTALLATIO
PROFILE RING PR6-S/L A3P	477101408	16	5	1098	91002039	CENTRAL LUBRICATING SYS
PROPORTIONAL MAGNET 24V	10471437	2	2	644	10814299	CONTROL UNIT
PROPORTIONAL MAGNET 24V	10471437	(2)	2	652	11007825	VARIABLE PUMP
PROPORTIONAL MAGNET 24V	10471437	2	2	678	11002353	CONTROL UNIT
PROPORTIONAL VALVE	10340256	56	1	680	10102064	REGULATOR
PROPPING SPINDLE	966248208	120	2	112	917523808	CRAWLER TRACK CARRIER, L
PROPPING SPINDLE	966248208	70	2	154	917525508	CRAWLER TRACK CARRIER, L
PROPPING SPINDLE	966248208	120	2	184	917525608	CRAWLER TRACK CARRIER,

Description	Item	Pos.	Quantity	Page	Assembly	Description
PROPPING SPINDLE	966248208	70	2	211	917525908	CRAWLER TRACK CARRIER,
PROTECTING CAP	605252408	(2)	1	1347	966731108	ROLLER SEATING COMPL.
PROTECTING CAP	779013008	97	4	56	919045208	CROSS BEAM
PROTECTING CAP	779013008	211	4	113	917523808	CRAWLER TRACK CARRIER, L
PROTECTING CAP	779013008	203	8	155	917525508	CRAWLER TRACK CARRIER, L
PROTECTING CAP	779013008	210	4	185	917525608	CRAWLER TRACK CARRIER,
PROTECTING CAP	779013008	208	8	212	917525908	CRAWLER TRACK CARRIER,
PROTECTING CAP 25	553192608	107	2	1041	919208108	HEATING MACHINE/ENGINE R
PROTECTING CAP JPT	10874331	508	11	309	96047224	LEAD
PROTECTING CAP JPT	10874331	505	1	540	96033657	WIRING HARNESS
PROTECTING CAP JPT	10874331	515	4	541	96063949	WIRING HARNESS
PROTECTING CAP MS A240	691812808	(503)	1	89	966448108	TERMINAL BOX, PRE-ASSEMB
PROTECTING CAP MS A240	691812808	(503)	1	100	966448308	TERMINAL BOX, PRE-ASSEMB
PROTECTING CAP MS A240	691812808	(502)	1	1168	966418908	TERMINAL BOX
PROTECTING CAP MS A240	691812908	151	1	1168	966418908	TERMINAL BOX
PROTECTING CAP MS A240	691812908	172	1	1327	966842008	CABLE DRUM COMPL.
PROTECTING CAP MS A240	691815408	505	2	270	96041616	LEAD
PROTECTING CAP NETZW. R	11008530	2	1	550	966979108	SOCKET
PROTECTING CAP STECKER	10412400	502	1	935	96070789	LEAD
PROTECTING CAP SW10	779020108	2	6	535	922648308	TERMINAL BOARD PRE-ASS.
PROTECTING CAP SW17 KUN	779018608	8	4	925	96064134	ELECTRICS POWER UNIT
PROTECTION 5X589X547 S35	979277808	111	1	211	917525908	CRAWLER TRACK CARRIER,
PROTECTION 5X589X547 S35	979333208	110	1	155	917525508	CRAWLER TRACK CARRIER, L
PROTECTION 5X906X547 S35	979277908	110	1	211	917525908	CRAWLER TRACK CARRIER,
PROTECTION 5X906X547 S35	979333308	111	1	155	917525508	CRAWLER TRACK CARRIER, L
PROTECTION GUARD 4X350X7	97004973	142	1	112	917523808	CRAWLER TRACK CARRIER, L
PROTECTION GUARD 4X350X7	97004973	147	1	155	917525508	CRAWLER TRACK CARRIER, L
PROTECTION GUARD 4X350X7	97004973	142	1	185	917525608	CRAWLER TRACK CARRIER,
PROTECTION GUARD 4X350X7	97004973	142	1	211	917525908	CRAWLER TRACK CARRIER,
PROTECTION GUARD 5X1542	979281308	109	1	112	917523808	CRAWLER TRACK CARRIER, L
PROTECTION GUARD 5X1542	979281308	119	1	211	917525908	CRAWLER TRACK CARRIER,
PROTECTION GUARD 5X1542	979279408	119	1	155	917525508	CRAWLER TRACK CARRIER, L
PROTECTION GUARD 5X1542	979279408	109	1	184	917525608	CRAWLER TRACK CARRIER,
PROTECTION GUARD 5X1640	979281208	108	1	112	917523808	CRAWLER TRACK CARRIER, L
PROTECTION GUARD 5X1640	979281208	118	1	211	917525908	CRAWLER TRACK CARRIER,
PROTECTION GUARD 5X1640	979279308	118	1	155	917525508	CRAWLER TRACK CARRIER, L
PROTECTION GUARD 5X1640	979279308	108	1	184	917525608	CRAWLER TRACK CARRIER,
PROTECTION GUARD 5X2487	979279008	115	1	155	917525508	CRAWLER TRACK CARRIER, L
PROTECTION GUARD 5X2487	979279008	105	1	184	917525608	CRAWLER TRACK CARRIER,
PROTECTION GUARD 5X2487	979407108	105	1	112	917523808	CRAWLER TRACK CARRIER, L
PROTECTION GUARD 5X2487	979407108	115	1	211	917525908	CRAWLER TRACK CARRIER,
PROTECTION GUARD 5X2490	979279108	116	1	155	917525508	CRAWLER TRACK CARRIER, L
PROTECTION GUARD 5X2490	979279108	106	1	184	917525608	CRAWLER TRACK CARRIER,
PROTECTION GUARD 5X2490	979281008	106	1	112	917523808	CRAWLER TRACK CARRIER, L
PROTECTION GUARD 5X2490	979281008	116	1	211	917525908	CRAWLER TRACK CARRIER,
PROTECTION GUARD 5X795X4	979279208	107	1	112	917523808	CRAWLER TRACK CARRIER, L
PROTECTION GUARD 5X795X4	979279208	117	1	155	917525508	CRAWLER TRACK CARRIER, L
PROTECTION GUARD 5X795X4	979279208	107	1	184	917525608	CRAWLER TRACK CARRIER,
PROTECTION GUARD 5X795X4	979279208	117	1	211	917525908	CRAWLER TRACK CARRIER,
PROTECTION PLATE ASSEM	10144678	470	1	701	13455092	DIESEL ENGINE
PROTECTION WELDED STRU	968100008	2	1	1187	968099808	CAMERA HOLDER, PREMOU
PROTECTIVE COVER NICHT	12466377	738	1	840	11373478	DEF PUMP
PROTECTIVE HOSE DN20 NO	10870635	214	7	935	96070789	LEAD
PROTECTIVE MOTOR SWITCH	570338308	35	1	26	10815646	COLLECTING RING
PROTECTIVE PIPE 159.0X680	97011449	(10)	1	112	917523808	CRAWLER TRACK CARRIER, L
PROTECTIVE SWITCH	96072835	30	1	929	96069528	ADDITIONAL PARTS POWER
PROXIMITY SWITCH	10013883	5	1	292	11006307	DISTRIBUTION BLOCK
PROXIMITY SWITCH BERUEHR	10097613	2	1	323	11006904	DISTRIBUTION BLOCK
PROXIMITY SWITCH BERUEHR	10097613	(3)	1	346	916997308	CENTRAL LUBRICATING SYS
PROXIMITY SWITCH BERUEHR	10097613	1	1	473	11003530	DISTRIBUTION BLOCK

Description	Item	Pos.	Quantity	Page	Assembly	Description
PROXIMITY SWITCH BERUEHR	10097613	(1)	1	1244	917006408	CENTRALIZED LUBRICATION
PROXIMITY SWITCH BERUEHR	11003193	5	2	128	915740508	ELECTR.FOR CRAWLER CARR
PROXIMITY SWITCH BERUEHR	11003193	5	2	191	915740408	ELECTR.FOR CRAWLER CARR
PROXIMITY SWITCH BERUEHR	11003193	7	4	335	915749608	ELECTRIC FOR WINCH 1
PROXIMITY SWITCH BERUEHR	11003193	7	4	353	915749708	ELECTRIC FOR WINCH 2
PROXIMITY SWITCH BERUEHR	11003193	(5)	2	451	915740808	EL.ROLLER SLEWING RING
PROXIMITY SWITCH BERUEHR	11003193	7	5	1087	915749908	ELECTRIC FOR WINCH 4
PROXIMITY SWITCH BERUEHR	11003193	7	5	1232	915749808	ELECTRIC FOR WINCH 3
PROXIMITY SWITCH BERUEHR	11003193	7	1	1265	915750108	ELECTRIC FOR WINCH 6
PROXIMITY SWITCH BERUEHR	571318808	(20)	4	1323	915747808	D PIVOT SECTION ELEC. EQUI
PULL ROD	10014715	16	4	126	11002835	ELECTRIC PUMP
PULL ROD	10014715	18	4	291	11006306	ELECTRIC PUMP
PULL ROD	10014715	21	4	348	11114000	ELECTRIC PUMP
PULL ROD	10099209	28	4	322	11081924	ELECTRIC PUMP
PULL ROD 50X10283X404 S96	97037281	(1)	2	1490	968244508	ROD CPL.
PULL ROD 50X11982X404 S96	979469408	(1)	2	1495	966160008	ROD CPL.
PULL ROD 50X3525X404 S96	979934508	(1)	2	1494	966203408	ROD CPL.
PULL ROD 50X5978X404 S96	979495208	(1)	2	1491	966191408	ROD CPL.
PULL ROD 50X6951X474 S96	97007311	1	2	1345	966640408	ROD CPL.
PULL ROD 50X8053X454 S96	97003048	1	2	1493	966377708	ROD
PULL ROD M4	11690159	18	4	472	11003525	ELECTRIC PUMP
PULL-BACK BALL	10000692	25	1	667	10412331	DRIVING GEAR
PULL-BACK PLATE	11659102	24	1	667	10412331	DRIVING GEAR
PULL-BACK PLATE	570110008	7	1	444	570967508	DRIVING GEAR
PULL-BACK PLATE	7024265	7	1	376	570112908	DRIVING GEAR
PULLEY GAUGE LR 13000	96064792	9	1	242	915718108	TOOL
PUMP	10492875	96	1	508	10651874	CABIN
PUMP	10492875	1	1	510	10492873	AIR CONDITIONING
PUMP 24V	591712214	35	1	508	10651874	CABIN
PUMP DISTRIBUTION GEAR PV	11000367	100	1	634	96034141	DIESEL ENGINE, PRE-ASSEMB
PUMP DISTRIBUTION GEAR PV	11000367	100	1	692	96034143	DIESEL ENGINE, PRE-ASSEMB
PUMP ELEMENT	10038275	9	2	322	11081924	ELECTRIC PUMP
PUMP ELEMENT	10216340	13	1	322	11081924	ELECTRIC PUMP
PUMP ELEMENT	10216340	12	1	472	11003525	ELECTRIC PUMP
PUMP ELEMENT	11001770	39	1	126	11002835	ELECTRIC PUMP
PUMP ELEMENT	11001770	39	2	291	11006306	ELECTRIC PUMP
PUMP ELEMENT	11006053	38	1	126	11002835	ELECTRIC PUMP
PUMP ELEMENT	774387508	11	1	322	11081924	ELECTRIC PUMP
PUMP HOUSING	10014693	4	1	126	11002835	ELECTRIC PUMP
PUMP HOUSING	10014693	4	1	291	11006306	ELECTRIC PUMP
PUMP HOUSING	10014693	4	1	322	11081924	ELECTRIC PUMP
PUMP HOUSING	10014693	4	1	472	11003525	ELECTRIC PUMP
PUMP PRE-ASS.	968517508	3	1	834	96035875	LOWER UREA PLANT
PUMP PRE-ASS.	968517508	3	1	844	96035878	UPPER UREA PLANT
PUMP SUPPORT	10814298	4	1	663	11007842	VARIABLE PUMP
PUMP SUPPORT	10814319	4	1	645	11006042	VARIABLE PUMP
PUMP SUPPORT	10814319	4	1	650	11007834	VARIABLE PUMP
PUMP SUPPORT	10814319	4	1	674	11005997	VARIABLE PUMP
PUMP SUPPORT	11006000	4	1	675	11005998	VARIABLE PUMP
PUMP SUPPORT	11006045	4	1	641	11006041	VARIABLE PUMP
PUMP SUPPORT	11007827	4	1	652	11007825	VARIABLE PUMP
PUMP SUPPORT	11007831	7	1	655	11007826	VARIABLE PUMP
PUMP SUPPORT	7023889	7	1	665	11065840	VARIABLE PUMP
PUSH BUTTON	11171271	33	1	1027	10877138	OPERATOR SEAT
PUSH BUTTON	606143008	42	9	529	96054232	PREMOUNTED UPPER PART
PUSH-BUTTON CAP FLACH G	606143908	35	4	529	96054232	PREMOUNTED UPPER PART
PUSH-BUTTON CAP FLACH GR	606145108	13	1	529	96054232	PREMOUNTED UPPER PART
PUSH-BUTTON CAP FLACH K	606144408	37	5	529	96054232	PREMOUNTED UPPER PART
PUSH-BUTTON CAP FLACH RO	606143108	31	1	529	96054232	PREMOUNTED UPPER PART
PUSHER SET	591705814	44	1	508	10651874	CABIN

Description	Item	Pos.	Quantity	Page	Assembly	Description
QUICK RELEASE PIN 12X90X4	10490116	48	1	329	915751408	WINCH 1 PRE-ASSEMBLY
QUICK RELEASE PIN 20X191,	11320195	41	8	301	91000968	SLEWING PLATFORM FRAME
QUICK RELEASE PIN 8X91,5X5	10488779	11	6	581	965886508	ROOF COMPL.
QUICK RELEASE PIN 8X91,5X5	10488779	100	5	584	96035947	ROOF COMPL.
QUICK RELEASE PIN 8X91,5X5	10488779	8	4	587	965886708	ROOF COMPL.
RADIAL FAN 24	10099809	65	1	508	10651874	CABIN
RADIAL PACKING SET DRIVE	10331116	(98)	1	646	11006043	VARIABLE PUMP
RADIAL SEAL 70X90X7	7008986	10	1	334	10650139	VARIABLE DISPLACEMENT MO
RADIAL SEAL 70X90X7	7008986	10	1	1085	10675803	VARIABLE DISPLACEMENT MO
RADIATOR UNIT	919204008	192	1	14		LIEBHERR CRAW.CRANE LR
RADIATOR UNIT AL	10475633	1	1	1066	965896208	PREMOUNTED COMBINATION
RADIATOR UNIT AL	10475634	1	1	1069	965896308	PREMOUNTED COMBINATION
RAIL 5.0X0 CU	97013433	11	6	804	96033201	ELECTRIC FOR BATTERY BOX
RAIL 5.0X60 CU	97167359	9	1	925	96064134	ELECTRICS POWER UNIT
RAIL PAIR	10650489	70	1	1027	10877138	OPERATOR SEAT
RAIL PRE-ASS.	967665708	88	1	1158	916332108	S HEAD SECTION
RAIL PRE-ASS.	967665808	89	1	1158	916332108	S HEAD SECTION
RAILING BAR T ZN O	967023208	257	2	576	918744708	MACHINERY HOUSE BASE FR
RAILING CPL	967036208	3	1	513	916997508	FRAME COMPLETE
RAILING CPL	967037208	2	1	513	916997508	FRAME COMPLETE
RAILING CPL	967037908	5	1	513	916997508	FRAME COMPLETE
RAILING CPL ALU SPF	967110708	10	1	428	96038696	SLEWING PLATFORM CATWAL
RAILING CPL AUFSTIEG ALUM	966211408	165	1	1290	916324608	D PIVOT SECTION PRE-ASS.
RAILING CPL STEG II ALU SPF	966242908	9	1	428	96038696	SLEWING PLATFORM CATWAL
RAILING LEFT T ZN O	965951808	5	1	59	965956208	STAIR
RAILING LEFT T ZN O	967665508	2	1	1164	967665708	RAIL PRE-ASS.
RAILING WELDED RIGHT T ZN	965953508	6	1	59	965956208	STAIR
RAILING WELDED RIGHT T ZN	967665608	2	1	1165	967665808	RAIL PRE-ASS.
READING LAMP 7,5W 28V GLA	607107908	15	2	529	96054232	PREMOUNTED UPPER PART
REAR WINDOW ESG-GLAS	10492843	9	2	508	10651874	CABIN
REBOUND STRAP	10492865	58	1	508	10651874	CABIN
REBUILDING KIT	13572069	11	1	750	10153631	LEAK OIL LINE ADD-ON
RECEIVER FUNK	11088401	(30)	1	1427	967276708	RECEIVER
RECEIVER KOPFSTUECK	967276708	10	1	1426	917156108	INCLINATION SENSOR
RECEPTACLE 2,8X0,3-1,5 VER	602203108	67	2	541	96063949	WIRING HARNESS
RECEPTACLE 4,8X1,5	602225914	703	2	541	96063949	WIRING HARNESS
RECEPTACLE 6,3X0,5-1,0 VER	11080881	758	8	309	96047224	LEAD
RECEPTACLE 6,3X0,5-1,0 VER	11080881	758	43	538	96063945	WIRES PRE-ASS.INSTRUMENT
RECEPTACLE 6,3X0,5-1,0 VER	11080881	758	2	540	96033657	WIRING HARNESS
RECEPTACLE 6,3X0,5-1,0 VER	11080881	758	22	541	96063949	WIRING HARNESS
RECEPTACLE 6,3X0,5-1,5 SN	602207608	140	1	538	96063945	WIRES PRE-ASS.INSTRUMENT
RECEPTACLE 6,3X1-2,5 MESSI	602203408	72	3	521	96070834	LEAD
RECEPTACLE 6,3X1-2,5 MESSI	602203408	72	3	522	96070835	LEAD
RECEPTACLE 6,3X1-2,5 MESSI	602203408	72	65	538	96063945	WIRES PRE-ASS.INSTRUMENT
RECEPTACLE 9,5X1-2,5 CUSN	602208408	143	2	538	96063945	WIRES PRE-ASS.INSTRUMENT
RECEPTACLE DIN 46340-3 6,3	602204208	71	1	538	96063945	WIRES PRE-ASS.INSTRUMENT
RECEPTACLE FOR TABS 0,2-0	10877406	2260	1	538	96063945	WIRES PRE-ASS.INSTRUMENT
RECEPTACLE FOR TABS 0,5-1	602320508	62	133	538	96063945	WIRES PRE-ASS.INSTRUMENT
RECEPTACLE FOR TABS 0,5-1	602320508	62	1	541	96063949	WIRING HARNESS
RECEPTACLE FOR TABS 6,3X	602303308	134	5	541	96063949	WIRING HARNESS
RECEPTACLE FOR TABS 6,3X	602303290	135	1	541	96063949	WIRING HARNESS
REDUCER M25X1,5 M16X1,5 P	10044648	15	1	1074	96073627	EXTERNAL FEED PREAS.
REDUCER M25X1,5 M16X1,5 P	10044648	15	1	1075	96073628	EXTERNAL FEED PREAS.
REDUCER M25X1,5 M16X1,5 P	10044648	15	1	1076	96070816	EXTERNAL FEED PREAS.
REDUCER M25X1,5 M16X1,5 P	10044648	15	1	1077	96070817	EXTERNAL FEED PREAS.
REDUCER R1/4"- M20X1,5	774386508	10	1	1244	917006408	CENTRALIZED LUBRICATION
REDUCING PIECE 60X80 L=19	10678802	102	1	1041	919208108	HEATING MACHINE/ENGINE R
REDUCING SCREW GR 18/12L	247030202	809	1	887	96029372	HYDR.MACHINERY HOUSE
REDUCING STUD GAI 8 M14X1	10137419	12	1	746	12492804	FUEL LINES
REDUCING STUD GR 22/15L	12100684	412	1	635	96034141	DIESEL ENGINE, PRE-ASSEMB

Description	Item	Pos.	Quantity	Page	Assembly	Description
REDUCING STUD GR 22/15L	12100684	412	1	693	96034143	DIESEL ENGINE, PRE-ASSEMB
REDUCING STUD RI 9 M10x1 /	9270340	11	1	759	10141807	ACCESSORIES AIR COMPRES
REDUCTION M20X1,5/M16X1,5	602606208	507	1	265	96045406	LEAD
REDUCTION M20X1,5/M16X1,5	602606208	504	2	273	96041505	LEAD
REDUCTION M25X1,5/M20X1,5	602606408	15	2	29	966138208	TERMINAL BOX, PRE-ASSEMB
REDUCTION M25X1,5/M20X1,5	602606408	421	1	1327	966842008	CABLE DRUM COMPL.
REDUCTION M25X1,5/M20X1,5	602606408	505	1	1461	967035508	LEAD
REDUCTION M32X1,5/M20X1,5	602606508	506	1	265	96045406	LEAD
REDUCTION M32X1,5/M20X1,5	602606508	508	1	272	96041617	LEAD
REDUCTION M32X1,5/M20X1,5	602606508	503	3	273	96041505	LEAD
REDUCTION M32X1,5/M20X1,5	602606508	505	1	927	96066542	LEAD
REDUCTION M32X1,5/M20X1,5	602606508	422	1	1327	966842008	CABLE DRUM COMPL.
REDUCTION M32X1,5/M20X1,5	602606508	7	1	1459	967035308	CABLE DRUM COMPL.
REDUCTION M32X1,5/M25X1,5	602606608	(506)	2	89	966448108	TERMINAL BOX, PRE-ASSEMB
REDUCTION M32X1,5/M25X1,5	602606608	(506)	2	100	966448308	TERMINAL BOX, PRE-ASSEMB
REDUCTION M32X1,5/M25X1,5	602606608	502	1	270	96041616	LEAD
REDUCTION M32X1,5/M25X1,5	602606608	504	1	272	96041617	LEAD
REDUCTION M40X1,5/M25X1,5	602606708	502	1	272	96041617	LEAD
REDUCTION M40X1,5/M25X1,5	602606708	509	1	1326	966885808	LEAD
REDUCTION M40X1,5/M32X1,5	602606808	285	1	1140	966265208	CABLE DRUM COMPL.
REDUCTION M50X1,5/M40X1,5	602607008	17	1	29	966138208	TERMINAL BOX, PRE-ASSEMB
REEVING WINCH	919688508	249	1	14		LIEBHERR CRAW.CRANE LR
REEVING WINCH SPF	12103617	1	1	1276	919688508	REEVING WINCH
REGULATING VALVE	10125692	(2)	1	710	10125646	OIL SEPARATOR ASSEMBLY
REGULATING VALVE	11067175	40	2	291	11006306	ELECTRIC PUMP
REGULATION	10409622	5	1	655	11007826	VARIABLE PUMP
REGULATION BOOST PRESS	10143790	436	1	700	13455092	DIESEL ENGINE
REGULATION HYDRAULIC	7023887	4	1	665	11065840	VARIABLE PUMP
REGULATION HYDRAULIC	7023888	5	1	665	11065840	VARIABLE PUMP
REGULATION HYDRAULIC	7023888	5	1	671	10411732	VARIABLE PUMP
REGULATION HYDRAULIC	7023888	5	1	679	11065801	VARIABLE PUMP
REGULATOR	10102064	3	1	679	11065801	VARIABLE PUMP
REGULATOR	11007829	3	1	655	11007826	VARIABLE PUMP
REGULATOR	11065853	3	1	665	11065840	VARIABLE PUMP
REGULATOR	571900508	3	1	671	10411732	VARIABLE PUMP
REGULATOR ELEMENT	10008148	(1)	1	665	11065840	VARIABLE PUMP
REGULATOR ELEMENT	10102066	(1)	1	679	11065801	VARIABLE PUMP
REGULATOR ELEMENT	10102067	1	1	680	10102064	REGULATOR
REGULATOR ELEMENT	11007830	3	1	658	11007829	REGULATOR
REGULATOR ELEMENT	571900808	2	1	658	11007829	REGULATOR
REGULATOR ELEMENT	571900808	(2)	1	665	11065840	VARIABLE PUMP
REGULATOR ELEMENT	571900808	(5)	1	665	11065840	VARIABLE PUMP
REGULATOR ELEMENT	571900808	2	1	672	571900508	REGULATOR
REGULATOR ELEMENT	571900908	3	1	672	571900508	REGULATOR
REINFORCED RUBBER HOSE	790042908	50	1	243	96005686	MAIN TOOLS
RELAY 24V/1S 26X26X24MM	630105108	18	2	534	96063943	BODY SECTIONS
RELAY 24V/1S 26X26X24MM	630105108	95	14	997	96069348	ASSEMBLY PARTS MOUNTIN
RELAY 24V/1S SPF	630105308	13	4	804	96033201	ELECTRIC FOR BATTERY BOX
RELAY 24V/1W 26X26X24MM	630105408	34	6	996	96069348	ASSEMBLY PARTS MOUNTIN
RELEASE LEVER 158MM EDEL	10650006	5	1	1055	918696808	FIRE EXTINGUISHER SYSTEM
RELIEF VALVE	10041653	3	1	464	10413103	DIRECTIONAL SEAT VALVE
RELIEF VALVE	12107139	2	1	464	10413103	DIRECTIONAL SEAT VALVE
REMOTE CONTROL APPARA	11212256	100	1	1002	968252908	BTB PROGRAMMED
REMOTE CONTROL APPARA	11212256	7	1	1005	96069390	ADDITIONAL PARTS
REMOTE CONTROL APPARAT	12105988	(100)	1	996	96069348	ASSEMBLY PARTS MOUNTIN
REMOTE CONTROL TRANSMIT	10454762	1	1	1106	917751408	ELECTR.FOR SLEWING GEAR
REMOTE CONTROL TRANSMIT	11160970	(1)	1	529	96054232	PREMOUNTED UPPER PART
REPAIR KIT	10650501	(998)	1	275	96029361	SLEWING PLATFORM HYDRA
REPAIR KIT	11003094	999	1	1016	502657308	AIR DRYER
REPAIR KIT	12580834	1	1	727	10122646	CYLINDER HEAD COVER ASS

Description	Item	Pos.	Quantity	Page	Assembly	Description
REPAIR KIT	12580834	1	1	730	11364325	CYLINDER HEAD COVER PRE
REPAIR KIT	12594084	6	1	750	10153631	LEAK OIL LINE ADD-ON
REPAIR KIT	570591208	(999)	1	1013	96032961	PIPEWORK AIR INSTALLATIO
REPAIR KIT FEDERKAPPE	11000078	900	3	83	511312108	CONTROL BLOCK
REPAIR KIT SICHERUNGSKN	967361508	3	1	1118	10285336	POUCH SOCKET
REPAIR KIT VALVE	12917604	250	1	735	10146660	HIGH PRESSURE PUMP
REPAIR KIT VALVE	12966286	240	1	735	10146660	HIGH PRESSURE PUMP
REPAIR KIT WATER HEATING	96004475	999	1	496	10876576	WATER HEATING SYSTEM
REPAIR SET PRESSURE GOV	11003089	998	1	1016	502657308	AIR DRYER
RESISTOR 120R 1% 0.6W	12103533	381	1	545	96033659	WIRING HARNESS
RESISTOR 120R 1% 0.6W	12103533	382	1	545	96033659	WIRING HARNESS
REST	966035008	3	4	1382	916303808	D INTERMEDIATE SECTION
REST	966035008	3	4	1394	917223708	D INTERMEDIATE SECTION
REST	966035008	3	4	1402	917223808	D INTERMEDIATE SECTION
REST 100X125X360 PA6G	283091808	34	4	390	965661008	FRAME PRE-ASS.
REST CPL.	96042455	82	1	574	918744708	MACHINERY HOUSE BASE FR
REST RAL 1007	96073623	70	2	1403	917223808	D INTERMEDIATE SECTION
REST RAL 1007	96073624	71	2	1403	917223808	D INTERMEDIATE SECTION
REST RAL 1007	965591808	4	4	1192	916303308	S INTERMEDIATE SECTION
REST RAL 1007	965591808	4	4	1199	916303208	S INTERMEDIATE SECTION
REST RAL 1007	965591808	4	4	1204	916303108	S INTERMEDIATE SECTION
REST RAL 1007	965591808	4	6	1208	916303008	S INTERMEDIATE SECTION
REST RAL 1007	965591808	4	4	1212	916302708	S INTERMEDIATE SECTION
REST RAL 1007	965591808	4	4	1217	916302908	S ADAPTER SECTION
REST RAL 1007	965591808	4	4	1394	917223708	D INTERMEDIATE SECTION
REST RAL 1007	966481408	1	1	1384	966035008	REST
REST RAL 1007	966595508	55	1	1339	915745708	D HEAD SECTION PRE-ASS.
REST RAL 1007	966595608	56	1	1339	915745708	D HEAD SECTION PRE-ASS.
REST WELDED	966870908	196	3	576	918744708	MACHINERY HOUSE BASE FR
REST WELDED FE//ZNNI8//CN/	965966308	8	2	253	915750608	SLEWING PLATFORM FRAME
REST WELDED RAL 1007	965742108	25	1	1128	916305808	S PIVOT SECTION PRE-ASS.
REST WELDED RAL 1007	966631908	64	2	1340	915745708	D HEAD SECTION PRE-ASS.
REST WELDED RAL 9005	966846308	1	1	1476	966846208	FOOT COMPLETE
RESTRICTOR 1,2mm	714003614	22	1	657	7622495	CONNECTING PLATE
RESTRICTOR 1,2mm	714003614	22	1	668	10009378	CONNECTING PLATE
RESTRICTOR VALVE 90L/MIN	511427708	155	2	380	966086008	ADDNL. HYDR. F. ERECTING W
RETAINER CLIP 102-100 ST	774222908	184	2	629	919203208	DIESEL ENGINE CPL.ABOVE
RETAINER CLIP 102-100 ST	774222908	184	5	687	919203308	DIESEL ENGINE CPL.DOWN
RETAINER CLIP 122,5/K1 St/Ino	10127984	183	4	629	919203208	DIESEL ENGINE CPL.ABOVE
RETAINER CLIP 122,5/K1 St/Ino	10127984	180	2	635	96034141	DIESEL ENGINE, PRE-ASSEMB
RETAINER CLIP 122,5/K1 St/Ino	10127984	183	7	687	919203308	DIESEL ENGINE CPL.DOWN
RETAINER CLIP 122,5/K1 St/Ino	10127984	180	1	692	96034143	DIESEL ENGINE, PRE-ASSEMB
RETAINER CLIP 122,5/K1 St/Ino	10127984	181	4	1059	919204008	RADIATOR UNIT
RETAINER CLIP 128//25	774222408	13	1	513	916997508	FRAME COMPLETE
RETAINER CLIP 129	12222896	22	1	496	10876576	WATER HEATING SYSTEM
RETAINER CLIP 135-142/140/25	11140381	188	2	818	919203508	MUFFLER UNIT DOWN
RETAINER CLIP 77/K1 St/Inox	10124798	11	2	753	10141830	CHARGE AIR LINE ASSEMBLY
RETAINER CLIP 97/K1 St/Inox	10122295	17	1	769	10145044	CONNECTION F.WATER PIPE
RETAINER CPL.	10138162	1	1	753	10141830	CHARGE AIR LINE ASSEMBLY
RETAINER CPL.	10153480	2	1	737	11363553	DRIVE FOR HIGH PRESSURE P
RETAINER CPL.	96044781	210	1	576	918744708	MACHINERY HOUSE BASE FR
RETAINER CPL.	967297708	265	1	576	918744708	MACHINERY HOUSE BASE FR
RETAINER HOUSING 4-POL 19	602337608	516	1	537	96063944	WIRES COMPL. INSTRUMENT
RETAINING DISK 120X6 42Cr	944228903	16	1	332	90001090	SLEWING GEAR DRIVE
RETAINING DISK 120X6 42Cr	944228903	16	1	1084	90011209	SLEWING GEAR DRIVE
RETAINING DISK 120X6 42Cr	944228903	16	1	1230	90006725	SLEWING GEAR DRIVE
RETAINING NUT	10663825	(1)	1	644	10814299	CONTROL UNIT
RETAINING NUT M16X1	602042208	45	2	529	96054232	PREMOUNTED UPPER PART
RETAINING PLATE 3X203X187	97110337	28	1	505	919266408	CRANE DRIVER'S CABIN,PRE
RETAINING PLATE 4X327X456	979849608	1	1	1036	96034844	ENGINE PREHEATER PRE-ASS

Description	Item	Pos.	Quantity	Page	Assembly	Description
RETAINING RINGS	10216718	36	1	667	10412331	DRIVING GEAR
RETAINING RINGS 240X5	7373002	28	1	1260	10467818	DRIVING GEAR
RETAINING RINGS DIN 471	10424724	37	1	667	10412331	DRIVING GEAR
RETAINING RINGS DIN 471 100	10875652	7	4	1219	965936908	FOLDAWAY ROPE PULLEY LA
RETAINING RINGS DIN 471 100	10875652	53	4	1422	915744908	BOOM NOSE
RETAINING RINGS DIN 471 100	10875652	22	2	1478	966911408	CROSS MEMBER CPL.
RETAINING RINGS DIN 471 100	10875652	12	1	1486	965646108	ROD CPL.
RETAINING RINGS DIN 471 100	10875652	12	1	1488	965522908	ROD CPL.
RETAINING RINGS DIN 471 10	428011901	38	3	115	970706701	PLANETARY GEARBOX
RETAINING RINGS DIN 471 110	12100648	13	3	1490	968244508	ROD CPL.
RETAINING RINGS DIN 471 110	12100648	12	1	1491	966191408	ROD CPL.
RETAINING RINGS DIN 471 110	12100648	12	1	1494	966203408	ROD CPL.
RETAINING RINGS DIN 471 110	12100648	12	1	1495	966160008	ROD CPL.
RETAINING RINGS DIN 471 120	12100651	64	1	115	970706701	PLANETARY GEARBOX
RETAINING RINGS DIN 471 12	428007508	370	10	639	11000367	PUMP DISTRIBUTION GEAR
RETAINING RINGS DIN 471 14X	428000608	12	1	1303	540006108	ROPE WINCH
RETAINING RINGS DIN 471 150	10875654	13	2	387	915753008	A-FRAME
RETAINING RINGS DIN 471 15	10171606	28	3	115	970706701	PLANETARY GEARBOX
RETAINING RINGS DIN 471 16	428008508	5	1	1492	966377608	ROD CPL.
RETAINING RINGS DIN 471 17X	530127508	45	1	372	540270314	FLANGE CPL
RETAINING RINGS DIN 471 18	428009408	9	4	387	915753008	A-FRAME
RETAINING RINGS DIN 471 18	428009408	35	6	1339	915745708	D HEAD SECTION PRE-ASS.
RETAINING RINGS DIN 471 18	428009408	11	4	1478	966911408	CROSS MEMBER CPL.
RETAINING RINGS DIN 471 19	428009508	18	5	115	970706701	PLANETARY GEARBOX
RETAINING RINGS DIN 471 200	12100654	11	2	387	915753008	A-FRAME
RETAINING RINGS DIN 471 20	10875655	15	8	1049	966561608	FRAME
RETAINING RINGS DIN 471 24X	428002008	14	10	1049	966561608	FRAME
RETAINING RINGS DIN 471 25	10875656	108	6	418	96038694	SLEWING PLATFORM CATWAL
RETAINING RINGS DIN 471 25	10875656	5	4	1294	966211108	VERTICAL LADDER
RETAINING RINGS DIN 471 26	428010108	88	2	1289	916324608	D PIVOT SECTION PRE-ASS.
RETAINING RINGS DIN 471 26	428010108	19	2	1339	915745708	D HEAD SECTION PRE-ASS.
RETAINING RINGS DIN 471 26	428010108	4	2	1347	966731108	ROLLER SEATING COMPL.
RETAINING RINGS DIN 471 30	12100639	55	8	301	91000968	SLEWING PLATFORM FRAME
RETAINING RINGS DIN 471 30	12100639	21	2	1288	916324608	D PIVOT SECTION PRE-ASS.
RETAINING RINGS DIN 471 30	12100639	4	1	1384	966035008	REST
RETAINING RINGS DIN 471 34	10872697	(3)	2	1433	915761608	HOOK BLOCK
RETAINING RINGS DIN 471 34	428011308	7	2	725	10122503	ROCKER ARM BRACKET PRE
RETAINING RINGS DIN 471 34	428011308	(3)	2	1157	916332108	S HEAD SECTION
RETAINING RINGS DIN 471 35X	428002908	30	4	253	915750608	SLEWING PLATFORM FRAME
RETAINING RINGS DIN 471 35X	428002908	13	1	374	540270514	DRIVE UNIT CPL
RETAINING RINGS DIN 471 35X	10171579	71	3	447	90008841	SLEWING GEAR DRIVE
RETAINING RINGS DIN 471 36	463001403	34	2	1157	916332108	S HEAD SECTION
RETAINING RINGS DIN 471 36	463001403	4	2	1219	965936908	FOLDAWAY ROPE PULLEY LA
RETAINING RINGS DIN 471 36	463001403	5	2	1343	966593508	ROLLER SEATING COMPL.
RETAINING RINGS DIN 471 40X	10875657	9	2	1369	96051961	TRACTION RAM PRE-ASS.
RETAINING RINGS DIN 471 40X	10875657	9	2	1377	96051962	TRACTION RAM PRE-ASS.
RETAINING RINGS DIN 471 45X	12100640	69	1	332	90001090	SLEWING GEAR DRIVE
RETAINING RINGS DIN 471 45X	12100640	69	1	1084	90011209	SLEWING GEAR DRIVE
RETAINING RINGS DIN 471 45X	12100640	69	1	1230	90006725	SLEWING GEAR DRIVE
RETAINING RINGS DIN 471 45	4000870	(84)	3	110	917523808	CRAWLER TRACK CARRIER, L
RETAINING RINGS DIN 471 45	4000870	(84)	3	153	917525508	CRAWLER TRACK CARRIER, L
RETAINING RINGS DIN 471 48	10472348	23	2	390	965661008	FRAME PRE-ASS.
RETAINING RINGS DIN 471 48	10472348	3	2	402	965376108	ROPE PULLEY CPL.
RETAINING RINGS DIN 471 50	10875659	53	16	301	91000968	SLEWING PLATFORM FRAME
RETAINING RINGS DIN 471 50	10875659	31	4	1382	916303808	D INTERMEDIATE SECTION
RETAINING RINGS DIN 471 50	10875659	44	4	1394	917223708	D INTERMEDIATE SECTION
RETAINING RINGS DIN 471 50	10875659	47	4	1402	917223808	D INTERMEDIATE SECTION
RETAINING RINGS DIN 471 50	10875659	6	4	1439	966887508	CROSS BEAM
RETAINING RINGS DIN 471 55X	10171587	30	1	373	540270414	POWER TAKE-OFF CPL
RETAINING RINGS DIN 471 60	10875660	105	4	1289	916324608	D PIVOT SECTION PRE-ASS.

Description	Item	Pos.	Quantity	Page	Assembly	Description
RETAINING RINGS DIN 471 60X	10171588	11	1	1255	90004983	PLANETARY GEARBOX
RETAINING RINGS DIN 471 60	10875661	193	2	1291	916324608	D PIVOT SECTION PRE-ASS.
RETAINING RINGS DIN 471 65X	10171589	72	1	447	90008841	SLEWING GEAR DRIVE
RETAINING RINGS DIN 471 70	12100251	32	4	253	915750608	SLEWING PLATFORM FRAME
RETAINING RINGS DIN 471 70	12100251	18	4	301	91000968	SLEWING PLATFORM FRAME
RETAINING RINGS DIN 471 70	12100251	61	4	1289	916324608	D PIVOT SECTION PRE-ASS.
RETAINING RINGS DIN 471 80	10875663	10	2	301	91000968	SLEWING PLATFORM FRAME
RETAINING RINGS DIN 471 80	10875663	22	10	1192	916303308	S INTERMEDIATE SECTION
RETAINING RINGS DIN 471 80	10875663	22	10	1199	916303208	S INTERMEDIATE SECTION
RETAINING RINGS DIN 471 80	10875663	22	8	1204	916303108	S INTERMEDIATE SECTION
RETAINING RINGS DIN 471 80	10875663	22	10	1208	916303008	S INTERMEDIATE SECTION
RETAINING RINGS DIN 471 80	10875663	22	10	1212	916302708	S INTERMEDIATE SECTION
RETAINING RINGS DIN 471 80	10875663	22	8	1217	916302908	S ADAPTER SECTION
RETAINING RINGS DIN 471 80	10875663	118	2	1290	916324608	D PIVOT SECTION PRE-ASS.
RETAINING RINGS DIN 471 80X	10171596	(62)	1	110	917523808	CRAWLER TRACK CARRIER, L
RETAINING RINGS DIN 471 80	12100688	17	2	153	917525508	CRAWLER TRACK CARRIER, L
RETAINING RINGS DIN 471 80	12100688	17	2	210	917525908	CRAWLER TRACK CARRIER,
RETAINING RINGS DIN 471 85	12100645	75	2	395	965661108	SUPPORT COMPL.
RETAINING RINGS DIN 471 85	12100645	74	1	1217	916302908	S ADAPTER SECTION
RETAINING RINGS DIN 471 90	12100646	(5)	2	112	917523808	CRAWLER TRACK CARRIER, L
RETAINING RINGS DIN 471 90	12100646	12	6	301	91000968	SLEWING PLATFORM FRAME
RETAINING RINGS DIN 471 90X	4630006	5	1	1476	966846208	FOOT COMPLETE
RETAINING RINGS DIN 472 11	428111301	(13)	1	110	917523808	CRAWLER TRACK CARRIER, L
RETAINING RINGS DIN 472 11	428111301	(13)	1	153	917525508	CRAWLER TRACK CARRIER, L
RETAINING RINGS DIN 472 120	12100664	67	1	447	90008841	SLEWING GEAR DRIVE
RETAINING RINGS DIN 472 16	428104708	(7)	3	110	917523808	CRAWLER TRACK CARRIER, L
RETAINING RINGS DIN 472 16	428104708	(7)	3	153	917525508	CRAWLER TRACK CARRIER, L
RETAINING RINGS DIN 472 23X	428100308	21	1	374	540270514	DRIVE UNIT CPL
RETAINING RINGS DIN 472 35X	550296708	46	1	372	540270314	FLANGE CPL
RETAINING RINGS DIN 472 42	428110701	7	1	333	90004973	DRUM BEARING
RETAINING RINGS DIN 472 42	428110701	24	1	1255	90004983	PLANETARY GEARBOX
RETAINING RINGS DIN 472 43	11002188	3	2	1344	966593708	ROD CPL.
RETAINING RINGS DIN 472 62	12100656	14	1	374	540270514	DRIVE UNIT CPL
RETAINING RINGS DIN 472 70X	428102208	12	1	376	570112908	DRIVING GEAR
RETAINING RINGS DIN 472 75X	428102408	47	4	573	918744708	MACHINERY HOUSE BASE FR
RETAINING RINGS DIN 472 80X	428102508	4	1	372	540270314	FLANGE CPL
RETAINING RINGS DIN 472 80X	428102508	12	1	444	570967508	DRIVING GEAR
RETAINING RINGS DIN 472 85X	428102708	67	1	332	90001090	SLEWING GEAR DRIVE
RETAINING RINGS DIN 472 85X	428102708	67	1	1084	90011209	SLEWING GEAR DRIVE
RETAINING RINGS DIN 472 85X	428102708	67	1	1230	90006725	SLEWING GEAR DRIVE
RETAINING RINGS DIN 472 90	12100657	31	1	373	540270414	POWER TAKE-OFF CPL
RETAINING SEGMENT	7372235	30	2	667	10412331	DRIVING GEAR
RETAINING SPRING 3X55 VER	433102808	65	1	56	919045208	CROSS BEAM
RETAINING SPRING 3X55 VER	433102808	78	1	111	917523808	CRAWLER TRACK CARRIER, L
RETAINING SPRING 3X55 VER	433102808	78	1	184	917525608	CRAWLER TRACK CARRIER,
RETAINING SPRING 3X55 VER	433102808	131	10	429	96038696	SLEWING PLATFORM CATWAL
RETAINING SPRING 3X55 VER	433102808	59	17	1128	916305808	S PIVOT SECTION PRE-ASS.
RETAINING SPRING 3X55 VER	433102808	12	2	1160	966490908	ACCESS COMPL
RETAINING SPRING 3X55 VER	433102808	7	2	1164	967665708	RAIL PRE-ASS.
RETAINING SPRING 3X55 VER	433102808	7	2	1165	967665808	RAIL PRE-ASS.
RETAINING SPRING 3X55 VER	433102808	48	15	1288	916324608	D PIVOT SECTION PRE-ASS.
RETAINING SPRING 3X55 VER	433102808	112	1	1340	915745708	D HEAD SECTION PRE-ASS.
RETAINING SPRING 3X55 VER	433102808	17	4	1454	966410908	PLATFORM COMPL.
RETAINING SPRING 4,5X98 IS	433100908	14	2	110	917523808	CRAWLER TRACK CARRIER, L
RETAINING SPRING 4,5X98 IS	433100908	14	2	183	917525608	CRAWLER TRACK CARRIER,
RETAINING SPRING 4,5X98 IS	433100908	115	24	429	96038696	SLEWING PLATFORM CATWAL
RETAINING SPRING 4,5X98 IS	433100908	294	2	577	918744708	MACHINERY HOUSE BASE FR
RETAINING SPRING 4,5X98 IS	433100908	53	2	1175	916177008	ROLLER SET
RETAINING SPRING 4,5X98 IS	433100908	53	2	1180	916177108	ROLLER SET
RETAINING SPRING 4,5X98 IS	433100908	261	4	1292	916324608	D PIVOT SECTION PRE-ASS.

Description	Item	Pos.	Quantity	Page	Assembly	Description
RETAINING SPRING 4,5X98 IS	433100908	3	2	1452	965656708	CONSOLE COUNTERWEIGHT
RETAINING SPRING 4,5X98 IS	433100908	42	2	1478	966911408	CROSS MEMBER CPL.
RETAINING SPRING 4,5X98 IS	433100908	4	4	1480	967582308	CROSS MEMBER CPL.
RETAINING SPRING 4X68 ISO	433101208	69	4	111	917523808	CRAWLER TRACK CARRIER, L
RETAINING SPRING 4X68 ISO	433101208	69	4	184	917525608	CRAWLER TRACK CARRIER,
RETAINING SPRING 4X68 ISO	433101208	207	2	576	918744708	MACHINERY HOUSE BASE FR
RETAINING SPRING 4X68 ISO	433101208	21	6	1175	916177008	ROLLER SET
RETAINING SPRING 4X68 ISO	433101208	21	6	1180	916177108	ROLLER SET
RETAINING SPRING 4X68 ISO	433101208	113	3	1289	916324608	D PIVOT SECTION PRE-ASS.
RETAINING SPRING 4X68 ISO	433101208	8	1	1346	966594008	BRACKET CPL.
RETAINING SPRING 4X68 ISO	433101208	46	1	1422	915744908	BOOM NOSE
RETAINING SPRING 4X68 ISO	433101208	12	1	1492	966377608	ROD CPL.
RETAINING SPRING 5X122 IS	433102508	54	1	154	917525508	CRAWLER TRACK CARRIER, L
RETAINING SPRING 5X122 IS	433102508	54	1	210	917525908	CRAWLER TRACK CARRIER,
RETAINING SPRING 5X122 IS	433102508	13	2	395	965661108	SUPPORT COMPL.
RETAINING SPRING 5X122 IS	433102508	5	2	409	968125908	TRANSPORT KEEPER
RETAINING SPRING 5X122 IS	433102508	208	26	576	918744708	MACHINERY HOUSE BASE FR
RETAINING SPRING 5X122 IS	433102508	14	4	1128	916305808	S PIVOT SECTION PRE-ASS.
RETAINING SPRING 5X122 IS	433102508	61	1	1158	916332108	S HEAD SECTION
RETAINING SPRING 5X122 IS	433102508	16	4	1192	916303308	S INTERMEDIATE SECTION
RETAINING SPRING 5X122 IS	433102508	16	4	1199	916303208	S INTERMEDIATE SECTION
RETAINING SPRING 5X122 IS	433102508	16	4	1204	916303108	S INTERMEDIATE SECTION
RETAINING SPRING 5X122 IS	433102508	16	4	1208	916303008	S INTERMEDIATE SECTION
RETAINING SPRING 5X122 IS	433102508	16	4	1212	916302708	S INTERMEDIATE SECTION
RETAINING SPRING 5X122 IS	433102508	16	4	1217	916302908	S ADAPTER SECTION
RETAINING SPRING 5X122 IS	433102508	44	2	1227	915753108	WINCH
RETAINING SPRING 5X122 IS	433102508	55	1	1250	915753308	WINCH 6 PRE-ASSEMBLY
RETAINING SPRING 5X122 IS	433102508	140	10	1290	916324608	D PIVOT SECTION PRE-ASS.
RETAINING SPRING 5X122 IS	433102508	37	4	1382	916303808	D INTERMEDIATE SECTION
RETAINING SPRING 5X122 IS	433102508	28	4	1394	917223708	D INTERMEDIATE SECTION
RETAINING SPRING 5X122 IS	433102508	30	4	1402	917223808	D INTERMEDIATE SECTION
RETAINING SPRING 5X122 IS	433102508	6	1	1470	967931908	LOCATION FIXTURE
RETAINING SPRING 5X122 IS	433102508	8	18	1499	96011234	CONTAINER CPL.
RETAINING SPRING 5X122 IS	433102508	9	18	1501	96011235	CONTAINER CPL.
RETAINING SPRING 5X122 IS	433102508	11	20	1503	96011236	CONTAINER CPL.
RETAINING SPRING DIN 2194	433105008	101	2	112	917523808	CRAWLER TRACK CARRIER, L
RETAINING SPRING DIN 2194	433105008	149	2	155	917525508	CRAWLER TRACK CARRIER, L
RETAINING SPRING DIN 2194	433105008	101	2	184	917525608	CRAWLER TRACK CARRIER,
RETAINING SPRING DIN 2194	433105008	151	2	212	917525908	CRAWLER TRACK CARRIER,
RETAINING SPRING DIN 2194	433105008	10	1	239	966648008	PIN PULLING CYLINDER CPL.
RETAINING SPRING DIN 2194	433105008	4	2	245	926573208	CREEPER
RETAINING SPRING DIN 2194	433105008	10	1	390	965661008	FRAME PRE-ASS.
RETAINING SPRING DIN 2194	433105008	12	2	405	965661608	LOWER PULLEY BLOCK CPL.
RETAINING SPRING DIN 2194	433105008	9	2	1045	919300308	SLINGING MEAN
RETAINING SPRING DIN 2194	433105008	3	1	1133	966939508	CONNECTING LINK PRE-ASS.
RETAINING SPRING DIN 2194	433105008	36	4	1175	916177008	ROLLER SET
RETAINING SPRING DIN 2194	433105008	6	1	1176	966331808	PREMOUNTED PIN PULLING D
RETAINING SPRING DIN 2194	433105008	36	4	1180	916177108	ROLLER SET
RETAINING SPRING DIN 2194	433105008	6	1	1181	967623108	PREMOUNTED PIN PULLING D
RETAINING SPRING DIN 2194	433105008	194	2	1291	916324608	D PIVOT SECTION PRE-ASS.
RETAINING SPRING DIN 2194	433105008	53	2	1339	915745708	D HEAD SECTION PRE-ASS.
RETAINING SPRING DIN 2194	433105008	16	2	1444	96054216	CONNECTING SUPPORT
RETAINING SPRING X0 VERZ.	433105208	79	4	1129	916305808	S PIVOT SECTION PRE-ASS.
RETAINING SPRING X0 VERZ.	433105208	67	4	1289	916324608	D PIVOT SECTION PRE-ASS.
RETAINING SPRING X0 VERZ.	433105208	40	2	1422	915744908	BOOM NOSE
RETAINING SPRING X0 VERZ.	433105208	6	8	1499	96011234	CONTAINER CPL.
RETAINING SPRING X0 VERZ.	433105208	7	8	1501	96011235	CONTAINER CPL.
RETAINING SPRING X0 VERZ.	433105208	8	8	1503	96011236	CONTAINER CPL.
RETRACTING LIFELINES EN 3	12107777	2	2	247	916959908	PERSONAL PROTECTION EQ
RETURN FILTER 400L/MIN10µ	10492418	2	2	988	965666908	OIL TANK PRE-ASS.

Description	Item	Pos.	Quantity	Page	Assembly	Description
REVERSING VALVE 350BAR	510401908	150	1	455	966085508	HYDRAULIC EQUIPM.SLEWING
REWORK ARMREST LEFT	96032222	5	1	1025	918810308	CONTROL STAND
REWORK ARMREST RIGHT	96032223	6	1	1025	918810308	CONTROL STAND
RIBBED HEX NUT M6 10	10003366	3	1	755	9078314	HEATING FLANGE ADD-ON
RIBBED TUBE ALU	10493045	154	2	1013	96032961	PIPEWORK AIR INSTALLATIO
RING	570114808	5	14	377	570113308	DRIVING GEAR
RING	570968208	5	14	445	570967708	DRIVING GEAR
RING 290X440X60	11080498	8	1	1370	10493604	DRAW CYLINDER
RING 290X440X60	11080498	8	1	1378	11002473	DRAW CYLINDER
RING BOLT	511052308	12	1	469	510401908	REVERSING VALVE
RING BOLT DIN 580 M10 A2-70	10022350	2	1	1301	965764708	PIN WITH RING BOLT
RING BOLT DIN 580 M10X17 C	402600208	21	2	301	91000968	SLEWING PLATFORM FRAME
RING BOLT DIN 580 M10X17 C	402600208	24	2	395	965661108	SUPPORT COMPL.
RING BOLT DIN 580 M10X17 C	402600208	2	1	1385	966140608	PIN WITH RING BOLT
RING BOLT DIN 580 M10X17 C	402600208	8	4	1444	96054216	CONNECTING SUPPORT
RING BOLT DIN 580 M10X17 C	402600208	16	1	1447	96053946	STAND, LEFT
RING BOLT DIN 580 M10X17 C	402600208	16	1	1450	96053947	STAND, RIGHT
RING BOLT DIN 580 M12 C15E	10179932	7	1	235	966912508	PIN PULLING CYLINDER CPL.
RING BOLT DIN 580 M12 C15E	10179932	27	2	253	915750608	SLEWING PLATFORM FRAME
RING BOLT DIN 580 M12 C15E	10179932	41	2	1478	966911408	CROSS MEMBER CPL.
RING BOLT DIN 580 M16X27 C	402600508	106	2	1129	916305808	S PIVOT SECTION PRE-ASS.
RING BOLT DIN 580 M20X30 C	402600608	7	2	985	96034679	FUEL TANK, PRE-ASSEMBLED
RING BOLT DIN 580 M20X30 C	402600608	12	2	988	965666908	OIL TANK PRE-ASS.
RING BOLT DIN 580 M30X45 C	402600808	25	1	74	10489597	SUPPORT CYLINDER
RING BOLT DIN 580 M6X13 C1	12100569	12	4	1192	916303308	S INTERMEDIATE SECTION
RING BOLT DIN 580 M6X13 C1	12100569	12	4	1199	916303208	S INTERMEDIATE SECTION
RING BOLT DIN 580 M6X13 C1	12100569	12	4	1204	916303108	S INTERMEDIATE SECTION
RING BOLT DIN 580 M6X13 C1	12100569	12	4	1208	916303008	S INTERMEDIATE SECTION
RING BOLT DIN 580 M6X13 C1	12100569	12	4	1212	916302708	S INTERMEDIATE SECTION
RING BOLT DIN 580 M6X13 C1	12100569	12	4	1217	916302908	S ADAPTER SECTION
RING BOLT DIN 580 M8 C15E 4	10181367	13	12	262	915750708	PIN F. S AND D PIVOT SECTIO
RING BOLT DIN 580 M8 C15E 4	10181367	12	4	285	10413255	CHANGE-OVER BLOCK
RING BOLT DIN 580 M8 C15E 4	10181367	5	1	1176	966331808	PREMOUNTED PIN PULLING D
RING BOLT DIN 580 M8 C15E 4	10181367	5	1	1181	967623108	PREMOUNTED PIN PULLING D
RING BOLT DIN 580 M8 C15E 4	10181367	19	1	1186	968112008	MECH.AUXILIARIES FOR LIG
RING BOLT DIN 580 M8 C15E 4	10181367	303	2	1292	916324608	D PIVOT SECTION PRE-ASS.
RING NUT DIN 582 M8 C15E A2	411200108	13	1	1160	966490908	ACCESS COMPL
RING RD100X5 S355MC FE//ZN	952198708	5	4	1163	966532808	SAFETY ROLLER CPL.
RING RD100X5 S355MC FE//ZN	952198708	57	2	1175	916177008	ROLLER SET
RING RD100X5 S355MC FE//ZN	952198708	57	2	1180	916177108	ROLLER SET
RING RD285X4 S315MC FE//ZN	939144108	16	2	1157	916332108	S HEAD SECTION
RING RD285X4 S315MC FE//ZN	939144108	5	6	1422	915744908	BOOM NOSE
RK BIG-END BEARING D9500	10122907	60	1	723	10116876	CONNECTING ROD ASSEMBL
RK BIG-END BEARING D9500	12579693	50	1	723	10116876	CONNECTING ROD ASSEMBL
RK CABLE LOOM	967363808	999	1	549	10340105	WARNING LIGHT
RK CRANKSHAFT SEAL D9500	10141874	52	1	695	13455092	DIESEL ENGINE
RK HIGH PRESSURE CONNE	12932487	270	2	735	10146660	HIGH PRESSURE PUMP
RK HIGH PRESSURE SENSOR	12881001	260	1	735	10146660	HIGH PRESSURE PUMP
RK IDLER PULLEY	12500149	6	1	778	10146947	ALTERNATOR ASSEMBLY
RK IDLER PULLEY	12500149	17	1	778	10146947	ALTERNATOR ASSEMBLY
RK INJECTOR LI2.7-20-SF-100	10150877	5	1	739	10152866	INJECTOR WITH FASTENING
RK PRE-FEED PUMP	12923599	220	1	735	10146660	HIGH PRESSURE PUMP
RK VOLUME CONTROL VALVE	12489814	230	1	735	10146660	HIGH PRESSURE PUMP
RK1 BIG-END BEARING D9500	10124739	61	1	723	10116876	CONNECTING ROD ASSEMBL
RK1 BIG-END BEARING D9500	12580191	51	1	723	10116876	CONNECTING ROD ASSEMBL
RK1 MAIN BEARING CPL. D95	10134576	51	1	719	10128540	CRANKSHAFT BEARINGS
RK2 BIG-END BEARING D9500	10124740	62	1	723	10116876	CONNECTING ROD ASSEMBL
RK2 BIG-END BEARING D9500	12580192	52	1	723	10116876	CONNECTING ROD ASSEMBL
RK2 MAIN BEARING CPL. D95	10134577	52	1	719	10128540	CRANKSHAFT BEARINGS
ROCKER ARM BRACKET PRE	10122503	1	1	724	10118060	ROCKER ARMS DEVICE CPL.

Description	Item	Pos.	Quantity	Page	Assembly	Description
ROCKER ARM PRE-ASSY.	10119407	2	2	725	10122503	ROCKER ARM BRACKET PRE
ROCKER ARM SUPPORT	10122504	1	1	725	10122503	ROCKER ARM BRACKET PRE
ROCKER ARMS DEVICE CPL. N	10118060	81	8	696	13455092	DIESEL ENGINE
ROD	968244608	1	1	1490	968244508	ROD CPL.
ROD 11.45M	966203308	1	1	1495	966160008	ROD CPL.
ROD 11500	965523008	1	1	1488	965522908	ROD CPL.
ROD 16.0X420 S355J2C+C T Z	979736008	15	3	22	917528708	CENTRAL SECTION CRAWLER
ROD 16.0X420 S355J2C+C T Z	979736008	32	2	55	919045208	CROSS BEAM
ROD 20.0X420 S355J2C+C T Z	979771808	42	1	55	919045208	CROSS BEAM
ROD 3M	966203708	1	1	1494	966203408	ROD CPL.
ROD 45.0X1155 S355J2+AR FE	97005330	5	1	1300	966505208	SUPPORT
ROD 45.0X394 35NICRMOV125	97004674	23	6	1157	916332108	S HEAD SECTION
ROD 45.0X660 S355J2+AR FE//	97000935	5	1	1298	966211808	SUPPORT
ROD 45.0X755 S355J2+AR FE//	97005331	5	1	1299	966505108	SUPPORT
ROD 5.45M	966191508	1	1	1491	966191408	ROD CPL.
ROD 50X11976X354 S960QL+	978657908	1	2	1489	965523008	ROD
ROD 50X5972X354 S960QL+Z2	978932108	1	2	1487	965646208	ROD
ROD 5500	965646208	1	1	1486	965646108	ROD CPL.
ROD 7.5M	966377708	1	1	1492	966377608	ROD CPL.
ROD 70.0X850 S355J2C+C FE//	97007913	15	4	1418	966660708	WEIGHT CPL.
ROD CPL.	966593708	5	2	1339	915745708	D HEAD SECTION PRE-ASS.
ROD CPL.	966640408	8	2	1339	915745708	D HEAD SECTION PRE-ASS.
ROD CPL.	968244508	4	2	1485	96065787	BAR CIRCUMFERENCE
ROD CPL. 12M	965522908	2	10	1485	96065787	BAR CIRCUMFERENCE
ROD CPL. 12M	966160008	8	2	1485	96065787	BAR CIRCUMFERENCE
ROD CPL. 3.55M	966203408	7	2	1485	96065787	BAR CIRCUMFERENCE
ROD CPL. 6M	965646108	1	4	1485	96065787	BAR CIRCUMFERENCE
ROD CPL. 6M	966191408	5	2	1485	96065787	BAR CIRCUMFERENCE
ROD CPL. 8.2M	966377608	6	2	1485	96065787	BAR CIRCUMFERENCE
ROD ST.CONST.	965966008	5	1	253	915750608	SLEWING PLATFORM FRAME
ROD ST.CONST.	965970108	5	1	301	91000968	SLEWING PLATFORM FRAME
ROD ST.CONST.	966651808	1	1	1344	966593708	ROD CPL.
ROD SUPPORT L.WELDM. RAL	965695508	6	2	1192	916303308	S INTERMEDIATE SECTION
ROD SUPPORT L.WELDM. RAL	965695508	6	2	1199	916303208	S INTERMEDIATE SECTION
ROD SUPPORT L.WELDM. RAL	965695508	6	2	1204	916303108	S INTERMEDIATE SECTION
ROD SUPPORT L.WELDM. RAL	965695508	6	2	1208	916303008	S INTERMEDIATE SECTION
ROD SUPPORT L.WELDM. RAL	965695508	6	2	1212	916302708	S INTERMEDIATE SECTION
ROD SUPPORT L.WELDM. RAL	965695508	6	2	1217	916302908	S ADAPTER SECTION
ROD SUPPORT R.WELDM. RAL	965672008	5	2	1192	916303308	S INTERMEDIATE SECTION
ROD SUPPORT R.WELDM. RAL	965672008	5	2	1199	916303208	S INTERMEDIATE SECTION
ROD SUPPORT R.WELDM. RAL	965672008	5	2	1204	916303108	S INTERMEDIATE SECTION
ROD SUPPORT R.WELDM. RAL	965672008	5	2	1208	916303008	S INTERMEDIATE SECTION
ROD SUPPORT R.WELDM. RAL	965672008	5	2	1212	916302708	S INTERMEDIATE SECTION
ROD SUPPORT R.WELDM. RAL	965672008	5	2	1217	916302908	S ADAPTER SECTION
RODS / PULL RODS 098406	915725808	561	1	15		LIEBHERR CRAW.CRANE LR
ROLLER	966915108	2	1	1441	966888308	SWITCH UNIT
ROLLER	966915108	2	1	1442	966916408	SWITCH UNIT
ROLLER 200X180X80 PA6G	978986808	20	8	1192	916303308	S INTERMEDIATE SECTION
ROLLER 200X180X80 PA6G	978986808	20	8	1199	916303208	S INTERMEDIATE SECTION
ROLLER 200X180X80 PA6G	978986808	20	6	1204	916303108	S INTERMEDIATE SECTION
ROLLER 200X180X80 PA6G	978986808	20	8	1208	916303008	S INTERMEDIATE SECTION
ROLLER 200X180X80 PA6G	978986808	20	8	1212	916302708	S INTERMEDIATE SECTION
ROLLER 200X180X80 PA6G	978986808	20	6	1217	916302908	S ADAPTER SECTION
ROLLER BEARING 260X340X9	746509908	(2)	1	1157	916332108	S HEAD SECTION
ROLLER BEARING 260X340X9	746509908	(2)	1	1433	915761608	HOOK BLOCK
ROLLER BEARING 360X480X14	10472344	2	1	402	965376108	ROPE PULLEY CPL.
ROLLER BEARING WELDED R	966648208	1	1	1343	966593508	ROLLER SEATING COMPL.
ROLLER BEARING WELDED R	966731208	1	1	1347	966731108	ROLLER SEATING COMPL.
ROLLER BODY HALF CPL.	965381308	3	22	110	917523808	CRAWLER TRACK CARRIER, L
ROLLER BODY HALF CPL.	965381308	3	22	153	917525508	CRAWLER TRACK CARRIER, L

Description	Item	Pos.	Quantity	Page	Assembly	Description
ROLLER BODY HALF CPL.	965381308	3	22	183	917525608	CRAWLER TRACK CARRIER,
ROLLER BODY HALF CPL.	965381308	3	22	210	917525908	CRAWLER TRACK CARRIER,
ROLLER CLAMP WELDED RAL	966753208	3	1	1422	915744908	BOOM NOSE
ROLLER CPL.	96060213	63	3	1251	915753308	WINCH 6 PRE-ASSEMBLY
ROLLER CPL.	966556908	55	1	395	965661108	SUPPORT COMPL.
ROLLER CPL. D-ZWISCHENS	968118008	61	3	1383	916303808	D INTERMEDIATE SECTION
ROLLER CPL. D-ZWISCHENS	968118008	61	3	1394	917223708	D INTERMEDIATE SECTION
ROLLER CPL. D-ZWISCHENS	968118008	59	3	1402	917223808	D INTERMEDIATE SECTION
ROLLER ORIFICE 026-060	962213008	50	1	1447	96053946	STAND, LEFT
ROLLER PA6G	97006087	234	1	1291	916324608	D PIVOT SECTION PRE-ASS.
ROLLER RD150X130 PA6G	97000079	108	2	1289	916324608	D PIVOT SECTION PRE-ASS.
ROLLER RD150X150 PA6G	97000078	107	4	1289	916324608	D PIVOT SECTION PRE-ASS.
ROLLER RD250X86 PA6G	952614008	35	2	1422	915744908	BOOM NOSE
ROLLER RD68X20 PA6G	283096108	45	2	258	966222408	MOUNTING PARTS FRONT P
ROLLER RD68X20 PA6G	283096108	141	1	1130	916305808	S PIVOT SECTION PRE-ASS.
ROLLER RD68X20 PA6G	283096108	30	2	1478	966911408	CROSS MEMBER CPL.
ROLLER RD75X315 PA6G	931532108	119	1	418	96038694	SLEWING PLATFORM CATWAL
ROLLER RD80X40 PA6G	930133908	10	2	1161	966470508	HOISTING LIMIT SWITCH PRE-
ROLLER RD80X40 PA6G	930133908	10	2	1162	966470608	HOISTING LIMIT SWITCH PRE-
ROLLER RD85X31X40 PA6G	979871908	24	2	1288	916324608	D PIVOT SECTION PRE-ASS.
ROLLER SEATING COMPL.	966593508	2	1	1339	915745708	D HEAD SECTION PRE-ASS.
ROLLER SEATING COMPL.	966731108	127	1	1340	915745708	D HEAD SECTION PRE-ASS.
ROLLER SET	915755408	204	1	14		LIEBHERR CRAW.CRANE LR
ROLLER SET LINKS RAL 1007	916177108	2	1	1171	915755408	ROLLER SET
ROLLER SET RECHTS RAL 100	916177008	1	1	1171	915755408	ROLLER SET
ROLLER SET WELDED	966331308	1	1	1175	916177008	ROLLER SET
ROLLER SET WELDED	966335308	1	1	1180	916177108	ROLLER SET
ROLLER SLEWING RING 3304-	90000869	1	1	440	965852408	ROLLER SLEWING RING PRE
ROLLER SLEWING RING PRE	965852408	1	1	438	915755208	ROLLER SLEWING RING
ROLLER SLEWING RING QC	915719208	122	1	12		LIEBHERR CRAW.CRANE LR
ROLLER SLEWING RING QC	915755208	1	1	435	915719208	ROLLER SLEWING RING
ROLLER TAPPET 39X76MM	9078257	1	2	732	10116320	CONTROL PARTS
ROLLER X0 PA6G	288169408	25	3	1422	915744908	BOOM NOSE
ROOF COMPL.	96035946	2	1	573	918744708	MACHINERY HOUSE BASE FR
ROOF COMPL.	96035947	2	1	580	96035946	ROOF COMPL.
ROOF COMPL.	965886508	1	1	580	96035946	ROOF COMPL.
ROOF COMPL.	965886708	3	5	580	96035946	ROOF COMPL.
ROOF COMPL.	965886908	4	1	580	96035946	ROOF COMPL.
ROOF COMPL.	965887008	5	1	580	96035946	ROOF COMPL.
ROOF HATCH VSG-GLAS	10492844	10	2	508	10651874	CABIN
ROOF WINDOW VSG-GLAS	10492845	11	1	508	10651874	CABIN
ROOF, WELDED	96035948	1	1	584	96035947	ROOF COMPL.
ROOF, WELDED	965898308	1	1	581	965886508	ROOF COMPL.
ROOF, WELDED	965898608	1	1	587	965886708	ROOF COMPL.
ROOF, WELDED	965899408	1	1	588	965886908	ROOF COMPL.
ROOF, WELDED	965899508	1	1	589	965887008	ROOF COMPL.
ROPE	571887008	17	1	1371	11003086	ROPE LENGTH INDICATOR
ROPE	97017101	18	2	387	915753008	A-FRAME
ROPE 17X170M KUNSTSTOFF	10815392	1	1	1120	915720808	ROPE WITH ACCESSORIES
ROPE 2 2,3KN EDELSTAHL	11160431	8	0.8	120	966790308	HOSE HOLDER WELDED
ROPE 2 2,3KN EDELSTAHL	11160431	8	0.8	121	966790408	HOSE HOLDER WELDED
ROPE 2 2,3KN EDELSTAHL	11160431	8	0.4	122	966790508	HOSE HOLDER WELDED
ROPE 2 2,3KN EDELSTAHL	11160431	8	0.8	159	966802008	HOSE HOLDER WELDED
ROPE 2 2,3KN EDELSTAHL	11160431	8	0.8	160	966802108	HOSE HOLDER WELDED
ROPE 2 2,3KN EDELSTAHL	11160431	8	0.4	161	966802208	HOSE HOLDER WELDED
ROPE 2 2,3KN EDELSTAHL	11160431	16	0.2	397	966556608	LADDER
ROPE 2 2,3KN EDELSTAHL	11160431	98	0.5	1193	916303308	S INTERMEDIATE SECTION
ROPE 2 2,3KN EDELSTAHL	11160431	95	0.5	1199	916303208	S INTERMEDIATE SECTION
ROPE 2 2,3KN EDELSTAHL	11160431	95	0.5	1205	916303108	S INTERMEDIATE SECTION
ROPE 2 2,3KN EDELSTAHL	11160431	95	0.5	1208	916303008	S INTERMEDIATE SECTION

Description	Item	Pos.	Quantity	Page	Assembly	Description
ROPE 2 2,3KN EDELSTAHL	11160431	95	0.5	1212	916302708	S INTERMEDIATE SECTION
ROPE 2 2,3KN EDELSTAHL	11160431	99	0.5	1218	916302908	S ADAPTER SECTION
ROPE 2 2,3KN EDELSTAHL	11160431	62	0.25	1250	915753308	WINCH 6 PRE-ASSEMBLY
ROPE 2 2,3KN EDELSTAHL	11160431	216	2.4	1291	916324608	D PIVOT SECTION PRE-ASS.
ROPE 2 2,3KN EDELSTAHL	11160431	4	0.35	1301	965764708	PIN WITH RING BOLT
ROPE 2 2,3KN EDELSTAHL	11160431	(3)	0.3	1382	916303808	D INTERMEDIATE SECTION
ROPE 2 2,3KN EDELSTAHL	11160431	4	0.35	1385	966140608	PIN WITH RING BOLT
ROPE 38X1030M -40°C SPF	10423600	1	1	1117	915720708	ROPE FOR WINCH 6
ROPE 52X2000M -40°C SPF	12101756	1	1	1115	919413908	ROPES FOR WINCHES 3
ROPE 52X2100M -40°C SPF	10490902	1	1	1110	915720208	ROPE WITH ACCESSORIES 1
ROPE 52X2100M -40°C SPF	10490902	1	1	1114	915720308	ROPE WITH ACCESSORIES 2
ROPE 52X850M -40°C SPF	12101757	1	1	1116	919414008	ROPE FOR WINCH 4
ROPE 8X150M -40°C VERZ. SP	12102030	1	2	1109	919466508	ROPE WITH ACCESSORIES
ROPE CLAMP	540402208	28	1	1303	540006108	ROPE WINCH
ROPE CLAMP	570797408	5	1	371	11005312	ROPE DRUM
ROPE CLAMP DIN 1142 S40 V	773910508	14	1	242	915718108	TOOL
ROPE DEFLECTOR PLATE 6X1	97019095	12	2	1137	915745308	S OVERRUN PROTECTION
ROPE DIN 3055 4X1,3M VERZ.	10450671	17	2	1478	966911408	CROSS MEMBER CPL.
ROPE DRUM	11005312	21	1	369	10802219	ROPE WINCH
ROPE DRUM	540400208	2	1	1303	540006108	ROPE WINCH
ROPE DRUM	90004957	1	1	330	970704201	HEAVY DUTY ROPE WINCH
ROPE DRUM	90006354	1	1	1082	90001621	HEAVY DUTY ROPE WINCH
ROPE DRUM	90006727	1	1	1228	970704301	HEAVY DUTY ROPE WINCH
ROPE DRUM	968419501	1	1	1253	90005001	COMPACT ROPE WINCH
ROPE FOR WINCH 4	919414008	154	1	13		LIEBHERR CRAW.CRANE LR
ROPE FOR WINCH 6	915720708	158	1	13		LIEBHERR CRAW.CRANE LR
ROPE GUIDE PULLEY CPL.	571904008	41	1	1371	11003086	ROPE LENGTH INDICATOR
ROPE LENGTH INDICATOR 1	11003086	15	1	1369	96051961	TRACTION RAM PRE-ASS.
ROPE LENGTH INDICATOR 1	11003086	15	1	1377	96051962	TRACTION RAM PRE-ASS.
ROPE PROTECTION PLATE 10	97002455	14	15	1175	916177008	ROLLER SET
ROPE PROTECTION PLATE 10	97002455	14	15	1180	916177108	ROLLER SET
ROPE PULLEY 1050X29.5 S35	978442108	2	1	390	965661008	FRAME PRE-ASS.
ROPE PULLEY 1050X29.5 S35	978442108	1	1	402	965376108	ROPE PULLEY CPL.
ROPE PULLEY 790X21.5 S355J	974259208	(1)	1	1157	916332108	S HEAD SECTION
ROPE PULLEY CPL.	965376108	2	10	401	965661508	UPPER PULLEY BLOCK CPL.
ROPE PULLEY CPL.	965376108	2	9	405	965661608	LOWER PULLEY BLOCK CPL.
ROPE PULLEY CPL.	965376108	3	3	1157	916332108	S HEAD SECTION
ROPE PULLEY CPL.	965376108	9	10	1175	916177008	ROLLER SET
ROPE PULLEY CPL.	965376108	9	10	1180	916177108	ROLLER SET
ROPE PULLEY CPL.	965376108	2	1	1219	965936908	FOLDAWAY ROPE PULLEY LA
ROPE PULLEY CPL.	965376108	12	3	1339	915745708	D HEAD SECTION PRE-ASS.
ROPE PULLEY CPL.	965376108	3	1	1343	966593508	ROLLER SEATING COMPL.
ROPE PULLEY CPL.	965376108	8	9	1409	966649408	LUFFING PULLEY BLOCK COM
ROPE PULLEY CPL.	965376108	3	9	1415	966648108	LUFFING PULLEY BLOCK COM
ROPE PULLEY CPL. 1050X29.5	965683908	4	2	1288	916324608	D PIVOT SECTION PRE-ASS.
ROPE PULLEY CPL. 1050X29.5	966163908	1	1	1295	965683908	ROPE PULLEY CPL.
ROPE PULLEY CPL. SPF	963310608	4	1	1157	916332108	S HEAD SECTION
ROPE PULLEY CPL. SPF	963310608	3	1	1288	916324608	D PIVOT SECTION PRE-ASS.
ROPE PULLEY CPL. SPF	963310608	11	1	1339	915745708	D HEAD SECTION PRE-ASS.
ROPE PULLEY CPL. SPF	963310608	5	1	1347	966731108	ROLLER SEATING COMPL.
ROPE PULLEY CPL. SPF	963310608	2	3	1422	915744908	BOOM NOSE
ROPE PULLEY CPL. SPF	963452208	1	1	1433	915761608	HOOK BLOCK
ROPE PULLEY MOUNTING WE	965937008	1	1	1219	965936908	FOLDAWAY ROPE PULLEY LA
ROPE PULLEY RD900X90 PA6	974627208	(1)	1	1433	915761608	HOOK BLOCK
ROPE SLING EN 13414-3 29.5T-	10281617	11	2	1475	919003708	MOUNTING AIDS
ROPE SLING/STANDING ROPE	97010068	2	4	1475	919003708	MOUNTING AIDS
ROPE SLING/STANDING ROPE	97010067	1	4	1475	919003708	MOUNTING AIDS
ROPE SLING/STANDING ROPE	97012146	4	2	1478	966911408	CROSS MEMBER CPL.
ROPE SUPPORT WELDED RAL	967162408	120	1	1129	916305808	S PIVOT SECTION PRE-ASS.
ROPE WINCH TYP 351	540001808	43	1	258	966222408	MOUNTING PARTS FRONT P

Description	Item	Pos.	Quantity	Page	Assembly	Description
ROPE WINCH TYP 351	540001808	93	2	1129	916305808	S PIVOT SECTION PRE-ASS.
ROPE WINCH TYP 351	540001808	13	2	1478	966911408	CROSS MEMBER CPL.
ROPE WINCH TYP 901	540006108	198	1	1291	916324608	D PIVOT SECTION PRE-ASS.
ROPE WINCH ZHP 4.13 SPF	10802219	2	2	368	915752108	MOUNTING JACK/ERECTING
ROPE WITH ACCESSORIES	915720808	160	1	13		LIEBHERR CRAW.CRANE LR
ROPE WITH ACCESSORIES	919466508	147	1	13		LIEBHERR CRAW.CRANE LR
ROPE WITH ACCESSORIES 1	915720208	148	1	13		LIEBHERR CRAW.CRANE LR
ROPE WITH ACCESSORIES 2	915720308	150	1	13		LIEBHERR CRAW.CRANE LR
ROPE-DESCENDING+RESCUE	11007312	3	1	247	916959908	PERSONAL PROTECTION EQ
ROPES FOR WINCHES 3	919413908	152	1	13		LIEBHERR CRAW.CRANE LR
ROTARY ENCODER	11659106	45	1	1371	11003086	ROPE LENGTH INDICATOR
ROTARY ENCODER 360° LSB P	10802060	11	1	24	966200708	SLIPRING UNIT INSTALLATION
ROTARY FEED THROUGH SPF	10491551	5	1	22	917528708	CENTRAL SECTION CRAWLER
ROTARY LOCK 1W	606143308	32	2	529	96054232	PREMOUNTED UPPER PART
ROTARY SHAFT LIP SEAL BAB	710062601	64	2	332	90001090	SLEWING GEAR DRIVE
ROTARY SHAFT LIP SEAL BAB	710062601	64	2	1084	90011209	SLEWING GEAR DRIVE
ROTARY SHAFT LIP SEAL BAB	710062601	64	2	1230	90006725	SLEWING GEAR DRIVE
ROTARY SHAFT LIP SEAL DIN	710031208	10	1	373	540270414	POWER TAKE-OFF CPL
ROTARY SHAFT LIP SEAL DIN	710035901	11	1	332	90001090	SLEWING GEAR DRIVE
ROTARY SHAFT LIP SEAL DIN	710035901	11	1	1084	90011209	SLEWING GEAR DRIVE
ROTARY SHAFT LIP SEAL DIN	710035901	11	1	1230	90006725	SLEWING GEAR DRIVE
ROTARY SHAFT LIP SEAL DIN	710033508	8	1	1257	968419601	DRUM BEARING
ROTARY SHAFT LIP SEAL DIN	710035908	7	1	1257	968419601	DRUM BEARING
ROTARY SHAFT LIP SEAL DIN	710036101	11	2	447	90008841	SLEWING GEAR DRIVE
ROTARY SHAFT LIP SEAL DIN	10030443	(4)	1	330	970704201	HEAVY DUTY ROPE WINCH
ROTARY SHAFT LIP SEAL DIN	10030443	4	1	333	90004973	DRUM BEARING
ROTARY SHAFT LIP SEAL DIN	570151908	15	1	374	540270514	DRIVE UNIT CPL
ROTARY SHAFT LIP SEAL DIN	570720908	310	1	639	11000367	PUMP DISTRIBUTION GEAR
ROTARY SHAFT LIP SEAL DIN	710027101	7	2	1255	90004983	PLANETARY GEARBOX
ROTARY SHAFT LIP SEAL DIN	710054401	4	1	332	90001090	SLEWING GEAR DRIVE
ROTARY SHAFT LIP SEAL DIN	710054401	4	1	1084	90011209	SLEWING GEAR DRIVE
ROTARY SHAFT LIP SEAL DIN	710054401	4	1	1230	90006725	SLEWING GEAR DRIVE
ROTARY SHAFT LIP SEAL TRJ	10166573	31	1	1255	90004983	PLANETARY GEARBOX
ROTARY SHAFT LIP SEAL TRP	10166630	64	2	447	90008841	SLEWING GEAR DRIVE
ROTATIONAL SPEED SENSOR	13736146	(1)	1	793	12410651	ENGINE CONTROL SENSORS
ROTATIONAL SPEED SENSOR	12544505	20	2	793	12410651	ENGINE CONTROL SENSORS
ROTOR	11171311	1	1	1468	11066001	WIND VELOCITY TRANSMITTE
ROUND SLING -GEWA 1T-1M	735002208	12	2	1415	966648108	LUFFING PULLEY BLOCK COM
ROUND SLING -GEWA 1T-1M	735002208	31	2	1418	966660708	WEIGHT CPL.
ROUND SLING 1T-0,78M POLY	735004308	50	5	258	966222408	MOUNTING PARTS FRONT P
ROUND SLING DIN EN 1492-2 1	10280667	6	4	1045	919300308	SLINGING MEAN
ROUND SLING DIN EN 1492-2 2	10280678	3	2	1046	96052080	CROSS-MEMBER
ROUND SLING DIN EN 1492-2 2	10280678	211	2	1291	916324608	D PIVOT SECTION PRE-ASS.
ROUND SLING DIN EN 1492-2 4	10280695	9999	4	15		LIEBHERR CRAW.CRANE LR
ROUND SLING DIN EN 1492-2	11114028	97	2	1200	916303208	S INTERMEDIATE SECTION
ROUND SLING DIN EN 1492-2	11114028	97	2	1205	916303108	S INTERMEDIATE SECTION
ROUND SLING DIN EN 1492-2	11114028	97	2	1209	916303008	S INTERMEDIATE SECTION
ROUND SLING DIN EN 1492-2	11114028	97	2	1213	916302708	S INTERMEDIATE SECTION
ROUND SLING DIN EN 1492-2	11114028	100	1	1218	916302908	S ADAPTER SECTION
ROUND SLING DIN EN 1492-2	10280542	92	2	1193	916303308	S INTERMEDIATE SECTION
ROUND SLING DIN EN 1492-2	10280542	94	1	1218	916302908	S ADAPTER SECTION
ROUND STEEL 80.0X527 35NIC	978522608	2	164	102	965380808	FLOOR PLATES PRE-ASS.
ROUND STRAND ROPE 10X1,4	10652830	283	1	1292	916324608	D PIVOT SECTION PRE-ASS.
ROUND STRAND ROPE 10X1,4	10652830	119	2	1340	915745708	D HEAD SECTION PRE-ASS.
ROUND STRAND ROPE 10X1,	10652811	61	2	574	918744708	MACHINERY HOUSE BASE FR
ROUND STRAND ROPE 10X1,	10652814	56	1	395	965661108	SUPPORT COMPL.
ROUND STRAND ROPE 10X1,	10652814	135	2	1341	915745708	D HEAD SECTION PRE-ASS.
ROUND STRAND ROPE 10X1,	10652815	12	1	581	965886508	ROOF COMPL.
ROUND STRAND ROPE 10X10	10652201	90	2	1193	916303308	S INTERMEDIATE SECTION
ROUND STRAND ROPE 10X11	10651955	90	2	1199	916303208	S INTERMEDIATE SECTION

Description	Item	Pos.	Quantity	Page	Assembly	Description
ROUND STRAND ROPE 10X11	10651955	90	2	1208	916303008	S INTERMEDIATE SECTION
ROUND STRAND ROPE 10X11	10651955	90	2	1212	916302708	S INTERMEDIATE SECTION
ROUND STRAND ROPE 10X11	10651955	90	2	1218	916302908	S ADAPTER SECTION
ROUND STRAND ROPE 10X11	10651955	51	1	1382	916303808	D INTERMEDIATE SECTION
ROUND STRAND ROPE 10X11	10651955	37	3	1394	917223708	D INTERMEDIATE SECTION
ROUND STRAND ROPE 10X2,1	11008315	290	1	1292	916324608	D PIVOT SECTION PRE-ASS.
ROUND STRAND ROPE 10X2,	10652438	54	1	1227	915753108	WINCH
ROUND STRAND ROPE 10X2,	10652438	133	2	1290	916324608	D PIVOT SECTION PRE-ASS.
ROUND STRAND ROPE 10X2,	10652810	64	1	23	917528708	CENTRAL SECTION CRAWLER
ROUND STRAND ROPE 10X3,	10675401	134	1	1341	915745708	D HEAD SECTION PRE-ASS.
ROUND STRAND ROPE 10X3,	10652805	130	1	1130	916305808	S PIVOT SECTION PRE-ASS.
ROUND STRAND ROPE 10X3,5	11002141	120	2	1340	915745708	D HEAD SECTION PRE-ASS.
ROUND STRAND ROPE 10X4,	10663834	118	2	1340	915745708	D HEAD SECTION PRE-ASS.
ROUND STRAND ROPE 10X5,1	10651953	90	2	1204	916303108	S INTERMEDIATE SECTION
ROUND STRAND ROPE 10X5,1	10651953	35	3	1402	917223808	D INTERMEDIATE SECTION
ROUND STRAND ROPE 10X5,	11000258	271	1	577	918744708	MACHINERY HOUSE BASE FR
RS CRANKSHAFT BEARING KP	10128593	50	1	719	10128540	CRANKSHAFT BEARINGS
RS PRESSURE FILTER DF...33	10101384	(3)	1	882	96029372	HYDR.MACHINERY HOUSE
RUBBER 40X4X704 NBR/SBR 6	97079103	(2)	48	1482	918392608	DISPATCH ASSY.MECH.PART
RUBBER BELLOWS	11124040	3	2	1107	10454762	REMOTE CONTROL TRANSMIT
RUBBER BELLOWS	571912308	2	1	531	10343693	JOYSTICK
RUBBER BUFFER 30X36 KAUT	10040502	100	1	950	919203908	COVERING
RUBBER BUFFER 8,3/26X7,2 3	10116274	2	8	788	10141788	CONTROL BOX ANNEXE
RUBBER CONNECTION	10132330	14	2	709	10141843	CRANKCASE BREATHER ASS
RUBBER CONNECTION	9880511	15	4	709	10141843	CRANKCASE BREATHER ASS
RUBBER CONNECTION 06-12X	10126119	22	1	750	10153631	LEAK OIL LINE ADD-ON
RUBBER CONNECTION 06-12X	10126119	11	2	777	10143790	REGULATION BOOST PRESS
RUBBER CONNECTION 12X18	10132412	3	1	711	10137051	HYDT.TUBE ASSEMBLY
RUBBER CONNECTION 25X33	9271340	17	2	709	10141843	CRANKCASE BREATHER ASS
RUBBER CONNECTION Silicon	10123540	16	1	775	10141720	EXHAUST TC MOUNTING
RUBBER CONNECTION Silicon	10123540	16	1	776	10141721	EXHAUST TC MOUNTING
RUBBER CONNECTION Silicon	10128228	10	3	777	10143790	REGULATION BOOST PRESS
RUBBER CONNECTION Silicon	10139107	5	3	753	10141830	CHARGE AIR LINE ASSEMBLY
RUBBER HOSE 130X150X75 E	975744308	250	2	823	918717708	AIR FILTER SYSTEM ABOVE
RUBBER HOSE 130X150X75 E	975744308	250	2	829	918719508	AIR FILTER SYSTEM DOWN
RUBBER HOSE LINE 5 G 4	600205305	5	7.4	935	96070789	LEAD
RUBBER RING X16	10123876	103	2	791	12416117	CABLE HARNESS MOUNTING
RUBBER RING X16	10123876	(11)	1	914	91000915	ELECTRICAL MACHINE/ENGIN
RUBBER RING X16	10123876	(11)	1	914	91000915	ELECTRICAL MACHINE/ENGIN
RUBBER RING X19	10123877	(12)	1	914	91000915	ELECTRICAL MACHINE/ENGIN
RUBBER RING X19	10123877	(12)	1	914	91000915	ELECTRICAL MACHINE/ENGIN
RUBBER-METAL MACHINERY	10476338	7	4	987	919203608	OIL RESERVOIR, COMPLETE
RUBBER-METAL MACHINERY	12104379	2	4	983	919203708	FUEL TANK CPL.
RUBBER-METAL STOP BUFF	10282698	70	2	1192	916303308	S INTERMEDIATE SECTION
RUBBER-METAL STOP BUFF	10282698	70	2	1199	916303208	S INTERMEDIATE SECTION
RUBBER-METAL STOP BUFF	10282698	70	2	1204	916303108	S INTERMEDIATE SECTION
RUBBER-METAL STOP BUFF	10282698	70	2	1208	916303008	S INTERMEDIATE SECTION
RUBBER-METAL STOP BUFF	10282698	70	2	1212	916302708	S INTERMEDIATE SECTION
RUBBER-METAL STOP BUFF	10282698	70	2	1217	916302908	S ADAPTER SECTION
S ADAPTER SECTION 3531.45	916302908	240	1	14		LIEBHERR CRAW.CRANE LR
S HEAD SECTION 3000T	916332108	202	1	14		LIEBHERR CRAW.CRANE LR
S HEAD SECTION, WELDED C	966752308	1	1	1157	916332108	S HEAD SECTION
S INTERMED.SECTION WELD.	966592508	1	1	1212	916302708	S INTERMEDIATE SECTION
S INTERMED.SECTION WELD.	966573808	1	1	1208	916303008	S INTERMEDIATE SECTION
S INTERMED.SECTION WELD	966615608	1	1	1204	916303108	S INTERMEDIATE SECTION
S INTERMED.SECTION WELD.	966568508	1	1	1199	916303208	S INTERMEDIATE SECTION
S INTERMED.SECTION WELD.	966610908	1	1	1192	916303308	S INTERMEDIATE SECTION
S INTERMEDIATE SECTION 35	916302708	222	2	14		LIEBHERR CRAW.CRANE LR
S INTERMEDIATE SECTION 35	916303008	220	2	14		LIEBHERR CRAW.CRANE LR
S INTERMEDIATE SECTION 3	916303108	214	2	14		LIEBHERR CRAW.CRANE LR

Description	Item	Pos.	Quantity	Page	Assembly	Description
S INTERMEDIATE SECTION 35	916303208	212	2	14		LIEBHERR CRAW.CRANE LR
S INTERMEDIATE SECTION 35	916303308	210	1	14		LIEBHERR CRAW.CRANE LR
S LUFFING BLOCKS	916115808	263	1	14		LIEBHERR CRAW.CRANE LR
S OVERRUN PROTECTION	915745308	2	1	1122	919294508	S PIVOT SECTION CPL.
S PIVOT SECTION CPL. 10.25	919294508	200	1	14		LIEBHERR CRAW.CRANE LR
S PIVOT SECTION PRE-ASS. 1	916305808	1	1	1122	919294508	S PIVOT SECTION CPL.
S PIVOT SECTION, WELD.CO	966564508	1	1	1128	916305808	S PIVOT SECTION PRE-ASS.
S-ADAPTER WELDM. RAL 100	966595308	1	1	1217	916302908	S ADAPTER SECTION
SAE FLANGE CONNECTION G	474901908	572	2	883	96029372	HYDR.MACHINERY HOUSE
SAE FLANGE CONNECTION G	474901508	575	2	883	96029372	HYDR.MACHINERY HOUSE
SAE FLANGE CONNECTION GF	474901808	521	4	34	966084408	HYDRAULIC EQUIPM.CENTER
SAE FLANGE CONNECTION	474907108	577	2	883	96029372	HYDR.MACHINERY HOUSE
SAE FLANGE CONNECTION	474906908	573	6	883	96029372	HYDR.MACHINERY HOUSE
SAE FLANGE SAE1 1/2-C61-M1	511502608	124	4	634	96034141	DIESEL ENGINE, PRE-ASSEMB
SAE FLANGE SAE1 1/2-C61-M1	511502608	124	4	692	96034143	DIESEL ENGINE, PRE-ASSEMB
SAE INTERMEDIATE FLANGE	511519208	510	1	455	966085508	HYDRAULIC EQUIPM.SLEWING
SAE INTERMEDIATE FLANGE	511519208	521	6	883	96029372	HYDR.MACHINERY HOUSE
SAE INTERMEDIATE FLANGE S	511517208	520	3	883	96029372	HYDR.MACHINERY HOUSE
SAE INTERMEDIATE FLANGE S	11320616	512	1	883	96029372	HYDR.MACHINERY HOUSE
SAE SEALING FLANGE SAE1 1	511510008	502	10	341	966085708	ADDITIONAL HYDRAULICS WI
SAE SEALING FLANGE SAE1 1	511510008	502	10	358	966085808	ADDITIONAL HYDRAULICS WI
SAE SEALING FLANGE SAE1 1	511510008	580	4	883	96029372	HYDR.MACHINERY HOUSE
SAE SEALING FLANGE SAE1 1	511510008	502	8	1092	966085608	ADDITIONAL HYDRAULICS WI
SAE SEALING FLANGE SAE1 1	511510008	502	6	1238	966085908	ADDITIONAL HYDRAULICS WI
SAE-FLANGE HALF SAE1 1/4-C	511516208	125	2	634	96034141	DIESEL ENGINE, PRE-ASSEMB
SAE-FLANGE HALF SAE1 1/4-C	511516208	125	2	692	96034143	DIESEL ENGINE, PRE-ASSEMB
SAE-FLANGE HALF SAE1 1/4-C	511516208	576	8	883	96029372	HYDR.MACHINERY HOUSE
SAE-FLANGE HALF SAE3-C61	510599208	126	2	634	96034141	DIESEL ENGINE, PRE-ASSEMB
SAE-FLANGE HALF SAE3-C61	510599208	126	2	692	96034143	DIESEL ENGINE, PRE-ASSEMB
SAFETY BUTTON	10424601	(1)	1	1118	10285336	POUCH SOCKET
SAFETY BUTTON	10470667	(2)	1	1118	10285336	POUCH SOCKET
SAFETY HARNESS EN 361 IK	11007305	1	2	247	916959908	PERSONAL PROTECTION EQ
SAFETY LEVER	10410484	2	1	1118	10285336	POUCH SOCKET
SAFETY PLUG W HINGE-LID	10813605	20	1	1118	10285336	POUCH SOCKET
SAFETY PLUG W HINGE-LID	12105280	2	1	1112	10491463	POUCH SOCKET
SAFETY PLUG W HINGE-LID 1	10180883	44	2	111	917523808	CRAWLER TRACK CARRIER, L
SAFETY PLUG W HINGE-LID 1	10180883	44	2	154	917525508	CRAWLER TRACK CARRIER, L
SAFETY PLUG W HINGE-LID 1	10180883	44	2	183	917525608	CRAWLER TRACK CARRIER,
SAFETY PLUG W HINGE-LID 1	10180883	44	2	210	917525908	CRAWLER TRACK CARRIER,
SAFETY PLUG W HINGE-LID 1	10180883	23	2	301	91000968	SLEWING PLATFORM FRAME
SAFETY PLUG W HINGE-LID 1	10180883	5	2	395	965661108	SUPPORT COMPL.
SAFETY PLUG W HINGE-LID 1	10180883	59	2	1339	915745708	D HEAD SECTION PRE-ASS.
SAFETY PLUG W HINGE-LID 1	10180883	(3)	1	1342	915745708	D HEAD SECTION PRE-ASS.
SAFETY PLUG W HINGE-LID 1	10180883	7	1	1369	96051961	TRACTION RAM PRE-ASS.
SAFETY PLUG W HINGE-LID 1	10180883	7	1	1377	96051962	TRACTION RAM PRE-ASS.
SAFETY PLUG W HINGE-LID 1	10180883	9	4	1444	96054216	CONNECTING SUPPORT
SAFETY PLUG W HINGE-LID 1	10180883	17	1	1447	96053946	STAND, LEFT
SAFETY PLUG W HINGE-LID 1	10180883	17	1	1450	96053947	STAND, RIGHT
SAFETY PLUG W HINGE-LID 12	10180882	49	1	22	917528708	CENTRAL SECTION CRAWLER
SAFETY PLUG W HINGE-LID 12	10181899	64	4	111	917523808	CRAWLER TRACK CARRIER, L
SAFETY PLUG W HINGE-LID 12	10181899	64	4	184	917525608	CRAWLER TRACK CARRIER,
SAFETY PLUG W HINGE-LID 12	10181899	21	4	387	915753008	A-FRAME
SAFETY PLUG W HINGE-LID 12	10181899	33	2	390	965661008	FRAME PRE-ASS.
SAFETY PLUG W HINGE-LID 12	10181899	31	8	395	965661108	SUPPORT COMPL.
SAFETY PLUG W HINGE-LID 12	10181899	12	2	401	965661508	UPPER PULLEY BLOCK CPL.
SAFETY PLUG W HINGE-LID 12	10181899	35	3	1157	916332108	S HEAD SECTION
SAFETY PLUG W HINGE-LID 12	10181899	35	2	1175	916177008	ROLLER SET
SAFETY PLUG W HINGE-LID 12	10181899	35	2	1180	916177108	ROLLER SET
SAFETY PLUG W HINGE-LID 12	10181899	69	4	1217	916302908	S ADAPTER SECTION
SAFETY PLUG W HINGE-LID 12	10181899	14	8	1339	915745708	D HEAD SECTION PRE-ASS.

Description	Item	Pos.	Quantity	Page	Assembly	Description
SAFETY PLUG W HINGE-LID 12	10181899	14	6	1409	966649408	LUFFING PULLEY BLOCK COM
SAFETY PLUG W HINGE-LID 12	10181899	8	4	1415	966648108	LUFFING PULLEY BLOCK COM
SAFETY PLUG W HINGE-LID 12	10181899	33	2	1447	96053946	STAND, LEFT
SAFETY PLUG W HINGE-LID 12	10181899	33	2	1450	96053947	STAND, RIGHT
SAFETY PLUG W HINGE-LID 12	10181899	26	2	1478	966911408	CROSS MEMBER CPL.
SAFETY PLUG W HINGE-LID 17	10180878	81	6	1289	916324608	D PIVOT SECTION PRE-ASS.
SAFETY PLUG W HINGE-LID 1	12100335	3	4	232	915718008	FIXAGE DU CONTREPOIDS CE
SAFETY PLUG W HINGE-LID 1	12100335	39	1	1339	915745708	D HEAD SECTION PRE-ASS.
SAFETY PLUG W HINGE-LID 1	12100335	4	2	1416	966649908	BRACKET CPL.
SAFETY PLUG W HINGE-LID 1	12100335	22	4	1418	966660708	WEIGHT CPL.
SAFETY PLUG W HINGE-LID 1	12100335	10	1	1486	965646108	ROD CPL.
SAFETY PLUG W HINGE-LID 1	12100335	10	1	1488	965522908	ROD CPL.
SAFETY PLUG W HINGE-LID 2	12100250	4	2	403	966093308	BRACKET CPL.
SAFETY PLUG W HINGE-LID 2	12100250	49	2	1175	916177008	ROLLER SET
SAFETY PLUG W HINGE-LID 2	12100250	49	2	1180	916177108	ROLLER SET
SAFETY PLUG W HINGE-LID 2	12100250	5	2	1452	965656708	CONSOLE COUNTERWEIGHT
SAFETY PLUG W HINGE-LID 2	12100250	11	2	1490	968244508	ROD CPL.
SAFETY PLUG W HINGE-LID 2	12100250	10	1	1491	966191408	ROD CPL.
SAFETY PLUG W HINGE-LID 2	12100250	10	1	1494	966203408	ROD CPL.
SAFETY PLUG W HINGE-LID 2	12100250	10	1	1495	966160008	ROD CPL.
SAFETY PLUG W HINGE-LID 2	10878577	64	2	1129	916305808	S PIVOT SECTION PRE-ASS.
SAFETY PLUG W HINGE-LID 2	10878577	25	2	1447	96053946	STAND, LEFT
SAFETY PLUG W HINGE-LID 2	10878577	25	2	1450	96053947	STAND, RIGHT
SAFETY PLUG W HINGE-LID 4X	10180879	69	2	1251	915753308	WINCH 6 PRE-ASSEMBLY
SAFETY PLUG W HINGE-LID 5	10875869	23	2	22	917528708	CENTRAL SECTION CRAWLER
SAFETY PLUG W HINGE-LID 5	10875869	37	2	55	919045208	CROSS BEAM
SAFETY PLUG W HINGE-LID 5	10875869	9	4	61	96026100	PLATFORM CPL.L.
SAFETY PLUG W HINGE-LID 5	10875869	9	5	65	96026289	PODEST CPL.R.
SAFETY PLUG W HINGE-LID 5	10875869	10	6	70	96026457	PLATFORM COMPL.
SAFETY PLUG W HINGE-LID 5	10875869	(7)	2	112	917523808	CRAWLER TRACK CARRIER, L
SAFETY PLUG W HINGE-LID 5	10875869	137	2	112	917523808	CRAWLER TRACK CARRIER, L
SAFETY PLUG W HINGE-LID 5	10875869	109	2	154	917525508	CRAWLER TRACK CARRIER, L
SAFETY PLUG W HINGE-LID 5	10875869	137	2	185	917525608	CRAWLER TRACK CARRIER,
SAFETY PLUG W HINGE-LID 5	10875869	109	2	211	917525908	CRAWLER TRACK CARRIER,
SAFETY PLUG W HINGE-LID 5	10875869	5	6	228	919026408	CATWALK CRAW.TRACK TRA
SAFETY PLUG W HINGE-LID 5	10875869	26	4	253	915750608	SLEWING PLATFORM FRAME
SAFETY PLUG W HINGE-LID 5	10875869	16	6	301	91000968	SLEWING PLATFORM FRAME
SAFETY PLUG W HINGE-LID 5	10875869	21	2	401	965661508	UPPER PULLEY BLOCK CPL.
SAFETY PLUG W HINGE-LID 5	10875869	112	27	429	96038696	SLEWING PLATFORM CATWAL
SAFETY PLUG W HINGE-LID 5	10875869	9	1	442	96021673	PREMOUNTED PIN PULLING D
SAFETY PLUG W HINGE-LID 5	10875869	9	4	449	966460008	PALETTE OF BOLTS
SAFETY PLUG W HINGE-LID 5	10875869	92	13	574	918744708	MACHINERY HOUSE BASE FR
SAFETY PLUG W HINGE-LID 5	10875869	27	2	1049	966561608	FRAME
SAFETY PLUG W HINGE-LID 5	10875869	4	10	1101	965630408	CARRIER PRE-ASSEMBLED
SAFETY PLUG W HINGE-LID 5	10875869	65	2	1129	916305808	S PIVOT SECTION PRE-ASS.
SAFETY PLUG W HINGE-LID 5	10875869	48	1	1157	916332108	S HEAD SECTION
SAFETY PLUG W HINGE-LID 5	10875869	38	4	1175	916177008	ROLLER SET
SAFETY PLUG W HINGE-LID 5	10875869	38	4	1180	916177108	ROLLER SET
SAFETY PLUG W HINGE-LID 5	10875869	17	2	1288	916324608	D PIVOT SECTION PRE-ASS.
SAFETY PLUG W HINGE-LID 5	10875869	170	2	1341	915745708	D HEAD SECTION PRE-ASS.
SAFETY PLUG W HINGE-LID 5	10875869	(2)	1	1382	916303808	D INTERMEDIATE SECTION
SAFETY PLUG W HINGE-LID 5	10875869	3	1	1385	966140608	PIN WITH RING BOLT
SAFETY PLUG W HINGE-LID 5	10875869	4	2	1428	967995008	MECHANICAL AUXILIARIES
SAFETY PLUG W HINGE-LID 5	10875869	14	2	1441	966888308	SWITCH UNIT
SAFETY PLUG W HINGE-LID 5	10875869	14	2	1442	966916408	SWITCH UNIT
SAFETY PLUG W HINGE-LID 5	10875869	5	4	1481	968169608	SLEIGH CPL.
SAFETY PLUG W HINGE-LID 6	10875870	20	4	59	965956208	STAIR
SAFETY PLUG W HINGE-LID 6	10875870	4	1	239	966648008	PIN PULLING CYLINDER CPL.
SAFETY PLUG W HINGE-LID 6	10875870	14	16	262	915750708	PIN F. S AND D PIVOT SECTIO
SAFETY PLUG W HINGE-LID 6	10875870	116	4	429	96038696	SLEWING PLATFORM CATWAL

Description	Item	Pos.	Quantity	Page	Assembly	Description
SAFETY PLUG W HINGE-LID 6	10875870	58	2	573	918744708	MACHINERY HOUSE BASE FR
SAFETY PLUG W HINGE-LID 6	10875870	13	10	1049	966561608	FRAME
SAFETY PLUG W HINGE-LID 6	10875870	19	6	1128	916305808	S PIVOT SECTION PRE-ASS.
SAFETY PLUG W HINGE-LID 6	10875870	37	4	1157	916332108	S HEAD SECTION
SAFETY PLUG W HINGE-LID 6	10875870	18	1	1161	966470508	HOISTING LIMIT SWITCH PRE-
SAFETY PLUG W HINGE-LID 6	10875870	18	1	1162	966470608	HOISTING LIMIT SWITCH PRE-
SAFETY PLUG W HINGE-LID 6	10875870	95	2	1193	916303308	S INTERMEDIATE SECTION
SAFETY PLUG W HINGE-LID 6	10875870	94	2	1199	916303208	S INTERMEDIATE SECTION
SAFETY PLUG W HINGE-LID 6	10875870	94	2	1204	916303108	S INTERMEDIATE SECTION
SAFETY PLUG W HINGE-LID 6	10875870	94	2	1208	916303008	S INTERMEDIATE SECTION
SAFETY PLUG W HINGE-LID 6	10875870	94	2	1212	916302708	S INTERMEDIATE SECTION
SAFETY PLUG W HINGE-LID 6	10875870	96	2	1218	916302908	S ADAPTER SECTION
SAFETY PLUG W HINGE-LID 6	10875870	58	16	1289	916324608	D PIVOT SECTION PRE-ASS.
SAFETY PLUG W HINGE-LID 6	10875870	130	7	1340	915745708	D HEAD SECTION PRE-ASS.
SAFETY PLUG W HINGE-LID 6	10875870	7	4	1347	966731108	ROLLER SEATING COMPL.
SAFETY PLUG W HINGE-LID 6	10875870	6	1	1384	966035008	REST
SAFETY PLUG W HINGE-LID 6	10875870	29	3	1409	966649408	LUFFING PULLEY BLOCK COM
SAFETY PLUG W HINGE-LID 6	10875870	6	4	1481	968169608	SLEIGH CPL.
SAFETY PLUG W HINGE-LID 8X	10180880	35	1	253	915750608	SLEWING PLATFORM FRAME
SAFETY PLUG W HINGE-LID 8X	10180880	35	1	301	91000968	SLEWING PLATFORM FRAME
SAFETY PLUG W HINGE-LID 8X	10180880	70	1	395	965661108	SUPPORT COMPL.
SAFETY PLUG W HINGE-LID 8X	10180880	16	4	1128	916305808	S PIVOT SECTION PRE-ASS.
SAFETY PLUG W HINGE-LID 8X	10180880	3	1	1301	965764708	PIN WITH RING BOLT
SAFETY PLUG W HINGE-LID 8X	10180880	60	2	1339	915745708	D HEAD SECTION PRE-ASS.
SAFETY PLUG W HINGE-LID 8X	10180884	50	5	55	919045208	CROSS BEAM
SAFETY PLUG W HINGE-LID 8X	10180884	33	4	153	917525508	CRAWLER TRACK CARRIER, L
SAFETY PLUG W HINGE-LID 8X	10180884	33	4	210	917525908	CRAWLER TRACK CARRIER,
SAFETY PLUG W HINGE-LID 8X	10180884	4	1	235	966912508	PIN PULLING CYLINDER CPL.
SAFETY PLUG W HINGE-LID 8X	10180884	22	3	253	915750608	SLEWING PLATFORM FRAME
SAFETY PLUG W HINGE-LID 8X	10180884	8	1	301	91000968	SLEWING PLATFORM FRAME
SAFETY PLUG W HINGE-LID 8X	10180884	90	10	574	918744708	MACHINERY HOUSE BASE FR
SAFETY PLUG W HINGE-LID 8X	10180884	19	2	1409	966649408	LUFFING PULLEY BLOCK COM
SAFETY ROLLER CPL.	966344208	26	1	329	915751408	WINCH 1 PRE-ASSEMBLY
SAFETY ROLLER CPL.	966344208	26	1	352	915751608	WINCH 2 PRE-ASS.
SAFETY ROLLER CPL.	966344208	4	2	1227	915753108	WINCH
SAFETY ROLLER CPL.	966344208	8	2	1250	915753308	WINCH 6 PRE-ASSEMBLY
SAFETY ROLLER CPL.	966532808	67	1	1158	916332108	S HEAD SECTION
SAFETY ROLLER CPL.	967124108	7	1	405	965661608	LOWER PULLEY BLOCK CPL.
SAFETY ROLLER CPL.	967232608	55	1	1175	916177008	ROLLER SET
SAFETY ROLLER CPL.	967232608	55	1	1180	916177108	ROLLER SET
SAFETY ROLLER WELDED RAL	966549508	2	1	1163	966532808	SAFETY ROLLER CPL.
SAFETY STIRRUP 50X720X165	979616708	27	4	55	919045208	CROSS BEAM
SCOOP WELDED	965906808	9	1	1064	96034284	PREMOUNTED COMBINATION
SCOOP WELDED	965906908	10	1	1064	96034284	PREMOUNTED COMBINATION
SCOOP WELDED	965907008	11	1	1064	96034284	PREMOUNTED COMBINATION
SCOOP WELDED	965907108	12	1	1064	96034284	PREMOUNTED COMBINATION
SCOOP WELDED SPF	96018465	1	1	823	918717708	AIR FILTER SYSTEM ABOVE
SCOOP WELDED SPF	96018465	1	1	829	918719508	AIR FILTER SYSTEM DOWN
SCOOP WELDED SPF	96018467	2	1	823	918717708	AIR FILTER SYSTEM ABOVE
SCOOP WELDED SPF	96018467	2	1	829	918719508	AIR FILTER SYSTEM DOWN
SCREW	11006669	20	2	1108	10475436	BELT CARRIER SYSTEM
SCREW	12106427	8	6	1107	10454762	REMOTE CONTROL TRANSMIT
SCREW	511052908	20	2	469	510401908	REVERSING VALVE
SCREW AEHNL.ISO 4017 UNC	10876375	319	8	635	96034141	DIESEL ENGINE, PRE-ASSEMB
SCREW AEHNL.ISO 4017 UNC	10876375	318	8	693	96034143	DIESEL ENGINE, PRE-ASSEMB
SCREW CAP GPN 800 M14X1,	10021410	3	2	736	12489819	COVERING CAPS - KIT
SCREW CARABINER OVAL 130	10473040	3	2	1113	966160608	HOIST LIM.SWITCH PLUMMET
SCREW CARABINER OVAL 130	10473040	3	2	1119	962563908	HOIST LIM.SWITCH PLUMMET
SCREW CARABINER OVAL 130	10473040	11	3	1415	966648108	LUFFING PULLEY BLOCK COM
SCREW CARABINER OVAL 130	10473040	26	2	1418	966660708	WEIGHT CPL.

Description	Item	Pos.	Quantity	Page	Assembly	Description
SCREW COUPLING SKF	12100728	28	1	1098	91002039	CENTRAL LUBRICATING SYS
SCREW COUPLING SKL	12100727	34	1	408	91002096	CENTRAL GREASING
SCREW FITTING ELEMENT X	937501408	234	6	455	966085508	HYDRAULIC EQUIPM.SLEWING
SCREW LOCKING FLASCHE 5	811205708	109	1	703	12405454	CRANKCASE CPL. WITH CYLIN
SCREW LOCKING FLASCHE 5	811205708	109	1	708	10142096	PISTON COOLING
SCREW LOCKING FLASCHE 5	811205708	(105)	1	714	10134887	OIL SUMP WITH FASTENING
SCREW LOCKING FLASCHE 5	811205708	109	1	730	11364325	CYLINDER HEAD COVER PRE
SCREW LOCKING FLASCHE 5	811205708	109	1	758	11364209	AIR COMPRESSOR PRE-ASSY
SCREW LOCKING FLASCHE 5	811205708	105	1	778	10146947	ALTERNATOR ASSEMBLY
SCREW LOCKING FLASCHE 5	811205708	105	1	788	10141788	CONTROL BOX ANNEXE
SCREW M12	540400308	3	1	1303	540006108	ROPE WINCH
SCREW M8X20 VERZ	409831208	7	2	590	965887108	ACCESS LADDER PRE-ASS.
SCREW M8X20 VERZ	409831208	11	2	591	965887208	FOLDING LADDER PRE-ASS.
SCREW M8X30 St Rm>=800MP	13541106	2	1	789	10144098	FASTENING CLAMP
SCREW PLUG	11690057	3	1	336	10802061	WINCH REVOLUTION TRANS
SCREW PLUG	12101689	2	2	292	11006307	DISTRIBUTION BLOCK
SCREW PLUG	774378208	(4)	1	1244	917006408	CENTRALIZED LUBRICATION
SCREW PLUG 15 M20X 1,5 MS	602425008	268	2	165	966139008	TERMINAL BOX, PRE-ASSEMB
SCREW PLUG 15 M20X 1,5 MS	602425008	268	1	192	966501708	TERMINAL BOX, PRE-ASSEMB
SCREW PLUG 15 M20X 1,5 MS	602425008	268	1	218	966138608	TERMINAL BOX, PRE-ASSEMB
SCREW PLUG 15 M20X 1,5 MS	602425008	154	2	1142	966792108	TERMINAL BOX CPL.
SCREW PLUG 15 M20X 1,5 MS	602425008	153	1	1458	966997608	TERMINAL BOX CPL.
SCREW PLUG BGR.6 R D54X4	12102187	210	7	78	966084508	HYDR.CROSS BEAM
SCREW PLUG BGR.6 R D54X4	12102187	210	3	96	966084608	HYDR.CROSS BEAM
SCREW PLUG BGR.6 R D54X4	12102187	210	1	132	966084908	HYDR.TRAVEL DRIVE
SCREW PLUG BGR.6 R D54X4	12102187	210	1	168	966085008	HYDR.TRAVEL DRIVE
SCREW PLUG BGR.6 R D54X4	12102187	210	1	195	966084808	HYDR.TRAVEL DRIVE
SCREW PLUG BGR.6 R D54X4	12102187	210	1	221	966084708	HYDR.TRAVEL DRIVE
SCREW PLUG BGR.6 R D54X4	12102187	208	5	275	96029361	SLEWING PLATFORM HYDRA
SCREW PLUG BGR.6 R D54X4	12102187	217	2	314	966085408	SLEWING PLATFORM HYDRA
SCREW PLUG BGR.6 R D54X4	12102187	210	6	882	96029372	HYDR.MACHINERY HOUSE
SCREW PLUG BGR.6 R D54X4	12102187	214	1	1146	966086308	ADDITIONAL HYDR.S PIVOT SE
SCREW PLUG BGR.6 R D54X4	12102187	210	4	1314	96029354	ADDITIONAL HYDR.D PIVOT
SCREW PLUG BGR.6 R D54X4	12102187	229	1	1352	966086708	ADDITIONAL HYDR.D HEAD S
SCREW PLUG BGR.6 R D54X4	12102187	210	1	1388	966086808	ADDITIONAL HYDRAULICS IN
SCREW PLUG BGR.6 R D54X4	12102187	210	1	1398	966832808	ADDITIONAL HYDRAULICS IN
SCREW PLUG BGR.6 R D54X4	12102187	210	1	1406	966086908	ADDITIONAL HYDRAULICS IN
SCREW PLUG BGR.8 M 79X4 P	12102189	204	5	132	966084908	HYDR.TRAVEL DRIVE
SCREW PLUG BGR.8 M 79X4 P	12102189	204	5	168	966085008	HYDR.TRAVEL DRIVE
SCREW PLUG BGR.8 M 79X4 P	12102189	204	5	195	966084808	HYDR.TRAVEL DRIVE
SCREW PLUG BGR.8 M 79X4 P	12102189	204	5	221	966084708	HYDR.TRAVEL DRIVE
SCREW PLUG BGR.8 M 79X4 P	12102189	204	19	275	96029361	SLEWING PLATFORM HYDRA
SCREW PLUG BGR.8 M 79X4 P	12102189	204	6	314	966085408	SLEWING PLATFORM HYDRA
SCREW PLUG BGR.8 M 79X4 P	12102189	204	51	882	96029372	HYDR.MACHINERY HOUSE
SCREW PLUG BGR.8 M 79X4 P	12102189	204	6	1146	966086308	ADDITIONAL HYDR.S PIVOT SE
SCREW PLUG BGR.8 M 79X4 P	12102189	204	25	1314	96029354	ADDITIONAL HYDR.D PIVOT
SCREW PLUG BGR.8 M 79X4 P	12102189	204	8	1352	966086708	ADDITIONAL HYDR.D HEAD S
SCREW PLUG BGR.8 M 79X4 P	12102189	204	4	1388	966086808	ADDITIONAL HYDRAULICS IN
SCREW PLUG BGR.8 M 79X4 P	12102189	204	4	1398	966832808	ADDITIONAL HYDRAULICS IN
SCREW PLUG BGR.8 M 79X4 P	12102189	204	4	1406	966086908	ADDITIONAL HYDRAULICS IN
SCREW PLUG DIN 7604 C M30	4078004	9	2	743	10127419	FUEL FILTER MODULE
SCREW PLUG DIN 906 M10X1	403900101	80	1	372	540270314	FLANGE CPL
SCREW PLUG DIN 906 M36X1,5	4000461	5	2	703	12405454	CRANKCASE CPL. WITH CYLIN
SCREW PLUG DIN 906 M48X1,5	10652552	6	6	703	12405454	CRANKCASE CPL. WITH CYLIN
SCREW PLUG DIN 908 G1/2X1	504012108	480	7	639	11000367	PUMP DISTRIBUTION GEAR
SCREW PLUG DIN 908 G1/4X1	518645408	26	1	74	10489597	SUPPORT CYLINDER
SCREW PLUG DIN 908 G3/4X1	518564708	28	2	74	10489597	SUPPORT CYLINDER
SCREW PLUG DIN 908 M14X1,	11651084	7	3	743	10127419	FUEL FILTER MODULE
SCREW PLUG DIN 908 M16X1,	11643072	7	1	465	511300508	CONTROL BLOCK
SCREW PLUG DIN 908 M20X1,	12218194	10	1	126	11002835	ELECTRIC PUMP

Description	Item	Pos.	Quantity	Page	Assembly	Description
SCREW PLUG DIN 908 M20X1,	12218194	12	1	322	11081924	ELECTRIC PUMP
SCREW PLUG DIN 908 M20X1,	12218194	10	2	348	11114000	ELECTRIC PUMP
SCREW PLUG DIN 908 M20X1,	12218194	11	2	472	11003525	ELECTRIC PUMP
SCREW PLUG DIN 908 M22X1,5	404101708	30	2	371	11005312	ROPE DRUM
SCREW PLUG G1/2"	11003160	47	1	1308	10650028	TELESCOPIC CYLINDER
SCREW PLUG G1/2"	11003160	47	1	1309	11001945	TELESCOPIC CYLINDER
SCREW PLUG G1/4X19	10470377	46	3	1308	10650028	TELESCOPIC CYLINDER
SCREW PLUG G1/4X19	10470377	46	3	1309	11001945	TELESCOPIC CYLINDER
SCREW PLUG M12X1,5	7372624	35	3	647	11006048	CONNECTING PLATE
SCREW PLUG M12X1,5	7372624	19	2	657	7622495	CONNECTING PLATE
SCREW PLUG M12X1,5 MS	602425508	156	1	1142	966792108	TERMINAL BOX CPL.
SCREW PLUG M12X1,5 MS	602425508	152	2	1458	966997608	TERMINAL BOX CPL.
SCREW PLUG M14X1,5 X5CrNi	10128874	(20)	1	700	13455092	DIESEL ENGINE
SCREW PLUG M16X1,5 MS	602424908	266	1	165	966139008	TERMINAL BOX, PRE-ASSEMB
SCREW PLUG M16X1,5 MS	602424908	266	1	192	966501708	TERMINAL BOX, PRE-ASSEMB
SCREW PLUG M16X1,5 MS	602424908	155	1	1142	966792108	TERMINAL BOX CPL.
SCREW PLUG M16X1,5 MS	602424908	151	1	1458	966997608	TERMINAL BOX CPL.
SCREW PLUG M25X1,5 MS	602425108	19	1	29	966138208	TERMINAL BOX, PRE-ASSEMB
SCREW PLUG M25X1,5 MS	602425108	152	2	1142	966792108	TERMINAL BOX CPL.
SCREW PLUG M25X1,5 MS	602425108	183	1	1168	966418908	TERMINAL BOX
SCREW PLUG M25X1,5 MS	602425108	16	1	1234	966541908	TERMINAL BOX CPL.
SCREW PLUG M25X1,5 MS	602425108	16	4	1267	966543108	TERMINAL BOX CPL.
SCREW PLUG M25X1,5 MS	602425108	505	2	1326	966885808	LEAD
SCREW PLUG M25X1,5 MS	602425108	509	2	1461	967035508	LEAD
SCREW PLUG M30X1,5 11SM	11354095	2	4	703	12405454	CRANKCASE CPL. WITH CYLIN
SCREW PLUG M32X1,5 MS	602425208	285	2	918	966530408	TERMINAL BOX
SCREW PLUG M32X1,5 MS	602425208	150	1	1142	966792108	TERMINAL BOX CPL.
SCREW PLUG M32X1,5 MS	602425208	(504)	1	1168	966418908	TERMINAL BOX
SCREW PLUG M32X1,5 MS	602425208	(507)	1	1168	966418908	TERMINAL BOX
SCREW PLUG M32X1,5 MS	602425208	270	5	1325	966841808	TERMINAL BOX
SCREW PLUG M32X1,5 MS	602425208	278	4	1361	96052001	TERMINAL BOX CPL.
SCREW PLUG M40X1,5 MS	602425308	286	1	269	96034537	TERMINAL BOX
SCREW PLUG M40X1,5 MS	602425308	12	2	337	966541108	TERMINAL BOX CPL.
SCREW PLUG M40X1,5 MS	602425308	12	2	354	966541408	TERMINAL BOX CPL.
SCREW PLUG M40X1,5 MS	602425308	286	1	918	966530408	TERMINAL BOX
SCREW PLUG M40X1,5 MS	602425308	12	1	1088	966542108	TERMINAL BOX CPL.
SCREW PLUG M40X1,5 MS	602425308	271	1	1325	966841808	TERMINAL BOX
SCREW PLUG M40X1,5 MS	602425308	279	2	1361	96052001	TERMINAL BOX CPL.
SCREW PLUG M42X2 ST Fe//Zn	10024974	(67)	1	110	917523808	CRAWLER TRACK CARRIER, L
SCREW PLUG M42X2 ST Fe//Zn	10024974	(67)	1	153	917525508	CRAWLER TRACK CARRIER, L
SCREW PLUG M8X1	7027497	20	2	657	7622495	CONNECTING PLATE
SCREW PLUG M8X1	7027497	20	2	668	10009378	CONNECTING PLATE
SCREW PLUG RD32X3 SPF	10466906	68	1	623	96018031	FIXING PARTS BASE FRAME
SCREW PLUG RD32X3 SPF	10466910	238	2	78	966084508	HYDR.CROSS BEAM
SCREW PLUG RD32X3 SPF	10466910	238	2	96	966084608	HYDR.CROSS BEAM
SCREW PLUG RD32X3 SPF	10466910	204	1	139	966434908	ADDITIONAL HYDR.TENSION C
SCREW PLUG RD32X3 SPF	10466910	204	1	241	966561908	ADDL.HYDR.F.PIN PULLING DE
SCREW PLUG RD32X3 SPF	10466910	238	6	275	96029361	SLEWING PLATFORM HYDRA
SCREW PLUG RD32X3 SPF	10466910	238	3	314	966085408	SLEWING PLATFORM HYDRA
SCREW PLUG RD32X3 SPF	10466910	204	2	475	966751308	ADDL.HYDR.F.PIN PULLING DE
SCREW PLUG RD32X3 SPF	10466910	234	2	1352	966086708	ADDITIONAL HYDR.D HEAD S
SCREW PLUG RD36X3 SPF	10466907	69	1	624	96018031	FIXING PARTS BASE FRAME
SCREW PLUG RD36X3 SPF	10466911	240	2	78	966084508	HYDR.CROSS BEAM
SCREW PLUG RD36X3 SPF	10466911	224	1	132	966084908	HYDR.TRAVEL DRIVE
SCREW PLUG RD36X3 SPF	10466911	224	1	168	966085008	HYDR.TRAVEL DRIVE
SCREW PLUG RD36X3 SPF	10466911	224	1	195	966084808	HYDR.TRAVEL DRIVE
SCREW PLUG RD36X3 SPF	10466911	224	1	221	966084708	HYDR.TRAVEL DRIVE
SCREW PLUG RD36X3 SPF	10466911	202	1	237	966515908	ADDL.HYDR.F.PIN PULLING DE
SCREW PLUG RD36X3 SPF	10466911	253	1	275	96029361	SLEWING PLATFORM HYDRA
SCREW PLUG RD36X3 SPF	10466911	224	1	314	966085408	SLEWING PLATFORM HYDRA

Description	Item	Pos.	Quantity	Page	Assembly	Description
SCREW PLUG RD36X3 SPF	10466911	224	2	882	96029372	HYDR.MACHINERY HOUSE
SCREW PLUG RD36X3 SPF	10466911	224	1	1314	96029354	ADDITIONAL HYDR.D PIVOT
SCREW PLUG RD36X3 SPF	10466911	228	3	1352	966086708	ADDITIONAL HYDR.D HEAD S
SCREW PLUG RD36X3 SPF	10466911	224	1	1388	966086808	ADDITIONAL HYDRAULICS IN
SCREW PLUG RD36X3 SPF	10466911	224	1	1398	966832808	ADDITIONAL HYDRAULICS IN
SCREW PLUG RD36X3 SPF	10466911	224	1	1406	966086908	ADDITIONAL HYDRAULICS IN
SCREW PLUG RD54X4 ALCUM	10466908	(3)	1	390	965661008	FRAME PRE-ASS.
SCREW PLUG RD54X4 ALCUM	10466908	212	1	1092	966085608	ADDITIONAL HYDRAULICS WI
SCREW PLUG RD79X4 SPF	10466909	(2)	6	390	965661008	FRAME PRE-ASS.
SCREW PLUG RD79X4 SPF	10466909	202	6	1092	966085608	ADDITIONAL HYDRAULICS WI
SCREW PLUG VSTI G11/2 CR6	10665334	599	1	341	966085708	ADDITIONAL HYDRAULICS WI
SCREW PLUG VSTI G11/2 CR6	10665334	614	1	358	966085808	ADDITIONAL HYDRAULICS WI
SCREW PLUG VSTI G11/2 CR6	10665334	612	1	1093	966085608	ADDITIONAL HYDRAULICS WI
SCREW PLUG VSTI G11/2 CR6	10665334	610	1	1238	966085908	ADDITIONAL HYDRAULICS WI
SCREW PLUG VSTI M10X1	7381638	11	2	706	9078462	POWER UNIT SUPPORT ATT
SCREW PLUG VSTI M10X1	7381638	7	1	754	12421642	CONNECTING LINE ADD-ON
SCREW PLUG VSTI M14X1,5	7380566	(9)	1	714	10134887	OIL SUMP WITH FASTENING
SCREW PLUG VSTI M14X1,5	7380566	6	1	752	10154796	INTAKE STACK ASSEMBLY
SCREW PLUG VSTI M14X1,5	7380566	16	1	761	12490129	WATER PUMP WITH FASTENIN
SCREW PLUG VSTI M14X1,5	7380566	9	1	763	11353748	THERMOSTAT HOUSING ASS
SCREW PLUG VSTI M14X1,5	7380566	4	1	767	10143277	COOLANT PIPE BEND ADD-ON
SCREW PLUG VSTI M14X1,5 C	477510101	79	1	332	90001090	SLEWING GEAR DRIVE
SCREW PLUG VSTI M14X1,5 C	477510101	79	1	1084	90011209	SLEWING GEAR DRIVE
SCREW PLUG VSTI M14X1,5 C	477510101	79	1	1230	90006725	SLEWING GEAR DRIVE
SCREW PLUG VSTI M14X1,5	12696012	(3)	1	746	12492804	FUEL LINES
SCREW PLUG VSTI M16X1,5	7382203	3	2	703	12405454	CRANKCASE CPL. WITH CYLIN
SCREW PLUG VSTI M16X1,5	7382203	3	1	767	10143277	COOLANT PIPE BEND ADD-ON
SCREW PLUG VSTI M16X1,5	7382203	3	2	769	10145044	CONNECTION F.WATER PIPE
SCREW PLUG VSTI M16X1,5	7382203	7	1	770	10145193	COOLANT WATER CONNECT
SCREW PLUG VSTI M18X1,5 C	7380688	13	1	706	9078462	POWER UNIT SUPPORT ATT
SCREW PLUG VSTI M18X1,5 C	7380688	4	1	710	10125646	OIL SEPARATOR ASSEMBLY
SCREW PLUG VSTI M18X1,5 C	7380688	5	1	743	10127419	FUEL FILTER MODULE
SCREW PLUG VSTI M22X1,5 C	7361961	2	4	447	90008841	SLEWING GEAR DRIVE
SCREW PLUG VSTI M22X1,5 C	7361961	78	5	447	90008841	SLEWING GEAR DRIVE
SCREW PLUG VSTI M22X1,5 C	7380177	6	1	770	10145193	COOLANT WATER CONNECT
SCREW PLUG VSTI M22X1,5 C	7380177	5	1	772	10145195	COOLANT WATER CONNECT
SCREW PLUG VSTI M22X1,5 C	7380177	10	1	785	10129212	FLYWHEEL HOUSING ASSEM
SCREW PLUG VSTI M24X1,5	10041903	(11)	1	714	10134887	OIL SUMP WITH FASTENING
SCREW PLUG VSTI M26X1,5 C	477511501	78	2	332	90001090	SLEWING GEAR DRIVE
SCREW PLUG VSTI M26X1,5 C	477511501	78	2	1084	90011209	SLEWING GEAR DRIVE
SCREW PLUG VSTI M26X1,5 C	477511501	78	2	1230	90006725	SLEWING GEAR DRIVE
SCREW PLUG VSTI M26X1,5 C	7381457	1	2	712	10152926	LOCKING PIECES
SCREW PLUG VSTI M26X1,5 C	7381457	(12)	7	714	10134887	OIL SUMP WITH FASTENING
SCREW PLUG VSTI M26X1,5 C	7381457	5	2	770	10145193	COOLANT WATER CONNECT
SCREW PLUG VSTI M26X1,5 C	7381457	4	1	772	10145195	COOLANT WATER CONNECT
SCREW PLUG VSTI M26X1,5	11213236	11	1	836	96035686	UREA TANK, PRE-MOUNTING
SCREW PLUG VSTI M27X2 CR6	477511601	(58)	3	110	917523808	CRAWLER TRACK CARRIER, L
SCREW PLUG VSTI M30X1,5 S	7382204	4	2	703	12405454	CRANKCASE CPL. WITH CYLIN
SCREW PLUG VSTI M38X1,5 C	7382202	6	1	785	10129212	FLYWHEEL HOUSING ASSEM
SCREW PLUG VSTI M48X2 CR6	477511901	(73)	2	110	917523808	CRAWLER TRACK CARRIER, L
SCREW PLUG VSTI M48X2 CR6	477511901	(73)	2	153	917525508	CRAWLER TRACK CARRIER, L
SCREW SET	10873624	21	1	1043	11621256	AIR HEATER
SCREW SLEEVE -0 ST CR6-F	10012024	31	2	408	91002096	CENTRAL GREASING
SCREW SLEEVE -0 ST CR6-F	10012024	36	2	1098	91002039	CENTRAL LUBRICATING SYS
SCREW SLEEVE 0	774376008	10	10	289	916900208	CENT. LUBRIC. SYSTEM SUP
SCREW SLEEVE 0	774376008	8	22	408	91002096	CENTRAL GREASING
SCREW SLEEVE 0	774376008	10	4	1275	917016708	CENTRAL LUBRICATING SYS
SCREW STOPPER GPN 700 M1	7003652	4	1	736	12489819	COVERING CAPS - KIT
SCREW STOPPER GPN 700 M1	7011745	1	1	736	12489819	COVERING CAPS - KIT
SCREW STOPPER M24 PE-HD	11182252	212	22	113	917523808	CRAWLER TRACK CARRIER, L

Description	Item	Pos.	Quantity	Page	Assembly	Description
SCREW STOPPER M24 PE-HD	11182252	211	22	155	917525508	CRAWLER TRACK CARRIER, L
SCREW STOPPER M24 PE-HD	11182252	211	22	185	917525608	CRAWLER TRACK CARRIER,
SCREW STOPPER M24 PE-HD	11182252	210	22	212	917525908	CRAWLER TRACK CARRIER,
SCREW UNF3/8X24 12.9	10353930	7	4	464	10413103	DIRECTIONAL SEAT VALVE
SCREW-ON CONNECTION	947906708	165	1	1314	96029354	ADDITIONAL HYDR.D PIVOT
SCREW-ON CONNECTION	949864108	166	2	882	96029372	HYDR.MACHINERY HOUSE
SCREW-ON CONNECTION	949864108	225	1	1146	966086308	ADDITIONAL HYDR.S PIVOT SE
SCREW-ON CONNECTION	949864108	232	1	1314	96029354	ADDITIONAL HYDR.D PIVOT
SCREW-ON CONNECTION DN	10037655	7	1	742	10126724	FUEL FINE-FILTER ASSEMBLY
SCREW-ON CONNECTION M1	953538808	73	16	881	96029372	HYDR.MACHINERY HOUSE
SCREW-ON CONNECTION X0	945569108	42	1	992	96036153	SWITCH CABINET
SCREW-ON HINGE 25X25X50/	10871177	14	3	228	919026408	CATWALK CRAW.TRACK TRA
SCREW-ON HINGE 25X25X50/	10871177	9	4	513	916997508	FRAME COMPLETE
SCREW-ON HINGE 25X25X50/	10871177	4	3	605	967124708	LID HOLDER
SCREW-ON PLATE 5X520X80 S	97004961	151	1	112	917523808	CRAWLER TRACK CARRIER, L
SCREW-ON PLATE 5X520X80 S	97004961	153	1	155	917525508	CRAWLER TRACK CARRIER, L
SCREW-ON PLATE 5X520X80 S	97004961	151	1	185	917525608	CRAWLER TRACK CARRIER,
SCREW-ON PLATE 5X520X80 S	97004961	153	1	212	917525908	CRAWLER TRACK CARRIER,
SCREWDRIVER 3,5 CRV-VERNI	790032008	30	1	243	96005686	MAIN TOOLS
SCREWDRIVER 4,5	885200408	31	1	243	96005686	MAIN TOOLS
SCREWDRIVER 5,5 CRV-VERNI	790032308	32	1	243	96005686	MAIN TOOLS
SCRFILTER ASSEMBLY SCRF	11446927	100	1	811	919203408	MUFFLER UNIT ABOVE
SCRFILTER ASSEMBLY SCRF	11446927	100	1	818	919203508	MUFFLER UNIT DOWN
SEAL	10115623	8	1	775	10141720	EXHAUST TC MOUNTING
SEAL	10115623	8	1	776	10141721	EXHAUST TC MOUNTING
SEAL	10119343	5	2	774	10141558	OUTLET MANIFOLD ADD-ON
SEAL	10144861	13	1	834	96035875	LOWER UREA PLANT
SEAL	10144861	11	1	844	96035878	UPPER UREA PLANT
SEAL	10650511	46	1	1371	11003086	ROPE LENGTH INDICATOR
SEAL	10650512	47	1	1371	11003086	ROPE LENGTH INDICATOR
SEAL	10815005	2	1	266	10450273	ANTENNA
SEAL	11826653	12	1	496	10876576	WATER HEATING SYSTEM
SEAL	11826653	(3)	1	496	10876576	WATER HEATING SYSTEM
SEAL	12569715	6	6	813	11446927	SCRFILTER ASSEMBLY
SEAL	691822208	150	1	1168	966418908	TERMINAL BOX
SEAL	691822208	171	1	1327	966842008	CABLE DRUM COMPL.
SEAL	9144762	(3)	1	717	10128193	OIL FILLER INLET
SEAL 0,33 METALOSEAL 1	10133721	2	1	706	9078462	POWER UNIT SUPPORT ATT
SEAL 0,33 METALOSEAL 1	10133722	5	1	785	10129212	FLYWHEEL HOUSING ASSEM
SEAL 1,22 METALOSEAL	9078308	(2)	4	773	10141356	EXHAUST PIPE ASSEMBLY
SEAL 1,22 METALOSEAL	9078308	(2)	4	773	10141356	EXHAUST PIPE ASSEMBLY
SEAL 1,5	9079885	2	1	726	10122645	CYLINDER HEAD COVER ASS
SEAL 1,5	9079885	2	1	727	10122646	CYLINDER HEAD COVER ASS
SEAL 1,5	9079885	2	1	729	10122659	CYLINDER HEAD COVER ASS
SEAL 1,5X128X98X141 AFM 31	9271963	405	1	635	96034141	DIESEL ENGINE, PRE-ASSEMB
SEAL 1,5X128X98X141 AFM 31	9271963	405	1	693	96034143	DIESEL ENGINE, PRE-ASSEMB
SEAL 13X168,6X184,4	10144102	121	3	811	919203408	MUFFLER UNIT ABOVE
SEAL 13X168,6X184,4	10144102	121	3	818	919203508	MUFFLER UNIT DOWN
SEAL 1X359,1X789,2 AFM 30	10129839	3	1	714	10134887	OIL SUMP WITH FASTENING
SEAL AFM 32/2	10132331	5	1	775	10141720	EXHAUST TC MOUNTING
SEAL AFM 32/2	10132331	5	1	776	10141721	EXHAUST TC MOUNTING
SEAL DIN 71511 1,5X42X68 A	11646707	23	1	766	10147372	VENT TUBE ASSEMBLY
SEAL FPM 42	10118991	(5)	1	697	13455092	DIESEL ENGINE
SEAL KIT	10300925	(999)	1	675	11005998	VARIABLE PUMP
SEAL KIT	10331051	98	1	334	10650139	VARIABLE DISPLACEMENT MO
SEAL KIT	10331051	98	1	1085	10675803	VARIABLE DISPLACEMENT MO
SEAL KIT	10410659	(999)	1	647	11006048	CONNECTING PLATE
SEAL KIT	10410659	(999)	1	653	571514208	CONNECTING PLATE
SEAL KIT	10410714	98	1	647	11006048	CONNECTING PLATE
SEAL KIT	10424568	98	1	677	11006000	PUMP SUPPORT

Description	Item	Pos.	Quantity	Page	Assembly	Description
SEAL KIT	10424726	999	1	667	10412331	DRIVING GEAR
SEAL KIT	10424762	98	1	665	11065840	VARIABLE PUMP
SEAL KIT	10424773	999	1	668	10009378	CONNECTING PLATE
SEAL KIT	10424779	(98)	1	665	11065840	VARIABLE PUMP
SEAL KIT	10442980	98	1	642	11006044	CONNECTING PLATE
SEAL KIT	10442980	98	1	651	10412344	CONNECTING PLATE
SEAL KIT	10442980	98	1	664	11065793	CONNECTING PLATE
SEAL KIT	10476391	(999)	1	634	96034141	DIESEL ENGINE, PRE-ASSEMB
SEAL KIT	10476391	(999)	1	634	96034141	DIESEL ENGINE, PRE-ASSEMB
SEAL KIT	10675034	999	1	1043	11621256	AIR HEATER
SEAL KIT	10814301	(999)	1	645	11006042	VARIABLE PUMP
SEAL KIT	10814301	(999)	1	663	11007842	VARIABLE PUMP
SEAL KIT	11005227	(2)	1	881	96029372	HYDR.MACHINERY HOUSE
SEAL KIT	11005227	(999)	1	881	96029372	HYDR.MACHINERY HOUSE
SEAL KIT	11005227	(2)	1	1352	966086708	ADDITIONAL HYDR.D HEAD S
SEAL KIT	11065858	(98)	1	665	11065840	VARIABLE PUMP
SEAL KIT	12101886	999	1	851	12106874	FUEL FILTER
SEAL KIT	12104733	(999)	1	275	96029361	SLEWING PLATFORM HYDRA
SEAL KIT	12105942	999	1	43	511493608	DIRECTIONAL CONTROL VALV
SEAL KIT	12106375	999	1	464	10413103	DIRECTIONAL SEAT VALVE
SEAL KIT	571840008	(999)	1	341	966085708	ADDITIONAL HYDRAULICS WI
SEAL KIT	571840008	999	1	907	11005327	DIRECTIONAL CONTROL VALV
SEAL KIT	571840008	998	1	1322	10675503	DIRECTIONAL CONTROL VALV
SEAL KIT	571840008	999	1	1358	511302108	DIRECTIONAL CONTROL VALV
SEAL KIT	7411445	999	1	905	511302208	DIRECTIONAL CONTROL VALV
SEAL KIT ADJUSTMENT	10331117	(98)	1	646	11006043	VARIABLE PUMP
SEAL KIT ADJUSTMENT	10442969	(98)	1	641	11006041	VARIABLE PUMP
SEAL KIT BRAKE VALVE	10873610	(999)	1	74	10489597	SUPPORT CYLINDER
SEAL KIT CARTRIDGE	10684171	(998)	1	275	96029361	SLEWING PLATFORM HYDRA
SEAL KIT CARTRIDGE	10684171	(998)	1	881	96029372	HYDR.MACHINERY HOUSE
SEAL KIT CARTRIDGE	10684171	998	1	909	10678502	PRESSURE CONTROL VALVE
SEAL KIT CARTRIDGE	10684171	(998)	1	1314	96029354	ADDITIONAL HYDR.D PIVOT
SEAL KIT CONTROL BLOCK	10491129	999	1	383	10423938	DIRECTIONAL CONTROL VALV
SEAL KIT CONTROL BLOCK	10678155	999	1	83	511312108	CONTROL BLOCK
SEAL KIT CYLINDER	11005704	(999)	1	239	966648008	PIN PULLING CYLINDER CPL.
SEAL KIT CYLINDER	11005705	(999)	1	235	966912508	PIN PULLING CYLINDER CPL.
SEAL KIT CYLINDER	11008059	(999)	1	110	917523808	CRAWLER TRACK CARRIER, L
SEAL KIT CYLINDER	11008061	999	1	74	10489597	SUPPORT CYLINDER
SEAL KIT CYLINDER	11008074	999	1	1308	10650028	TELESCOPIC CYLINDER
SEAL KIT CYLINDER	11008076	999	1	1309	11001945	TELESCOPIC CYLINDER
SEAL KIT CYLINDER	12102497	(999)	1	262	915750708	PIN F. S AND D PIVOT SECTIO
SEAL KIT DIRECTIONAL VALV	10802253	(999)	1	881	96029372	HYDR.MACHINERY HOUSE
SEAL KIT DIRECTIONAL VALV	11060629	999	1	1322	10675503	DIRECTIONAL CONTROL VALV
SEAL KIT DIRECTIONAL VALV	11481333	(999)	1	900	10877227	CONTROL BLOCK
SEAL KIT F. OIL MOTOR	10293686	999	1	443	510232508	HYDRO MOTOR
SEAL KIT F.REGULATOR	10663065	98	1	658	11007829	REGULATOR
SEAL KIT GEAR DRIVE	10294778	(98)	1	655	11007826	VARIABLE PUMP
SEAL KIT GEAR DRIVE	10449841	(98)	1	641	11006041	VARIABLE PUMP
SEAL KIT GRUNDBLOCK	10684170	997	1	909	10678502	PRESSURE CONTROL VALVE
SEAL KIT HIGH PRESS.CONN	10145491	210	1	741	10139422	HIGH PRESSURE CONNECTO
SEAL KIT HIGH PRESSURE P	12417001	210	1	735	10146660	HIGH PRESSURE PUMP
SEAL KIT HIGH PRESSURE P	12937883	211	1	735	10146660	HIGH PRESSURE PUMP
SEAL KIT HOUSING	10025194	(999)	1	881	96029372	HYDR.MACHINERY HOUSE
SEAL KIT INJECTOR	10152902	6	1	739	10152866	INJECTOR WITH FASTENING
SEAL KIT LIMIT VALVE	10493014	(997)	1	881	96029372	HYDR.MACHINERY HOUSE
SEAL KIT LIMIT VALVE	11005330	999	1	906	10356406	PRESSURE LIMITING VALVE
SEAL KIT LIMIT VALVE	11005330	(997)	1	1314	96029354	ADDITIONAL HYDR.D PIVOT
SEAL KIT LIMIT VALVE	11007353	999	1	901	11450338	PRESSURE LIMITING VALVE
SEAL KIT PREFEEDING PUMP	12424993	215	1	735	10146660	HIGH PRESSURE PUMP
SEAL KIT PRESSURE CONTR	10493038	(999)	1	341	966085708	ADDITIONAL HYDRAULICS WI

Description	Item	Pos.	Quantity	Page	Assembly	Description
SEAL KIT PRESSURE VALVE	10874865	(999)	1	881	96029372	HYDR.MACHINERY HOUSE
SEAL KIT PULL CYLINDER	11080505	999	1	1370	10493604	DRAW CYLINDER
SEAL KIT PULL CYLINDER	11080506	999	1	1378	11002473	DRAW CYLINDER
SEAL KIT REGULATING VALVE	10412329	98	1	641	11006041	VARIABLE PUMP
SEAL KIT REGULATING VALVE	10412329	98	1	645	11006042	VARIABLE PUMP
SEAL KIT REGULATING VALVE	10412329	98	1	650	11007834	VARIABLE PUMP
SEAL KIT REGULATING VALVE	10412329	98	1	663	11007842	VARIABLE PUMP
SEAL KIT REGULATING VALVE	10412329	98	1	674	11005997	VARIABLE PUMP
SEAL KIT REGULATING VALVE	10412335	98	1	671	10411732	VARIABLE PUMP
SEAL KIT REGULATING VALVE	10413157	98	1	646	11006043	VARIABLE PUMP
SEAL KIT REGULATING VALVE	10413157	98	1	652	11007825	VARIABLE PUMP
SEAL KIT REGULATING VALVE	10413157	98	1	675	11005998	VARIABLE PUMP
SEAL KIT REGULATING VALVE	11007833	98	1	655	11007826	VARIABLE PUMP
SEAL METALOSEAL 1	10134945	(21)	2	700	13455092	DIESEL ENGINE
SEAL METALOSEAL 1	10149152	5	8	774	10141558	OUTLET MANIFOLD ADD-ON
SEAL MatriCS	10119342	6	2	754	12421642	CONNECTING LINE ADD-ON
SEAL X15CrNiSi20-	10125739	4	1	775	10141720	EXHAUST TC MOUNTING
SEAL X15CrNiSi20-	10125739	4	1	776	10141721	EXHAUST TC MOUNTING
SEAL X5CrNi18-10	12450867	(23)	3	700	13455092	DIESEL ENGINE
SEAL XTREME PLUS	10125978	(22)	1	700	13455092	DIESEL ENGINE
SEAL XTREME PLUS	10125978	120	1	811	919203408	MUFFLER UNIT ABOVE
SEAL XTREME PLUS	10125978	120	1	818	919203508	MUFFLER UNIT DOWN
SEAL-LOCK-SHOULDER NUT M	7005072	(22)	2	675	11005998	VARIABLE PUMP
SEALANT 250ML TUBE -50/+1	8622905	108	1	703	12405454	CRANKCASE CPL. WITH CYLIN
SEALANT A80MR HYLOMAR	870002808	265	0.01	1140	966265208	CABLE DRUM COMPL.
SEALANT A80MR HYLOMAR	870002808	265	0.1	1325	966841808	TERMINAL BOX
SEALANT A80MR HYLOMAR	870002808	265	0.01	1327	966842008	CABLE DRUM COMPL.
SEALANT A80MR HYLOMAR	870002808	289	0.1	1459	967035308	CABLE DRUM COMPL.
SEALING COMPOUND TUBE 5	811201314	50	0.2	524	919657408	COOLING WATER PRE-HEATIN
SEALING KIT	10684172	(997)	1	275	96029361	SLEWING PLATFORM HYDRA
SEALING KIT	10684172	(999)	1	881	96029372	HYDR.MACHINERY HOUSE
SEALING KIT	10684172	999	1	909	10678502	PRESSURE CONTROL VALVE
SEALING KIT	10684172	(999)	1	1314	96029354	ADDITIONAL HYDR.D PIVOT
SEALING NUT M6	510753408	11	1	466	10489734	PRESSURE LIMITING VALVE
SEALING NUT M8	510741708	21	1	910	511417608	PRESSURE LIMITING VALVE
SEALING NUT M8	510741708	21	1	1152	511417708	PRESSURE LIMITING VALVE
SEALING PLUG LK 950	10036325	8	2	725	10122503	ROCKER ARM BRACKET PRE
SEALING PLUG M 1-K	604508508	514	1	271	96034538	WIRING HARNESS
SEALING PLUG M 1-K	604508508	512	9	309	96047224	LEAD
SEALING PLUG M 1-K	604508508	502	1	1462	966997708	LEAD
SEALING PLUG M 1-K	604508508	502	1	1463	966997808	LEAD
SEALING PLUG M1-D	604512108	31	1	89	966448108	TERMINAL BOX, PRE-ASSEMB
SEALING PLUG M1-D	604512108	31	1	100	966448308	TERMINAL BOX, PRE-ASSEMB
SEALING PLUG M1-D	604512108	518	1	271	96034538	WIRING HARNESS
SEALING PLUG M1-D	604512108	511	9	309	96047224	LEAD
SEALING PLUG M1-D	604512108	153	1	1168	966418908	TERMINAL BOX
SEALING PROFILE	262182101	315	12.92	441	90000869	ROLLER SLEWING RING
SEALING PROFILE	262182101	317	11.96	441	90000869	ROLLER SLEWING RING
SEALING PROFILE	90001698	314	12.68	441	90000869	ROLLER SLEWING RING
SEALING PROFILE	90001698	316	12.02	441	90000869	ROLLER SLEWING RING
SEALING PROFILE 1,5-3X14,6	262106508	112	14.3	1064	96034284	PREMOUNTED COMBINATION
SEALING PROFILE 1-4X14,5X1	591507808	102	90	950	919203908	COVERING
SEALING RING	12101688	3	2	292	11006307	DISTRIBUTION BLOCK
SEALING RING	502608808	311	2	1013	96032961	PIPEWORK AIR INSTALLATIO
SEALING RING	511051808	7	1	469	510401908	REVERSING VALVE
SEALING RING 12,7X18,00X1,5	10011865	18	2	761	12490129	WATER PUMP WITH FASTENIN
SEALING RING 12,7X18,00X1,5	10011865	36	1	768	10143277	COOLANT PIPE BEND ADD-ON
SEALING RING 14,7X22,00X1,5	10011866	4	4	707	10141769	FINAL CONTROL VALVE
SEALING RING 14,7X22,00X1,5	10011866	3	1	712	10152926	LOCKING PIECES
SEALING RING 14,7X22,00X1,5	10011866	6	3	713	10118748	PIPELINE INSTALLATION

Description	Item	Pos.	Quantity	Page	Assembly	Description
SEALING RING 14,7X22,00X1,5	10011866	13	5	742	10126724	FUEL FINE-FILTER ASSEMBLY
SEALING RING 14,7X22,00X1,5	10011866	(4)	1	746	12492804	FUEL LINES
SEALING RING 14,7X22,00X1,5	10011866	11	1	746	12492804	FUEL LINES
SEALING RING 14,7X22,00X1,5	10011866	12	1	759	10141807	ACCESSORIES AIR COMPRES
SEALING RING 14,7X22,00X1,5	10011866	7	18	766	10147372	VENT TUBE ASSEMBLY
SEALING RING 14,7X22,00X1,5	10011866	18	5	767	10143277	COOLANT PIPE BEND ADD-ON
SEALING RING 14,7X22,00X1,5	10011866	18	1	775	10141720	EXHAUST TC MOUNTING
SEALING RING 14,7X22,00X1,5	10011866	18	2	776	10141721	EXHAUST TC MOUNTING
SEALING RING 14,7X22,00X1,5	10011866	(2)	1	793	12410651	ENGINE CONTROL SENSORS
SEALING RING 140X155X13	10802682	122	1	811	919203408	MUFFLER UNIT ABOVE
SEALING RING 140X155X13	10802682	122	1	818	919203508	MUFFLER UNIT DOWN
SEALING RING 15X20,3 St/FK	12693889	10	1	748	10142542	FUEL LINE
SEALING RING 16,7X24,00X1,5	10011867	10	4	746	12492804	FUEL LINES
SEALING RING 16,7X24,00X1,5	10011867	8	1	770	10145193	COOLANT WATER CONNECT
SEALING RING 18,7X26X1,5 St/	10011868	20	1	716	10135392	LEVEL SENSOR
SEALING RING 18,7X26X1,5 St/	10011868	9	12	746	12492804	FUEL LINES
SEALING RING 18,7X26X1,5 St/	10011868	19	2	761	12490129	WATER PUMP WITH FASTENIN
SEALING RING 19,6X24,3X1,5	761022503	6	1	448	927554301	VENTILATION CONNECTING PI
SEALING RING 22,7X30X2 St/	10011869	24	2	759	10141807	ACCESSORIES AIR COMPRES
SEALING RING 24,7X32X2 St/	10011842	40	1	716	10135392	LEVEL SENSOR
SEALING RING 26,7X34,93X2 S	10011870	(16)	1	714	10134887	OIL SUMP WITH FASTENING
SEALING RING 26,7X34,93X2 S	10011870	15	4	759	10141807	ACCESSORIES AIR COMPRES
SEALING RING 26,7X34,93X2 S	10011870	3	2	770	10145193	COOLANT WATER CONNECT
SEALING RING 26,7X34,93X2 S	10011870	3	2	771	10152906	COOLANT WATER CONNECT
SEALING RING 26,7X34,93X2 S	10011870	14	1	775	10141720	EXHAUST TC MOUNTING
SEALING RING 26,7X34,93X2 S	10011870	14	1	776	10141721	EXHAUST TC MOUNTING
SEALING RING 27X20X1,5 CU	10014697	9	3	126	11002835	ELECTRIC PUMP
SEALING RING 27X20X1,5 CU	10014697	10	3	291	11006306	ELECTRIC PUMP
SEALING RING 27X20X1,5 CU	10014697	10	3	322	11081924	ELECTRIC PUMP
SEALING RING 27X20X1,5 CU	10014697	10	3	472	11003525	ELECTRIC PUMP
SEALING RING 30,7X39X2 St/	10113731	3	2	772	10145195	COOLANT WATER CONNECT
SEALING RING 6,35X57,7X67,5	10043255	2	3	765	10140511	THERMOSTAT HOUSING PRE
SEALING RING 8,7X14X1 St/FP	10011871	10	2	750	10153631	LEAK OIL LINE ADD-ON
SEALING RING COVER D210/	571827808	20	1	639	11000367	PUMP DISTRIBUTION GEAR
SEALING RING DIN 12240-1 33	10872719	195	4	1342	915745708	D HEAD SECTION PRE-ASS.
SEALING RING DIN 7603 A 14X	500432508	22	2	85	511497508	PRESSURE RELIEF VALVE
SEALING RING DIN 7603 A 20X	560047108	550	10	639	11000367	PUMP DISTRIBUTION GEAR
SEALING RING DIN 7603 A 28X	710106308	29	2	74	10489597	SUPPORT CYLINDER
SEALING RING DIN 7603 A 4X8	511008908	17	4	472	11003525	ELECTRIC PUMP
SEALING RING DIN 7603 A12X	7101007	35	1	768	10143277	COOLANT PIPE BEND ADD-ON
SEALING RING DIN 7603 A13X	710102308	24	2	408	91002096	CENTRAL GREASING
SEALING RING DIN 7603 A13X	710102308	4	1	473	11003530	DISTRIBUTION BLOCK
SEALING RING DIN 7603 A13X	710102308	17	2	1098	91002039	CENTRAL LUBRICATING SYS
SEALING RING DIN 7603 A13X	710102308	16	2	1275	917016708	CENTRAL LUBRICATING SYS
SEALING RING DIN 7603 A14X	710102508	27	1	74	10489597	SUPPORT CYLINDER
SEALING RING DIN 7603 A14X	710102508	8	1	715	10127822	OIL DIPSTICK CPL.
SEALING RING DIN 7603 A14X	4900262	6	3	743	10127419	FUEL FILTER MODULE
SEALING RING DIN 7603 A14X	4900262	(1)	27	750	10153631	LEAK OIL LINE ADD-ON
SEALING RING DIN 7603 A14X	710103008	14	1	493	919258508	ADD HEATING SUPERSTRUCT
SEALING RING DIN 7603 A16X	710103408	8	1	465	511300508	CONTROL BLOCK
SEALING RING DIN 7603 A16X	710103408	21	1	759	10141807	ACCESSORIES AIR COMPRES
SEALING RING DIN 7603 A22X	710104508	9	6	348	11114000	ELECTRIC PUMP
SEALING RING DIN 7603 A22X	540145208	31	2	371	11005312	ROPE DRUM
SEALING RING DIN 7603 A24X	710105208	301	2	78	966084508	HYDR.CROSS BEAM
SEALING RING DIN 7603 A24X	710105208	301	2	96	966084608	HYDR.CROSS BEAM
SEALING RING DIN 7603 A24X	710105208	404	1	275	96029361	SLEWING PLATFORM HYDRA
SEALING RING DIN 7603 A24X	10099553	300	2	241	966561908	ADDL.HYDR.F.PIN PULLING DE
SEALING RING DIN 7603 A24X	10099553	302	2	1352	966086708	ADDITIONAL HYDR.D HEAD S
SEALING RING DIN 7603 A26X	710106108	75	1	332	90001090	SLEWING GEAR DRIVE
SEALING RING DIN 7603 A26X	710106108	75	1	1084	90011209	SLEWING GEAR DRIVE

Description	Item	Pos.	Quantity	Page	Assembly	Description
SEALING RING DIN 7603 A26X	710106108	75	1	1230	90006725	SLEWING GEAR DRIVE
SEALING RING DIN 7603 A27X	710105908	305	4	34	966084408	HYDRAULIC EQUIPM.CENTER
SEALING RING DIN 7603 A27X	710105908	302	2	78	966084508	HYDR.CROSS BEAM
SEALING RING DIN 7603 A27X	710105908	302	2	96	966084608	HYDR.CROSS BEAM
SEALING RING DIN 7603 A27X	710105908	302	1	132	966084908	HYDR.TRAVEL DRIVE
SEALING RING DIN 7603 A27X	710105908	302	1	168	966085008	HYDR.TRAVEL DRIVE
SEALING RING DIN 7603 A27X	710105908	302	1	195	966084808	HYDR.TRAVEL DRIVE
SEALING RING DIN 7603 A27X	710105908	302	1	221	966084708	HYDR.TRAVEL DRIVE
SEALING RING DIN 7603 A27X	710105908	403	1	275	96029361	SLEWING PLATFORM HYDRA
SEALING RING DIN 7603 A27X	710105908	307	2	882	96029372	HYDR.MACHINERY HOUSE
SEALING RING DIN 7603 A27X	710105908	34	1	1258	968822801	OIL-GAUGING INSTRUMENT
SEALING RING DIN 7603 A27X	710105908	303	1	1315	96029354	ADDITIONAL HYDR.D PIVOT
SEALING RING DIN 7603 A27X	710105908	301	3	1352	966086708	ADDITIONAL HYDR.D HEAD S
SEALING RING DIN 7603 A27X	710105908	301	2	1388	966086808	ADDITIONAL HYDRAULICS IN
SEALING RING DIN 7603 A27X	710105908	301	2	1398	966832808	ADDITIONAL HYDRAULICS IN
SEALING RING DIN 7603 A27X	710105908	301	2	1406	966086908	ADDITIONAL HYDRAULICS IN
SEALING RING DIN 7603 A30X	710106508	306	4	34	966084408	HYDRAULIC EQUIPM.CENTER
SEALING RING DIN 7603 A30X	710106508	303	1	132	966084908	HYDR.TRAVEL DRIVE
SEALING RING DIN 7603 A30X	710106508	303	1	168	966085008	HYDR.TRAVEL DRIVE
SEALING RING DIN 7603 A30X	710106508	303	1	195	966084808	HYDR.TRAVEL DRIVE
SEALING RING DIN 7603 A30X	710106508	303	1	221	966084708	HYDR.TRAVEL DRIVE
SEALING RING DIN 7603 A30X	710106508	8	2	743	10127419	FUEL FILTER MODULE
SEALING RING DIN 7603 A30X	710106508	305	1	1352	966086708	ADDITIONAL HYDR.D HEAD S
SEALING RING DIN 7603 A30X	710106508	305	2	1388	966086808	ADDITIONAL HYDRAULICS IN
SEALING RING DIN 7603 A30X	710106508	305	2	1398	966832808	ADDITIONAL HYDRAULICS IN
SEALING RING DIN 7603 A30X	710106508	305	2	1406	966086908	ADDITIONAL HYDRAULICS IN
SEALING RING DIN 7603 A33X	7101022	331	1	1092	966085608	ADDITIONAL HYDRAULICS WI
SEALING RING DIN 7603 A38X	710107208	304	4	34	966084408	HYDRAULIC EQUIPM.CENTER
SEALING RING DIN 7603 A38X	710107208	300	4	78	966084508	HYDR.CROSS BEAM
SEALING RING DIN 7603 A38X	710107208	300	4	96	966084608	HYDR.CROSS BEAM
SEALING RING DIN 7603 A38X	710107208	406	4	276	96029361	SLEWING PLATFORM HYDRA
SEALING RING DIN 7603 A38X	710107208	301	2	314	966085408	SLEWING PLATFORM HYDRA
SEALING RING DIN 7603 A38X	710107208	305	4	882	96029372	HYDR.MACHINERY HOUSE
SEALING RING DIN 7603 A38X	710107208	305	1	1146	966086308	ADDITIONAL HYDR.S PIVOT SE
SEALING RING DIN 7603 A38X	710107208	302	3	1315	96029354	ADDITIONAL HYDR.D PIVOT
SEALING RING DIN 7603 A42X	710107508	308	1	882	96029372	HYDR.MACHINERY HOUSE
SEALING RING DIN 7603 A48X	710107608	560	1	639	11000367	PUMP DISTRIBUTION GEAR
SEALING RING DIN 7603 A48X	710107608	304	6	882	96029372	HYDR.MACHINERY HOUSE
SEALING RING DIN 7603 A48X	710107608	301	1	1146	966086308	ADDITIONAL HYDR.S PIVOT SE
SEALING RING DIN 7603 A48X	710107608	301	4	1314	96029354	ADDITIONAL HYDR.D PIVOT
SEALING RING DIN 7603 A52X	710101805	302	20	34	966084408	HYDRAULIC EQUIPM.CENTER
SEALING RING DIN 7603 A52X	710101805	301	5	132	966084908	HYDR.TRAVEL DRIVE
SEALING RING DIN 7603 A52X	710101805	301	5	168	966085008	HYDR.TRAVEL DRIVE
SEALING RING DIN 7603 A52X	710101805	301	5	195	966084808	HYDR.TRAVEL DRIVE
SEALING RING DIN 7603 A52X	710101805	301	5	221	966084708	HYDR.TRAVEL DRIVE
SEALING RING DIN 7603 A52X	710101805	402	15	275	96029361	SLEWING PLATFORM HYDRA
SEALING RING DIN 7603 A52X	710101805	300	10	314	966085408	SLEWING PLATFORM HYDRA
SEALING RING DIN 7603 A52X	710101805	303	45	882	96029372	HYDR.MACHINERY HOUSE
SEALING RING DIN 7603 A52X	710101805	330	6	1092	966085608	ADDITIONAL HYDRAULICS WI
SEALING RING DIN 7603 A52X	710101805	300	5	1146	966086308	ADDITIONAL HYDR.S PIVOT SE
SEALING RING DIN 7603 A52X	710101805	300	24	1314	96029354	ADDITIONAL HYDR.D PIVOT
SEALING RING DIN 7603 A52X	710101805	300	8	1352	966086708	ADDITIONAL HYDR.D HEAD S
SEALING RING DIN 7603 A52X	710101805	300	8	1388	966086808	ADDITIONAL HYDRAULICS IN
SEALING RING DIN 7603 A52X	710101805	300	8	1398	966832808	ADDITIONAL HYDRAULICS IN
SEALING RING DIN 7603 A52X	710101805	300	8	1406	966086908	ADDITIONAL HYDRAULICS IN
SEALING RUBBER 847	570007808	13	0.7	371	11005312	ROPE DRUM
SEALING SET CONTROL UNIT	790563814	999	1	644	10814299	CONTROL UNIT
SEALING SET CONTROL UNIT	790563814	(98)	1	646	11006043	VARIABLE PUMP
SEALING SET CONTROL UNIT	790563814	(98)	1	652	11007825	VARIABLE PUMP
SEALING SET CONTROL UNIT	790563814	(98)	1	674	11005997	VARIABLE PUMP

Description	Item	Pos.	Quantity	Page	Assembly	Description
SEALING SET CONTROL UNIT	790563814	999	1	678	11002353	CONTROL UNIT
SEALING SET VALVE	10678157	(999)	1	380	966086008	ADDNL. HYDR. F. ERECTING W
SEALING SHIM NBR WEISS	12109344	(2)	1	987	919203608	OIL RESERVOIR, COMPLETE
SEALINGSET ROTARY TRANS	11005463	(999)	1	22	917528708	CENTRAL SECTION CRAWLER
SEAT CPL.	12100570	55	1	1027	10877138	OPERATOR SEAT
SECURING PIN FOR JPT PLUG	602338208	506	3	537	96063944	WIRES COMPL. INSTRUMENT
SECURING PIN FOR JPT PLUG	602338208	(511)	8	1007	96033580	CABLING MOUNTING PLATE
SELF-ALIGNING ROLLER BEAR	746002401	2	1	1257	968419601	DRUM BEARING
SELF-ALIGNING ROLLER BEA	10171318	(5)	1	330	970704201	HEAVY DUTY ROPE WINCH
SELF-ALIGNING ROLLER BEA	10171318	5	1	333	90004973	DRUM BEARING
SENDER HAKENFLASCHE	967276808	20	1	1426	917156108	INCLINATION SENSOR
SENSOR ASSEMBLY	966417508	10	1	1139	919296308	ELECTRIC FOR S-PIVOT SECT
SENSOR ASSEMBLY	967008008	5	1	1323	915747808	D PIVOT SECTION ELEC. EQUI
SENSOR ASSEMBLY HEAD PI	967008408	10	1	1359	919752308	ELECTR. FOR HEAD SECTION
SENSOR ASSEMBLY S-KOPF	966418808	10	1	1166	966418708	ELECTR. FOR S-HEAD SECTIO
SENSOR CONTROL DEVICE NI	10144039	134	1	811	919203408	MUFFLER UNIT ABOVE
SENSOR CONTROL DEVICE NI	10144039	135	1	818	919203508	MUFFLER UNIT DOWN
SENSOR LIFT TOP LIMIT SWI	966764308	10	1	1423	966754408	UNDERCARR.ADDNL.ELEC.EQ
SENSOR PIPE	12898859	131	1	811	919203408	MUFFLER UNIT ABOVE
SENSOR PIPE	12898859	131	1	818	919203508	MUFFLER UNIT DOWN
SERRATED LOCK WASHER D	12102694	4	12	535	922648308	TERMINAL BOARD PRE-ASS.
SERRATED LOCK WASHER D	12102694	18	4	929	96069528	ADDITIONAL PARTS POWER
SERRATED LOCK WASHER D	12102694	82	2	997	96069348	ASSEMBLY PARTS MOUNTIN
SERRATED LOCK WASHER D	425220708	14	6	929	96069528	ADDITIONAL PARTS POWER
SERRATED LOCK WASHER D	425220708	65	32	997	96069348	ASSEMBLY PARTS MOUNTIN
SERRATED LOCK WASHER D	425220708	32	16	1021	96035787	EQUIPMENT CAMERA CAB
SERRATED LOCK WASHER D	425220808	12	6	1073	91003625	EXTERNAL FEED
SERVOMOTOR 0,0024KW24V	10287301	16	1	505	919266408	CRANE DRIVER'S CABIN,PRE
SHACKLE 25T SPF	10283204	15	2	401	965661508	UPPER PULLEY BLOCK CPL.
SHACKLE 25T SPF	10283204	4	6	1045	919300308	SLINGING MEAN
SHACKLE 3,25T SPF	10283196	131	1	112	917523808	CRAWLER TRACK CARRIER, L
SHACKLE 3,25T SPF	10283196	76	1	154	917525508	CRAWLER TRACK CARRIER, L
SHACKLE 3,25T SPF	10283196	131	1	184	917525608	CRAWLER TRACK CARRIER,
SHACKLE 3,25T SPF	10283196	76	1	211	917525908	CRAWLER TRACK CARRIER,
SHACKLE 35T SPF	10283205	14	2	1418	966660708	WEIGHT CPL.
SHACKLE 35T SPF	773938808	9998	4	15		LIEBHERR CRAW.CRANE LR
SHACKLE 35T SPF	773938808	19	2	329	915751408	WINCH 1 PRE-ASSEMBLY
SHACKLE 35T SPF	773938808	19	2	352	915751608	WINCH 2 PRE-ASS.
SHACKLE 35T SPF	773938808	14	2	1227	915753108	WINCH
SHACKLE 35T SPF	773938808	109	2	1289	916324608	D PIVOT SECTION PRE-ASS.
SHACKLE 35T VERZ SPF	773930708	31	2	253	915750608	SLEWING PLATFORM FRAME
SHACKLE 35T VERZ SPF	773930708	38	4	301	91000968	SLEWING PLATFORM FRAME
SHACKLE 35T VERZ SPF	773930708	5	4	1045	919300308	SLINGING MEAN
SHACKLE 35T VERZ SPF	773930708	2	2	1046	96052080	CROSS-MEMBER
SHACKLE 35T VERZ SPF	773930708	4	4	1475	919003708	MOUNTING AIDS
SHACKLE 85T SPF	10022111	3	4	1475	919003708	MOUNTING AIDS
SHACKLE 9,5T VERZ SPF	773930608	2	4	1496	917724508	FLOOR PLATE
SHACKLE DIN 82101 0,25T NG0	773933508	39	4	258	966222408	MOUNTING PARTS FRONT P
SHACKLE DIN 82101 0,25T NG0	773933508	45	2	1128	916305808	S PIVOT SECTION PRE-ASS.
SHACKLE DIN 82101 0,4T NG0	773939208	18	2	1478	966911408	CROSS MEMBER CPL.
SHACKLE DIN 82101 0,4T NG1	773930008	51	5	258	966222408	MOUNTING PARTS FRONT P
SHACKLE DIN 82101 3,15T NG	773945808	8	4	1307	915745408	D OVERRUN PROTECTION
SHAFT	570796508	30	1	372	540270314	FLANGE CPL
SHAFT SEAL	10008419	20	1	1068	10228004	HYDRO MOTOR
SHAFT SEAL 28X40X6 NBR	570114108	14	1	376	570112908	DRIVING GEAR
SHAFT SEAL 35X52X6 NBR	710013808	14	1	444	570967508	DRIVING GEAR
SHAFT SEAL 35X52X6/5 FKM	7022315	1	1	443	510232508	HYDRO MOTOR
SHAFT SEAL 50X72X7	7003478	(38)	1	655	11007826	VARIABLE PUMP
SHAFT SEAL BAFSL 45X62X7	7021600	38	1	667	10412331	DRIVING GEAR
SHAFT SEAL BAFSL 80X100X7	10467835	24	1	1260	10467818	DRIVING GEAR

Description	Item	Pos.	Quantity	Page	Assembly	Description
SHEET	10144874	2	1	783	10144678	PROTECTION PLATE ASSEM
SHEET 10X80X200 PA6G	288132008	124	2	1290	916324608	D PIVOT SECTION PRE-ASS.
SHEET 10X975X110 PA6G	97001501	2	1	156	966289508	GUIDE
SHEET 10X975X110 PA6G	97001501	2	1	213	966277408	GUIDE
SHEET 1130X110X10 PA6G	97001425	2	1	119	966289108	GUIDE CPL.
SHEET 1130X110X10 PA6G	97001425	2	1	188	966259008	GUIDE CPL.
SHEET 15X100X290 PA6G	97000014	70	4	1289	916324608	D PIVOT SECTION PRE-ASS.
SHEET 15X290X120 S690QL R	97004673	22	2	1157	916332108	S HEAD SECTION
SHEET 15X30X50 PA6G	288176208	12	1	24	966200708	SLIPRING UNIT INSTALLATION
SHEET 15X90X100 PA6G	932724708	134	1	575	918744708	MACHINERY HOUSE BASE FR
SHEET 180X100X25 PA6G	97000084	120	2	1290	916324608	D PIVOT SECTION PRE-ASS.
SHEET 180X100X25 PA6G	97000084	3	2	1296	966221808	DRIVER LEFT
SHEET 180X100X25 PA6G	97000084	3	2	1297	966221908	DRIVER RIGHT
SHEET 30X1350X120 S355J2+N	97091343	15	6	1499	96011234	CONTAINER CPL.
SHEET 30X1350X120 S355J2+N	97091343	16	6	1501	96011235	CONTAINER CPL.
SHEET 30X1350X120 S355J2+N	97091343	18	6	1503	96011236	CONTAINER CPL.
SHEET 30X1800X350 S355J2+	97077935	(1)	1	1483	96004014	TRANSPORT
SHEET 30X95X500 PA6G	97011422	6	4	1476	966846208	FOOT COMPLETE
SHEET 40X200X250 PA6G	97007099	121	4	1340	915745708	D HEAD SECTION PRE-ASS.
SHEET CPL.	965794608	36	4	153	917525508	CRAWLER TRACK CARRIER, L
SHEET CPL.	965794608	36	4	210	917525908	CRAWLER TRACK CARRIER,
SHEET CPL.	966722208	2	1	800	919203808	BATTERY STORAGE
SHEET CPL.	966722408	5	1	800	919203808	BATTERY STORAGE
SHEET CPL. FE//ZNNI8//CN//T0	966564808	44	1	623	96018031	FIXING PARTS BASE FRAME
SHEET GASKET	571077308	(1)	1	882	96029372	HYDR.MACHINERY HOUSE
SHEET GASKET 7,6X15,8X1 VI	571082508	(1)	1	78	966084508	HYDR.CROSS BEAM
SHEET GASKET 7,6X15,8X1 VI	571082508	(1)	1	455	966085508	HYDRAULIC EQUIPM.SLEWING
SHEET GASKET 7X19X4 A2	429900308	378	16	950	919203908	COVERING
SHEET GASKET 7X29X4 A2	429900408	19	6	832	919205608	UREA PLANT
SHEET GASKET 7X29X4 A2	429900408	5	2	834	96035875	LOWER UREA PLANT
SHEET GASKET 7X29X4 A2	429900408	5	2	844	96035878	UPPER UREA PLANT
SHEET GASKET VITON	571081908	(1)	1	78	966084508	HYDR.CROSS BEAM
SHEET GASKET VITON	571082408	(1)	1	78	966084508	HYDR.CROSS BEAM
SHEET GASKET VITON	571083008	(1)	1	78	966084508	HYDR.CROSS BEAM
SHEET GASKET VITON	571083008	(1)	1	275	96029361	SLEWING PLATFORM HYDRA
SHEET HOLDER 3X160X133 S	97087882	44	1	329	915751408	WINCH 1 PRE-ASSEMBLY
SHEET METAL NUT M6 8 480H	10181577	350	4	812	919203408	MUFFLER UNIT ABOVE
SHEET METAL NUT M6 8 480H	10181577	350	4	819	919203508	MUFFLER UNIT DOWN
SHEET METAL NUT M6 8 480H	10181577	20	6	832	919205608	UREA PLANT
SHEET METAL NUT M6 8 480H	10181577	15	4	839	968517508	PUMP PRE-ASS.
SHEET METAL NUT M6 X5CRN	10470643	351	2	812	919203408	MUFFLER UNIT ABOVE
SHEET METAL NUT M6 X5CRN	10470643	351	2	819	919203508	MUFFLER UNIT DOWN
SHEET METAL NUT M8 480H	12100332	130	9	575	918744708	MACHINERY HOUSE BASE FR
SHEET METAL NUT M8 480H	12100332	352	2	624	96018031	FIXING PARTS BASE FRAME
SHEET-METAL SCREW ISO 704	553168708	19	16	990	91003271	SWITCHBOX MOUNTING PART
SHEET-METAL SCREW ISO 704	553168708	10	8	992	96036153	SWITCH CABINET
SHEET-METAL SCREW ISO 704	553168708	273	4	1142	966792108	TERMINAL BOX CPL.
SHEET-METAL SCREW ISO 704	553168708	180	2	1168	966418908	TERMINAL BOX
SHIELDING TIED BACK	965617208	995	9	545	96033659	WIRING HARNESS
SHIM	510783208	17	1	910	511417608	PRESSURE LIMITING VALVE
SHIM	510783208	17	1	1152	511417708	PRESSURE LIMITING VALVE
SHIM FE//ZNNI8//CN//T0	964984108	26	2	1025	918810308	CONTROL STAND
SHIM PLATE 2X50X25 DC01 T Z	97001779	5	6	605	967124708	LID HOLDER
SHIM RING 0,8	7023899	21	1	667	10412331	DRIVING GEAR
SHIM RING 58X70X0,1	570114208	17	2	376	570112908	DRIVING GEAR
SHIM RING 58X70X0,3	570114308	18	1	376	570112908	DRIVING GEAR
SHIM RING DIN 988	571377108	215	3	1291	916324608	D PIVOT SECTION PRE-ASS.
SHIM RING DIN 988 100X120X	500559208	21	4	1418	966660708	WEIGHT CPL.
SHIM RING DIN 988 16X22X1	422014001	23	3	374	540270514	DRIVE UNIT CPL
SHIM RING DIN 988 18X25X0,5	605251108	13	4	1411	966657008	BASKET CPL.

Description	Item	Pos.	Quantity	Page	Assembly	Description
SHIM RING DIN 988 18X25X0,5	605251108	13	4	1413	966657108	BASKET CPL.
SHIM RING DIN 988 18X25X1,5	500713708	12	2	1411	966657008	BASKET CPL.
SHIM RING DIN 988 18X25X1,5	500713708	12	2	1413	966657108	BASKET CPL.
SHIM RING DIN 988 56X72X1,5	422006408	66	4	1192	916303308	S INTERMEDIATE SECTION
SHIM RING DIN 988 63X80X0,1	421000408	17	2	444	570967508	DRIVING GEAR
SHIM RING DIN 988 63X80X0,3	421000508	18	1	444	570967508	DRIVING GEAR
SHIM WASHER	10293786	5	1	444	570967508	DRIVING GEAR
SHIM WASHER 3X25X16 DC01	975000608	7	2	992	96036153	SWITCH CABINET
SHIM WASHER 3X25X16 DC01	975000608	4	4	1009	915744208	SWITCH CABINET MOUNTING
SHUT OFF DEVICE DN200-FL	10475260	5	1	987	919203608	OIL RESERVOIR, COMPLETE
SHUT OFF DEVICE DN200-FL	11491257	6	1	987	919203608	OIL RESERVOIR, COMPLETE
SHUTDOWN VALVE	571514608	3	1	647	11006048	CONNECTING PLATE
SHUTDOWN VALVE	571514608	3	1	653	571514208	CONNECTING PLATE
SHUTDOWN VALVE	7622338	3	1	642	11006044	CONNECTING PLATE
SHUTDOWN VALVE	7622338	3	1	651	10412344	CONNECTING PLATE
SHUTDOWN VALVE	7622338	3	1	664	11065793	CONNECTING PLATE
SHUTDOWN VALVE	7622338	3	1	676	571903008	CONNECTING PLATE
SHUTTLE VALVE	10442998	2	1	680	10102064	REGULATOR
SHUTTLE VALVE 350BAR CR6	511451908	157	1	1146	966086308	ADDITIONAL HYDR.S PIVOT SE
SHUTTLE VALVE 350BAR CR6	511451908	157	1	1314	96029354	ADDITIONAL HYDR.D PIVOT
SHUTTLE VALVE 700BAR CR6	511449308	155	1	455	966085508	HYDRAULIC EQUIPM.SLEWING
SHUTTLE VALVE 700BAR CR6	511449308	199	7	882	96029372	HYDR.MACHINERY HOUSE
SIDE PANE ESG-GLAS	10492839	3	2	508	10651874	CABIN
SIDE PANE ESG-GLAS	10492840	4	2	508	10651874	CABIN
SIDE PANE ESG-GLAS	10492841	5	2	508	10651874	CABIN
SIDE PLATE WELDED CONST	966465908	3	1	1250	915753308	WINCH 6 PRE-ASSEMBLY
SIDE PLATE WELDED CONST	966466008	4	1	1250	915753308	WINCH 6 PRE-ASSEMBLY
SIEVE SLEEVE	570066308	5	1	46	502806508	EQUALIZING RESERVOIR
SIGN	970320008	188	1	882	96029372	HYDR.MACHINERY HOUSE
SIGN	970320808	187	1	882	96029372	HYDR.MACHINERY HOUSE
SIGN	970572908	189	1	882	96029372	HYDR.MACHINERY HOUSE
SIGN	971749908	2	7	1104	915719808	LABELLING GREAT BRITAIN
SIGN +S1100 LEXAN	978295308	5	1	1458	966997608	TERMINAL BOX CPL.
SIGN 100X100 KLEBEFOLIE SP	97042098	7	1	294	917554308	INSCRIPTION PLATE
SIGN 100X100 KLEBEFOLIE SP	977321908	8	1	294	917554308	INSCRIPTION PLATE
SIGN 100X184X0,1 KLEBEFOLI	11952500	1	1	1121	919551808	ADDITIONAL SIGNAGE CALIF
SIGN 100X70 M.SCHUTZF. SP	97013041	7	2	92	916283008	SIGNS
SIGN 105X55 KLEBEFOLIE SP	97172061	12	2	1465	96053948	SIGNS
SIGN 105X55X1 KLEBEFOLIE	97036917	4	1	1349	966934808	SIGNS
SIGN 115DBA/100X90 KLEBE	97037152	86	1	1104	915719808	LABELLING GREAT BRITAIN
SIGN 120X80 KLEBEFOLIE SP	97037383	(1)	2	832	919205608	UREA PLANT
SIGN 138X69 KLEBEFOLIE SP	97025926	7	4	1195	967652808	SIGNS
SIGN 138X69 KLEBEFOLIE SP	97025926	7	4	1222	968289408	SIGNS
SIGN 138X69 KLEBEFOLIE SP	97025926	9	4	1390	968240708	SIGNS
SIGN 149X63 KLEBEFOLIE SP	97038442	6	2	1305	966850408	SIGNS
SIGN 149X83 KLEBEFOLIE SP	97036735	9	4	1195	967652808	SIGNS
SIGN 149X83 KLEBEFOLIE SP	97036735	9	4	1222	968289408	SIGNS
SIGN 149X83 KLEBEFOLIE SP	97036736	10	4	1195	967652808	SIGNS
SIGN 149X83 KLEBEFOLIE SP	97036736	10	4	1222	968289408	SIGNS
SIGN 149X83 KLEBEFOLIE SP	97038452	7	4	1305	966850408	SIGNS
SIGN 156X12.5X1 ALU	97146334	9	1	999	96054623	LOCKING PLATE
SIGN 158X68 KLEBEFOLIE SP	978687408	4	4	1183	967613808	SIGNS
SIGN 158X68 KLEBEFOLIE SP	978687408	(3)	4	1245	915722508	WINCH 6
SIGN 158X68 KLEBEFOLIE SP	978687408	3	2	1425	968331108	SIGNS
SIGN 160X100 KLEBEFOLIE	97141877	1100	1	1046	96052080	CROSS-MEMBER
SIGN 160X100 KLEBEFOLIE	97141939	1100	2	1050	96052098	CONNECTING LINK PRE-ASS.
SIGN 160X100 KLEBEFOLIE SP	97083211	1100	1	1478	966911408	CROSS MEMBER CPL.
SIGN 168X62 KLEBEFOLIE SP	978674808	6	1	48	916901608	SIGNS
SIGN 168X62 KLEBEFOLIE SP	978674808	10	1	92	916283008	SIGNS
SIGN 168X62 KLEBEFOLIE SP	978674808	7	3	411	968378008	SIGNS

Description	Item	Pos.	Quantity	Page	Assembly	Description
SIGN 168X62 KLEBEFOLIE SP	978674808	2	3	1135	967052908	SIGNS
SIGN 168X62 KLEBEFOLIE SP	978674808	2	4	1170	967162508	SIGNS
SIGN 168X62 KLEBEFOLIE SP	978674808	2	2	1195	967652808	SIGNS
SIGN 168X62 KLEBEFOLIE SP	978674808	2	2	1222	968289408	SIGNS
SIGN 168X62 KLEBEFOLIE SP	978674808	(4)	1	1223	915722308	WINCH 3
SIGN 168X62 KLEBEFOLIE SP	978674808	2	9	1305	966850408	SIGNS
SIGN 168X62 KLEBEFOLIE SP	978674808	2	4	1349	966934808	SIGNS
SIGN 168X62 KLEBEFOLIE SP	978674808	2	4	1390	968240708	SIGNS
SIGN 168X62 KLEBEFOLIE SP	978674808	10	4	1465	96053948	SIGNS
SIGN 168X78 KLEBESCHILD SP	97037204	8	4	48	916901608	SIGNS
SIGN 168X80 KLEBEFOLIE SP	97037482	6	2	1170	967162508	SIGNS
SIGN 168X88 KLEBEFOLIE SP	97009799	1	1	488	966785108	PLATING
SIGN 168X88 KLEBEFOLIE SP	97036732	9	1	48	916901608	SIGNS
SIGN 168X88 KLEBEFOLIE SP	97036732	9	1	92	916283008	SIGNS
SIGN 168X88 KLEBEFOLIE SP	97036732	8	1	143	916275108	SIGNS
SIGN 168X88 KLEBEFOLIE SP	97036732	8	1	175	916278008	SIGNS
SIGN 168X88 KLEBEFOLIE SP	97036732	8	1	200	916947208	SIGNS
SIGN 168X88 KLEBEFOLIE SP	97036732	8	1	226	916947308	SIGNS
SIGN 168X88 KLEBEFOLIE SP	97036732	5	3	294	917554308	INSCRIPTION PLATE
SIGN 168X88 KLEBEFOLIE SP	97036732	4	4	325	917589008	INSCRIPTION PLATE
SIGN 168X88 KLEBEFOLIE SP	97036732	2	1	411	968378008	SIGNS
SIGN 168X88 KLEBEFOLIE SP	97036732	68	1	1104	915719808	LABELLING GREAT BRITAIN
SIGN 168X88 KLEBEFOLIE SP	97036732	4	1	1135	967052908	SIGNS
SIGN 168X88 KLEBEFOLIE SP	97036732	4	1	1170	967162508	SIGNS
SIGN 168X88 KLEBEFOLIE SP	97036732	11	1	1195	967652808	SIGNS
SIGN 168X88 KLEBEFOLIE SP	97036732	11	1	1222	968289408	SIGNS
SIGN 168X88 KLEBEFOLIE SP	97036732	4	2	1305	966850408	SIGNS
SIGN 168X88 KLEBEFOLIE SP	97036732	5	1	1349	966934808	SIGNS
SIGN 168X88 KLEBEFOLIE SP	97036732	8	1	1390	968240708	SIGNS
SIGN 168X88 KLEBEFOLIE SP	97037219	(1)	4	228	919026408	CATWALK CRAW.TRACK TRA
SIGN 168X88 KLEBEFOLIE SP	97037221	6	2	143	916275108	SIGNS
SIGN 168X88 KLEBEFOLIE SP	97037221	6	2	175	916278008	SIGNS
SIGN 168X88 KLEBEFOLIE SP	97037221	6	2	200	916947208	SIGNS
SIGN 168X88 KLEBEFOLIE SP	97037221	6	2	226	916947308	SIGNS
SIGN 168X88 KLEBEFOLIE SP	97037223	8	4	92	916283008	SIGNS
SIGN 168X88 KLEBEFOLIE SP	97037952	18	1	1104	915719808	LABELLING GREAT BRITAIN
SIGN 168X88 KLEBEFOLIE SP	97038434	9	4	1305	966850408	SIGNS
SIGN 168X88 KLEBEFOLIE SP	97038434	11	2	1349	966934808	SIGNS
SIGN 168X88 KLEBEFOLIE SP	97038957	5	4	1465	96053948	SIGNS
SIGN 168X88 KLEBEFOLIE SP	97060689	100	1	1099	918090708	SIGNAGE COOLANT
SIGN 168X88 KLEBEFOLIE SP	978674708	49	1	1104	915719808	LABELLING GREAT BRITAIN
SIGN 168X88 KLEBEFOLIE SP	978867108	33	1	1104	915719808	LABELLING GREAT BRITAIN
SIGN 168X88 KLEBEFOLIE SP	979383308	62	1	1104	915719808	LABELLING GREAT BRITAIN
SIGN 168X88 KLEBESCHILD SP	97037222	7	4	48	916901608	SIGNS
SIGN 168X88 M.SCHUTZF. SP	97012949	(1)	2	1478	966911408	CROSS MEMBER CPL.
SIGN 168X88X1 KLEBEFOLIE	97004046	3	3	1135	967052908	SIGNS
SIGN 168X88X1 KLEBEFOLIE	97004046	3	2	1170	967162508	SIGNS
SIGN 168X88X1 KLEBEFOLIE	97004046	3	2	1195	967652808	SIGNS
SIGN 168X88X1 KLEBEFOLIE	97004046	3	2	1222	968289408	SIGNS
SIGN 168X88X1 KLEBEFOLIE	97004046	(3)	1	1223	915722308	WINCH 3
SIGN 168X88X1 KLEBEFOLIE	97004046	3	9	1305	966850408	SIGNS
SIGN 168X88X1 KLEBEFOLIE	97004046	3	4	1349	966934808	SIGNS
SIGN 168X88X1 KLEBEFOLIE	97004046	3	4	1390	968240708	SIGNS
SIGN 170X55 KLEBEFOLIE SP	97053090	(1)	1	1486	965646108	ROD CPL.
SIGN 170X55 KLEBEFOLIE SP	97053163	(1)	1	1488	965522908	ROD CPL.
SIGN 170X55 KLEBEFOLIE SP	97053187	(1)	1	1490	968244508	ROD CPL.
SIGN 170X55 KLEBEFOLIE SP	97053213	(1)	1	1491	966191408	ROD CPL.
SIGN 170X55 KLEBEFOLIE SP	97053218	(1)	1	1492	966377608	ROD CPL.
SIGN 170X55 KLEBEFOLIE SP	97053232	(1)	1	1495	966160008	ROD CPL.
SIGN 170X55 KLEBEFOLIE SP	97053265	(1)	1	1345	966640408	ROD CPL.

Description	Item	Pos.	Quantity	Page	Assembly	Description
SIGN 170X55 KLEBESCHILD SP	97053227	(1)	1	1494	966203408	ROD CPL.
SIGN 180X50 KLEBEFOLIE SP	97091652	(1)	1	1476	966846208	FOOT COMPLETE
SIGN 188X78 KLEBEFOLIE SP	97036734	1	8	48	916901608	SIGNS
SIGN 188X78 KLEBEFOLIE SP	97036734	1	12	92	916283008	SIGNS
SIGN 188X78 KLEBEFOLIE SP	97036734	1	14	143	916275108	SIGNS
SIGN 188X78 KLEBEFOLIE SP	97036734	1	14	175	916278008	SIGNS
SIGN 188X78 KLEBEFOLIE SP	97036734	1	14	200	916947208	SIGNS
SIGN 188X78 KLEBEFOLIE SP	97036734	1	14	226	916947308	SIGNS
SIGN 188X78 KLEBEFOLIE SP	97036734	1	6	294	917554308	INSCRIPTION PLATE
SIGN 188X78 KLEBEFOLIE SP	97036734	1	8	325	917589008	INSCRIPTION PLATE
SIGN 188X78 KLEBEFOLIE SP	97036734	(1)	4	326	915718608	WINCH 1
SIGN 188X78 KLEBEFOLIE SP	97036734	(1)	4	349	915718708	WINCH 2
SIGN 188X78 KLEBEFOLIE SP	97036734	4	8	411	968378008	SIGNS
SIGN 188X78 KLEBEFOLIE SP	97036734	5	4	518	917811808	SIGNS
SIGN 188X78 KLEBEFOLIE SP	97036734	6	6	1135	967052908	SIGNS
SIGN 188X78 KLEBEFOLIE SP	97036734	7	4	1170	967162508	SIGNS
SIGN 188X78 KLEBEFOLIE SP	97036734	4	4	1195	967652808	SIGNS
SIGN 188X78 KLEBEFOLIE SP	97036734	4	4	1222	968289408	SIGNS
SIGN 188X78 KLEBEFOLIE SP	97036734	(2)	4	1223	915722308	WINCH 3
SIGN 188X78 KLEBEFOLIE SP	97036734	5	6	1305	966850408	SIGNS
SIGN 188X78 KLEBEFOLIE SP	97036734	7	6	1349	966934808	SIGNS
SIGN 188X78 KLEBEFOLIE SP	97036734	4	4	1390	968240708	SIGNS
SIGN 188X78 KLEBEFOLIE SP	97036734	2	2	1425	968331108	SIGNS
SIGN 188X78 KLEBEFOLIE SP	97037625	5	2	411	968378008	SIGNS
SIGN 1X80X80 KLEBEFOLIE SP	974150408	1	2	1465	96053948	SIGNS
SIGN 1X80X80 KLEBEFOLIE SP	974150508	2	2	1465	96053948	SIGNS
SIGN 1X80X80 KLEBEFOLIE SP	974150608	3	2	1465	96053948	SIGNS
SIGN 1X80X80 KLEBEFOLIE SP	974150708	4	2	1465	96053948	SIGNS
SIGN 200X100 DC01 FE//ZNNI8/	97018387	6	1	409	968125908	TRANSPORT KEEPER
SIGN 208X88 KLEBEFOLIE	97053409	(3)	1	349	915718708	WINCH 2
SIGN 208X88 KLEBEFOLIE	97053409	(2)	2	1079	91001545	WINCH 4 LUFFING GEAR
SIGN 208X88 KLEBEFOLIE	97053409	(2)	2	1245	915722508	WINCH 6
SIGN 208X88 KLEBEFOLIE SP	97008755	1	2	1183	967613808	SIGNS
SIGN 208X88 KLEBEFOLIE SP	97008756	2	2	1183	967613808	SIGNS
SIGN 208X88 KLEBEFOLIE SP	97016392	3	2	92	916283008	SIGNS
SIGN 208X88 KLEBEFOLIE SP	97051840	6	1	294	917554308	INSCRIPTION PLATE
SIGN 208X88 KLEBEFOLIE SP	978673908	11	3	1104	915719808	LABELLING GREAT BRITAIN
SIGN 208X88 KLEBEFOLIE SP	978673908	6	4	1465	96053948	SIGNS
SIGN 208X88 KLEBEFOLIE SP	978674008	5	1	48	916901608	SIGNS
SIGN 208X88 KLEBEFOLIE SP	978674008	5	2	92	916283008	SIGNS
SIGN 208X88 KLEBEFOLIE SP	978674008	7	1	143	916275108	SIGNS
SIGN 208X88 KLEBEFOLIE SP	978674008	7	1	175	916278008	SIGNS
SIGN 208X88 KLEBEFOLIE SP	978674008	7	1	200	916947208	SIGNS
SIGN 208X88 KLEBEFOLIE SP	978674008	7	1	226	916947308	SIGNS
SIGN 208X88 KLEBEFOLIE SP	978674008	1	2	1135	967052908	SIGNS
SIGN 208X88 KLEBEFOLIE SP	978674008	1	1	1170	967162508	SIGNS
SIGN 208X88 KLEBEFOLIE SP	978674008	5	1	1195	967652808	SIGNS
SIGN 208X88 KLEBEFOLIE SP	978674008	5	1	1222	968289408	SIGNS
SIGN 208X88 KLEBEFOLIE SP	978674008	1	2	1305	966850408	SIGNS
SIGN 208X88 KLEBEFOLIE SP	978674008	1	2	1349	966934808	SIGNS
SIGN 208X88 KLEBEFOLIE SP	978674008	5	1	1390	968240708	SIGNS
SIGN 208X88 KLEBEFOLIE SP	978674008	1	1	1425	968331108	SIGNS
SIGN 208X88 KLEBEFOLIE SP	978674108	2	2	48	916901608	SIGNS
SIGN 208X88 KLEBEFOLIE SP	978674108	4	4	92	916283008	SIGNS
SIGN 208X88 KLEBEFOLIE SP	978674108	3	2	143	916275108	SIGNS
SIGN 208X88 KLEBEFOLIE SP	978674108	3	2	175	916278008	SIGNS
SIGN 208X88 KLEBEFOLIE SP	978674108	3	2	200	916947208	SIGNS
SIGN 208X88 KLEBEFOLIE SP	978674108	3	2	226	916947308	SIGNS
SIGN 208X88 KLEBEFOLIE SP	978674108	2	2	294	917554308	INSCRIPTION PLATE
SIGN 208X88 KLEBEFOLIE SP	978674108	2	1	518	917811808	SIGNS

Description	Item	Pos.	Quantity	Page	Assembly	Description
SIGN 208X88 KLEBEFOLIE SP	978674108	7	4	1135	967052908	SIGNS
SIGN 208X88 KLEBEFOLIE SP	978674108	8	4	1170	967162508	SIGNS
SIGN 208X88 KLEBEFOLIE SP	978674108	6	4	1195	967652808	SIGNS
SIGN 208X88 KLEBEFOLIE SP	978674108	6	4	1222	968289408	SIGNS
SIGN 208X88 KLEBEFOLIE SP	978674108	11	4	1305	966850408	SIGNS
SIGN 208X88 KLEBEFOLIE SP	978674108	8	4	1349	966934808	SIGNS
SIGN 208X88 KLEBEFOLIE SP	978674108	6	4	1390	968240708	SIGNS
SIGN 208X88 KLEBEFOLIE SP	978674108	5	1	1425	968331108	SIGNS
SIGN 208X88 KLEBEFOLIE SP	978674108	7	12	1465	96053948	SIGNS
SIGN 208X88 KLEBEFOLIE SP	978674408	4	2	143	916275108	SIGNS
SIGN 208X88 KLEBEFOLIE SP	978674408	4	2	175	916278008	SIGNS
SIGN 208X88 KLEBEFOLIE SP	978674408	4	2	200	916947208	SIGNS
SIGN 208X88 KLEBEFOLIE SP	978674408	4	2	226	916947308	SIGNS
SIGN 208X88 KLEBEFOLIE SP	978674408	4	1	518	917811808	SIGNS
SIGN 208X88 KLEBEFOLIE SP	978674608	3	1	48	916901608	SIGNS
SIGN 208X88 KLEBEFOLIE SP	978674608	2	19	92	916283008	SIGNS
SIGN 208X88 KLEBEFOLIE SP	978674608	2	18	143	916275108	SIGNS
SIGN 208X88 KLEBEFOLIE SP	978674608	2	15	175	916278008	SIGNS
SIGN 208X88 KLEBEFOLIE SP	978674608	2	18	200	916947208	SIGNS
SIGN 208X88 KLEBEFOLIE SP	978674608	2	15	226	916947308	SIGNS
SIGN 208X88 KLEBEFOLIE SP	978674608	1	16	233	966811108	SIGNS
SIGN 208X88 KLEBEFOLIE SP	978674608	3	6	294	917554308	INSCRIPTION PLATE
SIGN 208X88 KLEBEFOLIE SP	978674608	2	4	325	917589008	INSCRIPTION PLATE
SIGN 208X88 KLEBEFOLIE SP	978674608	6	2	411	968378008	SIGNS
SIGN 208X88 KLEBEFOLIE SP	978674608	1	1	518	917811808	SIGNS
SIGN 208X88 KLEBEFOLIE SP	978674608	8	4	1135	967052908	SIGNS
SIGN 208X88 KLEBEFOLIE SP	978674608	9	4	1170	967162508	SIGNS
SIGN 208X88 KLEBEFOLIE SP	978674608	3	4	1183	967613808	SIGNS
SIGN 208X88 KLEBEFOLIE SP	978674608	8	4	1195	967652808	SIGNS
SIGN 208X88 KLEBEFOLIE SP	978674608	8	4	1222	968289408	SIGNS
SIGN 208X88 KLEBEFOLIE SP	978674608	(1)	4	1245	915722508	WINCH 6
SIGN 208X88 KLEBEFOLIE SP	978674608	12	4	1305	966850408	SIGNS
SIGN 208X88 KLEBEFOLIE SP	978674608	9	4	1349	966934808	SIGNS
SIGN 208X88 KLEBEFOLIE SP	978674608	7	4	1390	968240708	SIGNS
SIGN 208X88 KLEBEFOLIE SP	978674608	6	1	1425	968331108	SIGNS
SIGN 208X88 KLEBEFOLIE SP	978674608	8	25	1465	96053948	SIGNS
SIGN 208X88 KLEBEFOLIE SP	978674608	(2)	4	1478	966911408	CROSS MEMBER CPL.
SIGN 208X88 KLEBEFOLIE SP	978674908	3	1	518	917811808	SIGNS
SIGN 208X88 KLEBEFOLIE SP	978675008	4	1	48	916901608	SIGNS
SIGN 208X88 KLEBEFOLIE SP	978675008	6	3	92	916283008	SIGNS
SIGN 208X88 KLEBEFOLIE SP	978675008	5	1	143	916275108	SIGNS
SIGN 208X88 KLEBEFOLIE SP	978675008	5	1	175	916278008	SIGNS
SIGN 208X88 KLEBEFOLIE SP	978675008	5	1	200	916947208	SIGNS
SIGN 208X88 KLEBEFOLIE SP	978675008	5	1	226	916947308	SIGNS
SIGN 208X88 KLEBEFOLIE SP	978675008	4	2	294	917554308	INSCRIPTION PLATE
SIGN 208X88 KLEBEFOLIE SP	978675008	3	2	325	917589008	INSCRIPTION PLATE
SIGN 208X88 KLEBEFOLIE SP	978675008	9	4	1465	96053948	SIGNS
SIGN 208X88X1 KLEBEFOLIE	97051945	(2)	2	326	915718608	WINCH 1
SIGN 208X88X1 KLEBEFOLIE	97051945	(2)	2	349	915718708	WINCH 2
SIGN 208X88X1 KLEBEFOLIE	97051945	(1)	2	1223	915722308	WINCH 3
SIGN 20X10 KLEBEFOLIE SPF	97064219	770	3	839	968517508	PUMP PRE-ASS.
SIGN 20X10 KLEBEFOLIE SPF	97064220	774	3	839	968517508	PUMP PRE-ASS.
SIGN 20X9 LEXEDGE II	97166587	3	1	1074	96073627	EXTERNAL FEED PREAS.
SIGN 20X9 LEXEDGE II	97166587	3	1	1076	96070816	EXTERNAL FEED PREAS.
SIGN 20X9 LEXEDGE II	97166588	4	1	1074	96073627	EXTERNAL FEED PREAS.
SIGN 20X9 LEXEDGE II	97166588	3	1	1075	96073628	EXTERNAL FEED PREAS.
SIGN 20X9 LEXEDGE II	97166588	4	1	1076	96070816	EXTERNAL FEED PREAS.
SIGN 20X9 LEXEDGE II	97166588	3	1	1077	96070817	EXTERNAL FEED PREAS.
SIGN 240X83 KLEBEFOLIE SP	97038454	8	2	1305	966850408	SIGNS
SIGN 240X83 KLEBEFOLIE SP	97038454	10	2	1349	966934808	SIGNS

Description	Item	Pos.	Quantity	Page	Assembly	Description
SIGN 2X100X200 DC01 FE//ZN	974155608	6	2	329	915751408	WINCH 1 PRE-ASSEMBLY
SIGN 2X100X200 DC01 FE//ZN	974155608	6	2	352	915751608	WINCH 2 PRE-ASS.
SIGN 2X100X240 DC01 FE//ZN	97003792	32	2	1175	916177008	ROLLER SET
SIGN 2X100X240 DC01 FE//ZN	97003792	32	2	1180	916177108	ROLLER SET
SIGN 2X100X260 DC01 FE//ZN	97003133	20	1	1444	96054216	CONNECTING SUPPORT
SIGN 2X100X270 DC01 FE//ZN	97022530	67	1	623	96018031	FIXING PARTS BASE FRAME
SIGN 2X163X90 DC01 FE//ZNNI	974099608	5	4	232	915718008	FIXAGE DU CONTREPOIDS CE
SIGN 2X260X100 DC01 FE//ZN	978777308	28	1	395	965661108	SUPPORT COMPL.
SIGN 2X290X100 DC01 FE//ZN	97002655	10	2	1227	915753108	WINCH
SIGN 2X400X250 DC01 FE//ZN	97092821	13	4	1437	919784608	SUSPENDED BALLAST
SIGN 2X56X30 DC01 FE//ZNNI8/	97097058	125	2	575	918744708	MACHINERY HOUSE BASE FR
SIGN 2X56X30 X5CRNI18-10	97038742	121	2	575	918744708	MACHINERY HOUSE BASE FR
SIGN 2X56X30 X5CRNI18-10	97038743	122	2	575	918744708	MACHINERY HOUSE BASE FR
SIGN 2X56X30 X5CRNI18-10	97038744	123	2	575	918744708	MACHINERY HOUSE BASE FR
SIGN 2X56X30 X5CRNI18-10	97038745	124	2	575	918744708	MACHINERY HOUSE BASE FR
SIGN 35X15 LEXEDGE II	97005812	5	1	337	966541108	TERMINAL BOX CPL.
SIGN 35X15 LEXEDGE II	97005818	4	1	337	966541108	TERMINAL BOX CPL.
SIGN 35X15 LEXEDGE II	97006058	(1)	1	918	966530408	TERMINAL BOX
SIGN 35X15 LEXEDGE II	97006058	11	1	922	96044329	TERMINAL BOX
SIGN 35X15 LEXEDGE II	97006059	(2)	1	918	966530408	TERMINAL BOX
SIGN 35X15 LEXEDGE II	97006059	12	1	922	96044329	TERMINAL BOX
SIGN 35X15 LEXEDGE II	97006060	(3)	1	918	966530408	TERMINAL BOX
SIGN 35X15 LEXEDGE II	97006060	13	1	922	96044329	TERMINAL BOX
SIGN 35X15 LEXEDGE II	97006061	(4)	1	918	966530408	TERMINAL BOX
SIGN 35X15 LEXEDGE II	97006061	15	1	922	96044329	TERMINAL BOX
SIGN 35X15 LEXEDGE II	97006062	(1)	1	920	96034780	TERMINAL BOX
SIGN 35X15 LEXEDGE II	97006062	11	1	924	968221508	TERMINAL BOX
SIGN 35X15 LEXEDGE II	97006063	(2)	1	920	96034780	TERMINAL BOX
SIGN 35X15 LEXEDGE II	97006063	12	1	924	968221508	TERMINAL BOX
SIGN 35X15 LEXEDGE II	97006064	(3)	1	920	96034780	TERMINAL BOX
SIGN 35X15 LEXEDGE II	97006064	13	1	924	968221508	TERMINAL BOX
SIGN 35X15 LEXEDGE II	97006065	506	1	546	96034782	LEAD
SIGN 35X15 LEXEDGE II	97006065	(4)	1	920	96034780	TERMINAL BOX
SIGN 35X15 LEXEDGE II	97006065	15	1	924	968221508	TERMINAL BOX
SIGN 35X15 LEXEDGE II	97006080	4	1	354	966541408	TERMINAL BOX CPL.
SIGN 35X15 LEXEDGE II	97006081	5	1	354	966541408	TERMINAL BOX CPL.
SIGN 35X15 LEXEDGE II	97006092	5	1	1088	966542108	TERMINAL BOX CPL.
SIGN 35X15 LEXEDGE II	97006093	4	1	1234	966541908	TERMINAL BOX CPL.
SIGN 35X15 LEXEDGE II	97006094	5	1	1234	966541908	TERMINAL BOX CPL.
SIGN 35X15 LEXEDGE II	97006097	4	1	1267	966543108	TERMINAL BOX CPL.
SIGN 35X15 LEXEDGE II	97006098	5	1	1267	966543108	TERMINAL BOX CPL.
SIGN 35X15 LEXEDGE II	97006334	5	1	89	966448108	TERMINAL BOX, PRE-ASSEMB
SIGN 35X15 LEXEDGE II	97006336	6	1	89	966448108	TERMINAL BOX, PRE-ASSEMB
SIGN 35X15 LEXEDGE II	97006336	6	1	100	966448308	TERMINAL BOX, PRE-ASSEMB
SIGN 35X15 LEXEDGE II	97006337	7	1	89	966448108	TERMINAL BOX, PRE-ASSEMB
SIGN 35X15 LEXEDGE II	97006337	7	1	100	966448308	TERMINAL BOX, PRE-ASSEMB
SIGN 35X15 LEXEDGE II	97006425	5	1	100	966448308	TERMINAL BOX, PRE-ASSEMB
SIGN 35X15 LEXEDGE II	97007372	16	1	924	968221508	TERMINAL BOX
SIGN 35X15 LEXEDGE II	97007627	30	1	269	96034537	TERMINAL BOX
SIGN 35X15 LEXEDGE II	97007627	11	1	942	96051756	TERMINAL BOX
SIGN 35X15 LEXEDGE II	97007628	31	1	269	96034537	TERMINAL BOX
SIGN 35X15 LEXEDGE II	97007628	12	1	942	96051756	TERMINAL BOX
SIGN 35X15 LEXEDGE II	97007629	32	1	269	96034537	TERMINAL BOX
SIGN 35X15 LEXEDGE II	97007629	13	1	942	96051756	TERMINAL BOX
SIGN 35X15 LEXEDGE II	97007630	33	1	269	96034537	TERMINAL BOX
SIGN 35X15 LEXEDGE II	97007630	15	1	942	96051756	TERMINAL BOX
SIGN 35X15 LEXEDGE II	97007631	34	1	269	96034537	TERMINAL BOX
SIGN 35X15 LEXEDGE II	97007631	16	1	942	96051756	TERMINAL BOX
SIGN 35X15 LEXEDGE II	97008729	(1)	1	308	96047223	TERMINAL BOX ELECTRICS S
SIGN 35X15 LEXEDGE II	97008729	12	1	940	968218508	TERMINAL BOX

Description	Item	Pos.	Quantity	Page	Assembly	Description
SIGN 35X15 LEXEDGE II	97008730	(2)	1	308	96047223	TERMINAL BOX ELECTRICS S
SIGN 35X15 LEXEDGE II	97008730	13	1	940	968218508	TERMINAL BOX
SIGN 35X15 LEXEDGE II	97008731	(3)	1	308	96047223	TERMINAL BOX ELECTRICS S
SIGN 35X15 LEXEDGE II	97008731	11	1	940	968218508	TERMINAL BOX
SIGN 35X15 LEXEDGE II	97009249	(4)	1	308	96047223	TERMINAL BOX ELECTRICS S
SIGN 35X15 LEXEDGE II	97009249	15	1	940	968218508	TERMINAL BOX
SIGN 35X15 LEXEDGE II	97025559	35	1	937	967021108	TERMINAL BOX BLANK PLUG
SIGN 35X15 LEXEDGE II	97026716	33	1	937	967021108	TERMINAL BOX BLANK PLUG
SIGN 35X15 LEXEDGE II	97036485	17	1	924	968221508	TERMINAL BOX
SIGN 35X15 LEXEDGE II	97037940	506	1	272	96041617	LEAD
SIGN 35X15 LEXEDGE II	97038012	1	1	943	968271908	SIGNAGE ELECTRICS
SIGN 35X15 LEXEDGE II	97038013	2	1	943	968271908	SIGNAGE ELECTRICS
SIGN 35X15 LEXEDGE II	97038014	3	1	943	968271908	SIGNAGE ELECTRICS
SIGN 35X15 LEXEDGE II	97038015	4	1	943	968271908	SIGNAGE ELECTRICS
SIGN 35X15 LEXEDGE II	97038016	5	1	943	968271908	SIGNAGE ELECTRICS
SIGN 35X15 LEXEDGE II	97038017	6	4	943	968271908	SIGNAGE ELECTRICS
SIGN 35X15 LEXEDGE II	97038018	8	1	943	968271908	SIGNAGE ELECTRICS
SIGN 35X15 LEXEDGE II	97038019	9	1	943	968271908	SIGNAGE ELECTRICS
SIGN 35X15 LEXEDGE II	97038020	10	1	943	968271908	SIGNAGE ELECTRICS
SIGN 35X15 LEXEDGE II	97038020	5	1	1074	96073627	EXTERNAL FEED PREAS.
SIGN 35X15 LEXEDGE II	97038021	11	1	943	968271908	SIGNAGE ELECTRICS
SIGN 35X15 LEXEDGE II	97038021	5	1	1076	96070816	EXTERNAL FEED PREAS.
SIGN 35X15 LEXEDGE II	97038022	12	1	943	968271908	SIGNAGE ELECTRICS
SIGN 35X15 LEXEDGE II	97038023	13	1	943	968271908	SIGNAGE ELECTRICS
SIGN 35X15 LEXEDGE II	97060078	7	4	1073	91003625	EXTERNAL FEED
SIGN 35X15 LEXEDGE II	97106206	504	1	265	96045406	LEAD
SIGN 35X15 LEXEDGE II	97106206	35	1	269	96034537	TERMINAL BOX
SIGN 35X15 LEXEDGE II	97106206	506	1	273	96041505	LEAD
SIGN 35X15 LEXEDGE II	97106206	18	1	942	96051756	TERMINAL BOX
SIGN 35X15 LEXEDGE II	97140511	16	1	922	96044329	TERMINAL BOX
SIGN 35X15 LEXEDGE II	97140513	17	1	922	96044329	TERMINAL BOX
SIGN 35X15 LEXEDGE II	97140513	17	1	942	96051756	TERMINAL BOX
SIGN 35X15 LEXEDGE II	97166590	5	1	1075	96073628	EXTERNAL FEED PREAS.
SIGN 35X15 LEXEDGE II	97168762	5	1	1077	96070817	EXTERNAL FEED PREAS.
SIGN 35X15 LEXEDGE II	978562908	34	1	937	967021108	TERMINAL BOX BLANK PLUG
SIGN 35X32X1 AL-BL	97041117	12	1	486	966358008	CAMERA INST.WINCH 5
SIGN 35X32X1 AL-BL	97041176	28	1	481	966356408	CAMERA INSTALLATION SLEW
SIGN 35X32X1 AL-BL	97041177	29	1	481	966356408	CAMERA INSTALLATION SLEW
SIGN 35X32X1 AL-BL	97041178	30	1	481	966356408	CAMERA INSTALLATION SLEW
SIGN 35X32X1 AL-BL	97041179	31	1	481	966356408	CAMERA INSTALLATION SLEW
SIGN 35X32X1 AL-BL	97041180	32	1	481	966356408	CAMERA INSTALLATION SLEW
SIGN 35X32X1 AL-BL	97041181	33	1	481	966356408	CAMERA INSTALLATION SLEW
SIGN 35X32X1 AL-BL	97041182	34	1	481	966356408	CAMERA INSTALLATION SLEW
SIGN 35X32X1 AL-BL	97041183	35	1	481	966356408	CAMERA INSTALLATION SLEW
SIGN 35X32X1 AL-BL	97041184	36	1	481	966356408	CAMERA INSTALLATION SLEW
SIGN 35X32X1 AL-BL	97041185	37	1	481	966356408	CAMERA INSTALLATION SLEW
SIGN 35X32X1 AL-BL	97041380	10	1	484	966910608	CAMERA EQUIPMENT D-PIVOT
SIGN 35X32X1 AL-BL	97041381	11	1	484	966910608	CAMERA EQUIPMENT D-PIVOT
SIGN 375X2250 FOLIE	973179308	9	2	1135	967052908	SIGNS
SIGN 375X2250 FOLIE	973179308	12	2	1222	968289408	SIGNS
SIGN 47X45X1 ALU	97146333	8	1	999	96054623	LOCKING PLATE
SIGN 68X68 KLEBEFOLIE SPF	97036733	2	4	233	966811108	SIGNS
SIGN 68X68 KLEBEFOLIE SPF	97036733	3	6	411	968378008	SIGNS
SIGN 68X68 KLEBEFOLIE SPF	97036733	(1)	4	1079	91001545	WINCH 4 LUFFING GEAR
SIGN 68X68 KLEBEFOLIE SPF	97036733	5	4	1135	967052908	SIGNS
SIGN 68X68 KLEBEFOLIE SPF	97036733	5	2	1170	967162508	SIGNS
SIGN 68X68 KLEBEFOLIE SPF	97036733	1	6	1195	967652808	SIGNS
SIGN 68X68 KLEBEFOLIE SPF	97036733	1	6	1222	968289408	SIGNS
SIGN 68X68 KLEBEFOLIE SPF	97036733	10	2	1305	966850408	SIGNS
SIGN 68X68 KLEBEFOLIE SPF	97036733	6	4	1349	966934808	SIGNS

Description	Item	Pos.	Quantity	Page	Assembly	Description
SIGN 68X68 KLEBEFOLIE SPF	97036733	1	4	1390	968240708	SIGNS
SIGN 68X68 KLEBEFOLIE SPF	97036733	4	2	1425	968331108	SIGNS
SIGN 68X68 KLEBEFOLIE SPF	97137501	(2)	1	1490	968244508	ROD CPL.
SIGN 6X107X237 G-ALSI12	97160615	1	1	1105	91003879	ADDITIONAL LABEL.FACTORY
SIGN 70X184X0,1 KLEBEFOLIE	13187353	2	1	1121	919551808	ADDITIONAL SIGNAGE CALIF
SIGN 80X32 KLEBEFOLIE SPF	97166828	1	1	1505	91003812	PLATING
SIGN 80X80 KLEBEFOLIE SPF	97085861	(4)	1	832	919205608	UREA PLANT
SIGN 80X80 KLEBEFOLIE SPF	97085861	2	2	834	96035875	LOWER UREA PLANT
SIGN 80X80 KLEBEFOLIE SPF	97085864	(3)	1	832	919205608	UREA PLANT
SIGN 80X80 KLEBEFOLIE SPF	97085864	2	2	844	96035878	UPPER UREA PLANT
SIGN 90X50X1 KLEBEFOLIE SP	97041084	10	1	1135	967052908	SIGNS
SIGN 90X50X1 KLEBEFOLIE SP	97041084	14	1	1186	968112008	MECH.AUXILIARIES FOR LIG
SIGN 90X50X1 KLEBEFOLIE SP	97041085	11	1	1135	967052908	SIGNS
SIGN 90X50X1 KLEBEFOLIE SP	97041304	9	1	294	917554308	INSCRIPTION PLATE
SIGN 90X50X1 KLEBEFOLIE SP	97041330	5	1	325	917589008	INSCRIPTION PLATE
SIGN 90X50X1 KLEBEFOLIE SP	97041331	6	1	325	917589008	INSCRIPTION PLATE
SIGN 90X50X1 KLEBEFOLIE SP	97041332	7	1	325	917589008	INSCRIPTION PLATE
SIGN 90X50X1 KLEBEFOLIE SP	97041333	8	1	325	917589008	INSCRIPTION PLATE
SIGN 90X50X1 KLEBEFOLIE SP	97041334	9	1	325	917589008	INSCRIPTION PLATE
SIGN 90X50X1 KLEBEFOLIE SP	97041335	10	1	325	917589008	INSCRIPTION PLATE
SIGN 90X50X1 KLEBEFOLIE SP	97041336	11	1	325	917589008	INSCRIPTION PLATE
SIGN 90X50X1 KLEBEFOLIE SP	97041337	12	1	325	917589008	INSCRIPTION PLATE
SIGN 90X50X1 KLEBEFOLIE SP	97041348	8	1	411	968378008	SIGNS
SIGN 90X50X1 KLEBEFOLIE SP	97041448	13	1	1305	966850408	SIGNS
SIGN 90X50X1 KLEBEFOLIE SP	97041449	14	1	1305	966850408	SIGNS
SIGN A290 ALU	97006627	160	1	87	966448008	CONTROL DESK OUTRIGGER
SIGN ALU	97068322	11	2	802	96034773	PLATE PRE-ASS.
SIGN PROJEKT TYP KLEBEFO	97067623	1101	2	1050	96052098	CONNECTING LINK PRE-ASS.
SIGN PROJEKT TYP KLEBEFO	97067623	1101	1	1478	966911408	CROSS MEMBER CPL.
SIGN S1910 ALU	97010005	4	1	1142	966792108	TERMINAL BOX CPL.
SIGN S1980 LEXAN	97012873	3	1	1168	966418908	TERMINAL BOX
SIGN S1994 LEXEDGE II	97032040	4	1	1430	967922708	TERMINAL BOX CPL.
SIGN S1995 LEXEDGE II	97032031	(4)	1	1427	967276708	RECEIVER
SIGN S200 LEXAN	977499608	5	1	29	966138208	TERMINAL BOX, PRE-ASSEMB
SIGN S2030	97016764	4	1	1424	967073408	TERMINAL BOX CPL.
SIGN S2050 ALU	97011971	4	1	1325	966841808	TERMINAL BOX
SIGN S2070 ALU	97012015	4	1	1361	96052001	TERMINAL BOX CPL.
SIGN S220 LEXAN	977507008	5	1	218	966138608	TERMINAL BOX, PRE-ASSEMB
SIGN S221 LEXAN	97005286	5	1	192	966501708	TERMINAL BOX, PRE-ASSEMB
SIGN S240 LEXAN	977500808	5	1	165	966139008	TERMINAL BOX, PRE-ASSEMB
SIGN S241 LEXAN	97005285	5	1	129	966501608	TERMINAL BOX, PRE-ASSEMB
SIGN X0	773291208	15	1	1422	915744908	BOOM NOSE
SIGNAGE COOLANT OW	918090708	125	1	12		LIEBHERR CRAW.CRANE LR
SIGNAGE ELECTRICS	968271908	80	1	914	91000915	ELECTRICAL MACHINE/ENGIN
SIGNS	917826708	5	1	326	915718608	WINCH 1
SIGNS	917943508	5	1	1245	915722508	WINCH 6
SIGNS	96017385	700	1	1476	966846208	FOOT COMPLETE
SIGNS	96035433	700	1	832	919205608	UREA PLANT
SIGNS	96053948	700	1	1437	919784608	SUSPENDED BALLAST
SIGNS	966811108	4	1	232	915718008	FIXAGE DU CONTREPOIDS CE
SIGNS	968257108	700	1	228	919026408	CATWALK CRAW.TRACK TRA
SIGNS	968378008	5	1	385	917513608	A-BR1CKET, COMPLETE
SIGNS	969134508	700	1	1490	968244508	ROD CPL.
SIGNS	969140108	700	1	1345	966640408	ROD CPL.
SIGNS 12M	969131708	700	1	1488	965522908	ROD CPL.
SIGNS 12M	969137908	700	1	1495	966160008	ROD CPL.
SIGNS 3.55M	969137108	700	1	1494	966203408	ROD CPL.
SIGNS 6M	969126308	700	1	1486	965646108	ROD CPL.
SIGNS 6M	969135608	700	1	1491	966191408	ROD CPL.
SIGNS 8.2M	969136008	700	1	1492	966377608	ROD CPL.

Description	Item	Pos.	Quantity	Page	Assembly	Description
SIGNS D-ANL. LR13000	966850408	300	1	1292	916324608	D PIVOT SECTION PRE-ASS.
SIGNS D-KOPFSTLR13000	966934808	300	1	1342	915745708	D HEAD SECTION PRE-ASS.
SIGNS D-ZWSTK.LR13000	968240708	700	1	1383	916303808	D INTERMEDIATE SECTION
SIGNS D-ZWSTK.LR13000	968240708	700	1	1395	917223708	D INTERMEDIATE SECTION
SIGNS D-ZWSTK.LR13000	968240708	700	1	1403	917223808	D INTERMEDIATE SECTION
SIGNS KABINE	917811808	700	1	503	918998308	CRANE DRIVER'S CABIN CPL.
SIGNS MASTNASELR13000	968331108	700	1	1422	915744908	BOOM NOSE
SIGNS MITTELTEIL	916901608	4	1	16	917520308	CENTRAL SECTION CRAWLER
SIGNS QUERTRAEGER	916283008	4	1	49	919027108	CROSS BEAM CPL.
SIGNS QUERTRAEGER	916283008	4	1	93	919027308	CROSS BEAM CPL.
SIGNS RAUPENTR.HINT	916278008	5	1	144	917520908	CRAWLER TRACK CARRIER LE
SIGNS RAUPENTR.VORN	916275108	5	1	103	917520808	CRAWLER TRACK CARRIER LE
SIGNS RE. HINTEN	916947308	5	1	201	917521108	CRAWLER CARRIER RIGHT CP
SIGNS RE. VORNE	916947208	5	1	176	917521008	CRAWLER CARRIER RIGHT CP
SIGNS ROLLENSATZ	967613808	700	1	1171	915755408	ROLLER SET
SIGNS S-ADAPTER	968289408	700	1	1218	916302908	S ADAPTER SECTION
SIGNS S-ANL. LR13000	967052908	700	1	1130	916305808	S PIVOT SECTION PRE-ASS.
SIGNS S-KOPFSTUECK	967162508	700	1	1158	916332108	S HEAD SECTION
SIGNS S-ZWISCHENSTUECK	967652808	700	1	1193	916303308	S INTERMEDIATE SECTION
SIGNS S-ZWISCHENSTUECK	967652808	700	1	1200	916303208	S INTERMEDIATE SECTION
SIGNS S-ZWISCHENSTUECK	967652808	700	1	1205	916303108	S INTERMEDIATE SECTION
SIGNS S-ZWISCHENSTUECK	967652808	700	1	1209	916303008	S INTERMEDIATE SECTION
SIGNS S-ZWISCHENSTUECK	967652808	700	1	1213	916302708	S INTERMEDIATE SECTION
SIGNS TRAVERSE	968214008	700	1	1478	966911408	CROSS MEMBER CPL.
SIGNS WINDE 2	917895008	5	1	349	915718708	WINCH 2
SIGNS WINDE 3	917936708	5	1	1223	915722308	WINCH 3
SIGNS WINDE 4	917938008	5	1	1079	91001545	WINCH 4 LUFFING GEAR
SILENCER	502661608	152	1	1013	96032961	PIPEWORK AIR INSTALLATIO
SIMPLE LADDER 5-350X1,24M	11481815	133	1	112	917523808	CRAWLER TRACK CARRIER, L
SIMPLE LADDER 5-350X1,24M	11481815	100	1	154	917525508	CRAWLER TRACK CARRIER, L
SIMPLE LADDER 5-350X1,24M	11481815	98	1	184	917525608	CRAWLER TRACK CARRIER,
SIMPLE LADDER 5-350X1,24M	11481815	100	1	211	917525908	CRAWLER TRACK CARRIER,
SIMPLE LADDER 5-350X1,24M	11481815	102	1	418	96038694	SLEWING PLATFORM CATWAL
SIMPLE LADDER 5-350X1,24M	11481815	1	1	1294	966211108	VERTICAL LADDER
SIMPLE LADDER EN 131 10-4	11481288	40	1	1192	916303308	S INTERMEDIATE SECTION
SIMPLE LADDER EN 131 4-420	11481745	105	1	1340	915745708	D HEAD SECTION PRE-ASS.
SIMPLE LADDER EN 131 6-420	11481816	117	4	429	96038696	SLEWING PLATFORM CATWAL
SIMPLE LADDER EN 131 7-420	11481667	101	1	418	96038694	SLEWING PLATFORM CATWAL
SIMPLE LADDER EN 131 7-420	11481667	111	1	1129	916305808	S PIVOT SECTION PRE-ASS.
SIMPLE LADDER EN 131 8-420	11481747	100	1	418	96038694	SLEWING PLATFORM CATWAL
SIMPLE LADDER EN 131 8-420	11481747	126	1	1290	916324608	D PIVOT SECTION PRE-ASS.
SIMPLE LADDER EN 131 9-420	11481400	2	1	1382	916303808	D INTERMEDIATE SECTION
SIMPLE LADDER EN 131 9-420	11481400	2	1	1394	917223708	D INTERMEDIATE SECTION
SIMPLE LADDER EN 131 9-420	11481400	2	1	1402	917223808	D INTERMEDIATE SECTION
SINGLE STRAND SEALING 1,2	602330808	802	2	541	96063949	WIRING HARNESS
SINGLE STRAND SEALING 1,4-	10424625	828	4	541	96063949	WIRING HARNESS
SINGLE STRAND SEALING 2	605619708	813	6	271	96034538	WIRING HARNESS
SINGLE STRAND SEALING 2	605619708	813	2	309	96047224	LEAD
SINGLE STRAND SEALING DIN	605619908	821	5	271	96034538	WIRING HARNESS
SINGLE STRAND SEALING DIN	605619908	821	5	309	96047224	LEAD
SINGLE-END SPANNER DIN 8	885132208	12	1	243	96005686	MAIN TOOLS
SINGLE-END SPANNER DIN 8	790004608	13	1	243	96005686	MAIN TOOLS
SLEDGE ALU 1055,6X280 SPF	11341842	2	1	1481	968169608	SLEIGH CPL.
SLEDGE HAMMER 5KG	885034108	27	1	243	96005686	MAIN TOOLS
SLEEVE	511052208	11	1	469	510401908	REVERSING VALVE
SLEEVE /-40° PE-H 30	10815006	3	1	266	10450273	ANTENNA
SLEEVE 12.0X46 E235+N	97038163	86	1	574	918744708	MACHINERY HOUSE BASE FR
SLEEVE 22.0X100 E235+N	97006090	60	1	395	965661108	SUPPORT COMPL.
SLEEVE 25X20 11SMN37 FE//	953873408	61	30	22	917528708	CENTRAL SECTION CRAWLER
SLEEVE 25X20 11SMN37 FE//	953873408	150	14	112	917523808	CRAWLER TRACK CARRIER, L

Description	Item	Pos.	Quantity	Page	Assembly	Description
SLEEVE 25X20 11SMN37 FE//	953873408	210	8	155	917525508	CRAWLER TRACK CARRIER, L
SLEEVE 25X20 11SMN37 FE//	953873408	150	14	185	917525608	CRAWLER TRACK CARRIER,
SLEEVE 25X20 11SMN37 FE//	953873408	209	8	212	917525908	CRAWLER TRACK CARRIER,
SLEEVE 25X20 11SMN37 FE//	953873408	25	72	258	966222408	MOUNTING PARTS FRONT P
SLEEVE 25X20 11SMN37 FE//	953873408	28	4	262	915750708	PIN F. S AND D PIVOT SECTIO
SLEEVE 25X20 11SMN37 FE//	953873408	16	4	289	916900208	CENT. LUBRIC. SYSTEM SUP
SLEEVE 25X20 11SMN37 FE//	953873408	16	75	304	96047586	MOUNTING PARTS TAIL PART
SLEEVE 25X20 11SMN37 FE//	953873408	10	3	320	916945008	CENT. LUBRIC. SYSTEM SUP
SLEEVE 25X20 11SMN37 FE//	953873408	31	19	329	915751408	WINCH 1 PRE-ASSEMBLY
SLEEVE 25X20 11SMN37 FE//	953873408	31	17	352	915751608	WINCH 2 PRE-ASS.
SLEEVE 25X20 11SMN37 FE//	953873408	66	4	429	96038696	SLEWING PLATFORM CATWAL
SLEEVE 25X20 11SMN37 FE//	953873408	55	32	438	915755208	ROLLER SLEWING RING
SLEEVE 25X20 11SMN37 FE//	953873408	15	6	470	916141308	CENTRAL GREASING
SLEEVE 25X20 11SMN37 FE//	953873408	10	2	503	918998308	CRANE DRIVER'S CABIN CPL.
SLEEVE 25X20 11SMN37 FE//	953873408	17	1	513	916997508	FRAME COMPLETE
SLEEVE 25X20 11SMN37 FE//	953873408	78	8	574	918744708	MACHINERY HOUSE BASE FR
SLEEVE 25X20 11SMN37 FE//	953873408	5	3	598	96042455	REST CPL.
SLEEVE 25X20 11SMN37 FE//	953873408	25	2	614	96033135	FASTENING PIECES HYDRAUL
SLEEVE 25X20 11SMN37 FE//	953873408	56	6	623	96018031	FIXING PARTS BASE FRAME
SLEEVE 25X20 11SMN37 FE//	953873408	3	4	1009	915744208	SWITCH CABINET MOUNTING
SLEEVE 25X20 11SMN37 FE//	953873408	10	1	1035	919204108	MOTOR PRE-HEATING ABOVE
SLEEVE 25X20 11SMN37 FE//	953873408	503	1	1071	91000595	A/C DRIVE UNIT ADD. PARTS
SLEEVE 25X20 11SMN37 FE//	953873408	13	14	1081	915751708	WINCH 4 PRE-ASSEMBLY
SLEEVE 25X20 11SMN37 FE//	953873408	12	2	1086	967939908	POINTER COMPL.
SLEEVE 25X20 11SMN37 FE//	953873408	22	1	1098	91002039	CENTRAL LUBRICATING SYS
SLEEVE 25X20 11SMN37 FE//	953873408	13	2	1101	965630408	CARRIER PRE-ASSEMBLED
SLEEVE 25X20 11SMN37 FE//	953873408	42	22	1227	915753108	WINCH
SLEEVE 25X20 11SMN37 FE//	953873408	18	2	1244	917006408	CENTRALIZED LUBRICATION
SLEEVE 25X20 11SMN37 FE//	953873408	27	25	1250	915753308	WINCH 6 PRE-ASSEMBLY
SLEEVE 25X20 11SMN37 FE//	953873408	268	34	1292	916324608	D PIVOT SECTION PRE-ASS.
SLEEVE 25X20 11SMN37 FE//	953873408	151	33	1341	915745708	D HEAD SECTION PRE-ASS.
SLEEVE 25X20 11SMN37 FE//	953873408	54	18	1382	916303808	D INTERMEDIATE SECTION
SLEEVE 25X20 11SMN37 FE//	953873408	48	18	1394	917223708	D INTERMEDIATE SECTION
SLEEVE 25X20 11SMN37 FE//	953873408	52	12	1402	917223808	D INTERMEDIATE SECTION
SLEEVE 25X20 11SMN37 FE//	953873408	15	80	1437	919784608	SUSPENDED BALLAST
SLEEVE 25X20 11SMN37 FE//	953873408	8	2	1439	966887508	CROSS BEAM
SLEEVE 25X20 11SMN37 FE//	953873408	18	10	1444	96054216	CONNECTING SUPPORT
SLEEVE 25X20 11SMN37 FE//	953873408	23	10	1447	96053946	STAND, LEFT
SLEEVE 25X20 11SMN37 FE//	953873408	23	2	1450	96053947	STAND, RIGHT
SLEEVE 25X20 11SMN37 FE//	953873408	7	2	1452	965656708	CONSOLE COUNTERWEIGHT
SLEEVE 25X20 11SMN37 FE//	953873408	13	4	1454	966410908	PLATFORM COMPL.
SLEEVE 28X38X130 E355+N FE	97002459	18	10	1175	916177008	ROLLER SET
SLEEVE 28X38X130 E355+N FE	97002459	18	10	1180	916177108	ROLLER SET
SLEEVE 3.25X22X15 X8CRNIS	976065208	4	1	1086	967939908	POINTER COMPL.
SLEEVE 30.0X13 E355+N	97006265	27	2	1447	96053946	STAND, LEFT
SLEEVE 30.0X13 E355+N	97006265	27	2	1450	96053947	STAND, RIGHT
SLEEVE 32X30 X12CRNIS188	977384808	21	1	1369	96051961	TRACTION RAM PRE-ASS.
SLEEVE 32X30 X12CRNIS188	977384808	21	1	1377	96051962	TRACTION RAM PRE-ASS.
SLEEVE 33.0X19 FE//ZNNI8//C	978787708	71	4	23	917528708	CENTRAL SECTION CRAWLER
SLEEVE 33.0X19 FE//ZNNI8//C	978787708	203	4	113	917523808	CRAWLER TRACK CARRIER, L
SLEEVE 33.0X19 FE//ZNNI8//C	978787708	204	4	155	917525508	CRAWLER TRACK CARRIER, L
SLEEVE 33.0X19 FE//ZNNI8//C	978787708	203	4	185	917525608	CRAWLER TRACK CARRIER,
SLEEVE 33.0X19 FE//ZNNI8//C	978787708	203	4	212	917525908	CRAWLER TRACK CARRIER,
SLEEVE 33.0X19 FE//ZNNI8//C	978787708	26	21	418	96038694	SLEWING PLATFORM CATWAL
SLEEVE 33.0X19 FE//ZNNI8//C	978787708	67	100	429	96038696	SLEWING PLATFORM CATWAL
SLEEVE 33.0X19 FE//ZNNI8//C	978787708	15	36	438	915755208	ROLLER SLEWING RING
SLEEVE 33.0X19 FE//ZNNI8//C	978787708	18	28	481	966356408	CAMERA INSTALLATION SLEW
SLEEVE 33.0X19 FE//ZNNI8//C	978787708	88	7	574	918744708	MACHINERY HOUSE BASE FR
SLEEVE 33.0X19 FE//ZNNI8//C	978787708	6	21	608	96021757	FIXING PARTS COMPRESSED
SLEEVE 33.0X19 FE//ZNNI8//C	978787708	24	4	614	96033135	FASTENING PIECES HYDRAUL

Description	Item	Pos.	Quantity	Page	Assembly	Description
SLEEVE 33.0X19 FE//ZNNI8//C	978787708	21	6	629	919203208	DIESEL ENGINE CPL.ABOVE
SLEEVE 33.0X19 FE//ZNNI8//C	978787708	27	8	634	96034141	DIESEL ENGINE, PRE-ASSEMB
SLEEVE 33.0X19 FE//ZNNI8//C	978787708	30	4	687	919203308	DIESEL ENGINE CPL.DOWN
SLEEVE 33.0X19 FE//ZNNI8//C	978787708	26	10	811	919203408	MUFFLER UNIT ABOVE
SLEEVE 33.0X19 FE//ZNNI8//C	978787708	26	4	818	919203508	MUFFLER UNIT DOWN
SLEEVE 33.0X19 FE//ZNNI8//C	978787708	501	4	848	919965308	FUEL FEED
SLEEVE 33.0X19 FE//ZNNI8//C	978787708	28	33	1055	918696808	FIRE EXTINGUISHER SYSTEM
SLEEVE 33.0X19 FE//ZNNI8//C	978787708	12	4	1059	919204008	RADIATOR UNIT
SLEEVE 33.0X19 FE//ZNNI8//C	978787708	104	6	1129	916305808	S PIVOT SECTION PRE-ASS.
SLEEVE 33.0X19 FE//ZNNI8//C	978787708	11	4	1444	96054216	CONNECTING SUPPORT
SLEEVE 33.0X19 FE//ZNNI8//C	978787708	35	4	1447	96053946	STAND, LEFT
SLEEVE 33.0X19 FE//ZNNI8//C	978787708	35	4	1450	96053947	STAND, RIGHT
SLEEVE 33.0X19 FE//ZNNI8//C	978787708	11	4	1452	965656708	CONSOLE COUNTERWEIGHT
SLEEVE 380.0X146 S890QL1	97006426	20	1	1339	915745708	D HEAD SECTION PRE-ASS.
SLEEVE 380.0X148 S890QL1	97000039	91	2	1289	916324608	D PIVOT SECTION PRE-ASS.
SLEEVE 380.0X287 S890QL1	97006427	21	1	1339	915745708	D HEAD SECTION PRE-ASS.
SLEEVE 40.0 X0 42CRMO4+QT	956078908	2	2	406	967093808	BRACKET CPL.
SLEEVE 40.0X19 S355J2+AR	971622408	19	4	304	96047586	MOUNTING PARTS TAIL PART
SLEEVE 40.0X19 S355J2+AR	971622408	65	18	429	96038696	SLEWING PLATFORM CATWAL
SLEEVE 40.0X19 S355J2+AR	971622408	174	6	575	918744708	MACHINERY HOUSE BASE FR
SLEEVE 40.0X19 S355J2+AR	971622408	21	2	614	96033135	FASTENING PIECES HYDRAUL
SLEEVE 40.0X19 S355J2+AR	971622408	55	57	623	96018031	FIXING PARTS BASE FRAME
SLEEVE 40.0X19 S355J2+AR	971622408	20	4	800	919203808	BATTERY STORAGE
SLEEVE 40.0X19 S355J2+AR	971622408	27	4	818	919203508	MUFFLER UNIT DOWN
SLEEVE 40.0X19 S355J2+AR	971622408	16	1	823	918717708	AIR FILTER SYSTEM ABOVE
SLEEVE 40.0X19 S355J2+AR	971622408	16	3	829	918719508	AIR FILTER SYSTEM DOWN
SLEEVE 40.0X19 S355J2+AR	971622408	13	6	1059	919204008	RADIATOR UNIT
SLEEVE 40.0X19 S355J2+AR	971622408	35	8	1064	96034284	PREMOUNTED COMBINATION
SLEEVE 44.5X30 S355J2H FE//	979871808	23	2	1288	916324608	D PIVOT SECTION PRE-ASS.
SLEEVE 44.5X32 S355J2H FE//	97008693	44	4	1175	916177008	ROLLER SET
SLEEVE 44.5X32 S355J2H FE//	97008693	44	4	1180	916177108	ROLLER SET
SLEEVE 480X360X430 GZ-CU	979041708	4	1	390	965661008	FRAME PRE-ASS.
SLEEVE 51.0X100 S355J2H FE//	97006089	59	1	395	965661108	SUPPORT COMPL.
SLEEVE 51.0X100 S355J2H FE//	97006089	236	1	1292	916324608	D PIVOT SECTION PRE-ASS.
SLEEVE 60X80X36,5 -20MnCr5	968478401	8	1	1255	90004983	PLANETARY GEARBOX
SLEEVE 80.0X55 S355J2C+C	97008365	8	2	1416	966649908	BRACKET CPL.
SLEEVE 8X0,4	501507314	15	1	371	11005312	ROPE DRUM
SLEEVE CONTACT 0,5-0,75MM	10873194	793	4	541	96063949	WIRING HARNESS
SLEEVE CONTACT 0,5-1,0MM2	6202435	774	2	1363	96052004	LEAD
SLEEVE CONTACT 0,5-1,0MM2	6202435	774	2	1364	96052005	LEAD
SLEEVE CONTACT 0,5-1MM2	10877343	2258	56	540	96033657	WIRING HARNESS
SLEEVE CONTACT 0,5-1MM2	10877343	2258	30	543	96034783	WIRING HARNESS
SLEEVE CONTACT 0,5-1MM2	10877343	2258	30	544	96034784	WIRING HARNESS
SLEEVE CONTACT 0,5MM2 SIL	10493970	721	1	1363	96052004	LEAD
SLEEVE CONTACT 0,5MM2 SIL	10493970	721	1	1364	96052005	LEAD
SLEEVE CONTACT 1,5-2,5MM2	10356029	693	6	555	96064280	WIRING HARNESS
SLEEVE CONTACT 1,5MM2	10675381	734	1	273	96041505	LEAD
SLEEVE CONTACT 1,5MM2	604518808	636	2	271	96034538	WIRING HARNESS
SLEEVE CONTACT 1,5MM2	604518808	636	18	309	96047224	LEAD
SLEEVE CONTACT 2.5MM2	605615714	129	24	927	96066542	LEAD
SLEEVE CONTACT 2.5MM2	605615714	129	1	1326	966885808	LEAD
SLEEVE CONTACT DIN 72585 0	602339508	647	5	271	96034538	WIRING HARNESS
SLEEVE CONTACT DIN 72585 0	602339508	647	5	309	96047224	LEAD
SLEEVE EDELSTAHL	97024394	9	1	836	96035686	UREA TANK, PRE-MOUNTING
SLEEVE WELDED	966910808	3	2	484	966910608	CAMERA EQUIPMENT D-PIVOT
SLEIGH CPL.	968169608	10	1	1475	919003708	MOUNTING AIDS
SLEWING GEAR DRIVE	90001090	5	4	330	970704201	HEAVY DUTY ROPE WINCH
SLEWING GEAR DRIVE	90006725	5	5	1228	970704301	HEAVY DUTY ROPE WINCH
SLEWING GEAR DRIVE	90011209	5	1	1082	90001621	HEAVY DUTY ROPE WINCH
SLEWING GEAR DRIVE DAT 5	90008841	11	6	438	915755208	ROLLER SLEWING RING

Description	Item	Pos.	Quantity	Page	Assembly	Description
SLEWING GEAR WARN SIGNA	969299208	10	1	263	919238508	ELECTRIC UPPERCATTIAGE
SLEWING PLATFORM CATWAL	919022908	120	1	12		LIEBHERR CRAW.CRANE LR
SLEWING PLATFORM CATWAL	96038694	1	1	413	919022908	SLEWING PLATFORM CATWAL
SLEWING PLATFORM CATWAL	96038696	2	1	413	919022908	SLEWING PLATFORM CATWAL
SLEWING PLATFORM FRAME	919238608	104	1	12		LIEBHERR CRAW.CRANE LR
SLEWING PLATFORM FRAME	91000573	106	1	12		LIEBHERR CRAW.CRANE LR
SLEWING PLATFORM FRAME	915750608	1	1	249	919238608	SLEWING PLATFORM FRAME
SLEWING PLATFORM FRAME	91000968	1	1	297	91000573	SLEWING PLATFORM FRAME
SLEWING PLATFORM HYDRAU	915732308	3	1	297	91000573	SLEWING PLATFORM FRAME
SLEWING PLATFORM HYDRAU	966085408	4	1	311	915732308	SLEWING PLATFORM HYDRA
SLEWING PLATFORM HYDRAU	919103508	4	1	249	919238608	SLEWING PLATFORM FRAME
SLEWING PLATFORM HYDRAU	96029361	4	1	274	919103508	SLEWING PLATFORM HYDRA
SLIDE BLOCK CPL.	10455144	15	1	1027	10877138	OPERATOR SEAT
SLIDE RAIL 90X30X25 PA6G	979879708	2	2	116	966805508	DAMPERS
SLIDE RAIL 90X30X25 PA6G	979879708	2	2	186	965986208	DAMPERS
SLIDER 20X140X800 PA6G	978989708	11	4	395	965661108	SUPPORT COMPL.
SLIDER 20X200X1250 PA6G	978989608	10	2	395	965661108	SUPPORT COMPL.
SLIDER WELDMENT	966178008	1	1	186	965986208	DAMPERS
SLIDER WELDMENT	966805608	1	1	116	966805508	DAMPERS
SLIDER WELDMENT T ZN O	966160808	1	1	1113	966160608	HOIST LIM.SWITCH PLUMMET
SLIDING BLOCK WELDED LE.	966911608	2	2	1478	966911408	CROSS MEMBER CPL.
SLIDING BLOCK WELDED RI. R	966928108	5	2	1478	966911408	CROSS MEMBER CPL.
SLIDING PIECE L STEEL CONS	965776008	2	1	110	917523808	CRAWLER TRACK CARRIER, L
SLIDING PIECE STEEL CONS	965649108	2	1	183	917525608	CRAWLER TRACK CARRIER,
SLINGING MEAN	919300308	190	1	14		LIEBHERR CRAW.CRANE LR
SLIP RING	10411780	14	1	1460	10028002	CABLE REEL
SLIP RING 10A PHASE	11003140	15	7	1460	10028002	CABLE REEL
SLIP RING 60X2 2,5²	10114843	5	46	26	10815646	COLLECTING RING
SLIP RING MS60 VERGOLDET	11003223	62	16	26	10815646	COLLECTING RING
SLIPPER 230X40X33 PA6G+OE	97097691	4	2	442	96021673	PREMOUNTED PIN PULLING D
SLIPRING UNIT INSTALLATION	966200708	8	1	22	917528708	CENTRAL SECTION CRAWLER
SLOTTED NUT	571347508	3	1	1468	11066001	WIND VELOCITY TRANSMITTE
SLOTTED NUT M30X1,5	570113908	9	1	376	570112908	DRIVING GEAR
SLOTTED NUT M38X1,5	570110108	9	1	444	570967508	DRIVING GEAR
SNAP HOOK DIN 5299 C 60X6-	744010208	306	44	882	96029372	HYDR.MACHINERY HOUSE
SNAP HOOK DIN 5299 C 60X6-	744010208	60	4	1250	915753308	WINCH 6 PRE-ASSEMBLY
SNAP HOOK DIN 5299 C 60X6-	744010208	304	6	1292	916324608	D PIVOT SECTION PRE-ASS.
SNAP HOOK DIN 5299 C 70X7-1	744010008	40	4	258	966222408	MOUNTING PARTS FRONT P
SNAP HOOK DIN 5299 C 70X7-1	744010008	16	2	1160	966490908	ACCESS COMPL
SNAP LOCK	704232508	14	1	529	96054232	PREMOUNTED UPPER PART
SNAP LOCK ABS	10296157	(2)	4	574	918744708	MACHINERY HOUSE BASE FR
SNAP LOCK ABS	10296157	(2)	3	581	965886508	ROOF COMPL.
SNAP LOCK ABS	10296157	(2)	2	581	965886508	ROOF COMPL.
SNAP RING	12263903	10	1	670	7023887	REGULATION HYDRAULIC
SNAP RING 55X2 FSt	10027648	(7)	2	696	13455092	DIESEL ENGINE
SNAP SWITCH	571486808	38	1	26	10815646	COLLECTING RING
SNAP-IN LOCK NIROSTA	10010025	106	2	418	96038694	SLEWING PLATFORM CATWAL
SNAP-IN LOCK NIROSTA	10010025	124	6	429	96038696	SLEWING PLATFORM CATWAL
SOCKET	10429057	12	1	529	96054232	PREMOUNTED UPPER PART
SOCKET 3-POL	605215808	(1)	1	1347	966731108	ROLLER SEATING COMPL.
SOCKET 8-POL	11008529	1	1	550	966979108	SOCKET
SOCKET COMBINATION 2-PO	10412412	10	1	931	96072834	FUSE BOX CPL.
SOCKET COMBINATION 2-PO	11161914	(10)	1	554	96064132	EL.FOR AIR-CONDI.-POWER
SOCKET COMBINATION 3-POL	12107219	1	1	1074	96073627	EXTERNAL FEED PREAS.
SOCKET COMBINATION 3-POL	12107219	1	1	1075	96073628	EXTERNAL FEED PREAS.
SOCKET COMBINATION 3-POL	12107219	1	1	1076	96070816	EXTERNAL FEED PREAS.
SOCKET COMBINATION 3-POL	12107219	1	1	1077	96070817	EXTERNAL FEED PREAS.
SOCKET ETHERNET	966979108	32	1	548	96063942	ELECTRIC ADD-ON PARTS CA
SOCKET HEAD SCREW	511051708	6	1	469	510401908	REVERSING VALVE
SOCKET HEAD SCREW DIN 6	407204408	183	4	1291	916324608	D PIVOT SECTION PRE-ASS.

Description	Item	Pos.	Quantity	Page	Assembly	Description
SOCKET HEAD SCREW DIN 6	407204408	5	4	1296	966221808	DRIVER LEFT
SOCKET HEAD SCREW DIN 6	407204408	5	4	1297	966221908	DRIVER RIGHT
SOCKET HEAD SCREW DIN 69	4901191	6	4	141	511486508	DIRECTIONAL CTRL. VALVE
SOCKET HEAD SCREW DIN 6	10875559	38	6	1025	918810308	CONTROL STAND
SOCKET HEAD SCREW DIN 7	10424725	47	4	667	10412331	DRIVING GEAR
SOCKET HEAD SCREW DIN 79	12220671	3	8	1295	965683908	ROPE PULLEY CPL.
SOCKET HEAD SCREW DIN 7	12216056	17	2	365	91000572	DRIVE ASSEMBLY AIR CONDIT
SOCKET HEAD SCREW DIN 84	510797708	22	1	910	511417608	PRESSURE LIMITING VALVE
SOCKET HEAD SCREW DIN 84	510797708	22	1	1152	511417708	PRESSURE LIMITING VALVE
SOCKET HEAD SCREW DIN 91	10544322	6	4	1263	10678417	COVER
SOCKET HEAD SCREW DIN 91	10876394	300	8	380	966086008	ADDNL. HYDR. F. ERECTING W
SOCKET HEAD SCREW ISO 12	400170108	32	4	89	966448108	TERMINAL BOX, PRE-ASSEMB
SOCKET HEAD SCREW ISO 12	400170108	32	4	100	966448308	TERMINAL BOX, PRE-ASSEMB
SOCKET HEAD SCREW ISO 12	400170108	14	4	937	967021108	TERMINAL BOX BLANK PLUG
SOCKET HEAD SCREW ISO 12	400170108	268	4	1327	966842008	CABLE DRUM COMPL.
SOCKET HEAD SCREW ISO 1	400140508	(504)	1	89	966448108	TERMINAL BOX, PRE-ASSEMB
SOCKET HEAD SCREW ISO 1	400140508	(504)	1	100	966448308	TERMINAL BOX, PRE-ASSEMB
SOCKET HEAD SCREW ISO 12	10875564	23	2	534	96063943	BODY SECTIONS
SOCKET HEAD SCREW ISO 12	10875564	21	4	605	967124708	LID HOLDER
SOCKET HEAD SCREW ISO 12	240006002	27	1	1303	540006108	ROPE WINCH
SOCKET HEAD SCREW ISO 1	11082116	3	1	740	10150877	RK INJECTOR
SOCKET HEAD SCREW ISO 1	12219491	4	1	739	10152866	INJECTOR WITH FASTENING
SOCKET HEAD SCREW ISO 47	10562617	17	2	1137	915745308	S OVERRUN PROTECTION
SOCKET HEAD SCREW ISO 47	12208101	86	11	447	90008841	SLEWING GEAR DRIVE
SOCKET HEAD SCREW ISO 4	12222407	28	2	937	967021108	TERMINAL BOX BLANK PLUG
SOCKET HEAD SCREW ISO 47	10650720	2	4	734	10150858	HIGH PRESSURE PUMP W.FAS
SOCKET HEAD SCREW ISO 4	10415162	22	8	513	916997508	FRAME COMPLETE
SOCKET HEAD SCREW ISO 4	10415162	430	58	639	11000367	PUMP DISTRIBUTION GEAR
SOCKET HEAD SCREW ISO 4	10875571	36	8	390	965661008	FRAME PRE-ASS.
SOCKET HEAD SCREW ISO 4	10875571	13	24	438	915755208	ROLLER SLEWING RING
SOCKET HEAD SCREW ISO 4	10875571	302	6	635	96034141	DIESEL ENGINE, PRE-ASSEMB
SOCKET HEAD SCREW ISO 4	10875571	302	6	692	96034143	DIESEL ENGINE, PRE-ASSEMB
SOCKET HEAD SCREW ISO 4	10875572	17	12	395	965661108	SUPPORT COMPL.
SOCKET HEAD SCREW ISO 4	10875572	7	4	442	96021673	PREMOUNTED PIN PULLING D
SOCKET HEAD SCREW ISO 47	10299659	10	1	778	10146947	ALTERNATOR ASSEMBLY
SOCKET HEAD SCREW ISO 4	11657000	20	24	395	965661108	SUPPORT COMPL.
SOCKET HEAD SCREW ISO 47	10299571	12	8	778	10146947	ALTERNATOR ASSEMBLY
SOCKET HEAD SCREW ISO 4	4980973	7	2	795	10126182	POWER TAKE-OFF ADD-ON
SOCKET HEAD SCREW ISO 4	12217285	10	16	1049	966561608	FRAME
SOCKET HEAD SCREW ISO 47	11320346	2	1	779	12500149	RK IDLER PULLEY
SOCKET HEAD SCREW ISO 4	12208100	7	24	1476	966846208	FOOT COMPLETE
SOCKET HEAD SCREW ISO 4	4981088	10	3	762	11348849	INTERMEDIATE GEAR ASSEM
SOCKET HEAD SCREW ISO 47	11320355	3	1	779	12500149	RK IDLER PULLEY
SOCKET HEAD SCREW ISO 4	12225262	17	1	778	10146947	ALTERNATOR ASSEMBLY
SOCKET HEAD SCREW ISO 47	4042195	22	6	371	11005312	ROPE DRUM
SOCKET HEAD SCREW ISO 47	4042195	40	8	1409	966649408	LUFFING PULLEY BLOCK COM
SOCKET HEAD SCREW ISO 47	10875574	307	8	608	96021757	FIXING PARTS COMPRESSED
SOCKET HEAD SCREW ISO 47	10875574	137	4	1290	916324608	D PIVOT SECTION PRE-ASS.
SOCKET HEAD SCREW ISO 4	10875577	308	20	430	96038696	SLEWING PLATFORM CATWAL
SOCKET HEAD SCREW ISO 4	10875577	28	2	1369	96051961	TRACTION RAM PRE-ASS.
SOCKET HEAD SCREW ISO 4	10875577	28	2	1377	96051962	TRACTION RAM PRE-ASS.
SOCKET HEAD SCREW ISO 47	11002747	13	1	1255	90004983	PLANETARY GEARBOX
SOCKET HEAD SCREW ISO 4	12223057	309	12	430	96038696	SLEWING PLATFORM CATWAL
SOCKET HEAD SCREW ISO 4	12223057	312	4	624	96018031	FIXING PARTS BASE FRAME
SOCKET HEAD SCREW ISO 4	12201263	67	12	395	965661108	SUPPORT COMPL.
SOCKET HEAD SCREW ISO 4	10875565	553	4	34	966084408	HYDRAULIC EQUIPM.CENTER
SOCKET HEAD SCREW ISO 4	10875565	63	48	439	915755208	ROLLER SLEWING RING
SOCKET HEAD SCREW ISO 4	11834794	403	47	883	96029372	HYDR.MACHINERY HOUSE
SOCKET HEAD SCREW ISO 47	10012659	26	8	332	90001090	SLEWING GEAR DRIVE
SOCKET HEAD SCREW ISO 47	10012659	26	8	447	90008841	SLEWING GEAR DRIVE

Description	Item	Pos.	Quantity	Page	Assembly	Description
SOCKET HEAD SCREW ISO 47	10012659	26	8	1084	90011209	SLEWING GEAR DRIVE
SOCKET HEAD SCREW ISO 47	10012659	26	8	1230	90006725	SLEWING GEAR DRIVE
SOCKET HEAD SCREW ISO 4	12213814	51	8	395	965661108	SUPPORT COMPL.
SOCKET HEAD SCREW ISO 4	12213814	124	8	1130	916305808	S PIVOT SECTION PRE-ASS.
SOCKET HEAD SCREW ISO 4	10876374	308	8	635	96034141	DIESEL ENGINE, PRE-ASSEMB
SOCKET HEAD SCREW ISO 4	10876374	308	8	693	96034143	DIESEL ENGINE, PRE-ASSEMB
SOCKET HEAD SCREW ISO 47	10651788	61	24	1255	90004983	PLANETARY GEARBOX
SOCKET HEAD SCREW ISO 4	11651635	418	3	883	96029372	HYDR.MACHINERY HOUSE
SOCKET HEAD SCREW ISO 4	4043173	11	2	724	10118060	ROCKER ARMS DEVICE CPL.
SOCKET HEAD SCREW ISO 4	12213403	8	4	1128	916305808	S PIVOT SECTION PRE-ASS.
SOCKET HEAD SCREW ISO 4	12213403	19	4	1192	916303308	S INTERMEDIATE SECTION
SOCKET HEAD SCREW ISO 4	12213403	19	4	1199	916303208	S INTERMEDIATE SECTION
SOCKET HEAD SCREW ISO 4	12213403	19	4	1204	916303108	S INTERMEDIATE SECTION
SOCKET HEAD SCREW ISO 4	12213403	19	4	1208	916303008	S INTERMEDIATE SECTION
SOCKET HEAD SCREW ISO 4	12213403	19	4	1212	916302708	S INTERMEDIATE SECTION
SOCKET HEAD SCREW ISO 4	12213403	19	4	1217	916302908	S ADAPTER SECTION
SOCKET HEAD SCREW ISO 4	12213403	38	4	1382	916303808	D INTERMEDIATE SECTION
SOCKET HEAD SCREW ISO 4	12213403	27	4	1394	917223708	D INTERMEDIATE SECTION
SOCKET HEAD SCREW ISO 4	12213403	29	4	1402	917223808	D INTERMEDIATE SECTION
SOCKET HEAD SCREW ISO 47	404316101	408	28	883	96029372	HYDR.MACHINERY HOUSE
SOCKET HEAD SCREW ISO 47	4900325	(96)	8	110	917523808	CRAWLER TRACK CARRIER, L
SOCKET HEAD SCREW ISO 4	10876373	554	36	314	966085408	SLEWING PLATFORM HYDRA
SOCKET HEAD SCREW ISO 4	10876373	551	90	341	966085708	ADDITIONAL HYDRAULICS WI
SOCKET HEAD SCREW ISO 4	10876373	551	90	358	966085808	ADDITIONAL HYDRAULICS WI
SOCKET HEAD SCREW ISO 4	10876373	561	6	456	966085508	HYDRAULIC EQUIPM.SLEWING
SOCKET HEAD SCREW ISO 4	10876373	409	63	883	96029372	HYDR.MACHINERY HOUSE
SOCKET HEAD SCREW ISO 4	10876373	551	90	1092	966085608	ADDITIONAL HYDRAULICS WI
SOCKET HEAD SCREW ISO 4	10876373	551	90	1238	966085908	ADDITIONAL HYDRAULICS WI
SOCKET HEAD SCREW ISO 47	4600741	406	20	883	96029372	HYDR.MACHINERY HOUSE
SOCKET HEAD SCREW ISO 4	10878822	559	2	455	966085508	HYDRAULIC EQUIPM.SLEWING
SOCKET HEAD SCREW ISO 4	10878823	551	16	314	966085408	SLEWING PLATFORM HYDRA
SOCKET HEAD SCREW ISO 4	10878823	562	8	456	966085508	HYDRAULIC EQUIPM.SLEWING
SOCKET HEAD SCREW ISO 47	12224056	553	2	1270	966086208	AUX.HYDRAULIC WINCH 6
SOCKET HEAD SCREW ISO 4	4900834	74	12	447	90008841	SLEWING GEAR DRIVE
SOCKET HEAD SCREW ISO 47	404318501	6	6	1254	968419501	ROPE DRUM
SOCKET HEAD SCREW ISO 4	12223047	97	4	447	90008841	SLEWING GEAR DRIVE
SOCKET HEAD SCREW ISO 4	12223047	28	16	1175	916177008	ROLLER SET
SOCKET HEAD SCREW ISO 4	12223047	28	16	1180	916177108	ROLLER SET
SOCKET HEAD SCREW ISO 47	10001464	3	8	782	9079954	FASTENING PIECES ASSEMBL
SOCKET HEAD SCREW ISO 47	10001075	14	12	1432	916024408	HOOK BEAM
SOCKET HEAD SCREW ISO 4	4042302	440	12	639	11000367	PUMP DISTRIBUTION GEAR
SOCKET HEAD SCREW ISO 4	12224014	311	4	635	96034141	DIESEL ENGINE, PRE-ASSEMB
SOCKET HEAD SCREW ISO 4	12224014	311	4	693	96034143	DIESEL ENGINE, PRE-ASSEMB
SOCKET HEAD SCREW ISO 47	10001077	(22)	20	110	917523808	CRAWLER TRACK CARRIER, L
SOCKET HEAD SCREW ISO 47	10001077	(22)	20	153	917525508	CRAWLER TRACK CARRIER, L
SOCKET HEAD SCREW ISO 4	12230467	8	16	329	915751408	WINCH 1 PRE-ASSEMBLY
SOCKET HEAD SCREW ISO 4	12230467	8	16	352	915751608	WINCH 2 PRE-ASS.
SOCKET HEAD SCREW ISO 4	12230467	8	20	1081	915751708	WINCH 4 PRE-ASSEMBLY
SOCKET HEAD SCREW ISO 4	12230467	18	20	1227	915753108	WINCH
SOCKET HEAD SCREW ISO 47	404317208	11	16	285	10413255	CHANGE-OVER BLOCK
SOCKET HEAD SCREW ISO 4	12225289	552	16	34	966084408	HYDRAULIC EQUIPM.CENTER
SOCKET HEAD SCREW ISO 4	12225289	502	18	132	966084908	HYDR.TRAVEL DRIVE
SOCKET HEAD SCREW ISO 4	12225289	502	18	168	966085008	HYDR.TRAVEL DRIVE
SOCKET HEAD SCREW ISO 4	12225289	502	18	195	966084808	HYDR.TRAVEL DRIVE
SOCKET HEAD SCREW ISO 4	12225289	502	18	221	966084708	HYDR.TRAVEL DRIVE
SOCKET HEAD SCREW ISO 4	12225289	551	2	1270	966086208	AUX.HYDRAULIC WINCH 6
SOCKET HEAD SCREW ISO 4	12692012	29	4	1288	916324608	D PIVOT SECTION PRE-ASS.
SOCKET HEAD SCREW ISO 4	12225951	123	24	1340	915745708	D HEAD SECTION PRE-ASS.
SOCKET HEAD SCREW ISO 4	4601371	62	24	1255	90004983	PLANETARY GEARBOX
SOCKET HEAD SCREW ISO 4	10409578	28	96	330	970704201	HEAVY DUTY ROPE WINCH

Description	Item	Pos.	Quantity	Page	Assembly	Description
SOCKET HEAD SCREW ISO 4	10409578	28	120	1082	90001621	HEAVY DUTY ROPE WINCH
SOCKET HEAD SCREW ISO 4	10409578	28	96	1228	970704301	HEAVY DUTY ROPE WINCH
SOCKET HEAD SCREW ISO 47	12100210	3	5	1487	965646208	ROD
SOCKET HEAD SCREW ISO 47	12100210	3	8	1489	965523008	ROD
SOCKET HEAD SCREW ISO 4	404222801	3	5	1345	966640408	ROD CPL.
SOCKET HEAD SCREW ISO 4	404222801	(3)	6	1490	968244508	ROD CPL.
SOCKET HEAD SCREW ISO 4	404222801	(3)	4	1491	966191408	ROD CPL.
SOCKET HEAD SCREW ISO 4	404222801	3	5	1493	966377708	ROD
SOCKET HEAD SCREW ISO 4	404222801	(3)	2	1494	966203408	ROD CPL.
SOCKET HEAD SCREW ISO 4	404222801	(3)	8	1495	966160008	ROD CPL.
SOCKET HEAD SCREW ISO 47	404320708	21	16	1409	966649408	LUFFING PULLEY BLOCK COM
SOCKET HEAD SCREW ISO 47	404320708	6	16	1415	966648108	LUFFING PULLEY BLOCK COM
SOCKET HEAD SCREW ISO 4	12692008	11	4	649	10492851	TRIPLE PUMP
SOCKET HEAD SCREW ISO 4	12692008	20	8	662	10492853	TRIPLE PUMP
SOCKET HEAD SCREW ISO 4	12692008	11	4	673	10491715	TRIPLE PUMP
SOCKET HEAD SCREW ISO 4	12691466	14	24	395	965661108	SUPPORT COMPL.
SOCKET HEAD SCREW ISO 47	10472864	16	12	262	915750708	PIN F. S AND D PIVOT SECTIO
SOCKET HEAD SCREW ISO 4	404321301	27	24	1255	90004983	PLANETARY GEARBOX
SOCKET HEAD SCREW ISO 47	10870663	308	6	1315	96029354	ADDITIONAL HYDR.D PIVOT
SOCKET HEAD SCREW ISO 4	12691987	18	8	987	919203608	OIL RESERVOIR, COMPLETE
SOCKET HEAD SCREW ISO 4	10179087	12	12	115	970706701	PLANETARY GEARBOX
SOCKET HEAD SCREW ISO 4	10410211	12	144	438	915755208	ROLLER SLEWING RING
SOCKET HEAD SCREW ISO 4	11903131	17	5	1255	90004983	PLANETARY GEARBOX
SOCKET HEAD SCREW ISO 4	12248117	3	4	1444	96054216	CONNECTING SUPPORT
SOCKET HEAD SCREW ISO 4	10878580	34	4	153	917525508	CRAWLER TRACK CARRIER, L
SOCKET HEAD SCREW ISO 4	10878580	34	4	210	917525908	CRAWLER TRACK CARRIER,
SOCKET HEAD SCREW ISO 4	10878580	20	4	253	915750608	SLEWING PLATFORM FRAME
SOCKET HEAD SCREW ISO 4	10878580	19	2	301	91000968	SLEWING PLATFORM FRAME
SOCKET HEAD SCREW ISO 4	10878580	21	2	395	965661108	SUPPORT COMPL.
SOCKET HEAD SCREW ISO 4	10878580	17	4	1192	916303308	S INTERMEDIATE SECTION
SOCKET HEAD SCREW ISO 4	10878580	17	4	1199	916303208	S INTERMEDIATE SECTION
SOCKET HEAD SCREW ISO 4	10878580	17	4	1204	916303108	S INTERMEDIATE SECTION
SOCKET HEAD SCREW ISO 4	10878580	17	4	1208	916303008	S INTERMEDIATE SECTION
SOCKET HEAD SCREW ISO 4	10878580	17	4	1212	916302708	S INTERMEDIATE SECTION
SOCKET HEAD SCREW ISO 4	10878580	17	4	1217	916302908	S ADAPTER SECTION
SOCKET HEAD SCREW ISO 4	10878580	135	4	1290	916324608	D PIVOT SECTION PRE-ASS.
SOCKET HEAD SCREW ISO 4	10878580	24	4	1382	916303808	D INTERMEDIATE SECTION
SOCKET HEAD SCREW ISO 4	10878580	18	4	1394	917223708	D INTERMEDIATE SECTION
SOCKET HEAD SCREW ISO 4	10878580	18	4	1402	917223808	D INTERMEDIATE SECTION
SOCKET HEAD SCREW ISO 4	404332301	6	48	115	970706701	PLANETARY GEARBOX
SOCKET HEAD SCREW ISO 47	404231101	25	2	1157	916332108	S HEAD SECTION
SOCKET HEAD SCREW ISO 47	404328108	6	4	1128	916305808	S PIVOT SECTION PRE-ASS.
SOCKET HEAD SCREW ISO 47	404328108	9	1	1176	966331808	PREMOUNTED PIN PULLING D
SOCKET HEAD SCREW ISO 47	404328108	9	1	1181	967623108	PREMOUNTED PIN PULLING D
SOCKET HEAD SCREW ISO 47	404328108	12	1	1369	96051961	TRACTION RAM PRE-ASS.
SOCKET HEAD SCREW ISO 47	404328108	12	1	1377	96051962	TRACTION RAM PRE-ASS.
SOCKET HEAD SCREW ISO 4	404333808	60	4	56	919045208	CROSS BEAM
SOCKET HEAD SCREW ISO 4	404333808	45	2	111	917523808	CRAWLER TRACK CARRIER, L
SOCKET HEAD SCREW ISO 4	404333808	45	2	154	917525508	CRAWLER TRACK CARRIER, L
SOCKET HEAD SCREW ISO 4	404333808	45	2	183	917525608	CRAWLER TRACK CARRIER,
SOCKET HEAD SCREW ISO 4	404333808	45	2	210	917525908	CRAWLER TRACK CARRIER,
SOCKET HEAD SCREW ISO 47	11691539	8	8	493	919258508	ADD HEATING SUPERSTRUCT
SOCKET HEAD SCREW ISO 47	11691539	36	8	1025	918810308	CONTROL STAND
SOCKET HEAD SCREW ISO 47	10876395	66	32	997	96069348	ASSEMBLY PARTS MOUNTIN
SOCKET HEAD SCREW ISO 47	12219830	16	4	472	11003525	ELECTRIC PUMP
SOCKET HEAD SCREW ISO 47	10876396	4	3	1467	967051508	WIND WARNING PREASSEMB
SOCKET HEAD SCREW ISO 47	12100258	56	16	997	96069348	ASSEMBLY PARTS MOUNTIN
SOCKET HEAD SCREW ISO 4	4901531	7	12	115	970706701	PLANETARY GEARBOX
SOCKET HEAD SCREW ISO 4	4901531	19	4	904	10342823	PRESSURE CONTROL VALVE
SOCKET HEAD SCREW ISO 47	4600338	15	2	465	511300508	CONTROL BLOCK

Description	Item	Pos.	Quantity	Page	Assembly	Description
SOCKET HEAD SCREW ISO 47	11690040	24	6	804	96033201	ELECTRIC FOR BATTERY BOX
SOCKET HEAD SCREW ISO 47	11690040	17	4	1187	968099808	CAMERA HOLDER, PREMOU
SOCKET HEAD SCREW ISO 47	11690042	315	4	624	96018031	FIXING PARTS BASE FRAME
SOCKET HEAD SCREW ISO 47	11690042	34	24	1025	918810308	CONTROL STAND
SOCKET HEAD SCREW ISO 47	10875582	10	16	1073	91003625	EXTERNAL FEED
SOCKET HEAD SCREW ISO 4	12223030	10	4	285	10413255	CHANGE-OVER BLOCK
SOCKET HEAD SCREW ISO 47	12204614	5	4	124	915742708	CENTRA.LUBRICATION SYSTE
SOCKET HEAD SCREW ISO 47	12204614	5	4	163	915744408	CENTRA.LUBRICATION SYSTE
SOCKET HEAD SCREW ISO 47	12204614	5	4	190	915744608	CENTR.LUBRICATION SYSTEM
SOCKET HEAD SCREW ISO 47	12204614	5	4	216	915744508	CENTR.LUBRICATION SYSTEM
SOCKET HEAD SCREW ISO 47	12204614	4	2	320	916945008	CENT. LUBRIC. SYSTEM SUP
SOCKET HEAD SCREW ISO 47	12204614	4	2	346	916997308	CENTRAL LUBRICATING SYS
SOCKET HEAD SCREW ISO 47	12204614	4	2	363	916998708	CENTRALIZED LUBRICATION
SOCKET HEAD SCREW ISO 47	12204614	2	2	408	91002096	CENTRAL GREASING
SOCKET HEAD SCREW ISO 47	12204614	4	2	1098	91002039	CENTRAL LUBRICATING SYS
SOCKET HEAD SCREW ISO 47	12204614	4	2	1244	917006408	CENTRALIZED LUBRICATION
SOCKET HEAD SCREW ISO 47	404361208	4	4	904	10342823	PRESSURE CONTROL VALVE
SOCKET HEAD SCREW ISO 47	12216217	40	4	1025	918810308	CONTROL STAND
SOCKET HEAD SCREW ISO 4	12206549	304	8	1065	96034284	PREMOUNTED COMBINATION
SOCKET HEAD SCREW ISO 47	11690044	26	5	493	919258508	ADD HEATING SUPERSTRUCT
SOCKET HEAD SCREW ISO 4	10181390	308	12	614	96033135	FASTENING PIECES HYDRAUL
SOCKET HEAD SCREW ISO 4	12100498	305	8	1065	96034284	PREMOUNTED COMBINATION
SOCKET HEAD SCREW ISO 4	12100256	319	2	615	96033135	FASTENING PIECES HYDRAUL
SOCKET HEAD SCREW ISO 47	10875586	51	3	372	540270314	FLANGE CPL
SOCKET HEAD SCREW ISO 47	10875586	7	6	375	510230608	HYDRO MOTOR
SOCKET HEAD SCREW ISO 47	10875586	(3)	1	793	12410651	ENGINE CONTROL SENSORS
SOCKET HEAD SCREW ISO 47	10875586	16	4	929	96069528	ADDITIONAL PARTS POWER
SOCKET HEAD SCREW ISO 47	10875586	7	4	990	91003271	SWITCHBOX MOUNTING PART
SOCKET HEAD SCREW ISO 47	10875586	52	25	1055	918696808	FIRE EXTINGUISHER SYSTEM
SOCKET HEAD SCREW ISO 4	12225935	41	4	1025	918810308	CONTROL STAND
SOCKET HEAD SCREW ISO 47	10875588	6	3	126	11002835	ELECTRIC PUMP
SOCKET HEAD SCREW ISO 47	10875588	6	3	322	11081924	ELECTRIC PUMP
SOCKET HEAD SCREW ISO 47	10875588	6	3	348	11114000	ELECTRIC PUMP
SOCKET HEAD SCREW ISO 47	10875588	6	3	472	11003525	ELECTRIC PUMP
SOCKET HEAD SCREW ISO 47	10875588	(1)	2	548	96063942	ELECTRIC ADD-ON PARTS CA
SOCKET HEAD SCREW ISO 47	10875588	301	4	614	96033135	FASTENING PIECES HYDRAUL
SOCKET HEAD SCREW ISO 47	10875588	302	11	848	919965308	FUEL FEED
SOCKET HEAD SCREW ISO 47	10875588	2	4	1428	967995008	MECHANICAL AUXILIARIES
SOCKET HEAD SCREW ISO 47	11820284	52	2	493	919258508	ADD HEATING SUPERSTRUCT
SOCKET HEAD SCREW ISO 47	11820284	301	6	608	96021757	FIXING PARTS COMPRESSED
SOCKET HEAD SCREW ISO 47	11820284	51	45	1055	918696808	FIRE EXTINGUISHER SYSTEM
SOCKET HEAD SCREW ISO 47	10875590	24	4	505	919266408	CRANE DRIVER'S CABIN,PRE
SOCKET HEAD SCREW ISO 47	10875590	50	46	1055	918696808	FIRE EXTINGUISHER SYSTEM
SOCKET HEAD SCREW ISO 47	10875590	11	4	1258	968822801	OIL-GAUGING INSTRUMENT
SOCKET HEAD SCREW ISO 4	10022183	5	4	839	968517508	PUMP PRE-ASS.
SOCKET HEAD SCREW ISO 47	404339501	5	14	733	10116165	LUBE OIL PUMP WITH FASTEN
SOCKET HEAD SCREW ISO 47	10875591	300	14	608	96021757	FIXING PARTS COMPRESSED
SOCKET HEAD SCREW ISO 47	10875591	302	2	614	96033135	FASTENING PIECES HYDRAUL
SOCKET HEAD SCREW ISO 47	10875591	3	1	752	10154796	INTAKE STACK ASSEMBLY
SOCKET HEAD SCREW ISO 47	10875591	32	4	1444	96054216	CONNECTING SUPPORT
SOCKET HEAD SCREW ISO 47	10875591	56	2	1447	96053946	STAND, LEFT
SOCKET HEAD SCREW ISO 47	10875591	20	4	1466	915727108	AIR-CRAFT & WIND WARNING
SOCKET HEAD SCREW ISO 47	10875592	303	20	614	96033135	FASTENING PIECES HYDRAUL
SOCKET HEAD SCREW ISO 47	10875592	16	4	1073	91003625	EXTERNAL FEED
SOCKET HEAD SCREW ISO 47	10875592	44	4	1250	915753308	WINCH 6 PRE-ASSEMBLY
SOCKET HEAD SCREW ISO 47	12203634	5	4	289	916900208	CENT. LUBRIC. SYSTEM SUP
SOCKET HEAD SCREW ISO 47	12203634	4	4	470	916141308	CENTRAL GREASING
SOCKET HEAD SCREW ISO 47	12203634	302	4	608	96021757	FIXING PARTS COMPRESSED
SOCKET HEAD SCREW ISO 47	12203634	303	4	848	919965308	FUEL FEED
SOCKET HEAD SCREW ISO 47	12203634	301	4	1064	96034284	PREMOUNTED COMBINATION

Description	Item	Pos.	Quantity	Page	Assembly	Description
SOCKET HEAD SCREW ISO 47	10876359	8	4	235	966912508	PIN PULLING CYLINDER CPL.
SOCKET HEAD SCREW ISO 47	10876359	7	4	239	966648008	PIN PULLING CYLINDER CPL.
SOCKET HEAD SCREW ISO 47	10876359	304	2	614	96033135	FASTENING PIECES HYDRAUL
SOCKET HEAD SCREW ISO 47	10876359	17	6	844	96035878	UPPER UREA PLANT
SOCKET HEAD SCREW ISO 47	12202784	12	2	450	967144608	VALVE PLATE, PRE-ASSEMB
SOCKET HEAD SCREW ISO 47	12202784	305	12	614	96033135	FASTENING PIECES HYDRAUL
SOCKET HEAD SCREW ISO 47	12202784	301	24	848	919965308	FUEL FEED
SOCKET HEAD SCREW ISO 47	12202784	302	20	1064	96034284	PREMOUNTED COMBINATION
SOCKET HEAD SCREW ISO 47	10876361	306	30	614	96033135	FASTENING PIECES HYDRAUL
SOCKET HEAD SCREW ISO 47	10876361	300	4	635	96034141	DIESEL ENGINE, PRE-ASSEMB
SOCKET HEAD SCREW ISO 47	10876361	300	4	692	96034143	DIESEL ENGINE, PRE-ASSEMB
SOCKET HEAD SCREW ISO 47	10876361	25	2	1187	968099808	CAMERA HOLDER, PREMOU
SOCKET HEAD SCREW ISO 47	12215338	165	8	113	917523808	CRAWLER TRACK CARRIER, L
SOCKET HEAD SCREW ISO 47	12215338	166	8	155	917525508	CRAWLER TRACK CARRIER, L
SOCKET HEAD SCREW ISO 47	12215338	165	8	185	917525608	CRAWLER TRACK CARRIER,
SOCKET HEAD SCREW ISO 47	12215338	166	8	212	917525908	CRAWLER TRACK CARRIER,
SOCKET HEAD SCREW ISO 47	12215338	4	4	295	96034789	STAND CPL.
SOCKET HEAD SCREW ISO 47	12215338	69	4	493	919258508	ADD HEATING SUPERSTRUCT
SOCKET HEAD SCREW ISO 47	12215338	303	16	1065	96034284	PREMOUNTED COMBINATION
SOCKET HEAD SCREW ISO 4	10539468	303	4	811	919203408	MUFFLER UNIT ABOVE
SOCKET HEAD SCREW ISO 4	10539468	303	4	818	919203508	MUFFLER UNIT DOWN
SOCKET HEAD SCREW ISO 47	12203710	307	4	614	96033135	FASTENING PIECES HYDRAUL
SOCKET HEAD SCREW ISO 47	12216222	322	2	615	96033135	FASTENING PIECES HYDRAUL
SOCKET HEAD SCREW ISO 47	12216222	305	4	848	919965308	FUEL FEED
SOCKET HEAD SCREW ISO 4	10875594	314	7	614	96033135	FASTENING PIECES HYDRAUL
SOCKET HEAD SCREW ISO 4	12214458	21	8	371	11005312	ROPE DRUM
SOCKET HEAD SCREW ISO 4	12213821	304	8	800	919203808	BATTERY STORAGE
SOCKET HEAD SCREW ISO 47	11690797	9	2	775	10141720	EXHAUST TC MOUNTING
SOCKET HEAD SCREW ISO 47	11690797	9	2	776	10141721	EXHAUST TC MOUNTING
SOCKET HEAD SCREW ISO 4	10663523	9	2	775	10141720	EXHAUST TC MOUNTING
SOCKET HEAD SCREW ISO 4	10663523	9	2	776	10141721	EXHAUST TC MOUNTING
SOCKET HEAD SCREW ISO 47	10875598	67	1	493	919258508	ADD HEATING SUPERSTRUCT
SOCKET HEAD SCREW ISO 47	10875598	311	4	614	96033135	FASTENING PIECES HYDRAUL
SOCKET HEAD SCREW ISO 4	10468332	10	2	775	10141720	EXHAUST TC MOUNTING
SOCKET HEAD SCREW ISO 4	10468332	10	2	776	10141721	EXHAUST TC MOUNTING
SOCKET HEAD SCREW ISO 47	10875599	17	2	289	916900208	CENT. LUBRIC. SYSTEM SUP
SOCKET HEAD SCREW ISO 47	12208098	17	2	85	511497508	PRESSURE RELIEF VALVE
SOCKET HEAD SCREW ISO 47	12208098	3	4	116	966805508	DAMPERS
SOCKET HEAD SCREW ISO 47	12208098	3	4	186	965986208	DAMPERS
SOCKET HEAD SCREW ISO 47	12208098	27	4	390	965661008	FRAME PRE-ASS.
SOCKET HEAD SCREW ISO 47	11691424	17	2	287	510438508	PRESSURE RELIEF VALVE
SOCKET HEAD SCREW ISO 47	4600516	61	8	447	90008841	SLEWING GEAR DRIVE
SOCKET HEAD SCREW ISO 47	12206699	18	6	374	540270514	DRIVE UNIT CPL
SOCKET HEAD SCREW ISO 47	12206699	3	16	449	966460008	PALETTE OF BOLTS
SOCKET HEAD SCREW ISO 47	12206699	10	4	1454	966410908	PLATFORM COMPL.
SOCKET HEAD SCREW ISO 47	4002804	7	6	738	11368166	DRIVE FOR HPP PRE-ASS.
SOCKET HEAD SCREW ISO 47	10875601	50	1	372	540270314	FLANGE CPL
SOCKET HEAD SCREW ISO 47	10875601	313	4	614	96033135	FASTENING PIECES HYDRAUL
SOCKET HEAD SCREW ISO 47	10875601	18	85	1049	966561608	FRAME
SOCKET HEAD SCREW ISO 47	10875601	6	4	1160	966490908	ACCESS COMPL
SOCKET HEAD SCREW ISO 47	10875601	6	6	1454	966410908	PLATFORM COMPL.
SOCKET HEAD SCREW ISO 47	4980273	4	3	758	11364209	AIR COMPRESSOR PRE-ASSY
SOCKET HEAD SCREW ISO 47	10875570	47	8	253	915750608	SLEWING PLATFORM FRAME
SOCKET HEAD SCREW ISO 47	10875570	305	69	419	96038694	SLEWING PLATFORM CATWAL
SOCKET HEAD SCREW ISO 47	10875570	27	14	513	916997508	FRAME COMPLETE
SOCKET HEAD SCREW ISO 47	10875570	107	43	574	918744708	MACHINERY HOUSE BASE FR
SOCKET HEAD SCREW ISO 47	10875570	121	2	1129	916305808	S PIVOT SECTION PRE-ASS.
SOCKET HEAD SCREW ISO 47	10875570	44	18	1157	916332108	S HEAD SECTION
SOCKET HEAD SCREW ISO 47	12201166	53	1	1157	916332108	S HEAD SECTION
SOCKET HEAD SCREW ISO 47	12203451	306	8	419	96038694	SLEWING PLATFORM CATWAL

Description	Item	Pos.	Quantity	Page	Assembly	Description
SOCKET HEAD SCREW ISO 47	12203167	90	8	1158	916332108	S HEAD SECTION
SOCKET HEAD SCREW ISO 47	12213825	17	6	374	540270514	DRIVE UNIT CPL
SOCKET HEAD SCREW ISO 47	409752408	415	8	883	96029372	HYDR.MACHINERY HOUSE
SOCKET HOUSING 2-POL	6001790	505	1	541	96063949	WIRING HARNESS
SOCKET INSERT 16-POL+PE	637005301	501	2	927	96066542	LEAD
SOCKET PIN 14.0X181 S355J2	947000508	107	2	429	96038696	SLEWING PLATFORM CATWAL
SOCKET PIN RD10X155 S355J2	953357508	(1)	1	59	965956208	STAIR
SOCKET PIN T ZN K	924713108	7	4	61	96026100	PLATFORM CPL.L.
SOCKET PIN T ZN K	924713108	7	5	65	96026289	PODEST CPL.R.
SOCKET PIN T ZN K	924713108	8	6	70	96026457	PLATFORM COMPL.
SOCKET PIN T ZN K	924713108	4	6	228	919026408	CATWALK CRAW.TRACK TRA
SOCKET PIN T ZN K	924713108	19	2	401	965661508	UPPER PULLEY BLOCK CPL.
SOCKET PIN T ZN K	924713108	108	2	429	96038696	SLEWING PLATFORM CATWAL
SOCKET PIN T ZN K	924713108	7	10	1101	965630408	CARRIER PRE-ASSEMBLED
SOCKET PIN T ZN K	924713108	58	17	1128	916305808	S PIVOT SECTION PRE-ASS.
SOCKET PIN T ZN K	924713108	11	2	1160	966490908	ACCESS COMPL
SOCKET PIN T ZN K	924713108	6	2	1164	967665708	RAIL PRE-ASS.
SOCKET PIN T ZN K	924713108	6	2	1165	967665808	RAIL PRE-ASS.
SOCKET PIN T ZN K	924713108	43	12	1288	916324608	D PIVOT SECTION PRE-ASS.
SOCKET PIN T ZN K	924713108	(1)	1	1382	916303808	D INTERMEDIATE SECTION
SOCKET PIN T ZN K	924713108	16	4	1454	966410908	PLATFORM COMPL.
SOCKET SHELL HAN 16B ALU	10332507	509	1	927	96066542	LEAD
SOCKET SHELL HAN 24B	605617608	513	1	271	96034538	WIRING HARNESS
SOCKET SHELL HAN 24B	605617608	504	1	1326	966885808	LEAD
SOCKET SHELL HAN 24B	605617608	503	1	1461	967035508	LEAD
SOCKET SHELL HAN 6B	10036809	502	1	265	96045406	LEAD
SOCKET WRENCH GR.11/3	790024908	16	1	243	96005686	MAIN TOOLS
SOFTWARE LICCON 2	96004619	999	1	1006	10886525	LICCON CONSOLE LCD5C-A
SOLENOID VALVE	10343003	7	2	493	919258508	ADD HEATING SUPERSTRUCT
SPACER PIECE	10133649	2	1	754	12421642	CONNECTING LINE ADD-ON
SPARE PART PACKAGING	571612408	(999)	1	1013	96032961	PIPEWORK AIR INSTALLATIO
SPARE PARTS SET GRIFF	10873517	5	1	531	10343693	JOYSTICK
SPECIAL TOOL	10129075	11	1	703	12405454	CRANKCASE CPL. WITH CYLIN
SPHERICAL BEARING 300	10652444	2	1	1344	966593708	ROD CPL.
SPHERICAL BEARING 50/75-35	10100430	42	2	573	918744708	MACHINERY HOUSE BASE FR
SPHERICAL CAP	606144808	25	4	529	96054232	PREMOUNTED UPPER PART
SPHERICAL KNOB DIN 319 D	540705008	(6)	1	576	918744708	MACHINERY HOUSE BASE FR
SPHERICAL KNOB DIN 319 D	540705008	5	2	600	966954908	FOLDING LADDER PRE-ASS.
SPHERICAL KNOB DIN 319 D	540705008	6	1	605	967124708	LID HOLDER
SPHERICAL WASHER DIN 631	11622278	3	1	739	10152866	INJECTOR WITH FASTENING
SPHERICAL WASHER DIN 631	11622278	4	1	740	10150877	RK INJECTOR
SPINDLE 120.0X1000 35NICRM	97001194	(3)	1	112	917523808	CRAWLER TRACK CARRIER, L
SPIRAL BACK-UP RING	540184408	20	1	374	540270514	DRIVE UNIT CPL
SPIRAL DOWEL PIN 8X35 St	10011783	5	2	718	10130808	CRANKSHAFT WITH GEAR
SPIRAL SPRING	570198908	12	2	1460	10028002	CABLE REEL
SPIRIT LEVEL	714000808	30	1	55	919045208	CROSS BEAM
SPLINE SHAFT D125X234	571828008	120	1	639	11000367	PUMP DISTRIBUTION GEAR
SPLIT PIN DIN 94 8X71 ST	530328408	77	8	396	965661108	SUPPORT COMPL.
SPLIT PIN ISO 1234 1,6X14 A2	10180340	7	2	592	965887608	COVER PRE-ASSY.
SPLIT PIN ISO 1234 10X100 St	10180377	65	4	1192	916303308	S INTERMEDIATE SECTION
SPLIT PIN ISO 1234 10X100 St	10180377	65	4	1199	916303208	S INTERMEDIATE SECTION
SPLIT PIN ISO 1234 10X100 St	10180377	65	4	1204	916303108	S INTERMEDIATE SECTION
SPLIT PIN ISO 1234 10X100 St	10180377	65	4	1208	916303008	S INTERMEDIATE SECTION
SPLIT PIN ISO 1234 10X100 St	10180377	65	4	1212	916302708	S INTERMEDIATE SECTION
SPLIT PIN ISO 1234 10X100 St	10180377	65	6	1217	916302908	S ADAPTER SECTION
SPLIT PIN ISO 1234 10X100 St	10180377	166	4	1341	915745708	D HEAD SECTION PRE-ASS.
SPLIT PIN ISO 1234 10X140 ST	12100685	25	4	1478	966911408	CROSS MEMBER CPL.
SPLIT PIN ISO 1234 10X71 St 4	10180374	43	2	111	917523808	CRAWLER TRACK CARRIER, L
SPLIT PIN ISO 1234 10X71 St 4	10180374	43	2	153	917525508	CRAWLER TRACK CARRIER, L
SPLIT PIN ISO 1234 10X71 St 4	10180374	43	2	183	917525608	CRAWLER TRACK CARRIER,

Description	Item	Pos.	Quantity	Page	Assembly	Description
SPLIT PIN ISO 1234 10X71 St 4	10180374	43	2	210	917525908	CRAWLER TRACK CARRIER,
SPLIT PIN ISO 1234 10X71 St 4	10180374	24	3	253	915750608	SLEWING PLATFORM FRAME
SPLIT PIN ISO 1234 10X71 St 4	10180374	7	25	301	91000968	SLEWING PLATFORM FRAME
SPLIT PIN ISO 1234 10X71 St 4	10180374	45	2	1339	915745708	D HEAD SECTION PRE-ASS.
SPLIT PIN ISO 1234 10X71 St 4	10180374	18	2	1409	966649408	LUFFING PULLEY BLOCK COM
SPLIT PIN ISO 1234 10X71 St 4	10180374	18	1	1422	915744908	BOOM NOSE
SPLIT PIN ISO 1234 10X80 St 4	10180375	48	2	22	917528708	CENTRAL SECTION CRAWLER
SPLIT PIN ISO 1234 10X80 St 4	10180375	144	1	575	918744708	MACHINERY HOUSE BASE FR
SPLIT PIN ISO 1234 10X80 St 4	10180375	65	1	1251	915753308	WINCH 6 PRE-ASSEMBLY
SPLIT PIN ISO 1234 10X80 St 4	10180375	229	3	1291	916324608	D PIVOT SECTION PRE-ASS.
SPLIT PIN ISO 1234 10X80 St 4	10180375	68	2	1340	915745708	D HEAD SECTION PRE-ASS.
SPLIT PIN ISO 1234 10X80 St 4	10180375	64	1	1383	916303808	D INTERMEDIATE SECTION
SPLIT PIN ISO 1234 10X80 St 4	10180375	64	1	1395	917223708	D INTERMEDIATE SECTION
SPLIT PIN ISO 1234 10X80 St 4	10180375	64	1	1403	917223808	D INTERMEDIATE SECTION
SPLIT PIN ISO 1234 10X90 St 4	10180376	36	1	1157	916332108	S HEAD SECTION
SPLIT PIN ISO 1234 13X100 ST	12100262	123	2	112	917523808	CRAWLER TRACK CARRIER, L
SPLIT PIN ISO 1234 13X100 ST	12100262	74	2	154	917525508	CRAWLER TRACK CARRIER, L
SPLIT PIN ISO 1234 13X100 ST	12100262	123	2	184	917525608	CRAWLER TRACK CARRIER,
SPLIT PIN ISO 1234 13X100 ST	12100262	74	2	211	917525908	CRAWLER TRACK CARRIER,
SPLIT PIN ISO 1234 13X100 ST	12100262	80	2	1129	916305808	S PIVOT SECTION PRE-ASS.
SPLIT PIN ISO 1234 13X100 ST	12100262	15	4	1339	915745708	D HEAD SECTION PRE-ASS.
SPLIT PIN ISO 1234 13X125 St	10180381	49	2	55	919045208	CROSS BEAM
SPLIT PIN ISO 1234 13X125 St	10180381	72	4	111	917523808	CRAWLER TRACK CARRIER, L
SPLIT PIN ISO 1234 13X125 St	10180381	68	4	154	917525508	CRAWLER TRACK CARRIER, L
SPLIT PIN ISO 1234 13X125 St	10180381	72	4	184	917525608	CRAWLER TRACK CARRIER,
SPLIT PIN ISO 1234 13X125 St	10180381	68	4	211	917525908	CRAWLER TRACK CARRIER,
SPLIT PIN ISO 1234 13X125 St	10180381	133	1	1340	915745708	D HEAD SECTION PRE-ASS.
SPLIT PIN ISO 1234 13X125 St	10180381	11	1	1347	966731108	ROLLER SEATING COMPL.
SPLIT PIN ISO 1234 13X125 St	10180381	38	2	1422	915744908	BOOM NOSE
SPLIT PIN ISO 1234 13X160 St	10180383	47	6	55	919045208	CROSS BEAM
SPLIT PIN ISO 1234 13X160 St	10180383	7	4	1081	915751708	WINCH 4 PRE-ASSEMBLY
SPLIT PIN ISO 1234 13X160 St	10180383	25	2	1175	916177008	ROLLER SET
SPLIT PIN ISO 1234 13X160 St	10180383	25	2	1180	916177108	ROLLER SET
SPLIT PIN ISO 1234 13X160 St	10180383	79	4	1289	916324608	D PIVOT SECTION PRE-ASS.
SPLIT PIN ISO 1234 13X160 St	10180383	42	1	1339	915745708	D HEAD SECTION PRE-ASS.
SPLIT PIN ISO 1234 2X12 ST A3	433001808	8	2	581	965886508	ROOF COMPL.
SPLIT PIN ISO 1234 2X12 ST A3	433001808	105	4	584	96035947	ROOF COMPL.
SPLIT PIN ISO 1234 2X12 ST A3	433001808	9	6	587	965886708	ROOF COMPL.
SPLIT PIN ISO 1234 2X12 ST A3	433001808	7	8	588	965886908	ROOF COMPL.
SPLIT PIN ISO 1234 2X12 ST A3	433001808	7	8	589	965887008	ROOF COMPL.
SPLIT PIN ISO 1234 2X20 A2	12100284	61	2	111	917523808	CRAWLER TRACK CARRIER, L
SPLIT PIN ISO 1234 2X20 A2	12100284	49	2	154	917525508	CRAWLER TRACK CARRIER, L
SPLIT PIN ISO 1234 2X20 A2	12100284	61	2	184	917525608	CRAWLER TRACK CARRIER,
SPLIT PIN ISO 1234 2X20 A2	12100284	49	2	210	917525908	CRAWLER TRACK CARRIER,
SPLIT PIN ISO 1234 3,2X20 A2	51152	209	2	576	918744708	MACHINERY HOUSE BASE FR
SPLIT PIN ISO 1234 3,2X25 ST	433003608	26	2	481	966356408	CAMERA INSTALLATION SLEW
SPLIT PIN ISO 1234 3,2X25 ST	433003608	70	2	1251	915753308	WINCH 6 PRE-ASSEMBLY
SPLIT PIN ISO 1234 4X25 St 4	10180351	32	4	59	965956208	STAIR
SPLIT PIN ISO 1234 4X25 St 4	10180351	105	2	418	96038694	SLEWING PLATFORM CATWAL
SPLIT PIN ISO 1234 4X25 St 4	10180351	123	6	429	96038696	SLEWING PLATFORM CATWAL
SPLIT PIN ISO 1234 4X25 St 4	10180351	6	2	591	965887208	FOLDING LADDER PRE-ASS.
SPLIT PIN ISO 1234 4X25 St 4	10180351	8	1	602	96044781	RETAINER CPL.
SPLIT PIN ISO 1234 4X25 St 4	10180351	38	2	1227	915753108	WINCH
SPLIT PIN ISO 1234 4X25 St 4	10180351	6	1	1411	966657008	BASKET CPL.
SPLIT PIN ISO 1234 4X25 St 4	10180351	6	1	1413	966657108	BASKET CPL.
SPLIT PIN ISO 1234 4X32 St 4	10180352	9	4	1447	96053946	STAND, LEFT
SPLIT PIN ISO 1234 4X32 St 4	10180352	9	4	1450	96053947	STAND, RIGHT
SPLIT PIN ISO 1234 4X32 St 4	10180352	5	3	1455	965466808	DOOR CPL.
SPLIT PIN ISO 1234 5X28 ST 4	12100681	43	2	55	919045208	CROSS BEAM
SPLIT PIN ISO 1234 5X28 ST 4	12100681	23	2	401	965661508	UPPER PULLEY BLOCK CPL.

Description	Item	Pos.	Quantity	Page	Assembly	Description
SPLIT PIN ISO 1234 5X28 ST 4	12100681	110	4	418	96038694	SLEWING PLATFORM CATWAL
SPLIT PIN ISO 1234 5X28 ST 4	12100681	5	4	514	967037208	RAILING CPL
SPLIT PIN ISO 1234 5X28 ST 4	12100681	5	4	515	967036208	RAILING CPL
SPLIT PIN ISO 1234 5X28 ST 4	12100681	5	2	516	967037908	RAILING CPL
SPLIT PIN ISO 1234 5X28 ST 4	12100681	87	3	1158	916332108	S HEAD SECTION
SPLIT PIN ISO 1234 5X28 ST 4	12100681	208	6	1291	916324608	D PIVOT SECTION PRE-ASS.
SPLIT PIN ISO 1234 5X28 ST 4	12100681	6	2	1428	967995008	MECHANICAL AUXILIARIES
SPLIT PIN ISO 1234 5X32 St 4	10180357	184	6	1291	916324608	D PIVOT SECTION PRE-ASS.
SPLIT PIN ISO 1234 5X40 St 4	10180359	22	4	22	917528708	CENTRAL SECTION CRAWLER
SPLIT PIN ISO 1234 5X40 St 4	10180359	41	2	55	919045208	CROSS BEAM
SPLIT PIN ISO 1234 5X40 St 4	10180359	10	4	61	96026100	PLATFORM CPL.L.
SPLIT PIN ISO 1234 5X40 St 4	10180359	10	5	65	96026289	PODEST CPL.R.
SPLIT PIN ISO 1234 5X40 St 4	10180359	11	6	70	96026457	PLATFORM COMPL.
SPLIT PIN ISO 1234 5X40 St 4	10180359	138	2	112	917523808	CRAWLER TRACK CARRIER, L
SPLIT PIN ISO 1234 5X40 St 4	10180359	108	2	154	917525508	CRAWLER TRACK CARRIER, L
SPLIT PIN ISO 1234 5X40 St 4	10180359	138	2	185	917525608	CRAWLER TRACK CARRIER,
SPLIT PIN ISO 1234 5X40 St 4	10180359	108	2	211	917525908	CRAWLER TRACK CARRIER,
SPLIT PIN ISO 1234 5X40 St 4	10180359	8	9	228	919026408	CATWALK CRAW.TRACK TRA
SPLIT PIN ISO 1234 5X40 St 4	10180359	110	10	429	96038696	SLEWING PLATFORM CATWAL
SPLIT PIN ISO 1234 5X40 St 4	10180359	64	3	574	918744708	MACHINERY HOUSE BASE FR
SPLIT PIN ISO 1234 5X40 St 4	10180359	5	10	1101	965630408	CARRIER PRE-ASSEMBLED
SPLIT PIN ISO 1234 5X40 St 4	10180359	57	24	1128	916305808	S PIVOT SECTION PRE-ASS.
SPLIT PIN ISO 1234 5X40 St 4	10180359	10	2	1160	966490908	ACCESS COMPL
SPLIT PIN ISO 1234 5X40 St 4	10180359	5	2	1164	967665708	RAIL PRE-ASS.
SPLIT PIN ISO 1234 5X40 St 4	10180359	5	2	1165	967665808	RAIL PRE-ASS.
SPLIT PIN ISO 1234 5X40 St 4	10180359	47	15	1288	916324608	D PIVOT SECTION PRE-ASS.
SPLIT PIN ISO 1234 5X40 St 4	10180359	108	2	1340	915745708	D HEAD SECTION PRE-ASS.
SPLIT PIN ISO 1234 5X40 St 4	10180359	22	22	1382	916303808	D INTERMEDIATE SECTION
SPLIT PIN ISO 1234 5X40 St 4	10180359	20	4	1454	966410908	PLATFORM COMPL.
SPLIT PIN ISO 1234 5X45 St 4	10180360	25	2	59	965956208	STAIR
SPLIT PIN ISO 1234 5X45 St 4	10180360	121	4	419	96038694	SLEWING PLATFORM CATWAL
SPLIT PIN ISO 1234 6,3X40 St 4	10180363	15	12	262	915750708	PIN F. S AND D PIVOT SECTIO
SPLIT PIN ISO 1234 6,3X40 St 4	10180363	57	12	1289	916324608	D PIVOT SECTION PRE-ASS.
SPLIT PIN ISO 1234 6,3X45 ST	11968305	12	2	59	965956208	STAIR
SPLIT PIN ISO 1234 6,3X45 ST	11968305	9	8	368	915752108	MOUNTING JACK/ERECTING
SPLIT PIN ISO 1234 6,3X45 ST	11968305	115	4	418	96038694	SLEWING PLATFORM CATWAL
SPLIT PIN ISO 1234 6,3X45 ST	11968305	109	24	429	96038696	SLEWING PLATFORM CATWAL
SPLIT PIN ISO 1234 6,3X45 ST	11968305	25	2	1409	966649408	LUFFING PULLEY BLOCK COM
SPLIT PIN ISO 1234 6,3X45 ST	11968305	9	2	1441	966888308	SWITCH UNIT
SPLIT PIN ISO 1234 6,3X45 ST	11968305	9	2	1442	966916408	SWITCH UNIT
SPLIT PIN ISO 1234 6,3X50 St 4	10180364	47	2	329	915751408	WINCH 1 PRE-ASSEMBLY
SPLIT PIN ISO 1234 6,3X50 St 4	10180364	8	1	442	96021673	PREMOUNTED PIN PULLING D
SPLIT PIN ISO 1234 6,3X50 St 4	10180364	48	4	1128	916305808	S PIVOT SECTION PRE-ASS.
SPLIT PIN ISO 1234 6,3X50 St 4	10180364	27	4	1418	966660708	WEIGHT CPL.
SPLIT PIN ISO 1234 6,3X63 St 4	10180365	47	2	22	917528708	CENTRAL SECTION CRAWLER
SPLIT PIN ISO 1234 6,3X80 ST	12100244	52	4	1175	916177008	ROLLER SET
SPLIT PIN ISO 1234 6,3X80 ST	12100244	52	4	1180	916177108	ROLLER SET
SPLIT PIN ISO 1234 8X100 St 4	10180373	11	1	390	965661008	FRAME PRE-ASS.
SPLIT PIN ISO 1234 8X100 St 4	10180373	9	4	401	965661508	UPPER PULLEY BLOCK CPL.
SPLIT PIN ISO 1234 8X100 St 4	10180373	13	2	405	965661608	LOWER PULLEY BLOCK CPL.
SPLIT PIN ISO 1234 8X100 St 4	10180373	116	2	1290	916324608	D PIVOT SECTION PRE-ASS.
SPLIT PIN ISO 1234 8X50 St 4	10180368	18	2	59	965956208	STAIR
SPLIT PIN ISO 1234 8X50 St 4	10180368	32	4	153	917525508	CRAWLER TRACK CARRIER, L
SPLIT PIN ISO 1234 8X50 St 4	10180368	32	4	210	917525908	CRAWLER TRACK CARRIER,
SPLIT PIN ISO 1234 8X50 St 4	10180368	55	3	258	966222408	MOUNTING PARTS FRONT P
SPLIT PIN ISO 1234 8X50 St 4	10180368	18	4	1128	916305808	S PIVOT SECTION PRE-ASS.
SPLIT PIN ISO 1234 8X50 St 4	10180368	29	6	1192	916303308	S INTERMEDIATE SECTION
SPLIT PIN ISO 1234 8X50 St 4	10180368	29	4	1199	916303208	S INTERMEDIATE SECTION
SPLIT PIN ISO 1234 8X50 St 4	10180368	29	6	1204	916303108	S INTERMEDIATE SECTION
SPLIT PIN ISO 1234 8X50 St 4	10180368	29	8	1208	916303008	S INTERMEDIATE SECTION

Description	Item	Pos.	Quantity	Page	Assembly	Description
SPLIT PIN ISO 1234 8X50 St 4	10180368	29	4	1212	916302708	S INTERMEDIATE SECTION
SPLIT PIN ISO 1234 8X50 St 4	10180368	29	6	1217	916302908	S ADAPTER SECTION
SPLIT PIN ISO 1234 8X50 St 4	10180368	30	2	1227	915753108	WINCH
SPLIT PIN ISO 1234 8X50 St 4	10180368	144	4	1290	916324608	D PIVOT SECTION PRE-ASS.
SPLIT PIN ISO 1234 8X50 St 4	10180368	179	4	1341	915745708	D HEAD SECTION PRE-ASS.
SPLIT PIN ISO 1234 8X50 St 4	10180368	14	1	1347	966731108	ROLLER SEATING COMPL.
SPLIT PIN ISO 1234 8X50 St 4	10180368	41	4	1394	917223708	D INTERMEDIATE SECTION
SPLIT PIN ISO 1234 8X50 St 4	10180368	44	4	1402	917223808	D INTERMEDIATE SECTION
SPLIT PIN ISO 1234 8X50 St 4	10180368	12	2	1422	915744908	BOOM NOSE
SPLIT PIN ISO 1234 8X63 ST 4	10875873	10	4	397	966556608	LADDER
SPLIT PIN ISO 1234 8X63 ST 4	10875873	129	4	575	918744708	MACHINERY HOUSE BASE FR
SPLIT PIN ISO 1234 8X63 ST 4	10875873	13	8	1418	966660708	WEIGHT CPL.
SPLIT PIN ISO 1234 8X80 St 4	10180371	71	4	56	919045208	CROSS BEAM
SPLIT PIN ISO 1234 8X80 St 4	10180371	105	4	629	919203208	DIESEL ENGINE CPL.ABOVE
SPLIT PIN ISO 1234 8X80 St 4	10180371	101	4	687	919203308	DIESEL ENGINE CPL.DOWN
SPONGE RUBBER 20X4 MOOS	262103108	30	0.064	1025	918810308	CONTROL STAND
SPRAYING NOZZLE 155°	10650007	4	12	1055	918696808	FIRE EXTINGUISHER SYSTEM
SPREADER BALLASTPLATTEN	916072408	398	1	15		LIEBHERR CRAW.CRANE LR
SPRING	511052008	9	1	469	510401908	REVERSING VALVE
SPRING LOADED BRAKE	90001094	80	1	332	90001090	SLEWING GEAR DRIVE
SPRING LOADED BRAKE	90001094	80	1	1084	90011209	SLEWING GEAR DRIVE
SPRING LOADED BRAKE	90001094	80	1	1230	90006725	SLEWING GEAR DRIVE
SPRING LOADED MULTI-DISC	10172801	80	1	447	90008841	SLEWING GEAR DRIVE
SPRING PLUG 3-3,5-62 480H	10875868	15	2	59	965956208	STAIR
SPRING PLUG 3-3,5-62 480H	10875868	(2)	1	59	965956208	STAIR
SPRING PLUG 3-3,5-62 480H	10875868	7	2	120	966790308	HOSE HOLDER WELDED
SPRING PLUG 3-3,5-62 480H	10875868	7	2	121	966790408	HOSE HOLDER WELDED
SPRING PLUG 3-3,5-62 480H	10875868	7	1	122	966790508	HOSE HOLDER WELDED
SPRING PLUG 3-3,5-62 480H	10875868	7	2	159	966802008	HOSE HOLDER WELDED
SPRING PLUG 3-3,5-62 480H	10875868	7	2	160	966802108	HOSE HOLDER WELDED
SPRING PLUG 3-3,5-62 480H	10875868	7	1	161	966802208	HOSE HOLDER WELDED
SPRING PLUG 3-3,5-62 480H	10875868	127	2	429	96038696	SLEWING PLATFORM CATWAL
SPRING PLUG 4,5X4X78 A2K	433206208	126	4	429	96038696	SLEWING PLATFORM CATWAL
SPRING PLUG 6 ZINC COATE	433206408	28	2	253	915750608	SLEWING PLATFORM FRAME
SPRING PLUG B 7 VERZ	433206608	12	2	397	966556608	LADDER
SPRING SUPPORT	510797008	3	1	910	511417608	PRESSURE LIMITING VALVE
SPRING SUPPORT	510797008	3	1	1152	511417708	PRESSURE LIMITING VALVE
SPRING SUPPORT	570110808	6	1	445	570967708	DRIVING GEAR
SPRING SUPPORT	570114908	6	1	377	570113308	DRIVING GEAR
SPRING SUPPORT	7372261	4	1	670	7023887	REGULATION HYDRAULIC
SPRING-LOADED LOCK VERZ	704232608	7	1	514	967037208	RAILING CPL
SPRING-LOADED LOCK VERZ	704232608	7	1	515	967036208	RAILING CPL
SPRING-LOADED LOCK VERZ	704232608	7	1	516	967037908	RAILING CPL
SPRING-LOADED LOCK VERZ	704232608	13	1	590	965887108	ACCESS LADDER PRE-ASS.
SPRING-LOADED LOCK VERZ	704232608	13	2	591	965887208	FOLDING LADDER PRE-ASS.
SPRING-LOADED LOCK VERZ	704232608	6	1	595	965888608	PLATFORM COMPL.
SPRING-LOADED LOCK VERZ	704232608	3	1	602	96044781	RETAINER CPL.
SPRING-LOADED LOCK VERZ	704232608	3	1	603	967297708	RETAINER CPL.
SPRING-LOADED LOCK VERZ	704232608	72	1	1129	916305808	S PIVOT SECTION PRE-ASS.
SPRING-LOADED PIN	510797308	6	1	910	511417608	PRESSURE LIMITING VALVE
SPRING-LOADED PIN	510797308	6	1	1152	511417708	PRESSURE LIMITING VALVE
SPROCKET GS18NIMOCR36	978463208	4	1	110	917523808	CRAWLER TRACK CARRIER, L
SPROCKET GS18NIMOCR36	978463208	4	1	153	917525508	CRAWLER TRACK CARRIER, L
SPROCKET GS18NIMOCR36	978463208	4	1	183	917525608	CRAWLER TRACK CARRIER,
SPROCKET GS18NIMOCR36	978463208	4	1	210	917525908	CRAWLER TRACK CARRIER,
SPUR GEAR RAL 7043	12810715	5	1	110	917523808	CRAWLER TRACK CARRIER, L
SPUR GEAR RAL 7043	12810715	5	1	183	917525608	CRAWLER TRACK CARRIER,
SPUR GEAR RAL 7043	12810718	5	1	153	917525508	CRAWLER TRACK CARRIER, L
SPUR GEAR RAL 7043	12810718	5	1	210	917525908	CRAWLER TRACK CARRIER,
SPUR WHEEL Z=103 18CrNiMo	969573801	(10)	1	110	917523808	CRAWLER TRACK CARRIER, L

Description	Item	Pos.	Quantity	Page	Assembly	Description
SPUR WHEEL Z=103 18CrNiMo	969573801	(10)	1	153	917525508	CRAWLER TRACK CARRIER, L
SQUARE 60.0X2225 X5CRNI18	97034274	3	1	1186	968112008	MECH.AUXILIARIES FOR LIG
STAIR 10-600X2,364M AL SPF	11491760	120	1	429	96038696	SLEWING PLATFORM CATWAL
STAIR 14-896X4.387M	965956208	2	1	55	919045208	CROSS BEAM
STAIR ALU SPF	965888508	20	1	573	918744708	MACHINERY HOUSE BASE FR
STAIR T ZN O	96039357	17	1	428	96038696	SLEWING PLATFORM CATWAL
STAIR T ZN O	96039358	28	1	428	96038696	SLEWING PLATFORM CATWAL
STAND CPL.	96034789	7	1	249	919238608	SLEWING PLATFORM FRAME
STAND, LEFT	96053946	3	1	1437	919784608	SUSPENDED BALLAST
STAND, RIGHT	96053947	4	1	1437	919784608	SUSPENDED BALLAST
STAR HANDLE SCREW	10443625	24	2	1025	918810308	CONTROL STAND
START AID CABLE 2X70-15M	12103649	10	1	1474	919694608	STARTER AID
STARTER 8.4KW 24V	10120541	1	1	780	10120540	STARTER ASSEMBLY
STARTER 8.4KW 24V	10120542	1	1	781	10120541	STARTER
STARTER AID 24V	919694608	445	1	15		LIEBHERR CRAW.CRANE LR
STARTER ASSEMBLY 8.4KW	10120540	450	2	700	13455092	DIESEL ENGINE
STEEL ROPE 8000	570881108	32	1	1303	540006108	ROPE WINCH
STEP WELDED	966955208	1	1	600	966954908	FOLDING LADDER PRE-ASS.
STICKER	10016660	24	1	472	11003525	ELECTRIC PUMP
STICKER	10441600	24	1	348	11114000	ELECTRIC PUMP
STOP BOLT	570796908	60	1	372	540270314	FLANGE CPL
STOP BOLT NIROSTA	704231608	26	1	59	965956208	STAIR
STOP BOLT NIROSTA	704231608	106	2	429	96038696	SLEWING PLATFORM CATWAL
STOP BOLT NIROSTA	704231608	10	16	481	966356408	CAMERA INSTALLATION SLEW
STOP BOLT NIROSTA	704231608	5	4	484	966910608	CAMERA EQUIPMENT D-PIVOT
STOP BOLT NIROSTA	704231608	7	1	486	966358008	CAMERA INST.WINCH 5
STOP BOLT NIROSTA	704231608	10	1	1186	968112008	MECH.AUXILIARIES FOR LIG
STOP BOLT NIROSTA	704231608	7	1	1187	968099808	CAMERA HOLDER, PREMOU
STOP BOLT NIROSTA	704231608	6	1	1455	965466808	DOOR CPL.
STOP PLUG	10145118	5	1	752	10154796	INTAKE STACK ASSEMBLY
STOP PLUG VSTI G1/2A CR6-F	477704208	618	2	79	966084508	HYDR.CROSS BEAM
STOP PLUG VSTI G1/2A CR6-F	477704208	618	2	96	966084608	HYDR.CROSS BEAM
STOP PLUG VSTI G1/2A CR6-F	477704208	625	1	342	966085708	ADDITIONAL HYDRAULICS WI
STOP PLUG VSTI G1/2A CR6-F	477704208	626	1	359	966085808	ADDITIONAL HYDRAULICS WI
STOP PLUG VSTI G1/2A CR6-F	477704208	803	1	886	96029372	HYDR.MACHINERY HOUSE
STOP PLUG VSTI G1/2A CR6-F	477704208	636	1	1093	966085608	ADDITIONAL HYDRAULICS WI
STOP PLUG VSTI G1/2A CR6-F	477704208	627	1	1239	966085908	ADDITIONAL HYDRAULICS WI
STOP PLUG VSTI G1/2A CR6-F	477704208	26	1	1258	968822801	OIL-GAUGING INSTRUMENT
STOP PLUG VSTI G1/2A CR6-F	477704208	625	1	1270	966086208	AUX.HYDRAULIC WINCH 6
STOP PLUG VSTI G1A CR6-F	477704608	202	2	285	10413255	CHANGE-OVER BLOCK
STOP PLUG VSTI G1A CR6-F	477704608	653	1	456	966085508	HYDRAULIC EQUIPM.SLEWING
STOP PLUG VSTI G1A CR6-F	477704608	731	6	885	96029372	HYDR.MACHINERY HOUSE
STOP PLUG VSTI G3/4A CR6-F	477704708	201	2	285	10413255	CHANGE-OVER BLOCK
STOP PLUG VSTI M12X1,5 CR6	477704308	19	2	668	10009378	CONNECTING PLATE
STOP PLUG VSTI M12X1,5 CR6	477704308	711	4	885	96029372	HYDR.MACHINERY HOUSE
STOP PLUG VSTI3/8"ED CR6-F	477704108	674	2	277	96029361	SLEWING PLATFORM HYDRA
STOP PLUG VSTI3/8"ED CR6-F	477704108	627	2	315	966085408	SLEWING PLATFORM HYDRA
STOP PLUG VSTI3/8"ED CR6-F	477704108	600	2	475	966751308	ADDL.HYDR.F.PIN PULLING DE
STOP PLUG VSTI3/8"ED CR6-F	477704108	612	1	1352	966086708	ADDITIONAL HYDR.D HEAD S
STOP PLUG VSTIM14X1,5ED C	477704908	696	10	885	96029372	HYDR.MACHINERY HOUSE
STOP PLUG VSTIM14X1,5ED C	477704908	69	1	1255	90004983	PLANETARY GEARBOX
STOP PLUG VSTIM18X1,5ED C	477705108	2	2	332	90001090	SLEWING GEAR DRIVE
STOP PLUG VSTIM18X1,5ED C	477705108	2	2	1084	90011209	SLEWING GEAR DRIVE
STOP PLUG VSTIM18X1,5ED C	477705108	2	2	1230	90006725	SLEWING GEAR DRIVE
STOP PLUG VSTIM18X1,5ED C	477705108	83	1	1255	90004983	PLANETARY GEARBOX
STOP PLUG VSTIM22X1,5ED C	477704508	654	8	884	96029372	HYDR.MACHINERY HOUSE
STOP PLUG VSTIM22X1,5ED C	477704508	611	3	1013	96032961	PIPEWORK AIR INSTALLATIO
STOP PLUG VSTIM22X1,5ED C	477704508	44	2	1138	10489927	TILT-BACK SUPPORT
STOP PLUG VSTIM22X1,5ED C	477704508	661	1	1315	96029354	ADDITIONAL HYDR.D PIVOT
STOP PLUG VSTIM26X1,5ED C	477705808	626	4	884	96029372	HYDR.MACHINERY HOUSE

Description	Item	Pos.	Quantity	Page	Assembly	Description
STOP PLUG VSTIM26X1,5ED C	477705808	68	3	1255	90004983	PLANETARY GEARBOX
STOP PLUG VSTIM27X2ED C	477705608	84	1	1256	90004983	PLANETARY GEARBOX
STOP PLUG VSTIM42X2ED C	477704808	603	15	883	96029372	HYDR.MACHINERY HOUSE
STOP PLUG VSTIM48X2ED C	477705708	66	3	115	970706701	PLANETARY GEARBOX
STOP PLUG VSTIM48X2ED C	477705708	608	4	883	96029372	HYDR.MACHINERY HOUSE
STOP PLUG X2CrNi18-9	11456171	10	1	836	96035686	UREA TANK, PRE-MOUNTING
STOP WELDED LINKS FE//ZNNI	967043608	73	1	1158	916332108	S HEAD SECTION
STOP WELDED RECHTS FE//	967043508	72	1	1158	916332108	S HEAD SECTION
STOPPER BUZ 28L CR6-FREI	477700808	603	1	341	966085708	ADDITIONAL HYDRAULICS WI
STOPPER BUZ 28L CR6-FREI	477700808	604	1	358	966085808	ADDITIONAL HYDRAULICS WI
STOPPER BUZ 28L CR6-FREI	477700808	605	1	1092	966085608	ADDITIONAL HYDRAULICS WI
STOPPER PLUG	692404908	811	1	1363	96052004	LEAD
STOPPER PLUG	692404908	811	1	1364	96052005	LEAD
STOPPER PLUG BAUREIHE_M	604518908	812	10	271	96034538	WIRING HARNESS
STOPPER PLUG BAUREIHE_M	604518908	812	90	309	96047224	LEAD
STOPPER PLUG BAUREIHE_M	604518908	812	3	1363	96052004	LEAD
STOPPER PLUG BAUREIHE_M	604518908	812	2	1364	96052005	LEAD
STOPPER PLUG BAUREIHE_M	604518908	812	2	1462	966997708	LEAD
STOPPER PLUG BAUREIHE_M	604518908	812	2	1463	966997808	LEAD
STOPPER PLUG DEUTSCH GR	7368253	823	10	537	96063944	WIRES COMPL. INSTRUMENT
STOPPER PLUG DIN 72585 7	692405708	822	2	271	96034538	WIRING HARNESS
STOPPER PLUG DIN 72585 7	692405708	822	2	309	96047224	LEAD
STOPPER PLUG VSTI1/4"ED C	477704008	619	1	79	966084508	HYDR.CROSS BEAM
STOPPER PLUG VSTI1/4"ED C	477704008	619	1	96	966084608	HYDR.CROSS BEAM
STOPPER PLUG VSTI1/4"ED C	477704008	200	4	285	10413255	CHANGE-OVER BLOCK
STOPPER PLUG VSTI1/4"ED C	477704008	613	4	342	966085708	ADDITIONAL HYDRAULICS WI
STOPPER PLUG VSTI1/4"ED C	477704008	613	4	358	966085808	ADDITIONAL HYDRAULICS WI
STOPPER PLUG VSTI1/4"ED C	477704008	656	1	456	966085508	HYDRAULIC EQUIPM.SLEWING
STOPPER PLUG VSTI1/4"ED C	477704008	709	5	885	96029372	HYDR.MACHINERY HOUSE
STOPPER PLUG VSTI1/4"ED C	477704008	632	1	1014	96032961	PIPEWORK AIR INSTALLATIO
STOPPER PLUG VSTI1/4"ED C	477704008	613	4	1093	966085608	ADDITIONAL HYDRAULICS WI
STOPPER PLUG VSTI1/4"ED C	477704008	15	4	1138	10489927	TILT-BACK SUPPORT
STOPPER PLUG VSTI1/4"ED C	477704008	612	4	1238	966085908	ADDITIONAL HYDRAULICS WI
STOPPER PLUG VSTI1/4"ED C	477704008	620	1	1270	966086208	AUX.HYDRAULIC WINCH 6
STOPPER PLUG VSTI1/4"ED C	477704008	15	2	1275	917016708	CENTRAL LUBRICATING SYS
STOPPER PLUG VSTI1/4"ED C	477704008	45	1	1308	10650028	TELESCOPIC CYLINDER
STOPPER PLUG VSTI1/4"ED C	477704008	45	1	1309	11001945	TELESCOPIC CYLINDER
STOPPER PLUG VSTI1/4"ED C	477704008	621	4	1352	966086708	ADDITIONAL HYDR.D HEAD S
STOPPER PLUG VSTIM10X1ED	477705508	629	3	1014	96032961	PIPEWORK AIR INSTALLATIO
STOPPER PLUG VSTIM10X1ED	477705508	45	6	1138	10489927	TILT-BACK SUPPORT
STRAIN	10467392	(5)	1	1140	966265208	CABLE DRUM COMPL.
STRAIN	10467392	7	1	1328	616024908	CABLE DRUM
STRIP 2000X60X20 PA6G	978986908	50	4	1192	916303308	S INTERMEDIATE SECTION
STRIP 2000X60X20 PA6G	978986908	50	4	1199	916303208	S INTERMEDIATE SECTION
STRIP 2000X60X20 PA6G	978986908	50	2	1204	916303108	S INTERMEDIATE SECTION
STRIP 2000X60X20 PA6G	978986908	50	4	1208	916303008	S INTERMEDIATE SECTION
STRIP 2000X60X20 PA6G	978986908	50	4	1212	916302708	S INTERMEDIATE SECTION
STRIP 2000X60X20 PA6G	978986908	50	4	1217	916302908	S ADAPTER SECTION
STRIP 20X100X150 PA6G	970130708	14	2	513	916997508	FRAME COMPLETE
STRIP 30X541X36 S355J2+N FE	97010040	221	1	576	918744708	MACHINERY HOUSE BASE FR
SUBPLATE 2X265X198 DC01	97037131	(6)	1	1427	967276708	RECEIVER
SUBPLATE 2X265X198 DC01	97037131	6	1	1430	967922708	TERMINAL BOX CPL.
SUBSTRUCTURE	11171274	60	1	1027	10877138	OPERATOR SEAT
SUCTION HOSE 60X280 CR/NB	12101795	256	1	687	919203308	DIESEL ENGINE CPL.DOWN
SUCTION HOSE 60X470 NBR	12101549	253	1	629	919203208	DIESEL ENGINE CPL.ABOVE
SUCTION HOSE 76X180 CR/NB	12101815	254	1	687	919203308	DIESEL ENGINE CPL.DOWN
SUCTION HOSE 76X240 NBR	12100900	255	3	687	919203308	DIESEL ENGINE CPL.DOWN
SUCTION HOSE 76X360 CR/NB	12101829	254	1	629	919203208	DIESEL ENGINE CPL.ABOVE
SUCTION HOSE 76X450 NBR	10877638	252	1	629	919203208	DIESEL ENGINE CPL.ABOVE
SUCTION HOSE 76X550 NBR	10877637	251	1	629	919203208	DIESEL ENGINE CPL.ABOVE

Description	Item	Pos.	Quantity	Page	Assembly	Description
SUCTION HOSE 76X550 NBR	10877637	253	1	687	919203308	DIESEL ENGINE CPL.DOWN
SUCTION HOSE 76X650 NBR	12100903	256	1	629	919203208	DIESEL ENGINE CPL.ABOVE
SUCTION HOSE 76X750 NBR	12100904	257	1	629	919203208	DIESEL ENGINE CPL.ABOVE
SUCTION HOSE 88,9X360 NBR	10877067	252	1	687	919203308	DIESEL ENGINE CPL.DOWN
SUCTION HOSE 88,9X720 NBR	12100902	255	1	629	919203208	DIESEL ENGINE CPL.ABOVE
SUCTION MODUL L=981,5 24V	12503121	2	1	836	96035686	UREA TANK, PRE-MOUNTING
SUCTION PIPE OIL SPF	972523608	200	3	692	96034143	DIESEL ENGINE, PRE-ASSEMB
SUCTION PIPE WELDED	96034930	3	1	987	919203608	OIL RESERVOIR, COMPLETE
SUCTION PIPE WELDED	96034931	2	1	987	919203608	OIL RESERVOIR, COMPLETE
SUCTION PIPE WELDED	96034932	4	1	987	919203608	OIL RESERVOIR, COMPLETE
SUPPORT	966211808	11	4	1288	916324608	D PIVOT SECTION PRE-ASS.
SUPPORT	966505108	111	1	1289	916324608	D PIVOT SECTION PRE-ASS.
SUPPORT	966505208	112	2	1289	916324608	D PIVOT SECTION PRE-ASS.
SUPPORT 15X980X60 PA6G	288192608	45	8	1382	916303808	D INTERMEDIATE SECTION
SUPPORT 35X150X120	971639608	200	2	1291	916324608	D PIVOT SECTION PRE-ASS.
SUPPORT 38.0X916 S355J2H	97106488	2	1	66	96026365	GUARD RAILING
SUPPORT COMPL.	965661108	2	1	387	915753008	A-FRAME
SUPPORT CYLINDER 490/320-1	10489597	13	2	55	919045208	CROSS BEAM
SUPPORT PA6G	97019221	39	2	1409	966649408	LUFFING PULLEY BLOCK COM
SUPPORT PA6G	971111308	85	3	1129	916305808	S PIVOT SECTION PRE-ASS.
SUPPORT PA6G	971111408	86	2	1129	916305808	S PIVOT SECTION PRE-ASS.
SUPPORT PA6G	971111408	145	2	1290	916324608	D PIVOT SECTION PRE-ASS.
SUPPORT PA6G	978104508	114	10	1340	915745708	D HEAD SECTION PRE-ASS.
SUPPORT PLATE 30X20 S235J	9274060	9	1	711	10137051	HYDT.TUBE ASSEMBLY
SUPPORT PLATE 40X16 S235J	9073189	21	2	746	12492804	FUEL LINES
SUPPORT PLATE 40X16 S235J	9073190	16	2	707	10141769	FINAL CONTROL VALVE
SUPPORT PLATE 40X16 S235J	9073190	22	3	746	12492804	FUEL LINES
SUPPORT PLATE 40X16 S235J	9073190	14	2	766	10147372	VENT TUBE ASSEMBLY
SUPPORT PLATE 4X675X495 S	97010174	23	1	55	919045208	CROSS BEAM
SUPPORT PLATE 65X30 S235J	10116445	9	2	709	10141843	CRANKCASE BREATHER ASS
SUPPORT PLATES WELDED	968826208	1	1	1496	917724508	FLOOR PLATE
SUPPORT ROLLER BISECTION	928814308	20	2	110	917523808	CRAWLER TRACK CARRIER, L
SUPPORT ROLLER BISECTION	928814308	20	2	153	917525508	CRAWLER TRACK CARRIER, L
SUPPORT ROLLER BISECTION	928814308	20	2	183	917525608	CRAWLER TRACK CARRIER,
SUPPORT ROLLER BISECTION	928814308	20	2	210	917525908	CRAWLER TRACK CARRIER,
SUPPORT TRESTLE	602736008	274	4	1142	966792108	TERMINAL BOX CPL.
SUPPORT TRESTLE	602736008	260	2	1168	966418908	TERMINAL BOX
SUPPORT WELDED RAL 1007	965661208	1	1	395	965661108	SUPPORT COMPL.
SUPPORT WELDED RAL 1007	965742308	30	1	1128	916305808	S PIVOT SECTION PRE-ASS.
SUPPORT WELDED RAL 1007	966211308	5	2	1288	916324608	D PIVOT SECTION PRE-ASS.
SUPPORT WELDED RAL 1007	966211708	9	2	1288	916324608	D PIVOT SECTION PRE-ASS.
SUPPORT WELDED RAL 1007	966223308	2	1	1296	966221808	DRIVER LEFT
SUPPORT WELDED RAL 1007	966223308	2	1	1297	966221908	DRIVER RIGHT
SUPPORT WELDED RAL 9005	966846408	2	1	1476	966846208	FOOT COMPLETE
SUPPORT WELDED RAL 9005	966945308	1	1	1479	966945008	FOOT COMPLETE
SUPPORT WELDED RAL 9005	967927708	(1)	1	1475	919003708	MOUNTING AIDS
SUPPORTING FRAME RAL 900	96011239	1	1	1499	96011234	CONTAINER CPL.
SUPPORTING FRAME RAL 900	96011240	1	1	1501	96011235	CONTAINER CPL.
SUPPORTING FRAME RAL 900	96011242	1	1	1503	96011236	CONTAINER CPL.
SUPPORTING FRAME RAL 900	96011243	2	1	1499	96011234	CONTAINER CPL.
SUPPORTING FRAME RAL 900	96011243	2	1	1501	96011235	CONTAINER CPL.
SUPPORTING FRAME RAL 900	96011244	2	1	1503	96011236	CONTAINER CPL.
SUPPORTING RING	10333578	16	2	1262	10467820	CONTROL ELEMENT
SUPPORTING RING	10333578	13	1	1263	10678417	COVER
SUPPORTING RING 17,5X20,9	571082808	(3)	1	78	966084508	HYDR.CROSS BEAM
SUPPORTING RING 17,5X20,9	571082808	(4)	1	78	966084508	HYDR.CROSS BEAM
SUPPORTING RING 17,5X20,9	571082808	(3)	1	275	96029361	SLEWING PLATFORM HYDRA
SUPPORTING RING 17,5X20,9	571082808	(4)	1	455	966085508	HYDRAULIC EQUIPM.SLEWING
SUPPORTING RING 20X23,5X1	571082208	(4)	1	78	966084508	HYDR.CROSS BEAM
SUPPORTING RING 20X23,5X1	571082208	(3)	1	78	966084508	HYDR.CROSS BEAM

Description	Item	Pos.	Quantity	Page	Assembly	Description
SUPPORTING RING 32X37,2X1	571077008	(3)	1	34	966084408	HYDRAULIC EQUIPM.CENTER
SUPPORTING RING 32X37,2X1	571077008	(3)	1	34	966084408	HYDRAULIC EQUIPM.CENTER
SUPPORTING RING 32X37,2X1	571077008	(3)	1	275	96029361	SLEWING PLATFORM HYDRA
SUPPORTING RING 32X37,2X1	571077008	(3)	1	882	96029372	HYDR.MACHINERY HOUSE
SUPPORTING RING PTSM	11004440	24	1	901	11450338	PRESSURE LIMITING VALVE
SUPPORTING WASHER 15X4	97004853	12	2	1157	916332108	S HEAD SECTION
SUPPORTING WASHER DIN 98	422007701	34	3	115	970706701	PLANETARY GEARBOX
SUPPORTING WASHER DIN 98	422010701	132	2	1290	916324608	D PIVOT SECTION PRE-ASS.
SUPPORTING WASHER DIN 98	10173632	90	2	494	919258508	ADD HEATING SUPERSTRUCT
SUPPORTING WASHER DIN 98	10173632	93	2	1193	916303308	S INTERMEDIATE SECTION
SUPPORTING WASHER DIN 98	10173632	93	2	1199	916303208	S INTERMEDIATE SECTION
SUPPORTING WASHER DIN 98	10173632	93	2	1204	916303108	S INTERMEDIATE SECTION
SUPPORTING WASHER DIN 98	10173632	93	2	1208	916303008	S INTERMEDIATE SECTION
SUPPORTING WASHER DIN 98	10173632	93	2	1212	916302708	S INTERMEDIATE SECTION
SUPPORTING WASHER DIN 98	10173632	95	2	1218	916302908	S ADAPTER SECTION
SUPPORTING WASHER DIN 98	422011001	8	4	401	965661508	UPPER PULLEY BLOCK CPL.
SUPPORTING WASHER DIN 98	422011001	73	7	1217	916302908	S ADAPTER SECTION
SUPPORTING WASHER DIN 98	500306608	11	1	1486	965646108	ROD CPL.
SUPPORTING WASHER DIN 98	500306608	11	1	1488	965522908	ROD CPL.
SUPPORTING WASHER DIN 9	12100043	12	3	1490	968244508	ROD CPL.
SUPPORTING WASHER DIN 9	12100043	11	1	1491	966191408	ROD CPL.
SUPPORTING WASHER DIN 9	12100043	11	1	1494	966203408	ROD CPL.
SUPPORTING WASHER DIN 9	12100043	11	1	1495	966160008	ROD CPL.
SUPPORTING WASHER DIN 98	11002144	4	1	1492	966377608	ROD CPL.
SUPPORTING WASHER DIN 98	422002308	45	4	22	917528708	CENTRAL SECTION CRAWLER
SUPPORTING WASHER DIN 98	422003508	48	4	573	918744708	MACHINERY HOUSE BASE FR
SUPPORTING WASHER DIN 98	422003508	5	12	1439	966887508	CROSS BEAM
SUPPORTING WASHER DIN 98	12100042	48	2	55	919045208	CROSS BEAM
SUPPORTING WASHER DIN 98	12100042	(4)	2	112	917523808	CRAWLER TRACK CARRIER, L
SURFACE SEALING 300ML KA	10354595	115	1	703	12405454	CRANKCASE CPL. WITH CYLIN
SURFACE SEALING 300ML KA	10354595	115	1	760	10141838	LOCKING PIECES
SURFACE SEALING 85ML KA	12697087	100	1	727	10122646	CYLINDER HEAD COVER ASS
SURFACE SEALING 85ML KA	12697087	100	1	729	10122659	CYLINDER HEAD COVER ASS
SURFACE SEALING KARTUS	10167395	115	1	730	11364325	CYLINDER HEAD COVER PRE
SUSPENDED BALLAST EINFAC	919784608	372	1	15		LIEBHERR CRAW.CRANE LR
SWITCH	11979975	24	1	1027	10877138	OPERATOR SEAT
SWITCH CABINET	96036153	10	1	990	91003271	SWITCHBOX MOUNTING PART
SWITCH CABINET 1800X1200X	10291229	1	1	992	96036153	SWITCH CABINET
SWITCH CABINET MOUNTING	915744208	184	1	13		LIEBHERR CRAW.CRANE LR
SWITCH LEVER	10024214	(1)	1	802	96034773	PLATE PRE-ASS.
SWITCH TAG 4X243X188 S31	97007870	2	1	1411	966657008	BASKET CPL.
SWITCH TAG 4X243X188 S31	97007871	2	1	1413	966657108	BASKET CPL.
SWITCH UNIT	966888308	2	1	1439	966887508	CROSS BEAM
SWITCH UNIT	966916408	3	1	1439	966887508	CROSS BEAM
SWITCHBOX MOUNTING PART	91003271	183	1	13		LIEBHERR CRAW.CRANE LR
SWITCHING ELEMENT 3-STELL	10887303	26	1	1006	10886525	LICCON CONSOLE LCD5C-A
SWITCHING JACKET	570796708	32	1	372	540270314	FLANGE CPL
SWIVEL BOLT BRACKET CLAM	10023266	180	2	823	918717708	AIR FILTER SYSTEM ABOVE
SWIVEL BOLT BRACKET CLAM	10023266	180	2	829	918719508	AIR FILTER SYSTEM DOWN
SWIVEL BOLT BRACKET CLAM	10355007	13	4	1137	915745308	S OVERRUN PROTECTION
SWIVEL BOLT BRACKET CLA	10337339	182	4	629	919203208	DIESEL ENGINE CPL.ABOVE
SWIVEL BOLT BRACKET CLA	10337339	182	6	687	919203308	DIESEL ENGINE CPL.DOWN
SWIVEL ELBOW	592068314	26	1	508	10651874	CABIN
SWIVEL ELBOW EW 12L M18X1	247117702	612	1	35	966084408	HYDRAULIC EQUIPM.CENTER
SWIVEL ELBOW EW 12L M18X1	247117702	627	1	132	966084908	HYDR.TRAVEL DRIVE
SWIVEL ELBOW EW 12L M18X1	247117702	627	1	168	966085008	HYDR.TRAVEL DRIVE
SWIVEL ELBOW EW 12L M18X1	247117702	627	1	195	966084808	HYDR.TRAVEL DRIVE
SWIVEL ELBOW EW 12L M18X1	247117702	627	1	221	966084708	HYDR.TRAVEL DRIVE
SWIVEL ELBOW EW 12L M18X1	247117702	679	4	277	96029361	SLEWING PLATFORM HYDRA
SWIVEL ELBOW EW 12L M18X1	247117702	632	1	315	966085408	SLEWING PLATFORM HYDRA

Description	Item	Pos.	Quantity	Page	Assembly	Description
SWIVEL ELBOW EW 12L M18X1	247117702	648	4	342	966085708	ADDITIONAL HYDRAULICS WI
SWIVEL ELBOW EW 12L M18X1	247117702	650	4	359	966085808	ADDITIONAL HYDRAULICS WI
SWIVEL ELBOW EW 12L M18X1	247117702	608	4	456	966085508	HYDRAULIC EQUIPM.SLEWING
SWIVEL ELBOW EW 12L M18X1	247117702	645	33	884	96029372	HYDR.MACHINERY HOUSE
SWIVEL ELBOW EW 12L M18X1	247117702	617	5	1093	966085608	ADDITIONAL HYDRAULICS WI
SWIVEL ELBOW EW 12L M18X1	247117702	626	1	1147	966086308	ADDITIONAL HYDR.S PIVOT SE
SWIVEL ELBOW EW 12L M18X1	247117702	616	4	1238	966085908	ADDITIONAL HYDRAULICS WI
SWIVEL ELBOW EW 12L M18X1	247117702	607	2	1270	966086208	AUX.HYDRAULIC WINCH 6
SWIVEL ELBOW EW 12L M18X1	247117702	630	2	1315	96029354	ADDITIONAL HYDR.D PIVOT
SWIVEL ELBOW EW 12L M18X1	247117702	613	3	1352	966086708	ADDITIONAL HYDR.D HEAD S
SWIVEL ELBOW EW 18L M26X1	247108302	603	8	34	966084408	HYDRAULIC EQUIPM.CENTER
SWIVEL ELBOW EW 18L M26X1	247108302	620	1	79	966084508	HYDR.CROSS BEAM
SWIVEL ELBOW EW 18L M26X1	247108302	620	1	96	966084608	HYDR.CROSS BEAM
SWIVEL ELBOW EW 18L M26X1	247108302	639	2	276	96029361	SLEWING PLATFORM HYDRA
SWIVEL ELBOW EW 18L M26X1	247108302	603	4	314	966085408	SLEWING PLATFORM HYDRA
SWIVEL ELBOW EW 18L M26X1	247108302	638	1	342	966085708	ADDITIONAL HYDRAULICS WI
SWIVEL ELBOW EW 18L M26X1	247108302	638	1	359	966085808	ADDITIONAL HYDRAULICS WI
SWIVEL ELBOW EW 18L M26X1	247108302	67	3	848	919965308	FUEL FEED
SWIVEL ELBOW EW 18L M26X1	247108302	16	1	849	96060362	PREMOUNTED FUEL FILTER
SWIVEL ELBOW EW 18L M26X1	247108302	604	2	883	96029372	HYDR.MACHINERY HOUSE
SWIVEL ELBOW EW 18L M26X1	247108302	613	6	1013	96032961	PIPEWORK AIR INSTALLATIO
SWIVEL ELBOW EW 18L M26X1	247108302	641	2	1093	966085608	ADDITIONAL HYDRAULICS WI
SWIVEL ELBOW EW 18L M26X1	247108302	639	1	1239	966085908	ADDITIONAL HYDRAULICS WI
SWIVEL ELBOW EW 18L M26X1	247108302	624	1	1353	966086708	ADDITIONAL HYDR.D HEAD S
SWIVEL ELBOW EW 6L CR6-F	247021702	606	16	1013	96032961	PIPEWORK AIR INSTALLATIO
SWIVEL ELBOW EW 8L CR6-F	247021802	22	5	1055	918696808	FIRE EXTINGUISHER SYSTEM
T CONNECTION PIECE ET 12L	247105602	690	1	277	96029361	SLEWING PLATFORM HYDRA
T CONNECTION PIECE ET 12L	247105602	620	1	315	966085408	SLEWING PLATFORM HYDRA
T CONNECTION PIECE ET 12L	247105602	628	1	456	966085508	HYDRAULIC EQUIPM.SLEWING
T CONNECTION PIECE ET 12L	247105602	747	2	886	96029372	HYDR.MACHINERY HOUSE
T CONNECTION PIECE ET 12L	247105602	654	1	1315	96029354	ADDITIONAL HYDR.D PIVOT
T CONNECTION PIECE ET 12L	247105602	610	1	1352	966086708	ADDITIONAL HYDR.D HEAD S
T CONNECTION PIECE ET 18L	247108402	608	2	35	966084408	HYDRAULIC EQUIPM.CENTER
T CONNECTION PIECE ET 18L	247108402	60	2	848	919965308	FUEL FEED
T CONNECTION PIECE ET 18L	247108402	626	1	1013	96032961	PIPEWORK AIR INSTALLATIO
T-COUPLING	774389308	14	3	348	11114000	ELECTRIC PUMP
TAGS - TERMINAL BOX S500	966531508	4	1	918	966530408	TERMINAL BOX
TAGS - TERMINAL BOX S501	966532008	4	1	920	96034780	TERMINAL BOX
TAGS - TERMINAL BOX S511	966711608	16	1	308	96047223	TERMINAL BOX ELECTRICS S
TAIL PART STEEL STRUCTUR	91000969	1	1	301	91000968	SLEWING PLATFORM FRAME
TALLOW-DROP SCREW K4X12	10019040	29	8	1025	918810308	CONTROL STAND
TANK SENSOR L=2000 24V SP	10476492	(5)	1	985	96034679	FUEL TANK, PRE-ASSEMBLED
TAPERED ROLLER BEARING	10293775	10	1	444	570967508	DRIVING GEAR
TAPERED ROLLER BEARING	570114008	10	1	376	570112908	DRIVING GEAR
TAPERED ROLLER BEARING	761070003	3	1	332	90001090	SLEWING GEAR DRIVE
TAPERED ROLLER BEARING	761070003	3	1	1084	90011209	SLEWING GEAR DRIVE
TAPERED ROLLER BEARING	761070003	3	1	1230	90006725	SLEWING GEAR DRIVE
TAPERED ROLLER BEARING D	746202801	12	1	447	90008841	SLEWING GEAR DRIVE
TAPERED ROLLER BEARING	530099108	12	1	332	90001090	SLEWING GEAR DRIVE
TAPERED ROLLER BEARING	530099108	12	1	1084	90011209	SLEWING GEAR DRIVE
TAPERED ROLLER BEARING	530099108	12	1	1230	90006725	SLEWING GEAR DRIVE
TAPERED ROLLER BEARING D	746223801	3	1	447	90008841	SLEWING GEAR DRIVE
TAPERED ROLLER BEARING	746224301	11	1	376	570112908	DRIVING GEAR
TAPERED ROLLER BEARING	746221908	11	1	444	570967508	DRIVING GEAR
TAPPET PUSH ROD	9078259	3	2	732	10116320	CONTROL PARTS
TEE 20X20 L=90	10872612	91	1	494	919258508	ADD HEATING SUPERSTRUCT
TEE 20X20 L=90	10872612	120	1	634	96034141	DIESEL ENGINE, PRE-ASSEMB
TEE 20X20 L=90	10872612	120	1	692	96034143	DIESEL ENGINE, PRE-ASSEMB
TEE 30 G-ALMG TROWALPOLI	10285701	17	2	548	96063942	ELECTRIC ADD-ON PARTS CA
TEE REDUCER 20X10 L=80	11626529	10	2	834	96035875	LOWER UREA PLANT

Description	Item	Pos.	Quantity	Page	Assembly	Description
TEE REDUCER 20X10 L=80	11626529	18	1	844	96035878	UPPER UREA PLANT
TELESCOPE COLUMN WELD	965661308	2	2	395	965661108	SUPPORT COMPL.
TELESCOPIC CYLINDER 360/3	10650028	1	1	1307	915745408	D OVERRUN PROTECTION
TELESCOPIC CYLINDER 360/3	11001945	2	1	1307	915745408	D OVERRUN PROTECTION
TELESCOPIC HANDLER T 60-9	12102479	1	1	1434	919531608	MOUNTING AID
TEMPERATURE PROBE CPL. -	13410342	30	2	793	12410651	ENGINE CONTROL SENSORS
TEMPERATURE SENSOR	10290126	23	1	496	10876576	WATER HEATING SYSTEM
TEMPERATURE SENSOR	10290126	(5)	1	496	10876576	WATER HEATING SYSTEM
TEMPERATURE SENSOR	10873643	22	1	1043	11621256	AIR HEATER
TEMPERATURE SENSOR	11826650	21	1	496	10876576	WATER HEATING SYSTEM
TEMPERATURE SENSOR	11826650	(4)	1	496	10876576	WATER HEATING SYSTEM
TEMPERATURE SENSOR	96046753	12	1	914	91000915	ELECTRICAL MACHINE/ENGIN
TEMPERATURE SENSOR -30/+	691183108	8	4	335	915749608	ELECTRIC FOR WINCH 1
TEMPERATURE SENSOR -30/+	691183108	8	4	353	915749708	ELECTRIC FOR WINCH 2
TEMPERATURE SENSOR -30/+	691183108	13	2	881	96029372	HYDR.MACHINERY HOUSE
TEMPERATURE SENSOR -30/+	691183108	8	5	1087	915749908	ELECTRIC FOR WINCH 4
TEMPERATURE SENSOR -30/+	691183108	8	5	1232	915749808	ELECTRIC FOR WINCH 3
TEMPERATURE SENSOR -30/+	691183108	8	1	1265	915750108	ELECTRIC FOR WINCH 6
TEMPERATURE SENSOR -30°C	10424276	(1)	2	914	91000915	ELECTRICAL MACHINE/ENGIN
TEMPERATURE SENSOR -40°C	12889334	135	1	811	919203408	MUFFLER UNIT ABOVE
TEMPERATURE SENSOR -40°C	12889334	134	1	818	919203508	MUFFLER UNIT DOWN
TEMPERATURE SENSOR -40°	11349182	132	2	811	919203408	MUFFLER UNIT ABOVE
TEMPERATURE SENSOR -40°	11349182	132	2	818	919203508	MUFFLER UNIT DOWN
TEMPERATURE SENSOR -50/+	10800266	31	2	804	96033201	ELECTRIC FOR BATTERY BOX
TENSION DYNAMOMETER 0-1	692313108	8	1	1347	966731108	ROLLER SEATING COMPL.
TENSION DYNAMOMETER 0-7	11485548	1	1	1329	918444308	MEASURING PLATE
TENSIONING ROPE	979107008	15	2	387	915753008	A-FRAME
TENSIONING ROPE 16MMX2.	97011351	194	2	576	918744708	MACHINERY HOUSE BASE FR
TERMINAL BOARD PRE-ASS.	922648308	29	1	534	96063943	BODY SECTIONS
TERMINAL BOARD PRE-ASS.	922648308	39	2	996	96069348	ASSEMBLY PARTS MOUNTIN
TERMINAL BOX	96044329	3	1	916	96034779	TERMINAL BOX CABIN
TERMINAL BOX BLANK PLUG	967021108	60	1	914	91000915	ELECTRICAL MACHINE/ENGIN
TERMINAL BOX BLINDSTECKE	968221508	4	1	916	96034779	TERMINAL BOX CABIN
TERMINAL BOX CABIN	96034779	30	1	914	91000915	ELECTRICAL MACHINE/ENGIN
TERMINAL BOX CPL. S1100	966997608	10	1	1457	966929708	ELECTR.FOR BALLAST PALLE
TERMINAL BOX CPL. S1910	966792108	9	1	1139	919296308	ELECTRIC FOR S-PIVOT SECT
TERMINAL BOX CPL. S1994	967922708	10	1	1429	967276808	SENDER
TERMINAL BOX CPL. S1995	967276908	10	1	1427	967276708	RECEIVER
TERMINAL BOX CPL. S2030	967073408	6	1	1423	966754408	UNDERCARR.ADDNL.ELEC.EQ
TERMINAL BOX CPL. S2063	966541908	20	1	1232	915749808	ELECTRIC FOR WINCH 3
TERMINAL BOX CPL. S2066	966543108	20	1	1265	915750108	ELECTRIC FOR WINCH 6
TERMINAL BOX CPL. S2070	96052001	1	1	1359	919752308	ELECTR. FOR HEAD SECTION
TERMINAL BOX CPL. S521	966541108	20	1	335	915749608	ELECTRIC FOR WINCH 1
TERMINAL BOX CPL. S522	966541408	20	1	353	915749708	ELECTRIC FOR WINCH 2
TERMINAL BOX CPL. S524	966542108	20	1	1087	915749908	ELECTRIC FOR WINCH 4
TERMINAL BOX ELECTRICS S	96047223	40	1	306	919547508	ELECTRIC UPPERCARRIAGE R
TERMINAL BOX GELAENDER	968218508	1	1	938	96051755	TERMINAL BOX MACHINERY
TERMINAL BOX LIGHTING	927868908	510	2	309	96047224	LEAD
TERMINAL BOX MACHINERY	96051755	70	1	914	91000915	ELECTRICAL MACHINE/ENGIN
TERMINAL BOX RAHMEN	96051756	2	1	938	96051755	TERMINAL BOX MACHINERY
TERMINAL BOX S1980	966418908	1	1	1166	966418708	ELECTR. FOR S-HEAD SECTIO
TERMINAL BOX S2050	966841808	1	1	1323	915747808	D PIVOT SECTION ELEC. EQUI
TERMINAL BOX S500	966530408	1	1	916	96034779	TERMINAL BOX CABIN
TERMINAL BOX S501	96034780	2	1	916	96034779	TERMINAL BOX CABIN
TERMINAL BOX S510	96034537	40	1	263	919238508	ELECTRIC UPPERCATTIAGE
TERMINAL BOX, PRE-ASSEM	966138208	20	1	28	915740108	EL.CENTER PART
TERMINAL BOX, PRE-ASSEM	966448108	20	1	86	916263308	EL CROSS BEAM
TERMINAL BOX, PRE-ASSEM	966448308	20	1	98	916263408	EL CROSS BEAM
TERMINAL BOX, PRE-ASSEM	966138608	15	1	217	915740308	ELECT.FOR CRAWLER CARRIE
TERMINAL BOX, PRE-ASSEM	966501708	15	1	191	915740408	ELECTR.FOR CRAWLER CARR

Description	Item	Pos.	Quantity	Page	Assembly	Description
TERMINAL BOX, PRE-ASSEM	966139008	15	1	164	915740608	ELECT.FOR CRAWLER CARRIE
TERMINAL BOX, PRE-ASSEM	966501608	15	1	128	915740508	ELECTR.FOR CRAWLER CARR
TERMINAL CLIP 40,5/39-42	553054208	8	1	365	91000572	DRIVE ASSEMBLY AIR CONDIT
TERMINAL CLIP 40,5/39-42	553054208	23	3	493	919258508	ADD HEATING SUPERSTRUCT
TERMINAL CLIP 40,5/39-42	553054208	180	4	1035	919204108	MOTOR PRE-HEATING ABOVE
TERMINAL CLIP 40,5/39-42	553054208	182	4	1038	919204208	MOTOR PRE-HEATING
TERMINAL HOUSING CA	10815280	(505)	1	1168	966418908	TERMINAL BOX
TERMINAL HOUSING CA AL N	10877630	173	1	1140	966265208	CABLE DRUM COMPL.
TERMINAL HOUSING DIN 7258	692406008	519	1	271	96034538	WIRING HARNESS
TERMINAL HOUSING DIN 7258	692406008	516	1	309	96047224	LEAD
TERMINAL MARKER 0,2-2,5MM	602761608	20	2	534	96063943	BODY SECTIONS
TERMINAL/CLAMP	636107901	37	2	996	96069348	ASSEMBLY PARTS MOUNTIN
TERMINAL/CLAMP	636107901	(518)	2	1007	96033580	CABLING MOUNTING PLATE
TERMINAL/CLAMP 1-4MM²	10488385	9	1	933	96072835	PROTECTIVE SWITCH
TERMINAL/CLAMP 6,3/2,8X0,8	10286354	274	13	129	966501608	TERMINAL BOX, PRE-ASSEMB
TERMINAL/CLAMP 6,3/2,8X0,8	10286354	274	13	165	966139008	TERMINAL BOX, PRE-ASSEMB
TERMINAL/CLAMP 6,3/2,8X0,8	10286354	274	13	192	966501708	TERMINAL BOX, PRE-ASSEMB
TERMINAL/CLAMP 6,3/2,8X0,8	10286354	274	13	218	966138608	TERMINAL BOX, PRE-ASSEMB
TERMINAL/CLAMP 6,3/2,8X0,8	10286354	279	88	1142	966792108	TERMINAL BOX CPL.
TEST ADAPTER	910506108	10	1	1007	96033580	CABLING MOUNTING PLATE
TEST CONNECTION M22X1,5	502921408	620	1	1013	96032961	PIPEWORK AIR INSTALLATIO
TEST POINT FITTING BMA3 6S	475601508	627	1	79	966084508	HYDR.CROSS BEAM
TEST POINT FITTING BMA3 6S	475601508	627	1	96	966084608	HYDR.CROSS BEAM
TEST POINT FITTING BMA3 6S	475601508	662	15	276	96029361	SLEWING PLATFORM HYDRA
TEST POINT FITTING BMA3 6S	475601508	623	1	315	966085408	SLEWING PLATFORM HYDRA
TEST POINT FITTING BMA3 6S	475601508	606	4	380	966086008	ADDNL. HYDR. F. ERECTING W
TEST POINT FITTING BMA3 6S	475601508	652	1	456	966085508	HYDRAULIC EQUIPM.SLEWING
TEST POINT FITTING BMA3 6S	475601508	665	10	884	96029372	HYDR.MACHINERY HOUSE
TEST POINT FITTING BMA3 6S	475601508	603	4	1146	966086308	ADDITIONAL HYDR.S PIVOT SE
TEST POINT FITTING EMA3 G1	475602608	631	1	79	966084508	HYDR.CROSS BEAM
TEST POINT FITTING EMA3 G1	475602608	631	1	97	966084608	HYDR.CROSS BEAM
TEST POINT FITTING EMA3 G1	475602608	622	9	276	96029361	SLEWING PLATFORM HYDRA
TEST POINT FITTING EMA3 G1	475602608	630	8	315	966085408	SLEWING PLATFORM HYDRA
TEST POINT FITTING EMA3 G1	475602608	639	13	884	96029372	HYDR.MACHINERY HOUSE
TEST POINT FITTING EMA3 M	475603208	699	37	885	96029372	HYDR.MACHINERY HOUSE
TEST POINT FITTING GMA3 3	475603408	628	4	35	966084408	HYDRAULIC EQUIPM.CENTER
TEST POINT FITTING GMA3 3	475603408	705	4	277	96029361	SLEWING PLATFORM HYDRA
TEST POINT FITTING GMA3 3	475603408	603	4	1352	966086708	ADDITIONAL HYDR.D HEAD S
TEST POINT FITTING GMA3 3	475603408	605	4	1388	966086808	ADDITIONAL HYDRAULICS IN
TEST POINT FITTING GMA3 3	475603408	605	4	1398	966832808	ADDITIONAL HYDRAULICS IN
TEST POINT FITTING GMA3 3	475603408	602	4	1406	966086908	ADDITIONAL HYDRAULICS IN
TEST POINT FITTING VKA3 10	510629008	609	2	35	966084408	HYDRAULIC EQUIPM.CENTER
TEST POINT FITTING VKA3 10	510629008	605	2	132	966084908	HYDR.TRAVEL DRIVE
TEST POINT FITTING VKA3 10	510629008	605	2	168	966085008	HYDR.TRAVEL DRIVE
TEST POINT FITTING VKA3 10	510629008	605	2	195	966084808	HYDR.TRAVEL DRIVE
TEST POINT FITTING VKA3 10	510629008	605	2	221	966084708	HYDR.TRAVEL DRIVE
TEST POINT FITTING VKA3 10	510629008	695	2	277	96029361	SLEWING PLATFORM HYDRA
TEST POINT FITTING VKA3 10	510629008	630	2	342	966085708	ADDITIONAL HYDRAULICS WI
TEST POINT FITTING VKA3 10	510629008	631	2	359	966085808	ADDITIONAL HYDRAULICS WI
TEST POINT FITTING VKA3 10	510629008	630	3	456	966085508	HYDRAULIC EQUIPM.SLEWING
TEST POINT FITTING VKA3 10	510629008	634	12	884	96029372	HYDR.MACHINERY HOUSE
TEST POINT FITTING VKA3 10	510629008	623	1	1093	966085608	ADDITIONAL HYDRAULICS WI
TEST POINT FITTING VKA3 10	510629008	607	3	1146	966086308	ADDITIONAL HYDR.S PIVOT SE
TEST POINT FITTING VKA3 10	510629008	629	2	1239	966085908	ADDITIONAL HYDRAULICS WI
TEST POINT FITTING VKA3 10	510629008	600	4	1270	966086208	AUX.HYDRAULIC WINCH 6
TEST POINT FITTING VKA3 22L	475603008	629	2	35	966084408	HYDRAULIC EQUIPM.CENTER
TEST POINT FITTING VKA3 22L	475603008	699	6	277	96029361	SLEWING PLATFORM HYDRA
THERMAL SWITCH BERUEHR	11080088	12	1	493	919258508	ADD HEATING SUPERSTRUCT
THERMOFIT SHRINK HOSE 12/	603021608	246	0.04	537	96063944	WIRES COMPL. INSTRUMENT
THERMOFIT SHRINK HOSE 12/	603021608	246	0.04	543	96034783	WIRING HARNESS

Description	Item	Pos.	Quantity	Page	Assembly	Description
THERMOFIT SHRINK HOSE 12/	603021608	246	0.04	544	96034784	WIRING HARNESS
THERMOSTAT 82°C BIS92°C	10117576	3	3	764	11349206	THERMOSTAT HOUSING PRE
THERMOSTAT HOUSING	10154033	1	1	764	11349206	THERMOSTAT HOUSING PRE
THERMOSTAT HOUSING ASS	11353748	380	1	698	13455092	DIESEL ENGINE
THERMOSTAT HOUSING PRE	10140511	2	1	764	11349206	THERMOSTAT HOUSING PRE
THERMOSTAT HOUSING PRE	11349206	1	1	763	11353748	THERMOSTAT HOUSING ASS
THREAD FORM SCREW DIN 7	12102051	20	4	1025	918810308	CONTROL STAND
THREADED LEDGE 20X541X35	97010036	220	1	576	918744708	MACHINERY HOUSE BASE FR
THREADED LEDGE 8X465X25	97009602	215	1	576	918744708	MACHINERY HOUSE BASE FR
THREADED LEDGE 8X485X35	97009601	54	1	623	96018031	FIXING PARTS BASE FRAME
THREADED PIN 18.0X178 S355	97002458	3	1	1176	966331808	PREMOUNTED PIN PULLING D
THREADED PIN 18.0X178 S355	97002458	3	1	1181	967623108	PREMOUNTED PIN PULLING D
THREADED PIN 20X53X78 C45	97096918	2	2	1025	918810308	CONTROL STAND
THREADED PIN 24.0X100 A2-7	97000937	6	1	1298	966211808	SUPPORT
THREADED PIN 24.0X100 A2-7	97000937	6	1	1299	966505108	SUPPORT
THREADED PIN 24.0X100 A2-7	97000937	6	1	1300	966505208	SUPPORT
THREADED PIN 24.0X120 A2-7	97000934	4	2	1298	966211808	SUPPORT
THREADED PIN 24.0X120 A2-7	97000934	4	2	1299	966505108	SUPPORT
THREADED PIN 24.0X120 A2-7	97000934	4	1	1300	966505208	SUPPORT
THREADED PIN 50.0X380 S355	97007819	12	2	1409	966649408	LUFFING PULLEY BLOCK COM
THREADED PIN 50.0X571 35N	979277708	37	8	153	917525508	CRAWLER TRACK CARRIER, L
THREADED PIN 50.0X571 35N	979277708	37	8	210	917525908	CRAWLER TRACK CARRIER,
THREADED PIN 50.0X740 S355	979552508	16	6	253	915750608	SLEWING PLATFORM FRAME
THREADED PIN 8.0X100 S235J	97013496	(2)	1	576	918744708	MACHINERY HOUSE BASE FR
THREADED PIN DIN 976-1 M8	12100625	320	4	615	96033135	FASTENING PIECES HYDRAUL
THREADED PIN RD8X80 5.8	939473708	4	2	600	966954908	FOLDING LADDER PRE-ASS.
THREADED PLATE 10X115X45	97007124	302	36	314	966085408	SLEWING PLATFORM HYDRA
THREADED PLATE 10X115X45	97007124	29	13	614	96033135	FASTENING PIECES HYDRAUL
THREADED PLATE 10X115X45	97007124	59	2	623	96018031	FIXING PARTS BASE FRAME
THREADED PLATE 10X90X30 S	937566708	102	1	574	918744708	MACHINERY HOUSE BASE FR
THREADED PLATE 8.0 X0 S23	953695308	23	8	418	96038694	SLEWING PLATFORM CATWAL
THREADED PLATE 8.0 X0 S23	953695308	129	4	429	96038696	SLEWING PLATFORM CATWAL
THREADED PLATE 8.0 X0 S23	953695308	37	4	513	916997508	FRAME COMPLETE
THREADED PLATE 8.0 X0 S23	953695308	3	4	596	965963608	COVER PRE-ASSY.
THREADED PLATE 8.0 X0 S23	953695308	14	16	600	966954908	FOLDING LADDER PRE-ASS.
THREADED PLATE 8.0 X0 S23	953695308	(3)	6	949	919203908	COVERING
THREADED PLATE 8.0 X0 S23	953695308	3	6	951	966167108	DOOR COMPL.
THREADED PLATE 8.0 X0 S23	953695308	2	6	959	96033989	DOOR COMPL.
THREADED PLATE 8.0 X0 S23	953695308	2	6	961	96033991	DOOR COMPL.
THREADED PLATE 8.0 X0 S23	953695308	2	6	963	96033993	DOOR COMPL.
THREADED PLATE 8.0 X0 S23	953695308	2	6	965	96033996	DOOR COMPL.
THREADED PLATE 8.0 X0 S23	953695308	2	6	967	96034004	DOOR COMPL.
THREADED PLATE 8.0 X0 S23	953695308	2	6	969	96036311	DOOR COMPL.
THREADED PLATE 8.0 X0 S23	953695308	2	6	971	96036313	DOOR COMPL.
THREADED PLATE 8.0 X0 S23	953695308	2	6	973	96036315	DOOR COMPL.
THREADED PLATE 8.0 X0 S23	953695308	109	6	1129	916305808	S PIVOT SECTION PRE-ASS.
THREADED PLATE 8.0 X0 S23	953695308	94	4	1158	916332108	S HEAD SECTION
THREADED ROD DIN 976 M24	10424893	15	1	1175	916177008	ROLLER SET
THREADED ROD DIN 976 M24	10424893	15	1	1180	916177108	ROLLER SET
THREADED ROD M6X200 4.6	948621308	40	2	1064	96034284	PREMOUNTED COMBINATION
THREADED ROD M6X245 4.6	954557008	41	2	1064	96034284	PREMOUNTED COMBINATION
THREADED ROD M8X130 5.8	936810808	7	2	584	96035947	ROOF COMPL.
THREADED ROD M8X130 5.8	936810808	21	2	587	965886708	ROOF COMPL.
THREADED ROD M8X145 5.8	948386608	312	4	1013	96032961	PIPEWORK AIR INSTALLATIO
THREADED ROD M8X246 5.8	951579708	28	4	614	96033135	FASTENING PIECES HYDRAUL
THROTTLE FLAP 130	551706808	102	2	823	918717708	AIR FILTER SYSTEM ABOVE
THROTTLE FLAP 130	551706808	102	2	829	918719508	AIR FILTER SYSTEM DOWN
THRUST WASHER 16X82X4 -C	9078591	5	1	762	11348849	INTERMEDIATE GEAR ASSEM
THRUST WASHER 34X52X6	10154306	4	1	738	11368166	DRIVE FOR HPP PRE-ASS.
TIGHT FIT SLEEVE 12X20X15,5	10123103	14	2	785	10129212	FLYWHEEL HOUSING ASSEM

Description	Item	Pos.	Quantity	Page	Assembly	Description
TIGHT FIT SLEEVE 15,5X20X1	9178018	5	2	704	12405456	CRANKCASE PRE-ASSY.
TIGHTENING STRAP 206/206/	774211308	186	1	608	96021757	FIXING PARTS COMPRESSED
TIGHTENING STRAP 206/206/	774211308	305	1	1013	96032961	PIPEWORK AIR INSTALLATIO
TIGHTENING STRAP 240-280/	774210508	185	2	608	96021757	FIXING PARTS COMPRESSED
TIGHTENING STRAP 240-280/	774210508	306	2	1013	96032961	PIPEWORK AIR INSTALLATIO
TIGHTENING STRAP 240-280/	774210508	305	2	1315	96029354	ADDITIONAL HYDR.D PIVOT
TILT-BACK SUPPORT 380/300	10489927	1	1	1137	915745308	S OVERRUN PROTECTION
TIME RELAY 0,1S-10D24V	10871546	45	2	996	96069348	ASSEMBLY PARTS MOUNTIN
TIME RELAY 10 H 24V	10876716	19	1	534	96063943	BODY SECTIONS
TIME RELAY 60S 24V	10877999	96	2	997	96069348	ASSEMBLY PARTS MOUNTIN
TIN M1	604508108	30	1	89	966448108	TERMINAL BOX, PRE-ASSEMB
TIN M1	604508108	30	1	100	966448308	TERMINAL BOX, PRE-ASSEMB
TIN M1	604508108	152	1	1168	966418908	TERMINAL BOX
TIN M1	604508108	(150)	1	1427	967276708	RECEIVER
TIN M3 POLYAMID	11000963	21	1	89	966448108	TERMINAL BOX, PRE-ASSEMB
TIN M3 POLYAMID	11000963	21	1	100	966448308	TERMINAL BOX, PRE-ASSEMB
TIN M3 POLYAMID	11000963	161	2	1168	966418908	TERMINAL BOX
TOGGLE-TYPE FASTENER	704229308	18	2	605	967124708	LID HOLDER
TONGUE	10332620	48	1	508	10651874	CABIN
TONGUE	570799108	2	2	636	96037955	COVER COMPL.
TONGUE	704253508	118	1	575	918744708	MACHINERY HOUSE BASE FR
TONGUE	704253508	7	2	596	965963608	COVER PRE-ASSY.
TONGUE	704253908	7	2	593	965887708	BOTTOM PLATE COMPL.
TONGUE	704254708	11	1	585	96036247	COVER PRE-ASSY.
TONGUE	704255308	8	2	593	965887708	BOTTOM PLATE COMPL.
TONGUE	704255308	11	2	594	965887808	COVER PRE-ASSY.
TONGUE	704256208	11	2	953	966167408	COVER PRE-ASSY.
TONGUE	704256208	11	2	954	966167508	COVER PRE-ASSY.
TONGUE	704256208	11	2	955	966167908	COVER PRE-ASSY.
TONGUE	704256208	11	2	956	966168008	COVER PRE-ASSY.
TONGUE	704256208	11	2	957	966168408	COVER PRE-ASSY.
TOOL	915718108	25	1	12		LIEBHERR CRAW.CRANE LR
TOOTH LOCK WASHER 12X15	90003716	(60)	1	110	917523808	CRAWLER TRACK CARRIER, L
TOOTH LOCK WASHER DIN 6	425100408	36	4	534	96063943	BODY SECTIONS
TOOTH LOCK WASHER DIN 6	425100508	16	4	937	967021108	TERMINAL BOX BLANK PLUG
TOOTH LOCK WASHER DIN 6	425100508	8	4	1323	915747808	D PIVOT SECTION ELEC. EQUI
TOOTH LOCK WASHER DIN 6	425100508	267	4	1327	966842008	CABLE DRUM COMPL.
TOOTH LOCK WASHER DIN 6	425100508	(158)	2	1427	967276708	RECEIVER
TOOTH LOCK WASHER DIN 6	425100708	26	4	89	966448108	TERMINAL BOX, PRE-ASSEMB
TOOTH LOCK WASHER DIN 6	425100708	26	4	100	966448308	TERMINAL BOX, PRE-ASSEMB
TOOTH LOCK WASHER DIN 6	425100708	282	16	308	96047223	TERMINAL BOX ELECTRICS S
TOOTH LOCK WASHER DIN 6	425100708	26	4	337	966541108	TERMINAL BOX CPL.
TOOTH LOCK WASHER DIN 6	425100708	26	4	354	966541408	TERMINAL BOX CPL.
TOOTH LOCK WASHER DIN 6	425100708	282	24	918	966530408	TERMINAL BOX
TOOTH LOCK WASHER DIN 6	425100708	282	24	922	96044329	TERMINAL BOX
TOOTH LOCK WASHER DIN 6	425100708	282	24	924	968221508	TERMINAL BOX
TOOTH LOCK WASHER DIN 6	425100708	13	4	937	967021108	TERMINAL BOX BLANK PLUG
TOOTH LOCK WASHER DIN 6	425100708	26	4	1234	966541908	TERMINAL BOX CPL.
TOOTH LOCK WASHER DIN 6	425100708	26	4	1267	966543108	TERMINAL BOX CPL.
TOP HAT RAIL 35X27X7,3X1	602106708	10	0.585	29	966138208	TERMINAL BOX, PRE-ASSEMB
TOP HAT RAIL 35X27X7,3X1	602106708	12	0.25	89	966448108	TERMINAL BOX, PRE-ASSEMB
TOP HAT RAIL 35X27X7,3X1	602106708	12	0.25	100	966448308	TERMINAL BOX, PRE-ASSEMB
TOP HAT RAIL 35X27X7,3X1	602106708	273	0.15	129	966501608	TERMINAL BOX, PRE-ASSEMB
TOP HAT RAIL 35X27X7,3X1	602106708	273	0.15	165	966139008	TERMINAL BOX, PRE-ASSEMB
TOP HAT RAIL 35X27X7,3X1	602106708	273	0.15	192	966501708	TERMINAL BOX, PRE-ASSEMB
TOP HAT RAIL 35X27X7,3X1	602106708	273	0.15	218	966138608	TERMINAL BOX, PRE-ASSEMB
TOP HAT RAIL 35X27X7,3X1	602106708	10	0.245	337	966541108	TERMINAL BOX CPL.
TOP HAT RAIL 35X27X7,3X1	602106708	10	0.245	354	966541408	TERMINAL BOX CPL.
TOP HAT RAIL 35X27X7,3X1	602106708	27	0.1	534	96063943	BODY SECTIONS
TOP HAT RAIL 35X27X7,3X1	602106708	48	0.21	996	96069348	ASSEMBLY PARTS MOUNTIN

Description	Item	Pos.	Quantity	Page	Assembly	Description
TOP HAT RAIL 35X27X7,3X1	602106708	68	0.378	997	96069348	ASSEMBLY PARTS MOUNTIN
TOP HAT RAIL 35X27X7,3X1	602106708	10	0.245	1088	966542108	TERMINAL BOX CPL.
TOP HAT RAIL 35X27X7,3X1	602106708	278	1.16	1142	966792108	TERMINAL BOX CPL.
TOP HAT RAIL 35X27X7,3X1	602106708	261	0.58	1168	966418908	TERMINAL BOX
TOP HAT RAIL 35X27X7,3X1	602106708	10	0.245	1234	966541908	TERMINAL BOX CPL.
TOP HAT RAIL 35X27X7,3X1	602106708	10	0.245	1267	966543108	TERMINAL BOX CPL.
TOP HAT RAIL 35X27X7,3X1	602106708	202	0.585	1325	966841808	TERMINAL BOX
TOP HAT RAIL 35X27X7,3X1	602106708	272	0.545	1361	96052001	TERMINAL BOX CPL.
TOP HAT RAIL 35X27X7,3X1	602106708	6	0.145	1424	967073408	TERMINAL BOX CPL.
TOP HAT RAIL 35X27X7,3X1	602106708	273	0.15	1458	966997608	TERMINAL BOX CPL.
TORCH TIP	11826647	28	1	496	10876576	WATER HEATING SYSTEM
TORCH TIP	11826647	(8)	1	496	10876576	WATER HEATING SYSTEM
TORSION SPRING	10410485	8	1	1118	10285336	POUCH SOCKET
TOUCH CONTACT TRANSMITT	606143408	46	3	529	96054232	PREMOUNTED UPPER PART
TOUCH CONTACT TRANSMIT	11214100	(3)	1	529	96054232	PREMOUNTED UPPER PART
TOUCH CONTACT TRANSMITT	606144608	39	4	529	96054232	PREMOUNTED UPPER PART
TOUCH CONTACT TRANSMITT	606144608	6	1	999	96054623	LOCKING PLATE
TRACTION RAM PRE-ASS.	96051961	1	1	1366	919752408	DRAW CYLINDER
TRACTION RAM PRE-ASS.	96051962	2	1	1366	919752408	DRAW CYLINDER
TRAILER 25X25 ALMG3 H111	97044171	251	6	34	966084408	HYDRAULIC EQUIPM.CENTER
TRAILER 25X25 ALMG3 H111	97044171	251	1	132	966084908	HYDR.TRAVEL DRIVE
TRAILER 25X25 ALMG3 H111	97044171	251	1	168	966085008	HYDR.TRAVEL DRIVE
TRAILER 25X25 ALMG3 H111	97044171	251	1	195	966084808	HYDR.TRAVEL DRIVE
TRAILER 25X25 ALMG3 H111	97044171	251	1	221	966084708	HYDR.TRAVEL DRIVE
TRAILER 25X25 ALMG3 H111	97044171	251	1	314	966085408	SLEWING PLATFORM HYDRA
TRAILER 25X25 ALMG3 H111	97044171	251	1	455	966085508	HYDRAULIC EQUIPM.SLEWING
TRAILER 25X25 ALMG3 H111	97044171	351	2	882	96029372	HYDR.MACHINERY HOUSE
TRAILER 25X25 ALMG3 H111	97044171	251	1	1092	966085608	ADDITIONAL HYDRAULICS WI
TRAILER 25X25 ALMG3 H111	97044171	306	2	1292	916324608	D PIVOT SECTION PRE-ASS.
TRAILER 25X25 ALMG3 H111	97044171	251	4	1314	96029354	ADDITIONAL HYDR.D PIVOT
TRAILER 25X25 ALMG3 H111	97044171	251	3	1352	966086708	ADDITIONAL HYDR.D HEAD S
TRAILER 25X25 ALMG3 H111	97044171	251	2	1388	966086808	ADDITIONAL HYDRAULICS IN
TRAILER 25X25 ALMG3 H111	97044171	251	2	1398	966832808	ADDITIONAL HYDRAULICS IN
TRAILER 25X25 ALMG3 H111	97044171	251	2	1406	966086908	ADDITIONAL HYDRAULICS IN
TRAILER 25X25 ALMG3 H111	97044172	252	6	34	966084408	HYDRAULIC EQUIPM.CENTER
TRAILER 25X25 ALMG3 H111	97044172	252	1	132	966084908	HYDR.TRAVEL DRIVE
TRAILER 25X25 ALMG3 H111	97044172	252	1	168	966085008	HYDR.TRAVEL DRIVE
TRAILER 25X25 ALMG3 H111	97044172	252	1	195	966084808	HYDR.TRAVEL DRIVE
TRAILER 25X25 ALMG3 H111	97044172	252	1	221	966084708	HYDR.TRAVEL DRIVE
TRAILER 25X25 ALMG3 H111	97044172	252	1	314	966085408	SLEWING PLATFORM HYDRA
TRAILER 25X25 ALMG3 H111	97044172	252	1	455	966085508	HYDRAULIC EQUIPM.SLEWING
TRAILER 25X25 ALMG3 H111	97044172	352	4	882	96029372	HYDR.MACHINERY HOUSE
TRAILER 25X25 ALMG3 H111	97044172	252	1	1092	966085608	ADDITIONAL HYDRAULICS WI
TRAILER 25X25 ALMG3 H111	97044172	252	1	1146	966086308	ADDITIONAL HYDR.S PIVOT SE
TRAILER 25X25 ALMG3 H111	97044172	307	2	1292	916324608	D PIVOT SECTION PRE-ASS.
TRAILER 25X25 ALMG3 H111	97044172	252	4	1314	96029354	ADDITIONAL HYDR.D PIVOT
TRAILER 25X25 ALMG3 H111	97044172	252	3	1352	966086708	ADDITIONAL HYDR.D HEAD S
TRAILER 25X25 ALMG3 H111	97044172	252	2	1388	966086808	ADDITIONAL HYDRAULICS IN
TRAILER 25X25 ALMG3 H111	97044172	252	2	1398	966832808	ADDITIONAL HYDRAULICS IN
TRAILER 25X25 ALMG3 H111	97044172	252	2	1406	966086908	ADDITIONAL HYDRAULICS IN
TRAILER 25X25 ALMG3 H111	97044210	253	6	34	966084408	HYDRAULIC EQUIPM.CENTER
TRAILER 25X25 ALMG3 H111	97044210	253	1	132	966084908	HYDR.TRAVEL DRIVE
TRAILER 25X25 ALMG3 H111	97044210	253	1	168	966085008	HYDR.TRAVEL DRIVE
TRAILER 25X25 ALMG3 H111	97044210	253	1	195	966084808	HYDR.TRAVEL DRIVE
TRAILER 25X25 ALMG3 H111	97044210	253	1	221	966084708	HYDR.TRAVEL DRIVE
TRAILER 25X25 ALMG3 H111	97044210	253	1	314	966085408	SLEWING PLATFORM HYDRA
TRAILER 25X25 ALMG3 H111	97044210	253	1	455	966085508	HYDRAULIC EQUIPM.SLEWING
TRAILER 25X25 ALMG3 H111	97044210	353	4	882	96029372	HYDR.MACHINERY HOUSE
TRAILER 25X25 ALMG3 H111	97044210	253	1	1092	966085608	ADDITIONAL HYDRAULICS WI
TRAILER 25X25 ALMG3 H111	97044210	253	1	1146	966086308	ADDITIONAL HYDR.S PIVOT SE

Description	Item	Pos.	Quantity	Page	Assembly	Description
TRAILER 25X25 ALMG3 H111	97044210	308	2	1293	916324608	D PIVOT SECTION PRE-ASS.
TRAILER 25X25 ALMG3 H111	97044210	253	3	1314	96029354	ADDITIONAL HYDR.D PIVOT
TRAILER 25X25 ALMG3 H111	97044210	253	3	1352	966086708	ADDITIONAL HYDR.D HEAD S
TRAILER 25X25 ALMG3 H111	97044210	253	2	1388	966086808	ADDITIONAL HYDRAULICS IN
TRAILER 25X25 ALMG3 H111	97044210	253	2	1398	966832808	ADDITIONAL HYDRAULICS IN
TRAILER 25X25 ALMG3 H111	97044210	253	2	1406	966086908	ADDITIONAL HYDRAULICS IN
TRAILER 25X25 ALMG3 H111	97044211	254	6	34	966084408	HYDRAULIC EQUIPM.CENTER
TRAILER 25X25 ALMG3 H111	97044211	254	1	132	966084908	HYDR.TRAVEL DRIVE
TRAILER 25X25 ALMG3 H111	97044211	254	1	168	966085008	HYDR.TRAVEL DRIVE
TRAILER 25X25 ALMG3 H111	97044211	254	1	195	966084808	HYDR.TRAVEL DRIVE
TRAILER 25X25 ALMG3 H111	97044211	254	1	221	966084708	HYDR.TRAVEL DRIVE
TRAILER 25X25 ALMG3 H111	97044211	254	1	314	966085408	SLEWING PLATFORM HYDRA
TRAILER 25X25 ALMG3 H111	97044211	254	1	455	966085508	HYDRAULIC EQUIPM.SLEWING
TRAILER 25X25 ALMG3 H111	97044211	354	4	882	96029372	HYDR.MACHINERY HOUSE
TRAILER 25X25 ALMG3 H111	97044211	254	1	1092	966085608	ADDITIONAL HYDRAULICS WI
TRAILER 25X25 ALMG3 H111	97044211	254	1	1146	966086308	ADDITIONAL HYDR.S PIVOT SE
TRAILER 25X25 ALMG3 H111	97044211	309	2	1293	916324608	D PIVOT SECTION PRE-ASS.
TRAILER 25X25 ALMG3 H111	97044211	254	4	1314	96029354	ADDITIONAL HYDR.D PIVOT
TRAILER 25X25 ALMG3 H111	97044211	254	3	1352	966086708	ADDITIONAL HYDR.D HEAD S
TRAILER 25X25 ALMG3 H111	97044211	254	2	1388	966086808	ADDITIONAL HYDRAULICS IN
TRAILER 25X25 ALMG3 H111	97044211	254	2	1398	966832808	ADDITIONAL HYDRAULICS IN
TRAILER 25X25 ALMG3 H111	97044211	254	2	1406	966086908	ADDITIONAL HYDRAULICS IN
TRAILER 2X25X25 ALMG3 H11	97125573	248	3	78	966084508	HYDR.CROSS BEAM
TRAILER 2X25X25 ALMG3 H11	97125573	248	3	96	966084608	HYDR.CROSS BEAM
TRAILER 2X25X25 ALMG3 H11	97125573	248	1	241	966561908	ADDL.HYDR.F.PIN PULLING DE
TRAILER 2X25X25 ALMG3 H11	97139633	249	3	78	966084508	HYDR.CROSS BEAM
TRAILER 2X25X25 ALMG3 H11	97139633	249	3	96	966084608	HYDR.CROSS BEAM
TRAILER 2X25X25 ALMG3 H11	97139633	249	1	241	966561908	ADDL.HYDR.F.PIN PULLING DE
TRAILER 2X25X25 ALMG3 H111	97044217	360	2	883	96029372	HYDR.MACHINERY HOUSE
TRAILER 2X25X25 ALMG3 H111	97044217	260	1	1314	96029354	ADDITIONAL HYDR.D PIVOT
TRAILER 2X25X25 ALMG3 H111	97044218	361	1	883	96029372	HYDR.MACHINERY HOUSE
TRAILER 2X25X25 ALMG3 H111	97044219	362	1	883	96029372	HYDR.MACHINERY HOUSE
TRAILER 2X25X25 ALMG3 H111	97044220	363	1	883	96029372	HYDR.MACHINERY HOUSE
TRAILER 2X25X25 ALMG3 H111	97044221	364	1	883	96029372	HYDR.MACHINERY HOUSE
TRAILER 2X25X25 ALMG3 H111	97044222	365	1	883	96029372	HYDR.MACHINERY HOUSE
TRAILER 2X25X25 ALMG3 H111	97044224	366	1	883	96029372	HYDR.MACHINERY HOUSE
TRAILER 2X25X25 ALMG3 H111	97044225	367	1	883	96029372	HYDR.MACHINERY HOUSE
TRAILER 2X25X25 ALMG3 H111	97044226	368	1	883	96029372	HYDR.MACHINERY HOUSE
TRAILER 2X25X25 ALMG3 H111	97044227	369	1	883	96029372	HYDR.MACHINERY HOUSE
TRAILER 2X25X25 ALMG3 H111	97044228	370	1	883	96029372	HYDR.MACHINERY HOUSE
TRAILER 2X25X25 ALMG3 H111	97044229	371	1	883	96029372	HYDR.MACHINERY HOUSE
TRAILER 2X25X25 ALMG3 H111	97044230	372	1	883	96029372	HYDR.MACHINERY HOUSE
TRAILER 2X25X25 ALMG3 H111	97044231	373	1	883	96029372	HYDR.MACHINERY HOUSE
TRAILER 2X25X25 ALMG3 H11	97044212	255	6	34	966084408	HYDRAULIC EQUIPM.CENTER
TRAILER 2X25X25 ALMG3 H11	97044212	255	1	132	966084908	HYDR.TRAVEL DRIVE
TRAILER 2X25X25 ALMG3 H11	97044212	255	1	168	966085008	HYDR.TRAVEL DRIVE
TRAILER 2X25X25 ALMG3 H11	97044212	255	1	195	966084808	HYDR.TRAVEL DRIVE
TRAILER 2X25X25 ALMG3 H11	97044212	255	1	221	966084708	HYDR.TRAVEL DRIVE
TRAILER 2X25X25 ALMG3 H11	97044212	255	1	314	966085408	SLEWING PLATFORM HYDRA
TRAILER 2X25X25 ALMG3 H11	97044212	255	1	455	966085508	HYDRAULIC EQUIPM.SLEWING
TRAILER 2X25X25 ALMG3 H11	97044212	355	4	882	96029372	HYDR.MACHINERY HOUSE
TRAILER 2X25X25 ALMG3 H11	97044212	255	1	1092	966085608	ADDITIONAL HYDRAULICS WI
TRAILER 2X25X25 ALMG3 H11	97044212	255	1	1146	966086308	ADDITIONAL HYDR.S PIVOT SE
TRAILER 2X25X25 ALMG3 H11	97044212	310	2	1293	916324608	D PIVOT SECTION PRE-ASS.
TRAILER 2X25X25 ALMG3 H11	97044212	255	4	1314	96029354	ADDITIONAL HYDR.D PIVOT
TRAILER 2X25X25 ALMG3 H11	97044212	255	1	1352	966086708	ADDITIONAL HYDR.D HEAD S
TRAILER 2X25X25 ALMG3 H11	97044212	255	2	1388	966086808	ADDITIONAL HYDRAULICS IN
TRAILER 2X25X25 ALMG3 H11	97044212	255	2	1398	966832808	ADDITIONAL HYDRAULICS IN
TRAILER 2X25X25 ALMG3 H11	97044212	255	2	1406	966086908	ADDITIONAL HYDRAULICS IN
TRAILER 2X25X25 ALMG3 H11	97044213	256	5	34	966084408	HYDRAULIC EQUIPM.CENTER

Description	Item	Pos.	Quantity	Page	Assembly	Description
TRAILER 2X25X25 ALMG3 H11	97044213	256	1	132	966084908	HYDR.TRAVEL DRIVE
TRAILER 2X25X25 ALMG3 H11	97044213	256	1	168	966085008	HYDR.TRAVEL DRIVE
TRAILER 2X25X25 ALMG3 H11	97044213	256	1	195	966084808	HYDR.TRAVEL DRIVE
TRAILER 2X25X25 ALMG3 H11	97044213	256	1	221	966084708	HYDR.TRAVEL DRIVE
TRAILER 2X25X25 ALMG3 H11	97044213	256	1	314	966085408	SLEWING PLATFORM HYDRA
TRAILER 2X25X25 ALMG3 H11	97044213	256	1	455	966085508	HYDRAULIC EQUIPM.SLEWING
TRAILER 2X25X25 ALMG3 H11	97044213	356	4	882	96029372	HYDR.MACHINERY HOUSE
TRAILER 2X25X25 ALMG3 H11	97044213	256	1	1092	966085608	ADDITIONAL HYDRAULICS WI
TRAILER 2X25X25 ALMG3 H11	97044213	256	1	1146	966086308	ADDITIONAL HYDR.S PIVOT SE
TRAILER 2X25X25 ALMG3 H11	97044213	311	2	1293	916324608	D PIVOT SECTION PRE-ASS.
TRAILER 2X25X25 ALMG3 H11	97044213	256	3	1314	96029354	ADDITIONAL HYDR.D PIVOT
TRAILER 2X25X25 ALMG3 H11	97044213	256	1	1352	966086708	ADDITIONAL HYDR.D HEAD S
TRAILER 2X25X25 ALMG3 H11	97044213	256	2	1388	966086808	ADDITIONAL HYDRAULICS IN
TRAILER 2X25X25 ALMG3 H11	97044213	256	2	1398	966832808	ADDITIONAL HYDRAULICS IN
TRAILER 2X25X25 ALMG3 H11	97044213	256	2	1406	966086908	ADDITIONAL HYDRAULICS IN
TRAILER 2X25X25 ALMG3 H11	97044214	257	5	34	966084408	HYDRAULIC EQUIPM.CENTER
TRAILER 2X25X25 ALMG3 H11	97044214	257	1	132	966084908	HYDR.TRAVEL DRIVE
TRAILER 2X25X25 ALMG3 H11	97044214	257	1	168	966085008	HYDR.TRAVEL DRIVE
TRAILER 2X25X25 ALMG3 H11	97044214	257	1	195	966084808	HYDR.TRAVEL DRIVE
TRAILER 2X25X25 ALMG3 H11	97044214	257	1	221	966084708	HYDR.TRAVEL DRIVE
TRAILER 2X25X25 ALMG3 H11	97044214	257	1	314	966085408	SLEWING PLATFORM HYDRA
TRAILER 2X25X25 ALMG3 H11	97044214	257	1	455	966085508	HYDRAULIC EQUIPM.SLEWING
TRAILER 2X25X25 ALMG3 H11	97044214	357	4	882	96029372	HYDR.MACHINERY HOUSE
TRAILER 2X25X25 ALMG3 H11	97044214	257	1	1092	966085608	ADDITIONAL HYDRAULICS WI
TRAILER 2X25X25 ALMG3 H11	97044214	257	1	1146	966086308	ADDITIONAL HYDR.S PIVOT SE
TRAILER 2X25X25 ALMG3 H11	97044214	312	2	1293	916324608	D PIVOT SECTION PRE-ASS.
TRAILER 2X25X25 ALMG3 H11	97044214	257	3	1314	96029354	ADDITIONAL HYDR.D PIVOT
TRAILER 2X25X25 ALMG3 H11	97044215	258	3	34	966084408	HYDRAULIC EQUIPM.CENTER
TRAILER 2X25X25 ALMG3 H11	97044215	258	1	78	966084508	HYDR.CROSS BEAM
TRAILER 2X25X25 ALMG3 H11	97044215	258	1	96	966084608	HYDR.CROSS BEAM
TRAILER 2X25X25 ALMG3 H11	97044215	258	1	314	966085408	SLEWING PLATFORM HYDRA
TRAILER 2X25X25 ALMG3 H11	97044215	358	4	883	96029372	HYDR.MACHINERY HOUSE
TRAILER 2X25X25 ALMG3 H11	97044215	258	1	1146	966086308	ADDITIONAL HYDR.S PIVOT SE
TRAILER 2X25X25 ALMG3 H11	97044215	258	3	1314	96029354	ADDITIONAL HYDR.D PIVOT
TRAILER 2X25X25 ALMG3 H11	97044216	259	3	34	966084408	HYDRAULIC EQUIPM.CENTER
TRAILER 2X25X25 ALMG3 H11	97044216	259	1	78	966084508	HYDR.CROSS BEAM
TRAILER 2X25X25 ALMG3 H11	97044216	259	1	96	966084608	HYDR.CROSS BEAM
TRAILER 2X25X25 ALMG3 H11	97044216	359	2	883	96029372	HYDR.MACHINERY HOUSE
TRAILER 2X25X25 ALMG3 H11	97044216	259	3	1314	96029354	ADDITIONAL HYDR.D PIVOT
TRAILING SHACKLE RAL 1007	967023108	176	2	1341	915745708	D HEAD SECTION PRE-ASS.
TRANSFER PLATE 6X1310X41	979643808	6	1	61	96026100	PLATFORM CPL.L.
TRANSFER PLATE 6X1310X41	979643808	6	1	65	96026289	PODEST CPL.R.
TRANSMISSION MOTOR 24V	10355140	2	1	126	11002835	ELECTRIC PUMP
TRANSMISSION MOTOR 24V	10355140	2	1	291	11006306	ELECTRIC PUMP
TRANSMISSION MOTOR 24V	10355140	2	1	322	11081924	ELECTRIC PUMP
TRANSMISSION MOTOR 24V	10355140	2	1	348	11114000	ELECTRIC PUMP
TRANSMISSION MOTOR 24V	10355140	2	1	472	11003525	ELECTRIC PUMP
TRANSPARENT CONTAINER	10424594	23	1	472	11003525	ELECTRIC PUMP
TRANSPARENT CONTAINER	10663922	29	1	322	11081924	ELECTRIC PUMP
TRANSPARENT CONTAINER	7621058	18	1	126	11002835	ELECTRIC PUMP
TRANSPORT BRACKET WEL	96007557	2	6	1483	96004014	TRANSPORT
TRANSPORT CONTAINER	91002693	571	1	15		LIEBHERR CRAW.CRANE LR
TRANSPORT FRAME WELD.S	966415208	6	1	1288	916324608	D PIVOT SECTION PRE-ASS.
TRANSPORT KEEPER	968125908	4	1	385	917513608	A-BR1CKET, COMPLETE
TRANSPORT LR13000 AL	96008380	2	1	1482	918392608	DISPATCH ASSY.MECH.PART
TRANSPORT LR13000 UW	96004014	1	1	1482	918392608	DISPATCH ASSY.MECH.PART
TRANSPORT STAND	96007546	1	16	1483	96004014	TRANSPORT
TRAVEL BELT	11659765	3	1	1108	10475436	BELT CARRIER SYSTEM
TRAY EDELSTAHL	96035724	9	2	832	919205608	UREA PLANT
TREAD 2.5X436X242 ALMG3 H	97101664	23	2	1444	96054216	CONNECTING SUPPORT

Description	Item	Pos.	Quantity	Page	Assembly	Description
TREAD 2X30X120X270	788900808	7	1	591	965887208	FOLDING LADDER PRE-ASS.
TREAD 399X120X40 AL ELOXI	788901708	7	3	438	915755208	ROLLER SLEWING RING
TREAD 40X120X580 ALMG3 E	972328808	3	5	432	96039357	STAIR
TREAD 40X120X580 ALMG3 E	972328808	3	5	434	96039358	STAIR
TREAD 40X120X580 ALMG3 E	972328808	3	6	590	965887108	ACCESS LADDER PRE-ASS.
TRIGGER ELEMENT 260°C ED	10354723	3	8	1055	918696808	FIRE EXTINGUISHER SYSTEM
TRIPLE PUMP A4VG+A11VO+	10492853	104	1	634	96034141	DIESEL ENGINE, PRE-ASSEMB
TRIPLE PUMP A4VG+A11VO+	10492853	104	1	692	96034143	DIESEL ENGINE, PRE-ASSEMB
TRIPLE PUMP A4VG+A4VG+A1	10491715	105	1	634	96034141	DIESEL ENGINE, PRE-ASSEMB
TRIPLE PUMP A4VG+A4VG+A1	10491715	105	1	692	96034143	DIESEL ENGINE, PRE-ASSEMB
TRIPLE PUMP A4VG+A4VG+A1	10492851	102	1	634	96034141	DIESEL ENGINE, PRE-ASSEMB
TRIPLE PUMP A4VG+A4VG+A1	10492851	102	1	692	96034143	DIESEL ENGINE, PRE-ASSEMB
TRIPLE PUMP A4VG+A4VG+A	10492850	101	1	634	96034141	DIESEL ENGINE, PRE-ASSEMB
TRIPLE PUMP A4VG+A4VG+A	10492850	101	1	692	96034143	DIESEL ENGINE, PRE-ASSEMB
TRY SQUARE 5X80X110 S355M	97007460	33	2	59	965956208	STAIR
TRY SQUARE 8X143X80 S355M	979536208	22	1	55	919045208	CROSS BEAM
TUBE 114.3X160 S355J2H T ZN	97008204	19	2	1418	966660708	WEIGHT CPL.
TUBE 12.0X38 E235+N	97004499	3	1	1161	966470508	HOISTING LIMIT SWITCH PRE-
TUBE 12.0X38 E235+N	97004499	3	1	1162	966470608	HOISTING LIMIT SWITCH PRE-
TUBE 12.0X52 E235+N FE//ZN	97011703	232	2	576	918744708	MACHINERY HOUSE BASE FR
TUBE 12X1,5X10 E235+N VER	941994208	14	2	584	96035947	ROOF COMPL.
TUBE 12X1,5X10 E235+N VER	941994208	17	4	587	965886708	ROOF COMPL.
TUBE 12X1,5X30 E235+N VER	939653908	13	2	584	96035947	ROOF COMPL.
TUBE 12X1,5X30 E235+N VER	939653908	12	4	587	965886708	ROOF COMPL.
TUBE 12X1,5X6 E235+N VERZ	951247408	4	2	1161	966470508	HOISTING LIMIT SWITCH PRE-
TUBE 12X1,5X6 E235+N VERZ	951247408	4	2	1162	966470608	HOISTING LIMIT SWITCH PRE-
TUBE 12X1,5X7 E235+N VERZ	938968808	98	2	574	918744708	MACHINERY HOUSE BASE FR
TUBE 15.0 X24 S355J2C+C FE//	971805708	19	4	1025	918810308	CONTROL STAND
TUBE 16.0X22 E235+N	971857508	140	1	1130	916305808	S PIVOT SECTION PRE-ASS.
TUBE 16.0X22 E235+N	971857508	31	4	1478	966911408	CROSS MEMBER CPL.
TUBE 18.0X390 X5CRNI18-10	97003374	2	1	1455	965466808	DOOR CPL.
TUBE 20.0 X0 S355J2H FE//ZN	970696308	75	2	111	917523808	CRAWLER TRACK CARRIER, L
TUBE 20.0 X0 S355J2H FE//ZN	970696308	75	2	184	917525608	CRAWLER TRACK CARRIER,
TUBE 20.0 X0 S355J2H FE//ZN	970696308	11	2	1161	966470508	HOISTING LIMIT SWITCH PRE-
TUBE 20.0 X0 S355J2H FE//ZN	970696308	11	2	1162	966470608	HOISTING LIMIT SWITCH PRE-
TUBE 20.0 X33 X5CRNI18-10	978859508	53	4	573	918744708	MACHINERY HOUSE BASE FR
TUBE 20.0 X33 X5CRNI18-10	978859508	10	2	590	965887108	ACCESS LADDER PRE-ASS.
TUBE 22.0X40 E235+N VERZ	939255108	46	4	258	966222408	MOUNTING PARTS FRONT P
TUBE 22X2,5X50 E235+N	974643908	4	2	1133	966939508	CONNECTING LINK PRE-ASS.
TUBE 24/FLEXIBEL	553192508	151	0.6	1041	919208108	HEATING MACHINE/ENGINE R
TUBE 25.0X538 S355J2H T ZN	955155508	274	1	1292	916324608	D PIVOT SECTION PRE-ASS.
TUBE 25.0X635 S355J2H T ZN	97015586	259	2	1292	916324608	D PIVOT SECTION PRE-ASS.
TUBE 25.0X720 E355+N T ZN O	97014882	254	4	1292	916324608	D PIVOT SECTION PRE-ASS.
TUBE 25/FLEXIBEL PAK	553192408	150	0.6	1041	919208108	HEATING MACHINE/ENGINE R
TUBE 25X3.2X100 S355J2H	947811508	24	2	634	96034141	DIESEL ENGINE, PRE-ASSEMB
TUBE 25X3.2X100 S355J2H	947811508	24	2	692	96034143	DIESEL ENGINE, PRE-ASSEMB
TUBE 30.0X187 S355J2H T ZN	97006409	6	2	1347	966731108	ROLLER SEATING COMPL.
TUBE 30/FLEXIBEL PAK	553159408	5	0.5	493	919258508	ADD HEATING SUPERSTRUCT
TUBE 30/FLEXIBEL PAK	553159408	105	0.36	1036	96034844	ENGINE PREHEATER PRE-ASS
TUBE 30X4X15 E355+N VERZ	934813508	6	4	514	967037208	RAILING CPL
TUBE 30X4X15 E355+N VERZ	934813508	6	4	515	967036208	RAILING CPL
TUBE 30X4X15 E355+N VERZ	934813508	6	2	516	967037908	RAILING CPL
TUBE 30X4X40 S355J2H FE//ZN	941204008	20	2	1441	966888308	SWITCH UNIT
TUBE 30X4X40 S355J2H FE//ZN	941204008	20	2	1442	966916408	SWITCH UNIT
TUBE 31,8X2,6X35 S355J2H FE	943917308	24	2	418	96038694	SLEWING PLATFORM CATWAL
TUBE 31.8X105 S355J2H FE//	974030608	19	2	1157	916332108	S HEAD SECTION
TUBE 31.8X105 S355J2H FE//	974030608	31	2	1422	915744908	BOOM NOSE
TUBE 31.8X2.6X26 S355J2H FE	946909908	21	2	418	96038694	SLEWING PLATFORM CATWAL
TUBE 35X2X665 X5CRNI1810	957005308	1	1	1470	967931908	LOCATION FIXTURE
TUBE 38.0X1120 S355J2H T ZN	97004251	6	2	449	966460008	PALETTE OF BOLTS

Description	Item	Pos.	Quantity	Page	Assembly	Description
TUBE 38.0X1300 S355J2H T ZN	97006082	2	2	397	966556608	LADDER
TUBE 38.0X250 S355J2H	97012152	53	8	1478	966911408	CROSS MEMBER CPL.
TUBE 38.0X262 S355J2H FE//	979872108	26	1	1288	916324608	D PIVOT SECTION PRE-ASS.
TUBE 38.0X370 S355J2H T ZN	97009006	10	1	449	966460008	PALETTE OF BOLTS
TUBE 38.0X565 S355J2H T ZN	97011520	73	4	395	965661108	SUPPORT COMPL.
TUBE 38X2,5X27 E235+N VER	951983908	13	2	1422	915744908	BOOM NOSE
TUBE 38X2,6X170 S355J2H R	941986908	51	2	1128	916305808	S PIVOT SECTION PRE-ASS.
TUBE 38X5X608 E355+N	955516308	10	2	1503	96011236	CONTAINER CPL.
TUBE 42,4X3,2X15 S355J2H FE	946199508	29	4	253	915750608	SLEWING PLATFORM FRAME
TUBE 42.0X160 E235+N	97008203	18	2	1418	966660708	WEIGHT CPL.
TUBE 42.0X170 E235+N	97004242	2	1	1346	966594008	BRACKET CPL.
TUBE 42.0X170 E235+N	97004242	6	1	1492	966377608	ROD CPL.
TUBE 42X3X55 E235+N VERZ	942963608	5	2	403	966093308	BRACKET CPL.
TUBE 42X3X55 E235+N VERZ	942963608	6	2	1486	965646108	ROD CPL.
TUBE 42X3X55 E235+N VERZ	942963608	6	2	1488	965522908	ROD CPL.
TUBE 42X3X55 E235+N VERZ	942963608	7	2	1490	968244508	ROD CPL.
TUBE 42X3X55 E235+N VERZ	942963608	6	2	1491	966191408	ROD CPL.
TUBE 42X3X55 E235+N VERZ	942963608	6	2	1494	966203408	ROD CPL.
TUBE 42X3X55 E235+N VERZ	942963608	6	2	1495	966160008	ROD CPL.
TUBE 42X3X65 E235+N VERZ	936034908	3	2	1159	966467008	BRACKET CPL.
TUBE 44.5X145 S355J2H T ZN	979097708	2	2	398	965661408	BRACKET CPL.
TUBE 48,3X3,2X100 S235JRH	976962308	62	4	1158	916332108	S HEAD SECTION
TUBE 48.3 X40 S355J2H FE//ZN	97000938	12	4	22	917528708	CENTRAL SECTION CRAWLER
TUBE 50.0X105 S355J2C+C FE	97009205	24	3	1422	915744908	BOOM NOSE
TUBE 60,3X3,2X23 S355J2H FE	951097308	25	3	1049	966561608	FRAME
TUBE 60.3X1430 S355J2H T ZN	97004856	18	1	1157	916332108	S HEAD SECTION
TUBE 60.3X1590 S355J2H T ZN	97007588	15	2	1409	966649408	LUFFING PULLEY BLOCK COM
TUBE 60.3X1590 S355J2H T ZN	97007588	7	2	1415	966648108	LUFFING PULLEY BLOCK COM
TUBE 60.3X1970 S355J2H T ZN	97002460	19	1	1175	916177008	ROLLER SET
TUBE 60.3X1970 S355J2H T ZN	97002460	19	1	1180	916177108	ROLLER SET
TUBE 60.3X279 S355J2H T ZN	97006411	27	1	1339	915745708	D HEAD SECTION PRE-ASS.
TUBE 60.3X650 S355J2H T ZN	97002456	16	2	1175	916177008	ROLLER SET
TUBE 60.3X650 S355J2H T ZN	97002456	16	2	1180	916177108	ROLLER SET
TUBE 60.3X710 S355J2H T ZN	97006404	13	4	1339	915745708	D HEAD SECTION PRE-ASS.
TUBE 80/FLEXIBEL PAK	553191608	153	4	1041	919208108	HEATING MACHINE/ENGINE R
TUBE 82.5X1000 S355J2H T ZN	979042408	9	1	390	965661008	FRAME PRE-ASS.
TUBE 82.5X1590 S355J2H T ZN	979092408	5	2	405	965661608	LOWER PULLEY BLOCK CPL.
TUBE 82.5X1725 S355J2H T ZN	979071908	5	2	401	965661508	UPPER PULLEY BLOCK CPL.
TUBE 90.0X146 S355J2+AR FE//	97003081	45	6	301	91000968	SLEWING PLATFORM FRAME
TUBE 90.0X97 S355J2+AR FE//	97092291	46	2	301	91000968	SLEWING PLATFORM FRAME
TUBE 90/FLEXIBEL PAK	553191508	152	0.3	1041	919208108	HEATING MACHINE/ENGINE R
TUBING	90005010	50	1	330	970704201	HEAVY DUTY ROPE WINCH
TUBING	90005010	50	1	1082	90001621	HEAVY DUTY ROPE WINCH
TUBING	90005010	50	1	1228	970704301	HEAVY DUTY ROPE WINCH
TUBING COIL 9	774383508	12	10	124	915742708	CENTRA.LUBRICATION SYSTE
TUBING COIL 9	774383508	12	10	163	915744408	CENTRA.LUBRICATION SYSTE
TUBING COIL 9	774383508	12	10	190	915744608	CENTR.LUBRICATION SYSTEM
TUBING COIL 9	774383508	12	10	216	915744508	CENTR.LUBRICATION SYSTEM
TUBING COIL 9	774383508	7	10	470	916141308	CENTRAL GREASING
TUBING COIL 9	774383508	10	3	1098	91002039	CENTRAL LUBRICATING SYS
TUBING COIL 9	774383508	6	2	1275	917016708	CENTRAL LUBRICATING SYS
TURNLOCK ACTUATOR 1W	606144908	7	1	999	96054623	LOCKING PLATE
TWIST COMPENSATOR 2t SPF	773947308	2	2	1109	919466508	ROPE WITH ACCESSORIES
TWISTLOCK ISO 1161 50 STAH	10663727	3	4	1100	915719508	COUNTERWEIGHT FRAME
TWISTLOCK ISO 1161 50 STAH	10663727	2	4	1102	915719608	BALLAST PLATE CPL.
TWISTLOCK ISO 1161 50 STAH	10663727	18	3	1450	96053947	STAND, RIGHT
TWISTLOCK ISO 1161 50 STAH	10663727	10	4	1499	96011234	CONTAINER CPL.
TWISTLOCK ISO 1161 50 STAH	10663727	11	4	1501	96011235	CONTAINER CPL.
TWISTLOCK ISO 1161 50 STAH	10663727	12	4	1503	96011236	CONTAINER CPL.
TWO-STAGE PUMP PRR SPF	10220483	103	1	634	96034141	DIESEL ENGINE, PRE-ASSEMB

Description	Item	Pos.	Quantity	Page	Assembly	Description
TWO-STAGE PUMP PRR SPF	10220483	103	1	692	96034143	DIESEL ENGINE, PRE-ASSEMB
U-PROFILE 4X155X342 S315	979536308	23	2	59	965956208	STAIR
UNDERCARR.ADDNL.ELEC.E	966754408	500	1	1422	915744908	BOOM NOSE
UNION NUT DIN 431 G1/4 14H	410150008	43	1	992	96036153	SWITCH CABINET
UNION PIECE RETOUCH	971548308	154	6	455	966085508	HYDRAULIC EQUIPM.SLEWING
UNITRONIC CABLE 4 X 0,5	10330965	5	4.87	546	96034782	LEAD
UNITRONIC CABLE 4 X 0,5	10330965	6	4.87	546	96034782	LEAD
UNIVERSAL INPUT-OUTPUT M	96069052	20	8	996	96069348	ASSEMBLY PARTS MOUNTIN
UPPER BELT WELDED	96018046	2	1	579	918705808	BASE FRAME PRE-ASSEMBLE
UPPER FASTENING S235JR (S	725810008	116	3	418	96038694	SLEWING PLATFORM CATWAL
UPPER PART WELDED RAL 70	96068143	1	1	529	96054232	PREMOUNTED UPPER PART
UPPER PULLEY BLOCK CPL.	965661508	4	1	387	915753008	A-FRAME
UPPER PULLEY BLOCK, WELD	965665408	1	1	401	965661508	UPPER PULLEY BLOCK CPL.
UPPER UREA PLANT	96035878	2	1	832	919205608	UREA PLANT
UREA PLANT	919205608	169	1	13		LIEBHERR CRAW.CRANE LR
UREA SYSTEM AIR LINE	96036143	30	1	844	96035878	UPPER UREA PLANT
UREA TANK	11455117	1	1	836	96035686	UREA TANK, PRE-MOUNTING
UREA TANK, PRE-MOUNTING	96035686	1	1	834	96035875	LOWER UREA PLANT
UREA TANK, PRE-MOUNTING	96035686	1	1	844	96035878	UPPER UREA PLANT
USB STICK PROGRAMMED	96004618	998	1	1006	10886525	LICCON CONSOLE LCD5C-A
USB-CABLE 5M	13665185	380	1	545	96033659	WIRING HARNESS
V-RING 840 NBR	10166574	34	1	1255	90004983	PLANETARY GEARBOX
V-RIPPED BELT 8XPKX1329 E	10147677	9	1	778	10146947	ALTERNATOR ASSEMBLY
VALVE	10011832	2	1	712	10152926	LOCKING PIECES
VALVE	10011832	2	1	713	10118748	PIPELINE INSTALLATION
VALVE	10813251	1	4	83	511312108	CONTROL BLOCK
VALVE	11979976	29	1	1027	10877138	OPERATOR SEAT
VALVE BRIDGE	10119695	13	2	724	10118060	ROCKER ARMS DEVICE CPL.
VALVE CONE	510710408	20	1	85	511497508	PRESSURE RELIEF VALVE
VALVE CONE	510710408	20	1	287	510438508	PRESSURE RELIEF VALVE
VALVE GUIDE	10330472	1	3	292	11006307	DISTRIBUTION BLOCK
VALVE GUIDE	10330472	2	10	473	11003530	DISTRIBUTION BLOCK
VALVE M16X1,5	10138988	4	1	770	10145193	COOLANT WATER CONNECT
VALVE PLATE, PRE-ASSEMBL	967144608	45	1	438	915755208	ROLLER SLEWING RING
VALVE SEAT	510797608	10	1	910	511417608	PRESSURE LIMITING VALVE
VALVE SEAT	510797608	10	1	1152	511417708	PRESSURE LIMITING VALVE
VARIABLE CIRCUIT	929578308	49	1	996	96069348	ASSEMBLY PARTS MOUNTIN
VARIABLE DISPLACEMENT MO	10650139	4	4	329	915751408	WINCH 1 PRE-ASSEMBLY
VARIABLE DISPLACEMENT MO	10650139	4	4	352	915751608	WINCH 2 PRE-ASS.
VARIABLE DISPLACEMENT MO	10650139	2	5	1227	915753108	WINCH
VARIABLE DISPLACEMENT MO	10675803	3	5	1081	915751708	WINCH 4 PRE-ASSEMBLY
VARIABLE DISPLACEMENT MO	10220059	2	1	1250	915753308	WINCH 6 PRE-ASSEMBLY
VARIABLE PUMP	11005997	1	1	673	10491715	TRIPLE PUMP
VARIABLE PUMP	11005998	2	1	673	10491715	TRIPLE PUMP
VARIABLE PUMP	11006041	1	1	640	10492850	TRIPLE PUMP
VARIABLE PUMP	11006042	2	1	640	10492850	TRIPLE PUMP
VARIABLE PUMP	11006043	3	1	640	10492850	TRIPLE PUMP
VARIABLE PUMP	11007825	2	1	649	10492851	TRIPLE PUMP
VARIABLE PUMP	11007826	3	1	649	10492851	TRIPLE PUMP
VARIABLE PUMP	11007834	1	1	649	10492851	TRIPLE PUMP
VARIABLE PUMP	11007842	1	1	662	10492853	TRIPLE PUMP
VARIABLE PUMP	11065840	2	1	662	10492853	TRIPLE PUMP
VARIABLE PUMP A11VO	11065801	3	1	673	10491715	TRIPLE PUMP
VARIABLE PUMP A11VO/74LI	10411732	3	1	662	10492853	TRIPLE PUMP
VARNISH	10008021	76	2	23	917528708	CENTRAL SECTION CRAWLER
VARNISH	10008021	60	2	253	915750608	SLEWING PLATFORM FRAME
VENT TUBE ASSEMBLY	10147372	381	1	699	13455092	DIESEL ENGINE
VENTILATION CONNECTING PI	927501901	2	1	448	927554301	VENTILATION CONNECTING PI
VENTILATION CONNECTING PI	927554301	77	1	447	90008841	SLEWING GEAR DRIVE
VENTILATION FILTER	693113814	485	1	639	11000367	PUMP DISTRIBUTION GEAR

Description	Item	Pos.	Quantity	Page	Assembly	Description
VENTILATION LINE	10120020	3	2	766	10147372	VENT TUBE ASSEMBLY
VENTILATION LINE	10141762	1	1	766	10147372	VENT TUBE ASSEMBLY
VENTILATION LINE	10147358	2	1	766	10147372	VENT TUBE ASSEMBLY
VENTILATION SCREW G1/2"X3	602501308	293	1	129	966501608	TERMINAL BOX, PRE-ASSEMB
VENTILATION SCREW G1/2"X3	602501308	293	1	165	966139008	TERMINAL BOX, PRE-ASSEMB
VENTILATION SCREW G1/2"X3	602501308	293	1	192	966501708	TERMINAL BOX, PRE-ASSEMB
VENTILATION SCREW G1/2"X3	602501308	293	1	218	966138608	TERMINAL BOX, PRE-ASSEMB
VENTILATION SCREW G1/2"X3	602501308	293	1	269	96034537	TERMINAL BOX
VENTILATION SCREW G1/2"X3	602501308	293	1	308	96047223	TERMINAL BOX ELECTRICS S
VENTILATION SCREW G1/2"X3	602501308	293	1	924	968221508	TERMINAL BOX
VENTILATION SCREW G1/2"X3	602501308	293	1	942	96051756	TERMINAL BOX
VENTILATION SCREW G1/2"X3	602501308	20	2	992	96036153	SWITCH CABINET
VENTILATION SCREW G1/2"X3	602501308	423	1	1140	966265208	CABLE DRUM COMPL.
VENTILATION SCREW G1/2"X3	602501308	423	1	1327	966842008	CABLE DRUM COMPL.
VENTILATION SCREW G1/2"X3	602501308	293	1	1458	966997608	TERMINAL BOX CPL.
VENTILATION SCREW G1/2"X3	602501308	9	1	1459	967035308	CABLE DRUM COMPL.
VENTILATION SCREW POLYA	10488662	293	1	29	966138208	TERMINAL BOX, PRE-ASSEMB
VENTILATION SCREW POLYA	10488662	293	1	89	966448108	TERMINAL BOX, PRE-ASSEMB
VENTILATION SCREW POLYA	10488662	293	1	100	966448308	TERMINAL BOX, PRE-ASSEMB
VENTILATION SCREW POLYA	10488662	507	1	272	96041617	LEAD
VENTILATION SCREW POLYA	10488662	508	1	273	96041505	LEAD
VENTILATION SCREW POLYA	10488662	293	1	337	966541108	TERMINAL BOX CPL.
VENTILATION SCREW POLYA	10488662	293	1	354	966541408	TERMINAL BOX CPL.
VENTILATION SCREW POLYA	10488662	293	1	922	96044329	TERMINAL BOX
VENTILATION SCREW POLYA	10488662	504	1	927	96066542	LEAD
VENTILATION SCREW POLYA	10488662	293	1	937	967021108	TERMINAL BOX BLANK PLUG
VENTILATION SCREW POLYA	10488662	293	1	940	968218508	TERMINAL BOX
VENTILATION SCREW POLYA	10488662	293	1	1088	966542108	TERMINAL BOX CPL.
VENTILATION SCREW POLYA	10488662	286	1	1142	966792108	TERMINAL BOX CPL.
VENTILATION SCREW POLYA	10488662	292	1	1168	966418908	TERMINAL BOX
VENTILATION SCREW POLYA	10488662	293	1	1234	966541908	TERMINAL BOX CPL.
VENTILATION SCREW POLYA	10488662	293	1	1267	966543108	TERMINAL BOX CPL.
VENTILATION SCREW POLYA	10488662	307	1	1325	966841808	TERMINAL BOX
VENTILATION SCREW POLYA	10488662	286	1	1361	96052001	TERMINAL BOX CPL.
VENTILATION SCREW POLYA	10488662	280	1	1424	967073408	TERMINAL BOX CPL.
VENTILATION SCREW POLYA	10488662	(293)	1	1427	967276708	RECEIVER
VENTILATION SCREW POLYA	10488662	293	1	1430	967922708	TERMINAL BOX CPL.
VENTILATION SCREW VSTI G1/	10006141	31	1	74	10489597	SUPPORT CYLINDER
VENTILATION TUBE	10292724	20	1	126	11002835	ELECTRIC PUMP
VENTILATION TUBE	10292724	23	1	291	11006306	ELECTRIC PUMP
VENTILATION TUBE	10292724	23	1	322	11081924	ELECTRIC PUMP
VENTILATION TUBE	10292724	25	1	348	11114000	ELECTRIC PUMP
VENTILATION TUBE	10292724	25	1	472	11003525	ELECTRIC PUMP
VENTILATION UNIT ST CR6-F	721114101	76	1	332	90001090	SLEWING GEAR DRIVE
VENTILATION UNIT ST CR6-F	721114101	76	1	1084	90011209	SLEWING GEAR DRIVE
VENTILATION UNIT ST CR6-F	721114101	76	1	1230	90006725	SLEWING GEAR DRIVE
VENTILATION UNIT Steel CR6-F	721108801	8	1	1258	968822801	OIL-GAUGING INSTRUMENT
VENTILATION VALVE	10097910	8	1	985	96034679	FUEL TANK, PRE-ASSEMBLED
VENTILATION VALVE	10493944	30	1	74	10489597	SUPPORT CYLINDER
VENTILATION VALVE	10493944	41	2	1308	10650028	TELESCOPIC CYLINDER
VENTILATION VALVE	10493944	41	2	1309	11001945	TELESCOPIC CYLINDER
VENTILATION VALVE	10493944	98	1	1370	10493604	DRAW CYLINDER
VENTILATION VALVE	10493944	98	1	1378	11002473	DRAW CYLINDER
VENTILATION VALVE	11622218	80	1	494	919258508	ADD HEATING SUPERSTRUCT
VERTICAL LADDER 5-353X1.4	966211108	2	1	1288	916324608	D PIVOT SECTION PRE-ASS.
VERTICAL LADDER EN 131 11	12103238	40	1	1199	916303208	S INTERMEDIATE SECTION
VERTICAL LADDER EN 131 11	12103238	40	1	1204	916303108	S INTERMEDIATE SECTION
VERTICAL LADDER EN 131 11	12103238	40	1	1208	916303008	S INTERMEDIATE SECTION
VERTICAL LADDER EN 131 11	12103238	40	1	1212	916302708	S INTERMEDIATE SECTION
VERTICAL LADDER EN 131 11	12103238	40	1	1217	916302908	S ADAPTER SECTION

Description	Item	Pos.	Quantity	Page	Assembly	Description
VERTICAL LADDER EN 131 6-4	11481955	1	1	397	966556608	LADDER
VIBRATION DAMPER	550452608	122	2	634	96034141	DIESEL ENGINE, PRE-ASSEMB
VIBRATION DAMPER	550452608	122	2	692	96034143	DIESEL ENGINE, PRE-ASSEMB
VIBRATION DAMPER	550457808	121	4	634	96034141	DIESEL ENGINE, PRE-ASSEMB
VIBRATION DAMPER	550457808	121	4	692	96034143	DIESEL ENGINE, PRE-ASSEMB
VIDEO CAMERA MC5201-1	12101057	30	1	1184	919294608	ARGON FLOODLIGHT HEEL PI
VISCOSE DAMPER ASK 3298	9077223	1	1	722	11367689	DRIVE PARTS W. DAMPER PR
WALL OUTLET 19-POL A240 SP	10443663	170	1	1327	966842008	CABLE DRUM COMPL.
WALL OUTLET 43-POL	10815125	170	1	1140	966265208	CABLE DRUM COMPL.
WARM AIR HOSE 60/FLEXIBEL	553190008	250	0.8	1041	919208108	HEATING MACHINE/ENGINE R
WARNING LIGHT 14W 13-36V	10340105	16	1	548	96063942	ELECTRIC ADD-ON PARTS CA
WARNING SIGN 168X88 KLEBE	97141876	4	2	1046	96052080	CROSS-MEMBER
WARNING SIGN 88X88 KLEBE	97095257	(2)	1	832	919205608	UREA PLANT
WASHER	11951235	5	1	469	510401908	REVERSING VALVE
WASHER	510713908	2	1	85	511497508	PRESSURE RELIEF VALVE
WASHER	510713908	2	1	287	510438508	PRESSURE RELIEF VALVE
WASHER	510714108	12	1	85	511497508	PRESSURE RELIEF VALVE
WASHER	510714108	12	1	287	510438508	PRESSURE RELIEF VALVE
WASHER	510731808	17	1	469	510401908	REVERSING VALVE
WASHER	510797208	5	1	910	511417608	PRESSURE LIMITING VALVE
WASHER	510797208	5	1	1152	511417708	PRESSURE LIMITING VALVE
WASHER	540400908	13	1	1303	540006108	ROPE WINCH
WASHER	540401108	15	1	1303	540006108	ROPE WINCH
WASHER	7024264	5	1	376	570112908	DRIVING GEAR
WASHER 1.5X54X54 X5CRNI18	97002351	28	4	1418	966660708	WEIGHT CPL.
WASHER 10 200HV FLZN SPF	550899808	376	12	635	96034141	DIESEL ENGINE, PRE-ASSEMB
WASHER 10 200HV FLZN SPF	550899808	376	12	693	96034143	DIESEL ENGINE, PRE-ASSEMB
WASHER 10,5X18,5X2	9076638	12	4	775	10141720	EXHAUST TC MOUNTING
WASHER 10,5X18,5X2	9076638	12	4	776	10141721	EXHAUST TC MOUNTING
WASHER 10X100X100 S355MC	976768108	27	4	1175	916177008	ROLLER SET
WASHER 10X100X100 S355MC	976768108	27	4	1180	916177108	ROLLER SET
WASHER 10X100X100 S700MC	979126608	44	8	301	91000968	SLEWING PLATFORM FRAME
WASHER 10X110X110 S355MC	97007945	6	8	1418	966660708	WEIGHT CPL.
WASHER 10X140X140 S960QL	979553308	37	1	253	915750608	SLEWING PLATFORM FRAME
WASHER 10X140X140 S960QL	979553308	33	1	301	91000968	SLEWING PLATFORM FRAME
WASHER 10X50X50 S355MC	97008091	56	2	1289	916324608	D PIVOT SECTION PRE-ASS.
WASHER 120X120 S355MC FE//	97001489	104	5	112	917523808	CRAWLER TRACK CARRIER, L
WASHER 120X120 S355MC FE//	97001489	78	5	154	917525508	CRAWLER TRACK CARRIER, L
WASHER 120X120 S355MC FE//	97001489	104	5	184	917525608	CRAWLER TRACK CARRIER,
WASHER 120X120 S355MC FE//	97001489	78	5	211	917525908	CRAWLER TRACK CARRIER,
WASHER 12X150X150 S355MC	97011521	74	24	395	965661108	SUPPORT COMPL.
WASHER 12X65X65 S355MC	97009244	26	6	1422	915744908	BOOM NOSE
WASHER 13X22	540184208	11	1	374	540270514	DRIVE UNIT CPL
WASHER 1X100X100 DC01 FE//	975118308	5	2	595	965888608	PLATFORM COMPL.
WASHER 20X281X281 S960QL	979106508	7	4	387	915753008	A-FRAME
WASHER 2X100X100 DC01 FE//	972349908	64	4	1289	916324608	D PIVOT SECTION PRE-ASS.
WASHER 2X144X144 DC01 FE//	971086608	52	4	1422	915744908	BOOM NOSE
WASHER 2X144X144 DC01 FE//	971086608	21	6	1478	966911408	CROSS MEMBER CPL.
WASHER 2X80X80 DC01 FE//	979605808	57	24	301	91000968	SLEWING PLATFORM FRAME
WASHER 2X80X80 DC01 FE//	979605808	17	2	1409	966649408	LUFFING PULLEY BLOCK COM
WASHER 30X420X420 S960QL	97006433	46	2	1339	915745708	D HEAD SECTION PRE-ASS.
WASHER 34X45X1	9078522	6	2	725	10122503	ROCKER ARM BRACKET PRE
WASHER 3X200X200 S355MC	97030005	189	10	1291	916324608	D PIVOT SECTION PRE-ASS.
WASHER 3X75X75 DC01 FE//	978499508	75	12	56	919045208	CROSS BEAM
WASHER 3X75X75 DC01 FE//	978499508	106	18	1289	916324608	D PIVOT SECTION PRE-ASS.
WASHER 45.0X5 42CRMO4+Q	971633608	54	2	1175	916177008	ROLLER SET
WASHER 45.0X5 42CRMO4+Q	971633608	54	2	1180	916177108	ROLLER SET
WASHER 4X100X100 S315MC	978933708	115	6	1290	916324608	D PIVOT SECTION PRE-ASS.
WASHER 4X300X300 S315MC	97000037	89	4	1289	916324608	D PIVOT SECTION PRE-ASS.
WASHER 4X300X300 S315MC	97000037	18	4	1339	915745708	D HEAD SECTION PRE-ASS.

Description	Item	Pos.	Quantity	Page	Assembly	Description
WASHER 4X300X300 S315MC	97000037	3	2	1347	966731108	ROLLER SEATING COMPL.
WASHER 4X410X410 S315MC	97000038	90	4	1289	916324608	D PIVOT SECTION PRE-ASS.
WASHER 4X410X410 S315MC	97000038	25	2	1339	915745708	D HEAD SECTION PRE-ASS.
WASHER 4X410X410 S315MC	97000038	6	2	1343	966593508	ROLLER SEATING COMPL.
WASHER 4X60X60 S315MC FE	979761208	20	4	629	919203208	DIESEL ENGINE CPL.ABOVE
WASHER 4X60X60 S315MC FE	979761208	26	4	687	919203308	DIESEL ENGINE CPL.DOWN
WASHER 5X118X118 S355MC	977805408	13	6	301	91000968	SLEWING PLATFORM FRAME
WASHER 5X130X130 S355MC	97024427	16	3	1503	96011236	CONTAINER CPL.
WASHER 5X130X130 S355MC	971669808	27	2	329	915751408	WINCH 1 PRE-ASSEMBLY
WASHER 5X130X130 S355MC	971669808	27	2	352	915751608	WINCH 2 PRE-ASS.
WASHER 5X130X130 S355MC	971669808	24	2	1175	916177008	ROLLER SET
WASHER 5X130X130 S355MC	971669808	24	2	1180	916177108	ROLLER SET
WASHER 5X130X130 S355MC	971669808	12	4	1227	915753108	WINCH
WASHER 5X130X130 S355MC	971669808	17	4	1250	915753308	WINCH 6 PRE-ASSEMBLY
WASHER 5X130X130 S355MC	971669808	188	2	1291	916324608	D PIVOT SECTION PRE-ASS.
WASHER 5X156X156 S355MC	97014253	76	18	56	919045208	CROSS BEAM
WASHER 5X50X50 S355MC FE	979022008	27	4	811	919203408	MUFFLER UNIT ABOVE
WASHER 5X50X50 S700MC	97000816	11	4	22	917528708	CENTRAL SECTION CRAWLER
WASHER 5X566X566 S355MC	97006435	51	1	1339	915745708	D HEAD SECTION PRE-ASS.
WASHER 5X90X90 S355MC FE	979666908	22	2	634	96034141	DIESEL ENGINE, PRE-ASSEMB
WASHER 5X90X90 S355MC FE	979666908	22	2	692	96034143	DIESEL ENGINE, PRE-ASSEMB
WASHER 6X33X33 S355MC FE	977413408	186	2	1291	916324608	D PIVOT SECTION PRE-ASS.
WASHER 6X33X33 S355MC FE	977413408	107	2	1340	915745708	D HEAD SECTION PRE-ASS.
WASHER 70X70 S315MC FE//	97018998	231	4	1291	916324608	D PIVOT SECTION PRE-ASS.
WASHER 8 -EDELSTAHL	788901808	51	4	573	918744708	MACHINERY HOUSE BASE FR
WASHER 8 -EDELSTAHL	788901808	9	2	590	965887108	ACCESS LADDER PRE-ASS.
WASHER 8,4X16X1,6 -42CrMo4	10118149	(24)	16	700	13455092	DIESEL ENGINE
WASHER 8X180X180 S355MC	97006432	41	1	1339	915745708	D HEAD SECTION PRE-ASS.
WASHER 8x140x140 S355MC	970083208	4	1	1476	966846208	FOOT COMPLETE
WASHER A 10X20X2 200HV-St	10011658	17	2	22	917528708	CENTRAL SECTION CRAWLER
WASHER AEHNL.ISO 7089 5 -	420052214	20	2	527	96054231	CONTROLS AND FITTINGS RI
WASHER DC01 FE//ZNNI8//CN/	939460808	70	4	1129	916305808	S PIVOT SECTION PRE-ASS.
WASHER DC01 FE//ZNNI8//CN/	941138108	6	4	117	965804508	GANGWAY
WASHER DC01 FE//ZNNI8//CN/	941138108	5	4	118	965804608	GANGWAY
WASHER DC01 FE//ZNNI8//CN/	941138108	5	4	157	966981808	GANGWAY
WASHER DC01 FE//ZNNI8//CN/	941138108	6	8	158	966972408	GANGWAY
WASHER DC01 FE//ZNNI8//CN/	941138108	6	4	187	965852208	GANGWAY
WASHER DC01 FE//ZNNI8//CN/	941138108	6	8	214	966979708	GANGWAY
WASHER DC01 FE//ZNNI8//CN/	941138108	10	22	228	919026408	CATWALK CRAW.TRACK TRA
WASHER DC01 FE//ZNNI8//CN/	941138108	8	8	230	966165908	FOLDING FRAME PREMOUNTE
WASHER DC01 FE//ZNNI8//CN/	941138108	50	8	253	915750608	SLEWING PLATFORM FRAME
WASHER DC01 FE//ZNNI8//CN/	941138108	30	8	304	96047586	MOUNTING PARTS TAIL PART
WASHER DC01 FE//ZNNI8//CN/	941138108	45	8	395	965661108	SUPPORT COMPL.
WASHER DC01 FE//ZNNI8//CN/	941138108	391	77	419	96038694	SLEWING PLATFORM CATWAL
WASHER DC01 FE//ZNNI8//CN/	941138108	388	157	430	96038696	SLEWING PLATFORM CATWAL
WASHER DC01 FE//ZNNI8//CN/	941138108	28	14	513	916997508	FRAME COMPLETE
WASHER DC01 FE//ZNNI8//CN/	941138108	108	50	574	918744708	MACHINERY HOUSE BASE FR
WASHER DC01 FE//ZNNI8//CN/	941138108	14	1	605	967124708	LID HOLDER
WASHER DC01 FE//ZNNI8//CN/	941138108	19	66	1049	966561608	FRAME
WASHER DC01 FE//ZNNI8//CN/	941138108	44	127	1128	916305808	S PIVOT SECTION PRE-ASS.
WASHER DC01 FE//ZNNI8//CN/	941138108	43	34	1157	916332108	S HEAD SECTION
WASHER DC01 FE//ZNNI8//CN/	941138108	5	4	1160	966490908	ACCESS COMPL
WASHER DC01 FE//ZNNI8//CN/	941138108	37	132	1192	916303308	S INTERMEDIATE SECTION
WASHER DC01 FE//ZNNI8//CN/	941138108	37	104	1199	916303208	S INTERMEDIATE SECTION
WASHER DC01 FE//ZNNI8//CN/	941138108	37	66	1204	916303108	S INTERMEDIATE SECTION
WASHER DC01 FE//ZNNI8//CN/	941138108	37	103	1208	916303008	S INTERMEDIATE SECTION
WASHER DC01 FE//ZNNI8//CN/	941138108	37	103	1212	916302708	S INTERMEDIATE SECTION
WASHER DC01 FE//ZNNI8//CN/	941138108	37	127	1217	916302908	S ADAPTER SECTION
WASHER DC01 FE//ZNNI8//CN/	941138108	51	165	1288	916324608	D PIVOT SECTION PRE-ASS.
WASHER DC01 FE//ZNNI8//CN/	941138108	98	219	1340	915745708	D HEAD SECTION PRE-ASS.

Description	Item	Pos.	Quantity	Page	Assembly	Description
WASHER DC01 FE//ZNNI8//CN/	941138108	44	202	1382	916303808	D INTERMEDIATE SECTION
WASHER DC01 FE//ZNNI8//CN/	941138108	12	173	1394	917223708	D INTERMEDIATE SECTION
WASHER DC01 FE//ZNNI8//CN/	941138108	14	116	1402	917223808	D INTERMEDIATE SECTION
WASHER DC01 FE//ZNNI8//CN/	941138108	9	6	1454	966410908	PLATFORM COMPL.
WASHER DC01 FE//ZNNI8//CN/	954911508	300	12	34	966084408	HYDRAULIC EQUIPM.CENTER
WASHER DIN 125 B 8,4 PA	420052477	32	3	472	11003525	ELECTRIC PUMP
WASHER DIN 1440 12 ST FLZN	10876079	25	4	1369	96051961	TRACTION RAM PRE-ASS.
WASHER DIN 1440 12 ST FLZN	10876079	25	4	1377	96051962	TRACTION RAM PRE-ASS.
WASHER DIN 1440 14 ST VER	421101308	45	1	992	96036153	SWITCH CABINET
WASHER DIN 1440 26 -St FLZN	10179337	389	6	419	96038694	SLEWING PLATFORM CATWAL
WASHER DIN 1440 26 -St FLZN	10179337	18	9	1288	916324608	D PIVOT SECTION PRE-ASS.
WASHER DIN 1440 26 -St FLZN	10179337	6	4	1294	966211108	VERTICAL LADDER
WASHER DIN 1440 26 -St FLZN	10179337	28	3	1409	966649408	LUFFING PULLEY BLOCK COM
WASHER DIN 1440 75 ST FLZN	11972078	132	1	1340	915745708	D HEAD SECTION PRE-ASS.
WASHER DIN 1440 75 ST FLZN	11972078	10	1	1347	966731108	ROLLER SEATING COMPL.
WASHER DIN 1440 8 ST VERZ	421100608	6	2	592	965887608	COVER PRE-ASSY.
WASHER DIN 1441 17 -ST FLZ	11910887	6	4	602	96044781	RETAINER CPL.
WASHER DIN 1441 21 ST FLZN	10875637	48	6	154	917525508	CRAWLER TRACK CARRIER, L
WASHER DIN 1441 21 ST FLZN	10875637	48	6	210	917525908	CRAWLER TRACK CARRIER,
WASHER DIN 1441 21 ST FLZN	10875637	63	5	574	918744708	MACHINERY HOUSE BASE FR
WASHER DIN 1441 21 ST FLZN	10875637	56	19	1128	916305808	S PIVOT SECTION PRE-ASS.
WASHER DIN 1441 21 ST FLZN	10875637	9	2	1160	966490908	ACCESS COMPL
WASHER DIN 1441 21 ST FLZN	10875637	4	2	1164	967665708	RAIL PRE-ASS.
WASHER DIN 1441 21 ST FLZN	10875637	4	2	1165	967665808	RAIL PRE-ASS.
WASHER DIN 1441 21 ST FLZN	10875637	46	8	1288	916324608	D PIVOT SECTION PRE-ASS.
WASHER DIN 1441 21 ST FLZN	10875637	21	22	1382	916303808	D INTERMEDIATE SECTION
WASHER DIN 1441 26 -St FLZN	10179376	8	8	368	915752108	MOUNTING JACK/ERECTING
WASHER DIN 1441 26 -St FLZN	10179376	390	4	419	96038694	SLEWING PLATFORM CATWAL
WASHER DIN 1441 26 -St FLZN	10179376	384	21	430	96038696	SLEWING PLATFORM CATWAL
WASHER DIN 1441 26 -St FLZN	10179376	6	1	442	96021673	PREMOUNTED PIN PULLING D
WASHER DIN 1441 26 -St FLZN	10179376	57	2	573	918744708	MACHINERY HOUSE BASE FR
WASHER DIN 1441 31 ST FLZN	10875638	242	4	576	918744708	MACHINERY HOUSE BASE FR
WASHER DIN 1441 31 ST FLZN	10875638	33	16	1128	916305808	S PIVOT SECTION PRE-ASS.
WASHER DIN 434 17,5 ST A3C	420300508	91	8	111	917523808	CRAWLER TRACK CARRIER, L
WASHER DIN 434 17,5 ST A3C	420300508	98	8	154	917525508	CRAWLER TRACK CARRIER, L
WASHER DIN 434 17,5 ST A3C	420300508	91	8	184	917525608	CRAWLER TRACK CARRIER,
WASHER DIN 434 17,5 ST A3C	420300508	98	8	211	917525908	CRAWLER TRACK CARRIER,
WASHER DIN 434 9,5 ST A3C	420300108	14	4	1258	968822801	OIL-GAUGING INSTRUMENT
WASHER DIN 6340 21 FLZN SP	10179985	75	16	1289	916324608	D PIVOT SECTION PRE-ASS.
WASHER DIN 7349 10,5 200HV-	11658580	13	4	365	91000572	DRIVE ASSEMBLY AIR CONDIT
WASHER DIN 7349 10,5 200HV-	11658580	380	16	419	96038694	SLEWING PLATFORM CATWAL
WASHER DIN 7349 10,5 200HV-	11658580	243	8	576	918744708	MACHINERY HOUSE BASE FR
WASHER DIN 7349 10,5 200HV-	11658580	72	12	1055	918696808	FIRE EXTINGUISHER SYSTEM
WASHER DIN 7349 10,5 200HV-	11658580	100	8	1129	916305808	S PIVOT SECTION PRE-ASS.
WASHER DIN 7349 10,5 200HV-	11658580	16	16	1137	915745308	S OVERRUN PROTECTION
WASHER DIN 7349 10,5 200HV-	11658580	76	16	1158	916332108	S HEAD SECTION
WASHER DIN 7349 10,5 200HV-	11658580	14	16	1439	966887508	CROSS BEAM
WASHER DIN 7349 13 200HV F	10006370	77	16	56	919045208	CROSS BEAM
WASHER DIN 7349 13 200HV F	10006370	4	36	438	915755208	ROLLER SLEWING RING
WASHER DIN 7349 13 200HV F	10006370	382	4	615	96033135	FASTENING PIECES HYDRAUL
WASHER DIN 7349 13 200HV F	10006370	379	20	635	96034141	DIESEL ENGINE, PRE-ASSEMB
WASHER DIN 7349 13 200HV F	10006370	378	20	693	96034143	DIESEL ENGINE, PRE-ASSEMB
WASHER DIN 7349 13 200HV F	10006370	29	8	1128	916305808	S PIVOT SECTION PRE-ASS.
WASHER DIN 7349 13 200HV F	10006370	41	32	1250	915753308	WINCH 6 PRE-ASSEMBLY
WASHER DIN 7349 17 200HV F	4600021	45	105	55	919045208	CROSS BEAM
WASHER DIN 7349 17 200HV F	4600021	387	16	419	96038694	SLEWING PLATFORM CATWAL
WASHER DIN 7349 17 200HV F	4600021	238	48	576	918744708	MACHINERY HOUSE BASE FR
WASHER DIN 7349 17 200HV F	4600021	10	4	579	918705808	BASE FRAME PRE-ASSEMBLE
WASHER DIN 7349 17 200HV F	4600021	381	16	635	96034141	DIESEL ENGINE, PRE-ASSEMB
WASHER DIN 7349 17 200HV F	4600021	381	16	693	96034143	DIESEL ENGINE, PRE-ASSEMB

Description	Item	Pos.	Quantity	Page	Assembly	Description
WASHER DIN 7349 17 200HV F	4600021	13	22	1128	916305808	S PIVOT SECTION PRE-ASS.
WASHER DIN 7349 17 200HV F	4600021	32	16	1192	916303308	S INTERMEDIATE SECTION
WASHER DIN 7349 17 200HV F	4600021	32	16	1199	916303208	S INTERMEDIATE SECTION
WASHER DIN 7349 17 200HV F	4600021	32	16	1204	916303108	S INTERMEDIATE SECTION
WASHER DIN 7349 17 200HV F	4600021	32	16	1208	916303008	S INTERMEDIATE SECTION
WASHER DIN 7349 17 200HV F	4600021	32	16	1212	916302708	S INTERMEDIATE SECTION
WASHER DIN 7349 17 200HV F	4600021	32	16	1217	916302908	S ADAPTER SECTION
WASHER DIN 7349 17 200HV F	4600021	27	16	1382	916303808	D INTERMEDIATE SECTION
WASHER DIN 7349 17 200HV F	4600021	21	16	1394	917223708	D INTERMEDIATE SECTION
WASHER DIN 7349 17 200HV F	4600021	21	16	1402	917223808	D INTERMEDIATE SECTION
WASHER DIN 7349 19 100HV F	4000448	385	2	635	96034141	DIESEL ENGINE, PRE-ASSEMB
WASHER DIN 7349 19 100HV F	4000448	386	2	693	96034143	DIESEL ENGINE, PRE-ASSEMB
WASHER DIN 7349 21 100HV F	4600604	35	16	22	917528708	CENTRAL SECTION CRAWLER
WASHER DIN 7349 21 100HV F	4600604	56	36	55	919045208	CROSS BEAM
WASHER DIN 7349 21 100HV F	4600604	175	6	113	917523808	CRAWLER TRACK CARRIER, L
WASHER DIN 7349 21 100HV F	4600604	91	6	154	917525508	CRAWLER TRACK CARRIER, L
WASHER DIN 7349 21 100HV F	4600604	175	6	185	917525608	CRAWLER TRACK CARRIER,
WASHER DIN 7349 21 100HV F	4600604	91	6	211	917525908	CRAWLER TRACK CARRIER,
WASHER DIN 7349 21 100HV F	4600604	53	8	253	915750608	SLEWING PLATFORM FRAME
WASHER DIN 7349 21 100HV F	4600604	18	16	390	965661008	FRAME PRE-ASS.
WASHER DIN 7349 21 100HV F	4600604	4	4	983	919203708	FUEL TANK CPL.
WASHER DIN 7349 21 100HV F	4600604	9	12	987	919203608	OIL RESERVOIR, COMPLETE
WASHER DIN 7349 21 100HV F	4600604	129	8	1130	916305808	S PIVOT SECTION PRE-ASS.
WASHER DIN 7349 21 100HV F	4600604	75	6	1217	916302908	S ADAPTER SECTION
WASHER DIN 7349 25 200HV F	12220085	65	8	111	917523808	CRAWLER TRACK CARRIER, L
WASHER DIN 7349 25 200HV F	12220085	176	4	155	917525508	CRAWLER TRACK CARRIER, L
WASHER DIN 7349 25 200HV F	12220085	65	8	184	917525608	CRAWLER TRACK CARRIER,
WASHER DIN 7349 25 200HV F	12220085	176	4	212	917525908	CRAWLER TRACK CARRIER,
WASHER DIN 7349 25 200HV F	12220085	38	6	1157	916332108	S HEAD SECTION
WASHER DIN 7349 25 200HV F	12220085	40	12	1175	916177008	ROLLER SET
WASHER DIN 7349 25 200HV F	12220085	40	12	1180	916177108	ROLLER SET
WASHER DIN 7349 31 100HV 4	12226080	34	8	438	915755208	ROLLER SLEWING RING
WASHER DIN 7349 31 100HV 4	12226080	13	1	1347	966731108	ROLLER SEATING COMPL.
WASHER DIN 7349 6,4 200HV 4	11693878	376	2	419	96038694	SLEWING PLATFORM CATWAL
WASHER DIN 7349 6,4 200HV 4	11693878	9	4	592	965887608	COVER PRE-ASSY.
WASHER DIN 7349 6,4 200HV 4	11693878	380	2	624	96018031	FIXING PARTS BASE FRAME
WASHER DIN 7349 6,4 200HV 4	11693878	17	10	1128	916305808	S PIVOT SECTION PRE-ASS.
WASHER DIN 7349 6,4 200HV 4	11693878	191	8	1341	915745708	D HEAD SECTION PRE-ASS.
WASHER DIN 7349 6,4 200HV 4	11693878	18	8	1441	966888308	SWITCH UNIT
WASHER DIN 7349 6,4 200HV 4	11693878	18	8	1442	966916408	SWITCH UNIT
WASHER DIN 7349 8,4 200HV 4	11840501	12	8	365	91000572	DRIVE ASSEMBLY AIR CONDIT
WASHER DIN 7349 8,4 200HV 4	11840501	377	4	430	96038696	SLEWING PLATFORM CATWAL
WASHER DIN 7349 8,4 200HV 4	11840501	16	98	438	915755208	ROLLER SLEWING RING
WASHER DIN 7349 8,4 200HV 4	11840501	14	8	470	916141308	CENTRAL GREASING
WASHER DIN 7349 8,4 200HV 4	11840501	71	176	574	918744708	MACHINERY HOUSE BASE FR
WASHER DIN 7349 8,4 200HV 4	11840501	12	16	580	96035946	ROOF COMPL.
WASHER DIN 7349 8,4 200HV 4	11840501	6	4	588	965886908	ROOF COMPL.
WASHER DIN 7349 8,4 200HV 4	11840501	6	4	589	965887008	ROOF COMPL.
WASHER DIN 7349 8,4 200HV 4	11840501	15	2	590	965887108	ACCESS LADDER PRE-ASS.
WASHER DIN 7349 8,4 200HV 4	11840501	376	2	598	96042455	REST CPL.
WASHER DIN 7349 8,4 200HV 4	11840501	12	8	603	967297708	RETAINER CPL.
WASHER DIN 7349 8,4 200HV 4	11840501	11	3	605	967124708	LID HOLDER
WASHER DIN 7349 8,4 200HV 4	11840501	379	2	608	96021757	FIXING PARTS COMPRESSED
WASHER DIN 7349 8,4 200HV 4	11840501	376	26	624	96018031	FIXING PARTS BASE FRAME
WASHER DIN 7349 8,4 200HV 4	11840501	377	19	950	919203908	COVERING
WASHER DIN 7349 8,4 200HV 4	11840501	375	4	1035	919204108	MOTOR PRE-HEATING ABOVE
WASHER DIN 7349 8,4 200HV 4	11840501	375	8	1038	919204208	MOTOR PRE-HEATING
WASHER DIN 7349 8,4 200HV 4	11840501	377	4	1041	919208108	HEATING MACHINE/ENGINE R
WASHER DIN 7349 8,4 200HV 4	11840501	376	2	1059	919204008	RADIATOR UNIT
WASHER DIN 7349 8,4 200HV 4	11840501	105	22	1129	916305808	S PIVOT SECTION PRE-ASS.

Description	Item	Pos.	Quantity	Page	Assembly	Description
WASHER DIN 7349 8,4 200HV 4	11840501	84	4	1158	916332108	S HEAD SECTION
WASHER DIN 7349 8,4 200HV 4	11840501	16	4	1187	968099808	CAMERA HOLDER, PREMOU
WASHER DIN 7349 8,4 200HV 4	11840501	43	11	1250	915753308	WINCH 6 PRE-ASSEMBLY
WASHER DIN 7349 8,4 200HV 4	11840501	266	5	1292	916324608	D PIVOT SECTION PRE-ASS.
WASHER DIN 7349 8,4 200HV 4	11840501	53	12	1402	917223808	D INTERMEDIATE SECTION
WASHER DIN 7349 8,4 200HV 4	11840501	37	4	1447	96053946	STAND, LEFT
WASHER DIN 7349 8,4 200HV 4	11840501	37	4	1450	96053947	STAND, RIGHT
WASHER DIN 7349 8,4 200HV 4	11840501	13	4	1452	965656708	CONSOLE COUNTERWEIGHT
WASHER EN 14399-6 12 300H	10870512	381	16	615	96033135	FASTENING PIECES HYDRAUL
WASHER EN 14399-6 12 300H	10870512	377	4	635	96034141	DIESEL ENGINE, PRE-ASSEMB
WASHER EN 14399-6 12 300H	10870512	377	4	693	96034143	DIESEL ENGINE, PRE-ASSEMB
WASHER EN 14399-6 14 300-37	4600451	8	6	421	96039225	FRAME COMPLETE
WASHER EN 14399-6 16 300-3	4600242	8	8	579	918705808	BASE FRAME PRE-ASSEMBLE
WASHER EN 14399-6 16 300-3	4600242	380	40	635	96034141	DIESEL ENGINE, PRE-ASSEMB
WASHER EN 14399-6 16 300-3	4600242	380	40	693	96034143	DIESEL ENGINE, PRE-ASSEMB
WASHER EN 14399-6 16 300-3	4600242	377	2	823	918717708	AIR FILTER SYSTEM ABOVE
WASHER EN 14399-6 16 300-3	4600242	376	2	829	918719508	AIR FILTER SYSTEM DOWN
WASHER EN 14399-6 20 300-3	4600222	48	6	111	917523808	CRAWLER TRACK CARRIER, L
WASHER EN 14399-6 20 300-3	4600222	48	6	183	917525608	CRAWLER TRACK CARRIER,
WASHER EN 14399-6 20 300-3	4600222	382	16	635	96034141	DIESEL ENGINE, PRE-ASSEMB
WASHER EN 14399-6 20 300-3	4600222	382	16	693	96034143	DIESEL ENGINE, PRE-ASSEMB
WASHER EN 14399-6 24 300-3	4600146	18	22	110	917523808	CRAWLER TRACK CARRIER, L
WASHER EN 14399-6 24 300-3	4600146	9	18	153	917525508	CRAWLER TRACK CARRIER, L
WASHER EN 14399-6 24 300-3	4600146	18	22	183	917525608	CRAWLER TRACK CARRIER,
WASHER EN 14399-6 24 300-3	4600146	9	18	210	917525908	CRAWLER TRACK CARRIER,
WASHER EN 14399-6 24 300-3	4600146	384	4	635	96034141	DIESEL ENGINE, PRE-ASSEMB
WASHER EN 14399-6 24 300-3	4600146	383	4	693	96034143	DIESEL ENGINE, PRE-ASSEMB
WASHER ISO 7089 10 200HV-A	500917508	378	4	430	96038696	SLEWING PLATFORM CATWAL
WASHER ISO 7089 10 200HV-A	500917508	18	2	548	96063942	ELECTRIC ADD-ON PARTS CA
WASHER ISO 7089 10 200HV-A	500917508	164	12	575	918744708	MACHINERY HOUSE BASE FR
WASHER ISO 7089 10 200HV-A	500917508	63	2	1289	916324608	D PIVOT SECTION PRE-ASS.
WASHER ISO 7089 10 300HV F	10289795	39	10	55	919045208	CROSS BEAM
WASHER ISO 7089 10 300HV F	10289795	4	8	119	966289108	GUIDE CPL.
WASHER ISO 7089 10 300HV F	10289795	5	8	156	966289508	GUIDE
WASHER ISO 7089 10 300HV F	10289795	6	1	186	965986208	DAMPERS
WASHER ISO 7089 10 300HV F	10289795	4	8	188	966259008	GUIDE CPL.
WASHER ISO 7089 10 300HV F	10289795	5	8	213	966277408	GUIDE
WASHER ISO 7089 10 300HV F	10289795	6	3	230	966165908	FOLDING FRAME PREMOUNTE
WASHER ISO 7089 10 300HV F	10289795	55	4	253	915750608	SLEWING PLATFORM FRAME
WASHER ISO 7089 10 300HV F	10289795	28	12	401	965661508	UPPER PULLEY BLOCK CPL.
WASHER ISO 7089 10 300HV F	10289795	379	25	419	96038694	SLEWING PLATFORM CATWAL
WASHER ISO 7089 10 300HV F	10289795	379	26	430	96038696	SLEWING PLATFORM CATWAL
WASHER ISO 7089 10 300HV F	10289795	5	4	442	96021673	PREMOUNTED PIN PULLING D
WASHER ISO 7089 10 300HV F	10289795	9	8	503	918998308	CRANE DRIVER'S CABIN CPL.
WASHER ISO 7089 10 300HV F	10289795	31	16	513	916997508	FRAME COMPLETE
WASHER ISO 7089 10 300HV F	10289795	375	6	635	96034141	DIESEL ENGINE, PRE-ASSEMB
WASHER ISO 7089 10 300HV F	10289795	375	6	693	96034143	DIESEL ENGINE, PRE-ASSEMB
WASHER ISO 7089 10 300HV F	10289795	50	6	849	96060362	PREMOUNTED FUEL FILTER
WASHER ISO 7089 10 300HV F	10289795	5	8	988	965666908	OIL TANK PRE-ASS.
WASHER ISO 7089 10 300HV F	10289795	17	2	992	96036153	SWITCH CABINET
WASHER ISO 7089 10 300HV F	10289795	13	4	1009	915744208	SWITCH CABINET MOUNTING
WASHER ISO 7089 10 300HV F	10289795	11	32	1049	966561608	FRAME
WASHER ISO 7089 10 300HV F	10289795	8	4	1163	966532808	SAFETY ROLLER CPL.
WASHER ISO 7089 10 300HV F	10289795	9	2	1187	968099808	CAMERA HOLDER, PREMOU
WASHER ISO 7089 10 300HV F	10289795	11	8	1219	965936908	FOLDAWAY ROPE PULLEY LA
WASHER ISO 7089 10 300HV F	10289795	221	6	1291	916324608	D PIVOT SECTION PRE-ASS.
WASHER ISO 7089 10 300HV F	10289795	10	1	1303	540006108	ROPE WINCH
WASHER ISO 7089 10 300HV F	10289795	24	1	1303	540006108	ROPE WINCH
WASHER ISO 7089 10 300HV F	10289795	155	54	1341	915745708	D HEAD SECTION PRE-ASS.
WASHER ISO 7089 10 300HV F	10289795	41	8	1409	966649408	LUFFING PULLEY BLOCK COM

Description	Item	Pos.	Quantity	Page	Assembly	Description
WASHER ISO 7089 10 300HV F	10289795	9	2	1411	966657008	BASKET CPL.
WASHER ISO 7089 10 300HV F	10289795	9	2	1413	966657108	BASKET CPL.
WASHER ISO 7089 10 300HV F	10289795	8	24	1476	966846208	FOOT COMPLETE
WASHER ISO 7089 12 200HV-A	10410178	63	8	23	917528708	CENTRAL SECTION CRAWLER
WASHER ISO 7089 12 200HV-A	10410178	14	2	59	965956208	STAIR
WASHER ISO 7089 12 200HV-A	4901782	188	2	1341	915745708	D HEAD SECTION PRE-ASS.
WASHER ISO 7089 12 300HV F	10289804	78	1	23	917528708	CENTRAL SECTION CRAWLER
WASHER ISO 7089 12 300HV F	10289804	67	12	111	917523808	CRAWLER TRACK CARRIER, L
WASHER ISO 7089 12 300HV F	10289804	104	8	154	917525508	CRAWLER TRACK CARRIER, L
WASHER ISO 7089 12 300HV F	10289804	67	12	184	917525608	CRAWLER TRACK CARRIER,
WASHER ISO 7089 12 300HV F	10289804	104	8	211	917525908	CRAWLER TRACK CARRIER,
WASHER ISO 7089 12 300HV F	10289804	6	4	235	966912508	PIN PULLING CYLINDER CPL.
WASHER ISO 7089 12 300HV F	10289804	6	4	239	966648008	PIN PULLING CYLINDER CPL.
WASHER ISO 7089 12 300HV F	10289804	41	16	304	96047586	MOUNTING PARTS TAIL PART
WASHER ISO 7089 12 300HV F	10289804	51	5	329	915751408	WINCH 1 PRE-ASSEMBLY
WASHER ISO 7089 12 300HV F	10289804	52	20	395	965661108	SUPPORT COMPL.
WASHER ISO 7089 12 300HV F	10289804	19	6	405	965661608	LOWER PULLEY BLOCK CPL.
WASHER ISO 7089 12 300HV F	10289804	381	4	419	96038694	SLEWING PLATFORM CATWAL
WASHER ISO 7089 12 300HV F	10289804	380	44	430	96038696	SLEWING PLATFORM CATWAL
WASHER ISO 7089 12 300HV F	10289804	555	2	455	966085508	HYDRAULIC EQUIPM.SLEWING
WASHER ISO 7089 12 300HV F	10289804	20	32	513	916997508	FRAME COMPLETE
WASHER ISO 7089 12 300HV F	10289804	110	48	574	918744708	MACHINERY HOUSE BASE FR
WASHER ISO 7089 12 300HV F	10289804	9	5	603	967297708	RETAINER CPL.
WASHER ISO 7089 12 300HV F	10289804	380	16	615	96033135	FASTENING PIECES HYDRAUL
WASHER ISO 7089 12 300HV F	10289804	379	12	624	96018031	FIXING PARTS BASE FRAME
WASHER ISO 7089 12 300HV F	10289804	7	16	983	919203708	FUEL TANK CPL.
WASHER ISO 7089 12 300HV F	10289804	11	16	987	919203608	OIL RESERVOIR, COMPLETE
WASHER ISO 7089 12 300HV F	10289804	44	1	992	96036153	SWITCH CABINET
WASHER ISO 7089 12 300HV F	10289804	10	8	1066	965896208	PREMOUNTED COMBINATION
WASHER ISO 7089 12 300HV F	10289804	10	8	1069	965896308	PREMOUNTED COMBINATION
WASHER ISO 7089 12 300HV F	10289804	10	8	1081	915751708	WINCH 4 PRE-ASSEMBLY
WASHER ISO 7089 12 300HV F	10289804	95	13	1129	916305808	S PIVOT SECTION PRE-ASS.
WASHER ISO 7089 12 300HV F	10289804	14	2	1161	966470508	HOISTING LIMIT SWITCH PRE-
WASHER ISO 7089 12 300HV F	10289804	14	2	1162	966470608	HOISTING LIMIT SWITCH PRE-
WASHER ISO 7089 12 300HV F	10289804	26	24	1227	915753108	WINCH
WASHER ISO 7089 12 300HV F	10289804	73	24	1289	916324608	D PIVOT SECTION PRE-ASS.
WASHER ISO 7089 12 300HV F	10289804	6	4	1296	966221808	DRIVER LEFT
WASHER ISO 7089 12 300HV F	10289804	6	4	1297	966221908	DRIVER RIGHT
WASHER ISO 7089 12 300HV F	10289804	20	1	1303	540006108	ROPE WINCH
WASHER ISO 7089 12 300HV F	10289804	29	2	1369	96051961	TRACTION RAM PRE-ASS.
WASHER ISO 7089 12 300HV F	10289804	29	2	1377	96051962	TRACTION RAM PRE-ASS.
WASHER ISO 7089 12 300HV F	10289804	44	4	1447	96053946	STAND, LEFT
WASHER ISO 7089 12 300HV F	10289804	33	4	1478	966911408	CROSS MEMBER CPL.
WASHER ISO 7089 12 MS	420050801	378	12	635	96034141	DIESEL ENGINE, PRE-ASSEMB
WASHER ISO 7089 12 MS	420050801	379	12	693	96034143	DIESEL ENGINE, PRE-ASSEMB
WASHER ISO 7089 14 300HV F	10289805	50	12	22	917528708	CENTRAL SECTION CRAWLER
WASHER ISO 7089 14 300HV F	10289805	383	2	419	96038694	SLEWING PLATFORM CATWAL
WASHER ISO 7089 14 300HV F	10289805	381	6	430	96038696	SLEWING PLATFORM CATWAL
WASHER ISO 7089 14 300HV F	10289805	377	4	1059	919204008	RADIATOR UNIT
WASHER ISO 7089 14 300HV F	10289805	131	4	1130	916305808	S PIVOT SECTION PRE-ASS.
WASHER ISO 7089 14 300HV F	10289805	91	8	1193	916303308	S INTERMEDIATE SECTION
WASHER ISO 7089 14 300HV F	10289805	91	8	1199	916303208	S INTERMEDIATE SECTION
WASHER ISO 7089 14 300HV F	10289805	91	8	1204	916303108	S INTERMEDIATE SECTION
WASHER ISO 7089 14 300HV F	10289805	91	8	1208	916303008	S INTERMEDIATE SECTION
WASHER ISO 7089 14 300HV F	10289805	91	8	1212	916302708	S INTERMEDIATE SECTION
WASHER ISO 7089 14 300HV F	10289805	91	8	1218	916302908	S ADAPTER SECTION
WASHER ISO 7089 14 300HV F	10289805	52	4	1382	916303808	D INTERMEDIATE SECTION
WASHER ISO 7089 14 300HV F	10289805	33	12	1394	917223708	D INTERMEDIATE SECTION
WASHER ISO 7089 14 300HV F	10289805	36	12	1402	917223808	D INTERMEDIATE SECTION
WASHER ISO 7089 16 -A2	10410161	15	24	1101	965630408	CARRIER PRE-ASSEMBLED

Description	Item	Pos.	Quantity	Page	Assembly	Description
WASHER ISO 7089 16 200HV F	12210036	2	8	782	9079954	FASTENING PIECES ASSEMBL
WASHER ISO 7089 16 300HV F	10289806	18	20	22	917528708	CENTRAL SECTION CRAWLER
WASHER ISO 7089 16 300HV F	10289806	6	4	72	966004008	PIN SUSPENSION
WASHER ISO 7089 16 300HV F	10289806	6	4	73	966003108	MOUNTING
WASHER ISO 7089 16 300HV F	10289806	23	20	110	917523808	CRAWLER TRACK CARRIER, L
WASHER ISO 7089 16 300HV F	10289806	23	20	153	917525508	CRAWLER TRACK CARRIER, L
WASHER ISO 7089 16 300HV F	10289806	23	20	183	917525608	CRAWLER TRACK CARRIER,
WASHER ISO 7089 16 300HV F	10289806	23	20	210	917525908	CRAWLER TRACK CARRIER,
WASHER ISO 7089 16 300HV F	10289806	8	15	258	966222408	MOUNTING PARTS FRONT P
WASHER ISO 7089 16 300HV F	10289806	24	9	329	915751408	WINCH 1 PRE-ASSEMBLY
WASHER ISO 7089 16 300HV F	10289806	24	9	352	915751608	WINCH 2 PRE-ASS.
WASHER ISO 7089 16 300HV F	10289806	16	12	390	965661008	FRAME PRE-ASS.
WASHER ISO 7089 16 300HV F	10289806	64	2	395	965661108	SUPPORT COMPL.
WASHER ISO 7089 16 300HV F	10289806	13	16	401	965661508	UPPER PULLEY BLOCK CPL.
WASHER ISO 7089 16 300HV F	10289806	16	16	405	965661608	LOWER PULLEY BLOCK CPL.
WASHER ISO 7089 16 300HV F	10289806	384	6	419	96038694	SLEWING PLATFORM CATWAL
WASHER ISO 7089 16 300HV F	10289806	5	6	579	918705808	BASE FRAME PRE-ASSEMBLE
WASHER ISO 7089 16 300HV F	10289806	3	2	595	965888608	PLATFORM COMPL.
WASHER ISO 7089 16 300HV F	10289806	7	1	602	96044781	RETAINER CPL.
WASHER ISO 7089 16 300HV F	10289806	35	4	1128	916305808	S PIVOT SECTION PRE-ASS.
WASHER ISO 7089 16 300HV F	10289806	7	4	1133	966939508	CONNECTING LINK PRE-ASS.
WASHER ISO 7089 16 300HV F	10289806	27	12	1157	916332108	S HEAD SECTION
WASHER ISO 7089 16 300HV F	10289806	8	2	1161	966470508	HOISTING LIMIT SWITCH PRE-
WASHER ISO 7089 16 300HV F	10289806	8	2	1162	966470608	HOISTING LIMIT SWITCH PRE-
WASHER ISO 7089 16 300HV F	10289806	23	16	1227	915753108	WINCH
WASHER ISO 7089 16 300HV F	10289806	39	8	1250	915753308	WINCH 6 PRE-ASSEMBLY
WASHER ISO 7089 16 300HV F	10289806	191	16	1291	916324608	D PIVOT SECTION PRE-ASS.
WASHER ISO 7089 16 300HV F	10289806	66	48	1340	915745708	D HEAD SECTION PRE-ASS.
WASHER ISO 7089 16 300HV F	10289806	125	80	1340	915745708	D HEAD SECTION PRE-ASS.
WASHER ISO 7089 16 300HV F	10289806	4	1	1411	966657008	BASKET CPL.
WASHER ISO 7089 16 300HV F	10289806	4	1	1413	966657108	BASKET CPL.
WASHER ISO 7089 16 300HV F	10289806	8	16	1422	915744908	BOOM NOSE
WASHER ISO 7089 16 300HV F	10289806	6	104	1483	96004014	TRANSPORT
WASHER ISO 7089 16 MS	420051101	5	2	1411	966657008	BASKET CPL.
WASHER ISO 7089 16 MS	420051101	5	2	1413	966657108	BASKET CPL.
WASHER ISO 7089 18 300HV F	10289807	185	10	1291	916324608	D PIVOT SECTION PRE-ASS.
WASHER ISO 7089 18 300HV F	10289807	4	9	1455	965466808	DOOR CPL.
WASHER ISO 7089 20 200HV-A	10353689	16	24	395	965661108	SUPPORT COMPL.
WASHER ISO 7089 20 200HV-A	10353689	12	10	1101	965630408	CARRIER PRE-ASSEMBLED
WASHER ISO 7089 20 300HV F	10289808	40	4	55	919045208	CROSS BEAM
WASHER ISO 7089 20 300HV F	10289808	18	4	61	96026100	PLATFORM CPL.L.
WASHER ISO 7089 20 300HV F	10289808	18	5	65	96026289	PODEST CPL.R.
WASHER ISO 7089 20 300HV F	10289808	12	6	70	96026457	PLATFORM COMPL.
WASHER ISO 7089 20 300HV F	10289808	128	8	112	917523808	CRAWLER TRACK CARRIER, L
WASHER ISO 7089 20 300HV F	10289808	80	8	154	917525508	CRAWLER TRACK CARRIER, L
WASHER ISO 7089 20 300HV F	10289808	128	8	184	917525608	CRAWLER TRACK CARRIER,
WASHER ISO 7089 20 300HV F	10289808	80	8	211	917525908	CRAWLER TRACK CARRIER,
WASHER ISO 7089 20 300HV F	10289808	7	9	228	919026408	CATWALK CRAW.TRACK TRA
WASHER ISO 7089 20 300HV F	10289808	20	16	262	915750708	PIN F. S AND D PIVOT SECTIO
WASHER ISO 7089 20 300HV F	10289808	26	8	301	91000968	SLEWING PLATFORM FRAME
WASHER ISO 7089 20 300HV F	10289808	388	4	419	96038694	SLEWING PLATFORM CATWAL
WASHER ISO 7089 20 300HV F	10289808	387	10	430	96038696	SLEWING PLATFORM CATWAL
WASHER ISO 7089 20 300HV F	10289808	4	4	514	967037208	RAILING CPL
WASHER ISO 7089 20 300HV F	10289808	4	4	515	967036208	RAILING CPL
WASHER ISO 7089 20 300HV F	10289808	4	2	516	967037908	RAILING CPL
WASHER ISO 7089 20 300HV F	10289808	5	4	1051	966572308	BRACKET CPL.
WASHER ISO 7089 20 300HV F	10289808	114	4	1129	916305808	S PIVOT SECTION PRE-ASS.
WASHER ISO 7089 20 300HV F	10289808	31	26	1157	916332108	S HEAD SECTION
WASHER ISO 7089 20 300HV F	10289808	61	12	1192	916303308	S INTERMEDIATE SECTION
WASHER ISO 7089 20 300HV F	10289808	61	6	1199	916303208	S INTERMEDIATE SECTION

Description	Item	Pos.	Quantity	Page	Assembly	Description
WASHER ISO 7089 20 300HV F	10289808	61	6	1204	916303108	S INTERMEDIATE SECTION
WASHER ISO 7089 20 300HV F	10289808	61	6	1208	916303008	S INTERMEDIATE SECTION
WASHER ISO 7089 20 300HV F	10289808	61	6	1212	916302708	S INTERMEDIATE SECTION
WASHER ISO 7089 20 300HV F	10289808	61	6	1217	916302908	S ADAPTER SECTION
WASHER ISO 7089 20 300HV F	10289808	207	8	1291	916324608	D PIVOT SECTION PRE-ASS.
WASHER ISO 7089 20 300HV F	10289808	5	2	1428	967995008	MECHANICAL AUXILIARIES
WASHER ISO 7089 20 300HV F	10289808	11	2	1441	966888308	SWITCH UNIT
WASHER ISO 7089 20 300HV F	10289808	11	2	1442	966916408	SWITCH UNIT
WASHER ISO 7089 20 300HV F	10289808	6	16	1444	96054216	CONNECTING SUPPORT
WASHER ISO 7089 20 300HV F	10289808	14	4	1447	96053946	STAND, LEFT
WASHER ISO 7089 20 300HV F	10289808	14	4	1450	96053947	STAND, RIGHT
WASHER ISO 7089 20 300HV F	10289808	19	4	1454	966410908	PLATFORM COMPL.
WASHER ISO 7089 20 MS	420051314	22	8	395	965661108	SUPPORT COMPL.
WASHER ISO 7089 20 MS	420051314	22	2	401	965661508	UPPER PULLEY BLOCK CPL.
WASHER ISO 7089 20 MS	420051314	383	2	430	96038696	SLEWING PLATFORM CATWAL
WASHER ISO 7089 20 MS	420051314	5	6	1369	96051961	TRACTION RAM PRE-ASS.
WASHER ISO 7089 20 MS	420051314	5	4	1377	96051962	TRACTION RAM PRE-ASS.
WASHER ISO 7089 22 300HV F	10289809	4	4	406	967093808	BRACKET CPL.
WASHER ISO 7089 22 300HV F	10289809	128	4	1290	916324608	D PIVOT SECTION PRE-ASS.
WASHER ISO 7089 24 200HV-A	10353690	47	16	1217	916302908	S ADAPTER SECTION
WASHER ISO 7089 24 200HV-A	10353690	94	6	1289	916324608	D PIVOT SECTION PRE-ASS.
WASHER ISO 7089 24 300HV F	10289810	11	2	59	965956208	STAIR
WASHER ISO 7089 24 300HV F	10289810	53	2	111	917523808	CRAWLER TRACK CARRIER, L
WASHER ISO 7089 24 300HV F	10289810	107	2	154	917525508	CRAWLER TRACK CARRIER, L
WASHER ISO 7089 24 300HV F	10289810	174	2	185	917525608	CRAWLER TRACK CARRIER,
WASHER ISO 7089 24 300HV F	10289810	107	2	211	917525908	CRAWLER TRACK CARRIER,
WASHER ISO 7089 24 300HV F	10289810	18	8	262	915750708	PIN F. S AND D PIVOT SECTIO
WASHER ISO 7089 24 300HV F	10289810	29	8	1157	916332108	S HEAD SECTION
WASHER ISO 7089 24 300HV F	10289810	43	14	1175	916177008	ROLLER SET
WASHER ISO 7089 24 300HV F	10289810	43	14	1180	916177108	ROLLER SET
WASHER ISO 7089 24 300HV F	10289810	2	4	1298	966211808	SUPPORT
WASHER ISO 7089 24 300HV F	10289810	2	4	1299	966505108	SUPPORT
WASHER ISO 7089 24 300HV F	10289810	2	4	1300	966505208	SUPPORT
WASHER ISO 7089 24 300HV F	10289810	48	16	1339	915745708	D HEAD SECTION PRE-ASS.
WASHER ISO 7089 24 300HV F	10289810	28	6	1422	915744908	BOOM NOSE
WASHER ISO 7089 24 300HV F	10289810	51	16	1478	966911408	CROSS MEMBER CPL.
WASHER ISO 7089 27 300HV F	11081186	385	24	430	96038696	SLEWING PLATFORM CATWAL
WASHER ISO 7089 3 MS	420050108	(505)	1	89	966448108	TERMINAL BOX, PRE-ASSEMB
WASHER ISO 7089 3 MS	420050108	34	4	89	966448108	TERMINAL BOX, PRE-ASSEMB
WASHER ISO 7089 3 MS	420050108	(505)	1	100	966448308	TERMINAL BOX, PRE-ASSEMB
WASHER ISO 7089 3 MS	420050108	34	4	100	966448308	TERMINAL BOX, PRE-ASSEMB
WASHER ISO 7089 3 MS	420050108	154	9	1140	966265208	CABLE DRUM COMPL.
WASHER ISO 7089 3 MS	420050108	282	33	1168	966418908	TERMINAL BOX
WASHER ISO 7089 3 MS	420050108	(506)	1	1168	966418908	TERMINAL BOX
WASHER ISO 7089 3 MS	420050108	269	8	1327	966842008	CABLE DRUM COMPL.
WASHER ISO 7089 3 MS	420050108	(157)	2	1427	967276708	RECEIVER
WASHER ISO 7089 3,5 200HV 4	10875644	15	4	937	967021108	TERMINAL BOX BLANK PLUG
WASHER ISO 7089 30 300HV F	10289811	69	20	56	919045208	CROSS BEAM
WASHER ISO 7089 30 300HV F	10289811	17	8	59	965956208	STAIR
WASHER ISO 7089 30 300HV F	10289811	22	8	262	915750708	PIN F. S AND D PIVOT SECTIO
WASHER ISO 7089 30 300HV F	10289811	46	6	329	915751408	WINCH 1 PRE-ASSEMBLY
WASHER ISO 7089 30 300HV F	10289811	5	4	398	965661408	BRACKET CPL.
WASHER ISO 7089 30 300HV F	10289811	8	2	403	966093308	BRACKET CPL.
WASHER ISO 7089 30 300HV F	10289811	386	4	430	96038696	SLEWING PLATFORM CATWAL
WASHER ISO 7089 30 300HV F	10289811	5	2	1159	966467008	BRACKET CPL.
WASHER ISO 7089 30 300HV F	10289811	22	6	1288	916324608	D PIVOT SECTION PRE-ASS.
WASHER ISO 7089 30 300HV F	10289811	178	8	1341	915745708	D HEAD SECTION PRE-ASS.
WASHER ISO 7089 30 300HV F	10289811	4	2	1346	966594008	BRACKET CPL.
WASHER ISO 7089 30 300HV F	10289811	24	3	1409	966649408	LUFFING PULLEY BLOCK COM
WASHER ISO 7089 30 300HV F	10289811	6	2	1416	966649908	BRACKET CPL.

Description	Item	Pos.	Quantity	Page	Assembly	Description
WASHER ISO 7089 30 300HV F	10289811	23	4	1418	966660708	WEIGHT CPL.
WASHER ISO 7089 30 300HV F	10289811	11	4	1422	915744908	BOOM NOSE
WASHER ISO 7089 30 300HV F	10289811	9	2	1486	965646108	ROD CPL.
WASHER ISO 7089 30 300HV F	10289811	9	2	1488	965522908	ROD CPL.
WASHER ISO 7089 30 300HV F	10289811	10	2	1490	968244508	ROD CPL.
WASHER ISO 7089 30 300HV F	10289811	9	2	1491	966191408	ROD CPL.
WASHER ISO 7089 30 300HV F	10289811	9	2	1492	966377608	ROD CPL.
WASHER ISO 7089 30 300HV F	10289811	9	2	1494	966203408	ROD CPL.
WASHER ISO 7089 30 300HV F	10289811	9	2	1495	966160008	ROD CPL.
WASHER ISO 7089 33 300HV F	11692808	9	20	1192	916303308	S INTERMEDIATE SECTION
WASHER ISO 7089 33 300HV F	11692808	9	20	1199	916303208	S INTERMEDIATE SECTION
WASHER ISO 7089 33 300HV F	11692808	9	20	1204	916303108	S INTERMEDIATE SECTION
WASHER ISO 7089 33 300HV F	11692808	9	30	1208	916303008	S INTERMEDIATE SECTION
WASHER ISO 7089 33 300HV F	11692808	9	20	1212	916302708	S INTERMEDIATE SECTION
WASHER ISO 7089 33 300HV F	11692808	9	20	1217	916302908	S ADAPTER SECTION
WASHER ISO 7089 33 300HV F	11692808	39	20	1394	917223708	D INTERMEDIATE SECTION
WASHER ISO 7089 33 300HV F	11692808	42	20	1402	917223808	D INTERMEDIATE SECTION
WASHER ISO 7089 36 300HV F	10289812	301	8	34	966084408	HYDRAULIC EQUIPM.CENTER
WASHER ISO 7089 36 300HV F	10289812	28	22	110	917523808	CRAWLER TRACK CARRIER, L
WASHER ISO 7089 36 300HV F	10289812	28	38	153	917525508	CRAWLER TRACK CARRIER, L
WASHER ISO 7089 36 300HV F	10289812	28	22	183	917525608	CRAWLER TRACK CARRIER,
WASHER ISO 7089 36 300HV F	10289812	28	38	210	917525908	CRAWLER TRACK CARRIER,
WASHER ISO 7089 36 300HV F	10289812	18	6	253	915750608	SLEWING PLATFORM FRAME
WASHER ISO 7089 36 300HV F	10289812	63	2	395	965661108	SUPPORT COMPL.
WASHER ISO 7089 36 300HV F	10289812	227	2	1291	916324608	D PIVOT SECTION PRE-ASS.
WASHER ISO 7089 39 300HV F	10289855	76	8	396	965661108	SUPPORT COMPL.
WASHER ISO 7089 39 300HV F	10289855	10	2	1369	96051961	TRACTION RAM PRE-ASS.
WASHER ISO 7089 39 300HV F	10289855	10	2	1377	96051962	TRACTION RAM PRE-ASS.
WASHER ISO 7089 39 300HV F	10289855	8	8	1418	966660708	WEIGHT CPL.
WASHER ISO 7089 4 200HV 4	10875645	27	4	89	966448108	TERMINAL BOX, PRE-ASSEMB
WASHER ISO 7089 4 200HV 4	10875645	27	4	100	966448308	TERMINAL BOX, PRE-ASSEMB
WASHER ISO 7089 4 200HV 4	10875645	12	1	122	966790508	HOSE HOLDER WELDED
WASHER ISO 7089 4 200HV 4	10875645	279	24	269	96034537	TERMINAL BOX
WASHER ISO 7089 4 200HV 4	10875645	279	16	308	96047223	TERMINAL BOX ELECTRICS S
WASHER ISO 7089 4 200HV 4	10875645	27	4	337	966541108	TERMINAL BOX CPL.
WASHER ISO 7089 4 200HV 4	10875645	27	4	354	966541408	TERMINAL BOX CPL.
WASHER ISO 7089 4 200HV 4	10875645	283	24	918	966530408	TERMINAL BOX
WASHER ISO 7089 4 200HV 4	10875645	283	16	920	96034780	TERMINAL BOX
WASHER ISO 7089 4 200HV 4	10875645	283	24	922	96044329	TERMINAL BOX
WASHER ISO 7089 4 200HV 4	10875645	283	24	924	968221508	TERMINAL BOX
WASHER ISO 7089 4 200HV 4	10875645	283	20	940	968218508	TERMINAL BOX
WASHER ISO 7089 4 200HV 4	10875645	283	28	942	96051756	TERMINAL BOX
WASHER ISO 7089 4 200HV 4	10875645	62	32	997	96069348	ASSEMBLY PARTS MOUNTIN
WASHER ISO 7089 4 200HV 4	10875645	375	3	1041	919208108	HEATING MACHINE/ENGINE R
WASHER ISO 7089 4 200HV 4	10875645	191	10	1168	966418908	TERMINAL BOX
WASHER ISO 7089 4 200HV 4	10875645	27	4	1234	966541908	TERMINAL BOX CPL.
WASHER ISO 7089 4 200HV 4	10875645	27	4	1267	966543108	TERMINAL BOX CPL.
WASHER ISO 7089 4 200HV 4	10875645	6	3	1467	967051508	WIND WARNING PREASSEMB
WASHER ISO 7089 42 300HV F	10289847	42	49	111	917523808	CRAWLER TRACK CARRIER, L
WASHER ISO 7089 42 300HV F	10289847	42	49	153	917525508	CRAWLER TRACK CARRIER, L
WASHER ISO 7089 42 300HV F	10289847	42	49	183	917525608	CRAWLER TRACK CARRIER,
WASHER ISO 7089 42 300HV F	10289847	42	49	210	917525908	CRAWLER TRACK CARRIER,
WASHER ISO 7089 42 300HV F	10289847	22	2	301	91000968	SLEWING PLATFORM FRAME
WASHER ISO 7089 42 300HV F	10289847	25	2	395	965661108	SUPPORT COMPL.
WASHER ISO 7089 42 300HV F	10289847	19	1	1288	916324608	D PIVOT SECTION PRE-ASS.
WASHER ISO 7089 45 300HV F	10289850	61	4	1339	915745708	D HEAD SECTION PRE-ASS.
WASHER ISO 7089 48 300HV F	10289852	44	2	1339	915745708	D HEAD SECTION PRE-ASS.
WASHER ISO 7089 48 300HV F	10289852	17	1	1422	915744908	BOOM NOSE
WASHER ISO 7089 5 -A2	10410193	25	2	832	919205608	UREA PLANT
WASHER ISO 7089 5 -A2	10410193	14	2	834	96035875	LOWER UREA PLANT

Description	Item	Pos.	Quantity	Page	Assembly	Description
WASHER ISO 7089 5 -A2	10410193	12	2	844	96035878	UPPER UREA PLANT
WASHER ISO 7089 5 200HV ZN	10197808	93	2	56	919045208	CROSS BEAM
WASHER ISO 7089 5 200HV ZN	10197808	7	4	124	915742708	CENTRA.LUBRICATION SYSTE
WASHER ISO 7089 5 200HV ZN	10197808	7	4	163	915744408	CENTRA.LUBRICATION SYSTE
WASHER ISO 7089 5 200HV ZN	10197808	7	4	190	915744608	CENTR.LUBRICATION SYSTEM
WASHER ISO 7089 5 200HV ZN	10197808	7	4	216	915744508	CENTR.LUBRICATION SYSTEM
WASHER ISO 7089 5 200HV ZN	10197808	6	2	320	916945008	CENT. LUBRIC. SYSTEM SUP
WASHER ISO 7089 5 200HV ZN	10197808	322	4	341	966085708	ADDITIONAL HYDRAULICS WI
WASHER ISO 7089 5 200HV ZN	10197808	6	2	346	916997308	CENTRAL LUBRICATING SYS
WASHER ISO 7089 5 200HV ZN	10197808	322	4	358	966085808	ADDITIONAL HYDRAULICS WI
WASHER ISO 7089 5 200HV ZN	10197808	6	2	363	916998708	CENTRALIZED LUBRICATION
WASHER ISO 7089 5 200HV ZN	10197808	4	2	408	91002096	CENTRAL GREASING
WASHER ISO 7089 5 200HV ZN	10197808	375	2	430	96038696	SLEWING PLATFORM CATWAL
WASHER ISO 7089 5 200HV ZN	10197808	18	6	505	919266408	CRANE DRIVER'S CABIN,PRE
WASHER ISO 7089 5 200HV ZN	10197808	17	2	527	96054231	CONTROLS AND FITTINGS RI
WASHER ISO 7089 5 200HV ZN	10197808	5	4	585	96036247	COVER PRE-ASSY.
WASHER ISO 7089 5 200HV ZN	10197808	17	2	777	10143790	REGULATION BOOST PRESS
WASHER ISO 7089 5 200HV ZN	10197808	3	2	786	9078467	CONTROL PLATE ASSEMBLY
WASHER ISO 7089 5 200HV ZN	10197808	(15)	5	985	96034679	FUEL TANK, PRE-ASSEMBLED
WASHER ISO 7089 5 200HV ZN	10197808	63	2	997	96069348	ASSEMBLY PARTS MOUNTIN
WASHER ISO 7089 5 200HV ZN	10197808	8	6	1021	96035787	EQUIPMENT CAMERA CAB
WASHER ISO 7089 5 200HV ZN	10197808	35	28	1025	918810308	CONTROL STAND
WASHER ISO 7089 5 200HV ZN	10197808	322	4	1092	966085608	ADDITIONAL HYDRAULICS WI
WASHER ISO 7089 5 200HV ZN	10197808	6	2	1098	91002039	CENTRAL LUBRICATING SYS
WASHER ISO 7089 5 200HV ZN	10197808	322	4	1238	966085908	ADDITIONAL HYDRAULICS WI
WASHER ISO 7089 5 200HV ZN	10197808	6	2	1244	917006408	CENTRALIZED LUBRICATION
WASHER ISO 7089 5 200HV ZN	10197808	322	4	1270	966086208	AUX.HYDRAULIC WINCH 6
WASHER ISO 7089 6 200HV 4	10278585	37	2	505	919266408	CRANE DRIVER'S CABIN,PRE
WASHER ISO 7089 6 200HV ZN	10197771	41	2	22	917528708	CENTRAL SECTION CRAWLER
WASHER ISO 7089 6 200HV ZN	10197771	166	8	113	917523808	CRAWLER TRACK CARRIER, L
WASHER ISO 7089 6 200HV ZN	10197771	167	8	155	917525508	CRAWLER TRACK CARRIER, L
WASHER ISO 7089 6 200HV ZN	10197771	166	8	185	917525608	CRAWLER TRACK CARRIER,
WASHER ISO 7089 6 200HV ZN	10197771	167	8	212	917525908	CRAWLER TRACK CARRIER,
WASHER ISO 7089 6 200HV ZN	10197771	17	12	228	919026408	CATWALK CRAW.TRACK TRA
WASHER ISO 7089 6 200HV ZN	10197771	10	8	235	966912508	PIN PULLING CYLINDER CPL.
WASHER ISO 7089 6 200HV ZN	10197771	9	8	239	966648008	PIN PULLING CYLINDER CPL.
WASHER ISO 7089 6 200HV ZN	10197771	6	4	289	916900208	CENT. LUBRIC. SYSTEM SUP
WASHER ISO 7089 6 200HV ZN	10197771	13	32	368	915752108	MOUNTING JACK/ERECTING
WASHER ISO 7089 6 200HV ZN	10197771	375	2	419	96038694	SLEWING PLATFORM CATWAL
WASHER ISO 7089 6 200HV ZN	10197771	13	2	450	967144608	VALVE PLATE, PRE-ASSEMB
WASHER ISO 7089 6 200HV ZN	10197771	5	4	470	916141308	CENTRAL GREASING
WASHER ISO 7089 6 200HV ZN	10197771	63	5	493	919258508	ADD HEATING SUPERSTRUCT
WASHER ISO 7089 6 200HV ZN	10197771	35	8	513	916997508	FRAME COMPLETE
WASHER ISO 7089 6 200HV ZN	10197771	26	2	529	96054232	PREMOUNTED UPPER PART
WASHER ISO 7089 6 200HV ZN	10197771	3	6	535	922648308	TERMINAL BOARD PRE-ASS.
WASHER ISO 7089 6 200HV ZN	10197771	4	4	536	926891108	GROUND RAIL
WASHER ISO 7089 6 200HV ZN	10197771	12	2	592	965887608	COVER PRE-ASSY.
WASHER ISO 7089 6 200HV ZN	10197771	4	2	594	965887808	COVER PRE-ASSY.
WASHER ISO 7089 6 200HV ZN	10197771	12	2	596	965963608	COVER PRE-ASSY.
WASHER ISO 7089 6 200HV ZN	10197771	375	8	615	96033135	FASTENING PIECES HYDRAUL
WASHER ISO 7089 6 200HV ZN	10197771	376	8	800	919203808	BATTERY STORAGE
WASHER ISO 7089 6 200HV ZN	10197771	15	8	802	96034773	PLATE PRE-ASS.
WASHER ISO 7089 6 200HV ZN	10197771	6	4	839	968517508	PUMP PRE-ASS.
WASHER ISO 7089 6 200HV ZN	10197771	19	4	929	96069528	ADDITIONAL PARTS POWER
WASHER ISO 7089 6 200HV ZN	10197771	32	2	937	967021108	TERMINAL BOX BLANK PLUG
WASHER ISO 7089 6 200HV ZN	10197771	11	8	988	965666908	OIL TANK PRE-ASS.
WASHER ISO 7089 6 200HV ZN	10197771	8	4	990	91003271	SWITCHBOX MOUNTING PART
WASHER ISO 7089 6 200HV ZN	10197771	42	4	1025	918810308	CONTROL STAND
WASHER ISO 7089 6 200HV ZN	10197771	378	8	1041	919208108	HEATING MACHINE/ENGINE R
WASHER ISO 7089 6 200HV ZN	10197771	70	140	1055	918696808	FIRE EXTINGUISHER SYSTEM

Description	Item	Pos.	Quantity	Page	Assembly	Description
WASHER ISO 7089 6 200HV ZN	10197771	375	63	1065	96034284	PREMOUNTED COMBINATION
WASHER ISO 7089 6 200HV ZN	10197771	7	24	1066	965896208	PREMOUNTED COMBINATION
WASHER ISO 7089 6 200HV ZN	10197771	7	24	1069	965896308	PREMOUNTED COMBINATION
WASHER ISO 7089 6 200HV ZN	10197771	502	4	1071	91000595	A/C DRIVE UNIT ADD. PARTS
WASHER ISO 7089 6 200HV ZN	10197771	59	4	1158	916332108	S HEAD SECTION
WASHER ISO 7089 6 200HV ZN	10197771	45	8	1250	915753308	WINCH 6 PRE-ASSEMBLY
WASHER ISO 7089 6 200HV ZN	10197771	51	4	1447	96053946	STAND, LEFT
WASHER ISO 7089 6 200HV ZN	10197771	5	4	1470	967931908	LOCATION FIXTURE
WASHER ISO 7089 6 200HV-A4	420000414	265	6	1292	916324608	D PIVOT SECTION PRE-ASS.
WASHER ISO 7089 60 300HV F	10289829	49	2	1157	916332108	S HEAD SECTION
WASHER ISO 7089 64 300HV F	11903157	33	20	253	915750608	SLEWING PLATFORM FRAME
WASHER ISO 7089 64 300HV F	11903157	165	4	1341	915745708	D HEAD SECTION PRE-ASS.
WASHER ISO 7089 8 200HV 4	11651374	8	4	783	10144678	PROTECTION PLATE ASSEM
WASHER ISO 7089 8 200HV-A2	420060705	26	2	505	919266408	CRANE DRIVER'S CABIN,PRE
WASHER ISO 7089 8 200HV-A2	420060705	14	1	1160	966490908	ACCESS COMPL
WASHER ISO 7089 8 200HV-A2	420060705	149	8	1290	916324608	D PIVOT SECTION PRE-ASS.
WASHER ISO 7089 8 200HV-A4	420001014	14	4	320	916945008	CENT. LUBRIC. SYSTEM SUP
WASHER ISO 7089 8 200HV-A4	420001014	79	4	374	540270514	DRIVE UNIT CPL
WASHER ISO 7089 8 200HV-A4	420001014	41	8	390	965661008	FRAME PRE-ASS.
WASHER ISO 7089 8 200HV-A4	420001014	296	18	1292	916324608	D PIVOT SECTION PRE-ASS.
WASHER ISO 7089 8 200HV-A4	420001014	110	2	1340	915745708	D HEAD SECTION PRE-ASS.
WASHER ISO 7089 8 300HV ZN	12103465	29	4	22	917528708	CENTRAL SECTION CRAWLER
WASHER ISO 7089 8 300HV ZN	12103465	29	24	59	965956208	STAIR
WASHER ISO 7089 8 300HV ZN	12103465	48	8	253	915750608	SLEWING PLATFORM FRAME
WASHER ISO 7089 8 300HV ZN	12103465	12	58	258	966222408	MOUNTING PARTS FRONT P
WASHER ISO 7089 8 300HV ZN	12103465	25	6	262	915750708	PIN F. S AND D PIVOT SECTIO
WASHER ISO 7089 8 300HV ZN	12103465	18	8	289	916900208	CENT. LUBRIC. SYSTEM SUP
WASHER ISO 7089 8 300HV ZN	12103465	18	18	304	96047586	MOUNTING PARTS TAIL PART
WASHER ISO 7089 8 300HV ZN	12103465	13	55	329	915751408	WINCH 1 PRE-ASSEMBLY
WASHER ISO 7089 8 300HV ZN	12103465	11	4	346	916997308	CENTRAL LUBRICATING SYS
WASHER ISO 7089 8 300HV ZN	12103465	13	53	352	915751608	WINCH 2 PRE-ASS.
WASHER ISO 7089 8 300HV ZN	12103465	11	4	363	916998708	CENTRALIZED LUBRICATION
WASHER ISO 7089 8 300HV ZN	12103465	15	12	365	91000572	DRIVE ASSEMBLY AIR CONDIT
WASHER ISO 7089 8 300HV ZN	12103465	14	12	397	966556608	LADDER
WASHER ISO 7089 8 300HV ZN	12103465	11	4	405	965661608	LOWER PULLEY BLOCK CPL.
WASHER ISO 7089 8 300HV ZN	12103465	377	15	419	96038694	SLEWING PLATFORM CATWAL
WASHER ISO 7089 8 300HV ZN	12103465	11	12	421	96039225	FRAME COMPLETE
WASHER ISO 7089 8 300HV ZN	12103465	376	208	430	96038696	SLEWING PLATFORM CATWAL
WASHER ISO 7089 8 300HV ZN	12103465	5	16	449	966460008	PALETTE OF BOLTS
WASHER ISO 7089 8 300HV ZN	12103465	7	18	450	967144608	VALVE PLATE, PRE-ASSEMB
WASHER ISO 7089 8 300HV ZN	12103465	13	102	481	966356408	CAMERA INSTALLATION SLEW
WASHER ISO 7089 8 300HV ZN	12103465	7	16	484	966910608	CAMERA EQUIPMENT D-PIVOT
WASHER ISO 7089 8 300HV ZN	12103465	30	6	493	919258508	ADD HEATING SUPERSTRUCT
WASHER ISO 7089 8 300HV ZN	12103465	14	2	503	918998308	CRANE DRIVER'S CABIN CPL.
WASHER ISO 7089 8 300HV ZN	12103465	14	8	505	919266408	CRANE DRIVER'S CABIN,PRE
WASHER ISO 7089 8 300HV ZN	12103465	24	1	513	916997508	FRAME COMPLETE
WASHER ISO 7089 8 300HV ZN	12103465	5	4	524	919657408	COOLING WATER PRE-HEATIN
WASHER ISO 7089 8 300HV ZN	12103465	13	4	536	926891108	GROUND RAIL
WASHER ISO 7089 8 300HV ZN	12103465	54	40	573	918744708	MACHINERY HOUSE BASE FR
WASHER ISO 7089 8 300HV ZN	12103465	7	3	581	965886508	ROOF COMPL.
WASHER ISO 7089 8 300HV ZN	12103465	375	8	584	96035947	ROOF COMPL.
WASHER ISO 7089 8 300HV ZN	12103465	13	14	587	965886708	ROOF COMPL.
WASHER ISO 7089 8 300HV ZN	12103465	9	6	588	965886908	ROOF COMPL.
WASHER ISO 7089 8 300HV ZN	12103465	9	6	589	965887008	ROOF COMPL.
WASHER ISO 7089 8 300HV ZN	12103465	5	22	590	965887108	ACCESS LADDER PRE-ASS.
WASHER ISO 7089 8 300HV ZN	12103465	9	13	591	965887208	FOLDING LADDER PRE-ASS.
WASHER ISO 7089 8 300HV ZN	12103465	7	6	594	965887808	COVER PRE-ASSY.
WASHER ISO 7089 8 300HV ZN	12103465	375	8	598	96042455	REST CPL.
WASHER ISO 7089 8 300HV ZN	12103465	7	10	605	967124708	LID HOLDER
WASHER ISO 7089 8 300HV ZN	12103465	379	27	615	96033135	FASTENING PIECES HYDRAUL

Description	Item	Pos.	Quantity	Page	Assembly	Description
WASHER ISO 7089 8 300HV ZN	12103465	375	42	624	96018031	FIXING PARTS BASE FRAME
WASHER ISO 7089 8 300HV ZN	12103465	375	2	629	919203208	DIESEL ENGINE CPL.ABOVE
WASHER ISO 7089 8 300HV ZN	12103465	11	2	636	96037955	COVER COMPL.
WASHER ISO 7089 8 300HV ZN	12103465	375	2	687	919203308	DIESEL ENGINE CPL.DOWN
WASHER ISO 7089 8 300HV ZN	12103465	377	8	800	919203808	BATTERY STORAGE
WASHER ISO 7089 8 300HV ZN	12103465	10	10	839	968517508	PUMP PRE-ASS.
WASHER ISO 7089 8 300HV ZN	12103465	6	4	953	966167408	COVER PRE-ASSY.
WASHER ISO 7089 8 300HV ZN	12103465	6	4	954	966167508	COVER PRE-ASSY.
WASHER ISO 7089 8 300HV ZN	12103465	6	4	955	966167908	COVER PRE-ASSY.
WASHER ISO 7089 8 300HV ZN	12103465	6	4	956	966168008	COVER PRE-ASSY.
WASHER ISO 7089 8 300HV ZN	12103465	6	4	957	966168408	COVER PRE-ASSY.
WASHER ISO 7089 8 300HV ZN	12103465	10	2	975	96042450	COVER PRE-ASSY.
WASHER ISO 7089 8 300HV ZN	12103465	10	2	977	96042451	COVER PRE-ASSY.
WASHER ISO 7089 8 300HV ZN	12103465	10	2	979	96042452	COVER PRE-ASSY.
WASHER ISO 7089 8 300HV ZN	12103465	10	2	981	96042453	COVER PRE-ASSY.
WASHER ISO 7089 8 300HV ZN	12103465	6	2	985	96034679	FUEL TANK, PRE-ASSEMBLED
WASHER ISO 7089 8 300HV ZN	12103465	26	4	987	919203608	OIL RESERVOIR, COMPLETE
WASHER ISO 7089 8 300HV ZN	12103465	17	4	1009	915744208	SWITCH CABINET MOUNTING
WASHER ISO 7089 8 300HV ZN	12103465	375	6	1036	96034844	ENGINE PREHEATER PRE-ASS
WASHER ISO 7089 8 300HV ZN	12103465	21	24	1049	966561608	FRAME
WASHER ISO 7089 8 300HV ZN	12103465	71	33	1055	918696808	FIRE EXTINGUISHER SYSTEM
WASHER ISO 7089 8 300HV ZN	12103465	504	1	1071	91000595	A/C DRIVE UNIT ADD. PARTS
WASHER ISO 7089 8 300HV ZN	12103465	18	20	1081	915751708	WINCH 4 PRE-ASSEMBLY
WASHER ISO 7089 8 300HV ZN	12103465	54	14	1157	916332108	S HEAD SECTION
WASHER ISO 7089 8 300HV ZN	12103465	6	3	1161	966470508	HOISTING LIMIT SWITCH PRE-
WASHER ISO 7089 8 300HV ZN	12103465	6	3	1162	966470608	HOISTING LIMIT SWITCH PRE-
WASHER ISO 7089 8 300HV ZN	12103465	51	4	1175	916177008	ROLLER SET
WASHER ISO 7089 8 300HV ZN	12103465	11	2	1176	966331808	PREMOUNTED PIN PULLING D
WASHER ISO 7089 8 300HV ZN	12103465	51	4	1180	916177108	ROLLER SET
WASHER ISO 7089 8 300HV ZN	12103465	11	2	1181	967623108	PREMOUNTED PIN PULLING D
WASHER ISO 7089 8 300HV ZN	12103465	29	36	1227	915753108	WINCH
WASHER ISO 7089 8 300HV ZN	12103465	20	6	1244	917006408	CENTRALIZED LUBRICATION
WASHER ISO 7089 8 300HV ZN	12103465	48	15	1250	915753308	WINCH 6 PRE-ASSEMBLY
WASHER ISO 7089 8 300HV ZN	12103465	329	4	1270	966086208	AUX.HYDRAULIC WINCH 6
WASHER ISO 7089 8 300HV ZN	12103465	13	2	1275	917016708	CENTRAL LUBRICATING SYS
WASHER ISO 7089 8 300HV ZN	12103465	157	20	1341	915745708	D HEAD SECTION PRE-ASS.
WASHER ISO 7089 8 300HV ZN	12103465	41	4	1382	916303808	D INTERMEDIATE SECTION
WASHER ISO 7089 8 300HV ZN	12103465	25	16	1394	917223708	D INTERMEDIATE SECTION
WASHER ISO 7089 8 300HV ZN	12103465	25	16	1402	917223808	D INTERMEDIATE SECTION
WASHER ISO 7089 8 300HV ZN	12103465	33	16	1409	966649408	LUFFING PULLEY BLOCK COM
WASHER ISO 7089 8 300HV ZN	12103465	44	2	1422	915744908	BOOM NOSE
WASHER ISO 7089 8 300HV ZN	12103465	13	4	1444	96054216	CONNECTING SUPPORT
WASHER ISO 7089 8 300HV ZN	12103465	14	4	1454	966410908	PLATFORM COMPL.
WASHER ISO 7089 8 300HV ZN	12103465	6	4	1469	967049508	OBSTRUCTION LIGHTS PREAS
WASHER ISO 7089 8 300HV ZN	12103465	15	12	1478	966911408	CROSS MEMBER CPL.
WASHER ISO 7089 8 MS	420050601	314	8	1013	96032961	PIPEWORK AIR INSTALLATIO
WASHER ISO 7089 8 MS	420050601	54	32	1288	916324608	D PIVOT SECTION PRE-ASS.
WASHER ISO 7092 10 200HV	12102693	206	3	113	917523808	CRAWLER TRACK CARRIER, L
WASHER ISO 7092 10 200HV	12102693	206	3	185	917525608	CRAWLER TRACK CARRIER,
WASHER ISO 7092 16 300HV F	11691326	31	4	59	965956208	STAIR
WASHER ISO 7092 16 300HV F	11691326	48	4	258	966222408	MOUNTING PARTS FRONT P
WASHER ISO 7092 16 300HV F	11691326	385	2	419	96038694	SLEWING PLATFORM CATWAL
WASHER ISO 7092 16 300HV F	11691326	382	12	430	96038696	SLEWING PLATFORM CATWAL
WASHER ISO 7092 16 300HV F	11691326	5	2	1066	965896208	PREMOUNTED COMBINATION
WASHER ISO 7092 16 300HV F	11691326	5	2	1069	965896308	PREMOUNTED COMBINATION
WASHER ISO 7092 16 300HV F	11691326	5	2	1086	967939908	POINTER COMPL.
WASHER ISO 7092 20 300HV F	11691327	16	8	1418	966660708	WEIGHT CPL.
WASHER ISO 7092 20 300HV F	11691327	8	4	1447	96053946	STAND, LEFT
WASHER ISO 7092 20 300HV F	11691327	8	4	1450	96053947	STAND, RIGHT
WASHER ISO 7092 6 200HV-A2	10035694	17	4	1186	968112008	MECH.AUXILIARIES FOR LIG

Description	Item	Pos.	Quantity	Page	Assembly	Description
WASHER ISO 7092 6 200HV-A2	10035694	23	4	1187	968099808	CAMERA HOLDER, PREMOU
WASHER ISO 7092 6 200HV-A2	10035694	17	4	1466	915727108	AIR-CRAFT & WIND WARNING
WASHER ISO 7092 8 200HV 4	10299679	6	20	432	96039357	STAIR
WASHER ISO 7092 8 200HV 4	10299679	6	20	434	96039358	STAIR
WASHER ISO 7093-1 10 300HV	11491889	19	2	22	917528708	CENTRAL SECTION CRAWLER
WASHER ISO 7093-1 10 300HV	11491889	161	11	113	917523808	CRAWLER TRACK CARRIER, L
WASHER ISO 7093-1 10 300HV	11491889	170	8	155	917525508	CRAWLER TRACK CARRIER, L
WASHER ISO 7093-1 10 300HV	11491889	161	11	185	917525608	CRAWLER TRACK CARRIER,
WASHER ISO 7093-1 10 300HV	11491889	170	8	212	917525908	CRAWLER TRACK CARRIER,
WASHER ISO 7093-1 10 300HV	11491889	18	38	395	965661108	SUPPORT COMPL.
WASHER ISO 7093-1 10 300HV	11491889	51	48	438	915755208	ROLLER SLEWING RING
WASHER ISO 7093-1 10 300HV	11491889	114	126	574	918744708	MACHINERY HOUSE BASE FR
WASHER ISO 7093-1 10 300HV	11491889	6	2	603	967297708	RETAINER CPL.
WASHER ISO 7093-1 10 300HV	11491889	377	8	608	96021757	FIXING PARTS COMPRESSED
WASHER ISO 7093-1 10 300HV	11491889	378	30	624	96018031	FIXING PARTS BASE FRAME
WASHER ISO 7093-1 10 300HV	11491889	379	12	812	919203408	MUFFLER UNIT ABOVE
WASHER ISO 7093-1 10 300HV	11491889	379	16	819	919203508	MUFFLER UNIT DOWN
WASHER ISO 7093-1 10 300HV	11491889	28	8	832	919205608	UREA PLANT
WASHER ISO 7093-1 10 300HV	11491889	378	4	1059	919204008	RADIATOR UNIT
WASHER ISO 7093-1 10 300HV	11491889	378	104	1065	96034284	PREMOUNTED COMBINATION
WASHER ISO 7093-1 10 300HV	11491889	11	8	1186	968112008	MECH.AUXILIARIES FOR LIG
WASHER ISO 7093-1 10 300HV	11491889	99	8	1289	916324608	D PIVOT SECTION PRE-ASS.
WASHER ISO 7093-1 10 300HV	11491889	39	4	1369	96051961	TRACTION RAM PRE-ASS.
WASHER ISO 7093-1 10 300HV	11491889	39	4	1377	96051962	TRACTION RAM PRE-ASS.
WASHER ISO 7093-1 12 200HV	10540512	380	14	812	919203408	MUFFLER UNIT ABOVE
WASHER ISO 7093-1 12 200HV	10540512	380	14	819	919203508	MUFFLER UNIT DOWN
WASHER ISO 7093-1 12 300HV	11182717	173	6	113	917523808	CRAWLER TRACK CARRIER, L
WASHER ISO 7093-1 12 300HV	11182717	158	8	155	917525508	CRAWLER TRACK CARRIER, L
WASHER ISO 7093-1 12 300HV	11182717	173	6	185	917525608	CRAWLER TRACK CARRIER,
WASHER ISO 7093-1 12 300HV	11182717	158	8	212	917525908	CRAWLER TRACK CARRIER,
WASHER ISO 7093-1 12 300HV	11182717	60	12	259	966222408	MOUNTING PARTS FRONT P
WASHER ISO 7093-1 12 300HV	11182717	382	8	419	96038694	SLEWING PLATFORM CATWAL
WASHER ISO 7093-1 12 300HV	11182717	378	11	608	96021757	FIXING PARTS COMPRESSED
WASHER ISO 7093-1 12 300HV	11182717	381	8	812	919203408	MUFFLER UNIT ABOVE
WASHER ISO 7093-1 12 300HV	11182717	17	25	832	919205608	UREA PLANT
WASHER ISO 7093-1 12 300HV	11182717	8	15	983	919203708	FUEL TANK CPL.
WASHER ISO 7093-1 12 300HV	11182717	12	16	987	919203608	OIL RESERVOIR, COMPLETE
WASHER ISO 7093-1 12 300HV	11182717	379	12	1065	96034284	PREMOUNTED COMBINATION
WASHER ISO 7093-1 14 300HV	10876800	20	4	1447	96053946	STAND, LEFT
WASHER ISO 7093-1 16 200HV	10455191	9	6	1296	966221808	DRIVER LEFT
WASHER ISO 7093-1 16 200HV	10455191	9	6	1297	966221908	DRIVER RIGHT
WASHER ISO 7093-1 16 300HV	4000809	12	1	72	966004008	PIN SUSPENSION
WASHER ISO 7093-1 16 300HV	4000809	12	1	73	966003108	MOUNTING
WASHER ISO 7093-1 16 300HV	4000809	57	2	111	917523808	CRAWLER TRACK CARRIER, L
WASHER ISO 7093-1 16 300HV	4000809	57	2	154	917525508	CRAWLER TRACK CARRIER, L
WASHER ISO 7093-1 16 300HV	4000809	57	2	183	917525608	CRAWLER TRACK CARRIER,
WASHER ISO 7093-1 16 300HV	4000809	57	2	210	917525908	CRAWLER TRACK CARRIER,
WASHER ISO 7093-1 16 300HV	4000809	32	8	1288	916324608	D PIVOT SECTION PRE-ASS.
WASHER ISO 7093-1 20 300HV	4600328	10	8	329	915751408	WINCH 1 PRE-ASSEMBLY
WASHER ISO 7093-1 20 300HV	4600328	10	8	352	915751608	WINCH 2 PRE-ASS.
WASHER ISO 7093-1 20 300HV	4600328	20	8	1227	915753108	WINCH
WASHER ISO 7093-1 20 300HV	4600328	260	8	1292	916324608	D PIVOT SECTION PRE-ASS.
WASHER ISO 7093-1 20 300HV	4600328	29	2	1447	96053946	STAND, LEFT
WASHER ISO 7093-1 20 300HV	4600328	29	2	1450	96053947	STAND, RIGHT
WASHER ISO 7093-1 24 300HV	10179463	59	8	111	917523808	CRAWLER TRACK CARRIER, L
WASHER ISO 7093-1 24 300HV	10179463	62	8	154	917525508	CRAWLER TRACK CARRIER, L
WASHER ISO 7093-1 24 300HV	10179463	59	8	183	917525608	CRAWLER TRACK CARRIER,
WASHER ISO 7093-1 24 300HV	10179463	62	8	210	917525908	CRAWLER TRACK CARRIER,
WASHER ISO 7093-1 24 300HV	10179463	31	8	1175	916177008	ROLLER SET
WASHER ISO 7093-1 24 300HV	10179463	31	8	1180	916177108	ROLLER SET

Description	Item	Pos.	Quantity	Page	Assembly	Description
WASHER ISO 7093-1 24 300HV	10179463	32	4	1422	915744908	BOOM NOSE
WASHER ISO 7093-1 4 200HV 4	10875642	8	2	585	96036247	COVER PRE-ASSY.
WASHER ISO 7093-1 4 200HV 4	10875642	15	12	929	96069528	ADDITIONAL PARTS POWER
WASHER ISO 7093-1 4 200HV-A	421801608	64	16	997	96069348	ASSEMBLY PARTS MOUNTIN
WASHER ISO 7093-1 5 200HV 4	10875643	99	9	56	919045208	CROSS BEAM
WASHER ISO 7093-1 5 200HV 4	10875643	44	8	304	96047586	MOUNTING PARTS TAIL PART
WASHER ISO 7093-1 5 200HV 4	10875643	41	4	493	919258508	ADD HEATING SUPERSTRUCT
WASHER ISO 7093-1 5 200HV 4	10875643	19	3	505	919266408	CRANE DRIVER'S CABIN,PRE
WASHER ISO 7093-1 5 200HV 4	10875643	267	2	577	918744708	MACHINERY HOUSE BASE FR
WASHER ISO 7093-1 5 200HV 4	10875643	375	2	950	919203908	COVERING
WASHER ISO 7093-1 5 200HV 4	10875643	7	2	951	966167108	DOOR COMPL.
WASHER ISO 7093-1 5 200HV 4	10875643	11	2	952	966167308	DOOR
WASHER ISO 7093-1 5 200HV 4	10875643	18	2	957	966168408	COVER PRE-ASSY.
WASHER ISO 7093-1 5 200HV 4	10875643	272	4	1142	966792108	TERMINAL BOX CPL.
WASHER ISO 7093-1 5 200HV 4	10875643	181	2	1168	966418908	TERMINAL BOX
WASHER ISO 7093-1 5 200HV 4	10875643	18	4	1187	968099808	CAMERA HOLDER, PREMOU
WASHER ISO 7093-1 6 200HV 4	10875648	10	4	486	966358008	CAMERA INST.WINCH 5
WASHER ISO 7093-1 6 200HV 4	10875648	9	32	505	919266408	CRANE DRIVER'S CABIN,PRE
WASHER ISO 7093-1 6 200HV 4	10875648	18	6	527	96054231	CONTROLS AND FITTINGS RI
WASHER ISO 7093-1 6 200HV 4	10875648	9	23	600	966954908	FOLDING LADDER PRE-ASS.
WASHER ISO 7093-1 6 200HV 4	10875648	375	8	608	96021757	FIXING PARTS COMPRESSED
WASHER ISO 7093-1 6 200HV 4	10875648	376	22	615	96033135	FASTENING PIECES HYDRAUL
WASHER ISO 7093-1 6 200HV 4	10875648	10	8	636	96037955	COVER COMPL.
WASHER ISO 7093-1 6 200HV 4	10875648	375	16	800	919203808	BATTERY STORAGE
WASHER ISO 7093-1 6 200HV 4	10875648	21	4	802	96034773	PLATE PRE-ASS.
WASHER ISO 7093-1 6 200HV 4	10875648	376	2	812	919203408	MUFFLER UNIT ABOVE
WASHER ISO 7093-1 6 200HV 4	10875648	376	2	819	919203508	MUFFLER UNIT DOWN
WASHER ISO 7093-1 6 200HV 4	10875648	376	12	823	918717708	AIR FILTER SYSTEM ABOVE
WASHER ISO 7093-1 6 200HV 4	10875648	377	6	829	918719508	AIR FILTER SYSTEM DOWN
WASHER ISO 7093-1 6 200HV 4	10875648	14	2	839	968517508	PUMP PRE-ASS.
WASHER ISO 7093-1 6 200HV 4	10875648	376	114	950	919203908	COVERING
WASHER ISO 7093-1 6 200HV 4	10875648	3	4	953	966167408	COVER PRE-ASSY.
WASHER ISO 7093-1 6 200HV 4	10875648	3	4	954	966167508	COVER PRE-ASSY.
WASHER ISO 7093-1 6 200HV 4	10875648	3	4	955	966167908	COVER PRE-ASSY.
WASHER ISO 7093-1 6 200HV 4	10875648	3	4	956	966168008	COVER PRE-ASSY.
WASHER ISO 7093-1 6 200HV 4	10875648	3	4	957	966168408	COVER PRE-ASSY.
WASHER ISO 7093-1 6 200HV 4	10875648	6	4	975	96042450	COVER PRE-ASSY.
WASHER ISO 7093-1 6 200HV 4	10875648	6	4	977	96042451	COVER PRE-ASSY.
WASHER ISO 7093-1 6 200HV 4	10875648	6	4	979	96042452	COVER PRE-ASSY.
WASHER ISO 7093-1 6 200HV 4	10875648	6	4	981	96042453	COVER PRE-ASSY.
WASHER ISO 7093-1 6 200HV 4	10875648	376	8	1065	96034284	PREMOUNTED COMBINATION
WASHER ISO 7093-1 6 200HV 4	10875648	9	4	1086	967939908	POINTER COMPL.
WASHER ISO 7093-1 6 200HV 4	10875648	23	26	1128	916305808	S PIVOT SECTION PRE-ASS.
WASHER ISO 7093-1 6 200HV 4	10875648	60	20	1158	916332108	S HEAD SECTION
WASHER ISO 7093-1 6 200HV 4	10875648	37	38	1288	916324608	D PIVOT SECTION PRE-ASS.
WASHER ISO 7093-1 6 200HV 4	10875648	6	8	1307	915745408	D OVERRUN PROTECTION
WASHER ISO 7093-1 6 200HV 4	10875648	34	4	1369	96051961	TRACTION RAM PRE-ASS.
WASHER ISO 7093-1 6 200HV 4	10875648	34	4	1377	96051962	TRACTION RAM PRE-ASS.
WASHER ISO 7093-1 6 200HV 4	10875648	25	4	1444	96054216	CONNECTING SUPPORT
WASHER ISO 7093-1 6 200HV-A	421801708	66	5	1383	916303808	D INTERMEDIATE SECTION
WASHER ISO 7093-1 6 200HV-A	421801708	60	5	1394	917223708	D INTERMEDIATE SECTION
WASHER ISO 7093-1 6 200HV-A	421801708	62	2	1403	917223808	D INTERMEDIATE SECTION
WASHER ISO 7093-1 6 200HV-A	10540500	375	11	812	919203408	MUFFLER UNIT ABOVE
WASHER ISO 7093-1 6 200HV-A	10540500	375	11	819	919203508	MUFFLER UNIT DOWN
WASHER ISO 7093-1 6 200HV-A	10540500	12	8	832	919205608	UREA PLANT
WASHER ISO 7093-1 8 200HV 4	11140469	74	84	23	917528708	CENTRAL SECTION CRAWLER
WASHER ISO 7093-1 8 200HV 4	11140469	62	24	56	919045208	CROSS BEAM
WASHER ISO 7093-1 8 200HV 4	11140469	90	8	56	919045208	CROSS BEAM
WASHER ISO 7093-1 8 200HV 4	11140469	13	17	61	96026100	PLATFORM CPL.L.
WASHER ISO 7093-1 8 200HV 4	11140469	13	17	65	96026289	PODEST CPL.R.

Description	Item	Pos.	Quantity	Page	Assembly	Description
WASHER ISO 7093-1 8 200HV 4	11140469	6	16	68	966081808	PLATFORM CENTRE CPL.
WASHER ISO 7093-1 8 200HV 4	11140469	6	12	70	96026457	PLATFORM COMPL.
WASHER ISO 7093-1 8 200HV 4	11140469	103	46	112	917523808	CRAWLER TRACK CARRIER, L
WASHER ISO 7093-1 8 200HV 4	11140469	5	4	120	966790308	HOSE HOLDER WELDED
WASHER ISO 7093-1 8 200HV 4	11140469	5	4	121	966790408	HOSE HOLDER WELDED
WASHER ISO 7093-1 8 200HV 4	11140469	5	2	122	966790508	HOSE HOLDER WELDED
WASHER ISO 7093-1 8 200HV 4	11140469	113	42	155	917525508	CRAWLER TRACK CARRIER, L
WASHER ISO 7093-1 8 200HV 4	11140469	5	4	159	966802008	HOSE HOLDER WELDED
WASHER ISO 7093-1 8 200HV 4	11140469	5	4	160	966802108	HOSE HOLDER WELDED
WASHER ISO 7093-1 8 200HV 4	11140469	5	2	161	966802208	HOSE HOLDER WELDED
WASHER ISO 7093-1 8 200HV 4	11140469	103	46	184	917525608	CRAWLER TRACK CARRIER,
WASHER ISO 7093-1 8 200HV 4	11140469	113	42	211	917525908	CRAWLER TRACK CARRIER,
WASHER ISO 7093-1 8 200HV 4	11140469	13	6	228	919026408	CATWALK CRAW.TRACK TRA
WASHER ISO 7093-1 8 200HV 4	11140469	29	4	390	965661008	FRAME PRE-ASS.
WASHER ISO 7093-1 8 200HV 4	11140469	378	21	419	96038694	SLEWING PLATFORM CATWAL
WASHER ISO 7093-1 8 200HV 4	11140469	7	6	421	96039225	FRAME COMPLETE
WASHER ISO 7093-1 8 200HV 4	11140469	61	22	439	915755208	ROLLER SLEWING RING
WASHER ISO 7093-1 8 200HV 4	11140469	6	12	486	966358008	CAMERA INST.WINCH 5
WASHER ISO 7093-1 8 200HV 4	11140469	104	28	574	918744708	MACHINERY HOUSE BASE FR
WASHER ISO 7093-1 8 200HV 4	11140469	4	2	593	965887708	BOTTOM PLATE COMPL.
WASHER ISO 7093-1 8 200HV 4	11140469	377	3	598	96042455	REST CPL.
WASHER ISO 7093-1 8 200HV 4	11140469	376	25	608	96021757	FIXING PARTS COMPRESSED
WASHER ISO 7093-1 8 200HV 4	11140469	377	82	615	96033135	FASTENING PIECES HYDRAUL
WASHER ISO 7093-1 8 200HV 4	11140469	377	84	624	96018031	FIXING PARTS BASE FRAME
WASHER ISO 7093-1 8 200HV 4	11140469	376	52	629	919203208	DIESEL ENGINE CPL.ABOVE
WASHER ISO 7093-1 8 200HV 4	11140469	383	8	635	96034141	DIESEL ENGINE, PRE-ASSEMB
WASHER ISO 7093-1 8 200HV 4	11140469	376	102	687	919203308	DIESEL ENGINE CPL.DOWN
WASHER ISO 7093-1 8 200HV 4	11140469	385	2	693	96034143	DIESEL ENGINE, PRE-ASSEMB
WASHER ISO 7093-1 8 200HV 4	11140469	5	2	710	10125646	OIL SEPARATOR ASSEMBLY
WASHER ISO 7093-1 8 200HV 4	11140469	7	7	783	10144678	PROTECTION PLATE ASSEM
WASHER ISO 7093-1 8 200HV 4	11140469	378	16	800	919203808	BATTERY STORAGE
WASHER ISO 7093-1 8 200HV 4	11140469	18	4	802	96034773	PLATE PRE-ASS.
WASHER ISO 7093-1 8 200HV 4	11140469	378	18	812	919203408	MUFFLER UNIT ABOVE
WASHER ISO 7093-1 8 200HV 4	11140469	378	34	819	919203508	MUFFLER UNIT DOWN
WASHER ISO 7093-1 8 200HV 4	11140469	375	48	823	918717708	AIR FILTER SYSTEM ABOVE
WASHER ISO 7093-1 8 200HV 4	11140469	375	40	829	918719508	AIR FILTER SYSTEM DOWN
WASHER ISO 7093-1 8 200HV 4	11140469	15	4	832	919205608	UREA PLANT
WASHER ISO 7093-1 8 200HV 4	11140469	500	8	848	919965308	FUEL FEED
WASHER ISO 7093-1 8 200HV 4	11140469	23	14	987	919203608	OIL RESERVOIR, COMPLETE
WASHER ISO 7093-1 8 200HV 4	11140469	375	4	1059	919204008	RADIATOR UNIT
WASHER ISO 7093-1 8 200HV 4	11140469	377	104	1065	96034284	PREMOUNTED COMBINATION
WASHER ISO 7093-1 8 200HV 4	11140469	6	4	1086	967939908	POINTER COMPL.
WASHER ISO 7093-1 8 200HV 4	11140469	62	30	1128	916305808	S PIVOT SECTION PRE-ASS.
WASHER ISO 7093-1 8 200HV 4	11140469	7	4	1137	915745308	S OVERRUN PROTECTION
WASHER ISO 7093-1 8 200HV 4	11140469	7	1	1186	968112008	MECH.AUXILIARIES FOR LIG
WASHER ISO 7093-1 8 200HV 4	11140469	12	12	1187	968099808	CAMERA HOLDER, PREMOU
WASHER ISO 7093-1 8 200HV 4	11140469	43	24	1192	916303308	S INTERMEDIATE SECTION
WASHER ISO 7093-1 8 200HV 4	11140469	43	24	1199	916303208	S INTERMEDIATE SECTION
WASHER ISO 7093-1 8 200HV 4	11140469	43	32	1204	916303108	S INTERMEDIATE SECTION
WASHER ISO 7093-1 8 200HV 4	11140469	43	28	1208	916303008	S INTERMEDIATE SECTION
WASHER ISO 7093-1 8 200HV 4	11140469	43	24	1212	916302708	S INTERMEDIATE SECTION
WASHER ISO 7093-1 8 200HV 4	11140469	43	44	1217	916302908	S ADAPTER SECTION
WASHER ISO 7093-1 8 200HV 4	11140469	97	86	1289	916324608	D PIVOT SECTION PRE-ASS.
WASHER ISO 7093-1 8 200HV 4	11140469	13	16	1307	915745408	D OVERRUN PROTECTION
WASHER ISO 7093-1 8 200HV 4	11140469	153	91	1341	915745708	D HEAD SECTION PRE-ASS.
WASHER ISO 7093-1 8 200HV 4	11140469	17	2	1369	96051961	TRACTION RAM PRE-ASS.
WASHER ISO 7093-1 8 200HV 4	11140469	17	2	1377	96051962	TRACTION RAM PRE-ASS.
WASHER ISO 7093-1 8 200HV 4	11140469	35	16	1382	916303808	D INTERMEDIATE SECTION
WASHER ISO 7093-1 8 200HV 4	11140469	55	18	1382	916303808	D INTERMEDIATE SECTION
WASHER ISO 7093-1 8 200HV 4	11140469	30	16	1394	917223708	D INTERMEDIATE SECTION

Description	Item	Pos.	Quantity	Page	Assembly	Description
WASHER ISO 7093-1 8 200HV 4	11140469	49	42	1394	917223708	D INTERMEDIATE SECTION
WASHER ISO 7093-1 8 200HV 4	11140469	32	34	1402	917223808	D INTERMEDIATE SECTION
WASHER ISO 7093-1 8 200HV 4	11140469	41	4	1447	96053946	STAND, LEFT
WASHER ISO 7093-1 8 200HV 4	11140469	22	4	1454	966410908	PLATFORM COMPL.
WASHER ISO 7093-1 8 200HV-A	421861405	26	18	438	915755208	ROLLER SLEWING RING
WASHER ISO 7094 16 100HV F	10179260	386	2	419	96038694	SLEWING PLATFORM CATWAL
WASHER ISO 7094 8 100HV-ST	242134202	189	2	1341	915745708	D HEAD SECTION PRE-ASS.
WASHER ISO 8738 50 160HV-St	10179408	9	12	1418	966660708	WEIGHT CPL.
WASHER ISO 8738 90 160HV-	10179996	12	1	390	965661008	FRAME PRE-ASS.
WASHER ISO 8738 90 160HV-	10179996	14	2	405	965661608	LOWER PULLEY BLOCK CPL.
WASHER ISO 8738 90 160HV-	10179996	6	4	1081	915751708	WINCH 4 PRE-ASSEMBLY
WASHER ISO 8738 90 160HV-	10179996	37	6	1422	915744908	BOOM NOSE
WASHER RD135X3 DC01 FE//	953848908	14	2	1499	96011234	CONTAINER CPL.
WASHER RD135X3 DC01 FE//	953848908	15	2	1501	96011235	CONTAINER CPL.
WASHER RD135X3 DC01 FE//	953848908	17	1	1503	96011236	CONTAINER CPL.
WASHER RD37X2 DC01 FE//ZN	944271808	392	4	419	96038694	SLEWING PLATFORM CATWAL
WASHER RD70X2 DC01 FE//ZN	954178508	66	4	1199	916303208	S INTERMEDIATE SECTION
WASHER RD70X2 DC01 FE//ZN	954178508	66	4	1204	916303108	S INTERMEDIATE SECTION
WASHER RD70X2 DC01 FE//ZN	954178508	66	4	1208	916303008	S INTERMEDIATE SECTION
WASHER RD70X2 DC01 FE//ZN	954178508	66	4	1212	916302708	S INTERMEDIATE SECTION
WASHER RD70X2 DC01 FE//ZN	954178508	66	4	1217	916302908	S ADAPTER SECTION
WASHER RD90X1 DC01 FE//ZN	953418508	23	4	253	915750608	SLEWING PLATFORM FRAME
WASHER RD90X12 S355MC	943379308	38	1	253	915750608	SLEWING PLATFORM FRAME
WASHER S355MC FE//ZNNI8//C	953867308	111	20	112	917523808	CRAWLER TRACK CARRIER, L
WASHER S355MC FE//ZNNI8//C	953867308	121	20	155	917525508	CRAWLER TRACK CARRIER, L
WASHER S355MC FE//ZNNI8//C	953867308	111	20	184	917525608	CRAWLER TRACK CARRIER,
WASHER S355MC FE//ZNNI8//C	953867308	121	20	211	917525908	CRAWLER TRACK CARRIER,
WASHER SPRING DIN 127 A 6	424000508	12	3	335	915749608	ELECTRIC FOR WINCH 1
WASHER SPRING DIN 127 A 6	424000508	12	3	353	915749708	ELECTRIC FOR WINCH 2
WASHER SPRING DIN 127 A 6	424000508	12	3	1087	915749908	ELECTRIC FOR WINCH 4
WASHER SPRING DIN 127 A 6	424000508	12	3	1232	915749808	ELECTRIC FOR WINCH 3
WASHER SPRING DIN 127 A 6	424000508	12	3	1265	915750108	ELECTRIC FOR WINCH 6
WASHER SPRING DIN 127 B 8	11659025	16	2	287	510438508	PRESSURE RELIEF VALVE
WASHER SPRING DIN 127 B 8	11659025	33	3	472	11003525	ELECTRIC PUMP
WASHER SPRING DIN 128 A 5	12227697	252	2	87	966448008	CONTROL DESK OUTRIGGER
WASHER SPRING DIN 7980 6 F	424100608	8	6	375	510230608	HYDRO MOTOR
WATER BASIN	10350525	41	1	508	10651874	CABIN
WATER COOLER	11005446	3	1	1067	10475633	RADIATOR UNIT
WATER COOLER	11005446	3	1	1070	10475634	RADIATOR UNIT
WATER DRAIN PLUG M12 PA6	602501208	292	2	29	966138208	TERMINAL BOX, PRE-ASSEMB
WATER DRAIN PLUG M12 PA6	602501208	292	1	89	966448108	TERMINAL BOX, PRE-ASSEMB
WATER DRAIN PLUG M12 PA6	602501208	292	1	100	966448308	TERMINAL BOX, PRE-ASSEMB
WATER DRAIN PLUG M12 PA6	602501208	292	1	129	966501608	TERMINAL BOX, PRE-ASSEMB
WATER DRAIN PLUG M12 PA6	602501208	292	1	165	966139008	TERMINAL BOX, PRE-ASSEMB
WATER DRAIN PLUG M12 PA6	602501208	292	1	192	966501708	TERMINAL BOX, PRE-ASSEMB
WATER DRAIN PLUG M12 PA6	602501208	292	1	218	966138608	TERMINAL BOX, PRE-ASSEMB
WATER DRAIN PLUG M12 PA6	602501208	292	2	269	96034537	TERMINAL BOX
WATER DRAIN PLUG M12 PA6	602501208	292	2	308	96047223	TERMINAL BOX ELECTRICS S
WATER DRAIN PLUG M12 PA6	602501208	292	1	337	966541108	TERMINAL BOX CPL.
WATER DRAIN PLUG M12 PA6	602501208	292	1	354	966541408	TERMINAL BOX CPL.
WATER DRAIN PLUG M12 PA6	602501208	292	2	918	966530408	TERMINAL BOX
WATER DRAIN PLUG M12 PA6	602501208	292	2	920	96034780	TERMINAL BOX
WATER DRAIN PLUG M12 PA6	602501208	292	2	922	96044329	TERMINAL BOX
WATER DRAIN PLUG M12 PA6	602501208	292	2	924	968221508	TERMINAL BOX
WATER DRAIN PLUG M12 PA6	602501208	292	1	937	967021108	TERMINAL BOX BLANK PLUG
WATER DRAIN PLUG M12 PA6	602501208	292	1	940	968218508	TERMINAL BOX
WATER DRAIN PLUG M12 PA6	602501208	292	2	942	96051756	TERMINAL BOX
WATER DRAIN PLUG M12 PA6	602501208	8	2	992	96036153	SWITCH CABINET
WATER DRAIN PLUG M12 PA6	602501208	292	1	1088	966542108	TERMINAL BOX CPL.
WATER DRAIN PLUG M12 PA6	602501208	285	2	1142	966792108	TERMINAL BOX CPL.

Description	Item	Pos.	Quantity	Page	Assembly	Description
WATER DRAIN PLUG M12 PA6	602501208	293	1	1168	966418908	TERMINAL BOX
WATER DRAIN PLUG M12 PA6	602501208	292	1	1234	966541908	TERMINAL BOX CPL.
WATER DRAIN PLUG M12 PA6	602501208	292	1	1267	966543108	TERMINAL BOX CPL.
WATER DRAIN PLUG M12 PA6	602501208	308	3	1325	966841808	TERMINAL BOX
WATER DRAIN PLUG M12 PA6	602501208	285	3	1361	96052001	TERMINAL BOX CPL.
WATER DRAIN PLUG M12 PA6	602501208	270	1	1424	967073408	TERMINAL BOX CPL.
WATER DRAIN PLUG M12 PA6	602501208	(292)	2	1427	967276708	RECEIVER
WATER DRAIN PLUG M12 PA6	602501208	292	2	1430	967922708	TERMINAL BOX CPL.
WATER DRAIN PLUG M12 PA6	602501208	292	1	1458	966997608	TERMINAL BOX CPL.
WATER DRAIN VALVE 22BAR	502921908	161	2	1013	96032961	PIPEWORK AIR INSTALLATIO
WATER DRAIN VALVE 22BAR	502921908	(1)	1	1314	96029354	ADDITIONAL HYDR.D PIVOT
WATER HEATING SYSTEM 24	10876576	1	1	493	919258508	ADD HEATING SUPERSTRUCT
WATER HEATING SYSTEM 24	10876576	100	1	1036	96034844	ENGINE PREHEATER PRE-ASS
WATER HEATING SYSTEM 24	10492869	64	1	508	10651874	CABIN
WATER PUMP WITH FASTENIN	12490129	370	1	698	13455092	DIESEL ENGINE
WATER PUMP, PRE-ASSEMB	10138461	2	1	761	12490129	WATER PUMP WITH FASTENIN
WATER SENSOR	12101984	13	1	851	12106874	FUEL FILTER
WATER SENSOR 5V	11370365	5	1	851	12106874	FUEL FILTER
WATER VALVE NW12X2,5 NICH	11082158	4	2	839	968517508	PUMP PRE-ASS.
WEIGHT 150X2200X1030 S355J	97007944	4	3	1418	966660708	WEIGHT CPL.
WEIGHT 150X2200X1030 S355J	97007946	5	1	1418	966660708	WEIGHT CPL.
WEIGHT 43X72X245 EN-GJS4	388283208	1	1	1119	962563908	HOIST LIM.SWITCH PLUMMET
WEIGHT CPL. RAL 1007	966660708	3	1	1407	916115808	S LUFFING BLOCKS
WEIGHT EN-GJS400-18 FE//ZN	388283108	2	1	1119	962563908	HOIST LIM.SWITCH PLUMMET
WEIGHT INFORMATION PLATE	97009588	56	1	253	915750608	SLEWING PLATFORM FRAME
WEIGHT INFORMATION PLATE	97021458	33	1	304	96047586	MOUNTING PARTS TAIL PART
WEIGHT INFORMATION PLATE	97008181	20	1	1409	966649408	LUFFING PULLEY BLOCK COM
WEIGHT INFORMATION PLATE	97011336	76	1	111	917523808	CRAWLER TRACK CARRIER, L
WEIGHT INFORMATION PLATE	97011336	76	1	184	917525608	CRAWLER TRACK CARRIER,
WEIGHT INFORMATION PLATE	97011340	18	1	153	917525508	CRAWLER TRACK CARRIER, L
WEIGHT INFORMATION PLATE	97011340	84	1	211	917525908	CRAWLER TRACK CARRIER,
WEIGHT WELDED	966660808	1	1	1418	966660708	WEIGHT CPL.
WELD PLATE DIN 3015-1 L-AP	602015408	110	1	848	919965308	FUEL FEED
WELD PLATE DIN 3015-1 L-AP	602015208	35	2	614	96033135	FASTENING PIECES HYDRAUL
WELD PLATE DIN 3015-1 L-AP	10802202	11	4	608	96021757	FIXING PARTS COMPRESSED
WELD PLATE DIN 3015-1 L-AP	10802202	128	2	635	96034141	DIESEL ENGINE, PRE-ASSEMB
WELD PLATE DIN 3015-1 L-AP	10802202	128	2	692	96034143	DIESEL ENGINE, PRE-ASSEMB
WELD PLATE DIN 3015-1 L-AP	602015108	33	1	614	96033135	FASTENING PIECES HYDRAUL
WELD PLATE DIN 3015-1 L-AP	10802203	25	3	844	96035878	UPPER UREA PLANT
WELD PLATE DIN 3015-1 L-AP	602015608	36	9	614	96033135	FASTENING PIECES HYDRAUL
WELD PLATE DIN 3015-1 L-AP	10802201	167	4	113	917523808	CRAWLER TRACK CARRIER, L
WELD PLATE DIN 3015-1 L-AP	10802201	168	4	155	917525508	CRAWLER TRACK CARRIER, L
WELD PLATE DIN 3015-1 L-AP	10802201	167	4	185	917525608	CRAWLER TRACK CARRIER,
WELD PLATE DIN 3015-1 L-AP	10802201	168	4	212	917525908	CRAWLER TRACK CARRIER,
WELD PLATE DIN 3015-1 L-AP	10802201	5	2	295	96034789	STAND CPL.
WELD PLATE DIN 3015-1 L-AP	10802201	34	6	614	96033135	FASTENING PIECES HYDRAUL
WELD PLATE DIN 3015-1 L-AP	602016908	38	2	614	96033135	FASTENING PIECES HYDRAUL
WELDING SLEEVE M8X17 ST3	602019308	5	6	637	963383008	CONSOLE
WINCH	915753108	1	1	1223	915722308	WINCH 3
WINCH 1	915718608	110	1	12		LIEBHERR CRAW.CRANE LR
WINCH 1 PRE-ASSEMBLY	915751408	1	1	326	915718608	WINCH 1
WINCH 2	915718708	112	1	12		LIEBHERR CRAW.CRANE LR
WINCH 2 PRE-ASS.	915751608	1	1	349	915718708	WINCH 2
WINCH 3 RAL 1007	915722308	244	1	14		LIEBHERR CRAW.CRANE LR
WINCH 4 LUFFING GEAR	91001545	114	1	12		LIEBHERR CRAW.CRANE LR
WINCH 4 PRE-ASSEMBLY	915751708	1	1	1079	91001545	WINCH 4 LUFFING GEAR
WINCH 6 PRE-ASSEMBLY	915753308	1	1	1245	915722508	WINCH 6
WINCH 6 RAL 1007	915722508	248	1	14		LIEBHERR CRAW.CRANE LR
WINCH BEARING	966057508	1	2	368	915752108	MOUNTING JACK/ERECTING
WINCH FRAME	90006355	20	1	1082	90001621	HEAVY DUTY ROPE WINCH

Description	Item	Pos.	Quantity	Page	Assembly	Description
WINCH REVOLUTION TRANS	10802061	5	1	335	915749608	ELECTRIC FOR WINCH 1
WINCH REVOLUTION TRANS	10802061	5	1	353	915749708	ELECTRIC FOR WINCH 2
WINCH REVOLUTION TRANS	10802061	5	1	1087	915749908	ELECTRIC FOR WINCH 4
WINCH REVOLUTION TRANS	10802061	5	1	1232	915749808	ELECTRIC FOR WINCH 3
WINCH REVOLUTION TRANS	10802061	5	1	1265	915750108	ELECTRIC FOR WINCH 6
WIND VELOCITY TRANSMITTE	11066001	3	1	1467	967051508	WIND WARNING PREASSEMB
WIND WARNING PREASSEMB	967051508	5	1	1466	915727108	AIR-CRAFT & WIND WARNING
WINDOW	11110060	50	1	322	11081924	ELECTRIC PUMP
WING SCREW DIN 316 M8X16 4	12215977	96	4	112	917523808	CRAWLER TRACK CARRIER, L
WING SCREW DIN 316 M8X16 4	12215977	135	4	155	917525508	CRAWLER TRACK CARRIER, L
WING SCREW DIN 316 M8X16 4	12215977	122	4	184	917525608	CRAWLER TRACK CARRIER,
WING SCREW DIN 316 M8X16 4	12215977	114	4	211	917525908	CRAWLER TRACK CARRIER,
WIPER ARM 1130MM	10492855	29	1	508	10651874	CABIN
WIPER ARM 600MM	592248214	23	2	508	10651874	CABIN
WIPER BLADE	10113069	30	1	508	10651874	CABIN
WIPER BLADE	7371046	24	2	508	10651874	CABIN
WIPER MOTOR 24V	10112974	28	1	508	10651874	CABIN
WIPER SYSTEM	591585014	22	2	508	10651874	CABIN
WIRE	7367367	17	4	667	10412331	DRIVING GEAR
WIRE BRAID 0,5	600131308	342	5.49	545	96033659	WIRING HARNESS
WIRE BRAID 0,5	600131308	342	0.36	1461	967035508	LEAD
WIRED END FERRULE 16X12 V	602308508	104	1	538	96063945	WIRES PRE-ASS.INSTRUMENT
WIRED END FERRULE AEHNL.	602300505	760	10	935	96070789	LEAD
WIRED END FERRULE DIN 46	602307808	114	3	271	96034538	WIRING HARNESS
WIRED END FERRULE DIN 46	602307808	114	3	309	96047224	LEAD
WIRED END FERRULE DIN 46	602307808	114	2	538	96063945	WIRES PRE-ASS.INSTRUMENT
WIRED END FERRULE DIN 46	602307808	114	10	541	96063949	WIRING HARNESS
WIRED END FERRULE DIN 462	602307908	85	1	1363	96052004	LEAD
WIRED END FERRULE DIN 462	602307908	85	1	1364	96052005	LEAD
WIRED END FERRULE DIN 46	602308408	105	4	538	96063945	WIRES PRE-ASS.INSTRUMENT
WIRED END FERRULE DIN 46	602307708	86	12	271	96034538	WIRING HARNESS
WIRED END FERRULE DIN 46	602307708	86	4	309	96047224	LEAD
WIRED END FERRULE DIN 46	602307708	86	8	538	96063945	WIRES PRE-ASS.INSTRUMENT
WIRED END FERRULE DIN 46	602307708	86	2	541	96063949	WIRING HARNESS
WIRED END FERRULE DIN 46	602308108	88	1	538	96063945	WIRES PRE-ASS.INSTRUMENT
WIRED END FERRULE DIN 462	602308208	698	1	538	96063945	WIRES PRE-ASS.INSTRUMENT
WIRED END FERRULE DIN 46	602308308	89	3	538	96063945	WIRES PRE-ASS.INSTRUMENT
WIRED END FERRULE DIN 46	10101686	658	2	309	96047224	LEAD
WIRED END FERRULE DIN 46	10101685	657	4	538	96063945	WIRES PRE-ASS.INSTRUMENT
WIRES COMPL. INSTRUMENTS	96063944	5	1	527	96054231	CONTROLS AND FITTINGS RI
WIRES CPL. S1100-1	966997908	1	1	1458	966997608	TERMINAL BOX CPL.
WIRES CPL. S1980	966814008	10	1	1168	966418908	TERMINAL BOX
WIRES CPL. S2050	966931908	1	1	1325	966841808	TERMINAL BOX
WIRES CPL. S2070	96052002	1	1	1361	96052001	TERMINAL BOX CPL.
WIRES CPL. W646K	966575008	1	1	931	96072834	FUSE BOX CPL.
WIRES PRE-ASS. S2070	96052003	2	1	1362	96052002	WIRES CPL.
WIRES PRE-ASS.INSTRUMEN	96063945	2	1	537	96063944	WIRES COMPL. INSTRUMENT
WIRES TERMINAL BOX CPL. -	967073508	10	1	1424	967073408	TERMINAL BOX CPL.
WIRES TERMINAL BOX CPL.	967277008	(1)	1	1427	967276708	RECEIVER
WIRES TERMINAL BOX CPL. S	966518208	1	1	29	966138208	TERMINAL BOX, PRE-ASSEMB
WIRES TERMINAL BOX CPL. S	966589208	1	1	89	966448108	TERMINAL BOX, PRE-ASSEMB
WIRES TERMINAL BOX CPL.	966541708	1	1	1234	966541908	TERMINAL BOX CPL.
WIRES TERMINAL BOX CPL.	966543208	1	1	1267	966543108	TERMINAL BOX CPL.
WIRES TERMINAL BOX CPL. S	966594908	1	1	100	966448308	TERMINAL BOX, PRE-ASSEMB
WIRES TERMINAL BOX CPL. S	967021208	1	1	937	967021108	TERMINAL BOX BLANK PLUG
WIRES TERMINAL BOX CPL. S	966541208	1	1	337	966541108	TERMINAL BOX CPL.
WIRES TERMINAL BOX CPL. S	966541508	1	1	354	966541408	TERMINAL BOX CPL.
WIRES TERMINAL BOX CPL. S	966542208	1	1	1088	966542108	TERMINAL BOX CPL.
WIRING DUCT 80X25/2000 HAR	260020702	74	0.385	997	96069348	ASSEMBLY PARTS MOUNTIN
WIRING DUCT 80X25/2000 HAR	260020702	78	1.01	997	96069348	ASSEMBLY PARTS MOUNTIN

Description	Item	Pos.	Quantity	Page	Assembly	Description
WIRING DUCT 80X60/2000 HAR	638109201	75	1.84	997	96069348	ASSEMBLY PARTS MOUNTIN
WIRING HARNESS W200L	966573608	2	1	29	966138208	TERMINAL BOX, PRE-ASSEMB
WIRING HARNESS W200R	966620808	4	1	29	966138208	TERMINAL BOX, PRE-ASSEMB
WIRING HARNESS W204	966611808	19	1	89	966448108	TERMINAL BOX, PRE-ASSEMB
WIRING HARNESS W209	966612008	19	1	100	966448308	TERMINAL BOX, PRE-ASSEMB
WIRING HARNESS W223	966514008	23	1	192	966501708	TERMINAL BOX, PRE-ASSEMB
WIRING HARNESS W243	966514708	23	1	129	966501608	TERMINAL BOX, PRE-ASSEMB
WIRING HARNESS W300	96033657	10	1	539	96063941	CABLE LIST DRIVER'S CABIN
WIRING HARNESS W300A	96063949	11	1	539	96063941	CABLE LIST DRIVER'S CABIN
WIRING HARNESS W301	96034783	12	1	539	96063941	CABLE LIST DRIVER'S CABIN
WIRING HARNESS W302	96034784	13	1	539	96063941	CABLE LIST DRIVER'S CABIN
WIRING HARNESS W305	966585308	14	1	539	96063941	CABLE LIST DRIVER'S CABIN
WIRING HARNESS W306	968247108	28	1	539	96063941	CABLE LIST DRIVER'S CABIN
WIRING HARNESS W346	96023876	(10)	1	553	96023877	ELECTRICAL PEDAL TRANSM
WIRING HARNESS W352	966586708	2	1	554	96064132	EL.FOR AIR-CONDI.-POWER
WIRING HARNESS W352ADP	96064280	4	1	554	96064132	EL.FOR AIR-CONDI.-POWER
WIRING HARNESS W360	96033659	15	1	539	96063941	CABLE LIST DRIVER'S CABIN
WIRING HARNESS W400	964842508	1	1	487	916872208	ADAPTER DATA LOGGER
WIRING HARNESS W500	96034538	12	1	269	96034537	TERMINAL BOX
WIRING HARNESS W521	965385108	20	1	337	966541108	TERMINAL BOX CPL.
WIRING HARNESS W522	965385208	20	1	354	966541408	TERMINAL BOX CPL.
WIRING HARNESS W524	965385408	20	1	1088	966542108	TERMINAL BOX CPL.
WIRING HARNESS W645	966574408	2	1	925	96064134	ELECTRICS POWER UNIT
WIRING LIST BATTERY BOX	96033202	10	1	804	96033201	ELECTRIC FOR BATTERY BOX
WORK LIGHT 50W 12-24V ALU	10872003	15	1	1184	919294608	ARGON FLOODLIGHT HEEL PI
Y DISTRIBUTOR 2X 4X0,34-1,25	10878519	504	1	1363	96052004	LEAD
Y DISTRIBUTOR 2X 4X0,34-1,25	10878519	505	1	1364	96052005	LEAD
Y-REDUCER 10X20 L=75 EDEL	12103430	24	1	844	96035878	UPPER UREA PLANT
YOKE 70X166X73 S960QL	979405008	43	2	573	918744708	MACHINERY HOUSE BASE FR
YOKE DIN 71752 25X50 9SMNP	725104008	1	2	1298	966211808	SUPPORT
YOKE DIN 71752 25X50 9SMNP	725104008	1	2	1299	966505108	SUPPORT
YOKE DIN 71752 25X50 9SMNP	725104008	1	2	1300	966505208	SUPPORT

Bezeichnung	Artikel	Pos.	Menge	Seite	Baugruppe	Bezeichnung
A-BOCK	915753008	1	1	385	917513608	A-BOCK KPL.
A-BOCK KPL.	917513608	118	1	12		LIEBHERR RAUPENKRAN LR
A-SCHEINWERFER S-ANLEN	919294608	209	1	14		LIEBHERR RAUPENKRAN LR
ABDECKBLECH VORM.	965021508	46	2	1025	918810308	STEUERSTAND
ABDECKHAUBE	10451017	18	1	1460	10028002	LEITUNGSTROMMEL
ABDECKHAUBE SCHWK. FE//	96072593	42	1	1447	96053946	BOCK LI.
ABDECKKAPPE	11171306	2	1	1468	11066001	WINDGESCHWINDIGKEITSGE
ABDECKKAPPE	605613914	24	1	922	96044329	KLEMMKASTEN
ABDECKKAPPE 63 NBR 7030	968461801	49	6	438	915755208	ROLLENDREHVERB.M.DREHW
ABDECKKAPPE 700 M18X1,5 P	10129392	2	2	736	12489819	ABDECKKAPPEN-KIT
ABDECKKAPPE DT-LC01 PA66	10870604	511	4	271	96034538	KABELSTRANG
ABDECKKAPPE POLYSTIC27-3	591570908	67	4	997	96069348	AUFBAUTEILE MONTAGETAFE
ABDECKKAPPE PP	10129394	7	1	736	12489819	ABDECKKAPPEN-KIT
ABDECKKAPPEN-KIT	12489819	300	1	735	10146660	HOCHDRUCKPUMPE
ABDECKPLATTE ANBAU	10144678	470	1	701	13455092	DIESELMOTOR
ABDECKPLATTE VORM.	10144873	1	1	783	10144678	ABDECKPLATTE ANBAU
ABDECKUNG	10016665	28	4	472	11003525	ELEKTROPUMPE
ABDECKUNG	11005170	17	1	1027	10877138	FAHRERSITZ
ABDECKUNG	11171270	32	1	1027	10877138	FAHRERSITZ
ABDECKUNG	11979998	31	1	1027	10877138	FAHRERSITZ
ABDECKUNG 3X600X100 DC01	97005029	152	1	112	917523808	RAUPENTRAEGER LI.
ABDECKUNG 3X600X100 DC01	97005029	154	1	155	917525508	RAUPENTRAEGER LI.
ABDECKUNG 3X600X100 DC01	97005029	152	1	185	917525608	RAUPENTRAEGER RE.
ABDECKUNG 3X600X100 DC01	97005029	154	1	212	917525908	RAUPENTRAEGER RE.
ABDECKUNG 4X350X753 ALMG	97167391	2	1	365	91000572	ANTRIEBSAGGREGAT KLIMAA
ABDECKUNG KPL	592055114	20	2	508	10651874	KABINE
ABDECKUNG QC DREHBUEHN	915724508	402	1	15		LIEBHERR RAUPENKRAN LR
ABDECKUNG QC DREHBUEHN	97009747	1	1	1472	915724508	ABDECKUNG
ABDECKUNG QC ROD	97009748	5	1	1472	915724508	ABDECKUNG
ABDECKUNG QC UNTERWAGE	915724608	404	1	15		LIEBHERR RAUPENKRAN LR
ABDECKUNG QC UNTERWAGE	97009763	1	1	1473	915724608	ABDECKUNG
ABDICHTGUMMI 847	570007808	13	0.7	371	11005312	SEILTROMMEL
ABDICHTPROFIL 1,5-3X14,6X1	262106508	112	14.3	1064	96034284	KOMBIKUEHLER VORM.
ABGASENDROHR	96035965	106	1	811	919203408	SCHALLDAEMPFERANLAGE O
ABGASENDROHR	96035965	107	1	818	919203508	SCHALLDAEMPFERANLAGE
ABGASKLAPPE	12922616	(7)	1	700	13455092	DIESELMOTOR
ABGASKLAPPE	12922626	(6)	1	699	13455092	DIESELMOTOR
ABGASKRUEMMER ANBAU V-	10141558	412	1	699	13455092	DIESELMOTOR
ABGASKRUEMMER LINKS V-	10153467	2	1	774	10141558	ABGASKRUEMMER ANBAU
ABGASKRUEMMER RECHTS V-	10147866	1	1	774	10141558	ABGASKRUEMMER ANBAU
ABGASMISCHROHR SCRFILTE	13402646	101	1	811	919203408	SCHALLDAEMPFERANLAGE O
ABGASMISCHROHR SCRFILTE	13402646	101	1	818	919203508	SCHALLDAEMPFERANLAGE
ABGASROHR 38/FLEXIBEL	553054108	6	2.1	365	91000572	ANTRIEBSAGGREGAT KLIMAA
ABGASROHR 38/FLEXIBEL	553054108	19	0.35	493	919258508	ZUSATZHEIZUNG OW
ABGASROHR 38/FLEXIBEL	553054108	20	0.85	493	919258508	ZUSATZHEIZUNG OW
ABGASROHR 38/FLEXIBEL	553054108	101	0.56	1035	919204108	MOTORVORWAERMUNG OBE
ABGASROHR 38/FLEXIBEL	553054108	101	0.7	1038	919204208	MOTORVORWAERMUNG UNTE
ABGASROHR ANBAU V-MOTO	10141356	410	1	699	13455092	DIESELMOTOR
ABGASROHR DN=90 INOXYD	10813503	154	0.4	575	918744708	MASCHINENHAUS GRUNDRAH
ABGASROHR LINKS V-MOTO	10141355	2	1	773	10141356	ABGASROHR ANBAU
ABGASROHR RECHTS V-MO	10141354	1	1	773	10141356	ABGASROHR ANBAU
ABGASROHR SPF	96035962	103	1	811	919203408	SCHALLDAEMPFERANLAGE O
ABGASROHR SPF	96035962	103	1	818	919203508	SCHALLDAEMPFERANLAGE
ABGASROHR SPF	96035963	104	1	811	919203408	SCHALLDAEMPFERANLAGE O
ABGASROHR SPF	96035964	105	1	811	919203408	SCHALLDAEMPFERANLAGE O
ABGASROHR SPF	96035983	104	1	818	919203508	SCHALLDAEMPFERANLAGE
ABGASROHR SPF	96035984	105	1	818	919203508	SCHALLDAEMPFERANLAGE
ABGASROHR SPF	96035985	106	1	818	919203508	SCHALLDAEMPFERANLAGE
ABGASROHR V-MOTORXD950	10141351	(1)	1	773	10141356	ABGASROHR ANBAU
ABGASROHR V-MOTORXD95	11354228	(1)	1	773	10141356	ABGASROHR ANBAU

Bezeichnung	Artikel	Pos.	Menge	Seite	Baugruppe	Bezeichnung
ABGASSCHALLDAEMPFER 116	553187208	35	1	493	919258508	ZUSATZHEIZUNG OW
ABGASSCHALLDAEMPFER 116	553187208	100	1	1035	919204108	MOTORVORWAERMUNG OBE
ABGASSCHALLDAEMPFER 116	553187208	100	1	1038	919204208	MOTORVORWAERMUNG UNTE
ABGASSTUTZEN ANBAU V-MO	12935969	432	1	699	13455092	DIESELMOTOR
ABGASSTUTZEN V-MOTOR D9	10153459	(2)	1	699	13455092	DIESELMOTOR
ABGASSTUTZEN V-MOTOR D9	10153461	(3)	1	699	13455092	DIESELMOTOR
ABGASSTUTZEN V-MOTOR D9	10153461	(4)	1	699	13455092	DIESELMOTOR
ABGASTURBOLADER HE400W	10134988	1	1	775	10141720	ATL-ANBAU
ABGASTURBOLADER HE400W	10134989	1	1	776	10141721	ATL-ANBAU
ABLAGE 100X125X360 PA6G	283091808	34	4	390	965661008	RAHMEN VORM.
ABLAGE KPL.	96042455	82	1	574	918744708	MASCHINENHAUS GRUNDRAH
ABLAGE RAL 1007	966595508	55	1	1339	915745708	D-KOPFSTUECK VORM.
ABLAGE RAL 1007	966595608	56	1	1339	915745708	D-KOPFSTUECK VORM.
ABLAGE SCHWK.	966870908	196	3	576	918744708	MASCHINENHAUS GRUNDRAH
ABLAGE SCHWK. FE//ZNNI8//C	965966308	8	2	253	915750608	DREHBUEHNENRAHMEN VOR
ABLAGE SCHWK. RAL 1007	965742108	25	1	1128	916305808	S-ANLENKSTUECK VORM.
ABLAGE SCHWK. RAL 1007	966631908	64	2	1340	915745708	D-KOPFSTUECK VORM.
ABLAGE SCHWK. RAL 9005	966846308	1	1	1476	966846208	FUSS KPL.
ABLASSVENTIL	10032906	(20)	1	714	10134887	OELWANNE MIT BEFEST.
ABLASSVENTIL	10032906	5	1	771	10152906	KUEHLWASSERANSCHLUSS
ABSCHALTVENTIL	571514608	3	1	647	11006048	ANSCHLUSSPLATTE
ABSCHALTVENTIL	571514608	3	1	653	571514208	ANSCHLUSSPLATTE
ABSCHALTVENTIL	7622338	3	1	642	11006044	ANSCHLUSSPLATTE
ABSCHALTVENTIL	7622338	3	1	651	10412344	ANSCHLUSSPLATTE
ABSCHALTVENTIL	7622338	3	1	664	11065793	ANSCHLUSSPLATTE
ABSCHALTVENTIL	7622338	3	1	676	571903008	ANSCHLUSSPLATTE
ABSCHIRMUNG ZURUECKGEB	965617208	995	9	545	96033659	KABELSTRANG
ABSEIL- UND RETTUNGSGER	11007312	3	1	247	916959908	PERSOENLICHE SCHUTZAUS
ABSPANNSEIL	979107008	15	2	387	915753008	A-BOCK
ABSPANNSEIL 16MMX2.44M	97011351	194	2	576	918744708	MASCHINENHAUS GRUNDRAH
ABSPERRORGAN DN200-FLAN	10475260	5	1	987	919203608	OELBEHAELTER KPL.
ABSPERRORGAN DN200-FLAN	11491257	6	1	987	919203608	OELBEHAELTER KPL.
ABSTUETZPLATTE	921570608	20	2	55	919045208	QUERTRAEGER
ABSTUETZSPINDEL	966248208	120	2	112	917523808	RAUPENTRAEGER LI.
ABSTUETZSPINDEL	966248208	70	2	154	917525508	RAUPENTRAEGER LI.
ABSTUETZSPINDEL	966248208	120	2	184	917525608	RAUPENTRAEGER RE.
ABSTUETZSPINDEL	966248208	70	2	211	917525908	RAUPENTRAEGER RE.
ABSTUETZZYLINDER 490/320-1	10489597	13	2	55	919045208	QUERTRAEGER
ABTRIEB KPL	540270414	23	1	369	10802219	SEILWINDE
ABTRIEBSWELLE 221 18CrNi	90011192	10	1	332	90001090	DREHWERKANTRIEB
ABTRIEBSWELLE 221 18CrNi	90011192	10	1	1084	90011209	DREHWERKANTRIEB
ABTRIEBSWELLE 221 18CrNi	90011192	10	1	1230	90006725	DREHWERKANTRIEB
ABTRIEBSWELLE 298,5 18CrNi	968447901	10	1	447	90008841	DREHWERKANTRIEB
ABWEISER SCHWK.	966631608	32	2	438	915755208	ROLLENDREHVERB.M.DREHW
ABWEISER SCHWK.	966638508	51	2	253	915750608	DREHBUEHNENRAHMEN VOR
ABZWEIGUNG 90X80	553191408	106	2	1041	919208108	HEIZUNG MASCHINENHAUS
ACHSBOLZEN 55.0X395 35NIC	979547808	18	1	55	919045208	QUERTRAEGER
ACHSE 105.0X600 35NICRMOV	97000018	80	1	1289	916324608	D-ANLENKSTUECK VORM.
ACHSE 108.0X248 S355J2H FE	97002728	6	2	1219	965936908	SEILROLLE KLAPPBAR
ACHSE 110.0X1994 35NICRM	97002451	10	1	1175	916177008	ROLLENSATZ
ACHSE 110.0X1994 35NICRM	97002451	10	1	1180	916177108	ROLLENSATZ
ACHSE 110.0X495 35NICRMOV	979597308	19	1	110	917523808	RAUPENTRAEGER LI.
ACHSE 110.0X495 35NICRMOV	979597308	19	1	153	917525508	RAUPENTRAEGER LI.
ACHSE 110.0X495 35NICRMOV	979597308	19	1	183	917525608	RAUPENTRAEGER RE.
ACHSE 110.0X495 35NICRMOV	979597308	19	1	210	917525908	RAUPENTRAEGER RE.
ACHSE 15.0X425 S355J2C+C T	979547408	24	2	59	965956208	TREPPE
ACHSE 18.0X270 S355J2C+C	97022954	24	1	481	966356408	KAMERAANBAU DREHBUEHN
ACHSE 18.0X680 S355J2C+C	97003290	197	3	1291	916324608	D-ANLENKSTUECK VORM.
ACHSE 20.0X450 S355J2C+C	97005157	155	2	1290	916324608	D-ANLENKSTUECK VORM.
ACHSE 22.0X490 X6CRNITI181	97000088	127	2	1290	916324608	D-ANLENKSTUECK VORM.

Bezeichnung	Artikel	Pos.	Menge	Seite	Baugruppe	Bezeichnung
ACHSE 25.0 X475 S355J2G3C+	979871608	128	3	429	96038696	LAUFSTEG DREHBUEHNE
ACHSE 25.0X363 S355J2G3C+	97000628	4	2	1294	966211108	STEIGLEITER
ACHSE 25.0X450 S355J2G3C+	979872308	20	1	418	96038694	LAUFSTEG DREHBUEHNE
ACHSE 25.0X500 S355J2G3C+	97014724	22	1	418	96038694	LAUFSTEG DREHBUEHNE
ACHSE 273.0X1254 S770QL SP	97009201	21	1	1422	915744908	MASTNASE
ACHSE 273.0X143 S770QL SP	97009199	4	1	1422	915744908	MASTNASE
ACHSE 273.0X215 S770QL SP	97006406	2	1	1347	966731108	ROLLENLAGERUNG KPL.
ACHSE 273.0X286 S770QL SP	97004494	9	1	1157	916332108	S-KOPFSTUECK
ACHSE 273.0X600 S770QL SP	97000036	87	1	1289	916324608	D-ANLENKSTUECK VORM.
ACHSE 273.0X714 S770QL SP	97006405	16	1	1339	915745708	D-KOPFSTUECK VORM.
ACHSE 280.0X848 35NICRMOV	978621508	25	11	110	917523808	RAUPENTRAEGER LI.
ACHSE 280.0X848 35NICRMOV	978621508	25	11	153	917525508	RAUPENTRAEGER LI.
ACHSE 280.0X848 35NICRMOV	978621508	25	11	183	917525608	RAUPENTRAEGER RE.
ACHSE 280.0X848 35NICRMOV	978621508	25	11	210	917525908	RAUPENTRAEGER RE.
ACHSE 30.0X470 S355J2H FE//	979871708	20	1	1288	916324608	D-ANLENKSTUECK VORM.
ACHSE 380.0X1334 S890QL1	97004653	8	2	1157	916332108	S-KOPFSTUECK
ACHSE 380.0X1488 S890QL1	979092308	3	1	405	965661608	UNTERFLASCHE KPL.
ACHSE 380.0X1549 S890QL1	97007816	9	1	1409	966649408	VERSTELLFLASCHE KPL.
ACHSE 380.0X1628 S890QL1	979071808	4	1	401	965661508	OBERFLASCHE KPL.
ACHSE 380.0X1968 S890QL1	97002450	8	1	1175	916177008	ROLLENSATZ
ACHSE 380.0X1968 S890QL1	97002450	8	1	1180	916177108	ROLLENSATZ
ACHSE 380.0X2240 S890QL1	97007581	4	1	1415	966648108	VERSTELLFLASCHE KPL.
ACHSE 380.0X265 S890QL1 SP	97001010	3	1	1219	965936908	SEILROLLE KLAPPBAR
ACHSE 380.0X281 S890QL1 SP	97006410	4	1	1343	966593508	ROLLENLAGERUNG KPL.
ACHSE 380.0X945 S890QL1 NI5	979041608	3	1	390	965661008	RAHMEN VORM.
ACHSE 540.0X3315 35NICRM	97006434	50	1	1339	915745708	D-KOPFSTUECK VORM.
ACHSE 60.0X495 S355J2C+C	97000077	104	2	1289	916324608	D-ANLENKSTUECK VORM.
ACHSE 82.5X462 S770QL GA	97005633	3	1	1163	966532808	SCHUTZWALZE KPL.
ACHSE RD100X181 S770QL	957054208	51	2	1422	915744908	MASTNASE
ACHSE RD20X340 S355J2C+C	941369108	86	2	1158	916332108	S-KOPFSTUECK
ACHSE RD30X215 S355J2C+C	939494008	49	2	1128	916305808	S-ANLENKSTUECK VORM.
ACHSE SCHWK.	96015525	6	1	1250	915753308	WINDE 6 VORM.
ACHSE SCHWK.	963376508	5	2	1250	915753308	WINDE 6 VORM.
ACHSHALTER 10X110X35 S70	979670808	9	4	22	917528708	RAUPENMITTELTEIL
ACHSHALTER 10X40X210 S35	952364008	28	2	329	915751408	WINDE 1 VORM.
ACHSHALTER 10X40X210 S35	952364008	28	2	352	915751608	WINDE 2 VORM.
ACHSHALTER 10X40X210 S35	952364008	13	4	1227	915753108	WINDE 3 VORM.
ACHSHALTER 10X40X210 S35	952364008	16	4	1250	915753308	WINDE 6 VORM.
ACHSHALTER 15X330X330 S69	979312308	3	2	1137	915745308	S-RUECKHALTESICHERUNG
ACHSHALTER 15X500X279 S6	979041808	5	2	390	965661008	RAHMEN VORM.
ACHSHALTER 20X200X45 S69	979371908	21	1	110	917523808	RAUPENTRAEGER LI.
ACHSHALTER 20X200X45 S69	979371908	21	1	153	917525508	RAUPENTRAEGER LI.
ACHSHALTER 20X200X45 S69	979371908	21	1	183	917525608	RAUPENTRAEGER RE.
ACHSHALTER 20X200X45 S69	979371908	21	1	210	917525908	RAUPENTRAEGER RE.
ACHSHALTER 510X85 S960QL+	979276408	26	11	110	917523808	RAUPENTRAEGER LI.
ACHSHALTER 510X85 S960QL+	979276408	26	11	153	917525508	RAUPENTRAEGER LI.
ACHSHALTER 510X85 S960QL+	979276408	26	11	183	917525608	RAUPENTRAEGER RE.
ACHSHALTER 510X85 S960QL+	979276408	26	11	210	917525908	RAUPENTRAEGER RE.
ACHSHALTER 6.0 X0 S235JR	941324408	9	2	405	965661608	UNTERFLASCHE KPL.
ACHSHALTER 6X60X20 S355M	934039108	253	2	1292	916324608	D-ANLENKSTUECK VORM.
ACHSHALTER 8X75X20 S355M	976356808	5	2	1441	966888308	SCHALTEINHEIT
ACHSHALTER 8X75X20 S355M	976356808	5	2	1442	966916408	SCHALTEINHEIT
ACHSHALTER LN 4/2 S235JR+	997040201	278	5	1292	916324608	D-ANLENKSTUECK VORM.
ADAPTER 18-POL SPF	660024508	91	1	997	96069348	AUFBAUTEILE MONTAGETAFE
ADAPTER 18-POL SPF	660024508	11	1	1007	96033580	VERKABELUNG MONTAGETA
ADAPTER DATENLOGGER	916872208	145	1	13		LIEBHERR RAUPENKRAN LR
ADAPTER MCP STECKERGE	10874078	6	1	990	91003271	EINBAUTEILE SCHALTSCHRAN
ADAPTER RI1-EDX11/4 CR6-F	475503508	685	8	885	96029372	HYDR.MASCHINENHAUS
ADAPTERBLECH	966105408	30	4	1021	96035787	AUSRUESTUNG KAMERA KAB
ADAPTERTEIL M38X1,5	10121250	2	2	524	919657408	KUEHLWASSERVORWAERM

Bezeichnung	Artikel	Pos.	Menge	Seite	Baugruppe	Bezeichnung
ADERENDHUELSE 16X12 VER	602308508	104	1	538	96063945	DRAEHTE ARMATUR VORM.
ADERENDHUELSE AEHNL.DIN	602300505	760	10	935	96070789	LEITUNG
ADERENDHUELSE DIN 46228-	602307808	114	3	271	96034538	KABELSTRANG
ADERENDHUELSE DIN 46228-	602307808	114	3	309	96047224	LEITUNG
ADERENDHUELSE DIN 46228-	602307808	114	2	538	96063945	DRAEHTE ARMATUR VORM.
ADERENDHUELSE DIN 46228-	602307808	114	10	541	96063949	KABELSTRANG
ADERENDHUELSE DIN 46228-1	602307908	85	1	1363	96052004	LEITUNG
ADERENDHUELSE DIN 46228-1	602307908	85	1	1364	96052005	LEITUNG
ADERENDHUELSE DIN 46228-	602308408	105	4	538	96063945	DRAEHTE ARMATUR VORM.
ADERENDHUELSE DIN 46228-	602307708	86	12	271	96034538	KABELSTRANG
ADERENDHUELSE DIN 46228-	602307708	86	4	309	96047224	LEITUNG
ADERENDHUELSE DIN 46228-	602307708	86	8	538	96063945	DRAEHTE ARMATUR VORM.
ADERENDHUELSE DIN 46228-	602307708	86	2	541	96063949	KABELSTRANG
ADERENDHUELSE DIN 46228-	602308108	88	1	538	96063945	DRAEHTE ARMATUR VORM.
ADERENDHUELSE DIN 46228-1	602308208	698	1	538	96063945	DRAEHTE ARMATUR VORM.
ADERENDHUELSE DIN 46228-	602308308	89	3	538	96063945	DRAEHTE ARMATUR VORM.
ADERENDHUELSE DIN 46228-	10101686	658	2	309	96047224	LEITUNG
ADERENDHUELSE DIN 46228-	10101685	657	4	538	96063945	DRAEHTE ARMATUR VORM.
AGGREGATETRAEGER ANBAU	9078462	12	1	695	13455092	DIESELMOTOR
AGGREGATETRAEGER SCH	96018303	50	1	634	96034141	DIESELMOTOR VORM.
AGGREGATETRAEGER SCH	96018331	50	1	692	96034143	DIESELMOTOR VORM.
AGGREGATETRAEGER VORM.	10119410	1	1	706	9078462	AGGREGATETRAEGER ANBA
ANBAUFLANSCH D393/136X60	10492556	70	4	639	11000367	PUMPENVERTEILERGETRIEB
ANBAUFLANSCH D558X137	571827908	30	1	639	11000367	PUMPENVERTEILERGETRIEB
ANBAUGEHAEUSE HAN 10B	10873526	25	1	940	968218508	KLEMMKASTEN
ANBAUGEHAEUSE HAN 10B	10873526	21	1	942	96051756	KLEMMKASTEN
ANBAUGEHAEUSE HAN 10B	10873526	20	1	1022	966355908	AUSRUEST.KAMERA MASCHI
ANBAUGEHAEUSE HAN 10B	605612814	21	1	922	96044329	KLEMMKASTEN
ANBAUGEHAEUSE HAN 16B	10873527	19	2	924	968221508	KLEMMKASTEN
ANBAUGEHAEUSE HAN 16B	10873527	21	1	937	967021108	KLEMMKASTEN BLINDSTECK
ANBAUGEHAEUSE HAN 24B	10873528	20	5	269	96034537	KLEMMKASTEN
ANBAUGEHAEUSE HAN 24B	10873528	20	4	308	96047223	ELEKTRIK KLEMMKASTEN DB
ANBAUGEHAEUSE HAN 24B	10873528	21	1	337	966541108	KLEMMKASTEN KPL.
ANBAUGEHAEUSE HAN 24B	10873528	21	1	354	966541408	KLEMMKASTEN KPL.
ANBAUGEHAEUSE HAN 24B	10873528	20	6	918	966530408	KLEMMKASTEN
ANBAUGEHAEUSE HAN 24B	10873528	20	3	920	96034780	KLEMMKASTEN
ANBAUGEHAEUSE HAN 24B	10873528	20	4	922	96044329	KLEMMKASTEN
ANBAUGEHAEUSE HAN 24B	10873528	20	3	924	968221508	KLEMMKASTEN
ANBAUGEHAEUSE HAN 24B	10873528	20	1	937	967021108	KLEMMKASTEN BLINDSTECK
ANBAUGEHAEUSE HAN 24B	10873528	20	4	940	968218508	KLEMMKASTEN
ANBAUGEHAEUSE HAN 24B	10873528	20	5	942	96051756	KLEMMKASTEN
ANBAUGEHAEUSE HAN 24B	10873528	21	1	1234	966541908	KLEMMKASTEN KPL.
ANBAUGEHAEUSE HAN 24B	10873528	21	1	1267	966543108	KLEMMKASTEN KPL.
ANBAUGEHAEUSE HAN 6B	10873525	25	1	269	96034537	KLEMMKASTEN
ANBAUGEHAEUSE HAN 6B	10873525	25	1	920	96034780	KLEMMKASTEN
ANBAUGEHAEUSE HAN 6B	10873525	19	1	922	96044329	KLEMMKASTEN
ANBAUGEHAEUSE HAN 6B	10873525	21	1	924	968221508	KLEMMKASTEN
ANBAUGEHAEUSE HAN 6B	10873525	19	1	942	96051756	KLEMMKASTEN
ANBAULEITER T ZN O	966495708	154	1	1290	916324608	D-ANLENKSTUECK VORM.
ANBAUTEILE ELEKTRIK	966138508	10	1	217	915740308	ELEKTRIK RAUPENTRAEGER
ANBAUTEILE ELEKTRIK	966138708	10	1	191	915740408	ELEKTRIK RAUPENTRAEGER
ANBAUTEILE ELEKTRIK	966138908	10	1	164	915740608	ELEKTRIK RAUPENTRAEGER
ANBAUTEILE ELEKTRIK	966139108	10	1	128	915740508	ELEKTRIK RAUPENTRAEGER
ANBAUTEILE LUFTPRESSER	10141807	334	1	698	13455092	DIESELMOTOR
ANHAENGE ETIKETTE 160X8	12934664	483	1	701	13455092	DIESELMOTOR
ANHAENGE ETIKETTE 80X80X	10128890	728	1	702	13455092	DIESELMOTOR
ANHAENGEBOCK	966147608	7	2	55	919045208	QUERTRAEGER
ANHAENGEGURT DIN EN 1492	12102302	200	10	113	917523808	RAUPENTRAEGER LI.
ANHAENGEGURT DIN EN 1492	12102302	200	10	155	917525508	RAUPENTRAEGER LI.
ANHAENGEGURT DIN EN 1492	12102302	200	10	185	917525608	RAUPENTRAEGER RE.

Bezeichnung	Artikel	Pos.	Menge	Seite	Baugruppe	Bezeichnung
ANHAENGEGURT DIN EN 1492	12102302	200	10	212	917525908	RAUPENTRAEGER RE.
ANHAENGELASCHE RAL 1007	967023108	176	2	1341	915745708	D-KOPFSTUECK VORM.
ANHAENGELASCHE SCHWK. R	967154908	50	2	1157	916332108	S-KOPFSTUECK
ANHAENGER 25X25 ALMG3 H	97044171	251	6	34	966084408	HYDRAULIK MITTELTEIL
ANHAENGER 25X25 ALMG3 H	97044171	251	1	132	966084908	HYDR.FAHRANTRIEB
ANHAENGER 25X25 ALMG3 H	97044171	251	1	168	966085008	HYDR.FAHRANTRIEB
ANHAENGER 25X25 ALMG3 H	97044171	251	1	195	966084808	HYDR.FAHRANTRIEB
ANHAENGER 25X25 ALMG3 H	97044171	251	1	221	966084708	HYDR.FAHRANTRIEB
ANHAENGER 25X25 ALMG3 H	97044171	251	1	314	966085408	HYDRAULIK DREHBUEHNE
ANHAENGER 25X25 ALMG3 H	97044171	251	1	455	966085508	HYDRAULIK DREHWERK
ANHAENGER 25X25 ALMG3 H	97044171	351	2	882	96029372	HYDR.MASCHINENHAUS
ANHAENGER 25X25 ALMG3 H	97044171	251	1	1092	966085608	ZUSATZHYDRAULIK WINDE 4
ANHAENGER 25X25 ALMG3 H	97044171	306	2	1292	916324608	D-ANLENKSTUECK VORM.
ANHAENGER 25X25 ALMG3 H	97044171	251	4	1314	96029354	ZUSATZHYDRAULIK D-ANLENK
ANHAENGER 25X25 ALMG3 H	97044171	251	3	1352	966086708	ZUSATZHYDRAULIK D-KOPFS
ANHAENGER 25X25 ALMG3 H	97044171	251	2	1388	966086808	ZUSATZHYDRAULIK ZWISCH
ANHAENGER 25X25 ALMG3 H	97044171	251	2	1398	966832808	ZUSATZHYDRAULIK ZWISCH
ANHAENGER 25X25 ALMG3 H	97044171	251	2	1406	966086908	ZUSATZHYDRAULIK ZWISCH
ANHAENGER 25X25 ALMG3 H	97044172	252	6	34	966084408	HYDRAULIK MITTELTEIL
ANHAENGER 25X25 ALMG3 H	97044172	252	1	132	966084908	HYDR.FAHRANTRIEB
ANHAENGER 25X25 ALMG3 H	97044172	252	1	168	966085008	HYDR.FAHRANTRIEB
ANHAENGER 25X25 ALMG3 H	97044172	252	1	195	966084808	HYDR.FAHRANTRIEB
ANHAENGER 25X25 ALMG3 H	97044172	252	1	221	966084708	HYDR.FAHRANTRIEB
ANHAENGER 25X25 ALMG3 H	97044172	252	1	314	966085408	HYDRAULIK DREHBUEHNE
ANHAENGER 25X25 ALMG3 H	97044172	252	1	455	966085508	HYDRAULIK DREHWERK
ANHAENGER 25X25 ALMG3 H	97044172	352	4	882	96029372	HYDR.MASCHINENHAUS
ANHAENGER 25X25 ALMG3 H	97044172	252	1	1092	966085608	ZUSATZHYDRAULIK WINDE 4
ANHAENGER 25X25 ALMG3 H	97044172	252	1	1146	966086308	ZUSATZHYDRAULIK S-ANLENK
ANHAENGER 25X25 ALMG3 H	97044172	307	2	1292	916324608	D-ANLENKSTUECK VORM.
ANHAENGER 25X25 ALMG3 H	97044172	252	4	1314	96029354	ZUSATZHYDRAULIK D-ANLENK
ANHAENGER 25X25 ALMG3 H	97044172	252	3	1352	966086708	ZUSATZHYDRAULIK D-KOPFS
ANHAENGER 25X25 ALMG3 H	97044172	252	2	1388	966086808	ZUSATZHYDRAULIK ZWISCH
ANHAENGER 25X25 ALMG3 H	97044172	252	2	1398	966832808	ZUSATZHYDRAULIK ZWISCH
ANHAENGER 25X25 ALMG3 H	97044172	252	2	1406	966086908	ZUSATZHYDRAULIK ZWISCH
ANHAENGER 25X25 ALMG3 H	97044210	253	6	34	966084408	HYDRAULIK MITTELTEIL
ANHAENGER 25X25 ALMG3 H	97044210	253	1	132	966084908	HYDR.FAHRANTRIEB
ANHAENGER 25X25 ALMG3 H	97044210	253	1	168	966085008	HYDR.FAHRANTRIEB
ANHAENGER 25X25 ALMG3 H	97044210	253	1	195	966084808	HYDR.FAHRANTRIEB
ANHAENGER 25X25 ALMG3 H	97044210	253	1	221	966084708	HYDR.FAHRANTRIEB
ANHAENGER 25X25 ALMG3 H	97044210	253	1	314	966085408	HYDRAULIK DREHBUEHNE
ANHAENGER 25X25 ALMG3 H	97044210	253	1	455	966085508	HYDRAULIK DREHWERK
ANHAENGER 25X25 ALMG3 H	97044210	353	4	882	96029372	HYDR.MASCHINENHAUS
ANHAENGER 25X25 ALMG3 H	97044210	253	1	1092	966085608	ZUSATZHYDRAULIK WINDE 4
ANHAENGER 25X25 ALMG3 H	97044210	253	1	1146	966086308	ZUSATZHYDRAULIK S-ANLENK
ANHAENGER 25X25 ALMG3 H	97044210	308	2	1293	916324608	D-ANLENKSTUECK VORM.
ANHAENGER 25X25 ALMG3 H	97044210	253	3	1314	96029354	ZUSATZHYDRAULIK D-ANLENK
ANHAENGER 25X25 ALMG3 H	97044210	253	3	1352	966086708	ZUSATZHYDRAULIK D-KOPFS
ANHAENGER 25X25 ALMG3 H	97044210	253	2	1388	966086808	ZUSATZHYDRAULIK ZWISCH
ANHAENGER 25X25 ALMG3 H	97044210	253	2	1398	966832808	ZUSATZHYDRAULIK ZWISCH
ANHAENGER 25X25 ALMG3 H	97044210	253	2	1406	966086908	ZUSATZHYDRAULIK ZWISCH
ANHAENGER 25X25 ALMG3 H	97044211	254	6	34	966084408	HYDRAULIK MITTELTEIL
ANHAENGER 25X25 ALMG3 H	97044211	254	1	132	966084908	HYDR.FAHRANTRIEB
ANHAENGER 25X25 ALMG3 H	97044211	254	1	168	966085008	HYDR.FAHRANTRIEB
ANHAENGER 25X25 ALMG3 H	97044211	254	1	195	966084808	HYDR.FAHRANTRIEB
ANHAENGER 25X25 ALMG3 H	97044211	254	1	221	966084708	HYDR.FAHRANTRIEB
ANHAENGER 25X25 ALMG3 H	97044211	254	1	314	966085408	HYDRAULIK DREHBUEHNE
ANHAENGER 25X25 ALMG3 H	97044211	254	1	455	966085508	HYDRAULIK DREHWERK
ANHAENGER 25X25 ALMG3 H	97044211	354	4	882	96029372	HYDR.MASCHINENHAUS
ANHAENGER 25X25 ALMG3 H	97044211	254	1	1092	966085608	ZUSATZHYDRAULIK WINDE 4
ANHAENGER 25X25 ALMG3 H	97044211	254	1	1146	966086308	ZUSATZHYDRAULIK S-ANLENK

Bezeichnung	Artikel	Pos.	Menge	Seite	Baugruppe	Bezeichnung
ANHAENGER 25X25 ALMG3 H	97044211	309	2	1293	916324608	D-ANLENKSTUECK VORM.
ANHAENGER 25X25 ALMG3 H	97044211	254	4	1314	96029354	ZUSATZHYDRAULIK D-ANLENK
ANHAENGER 25X25 ALMG3 H	97044211	254	3	1352	966086708	ZUSATZHYDRAULIK D-KOPFS
ANHAENGER 25X25 ALMG3 H	97044211	254	2	1388	966086808	ZUSATZHYDRAULIK ZWISCH
ANHAENGER 25X25 ALMG3 H	97044211	254	2	1398	966832808	ZUSATZHYDRAULIK ZWISCH
ANHAENGER 25X25 ALMG3 H	97044211	254	2	1406	966086908	ZUSATZHYDRAULIK ZWISCH
ANHAENGER 2X25X25 ALMG3	97125573	248	3	78	966084508	HYDR.QUERTRAEGER
ANHAENGER 2X25X25 ALMG3	97125573	248	3	96	966084608	HYDR.QUERTRAEGER
ANHAENGER 2X25X25 ALMG3	97125573	248	1	241	966561908	ZUSATZHYDR.BOLZENZIEHZ
ANHAENGER 2X25X25 ALMG3	97139633	249	3	78	966084508	HYDR.QUERTRAEGER
ANHAENGER 2X25X25 ALMG3	97139633	249	3	96	966084608	HYDR.QUERTRAEGER
ANHAENGER 2X25X25 ALMG3	97139633	249	1	241	966561908	ZUSATZHYDR.BOLZENZIEHZ
ANHAENGER 2X25X25 ALMG3	97044217	360	2	883	96029372	HYDR.MASCHINENHAUS
ANHAENGER 2X25X25 ALMG3	97044217	260	1	1314	96029354	ZUSATZHYDRAULIK D-ANLENK
ANHAENGER 2X25X25 ALMG3	97044218	361	1	883	96029372	HYDR.MASCHINENHAUS
ANHAENGER 2X25X25 ALMG3	97044219	362	1	883	96029372	HYDR.MASCHINENHAUS
ANHAENGER 2X25X25 ALMG3	97044220	363	1	883	96029372	HYDR.MASCHINENHAUS
ANHAENGER 2X25X25 ALMG3	97044221	364	1	883	96029372	HYDR.MASCHINENHAUS
ANHAENGER 2X25X25 ALMG3	97044222	365	1	883	96029372	HYDR.MASCHINENHAUS
ANHAENGER 2X25X25 ALMG3	97044224	366	1	883	96029372	HYDR.MASCHINENHAUS
ANHAENGER 2X25X25 ALMG3	97044225	367	1	883	96029372	HYDR.MASCHINENHAUS
ANHAENGER 2X25X25 ALMG3	97044226	368	1	883	96029372	HYDR.MASCHINENHAUS
ANHAENGER 2X25X25 ALMG3	97044227	369	1	883	96029372	HYDR.MASCHINENHAUS
ANHAENGER 2X25X25 ALMG3	97044228	370	1	883	96029372	HYDR.MASCHINENHAUS
ANHAENGER 2X25X25 ALMG3	97044229	371	1	883	96029372	HYDR.MASCHINENHAUS
ANHAENGER 2X25X25 ALMG3	97044230	372	1	883	96029372	HYDR.MASCHINENHAUS
ANHAENGER 2X25X25 ALMG3	97044231	373	1	883	96029372	HYDR.MASCHINENHAUS
ANHAENGER 2X25X25 ALMG3	97044212	255	6	34	966084408	HYDRAULIK MITTELTEIL
ANHAENGER 2X25X25 ALMG3	97044212	255	1	132	966084908	HYDR.FAHRANTRIEB
ANHAENGER 2X25X25 ALMG3	97044212	255	1	168	966085008	HYDR.FAHRANTRIEB
ANHAENGER 2X25X25 ALMG3	97044212	255	1	195	966084808	HYDR.FAHRANTRIEB
ANHAENGER 2X25X25 ALMG3	97044212	255	1	221	966084708	HYDR.FAHRANTRIEB
ANHAENGER 2X25X25 ALMG3	97044212	255	1	314	966085408	HYDRAULIK DREHBUEHNE
ANHAENGER 2X25X25 ALMG3	97044212	255	1	455	966085508	HYDRAULIK DREHWERK
ANHAENGER 2X25X25 ALMG3	97044212	355	4	882	96029372	HYDR.MASCHINENHAUS
ANHAENGER 2X25X25 ALMG3	97044212	255	1	1092	966085608	ZUSATZHYDRAULIK WINDE 4
ANHAENGER 2X25X25 ALMG3	97044212	255	1	1146	966086308	ZUSATZHYDRAULIK S-ANLENK
ANHAENGER 2X25X25 ALMG3	97044212	310	2	1293	916324608	D-ANLENKSTUECK VORM.
ANHAENGER 2X25X25 ALMG3	97044212	255	4	1314	96029354	ZUSATZHYDRAULIK D-ANLENK
ANHAENGER 2X25X25 ALMG3	97044212	255	1	1352	966086708	ZUSATZHYDRAULIK D-KOPFS
ANHAENGER 2X25X25 ALMG3	97044212	255	2	1388	966086808	ZUSATZHYDRAULIK ZWISCH
ANHAENGER 2X25X25 ALMG3	97044212	255	2	1398	966832808	ZUSATZHYDRAULIK ZWISCH
ANHAENGER 2X25X25 ALMG3	97044212	255	2	1406	966086908	ZUSATZHYDRAULIK ZWISCH
ANHAENGER 2X25X25 ALMG3	97044213	256	5	34	966084408	HYDRAULIK MITTELTEIL
ANHAENGER 2X25X25 ALMG3	97044213	256	1	132	966084908	HYDR.FAHRANTRIEB
ANHAENGER 2X25X25 ALMG3	97044213	256	1	168	966085008	HYDR.FAHRANTRIEB
ANHAENGER 2X25X25 ALMG3	97044213	256	1	195	966084808	HYDR.FAHRANTRIEB
ANHAENGER 2X25X25 ALMG3	97044213	256	1	221	966084708	HYDR.FAHRANTRIEB
ANHAENGER 2X25X25 ALMG3	97044213	256	1	314	966085408	HYDRAULIK DREHBUEHNE
ANHAENGER 2X25X25 ALMG3	97044213	256	1	455	966085508	HYDRAULIK DREHWERK
ANHAENGER 2X25X25 ALMG3	97044213	356	4	882	96029372	HYDR.MASCHINENHAUS
ANHAENGER 2X25X25 ALMG3	97044213	256	1	1092	966085608	ZUSATZHYDRAULIK WINDE 4
ANHAENGER 2X25X25 ALMG3	97044213	256	1	1146	966086308	ZUSATZHYDRAULIK S-ANLENK
ANHAENGER 2X25X25 ALMG3	97044213	311	2	1293	916324608	D-ANLENKSTUECK VORM.
ANHAENGER 2X25X25 ALMG3	97044213	256	3	1314	96029354	ZUSATZHYDRAULIK D-ANLENK
ANHAENGER 2X25X25 ALMG3	97044213	256	1	1352	966086708	ZUSATZHYDRAULIK D-KOPFS
ANHAENGER 2X25X25 ALMG3	97044213	256	2	1388	966086808	ZUSATZHYDRAULIK ZWISCH
ANHAENGER 2X25X25 ALMG3	97044213	256	2	1398	966832808	ZUSATZHYDRAULIK ZWISCH
ANHAENGER 2X25X25 ALMG3	97044213	256	2	1406	966086908	ZUSATZHYDRAULIK ZWISCH
ANHAENGER 2X25X25 ALMG3	97044214	257	5	34	966084408	HYDRAULIK MITTELTEIL

Bezeichnung	Artikel	Pos.	Menge	Seite	Baugruppe	Bezeichnung
ANHAENGER 2X25X25 ALMG3	97044214	257	1	132	966084908	HYDR.FAHRANTRIEB
ANHAENGER 2X25X25 ALMG3	97044214	257	1	168	966085008	HYDR.FAHRANTRIEB
ANHAENGER 2X25X25 ALMG3	97044214	257	1	195	966084808	HYDR.FAHRANTRIEB
ANHAENGER 2X25X25 ALMG3	97044214	257	1	221	966084708	HYDR.FAHRANTRIEB
ANHAENGER 2X25X25 ALMG3	97044214	257	1	314	966085408	HYDRAULIK DREHBUEHNE
ANHAENGER 2X25X25 ALMG3	97044214	257	1	455	966085508	HYDRAULIK DREHWERK
ANHAENGER 2X25X25 ALMG3	97044214	357	4	882	96029372	HYDR.MASCHINENHAUS
ANHAENGER 2X25X25 ALMG3	97044214	257	1	1092	966085608	ZUSATZHYDRAULIK WINDE 4
ANHAENGER 2X25X25 ALMG3	97044214	257	1	1146	966086308	ZUSATZHYDRAULIK S-ANLENK
ANHAENGER 2X25X25 ALMG3	97044214	312	2	1293	916324608	D-ANLENKSTUECK VORM.
ANHAENGER 2X25X25 ALMG3	97044214	257	3	1314	96029354	ZUSATZHYDRAULIK D-ANLENK
ANHAENGER 2X25X25 ALMG3	97044215	258	3	34	966084408	HYDRAULIK MITTELTEIL
ANHAENGER 2X25X25 ALMG3	97044215	258	1	78	966084508	HYDR.QUERTRAEGER
ANHAENGER 2X25X25 ALMG3	97044215	258	1	96	966084608	HYDR.QUERTRAEGER
ANHAENGER 2X25X25 ALMG3	97044215	258	1	314	966085408	HYDRAULIK DREHBUEHNE
ANHAENGER 2X25X25 ALMG3	97044215	358	4	883	96029372	HYDR.MASCHINENHAUS
ANHAENGER 2X25X25 ALMG3	97044215	258	1	1146	966086308	ZUSATZHYDRAULIK S-ANLENK
ANHAENGER 2X25X25 ALMG3	97044215	258	3	1314	96029354	ZUSATZHYDRAULIK D-ANLENK
ANHAENGER 2X25X25 ALMG3	97044216	259	3	34	966084408	HYDRAULIK MITTELTEIL
ANHAENGER 2X25X25 ALMG3	97044216	259	1	78	966084508	HYDR.QUERTRAEGER
ANHAENGER 2X25X25 ALMG3	97044216	259	1	96	966084608	HYDR.QUERTRAEGER
ANHAENGER 2X25X25 ALMG3	97044216	359	2	883	96029372	HYDR.MASCHINENHAUS
ANHAENGER 2X25X25 ALMG3	97044216	259	3	1314	96029354	ZUSATZHYDRAULIK D-ANLENK
ANLAGE	967031308	132	1	575	918744708	MASCHINENHAUS GRUNDRAH
ANLAUFBLECH 30X155X111 S	979619208	4	1	72	966004008	BOLZENLAGERUNG
ANLAUFBLECH 30X155X111 S	979619208	4	1	73	966003108	BOLZENAUFNAHME
ANLAUFBLECH 30X155X111 S	979619208	51	2	111	917523808	RAUPENTRAEGER LI.
ANLAUFBLECH 30X155X111 S	979619208	51	2	154	917525508	RAUPENTRAEGER LI.
ANLAUFBLECH 30X155X111 S	979619208	51	2	183	917525608	RAUPENTRAEGER RE.
ANLAUFBLECH 30X155X111 S	979619208	51	2	210	917525908	RAUPENTRAEGER RE.
ANLAUFSCHEIBE 16X82X4 -C	9078591	5	1	762	11348849	ZWISCHENRAD ANBAU
ANLAUFSCHEIBE 34X52X6	10154306	4	1	738	11368166	ANTRIEB FUER HDP VORM.
ANLEGELEITER 5-350X1,24M A	11481815	133	1	112	917523808	RAUPENTRAEGER LI.
ANLEGELEITER 5-350X1,24M A	11481815	100	1	154	917525508	RAUPENTRAEGER LI.
ANLEGELEITER 5-350X1,24M A	11481815	98	1	184	917525608	RAUPENTRAEGER RE.
ANLEGELEITER 5-350X1,24M A	11481815	100	1	211	917525908	RAUPENTRAEGER RE.
ANLEGELEITER 5-350X1,24M A	11481815	102	1	418	96038694	LAUFSTEG DREHBUEHNE
ANLEGELEITER 5-350X1,24M A	11481815	1	1	1294	966211108	STEIGLEITER
ANLEGELEITER EN 131 10-420	11481288	40	1	1192	916303308	S-ZWISCHENSTUECK
ANLEGELEITER EN 131 4-420	11481745	105	1	1340	915745708	D-KOPFSTUECK VORM.
ANLEGELEITER EN 131 6-420	11481816	117	4	429	96038696	LAUFSTEG DREHBUEHNE
ANLEGELEITER EN 131 7-420	11481667	101	1	418	96038694	LAUFSTEG DREHBUEHNE
ANLEGELEITER EN 131 7-420	11481667	111	1	1129	916305808	S-ANLENKSTUECK VORM.
ANLEGELEITER EN 131 8-420	11481747	100	1	418	96038694	LAUFSTEG DREHBUEHNE
ANLEGELEITER EN 131 8-420	11481747	126	1	1290	916324608	D-ANLENKSTUECK VORM.
ANLEGELEITER EN 131 9-420	11481400	2	1	1382	916303808	D-ZWISCHENSTUECK
ANLEGELEITER EN 131 9-420	11481400	2	1	1394	917223708	D-ZWISCHENSTUECK
ANLEGELEITER EN 131 9-420	11481400	2	1	1402	917223808	D-ZWISCHENSTUECK
ANSAUGROHR SCHWK.	96034930	3	1	987	919203608	OELBEHAELTER KPL.
ANSAUGROHR SCHWK.	96034931	2	1	987	919203608	OELBEHAELTER KPL.
ANSAUGROHR SCHWK.	96034932	4	1	987	919203608	OELBEHAELTER KPL.
ANSAUGSTUTZEN ANBAU V-	10154796	222	1	698	13455092	DIESELMOTOR
ANSAUGSTUTZEN ANBAU V-M	10122793	221	1	698	13455092	DIESELMOTOR
ANSAUGSTUTZEN V-MOTORX	9078650	1	1	751	10122793	ANSAUGSTUTZEN ANBAU
ANSAUGSTUTZEN V-MOTORX	9078650	2	1	752	10154796	ANSAUGSTUTZEN ANBAU
ANSAUGSTUTZEN V-MOTOR	10137588	1	1	752	10154796	ANSAUGSTUTZEN ANBAU
ANSCHLAG SCHWK. LINKS FE	967043608	73	1	1158	916332108	S-KOPFSTUECK
ANSCHLAG SCHWK. RECHTS	967043508	72	1	1158	916332108	S-KOPFSTUECK
ANSCHLAGKETTE 19T-2M SPF	10816756	29	2	401	965661508	OBERFLASCHE KPL.
ANSCHLAGMITTEL	919300308	190	1	14		LIEBHERR RAUPENKRAN LR

Bezeichnung	Artikel	Pos.	Menge	Seite	Baugruppe	Bezeichnung
ANSCHLAGPUFFER 50X35-M1	10490765	11	2	230	966165908	KLAPPRAHMEN VORM.
ANSCHLAGPUFFER 50X58 M1	10410277	118	1	418	96038694	LAUFSTEG DREHBUEHNE
ANSCHLAGPUFFER 63X53	726910708	3	3	230	966165908	KLAPPRAHMEN VORM.
ANSCHLAGPUNKT DREHBAR	10284660	185	2	1341	915745708	D-KOPFSTUECK VORM.
ANSCHLAGSEIL EN 13414-3 29	10281617	11	2	1475	919003708	MONTAGEHILFSMITTEL
ANSCHLAGSEIL KPL. 10M 35T	97010068	2	4	1475	919003708	MONTAGEHILFSMITTEL
ANSCHLAGSEIL KPL. 12M 85T	97010067	1	4	1475	919003708	MONTAGEHILFSMITTEL
ANSCHLAGSEIL KPL. 3.7M 15	97012146	4	2	1478	966911408	TRAVERSE KPL.
ANSCHLAGWINKEL 5X80X110	97007460	33	2	59	965956208	TREPPE
ANSCHLAGWINKEL 8X143X80	979536208	22	1	55	919045208	QUERTRAEGER
ANSCHLUSSBLOCK	971663208	161	1	455	966085508	HYDRAULIK DREHWERK
ANSCHLUSSFLANSCH	10126190	3	1	758	11364209	LUFTPRESSER VORM.
ANSCHLUSSFLANSCH	511056108	295	6	882	96029372	HYDR.MASCHINENHAUS
ANSCHLUSSFLANSCH	974646608	160	1	1270	966086208	ZUSATZHYDRAULIK WINDE 6
ANSCHLUSSFLANSCH ALZN	973676808	296	2	882	96029372	HYDR.MASCHINENHAUS
ANSCHLUSSFLANSCH EN138	979208108	160	2	341	966085708	ZUSATZHYDRAULIK WINDE 1
ANSCHLUSSFLANSCH EN138	979208108	160	2	358	966085808	ZUSATZHYDRAULIK WINDE 2
ANSCHLUSSFLANSCH EN138	979208108	160	2	1092	966085608	ZUSATZHYDRAULIK WINDE 4
ANSCHLUSSFLANSCH EN138	979208108	160	2	1238	966085908	ZUSATZHYDRAULIK WINDE 3
ANSCHLUSSKABEL	10454783	11	4	1021	96035787	AUSRUESTUNG KAMERA KAB
ANSCHLUSSKABEL 2 X 0,75	614027314	5	4.4	541	96063949	KABELSTRANG
ANSCHLUSSKABEL 2 X 0,75	614027314	6	4.4	541	96063949	KABELSTRANG
ANSCHLUSSKRUEMMER	10124886	1	1	769	10145044	WASSERLEITUNGSANSCHLUE
ANSCHLUSSLEISTE CR6-FREI	974713508	291	2	882	96029372	HYDR.MASCHINENHAUS
ANSCHLUSSLEISTE CR6-FREI	974713608	292	2	882	96029372	HYDR.MASCHINENHAUS
ANSCHLUSSLEITUNG	10663914	44	1	322	11081924	ELEKTROPUMPE
ANSCHLUSSLEITUNG	10663914	37	1	472	11003525	ELEKTROPUMPE
ANSCHLUSSPLATTE	10009378	2	2	665	11065840	VERSTELLPUMPE
ANSCHLUSSPLATTE	10009378	2	1	671	10411732	VERSTELLPUMPE
ANSCHLUSSPLATTE	10412344	3	1	650	11007834	VERSTELLPUMPE
ANSCHLUSSPLATTE	10412345	2	1	679	11065801	VERSTELLPUMPE
ANSCHLUSSPLATTE	10663801	6	1	1068	10228004	HYDROMOTOR
ANSCHLUSSPLATTE	11006044	3	1	641	11006041	VERSTELLPUMPE
ANSCHLUSSPLATTE	11006044	3	1	645	11006042	VERSTELLPUMPE
ANSCHLUSSPLATTE	11006048	3	1	646	11006043	VERSTELLPUMPE
ANSCHLUSSPLATTE	11065793	3	1	663	11007842	VERSTELLPUMPE
ANSCHLUSSPLATTE	11065793	3	1	674	11005997	VERSTELLPUMPE
ANSCHLUSSPLATTE	510629508	168	3	882	96029372	HYDR.MASCHINENHAUS
ANSCHLUSSPLATTE	510629508	170	1	1352	966086708	ZUSATZHYDRAULIK D-KOPFS
ANSCHLUSSPLATTE	510631808	150	1	341	966085708	ZUSATZHYDRAULIK WINDE 1
ANSCHLUSSPLATTE	510631808	150	1	358	966085808	ZUSATZHYDRAULIK WINDE 2
ANSCHLUSSPLATTE	510631808	169	2	882	96029372	HYDR.MASCHINENHAUS
ANSCHLUSSPLATTE	510631808	150	1	1092	966085608	ZUSATZHYDRAULIK WINDE 4
ANSCHLUSSPLATTE	510631808	150	1	1238	966085908	ZUSATZHYDRAULIK WINDE 3
ANSCHLUSSPLATTE	510631808	150	1	1270	966086208	ZUSATZHYDRAULIK WINDE 6
ANSCHLUSSPLATTE	510633908	151	1	341	966085708	ZUSATZHYDRAULIK WINDE 1
ANSCHLUSSPLATTE	510633908	151	1	358	966085808	ZUSATZHYDRAULIK WINDE 2
ANSCHLUSSPLATTE	510633908	151	1	1092	966085608	ZUSATZHYDRAULIK WINDE 4
ANSCHLUSSPLATTE	510633908	151	1	1238	966085908	ZUSATZHYDRAULIK WINDE 3
ANSCHLUSSPLATTE	510633908	151	1	1270	966086208	ZUSATZHYDRAULIK WINDE 6
ANSCHLUSSPLATTE	510782208	5	1	141	511486508	WEGESCHIEBER
ANSCHLUSSPLATTE	5619056	151	1	1314	96029354	ZUSATZHYDRAULIK D-ANLENK
ANSCHLUSSPLATTE	571514208	3	1	652	11007825	VERSTELLPUMPE
ANSCHLUSSPLATTE	571903008	3	1	675	11005998	VERSTELLPUMPE
ANSCHLUSSPLATTE	7024283	4	1	375	510230608	HYDROMOTOR
ANSCHLUSSPLATTE	7622495	2	1	655	11007826	VERSTELLPUMPE
ANSCHLUSSPLATTE AlMgSi08	10126124	4	1	795	10126182	NEBENABTRIEB ANBAU
ANSCHLUSSPLATTE DP1-10/3	511058308	150	2	380	966086008	ZUSATZHYDRAULIK MONTAGE
ANSCHLUSSROHR	12569884	5	2	813	11446927	SCRFILTER-BAUGRUPPE
ANSCHLUSSSTECKER AX	602337008	521	31	537	96063944	DRAEHTE KPL.ARMATUR

Bezeichnung	Artikel	Pos.	Menge	Seite	Baugruppe	Bezeichnung
ANSCHLUSSSTECKER AX	602337008	(521)	1	1007	96033580	VERKABELUNG MONTAGETA
ANSCHLUSSSTUECK	10122637	3	1	730	11364325	ZYLINDERKOPFDECKEL VORM
ANSCHLUSSSTUECK	10145189	1	1	770	10145193	KUEHLWASSERANSCHLUSS
ANSCHLUSSSTUECK	10145190	1	1	772	10145195	KUEHLWASSERANSCHLUSS
ANSCHLUSSSTUECK	12569881	4	2	813	11446927	SCRFILTER-BAUGRUPPE
ANSCHLUSSSTUECK EN AC-A	12423293	23	1	761	12490129	WASSERPUMPE MIT BEFEST.
ANSCHLUSSSTUECK M14X1,5/	774383208	10	2	124	915742708	ZENTRALSCHMIERUNG RAUP
ANSCHLUSSSTUECK M14X1,5/	774383208	10	2	163	915744408	ZENTRALSCHMIERUNG RAUP
ANSCHLUSSSTUECK M14X1,5/	774383208	10	2	190	915744608	ZENTRALSCHMIERUNG RAUP
ANSCHLUSSSTUECK M14X1,5/	774383208	10	2	216	915744508	ZENTRALSCHMIERUNG RAUP
ANSCHLUSSSTUECK NA2 42Cr	10117098	2	1	758	11364209	LUFTPRESSER VORM.
ANSCHLUSSSTUECK VORM.	11365540	1	1	771	10152906	KUEHLWASSERANSCHLUSS
ANSCHRAUBPLATTE 5X520X	97004961	151	1	112	917523808	RAUPENTRAEGER LI.
ANSCHRAUBPLATTE 5X520X	97004961	153	1	155	917525508	RAUPENTRAEGER LI.
ANSCHRAUBPLATTE 5X520X	97004961	151	1	185	917525608	RAUPENTRAEGER RE.
ANSCHRAUBPLATTE 5X520X	97004961	153	1	212	917525908	RAUPENTRAEGER RE.
ANSCHRAUBSCHARNIER 25X	10871177	14	3	228	919026408	LAUFSTEG RAUPENFAHRWER
ANSCHRAUBSCHARNIER 25X	10871177	9	4	513	916997508	RAHMEN KPL.
ANSCHRAUBSCHARNIER 25X	10871177	4	3	605	967124708	DECKELHALTERUNG
ANSCHWEISSPLATTE DIN 301	602015408	110	1	848	919965308	KRAFTSTOFFFOERDERUNG
ANSCHWEISSPLATTE DIN 301	602015208	35	2	614	96033135	BEFESTIGUNGSTEILE HYDR
ANSCHWEISSPLATTE DIN 301	10802202	11	4	608	96021757	BEFESTIGUNGSTEILE DRUC
ANSCHWEISSPLATTE DIN 301	10802202	128	2	635	96034141	DIESELMOTOR VORM.
ANSCHWEISSPLATTE DIN 301	10802202	128	2	692	96034143	DIESELMOTOR VORM.
ANSCHWEISSPLATTE DIN 301	602015108	33	1	614	96033135	BEFESTIGUNGSTEILE HYDR
ANSCHWEISSPLATTE DIN 301	10802203	25	3	844	96035878	HARNSTOFFANLAGE OBEN
ANSCHWEISSPLATTE DIN 301	602015608	36	9	614	96033135	BEFESTIGUNGSTEILE HYDR
ANSCHWEISSPLATTE DIN 301	10802201	167	4	113	917523808	RAUPENTRAEGER LI.
ANSCHWEISSPLATTE DIN 301	10802201	168	4	155	917525508	RAUPENTRAEGER LI.
ANSCHWEISSPLATTE DIN 301	10802201	167	4	185	917525608	RAUPENTRAEGER RE.
ANSCHWEISSPLATTE DIN 301	10802201	168	4	212	917525908	RAUPENTRAEGER RE.
ANSCHWEISSPLATTE DIN 301	10802201	5	2	295	96034789	STATIV KPL.
ANSCHWEISSPLATTE DIN 301	10802201	34	6	614	96033135	BEFESTIGUNGSTEILE HYDR
ANSCHWEISSPLATTE DIN 301	602016908	38	2	614	96033135	BEFESTIGUNGSTEILE HYDR
ANSTEUERGERAET	10802314	5	1	652	11007825	VERSTELLPUMPE
ANSTEUERGERAET	10814299	5	1	641	11006041	VERSTELLPUMPE
ANSTEUERGERAET	10814299	5	1	645	11006042	VERSTELLPUMPE
ANSTEUERGERAET	10814299	5	1	650	11007834	VERSTELLPUMPE
ANSTEUERGERAET	10814299	5	1	663	11007842	VERSTELLPUMPE
ANSTEUERGERAET	11002353	5	1	675	11005998	VERSTELLPUMPE
ANSTEUERGERAET	11006049	5	1	646	11006043	VERSTELLPUMPE
ANSTEUERGERAET	11065795	5	1	674	11005997	VERSTELLPUMPE
ANTENNE	10450273	5	1	265	96045406	LEITUNG
ANTENNE AKTIV	12107816	25	1	548	96063942	ELEKTRIK ANBAUTEILE KABIN
ANTENNE FUNK	11211570	(31)	1	1427	967276708	EMPFAENGER
ANTENNE FUNK	11211570	(1)	1	1430	967922708	KLEMMKASTEN KPL.
ANTENNE KPL.	96032724	10	1	548	96063942	ELEKTRIK ANBAUTEILE KABIN
ANTENNENKABEL 1X0,34-10M	12104675	30	1	548	96063942	ELEKTRIK ANBAUTEILE KABIN
ANTENNENKABEL 1X0,34-5M	12107824	26	1	548	96063942	ELEKTRIK ANBAUTEILE KABIN
ANTENNENSTAB	10815004	1	1	266	10450273	ANTENNE
ANTENNENSTAB AKTIV	12108590	(1)	1	548	96063942	ELEKTRIK ANBAUTEILE KABIN
ANTIRUTSCHBELAG 1.6X150X	972859408	24	3	401	965661508	OBERFLASCHE KPL.
ANTIRUTSCHBELAG 1.6X150X	970879408	199	6	1291	916324608	D-ANLENKSTUECK VORM.
ANTIRUTSCHBELAG 1.6X305X	97011906	16	4	1465	96053948	BESCHILDERUNG
ANTIRUTSCHBELAG 1.6X305X	97018326	17	4	1465	96053948	BESCHILDERUNG
ANTIRUTSCHBELAG 1.6X610X	97022543	15	4	1465	96053948	BESCHILDERUNG
ANTIRUTSCHBELAG 1.6X650X	974473408	21	1	1454	966410908	PODEST KPL.
ANTIRUTSCHBELAG 1250X152	97004074	19	2	61	96026100	PODEST KPL.LI.
ANTIRUTSCHBELAG 1250X152	97004074	19	2	65	96026289	PODEST KPL.RE.
ANTRIEB FUER HDP VORM.	11368166	1	1	737	11363553	ANTRIEB FUER HOCHDRUCK

Bezeichnung	Artikel	Pos.	Menge	Seite	Baugruppe	Bezeichnung
ANTRIEB FUER HOCHDRUCK	11363553	180	1	697	13455092	DIESELMOTOR
ANTRIEB KPL	540270514	24	1	369	10802219	SEILWINDE
ANTRIEBSAGGREGAT KLIMAA	91000572	115	1	12		LIEBHERR RAUPENKRAN LR
ANTRIEBSFLANSCH EDELST	606012608	6	1	335	915749608	ELEKTRIK WINDE 1
ANTRIEBSFLANSCH EDELST	606012608	6	1	353	915749708	ELEKTRIK WINDE 2
ANTRIEBSFLANSCH EDELST	606012608	6	1	1087	915749908	ELEKTRIK WINDE 4
ANTRIEBSFLANSCH EDELST	606012608	6	1	1232	915749808	ELEKTRIK WINDE 3
ANTRIEBSFLANSCH EDELST	606012608	6	1	1265	915750108	ELEKTRIK WINDE 6
ANTRIEBSHUELSE	571727208	4	1	374	540270514	ANTRIEB KPL
ANTRIEBSTEILE M. SCHWING.	11367689	1	1	720	10147666	ANTRIEBSTEILE M.SCHWINGU
ANTRIEBSTEILE M.SCHWINGU	10147666	53	1	696	13455092	DIESELMOTOR
ANTRIEBSWELLE	540401208	16	1	1303	540006108	SEILWINDE
ANTRIEBSWELLE Z=11 31CrM	10154041	3	1	738	11368166	ANTRIEB FUER HDP VORM.
ANTRIEBSWELLE Z=24 18CrNi	969573701	(5)	3	110	917523808	RAUPENTRAEGER LI.
ANTRIEBSWELLE Z=24 18CrNi	969573701	(5)	3	153	917525508	RAUPENTRAEGER LI.
ARBEITSSCHEINWERFER 50W	10872003	15	1	1184	919294608	A-SCHEINWERFER S-ANLEN
ARM	11002352	5	1	1328	616024908	KABELTROMMEL
ARMATUREN RE.	96054231	5	1	525	919788308	ELEKTRIK KRANFUEHRERKAB
ARMATURENKASTEN 12/24V	12101197	35	1	505	919266408	KRANFUEHRERKABINE VORM
ARMATURENKASTEN 66MMX6	12105156	100	1	1071	91000595	ZUSATZT.ANTRIEBSAGG.KLIM
ARMLEHNE 310ERGO	774119708	1	1	1029	962282208	ARMLEHNE LINKS
ARMLEHNE 310ERGO	774119808	1	1	1031	962282308	ARMLEHNE RECHTS
ARMLEHNE LINKS	962282208	1	1	1028	96032222	NACHARBEIT ARMLEHNE LI.
ARMLEHNE RECHTS	962282308	1	1	1030	96032223	NACHARBEIT ARMLEHNE RE.
ARMLEHNENAUFLAGE	971636608	2	1	1029	962282208	ARMLEHNE LINKS
ARMLEHNENAUFLAGE	971636608	2	1	1031	962282308	ARMLEHNE RECHTS
ATL-ANBAU HE400WG	10141720	430	1	699	13455092	DIESELMOTOR
ATL-ANBAU HE400WG	10141721	431	1	699	13455092	DIESELMOTOR
AUFBAUTEILE MONTAGEPLA	96063943	4	1	527	96054231	ARMATUREN RE.
AUFBAUTEILE MONTAGETAF	96069348	20	1	990	91003271	EINBAUTEILE SCHALTSCHRAN
AUFFANGGURT EN 361 IK G 2	11007305	1	2	247	916959908	PERSOENLICHE SCHUTZAUS
AUFKLEBER	10016660	24	1	472	11003525	ELEKTROPUMPE
AUFKLEBER	10441600	24	1	348	11114000	ELEKTROPUMPE
AUFLAGE 15X980X60 PA6G	288192608	45	8	1382	916303808	D-ZWISCHENSTUECK
AUFLAGE 35X150X120	971639608	200	2	1291	916324608	D-ANLENKSTUECK VORM.
AUFLAGE PA6G	97019221	39	2	1409	966649408	VERSTELLFLASCHE KPL.
AUFLAGE PA6G	971111308	85	3	1129	916305808	S-ANLENKSTUECK VORM.
AUFLAGE PA6G	971111408	86	2	1129	916305808	S-ANLENKSTUECK VORM.
AUFLAGE PA6G	971111408	145	2	1290	916324608	D-ANLENKSTUECK VORM.
AUFLAGE PA6G	978104508	114	10	1340	915745708	D-KOPFSTUECK VORM.
AUFLAGE SCHWK. RAL 1007	966211308	5	2	1288	916324608	D-ANLENKSTUECK VORM.
AUFLAGE SCHWK. RAL 1007	966223308	2	1	1296	966221808	MITNEHMER LINKS
AUFLAGE SCHWK. RAL 1007	966223308	2	1	1297	966221908	MITNEHMER RECHTS
AUFLAGEBOCK	602736008	274	4	1142	966792108	KLEMMKASTEN KPL.
AUFLAGEBOCK	602736008	260	2	1168	966418908	KLEMMKASTEN
AUFNAHME SCHWK.	966259108	(1)	1	112	917523808	RAUPENTRAEGER LI.
AUFNAHME SCHWK.	966259208	(2)	1	112	917523808	RAUPENTRAEGER LI.
AUFNAHMEGEHAEUSE 4-POL	602337608	516	1	537	96063944	DRAEHTE KPL.ARMATUR
AUFSTIEG KPL.	966490908	5	1	1157	916332108	S-KOPFSTUECK
AUFSTIEG SCHWK. T ZN O	966476808	1	1	1160	966490908	AUFSTIEG KPL.
AUFSTIEG VORM.	965887108	8	1	573	918744708	MASCHINENHAUS GRUNDRAH
AUFSTIEGSKONSOLE SCHWK.	965900308	1	1	590	965887108	AUFSTIEG VORM.
AUFSTIEGSLEITER SCHWK. T	965911708	1	1	59	965956208	TREPPE
AUFSTIEGSTRITT 2X30X120X	788900808	7	1	591	965887208	KLAPPTRITT VORM.
AUFSTIEGSTRITT 399X120X40	788901708	7	3	438	915755208	ROLLENDREHVERB.M.DREHW
AUFSTIEGSTRITT 40X120X580	972328808	3	5	432	96039357	TREPPE
AUFSTIEGSTRITT 40X120X580	972328808	3	5	434	96039358	TREPPE
AUFSTIEGSTRITT 40X120X580	972328808	3	6	590	965887108	AUFSTIEG VORM.
AUFTRITT SPF	979405208	50	1	573	918744708	MASCHINENHAUS GRUNDRAH
AUGENSCHRAUBE DIN 444 M1	12100296	7	1	1411	966657008	ENDSCHALTER KPL.

Bezeichnung	Artikel	Pos.	Menge	Seite	Baugruppe	Bezeichnung
AUGENSCHRAUBE DIN 444 M1	12100296	7	1	1413	966657108	ENDSCHALTER KPL.
AUSGLEICHSBEHAELTER	570065908	1	1	46	502806508	AUSGLEICHSBEHAELTER
AUSGLEICHSBEHAELTER 0,2L	502807308	(1)	1	1270	966086208	ZUSATZHYDRAULIK WINDE 6
AUSGLEICHSBEHAELTER 1L	502806508	1	1	45	96028333	AUSGLEICHSBEHAELTER KPL
AUSGLEICHSBEHAELTER 29,5	12100814	101	1	1064	96034284	KOMBIKUEHLER VORM.
AUSGLEICHSBEHAELTER 29,5	12100815	100	1	1059	919204008	KUEHLERANLAGE
AUSGLEICHSBEHAELTER KPL	96028331	157	1	1270	966086208	ZUSATZHYDRAULIK WINDE 6
AUSGLEICHSBEHAELTER KPL	96028333	157	1	34	966084408	HYDRAULIK MITTELTEIL
AUSGLEICHSBEHAELTER KPL	96028333	157	2	132	966084908	HYDR.FAHRANTRIEB
AUSGLEICHSBEHAELTER KPL	96028333	157	2	168	966085008	HYDR.FAHRANTRIEB
AUSGLEICHSBEHAELTER KPL	96028333	157	2	195	966084808	HYDR.FAHRANTRIEB
AUSGLEICHSBEHAELTER KPL	96028333	157	2	221	966084708	HYDR.FAHRANTRIEB
AUSGLEICHSBEHAELTER KPL	96028333	154	1	314	966085408	HYDRAULIK DREHBUEHNE
AUSGLEICHSBEHAELTER KPL	96028333	157	1	341	966085708	ZUSATZHYDRAULIK WINDE 1
AUSGLEICHSBEHAELTER KPL	96028333	157	1	358	966085808	ZUSATZHYDRAULIK WINDE 2
AUSGLEICHSBEHAELTER KPL	96028333	182	1	455	966085508	HYDRAULIK DREHWERK
AUSGLEICHSBEHAELTER KPL	96028333	157	1	1092	966085608	ZUSATZHYDRAULIK WINDE 4
AUSGLEICHSBEHAELTER KPL	96028333	162	1	1146	966086308	ZUSATZHYDRAULIK S-ANLENK
AUSGLEICHSBEHAELTER KPL	96028333	157	1	1238	966085908	ZUSATZHYDRAULIK WINDE 3
AUSGLEICHSBEHAELTER KPL	96028333	162	1	1314	96029354	ZUSATZHYDRAULIK D-ANLENK
AUSGLEICHSBEHAELTER KPL	96028333	150	1	1352	966086708	ZUSATZHYDRAULIK D-KOPFS
AUSGLEICHSBLECH FE//ZNNI	964984108	26	2	1025	918810308	STEUERSTAND
AUSGLEICHSCHEIBE	510783208	17	1	910	511417608	DRUCKBEGRENZUNGSVENTI
AUSGLEICHSCHEIBE	510783208	17	1	1152	511417708	DRUCKBEGRENZUNGSVENTI
AUSLASS	10330472	1	3	292	11006307	VERTEILERKOMBINATION
AUSLASS	10330472	2	10	473	11003530	VERTEILERKOMBINATION
AUSLASSMODUL SCRFILTER	12569778	3	1	813	11446927	SCRFILTER-BAUGRUPPE
AUSLOESEELEMENT 260°C ED	10354723	3	8	1055	918696808	FEUERLOESCHSYSTEM
AUSLOESER 158MM EDELST	10650006	5	1	1055	918696808	FEUERLOESCHSYSTEM
AUSRUEST.KAMERA MASCHI	966355908	30	1	1020	919300108	KAMERAUEBERWACHUNG K
AUSRUESTUNG KAMERA DRE	966355708	10	1	477	919294408	KAMERAUEBERWACHUNG
AUSRUESTUNG KAMERA KAB	96035787	20	1	1020	919300108	KAMERAUEBERWACHUNG K
AUSRUESTUNG KAMERA WI	966356008	40	1	477	919294408	KAMERAUEBERWACHUNG
AUSRUESTUNG KAMERA WI	966356108	50	1	477	919294408	KAMERAUEBERWACHUNG
AUSSTROEMER DA 60MM	553190208	104	1	1041	919208108	HEIZUNG MASCHINENHAUS
AUSSTROEMER DN80 90°	553192908	105	3	1041	919208108	HEIZUNG MASCHINENHAUS
AX.ZYL.ROLLENLAGER DIN 7	746607401	30	1	1433	915761608	HAKENFLASCHE
AXIALLUEFTER 24V	10222682	1	1	1003	963398008	AXIALLUEFTER VORM.OBEN
AXIALLUEFTER VORM.OBEN	963398008	24	4	996	96069348	AUFBAUTEILE MONTAGETAFE
BACKUP-RING 109X220	511052608	15	2	469	510401908	UMSCHALTVENTIL
BAJONETTCLIP	540401308	17	1	1303	540006108	SEILWINDE
BALLASTPLATTE BETON 25T	965702408	1	1	1102	915719608	BALLASTPLATTE KPL.
BALLASTPLATTE KPL.	915719608	132	14	12		LIEBHERR RAUPENKRAN LR
BALLASTPLATTE KPL.	915719608	374	56	15		LIEBHERR RAUPENKRAN LR
BATTERIE 12V 70AH	10664800	15	12	804	96033201	ELEKTRIK BATTERIEKASTEN
BATTERIE LADEEINHEIT 110/2	91001897	136	1	13		LIEBHERR RAUPENKRAN LR
BATTERIEHALTER	10873512	4	2	1107	10454762	FERNSTEUERSENDER
BATTERIEKASTEN SCHWK.	965900908	1	1	800	919203808	BATTERIELAGERUNG
BATTERIEKLEMME 15,9MM² V	613206608	19	12	804	96033201	ELEKTRIK BATTERIEKASTEN
BATTERIEKLEMME 17,5MM² V	613206508	20	12	804	96033201	ELEKTRIK BATTERIEKASTEN
BATTERIEKLEMME DIN 72331	613201908	744	1	926	96069623	LEITUNG
BATTERIEKLEMME DIN 72331	613201708	745	1	926	96069623	LEITUNG
BATTERIELAGERUNG	919203808	165	1	13		LIEBHERR RAUPENKRAN LR
BATTERIETRENNSCHALTER P	10871010	10	2	802	96034773	BLECH VORM.
BE- UND ENTLUEFTUNGSFIL	721114101	76	1	332	90001090	DREHWERKANTRIEB
BE- UND ENTLUEFTUNGSFIL	721114101	76	1	1084	90011209	DREHWERKANTRIEB
BE- UND ENTLUEFTUNGSFIL	721114101	76	1	1230	90006725	DREHWERKANTRIEB
BE- UND ENTLUEFTUNGSFILT	721108801	8	1	1258	968822801	OELMESSEINRICHTUNG
BEARBEITUNG CAN- STUETZ	96014807	2998	4	543	96034783	KABELSTRANG
BEARBEITUNG CAN- STUETZ	96014807	2998	4	544	96034784	KABELSTRANG

Bezeichnung	Artikel	Pos.	Menge	Seite	Baugruppe	Bezeichnung
BEDIENEINHEIT	10874687	50	1	1021	96035787	AUSRUESTUNG KAMERA KAB
BEDIENELEMENT	553188708	5	2	992	96036153	SCHALTSCHRANK MECH.
BEDIENPULT ABSTUETZUNG A	966448008	10	1	86	916263308	ELEKTRIK QUERTRAEGER
BEFESTIGUNG	965592808	3	2	996	96069348	AUFBAUTEILE MONTAGETAFE
BEFESTIGUNGSBAND	540136808	14	0.8	371	11005312	SEILTROMMEL
BEFESTIGUNGSMATERIAL	10650403	49	1	1027	10877138	FAHRERSITZ
BEFESTIGUNGSMATERIAL	11171275	65	1	1027	10877138	FAHRERSITZ
BEFESTIGUNGSMUTTER	10663825	(1)	1	644	10814299	ANSTEUERGERAET
BEFESTIGUNGSMUTTER M16X	602042208	45	2	529	96054232	OBERTEIL VORM.
BEFESTIGUNGSOBERTEIL S23	725810008	116	3	418	96038694	LAUFSTEG DREHBUEHNE
BEFESTIGUNGSPLATTE 3X13	97038515	13	1	996	96069348	AUFBAUTEILE MONTAGETAFE
BEFESTIGUNGSPLATTE 3X70X	97038514	19	1	996	96069348	AUFBAUTEILE MONTAGETAFE
BEFESTIGUNGSPLATTE 4X50X	975001908	10	6	996	96069348	AUFBAUTEILE MONTAGETAFE
BEFESTIGUNGSSCHELLE	570066408	7	1	46	502806508	AUSGLEICHSBEHAELTER
BEFESTIGUNGSSCHELLE 34 E	10123304	1	1	789	10144098	BEFESTIGUNGSSCHELLE
BEFESTIGUNGSSCHELLE 34	10144098	4	2	788	10141788	STEUERGERAET ANBAU
BEFESTIGUNGSTEIL	9079604	1	2	782	9079954	BEFESTIGUNGSTEILE ANBAU
BEFESTIGUNGSTEILE ANBAU	9079954	460	1	701	13455092	DIESELMOTOR
BEFESTIGUNGSTEILE DRUC	96021757	300	1	577	918744708	MASCHINENHAUS GRUNDRAH
BEFESTIGUNGSTEILE ELEKTR	966345908	50	1	306	919547508	ELEKTRIK DREHBUEHNE HI.
BEFESTIGUNGSTEILE GRUN	96018031	302	1	577	918744708	MASCHINENHAUS GRUNDRAH
BEFESTIGUNGSTEILE HYDR	96033135	301	1	577	918744708	MASCHINENHAUS GRUNDRAH
BEFESTIGUNGSWINKEL 4X74	97005392	96	2	56	919045208	QUERTRAEGER
BEHAELTER	11690149	20	1	472	11003525	ELEKTROPUMPE
BEHAELTER	571539308	20	1	291	11006306	ELEKTROPUMPE
BEHAELTER	571539308	23	1	348	11114000	ELEKTROPUMPE
BEHAELTERABDECKKAPPE	10016663	29	1	472	11003525	ELEKTROPUMPE
BEHAELTERABDECKKAPPE	10813573	23	1	126	11002835	ELEKTROPUMPE
BEHAELTERABDECKKAPPE	10813573	28	1	348	11114000	ELEKTROPUMPE
BEHAELTERDECKEL	12102477	32	1	322	11081924	ELEKTROPUMPE
BEHAELTERSTOPFEN	570066208	4	1	46	502806508	AUSGLEICHSBEHAELTER
BEHAELTERVERSCHRAUBUN	10878281	2	1	45	96028333	AUSGLEICHSBEHAELTER KPL
BEHAELTERVERSCHRAUBUN	10878281	(2)	1	1270	966086208	ZUSATZHYDRAULIK WINDE 6
BELEUCHTUNG RAUPE HL	966320108	12	1	164	915740608	ELEKTRIK RAUPENTRAEGER
BELEUCHTUNG RAUPE HR	966319808	12	1	217	915740308	ELEKTRIK RAUPENTRAEGER
BELEUCHTUNG RAUPE VL	966320008	12	1	128	915740508	ELEKTRIK RAUPENTRAEGER
BELEUCHTUNG RAUPE VR	966319908	12	1	191	915740408	ELEKTRIK RAUPENTRAEGER
BELUEFTUNGSEINRICHTUNG	11005445	4	1	1067	10475633	KUEHLERANLAGE
BELUEFTUNGSEINRICHTUNG	11005445	4	1	1070	10475634	KUEHLERANLAGE
BELUEFTUNGSFILTER	510667308	6	2	988	965666908	OELBEHAELTER VORM.
BELUEFTUNGSSTUTZEN M25	11341849	505	1	272	96041617	LEITUNG
BELUEFTUNGSSTUTZEN M32	11341851	507	1	927	96066542	LEITUNG
BESCHILDERUNG	917826708	5	1	326	915718608	WINDE 1
BESCHILDERUNG	917943508	5	1	1245	915722508	WINDE 6
BESCHILDERUNG	96017385	700	1	1476	966846208	FUSS KPL.
BESCHILDERUNG	96035433	700	1	832	919205608	HARNSTOFFANLAGE
BESCHILDERUNG	96053948	700	1	1437	919784608	SCHWEBEBALLAST
BESCHILDERUNG	966811108	4	1	232	915718008	ZENTRALBALLASTBEFESTIG
BESCHILDERUNG	968257108	700	1	228	919026408	LAUFSTEG RAUPENFAHRWER
BESCHILDERUNG	968378008	5	1	385	917513608	A-BOCK KPL.
BESCHILDERUNG	969134508	700	1	1490	968244508	STANGE KPL.
BESCHILDERUNG	969140108	700	1	1345	966640408	STANGE KPL.
BESCHILDERUNG 12M	969131708	700	1	1488	965522908	STANGE KPL.
BESCHILDERUNG 12M	969137908	700	1	1495	966160008	STANGE KPL.
BESCHILDERUNG 3.55M	969137108	700	1	1494	966203408	STANGE KPL.
BESCHILDERUNG 6M	969126308	700	1	1486	965646108	STANGE KPL.
BESCHILDERUNG 6M	969135608	700	1	1491	966191408	STANGE KPL.
BESCHILDERUNG 8.2M	969136008	700	1	1492	966377608	STANGE KPL.
BESCHILDERUNG D-ANL. LR13	966850408	300	1	1292	916324608	D-ANLENKSTUECK VORM.
BESCHILDERUNG D-KOPFST	966934808	300	1	1342	915745708	D-KOPFSTUECK VORM.

Bezeichnung	Artikel	Pos.	Menge	Seite	Baugruppe	Bezeichnung
BESCHILDERUNG D-ZWSTK.	968240708	700	1	1383	916303808	D-ZWISCHENSTUECK
BESCHILDERUNG D-ZWSTK.	968240708	700	1	1395	917223708	D-ZWISCHENSTUECK
BESCHILDERUNG D-ZWSTK.	968240708	700	1	1403	917223808	D-ZWISCHENSTUECK
BESCHILDERUNG DREHBUEH	917589008	5	1	297	91000573	DREHBUEHNENRAHMEN KPL.
BESCHILDERUNG DREHBUEH	917554308	6	1	249	919238608	DREHBUEHNENRAHMEN KPL.
BESCHILDERUNG ELEKTRIK	968271908	80	1	914	91000915	ELEKTRIK MASCHINENHAUS
BESCHILDERUNG GROSSBRI	915719808	134	1	12		LIEBHERR RAUPENKRAN LR
BESCHILDERUNG KABINE	917811808	700	1	503	918998308	KRANFUEHRERKABINE KPL.
BESCHILDERUNG KUEHLMITT	918090708	125	1	12		LIEBHERR RAUPENKRAN LR
BESCHILDERUNG MASTNASE	968331108	700	1	1422	915744908	MASTNASE
BESCHILDERUNG MITTELTEIL	916901608	4	1	16	917520308	RAUPENMITTELTEIL KPL.
BESCHILDERUNG QUERTRAE	916283008	4	1	49	919027108	QUERTRAEGER KPL.
BESCHILDERUNG QUERTRAE	916283008	4	1	93	919027308	QUERTRAEGER KPL.
BESCHILDERUNG RAUPENTR	916278008	5	1	144	917520908	RAUPENTRAEGER KPL.LI.
BESCHILDERUNG RAUPENTR	916275108	5	1	103	917520808	RAUPENTRAEGER KPL.LI.
BESCHILDERUNG RE. HINTEN	916947308	5	1	201	917521108	RAUPENTRAEGER KPL.RE.
BESCHILDERUNG RE. VORNE	916947208	5	1	176	917521008	RAUPENTRAEGER KPL.RE.
BESCHILDERUNG ROLLENSAT	967613808	700	1	1171	915755408	ROLLENSATZ
BESCHILDERUNG S-ADAPTER	968289408	700	1	1218	916302908	S-ADAPTER
BESCHILDERUNG S-ANL. LR13	967052908	700	1	1130	916305808	S-ANLENKSTUECK VORM.
BESCHILDERUNG S-KOPFSTU	967162508	700	1	1158	916332108	S-KOPFSTUECK
BESCHILDERUNG S-ZWISCHE	967652808	700	1	1193	916303308	S-ZWISCHENSTUECK
BESCHILDERUNG S-ZWISCHE	967652808	700	1	1200	916303208	S-ZWISCHENSTUECK
BESCHILDERUNG S-ZWISCHE	967652808	700	1	1205	916303108	S-ZWISCHENSTUECK
BESCHILDERUNG S-ZWISCHE	967652808	700	1	1209	916303008	S-ZWISCHENSTUECK
BESCHILDERUNG S-ZWISCHE	967652808	700	1	1213	916302708	S-ZWISCHENSTUECK
BESCHILDERUNG TRAVERSE	968214008	700	1	1478	966911408	TRAVERSE KPL.
BESCHILDERUNG WINDE 2	917895008	5	1	349	915718708	WINDE 2
BESCHILDERUNG WINDE 3	917936708	5	1	1223	915722308	WINDE 3
BESCHILDERUNG WINDE 4	917938008	5	1	1079	91001545	WINDE 4 EINZIEHWERK
BESCHRIFTUNG ADER	965622108	996	8	270	96041616	LEITUNG
BESCHRIFTUNG ADER	965622108	996	28	271	96034538	KABELSTRANG
BESCHRIFTUNG ADER	965622108	996	61	272	96041617	LEITUNG
BESCHRIFTUNG ADER	965622108	996	1	273	96041505	LEITUNG
BESCHRIFTUNG ADER	965622108	996	20	309	96047224	LEITUNG
BESCHRIFTUNG ADER	965622108	996	44	538	96063945	DRAEHTE ARMATUR VORM.
BESCHRIFTUNG ADER	965622108	996	31	541	96063949	KABELSTRANG
BESCHRIFTUNG ADER	965622108	996	12	543	96034783	KABELSTRANG
BESCHRIFTUNG ADER	965622108	996	12	544	96034784	KABELSTRANG
BESCHRIFTUNG ADER	965622108	996	22	545	96033659	KABELSTRANG
BESCHRIFTUNG ADER	965622108	996	16	546	96034782	LEITUNG
BESCHRIFTUNG ADER	965622108	996	4	926	96069623	LEITUNG
BESCHRIFTUNG ADER	965622108	996	5	935	96070789	LEITUNG
BESCHRIFTUNG ADER	965622108	996	8	1461	967035508	LEITUNG
BESCHRIFTUNG KABELBAUM	965622208	(998)	2	89	966448108	KLEMMKASTEN VORM.
BESCHRIFTUNG KABELBAUM	965622208	(998)	2	100	966448308	KLEMMKASTEN VORM.
BESCHRIFTUNG KABELBAUM	965622208	998	2	265	96045406	LEITUNG
BESCHRIFTUNG KABELBAUM	965622208	998	1	270	96041616	LEITUNG
BESCHRIFTUNG KABELBAUM	965622208	998	2	271	96034538	KABELSTRANG
BESCHRIFTUNG KABELBAUM	965622208	998	2	272	96041617	LEITUNG
BESCHRIFTUNG KABELBAUM	965622208	998	2	273	96041505	LEITUNG
BESCHRIFTUNG KABELBAUM	965622208	998	2	309	96047224	LEITUNG
BESCHRIFTUNG KABELBAUM	965622208	998	1	538	96063945	DRAEHTE ARMATUR VORM.
BESCHRIFTUNG KABELBAUM	965622208	998	2	540	96033657	KABELSTRANG
BESCHRIFTUNG KABELBAUM	965622208	998	1	542	96063949	KABELSTRANG
BESCHRIFTUNG KABELBAUM	965622208	998	1	543	96034783	KABELSTRANG
BESCHRIFTUNG KABELBAUM	965622208	998	1	544	96034784	KABELSTRANG
BESCHRIFTUNG KABELBAUM	965622208	998	1	545	96033659	KABELSTRANG
BESCHRIFTUNG KABELBAUM	965622208	998	2	546	96034782	LEITUNG
BESCHRIFTUNG KABELBAUM	965622208	998	2	555	96064280	KABELSTRANG

Bezeichnung	Artikel	Pos.	Menge	Seite	Baugruppe	Bezeichnung
BESCHRIFTUNG KABELBAUM	965622208	998	2	557	96054685	LEITUNG
BESCHRIFTUNG KABELBAUM	965622208	998	2	558	96054686	LEITUNG
BESCHRIFTUNG KABELBAUM	965622208	998	2	926	96069623	LEITUNG
BESCHRIFTUNG KABELBAUM	965622208	998	2	927	96066542	LEITUNG
BESCHRIFTUNG KABELBAUM	965622208	998	2	935	96070789	LEITUNG
BESCHRIFTUNG KABELBAUM	965622208	998	2	1326	966885808	LEITUNG
BESCHRIFTUNG KABELBAUM	965622208	998	7	1363	96052004	LEITUNG
BESCHRIFTUNG KABELBAUM	965622208	998	5	1364	96052005	LEITUNG
BESCHRIFTUNG KABELBAUM	965622208	998	1	1461	967035508	LEITUNG
BESCHRIFTUNG KABELBAUM	965622208	998	1	1462	966997708	LEITUNG
BESCHRIFTUNG KABELBAUM	965622208	998	1	1463	966997808	LEITUNG
BESTUECKUNGSMODUL	602792308	1	1	1004	929578308	VARIATIONSBAUSTEIN VORM.
BESTUECKUNGSMODUL	967264308	31	1	534	96063943	AUFBAUTEILE MONTAGEPLA
BESTUECKUNGSMODUL	967539808	32	1	534	96063943	AUFBAUTEILE MONTAGEPLA
BESTUECKUNGSMODUL 12PO	966929508	10	1	89	966448108	KLEMMKASTEN VORM.
BESTUECKUNGSMODUL 12PO	966929508	10	1	100	966448308	KLEMMKASTEN VORM.
BESTUECKUNGSMODUL 12PO	966929508	47	1	996	96069348	AUFBAUTEILE MONTAGETAFE
BESTUECKUNGSMODUL 2	964830208	505	1	1362	96052002	DRAEHTE KPL.
BETAETIGUNGSDORN GD-ZN	704253408	117	1	575	918744708	MASCHINENHAUS GRUNDRAH
BETAETIGUNGSDORN GD-ZN	704253408	(1)	1	585	96036247	DECKEL VORM.
BETAETIGUNGSDORN GD-ZN	704253408	10	1	585	96036247	DECKEL VORM.
BETAETIGUNGSDORN GD-ZN	704253408	10	2	594	965887808	DECKEL VORM.
BETAETIGUNGSDORN GD-ZN	704253408	6	2	596	965963608	DECKEL VORM.
BETAETIGUNGSDORN GD-ZN	704253408	4	2	636	96037955	DECKEL KPL.
BETAETIGUNGSDORN GD-ZN	704253408	9	2	953	966167408	DECKEL VORM.
BETAETIGUNGSDORN GD-ZN	704253408	9	2	954	966167508	DECKEL VORM.
BETAETIGUNGSDORN GD-ZN	704253408	9	2	955	966167908	DECKEL VORM.
BETAETIGUNGSDORN GD-ZN	704253408	9	2	956	966168008	DECKEL VORM.
BETAETIGUNGSDORN GD-ZN	704253408	9	2	957	966168408	DECKEL VORM.
BETAETIGUNGSSTANGE ALU	11004772	2	1	1100	915719508	GEGENGEWICHTSRAHMEN
BETRIEBSSTUNDENZAEHLER	691798508	10	4	999	96054623	SICHERUNGSBLECH
BEUTEL	11320720	(1)	1	247	916959908	PERSOENLICHE SCHUTZAUS
BEZEICHNUNGSSCHILD 20X8	602761408	12	10	536	926891108	VERTEILER MASSE
BEZEICHNUNGSSCHILD 70X4	10288121	(980)	1	525	919788308	ELEKTRIK KRANFUEHRERKAB
BEZEICHNUNGSSCHILD 70X4	10288121	(2)	1	529	96054232	OBERTEIL VORM.
BEZEICHNUNGSSCHILD 70X4	10288121	(980)	1	529	96054232	OBERTEIL VORM.
BEZEICHNUNGSSCHILD 70X4	10288121	(300)	1	996	96069348	AUFBAUTEILE MONTAGETAFE
BEZEICHNUNGSSCHILD 70X4	10288121	300	1	1000	96069052	UNIVERSAL EIN-AUSGANGS
BEZEICHNUNGSSCHILD 70X4	10288121	300	1	1002	968252908	BTB PROGRAMMIERT
BEZUG	12100617	(1)	1	1027	10877138	FAHRERSITZ
BEZUG	12100619	(1)	1	1027	10877138	FAHRERSITZ
BLECH 1.5X100X100 DC01 FE//	939730608	24	28	1478	966911408	TRAVERSE KPL.
BLECH 1.5X112X30 DC01 FE//	972940008	9	2	996	96069348	AUFBAUTEILE MONTAGETAFE
BLECH 1.5X114X70 DC01 FE//	97025882	4	1	534	96063943	AUFBAUTEILE MONTAGEPLA
BLECH 1.5X125X100 DC01 FE//	97007767	3	1	1005	96069390	ZUSATZTEILE
BLECH 1.5X160X135 DC01 FE//	97007766	2	1	1005	96069390	ZUSATZTEILE
BLECH 1.5X189X282 DC01 RA	979323308	2	1	532	96033669	MONITORKONSOLE
BLECH 1.5X207X394 DC01 FE//	97002771	18	1	996	96069348	AUFBAUTEILE MONTAGETAFE
BLECH 1.5X235X202 DC01	97007644	29	1	996	96069348	AUFBAUTEILE MONTAGETAFE
BLECH 1.5X240X157 DC01 FE//	97126603	11	1	800	919203808	BATTERIELAGERUNG
BLECH 1.5X258X437 DC01 FE//	97118384	2	1	802	96034773	BLECH VORM.
BLECH 1.5X267X217 X5CRNI18	975914408	(1)	1	574	918744708	MASCHINENHAUS GRUNDRAH
BLECH 1.5X26X26 X5CRNI18-1	977969308	34	12	22	917528708	RAUPENMITTELTEIL
BLECH 1.5X273X890 X5CRNI18	97013831	251	1	576	918744708	MASCHINENHAUS GRUNDRAH
BLECH 1.5X297X101 X5CRNI18	97120153	17	1	811	919203408	SCHALLDAEMPFERANLAGE O
BLECH 1.5X344X327 X5CRNI18	97122490	29	1	634	96034141	DIESELMOTOR VORM.
BLECH 1.5X344X327 X5CRNI18	97122490	27	1	692	96034143	DIESELMOTOR VORM.
BLECH 1.5X352X476 X5CRNI18	97093158	13	1	823	918717708	LUFTFILTERANLAGE OBEN
BLECH 1.5X352X476 X5CRNI18	97093158	13	1	829	918719508	LUFTFILTERANLAGE UNTEN
BLECH 1.5X392X242 DC01 FE//	97126604	4	1	802	96034773	BLECH VORM.

Bezeichnung	Artikel	Pos.	Menge	Seite	Baugruppe	Bezeichnung
BLECH 1.5X394X344 DC01 FE//	97146332	1	1	999	96054623	SICHERUNGSBLECH
BLECH 1.5X406X35 DC01 FE//	975215208	12	1	996	96069348	AUFBAUTEILE MONTAGETAFE
BLECH 1.5X424X100 DC01	97012145	14	2	990	91003271	EINBAUTEILE SCHALTSCHRAN
BLECH 1.5X468X268 X5CRNI18	97120151	15	1	811	919203408	SCHALLDAEMPFERANLAGE O
BLECH 1.5X468X268 X5CRNI18	97120151	15	1	818	919203508	SCHALLDAEMPFERANLAGE
BLECH 1.5X507X423 X5CRNI18	97120150	28	1	634	96034141	DIESELMOTOR VORM.
BLECH 1.5X507X423 X5CRNI18	97120150	28	1	692	96034143	DIESELMOTOR VORM.
BLECH 1.5X54X2035 X5CRNI18	97014711	16	1	600	966954908	KLAPPTRITT VORM.
BLECH 1.5X558X315 DC01 FE//	979336708	2	1	534	96063943	AUFBAUTEILE MONTAGEPLA
BLECH 1.5X569X106 X5CRNI18	97120152	16	1	811	919203408	SCHALLDAEMPFERANLAGE O
BLECH 1.5X569X106 X5CRNI18	97120152	16	1	818	919203508	SCHALLDAEMPFERANLAGE
BLECH 1.5X57X130 DC01 FE//	97014660	18	1	513	916997508	RAHMEN KPL.
BLECH 1.5X70X100 DC01 FE//	978842708	16	4	996	96069348	AUFBAUTEILE MONTAGETAFE
BLECH 1.5X79X67 DC01 FE//ZN	977490808	15	1	996	96069348	AUFBAUTEILE MONTAGETAFE
BLECH 1.5X80X50 DC01 FE//ZN	97015198	17	8	990	91003271	EINBAUTEILE SCHALTSCHRAN
BLECH 1.5X901X499 DC01 FE//	979330508	1	1	534	96063943	AUFBAUTEILE MONTAGEPLA
BLECH 1089X337 S355MC FE//	97033478	37	1	1369	96051961	ZUGZYLINDER VORM.
BLECH 1089X337 S355MC FE//	97033478	37	1	1377	96051962	ZUGZYLINDER VORM.
BLECH 10X100X266 S355MC R	97014246	243	4	1292	916324608	D-ANLENKSTUECK VORM.
BLECH 10X140X40 S355MC FE	977670708	100	4	1289	916324608	D-ANLENKSTUECK VORM.
BLECH 10X39X150 S355MC FE	941846108	6	2	1163	966532808	SCHUTZWALZE KPL.
BLECH 10X600X139 S355MC	97000626	2	2	1294	966211108	STEIGLEITER
BLECH 10X629X214 S960QL R	97006262	1	2	1051	966572308	LASCHE KPL.
BLECH 10X672X195 S355MC	97004497	1	1	1161	966470508	HUBENDSCHALTER VORM.
BLECH 10X672X195 S355MC	97004497	1	1	1162	966470608	HUBENDSCHALTER VORM.
BLECH 115X97 S315MC FE//ZN	971276408	35	1	329	915751408	WINDE 1 VORM.
BLECH 115X97 S315MC FE//ZN	971276408	35	1	352	915751608	WINDE 2 VORM.
BLECH 115X97 S315MC FE//ZN	971276408	19	2	614	96033135	BEFESTIGUNGSTEILE HYDR
BLECH 115X97 S315MC FE//ZN	971276408	43	1	623	96018031	BEFESTIGUNGSTEILE GRUN
BLECH 115X97 S315MC FE//ZN	971276408	21	1	1081	915751708	WINDE 4 VORM.
BLECH 115X97 S315MC FE//ZN	971276408	47	1	1227	915753108	WINDE 3 VORM.
BLECH 120X93 DC01 FE//ZNNI	97094925	65	20	23	917528708	RAUPENMITTELTEIL
BLECH 12X1026X732 S690QL R	97009202	23	3	1422	915744908	MASTNASE
BLECH 12X280X280 S355MC R	976423508	6	4	1422	915744908	MASTNASE
BLECH 12X310X549 S690QL R	979092708	8	1	405	965661608	UNTERFLASCHE KPL.
BLECH 12X314X140 S355MC	974609508	3	1	637	963383008	KONSOLE
BLECH 12X545X143 S690QL	979276708	55	2	111	917523808	RAUPENTRAEGER LI.
BLECH 12X545X143 S690QL	979276708	55	2	154	917525508	RAUPENTRAEGER LI.
BLECH 12X545X143 S690QL	979276708	55	2	183	917525608	RAUPENTRAEGER RE.
BLECH 12X545X143 S690QL	979276708	55	2	210	917525908	RAUPENTRAEGER RE.
BLECH 12X575X120 S355MC	974198608	1	1	637	963383008	KONSOLE
BLECH 12X820X220 S355MC T	979410608	28	1	1402	917223808	D-ZWISCHENSTUECK
BLECH 135X50 DC01 FE//ZNNI	97011500	10	1	1476	966846208	FUSS KPL.
BLECH 140X93 S315MC FE//ZN	956093308	36	2	258	966222408	MONTAGETEILE VORDERTEIL
BLECH 15X1015X1055 S690QL	979661308	18	1	401	965661508	OBERFLASCHE KPL.
BLECH 15X113X210 S355MC	97002464	23	2	1175	916177008	ROLLENSATZ
BLECH 15X113X210 S355MC	97002464	23	2	1180	916177108	ROLLENSATZ
BLECH 15X1350X1289 S960QL	97006428	22	2	1339	915745708	D-KOPFSTUECK VORM.
BLECH 15X1660X704 S355MC	97004375	10	2	1250	915753308	WINDE 6 VORM.
BLECH 15X1675X689 S355MC	97004376	11	2	1250	915753308	WINDE 6 VORM.
BLECH 15X2115X1460 S690QL	97000025	84	4	1289	916324608	D-ANLENKSTUECK VORM.
BLECH 15X420X60 S355MC FE	97007821	22	1	1409	966649408	VERSTELLFLASCHE KPL.
BLECH 15X863X765 S355MC R	97004879	17	2	1157	916332108	S-KOPFSTUECK
BLECH 15X926X926 S690QL R	979071708	3	1	401	965661508	OBERFLASCHE KPL.
BLECH 15X926X926 S690QL R	979071708	4	2	405	965661608	UNTERFLASCHE KPL.
BLECH 168X177 S315MC FE//	97019039	75	2	23	917528708	RAUPENMITTELTEIL
BLECH 168X177 S315MC FE//	97019039	34	1	329	915751408	WINDE 1 VORM.
BLECH 168X177 S315MC FE//	97019039	34	1	352	915751608	WINDE 2 VORM.
BLECH 168X177 S315MC FE//	97019039	20	1	1081	915751708	WINDE 4 VORM.
BLECH 168X177 S315MC FE//	97019039	46	1	1227	915753108	WINDE 3 VORM.

Bezeichnung	Artikel	Pos.	Menge	Seite	Baugruppe	Bezeichnung
BLECH 168X177 S315MC FE//	97019039	23	1	1250	915753308	WINDE 6 VORM.
BLECH 168X25 S315MC T ZN	977852108	9	2	397	966556608	EINHAENGELEITER
BLECH 168X25 S315MC T ZN	977852108	16	4	418	96038694	LAUFSTEG DREHBUEHNE
BLECH 168X25 S315MC T ZN	977852108	31	24	428	96038696	LAUFSTEG DREHBUEHNE
BLECH 168X25 S315MC T ZN	977852108	41	4	1192	916303308	S-ZWISCHENSTUECK
BLECH 168X25 S315MC T ZN	977852108	41	4	1199	916303208	S-ZWISCHENSTUECK
BLECH 168X25 S315MC T ZN	977852108	41	4	1204	916303108	S-ZWISCHENSTUECK
BLECH 168X25 S315MC T ZN	977852108	41	4	1208	916303008	S-ZWISCHENSTUECK
BLECH 168X25 S315MC T ZN	977852108	41	4	1212	916302708	S-ZWISCHENSTUECK
BLECH 168X25 S315MC T ZN	977852108	41	4	1217	916302908	S-ADAPTER
BLECH 168X25 S315MC T ZN	977852108	39	4	1382	916303808	D-ZWISCHENSTUECK
BLECH 168X25 S315MC T ZN	977852108	23	4	1394	917223708	D-ZWISCHENSTUECK
BLECH 168X25 S315MC T ZN	977852108	23	4	1402	917223808	D-ZWISCHENSTUECK
BLECH 192X126 DC01 FE//ZNNI	97037694	24	1	1250	915753308	WINDE 6 VORM.
BLECH 196X63 S315MC FE//ZN	955668108	38	1	258	966222408	MONTAGETEILE VORDERTEIL
BLECH 196X63 S315MC FE//ZN	955668108	10	5	304	96047586	MONTAGETEILE HECKTEIL
BLECH 196X63 S315MC FE//ZN	955668108	(1)	4	306	919547508	ELEKTRIK DREHBUEHNE HI.
BLECH 196X63 S315MC FE//ZN	955668108	41	1	623	96018031	BEFESTIGUNGSTEILE GRUN
BLECH 196X63 S315MC FE//ZN	955668108	27	1	1081	915751708	WINDE 4 VORM.
BLECH 196X63 S315MC FE//ZN	955668108	270	3	1292	916324608	D-ANLENKSTUECK VORM.
BLECH 1X100X180 DC01 FE//	97000085	121	10	1290	916324608	D-ANLENKSTUECK VORM.
BLECH 1X100X180 DC01 FE//	97000085	4	10	1296	966221808	MITNEHMER LINKS
BLECH 1X100X180 DC01 FE//	97000085	4	10	1297	966221908	MITNEHMER RECHTS
BLECH 1X100X290 DC01 FE//	97000015	71	8	1289	916324608	D-ANLENKSTUECK VORM.
BLECH 1X110X40 DC01 FE//ZN	975293808	67	4	950	919203908	VERKLEIDUNG MASCHINENH
BLECH 1X150X90 DC01	97093319	29	6	1049	966561608	TRANSPORTRAHMEN KPL.
BLECH 1X161X114 X5CRNI18-1	97007670	(1)	1	581	965886508	DACH KPL.
BLECH 1X176X176 X5CRNI18-1	974792608	(1)	1	581	965886508	DACH KPL.
BLECH 1X285X126 DC01 RAL 9	977444308	17	1	1025	918810308	STEUERSTAND
BLECH 1X285X126 DC01 RAL 9	977444408	18	1	1025	918810308	STEUERSTAND
BLECH 1X374X106 DC01 FE//	976167508	25	1	634	96034141	DIESELMOTOR VORM.
BLECH 1X374X106 DC01 FE//	976167508	25	1	692	96034143	DIESELMOTOR VORM.
BLECH 1X80X20 DC01 FE//ZN	979903908	43	1	1422	915744908	MASTNASE
BLECH 2.5X168X155 DC01 FE//	97130429	305	1	577	918744708	MASCHINENHAUS GRUNDRAH
BLECH 2.5X489X565 DC01	97017206	151	1	155	917525508	RAUPENTRAEGER LI.
BLECH 2.5X489X565 DC01	97017206	149	1	185	917525608	RAUPENTRAEGER RE.
BLECH 2.5X490X565 DC01	97007445	149	1	112	917523808	RAUPENTRAEGER LI.
BLECH 2.5X490X565 DC01	97007445	149	1	212	917525908	RAUPENTRAEGER RE.
BLECH 200X100 DC01 FE//ZNNI	975565008	18	2	1250	915753308	WINDE 6 VORM.
BLECH 20X150X250 S355J2+N	97019220	38	2	1409	966649408	VERSTELLFLASCHE KPL.
BLECH 20X179X177 S355J2+N	97001011	9	4	1219	965936908	SEILROLLE KLAPPBAR
BLECH 20X222X168 S355J2+N	97001365	55	2	1192	916303308	S-ZWISCHENSTUECK
BLECH 20X300X300 S355J2+N	97000523	5	1	1447	96053946	BOCK LI.
BLECH 20X300X300 S355J2+N	97000523	5	1	1450	96053947	BOCK RE.
BLECH 20X370X360 S960QL R	97004535	35	2	390	965661008	RAHMEN VORM.
BLECH 20X380X380 S690QL	979078508	8	3	1101	965630408	TRAEGER VORM.
BLECH 20X382X382 S690QL	97013181	22	1	1444	96054216	VERBINDUNGSTRAEGER
BLECH 20X609X445 S690QL	979603908	24	2	110	917523808	RAUPENTRAEGER LI.
BLECH 20X609X445 S690QL	979603908	24	2	183	917525608	RAUPENTRAEGER RE.
BLECH 20X970X680 S960QL	979468608	4	1	22	917528708	RAUPENMITTELTEIL
BLECH 228X100 DC01 FE//ZNNI	974149708	22	1	228	919026408	LAUFSTEG RAUPENFAHRWER
BLECH 22X314X168 S355J2+N	974198408	2	1	637	963383008	KONSOLE
BLECH 25X1080X270 S355J2+	97007045	23	1	329	915751408	WINDE 1 VORM.
BLECH 25X1080X270 S355J2+	97007045	23	1	352	915751608	WINDE 2 VORM.
BLECH 280X120 S355MC FE//	972028708	36	1	438	915755208	ROLLENDREHVERB.M.DREHW
BLECH 2X100X190 DC01 FE//	97008421	30	1	1418	966660708	GEWICHT KPL.
BLECH 2X100X215 DC01 FE//	97011509	42	2	438	915755208	ROLLENDREHVERB.M.DREHW
BLECH 2X100X240 DC01 FE//	97012764	7	1	1439	966887508	QUERTRAEGER
BLECH 2X100X339 DC01 FE//	979112908	10	1	1101	965630408	TRAEGER VORM.
BLECH 2X100X90 DC01 FE//ZN	976644808	70	2	1158	916332108	S-KOPFSTUECK

Bezeichnung	Artikel	Pos.	Menge	Seite	Baugruppe	Bezeichnung
BLECH 2X114X114 DC01 FE//	957018808	21	10	1192	916303308	S-ZWISCHENSTUECK
BLECH 2X114X114 DC01 FE//	957018808	21	10	1199	916303208	S-ZWISCHENSTUECK
BLECH 2X114X114 DC01 FE//	957018808	21	8	1204	916303108	S-ZWISCHENSTUECK
BLECH 2X114X114 DC01 FE//	957018808	21	10	1208	916303008	S-ZWISCHENSTUECK
BLECH 2X114X114 DC01 FE//	957018808	21	10	1212	916302708	S-ZWISCHENSTUECK
BLECH 2X114X114 DC01 FE//	957018808	21	8	1217	916302908	S-ADAPTER
BLECH 2X115X118 DC01 FE//	97017730	52	10	258	966222408	MONTAGETEILE VORDERTEIL
BLECH 2X115X82 DC01 FE//ZN	97018832	57	8	439	915755208	ROLLENDREHVERB.M.DREHW
BLECH 2X115X89 DC01 FE//ZN	97017731	53	2	258	966222408	MONTAGETEILE VORDERTEIL
BLECH 2X115X89 DC01 FE//ZN	97017731	56	4	439	915755208	ROLLENDREHVERB.M.DREHW
BLECH 2X1245X319 DC01 FE//	97127829	1	1	598	96042455	ABLAGE KPL.
BLECH 2X130X125 DC01 FE//	970469208	4	2	304	96047586	MONTAGETEILE HECKTEIL
BLECH 2X130X137 DC01 FE//	950439808	3	2	534	96063943	AUFBAUTEILE MONTAGEPLA
BLECH 2X133X245 DC01 FE//	97028235	21	1	505	919266408	KRANFUEHRERKABINE VORM
BLECH 2X143X88 DC01 FE//ZN	97083880	1	1	536	926891108	VERTEILER MASSE
BLECH 2X150X100 DC01 FE//	97090960	38	2	513	916997508	RAHMEN KPL.
BLECH 2X162X142 ALMG3 H11	976536208	14	1	996	96069348	AUFBAUTEILE MONTAGETAFE
BLECH 2X1768X156 ALMG3 H	979833308	2	1	952	966167308	TUER
BLECH 2X1768X89 ALMG3 H11	979833508	4	1	952	966167308	TUER
BLECH 2X1928X818 ALMG3 H	979856008	48	1	950	919203908	VERKLEIDUNG MASCHINENH
BLECH 2X1928X818 ALMG3 H	979856308	51	1	950	919203908	VERKLEIDUNG MASCHINENH
BLECH 2X194X528 DC01	979611808	38	1	183	917525608	RAUPENTRAEGER RE.
BLECH 2X194X529 DC01	979928408	38	1	111	917523808	RAUPENTRAEGER LI.
BLECH 2X1980X577 DC01 RAL	97012507	10	1	1137	915745308	S-RUECKHALTESICHERUNG
BLECH 2X200X100 DC01 FE//	97015745	115	2	1129	916305808	S-ANLENKSTUECK VORM.
BLECH 2X200X80 DC01 FE//ZN	979581408	(2)	1	1475	919003708	MONTAGEHILFSMITTEL
BLECH 2X2036X860 ALMG3 H	979833208	1	1	952	966167308	TUER
BLECH 2X2045X872 ALMG3 H	979834608	1	1	955	966167908	DECKEL VORM.
BLECH 2X2045X872 ALMG3 H	979836708	1	1	957	966168408	DECKEL VORM.
BLECH 2X2045X972 ALMG3 H	979833808	1	1	953	966167408	DECKEL VORM.
BLECH 2X2045X972 ALMG3 H	979834108	1	1	954	966167508	DECKEL VORM.
BLECH 2X2045X989 ALMG3 H	979834908	1	1	956	966168008	DECKEL VORM.
BLECH 2X210X179 DC01 FE//	97120147	13	1	811	919203408	SCHALLDAEMPFERANLAGE O
BLECH 2X210X179 DC01 FE//	97120147	13	1	818	919203508	SCHALLDAEMPFERANLAGE
BLECH 2X220X100 DC01 FE//	97008087	9	1	1415	966648108	VERSTELLFLASCHE KPL.
BLECH 2X220X100 DC01 FE//	97014980	25	2	513	916997508	RAHMEN KPL.
BLECH 2X220X100 DC01 FE//	979210208	5	2	329	915751408	WINDE 1 VORM.
BLECH 2X220X100 DC01 FE//	979210308	11	2	1227	915753108	WINDE 3 VORM.
BLECH 2X220X100 DC01 FE//	979227608	5	2	352	915751608	WINDE 2 VORM.
BLECH 2X228X100 DC01 FE//	97010191	2	1	1479	966945008	FUSS KPL.
BLECH 2X250X100 DC01 FE//	97004379	19	2	1250	915753308	WINDE 6 VORM.
BLECH 2X2598X72 ALMG3 H11	979856608	54	1	950	919203908	VERKLEIDUNG MASCHINENH
BLECH 2X263X278 DC01 FE//	97127830	2	2	598	96042455	ABLAGE KPL.
BLECH 2X268X100 DC01 FE//	97009616	55	2	22	917528708	RAUPENMITTELTEIL
BLECH 2X268X100 DC01 FE//	97009616	84	1	56	919045208	QUERTRAEGER
BLECH 2X270X1213 DC01	97018033	3	1	605	967124708	DECKELHALTERUNG
BLECH 2X273X206 DC01 FE//	97117522	18	1	687	919203308	DIESELMOTOR KPL.UNTEN
BLECH 2X290X52 ALMG3 H111	97014717	252	1	1292	916324608	D-ANLENKSTUECK VORM.
BLECH 2X30X78 X5CRNI18-10	97139673	19	1	811	919203408	SCHALLDAEMPFERANLAGE O
BLECH 2X30X78 X5CRNI18-10	97139673	17	1	818	919203508	SCHALLDAEMPFERANLAGE
BLECH 2X35X128 DC01 FE//ZN	956335208	1	5	1041	919208108	HEIZUNG MASCHINENHAUS
BLECH 2X40X40 DC01 FE//ZN	979167008	34	8	428	96038696	LAUFSTEG DREHBUEHNE
BLECH 2X40X40 DC01 FE//ZN	979167008	23	6	1049	966561608	TRANSPORTRAHMEN KPL.
BLECH 2X497X74 DC01 RAL 90	97126056	7	1	505	919266408	KRANFUEHRERKABINE VORM
BLECH 2X50X97 DC01 FE//ZN	955681108	28	8	1064	96034284	KOMBIKUEHLER VORM.
BLECH 2X51X466 ALMG3 H111	97164934	2	1	614	96033135	BEFESTIGUNGSTEILE HYDR
BLECH 2X526X295 DC01 FE//	97018498	3	1	1041	919208108	HEIZUNG MASCHINENHAUS
BLECH 2X544X1264 ALMG3 H	97130543	17	1	823	918717708	LUFTFILTERANLAGE OBEN
BLECH 2X590X116 ALMG3 H11	97018448	273	1	1292	916324608	D-ANLENKSTUECK VORM.
BLECH 2X602X1097 ALMG3 H	979443108	1	1	594	965887808	DECKEL VORM.

Bezeichnung	Artikel	Pos.	Menge	Seite	Baugruppe	Bezeichnung
BLECH 2X60X60 DC01	977254908	4	3	230	966165908	KLAPPRAHMEN VORM.
BLECH 2X613X915 DC01	979611708	37	1	183	917525608	RAUPENTRAEGER RE.
BLECH 2X613X915 DC01	979928208	37	1	111	917523808	RAUPENTRAEGER LI.
BLECH 2X640X157 DC01 FE//	97006268	37	1	390	965661008	RAHMEN VORM.
BLECH 2X640X157 DC01 FE//	97006269	38	1	390	965661008	RAHMEN VORM.
BLECH 2X652X168 ALMG3 H11	979833708	6	2	952	966167308	TUER
BLECH 2X664X727 ALMG3 H1	97042548	4	1	834	96035875	HARNSTOFFANLAGE UNTEN
BLECH 2X664X727 ALMG3 H1	97042548	4	1	844	96035878	HARNSTOFFANLAGE OBEN
BLECH 2X714X93 ALMG3 H111	979833408	3	1	952	966167308	TUER
BLECH 2X714X93 ALMG3 H111	979833608	5	1	952	966167308	TUER
BLECH 2X76X108 X5CRNI18-1	97097974	27	2	996	96069348	AUFBAUTEILE MONTAGETAFE
BLECH 2X80X199 DC01 FE//ZN	97002228	6	1	1452	965656708	KONSOLE BALLASTABLAGE
BLECH 2X80X200 DC01 FE//ZN	97012543	21	1	1447	96053946	BOCK LI.
BLECH 2X80X200 DC01 FE//ZN	97012543	21	1	1450	96053947	BOCK RE.
BLECH 2X818X384 ALMG3 H11	979855908	47	1	950	919203908	VERKLEIDUNG MASCHINENH
BLECH 2X818X384 ALMG3 H11	979856208	50	1	950	919203908	VERKLEIDUNG MASCHINENH
BLECH 2X818X491 ALMG3 H11	979856108	49	1	950	919203908	VERKLEIDUNG MASCHINENH
BLECH 2X818X491 ALMG3 H11	97127881	52	1	950	919203908	VERKLEIDUNG MASCHINENH
BLECH 2X84X41 DC01 FE//ZN	97019099	41	1	1055	918696808	FEUERLOESCHSYSTEM
BLECH 2X925X756 ALMG3 H11	97122493	1	1	636	96037955	DECKEL KPL.
BLECH 2X95X95 DC01 FE//ZN	978878508	137	4	575	918744708	MASCHINENHAUS GRUNDRAH
BLECH 2X98X32 ALMG3 H111	976606608	40	1	992	96036153	SCHALTSCHRANK MECH.
BLECH 2X990X295 DC01 FE//	97022471	4	1	1041	919208108	HEIZUNG MASCHINENHAUS
BLECH 2X992X182 DC01 FE//	97117582	18	1	1064	96034284	KOMBIKUEHLER VORM.
BLECH 30X215X115 S355J2+N	97012919	149	20	1341	915745708	D-KOPFSTUECK VORM.
BLECH 30X330X60 S960QL R	97006263	2	1	1051	966572308	LASCHE KPL.
BLECH 30X465X465 S690QL	97007585	5	2	1415	966648108	VERSTELLFLASCHE KPL.
BLECH 370X84 S355MC	979611608	36	1	111	917523808	RAUPENTRAEGER LI.
BLECH 370X84 S355MC	979611608	36	1	183	917525608	RAUPENTRAEGER RE.
BLECH 3X100X150 DC01 FE//	973873208	15	2	513	916997508	RAHMEN KPL.
BLECH 3X105X112 S355MC FE	97119005	4	2	614	96033135	BEFESTIGUNGSTEILE HYDR
BLECH 3X105X112 S355MC FE	97119006	5	2	614	96033135	BEFESTIGUNGSTEILE HYDR
BLECH 3X108X405 DC01 FE//	97000086	123	2	1290	916324608	D-ANLENKSTUECK VORM.
BLECH 3X109X85 DC01 FE//ZN	979430308	11	1	584	96035947	DACH KPL.
BLECH 3X109X85 DC01 FE//ZN	979430308	4	2	587	965886708	DACH KPL.
BLECH 3X114X60 DC01 FE//ZN	975435508	12	1	513	916997508	RAHMEN KPL.
BLECH 3X114X60 DC01 FE//ZN	975435508	32	6	623	96018031	BEFESTIGUNGSTEILE GRUN
BLECH 3X1152X659 DC01 RAL	97011327	237	1	1292	916324608	D-ANLENKSTUECK VORM.
BLECH 3X115X171 DC01 T ZN	97001593	11	2	513	916997508	RAHMEN KPL.
BLECH 3X1197X682 DC01 RAL	97011275	40	1	1288	916324608	D-ANLENKSTUECK VORM.
BLECH 3X120X124 DC01 FE//	97118385	3	2	802	96034773	BLECH VORM.
BLECH 3X120X238 DC01 FE//	97007718	187	1	576	918744708	MASCHINENHAUS GRUNDRAH
BLECH 3X125X315 DC01 FE//	97007719	188	1	576	918744708	MASCHINENHAUS GRUNDRAH
BLECH 3X128X543 DC01 FE//	97011514	40	1	329	915751408	WINDE 1 VORM.
BLECH 3X128X543 DC01 FE//	97011514	40	1	352	915751608	WINDE 2 VORM.
BLECH 3X128X543 DC01 FE//	97011514	40	1	1227	915753108	WINDE 3 VORM.
BLECH 3X130X315 DC01 FE//	97011328	229	1	576	918744708	MASCHINENHAUS GRUNDRAH
BLECH 3X1328X408 S355MC	97094170	14	1	623	96018031	BEFESTIGUNGSTEILE GRUN
BLECH 3X133X100 DC01 FE//	97007714	183	2	575	918744708	MASCHINENHAUS GRUNDRAH
BLECH 3X134X120 DC01 FE//	97007715	184	1	575	918744708	MASCHINENHAUS GRUNDRAH
BLECH 3X134X2126 S355MC	97008904	225	1	1291	916324608	D-ANLENKSTUECK VORM.
BLECH 3X1358X215 DC01 T Z	979405808	66	1	574	918744708	MASCHINENHAUS GRUNDRAH
BLECH 3X136X1525 S355MC	97094171	15	2	623	96018031	BEFESTIGUNGSTEILE GRUN
BLECH 3X140X1900 S355MC	97008840	224	1	1291	916324608	D-ANLENKSTUECK VORM.
BLECH 3X140X900 S355MC FE	97118996	2	1	608	96021757	BEFESTIGUNGSTEILE DRUC
BLECH 3X1423X300 DC01	97018031	1	1	605	967124708	DECKELHALTERUNG
BLECH 3X1423X341 DC01	97018032	2	1	605	967124708	DECKELHALTERUNG
BLECH 3X146X80 DC01 FE//ZN	970771908	13	1	304	96047586	MONTAGETEILE HECKTEIL
BLECH 3X146X80 DC01 FE//ZN	970771908	42	1	623	96018031	BEFESTIGUNGSTEILE GRUN
BLECH 3X147X300 DC01 FE//	97006635	36	1	623	96018031	BEFESTIGUNGSTEILE GRUN

Bezeichnung	Artikel	Pos.	Menge	Seite	Baugruppe	Bezeichnung
BLECH 3X147X92 DC01 FE//ZN	97129775	10	1	614	96033135	BEFESTIGUNGSTEILE HYDR
BLECH 3X148X300 DC01 FE//	97006634	52	2	623	96018031	BEFESTIGUNGSTEILE GRUN
BLECH 3X150X40 S355MC FE//	975500808	37	1	329	915751408	WINDE 1 VORM.
BLECH 3X150X40 S355MC FE//	975500808	37	1	352	915751608	WINDE 2 VORM.
BLECH 3X150X40 S355MC FE//	975500808	24	1	1081	915751708	WINDE 4 VORM.
BLECH 3X150X40 S355MC FE//	975500808	49	1	1227	915753108	WINDE 3 VORM.
BLECH 3X150X40 S355MC FE//	975500808	21	1	1250	915753308	WINDE 6 VORM.
BLECH 3X150X75 DC01	97124262	39	8	950	919203908	VERKLEIDUNG MASCHINENH
BLECH 3X153X115 DC01 FE//	97007716	185	2	575	918744708	MASCHINENHAUS GRUNDRAH
BLECH 3X155X40 DC01 FE//ZN	97012742	33	2	1055	918696808	FEUERLOESCHSYSTEM
BLECH 3X157X156 DC01 FE//	957005408	1	1	1467	967051508	WINDWARNUNG VORM.
BLECH 3X1598X85 S355MC FE	979872008	25	1	1288	916324608	D-ANLENKSTUECK VORM.
BLECH 3X1598X85 S355MC FE	979872208	27	1	1288	916324608	D-ANLENKSTUECK VORM.
BLECH 3X160X30 DC01 FE//ZN	979610908	15	2	418	96038694	LAUFSTEG DREHBUEHNE
BLECH 3X1630X538 ALMG3 H	97117138	46	1	950	919203908	VERKLEIDUNG MASCHINENH
BLECH 3X171X65 DC01 FE//ZN	97123590	42	2	1055	918696808	FEUERLOESCHSYSTEM
BLECH 3X1750X421 DC01 FE//	97045375	9	1	1307	915745408	D-RUECKHALTESICHERUNG
BLECH 3X1750X421 DC01 FE//	97045377	10	1	1307	915745408	D-RUECKHALTESICHERUNG
BLECH 3X177X1806 ALMG3 H	97117139	53	1	950	919203908	VERKLEIDUNG MASCHINENH
BLECH 3X180X140 DC01 FE//	978508308	42	1	258	966222408	MONTAGETEILE VORDERTEIL
BLECH 3X183X150 S355MC FE	97120171	14	2	818	919203508	SCHALLDAEMPFERANLAGE
BLECH 3X1865X215 DC01 T Z	979406008	68	1	574	918744708	MASCHINENHAUS GRUNDRAH
BLECH 3X188X50 S355MC FE//	97118995	1	2	608	96021757	BEFESTIGUNGSTEILE DRUC
BLECH 3X188X520 DC01 FE//	979407608	50	1	623	96018031	BEFESTIGUNGSTEILE GRUN
BLECH 3X190X155 DC01 FE//	97135637	34	1	258	966222408	MONTAGETEILE VORDERTEIL
BLECH 3X190X60 DC01 FE//ZN	971562708	34	3	304	96047586	MONTAGETEILE HECKTEIL
BLECH 3X190X60 DC01 FE//ZN	971562708	31	1	623	96018031	BEFESTIGUNGSTEILE GRUN
BLECH 3X200X300 DC01 FE//	97009322	23	1	258	966222408	MONTAGETEILE VORDERTEIL
BLECH 3X201X300 DC01 FE//	973764808	1	1	1469	967049508	HINDERNISFEUER VORM.
BLECH 3X203X1566 ALMG3 H	97117137	45	1	950	919203908	VERKLEIDUNG MASCHINENH
BLECH 3X205X120 DC01 FE//	97007717	186	1	576	918744708	MASCHINENHAUS GRUNDRAH
BLECH 3X212X209 S355MC FE	97125040	19	1	687	919203308	DIESELMOTOR KPL.UNTEN
BLECH 3X213X705 DC01 T ZN	97015169	263	1	576	918744708	MASCHINENHAUS GRUNDRAH
BLECH 3X213X95 DC01 FE//ZN	97123591	43	1	1055	918696808	FEUERLOESCHSYSTEM
BLECH 3X214X65 DC01 FE//ZN	97012741	32	13	1055	918696808	FEUERLOESCHSYSTEM
BLECH 3X215X1318 DC01 T Z	979405908	67	1	574	918744708	MASCHINENHAUS GRUNDRAH
BLECH 3X215X1575 DC01 T Z	979405608	65	1	574	918744708	MASCHINENHAUS GRUNDRAH
BLECH 3X219X356 DC01 FE//	97021396	2	1	603	967297708	HALTER KPL.
BLECH 3X224X99 DC01 FE//ZN	97012743	34	2	1055	918696808	FEUERLOESCHSYSTEM
BLECH 3X235X24 X5CRNI18-1	975012908	42	1	950	919203908	VERKLEIDUNG MASCHINENH
BLECH 3X2397X320 DC01	979853308	21	1	949	919203908	VERKLEIDUNG MASCHINENH
BLECH 3X2397X325 DC01	97117128	25	1	949	919203908	VERKLEIDUNG MASCHINENH
BLECH 3X2397X325 DC01	979854108	29	1	949	919203908	VERKLEIDUNG MASCHINENH
BLECH 3X2397X365 DC01	979853608	24	1	949	919203908	VERKLEIDUNG MASCHINENH
BLECH 3X2397X365 DC01	979853908	27	1	949	919203908	VERKLEIDUNG MASCHINENH
BLECH 3X2397X365 DC01	979854008	28	1	949	919203908	VERKLEIDUNG MASCHINENH
BLECH 3X2397X404 DC01	97127819	61	1	950	919203908	VERKLEIDUNG MASCHINENH
BLECH 3X2397X404 DC01	97127820	68	1	950	919203908	VERKLEIDUNG MASCHINENH
BLECH 3X2397X405 DC01	979853508	23	1	949	919203908	VERKLEIDUNG MASCHINENH
BLECH 3X2397X425 DC01	97117130	26	1	949	919203908	VERKLEIDUNG MASCHINENH
BLECH 3X2397X426 DC01	979854208	30	1	949	919203908	VERKLEIDUNG MASCHINENH
BLECH 3X2397X490 DC01	979853208	20	1	949	919203908	VERKLEIDUNG MASCHINENH
BLECH 3X2397X622 DC01	97117127	22	1	949	919203908	VERKLEIDUNG MASCHINENH
BLECH 3X245X90 S355MC FE//	97119010	8	2	614	96033135	BEFESTIGUNGSTEILE HYDR
BLECH 3X248X1823 ALMG3 H	97117140	60	1	950	919203908	VERKLEIDUNG MASCHINENH
BLECH 3X260X225 DC01 FE//	97021512	5	1	1073	91003625	FREMDEINSPEISUNG
BLECH 3X26X26 DC01 FE//ZN	971974208	22	2	1025	918810308	STEUERSTAND
BLECH 3X280X158 DC01 FE//	979358508	10	2	262	915750708	BOLZEN D-S ANLENKSTUECK
BLECH 3X289X76 DC01 FE//ZN	97012745	36	6	1055	918696808	FEUERLOESCHSYSTEM
BLECH 3X296X60 X5CRNI18-1	97034264	3	1	1187	968099808	KAMERAHALTER VORM.

Bezeichnung	Artikel	Pos.	Menge	Seite	Baugruppe	Bezeichnung
BLECH 3X322X286 S355MC FE	97004498	2	1	1161	966470508	HUBENDSCHALTER VORM.
BLECH 3X322X286 S355MC FE	97004500	2	1	1162	966470608	HUBENDSCHALTER VORM.
BLECH 3X363X110 DC01 FE//	97093322	11	1	829	918719508	LUFTFILTERANLAGE UNTEN
BLECH 3X364X433 DC01 FE//	97021395	1	1	603	967297708	HALTER KPL.
BLECH 3X365X105 DC01 FE//	97012740	31	1	1055	918696808	FEUERLOESCHSYSTEM
BLECH 3X365X105 DC01 FE//	97012747	38	1	1055	918696808	FEUERLOESCHSYSTEM
BLECH 3X366X104 DC01 RAL 9	977444008	15	1	1025	918810308	STEUERSTAND
BLECH 3X366X104 DC01 RAL 9	977444108	16	1	1025	918810308	STEUERSTAND
BLECH 3X366X110 S355MC FE	97130544	18	1	823	918717708	LUFTFILTERANLAGE OBEN
BLECH 3X375X521 DC01 FE//	979777908	146	2	575	918744708	MASCHINENHAUS GRUNDRAH
BLECH 3X386X180 DC01 FE//	97118386	10	1	800	919203808	BATTERIELAGERUNG
BLECH 3X393X587 DC01	956211608	86	1	56	919045208	QUERTRAEGER
BLECH 3X425X263 S355MC FE	97120539	3	2	848	919965308	KRAFTSTOFFFOERDERUNG
BLECH 3X456X349 S355MC FE	97093160	14	1	823	918717708	LUFTFILTERANLAGE OBEN
BLECH 3X456X349 S355MC FE	97093160	14	1	829	918719508	LUFTFILTERANLAGE UNTEN
BLECH 3X457X623 S355MC FE	97119004	3	1	614	96033135	BEFESTIGUNGSTEILE HYDR
BLECH 3X475X385 S355MC R	97042596	1	1	839	968517508	PUMPE VORM.
BLECH 3X47X64 DC01 FE//ZN	97012749	40	1	1055	918696808	FEUERLOESCHSYSTEM
BLECH 3X496X136 S355MC FE	97119002	1	1	614	96033135	BEFESTIGUNGSTEILE HYDR
BLECH 3X504X76 DC01 FE//ZN	97012746	37	1	1055	918696808	FEUERLOESCHSYSTEM
BLECH 3X510X1193 DC01 FE//	97009143	90	1	1129	916305808	S-ANLENKSTUECK VORM.
BLECH 3X510X130 S355MC FE	97118997	3	1	608	96021757	BEFESTIGUNGSTEILE DRUC
BLECH 3X525X305 S355MC FE	97118998	4	1	608	96021757	BEFESTIGUNGSTEILE DRUC
BLECH 3X541X642 DC01 FE//	97125716	1	1	802	96034773	BLECH VORM.
BLECH 3X561X265 DC01 FE//	97014700	35	2	1227	915753108	WINDE 3 VORM.
BLECH 3X561X265 DC01 FE//	97014700	54	1	1250	915753308	WINDE 6 VORM.
BLECH 3X561X265 DC01 FE//	97014700	262	1	1292	916324608	D-ANLENKSTUECK VORM.
BLECH 3X581X218 X5CRNI18-1	97015580	273	1	577	918744708	MASCHINENHAUS GRUNDRAH
BLECH 3X600X55 DC01 FE//ZN	97009304	22	1	258	966222408	MONTAGETEILE VORDERTEIL
BLECH 3X60X98 DC01 FE//ZN	955992108	11	1	304	96047586	MONTAGETEILE HECKTEIL
BLECH 3X61X26 X5CRNI18-10	975677208	2	2	592	965887608	DECKEL VORM.
BLECH 3X62X125 DC01 FE//ZN	97006338	169	2	575	918744708	MASCHINENHAUS GRUNDRAH
BLECH 3X62X48 X5CRNI18-10	975677308	3	1	592	965887608	DECKEL VORM.
BLECH 3X62X48 X5CRNI18-10	975677408	4	1	592	965887608	DECKEL VORM.
BLECH 3X643X130 DC01 FE//	97015579	272	2	577	918744708	MASCHINENHAUS GRUNDRAH
BLECH 3X684X250 DC01 FE//	971384808	35	1	438	915755208	ROLLENDREHVERB.M.DREHW
BLECH 3X72X112 S355MC FE//	97117580	16	3	1064	96034284	KOMBIKUEHLER VORM.
BLECH 3X740X188 DC01 FE//	97144356	4	1	1447	96053946	BOCK LI.
BLECH 3X75X200 S355MC FE//	97008613	9	1	470	916141308	ZENTRALSCHMIERUNG
BLECH 3X76X80 DC01 FE//ZN	979430208	4	2	581	965886508	DACH KPL.
BLECH 3X76X80 DC01 FE//ZN	979430208	10	1	584	96035947	DACH KPL.
BLECH 3X76X80 DC01 FE//ZN	979430208	4	2	588	965886908	DACH KPL.
BLECH 3X76X80 DC01 FE//ZN	979430208	4	2	589	965887008	DACH KPL.
BLECH 3X80X196 DC01 FE//ZN	97009506	66	1	23	917528708	RAUPENMITTELTEIL
BLECH 3X82X65 DC01 FE//ZN	971710308	34	1	623	96018031	BEFESTIGUNGSTEILE GRUN
BLECH 3X830X242 DC01 FE//	979437108	2	1	590	965887108	AUFSTIEG VORM.
BLECH 3X868X529 ALMG3 H11	97127821	1	1	975	96042450	DECKEL VORM.
BLECH 3X868X529 ALMG3 H11	97127822	1	1	977	96042451	DECKEL VORM.
BLECH 3X868X530 ALMG3 H11	979855308	41	4	950	919203908	VERKLEIDUNG MASCHINENH
BLECH 3X86X65 S355MC FE//	978461308	23	4	614	96033135	BEFESTIGUNGSTEILE HYDR
BLECH 3X86X65 S355MC FE//	978461308	37	1	623	96018031	BEFESTIGUNGSTEILE GRUN
BLECH 3X878X276 S355MC FE	97122491	30	1	634	96034141	DIESELMOTOR VORM.
BLECH 3X878X276 S355MC FE	97122492	31	1	634	96034141	DIESELMOTOR VORM.
BLECH 3X968X530 ALMG3 H11	979855208	40	2	950	919203908	VERKLEIDUNG MASCHINENH
BLECH 3X96X116 DC01 FE//ZN	97123592	44	1	1055	918696808	FEUERLOESCHSYSTEM
BLECH 3X97X100 DC01 FE//ZN	975210408	11	4	996	96069348	AUFBAUTEILE MONTAGETAFE
BLECH 3X985X529 ALMG3 H11	97127823	1	1	979	96042452	DECKEL VORM.
BLECH 3X985X529 ALMG3 H11	97127824	1	1	981	96042453	DECKEL VORM.
BLECH 3x396x280 DC01	970877108	67	1	23	917528708	RAUPENMITTELTEIL
BLECH 400X486 S315MC	975290108	145	1	112	917523808	RAUPENTRAEGER LI.

Bezeichnung	Artikel	Pos.	Menge	Seite	Baugruppe	Bezeichnung
BLECH 400X486 S315MC	975290108	152	1	155	917525508	RAUPENTRAEGER LI.
BLECH 400X486 S315MC	975290108	145	1	185	917525608	RAUPENTRAEGER RE.
BLECH 400X486 S315MC	975290108	145	1	211	917525908	RAUPENTRAEGER RE.
BLECH 40X40 DC01 FE//ZNNI8/	971974108	21	4	1025	918810308	STEUERSTAND
BLECH 40X490X305 S960QL+	979358208	7	2	262	915750708	BOLZEN D-S ANLENKSTUECK
BLECH 40X500X285 S690QL	979552708	17	2	253	915750608	DREHBUEHNENRAHMEN VOR
BLECH 40X620X395 S960QL+	979358108	6	2	262	915750708	BOLZEN D-S ANLENKSTUECK
BLECH 45X307X307 S690QL SP	97004517	10	2	1157	916332108	S-KOPFSTUECK
BLECH 4X100X118 ALMG3 H11	97018874	248	1	1292	916324608	D-ANLENKSTUECK VORM.
BLECH 4X100X120 S315MC FE	970320908	35	1	623	96018031	BEFESTIGUNGSTEILE GRUN
BLECH 4X100X137 S315MC FE	97009769	26	3	258	966222408	MONTAGETEILE VORDERTEIL
BLECH 4X100X137 S315MC FE	97009769	36	3	304	96047586	MONTAGETEILE HECKTEIL
BLECH 4X100X137 S315MC FE	97009769	40	3	623	96018031	BEFESTIGUNGSTEILE GRUN
BLECH 4X100X169 S315MC FE	97028093	292	1	1292	916324608	D-ANLENKSTUECK VORM.
BLECH 4X1021X367 S315MC	979814208	26	1	614	96033135	BEFESTIGUNGSTEILE HYDR
BLECH 4X1025X147 S315MC	97009146	98	1	1129	916305808	S-ANLENKSTUECK VORM.
BLECH 4X103X80 S315MC FE//	97028193	293	4	1292	916324608	D-ANLENKSTUECK VORM.
BLECH 4X1081X633 S315MC	97015585	258	1	1292	916324608	D-ANLENKSTUECK VORM.
BLECH 4X109X70 S315MC FE//	97011976	297	2	1292	916324608	D-ANLENKSTUECK VORM.
BLECH 4X109X70 S315MC FE//	97011976	171	16	1341	915745708	D-KOPFSTUECK VORM.
BLECH 4X109X70 S315MC FE//	97011976	59	20	1383	916303808	D-ZWISCHENSTUECK
BLECH 4X109X70 S315MC FE//	97011976	54	20	1394	917223708	D-ZWISCHENSTUECK
BLECH 4X109X70 S315MC FE//	97011976	56	12	1402	917223808	D-ZWISCHENSTUECK
BLECH 4X110X80 S315MC FE//	970350208	20	1	1098	91002039	ZENTRALSCHMIERANLAGE
BLECH 4X110X80 S315MC FE//	970350208	17	1	1244	917006408	ZENTRALSCHMIERANLAGE WI
BLECH 4X110X80 S315MC FE//	970350208	14	1	1275	917016708	ZENTRALSCHMIERANLAGE
BLECH 4X1130X202 S315MC	978931408	84	2	1204	916303108	S-ZWISCHENSTUECK
BLECH 4X1130X202 S315MC	978931408	73	3	1340	915745708	D-KOPFSTUECK VORM.
BLECH 4X115X109 S315MC FE	97135442	57	6	258	966222408	MONTAGETEILE VORDERTEIL
BLECH 4X118X110 S315MC FE	97120195	20	2	987	919203608	OELBEHAELTER KPL.
BLECH 4X118X323 S315MC FE	97093155	12	1	823	918717708	LUFTFILTERANLAGE OBEN
BLECH 4X118X323 S315MC FE	97093155	12	1	829	918719508	LUFTFILTERANLAGE UNTEN
BLECH 4X119X70 S315MC FE//	978682708	14	4	304	96047586	MONTAGETEILE HECKTEIL
BLECH 4X120X93 S315MC FE//	97010262	21	1	304	96047586	MONTAGETEILE HECKTEIL
BLECH 4X1230X202 S315MC	97001538	71	3	1340	915745708	D-KOPFSTUECK VORM.
BLECH 4X123X542 S315MC FE	97019461	48	1	623	96018031	BEFESTIGUNGSTEILE GRUN
BLECH 4X126X333 S315MC FE	97117486	11	1	687	919203308	DIESELMOTOR KPL.UNTEN
BLECH 4X127X123 S315MC FE	974601408	7	2	397	966556608	EINHAENGELEITER
BLECH 4X127X255 S315MC FE	977578308	15	1	289	916900208	ZENTRALSCHMIERANLAGE O
BLECH 4X127X255 S315MC FE	977578308	14	1	1081	915751708	WINDE 4 VORM.
BLECH 4X127X920 S315MC FE	97004093	28	2	418	96038694	LAUFSTEG DREHBUEHNE
BLECH 4X127X920 S315MC FE	97004093	78	8	1192	916303308	S-ZWISCHENSTUECK
BLECH 4X127X920 S315MC FE	97004093	85	6	1199	916303208	S-ZWISCHENSTUECK
BLECH 4X127X920 S315MC FE	97004093	87	2	1204	916303108	S-ZWISCHENSTUECK
BLECH 4X127X920 S315MC FE	97004093	85	6	1208	916303008	S-ZWISCHENSTUECK
BLECH 4X127X920 S315MC FE	97004093	85	6	1212	916302708	S-ZWISCHENSTUECK
BLECH 4X127X920 S315MC FE	97004093	87	8	1218	916302908	S-ADAPTER
BLECH 4X128X177 S315MC FE	97002462	4	1	1176	966331808	BOLZENZIEHEINRICHTUNG VO
BLECH 4X128X177 S315MC FE	97002462	4	1	1181	967623108	BOLZENZIEHEINRICHTUNG VO
BLECH 4X1290X201 S315MC	979131008	84	1	1192	916303308	S-ZWISCHENSTUECK
BLECH 4X1290X201 S315MC	979131008	84	2	1199	916303208	S-ZWISCHENSTUECK
BLECH 4X1290X201 S315MC	979131008	84	2	1208	916303008	S-ZWISCHENSTUECK
BLECH 4X1290X201 S315MC	979131008	84	2	1212	916302708	S-ZWISCHENSTUECK
BLECH 4X1290X201 S315MC	979131008	84	2	1218	916302908	S-ADAPTER
BLECH 4X1290X201 S315MC	979131008	16	7	1382	916303808	D-ZWISCHENSTUECK
BLECH 4X1306X206 S315MC	97119263	8	1	623	96018031	BEFESTIGUNGSTEILE GRUN
BLECH 4X131X100 S315MC FE	97012363	107	1	1129	916305808	S-ANLENKSTUECK VORM.
BLECH 4X1333X165 S315MC	979606008	12	4	418	96038694	LAUFSTEG DREHBUEHNE
BLECH 4X136X254 S315MC FE	97009142	2	1	602	96044781	HALTER KPL.
BLECH 4X1370X202 S315MC	979340508	15	5	1382	916303808	D-ZWISCHENSTUECK

Bezeichnung	Artikel	Pos.	Menge	Seite	Baugruppe	Bezeichnung
BLECH 4X1370X202 S315MC	979340508	14	13	1394	917223708	D-ZWISCHENSTUECK
BLECH 4X140X156 S315MC FE	97117519	16	1	687	919203308	DIESELMOTOR KPL.UNTEN
BLECH 4X141X25 S315MC FE//	974601208	8	2	397	966556608	EINHAENGELEITER
BLECH 4X1420X342 S315MC	97006471	79	1	1340	915745708	D-KOPFSTUECK VORM.
BLECH 4X142X177 S315MC FE	97005239	49	2	428	96038696	LAUFSTEG DREHBUEHNE
BLECH 4X150X50 S315MC FE//	97010163	27	1	258	966222408	MONTAGETEILE VORDERTEIL
BLECH 4X150X52 S315MC FE//	97139018	7	1	608	96021757	BEFESTIGUNGSTEILE DRUC
BLECH 4X1510X202 S315MC	97001867	60	1	1289	916324608	D-ANLENKSTUECK VORM.
BLECH 4X1510X202 S315MC	979049408	83	3	1192	916303308	S-ZWISCHENSTUECK
BLECH 4X1510X202 S315MC	979049408	83	4	1199	916303208	S-ZWISCHENSTUECK
BLECH 4X1510X202 S315MC	979049408	83	4	1208	916303008	S-ZWISCHENSTUECK
BLECH 4X1510X202 S315MC	979049408	83	4	1212	916302708	S-ZWISCHENSTUECK
BLECH 4X1510X202 S315MC	979049408	83	4	1218	916302908	S-ADAPTER
BLECH 4X151X243 S315MC	979662708	12	1	1081	915751708	WINDE 4 VORM.
BLECH 4X152X387 S315MC FE	97001105	21	6	438	915755208	ROLLENDREHVERB.M.DREHW
BLECH 4X152X832 S315MC FE	97001891	28	4	438	915755208	ROLLENDREHVERB.M.DREHW
BLECH 4X153X80 S315MC FE//	97028194	294	4	1292	916324608	D-ANLENKSTUECK VORM.
BLECH 4X157X1038 S315MC	979518808	52	2	1128	916305808	S-ANLENKSTUECK VORM.
BLECH 4X157X912 S315MC FE	979349108	83	1	1129	916305808	S-ANLENKSTUECK VORM.
BLECH 4X158X128 S315MC FE	97004580	48	1	428	96038696	LAUFSTEG DREHBUEHNE
BLECH 4X159X430 S315MC FE	97093143	10	1	823	918717708	LUFTFILTERANLAGE OBEN
BLECH 4X160X50 S315MC FE//	97010166	30	3	258	966222408	MONTAGETEILE VORDERTEIL
BLECH 4X1617X180 S315MC	97119262	7	1	623	96018031	BEFESTIGUNGSTEILE GRUN
BLECH 4X161X175 S315MC T Z	97010020	2	2	120	966790308	SCHLAUCHHALTER VORM.
BLECH 4X161X175 S315MC T Z	97010020	2	2	121	966790408	SCHLAUCHHALTER VORM.
BLECH 4X161X175 S315MC T Z	97010020	2	1	122	966790508	SCHLAUCHHALTER VORM.
BLECH 4X161X175 S315MC T Z	97010020	2	2	159	966802008	SCHLAUCHHALTER VORM.
BLECH 4X161X175 S315MC T Z	97010020	2	2	160	966802108	SCHLAUCHHALTER VORM.
BLECH 4X161X175 S315MC T Z	97010020	2	1	161	966802208	SCHLAUCHHALTER VORM.
BLECH 4X162X80 S315MC FE//	979891408	5	4	1128	916305808	S-ANLENKSTUECK VORM.
BLECH 4X168X161 S315MC FE	97093162	15	1	823	918717708	LUFTFILTERANLAGE OBEN
BLECH 4X168X161 S315MC FE	97093162	15	1	829	918719508	LUFTFILTERANLAGE UNTEN
BLECH 4X174X74 S315MC FE//	970211908	4	2	365	91000572	ANTRIEBSAGGREGAT KLIMAA
BLECH 4X175X161 S315MC FE	97007712	181	2	575	918744708	MASCHINENHAUS GRUNDRAH
BLECH 4X175X80 S315MC FE//	979732908	14	4	1192	916303308	S-ZWISCHENSTUECK
BLECH 4X175X80 S315MC FE//	979732908	14	4	1199	916303208	S-ZWISCHENSTUECK
BLECH 4X175X80 S315MC FE//	979732908	14	4	1204	916303108	S-ZWISCHENSTUECK
BLECH 4X175X80 S315MC FE//	979732908	14	4	1208	916303008	S-ZWISCHENSTUECK
BLECH 4X175X80 S315MC FE//	979732908	14	4	1212	916302708	S-ZWISCHENSTUECK
BLECH 4X175X80 S315MC FE//	979732908	14	4	1217	916302908	S-ADAPTER
BLECH 4X175X80 S315MC FE//	979732908	138	4	1290	916324608	D-ANLENKSTUECK VORM.
BLECH 4X175X80 S315MC FE//	979732908	33	4	1382	916303808	D-ZWISCHENSTUECK
BLECH 4X175X80 S315MC FE//	979732908	32	4	1394	917223708	D-ZWISCHENSTUECK
BLECH 4X175X80 S315MC FE//	979732908	34	4	1402	917223808	D-ZWISCHENSTUECK
BLECH 4X177X157 S315MC FE	97001707	46	1	428	96038696	LAUFSTEG DREHBUEHNE
BLECH 4X177X237 S315MC FE	97001705	44	11	428	96038696	LAUFSTEG DREHBUEHNE
BLECH 4X177X633 S315MC R	97018262	77	2	1158	916332108	S-KOPFSTUECK
BLECH 4X178X1400 S315MC	97096629	180	1	575	918744708	MASCHINENHAUS GRUNDRAH
BLECH 4X1830X202 S315MC	978820908	122	1	1129	916305808	S-ANLENKSTUECK VORM.
BLECH 4X1830X202 S315MC	978820908	83	2	1204	916303108	S-ZWISCHENSTUECK
BLECH 4X1830X202 S315MC	978820908	50	4	1382	916303808	D-ZWISCHENSTUECK
BLECH 4X185X317 S315MC FE	97001730	47	2	428	96038696	LAUFSTEG DREHBUEHNE
BLECH 4X186X1818 S315MC	97119024	22	1	623	96018031	BEFESTIGUNGSTEILE GRUN
BLECH 4X187X162 S315MC FE	97013524	248	1	576	918744708	MASCHINENHAUS GRUNDRAH
BLECH 4X190X150 S315MC FE	973444408	36	1	329	915751408	WINDE 1 VORM.
BLECH 4X190X150 S315MC FE	973444408	36	1	352	915751608	WINDE 2 VORM.
BLECH 4X190X150 S315MC FE	973444408	19	1	1081	915751708	WINDE 4 VORM.
BLECH 4X190X150 S315MC FE	973444408	50	1	1227	915753108	WINDE 3 VORM.
BLECH 4X190X209 S315MC T Z	978308408	206	1	1291	916324608	D-ANLENKSTUECK VORM.
BLECH 4X190X60 S315MC	97101548	25	1	623	96018031	BEFESTIGUNGSTEILE GRUN

Bezeichnung	Artikel	Pos.	Menge	Seite	Baugruppe	Bezeichnung
BLECH 4X1910X342 S315MC	97014233	163	1	1341	915745708	D-KOPFSTUECK VORM.
BLECH 4X1919X201 S315MC	97097094	13	1	623	96018031	BEFESTIGUNGSTEILE GRUN
BLECH 4X1919X223 S315MC	97094168	20	1	623	96018031	BEFESTIGUNGSTEILE GRUN
BLECH 4X1930X202 S315MC	979295808	85	1	1218	916302908	S-ADAPTER
BLECH 4X1930X202 S315MC	979295808	15	4	1402	917223808	D-ZWISCHENSTUECK
BLECH 4X198X50 S315MC FE//	974586808	20	1	957	966168408	DECKEL VORM.
BLECH 4X1990X202 S315MC	97012912	142	1	1341	915745708	D-KOPFSTUECK VORM.
BLECH 4X202X216 S315MC FE	97120146	12	1	811	919203408	SCHALLDAEMPFERANLAGE O
BLECH 4X202X216 S315MC FE	97120146	12	1	818	919203508	SCHALLDAEMPFERANLAGE
BLECH 4X2032X202 S315MC	979349208	84	1	1129	916305808	S-ANLENKSTUECK VORM.
BLECH 4X203X218 S315MC FE	97093139	17	1	623	96018031	BEFESTIGUNGSTEILE GRUN
BLECH 4X203X610 S315MC FE	97093154	11	1	823	918717708	LUFTFILTERANLAGE OBEN
BLECH 4X204X56 S315MC	97123463	39	2	1447	96053946	BOCK LI.
BLECH 4X205X246 S315MC FE	97117479	11	2	629	919203208	DIESELMOTOR KPL.OBEN
BLECH 4X20X247 S315MC FE//	955002908	78	2	1158	916332108	S-KOPFSTUECK
BLECH 4X210X82 S315MC	975727008	96	1	574	918744708	MASCHINENHAUS GRUNDRAH
BLECH 4X213X110 S315MC FE	97122489	26	1	634	96034141	DIESELMOTOR VORM.
BLECH 4X218X228 S315MC FE	97117515	12	1	687	919203308	DIESELMOTOR KPL.UNTEN
BLECH 4X2195X567 S315MC	97135216	27	1	304	96047586	MONTAGETEILE HECKTEIL
BLECH 4X219X628 S315MC FE	97117354	5	1	623	96018031	BEFESTIGUNGSTEILE GRUN
BLECH 4X220X424 S315MC FE	97010975	(1)	1	390	965661008	RAHMEN VORM.
BLECH 4X2217X588 S315MC	97094169	21	1	623	96018031	BEFESTIGUNGSTEILE GRUN
BLECH 4X222X132 S315MC FE	97005240	35	2	428	96038696	LAUFSTEG DREHBUEHNE
BLECH 4X223X428 S315MC T Z	97009468	6	3	481	966356408	KAMERAANBAU DREHBUEHN
BLECH 4X223X428 S315MC T Z	97009468	9	2	484	966910608	KAMERAANBAU D-ANLENKS
BLECH 4X226X572 S315MC FE	97123646	30	4	418	96038694	LAUFSTEG DREHBUEHNE
BLECH 4X229X104 S315MC FE	97120067	12	1	623	96018031	BEFESTIGUNGSTEILE GRUN
BLECH 4X229X591 S315MC FE	97002636	161	1	575	918744708	MASCHINENHAUS GRUNDRAH
BLECH 4X230X215 S315MC T Z	97000559	30	6	428	96038696	LAUFSTEG DREHBUEHNE
BLECH 4X232X177 S315MC FE	97013038	52	1	428	96038696	LAUFSTEG DREHBUEHNE
BLECH 4X232X197 S315MC FE	97013036	50	1	428	96038696	LAUFSTEG DREHBUEHNE
BLECH 4X232X197 S315MC FE	97013037	51	1	428	96038696	LAUFSTEG DREHBUEHNE
BLECH 4X234X199 S315MC FE	97001706	45	2	428	96038696	LAUFSTEG DREHBUEHNE
BLECH 4X235X178 S315MC FE	97006192	6	4	1049	966561608	TRANSPORTRAHMEN KPL.
BLECH 4X235X203 S315MC FE	97014722	18	1	418	96038694	LAUFSTEG DREHBUEHNE
BLECH 4X236X202 S315MC FE	97009265	38	1	428	96038696	LAUFSTEG DREHBUEHNE
BLECH 4X236X262 S315MC FE	97009269	42	2	428	96038696	LAUFSTEG DREHBUEHNE
BLECH 4X236X267 S315MC FE	97009266	39	1	428	96038696	LAUFSTEG DREHBUEHNE
BLECH 4X236X267 S315MC FE	97021409	63	1	429	96038696	LAUFSTEG DREHBUEHNE
BLECH 4X240X183 S315MC FE	97002931	15	1	258	966222408	MONTAGETEILE VORDERTEIL
BLECH 4X240X280 S315MC FE	97010186	31	1	258	966222408	MONTAGETEILE VORDERTEIL
BLECH 4X2450X279 S315MC	97094172	16	1	623	96018031	BEFESTIGUNGSTEILE GRUN
BLECH 4X245X329 S315MC FE	97117482	14	1	629	919203208	DIESELMOTOR KPL.OBEN
BLECH 4X247X206 X5CRNI18-1	97012178	240	2	1292	916324608	D-ANLENKSTUECK VORM.
BLECH 4X2480X202 S315MC	979049308	82	3	1192	916303308	S-ZWISCHENSTUECK
BLECH 4X2480X202 S315MC	979049308	82	4	1199	916303208	S-ZWISCHENSTUECK
BLECH 4X2480X202 S315MC	979049308	82	4	1208	916303008	S-ZWISCHENSTUECK
BLECH 4X2480X202 S315MC	979049308	82	4	1212	916302708	S-ZWISCHENSTUECK
BLECH 4X2480X202 S315MC	979049308	82	3	1218	916302908	S-ADAPTER
BLECH 4X2521X588 S315MC	97094160	18	1	623	96018031	BEFESTIGUNGSTEILE GRUN
BLECH 4X25X173 S315MC FE//	97011277	42	1	1288	916324608	D-ANLENKSTUECK VORM.
BLECH 4X25X248 S315MC FE//	97011276	41	2	1288	916324608	D-ANLENKSTUECK VORM.
BLECH 4X261X128 S315MC FE	97127915	53	1	623	96018031	BEFESTIGUNGSTEILE GRUN
BLECH 4X262X168 S315MC FE	97120197	1	1	849	96060362	KRAFTSTOFFFILTER VORM.
BLECH 4X2630X202 S315MC	979340408	17	8	1382	916303808	D-ZWISCHENSTUECK
BLECH 4X2630X202 S315MC	979340408	13	8	1394	917223708	D-ZWISCHENSTUECK
BLECH 4X265X108 S315MC FE	97006861	25	2	687	919203308	DIESELMOTOR KPL.UNTEN
BLECH 4X266X109 S315MC FE	97117518	15	1	687	919203308	DIESELMOTOR KPL.UNTEN
BLECH 4X266X1783 S315MC	97119026	24	1	623	96018031	BEFESTIGUNGSTEILE GRUN
BLECH 4X266X301 S315MC FE	97012748	39	1	1055	918696808	FEUERLOESCHSYSTEM

Bezeichnung	Artikel	Pos.	Menge	Seite	Baugruppe	Bezeichnung
BLECH 4X268X136 S315MC FE	97120144	10	2	811	919203408	SCHALLDAEMPFERANLAGE O
BLECH 4X269X172 S315MC FE	97007713	182	3	575	918744708	MASCHINENHAUS GRUNDRAH
BLECH 4X270X157 S315MC FE	954141508	9	1	320	916945008	ZENTRALSCHMIERANLAGE O
BLECH 4X272X367 S315MC FE	97003275	12	2	1454	966410908	PODEST KPL.
BLECH 4X273X323 S315MC FE	97002652	7	2	1227	915753108	WINDE 3 VORM.
BLECH 4X273X640 S315MC FE	97094158	10	1	623	96018031	BEFESTIGUNGSTEILE GRUN
BLECH 4X274X317 S315MC FE	97017796	55	2	428	96038696	LAUFSTEG DREHBUEHNE
BLECH 4X276X262 S315MC FE	97009268	41	2	428	96038696	LAUFSTEG DREHBUEHNE
BLECH 4X276X521 S315MC FE	97093321	10	1	829	918719508	LUFTFILTERANLAGE UNTEN
BLECH 4X285X354 S315MC FE	97088665	67	2	1251	915753308	WINDE 6 VORM.
BLECH 4X286X132 S315MC FE	97017797	56	2	428	96038696	LAUFSTEG DREHBUEHNE
BLECH 4X286X262 S315MC FE	97009267	40	2	428	96038696	LAUFSTEG DREHBUEHNE
BLECH 4X286X262 S315MC FE	97021329	61	1	429	96038696	LAUFSTEG DREHBUEHNE
BLECH 4X289X886 S315MC FE	97010846	51	1	623	96018031	BEFESTIGUNGSTEILE GRUN
BLECH 4X28X130 S315MC FE//	97008410	32	2	1064	96034284	KOMBIKUEHLER VORM.
BLECH 4X2906X926 ALMG3 H	97019061	24	1	1049	966561608	TRANSPORTRAHMEN KPL.
BLECH 4X290X230 S315MC FE	953717608	26	1	1081	915751708	WINDE 4 VORM.
BLECH 4X290X230 S315MC FE	953717608	45	1	1227	915753108	WINDE 3 VORM.
BLECH 4X290X230 S315MC FE	953717608	20	1	1250	915753308	WINDE 6 VORM.
BLECH 4X290X230 S315MC FE	972335908	94	1	56	919045208	QUERTRAEGER
BLECH 4X291X626 S315MC FE	97116610	6	2	623	96018031	BEFESTIGUNGSTEILE GRUN
BLECH 4X292X277 S315MC FE	97009263	36	2	428	96038696	LAUFSTEG DREHBUEHNE
BLECH 4X292X277 S315MC FE	97009264	37	2	428	96038696	LAUFSTEG DREHBUEHNE
BLECH 4X293X211 S315MC FE	97117481	13	1	629	919203208	DIESELMOTOR KPL.OBEN
BLECH 4X294X216 S315MC FE	97085152	43	1	428	96038696	LAUFSTEG DREHBUEHNE
BLECH 4X295X494 S315MC FE	97030351	1	1	1086	967939908	ZEIGER KPL.
BLECH 4X300X252 S315MC FE	97117478	10	1	629	919203208	DIESELMOTOR KPL.OBEN
BLECH 4X301X902 S315MC	97009599	212	1	576	918744708	MASCHINENHAUS GRUNDRAH
BLECH 4X302X251 S315MC FE	97117483	15	1	629	919203208	DIESELMOTOR KPL.OBEN
BLECH 4X307X488 S315MC	97009598	211	1	576	918744708	MASCHINENHAUS GRUNDRAH
BLECH 4X308X228 S315MC FE	97012125	3	1	486	966358008	KAMERAANBAU WINDE 5
BLECH 4X30X145 S315MC FE//	97119007	6	4	614	96033135	BEFESTIGUNGSTEILE HYDR
BLECH 4X30X73 S315MC FE//	97024741	35	2	1478	966911408	TRAVERSE KPL.
BLECH 4X30X82 X5CRNI18-10	97093827	25	4	811	919203408	SCHALLDAEMPFERANLAGE O
BLECH 4X30X82 X5CRNI18-10	97093827	25	4	818	919203508	SCHALLDAEMPFERANLAGE
BLECH 4X310X109 S315MC FE	97117516	13	1	687	919203308	DIESELMOTOR KPL.UNTEN
BLECH 4X313X957 S315MC FE	97004377	12	1	1250	915753308	WINDE 6 VORM.
BLECH 4X317X677 S315MC FE	97019462	289	1	577	918744708	MASCHINENHAUS GRUNDRAH
BLECH 4X318X108 S315MC FE	97117485	10	1	687	919203308	DIESELMOTOR KPL.UNTEN
BLECH 4X324X502 S315MC FE	97120196	21	1	987	919203608	OELBEHAELTER KPL.
BLECH 4X346X141 S315MC FE	97120145	11	2	811	919203408	SCHALLDAEMPFERANLAGE O
BLECH 4X346X288 S315MC FE	97119009	7	1	614	96033135	BEFESTIGUNGSTEILE HYDR
BLECH 4X347X689 S315MC	97009631	216	1	576	918744708	MASCHINENHAUS GRUNDRAH
BLECH 4X350X118 S315MC FE	97036890	97	1	1158	916332108	S-KOPFSTUECK
BLECH 4X353X261 S315MC FE	97021330	62	1	429	96038696	LAUFSTEG DREHBUEHNE
BLECH 4X355X116 S315MC FE	979808708	27	3	687	919203308	DIESELMOTOR KPL.UNTEN
BLECH 4X355X118 S315MC FE	97036891	98	1	1158	916332108	S-KOPFSTUECK
BLECH 4X356X308 S315MC FE	97002634	159	1	575	918744708	MASCHINENHAUS GRUNDRAH
BLECH 4X356X490 S315MC T Z	97010023	1	1	122	966790508	SCHLAUCHHALTER VORM.
BLECH 4X356X490 S315MC T Z	97010181	1	1	161	966802208	SCHLAUCHHALTER VORM.
BLECH 4X357X170 S315MC FE	97011593	195	1	576	918744708	MASCHINENHAUS GRUNDRAH
BLECH 4X357X170 S315MC FE	97019930	293	1	577	918744708	MASCHINENHAUS GRUNDRAH
BLECH 4X357X802 S315MC	97009600	49	1	623	96018031	BEFESTIGUNGSTEILE GRUN
BLECH 4X362X129 S315MC FE	97117517	14	1	687	919203308	DIESELMOTOR KPL.UNTEN
BLECH 4X362X453 S315MC T Z	979598108	52	2	111	917523808	RAUPENTRAEGER LI.
BLECH 4X362X453 S315MC T Z	979598108	50	2	154	917525508	RAUPENTRAEGER LI.
BLECH 4X362X453 S315MC T Z	979598108	52	2	183	917525608	RAUPENTRAEGER RE.
BLECH 4X362X453 S315MC T Z	979598108	50	2	210	917525908	RAUPENTRAEGER RE.
BLECH 4X367X233 S315MC	979512808	47	1	623	96018031	BEFESTIGUNGSTEILE GRUN
BLECH 4X367X233 S315MC	979512808	15	1	800	919203808	BATTERIELAGERUNG

Bezeichnung	Artikel	Pos.	Menge	Seite	Baugruppe	Bezeichnung
BLECH 4X377X525 S315MC FE	97006762	22	1	329	915751408	WINDE 1 VORM.
BLECH 4X377X525 S315MC FE	97006762	22	1	352	915751608	WINDE 2 VORM.
BLECH 4X384X350 S315MC FE	97031758	1	1	1428	967995008	MECH.BEFESTIGUNGSTEILE
BLECH 4X388X173 S315MC FE	97117520	17	1	687	919203308	DIESELMOTOR KPL.UNTEN
BLECH 4X389X307 S315MC FE	97006628	170	1	575	918744708	MASCHINENHAUS GRUNDRAH
BLECH 4X392X198 S315MC FE	97013495	(1)	1	576	918744708	MASCHINENHAUS GRUNDRAH
BLECH 4X394X188 S315MC FE	97117484	16	1	629	919203208	DIESELMOTOR KPL.OBEN
BLECH 4X398X443 S315MC T Z	97010022	1	1	121	966790408	SCHLAUCHHALTER VORM.
BLECH 4X398X443 S315MC T Z	97010180	1	1	160	966802108	SCHLAUCHHALTER VORM.
BLECH 4X407X238 S315MC FE	975368408	39	1	111	917523808	RAUPENTRAEGER LI.
BLECH 4X407X238 S315MC FE	975368508	39	1	183	917525608	RAUPENTRAEGER RE.
BLECH 4X40X105 S315MC FE//	955809608	30	2	623	96018031	BEFESTIGUNGSTEILE GRUN
BLECH 4X40X113 S315MC	975985808	25	1	1250	915753308	WINDE 6 VORM.
BLECH 4X417X146 S315MC FE	97120169	10	2	818	919203508	SCHALLDAEMPFERANLAGE
BLECH 4X420X532 S315MC FE	97012544	108	1	1129	916305808	S-ANLENKSTUECK VORM.
BLECH 4X422X528 S315MC FE	97006084	4	1	397	966556608	EINHAENGELEITER
BLECH 4X424X180 S315MC FE	97006914	173	1	575	918744708	MASCHINENHAUS GRUNDRAH
BLECH 4X432X186 S315MC FE	97120170	11	2	818	919203508	SCHALLDAEMPFERANLAGE
BLECH 4X432X936 S315MC FE	97119025	23	1	623	96018031	BEFESTIGUNGSTEILE GRUN
BLECH 4X437X531 S315MC	97103128	41	1	1369	96051961	ZUGZYLINDER VORM.
BLECH 4X437X531 S315MC	97103128	41	1	1377	96051962	ZUGZYLINDER VORM.
BLECH 4X444X350 S315MC FE	97030002	91	1	1158	916332108	S-KOPFSTUECK
BLECH 4X450X211 S315MC T Z	97001592	10	2	513	916997508	RAHMEN KPL.
BLECH 4X454X45 S315MC FE//	97138889	11	1	614	96033135	BEFESTIGUNGSTEILE HYDR
BLECH 4X456X492 S315MC FE	97012946	147	1	112	917523808	RAUPENTRAEGER LI.
BLECH 4X456X492 S315MC FE	97012946	146	1	155	917525508	RAUPENTRAEGER LI.
BLECH 4X456X492 S315MC FE	97012946	147	1	185	917525608	RAUPENTRAEGER RE.
BLECH 4X456X492 S315MC FE	97012946	147	1	212	917525908	RAUPENTRAEGER RE.
BLECH 4X470X33 S315MC FE//	975727108	97	1	574	918744708	MASCHINENHAUS GRUNDRAH
BLECH 4X472X500 S315MC FE	97012129	34	1	1227	915753108	WINDE 3 VORM.
BLECH 4X473X344 S315MC	97007287	177	1	575	918744708	MASCHINENHAUS GRUNDRAH
BLECH 4X477X329 S315MC FE	979606308	11	2	418	96038694	LAUFSTEG DREHBUEHNE
BLECH 4X480X127 S315MC FE	97006718	86	4	1204	916303108	S-ZWISCHENSTUECK
BLECH 4X480X127 S315MC FE	97006718	58	1	1402	917223808	D-ZWISCHENSTUECK
BLECH 4X480X50 S315MC FE//	97010164	28	2	258	966222408	MONTAGETEILE VORDERTEIL
BLECH 4X488X555 S315MC	979611308	33	1	183	917525608	RAUPENTRAEGER RE.
BLECH 4X488X555 S315MC	979927708	33	1	111	917523808	RAUPENTRAEGER LI.
BLECH 4X490X152 S315MC FE	97001047	20	1	438	915755208	ROLLENDREHVERB.M.DREHW
BLECH 4X505X156 S315MC FE	97006878	28	1	687	919203308	DIESELMOTOR KPL.UNTEN
BLECH 4X506X1028 S315MC	97117578	10	1	1059	919204008	KUEHLERANLAGE
BLECH 4X50X207 S315MC FE//	97010007	18	1	329	915751408	WINDE 1 VORM.
BLECH 4X50X207 S315MC FE//	97010007	18	1	352	915751608	WINDE 2 VORM.
BLECH 4X50X207 S315MC FE//	97010007	15	1	1081	915751708	WINDE 4 VORM.
BLECH 4X50X207 S315MC FE//	97010007	41	1	1227	915753108	WINDE 3 VORM.
BLECH 4X511X280 S315MC FE	97009516	52	1	22	917528708	RAUPENMITTELTEIL
BLECH 4X512X272 S315MC FE	97007720	189	1	576	918744708	MASCHINENHAUS GRUNDRAH
BLECH 4X512X272 S315MC FE	97007721	190	1	576	918744708	MASCHINENHAUS GRUNDRAH
BLECH 4X530X80 S315MC FE//	97000110	6	1	304	96047586	MONTAGETEILE HECKTEIL
BLECH 4X537X773 S315MC R	97083202	96	1	1158	916332108	S-KOPFSTUECK
BLECH 4X539X521 S315MC FE	979714908	7	1	22	917528708	RAUPENMITTELTEIL
BLECH 4X539X605 S315MC FE	979714808	6	1	22	917528708	RAUPENMITTELTEIL
BLECH 4X541X156 S315MC	97138980	12	1	614	96033135	BEFESTIGUNGSTEILE HYDR
BLECH 4X546X262 S315MC FE	97005321	164	1	1290	916324608	D-ANLENKSTUECK VORM.
BLECH 4X547X293 S315MC FE	97117480	12	1	629	919203208	DIESELMOTOR KPL.OBEN
BLECH 4X547X591 S315MC FE	97002653	8	1	1227	915753108	WINDE 3 VORM.
BLECH 4X555X501 S315MC FE	97002635	160	1	575	918744708	MASCHINENHAUS GRUNDRAH
BLECH 4X55X116 S315MC FE//	956468908	27	1	481	966356408	KAMERAANBAU DREHBUEHN
BLECH 4X55X116 S315MC FE//	956468908	238	2	1292	916324608	D-ANLENKSTUECK VORM.
BLECH 4X570X128 S315MC FE	97006319	88	1	1218	916302908	S-ADAPTER
BLECH 4X570X647 S315MC FE	97009633	15	1	614	96033135	BEFESTIGUNGSTEILE HYDR

Bezeichnung	Artikel	Pos.	Menge	Seite	Baugruppe	Bezeichnung
BLECH 4X576X132 S315MC FE	97014723	19	1	418	96038694	LAUFSTEG DREHBUEHNE
BLECH 4X577X584 S315MC T Z	97000623	32	4	428	96038696	LAUFSTEG DREHBUEHNE
BLECH 4X582X657 S315MC	97005223	38	1	623	96018031	BEFESTIGUNGSTEILE GRUN
BLECH 4X587X60 S315MC FE//	97028092	291	1	1292	916324608	D-ANLENKSTUECK VORM.
BLECH 4X590X320 ALMG3 H11	97120500	1	1	585	96036247	DECKEL VORM.
BLECH 4X599X400 S315MC FE	979439108	3	1	591	965887208	KLAPPTRITT VORM.
BLECH 4X600X361 S315MC FE	97010264	23	1	304	96047586	MONTAGETEILE HECKTEIL
BLECH 4X600X68 S315MC FE//	97010267	37	1	258	966222408	MONTAGETEILE VORDERTEIL
BLECH 4X603X649 S315MC FE	97009718	46	1	1175	916177008	ROLLENSATZ
BLECH 4X603X649 S315MC FE	97009718	46	1	1180	916177108	ROLLENSATZ
BLECH 4X605X539 S315MC FE	97010161	35	1	55	919045208	QUERTRAEGER
BLECH 4X60X70 S315MC FE//	97010165	29	2	258	966222408	MONTAGETEILE VORDERTEIL
BLECH 4X60X88 ALMG3 H111	97013358	3	1	600	966954908	KLAPPTRITT VORM.
BLECH 4X613X191 S315MC FE	97119011	9	1	614	96033135	BEFESTIGUNGSTEILE HYDR
BLECH 4X62X88 S315MC FE//	97013137	32	1	304	96047586	MONTAGETEILE HECKTEIL
BLECH 4X650X202 S315MC FE	97012911	141	1	1341	915745708	D-KOPFSTUECK VORM.
BLECH 4X650X297 S315MC FE	97006194	7	2	1049	966561608	TRANSPORTRAHMEN KPL.
BLECH 4X657X202 S315MC FE	97017747	53	4	428	96038696	LAUFSTEG DREHBUEHNE
BLECH 4X65X83 S315MC FE//	97015383	256	1	1292	916324608	D-ANLENKSTUECK VORM.
BLECH 4X680X383 S315MC	971543508	68	1	23	917528708	RAUPENMITTELTEIL
BLECH 4X680X791 ALMG3 H11	97007584	51	2	22	917528708	RAUPENMITTELTEIL
BLECH 4X684X342 S315MC FE	97006472	80	1	1340	915745708	D-KOPFSTUECK VORM.
BLECH 4X684X481 S315MC FE	979554608	49	3	1382	916303808	D-ZWISCHENSTUECK
BLECH 4X684X481 S315MC FE	979554608	15	5	1394	917223708	D-ZWISCHENSTUECK
BLECH 4X684X481 S315MC FE	979554608	50	2	1402	917223808	D-ZWISCHENSTUECK
BLECH 4X699X364 S315MC	977753808	19	1	258	966222408	MONTAGETEILE VORDERTEIL
BLECH 4X699X364 S315MC	977753808	158	1	575	918744708	MASCHINENHAUS GRUNDRAH
BLECH 4X704X15 S315MC FE//	978039208	2	1	529	96054232	OBERTEIL VORM.
BLECH 4X70X130 S315MC FE//	956744408	74	2	1129	916305808	S-ANLENKSTUECK VORM.
BLECH 4X725X505 S315MC FE	979461308	79	1	1192	916303308	S-ZWISCHENSTUECK
BLECH 4X728X342 S315MC FE	97006417	78	1	1340	915745708	D-KOPFSTUECK VORM.
BLECH 4X730X208 S315MC T Z	97124362	82	3	429	96038696	LAUFSTEG DREHBUEHNE
BLECH 4X73X340 S315MC FE//	97117583	19	4	1064	96034284	KOMBIKUEHLER VORM.
BLECH 4X73X65 S315MC FE//	979654008	10	4	368	915752108	MONTAGEWINDE VORM.
BLECH 4X73X65 S315MC FE//	979654108	11	4	368	915752108	MONTAGEWINDE VORM.
BLECH 4X751X409 S315MC T Z	97124360	80	2	429	96038696	LAUFSTEG DREHBUEHNE
BLECH 4X756X175 S315MC	97019861	58	1	429	96038696	LAUFSTEG DREHBUEHNE
BLECH 4X756X90 S315MC	97019860	57	1	429	96038696	LAUFSTEG DREHBUEHNE
BLECH 4X75X115 S315MC FE//	97009861	16	4	614	96033135	BEFESTIGUNGSTEILE HYDR
BLECH 4X75X140 S315MC FE//	97011829	3	1	289	916900208	ZENTRALSCHMIERANLAGE O
BLECH 4X80X30 X5CRNI18-10	976941708	5	6	421	96039225	RAHMEN KPL.
BLECH 4X80X30 X5CRNI18-10	976941708	45	4	623	96018031	BEFESTIGUNGSTEILE GRUN
BLECH 4X821X555 S315MC	979611408	34	1	183	917525608	RAUPENTRAEGER RE.
BLECH 4X821X555 S315MC	979927808	34	1	111	917523808	RAUPENTRAEGER LI.
BLECH 4X839X308 S315MC FE	97015042	46	2	438	915755208	ROLLENDREHVERB.M.DREHW
BLECH 4X83X95 S315MC FE//	97009632	217	4	576	918744708	MASCHINENHAUS GRUNDRAH
BLECH 4X85X118 S315MC FE//	97134346	3	1	623	96018031	BEFESTIGUNGSTEILE GRUN
BLECH 4X86X352 S315MC FE//	97118163	20	2	1064	96034284	KOMBIKUEHLER VORM.
BLECH 4X885X88 S315MC FE//	97009174	18	1	258	966222408	MONTAGETEILE VORDERTEIL
BLECH 4X891X202 S315MC FE	979278008	85	1	1192	916303308	S-ZWISCHENSTUECK
BLECH 4X891X202 S315MC FE	979278008	76	6	1340	915745708	D-KOPFSTUECK VORM.
BLECH 4X891X202 S315MC FE	979278008	18	4	1382	916303808	D-ZWISCHENSTUECK
BLECH 4X90X195 S315MC FE//	97144562	313	1	1293	916324608	D-ANLENKSTUECK VORM.
BLECH 4X90X67 S315MC FE//	954113708	66	24	950	919203908	VERKLEIDUNG MASCHINENH
BLECH 4X92X118 S315MC FE//	97013136	31	2	304	96047586	MONTAGETEILE HECKTEIL
BLECH 4X93X50 S315MC FE//	970921108	15	1	1186	968112008	MECH.ANBAUTEILE SCHEINW
BLECH 4X950X88 S315MC FE//	97009173	17	1	258	966222408	MONTAGETEILE VORDERTEIL
BLECH 4X957X246 S315MC FE	97094165	11	1	623	96018031	BEFESTIGUNGSTEILE GRUN
BLECH 4X959X346 S315MC	97007286	176	1	575	918744708	MASCHINENHAUS GRUNDRAH
BLECH 4X960X202 S315MC FE	978810808	85	2	1204	916303108	S-ZWISCHENSTUECK

Bezeichnung	Artikel	Pos.	Menge	Seite	Baugruppe	Bezeichnung
BLECH 4X960X202 S315MC FE	978810808	86	1	1218	916302908	S-ADAPTER
BLECH 4X960X202 S315MC FE	978810808	62	1	1289	916324608	D-ANLENKSTUECK VORM.
BLECH 4X960X202 S315MC FE	978810808	72	2	1340	915745708	D-KOPFSTUECK VORM.
BLECH 4X960X202 S315MC FE	978810808	16	8	1402	917223808	D-ZWISCHENSTUECK
BLECH 4X98X100 S315MC FE//	971290108	25	1	1081	915751708	WINDE 4 VORM.
BLECH 4X98X100 S315MC FE//	971290108	36	1	1227	915753108	WINDE 3 VORM.
BLECH 4X98X100 S315MC FE//	971290108	38	1	1447	96053946	BOCK LI.
BLECH 4X98X115 S315MC FE//	977929608	22	1	1250	915753308	WINDE 6 VORM.
BLECH 4X98X130 S315MC FE//	97011329	230	2	576	918744708	MASCHINENHAUS GRUNDRAH
BLECH 4X98X40 S315MC FE//	979442908	2	2	593	965887708	BODENBLECH KPL.
BLECH 4X995X200 S315MC FE	979240908	164	1	1341	915745708	D-KOPFSTUECK VORM.
BLECH 4X995X241 S315MC FE	97094163	19	1	623	96018031	BEFESTIGUNGSTEILE GRUN
BLECH 4x100x98 S315MC FE//	970833208	73	1	1129	916305808	S-ANLENKSTUECK VORM.
BLECH 4x380x274 S315MC FE//	970581408	20	1	258	966222408	MONTAGETEILE VORDERTEIL
BLECH 4x380x274 S315MC FE//	970581408	12	1	304	96047586	MONTAGETEILE HECKTEIL
BLECH 4x73x30 S315MC FE//	970350108	35	1	258	966222408	MONTAGETEILE VORDERTEIL
BLECH 4x73x30 S315MC FE//	970350108	14	2	408	91002096	ZENTRALSCHMIERUNG
BLECH 4x73x30 S315MC FE//	970350108	12	2	503	918998308	KRANFUEHRERKABINE KPL.
BLECH 4x73x30 S315MC FE//	970350108	28	1	1081	915751708	WINDE 4 VORM.
BLECH 50X175X300 S960QL+	979358408	9	4	262	915750708	BOLZEN D-S ANLENKSTUECK
BLECH 50X245X300 S960QL+	979358308	8	4	262	915750708	BOLZEN D-S ANLENKSTUECK
BLECH 54X180 DC01 FE//ZNNI	956520808	2	4	1041	919208108	HEIZUNG MASCHINENHAUS
BLECH 550X649 S355MC FE//	97010146	13	1	1369	96051961	ZUGZYLINDER VORM.
BLECH 550X649 S355MC FE//	97010146	13	1	1377	96051962	ZUGZYLINDER VORM.
BLECH 5X100X105 S355MC FE	97017750	54	2	428	96038696	LAUFSTEG DREHBUEHNE
BLECH 5X1023X804 S355MC	97011590	157	1	155	917525508	RAUPENTRAEGER LI.
BLECH 5X1023X804 S355MC	97011692	157	1	212	917525908	RAUPENTRAEGER RE.
BLECH 5X105X256 S355MC FE	97006630	109	1	1340	915745708	D-KOPFSTUECK VORM.
BLECH 5X1081X412 ALMG3 H	979406108	69	1	574	918744708	MASCHINENHAUS GRUNDRAH
BLECH 5X1138X709 S355MC R	97006490	100	1	1340	915745708	D-KOPFSTUECK VORM.
BLECH 5X1179X982 S355MC	97012331	171	1	185	917525608	RAUPENTRAEGER RE.
BLECH 5X1179X982 S355MC	97012447	171	1	113	917523808	RAUPENTRAEGER LI.
BLECH 5X117X30 S355MC FE//	979430408	12	1	584	96035947	DACH KPL.
BLECH 5X117X30 S355MC FE//	979430408	5	2	587	965886708	DACH KPL.
BLECH 5X1201X451 S355MC	97002651	6	1	1227	915753108	WINDE 3 VORM.
BLECH 5X120X12 S355MC FE//	975962308	11	8	990	91003271	EINBAUTEILE SCHALTSCHRAN
BLECH 5X120X30 S355MC FE//	976243108	12	1	1161	966470508	HUBENDSCHALTER VORM.
BLECH 5X120X30 S355MC FE//	976243108	12	1	1162	966470608	HUBENDSCHALTER VORM.
BLECH 5X1224X451 S355MC	97002650	5	1	1227	915753108	WINDE 3 VORM.
BLECH 5X1230X62 S355MC FE	97000368	4	1	258	966222408	MONTAGETEILE VORDERTEIL
BLECH 5X1245X35 S355MC	979210408	7	1	329	915751408	WINDE 1 VORM.
BLECH 5X1245X35 S355MC	979210408	7	1	352	915751608	WINDE 2 VORM.
BLECH 5X1334X365 S355MC T	97124384	1	1	432	96039357	TREPPE
BLECH 5X1334X365 S355MC T	97124385	2	1	432	96039357	TREPPE
BLECH 5X1361X850 S355MC T	979404708	4	1	1081	915751708	WINDE 4 VORM.
BLECH 5X1450X382 S355MC T	97124390	1	1	434	96039358	TREPPE
BLECH 5X1450X382 S355MC T	97124391	2	1	434	96039358	TREPPE
BLECH 5X145X114 S355MC FE	97006085	5	2	397	966556608	EINHAENGELEITER
BLECH 5X150X100 S355MC FE	97090961	39	2	513	916997508	RAHMEN KPL.
BLECH 5X150X90 S355MC	97093318	28	2	1049	966561608	TRANSPORTRAHMEN KPL.
BLECH 5X1575X695 S355MC	97000367	3	1	258	966222408	MONTAGETEILE VORDERTEIL
BLECH 5X1970X199 S355MC	97008370	30	1	1064	96034284	KOMBIKUEHLER VORM.
BLECH 5X199X1970 S355MC	97117581	17	1	1064	96034284	KOMBIKUEHLER VORM.
BLECH 5X200X70 S355MC FE//	97018833	112	2	1129	916305808	S-ANLENKSTUECK VORM.
BLECH 5X219X370 S355MC FE	97037137	193	1	1341	915745708	D-KOPFSTUECK VORM.
BLECH 5X220X220 S355MC FE	97008024	34	6	1339	915745708	D-KOPFSTUECK VORM.
BLECH 5X221X891 ALMG3 H11	97118117	30	1	573	918744708	MASCHINENHAUS GRUNDRAH
BLECH 5X261X1970 S355MC	97117579	15	1	1064	96034284	KOMBIKUEHLER VORM.
BLECH 5X265X268 S355MC FE	97014248	251	1	1292	916324608	D-ANLENKSTUECK VORM.
BLECH 5X270X104 S355MC FE	979207308	6	2	397	966556608	EINHAENGELEITER

Bezeichnung	Artikel	Pos.	Menge	Seite	Baugruppe	Bezeichnung
BLECH 5X270X60 S355MC FE//	97000104	161	1	1290	916324608	D-ANLENKSTUECK VORM.
BLECH 5X271X527 ALMG3 H11	979403808	36	1	573	918744708	MASCHINENHAUS GRUNDRAH
BLECH 5X285X150 S355MC FE	97022831	21	2	481	966356408	KAMERAANBAU DREHBUEHN
BLECH 5X310X130 S355MC FE	97012920	150	19	1341	915745708	D-KOPFSTUECK VORM.
BLECH 5X314X497 S355MC	979640308	21	1	634	96034141	DIESELMOTOR VORM.
BLECH 5X314X497 S355MC	979640308	21	1	692	96034143	DIESELMOTOR VORM.
BLECH 5X319X417 S355MC FE	97014941	180	1	1341	915745708	D-KOPFSTUECK VORM.
BLECH 5X319X417 S355MC FE	97014950	181	1	1341	915745708	D-KOPFSTUECK VORM.
BLECH 5X342X250 S355MC FE	97008612	8	1	470	916141308	ZENTRALSCHMIERUNG
BLECH 5X360X450 S355MC FE	97013711	1	1	450	967144608	VENTILPLATTE VORM.
BLECH 5X372X193 S700MC	97020197	59	3	429	96038696	LAUFSTEG DREHBUEHNE
BLECH 5X372X193 S700MC	97020198	60	2	429	96038696	LAUFSTEG DREHBUEHNE
BLECH 5X408X160 S355MC FE	97009528	7	1	481	966356408	KAMERAANBAU DREHBUEHN
BLECH 5X410X220 S355MC FE	97008774	5	1	304	96047586	MONTAGETEILE HECKTEIL
BLECH 5X430X386 S355MC	979390608	16	1	329	915751408	WINDE 1 VORM.
BLECH 5X430X386 S355MC	979390608	16	1	352	915751608	WINDE 2 VORM.
BLECH 5X454X40 S355MC FE//	976455108	17	2	418	96038694	LAUFSTEG DREHBUEHNE
BLECH 5X454X40 S355MC FE//	976455108	33	6	428	96038696	LAUFSTEG DREHBUEHNE
BLECH 5X464X250 S355MC FE	97012918	148	2	1341	915745708	D-KOPFSTUECK VORM.
BLECH 5X480X50 S355MC FE//	97010073	8	2	304	96047586	MONTAGETEILE HECKTEIL
BLECH 5X497X313 S355MC FE	97119253	20	1	634	96034141	DIESELMOTOR VORM.
BLECH 5X497X313 S355MC FE	97119253	20	1	692	96034143	DIESELMOTOR VORM.
BLECH 5X525X249 S355MC FE	979519508	17	1	329	915751408	WINDE 1 VORM.
BLECH 5X525X249 S355MC FE	979519508	17	1	352	915751608	WINDE 2 VORM.
BLECH 5X528X459 S355MC FE	97012913	144	1	1341	915745708	D-KOPFSTUECK VORM.
BLECH 5X551X145 ALMG3 H11	97015077	269	1	577	918744708	MASCHINENHAUS GRUNDRAH
BLECH 5X584X167 S355MC FE	97010263	22	1	304	96047586	MONTAGETEILE HECKTEIL
BLECH 5X599X460 S355MC FE	97052905	62	1	439	915755208	ROLLENDREHVERB.M.DREHW
BLECH 5X652X261 S355MC FE	97014428	168	2	1341	915745708	D-KOPFSTUECK VORM.
BLECH 5X670X65 S355MC FE//	97002654	9	1	1227	915753108	WINDE 3 VORM.
BLECH 5X712X220 S355MC FE	97014247	250	1	1292	916324608	D-ANLENKSTUECK VORM.
BLECH 5X740X30 S355MC FE//	97000370	6	1	258	966222408	MONTAGETEILE VORDERTEIL
BLECH 5X751X656 S355MC FE	97012916	146	1	1341	915745708	D-KOPFSTUECK VORM.
BLECH 5X800X99 S355MC FE//	97012060	101	1	1129	916305808	S-ANLENKSTUECK VORM.
BLECH 5X816X455 S355MC FE	97010700	58	1	1383	916303808	D-ZWISCHENSTUECK
BLECH 5X816X455 S355MC FE	97010700	51	1	1394	917223708	D-ZWISCHENSTUECK
BLECH 5X816X455 S355MC FE	97010700	51	1	1402	917223808	D-ZWISCHENSTUECK
BLECH 5X857X325 S355MC FE	97012915	145	1	1341	915745708	D-KOPFSTUECK VORM.
BLECH 5X858X320 S355MC FE	97014637	245	2	1292	916324608	D-ANLENKSTUECK VORM.
BLECH 5X923X246 S355MC FE	97010100	143	3	1341	915745708	D-KOPFSTUECK VORM.
BLECH 5X923X246 S355MC FE	97010100	53	5	1382	916303808	D-ZWISCHENSTUECK
BLECH 5X923X246 S355MC FE	97010100	52	5	1394	917223708	D-ZWISCHENSTUECK
BLECH 5X923X246 S355MC FE	97010100	55	3	1402	917223808	D-ZWISCHENSTUECK
BLECH 5X94X468 S355MC FE//	97037138	194	1	1341	915745708	D-KOPFSTUECK VORM.
BLECH 5X965X30 S355MC FE//	97000369	5	1	258	966222408	MONTAGETEILE VORDERTEIL
BLECH 5X990X951 ALMG3 H11	97096967	34	1	573	918744708	MASCHINENHAUS GRUNDRAH
BLECH 5X995X45 S355MC FE//	97009172	16	1	258	966222408	MONTAGETEILE VORDERTEIL
BLECH 675X90 S315MC FE//ZN	97012614	27	1	1369	96051961	ZUGZYLINDER VORM.
BLECH 675X90 S315MC FE//ZN	97012614	27	1	1377	96051962	ZUGZYLINDER VORM.
BLECH 6X128X166 S355MC	955101708	1	2	304	96047586	MONTAGETEILE HECKTEIL
BLECH 6X154X188 S355MC T Z	97015170	264	1	576	918744708	MASCHINENHAUS GRUNDRAH
BLECH 6X1656X320 S355MC	97120148	14	1	811	919203408	SCHALLDAEMPFERANLAGE O
BLECH 6X205X164 S355MC FE	97000366	2	1	258	966222408	MONTAGETEILE VORDERTEIL
BLECH 6X275X80 S355MC FE//	97000089	129	2	1290	916324608	D-ANLENKSTUECK VORM.
BLECH 6X276X244 S355MC FE	978986708	10	4	1128	916305808	S-ANLENKSTUECK VORM.
BLECH 6X276X244 S355MC FE	978986708	30	2	1192	916303308	S-ZWISCHENSTUECK
BLECH 6X276X244 S355MC FE	978986708	30	4	1199	916303208	S-ZWISCHENSTUECK
BLECH 6X276X244 S355MC FE	978986708	30	4	1204	916303108	S-ZWISCHENSTUECK
BLECH 6X276X244 S355MC FE	978986708	30	4	1208	916303008	S-ZWISCHENSTUECK
BLECH 6X276X244 S355MC FE	978986708	30	4	1212	916302708	S-ZWISCHENSTUECK

Bezeichnung	Artikel	Pos.	Menge	Seite	Baugruppe	Bezeichnung
BLECH 6X276X244 S355MC FE	978986708	30	4	1217	916302908	S-ADAPTER
BLECH 6X276X244 S355MC FE	978986708	182	4	1291	916324608	D-ANLENKSTUECK VORM.
BLECH 6X276X244 S355MC FE	978986708	25	4	1382	916303808	D-ZWISCHENSTUECK
BLECH 6X276X244 S355MC FE	978986708	19	4	1394	917223708	D-ZWISCHENSTUECK
BLECH 6X276X244 S355MC FE	978986708	19	4	1402	917223808	D-ZWISCHENSTUECK
BLECH 6X285X130 S355MC FE	97009204	21	1	258	966222408	MONTAGETEILE VORDERTEIL
BLECH 6X395X730 S355MC T Z	97124361	81	6	429	96038696	LAUFSTEG DREHBUEHNE
BLECH 6X473X370 S355MC	97001107	23	1	438	915755208	ROLLENDREHVERB.M.DREHW
BLECH 6X481X250 S355MC FE	97013260	10	2	1452	965656708	KONSOLE BALLASTABLAGE
BLECH 6X506X100 S355MC FE	97000904	10	2	1444	96054216	VERBINDUNGSTRAEGER
BLECH 6X506X100 S355MC FE	97000904	34	2	1447	96053946	BOCK LI.
BLECH 6X506X100 S355MC FE	97000904	34	2	1450	96053947	BOCK RE.
BLECH 6X617X580 S355MC	97001106	22	1	438	915755208	ROLLENDREHVERB.M.DREHW
BLECH 6X728X353 S355MC FE	97019586	54	3	438	915755208	ROLLENDREHVERB.M.DREHW
BLECH 6X90X123 S355MC FE//	954017708	2	2	304	96047586	MONTAGETEILE HECKTEIL
BLECH 70X60 DC01 FE//ZNNI8/	971447408	20	4	614	96033135	BEFESTIGUNGSTEILE HYDR
BLECH 70X60 DC01 FE//ZNNI8/	971447408	34	3	1064	96034284	KOMBIKUEHLER VORM.
BLECH 70X60 DC01 FE//ZNNI8/	971447408	16	1	1288	916324608	D-ANLENKSTUECK VORM.
BLECH 70X70 S355MC FE//ZN	979930908	139	2	1130	916305808	S-ANLENKSTUECK VORM.
BLECH 800X120 S355J2+N	979840608	49	2	111	917523808	RAUPENTRAEGER LI.
BLECH 800X120 S355J2+N	979840608	60	2	154	917525508	RAUPENTRAEGER LI.
BLECH 800X120 S355J2+N	979840608	49	2	183	917525608	RAUPENTRAEGER RE.
BLECH 800X120 S355J2+N	979840608	60	2	210	917525908	RAUPENTRAEGER RE.
BLECH 80X110 DC01 FE//ZNNI	970904808	46	30	22	917528708	RAUPENMITTELTEIL
BLECH 862X90 S960QL	979611108	31	9	111	917523808	RAUPENTRAEGER LI.
BLECH 862X90 S960QL	979611108	31	9	183	917525608	RAUPENTRAEGER RE.
BLECH 862X90 S960QL	979611208	32	4	111	917523808	RAUPENTRAEGER LI.
BLECH 862X90 S960QL	979611208	32	4	183	917525608	RAUPENTRAEGER RE.
BLECH 862X90 S960QL+Z25	979611008	30	5	111	917523808	RAUPENTRAEGER LI.
BLECH 862X90 S960QL+Z25	979611008	30	5	183	917525608	RAUPENTRAEGER RE.
BLECH 8X126X120 S355MC	974609608	4	1	637	963383008	KONSOLE
BLECH 8X20X80 S960QL	957057708	4	10	434	96039358	TREPPE
BLECH 8X20X80 S960QL	957057708	4	10	590	965887108	AUFSTIEG VORM.
BLECH 8X270X45 S355MC FE//	97010187	32	1	258	966222408	MONTAGETEILE VORDERTEIL
BLECH 8X300X50 S355MC FE//	955404808	89	1	1192	916303308	S-ZWISCHENSTUECK
BLECH 8X300X50 S355MC FE//	955404808	44	2	1204	916303108	S-ZWISCHENSTUECK
BLECH 8X300X50 S355MC FE//	955404808	39	1	1402	917223808	D-ZWISCHENSTUECK
BLECH 8X351X229 S700MC	979275508	134	1	112	917523808	RAUPENTRAEGER LI.
BLECH 8X351X229 S700MC	979275508	102	1	154	917525508	RAUPENTRAEGER LI.
BLECH 8X351X229 S700MC	979275508	134	1	185	917525608	RAUPENTRAEGER RE.
BLECH 8X351X229 S700MC	979275508	102	1	211	917525908	RAUPENTRAEGER RE.
BLECH 8X351X229 S700MC	979894208	135	1	112	917523808	RAUPENTRAEGER LI.
BLECH 8X351X229 S700MC	979894208	101	1	154	917525508	RAUPENTRAEGER LI.
BLECH 8X351X229 S700MC	979894208	135	1	185	917525608	RAUPENTRAEGER RE.
BLECH 8X351X229 S700MC	979894208	101	1	211	917525908	RAUPENTRAEGER RE.
BLECH 8X381X559 S700MC R	97001585	44	2	1217	916302908	S-ADAPTER
BLECH 8X381X559 S700MC R	97001586	45	2	1217	916302908	S-ADAPTER
BLECH 8X398X453 S355MC FE	97011278	36	1	1288	916324608	D-ANLENKSTUECK VORM.
BLECH 8X40X251 S355MC FE//	978987008	51	4	1192	916303308	S-ZWISCHENSTUECK
BLECH 8X40X251 S355MC FE//	978987008	51	4	1199	916303208	S-ZWISCHENSTUECK
BLECH 8X40X251 S355MC FE//	978987008	51	4	1204	916303108	S-ZWISCHENSTUECK
BLECH 8X40X251 S355MC FE//	978987008	51	4	1208	916303008	S-ZWISCHENSTUECK
BLECH 8X40X251 S355MC FE//	978987008	51	4	1212	916302708	S-ZWISCHENSTUECK
BLECH 8X40X251 S355MC FE//	978987008	51	4	1217	916302908	S-ADAPTER
BLECH 8X420X200 S355MC FE	97009530	20	1	481	966356408	KAMERAANBAU DREHBUEHN
BLECH 8X60X100 S355MC	97012274	10	2	1441	966888308	SCHALTEINHEIT
BLECH 8X60X100 S355MC	97012274	10	2	1442	966916408	SCHALTEINHEIT
BLECH 8X60X245 S355MC FE//	979145608	50	4	1128	916305808	S-ANLENKSTUECK VORM.
BLECH 8X60X30 S355MC FE//	946552708	65	8	950	919203908	VERKLEIDUNG MASCHINENH
BLECH 8X636X40 S355MC FE//	974445908	14	2	1250	915753308	WINDE 6 VORM.

Bezeichnung	Artikel	Pos.	Menge	Seite	Baugruppe	Bezeichnung
BLECH 8X709X40 S355MC FE//	974446008	15	2	1250	915753308	WINDE 6 VORM.
BLECH 8X80X20 S355MC FE//	97089920	4	10	432	96039357	TREPPE
BLECH 8X885X267 S355MC	979545608	6	2	438	915755208	ROLLENDREHVERB.M.DREHW
BLECH 8X887X666 S355MC FE	979606208	10	1	418	96038694	LAUFSTEG DREHBUEHNE
BLECH 8X96X96 S700MC	976648308	23	2	634	96034141	DIESELMOTOR VORM.
BLECH 8X96X96 S700MC	976648308	23	2	692	96034143	DIESELMOTOR VORM.
BLECH 8X96X96 S700MC FLZN	976179708	386	4	635	96034141	DIESELMOTOR VORM.
BLECH 8X96X96 S700MC FLZN	976179708	26	4	692	96034143	DIESELMOTOR VORM.
BLECH 90X100 DC01 FE//ZNNI	978535808	37	1	438	915755208	ROLLENDREHVERB.M.DREHW
BLECH 920X920X10 FE//ZNNI8/	97001234	2	1	1295	965683908	SEILROLLE KPL.
BLECH ALMG3 H111	973200408	68	2	1129	916305808	S-ANLENKSTUECK VORM.
BLECH ALMG3 H111	973200408	92	2	1218	916302908	S-ADAPTER
BLECH DC01 FE//ZNNI8//CN//T	955716808	22	4	1369	96051961	ZUGZYLINDER VORM.
BLECH DC01 FE//ZNNI8//CN//T	955716808	22	4	1377	96051962	ZUGZYLINDER VORM.
BLECH DC01 FE//ZNNI8//CN//T	97011112	56	1	22	917528708	RAUPENMITTELTEIL
BLECH DC01 FE//ZNNI8//CN//T	97011112	80	4	56	919045208	QUERTRAEGER
BLECH DC01 FE//ZNNI8//CN//T	97011112	148	1	212	917525908	RAUPENTRAEGER RE.
BLECH DC01 FE//ZNNI8//CN//T	97011113	57	1	22	917528708	RAUPENMITTELTEIL
BLECH DC01 FE//ZNNI8//CN//T	97011113	81	4	56	919045208	QUERTRAEGER
BLECH DC01 FE//ZNNI8//CN//T	97011113	148	1	185	917525608	RAUPENTRAEGER RE.
BLECH DC01 FE//ZNNI8//CN//T	97011114	58	1	22	917528708	RAUPENMITTELTEIL
BLECH DC01 FE//ZNNI8//CN//T	97011114	82	4	56	919045208	QUERTRAEGER
BLECH DC01 FE//ZNNI8//CN//T	97011114	148	1	112	917523808	RAUPENTRAEGER LI.
BLECH DC01 FE//ZNNI8//CN//T	97011115	59	1	22	917528708	RAUPENMITTELTEIL
BLECH DC01 FE//ZNNI8//CN//T	97011115	83	4	56	919045208	QUERTRAEGER
BLECH DC01 FE//ZNNI8//CN//T	97011115	125	1	155	917525508	RAUPENTRAEGER LI.
BLECH DC01 FE//ZNNI8//CN//T	970717308	175	30	1341	915745708	D-KOPFSTUECK VORM.
BLECH DC01 FE//ZNNI8//CN//T	970717308	36	2	1369	96051961	ZUGZYLINDER VORM.
BLECH DC01 FE//ZNNI8//CN//T	970717308	36	2	1377	96051962	ZUGZYLINDER VORM.
BLECH DC01 FE//ZNNI8//CN//T	971325708	184	22	1341	915745708	D-KOPFSTUECK VORM.
BLECH DC01 FE//ZNNI8//CN//T	978637208	38	1	304	96047586	MONTAGETEILE HECKTEIL
BLECH DC01 FE//ZNNI8//CN//T	978637208	38	1	438	915755208	ROLLENDREHVERB.M.DREHW
BLECH DC01 FE//ZNNI8//CN//T	978637208	196	1	1342	915745708	D-KOPFSTUECK VORM.
BLECH KPL.	965794608	36	4	153	917525508	RAUPENTRAEGER LI.
BLECH KPL.	965794608	36	4	210	917525908	RAUPENTRAEGER RE.
BLECH KPL.	966722208	2	1	800	919203808	BATTERIELAGERUNG
BLECH KPL.	966722408	5	1	800	919203808	BATTERIELAGERUNG
BLECH KPL. FE//ZNNI8//CN//T0	966564808	44	1	623	96018031	BEFESTIGUNGSTEILE GRUN
BLECH S235JR	10137330	20	1	790	12416117	KABELBAUM ANBAU
BLECH S315MC FE//ZNNI8//CN/	953696908	33	1	329	915751408	WINDE 1 VORM.
BLECH S315MC FE//ZNNI8//CN/	953696908	33	1	352	915751608	WINDE 2 VORM.
BLECH S315MC FE//ZNNI8//CN/	953696908	44	1	390	965661008	RAHMEN VORM.
BLECH S315MC FE//ZNNI8//CN/	953696908	23	1	1081	915751708	WINDE 4 VORM.
BLECH S315MC FE//ZNNI8//CN/	953696908	51	1	1227	915753108	WINDE 3 VORM.
BLECH S315MC FE//ZNNI8//CN/	953741108	8	1	390	965661008	RAHMEN VORM.
BLECH S315MC FE//ZNNI8//CN/	953741108	39	1	623	96018031	BEFESTIGUNGSTEILE GRUN
BLECH S315MC FE//ZNNI8//CN/	953741108	136	1	1130	916305808	S-ANLENKSTUECK VORM.
BLECH S315MC FE//ZNNI8//CN/	953741108	47	1	1422	915744908	MASTNASE
BLECH S315MC FE//ZNNI8//CN/	955749508	153	1	112	917523808	RAUPENTRAEGER LI.
BLECH S315MC FE//ZNNI8//CN/	955749508	(1)	1	128	915740508	ELEKTRIK RAUPENTRAEGER
BLECH S315MC FE//ZNNI8//CN/	955749508	155	1	155	917525508	RAUPENTRAEGER LI.
BLECH S315MC FE//ZNNI8//CN/	955749508	(1)	1	164	915740608	ELEKTRIK RAUPENTRAEGER
BLECH S315MC FE//ZNNI8//CN/	955749508	153	1	185	917525608	RAUPENTRAEGER RE.
BLECH S315MC FE//ZNNI8//CN/	955749508	(1)	1	191	915740408	ELEKTRIK RAUPENTRAEGER
BLECH S315MC FE//ZNNI8//CN/	955749508	155	1	212	917525908	RAUPENTRAEGER RE.
BLECH S315MC FE//ZNNI8//CN/	955749508	(1)	1	217	915740308	ELEKTRIK RAUPENTRAEGER
BLECH S315MC FE//ZNNI8//CN/	955749508	17	1	1444	96054216	VERBINDUNGSTRAEGER
BLECH S355MC FE//ZNNI8//CN/	970646408	30	1	1369	96051961	ZUGZYLINDER VORM.
BLECH S355MC FE//ZNNI8//CN/	970646408	30	1	1377	96051962	ZUGZYLINDER VORM.
BLECH SCHWK.	96021550	35	1	573	918744708	MASCHINENHAUS GRUNDRAH

Bezeichnung	Artikel	Pos.	Menge	Seite	Baugruppe	Bezeichnung
BLECH SCHWK.	96035958	2	1	811	919203408	SCHALLDAEMPFERANLAGE O
BLECH SCHWK.	96035958	2	1	818	919203508	SCHALLDAEMPFERANLAGE
BLECH SCHWK. FE//ZNNI8//CN/	967257808	39	2	1025	918810308	STEUERSTAND
BLECH SCHWK. RAL 1007	966753308	22	1	1422	915744908	MASTNASE
BLECH SCHWK. SPF	96037915	64	1	950	919203908	VERKLEIDUNG MASCHINENH
BLECH SCHWK. SPF	96044333	5	1	829	918719508	LUFTFILTERANLAGE UNTEN
BLECH SCHWK. T ZN O	96011405	6	2	428	96038696	LAUFSTEG DREHBUEHNE
BLECH SCHWK.LINKS	966331708	5	1	1175	916177008	ROLLENSATZ
BLECH SCHWK.LINKS	966331708	5	1	1180	916177108	ROLLENSATZ
BLECH SCHWK.RECHTS	966331608	4	1	1175	916177008	ROLLENSATZ
BLECH SCHWK.RECHTS	966331608	4	1	1180	916177108	ROLLENSATZ
BLECH VORM.	96034773	6	1	800	919203808	BATTERIELAGERUNG
BLECH VORM.	966343108	7	4	996	96069348	AUFBAUTEILE MONTAGETAFE
BLECH VORM.	966354808	8	4	996	96069348	AUFBAUTEILE MONTAGETAFE
BLECH VORM.	966663208	1	1	1005	96069390	ZUSATZTEILE
BLECH VORM.	968272008	58	2	439	915755208	ROLLENDREHVERB.M.DREHW
BLECH VORM. FE//ZNNI8//CN/	964853308	2	1	1470	967931908	GRUNDHALTER
BLECHHALTER 3X160X133 S35	97087882	44	1	329	915751408	WINDE 1 VORM.
BLECHMUTTER M6 8 480H SP	10181577	350	4	812	919203408	SCHALLDAEMPFERANLAGE O
BLECHMUTTER M6 8 480H SP	10181577	350	4	819	919203508	SCHALLDAEMPFERANLAGE
BLECHMUTTER M6 8 480H SP	10181577	20	6	832	919205608	HARNSTOFFANLAGE
BLECHMUTTER M6 8 480H SP	10181577	15	4	839	968517508	PUMPE VORM.
BLECHMUTTER M6 X5CRNI	10470643	351	2	812	919203408	SCHALLDAEMPFERANLAGE O
BLECHMUTTER M6 X5CRNI	10470643	351	2	819	919203508	SCHALLDAEMPFERANLAGE
BLECHMUTTER M8 480H SPF	12100332	130	9	575	918744708	MASCHINENHAUS GRUNDRAH
BLECHMUTTER M8 480H SPF	12100332	352	2	624	96018031	BEFESTIGUNGSTEILE GRUN
BLECHSCHRAUBE ISO 7049 ST	553168708	19	16	990	91003271	EINBAUTEILE SCHALTSCHRAN
BLECHSCHRAUBE ISO 7049 ST	553168708	10	8	992	96036153	SCHALTSCHRANK MECH.
BLECHSCHRAUBE ISO 7049 ST	553168708	273	4	1142	966792108	KLEMMKASTEN KPL.
BLECHSCHRAUBE ISO 7049 ST	553168708	180	2	1168	966418908	KLEMMKASTEN
BLENDE	10875953	3	1	1188	10872003	ARBEITSSCHEINWERFER
BLENDE 2X37X206 ALMG3 H11	978848108	17	2	996	96069348	AUFBAUTEILE MONTAGETAFE
BLINDNIET 3,2X1,8-3,1	704212608	39	6	481	966356408	KAMERAANBAU DREHBUEHN
BLINDNIET 4,0X10,5	704232308	21	3	534	96063943	AUFBAUTEILE MONTAGEPLA
BLINDNIET 4,0X10,5	704232308	69	55	997	96069348	AUFBAUTEILE MONTAGETAFE
BLINDNIET 4X10,5 AL/ST	704212908	38	14	481	966356408	KAMERAANBAU DREHBUEHN
BLINDNIET 4X10,5 AL/ST	704212908	12	4	484	966910608	KAMERAANBAU D-ANLENKS
BLINDNIET 4X10,5 AL/ST	704212908	13	2	486	966358008	KAMERAANBAU WINDE 5
BLINDNIETMUTTER M5 K=1,0-3	10042592	50	12	996	96069348	AUFBAUTEILE MONTAGETAFE
BLINDSTECKER W1989BS	96009792	410	1	1168	966418908	KLEMMKASTEN
BLINDSTECKER X1986BS	967276408	300	1	1168	966418908	KLEMMKASTEN
BLINDSTECKER X1988BS	96011458	390	1	1168	966418908	KLEMMKASTEN
BLINDSTECKER X638BS	968218908	10	1	942	96051756	KLEMMKASTEN
BLINDSTECKER X640BS	968220208	9	1	940	968218508	KLEMMKASTEN
BLINDSTECKER X641BS	968220308	10	1	940	968218508	KLEMMKASTEN
BLINDSTOPFEN	692404908	811	1	1363	96052004	LEITUNG
BLINDSTOPFEN	692404908	811	1	1364	96052005	LEITUNG
BLINDSTOPFEN BAUREIHE_M	604518908	812	10	271	96034538	KABELSTRANG
BLINDSTOPFEN BAUREIHE_M	604518908	812	90	309	96047224	LEITUNG
BLINDSTOPFEN BAUREIHE_M	604518908	812	3	1363	96052004	LEITUNG
BLINDSTOPFEN BAUREIHE_M	604518908	812	2	1364	96052005	LEITUNG
BLINDSTOPFEN BAUREIHE_M	604518908	812	2	1462	966997708	LEITUNG
BLINDSTOPFEN BAUREIHE_M	604518908	812	2	1463	966997808	LEITUNG
BLINDSTOPFEN DEUTSCH GR	7368253	823	10	537	96063944	DRAEHTE KPL.ARMATUR
BLINDSTOPFEN DIN 72585 7	692405708	822	2	271	96034538	KABELSTRANG
BLINDSTOPFEN DIN 72585 7	692405708	822	2	309	96047224	LEITUNG
BLINDSTOPFEN VSTI1/4"ED C	477704008	619	1	79	966084508	HYDR.QUERTRAEGER
BLINDSTOPFEN VSTI1/4"ED C	477704008	619	1	96	966084608	HYDR.QUERTRAEGER
BLINDSTOPFEN VSTI1/4"ED C	477704008	200	4	285	10413255	UMSCHALTBLOCK
BLINDSTOPFEN VSTI1/4"ED C	477704008	613	4	342	966085708	ZUSATZHYDRAULIK WINDE 1

Bezeichnung	Artikel	Pos.	Menge	Seite	Baugruppe	Bezeichnung
BLINDSTOPFEN VSTI1/4"ED C	477704008	613	4	358	966085808	ZUSATZHYDRAULIK WINDE 2
BLINDSTOPFEN VSTI1/4"ED C	477704008	656	1	456	966085508	HYDRAULIK DREHWERK
BLINDSTOPFEN VSTI1/4"ED C	477704008	709	5	885	96029372	HYDR.MASCHINENHAUS
BLINDSTOPFEN VSTI1/4"ED C	477704008	632	1	1014	96032961	VERROHRUNG DRUCKLUFTA
BLINDSTOPFEN VSTI1/4"ED C	477704008	613	4	1093	966085608	ZUSATZHYDRAULIK WINDE 4
BLINDSTOPFEN VSTI1/4"ED C	477704008	15	4	1138	10489927	RUECKFALLSTUETZE
BLINDSTOPFEN VSTI1/4"ED C	477704008	612	4	1238	966085908	ZUSATZHYDRAULIK WINDE 3
BLINDSTOPFEN VSTI1/4"ED C	477704008	620	1	1270	966086208	ZUSATZHYDRAULIK WINDE 6
BLINDSTOPFEN VSTI1/4"ED C	477704008	15	2	1275	917016708	ZENTRALSCHMIERANLAGE
BLINDSTOPFEN VSTI1/4"ED C	477704008	45	1	1308	10650028	TELESKOPIERZYLINDER
BLINDSTOPFEN VSTI1/4"ED C	477704008	45	1	1309	11001945	TELESKOPIERZYLINDER
BLINDSTOPFEN VSTI1/4"ED C	477704008	621	4	1352	966086708	ZUSATZHYDRAULIK D-KOPFS
BLINDSTOPFEN VSTIM10X1ED	477705508	629	3	1014	96032961	VERROHRUNG DRUCKLUFTA
BLINDSTOPFEN VSTIM10X1ED	477705508	45	6	1138	10489927	RUECKFALLSTUETZE
BLOCK	510713808	1	1	85	511497508	DRUCKMINDERVENTIL
BLOCK	510713808	1	1	287	510438508	DRUCKMINDERVENTIL
BLOCK	510714308	14	1	85	511497508	DRUCKMINDERVENTIL
BLOCK	510714308	14	1	287	510438508	DRUCKMINDERVENTIL
BLOCKVERBINDER 1 SPF	916967308	316	1	15		LIEBHERR RAUPENKRAN LR
BLOCKVERBINDER 2 SPF	916967408	318	1	15		LIEBHERR RAUPENKRAN LR
BOCK LI.	96053946	3	1	1437	919784608	SCHWEBEBALLAST
BOCK RE.	96053947	4	1	1437	919784608	SCHWEBEBALLAST
BOCK SCHWK.LI.	96053949	1	1	1447	96053946	BOCK LI.
BOCK SCHWK.RE.	96053950	1	1	1450	96053947	BOCK RE.
BODENBLECH 3X1200X370 D	974939208	3	1	992	96036153	SCHALTSCHRANK MECH.
BODENBLECH KPL.	965887708	14	1	573	918744708	MASCHINENHAUS GRUNDRAH
BODENFENSTER VSG-GLAS	592247714	8	2	508	10651874	KABINE
BODENFENSTER VSG-Glas	592247614	7	2	508	10651874	KABINE
BODENPLATTE 2.4 M GS-18NI	978082908	1	82	102	965380808	BODENPLATTEN VORM.
BODENPLATTE 6M X 1.5M RAL	917724508	570	30	15		LIEBHERR RAUPENKRAN LR
BODENPLATTE SCHWK.	968826208	1	1	1496	917724508	BODENPLATTE
BODENPLATTEN KPL. 2.4 M	915717108	8	2	12		LIEBHERR RAUPENKRAN LR
BODENPLATTEN VORM. 2.4M	965380808	1	1	101	915717108	BODENPLATTEN KPL.
BOLZEN	12105780	3	2	1432	916024408	HAKENTRAVERSE
BOLZEN	510773608	3	1	141	511486508	WEGESCHIEBER
BOLZEN 100.0X0 35NICRMOV	970682408	36	2	1422	915744908	MASTNASE
BOLZEN 100.0X240 35NICRM	943902208	77	2	1129	916305808	S-ANLENKSTUECK VORM.
BOLZEN 100.0X250 35NICRM	979552108	12	2	253	915750608	DREHBUEHNENRAHMEN VOR
BOLZEN 100.0X265 35NICRM	97003732	2	4	232	915718008	ZENTRALBALLASTBEFESTIG
BOLZEN 100.0X320 35NICRM	97011421	3	1	1476	966846208	FUSS KPL.
BOLZEN 100.0X540 35NICRM	97011519	72	2	395	965661108	STUETZE KPL.
BOLZEN 101.6X225 S355J2H	97084386	4	6	1499	96011234	CONTAINER KPL.
BOLZEN 101.6X225 S355J2H	97084386	4	4	1501	96011235	CONTAINER KPL.
BOLZEN 101.6X330 S355J2H	97084444	9	2	1499	96011234	CONTAINER KPL.
BOLZEN 101.6X330 S355J2H	97084444	10	2	1501	96011235	CONTAINER KPL.
BOLZEN 101.6X330 S355J2H	97084444	5	1	1503	96011236	CONTAINER KPL.
BOLZEN 101.6X335 S355J2H	97084495	6	3	1503	96011236	CONTAINER KPL.
BOLZEN 105.0X230 35NICRM	97006431	38	1	1339	915745708	D-KOPFSTUECK VORM.
BOLZEN 110.0X250 35NICRM	978657708	5	1	1486	965646108	STANGE KPL.
BOLZEN 110.0X250 35NICRM	978657708	5	1	1488	965522908	STANGE KPL.
BOLZEN 110.0X291 35NICRM	978657808	3	2	1416	966649908	LASCHE KPL.
BOLZEN 110.0X291 35NICRM	978657808	4	1	1486	965646108	STANGE KPL.
BOLZEN 110.0X291 35NICRM	978657808	4	1	1488	965522908	STANGE KPL.
BOLZEN 110.0X320 35NICRM	97012150	20	2	1478	966911408	TRAVERSE KPL.
BOLZEN 110.0X341 35NICRM	97008201	17	4	1418	966660708	GEWICHT KPL.
BOLZEN 110.0X550 35NICRM	979559008	11	6	301	91000968	DREHBUEHNENRAHMEN HEC
BOLZEN 120.0X165 35NICRM	97013683	43	6	438	915755208	ROLLENDREHVERB.M.DREHW
BOLZEN 120.0X250 35NICRM	979902308	6	2	1490	968244508	STANGE KPL.
BOLZEN 120.0X250 35NICRM	979902308	5	1	1491	966191408	STANGE KPL.
BOLZEN 120.0X250 35NICRM	979902308	5	1	1494	966203408	STANGE KPL.

Bezeichnung	Artikel	Pos.	Menge	Seite	Baugruppe	Bezeichnung
BOLZEN 120.0X250 35NICRM	979902308	5	1	1495	966160008	STANGE KPL.
BOLZEN 120.0X250 35NICRM	97041303	15	1	1490	968244508	STANGE KPL.
BOLZEN 120.0X260 35NICRM	979228408	4	2	1452	965656708	KONSOLE BALLASTABLAGE
BOLZEN 120.0X265 35NICRM	934489508	40	1	1339	915745708	D-KOPFSTUECK VORM.
BOLZEN 120.0X293 35NICRM	979703008	3	2	403	966093308	LASCHE KPL.
BOLZEN 120.0X293 35NICRM	979703008	5	1	1490	968244508	STANGE KPL.
BOLZEN 120.0X293 35NICRM	979703008	4	1	1491	966191408	STANGE KPL.
BOLZEN 120.0X293 35NICRM	979703008	4	1	1494	966203408	STANGE KPL.
BOLZEN 120.0X293 35NICRM	979703008	4	1	1495	966160008	STANGE KPL.
BOLZEN 120.0X435 35NICRM	97009215	39	2	1422	915744908	MASTNASE
BOLZEN 120.0X870 35NICRM	979820208	12	2	55	919045208	QUERTRAEGER
BOLZEN 127.0X210 S355J2H	97084387	5	2	1501	96011235	CONTAINER KPL.
BOLZEN 127.0X210 S355J2H	97084387	4	4	1503	96011236	CONTAINER KPL.
BOLZEN 130.0X325 35NICRM	97009713	47	2	1175	916177008	ROLLENSATZ
BOLZEN 130.0X325 35NICRM	97009713	47	2	1180	916177108	ROLLENSATZ
BOLZEN 130.0X340 35NICRM	979872508	66	2	1289	916324608	D-ANLENKSTUECK VORM.
BOLZEN 130.0X920 35NICRM	97000098	130	2	1290	916324608	D-ANLENKSTUECK VORM.
BOLZEN 140.0X290 35NICRM	979559608	29	6	301	91000968	DREHBUEHNENRAHMEN HEC
BOLZEN 140.0X355 35NICRM	97000944	2	4	1444	96054216	VERBINDUNGSTRAEGER
BOLZEN 140.0X390 35NICRM	979559708	30	2	301	91000968	DREHBUEHNENRAHMEN HEC
BOLZEN 15.0X372 S355J2C+C	939632508	5	1	591	965887208	KLAPPTRITT VORM.
BOLZEN 160.0X273 35NICRM	979106908	12	2	387	915753008	A-BOCK
BOLZEN 160.0X310 35NICRM	97143180	24	2	1447	96053946	BOCK LI.
BOLZEN 160.0X310 35NICRM	97143180	24	2	1450	96053947	BOCK RE.
BOLZEN 160.0X345 35NICRM	979156208	63	2	1129	916305808	S-ANLENKSTUECK VORM.
BOLZEN 16X30X15 X5CrNi18-1	10136876	6	2	710	10125646	OELABSCHEIDER ANBAU
BOLZEN 170.0X305 35NICRM	97007467	3	1	1492	966377608	STANGE KPL.
BOLZEN 180.0X315 35NICRM	97000809	3	1	1447	96053946	BOCK LI.
BOLZEN 180.0X315 35NICRM	97000809	3	1	1450	96053947	BOCK RE.
BOLZEN 180.0X335 35NICRM	97002452	12	4	1175	916177008	ROLLENSATZ
BOLZEN 180.0X335 35NICRM	97002452	12	4	1180	916177108	ROLLENSATZ
BOLZEN 190.0X241 35NICRM	97006415	32	2	1339	915745708	D-KOPFSTUECK VORM.
BOLZEN 190.0X246 35NICRM	97014043	162	2	1341	915745708	D-KOPFSTUECK VORM.
BOLZEN 190.0X255 35NICRM	97007818	11	2	1409	966649408	VERSTELLFLASCHE KPL.
BOLZEN 190.0X303 35NICRM	97006416	33	2	1339	915745708	D-KOPFSTUECK VORM.
BOLZEN 190.0X320 35NICRM	97012604	10	2	1478	966911408	TRAVERSE KPL.
BOLZEN 190.0X340 35NICRM	97004243	6	1	1346	966594008	LASCHE KPL.
BOLZEN 190.0X340 35NICRM	97004243	10	1	1492	966377608	STANGE KPL.
BOLZEN 190.0X420 35NICRM	97010145	11	1	1369	96051961	ZUGZYLINDER VORM.
BOLZEN 190.0X420 35NICRM	97010145	11	1	1377	96051962	ZUGZYLINDER VORM.
BOLZEN 20.0X145 S355J2+AR	97013357	(3)	1	576	918744708	MASCHINENHAUS GRUNDRAH
BOLZEN 20.0X145 S355J2+AR	97013357	2	2	600	966954908	KLAPPTRITT VORM.
BOLZEN 20.0X145 S355J2C+C	979785708	1	1	1385	966140608	BOLZEN M.RINGSCHRAUBE
BOLZEN 20.0X556 S355J2C+C	979405408	62	1	574	918744708	MASCHINENHAUS GRUNDRAH
BOLZEN 200.0X273 35NICRM	979106608	8	4	387	915753008	A-BOCK
BOLZEN 200.0X385 35NICRM	97000807	10	1	1447	96053946	BOCK LI.
BOLZEN 200.0X385 35NICRM	97000807	10	1	1450	96053947	BOCK RE.
BOLZEN 200.0X395 35NICRM	97006413	28	2	1339	915745708	D-KOPFSTUECK VORM.
BOLZEN 200.0X504 35NICRM	979201008	23	4	1382	916303808	D-ZWISCHENSTUECK
BOLZEN 200.0X504 35NICRM	979201008	17	4	1394	917223708	D-ZWISCHENSTUECK
BOLZEN 200.0X504 35NICRM	979201008	17	4	1402	917223808	D-ZWISCHENSTUECK
BOLZEN 220.0X354 35NICRM	979106808	10	2	387	915753008	A-BOCK
BOLZEN 220.0X435 35NICRM	978989208	2	2	301	91000968	DREHBUEHNENRAHMEN HEC
BOLZEN 220.0X435 35NICRM	978989208	3	2	395	965661108	STUETZE KPL.
BOLZEN 240.0X307 35NICRM	97004671	20	2	1157	916332108	S-KOPFSTUECK
BOLZEN 240.0X580 35NICRM	978986408	4	4	1128	916305808	S-ANLENKSTUECK VORM.
BOLZEN 240.0X580 35NICRM	978986408	15	4	1192	916303308	S-ZWISCHENSTUECK
BOLZEN 240.0X580 35NICRM	978986408	15	4	1199	916303208	S-ZWISCHENSTUECK
BOLZEN 240.0X580 35NICRM	978986408	15	4	1204	916303108	S-ZWISCHENSTUECK
BOLZEN 240.0X580 35NICRM	978986408	15	4	1208	916303008	S-ZWISCHENSTUECK

Bezeichnung	Artikel	Pos.	Menge	Seite	Baugruppe	Bezeichnung
BOLZEN 240.0X580 35NICRM	978986408	15	4	1212	916302708	S-ZWISCHENSTUECK
BOLZEN 240.0X580 35NICRM	978986408	15	4	1217	916302908	S-ADAPTER
BOLZEN 240.0X580 35NICRM	978986408	134	4	1290	916324608	D-ANLENKSTUECK VORM.
BOLZEN 25.0X150 S355J2G3C+	97006198	16	8	1049	966561608	TRANSPORTRAHMEN KPL.
BOLZEN 25.0X418 S355J2G3C+	97022886	136	2	112	917523808	RAUPENTRAEGER LI.
BOLZEN 25.0X418 S355J2G3C+	97022886	106	2	154	917525508	RAUPENTRAEGER LI.
BOLZEN 25.0X418 S355J2G3C+	97022886	136	2	185	917525608	RAUPENTRAEGER RE.
BOLZEN 25.0X418 S355J2G3C+	97022886	106	2	211	917525908	RAUPENTRAEGER RE.
BOLZEN 25.0X465 S355J2G3C+	979610808	14	2	418	96038694	LAUFSTEG DREHBUEHNE
BOLZEN 25.0X475 S355J2G3C+	979610708	13	1	418	96038694	LAUFSTEG DREHBUEHNE
BOLZEN 25.0X52 S355J2G3C+	971973608	3	1	1029	962282208	ARMLEHNE LINKS
BOLZEN 25.0X52 S355J2G3C+	971973608	3	1	1031	962282308	ARMLEHNE RECHTS
BOLZEN 25.0X646 S355J2G3C+	979405308	56	1	573	918744708	MASCHINENHAUS GRUNDRAH
BOLZEN 260.0X405 35NICRM	978623908	15	4	153	917525508	RAUPENTRAEGER LI.
BOLZEN 260.0X405 35NICRM	978623908	15	4	210	917525908	RAUPENTRAEGER RE.
BOLZEN 280.0X570 35NICRM	979551108	2	2	253	915750608	DREHBUEHNENRAHMEN VOR
BOLZEN 30.0X150 S355J2C+C	97006197	8	10	1049	966561608	TRANSPORTRAHMEN KPL.
BOLZEN 30.0X212 S355J2+AR	978931008	11	4	1192	916303308	S-ZWISCHENSTUECK
BOLZEN 30.0X212 S355J2+AR	978931008	11	4	1199	916303208	S-ZWISCHENSTUECK
BOLZEN 30.0X212 S355J2+AR	978931008	11	4	1204	916303108	S-ZWISCHENSTUECK
BOLZEN 30.0X212 S355J2+AR	978931008	11	4	1208	916303008	S-ZWISCHENSTUECK
BOLZEN 30.0X212 S355J2+AR	978931008	11	4	1212	916302708	S-ZWISCHENSTUECK
BOLZEN 30.0X212 S355J2+AR	978931008	11	4	1217	916302908	S-ADAPTER
BOLZEN 30.0X305 S355J2C+C	977524508	29	2	1418	966660708	GEWICHT KPL.
BOLZEN 30.0X650 S355J2+AR	97012540	(6)	1	112	917523808	RAUPENTRAEGER LI.
BOLZEN 30.0X70 S355J2C+C	972115808	19	2	548	96063942	ELEKTRIK ANBAUTEILE KABIN
BOLZEN 300.0X1050 35NICRM	978623708	15	2	110	917523808	RAUPENTRAEGER LI.
BOLZEN 300.0X1050 35NICRM	978623708	14	2	153	917525508	RAUPENTRAEGER LI.
BOLZEN 300.0X1050 35NICRM	978623708	15	2	183	917525608	RAUPENTRAEGER RE.
BOLZEN 300.0X1050 35NICRM	978623708	14	2	210	917525908	RAUPENTRAEGER RE.
BOLZEN 35.0X120 35NICRMOV	976821908	288	1	1292	916324608	D-ANLENKSTUECK VORM.
BOLZEN 35.0X135 35NICRMOV	97004852	3	1	1384	966035008	STANGENABLAGE KPL.
BOLZEN 35.0X170 35NICRMOV	979535708	27	2	1409	966649408	VERSTELLFLASCHE KPL.
BOLZEN 35.0X187 35NICRMOV	977597408	129	1	1340	915745708	D-KOPFSTUECK VORM.
BOLZEN 35.0X210 35NICRMOV	979358708	11	12	262	915750708	BOLZEN D-S ANLENKSTUECK
BOLZEN 35.0X310 35NICRMOV	97000810	7	2	1447	96053946	BOCK LI.
BOLZEN 35.0X310 35NICRMOV	97000810	7	2	1450	96053947	BOCK RE.
BOLZEN 35.0X376 35NICRMOV	972603608	69	2	1340	915745708	D-KOPFSTUECK VORM.
BOLZEN 35.0X70 35NICRMOV	979358808	12	16	262	915750708	BOLZEN D-S ANLENKSTUECK
BOLZEN 35.0X70 35NICRMOV	979358808	197	2	576	918744708	MASCHINENHAUS GRUNDRAH
BOLZEN 35.0X70 35NICRMOV	979358808	58	2	1175	916177008	ROLLENSATZ
BOLZEN 35.0X70 35NICRMOV	979358808	58	2	1180	916177108	ROLLENSATZ
BOLZEN 35.0X70 35NICRMOV	979358808	68	1	1289	916324608	D-ANLENKSTUECK VORM.
BOLZEN 35.0X77 35NICRMOV	97083628	59	18	1289	916324608	D-ANLENKSTUECK VORM.
BOLZEN 390.0X655 35NICRM	979551208	3	2	253	915750608	DREHBUEHNENRAHMEN VOR
BOLZEN 390.0X700 35NICRM	979900008	17	4	55	919045208	QUERTRAEGER
BOLZEN 40.0X95 42CRMO4+Q	971343208	45	2	329	915751408	WINDE 1 VORM.
BOLZEN 40.0X95 42CRMO4+Q	971343208	103	4	429	96038696	LAUFSTEG DREHBUEHNE
BOLZEN 430.0X755 35NICRM	979358008	2	2	262	915750708	BOLZEN D-S ANLENKSTUECK
BOLZEN 45.0 X90 35NICRMOV	97000817	43	2	22	917528708	RAUPENMITTELTEIL
BOLZEN 45.0X128 35NICRMOV	941978308	31	8	153	917525508	RAUPENTRAEGER LI.
BOLZEN 45.0X128 35NICRMOV	941978308	31	8	210	917525908	RAUPENTRAEGER RE.
BOLZEN 45.0X160 35NICRMOV	947663008	142	4	1290	916324608	D-ANLENKSTUECK VORM.
BOLZEN 45.0X160 35NICRMOV	979078708	1	1	1301	965764708	BOLZEN M.RINGSCHRAUBE
BOLZEN 45.0X162 35NICRMOV	97009200	14	1	1422	915744908	MASTNASE
BOLZEN 45.0X274 35NICRMOV	979406208	27	2	573	918744708	MASCHINENHAUS GRUNDRAH
BOLZEN 45.0X284 35NICRMOV	956058908	52	2	1339	915745708	D-KOPFSTUECK VORM.
BOLZEN 45.0X322 S355J2+AR	97024740	40	2	1478	966911408	TRAVERSE KPL.
BOLZEN 45.0X332 35NICRMOV	950941408	58	2	1339	915745708	D-KOPFSTUECK VORM.
BOLZEN 45.0X368 35NICRMOV	979552408	15	2	253	915750608	DREHBUEHNENRAHMEN VOR

Bezeichnung	Artikel	Pos.	Menge	Seite	Baugruppe	Bezeichnung
BOLZEN 45.0X383 35NICRMOV	979552308	14	2	253	915750608	DREHBUEHNENRAHMEN VOR
BOLZEN 45.0X64 35NICRMOV	976637308	54	8	301	91000968	DREHBUEHNENRAHMEN HEC
BOLZEN 45.0X85 35NICRMOV	979670908	10	4	22	917528708	RAUPENMITTELTEIL
BOLZEN 45X158 35NICRMOV12	940069208	41	4	111	917523808	RAUPENTRAEGER LI.
BOLZEN 45X158 35NICRMOV12	940069208	41	4	153	917525508	RAUPENTRAEGER LI.
BOLZEN 45X158 35NICRMOV12	940069208	41	4	183	917525608	RAUPENTRAEGER RE.
BOLZEN 45X158 35NICRMOV12	940069208	41	4	210	917525908	RAUPENTRAEGER RE.
BOLZEN 45X158 35NICRMOV12	940069208	(2)	1	1342	915745708	D-KOPFSTUECK VORM.
BOLZEN 50.0 X133 35NICRMOV	97000818	44	3	22	917528708	RAUPENMITTELTEIL
BOLZEN 50.0 X358 35NICRMOV	97010266	6	1	1369	96051961	ZUGZYLINDER VORM.
BOLZEN 50.0 X358 35NICRMOV	97010266	6	1	1377	96051962	ZUGZYLINDER VORM.
BOLZEN 50.0 X58 35NICRMOV	947460108	8	2	1369	96051961	ZUGZYLINDER VORM.
BOLZEN 50.0 X58 35NICRMOV	947460108	8	2	1377	96051962	ZUGZYLINDER VORM.
BOLZEN 50.0X108 35NICRMOV	940069108	34	1	253	915750608	DREHBUEHNENRAHMEN VOR
BOLZEN 50.0X108 35NICRMOV	940069108	34	1	301	91000968	DREHBUEHNENRAHMEN HEC
BOLZEN 50.0X242 S355J2+AR	979201208	20	4	1175	916177008	ROLLENSATZ
BOLZEN 50.0X242 S355J2+AR	979201208	20	4	1180	916177108	ROLLENSATZ
BOLZEN 50.0X242 S355J2+AR	979201208	7	1	1346	966594008	LASCHE KPL.
BOLZEN 50.0X242 S355J2+AR	979201208	11	1	1492	966377608	STANGE KPL.
BOLZEN 50.0X76 35NICRMOV	956573308	4	2	1441	966888308	SCHALTEINHEIT
BOLZEN 50.0X76 35NICRMOV	956573308	4	2	1442	966916408	SCHALTEINHEIT
BOLZEN 50.0X90 35NICRMOV	979405108	44	2	573	918744708	MASCHINENHAUS GRUNDRAH
BOLZEN 540.0X825 35NICRM	979357908	1	2	262	915750708	BOLZEN D-S ANLENKSTUECK
BOLZEN 55.0 X0 35NICRMOV12	955469908	46	2	573	918744708	MASCHINENHAUS GRUNDRAH
BOLZEN 55.0 X445 35NICRMOV	977976408	40	12	301	91000968	DREHBUEHNENRAHMEN HEC
BOLZEN 55.0 X445 35NICRMOV	977976408	232	2	1291	916324608	D-ANLENKSTUECK VORM.
BOLZEN 55.0 X620 35NICRMOV	979603008	13	2	110	917523808	RAUPENTRAEGER LI.
BOLZEN 55.0 X620 35NICRMOV	979603008	13	2	183	917525608	RAUPENTRAEGER RE.
BOLZEN 55.0X108 35NICRMOV	933777308	21	4	253	915750608	DREHBUEHNENRAHMEN VOR
BOLZEN 55.0X108 35NICRMOV	933777308	94	4	574	918744708	MASCHINENHAUS GRUNDRAH
BOLZEN 55.0X125 35NICRMOV	952667108	39	2	253	915750608	DREHBUEHNENRAHMEN VOR
BOLZEN 55.0X125 35NICRMOV	952667108	6	2	301	91000968	DREHBUEHNENRAHMEN HEC
BOLZEN 55.0X136 35NICRMOV	979773108	52	8	301	91000968	DREHBUEHNENRAHMEN HEC
BOLZEN 55.0X136 35NICRMOV	979773108	30	4	1382	916303808	D-ZWISCHENSTUECK
BOLZEN 55.0X136 35NICRMOV	979773108	43	4	1394	917223708	D-ZWISCHENSTUECK
BOLZEN 55.0X136 35NICRMOV	979773108	46	4	1402	917223808	D-ZWISCHENSTUECK
BOLZEN 55.0X140 35NICRMOV	945147108	3	2	1480	967582308	TRAVERSE KPL.
BOLZEN 55.0X165 35NICRMOV	97013907	57	4	1339	915745708	D-KOPFSTUECK VORM.
BOLZEN 55.0X169 35NICRMOV	973427508	58	2	395	965661108	STUETZE KPL.
BOLZEN 55.0X175 35NICRMOV	97002457	2	1	1176	966331808	BOLZENZIEHEINRICHTUNG VO
BOLZEN 55.0X175 35NICRMOV	97002457	2	1	1181	967623108	BOLZENZIEHEINRICHTUNG VO
BOLZEN 55.0X240 35NICRMOV	955168508	2	2	1452	965656708	KONSOLE BALLASTABLAGE
BOLZEN 55.0X280 35NICRMOV	979598308	42	1	253	915750608	DREHBUEHNENRAHMEN VOR
BOLZEN 55.0X300 35NICRMOV	97000828	7	4	1444	96054216	VERBINDUNGSTRAEGER
BOLZEN 55.0X300 35NICRMOV	97000828	15	1	1447	96053946	BOCK LI.
BOLZEN 55.0X300 35NICRMOV	97000828	15	1	1450	96053947	BOCK RE.
BOLZEN 55.0X334 35NICRMOV	979595908	143	1	575	918744708	MASCHINENHAUS GRUNDRAH
BOLZEN 55.0X348 35NICRMOV	970556508	16	1	1422	915744908	MASTNASE
BOLZEN 55.0X355 35NICRMOV	979393408	20	2	301	91000968	DREHBUEHNENRAHMEN HEC
BOLZEN 55.0X355 35NICRMOV	979393408	26	2	395	965661108	STUETZE KPL.
BOLZEN 55.0X455 35NICRMOV	97003077	39	4	301	91000968	DREHBUEHNENRAHMEN HEC
BOLZEN 55.0X64 6 35NICRMOV	973494608	4	2	1439	966887508	QUERTRAEGER
BOLZEN 55.0X860 35NICRMOV	97002453	13	4	1175	916177008	ROLLENSATZ
BOLZEN 55.0X860 35NICRMOV	97002453	13	4	1180	916177108	ROLLENSATZ
BOLZEN 60.0X393 S355J2+AR	97006457	67	4	1340	915745708	D-KOPFSTUECK VORM.
BOLZEN 65.0X124 35NICRMOV	976449608	2	1	1133	966939508	LASCHE VORM.
BOLZEN 65.0X129 35NICRMOV	978499208	196	2	1291	916324608	D-ANLENKSTUECK VORM.
BOLZEN 65.0X140 35NICRMOV	977071408	16	4	1409	966649408	VERSTELLFLASCHE KPL.
BOLZEN 65.0X455 35NICRMOV	97007820	13	2	1409	966649408	VERSTELLFLASCHE KPL.
BOLZEN 65.0X485 35NICRMOV	97034841	64	1	1251	915753308	WINDE 6 VORM.

Bezeichnung	Artikel	Pos.	Menge	Seite	Baugruppe	Bezeichnung
BOLZEN 65.0X485 35NICRMOV	97034841	63	1	1383	916303808	D-ZWISCHENSTUECK
BOLZEN 65.0X485 35NICRMOV	97034841	62	1	1394	917223708	D-ZWISCHENSTUECK
BOLZEN 65.0X485 35NICRMOV	97034841	63	1	1403	917223808	D-ZWISCHENSTUECK
BOLZEN 6KT13X43.5 X5CRNI18	97000300	42	2	1422	915744908	MASTNASE
BOLZEN 70.0 X0 35NICRMOV12	946514608	16	1	110	917523808	RAUPENTRAEGER LI.
BOLZEN 70.0 X0 35NICRMOV12	946514608	16	1	183	917525608	RAUPENTRAEGER RE.
BOLZEN 70.0 X290 35NICRMOV	97000945	14	2	1444	96054216	VERBINDUNGSTRAEGER
BOLZEN 70.0 X290 35NICRMOV	97000945	31	2	1447	96053946	BOCK LI.
BOLZEN 70.0 X290 35NICRMOV	97000945	31	2	1450	96053947	BOCK RE.
BOLZEN 70.0X150 35NICRMOV	979921808	20	4	387	915753008	A-BOCK
BOLZEN 70.0X150 35NICRMOV	979921808	32	2	390	965661008	RAHMEN VORM.
BOLZEN 70.0X150 35NICRMOV	979921808	30	4	395	965661108	STUETZE KPL.
BOLZEN 70.0X150 35NICRMOV	979921808	49	2	1217	916302908	S-ADAPTER
BOLZEN 70.0X210 35NICRMOV	979891108	7	4	1128	916305808	S-ANLENKSTUECK VORM.
BOLZEN 70.0X240 35NICRMOV	978986608	18	4	1192	916303308	S-ZWISCHENSTUECK
BOLZEN 70.0X240 35NICRMOV	978986608	18	4	1199	916303208	S-ZWISCHENSTUECK
BOLZEN 70.0X240 35NICRMOV	978986608	18	4	1204	916303108	S-ZWISCHENSTUECK
BOLZEN 70.0X240 35NICRMOV	978986608	18	4	1208	916303008	S-ZWISCHENSTUECK
BOLZEN 70.0X240 35NICRMOV	978986608	18	4	1212	916302708	S-ZWISCHENSTUECK
BOLZEN 70.0X240 35NICRMOV	978986608	18	4	1217	916302908	S-ADAPTER
BOLZEN 70.0X240 35NICRMOV	978986608	136	4	1290	916324608	D-ANLENKSTUECK VORM.
BOLZEN 70.0X240 35NICRMOV	978986608	32	4	1382	916303808	D-ZWISCHENSTUECK
BOLZEN 70.0X240 35NICRMOV	978986608	31	4	1394	917223708	D-ZWISCHENSTUECK
BOLZEN 70.0X240 35NICRMOV	978986608	33	4	1402	917223808	D-ZWISCHENSTUECK
BOLZEN 70.0X280 35NICRMOV	97001613	10	2	401	965661508	OBERFLASCHE KPL.
BOLZEN 70.0X280 35NICRMOV	97001613	67	2	1217	916302908	S-ADAPTER
BOLZEN 70.0X325 35NICRMOV	97012151	23	6	1478	966911408	TRAVERSE KPL.
BOLZEN 75.0X320 35NICRMOV	956246508	43	4	1339	915745708	D-KOPFSTUECK VORM.
BOLZEN 75.0x220 35NICRMOV	970591808	2	2	409	968125908	TRANSPORTABLAGE
BOLZEN 80.0 X0 35NICRMOV12	949948308	121	2	112	917523808	RAUPENTRAEGER LI.
BOLZEN 80.0 X0 35NICRMOV12	949948308	73	2	154	917525508	RAUPENTRAEGER LI.
BOLZEN 80.0 X0 35NICRMOV12	949948308	121	2	184	917525608	RAUPENTRAEGER RE.
BOLZEN 80.0 X0 35NICRMOV12	949948308	73	2	211	917525908	RAUPENTRAEGER RE.
BOLZEN 80.0 X0 35NICRMOV12	949948308	131	1	1340	915745708	D-KOPFSTUECK VORM.
BOLZEN 80.0 X0 35NICRMOV12	949948308	9	1	1347	966731108	ROLLENLAGERUNG KPL.
BOLZEN 80.0X173 35NICRMOV	97003205	96	2	1289	916324608	D-ANLENKSTUECK VORM.
BOLZEN 80.0X200 35NICRMOV	97000073	101	2	1289	916324608	D-ANLENKSTUECK VORM.
BOLZEN 80.0X225 35NICRMOV	979552208	13	2	253	915750608	DREHBUEHNENRAHMEN VOR
BOLZEN 80.0X265 S355J2C+C	978988708	23	2	1192	916303308	S-ZWISCHENSTUECK
BOLZEN 80.0X265 S355J2C+C	978988708	23	2	1199	916303208	S-ZWISCHENSTUECK
BOLZEN 80.0X265 S355J2C+C	978988708	23	2	1204	916303108	S-ZWISCHENSTUECK
BOLZEN 80.0X265 S355J2C+C	978988708	23	2	1208	916303008	S-ZWISCHENSTUECK
BOLZEN 80.0X265 S355J2C+C	978988708	23	2	1212	916302708	S-ZWISCHENSTUECK
BOLZEN 80.0X265 S355J2C+C	978988708	23	2	1217	916302908	S-ADAPTER
BOLZEN 80.0X290 35NICRMOV	979298608	78	2	1129	916305808	S-ANLENKSTUECK VORM.
BOLZEN 80x199 35NICRMOV12	956664908	17	4	301	91000968	DREHBUEHNENRAHMEN HEC
BOLZEN 85.0 X200 35NICRMOV	97001181	124	2	112	917523808	RAUPENTRAEGER LI.
BOLZEN 85.0 X200 35NICRMOV	97001181	71	2	154	917525508	RAUPENTRAEGER LI.
BOLZEN 85.0 X200 35NICRMOV	97001181	124	2	184	917525608	RAUPENTRAEGER RE.
BOLZEN 85.0 X200 35NICRMOV	97001181	71	2	211	917525908	RAUPENTRAEGER RE.
BOLZEN 85.0X150 35NICRMOV	97000074	102	2	1289	916324608	D-ANLENKSTUECK VORM.
BOLZEN 85.0X175 35NICRMOV	97028027	117	2	1290	916324608	D-ANLENKSTUECK VORM.
BOLZEN 85.0X177 35NICRMOV	97000862	79	2	111	917523808	RAUPENTRAEGER LI.
BOLZEN 85.0X177 35NICRMOV	97000862	67	2	154	917525508	RAUPENTRAEGER LI.
BOLZEN 85.0X177 35NICRMOV	97000862	79	2	184	917525608	RAUPENTRAEGER RE.
BOLZEN 85.0X177 35NICRMOV	97000862	67	2	210	917525908	RAUPENTRAEGER RE.
BOLZEN 85.0X185 35NICRMOV	970459408	114	2	1290	916324608	D-ANLENKSTUECK VORM.
BOLZEN 85.0X200 35NICRMOV	978624008	16	1	153	917525508	RAUPENTRAEGER LI.
BOLZEN 85.0X200 35NICRMOV	978624008	16	1	210	917525908	RAUPENTRAEGER RE.
BOLZEN 85.0X200 35NICRMOV	979872408	65	2	1289	916324608	D-ANLENKSTUECK VORM.

Bezeichnung	Artikel	Pos.	Menge	Seite	Baugruppe	Bezeichnung
BOLZEN 85.0X327 35NICRMOV	97001180	80	2	111	917523808	RAUPENTRAEGER LI.
BOLZEN 85.0X327 35NICRMOV	97001180	66	2	154	917525508	RAUPENTRAEGER LI.
BOLZEN 85.0X327 35NICRMOV	97001180	80	2	184	917525608	RAUPENTRAEGER RE.
BOLZEN 85.0X327 35NICRMOV	97001180	66	2	210	917525908	RAUPENTRAEGER RE.
BOLZEN 90.0X180 35NICRMOV	97000076	103	2	1289	916324608	D-ANLENKSTUECK VORM.
BOLZEN 90.0X230 35NICRMOV	979558308	9	2	301	91000968	DREHBUEHNENRAHMEN HEC
BOLZEN 90.0X470 35NICRMOV	979553208	36	1	253	915750608	DREHBUEHNENRAHMEN VOR
BOLZEN 90.0X572 35NICRMOV	97001612	72	1	1217	916302908	S-ADAPTER
BOLZEN D-S ANLENKSTUECK	915750708	2	1	249	919238608	DREHBUEHNENRAHMEN KPL.
BOLZEN DIN 1434 10X90X85	451000508	204	2	576	918744708	MASCHINENHAUS GRUNDRAH
BOLZEN DIN 1434 10X90X85	451000508	111	1	1340	915745708	D-KOPFSTUECK VORM.
BOLZEN DIN 1434 20X55X46 3	451001208	20	2	401	965661508	OBERFLASCHE KPL.
BOLZEN DIN 1434 20X55X46 3	451001208	102	10	429	96038696	LAUFSTEG DREHBUEHNE
BOLZEN DIN 1434 20X55X46 3	451001208	6	10	1101	965630408	TRAEGER VORM.
BOLZEN DIN 1434 20X55X46 3	451001208	55	17	1128	916305808	S-ANLENKSTUECK VORM.
BOLZEN DIN 1434 20X55X46 3	451001208	8	2	1160	966490908	AUFSTIEG KPL.
BOLZEN DIN 1434 20X55X46 3	451001208	3	2	1164	967665708	GELAENDER VORM.
BOLZEN DIN 1434 20X55X46 3	451001208	3	2	1165	967665808	GELAENDER VORM.
BOLZEN DIN 1434 20X55X46 3	451001208	44	8	1288	916324608	D-ANLENKSTUECK VORM.
BOLZEN DIN 1434 20X55X46 3	451001208	20	22	1382	916303808	D-ZWISCHENSTUECK
BOLZEN DIN 1434 20X55X46 3	451001208	18	4	1454	966410908	PODEST KPL.
BOLZEN DIN 1435 16X35X28	451218408	64	1	56	919045208	QUERTRAEGER
BOLZEN DIN 1435 20X65X58	451222408	8	4	61	96026100	PODEST KPL.LI.
BOLZEN DIN 1435 20X65X58	451222408	8	5	65	96026289	PODEST KPL.RE.
BOLZEN DIN 1435 20X65X58	451222408	9	6	70	96026457	PODEST KPL.
BOLZEN DIN 1435 20X65X58	451222408	6	9	228	919026408	LAUFSTEG RAUPENFAHRWER
BOLZEN DIN 1435 20X65X58	451222408	37	4	1175	916177008	ROLLENSATZ
BOLZEN DIN 1435 20X65X58	451222408	37	4	1180	916177108	ROLLENSATZ
BOLZEN DIN 1435 25X160X152	451227408	114	4	418	96038694	LAUFSTEG DREHBUEHNE
BOLZEN DIN 1435 25X50X42 S	10875670	218	3	1291	916324608	D-ANLENKSTUECK VORM.
BOLZEN DIN 1435 25X75X65 S	451226408	10	2	59	965956208	TREPPE
BOLZEN DIN 1435 25X80X72 42	948837508	69	1	1289	916324608	D-ANLENKSTUECK VORM.
BOLZEN DIN 1435 25X80X72 S3	451226708	17	1	1161	966470508	HUBENDSCHALTER VORM.
BOLZEN DIN 1435 25X80X72 S3	451226708	17	1	1162	966470608	HUBENDSCHALTER VORM.
BOLZEN DIN 1435 30X290X280	451231108	128	4	1340	915745708	D-KOPFSTUECK VORM.
BOLZEN DIN 1435 30X85X70 3	451230508	16	4	59	965956208	TREPPE
BOLZEN DIN 1435 30X85X70 3	451230508	3	1	239	966648008	BOLZENZIEHZYLINDER KPL.
BOLZEN DIN 1435 8X35X31 ST	451213008	60	2	111	917523808	RAUPENTRAEGER LI.
BOLZEN DIN 1435 8X35X31 ST	451213008	39	2	153	917525508	RAUPENTRAEGER LI.
BOLZEN DIN 1435 8X35X31 ST	451213008	60	2	184	917525608	RAUPENTRAEGER RE.
BOLZEN DIN 1435 8X35X31 ST	451213008	39	2	210	917525908	RAUPENTRAEGER RE.
BOLZEN DIN 1435 8X55X51 ST	451210508	101	1	584	96035947	DACH KPL.
BOLZEN DIN 1435 8X55X51 ST	451210508	11	2	587	965886708	DACH KPL.
BOLZEN DIN 1436 16X85X80 S	451418108	77	1	111	917523808	RAUPENTRAEGER LI.
BOLZEN DIN 1436 16X85X80 S	451418108	77	1	184	917525608	RAUPENTRAEGER RE.
BOLZEN DIN 1436 20X103X96 3	451422708	8	4	449	966460008	BOLZENPALETTE
BOLZEN DIN 1436 20X85X78 3	451422308	13	2	1441	966888308	SCHALTEINHEIT
BOLZEN DIN 1436 20X85X78 3	451422308	13	2	1442	966916408	SCHALTEINHEIT
BOLZEN DIN 1436 25X220X212	451426808	3	2	442	96021673	BOLZENZIEHEINRICHTUNG VO
BOLZEN DIN 1436 25X55X45 42	451426608	204	4	1291	916324608	D-ANLENKSTUECK VORM.
BOLZEN DIN 1436 30X140X130	451430408	5	1	1384	966035008	STANGENABLAGE KPL.
BOLZEN DIN 1436 30X165X155	451430908	4	4	1481	968169608	SCHLITTEN KPL.
BOLZEN DIN 1436 30X55X45 42	451430508	23	1	1409	966649408	VERSTELLFLASCHE KPL.
BOLZEN DIN 1436 40X90X78	451436708	130	1	112	917523808	RAUPENTRAEGER LI.
BOLZEN DIN 1436 40X90X78	451436708	75	1	154	917525508	RAUPENTRAEGER LI.
BOLZEN DIN 1436 40X90X78	451436708	130	1	184	917525608	RAUPENTRAEGER RE.
BOLZEN DIN 1436 40X90X78	451436708	75	1	211	917525908	RAUPENTRAEGER RE.
BOLZEN DIN 1436 8X27X20 ST	451410208	104	1	584	96035947	DACH KPL.
BOLZEN DIN 1436 8X27X20 ST	451410208	7	2	587	965886708	DACH KPL.
BOLZEN DIN 1436 8X27X20 ST	451410208	5	2	592	965887608	DECKEL VORM.

Bezeichnung	Artikel	Pos.	Menge	Seite	Baugruppe	Bezeichnung
BOLZEN DIN 1436 8X40X35 ST	451410308	8	2	588	965886908	DACH KPL.
BOLZEN DIN 1436 8X40X35 ST	451410308	8	2	589	965887008	DACH KPL.
BOLZEN DIN 1436 8X48X43 ST	451410108	9	2	581	965886508	DACH KPL.
BOLZEN DIN 1436 8X48X43 ST	451410108	103	1	584	96035947	DACH KPL.
BOLZEN DIN 1436 8X48X43 ST	451410108	5	6	588	965886908	DACH KPL.
BOLZEN DIN 1436 8X48X43 ST	451410108	5	6	589	965887008	DACH KPL.
BOLZEN ISO 2340 B16X230X2	450119008	37	1	1227	915753108	WINDE 3 VORM.
BOLZEN ISO 2340 B20X190X1	450023508	3	2	1481	968169608	SCHLITTEN KPL.
BOLZEN ISO 2340 B20X330X3	450023708	3	2	514	967037208	GELAENDER KPL.
BOLZEN ISO 2340 B20X330X3	450023708	3	2	515	967036208	GELAENDER KPL.
BOLZEN ISO 2340 B20X330X3	450023708	3	1	516	967037908	GELAENDER KPL.
BOLZEN ISO 2340 B20X370X3	450022208	3	2	1428	967995008	MECH.BEFESTIGUNGSTEILE
BOLZEN ISO 2340 B20X480X4	452549308	169	1	1341	915745708	D-KOPFSTUECK VORM.
BOLZEN ISO 2340 B20X500X4	450023208	113	2	1129	916305808	S-ANLENKSTUECK VORM.
BOLZEN ISO 2340 B20X500X4	450023208	106	1	1340	915745708	D-KOPFSTUECK VORM.
BOLZEN ISO 2340 B24X480X46	452545308	163	1	1290	916324608	D-ANLENKSTUECK VORM.
BOLZEN ISO 2340 B30X200X1	452541208	177	2	1341	915745708	D-KOPFSTUECK VORM.
BOLZEN ISO 2340 B30X248X2	452554108	15	2	1128	916305808	S-ANLENKSTUECK VORM.
BOLZEN ISO 2340 B30X255X2	452541408	31	2	1128	916305808	S-ANLENKSTUECK VORM.
BOLZEN ISO 2340 B30X290X2	450033208	47	2	1128	916305808	S-ANLENKSTUECK VORM.
BOLZEN ISO 2340 B30X370X3	450031408	21	2	1157	916332108	S-KOPFSTUECK
BOLZEN ISO 2340 B40X300X28	450036408	7	9	1499	96011234	CONTAINER KPL.
BOLZEN ISO 2340 B40X300X28	450036408	8	9	1501	96011235	CONTAINER KPL.
BOLZEN ISO 2340 B40X300X28	450036408	9	8	1503	96011236	CONTAINER KPL.
BOLZEN ISO 2340 B70X160X1	450046308	3	1	245	926573208	MONTAGEROLLE
BOLZEN ISO 2341 B12X35X30	453009608	13	2	59	965956208	TREPPE
BOLZEN ISO 2341 B14X108X10	10343048	103	2	418	96038694	LAUFSTEG DREHBUEHNE
BOLZEN ISO 2341 B14X108X10	10343048	122	6	429	96038696	LAUFSTEG DREHBUEHNE
BOLZEN ISO 2341 B16X105X99	12100247	3	1	1411	966657008	ENDSCHALTER KPL.
BOLZEN ISO 2341 B16X105X99	12100247	3	1	1413	966657108	ENDSCHALTER KPL.
BOLZEN ISO 2341 B16X83X78 3	451418308	5	1	602	96044781	HALTER KPL.
BOLZEN ISO 2341 B20X100X90	10875673	109	4	418	96038694	LAUFSTEG DREHBUEHNE
BOLZEN ISO 2341 B20X115X10	453020908	203	1	1291	916324608	D-ANLENKSTUECK VORM.
BOLZEN ISO 2341 B20X123X11	453020308	205	3	1291	916324608	D-ANLENKSTUECK VORM.
BOLZEN ISO 2341 B20X125X10	453020508	104	4	429	96038696	LAUFSTEG DREHBUEHNE
BOLZEN ISO 2341 B20X150X1	453021108	133	2	575	918744708	MASCHINENHAUS GRUNDRAH
BOLZEN ISO 2341 B20X170X1	453022108	25	2	253	915750608	DREHBUEHNENRAHMEN VOR
BOLZEN ISO 2341 B20X170X1	453022108	15	6	301	91000968	DREHBUEHNENRAHMEN HEC
BOLZEN ISO 2341 B20X200X19	453021308	66	1	1129	916305808	S-ANLENKSTUECK VORM.
BOLZEN ISO 2341 B20X220X21	453022508	67	3	1129	916305808	S-ANLENKSTUECK VORM.
BOLZEN ISO 2341 B20X80X72	453020108	214	3	1291	916324608	D-ANLENKSTUECK VORM.
BOLZEN ISO 2341 B24X110X10	453021708	93	1	574	918744708	MASCHINENHAUS GRUNDRAH
BOLZEN ISO 2341 B24X140X1	10029666	166	4	575	918744708	MASCHINENHAUS GRUNDRAH
BOLZEN ISO 2341 B24X45X36	453020808	7	8	368	915752108	MONTAGEWINDE VORM.
BOLZEN ISO 2341 B24X91X82 3	453022308	101	17	429	96038696	LAUFSTEG DREHBUEHNE
BOLZEN ISO 2341 B24X91X82 3	453022308	91	1	574	918744708	MASCHINENHAUS GRUNDRAH
BOLZEN ISO 2341 B30X130X12	453031908	96	4	1193	916303308	S-ZWISCHENSTUECK
BOLZEN ISO 2341 B30X130X12	453031908	92	4	1199	916303208	S-ZWISCHENSTUECK
BOLZEN ISO 2341 B30X130X12	453031908	92	4	1204	916303108	S-ZWISCHENSTUECK
BOLZEN ISO 2341 B30X130X12	453031908	92	4	1208	916303008	S-ZWISCHENSTUECK
BOLZEN ISO 2341 B30X130X12	453031908	92	4	1212	916302708	S-ZWISCHENSTUECK
BOLZEN ISO 2341 B30X130X12	453031908	97	4	1218	916302908	S-ADAPTER
BOLZEN ISO 2341 B30X190X1	10490536	12	1	1347	966731108	ROLLENLAGERUNG KPL.
BOLZEN ISO 2341 B30X220X2	453030008	8	4	1192	916303308	S-ZWISCHENSTUECK
BOLZEN ISO 2341 B30X220X2	453030008	8	4	1199	916303208	S-ZWISCHENSTUECK
BOLZEN ISO 2341 B30X220X2	453030008	8	4	1204	916303108	S-ZWISCHENSTUECK
BOLZEN ISO 2341 B30X220X2	453030008	8	6	1208	916303008	S-ZWISCHENSTUECK
BOLZEN ISO 2341 B30X220X2	453030008	8	4	1212	916302708	S-ZWISCHENSTUECK
BOLZEN ISO 2341 B30X220X2	453030008	8	4	1217	916302908	S-ADAPTER
BOLZEN ISO 2341 B30X220X2	453030008	40	4	1394	917223708	D-ZWISCHENSTUECK

Bezeichnung	Artikel	Pos.	Menge	Seite	Baugruppe	Bezeichnung
BOLZEN ISO 2341 B30X220X2	453030008	43	4	1402	917223808	D-ZWISCHENSTUECK
BOLZEN ISO 2341 B30X50X41	451001508	19	4	59	965956208	TREPPE
BOLZEN ISO 2341 B30X75X65 3	453032008	110	2	1289	916324608	D-ANLENKSTUECK VORM.
BOLZEN ISO 2341 B30X75X65 3	453032008	10	1	1422	915744908	MASTNASE
BOLZEN ISO 2341 B40X110X98	453031108	12	2	395	965661108	STUETZE KPL.
BOLZEN ISO 2341 B40X110X98	453031108	100	4	629	919203208	DIESELMOTOR KPL.OBEN
BOLZEN ISO 2341 B40X110X98	453031108	100	4	687	919203308	DIESELMOTOR KPL.UNTEN
BOLZEN ISO 2341 B8X35X32	451210608	102	1	584	96035947	DACH KPL.
BOLZEN ISO 2341 B8X35X32	451210608	14	2	587	965886708	DACH KPL.
BOLZEN KPL.	966138408	19	22	1382	916303808	D-ZWISCHENSTUECK
BOLZEN KPL. FE//ZNNI8//CN//T	966556808	69	1	395	965661108	STUETZE KPL.
BOLZEN M.RINGSCHRAUBE	965764708	141	4	1290	916324608	D-ANLENKSTUECK VORM.
BOLZEN M.RINGSCHRAUBE	965844108	13	4	1192	916303308	S-ZWISCHENSTUECK
BOLZEN M.RINGSCHRAUBE	965844108	13	4	1199	916303208	S-ZWISCHENSTUECK
BOLZEN M.RINGSCHRAUBE	965844108	13	4	1204	916303108	S-ZWISCHENSTUECK
BOLZEN M.RINGSCHRAUBE	965844108	13	6	1208	916303008	S-ZWISCHENSTUECK
BOLZEN M.RINGSCHRAUBE	965844108	13	4	1212	916302708	S-ZWISCHENSTUECK
BOLZEN M.RINGSCHRAUBE	965844108	13	4	1217	916302908	S-ADAPTER
BOLZEN M.RINGSCHRAUBE	965844108	42	4	1394	917223708	D-ZWISCHENSTUECK
BOLZEN M.RINGSCHRAUBE	965844108	45	4	1402	917223808	D-ZWISCHENSTUECK
BOLZEN M.RINGSCHRAUBE	966140608	29	4	1382	916303808	D-ZWISCHENSTUECK
BOLZEN M.RINGSCHRAUBE	966140608	45	4	1394	917223708	D-ZWISCHENSTUECK
BOLZEN M.RINGSCHRAUBE	966140608	48	4	1402	917223808	D-ZWISCHENSTUECK
BOLZEN MIT KOPF 25.0X145	97047665	68	4	1251	915753308	WINDE 6 VORM.
BOLZEN MIT KOPF 25X46 X5	976430808	25	4	418	96038694	LAUFSTEG DREHBUEHNE
BOLZEN MIT KOPF 25X46 X5	976430808	64	12	429	96038696	LAUFSTEG DREHBUEHNE
BOLZEN MIT KOPF 45.0X130 3	97012334	3	1	235	966912508	BOLZENZIEHZYLINDER KPL.
BOLZEN RD25X240 S355J2+A	951167108	100	24	429	96038696	LAUFSTEG DREHBUEHNE
BOLZEN RD30X255 S355J2+A	940474008	32	2	1128	916305808	S-ANLENKSTUECK VORM.
BOLZEN RD55X120 35NICRM	949942008	8	2	1045	919300308	ANSCHLAGMITTEL
BOLZEN RD55X175 35NICRM	947034108	70	8	56	919045208	QUERTRAEGER
BOLZEN RD60X124 35NICRM	942124308	2	2	1480	967582308	TRAVERSE KPL.
BOLZEN RD60X140 35NICRM	941265308	195	2	1291	916324608	D-ANLENKSTUECK VORM.
BOLZEN RD90X160 35NICRM	954901208	5	4	1081	915751708	WINDE 4 VORM.
BOLZENAUFNAHME	966003108	10	2	55	919045208	QUERTRAEGER
BOLZENAUFNAHME SCHWK.	966003208	1	1	73	966003108	BOLZENAUFNAHME
BOLZENHALTERUNG SCHWK.	966004108	1	1	72	966004008	BOLZENLAGERUNG
BOLZENLAGERUNG	966004008	9	2	55	919045208	QUERTRAEGER
BOLZENPALETTE QC	966460008	29	8	438	915755208	ROLLENDREHVERB.M.DREHW
BOLZENZIEHEINRICHTUNG	916256908	32	1	12		LIEBHERR RAUPENKRAN LR
BOLZENZIEHEINRICHTUNG S	966231008	12	1	1447	96053946	BOCK LI.
BOLZENZIEHEINRICHTUNG S	966231008	12	1	1450	96053947	BOCK RE.
BOLZENZIEHEINRICHTUNG S	966290808	4	4	1444	96054216	VERBINDUNGSTRAEGER
BOLZENZIEHEINRICHTUNG S	966333908	1	1	1176	966331808	BOLZENZIEHEINRICHTUNG VO
BOLZENZIEHEINRICHTUNG S	966334108	(1)	1	1175	916177008	ROLLENSATZ
BOLZENZIEHEINRICHTUNG S	967615808	1	1	1181	967623108	BOLZENZIEHEINRICHTUNG VO
BOLZENZIEHEINRICHTUNG SC	965977008	36	2	301	91000968	DREHBUEHNENRAHMEN HEC
BOLZENZIEHEINRICHTUNG SC	965977008	32	2	395	965661108	STUETZE KPL.
BOLZENZIEHEINRICHTUNG VO	96021673	3	1	438	915755208	ROLLENDREHVERB.M.DREHW
BOLZENZIEHEINRICHTUNG VO	966331808	6	2	1175	916177008	ROLLENSATZ
BOLZENZIEHEINRICHTUNG VO	966331908	7	2	1175	916177008	ROLLENSATZ
BOLZENZIEHEINRICHTUNG VO	967623108	6	2	1180	916177108	ROLLENSATZ
BOLZENZIEHEINRICHTUNG VO	967624808	7	2	1180	916177108	ROLLENSATZ
BOLZENZIEHER T ZN O	965921308	43	1	253	915750608	DREHBUEHNENRAHMEN VOR
BOLZENZIEHER T ZN O	965921308	45	3	573	918744708	MASCHINENHAUS GRUNDRAH
BOLZENZIEHZYLINDER 120/70-	10650027	1	1	235	966912508	BOLZENZIEHZYLINDER KPL.
BOLZENZIEHZYLINDER 80/45-	10650025	1	1	239	966648008	BOLZENZIEHZYLINDER KPL.
BOLZENZIEHZYLINDER 90/45-	10650048	3	4	262	915750708	BOLZEN D-S ANLENKSTUECK
BOLZENZIEHZYLINDER KPL.	916072008	302	1	15		LIEBHERR RAUPENKRAN LR
BOLZENZIEHZYLINDER KPL.	966648008	1	2	238	916072008	BOLZENZIEHZYLINDER KPL.

Bezeichnung	Artikel	Pos.	Menge	Seite	Baugruppe	Bezeichnung
BOLZENZIEHZYLINDER KPL.	966912508	1	2	234	916256908	BOLZENZIEHEINRICHTUNG
BREMSABDECKUNG S355J2+A	90007827	(55)	1	110	917523808	RAUPENTRAEGER LI.
BREMSE RAL 7043	90008219	(85)	2	110	917523808	RAUPENTRAEGER LI.
BREMSE RAL 7043	90008219	(85)	3	153	917525508	RAUPENTRAEGER LI.
BREMSFLANSCH	570796208	1	1	374	540270514	ANTRIEB KPL
BREMSVENTIL	10038262	6	1	74	10489597	ABSTUETZZYLINDER
BRENNER	10873622	7	1	1043	11621256	LUFTHEIZGERAET
BRENNER 24V	11826648	39	1	496	10876576	WASSERHEIZGERAET
BRENNER 24V	11826648	(9)	1	496	10876576	WASSERHEIZGERAET
BRENNERKOPF	11826647	28	1	496	10876576	WASSERHEIZGERAET
BRENNERKOPF	11826647	(8)	1	496	10876576	WASSERHEIZGERAET
BRENNSTOFFLEITUNG 5X1,5	553018708	252	0.25	1041	919208108	HEIZUNG MASCHINENHAUS
BTB PROGRAMMIERT	968252908	21	1	996	96069348	AUFBAUTEILE MONTAGETAFE
BTB PROGRAMMIERT LSB-BTB	96061724	31	3	996	96069348	AUFBAUTEILE MONTAGETAFE
BTT PROGRAMMIERT BTTC	96033227	5	1	529	96054232	OBERTEIL VORM.
BUCHSE	7023917	5	1	670	7023887	VERSTELLUNG HYDRAULISC
BUCHSE 10,5X16X19 11SMnP	10145395	19	1	778	10146947	GENERATOR ANBAU
BUCHSE 120X140X45 GZ-CU	97000091	8	2	1296	966221808	MITNEHMER LINKS
BUCHSE 120X140X45 GZ-CU	97000091	8	2	1297	966221908	MITNEHMER RECHTS
BUCHSE 16X12 1.4301	97002990	47	4	1025	918810308	STEUERSTAND
BUCHSE 170X150X140 37MNB	979042008	7	2	390	965661008	RAHMEN VORM.
BUCHSE 200X250X180 GZ-CU	979213408	25	2	390	965661008	RAHMEN VORM.
BUCHSE 230X200X140 GZ-CU	979274208	3	1	1128	916305808	S-ANLENKSTUECK VORM.
BUCHSE 250X200X160 BRONZ	97016850	28	2	301	91000968	DREHBUEHNENRAHMEN HEC
BUCHSE 250X200X160 BRONZ	97016850	45	2	390	965661008	RAHMEN VORM.
BUCHSE 280,4X329,8X62	11080483	6	1	1370	10493604	ZUGZYLINDER
BUCHSE 280,4X329,8X62	11080483	6	1	1378	11002473	ZUGZYLINDER
BUCHSE 280X250X210 GZ-CU	97004652	7	2	1157	916332108	S-KOPFSTUECK
BUCHSE 360X420X200 GZ-CU	97004425	2	1	1159	966467008	LASCHE KPL.
BUCHSE 400X360X450 GZ-CU	97004651	6	2	1157	916332108	S-KOPFSTUECK
BUCHSE 40X50X35 GZ-CUZN	979479008	16	2	513	916997508	RAHMEN KPL.
BUCHSE 550X500X113 GZ-CU	97007469	2	2	1343	966593508	ROLLENLAGERUNG KPL.
BUCHSE 550X500X448 GZ-CU	979130808	2	2	1128	916305808	S-ANLENKSTUECK VORM.
BUCHSENEINSATZ 24-POL+P	605609514	501	1	271	96034538	KABELSTRANG
BUCHSENEINSATZ 24-POL+P	605609514	501	1	1326	966885808	LEITUNG
BUCHSENEINSATZ 4-POLX2+S	605664201	501	1	273	96041505	LEITUNG
BUCHSENEINSATZ 64-POL 10	605608808	501	1	272	96041617	LEITUNG
BUCHSENEINSATZ 64-POL 10	605608808	21	4	918	966530408	KLEMMKASTEN
BUCHSENEINSATZ 64-POL 10	605608808	21	3	920	96034780	KLEMMKASTEN
BUCHSENGEHAEUSE 1-POL	11118242	513	1	541	96063949	KABELSTRANG
BUCHSENGEHAEUSE 2-POL 5	10424622	508	2	541	96063949	KABELSTRANG
BUCHSENGEHAEUSE 6-POL	10356031	502	1	555	96064280	KABELSTRANG
BUCHSENKONTAKT 0,5-0,75	10873194	793	4	541	96063949	KABELSTRANG
BUCHSENKONTAKT 0,5-1,0MM	6202435	774	2	1363	96052004	LEITUNG
BUCHSENKONTAKT 0,5-1,0MM	6202435	774	2	1364	96052005	LEITUNG
BUCHSENKONTAKT 0,5-1MM2	10877343	2258	56	540	96033657	KABELSTRANG
BUCHSENKONTAKT 0,5-1MM2	10877343	2258	30	543	96034783	KABELSTRANG
BUCHSENKONTAKT 0,5-1MM2	10877343	2258	30	544	96034784	KABELSTRANG
BUCHSENKONTAKT 0,5MM2 S	10493970	721	1	1363	96052004	LEITUNG
BUCHSENKONTAKT 0,5MM2 S	10493970	721	1	1364	96052005	LEITUNG
BUCHSENKONTAKT 1,5-2,5M	10356029	693	6	555	96064280	KABELSTRANG
BUCHSENKONTAKT 1,5MM2	10675381	734	1	273	96041505	LEITUNG
BUCHSENKONTAKT 1,5MM2	604518808	636	2	271	96034538	KABELSTRANG
BUCHSENKONTAKT 1,5MM2	604518808	636	18	309	96047224	LEITUNG
BUCHSENKONTAKT 2.5MM2	605615714	129	24	927	96066542	LEITUNG
BUCHSENKONTAKT 2.5MM2	605615714	129	1	1326	966885808	LEITUNG
BUCHSENKONTAKT DIN 72585	602339508	647	5	271	96034538	KABELSTRANG
BUCHSENKONTAKT DIN 72585	602339508	647	5	309	96047224	LEITUNG
BUCHSENSTECKER 15-POLE	10024744	523	1	537	96063944	DRAEHTE KPL.ARMATUR
BUCHSENSTECKER 15-POLE	10024744	505	1	543	96034783	KABELSTRANG

Bezeichnung	Artikel	Pos.	Menge	Seite	Baugruppe	Bezeichnung
BUCHSENSTECKER 15-POLE	10024744	505	1	544	96034784	KABELSTRANG
BUCHSENSTECKER 15-POLE	10024744	504	6	545	96033659	KABELSTRANG
BUCHSENSTECKER 25-POLE	602322708	528	1	537	96063944	DRAEHTE KPL.ARMATUR
BUCHSENSTECKER 25-POLE	602322708	503	1	543	96034783	KABELSTRANG
BUCHSENSTECKER 25-POLE	602322708	503	1	544	96034784	KABELSTRANG
BUCHSENSTECKER 25-POLE	602322708	502	3	545	96033659	KABELSTRANG
BUCHSENSTECKER 4-POL	11067890	501	2	270	96041616	LEITUNG
BUCHSENSTECKER 9-POLE	602338608	(520)	1	1007	96033580	VERKABELUNG MONTAGETA
BUCHSENTRAEGER 6-POL 16	604526508	507	1	271	96034538	KABELSTRANG
BUCHSENTRAEGER 6-POL 16	604526508	502	9	309	96047224	LEITUNG
BUEGEL	11171276	(71)	1	1027	10877138	FAHRERSITZ
BUEGEL	510782108	2	1	141	511486508	WEGESCHIEBER
BUEGEL 3X60X492 ALMG3 H11	97052020	11	1	839	968517508	PUMPE VORM.
BUEGEL SCHWK.	966661008	3	1	1418	966660708	GEWICHT KPL.
BUEGEL SCHWK. FE//ZNNI8//C	966457708	30	2	1049	966561608	TRANSPORTRAHMEN KPL.
BUEGEL SCHWK. T ZN O	966413408	1	1	1455	965466808	TUER KPL.
BUEGEL SCHWK. T ZN O	967037808	2	1	516	967037908	GELAENDER KPL.
BUEGELGRIFF 96X8X35 ST	10021980	6	1	585	96036247	DECKEL VORM.
BUEGELGRIFF AL	704006008	12	2	230	966165908	KLAPPRAHMEN VORM.
BUEGELSCHELLE 139,7X184 1	10802988	183	1	811	919203408	SCHALLDAEMPFERANLAGE O
BUEGELSCHELLE 139,7X184 1	10802988	183	1	818	919203508	SCHALLDAEMPFERANLAGE
BUEGELSCHELLE 152.4	10144699	180	2	811	919203408	SCHALLDAEMPFERANLAGE O
BUEGELSCHELLE 152.4	10144699	180	2	818	919203508	SCHALLDAEMPFERANLAGE
BUERSTENHALTER	10411786	16	8	1460	10028002	LEITUNGSTROMMEL
BUERSTENHALTER 10A GOLD	11003142	(1)	1	1460	10028002	LEITUNGSTROMMEL
BUNDBOLZEN	12105279	1	1	1112	10491463	TASCHENSCHLOSS
BUNDMUTTER M12X1,5	10349204	(22)	2	646	11006043	VERSTELLPUMPE
BUNDSCHEIBE	510714408	18	1	287	510438508	DRUCKMINDERVENTIL
BUSLEITUNG 2 X 0,5	11840113	5	1.03	538	96063945	DRAEHTE ARMATUR VORM.
BUSLEITUNG 2 X 0,5	11840113	6	1.06	538	96063945	DRAEHTE ARMATUR VORM.
BUSLEITUNG 2 X 0,5	11840113	7	1.12	538	96063945	DRAEHTE ARMATUR VORM.
BUSLEITUNG 2 X 0,5	11840113	8	1.63	538	96063945	DRAEHTE ARMATUR VORM.
BUSLEITUNG 2 X 0,5	11840113	9	0.42	538	96063945	DRAEHTE ARMATUR VORM.
BUSLEITUNG 2 X 0,5	11840113	10	0.82	538	96063945	DRAEHTE ARMATUR VORM.
BUSLEITUNG 2 X 0,5	11840113	11	1.12	538	96063945	DRAEHTE ARMATUR VORM.
BUSLEITUNG 2 X 0,5	11840113	12	1.63	538	96063945	DRAEHTE ARMATUR VORM.
BUSLEITUNG 2 X 0,5	11840113	13	0.42	538	96063945	DRAEHTE ARMATUR VORM.
BUSLEITUNG 2 X 0,5	11840113	14	0.82	538	96063945	DRAEHTE ARMATUR VORM.
BUSLEITUNG 2 X 0,5	11840113	7	0.23	543	96034783	KABELSTRANG
BUSLEITUNG 2 X 0,5	11840113	8	0.23	543	96034783	KABELSTRANG
BUSLEITUNG 2 X 0,5	11840113	9	2.27	543	96034783	KABELSTRANG
BUSLEITUNG 2 X 0,5	11840113	10	2.27	543	96034783	KABELSTRANG
BUSLEITUNG 2 X 0,5	11840113	11	2.27	543	96034783	KABELSTRANG
BUSLEITUNG 2 X 0,5	11840113	12	0.23	543	96034783	KABELSTRANG
BUSLEITUNG 2 X 0,5	11840113	13	2.27	543	96034783	KABELSTRANG
BUSLEITUNG 2 X 0,5	11840113	14	0.23	543	96034783	KABELSTRANG
BUSLEITUNG 2 X 0,5	11840113	7	0.23	544	96034784	KABELSTRANG
BUSLEITUNG 2 X 0,5	11840113	8	0.23	544	96034784	KABELSTRANG
BUSLEITUNG 2 X 0,5	11840113	9	2.37	544	96034784	KABELSTRANG
BUSLEITUNG 2 X 0,5	11840113	10	2.37	544	96034784	KABELSTRANG
BUSLEITUNG 2 X 0,5	11840113	11	2.37	544	96034784	KABELSTRANG
BUSLEITUNG 2 X 0,5	11840113	12	0.23	544	96034784	KABELSTRANG
BUSLEITUNG 2 X 0,5	11840113	13	2.37	544	96034784	KABELSTRANG
BUSLEITUNG 2 X 0,5	11840113	14	0.23	544	96034784	KABELSTRANG
BUSLEITUNG 2 X 0,5	11840113	371	0.25	545	96033659	KABELSTRANG
BUSLEITUNG 2 X 0,5	11840113	372	0.25	545	96033659	KABELSTRANG
BUSLEITUNG 2 X 0,5	11840113	373	0.25	545	96033659	KABELSTRANG
BUSLEITUNG 2 X 0,5	11840113	374	0.48	545	96033659	KABELSTRANG
BUSLEITUNG 2 X 0,5	11840113	375	0.48	545	96033659	KABELSTRANG
BUTZEN BUZ 28L CR6-FREI	477700808	603	1	341	966085708	ZUSATZHYDRAULIK WINDE 1

Bezeichnung	Artikel	Pos.	Menge	Seite	Baugruppe	Bezeichnung
BUTZEN BUZ 28L CR6-FREI	477700808	604	1	358	966085808	ZUSATZHYDRAULIK WINDE 2
BUTZEN BUZ 28L CR6-FREI	477700808	605	1	1092	966085608	ZUSATZHYDRAULIK WINDE 4
CONTAINER DIN ISO 668 40FT	10874813	6	2	1497	91002693	TRANSPORTCONTAINER
CONTAINER DIN ISO 668 40FT	10874813	3	1	1499	96011234	CONTAINER KPL.
CONTAINER DIN ISO 668 40FT	10874813	3	1	1501	96011235	CONTAINER KPL.
CONTAINER DIN ISO 668 40FT	10874813	3	1	1503	96011236	CONTAINER KPL.
CONTAINER KPL.	96011234	1	1	1497	91002693	TRANSPORTCONTAINER
CONTAINER KPL.	96011235	2	1	1497	91002693	TRANSPORTCONTAINER
CONTAINER KPL.	96011236	3	1	1497	91002693	TRANSPORTCONTAINER
CONTAINERSPREADER EN 15	10802258	1	1	1471	916072408	SPREADER
CRIMPKONTAKT 0,2-0,56MM2	602322808	615	39	538	96063945	DRAEHTE ARMATUR VORM.
CRIMPKONTAKT 0,2-0,56MM2	602322808	615	39	543	96034783	KABELSTRANG
CRIMPKONTAKT 0,2-0,56MM2	602322808	615	38	544	96034784	KABELSTRANG
CRIMPKONTAKT 0,2-0,56MM2	602322808	615	165	545	96033659	KABELSTRANG
CRIMPKONTAKT 0,75MM2	10113733	751	61	272	96041617	LEITUNG
CRIMPKONTAKT 0,75MM2	10113735	723	61	272	96041617	LEITUNG
CRIMPKONTAKT 0,75MM2	10113735	723	6	1461	967035508	LEITUNG
CRIMPKONTAKT 1,0MM2	605608401	602	43	271	96034538	KABELSTRANG
CRIMPKONTAKT 1,0MM2	605608401	602	15	309	96047224	LEITUNG
CRIMPKONTAKT 1,5MM2	605610208	603	4	271	96034538	KABELSTRANG
CRIMPKONTAKT 1,5MM2	605610208	603	22	309	96047224	LEITUNG
CRIMPKONTAKT 1,5MM2	605610208	603	2	1461	967035508	LEITUNG
D-ANLENKSTUECK KPL. 12M	919100208	250	1	14		LIEBHERR RAUPENKRAN LR
D-ANLENKSTUECK SCHWK. R	966638408	1	1	1288	916324608	D-ANLENKSTUECK VORM.
D-ANLENKSTUECK VORM.	916324608	1	1	1277	919100208	D-ANLENKSTUECK KPL.
D-KOPFSTUECK KPL.	919692308	252	1	14		LIEBHERR RAUPENKRAN LR
D-KOPFSTUECK SCHWK. RAL	966432808	1	1	1339	915745708	D-KOPFSTUECK VORM.
D-KOPFSTUECK VORM.	915745708	1	1	1331	919692308	D-KOPFSTUECK KPL.
D-RUECKHALTESICHERUNG	915745408	2	1	1277	919100208	D-ANLENKSTUECK KPL.
D-ZWISCHENSTUECK 2824.25	917223708	256	1	14		LIEBHERR RAUPENKRAN LR
D-ZWISCHENSTUECK 2824.36	916303808	255	1	14		LIEBHERR RAUPENKRAN LR
D-ZWISCHENSTUECK 2824.36	917223808	257	1	14		LIEBHERR RAUPENKRAN LR
D-ZWISCHENSTUECK SCHWK.	967540508	1	1	1394	917223708	D-ZWISCHENSTUECK
D-ZWISCHENSTUECK SCHWK.	966594308	1	1	1382	916303808	D-ZWISCHENSTUECK
D-ZWISCHENSTUECK SCHWK.	967539508	1	1	1402	917223808	D-ZWISCHENSTUECK
DACH KPL.	96035946	2	1	573	918744708	MASCHINENHAUS GRUNDRAH
DACH KPL.	96035947	2	1	580	96035946	DACH KPL.
DACH KPL.	965886508	1	1	580	96035946	DACH KPL.
DACH KPL.	965886708	3	5	580	96035946	DACH KPL.
DACH KPL.	965886908	4	1	580	96035946	DACH KPL.
DACH KPL.	965887008	5	1	580	96035946	DACH KPL.
DACHLUKE VSG-GLAS	10492844	10	2	508	10651874	KABINE
DACHRAHMEN SCHWK.	96035948	1	1	584	96035947	DACH KPL.
DACHRAHMEN SCHWK.	965898308	1	1	581	965886508	DACH KPL.
DACHRAHMEN SCHWK.	965898608	1	1	587	965886708	DACH KPL.
DACHRAHMEN SCHWK.	965899408	1	1	588	965886908	DACH KPL.
DACHRAHMEN SCHWK.	965899508	1	1	589	965887008	DACH KPL.
DACHSCHEIBE VSG-GLAS	10492845	11	1	508	10651874	KABINE
DAEMMMATTE 20X1042X547 P	979625308	13	1	594	965887808	DECKEL VORM.
DAEMMMATTE 20X915X517 P	97141868	155	1	575	918744708	MASCHINENHAUS GRUNDRAH
DAEMMMATTE 40X1020X1945	97097643	147	1	575	918744708	MASCHINENHAUS GRUNDRAH
DAEMMMATTE 40X1054X355 P	97122438	(3)	1	950	919203908	VERKLEIDUNG MASCHINENH
DAEMMMATTE 40X1179X358 P	979859108	58	1	950	919203908	VERKLEIDUNG MASCHINENH
DAEMMMATTE 40X1886X711 P	979834708	13	1	955	966167908	DECKEL VORM.
DAEMMMATTE 40X1886X711 P	979836808	13	1	957	966168408	DECKEL VORM.
DAEMMMATTE 40X1886X811 P	979834008	13	1	953	966167408	DECKEL VORM.
DAEMMMATTE 40X1886X811 P	979834208	13	1	954	966167508	DECKEL VORM.
DAEMMMATTE 40X1886X828 P	979835008	13	1	956	966168008	DECKEL VORM.
DAEMMMATTE 40X1945X180 P	979790808	150	1	575	918744708	MASCHINENHAUS GRUNDRAH
DAEMMMATTE 40X1945X250 P	979781408	148	1	575	918744708	MASCHINENHAUS GRUNDRAH

Bezeichnung	Artikel	Pos.	Menge	Seite	Baugruppe	Bezeichnung
DAEMMMATTE 40X1945X285 P	979792708	151	1	575	918744708	MASCHINENHAUS GRUNDRAH
DAEMMMATTE 40X528X355 P	97122437	(2)	1	950	919203908	VERKLEIDUNG MASCHINENH
DAEMMMATTE 40X566X276 P	97117317	7	1	961	96033991	TUER VORM.
DAEMMMATTE 40X566X488 P	97117326	7	1	963	96033993	TUER VORM.
DAEMMMATTE 40X566X488 P	97117326	7	1	965	96033996	TUER VORM.
DAEMMMATTE 40X566X576 P	97117334	7	1	967	96034004	TUER VORM.
DAEMMMATTE 40X568X276 P	97117316	6	1	961	96033991	TUER VORM.
DAEMMMATTE 40X570X276 P	97117318	8	1	961	96033991	TUER VORM.
DAEMMMATTE 40X570X488 P	97117325	6	1	963	96033993	TUER VORM.
DAEMMMATTE 40X570X488 P	97117325	6	1	965	96033996	TUER VORM.
DAEMMMATTE 40X570X488 P	97117327	8	1	963	96033993	TUER VORM.
DAEMMMATTE 40X570X488 P	97117327	8	1	965	96033996	TUER VORM.
DAEMMMATTE 40X576X490 P	97117322	6	1	959	96033989	TUER VORM.
DAEMMMATTE 40X576X570 P	97117324	8	1	959	96033989	TUER VORM.
DAEMMMATTE 40X576X570 P	97117332	6	1	967	96034004	TUER VORM.
DAEMMMATTE 40X576X570 P	97117335	8	1	967	96034004	TUER VORM.
DAEMMMATTE 40X576X646 P	97117323	7	1	959	96033989	TUER VORM.
DAEMMMATTE 40X583X574 P	979837408	(7)	1	949	919203908	VERKLEIDUNG MASCHINENH
DAEMMMATTE 40X583X578 P	979837308	(6)	1	949	919203908	VERKLEIDUNG MASCHINENH
DAEMMMATTE 40X583X578 P	979837508	(8)	1	949	919203908	VERKLEIDUNG MASCHINENH
DAEMMMATTE 40X632X551 P	979833008	10	1	951	966167108	TUER VORM.
DAEMMMATTE 40X632X573 P	979832908	9	2	951	966167108	TUER VORM.
DAEMMMATTE 40X676X276 P	97120576	7	1	973	96036315	TUER VORM.
DAEMMMATTE 40X676X488 P	97120569	7	1	969	96036311	TUER VORM.
DAEMMMATTE 40X676X488 P	97120569	7	1	971	96036313	TUER VORM.
DAEMMMATTE 40X678X276 P	97120575	6	1	973	96036315	TUER VORM.
DAEMMMATTE 40X680X276 P	97120577	8	1	973	96036315	TUER VORM.
DAEMMMATTE 40X680X488 P	97120560	6	1	969	96036311	TUER VORM.
DAEMMMATTE 40X680X488 P	97120560	6	1	971	96036313	TUER VORM.
DAEMMMATTE 40X680X488 P	97120570	8	1	969	96036311	TUER VORM.
DAEMMMATTE 40X680X488 P	97120570	8	1	971	96036313	TUER VORM.
DAEMMMATTE 40X717X358 P	97127882	2	1	975	96042450	DECKEL VORM.
DAEMMMATTE 40X717X358 P	97127883	2	1	977	96042451	DECKEL VORM.
DAEMMMATTE 40X717X358 P	979858708	56	2	950	919203908	VERKLEIDUNG MASCHINENH
DAEMMMATTE 40X817X358 P	979858608	55	2	950	919203908	VERKLEIDUNG MASCHINENH
DAEMMMATTE 40X834X358 P	97127884	2	1	979	96042452	DECKEL VORM.
DAEMMMATTE 40X834X358 P	97127885	2	1	981	96042453	DECKEL VORM.
DAEMMSTOFF 20X20X2000 PU	10425409	113	1	1064	96034284	KOMBIKUEHLER VORM.
DAEMPFER	10650488	66	1	1027	10877138	FAHRERSITZ
DAEMPFUNGSELEMENT 70 HN	10119412	16	1	706	9078462	AGGREGATETRAEGER ANBA
DAEMPFUNGSKOLBEN	510797408	(6)	1	881	96029372	HYDR.MASCHINENHAUS
DAEMPFUNGSKOLBEN	510797408	7	1	910	511417608	DRUCKBEGRENZUNGSVENTI
DAEMPFUNGSKOLBEN	510797408	7	1	1152	511417708	DRUCKBEGRENZUNGSVENTI
DATENLEITUNG 2 X 1 FEP SP	12100217	18	1.49	538	96063945	DRAEHTE ARMATUR VORM.
DATENLEITUNG 2 X 1 FEP SP	12100217	19	1.49	538	96063945	DRAEHTE ARMATUR VORM.
DATENLOGGER LDL2 DIGITAL	10340438	26	1	996	96069348	AUFBAUTEILE MONTAGETAFE
DAUERMAGNET 90N	617000108	250	2	87	966448008	BEDIENPULT ABSTUETZUNG
DECKEL	10039124	3	2	743	10127419	KRAFTSTOFFFILTERMODUL
DECKEL	10286353	275	1	129	966501608	KLEMMKASTEN VORM.
DECKEL	10286353	275	1	165	966139008	KLEMMKASTEN VORM.
DECKEL	10286353	275	1	192	966501708	KLEMMKASTEN VORM.
DECKEL	10286353	275	1	218	966138608	KLEMMKASTEN VORM.
DECKEL	10286353	17	2	1142	966792108	KLEMMKASTEN KPL.
DECKEL	10286353	262	1	1168	966418908	KLEMMKASTEN
DECKEL	10286353	274	1	1458	966997608	KLEMMKASTEN KPL.
DECKEL	10450521	3	1	824	551710208	LUFTFILTER
DECKEL	10678417	3	1	1261	10678412	VERSTELLUNG
DECKEL	11110124	3	4	285	10413255	UMSCHALTBLOCK
DECKEL	11368890	4	1	851	12106874	KRAFTSTOFFFILTER
DECKEL	12105627	3	1	1263	10678417	DECKEL

Bezeichnung	Artikel	Pos.	Menge	Seite	Baugruppe	Bezeichnung
DECKEL	511051408	3	1	469	510401908	UMSCHALTVENTIL
DECKEL	570796408	3	1	372	540270314	FLANSCH KPL
DECKEL	96035949	2	1	584	96035947	DACH KPL.
DECKEL	96035950	3	1	584	96035947	DACH KPL.
DECKEL	965898408	2	1	587	965886708	DACH KPL.
DECKEL	965898508	3	1	581	965886508	DACH KPL.
DECKEL	965898708	3	1	587	965886708	DACH KPL.
DECKEL	966653208	6	1	581	965886508	DACH KPL.
DECKEL	967022208	2	1	588	965886908	DACH KPL.
DECKEL	967022208	2	1	589	965887008	DACH KPL.
DECKEL	967022308	3	1	588	965886908	DACH KPL.
DECKEL	967022308	3	1	589	965887008	DACH KPL.
DECKEL 15X200X200 S690QL	97006414	29	2	1339	915745708	D-KOPFSTUECK VORM.
DECKEL 15X329X329 S690QL	978989508	9	2	395	965661108	STUETZE KPL.
DECKEL 20X500X500 S960QL	97004855	11	2	1157	916332108	S-KOPFSTUECK
DECKEL 30X400X400 S690QL	97007817	10	2	1409	966649408	VERSTELLFLASCHE KPL.
DECKEL 3X540X414 DC01 FE//	97000041	95	2	1289	916324608	D-ANLENKSTUECK VORM.
DECKEL Al Rm>200N/m	10148372	(1)	1	793	12410651	MOTORREGELUNGSENSORIK
DECKEL G-ALSI10MGWA	388280408	8	1	988	965666908	OELBEHAELTER VORM.
DECKEL GEKLEBT	96033998	(1)	1	950	919203908	VERKLEIDUNG MASCHINENH
DECKEL KPL.	96037955	9	1	634	96034141	DIESELMOTOR VORM.
DECKEL KPL.	963949708	5	1	581	965886508	DACH KPL.
DECKEL KPL.	963949708	5	5	584	96035947	DACH KPL.
DECKEL KPL.	965997808	35	1	111	917523808	RAUPENTRAEGER LI.
DECKEL KPL.	965997808	35	1	153	917525508	RAUPENTRAEGER LI.
DECKEL KPL.	965997808	35	1	183	917525608	RAUPENTRAEGER RE.
DECKEL KPL.	965997808	35	1	210	917525908	RAUPENTRAEGER RE.
DECKEL KPL.	966653308	13	6	581	965886508	DACH KPL.
DECKEL KPL.	966653308	6	5	584	96035947	DACH KPL.
DECKEL KPL.	966653308	22	4	587	965886708	DACH KPL.
DECKEL S235JR	10147460	22	1	766	10147372	ENTLUEFTUNGSLEITUNG AN
DECKEL S235JR	9080502	11	1	785	10129212	SCHWUNGRADGEHAEUSE AN
DECKEL S355J2+N	969574101	(30)	1	110	917523808	RAUPENTRAEGER LI.
DECKEL S355J2+N	969574101	(30)	1	153	917525508	RAUPENTRAEGER LI.
DECKEL SCHWK.	965901808	1	1	592	965887608	DECKEL VORM.
DECKEL SCHWK.	965963408	1	1	596	965963608	DECKEL VORM.
DECKEL SCHWK. FE//ZNNI8//C	966573008	26	2	1447	96053946	BOCK LI.
DECKEL SCHWK. FE//ZNNI8//C	966573008	26	2	1450	96053947	BOCK RE.
DECKEL VORM.	96036247	4	1	584	96035947	DACH KPL.
DECKEL VORM.	96037914	44	1	950	919203908	VERKLEIDUNG MASCHINENH
DECKEL VORM.	96042450	70	1	950	919203908	VERKLEIDUNG MASCHINENH
DECKEL VORM.	96042451	71	1	950	919203908	VERKLEIDUNG MASCHINENH
DECKEL VORM.	96042452	72	1	950	919203908	VERKLEIDUNG MASCHINENH
DECKEL VORM.	96042453	73	1	950	919203908	VERKLEIDUNG MASCHINENH
DECKEL VORM.	964140508	72	1	574	918744708	MASCHINENHAUS GRUNDRAH
DECKEL VORM.	965887608	13	1	573	918744708	MASCHINENHAUS GRUNDRAH
DECKEL VORM.	965887808	15	1	573	918744708	MASCHINENHAUS GRUNDRAH
DECKEL VORM.	965888208	18	1	573	918744708	MASCHINENHAUS GRUNDRAH
DECKEL VORM.	965888308	19	2	573	918744708	MASCHINENHAUS GRUNDRAH
DECKEL VORM.	965963508	76	1	574	918744708	MASCHINENHAUS GRUNDRAH
DECKEL VORM.	965963608	75	1	574	918744708	MASCHINENHAUS GRUNDRAH
DECKEL VORM.	966167408	2	1	949	919203908	VERKLEIDUNG MASCHINENH
DECKEL VORM.	966167508	3	1	949	919203908	VERKLEIDUNG MASCHINENH
DECKEL VORM.	966167908	4	2	949	919203908	VERKLEIDUNG MASCHINENH
DECKEL VORM.	966168008	5	2	949	919203908	VERKLEIDUNG MASCHINENH
DECKEL VORM.	966168408	6	1	949	919203908	VERKLEIDUNG MASCHINENH
DECKEL VORM.	966172908	16	4	949	919203908	VERKLEIDUNG MASCHINENH
DECKEL VORM.	966173208	17	2	949	919203908	VERKLEIDUNG MASCHINENH
DECKEL VORM.	966173608	18	1	949	919203908	VERKLEIDUNG MASCHINENH
DECKELHALTERUNG	704217608	10	1	527	96054231	ARMATUREN RE.

Bezeichnung	Artikel	Pos.	Menge	Seite	Baugruppe	Bezeichnung
DECKELHALTERUNG	967124708	285	1	577	918744708	MASCHINENHAUS GRUNDRAH
DECKPLATTE DIN 3015-1 L-DP	5005199	193	3	1064	96034284	KOMBIKUEHLER VORM.
DECKPLATTE DIN 3015-1 L-DP	7362949	10	3	608	96021757	BEFESTIGUNGSTEILE DRUC
DECKPLATTE DIN 3015-1 L-DP	7362949	127	2	634	96034141	DIESELMOTOR VORM.
DECKPLATTE DIN 3015-1 L-DP	7362949	127	2	692	96034143	DIESELMOTOR VORM.
DECKPLATTE DIN 3015-1 L-DP	7005053	32	1	614	96033135	BEFESTIGUNGSTEILE HYDR
DECKPLATTE DIN 3015-1 L-DP	7005053	16	3	844	96035878	HARNSTOFFANLAGE OBEN
DECKPLATTE DIN 3015-1 L-DP	7005053	191	2	1064	96034284	KOMBIKUEHLER VORM.
DECKPLATTE DIN 3015-1 L-DP	7005053	30	2	1444	96054216	VERBINDUNGSTRAEGER
DECKPLATTE DIN 3015-1 L-DP	7005053	54	1	1447	96053946	BOCK LI.
DECKPLATTE DIN 3015-1 L-DP	7008583	11	2	450	967144608	VENTILPLATTE VORM.
DECKPLATTE DIN 3015-1 L-DP	7008583	190	10	1064	96034284	KOMBIKUEHLER VORM.
DECKPLATTE DIN 3015-1 L-DP	5005219	210	4	113	917523808	RAUPENTRAEGER LI.
DECKPLATTE DIN 3015-1 L-DP	5005219	209	4	155	917525508	RAUPENTRAEGER LI.
DECKPLATTE DIN 3015-1 L-DP	5005219	209	4	185	917525608	RAUPENTRAEGER RE.
DECKPLATTE DIN 3015-1 L-DP	5005219	207	4	212	917525908	RAUPENTRAEGER RE.
DECKPLATTE DIN 3015-1 L-DP	5005219	2	2	295	96034789	STATIV KPL.
DECKPLATTE DIN 3015-1 L-DP	5005219	254	1	576	918744708	MASCHINENHAUS GRUNDRAH
DECKPLATTE DIN 3015-1 L-DP	5005219	30	3	614	96033135	BEFESTIGUNGSTEILE HYDR
DECKPLATTE DIN 3015-1 L-DP	5005219	110	1	1041	919208108	HEIZUNG MASCHINENHAUS
DECKPLATTE DIN 3015-1 L-DP	5005219	192	14	1064	96034284	KOMBIKUEHLER VORM.
DECKPLATTE DIN 3015-1 L-DP	12102954	66	2	493	919258508	ZUSATZHEIZUNG OW
DECKPLATTE DIN 3015-1 L-DP	12102954	37	1	614	96033135	BEFESTIGUNGSTEILE HYDR
DECKPLATTE DIN 3015-1 L-DP	12102954	33	9	1064	96034284	KOMBIKUEHLER VORM.
DECKPLATTE DIN 3015-2 S-DP-	5005525	31	10	614	96033135	BEFESTIGUNGSTEILE HYDR
DECKPLATTE DIN 3015-2 S-DP-	5005525	301	24	1292	916324608	D-ANLENKSTUECK VORM.
DEICHSEL SCHWK.	965913308	2	2	22	917528708	RAUPENMITTELTEIL
DICHTBEILAGE NBR WEISS	12109344	(2)	1	987	919203608	OELBEHAELTER KPL.
DICHTKANTENRING	10303270	17	3	657	7622495	ANSCHLUSSPLATTE
DICHTKANTENRING	10303270	17	3	668	10009378	ANSCHLUSSPLATTE
DICHTKANTENRING CR6-FREI	10173722	(1)	1	246	96064795	MANOMETER KPL.
DICHTMITTEL A80MR HYLOMA	870002808	265	0.01	1140	966265208	LEITUNGSTROMMEL KPL.
DICHTMITTEL A80MR HYLOMA	870002808	265	0.1	1325	966841808	KLEMMKASTEN
DICHTMITTEL A80MR HYLOMA	870002808	265	0.01	1327	966842008	LEITUNGSTROMMEL KPL.
DICHTMITTEL A80MR HYLOMA	870002808	289	0.1	1459	967035308	LEITUNGSTROMMEL KPL.
DICHTMUTTER M6	510753408	11	1	466	10489734	DRUCKBEGRENZUNGSVENTI
DICHTMUTTER M8	510741708	21	1	910	511417608	DRUCKBEGRENZUNGSVENTI
DICHTMUTTER M8	510741708	21	1	1152	511417708	DRUCKBEGRENZUNGSVENTI
DICHTPROFIL	262182101	315	12.92	441	90000869	ROLLENDREHVERBINDUNG
DICHTPROFIL	262182101	317	11.96	441	90000869	ROLLENDREHVERBINDUNG
DICHTPROFIL	90001698	314	12.68	441	90000869	ROLLENDREHVERBINDUNG
DICHTPROFIL	90001698	316	12.02	441	90000869	ROLLENDREHVERBINDUNG
DICHTPROFIL 1-4X14,5X10	591507808	102	90	950	919203908	VERKLEIDUNG MASCHINENH
DICHTRING	12101688	3	2	292	11006307	VERTEILERKOMBINATION
DICHTRING	502608808	311	2	1013	96032961	VERROHRUNG DRUCKLUFTA
DICHTRING	511051808	7	1	469	510401908	UMSCHALTVENTIL
DICHTRING 12,7X18,00X1,5 F	10011865	18	2	761	12490129	WASSERPUMPE MIT BEFEST.
DICHTRING 12,7X18,00X1,5 F	10011865	36	1	768	10143277	KUEHLMITTELKRUEMMER AN
DICHTRING 14,7X22,00X1,5 F	10011866	4	4	707	10141769	ENDREGELVENTIL
DICHTRING 14,7X22,00X1,5 F	10011866	3	1	712	10152926	VERSCHLUSSTEILE
DICHTRING 14,7X22,00X1,5 F	10011866	6	3	713	10118748	ROHRLEITUNG ANBAU
DICHTRING 14,7X22,00X1,5 F	10011866	13	5	742	10126724	KRAFTSTOFF-FEINFILTERAN
DICHTRING 14,7X22,00X1,5 F	10011866	(4)	1	746	12492804	KRAFTSTOFFLEITUNGEN
DICHTRING 14,7X22,00X1,5 F	10011866	11	1	746	12492804	KRAFTSTOFFLEITUNGEN
DICHTRING 14,7X22,00X1,5 F	10011866	12	1	759	10141807	ANBAUTEILE LUFTPRESSER
DICHTRING 14,7X22,00X1,5 F	10011866	7	18	766	10147372	ENTLUEFTUNGSLEITUNG AN
DICHTRING 14,7X22,00X1,5 F	10011866	18	5	767	10143277	KUEHLMITTELKRUEMMER AN
DICHTRING 14,7X22,00X1,5 F	10011866	18	1	775	10141720	ATL-ANBAU
DICHTRING 14,7X22,00X1,5 F	10011866	18	2	776	10141721	ATL-ANBAU
DICHTRING 14,7X22,00X1,5 F	10011866	(2)	1	793	12410651	MOTORREGELUNGSENSORIK

Bezeichnung	Artikel	Pos.	Menge	Seite	Baugruppe	Bezeichnung
DICHTRING 140X155X13	10802682	122	1	811	919203408	SCHALLDAEMPFERANLAGE O
DICHTRING 140X155X13	10802682	122	1	818	919203508	SCHALLDAEMPFERANLAGE
DICHTRING 15X20,3 St/FKM	12693889	10	1	748	10142542	KRAFTSTOFFLEITUNG
DICHTRING 16,7X24,00X1,5 F	10011867	10	4	746	12492804	KRAFTSTOFFLEITUNGEN
DICHTRING 16,7X24,00X1,5 F	10011867	8	1	770	10145193	KUEHLWASSERANSCHLUSS
DICHTRING 18,7X26X1,5 St/FP	10011868	20	1	716	10135392	NIVEAUGEBER
DICHTRING 18,7X26X1,5 St/FP	10011868	9	12	746	12492804	KRAFTSTOFFLEITUNGEN
DICHTRING 18,7X26X1,5 St/FP	10011868	19	2	761	12490129	WASSERPUMPE MIT BEFEST.
DICHTRING 19,6X24,3X1,5 NBR	761022503	6	1	448	927554301	ENTLUEFTUNGSSTUTZEN
DICHTRING 22,7X30X2 St/FPM1	10011869	24	2	759	10141807	ANBAUTEILE LUFTPRESSER
DICHTRING 24,7X32X2 St/FPM1	10011842	40	1	716	10135392	NIVEAUGEBER
DICHTRING 26,7X34,93X2 St/FP	10011870	(16)	1	714	10134887	OELWANNE MIT BEFEST.
DICHTRING 26,7X34,93X2 St/FP	10011870	15	4	759	10141807	ANBAUTEILE LUFTPRESSER
DICHTRING 26,7X34,93X2 St/FP	10011870	3	2	770	10145193	KUEHLWASSERANSCHLUSS
DICHTRING 26,7X34,93X2 St/FP	10011870	3	2	771	10152906	KUEHLWASSERANSCHLUSS
DICHTRING 26,7X34,93X2 St/FP	10011870	14	1	775	10141720	ATL-ANBAU
DICHTRING 26,7X34,93X2 St/FP	10011870	14	1	776	10141721	ATL-ANBAU
DICHTRING 27X20X1,5 CU	10014697	9	3	126	11002835	ELEKTROPUMPE
DICHTRING 27X20X1,5 CU	10014697	10	3	291	11006306	ELEKTROPUMPE
DICHTRING 27X20X1,5 CU	10014697	10	3	322	11081924	ELEKTROPUMPE
DICHTRING 27X20X1,5 CU	10014697	10	3	472	11003525	ELEKTROPUMPE
DICHTRING 30,7X39X2 St/FPM1	10113731	3	2	772	10145195	KUEHLWASSERANSCHLUSS
DICHTRING 6,35X57,7X67,59 In	10043255	2	3	765	10140511	THERMOSTATGEHAEUSE VO
DICHTRING 8,7X14X1 St/FPM1	10011871	10	2	750	10153631	LECKOELLEITUNG ANBAU
DICHTRING DIN 12240-1 337X	10872719	195	4	1342	915745708	D-KOPFSTUECK VORM.
DICHTRING DIN 7603 A 14X18	500432508	22	2	85	511497508	DRUCKMINDERVENTIL
DICHTRING DIN 7603 A 20X26	560047108	550	10	639	11000367	PUMPENVERTEILERGETRIEB
DICHTRING DIN 7603 A 28X33	710106308	29	2	74	10489597	ABSTUETZZYLINDER
DICHTRING DIN 7603 A 4X8X1	511008908	17	4	472	11003525	ELEKTROPUMPE
DICHTRING DIN 7603 A12X18 C	7101007	35	1	768	10143277	KUEHLMITTELKRUEMMER AN
DICHTRING DIN 7603 A13X18	710102308	24	2	408	91002096	ZENTRALSCHMIERUNG
DICHTRING DIN 7603 A13X18	710102308	4	1	473	11003530	VERTEILERKOMBINATION
DICHTRING DIN 7603 A13X18	710102308	17	2	1098	91002039	ZENTRALSCHMIERANLAGE
DICHTRING DIN 7603 A13X18	710102308	16	2	1275	917016708	ZENTRALSCHMIERANLAGE
DICHTRING DIN 7603 A14X18	710102508	27	1	74	10489597	ABSTUETZZYLINDER
DICHTRING DIN 7603 A14X18	710102508	8	1	715	10127822	OELMESSSTAB KPL.
DICHTRING DIN 7603 A14X20	4900262	6	3	743	10127419	KRAFTSTOFFFILTERMODUL
DICHTRING DIN 7603 A14X20	4900262	(1)	27	750	10153631	LECKOELLEITUNG ANBAU
DICHTRING DIN 7603 A14X20	710103008	14	1	493	919258508	ZUSATZHEIZUNG OW
DICHTRING DIN 7603 A16X20	710103408	8	1	465	511300508	STEUERBLOCK
DICHTRING DIN 7603 A16X20	710103408	21	1	759	10141807	ANBAUTEILE LUFTPRESSER
DICHTRING DIN 7603 A22X27	710104508	9	6	348	11114000	ELEKTROPUMPE
DICHTRING DIN 7603 A22X27	540145208	31	2	371	11005312	SEILTROMMEL
DICHTRING DIN 7603 A24X29	710105208	301	2	78	966084508	HYDR.QUERTRAEGER
DICHTRING DIN 7603 A24X29	710105208	301	2	96	966084608	HYDR.QUERTRAEGER
DICHTRING DIN 7603 A24X29	710105208	404	1	275	96029361	HYDRAULIK DREHBUEHNE
DICHTRING DIN 7603 A24X30 C	10099553	300	2	241	966561908	ZUSATZHYDR.BOLZENZIEHZ
DICHTRING DIN 7603 A24X30 C	10099553	302	2	1352	966086708	ZUSATZHYDRAULIK D-KOPFS
DICHTRING DIN 7603 A26X31	710106108	75	1	332	90001090	DREHWERKANTRIEB
DICHTRING DIN 7603 A26X31	710106108	75	1	1084	90011209	DREHWERKANTRIEB
DICHTRING DIN 7603 A26X31	710106108	75	1	1230	90006725	DREHWERKANTRIEB
DICHTRING DIN 7603 A27X32	710105908	305	4	34	966084408	HYDRAULIK MITTELTEIL
DICHTRING DIN 7603 A27X32	710105908	302	2	78	966084508	HYDR.QUERTRAEGER
DICHTRING DIN 7603 A27X32	710105908	302	2	96	966084608	HYDR.QUERTRAEGER
DICHTRING DIN 7603 A27X32	710105908	302	1	132	966084908	HYDR.FAHRANTRIEB
DICHTRING DIN 7603 A27X32	710105908	302	1	168	966085008	HYDR.FAHRANTRIEB
DICHTRING DIN 7603 A27X32	710105908	302	1	195	966084808	HYDR.FAHRANTRIEB
DICHTRING DIN 7603 A27X32	710105908	302	1	221	966084708	HYDR.FAHRANTRIEB
DICHTRING DIN 7603 A27X32	710105908	403	1	275	96029361	HYDRAULIK DREHBUEHNE
DICHTRING DIN 7603 A27X32	710105908	307	2	882	96029372	HYDR.MASCHINENHAUS

Bezeichnung	Artikel	Pos.	Menge	Seite	Baugruppe	Bezeichnung
DICHTRING DIN 7603 A27X32	710105908	34	1	1258	968822801	OELMESSEINRICHTUNG
DICHTRING DIN 7603 A27X32	710105908	303	1	1315	96029354	ZUSATZHYDRAULIK D-ANLENK
DICHTRING DIN 7603 A27X32	710105908	301	3	1352	966086708	ZUSATZHYDRAULIK D-KOPFS
DICHTRING DIN 7603 A27X32	710105908	301	2	1388	966086808	ZUSATZHYDRAULIK ZWISCH
DICHTRING DIN 7603 A27X32	710105908	301	2	1398	966832808	ZUSATZHYDRAULIK ZWISCH
DICHTRING DIN 7603 A27X32	710105908	301	2	1406	966086908	ZUSATZHYDRAULIK ZWISCH
DICHTRING DIN 7603 A30X36	710106508	306	4	34	966084408	HYDRAULIK MITTELTEIL
DICHTRING DIN 7603 A30X36	710106508	303	1	132	966084908	HYDR.FAHRANTRIEB
DICHTRING DIN 7603 A30X36	710106508	303	1	168	966085008	HYDR.FAHRANTRIEB
DICHTRING DIN 7603 A30X36	710106508	303	1	195	966084808	HYDR.FAHRANTRIEB
DICHTRING DIN 7603 A30X36	710106508	303	1	221	966084708	HYDR.FAHRANTRIEB
DICHTRING DIN 7603 A30X36	710106508	8	2	743	10127419	KRAFTSTOFFFILTERMODUL
DICHTRING DIN 7603 A30X36	710106508	305	1	1352	966086708	ZUSATZHYDRAULIK D-KOPFS
DICHTRING DIN 7603 A30X36	710106508	305	2	1388	966086808	ZUSATZHYDRAULIK ZWISCH
DICHTRING DIN 7603 A30X36	710106508	305	2	1398	966832808	ZUSATZHYDRAULIK ZWISCH
DICHTRING DIN 7603 A30X36	710106508	305	2	1406	966086908	ZUSATZHYDRAULIK ZWISCH
DICHTRING DIN 7603 A33X39	7101022	331	1	1092	966085608	ZUSATZHYDRAULIK WINDE 4
DICHTRING DIN 7603 A38X44	710107208	304	4	34	966084408	HYDRAULIK MITTELTEIL
DICHTRING DIN 7603 A38X44	710107208	300	4	78	966084508	HYDR.QUERTRAEGER
DICHTRING DIN 7603 A38X44	710107208	300	4	96	966084608	HYDR.QUERTRAEGER
DICHTRING DIN 7603 A38X44	710107208	406	4	276	96029361	HYDRAULIK DREHBUEHNE
DICHTRING DIN 7603 A38X44	710107208	301	2	314	966085408	HYDRAULIK DREHBUEHNE
DICHTRING DIN 7603 A38X44	710107208	305	4	882	96029372	HYDR.MASCHINENHAUS
DICHTRING DIN 7603 A38X44	710107208	305	1	1146	966086308	ZUSATZHYDRAULIK S-ANLENK
DICHTRING DIN 7603 A38X44	710107208	302	3	1315	96029354	ZUSATZHYDRAULIK D-ANLENK
DICHTRING DIN 7603 A42X49	710107508	308	1	882	96029372	HYDR.MASCHINENHAUS
DICHTRING DIN 7603 A48X55	710107608	560	1	639	11000367	PUMPENVERTEILERGETRIEB
DICHTRING DIN 7603 A48X55	710107608	304	6	882	96029372	HYDR.MASCHINENHAUS
DICHTRING DIN 7603 A48X55	710107608	301	1	1146	966086308	ZUSATZHYDRAULIK S-ANLENK
DICHTRING DIN 7603 A48X55	710107608	301	4	1314	96029354	ZUSATZHYDRAULIK D-ANLENK
DICHTRING DIN 7603 A52X60	710101805	302	20	34	966084408	HYDRAULIK MITTELTEIL
DICHTRING DIN 7603 A52X60	710101805	301	5	132	966084908	HYDR.FAHRANTRIEB
DICHTRING DIN 7603 A52X60	710101805	301	5	168	966085008	HYDR.FAHRANTRIEB
DICHTRING DIN 7603 A52X60	710101805	301	5	195	966084808	HYDR.FAHRANTRIEB
DICHTRING DIN 7603 A52X60	710101805	301	5	221	966084708	HYDR.FAHRANTRIEB
DICHTRING DIN 7603 A52X60	710101805	402	15	275	96029361	HYDRAULIK DREHBUEHNE
DICHTRING DIN 7603 A52X60	710101805	300	10	314	966085408	HYDRAULIK DREHBUEHNE
DICHTRING DIN 7603 A52X60	710101805	303	45	882	96029372	HYDR.MASCHINENHAUS
DICHTRING DIN 7603 A52X60	710101805	330	6	1092	966085608	ZUSATZHYDRAULIK WINDE 4
DICHTRING DIN 7603 A52X60	710101805	300	5	1146	966086308	ZUSATZHYDRAULIK S-ANLENK
DICHTRING DIN 7603 A52X60	710101805	300	24	1314	96029354	ZUSATZHYDRAULIK D-ANLENK
DICHTRING DIN 7603 A52X60	710101805	300	8	1352	966086708	ZUSATZHYDRAULIK D-KOPFS
DICHTRING DIN 7603 A52X60	710101805	300	8	1388	966086808	ZUSATZHYDRAULIK ZWISCH
DICHTRING DIN 7603 A52X60	710101805	300	8	1398	966832808	ZUSATZHYDRAULIK ZWISCH
DICHTRING DIN 7603 A52X60	710101805	300	8	1406	966086908	ZUSATZHYDRAULIK ZWISCH
DICHTRINGDECKEL D210/87X3	571827808	20	1	639	11000367	PUMPENVERTEILERGETRIEB
DICHTSATZ	10300925	(999)	1	675	11005998	VERSTELLPUMPE
DICHTSATZ	10331051	98	1	334	10650139	VERSTELLMOTOR
DICHTSATZ	10331051	98	1	1085	10675803	VERSTELLMOTOR
DICHTSATZ	10410659	(999)	1	647	11006048	ANSCHLUSSPLATTE
DICHTSATZ	10410659	(999)	1	653	571514208	ANSCHLUSSPLATTE
DICHTSATZ	10410714	98	1	647	11006048	ANSCHLUSSPLATTE
DICHTSATZ	10424568	98	1	677	11006000	PUMPENTRAEGER
DICHTSATZ	10424726	999	1	667	10412331	TRIEBWERK
DICHTSATZ	10424762	98	1	665	11065840	VERSTELLPUMPE
DICHTSATZ	10424773	999	1	668	10009378	ANSCHLUSSPLATTE
DICHTSATZ	10424779	(98)	1	665	11065840	VERSTELLPUMPE
DICHTSATZ	10442980	98	1	642	11006044	ANSCHLUSSPLATTE
DICHTSATZ	10442980	98	1	651	10412344	ANSCHLUSSPLATTE
DICHTSATZ	10442980	98	1	664	11065793	ANSCHLUSSPLATTE

Bezeichnung	Artikel	Pos.	Menge	Seite	Baugruppe	Bezeichnung
DICHTSATZ	10476391	(999)	1	634	96034141	DIESELMOTOR VORM.
DICHTSATZ	10476391	(999)	1	634	96034141	DIESELMOTOR VORM.
DICHTSATZ	10675034	999	1	1043	11621256	LUFTHEIZGERAET
DICHTSATZ	10814301	(999)	1	645	11006042	VERSTELLPUMPE
DICHTSATZ	10814301	(999)	1	663	11007842	VERSTELLPUMPE
DICHTSATZ	11005227	(2)	1	881	96029372	HYDR.MASCHINENHAUS
DICHTSATZ	11005227	(999)	1	881	96029372	HYDR.MASCHINENHAUS
DICHTSATZ	11005227	(2)	1	1352	966086708	ZUSATZHYDRAULIK D-KOPFS
DICHTSATZ	11065858	(98)	1	665	11065840	VERSTELLPUMPE
DICHTSATZ	12101886	999	1	851	12106874	KRAFTSTOFFFILTER
DICHTSATZ	12104733	(999)	1	275	96029361	HYDRAULIK DREHBUEHNE
DICHTSATZ	12105942	999	1	43	511493608	WEGEVENTIL
DICHTSATZ	12106375	999	1	464	10413103	WEGESITZVENTIL
DICHTSATZ	571840008	(999)	1	341	966085708	ZUSATZHYDRAULIK WINDE 1
DICHTSATZ	571840008	999	1	907	11005327	WEGEVENTIL
DICHTSATZ	571840008	998	1	1322	10675503	WEGEVENTIL
DICHTSATZ	571840008	999	1	1358	511302108	WEGEVENTIL
DICHTSATZ CARTRIDGE	10684171	(998)	1	275	96029361	HYDRAULIK DREHBUEHNE
DICHTSATZ CARTRIDGE	10684171	(998)	1	881	96029372	HYDR.MASCHINENHAUS
DICHTSATZ CARTRIDGE	10684171	998	1	909	10678502	DRUCKREGELVENTIL
DICHTSATZ CARTRIDGE	10684171	(998)	1	1314	96029354	ZUSATZHYDRAULIK D-ANLENK
DICHTSATZ GRUNDBLOCK	10684170	997	1	909	10678502	DRUCKREGELVENTIL
DICHTSCHEIBE	571077308	(1)	1	882	96029372	HYDR.MASCHINENHAUS
DICHTSCHEIBE 7,6X15,8X1 VI	571082508	(1)	1	78	966084508	HYDR.QUERTRAEGER
DICHTSCHEIBE 7,6X15,8X1 VI	571082508	(1)	1	455	966085508	HYDRAULIK DREHWERK
DICHTSCHEIBE 7X19X4 A2	429900308	378	16	950	919203908	VERKLEIDUNG MASCHINENH
DICHTSCHEIBE 7X29X4 A2	429900408	19	6	832	919205608	HARNSTOFFANLAGE
DICHTSCHEIBE 7X29X4 A2	429900408	5	2	834	96035875	HARNSTOFFANLAGE UNTEN
DICHTSCHEIBE 7X29X4 A2	429900408	5	2	844	96035878	HARNSTOFFANLAGE OBEN
DICHTSCHEIBE VITON	571081908	(1)	1	78	966084508	HYDR.QUERTRAEGER
DICHTSCHEIBE VITON	571082408	(1)	1	78	966084508	HYDR.QUERTRAEGER
DICHTSCHEIBE VITON	571083008	(1)	1	78	966084508	HYDR.QUERTRAEGER
DICHTSCHEIBE VITON	571083008	(1)	1	275	96029361	HYDRAULIK DREHBUEHNE
DICHTSTOFF	10492852	19	1	508	10651874	KABINE
DICHTSTOPFEN LK 950	10036325	8	2	725	10122503	KIPPHEBELBOCK VORM.
DICHTUNG	10115623	8	1	775	10141720	ATL-ANBAU
DICHTUNG	10115623	8	1	776	10141721	ATL-ANBAU
DICHTUNG	10119343	5	2	774	10141558	ABGASKRUEMMER ANBAU
DICHTUNG	10144861	13	1	834	96035875	HARNSTOFFANLAGE UNTEN
DICHTUNG	10144861	11	1	844	96035878	HARNSTOFFANLAGE OBEN
DICHTUNG	10650511	46	1	1371	11003086	SEILLAENGENGEBER
DICHTUNG	10650512	47	1	1371	11003086	SEILLAENGENGEBER
DICHTUNG	10815005	2	1	266	10450273	ANTENNE
DICHTUNG	11826653	12	1	496	10876576	WASSERHEIZGERAET
DICHTUNG	11826653	(3)	1	496	10876576	WASSERHEIZGERAET
DICHTUNG	12569715	6	6	813	11446927	SCRFILTER-BAUGRUPPE
DICHTUNG	691822208	150	1	1168	966418908	KLEMMKASTEN
DICHTUNG	691822208	171	1	1327	966842008	LEITUNGSTROMMEL KPL.
DICHTUNG	9144762	(3)	1	717	10128193	OELEINFUELLUNG
DICHTUNG 0,33 METALOSEAL	10133721	2	1	706	9078462	AGGREGATETRAEGER ANBA
DICHTUNG 0,33 METALOSEAL	10133722	5	1	785	10129212	SCHWUNGRADGEHAEUSE AN
DICHTUNG 1,22 METALOSEAL	9078308	(2)	4	773	10141356	ABGASROHR ANBAU
DICHTUNG 1,22 METALOSEAL	9078308	(2)	4	773	10141356	ABGASROHR ANBAU
DICHTUNG 1,5	9079885	2	1	726	10122645	ZYLINDERKOPFDECKEL ANBA
DICHTUNG 1,5	9079885	2	1	727	10122646	ZYLINDERKOPFDECKEL ANBA
DICHTUNG 1,5	9079885	2	1	729	10122659	ZYLINDERKOPFDECKEL ANBA
DICHTUNG 1,5X128X98X141 A	9271963	405	1	635	96034141	DIESELMOTOR VORM.
DICHTUNG 1,5X128X98X141 A	9271963	405	1	693	96034143	DIESELMOTOR VORM.
DICHTUNG 13X168,6X184,4	10144102	121	3	811	919203408	SCHALLDAEMPFERANLAGE O
DICHTUNG 13X168,6X184,4	10144102	121	3	818	919203508	SCHALLDAEMPFERANLAGE

Bezeichnung	Artikel	Pos.	Menge	Seite	Baugruppe	Bezeichnung
DICHTUNG 1X359,1X789,2 AFM	10129839	3	1	714	10134887	OELWANNE MIT BEFEST.
DICHTUNG AFM 32/2	10132331	5	1	775	10141720	ATL-ANBAU
DICHTUNG AFM 32/2	10132331	5	1	776	10141721	ATL-ANBAU
DICHTUNG DIN 71511 1,5X42X	11646707	23	1	766	10147372	ENTLUEFTUNGSLEITUNG AN
DICHTUNG FPM 42	10118991	(5)	1	697	13455092	DIESELMOTOR
DICHTUNG METALOSEAL 1	10134945	(21)	2	700	13455092	DIESELMOTOR
DICHTUNG METALOSEAL 1	10149152	5	8	774	10141558	ABGASKRUEMMER ANBAU
DICHTUNG MatriCS	10119342	6	2	754	12421642	VERBINDUNGSLEITUNG ANBA
DICHTUNG X15CrNiSi20-	10125739	4	1	775	10141720	ATL-ANBAU
DICHTUNG X15CrNiSi20-	10125739	4	1	776	10141721	ATL-ANBAU
DICHTUNG X5CrNi18-10	12450867	(23)	3	700	13455092	DIESELMOTOR
DICHTUNG XTREME PLUS	10125978	(22)	1	700	13455092	DIESELMOTOR
DICHTUNG XTREME PLUS	10125978	120	1	811	919203408	SCHALLDAEMPFERANLAGE O
DICHTUNG XTREME PLUS	10125978	120	1	818	919203508	SCHALLDAEMPFERANLAGE
DICHTUNGSMASSE TUBE 50M	811201314	50	0.2	524	919657408	KUEHLWASSERVORWAERM
DICHTUNGSMITTEL 250ML T	8622905	108	1	703	12405454	KURBELGEHAEUSE KPL. MIT
DICHTUNGSMUTTER M8	7361601	14	1	648	571514608	ABSCHALTVENTIL
DICHTUNGSMUTTER M8	7361601	11	1	659	571900808	REGLERELEMENT
DICHTUNGSSATZ	7411445	999	1	905	511302208	WEGEVENTIL
DIESELMOTOR D9508 A7-05	13455092	1	2	694	919835008	DIESELMOTOR KAUFTEIL
DIESELMOTOR KAUFTEIL	919835008	164	1	13		LIEBHERR RAUPENKRAN LR
DIESELMOTOR KPL.	919298808	163	1	13		LIEBHERR RAUPENKRAN LR
DIESELMOTOR KPL.OBEN	919203208	1	1	626	919298808	DIESELMOTOR KPL.
DIESELMOTOR KPL.UNTEN	919203308	2	1	626	919298808	DIESELMOTOR KPL.
DIESELMOTOR VORM.	96034141	1	1	629	919203208	DIESELMOTOR KPL.OBEN
DIESELMOTOR VORM.	96034143	1	1	687	919203308	DIESELMOTOR KPL.UNTEN
DIESELOXIDATIONSKATALYSA	12888569	102	1	811	919203408	SCHALLDAEMPFERANLAGE O
DIESELOXIDATIONSKATALYSA	12888569	102	1	818	919203508	SCHALLDAEMPFERANLAGE
DIFFERENZDRUCKSENSOR 0-	10127114	140	1	811	919203408	SCHALLDAEMPFERANLAGE O
DIFFERENZDRUCKSENSOR 0-	10127114	140	1	818	919203508	SCHALLDAEMPFERANLAGE
DIODE	10871150	43	4	996	96069348	AUFBAUTEILE MONTAGETAFE
DIODE 1N4007 DO-41 SPF	660033108	3	4	1004	929578308	VARIATIONSBAUSTEIN VORM.
DIODENBAUSTEIN SPF	660306508	36	4	996	96069348	AUFBAUTEILE MONTAGETAFE
DIODENMODUL 1N4007	660301608	41	1	996	96069348	AUFBAUTEILE MONTAGETAFE
DISPLAY TFT 7" 800X480 SPF	10454782	10	4	1021	96035787	AUSRUESTUNG KAMERA KAB
DISTANZBLECH 1X250X210 D	97007100	122	20	1340	915745708	D-KOPFSTUECK VORM.
DISTANZBLECH SCHWK. RAL 1	966593908	54	2	1339	915745708	D-KOPFSTUECK VORM.
DISTANZBLECH SCHWK. RAL 1	966595408	49	1	1339	915745708	D-KOPFSTUECK VORM.
DISTANZHUELSE	540400608	7	1	1303	540006108	SEILWINDE
DISTANZHUELSE 10,5X20X19 2	10121610	(12)	3	700	13455092	DIESELMOTOR
DISTANZHUELSE 11,0X20X59	10147172	9	8	774	10141558	ABGASKRUEMMER ANBAU
DISTANZHUELSE 11X21X12 42	10135730	20	2	753	10141830	LADELUFTLEITUNG ANBAU
DISTANZHUELSE 11X21X40 42	9074977	(6)	5	773	10141356	ABGASROHR ANBAU
DISTANZHUELSE 11X21X40 42	9074977	(6)	5	773	10141356	ABGASROHR ANBAU
DISTANZHUELSE 12.0X47 E23	974237808	22	12	614	96033135	BEFESTIGUNGSTEILE HYDR
DISTANZHUELSE 219.1X65 S8	97006447	7	2	1339	915745708	D-KOPFSTUECK VORM.
DISTANZHUELSE 24X34X9 11	10115863	3	1	742	10126724	KRAFTSTOFF-FEINFILTERAN
DISTANZHUELSE 8,4X18X54,3	11439715	22	1	778	10146947	GENERATOR ANBAU
DISTANZHUELSE 8,5X15X22	9074404	113	1	791	12416117	KABELBAUM ANBAU
DISTANZHUELSE 8,5X18X10 11	9132577	(8)	8	773	10141356	ABGASROHR ANBAU
DISTANZHUELSE 8,5X18X10 11	9132577	(8)	8	773	10141356	ABGASROHR ANBAU
DISTANZHUELSE 8,5X18X10 11	9132577	7	7	774	10141558	ABGASKRUEMMER ANBAU
DISTANZHUELSE 8,5X20X20 P	704271308	17	2	493	919258508	ZUSATZHEIZUNG OW
DISTANZHUELSE 8,5X20X20 P	704271308	33	4	505	919266408	KRANFUEHRERKABINE VORM
DISTANZHUELSE 8,5X20X20 P	704271308	104	3	1036	96034844	MOTORVORWAERMUNG VO
DISTANZHUELSE 9X15X30 ET	9887737	13	3	753	10141830	LADELUFTLEITUNG ANBAU
DISTANZHUELSE 9X15X30,7	9269048	8	1	759	10141807	ANBAUTEILE LUFTPRESSER
DISTANZHUELSE 9X16X70 S23	10136023	13	3	753	10141830	LADELUFTLEITUNG ANBAU
DISTANZHUELSE 9X20X22,7 S	10118265	30	1	747	12492804	KRAFTSTOFFLEITUNGEN
DISTANZHUELSE 9X20X43 11	10126912	20	1	777	10143790	LADEDRUCKREGELUNG

Bezeichnung	Artikel	Pos.	Menge	Seite	Baugruppe	Bezeichnung
DISTANZHUELSE 9X26X4	10137059	8	3	788	10141788	STEUERGERAET ANBAU
DISTANZPLATTE 9 X 70 X180 P	288199508	136	4	575	918744708	MASCHINENHAUS GRUNDRAH
DISTANZRING	540402408	31	1	1303	540006108	SEILWINDE
DISTANZRING 322X440X1	11080484	7	3	1370	10493604	ZUGZYLINDER
DISTANZRING 322X440X1	11080484	7	3	1378	11002473	ZUGZYLINDER
DISTANZRING DC01 FE//ZNNI8/	950077508	143	4	1290	916324608	D-ANLENKSTUECK VORM.
DISTANZRING RD48X3 DC01	941540008	8	2	1441	966888308	SCHALTEINHEIT
DISTANZRING RD48X3 DC01	941540008	8	2	1442	966916408	SCHALTEINHEIT
DISTANZROHR	540400508	6	1	1303	540006108	SEILWINDE
DISTANZROHR 121.0X310 S355	97007764	19	2	55	919045208	QUERTRAEGER
DISTANZROHR 298.5X126 S77	97009214	34	1	1422	915744908	MASTNASE
DISTANZROHR 298.5X216 S77	97009213	33	2	1422	915744908	MASTNASE
DISTANZROHR 419.0X188 S890	97004655	14	2	1157	916332108	S-KOPFSTUECK
DISTANZROHR 419.0X408 S890	97004656	15	1	1157	916332108	S-KOPFSTUECK
DISTANZROHR 419.0X90 S890	97004654	13	1	1157	916332108	S-KOPFSTUECK
DISTANZROHR 60.3X103 S355	97000022	86	2	1289	916324608	D-ANLENKSTUECK VORM.
DISTANZROHR 60.3X148 S355	97000021	85	4	1289	916324608	D-ANLENKSTUECK VORM.
DISTANZSCHEIBE 1X70X70 X5	97037375	66	5	1251	915753308	WINDE 6 VORM.
DISTANZSCHEIBE 1X70X70 X5	97037375	62	5	1383	916303808	D-ZWISCHENSTUECK
DISTANZSCHEIBE 1X70X70 X5	97037375	63	5	1395	917223708	D-ZWISCHENSTUECK
DISTANZSCHEIBE 1X70X70 X5	97037375	60	5	1402	917223808	D-ZWISCHENSTUECK
DISTANZSCHEIBE 1x60x60 DC	970212608	71	4	1129	916305808	S-ANLENKSTUECK VORM.
DISTANZSTUECK	10133649	2	1	754	12421642	VERBINDUNGSLEITUNG ANBA
DOKUMENTATION	980288008	1000	1	500	553174008	KRAFTSTOFFFILTER
DOKUMENTATION	980288008	1	1	683	510598908	O-RING
DOKUMENTATION	980288008	1	1	745	10289138	KRAFTSTOFFFILTEREINSATZ
DOKUMENTATION	980288008	1	1	826	571558808	FILTEREINSATZ
DOKUMENTATION	980288008	1	1	838	12211223	FILTER
DOKUMENTATION	980288008	1	1	853	10149977	KRAFTSTOFFFILTEREINSATZ
DOKUMENTATION	980288008	1	1	856	12101886	DICHTSATZ
DOKUMENTATION	980288008	1000	1	1018	571352308	KARTUSCHE
DOPPELABREISSSTOPFEN	10424238	11	1	647	11006048	ANSCHLUSSPLATTE
DOPPELABREISSSTOPFEN	10424238	7	2	1263	10678417	DECKEL
DOPPELABREISSSTOPFEN	7012971	48	3	647	11006048	ANSCHLUSSPLATTE
DOPPELABREISSSTOPFEN	7012971	12	1	668	10009378	ANSCHLUSSPLATTE
DOPPELABREISSSTOPFEN	7012971	70	2	1263	10678417	DECKEL
DOPPELABREISSSTOPFEN	7022127	11	5	657	7622495	ANSCHLUSSPLATTE
DOPPELABREISSSTOPFEN	7022127	11	5	668	10009378	ANSCHLUSSPLATTE
DOPPELFEDERKONTAKT 0,5-1	6001703	2267	6	538	96063945	DRAEHTE ARMATUR VORM.
DOPPELHOHLSCHRAUBE 6-M1	12210032	15	1	707	10141769	ENDREGELVENTIL
DOPPELHOHLSCHRAUBE 6-M1	12210032	18	3	750	10153631	LECKOELLEITUNG ANBAU
DOPPELHOHLSCHRAUBE 6-M1	12210032	5	2	766	10147372	ENTLUEFTUNGSLEITUNG AN
DOPPELMAULSCHLUESSEL D	790003908	11	1	243	96005686	GRUNDWERKZEUG
DOPPELMAULSCHLUESSEL D	790007908	10	1	243	96005686	GRUNDWERKZEUG
DOPPELRINGSCHLUESSEL DI	790012608	14	1	243	96005686	GRUNDWERKZEUG
DOPPELSTECKDOSE 2-POL	10875121	17	1	538	96063945	DRAEHTE ARMATUR VORM.
DORNNIET 4X10,3	704207608	28	12	534	96063943	AUFBAUTEILE MONTAGEPLA
DORNNIET 4X10,3	704207608	20	4	605	967124708	DECKELHALTERUNG
DORNNIET 4X10,3	704207608	12	40	999	96054623	SICHERUNGSBLECH
DOSE M1	604508108	30	1	89	966448108	KLEMMKASTEN VORM.
DOSE M1	604508108	30	1	100	966448308	KLEMMKASTEN VORM.
DOSE M1	604508108	152	1	1168	966418908	KLEMMKASTEN
DOSE M1	604508108	(150)	1	1427	967276708	EMPFAENGER
DOSE M3 POLYAMID	11000963	21	1	89	966448108	KLEMMKASTEN VORM.
DOSE M3 POLYAMID	11000963	21	1	100	966448308	KLEMMKASTEN VORM.
DOSE M3 POLYAMID	11000963	161	2	1168	966418908	KLEMMKASTEN
DOSIERPUMPE DP42.4 HD	11110051	2	1	493	919258508	ZUSATZHEIZUNG OW
DOSIERPUMPE DP42.4 HD	11110051	101	1	1036	96034844	MOTORVORWAERMUNG VO
DOSIERPUMPE DP42.4 HD	11110051	101	2	1041	919208108	HEIZUNG MASCHINENHAUS
DOSIERPUMPE DP42.4 HD	11110051	25	1	1043	11621256	LUFTHEIZGERAET

Bezeichnung	Artikel	Pos.	Menge	Seite	Baugruppe	Bezeichnung
DRAEHTE ARMATUR VORM. A	96063945	2	1	537	96063944	DRAEHTE KPL.ARMATUR
DRAEHTE KLEMMKASTEN KP	967073508	10	1	1424	967073408	KLEMMKASTEN KPL.
DRAEHTE KLEMMKASTEN KPL	967277008	(1)	1	1427	967276708	EMPFAENGER
DRAEHTE KLEMMKASTEN KP	966518208	1	1	29	966138208	KLEMMKASTEN VORM.
DRAEHTE KLEMMKASTEN KP	966589208	1	1	89	966448108	KLEMMKASTEN VORM.
DRAEHTE KLEMMKASTEN KPL	966541708	1	1	1234	966541908	KLEMMKASTEN KPL.
DRAEHTE KLEMMKASTEN KPL	966543208	1	1	1267	966543108	KLEMMKASTEN KPL.
DRAEHTE KLEMMKASTEN KP	966594908	1	1	100	966448308	KLEMMKASTEN VORM.
DRAEHTE KLEMMKASTEN KP	967021208	1	1	937	967021108	KLEMMKASTEN BLINDSTECK
DRAEHTE KLEMMKASTEN KP	966541208	1	1	337	966541108	KLEMMKASTEN KPL.
DRAEHTE KLEMMKASTEN KP	966541508	1	1	354	966541408	KLEMMKASTEN KPL.
DRAEHTE KLEMMKASTEN KP	966542208	1	1	1088	966542108	KLEMMKASTEN KPL.
DRAEHTE KPL. S1100-1	966997908	1	1	1458	966997608	KLEMMKASTEN KPL.
DRAEHTE KPL. S1980	966814008	10	1	1168	966418908	KLEMMKASTEN
DRAEHTE KPL. S2050	966931908	1	1	1325	966841808	KLEMMKASTEN
DRAEHTE KPL. S2070	96052002	1	1	1361	96052001	KLEMMKASTEN KPL.
DRAEHTE KPL. W646K	966575008	1	1	931	96072834	SICHERUNGSKASTEN KPL.
DRAEHTE KPL.ARMATUR A30	96063944	5	1	527	96054231	ARMATUREN RE.
DRAEHTE MONTAGETAFEL KP	96033581	2	1	1007	96033580	VERKABELUNG MONTAGETA
DRAEHTE MONTAGETAFEL V	96033582	(2)	1	1007	96033580	VERKABELUNG MONTAGETA
DRAEHTE VORM. S2070	96052003	2	1	1362	96052002	DRAEHTE KPL.
DRAHT	7367367	17	4	667	10412331	TRIEBWERK
DRALLFAENGER 2t SPF	773947308	2	2	1109	919466508	SEIL MONTAGEWINDE M.ZUB
DREHBUEHNENRAHMEN HEC	91000968	1	1	297	91000573	DREHBUEHNENRAHMEN KPL.
DREHBUEHNENRAHMEN KPL.	919238608	104	1	12		LIEBHERR RAUPENKRAN LR
DREHBUEHNENRAHMEN KPL.	91000573	106	1	12		LIEBHERR RAUPENKRAN LR
DREHBUEHNENRAHMEN VOR	915750608	1	1	249	919238608	DREHBUEHNENRAHMEN KPL.
DREHDURCHFUEHRUNG SPF	10491551	5	1	22	917528708	RAUPENMITTELTEIL
DREHFEDER	10410485	8	1	1118	10285336	TASCHENSCHLOSS
DREHGEBER	11659106	45	1	1371	11003086	SEILLAENGENGEBER
DREHGEBER 360° LSB PL:E SP	10802060	11	1	24	966200708	SCHLEIFRINGKOERPER EINBA
DREHSCHLOSS 1W	606143308	32	2	529	96054232	OBERTEIL VORM.
DREHSCHLOSSBETAETIGER 1	606144908	7	1	999	96054623	SICHERUNGSBLECH
DREHWERK WARN SIGNAL	969299208	10	1	263	919238508	ELEKTRIK DREHBUEHNE VOR
DREHWERKANTRIEB	90001090	5	4	330	970704201	SCHWERLASTSEILWINDE
DREHWERKANTRIEB	90006725	5	5	1228	970704301	SCHWERLASTSEILWINDE
DREHWERKANTRIEB	90011209	5	1	1082	90001621	SCHWERLASTSEILWINDE
DREHWERKANTRIEB DAT 500	90008841	11	6	438	915755208	ROLLENDREHVERB.M.DREHW
DREHZAHLGEBER 10-10000H	13736146	(1)	1	793	12410651	MOTORREGELUNGSENSORIK
DREHZAHLGEBER KPL. 10-10	12544505	20	2	793	12410651	MOTORREGELUNGSENSORIK
DREIFACHPUMPE A4VG+A11V	10492853	104	1	634	96034141	DIESELMOTOR VORM.
DREIFACHPUMPE A4VG+A11V	10492853	104	1	692	96034143	DIESELMOTOR VORM.
DREIFACHPUMPE A4VG+A4V	10491715	105	1	634	96034141	DIESELMOTOR VORM.
DREIFACHPUMPE A4VG+A4V	10491715	105	1	692	96034143	DIESELMOTOR VORM.
DREIFACHPUMPE A4VG+A4V	10492851	102	1	634	96034141	DIESELMOTOR VORM.
DREIFACHPUMPE A4VG+A4V	10492851	102	1	692	96034143	DIESELMOTOR VORM.
DREIFACHPUMPE A4VG+A4VG	10492850	101	1	634	96034141	DIESELMOTOR VORM.
DREIFACHPUMPE A4VG+A4VG	10492850	101	1	692	96034143	DIESELMOTOR VORM.
DROSSEL 1,2mm	714003614	22	1	657	7622495	ANSCHLUSSPLATTE
DROSSEL 1,2mm	714003614	22	1	668	10009378	ANSCHLUSSPLATTE
DROSSELKLAPPE 130	551706808	102	2	823	918717708	LUFTFILTERANLAGE OBEN
DROSSELKLAPPE 130	551706808	102	2	829	918719508	LUFTFILTERANLAGE UNTEN
DROSSELRUECKSCHLAGVE	511300608	154	2	380	966086008	ZUSATZHYDRAULIK MONTAGE
DROSSELVENTIL 90L/MIN VE	511427708	155	2	380	966086008	ZUSATZHYDRAULIK MONTAGE
DRUCK-/TEMPERATUR SENS	13474740	(1)	1	793	12410651	MOTORREGELUNGSENSORIK
DRUCK-/TEMPERATUR SENSO	13574068	60	1	793	12410651	MOTORREGELUNGSENSORIK
DRUCK-/TEMPERATUR SENSO	12414685	739	1	840	11373478	REDUKTIONSMITTELPUMPE
DRUCKAUFNEHMER 0-400/400	10813738	67	11	881	96029372	HYDR.MASCHINENHAUS
DRUCKAUFNEHMER 0-400/400	10816185	56	1	1146	966086308	ZUSATZHYDRAULIK S-ANLENK
DRUCKAUFNEHMER 0-400/400	10816185	56	2	1314	96029354	ZUSATZHYDRAULIK D-ANLENK

Bezeichnung	Artikel	Pos.	Menge	Seite	Baugruppe	Bezeichnung
DRUCKAUFNEHMER 0-400/400	10816185	50	3	1374	96051635	ZUSATZHYDRAULIK ZYLINDER
DRUCKBEGRENZUNGSVENTI	10442975	2	1	651	10412344	ANSCHLUSSPLATTE
DRUCKBEGRENZUNGSVENTI	10489734	2	1	465	511300508	STEUERBLOCK
DRUCKBEGRENZUNGSVENTI	10816022	1	1	642	11006044	ANSCHLUSSPLATTE
DRUCKBEGRENZUNGSVENTI	11005469	34	1	1138	10489927	RUECKFALLSTUETZE
DRUCKBEGRENZUNGSVENTI	11005475	35	1	1138	10489927	RUECKFALLSTUETZE
DRUCKBEGRENZUNGSVENTI	11006047	2	1	642	11006044	ANSCHLUSSPLATTE
DRUCKBEGRENZUNGSVENTI	11006047	2	1	664	11065793	ANSCHLUSSPLATTE
DRUCKBEGRENZUNGSVENTI	11006050	1	1	647	11006048	ANSCHLUSSPLATTE
DRUCKBEGRENZUNGSVENTI	11006051	2	1	647	11006048	ANSCHLUSSPLATTE
DRUCKBEGRENZUNGSVENTI	11008073	38	1	1308	10650028	TELESKOPIERZYLINDER
DRUCKBEGRENZUNGSVENTI	11008073	38	1	1309	11001945	TELESKOPIERZYLINDER
DRUCKBEGRENZUNGSVENTI	11450338	3	2	900	10877227	STEUERBLOCK
DRUCKBEGRENZUNGSVENTI	11450338	3	2	903	10877228	STEUERBLOCK
DRUCKBEGRENZUNGSVENTI	571239708	1	2	664	11065793	ANSCHLUSSPLATTE
DRUCKBEGRENZUNGSVENTI	571514508	1	1	653	571514208	ANSCHLUSSPLATTE
DRUCKBEGRENZUNGSVENTI	571514708	4	1	647	11006048	ANSCHLUSSPLATTE
DRUCKBEGRENZUNGSVENTI	571514708	4	1	653	571514208	ANSCHLUSSPLATTE
DRUCKBEGRENZUNGSVENTI	5715963	2	1	653	571514208	ANSCHLUSSPLATTE
DRUCKBEGRENZUNGSVENTI	5715963	2	1	676	571903008	ANSCHLUSSPLATTE
DRUCKBEGRENZUNGSVENTI	571903308	4	1	642	11006044	ANSCHLUSSPLATTE
DRUCKBEGRENZUNGSVENTI	571903308	4	1	651	10412344	ANSCHLUSSPLATTE
DRUCKBEGRENZUNGSVENTI	571903308	1	2	676	571903008	ANSCHLUSSPLATTE
DRUCKBEGRENZUNGSVENTI	10872307	1	1	841	969904608	DRUCKBEGRENZUNGSVENTI
DRUCKBEGRENZUNGSVENTIL	10664333	39	1	1308	10650028	TELESKOPIERZYLINDER
DRUCKBEGRENZUNGSVENTIL	10664333	39	1	1309	11001945	TELESKOPIERZYLINDER
DRUCKBEGRENZUNGSVENTI	969904608	3	1	839	968517508	PUMPE VORM.
DRUCKBEGRENZUNGSVENTI	511454908	155	1	1314	96029354	ZUSATZHYDRAULIK D-ANLENK
DRUCKBEGRENZUNGSVENTI	511485208	150	2	881	96029372	HYDR.MASCHINENHAUS
DRUCKBEGRENZUNGSVENTI	511309108	150	2	78	966084508	HYDR.QUERTRAEGER
DRUCKBEGRENZUNGSVENTI	511309108	150	2	96	966084608	HYDR.QUERTRAEGER
DRUCKBEGRENZUNGSVENTI	511309108	152	2	380	966086008	ZUSATZHYDRAULIK MONTAGE
DRUCKBEGRENZUNGSVENTI	11080499	27	1	1370	10493604	ZUGZYLINDER
DRUCKBEGRENZUNGSVENTI	11080499	27	1	1378	11002473	ZUGZYLINDER
DRUCKBEGRENZUNGSVENTI	511417608	157	5	881	96029372	HYDR.MASCHINENHAUS
DRUCKBEGRENZUNGSVENTI	511417708	161	1	1146	966086308	ZUSATZHYDRAULIK S-ANLENK
DRUCKBEGRENZUNGSVENTI	511417708	161	1	1314	96029354	ZUSATZHYDRAULIK D-ANLENK
DRUCKBEGRENZUNGSVENTI	511428808	156	2	881	96029372	HYDR.MASCHINENHAUS
DRUCKBEGRENZUNGSVENTI	10356406	66	2	881	96029372	HYDR.MASCHINENHAUS
DRUCKBEGRENZUNGSVENTI	11211592	156	1	1146	966086308	ZUSATZHYDRAULIK S-ANLENK
DRUCKBEGRENZUNGSVENTI	11211592	156	1	1314	96029354	ZUSATZHYDRAULIK D-ANLENK
DRUCKBEGRENZUNGSVENTI	511307908	155	2	881	96029372	HYDR.MASCHINENHAUS
DRUCKBEGRENZUNGSVENTIL	11211759	153	1	314	966085408	HYDRAULIK DREHBUEHNE
DRUCKBEGRENZUNGSVENTI	510468708	151	8	881	96029372	HYDR.MASCHINENHAUS
DRUCKBEGRENZUNGSVENTIL	11110126	6	1	285	10413255	UMSCHALTBLOCK
DRUCKBEGRENZUNGSVENTIL	12102910	7	1	285	10413255	UMSCHALTBLOCK
DRUCKFEDER	510714008	6	1	287	510438508	DRUCKMINDERVENTIL
DRUCKFEDER	510714508	19	1	85	511497508	DRUCKMINDERVENTIL
DRUCKFEDER	510714508	19	1	287	510438508	DRUCKMINDERVENTIL
DRUCKFEDER	510797108	4	1	910	511417608	DRUCKBEGRENZUNGSVENTI
DRUCKFEDER	510797508	9	1	910	511417608	DRUCKBEGRENZUNGSVENTI
DRUCKFEDER	510797508	9	1	1152	511417708	DRUCKBEGRENZUNGSVENTI
DRUCKFEDER	511015108	4	1	1152	511417708	DRUCKBEGRENZUNGSVENTI
DRUCKFEDER	540400708	8	1	1303	540006108	SEILWINDE
DRUCKFEDER	7372260	3	1	670	7023887	VERSTELLUNG HYDRAULISC
DRUCKFEDER 1,4X16X83,3 X	720012508	10	1	1411	966657008	ENDSCHALTER KPL.
DRUCKFEDER 1,4X16X83,3 X	720012508	10	1	1413	966657108	ENDSCHALTER KPL.
DRUCKFEDER 2X28X50 EN 10	11214130	60	4	1192	916303308	S-ZWISCHENSTUECK
DRUCKFEDER 2X28X50 EN 10	11214130	60	4	1199	916303208	S-ZWISCHENSTUECK
DRUCKFEDER 2X28X50 EN 10	11214130	60	4	1204	916303108	S-ZWISCHENSTUECK

Bezeichnung	Artikel	Pos.	Menge	Seite	Baugruppe	Bezeichnung
DRUCKFEDER 2X28X50 EN 10	11214130	60	4	1208	916303008	S-ZWISCHENSTUECK
DRUCKFEDER 2X28X50 EN 10	11214130	60	4	1212	916302708	S-ZWISCHENSTUECK
DRUCKFEDER 2X28X50 EN 10	11214130	60	4	1217	916302908	S-ADAPTER
DRUCKFILTER	11080504	34	2	1370	10493604	ZUGZYLINDER
DRUCKFILTER	11080504	34	1	1378	11002473	ZUGZYLINDER
DRUCKFILTER	12105176	22	1	1378	11002473	ZUGZYLINDER
DRUCKFILTER	510671508	171	4	882	96029372	HYDR.MASCHINENHAUS
DRUCKGEBER 0-12 BAR	12433525	(1)	1	793	12410651	MOTORREGELUNGSENSORIK
DRUCKGEBER KPL. 0-12 BAR	12422246	10	2	793	12410651	MOTORREGELUNGSENSORIK
DRUCKLEITUNG ANBAU V-MO	11420510	213	1	697	13455092	DIESELMOTOR
DRUCKLUFTANLAGE	919201308	185	1	14		LIEBHERR RAUPENKRAN LR
DRUCKLUFTBEHAELTER 1L 10	502666408	29	1	1250	915753308	WINDE 6 VORM.
DRUCKLUFTZYLINDER KS 301	5700086	106	2	584	96035947	DACH KPL.
DRUCKLUFTZYLINDER KS 301	5700086	10	4	587	965886708	DACH KPL.
DRUCKLUFTZYLINDER KS 301	5700086	(1)	1	823	918717708	LUFTFILTERANLAGE OBEN
DRUCKMINDERVENTIL pv=200	511497508	158	1	78	966084508	HYDR.QUERTRAEGER
DRUCKMINDERVENTIL pv=200	511497508	158	1	96	966084608	HYDR.QUERTRAEGER
DRUCKMINDERVENTIL pv=200	511497508	154	1	275	96029361	HYDRAULIK DREHBUEHNE
DRUCKMINDERVENTIL pv=200	511497508	158	1	881	96029372	HYDR.MASCHINENHAUS
DRUCKMINDERVENTIL pv=30	510438508	158	1	275	96029361	HYDRAULIK DREHBUEHNE
DRUCKMINDERVENTIL pv=30	510438508	158	1	314	966085408	HYDRAULIK DREHBUEHNE
DRUCKMINDERVENTIL pv=30	510438508	151	1	475	966751308	ZUSATZHYDR.BOLZENZIEHZ
DRUCKMINDERVENTIL pv=30	510438508	162	2	881	96029372	HYDR.MASCHINENHAUS
DRUCKREGELVENTIL	511486408	53	2	881	96029372	HYDR.MASCHINENHAUS
DRUCKREGELVENTIL SPF	10342823	51	2	881	96029372	HYDR.MASCHINENHAUS
DRUCKREGELVENTIL pmax=3	511494008	154	1	881	96029372	HYDR.MASCHINENHAUS
DRUCKREGELVENTIL pmax=3	10678502	152	2	881	96029372	HYDR.MASCHINENHAUS
DRUCKREGELVENTIL pmax=3	511485308	159	1	275	96029361	HYDRAULIK DREHBUEHNE
DRUCKREGELVENTIL pmax=3	511485308	160	3	881	96029372	HYDR.MASCHINENHAUS
DRUCKREGELVENTIL pv=16BA	10278566	50	1	341	966085708	ZUSATZHYDRAULIK WINDE 1
DRUCKREGELVENTIL pv=16BA	10278566	50	1	358	966085808	ZUSATZHYDRAULIK WINDE 2
DRUCKREGELVENTIL pv=16BA	10278566	50	1	1092	966085608	ZUSATZHYDRAULIK WINDE 4
DRUCKREGELVENTIL pv=16BA	10278566	50	1	1238	966085908	ZUSATZHYDRAULIK WINDE 3
DRUCKREGELVENTIL pv=16BA	10278566	50	1	1270	966086208	ZUSATZHYDRAULIK WINDE 6
DRUCKRING	502932608	553	4	341	966085708	ZUSATZHYDRAULIK WINDE 1
DRUCKRING	502932608	553	4	358	966085808	ZUSATZHYDRAULIK WINDE 2
DRUCKRING	502932608	553	5	1092	966085608	ZUSATZHYDRAULIK WINDE 4
DRUCKRING	502932608	553	5	1238	966085908	ZUSATZHYDRAULIK WINDE 3
DRUCKRING DR/R22X27	502932508	307	6	1013	96032961	VERROHRUNG DRUCKLUFTA
DRUCKROHR RAIL	11444647	1	2	749	11420510	DRUCKLEITUNG ANBAU
DRUCKROHRSTUTZEN LCRC-	10139422	191	8	697	13455092	DIESELMOTOR
DRUCKROHRSTUTZEN LCRC-	10139422	2	1	740	10150877	RS INJEKTOR
DRUCKSCHALTER 0-20/300BA	10289536	56	1	341	966085708	ZUSATZHYDRAULIK WINDE 1
DRUCKSCHALTER 0-20/300BA	10289536	56	1	358	966085808	ZUSATZHYDRAULIK WINDE 2
DRUCKSCHALTER 0-20/300BA	10289536	62	1	455	966085508	HYDRAULIK DREHWERK
DRUCKSCHALTER 0-20/300BA	10289536	56	1	1092	966085608	ZUSATZHYDRAULIK WINDE 4
DRUCKSCHALTER 0-20/300BA	10289536	56	1	1238	966085908	ZUSATZHYDRAULIK WINDE 3
DRUCKSCHALTER 0-20/300BA	10289536	56	1	1270	966086208	ZUSATZHYDRAULIK WINDE 6
DRUCKSCHALTER 0-8/300 BA	10220933	55	1	341	966085708	ZUSATZHYDRAULIK WINDE 1
DRUCKSCHALTER 0-8/300 BA	10220933	55	1	358	966085808	ZUSATZHYDRAULIK WINDE 2
DRUCKSCHALTER 0-8/300 BA	10220933	55	1	1092	966085608	ZUSATZHYDRAULIK WINDE 4
DRUCKSCHALTER 0-8/300 BA	10220933	55	1	1238	966085908	ZUSATZHYDRAULIK WINDE 3
DRUCKSCHALTER 0-8/300 BA	10220933	55	1	1270	966086208	ZUSATZHYDRAULIK WINDE 6
DRUCKSCHALTER 10-100/400	510676908	61	1	455	966085508	HYDRAULIK DREHWERK
DRUCKSCHALTER 4BAR MESS	10354721	6	1	1055	918696808	FEUERLOESCHSYSTEM
DRUCKTASTE	606143008	42	9	529	96054232	OBERTEIL VORM.
DRUCKTASTER	11171271	33	1	1027	10877138	FAHRERSITZ
DRUCKZUSCHALTVENTIL pm	11113256	159	2	881	96029372	HYDR.MASCHINENHAUS
DRUECKERGARNITUR	591705814	44	1	508	10651874	KABINE
DS ANSCHLUSSPLATTE	10409638	999	1	657	7622495	ANSCHLUSSPLATTE

Bezeichnung	Artikel	Pos.	Menge	Seite	Baugruppe	Bezeichnung
DS ANSTEUERGERAET	790563814	999	1	644	10814299	ANSTEUERGERAET
DS ANSTEUERGERAET	790563814	(98)	1	646	11006043	VERSTELLPUMPE
DS ANSTEUERGERAET	790563814	(98)	1	652	11007825	VERSTELLPUMPE
DS ANSTEUERGERAET	790563814	(98)	1	674	11005997	VERSTELLPUMPE
DS ANSTEUERGERAET	790563814	999	1	678	11002353	ANSTEUERGERAET
DS BREMSVENTIL	10873610	(999)	1	74	10489597	ABSTUETZZYLINDER
DS DREHDURCHFUEHRUNG	11005463	(999)	1	22	917528708	RAUPENMITTELTEIL
DS DRUCKBEGRENZUNGSV	10493014	(997)	1	881	96029372	HYDR.MASCHINENHAUS
DS DRUCKBEGRENZUNGSV	11005330	999	1	906	10356406	DRUCKBEGRENZUNGSVENTI
DS DRUCKBEGRENZUNGSV	11005330	(997)	1	1314	96029354	ZUSATZHYDRAULIK D-ANLENK
DS DRUCKBEGRENZUNGSV	11007353	999	1	901	11450338	DRUCKBEGRENZUNGSVENTI
DS DRUCKREGELVENTIL	10493038	(999)	1	341	966085708	ZUSATZHYDRAULIK WINDE 1
DS DRUCKROHRSTUTZEN	10145491	210	1	741	10139422	DRUCKROHRSTUTZEN
DS DRUCKVENTIL	10874865	(999)	1	881	96029372	HYDR.MASCHINENHAUS
DS GEHAEUSE	10025194	(999)	1	881	96029372	HYDR.MASCHINENHAUS
DS HOCHDRUCKPUMPE	12417001	210	1	735	10146660	HOCHDRUCKPUMPE
DS HOCHDRUCKPUMPE	12937883	211	1	735	10146660	HOCHDRUCKPUMPE
DS HYDROMOTOR	10293686	999	1	443	510232508	HYDROMOTOR
DS HYDROZYLINDER	11005706	(10)	1	573	918744708	MASCHINENHAUS GRUNDRAH
DS INJEKTOR	10152902	6	1	739	10152866	INJEKTOR MIT BEFEST.
DS REGLER	10663065	98	1	658	11007829	REGLER
DS RUECKFALLSTUETZE	11005477	999	1	1138	10489927	RUECKFALLSTUETZE
DS SENKBREMSVENTIL	11341625	(999)	1	1370	10493604	ZUGZYLINDER
DS STEUERBLOCK	10491129	999	1	383	10423938	WEGEVENTIL
DS STEUERBLOCK	10678155	999	1	83	511312108	STEUERBLOCK
DS TRIEBWELLE	10331116	(98)	1	646	11006043	VERSTELLPUMPE
DS TRIEBWERK	10294778	(98)	1	655	11007826	VERSTELLPUMPE
DS TRIEBWERK	10449841	(98)	1	641	11006041	VERSTELLPUMPE
DS VENTIL	10678157	(999)	1	380	966086008	ZUSATZHYDRAULIK MONTAGE
DS VERSTELLPUMPE	10412329	98	1	641	11006041	VERSTELLPUMPE
DS VERSTELLPUMPE	10412329	98	1	645	11006042	VERSTELLPUMPE
DS VERSTELLPUMPE	10412329	98	1	650	11007834	VERSTELLPUMPE
DS VERSTELLPUMPE	10412329	98	1	663	11007842	VERSTELLPUMPE
DS VERSTELLPUMPE	10412329	98	1	674	11005997	VERSTELLPUMPE
DS VERSTELLPUMPE	10412335	98	1	671	10411732	VERSTELLPUMPE
DS VERSTELLPUMPE	10413157	98	1	646	11006043	VERSTELLPUMPE
DS VERSTELLPUMPE	10413157	98	1	652	11007825	VERSTELLPUMPE
DS VERSTELLPUMPE	10413157	98	1	675	11005998	VERSTELLPUMPE
DS VERSTELLPUMPE	11007833	98	1	655	11007826	VERSTELLPUMPE
DS VERSTELLUNG	10331117	(98)	1	646	11006043	VERSTELLPUMPE
DS VERSTELLUNG	10442969	(98)	1	641	11006041	VERSTELLPUMPE
DS VORFOERDERPUMPE	12424993	215	1	735	10146660	HOCHDRUCKPUMPE
DS VORSTEUERVENTIL	10684172	(997)	1	275	96029361	HYDRAULIK DREHBUEHNE
DS VORSTEUERVENTIL	10684172	(999)	1	881	96029372	HYDR.MASCHINENHAUS
DS VORSTEUERVENTIL	10684172	999	1	909	10678502	DRUCKREGELVENTIL
DS VORSTEUERVENTIL	10684172	(999)	1	1314	96029354	ZUSATZHYDRAULIK D-ANLENK
DS WEGEVENTIL	10802253	(999)	1	881	96029372	HYDR.MASCHINENHAUS
DS WEGEVENTIL	11060629	999	1	1322	10675503	WEGEVENTIL
DS WEGEVENTIL	11481333	(999)	1	900	10877227	STEUERBLOCK
DS ZUGZYLINDER	11080505	999	1	1370	10493604	ZUGZYLINDER
DS ZUGZYLINDER	11080506	999	1	1378	11002473	ZUGZYLINDER
DS ZYLINDER	11005704	(999)	1	239	966648008	BOLZENZIEHZYLINDER KPL.
DS ZYLINDER	11005705	(999)	1	235	966912508	BOLZENZIEHZYLINDER KPL.
DS ZYLINDER	11008059	(999)	1	110	917523808	RAUPENTRAEGER LI.
DS ZYLINDER	11008061	999	1	74	10489597	ABSTUETZZYLINDER
DS ZYLINDER	11008074	999	1	1308	10650028	TELESKOPIERZYLINDER
DS ZYLINDER	11008076	999	1	1309	11001945	TELESKOPIERZYLINDER
DS ZYLINDER	12102497	(999)	1	262	915750708	BOLZEN D-S ANLENKSTUECK
DSF-RING 128X120,1X3,5	10145868	(5)	1	696	13455092	DIESELMOTOR
DU-BUCHSE	708010108	(2)	4	1175	916177008	ROLLENSATZ

Bezeichnung	Artikel	Pos.	Menge	Seite	Baugruppe	Bezeichnung
DU-BUCHSE	708010108	7	4	1176	966331808	BOLZENZIEHEINRICHTUNG VO
DU-BUCHSE	708010108	7	4	1181	967623108	BOLZENZIEHEINRICHTUNG VO
DUESE	10000732	25	1	508	10651874	KABINE
DUESE	7014258	21	1	657	7622495	ANSCHLUSSPLATTE
DUESE	7014258	21	1	668	10009378	ANSCHLUSSPLATTE
DUESE	790495414	31	1	508	10651874	KABINE
DUESE 0,4 M5X6 MS	510754308	157	2	1013	96032961	VERROHRUNG DRUCKLUFTA
DUESE 0,4 M5X9 CUZN39PB3	511048708	156	1	132	966084908	HYDR.FAHRANTRIEB
DUESE 0,4 M5X9 CUZN39PB3	511048708	156	1	168	966085008	HYDR.FAHRANTRIEB
DUESE 0,4 M5X9 CUZN39PB3	511048708	156	1	195	966084808	HYDR.FAHRANTRIEB
DUESE 0,4 M5X9 CUZN39PB3	511048708	156	1	221	966084708	HYDR.FAHRANTRIEB
DUESE 0,4 M5X9 CUZN39PB3	511048708	159	1	1146	966086308	ZUSATZHYDRAULIK S-ANLENK
DUESE 0,4 M5X9 CUZN39PB3	511048708	159	1	1314	96029354	ZUSATZHYDRAULIK D-ANLENK
DUESE 0,5 M5X9 MS	511062708	158	1	1352	966086708	ZUSATZHYDRAULIK D-KOPFS
DUESE 0,6 M5X9 CUZN39PB3	510746008	156	1	341	966085708	ZUSATZHYDRAULIK WINDE 1
DUESE 0,6 M5X9 CUZN39PB3	510746008	156	1	358	966085808	ZUSATZHYDRAULIK WINDE 2
DUESE 0,6 M5X9 CUZN39PB3	510746008	157	1	455	966085508	HYDRAULIK DREHWERK
DUESE 0,6 M5X9 CUZN39PB3	510746008	156	1	1092	966085608	ZUSATZHYDRAULIK WINDE 4
DUESE 0,6 M5X9 CUZN39PB3	510746008	156	1	1238	966085908	ZUSATZHYDRAULIK WINDE 3
DUESE 0,6 M5X9 CUZN39PB3	510746008	156	1	1270	966086208	ZUSATZHYDRAULIK WINDE 6
DUESE 0,8 M10X10 MS	511060108	170	1	882	96029372	HYDR.MASCHINENHAUS
DUESE 0,8 M5X9 MS	510754008	164	1	1314	96029354	ZUSATZHYDRAULIK D-ANLENK
DUESE 0,8 M8X8 MS	511058508	166	1	1314	96029354	ZUSATZHYDRAULIK D-ANLENK
DUESE 1,2 M5X9	511005308	282	1	882	96029372	HYDR.MASCHINENHAUS
DUESE 1,5 M10X10 ST	511060808	153	6	455	966085508	HYDRAULIK DREHWERK
DUESE 1,5 M10X10 ST	511060808	75	4	881	96029372	HYDR.MASCHINENHAUS
DUESE 1,5 M10X10 ST	511060808	226	1	1146	966086308	ZUSATZHYDRAULIK S-ANLENK
DUESE 1,5 M10X10 ST	511060808	233	1	1314	96029354	ZUSATZHYDRAULIK D-ANLENK
DUESE 2,0 M10X10 ST	511062608	74	12	881	96029372	HYDR.MASCHINENHAUS
DUESE 2,5 M8X8 MS	511059108	235	6	455	966085508	HYDRAULIK DREHWERK
DUESE DIN 913 0,6 M10X10 M	511062208	167	1	882	96029372	HYDR.MASCHINENHAUS
DURCHFUEHRUNGSTUELLE	602701308	41	1	329	915751408	WINDE 1 VORM.
DURCHFUEHRUNGSTUELLE	602701308	41	1	352	915751608	WINDE 2 VORM.
DURCHFUEHRUNGSTUELLE	602701308	39	1	1227	915753108	WINDE 3 VORM.
DURCHGANGSNIPPELBLOCK	774375108	4	2	124	915742708	ZENTRALSCHMIERUNG RAUP
DURCHGANGSNIPPELBLOCK	774375108	4	2	163	915744408	ZENTRALSCHMIERUNG RAUP
DURCHGANGSNIPPELBLOCK	774375108	4	2	190	915744608	ZENTRALSCHMIERUNG RAUP
DURCHGANGSNIPPELBLOCK	774375108	4	2	216	915744508	ZENTRALSCHMIERUNG RAUP
DURCHGANGSNIPPELBLOCK	774375108	4	1	289	916900208	ZENTRALSCHMIERANLAGE O
DURCHGANGSNIPPELBLOCK	774375108	3	1	320	916945008	ZENTRALSCHMIERANLAGE O
DURCHGANGSNIPPELBLOCK	774375108	3	1	346	916997308	ZENTRALSCHMIERANLAGE
DURCHGANGSNIPPELBLOCK	774375108	3	1	363	916998708	ZENTRALSCHMIERANLAGE WI
DURCHGANGSNIPPELBLOCK	774375108	3	1	470	916141308	ZENTRALSCHMIERUNG
DURCHGANGSNIPPELBLOCK	774375108	3	3	1098	91002039	ZENTRALSCHMIERANLAGE
DURCHGANGSNIPPELBLOCK	774375108	3	1	1244	917006408	ZENTRALSCHMIERANLAGE WI
EIN-/AUSGANGSMODUL	12780040	100	1	1000	96069052	UNIVERSAL EIN-AUSGANGS
EIN-/AUSGANGSMODUL	12780040	8	1	1005	96069390	ZUSATZTEILE
EINBAUSTECKDOSE 2-POL	605203908	3	2	310	927868908	KLEMMKASTEN BELEUCHTUN
EINBAUSTECKDOSE 2-POL	605203908	11	1	529	96054232	OBERTEIL VORM.
EINBAUSTECKDOSE 2-POL	605203908	4	1	999	96054623	SICHERUNGSBLECH
EINBAUTEILE SCHALTSCHRAN	91003271	183	1	13		LIEBHERR RAUPENKRAN LR
EINBAUVENTIL	10041652	5	1	464	10413103	WEGESITZVENTIL
EINBAUVENTIL 350BAR 900L/	10813731	2	4	285	10413255	UMSCHALTBLOCK
EINFUELLSTUTZEN	10128194	1	1	717	10128193	OELEINFUELLUNG
EINFUELLSTUTZEN GR.40 AL	11101353	4	1	836	96035686	HARNSTOFFTANK VORM.
EINHAENGELEITER 5-405X0,9	11491756	114	2	429	96038696	LAUFSTEG DREHBUEHNE
EINHAENGELEITER 7-531X1.95	966556608	54	1	395	965661108	STUETZE KPL.
EINLASSMODUL SCRFILTER	11446966	1	1	813	11446927	SCRFILTER-BAUGRUPPE
EINLEGEBRUECKE	602735508	17	29	534	96063943	AUFBAUTEILE MONTAGEPLA
EINLEGEBRUECKE	602735508	200	97	997	96069348	AUFBAUTEILE MONTAGETAFE

Bezeichnung	Artikel	Pos.	Menge	Seite	Baugruppe	Bezeichnung
EINLEGESTREIFEN	97113691	7	1	532	96033669	MONITORKONSOLE
EINMAULSCHLUESSEL DIN 8	885132208	12	1	243	96005686	GRUNDWERKZEUG
EINMAULSCHLUESSEL DIN 8	790004608	13	1	243	96005686	GRUNDWERKZEUG
EINSCHERWINDE	919688508	249	1	14		LIEBHERR RAUPENKRAN LR
EINSCHERWINDE SPF	12103617	1	1	1276	919688508	EINSCHERWINDE
EINSCHRAUBRUECKSCHLAGV	11067175	40	2	291	11006306	ELEKTROPUMPE
EINSCHRAUBSTUTZEN	947906708	165	1	1314	96029354	ZUSATZHYDRAULIK D-ANLENK
EINSCHRAUBSTUTZEN	949864108	166	2	882	96029372	HYDR.MASCHINENHAUS
EINSCHRAUBSTUTZEN	949864108	225	1	1146	966086308	ZUSATZHYDRAULIK S-ANLENK
EINSCHRAUBSTUTZEN	949864108	232	1	1314	96029354	ZUSATZHYDRAULIK D-ANLENK
EINSCHRAUBSTUTZEN DN 12	10037655	7	1	742	10126724	KRAFTSTOFF-FEINFILTERAN
EINSCHRAUBSTUTZEN M18X1,	953538808	73	16	881	96029372	HYDR.MASCHINENHAUS
EINSCHRAUBSTUTZEN X0	945569108	42	1	992	96036153	SCHALTSCHRANK MECH.
EINSPRITZLEITUNG V-MOTO	12933402	5	1	749	11420510	DRUCKLEITUNG ANBAU
EINSPRITZLEITUNG V-MOTO	12933403	2	4	749	11420510	DRUCKLEITUNG ANBAU
EINSPRITZLEITUNG V-MOTO	12933404	3	2	749	11420510	DRUCKLEITUNG ANBAU
EINSPRITZLEITUNG V-MOTO	12933405	6	1	749	11420510	DRUCKLEITUNG ANBAU
EINSPRITZLEITUNG V-MOTOR	12933401	4	2	749	11420510	DRUCKLEITUNG ANBAU
EINSTECKDUESE 1,5	10815350	8	2	285	10413255	UMSCHALTBLOCK
EINSTECKHUELSE E8-6 EDEL	10871759	16	1	834	96035875	HARNSTOFFANLAGE UNTEN
EINSTECKHUELSE E8-6 EDEL	10871759	14	1	844	96035878	HARNSTOFFANLAGE OBEN
EINSTECKSCHLOSS 235X24X	10290319	7	1	952	966167308	TUER
EINSTELLBLECH ANBAU	9078467	521	1	701	13455092	DIESELMOTOR
EINSTELLBLECH S235JR	9078622	1	1	786	9078467	EINSTELLBLECH ANBAU
EINSTELLSCHRAUBE	510779808	28	1	85	511497508	DRUCKMINDERVENTIL
EINSTELLSCHRAUBE	510779808	28	1	287	510438508	DRUCKMINDERVENTIL
EINSTELLSCHRAUBE M10X1	10012225	5	2	725	10122503	KIPPHEBELBOCK VORM.
EINZELADERABDICHTUNG 1,2	602330808	802	2	541	96063949	KABELSTRANG
EINZELADERABDICHTUNG 1,4-	10424625	828	4	541	96063949	KABELSTRANG
EINZELADERABDICHTUNG 2	605619708	813	6	271	96034538	KABELSTRANG
EINZELADERABDICHTUNG 2	605619708	813	2	309	96047224	LEITUNG
EINZELADERABDICHTUNG DI	605619908	821	5	271	96034538	KABELSTRANG
EINZELADERABDICHTUNG DI	605619908	821	5	309	96047224	LEITUNG
EL.GEBER U.ENDSCHALTER	966138308	30	1	28	915740108	ELEKTRIK MITTELTEIL
EL.GEBER U.ENDSCHALTER	966144308	10	1	451	915740808	ELEKTRIK ROLLENDREHVERBI
EL.GEBER U.ENDSCHALTER	966929808	20	1	1456	916947708	ELEKTRIK SCHWEBEBALLAST
EL.KLIMAANLAGE.U.STROMA	96064132	20	1	525	919788308	ELEKTRIK KRANFUEHRERKAB
EL.KUEHLWASSERVORWAE	919787608	149	1	13		LIEBHERR RAUPENKRAN LR
EL.ZUSATZTEILE STROMAGG	96069528	10	1	925	96064134	ELEKTRIK STROMAGGREGAT
ELASTOMEREINSATZ DIN 3015	10493065	187	4	608	96021757	BEFESTIGUNGSTEILE DRUC
ELASTOMEREINSATZ DIN 3015	10493065	300	2	1013	96032961	VERROHRUNG DRUCKLUFTA
ELASTOMEREINSATZ DIN 3015	10493065	307	48	1315	96029354	ZUSATZHYDRAULIK D-ANLENK
ELEKTRIK AGGREGAT OBEN	96033520	11	1	914	91000915	ELEKTRIK MASCHINENHAUS
ELEKTRIK AGGREGAT UNTEN	96033519	10	1	914	91000915	ELEKTRIK MASCHINENHAUS
ELEKTRIK ANBAUTEILE KABIN	96063942	7	1	525	919788308	ELEKTRIK KRANFUEHRERKAB
ELEKTRIK BALLASTPALETTE	966929708	10	1	1456	916947708	ELEKTRIK SCHWEBEBALLAST
ELEKTRIK BATTERIEKASTEN	96033201	500	1	800	919203808	BATTERIELAGERUNG
ELEKTRIK D-ANLENKSTUECK	915747808	4	1	1277	919100208	D-ANLENKSTUECK KPL.
ELEKTRIK D-KOPFSTUECK	919752308	3	1	1331	919692308	D-KOPFSTUECK KPL.
ELEKTRIK D-RUECKHALTESI	966644108	500	1	1307	915745408	D-RUECKHALTESICHERUNG
ELEKTRIK DREHBUEHNE HI.	919547508	2	1	297	91000573	DREHBUEHNENRAHMEN KPL.
ELEKTRIK DREHBUEHNE VOR	919238508	3	1	249	919238608	DREHBUEHNENRAHMEN KPL.
ELEKTRIK DREHWERKSBRE	964008808	40	1	553	96023877	ELEKTRIK PEDALGEBER
ELEKTRIK FUNKFERNSTEUER	917751408	141	1	13		LIEBHERR RAUPENKRAN LR
ELEKTRIK FUSSWIPPE	964008708	30	1	553	96023877	ELEKTRIK PEDALGEBER
ELEKTRIK GASVERSTELLUNG	964008608	20	1	553	96023877	ELEKTRIK PEDALGEBER
ELEKTRIK KLEMMKASTEN DB	96047223	40	1	306	919547508	ELEKTRIK DREHBUEHNE HI.
ELEKTRIK KRAFTSTOFFBEHA	965527408	500	1	985	96034679	KRAFTSTOFFBEHAELTER VO
ELEKTRIK KRANFUEHRERKAB	919788308	143	1	13		LIEBHERR RAUPENKRAN LR
ELEKTRIK MASCHINENHAUS	91000915	174	1	13		LIEBHERR RAUPENKRAN LR

Bezeichnung	Artikel	Pos.	Menge	Seite	Baugruppe	Bezeichnung
ELEKTRIK MASTNASE 120T	966754408	500	1	1422	915744908	MASTNASE
ELEKTRIK MITTELTEIL	915740108	2	1	16	917520308	RAUPENMITTELTEIL KPL.
ELEKTRIK MS 3	966152808	8	1	529	96054232	OBERTEIL VORM.
ELEKTRIK PEDALGEBER	96023877	9	1	525	919788308	ELEKTRIK KRANFUEHRERKAB
ELEKTRIK QUERTRAEGER HIN	916263408	3	1	93	919027308	QUERTRAEGER KPL.
ELEKTRIK QUERTRAEGER VO	916263308	3	1	49	919027108	QUERTRAEGER KPL.
ELEKTRIK RAUPENTRAEGER	915740608	3	1	144	917520908	RAUPENTRAEGER KPL.LI.
ELEKTRIK RAUPENTRAEGER	915740308	3	1	201	917521108	RAUPENTRAEGER KPL.RE.
ELEKTRIK RAUPENTRAEGER	915740508	3	1	103	917520808	RAUPENTRAEGER KPL.LI.
ELEKTRIK RAUPENTRAEGER	915740408	3	1	176	917521008	RAUPENTRAEGER KPL.RE.
ELEKTRIK ROLLENDREHVERBI	915740808	2	1	435	915719208	ROLLENDREHVERB.M.DREHW
ELEKTRIK S-ANLENKSTUECK	919296308	4	1	1122	919294508	S-ANLENKSTUECK KPL.
ELEKTRIK S-KOPFSTUECK	966418708	500	1	1158	916332108	S-KOPFSTUECK
ELEKTRIK S-RUECKHALTESI	967305108	500	1	1137	915745308	S-RUECKHALTESICHERUNG
ELEKTRIK SCHWEBEBALLAST	916947708	500	1	1437	919784608	SCHWEBEBALLAST
ELEKTRIK STEUERSTAND	96054233	8	1	525	919788308	ELEKTRIK KRANFUEHRERKAB
ELEKTRIK STROMAGGREGAT	96064134	50	1	914	91000915	ELEKTRIK MASCHINENHAUS
ELEKTRIK VERSTELLFLASCH	966674308	500	1	1407	916115808	S-VERSTELLFLASCHEN
ELEKTRIK WINDE 1	915749608	2	1	326	915718608	WINDE 1
ELEKTRIK WINDE 2	915749708	2	1	349	915718708	WINDE 2
ELEKTRIK WINDE 3	915749808	2	1	1223	915722308	WINDE 3
ELEKTRIK WINDE 4	915749908	2	1	1079	91001545	WINDE 4 EINZIEHWERK
ELEKTRIK WINDE 6	915750108	2	1	1245	915722508	WINDE 6
ELEKTRONIKEINHEIT	10650399	35	1	1027	10877138	FAHRERSITZ
ELEKTROPUMPE	12106400	1	1	1098	91002039	ZENTRALSCHMIERANLAGE
ELEKTROPUMPE EP-1	11002835	1	1	124	915742708	ZENTRALSCHMIERUNG RAUP
ELEKTROPUMPE EP-1	11002835	1	1	163	915744408	ZENTRALSCHMIERUNG RAUP
ELEKTROPUMPE EP-1	11002835	1	1	190	915744608	ZENTRALSCHMIERUNG RAUP
ELEKTROPUMPE EP-1	11002835	1	1	216	915744508	ZENTRALSCHMIERUNG RAUP
ELEKTROPUMPE EP-1	11003525	1	1	470	916141308	ZENTRALSCHMIERUNG
ELEKTROPUMPE EP-1	11006306	1	1	289	916900208	ZENTRALSCHMIERANLAGE O
ELEKTROPUMPE EP-1	11081924	1	1	320	916945008	ZENTRALSCHMIERANLAGE O
ELEKTROPUMPE EP-1	11114000	1	1	346	916997308	ZENTRALSCHMIERANLAGE
ELEKTROPUMPE EP-1	11114000	1	1	363	916998708	ZENTRALSCHMIERANLAGE WI
ELEKTROPUMPE EP-1	11114000	1	1	1244	917006408	ZENTRALSCHMIERANLAGE WI
EMPFAENGER FUNK	11088401	(30)	1	1427	967276708	EMPFAENGER
EMPFAENGER KOPFSTUECK	967276708	10	1	1426	917156108	NEIGUNGSGEBER
ENDGEHAEUSE CA	10815280	(505)	1	1168	966418908	KLEMMKASTEN
ENDGEHAEUSE CA AL NIP 2K	10877630	173	1	1140	966265208	LEITUNGSTROMMEL KPL.
ENDGEHAEUSE DIN 72585 AP	692406008	519	1	271	96034538	KABELSTRANG
ENDGEHAEUSE DIN 72585 AP	692406008	516	1	309	96047224	LEITUNG
ENDHALTER	602110108	28	2	996	96069348	AUFBAUTEILE MONTAGETAFE
ENDKAPPE 34	553181108	4	1	493	919258508	ZUSATZHEIZUNG OW
ENDKAPPE 34	553181108	103	1	1036	96034844	MOTORVORWAERMUNG VO
ENDKAPPE 42,3	553174108	7	1	365	91000572	ANTRIEBSAGGREGAT KLIMAA
ENDKAPPE 42,3	553174108	3	1	493	919258508	ZUSATZHEIZUNG OW
ENDREGELVENTIL	10141769	14	1	695	13455092	DIESELMOTOR
ENDREGELVENTIL VORM.	10132988	1	1	707	10141769	ENDREGELVENTIL
ENDREGELVENTIL VORM.	10151463	2	1	707	10141769	ENDREGELVENTIL
ENDSCHALTER KPL. LINKS	966657008	6	1	1409	966649408	VERSTELLFLASCHE KPL.
ENDSCHALTER KPL. RECHTS	966657108	7	1	1409	966649408	VERSTELLFLASCHE KPL.
ENDSCHALTER TQ200-RFID	10678395	(2)	2	1166	966418708	ELEKTRIK S-KOPFSTUECK
ENDSCHALTER TQ200-RFID	10678395	(1)	1	1423	966754408	ELEKTRIK MASTNASE
ENDSCHALTER U.GEBER AL	966345508	10	1	306	919547508	ELEKTRIK DREHBUEHNE HI.
ENDSCHALTERGEHAEUSE LIN	966658508	1	1	1411	966657008	ENDSCHALTER KPL.
ENDSCHALTERGEHAEUSE RE	966658608	1	1	1413	966657108	ENDSCHALTER KPL.
ENDWINKEL	602794608	276	2	129	966501608	KLEMMKASTEN VORM.
ENDWINKEL	602794608	276	2	165	966139008	KLEMMKASTEN VORM.
ENDWINKEL	602794608	276	2	192	966501708	KLEMMKASTEN VORM.
ENDWINKEL	602794608	276	2	218	966138608	KLEMMKASTEN VORM.

Bezeichnung	Artikel	Pos.	Menge	Seite	Baugruppe	Bezeichnung
ENDWINKEL	602794608	16	4	1142	966792108	KLEMMKASTEN KPL.
ENDWINKEL	602794608	263	2	1168	966418908	KLEMMKASTEN
ENDWINKEL	602794608	7	2	1458	966997608	KLEMMKASTEN KPL.
ENTLASTUNGSVENTIL	10041653	3	1	464	10413103	WEGESITZVENTIL
ENTLASTUNGSVENTIL	12107139	2	1	464	10413103	WEGESITZVENTIL
ENTLUEFTUNGSFILTER	693113814	485	1	639	11000367	PUMPENVERTEILERGETRIEB
ENTLUEFTUNGSLEITUNG	10120020	3	2	766	10147372	ENTLUEFTUNGSLEITUNG AN
ENTLUEFTUNGSLEITUNG	10141762	1	1	766	10147372	ENTLUEFTUNGSLEITUNG AN
ENTLUEFTUNGSLEITUNG	10147358	2	1	766	10147372	ENTLUEFTUNGSLEITUNG AN
ENTLUEFTUNGSLEITUNG AN	10147372	381	1	699	13455092	DIESELMOTOR
ENTLUEFTUNGSROHR	10292724	20	1	126	11002835	ELEKTROPUMPE
ENTLUEFTUNGSROHR	10292724	23	1	291	11006306	ELEKTROPUMPE
ENTLUEFTUNGSROHR	10292724	23	1	322	11081924	ELEKTROPUMPE
ENTLUEFTUNGSROHR	10292724	25	1	348	11114000	ELEKTROPUMPE
ENTLUEFTUNGSROHR	10292724	25	1	472	11003525	ELEKTROPUMPE
ENTLUEFTUNGSSCHRAUBE G	602501308	293	1	129	966501608	KLEMMKASTEN VORM.
ENTLUEFTUNGSSCHRAUBE G	602501308	293	1	165	966139008	KLEMMKASTEN VORM.
ENTLUEFTUNGSSCHRAUBE G	602501308	293	1	192	966501708	KLEMMKASTEN VORM.
ENTLUEFTUNGSSCHRAUBE G	602501308	293	1	218	966138608	KLEMMKASTEN VORM.
ENTLUEFTUNGSSCHRAUBE G	602501308	293	1	269	96034537	KLEMMKASTEN
ENTLUEFTUNGSSCHRAUBE G	602501308	293	1	308	96047223	ELEKTRIK KLEMMKASTEN DB
ENTLUEFTUNGSSCHRAUBE G	602501308	293	1	924	968221508	KLEMMKASTEN
ENTLUEFTUNGSSCHRAUBE G	602501308	293	1	942	96051756	KLEMMKASTEN
ENTLUEFTUNGSSCHRAUBE G	602501308	20	2	992	96036153	SCHALTSCHRANK MECH.
ENTLUEFTUNGSSCHRAUBE G	602501308	423	1	1140	966265208	LEITUNGSTROMMEL KPL.
ENTLUEFTUNGSSCHRAUBE G	602501308	423	1	1327	966842008	LEITUNGSTROMMEL KPL.
ENTLUEFTUNGSSCHRAUBE G	602501308	293	1	1458	966997608	KLEMMKASTEN KPL.
ENTLUEFTUNGSSCHRAUBE G	602501308	9	1	1459	967035308	LEITUNGSTROMMEL KPL.
ENTLUEFTUNGSSCHRAUBE P	10488662	293	1	29	966138208	KLEMMKASTEN VORM.
ENTLUEFTUNGSSCHRAUBE P	10488662	293	1	89	966448108	KLEMMKASTEN VORM.
ENTLUEFTUNGSSCHRAUBE P	10488662	293	1	100	966448308	KLEMMKASTEN VORM.
ENTLUEFTUNGSSCHRAUBE P	10488662	507	1	272	96041617	LEITUNG
ENTLUEFTUNGSSCHRAUBE P	10488662	508	1	273	96041505	LEITUNG
ENTLUEFTUNGSSCHRAUBE P	10488662	293	1	337	966541108	KLEMMKASTEN KPL.
ENTLUEFTUNGSSCHRAUBE P	10488662	293	1	354	966541408	KLEMMKASTEN KPL.
ENTLUEFTUNGSSCHRAUBE P	10488662	293	1	922	96044329	KLEMMKASTEN
ENTLUEFTUNGSSCHRAUBE P	10488662	504	1	927	96066542	LEITUNG
ENTLUEFTUNGSSCHRAUBE P	10488662	293	1	937	967021108	KLEMMKASTEN BLINDSTECK
ENTLUEFTUNGSSCHRAUBE P	10488662	293	1	940	968218508	KLEMMKASTEN
ENTLUEFTUNGSSCHRAUBE P	10488662	293	1	1088	966542108	KLEMMKASTEN KPL.
ENTLUEFTUNGSSCHRAUBE P	10488662	286	1	1142	966792108	KLEMMKASTEN KPL.
ENTLUEFTUNGSSCHRAUBE P	10488662	292	1	1168	966418908	KLEMMKASTEN
ENTLUEFTUNGSSCHRAUBE P	10488662	293	1	1234	966541908	KLEMMKASTEN KPL.
ENTLUEFTUNGSSCHRAUBE P	10488662	293	1	1267	966543108	KLEMMKASTEN KPL.
ENTLUEFTUNGSSCHRAUBE P	10488662	307	1	1325	966841808	KLEMMKASTEN
ENTLUEFTUNGSSCHRAUBE P	10488662	286	1	1361	96052001	KLEMMKASTEN KPL.
ENTLUEFTUNGSSCHRAUBE P	10488662	280	1	1424	967073408	KLEMMKASTEN KPL.
ENTLUEFTUNGSSCHRAUBE P	10488662	(293)	1	1427	967276708	EMPFAENGER
ENTLUEFTUNGSSCHRAUBE P	10488662	293	1	1430	967922708	KLEMMKASTEN KPL.
ENTLUEFTUNGSSCHRAUBE	10006141	31	1	74	10489597	ABSTUETZZYLINDER
ENTLUEFTUNGSSTUTZEN	927501901	2	1	448	927554301	ENTLUEFTUNGSSTUTZEN
ENTLUEFTUNGSSTUTZEN	927554301	77	1	447	90008841	DREHWERKANTRIEB
ENTLUEFTUNGSVENTIL	10097910	8	1	985	96034679	KRAFTSTOFFBEHAELTER VO
ENTLUEFTUNGSVENTIL	10493944	30	1	74	10489597	ABSTUETZZYLINDER
ENTLUEFTUNGSVENTIL	10493944	41	2	1308	10650028	TELESKOPIERZYLINDER
ENTLUEFTUNGSVENTIL	10493944	41	2	1309	11001945	TELESKOPIERZYLINDER
ENTLUEFTUNGSVENTIL	10493944	98	1	1370	10493604	ZUGZYLINDER
ENTLUEFTUNGSVENTIL	10493944	98	1	1378	11002473	ZUGZYLINDER
ENTLUEFTUNGSVENTIL	11622218	80	1	494	919258508	ZUSATZHEIZUNG OW
ENTNAHMEMODUL L=981,5 24	12503121	2	1	836	96035686	HARNSTOFFTANK VORM.

Bezeichnung	Artikel	Pos.	Menge	Seite	Baugruppe	Bezeichnung
ENTWAESSERUNGSSTOPFEN	602501208	292	2	29	966138208	KLEMMKASTEN VORM.
ENTWAESSERUNGSSTOPFEN	602501208	292	1	89	966448108	KLEMMKASTEN VORM.
ENTWAESSERUNGSSTOPFEN	602501208	292	1	100	966448308	KLEMMKASTEN VORM.
ENTWAESSERUNGSSTOPFEN	602501208	292	1	129	966501608	KLEMMKASTEN VORM.
ENTWAESSERUNGSSTOPFEN	602501208	292	1	165	966139008	KLEMMKASTEN VORM.
ENTWAESSERUNGSSTOPFEN	602501208	292	1	192	966501708	KLEMMKASTEN VORM.
ENTWAESSERUNGSSTOPFEN	602501208	292	1	218	966138608	KLEMMKASTEN VORM.
ENTWAESSERUNGSSTOPFEN	602501208	292	2	269	96034537	KLEMMKASTEN
ENTWAESSERUNGSSTOPFEN	602501208	292	2	308	96047223	ELEKTRIK KLEMMKASTEN DB
ENTWAESSERUNGSSTOPFEN	602501208	292	1	337	966541108	KLEMMKASTEN KPL.
ENTWAESSERUNGSSTOPFEN	602501208	292	1	354	966541408	KLEMMKASTEN KPL.
ENTWAESSERUNGSSTOPFEN	602501208	292	2	918	966530408	KLEMMKASTEN
ENTWAESSERUNGSSTOPFEN	602501208	292	2	920	96034780	KLEMMKASTEN
ENTWAESSERUNGSSTOPFEN	602501208	292	2	922	96044329	KLEMMKASTEN
ENTWAESSERUNGSSTOPFEN	602501208	292	2	924	968221508	KLEMMKASTEN
ENTWAESSERUNGSSTOPFEN	602501208	292	1	937	967021108	KLEMMKASTEN BLINDSTECK
ENTWAESSERUNGSSTOPFEN	602501208	292	1	940	968218508	KLEMMKASTEN
ENTWAESSERUNGSSTOPFEN	602501208	292	2	942	96051756	KLEMMKASTEN
ENTWAESSERUNGSSTOPFEN	602501208	8	2	992	96036153	SCHALTSCHRANK MECH.
ENTWAESSERUNGSSTOPFEN	602501208	292	1	1088	966542108	KLEMMKASTEN KPL.
ENTWAESSERUNGSSTOPFEN	602501208	285	2	1142	966792108	KLEMMKASTEN KPL.
ENTWAESSERUNGSSTOPFEN	602501208	293	1	1168	966418908	KLEMMKASTEN
ENTWAESSERUNGSSTOPFEN	602501208	292	1	1234	966541908	KLEMMKASTEN KPL.
ENTWAESSERUNGSSTOPFEN	602501208	292	1	1267	966543108	KLEMMKASTEN KPL.
ENTWAESSERUNGSSTOPFEN	602501208	308	3	1325	966841808	KLEMMKASTEN
ENTWAESSERUNGSSTOPFEN	602501208	285	3	1361	96052001	KLEMMKASTEN KPL.
ENTWAESSERUNGSSTOPFEN	602501208	270	1	1424	967073408	KLEMMKASTEN KPL.
ENTWAESSERUNGSSTOPFEN	602501208	(292)	2	1427	967276708	EMPFAENGER
ENTWAESSERUNGSSTOPFEN	602501208	292	2	1430	967922708	KLEMMKASTEN KPL.
ENTWAESSERUNGSSTOPFEN	602501208	292	1	1458	966997608	KLEMMKASTEN KPL.
ENTWAESSERUNGSVENTIL 22	502921908	161	2	1013	96032961	VERROHRUNG DRUCKLUFTA
ENTWAESSERUNGSVENTIL 22	502921908	(1)	1	1314	96029354	ZUSATZHYDRAULIK D-ANLENK
ERSATZTEILPACKUNG	571612408	(999)	1	1013	96032961	VERROHRUNG DRUCKLUFTA
ERSATZTEILSATZ GRIFF	10873517	5	1	531	10343693	MEISTERSCHALTER
ERWEITERUNG M25X1,5/M32	602613308	507	1	1363	96052004	LEITUNG
ERWEITERUNG M25X1,5/M32	602613308	506	1	1364	96052005	LEITUNG
ERWEITERUNG M32X1,5/M40	602613408	289	1	308	96047223	ELEKTRIK KLEMMKASTEN DB
ES BOLZEN 14X28 FE/ZN8/CN	725110408	60	1	574	918744708	MASCHINENHAUS GRUNDRAH
ETHERNET SWITCH -40/+70°C	10651470	10	1	534	96063943	AUFBAUTEILE MONTAGEPLA
ETIKETTEN 10X90 POLYESTE	11007853	(3)	1	529	96054232	OBERTEIL VORM.
ETIKETTEN 10X90 POLYESTE	11007853	(301)	1	996	96069348	AUFBAUTEILE MONTAGETAFE
ETIKETTEN 10X90 POLYESTE	11007853	301	1	1000	96069052	UNIVERSAL EIN-AUSGANGS
ETIKETTEN 10X90 POLYESTE	11007853	301	1	1002	968252908	BTB PROGRAMMIERT
FAECHERSCHEIBE DIN 6798 A	12102694	4	12	535	922648308	KLEMMBRETT VORM.
FAECHERSCHEIBE DIN 6798 A	12102694	18	4	929	96069528	EL.ZUSATZTEILE STROMAGG
FAECHERSCHEIBE DIN 6798 A	12102694	82	2	997	96069348	AUFBAUTEILE MONTAGETAFE
FAECHERSCHEIBE DIN 6798 J	425220708	14	6	929	96069528	EL.ZUSATZTEILE STROMAGG
FAECHERSCHEIBE DIN 6798 J	425220708	65	32	997	96069348	AUFBAUTEILE MONTAGETAFE
FAECHERSCHEIBE DIN 6798 J	425220708	32	16	1021	96035787	AUSRUESTUNG KAMERA KAB
FAECHERSCHEIBE DIN 6798 J	425220808	12	6	1073	91003625	FREMDEINSPEISUNG
FAHRERSITZ 1030/880NTS	10877138	1	1	1025	918810308	STEUERSTAND
FALTENBALG	11124040	3	2	1107	10454762	FERNSTEUERSENDER
FALTENBALG	571912308	2	1	531	10343693	MEISTERSCHALTER
FANGBAND	10492865	58	1	508	10651874	KABINE
FEDER	511052008	9	1	469	510401908	UMSCHALTVENTIL
FEDERBOLZEN	510797308	6	1	910	511417608	DRUCKBEGRENZUNGSVENTI
FEDERBOLZEN	510797308	6	1	1152	511417708	DRUCKBEGRENZUNGSVENTI
FEDERDRUCKBREMSE	90001094	80	1	332	90001090	DREHWERKANTRIEB
FEDERDRUCKBREMSE	90001094	80	1	1084	90011209	DREHWERKANTRIEB
FEDERDRUCKBREMSE	90001094	80	1	1230	90006725	DREHWERKANTRIEB

Bezeichnung	Artikel	Pos.	Menge	Seite	Baugruppe	Bezeichnung
FEDERDRUCKLAMELLENBRE	10172801	80	1	447	90008841	DREHWERKANTRIEB
FEDERRIEGEL VERZ	704232608	7	1	514	967037208	GELAENDER KPL.
FEDERRIEGEL VERZ	704232608	7	1	515	967036208	GELAENDER KPL.
FEDERRIEGEL VERZ	704232608	7	1	516	967037908	GELAENDER KPL.
FEDERRIEGEL VERZ	704232608	13	1	590	965887108	AUFSTIEG VORM.
FEDERRIEGEL VERZ	704232608	13	2	591	965887208	KLAPPTRITT VORM.
FEDERRIEGEL VERZ	704232608	6	1	595	965888608	PODEST KPL.
FEDERRIEGEL VERZ	704232608	3	1	602	96044781	HALTER KPL.
FEDERRIEGEL VERZ	704232608	3	1	603	967297708	HALTER KPL.
FEDERRIEGEL VERZ	704232608	72	1	1129	916305808	S-ANLENKSTUECK VORM.
FEDERRING DIN 127 A 6 FST	424000508	12	3	335	915749608	ELEKTRIK WINDE 1
FEDERRING DIN 127 A 6 FST	424000508	12	3	353	915749708	ELEKTRIK WINDE 2
FEDERRING DIN 127 A 6 FST	424000508	12	3	1087	915749908	ELEKTRIK WINDE 4
FEDERRING DIN 127 A 6 FST	424000508	12	3	1232	915749808	ELEKTRIK WINDE 3
FEDERRING DIN 127 A 6 FST	424000508	12	3	1265	915750108	ELEKTRIK WINDE 6
FEDERRING DIN 127 B 8 FLZN	11659025	16	2	287	510438508	DRUCKMINDERVENTIL
FEDERRING DIN 127 B 8 FLZN	11659025	33	3	472	11003525	ELEKTROPUMPE
FEDERRING DIN 128 A 5 FST 4	12227697	252	2	87	966448008	BEDIENPULT ABSTUETZUNG
FEDERRING DIN 7980 6 FST V	424100608	8	6	375	510230608	HYDROMOTOR
FEDERSTECKER 3-3,5-62 480	10875868	15	2	59	965956208	TREPPE
FEDERSTECKER 3-3,5-62 480	10875868	(2)	1	59	965956208	TREPPE
FEDERSTECKER 3-3,5-62 480	10875868	7	2	120	966790308	SCHLAUCHHALTER VORM.
FEDERSTECKER 3-3,5-62 480	10875868	7	2	121	966790408	SCHLAUCHHALTER VORM.
FEDERSTECKER 3-3,5-62 480	10875868	7	1	122	966790508	SCHLAUCHHALTER VORM.
FEDERSTECKER 3-3,5-62 480	10875868	7	2	159	966802008	SCHLAUCHHALTER VORM.
FEDERSTECKER 3-3,5-62 480	10875868	7	2	160	966802108	SCHLAUCHHALTER VORM.
FEDERSTECKER 3-3,5-62 480	10875868	7	1	161	966802208	SCHLAUCHHALTER VORM.
FEDERSTECKER 3-3,5-62 480	10875868	127	2	429	96038696	LAUFSTEG DREHBUEHNE
FEDERSTECKER 4,5X4X78 A2	433206208	126	4	429	96038696	LAUFSTEG DREHBUEHNE
FEDERSTECKER 6 ZINC COA	433206408	28	2	253	915750608	DREHBUEHNENRAHMEN VOR
FEDERSTECKER B 7 VERZ	433206608	12	2	397	966556608	EINHAENGELEITER
FEDERTELLER	510797008	3	1	910	511417608	DRUCKBEGRENZUNGSVENTI
FEDERTELLER	510797008	3	1	1152	511417708	DRUCKBEGRENZUNGSVENTI
FEDERTELLER	570110808	6	1	445	570967708	TRIEBWERK
FEDERTELLER	570114908	6	1	377	570113308	TRIEBWERK
FEDERTELLER	7372261	4	1	670	7023887	VERSTELLUNG HYDRAULISC
FEHLERSTROMSCHUTZSCHA	631044508	(1)	1	931	96072834	SICHERUNGSKASTEN KPL.
FERNSTEUEREMPFAENGER	11212256	100	1	1002	968252908	BTB PROGRAMMIERT
FERNSTEUEREMPFAENGER	11212256	7	1	1005	96069390	ZUSATZTEILE
FERNSTEUEREMPFAENGER L	12105988	(100)	1	996	96069348	AUFBAUTEILE MONTAGETAFE
FERNSTEUERSENDER LSB-BT	10454762	1	1	1106	917751408	ELEKTRIK FUNKFERNSTEUER
FERNSTEUERSENDER SPF	11160970	(1)	1	529	96054232	OBERTEIL VORM.
FERRIT KLAPPBAR	617000608	517	3	541	96063949	KABELSTRANG
FESTPUNKT	966429808	3	2	1175	916177008	ROLLENSATZ
FESTPUNKT	966429808	3	2	1180	916177108	ROLLENSATZ
FETT NBU 30 1KG DOSE	10285708	(100)	1	698	13455092	DIESELMOTOR
FETT NBU 30 1KG DOSE	10285708	100	1	705	9078049	ZYLINDER
FETT NBU 30 1KG DOSE	10285708	100	1	707	10141769	ENDREGELVENTIL
FETT NBU 30 1KG DOSE	10285708	100	1	710	10125646	OELABSCHEIDER ANBAU
FETT NBU 30 1KG DOSE	10285708	100	1	737	11363553	ANTRIEB FUER HOCHDRUCK
FETT NBU 30 1KG DOSE	10285708	100	1	752	10154796	ANSAUGSTUTZEN ANBAU
FETT NBU 30 1KG DOSE	10285708	100	1	754	12421642	VERBINDUNGSLEITUNG ANBA
FETT NBU 30 1KG DOSE	10285708	100	1	761	12490129	WASSERPUMPE MIT BEFEST.
FETT NBU 30 1KG DOSE	10285708	(100)	1	793	12410651	MOTORREGELUNGSENSORIK
FETT NBU 30 1KG DOSE	10285708	(100)	1	793	12410651	MOTORREGELUNGSENSORIK
FETT NBU 30 1KG DOSE	10285708	100	1	797	11366388	NEBENABTRIEB VORM.
FETT STABURAGS NBU 30 0.01	10282622	(10)	1	705	9078049	ZYLINDER
FEUERLOESCHER DIN EN 3	12101159	2	1	244	96005694	ZUBEHOER
FEUERLOESCHSYSTEM	918696808	191	1	14		LIEBHERR RAUPENKRAN LR
FILTER	10872409	7	1	900	10877227	STEUERBLOCK

Bezeichnung	Artikel	Pos.	Menge	Seite	Baugruppe	Bezeichnung
FILTER	10872409	7	1	903	10877228	STEUERBLOCK
FILTER	12211223	8	1	836	96035686	HARNSTOFFTANK VORM.
FILTEREINSATZ 1m³/min 10µm	510671808	(1)	1	988	965666908	OELBEHAELTER VORM.
FILTEREINSATZ 21m³/min3µm	571558808	1	1	824	551710208	LUFTFILTER
FILTEREINSATZ OEL 10µm	10037623	(1)	1	882	96029372	HYDR.MASCHINENHAUS
FILTEREINSATZ OEL 10µm	510669708	(1)	1	988	965666908	OELBEHAELTER VORM.
FILTEREINSATZ OELNEBEL4µ	12403708	(1)	1	710	10125646	OELABSCHEIDER ANBAU
FILTERELEMENT OEL 8.8µm	10874234	(1)	1	1370	10493604	ZUGZYLINDER
FILTERMODUL SCRFILTER G	11387711	2	2	813	11446927	SCRFILTER-BAUGRUPPE
FILTERPATRONE 0,005m³/min 2	510671108	155	1	132	966084908	HYDR.FAHRANTRIEB
FILTERPATRONE 0,005m³/min 2	510671108	155	1	168	966085008	HYDR.FAHRANTRIEB
FILTERPATRONE 0,005m³/min 2	510671108	155	1	195	966084808	HYDR.FAHRANTRIEB
FILTERPATRONE 0,005m³/min 2	510671108	155	1	221	966084708	HYDR.FAHRANTRIEB
FILTERPATRONE 0,005m³/min 2	510671108	155	1	341	966085708	ZUSATZHYDRAULIK WINDE 1
FILTERPATRONE 0,005m³/min 2	510671108	155	1	358	966085808	ZUSATZHYDRAULIK WINDE 2
FILTERPATRONE 0,005m³/min 2	510671108	156	1	455	966085508	HYDRAULIK DREHWERK
FILTERPATRONE 0,005m³/min 2	510671108	281	1	882	96029372	HYDR.MASCHINENHAUS
FILTERPATRONE 0,005m³/min 2	510671108	155	1	1092	966085608	ZUSATZHYDRAULIK WINDE 4
FILTERPATRONE 0,005m³/min 2	510671108	158	1	1146	966086308	ZUSATZHYDRAULIK S-ANLENK
FILTERPATRONE 0,005m³/min 2	510671108	155	1	1238	966085908	ZUSATZHYDRAULIK WINDE 3
FILTERPATRONE 0,005m³/min 2	510671108	155	1	1270	966086208	ZUSATZHYDRAULIK WINDE 6
FILTERPATRONE 0,005m³/min 2	510671108	158	2	1314	96029354	ZUSATZHYDRAULIK D-ANLENK
FILTERPATRONE 0,005m³/min 2	510671108	157	1	1352	966086708	ZUSATZHYDRAULIK D-KOPFS
FILZSTREIFEN DIN 5419 5X4	261100708	12	0.6	371	11005312	SEILTROMMEL
FINGER SCHWK. RAL 1007	966481208	2	1	1384	966035008	STANGENABLAGE KPL.
FIRMENSCHILD	10124097	600	2	701	13455092	DIESELMOTOR
FLACHDICHTRING 9,3X13,3X1	7006080	17	1	1263	10678417	DECKEL
FLACHGREIFER FERRIT VERZ	617000008	4	3	450	967144608	VENTILPLATTE VORM.
FLACHGREIFER FERRIT VERZ	617000008	27	2	937	967021108	KLEMMKASTEN BLINDSTECK
FLACHKAEFIG	501527108	9	1	371	11005312	SEILTROMMEL
FLACHKOPFSCHRAUBE ISO 7	408311208	35	4	534	96063943	AUFBAUTEILE MONTAGEPLA
FLACHKOPFSCHRAUBE ISO 70	12219257	510	6	545	96033659	KABELSTRANG
FLACHKOPFSCHRAUBE ISO 70	12219257	22	2	802	96034773	BLECH VORM.
FLACHKOPFSCHRAUBE ISO 7	408400701	7	4	1323	915747808	ELEKTRIK D-ANLENKSTUECK
FLACHKOPFSCHRAUBE ISO 7	408400701	(155)	2	1427	967276708	EMPFAENGER
FLACHKOPFSCHRAUBE ISO 7	408400801	268	4	1140	966265208	LEITUNGSTROMMEL KPL.
FLACHKOPFSCHRAUBE ISO 7	408400801	280	14	1168	966418908	KLEMMKASTEN
FLACHKOPFSCHRAUBE ISO 70	514599408	20	7	376	570112908	TRIEBWERK
FLACHKOPFSCHRAUBE ISO 70	514599408	(505)	1	1168	966418908	KLEMMKASTEN
FLACHKOPFSCHRAUBE ISO 70	514599408	(504)	1	1168	966418908	KLEMMKASTEN
FLACHKOPFSCHRAUBE ISO 70	12219805	31	16	1021	96035787	AUSRUESTUNG KAMERA KAB
FLACHKOPFSCHRAUBE ISO 70	12219805	300	3	1041	919208108	HEIZUNG MASCHINENHAUS
FLACHKOPFSCHRAUBE ISO 70	12216226	24	4	89	966448108	KLEMMKASTEN VORM.
FLACHKOPFSCHRAUBE ISO 70	12216226	24	4	100	966448308	KLEMMKASTEN VORM.
FLACHKOPFSCHRAUBE ISO 70	12216226	280	24	269	96034537	KLEMMKASTEN
FLACHKOPFSCHRAUBE ISO 70	12216226	24	4	337	966541108	KLEMMKASTEN KPL.
FLACHKOPFSCHRAUBE ISO 70	12216226	24	4	354	966541408	KLEMMKASTEN KPL.
FLACHKOPFSCHRAUBE ISO 70	12216226	26	4	804	96033201	ELEKTRIK BATTERIEKASTEN
FLACHKOPFSCHRAUBE ISO 70	12216226	280	24	918	966530408	KLEMMKASTEN
FLACHKOPFSCHRAUBE ISO 70	12216226	280	16	920	96034780	KLEMMKASTEN
FLACHKOPFSCHRAUBE ISO 70	12216226	280	24	922	96044329	KLEMMKASTEN
FLACHKOPFSCHRAUBE ISO 70	12216226	280	24	924	968221508	KLEMMKASTEN
FLACHKOPFSCHRAUBE ISO 70	12216226	12	6	929	96069528	EL.ZUSATZTEILE STROMAGG
FLACHKOPFSCHRAUBE ISO 70	12216226	11	4	937	967021108	KLEMMKASTEN BLINDSTECK
FLACHKOPFSCHRAUBE ISO 70	12216226	280	20	940	968218508	KLEMMKASTEN
FLACHKOPFSCHRAUBE ISO 70	12216226	280	28	942	96051756	KLEMMKASTEN
FLACHKOPFSCHRAUBE ISO 70	12216226	53	4	996	96069348	AUFBAUTEILE MONTAGETAFE
FLACHKOPFSCHRAUBE ISO 70	12216226	24	4	1234	966541908	KLEMMKASTEN KPL.
FLACHKOPFSCHRAUBE ISO 70	12216226	24	4	1267	966543108	KLEMMKASTEN KPL.
FLACHKOPFSCHRAUBE ISO 70	12216966	280	16	308	96047223	ELEKTRIK KLEMMKASTEN DB

Bezeichnung	Artikel	Pos.	Menge	Seite	Baugruppe	Bezeichnung
FLACHKOPFSCHRAUBE ISO 70	12216966	190	8	1168	966418908	KLEMMKASTEN
FLACHKOPFSCHRAUBE ISO 70	10876384	11	3	1073	91003625	FREMDEINSPEISUNG
FLACHKOPFSCHRAUBE ISO 70	11656605	24	2	534	96063943	AUFBAUTEILE MONTAGEPLA
FLACHKOPFSCHRAUBE ISO 70	11656605	54	12	997	96069348	AUFBAUTEILE MONTAGETAFE
FLACHKOPFSCHRAUBE ISO 70	12220252	78	3	56	919045208	QUERTRAEGER
FLACHRUNDSCHRAUBE DIN	240186202	30	1	1303	540006108	SEILWINDE
FLACHSICHERUNGSEINSATZ	604007108	14	7	534	96063943	AUFBAUTEILE MONTAGEPLA
FLACHSICHERUNGSEINSATZ	604007108	210	34	997	96069348	AUFBAUTEILE MONTAGETAFE
FLACHSICHERUNGSEINSATZ	604007208	15	6	534	96063943	AUFBAUTEILE MONTAGEPLA
FLACHSICHERUNGSEINSATZ	604007208	215	10	997	96069348	AUFBAUTEILE MONTAGETAFE
FLACHSICHERUNGSEINSATZ	604007308	220	1	997	96069348	AUFBAUTEILE MONTAGETAFE
FLACHSICHERUNGSEINSATZ	604007408	16	1	534	96063943	AUFBAUTEILE MONTAGEPLA
FLACHSICHERUNGSEINSATZ	604007708	203	13	997	96069348	AUFBAUTEILE MONTAGETAFE
FLACHSICHERUNGSEINSATZ	604006908	12	7	534	96063943	AUFBAUTEILE MONTAGEPLA
FLACHSICHERUNGSEINSATZ	604006908	205	19	997	96069348	AUFBAUTEILE MONTAGETAFE
FLACHSICHERUNGSEINSATZ	604007008	13	8	534	96063943	AUFBAUTEILE MONTAGEPLA
FLACHSICHERUNGSEINSATZ	604007008	275	14	997	96069348	AUFBAUTEILE MONTAGETAFE
FLACHSTAHL 10X30X150 S23	943700408	21	1	957	966168408	DECKEL VORM.
FLACHSTECKER	602304808	2	2	1003	963398008	AXIALLUEFTER VORM.OBEN
FLACHSTECKER 1,0-2,5MM2	602323208	120	15	538	96063945	DRAEHTE ARMATUR VORM.
FLACHSTECKER 1,0-2,5MM2	602323208	120	15	541	96063949	KABELSTRANG
FLACHSTECKER 2,8X0,5-1 SN	602323508	124	208	538	96063945	DRAEHTE ARMATUR VORM.
FLACHSTECKER 2,8X0,5-1 SN	602323508	124	60	540	96033657	KABELSTRANG
FLACHSTECKER 2,8X0,5-1 SN	602323508	124	60	541	96063949	KABELSTRANG
FLACHSTECKER 2,8X0,5-1 SN	602323508	124	69	543	96034783	KABELSTRANG
FLACHSTECKER 2,8X0,5-1 SN	602323508	124	68	544	96034784	KABELSTRANG
FLACHSTECKER 2,8X0,5-1 SN	602323508	124	15	545	96033659	KABELSTRANG
FLACHSTECKER 2,8X0,5-1 SN	602323508	124	25	1326	966885808	LEITUNG
FLACHSTECKER 6,3X0,2-0,5 S	12100121	2278	1	545	96033659	KABELSTRANG
FLACHSTECKER 6,3X1-2,5 SN	602203908	75	4	538	96063945	DRAEHTE ARMATUR VORM.
FLACHSTECKER 6,3X1-2,5 SN	602203908	75	1	541	96063949	KABELSTRANG
FLACHSTECKERGEHAEUSE 1	602323308	508	18	537	96063944	DRAEHTE KPL.ARMATUR
FLACHSTECKERGEHAEUSE 1	602323308	502	5	540	96033657	KABELSTRANG
FLACHSTECKERGEHAEUSE 1	602323308	501	7	541	96063949	KABELSTRANG
FLACHSTECKERGEHAEUSE 1	602323308	501	4	543	96034783	KABELSTRANG
FLACHSTECKERGEHAEUSE 1	602323308	501	4	544	96034784	KABELSTRANG
FLACHSTECKERGEHAEUSE 1	602323308	501	9	545	96033659	KABELSTRANG
FLACHSTECKERGEHAEUSE 1	602323308	(502)	128	1007	96033580	VERKABELUNG MONTAGETA
FLACHSTECKERGEHAEUSE 1	602323308	502	2	1326	966885808	LEITUNG
FLACHSTECKERGEHAEUSE 1	602323308	504	1	1362	96052002	DRAEHTE KPL.
FLACHSTECKERGEHAEUSE	602305908	522	2	537	96063944	DRAEHTE KPL.ARMATUR
FLACHSTECKERGEHAEUSE	602305908	3	1	1003	963398008	AXIALLUEFTER VORM.OBEN
FLACHSTECKERGEHAEUSE	602305908	(528)	2	1007	96033580	VERKABELUNG MONTAGETA
FLACHSTECKERGEHAEUSE	602325608	(516)	3	1007	96033580	VERKABELUNG MONTAGETA
FLACHSTECKERGEHAEUSE	602325608	503	1	1326	966885808	LEITUNG
FLACHSTECKHUELSE 0,2-0,5	10877406	2260	1	538	96063945	DRAEHTE ARMATUR VORM.
FLACHSTECKHUELSE 0,5-1,5	602320508	62	133	538	96063945	DRAEHTE ARMATUR VORM.
FLACHSTECKHUELSE 0,5-1,5	602320508	62	1	541	96063949	KABELSTRANG
FLACHSTECKHUELSE 6,3X0,5-	602303308	134	5	541	96063949	KABELSTRANG
FLACHSTECKHUELSE 6,3X1,5-	602303290	135	1	541	96063949	KABELSTRANG
FLAECHENDICHTUNG 300ML	10354595	115	1	703	12405454	KURBELGEHAEUSE KPL. MIT
FLAECHENDICHTUNG 300ML	10354595	115	1	760	10141838	VERSCHLUSSTEILE
FLAECHENDICHTUNG 85ML	12697087	100	1	727	10122646	ZYLINDERKOPFDECKEL ANBA
FLAECHENDICHTUNG 85ML	12697087	100	1	729	10122659	ZYLINDERKOPFDECKEL ANBA
FLAECHENDICHTUNG KARTUS	10167395	115	1	730	11364325	ZYLINDERKOPFDECKEL VORM
FLANSCH	511052508	14	1	469	510401908	UMSCHALTVENTIL
FLANSCH	570796308	1	1	372	540270314	FLANSCH KPL
FLANSCH KPL	540270314	22	1	369	10802219	SEILWINDE
FLANSCH RD140X10 S355MC	935267508	119	4	1290	916324608	D-ANLENKSTUECK VORM.
FLANSCH S235JR	11422653	6	1	775	10141720	ATL-ANBAU

Bezeichnung	Artikel	Pos.	Menge	Seite	Baugruppe	Bezeichnung
FLANSCH S235JR	11422653	6	1	776	10141721	ATL-ANBAU
FLANSCHDICHTUNG GR.28	10815121	18	1	937	967021108	KLEMMKASTEN BLINDSTECK
FLANSCHDICHTUNG GR.28	10815121	171	1	1140	966265208	LEITUNGSTROMMEL KPL.
FLANSCHDICHTUNG GR.28	10815121	154	2	1168	966418908	KLEMMKASTEN
FLANSCHHAELFTE SAE1 1/2-C	510588208	500	16	34	966084408	HYDRAULIK MITTELTEIL
FLANSCHHAELFTE SAE1 1/2-C	510588208	500	12	132	966084908	HYDR.FAHRANTRIEB
FLANSCHHAELFTE SAE1 1/2-C	510588208	500	12	168	966085008	HYDR.FAHRANTRIEB
FLANSCHHAELFTE SAE1 1/2-C	510588208	500	12	195	966084808	HYDR.FAHRANTRIEB
FLANSCHHAELFTE SAE1 1/2-C	510588208	500	12	221	966084708	HYDR.FAHRANTRIEB
FLANSCHHAELFTE SAE1 1/2-C	510588208	500	4	1270	966086208	ZUSATZHYDRAULIK WINDE 6
FLANSCHHAELFTE SAE1 1/4-C	510586608	501	20	314	966085408	HYDRAULIK DREHBUEHNE
FLANSCHHAELFTE SAE1 1/4-C	510586608	501	16	341	966085708	ZUSATZHYDRAULIK WINDE 1
FLANSCHHAELFTE SAE1 1/4-C	510586608	501	16	358	966085808	ZUSATZHYDRAULIK WINDE 2
FLANSCHHAELFTE SAE1 1/4-C	510586608	511	8	455	966085508	HYDRAULIK DREHWERK
FLANSCHHAELFTE SAE1 1/4-C	510586608	501	32	883	96029372	HYDR.MASCHINENHAUS
FLANSCHHAELFTE SAE1 1/4-C	510586608	501	28	1092	966085608	ZUSATZHYDRAULIK WINDE 4
FLANSCHHAELFTE SAE1 1/4-C	510586608	501	32	1238	966085908	ZUSATZHYDRAULIK WINDE 3
FLANSCHHAELFTE SAE1-C62	510586908	500	20	883	96029372	HYDR.MASCHINENHAUS
FLANSCHHAELFTE SAE2 1/2-C	11003246	123	6	634	96034141	DIESELMOTOR VORM.
FLANSCHHAELFTE SAE2 1/2-C	11003246	123	6	692	96034143	DIESELMOTOR VORM.
FLANSCHSTUTZEN AFG 38S	511517808	522	8	34	966084408	HYDRAULIK MITTELTEIL
FLANSCHSTUTZEN AFG 38S	511517808	511	12	276	96029361	HYDRAULIK DREHBUEHNE
FLANSCHSTUTZEN AFG 38S	511517808	511	10	314	966085408	HYDRAULIK DREHBUEHNE
FLANSCHSTUTZEN AFG 38S	511517808	500	12	341	966085708	ZUSATZHYDRAULIK WINDE 1
FLANSCHSTUTZEN AFG 38S	511517808	500	12	358	966085808	ZUSATZHYDRAULIK WINDE 2
FLANSCHSTUTZEN AFG 38S	511517808	511	6	883	96029372	HYDR.MASCHINENHAUS
FLANSCHSTUTZEN AFG 38S	511517808	500	10	1092	966085608	ZUSATZHYDRAULIK WINDE 4
FLANSCHSTUTZEN AFG 38S	511517808	500	10	1238	966085908	ZUSATZHYDRAULIK WINDE 3
FLUEGELSCHRAUBE DIN 316	12215977	96	4	112	917523808	RAUPENTRAEGER LI.
FLUEGELSCHRAUBE DIN 316	12215977	135	4	155	917525508	RAUPENTRAEGER LI.
FLUEGELSCHRAUBE DIN 316	12215977	122	4	184	917525608	RAUPENTRAEGER RE.
FLUEGELSCHRAUBE DIN 316	12215977	114	4	211	917525908	RAUPENTRAEGER RE.
FLUG-U.WINDWARNUNG	915727108	380	1	15		LIEBHERR RAUPENKRAN LR
FORMCLIP 10X55 VERZ	433200908	187	2	1291	916324608	D-ANLENKSTUECK VORM.
FORMCLIP AEHNL.DIN 11023	433201008	230	1	1291	916324608	D-ANLENKSTUECK VORM.
FORMCLIP AEHNL.DIN 11023	433201008	2	2	1467	967051508	WINDWARNUNG VORM.
FORMCLIP AEHNL.DIN 11023	433201008	2	2	1469	967049508	HINDERNISFEUER VORM.
FORMSCHLAUCH 217,5X240	11220733	14	1	987	919203608	OELBEHAELTER KPL.
FORMSCHLAUCH 7,3X70 MVQ	12102653	(1)	1	811	919203408	SCHALLDAEMPFERANLAGE O
FORMSCHLAUCH DN20 X3.5 B	97042067	83	7	494	919258508	ZUSATZHEIZUNG OW
FORMSCHLAUCH DN20 X3.5 B	97042067	250	2	1036	96034844	MOTORVORWAERMUNG VO
FORMSCHLAUCH DN20 X3.5 B	97042068	84	1	494	919258508	ZUSATZHEIZUNG OW
FORMSCHLAUCH DN20 X3.5 B	97042070	85	1	494	919258508	ZUSATZHEIZUNG OW
FORMSCHLAUCH DN20 X3.5 B	97045879	87	1	494	919258508	ZUSATZHEIZUNG OW
FORMSCHLAUCH DN20 X3.5 B	97045998	86	1	494	919258508	ZUSATZHEIZUNG OW
FORMSCHLAUCH DN80X140	550632308	250	2	629	919203208	DIESELMOTOR KPL.OBEN
FORMSCHLAUCH DN80X140	550632308	250	2	687	919203308	DIESELMOTOR KPL.UNTEN
FORMSCHLAUCH DN80X140	550632308	250	4	1059	919204008	KUEHLERANLAGE
FORMTEIL 317-1399-000 SUR	605215408	509	1	1363	96052004	LEITUNG
FORMTEIL 317-1399-000 SUR	605215408	509	1	1364	96052005	LEITUNG
FREMDEINSPEISUNG 110V	91003625	414	1	15		LIEBHERR RAUPENKRAN LR
FREMDEINSPEISUNG VORM. A	96073627	1	1	1073	91003625	FREMDEINSPEISUNG
FREMDEINSPEISUNG VORM. A	96073628	2	1	1073	91003625	FREMDEINSPEISUNG
FREMDEINSPEISUNG VORM. A	96070816	3	1	1073	91003625	FREMDEINSPEISUNG
FREMDEINSPEISUNG VORM. A	96070817	4	1	1073	91003625	FREMDEINSPEISUNG
FRONTBLECH SCHWK. SPF	96035723	8	1	832	919205608	HARNSTOFFANLAGE
FRONTELEMENT	606652508	205	8	87	966448008	BEDIENPULT ABSTUETZUNG
FRONTSCHEIBE VSG-GLAS	10492822	2	1	508	10651874	KABINE
FUEHRUNG	966277408	77	1	211	917525908	RAUPENTRAEGER RE.
FUEHRUNG	966289508	77	1	154	917525508	RAUPENTRAEGER LI.

Bezeichnung	Artikel	Pos.	Menge	Seite	Baugruppe	Bezeichnung
FUEHRUNG 306X48X37 ENA	977430408	10	2	1025	918810308	STEUERSTAND
FUEHRUNG KPL.	966259008	126	1	184	917525608	RAUPENTRAEGER RE.
FUEHRUNG KPL.	966289108	126	1	112	917523808	RAUPENTRAEGER LI.
FUEHRUNG SCHWK.	968113208	1	1	1186	968112008	MECH.ANBAUTEILE SCHEINW
FUEHRUNG SCHWK. FE//ZN20	966762008	5	4	481	966356408	KAMERAANBAU DREHBUEHN
FUEHRUNG SCHWK. T ZN O	966160908	2	1	1113	966160608	HUBENDSCHALTER GEWICHT
FUEHRUNG SCHWK. T ZN O	966275608	1	1	188	966259008	FUEHRUNG KPL.
FUEHRUNG SCHWK. T ZN O	966277708	1	1	213	966277408	FUEHRUNG
FUEHRUNG SCHWK. T ZN O	966289208	1	1	119	966289108	FUEHRUNG KPL.
FUEHRUNG SCHWK. T ZN O	966289608	1	1	156	966289508	FUEHRUNG
FUEHRUNG SCHWK. T ZN O	966766808	8	2	481	966356408	KAMERAANBAU DREHBUEHN
FUEHRUNGSBUCHSE 305X339	978989408	8	2	395	965661108	STUETZE KPL.
FUEHRUNGSBUCHSE CODIER	10871289	22	10	269	96034537	KLEMMKASTEN
FUEHRUNGSBUCHSE CODIER	10871289	510	2	272	96041617	LEITUNG
FUEHRUNGSBUCHSE CODIER	10871289	22	8	308	96047223	ELEKTRIK KLEMMKASTEN DB
FUEHRUNGSBUCHSE CODIER	10871289	504	3	546	96034782	LEITUNG
FUEHRUNGSBUCHSE CODIER	10871289	22	8	918	966530408	KLEMMKASTEN
FUEHRUNGSBUCHSE CODIER	10871289	22	8	920	96034780	KLEMMKASTEN
FUEHRUNGSBUCHSE CODIER	10871289	22	8	922	96044329	KLEMMKASTEN
FUEHRUNGSBUCHSE CODIER	10871289	22	10	924	968221508	KLEMMKASTEN
FUEHRUNGSBUCHSE CODIER	10871289	502	2	927	96066542	LEITUNG
FUEHRUNGSBUCHSE CODIER	10871289	22	3	937	967021108	KLEMMKASTEN BLINDSTECK
FUEHRUNGSBUCHSE CODIER	10871289	22	8	940	968218508	KLEMMKASTEN
FUEHRUNGSBUCHSE CODIER	10871289	22	10	942	96051756	KLEMMKASTEN
FUEHRUNGSBUCHSE CODIER	10871289	504	4	1461	967035508	LEITUNG
FUEHRUNGSROHR	10128119	2	1	715	10127822	OELMESSSTAB KPL.
FUEHRUNGSROHR SCHWK. R	965661308	2	2	395	965661108	STUETZE KPL.
FUEHRUNGSSTIFT CODIERUN	10871288	23	10	269	96034537	KLEMMKASTEN
FUEHRUNGSSTIFT CODIERUN	10871288	509	2	272	96041617	LEITUNG
FUEHRUNGSSTIFT CODIERUN	10871288	23	8	308	96047223	ELEKTRIK KLEMMKASTEN DB
FUEHRUNGSSTIFT CODIERUN	10871288	505	1	546	96034782	LEITUNG
FUEHRUNGSSTIFT CODIERUN	10871288	23	8	918	966530408	KLEMMKASTEN
FUEHRUNGSSTIFT CODIERUN	10871288	23	8	920	96034780	KLEMMKASTEN
FUEHRUNGSSTIFT CODIERUN	10871288	23	8	922	96044329	KLEMMKASTEN
FUEHRUNGSSTIFT CODIERUN	10871288	23	10	924	968221508	KLEMMKASTEN
FUEHRUNGSSTIFT CODIERUN	10871288	503	2	927	96066542	LEITUNG
FUEHRUNGSSTIFT CODIERUN	10871288	26	5	937	967021108	KLEMMKASTEN BLINDSTECK
FUEHRUNGSSTIFT CODIERUN	10871288	23	8	940	968218508	KLEMMKASTEN
FUEHRUNGSSTIFT CODIERUN	10871288	23	10	942	96051756	KLEMMKASTEN
FUEHRUNGSSTIFT CODIERUN	10871288	502	4	1461	967035508	LEITUNG
FUELLERPROFIL	7370364	15	13.4	508	10651874	KABINE
FUSS KPL.	966846208	5	6	1475	919003708	MONTAGEHILFSMITTEL
FUSS KPL.	966945008	7	2	1475	919003708	MONTAGEHILFSMITTEL
FUSS KPL.	967927408	9	2	1475	919003708	MONTAGEHILFSMITTEL
FUSS SCHWK. RAL 9005	966846408	2	1	1476	966846208	FUSS KPL.
FUSS SCHWK. RAL 9005	966945308	1	1	1479	966945008	FUSS KPL.
FUSS SCHWK. RAL 9005	967927708	(1)	1	1475	919003708	MONTAGEHILFSMITTEL
FUSSLEISTE	12109376	(3)	2	428	96038696	LAUFSTEG DREHBUEHNE
FUSSTASTER KPL.	96023875	10	1	553	96023877	ELEKTRIK PEDALGEBER
FUSSWIPPE SPF	10297310	(10)	2	553	96023877	ELEKTRIK PEDALGEBER
GABEL	97025252	3	2	62	96026238	GELAENDER
GABEL	97025252	3	2	63	96026256	GELAENDER
GABEL	97025252	4	3	66	96026365	GELAENDER
GABEL	97025252	3	2	67	96026398	GELAENDER
GABEL	97025252	3	2	71	96026462	GELAENDER
GABEL	97025252	3	2	231	96026615	GELAENDER
GABELKOPF 70X166X73 S960Q	979405008	43	2	573	918744708	MASCHINENHAUS GRUNDRAH
GABELKOPF DIN 71752 25X50	725104008	1	2	1298	966211808	STUETZE
GABELKOPF DIN 71752 25X50	725104008	1	2	1299	966505108	STUETZE
GABELKOPF DIN 71752 25X50	725104008	1	2	1300	966505208	STUETZE

Bezeichnung	Artikel	Pos.	Menge	Seite	Baugruppe	Bezeichnung
GASFEDER	10492868	60	1	508	10651874	KABINE
GASFEDER	7370361	59	1	508	10651874	KABINE
GASFEDER 19X60-550N	591067008	23	1	1025	918810308	STEUERSTAND
GASFEDER 40X300-1400N	10280449	59	1	574	918744708	MASCHINENHAUS GRUNDRAH
GASSENSOR GEN 2.8 NICHT	12412141	133	4	811	919203408	SCHALLDAEMPFERANLAGE O
GASSENSOR GEN 2.8 NICHT	12412141	133	4	818	919203508	SCHALLDAEMPFERANLAGE
GASSENSOR NICHT LACKIERE	10144038	130	2	811	919203408	SCHALLDAEMPFERANLAGE O
GASSENSOR NICHT LACKIERE	10144038	130	2	818	919203508	SCHALLDAEMPFERANLAGE
GEBER HUB OBEN ENDSCHAL	966764308	10	1	1423	966754408	ELEKTRIK MASTNASE
GEBERANBAU	966417508	10	1	1139	919296308	ELEKTRIK S-ANLENKSTUECK
GEBERANBAU ANLENKSTUEC	967008008	5	1	1323	915747808	ELEKTRIK D-ANLENKSTUECK
GEBERANBAU KOPFSTUECK	967008408	10	1	1359	919752308	ELEKTRIK D-KOPFSTUECK
GEBERANBAU S-KOPF	966418808	10	1	1166	966418708	ELEKTRIK S-KOPFSTUECK
GEGENGEWICHTSRAHMEN D	915719508	130	1	12		LIEBHERR RAUPENKRAN LR
GEGENHAKEN	704209508	19	2	605	967124708	DECKELHALTERUNG
GEGENLAGER 80X420X140 S	979798808	14	4	55	919045208	QUERTRAEGER
GEGENMUTTER M25X1,5 PO	10042696	504	1	935	96070789	LEITUNG
GEGENMUTTER PG9 MS	602501908	5	1	310	927868908	KLEMMKASTEN BELEUCHTUN
GEHAEUSE	10136518	1	1	710	10125646	OELABSCHEIDER ANBAU
GEHAEUSE	510796908	1	1	910	511417608	DRUCKBEGRENZUNGSVENTI
GEHAEUSE	510796908	1	1	1152	511417708	DRUCKBEGRENZUNGSVENTI
GEHAEUSE	511051208	1	1	469	510401908	UMSCHALTVENTIL
GEHAEUSE	540400108	1	1	1303	540006108	SEILWINDE
GEHAEUSE	570113008	3	1	375	510230608	HYDROMOTOR
GEHAEUSE	704216008	46	1	508	10651874	KABINE
GEHAEUSE	704216008	47	1	508	10651874	KABINE
GEHAEUSE 10-POL	602332808	501	1	546	96034782	LEITUNG
GEHAEUSE 12-POL	10099861	(525)	1	1007	96033580	VERKABELUNG MONTAGETA
GEHAEUSE 140X540X100 SPF	604532708	85	1	56	919045208	QUERTRAEGER
GEHAEUSE 15-POLE	10099863	(514)	12	1007	96033580	VERKABELUNG MONTAGETA
GEHAEUSE 18-POL	10099864	505	3	537	96063944	DRAEHTE KPL.ARMATUR
GEHAEUSE 18-POL	10099864	(510)	8	1007	96033580	VERKABELUNG MONTAGETA
GEHAEUSE 21-POLE	10099856	(507)	16	1007	96033580	VERKABELUNG MONTAGETA
GEHAEUSE 4-POL	602331308	502	3	537	96063944	DRAEHTE KPL.ARMATUR
GEHAEUSE 4-POL	602331308	511	1	541	96063949	KABELSTRANG
GEHAEUSE 4-POL	602331308	507	3	545	96033659	KABELSTRANG
GEHAEUSE 4-POL	602331308	(509)	45	1007	96033580	VERKABELUNG MONTAGETA
GEHAEUSE 4-POL	602331308	502	10	1362	96052002	DRAEHTE KPL.
GEHAEUSE 6-POL	602325508	507	6	537	96063944	DRAEHTE KPL.ARMATUR
GEHAEUSE 6-POL	602325508	504	2	541	96063949	KABELSTRANG
GEHAEUSE 6-POL	602325508	(524)	7	1007	96033580	VERKABELUNG MONTAGETA
GEHAEUSE 6-POL	602325508	501	2	1362	96052002	DRAEHTE KPL.
GEHAEUSE 8-POL	602300508	513	1	537	96063944	DRAEHTE KPL.ARMATUR
GEHAEUSE 8-POL	602300608	511	1	537	96063944	DRAEHTE KPL.ARMATUR
GEHAEUSE 8-POL	602301408	512	3	537	96063944	DRAEHTE KPL.ARMATUR
GEHAEUSE 8-POL	602301408	(513)	2	1007	96033580	VERKABELUNG MONTAGETA
GEHAEUSE 9-POL	10099860	(522)	4	1007	96033580	VERKABELUNG MONTAGETA
GEHAEUSE EN-GJS-400-1	12504305	(1)	1	110	917523808	RAUPENTRAEGER LI.
GEHAEUSE EN-GJS-400-1	12504305	(1)	1	153	917525508	RAUPENTRAEGER LI.
GEHAEUSE GD-ZN SW GEPU	704253308	116	1	575	918744708	MASCHINENHAUS GRUNDRAH
GEHAEUSE GD-ZN SW GEPU	704253308	9	1	585	96036247	DECKEL VORM.
GEHAEUSE GD-ZN SW GEPU	704253308	6	2	593	965887708	BODENBLECH KPL.
GEHAEUSE GD-ZN SW GEPU	704253308	9	2	594	965887808	DECKEL VORM.
GEHAEUSE GD-ZN SW GEPU	704253308	5	2	596	965963608	DECKEL VORM.
GEHAEUSE GD-ZN SW GEPU	704253308	3	2	636	96037955	DECKEL KPL.
GEHAEUSE GD-ZN SW GEPU	704253308	8	2	953	966167408	DECKEL VORM.
GEHAEUSE GD-ZN SW GEPU	704253308	8	2	954	966167508	DECKEL VORM.
GEHAEUSE GD-ZN SW GEPU	704253308	8	2	955	966167908	DECKEL VORM.
GEHAEUSE GD-ZN SW GEPU	704253308	8	2	956	966168008	DECKEL VORM.
GEHAEUSE GD-ZN SW GEPU	704253308	8	2	957	966168408	DECKEL VORM.

Bezeichnung	Artikel	Pos.	Menge	Seite	Baugruppe	Bezeichnung
GEHAEUSE SCHWK.	967030908	1	1	1441	966888308	SCHALTEINHEIT
GEHAEUSE SCHWK.	967031508	1	1	1442	966916408	SCHALTEINHEIT
GEHAEUSE VORM.	10152923	1	1	738	11368166	ANTRIEB FUER HDP VORM.
GELAENDER	12109375	(2)	1	428	96038696	LAUFSTEG DREHBUEHNE
GELAENDER KPL.	967036208	3	1	513	916997508	RAHMEN KPL.
GELAENDER KPL.	967037208	2	1	513	916997508	RAHMEN KPL.
GELAENDER KPL.	967037908	5	1	513	916997508	RAHMEN KPL.
GELAENDER KPL. ALU SPF	967110708	10	1	428	96038696	LAUFSTEG DREHBUEHNE
GELAENDER KPL. AUFSTIEG	966211408	165	1	1290	916324608	D-ANLENKSTUECK VORM.
GELAENDER KPL. STEG II ALU	966242908	9	1	428	96038696	LAUFSTEG DREHBUEHNE
GELAENDER LAENGS ALU SP	97000738	121	2	429	96038696	LAUFSTEG DREHBUEHNE
GELAENDER Q 1650 ALU SPF	966503208	11	1	428	96038696	LAUFSTEG DREHBUEHNE
GELAENDER SCHWK.	966707508	150	1	1290	916324608	D-ANLENKSTUECK VORM.
GELAENDER SCHWK.	967665408	1	1	1164	967665708	GELAENDER VORM.
GELAENDER SCHWK.	967665408	1	1	1165	967665808	GELAENDER VORM.
GELAENDER SCHWK. 1.35M T	965745908	54	1	1128	916305808	S-ANLENKSTUECK VORM.
GELAENDER SCHWK. 1.93M T	966035308	5	8	1382	916303808	D-ZWISCHENSTUECK
GELAENDER SCHWK. 2.15M T	965745808	53	2	1128	916305808	S-ANLENKSTUECK VORM.
GELAENDER SCHWK. 2.35M T	965843608	81	1	1129	916305808	S-ANLENKSTUECK VORM.
GELAENDER SCHWK. 2.35M T	965846708	82	2	1129	916305808	S-ANLENKSTUECK VORM.
GELAENDER SCHWK. 3.92M T	965995508	4	2	1382	916303808	D-ZWISCHENSTUECK
GELAENDER SCHWK. STEG I	966242808	8	2	428	96038696	LAUFSTEG DREHBUEHNE
GELAENDER SCHWK. T ZN K	965705308	2	2	1101	965630408	TRAEGER VORM.
GELAENDER SCHWK. T ZN K	965705408	3	2	1101	965630408	TRAEGER VORM.
GELAENDER SCHWK. T ZN O	965887408	11	1	573	918744708	MASCHINENHAUS GRUNDRAH
GELAENDER SCHWK. T ZN O	965887508	12	1	573	918744708	MASCHINENHAUS GRUNDRAH
GELAENDER SCHWK. T ZN O	966061808	16	1	401	965661508	OBERFLASCHE KPL.
GELAENDER SCHWK. T ZN O	966062508	17	1	401	965661508	OBERFLASCHE KPL.
GELAENDER SCHWK. T ZN O	966154308	4	1	513	916997508	RAHMEN KPL.
GELAENDER SCHWK. T ZN O	966189208	97	1	112	917523808	RAUPENTRAEGER LI.
GELAENDER SCHWK. T ZN O	966189208	95	1	154	917525508	RAUPENTRAEGER LI.
GELAENDER SCHWK. T ZN O	966189208	96	1	184	917525608	RAUPENTRAEGER RE.
GELAENDER SCHWK. T ZN O	966189208	95	1	211	917525908	RAUPENTRAEGER RE.
GELAENDER SCHWK. T ZN O	966189408	84	1	111	917523808	RAUPENTRAEGER LI.
GELAENDER SCHWK. T ZN O	966189508	92	1	211	917525908	RAUPENTRAEGER RE.
GELAENDER SCHWK. T ZN O	966191608	92	1	154	917525508	RAUPENTRAEGER LI.
GELAENDER SCHWK. T ZN O	966191708	94	1	154	917525508	RAUPENTRAEGER LI.
GELAENDER SCHWK. T ZN O	966191708	86	1	184	917525608	RAUPENTRAEGER RE.
GELAENDER SCHWK. T ZN O	966192008	86	1	111	917523808	RAUPENTRAEGER LI.
GELAENDER SCHWK. T ZN O	966192008	94	1	211	917525908	RAUPENTRAEGER RE.
GELAENDER SCHWK. T ZN O	966212808	16	1	428	96038696	LAUFSTEG DREHBUEHNE
GELAENDER SCHWK. T ZN O	966237308	7	4	428	96038696	LAUFSTEG DREHBUEHNE
GELAENDER SCHWK. T ZN O	966267508	166	1	1290	916324608	D-ANLENKSTUECK VORM.
GELAENDER SCHWK. T ZN O	966267608	167	1	1290	916324608	D-ANLENKSTUECK VORM.
GELAENDER SCHWK. T ZN O	966267708	168	1	1290	916324608	D-ANLENKSTUECK VORM.
GELAENDER SCHWK. T ZN O	966267808	169	1	1290	916324608	D-ANLENKSTUECK VORM.
GELAENDER SCHWK. T ZN O	966478008	131	1	1290	916324608	D-ANLENKSTUECK VORM.
GELAENDER SCHWK. T ZN O	966491008	2	1	1160	966490908	AUFSTIEG KPL.
GELAENDER SCHWK. T ZN O	966562908	210	1	1291	916324608	D-ANLENKSTUECK VORM.
GELAENDER SCHWK. T ZN O	966958008	84	1	184	917525608	RAUPENTRAEGER RE.
GELAENDER SCHWK. T ZN O	966973008	87	1	154	917525508	RAUPENTRAEGER LI.
GELAENDER SCHWK. T ZN O	966973008	93	1	211	917525908	RAUPENTRAEGER RE.
GELAENDER SCHWK. T ZN O	967036008	1	1	515	967036208	GELAENDER KPL.
GELAENDER SCHWK. T ZN O	967036108	2	1	515	967036208	GELAENDER KPL.
GELAENDER SCHWK. T ZN O	967037008	1	1	514	967037208	GELAENDER KPL.
GELAENDER SCHWK. T ZN O	967037108	2	1	514	967037208	GELAENDER KPL.
GELAENDER SCHWK. T ZN O	967037708	1	1	516	967037908	GELAENDER KPL.
GELAENDER SCHWK.LI. T ZN	965951808	5	1	59	965956208	TREPPE
GELAENDER SCHWK.LI. T ZN	967665508	2	1	1164	967665708	GELAENDER VORM.
GELAENDER SCHWK.RE. T ZN	965953508	6	1	59	965956208	TREPPE

Bezeichnung	Artikel	Pos.	Menge	Seite	Baugruppe	Bezeichnung
GELAENDER SCHWK.RE. T ZN	967665608	2	1	1165	967665808	GELAENDER VORM.
GELAENDER SPF	966034208	6	1	418	96038694	LAUFSTEG DREHBUEHNE
GELAENDER T ZN O	96026238	2	1	61	96026100	PODEST KPL.LI.
GELAENDER T ZN O	96026256	3	1	61	96026100	PODEST KPL.LI.
GELAENDER T ZN O	96026365	2	1	65	96026289	PODEST KPL.RE.
GELAENDER T ZN O	96026398	3	1	65	96026289	PODEST KPL.RE.
GELAENDER T ZN O	96026462	2	3	70	96026457	PODEST KPL.
GELAENDER T ZN O	96026615	3	3	228	919026408	LAUFSTEG RAUPENFAHRWER
GELAENDER T ZN O	966413508	2	1	1454	966410908	PODEST KPL.
GELAENDER T ZN O	966413608	3	1	1454	966410908	PODEST KPL.
GELAENDER VORM.	967665708	88	1	1158	916332108	S-KOPFSTUECK
GELAENDER VORM.	967665808	89	1	1158	916332108	S-KOPFSTUECK
GELAENDERSTANGE T ZN O	967023208	257	2	576	918744708	MASCHINENHAUS GRUNDRAH
GELENKBANDKONSOLENSC	10023266	180	2	823	918717708	LUFTFILTERANLAGE OBEN
GELENKBANDKONSOLENSC	10023266	180	2	829	918719508	LUFTFILTERANLAGE UNTEN
GELENKBANDKONSOLENSC	10355007	13	4	1137	915745308	S-RUECKHALTESICHERUNG
GELENKBANDKONSOLENSCH	10337339	182	4	629	919203208	DIESELMOTOR KPL.OBEN
GELENKBANDKONSOLENSCH	10337339	182	6	687	919203308	DIESELMOTOR KPL.UNTEN
GELENKBOLZENSCHELLE 33	12102925	185	2	811	919203408	SCHALLDAEMPFERANLAGE O
GELENKBOLZENSCHELLE 33	12102925	185	2	818	919203508	SCHALLDAEMPFERANLAGE
GELENKHAKENSCHLUESSEL	885182808	17	1	243	96005686	GRUNDWERKZEUG
GELENKKOPF DIN 648	746924208	110	2	584	96035947	DACH KPL.
GELENKKOPF DIN 648	746924208	15	4	587	965886708	DACH KPL.
GELENKLAGER 300	10652444	2	1	1344	966593708	STANGE KPL.
GELENKLAGER 50/75-35/28	10100430	42	2	573	918744708	MASCHINENHAUS GRUNDRAH
GELENKRAHMEN HAN 6B	13110370	503	1	265	96045406	LEITUNG
GELENKRAHMEN HAN 6B	13110370	27	1	269	96034537	KLEMMKASTEN
GELENKRAHMEN HAN 6B	13110775	507	1	273	96041505	LEITUNG
GENERATOR 9KVA 400/230V	12105534	1	1	365	91000572	ANTRIEBSAGGREGAT KLIMAA
GENERATOR ANBAU	10146947	441	1	700	13455092	DIESELMOTOR
GENERATOR VORM. 4.32KW	10148088	440	1	700	13455092	DIESELMOTOR
GERAETESTECKDOSE 3-POL	605007908	506	4	271	96034538	KABELSTRANG
GERAETESTECKDOSE DIN 436	605210608	508	2	271	96034538	KABELSTRANG
GERAETESTECKDOSE DIN 436	605210608	503	2	309	96047224	LEITUNG
GERAETESTECKVERBINDER	12104229	503	1	521	96070834	LEITUNG
GERAETESTECKVERBINDER	12104229	503	1	522	96070835	LEITUNG
GERAETESTECKVERBINDER	12107525	2	2	1074	96073627	FREMDEINSPEISUNG VORM.
GERAETESTECKVERBINDER	12107525	2	1	1075	96073628	FREMDEINSPEISUNG VORM.
GERAETESTECKVERBINDER	12107525	2	2	1076	96070816	FREMDEINSPEISUNG VORM.
GERAETESTECKVERBINDER	12107525	2	1	1077	96070817	FREMDEINSPEISUNG VORM.
GERAEUSCHDAEMPFER	502661608	152	1	1013	96032961	VERROHRUNG DRUCKLUFTA
GETRIEBEDECKEL	540402008	26	1	1303	540006108	SEILWINDE
GEWICHT 150X2200X1030 S35	97007944	4	3	1418	966660708	GEWICHT KPL.
GEWICHT 150X2200X1030 S35	97007946	5	1	1418	966660708	GEWICHT KPL.
GEWICHT 43X72X245 EN-GJS4	388283208	1	1	1119	962563908	HUBENDSCHALTER GEWICHT
GEWICHT EN-GJS400-18 FE//	388283108	2	1	1119	962563908	HUBENDSCHALTER GEWICHT
GEWICHT KPL. RAL 1007	966660708	3	1	1407	916115808	S-VERSTELLFLASCHEN
GEWICHT SCHWK.	966660808	1	1	1418	966660708	GEWICHT KPL.
GEWICHTSSCHILD 2X200X100	97009588	56	1	253	915750608	DREHBUEHNENRAHMEN VOR
GEWICHTSSCHILD 2X200X100	97021458	33	1	304	96047586	MONTAGETEILE HECKTEIL
GEWICHTSSCHILD 2X230X100	97008181	20	1	1409	966649408	VERSTELLFLASCHE KPL.
GEWICHTSSCHILD 2X255X180	97011336	76	1	111	917523808	RAUPENTRAEGER LI.
GEWICHTSSCHILD 2X255X180	97011336	76	1	184	917525608	RAUPENTRAEGER RE.
GEWICHTSSCHILD 2X255X180	97011340	18	1	153	917525508	RAUPENTRAEGER LI.
GEWICHTSSCHILD 2X255X180	97011340	84	1	211	917525908	RAUPENTRAEGER RE.
GEWINDEBOLZEN 18.0X178 S3	97002458	3	1	1176	966331808	BOLZENZIEHEINRICHTUNG VO
GEWINDEBOLZEN 18.0X178 S3	97002458	3	1	1181	967623108	BOLZENZIEHEINRICHTUNG VO
GEWINDEBOLZEN 20X53X78	97096918	2	2	1025	918810308	STEUERSTAND
GEWINDEBOLZEN 24.0X100 A2	97000937	6	1	1298	966211808	STUETZE
GEWINDEBOLZEN 24.0X100 A2	97000937	6	1	1299	966505108	STUETZE

Bezeichnung	Artikel	Pos.	Menge	Seite	Baugruppe	Bezeichnung
GEWINDEBOLZEN 24.0X100 A2	97000937	6	1	1300	966505208	STUETZE
GEWINDEBOLZEN 24.0X120 A2	97000934	4	2	1298	966211808	STUETZE
GEWINDEBOLZEN 24.0X120 A2	97000934	4	2	1299	966505108	STUETZE
GEWINDEBOLZEN 24.0X120 A2	97000934	4	1	1300	966505208	STUETZE
GEWINDEBOLZEN 50.0X380 S3	97007819	12	2	1409	966649408	VERSTELLFLASCHE KPL.
GEWINDEBOLZEN 50.0X571 3	979277708	37	8	153	917525508	RAUPENTRAEGER LI.
GEWINDEBOLZEN 50.0X571 3	979277708	37	8	210	917525908	RAUPENTRAEGER RE.
GEWINDEBOLZEN 50.0X740 S3	979552508	16	6	253	915750608	DREHBUEHNENRAHMEN VOR
GEWINDEBOLZEN 8.0X100 S23	97013496	(2)	1	576	918744708	MASCHINENHAUS GRUNDRAH
GEWINDEBOLZEN DIN 976-1	12100625	320	4	615	96033135	BEFESTIGUNGSTEILE HYDR
GEWINDEBOLZEN RD8X80 5.8	939473708	4	2	600	966954908	KLAPPTRITT VORM.
GEWINDEFORMSCHRAUBE D	12102051	20	4	1025	918810308	STEUERSTAND
GEWINDELEISTE 20X541X35 S	97010036	220	1	576	918744708	MASCHINENHAUS GRUNDRAH
GEWINDELEISTE 8X465X25 S	97009602	215	1	576	918744708	MASCHINENHAUS GRUNDRAH
GEWINDELEISTE 8X485X35 S	97009601	54	1	623	96018031	BEFESTIGUNGSTEILE GRUN
GEWINDEPLATTE 10X115X45	97007124	302	36	314	966085408	HYDRAULIK DREHBUEHNE
GEWINDEPLATTE 10X115X45	97007124	29	13	614	96033135	BEFESTIGUNGSTEILE HYDR
GEWINDEPLATTE 10X115X45	97007124	59	2	623	96018031	BEFESTIGUNGSTEILE GRUN
GEWINDEPLATTE 10X90X30 S	937566708	102	1	574	918744708	MASCHINENHAUS GRUNDRAH
GEWINDEPLATTE 8.0 X0 S235J	953695308	23	8	418	96038694	LAUFSTEG DREHBUEHNE
GEWINDEPLATTE 8.0 X0 S235J	953695308	129	4	429	96038696	LAUFSTEG DREHBUEHNE
GEWINDEPLATTE 8.0 X0 S235J	953695308	37	4	513	916997508	RAHMEN KPL.
GEWINDEPLATTE 8.0 X0 S235J	953695308	3	4	596	965963608	DECKEL VORM.
GEWINDEPLATTE 8.0 X0 S235J	953695308	14	16	600	966954908	KLAPPTRITT VORM.
GEWINDEPLATTE 8.0 X0 S235J	953695308	(3)	6	949	919203908	VERKLEIDUNG MASCHINENH
GEWINDEPLATTE 8.0 X0 S235J	953695308	3	6	951	966167108	TUER VORM.
GEWINDEPLATTE 8.0 X0 S235J	953695308	2	6	959	96033989	TUER VORM.
GEWINDEPLATTE 8.0 X0 S235J	953695308	2	6	961	96033991	TUER VORM.
GEWINDEPLATTE 8.0 X0 S235J	953695308	2	6	963	96033993	TUER VORM.
GEWINDEPLATTE 8.0 X0 S235J	953695308	2	6	965	96033996	TUER VORM.
GEWINDEPLATTE 8.0 X0 S235J	953695308	2	6	967	96034004	TUER VORM.
GEWINDEPLATTE 8.0 X0 S235J	953695308	2	6	969	96036311	TUER VORM.
GEWINDEPLATTE 8.0 X0 S235J	953695308	2	6	971	96036313	TUER VORM.
GEWINDEPLATTE 8.0 X0 S235J	953695308	2	6	973	96036315	TUER VORM.
GEWINDEPLATTE 8.0 X0 S235J	953695308	109	6	1129	916305808	S-ANLENKSTUECK VORM.
GEWINDEPLATTE 8.0 X0 S235J	953695308	94	4	1158	916332108	S-KOPFSTUECK
GEWINDESTANGE DIN 976 M	10424893	15	1	1175	916177008	ROLLENSATZ
GEWINDESTANGE DIN 976 M	10424893	15	1	1180	916177108	ROLLENSATZ
GEWINDESTANGE M6X200 4.6	948621308	40	2	1064	96034284	KOMBIKUEHLER VORM.
GEWINDESTANGE M6X245 4.6	954557008	41	2	1064	96034284	KOMBIKUEHLER VORM.
GEWINDESTANGE M8X130 5.8	936810808	7	2	584	96035947	DACH KPL.
GEWINDESTANGE M8X130 5.8	936810808	21	2	587	965886708	DACH KPL.
GEWINDESTANGE M8X145 5.8	948386608	312	4	1013	96032961	VERROHRUNG DRUCKLUFTA
GEWINDESTANGE M8X246 5.8	951579708	28	4	614	96033135	BEFESTIGUNGSTEILE HYDR
GEWINDESTIFT	10217570	16	1	1263	10678417	DECKEL
GEWINDESTIFT DIN 913 M10X1	518508808	21	1	74	10489597	ABSTUETZZYLINDER
GEWINDESTIFT ISO 4026 M10X	10179470	4	1	1029	962282208	ARMLEHNE LINKS
GEWINDESTIFT ISO 4026 M10X	10179470	4	1	1031	962282308	ARMLEHNE RECHTS
GEWINDESTIFT ISO 4026 M6X	12100613	3	1	1028	96032222	NACHARBEIT ARMLEHNE LI.
GEWINDESTIFT ISO 4026 M6X	12100613	3	1	1030	96032223	NACHARBEIT ARMLEHNE RE.
GITTER	553192808	108	2	1041	919208108	HEIZUNG MASCHINENHAUS
GITTER	553192808	1	1	1043	11621256	LUFTHEIZGERAET
GITTERROST T1558X605X30/3	979691908	2	1	68	966081808	PODEST KPL.MITTE
GITTERROST T1558X605X30/3	979692008	3	1	68	966081808	PODEST KPL.MITTE
GITTERROST T2190X1310X30	97003443	5	1	1454	966410908	PODEST KPL.
GITTERROST VERZ SPF	979831108	2	2	230	966165908	KLAPPRAHMEN VORM.
GITTERROST VERZ SPF	979831508	18	4	228	919026408	LAUFSTEG RAUPENFAHRWER
GITTERROST VERZ SPF	979831708	19	1	228	919026408	LAUFSTEG RAUPENFAHRWER
GITTERROST VERZ SPF	979831808	20	1	228	919026408	LAUFSTEG RAUPENFAHRWER
GITTERROST-P T1000X1270X	97006009	81	2	1192	916303308	S-ZWISCHENSTUECK

Bezeichnung	Artikel	Pos.	Menge	Seite	Baugruppe	Bezeichnung
GITTERROST-P T1000X1270X	97006009	79	1	1199	916303208	S-ZWISCHENSTUECK
GITTERROST-P T1000X1270X	97006009	79	1	1208	916303008	S-ZWISCHENSTUECK
GITTERROST-P T1000X1270X	97006009	86	1	1212	916302708	S-ZWISCHENSTUECK
GITTERROST-P T1000X1540X	979267408	81	4	1218	916302908	S-ADAPTER
GITTERROST-P T1000X1540X	979267408	7	1	1394	917223708	D-ZWISCHENSTUECK
GITTERROST-P T1000X1630X	979334908	2	4	1132	967012008	GITTERROSTE
GITTERROST-P T1000X1630X	979334908	13	3	1402	917223808	D-ZWISCHENSTUECK
GITTERROST-P T1000X1860X3	975136308	6	2	1394	917223708	D-ZWISCHENSTUECK
GITTERROST-P T1000X2180X	97001584	80	1	1204	916303108	S-ZWISCHENSTUECK
GITTERROST-P T1000X2180X	97001584	13	5	1382	916303808	D-ZWISCHENSTUECK
GITTERROST-P T1000X2180X	97001584	11	5	1394	917223708	D-ZWISCHENSTUECK
GITTERROST-P T1000X2280X	979067108	81	2	1199	916303208	S-ZWISCHENSTUECK
GITTERROST-P T1000X2280X	979067108	81	2	1208	916303008	S-ZWISCHENSTUECK
GITTERROST-P T1000X2280X	979067108	81	2	1212	916302708	S-ZWISCHENSTUECK
GITTERROST-P T1000X2400X	97010232	140	1	1341	915745708	D-KOPFSTUECK VORM.
GITTERROST-P T1000X400X30/	10040519	35	1	1199	916303208	S-ZWISCHENSTUECK
GITTERROST-P T1000X400X30/	10040519	35	1	1204	916303108	S-ZWISCHENSTUECK
GITTERROST-P T1000X400X30/	10040519	35	1	1208	916303008	S-ZWISCHENSTUECK
GITTERROST-P T1000X400X30/	10040519	35	1	1212	916302708	S-ZWISCHENSTUECK
GITTERROST-P T1000X400X30/	10040519	35	1	1217	916302908	S-ADAPTER
GITTERROST-P T1000X550X30/	97012910	139	1	1341	915745708	D-KOPFSTUECK VORM.
GITTERROST-P T1000X630X30/	725816008	79	3	1218	916302908	S-ADAPTER
GITTERROST-P T1000X650X30/	97006185	5	2	1049	966561608	TRANSPORTRAHMEN KPL.
GITTERROST-P T1000X705X30/	725867608	81	1	1204	916303108	S-ZWISCHENSTUECK
GITTERROST-P T1000X750X30/	725862708	10	2	1402	917223808	D-ZWISCHENSTUECK
GITTERROST-P T1000X800X30/	725867208	77	1	1217	916302908	S-ADAPTER
GITTERROST-P T1020X1010X3	979396108	8	1	1402	917223808	D-ZWISCHENSTUECK
GITTERROST-P T1020X240X30/	725806708	157	1	1290	916324608	D-ANLENKSTUECK VORM.
GITTERROST-P T1025X1420X3	97001203	177	1	1291	916324608	D-ANLENKSTUECK VORM.
GITTERROST-P T1025X885X30/	97036918	99	1	1193	916303308	S-ZWISCHENSTUECK
GITTERROST-P T1025X885X30/	97036920	100	1	1193	916303308	S-ZWISCHENSTUECK
GITTERROST-P T1050X950X30/	97007619	9	1	1394	917223708	D-ZWISCHENSTUECK
GITTERROST-P T1090X475X30/	97014978	7	1	513	916997508	RAHMEN KPL.
GITTERROST-P T1126X1536X3	97006481	83	1	1340	915745708	D-KOPFSTUECK VORM.
GITTERROST-P T1126X1536X3	97012907	137	1	1341	915745708	D-KOPFSTUECK VORM.
GITTERROST-P T1160X1536X3	97006480	82	1	1340	915745708	D-KOPFSTUECK VORM.
GITTERROST-P T1160X1536X3	97012906	136	1	1341	915745708	D-KOPFSTUECK VORM.
GITTERROST-P T1210X340X30/	97004677	3	1	1160	966490908	AUFSTIEG KPL.
GITTERROST-P T1260X483X30/	725802308	16	1	1132	967012008	GITTERROSTE
GITTERROST-P T1280X380X30/	725868608	11	1	1382	916303808	D-ZWISCHENSTUECK
GITTERROST-P T1300X750X30/	725815708	52	2	418	96038694	LAUFSTEG DREHBUEHNE
GITTERROST-P T1316X516X30/	97019463	193	1	576	918744708	MASCHINENHAUS GRUNDRAH
GITTERROST-P T1325X400X30/	97001199	173	3	1290	916324608	D-ANLENKSTUECK VORM.
GITTERROST-P T1325X400X30/	97001199	47	1	1394	917223708	D-ZWISCHENSTUECK
GITTERROST-P T1350X1540X3	97001544	59	1	418	96038694	LAUFSTEG DREHBUEHNE
GITTERROST-P T1350X1540X3	979610308	55	1	418	96038694	LAUFSTEG DREHBUEHNE
GITTERROST-P T1370X560X30/	725838708	10	1	1132	967012008	GITTERROSTE
GITTERROST-P T1380X483X30/	725804308	39	2	1157	916332108	S-KOPFSTUECK
GITTERROST-P T1400X1000X	979461408	87	1	1192	916303308	S-ZWISCHENSTUECK
GITTERROST-P T1430X300X30/	725868008	51	2	418	96038694	LAUFSTEG DREHBUEHNE
GITTERROST-P T1450X560X30/	725838608	4	1	1132	967012008	GITTERROSTE
GITTERROST-P T1450X700X30/	725867808	164	1	430	96038696	LAUFSTEG DREHBUEHNE
GITTERROST-P T1450X700X30/	725867808	57	1	1383	916303808	D-ZWISCHENSTUECK
GITTERROST-P T1450X700X30/	725867808	53	1	1394	917223708	D-ZWISCHENSTUECK
GITTERROST-P T1450X700X30/	725867808	49	1	1402	917223808	D-ZWISCHENSTUECK
GITTERROST-P T1500X800X30/	979148608	3	1	1132	967012008	GITTERROSTE
GITTERROST-P T1560X350X30/	725864908	35	1	1192	916303308	S-ZWISCHENSTUECK
GITTERROST-P T1560X350X30/	725864908	78	1	1199	916303208	S-ZWISCHENSTUECK
GITTERROST-P T1560X350X30/	725864908	78	1	1204	916303108	S-ZWISCHENSTUECK
GITTERROST-P T1560X350X30/	725864908	78	1	1208	916303008	S-ZWISCHENSTUECK

Bezeichnung	Artikel	Pos.	Menge	Seite	Baugruppe	Bezeichnung
GITTERROST-P T1560X350X30/	725864908	78	1	1212	916302708	S-ZWISCHENSTUECK
GITTERROST-P T1560X350X30/	725864908	76	1	1217	916302908	S-ADAPTER
GITTERROST-P T1600X740X30/	725848808	17	1	1132	967012008	GITTERROSTE
GITTERROST-P T1653X1008X3	97006487	89	1	1340	915745708	D-KOPFSTUECK VORM.
GITTERROST-P T1653X1008X3	97015248	182	1	1341	915745708	D-KOPFSTUECK VORM.
GITTERROST-P T1700X1000X3	725867108	9	1	1402	917223808	D-ZWISCHENSTUECK
GITTERROST-P T1750X1245X3	979647108	4	1	61	96026100	PODEST KPL.LI.
GITTERROST-P T1750X1245X3	979647108	4	1	65	96026289	PODEST KPL.RE.
GITTERROST-P T1750X1710X3	979936108	155	1	429	96038696	LAUFSTEG DREHBUEHNE
GITTERROST-P T1750X1710X3	979936208	156	1	429	96038696	LAUFSTEG DREHBUEHNE
GITTERROST-P T1785X1555X3	97001197	171	1	1290	916324608	D-ANLENKSTUECK VORM.
GITTERROST-P T1785X1555X3	97001198	172	1	1290	916324608	D-ANLENKSTUECK VORM.
GITTERROST-P T1785X267X30/	97014066	81	1	1340	915745708	D-KOPFSTUECK VORM.
GITTERROST-P T1800X1000X3	97037257	88	1	1192	916303308	S-ZWISCHENSTUECK
GITTERROST-P T1800X300X30/	97018822	7	2	1132	967012008	GITTERROSTE
GITTERROST-P T1800X350X30/	725869808	6	2	1382	916303808	D-ZWISCHENSTUECK
GITTERROST-P T1800X450X30/	725869708	12	1	1132	967012008	GITTERROSTE
GITTERROST-P T1830X1710X3	979935608	150	4	429	96038696	LAUFSTEG DREHBUEHNE
GITTERROST-P T1850X483X30/	97013712	13	1	1132	967012008	GITTERROSTE
GITTERROST-P T1850X730X30/	97013716	15	1	1132	967012008	GITTERROSTE
GITTERROST-P T1870X1710X3	97011656	151	1	429	96038696	LAUFSTEG DREHBUEHNE
GITTERROST-P T1870X1710X3	97011660	152	1	429	96038696	LAUFSTEG DREHBUEHNE
GITTERROST-P T1870X620X30/	979610108	53	1	418	96038694	LAUFSTEG DREHBUEHNE
GITTERROST-P T1880X1710X3	97011661	153	1	429	96038696	LAUFSTEG DREHBUEHNE
GITTERROST-P T1880X1710X3	97011667	154	1	429	96038696	LAUFSTEG DREHBUEHNE
GITTERROST-P T1884X744X30/	97012909	138	1	1341	915745708	D-KOPFSTUECK VORM.
GITTERROST-P T1900X350X30/	97000012	158	1	429	96038696	LAUFSTEG DREHBUEHNE
GITTERROST-P T1900X350X30/	97005150	156	2	1290	916324608	D-ANLENKSTUECK VORM.
GITTERROST-P T1950X744X30/	97006484	86	1	1340	915745708	D-KOPFSTUECK VORM.
GITTERROST-P T2008X716X30/	979403908	37	1	573	918744708	MASCHINENHAUS GRUNDRAH
GITTERROST-P T2020X880X30/	979404108	39	1	573	918744708	MASCHINENHAUS GRUNDRAH
GITTERROST-P T2030X483X30/	97013715	14	1	1132	967012008	GITTERROSTE
GITTERROST-P T2050X730X30/	97001196	170	1	1290	916324608	D-ANLENKSTUECK VORM.
GITTERROST-P T2082X960X30	97006489	93	1	1340	915745708	D-KOPFSTUECK VORM.
GITTERROST-P T2148X300X30	97009426	90	1	1340	915745708	D-KOPFSTUECK VORM.
GITTERROST-P T2150X670X30/	979404208	40	1	573	918744708	MASCHINENHAUS GRUNDRAH
GITTERROST-P T2187X281X30/	10035261	46	1	1394	917223708	D-ZWISCHENSTUECK
GITTERROST-P T2195X430X30/	979647208	5	1	61	96026100	PODEST KPL.LI.
GITTERROST-P T2195X430X30/	979647208	5	1	65	96026289	PODEST KPL.RE.
GITTERROST-P T2195X430X30/	979647208	3	2	70	96026457	PODEST KPL.
GITTERROST-P T2300X1000X3	725815408	8	2	1132	967012008	GITTERROSTE
GITTERROST-P T2300X1000X3	725815408	9	1	1382	916303808	D-ZWISCHENSTUECK
GITTERROST-P T2300X620X30/	979210008	9	1	1132	967012008	GITTERROSTE
GITTERROST-P T2330X1440X3	725816508	56	1	1394	917223708	D-ZWISCHENSTUECK
GITTERROST-P T2340X1000X	979657208	8	1	1382	916303808	D-ZWISCHENSTUECK
GITTERROST-P T2340X640X30/	978890608	5	2	1394	917223708	D-ZWISCHENSTUECK
GITTERROST-P T2340X960X30	97004921	46	1	1382	916303808	D-ZWISCHENSTUECK
GITTERROST-P T2346X762X30	97006488	91	1	1340	915745708	D-KOPFSTUECK VORM.
GITTERROST-P T2350X750X30	979328408	8	2	1394	917223708	D-ZWISCHENSTUECK
GITTERROST-P T2360X483X30	97001155	11	2	1402	917223808	D-ZWISCHENSTUECK
GITTERROST-P T2450X1000X	979657308	10	1	1382	916303808	D-ZWISCHENSTUECK
GITTERROST-P T2450X960X30/	10100060	7	7	1382	916303808	D-ZWISCHENSTUECK
GITTERROST-P T2640X1560X3	97001201	175	1	1291	916324608	D-ANLENKSTUECK VORM.
GITTERROST-P T2640X1560X3	97001202	176	1	1291	916324608	D-ANLENKSTUECK VORM.
GITTERROST-P T2710X1000X3	10040534	179	2	1291	916324608	D-ANLENKSTUECK VORM.
GITTERROST-P T2750X280X30/	97004676	40	1	1157	916332108	S-KOPFSTUECK
GITTERROST-P T2765X1120X3	97019019	19	1	1132	967012008	GITTERROSTE
GITTERROST-P T280X390X30/	725862508	12	1	1382	916303808	D-ZWISCHENSTUECK
GITTERROST-P T280X390X30/	725862508	5	2	1402	917223808	D-ZWISCHENSTUECK
GITTERROST-P T2850X910X30/	97001587	6	1	513	916997508	RAHMEN KPL.

Bezeichnung	Artikel	Pos.	Menge	Seite	Baugruppe	Bezeichnung
GITTERROST-P T2880X1000X3	97006184	4	2	1049	966561608	TRANSPORTRAHMEN KPL.
GITTERROST-P T2880X650X30/	97006183	3	1	1049	966561608	TRANSPORTRAHMEN KPL.
GITTERROST-P T3000X882X30/	979404308	41	1	573	918744708	MASCHINENHAUS GRUNDRAH
GITTERROST-P T3080X1000X	979049208	80	5	1192	916303308	S-ZWISCHENSTUECK
GITTERROST-P T3080X1000X	979049208	80	5	1199	916303208	S-ZWISCHENSTUECK
GITTERROST-P T3080X1000X	979049208	79	1	1204	916303108	S-ZWISCHENSTUECK
GITTERROST-P T3080X1000X	979049208	80	5	1208	916303008	S-ZWISCHENSTUECK
GITTERROST-P T3080X1000X	979049208	80	5	1212	916302708	S-ZWISCHENSTUECK
GITTERROST-P T3080X1000X	979049208	80	4	1218	916302908	S-ADAPTER
GITTERROST-P T3080X483X30	979078808	86	1	1192	916303308	S-ZWISCHENSTUECK
GITTERROST-P T3080X483X30	979078808	82	2	1204	916303108	S-ZWISCHENSTUECK
GITTERROST-P T3080X800X30/	979148408	1	1	1132	967012008	GITTERROSTE
GITTERROST-P T335X395X30/	97017729	162	1	429	96038696	LAUFSTEG DREHBUEHNE
GITTERROST-P T430X730X30/	97086935	275	1	1292	916324608	D-ANLENKSTUECK VORM.
GITTERROST-P T440X395X30/	97000229	160	1	429	96038696	LAUFSTEG DREHBUEHNE
GITTERROST-P T483X240X30/	10035308	290	1	577	918744708	MASCHINENHAUS GRUNDRAH
GITTERROST-P T490X483X30/	725806808	161	2	429	96038696	LAUFSTEG DREHBUEHNE
GITTERROST-P T500X350X30/	725801308	18	1	1132	967012008	GITTERROSTE
GITTERROST-P T500X395X30/	97000228	159	1	429	96038696	LAUFSTEG DREHBUEHNE
GITTERROST-P T537X1521X30	97006482	84	1	1340	915745708	D-KOPFSTUECK VORM.
GITTERROST-P T575X280X25/	725841708	50	4	418	96038694	LAUFSTEG DREHBUEHNE
GITTERROST-P T575X280X25/	725841708	11	1	1454	966410908	PODEST KPL.
GITTERROST-P T580X483X30/	725861408	11	2	1132	967012008	GITTERROSTE
GITTERROST-P T630X1059X30	97006491	101	1	1340	915745708	D-KOPFSTUECK VORM.
GITTERROST-P T630X1154X30/	97001057	3	1	117	965804508	LAUFSTEG
GITTERROST-P T630X1154X30/	97001057	3	1	187	965852208	LAUFSTEG
GITTERROST-P T635X1448X30/	97013485	2	1	158	966972408	LAUFSTEG
GITTERROST-P T635X1448X30/	97013700	2	1	214	966979708	LAUFSTEG
GITTERROST-P T640X300X30/	725857508	191	1	576	918744708	MASCHINENHAUS GRUNDRAH
GITTERROST-P T640X300X30/	725857508	68	2	1158	916332108	S-KOPFSTUECK
GITTERROST-P T640X300X30/	725857508	78	2	1218	916302908	S-ADAPTER
GITTERROST-P T640X300X30/	725857508	14	1	1382	916303808	D-ZWISCHENSTUECK
GITTERROST-P T640X300X30/	725857508	10	3	1394	917223708	D-ZWISCHENSTUECK
GITTERROST-P T640X300X30/	725857508	12	3	1402	917223808	D-ZWISCHENSTUECK
GITTERROST-P T660X517X30/	725866708	92	1	1158	916332108	S-KOPFSTUECK
GITTERROST-P T660X517X30/	725866708	34	2	1192	916303308	S-ZWISCHENSTUECK
GITTERROST-P T660X655X30/	725868408	60	1	418	96038694	LAUFSTEG DREHBUEHNE
GITTERROST-P T663X615X30/	97014316	167	1	1341	915745708	D-KOPFSTUECK VORM.
GITTERROST-P T675X1521X30	97006483	85	1	1340	915745708	D-KOPFSTUECK VORM.
GITTERROST-P T680X620X30/	979610208	54	1	418	96038694	LAUFSTEG DREHBUEHNE
GITTERROST-P T680X620X30/	979610208	60	1	1383	916303808	D-ZWISCHENSTUECK
GITTERROST-P T680X620X30/	979610208	55	1	1394	917223708	D-ZWISCHENSTUECK
GITTERROST-P T680X620X30/	979610208	57	1	1402	917223808	D-ZWISCHENSTUECK
GITTERROST-P T706X531X30/	97013484	3	1	158	966972408	LAUFSTEG
GITTERROST-P T706X531X30/	97013484	3	1	214	966979708	LAUFSTEG
GITTERROST-P T750X715X30/	725829208	37	2	395	965661108	STUETZE KPL.
GITTERROST-P T750X750X30/	725869608	7	1	1402	917223808	D-ZWISCHENSTUECK
GITTERROST-P T795X1488X30	97006485	87	1	1340	915745708	D-KOPFSTUECK VORM.
GITTERROST-P T795X1488X30	97006486	88	1	1340	915745708	D-KOPFSTUECK VORM.
GITTERROST-P T800X580X30/	979331508	5	1	1132	967012008	GITTERROSTE
GITTERROST-P T800X965X30/	979610508	57	1	418	96038694	LAUFSTEG DREHBUEHNE
GITTERROST-P T800X965X30/	979610608	58	1	418	96038694	LAUFSTEG DREHBUEHNE
GITTERROST-P T820X330X30/	979610408	56	2	418	96038694	LAUFSTEG DREHBUEHNE
GITTERROST-P T834X914X30/	979404008	38	1	573	918744708	MASCHINENHAUS GRUNDRAH
GITTERROST-P T850X630X30/	725805908	163	2	430	96038696	LAUFSTEG DREHBUEHNE
GITTERROST-P T850X630X30/	725805908	6	2	1402	917223808	D-ZWISCHENSTUECK
GITTERROST-P T850X800X30/2	97001703	6	1	1132	967012008	GITTERROSTE
GITTERROST-P T860X565X30/	97001200	174	1	1291	916324608	D-ANLENKSTUECK VORM.
GITTERROST-P T860X565X30/	97003804	181	1	1291	916324608	D-ANLENKSTUECK VORM.
GITTERROST-P T861X1224X30/	979916308	2	1	118	965804608	LAUFSTEG

Bezeichnung	Artikel	Pos.	Menge	Seite	Baugruppe	Bezeichnung
GITTERROST-P T861X1224X30/	979916308	2	1	157	966981808	LAUFSTEG
GITTERROST-P T890X250X30/	725868808	192	1	576	918744708	MASCHINENHAUS GRUNDRAH
GITTERROST-P T890X250X30/	725868808	180	1	1291	916324608	D-ANLENKSTUECK VORM.
GITTERROST-P T890X400X30/	10040530	158	1	1290	916324608	D-ANLENKSTUECK VORM.
GITTERROST-P T990X2640X30/	97001204	178	1	1291	916324608	D-ANLENKSTUECK VORM.
GITTERROST-SP T2975X740X3	97000011	157	1	429	96038696	LAUFSTEG DREHBUEHNE
GITTERROSTE S-ANLENKSTU	967012008	40	1	1128	916305808	S-ANLENKSTUECK VORM.
GLAS VSG	10555230	1	1	508	10651874	KABINE
GLEICHSTROMGETRIEBEMO	10355140	2	1	126	11002835	ELEKTROPUMPE
GLEICHSTROMGETRIEBEMO	10355140	2	1	291	11006306	ELEKTROPUMPE
GLEICHSTROMGETRIEBEMO	10355140	2	1	322	11081924	ELEKTROPUMPE
GLEICHSTROMGETRIEBEMO	10355140	2	1	348	11114000	ELEKTROPUMPE
GLEICHSTROMGETRIEBEMO	10355140	2	1	472	11003525	ELEKTROPUMPE
GLEITKLOTZ KPL.	10455144	15	1	1027	10877138	FAHRERSITZ
GLEITLAGER 14X16X12 IGLIDU	10343148	104	4	418	96038694	LAUFSTEG DREHBUEHNE
GLEITLAGER 14X16X12 IGLIDU	10343148	118	12	429	96038696	LAUFSTEG DREHBUEHNE
GLEITLEISTE 90X30X25 PA6G	979879708	2	2	116	966805508	SCHIEBER
GLEITLEISTE 90X30X25 PA6G	979879708	2	2	186	965986208	SCHIEBER
GLEITSCHUH 230X40X33 PA6	97097691	4	2	442	96021673	BOLZENZIEHEINRICHTUNG VO
GLEITSTUECK 20X140X800 P	978989708	11	4	395	965661108	STUETZE KPL.
GLEITSTUECK 20X200X1250 P	978989608	10	2	395	965661108	STUETZE KPL.
GLUEHLAMPE 1,2W 30V	607008708	43	11	529	96054232	OBERTEIL VORM.
GLUEHLAMPE 1,2W 48V	607011708	44	2	529	96054232	OBERTEIL VORM.
GLUEHLAMPE 7,5W 24V	10875125	(1)	1	529	96054232	OBERTEIL VORM.
GLUEHSTIFT	10873629	24	1	1043	11621256	LUFTHEIZGERAET
GLUEHSTIFT	11826649	40	1	496	10876576	WASSERHEIZGERAET
GLUEHSTIFT	11826649	(10)	1	496	10876576	WASSERHEIZGERAET
GRIFF	12103434	(2)	1	1027	10877138	FAHRERSITZ
GRIFF	570099008	11	1	908	510692308	KUGELHAHN
GRIFF KUNSTSTOFF	704254508	11	1	592	965887608	DECKEL VORM.
GRIFF KUNSTSTOFF	704254508	2	1	594	965887808	DECKEL VORM.
GRIFF KUNSTSTOFF	704254508	10	1	596	965963608	DECKEL VORM.
GRIFF KUNSTSTOFF	704254508	29	1	937	967021108	KLEMMKASTEN BLINDSTECK
GRIFF PA6-30%GF SPF	966435308	2	1	450	967144608	VENTILPLATTE VORM.
GRIFF PA6-30%GF SPF	966435308	123	1	1129	916305808	S-ANLENKSTUECK VORM.
GRIFF SCHWK.	962729508	101	1	1193	916303308	S-ZWISCHENSTUECK
GRIFF SCHWK. FE//ZNNI8//CN/	921079508	125	2	112	917523808	RAUPENTRAEGER LI.
GRIFF SCHWK. FE//ZNNI8//CN/	921079508	72	2	154	917525508	RAUPENTRAEGER LI.
GRIFF SCHWK. FE//ZNNI8//CN/	921079508	125	2	184	917525608	RAUPENTRAEGER RE.
GRIFF SCHWK. FE//ZNNI8//CN/	921079508	72	2	211	917525908	RAUPENTRAEGER RE.
GRIFF SCHWK. FE//ZNNI8//CN/	921079508	11	2	253	915750608	DREHBUEHNENRAHMEN VOR
GRIFF SCHWK. FE//ZNNI8//CN/	921079508	14	6	301	91000968	DREHBUEHNENRAHMEN HEC
GRIFF SCHWK. FE//ZNNI8//CN/	921079508	3	2	409	968125908	TRANSPORTABLAGE
GRIFF SCHWK. FE//ZNNI8//CN/	921079508	48	2	1175	916177008	ROLLENSATZ
GRIFF SCHWK. FE//ZNNI8//CN/	921079508	48	2	1180	916177108	ROLLENSATZ
GRIFF SCHWK. FE//ZNNI8//CN/	921079508	15	2	1444	96054216	VERBINDUNGSTRAEGER
GRIFF SCHWK. FE//ZNNI8//CN/	921079508	32	2	1447	96053946	BOCK LI.
GRIFF SCHWK. FE//ZNNI8//CN/	921079508	32	2	1450	96053947	BOCK RE.
GRIFF SCHWK. FE//ZNNI8//CN/	921079508	9	2	1452	965656708	KONSOLE BALLASTABLAGE
GRIFF SCHWK. FE//ZNNI8//CN/	965792308	11	1	1447	96053946	BOCK LI.
GRIFF SCHWK. FE//ZNNI8//CN/	965792308	11	1	1450	96053947	BOCK RE.
GRIFF SCHWK. T ZN O	965309208	276	2	1292	916324608	D-ANLENKSTUECK VORM.
GRIFF SCHWK. T ZN O	965995908	7	1	418	96038694	LAUFSTEG DREHBUEHNE
GRIFFBOLZEN FE//ZNNI8//CN/	920104408	212	3	1291	916324608	D-ANLENKSTUECK VORM.
GRIFFBOLZEN FE//ZNNI8//CN/	929868108	105	4	429	96038696	LAUFSTEG DREHBUEHNE
GRIFFBOLZEN FE//ZNNI8//CN/	965498308	289	1	1292	916324608	D-ANLENKSTUECK VORM.
GRIFFKAPPE	571824708	1	1	531	10343693	MEISTERSCHALTER
GRIFFSTUECK 30 PA GF	704260908	3	2	985	96034679	KRAFTSTOFFBEHAELTER VO
GRUNDHALTER FW+WW+VME	967931908	12	1	1466	915727108	FLUG-U.WINDWARNUNG
GRUNDPLATTE	11214405	1	1	1108	10475436	GURTTRAGESYSTEM

Bezeichnung	Artikel	Pos.	Menge	Seite	Baugruppe	Bezeichnung
GRUNDRAHMEN SCHWK.	96018029	1	1	579	918705808	GRUNDRAHMEN VORM.
GRUNDRAHMEN VORM.	918705808	1	1	573	918744708	MASCHINENHAUS GRUNDRAH
GRUNDWERKZEUG	96005686	1	1	242	915718108	WERKZEUG
GSM-MODUL 4G	12104396	33	1	534	96063943	AUFBAUTEILE MONTAGEPLA
GUMMI 40X4X704 NBR/SBR 65	97079103	(2)	48	1482	918392608	MECH.TEILE VERSANDMONT
GUMMIMUFFE	10132330	14	2	709	10141843	KURBELGEHAEUSEENTLUEF
GUMMIMUFFE	9880511	15	4	709	10141843	KURBELGEHAEUSEENTLUEF
GUMMIMUFFE 06-12X45 Silicon	10126119	22	1	750	10153631	LECKOELLEITUNG ANBAU
GUMMIMUFFE 06-12X45 Silicon	10126119	11	2	777	10143790	LADEDRUCKREGELUNG
GUMMIMUFFE 12X18X50	10132412	3	1	711	10137051	OELRUECKLAUFLEITUNG AN
GUMMIMUFFE 25X33X56L.	9271340	17	2	709	10141843	KURBELGEHAEUSEENTLUEF
GUMMIMUFFE Silicone	10123540	16	1	775	10141720	ATL-ANBAU
GUMMIMUFFE Silicone	10123540	16	1	776	10141721	ATL-ANBAU
GUMMIMUFFE Silicone	10128228	10	3	777	10143790	LADEDRUCKREGELUNG
GUMMIMUFFE Silicone	10139107	5	3	753	10141830	LADELUFTLEITUNG ANBAU
GUMMIPANZERSCHLAUCH 30	790042908	50	1	243	96005686	GRUNDWERKZEUG
GUMMIPUFFER 8,3/26X7,2 30	10116274	2	8	788	10141788	STEUERGERAET ANBAU
GUMMIRING X16	10123876	103	2	791	12416117	KABELBAUM ANBAU
GUMMIRING X16	10123876	(11)	1	914	91000915	ELEKTRIK MASCHINENHAUS
GUMMIRING X16	10123876	(11)	1	914	91000915	ELEKTRIK MASCHINENHAUS
GUMMIRING X19	10123877	(12)	1	914	91000915	ELEKTRIK MASCHINENHAUS
GUMMIRING X19	10123877	(12)	1	914	91000915	ELEKTRIK MASCHINENHAUS
GUMMISCHLAUCH 130X150X	975744308	250	2	823	918717708	LUFTFILTERANLAGE OBEN
GUMMISCHLAUCH 130X150X	975744308	250	2	829	918719508	LUFTFILTERANLAGE UNTEN
GUMMISCHLAUCHLEITUNG 5	600205305	5	7.4	935	96070789	LEITUNG
GURTTRAGESYSTEM	10475436	2	1	1106	917751408	ELEKTRIK FUNKFERNSTEUER
HAKEN SCHWK. RAL 9005	966911708	3	2	1478	966911408	TRAVERSE KPL.
HAKENFLASCHE 100 DM SPF	915761608	330	1	15		LIEBHERR RAUPENKRAN LR
HAKENTRAVERSE 1250T M.HA	916024408	306	1	15		LIEBHERR RAUPENKRAN LR
HAKENVERSCHLUSS HAKEN	704262408	56	2	1158	916332108	S-KOPFSTUECK
HAKENVERSCHLUSS HAKEN	704262408	284	9	1292	916324608	D-ANLENKSTUECK VORM.
HALBRUNDKOPFSCHRAUBE A	10875475	24	2	22	917528708	RAUPENMITTELTEIL
HALBRUNDKOPFSCHRAUBE	11160744	300	16	614	96033135	BEFESTIGUNGSTEILE HYDR
HALBRUNDKOPFSCHRAUBE	12103941	24	2	832	919205608	HARNSTOFFANLAGE
HALBRUNDKOPFSCHRAUBE	10813359	24	8	520	91001897	BATTERIE LADEEINHEIT
HALBRUNDKOPFSCHRAUBE	10813359	312	3	812	919203408	SCHALLDAEMPFERANLAGE O
HALBRUNDKOPFSCHRAUBE	10813359	311	3	818	919203508	SCHALLDAEMPFERANLAGE
HALBRUNDKOPFSCHRAUBE	10813359	(50)	4	1427	967276708	EMPFAENGER
HALBRUNDKOPFSCHRAUBE	10475893	300	4	811	919203408	SCHALLDAEMPFERANLAGE O
HALBRUNDKOPFSCHRAUBE	10475893	300	4	818	919203508	SCHALLDAEMPFERANLAGE
HALBRUNDKOPFSCHRAUBE	10475893	51	2	1430	967922708	KLEMMKASTEN KPL.
HALBRUNDKOPFSCHRAUBE	10412851	301	8	811	919203408	SCHALLDAEMPFERANLAGE O
HALBRUNDKOPFSCHRAUBE	10412851	301	8	818	919203508	SCHALLDAEMPFERANLAGE
HALBRUNDKOPFSCHRAUBE	10412851	264	24	1292	916324608	D-ANLENKSTUECK VORM.
HALBRUNDKOPFSCHRAUBE	10412852	311	2	812	919203408	SCHALLDAEMPFERANLAGE O
HALBRUNDKOPFSCHRAUBE	10412852	310	2	818	919203508	SCHALLDAEMPFERANLAGE
HALBRUNDKOPFSCHRAUBE	10412852	11	14	832	919205608	HARNSTOFFANLAGE
HALBRUNDKOPFSCHRAUBE	10412852	6	2	834	96035875	HARNSTOFFANLAGE UNTEN
HALBRUNDKOPFSCHRAUBE	10412852	6	2	844	96035878	HARNSTOFFANLAGE OBEN
HALBRUNDKOPFSCHRAUBE	10412852	301	48	950	919203908	VERKLEIDUNG MASCHINENH
HALBRUNDKOPFSCHRAUBE	10412852	32	2	1369	96051961	ZUGZYLINDER VORM.
HALBRUNDKOPFSCHRAUBE	10412852	32	2	1377	96051962	ZUGZYLINDER VORM.
HALBRUNDKOPFSCHRAUBE	10412853	33	2	1369	96051961	ZUGZYLINDER VORM.
HALBRUNDKOPFSCHRAUBE	10412853	33	2	1377	96051962	ZUGZYLINDER VORM.
HALBRUNDKOPFSCHRAUBE	10412853	(51)	2	1427	967276708	EMPFAENGER
HALBRUNDKOPFSCHRAUBE	12102696	62	25	111	917523808	RAUPENTRAEGER LI.
HALBRUNDKOPFSCHRAUBE	12102696	134	22	155	917525508	RAUPENTRAEGER LI.
HALBRUNDKOPFSCHRAUBE	12102696	62	21	184	917525608	RAUPENTRAEGER RE.
HALBRUNDKOPFSCHRAUBE	12102696	132	21	211	917525908	RAUPENTRAEGER RE.
HALBRUNDKOPFSCHRAUBE	12102696	23	2	228	919026408	LAUFSTEG RAUPENFAHRWER

Bezeichnung	Artikel	Pos.	Menge	Seite	Baugruppe	Bezeichnung
HALBRUNDKOPFSCHRAUBE	12102696	(5)	28	306	919547508	ELEKTRIK DREHBUEHNE HI.
HALBRUNDKOPFSCHRAUBE	12102696	11	3	320	916945008	ZENTRALSCHMIERANLAGE O
HALBRUNDKOPFSCHRAUBE	12102696	11	23	329	915751408	WINDE 1 VORM.
HALBRUNDKOPFSCHRAUBE	12102696	11	23	352	915751608	WINDE 2 VORM.
HALBRUNDKOPFSCHRAUBE	12102696	31	70	390	965661008	RAHMEN VORM.
HALBRUNDKOPFSCHRAUBE	12102696	29	42	395	965661108	STUETZE KPL.
HALBRUNDKOPFSCHRAUBE	12102696	15	2	408	91002096	ZENTRALSCHMIERUNG
HALBRUNDKOPFSCHRAUBE	12102696	7	2	409	968125908	TRANSPORTABLAGE
HALBRUNDKOPFSCHRAUBE	12102696	6	6	421	96039225	RAHMEN KPL.
HALBRUNDKOPFSCHRAUBE	12102696	41	10	438	915755208	ROLLENDREHVERB.M.DREHW
HALBRUNDKOPFSCHRAUBE	12102696	34	1	493	919258508	ZUSATZHEIZUNG OW
HALBRUNDKOPFSCHRAUBE	12102696	33	16	513	916997508	RAHMEN KPL.
HALBRUNDKOPFSCHRAUBE	12102696	101	17	574	918744708	MASCHINENHAUS GRUNDRAH
HALBRUNDKOPFSCHRAUBE	12102696	12	5	579	918705808	GRUNDRAHMEN VORM.
HALBRUNDKOPFSCHRAUBE	12102696	8	1	605	967124708	DECKELHALTERUNG
HALBRUNDKOPFSCHRAUBE	12102696	300	75	624	96018031	BEFESTIGUNGSTEILE GRUN
HALBRUNDKOPFSCHRAUBE	12102696	322	4	635	96034141	DIESELMOTOR VORM.
HALBRUNDKOPFSCHRAUBE	12102696	7	2	637	963383008	KONSOLE
HALBRUNDKOPFSCHRAUBE	12102696	322	4	693	96034143	DIESELMOTOR VORM.
HALBRUNDKOPFSCHRAUBE	12102696	304	4	811	919203408	SCHALLDAEMPFERANLAGE O
HALBRUNDKOPFSCHRAUBE	12102696	304	2	818	919203508	SCHALLDAEMPFERANLAGE
HALBRUNDKOPFSCHRAUBE	12102696	303	4	950	919203908	VERKLEIDUNG MASCHINENH
HALBRUNDKOPFSCHRAUBE	12102696	16	8	988	965666908	OELBEHAELTER VORM.
HALBRUNDKOPFSCHRAUBE	12102696	300	1	1035	919204108	MOTORVORWAERMUNG OBE
HALBRUNDKOPFSCHRAUBE	12102696	300	2	1038	919204208	MOTORVORWAERMUNG UNTE
HALBRUNDKOPFSCHRAUBE	12102696	302	9	1041	919208108	HEIZUNG MASCHINENHAUS
HALBRUNDKOPFSCHRAUBE	12102696	6	4	1073	91003625	FREMDEINSPEISUNG
HALBRUNDKOPFSCHRAUBE	12102696	11	39	1081	915751708	WINDE 4 VORM.
HALBRUNDKOPFSCHRAUBE	12102696	103	77	1129	916305808	S-ANLENKSTUECK VORM.
HALBRUNDKOPFSCHRAUBE	12102696	116	84	1129	916305808	S-ANLENKSTUECK VORM.
HALBRUNDKOPFSCHRAUBE	12102696	11	4	1137	915745308	S-RUECKHALTESICHERUNG
HALBRUNDKOPFSCHRAUBE	12102696	82	41	1158	916332108	S-KOPFSTUECK
HALBRUNDKOPFSCHRAUBE	12102696	33	6	1175	916177008	ROLLENSATZ
HALBRUNDKOPFSCHRAUBE	12102696	33	6	1180	916177108	ROLLENSATZ
HALBRUNDKOPFSCHRAUBE	12102696	21	54	1227	915753108	WINDE 3 VORM.
HALBRUNDKOPFSCHRAUBE	12102696	53	25	1250	915753308	WINDE 6 VORM.
HALBRUNDKOPFSCHRAUBE	12102696	160	103	1290	916324608	D-ANLENKSTUECK VORM.
HALBRUNDKOPFSCHRAUBE	12102696	13	13	1296	966221808	MITNEHMER LINKS
HALBRUNDKOPFSCHRAUBE	12102696	12	4	1297	966221908	MITNEHMER RECHTS
HALBRUNDKOPFSCHRAUBE	12102696	173	81	1341	915745708	D-KOPFSTUECK VORM.
HALBRUNDKOPFSCHRAUBE	12102696	26	34	1409	966649408	VERSTELLFLASCHE KPL.
HALBRUNDKOPFSCHRAUBE	12102696	10	2	1415	966648108	VERSTELLFLASCHE KPL.
HALBRUNDKOPFSCHRAUBE	12102696	32	2	1418	966660708	GEWICHT KPL.
HALBRUNDKOPFSCHRAUBE	12102696	49	21	1422	915744908	MASTNASE
HALBRUNDKOPFSCHRAUBE	12102696	(3)	2	1475	919003708	MONTAGEHILFSMITTEL
HALBRUNDKOPFSCHRAUBE	12102696	11	2	1476	966846208	FUSS KPL.
HALBRUNDKOPFSCHRAUBE	12102696	3	2	1479	966945008	FUSS KPL.
HALBRUNDKOPFSCHRAUBE A	10876082	54	29	258	966222408	MONTAGETEILE VORDERTEIL
HALBRUNDKOPFSCHRAUBE A	10876082	15	21	304	96047586	MONTAGETEILE HECKTEIL
HALBRUNDKOPFSCHRAUBE A	10876082	22	8	832	919205608	HARNSTOFFANLAGE
HALBRUNDKOPFSCHRAUBE A	10876082	11	27	1439	966887508	QUERTRAEGER
HALBRUNDKOPFSCHRAUBE A	10876082	22	2	1441	966888308	SCHALTEINHEIT
HALBRUNDKOPFSCHRAUBE A	10876082	22	2	1442	966916408	SCHALTEINHEIT
HALBRUNDKOPFSCHRAUBE A	10876082	26	15	1444	96054216	VERBINDUNGSTRAEGER
HALBRUNDKOPFSCHRAUBE A	10876082	46	5	1447	96053946	BOCK LI.
HALBRUNDKOPFSCHRAUBE A	10876082	22	2	1450	96053947	BOCK RE.
HALBRUNDKOPFSCHRAUBE	10875485	53	46	22	917528708	RAUPENMITTELTEIL
HALBRUNDKOPFSCHRAUBE	10875485	95	8	56	919045208	QUERTRAEGER
HALBRUNDKOPFSCHRAUBE	10875485	9	3	72	966004008	BOLZENLAGERUNG
HALBRUNDKOPFSCHRAUBE	10875485	9	3	73	966003108	BOLZENAUFNAHME

Bezeichnung	Artikel	Pos.	Menge	Seite	Baugruppe	Bezeichnung
HALBRUNDKOPFSCHRAUBE	10875485	204	16	113	917523808	RAUPENTRAEGER LI.
HALBRUNDKOPFSCHRAUBE	10875485	205	8	155	917525508	RAUPENTRAEGER LI.
HALBRUNDKOPFSCHRAUBE	10875485	204	16	185	917525608	RAUPENTRAEGER RE.
HALBRUNDKOPFSCHRAUBE	10875485	204	8	212	917525908	RAUPENTRAEGER RE.
HALBRUNDKOPFSCHRAUBE	10875485	61	43	259	966222408	MONTAGETEILE VORDERTEIL
HALBRUNDKOPFSCHRAUBE	10875485	35	46	304	96047586	MONTAGETEILE HECKTEIL
HALBRUNDKOPFSCHRAUBE	10875485	3	2	450	967144608	VENTILPLATTE VORM.
HALBRUNDKOPFSCHRAUBE	10875485	11	2	503	918998308	KRANFUEHRERKABINE KPL.
HALBRUNDKOPFSCHRAUBE	10875485	131	27	575	918744708	MASCHINENHAUS GRUNDRAH
HALBRUNDKOPFSCHRAUBE	10875485	300	3	598	96042455	ABLAGE KPL.
HALBRUNDKOPFSCHRAUBE	10875485	10	2	602	96044781	HALTER KPL.
HALBRUNDKOPFSCHRAUBE	10875485	303	46	624	96018031	BEFESTIGUNGSTEILE GRUN
HALBRUNDKOPFSCHRAUBE	10875485	320	2	635	96034141	DIESELMOTOR VORM.
HALBRUNDKOPFSCHRAUBE	10875485	300	4	800	919203808	BATTERIELAGERUNG
HALBRUNDKOPFSCHRAUBE	10875485	304	1	823	918717708	LUFTFILTERANLAGE OBEN
HALBRUNDKOPFSCHRAUBE	10875485	304	3	829	918719508	LUFTFILTERANLAGE UNTEN
HALBRUNDKOPFSCHRAUBE	10875485	15	9	990	91003271	EINBAUTEILE SCHALTSCHRAN
HALBRUNDKOPFSCHRAUBE	10875485	162	12	1290	916324608	D-ANLENKSTUECK VORM.
HALBRUNDKOPFSCHRAUBE	10875485	12	4	1307	915745408	D-RUECKHALTESICHERUNG
HALBRUNDKOPFSCHRAUBE	10875485	156	20	1341	915745708	D-KOPFSTUECK VORM.
HALBRUNDKOPFSCHRAUBE	10875485	14	80	1437	919784608	SCHWEBEBALLAST
HALBRUNDKOPFSCHRAUBE	10875485	9	2	1439	966887508	QUERTRAEGER
HALBRUNDKOPFSCHRAUBE	10875485	19	6	1444	96054216	VERBINDUNGSTRAEGER
HALBRUNDKOPFSCHRAUBE	10875485	22	6	1447	96053946	BOCK LI.
HALBRUNDKOPFSCHRAUBE	10875485	8	2	1452	965656708	KONSOLE BALLASTABLAGE
HALBRUNDKOPFSCHRAUBE	10875471	72	4	23	917528708	RAUPENMITTELTEIL
HALBRUNDKOPFSCHRAUBE	10875471	63	2	111	917523808	RAUPENTRAEGER LI.
HALBRUNDKOPFSCHRAUBE	10875471	4	4	120	966790308	SCHLAUCHHALTER VORM.
HALBRUNDKOPFSCHRAUBE	10875471	4	4	121	966790408	SCHLAUCHHALTER VORM.
HALBRUNDKOPFSCHRAUBE	10875471	4	2	122	966790508	SCHLAUCHHALTER VORM.
HALBRUNDKOPFSCHRAUBE	10875471	4	4	159	966802008	SCHLAUCHHALTER VORM.
HALBRUNDKOPFSCHRAUBE	10875471	4	4	160	966802108	SCHLAUCHHALTER VORM.
HALBRUNDKOPFSCHRAUBE	10875471	4	2	161	966802208	SCHLAUCHHALTER VORM.
HALBRUNDKOPFSCHRAUBE	10875471	63	2	184	917525608	RAUPENTRAEGER RE.
HALBRUNDKOPFSCHRAUBE	10875471	45	2	304	96047586	MONTAGETEILE HECKTEIL
HALBRUNDKOPFSCHRAUBE	10875471	18	22	438	915755208	ROLLENDREHVERB.M.DREHW
HALBRUNDKOPFSCHRAUBE	10875471	13	2	503	918998308	KRANFUEHRERKABINE KPL.
HALBRUNDKOPFSCHRAUBE	10875471	23	2	505	919266408	KRANFUEHRERKABINE VORM
HALBRUNDKOPFSCHRAUBE	10875471	12	7	591	965887208	KLAPPTRITT VORM.
HALBRUNDKOPFSCHRAUBE	10875471	3	2	593	965887708	BODENBLECH KPL.
HALBRUNDKOPFSCHRAUBE	10875471	304	16	624	96018031	BEFESTIGUNGSTEILE GRUN
HALBRUNDKOPFSCHRAUBE	10875471	16	4	802	96034773	BLECH VORM.
HALBRUNDKOPFSCHRAUBE	10875471	304	230	950	919203908	VERKLEIDUNG MASCHINENH
HALBRUNDKOPFSCHRAUBE	10875471	22	2	957	966168408	DECKEL VORM.
HALBRUNDKOPFSCHRAUBE	10875471	11	4	1307	915745408	D-RUECKHALTESICHERUNG
HALBRUNDKOPFSCHRAUBE A	10877383	140	2	575	918744708	MASCHINENHAUS GRUNDRAH
HALBRUNDKOPFSCHRAUBE	10875486	15	5	61	96026100	PODEST KPL.LI.
HALBRUNDKOPFSCHRAUBE	10875486	15	5	65	96026289	PODEST KPL.RE.
HALBRUNDKOPFSCHRAUBE	10875486	258	8	576	918744708	MASCHINENHAUS GRUNDRAH
HALBRUNDKOPFSCHRAUBE I	408650708	5	3	450	967144608	VENTILPLATTE VORM.
HALBRUNDKOPFSCHRAUBE I	10875448	44	2	55	919045208	QUERTRAEGER
HALBRUNDKOPFSCHRAUBE I	10443108	14	2	230	966165908	KLAPPRAHMEN VORM.
HALBRUNDKOPFSCHRAUBE I	10467545	172	3	113	917523808	RAUPENTRAEGER LI.
HALBRUNDKOPFSCHRAUBE I	10467545	159	4	155	917525508	RAUPENTRAEGER LI.
HALBRUNDKOPFSCHRAUBE I	10467545	172	3	185	917525608	RAUPENTRAEGER RE.
HALBRUNDKOPFSCHRAUBE I	10467545	159	4	212	917525908	RAUPENTRAEGER RE.
HALBRUNDKOPFSCHRAUBE	11835043	11	4	532	96033669	MONITORKONSOLE
HALBRUNDKOPFSCHRAUBE	11835043	7	2	585	96036247	DECKEL VORM.
HALBRUNDKOPFSCHRAUBE	11835043	13	24	990	91003271	EINBAUTEILE SCHALTSCHRAN
HALBRUNDKOPFSCHRAUBE	11835043	43	2	1025	918810308	STEUERSTAND

Bezeichnung	Artikel	Pos.	Menge	Seite	Baugruppe	Bezeichnung
HALBRUNDKOPFSCHRAUBE	10875483	19	4	527	96054231	ARMATUREN RE.
HALBRUNDKOPFSCHRAUBE	10875483	10	4	532	96033669	MONITORKONSOLE
HALBRUNDKOPFSCHRAUBE I	12229337	36	2	505	919266408	KRANFUEHRERKABINE VORM
HALBRUNDKOPFSCHRAUBE	10875474	300	4	584	96035947	DACH KPL.
HALBRUNDKOPFSCHRAUBE	10875474	3	4	585	96036247	DECKEL VORM.
HALBRUNDKOPFSCHRAUBE	10875474	7	6	1021	96035787	AUSRUESTUNG KAMERA KAB
HALBRUNDKOPFSCHRAUBE	10875474	28	6	1025	918810308	STEUERSTAND
HALBRUNDKOPFSCHRAUBE I	12210822	23	3	529	96054232	OBERTEIL VORM.
HALBRUNDKOPFSCHRAUBE I	12210822	305	4	800	919203808	BATTERIELAGERUNG
HALBRUNDKOPFSCHRAUBE I	12210822	19	6	802	96034773	BLECH VORM.
HALBRUNDKOPFSCHRAUBE I	12210822	101	3	1071	91000595	ZUSATZT.ANTRIEBSAGG.KLIM
HALBRUNDKOPFSCHRAUBE	10874884	300	4	823	918717708	LUFTFILTERANLAGE OBEN
HALBRUNDKOPFSCHRAUBE	10874884	302	4	829	918719508	LUFTFILTERANLAGE UNTEN
HALBRUNDKOPFSCHRAUBE	10875470	22	4	529	96054232	OBERTEIL VORM.
HALBRUNDKOPFSCHRAUBE	408650508	13	4	230	966165908	KLAPPRAHMEN VORM.
HALBRUNDKOPFSCHRAUBE	10182032	11	2	1101	965630408	TRAEGER VORM.
HALTEBLECH 3X203X187 X5	97110337	28	1	505	919266408	KRANFUEHRERKABINE VORM
HALTEBLECH 4X327X456 S31	979849608	1	1	1036	96034844	MOTORVORWAERMUNG VO
HALTEBUEGEL	10815196	1	1	1107	10454762	FERNSTEUERSENDER
HALTEGRIFF 880X340 ALU SP	11341841	1	1	1481	968169608	SCHLITTEN KPL.
HALTEGRIFF SCHWK. RAL 703	921709008	10	4	1439	966887508	QUERTRAEGER
HALTEPLATTE 10X100X30 S35	97082137	85	2	574	918744708	MASCHINENHAUS GRUNDRAH
HALTEPLATTE 10X100X30 S35	97082137	9	1	602	96044781	HALTER KPL.
HALTEPLATTE 10X100X30 S35	97082137	63	4	950	919203908	VERKLEIDUNG MASCHINENH
HALTER	10129490	(1)	1	790	12416117	KABELBAUM ANBAU
HALTER	10136484	4	1	766	10147372	ENTLUEFTUNGSLEITUNG AN
HALTER	10142970	13	2	709	10141843	KURBELGEHAEUSEENTLUEF
HALTER	10146200	23	1	759	10141807	ANBAUTEILE LUFTPRESSER
HALTER	11394101	8	2	749	11420510	DRUCKLEITUNG ANBAU
HALTER	11442759	(15)	1	700	13455092	DIESELMOTOR
HALTER	11442761	(14)	1	700	13455092	DIESELMOTOR
HALTER	511051508	4	1	469	510401908	UMSCHALTVENTIL
HALTER	551710308	103	4	823	918717708	LUFTFILTERANLAGE OBEN
HALTER	551710308	104	4	829	918719508	LUFTFILTERANLAGE UNTEN
HALTER	890101408	22	1	505	919266408	KRANFUEHRERKABINE VORM
HALTER	923570408	69	2	1158	916332108	S-KOPFSTUECK
HALTER	966719108	4	4	800	919203808	BATTERIELAGERUNG
HALTER	967083508	2	3	623	96018031	BEFESTIGUNGSTEILE GRUN
HALTER 2.5X200X105 DC01 FE	97084296	5	1	365	91000572	ANTRIEBSAGGREGAT KLIMAA
HALTER 3X103X84 S355MC FE	97109955	72	1	493	919258508	ZUSATZHEIZUNG OW
HALTER 3X110X60 S355MC FE	97106646	3	2	365	91000572	ANTRIEBSAGGREGAT KLIMAA
HALTER 3X115X182 DC01 FE//	97009324	5	4	608	96021757	BEFESTIGUNGSTEILE DRUC
HALTER 3X192X270 S355MC	97109953	70	1	493	919258508	ZUSATZHEIZUNG OW
HALTER 3X305X155 DC01 FE//	97109993	30	2	505	919266408	KRANFUEHRERKABINE VORM
HALTER 3X386X510 S355MC	97129794	5	1	990	91003271	EINBAUTEILE SCHALTSCHRAN
HALTER 3X422X179 S355MC	97124879	71	1	493	919258508	ZUSATZHEIZUNG OW
HALTER 3X91X25 DC01 FE//ZN	97109994	31	4	505	919266408	KRANFUEHRERKABINE VORM
HALTER 44X156X141 PA6.6GV	972372308	4	1	1187	968099808	KAMERAHALTER VORM.
HALTER 4X141X1092 S315MC	97006245	168	1	575	918744708	MASCHINENHAUS GRUNDRAH
HALTER 4X173X85 S315MC FE	97085133	5	1	1071	91000595	ZUSATZT.ANTRIEBSAGG.KLIM
HALTER 4X180X443 S315MC	97005689	31	2	1064	96034284	KOMBIKUEHLER VORM.
HALTER 4X278X448 S315MC	979403008	31	1	573	918744708	MASCHINENHAUS GRUNDRAH
HALTER 4X622X149 S315MC	979403308	32	1	573	918744708	MASCHINENHAUS GRUNDRAH
HALTER 6X432X300 S355MC	97018399	53	3	438	915755208	ROLLENDREHVERB.M.DREHW
HALTER DC01 FE//ZNNI8//CN//T	951189408	65	18	623	96018031	BEFESTIGUNGSTEILE GRUN
HALTER DC01 FE//ZNNI8//CN//T	951189408	11	2	1059	919204008	KUEHLERANLAGE
HALTER DC01 FE//ZNNI8//CN//T	951189408	246	2	1292	916324608	D-ANLENKSTUECK VORM.
HALTER ENDSCHALTER	966800108	19	1	1369	96051961	ZUGZYLINDER VORM.
HALTER ENDSCHALTER	966800108	19	1	1377	96051962	ZUGZYLINDER VORM.
HALTER FE//ZNNI8//CN//T0	964744508	34	1	505	919266408	KRANFUEHRERKABINE VORM

Bezeichnung	Artikel	Pos.	Menge	Seite	Baugruppe	Bezeichnung
HALTER KPL.	10138162	1	1	753	10141830	LADELUFTLEITUNG ANBAU
HALTER KPL.	10153480	2	1	737	11363553	ANTRIEB FUER HOCHDRUCK
HALTER KPL.	96044781	210	1	576	918744708	MASCHINENHAUS GRUNDRAH
HALTER KPL.	967297708	265	1	576	918744708	MASCHINENHAUS GRUNDRAH
HALTER LINKS 5X692X231 S35	979452308	27	1	1064	96034284	KOMBIKUEHLER VORM.
HALTER LINKS 5X750X188 S35	979452108	25	2	1064	96034284	KOMBIKUEHLER VORM.
HALTER PA 66 HB SCH	11007215	9	3	790	12416117	KABELBAUM ANBAU
HALTER RECHTS 5X692X231 S	979452408	29	1	1064	96034284	KOMBIKUEHLER VORM.
HALTER RECHTS 5X750X188 S	979452208	26	2	1064	96034284	KOMBIKUEHLER VORM.
HALTER S235JR	10125597	7	1	761	12490129	WASSERPUMPE MIT BEFEST.
HALTER S235JR	10128197	5	1	717	10128193	OELEINFUELLUNG
HALTER S235JR	10142543	8	1	746	12492804	KRAFTSTOFFLEITUNGEN
HALTER S235JR	10143793	1	1	777	10143790	LADEDRUCKREGELUNG
HALTER S235JR	10143838	9	1	750	10153631	LECKOELLEITUNG ANBAU
HALTER S235JR	10147594	1	1	792	10150446	KONSOLE ANBAU
HALTER S235JR	10150139	20	1	709	10141843	KURBELGEHAEUSEENTLUEF
HALTER S235JR	10152388	15	1	790	12416117	KABELBAUM ANBAU
HALTER S235JR	10152389	16	1	790	12416117	KABELBAUM ANBAU
HALTER S235JR	11358957	14	1	790	12416117	KABELBAUM ANBAU
HALTER S235JR	11366371	17	1	790	12416117	KABELBAUM ANBAU
HALTER S235JR	12473968	13	1	790	12416117	KABELBAUM ANBAU
HALTER S315MC FE//ZNNI8//C	950430808	32	1	329	915751408	WINDE 1 VORM.
HALTER S315MC FE//ZNNI8//C	950430808	32	1	352	915751608	WINDE 2 VORM.
HALTER S315MC FE//ZNNI8//C	950430808	22	1	1081	915751708	WINDE 4 VORM.
HALTER S315MC FE//ZNNI8//C	950430808	48	1	1227	915753108	WINDE 3 VORM.
HALTER S315MC FE//ZNNI8//C	950430808	57	1	1250	915753308	WINDE 6 VORM.
HALTER SCHWK.	96034006	83	1	574	918744708	MASCHINENHAUS GRUNDRAH
HALTER SCHWK. FE//ZNNI8//C	96044782	1	1	602	96044781	HALTER KPL.
HALTER SCHWK. FE//ZNNI8//C	965992808	3	4	418	96038694	LAUFSTEG DREHBUEHNE
HALTER SCHWK. FE//ZNNI8//C	965994508	4	1	418	96038694	LAUFSTEG DREHBUEHNE
HALTER SCHWK. FE//ZNNI8//C	965994608	5	1	418	96038694	LAUFSTEG DREHBUEHNE
HALTER SCHWK. RAL 1007	966713708	92	1	1129	916305808	S-ANLENKSTUECK VORM.
HALTER SCHWK. RAL 7015,S	965844508	1	1	532	96033669	MONITORKONSOLE
HALTER SCHWK. T ZN O	966761808	3	1	481	966356408	KAMERAANBAU DREHBUEHN
HALTER SCHWK. T ZN O	966761908	4	1	481	966356408	KAMERAANBAU DREHBUEHN
HALTER SCHWK. T ZN O	966766908	15	2	481	966356408	KAMERAANBAU DREHBUEHN
HALTER SCHWK. T ZN O	967468508	23	1	481	966356408	KAMERAANBAU DREHBUEHN
HALTER SCHWK.HI. T ZN O	967468408	22	2	481	966356408	KAMERAANBAU DREHBUEHN
HALTER T ZN O	967083608	275	1	577	918744708	MASCHINENHAUS GRUNDRAH
HALTER T ZN O	967083708	276	1	577	918744708	MASCHINENHAUS GRUNDRAH
HALTER T ZN O	967083808	277	1	577	918744708	MASCHINENHAUS GRUNDRAH
HALTER T ZN O	967083908	278	1	577	918744708	MASCHINENHAUS GRUNDRAH
HALTER VENTIL 2X70X148 DC0	97124822	62	1	493	919258508	ZUSATZHEIZUNG OW
HALTER VENTIL 2X80X278 DC0	97124823	6	1	493	919258508	ZUSATZHEIZUNG OW
HALTER VORM. FE//ZNNI8//CN/	966750608	14	1	634	96034141	DIESELMOTOR VORM.
HALTER VORM. FE//ZNNI8//CN/	966750608	14	1	692	96034143	DIESELMOTOR VORM.
HALTER X12CRNIS188	923569408	15	1	1441	966888308	SCHALTEINHEIT
HALTER X12CRNIS188	923569408	15	1	1442	966916408	SCHALTEINHEIT
HALTERUNG	965794708	46	2	111	917523808	RAUPENTRAEGER LI.
HALTERUNG	965794708	46	2	154	917525508	RAUPENTRAEGER LI.
HALTERUNG	965794708	46	2	183	917525608	RAUPENTRAEGER RE.
HALTERUNG	965794708	46	2	210	917525908	RAUPENTRAEGER RE.
HALTERUNG	966097408	41	1	1422	915744908	MASTNASE
HALTERUNG 383X417 S315MC	979469008	70	2	23	917528708	RAUPENMITTELTEIL
HALTERUNG 40X330X190 S355	97004675	24	2	1157	916332108	S-KOPFSTUECK
HALTERUNG 4X106X229 S31	979619108	3	1	73	966003108	BOLZENAUFNAHME
HALTERUNG 4X106X229 S31	979619408	3	1	72	966004008	BOLZENLAGERUNG
HALTERUNG 4X641X348 S31	97119780	4	1	832	919205608	HARNSTOFFANLAGE
HALTERUNG 4X807X151 S31	979468908	69	2	23	917528708	RAUPENMITTELTEIL
HALTERUNG SCHWK. T ZN O	967228908	15	3	428	96038696	LAUFSTEG DREHBUEHNE

Bezeichnung	Artikel	Pos.	Menge	Seite	Baugruppe	Bezeichnung
HALTESCHEIBE 120X6 42CrMo	944228903	16	1	332	90001090	DREHWERKANTRIEB
HALTESCHEIBE 120X6 42CrMo	944228903	16	1	1084	90011209	DREHWERKANTRIEB
HALTESCHEIBE 120X6 42CrMo	944228903	16	1	1230	90006725	DREHWERKANTRIEB
HALTESEGMENT	7372235	30	2	667	10412331	TRIEBWERK
HALTEWINKEL	11690151	30	1	472	11003525	ELEKTROPUMPE
HALTEWINKEL	11690153	35	1	472	11003525	ELEKTROPUMPE
HAMMERKOPFSCHRAUBE M	409706908	9	12	421	96039225	RAHMEN KPL.
HAMMERKOPFSCHRAUBE M	409706908	301	16	624	96018031	BEFESTIGUNGSTEILE GRUN
HAMMERKOPFSCHRAUBE M	409707008	304	8	430	96038696	LAUFSTEG DREHBUEHNE
HAMMERKOPFSCHRAUBE M	409707008	47	1	1250	915753308	WINDE 6 VORM.
HANDBETAETIGUNG	511043808	7	1	141	511486508	WEGESCHIEBER
HANDBETAETIGUNG	511043808	(8)	1	237	966515908	ZUSATZHYDR.BOLZENZIEHZ
HANDBETAETIGUNG	511043808	(8)	1	275	96029361	HYDRAULIK DREHBUEHNE
HANDGRIFF	10046941	(12)	1	1140	966265208	LEITUNGSTROMMEL KPL.
HANDGRIFF	10046941	15	1	1328	616024908	KABELTROMMEL
HANDGRIFF	10444468	51	5	508	10651874	KABINE
HANDGRIFF	10444469	52	4	508	10651874	KABINE
HANDGRIFF SCHWK. FE//ZNNI	963773108	12	8	428	96038696	LAUFSTEG DREHBUEHNE
HANDHAMMER 500G	790030308	25	1	243	96005686	GRUNDWERKZEUG
HANDHAMMER DIN 1041 1500	790030108	26	1	243	96005686	GRUNDWERKZEUG
HANDHEBELPRESSE VERZ.	790042008	45	1	243	96005686	GRUNDWERKZEUG
HANDLAUF 38.0X2908 S355J2	97106243	1	1	63	96026256	GELAENDER
HANDLAUF 38.0X3174 S355J2	97106573	1	1	71	96026462	GELAENDER
HANDLAUF 38.0X3320 S355J2	97106518	1	1	67	96026398	GELAENDER
HANDLAUF 38.0X3483 S355J2	97106723	1	1	231	96026615	GELAENDER
HANDLAUF 38.0X3558 S355J2	97106219	1	1	62	96026238	GELAENDER
HANDLAUF 38.0X3934 S355J2	97106487	1	1	66	96026365	GELAENDER
HANDLAUF KPL.	12108231	(1)	1	428	96038696	LAUFSTEG DREHBUEHNE
HANDLAUF SCHWK. T ZN O	967110808	14	1	428	96038696	LAUFSTEG DREHBUEHNE
HANDSCHUTZ SCHWK.	964067608	9	1	1250	915753308	WINDE 6 VORM.
HANDSCHUTZ SCHWK.	965763808	3	1	329	915751408	WINDE 1 VORM.
HANDSCHUTZ SCHWK.	965763808	3	1	352	915751608	WINDE 2 VORM.
HANDSCHUTZ SCHWK.	965821308	2	1	1081	915751708	WINDE 4 VORM.
HANDSTEUERGEBER	12106049	7	2	1107	10454762	FERNSTEUERSENDER
HANFSEIL EN 1261 20X20M H	10471289	11	1	242	915718108	WERKZEUG
HARNSTOFFANLAGE	919205608	169	1	13		LIEBHERR RAUPENKRAN LR
HARNSTOFFANLAGE OBEN	96035878	2	1	832	919205608	HARNSTOFFANLAGE
HARNSTOFFANLAGE UNTEN	96035875	1	1	832	919205608	HARNSTOFFANLAGE
HARNSTOFFTANK	11455117	1	1	836	96035686	HARNSTOFFTANK VORM.
HARNSTOFFTANK VORM.	96035686	1	1	834	96035875	HARNSTOFFANLAGE UNTEN
HARNSTOFFTANK VORM.	96035686	1	1	844	96035878	HARNSTOFFANLAGE OBEN
HAUBE 1.5X831X448 DC01 RAL	954746108	122	1	1290	916324608	D-ANLENKSTUECK VORM.
HAUBE 1.5X831X448 DC01 RAL	954746108	160	1	1341	915745708	D-KOPFSTUECK VORM.
HAUBE 1.5X931X548 DC01 RAL	953211008	78	1	1289	916324608	D-ANLENKSTUECK VORM.
HAUBE 1.5X931X548 DC01 RAL	953211008	159	1	1341	915745708	D-KOPFSTUECK VORM.
HAUBE 411X555 DC01 FE//ZN	972908808	60	1	1128	916305808	S-ANLENKSTUECK VORM.
HAUBE 411X555 DC01 FE//ZN	972908808	51	1	1157	916332108	S-KOPFSTUECK
HAUBE 4X713X442 S315MC FE	97084285	37	1	304	96047586	MONTAGETEILE HECKTEIL
HAUBE RAL 7016 SPF	966275008	6	1	505	919266408	KRANFUEHRERKABINE VORM
HAUBE SCHWK.	966916808	170	1	185	917525608	RAUPENTRAEGER RE.
HAUBE SCHWK.	966918708	170	1	113	917523808	RAUPENTRAEGER LI.
HAUBE SCHWK.	966933708	156	1	155	917525508	RAUPENTRAEGER LI.
HAUBE SCHWK.	966934608	156	1	212	917525908	RAUPENTRAEGER RE.
HAUBENDECKEL 2X1025X858	97119782	7	1	832	919205608	HARNSTOFFANLAGE
HEBEHAKEN S355J0	10126466	1	2	784	10126465	HEBEVORRICHTUNG
HEBEHAKEN S355J0	9079977	2	1	784	10126465	HEBEVORRICHTUNG
HEBEL SCHWK.	966701308	51	8	301	91000968	DREHBUEHNENRAHMEN HEC
HEBEL SCHWK.	966915208	3	1	1441	966888308	SCHALTEINHEIT
HEBEL SCHWK.	966915208	3	1	1442	966916408	SCHALTEINHEIT
HEBEL SCHWK. FE//ZNNI8//CN/	966707108	56	2	301	91000968	DREHBUEHNENRAHMEN HEC

Bezeichnung	Artikel	Pos.	Menge	Seite	Baugruppe	Bezeichnung
HEBEL SCHWK. T ZN O	966658808	4	1	1409	966649408	VERSTELLFLASCHE KPL.
HEBEL VORM.	965887908	16	2	573	918744708	MASCHINENHAUS GRUNDRAH
HEBELGEHAEUSE	510725590	(1)	1	241	966561908	ZUSATZHYDR.BOLZENZIEHZ
HEBELSTANGE	10816458	(11)	1	237	966515908	ZUSATZHYDR.BOLZENZIEHZ
HEBELSTANGE	10816458	(11)	1	241	966561908	ZUSATZHYDR.BOLZENZIEHZ
HEBELVERSCHLUSS	11450420	(5)	2	949	919203908	VERKLEIDUNG MASCHINENH
HEBELVERSCHLUSS	11450420	3	2	959	96033989	TUER VORM.
HEBELVERSCHLUSS	11450420	4	2	961	96033991	TUER VORM.
HEBELVERSCHLUSS	11450420	4	2	963	96033993	TUER VORM.
HEBELVERSCHLUSS	11450420	4	2	965	96033996	TUER VORM.
HEBELVERSCHLUSS	11450420	4	2	967	96034004	TUER VORM.
HEBELVERSCHLUSS	11450420	4	2	969	96036311	TUER VORM.
HEBELVERSCHLUSS	11450420	4	2	971	96036313	TUER VORM.
HEBELVERSCHLUSS	11450420	4	2	973	96036315	TUER VORM.
HEBELZUG 6,0T PULVERBESC	10284532	13	1	242	915718108	WERKZEUG
HEBEVORRICHTUNG	10126465	480	1	701	13455092	DIESELMOTOR
HECKSCHEIBE ESG-GLAS	10492843	9	2	508	10651874	KABINE
HECKTEIL STAHLBAU BEARB	91000969	1	1	301	91000968	DREHBUEHNENRAHMEN HEC
HEIZELEMENT	10650387	(13)	1	1027	10877138	FAHRERSITZ
HEIZFLANSCH 24V 1,9KW	12856186	1	1	756	13701882	HEIZFLANSCH KOMPLETT
HEIZFLANSCH ANBAU	9078314	260	2	698	13455092	DIESELMOTOR
HEIZFLANSCH KOMPLETT 24V	13701882	1	1	755	9078314	HEIZFLANSCH ANBAU
HEIZUNG	502651408	2	1	1016	502657308	LUFTTROCKNER
HEIZUNG 4000W 24V	10492870	67	1	508	10651874	KABINE
HEIZUNG MASCHINENHAUS	919208108	189	1	14		LIEBHERR RAUPENKRAN LR
HILFSSCHALTERBLOCK 1S	606653208	207	16	87	966448008	BEDIENPULT ABSTUETZUNG
HILFSSEIL 1,5X2,25M	773802708	(3)	0.25	59	965956208	TREPPE
HILFSSEIL DIN 3055 4X4,5M	773324408	44	1	258	966222408	MONTAGETEILE VORDERTEIL
HILFSSEIL DIN 3055 4X4,5M	773324408	97	2	1129	916305808	S-ANLENKSTUECK VORM.
HILFSSEIL DIN 3055 5X0.4M VE	773414208	16	1	1161	966470508	HUBENDSCHALTER VORM.
HILFSSEIL DIN 3055 5X0.4M VE	773414208	16	1	1162	966470608	HUBENDSCHALTER VORM.
HINDERNISFEUER 7,2W 19,2-	10816223	3	1	1469	967049508	HINDERNISFEUER VORM.
HINDERNISFEUER VORM.	967049508	11	1	1466	915727108	FLUG-U.WINDWARNUNG
HINWEISSCHILD 20X10 KLEBE	97126426	25	1	493	919258508	ZUSATZHEIZUNG OW
HINWEISSCHILD 20X10 KLEBE	97126427	24	1	493	919258508	ZUSATZHEIZUNG OW
HINWEISSCHILD 70X40 SPF	9402377	6	4	518	917811808	BESCHILDERUNG
HINWEISSCHILD BAUJ S-NR	97067621	1101	1	1046	96052080	TRAVERSE VORM.
HITZESCHUTZ	10135528	10	3	753	10141830	LADELUFTLEITUNG ANBAU
HITZESCHUTZBLECH 1.5X129X	97142778	18	1	811	919203408	SCHALLDAEMPFERANLAGE O
HITZESCHUTZBLECH 1.5X129X	97142778	18	1	818	919203508	SCHALLDAEMPFERANLAGE
HOCHDRUCKPUMPE MIT BEF	10150858	171	1	697	13455092	DIESELMOTOR
HOCHDRUCKPUMPE V-MOT	10146660	1	1	734	10150858	HOCHDRUCKPUMPE MIT BEFE
HOCHDRUCKSCHLAUCH 2X1	470901808	4	3	246	96064795	MANOMETER KPL.
HOCHDRUCKSCHLAUCH 2X2	470901908	5	2	246	96064795	MANOMETER KPL.
HOCHDRUCKSCHLAUCH DN4-	774376108	14	35	289	916900208	ZENTRALSCHMIERANLAGE O
HOCHDRUCKSCHLAUCH DN4-	774376108	7	86	408	91002096	ZENTRALSCHMIERUNG
HOCHDRUCKSCHLAUCH DN4-	774376108	11	20	1275	917016708	ZENTRALSCHMIERANLAGE
HOEHENSICHERUNGSGERAE	12107777	2	2	247	916959908	PERSOENLICHE SCHUTZAUS
HOEHENVERSTELLUNG	12102116	28	1	1027	10877138	FAHRERSITZ
HOHLSCHLUESSEL	704271108	18	1	243	96005686	GRUNDWERKZEUG
HOHLSCHRAUBE 14X4X12 11	10132193	22	1	759	10141807	ANBAUTEILE LUFTPRESSER
HOHLSCHRAUBE 15-3-M18X1.	12987460	29	2	747	12492804	KRAFTSTOFFLEITUNGEN
HOHLSCHRAUBE 20X3XM26X	10152907	2	1	771	10152906	KUEHLWASSERANSCHLUSS
HOHLSCHRAUBE 26X3X93	10145191	2	1	770	10145193	KUEHLWASSERANSCHLUSS
HOHLSCHRAUBE 8-4-M8X1 St	10146787	16	1	750	10153631	LECKOELLEITUNG ANBAU
HOHLSCHRAUBE DIN 7643 10	12210013	5	1	707	10141769	ENDREGELVENTIL
HOHLSCHRAUBE DIN 7643 10	12210013	5	1	713	10118748	ROHRLEITUNG ANBAU
HOHLSCHRAUBE DIN 7643 10	12210013	11	2	742	10126724	KRAFTSTOFF-FEINFILTERAN
HOHLSCHRAUBE DIN 7643 10	12210013	17	9	750	10153631	LECKOELLEITUNG ANBAU
HOHLSCHRAUBE DIN 7643 10	12210013	6	6	766	10147372	ENTLUEFTUNGSLEITUNG AN

Bezeichnung	Artikel	Pos.	Menge	Seite	Baugruppe	Bezeichnung
HOHLSCHRAUBE DIN 7643 10	12210013	17	1	767	10143277	KUEHLMITTELKRUEMMER AN
HOHLSCHRAUBE DIN 7643 10	12210013	19	1	776	10141721	ATL-ANBAU
HOHLSCHRAUBE DIN 7643 12-	11002995	15	2	746	12492804	KRAFTSTOFFLEITUNGEN
HOHLSCHRAUBE DIN 7643 15	12210015	14	4	746	12492804	KRAFTSTOFFLEITUNGEN
HOHLSCHRAUBE DIN 7643 15	12210015	21	1	761	12490129	WASSERPUMPE MIT BEFEST.
HOHLSCHRAUBE DIN 7643 22	12210017	16	2	759	10141807	ANBAUTEILE LUFTPRESSER
HOHLSCHRAUBE DIN 7643 28	12210016	2	1	772	10145195	KUEHLWASSERANSCHLUSS
HOHLSCHRAUBE DIN 7643 8-3	12210024	20	1	761	12490129	WASSERPUMPE MIT BEFEST.
HOHLSCHRAUBE DIN 7643 8-3	12210012	33	1	767	10143277	KUEHLMITTELKRUEMMER AN
HORN 24V	614003108	13	1	548	96063942	ELEKTRIK ANBAUTEILE KABIN
HUBENDSCHALTER GEWICHT	962563908	3	1	1117	915720708	SEIL F.WINDE 6
HUBENDSCHALTER GEWICHT	966160608	3	1	1110	915720208	SEIL F.WINDE 1
HUBENDSCHALTER GEWICHT	966160608	3	1	1114	915720308	SEIL F.WINDE 2
HUBENDSCHALTER VORM.	966470508	63	1	1158	916332108	S-KOPFSTUECK
HUBENDSCHALTER VORM.	966470608	64	1	1158	916332108	S-KOPFSTUECK
HUELSE	511052208	11	1	469	510401908	UMSCHALTVENTIL
HUELSE /-40° PE-H 30	10815006	3	1	266	10450273	ANTENNE
HUELSE 12.0X46 E235+N	97038163	86	1	574	918744708	MASCHINENHAUS GRUNDRAH
HUELSE 22.0X100 E235+N	97006090	60	1	395	965661108	STUETZE KPL.
HUELSE 25X20 11SMN37 FE//	953873408	61	30	22	917528708	RAUPENMITTELTEIL
HUELSE 25X20 11SMN37 FE//	953873408	150	14	112	917523808	RAUPENTRAEGER LI.
HUELSE 25X20 11SMN37 FE//	953873408	210	8	155	917525508	RAUPENTRAEGER LI.
HUELSE 25X20 11SMN37 FE//	953873408	150	14	185	917525608	RAUPENTRAEGER RE.
HUELSE 25X20 11SMN37 FE//	953873408	209	8	212	917525908	RAUPENTRAEGER RE.
HUELSE 25X20 11SMN37 FE//	953873408	25	72	258	966222408	MONTAGETEILE VORDERTEIL
HUELSE 25X20 11SMN37 FE//	953873408	28	4	262	915750708	BOLZEN D-S ANLENKSTUECK
HUELSE 25X20 11SMN37 FE//	953873408	16	4	289	916900208	ZENTRALSCHMIERANLAGE O
HUELSE 25X20 11SMN37 FE//	953873408	16	75	304	96047586	MONTAGETEILE HECKTEIL
HUELSE 25X20 11SMN37 FE//	953873408	10	3	320	916945008	ZENTRALSCHMIERANLAGE O
HUELSE 25X20 11SMN37 FE//	953873408	31	19	329	915751408	WINDE 1 VORM.
HUELSE 25X20 11SMN37 FE//	953873408	31	17	352	915751608	WINDE 2 VORM.
HUELSE 25X20 11SMN37 FE//	953873408	66	4	429	96038696	LAUFSTEG DREHBUEHNE
HUELSE 25X20 11SMN37 FE//	953873408	55	32	438	915755208	ROLLENDREHVERB.M.DREHW
HUELSE 25X20 11SMN37 FE//	953873408	15	6	470	916141308	ZENTRALSCHMIERUNG
HUELSE 25X20 11SMN37 FE//	953873408	10	2	503	918998308	KRANFUEHRERKABINE KPL.
HUELSE 25X20 11SMN37 FE//	953873408	17	1	513	916997508	RAHMEN KPL.
HUELSE 25X20 11SMN37 FE//	953873408	78	8	574	918744708	MASCHINENHAUS GRUNDRAH
HUELSE 25X20 11SMN37 FE//	953873408	5	3	598	96042455	ABLAGE KPL.
HUELSE 25X20 11SMN37 FE//	953873408	25	2	614	96033135	BEFESTIGUNGSTEILE HYDR
HUELSE 25X20 11SMN37 FE//	953873408	56	6	623	96018031	BEFESTIGUNGSTEILE GRUN
HUELSE 25X20 11SMN37 FE//	953873408	3	4	1009	915744208	SCHALTSCHRANKANBAU
HUELSE 25X20 11SMN37 FE//	953873408	10	1	1035	919204108	MOTORVORWAERMUNG OBE
HUELSE 25X20 11SMN37 FE//	953873408	503	1	1071	91000595	ZUSATZT.ANTRIEBSAGG.KLIM
HUELSE 25X20 11SMN37 FE//	953873408	13	14	1081	915751708	WINDE 4 VORM.
HUELSE 25X20 11SMN37 FE//	953873408	12	2	1086	967939908	ZEIGER KPL.
HUELSE 25X20 11SMN37 FE//	953873408	22	1	1098	91002039	ZENTRALSCHMIERANLAGE
HUELSE 25X20 11SMN37 FE//	953873408	13	2	1101	965630408	TRAEGER VORM.
HUELSE 25X20 11SMN37 FE//	953873408	42	22	1227	915753108	WINDE 3 VORM.
HUELSE 25X20 11SMN37 FE//	953873408	18	2	1244	917006408	ZENTRALSCHMIERANLAGE WI
HUELSE 25X20 11SMN37 FE//	953873408	27	25	1250	915753308	WINDE 6 VORM.
HUELSE 25X20 11SMN37 FE//	953873408	268	34	1292	916324608	D-ANLENKSTUECK VORM.
HUELSE 25X20 11SMN37 FE//	953873408	151	33	1341	915745708	D-KOPFSTUECK VORM.
HUELSE 25X20 11SMN37 FE//	953873408	54	18	1382	916303808	D-ZWISCHENSTUECK
HUELSE 25X20 11SMN37 FE//	953873408	48	18	1394	917223708	D-ZWISCHENSTUECK
HUELSE 25X20 11SMN37 FE//	953873408	52	12	1402	917223808	D-ZWISCHENSTUECK
HUELSE 25X20 11SMN37 FE//	953873408	15	80	1437	919784608	SCHWEBEBALLAST
HUELSE 25X20 11SMN37 FE//	953873408	8	2	1439	966887508	QUERTRAEGER
HUELSE 25X20 11SMN37 FE//	953873408	18	10	1444	96054216	VERBINDUNGSTRAEGER
HUELSE 25X20 11SMN37 FE//	953873408	23	10	1447	96053946	BOCK LI.
HUELSE 25X20 11SMN37 FE//	953873408	23	2	1450	96053947	BOCK RE.

Bezeichnung	Artikel	Pos.	Menge	Seite	Baugruppe	Bezeichnung
HUELSE 25X20 11SMN37 FE//	953873408	7	2	1452	965656708	KONSOLE BALLASTABLAGE
HUELSE 25X20 11SMN37 FE//	953873408	13	4	1454	966410908	PODEST KPL.
HUELSE 28X38X130 E355+N FE	97002459	18	10	1175	916177008	ROLLENSATZ
HUELSE 28X38X130 E355+N FE	97002459	18	10	1180	916177108	ROLLENSATZ
HUELSE 3.25X22X15 X8CRNIS	976065208	4	1	1086	967939908	ZEIGER KPL.
HUELSE 30.0X13 E355+N	97006265	27	2	1447	96053946	BOCK LI.
HUELSE 30.0X13 E355+N	97006265	27	2	1450	96053947	BOCK RE.
HUELSE 32X30 X12CRNIS188	977384808	21	1	1369	96051961	ZUGZYLINDER VORM.
HUELSE 32X30 X12CRNIS188	977384808	21	1	1377	96051962	ZUGZYLINDER VORM.
HUELSE 33.0X19 FE//ZNNI8//C	978787708	71	4	23	917528708	RAUPENMITTELTEIL
HUELSE 33.0X19 FE//ZNNI8//C	978787708	203	4	113	917523808	RAUPENTRAEGER LI.
HUELSE 33.0X19 FE//ZNNI8//C	978787708	204	4	155	917525508	RAUPENTRAEGER LI.
HUELSE 33.0X19 FE//ZNNI8//C	978787708	203	4	185	917525608	RAUPENTRAEGER RE.
HUELSE 33.0X19 FE//ZNNI8//C	978787708	203	4	212	917525908	RAUPENTRAEGER RE.
HUELSE 33.0X19 FE//ZNNI8//C	978787708	26	21	418	96038694	LAUFSTEG DREHBUEHNE
HUELSE 33.0X19 FE//ZNNI8//C	978787708	67	100	429	96038696	LAUFSTEG DREHBUEHNE
HUELSE 33.0X19 FE//ZNNI8//C	978787708	15	36	438	915755208	ROLLENDREHVERB.M.DREHW
HUELSE 33.0X19 FE//ZNNI8//C	978787708	18	28	481	966356408	KAMERAANBAU DREHBUEHN
HUELSE 33.0X19 FE//ZNNI8//C	978787708	88	7	574	918744708	MASCHINENHAUS GRUNDRAH
HUELSE 33.0X19 FE//ZNNI8//C	978787708	6	21	608	96021757	BEFESTIGUNGSTEILE DRUC
HUELSE 33.0X19 FE//ZNNI8//C	978787708	24	4	614	96033135	BEFESTIGUNGSTEILE HYDR
HUELSE 33.0X19 FE//ZNNI8//C	978787708	21	6	629	919203208	DIESELMOTOR KPL.OBEN
HUELSE 33.0X19 FE//ZNNI8//C	978787708	27	8	634	96034141	DIESELMOTOR VORM.
HUELSE 33.0X19 FE//ZNNI8//C	978787708	30	4	687	919203308	DIESELMOTOR KPL.UNTEN
HUELSE 33.0X19 FE//ZNNI8//C	978787708	26	10	811	919203408	SCHALLDAEMPFERANLAGE O
HUELSE 33.0X19 FE//ZNNI8//C	978787708	26	4	818	919203508	SCHALLDAEMPFERANLAGE
HUELSE 33.0X19 FE//ZNNI8//C	978787708	501	4	848	919965308	KRAFTSTOFFFOERDERUNG
HUELSE 33.0X19 FE//ZNNI8//C	978787708	28	33	1055	918696808	FEUERLOESCHSYSTEM
HUELSE 33.0X19 FE//ZNNI8//C	978787708	12	4	1059	919204008	KUEHLERANLAGE
HUELSE 33.0X19 FE//ZNNI8//C	978787708	104	6	1129	916305808	S-ANLENKSTUECK VORM.
HUELSE 33.0X19 FE//ZNNI8//C	978787708	11	4	1444	96054216	VERBINDUNGSTRAEGER
HUELSE 33.0X19 FE//ZNNI8//C	978787708	35	4	1447	96053946	BOCK LI.
HUELSE 33.0X19 FE//ZNNI8//C	978787708	35	4	1450	96053947	BOCK RE.
HUELSE 33.0X19 FE//ZNNI8//C	978787708	11	4	1452	965656708	KONSOLE BALLASTABLAGE
HUELSE 380.0X146 S890QL1	97006426	20	1	1339	915745708	D-KOPFSTUECK VORM.
HUELSE 380.0X148 S890QL1	97000039	91	2	1289	916324608	D-ANLENKSTUECK VORM.
HUELSE 380.0X287 S890QL1	97006427	21	1	1339	915745708	D-KOPFSTUECK VORM.
HUELSE 40.0 X0 42CRMO4+QT	956078908	2	2	406	967093808	LASCHE KPL.
HUELSE 40.0X19 S355J2+AR	971622408	19	4	304	96047586	MONTAGETEILE HECKTEIL
HUELSE 40.0X19 S355J2+AR	971622408	65	18	429	96038696	LAUFSTEG DREHBUEHNE
HUELSE 40.0X19 S355J2+AR	971622408	174	6	575	918744708	MASCHINENHAUS GRUNDRAH
HUELSE 40.0X19 S355J2+AR	971622408	21	2	614	96033135	BEFESTIGUNGSTEILE HYDR
HUELSE 40.0X19 S355J2+AR	971622408	55	57	623	96018031	BEFESTIGUNGSTEILE GRUN
HUELSE 40.0X19 S355J2+AR	971622408	20	4	800	919203808	BATTERIELAGERUNG
HUELSE 40.0X19 S355J2+AR	971622408	27	4	818	919203508	SCHALLDAEMPFERANLAGE
HUELSE 40.0X19 S355J2+AR	971622408	16	1	823	918717708	LUFTFILTERANLAGE OBEN
HUELSE 40.0X19 S355J2+AR	971622408	16	3	829	918719508	LUFTFILTERANLAGE UNTEN
HUELSE 40.0X19 S355J2+AR	971622408	13	6	1059	919204008	KUEHLERANLAGE
HUELSE 40.0X19 S355J2+AR	971622408	35	8	1064	96034284	KOMBIKUEHLER VORM.
HUELSE 44.5X30 S355J2H FE//	979871808	23	2	1288	916324608	D-ANLENKSTUECK VORM.
HUELSE 44.5X32 S355J2H FE//	97008693	44	4	1175	916177008	ROLLENSATZ
HUELSE 44.5X32 S355J2H FE//	97008693	44	4	1180	916177108	ROLLENSATZ
HUELSE 480X360X430 GZ-CU	979041708	4	1	390	965661008	RAHMEN VORM.
HUELSE 51.0X100 S355J2H FE	97006089	59	1	395	965661108	STUETZE KPL.
HUELSE 51.0X100 S355J2H FE	97006089	236	1	1292	916324608	D-ANLENKSTUECK VORM.
HUELSE 80.0X55 S355J2C+C	97008365	8	2	1416	966649908	LASCHE KPL.
HUELSE 8X0,4	501507314	15	1	371	11005312	SEILTROMMEL
HUELSE EDELSTAHL	97024394	9	1	836	96035686	HARNSTOFFTANK VORM.
HUELSE SCHWK.	966910808	3	2	484	966910608	KAMERAANBAU D-ANLENKS
HUTMUTTER	11221271	19	1	1263	10678417	DECKEL

Bezeichnung	Artikel	Pos.	Menge	Seite	Baugruppe	Bezeichnung
HUTMUTTER	510710608	30	1	85	511497508	DRUCKMINDERVENTIL
HUTMUTTER	510710608	30	1	287	510438508	DRUCKMINDERVENTIL
HUTMUTTER DIN 1587 M8 A2-5	10454821	20	2	304	96047586	MONTAGETEILE HECKTEIL
HUTMUTTER DIN 986 M4 A2-7	4002886	22	4	126	11002835	ELEKTROPUMPE
HUTMUTTER DIN 986 M4 A2-7	4002886	25	4	322	11081924	ELEKTROPUMPE
HUTMUTTER DIN 986 M4 A2-7	4002886	27	4	348	11114000	ELEKTROPUMPE
HUTSCHIENE 35X27X7,3X1	602106708	10	0.585	29	966138208	KLEMMKASTEN VORM.
HUTSCHIENE 35X27X7,3X1	602106708	12	0.25	89	966448108	KLEMMKASTEN VORM.
HUTSCHIENE 35X27X7,3X1	602106708	12	0.25	100	966448308	KLEMMKASTEN VORM.
HUTSCHIENE 35X27X7,3X1	602106708	273	0.15	129	966501608	KLEMMKASTEN VORM.
HUTSCHIENE 35X27X7,3X1	602106708	273	0.15	165	966139008	KLEMMKASTEN VORM.
HUTSCHIENE 35X27X7,3X1	602106708	273	0.15	192	966501708	KLEMMKASTEN VORM.
HUTSCHIENE 35X27X7,3X1	602106708	273	0.15	218	966138608	KLEMMKASTEN VORM.
HUTSCHIENE 35X27X7,3X1	602106708	10	0.245	337	966541108	KLEMMKASTEN KPL.
HUTSCHIENE 35X27X7,3X1	602106708	10	0.245	354	966541408	KLEMMKASTEN KPL.
HUTSCHIENE 35X27X7,3X1	602106708	27	0.1	534	96063943	AUFBAUTEILE MONTAGEPLA
HUTSCHIENE 35X27X7,3X1	602106708	48	0.21	996	96069348	AUFBAUTEILE MONTAGETAFE
HUTSCHIENE 35X27X7,3X1	602106708	68	0.378	997	96069348	AUFBAUTEILE MONTAGETAFE
HUTSCHIENE 35X27X7,3X1	602106708	10	0.245	1088	966542108	KLEMMKASTEN KPL.
HUTSCHIENE 35X27X7,3X1	602106708	278	1.16	1142	966792108	KLEMMKASTEN KPL.
HUTSCHIENE 35X27X7,3X1	602106708	261	0.58	1168	966418908	KLEMMKASTEN
HUTSCHIENE 35X27X7,3X1	602106708	10	0.245	1234	966541908	KLEMMKASTEN KPL.
HUTSCHIENE 35X27X7,3X1	602106708	10	0.245	1267	966543108	KLEMMKASTEN KPL.
HUTSCHIENE 35X27X7,3X1	602106708	202	0.585	1325	966841808	KLEMMKASTEN
HUTSCHIENE 35X27X7,3X1	602106708	272	0.545	1361	96052001	KLEMMKASTEN KPL.
HUTSCHIENE 35X27X7,3X1	602106708	6	0.145	1424	967073408	KLEMMKASTEN KPL.
HUTSCHIENE 35X27X7,3X1	602106708	273	0.15	1458	966997608	KLEMMKASTEN KPL.
HUTSCHRAUBE	511051908	8	1	469	510401908	UMSCHALTVENTIL
HUTZE SCHWK.	965906808	9	1	1064	96034284	KOMBIKUEHLER VORM.
HUTZE SCHWK.	965906908	10	1	1064	96034284	KOMBIKUEHLER VORM.
HUTZE SCHWK.	965907008	11	1	1064	96034284	KOMBIKUEHLER VORM.
HUTZE SCHWK.	965907108	12	1	1064	96034284	KOMBIKUEHLER VORM.
HYDR.FAHRANTRIEB HINTEN	915734208	4	1	144	917520908	RAUPENTRAEGER KPL.LI.
HYDR.FAHRANTRIEB HINTEN	966085008	4	1	166	915734208	HYDR.FAHRANTRIEB
HYDR.FAHRANTRIEB HINTEN	915733908	4	1	201	917521108	RAUPENTRAEGER KPL.RE.
HYDR.FAHRANTRIEB HINTEN	966084708	4	1	219	915733908	HYDR.FAHRANTRIEB
HYDR.FAHRANTRIEB VORNE	915734108	4	1	103	917520808	RAUPENTRAEGER KPL.LI.
HYDR.FAHRANTRIEB VORNE	966084908	4	1	130	915734108	HYDR.FAHRANTRIEB
HYDR.FAHRANTRIEB VORNE	915734008	4	1	176	917521008	RAUPENTRAEGER KPL.RE.
HYDR.FAHRANTRIEB VORNE	966084808	4	1	193	915734008	HYDR.FAHRANTRIEB
HYDR.MASCHINENHAUS	919103608	173	1	13		LIEBHERR RAUPENKRAN LR
HYDR.MASCHINENHAUS	96029372	4	1	861	919103608	HYDR.MASCHINENHAUS
HYDR.QUERTRAEGER HINTE	915733808	2	1	93	919027308	QUERTRAEGER KPL.
HYDR.QUERTRAEGER HINTE	966084608	4	1	94	915733808	HYDR.QUERTRAEGER
HYDR.QUERTRAEGER VORNE	915733708	2	1	49	919027108	QUERTRAEGER KPL.
HYDR.QUERTRAEGER VORNE	966084508	4	1	75	915733708	HYDR.QUERTRAEGER
HYDR.VERSTELLUNG	10409622	5	1	655	11007826	VERSTELLPUMPE
HYDRAULIK DREHBUEHNE H	915732308	3	1	297	91000573	DREHBUEHNENRAHMEN KPL.
HYDRAULIK DREHBUEHNE H	966085408	4	1	311	915732308	HYDRAULIK DREHBUEHNE
HYDRAULIK DREHBUEHNE V	919103508	4	1	249	919238608	DREHBUEHNENRAHMEN KPL.
HYDRAULIK DREHBUEHNE V	96029361	4	1	274	919103508	HYDRAULIK DREHBUEHNE
HYDRAULIK DREHWERK	915734308	3	1	435	915719208	ROLLENDREHVERB.M.DREHW
HYDRAULIK DREHWERK	966085508	4	1	452	915734308	HYDRAULIK DREHWERK
HYDRAULIK MITTELTEIL	915733608	3	1	16	917520308	RAUPENMITTELTEIL KPL.
HYDRAULIK MITTELTEIL	966084408	4	1	30	915733608	HYDRAULIK MITTELTEIL
HYDRAULIKANBAUMOTOR DM	13402040	(80)	3	110	917523808	RAUPENTRAEGER LI.
HYDRAULIKANBAUMOTOR DM	13402040	(80)	3	153	917525508	RAUPENTRAEGER LI.
HYDRAULIKSCHLAUCH DIN E	510510908	9	1.6	346	916997308	ZENTRALSCHMIERANLAGE
HYDRAULIKSCHLAUCH DIN E	510510908	9	1.6	363	916998708	ZENTRALSCHMIERANLAGE WI
HYDRAULIKSCHLAUCH DIN E	510510908	9	1	1244	917006408	ZENTRALSCHMIERANLAGE WI

Bezeichnung	Artikel	Pos.	Menge	Seite	Baugruppe	Bezeichnung
HYDROMOTOR A10FE 28CM³/	10228004	2	2	1066	965896208	KOMBIKUEHLER VORM.
HYDROMOTOR A10FE 28CM³/	10228004	2	2	1069	965896308	KOMBIKUEHLER VORM.
HYDROMOTOR A2FM 16CM³/U	510230608	3	2	368	915752108	MONTAGEWINDE VORM.
HYDROMOTOR A2FM 32CM³/U	510232508	10	6	438	915755208	ROLLENDREHVERB.M.DREHW
HYDROZYLINDER 100/45-100	10675172	28	2	573	918744708	MASCHINENHAUS GRUNDRAH
INBUSSCHLUESSEL DIN 911	790023608	15	1	243	96005686	GRUNDWERKZEUG
INDUKTIVSENSOR BERUEHR	10354584	(5)	2	306	919547508	ELEKTRIK DREHBUEHNE HI.
INDUKTIVSENSOR BERUEHR	10354584	35	1	992	96036153	SCHALTSCHRANK MECH.
INDUKTIVSENSOR BERUEHR	10354584	(151)	2	1137	915745308	S-RUECKHALTESICHERUNG
INDUKTIVSENSOR BERUEHR	10354584	(151)	2	1307	915745408	D-RUECKHALTESICHERUNG
INDUKTIVSENSOR BERUEHR	10354584	20	1	1369	96051961	ZUGZYLINDER VORM.
INDUKTIVSENSOR BERUEHR	10354584	20	1	1377	96051962	ZUGZYLINDER VORM.
INDUKTIVSENSOR BERUEHR	10354584	(10)	2	1407	916115808	S-VERSTELLFLASCHEN
INDUKTIVSENSOR BERUEHR	10354584	(12)	4	1456	916947708	ELEKTRIK SCHWEBEBALLAST
INJEKTOR MIT BEFEST. LI2.7-2	10152866	190	8	697	13455092	DIESELMOTOR
INNENLEUCHTE 7W 24V	11007220	14	2	548	96063942	ELEKTRIK ANBAUTEILE KABIN
ISOLIERRING	691041708	4	69	26	10815646	SCHLEIFRINGUEBERTRAEGE
ISOLIERSCHLAUCH DN10X0,6	11082604	204	0.23	541	96063949	KABELSTRANG
ISOLIERSCHLAUCH DN10X0,6	11082604	204	0.2	555	96064280	KABELSTRANG
ISOLIERSCHLAUCH DN12X0,6	11082605	205	2.82	540	96033657	KABELSTRANG
ISOLIERSCHLAUCH DN14X0,8	603012608	202	3.2	1007	96033580	VERKABELUNG MONTAGETA
ISOLIERSCHLAUCH DN4X0,5	11082601	201	3.53	541	96063949	KABELSTRANG
ISOLIERSCHLAUCH DN4X0,5	11082601	201	4.27	545	96033659	KABELSTRANG
ISOLIERSCHLAUCH DN4X0,5	11082601	4	0.28	1003	963398008	AXIALLUEFTER VORM.OBEN
ISOLIERSCHLAUCH DN6X0,5	11082602	202	27.5	271	96034538	KABELSTRANG
ISOLIERSCHLAUCH DN6X0,5	11082602	202	7.39	309	96047224	LEITUNG
ISOLIERSCHLAUCH DN6X0,5	11082602	202	2.03	540	96033657	KABELSTRANG
ISOLIERSCHLAUCH DN6X0,5	11082602	202	18.11	541	96063949	KABELSTRANG
ISOLIERSCHLAUCH DN6X0,5	11082602	202	0.2	1461	967035508	LEITUNG
ISOLIERSCHLAUCH DN8X0,65	11082603	203	1.43	271	96034538	KABELSTRANG
ISOLIERSCHLAUCH DN8X0,65	11082603	203	34.18	309	96047224	LEITUNG
ISOLIERSCHLAUCH DN8X0,65	11082603	203	0.93	540	96033657	KABELSTRANG
ISOLIERSCHLAUCH DN8X0,65	11082603	203	16.81	541	96063949	KABELSTRANG
ISOLIERSCHLAUCH DN8X0,65	11082603	201	4	1007	96033580	VERKABELUNG MONTAGETA
KABEL 1,5M	11320215	52	1	1021	96035787	AUSRUESTUNG KAMERA KAB
KABEL 1,5M	11320223	53	1	1021	96035787	AUSRUESTUNG KAMERA KAB
KABEL 1,5M	614045608	49	2	478	966355708	AUSRUESTUNG KAMERA DRE
KABEL 1,5M	614045608	31	1	1022	966355908	AUSRUEST.KAMERA MASCHI
KABEL 10M	614045908	39	2	478	966355708	AUSRUESTUNG KAMERA DRE
KABEL 12M	614037608	40	1	478	966355708	AUSRUESTUNG KAMERA DRE
KABEL 16M	11213762	35	1	1184	919294608	A-SCHEINWERFER S-ANLEN
KABEL 16M	614043508	6	1	485	966356108	AUSRUESTUNG KAMERA WI
KABEL 2X0,34+1X0,14-25	10470140	5	1	482	966356008	AUSRUESTUNG KAMERA
KABEL 4X2X0,34X0,14-20	10424033	6	1	482	966356008	AUSRUESTUNG KAMERA
KABEL 7M	10552749	51	1	1021	96035787	AUSRUESTUNG KAMERA KAB
KABEL 7M	10552749	51	1	1022	966355908	AUSRUEST.KAMERA MASCHI
KABEL 7M	614037408	37	2	478	966355708	AUSRUESTUNG KAMERA DRE
KABEL 8M	614037708	47	1	478	966355708	AUSRUESTUNG KAMERA DRE
KABEL 9M	614041808	38	1	478	966355708	AUSRUESTUNG KAMERA DRE
KABELBAUM 3300MM	553186908	25	1	539	96063941	KABELLISTE KRANFUEHRERK
KABELBAUM ANBAU	12416117	580	1	701	13455092	DIESELMOTOR
KABELBAUM W700	12410650	1	1	790	12416117	KABELBAUM ANBAU
KABELBINDER 2,5X99-SCHWA	12104811	268	1	541	96063949	KABELSTRANG
KABELBINDER 2,5X99-SCHWA	12104811	268	36	543	96034783	KABELSTRANG
KABELBINDER 2,5X99-SCHWA	12104811	268	36	544	96034784	KABELSTRANG
KABELBINDER 2,5X99-SCHWA	12104811	29	5	832	919205608	HARNSTOFFANLAGE
KABELBINDER 2,5X99-SCHWA	12104811	268	100	1007	96033580	VERKABELUNG MONTAGETA
KABELBINDER 2,5X99-SCHWA	12104811	217	15	1325	966841808	KLEMMKASTEN
KABELBINDER 2,5X99-SCHWA	12104811	261	5	1361	96052001	KLEMMKASTEN KPL.
KABELBINDER 2,5X99-SCHWA	12104811	260	5	1424	967073408	KLEMMKASTEN KPL.

Bezeichnung	Artikel	Pos.	Menge	Seite	Baugruppe	Bezeichnung
KABELBINDER 3,6X142-SCH	12104809	261	2	270	96041616	LEITUNG
KABELBINDER 3,6X142-SCH	12104809	261	1	271	96034538	KABELSTRANG
KABELBINDER 3,6X142-SCH	12104809	261	1	309	96047224	LEITUNG
KABELBINDER 3,6X142-SCH	12104809	261	1	540	96033657	KABELSTRANG
KABELBINDER 3,6X142-SCH	12104809	261	6	543	96034783	KABELSTRANG
KABELBINDER 3,6X142-SCH	12104809	261	6	544	96034784	KABELSTRANG
KABELBINDER 3,6X142-SCH	12104809	261	100	1007	96033580	VERKABELUNG MONTAGETA
KABELBINDER 3,6X142-SCH	12104809	261	1	1364	96052005	LEITUNG
KABELBINDER 3,6X203-SCH	12104810	269	20	545	96033659	KABELSTRANG
KABELBINDER 3,6X203-SCH	12104810	267	100	1007	96033580	VERKABELUNG MONTAGETA
KABELBINDER 3,6X203-SCH	12104810	154	5	1459	967035308	LEITUNGSTROMMEL KPL.
KABELBINDER 4,6X200-SCH	11691035	150	21	811	919203408	SCHALLDAEMPFERANLAGE O
KABELBINDER 4,6X200-SCH	11691035	150	9	818	919203508	SCHALLDAEMPFERANLAGE
KABELBINDER 4,6X200-SCH	11691035	48	10	1447	96053946	BOCK LI.
KABELBINDER 4,6X202-SCH	11691013	97	3	791	12416117	KABELBAUM ANBAU
KABELBINDER 4,8X292-SCH	10874588	99	7	791	12416117	KABELBAUM ANBAU
KABELBINDERHALTER 28X28-	10870511	18	5	832	919205608	HARNSTOFFANLAGE
KABELBINDERHALTER 28X28-	10870511	30	4	920	96034780	KLEMMKASTEN
KABELBINDERHALTER 28X28-	10870511	13	4	983	919203708	KRAFTSTOFFBEHAELTER KPL
KABELBINDERHALTER 46X70-	10872676	10	2	365	91000572	ANTRIEBSAGGREGAT KLIMAA
KABELBINDERHALTER 46X70-	10872676	11	5	579	918705808	GRUNDRAHMEN VORM.
KABELBINDERHALTER 46X70-	10872676	66	28	623	96018031	BEFESTIGUNGSTEILE GRUN
KABELBINDERHALTER 46X70-	10872676	267	86	1292	916324608	D-ANLENKSTUECK VORM.
KABELBINDERHALTER 46X70-	10872676	14	5	1296	966221808	MITNEHMER LINKS
KABELBINDERHALTER 46X70-	10872676	172	79	1341	915745708	D-KOPFSTUECK VORM.
KABELBINDERHALTER 46X70-	10872676	12	25	1439	966887508	QUERTRAEGER
KABELBINDERHALTER 46X70-	10872676	23	2	1441	966888308	SCHALTEINHEIT
KABELBINDERHALTER 46X70-	10872676	23	2	1442	966916408	SCHALTEINHEIT
KABELBINDERHALTER 46X70-	10872676	27	11	1444	96054216	VERBINDUNGSTRAEGER
KABELBINDERHALTER 46X70-	10872676	47	1	1447	96053946	BOCK LI.
KABELBINDERHALTER 8,1X-S	11492315	26	2	534	96063943	AUFBAUTEILE MONTAGEPLA
KABELDOSE M11-Z	604505508	517	1	271	96034538	KABELSTRANG
KABELDOSE M11-Z	604505508	513	9	309	96047224	LEITUNG
KABELDOSE M3	10816739	505	1	1363	96052004	LEITUNG
KABELDOSE M3	10816739	504	1	1364	96052005	LEITUNG
KABELEINFUEHRUNG	963625108	2	1	992	96036153	SCHALTSCHRANK MECH.
KABELHALTER 4.0 1.4310	720014408	33	3	258	966222408	MONTAGETEILE VORDERTEIL
KABELHALTER 4.0 1.4310	720014408	30	1	1081	915751708	WINDE 4 VORM.
KABELHALTER 4.0 1.4310	720014408	83	2	1158	916332108	S-KOPFSTUECK
KABELHALTER 4.0 1.4310	720014408	59	2	1175	916177008	ROLLENSATZ
KABELHALTER 4.0 1.4310	720014408	59	2	1180	916177108	ROLLENSATZ
KABELHALTER 4.0 1.4310	720014408	241	1	1292	916324608	D-ANLENKSTUECK VORM.
KABELHALTER 4.0 1.4310	720014408	65	5	1383	916303808	D-ZWISCHENSTUECK
KABELHALTER 4.0 1.4310	720014408	59	5	1394	917223708	D-ZWISCHENSTUECK
KABELHALTER 4.0 1.4310	720014408	61	2	1403	917223808	D-ZWISCHENSTUECK
KABELHALTER 4.0 1.4310	720014408	15	2	1439	966887508	QUERTRAEGER
KABELHALTER DC01 FE//ZNNI	953650008	38	13	329	915751408	WINDE 1 VORM.
KABELHALTER DC01 FE//ZNNI	953650008	38	13	352	915751608	WINDE 2 VORM.
KABELHALTER DC01 FE//ZNNI	953650008	43	65	390	965661008	RAHMEN VORM.
KABELHALTER DC01 FE//ZNNI	953650008	78	40	396	965661108	STUETZE KPL.
KABELHALTER DC01 FE//ZNNI	953650008	33	1	493	919258508	ZUSATZHEIZUNG OW
KABELHALTER DC01 FE//ZNNI	953650008	58	13	623	96018031	BEFESTIGUNGSTEILE GRUN
KABELHALTER DC01 FE//ZNNI	953650008	6	2	637	963383008	KONSOLE
KABELHALTER DC01 FE//ZNNI	953650008	29	13	1081	915751708	WINDE 4 VORM.
KABELHALTER DC01 FE//ZNNI	953650008	102	76	1129	916305808	S-ANLENKSTUECK VORM.
KABELHALTER DC01 FE//ZNNI	953650008	81	31	1158	916332108	S-KOPFSTUECK
KABELHALTER DC01 FE//ZNNI	953650008	52	44	1227	915753108	WINDE 3 VORM.
KABELHALTER DC01 FE//ZNNI	953650008	32	14	1250	915753308	WINDE 6 VORM.
KABELHALTER DC01 FE//ZNNI	953650008	37	30	1409	966649408	VERSTELLFLASCHE KPL.
KABELHALTER DC01 FE//ZNNI	953650008	48	19	1422	915744908	MASTNASE

Bezeichnung	Artikel	Pos.	Menge	Seite	Baugruppe	Bezeichnung
KABELHALTERUNG 2X530X65	974946908	4	1	992	96036153	SCHALTSCHRANK MECH.
KABELKANAL 40X40/2000	601406108	71	0.58	997	96069348	AUFBAUTEILE MONTAGETAFE
KABELKANAL 40X60/2000	601406408	72	0.64	997	96069348	AUFBAUTEILE MONTAGETAFE
KABELKANAL 80X100/2000	601414208	76	1.02	997	96069348	AUFBAUTEILE MONTAGETAFE
KABELKANAL 80X100/2000	601414208	77	0.92	997	96069348	AUFBAUTEILE MONTAGETAFE
KABELLISTE BATTERIEKASTE	96033202	10	1	804	96033201	ELEKTRIK BATTERIEKASTEN
KABELLISTE DREHBUEHNE	96045405	20	1	263	919238508	ELEKTRIK DREHBUEHNE VOR
KABELLISTE EL.ANLAGE ROL	966344508	20	1	451	915740808	ELEKTRIK ROLLENDREHVERBI
KABELLISTE KRANFUEHRERK	96063941	6	1	525	919788308	ELEKTRIK KRANFUEHRERKAB
KABELLISTE MASCHINENHAU	96033521	20	1	914	91000915	ELEKTRIK MASCHINENHAUS
KABELMARKER	923512208	(500)	2	89	966448108	KLEMMKASTEN VORM.
KABELMARKER	923512208	(500)	2	100	966448308	KLEMMKASTEN VORM.
KABELMARKER	923512208	500	2	265	96045406	LEITUNG
KABELMARKER	923512208	500	3	270	96041616	LEITUNG
KABELMARKER	923512208	500	19	271	96034538	KABELSTRANG
KABELMARKER	923512208	500	2	272	96041617	LEITUNG
KABELMARKER	923512208	500	2	273	96041505	LEITUNG
KABELMARKER	923512208	500	40	309	96047224	LEITUNG
KABELMARKER	923512208	500	2	521	96070834	LEITUNG
KABELMARKER	923512208	500	2	522	96070835	LEITUNG
KABELMARKER	923512208	500	142	537	96063944	DRAEHTE KPL.ARMATUR
KABELMARKER	923512208	500	11	540	96033657	KABELSTRANG
KABELMARKER	923512208	500	38	541	96063949	KABELSTRANG
KABELMARKER	923512208	500	8	543	96034783	KABELSTRANG
KABELMARKER	923512208	500	8	544	96034784	KABELSTRANG
KABELMARKER	923512208	500	42	545	96033659	KABELSTRANG
KABELMARKER	923512208	500	2	546	96034782	LEITUNG
KABELMARKER	923512208	500	3	555	96064280	KABELSTRANG
KABELMARKER	923512208	500	4	557	96054685	LEITUNG
KABELMARKER	923512208	500	4	558	96054686	LEITUNG
KABELMARKER	923512208	500	3	926	96069623	LEITUNG
KABELMARKER	923512208	500	2	927	96066542	LEITUNG
KABELMARKER	923512208	500	1	935	96070789	LEITUNG
KABELMARKER	923512208	(500)	1	1168	966418908	KLEMMKASTEN
KABELMARKER	923512208	(500)	1	1168	966418908	KLEMMKASTEN
KABELMARKER	923512208	500	4	1326	966885808	LEITUNG
KABELMARKER	923512208	500	10	1363	96052004	LEITUNG
KABELMARKER	923512208	500	10	1364	96052005	LEITUNG
KABELMARKER	923512208	500	2	1461	967035508	LEITUNG
KABELMARKER	923512208	500	3	1462	966997708	LEITUNG
KABELMARKER	923512208	500	3	1463	966997808	LEITUNG
KABELSATZ	12103162	998	1	1043	11621256	LUFTHEIZGERAET
KABELSATZ WL710	10441308	2	1	790	12416117	KABELBAUM ANBAU
KABELSATZ WL713	10144701	5	1	790	12416117	KABELBAUM ANBAU
KABELSATZ WL720	11100081	4	2	790	12416117	KABELBAUM ANBAU
KABELSCHLAUCH DN16X0,6	11124205	223	2	545	96033659	KABELSTRANG
KABELSCHLAUCH DN16X0,6	11124205	223	2.2	555	96064280	KABELSTRANG
KABELSCHLAUCH DN25X0,6	11124208	225	3.03	271	96034538	KABELSTRANG
KABELSCHLAUCH DN25X0,6	11124208	225	2.73	541	96063949	KABELSTRANG
KABELSCHLAUCH DN30X0,6	11124209	226	5.03	271	96034538	KABELSTRANG
KABELSCHLAUCH DN30X0,6	11124209	226	5.76	309	96047224	LEITUNG
KABELSCHLAUCH DN30X0,6	11124209	226	1.9	540	96033657	KABELSTRANG
KABELSCHLAUCH DN30X0,6	11124209	226	1.84	543	96034783	KABELSTRANG
KABELSCHLAUCH DN30X0,6	11124209	226	1.94	544	96034784	KABELSTRANG
KABELSCHLAUCH DN35X0,6	11124210	227	0.9	271	96034538	KABELSTRANG
KABELSCHLAUCH DN35X0,6	11124210	227	0.5	309	96047224	LEITUNG
KABELSCHLAUCH DN35X0,6	11124210	227	0.2	541	96063949	KABELSTRANG
KABELSCHLAUCH DN35X0,6	11124210	227	1.6	926	96069623	LEITUNG
KABELSCHLAUCH DN40X0,6	11124211	228	1.9	545	96033659	KABELSTRANG
KABELSCHUH AEHNL.DIN 462	602305605	766	4	538	96063945	DRAEHTE ARMATUR VORM.

Bezeichnung	Artikel	Pos.	Menge	Seite	Baugruppe	Bezeichnung
KABELSCHUH DIN 46234 M8/8-	602211708	146	2	926	96069623	LEITUNG
KABELSCHUH DIN 46237 6/6m	602213308	39	3	538	96063945	DRAEHTE ARMATUR VORM.
KABELSCHUH DIN 46237 M6/1	602217908	34	2	538	96063945	DRAEHTE ARMATUR VORM.
KABELSCHUH DIN 46237 M6/1	602217908	34	6	545	96033659	KABELSTRANG
KABELSCHUH M4/0,25-1,5MM²	602218408	112	1	1461	967035508	LEITUNG
KABELSCHUH M8/10MM²	602207208	45	1	538	96063945	DRAEHTE ARMATUR VORM.
KABELSTECKER 4-POL	10015704	510	1	271	96034538	KABELSTRANG
KABELSTECKER 4-POL	10015704	507	1	309	96047224	LEITUNG
KABELSTECKER 7-POL	10025278	(1)	1	478	966355708	AUSRUESTUNG KAMERA DRE
KABELSTECKER 7-POL	10025278	(1)	1	478	966355708	AUSRUESTUNG KAMERA DRE
KABELSTECKVERBINDER M23	12104883	502	2	557	96054685	LEITUNG
KABELSTECKVERBINDER M23	12104883	502	2	558	96054686	LEITUNG
KABELSTRANG W200L	966573608	2	1	29	966138208	KLEMMKASTEN VORM.
KABELSTRANG W200R	966620808	4	1	29	966138208	KLEMMKASTEN VORM.
KABELSTRANG W204	966611808	19	1	89	966448108	KLEMMKASTEN VORM.
KABELSTRANG W209	966612008	19	1	100	966448308	KLEMMKASTEN VORM.
KABELSTRANG W223	966514008	23	1	192	966501708	KLEMMKASTEN VORM.
KABELSTRANG W243	966514708	23	1	129	966501608	KLEMMKASTEN VORM.
KABELSTRANG W300	96033657	10	1	539	96063941	KABELLISTE KRANFUEHRERK
KABELSTRANG W300A	96063949	11	1	539	96063941	KABELLISTE KRANFUEHRERK
KABELSTRANG W301	96034783	12	1	539	96063941	KABELLISTE KRANFUEHRERK
KABELSTRANG W302	96034784	13	1	539	96063941	KABELLISTE KRANFUEHRERK
KABELSTRANG W305	966585308	14	1	539	96063941	KABELLISTE KRANFUEHRERK
KABELSTRANG W306	968247108	28	1	539	96063941	KABELLISTE KRANFUEHRERK
KABELSTRANG W346	96023876	(10)	1	553	96023877	ELEKTRIK PEDALGEBER
KABELSTRANG W352	966586708	2	1	554	96064132	EL.KLIMAANLAGE.U.STROMAG
KABELSTRANG W352ADP	96064280	4	1	554	96064132	EL.KLIMAANLAGE.U.STROMAG
KABELSTRANG W360	96033659	15	1	539	96063941	KABELLISTE KRANFUEHRERK
KABELSTRANG W400	964842508	1	1	487	916872208	ADAPTER DATENLOGGER
KABELSTRANG W500	96034538	12	1	269	96034537	KLEMMKASTEN
KABELSTRANG W521	965385108	20	1	337	966541108	KLEMMKASTEN KPL.
KABELSTRANG W522	965385208	20	1	354	966541408	KLEMMKASTEN KPL.
KABELSTRANG W524	965385408	20	1	1088	966542108	KLEMMKASTEN KPL.
KABELSTRANG W645	966574408	2	1	925	96064134	ELEKTRIK STROMAGGREGAT
KABELSTRUMPF 8 420	602708008	507	1	1461	967035508	LEITUNG
KABELTROMMEL 150M SPF	10813237	151	1	1140	966265208	LEITUNGSTROMMEL KPL.
KABELTROMMEL 165M SPF	616024908	151	1	1327	966842008	LEITUNGSTROMMEL KPL.
KABELTUELLE 1,9-2,5/1,75/0,5	10473047	707	9	545	96033659	KABELSTRANG
KABELTUELLE 1,9-2,5/1,75/0,5	10473047	707	2	1461	967035508	LEITUNG
KABELTUELLE 16,0-4,0/16/1,78	10872033	709	2	926	96069623	LEITUNG
KABELTUELLE 19,0-6,0/19/2,25	10872035	710	2	557	96054685	LEITUNG
KABELTUELLE 19,0-6,0/19/2,25	10872035	710	2	558	96054686	LEITUNG
KABELTUELLE 2,4-3,0/2,4/0,6 SI	10473048	(708)	18	89	966448108	KLEMMKASTEN VORM.
KABELTUELLE 2,4-3,0/2,4/0,6 SI	10473048	(708)	18	100	966448308	KLEMMKASTEN VORM.
KABELTUELLE 2,4-3,0/2,4/0,6 SI	10473048	708	8	270	96041616	LEITUNG
KABELTUELLE 2,4-3,0/2,4/0,6 SI	10473048	708	1	538	96063945	DRAEHTE ARMATUR VORM.
KABELTUELLE 2,4-3,0/2,4/0,6 SI	10473048	(708)	2	1168	966418908	KLEMMKASTEN
KABELTUELLE 2,4-3,0/2,4/0,6 SI	10473048	(708)	2	1168	966418908	KLEMMKASTEN
KABELTUELLE 3,0-7,0/3/0,6	602710008	(97)	1	1168	966418908	KLEMMKASTEN
KABELTUELLE 6-8	604508708	515	2	271	96034538	KABELSTRANG
KABELTUELLE 6-8	604508708	515	18	309	96047224	LEITUNG
KABELVERBINDER	602336408	2	1	536	926891108	VERTEILER MASSE
KABELVERBINDER 4 X M10	10878115	23	2	804	96033201	ELEKTRIK BATTERIEKASTEN
KABELVERSCHRAUBUNG M1	602441701	11	1	1074	96073627	FREMDEINSPEISUNG VORM.
KABELVERSCHRAUBUNG M1	602441701	11	1	1075	96073628	FREMDEINSPEISUNG VORM.
KABELVERSCHRAUBUNG M1	602441701	11	1	1076	96070816	FREMDEINSPEISUNG VORM.
KABELVERSCHRAUBUNG M1	602441701	11	1	1077	96070817	FREMDEINSPEISUNG VORM.
KABELVERSCHRAUBUNG M1	602424108	267	3	129	966501608	KLEMMKASTEN VORM.
KABELVERSCHRAUBUNG M1	602424108	267	2	165	966139008	KLEMMKASTEN VORM.
KABELVERSCHRAUBUNG M1	602424108	267	2	192	966501708	KLEMMKASTEN VORM.

Bezeichnung	Artikel	Pos.	Menge	Seite	Baugruppe	Bezeichnung
KABELVERSCHRAUBUNG M1	602424108	267	3	218	966138608	KLEMMKASTEN VORM.
KABELVERSCHRAUBUNG M1	602424108	508	2	265	96045406	LEITUNG
KABELVERSCHRAUBUNG M1	602424108	505	2	273	96041505	LEITUNG
KABELVERSCHRAUBUNG M1	602424108	(153)	1	548	96063942	ELEKTRIK ANBAUTEILE KABIN
KABELVERSCHRAUBUNG M1	602424108	34	1	548	96063942	ELEKTRIK ANBAUTEILE KABIN
KABELVERSCHRAUBUNG M1	602424108	10	1	1460	10028002	LEITUNGSTROMMEL
KABELVERSCHRAUBUNG M2	602441001	504	1	1462	966997708	LEITUNG
KABELVERSCHRAUBUNG M2	602441001	504	1	1463	966997808	LEITUNG
KABELVERSCHRAUBUNG M2	602424208	16	2	29	966138208	KLEMMKASTEN VORM.
KABELVERSCHRAUBUNG M2	602424208	266	1	129	966501608	KLEMMKASTEN VORM.
KABELVERSCHRAUBUNG M2	602424208	266	1	218	966138608	KLEMMKASTEN VORM.
KABELVERSCHRAUBUNG M2	602424208	504	2	270	96041616	LEITUNG
KABELVERSCHRAUBUNG M2	602424208	420	2	1327	966842008	LEITUNGSTROMMEL KPL.
KABELVERSCHRAUBUNG M2	602424208	8	2	1459	967035308	LEITUNGSTROMMEL KPL.
KABELVERSCHRAUBUNG M2	602424208	3	1	1460	10028002	LEITUNGSTROMMEL
KABELVERSCHRAUBUNG M2	602424208	506	1	1461	967035508	LEITUNG
KABELVERSCHRAUBUNG M25	602424308	(507)	2	89	966448108	KLEMMKASTEN VORM.
KABELVERSCHRAUBUNG M25	602424308	(507)	2	100	966448308	KLEMMKASTEN VORM.
KABELVERSCHRAUBUNG M25	602424308	270	1	129	966501608	KLEMMKASTEN VORM.
KABELVERSCHRAUBUNG M25	602424308	270	1	165	966139008	KLEMMKASTEN VORM.
KABELVERSCHRAUBUNG M25	602424308	270	1	192	966501708	KLEMMKASTEN VORM.
KABELVERSCHRAUBUNG M25	602424308	270	1	218	966138608	KLEMMKASTEN VORM.
KABELVERSCHRAUBUNG M25	602424308	512	1	271	96034538	KABELSTRANG
KABELVERSCHRAUBUNG M25	602424308	503	2	272	96041617	LEITUNG
KABELVERSCHRAUBUNG M25	602424308	507	2	1326	966885808	LEITUNG
KABELVERSCHRAUBUNG M25	602425808	12	1	1328	616024908	KABELTROMMEL
KABELVERSCHRAUBUNG M25	12101839	503	1	270	96041616	LEITUNG
KABELVERSCHRAUBUNG M2	602441901	503	1	935	96070789	LEITUNG
KABELVERSCHRAUBUNG M3	10878819	503	1	546	96034782	LEITUNG
KABELVERSCHRAUBUNG M32	10875696	284	1	1140	966265208	LEITUNGSTROMMEL KPL.
KABELVERSCHRAUBUNG M32	602424408	508	2	927	96066542	LEITUNG
KABELVERSCHRAUBUNG M32	12101718	506	1	1363	96052004	LEITUNG
KABELVERSCHRAUBUNG M32	12101718	507	1	1364	96052005	LEITUNG
KABELVERSCHRAUBUNG M40	602424508	18	1	29	966138208	KLEMMKASTEN VORM.
KABINE LR SPF	10651874	1	1	505	919266408	KRANFUEHRERKABINE VORM
KAEFIGMUTTER M10	413004408	112	20	112	917523808	RAUPENTRAEGER LI.
KAEFIGMUTTER M10	413004408	122	20	155	917525508	RAUPENTRAEGER LI.
KAEFIGMUTTER M10	413004408	112	20	184	917525608	RAUPENTRAEGER RE.
KAEFIGMUTTER M10	413004408	122	20	211	917525908	RAUPENTRAEGER RE.
KAEFIGMUTTER M10	413004408	84	3	574	918744708	MASCHINENHAUS GRUNDRAH
KAEFIGMUTTER M10	413004408	40	4	1369	96051961	ZUGZYLINDER VORM.
KAEFIGMUTTER M10	413004408	40	4	1377	96051962	ZUGZYLINDER VORM.
KAEFIGMUTTER M5 ST	10455281	27	6	1025	918810308	STEUERSTAND
KAEFIGMUTTER M6	413002708	350	20	615	96033135	BEFESTIGUNGSTEILE HYDR
KAEFIGMUTTER M6	413002708	44	4	1025	918810308	STEUERSTAND
KAEFIGMUTTER M6	413002708	351	6	1065	96034284	KOMBIKUEHLER VORM.
KAEFIGMUTTER M6	413003008	16	6	527	96054231	ARMATUREN RE.
KAEFIGMUTTER M6	413003008	350	16	1065	96034284	KOMBIKUEHLER VORM.
KAEFIGMUTTER M8	413003108	16	9	990	91003271	EINBAUTEILE SCHALTSCHRAN
KAEFIGMUTTER M8 A2/ST A2	10875858	23	8	832	919205608	HARNSTOFFANLAGE
KAEFIGMUTTER M8 A2/ST A2	10875858	353	212	950	919203908	VERKLEIDUNG MASCHINENH
KAEFIGMUTTER M8 A2/ST A2	10875858	11	2	975	96042450	DECKEL VORM.
KAEFIGMUTTER M8 A2/ST A2	10875858	11	2	977	96042451	DECKEL VORM.
KAEFIGMUTTER M8 A2/ST A2	10875858	11	2	979	96042452	DECKEL VORM.
KAEFIGMUTTER M8 A2/ST A2	10875858	11	2	981	96042453	DECKEL VORM.
KAEFIGMUTTER M8 A2/ST A2	413003208	10	2	581	965886508	DACH KPL.
KAEFIGMUTTER M8 A2/ST A2	413003208	352	2	584	96035947	DACH KPL.
KAEFIGMUTTER M8 A2/ST A2	413003208	18	2	587	965886708	DACH KPL.
KAEFIGMUTTER M8 A2/ST A2	413003208	10	2	588	965886908	DACH KPL.
KAEFIGMUTTER M8 A2/ST A2	413003208	10	2	589	965887008	DACH KPL.

Bezeichnung	Artikel	Pos.	Menge	Seite	Baugruppe	Bezeichnung
KAEFIGPAAR	10472057	32	1	667	10412331	TRIEBWERK
KALOTTE	606144808	25	4	529	96054232	OBERTEIL VORM.
KAMERA SPF	614043608	17	7	478	966355708	AUSRUESTUNG KAMERA DRE
KAMERA SPF	614043608	17	1	485	966356108	AUSRUESTUNG KAMERA WI
KAMERA SPF	614043608	40	1	1022	966355908	AUSRUEST.KAMERA MASCHI
KAMERA SPF	614045108	18	1	478	966355708	AUSRUESTUNG KAMERA DRE
KAMERA SPF	614045108	17	2	482	966356008	AUSRUESTUNG KAMERA
KAMERAANBAU D-ANLENKS	966910608	30	1	482	966356008	AUSRUESTUNG KAMERA
KAMERAANBAU DREHBUEHN	966356408	3	1	478	966355708	AUSRUESTUNG KAMERA DRE
KAMERAANBAU WINDE 5	966358008	30	1	485	966356108	AUSRUESTUNG KAMERA WI
KAMERAHALTER SCHWK.	966251908	1	1	486	966358008	KAMERAANBAU WINDE 5
KAMERAHALTER SCHWK.	966956708	14	3	481	966356408	KAMERAANBAU DREHBUEHN
KAMERAHALTER SCHWK.	966958608	16	1	481	966356408	KAMERAANBAU DREHBUEHN
KAMERAHALTER SCHWK.	967472808	25	1	481	966356408	KAMERAANBAU DREHBUEHN
KAMERAHALTER SCHWK.	968099908	1	1	1187	968099808	KAMERAHALTER VORM.
KAMERAHALTER SCHWK. T Z	966752908	1	6	481	966356408	KAMERAANBAU DREHBUEHN
KAMERAHALTER SCHWK. T Z	966752908	1	2	484	966910608	KAMERAANBAU D-ANLENKS
KAMERAHALTER SCHWK. T Z	966753108	2	3	481	966356408	KAMERAANBAU DREHBUEHN
KAMERAHALTER SCHWK. T Z	966753108	2	2	484	966910608	KAMERAANBAU D-ANLENKS
KAMERAHALTER SCHWK. T Z	966753108	2	1	486	966358008	KAMERAANBAU WINDE 5
KAMERAHALTER VORM.	968099808	2	1	1186	968112008	MECH.ANBAUTEILE SCHEINW
KAMERAUEBERWACHUNG	919294408	137	1	13		LIEBHERR RAUPENKRAN LR
KAMERAUEBERWACHUNG K	919300108	186	1	14		LIEBHERR RAUPENKRAN LR
KANTENSCHUTZ 1-2,5X33X8,7	262105308	70	0.9	574	918744708	MASCHINENHAUS GRUNDRAH
KANTENSCHUTZ 1-2,5X33X8,7	262105308	297	0.9	577	918744708	MASCHINENHAUS GRUNDRAH
KANTENSCHUTZ 1-2,5X33X8,7	262105308	17	2.04	600	966954908	KLAPPTRITT VORM.
KANTENSCHUTZ 1-2X9,5X6,5	262103908	11	0.36	89	966448108	KLEMMKASTEN VORM.
KANTENSCHUTZ 1-2X9,5X6,5	262103908	11	0.36	100	966448308	KLEMMKASTEN VORM.
KANTENSCHUTZ 1-2X9,5X6,5	262103908	7	0.16	536	926891108	VERTEILER MASSE
KANTENSCHUTZ 1-2X9,5X6,5	262103908	(3)	0.865	574	918744708	MASCHINENHAUS GRUNDRAH
KANTENSCHUTZ 1-4X14,5X10	262104008	140	0.1	429	96038696	LAUFSTEG DREHBUEHNE
KANTENSCHUTZ 1-4X14,5X10	262104008	80	3.815	624	96018031	BEFESTIGUNGSTEILE GRUN
KANTENSCHUTZ 1-4X14,5X10	262104008	21	0.4	832	919205608	HARNSTOFFANLAGE
KANTENSCHUTZ 18,5	7370367	16	5.8	508	10651874	KABINE
KANTENSCHUTZ 4-6X15,8X11	262106608	299	0.28	577	918744708	MASCHINENHAUS GRUNDRAH
KAPPE GUMMI	511052408	13	1	469	510401908	UMSCHALTVENTIL
KARABINERHAKEN DIN 5299 C	744010208	306	44	882	96029372	HYDR.MASCHINENHAUS
KARABINERHAKEN DIN 5299 C	744010208	60	4	1250	915753308	WINDE 6 VORM.
KARABINERHAKEN DIN 5299 C	744010208	304	6	1292	916324608	D-ANLENKSTUECK VORM.
KARABINERHAKEN DIN 5299	744010008	40	4	258	966222408	MONTAGETEILE VORDERTEIL
KARABINERHAKEN DIN 5299	744010008	16	2	1160	966490908	AUFSTIEG KPL.
KARTUSCHE	571352308	1	1	1016	502657308	LUFTTROCKNER
KB-RING 128X119,1X3,5	10145869	(3)	1	696	13455092	DIESELMOTOR
KEGELROLLENLAGER	10293775	10	1	444	570967508	TRIEBWERK
KEGELROLLENLAGER	570114008	10	1	376	570112908	TRIEBWERK
KEGELROLLENLAGER	761070003	3	1	332	90001090	DREHWERKANTRIEB
KEGELROLLENLAGER	761070003	3	1	1084	90011209	DREHWERKANTRIEB
KEGELROLLENLAGER	761070003	3	1	1230	90006725	DREHWERKANTRIEB
KEGELROLLENLAGER DIN 720	746202801	12	1	447	90008841	DREHWERKANTRIEB
KEGELROLLENLAGER DIN 720	530099108	12	1	332	90001090	DREHWERKANTRIEB
KEGELROLLENLAGER DIN 720	530099108	12	1	1084	90011209	DREHWERKANTRIEB
KEGELROLLENLAGER DIN 720	530099108	12	1	1230	90006725	DREHWERKANTRIEB
KEGELROLLENLAGER DIN 720	746223801	3	1	447	90008841	DREHWERKANTRIEB
KEGELROLLENLAGER DIN 720	746224301	11	1	376	570112908	TRIEBWERK
KEGELROLLENLAGER DIN 720	746221908	11	1	444	570967508	TRIEBWERK
KEGELSCHMIERNIPPEL DIN 71	7743242	51	5	55	919045208	QUERTRAEGER
KEGELSCHMIERNIPPEL DIN 71	7743242	81	8	111	917523808	RAUPENTRAEGER LI.
KEGELSCHMIERNIPPEL DIN 71	7743242	69	12	154	917525508	RAUPENTRAEGER LI.
KEGELSCHMIERNIPPEL DIN 71	7743242	81	8	184	917525608	RAUPENTRAEGER RE.
KEGELSCHMIERNIPPEL DIN 71	7743242	69	12	211	917525908	RAUPENTRAEGER RE.

Bezeichnung	Artikel	Pos.	Menge	Seite	Baugruppe	Bezeichnung
KEGELSCHMIERNIPPEL DIN 71	7743242	23	4	262	915750708	BOLZEN D-S ANLENKSTUECK
KEGELSCHMIERNIPPEL DIN 71	7743242	(16)	1	330	970704201	SCHWERLASTSEILWINDE
KEGELSCHMIERNIPPEL DIN 71	7743242	16	1	333	90004973	TROMMELLAGERUNG
KEGELSCHMIERNIPPEL DIN 71	7743242	13	7	390	965661008	RAHMEN VORM.
KEGELSCHMIERNIPPEL DIN 71	7743242	27	2	395	965661108	STUETZE KPL.
KEGELSCHMIERNIPPEL DIN 71	7743242	4	1	402	965376108	SEILROLLE KPL.
KEGELSCHMIERNIPPEL DIN 71	7743242	19	10	438	915755208	ROLLENDREHVERB.M.DREHW
KEGELSCHMIERNIPPEL DIN 71	7743242	39	1	1128	916305808	S-ANLENKSTUECK VORM.
KEGELSCHMIERNIPPEL DIN 71	7743242	(4)	1	1157	916332108	S-KOPFSTUECK
KEGELSCHMIERNIPPEL DIN 71	7743242	55	2	1158	916332108	S-KOPFSTUECK
KEGELSCHMIERNIPPEL DIN 71	7743242	29	2	1175	916177008	ROLLENSATZ
KEGELSCHMIERNIPPEL DIN 71	7743242	29	2	1180	916177108	ROLLENSATZ
KEGELSCHMIERNIPPEL DIN 71	7743242	14	1	1257	968419601	TROMMELLAGERUNG
KEGELSCHMIERNIPPEL DIN 71	7743242	70	6	1340	915745708	D-KOPFSTUECK VORM.
KEGELSCHMIERNIPPEL DIN 71	571578608	2	1	127	774375108	DURCHGANGSNIPPELBLOCK
KEGELSCHMIERNIPPEL DIN 7	774301101	(4)	1	1433	915761608	HAKENFLASCHE
KEILRIPPENRIEMEN 8XPKX13	10147677	9	1	778	10146947	GENERATOR ANBAU
KENNLEUCHTE 30W 10-32V	10878659	30	1	944	96040477	ZUSATZTEILE EL.MASCHINE
KERBSTIFT ISO 8740 5H11X16	431203901	(61)	4	110	917523808	RAUPENTRAEGER LI.
KETTE DIN 763 7X49 0.3t ST35	10663970	41	8	258	966222408	MONTAGETEILE VORDERTEIL
KETTE DIN 763 7X49 0.3t ST35	10663970	4	3.4	1113	966160608	HUBENDSCHALTER GEWICHT
KETTE DIN 763 7X49 0.3t ST35	10663970	4	2	1119	962563908	HUBENDSCHALTER GEWICHT
KETTE EN 818-1,2 31.5T-1.54M	10678037	21	2	329	915751408	WINDE 1 VORM.
KETTE EN 818-1,2 31.5T-1.54M	10678037	21	2	352	915751608	WINDE 2 VORM.
KETTE EN 818-1,2 31.5T-1.54M	10678037	16	2	1227	915753108	WINDE 3 VORM.
KETTENVERSCHLUSS GALV.V	773947708	80	2	1158	916332108	S-KOPFSTUECK
KETTENVERSCHLUSS GALV.V	773947708	15	1	1161	966470508	HUBENDSCHALTER VORM.
KETTENVERSCHLUSS GALV.V	773947708	15	1	1162	966470608	HUBENDSCHALTER VORM.
KETTENVERSCHLUSS GALV.V	773947708	508	1	1461	967035508	LEITUNG
KFZ-LEITUNG 0,5	10870538	344	63.213	538	96063945	DRAEHTE ARMATUR VORM.
KFZ-LEITUNG 0,5	10870538	344	0.16	541	96063949	KABELSTRANG
KFZ-LEITUNG 0,5	10870538	344	4.3	545	96033659	KABELSTRANG
KFZ-LEITUNG 0,75	10870539	345	74.96	309	96047224	LEITUNG
KFZ-LEITUNG 0,75	10870539	345	29.32	538	96063945	DRAEHTE ARMATUR VORM.
KFZ-LEITUNG 0,75	10870539	345	10.8	541	96063949	KABELSTRANG
KFZ-LEITUNG 0,75	10870539	(345)	0.32	1168	966418908	KLEMMKASTEN
KFZ-LEITUNG 0,75	10870539	345	0.8	1461	967035508	LEITUNG
KFZ-LEITUNG 1,0	10870540	305	259.9	271	96034538	KABELSTRANG
KFZ-LEITUNG 1,0	10870540	305	129.5	309	96047224	LEITUNG
KFZ-LEITUNG 1,0	10870540	305	529.131	538	96063945	DRAEHTE ARMATUR VORM.
KFZ-LEITUNG 1,0	10870540	305	181.6	540	96033657	KABELSTRANG
KFZ-LEITUNG 1,0	10870540	305	172.5	541	96063949	KABELSTRANG
KFZ-LEITUNG 1,0	10870540	(305)	0.16	1168	966418908	KLEMMKASTEN
KFZ-LEITUNG 1,5	10870541	307	16.264	538	96063945	DRAEHTE ARMATUR VORM.
KFZ-LEITUNG 1,5	10870541	307	6.4	541	96063949	KABELSTRANG
KFZ-LEITUNG 1,5	10870541	307	16.38	555	96064280	KABELSTRANG
KFZ-LEITUNG 10	12102631	2808	0.23	538	96063945	DRAEHTE ARMATUR VORM.
KFZ-LEITUNG 2,5	10870542	309	26.542	538	96063945	DRAEHTE ARMATUR VORM.
KFZ-LEITUNG 2,5	10870542	309	1.8	541	96063949	KABELSTRANG
KFZ-LEITUNG 2,5	10870542	309	13.8	545	96033659	KABELSTRANG
KFZ-LEITUNG 2,5	10870542	309	14.04	555	96064280	KABELSTRANG
KFZ-LEITUNG 35	12103999	2816	2	926	96069623	LEITUNG
KIPPHEBEL VORM.	10119407	2	2	725	10122503	KIPPHEBELBOCK VORM.
KIPPHEBELBOCK	10122504	1	1	725	10122503	KIPPHEBELBOCK VORM.
KIPPHEBELBOCK VORM.	10122503	1	1	724	10118060	KIPPHEBELWERK KPL.
KIPPHEBELWERK KPL. NEIN	10118060	81	8	696	13455092	DIESELMOTOR
KLAMMER	10875952	1	1	1188	10872003	ARBEITSSCHEINWERFER
KLAMMER 50X182X36 S960QL+	979281508	2	10	1345	966640408	STANGE KPL.
KLAMMER 50X182X36 S960QL+	979281508	2	10	1487	965646208	STANGE VORM.
KLAMMER 50X182X36 S960QL+	979281508	2	16	1489	965523008	STANGE VORM.

Bezeichnung	Artikel	Pos.	Menge	Seite	Baugruppe	Bezeichnung
KLAMMER 50X182X36 S960QL+	979281508	(2)	12	1490	968244508	STANGE KPL.
KLAMMER 50X182X36 S960QL+	979281508	(2)	8	1491	966191408	STANGE KPL.
KLAMMER 50X182X36 S960QL+	979281508	2	10	1493	966377708	STANGE VORM.
KLAMMER 50X182X36 S960QL+	979281508	(2)	4	1494	966203408	STANGE KPL.
KLAMMER 50X182X36 S960QL+	979281508	(2)	16	1495	966160008	STANGE KPL.
KLAMMER SURE-SEAL	605215508	508	1	1363	96052004	LEITUNG
KLAMMER SURE-SEAL	605215508	508	1	1364	96052005	LEITUNG
KLAPPE SCHWK.	965966408	9	2	253	915750608	DREHBUEHNENRAHMEN VOR
KLAPPE SCHWK.	965966508	10	2	253	915750608	DREHBUEHNENRAHMEN VOR
KLAPPKONSOLE 4X863X497 S	979439008	2	1	591	965887208	KLAPPTRITT VORM.
KLAPPKONSOLE SCHWK. RAL	966450508	202	2	1291	916324608	D-ANLENKSTUECK VORM.
KLAPPKONSOLE SCHWK. RAL	966635108	10	2	1288	916324608	D-ANLENKSTUECK VORM.
KLAPPRAHMEN SCHWK.	965900808	1	1	591	965887208	KLAPPTRITT VORM.
KLAPPRAHMEN VORM.	966165908	2	1	228	919026408	LAUFSTEG RAUPENFAHRWER
KLAPPTEIL T ZN O	965935108	2	1	59	965956208	TREPPE
KLAPPTRITT SCHWK.	966955208	1	1	600	966954908	KLAPPTRITT VORM.
KLAPPTRITT VORM.	965887208	9	1	573	918744708	MASCHINENHAUS GRUNDRAH
KLAPPTRITT VORM.	966954908	198	1	576	918744708	MASCHINENHAUS GRUNDRAH
KLARSICHTBEHAELTER	10424594	23	1	472	11003525	ELEKTROPUMPE
KLARSICHTBEHAELTER	10663922	29	1	322	11081924	ELEKTROPUMPE
KLARSICHTBEHAELTER 4KG	7621058	18	1	126	11002835	ELEKTROPUMPE
KLEBSTOFF 10ML FLASCHE -5	8655032	104	1	703	12405454	KURBELGEHAEUSE KPL. MIT
KLEMMBRETT 6XM6	604412408	1	1	535	922648308	KLEMMBRETT VORM.
KLEMMBRETT VORM.	922648308	29	1	534	96063943	AUFBAUTEILE MONTAGEPLA
KLEMMBRETT VORM.	922648308	39	2	996	96069348	AUFBAUTEILE MONTAGETAFE
KLEMME	636107901	37	2	996	96069348	AUFBAUTEILE MONTAGETAFE
KLEMME	636107901	(518)	2	1007	96033580	VERKABELUNG MONTAGETA
KLEMME 1-4MM²	10488385	9	1	933	96072835	SCHUTZSCHALTER
KLEMME 6,3/2,8X0,8MM²	10286354	274	13	129	966501608	KLEMMKASTEN VORM.
KLEMME 6,3/2,8X0,8MM²	10286354	274	13	165	966139008	KLEMMKASTEN VORM.
KLEMME 6,3/2,8X0,8MM²	10286354	274	13	192	966501708	KLEMMKASTEN VORM.
KLEMME 6,3/2,8X0,8MM²	10286354	274	13	218	966138608	KLEMMKASTEN VORM.
KLEMME 6,3/2,8X0,8MM²	10286354	279	88	1142	966792108	KLEMMKASTEN KPL.
KLEMMHAELFTE DIN 3015-1 6	10871688	185	27	1064	96034284	KOMBIKUEHLER VORM.
KLEMMHAELFTE DIN 3015-1 L	602007808	182	4	608	96021757	BEFESTIGUNGSTEILE DRUC
KLEMMHAELFTE DIN 3015-1 L	602007808	101	14	848	919965308	KRAFTSTOFFFOERDERUNG
KLEMMHAELFTE DIN 3015-1 L	7364927	184	8	608	96021757	BEFESTIGUNGSTEILE DRUC
KLEMMHAELFTE DIN 3015-1 L	602007708	100	8	848	919965308	KRAFTSTOFFFOERDERUNG
KLEMMHAELFTE DIN 3015-1 L	602007708	27	2	1055	918696808	FEUERLOESCHSYSTEM
KLEMMHAELFTE DIN 3015-1 L	602007408	186	12	1064	96034284	KOMBIKUEHLER VORM.
KLEMMHAELFTE DIN 3015-1 L	602002408	15	44	1055	918696808	FEUERLOESCHSYSTEM
KLEMMHAELFTE DIN 3015-1 L	602008108	27	4	505	919266408	KRANFUEHRERKABINE VORM
KLEMMHAELFTE DIN 3015-1 L	602008108	181	6	635	96034141	DIESELMOTOR VORM.
KLEMMHAELFTE DIN 3015-1 L	602008108	181	6	692	96034143	DIESELMOTOR VORM.
KLEMMHAELFTE DIN 3015-1 L	10663601	11	46	1055	918696808	FEUERLOESCHSYSTEM
KLEMMHAELFTE DIN 3015-1 L	7362946	51	2	493	919258508	ZUSATZHEIZUNG OW
KLEMMHAELFTE DIN 3015-1 L	602002208	181	8	608	96021757	BEFESTIGUNGSTEILE DRUC
KLEMMHAELFTE DIN 3015-1 L	602008308	183	12	608	96021757	BEFESTIGUNGSTEILE DRUC
KLEMMHAELFTE DIN 3015-1 L	602008308	180	8	614	96033135	BEFESTIGUNGSTEILE HYDR
KLEMMHAELFTE DIN 3015-1 L	602008308	102	54	848	919965308	KRAFTSTOFFFOERDERUNG
KLEMMHAELFTE DIN 3015-1 L	602008408	181	22	614	96033135	BEFESTIGUNGSTEILE HYDR
KLEMMHAELFTE DIN 3015-1 L	602008408	15	6	844	96035878	HARNSTOFFANLAGE OBEN
KLEMMHAELFTE DIN 3015-1 L	602008408	103	2	848	919965308	KRAFTSTOFFFOERDERUNG
KLEMMHAELFTE DIN 3015-1 L	602008408	182	4	1064	96034284	KOMBIKUEHLER VORM.
KLEMMHAELFTE DIN 3015-1 L	602008408	30	2	1250	915753308	WINDE 6 VORM.
KLEMMHAELFTE DIN 3015-1 L	602008508	28	2	1250	915753308	WINDE 6 VORM.
KLEMMHAELFTE DIN 3015-1 L	602008508	10	4	1258	968822801	OELMESSEINRICHTUNG
KLEMMHAELFTE DIN 3015-1 L	7005052	104	10	848	919965308	KRAFTSTOFFFOERDERUNG
KLEMMHAELFTE DIN 3015-1 L	7005052	29	4	1444	96054216	VERBINDUNGSTRAEGER
KLEMMHAELFTE DIN 3015-1 L	7005052	53	2	1447	96053946	BOCK LI.

Bezeichnung	Artikel	Pos.	Menge	Seite	Baugruppe	Bezeichnung
KLEMMHAELFTE DIN 3015-1 L	7005052	18	4	1466	915727108	FLUG-U.WINDWARNUNG
KLEMMHAELFTE DIN 3015-1 L	7403077	10	2	450	967144608	VENTILPLATTE VORM.
KLEMMHAELFTE DIN 3015-1 L	7403077	15	4	1073	91003625	FREMDEINSPEISUNG
KLEMMHAELFTE DIN 3015-1 L	602008808	181	20	1064	96034284	KOMBIKUEHLER VORM.
KLEMMHAELFTE DIN 3015-1 L	602009108	182	20	614	96033135	BEFESTIGUNGSTEILE HYDR
KLEMMHAELFTE DIN 3015-1 L	602009108	187	6	1064	96034284	KOMBIKUEHLER VORM.
KLEMMHAELFTE DIN 3015-1 L	602009108	24	2	1187	968099808	KAMERAHALTER VORM.
KLEMMHAELFTE DIN 3015-1 L	602009208	164	8	113	917523808	RAUPENTRAEGER LI.
KLEMMHAELFTE DIN 3015-1 L	602009208	165	8	155	917525508	RAUPENTRAEGER LI.
KLEMMHAELFTE DIN 3015-1 L	602009208	164	8	185	917525608	RAUPENTRAEGER RE.
KLEMMHAELFTE DIN 3015-1 L	602009208	165	8	212	917525908	RAUPENTRAEGER RE.
KLEMMHAELFTE DIN 3015-1 L	602009208	3	4	295	96034789	STATIV KPL.
KLEMMHAELFTE DIN 3015-1 L	602009208	189	2	614	96033135	BEFESTIGUNGSTEILE HYDR
KLEMMHAELFTE DIN 3015-1 L	602009208	184	16	1064	96034284	KOMBIKUEHLER VORM.
KLEMMHAELFTE DIN 3015-1 L	7412067	185	8	614	96033135	BEFESTIGUNGSTEILE HYDR
KLEMMHAELFTE DIN 3015-1 L	602009408	183	40	614	96033135	BEFESTIGUNGSTEILE HYDR
KLEMMHAELFTE DIN 3015-1 L	7413103	48	4	493	919258508	ZUSATZHEIZUNG OW
KLEMMHAELFTE DIN 3015-1 L	7413103	186	10	614	96033135	BEFESTIGUNGSTEILE HYDR
KLEMMHAELFTE DIN 3015-2 S	7363766	184	40	614	96033135	BEFESTIGUNGSTEILE HYDR
KLEMMHAELFTE S 4 E 64 PP	10492888	180	8	608	96021757	BEFESTIGUNGSTEILE DRUC
KLEMMHAELFTE S 4 E 64 PP	10492888	301	2	1013	96032961	VERROHRUNG DRUCKLUFTA
KLEMMHAELFTE S 4 E 64 PP	10492888	306	48	1315	96029354	ZUSATZHYDRAULIK D-ANLENK
KLEMMHAELFTE S 4 R 58 PP S	602009608	188	20	614	96033135	BEFESTIGUNGSTEILE HYDR
KLEMMHEBEL	591511614	54	2	508	10651874	KABINE
KLEMMHEBEL NIROSTA	10024803	9	16	481	966356408	KAMERAANBAU DREHBUEHN
KLEMMHEBEL NIROSTA	10024803	4	4	484	966910608	KAMERAANBAU D-ANLENKS
KLEMMHEBEL NIROSTA	10024803	11	1	486	966358008	KAMERAANBAU WINDE 5
KLEMMHEBEL NIROSTA	10024803	9	2	1186	968112008	MECH.ANBAUTEILE SCHEINW
KLEMMHEBEL NIROSTA	10024803	6	2	1187	968099808	KAMERAHALTER VORM.
KLEMMKASTEN	96044329	3	1	916	96034779	KLEMMKASTEN KABINE
KLEMMKASTEN BELEUCHTUN	927868908	510	2	309	96047224	LEITUNG
KLEMMKASTEN BLINDSTECKE	968221508	4	1	916	96034779	KLEMMKASTEN KABINE
KLEMMKASTEN BLINDSTECKE	967021108	60	1	914	91000915	ELEKTRIK MASCHINENHAUS
KLEMMKASTEN GELAENDER	968218508	1	1	938	96051755	KLEMMKASTEN MASCHINENH
KLEMMKASTEN KABINE	96034779	30	1	914	91000915	ELEKTRIK MASCHINENHAUS
KLEMMKASTEN KPL. S1100	966997608	10	1	1457	966929708	ELEKTRIK BALLASTPALETTE
KLEMMKASTEN KPL. S1910	966792108	9	1	1139	919296308	ELEKTRIK S-ANLENKSTUECK
KLEMMKASTEN KPL. S1994	967922708	10	1	1429	967276808	SENDER
KLEMMKASTEN KPL. S1995	967276908	10	1	1427	967276708	EMPFAENGER
KLEMMKASTEN KPL. S2030	967073408	6	1	1423	966754408	ELEKTRIK MASTNASE
KLEMMKASTEN KPL. S2063	966541908	20	1	1232	915749808	ELEKTRIK WINDE 3
KLEMMKASTEN KPL. S2066	966543108	20	1	1265	915750108	ELEKTRIK WINDE 6
KLEMMKASTEN KPL. S2070	96052001	1	1	1359	919752308	ELEKTRIK D-KOPFSTUECK
KLEMMKASTEN KPL. S521	966541108	20	1	335	915749608	ELEKTRIK WINDE 1
KLEMMKASTEN KPL. S522	966541408	20	1	353	915749708	ELEKTRIK WINDE 2
KLEMMKASTEN KPL. S524	966542108	20	1	1087	915749908	ELEKTRIK WINDE 4
KLEMMKASTEN MASCHINENH	96051755	70	1	914	91000915	ELEKTRIK MASCHINENHAUS
KLEMMKASTEN RAHMEN	96051756	2	1	938	96051755	KLEMMKASTEN MASCHINENH
KLEMMKASTEN S1980	966418908	1	1	1166	966418708	ELEKTRIK S-KOPFSTUECK
KLEMMKASTEN S2050	966841808	1	1	1323	915747808	ELEKTRIK D-ANLENKSTUECK
KLEMMKASTEN S500	966530408	1	1	916	96034779	KLEMMKASTEN KABINE
KLEMMKASTEN S501	96034780	2	1	916	96034779	KLEMMKASTEN KABINE
KLEMMKASTEN S510	96034537	40	1	263	919238508	ELEKTRIK DREHBUEHNE VOR
KLEMMKASTEN VORM. S200	966138208	20	1	28	915740108	ELEKTRIK MITTELTEIL
KLEMMKASTEN VORM. S205	966448108	20	1	86	916263308	ELEKTRIK QUERTRAEGER
KLEMMKASTEN VORM. S210	966448308	20	1	98	916263408	ELEKTRIK QUERTRAEGER
KLEMMKASTEN VORM. S220	966138608	15	1	217	915740308	ELEKTRIK RAUPENTRAEGER
KLEMMKASTEN VORM. S221	966501708	15	1	191	915740408	ELEKTRIK RAUPENTRAEGER
KLEMMKASTEN VORM. S240	966139008	15	1	164	915740608	ELEKTRIK RAUPENTRAEGER
KLEMMKASTEN VORM. S241	966501608	15	1	128	915740508	ELEKTRIK RAUPENTRAEGER

Bezeichnung	Artikel	Pos.	Menge	Seite	Baugruppe	Bezeichnung
KLEMMPROFIL	10332589	14	2.3	508	10651874	KABINE
KLEMMPROFIL	591710414	12	6.7	508	10651874	KABINE
KLEMMPROFIL	7370365	13	4.4	508	10651874	KABINE
KLEMMPUFFER	704205008	16	1	957	966168408	DECKEL VORM.
KLEMMRING	11355067	9	1	842	10144093	REDUKTIONSMITTELINJEKTO
KLEMMRING RD10X12 PA6G	288182508	11	1	985	96034679	KRAFTSTOFFBEHAELTER VO
KLEMMRING RD10X12 PA6G	288182508	103	2	1041	919208108	HEIZUNG MASCHINENHAUS
KLEMMSCHELLE 40,5/39-42	553054208	8	1	365	91000572	ANTRIEBSAGGREGAT KLIMAA
KLEMMSCHELLE 40,5/39-42	553054208	23	3	493	919258508	ZUSATZHEIZUNG OW
KLEMMSCHELLE 40,5/39-42	553054208	180	4	1035	919204108	MOTORVORWAERMUNG OBE
KLEMMSCHELLE 40,5/39-42	553054208	182	4	1038	919204208	MOTORVORWAERMUNG UNTE
KLEMMSTUECK	90004962	(35)	5	330	970704201	SCHWERLASTSEILWINDE
KLEMMSTUECK	90004962	(35)	5	1082	90001621	SCHWERLASTSEILWINDE
KLEMMSTUECK	90004962	(35)	5	1228	970704301	SCHWERLASTSEILWINDE
KLEMMSTUECK 38	968492401	30	5	1254	968419501	SEILTROMMEL
KLIMAANLAGE AUSSEN	10492874	79	1	508	10651874	KABINE
KLIMAANLAGE INNEN	10492873	78	1	508	10651874	KABINE
KNAUF	10020274	45	1	508	10651874	KABINE
KNIESTUECK	570066108	3	1	46	502806508	AUSGLEICHSBEHAELTER
KNOTENKETTE 2.8X39 GALV.V	740000608	79	3	1158	916332108	S-KOPFSTUECK
KNOTENKETTE DIN 5686 1.8X2	740000808	(503)	0.2	1168	966418908	KLEMMKASTEN
KNOTENKETTE DIN 5686 1.8X2	740000808	(503)	0.2	1168	966418908	KLEMMKASTEN
KOLBEN	510713708	4	1	287	510438508	DRUCKMINDERVENTIL
KOLBEN	510764908	4	1	85	511497508	DRUCKMINDERVENTIL
KOLBEN	511051308	2	1	469	510401908	UMSCHALTVENTIL
KOLBEN	570114708	4	7	377	570113308	TRIEBWERK
KOLBEN	570968108	4	7	445	570967708	TRIEBWERK
KOLBEN KPL. V-MOTORX128	12403787	70	8	696	13455092	DIESELMOTOR
KOLBEN V-MOTORX128 42Cr	12403786	(1)	1	696	13455092	DIESELMOTOR
KOLBENBOLZEN 55X80X25 16	10148692	(6)	1	696	13455092	DIESELMOTOR
KOLBENGLEITSCHUH	7372225	2	9	667	10412331	TRIEBWERK
KOLBENKUEHLUNG	10142096	15	8	695	13455092	DIESELMOTOR
KOMBIKUEHLER VORM.	96034284	1	1	1059	919204008	KUEHLERANLAGE
KOMBIKUEHLER VORM.	965896208	1	1	1064	96034284	KOMBIKUEHLER VORM.
KOMBIKUEHLER VORM.	965896308	2	1	1064	96034284	KOMBIKUEHLER VORM.
KOMBISCHRAUBE M8X25 A2	11600928	5	4	783	10144678	ABDECKPLATTE ANBAU
KOMBIZANGE DIN 5244 180	790031508	40	1	243	96005686	GRUNDWERKZEUG
KOMPAKTSEILWINDE KSW 800	90005001	1	1	1250	915753308	WINDE 6 VORM.
KOMPENSATOR	10152117	(5)	2	699	13455092	DIESELMOTOR
KONSOLE	10146949	1	1	778	10146947	GENERATOR ANBAU
KONSOLE	12400363	18	1	790	12416117	KABELBAUM ANBAU
KONSOLE	774215708	400	3	275	96029361	HYDRAULIK DREHBUEHNE
KONSOLE	774215708	400	1	314	966085408	HYDRAULIK DREHBUEHNE
KONSOLE	774215708	400	3	883	96029372	HYDR.MASCHINENHAUS
KONSOLE	963383008	10	2	634	96034141	DIESELMOTOR VORM.
KONSOLE	963383008	10	2	692	96034143	DIESELMOTOR VORM.
KONSOLE	965795208	70	1	111	917523808	RAUPENTRAEGER LI.
KONSOLE	965795208	65	1	154	917525508	RAUPENTRAEGER LI.
KONSOLE	965795208	70	1	184	917525608	RAUPENTRAEGER RE.
KONSOLE	965795208	65	1	210	917525908	RAUPENTRAEGER RE.
KONSOLE	965954108	24	2	55	919045208	QUERTRAEGER
KONSOLE	965999308	25	5	55	919045208	QUERTRAEGER
KONSOLE	966271508	71	1	111	917523808	RAUPENTRAEGER LI.
KONSOLE	966271508	64	1	154	917525508	RAUPENTRAEGER LI.
KONSOLE	966271508	71	1	184	917525608	RAUPENTRAEGER RE.
KONSOLE	966271508	64	1	210	917525908	RAUPENTRAEGER RE.
KONSOLE	966275108	87	3	111	917523808	RAUPENTRAEGER LI.
KONSOLE	966275108	89	3	154	917525508	RAUPENTRAEGER LI.
KONSOLE	966275108	87	3	184	917525608	RAUPENTRAEGER RE.
KONSOLE	966275108	89	3	211	917525908	RAUPENTRAEGER RE.

Bezeichnung	Artikel	Pos.	Menge	Seite	Baugruppe	Bezeichnung
KONSOLE	966714908	3	2	800	919203808	BATTERIELAGERUNG
KONSOLE	966825508	228	2	576	918744708	MASCHINENHAUS GRUNDRAH
KONSOLE 8X452X476 S355MC	979616508	26	6	55	919045208	QUERTRAEGER
KONSOLE ANBAU	10119353	10	1	790	12416117	KABELBAUM ANBAU
KONSOLE ANBAU	10150446	11	1	790	12416117	KABELBAUM ANBAU
KONSOLE BALLASTABLAGE	965656708	5	4	1437	919784608	SCHWEBEBALLAST
KONSOLE EN AC-Al Si1	10141758	1	1	788	10141788	STEUERGERAET ANBAU
KONSOLE FE//ZNNI8//CN//T0	966755208	2	1	235	966912508	BOLZENZIEHZYLINDER KPL.
KONSOLE FE//ZNNI8//CN//T0	967176208	2	1	239	966648008	BOLZENZIEHZYLINDER KPL.
KONSOLE LINKS GEKR.	966406208	49	1	301	91000968	DREHBUEHNENRAHMEN HEC
KONSOLE LINKS GERADE	966405308	47	3	301	91000968	DREHBUEHNENRAHMEN HEC
KONSOLE LINKS SPF	967588308	3	1	1025	918810308	STEUERSTAND
KONSOLE RECHTS GEKR.	966407208	50	1	301	91000968	DREHBUEHNENRAHMEN HEC
KONSOLE RECHTS GERADE	966405908	48	3	301	91000968	DREHBUEHNENRAHMEN HEC
KONSOLE RECHTS SPF	967588408	4	1	1025	918810308	STEUERSTAND
KONSOLE S235JR	10137052	7	1	711	10137051	OELRUECKLAUFLEITUNG AN
KONSOLE S235JR	10144869	3	1	783	10144678	ABDECKPLATTE ANBAU
KONSOLE S235JR	10144870	4	1	783	10144678	ABDECKPLATTE ANBAU
KONSOLE S235JR	11431609	21	1	778	10146947	GENERATOR ANBAU
KONSOLE SCHWK.	96021675	1	1	442	96021673	BOLZENZIEHEINRICHTUNG VO
KONSOLE SCHWK.	96021676	2	1	442	96021673	BOLZENZIEHEINRICHTUNG VO
KONSOLE SCHWK.	96035957	1	1	811	919203408	SCHALLDAEMPFERANLAGE O
KONSOLE SCHWK.	96035957	1	1	818	919203508	SCHALLDAEMPFERANLAGE
KONSOLE SCHWK.	965657208	1	1	1452	965656708	KONSOLE BALLASTABLAGE
KONSOLE SCHWK.	965867308	4	2	262	915750708	BOLZEN D-S ANLENKSTUECK
KONSOLE SCHWK.	965867408	5	2	262	915750708	BOLZEN D-S ANLENKSTUECK
KONSOLE SCHWK.	965966208	7	2	253	915750608	DREHBUEHNENRAHMEN VOR
KONSOLE SCHWK.	966042208	13	2	634	96034141	DIESELMOTOR VORM.
KONSOLE SCHWK.	966042208	13	2	692	96034143	DIESELMOTOR VORM.
KONSOLE SCHWK.	966043708	12	1	634	96034141	DIESELMOTOR VORM.
KONSOLE SCHWK.	966043708	12	1	692	96034143	DIESELMOTOR VORM.
KONSOLE SCHWK.	966046208	11	1	634	96034141	DIESELMOTOR VORM.
KONSOLE SCHWK.	966046208	11	1	692	96034143	DIESELMOTOR VORM.
KONSOLE SCHWK.	966660908	2	2	1418	966660708	GEWICHT KPL.
KONSOLE SCHWK.	966798308	30	1	329	915751408	WINDE 1 VORM.
KONSOLE SCHWK.	966798308	30	1	352	915751608	WINDE 2 VORM.
KONSOLE SCHWK.	967038508	60	2	22	917528708	RAUPENMITTELTEIL
KONSOLE SCHWK. FE//ZNNI8/	96021362	7	1	1025	918810308	STEUERSTAND
KONSOLE SCHWK. FE//ZNNI8/	96038679	10	1	1055	918696808	FEUERLOESCHSYSTEM
KONSOLE SCHWK. FE//ZNNI8/	961750308	3	2	1307	915745408	D-RUECKHALTESICHERUNG
KONSOLE SCHWK. FE//ZNNI8/	965755308	2	1	1137	915745308	S-RUECKHALTESICHERUNG
KONSOLE SCHWK. FE//ZNNI8/	966477108	45	4	1288	916324608	D-ANLENKSTUECK VORM.
KONSOLE SCHWK. FE//ZNNI8/	966656508	2	1	1409	966649408	VERSTELLFLASCHE KPL.
KONSOLE SCHWK. FE//ZNNI8/	966656608	3	2	1409	966649408	VERSTELLFLASCHE KPL.
KONSOLE SCHWK. FE//ZNNI8/	967128608	30	1	1055	918696808	FEUERLOESCHSYSTEM
KONSOLE SCHWK. RAL 1007	966778608	233	1	1291	916324608	D-ANLENKSTUECK VORM.
KONSOLE SCHWK. RAL 9005	964843708	12	2	1025	918810308	STEUERSTAND
KONSOLE SCHWK. T ZN O	966225908	1	1	258	966222408	MONTAGETEILE VORDERTEIL
KONSOLE SCHWK.LI. FE//ZNNI	96021363	8	1	1025	918810308	STEUERSTAND
KONSOLE SCHWK.LI. RAL 900	964843808	13	1	1025	918810308	STEUERSTAND
KONSOLE SCHWK.OBEN FE//	96035722	5	1	832	919205608	HARNSTOFFANLAGE
KONSOLE SCHWK.RE. FE//ZN	96021365	9	1	1025	918810308	STEUERSTAND
KONSOLE SCHWK.RE. RAL 900	964843908	14	1	1025	918810308	STEUERSTAND
KONSOLE SCHWK.UNTEN	96035716	3	1	832	919205608	HARNSTOFFANLAGE
KONSOLE SCHWK.VORN	966835908	1	1	409	968125908	TRANSPORTABLAGE
KONSOLE St Rm>=270MP	10147606	4	1	778	10146947	GENERATOR ANBAU
KONSOLE VORM.	10144442	7	1	788	10141788	STEUERGERAET ANBAU
KONSOLE VORM.	965592708	2	2	996	96069348	AUFBAUTEILE MONTAGETAFE
KONTAKT 0,5-1MM2	602300308	(125)	18	89	966448108	KLEMMKASTEN VORM.
KONTAKT 0,5-1MM2	602300308	(125)	18	100	966448308	KLEMMKASTEN VORM.

Bezeichnung	Artikel	Pos.	Menge	Seite	Baugruppe	Bezeichnung
KONTAKT 0,5-1MM2	602300308	125	326	538	96063945	DRAEHTE ARMATUR VORM.
KONTAKT 0,5-1MM2	602300308	125	11	541	96063949	KABELSTRANG
KONTAKT 0,5-1MM2	602300308	125	6	545	96033659	KABELSTRANG
KONTAKT 0,5-1MM2	602300308	125	8	546	96034782	LEITUNG
KONTAKT 0,5-1MM2	602329108	617	2	541	96063949	KABELSTRANG
KONTAKT 1-2,5MM2	602300108	121	84	538	96063945	DRAEHTE ARMATUR VORM.
KONTAKT 1-2,5MM2	602300108	121	4	541	96063949	KABELSTRANG
KONTAKTBUCHSE 0,14-5,5MM	10675506	510	2	273	96041505	LEITUNG
KONTAKTBUCHSE 0,75 - 1,5	10650660	2261	4	270	96041616	LEITUNG
KONTAKTBUCHSE 0,75 - 1,5	12101858	2292	4	270	96041616	LEITUNG
KONTAKTBUCHSE 1MM2	605601801	127	24	271	96034538	KABELSTRANG
KONTAKTBUCHSE 1MM2	605601801	127	23	1326	966885808	LEITUNG
KONTAKTEINSATZ 10 16A	604564314	26	1	920	96034780	KLEMMKASTEN
KONTAKTEINSATZ 10-POL 16	604564214	502	1	546	96034782	LEITUNG
KONTAKTSICHERUNGSSTIFT	10045101	(523)	4	1007	96033580	VERKABELUNG MONTAGETA
KONTAKTSICHERUNGSSTIFT J	10099866	(526)	1	1007	96033580	VERKABELUNG MONTAGETA
KONTAKTSICHERUNGSSTIFT	10099867	(515)	12	1007	96033580	VERKABELUNG MONTAGETA
KONTAKTSICHERUNGSSTIFT J	10099868	(508)	16	1007	96033580	VERKABELUNG MONTAGETA
KONTAKTSTIFT 0,14-5,5MM2	10675505	505	2	265	96045406	LEITUNG
KONTAKTSTIFT 0,14-5,5MM2	10675505	28	1	269	96034537	KLEMMKASTEN
KONTAKTSTIFT 0,14-5,5MM2	10675505	502	1	273	96041505	LEITUNG
KONTAKTSTIFT 0,75MM2	10113737	777	8	270	96041616	LEITUNG
KONTAKTVERRIEGELUNG DT	10342519	503	5	271	96034538	KABELSTRANG
KONTAKTVERRIEGELUNG DT	10342519	509	11	309	96047224	LEITUNG
KONTAKTVERRIEGELUNG DT	10342519	506	1	540	96033657	KABELSTRANG
KONTAKTVERRIEGELUNG DT	10342519	516	3	541	96063949	KABELSTRANG
KONUSREDUZIERANSCHLUSS	247248502	77	2	494	919258508	ZUSATZHEIZUNG OW
KOPFSCHRAUBE	510733308	21	2	469	510401908	UMSCHALTVENTIL
KRAFTMESSACHSE 0-3400KN	10653030	4	1	1137	915745308	S-RUECKHALTESICHERUNG
KRAFTMESSLASCHE 0-50KN	11485555	9	1	1422	915744908	MASTNASE
KRAFTSTOFF-FEINFILTERAN	10126724	201	1	697	13455092	DIESELMOTOR
KRAFTSTOFFBEHAELTER KPL	919203708	176	1	13		LIEBHERR RAUPENKRAN LR
KRAFTSTOFFBEHAELTER SCH	96034035	1	1	985	96034679	KRAFTSTOFFBEHAELTER VO
KRAFTSTOFFBEHAELTER VO	96034679	1	1	983	919203708	KRAFTSTOFFBEHAELTER KPL
KRAFTSTOFFFILTER	12105157	6	1	1071	91000595	ZUSATZT.ANTRIEBSAGG.KLIM
KRAFTSTOFFFILTER	12106874	10	1	849	96060362	KRAFTSTOFFFILTER VORM.
KRAFTSTOFFFILTER	553174008	1	1	498	11110051	DOSIERPUMPE
KRAFTSTOFFFILTER VORM.	96060362	1	2	848	919965308	KRAFTSTOFFFOERDERUNG
KRAFTSTOFFFILTEREINSATZ	10149977	1	1	851	12106874	KRAFTSTOFFFILTER
KRAFTSTOFFFILTEREINSATZ	10289138	2	2	743	10127419	KRAFTSTOFFFILTERMODUL
KRAFTSTOFFFILTERMODUL	10127419	1	1	742	10126724	KRAFTSTOFF-FEINFILTERAN
KRAFTSTOFFFOERDERPUMP	12103436	4	1	1071	91000595	ZUSATZT.ANTRIEBSAGG.KLIM
KRAFTSTOFFFOERDERUNG	919965308	170	1	13		LIEBHERR RAUPENKRAN LR
KRAFTSTOFFHEIZER 24V 0,2	11381100	2	1	851	12106874	KRAFTSTOFFFILTER
KRAFTSTOFFHEIZER 24V 0,6	10488927	4	1	743	10127419	KRAFTSTOFFFILTERMODUL
KRAFTSTOFFLEITUNG	10119000	2	1	742	10126724	KRAFTSTOFF-FEINFILTERAN
KRAFTSTOFFLEITUNG	10142539	4	1	746	12492804	KRAFTSTOFFLEITUNGEN
KRAFTSTOFFLEITUNG	12506741	3	1	746	12492804	KRAFTSTOFFLEITUNGEN
KRAFTSTOFFLEITUNG 12X1	12581623	5	1	746	12492804	KRAFTSTOFFLEITUNGEN
KRAFTSTOFFLEITUNG 15	10142536	1	1	746	12492804	KRAFTSTOFFLEITUNGEN
KRAFTSTOFFLEITUNG 15	10142542	6	1	746	12492804	KRAFTSTOFFLEITUNGEN
KRAFTSTOFFLEITUNG 15X1,5	12510513	2	1	746	12492804	KRAFTSTOFFLEITUNGEN
KRAFTSTOFFLEITUNGEN	12492804	212	1	697	13455092	DIESELMOTOR
KRAFTSTOFFPUMPE KPL.	12107190	11	1	851	12106874	KRAFTSTOFFFILTER
KRAFTSTOFFSCHLAUCH DN4,	553191108	251	0.03	1036	96034844	MOTORVORWAERMUNG VO
KRAFTSTOFFSCHLAUCH DN4,	553191108	251	0.36	1041	919208108	HEIZUNG MASCHINENHAUS
KRANFUEHRERKABINE KPL.	918998308	133	1	12		LIEBHERR RAUPENKRAN LR
KRANFUEHRERKABINE VORM	919266408	1	1	503	918998308	KRANFUEHRERKABINE KPL.
KREUZGRIFF	10326486	49	1	508	10651874	KABINE
KREUZGRIFF DIN 6335 KU	10428166	1	1	1448	962213008	ROLLENMUNDSTUECK

Bezeichnung	Artikel	Pos.	Menge	Seite	Baugruppe	Bezeichnung
KREUZLASCHE KPL.	968244808	4	1	1490	968244508	STANGE KPL.
KREUZLASCHE SCHWK.	965656608	2	1	1447	96053946	BOCK LI.
KREUZLASCHE SCHWK.	965656608	2	1	1450	96053947	BOCK RE.
KREUZLASCHE SCHWK. RAL 1	966851608	71	2	395	965661108	STUETZE KPL.
KRUEMMER	10153006	4	1	714	10134887	OELWANNE MIT BEFEST.
KRUEMMER 90° DI=130 GUMM	10099969	101	2	823	918717708	LUFTFILTERANLAGE OBEN
KRUEMMER 90° DI=130 GUMM	10099969	101	2	829	918719508	LUFTFILTERANLAGE UNTEN
KUEHLERANLAGE	919204008	192	1	14		LIEBHERR RAUPENKRAN LR
KUEHLERANLAGE AL	10475633	1	1	1066	965896208	KOMBIKUEHLER VORM.
KUEHLERANLAGE AL	10475634	1	1	1069	965896308	KOMBIKUEHLER VORM.
KUEHLMITTELKRUEMMER	10134298	4	1	761	12490129	WASSERPUMPE MIT BEFEST.
KUEHLMITTELKRUEMMER	10140730	1	1	767	10143277	KUEHLMITTELKRUEMMER AN
KUEHLMITTELKRUEMMER	10140731	2	1	767	10143277	KUEHLMITTELKRUEMMER AN
KUEHLMITTELKRUEMMER AN	10143277	382	1	699	13455092	DIESELMOTOR
KUEHLWASSERANSCHLUSS	10145193	386	1	699	13455092	DIESELMOTOR
KUEHLWASSERANSCHLUSS	10145195	389	1	699	13455092	DIESELMOTOR
KUEHLWASSERANSCHLUSS	10152906	387	1	699	13455092	DIESELMOTOR
KUEHLWASSERLEITUNG	10143587	24	1	767	10143277	KUEHLMITTELKRUEMMER AN
KUEHLWASSERLEITUNG	10154613	8	1	767	10143277	KUEHLMITTELKRUEMMER AN
KUEHLWASSERLEITUNG 12X2	10141808	3	1	759	10141807	ANBAUTEILE LUFTPRESSER
KUEHLWASSERLEITUNG 12X2	10141810	2	1	759	10141807	ANBAUTEILE LUFTPRESSER
KUEHLWASSERLEITUNG 8X1	10143589	22	1	767	10143277	KUEHLMITTELKRUEMMER AN
KUEHLWASSERLEITUNG 8X1	10146256	23	1	767	10143277	KUEHLMITTELKRUEMMER AN
KUEHLWASSERROHR EDELST	96034254	4	1	629	919203208	DIESELMOTOR KPL.OBEN
KUEHLWASSERROHR EDELST	96034255	5	1	629	919203208	DIESELMOTOR KPL.OBEN
KUEHLWASSERROHR EDELST	96034265	5	1	687	919203308	DIESELMOTOR KPL.UNTEN
KUEHLWASSERROHR X5CRNI	96034266	6	1	687	919203308	DIESELMOTOR KPL.UNTEN
KUEHLWASSERVORWAERM	919657408	142	2	13		LIEBHERR RAUPENKRAN LR
KUGEL DIN 5401-1 12,7 G20 X4	10036651	8	2	703	12405454	KURBELGEHAEUSE KPL. MIT
KUGELGRIFF	570831708	(6)	1	987	919203608	OELBEHAELTER KPL.
KUGELHAHN BK31/2" A3C	510687808	164	1	1013	96032961	VERROHRUNG DRUCKLUFTA
KUGELHAHN BK33/8" A3C	510689408	155	1	275	96029361	HYDRAULIK DREHBUEHNE
KUGELHAHN BKH3/4" A3C	510692308	72	1	881	96029372	HYDR.MASCHINENHAUS
KUGELHAHN BKH3/8" A3C	510682008	181	1	455	966085508	HYDRAULIK DREHWERK
KUGELHAHN DN13-G1/2 A3C	11113620	155	2	78	966084508	HYDR.QUERTRAEGER
KUGELHAHN DN13-G1/2 A3C	11113620	155	2	96	966084608	HYDR.QUERTRAEGER
KUGELHAHN DN16-18L STAHL	510693008	13	1	849	96060362	KRAFTSTOFFFILTER VORM.
KUGELHAHN DN8-1/4" MS	510696008	158	1	34	966084408	HYDRAULIK MITTELTEIL
KUGELHAHN DN8-1/4" MS	510696008	158	1	132	966084908	HYDR.FAHRANTRIEB
KUGELHAHN DN8-1/4" MS	510696008	158	1	168	966085008	HYDR.FAHRANTRIEB
KUGELHAHN DN8-1/4" MS	510696008	158	1	195	966084808	HYDR.FAHRANTRIEB
KUGELHAHN DN8-1/4" MS	510696008	158	1	221	966084708	HYDR.FAHRANTRIEB
KUGELHAHN DN8-1/4" MS	510696008	158	1	341	966085708	ZUSATZHYDRAULIK WINDE 1
KUGELHAHN DN8-1/4" MS	510696008	158	1	358	966085808	ZUSATZHYDRAULIK WINDE 2
KUGELHAHN DN8-1/4" MS	510696008	184	1	455	966085508	HYDRAULIK DREHWERK
KUGELHAHN DN8-1/4" MS	510696008	158	1	1092	966085608	ZUSATZHYDRAULIK WINDE 4
KUGELHAHN DN8-1/4" MS	510696008	163	1	1146	966086308	ZUSATZHYDRAULIK S-ANLENK
KUGELHAHN DN8-1/4" MS	510696008	158	1	1238	966085908	ZUSATZHYDRAULIK WINDE 3
KUGELHAHN DN8-1/4" MS	510696008	158	1	1270	966086208	ZUSATZHYDRAULIK WINDE 6
KUGELHAHN DN8-1/4" MS	510696008	163	1	1314	96029354	ZUSATZHYDRAULIK D-ANLENK
KUGELHAHN DN8-1/4" MS	510696008	152	1	1352	966086708	ZUSATZHYDRAULIK D-KOPFS
KUGELHAHNKOMBINATION DN	10678312	186	2	882	96029372	HYDR.MASCHINENHAUS
KUGELKNOPF DIN 319 DUROP	540705008	(6)	1	576	918744708	MASCHINENHAUS GRUNDRAH
KUGELKNOPF DIN 319 DUROP	540705008	5	2	600	966954908	KLAPPTRITT VORM.
KUGELKNOPF DIN 319 DUROP	540705008	6	1	605	967124708	DECKELHALTERUNG
KUGELSCHEIBE DIN 6319 C 8,	11622278	3	1	739	10152866	INJEKTOR MIT BEFEST.
KUGELSCHEIBE DIN 6319 C 8,	11622278	4	1	740	10150877	RS INJEKTOR
KUGELSPERRBOLZEN 12X90	10490116	48	1	329	915751408	WINDE 1 VORM.
KUGELSPERRBOLZEN 20X191,	11320195	41	8	301	91000968	DREHBUEHNENRAHMEN HEC
KUGELSPERRBOLZEN 8X91,5	10488779	11	6	581	965886508	DACH KPL.

Bezeichnung	Artikel	Pos.	Menge	Seite	Baugruppe	Bezeichnung
KUGELSPERRBOLZEN 8X91,5	10488779	100	5	584	96035947	DACH KPL.
KUGELSPERRBOLZEN 8X91,5	10488779	8	4	587	965886708	DACH KPL.
KUNSTSTOFFROHR KPL.	96023300	(2332)	1	844	96035878	HARNSTOFFANLAGE OBEN
KUNSTSTOFFROHR KPL.	96027663	(202)	2	848	919965308	KRAFTSTOFFFOERDERUNG
KUNSTSTOFFROHR KPL.	96031494	(350)	1	494	919258508	ZUSATZHEIZUNG OW
KUNSTSTOFFROHR KPL.	96032152	(204)	2	848	919965308	KRAFTSTOFFFOERDERUNG
KUNSTSTOFFROHR KPL.	96035303	(351)	1	494	919258508	ZUSATZHEIZUNG OW
KUNSTSTOFFROHR KPL.	96035304	(352)	1	494	919258508	ZUSATZHEIZUNG OW
KUNSTSTOFFROHR KPL.	96035307	(353)	1	494	919258508	ZUSATZHEIZUNG OW
KUNSTSTOFFROHR KPL.	96037751	(201)	2	848	919965308	KRAFTSTOFFFOERDERUNG
KUNSTSTOFFROHR KPL.	96037753	(203)	2	848	919965308	KRAFTSTOFFFOERDERUNG
KUNSTSTOFFROHRLEITUNGE	96035002	110	1	494	919258508	ZUSATZHEIZUNG OW
KUNSTSTOFFROHRLEITUNGE	96036388	800	1	848	919965308	KRAFTSTOFFFOERDERUNG
KUPFERPASTE MOTOREX 14 0	10002552	(132)	1	700	13455092	DIESELMOTOR
KUPFERPASTE MOTOREX 14 0	10002552	132	1	710	10125646	OELABSCHEIDER ANBAU
KUPPLUNG 3800NM/1900U/MI	10663384	110	1	634	96034141	DIESELMOTOR VORM.
KUPPLUNG 3800NM/1900U/MI	10663384	110	1	692	96034143	DIESELMOTOR VORM.
KUPPLUNGSDOSE 3-POL GER	12107151	7	1	1074	96073627	FREMDEINSPEISUNG VORM.
KUPPLUNGSDOSE 3-POL GER	12107151	7	1	1075	96073628	FREMDEINSPEISUNG VORM.
KUPPLUNGSDOSE 3-POL GER	12107151	7	1	1076	96070816	FREMDEINSPEISUNG VORM.
KUPPLUNGSDOSE 3-POL GER	12107151	7	1	1077	96070817	FREMDEINSPEISUNG VORM.
KUPPLUNGSDOSE 4-POL GER	680001708	5	1	1363	96052004	LEITUNG
KUPPLUNGSDOSE 4-POL GER	680001708	9	1	1363	96052004	LEITUNG
KUPPLUNGSDOSE 4-POL GER	680001708	381	1	1363	96052004	LEITUNG
KUPPLUNGSDOSE 4-POL GER	680001708	5	1	1364	96052005	LEITUNG
KUPPLUNGSDOSE 4-POL GER	680001708	8	1	1364	96052005	LEITUNG
KUPPLUNGSDOSE 4-POL GER	680001708	381	1	1364	96052005	LEITUNG
KUPPLUNGSDOSE 4-POL GER	680001708	6	1	1462	966997708	LEITUNG
KUPPLUNGSDOSE 4-POL GER	680001708	6	1	1463	966997808	LEITUNG
KUPPLUNGSDOSE 4-POL SPF	10678494	14	1	541	96063949	KABELSTRANG
KUPPLUNGSDOSE 4-POL SPF	680001408	12	1	541	96063949	KABELSTRANG
KUPPLUNGSDOSE 4-POL SPF	680001408	13	1	541	96063949	KABELSTRANG
KUPPLUNGSDOSE 4-POL SPF	680001408	382	1	1363	96052004	LEITUNG
KUPPLUNGSDOSE 4-POL SPF	680001408	382	1	1364	96052005	LEITUNG
KUPPLUNGSDOSE 4-POL SPF	680001408	5	1	1462	966997708	LEITUNG
KUPPLUNGSDOSE 4-POL SPF	680001408	5	1	1463	966997808	LEITUNG
KUPPLUNGSDOSE 4-POLE SP	680000008	7	1	271	96034538	KABELSTRANG
KUPPLUNGSDOSE 4-POLE SP	680000008	19	1	309	96047224	LEITUNG
KUPPLUNGSDOSE 4-POLE SP	680000008	11	1	541	96063949	KABELSTRANG
KUPPLUNGSDOSE 4-POLE SP	680000008	6	1	1363	96052004	LEITUNG
KUPPLUNGSDOSE 4-POLE SP	680000008	6	1	1364	96052005	LEITUNG
KUPPLUNGSMUFFE	774372608	10	3	408	91002096	ZENTRALSCHMIERUNG
KUPPLUNGSMUFFE	774372608	30	1	1098	91002039	ZENTRALSCHMIERANLAGE
KUPPLUNGSMUFFE	774372608	15	1	1244	917006408	ZENTRALSCHMIERANLAGE WI
KUPPLUNGSMUFFE	774372608	7	3	1275	917016708	ZENTRALSCHMIERANLAGE
KUPPLUNGSMUFFE B2 10-L	511508408	19	1	365	91000572	ANTRIEBSAGGREGAT KLIMAA
KUPPLUNGSMUFFE B2 12-L	511505808	231	1	455	966085508	HYDRAULIK DREHWERK
KUPPLUNGSMUFFE B2 12-S	511501508	242	2	78	966084508	HYDR.QUERTRAEGER
KUPPLUNGSMUFFE B2 12-S	511501508	203	1	237	966515908	ZUSATZHYDR.BOLZENZIEHZ
KUPPLUNGSMUFFE B2 12-S	511501508	201	1	241	966561908	ZUSATZHYDR.BOLZENZIEHZ
KUPPLUNGSMUFFE B2 12-S	511501508	235	4	275	96029361	HYDRAULIK DREHBUEHNE
KUPPLUNGSMUFFE B2 12-S	511501508	235	4	314	966085408	HYDRAULIK DREHBUEHNE
KUPPLUNGSMUFFE B2 12-S	511501508	201	1	475	966751308	ZUSATZHYDR.BOLZENZIEHZ
KUPPLUNGSMUFFE B3 15-L	511500508	225	4	34	966084408	HYDRAULIK MITTELTEIL
KUPPLUNGSMUFFE B3 15-L	511500508	18	1	365	91000572	ANTRIEBSAGGREGAT KLIMAA
KUPPLUNGSMUFFE B3 15-L	511500508	225	1	455	966085508	HYDRAULIK DREHWERK
KUPPLUNGSMUFFE B3 16-S	511505908	221	2	78	966084508	HYDR.QUERTRAEGER
KUPPLUNGSMUFFE B3 16-S	511505908	221	2	96	966084608	HYDR.QUERTRAEGER
KUPPLUNGSMUFFE B3 16-S	511505908	201	1	139	966434908	ZUSATZHYDRAULIK SPANNZ
KUPPLUNGSMUFFE B3 16-S	511505908	221	3	275	96029361	HYDRAULIK DREHBUEHNE

Bezeichnung	Artikel	Pos.	Menge	Seite	Baugruppe	Bezeichnung
KUPPLUNGSMUFFE B3 16-S	511505908	205	1	475	966751308	ZUSATZHYDR.BOLZENZIEHZ
KUPPLUNGSMUFFE B3 16-S	511505908	221	1	1146	966086308	ZUSATZHYDRAULIK S-ANLENK
KUPPLUNGSMUFFE B3 16-S	511505908	221	1	1314	96029354	ZUSATZHYDRAULIK D-ANLENK
KUPPLUNGSMUFFE B3 16-S	511505908	221	1	1388	966086808	ZUSATZHYDRAULIK ZWISCH
KUPPLUNGSMUFFE B3 16-S	511505908	221	1	1398	966832808	ZUSATZHYDRAULIK ZWISCH
KUPPLUNGSMUFFE B3 16-S	511505908	221	1	1406	966086908	ZUSATZHYDRAULIK ZWISCH
KUPPLUNGSMUFFE B6 18-L	511500608	219	4	34	966084408	HYDRAULIK MITTELTEIL
KUPPLUNGSMUFFE B6 18-L	511500608	220	1	1314	96029354	ZUSATZHYDRAULIK D-ANLENK
KUPPLUNGSMUFFE B6 18-L	511500608	219	1	1388	966086808	ZUSATZHYDRAULIK ZWISCH
KUPPLUNGSMUFFE B6 18-L	511500608	219	1	1398	966832808	ZUSATZHYDRAULIK ZWISCH
KUPPLUNGSMUFFE B6 18-L	511500608	219	1	1406	966086908	ZUSATZHYDRAULIK ZWISCH
KUPPLUNGSMUFFE B6 22-L	511508208	217	1	34	966084408	HYDRAULIK MITTELTEIL
KUPPLUNGSMUFFE B6 22-L	511508208	211	1	341	966085708	ZUSATZHYDRAULIK WINDE 1
KUPPLUNGSMUFFE B6 22-L	511508208	211	1	358	966085808	ZUSATZHYDRAULIK WINDE 2
KUPPLUNGSMUFFE B6 22-L	511508208	211	1	1238	966085908	ZUSATZHYDRAULIK WINDE 3
KUPPLUNGSMUFFE B6 25-S	510599608	211	3	34	966084408	HYDRAULIK MITTELTEIL
KUPPLUNGSMUFFE B6 25-S	510599608	211	1	78	966084508	HYDR.QUERTRAEGER
KUPPLUNGSMUFFE B6 25-S	510599608	211	1	96	966084608	HYDR.QUERTRAEGER
KUPPLUNGSMUFFE B6 25-S	510599608	211	1	275	96029361	HYDRAULIK DREHBUEHNE
KUPPLUNGSMUFFE B6 25-S	510599608	211	1	882	96029372	HYDR.MASCHINENHAUS
KUPPLUNGSMUFFE B6 25-S	510599608	212	1	1270	966086208	ZUSATZHYDRAULIK WINDE 6
KUPPLUNGSMUFFE B6 28-L	511501008	215	4	34	966084408	HYDRAULIK MITTELTEIL
KUPPLUNGSMUFFE B6 28-L	511501008	244	4	78	966084508	HYDR.QUERTRAEGER
KUPPLUNGSMUFFE B6 28-L	511501008	215	4	275	96029361	HYDRAULIK DREHBUEHNE
KUPPLUNGSMUFFE B6 28-L	511501008	215	1	314	966085408	HYDRAULIK DREHBUEHNE
KUPPLUNGSMUFFE B6 28-L	511501008	211	1	1146	966086308	ZUSATZHYDRAULIK S-ANLENK
KUPPLUNGSMUFFE B6 28-L	511501008	216	1	1270	966086208	ZUSATZHYDRAULIK WINDE 6
KUPPLUNGSMUFFE B6 30-S	511510708	207	1	275	96029361	HYDRAULIK DREHBUEHNE
KUPPLUNGSMUFFE B8 35-L	511518408	205	6	275	96029361	HYDRAULIK DREHBUEHNE
KUPPLUNGSMUFFE B8 35-L	511518408	205	1	314	966085408	HYDRAULIK DREHBUEHNE
KUPPLUNGSMUFFE B8 35-L	511518408	205	1	1146	966086308	ZUSATZHYDRAULIK S-ANLENK
KUPPLUNGSMUFFE B8 35-L	511518408	203	1	1238	966085908	ZUSATZHYDRAULIK WINDE 3
KUPPLUNGSMUFFE B8 38-S	511512208	201	24	34	966084408	HYDRAULIK MITTELTEIL
KUPPLUNGSMUFFE B8 38-S	511512208	201	36	275	96029361	HYDRAULIK DREHBUEHNE
KUPPLUNGSMUFFE B8 38-S	511512208	201	8	314	966085408	HYDRAULIK DREHBUEHNE
KUPPLUNGSMUFFE B8 38-S	511512208	201	5	341	966085708	ZUSATZHYDRAULIK WINDE 1
KUPPLUNGSMUFFE B8 38-S	511512208	201	5	358	966085808	ZUSATZHYDRAULIK WINDE 2
KUPPLUNGSMUFFE B8 38-S	511512208	201	4	455	966085508	HYDRAULIK DREHWERK
KUPPLUNGSMUFFE B8 38-S	511512208	201	6	1146	966086308	ZUSATZHYDRAULIK S-ANLENK
KUPPLUNGSMUFFE B8 38-S	511512208	201	6	1238	966085908	ZUSATZHYDRAULIK WINDE 3
KUPPLUNGSMUFFE B8 38-S	511512208	203	2	1270	966086208	ZUSATZHYDRAULIK WINDE 6
KUPPLUNGSMUFFE B8 38-S	511512208	201	4	1314	96029354	ZUSATZHYDRAULIK D-ANLENK
KUPPLUNGSMUFFE B8 38-S	511512208	201	4	1388	966086808	ZUSATZHYDRAULIK ZWISCH
KUPPLUNGSMUFFE B8 38-S	511512208	201	4	1398	966832808	ZUSATZHYDRAULIK ZWISCH
KUPPLUNGSMUFFE B8 38-S	511512208	201	4	1406	966086908	ZUSATZHYDRAULIK ZWISCH
KUPPLUNGSMUFFE B8 42-L A3	10675113	228	6	34	966084408	HYDRAULIK MITTELTEIL
KUPPLUNGSMUFFE B8 42-L A3	10675113	228	8	275	96029361	HYDRAULIK DREHBUEHNE
KUPPLUNGSMUFFE B8 42-L A3	10675113	228	1	314	966085408	HYDRAULIK DREHBUEHNE
KUPPLUNGSMUFFE B8 42-L A3	10675113	205	1	341	966085708	ZUSATZHYDRAULIK WINDE 1
KUPPLUNGSMUFFE B8 42-L A3	10675113	205	1	358	966085808	ZUSATZHYDRAULIK WINDE 2
KUPPLUNGSMUFFE B8 42-L A3	10675113	215	1	455	966085508	HYDRAULIK DREHWERK
KUPPLUNGSMUFFE B8 42-L A3	10675113	207	1	1146	966086308	ZUSATZHYDRAULIK S-ANLENK
KUPPLUNGSMUFFE B8 42-L A3	10675113	205	1	1238	966085908	ZUSATZHYDRAULIK WINDE 3
KUPPLUNGSSCHLUESSEL 9	966796408	10	1	242	915718108	WERKZEUG
KUPPLUNGSSTECKER	774372708	12	2	408	91002096	ZENTRALSCHMIERUNG
KUPPLUNGSSTECKER	774372708	11	1	1098	91002039	ZENTRALSCHMIERANLAGE
KUPPLUNGSSTECKER	774372708	14	1	1244	917006408	ZENTRALSCHMIERANLAGE WI
KUPPLUNGSSTECKER	774372708	3	4	1275	917016708	ZENTRALSCHMIERANLAGE
KUPPLUNGSSTECKER B2 10-L	511508308	65	1	848	919965308	KRAFTSTOFFFOERDERUNG
KUPPLUNGSSTECKER B2 12-L	511509608	232	1	275	96029361	HYDRAULIK DREHBUEHNE

Bezeichnung	Artikel	Pos.	Menge	Seite	Baugruppe	Bezeichnung
KUPPLUNGSSTECKER B2 12-L	511509608	232	2	1352	966086708	ZUSATZHYDRAULIK D-KOPFS
KUPPLUNGSSTECKER B2 12-	511501308	236	2	78	966084508	HYDR.QUERTRAEGER
KUPPLUNGSSTECKER B2 12-	511501308	236	2	96	966084608	HYDR.QUERTRAEGER
KUPPLUNGSSTECKER B2 12-	511501308	203	1	139	966434908	ZUSATZHYDRAULIK SPANNZ
KUPPLUNGSSTECKER B2 12-	511501308	203	1	241	966561908	ZUSATZHYDR.BOLZENZIEHZ
KUPPLUNGSSTECKER B2 12-	511501308	236	5	275	96029361	HYDRAULIK DREHBUEHNE
KUPPLUNGSSTECKER B2 12-	511501308	236	3	314	966085408	HYDRAULIK DREHBUEHNE
KUPPLUNGSSTECKER B2 12-	511501308	203	2	475	966751308	ZUSATZHYDR.BOLZENZIEHZ
KUPPLUNGSSTECKER B3 15-L	511500408	252	1	275	96029361	HYDRAULIK DREHBUEHNE
KUPPLUNGSSTECKER B3 15-L	511500408	64	1	848	919965308	KRAFTSTOFFFOERDERUNG
KUPPLUNGSSTECKER B3 15-L	511500408	226	2	1352	966086708	ZUSATZHYDRAULIK D-KOPFS
KUPPLUNGSSTECKER B3 16-	511508608	241	2	78	966084508	HYDR.QUERTRAEGER
KUPPLUNGSSTECKER B3 16-	511508608	222	1	132	966084908	HYDR.FAHRANTRIEB
KUPPLUNGSSTECKER B3 16-	511508608	222	1	168	966085008	HYDR.FAHRANTRIEB
KUPPLUNGSSTECKER B3 16-	511508608	222	1	195	966084808	HYDR.FAHRANTRIEB
KUPPLUNGSSTECKER B3 16-	511508608	222	1	221	966084708	HYDR.FAHRANTRIEB
KUPPLUNGSSTECKER B3 16-	511508608	201	1	237	966515908	ZUSATZHYDR.BOLZENZIEHZ
KUPPLUNGSSTECKER B3 16-	511508608	222	1	314	966085408	HYDRAULIK DREHBUEHNE
KUPPLUNGSSTECKER B3 16-	511508608	222	2	882	96029372	HYDR.MASCHINENHAUS
KUPPLUNGSSTECKER B3 16-	511508608	223	1	1314	96029354	ZUSATZHYDRAULIK D-ANLENK
KUPPLUNGSSTECKER B3 16-	511508608	221	1	1352	966086708	ZUSATZHYDRAULIK D-KOPFS
KUPPLUNGSSTECKER B3 16-	511508608	222	1	1388	966086808	ZUSATZHYDRAULIK ZWISCH
KUPPLUNGSSTECKER B3 16-	511508608	222	1	1398	966832808	ZUSATZHYDRAULIK ZWISCH
KUPPLUNGSSTECKER B3 16-	511508608	222	1	1406	966086908	ZUSATZHYDRAULIK ZWISCH
KUPPLUNGSSTECKER B6 18-L	570504808	220	1	132	966084908	HYDR.FAHRANTRIEB
KUPPLUNGSSTECKER B6 18-L	570504808	220	1	168	966085008	HYDR.FAHRANTRIEB
KUPPLUNGSSTECKER B6 18-L	570504808	220	1	195	966084808	HYDR.FAHRANTRIEB
KUPPLUNGSSTECKER B6 18-L	570504808	220	1	221	966084708	HYDR.FAHRANTRIEB
KUPPLUNGSSTECKER B6 18-L	570504808	227	1	1352	966086708	ZUSATZHYDRAULIK D-KOPFS
KUPPLUNGSSTECKER B6 18-L	570504808	220	1	1388	966086808	ZUSATZHYDRAULIK ZWISCH
KUPPLUNGSSTECKER B6 18-L	570504808	220	1	1398	966832808	ZUSATZHYDRAULIK ZWISCH
KUPPLUNGSSTECKER B6 18-L	570504808	220	1	1406	966086908	ZUSATZHYDRAULIK ZWISCH
KUPPLUNGSSTECKER B6 22-L	511508108	211	1	1092	966085608	ZUSATZHYDRAULIK WINDE 4
KUPPLUNGSSTECKER B6 22-L	511508108	230	1	1314	96029354	ZUSATZHYDRAULIK D-ANLENK
KUPPLUNGSSTECKER B6 25-	510599708	212	5	78	966084508	HYDR.QUERTRAEGER
KUPPLUNGSSTECKER B6 25-	510599708	212	1	96	966084608	HYDR.QUERTRAEGER
KUPPLUNGSSTECKER B6 25-	510599708	212	1	275	96029361	HYDRAULIK DREHBUEHNE
KUPPLUNGSSTECKER B6 28-L	511501108	216	2	78	966084508	HYDR.QUERTRAEGER
KUPPLUNGSSTECKER B6 28-L	511501108	216	2	96	966084608	HYDR.QUERTRAEGER
KUPPLUNGSSTECKER B6 28-L	511501108	216	4	275	96029361	HYDRAULIK DREHBUEHNE
KUPPLUNGSSTECKER B6 28-L	511501108	216	2	314	966085408	HYDRAULIK DREHBUEHNE
KUPPLUNGSSTECKER B6 28-L	511501108	216	5	882	96029372	HYDR.MASCHINENHAUS
KUPPLUNGSSTECKER B6 28-L	511501108	212	1	1146	966086308	ZUSATZHYDRAULIK S-ANLENK
KUPPLUNGSSTECKER B6 28-L	511501108	216	3	1314	96029354	ZUSATZHYDRAULIK D-ANLENK
KUPPLUNGSSTECKER B6 30-	511510808	251	1	882	96029372	HYDR.MASCHINENHAUS
KUPPLUNGSSTECKER B8 35-L	511518508	206	1	314	966085408	HYDRAULIK DREHBUEHNE
KUPPLUNGSSTECKER B8 35-L	511518508	206	6	882	96029372	HYDR.MASCHINENHAUS
KUPPLUNGSSTECKER B8 35-L	511518508	203	1	1092	966085608	ZUSATZHYDRAULIK WINDE 4
KUPPLUNGSSTECKER B8 35-L	511518508	206	1	1146	966086308	ZUSATZHYDRAULIK S-ANLENK
KUPPLUNGSSTECKER B8 35-L	511518508	206	3	1314	96029354	ZUSATZHYDRAULIK D-ANLENK
KUPPLUNGSSTECKER B8 38-	511512308	203	4	132	966084908	HYDR.FAHRANTRIEB
KUPPLUNGSSTECKER B8 38-	511512308	203	4	168	966085008	HYDR.FAHRANTRIEB
KUPPLUNGSSTECKER B8 38-	511512308	203	4	195	966084808	HYDR.FAHRANTRIEB
KUPPLUNGSSTECKER B8 38-	511512308	203	4	221	966084708	HYDR.FAHRANTRIEB
KUPPLUNGSSTECKER B8 38-	511512308	203	12	275	96029361	HYDRAULIK DREHBUEHNE
KUPPLUNGSSTECKER B8 38-	511512308	203	4	314	966085408	HYDRAULIK DREHBUEHNE
KUPPLUNGSSTECKER B8 38-	511512308	203	38	882	96029372	HYDR.MASCHINENHAUS
KUPPLUNGSSTECKER B8 38-	511512308	201	4	1092	966085608	ZUSATZHYDRAULIK WINDE 4
KUPPLUNGSSTECKER B8 38-	511512308	203	4	1146	966086308	ZUSATZHYDRAULIK S-ANLENK
KUPPLUNGSSTECKER B8 38-	511512308	203	20	1314	96029354	ZUSATZHYDRAULIK D-ANLENK

Bezeichnung	Artikel	Pos.	Menge	Seite	Baugruppe	Bezeichnung
KUPPLUNGSSTECKER B8 38-	511512308	203	8	1352	966086708	ZUSATZHYDRAULIK D-KOPFS
KUPPLUNGSSTECKER B8 38-	511512308	203	4	1388	966086808	ZUSATZHYDRAULIK ZWISCH
KUPPLUNGSSTECKER B8 38-	511512308	203	4	1398	966832808	ZUSATZHYDRAULIK ZWISCH
KUPPLUNGSSTECKER B8 38-	511512308	203	4	1406	966086908	ZUSATZHYDRAULIK ZWISCH
KUPPLUNGSSTECKER B8 42-L	10675114	229	1	132	966084908	HYDR.FAHRANTRIEB
KUPPLUNGSSTECKER B8 42-L	10675114	229	1	168	966085008	HYDR.FAHRANTRIEB
KUPPLUNGSSTECKER B8 42-L	10675114	229	1	195	966084808	HYDR.FAHRANTRIEB
KUPPLUNGSSTECKER B8 42-L	10675114	229	1	221	966084708	HYDR.FAHRANTRIEB
KUPPLUNGSSTECKER B8 42-L	10675114	229	3	275	96029361	HYDRAULIK DREHBUEHNE
KUPPLUNGSSTECKER B8 42-L	10675114	229	1	314	966085408	HYDRAULIK DREHBUEHNE
KUPPLUNGSSTECKER B8 42-L	10675114	229	7	882	96029372	HYDR.MASCHINENHAUS
KUPPLUNGSSTECKER B8 42-L	10675114	205	1	1092	966085608	ZUSATZHYDRAULIK WINDE 4
KUPPLUNGSSTECKER B8 42-L	10675114	208	1	1146	966086308	ZUSATZHYDRAULIK S-ANLENK
KUPPLUNGSSTECKER B8 42-L	10675114	228	4	1314	96029354	ZUSATZHYDRAULIK D-ANLENK
KURBEL	12103365	22	1	260	540001808	SEILWINDE
KURBEL	540401508	19	1	1303	540006108	SEILWINDE
KURBELGEHAEUSE KPL. MIT	12405454	10	1	695	13455092	DIESELMOTOR
KURBELGEHAEUSE UNTERTEI	11386983	2	1	704	12405456	KURBELGEHAEUSE VORM.
KURBELGEHAEUSE VORM. V-	12405456	1	1	703	12405454	KURBELGEHAEUSE KPL. MIT
KURBELGEHAEUSEENTLUEF	10141843	16	1	695	13455092	DIESELMOTOR
KURBELWELLE MIT ZAHNRAD	10130808	50	1	695	13455092	DIESELMOTOR
KURBELWELLE VORM. V-MO	10128914	1	1	718	10130808	KURBELWELLE MIT ZAHNRAD
KURBELWELLENLAGERUNG	10128540	51	1	695	13455092	DIESELMOTOR
L-PROFIL 4X127X1950 S315M	97009040	77	2	1192	916303308	S-ZWISCHENSTUECK
L-PROFIL 4X127X1950 S315M	97009040	86	2	1199	916303208	S-ZWISCHENSTUECK
L-PROFIL 4X127X1950 S315M	97009040	86	2	1208	916303008	S-ZWISCHENSTUECK
L-PROFIL 4X127X1950 S315M	97009040	79	2	1212	916302708	S-ZWISCHENSTUECK
L-PROFIL 4X640X127 S315MC	97035583	29	2	418	96038694	LAUFSTEG DREHBUEHNE
L-PROFIL 4X750X112 S315MC	97040848	27	6	418	96038694	LAUFSTEG DREHBUEHNE
L-STUTZEN EL 12L M18X1,5 C	247128602	658	4	276	96029361	HYDRAULIK DREHBUEHNE
L-STUTZEN EL 12L M18X1,5 C	247128602	609	2	315	966085408	HYDRAULIK DREHBUEHNE
L-STUTZEN EL 12L M18X1,5 C	247128602	623	4	456	966085508	HYDRAULIK DREHWERK
L-STUTZEN EL 12L M18X1,5 C	247128602	640	18	884	96029372	HYDR.MASCHINENHAUS
L-STUTZEN EL 12L M18X1,5 C	247128602	621	3	1147	966086308	ZUSATZHYDRAULIK S-ANLENK
L-STUTZEN EL 12L M18X1,5 C	247128602	606	2	1270	966086208	ZUSATZHYDRAULIK WINDE 6
L-STUTZEN EL 12L M18X1,5 C	247128602	622	4	1315	96029354	ZUSATZHYDRAULIK D-ANLENK
L-STUTZEN EL 12L M18X1,5 C	247128602	606	6	1352	966086708	ZUSATZHYDRAULIK D-KOPFS
L-STUTZEN EL 18L CR6-FREI	247128502	604	5	34	966084408	HYDRAULIK MITTELTEIL
L-STUTZEN EL 18L CR6-FREI	247128502	602	3	78	966084508	HYDR.QUERTRAEGER
L-STUTZEN EL 18L CR6-FREI	247128502	602	3	96	966084608	HYDR.QUERTRAEGER
L-STUTZEN EL 18L CR6-FREI	247128502	640	2	342	966085708	ZUSATZHYDRAULIK WINDE 1
L-STUTZEN EL 18L CR6-FREI	247128502	640	2	359	966085808	ZUSATZHYDRAULIK WINDE 2
L-STUTZEN EL 18L CR6-FREI	247128502	607	3	883	96029372	HYDR.MASCHINENHAUS
L-STUTZEN EL 18L CR6-FREI	247128502	619	4	1013	96032961	VERROHRUNG DRUCKLUFTA
L-STUTZEN EL 18L CR6-FREI	247128502	610	4	1315	96029354	ZUSATZHYDRAULIK D-ANLENK
L-STUTZEN EL 22L CR6-FREI	247138602	621	3	380	966086008	ZUSATZHYDRAULIK MONTAGE
L-STUTZEN EL 22L CR6-FREI	247138602	628	8	884	96029372	HYDR.MASCHINENHAUS
L-STUTZEN EL 22L CR6-FREI	247138602	607	1	1238	966085908	ZUSATZHYDRAULIK WINDE 3
L-STUTZEN EL 22L CR6-FREI	247138602	31	1	1258	968822801	OELMESSEINRICHTUNG
LACK	10008021	76	2	23	917528708	RAUPENMITTELTEIL
LACK	10008021	60	2	253	915750608	DREHBUEHNENRAHMEN VOR
LADEDRUCKREGELUNG	10143790	436	1	700	13455092	DIESELMOTOR
LADEEINHEIT BTT SPF	10412777	4	1	529	96054232	OBERTEIL VORM.
LADEGERAET 110/230V/24V/16	12104889	1	2	520	91001897	BATTERIE LADEEINHEIT
LADELUFTKRUEMMER	10134998	4	2	753	10141830	LADELUFTLEITUNG ANBAU
LADELUFTKUEHLER	11005448	1	1	1067	10475633	KUEHLERANLAGE
LADELUFTKUEHLER	11005448	1	1	1070	10475634	KUEHLERANLAGE
LADELUFTLEITUNG ANBAU	10141830	230	1	698	13455092	DIESELMOTOR
LADELUFTROHR	10132799	2	1	753	10141830	LADELUFTLEITUNG ANBAU
LADELUFTROHR SPF	96034245	1	1	634	96034141	DIESELMOTOR VORM.

Bezeichnung	Artikel	Pos.	Menge	Seite	Baugruppe	Bezeichnung
LADELUFTROHR SPF	96034245	1	1	692	96034143	DIESELMOTOR VORM.
LADELUFTROHR SPF	96034246	2	1	634	96034141	DIESELMOTOR VORM.
LADELUFTROHR SPF	96034247	2	1	629	919203208	DIESELMOTOR KPL.OBEN
LADELUFTROHR SPF	96034248	3	1	629	919203208	DIESELMOTOR KPL.OBEN
LADELUFTROHR SPF	96034261	2	1	692	96034143	DIESELMOTOR VORM.
LADELUFTROHR SPF	96034262	2	1	687	919203308	DIESELMOTOR KPL.UNTEN
LADELUFTROHR SPF	96034263	3	1	687	919203308	DIESELMOTOR KPL.UNTEN
LADELUFTROHR SPF	96034264	4	1	687	919203308	DIESELMOTOR KPL.UNTEN
LADELUFTROHR VORM.	10143702	3	1	753	10141830	LADELUFTLEITUNG ANBAU
LADELUFTWELLSCHLAUCH 9	10663848	250	2	635	96034141	DIESELMOTOR VORM.
LADELUFTWELLSCHLAUCH 9	10663848	251	2	687	919203308	DIESELMOTOR KPL.UNTEN
LADELUFTWELLSCHLAUCH 9	10663848	250	1	692	96034143	DIESELMOTOR VORM.
LADELUFTWELLSCHLAUCH 9	10663848	251	4	1059	919204008	KUEHLERANLAGE
LAENGENGEBERSEIL	571887008	17	1	1371	11003086	SEILLAENGENGEBER
LAENGSPROFIL 38.0X1055 S3	979675408	3	2	66	96026365	GELAENDER
LAENGSPROFIL 38.0X1101 S3	979643708	2	1	63	96026256	GELAENDER
LAENGSPROFIL 38.0X1375 S3	979717008	2	1	71	96026462	GELAENDER
LAENGSPROFIL 38.0X1660 S3	979675808	2	1	67	96026398	GELAENDER
LAENGSPROFIL 38.0X1690 S3	979831308	2	1	231	96026615	GELAENDER
LAENGSPROFIL 38.0X1760 S3	979643508	2	1	62	96026238	GELAENDER
LAGER 13,5/48X12 GUMMI 64C	10097496	110	12	1064	96034284	KOMBIKUEHLER VORM.
LAGERABDECKRING 32040 XA	10166496	4	1	447	90008841	DREHWERKANTRIEB
LAGERBAND 16,9X1,0	540137608	10	1	371	11005312	SEILTROMMEL
LAGERBAND 16,9X1,0	540137608	11	1	371	11005312	SEILTROMMEL
LAGERBOCK SCHWK.	967005808	13	2	428	96038696	LAUFSTEG DREHBUEHNE
LAGERBUCHSE	540401008	14	1	1303	540006108	SEILWINDE
LAGERBUCHSE	540401708	22	1	1303	540006108	SEILWINDE
LAGERBUCHSE	570796608	31	1	372	540270314	FLANSCH KPL
LAGERBUCHSE 420X370X448	979871508	15	2	1288	916324608	D-ANLENKSTUECK VORM.
LAGERBUCHSE 85.0X45 GZ-	979531208	21	2	59	965956208	TREPPE
LAGERFLANSCH EN-GJS-400-	969573901	(20)	1	110	917523808	RAUPENTRAEGER LI.
LAGERFLANSCH EN-GJS-400-	969573901	(20)	1	153	917525508	RAUPENTRAEGER LI.
LAGERFLANSCH S235JR	9078058	7	1	731	10122940	NOCKENWELLE KPL.
LAGERGEHAEUSE VORM.	10126181	1	1	797	11366388	NEBENABTRIEB VORM.
LAGERPLATTE	97006088	57	2	395	965661108	STUETZE KPL.
LAGERPLATTE 10X200X150 PA	979598208	40	2	253	915750608	DREHBUEHNENRAHMEN VOR
LAGERPLATTE 10X200X150 PA	979598208	31	2	301	91000968	DREHBUEHNENRAHMEN HEC
LAGERPLATTE 12X120X230 P	979595808	142	1	575	918744708	MASCHINENHAUS GRUNDRAH
LAGERPLATTE 12X40X500 PA6	288135608	120	1	419	96038694	LAUFSTEG DREHBUEHNE
LAGERPLATTE 15 X 60 X 810 P	976432708	38	8	1394	917223708	D-ZWISCHENSTUECK
LAGERPLATTE 15 X 60 X 810 P	976432708	40	6	1402	917223808	D-ZWISCHENSTUECK
LAGERPLATTE 15X100X190 P	283032708	26	4	1128	916305808	S-ANLENKSTUECK VORM.
LAGERPLATTE 15X60X270 PA6	931426508	147	1	1290	916324608	D-ANLENKSTUECK VORM.
LAGERPLATTE 200X130X50 P	283020708	9	4	1049	966561608	TRANSPORTRAHMEN KPL.
LAGERPLATTE 22X60X290 PA6	931446408	24	2	304	96047586	MONTAGETEILE HECKTEIL
LAGERPLATTE 25X100X271 P	283086808	26	2	390	965661008	RAHMEN VORM.
LAGERPLATTE 25X100X271 P	283086808	117	1	1129	916305808	S-ANLENKSTUECK VORM.
LAGERPLATTE PA6G	97019404	79	1	396	965661108	STUETZE KPL.
LAGERPLATTE PA6G	971299108	118	1	1129	916305808	S-ANLENKSTUECK VORM.
LAGERPLATTE PA6G	974471608	50	1	395	965661108	STUETZE KPL.
LAGERRING	570109708	3	1	444	570967508	TRIEBWERK
LAGERRING	570113508	3	1	376	570112908	TRIEBWERK
LAGERRING	570796008	3	1	373	540270414	ABTRIEB KPL
LAGERSCHALE 40X950X20 P	97004248	2	4	449	966460008	BOLZENPALETTE
LAGERSCHALEN-PAAR	7372249	26	1	667	10412331	TRIEBWERK
LAGERUNG	90000750	7	1	110	917523808	RAUPENTRAEGER LI.
LAGERUNG	90000750	7	1	183	917525608	RAUPENTRAEGER RE.
LAGERUNG	970706601	7	1	153	917525508	RAUPENTRAEGER LI.
LAGERUNG	970706601	7	1	210	917525908	RAUPENTRAEGER RE.
LAGERUNG 5X478X542 S355	979539008	21	1	55	919045208	QUERTRAEGER

Bezeichnung	Artikel	Pos.	Menge	Seite	Baugruppe	Bezeichnung
LAGERUNG RAL 1007	966596208	62	1	1339	915745708	D-KOPFSTUECK VORM.
LAGERUNG RAL 1007	966596308	63	1	1339	915745708	D-KOPFSTUECK VORM.
LAGERUNG SCHWK.	965708108	2	1	438	915755208	ROLLENDREHVERB.M.DREHW
LAGERUNG SCHWK.	966798908	3	1	1369	96051961	ZUGZYLINDER VORM.
LAGERUNG SCHWK.	966798908	3	1	1377	96051962	ZUGZYLINDER VORM.
LAGERUNG SCHWK. RAL 1007	966532908	1	1	1163	966532808	SCHUTZWALZE KPL.
LAGERUNG SCHWK. RAL 1007	966798108	2	1	1369	96051961	ZUGZYLINDER VORM.
LAGERUNG SCHWK. RAL 1007	966798108	2	1	1377	96051962	ZUGZYLINDER VORM.
LAMPENFASSUNG	606144508	38	8	529	96054232	OBERTEIL VORM.
LASCHE 15X395X130 S960QL	97013048	1	2	1133	966939508	LASCHE VORM.
LASCHE KPL.	926573308	1	1	245	926573208	MONTAGEROLLE
LASCHE KPL.	966093308	25	2	401	965661508	OBERFLASCHE KPL.
LASCHE KPL.	966441808	2	2	1175	916177008	ROLLENSATZ
LASCHE KPL.	966441808	2	2	1180	916177108	ROLLENSATZ
LASCHE KPL.	966572308	3	2	1050	96052098	LASCHE VORM.
LASCHE KPL.	966593608	3	2	1339	915745708	D-KOPFSTUECK VORM.
LASCHE KPL.	966593808	6	4	1339	915745708	D-KOPFSTUECK VORM.
LASCHE KPL.	966594008	9	2	1339	915745708	D-KOPFSTUECK VORM.
LASCHE KPL.	966649908	2	2	1415	966648108	VERSTELLFLASCHE KPL.
LASCHE KPL.	966649908	7	2	1418	966660708	GEWICHT KPL.
LASCHE KPL.	967093808	19	2	387	915753008	A-BOCK
LASCHE KPL.	968231908	200	1	1342	915745708	D-KOPFSTUECK VORM.
LASCHE KPL. 1.0M	966467008	2	2	1157	916332108	S-KOPFSTUECK
LASCHE KPL. 1.20M	965661408	3	2	387	915753008	A-BOCK
LASCHE MIT SCHILD	966093408	1	2	403	966093308	LASCHE KPL.
LASCHE MIT SCHILD	966093408	3	2	1490	968244508	STANGE KPL.
LASCHE MIT SCHILD	966093408	3	2	1491	966191408	STANGE KPL.
LASCHE MIT SCHILD	966093408	3	2	1494	966203408	STANGE KPL.
LASCHE MIT SCHILD	966093408	3	2	1495	966160008	STANGE KPL.
LASCHE MIT SCHILD	966093508	2	1	403	966093308	LASCHE KPL.
LASCHE MIT SCHILD	966093508	2	1	1490	968244508	STANGE KPL.
LASCHE MIT SCHILD	966093508	2	1	1491	966191408	STANGE KPL.
LASCHE MIT SCHILD	966093508	2	1	1494	966203408	STANGE KPL.
LASCHE MIT SCHILD	966093508	2	1	1495	966160008	STANGE KPL.
LASCHE MIT SCHILD	966432708	6	2	387	915753008	A-BOCK
LASCHE MIT SCHILD	966595208	37	1	1339	915745708	D-KOPFSTUECK VORM.
LASCHE MIT SCHILD 1.0M	966466908	1	2	1159	966467008	LASCHE KPL.
LASCHE MIT SCHILD 1.20M	965711508	1	2	398	965661408	LASCHE KPL.
LASCHE MIT SCHILD 25 DICK	965537608	2	2	1416	966649908	LASCHE KPL.
LASCHE MIT SCHILD 25 DICK	965537608	20	4	1418	966660708	GEWICHT KPL.
LASCHE MIT SCHILD 25 DICK	965537608	3	2	1486	965646108	STANGE KPL.
LASCHE MIT SCHILD 25 DICK	965537608	3	2	1488	965522908	STANGE KPL.
LASCHE MIT SCHILD 60 DICK	965537508	1	1	1416	966649908	LASCHE KPL.
LASCHE MIT SCHILD 60 DICK	965537508	2	1	1486	965646108	STANGE KPL.
LASCHE MIT SCHILD 60 DICK	965537508	2	1	1488	965522908	STANGE KPL.
LASCHE MIT SCHILD SPF	966459808	2	2	1492	966377608	STANGE KPL.
LASCHE MIT SCHILD SPF	966640508	1	2	1346	966594008	LASCHE KPL.
LASCHE MIT SCHILD SPF	967093908	1	2	406	967093808	LASCHE KPL.
LASCHE SCHWK.	965888108	17	2	573	918744708	MASCHINENHAUS GRUNDRAH
LASCHE SCHWK.	965966108	6	2	253	915750608	DREHBUEHNENRAHMEN VOR
LASCHE SCHWK.	966656908	5	2	1409	966649408	VERSTELLFLASCHE KPL.
LASCHE SCHWK. T ZN O	968232008	(1)	1	1342	915745708	D-KOPFSTUECK VORM.
LASCHE VORM.	966939508	110	2	1129	916305808	S-ANLENKSTUECK VORM.
LASCHE VORM. LMZ-25T	96052098	3	1	1045	919300308	ANSCHLAGMITTEL
LASTBOCK VLBG 1,5 T SPF	11211056	17	2	1490	968244508	STANGE KPL.
LASTBOCK VLBG 10 T LACKI	11008713	44	6	438	915755208	ROLLENDREHVERB.M.DREHW
LASTHALTEVENTIL 400BAR SP	10218310	164	2	881	96029372	HYDR.MASCHINENHAUS
LASTHALTEVENTIL 450BAR 3	10018923	(15)	1	110	917523808	RAUPENTRAEGER LI.
LAUFRING 60X80X36,5 -20Mn	968478401	8	1	1255	90004983	PLANETENGETRIEBE
LAUFROLLENHAELFTE KPL.	928814308	20	2	110	917523808	RAUPENTRAEGER LI.

Bezeichnung	Artikel	Pos.	Menge	Seite	Baugruppe	Bezeichnung
LAUFROLLENHAELFTE KPL.	928814308	20	2	153	917525508	RAUPENTRAEGER LI.
LAUFROLLENHAELFTE KPL.	928814308	20	2	183	917525608	RAUPENTRAEGER RE.
LAUFROLLENHAELFTE KPL.	928814308	20	2	210	917525908	RAUPENTRAEGER RE.
LAUFSTEG	965804508	82	1	111	917523808	RAUPENTRAEGER LI.
LAUFSTEG	965804608	83	1	111	917523808	RAUPENTRAEGER LI.
LAUFSTEG	965804608	88	1	211	917525908	RAUPENTRAEGER RE.
LAUFSTEG	965852208	83	1	184	917525608	RAUPENTRAEGER RE.
LAUFSTEG	966972408	93	1	154	917525508	RAUPENTRAEGER LI.
LAUFSTEG	966979708	87	1	211	917525908	RAUPENTRAEGER RE.
LAUFSTEG	966981808	88	1	154	917525508	RAUPENTRAEGER LI.
LAUFSTEG	966981808	82	1	184	917525608	RAUPENTRAEGER RE.
LAUFSTEG 1320X420X75 ALM	11060307	117	1	418	96038694	LAUFSTEG DREHBUEHNE
LAUFSTEG DREHBUEHNE	919022908	120	1	12		LIEBHERR RAUPENKRAN LR
LAUFSTEG DREHBUEHNE	96038694	1	1	413	919022908	LAUFSTEG DREHBUEHNE
LAUFSTEG DREHBUEHNE	96038696	2	1	413	919022908	LAUFSTEG DREHBUEHNE
LAUFSTEG RAUPENFAHRWER	919026408	22	2	12		LIEBHERR RAUPENKRAN LR
LAUFSTEG SCHWK. T ZN O	96026613	1	1	228	919026408	LAUFSTEG RAUPENFAHRWER
LAUFSTEG SCHWK. T ZN O	965794408	1	1	117	965804508	LAUFSTEG
LAUFSTEG SCHWK. T ZN O	965851908	1	1	187	965852208	LAUFSTEG
LAUFSTEG SCHWK. T ZN O	966192608	1	1	118	965804608	LAUFSTEG
LAUFSTEG SCHWK. T ZN O	966972008	1	1	158	966972408	LAUFSTEG
LAUFSTEG SCHWK. T ZN O	966979008	1	1	214	966979708	LAUFSTEG
LAUFSTEG SCHWK. T ZN O	966981708	1	1	157	966981808	LAUFSTEG
LECKOELLEITUNG	10129428	1	2	750	10153631	LECKOELLEITUNG ANBAU
LECKOELLEITUNG 10	10142544	2	1	750	10153631	LECKOELLEITUNG ANBAU
LECKOELLEITUNG 10X2	10151811	3	1	750	10153631	LECKOELLEITUNG ANBAU
LECKOELLEITUNG 12	10142547	4	1	750	10153631	LECKOELLEITUNG ANBAU
LECKOELLEITUNG 6X2	10143799	7	1	750	10153631	LECKOELLEITUNG ANBAU
LECKOELLEITUNG 6X2	10153632	8	1	750	10153631	LECKOELLEITUNG ANBAU
LECKOELLEITUNG 8X2	10143731	5	1	750	10153631	LECKOELLEITUNG ANBAU
LECKOELLEITUNG ANBAU	10153631	214	1	697	13455092	DIESELMOTOR
LED ARBEITSSCHEINWERFER	12101891	(10)	2	128	915740508	ELEKTRIK RAUPENTRAEGER
LED ARBEITSSCHEINWERFER	12101891	(10)	2	217	915740308	ELEKTRIK RAUPENTRAEGER
LED ARBEITSSCHEINWERFER	12101891	(5)	10	263	919238508	ELEKTRIK DREHBUEHNE VOR
LED ARBEITSSCHEINWERFER	12101891	(10)	10	306	919547508	ELEKTRIK DREHBUEHNE HI.
LED ARBEITSSCHEINWERFER	12101891	20	8	478	966355708	AUSRUESTUNG KAMERA DRE
LED ARBEITSSCHEINWERFER	12101891	20	2	482	966356008	AUSRUESTUNG KAMERA
LED ARBEITSSCHEINWERFER	12101891	20	1	485	966356108	AUSRUESTUNG KAMERA WI
LED ARBEITSSCHEINWERFER	12101891	21	3	548	96063942	ELEKTRIK ANBAUTEILE KABIN
LED ARBEITSSCHEINWERFER	12101891	15	8	944	96040477	ZUSATZTEILE EL.MASCHINE
LED ARBEITSSCHEINWERFER	12101891	42	1	1022	966355908	AUSRUEST.KAMERA MASCHI
LED ARBEITSSCHEINWERFER	12101892	(11)	1	128	915740508	ELEKTRIK RAUPENTRAEGER
LED ARBEITSSCHEINWERFER	12101892	(10)	1	164	915740608	ELEKTRIK RAUPENTRAEGER
LED ARBEITSSCHEINWERFER	12101892	(10)	1	191	915740408	ELEKTRIK RAUPENTRAEGER
LED ARBEITSSCHEINWERFER	12101892	(11)	1	217	915740308	ELEKTRIK RAUPENTRAEGER
LED DECKENLEUCHTE 4.8W 1	12101007	18	4	990	91003271	EINBAUTEILE SCHALTSCHRAN
LED POSITIONSLEUCHTE 0,75/	12100395	9	1	802	96034773	BLECH VORM.
LEERGEHAEUSE	97016729	5	1	1424	967073408	KLEMMKASTEN KPL.
LEERGEHAEUSE 160.0X560 A	97130339	5	1	922	96044329	KLEMMKASTEN
LEERGEHAEUSE 160X160X90	971407308	4	1	129	966501608	KLEMMKASTEN VORM.
LEERGEHAEUSE 160X160X90	971407308	4	1	165	966139008	KLEMMKASTEN VORM.
LEERGEHAEUSE 160X160X90	971407308	4	1	192	966501708	KLEMMKASTEN VORM.
LEERGEHAEUSE 160X160X90	971407308	4	1	218	966138608	KLEMMKASTEN VORM.
LEERGEHAEUSE 160X160X90	975852208	4	1	1458	966997608	KLEMMKASTEN KPL.
LEERGEHAEUSE 160X360X90	97009251	5	1	308	96047223	ELEKTRIK KLEMMKASTEN DB
LEERGEHAEUSE 160X360X90	97036701	5	1	940	968218508	KLEMMKASTEN
LEERGEHAEUSE 160X560X90	97036748	5	1	924	968221508	KLEMMKASTEN
LEERGEHAEUSE 160X560X90	97141385	5	1	942	96051756	KLEMMKASTEN
LEERGEHAEUSE 230X600X110	97003338	4	1	1168	966418908	KLEMMKASTEN
LEERGEHAEUSE 230X600X110	97011305	7	1	1325	966841808	KLEMMKASTEN

Bezeichnung	Artikel	Pos.	Menge	Seite	Baugruppe	Bezeichnung
LEERGEHAEUSE 230X600X110	97011305	5	1	1361	96052001	KLEMMKASTEN KPL.
LEERGEHAEUSE 230X600X110	975221708	5	1	1142	966792108	KLEMMKASTEN KPL.
LEERGEHAEUSE 255X250X12	97031529	(5)	1	1427	967276708	EMPFAENGER
LEERGEHAEUSE 255X250X12	97031531	5	1	1430	967922708	KLEMMKASTEN KPL.
LEERGEHAEUSE 560X370X70	606653708	200	1	87	966448008	BEDIENPULT ABSTUETZUNG
LEERGEHAEUSE 80.0X0 AL	979204408	509	1	265	96045406	LEITUNG
LEERGEHAEUSE 80.0X0 AL	979204408	(5)	1	548	96063942	ELEKTRIK ANBAUTEILE KABIN
LEERGEHAEUSE 90.0X360 AL	97005614	5	1	920	96034780	KLEMMKASTEN
LEERGEHAEUSE 90.0X560 AL	97132690	5	1	918	966530408	KLEMMKASTEN
LEERGEHAEUSE 90X160X560	97106165	5	1	269	96034537	KLEMMKASTEN
LEERGEHAEUSE GEBOHRT 16	97005811	3	1	337	966541108	KLEMMKASTEN KPL.
LEERGEHAEUSE GEBOHRT 16	97005811	3	1	354	966541408	KLEMMKASTEN KPL.
LEERGEHAEUSE GEBOHRT 16	97006341	3	1	89	966448108	KLEMMKASTEN VORM.
LEERGEHAEUSE GEBOHRT 16	97006341	3	1	100	966448308	KLEMMKASTEN VORM.
LEERGEHAEUSE GEBOHRT 16	97009615	3	1	1088	966542108	KLEMMKASTEN KPL.
LEERGEHAEUSE GEBOHRT 16	97014894	3	1	937	967021108	KLEMMKASTEN BLINDSTECK
LEERGEHAEUSE GEBOHRT 16	97033926	3	1	1234	966541908	KLEMMKASTEN KPL.
LEERGEHAEUSE GEBOHRT 16	97033926	3	1	1267	966543108	KLEMMKASTEN KPL.
LEERGEHAEUSE GEBOHRT 2	97006811	3	1	29	966138208	KLEMMKASTEN VORM.
LEERGEHAEUSE POLYESTER	949825008	2	1	310	927868908	KLEMMKASTEN BELEUCHTUN
LEISTE 2000X60X20 PA6G	978986908	50	4	1192	916303308	S-ZWISCHENSTUECK
LEISTE 2000X60X20 PA6G	978986908	50	4	1199	916303208	S-ZWISCHENSTUECK
LEISTE 2000X60X20 PA6G	978986908	50	2	1204	916303108	S-ZWISCHENSTUECK
LEISTE 2000X60X20 PA6G	978986908	50	4	1208	916303008	S-ZWISCHENSTUECK
LEISTE 2000X60X20 PA6G	978986908	50	4	1212	916302708	S-ZWISCHENSTUECK
LEISTE 2000X60X20 PA6G	978986908	50	4	1217	916302908	S-ADAPTER
LEISTE 20X100X150 PA6G	970130708	14	2	513	916997508	RAHMEN KPL.
LEISTE 30X541X36 S355J2+N	97010040	221	1	576	918744708	MASCHINENHAUS GRUNDRAH
LEISTUNGSDIODE	6203745	23	6	996	96069348	AUFBAUTEILE MONTAGETAFE
LEISTUNGSRELAIS	10877283	38	1	996	96069348	AUFBAUTEILE MONTAGETAFE
LEISTUNGSRELAIS 24V 15A	10871146	44	4	996	96069348	AUFBAUTEILE MONTAGETAFE
LEISTUNGSRELAIS 75A	11656191	33	1	996	96069348	AUFBAUTEILE MONTAGETAFE
LEISTUNGSSCHUTZSCHALTE	604412308	30	1	1074	96073627	FREMDEINSPEISUNG VORM.
LEISTUNGSSCHUTZSCHALTE	604412308	30	1	1076	96070816	FREMDEINSPEISUNG VORM.
LEITUNG	12107191	12	1	851	12106874	KRAFTSTOFFFILTER
LEITUNG 15 X 0,34 TPE-U	10428544	7	3.23	545	96033659	KABELSTRANG
LEITUNG 15 X 0,34 TPE-U	10428544	8	3.23	545	96033659	KABELSTRANG
LEITUNG 15 X 0,34 TPE-U	10428544	11	3.63	545	96033659	KABELSTRANG
LEITUNG 15 X 0,34 TPE-U	10428544	12	3.63	545	96033659	KABELSTRANG
LEITUNG 15 X 0,34 TPE-U	10428544	15	4.03	545	96033659	KABELSTRANG
LEITUNG 15 X 0,34 TPE-U	10428544	16	4.03	545	96033659	KABELSTRANG
LEITUNG 18 G 1	12108366	(5)	9.33	89	966448108	KLEMMKASTEN VORM.
LEITUNG 18 G 1	12108366	(5)	9.33	100	966448308	KLEMMKASTEN VORM.
LEITUNG 18 X 2,5	11341583	5	13.02	927	96066542	LEITUNG
LEITUNG 2 X 1,5	11341599	6	1.85	271	96034538	KABELSTRANG
LEITUNG 2 X 1,5	11341599	8	13.33	271	96034538	KABELSTRANG
LEITUNG 2 X 1,5	11341599	9	2.65	271	96034538	KABELSTRANG
LEITUNG 2 X 1,5	11341599	5	15.03	309	96047224	LEITUNG
LEITUNG 2 X 1,5	11341599	6	1.56	309	96047224	LEITUNG
LEITUNG 2 X 1,5	11341599	7	18.23	309	96047224	LEITUNG
LEITUNG 2 X 1,5	11341599	8	1.56	309	96047224	LEITUNG
LEITUNG 2 X 1,5	11341599	9	14.43	309	96047224	LEITUNG
LEITUNG 2 X 1,5	11341599	10	10.06	309	96047224	LEITUNG
LEITUNG 2 X 1,5	11341599	11	13.03	309	96047224	LEITUNG
LEITUNG 2 X 1,5	11341599	12	0.56	309	96047224	LEITUNG
LEITUNG 2 X 1,5	11341599	13	16.53	309	96047224	LEITUNG
LEITUNG 2 X 1,5	11341599	14	0.56	309	96047224	LEITUNG
LEITUNG 2 X 1,5	11341599	15	2.15	309	96047224	LEITUNG
LEITUNG 2 X 1,5	11341599	17	8.93	309	96047224	LEITUNG
LEITUNG 2 X 1,5	11341599	18	3.36	309	96047224	LEITUNG

Bezeichnung	Artikel	Pos.	Menge	Seite	Baugruppe	Bezeichnung
LEITUNG 2 X 1,5	11341599	371	10.53	309	96047224	LEITUNG
LEITUNG 2 X 1,5	11341599	372	0.56	309	96047224	LEITUNG
LEITUNG 2 X 1,5	11341599	373	9.13	309	96047224	LEITUNG
LEITUNG 2 X 1,5	11341599	374	0.56	309	96047224	LEITUNG
LEITUNG 2 X 1,5	11341599	375	0.56	309	96047224	LEITUNG
LEITUNG 2 X 1,5	11341599	7	4.93	541	96063949	KABELSTRANG
LEITUNG 2 X 1,5	11341599	8	5.83	541	96063949	KABELSTRANG
LEITUNG 2 X 1,5	11341599	10	4.43	541	96063949	KABELSTRANG
LEITUNG 2 X 2X0,75	12237181	5	7.93	270	96041616	LEITUNG
LEITUNG 2 X 2X0,75	12237181	6	7.93	270	96041616	LEITUNG
LEITUNG 25 X 0,34 TPE-U	10428545	5	3.23	545	96033659	KABELSTRANG
LEITUNG 25 X 0,34 TPE-U	10428545	9	3.63	545	96033659	KABELSTRANG
LEITUNG 25 X 0,34 TPE-U	10428545	13	4.03	545	96033659	KABELSTRANG
LEITUNG 3 X 0,5	12102889	7	3.17	1363	96052004	LEITUNG
LEITUNG 3 X 0,5	12102889	7	3.17	1364	96052005	LEITUNG
LEITUNG 30 G 1	12108365	5	8.92	271	96034538	KABELSTRANG
LEITUNG 30 G 1	12108365	5	2.5	543	96034783	KABELSTRANG
LEITUNG 30 G 1	12108365	5	2.6	544	96034784	KABELSTRANG
LEITUNG 30 G 1	12108365	5	12.81	1326	966885808	LEITUNG
LEITUNG 35 -40°C +80°C	600235808	334	2	926	96069623	LEITUNG
LEITUNG 36 G 0,5	12108368	6	2.5	543	96034783	KABELSTRANG
LEITUNG 36 G 0,5	12108368	6	2.6	544	96034784	KABELSTRANG
LEITUNG 5 G 2,5	10870958	5	6.08	521	96070834	LEITUNG
LEITUNG 5 G 2,5	10870958	5	6.38	522	96070835	LEITUNG
LEITUNG W1100-SB	966998008	11	1	1458	966997608	KLEMMKASTEN KPL.
LEITUNG W1110-SB	966998108	12	1	1458	966997608	KLEMMKASTEN KPL.
LEITUNG W1111-SB	966997708	21	1	1457	966929708	ELEKTRIK BALLASTPALETTE
LEITUNG W1120-SB	966998308	13	1	1458	966997608	KLEMMKASTEN KPL.
LEITUNG W1121-SB	966997808	22	1	1457	966929708	ELEKTRIK BALLASTPALETTE
LEITUNG W1140	966822608	70	1	1459	967035308	LEITUNGSTROMMEL KPL.
LEITUNG W1140A-SB	967035508	60	1	1459	967035308	LEITUNGSTROMMEL KPL.
LEITUNG W1142-SB	966998408	14	1	1458	966997608	KLEMMKASTEN KPL.
LEITUNG W1901	966989308	20	1	1184	919294608	A-SCHEINWERFER S-ANLEN
LEITUNG W1903	966989208	19	1	1184	919294608	A-SCHEINWERFER S-ANLEN
LEITUNG W1903A	966989108	18	1	1184	919294608	A-SCHEINWERFER S-ANLEN
LEITUNG W1909	966792408	302	1	1142	966792108	KLEMMKASTEN KPL.
LEITUNG W1910	966793608	303	1	1142	966792108	KLEMMKASTEN KPL.
LEITUNG W1911	966794908	325	1	1142	966792108	KLEMMKASTEN KPL.
LEITUNG W1911A	966808408	10	1	1140	966265208	LEITUNGSTROMMEL KPL.
LEITUNG W1913	966358108	25	1	485	966356108	AUSRUESTUNG KAMERA WI
LEITUNG W1913A	966794408	309	1	1142	966792108	KLEMMKASTEN KPL.
LEITUNG W1915	966794608	323	1	1142	966792108	KLEMMKASTEN KPL.
LEITUNG W1917	966794208	307	1	1142	966792108	KLEMMKASTEN KPL.
LEITUNG W1919	966793908	304	1	1142	966792108	KLEMMKASTEN KPL.
LEITUNG W1920	966794008	305	1	1142	966792108	KLEMMKASTEN KPL.
LEITUNG W1921	966794508	316	1	1142	966792108	KLEMMKASTEN KPL.
LEITUNG W1923	966916508	308	1	1142	966792108	KLEMMKASTEN KPL.
LEITUNG W1927	966794708	317	1	1142	966792108	KLEMMKASTEN KPL.
LEITUNG W1981	966857008	310	1	1168	966418908	KLEMMKASTEN
LEITUNG W1982	966856208	320	1	1168	966418908	KLEMMKASTEN
LEITUNG W1983	966856708	330	1	1168	966418908	KLEMMKASTEN
LEITUNG W1988	967092008	350	1	1168	966418908	KLEMMKASTEN
LEITUNG W1989	967091908	340	1	1168	966418908	KLEMMKASTEN
LEITUNG W1995S	967469708	370	1	1168	966418908	KLEMMKASTEN
LEITUNG W2030	967076308	206	1	1424	967073408	KLEMMKASTEN KPL.
LEITUNG W2031	967076108	204	1	1424	967073408	KLEMMKASTEN KPL.
LEITUNG W2032	967076208	205	1	1424	967073408	KLEMMKASTEN KPL.
LEITUNG W205	966589408	20	1	89	966448108	KLEMMKASTEN VORM.
LEITUNG W2050	966843208	320	1	1325	966841808	KLEMMKASTEN
LEITUNG W2051	966843608	340	1	1325	966841808	KLEMMKASTEN

Bezeichnung	Artikel	Pos.	Menge	Seite	Baugruppe	Bezeichnung
LEITUNG W2052	966844608	330	1	1325	966841808	KLEMMKASTEN
LEITUNG W2053	966851908	25	1	482	966356008	AUSRUESTUNG KAMERA
LEITUNG W2053A	966852008	530	1	1325	966841808	KLEMMKASTEN
LEITUNG W2054	966843708	350	1	1325	966841808	KLEMMKASTEN
LEITUNG W2055	966843808	360	1	1325	966841808	KLEMMKASTEN
LEITUNG W2056	966851508	26	1	482	966356008	AUSRUESTUNG KAMERA
LEITUNG W2056A	968001508	310	1	1325	966841808	KLEMMKASTEN
LEITUNG W2057	966844008	370	1	1325	966841808	KLEMMKASTEN
LEITUNG W2057A	966851808	510	1	1325	966841808	KLEMMKASTEN
LEITUNG W2058	967003808	480	1	1325	966841808	KLEMMKASTEN
LEITUNG W2058A	967002308	490	1	1325	966841808	KLEMMKASTEN
LEITUNG W2061	966851308	470	1	1325	966841808	KLEMMKASTEN
LEITUNG W2062	966851008	440	1	1325	966841808	KLEMMKASTEN
LEITUNG W2063	968081008	40	1	1234	966541908	KLEMMKASTEN KPL.
LEITUNG W2063A	966852108	540	1	1325	966841808	KLEMMKASTEN
LEITUNG W2063B	968081108	41	1	1234	966541908	KLEMMKASTEN KPL.
LEITUNG W2063C	968081208	42	1	1234	966541908	KLEMMKASTEN KPL.
LEITUNG W2063D	968081308	43	1	1234	966541908	KLEMMKASTEN KPL.
LEITUNG W2063E	968081408	44	1	1234	966541908	KLEMMKASTEN KPL.
LEITUNG W2063F	968081508	45	1	1234	966541908	KLEMMKASTEN KPL.
LEITUNG W2063G	968081608	46	1	1234	966541908	KLEMMKASTEN KPL.
LEITUNG W2063H	968081708	47	1	1234	966541908	KLEMMKASTEN KPL.
LEITUNG W2063J	968081808	48	1	1234	966541908	KLEMMKASTEN KPL.
LEITUNG W2064	966851208	460	1	1325	966841808	KLEMMKASTEN
LEITUNG W2066	968099008	40	1	1267	966543108	KLEMMKASTEN KPL.
LEITUNG W2066A	966885808	550	1	1325	966841808	KLEMMKASTEN
LEITUNG W2066B	968099108	41	1	1267	966543108	KLEMMKASTEN KPL.
LEITUNG W2066D	968099208	43	1	1267	966543108	KLEMMKASTEN KPL.
LEITUNG W2066F	968099308	45	1	1267	966543108	KLEMMKASTEN KPL.
LEITUNG W2066G	968099408	46	1	1267	966543108	KLEMMKASTEN KPL.
LEITUNG W2066H	968099508	47	1	1267	966543108	KLEMMKASTEN KPL.
LEITUNG W2067	967901108	560	1	1325	966841808	KLEMMKASTEN
LEITUNG W2068	966844208	380	1	1325	966841808	KLEMMKASTEN
LEITUNG W2070	966889608	400	1	1361	96052001	KLEMMKASTEN KPL.
LEITUNG W2070A	966842208	6	1	1327	966842008	LEITUNGSTROMMEL KPL.
LEITUNG W2071	966889708	410	1	1361	96052001	KLEMMKASTEN KPL.
LEITUNG W2072	966931608	420	1	1361	96052001	KLEMMKASTEN KPL.
LEITUNG W2073	96052004	430	1	1361	96052001	KLEMMKASTEN KPL.
LEITUNG W2073A	966890108	450	1	1361	96052001	KLEMMKASTEN KPL.
LEITUNG W2074	96052005	440	1	1361	96052001	KLEMMKASTEN KPL.
LEITUNG W2074A	966890208	460	1	1361	96052001	KLEMMKASTEN KPL.
LEITUNG W2075	966890608	405	1	1361	96052001	KLEMMKASTEN KPL.
LEITUNG W2076	966890808	490	1	1361	96052001	KLEMMKASTEN KPL.
LEITUNG W2077	967006808	590	1	1361	96052001	KLEMMKASTEN KPL.
LEITUNG W2078	967006508	560	1	1361	96052001	KLEMMKASTEN KPL.
LEITUNG W2079	967006608	570	1	1361	96052001	KLEMMKASTEN KPL.
LEITUNG W2081	966890308	470	1	1361	96052001	KLEMMKASTEN KPL.
LEITUNG W2086	966928908	520	1	1361	96052001	KLEMMKASTEN KPL.
LEITUNG W2086A	967005008	525	1	1361	96052001	KLEMMKASTEN KPL.
LEITUNG W2088A	966926808	510	1	1361	96052001	KLEMMKASTEN KPL.
LEITUNG W2088B	967887708	511	1	1361	96052001	KLEMMKASTEN KPL.
LEITUNG W2091	966979908	540	1	1361	96052001	KLEMMKASTEN KPL.
LEITUNG W2092	967005708	550	1	1361	96052001	KLEMMKASTEN KPL.
LEITUNG W210	966594708	20	1	100	966448308	KLEMMKASTEN VORM.
LEITUNG W220	966513808	21	1	218	966138608	KLEMMKASTEN VORM.
LEITUNG W221	966515008	21	1	192	966501708	KLEMMKASTEN VORM.
LEITUNG W225	966514208	25	1	218	966138608	KLEMMKASTEN VORM.
LEITUNG W226	966515308	25	1	192	966501708	KLEMMKASTEN VORM.
LEITUNG W228	966513908	22	1	218	966138608	KLEMMKASTEN VORM.
LEITUNG W229	966514308	26	1	218	966138608	KLEMMKASTEN VORM.

Bezeichnung	Artikel	Pos.	Menge	Seite	Baugruppe	Bezeichnung
LEITUNG W240	966514508	21	1	165	966139008	KLEMMKASTEN VORM.
LEITUNG W241	966515408	21	1	129	966501608	KLEMMKASTEN VORM.
LEITUNG W242	966515508	22	1	129	966501608	KLEMMKASTEN VORM.
LEITUNG W245	966514908	25	1	165	966139008	KLEMMKASTEN VORM.
LEITUNG W246	966515708	25	1	129	966501608	KLEMMKASTEN VORM.
LEITUNG W249	966515808	26	1	129	966501608	KLEMMKASTEN VORM.
LEITUNG W251	966514108	27	1	218	966138608	KLEMMKASTEN VORM.
LEITUNG W252	966515108	27	1	192	966501708	KLEMMKASTEN VORM.
LEITUNG W253	966514808	27	1	129	966501608	KLEMMKASTEN VORM.
LEITUNG W254	966514608	22	1	165	966139008	KLEMMKASTEN VORM.
LEITUNG W290	966613908	3	1	87	966448008	BEDIENPULT ABSTUETZUNG
LEITUNG W291	966928808	30	1	86	916263308	ELEKTRIK QUERTRAEGER
LEITUNG W330	966585608	16	1	539	96063941	KABELLISTE KRANFUEHRERK
LEITUNG W331	966585708	17	1	539	96063941	KABELLISTE KRANFUEHRERK
LEITUNG W332	966585808	18	1	539	96063941	KABELLISTE KRANFUEHRERK
LEITUNG W333	966585908	19	1	539	96063941	KABELLISTE KRANFUEHRERK
LEITUNG W334	96034782	20	1	539	96063941	KABELLISTE KRANFUEHRERK
LEITUNG W335	966586108	21	1	539	96063941	KABELLISTE KRANFUEHRERK
LEITUNG W353	966586608	1	1	554	96064132	EL.KLIMAANLAGE.U.STROMAG
LEITUNG W354	966586808	3	1	554	96064132	EL.KLIMAANLAGE.U.STROMAG
LEITUNG W361	966586308	22	1	539	96063941	KABELLISTE KRANFUEHRERK
LEITUNG W362	966586408	23	1	539	96063941	KABELLISTE KRANFUEHRERK
LEITUNG W363	966586508	24	1	539	96063941	KABELLISTE KRANFUEHRERK
LEITUNG W390	966953608	27	1	539	96063941	KABELLISTE KRANFUEHRERK
LEITUNG W500A	96047224	10	1	308	96047223	ELEKTRIK KLEMMKASTEN DB
LEITUNG W500D	966612908	(1)	1	451	915740808	ELEKTRIK ROLLENDREHVERBI
LEITUNG W503	966940408	170	1	915	96033521	KABELLISTE MASCHINENHAU
LEITUNG W509	966810408	150	1	915	96033521	KABELLISTE MASCHINENHAU
LEITUNG W510	966810508	160	1	915	96033521	KABELLISTE MASCHINENHAU
LEITUNG W511	966645608	100	1	915	96033521	KABELLISTE MASCHINENHAU
LEITUNG W512	966645708	110	1	915	96033521	KABELLISTE MASCHINENHAU
LEITUNG W514	966714808	12	1	308	96047223	ELEKTRIK KLEMMKASTEN DB
LEITUNG W514A	966769208	21	1	1088	966542108	KLEMMKASTEN KPL.
LEITUNG W540	966755608	13	1	308	96047223	ELEKTRIK KLEMMKASTEN DB
LEITUNG W550	96041617	13	1	269	96034537	KLEMMKASTEN
LEITUNG W551	966647508	14	1	269	96034537	KLEMMKASTEN
LEITUNG W571	966647108	10	1	269	96034537	KLEMMKASTEN
LEITUNG W572	96041616	11	1	269	96034537	KLEMMKASTEN
LEITUNG W580	966714708	11	1	308	96047223	ELEKTRIK KLEMMKASTEN DB
LEITUNG W585	966951508	180	1	915	96033521	KABELLISTE MASCHINENHAU
LEITUNG W586	966951608	190	1	915	96033521	KABELLISTE MASCHINENHAU
LEITUNG W586A	966954108	1	1	264	96045405	KABELLISTE DREHBUEHNE
LEITUNG W587O	96033565	(2)	1	914	91000915	ELEKTRIK MASCHINENHAUS
LEITUNG W587U	96033561	(2)	1	914	91000915	ELEKTRIK MASCHINENHAUS
LEITUNG W588O	96033566	(3)	1	914	91000915	ELEKTRIK MASCHINENHAUS
LEITUNG W588U	96033562	(3)	1	914	91000915	ELEKTRIK MASCHINENHAUS
LEITUNG W589O	96033567	(4)	1	914	91000915	ELEKTRIK MASCHINENHAUS
LEITUNG W589U	96033563	(4)	1	914	91000915	ELEKTRIK MASCHINENHAUS
LEITUNG W591O	96040582	2	1	805	96033202	KABELLISTE BATTERIEKASTE
LEITUNG W591U	96040581	1	1	805	96033202	KABELLISTE BATTERIEKASTE
LEITUNG W592O	967007008	8	1	805	96033202	KABELLISTE BATTERIEKASTE
LEITUNG W592U	967006908	7	1	805	96033202	KABELLISTE BATTERIEKASTE
LEITUNG W594O	967005508	5	1	805	96033202	KABELLISTE BATTERIEKASTE
LEITUNG W594U	967005308	3	1	805	96033202	KABELLISTE BATTERIEKASTE
LEITUNG W595O	967005608	6	1	805	96033202	KABELLISTE BATTERIEKASTE
LEITUNG W595U	967005408	4	1	805	96033202	KABELLISTE BATTERIEKASTE
LEITUNG W597O	967007208	10	1	805	96033202	KABELLISTE BATTERIEKASTE
LEITUNG W597U	967007108	9	1	805	96033202	KABELLISTE BATTERIEKASTE
LEITUNG W601	96026155	(1)	1	548	96063942	ELEKTRIK ANBAUTEILE KABIN
LEITUNG W601A	96026143	200	1	915	96033521	KABELLISTE MASCHINENHAU

Bezeichnung	Artikel	Pos.	Menge	Seite	Baugruppe	Bezeichnung
LEITUNG W602	96045406	2	1	264	96045405	KABELLISTE DREHBUEHNE
LEITUNG W602A	96037964	210	1	915	96033521	KABELLISTE MASCHINENHAU
LEITUNG W602B	96041505	15	1	269	96034537	KLEMMKASTEN
LEITUNG W614	966645508	90	1	915	96033521	KABELLISTE MASCHINENHAU
LEITUNG W621	96070834	10	1	520	91001897	BATTERIE LADEEINHEIT
LEITUNG W630	966531008	11	1	918	966530408	KLEMMKASTEN
LEITUNG W631	966531108	12	1	918	966530408	KLEMMKASTEN
LEITUNG W632	966531208	13	1	918	966530408	KLEMMKASTEN
LEITUNG W633	966531308	15	1	918	966530408	KLEMMKASTEN
LEITUNG W634	96034781	15	1	920	96034780	KLEMMKASTEN
LEITUNG W635	966642508	10	1	915	96033521	KABELLISTE MASCHINENHAU
LEITUNG W636	966645008	40	1	915	96033521	KABELLISTE MASCHINENHAU
LEITUNG W637	966645108	50	1	915	96033521	KABELLISTE MASCHINENHAU
LEITUNG W638	966645208	60	1	915	96033521	KABELLISTE MASCHINENHAU
LEITUNG W639	966645308	70	1	915	96033521	KABELLISTE MASCHINENHAU
LEITUNG W641	966755808	140	1	915	96033521	KABELLISTE MASCHINENHAU
LEITUNG W645D	96066542	5	1	925	96064134	ELEKTRIK STROMAGGREGAT
LEITUNG W646	966574208	3	1	925	96064134	ELEKTRIK STROMAGGREGAT
LEITUNG W646	966574208	30	1	931	96072834	SICHERUNGSKASTEN KPL.
LEITUNG W651	96070835	20	1	520	91001897	BATTERIE LADEEINHEIT
LEITUNG W655	96070789	16	1	934	96072836	UMSCHALTER
LEITUNG W655A	966575208	13	1	934	96072836	UMSCHALTER
LEITUNG W655B	966575308	1	1	933	96072835	SCHUTZSCHALTER
LEITUNG W655E	967114808	15	1	934	96072836	UMSCHALTER
LEITUNG W656	96069623	1	1	925	96064134	ELEKTRIK STROMAGGREGAT
LEITUNG W657	966574608	4	1	925	96064134	ELEKTRIK STROMAGGREGAT
LEITUNG W661	966534308	11	1	920	96034780	KLEMMKASTEN
LEITUNG W662	966534408	12	1	920	96034780	KLEMMKASTEN
LEITUNG W663	966534508	13	1	920	96034780	KLEMMKASTEN
LEITUNG W671	966644708	20	1	915	96033521	KABELLISTE MASCHINENHAU
LEITUNG W672	966644908	30	1	915	96033521	KABELLISTE MASCHINENHAU
LEITUNG W693	965751108	100	1	1074	96073627	FREMDEINSPEISUNG VORM.
LEITUNG W693	965751108	100	1	1075	96073628	FREMDEINSPEISUNG VORM.
LEITUNG W693	965751108	100	1	1076	96070816	FREMDEINSPEISUNG VORM.
LEITUNG W693	965751108	100	1	1077	96070817	FREMDEINSPEISUNG VORM.
LEITUNG W694	966947408	20	4	1073	91003625	FREMDEINSPEISUNG
LEITUNG W782O	96054686	20	1	556	919787608	EL.KUEHLWASSERVORWAE
LEITUNG W782U	96054685	10	1	556	919787608	EL.KUEHLWASSERVORWAE
LEITUNG W985Y	966609708	8	1	1466	915727108	FLUG-U.WINDWARNUNG
LEITUNGSDOSE	11450029	(4)	1	652	11007825	VERSTELLPUMPE
LEITUNGSDOSE	11450030	(3)	1	652	11007825	VERSTELLPUMPE
LEITUNGSTROMMEL 30M 7-P	10028002	5	1	1459	967035308	LEITUNGSTROMMEL KPL.
LEITUNGSTROMMEL KPL.	966265208	6	1	1139	919296308	ELEKTRIK S-ANLENKSTUECK
LEITUNGSTROMMEL KPL.	966842008	2	1	1323	915747808	ELEKTRIK D-ANLENKSTUECK
LEITUNGSTROMMEL KPL.	967035308	20	1	1457	966929708	ELEKTRIK BALLASTPALETTE
LEITUNGSVERBINDER	5603876	501	1	521	96070834	LEITUNG
LEITUNGSVERBINDER	5603876	501	1	522	96070835	LEITUNG
LEITUNGSVERBINDER	5603876	514	1	537	96063944	DRAEHTE KPL.ARMATUR
LEITUNGSVERBINDER	5603876	502	3	541	96063949	KABELSTRANG
LESELEUCHTE 7,5W 28V GLA	607107908	15	2	529	96054232	OBERTEIL VORM.
LEUCHTMELDER	606143508	33	28	529	96054232	OBERTEIL VORM.
LEUCHTSCHALTKONTAKTGEB	606144708	40	2	529	96054232	OBERTEIL VORM.
LEUCHTTASTKONTAKTGEBER	606143708	34	14	529	96054232	OBERTEIL VORM.
LIBELLE	714000808	30	1	55	919045208	QUERTRAEGER
LICCON MONITOR LCD5C-A	10886525	(80)	1	525	919788308	ELEKTRIK KRANFUEHRERKAB
LICCON MONITOR LCD5C-A	10886525	4	1	1005	96069390	ZUSATZTEILE
LICCON MONITOR LSB-BSE LC	96033140	3	3	525	919788308	ELEKTRIK KRANFUEHRERKAB
LICHTSCHEIBE	10875969	2	1	1188	10872003	ARBEITSSCHEINWERFER
LINSENKOPFSCHRAUBE K4X	10019040	29	8	1025	918810308	STEUERSTAND
LINSENSCHRAUBE M4X12 10.	514525208	20	7	444	570967508	TRIEBWERK

Bezeichnung	Artikel	Pos.	Menge	Seite	Baugruppe	Bezeichnung
LITZE 0,5	600131308	342	5.49	545	96033659	KABELSTRANG
LITZE 0,5	600131308	342	0.36	1461	967035508	LEITUNG
LOESCHMITTELBEHAELTER	11005996	1	1	1055	918696808	FEUERLOESCHSYSTEM
LOESCHSCHLAUCH DN15X600	10294814	8	3	1055	918696808	FEUERLOESCHSYSTEM
LUEFTER	10650386	(11)	1	1027	10877138	FAHRERSITZ
LUEFTER	10887307	2	1	1006	10886525	LICCON MONITOR LCD5C-A
LUEFTER	12100177	(59)	1	1027	10877138	FAHRERSITZ
LUEFTER PAG	10355573	5	1	1067	10475633	KUEHLERANLAGE
LUEFTER PAG	10355573	5	1	1070	10475634	KUEHLERANLAGE
LUEFTERHAUBE	11005449	(1)	1	1067	10475633	KUEHLERANLAGE
LUEFTERNABE 203 G-ALSI9CU	955451608	3	2	1066	965896208	KOMBIKUEHLER VORM.
LUEFTERNABE 203 G-ALSI9CU	955451608	3	2	1069	965896308	KOMBIKUEHLER VORM.
LUEFTUNGSGITTER SPF	966173808	19	4	949	919203908	VERKLEIDUNG MASCHINENH
LUFTANSAUGROHR LINKS V-	10150607	(1)	1	697	13455092	DIESELMOTOR
LUFTANSAUGROHR RECHTS	10150606	(2)	1	697	13455092	DIESELMOTOR
LUFTANSAUGROHR SPF	96018489	3	1	823	918717708	LUFTFILTERANLAGE OBEN
LUFTANSAUGROHR SPF	96018490	4	1	823	918717708	LUFTFILTERANLAGE OBEN
LUFTANSAUGROHR SPF	96018540	3	1	829	918719508	LUFTFILTERANLAGE UNTEN
LUFTANSAUGROHR SPF	96018541	4	1	829	918719508	LUFTFILTERANLAGE UNTEN
LUFTANSAUGUNG ANBAU V-	11408565	220	1	697	13455092	DIESELMOTOR
LUFTBEHAELTER 39,8L 10BAR	502655808	162	1	1013	96032961	VERROHRUNG DRUCKLUFTA
LUFTBEHAELTER DIN 74281 4	502987108	160	1	1013	96032961	VERROHRUNG DRUCKLUFTA
LUFTBEHAELTER DIN 74281-1	502919808	235	1	1314	96029354	ZUSATZHYDRAULIK D-ANLENK
LUFTFILTER	551710208	100	2	823	918717708	LUFTFILTERANLAGE OBEN
LUFTFILTER	551710208	100	2	829	918719508	LUFTFILTERANLAGE UNTEN
LUFTFILTERANLAGE	919299608	168	1	13		LIEBHERR RAUPENKRAN LR
LUFTFILTERANLAGE OBEN	918717708	1	1	820	919299608	LUFTFILTERANLAGE
LUFTFILTERANLAGE UNTEN	918719508	2	1	820	919299608	LUFTFILTERANLAGE
LUFTHEIZGERAET 24V 5,5KW	11621256	100	2	1041	919208108	HEIZUNG MASCHINENHAUS
LUFTHUTZE SCHWK. SPF	96018465	1	1	823	918717708	LUFTFILTERANLAGE OBEN
LUFTHUTZE SCHWK. SPF	96018465	1	1	829	918719508	LUFTFILTERANLAGE UNTEN
LUFTHUTZE SCHWK. SPF	96018467	2	1	823	918717708	LUFTFILTERANLAGE OBEN
LUFTHUTZE SCHWK. SPF	96018467	2	1	829	918719508	LUFTFILTERANLAGE UNTEN
LUFTLEITUNGEN HARNSTOF	96036143	30	1	844	96035878	HARNSTOFFANLAGE OBEN
LUFTPRESSER	10650490	85	1	1027	10877138	FAHRERSITZ
LUFTPRESSER 293CM3	12558470	6	1	758	11364209	LUFTPRESSER VORM.
LUFTPRESSER ANBAU 293CM	10126103	330	1	698	13455092	DIESELMOTOR
LUFTPRESSER VORM. 293CM	11364209	1	1	757	10126103	LUFTPRESSER ANBAU
LUFTTROCKNER	502657308	151	1	1013	96032961	VERROHRUNG DRUCKLUFTA
M-RING 128X117,8X2,5 F14	11428101	(4)	1	696	13455092	DIESELMOTOR
MAGNET	12109319	2	1	43	511493608	WEGEVENTIL
MAGNET 24V	10650092	2	1	904	10342823	DRUCKREGELVENTIL
MAGNET 24V	10663094	8	1	464	10413103	WEGESITZVENTIL
MAGNET 24V	10663094	(1)	1	881	96029372	HYDR.MASCHINENHAUS
MAGNET 24V	10663094	(1)	1	1352	966086708	ZUSATZHYDRAULIK D-KOPFS
MAGNET 24V	570633808	1	1	468	511449808	WEGEVENTIL
MAGNET 24V	570633808	(1)	1	881	96029372	HYDR.MASCHINENHAUS
MAGNET 24V	570827808	1	1	467	511444408	WEGEVENTIL
MAGNET 24V	571135508	1	1	43	511493608	WEGEVENTIL
MAGNET 24V	571549408	(15)	1	881	96029372	HYDR.MASCHINENHAUS
MAGNET 28V	10291306	(1)	1	285	10413255	UMSCHALTBLOCK
MAGNETADAPTER 40 KUNST	10870409	7	1	836	96035686	HARNSTOFFTANK VORM.
MAGNETSPULE	10564740	(1)	1	341	966085708	ZUSATZHYDRAULIK WINDE 1
MAGNETSPULE	10564740	1	2	905	511302208	WEGEVENTIL
MAGNETSPULE	10564740	1	1	907	11005327	WEGEVENTIL
MAGNETSPULE	10564740	10	2	1322	10675503	WEGEVENTIL
MAGNETSPULE	10564740	157	1	1358	511302108	WEGEVENTIL
MAGNETSPULE	11005244	1	2	383	10423938	WEGEVENTIL
MAGNETSPULE 24V	10493030	(30)	1	341	966085708	ZUSATZHYDRAULIK WINDE 1
MAGNETSPULE 24V	11004321	(12)	1	900	10877227	STEUERBLOCK

Bezeichnung	Artikel	Pos.	Menge	Seite	Baugruppe	Bezeichnung
MAGNETSPULE 24V	571910108	(1)	2	881	96029372	HYDR.MASCHINENHAUS
MAGNETSPULE 28V	10872859	(1)	1	285	10413255	UMSCHALTBLOCK
MAGNETSPULE 32V	571831908	2	4	83	511312108	STEUERBLOCK
MAGNETVENTIL	10343003	7	2	493	919258508	ZUSATZHEIZUNG OW
MANOMETER 63	750001808	2	2	246	96064795	MANOMETER KPL.
MANOMETER EN 837-1 0-400	750001508	250	2	882	96029372	HYDR.MASCHINENHAUS
MANOMETER EN 837-1 0-60B	750001108	1	1	246	96064795	MANOMETER KPL.
MANOMETER KPL.	96064795	20	1	242	915718108	WERKZEUG
MANOMETERANSCHLUSS MA	470900808	3	3	246	96064795	MANOMETER KPL.
MASCHINENHAUS GRUNDRAH	918744708	1	1	559	919298708	MASCHINENHAUS MIT LAUFS
MASCHINENHAUS MIT LAUFS	919298708	162	1	13		LIEBHERR RAUPENKRAN LR
MASSEVERBINDUNGSBLECH	12826252	4	1	755	9078314	HEIZFLANSCH ANBAU
MASTNASE 120T	915744908	300	1	14		LIEBHERR RAUPENKRAN LR
MASTNASE SCHWK. RAL 1007	966620908	1	1	1422	915744908	MASTNASE
MECH.ANBAUTEILE SCHEINW	968112008	1	1	1184	919294608	A-SCHEINWERFER S-ANLEN
MECH.BEFESTIGUNGSTEILE	967995008	40	1	1427	967276708	EMPFAENGER
MECH.BEFESTIGUNGSTEILE	967995008	40	1	1429	967276808	SENDER
MECH.TEILE VERSANDMONT	918392608	457	1	15		LIEBHERR RAUPENKRAN LR
MEGI-ANSCHLAGPUFFER 200	10282698	70	2	1192	916303308	S-ZWISCHENSTUECK
MEGI-ANSCHLAGPUFFER 200	10282698	70	2	1199	916303208	S-ZWISCHENSTUECK
MEGI-ANSCHLAGPUFFER 200	10282698	70	2	1204	916303108	S-ZWISCHENSTUECK
MEGI-ANSCHLAGPUFFER 200	10282698	70	2	1208	916303008	S-ZWISCHENSTUECK
MEGI-ANSCHLAGPUFFER 200	10282698	70	2	1212	916302708	S-ZWISCHENSTUECK
MEGI-ANSCHLAGPUFFER 200	10282698	70	2	1217	916302908	S-ADAPTER
MEGI-KONUS 70 SHORE A	10324968	3	4	503	918998308	KRANFUEHRERKABINE KPL.
MEGI-MASCHINENFUSS	10476338	7	4	987	919203608	OELBEHAELTER KPL.
MEGI-MASCHINENFUSS 177X6	12104379	2	4	983	919203708	KRAFTSTOFFBEHAELTER KPL
MEGIPUFFER	726612208	112	1	418	96038694	LAUFSTEG DREHBUEHNE
MEGIPUFFER	726612208	34	8	1288	916324608	D-ANLENKSTUECK VORM.
MEGIPUFFER	726612708	24	2	262	915750708	BOLZEN D-S ANLENKSTUECK
MEGIPUFFER	726617408	11	1	600	966954908	KLAPPTRITT VORM.
MEGIPUFFER 100X40-M16X44	726616008	2	2	595	965888608	PODEST KPL.
MEGIPUFFER 18X7,5	726616708	113	1	418	96038694	LAUFSTEG DREHBUEHNE
MEGIPUFFER 18X7,5	726616708	6	4	636	96037955	DECKEL KPL.
MEGIPUFFER 18X7,5	726616708	101	27	950	919203908	VERKLEIDUNG MASCHINENH
MEGIPUFFER 18X7,5	726616708	2	2	953	966167408	DECKEL VORM.
MEGIPUFFER 18X7,5	726616708	2	2	954	966167508	DECKEL VORM.
MEGIPUFFER 18X7,5	726616708	2	2	955	966167908	DECKEL VORM.
MEGIPUFFER 18X7,5	726616708	2	2	956	966168008	DECKEL VORM.
MEGIPUFFER 18X7,5	726616708	2	2	957	966168408	DECKEL VORM.
MEGIPUFFER 18X7,5	726616708	5	2	975	96042450	DECKEL VORM.
MEGIPUFFER 18X7,5	726616708	5	2	977	96042451	DECKEL VORM.
MEGIPUFFER 18X7,5	726616708	5	2	979	96042452	DECKEL VORM.
MEGIPUFFER 18X7,5	726616708	5	2	981	96042453	DECKEL VORM.
MEGIPUFFER 20X15-M6X18X6	10878514	17	4	839	968517508	PUMPE VORM.
MEGIPUFFER 30X17-M8 NR 60	726616208	53	1	1227	915753108	WINDE 3 VORM.
MEGIPUFFER 50X20-M10X28	726613008	66	2	395	965661108	STUETZE KPL.
MEGIPUFFER 50X20-M10X28	726613008	125	13	429	96038696	LAUFSTEG DREHBUEHNE
MEGIPUFFER 50X20-M10X28	726613008	29	2	573	918744708	MASCHINENHAUS GRUNDRAH
MEGIPUFFER 50X20-M10X28	726613008	5	2	603	967297708	HALTER KPL.
MEGIPUFFER 50X20-M10X28	726613008	34	8	832	919205608	HARNSTOFFANLAGE
MEHRFACHDICHTEINSATZ M2	602421908	505	1	1462	966997708	LEITUNG
MEHRFACHDICHTEINSATZ M2	602421908	505	1	1463	966997808	LEITUNG
MEISTERSCHALTER LSB-AMS	10343693	5	1	530	966152808	ELEKTRIK
MEISTERSCHALTER LSB-AMS	10343693	2	2	552	96054233	ELEKTRIK STEUERSTAND
MEISTERSCHALTER LSB-AMS	10343693	5	1	1005	96069390	ZUSATZTEILE
MEMBRAN-DURCHFUEHRUN	602717308	15	1	953	966167408	DECKEL VORM.
MEMBRANSPEICHER 2L 10BA	510642508	180	3	275	96029361	HYDRAULIK DREHBUEHNE
MEMBRANSPEICHER 2L 10BA	510642508	180	1	314	966085408	HYDRAULIK DREHBUEHNE
MEMBRANSPEICHER 2L 10BA	510642508	180	3	882	96029372	HYDR.MASCHINENHAUS

Bezeichnung	Artikel	Pos.	Menge	Seite	Baugruppe	Bezeichnung
MESSANSCHLUSS BMA3 6S C	475601508	627	1	79	966084508	HYDR.QUERTRAEGER
MESSANSCHLUSS BMA3 6S C	475601508	627	1	96	966084608	HYDR.QUERTRAEGER
MESSANSCHLUSS BMA3 6S C	475601508	662	15	276	96029361	HYDRAULIK DREHBUEHNE
MESSANSCHLUSS BMA3 6S C	475601508	623	1	315	966085408	HYDRAULIK DREHBUEHNE
MESSANSCHLUSS BMA3 6S C	475601508	606	4	380	966086008	ZUSATZHYDRAULIK MONTAGE
MESSANSCHLUSS BMA3 6S C	475601508	652	1	456	966085508	HYDRAULIK DREHWERK
MESSANSCHLUSS BMA3 6S C	475601508	665	10	884	96029372	HYDR.MASCHINENHAUS
MESSANSCHLUSS BMA3 6S C	475601508	603	4	1146	966086308	ZUSATZHYDRAULIK S-ANLENK
MESSANSCHLUSS EMA3 G1/4	475602608	631	1	79	966084508	HYDR.QUERTRAEGER
MESSANSCHLUSS EMA3 G1/4	475602608	631	1	97	966084608	HYDR.QUERTRAEGER
MESSANSCHLUSS EMA3 G1/4	475602608	622	9	276	96029361	HYDRAULIK DREHBUEHNE
MESSANSCHLUSS EMA3 G1/4	475602608	630	8	315	966085408	HYDRAULIK DREHBUEHNE
MESSANSCHLUSS EMA3 G1/4	475602608	639	13	884	96029372	HYDR.MASCHINENHAUS
MESSANSCHLUSS EMA3 M12	475603208	699	37	885	96029372	HYDR.MASCHINENHAUS
MESSANSCHLUSS GMA3 38S	475603408	628	4	35	966084408	HYDRAULIK MITTELTEIL
MESSANSCHLUSS GMA3 38S	475603408	705	4	277	96029361	HYDRAULIK DREHBUEHNE
MESSANSCHLUSS GMA3 38S	475603408	603	4	1352	966086708	ZUSATZHYDRAULIK D-KOPFS
MESSANSCHLUSS GMA3 38S	475603408	605	4	1388	966086808	ZUSATZHYDRAULIK ZWISCH
MESSANSCHLUSS GMA3 38S	475603408	605	4	1398	966832808	ZUSATZHYDRAULIK ZWISCH
MESSANSCHLUSS GMA3 38S	475603408	602	4	1406	966086908	ZUSATZHYDRAULIK ZWISCH
MESSANSCHLUSS VKA3 10LM	510629008	609	2	35	966084408	HYDRAULIK MITTELTEIL
MESSANSCHLUSS VKA3 10LM	510629008	605	2	132	966084908	HYDR.FAHRANTRIEB
MESSANSCHLUSS VKA3 10LM	510629008	605	2	168	966085008	HYDR.FAHRANTRIEB
MESSANSCHLUSS VKA3 10LM	510629008	605	2	195	966084808	HYDR.FAHRANTRIEB
MESSANSCHLUSS VKA3 10LM	510629008	605	2	221	966084708	HYDR.FAHRANTRIEB
MESSANSCHLUSS VKA3 10LM	510629008	695	2	277	96029361	HYDRAULIK DREHBUEHNE
MESSANSCHLUSS VKA3 10LM	510629008	630	2	342	966085708	ZUSATZHYDRAULIK WINDE 1
MESSANSCHLUSS VKA3 10LM	510629008	631	2	359	966085808	ZUSATZHYDRAULIK WINDE 2
MESSANSCHLUSS VKA3 10LM	510629008	630	3	456	966085508	HYDRAULIK DREHWERK
MESSANSCHLUSS VKA3 10LM	510629008	634	12	884	96029372	HYDR.MASCHINENHAUS
MESSANSCHLUSS VKA3 10LM	510629008	623	1	1093	966085608	ZUSATZHYDRAULIK WINDE 4
MESSANSCHLUSS VKA3 10LM	510629008	607	3	1146	966086308	ZUSATZHYDRAULIK S-ANLENK
MESSANSCHLUSS VKA3 10LM	510629008	629	2	1239	966085908	ZUSATZHYDRAULIK WINDE 3
MESSANSCHLUSS VKA3 10LM	510629008	600	4	1270	966086208	ZUSATZHYDRAULIK WINDE 6
MESSANSCHLUSS VKA3 22L C	475603008	629	2	35	966084408	HYDRAULIK MITTELTEIL
MESSANSCHLUSS VKA3 22L C	475603008	699	6	277	96029361	HYDRAULIK DREHBUEHNE
MESSERTRENNKLEMME 0,2-2	602761608	20	2	534	96063943	AUFBAUTEILE MONTAGEPLA
MESSSTREIFEN	11081841	35	2	804	96033201	ELEKTRIK BATTERIEKASTEN
MESSSTUTZEN DKO 10S M18	5607617	807	1	886	96029372	HYDR.MASCHINENHAUS
MESSSTUTZEN VKA3 12LM18	7409918	810	1	887	96029372	HYDR.MASCHINENHAUS
MESSWIDERSTAND -40/+125°	10449516	9	3	548	96063942	ELEKTRIK ANBAUTEILE KABIN
MIKROSCHALTER	10335596	3	4	531	10343693	MEISTERSCHALTER
MITNAHMEARM SCHWK. RAL 1	966211508	1	1	1296	966221808	MITNEHMER LINKS
MITNAHMEARM SCHWK. RAL 1	966211608	1	1	1297	966221908	MITNEHMER RECHTS
MITNEHMER	10014729	7	1	126	11002835	ELEKTROPUMPE
MITNEHMER	10014729	7	1	291	11006306	ELEKTROPUMPE
MITNEHMER	10014729	7	1	322	11081924	ELEKTROPUMPE
MITNEHMER	10014729	7	1	348	11114000	ELEKTROPUMPE
MITNEHMER	10014729	7	1	472	11003525	ELEKTROPUMPE
MITNEHMER LINKS	966221808	7	1	1288	916324608	D-ANLENKSTUECK VORM.
MITNEHMER RECHTS	966221908	8	1	1288	916324608	D-ANLENKSTUECK VORM.
MITNEHMER SCHWK.	965913508	3	1	22	917528708	RAUPENMITTELTEIL
MITTELZAPFEN	570110508	3	1	445	570967708	TRIEBWERK
MITTELZAPFEN	570114608	3	1	377	570113308	TRIEBWERK
MONITORKONSOLE	96033669	3	1	527	96054231	ARMATUREN RE.
MONTAGEARM	919688608	371	1	15		LIEBHERR RAUPENKRAN LR
MONTAGEARM SPF	12103619	1	1	1435	919688608	MONTAGEARM
MONTAGEHILFE	919531608	370	1	15		LIEBHERR RAUPENKRAN LR
MONTAGEHILFSMITTEL 09840	919003708	456	1	15		LIEBHERR RAUPENKRAN LR
MONTAGEPLATTE 2X265X198	97037131	(6)	1	1427	967276708	EMPFAENGER

Bezeichnung	Artikel	Pos.	Menge	Seite	Baugruppe	Bezeichnung
MONTAGEPLATTE 2X265X198	97037131	6	1	1430	967922708	KLEMMKASTEN KPL.
MONTAGEPLATTE VORM.	966342908	1	1	996	96069348	AUFBAUTEILE MONTAGETAFE
MONTAGEROLLE	926573208	12	1	242	915718108	WERKZEUG
MONTAGESPRAY 400ML	861203005	90	1	811	919203408	SCHALLDAEMPFERANLAGE O
MONTAGESPRAY 400ML	861203005	90	1	818	919203508	SCHALLDAEMPFERANLAGE
MONTAGETEILE	11826654	27	1	496	10876576	WASSERHEIZGERAET
MONTAGETEILE HECKTEIL	96047586	90	1	301	91000968	DREHBUEHNENRAHMEN HEC
MONTAGETEILE VORDERTEIL	966222408	90	1	253	915750608	DREHBUEHNENRAHMEN VOR
MONTAGEWERKZEUGKASTE	790045408	1	1	243	96005686	GRUNDWERKZEUG
MONTAGEWINDE	915718908	116	1	12		LIEBHERR RAUPENKRAN LR
MONTAGEWINDE VORM.	915752108	1	1	366	915718908	MONTAGEWINDE
MOOSGUMMI 20X4 MOOSGU	262103108	30	0.064	1025	918810308	STEUERSTAND
MOTORAUFNAHME	11005450	(2)	1	1067	10475633	KUEHLERANLAGE
MOTORFLANSCH	540273014	7	1	374	540270514	ANTRIEB KPL
MOTORGEHAEUSE	10014692	3	1	126	11002835	ELEKTROPUMPE
MOTORGEHAEUSE	10014692	3	1	291	11006306	ELEKTROPUMPE
MOTORGEHAEUSE	10014692	3	1	322	11081924	ELEKTROPUMPE
MOTORGEHAEUSE	10014692	3	1	348	11114000	ELEKTROPUMPE
MOTORGEHAEUSE	10014692	3	1	472	11003525	ELEKTROPUMPE
MOTORGEHAEUSE	10493920	1	1	291	11006306	ELEKTROPUMPE
MOTORGEHAEUSE	10872200	1	1	348	11114000	ELEKTROPUMPE
MOTORGEHAEUSE	11113852	60	1	322	11081924	ELEKTROPUMPE
MOTORGEHAEUSE	11690155	1	1	472	11003525	ELEKTROPUMPE
MOTORGEHAEUSE UNTEN	10675728	1	1	126	11002835	ELEKTROPUMPE
MOTORREGELUNGSENSORIK	12410651	581	1	701	13455092	DIESELMOTOR
MOTORSCHUTZSCHALTER P	632460501	20	1	933	96072835	SCHUTZSCHALTER
MOTORSTEUERGERAET ECU	13470313	570	1	701	13455092	DIESELMOTOR
MOTORVORWAERMUNG	919300208	188	1	14		LIEBHERR RAUPENKRAN LR
MOTORVORWAERMUNG OBE	919204108	1	1	1033	919300208	MOTORVORWAERMUNG
MOTORVORWAERMUNG UNTE	919204208	2	1	1033	919300208	MOTORVORWAERMUNG
MOTORVORWAERMUNG VO	96034844	1	1	1035	919204108	MOTORVORWAERMUNG OBE
MOTORVORWAERMUNG VO	96034844	1	1	1038	919204208	MOTORVORWAERMUNG UNTE
MOTORWELLE	90007813	(50)	1	110	917523808	RAUPENTRAEGER LI.
MUTTER	10217573	18	1	1263	10678417	DECKEL
MUTTER	510779908	29	1	85	511497508	DRUCKMINDERVENTIL
MUTTER	510779908	29	1	287	510438508	DRUCKMINDERVENTIL
MUTTER	511053008	22	1	469	510401908	UMSCHALTVENTIL
MUTTER	7027459	(2)	1	341	966085708	ZUSATZHYDRAULIK WINDE 1
MUTTER	7027459	2	2	905	511302208	WEGEVENTIL
MUTTER	7027459	2	1	907	11005327	WEGEVENTIL
MUTTER	7027459	20	2	1322	10675503	WEGEVENTIL
MUTTER	7027459	998	1	1358	511302108	WEGEVENTIL
MUTTER CR6-FREI	571082308	(5)	1	78	966084508	HYDR.QUERTRAEGER
MUTTER CR6-FREI	571082908	(5)	1	78	966084508	HYDR.QUERTRAEGER
MUTTER M10X1,5 X6NiCrTiMoV	10120639	13	4	775	10141720	ATL-ANBAU
MUTTER M10X1,5 X6NiCrTiMoV	10120639	13	4	776	10141721	ATL-ANBAU
MUTTER M54 CR6-FREI	571077208	(5)	1	34	966084408	HYDRAULIK MITTELTEIL
MUTTER M54 CR6-FREI	571077208	(5)	1	34	966084408	HYDRAULIK MITTELTEIL
MUTTER M54 CR6-FREI	571077208	(5)	1	275	96029361	HYDRAULIK DREHBUEHNE
MUTTER M6X8	10878951	2	1	1028	96032222	NACHARBEIT ARMLEHNE LI.
MUTTER M6X8	10878951	2	1	1030	96032223	NACHARBEIT ARMLEHNE RE.
NABE	9077280	2	1	722	11367689	ANTRIEBSTEILE M. SCHWING.
NACHARBEIT ARMLEHNE LI.	96032222	5	1	1025	918810308	STEUERSTAND
NACHARBEIT ARMLEHNE RE.	96032223	6	1	1025	918810308	STEUERSTAND
NADELKRANZ 110X117X24	570796108	20	1	373	540270414	ABTRIEB KPL
NAEHERUNGSSCHALTER	10013883	5	1	292	11006307	VERTEILERKOMBINATION
NAEHERUNGSSCHALTER BER	10097613	2	1	323	11006904	VERTEILERKOMBINATION
NAEHERUNGSSCHALTER BER	10097613	(3)	1	346	916997308	ZENTRALSCHMIERANLAGE
NAEHERUNGSSCHALTER BER	10097613	1	1	473	11003530	VERTEILERKOMBINATION
NAEHERUNGSSCHALTER BER	10097613	(1)	1	1244	917006408	ZENTRALSCHMIERANLAGE WI

Bezeichnung	Artikel	Pos.	Menge	Seite	Baugruppe	Bezeichnung
NAEHERUNGSSCHALTER BER	11003193	5	2	128	915740508	ELEKTRIK RAUPENTRAEGER
NAEHERUNGSSCHALTER BER	11003193	5	2	191	915740408	ELEKTRIK RAUPENTRAEGER
NAEHERUNGSSCHALTER BER	11003193	7	4	335	915749608	ELEKTRIK WINDE 1
NAEHERUNGSSCHALTER BER	11003193	7	4	353	915749708	ELEKTRIK WINDE 2
NAEHERUNGSSCHALTER BER	11003193	(5)	2	451	915740808	ELEKTRIK ROLLENDREHVERBI
NAEHERUNGSSCHALTER BER	11003193	7	5	1087	915749908	ELEKTRIK WINDE 4
NAEHERUNGSSCHALTER BER	11003193	7	5	1232	915749808	ELEKTRIK WINDE 3
NAEHERUNGSSCHALTER BER	11003193	7	1	1265	915750108	ELEKTRIK WINDE 6
NAEHERUNGSSCHALTER BER	571318808	(20)	4	1323	915747808	ELEKTRIK D-ANLENKSTUECK
NEBENABTRIEB ANBAU	10126182	652	1	701	13455092	DIESELMOTOR
NEBENABTRIEB VORM.	11366388	1	1	795	10126182	NEBENABTRIEB ANBAU
NEIGUNGSGEBER +/-25° ALU	11001194	(10)	1	28	915740108	ELEKTRIK MITTELTEIL
NEIGUNGSGEBER +/-5° X/Y L	10802062	(14)	1	1456	916947708	ELEKTRIK SCHWEBEBALLAST
NEIGUNGSGEBER HAKENFL	917156108	301	1	15		LIEBHERR RAUPENKRAN LR
NIVEAUGEBER L=195 24V	10135392	22	1	695	13455092	DIESELMOTOR
NIVEAUGEBER L=195 24V	11088130	10	1	716	10135392	NIVEAUGEBER
NIVEAUSONDE L=50 5 V SPF	10228143	20	1	1059	919204008	KUEHLERANLAGE
NIVEAUSONDE L=50 5 V SPF	10228143	111	1	1064	96034284	KOMBIKUEHLER VORM.
NOCKENSCHALTER	570338308	35	1	26	10815646	SCHLEIFRINGUEBERTRAEGE
NOCKENWELLE KPL. V-MOTO	10122940	100	1	696	13455092	DIESELMOTOR
NOCKENWELLE V-MOTORXD9	10116354	1	1	731	10122940	NOCKENWELLE KPL.
NOCKENWELLE V-MOTORXD9	10154280	1	1	731	10122940	NOCKENWELLE KPL.
NOCKENWELLENLAGER 80,92	10129215	6	5	704	12405456	KURBELGEHAEUSE VORM.
NOT-AUS TASTE	606144108	(2)	1	529	96054232	OBERTEIL VORM.
NOTAUS KRANFUEHRERKAB	968075908	10	1	529	96054232	OBERTEIL VORM.
NUTMUTTER M30X1,5	570113908	9	1	376	570112908	TRIEBWERK
NUTMUTTER M38X1,5	570110108	9	1	444	570967508	TRIEBWERK
O-RING	12105190	21	1	1378	11002473	ZUGZYLINDER
O-RING	7369571	23	1	901	11450338	DRUCKBEGRENZUNGSVENTI
O-RING 10,00X2,5 NBR90	10337381	7	1	286	510689408	KUGELHAHN
O-RING 1050X5	944368603	46	1	115	970706701	PLANETENGETRIEBE
O-RING 10X2,2 NBR70	502933208	554	4	341	966085708	ZUSATZHYDRAULIK WINDE 1
O-RING 10X2,2 NBR70	502933208	554	4	358	966085808	ZUSATZHYDRAULIK WINDE 2
O-RING 10X2,2 NBR70	502933208	7	1	1019	510687808	KUGELHAHN
O-RING 10X2,2 NBR70	502933208	554	5	1092	966085608	ZUSATZHYDRAULIK WINDE 4
O-RING 10X2,2 NBR70	502933208	554	5	1238	966085908	ZUSATZHYDRAULIK WINDE 3
O-RING 110X2,5 V80	10008091	22	1	1068	10228004	HYDROMOTOR
O-RING 1130X5	90005380	11	1	115	970706701	PLANETENGETRIEBE
O-RING 1230X8 NBR 70	10169428	2	2	115	970706701	PLANETENGETRIEBE
O-RING 125X3 FKM	7006516	9	1	738	11368166	ANTRIEB FUER HDP VORM.
O-RING 12X1,5 NBR70	553104308	41	2	286	510689408	KUGELHAHN
O-RING 12X2 FKM 70 MoS2	10128678	(2)	1	793	12410651	MOTORREGELUNGSENSORIK
O-RING 12X2 NBR70	704274808	120	1	575	918744708	MASCHINENHAUS GRUNDRAH
O-RING 12X2 NBR70	704274808	12	1	585	96036247	DECKEL VORM.
O-RING 12X2 NBR70	704274808	9	2	593	965887708	BODENBLECH KPL.
O-RING 12X2 NBR70	704274808	12	2	594	965887808	DECKEL VORM.
O-RING 12X2 NBR70	704274808	9	2	596	965963608	DECKEL VORM.
O-RING 12X2 NBR70	704274808	5	2	636	96037955	DECKEL KPL.
O-RING 12X2 NBR70	704274808	10	2	953	966167408	DECKEL VORM.
O-RING 12X2 NBR70	704274808	10	2	954	966167508	DECKEL VORM.
O-RING 12X2 NBR70	704274808	10	2	955	966167908	DECKEL VORM.
O-RING 12X2 NBR70	704274808	10	2	956	966168008	DECKEL VORM.
O-RING 12X2 NBR70	704274808	10	2	957	966168408	DECKEL VORM.
O-RING 133,07X1,78 NBR 70	10099208	31	1	322	11081924	ELEKTROPUMPE
O-RING 135X3 NBR 70 SPF	726452801	5	1	348	11114000	ELEKTROPUMPE
O-RING 135X3 NBR 70 SPF	726452801	5	1	472	11003525	ELEKTROPUMPE
O-RING 135X5 NBR90	570047108	5	1	126	11002835	ELEKTROPUMPE
O-RING 13X2,5 NBR90	570078008	7	1	857	510693008	KUGELHAHN
O-RING 140X3 NBR70	570163708	5	1	291	11006306	ELEKTROPUMPE
O-RING 140X3 NBR70	570163708	5	1	322	11081924	ELEKTROPUMPE

Bezeichnung	Artikel	Pos.	Menge	Seite	Baugruppe	Bezeichnung
O-RING 14X1,1 NBR70	570010108	3	2	468	511449808	WEGEVENTIL
O-RING 15,5X2,5 NBR70	10279914	70	1	372	540270314	FLANSCH KPL
O-RING 150X3 NBR70	518578108	320	2	639	11000367	PUMPENVERTEILERGETRIEB
O-RING 155X3 NBR 70 SPF	726426601	87	1	447	90008841	DREHWERKANTRIEB
O-RING 160X2,5	7624285	21	1	126	11002835	ELEKTROPUMPE
O-RING 160X2,5	7624285	24	1	291	11006306	ELEKTROPUMPE
O-RING 160X2,5	7624285	26	1	348	11114000	ELEKTROPUMPE
O-RING 160X3 NBR70	726204008	402	4	635	96034141	DIESELMOTOR VORM.
O-RING 160X3 NBR70	726204008	402	4	693	96034143	DIESELMOTOR VORM.
O-RING 165X3 FKM 70	726440001	14	1	126	11002835	ELEKTROPUMPE
O-RING 165X3 FKM 70	726440001	16	1	291	11006306	ELEKTROPUMPE
O-RING 165X3 FKM 70	726440001	19	1	348	11114000	ELEKTROPUMPE
O-RING 16X2 NBR70	726407908	(1)	1	849	96060362	KRAFTSTOFFFILTER VORM.
O-RING 17X1,5 NBR70	726430808	48	2	1019	510687808	KUGELHAHN
O-RING 17X2 FPM70	571082608	(2)	1	78	966084508	HYDR.QUERTRAEGER
O-RING 17X2 FPM70	571082608	(2)	1	78	966084508	HYDR.QUERTRAEGER
O-RING 17X2 FPM70	571082608	(2)	1	275	96029361	HYDRAULIK DREHBUEHNE
O-RING 17X2 FPM70	571082608	(2)	1	455	966085508	HYDRAULIK DREHWERK
O-RING 17X2,5 NBR90	726409108	(1)	1	380	966086008	ZUSATZHYDRAULIK MONTAGE
O-RING 180X3 NBR70	726413208	26	1	472	11003525	ELEKTROPUMPE
O-RING 19,4X2,1	11004432	21	1	901	11450338	DRUCKBEGRENZUNGSVENTI
O-RING 20,3X2,4 NBR70	502932908	308	6	1013	96032961	VERROHRUNG DRUCKLUFTA
O-RING 209,14X3,53 NBR70	10342479	15	1	472	11003525	ELEKTROPUMPE
O-RING 20X2 FPM70	571082008	(2)	1	78	966084508	HYDR.QUERTRAEGER
O-RING 20X2 FPM70	571082008	(2)	1	78	966084508	HYDR.QUERTRAEGER
O-RING 20X2 NBR90	510792708	8	2	286	510689408	KUGELHAHN
O-RING 22,2X3 NBR70	540184308	16	1	374	540270514	ANTRIEB KPL
O-RING 22X1,5 FPM70	571082708	(3)	1	78	966084508	HYDR.QUERTRAEGER
O-RING 22X1,5 FPM70	571082708	(3)	1	455	966085508	HYDRAULIK DREHWERK
O-RING 22X2 NBR90	726418408	8	2	1019	510687808	KUGELHAHN
O-RING 230X5 NBR90	570452108	25	1	1260	10467818	TRIEBWERK
O-RING 23X2 NBR70	521204808	2	2	1258	968822801	OELMESSEINRICHTUNG
O-RING 240X4 NBR 70	726426301	(83)	6	110	917523808	RAUPENTRAEGER LI.
O-RING 240X4 NBR 70	726426301	(38)	3	153	917525508	RAUPENTRAEGER LI.
O-RING 240X4 NBR 70	726426301	(83)	3	153	917525508	RAUPENTRAEGER LI.
O-RING 24X2,5 NBR70	726424877	8	2	908	510692308	KUGELHAHN
O-RING 24X3 FPM70	571077408	(4)	1	882	96029372	HYDR.MASCHINENHAUS
O-RING 255X4 NBR 70	726427401	(27)	1	110	917523808	RAUPENTRAEGER LI.
O-RING 255X4 NBR 70	726427401	(27)	1	153	917525508	RAUPENTRAEGER LI.
O-RING 25X2 NBR90	726425308	8	2	857	510693008	KUGELHAHN
O-RING 26,2X3 NBR70	530633508	11	8	913	10678312	KUGELHAHNKOMBINATION
O-RING 265X4 NBR 70	726428201	52	1	115	970706701	PLANETENGETRIEBE
O-RING 26X1,5 FPM70	571082108	(3)	1	78	966084508	HYDR.QUERTRAEGER
O-RING 26X3 NBR90	510711308	4	1	141	511486508	WEGESCHIEBER
O-RING 26X3 NBR90	510711308	(18)	1	241	966561908	ZUSATZHYDR.BOLZENZIEHZ
O-RING 27,3X2,4 NBR70	502634108	8	4	913	10678312	KUGELHAHNKOMBINATION
O-RING 270X3 NBR 70	761032203	73	1	332	90001090	DREHWERKANTRIEB
O-RING 270X3 NBR 70	761032203	73	1	1084	90011209	DREHWERKANTRIEB
O-RING 270X3 NBR 70	761032203	73	1	1230	90006725	DREHWERKANTRIEB
O-RING 275X4 NBR 72	726414803	24	1	332	90001090	DREHWERKANTRIEB
O-RING 275X4 NBR 72	726414803	24	1	1084	90011209	DREHWERKANTRIEB
O-RING 275X4 NBR 72	726414803	24	1	1230	90006725	DREHWERKANTRIEB
O-RING 27X2,5 NBR70	726461208	(22)	3	881	96029372	HYDR.MASCHINENHAUS
O-RING 325X5 NBR70	726416608	9	1	988	965666908	OELBEHAELTER VORM.
O-RING 32X3 FPM70	571076908	(2)	1	34	966084408	HYDRAULIK MITTELTEIL
O-RING 32X3 FPM70	571076908	(2)	1	34	966084408	HYDRAULIK MITTELTEIL
O-RING 32X3 FPM70	571076908	(2)	1	275	96029361	HYDRAULIK DREHBUEHNE
O-RING 32X3 FPM70	571076908	(2)	1	882	96029372	HYDR.MASCHINENHAUS
O-RING 370X4 NBR70	571846508	73	2	447	90008841	DREHWERKANTRIEB
O-RING 400X4 NBR 70	761033903	24	1	447	90008841	DREHWERKANTRIEB

Bezeichnung	Artikel	Pos.	Menge	Seite	Baugruppe	Bezeichnung
O-RING 400X5 NBR 70	761037803	(8)	1	330	970704201	SCHWERLASTSEILWINDE
O-RING 400X5 NBR 70	761037803	8	1	333	90004973	TROMMELLAGERUNG
O-RING 40X3 FPM70	571077108	(4)	1	34	966084408	HYDRAULIK MITTELTEIL
O-RING 40X3 FPM70	571077108	(4)	1	34	966084408	HYDRAULIK MITTELTEIL
O-RING 40X3 FPM70	571077108	(4)	1	275	96029361	HYDRAULIK DREHBUEHNE
O-RING 43X3,5 FKM 70	10443229	3	2	524	919657408	KUEHLWASSERVORWAERM
O-RING 45X3 NBR70	726406008	68	1	332	90001090	DREHWERKANTRIEB
O-RING 45X3 NBR70	726406008	68	1	1084	90011209	DREHWERKANTRIEB
O-RING 45X3 NBR70	726406008	68	1	1230	90006725	DREHWERKANTRIEB
O-RING 530X4 NBR 70	726450801	33	2	1255	90004983	PLANETENGETRIEBE
O-RING 59,69X5,33 FKM 70	7381568	10	2	832	919205608	HARNSTOFFANLAGE
O-RING 60X3 NBR 70	726411301	9	1	1255	90004983	PLANETENGETRIEBE
O-RING 640X4 NBR 70	726455601	26	1	1255	90004983	PLANETENGETRIEBE
O-RING 680X5 NBR 70	761036003	2	1	1255	90004983	PLANETENGETRIEBE
O-RING 6X1,5 NBR90	510712908	11	3	468	511449808	WEGEVENTIL
O-RING 75X3 FKM 70	7009805	9	2	913	10678312	KUGELHAHNKOMBINATION
O-RING 78X3 FKM 70	726433701	7	1	763	11353748	THERMOSTATGEHAEUSE AN
O-RING 850X5 NBR 70	761060703	28	1	1255	90004983	PLANETENGETRIEBE
O-RING 85X2 HNBR 70	10218370	2	1	781	10120541	STARTER
O-RING 88,49X3,53	726431114	39	1	667	10412331	TRIEBWERK
O-RING 94,5X3 VMQ 70	13711602	2	1	756	13701882	HEIZFLANSCH KOMPLETT
O-RING 95X3 NBR70	726405708	96	1	447	90008841	DREHWERKANTRIEB
O-RING AEHNL.ISO 3601-1 100	11008055	4	1	752	10154796	ANSAUGSTUTZEN ANBAU
O-RING AEHNL.ISO 3601-1 101	7380401	6	1	797	11366388	NEBENABTRIEB VORM.
O-RING AEHNL.ISO 3601-1 115	10425261	24	1	761	12490129	WASSERPUMPE MIT BEFEST.
O-RING AEHNL.ISO 3601-1 150	11656620	2	2	705	9078049	ZYLINDER
O-RING AEHNL.ISO 3601-1 15X	7380619	4	1	737	11363553	ANTRIEB FUER HOCHDRUCK
O-RING AEHNL.ISO 3601-1 15X	7380619	4	1	794	10120393	VERSCHLUSSTEILE
O-RING AEHNL.ISO 3601-1 15X	7380619	7	1	908	510692308	KUGELHAHN
O-RING AEHNL.ISO 3601-1 18	10003192	5	1	737	11363553	ANTRIEB FUER HOCHDRUCK
O-RING AEHNL.ISO 3601-1 21,	7380617	11	6	707	10141769	ENDREGELVENTIL
O-RING AEHNL.ISO 3601-1 38	10294497	12	6	706	9078462	AGGREGATETRAEGER ANBA
O-RING AEHNL.ISO 3601-1 41,6	12694375	8	2	714	10134887	OELWANNE MIT BEFEST.
O-RING AEHNL.ISO 3601-1 51	10038573	11	4	767	10143277	KUEHLMITTELKRUEMMER AN
O-RING AEHNL.ISO 3601-1 63,	7380970	14	2	753	10141830	LADELUFTLEITUNG ANBAU
O-RING AEHNL.ISO 3601-1 63	10037224	6	2	763	11353748	THERMOSTATGEHAEUSE AN
O-RING AEHNL.ISO 3601-1 67,5	10040387	5	2	761	12490129	WASSERPUMPE MIT BEFEST.
O-RING AEHNL.ISO 3601-1 67,5	10040387	8	2	763	11353748	THERMOSTATGEHAEUSE AN
O-RING AEHNL.ISO 3601-1 90	10040386	9	1	761	12490129	WASSERPUMPE MIT BEFEST.
O-RING ARP 568 10,52X1,83 NB	501243708	(1)	1	342	966085708	ZUSATZHYDRAULIK WINDE 1
O-RING ARP 568 10,52X1,83 NB	501243708	1	1	1096	471030708	VERSCHRAUBUNG
O-RING ARP 568 10,82X1,78 NB	510718108	27	1	465	511300508	STEUERBLOCK
O-RING ARP 568 10,82X1,78 NB	510718108	27	1	466	10489734	DRUCKBEGRENZUNGSVENTI
O-RING ARP 568 101,19X3,53	513115008	11	1	661	11007831	PUMPENTRAEGER
O-RING ARP 568 101,27X2,62	570049408	10	1	661	11007831	PUMPENTRAEGER
O-RING ARP 568 101,27X2,62	570049808	2	1	654	11007827	PUMPENTRAEGER
O-RING ARP 568 117,07X3,53	514614108	19	1	677	11006000	PUMPENTRAEGER
O-RING ARP 568 12,37X2,62 NB	510746108	10	1	648	571514608	ABSCHALTVENTIL
O-RING ARP 568 12,37X2,62 NB	510746108	1	1	911	10218310	LASTHALTEVENTIL
O-RING ARP 568 12,37X2,62 NB	510746108	11	3	1263	10678417	DECKEL
O-RING ARP 568 12,42X1,78 NB	514591508	26	2	647	11006048	ANSCHLUSSPLATTE
O-RING ARP 568 12,42X1,78 NB	514591508	26	2	653	571514208	ANSCHLUSSPLATTE
O-RING ARP 568 120,24X3,53	726416908	19	1	643	11006045	PUMPENTRAEGER
O-RING ARP 568 120,37X1,78	571240408	12	1	643	11006045	PUMPENTRAEGER
O-RING ARP 568 120,37X1,78	571240408	12	1	677	11006000	PUMPENTRAEGER
O-RING ARP 568 133,02X2,62	570710808	9	1	647	11006048	ANSCHLUSSPLATTE
O-RING ARP 568 133,02X2,62	570710808	9	1	653	571514208	ANSCHLUSSPLATTE
O-RING ARP 568 145,64X3,53	570807108	3	1	794	10120393	VERSCHLUSSTEILE
O-RING ARP 568 151,99X3,53	571117208	3	1	654	11007827	PUMPENTRAEGER
O-RING ARP 568 151,99X3,53	571117208	20	1	677	11006000	PUMPENTRAEGER

Bezeichnung	Artikel	Pos.	Menge	Seite	Baugruppe	Bezeichnung
O-RING ARP 568 158,42X2,62	571239808	9	1	676	571903008	ANSCHLUSSPLATTE
O-RING ARP 568 164,69X3,53	501208008	20	1	643	11006045	PUMPENTRAEGER
O-RING ARP 568 17,12X2,62 NB	510710108	3	2	287	510438508	DRUCKMINDERVENTIL
O-RING ARP 568 17,12X2,62 NB	510710108	15	1	287	510438508	DRUCKMINDERVENTIL
O-RING ARP 568 17,12X2,62 NB	510710108	13	2	1262	10467820	STEUERTEIL
O-RING ARP 568 18,72X2,62 NB	510738308	12	1	659	571900808	REGLERELEMENT
O-RING ARP 568 18,77X1,78 NB	570435708	(4)	2	881	96029372	HYDR.MASCHINENHAUS
O-RING ARP 568 20,29X2,62 NB	726420208	4	1	465	511300508	STEUERBLOCK
O-RING ARP 568 23,52X1,78 N	570652308	25	1	465	511300508	STEUERBLOCK
O-RING ARP 568 23,52X1,78 N	570652308	25	1	466	10489734	DRUCKBEGRENZUNGSVENTI
O-RING ARP 568 304,39X3,53	501208508	(15)	1	1261	10678412	VERSTELLUNG
O-RING ARP 568 32,92X3,53 NB	510587008	405	22	883	96029372	HYDR.MASCHINENHAUS
O-RING ARP 568 32,92X3,53 NB	510587008	(1)	1	883	96029372	HYDR.MASCHINENHAUS
O-RING ARP 568 32,92X3,53 NB	510587008	(1)	1	883	96029372	HYDR.MASCHINENHAUS
O-RING ARP 568 32,92X3,53 NB	510587008	(1)	1	883	96029372	HYDR.MASCHINENHAUS
O-RING ARP 568 34,52X3,53 NB	501204208	16	2	469	510401908	UMSCHALTVENTIL
O-RING ARP 568 37,69X3,53 NB	510586708	553	16	314	966085408	HYDRAULIK DREHBUEHNE
O-RING ARP 568 37,69X3,53 NB	510586708	550	33	341	966085708	ZUSATZHYDRAULIK WINDE 1
O-RING ARP 568 37,69X3,53 NB	510586708	550	33	358	966085808	ZUSATZHYDRAULIK WINDE 2
O-RING ARP 568 37,69X3,53 NB	510586708	557	7	455	966085508	HYDRAULIK DREHWERK
O-RING ARP 568 37,69X3,53 NB	510586708	400	1	635	96034141	DIESELMOTOR VORM.
O-RING ARP 568 37,69X3,53 NB	510586708	1	1	681	511516208	SAE-FLANSCHHAELFTE
O-RING ARP 568 37,69X3,53 NB	510586708	400	1	693	96034143	DIESELMOTOR VORM.
O-RING ARP 568 37,69X3,53 NB	510586708	411	44	883	96029372	HYDR.MASCHINENHAUS
O-RING ARP 568 37,69X3,53 NB	510586708	(1)	1	883	96029372	HYDR.MASCHINENHAUS
O-RING ARP 568 37,69X3,53 NB	510586708	(1)	1	883	96029372	HYDR.MASCHINENHAUS
O-RING ARP 568 37,69X3,53 NB	510586708	550	32	1092	966085608	ZUSATZHYDRAULIK WINDE 4
O-RING ARP 568 37,69X3,53 NB	510586708	550	30	1238	966085908	ZUSATZHYDRAULIK WINDE 3
O-RING ARP 568 37,77X2,62 NB	726419008	10	8	913	10678312	KUGELHAHNKOMBINATION
O-RING ARP 568 4,47X1,78 NB	510714208	13	2	287	510438508	DRUCKMINDERVENTIL
O-RING ARP 568 45,69X2,62 NB	514507808	16	1	668	10009378	ANSCHLUSSPLATTE
O-RING ARP 568 47,22X3,53 NB	510587908	551	10	34	966084408	HYDRAULIK MITTELTEIL
O-RING ARP 568 47,22X3,53 NB	510587908	501	6	132	966084908	HYDR.FAHRANTRIEB
O-RING ARP 568 47,22X3,53 NB	510587908	501	6	168	966085008	HYDR.FAHRANTRIEB
O-RING ARP 568 47,22X3,53 NB	510587908	501	6	195	966084808	HYDR.FAHRANTRIEB
O-RING ARP 568 47,22X3,53 NB	510587908	501	6	221	966084708	HYDR.FAHRANTRIEB
O-RING ARP 568 47,22X3,53 NB	510587908	(1)	1	634	96034141	DIESELMOTOR VORM.
O-RING ARP 568 47,22X3,53 NB	510587908	401	2	635	96034141	DIESELMOTOR VORM.
O-RING ARP 568 47,22X3,53 NB	510587908	401	2	693	96034143	DIESELMOTOR VORM.
O-RING ARP 568 47,22X3,53 NB	510587908	550	3	1270	966086208	ZUSATZHYDRAULIK WINDE 6
O-RING ARP 568 50,47X2,62 NB	570054708	16	1	657	7622495	ANSCHLUSSPLATTE
O-RING ARP 568 52,07X2,62 NB	726426508	6	1	375	510230608	HYDROMOTOR
O-RING ARP 568 56,74X3,53 NB	726421608	5	2	836	96035686	HARNSTOFFTANK VORM.
O-RING ARP 568 56,82X2,62 NB	514598308	15	2	1262	10467820	STEUERTEIL
O-RING ARP 568 56,82X2,62 NB	514598308	12	1	1263	10678417	DECKEL
O-RING ARP 568 6,07X1,78 NB	510738408	15	1	648	571514608	ABSCHALTVENTIL
O-RING ARP 568 64,77X2,62 NB	515705108	15	1	376	570112908	TRIEBWERK
O-RING ARP 568 69,44X3,53 NB	510598908	403	3	635	96034141	DIESELMOTOR VORM.
O-RING ARP 568 69,44X3,53 NB	510598908	403	3	693	96034143	DIESELMOTOR VORM.
O-RING ARP 568 75,87X2,62 NB	514530408	15	1	444	570967508	TRIEBWERK
O-RING ARP 568 75,87X2,62 NB	514530408	(20)	2	646	11006043	VERSTELLPUMPE
O-RING ARP 568 85,32X3,53 NB	510599308	404	1	635	96034141	DIESELMOTOR VORM.
O-RING ARP 568 85,32X3,53 NB	510599308	404	1	693	96034143	DIESELMOTOR VORM.
O-RING ARP 568 9,25X1,78 NB	510719008	26	1	465	511300508	STEUERBLOCK
O-RING ARP 568 9,25X1,78 NB	510719008	26	1	466	10489734	DRUCKBEGRENZUNGSVENTI
O-RING ARP 568 9,25X1,78 NB	510738608	(6)	4	881	96029372	HYDR.MASCHINENHAUS
O-RING ARP 568 91,67X3,53 NB	514523408	4	1	646	11006043	VERSTELLPUMPE
O-RING ARP 568 91,67X3,53 NB	514523408	1	1	654	11007827	PUMPENTRAEGER
O-RING DIN 3771 23,6X2,9 NBR	571817308	(1)	1	128	915740508	ELEKTRIK RAUPENTRAEGER
O-RING DIN 3771 55,25X2,62	511052108	10	1	469	510401908	UMSCHALTVENTIL

Bezeichnung	Artikel	Pos.	Menge	Seite	Baugruppe	Bezeichnung
O-RING DIN 3771-1 340X5 NBR	790347014	330	4	639	11000367	PUMPENVERTEILERGETRIEB
O-RING ISO 3601-1 104,37X3,53	7380773	(4)	1	697	13455092	DIESELMOTOR
O-RING ISO 3601-1 104,37X3,53	7380773	5	2	754	12421642	VERBINDUNGSLEITUNG ANBA
O-RING ISO 3601-1 117,07X3,5	7380604	3	1	737	11363553	ANTRIEB FUER HOCHDRUCK
O-RING ISO 3601-1 117,07X3,5	7380604	5	1	797	11366388	NEBENABTRIEB VORM.
O-RING ISO 3601-1 12,37X2,62	7380935	3	1	756	13701882	HEIZFLANSCH KOMPLETT
O-RING ISO 3601-1 14X1,78 NB	511039008	48	2	286	510689408	KUGELHAHN
O-RING ISO 3601-1 14X1,78 NB	511039008	41	2	1019	510687808	KUGELHAHN
O-RING ISO 3601-1 17,17X1,78	7381103	(2)	1	793	12410651	MOTORREGELUNGSENSORIK
O-RING ISO 3601-1 215,49X3,53	10003746	21	2	472	11003525	ELEKTROPUMPE
O-RING ISO 3601-1 74,00X3,00	7264455	8	2	761	12490129	WASSERPUMPE MIT BEFEST.
O-RING ISO 3601-1 82,22X2,62	7380598	10	2	761	12490129	WASSERPUMPE MIT BEFEST.
O-RING ISO 3601-1 9,25X1,78 F	7380574	5	4	904	10342823	DRUCKREGELVENTIL
O-RING ISO 3601-1 91,67X3,53	7380657	55	1	647	11006048	ANSCHLUSSPLATTE
OBERFLASCHE KPL.	965661508	4	1	387	915753008	A-BOCK
OBERFLASCHE SCHWK. RAL 1	965665408	1	1	401	965661508	OBERFLASCHE KPL.
OBERGURT SCHWK.	96018046	2	1	579	918705808	GRUNDRAHMEN VORM.
OBERTEIL SCHWK. RAL 7015,S	96068143	1	1	529	96054232	OBERTEIL VORM.
OBERTEIL VORM.	96054232	2	1	527	96054231	ARMATUREN RE.
OEL-LUFTKUEHLER	550628308	2	2	848	919965308	KRAFTSTOFFFOERDERUNG
OEL-LUFTKUEHLER	550628308	100	2	1064	96034284	KOMBIKUEHLER VORM.
OELABLASSSCHLAUCH KPL.	10032297	55	1	243	96005686	GRUNDWERKZEUG
OELABLASSSCHRAUBE M26X	789011908	2	1	985	96034679	KRAFTSTOFFBEHAELTER VO
OELABLASSSCHRAUBE M26X	789011908	17	2	987	919203608	OELBEHAELTER KPL.
OELABLASSSCHRAUBE M26X	789011908	13	1	988	965666908	OELBEHAELTER VORM.
OELABLASSSCHRAUBE M26X	789011908	11	1	1066	965896208	KOMBIKUEHLER VORM.
OELABLASSSCHRAUBE M26X	789011908	11	1	1069	965896308	KOMBIKUEHLER VORM.
OELABLASSSCHRAUBE M26X	789011908	33	1	1258	968822801	OELMESSEINRICHTUNG
OELABSCHEIDER ANBAU OEL	10125646	1	2	709	10141843	KURBELGEHAEUSEENTLUEF
OELABSCHEIDER OEL	12404268	2	1	710	10125646	OELABSCHEIDER ANBAU
OELBEHAELTER	90016176	47	6	438	915755208	ROLLENDREHVERB.M.DREHW
OELBEHAELTER KPL.	919203608	177	1	13		LIEBHERR RAUPENKRAN LR
OELBEHAELTER SCHWK. AL	965666808	1	1	988	965666908	OELBEHAELTER VORM.
OELBEHAELTER VORM.	965666908	1	1	987	919203608	OELBEHAELTER KPL.
OELEINFUELLUNG	10128193	23	1	695	13455092	DIESELMOTOR
OELKUEHLER	11005447	2	1	1067	10475633	KUEHLERANLAGE
OELKUEHLER	11005447	2	1	1070	10475634	KUEHLERANLAGE
OELLEITUNG ANBAU	10134883	(2)	1	714	10134887	OELWANNE MIT BEFEST.
OELMESSEINRICHTUNG	968822801	25	1	1253	90005001	KOMPAKTSEILWINDE
OELMESSSTAB	9080347	1	1	715	10127822	OELMESSSTAB KPL.
OELMESSSTAB	927692101	45	1	1258	968822801	OELMESSEINRICHTUNG
OELMESSSTAB 1 1/8"	927554401	1	1	448	927554301	ENTLUEFTUNGSSTUTZEN
OELMESSSTAB KPL.	10127822	21	1	695	13455092	DIESELMOTOR
OELMODULANBAU	11365191	130	1	696	13455092	DIESELMOTOR
OELRUECKLAUFLEITUNG	10137019	1	1	711	10137051	OELRUECKLAUFLEITUNG AN
OELRUECKLAUFLEITUNG 15X	10127927	(5)	1	714	10134887	OELWANNE MIT BEFEST.
OELRUECKLAUFLEITUNG 15X	10137053	2	1	711	10137051	OELRUECKLAUFLEITUNG AN
OELRUECKLAUFLEITUNG 22X	10135023	2	1	776	10141721	ATL-ANBAU
OELRUECKLAUFLEITUNG 22X	10135221	3	1	775	10141720	ATL-ANBAU
OELRUECKLAUFLEITUNG AN	10137051	2	1	709	10141843	KURBELGEHAEUSEENTLUEF
OELRUECKLAUFLEITUNG AN	12550671	2	1	709	10141843	KURBELGEHAEUSEENTLUEF
OELSCHAUGLAS M26X1,5 LEI	774322101	77	2	332	90001090	DREHWERKANTRIEB
OELSCHAUGLAS M26X1,5 LEI	774322101	77	2	1084	90011209	DREHWERKANTRIEB
OELSCHAUGLAS M26X1,5 LEI	774322101	77	2	1230	90006725	DREHWERKANTRIEB
OELSTANDSAUGE G1" ALU	774320108	7	1	988	965666908	OELBEHAELTER VORM.
OELSTANDSSONDE L=50 12/24	10168177	16	1	987	919203608	OELBEHAELTER KPL.
OELWANNE MIT BEFEST. V-	10134887	20	1	695	13455092	DIESELMOTOR
OELWANNE V-MOTOR/D9508	10134879	(1)	1	714	10134887	OELWANNE MIT BEFEST.
OELWANNE VORM. V-MOTOR/	11364377	1	1	714	10134887	OELWANNE MIT BEFEST.
OVALRING 13X60X120 SPF	980060930	5	4	1345	966640408	STANGE KPL.

Bezeichnung	Artikel	Pos.	Menge	Seite	Baugruppe	Bezeichnung
OVALRING 13X60X120 SPF	980060930	5	4	1487	965646208	STANGE VORM.
OVALRING 13X60X120 SPF	980060930	6	4	1489	965523008	STANGE VORM.
OVALRING 13X60X120 SPF	980060930	(5)	2	1490	968244508	STANGE KPL.
OVALRING 13X60X120 SPF	980060930	(5)	4	1491	966191408	STANGE KPL.
OVALRING 13X60X120 SPF	980060930	5	4	1493	966377708	STANGE VORM.
OVALRING 13X60X120 SPF	980060930	(5)	4	1494	966203408	STANGE KPL.
OVALRING 13X60X120 SPF	980060930	(5)	4	1495	966160008	STANGE KPL.
PALETTE SCHWK. T ZN O	966460108	1	1	449	966460008	BOLZENPALETTE
PARABEL-GUMMIPUFFER 30	10040502	100	1	950	919203908	VERKLEIDUNG MASCHINENH
PASSFEDER DIN 6885 A 4X4X1	434000208	5	1	336	10802061	WINDENDREHGEBER
PASSFEDER DIN 6885 B32X18	571827408	410	10	639	11000367	PUMPENVERTEILERGETRIEB
PASSHUELSE 12X20X15,5 100	10123103	14	2	785	10129212	SCHWUNGRADGEHAEUSE AN
PASSHUELSE 15,5X20X15,25 S	9178018	5	2	704	12405456	KURBELGEHAEUSE VORM.
PASSKERBSTIFT ISO 8745 6X	431103708	8	2	1137	915745308	S-RUECKHALTESICHERUNG
PASSKERBSTIFT ISO 8745 6X	431103708	7	4	1307	915745408	D-RUECKHALTESICHERUNG
PASSSCHEIBE 0,8	7023899	21	1	667	10412331	TRIEBWERK
PASSSCHEIBE 58X70X0,1	570114208	17	2	376	570112908	TRIEBWERK
PASSSCHEIBE 58X70X0,3	570114308	18	1	376	570112908	TRIEBWERK
PASSSCHEIBE DIN 988	571377108	215	3	1291	916324608	D-ANLENKSTUECK VORM.
PASSSCHEIBE DIN 988 100X12	500559208	21	4	1418	966660708	GEWICHT KPL.
PASSSCHEIBE DIN 988 16X22X	422014001	23	3	374	540270514	ANTRIEB KPL
PASSSCHEIBE DIN 988 18X25X	605251108	13	4	1411	966657008	ENDSCHALTER KPL.
PASSSCHEIBE DIN 988 18X25X	605251108	13	4	1413	966657108	ENDSCHALTER KPL.
PASSSCHEIBE DIN 988 18X25X	500713708	12	2	1411	966657008	ENDSCHALTER KPL.
PASSSCHEIBE DIN 988 18X25X	500713708	12	2	1413	966657108	ENDSCHALTER KPL.
PASSSCHEIBE DIN 988 56X72X	422006408	66	4	1192	916303308	S-ZWISCHENSTUECK
PASSSCHEIBE DIN 988 63X80X	421000408	17	2	444	570967508	TRIEBWERK
PASSSCHEIBE DIN 988 63X80X	421000508	18	1	444	570967508	TRIEBWERK
PASSSCHRAUBE DIN 609 M12	403501905	263	2	1292	916324608	D-ANLENKSTUECK VORM.
PATCHKABEL 4X2XAWG27/7-1	264809102	16	1	538	96063945	DRAEHTE ARMATUR VORM.
PATCHKABEL 4X2XAWG27/7-5	12102759	376	1	545	96033659	KABELSTRANG
PATCHKABEL 8-5M	10771060	377	1	545	96033659	KABELSTRANG
PATCHKABEL 8-5M	10771060	378	1	545	96033659	KABELSTRANG
PATCHKABEL 8-5M	10771060	379	1	545	96033659	KABELSTRANG
PEDALGEBER 20° SPF	10297309	(10)	1	553	96023877	ELEKTRIK PEDALGEBER
PEDALGEBER 20° SPF	10297309	(10)	1	553	96023877	ELEKTRIK PEDALGEBER
PENDELROLLENLAGER DIN 63	746002401	2	1	1257	968419601	TROMMELLAGERUNG
PENDELROLLENLAGER DIN 6	10171318	(5)	1	330	970704201	SCHWERLASTSEILWINDE
PENDELROLLENLAGER DIN 6	10171318	5	1	333	90004973	TROMMELLAGERUNG
PERSOENLICHE SCHUTZAUSR	916959908	98	1	12		LIEBHERR RAUPENKRAN LR
PILZKOPFBAND 25MM PS18	802102008	149	34	575	918744708	MASCHINENHAUS GRUNDRAH
PILZKOPFBAND 25MM PS18	802102008	14	5.22	594	965887808	DECKEL VORM.
PILZKOPFBAND 25MM PS18	802102008	(9)	10	949	919203908	VERKLEIDUNG MASCHINENH
PILZKOPFBAND 25MM PS18	802102008	(4)	6.15	950	919203908	VERKLEIDUNG MASCHINENH
PILZKOPFBAND 25MM PS18	802102008	90	16	950	919203908	VERKLEIDUNG MASCHINENH
PILZKOPFBAND 25MM PS18	802102008	11	10	951	966167108	TUER VORM.
PILZKOPFBAND 25MM PS18	802102008	14	11.5	953	966167408	DECKEL VORM.
PILZKOPFBAND 25MM PS18	802102008	14	11.5	954	966167508	DECKEL VORM.
PILZKOPFBAND 25MM PS18	802102008	14	9	955	966167908	DECKEL VORM.
PILZKOPFBAND 25MM PS18	802102008	14	11.5	956	966168008	DECKEL VORM.
PILZKOPFBAND 25MM PS18	802102008	14	11.5	957	966168408	DECKEL VORM.
PILZKOPFBAND 25MM PS18	802102008	10	7.6	959	96033989	TUER VORM.
PILZKOPFBAND 25MM PS18	802102008	9	5.2	961	96033991	TUER VORM.
PILZKOPFBAND 25MM PS18	802102008	9	7.1	963	96033993	TUER VORM.
PILZKOPFBAND 25MM PS18	802102008	9	7.1	965	96033996	TUER VORM.
PILZKOPFBAND 25MM PS18	802102008	10	8.5	967	96034004	TUER VORM.
PILZKOPFBAND 25MM PS18	802102008	9	7.72	969	96036311	TUER VORM.
PILZKOPFBAND 25MM PS18	802102008	9	7.72	971	96036313	TUER VORM.
PILZKOPFBAND 25MM PS18	802102008	9	5.81	973	96036315	TUER VORM.
PILZKOPFBAND 25MM PS18	802102008	3	2.71	975	96042450	DECKEL VORM.

Bezeichnung	Artikel	Pos.	Menge	Seite	Baugruppe	Bezeichnung
PILZKOPFBAND 25MM PS18	802102008	3	7.21	977	96042451	DECKEL VORM.
PILZKOPFBAND 25MM PS18	802102008	3	3.06	979	96042452	DECKEL VORM.
PILZKOPFBAND 25MM PS18	802102008	3	3.06	981	96042453	DECKEL VORM.
PLANETENACHSE	570795808	2	3	373	540270414	ABTRIEB KPL
PLANETENGETRIEBE	11005308	1	1	369	10802219	SEILWINDE
PLANETENGETRIEBE	90004983	5	1	1253	90005001	KOMPAKTSEILWINDE
PLANETENGETRIEBE RAL 704	970706701	6	1	110	917523808	RAUPENTRAEGER LI.
PLANETENGETRIEBE RAL 704	970706701	6	1	153	917525508	RAUPENTRAEGER LI.
PLANETENGETRIEBE RAL 704	970706701	6	1	183	917525608	RAUPENTRAEGER RE.
PLANETENGETRIEBE RAL 704	970706701	6	1	210	917525908	RAUPENTRAEGER RE.
PLANETENRAD	90001664	17	5	115	970706701	PLANETENGETRIEBE
PLANETENRAD	90001668	27	3	115	970706701	PLANETENGETRIEBE
PLANETENRAD	90001672	37	3	115	970706701	PLANETENGETRIEBE
PLANETENSTUFE	11005313	11	1	370	11005308	PLANETENGETRIEBE
PLANETENSTUFE	11005314	21	1	370	11005308	PLANETENGETRIEBE
PLANETENTRAEGER	11005316	24	1	370	11005308	PLANETENGETRIEBE
PLANETENTRAEGER	570795908	1	1	373	540270414	ABTRIEB KPL
PLATINE	11004019	(1)	1	508	10651874	KABINE
PLATINE	11080377	2	1	510	10492873	KLIMAANLAGE
PLATTE	10144874	2	1	783	10144678	ABDECKPLATTE ANBAU
PLATTE 10X80X200 PA6G	288132008	124	2	1290	916324608	D-ANLENKSTUECK VORM.
PLATTE 10X975X110 PA6G	97001501	2	1	156	966289508	FUEHRUNG
PLATTE 10X975X110 PA6G	97001501	2	1	213	966277408	FUEHRUNG
PLATTE 1130X110X10 PA6G	97001425	2	1	119	966289108	FUEHRUNG KPL.
PLATTE 1130X110X10 PA6G	97001425	2	1	188	966259008	FUEHRUNG KPL.
PLATTE 15X100X290 PA6G	97000014	70	4	1289	916324608	D-ANLENKSTUECK VORM.
PLATTE 15X290X120 S690QL R	97004673	22	2	1157	916332108	S-KOPFSTUECK
PLATTE 15X30X50 PA6G	288176208	12	1	24	966200708	SCHLEIFRINGKOERPER EINBA
PLATTE 15X90X100 PA6G	932724708	134	1	575	918744708	MASCHINENHAUS GRUNDRAH
PLATTE 180X100X25 PA6G	97000084	120	2	1290	916324608	D-ANLENKSTUECK VORM.
PLATTE 180X100X25 PA6G	97000084	3	2	1296	966221808	MITNEHMER LINKS
PLATTE 180X100X25 PA6G	97000084	3	2	1297	966221908	MITNEHMER RECHTS
PLATTE 30X1350X120 S355J2	97091343	15	6	1499	96011234	CONTAINER KPL.
PLATTE 30X1350X120 S355J2	97091343	16	6	1501	96011235	CONTAINER KPL.
PLATTE 30X1350X120 S355J2	97091343	18	6	1503	96011236	CONTAINER KPL.
PLATTE 30X1800X350 S355J2+	97077935	(1)	1	1483	96004014	TRANSPORT
PLATTE 30X95X500 PA6G	97011422	6	4	1476	966846208	FUSS KPL.
PLATTE 40X200X250 PA6G	97007099	121	4	1340	915745708	D-KOPFSTUECK VORM.
PLEUELBUCHSE 54,475X59,1	12450073	(3)	1	723	10116876	PLEUELSTANGE ANBAU
PLEUELSCHRAUBE M14X1,5X	9077199	(1)	2	723	10116876	PLEUELSTANGE ANBAU
PLEUELSCHRAUBE M14X1,5X	12446830	(2)	2	723	10116876	PLEUELSTANGE ANBAU
PLEUELSTANGE ANBAU V-M	10116876	60	8	696	13455092	DIESELMOTOR
PLEUELSTANGE V-MOTORX9	10116877	1	1	723	10116876	PLEUELSTANGE ANBAU
PLEUELSTANGE V-MOTORX9	10116877	1	1	723	10116876	PLEUELSTANGE ANBAU
PLEUELSTANGE V-MOTORX9	12446853	1	1	723	10116876	PLEUELSTANGE ANBAU
PLEUELSTANGE V-MOTORX9	12446853	1	1	723	10116876	PLEUELSTANGE ANBAU
PLEUELSTANGE V-MOTORX9	12446854	(1)	1	723	10116876	PLEUELSTANGE ANBAU
PODEST 2885X670X217 ALUMI	10875207	42	1	329	915751408	WINDE 1 VORM.
PODEST ALU SPF	965888708	22	1	573	918744708	MASCHINENHAUS GRUNDRAH
PODEST ALU SPF	965888808	23	1	573	918744708	MASCHINENHAUS GRUNDRAH
PODEST ALU SPF	965888908	24	2	573	918744708	MASCHINENHAUS GRUNDRAH
PODEST ALU SPF	965889008	25	1	573	918744708	MASCHINENHAUS GRUNDRAH
PODEST HINTEN ALU SPF	966041308	1	1	595	965888608	PODEST KPL.
PODEST KPL.	96026457	6	1	55	919045208	QUERTRAEGER
PODEST KPL.	965888608	21	1	573	918744708	MASCHINENHAUS GRUNDRAH
PODEST KPL.	966410908	6	2	1437	919784608	SCHWEBEBALLAST
PODEST KPL.LI.	96026100	3	1	55	919045208	QUERTRAEGER
PODEST KPL.MITTE	966081808	5	1	55	919045208	QUERTRAEGER
PODEST KPL.RE.	96026289	4	1	55	919045208	QUERTRAEGER
PODEST LH 1300 ALU SPF	966240008	20	1	428	96038696	LAUFSTEG DREHBUEHNE

Bezeichnung	Artikel	Pos.	Menge	Seite	Baugruppe	Bezeichnung
PODEST LV 1064 ALU SPF	966239908	19	1	428	96038696	LAUFSTEG DREHBUEHNE
PODEST LV 646 ALU SPF	966460908	24	1	428	96038696	LAUFSTEG DREHBUEHNE
PODEST M 1500 ALU SPF	965901008	18	9	428	96038696	LAUFSTEG DREHBUEHNE
PODEST RB 1500 ALU SPF	966240908	22	1	428	96038696	LAUFSTEG DREHBUEHNE
PODEST RH 1300 ALU SPF	966240408	21	1	428	96038696	LAUFSTEG DREHBUEHNE
PODEST RV 936 ALU SPF	966241408	23	1	428	96038696	LAUFSTEG DREHBUEHNE
PODEST SCHWK.	966411008	1	1	1454	966410908	PODEST KPL.
PODEST SCHWK. T ZN O	96026455	1	1	70	96026457	PODEST KPL.
PODEST SCHWK.LI. T ZN O	96026099	1	1	61	96026100	PODEST KPL.LI.
PODEST SCHWK.MITTE T ZN	966082208	1	1	68	966081808	PODEST KPL.MITTE
PODEST SCHWK.RE. T ZN O	96026284	1	1	65	96026289	PODEST KPL.RE.
PODEST SEITE ALUMINIUM SP	966495408	151	1	1290	916324608	D-ANLENKSTUECK VORM.
PODEST SEITE ALUMINIUM SP	966495508	152	1	1290	916324608	D-ANLENKSTUECK VORM.
PODEST SEITE ALUMINIUM SP	966495608	153	1	1290	916324608	D-ANLENKSTUECK VORM.
PODEST SEITE ALUMINIUM SP	966620508	219	2	1291	916324608	D-ANLENKSTUECK VORM.
PODESTLEITER 2-73X0,12M AL	11007669	165	1	430	96038696	LAUFSTEG DREHBUEHNE
POLYAMIDROHR DIN 73378 6	10873149	11	60	124	915742708	ZENTRALSCHMIERUNG RAUP
POLYAMIDROHR DIN 73378 6	10873149	11	60	163	915744408	ZENTRALSCHMIERUNG RAUP
POLYAMIDROHR DIN 73378 6	10873149	11	60	190	915744608	ZENTRALSCHMIERUNG RAUP
POLYAMIDROHR DIN 73378 6	10873149	11	60	216	915744508	ZENTRALSCHMIERUNG RAUP
POLYAMIDROHR DIN 73378 6	10873149	8	8	320	916945008	ZENTRALSCHMIERANLAGE O
POLYAMIDROHR DIN 73378 6	10873149	8	9	346	916997308	ZENTRALSCHMIERANLAGE
POLYAMIDROHR DIN 73378 6	10873149	8	9	363	916998708	ZENTRALSCHMIERANLAGE WI
POLYAMIDROHR DIN 73378 6	10873149	9	11	1098	91002039	ZENTRALSCHMIERANLAGE
POLYAMIDROHR DIN 73378 6	10873149	8	14	1244	917006408	ZENTRALSCHMIERANLAGE WI
POLYAMIDROHR DIN 73378 6	10873149	2	7	1275	917016708	ZENTRALSCHMIERANLAGE
PRATZE SINT-D32	10129999	2	1	739	10152866	INJEKTOR MIT BEFEST.
PRESSKLEMME 2 CU	11170565	(4)	3	59	965956208	TREPPE
PRESSKLEMME 2 CU	11170565	97	4	1193	916303308	S-ZWISCHENSTUECK
PRESSKLEMME 2 CU	11170565	96	4	1199	916303208	S-ZWISCHENSTUECK
PRESSKLEMME 2 CU	11170565	96	4	1205	916303108	S-ZWISCHENSTUECK
PRESSKLEMME 2 CU	11170565	96	4	1208	916303008	S-ZWISCHENSTUECK
PRESSKLEMME 2 CU	11170565	96	4	1212	916302708	S-ZWISCHENSTUECK
PRESSKLEMME 2 CU	11170565	98	4	1218	916302908	S-ADAPTER
PRESSKLEMME 2 CU	11170565	61	2	1250	915753308	WINDE 6 VORM.
PRESSKLEMME 2 CU	11170565	217	16	1291	916324608	D-ANLENKSTUECK VORM.
PRESSKLEMME 2 CU	11170565	5	2	1301	965764708	BOLZEN M.RINGSCHRAUBE
PRESSKLEMME 2 CU	11170565	(4)	2	1382	916303808	D-ZWISCHENSTUECK
PRESSKLEMME 2 CU	11170565	5	2	1385	966140608	BOLZEN M.RINGSCHRAUBE
PROFIL	10492859	50	4	508	10651874	KABINE
PROFIL 80.0X1280 S235JR+AR	97008722	223	1	1291	916324608	D-ANLENKSTUECK VORM.
PROFILRING P-R8-L/S A2GS	477100208	38	1	408	91002096	ZENTRALSCHMIERUNG
PROFILRING P-R8-L/S A2GS	477100208	27	2	1098	91002039	ZENTRALSCHMIERANLAGE
PROFILRING PR18-L A3P	477102608	(2)	1	494	919258508	ZUSATZHEIZUNG OW
PROFILRING PR22-L A3P	477102808	3	1	501	968652008	ROHRSTUTZEN KPL.
PROFILRING PR6-S/L A3P	477101408	21	5	408	91002096	ZENTRALSCHMIERUNG
PROFILRING PR6-S/L A3P	477101408	316	2	1013	96032961	VERROHRUNG DRUCKLUFTA
PROFILRING PR6-S/L A3P	477101408	16	5	1098	91002039	ZENTRALSCHMIERANLAGE
PROFILSCHELLE 163,0/K1	10494116	(13)	1	700	13455092	DIESELMOTOR
PROFILSCHELLE 163,0/K1	10494116	181	3	811	919203408	SCHALLDAEMPFERANLAGE O
PROFILSCHELLE 163,0/K1	10494116	181	4	818	919203508	SCHALLDAEMPFERANLAGE
PROFILSCHELLE 191,6/K1	10494117	182	3	811	919203408	SCHALLDAEMPFERANLAGE O
PROFILSCHELLE 191,6/K1	10494117	182	3	818	919203508	SCHALLDAEMPFERANLAGE
PROFILSCHELLE 324/K1	12569713	7	6	813	11446927	SCRFILTER-BAUGRUPPE
PROFILZYLINDER VERSCH.SC	10290321	9	1	952	966167308	TUER
PROPORTIONALMAGNET 24V	10471437	2	2	644	10814299	ANSTEUERGERAET
PROPORTIONALMAGNET 24V	10471437	(2)	2	652	11007825	VERSTELLPUMPE
PROPORTIONALMAGNET 24V	10471437	2	2	678	11002353	ANSTEUERGERAET
PROPORTIONALVENTIL	10340256	56	1	680	10102064	REGLER
PRUEFADAPTER	910506108	10	1	1007	96033580	VERKABELUNG MONTAGETA

Bezeichnung	Artikel	Pos.	Menge	Seite	Baugruppe	Bezeichnung
PRUEFANSCHLUSS M22X1,5	502921408	620	1	1013	96032961	VERROHRUNG DRUCKLUFTA
PUMPE	10492875	96	1	508	10651874	KABINE
PUMPE	10492875	1	1	510	10492873	KLIMAANLAGE
PUMPE 24V	591712214	35	1	508	10651874	KABINE
PUMPE VORM.	968517508	3	1	834	96035875	HARNSTOFFANLAGE UNTEN
PUMPE VORM.	968517508	3	1	844	96035878	HARNSTOFFANLAGE OBEN
PUMPENELEMENT	10038275	9	2	322	11081924	ELEKTROPUMPE
PUMPENELEMENT	10216340	13	1	322	11081924	ELEKTROPUMPE
PUMPENELEMENT	10216340	12	1	472	11003525	ELEKTROPUMPE
PUMPENELEMENT	11001770	39	1	126	11002835	ELEKTROPUMPE
PUMPENELEMENT	11001770	39	2	291	11006306	ELEKTROPUMPE
PUMPENELEMENT	11006053	38	1	126	11002835	ELEKTROPUMPE
PUMPENELEMENT	774387508	11	1	322	11081924	ELEKTROPUMPE
PUMPENGEHAEUSE	10014693	4	1	126	11002835	ELEKTROPUMPE
PUMPENGEHAEUSE	10014693	4	1	291	11006306	ELEKTROPUMPE
PUMPENGEHAEUSE	10014693	4	1	322	11081924	ELEKTROPUMPE
PUMPENGEHAEUSE	10014693	4	1	472	11003525	ELEKTROPUMPE
PUMPENTRAEGER	10814298	4	1	663	11007842	VERSTELLPUMPE
PUMPENTRAEGER	10814319	4	1	645	11006042	VERSTELLPUMPE
PUMPENTRAEGER	10814319	4	1	650	11007834	VERSTELLPUMPE
PUMPENTRAEGER	10814319	4	1	674	11005997	VERSTELLPUMPE
PUMPENTRAEGER	11006000	4	1	675	11005998	VERSTELLPUMPE
PUMPENTRAEGER	11006045	4	1	641	11006041	VERSTELLPUMPE
PUMPENTRAEGER	11007827	4	1	652	11007825	VERSTELLPUMPE
PUMPENTRAEGER	11007831	7	1	655	11007826	VERSTELLPUMPE
PUMPENTRAEGER	7023889	7	1	665	11065840	VERSTELLPUMPE
PUMPENVERTEILERGETRIEB	11000367	100	1	634	96034141	DIESELMOTOR VORM.
PUMPENVERTEILERGETRIEB	11000367	100	1	692	96034143	DIESELMOTOR VORM.
QUERSTREBE SCHWK.	96019615	1	1	623	96018031	BEFESTIGUNGSTEILE GRUN
QUERTRAEGER	919045208	1	1	49	919027108	QUERTRAEGER KPL.
QUERTRAEGER	919045208	1	1	93	919027308	QUERTRAEGER KPL.
QUERTRAEGER	966887508	1	2	1437	919784608	SCHWEBEBALLAST
QUERTRAEGER KPL. HINTEN	919027308	7	1	12		LIEBHERR RAUPENKRAN LR
QUERTRAEGER KPL. VORN	919027108	6	1	12		LIEBHERR RAUPENKRAN LR
QUERTRAEGER SCHWK.	966887608	1	1	1439	966887508	QUERTRAEGER
QUERTRAEGER STAHLBAU	965683008	1	1	55	919045208	QUERTRAEGER
RADIALDICHTRING 70X90X7	7008986	10	1	334	10650139	VERSTELLMOTOR
RADIALDICHTRING 70X90X7	7008986	10	1	1085	10675803	VERSTELLMOTOR
RADIALGEBLAESE 24	10099809	65	1	508	10651874	KABINE
RADIALWELLENDICHTRING B	710062601	64	2	332	90001090	DREHWERKANTRIEB
RADIALWELLENDICHTRING B	710062601	64	2	1084	90011209	DREHWERKANTRIEB
RADIALWELLENDICHTRING B	710062601	64	2	1230	90006725	DREHWERKANTRIEB
RADIALWELLENDICHTRING DI	710031208	10	1	373	540270414	ABTRIEB KPL
RADIALWELLENDICHTRING DI	710035901	11	1	332	90001090	DREHWERKANTRIEB
RADIALWELLENDICHTRING DI	710035901	11	1	1084	90011209	DREHWERKANTRIEB
RADIALWELLENDICHTRING DI	710035901	11	1	1230	90006725	DREHWERKANTRIEB
RADIALWELLENDICHTRING DI	710033508	8	1	1257	968419601	TROMMELLAGERUNG
RADIALWELLENDICHTRING DI	710035908	7	1	1257	968419601	TROMMELLAGERUNG
RADIALWELLENDICHTRING DI	710036101	11	2	447	90008841	DREHWERKANTRIEB
RADIALWELLENDICHTRING DI	10030443	(4)	1	330	970704201	SCHWERLASTSEILWINDE
RADIALWELLENDICHTRING DI	10030443	4	1	333	90004973	TROMMELLAGERUNG
RADIALWELLENDICHTRING D	570151908	15	1	374	540270514	ANTRIEB KPL
RADIALWELLENDICHTRING DI	570720908	310	1	639	11000367	PUMPENVERTEILERGETRIEB
RADIALWELLENDICHTRING D	710027101	7	2	1255	90004983	PLANETENGETRIEBE
RADIALWELLENDICHTRING DI	710054401	4	1	332	90001090	DREHWERKANTRIEB
RADIALWELLENDICHTRING DI	710054401	4	1	1084	90011209	DREHWERKANTRIEB
RADIALWELLENDICHTRING DI	710054401	4	1	1230	90006725	DREHWERKANTRIEB
RADIALWELLENDICHTRING T	10166573	31	1	1255	90004983	PLANETENGETRIEBE
RADIALWELLENDICHTRING T	10166630	64	2	447	90008841	DREHWERKANTRIEB
RAENDELMUTTER	12100707	100	1	1031	962282308	ARMLEHNE RECHTS

Bezeichnung	Artikel	Pos.	Menge	Seite	Baugruppe	Bezeichnung
RAENDELSCHRAUBE M5X10	10449664	51	8	996	96069348	AUFBAUTEILE MONTAGETAFE
RAENDELSCHRAUBE M5X10	10449664	33	16	1021	96035787	AUSRUESTUNG KAMERA KAB
RAHMEN KPL.	916997508	2	1	503	918998308	KRANFUEHRERKABINE KPL.
RAHMEN KPL.	96039225	1	1	418	96038694	LAUFSTEG DREHBUEHNE
RAHMEN SCHWK.	96034290	4	1	1064	96034284	KOMBIKUEHLER VORM.
RAHMEN SCHWK.	965906208	3	1	1064	96034284	KOMBIKUEHLER VORM.
RAHMEN SCHWK.	967013508	1	1	513	916997508	RAHMEN KPL.
RAHMEN SCHWK. RAL 1007	965665308	1	1	390	965661008	RAHMEN VORM.
RAHMEN SCHWK. RAL 1007	965917108	24	1	1128	916305808	S-ANLENKSTUECK VORM.
RAHMEN SCHWK. RAL 1007	966477008	14	1	1288	916324608	D-ANLENKSTUECK VORM.
RAHMEN SCHWK. T ZN O	96038706	1	1	421	96039225	RAHMEN KPL.
RAHMEN SCHWK. T ZN O	96039226	2	1	418	96038694	LAUFSTEG DREHBUEHNE
RAHMEN SCHWK. T ZN O	96039300	3	1	428	96038696	LAUFSTEG DREHBUEHNE
RAHMEN SCHWK. T ZN O	966166108	1	1	230	966165908	KLAPPRAHMEN VORM.
RAHMEN SCHWK. T ZN O	967110508	4	1	428	96038696	LAUFSTEG DREHBUEHNE
RAHMEN SCHWK. T ZN O	967110608	5	1	428	96038696	LAUFSTEG DREHBUEHNE
RAHMEN SCHWK.RE.	965906408	5	1	1064	96034284	KOMBIKUEHLER VORM.
RAHMEN VORM.	965661008	1	1	387	915753008	A-BOCK
RAHMENTEIL HINTEN T ZN O	965939508	3	1	59	965956208	TREPPE
RAHMENTEIL VORNE S355J2H	965943808	4	1	59	965956208	TREPPE
RAMMSCHUTZ SCHWK.	965764108	2	1	329	915751408	WINDE 1 VORM.
RAMMSCHUTZ SCHWK.	965764108	2	1	352	915751608	WINDE 2 VORM.
RAMMSCHUTZ SCHWK.	966344108	3	1	1227	915753108	WINDE 3 VORM.
RASTBOLZEN	570796908	60	1	372	540270314	FLANSCH KPL
RASTBOLZEN NIROSTA	704231608	26	1	59	965956208	TREPPE
RASTBOLZEN NIROSTA	704231608	106	2	429	96038696	LAUFSTEG DREHBUEHNE
RASTBOLZEN NIROSTA	704231608	10	16	481	966356408	KAMERAANBAU DREHBUEHN
RASTBOLZEN NIROSTA	704231608	5	4	484	966910608	KAMERAANBAU D-ANLENKS
RASTBOLZEN NIROSTA	704231608	7	1	486	966358008	KAMERAANBAU WINDE 5
RASTBOLZEN NIROSTA	704231608	10	1	1186	968112008	MECH.ANBAUTEILE SCHEINW
RASTBOLZEN NIROSTA	704231608	7	1	1187	968099808	KAMERAHALTER VORM.
RASTBOLZEN NIROSTA	704231608	6	1	1455	965466808	TUER KPL.
RASTE	10492347	19	1	1027	10877138	FAHRERSITZ
RASTHEBEL	11006668	2	1	1108	10475436	GURTTRAGESYSTEM
RASTHUELSE	570796808	33	1	372	540270314	FLANSCH KPL
RASTRIEGEL NIROSTA	10010025	106	2	418	96038694	LAUFSTEG DREHBUEHNE
RASTRIEGEL NIROSTA	10010025	124	6	429	96038696	LAUFSTEG DREHBUEHNE
RAUPENMITTELTEIL	917528708	1	1	16	917520308	RAUPENMITTELTEIL KPL.
RAUPENMITTELTEIL KPL.	917520308	4	1	12		LIEBHERR RAUPENKRAN LR
RAUPENMITTELTEIL STAHLBA	965721008	1	1	22	917528708	RAUPENMITTELTEIL
RAUPENTRAEGER KPL.LI. HIN	917520908	12	1	12		LIEBHERR RAUPENKRAN LR
RAUPENTRAEGER KPL.LI. V	917520808	10	1	12		LIEBHERR RAUPENKRAN LR
RAUPENTRAEGER KPL.RE. H	917521108	16	1	12		LIEBHERR RAUPENKRAN LR
RAUPENTRAEGER KPL.RE. V	917521008	14	1	12		LIEBHERR RAUPENKRAN LR
RAUPENTRAEGER LI. HINTEN	917525508	1	1	144	917520908	RAUPENTRAEGER KPL.LI.
RAUPENTRAEGER LI. VORN	917523808	1	1	103	917520808	RAUPENTRAEGER KPL.LI.
RAUPENTRAEGER RE. HINTE	917525908	1	1	201	917521108	RAUPENTRAEGER KPL.RE.
RAUPENTRAEGER RE. VORN	917525608	1	1	176	917521008	RAUPENTRAEGER KPL.RE.
RAUPENTRAEGER STAHLBAU	965748808	1	1	153	917525508	RAUPENTRAEGER LI.
RAUPENTRAEGER STAHLBAU	965775708	1	1	110	917523808	RAUPENTRAEGER LI.
RAUPENTRAEGER STAHLBAU	965650108	1	1	210	917525908	RAUPENTRAEGER RE.
RAUPENTRAEGER STAHLBAU	965649008	1	1	183	917525608	RAUPENTRAEGER RE.
REDUKTION M20X1,5/M16X1,5	602606208	507	1	265	96045406	LEITUNG
REDUKTION M20X1,5/M16X1,5	602606208	504	2	273	96041505	LEITUNG
REDUKTION M25X1,5/M20X1,5	602606408	15	2	29	966138208	KLEMMKASTEN VORM.
REDUKTION M25X1,5/M20X1,5	602606408	421	1	1327	966842008	LEITUNGSTROMMEL KPL.
REDUKTION M25X1,5/M20X1,5	602606408	505	1	1461	967035508	LEITUNG
REDUKTION M32X1,5/M20X1,5	602606508	506	1	265	96045406	LEITUNG
REDUKTION M32X1,5/M20X1,5	602606508	508	1	272	96041617	LEITUNG
REDUKTION M32X1,5/M20X1,5	602606508	503	3	273	96041505	LEITUNG

Bezeichnung	Artikel	Pos.	Menge	Seite	Baugruppe	Bezeichnung
REDUKTION M32X1,5/M20X1,5	602606508	505	1	927	96066542	LEITUNG
REDUKTION M32X1,5/M20X1,5	602606508	422	1	1327	966842008	LEITUNGSTROMMEL KPL.
REDUKTION M32X1,5/M20X1,5	602606508	7	1	1459	967035308	LEITUNGSTROMMEL KPL.
REDUKTION M32X1,5/M25X1,5	602606608	(506)	2	89	966448108	KLEMMKASTEN VORM.
REDUKTION M32X1,5/M25X1,5	602606608	(506)	2	100	966448308	KLEMMKASTEN VORM.
REDUKTION M32X1,5/M25X1,5	602606608	502	1	270	96041616	LEITUNG
REDUKTION M32X1,5/M25X1,5	602606608	504	1	272	96041617	LEITUNG
REDUKTION M40X1,5/M25X1,5	602606708	502	1	272	96041617	LEITUNG
REDUKTION M40X1,5/M25X1,5	602606708	509	1	1326	966885808	LEITUNG
REDUKTION M40X1,5/M32X1,5	602606808	285	1	1140	966265208	LEITUNGSTROMMEL KPL.
REDUKTION M50X1,5/M40X1,5	602607008	17	1	29	966138208	KLEMMKASTEN VORM.
REDUKTIONSMITTEL-DRUCK	12906325	9	1	834	96035875	HARNSTOFFANLAGE UNTEN
REDUKTIONSMITTEL-DRUCK	12906325	9	1	844	96035878	HARNSTOFFANLAGE OBEN
REDUKTIONSMITTEL-SAUGLE	10144288	8	1	834	96035875	HARNSTOFFANLAGE UNTEN
REDUKTIONSMITTEL-SAUGLE	10144288	8	1	844	96035878	HARNSTOFFANLAGE OBEN
REDUKTIONSMITTELINJEKT	10144093	12	1	834	96035875	HARNSTOFFANLAGE UNTEN
REDUKTIONSMITTELINJEKT	10144093	10	1	844	96035878	HARNSTOFFANLAGE OBEN
REDUKTIONSMITTELPUMPE A	11373478	2	1	839	968517508	PUMPE VORM.
REDUZIERSTUECK 60X80 L=19	10678802	102	1	1041	919208108	HEIZUNG MASCHINENHAUS
REDUZIERSTUTZEN GAI 8 M14	10137419	12	1	746	12492804	KRAFTSTOFFLEITUNGEN
REDUZIERSTUTZEN GR 22/15	12100684	412	1	635	96034141	DIESELMOTOR VORM.
REDUZIERSTUTZEN GR 22/15	12100684	412	1	693	96034143	DIESELMOTOR VORM.
REDUZIERSTUTZEN RI 9 M10x	9270340	11	1	759	10141807	ANBAUTEILE LUFTPRESSER
REDUZIERUNG M25X1,5 M16	10044648	15	1	1074	96073627	FREMDEINSPEISUNG VORM.
REDUZIERUNG M25X1,5 M16	10044648	15	1	1075	96073628	FREMDEINSPEISUNG VORM.
REDUZIERUNG M25X1,5 M16	10044648	15	1	1076	96070816	FREMDEINSPEISUNG VORM.
REDUZIERUNG M25X1,5 M16	10044648	15	1	1077	96070817	FREMDEINSPEISUNG VORM.
REDUZIERUNG R1/4"- M20X1,5	774386508	10	1	1244	917006408	ZENTRALSCHMIERANLAGE WI
REDUZIERVERSCHRAUBUNG	247030202	809	1	887	96029372	HYDR.MASCHINENHAUS
REGELVENTIL	10125692	(2)	1	710	10125646	OELABSCHEIDER ANBAU
REGLER	10102064	3	1	679	11065801	VERSTELLPUMPE
REGLER	11007829	3	1	655	11007826	VERSTELLPUMPE
REGLER	11065853	3	1	665	11065840	VERSTELLPUMPE
REGLER	571900508	3	1	671	10411732	VERSTELLPUMPE
REGLERELEMENT	10008148	(1)	1	665	11065840	VERSTELLPUMPE
REGLERELEMENT	10102066	(1)	1	679	11065801	VERSTELLPUMPE
REGLERELEMENT	10102067	1	1	680	10102064	REGLER
REGLERELEMENT	11007830	3	1	658	11007829	REGLER
REGLERELEMENT	571900808	2	1	658	11007829	REGLER
REGLERELEMENT	571900808	(2)	1	665	11065840	VERSTELLPUMPE
REGLERELEMENT	571900808	(5)	1	665	11065840	VERSTELLPUMPE
REGLERELEMENT	571900808	2	1	672	571900508	REGLER
REGLERELEMENT	571900908	3	1	672	571900508	REGLER
RELAIS 24V/1S 26X26X24MM	630105108	18	2	534	96063943	AUFBAUTEILE MONTAGEPLA
RELAIS 24V/1S 26X26X24MM	630105108	95	14	997	96069348	AUFBAUTEILE MONTAGETAFE
RELAIS 24V/1S SPF	630105308	13	4	804	96033201	ELEKTRIK BATTERIEKASTEN
RELAIS 24V/1W 26X26X24MM	630105408	34	6	996	96069348	AUFBAUTEILE MONTAGETAFE
RELAISSTECKSOCKEL	630122908	519	4	537	96063944	DRAEHTE KPL.ARMATUR
RELAISSTECKSOCKEL	630122908	35	25	996	96069348	AUFBAUTEILE MONTAGETAFE
RELAISSTECKSOCKEL	630122908	(501)	25	1007	96033580	VERKABELUNG MONTAGETA
REPARATURSATZ	10650501	(998)	1	275	96029361	HYDRAULIK DREHBUEHNE
REPARATURSATZ	11003094	999	1	1016	502657308	LUFTTROCKNER
REPARATURSATZ	12580834	1	1	727	10122646	ZYLINDERKOPFDECKEL ANBA
REPARATURSATZ	12580834	1	1	730	11364325	ZYLINDERKOPFDECKEL VORM
REPARATURSATZ	12594084	6	1	750	10153631	LECKOELLEITUNG ANBAU
REPARATURSATZ	570591208	(999)	1	1013	96032961	VERROHRUNG DRUCKLUFTA
REPARATURSATZ FEDERKA	11000078	900	3	83	511312108	STEUERBLOCK
REPARATURSATZ SICHERUN	967361508	3	1	1118	10285336	TASCHENSCHLOSS
RIEGEL KPL.	966971308	247	1	576	918744708	MASCHINENHAUS GRUNDRAH
RIEMENSCHEIBE	9077281	7	1	778	10146947	GENERATOR ANBAU

Bezeichnung	Artikel	Pos.	Menge	Seite	Baugruppe	Bezeichnung
RILLENKUGELLAGER	571727308	6	1	372	540270314	FLANSCH KPL
RILLENKUGELLAGER 50X65X7	10114838	8	1	26	10815646	SCHLEIFRINGUEBERTRAEGE
RILLENKUGELLAGER DIN 625	745194708	12	1	374	540270514	ANTRIEB KPL
RILLENKUGELLAGER DIN 625	540507308	3	1	26	10815646	SCHLEIFRINGUEBERTRAEGE
RILLENKUGELLAGER DIN 625	540511608	23	1	373	540270414	ABTRIEB KPL
RILLENKUGELLAGER DIN 625	745120308	40	1	372	540270314	FLANSCH KPL
RILLENKUGELLAGER DIN 625	745128808	7	2	1441	966888308	SCHALTEINHEIT
RILLENKUGELLAGER DIN 625	745128808	7	2	1442	966916408	SCHALTEINHEIT
RILLENKUGELLAGER DIN 625	571827008	285	4	639	11000367	PUMPENVERTEILERGETRIEB
RILLENKUGELLAGER DIN 625	571826908	290	4	639	11000367	PUMPENVERTEILERGETRIEB
RILLENKUGELLAGER DIN 625	745123801	23	1	1255	90004983	PLANETENGETRIEBE
RILLENKUGELLAGER DIN 625	745159301	66	1	332	90001090	DREHWERKANTRIEB
RILLENKUGELLAGER DIN 625	745159301	66	1	1084	90011209	DREHWERKANTRIEB
RILLENKUGELLAGER DIN 625	745159301	66	1	1230	90006725	DREHWERKANTRIEB
RILLENKUGELLAGER DIN 625	745141201	4	1	1255	90004983	PLANETENGETRIEBE
RILLENKUGELLAGER DIN 625	571819808	66	1	447	90008841	DREHWERKANTRIEB
RILLENKUGELLAGER DIN 625	745149308	(2)	2	245	926573208	MONTAGEROLLE
RILLENKUGELLAGER DIN 625	745149608	4	2	1163	966532808	SCHUTZWALZE KPL.
RILLENKUGELLAGER DIN 625	745141814	280	2	639	11000367	PUMPENVERTEILERGETRIEB
RILLENKUGELLAGER DIN 625	745168901	235	2	1292	916324608	D-ANLENKSTUECK VORM.
RILLENKUGELLAGER DIN 625	10112875	2	2	1264	96060213	ROLLE KPL.
RILLENKUGELLAGER DIN 625	10112875	(2)	2	1383	916303808	D-ZWISCHENSTUECK
RING	570114808	5	14	377	570113308	TRIEBWERK
RING	570968208	5	14	445	570967708	TRIEBWERK
RING 290X440X60	11080498	8	1	1370	10493604	ZUGZYLINDER
RING 290X440X60	11080498	8	1	1378	11002473	ZUGZYLINDER
RING RD100X5 S355MC FE//ZN	952198708	5	4	1163	966532808	SCHUTZWALZE KPL.
RING RD100X5 S355MC FE//ZN	952198708	57	2	1175	916177008	ROLLENSATZ
RING RD100X5 S355MC FE//ZN	952198708	57	2	1180	916177108	ROLLENSATZ
RING RD285X4 S315MC FE//ZN	939144108	16	2	1157	916332108	S-KOPFSTUECK
RING RD285X4 S315MC FE//ZN	939144108	5	6	1422	915744908	MASTNASE
RINGMUTTER DIN 582 M8 C15	411200108	13	1	1160	966490908	AUFSTIEG KPL.
RINGSCHRAUBE	511052308	12	1	469	510401908	UMSCHALTVENTIL
RINGSCHRAUBE DIN 580 M10	10022350	2	1	1301	965764708	BOLZEN M.RINGSCHRAUBE
RINGSCHRAUBE DIN 580 M10X	402600208	21	2	301	91000968	DREHBUEHNENRAHMEN HEC
RINGSCHRAUBE DIN 580 M10X	402600208	24	2	395	965661108	STUETZE KPL.
RINGSCHRAUBE DIN 580 M10X	402600208	2	1	1385	966140608	BOLZEN M.RINGSCHRAUBE
RINGSCHRAUBE DIN 580 M10X	402600208	8	4	1444	96054216	VERBINDUNGSTRAEGER
RINGSCHRAUBE DIN 580 M10X	402600208	16	1	1447	96053946	BOCK LI.
RINGSCHRAUBE DIN 580 M10X	402600208	16	1	1450	96053947	BOCK RE.
RINGSCHRAUBE DIN 580 M12	10179932	7	1	235	966912508	BOLZENZIEHZYLINDER KPL.
RINGSCHRAUBE DIN 580 M12	10179932	27	2	253	915750608	DREHBUEHNENRAHMEN VOR
RINGSCHRAUBE DIN 580 M12	10179932	41	2	1478	966911408	TRAVERSE KPL.
RINGSCHRAUBE DIN 580 M16X	402600508	106	2	1129	916305808	S-ANLENKSTUECK VORM.
RINGSCHRAUBE DIN 580 M20X	402600608	7	2	985	96034679	KRAFTSTOFFBEHAELTER VO
RINGSCHRAUBE DIN 580 M20X	402600608	12	2	988	965666908	OELBEHAELTER VORM.
RINGSCHRAUBE DIN 580 M30X	402600808	25	1	74	10489597	ABSTUETZZYLINDER
RINGSCHRAUBE DIN 580 M6X1	12100569	12	4	1192	916303308	S-ZWISCHENSTUECK
RINGSCHRAUBE DIN 580 M6X1	12100569	12	4	1199	916303208	S-ZWISCHENSTUECK
RINGSCHRAUBE DIN 580 M6X1	12100569	12	4	1204	916303108	S-ZWISCHENSTUECK
RINGSCHRAUBE DIN 580 M6X1	12100569	12	4	1208	916303008	S-ZWISCHENSTUECK
RINGSCHRAUBE DIN 580 M6X1	12100569	12	4	1212	916302708	S-ZWISCHENSTUECK
RINGSCHRAUBE DIN 580 M6X1	12100569	12	4	1217	916302908	S-ADAPTER
RINGSCHRAUBE DIN 580 M8	10181367	13	12	262	915750708	BOLZEN D-S ANLENKSTUECK
RINGSCHRAUBE DIN 580 M8	10181367	12	4	285	10413255	UMSCHALTBLOCK
RINGSCHRAUBE DIN 580 M8	10181367	5	1	1176	966331808	BOLZENZIEHEINRICHTUNG VO
RINGSCHRAUBE DIN 580 M8	10181367	5	1	1181	967623108	BOLZENZIEHEINRICHTUNG VO
RINGSCHRAUBE DIN 580 M8	10181367	19	1	1186	968112008	MECH.ANBAUTEILE SCHEINW
RINGSCHRAUBE DIN 580 M8	10181367	303	2	1292	916324608	D-ANLENKSTUECK VORM.
RINNE 2X2508X109 DC01 FE//	979407508	74	2	574	918744708	MASCHINENHAUS GRUNDRAH

Bezeichnung	Artikel	Pos.	Menge	Seite	Baugruppe	Bezeichnung
RINNE 2X2545X109 DC01 FE//	979407408	73	1	574	918744708	MASCHINENHAUS GRUNDRAH
RIPPENROHR ALU	10493045	154	2	1013	96032961	VERROHRUNG DRUCKLUFTA
RITZEL	540401608	21	1	1303	540006108	SEILWINDE
ROHR 114.3X160 S355J2H T Z	97008204	19	2	1418	966660708	GEWICHT KPL.
ROHR 12.0X38 E235+N	97004499	3	1	1161	966470508	HUBENDSCHALTER VORM.
ROHR 12.0X38 E235+N	97004499	3	1	1162	966470608	HUBENDSCHALTER VORM.
ROHR 12.0X52 E235+N FE//ZN	97011703	232	2	576	918744708	MASCHINENHAUS GRUNDRAH
ROHR 12X1,5X10 E235+N VER	941994208	14	2	584	96035947	DACH KPL.
ROHR 12X1,5X10 E235+N VER	941994208	17	4	587	965886708	DACH KPL.
ROHR 12X1,5X30 E235+N VER	939653908	13	2	584	96035947	DACH KPL.
ROHR 12X1,5X30 E235+N VER	939653908	12	4	587	965886708	DACH KPL.
ROHR 12X1,5X6 E235+N VERZ	951247408	4	2	1161	966470508	HUBENDSCHALTER VORM.
ROHR 12X1,5X6 E235+N VERZ	951247408	4	2	1162	966470608	HUBENDSCHALTER VORM.
ROHR 12X1,5X7 E235+N VERZ	938968808	98	2	574	918744708	MASCHINENHAUS GRUNDRAH
ROHR 15.0 X24 S355J2C+C FE	971805708	19	4	1025	918810308	STEUERSTAND
ROHR 16.0X22 E235+N	971857508	140	1	1130	916305808	S-ANLENKSTUECK VORM.
ROHR 16.0X22 E235+N	971857508	31	4	1478	966911408	TRAVERSE KPL.
ROHR 18.0X390 X5CRNI18-10	97003374	2	1	1455	965466808	TUER KPL.
ROHR 20.0 X0 S355J2H FE//ZN	970696308	75	2	111	917523808	RAUPENTRAEGER LI.
ROHR 20.0 X0 S355J2H FE//ZN	970696308	75	2	184	917525608	RAUPENTRAEGER RE.
ROHR 20.0 X0 S355J2H FE//ZN	970696308	11	2	1161	966470508	HUBENDSCHALTER VORM.
ROHR 20.0 X0 S355J2H FE//ZN	970696308	11	2	1162	966470608	HUBENDSCHALTER VORM.
ROHR 20.0 X33 X5CRNI18-10	978859508	53	4	573	918744708	MASCHINENHAUS GRUNDRAH
ROHR 20.0 X33 X5CRNI18-10	978859508	10	2	590	965887108	AUFSTIEG VORM.
ROHR 22.0X40 E235+N VERZ	939255108	46	4	258	966222408	MONTAGETEILE VORDERTEIL
ROHR 22X2,5X50 E235+N	974643908	4	2	1133	966939508	LASCHE VORM.
ROHR 24/FLEXIBEL	553192508	151	0.6	1041	919208108	HEIZUNG MASCHINENHAUS
ROHR 25.0X538 S355J2H T ZN	955155508	274	1	1292	916324608	D-ANLENKSTUECK VORM.
ROHR 25.0X635 S355J2H T ZN	97015586	259	2	1292	916324608	D-ANLENKSTUECK VORM.
ROHR 25.0X720 E355+N T ZN	97014882	254	4	1292	916324608	D-ANLENKSTUECK VORM.
ROHR 25/FLEXIBEL PAK	553192408	150	0.6	1041	919208108	HEIZUNG MASCHINENHAUS
ROHR 25X3.2X100 S355J2H	947811508	24	2	634	96034141	DIESELMOTOR VORM.
ROHR 25X3.2X100 S355J2H	947811508	24	2	692	96034143	DIESELMOTOR VORM.
ROHR 30.0X187 S355J2H T ZN	97006409	6	2	1347	966731108	ROLLENLAGERUNG KPL.
ROHR 30/FLEXIBEL PAK	553159408	5	0.5	493	919258508	ZUSATZHEIZUNG OW
ROHR 30/FLEXIBEL PAK	553159408	105	0.36	1036	96034844	MOTORVORWAERMUNG VO
ROHR 30X4X15 E355+N VERZ	934813508	6	4	514	967037208	GELAENDER KPL.
ROHR 30X4X15 E355+N VERZ	934813508	6	4	515	967036208	GELAENDER KPL.
ROHR 30X4X15 E355+N VERZ	934813508	6	2	516	967037908	GELAENDER KPL.
ROHR 30X4X40 S355J2H FE//	941204008	20	2	1441	966888308	SCHALTEINHEIT
ROHR 30X4X40 S355J2H FE//	941204008	20	2	1442	966916408	SCHALTEINHEIT
ROHR 31,8X2,6X35 S355J2H FE	943917308	24	2	418	96038694	LAUFSTEG DREHBUEHNE
ROHR 31.8X105 S355J2H FE//	974030608	19	2	1157	916332108	S-KOPFSTUECK
ROHR 31.8X105 S355J2H FE//	974030608	31	2	1422	915744908	MASTNASE
ROHR 31.8X2.6X26 S355J2H FE	946909908	21	2	418	96038694	LAUFSTEG DREHBUEHNE
ROHR 35X2X665 X5CRNI1810	957005308	1	1	1470	967931908	GRUNDHALTER
ROHR 38.0X1120 S355J2H T Z	97004251	6	2	449	966460008	BOLZENPALETTE
ROHR 38.0X1300 S355J2H T Z	97006082	2	2	397	966556608	EINHAENGELEITER
ROHR 38.0X250 S355J2H	97012152	53	8	1478	966911408	TRAVERSE KPL.
ROHR 38.0X262 S355J2H FE//	979872108	26	1	1288	916324608	D-ANLENKSTUECK VORM.
ROHR 38.0X370 S355J2H T ZN	97009006	10	1	449	966460008	BOLZENPALETTE
ROHR 38.0X565 S355J2H T ZN	97011520	73	4	395	965661108	STUETZE KPL.
ROHR 38X2,5X27 E235+N VER	951983908	13	2	1422	915744908	MASTNASE
ROHR 38X2,6X170 S355J2H R	941986908	51	2	1128	916305808	S-ANLENKSTUECK VORM.
ROHR 38X5X608 E355+N	955516308	10	2	1503	96011236	CONTAINER KPL.
ROHR 42,4X3,2X15 S355J2H FE	946199508	29	4	253	915750608	DREHBUEHNENRAHMEN VOR
ROHR 42.0X160 E235+N	97008203	18	2	1418	966660708	GEWICHT KPL.
ROHR 42.0X170 E235+N	97004242	2	1	1346	966594008	LASCHE KPL.
ROHR 42.0X170 E235+N	97004242	6	1	1492	966377608	STANGE KPL.
ROHR 42X3X55 E235+N VERZ	942963608	5	2	403	966093308	LASCHE KPL.

Bezeichnung	Artikel	Pos.	Menge	Seite	Baugruppe	Bezeichnung
ROHR 42X3X55 E235+N VERZ	942963608	6	2	1486	965646108	STANGE KPL.
ROHR 42X3X55 E235+N VERZ	942963608	6	2	1488	965522908	STANGE KPL.
ROHR 42X3X55 E235+N VERZ	942963608	7	2	1490	968244508	STANGE KPL.
ROHR 42X3X55 E235+N VERZ	942963608	6	2	1491	966191408	STANGE KPL.
ROHR 42X3X55 E235+N VERZ	942963608	6	2	1494	966203408	STANGE KPL.
ROHR 42X3X55 E235+N VERZ	942963608	6	2	1495	966160008	STANGE KPL.
ROHR 42X3X65 E235+N VERZ	936034908	3	2	1159	966467008	LASCHE KPL.
ROHR 44.5X145 S355J2H T ZN	979097708	2	2	398	965661408	LASCHE KPL.
ROHR 48,3X3,2X100 S235JRH	976962308	62	4	1158	916332108	S-KOPFSTUECK
ROHR 48.3 X40 S355J2H FE//	97000938	12	4	22	917528708	RAUPENMITTELTEIL
ROHR 50.0X105 S355J2C+C FE	97009205	24	3	1422	915744908	MASTNASE
ROHR 60,3X3,2X23 S355J2H FE	951097308	25	3	1049	966561608	TRANSPORTRAHMEN KPL.
ROHR 60.3X1430 S355J2H T Z	97004856	18	1	1157	916332108	S-KOPFSTUECK
ROHR 60.3X1590 S355J2H T Z	97007588	15	2	1409	966649408	VERSTELLFLASCHE KPL.
ROHR 60.3X1590 S355J2H T Z	97007588	7	2	1415	966648108	VERSTELLFLASCHE KPL.
ROHR 60.3X1970 S355J2H T Z	97002460	19	1	1175	916177008	ROLLENSATZ
ROHR 60.3X1970 S355J2H T Z	97002460	19	1	1180	916177108	ROLLENSATZ
ROHR 60.3X279 S355J2H T ZN	97006411	27	1	1339	915745708	D-KOPFSTUECK VORM.
ROHR 60.3X650 S355J2H T ZN	97002456	16	2	1175	916177008	ROLLENSATZ
ROHR 60.3X650 S355J2H T ZN	97002456	16	2	1180	916177108	ROLLENSATZ
ROHR 60.3X710 S355J2H T ZN	97006404	13	4	1339	915745708	D-KOPFSTUECK VORM.
ROHR 80/FLEXIBEL PAK	553191608	153	4	1041	919208108	HEIZUNG MASCHINENHAUS
ROHR 82.5X1000 S355J2H T Z	979042408	9	1	390	965661008	RAHMEN VORM.
ROHR 82.5X1590 S355J2H T Z	979092408	5	2	405	965661608	UNTERFLASCHE KPL.
ROHR 82.5X1725 S355J2H T Z	979071908	5	2	401	965661508	OBERFLASCHE KPL.
ROHR 90.0X146 S355J2+AR FE	97003081	45	6	301	91000968	DREHBUEHNENRAHMEN HEC
ROHR 90.0X97 S355J2+AR FE//	97092291	46	2	301	91000968	DREHBUEHNENRAHMEN HEC
ROHR 90/FLEXIBEL PAK	553191508	152	0.3	1041	919208108	HEIZUNG MASCHINENHAUS
ROHR FUER GRIFF L=366X210	973572408	4	1	985	96034679	KRAFTSTOFFBEHAELTER VO
ROHR KPL.	96035428	(1)	1	634	96034141	DIESELMOTOR VORM.
ROHR KPL.	96035960	(1)	1	811	919203408	SCHALLDAEMPFERANLAGE O
ROHR KPL.	96035961	(2)	1	811	919203408	SCHALLDAEMPFERANLAGE O
ROHR KPL.	96035961	(2)	1	818	919203508	SCHALLDAEMPFERANLAGE
ROHR KPL.	96037075	100	1	860	96060375	ROHRLEITUNGEN
ROHR KPL.	96037076	101	1	860	96060375	ROHRLEITUNGEN
ROHR KPL.	96037077	102	1	860	96060375	ROHRLEITUNGEN
ROHR KPL.	96037078	103	1	860	96060375	ROHRLEITUNGEN
ROHR KPL.	96037083	108	1	860	96060375	ROHRLEITUNGEN
ROHR KPL.	96037084	109	1	860	96060375	ROHRLEITUNGEN
ROHR KPL.	96037085	110	1	860	96060375	ROHRLEITUNGEN
ROHR KPL.	96037087	113	1	860	96060375	ROHRLEITUNGEN
ROHR KPL.	96051105	(100)	1	1064	96034284	KOMBIKUEHLER VORM.
ROHR KPL.	96051106	(101)	1	1064	96034284	KOMBIKUEHLER VORM.
ROHR KPL.	96052479	(1)	1	818	919203508	SCHALLDAEMPFERANLAGE
ROHR KPL.	96060377	405	1	860	96060375	ROHRLEITUNGEN
ROHR KPL. 10X1,5X1020 AL10 -	967096808	424	1	462	966217408	ROHRLEITUNGEN 5 DREHWE
ROHR KPL. 10X1,5X1125 10S -	966527608	813	1	82	966215508	ROHRLEITUNGEN QUERTRAE
ROHR KPL. 10X1,5X1133 10S -	966529408	831	1	82	966215508	ROHRLEITUNGEN QUERTRAE
ROHR KPL. 10X1,5X1322,9 PR1	96037088	114	1	860	96060375	ROHRLEITUNGEN
ROHR KPL. 10X1,5X1323,3 PR	96038889	376	1	1015	96032963	ROHRLEITUNGEN
ROHR KPL. 10X1,5X1539,6 PR	96037089	115	1	860	96060375	ROHRLEITUNGEN
ROHR KPL. 10X1,5X156 AL10 -	966577808	408	1	462	966217408	ROHRLEITUNGEN 5 DREHWE
ROHR KPL. 10X1,5X187 AL10 -	966577708	407	1	462	966217408	ROHRLEITUNGEN 5 DREHWE
ROHR KPL. 10X1,5X253,9 PR10	96038888	375	1	1015	96032963	ROHRLEITUNGEN
ROHR KPL. 10X1,5X296 AL10 -	966696708	291	4	898	96029374	ROHRLEITUNGEN MASCHINE
ROHR KPL. 10X1,5X357 AL10 -	966770208	498	1	382	966218708	ROHRLEITUNGEN WINDE
ROHR KPL. 10X1,5X405 10L -	966526808	805	1	82	966215508	ROHRLEITUNGEN QUERTRAE
ROHR KPL. 10X1,5X80 AL10 - A	966873808	733	1	40	966215108	ROHRLEITUNGEN MITTELTEIL
ROHR KPL. 12X1,5X -	96050324	290	2	898	96029374	ROHRLEITUNGEN MASCHINE
ROHR KPL. 12X1,5X1076 AS12	966774808	87	1	281	96029363	ROHRLEITUNGEN

Bezeichnung	Artikel	Pos.	Menge	Seite	Baugruppe	Bezeichnung
ROHR KPL. 12X1,5X1103 AS12	966773108	72	1	281	96029363	ROHRLEITUNGEN
ROHR KPL. 12X1,5X1133 AS12	966774008	79	1	281	96029363	ROHRLEITUNGEN
ROHR KPL. 12X1,5X1149 AS12	966775308	92	1	281	96029363	ROHRLEITUNGEN
ROHR KPL. 12X1,5X1188 AS12	966771608	57	1	281	96029363	ROHRLEITUNGEN
ROHR KPL. 12X1,5X1228 AS12	966774608	85	1	281	96029363	ROHRLEITUNGEN
ROHR KPL. 12X1,5X1236 AS12	966775008	89	1	281	96029363	ROHRLEITUNGEN
ROHR KPL. 12X1,5X1246 AS12	966775208	91	1	281	96029363	ROHRLEITUNGEN
ROHR KPL. 12X1,5X1257 AS12	966774408	83	1	281	96029363	ROHRLEITUNGEN
ROHR KPL. 12X1,5X1278 AS12	966774508	84	1	281	96029363	ROHRLEITUNGEN
ROHR KPL. 12X1,5X1281 AS12	966775108	90	1	281	96029363	ROHRLEITUNGEN
ROHR KPL. 12X1,5X1320 AS12	966771208	53	1	281	96029363	ROHRLEITUNGEN
ROHR KPL. 12X1,5X1333 AL12 -	966578408	272	1	897	96029374	ROHRLEITUNGEN MASCHINE
ROHR KPL. 12X1,5X1341 AS12	966578808	276	1	897	96029374	ROHRLEITUNGEN MASCHINE
ROHR KPL. 12X1,5X138 12L -	967849008	429	1	1320	96029357	ROHRLEITUNGEN D-ANLENKS
ROHR KPL. 12X1,5X1424 AS12	966775408	93	1	281	96029363	ROHRLEITUNGEN
ROHR KPL. 12X1,5X1442 AS12	966770608	47	1	281	96029363	ROHRLEITUNGEN
ROHR KPL. 12X1,5X1494 AS12	966774908	88	1	281	96029363	ROHRLEITUNGEN
ROHR KPL. 12X1,5X151 AS12 -	966771708	58	1	281	96029363	ROHRLEITUNGEN
ROHR KPL. 12X1,5X1510 AS12	966771408	55	1	281	96029363	ROHRLEITUNGEN
ROHR KPL. 12X1,5X1524 AS12	966771808	59	1	281	96029363	ROHRLEITUNGEN
ROHR KPL. 12X1,5X1536 G12S	966777908	393	1	319	966217008	ROHRLEITUNGEN DREHBUE
ROHR KPL. 12X1,5X154 12L -	967848908	428	1	1320	96029357	ROHRLEITUNGEN D-ANLENKS
ROHR KPL. 12X1,5X1587 G12S	966777808	392	1	319	966217008	ROHRLEITUNGEN DREHBUE
ROHR KPL. 12X1,5X173 12L -	966667108	164	1	1151	966219308	ROHRLEITUNGEN S-ANLENKS
ROHR KPL. 12X1,5X173 12L -	966830808	478	1	1321	96029357	ROHRLEITUNGEN D-ANLENKS
ROHR KPL. 12X1,5X1737 AS12	966771108	52	1	281	96029363	ROHRLEITUNGEN
ROHR KPL. 12X1,5X174 12L -	967848808	427	1	1320	96029357	ROHRLEITUNGEN D-ANLENKS
ROHR KPL. 12X1,5X178 AS12 -	966770808	49	1	281	96029363	ROHRLEITUNGEN
ROHR KPL. 12X1,5X1807 AS12	966771508	56	1	281	96029363	ROHRLEITUNGEN
ROHR KPL. 12X1,5X189 AS12 -	966771008	51	1	281	96029363	ROHRLEITUNGEN
ROHR KPL. 12X1,5X1908 AS12	966774208	81	1	281	96029363	ROHRLEITUNGEN
ROHR KPL. 12X1,5X1920 AS12	966581908	277	1	897	96029374	ROHRLEITUNGEN MASCHINE
ROHR KPL. 12X1,5X195 AS12 -	966777008	(792)	1	475	966751308	ZUSATZHYDR.BOLZENZIEHZ
ROHR KPL. 12X1,5X2068 AS12	966770408	45	1	281	96029363	ROHRLEITUNGEN
ROHR KPL. 12X1,5X211 12L -	966906908	11	1	1357	966220108	ROHRLEITUNGEN DERR.KOP
ROHR KPL. 12X1,5X2148 AS12	966770708	48	1	281	96029363	ROHRLEITUNGEN
ROHR KPL. 12X1,5X2340 AS12	966773408	74	1	281	96029363	ROHRLEITUNGEN
ROHR KPL. 12X1,5X235 AS12 -	966777208	(794)	1	241	966561908	ZUSATZHYDR.BOLZENZIEHZ
ROHR KPL. 12X1,5X238 12S -	966529708	834	2	82	966215508	ROHRLEITUNGEN QUERTRAE
ROHR KPL. 12X1,5X2411 AS12	966559808	73	1	281	96029363	ROHRLEITUNGEN
ROHR KPL. 12X1,5X2425 AS12	966774708	86	2	281	96029363	ROHRLEITUNGEN
ROHR KPL. 12X1,5X2505 AS12	966774108	80	1	281	96029363	ROHRLEITUNGEN
ROHR KPL. 12X1,5X266 AS12 -	966775708	96	1	281	96029363	ROHRLEITUNGEN
ROHR KPL. 12X1,5X267 12S -	966830508	475	1	1321	96029357	ROHRLEITUNGEN D-ANLENKS
ROHR KPL. 12X1,5X2689 AS12	966771308	54	1	281	96029363	ROHRLEITUNGEN
ROHR KPL. 12X1,5X2788 AS12	966770508	46	1	281	96029363	ROHRLEITUNGEN
ROHR KPL. 12X1,5X279 AS12 -	966775608	95	1	281	96029363	ROHRLEITUNGEN
ROHR KPL. 12X1,5X2856 AS12	966770308	44	1	281	96029363	ROHRLEITUNGEN
ROHR KPL. 12X1,5X288 12S -	966667008	163	1	1151	966219308	ROHRLEITUNGEN S-ANLENKS
ROHR KPL. 12X1,5X290 12S -	966830708	477	1	1321	96029357	ROHRLEITUNGEN D-ANLENKS
ROHR KPL. 12X1,5X302 AS12 -	966774308	82	1	281	96029363	ROHRLEITUNGEN
ROHR KPL. 12X1,5X307 AS12 -	966773708	76	2	281	96029363	ROHRLEITUNGEN
ROHR KPL. 12X1,5X309 AL12 -	966577608	406	1	462	966217408	ROHRLEITUNGEN 5 DREHWE
ROHR KPL. 12X1,5X333 AS12 -	966775808	97	1	281	96029363	ROHRLEITUNGEN
ROHR KPL. 12X1,5X334,2 AL12	96038100	35	2	896	96029374	ROHRLEITUNGEN MASCHINE
ROHR KPL. 12X1,5X341 12L -	966667208	165	1	1151	966219308	ROHRLEITUNGEN S-ANLENKS
ROHR KPL. 12X1,5X341 12L -	966830908	479	1	1321	96029357	ROHRLEITUNGEN D-ANLENKS
ROHR KPL. 12X1,5X344 AS12 -	966578208	270	1	897	96029374	ROHRLEITUNGEN MASCHINE
ROHR KPL. 12X1,5X353 AS12 -	966578008	268	1	897	96029374	ROHRLEITUNGEN MASCHINE
ROHR KPL. 12X1,5X354 AL12 -	966775908	98	1	281	96029363	ROHRLEITUNGEN

Bezeichnung	Artikel	Pos.	Menge	Seite	Baugruppe	Bezeichnung
ROHR KPL. 12X1,5X360 AS12 -	966772908	70	1	281	96029363	ROHRLEITUNGEN
ROHR KPL. 12X1,5X366 AS12 -	966777108	(793)	1	241	966561908	ZUSATZHYDR.BOLZENZIEHZ
ROHR KPL. 12X1,5X368 AS12 -	966773608	75	1	281	96029363	ROHRLEITUNGEN
ROHR KPL. 12X1,5X375 AS12 -	966776008	99	1	281	96029363	ROHRLEITUNGEN
ROHR KPL. 12X1,5X380 12S -	966649708	776	1	140	966467208	ROHRLEITUNGEN SPANNZYL
ROHR KPL. 12X1,5X40 AL12 - A	968021008	26	1	1320	96029357	ROHRLEITUNGEN D-ANLENKS
ROHR KPL. 12X1,5X408 12L -	966907108	13	1	1357	966220108	ROHRLEITUNGEN DERR.KOP
ROHR KPL. 12X1,5X408 12S -	966649608	775	1	140	966467208	ROHRLEITUNGEN SPANNZYL
ROHR KPL. 12X1,5X427 12S -	966666908	162	1	1151	966219308	ROHRLEITUNGEN S-ANLENKS
ROHR KPL. 12X1,5X440 12L -	966918208	15	1	1357	966220108	ROHRLEITUNGEN DERR.KOP
ROHR KPL. 12X1,5X467 12L -	966907208	14	2	1357	966220108	ROHRLEITUNGEN DERR.KOP
ROHR KPL. 12X1,5X469 AS12 -	966776908	(791)	1	237	966515908	ZUSATZHYDR.BOLZENZIEHZ
ROHR KPL. 12X1,5X520 AL12 -	966775508	94	1	281	96029363	ROHRLEITUNGEN
ROHR KPL. 12X1,5X532 12L -	966830608	476	1	1321	96029357	ROHRLEITUNGEN D-ANLENKS
ROHR KPL. 12X1,5X570 12L -	966907008	12	1	1357	966220108	ROHRLEITUNGEN DERR.KOP
ROHR KPL. 12X1,5X611 AS12 -	966776808	(790)	1	237	966515908	ZUSATZHYDR.BOLZENZIEHZ
ROHR KPL. 12X1,5X637 AS12 -	966773808	77	2	281	96029363	ROHRLEITUNGEN
ROHR KPL. 12X1,5X682 12L -	966666708	160	1	1151	966219308	ROHRLEITUNGEN S-ANLENKS
ROHR KPL. 12X1,5X725 AL12 -	966578508	273	1	897	96029374	ROHRLEITUNGEN MASCHINE
ROHR KPL. 12X1,5X832 AS12 -	966770908	50	1	281	96029363	ROHRLEITUNGEN
ROHR KPL. 12X1,5X839 AS12 -	966773908	78	1	281	96029363	ROHRLEITUNGEN
ROHR KPL. 12X1,5X85 AL12 - A	966696508	289	2	898	96029374	ROHRLEITUNGEN MASCHINE
ROHR KPL. 12X1,5X890 AS12 -	966578108	269	1	897	96029374	ROHRLEITUNGEN MASCHINE
ROHR KPL. 12X1,5X929 AS12 -	966773008	71	1	281	96029363	ROHRLEITUNGEN
ROHR KPL. 12X1,5X984 AS12 -	966578308	271	1	897	96029374	ROHRLEITUNGEN MASCHINE
ROHR KPL. 15X1,5X -	96017986	911	1	1057	96016825	ROHRLEITUNGEN LOESCHA
ROHR KPL. 15X1,5X -	96017987	914	1	1057	96016825	ROHRLEITUNGEN LOESCHA
ROHR KPL. 15X1,5X -	96017990	917	1	1057	96016825	ROHRLEITUNGEN LOESCHA
ROHR KPL. 15X1,5X -	96038690	909	1	1057	96016825	ROHRLEITUNGEN LOESCHA
ROHR KPL. 15X1,5X -	96038691	910	1	1057	96016825	ROHRLEITUNGEN LOESCHA
ROHR KPL. 15X1,5X -	96038692	912	1	1057	96016825	ROHRLEITUNGEN LOESCHA
ROHR KPL. 15X1,5X -	96038693	913	2	1057	96016825	ROHRLEITUNGEN LOESCHA
ROHR KPL. 15X1,5X -	96038695	916	1	1057	96016825	ROHRLEITUNGEN LOESCHA
ROHR KPL. 15X1,5X -	96038697	918	2	1057	96016825	ROHRLEITUNGEN LOESCHA
ROHR KPL. 15X1,5X -	96038698	919	1	1057	96016825	ROHRLEITUNGEN LOESCHA
ROHR KPL. 15X1,5X -	96038699	920	1	1057	96016825	ROHRLEITUNGEN LOESCHA
ROHR KPL. 15X1,5X -	96038700	921	1	1057	96016825	ROHRLEITUNGEN LOESCHA
ROHR KPL. 15X1,5X -	96038701	922	1	1057	96016825	ROHRLEITUNGEN LOESCHA
ROHR KPL. 15X1,5X1015 15L -	966255808	418	1	462	966217408	ROHRLEITUNGEN 5 DREHWE
ROHR KPL. 15X1,5X1071 15L -	966235508	718	2	40	966215108	ROHRLEITUNGEN MITTELTEIL
ROHR KPL. 15X1,5X1191 15L -	966255708	417	2	462	966217408	ROHRLEITUNGEN 5 DREHWE
ROHR KPL. 15X1,5X1191 AL15 -	966577508	423	1	462	966217408	ROHRLEITUNGEN 5 DREHWE
ROHR KPL. 15X1,5X1318 15L -	966256108	421	2	462	966217408	ROHRLEITUNGEN 5 DREHWE
ROHR KPL. 15X1,5X1376,3 -	96030723	(1)	1	505	919266408	KRANFUEHRERKABINE VORM
ROHR KPL. 15X1,5X1826 15L -	966256008	420	1	462	966217408	ROHRLEITUNGEN 5 DREHWE
ROHR KPL. 15X1,5X1990 15L -	966666508	158	1	1151	966219308	ROHRLEITUNGEN S-ANLENKS
ROHR KPL. 15X1,5X2064 AL15 -	966577408	422	2	462	966217408	ROHRLEITUNGEN 5 DREHWE
ROHR KPL. 15X1,5X2068 15L -	966255608	416	1	462	966217408	ROHRLEITUNGEN 5 DREHWE
ROHR KPL. 15X1,5X513 15L -	966235308	716	2	40	966215108	ROHRLEITUNGEN MITTELTEIL
ROHR KPL. 15X1,5X523 AL15 P	96017988	915	1	1057	96016825	ROHRLEITUNGEN LOESCHA
ROHR KPL. 15X1,5X532 15L -	967067208	773	2	173	966216408	ROHRLEITUNGEN RAUPENTR
ROHR KPL. 15X1,5X698 15L -	966505808	772	1	137	966216208	ROHRLEITUNGEN RAUPENTR
ROHR KPL. 15X1,5X830 AL15 -	967099308	425	1	462	966217408	ROHRLEITUNGEN 5 DREHWE
ROHR KPL. 15X1,5X870 15L -	966255908	419	1	462	966217408	ROHRLEITUNGEN 5 DREHWE
ROHR KPL. 16X2X1288 16S - 16	966666608	159	1	1151	966219308	ROHRLEITUNGEN S-ANLENKS
ROHR KPL. 16X2X1540 16S - 16	966529608	833	2	82	966215508	ROHRLEITUNGEN QUERTRAE
ROHR KPL. 16X2X193 16S - 16	966527008	807	1	82	966215508	ROHRLEITUNGEN QUERTRAE
ROHR KPL. 16X2X2022 16S - 16	966528108	818	1	82	966215508	ROHRLEITUNGEN QUERTRAE
ROHR KPL. 16X2X209 16S - 16	966425908	251	1	897	96029374	ROHRLEITUNGEN MASCHINE
ROHR KPL. 16X2X2133 16S - 16	966666208	155	1	1151	966219308	ROHRLEITUNGEN S-ANLENKS

Bezeichnung	Artikel	Pos.	Menge	Seite	Baugruppe	Bezeichnung
ROHR KPL. 16X2X2176 G16S -	966828808	459	1	1320	96029357	ROHRLEITUNGEN D-ANLENKS
ROHR KPL. 16X2X2209 16S - 16	966666308	156	1	1151	966219308	ROHRLEITUNGEN S-ANLENKS
ROHR KPL. 16X2X2282 16S - 16	965924108	763	1	137	966216208	ROHRLEITUNGEN RAUPENTR
ROHR KPL. 16X2X2283 16S - 16	965930708	771	1	173	966216408	ROHRLEITUNGEN RAUPENTR
ROHR KPL. 16X2X2511 16S - 16	965923908	761	1	137	966216208	ROHRLEITUNGEN RAUPENTR
ROHR KPL. 16X2X2511 16S - 16	965923908	761	1	173	966216408	ROHRLEITUNGEN RAUPENTR
ROHR KPL. 16X2X2640 16S - 16	966528008	817	1	82	966215508	ROHRLEITUNGEN QUERTRAE
ROHR KPL. 16X2X2751 G16S -	966328908	338	1	282	96029363	ROHRLEITUNGEN
ROHR KPL. 16X2X3074 16S - G	966829108	462	1	1320	96029357	ROHRLEITUNGEN D-ANLENKS
ROHR KPL. 16X2X3226 16S - 16	966421408	206	1	896	96029374	ROHRLEITUNGEN MASCHINE
ROHR KPL. 16X2X3269 16S - 16	966325408	303	1	281	96029363	ROHRLEITUNGEN
ROHR KPL. 16X2X3386 16S - G	966829608	467	1	1320	96029357	ROHRLEITUNGEN D-ANLENKS
ROHR KPL. 16X2X3544 16S - 16	966423708	229	1	897	96029374	ROHRLEITUNGEN MASCHINE
ROHR KPL. 16X2X3595 AS16 -	966776308	(482)	1	1388	966086808	ZUSATZHYDRAULIK ZWISCH
ROHR KPL. 16X2X3595 AS16 -	966776308	(482)	1	1406	966086908	ZUSATZHYDRAULIK ZWISCH
ROHR KPL. 16X2X3875 G16S -	966528608	823	1	82	966215508	ROHRLEITUNGEN QUERTRAE
ROHR KPL. 16X2X4196 16S - 16	966828908	460	1	1320	96029357	ROHRLEITUNGEN D-ANLENKS
ROHR KPL. 16X2X446 16S - 16	966530008	837	1	82	966215508	ROHRLEITUNGEN QUERTRAE
ROHR KPL. 16X2X446 16S - 16	966543608	839	1	82	966215508	ROHRLEITUNGEN QUERTRAE
ROHR KPL. 16X2X4558 16S - 16	966529008	827	1	82	966215508	ROHRLEITUNGEN QUERTRAE
ROHR KPL. 16X2X4910 GR16/1	966906808	10	1	1357	966220108	ROHRLEITUNGEN DERR.KOP
ROHR KPL. 16X2X5683 16S - G	966829008	461	1	1320	96029357	ROHRLEITUNGEN D-ANLENKS
ROHR KPL. 16X2X5685 AS16 -	966776708	(485)	1	1388	966086808	ZUSATZHYDRAULIK ZWISCH
ROHR KPL. 16X2X572 16S - G	966829508	466	1	1320	96029357	ROHRLEITUNGEN D-ANLENKS
ROHR KPL. 16X2X624 16S - 16	966829208	463	1	1320	96029357	ROHRLEITUNGEN D-ANLENKS
ROHR KPL. 16X2X663 16S - 16	966830308	474	1	1320	96029357	ROHRLEITUNGEN D-ANLENKS
ROHR KPL. 16X2X784 16S - 16	966666808	161	1	1151	966219308	ROHRLEITUNGEN S-ANLENKS
ROHR KPL. 16X2X940 16S - 16	966526908	806	1	82	966215508	ROHRLEITUNGEN QUERTRAE
ROHR KPL. 18X1,5X1001 18L -	966830108	472	1	1320	96029357	ROHRLEITUNGEN D-ANLENKS
ROHR KPL. 18X1,5X1026 AL18 -	966772608	67	1	281	96029363	ROHRLEITUNGEN
ROHR KPL. 18X1,5X1068,6 PR	96037080	105	1	860	96060375	ROHRLEITUNGEN
ROHR KPL. 18X1,5X1089 18L -	966235008	713	2	40	966215108	ROHRLEITUNGEN MITTELTEIL
ROHR KPL. 18X1,5X1226,2 PR	96037079	104	1	860	96060375	ROHRLEITUNGEN
ROHR KPL. 18X1,5X1503 18L -	966826608	437	1	1320	96029357	ROHRLEITUNGEN D-ANLENKS
ROHR KPL. 18X1,5X1553,8 PR1	96037082	107	1	860	96060375	ROHRLEITUNGEN
ROHR KPL. 18X1,5X1670,8 PR1	96037081	106	1	860	96060375	ROHRLEITUNGEN
ROHR KPL. 18X1,5X1816 18L -	966529508	832	2	82	966215508	ROHRLEITUNGEN QUERTRAE
ROHR KPL. 18X1,5X1856 AL18 -	966772708	68	1	281	96029363	ROHRLEITUNGEN
ROHR KPL. 18X1,5X1908 18L -	967895108	18	1	1320	96029357	ROHRLEITUNGEN D-ANLENKS
ROHR KPL. 18X1,5X1929 18L -	966235408	717	2	40	966215108	ROHRLEITUNGEN MITTELTEIL
ROHR KPL. 18X1,5X1979 AL18	96038880	293	1	1015	96032963	ROHRLEITUNGEN
ROHR KPL. 18X1,5X2030 18L -	966235108	714	2	40	966215108	ROHRLEITUNGEN MITTELTEIL
ROHR KPL. 18X1,5X2057 18L -	966528208	819	1	82	966215508	ROHRLEITUNGEN QUERTRAE
ROHR KPL. 18X1,5X2260 18L -	965930608	770	1	173	966216408	ROHRLEITUNGEN RAUPENTR
ROHR KPL. 18X1,5X2261 18L -	965924008	762	1	137	966216208	ROHRLEITUNGEN RAUPENTR
ROHR KPL. 18X1,5X2298 AL18 -	966772808	69	1	281	96029363	ROHRLEITUNGEN
ROHR KPL. 18X1,5X2333 18L -	966528308	820	1	82	966215508	ROHRLEITUNGEN QUERTRAE
ROHR KPL. 18X1,5X2536 18L -	965923808	760	1	137	966216208	ROHRLEITUNGEN RAUPENTR
ROHR KPL. 18X1,5X2536 18L -	965923808	760	1	173	966216408	ROHRLEITUNGEN RAUPENTR
ROHR KPL. 18X1,5X2539 18L -	966830008	471	1	1320	96029357	ROHRLEITUNGEN D-ANLENKS
ROHR KPL. 18X1,5X2925,1 PR	96036997	404	1	860	96060375	ROHRLEITUNGEN
ROHR KPL. 18X1,5X2926,6 PR	96036994	401	1	860	96060375	ROHRLEITUNGEN
ROHR KPL. 18X1,5X2936,7 PR	96036995	402	1	860	96060375	ROHRLEITUNGEN
ROHR KPL. 18X1,5X2943,3 PR	96036996	403	1	860	96060375	ROHRLEITUNGEN
ROHR KPL. 18X1,5X300	964173608	(133)	1	1270	966086208	ZUSATZHYDRAULIK WINDE 6
ROHR KPL. 18X1,5X3119 18L -	967895008	17	1	1320	96029357	ROHRLEITUNGEN D-ANLENKS
ROHR KPL. 18X1,5X3462 AL18 -	966874808	278	1	897	96029374	ROHRLEITUNGEN MASCHINE
ROHR KPL. 18X1,5X3656 AL18 -	966776208	(481)	1	1388	966086808	ZUSATZHYDRAULIK ZWISCH
ROHR KPL. 18X1,5X3656 AL18 -	966776208	(481)	1	1406	966086908	ZUSATZHYDRAULIK ZWISCH
ROHR KPL. 18X1,5X3880 G18L	966528708	824	1	82	966215508	ROHRLEITUNGEN QUERTRAE

Bezeichnung	Artikel	Pos.	Menge	Seite	Baugruppe	Bezeichnung
ROHR KPL. 18X1,5X391,8 PR18	96038881	294	1	1015	96032963	ROHRLEITUNGEN
ROHR KPL. 18X1,5X4501 18L -	966529108	828	1	82	966215508	ROHRLEITUNGEN QUERTRAE
ROHR KPL. 18X1,5X4558 18L -	966906608	8	1	1357	966220108	ROHRLEITUNGEN DERR.KOP
ROHR KPL. 18X1,5X466 18L -	966906708	9	1	1357	966220108	ROHRLEITUNGEN DERR.KOP
ROHR KPL. 18X1,5X4729 18L -	967895208	19	1	1320	96029357	ROHRLEITUNGEN D-ANLENKS
ROHR KPL. 18X1,5X5196 18L -	966826708	438	1	1320	96029357	ROHRLEITUNGEN D-ANLENKS
ROHR KPL. 18X1,5X533 18L -	966235208	715	2	40	966215108	ROHRLEITUNGEN MITTELTEIL
ROHR KPL. 18X1,5X5690 AL18 -	966776608	(484)	1	1388	966086808	ZUSATZHYDRAULIK ZWISCH
ROHR KPL. 18X1,5X631,7 AL18	96038883	370	1	1015	96032963	ROHRLEITUNGEN
ROHR KPL. 18X1,5X643 18L -	966829908	470	1	1320	96029357	ROHRLEITUNGEN D-ANLENKS
ROHR KPL. 18X1,5X729 PR18-L	96038884	371	1	1015	96032963	ROHRLEITUNGEN
ROHR KPL. 18X1,5X748 18L -	966830208	473	1	1320	96029357	ROHRLEITUNGEN D-ANLENKS
ROHR KPL. 18X1,5X812,9 PR18	96038879	292	2	1015	96032963	ROHRLEITUNGEN
ROHR KPL. 18X1,5X832,1 PR18	96038882	295	1	1015	96032963	ROHRLEITUNGEN
ROHR KPL. 20X2,5X1072 AS20	966726908	493	1	382	966218708	ROHRLEITUNGEN WINDE
ROHR KPL. 20X2,5X1076 20S -	966529208	829	1	82	966215508	ROHRLEITUNGEN QUERTRAE
ROHR KPL. 20X2,5X1124 AS20	966727008	494	1	382	966218708	ROHRLEITUNGEN WINDE
ROHR KPL. 20X2,5X171 20S -	966527108	808	1	82	966215508	ROHRLEITUNGEN QUERTRAE
ROHR KPL. 20X2,5X1974 20S -	966527508	812	1	82	966215508	ROHRLEITUNGEN QUERTRAE
ROHR KPL. 20X2,5X2129 20S -	966529308	830	1	82	966215508	ROHRLEITUNGEN QUERTRAE
ROHR KPL. 20X2,5X274 20S -	966526708	804	1	82	966215508	ROHRLEITUNGEN QUERTRAE
ROHR KPL. 20X2,5X274 20S -	966527308	810	1	82	966215508	ROHRLEITUNGEN QUERTRAE
ROHR KPL. 20X2,5X367 AS20 -	966557608	490	1	382	966218708	ROHRLEITUNGEN WINDE
ROHR KPL. 20X2,5X412 AS20 -	966769908	495	1	382	966218708	ROHRLEITUNGEN WINDE
ROHR KPL. 20X2,5X537 20S -	966526608	803	1	82	966215508	ROHRLEITUNGEN QUERTRAE
ROHR KPL. 20X2,5X707 AS20 -	966557708	491	1	382	966218708	ROHRLEITUNGEN WINDE
ROHR KPL. 20X2,5X794 AS20 -	966726808	492	1	382	966218708	ROHRLEITUNGEN WINDE
ROHR KPL. 20X2,5X844 20S -	966527408	811	1	82	966215508	ROHRLEITUNGEN QUERTRAE
ROHR KPL. 20X2,5X886 20S -	966526508	802	1	82	966215508	ROHRLEITUNGEN QUERTRAE
ROHR KPL. 22X2,5X298 22L -	966236208	725	1	40	966215108	ROHRLEITUNGEN MITTELTEIL
ROHR KPL. 22X2,5X687 AL22 -	966770108	497	1	382	966218708	ROHRLEITUNGEN WINDE
ROHR KPL. 22X2,5X798 AL22 -	966770008	496	1	382	966218708	ROHRLEITUNGEN WINDE
ROHR KPL. 25X3X1456 25S - 25	966424508	237	1	897	96029374	ROHRLEITUNGEN MASCHINE
ROHR KPL. 25X3X1589 25S - 25	966425108	243	1	897	96029374	ROHRLEITUNGEN MASCHINE
ROHR KPL. 25X3X1646 25S - 25	966235708	720	2	40	966215108	ROHRLEITUNGEN MITTELTEIL
ROHR KPL. 25X3X1651 25S - 25	966235608	719	2	40	966215108	ROHRLEITUNGEN MITTELTEIL
ROHR KPL. 25X3X1903 G25S -	966543808	841	1	82	966215508	ROHRLEITUNGEN QUERTRAE
ROHR KPL. 25X3X238 25S - 25	966236308	726	1	40	966215108	ROHRLEITUNGEN MITTELTEIL
ROHR KPL. 25X3X2694 25S - 25	966527808	815	1	82	966215508	ROHRLEITUNGEN QUERTRAE
ROHR KPL. 25X3X2931 AS25 -	966874908	281	1	897	96029374	ROHRLEITUNGEN MASCHINE
ROHR KPL. 25X3X3025 25S - 25	966528808	825	1	82	966215508	ROHRLEITUNGEN QUERTRAE
ROHR KPL. 25X3X3081 25S - 25	966527908	816	1	82	966215508	ROHRLEITUNGEN QUERTRAE
ROHR KPL. 25X3X3125 25S - 25	966528908	826	1	82	966215508	ROHRLEITUNGEN QUERTRAE
ROHR KPL. 25X3X3177 25S - 25	966527208	809	1	82	966215508	ROHRLEITUNGEN QUERTRAE
ROHR KPL. 25X3X3273 25S - 25	966425208	244	1	897	96029374	ROHRLEITUNGEN MASCHINE
ROHR KPL. 25X3X3870 G25S -	966528508	822	2	82	966215508	ROHRLEITUNGEN QUERTRAE
ROHR KPL. 25X3X4049 G25S -	966424608	238	1	897	96029374	ROHRLEITUNGEN MASCHINE
ROHR KPL. 25X3X705 25S - 25	966526408	801	1	82	966215508	ROHRLEITUNGEN QUERTRAE
ROHR KPL. 25X3X743 25S - 25	966626108	297	1	898	96029374	ROHRLEITUNGEN MASCHINE
ROHR KPL. 28X2X1011 AL28 -	966874508	122	1	896	96029374	ROHRLEITUNGEN MASCHINE
ROHR KPL. 28X2X1238 28L - 28	966327808	327	1	282	96029363	ROHRLEITUNGEN
ROHR KPL. 28X2X135 AL28 - A	966772508	66	2	281	96029363	ROHRLEITUNGEN
ROHR KPL. 28X2X1362 AL28 -	966580308	182	1	896	96029374	ROHRLEITUNGEN MASCHINE
ROHR KPL. 28X2X1394 28L -	966327708	326	1	282	96029363	ROHRLEITUNGEN
ROHR KPL. 28X2X140 28L - 28	966778008	394	2	319	966217008	ROHRLEITUNGEN DREHBUE
ROHR KPL. 28X2X1416 AL28 -	966772208	63	1	281	96029363	ROHRLEITUNGEN
ROHR KPL. 28X2X1459 AL28 -	966772408	65	1	281	96029363	ROHRLEITUNGEN
ROHR KPL. 28X2X1575 28L - 28	966235808	721	2	40	966215108	ROHRLEITUNGEN MITTELTEIL
ROHR KPL. 28X2X1629 G28L -	966544308	382	1	319	966217008	ROHRLEITUNGEN DREHBUE
ROHR KPL. 28X2X1692 G28L -	966422108	213	1	896	96029374	ROHRLEITUNGEN MASCHINE

Bezeichnung	Artikel	Pos.	Menge	Seite	Baugruppe	Bezeichnung
ROHR KPL. 28X2X1692,9 PR28-	96039773	183	1	896	96029374	ROHRLEITUNGEN MASCHINE
ROHR KPL. 28X2X1709 28L -	966329908	348	1	282	96029363	ROHRLEITUNGEN
ROHR KPL. 28X2X1778 28L - 28	966235908	722	2	40	966215108	ROHRLEITUNGEN MITTELTEIL
ROHR KPL. 28X2X1950 AL28 -	966772108	62	1	281	96029363	ROHRLEITUNGEN
ROHR KPL. 28X2X2012 G28L -	966543708	840	1	82	966215508	ROHRLEITUNGEN QUERTRAE
ROHR KPL. 28X2X2014 28L - 28	966422208	214	1	896	96029374	ROHRLEITUNGEN MASCHINE
ROHR KPL. 28X2X2045 28L - 28	966665008	143	1	1151	966219308	ROHRLEITUNGEN S-ANLENKS
ROHR KPL. 28X2X2055 28L - 28	966528408	821	1	82	966215508	ROHRLEITUNGEN QUERTRAE
ROHR KPL. 28X2X2353 28L - 28	966325508	304	1	282	96029363	ROHRLEITUNGEN
ROHR KPL. 28X2X2454 G28L -	966545208	391	1	319	966217008	ROHRLEITUNGEN DREHBUE
ROHR KPL. 28X2X2504 AL28 -	966772308	64	1	281	96029363	ROHRLEITUNGEN
ROHR KPL. 28X2X2522 G28L -	966826208	433	1	1320	96029357	ROHRLEITUNGEN D-ANLENKS
ROHR KPL. 28X2X2673 28L - 28	966665108	144	1	1151	966219308	ROHRLEITUNGEN S-ANLENKS
ROHR KPL. 28X2X2716 G28L -	966423208	224	1	897	96029374	ROHRLEITUNGEN MASCHINE
ROHR KPL. 28X2X2756 28L - 28	966826408	435	1	1320	96029357	ROHRLEITUNGEN D-ANLENKS
ROHR KPL. 28X2X282 AL28 - A	966626208	298	1	898	96029374	ROHRLEITUNGEN MASCHINE
ROHR KPL. 28X2X292 28L - 28	966236808	731	1	40	966215108	ROHRLEITUNGEN MITTELTEIL
ROHR KPL. 28X2X3207 28L - G	966829808	469	1	1320	96029357	ROHRLEITUNGEN D-ANLENKS
ROHR KPL. 28X2X3304 28L - G	966544608	385	1	319	966217008	ROHRLEITUNGEN DREHBUE
ROHR KPL. 28X2X3309 G28L -	966826108	432	1	1320	96029357	ROHRLEITUNGEN D-ANLENKS
ROHR KPL. 28X2X3511 28L - 28	966544908	388	1	319	966217008	ROHRLEITUNGEN DREHBUE
ROHR KPL. 28X2X3798 28L - 28	966826008	431	1	1320	96029357	ROHRLEITUNGEN D-ANLENKS
ROHR KPL. 28X2X3925 28L - 28	966826508	436	1	1320	96029357	ROHRLEITUNGEN D-ANLENKS
ROHR KPL. 28X2X496 28L - 28	966526308	800	1	82	966215508	ROHRLEITUNGEN QUERTRAE
ROHR KPL. 28X2X576 28L - G	966829708	468	1	1320	96029357	ROHRLEITUNGEN D-ANLENKS
ROHR KPL. 28X2X578 28L - 28	966527708	814	2	82	966215508	ROHRLEITUNGEN QUERTRAE
ROHR KPL. 28X2X70 AL28 - A	966874208	119	1	896	96029374	ROHRLEITUNGEN MASCHINE
ROHR KPL. 28X2X976 28L - 28	966329808	347	1	282	96029363	ROHRLEITUNGEN
ROHR KPL. 28X2X979 28L - 28	966327908	328	1	282	96029363	ROHRLEITUNGEN
ROHR KPL. 30X4X1033 AS30 -	966580708	186	1	896	96029374	ROHRLEITUNGEN MASCHINE
ROHR KPL. 30X4X1072 30S - 30	966426608	258	1	897	96029374	ROHRLEITUNGEN MASCHINE
ROHR KPL. 30X4X1247 AS30 -	966580508	184	1	896	96029374	ROHRLEITUNGEN MASCHINE
ROHR KPL. 30X4X1260,3 AS30	96039775	187	1	896	96029374	ROHRLEITUNGEN MASCHINE
ROHR KPL. 30X4X1274 AS30 -	966875008	282	1	898	96029374	ROHRLEITUNGEN MASCHINE
ROHR KPL. 30X4X1278 30S - 30	966426508	257	1	897	96029374	ROHRLEITUNGEN MASCHINE
ROHR KPL. 30X4X1462,9 AS30	96039774	185	1	896	96029374	ROHRLEITUNGEN MASCHINE
ROHR KPL. 30X4X1555 AS30 -	966771908	60	1	281	96029363	ROHRLEITUNGEN
ROHR KPL. 30X4X1578 30S - 30	966426708	259	1	897	96029374	ROHRLEITUNGEN MASCHINE
ROHR KPL. 30X4X1600 30S - 30	966426908	261	1	897	96029374	ROHRLEITUNGEN MASCHINE
ROHR KPL. 30X4X1623 30S - 30	966426808	260	1	897	96029374	ROHRLEITUNGEN MASCHINE
ROHR KPL. 30X4X1708,7 -	96029474	364	1	283	96029363	ROHRLEITUNGEN
ROHR KPL. 30X4X180 AS30 - A	966874608	123	1	896	96029374	ROHRLEITUNGEN MASCHINE
ROHR KPL. 30X4X1859 30S - G	966423408	226	1	897	96029374	ROHRLEITUNGEN MASCHINE
ROHR KPL. 30X4X1883 AS30 -	966772008	61	1	281	96029363	ROHRLEITUNGEN
ROHR KPL. 30X4X2090 30S - 30	966424908	241	1	897	96029374	ROHRLEITUNGEN MASCHINE
ROHR KPL. 30X4X2119,9 -	96029473	363	1	282	96029363	ROHRLEITUNGEN
ROHR KPL. 30X4X2319 30S - 30	966424708	239	1	897	96029374	ROHRLEITUNGEN MASCHINE
ROHR KPL. 30X4X2478,5 -	96029472	362	1	282	96029363	ROHRLEITUNGEN
ROHR KPL. 30X4X2500 -	96029510	28	1	1320	96029357	ROHRLEITUNGEN D-ANLENKS
ROHR KPL. 30X4X267 30S - 30	966426108	253	1	897	96029374	ROHRLEITUNGEN MASCHINE
ROHR KPL. 30X4X2771 -	96029509	27	1	1320	96029357	ROHRLEITUNGEN D-ANLENKS
ROHR KPL. 30X4X3538 30S - 30	966425008	242	1	897	96029374	ROHRLEITUNGEN MASCHINE
ROHR KPL. 30X4X3577 30S - 30	966325608	305	1	282	96029363	ROHRLEITUNGEN
ROHR KPL. 30X4X3768 G30S -	966424808	240	1	897	96029374	ROHRLEITUNGEN MASCHINE
ROHR KPL. 30X4X406 30S - 150	966425808	250	1	897	96029374	ROHRLEITUNGEN MASCHINE
ROHR KPL. 30X4X447 30S - 30	966431708	266	1	897	96029374	ROHRLEITUNGEN MASCHINE
ROHR KPL. 30X4X483 30S - 30	966427208	264	1	897	96029374	ROHRLEITUNGEN MASCHINE
ROHR KPL. 30X4X575 30S - 30	966510508	267	1	897	96029374	ROHRLEITUNGEN MASCHINE
ROHR KPL. 30X4X734 30S - 30	966427308	265	1	897	96029374	ROHRLEITUNGEN MASCHINE
ROHR KPL. 30X4X746 G30S -	966426408	256	1	897	96029374	ROHRLEITUNGEN MASCHINE

Bezeichnung	Artikel	Pos.	Menge	Seite	Baugruppe	Bezeichnung
ROHR KPL. 30X4X778 30S - 30	966425708	249	1	897	96029374	ROHRLEITUNGEN MASCHINE
ROHR KPL. 30X4X813 30S - 30	966426208	254	1	897	96029374	ROHRLEITUNGEN MASCHINE
ROHR KPL. 30X4X889 G30S -	966425608	248	1	897	96029374	ROHRLEITUNGEN MASCHINE
ROHR KPL. 30X4X984 G30S -	966426308	255	1	897	96029374	ROHRLEITUNGEN MASCHINE
ROHR KPL. 35X2X1008 35L - 35	966328008	329	1	282	96029363	ROHRLEITUNGEN
ROHR KPL. 35X2X1241,5 -	966326508	314	1	282	96029363	ROHRLEITUNGEN
ROHR KPL. 35X2X1316 35L - 35	966922408	359	1	282	96029363	ROHRLEITUNGEN
ROHR KPL. 35X2X1332 -	966326608	315	1	282	96029363	ROHRLEITUNGEN
ROHR KPL. 35X2X1492 35L - 35	966922308	358	1	282	96029363	ROHRLEITUNGEN
ROHR KPL. 35X2X1610,9 AL35	966922508	360	1	282	96029363	ROHRLEITUNGEN
ROHR KPL. 35X2X1682 G35L -	966544208	381	1	319	966217008	ROHRLEITUNGEN DREHBUE
ROHR KPL. 35X2X1770 35L - 35	966427108	263	1	897	96029374	ROHRLEITUNGEN MASCHINE
ROHR KPL. 35X2X1888 35L - 35	966427008	262	1	897	96029374	ROHRLEITUNGEN MASCHINE
ROHR KPL. 35X2X2022 35L - 35	966665308	146	1	1151	966219308	ROHRLEITUNGEN S-ANLENKS
ROHR KPL. 35X2X2234 35L - 35	966328208	331	1	282	96029363	ROHRLEITUNGEN
ROHR KPL. 35X2X2376 G35L -	966545108	390	1	319	966217008	ROHRLEITUNGEN DREHBUE
ROHR KPL. 35X2X2481 G35L -	966825908	430	1	1320	96029357	ROHRLEITUNGEN D-ANLENKS
ROHR KPL. 35X2X2672 G35L -	966665408	147	1	1151	966219308	ROHRLEITUNGEN S-ANLENKS
ROHR KPL. 35X2X2800 35L - 35	966828508	456	1	1320	96029357	ROHRLEITUNGEN D-ANLENKS
ROHR KPL. 35X2X281 35L - 35	966236708	730	1	40	966215108	ROHRLEITUNGEN MITTELTEIL
ROHR KPL. 35X2X2877 35L - G	966423108	223	1	897	96029374	ROHRLEITUNGEN MASCHINE
ROHR KPL. 35X2X2886 G35L -	966828408	455	1	1320	96029357	ROHRLEITUNGEN D-ANLENKS
ROHR KPL. 35X2X2923 G35L -	966328808	337	1	282	96029363	ROHRLEITUNGEN
ROHR KPL. 35X2X2981 G35L -	966828608	457	1	1320	96029357	ROHRLEITUNGEN D-ANLENKS
ROHR KPL. 35X2X3283 35L - G	966544508	384	1	319	966217008	ROHRLEITUNGEN DREHBUE
ROHR KPL. 35X2X3497 35L - G	966421208	205	1	896	96029374	ROHRLEITUNGEN MASCHINE
ROHR KPL. 35X2X3568 35L - 35	966325108	300	1	281	96029363	ROHRLEITUNGEN
ROHR KPL. 35X2X3626 35L - 35	966544808	387	1	319	966217008	ROHRLEITUNGEN DREHBUE
ROHR KPL. 35X2X3626 GR35/	966828708	458	1	1320	96029357	ROHRLEITUNGEN D-ANLENKS
ROHR KPL. 35X2X707 35L - 35	966328108	330	1	282	96029363	ROHRLEITUNGEN
ROHR KPL. 35X2X886 35L - 35	966328308	332	1	282	96029363	ROHRLEITUNGEN
ROHR KPL. 38X5X -	965890408	751	1	137	966216208	ROHRLEITUNGEN RAUPENTR
ROHR KPL. 38X5X -	965890408	751	1	173	966216408	ROHRLEITUNGEN RAUPENTR
ROHR KPL. 38X5X -	965890508	752	1	137	966216208	ROHRLEITUNGEN RAUPENTR
ROHR KPL. 38X5X -	965890508	752	1	173	966216408	ROHRLEITUNGEN RAUPENTR
ROHR KPL. 38X5X -	965890608	753	1	137	966216208	ROHRLEITUNGEN RAUPENTR
ROHR KPL. 38X5X -	965890608	753	1	173	966216408	ROHRLEITUNGEN RAUPENTR
ROHR KPL. 38X5X -	965890708	754	1	137	966216208	ROHRLEITUNGEN RAUPENTR
ROHR KPL. 38X5X -	965890708	754	1	173	966216408	ROHRLEITUNGEN RAUPENTR
ROHR KPL. 38X5X -	965890808	755	1	137	966216208	ROHRLEITUNGEN RAUPENTR
ROHR KPL. 38X5X -	965890908	756	1	137	966216208	ROHRLEITUNGEN RAUPENTR
ROHR KPL. 38X5X -	965891008	757	1	137	966216208	ROHRLEITUNGEN RAUPENTR
ROHR KPL. 38X5X -	965891108	758	1	137	966216208	ROHRLEITUNGEN RAUPENTR
ROHR KPL. 38X5X -	965930108	765	1	173	966216408	ROHRLEITUNGEN RAUPENTR
ROHR KPL. 38X5X -	965930208	766	1	173	966216408	ROHRLEITUNGEN RAUPENTR
ROHR KPL. 38X5X -	965930308	767	1	173	966216408	ROHRLEITUNGEN RAUPENTR
ROHR KPL. 38X5X -	965930408	768	1	173	966216408	ROHRLEITUNGEN RAUPENTR
ROHR KPL. 38X5X1068 MUTT	966423908	231	1	897	96029374	ROHRLEITUNGEN MASCHINE
ROHR KPL. 38X5X1605 MUTT	966906008	2	4	1357	966220108	ROHRLEITUNGEN DERR.KOP
ROHR KPL. 38X5X1647 MU.38	966423508	227	1	897	96029374	ROHRLEITUNGEN MASCHINE
ROHR KPL. 38X5X1792 MU.38S	966827608	447	2	1320	96029357	ROHRLEITUNGEN D-ANLENKS
ROHR KPL. 38X5X1818 MU.38	966423608	228	1	897	96029374	ROHRLEITUNGEN MASCHINE
ROHR KPL. 38X5X1853 MUTT	966665908	152	1	1151	966219308	ROHRLEITUNGEN S-ANLENKS
ROHR KPL. 38X5X1855 MUTT	966664708	140	4	1151	966219308	ROHRLEITUNGEN S-ANLENKS
ROHR KPL. 38X5X1885 MU.38S	966906108	3	2	1357	966220108	ROHRLEITUNGEN DERR.KOP
ROHR KPL. 38X5X1888 MUTT	966672908	166	1	1151	966219308	ROHRLEITUNGEN S-ANLENKS
ROHR KPL. 38X5X1924 MUTT	966673008	167	1	1151	966219308	ROHRLEITUNGEN S-ANLENKS
ROHR KPL. 38X5X1978 MU.38S	966906208	4	2	1357	966220108	ROHRLEITUNGEN DERR.KOP
ROHR KPL. 38X5X1979 MU.38S	966906408	6	2	1357	966220108	ROHRLEITUNGEN DERR.KOP
ROHR KPL. 38X5X200 AS38 - A	966725408	(130)	4	341	966085708	ZUSATZHYDRAULIK WINDE 1

Bezeichnung	Artikel	Pos.	Menge	Seite	Baugruppe	Bezeichnung
ROHR KPL. 38X5X2003 MUTT	966666408	157	1	1151	966219308	ROHRLEITUNGEN S-ANLENKS
ROHR KPL. 38X5X2005 MUTT	966422808	220	1	896	96029374	ROHRLEITUNGEN MASCHINE
ROHR KPL. 38X5X2016 MUTT	966664808	141	4	1151	966219308	ROHRLEITUNGEN S-ANLENKS
ROHR KPL. 38X5X2017 MUTT	966422308	215	1	896	96029374	ROHRLEITUNGEN MASCHINE
ROHR KPL. 38X5X2032 MUTT	966422508	217	1	896	96029374	ROHRLEITUNGEN MASCHINE
ROHR KPL. 38X5X2033 MUTT	966423008	222	1	897	96029374	ROHRLEITUNGEN MASCHINE
ROHR KPL. 38X5X2050 MUTT	966330408	353	1	282	96029363	ROHRLEITUNGEN
ROHR KPL. 38X5X2054 MUTT	966666008	153	1	1151	966219308	ROHRLEITUNGEN S-ANLENKS
ROHR KPL. 38X5X2055 MU.38S	966906308	5	2	1357	966220108	ROHRLEITUNGEN DERR.KOP
ROHR KPL. 38X5X2056 MUTT	966330208	351	1	282	96029363	ROHRLEITUNGEN
ROHR KPL. 38X5X2088 MUTT	966422708	219	1	896	96029374	ROHRLEITUNGEN MASCHINE
ROHR KPL. 38X5X209 MUTTER	966906508	7	2	1357	966220108	ROHRLEITUNGEN DERR.KOP
ROHR KPL. 38X5X2101 MUTT	966330308	352	1	282	96029363	ROHRLEITUNGEN
ROHR KPL. 38X5X2107 MUTT	966330108	350	1	282	96029363	ROHRLEITUNGEN
ROHR KPL. 38X5X2118 MUTT	966422908	221	1	896	96029374	ROHRLEITUNGEN MASCHINE
ROHR KPL. 38X5X2127 MUTT	966422408	216	1	896	96029374	ROHRLEITUNGEN MASCHINE
ROHR KPL. 38X5X2155 MUTT	966422608	218	1	896	96029374	ROHRLEITUNGEN MASCHINE
ROHR KPL. 38X5X2265 MUTT	966330808	357	1	282	96029363	ROHRLEITUNGEN
ROHR KPL. 38X5X2316 MUTT	966330708	356	1	282	96029363	ROHRLEITUNGEN
ROHR KPL. 38X5X2348 MU.38	966329408	343	1	282	96029363	ROHRLEITUNGEN
ROHR KPL. 38X5X2361 MUTT	966330608	355	1	282	96029363	ROHRLEITUNGEN
ROHR KPL. 38X5X2412 MUTT	966330508	354	1	282	96029363	ROHRLEITUNGEN
ROHR KPL. 38X5X2456 MUTT	966664908	142	2	1151	966219308	ROHRLEITUNGEN S-ANLENKS
ROHR KPL. 38X5X2461 MUTT	966665208	145	2	1151	966219308	ROHRLEITUNGEN S-ANLENKS
ROHR KPL. 38X5X2472 MUTT	966665508	148	2	1151	966219308	ROHRLEITUNGEN S-ANLENKS
ROHR KPL. 38X5X2488 MUTT	966665608	149	2	1151	966219308	ROHRLEITUNGEN S-ANLENKS
ROHR KPL. 38X5X250 AS38 - A	966725508	(131)	1	341	966085708	ZUSATZHYDRAULIK WINDE 1
ROHR KPL. 38X5X2573 MUTT	966666108	154	1	1151	966219308	ROHRLEITUNGEN S-ANLENKS
ROHR KPL. 38X5X2647 MUTT	966329508	344	1	282	96029363	ROHRLEITUNGEN
ROHR KPL. 38X5X2685 MUTT	966329608	345	1	282	96029363	ROHRLEITUNGEN
ROHR KPL. 38X5X2777 MUTT	966905908	1	4	1357	966220108	ROHRLEITUNGEN DERR.KOP
ROHR KPL. 38X5X2851 MUTT	966673108	168	1	1151	966219308	ROHRLEITUNGEN S-ANLENKS
ROHR KPL. 38X5X2859 MUTT	966329308	342	1	282	96029363	ROHRLEITUNGEN
ROHR KPL. 38X5X2865 MU.38S	966829408	465	1	1320	96029357	ROHRLEITUNGEN D-ANLENKS
ROHR KPL. 38X5X2869 MUTT	966325908	308	1	282	96029363	ROHRLEITUNGEN
ROHR KPL. 38X5X2907 MUTT	966421908	211	1	896	96029374	ROHRLEITUNGEN MASCHINE
ROHR KPL. 38X5X2941 -	966326308	312	1	282	96029363	ROHRLEITUNGEN
ROHR KPL. 38X5X2959 MUTT	966234408	707	2	40	966215108	ROHRLEITUNGEN MITTELTEIL
ROHR KPL. 38X5X3076,4 -	966326408	313	1	282	96029363	ROHRLEITUNGEN
ROHR KPL. 38X5X3099 MUTT	966234008	703	2	40	966215108	ROHRLEITUNGEN MITTELTEIL
ROHR KPL. 38X5X3101 MU.38S	966827408	445	1	1320	96029357	ROHRLEITUNGEN D-ANLENKS
ROHR KPL. 38X5X3132 MUTT	966325708	306	1	282	96029363	ROHRLEITUNGEN
ROHR KPL. 38X5X3199 MUTT	966326108	310	1	282	96029363	ROHRLEITUNGEN
ROHR KPL. 38X5X3210 MU.38S	966420708	200	1	896	96029374	ROHRLEITUNGEN MASCHINE
ROHR KPL. 38X5X3214 MU.38S	966827708	448	1	1320	96029357	ROHRLEITUNGEN D-ANLENKS
ROHR KPL. 38X5X3252 MU.38S	966420808	201	1	896	96029374	ROHRLEITUNGEN MASCHINE
ROHR KPL. 38X5X3288 MU.38S	966421008	203	1	896	96029374	ROHRLEITUNGEN MASCHINE
ROHR KPL. 38X5X3301 MU.38S	966424108	233	1	897	96029374	ROHRLEITUNGEN MASCHINE
ROHR KPL. 38X5X3331 K.E.150	967489908	21	1	1320	96029357	ROHRLEITUNGEN D-ANLENKS
ROHR KPL. 38X5X3354 MU.38S	966420908	202	1	896	96029374	ROHRLEITUNGEN MASCHINE
ROHR KPL. 38X5X3377 MU.38S	966425408	246	1	897	96029374	ROHRLEITUNGEN MASCHINE
ROHR KPL. 38X5X3379 MU.38S	966421508	207	1	896	96029374	ROHRLEITUNGEN MASCHINE
ROHR KPL. 38X5X3394 MU.38S	966421708	209	1	896	96029374	ROHRLEITUNGEN MASCHINE
ROHR KPL. 38X5X3397 MU.38S	966826808	439	1	1320	96029357	ROHRLEITUNGEN D-ANLENKS
ROHR KPL. 38X5X3422 MUTT	966326208	311	1	282	96029363	ROHRLEITUNGEN
ROHR KPL. 38X5X3436 MU.38S	966827108	442	1	1320	96029357	ROHRLEITUNGEN D-ANLENKS
ROHR KPL. 38X5X3438 MU.38S	966325808	307	1	282	96029363	ROHRLEITUNGEN
ROHR KPL. 38X5X3441 MUTT	966234208	705	2	40	966215108	ROHRLEITUNGEN MITTELTEIL
ROHR KPL. 38X5X3441 MUTT	966234808	711	2	40	966215108	ROHRLEITUNGEN MITTELTEIL
ROHR KPL. 38X5X3451 MUTT	966234908	712	2	40	966215108	ROHRLEITUNGEN MITTELTEIL

Bezeichnung	Artikel	Pos.	Menge	Seite	Baugruppe	Bezeichnung
ROHR KPL. 38X5X3519 MUTT	966234108	704	2	40	966215108	ROHRLEITUNGEN MITTELTEIL
ROHR KPL. 38X5X3521 MUTT	966234608	709	2	40	966215108	ROHRLEITUNGEN MITTELTEIL
ROHR KPL. 38X5X3530 MUTT	966234708	710	2	40	966215108	ROHRLEITUNGEN MITTELTEIL
ROHR KPL. 38X5X355 MUTTER	966256208	413	8	462	966217408	ROHRLEITUNGEN 5 DREHWE
ROHR KPL. 38X5X3609 K.E.150	967489808	20	1	1320	96029357	ROHRLEITUNGEN D-ANLENKS
ROHR KPL. 38X5X3621 MU.38S	966421608	208	1	896	96029374	ROHRLEITUNGEN MASCHINE
ROHR KPL. 38X5X3625 MU.38S	966421808	210	1	896	96029374	ROHRLEITUNGEN MASCHINE
ROHR KPL. 38X5X3697 MUTT	966326008	309	1	282	96029363	ROHRLEITUNGEN
ROHR KPL. 38X5X3703 MU.38	966421108	204	1	896	96029374	ROHRLEITUNGEN MASCHINE
ROHR KPL. 38X5X3751 MU.38S	967490308	25	1	1320	96029357	ROHRLEITUNGEN D-ANLENKS
ROHR KPL. 38X5X3776 AS38 -	966776108	(480)	8	1388	966086808	ZUSATZHYDRAULIK ZWISCH
ROHR KPL. 38X5X3776 AS38 -	966776108	(480)	8	1406	966086908	ZUSATZHYDRAULIK ZWISCH
ROHR KPL. 38X5X391 AS38 - A	968021208	179	1	896	96029374	ROHRLEITUNGEN MASCHINE
ROHR KPL. 38X5X3927 MU.38S	966827008	441	1	1320	96029357	ROHRLEITUNGEN D-ANLENKS
ROHR KPL. 38X5X3941 MU.38S	966827308	444	1	1320	96029357	ROHRLEITUNGEN D-ANLENKS
ROHR KPL. 38X5X3964 MUTT	966255008	410	2	462	966217408	ROHRLEITUNGEN 5 DREHWE
ROHR KPL. 38X5X3969 MUTT	966827808	449	1	1320	96029357	ROHRLEITUNGEN D-ANLENKS
ROHR KPL. 38X5X4039 MU.38S	967490208	24	1	1320	96029357	ROHRLEITUNGEN D-ANLENKS
ROHR KPL. 38X5X409 MUTTER	966233908	702	2	40	966215108	ROHRLEITUNGEN MITTELTEIL
ROHR KPL. 38X5X409 MUTTER	966236508	728	2	40	966215108	ROHRLEITUNGEN MITTELTEIL
ROHR KPL. 38X5X4095 MU.38S	966424208	234	1	897	96029374	ROHRLEITUNGEN MASCHINE
ROHR KPL. 38X5X4205 MUTT	966826908	440	1	1320	96029357	ROHRLEITUNGEN D-ANLENKS
ROHR KPL. 38X5X4206 MU.38S	966425508	247	1	897	96029374	ROHRLEITUNGEN MASCHINE
ROHR KPL. 38X5X423 MUTTER	966327208	321	1	282	96029363	ROHRLEITUNGEN
ROHR KPL. 38X5X4301 MUTT	967490008	22	1	1320	96029357	ROHRLEITUNGEN D-ANLENKS
ROHR KPL. 38X5X4326 MUTT	966827208	443	1	1320	96029357	ROHRLEITUNGEN D-ANLENKS
ROHR KPL. 38X5X4333 MUTT	966827508	446	1	1320	96029357	ROHRLEITUNGEN D-ANLENKS
ROHR KPL. 38X5X4566 MUTT	967490108	23	1	1320	96029357	ROHRLEITUNGEN D-ANLENKS
ROHR KPL. 38X5X471 MUTTER	966236408	727	2	40	966215108	ROHRLEITUNGEN MITTELTEIL
ROHR KPL. 38X5X480 MUTTER	966234308	706	2	40	966215108	ROHRLEITUNGEN MITTELTEIL
ROHR KPL. 38X5X486 MUTTER	966255108	411	1	462	966217408	ROHRLEITUNGEN 5 DREHWE
ROHR KPL. 38X5X493 MUTTER	966327108	320	1	282	96029363	ROHRLEITUNGEN
ROHR KPL. 38X5X507 MUTTER	966327408	323	1	282	96029363	ROHRLEITUNGEN
ROHR KPL. 38X5X532 MUTTER	966236608	729	2	40	966215108	ROHRLEITUNGEN MITTELTEIL
ROHR KPL. 38X5X535 AS38 - A	968021108	178	1	896	96029374	ROHRLEITUNGEN MASCHINE
ROHR KPL. 38X5X5640 AS38 -	966776508	(483)	8	1388	966086808	ZUSATZHYDRAULIK ZWISCH
ROHR KPL. 38X5X572 MUTTER	966255208	412	1	462	966217408	ROHRLEITUNGEN 5 DREHWE
ROHR KPL. 38X5X581 MUTTER	966327608	325	1	282	96029363	ROHRLEITUNGEN
ROHR KPL. 38X5X593 MUTTER	966236008	723	2	40	966215108	ROHRLEITUNGEN MITTELTEIL
ROHR KPL. 38X5X593 MUTTER	966327508	324	1	282	96029363	ROHRLEITUNGEN
ROHR KPL. 38X5X611 MUTTER	966327308	322	1	282	96029363	ROHRLEITUNGEN
ROHR KPL. 38X5X624 MUTTER	966424008	232	1	897	96029374	ROHRLEITUNGEN MASCHINE
ROHR KPL. 38X5X661 MUTTER	966326908	318	1	282	96029363	ROHRLEITUNGEN
ROHR KPL. 38X5X676 MU.38S	966829308	464	1	1320	96029357	ROHRLEITUNGEN D-ANLENKS
ROHR KPL. 38X5X679 MUTTER	966423808	230	1	897	96029374	ROHRLEITUNGEN MASCHINE
ROHR KPL. 38X5X713 MUTTER	966327008	319	1	282	96029363	ROHRLEITUNGEN
ROHR KPL. 38X5X716 MU.38S/	966426008	252	1	897	96029374	ROHRLEITUNGEN MASCHINE
ROHR KPL. 42X3X -	96038070	30	1	896	96029374	ROHRLEITUNGEN MASCHINE
ROHR KPL. 42X3X -	96038071	31	1	896	96029374	ROHRLEITUNGEN MASCHINE
ROHR KPL. 42X3X -	96038072	32	1	896	96029374	ROHRLEITUNGEN MASCHINE
ROHR KPL. 42X3X -	96038073	33	1	896	96029374	ROHRLEITUNGEN MASCHINE
ROHR KPL. 42X3X -	96038074	34	1	896	96029374	ROHRLEITUNGEN MASCHINE
ROHR KPL. 42X3X -	96038075	180	1	896	96029374	ROHRLEITUNGEN MASCHINE
ROHR KPL. 42X3X -	96038076	181	1	896	96029374	ROHRLEITUNGEN MASCHINE
ROHR KPL. 42X3X -	96038077	188	1	896	96029374	ROHRLEITUNGEN MASCHINE
ROHR KPL. 42X3X -	96038078	189	1	896	96029374	ROHRLEITUNGEN MASCHINE
ROHR KPL. 42X3X -	96038079	190	1	896	96029374	ROHRLEITUNGEN MASCHINE
ROHR KPL. 42X3X -	96038080	191	1	896	96029374	ROHRLEITUNGEN MASCHINE
ROHR KPL. 42X3X -	96038081	192	1	896	96029374	ROHRLEITUNGEN MASCHINE
ROHR KPL. 42X3X -	96038082	193	1	896	96029374	ROHRLEITUNGEN MASCHINE

Bezeichnung	Artikel	Pos.	Menge	Seite	Baugruppe	Bezeichnung
ROHR KPL. 42X3X -	96038083	194	1	896	96029374	ROHRLEITUNGEN MASCHINE
ROHR KPL. 42X3X -	96038084	195	1	896	96029374	ROHRLEITUNGEN MASCHINE
ROHR KPL. 42X3X -	96038085	196	1	896	96029374	ROHRLEITUNGEN MASCHINE
ROHR KPL. 42X3X -	96038086	197	1	896	96029374	ROHRLEITUNGEN MASCHINE
ROHR KPL. 42X3X -	96038087	198	2	896	96029374	ROHRLEITUNGEN MASCHINE
ROHR KPL. 42X3X -	96038088	199	2	896	96029374	ROHRLEITUNGEN MASCHINE
ROHR KPL. 42X3X -	96050291	299	1	898	96029374	ROHRLEITUNGEN MASCHINE
ROHR KPL. 42X3X1056 42L - 42	966326808	317	1	282	96029363	ROHRLEITUNGEN
ROHR KPL. 42X3X1067 AL42 -	966874408	121	1	896	96029374	ROHRLEITUNGEN MASCHINE
ROHR KPL. 42X3X1098 G42L -	966665808	151	1	1151	966219308	ROHRLEITUNGEN S-ANLENKS
ROHR KPL. 42X3X1099 G42L -	966329008	339	1	282	96029363	ROHRLEITUNGEN
ROHR KPL. 42X3X1203 AL42 -	966874108	118	1	896	96029374	ROHRLEITUNGEN MASCHINE
ROHR KPL. 42X3X1302 AL42 -	966874308	120	1	896	96029374	ROHRLEITUNGEN MASCHINE
ROHR KPL. 42X3X1324,4 XG42-	96038089	283	1	898	96029374	ROHRLEITUNGEN MASCHINE
ROHR KPL. 42X3X135 AL42 - A	966875208	284	1	898	96029374	ROHRLEITUNGEN MASCHINE
ROHR KPL. 42X3X1620 42L - 42	966424408	236	1	897	96029374	ROHRLEITUNGEN MASCHINE
ROHR KPL. 42X3X1797 42L - 42	966329208	341	1	282	96029363	ROHRLEITUNGEN
ROHR KPL. 42X3X1815 42L - 42	965930508	769	1	173	966216408	ROHRLEITUNGEN RAUPENTR
ROHR KPL. 42X3X1816 42L - 42	965891208	759	1	137	966216208	ROHRLEITUNGEN RAUPENTR
ROHR KPL. 42X3X1901 42L - G	966544108	380	1	319	966217008	ROHRLEITUNGEN DREHBUE
ROHR KPL. 42X3X1926 42L -	966329708	346	1	282	96029363	ROHRLEITUNGEN
ROHR KPL. 42X3X1927 42L - G	966828108	452	2	1320	96029357	ROHRLEITUNGEN D-ANLENKS
ROHR KPL. 42X3X2229 AL42 -	966897308	125	1	896	96029374	ROHRLEITUNGEN MASCHINE
ROHR KPL. 42X3X2242 42L - 42	966330008	349	1	282	96029363	ROHRLEITUNGEN
ROHR KPL. 42X3X230 AL42 - A	966696308	287	2	898	96029374	ROHRLEITUNGEN MASCHINE
ROHR KPL. 42X3X2326 42L - 42	966328408	333	1	282	96029363	ROHRLEITUNGEN
ROHR KPL. 42X3X235 42L - 42	966233708	700	2	40	966215108	ROHRLEITUNGEN MITTELTEIL
ROHR KPL. 42X3X2399 42L - 42	966453708	732	2	40	966215108	ROHRLEITUNGEN MITTELTEIL
ROHR KPL. 42X3X2435 42L - 42	966328508	334	1	282	96029363	ROHRLEITUNGEN
ROHR KPL. 42X3X2474 G42L -	966826308	434	1	1320	96029357	ROHRLEITUNGEN D-ANLENKS
ROHR KPL. 42X3X2614 G42L -	966545008	389	1	319	966217008	ROHRLEITUNGEN DREHBUE
ROHR KPL. 42X3X2629 42L - 42	966423308	225	1	897	96029374	ROHRLEITUNGEN MASCHINE
ROHR KPL. 42X3X2673 42L - 42	965889908	750	1	137	966216208	ROHRLEITUNGEN RAUPENTR
ROHR KPL. 42X3X2675 42L - 42	965930008	764	1	173	966216408	ROHRLEITUNGEN RAUPENTR
ROHR KPL. 42X3X2715 42L - 42	966424308	235	1	897	96029374	ROHRLEITUNGEN MASCHINE
ROHR KPL. 42X3X2726 42L - 42	966329108	340	1	282	96029363	ROHRLEITUNGEN
ROHR KPL. 42X3X2838 G42L -	966828208	453	1	1320	96029357	ROHRLEITUNGEN D-ANLENKS
ROHR KPL. 42X3X2875 G42L -	966827908	450	1	1320	96029357	ROHRLEITUNGEN D-ANLENKS
ROHR KPL. 42X3X300 AL42 P	96039935	288	2	898	96029374	ROHRLEITUNGEN MASCHINE
ROHR KPL. 42X3X3055 42L - 42	966233808	701	2	40	966215108	ROHRLEITUNGEN MITTELTEIL
ROHR KPL. 42X3X3270 42L - G	966544408	383	1	319	966217008	ROHRLEITUNGEN DREHBUE
ROHR KPL. 42X3X3322 42L - 42	966544708	386	1	319	966217008	ROHRLEITUNGEN DREHBUE
ROHR KPL. 42X3X3419 42L - 42	966325308	302	1	281	96029363	ROHRLEITUNGEN
ROHR KPL. 42X3X347 AL42 - A	966873908	116	2	896	96029374	ROHRLEITUNGEN MASCHINE
ROHR KPL. 42X3X355 AL42 - A	966725608	(132)	1	341	966085708	ZUSATZHYDRAULIK WINDE 1
ROHR KPL. 42X3X3598 42L - 42	966255408	414	1	462	966217408	ROHRLEITUNGEN 5 DREHWE
ROHR KPL. 42X3X376 42L - 42	966328608	335	1	282	96029363	ROHRLEITUNGEN
ROHR KPL. 42X3X3785 42L - G	966422008	212	1	896	96029374	ROHRLEITUNGEN MASCHINE
ROHR KPL. 42X3X3815 42L - 42	966325208	301	1	281	96029363	ROHRLEITUNGEN
ROHR KPL. 42X3X3878 42L - 42	966828308	454	1	1320	96029357	ROHRLEITUNGEN D-ANLENKS
ROHR KPL. 42X3X3887 42L - 42	966828008	451	1	1320	96029357	ROHRLEITUNGEN D-ANLENKS
ROHR KPL. 42X3X3888 42L - 42	966665708	150	1	1151	966219308	ROHRLEITUNGEN S-ANLENKS
ROHR KPL. 42X3X432 AL42 - A	966696208	286	4	898	96029374	ROHRLEITUNGEN MASCHINE
ROHR KPL. 42X3X446 AL42 - A	966874008	117	2	896	96029374	ROHRLEITUNGEN MASCHINE
ROHR KPL. 42X3X472 42L - L.E	966328708	336	1	282	96029363	ROHRLEITUNGEN
ROHR KPL. 42X3X497 42L - 42	966255508	415	3	462	966217408	ROHRLEITUNGEN 5 DREHWE
ROHR KPL. 42X3X552 AL42 - A	966875108	296	1	898	96029374	ROHRLEITUNGEN MASCHINE
ROHR KPL. 42X3X615 42L - 42	966236108	724	2	40	966215108	ROHRLEITUNGEN MITTELTEIL
ROHR KPL. 42X3X65 42L - 42L	966922608	361	1	282	96029363	ROHRLEITUNGEN
ROHR KPL. 42X3X743 AL42 - A	966874708	124	1	896	96029374	ROHRLEITUNGEN MASCHINE

Bezeichnung	Artikel	Pos.	Menge	Seite	Baugruppe	Bezeichnung
ROHR KPL. 42X3X90 AL42 - A	966875308	285	2	898	96029374	ROHRLEITUNGEN MASCHINE
ROHR KPL. 42X3X902 42L - 42	966234508	708	2	40	966215108	ROHRLEITUNGEN MITTELTEIL
ROHR KPL. 42X3X982 42L - 42	966425308	245	1	897	96029374	ROHRLEITUNGEN MASCHINE
ROHR KPL. 42X3X989 42L - 42	966326708	316	1	282	96029363	ROHRLEITUNGEN
ROHR KPL. 6X1X1553 AS6 - AS	966582008	279	1	897	96029374	ROHRLEITUNGEN MASCHINE
ROHR KPL. 6X1X170 AS6 - AS	966578608	274	1	897	96029374	ROHRLEITUNGEN MASCHINE
ROHR KPL. 6X1X248 AS6 - AS	966578708	275	1	897	96029374	ROHRLEITUNGEN MASCHINE
ROHR KPL. 6X1X278,3 PR6-S/L	96038887	374	1	1015	96032963	ROHRLEITUNGEN
ROHR KPL. 6X1X316 AL6 - AL6	966577908	409	1	462	966217408	ROHRLEITUNGEN 5 DREHWE
ROHR KPL. 6X1X413 PR6-S/L	96038885	372	1	1015	96032963	ROHRLEITUNGEN
ROHR KPL. 6X1X575,2 PR6-S/L	96038886	373	1	1015	96032963	ROHRLEITUNGEN
ROHR KPL. 6X1X866 AS6 - AS	966582108	280	1	897	96029374	ROHRLEITUNGEN MASCHINE
ROHR KPL. 8X1X -	96038682	900	1	1057	96016825	ROHRLEITUNGEN LOESCHA
ROHR KPL. 8X1X -	96038683	901	1	1057	96016825	ROHRLEITUNGEN LOESCHA
ROHR KPL. 8X1X -	96038684	902	1	1057	96016825	ROHRLEITUNGEN LOESCHA
ROHR KPL. 8X1X -	96038685	904	1	1057	96016825	ROHRLEITUNGEN LOESCHA
ROHR KPL. 8X1X -	96038686	905	1	1057	96016825	ROHRLEITUNGEN LOESCHA
ROHR KPL. 8X1X -	96038687	906	1	1057	96016825	ROHRLEITUNGEN LOESCHA
ROHR KPL. 8X1X -	96038688	907	1	1057	96016825	ROHRLEITUNGEN LOESCHA
ROHR KPL. 8X1X -	96038689	908	1	1057	96016825	ROHRLEITUNGEN LOESCHA
ROHR KPL. 8X1X -	96038702	923	2	1057	96016825	ROHRLEITUNGEN LOESCHA
ROHR KPL. 8X1X -	96038703	924	1	1057	96016825	ROHRLEITUNGEN LOESCHA
ROHR KPL. 8X1X -	96038704	925	1	1057	96016825	ROHRLEITUNGEN LOESCHA
ROHR KPL. 8X1X -	96038705	926	1	1057	96016825	ROHRLEITUNGEN LOESCHA
ROHR KPL. 8X1X1810,4 AL8 P-	96017985	903	1	1057	96016825	ROHRLEITUNGEN LOESCHA
ROHR KPL. 8X1X2089,7 P-R8-L	96037086	111	1	860	96060375	ROHRLEITUNGEN
ROHR SCHWK.	96033134	81	1	574	918744708	MASCHINENHAUS GRUNDRAH
ROHRKLAPPSTECKER 10X75	11170911	298	16	577	918744708	MASCHINENHAUS GRUNDRAH
ROHRKLAPPSTECKER 77X11,	433200708	7	6	449	966460008	BOLZENPALETTE
ROHRLEITUNG	774378008	(1)	2	346	916997308	ZENTRALSCHMIERANLAGE
ROHRLEITUNG	774378008	(3)	2	1244	917006408	ZENTRALSCHMIERANLAGE WI
ROHRLEITUNG 10X1	10117635	15	1	742	10126724	KRAFTSTOFF-FEINFILTERAN
ROHRLEITUNG 10X1	10118747	1	1	713	10118748	ROHRLEITUNG ANBAU
ROHRLEITUNG 10X1	10136805	3	1	707	10141769	ENDREGELVENTIL
ROHRLEITUNG 10X1	10147374	20	1	766	10147372	ENTLUEFTUNGSLEITUNG AN
ROHRLEITUNG 18X1,5	10135714	4	1	759	10141807	ANBAUTEILE LUFTPRESSER
ROHRLEITUNG 22X1,5	11385773	1	1	759	10141807	ANBAUTEILE LUFTPRESSER
ROHRLEITUNG 25X1,5	10150150	4	2	709	10141843	KURBELGEHAEUSEENTLUEF
ROHRLEITUNG 25X1,5	10154984	7	1	709	10141843	KURBELGEHAEUSEENTLUEF
ROHRLEITUNG 25X3	10141586	3	1	709	10141843	KURBELGEHAEUSEENTLUEF
ROHRLEITUNG 25X3	10141844	5	1	709	10141843	KURBELGEHAEUSEENTLUEF
ROHRLEITUNG 25X3	10150162	6	1	709	10141843	KURBELGEHAEUSEENTLUEF
ROHRLEITUNG 6X2	10141729	4	1	777	10143790	LADEDRUCKREGELUNG
ROHRLEITUNG 6X2	10141730	5	1	777	10143790	LADEDRUCKREGELUNG
ROHRLEITUNG 6X2	10141735	6	1	777	10143790	LADEDRUCKREGELUNG
ROHRLEITUNG 6X2	10143791	3	1	777	10143790	LADEDRUCKREGELUNG
ROHRLEITUNG 6X2	10143792	7	1	777	10143790	LADEDRUCKREGELUNG
ROHRLEITUNG ANBAU	10118748	4	1	712	10152926	VERSCHLUSSTEILE
ROHRLEITUNGEN	96030725	29	1	505	919266408	KRANFUEHRERKABINE VORM
ROHRLEITUNGEN	96060375	700	1	848	919965308	KRAFTSTOFFFOERDERUNG
ROHRLEITUNGEN 5 DREHWE	966217408	11	1	455	966085508	HYDRAULIK DREHWERK
ROHRLEITUNGEN ABGASANL	96035959	5	1	811	919203408	SCHALLDAEMPFERANLAGE O
ROHRLEITUNGEN ABGASANL	96052478	5	1	818	919203508	SCHALLDAEMPFERANLAGE
ROHRLEITUNGEN BOLZENZIE	966819108	11	1	475	966751308	ZUSATZHYDR.BOLZENZIEHZ
ROHRLEITUNGEN BOLZENZIE	966516108	11	1	237	966515908	ZUSATZHYDR.BOLZENZIEHZ
ROHRLEITUNGEN BOLZENZI	966562108	11	1	241	966561908	ZUSATZHYDR.BOLZENZIEHZ
ROHRLEITUNGEN D-ANLENKS	96029357	11	1	1314	96029354	ZUSATZHYDRAULIK D-ANLENK
ROHRLEITUNGEN DERR.KOP	966220108	11	1	1352	966086708	ZUSATZHYDRAULIK D-KOPFS
ROHRLEITUNGEN DERR.ZWIS	966220308	11	1	1388	966086808	ZUSATZHYDRAULIK ZWISCH
ROHRLEITUNGEN DERR.ZWIS	966220308	11	1	1398	966832808	ZUSATZHYDRAULIK ZWISCH

Bezeichnung	Artikel	Pos.	Menge	Seite	Baugruppe	Bezeichnung
ROHRLEITUNGEN DERR.ZWIS	966220608	11	1	1406	966086908	ZUSATZHYDRAULIK ZWISCH
ROHRLEITUNGEN DIESELMOT	96035427	8	1	634	96034141	DIESELMOTOR VORM.
ROHRLEITUNGEN DIESELMOT	96035427	8	1	692	96034143	DIESELMOTOR VORM.
ROHRLEITUNGEN DREHBUEH	966217008	11	1	314	966085408	HYDRAULIK DREHBUEHNE
ROHRLEITUNGEN DRUCKLUFT	96032963	11	1	1013	96032961	VERROHRUNG DRUCKLUFTA
ROHRLEITUNGEN KUEHLER	96034292	7	1	1064	96034284	KOMBIKUEHLER VORM.
ROHRLEITUNGEN LOESCHA	96016825	90	1	1055	918696808	FEUERLOESCHSYSTEM
ROHRLEITUNGEN MASCHINE	96029374	11	1	881	96029372	HYDR.MASCHINENHAUS
ROHRLEITUNGEN MITTELTEIL	966215108	11	1	34	966084408	HYDRAULIK MITTELTEIL
ROHRLEITUNGEN QUERTRAE	966215508	11	1	78	966084508	HYDR.QUERTRAEGER
ROHRLEITUNGEN QUERTRAE	966215508	11	1	96	966084608	HYDR.QUERTRAEGER
ROHRLEITUNGEN RAUPENTR	966216208	11	1	132	966084908	HYDR.FAHRANTRIEB
ROHRLEITUNGEN RAUPENTR	966216208	11	1	221	966084708	HYDR.FAHRANTRIEB
ROHRLEITUNGEN RAUPENTR	966216408	11	1	168	966085008	HYDR.FAHRANTRIEB
ROHRLEITUNGEN RAUPENTR	966216408	11	1	195	966084808	HYDR.FAHRANTRIEB
ROHRLEITUNGEN S-ANLENK	966219308	11	1	1146	966086308	ZUSATZHYDRAULIK S-ANLENK
ROHRLEITUNGEN SPANNZYL	966467208	11	1	139	966434908	ZUSATZHYDRAULIK SPANNZ
ROHRLEITUNGEN VOEDERTEI	96029363	11	1	275	96029361	HYDRAULIK DREHBUEHNE
ROHRLEITUNGEN WINDE	966218708	11	1	380	966086008	ZUSATZHYDRAULIK MONTAGE
ROHRLEITUNGEN WINDE	966219108	11	1	1270	966086208	ZUSATZHYDRAULIK WINDE 6
ROHRLEITUNGEN WINDE 1+2	966217908	11	1	341	966085708	ZUSATZHYDRAULIK WINDE 1
ROHRLEITUNGEN WINDE 1+2	966217908	11	1	358	966085808	ZUSATZHYDRAULIK WINDE 2
ROHRMUTTER DIN 431 G1/4 14	410150008	43	1	992	96036153	SCHALTSCHRANK MECH.
ROHRSCHELLE 12X10 PP	7381271	20	1	746	12492804	KRAFTSTOFFLEITUNGEN
ROHRSCHELLE 12X10 PP	7381271	13	2	766	10147372	ENTLUEFTUNGSLEITUNG AN
ROHRSCHELLE 15X12 PP	10356261	19	2	746	12492804	KRAFTSTOFFLEITUNGEN
ROHRSCHELLE 25 PP	11068454	8	2	709	10141843	KURBELGEHAEUSEENTLUEF
ROHRSCHELLE 33/20	774225008	32	1	493	919258508	ZUSATZHEIZUNG OW
ROHRSCHELLE 33/20	774225008	181	1	1036	96034844	MOTORVORWAERMUNG VO
ROHRSCHELLE 43/20	774221708	9	2	365	91000572	ANTRIEBSAGGREGAT KLIMAA
ROHRSCHELLE 43/20	774221708	27	2	493	919258508	ZUSATZHEIZUNG OW
ROHRSCHELLE 43/20	774221708	180	2	1038	919204208	MOTORVORWAERMUNG UNTE
ROHRSCHELLE 8	10449894	29	2	767	10143277	KUEHLMITTELKRUEMMER AN
ROHRSCHELLE DIN3016 8X15	10876636	184	3	811	919203408	SCHALLDAEMPFERANLAGE O
ROHRSCHELLE DIN3016 8X15	10876636	184	3	818	919203508	SCHALLDAEMPFERANLAGE
ROHRSCHELLE PP	7381432	8	1	711	10137051	OELRUECKLAUFLEITUNG AN
ROHRSCHELLE PP	7382215	17	2	707	10141769	ENDREGELVENTIL
ROHRSTUTZEN -45	7623705	11	4	470	916141308	ZENTRALSCHMIERUNG
ROHRSTUTZEN -90,H35,L89,3	10040777	33	1	408	91002096	ZENTRALSCHMIERUNG
ROHRSTUTZEN -90,H35,L89,3	10040777	38	1	1098	91002039	ZENTRALSCHMIERANLAGE
ROHRSTUTZEN 8 ST CR6-FRE	10011995	32	1	408	91002096	ZENTRALSCHMIERUNG
ROHRSTUTZEN 8 ST CR6-FRE	10011995	37	1	1098	91002039	ZENTRALSCHMIERANLAGE
ROHRSTUTZEN BE-90,H50	7623707	13	1	289	916900208	ZENTRALSCHMIERANLAGE O
ROHRSTUTZEN BE6-90,H38	511701914	12	2	289	916900208	ZENTRALSCHMIERANLAGE O
ROHRSTUTZEN BE6-90,H38	511701914	9	2	1275	917016708	ZENTRALSCHMIERANLAGE
ROHRSTUTZEN GSCK45	97042155	13	1	493	919258508	ZUSATZHEIZUNG OW
ROHRSTUTZEN KPL. NW-20	968652008	75	7	494	919258508	ZUSATZHEIZUNG OW
ROHRSTUTZEN KPL. NW-20	968652008	15	3	634	96034141	DIESELMOTOR VORM.
ROHRSTUTZEN KPL. NW-20	968652008	15	3	692	96034143	DIESELMOTOR VORM.
ROHRSTUTZEN KPL. NW-20	968652008	21	1	844	96035878	HARNSTOFFANLAGE OBEN
ROHRSTUTZEN R1/4"	10014698	1	1	127	774375108	DURCHGANGSNIPPELBLOCK
ROHRWENDEL 9	774383508	12	10	124	915742708	ZENTRALSCHMIERUNG RAUP
ROHRWENDEL 9	774383508	12	10	163	915744408	ZENTRALSCHMIERUNG RAUP
ROHRWENDEL 9	774383508	12	10	190	915744608	ZENTRALSCHMIERUNG RAUP
ROHRWENDEL 9	774383508	12	10	216	915744508	ZENTRALSCHMIERUNG RAUP
ROHRWENDEL 9	774383508	7	10	470	916141308	ZENTRALSCHMIERUNG
ROHRWENDEL 9	774383508	10	3	1098	91002039	ZENTRALSCHMIERANLAGE
ROHRWENDEL 9	774383508	6	2	1275	917016708	ZENTRALSCHMIERANLAGE
ROLLE KPL.	96060213	63	3	1251	915753308	WINDE 6 VORM.
ROLLE KPL.	966556908	55	1	395	965661108	STUETZE KPL.

Bezeichnung	Artikel	Pos.	Menge	Seite	Baugruppe	Bezeichnung
ROLLE KPL. D-ZWISCHENSTU	968118008	61	3	1383	916303808	D-ZWISCHENSTUECK
ROLLE KPL. D-ZWISCHENSTU	968118008	61	3	1394	917223708	D-ZWISCHENSTUECK
ROLLE KPL. D-ZWISCHENSTU	968118008	59	3	1402	917223808	D-ZWISCHENSTUECK
ROLLE PA6G	97006087	234	1	1291	916324608	D-ANLENKSTUECK VORM.
ROLLE RD150X130 PA6G	97000079	108	2	1289	916324608	D-ANLENKSTUECK VORM.
ROLLE RD150X150 PA6G	97000078	107	4	1289	916324608	D-ANLENKSTUECK VORM.
ROLLE RD250X86 PA6G	952614008	35	2	1422	915744908	MASTNASE
ROLLE RD68X20 PA6G	283096108	45	2	258	966222408	MONTAGETEILE VORDERTEIL
ROLLE RD68X20 PA6G	283096108	141	1	1130	916305808	S-ANLENKSTUECK VORM.
ROLLE RD68X20 PA6G	283096108	30	2	1478	966911408	TRAVERSE KPL.
ROLLE RD75X315 PA6G	931532108	119	1	418	96038694	LAUFSTEG DREHBUEHNE
ROLLE RD80X40 PA6G	930133908	10	2	1161	966470508	HUBENDSCHALTER VORM.
ROLLE RD80X40 PA6G	930133908	10	2	1162	966470608	HUBENDSCHALTER VORM.
ROLLE RD85X31X40 PA6G	979871908	24	2	1288	916324608	D-ANLENKSTUECK VORM.
ROLLE X0 PA6G	288169408	25	3	1422	915744908	MASTNASE
ROLLENDREHVERB.M.DREH	915719208	122	1	12		LIEBHERR RAUPENKRAN LR
ROLLENDREHVERB.M.DREH	915755208	1	1	435	915719208	ROLLENDREHVERB.M.DREHW
ROLLENDREHVERBINDUNG 3	90000869	1	1	440	965852408	ROLLENDREHVERBINDUNG
ROLLENDREHVERBINDUNG	965852408	1	1	438	915755208	ROLLENDREHVERB.M.DREHW
ROLLENHALTER SCHWK. RAL	966753208	3	1	1422	915744908	MASTNASE
ROLLENKOERPERHAELFTE K	965381308	3	22	110	917523808	RAUPENTRAEGER LI.
ROLLENKOERPERHAELFTE K	965381308	3	22	153	917525508	RAUPENTRAEGER LI.
ROLLENKOERPERHAELFTE K	965381308	3	22	183	917525608	RAUPENTRAEGER RE.
ROLLENKOERPERHAELFTE K	965381308	3	22	210	917525908	RAUPENTRAEGER RE.
ROLLENLAGERUNG KPL.	966593508	2	1	1339	915745708	D-KOPFSTUECK VORM.
ROLLENLAGERUNG KPL.	966731108	127	1	1340	915745708	D-KOPFSTUECK VORM.
ROLLENLAGERUNG SCHWK. R	966648208	1	1	1343	966593508	ROLLENLAGERUNG KPL.
ROLLENLAGERUNG SCHWK. R	966731208	1	1	1347	966731108	ROLLENLAGERUNG KPL.
ROLLENMUNDSTUECK 026-06	962213008	50	1	1447	96053946	BOCK LI.
ROLLENSATZ	915755408	204	1	14		LIEBHERR RAUPENKRAN LR
ROLLENSATZ HAKENFLASCH	916962508	312	4	15		LIEBHERR RAUPENKRAN LR
ROLLENSATZ LINKS RAL 1007	916177108	2	1	1171	915755408	ROLLENSATZ
ROLLENSATZ RECHTS RAL 1	916177008	1	1	1171	915755408	ROLLENSATZ
ROLLENSATZ SCHWK.	966331308	1	1	1175	916177008	ROLLENSATZ
ROLLENSATZ SCHWK.	966335308	1	1	1180	916177108	ROLLENSATZ
ROLLENSTOESSEL 39X76MM	9078257	1	2	732	10116320	STEUERUNGSTEILE
ROLLO	10444471	101	1	508	10651874	KABINE
ROLLO	990269014	100	1	508	10651874	KABINE
ROLLO 900MM	10492881	102	1	508	10651874	KABINE
ROTOR	11171311	1	1	1468	11066001	WINDGESCHWINDIGKEITSGE
RS DRUCKFILTER DF...330FG	10101384	(3)	1	882	96029372	HYDR.MASCHINENHAUS
RS DRUCKREGLER	11003089	998	1	1016	502657308	LUFTTROCKNER
RS GEHAEUSE	10878706	5	1	1107	10454762	FERNSTEUERSENDER
RS GEHAEUSE	11490326	6	1	1107	10454762	FERNSTEUERSENDER
RS HOCHDRUCKANSCHLUSS	12932487	270	2	735	10146660	HOCHDRUCKPUMPE
RS HOCHDRUCKSENSOR	12881001	260	1	735	10146660	HOCHDRUCKPUMPE
RS INJEKTOR LI2.7-20-SF-100	10150877	5	1	739	10152866	INJEKTOR MIT BEFEST.
RS KABELSATZ	967363808	999	1	549	10340105	WARNLEUCHTE
RS KURBELWELLENDICHTU	10141874	52	1	695	13455092	DIESELMOTOR
RS KURBELWELLENLAGERUN	10128593	50	1	719	10128540	KURBELWELLENLAGERUNG
RS PLEUELLAGER D9500	10122907	60	1	723	10116876	PLEUELSTANGE ANBAU
RS PLEUELLAGER D9500	12579693	50	1	723	10116876	PLEUELSTANGE ANBAU
RS SAUGDROSSELVENTIL	12489814	230	1	735	10146660	HOCHDRUCKPUMPE
RS SPANNROLLE	12500149	6	1	778	10146947	GENERATOR ANBAU
RS SPANNROLLE	12500149	17	1	778	10146947	GENERATOR ANBAU
RS VENTIL	12917604	250	1	735	10146660	HOCHDRUCKPUMPE
RS VENTIL	12966286	240	1	735	10146660	HOCHDRUCKPUMPE
RS VORFOERDERPUMPE	12923599	220	1	735	10146660	HOCHDRUCKPUMPE
RS WASSERHEIZGERAET	96004475	999	1	496	10876576	WASSERHEIZGERAET
RS1 KURBELWELLENLAGER	10134576	51	1	719	10128540	KURBELWELLENLAGERUNG

Bezeichnung	Artikel	Pos.	Menge	Seite	Baugruppe	Bezeichnung
RS1 PLEUELLAGER D9500	10124739	61	1	723	10116876	PLEUELSTANGE ANBAU
RS1 PLEUELLAGER D9500	12580191	51	1	723	10116876	PLEUELSTANGE ANBAU
RS2 KURBELWELLENLAGER	10134577	52	1	719	10128540	KURBELWELLENLAGERUNG
RS2 PLEUELLAGER D9500	10124740	62	1	723	10116876	PLEUELSTANGE ANBAU
RS2 PLEUELLAGER D9500	12580192	52	1	723	10116876	PLEUELSTANGE ANBAU
RUECKENTEIL	10663466	1	1	1027	10877138	FAHRERSITZ
RUECKFAHRWARNUNG 12-36	614009908	(20)	1	28	915740108	ELEKTRIK MITTELTEIL
RUECKFALLSTUETZE 380/300	10489927	1	1	1137	915745308	S-RUECKHALTESICHERUNG
RUECKLAUFFILTER 400L/MIN1	10492418	2	2	988	965666908	OELBEHAELTER VORM.
RUECKSCHLAGVENTIL	10119971	5	1	711	10137051	OELRUECKLAUFLEITUNG AN
RUECKSCHLAGVENTIL	10342281	12	4	348	11114000	ELEKTROPUMPE
RUECKSCHLAGVENTIL	11080500	28	2	1370	10493604	ZUGZYLINDER
RUECKSCHLAGVENTIL	11080500	28	2	1378	11002473	ZUGZYLINDER
RUECKSCHLAGVENTIL	11080501	29	1	1370	10493604	ZUGZYLINDER
RUECKSCHLAGVENTIL	11080501	29	1	1378	11002473	ZUGZYLINDER
RUECKSCHLAGVENTIL	570964908	5	6	285	10413255	UMSCHALTBLOCK
RUECKSCHLAGVENTIL	571412808	43	1	1308	10650028	TELESKOPIERZYLINDER
RUECKSCHLAGVENTIL	571412808	43	1	1309	11001945	TELESKOPIERZYLINDER
RUECKSCHLAGVENTIL	571412808	25	2	1370	10493604	ZUGZYLINDER
RUECKSCHLAGVENTIL	571412808	25	2	1378	11002473	ZUGZYLINDER
RUECKSCHLAGVENTIL	592226814	34	1	508	10651874	KABINE
RUECKSCHLAGVENTIL	7622803	(1)	6	124	915742708	ZENTRALSCHMIERUNG RAUP
RUECKSCHLAGVENTIL	7622803	(1)	8	124	915742708	ZENTRALSCHMIERUNG RAUP
RUECKSCHLAGVENTIL	7622803	4	2	323	11006904	VERTEILERKOMBINATION
RUECKSCHLAGVENTIL	7622803	(2)	3	346	916997308	ZENTRALSCHMIERANLAGE
RUECKSCHLAGVENTIL	7622803	(2)	5	1244	917006408	ZENTRALSCHMIERANLAGE WI
RUECKSCHLAGVENTIL 2.5BA	10872608	102	1	1036	96034844	MOTORVORWAERMUNG VO
RUECKSCHLAGVENTIL 2.5BA	10872609	11	1	493	919258508	ZUSATZHEIZUNG OW
RUECKSCHLAGVENTIL 20BAR	11008701	9	2	1055	918696808	FEUERLOESCHSYSTEM
RUECKSCHLAGVENTIL 20BAR	502939008	163	1	1013	96032961	VERROHRUNG DRUCKLUFTA
RUECKSCHLAGVENTIL 250BA	511476908	195	2	882	96029372	HYDR.MASCHINENHAUS
RUECKSCHLAGVENTIL 250BA	510413608	153	2	380	966086008	ZUSATZHYDRAULIK MONTAGE
RUECKSCHLAGVENTIL 250BA	510413608	71	2	881	96029372	HYDR.MASCHINENHAUS
RUECKSCHLAGVENTIL 250B	511481508	159	1	34	966084408	HYDRAULIK MITTELTEIL
RUECKSCHLAGVENTIL 250B	511481508	159	1	132	966084908	HYDR.FAHRANTRIEB
RUECKSCHLAGVENTIL 250B	511481508	159	1	168	966085008	HYDR.FAHRANTRIEB
RUECKSCHLAGVENTIL 250B	511481508	159	1	195	966084808	HYDR.FAHRANTRIEB
RUECKSCHLAGVENTIL 250B	511481508	159	1	221	966084708	HYDR.FAHRANTRIEB
RUECKSCHLAGVENTIL 250B	511481508	159	1	341	966085708	ZUSATZHYDRAULIK WINDE 1
RUECKSCHLAGVENTIL 250B	511481508	159	1	358	966085808	ZUSATZHYDRAULIK WINDE 2
RUECKSCHLAGVENTIL 250B	511481508	183	1	455	966085508	HYDRAULIK DREHWERK
RUECKSCHLAGVENTIL 250B	511481508	159	1	1092	966085608	ZUSATZHYDRAULIK WINDE 4
RUECKSCHLAGVENTIL 250B	511481508	159	1	1238	966085908	ZUSATZHYDRAULIK WINDE 3
RUECKSCHLAGVENTIL 250B	511481508	159	1	1270	966086208	ZUSATZHYDRAULIK WINDE 6
RUECKSCHLAGVENTIL 250B	511481508	151	1	1352	966086708	ZUSATZHYDRAULIK D-KOPFS
RUECKSCHLAGVENTIL 250BA	511435108	192	6	882	96029372	HYDR.MASCHINENHAUS
RUECKSCHLAGVENTIL 250BA	511435108	153	2	1314	96029354	ZUSATZHYDRAULIK D-ANLENK
RUECKSCHLAGVENTIL 250B	10332838	197	2	882	96029372	HYDR.MASCHINENHAUS
RUECKSCHLAGVENTIL 250B	10665332	153	1	341	966085708	ZUSATZHYDRAULIK WINDE 1
RUECKSCHLAGVENTIL 250B	10665332	153	1	358	966085808	ZUSATZHYDRAULIK WINDE 2
RUECKSCHLAGVENTIL 250B	10665332	153	1	1092	966085608	ZUSATZHYDRAULIK WINDE 4
RUECKSCHLAGVENTIL 250B	10665332	153	1	1238	966085908	ZUSATZHYDRAULIK WINDE 3
RUECKSCHLAGVENTIL 350B	10664321	33	1	1138	10489927	RUECKFALLSTUETZE
RUECKSCHLAGVENTIL 350B	10664321	40	1	1308	10650028	TELESKOPIERZYLINDER
RUECKSCHLAGVENTIL 350B	10664321	40	1	1309	11001945	TELESKOPIERZYLINDER
RUECKSCHLAGVENTIL 400BA	511309708	160	1	1314	96029354	ZUSATZHYDRAULIK D-ANLENK
RUECKSCHLAGVENTIL 400BA	510412408	152	1	455	966085508	HYDRAULIK DREHWERK
RUECKSCHLAGVENTIL 400BA	510412408	191	4	882	96029372	HYDR.MASCHINENHAUS
RUECKSCHLAGVENTIL 400BA	510413508	152	1	341	966085708	ZUSATZHYDRAULIK WINDE 1
RUECKSCHLAGVENTIL 400BA	510413508	152	1	358	966085808	ZUSATZHYDRAULIK WINDE 2

Bezeichnung	Artikel	Pos.	Menge	Seite	Baugruppe	Bezeichnung
RUECKSCHLAGVENTIL 400BA	510413508	152	1	1092	966085608	ZUSATZHYDRAULIK WINDE 4
RUECKSCHLAGVENTIL 400BA	510413508	152	1	1238	966085908	ZUSATZHYDRAULIK WINDE 3
RUECKSCHLAGVENTIL 400BA	510413508	152	1	1270	966086208	ZUSATZHYDRAULIK WINDE 6
RUECKSCHLAGVENTIL 400BA	511311808	236	1	455	966085508	HYDRAULIK DREHWERK
RUECKSCHLAGVENTIL 400BA	511453508	158	1	455	966085508	HYDRAULIK DREHWERK
RUECKSCHLAGVENTIL 400BA	511453508	154	1	1314	96029354	ZUSATZHYDRAULIK D-ANLENK
RUECKSCHLAGVENTIL 400BA	511460608	162	2	275	96029361	HYDRAULIK DREHBUEHNE
RUECKSCHLAGVENTIL 400BA	511493708	154	1	341	966085708	ZUSATZHYDRAULIK WINDE 1
RUECKSCHLAGVENTIL 400BA	511493708	154	1	358	966085808	ZUSATZHYDRAULIK WINDE 2
RUECKSCHLAGVENTIL 400BA	511493708	154	1	1092	966085608	ZUSATZHYDRAULIK WINDE 4
RUECKSCHLAGVENTIL 400BA	511493708	154	1	1238	966085908	ZUSATZHYDRAULIK WINDE 3
RUECKSCHLAGVENTIL 400BA	511493708	154	1	1270	966086208	ZUSATZHYDRAULIK WINDE 6
RUECKSCHLAGVENTIL 400BA	511443908	154	1	34	966084408	HYDRAULIK MITTELTEIL
RUECKSCHLAGVENTIL 400B	510412208	157	1	78	966084508	HYDR.QUERTRAEGER
RUECKSCHLAGVENTIL 400B	510412208	157	1	96	966084608	HYDR.QUERTRAEGER
RUECKSCHLAGVENTIL 400B	510412208	190	2	882	96029372	HYDR.MASCHINENHAUS
RUECKSCHLAGVENTIL 420BA	510409808	196	6	882	96029372	HYDR.MASCHINENHAUS
RUECKSCHLAGVENTIL 420BA	510412908	150	1	241	966561908	ZUSATZHYDR.BOLZENZIEHZ
RUECKSCHLAGVENTIL 420BA	510408708	153	1	1270	966086208	ZUSATZHYDRAULIK WINDE 6
RUECKSCHLAGVENTIL 420B	511449708	151	1	455	966085508	HYDRAULIK DREHWERK
RUECKZUGKUGEL	10000692	25	1	667	10412331	TRIEBWERK
RUECKZUGPLATTE	11659102	24	1	667	10412331	TRIEBWERK
RUECKZUGPLATTE	570110008	7	1	444	570967508	TRIEBWERK
RUECKZUGPLATTE	7024265	7	1	376	570112908	TRIEBWERK
RUEHRFLUEGEL	10014712	17	1	126	11002835	ELEKTROPUMPE
RUEHRFLUEGEL	10014712	19	1	291	11006306	ELEKTROPUMPE
RUEHRFLUEGEL	10014712	22	1	348	11114000	ELEKTROPUMPE
RUEHRFLUEGEL	10424593	19	1	472	11003525	ELEKTROPUMPE
RUEHRFLUEGEL	10664141	27	1	322	11081924	ELEKTROPUMPE
RUNDLITZENSEIL 10X1,4M ST	10652830	283	1	1292	916324608	D-ANLENKSTUECK VORM.
RUNDLITZENSEIL 10X1,4M ST	10652830	119	2	1340	915745708	D-KOPFSTUECK VORM.
RUNDLITZENSEIL 10X1,55M ST	10652811	61	2	574	918744708	MASCHINENHAUS GRUNDRAH
RUNDLITZENSEIL 10X1,75M ST	10652814	56	1	395	965661108	STUETZE KPL.
RUNDLITZENSEIL 10X1,75M ST	10652814	135	2	1341	915745708	D-KOPFSTUECK VORM.
RUNDLITZENSEIL 10X1,93M ST	10652815	12	1	581	965886508	DACH KPL.
RUNDLITZENSEIL 10X10,7M ST	10652201	90	2	1193	916303308	S-ZWISCHENSTUECK
RUNDLITZENSEIL 10X11,1M ST	10651955	90	2	1199	916303208	S-ZWISCHENSTUECK
RUNDLITZENSEIL 10X11,1M ST	10651955	90	2	1208	916303008	S-ZWISCHENSTUECK
RUNDLITZENSEIL 10X11,1M ST	10651955	90	2	1212	916302708	S-ZWISCHENSTUECK
RUNDLITZENSEIL 10X11,1M ST	10651955	90	2	1218	916302908	S-ADAPTER
RUNDLITZENSEIL 10X11,1M ST	10651955	51	1	1382	916303808	D-ZWISCHENSTUECK
RUNDLITZENSEIL 10X11,1M ST	10651955	37	3	1394	917223708	D-ZWISCHENSTUECK
RUNDLITZENSEIL 10X2,1M ST	11008315	290	1	1292	916324608	D-ANLENKSTUECK VORM.
RUNDLITZENSEIL 10X2,54M ST	10652438	54	1	1227	915753108	WINDE 3 VORM.
RUNDLITZENSEIL 10X2,54M ST	10652438	133	2	1290	916324608	D-ANLENKSTUECK VORM.
RUNDLITZENSEIL 10X2,75M ST	10652810	64	1	23	917528708	RAUPENMITTELTEIL
RUNDLITZENSEIL 10X3,13M ST	10675401	134	1	1341	915745708	D-KOPFSTUECK VORM.
RUNDLITZENSEIL 10X3,36M ST	10652805	130	1	1130	916305808	S-ANLENKSTUECK VORM.
RUNDLITZENSEIL 10X3,5M ST	11002141	120	2	1340	915745708	D-KOPFSTUECK VORM.
RUNDLITZENSEIL 10X4,97M ST	10663834	118	2	1340	915745708	D-KOPFSTUECK VORM.
RUNDLITZENSEIL 10X5,1M ST	10651953	90	2	1204	916303108	S-ZWISCHENSTUECK
RUNDLITZENSEIL 10X5,1M ST	10651953	35	3	1402	917223808	D-ZWISCHENSTUECK
RUNDLITZENSEIL 10X5,63M ST	11000258	271	1	577	918744708	MASCHINENHAUS GRUNDRAH
RUNDSCHLINGE 1T-0,78M PO	735004308	50	5	258	966222408	MONTAGETEILE VORDERTEIL
RUNDSCHLINGE DIN EN 1492	10280667	6	4	1045	919300308	ANSCHLAGMITTEL
RUNDSCHLINGE DIN EN 1492	10280678	3	2	1046	96052080	TRAVERSE VORM.
RUNDSCHLINGE DIN EN 1492	10280678	211	2	1291	916324608	D-ANLENKSTUECK VORM.
RUNDSCHLINGE DIN EN 1492	10280695	9999	4	15		LIEBHERR RAUPENKRAN LR
RUNDSCHLINGE DIN EN 1492-	11114028	97	2	1200	916303208	S-ZWISCHENSTUECK
RUNDSCHLINGE DIN EN 1492-	11114028	97	2	1205	916303108	S-ZWISCHENSTUECK

Bezeichnung	Artikel	Pos.	Menge	Seite	Baugruppe	Bezeichnung
RUNDSCHLINGE DIN EN 1492-	11114028	97	2	1209	916303008	S-ZWISCHENSTUECK
RUNDSCHLINGE DIN EN 1492-	11114028	97	2	1213	916302708	S-ZWISCHENSTUECK
RUNDSCHLINGE DIN EN 1492-	11114028	100	1	1218	916302908	S-ADAPTER
RUNDSCHLINGE DIN EN 1492-	10280542	92	2	1193	916303308	S-ZWISCHENSTUECK
RUNDSCHLINGE DIN EN 1492-	10280542	94	1	1218	916302908	S-ADAPTER
RUNDSCHLINGE-GEWA 1T-1M	735002208	12	2	1415	966648108	VERSTELLFLASCHE KPL.
RUNDSCHLINGE-GEWA 1T-1M	735002208	31	2	1418	966660708	GEWICHT KPL.
RUNDSTAHL 80.0X527 35NIC	978522608	2	164	102	965380808	BODENPLATTEN VORM.
S-ADAPTER 3531.45 12M	916302908	240	1	14		LIEBHERR RAUPENKRAN LR
S-ADAPTER SCHWK. RAL 100	966595308	1	1	1217	916302908	S-ADAPTER
S-ANLENKSTUECK KPL. 10.25	919294508	200	1	14		LIEBHERR RAUPENKRAN LR
S-ANLENKSTUECK SCHWK. 10	966564508	1	1	1128	916305808	S-ANLENKSTUECK VORM.
S-ANLENKSTUECK VORM. 10.	916305808	1	1	1122	919294508	S-ANLENKSTUECK KPL.
S-KOPFSTUECK 3000T	916332108	202	1	14		LIEBHERR RAUPENKRAN LR
S-KOPFSTUECK SCHWK. RAL	966752308	1	1	1157	916332108	S-KOPFSTUECK
S-RUECKHALTESICHERUNG	915745308	2	1	1122	919294508	S-ANLENKSTUECK KPL.
S-VERSTELLFLASCHEN	916115808	263	1	14		LIEBHERR RAUPENKRAN LR
S-ZWISCHENSTUECK 3531.25	916302708	222	2	14		LIEBHERR RAUPENKRAN LR
S-ZWISCHENSTUECK 3531.36	916303008	220	2	14		LIEBHERR RAUPENKRAN LR
S-ZWISCHENSTUECK 3531.36	916303108	214	2	14		LIEBHERR RAUPENKRAN LR
S-ZWISCHENSTUECK 3531.45	916303208	212	2	14		LIEBHERR RAUPENKRAN LR
S-ZWISCHENSTUECK 3531.50	916303308	210	1	14		LIEBHERR RAUPENKRAN LR
S-ZWISCHENSTUECK SCHWK.	966592508	1	1	1212	916302708	S-ZWISCHENSTUECK
S-ZWISCHENSTUECK SCHWK.	966573808	1	1	1208	916303008	S-ZWISCHENSTUECK
S-ZWISCHENSTUECK SCHWK.	966615608	1	1	1204	916303108	S-ZWISCHENSTUECK
S-ZWISCHENSTUECK SCHWK.	966568508	1	1	1199	916303208	S-ZWISCHENSTUECK
S-ZWISCHENSTUECK SCHWK.	966610908	1	1	1192	916303308	S-ZWISCHENSTUECK
SAE-FLANSCH SAE1 1/2-C61-	511502608	124	4	634	96034141	DIESELMOTOR VORM.
SAE-FLANSCH SAE1 1/2-C61-	511502608	124	4	692	96034143	DIESELMOTOR VORM.
SAE-FLANSCHHAELFTE SAE1	511516208	125	2	634	96034141	DIESELMOTOR VORM.
SAE-FLANSCHHAELFTE SAE1	511516208	125	2	692	96034143	DIESELMOTOR VORM.
SAE-FLANSCHHAELFTE SAE1	511516208	576	8	883	96029372	HYDR.MASCHINENHAUS
SAE-FLANSCHHAELFTE SAE3	510599208	126	2	634	96034141	DIESELMOTOR VORM.
SAE-FLANSCHHAELFTE SAE3	510599208	126	2	692	96034143	DIESELMOTOR VORM.
SAE-FLANSCHVERBINDUNG G	474901908	572	2	883	96029372	HYDR.MASCHINENHAUS
SAE-FLANSCHVERBINDUNG G	474901508	575	2	883	96029372	HYDR.MASCHINENHAUS
SAE-FLANSCHVERBINDUNG	474901808	521	4	34	966084408	HYDRAULIK MITTELTEIL
SAE-FLANSCHVERBINDUNG	474907108	577	2	883	96029372	HYDR.MASCHINENHAUS
SAE-FLANSCHVERBINDUNG	474906908	573	6	883	96029372	HYDR.MASCHINENHAUS
SAE-VERSCHLUSSFLANSCH	511510008	502	10	341	966085708	ZUSATZHYDRAULIK WINDE 1
SAE-VERSCHLUSSFLANSCH	511510008	502	10	358	966085808	ZUSATZHYDRAULIK WINDE 2
SAE-VERSCHLUSSFLANSCH	511510008	580	4	883	96029372	HYDR.MASCHINENHAUS
SAE-VERSCHLUSSFLANSCH	511510008	502	8	1092	966085608	ZUSATZHYDRAULIK WINDE 4
SAE-VERSCHLUSSFLANSCH	511510008	502	6	1238	966085908	ZUSATZHYDRAULIK WINDE 3
SAE-ZWISCHENFLANSCH 1 1/	511519208	510	1	455	966085508	HYDRAULIK DREHWERK
SAE-ZWISCHENFLANSCH 1 1/	511519208	521	6	883	96029372	HYDR.MASCHINENHAUS
SAE-ZWISCHENFLANSCH SAE	511517208	520	3	883	96029372	HYDR.MASCHINENHAUS
SAE-ZWISCHENFLANSCH SAE	11320616	512	1	883	96029372	HYDR.MASCHINENHAUS
SAMMELROHR	927892208	301	3	882	96029372	HYDR.MASCHINENHAUS
SAMMELROHR 150 STAHL A3C	10651970	301	1	341	966085708	ZUSATZHYDRAULIK WINDE 1
SAMMELROHR 150 STAHL A3C	10651970	301	1	358	966085808	ZUSATZHYDRAULIK WINDE 2
SAMMELROHR 150 STAHL A3C	10651970	301	1	1092	966085608	ZUSATZHYDRAULIK WINDE 4
SAMMELROHR 150 STAHL A3C	10651970	301	1	1238	966085908	ZUSATZHYDRAULIK WINDE 3
SAMMELROHR 200 STAHL A3C	10651971	300	1	132	966084908	HYDR.FAHRANTRIEB
SAMMELROHR 200 STAHL A3C	10651971	300	1	168	966085008	HYDR.FAHRANTRIEB
SAMMELROHR 200 STAHL A3C	10651971	300	1	195	966084808	HYDR.FAHRANTRIEB
SAMMELROHR 200 STAHL A3C	10651971	300	1	221	966084708	HYDR.FAHRANTRIEB
SAMMELROHR 22L/8 ZNNI SP	10043790	300	1	341	966085708	ZUSATZHYDRAULIK WINDE 1
SAMMELROHR 22L/8 ZNNI SP	10043790	300	1	358	966085808	ZUSATZHYDRAULIK WINDE 2
SAMMELROHR 22L/8 ZNNI SP	10043790	300	1	1092	966085608	ZUSATZHYDRAULIK WINDE 4

Bezeichnung	Artikel	Pos.	Menge	Seite	Baugruppe	Bezeichnung
SAMMELROHR 22L/8 ZNNI SP	10043790	300	1	1238	966085908	ZUSATZHYDRAULIK WINDE 3
SAMMELROHR 360 STAHL A3C	10651969	303	1	341	966085708	ZUSATZHYDRAULIK WINDE 1
SAMMELROHR 360 STAHL A3C	10651969	303	1	358	966085808	ZUSATZHYDRAULIK WINDE 2
SAMMELROHR 360 STAHL A3C	10651969	303	1	1092	966085608	ZUSATZHYDRAULIK WINDE 4
SAMMELROHR 360 STAHL A3C	10651969	303	1	1238	966085908	ZUSATZHYDRAULIK WINDE 3
SAMMELROHR VERZ SPF	10024736	300	2	882	96029372	HYDR.MASCHINENHAUS
SAMMELROHR VERZ SPF	10032685	302	1	341	966085708	ZUSATZHYDRAULIK WINDE 1
SAMMELROHR VERZ SPF	10032685	302	1	358	966085808	ZUSATZHYDRAULIK WINDE 2
SAMMELROHR VERZ SPF	10032685	302	1	1092	966085608	ZUSATZHYDRAULIK WINDE 4
SAMMELROHR VERZ SPF	10032685	302	1	1238	966085908	ZUSATZHYDRAULIK WINDE 3
SAUGROHR-OEL SPF	972523608	200	3	692	96034143	DIESELMOTOR VORM.
SAUGSCHLAUCH 60X280 CR/	12101795	256	1	687	919203308	DIESELMOTOR KPL.UNTEN
SAUGSCHLAUCH 60X470 NBR	12101549	253	1	629	919203208	DIESELMOTOR KPL.OBEN
SAUGSCHLAUCH 76X180 CR/	12101815	254	1	687	919203308	DIESELMOTOR KPL.UNTEN
SAUGSCHLAUCH 76X240 NBR	12100900	255	3	687	919203308	DIESELMOTOR KPL.UNTEN
SAUGSCHLAUCH 76X360 CR/	12101829	254	1	629	919203208	DIESELMOTOR KPL.OBEN
SAUGSCHLAUCH 76X450 NBR	10877638	252	1	629	919203208	DIESELMOTOR KPL.OBEN
SAUGSCHLAUCH 76X550 NBR	10877637	251	1	629	919203208	DIESELMOTOR KPL.OBEN
SAUGSCHLAUCH 76X550 NBR	10877637	253	1	687	919203308	DIESELMOTOR KPL.UNTEN
SAUGSCHLAUCH 76X650 NBR	12100903	256	1	629	919203208	DIESELMOTOR KPL.OBEN
SAUGSCHLAUCH 76X750 NBR	12100904	257	1	629	919203208	DIESELMOTOR KPL.OBEN
SAUGSCHLAUCH 88,9X360 NB	10877067	252	1	687	919203308	DIESELMOTOR KPL.UNTEN
SAUGSCHLAUCH 88,9X720 NB	12100902	255	1	629	919203208	DIESELMOTOR KPL.OBEN
SAUGSTUTZEN SAE1 1/4C61-9	12100315	6	1	634	96034141	DIESELMOTOR VORM.
SAUGSTUTZEN SCHWK.	96022930	16	1	634	96034141	DIESELMOTOR VORM.
SAUGSTUTZEN SCHWK.	96034919	3	1	634	96034141	DIESELMOTOR VORM.
SAUGSTUTZEN SCHWK.	96034919	3	1	692	96034143	DIESELMOTOR VORM.
SAUGSTUTZEN SCHWK.	96034920	4	1	634	96034141	DIESELMOTOR VORM.
SAUGSTUTZEN SCHWK.	96034920	4	1	692	96034143	DIESELMOTOR VORM.
SAUGSTUTZEN SCHWK.	96034921	5	3	634	96034141	DIESELMOTOR VORM.
SAUGSTUTZEN SCHWK.	96034923	5	1	692	96034143	DIESELMOTOR VORM.
SAUGSTUTZEN SCHWK.	96034924	6	1	692	96034143	DIESELMOTOR VORM.
SCHAEKEL 25T SPF	10283204	15	2	401	965661508	OBERFLASCHE KPL.
SCHAEKEL 25T SPF	10283204	4	6	1045	919300308	ANSCHLAGMITTEL
SCHAEKEL 3,25T SPF	10283196	131	1	112	917523808	RAUPENTRAEGER LI.
SCHAEKEL 3,25T SPF	10283196	76	1	154	917525508	RAUPENTRAEGER LI.
SCHAEKEL 3,25T SPF	10283196	131	1	184	917525608	RAUPENTRAEGER RE.
SCHAEKEL 3,25T SPF	10283196	76	1	211	917525908	RAUPENTRAEGER RE.
SCHAEKEL 35T SPF	10283205	14	2	1418	966660708	GEWICHT KPL.
SCHAEKEL 35T SPF	773938808	9998	4	15		LIEBHERR RAUPENKRAN LR
SCHAEKEL 35T SPF	773938808	19	2	329	915751408	WINDE 1 VORM.
SCHAEKEL 35T SPF	773938808	19	2	352	915751608	WINDE 2 VORM.
SCHAEKEL 35T SPF	773938808	14	2	1227	915753108	WINDE 3 VORM.
SCHAEKEL 35T SPF	773938808	109	2	1289	916324608	D-ANLENKSTUECK VORM.
SCHAEKEL 35T VERZ SPF	773930708	31	2	253	915750608	DREHBUEHNENRAHMEN VOR
SCHAEKEL 35T VERZ SPF	773930708	38	4	301	91000968	DREHBUEHNENRAHMEN HEC
SCHAEKEL 35T VERZ SPF	773930708	5	4	1045	919300308	ANSCHLAGMITTEL
SCHAEKEL 35T VERZ SPF	773930708	2	2	1046	96052080	TRAVERSE VORM.
SCHAEKEL 35T VERZ SPF	773930708	4	4	1475	919003708	MONTAGEHILFSMITTEL
SCHAEKEL 85T SPF	10022111	3	4	1475	919003708	MONTAGEHILFSMITTEL
SCHAEKEL 9,5T VERZ SPF	773930608	2	4	1496	917724508	BODENPLATTE
SCHAEKEL DIN 82101 0,25T N	773933508	39	4	258	966222408	MONTAGETEILE VORDERTEIL
SCHAEKEL DIN 82101 0,25T N	773933508	45	2	1128	916305808	S-ANLENKSTUECK VORM.
SCHAEKEL DIN 82101 0,4T N	773939208	18	2	1478	966911408	TRAVERSE KPL.
SCHAEKEL DIN 82101 0,4T N	773930008	51	5	258	966222408	MONTAGETEILE VORDERTEIL
SCHAEKEL DIN 82101 3,15T	773945808	8	4	1307	915745408	D-RUECKHALTESICHERUNG
SCHALLDAEMPFERANLAGE	919299208	166	1	13		LIEBHERR RAUPENKRAN LR
SCHALLDAEMPFERANLAGE O	919203408	1	1	806	919299208	SCHALLDAEMPFERANLAGE
SCHALLDAEMPFERANLAGE	919203508	2	1	806	919299208	SCHALLDAEMPFERANLAGE
SCHALTEINHEIT	966888308	2	1	1439	966887508	QUERTRAEGER

Bezeichnung	Artikel	Pos.	Menge	Seite	Baugruppe	Bezeichnung
SCHALTEINHEIT	966916408	3	1	1439	966887508	QUERTRAEGER
SCHALTELEMENT 3-STELLUN	10887303	26	1	1006	10886525	LICCON MONITOR LCD5C-A
SCHALTER	11979975	24	1	1027	10877138	FAHRERSITZ
SCHALTFAHNE 4X243X188 S31	97007870	2	1	1411	966657008	ENDSCHALTER KPL.
SCHALTFAHNE 4X243X188 S31	97007871	2	1	1413	966657108	ENDSCHALTER KPL.
SCHALTHEBEL	10024214	(1)	1	802	96034773	BLECH VORM.
SCHALTHUELSE	570796708	32	1	372	540270314	FLANSCH KPL
SCHALTSCHRANK 1800X1200X	10291229	1	1	992	96036153	SCHALTSCHRANK MECH.
SCHALTSCHRANK MECH.	96036153	10	1	990	91003271	EINBAUTEILE SCHALTSCHRAN
SCHALTSCHRANKANBAU	915744208	184	1	13		LIEBHERR RAUPENKRAN LR
SCHARNIER 19X28,5X126/132°	704263708	2	2	585	96036247	DECKEL VORM.
SCHARNIER 20X20X40/180° G	704258208	11	2	527	96054231	ARMATUREN RE.
SCHARNIER 20X20X40/180° G	704258208	70	6	997	96069348	AUFBAUTEILE MONTAGETAFE
SCHARNIER 20X20X40/180° G	704258208	3	2	999	96054623	SICHERUNGSBLECH
SCHARNIER 27X32X42/180° G	704259808	12	2	802	96034773	BLECH VORM.
SCHARNIER 35X35X50/180° S	704228108	107	4	418	96038694	LAUFSTEG DREHBUEHNE
SCHARNIER 35X35X50/180° S	704228108	130	2	429	96038696	LAUFSTEG DREHBUEHNE
SCHARNIER 35X35X50/180° S	704228108	2	2	596	965963608	DECKEL VORM.
SCHARNIER 35X35X50/180° S	704228108	13	8	600	966954908	KLAPPTRITT VORM.
SCHARNIER 35X35X50/180° S	704228108	20	3	1128	916305808	S-ANLENKSTUECK VORM.
SCHARNIER 35X35X50/180° S	704228108	93	2	1158	916332108	S-KOPFSTUECK
SCHARNIER 40X40X50/180° S	704205808	3	3	961	96033991	TUER VORM.
SCHARNIER 40X40X50/180° S	704205808	3	3	973	96036315	TUER VORM.
SCHARNIER 40X40X50/180° S	704205908	(2)	3	949	919203908	VERKLEIDUNG MASCHINENH
SCHARNIER 40X40X50/180° S	704205908	2	3	951	966167108	TUER VORM.
SCHARNIER 40X40X50/180° S	704205908	5	3	959	96033989	TUER VORM.
SCHARNIER 40X40X50/180° S	704205908	3	3	963	96033993	TUER VORM.
SCHARNIER 40X40X50/180° S	704205908	3	3	965	96033996	TUER VORM.
SCHARNIER 40X40X50/180° S	704205908	3	3	967	96034004	TUER VORM.
SCHARNIER 40X40X50/180° S	704205908	3	3	969	96036311	TUER VORM.
SCHARNIER 40X40X50/180° S	704205908	3	3	971	96036313	TUER VORM.
SCHEIBE	11951235	5	1	469	510401908	UMSCHALTVENTIL
SCHEIBE	510713908	2	1	85	511497508	DRUCKMINDERVENTIL
SCHEIBE	510713908	2	1	287	510438508	DRUCKMINDERVENTIL
SCHEIBE	510714108	12	1	85	511497508	DRUCKMINDERVENTIL
SCHEIBE	510714108	12	1	287	510438508	DRUCKMINDERVENTIL
SCHEIBE	510731808	17	1	469	510401908	UMSCHALTVENTIL
SCHEIBE	510797208	5	1	910	511417608	DRUCKBEGRENZUNGSVENTI
SCHEIBE	510797208	5	1	1152	511417708	DRUCKBEGRENZUNGSVENTI
SCHEIBE	540400908	13	1	1303	540006108	SEILWINDE
SCHEIBE	540401108	15	1	1303	540006108	SEILWINDE
SCHEIBE	7024264	5	1	376	570112908	TRIEBWERK
SCHEIBE 1.5X54X54 X5CRNI18	97002351	28	4	1418	966660708	GEWICHT KPL.
SCHEIBE 10 200HV FLZN SPF	550899808	376	12	635	96034141	DIESELMOTOR VORM.
SCHEIBE 10 200HV FLZN SPF	550899808	376	12	693	96034143	DIESELMOTOR VORM.
SCHEIBE 10,5X18,5X2	9076638	12	4	775	10141720	ATL-ANBAU
SCHEIBE 10,5X18,5X2	9076638	12	4	776	10141721	ATL-ANBAU
SCHEIBE 10X100X100 S355MC	976768108	27	4	1175	916177008	ROLLENSATZ
SCHEIBE 10X100X100 S355MC	976768108	27	4	1180	916177108	ROLLENSATZ
SCHEIBE 10X100X100 S700MC	979126608	44	8	301	91000968	DREHBUEHNENRAHMEN HEC
SCHEIBE 10X110X110 S355MC	97007945	6	8	1418	966660708	GEWICHT KPL.
SCHEIBE 10X140X140 S960QL	979553308	37	1	253	915750608	DREHBUEHNENRAHMEN VOR
SCHEIBE 10X140X140 S960QL	979553308	33	1	301	91000968	DREHBUEHNENRAHMEN HEC
SCHEIBE 10X50X50 S355MC	97008091	56	2	1289	916324608	D-ANLENKSTUECK VORM.
SCHEIBE 120X120 S355MC FE//	97001489	104	5	112	917523808	RAUPENTRAEGER LI.
SCHEIBE 120X120 S355MC FE//	97001489	78	5	154	917525508	RAUPENTRAEGER LI.
SCHEIBE 120X120 S355MC FE//	97001489	104	5	184	917525608	RAUPENTRAEGER RE.
SCHEIBE 120X120 S355MC FE//	97001489	78	5	211	917525908	RAUPENTRAEGER RE.
SCHEIBE 12X150X150 S355MC	97011521	74	24	395	965661108	STUETZE KPL.
SCHEIBE 12X65X65 S355MC	97009244	26	6	1422	915744908	MASTNASE

Bezeichnung	Artikel	Pos.	Menge	Seite	Baugruppe	Bezeichnung
SCHEIBE 13X22	540184208	11	1	374	540270514	ANTRIEB KPL
SCHEIBE 1X100X100 DC01 FE//	975118308	5	2	595	965888608	PODEST KPL.
SCHEIBE 20X281X281 S960QL	979106508	7	4	387	915753008	A-BOCK
SCHEIBE 2X100X100 DC01 FE//	972349908	64	4	1289	916324608	D-ANLENKSTUECK VORM.
SCHEIBE 2X144X144 DC01 FE//	971086608	52	4	1422	915744908	MASTNASE
SCHEIBE 2X144X144 DC01 FE//	971086608	21	6	1478	966911408	TRAVERSE KPL.
SCHEIBE 2X80X80 DC01 FE//	979605808	57	24	301	91000968	DREHBUEHNENRAHMEN HEC
SCHEIBE 2X80X80 DC01 FE//	979605808	17	2	1409	966649408	VERSTELLFLASCHE KPL.
SCHEIBE 30X420X420 S960QL	97006433	46	2	1339	915745708	D-KOPFSTUECK VORM.
SCHEIBE 34X45X1	9078522	6	2	725	10122503	KIPPHEBELBOCK VORM.
SCHEIBE 3X200X200 S355MC	97030005	189	10	1291	916324608	D-ANLENKSTUECK VORM.
SCHEIBE 3X75X75 DC01 FE//	978499508	75	12	56	919045208	QUERTRAEGER
SCHEIBE 3X75X75 DC01 FE//	978499508	106	18	1289	916324608	D-ANLENKSTUECK VORM.
SCHEIBE 45.0X5 42CRMO4+Q	971633608	54	2	1175	916177008	ROLLENSATZ
SCHEIBE 45.0X5 42CRMO4+Q	971633608	54	2	1180	916177108	ROLLENSATZ
SCHEIBE 4X100X100 S315MC	978933708	115	6	1290	916324608	D-ANLENKSTUECK VORM.
SCHEIBE 4X300X300 S315MC	97000037	89	4	1289	916324608	D-ANLENKSTUECK VORM.
SCHEIBE 4X300X300 S315MC	97000037	18	4	1339	915745708	D-KOPFSTUECK VORM.
SCHEIBE 4X300X300 S315MC	97000037	3	2	1347	966731108	ROLLENLAGERUNG KPL.
SCHEIBE 4X410X410 S315MC	97000038	90	4	1289	916324608	D-ANLENKSTUECK VORM.
SCHEIBE 4X410X410 S315MC	97000038	25	2	1339	915745708	D-KOPFSTUECK VORM.
SCHEIBE 4X410X410 S315MC	97000038	6	2	1343	966593508	ROLLENLAGERUNG KPL.
SCHEIBE 4X60X60 S315MC FE	979761208	20	4	629	919203208	DIESELMOTOR KPL.OBEN
SCHEIBE 4X60X60 S315MC FE	979761208	26	4	687	919203308	DIESELMOTOR KPL.UNTEN
SCHEIBE 5X118X118 S355MC	977805408	13	6	301	91000968	DREHBUEHNENRAHMEN HEC
SCHEIBE 5X130X130 S355MC	97024427	16	3	1503	96011236	CONTAINER KPL.
SCHEIBE 5X130X130 S355MC	971669808	27	2	329	915751408	WINDE 1 VORM.
SCHEIBE 5X130X130 S355MC	971669808	27	2	352	915751608	WINDE 2 VORM.
SCHEIBE 5X130X130 S355MC	971669808	24	2	1175	916177008	ROLLENSATZ
SCHEIBE 5X130X130 S355MC	971669808	24	2	1180	916177108	ROLLENSATZ
SCHEIBE 5X130X130 S355MC	971669808	12	4	1227	915753108	WINDE 3 VORM.
SCHEIBE 5X130X130 S355MC	971669808	17	4	1250	915753308	WINDE 6 VORM.
SCHEIBE 5X130X130 S355MC	971669808	188	2	1291	916324608	D-ANLENKSTUECK VORM.
SCHEIBE 5X156X156 S355MC	97014253	76	18	56	919045208	QUERTRAEGER
SCHEIBE 5X50X50 S355MC FE	979022008	27	4	811	919203408	SCHALLDAEMPFERANLAGE O
SCHEIBE 5X50X50 S700MC	97000816	11	4	22	917528708	RAUPENMITTELTEIL
SCHEIBE 5X566X566 S355MC	97006435	51	1	1339	915745708	D-KOPFSTUECK VORM.
SCHEIBE 5X90X90 S355MC FE	979666908	22	2	634	96034141	DIESELMOTOR VORM.
SCHEIBE 5X90X90 S355MC FE	979666908	22	2	692	96034143	DIESELMOTOR VORM.
SCHEIBE 6X33X33 S355MC FE	977413408	186	2	1291	916324608	D-ANLENKSTUECK VORM.
SCHEIBE 6X33X33 S355MC FE	977413408	107	2	1340	915745708	D-KOPFSTUECK VORM.
SCHEIBE 70X70 S315MC FE//	97018998	231	4	1291	916324608	D-ANLENKSTUECK VORM.
SCHEIBE 8 -EDELSTAHL	788901808	51	4	573	918744708	MASCHINENHAUS GRUNDRAH
SCHEIBE 8 -EDELSTAHL	788901808	9	2	590	965887108	AUFSTIEG VORM.
SCHEIBE 8,4X16X1,6 -42CrMo4	10118149	(24)	16	700	13455092	DIESELMOTOR
SCHEIBE 8X180X180 S355MC	97006432	41	1	1339	915745708	D-KOPFSTUECK VORM.
SCHEIBE 8x140x140 S355MC	970083208	4	1	1476	966846208	FUSS KPL.
SCHEIBE A 10X20X2 200HV-St	10011658	17	2	22	917528708	RAUPENMITTELTEIL
SCHEIBE AEHNL.ISO 7089 5 -	420052214	20	2	527	96054231	ARMATUREN RE.
SCHEIBE DC01 FE//ZNNI8//CN/	939460808	70	4	1129	916305808	S-ANLENKSTUECK VORM.
SCHEIBE DC01 FE//ZNNI8//CN/	941138108	6	4	117	965804508	LAUFSTEG
SCHEIBE DC01 FE//ZNNI8//CN/	941138108	5	4	118	965804608	LAUFSTEG
SCHEIBE DC01 FE//ZNNI8//CN/	941138108	5	4	157	966981808	LAUFSTEG
SCHEIBE DC01 FE//ZNNI8//CN/	941138108	6	8	158	966972408	LAUFSTEG
SCHEIBE DC01 FE//ZNNI8//CN/	941138108	6	4	187	965852208	LAUFSTEG
SCHEIBE DC01 FE//ZNNI8//CN/	941138108	6	8	214	966979708	LAUFSTEG
SCHEIBE DC01 FE//ZNNI8//CN/	941138108	10	22	228	919026408	LAUFSTEG RAUPENFAHRWER
SCHEIBE DC01 FE//ZNNI8//CN/	941138108	8	8	230	966165908	KLAPPRAHMEN VORM.
SCHEIBE DC01 FE//ZNNI8//CN/	941138108	50	8	253	915750608	DREHBUEHNENRAHMEN VOR
SCHEIBE DC01 FE//ZNNI8//CN/	941138108	30	8	304	96047586	MONTAGETEILE HECKTEIL

Bezeichnung	Artikel	Pos.	Menge	Seite	Baugruppe	Bezeichnung
SCHEIBE DC01 FE//ZNNI8//CN/	941138108	45	8	395	965661108	STUETZE KPL.
SCHEIBE DC01 FE//ZNNI8//CN/	941138108	391	77	419	96038694	LAUFSTEG DREHBUEHNE
SCHEIBE DC01 FE//ZNNI8//CN/	941138108	388	157	430	96038696	LAUFSTEG DREHBUEHNE
SCHEIBE DC01 FE//ZNNI8//CN/	941138108	28	14	513	916997508	RAHMEN KPL.
SCHEIBE DC01 FE//ZNNI8//CN/	941138108	108	50	574	918744708	MASCHINENHAUS GRUNDRAH
SCHEIBE DC01 FE//ZNNI8//CN/	941138108	14	1	605	967124708	DECKELHALTERUNG
SCHEIBE DC01 FE//ZNNI8//CN/	941138108	19	66	1049	966561608	TRANSPORTRAHMEN KPL.
SCHEIBE DC01 FE//ZNNI8//CN/	941138108	44	127	1128	916305808	S-ANLENKSTUECK VORM.
SCHEIBE DC01 FE//ZNNI8//CN/	941138108	43	34	1157	916332108	S-KOPFSTUECK
SCHEIBE DC01 FE//ZNNI8//CN/	941138108	5	4	1160	966490908	AUFSTIEG KPL.
SCHEIBE DC01 FE//ZNNI8//CN/	941138108	37	132	1192	916303308	S-ZWISCHENSTUECK
SCHEIBE DC01 FE//ZNNI8//CN/	941138108	37	104	1199	916303208	S-ZWISCHENSTUECK
SCHEIBE DC01 FE//ZNNI8//CN/	941138108	37	66	1204	916303108	S-ZWISCHENSTUECK
SCHEIBE DC01 FE//ZNNI8//CN/	941138108	37	103	1208	916303008	S-ZWISCHENSTUECK
SCHEIBE DC01 FE//ZNNI8//CN/	941138108	37	103	1212	916302708	S-ZWISCHENSTUECK
SCHEIBE DC01 FE//ZNNI8//CN/	941138108	37	127	1217	916302908	S-ADAPTER
SCHEIBE DC01 FE//ZNNI8//CN/	941138108	51	165	1288	916324608	D-ANLENKSTUECK VORM.
SCHEIBE DC01 FE//ZNNI8//CN/	941138108	98	219	1340	915745708	D-KOPFSTUECK VORM.
SCHEIBE DC01 FE//ZNNI8//CN/	941138108	44	202	1382	916303808	D-ZWISCHENSTUECK
SCHEIBE DC01 FE//ZNNI8//CN/	941138108	12	173	1394	917223708	D-ZWISCHENSTUECK
SCHEIBE DC01 FE//ZNNI8//CN/	941138108	14	116	1402	917223808	D-ZWISCHENSTUECK
SCHEIBE DC01 FE//ZNNI8//CN/	941138108	9	6	1454	966410908	PODEST KPL.
SCHEIBE DC01 FE//ZNNI8//CN/	954911508	300	12	34	966084408	HYDRAULIK MITTELTEIL
SCHEIBE DIN 125 B 8,4 PA	420052477	32	3	472	11003525	ELEKTROPUMPE
SCHEIBE DIN 1440 12 ST FLZN	10876079	25	4	1369	96051961	ZUGZYLINDER VORM.
SCHEIBE DIN 1440 12 ST FLZN	10876079	25	4	1377	96051962	ZUGZYLINDER VORM.
SCHEIBE DIN 1440 14 ST VER	421101308	45	1	992	96036153	SCHALTSCHRANK MECH.
SCHEIBE DIN 1440 26 -St FLZN	10179337	389	6	419	96038694	LAUFSTEG DREHBUEHNE
SCHEIBE DIN 1440 26 -St FLZN	10179337	18	9	1288	916324608	D-ANLENKSTUECK VORM.
SCHEIBE DIN 1440 26 -St FLZN	10179337	6	4	1294	966211108	STEIGLEITER
SCHEIBE DIN 1440 26 -St FLZN	10179337	28	3	1409	966649408	VERSTELLFLASCHE KPL.
SCHEIBE DIN 1440 75 ST FLZN	11972078	132	1	1340	915745708	D-KOPFSTUECK VORM.
SCHEIBE DIN 1440 75 ST FLZN	11972078	10	1	1347	966731108	ROLLENLAGERUNG KPL.
SCHEIBE DIN 1440 8 ST VERZ	421100608	6	2	592	965887608	DECKEL VORM.
SCHEIBE DIN 1441 17 -ST FLZ	11910887	6	4	602	96044781	HALTER KPL.
SCHEIBE DIN 1441 21 ST FLZN	10875637	48	6	154	917525508	RAUPENTRAEGER LI.
SCHEIBE DIN 1441 21 ST FLZN	10875637	48	6	210	917525908	RAUPENTRAEGER RE.
SCHEIBE DIN 1441 21 ST FLZN	10875637	63	5	574	918744708	MASCHINENHAUS GRUNDRAH
SCHEIBE DIN 1441 21 ST FLZN	10875637	56	19	1128	916305808	S-ANLENKSTUECK VORM.
SCHEIBE DIN 1441 21 ST FLZN	10875637	9	2	1160	966490908	AUFSTIEG KPL.
SCHEIBE DIN 1441 21 ST FLZN	10875637	4	2	1164	967665708	GELAENDER VORM.
SCHEIBE DIN 1441 21 ST FLZN	10875637	4	2	1165	967665808	GELAENDER VORM.
SCHEIBE DIN 1441 21 ST FLZN	10875637	46	8	1288	916324608	D-ANLENKSTUECK VORM.
SCHEIBE DIN 1441 21 ST FLZN	10875637	21	22	1382	916303808	D-ZWISCHENSTUECK
SCHEIBE DIN 1441 26 -St FLZN	10179376	8	8	368	915752108	MONTAGEWINDE VORM.
SCHEIBE DIN 1441 26 -St FLZN	10179376	390	4	419	96038694	LAUFSTEG DREHBUEHNE
SCHEIBE DIN 1441 26 -St FLZN	10179376	384	21	430	96038696	LAUFSTEG DREHBUEHNE
SCHEIBE DIN 1441 26 -St FLZN	10179376	6	1	442	96021673	BOLZENZIEHEINRICHTUNG VO
SCHEIBE DIN 1441 26 -St FLZN	10179376	57	2	573	918744708	MASCHINENHAUS GRUNDRAH
SCHEIBE DIN 1441 31 ST FLZN	10875638	242	4	576	918744708	MASCHINENHAUS GRUNDRAH
SCHEIBE DIN 1441 31 ST FLZN	10875638	33	16	1128	916305808	S-ANLENKSTUECK VORM.
SCHEIBE DIN 434 17,5 ST A3C	420300508	91	8	111	917523808	RAUPENTRAEGER LI.
SCHEIBE DIN 434 17,5 ST A3C	420300508	98	8	154	917525508	RAUPENTRAEGER LI.
SCHEIBE DIN 434 17,5 ST A3C	420300508	91	8	184	917525608	RAUPENTRAEGER RE.
SCHEIBE DIN 434 17,5 ST A3C	420300508	98	8	211	917525908	RAUPENTRAEGER RE.
SCHEIBE DIN 434 9,5 ST A3C	420300108	14	4	1258	968822801	OELMESSEINRICHTUNG
SCHEIBE DIN 6340 21 FLZN SP	10179985	75	16	1289	916324608	D-ANLENKSTUECK VORM.
SCHEIBE DIN 7349 10,5 200HV-	11658580	13	4	365	91000572	ANTRIEBSAGGREGAT KLIMAA
SCHEIBE DIN 7349 10,5 200HV-	11658580	380	16	419	96038694	LAUFSTEG DREHBUEHNE
SCHEIBE DIN 7349 10,5 200HV-	11658580	243	8	576	918744708	MASCHINENHAUS GRUNDRAH

Bezeichnung	Artikel	Pos.	Menge	Seite	Baugruppe	Bezeichnung
SCHEIBE DIN 7349 10,5 200HV-	11658580	72	12	1055	918696808	FEUERLOESCHSYSTEM
SCHEIBE DIN 7349 10,5 200HV-	11658580	100	8	1129	916305808	S-ANLENKSTUECK VORM.
SCHEIBE DIN 7349 10,5 200HV-	11658580	16	16	1137	915745308	S-RUECKHALTESICHERUNG
SCHEIBE DIN 7349 10,5 200HV-	11658580	76	16	1158	916332108	S-KOPFSTUECK
SCHEIBE DIN 7349 10,5 200HV-	11658580	14	16	1439	966887508	QUERTRAEGER
SCHEIBE DIN 7349 13 200HV F	10006370	77	16	56	919045208	QUERTRAEGER
SCHEIBE DIN 7349 13 200HV F	10006370	4	36	438	915755208	ROLLENDREHVERB.M.DREHW
SCHEIBE DIN 7349 13 200HV F	10006370	382	4	615	96033135	BEFESTIGUNGSTEILE HYDR
SCHEIBE DIN 7349 13 200HV F	10006370	379	20	635	96034141	DIESELMOTOR VORM.
SCHEIBE DIN 7349 13 200HV F	10006370	378	20	693	96034143	DIESELMOTOR VORM.
SCHEIBE DIN 7349 13 200HV F	10006370	29	8	1128	916305808	S-ANLENKSTUECK VORM.
SCHEIBE DIN 7349 13 200HV F	10006370	41	32	1250	915753308	WINDE 6 VORM.
SCHEIBE DIN 7349 17 200HV F	4600021	45	105	55	919045208	QUERTRAEGER
SCHEIBE DIN 7349 17 200HV F	4600021	387	16	419	96038694	LAUFSTEG DREHBUEHNE
SCHEIBE DIN 7349 17 200HV F	4600021	238	48	576	918744708	MASCHINENHAUS GRUNDRAH
SCHEIBE DIN 7349 17 200HV F	4600021	10	4	579	918705808	GRUNDRAHMEN VORM.
SCHEIBE DIN 7349 17 200HV F	4600021	381	16	635	96034141	DIESELMOTOR VORM.
SCHEIBE DIN 7349 17 200HV F	4600021	381	16	693	96034143	DIESELMOTOR VORM.
SCHEIBE DIN 7349 17 200HV F	4600021	13	22	1128	916305808	S-ANLENKSTUECK VORM.
SCHEIBE DIN 7349 17 200HV F	4600021	32	16	1192	916303308	S-ZWISCHENSTUECK
SCHEIBE DIN 7349 17 200HV F	4600021	32	16	1199	916303208	S-ZWISCHENSTUECK
SCHEIBE DIN 7349 17 200HV F	4600021	32	16	1204	916303108	S-ZWISCHENSTUECK
SCHEIBE DIN 7349 17 200HV F	4600021	32	16	1208	916303008	S-ZWISCHENSTUECK
SCHEIBE DIN 7349 17 200HV F	4600021	32	16	1212	916302708	S-ZWISCHENSTUECK
SCHEIBE DIN 7349 17 200HV F	4600021	32	16	1217	916302908	S-ADAPTER
SCHEIBE DIN 7349 17 200HV F	4600021	27	16	1382	916303808	D-ZWISCHENSTUECK
SCHEIBE DIN 7349 17 200HV F	4600021	21	16	1394	917223708	D-ZWISCHENSTUECK
SCHEIBE DIN 7349 17 200HV F	4600021	21	16	1402	917223808	D-ZWISCHENSTUECK
SCHEIBE DIN 7349 19 100HV F	4000448	385	2	635	96034141	DIESELMOTOR VORM.
SCHEIBE DIN 7349 19 100HV F	4000448	386	2	693	96034143	DIESELMOTOR VORM.
SCHEIBE DIN 7349 21 100HV F	4600604	35	16	22	917528708	RAUPENMITTELTEIL
SCHEIBE DIN 7349 21 100HV F	4600604	56	36	55	919045208	QUERTRAEGER
SCHEIBE DIN 7349 21 100HV F	4600604	175	6	113	917523808	RAUPENTRAEGER LI.
SCHEIBE DIN 7349 21 100HV F	4600604	91	6	154	917525508	RAUPENTRAEGER LI.
SCHEIBE DIN 7349 21 100HV F	4600604	175	6	185	917525608	RAUPENTRAEGER RE.
SCHEIBE DIN 7349 21 100HV F	4600604	91	6	211	917525908	RAUPENTRAEGER RE.
SCHEIBE DIN 7349 21 100HV F	4600604	53	8	253	915750608	DREHBUEHNENRAHMEN VOR
SCHEIBE DIN 7349 21 100HV F	4600604	18	16	390	965661008	RAHMEN VORM.
SCHEIBE DIN 7349 21 100HV F	4600604	4	4	983	919203708	KRAFTSTOFFBEHAELTER KPL
SCHEIBE DIN 7349 21 100HV F	4600604	9	12	987	919203608	OELBEHAELTER KPL.
SCHEIBE DIN 7349 21 100HV F	4600604	129	8	1130	916305808	S-ANLENKSTUECK VORM.
SCHEIBE DIN 7349 21 100HV F	4600604	75	6	1217	916302908	S-ADAPTER
SCHEIBE DIN 7349 25 200HV F	12220085	65	8	111	917523808	RAUPENTRAEGER LI.
SCHEIBE DIN 7349 25 200HV F	12220085	176	4	155	917525508	RAUPENTRAEGER LI.
SCHEIBE DIN 7349 25 200HV F	12220085	65	8	184	917525608	RAUPENTRAEGER RE.
SCHEIBE DIN 7349 25 200HV F	12220085	176	4	212	917525908	RAUPENTRAEGER RE.
SCHEIBE DIN 7349 25 200HV F	12220085	38	6	1157	916332108	S-KOPFSTUECK
SCHEIBE DIN 7349 25 200HV F	12220085	40	12	1175	916177008	ROLLENSATZ
SCHEIBE DIN 7349 25 200HV F	12220085	40	12	1180	916177108	ROLLENSATZ
SCHEIBE DIN 7349 31 100HV 4	12226080	34	8	438	915755208	ROLLENDREHVERB.M.DREHW
SCHEIBE DIN 7349 31 100HV 4	12226080	13	1	1347	966731108	ROLLENLAGERUNG KPL.
SCHEIBE DIN 7349 6,4 200HV 4	11693878	376	2	419	96038694	LAUFSTEG DREHBUEHNE
SCHEIBE DIN 7349 6,4 200HV 4	11693878	9	4	592	965887608	DECKEL VORM.
SCHEIBE DIN 7349 6,4 200HV 4	11693878	380	2	624	96018031	BEFESTIGUNGSTEILE GRUN
SCHEIBE DIN 7349 6,4 200HV 4	11693878	17	10	1128	916305808	S-ANLENKSTUECK VORM.
SCHEIBE DIN 7349 6,4 200HV 4	11693878	191	8	1341	915745708	D-KOPFSTUECK VORM.
SCHEIBE DIN 7349 6,4 200HV 4	11693878	18	8	1441	966888308	SCHALTEINHEIT
SCHEIBE DIN 7349 6,4 200HV 4	11693878	18	8	1442	966916408	SCHALTEINHEIT
SCHEIBE DIN 7349 8,4 200HV 4	11840501	12	8	365	91000572	ANTRIEBSAGGREGAT KLIMAA
SCHEIBE DIN 7349 8,4 200HV 4	11840501	377	4	430	96038696	LAUFSTEG DREHBUEHNE

Bezeichnung	Artikel	Pos.	Menge	Seite	Baugruppe	Bezeichnung
SCHEIBE DIN 7349 8,4 200HV 4	11840501	16	98	438	915755208	ROLLENDREHVERB.M.DREHW
SCHEIBE DIN 7349 8,4 200HV 4	11840501	14	8	470	916141308	ZENTRALSCHMIERUNG
SCHEIBE DIN 7349 8,4 200HV 4	11840501	71	176	574	918744708	MASCHINENHAUS GRUNDRAH
SCHEIBE DIN 7349 8,4 200HV 4	11840501	12	16	580	96035946	DACH KPL.
SCHEIBE DIN 7349 8,4 200HV 4	11840501	6	4	588	965886908	DACH KPL.
SCHEIBE DIN 7349 8,4 200HV 4	11840501	6	4	589	965887008	DACH KPL.
SCHEIBE DIN 7349 8,4 200HV 4	11840501	15	2	590	965887108	AUFSTIEG VORM.
SCHEIBE DIN 7349 8,4 200HV 4	11840501	376	2	598	96042455	ABLAGE KPL.
SCHEIBE DIN 7349 8,4 200HV 4	11840501	12	8	603	967297708	HALTER KPL.
SCHEIBE DIN 7349 8,4 200HV 4	11840501	11	3	605	967124708	DECKELHALTERUNG
SCHEIBE DIN 7349 8,4 200HV 4	11840501	379	2	608	96021757	BEFESTIGUNGSTEILE DRUC
SCHEIBE DIN 7349 8,4 200HV 4	11840501	376	26	624	96018031	BEFESTIGUNGSTEILE GRUN
SCHEIBE DIN 7349 8,4 200HV 4	11840501	377	19	950	919203908	VERKLEIDUNG MASCHINENH
SCHEIBE DIN 7349 8,4 200HV 4	11840501	375	4	1035	919204108	MOTORVORWAERMUNG OBE
SCHEIBE DIN 7349 8,4 200HV 4	11840501	375	8	1038	919204208	MOTORVORWAERMUNG UNTE
SCHEIBE DIN 7349 8,4 200HV 4	11840501	377	4	1041	919208108	HEIZUNG MASCHINENHAUS
SCHEIBE DIN 7349 8,4 200HV 4	11840501	376	2	1059	919204008	KUEHLERANLAGE
SCHEIBE DIN 7349 8,4 200HV 4	11840501	105	22	1129	916305808	S-ANLENKSTUECK VORM.
SCHEIBE DIN 7349 8,4 200HV 4	11840501	84	4	1158	916332108	S-KOPFSTUECK
SCHEIBE DIN 7349 8,4 200HV 4	11840501	16	4	1187	968099808	KAMERAHALTER VORM.
SCHEIBE DIN 7349 8,4 200HV 4	11840501	43	11	1250	915753308	WINDE 6 VORM.
SCHEIBE DIN 7349 8,4 200HV 4	11840501	266	5	1292	916324608	D-ANLENKSTUECK VORM.
SCHEIBE DIN 7349 8,4 200HV 4	11840501	53	12	1402	917223808	D-ZWISCHENSTUECK
SCHEIBE DIN 7349 8,4 200HV 4	11840501	37	4	1447	96053946	BOCK LI.
SCHEIBE DIN 7349 8,4 200HV 4	11840501	37	4	1450	96053947	BOCK RE.
SCHEIBE DIN 7349 8,4 200HV 4	11840501	13	4	1452	965656708	KONSOLE BALLASTABLAGE
SCHEIBE EN 14399-6 12 300H	10870512	381	16	615	96033135	BEFESTIGUNGSTEILE HYDR
SCHEIBE EN 14399-6 12 300H	10870512	377	4	635	96034141	DIESELMOTOR VORM.
SCHEIBE EN 14399-6 12 300H	10870512	377	4	693	96034143	DIESELMOTOR VORM.
SCHEIBE EN 14399-6 14 300-37	4600451	8	6	421	96039225	RAHMEN KPL.
SCHEIBE EN 14399-6 16 300-3	4600242	8	8	579	918705808	GRUNDRAHMEN VORM.
SCHEIBE EN 14399-6 16 300-3	4600242	380	40	635	96034141	DIESELMOTOR VORM.
SCHEIBE EN 14399-6 16 300-3	4600242	380	40	693	96034143	DIESELMOTOR VORM.
SCHEIBE EN 14399-6 16 300-3	4600242	377	2	823	918717708	LUFTFILTERANLAGE OBEN
SCHEIBE EN 14399-6 16 300-3	4600242	376	2	829	918719508	LUFTFILTERANLAGE UNTEN
SCHEIBE EN 14399-6 20 300-3	4600222	48	6	111	917523808	RAUPENTRAEGER LI.
SCHEIBE EN 14399-6 20 300-3	4600222	48	6	183	917525608	RAUPENTRAEGER RE.
SCHEIBE EN 14399-6 20 300-3	4600222	382	16	635	96034141	DIESELMOTOR VORM.
SCHEIBE EN 14399-6 20 300-3	4600222	382	16	693	96034143	DIESELMOTOR VORM.
SCHEIBE EN 14399-6 24 300-3	4600146	18	22	110	917523808	RAUPENTRAEGER LI.
SCHEIBE EN 14399-6 24 300-3	4600146	9	18	153	917525508	RAUPENTRAEGER LI.
SCHEIBE EN 14399-6 24 300-3	4600146	18	22	183	917525608	RAUPENTRAEGER RE.
SCHEIBE EN 14399-6 24 300-3	4600146	9	18	210	917525908	RAUPENTRAEGER RE.
SCHEIBE EN 14399-6 24 300-3	4600146	384	4	635	96034141	DIESELMOTOR VORM.
SCHEIBE EN 14399-6 24 300-3	4600146	383	4	693	96034143	DIESELMOTOR VORM.
SCHEIBE ISO 7089 10 200HV-A	500917508	378	4	430	96038696	LAUFSTEG DREHBUEHNE
SCHEIBE ISO 7089 10 200HV-A	500917508	18	2	548	96063942	ELEKTRIK ANBAUTEILE KABIN
SCHEIBE ISO 7089 10 200HV-A	500917508	164	12	575	918744708	MASCHINENHAUS GRUNDRAH
SCHEIBE ISO 7089 10 200HV-A	500917508	63	2	1289	916324608	D-ANLENKSTUECK VORM.
SCHEIBE ISO 7089 10 300HV F	10289795	39	10	55	919045208	QUERTRAEGER
SCHEIBE ISO 7089 10 300HV F	10289795	4	8	119	966289108	FUEHRUNG KPL.
SCHEIBE ISO 7089 10 300HV F	10289795	5	8	156	966289508	FUEHRUNG
SCHEIBE ISO 7089 10 300HV F	10289795	6	1	186	965986208	SCHIEBER
SCHEIBE ISO 7089 10 300HV F	10289795	4	8	188	966259008	FUEHRUNG KPL.
SCHEIBE ISO 7089 10 300HV F	10289795	5	8	213	966277408	FUEHRUNG
SCHEIBE ISO 7089 10 300HV F	10289795	6	3	230	966165908	KLAPPRAHMEN VORM.
SCHEIBE ISO 7089 10 300HV F	10289795	55	4	253	915750608	DREHBUEHNENRAHMEN VOR
SCHEIBE ISO 7089 10 300HV F	10289795	28	12	401	965661508	OBERFLASCHE KPL.
SCHEIBE ISO 7089 10 300HV F	10289795	379	25	419	96038694	LAUFSTEG DREHBUEHNE
SCHEIBE ISO 7089 10 300HV F	10289795	379	26	430	96038696	LAUFSTEG DREHBUEHNE

Bezeichnung	Artikel	Pos.	Menge	Seite	Baugruppe	Bezeichnung
SCHEIBE ISO 7089 10 300HV F	10289795	5	4	442	96021673	BOLZENZIEHEINRICHTUNG VO
SCHEIBE ISO 7089 10 300HV F	10289795	9	8	503	918998308	KRANFUEHRERKABINE KPL.
SCHEIBE ISO 7089 10 300HV F	10289795	31	16	513	916997508	RAHMEN KPL.
SCHEIBE ISO 7089 10 300HV F	10289795	375	6	635	96034141	DIESELMOTOR VORM.
SCHEIBE ISO 7089 10 300HV F	10289795	375	6	693	96034143	DIESELMOTOR VORM.
SCHEIBE ISO 7089 10 300HV F	10289795	50	6	849	96060362	KRAFTSTOFFFILTER VORM.
SCHEIBE ISO 7089 10 300HV F	10289795	5	8	988	965666908	OELBEHAELTER VORM.
SCHEIBE ISO 7089 10 300HV F	10289795	17	2	992	96036153	SCHALTSCHRANK MECH.
SCHEIBE ISO 7089 10 300HV F	10289795	13	4	1009	915744208	SCHALTSCHRANKANBAU
SCHEIBE ISO 7089 10 300HV F	10289795	11	32	1049	966561608	TRANSPORTRAHMEN KPL.
SCHEIBE ISO 7089 10 300HV F	10289795	8	4	1163	966532808	SCHUTZWALZE KPL.
SCHEIBE ISO 7089 10 300HV F	10289795	9	2	1187	968099808	KAMERAHALTER VORM.
SCHEIBE ISO 7089 10 300HV F	10289795	11	8	1219	965936908	SEILROLLE KLAPPBAR
SCHEIBE ISO 7089 10 300HV F	10289795	221	6	1291	916324608	D-ANLENKSTUECK VORM.
SCHEIBE ISO 7089 10 300HV F	10289795	10	1	1303	540006108	SEILWINDE
SCHEIBE ISO 7089 10 300HV F	10289795	24	1	1303	540006108	SEILWINDE
SCHEIBE ISO 7089 10 300HV F	10289795	155	54	1341	915745708	D-KOPFSTUECK VORM.
SCHEIBE ISO 7089 10 300HV F	10289795	41	8	1409	966649408	VERSTELLFLASCHE KPL.
SCHEIBE ISO 7089 10 300HV F	10289795	9	2	1411	966657008	ENDSCHALTER KPL.
SCHEIBE ISO 7089 10 300HV F	10289795	9	2	1413	966657108	ENDSCHALTER KPL.
SCHEIBE ISO 7089 10 300HV F	10289795	8	24	1476	966846208	FUSS KPL.
SCHEIBE ISO 7089 12 200HV-A	10410178	63	8	23	917528708	RAUPENMITTELTEIL
SCHEIBE ISO 7089 12 200HV-A	10410178	14	2	59	965956208	TREPPE
SCHEIBE ISO 7089 12 200HV-A	4901782	188	2	1341	915745708	D-KOPFSTUECK VORM.
SCHEIBE ISO 7089 12 300HV F	10289804	78	1	23	917528708	RAUPENMITTELTEIL
SCHEIBE ISO 7089 12 300HV F	10289804	67	12	111	917523808	RAUPENTRAEGER LI.
SCHEIBE ISO 7089 12 300HV F	10289804	104	8	154	917525508	RAUPENTRAEGER LI.
SCHEIBE ISO 7089 12 300HV F	10289804	67	12	184	917525608	RAUPENTRAEGER RE.
SCHEIBE ISO 7089 12 300HV F	10289804	104	8	211	917525908	RAUPENTRAEGER RE.
SCHEIBE ISO 7089 12 300HV F	10289804	6	4	235	966912508	BOLZENZIEHZYLINDER KPL.
SCHEIBE ISO 7089 12 300HV F	10289804	6	4	239	966648008	BOLZENZIEHZYLINDER KPL.
SCHEIBE ISO 7089 12 300HV F	10289804	41	16	304	96047586	MONTAGETEILE HECKTEIL
SCHEIBE ISO 7089 12 300HV F	10289804	51	5	329	915751408	WINDE 1 VORM.
SCHEIBE ISO 7089 12 300HV F	10289804	52	20	395	965661108	STUETZE KPL.
SCHEIBE ISO 7089 12 300HV F	10289804	19	6	405	965661608	UNTERFLASCHE KPL.
SCHEIBE ISO 7089 12 300HV F	10289804	381	4	419	96038694	LAUFSTEG DREHBUEHNE
SCHEIBE ISO 7089 12 300HV F	10289804	380	44	430	96038696	LAUFSTEG DREHBUEHNE
SCHEIBE ISO 7089 12 300HV F	10289804	555	2	455	966085508	HYDRAULIK DREHWERK
SCHEIBE ISO 7089 12 300HV F	10289804	20	32	513	916997508	RAHMEN KPL.
SCHEIBE ISO 7089 12 300HV F	10289804	110	48	574	918744708	MASCHINENHAUS GRUNDRAH
SCHEIBE ISO 7089 12 300HV F	10289804	9	5	603	967297708	HALTER KPL.
SCHEIBE ISO 7089 12 300HV F	10289804	380	16	615	96033135	BEFESTIGUNGSTEILE HYDR
SCHEIBE ISO 7089 12 300HV F	10289804	379	12	624	96018031	BEFESTIGUNGSTEILE GRUN
SCHEIBE ISO 7089 12 300HV F	10289804	7	16	983	919203708	KRAFTSTOFFBEHAELTER KPL
SCHEIBE ISO 7089 12 300HV F	10289804	11	16	987	919203608	OELBEHAELTER KPL.
SCHEIBE ISO 7089 12 300HV F	10289804	44	1	992	96036153	SCHALTSCHRANK MECH.
SCHEIBE ISO 7089 12 300HV F	10289804	10	8	1066	965896208	KOMBIKUEHLER VORM.
SCHEIBE ISO 7089 12 300HV F	10289804	10	8	1069	965896308	KOMBIKUEHLER VORM.
SCHEIBE ISO 7089 12 300HV F	10289804	10	8	1081	915751708	WINDE 4 VORM.
SCHEIBE ISO 7089 12 300HV F	10289804	95	13	1129	916305808	S-ANLENKSTUECK VORM.
SCHEIBE ISO 7089 12 300HV F	10289804	14	2	1161	966470508	HUBENDSCHALTER VORM.
SCHEIBE ISO 7089 12 300HV F	10289804	14	2	1162	966470608	HUBENDSCHALTER VORM.
SCHEIBE ISO 7089 12 300HV F	10289804	26	24	1227	915753108	WINDE 3 VORM.
SCHEIBE ISO 7089 12 300HV F	10289804	73	24	1289	916324608	D-ANLENKSTUECK VORM.
SCHEIBE ISO 7089 12 300HV F	10289804	6	4	1296	966221808	MITNEHMER LINKS
SCHEIBE ISO 7089 12 300HV F	10289804	6	4	1297	966221908	MITNEHMER RECHTS
SCHEIBE ISO 7089 12 300HV F	10289804	20	1	1303	540006108	SEILWINDE
SCHEIBE ISO 7089 12 300HV F	10289804	29	2	1369	96051961	ZUGZYLINDER VORM.
SCHEIBE ISO 7089 12 300HV F	10289804	29	2	1377	96051962	ZUGZYLINDER VORM.
SCHEIBE ISO 7089 12 300HV F	10289804	44	4	1447	96053946	BOCK LI.

Bezeichnung	Artikel	Pos.	Menge	Seite	Baugruppe	Bezeichnung
SCHEIBE ISO 7089 12 300HV F	10289804	33	4	1478	966911408	TRAVERSE KPL.
SCHEIBE ISO 7089 12 MS	420050801	378	12	635	96034141	DIESELMOTOR VORM.
SCHEIBE ISO 7089 12 MS	420050801	379	12	693	96034143	DIESELMOTOR VORM.
SCHEIBE ISO 7089 14 300HV F	10289805	50	12	22	917528708	RAUPENMITTELTEIL
SCHEIBE ISO 7089 14 300HV F	10289805	383	2	419	96038694	LAUFSTEG DREHBUEHNE
SCHEIBE ISO 7089 14 300HV F	10289805	381	6	430	96038696	LAUFSTEG DREHBUEHNE
SCHEIBE ISO 7089 14 300HV F	10289805	377	4	1059	919204008	KUEHLERANLAGE
SCHEIBE ISO 7089 14 300HV F	10289805	131	4	1130	916305808	S-ANLENKSTUECK VORM.
SCHEIBE ISO 7089 14 300HV F	10289805	91	8	1193	916303308	S-ZWISCHENSTUECK
SCHEIBE ISO 7089 14 300HV F	10289805	91	8	1199	916303208	S-ZWISCHENSTUECK
SCHEIBE ISO 7089 14 300HV F	10289805	91	8	1204	916303108	S-ZWISCHENSTUECK
SCHEIBE ISO 7089 14 300HV F	10289805	91	8	1208	916303008	S-ZWISCHENSTUECK
SCHEIBE ISO 7089 14 300HV F	10289805	91	8	1212	916302708	S-ZWISCHENSTUECK
SCHEIBE ISO 7089 14 300HV F	10289805	91	8	1218	916302908	S-ADAPTER
SCHEIBE ISO 7089 14 300HV F	10289805	52	4	1382	916303808	D-ZWISCHENSTUECK
SCHEIBE ISO 7089 14 300HV F	10289805	33	12	1394	917223708	D-ZWISCHENSTUECK
SCHEIBE ISO 7089 14 300HV F	10289805	36	12	1402	917223808	D-ZWISCHENSTUECK
SCHEIBE ISO 7089 16 -A2	10410161	15	24	1101	965630408	TRAEGER VORM.
SCHEIBE ISO 7089 16 200HV F	12210036	2	8	782	9079954	BEFESTIGUNGSTEILE ANBAU
SCHEIBE ISO 7089 16 300HV F	10289806	18	20	22	917528708	RAUPENMITTELTEIL
SCHEIBE ISO 7089 16 300HV F	10289806	6	4	72	966004008	BOLZENLAGERUNG
SCHEIBE ISO 7089 16 300HV F	10289806	6	4	73	966003108	BOLZENAUFNAHME
SCHEIBE ISO 7089 16 300HV F	10289806	23	20	110	917523808	RAUPENTRAEGER LI.
SCHEIBE ISO 7089 16 300HV F	10289806	23	20	153	917525508	RAUPENTRAEGER LI.
SCHEIBE ISO 7089 16 300HV F	10289806	23	20	183	917525608	RAUPENTRAEGER RE.
SCHEIBE ISO 7089 16 300HV F	10289806	23	20	210	917525908	RAUPENTRAEGER RE.
SCHEIBE ISO 7089 16 300HV F	10289806	8	15	258	966222408	MONTAGETEILE VORDERTEIL
SCHEIBE ISO 7089 16 300HV F	10289806	24	9	329	915751408	WINDE 1 VORM.
SCHEIBE ISO 7089 16 300HV F	10289806	24	9	352	915751608	WINDE 2 VORM.
SCHEIBE ISO 7089 16 300HV F	10289806	16	12	390	965661008	RAHMEN VORM.
SCHEIBE ISO 7089 16 300HV F	10289806	64	2	395	965661108	STUETZE KPL.
SCHEIBE ISO 7089 16 300HV F	10289806	13	16	401	965661508	OBERFLASCHE KPL.
SCHEIBE ISO 7089 16 300HV F	10289806	16	16	405	965661608	UNTERFLASCHE KPL.
SCHEIBE ISO 7089 16 300HV F	10289806	384	6	419	96038694	LAUFSTEG DREHBUEHNE
SCHEIBE ISO 7089 16 300HV F	10289806	5	6	579	918705808	GRUNDRAHMEN VORM.
SCHEIBE ISO 7089 16 300HV F	10289806	3	2	595	965888608	PODEST KPL.
SCHEIBE ISO 7089 16 300HV F	10289806	7	1	602	96044781	HALTER KPL.
SCHEIBE ISO 7089 16 300HV F	10289806	35	4	1128	916305808	S-ANLENKSTUECK VORM.
SCHEIBE ISO 7089 16 300HV F	10289806	7	4	1133	966939508	LASCHE VORM.
SCHEIBE ISO 7089 16 300HV F	10289806	27	12	1157	916332108	S-KOPFSTUECK
SCHEIBE ISO 7089 16 300HV F	10289806	8	2	1161	966470508	HUBENDSCHALTER VORM.
SCHEIBE ISO 7089 16 300HV F	10289806	8	2	1162	966470608	HUBENDSCHALTER VORM.
SCHEIBE ISO 7089 16 300HV F	10289806	23	16	1227	915753108	WINDE 3 VORM.
SCHEIBE ISO 7089 16 300HV F	10289806	39	8	1250	915753308	WINDE 6 VORM.
SCHEIBE ISO 7089 16 300HV F	10289806	191	16	1291	916324608	D-ANLENKSTUECK VORM.
SCHEIBE ISO 7089 16 300HV F	10289806	66	48	1340	915745708	D-KOPFSTUECK VORM.
SCHEIBE ISO 7089 16 300HV F	10289806	125	80	1340	915745708	D-KOPFSTUECK VORM.
SCHEIBE ISO 7089 16 300HV F	10289806	4	1	1411	966657008	ENDSCHALTER KPL.
SCHEIBE ISO 7089 16 300HV F	10289806	4	1	1413	966657108	ENDSCHALTER KPL.
SCHEIBE ISO 7089 16 300HV F	10289806	8	16	1422	915744908	MASTNASE
SCHEIBE ISO 7089 16 300HV F	10289806	6	104	1483	96004014	TRANSPORT
SCHEIBE ISO 7089 16 MS	420051101	5	2	1411	966657008	ENDSCHALTER KPL.
SCHEIBE ISO 7089 16 MS	420051101	5	2	1413	966657108	ENDSCHALTER KPL.
SCHEIBE ISO 7089 18 300HV F	10289807	185	10	1291	916324608	D-ANLENKSTUECK VORM.
SCHEIBE ISO 7089 18 300HV F	10289807	4	9	1455	965466808	TUER KPL.
SCHEIBE ISO 7089 20 200HV-A	10353689	16	24	395	965661108	STUETZE KPL.
SCHEIBE ISO 7089 20 200HV-A	10353689	12	10	1101	965630408	TRAEGER VORM.
SCHEIBE ISO 7089 20 300HV F	10289808	40	4	55	919045208	QUERTRAEGER
SCHEIBE ISO 7089 20 300HV F	10289808	18	4	61	96026100	PODEST KPL.LI.
SCHEIBE ISO 7089 20 300HV F	10289808	18	5	65	96026289	PODEST KPL.RE.

Bezeichnung	Artikel	Pos.	Menge	Seite	Baugruppe	Bezeichnung
SCHEIBE ISO 7089 20 300HV F	10289808	12	6	70	96026457	PODEST KPL.
SCHEIBE ISO 7089 20 300HV F	10289808	128	8	112	917523808	RAUPENTRAEGER LI.
SCHEIBE ISO 7089 20 300HV F	10289808	80	8	154	917525508	RAUPENTRAEGER LI.
SCHEIBE ISO 7089 20 300HV F	10289808	128	8	184	917525608	RAUPENTRAEGER RE.
SCHEIBE ISO 7089 20 300HV F	10289808	80	8	211	917525908	RAUPENTRAEGER RE.
SCHEIBE ISO 7089 20 300HV F	10289808	7	9	228	919026408	LAUFSTEG RAUPENFAHRWER
SCHEIBE ISO 7089 20 300HV F	10289808	20	16	262	915750708	BOLZEN D-S ANLENKSTUECK
SCHEIBE ISO 7089 20 300HV F	10289808	26	8	301	91000968	DREHBUEHNENRAHMEN HEC
SCHEIBE ISO 7089 20 300HV F	10289808	388	4	419	96038694	LAUFSTEG DREHBUEHNE
SCHEIBE ISO 7089 20 300HV F	10289808	387	10	430	96038696	LAUFSTEG DREHBUEHNE
SCHEIBE ISO 7089 20 300HV F	10289808	4	4	514	967037208	GELAENDER KPL.
SCHEIBE ISO 7089 20 300HV F	10289808	4	4	515	967036208	GELAENDER KPL.
SCHEIBE ISO 7089 20 300HV F	10289808	4	2	516	967037908	GELAENDER KPL.
SCHEIBE ISO 7089 20 300HV F	10289808	5	4	1051	966572308	LASCHE KPL.
SCHEIBE ISO 7089 20 300HV F	10289808	114	4	1129	916305808	S-ANLENKSTUECK VORM.
SCHEIBE ISO 7089 20 300HV F	10289808	31	26	1157	916332108	S-KOPFSTUECK
SCHEIBE ISO 7089 20 300HV F	10289808	61	12	1192	916303308	S-ZWISCHENSTUECK
SCHEIBE ISO 7089 20 300HV F	10289808	61	6	1199	916303208	S-ZWISCHENSTUECK
SCHEIBE ISO 7089 20 300HV F	10289808	61	6	1204	916303108	S-ZWISCHENSTUECK
SCHEIBE ISO 7089 20 300HV F	10289808	61	6	1208	916303008	S-ZWISCHENSTUECK
SCHEIBE ISO 7089 20 300HV F	10289808	61	6	1212	916302708	S-ZWISCHENSTUECK
SCHEIBE ISO 7089 20 300HV F	10289808	61	6	1217	916302908	S-ADAPTER
SCHEIBE ISO 7089 20 300HV F	10289808	207	8	1291	916324608	D-ANLENKSTUECK VORM.
SCHEIBE ISO 7089 20 300HV F	10289808	5	2	1428	967995008	MECH.BEFESTIGUNGSTEILE
SCHEIBE ISO 7089 20 300HV F	10289808	11	2	1441	966888308	SCHALTEINHEIT
SCHEIBE ISO 7089 20 300HV F	10289808	11	2	1442	966916408	SCHALTEINHEIT
SCHEIBE ISO 7089 20 300HV F	10289808	6	16	1444	96054216	VERBINDUNGSTRAEGER
SCHEIBE ISO 7089 20 300HV F	10289808	14	4	1447	96053946	BOCK LI.
SCHEIBE ISO 7089 20 300HV F	10289808	14	4	1450	96053947	BOCK RE.
SCHEIBE ISO 7089 20 300HV F	10289808	19	4	1454	966410908	PODEST KPL.
SCHEIBE ISO 7089 20 MS	420051314	22	8	395	965661108	STUETZE KPL.
SCHEIBE ISO 7089 20 MS	420051314	22	2	401	965661508	OBERFLASCHE KPL.
SCHEIBE ISO 7089 20 MS	420051314	383	2	430	96038696	LAUFSTEG DREHBUEHNE
SCHEIBE ISO 7089 20 MS	420051314	5	6	1369	96051961	ZUGZYLINDER VORM.
SCHEIBE ISO 7089 20 MS	420051314	5	4	1377	96051962	ZUGZYLINDER VORM.
SCHEIBE ISO 7089 22 300HV F	10289809	4	4	406	967093808	LASCHE KPL.
SCHEIBE ISO 7089 22 300HV F	10289809	128	4	1290	916324608	D-ANLENKSTUECK VORM.
SCHEIBE ISO 7089 24 200HV-A	10353690	47	16	1217	916302908	S-ADAPTER
SCHEIBE ISO 7089 24 200HV-A	10353690	94	6	1289	916324608	D-ANLENKSTUECK VORM.
SCHEIBE ISO 7089 24 300HV F	10289810	11	2	59	965956208	TREPPE
SCHEIBE ISO 7089 24 300HV F	10289810	53	2	111	917523808	RAUPENTRAEGER LI.
SCHEIBE ISO 7089 24 300HV F	10289810	107	2	154	917525508	RAUPENTRAEGER LI.
SCHEIBE ISO 7089 24 300HV F	10289810	174	2	185	917525608	RAUPENTRAEGER RE.
SCHEIBE ISO 7089 24 300HV F	10289810	107	2	211	917525908	RAUPENTRAEGER RE.
SCHEIBE ISO 7089 24 300HV F	10289810	18	8	262	915750708	BOLZEN D-S ANLENKSTUECK
SCHEIBE ISO 7089 24 300HV F	10289810	29	8	1157	916332108	S-KOPFSTUECK
SCHEIBE ISO 7089 24 300HV F	10289810	43	14	1175	916177008	ROLLENSATZ
SCHEIBE ISO 7089 24 300HV F	10289810	43	14	1180	916177108	ROLLENSATZ
SCHEIBE ISO 7089 24 300HV F	10289810	2	4	1298	966211808	STUETZE
SCHEIBE ISO 7089 24 300HV F	10289810	2	4	1299	966505108	STUETZE
SCHEIBE ISO 7089 24 300HV F	10289810	2	4	1300	966505208	STUETZE
SCHEIBE ISO 7089 24 300HV F	10289810	48	16	1339	915745708	D-KOPFSTUECK VORM.
SCHEIBE ISO 7089 24 300HV F	10289810	28	6	1422	915744908	MASTNASE
SCHEIBE ISO 7089 24 300HV F	10289810	51	16	1478	966911408	TRAVERSE KPL.
SCHEIBE ISO 7089 27 300HV F	11081186	385	24	430	96038696	LAUFSTEG DREHBUEHNE
SCHEIBE ISO 7089 3 MS	420050108	(505)	1	89	966448108	KLEMMKASTEN VORM.
SCHEIBE ISO 7089 3 MS	420050108	34	4	89	966448108	KLEMMKASTEN VORM.
SCHEIBE ISO 7089 3 MS	420050108	(505)	1	100	966448308	KLEMMKASTEN VORM.
SCHEIBE ISO 7089 3 MS	420050108	34	4	100	966448308	KLEMMKASTEN VORM.
SCHEIBE ISO 7089 3 MS	420050108	154	9	1140	966265208	LEITUNGSTROMMEL KPL.

Bezeichnung	Artikel	Pos.	Menge	Seite	Baugruppe	Bezeichnung
SCHEIBE ISO 7089 3 MS	420050108	282	33	1168	966418908	KLEMMKASTEN
SCHEIBE ISO 7089 3 MS	420050108	(506)	1	1168	966418908	KLEMMKASTEN
SCHEIBE ISO 7089 3 MS	420050108	269	8	1327	966842008	LEITUNGSTROMMEL KPL.
SCHEIBE ISO 7089 3 MS	420050108	(157)	2	1427	967276708	EMPFAENGER
SCHEIBE ISO 7089 3,5 200HV 4	10875644	15	4	937	967021108	KLEMMKASTEN BLINDSTECK
SCHEIBE ISO 7089 30 300HV F	10289811	69	20	56	919045208	QUERTRAEGER
SCHEIBE ISO 7089 30 300HV F	10289811	17	8	59	965956208	TREPPE
SCHEIBE ISO 7089 30 300HV F	10289811	22	8	262	915750708	BOLZEN D-S ANLENKSTUECK
SCHEIBE ISO 7089 30 300HV F	10289811	46	6	329	915751408	WINDE 1 VORM.
SCHEIBE ISO 7089 30 300HV F	10289811	5	4	398	965661408	LASCHE KPL.
SCHEIBE ISO 7089 30 300HV F	10289811	8	2	403	966093308	LASCHE KPL.
SCHEIBE ISO 7089 30 300HV F	10289811	386	4	430	96038696	LAUFSTEG DREHBUEHNE
SCHEIBE ISO 7089 30 300HV F	10289811	5	2	1159	966467008	LASCHE KPL.
SCHEIBE ISO 7089 30 300HV F	10289811	22	6	1288	916324608	D-ANLENKSTUECK VORM.
SCHEIBE ISO 7089 30 300HV F	10289811	178	8	1341	915745708	D-KOPFSTUECK VORM.
SCHEIBE ISO 7089 30 300HV F	10289811	4	2	1346	966594008	LASCHE KPL.
SCHEIBE ISO 7089 30 300HV F	10289811	24	3	1409	966649408	VERSTELLFLASCHE KPL.
SCHEIBE ISO 7089 30 300HV F	10289811	6	2	1416	966649908	LASCHE KPL.
SCHEIBE ISO 7089 30 300HV F	10289811	23	4	1418	966660708	GEWICHT KPL.
SCHEIBE ISO 7089 30 300HV F	10289811	11	4	1422	915744908	MASTNASE
SCHEIBE ISO 7089 30 300HV F	10289811	9	2	1486	965646108	STANGE KPL.
SCHEIBE ISO 7089 30 300HV F	10289811	9	2	1488	965522908	STANGE KPL.
SCHEIBE ISO 7089 30 300HV F	10289811	10	2	1490	968244508	STANGE KPL.
SCHEIBE ISO 7089 30 300HV F	10289811	9	2	1491	966191408	STANGE KPL.
SCHEIBE ISO 7089 30 300HV F	10289811	9	2	1492	966377608	STANGE KPL.
SCHEIBE ISO 7089 30 300HV F	10289811	9	2	1494	966203408	STANGE KPL.
SCHEIBE ISO 7089 30 300HV F	10289811	9	2	1495	966160008	STANGE KPL.
SCHEIBE ISO 7089 33 300HV F	11692808	9	20	1192	916303308	S-ZWISCHENSTUECK
SCHEIBE ISO 7089 33 300HV F	11692808	9	20	1199	916303208	S-ZWISCHENSTUECK
SCHEIBE ISO 7089 33 300HV F	11692808	9	20	1204	916303108	S-ZWISCHENSTUECK
SCHEIBE ISO 7089 33 300HV F	11692808	9	30	1208	916303008	S-ZWISCHENSTUECK
SCHEIBE ISO 7089 33 300HV F	11692808	9	20	1212	916302708	S-ZWISCHENSTUECK
SCHEIBE ISO 7089 33 300HV F	11692808	9	20	1217	916302908	S-ADAPTER
SCHEIBE ISO 7089 33 300HV F	11692808	39	20	1394	917223708	D-ZWISCHENSTUECK
SCHEIBE ISO 7089 33 300HV F	11692808	42	20	1402	917223808	D-ZWISCHENSTUECK
SCHEIBE ISO 7089 36 300HV F	10289812	301	8	34	966084408	HYDRAULIK MITTELTEIL
SCHEIBE ISO 7089 36 300HV F	10289812	28	22	110	917523808	RAUPENTRAEGER LI.
SCHEIBE ISO 7089 36 300HV F	10289812	28	38	153	917525508	RAUPENTRAEGER LI.
SCHEIBE ISO 7089 36 300HV F	10289812	28	22	183	917525608	RAUPENTRAEGER RE.
SCHEIBE ISO 7089 36 300HV F	10289812	28	38	210	917525908	RAUPENTRAEGER RE.
SCHEIBE ISO 7089 36 300HV F	10289812	18	6	253	915750608	DREHBUEHNENRAHMEN VOR
SCHEIBE ISO 7089 36 300HV F	10289812	63	2	395	965661108	STUETZE KPL.
SCHEIBE ISO 7089 36 300HV F	10289812	227	2	1291	916324608	D-ANLENKSTUECK VORM.
SCHEIBE ISO 7089 39 300HV F	10289855	76	8	396	965661108	STUETZE KPL.
SCHEIBE ISO 7089 39 300HV F	10289855	10	2	1369	96051961	ZUGZYLINDER VORM.
SCHEIBE ISO 7089 39 300HV F	10289855	10	2	1377	96051962	ZUGZYLINDER VORM.
SCHEIBE ISO 7089 39 300HV F	10289855	8	8	1418	966660708	GEWICHT KPL.
SCHEIBE ISO 7089 4 200HV 4	10875645	27	4	89	966448108	KLEMMKASTEN VORM.
SCHEIBE ISO 7089 4 200HV 4	10875645	27	4	100	966448308	KLEMMKASTEN VORM.
SCHEIBE ISO 7089 4 200HV 4	10875645	12	1	122	966790508	SCHLAUCHHALTER VORM.
SCHEIBE ISO 7089 4 200HV 4	10875645	279	24	269	96034537	KLEMMKASTEN
SCHEIBE ISO 7089 4 200HV 4	10875645	279	16	308	96047223	ELEKTRIK KLEMMKASTEN DB
SCHEIBE ISO 7089 4 200HV 4	10875645	27	4	337	966541108	KLEMMKASTEN KPL.
SCHEIBE ISO 7089 4 200HV 4	10875645	27	4	354	966541408	KLEMMKASTEN KPL.
SCHEIBE ISO 7089 4 200HV 4	10875645	283	24	918	966530408	KLEMMKASTEN
SCHEIBE ISO 7089 4 200HV 4	10875645	283	16	920	96034780	KLEMMKASTEN
SCHEIBE ISO 7089 4 200HV 4	10875645	283	24	922	96044329	KLEMMKASTEN
SCHEIBE ISO 7089 4 200HV 4	10875645	283	24	924	968221508	KLEMMKASTEN
SCHEIBE ISO 7089 4 200HV 4	10875645	283	20	940	968218508	KLEMMKASTEN
SCHEIBE ISO 7089 4 200HV 4	10875645	283	28	942	96051756	KLEMMKASTEN

Bezeichnung	Artikel	Pos.	Menge	Seite	Baugruppe	Bezeichnung
SCHEIBE ISO 7089 4 200HV 4	10875645	62	32	997	96069348	AUFBAUTEILE MONTAGETAFE
SCHEIBE ISO 7089 4 200HV 4	10875645	375	3	1041	919208108	HEIZUNG MASCHINENHAUS
SCHEIBE ISO 7089 4 200HV 4	10875645	191	10	1168	966418908	KLEMMKASTEN
SCHEIBE ISO 7089 4 200HV 4	10875645	27	4	1234	966541908	KLEMMKASTEN KPL.
SCHEIBE ISO 7089 4 200HV 4	10875645	27	4	1267	966543108	KLEMMKASTEN KPL.
SCHEIBE ISO 7089 4 200HV 4	10875645	6	3	1467	967051508	WINDWARNUNG VORM.
SCHEIBE ISO 7089 42 300HV F	10289847	42	49	111	917523808	RAUPENTRAEGER LI.
SCHEIBE ISO 7089 42 300HV F	10289847	42	49	153	917525508	RAUPENTRAEGER LI.
SCHEIBE ISO 7089 42 300HV F	10289847	42	49	183	917525608	RAUPENTRAEGER RE.
SCHEIBE ISO 7089 42 300HV F	10289847	42	49	210	917525908	RAUPENTRAEGER RE.
SCHEIBE ISO 7089 42 300HV F	10289847	22	2	301	91000968	DREHBUEHNENRAHMEN HEC
SCHEIBE ISO 7089 42 300HV F	10289847	25	2	395	965661108	STUETZE KPL.
SCHEIBE ISO 7089 42 300HV F	10289847	19	1	1288	916324608	D-ANLENKSTUECK VORM.
SCHEIBE ISO 7089 45 300HV F	10289850	61	4	1339	915745708	D-KOPFSTUECK VORM.
SCHEIBE ISO 7089 48 300HV F	10289852	44	2	1339	915745708	D-KOPFSTUECK VORM.
SCHEIBE ISO 7089 48 300HV F	10289852	17	1	1422	915744908	MASTNASE
SCHEIBE ISO 7089 5 -A2	10410193	25	2	832	919205608	HARNSTOFFANLAGE
SCHEIBE ISO 7089 5 -A2	10410193	14	2	834	96035875	HARNSTOFFANLAGE UNTEN
SCHEIBE ISO 7089 5 -A2	10410193	12	2	844	96035878	HARNSTOFFANLAGE OBEN
SCHEIBE ISO 7089 5 200HV ZN	10197808	93	2	56	919045208	QUERTRAEGER
SCHEIBE ISO 7089 5 200HV ZN	10197808	7	4	124	915742708	ZENTRALSCHMIERUNG RAUP
SCHEIBE ISO 7089 5 200HV ZN	10197808	7	4	163	915744408	ZENTRALSCHMIERUNG RAUP
SCHEIBE ISO 7089 5 200HV ZN	10197808	7	4	190	915744608	ZENTRALSCHMIERUNG RAUP
SCHEIBE ISO 7089 5 200HV ZN	10197808	7	4	216	915744508	ZENTRALSCHMIERUNG RAUP
SCHEIBE ISO 7089 5 200HV ZN	10197808	6	2	320	916945008	ZENTRALSCHMIERANLAGE O
SCHEIBE ISO 7089 5 200HV ZN	10197808	322	4	341	966085708	ZUSATZHYDRAULIK WINDE 1
SCHEIBE ISO 7089 5 200HV ZN	10197808	6	2	346	916997308	ZENTRALSCHMIERANLAGE
SCHEIBE ISO 7089 5 200HV ZN	10197808	322	4	358	966085808	ZUSATZHYDRAULIK WINDE 2
SCHEIBE ISO 7089 5 200HV ZN	10197808	6	2	363	916998708	ZENTRALSCHMIERANLAGE WI
SCHEIBE ISO 7089 5 200HV ZN	10197808	4	2	408	91002096	ZENTRALSCHMIERUNG
SCHEIBE ISO 7089 5 200HV ZN	10197808	375	2	430	96038696	LAUFSTEG DREHBUEHNE
SCHEIBE ISO 7089 5 200HV ZN	10197808	18	6	505	919266408	KRANFUEHRERKABINE VORM
SCHEIBE ISO 7089 5 200HV ZN	10197808	17	2	527	96054231	ARMATUREN RE.
SCHEIBE ISO 7089 5 200HV ZN	10197808	5	4	585	96036247	DECKEL VORM.
SCHEIBE ISO 7089 5 200HV ZN	10197808	17	2	777	10143790	LADEDRUCKREGELUNG
SCHEIBE ISO 7089 5 200HV ZN	10197808	3	2	786	9078467	EINSTELLBLECH ANBAU
SCHEIBE ISO 7089 5 200HV ZN	10197808	(15)	5	985	96034679	KRAFTSTOFFBEHAELTER VO
SCHEIBE ISO 7089 5 200HV ZN	10197808	63	2	997	96069348	AUFBAUTEILE MONTAGETAFE
SCHEIBE ISO 7089 5 200HV ZN	10197808	8	6	1021	96035787	AUSRUESTUNG KAMERA KAB
SCHEIBE ISO 7089 5 200HV ZN	10197808	35	28	1025	918810308	STEUERSTAND
SCHEIBE ISO 7089 5 200HV ZN	10197808	322	4	1092	966085608	ZUSATZHYDRAULIK WINDE 4
SCHEIBE ISO 7089 5 200HV ZN	10197808	6	2	1098	91002039	ZENTRALSCHMIERANLAGE
SCHEIBE ISO 7089 5 200HV ZN	10197808	322	4	1238	966085908	ZUSATZHYDRAULIK WINDE 3
SCHEIBE ISO 7089 5 200HV ZN	10197808	6	2	1244	917006408	ZENTRALSCHMIERANLAGE WI
SCHEIBE ISO 7089 5 200HV ZN	10197808	322	4	1270	966086208	ZUSATZHYDRAULIK WINDE 6
SCHEIBE ISO 7089 6 200HV 4	10278585	37	2	505	919266408	KRANFUEHRERKABINE VORM
SCHEIBE ISO 7089 6 200HV ZN	10197771	41	2	22	917528708	RAUPENMITTELTEIL
SCHEIBE ISO 7089 6 200HV ZN	10197771	166	8	113	917523808	RAUPENTRAEGER LI.
SCHEIBE ISO 7089 6 200HV ZN	10197771	167	8	155	917525508	RAUPENTRAEGER LI.
SCHEIBE ISO 7089 6 200HV ZN	10197771	166	8	185	917525608	RAUPENTRAEGER RE.
SCHEIBE ISO 7089 6 200HV ZN	10197771	167	8	212	917525908	RAUPENTRAEGER RE.
SCHEIBE ISO 7089 6 200HV ZN	10197771	17	12	228	919026408	LAUFSTEG RAUPENFAHRWER
SCHEIBE ISO 7089 6 200HV ZN	10197771	10	8	235	966912508	BOLZENZIEHZYLINDER KPL.
SCHEIBE ISO 7089 6 200HV ZN	10197771	9	8	239	966648008	BOLZENZIEHZYLINDER KPL.
SCHEIBE ISO 7089 6 200HV ZN	10197771	6	4	289	916900208	ZENTRALSCHMIERANLAGE O
SCHEIBE ISO 7089 6 200HV ZN	10197771	13	32	368	915752108	MONTAGEWINDE VORM.
SCHEIBE ISO 7089 6 200HV ZN	10197771	375	2	419	96038694	LAUFSTEG DREHBUEHNE
SCHEIBE ISO 7089 6 200HV ZN	10197771	13	2	450	967144608	VENTILPLATTE VORM.
SCHEIBE ISO 7089 6 200HV ZN	10197771	5	4	470	916141308	ZENTRALSCHMIERUNG
SCHEIBE ISO 7089 6 200HV ZN	10197771	63	5	493	919258508	ZUSATZHEIZUNG OW

Bezeichnung	Artikel	Pos.	Menge	Seite	Baugruppe	Bezeichnung
SCHEIBE ISO 7089 6 200HV ZN	10197771	35	8	513	916997508	RAHMEN KPL.
SCHEIBE ISO 7089 6 200HV ZN	10197771	26	2	529	96054232	OBERTEIL VORM.
SCHEIBE ISO 7089 6 200HV ZN	10197771	3	6	535	922648308	KLEMMBRETT VORM.
SCHEIBE ISO 7089 6 200HV ZN	10197771	4	4	536	926891108	VERTEILER MASSE
SCHEIBE ISO 7089 6 200HV ZN	10197771	12	2	592	965887608	DECKEL VORM.
SCHEIBE ISO 7089 6 200HV ZN	10197771	4	2	594	965887808	DECKEL VORM.
SCHEIBE ISO 7089 6 200HV ZN	10197771	12	2	596	965963608	DECKEL VORM.
SCHEIBE ISO 7089 6 200HV ZN	10197771	375	8	615	96033135	BEFESTIGUNGSTEILE HYDR
SCHEIBE ISO 7089 6 200HV ZN	10197771	376	8	800	919203808	BATTERIELAGERUNG
SCHEIBE ISO 7089 6 200HV ZN	10197771	15	8	802	96034773	BLECH VORM.
SCHEIBE ISO 7089 6 200HV ZN	10197771	6	4	839	968517508	PUMPE VORM.
SCHEIBE ISO 7089 6 200HV ZN	10197771	19	4	929	96069528	EL.ZUSATZTEILE STROMAGG
SCHEIBE ISO 7089 6 200HV ZN	10197771	32	2	937	967021108	KLEMMKASTEN BLINDSTECK
SCHEIBE ISO 7089 6 200HV ZN	10197771	11	8	988	965666908	OELBEHAELTER VORM.
SCHEIBE ISO 7089 6 200HV ZN	10197771	8	4	990	91003271	EINBAUTEILE SCHALTSCHRAN
SCHEIBE ISO 7089 6 200HV ZN	10197771	42	4	1025	918810308	STEUERSTAND
SCHEIBE ISO 7089 6 200HV ZN	10197771	378	8	1041	919208108	HEIZUNG MASCHINENHAUS
SCHEIBE ISO 7089 6 200HV ZN	10197771	70	140	1055	918696808	FEUERLOESCHSYSTEM
SCHEIBE ISO 7089 6 200HV ZN	10197771	375	63	1065	96034284	KOMBIKUEHLER VORM.
SCHEIBE ISO 7089 6 200HV ZN	10197771	7	24	1066	965896208	KOMBIKUEHLER VORM.
SCHEIBE ISO 7089 6 200HV ZN	10197771	7	24	1069	965896308	KOMBIKUEHLER VORM.
SCHEIBE ISO 7089 6 200HV ZN	10197771	502	4	1071	91000595	ZUSATZT.ANTRIEBSAGG.KLIM
SCHEIBE ISO 7089 6 200HV ZN	10197771	59	4	1158	916332108	S-KOPFSTUECK
SCHEIBE ISO 7089 6 200HV ZN	10197771	45	8	1250	915753308	WINDE 6 VORM.
SCHEIBE ISO 7089 6 200HV ZN	10197771	51	4	1447	96053946	BOCK LI.
SCHEIBE ISO 7089 6 200HV ZN	10197771	5	4	1470	967931908	GRUNDHALTER
SCHEIBE ISO 7089 6 200HV-A4	420000414	265	6	1292	916324608	D-ANLENKSTUECK VORM.
SCHEIBE ISO 7089 60 300HV F	10289829	49	2	1157	916332108	S-KOPFSTUECK
SCHEIBE ISO 7089 64 300HV F	11903157	33	20	253	915750608	DREHBUEHNENRAHMEN VOR
SCHEIBE ISO 7089 64 300HV F	11903157	165	4	1341	915745708	D-KOPFSTUECK VORM.
SCHEIBE ISO 7089 8 200HV 4	11651374	8	4	783	10144678	ABDECKPLATTE ANBAU
SCHEIBE ISO 7089 8 200HV-A2	420060705	26	2	505	919266408	KRANFUEHRERKABINE VORM
SCHEIBE ISO 7089 8 200HV-A2	420060705	14	1	1160	966490908	AUFSTIEG KPL.
SCHEIBE ISO 7089 8 200HV-A2	420060705	149	8	1290	916324608	D-ANLENKSTUECK VORM.
SCHEIBE ISO 7089 8 200HV-A4	420001014	14	4	320	916945008	ZENTRALSCHMIERANLAGE O
SCHEIBE ISO 7089 8 200HV-A4	420001014	79	4	374	540270514	ANTRIEB KPL
SCHEIBE ISO 7089 8 200HV-A4	420001014	41	8	390	965661008	RAHMEN VORM.
SCHEIBE ISO 7089 8 200HV-A4	420001014	296	18	1292	916324608	D-ANLENKSTUECK VORM.
SCHEIBE ISO 7089 8 200HV-A4	420001014	110	2	1340	915745708	D-KOPFSTUECK VORM.
SCHEIBE ISO 7089 8 300HV ZN	12103465	29	4	22	917528708	RAUPENMITTELTEIL
SCHEIBE ISO 7089 8 300HV ZN	12103465	29	24	59	965956208	TREPPE
SCHEIBE ISO 7089 8 300HV ZN	12103465	48	8	253	915750608	DREHBUEHNENRAHMEN VOR
SCHEIBE ISO 7089 8 300HV ZN	12103465	12	58	258	966222408	MONTAGETEILE VORDERTEIL
SCHEIBE ISO 7089 8 300HV ZN	12103465	25	6	262	915750708	BOLZEN D-S ANLENKSTUECK
SCHEIBE ISO 7089 8 300HV ZN	12103465	18	8	289	916900208	ZENTRALSCHMIERANLAGE O
SCHEIBE ISO 7089 8 300HV ZN	12103465	18	18	304	96047586	MONTAGETEILE HECKTEIL
SCHEIBE ISO 7089 8 300HV ZN	12103465	13	55	329	915751408	WINDE 1 VORM.
SCHEIBE ISO 7089 8 300HV ZN	12103465	11	4	346	916997308	ZENTRALSCHMIERANLAGE
SCHEIBE ISO 7089 8 300HV ZN	12103465	13	53	352	915751608	WINDE 2 VORM.
SCHEIBE ISO 7089 8 300HV ZN	12103465	11	4	363	916998708	ZENTRALSCHMIERANLAGE WI
SCHEIBE ISO 7089 8 300HV ZN	12103465	15	12	365	91000572	ANTRIEBSAGGREGAT KLIMAA
SCHEIBE ISO 7089 8 300HV ZN	12103465	14	12	397	966556608	EINHAENGELEITER
SCHEIBE ISO 7089 8 300HV ZN	12103465	11	4	405	965661608	UNTERFLASCHE KPL.
SCHEIBE ISO 7089 8 300HV ZN	12103465	377	15	419	96038694	LAUFSTEG DREHBUEHNE
SCHEIBE ISO 7089 8 300HV ZN	12103465	11	12	421	96039225	RAHMEN KPL.
SCHEIBE ISO 7089 8 300HV ZN	12103465	376	208	430	96038696	LAUFSTEG DREHBUEHNE
SCHEIBE ISO 7089 8 300HV ZN	12103465	5	16	449	966460008	BOLZENPALETTE
SCHEIBE ISO 7089 8 300HV ZN	12103465	7	18	450	967144608	VENTILPLATTE VORM.
SCHEIBE ISO 7089 8 300HV ZN	12103465	13	102	481	966356408	KAMERAANBAU DREHBUEHN
SCHEIBE ISO 7089 8 300HV ZN	12103465	7	16	484	966910608	KAMERAANBAU D-ANLENKS

Bezeichnung	Artikel	Pos.	Menge	Seite	Baugruppe	Bezeichnung
SCHEIBE ISO 7089 8 300HV ZN	12103465	30	6	493	919258508	ZUSATZHEIZUNG OW
SCHEIBE ISO 7089 8 300HV ZN	12103465	14	2	503	918998308	KRANFUEHRERKABINE KPL.
SCHEIBE ISO 7089 8 300HV ZN	12103465	14	8	505	919266408	KRANFUEHRERKABINE VORM
SCHEIBE ISO 7089 8 300HV ZN	12103465	24	1	513	916997508	RAHMEN KPL.
SCHEIBE ISO 7089 8 300HV ZN	12103465	5	4	524	919657408	KUEHLWASSERVORWAERM
SCHEIBE ISO 7089 8 300HV ZN	12103465	13	4	536	926891108	VERTEILER MASSE
SCHEIBE ISO 7089 8 300HV ZN	12103465	54	40	573	918744708	MASCHINENHAUS GRUNDRAH
SCHEIBE ISO 7089 8 300HV ZN	12103465	7	3	581	965886508	DACH KPL.
SCHEIBE ISO 7089 8 300HV ZN	12103465	375	8	584	96035947	DACH KPL.
SCHEIBE ISO 7089 8 300HV ZN	12103465	13	14	587	965886708	DACH KPL.
SCHEIBE ISO 7089 8 300HV ZN	12103465	9	6	588	965886908	DACH KPL.
SCHEIBE ISO 7089 8 300HV ZN	12103465	9	6	589	965887008	DACH KPL.
SCHEIBE ISO 7089 8 300HV ZN	12103465	5	22	590	965887108	AUFSTIEG VORM.
SCHEIBE ISO 7089 8 300HV ZN	12103465	9	13	591	965887208	KLAPPTRITT VORM.
SCHEIBE ISO 7089 8 300HV ZN	12103465	7	6	594	965887808	DECKEL VORM.
SCHEIBE ISO 7089 8 300HV ZN	12103465	375	8	598	96042455	ABLAGE KPL.
SCHEIBE ISO 7089 8 300HV ZN	12103465	7	10	605	967124708	DECKELHALTERUNG
SCHEIBE ISO 7089 8 300HV ZN	12103465	379	27	615	96033135	BEFESTIGUNGSTEILE HYDR
SCHEIBE ISO 7089 8 300HV ZN	12103465	375	42	624	96018031	BEFESTIGUNGSTEILE GRUN
SCHEIBE ISO 7089 8 300HV ZN	12103465	375	2	629	919203208	DIESELMOTOR KPL.OBEN
SCHEIBE ISO 7089 8 300HV ZN	12103465	11	2	636	96037955	DECKEL KPL.
SCHEIBE ISO 7089 8 300HV ZN	12103465	375	2	687	919203308	DIESELMOTOR KPL.UNTEN
SCHEIBE ISO 7089 8 300HV ZN	12103465	377	8	800	919203808	BATTERIELAGERUNG
SCHEIBE ISO 7089 8 300HV ZN	12103465	10	10	839	968517508	PUMPE VORM.
SCHEIBE ISO 7089 8 300HV ZN	12103465	6	4	953	966167408	DECKEL VORM.
SCHEIBE ISO 7089 8 300HV ZN	12103465	6	4	954	966167508	DECKEL VORM.
SCHEIBE ISO 7089 8 300HV ZN	12103465	6	4	955	966167908	DECKEL VORM.
SCHEIBE ISO 7089 8 300HV ZN	12103465	6	4	956	966168008	DECKEL VORM.
SCHEIBE ISO 7089 8 300HV ZN	12103465	6	4	957	966168408	DECKEL VORM.
SCHEIBE ISO 7089 8 300HV ZN	12103465	10	2	975	96042450	DECKEL VORM.
SCHEIBE ISO 7089 8 300HV ZN	12103465	10	2	977	96042451	DECKEL VORM.
SCHEIBE ISO 7089 8 300HV ZN	12103465	10	2	979	96042452	DECKEL VORM.
SCHEIBE ISO 7089 8 300HV ZN	12103465	10	2	981	96042453	DECKEL VORM.
SCHEIBE ISO 7089 8 300HV ZN	12103465	6	2	985	96034679	KRAFTSTOFFBEHAELTER VO
SCHEIBE ISO 7089 8 300HV ZN	12103465	26	4	987	919203608	OELBEHAELTER KPL.
SCHEIBE ISO 7089 8 300HV ZN	12103465	17	4	1009	915744208	SCHALTSCHRANKANBAU
SCHEIBE ISO 7089 8 300HV ZN	12103465	375	6	1036	96034844	MOTORVORWAERMUNG VO
SCHEIBE ISO 7089 8 300HV ZN	12103465	21	24	1049	966561608	TRANSPORTRAHMEN KPL.
SCHEIBE ISO 7089 8 300HV ZN	12103465	71	33	1055	918696808	FEUERLOESCHSYSTEM
SCHEIBE ISO 7089 8 300HV ZN	12103465	504	1	1071	91000595	ZUSATZT.ANTRIEBSAGG.KLIM
SCHEIBE ISO 7089 8 300HV ZN	12103465	18	20	1081	915751708	WINDE 4 VORM.
SCHEIBE ISO 7089 8 300HV ZN	12103465	54	14	1157	916332108	S-KOPFSTUECK
SCHEIBE ISO 7089 8 300HV ZN	12103465	6	3	1161	966470508	HUBENDSCHALTER VORM.
SCHEIBE ISO 7089 8 300HV ZN	12103465	6	3	1162	966470608	HUBENDSCHALTER VORM.
SCHEIBE ISO 7089 8 300HV ZN	12103465	51	4	1175	916177008	ROLLENSATZ
SCHEIBE ISO 7089 8 300HV ZN	12103465	11	2	1176	966331808	BOLZENZIEHEINRICHTUNG VO
SCHEIBE ISO 7089 8 300HV ZN	12103465	51	4	1180	916177108	ROLLENSATZ
SCHEIBE ISO 7089 8 300HV ZN	12103465	11	2	1181	967623108	BOLZENZIEHEINRICHTUNG VO
SCHEIBE ISO 7089 8 300HV ZN	12103465	29	36	1227	915753108	WINDE 3 VORM.
SCHEIBE ISO 7089 8 300HV ZN	12103465	20	6	1244	917006408	ZENTRALSCHMIERANLAGE WI
SCHEIBE ISO 7089 8 300HV ZN	12103465	48	15	1250	915753308	WINDE 6 VORM.
SCHEIBE ISO 7089 8 300HV ZN	12103465	329	4	1270	966086208	ZUSATZHYDRAULIK WINDE 6
SCHEIBE ISO 7089 8 300HV ZN	12103465	13	2	1275	917016708	ZENTRALSCHMIERANLAGE
SCHEIBE ISO 7089 8 300HV ZN	12103465	157	20	1341	915745708	D-KOPFSTUECK VORM.
SCHEIBE ISO 7089 8 300HV ZN	12103465	41	4	1382	916303808	D-ZWISCHENSTUECK
SCHEIBE ISO 7089 8 300HV ZN	12103465	25	16	1394	917223708	D-ZWISCHENSTUECK
SCHEIBE ISO 7089 8 300HV ZN	12103465	25	16	1402	917223808	D-ZWISCHENSTUECK
SCHEIBE ISO 7089 8 300HV ZN	12103465	33	16	1409	966649408	VERSTELLFLASCHE KPL.
SCHEIBE ISO 7089 8 300HV ZN	12103465	44	2	1422	915744908	MASTNASE
SCHEIBE ISO 7089 8 300HV ZN	12103465	13	4	1444	96054216	VERBINDUNGSTRAEGER

Bezeichnung	Artikel	Pos.	Menge	Seite	Baugruppe	Bezeichnung
SCHEIBE ISO 7089 8 300HV ZN	12103465	14	4	1454	966410908	PODEST KPL.
SCHEIBE ISO 7089 8 300HV ZN	12103465	6	4	1469	967049508	HINDERNISFEUER VORM.
SCHEIBE ISO 7089 8 300HV ZN	12103465	15	12	1478	966911408	TRAVERSE KPL.
SCHEIBE ISO 7089 8 MS	420050601	314	8	1013	96032961	VERROHRUNG DRUCKLUFTA
SCHEIBE ISO 7089 8 MS	420050601	54	32	1288	916324608	D-ANLENKSTUECK VORM.
SCHEIBE ISO 7092 10 200HV	12102693	206	3	113	917523808	RAUPENTRAEGER LI.
SCHEIBE ISO 7092 10 200HV	12102693	206	3	185	917525608	RAUPENTRAEGER RE.
SCHEIBE ISO 7092 16 300HV F	11691326	31	4	59	965956208	TREPPE
SCHEIBE ISO 7092 16 300HV F	11691326	48	4	258	966222408	MONTAGETEILE VORDERTEIL
SCHEIBE ISO 7092 16 300HV F	11691326	385	2	419	96038694	LAUFSTEG DREHBUEHNE
SCHEIBE ISO 7092 16 300HV F	11691326	382	12	430	96038696	LAUFSTEG DREHBUEHNE
SCHEIBE ISO 7092 16 300HV F	11691326	5	2	1066	965896208	KOMBIKUEHLER VORM.
SCHEIBE ISO 7092 16 300HV F	11691326	5	2	1069	965896308	KOMBIKUEHLER VORM.
SCHEIBE ISO 7092 16 300HV F	11691326	5	2	1086	967939908	ZEIGER KPL.
SCHEIBE ISO 7092 20 300HV F	11691327	16	8	1418	966660708	GEWICHT KPL.
SCHEIBE ISO 7092 20 300HV F	11691327	8	4	1447	96053946	BOCK LI.
SCHEIBE ISO 7092 20 300HV F	11691327	8	4	1450	96053947	BOCK RE.
SCHEIBE ISO 7092 6 200HV-A2	10035694	17	4	1186	968112008	MECH.ANBAUTEILE SCHEINW
SCHEIBE ISO 7092 6 200HV-A2	10035694	23	4	1187	968099808	KAMERAHALTER VORM.
SCHEIBE ISO 7092 6 200HV-A2	10035694	17	4	1466	915727108	FLUG-U.WINDWARNUNG
SCHEIBE ISO 7092 8 200HV 4	10299679	6	20	432	96039357	TREPPE
SCHEIBE ISO 7092 8 200HV 4	10299679	6	20	434	96039358	TREPPE
SCHEIBE ISO 7093-1 10 300HV	11491889	19	2	22	917528708	RAUPENMITTELTEIL
SCHEIBE ISO 7093-1 10 300HV	11491889	161	11	113	917523808	RAUPENTRAEGER LI.
SCHEIBE ISO 7093-1 10 300HV	11491889	170	8	155	917525508	RAUPENTRAEGER LI.
SCHEIBE ISO 7093-1 10 300HV	11491889	161	11	185	917525608	RAUPENTRAEGER RE.
SCHEIBE ISO 7093-1 10 300HV	11491889	170	8	212	917525908	RAUPENTRAEGER RE.
SCHEIBE ISO 7093-1 10 300HV	11491889	18	38	395	965661108	STUETZE KPL.
SCHEIBE ISO 7093-1 10 300HV	11491889	51	48	438	915755208	ROLLENDREHVERB.M.DREHW
SCHEIBE ISO 7093-1 10 300HV	11491889	114	126	574	918744708	MASCHINENHAUS GRUNDRAH
SCHEIBE ISO 7093-1 10 300HV	11491889	6	2	603	967297708	HALTER KPL.
SCHEIBE ISO 7093-1 10 300HV	11491889	377	8	608	96021757	BEFESTIGUNGSTEILE DRUC
SCHEIBE ISO 7093-1 10 300HV	11491889	378	30	624	96018031	BEFESTIGUNGSTEILE GRUN
SCHEIBE ISO 7093-1 10 300HV	11491889	379	12	812	919203408	SCHALLDAEMPFERANLAGE O
SCHEIBE ISO 7093-1 10 300HV	11491889	379	16	819	919203508	SCHALLDAEMPFERANLAGE
SCHEIBE ISO 7093-1 10 300HV	11491889	28	8	832	919205608	HARNSTOFFANLAGE
SCHEIBE ISO 7093-1 10 300HV	11491889	378	4	1059	919204008	KUEHLERANLAGE
SCHEIBE ISO 7093-1 10 300HV	11491889	378	104	1065	96034284	KOMBIKUEHLER VORM.
SCHEIBE ISO 7093-1 10 300HV	11491889	11	8	1186	968112008	MECH.ANBAUTEILE SCHEINW
SCHEIBE ISO 7093-1 10 300HV	11491889	99	8	1289	916324608	D-ANLENKSTUECK VORM.
SCHEIBE ISO 7093-1 10 300HV	11491889	39	4	1369	96051961	ZUGZYLINDER VORM.
SCHEIBE ISO 7093-1 10 300HV	11491889	39	4	1377	96051962	ZUGZYLINDER VORM.
SCHEIBE ISO 7093-1 12 200HV	10540512	380	14	812	919203408	SCHALLDAEMPFERANLAGE O
SCHEIBE ISO 7093-1 12 200HV	10540512	380	14	819	919203508	SCHALLDAEMPFERANLAGE
SCHEIBE ISO 7093-1 12 300HV	11182717	173	6	113	917523808	RAUPENTRAEGER LI.
SCHEIBE ISO 7093-1 12 300HV	11182717	158	8	155	917525508	RAUPENTRAEGER LI.
SCHEIBE ISO 7093-1 12 300HV	11182717	173	6	185	917525608	RAUPENTRAEGER RE.
SCHEIBE ISO 7093-1 12 300HV	11182717	158	8	212	917525908	RAUPENTRAEGER RE.
SCHEIBE ISO 7093-1 12 300HV	11182717	60	12	259	966222408	MONTAGETEILE VORDERTEIL
SCHEIBE ISO 7093-1 12 300HV	11182717	382	8	419	96038694	LAUFSTEG DREHBUEHNE
SCHEIBE ISO 7093-1 12 300HV	11182717	378	11	608	96021757	BEFESTIGUNGSTEILE DRUC
SCHEIBE ISO 7093-1 12 300HV	11182717	381	8	812	919203408	SCHALLDAEMPFERANLAGE O
SCHEIBE ISO 7093-1 12 300HV	11182717	17	25	832	919205608	HARNSTOFFANLAGE
SCHEIBE ISO 7093-1 12 300HV	11182717	8	15	983	919203708	KRAFTSTOFFBEHAELTER KPL
SCHEIBE ISO 7093-1 12 300HV	11182717	12	16	987	919203608	OELBEHAELTER KPL.
SCHEIBE ISO 7093-1 12 300HV	11182717	379	12	1065	96034284	KOMBIKUEHLER VORM.
SCHEIBE ISO 7093-1 14 300HV	10876800	20	4	1447	96053946	BOCK LI.
SCHEIBE ISO 7093-1 16 200HV	10455191	9	6	1296	966221808	MITNEHMER LINKS
SCHEIBE ISO 7093-1 16 200HV	10455191	9	6	1297	966221908	MITNEHMER RECHTS
SCHEIBE ISO 7093-1 16 300HV	4000809	12	1	72	966004008	BOLZENLAGERUNG

Bezeichnung	Artikel	Pos.	Menge	Seite	Baugruppe	Bezeichnung
SCHEIBE ISO 7093-1 16 300HV	4000809	12	1	73	966003108	BOLZENAUFNAHME
SCHEIBE ISO 7093-1 16 300HV	4000809	57	2	111	917523808	RAUPENTRAEGER LI.
SCHEIBE ISO 7093-1 16 300HV	4000809	57	2	154	917525508	RAUPENTRAEGER LI.
SCHEIBE ISO 7093-1 16 300HV	4000809	57	2	183	917525608	RAUPENTRAEGER RE.
SCHEIBE ISO 7093-1 16 300HV	4000809	57	2	210	917525908	RAUPENTRAEGER RE.
SCHEIBE ISO 7093-1 16 300HV	4000809	32	8	1288	916324608	D-ANLENKSTUECK VORM.
SCHEIBE ISO 7093-1 20 300HV	4600328	10	8	329	915751408	WINDE 1 VORM.
SCHEIBE ISO 7093-1 20 300HV	4600328	10	8	352	915751608	WINDE 2 VORM.
SCHEIBE ISO 7093-1 20 300HV	4600328	20	8	1227	915753108	WINDE 3 VORM.
SCHEIBE ISO 7093-1 20 300HV	4600328	260	8	1292	916324608	D-ANLENKSTUECK VORM.
SCHEIBE ISO 7093-1 20 300HV	4600328	29	2	1447	96053946	BOCK LI.
SCHEIBE ISO 7093-1 20 300HV	4600328	29	2	1450	96053947	BOCK RE.
SCHEIBE ISO 7093-1 24 300HV	10179463	59	8	111	917523808	RAUPENTRAEGER LI.
SCHEIBE ISO 7093-1 24 300HV	10179463	62	8	154	917525508	RAUPENTRAEGER LI.
SCHEIBE ISO 7093-1 24 300HV	10179463	59	8	183	917525608	RAUPENTRAEGER RE.
SCHEIBE ISO 7093-1 24 300HV	10179463	62	8	210	917525908	RAUPENTRAEGER RE.
SCHEIBE ISO 7093-1 24 300HV	10179463	31	8	1175	916177008	ROLLENSATZ
SCHEIBE ISO 7093-1 24 300HV	10179463	31	8	1180	916177108	ROLLENSATZ
SCHEIBE ISO 7093-1 24 300HV	10179463	32	4	1422	915744908	MASTNASE
SCHEIBE ISO 7093-1 4 200HV 4	10875642	8	2	585	96036247	DECKEL VORM.
SCHEIBE ISO 7093-1 4 200HV 4	10875642	15	12	929	96069528	EL.ZUSATZTEILE STROMAGG
SCHEIBE ISO 7093-1 4 200HV-A	421801608	64	16	997	96069348	AUFBAUTEILE MONTAGETAFE
SCHEIBE ISO 7093-1 5 200HV 4	10875643	99	9	56	919045208	QUERTRAEGER
SCHEIBE ISO 7093-1 5 200HV 4	10875643	44	8	304	96047586	MONTAGETEILE HECKTEIL
SCHEIBE ISO 7093-1 5 200HV 4	10875643	41	4	493	919258508	ZUSATZHEIZUNG OW
SCHEIBE ISO 7093-1 5 200HV 4	10875643	19	3	505	919266408	KRANFUEHRERKABINE VORM
SCHEIBE ISO 7093-1 5 200HV 4	10875643	267	2	577	918744708	MASCHINENHAUS GRUNDRAH
SCHEIBE ISO 7093-1 5 200HV 4	10875643	375	2	950	919203908	VERKLEIDUNG MASCHINENH
SCHEIBE ISO 7093-1 5 200HV 4	10875643	7	2	951	966167108	TUER VORM.
SCHEIBE ISO 7093-1 5 200HV 4	10875643	11	2	952	966167308	TUER
SCHEIBE ISO 7093-1 5 200HV 4	10875643	18	2	957	966168408	DECKEL VORM.
SCHEIBE ISO 7093-1 5 200HV 4	10875643	272	4	1142	966792108	KLEMMKASTEN KPL.
SCHEIBE ISO 7093-1 5 200HV 4	10875643	181	2	1168	966418908	KLEMMKASTEN
SCHEIBE ISO 7093-1 5 200HV 4	10875643	18	4	1187	968099808	KAMERAHALTER VORM.
SCHEIBE ISO 7093-1 6 200HV 4	10875648	10	4	486	966358008	KAMERAANBAU WINDE 5
SCHEIBE ISO 7093-1 6 200HV 4	10875648	9	32	505	919266408	KRANFUEHRERKABINE VORM
SCHEIBE ISO 7093-1 6 200HV 4	10875648	18	6	527	96054231	ARMATUREN RE.
SCHEIBE ISO 7093-1 6 200HV 4	10875648	9	23	600	966954908	KLAPPTRITT VORM.
SCHEIBE ISO 7093-1 6 200HV 4	10875648	375	8	608	96021757	BEFESTIGUNGSTEILE DRUC
SCHEIBE ISO 7093-1 6 200HV 4	10875648	376	22	615	96033135	BEFESTIGUNGSTEILE HYDR
SCHEIBE ISO 7093-1 6 200HV 4	10875648	10	8	636	96037955	DECKEL KPL.
SCHEIBE ISO 7093-1 6 200HV 4	10875648	375	16	800	919203808	BATTERIELAGERUNG
SCHEIBE ISO 7093-1 6 200HV 4	10875648	21	4	802	96034773	BLECH VORM.
SCHEIBE ISO 7093-1 6 200HV 4	10875648	376	2	812	919203408	SCHALLDAEMPFERANLAGE O
SCHEIBE ISO 7093-1 6 200HV 4	10875648	376	2	819	919203508	SCHALLDAEMPFERANLAGE
SCHEIBE ISO 7093-1 6 200HV 4	10875648	376	12	823	918717708	LUFTFILTERANLAGE OBEN
SCHEIBE ISO 7093-1 6 200HV 4	10875648	377	6	829	918719508	LUFTFILTERANLAGE UNTEN
SCHEIBE ISO 7093-1 6 200HV 4	10875648	14	2	839	968517508	PUMPE VORM.
SCHEIBE ISO 7093-1 6 200HV 4	10875648	376	114	950	919203908	VERKLEIDUNG MASCHINENH
SCHEIBE ISO 7093-1 6 200HV 4	10875648	3	4	953	966167408	DECKEL VORM.
SCHEIBE ISO 7093-1 6 200HV 4	10875648	3	4	954	966167508	DECKEL VORM.
SCHEIBE ISO 7093-1 6 200HV 4	10875648	3	4	955	966167908	DECKEL VORM.
SCHEIBE ISO 7093-1 6 200HV 4	10875648	3	4	956	966168008	DECKEL VORM.
SCHEIBE ISO 7093-1 6 200HV 4	10875648	3	4	957	966168408	DECKEL VORM.
SCHEIBE ISO 7093-1 6 200HV 4	10875648	6	4	975	96042450	DECKEL VORM.
SCHEIBE ISO 7093-1 6 200HV 4	10875648	6	4	977	96042451	DECKEL VORM.
SCHEIBE ISO 7093-1 6 200HV 4	10875648	6	4	979	96042452	DECKEL VORM.
SCHEIBE ISO 7093-1 6 200HV 4	10875648	6	4	981	96042453	DECKEL VORM.
SCHEIBE ISO 7093-1 6 200HV 4	10875648	376	8	1065	96034284	KOMBIKUEHLER VORM.
SCHEIBE ISO 7093-1 6 200HV 4	10875648	9	4	1086	967939908	ZEIGER KPL.

Bezeichnung	Artikel	Pos.	Menge	Seite	Baugruppe	Bezeichnung
SCHEIBE ISO 7093-1 6 200HV 4	10875648	23	26	1128	916305808	S-ANLENKSTUECK VORM.
SCHEIBE ISO 7093-1 6 200HV 4	10875648	60	20	1158	916332108	S-KOPFSTUECK
SCHEIBE ISO 7093-1 6 200HV 4	10875648	37	38	1288	916324608	D-ANLENKSTUECK VORM.
SCHEIBE ISO 7093-1 6 200HV 4	10875648	6	8	1307	915745408	D-RUECKHALTESICHERUNG
SCHEIBE ISO 7093-1 6 200HV 4	10875648	34	4	1369	96051961	ZUGZYLINDER VORM.
SCHEIBE ISO 7093-1 6 200HV 4	10875648	34	4	1377	96051962	ZUGZYLINDER VORM.
SCHEIBE ISO 7093-1 6 200HV 4	10875648	25	4	1444	96054216	VERBINDUNGSTRAEGER
SCHEIBE ISO 7093-1 6 200HV-A	421801708	66	5	1383	916303808	D-ZWISCHENSTUECK
SCHEIBE ISO 7093-1 6 200HV-A	421801708	60	5	1394	917223708	D-ZWISCHENSTUECK
SCHEIBE ISO 7093-1 6 200HV-A	421801708	62	2	1403	917223808	D-ZWISCHENSTUECK
SCHEIBE ISO 7093-1 6 200HV-A	10540500	375	11	812	919203408	SCHALLDAEMPFERANLAGE O
SCHEIBE ISO 7093-1 6 200HV-A	10540500	375	11	819	919203508	SCHALLDAEMPFERANLAGE
SCHEIBE ISO 7093-1 6 200HV-A	10540500	12	8	832	919205608	HARNSTOFFANLAGE
SCHEIBE ISO 7093-1 8 200HV 4	11140469	74	84	23	917528708	RAUPENMITTELTEIL
SCHEIBE ISO 7093-1 8 200HV 4	11140469	62	24	56	919045208	QUERTRAEGER
SCHEIBE ISO 7093-1 8 200HV 4	11140469	90	8	56	919045208	QUERTRAEGER
SCHEIBE ISO 7093-1 8 200HV 4	11140469	13	17	61	96026100	PODEST KPL.LI.
SCHEIBE ISO 7093-1 8 200HV 4	11140469	13	17	65	96026289	PODEST KPL.RE.
SCHEIBE ISO 7093-1 8 200HV 4	11140469	6	16	68	966081808	PODEST KPL.MITTE
SCHEIBE ISO 7093-1 8 200HV 4	11140469	6	12	70	96026457	PODEST KPL.
SCHEIBE ISO 7093-1 8 200HV 4	11140469	103	46	112	917523808	RAUPENTRAEGER LI.
SCHEIBE ISO 7093-1 8 200HV 4	11140469	5	4	120	966790308	SCHLAUCHHALTER VORM.
SCHEIBE ISO 7093-1 8 200HV 4	11140469	5	4	121	966790408	SCHLAUCHHALTER VORM.
SCHEIBE ISO 7093-1 8 200HV 4	11140469	5	2	122	966790508	SCHLAUCHHALTER VORM.
SCHEIBE ISO 7093-1 8 200HV 4	11140469	113	42	155	917525508	RAUPENTRAEGER LI.
SCHEIBE ISO 7093-1 8 200HV 4	11140469	5	4	159	966802008	SCHLAUCHHALTER VORM.
SCHEIBE ISO 7093-1 8 200HV 4	11140469	5	4	160	966802108	SCHLAUCHHALTER VORM.
SCHEIBE ISO 7093-1 8 200HV 4	11140469	5	2	161	966802208	SCHLAUCHHALTER VORM.
SCHEIBE ISO 7093-1 8 200HV 4	11140469	103	46	184	917525608	RAUPENTRAEGER RE.
SCHEIBE ISO 7093-1 8 200HV 4	11140469	113	42	211	917525908	RAUPENTRAEGER RE.
SCHEIBE ISO 7093-1 8 200HV 4	11140469	13	6	228	919026408	LAUFSTEG RAUPENFAHRWER
SCHEIBE ISO 7093-1 8 200HV 4	11140469	29	4	390	965661008	RAHMEN VORM.
SCHEIBE ISO 7093-1 8 200HV 4	11140469	378	21	419	96038694	LAUFSTEG DREHBUEHNE
SCHEIBE ISO 7093-1 8 200HV 4	11140469	7	6	421	96039225	RAHMEN KPL.
SCHEIBE ISO 7093-1 8 200HV 4	11140469	61	22	439	915755208	ROLLENDREHVERB.M.DREHW
SCHEIBE ISO 7093-1 8 200HV 4	11140469	6	12	486	966358008	KAMERAANBAU WINDE 5
SCHEIBE ISO 7093-1 8 200HV 4	11140469	104	28	574	918744708	MASCHINENHAUS GRUNDRAH
SCHEIBE ISO 7093-1 8 200HV 4	11140469	4	2	593	965887708	BODENBLECH KPL.
SCHEIBE ISO 7093-1 8 200HV 4	11140469	377	3	598	96042455	ABLAGE KPL.
SCHEIBE ISO 7093-1 8 200HV 4	11140469	376	25	608	96021757	BEFESTIGUNGSTEILE DRUC
SCHEIBE ISO 7093-1 8 200HV 4	11140469	377	82	615	96033135	BEFESTIGUNGSTEILE HYDR
SCHEIBE ISO 7093-1 8 200HV 4	11140469	377	84	624	96018031	BEFESTIGUNGSTEILE GRUN
SCHEIBE ISO 7093-1 8 200HV 4	11140469	376	52	629	919203208	DIESELMOTOR KPL.OBEN
SCHEIBE ISO 7093-1 8 200HV 4	11140469	383	8	635	96034141	DIESELMOTOR VORM.
SCHEIBE ISO 7093-1 8 200HV 4	11140469	376	102	687	919203308	DIESELMOTOR KPL.UNTEN
SCHEIBE ISO 7093-1 8 200HV 4	11140469	385	2	693	96034143	DIESELMOTOR VORM.
SCHEIBE ISO 7093-1 8 200HV 4	11140469	5	2	710	10125646	OELABSCHEIDER ANBAU
SCHEIBE ISO 7093-1 8 200HV 4	11140469	7	7	783	10144678	ABDECKPLATTE ANBAU
SCHEIBE ISO 7093-1 8 200HV 4	11140469	378	16	800	919203808	BATTERIELAGERUNG
SCHEIBE ISO 7093-1 8 200HV 4	11140469	18	4	802	96034773	BLECH VORM.
SCHEIBE ISO 7093-1 8 200HV 4	11140469	378	18	812	919203408	SCHALLDAEMPFERANLAGE O
SCHEIBE ISO 7093-1 8 200HV 4	11140469	378	34	819	919203508	SCHALLDAEMPFERANLAGE
SCHEIBE ISO 7093-1 8 200HV 4	11140469	375	48	823	918717708	LUFTFILTERANLAGE OBEN
SCHEIBE ISO 7093-1 8 200HV 4	11140469	375	40	829	918719508	LUFTFILTERANLAGE UNTEN
SCHEIBE ISO 7093-1 8 200HV 4	11140469	15	4	832	919205608	HARNSTOFFANLAGE
SCHEIBE ISO 7093-1 8 200HV 4	11140469	500	8	848	919965308	KRAFTSTOFFFOERDERUNG
SCHEIBE ISO 7093-1 8 200HV 4	11140469	23	14	987	919203608	OELBEHAELTER KPL.
SCHEIBE ISO 7093-1 8 200HV 4	11140469	375	4	1059	919204008	KUEHLERANLAGE
SCHEIBE ISO 7093-1 8 200HV 4	11140469	377	104	1065	96034284	KOMBIKUEHLER VORM.
SCHEIBE ISO 7093-1 8 200HV 4	11140469	6	4	1086	967939908	ZEIGER KPL.

Bezeichnung	Artikel	Pos.	Menge	Seite	Baugruppe	Bezeichnung
SCHEIBE ISO 7093-1 8 200HV 4	11140469	62	30	1128	916305808	S-ANLENKSTUECK VORM.
SCHEIBE ISO 7093-1 8 200HV 4	11140469	7	4	1137	915745308	S-RUECKHALTESICHERUNG
SCHEIBE ISO 7093-1 8 200HV 4	11140469	7	1	1186	968112008	MECH.ANBAUTEILE SCHEINW
SCHEIBE ISO 7093-1 8 200HV 4	11140469	12	12	1187	968099808	KAMERAHALTER VORM.
SCHEIBE ISO 7093-1 8 200HV 4	11140469	43	24	1192	916303308	S-ZWISCHENSTUECK
SCHEIBE ISO 7093-1 8 200HV 4	11140469	43	24	1199	916303208	S-ZWISCHENSTUECK
SCHEIBE ISO 7093-1 8 200HV 4	11140469	43	32	1204	916303108	S-ZWISCHENSTUECK
SCHEIBE ISO 7093-1 8 200HV 4	11140469	43	28	1208	916303008	S-ZWISCHENSTUECK
SCHEIBE ISO 7093-1 8 200HV 4	11140469	43	24	1212	916302708	S-ZWISCHENSTUECK
SCHEIBE ISO 7093-1 8 200HV 4	11140469	43	44	1217	916302908	S-ADAPTER
SCHEIBE ISO 7093-1 8 200HV 4	11140469	97	86	1289	916324608	D-ANLENKSTUECK VORM.
SCHEIBE ISO 7093-1 8 200HV 4	11140469	13	16	1307	915745408	D-RUECKHALTESICHERUNG
SCHEIBE ISO 7093-1 8 200HV 4	11140469	153	91	1341	915745708	D-KOPFSTUECK VORM.
SCHEIBE ISO 7093-1 8 200HV 4	11140469	17	2	1369	96051961	ZUGZYLINDER VORM.
SCHEIBE ISO 7093-1 8 200HV 4	11140469	17	2	1377	96051962	ZUGZYLINDER VORM.
SCHEIBE ISO 7093-1 8 200HV 4	11140469	35	16	1382	916303808	D-ZWISCHENSTUECK
SCHEIBE ISO 7093-1 8 200HV 4	11140469	55	18	1382	916303808	D-ZWISCHENSTUECK
SCHEIBE ISO 7093-1 8 200HV 4	11140469	30	16	1394	917223708	D-ZWISCHENSTUECK
SCHEIBE ISO 7093-1 8 200HV 4	11140469	49	42	1394	917223708	D-ZWISCHENSTUECK
SCHEIBE ISO 7093-1 8 200HV 4	11140469	32	34	1402	917223808	D-ZWISCHENSTUECK
SCHEIBE ISO 7093-1 8 200HV 4	11140469	41	4	1447	96053946	BOCK LI.
SCHEIBE ISO 7093-1 8 200HV 4	11140469	22	4	1454	966410908	PODEST KPL.
SCHEIBE ISO 7093-1 8 200HV-A	421861405	26	18	438	915755208	ROLLENDREHVERB.M.DREHW
SCHEIBE ISO 7094 16 100HV F	10179260	386	2	419	96038694	LAUFSTEG DREHBUEHNE
SCHEIBE ISO 7094 8 100HV-ST	242134202	189	2	1341	915745708	D-KOPFSTUECK VORM.
SCHEIBE ISO 8738 50 160HV-St	10179408	9	12	1418	966660708	GEWICHT KPL.
SCHEIBE ISO 8738 90 160HV-	10179996	12	1	390	965661008	RAHMEN VORM.
SCHEIBE ISO 8738 90 160HV-	10179996	14	2	405	965661608	UNTERFLASCHE KPL.
SCHEIBE ISO 8738 90 160HV-	10179996	6	4	1081	915751708	WINDE 4 VORM.
SCHEIBE ISO 8738 90 160HV-	10179996	37	6	1422	915744908	MASTNASE
SCHEIBE RD135X3 DC01 FE//	953848908	14	2	1499	96011234	CONTAINER KPL.
SCHEIBE RD135X3 DC01 FE//	953848908	15	2	1501	96011235	CONTAINER KPL.
SCHEIBE RD135X3 DC01 FE//	953848908	17	1	1503	96011236	CONTAINER KPL.
SCHEIBE RD37X2 DC01 FE//ZN	944271808	392	4	419	96038694	LAUFSTEG DREHBUEHNE
SCHEIBE RD70X2 DC01 FE//ZN	954178508	66	4	1199	916303208	S-ZWISCHENSTUECK
SCHEIBE RD70X2 DC01 FE//ZN	954178508	66	4	1204	916303108	S-ZWISCHENSTUECK
SCHEIBE RD70X2 DC01 FE//ZN	954178508	66	4	1208	916303008	S-ZWISCHENSTUECK
SCHEIBE RD70X2 DC01 FE//ZN	954178508	66	4	1212	916302708	S-ZWISCHENSTUECK
SCHEIBE RD70X2 DC01 FE//ZN	954178508	66	4	1217	916302908	S-ADAPTER
SCHEIBE RD90X1 DC01 FE//ZN	953418508	23	4	253	915750608	DREHBUEHNENRAHMEN VOR
SCHEIBE RD90X12 S355MC	943379308	38	1	253	915750608	DREHBUEHNENRAHMEN VOR
SCHEIBE S355MC FE//ZNNI8//C	953867308	111	20	112	917523808	RAUPENTRAEGER LI.
SCHEIBE S355MC FE//ZNNI8//C	953867308	121	20	155	917525508	RAUPENTRAEGER LI.
SCHEIBE S355MC FE//ZNNI8//C	953867308	111	20	184	917525608	RAUPENTRAEGER RE.
SCHEIBE S355MC FE//ZNNI8//C	953867308	121	20	211	917525908	RAUPENTRAEGER RE.
SCHEINWERFERANTRIEBSEIN	10029139	5	1	1187	968099808	KAMERAHALTER VORM.
SCHELLE 8	10140086	7	4	749	11420510	DRUCKLEITUNG ANBAU
SCHELLE DIN 3016-1 10X15X	7381770	32	1	790	12416117	KABELBAUM ANBAU
SCHELLE DIN 3016-1 10X20X	7381285	12	2	707	10141769	ENDREGELVENTIL
SCHELLE DIN 3016-1 10X20X	7381285	31	1	767	10143277	KUEHLMITTELKRUEMMER AN
SCHELLE DIN 3016-1 10X20X	7381285	20	1	776	10141721	ATL-ANBAU
SCHELLE DIN 3016-1 10X20X	7381628	6	1	707	10141769	ENDREGELVENTIL
SCHELLE DIN 3016-1 10X20X	7381628	3	1	713	10118748	ROHRLEITUNG ANBAU
SCHELLE DIN 3016-1 10X20X	7381628	17	1	742	10126724	KRAFTSTOFF-FEINFILTERAN
SCHELLE DIN 3016-1 10X20X	7381628	21	1	750	10153631	LECKOELLEITUNG ANBAU
SCHELLE DIN 3016-1 10X20X	7381628	9	3	766	10147372	ENTLUEFTUNGSLEITUNG AN
SCHELLE DIN 3016-1 10X20X	7381628	26	1	767	10143277	KUEHLMITTELKRUEMMER AN
SCHELLE DIN 3016-1 10X20X	7381628	38	2	790	12416117	KABELBAUM ANBAU
SCHELLE DIN 3016-1 12X15X	7382087	33	4	790	12416117	KABELBAUM ANBAU
SCHELLE DIN 3016-1 12X20X	7381629	7	2	759	10141807	ANBAUTEILE LUFTPRESSER

Bezeichnung	Artikel	Pos.	Menge	Seite	Baugruppe	Bezeichnung
SCHELLE DIN 3016-1 12X20X	7381629	39	3	790	12416117	KABELBAUM ANBAU
SCHELLE DIN 3016-1 15X20X	10491040	13	2	707	10141769	ENDREGELVENTIL
SCHELLE DIN 3016-1 15X20X	10491040	(10)	1	714	10134887	OELWANNE MIT BEFEST.
SCHELLE DIN 3016-1 16X15X	7381294	34	8	790	12416117	KABELBAUM ANBAU
SCHELLE DIN 3016-1 16X20X	7382085	23	2	747	12492804	KRAFTSTOFFLEITUNGEN
SCHELLE DIN 3016-1 16X20X	7382085	40	3	791	12416117	KABELBAUM ANBAU
SCHELLE DIN 3016-1 18X20X	10802186	17	1	759	10141807	ANBAUTEILE LUFTPRESSER
SCHELLE DIN 3016-1 18X20X	7381635	41	3	791	12416117	KABELBAUM ANBAU
SCHELLE DIN 3016-1 20X20XD	7362665	7	3	767	10143277	KUEHLMITTELKRUEMMER AN
SCHELLE DIN 3016-1 22X20X	7381630	6	1	717	10128193	OELEINFUELLUNG
SCHELLE DIN 3016-1 22X20X	7381630	42	6	791	12416117	KABELBAUM ANBAU
SCHELLE DIN 3016-1 25X20X	7381498	11	2	709	10141843	KURBELGEHAEUSEENTLUEF
SCHELLE DIN 3016-1 25X20X	7381498	13	7	777	10143790	LADEDRUCKREGELUNG
SCHELLE DIN 3016-1 25X20X	7381631	16	2	709	10141843	KURBELGEHAEUSEENTLUEF
SCHELLE DIN 3016-1 28X20XD	11481080	79	1	494	919258508	ZUSATZHEIZUNG OW
SCHELLE DIN 3016-1 6X19XA1	11652756	22	1	777	10143790	LADEDRUCKREGELUNG
SCHELLE DIN 3016-1 6X20XA1	11000593	14	8	777	10143790	LADEDRUCKREGELUNG
SCHELLE DIN 3016-1 6X20XD1	7382088	19	1	750	10153631	LECKOELLEITUNG ANBAU
SCHELLE DIN 3016-1 6X20XD1	7382088	9	1	759	10141807	ANBAUTEILE LUFTPRESSER
SCHELLE DIN 3016-1 6X20XD1	7382088	12	2	777	10143790	LADEDRUCKREGELUNG
SCHELLE DIN 3016-1 6X20XD1	7382088	36	1	790	12416117	KABELBAUM ANBAU
SCHELLE DIN 3016-1 8X15XD1	7381771	20	2	750	10153631	LECKOELLEITUNG ANBAU
SCHELLE DIN 3016-1 8X15XD1	7381771	31	5	790	12416117	KABELBAUM ANBAU
SCHELLE DIN 3016-1 8X20XA1	11493699	34	1	768	10143277	KUEHLMITTELKRUEMMER AN
SCHELLE DIN 3016-1 8X20XD1	7382090	16	1	766	10147372	ENTLUEFTUNGSLEITUNG AN
SCHELLE DIN 3016-1 8X20XD1	7382090	25	1	767	10143277	KUEHLMITTELKRUEMMER AN
SCHELLE DIN 3016-1 8X20XD1	7382090	37	10	790	12416117	KABELBAUM ANBAU
SCHELLE DIN 3017-1 16/12-20	4601105	6	2	711	10137051	OELRUECKLAUFLEITUNG AN
SCHENKELFEDER	571430508	7	1	1118	10285336	TASCHENSCHLOSS
SCHENKELFEDER EN10270-3	720201608	3	1	1455	965466808	TUER KPL.
SCHIEBELEITER 10/5-350X2,72	11481845	33	1	55	919045208	QUERTRAEGER
SCHIEBELEITER 2X10-350X2,	11481844	13	1	22	917528708	RAUPENMITTELTEIL
SCHIEBER	965986208	9	1	183	917525608	RAUPENTRAEGER RE.
SCHIEBER	966805508	9	1	110	917523808	RAUPENTRAEGER LI.
SCHIEBER MCP STECKERGE	10874079	9	2	990	91003271	EINBAUTEILE SCHALTSCHRAN
SCHIEBER SCHWK.	966178008	1	1	186	965986208	SCHIEBER
SCHIEBER SCHWK.	966805608	1	1	116	966805508	SCHIEBER
SCHIEBER SCHWK. T ZN O	966160808	1	1	1113	966160608	HUBENDSCHALTER GEWICHT
SCHIEBESTUECK SCHWK.LI. R	966911608	2	2	1478	966911408	TRAVERSE KPL.
SCHIEBESTUECK SCHWK.RE.	966928108	5	2	1478	966911408	TRAVERSE KPL.
SCHIEBESTUECK STAHLBAU	965776008	2	1	110	917523808	RAUPENTRAEGER LI.
SCHIEBESTUECK STAHLBAU	965649108	2	1	183	917525608	RAUPENTRAEGER RE.
SCHIENE 5.0X0 CU	97013433	11	6	804	96033201	ELEKTRIK BATTERIEKASTEN
SCHIENE 5.0X60 CU	97167359	9	1	925	96064134	ELEKTRIK STROMAGGREGAT
SCHIENENPAAR	10650489	70	1	1027	10877138	FAHRERSITZ
SCHILD	970320008	188	1	882	96029372	HYDR.MASCHINENHAUS
SCHILD	970320808	187	1	882	96029372	HYDR.MASCHINENHAUS
SCHILD	970572908	189	1	882	96029372	HYDR.MASCHINENHAUS
SCHILD	971749908	2	7	1104	915719808	BESCHILDERUNG GROSSBRI
SCHILD +S1100 LEXAN	978295308	5	1	1458	966997608	KLEMMKASTEN KPL.
SCHILD 100X100 KLEBEFOLIE	97042098	7	1	294	917554308	BESCHILDERUNG DREHBUE
SCHILD 100X100 KLEBEFOLIE	977321908	8	1	294	917554308	BESCHILDERUNG DREHBUE
SCHILD 100X184X0,1 KLEBEFO	11952500	1	1	1121	919551808	ZUSATZBESCHILD.CALIFORN
SCHILD 100X70 M.SCHUTZF.	97013041	7	2	92	916283008	BESCHILDERUNG
SCHILD 105X55 KLEBEFOLIE	97172061	12	2	1465	96053948	BESCHILDERUNG
SCHILD 105X55X1 KLEBEFOLI	97036917	4	1	1349	966934808	BESCHILDERUNG
SCHILD 115DBA/100X90 KLEBE	97037152	86	1	1104	915719808	BESCHILDERUNG GROSSBRI
SCHILD 120X80 KLEBEFOLIE	97037383	(1)	2	832	919205608	HARNSTOFFANLAGE
SCHILD 138X69 KLEBEFOLIE	97025926	7	4	1195	967652808	BESCHILDERUNG
SCHILD 138X69 KLEBEFOLIE	97025926	7	4	1222	968289408	BESCHILDERUNG

Bezeichnung	Artikel	Pos.	Menge	Seite	Baugruppe	Bezeichnung
SCHILD 138X69 KLEBEFOLIE	97025926	9	4	1390	968240708	BESCHILDERUNG
SCHILD 149X63 KLEBEFOLIE	97038442	6	2	1305	966850408	BESCHILDERUNG
SCHILD 149X83 KLEBEFOLIE	97036735	9	4	1195	967652808	BESCHILDERUNG
SCHILD 149X83 KLEBEFOLIE	97036735	9	4	1222	968289408	BESCHILDERUNG
SCHILD 149X83 KLEBEFOLIE	97036736	10	4	1195	967652808	BESCHILDERUNG
SCHILD 149X83 KLEBEFOLIE	97036736	10	4	1222	968289408	BESCHILDERUNG
SCHILD 149X83 KLEBEFOLIE	97038452	7	4	1305	966850408	BESCHILDERUNG
SCHILD 156X12.5X1 ALU	97146334	9	1	999	96054623	SICHERUNGSBLECH
SCHILD 158X68 KLEBEFOLIE	978687408	4	4	1183	967613808	BESCHILDERUNG
SCHILD 158X68 KLEBEFOLIE	978687408	(3)	4	1245	915722508	WINDE 6
SCHILD 158X68 KLEBEFOLIE	978687408	3	2	1425	968331108	BESCHILDERUNG
SCHILD 160X100 KLEBEFOLIE	97141877	1100	1	1046	96052080	TRAVERSE VORM.
SCHILD 160X100 KLEBEFOLIE	97141939	1100	2	1050	96052098	LASCHE VORM.
SCHILD 160X100 KLEBEFOLIE	97083211	1100	1	1478	966911408	TRAVERSE KPL.
SCHILD 168X62 KLEBEFOLIE	978674808	6	1	48	916901608	BESCHILDERUNG
SCHILD 168X62 KLEBEFOLIE	978674808	10	1	92	916283008	BESCHILDERUNG
SCHILD 168X62 KLEBEFOLIE	978674808	7	3	411	968378008	BESCHILDERUNG
SCHILD 168X62 KLEBEFOLIE	978674808	2	3	1135	967052908	BESCHILDERUNG
SCHILD 168X62 KLEBEFOLIE	978674808	2	4	1170	967162508	BESCHILDERUNG
SCHILD 168X62 KLEBEFOLIE	978674808	2	2	1195	967652808	BESCHILDERUNG
SCHILD 168X62 KLEBEFOLIE	978674808	2	2	1222	968289408	BESCHILDERUNG
SCHILD 168X62 KLEBEFOLIE	978674808	(4)	1	1223	915722308	WINDE 3
SCHILD 168X62 KLEBEFOLIE	978674808	2	9	1305	966850408	BESCHILDERUNG
SCHILD 168X62 KLEBEFOLIE	978674808	2	4	1349	966934808	BESCHILDERUNG
SCHILD 168X62 KLEBEFOLIE	978674808	2	4	1390	968240708	BESCHILDERUNG
SCHILD 168X62 KLEBEFOLIE	978674808	10	4	1465	96053948	BESCHILDERUNG
SCHILD 168X78 KLEBESCHILD	97037204	8	4	48	916901608	BESCHILDERUNG
SCHILD 168X80 KLEBEFOLIE	97037482	6	2	1170	967162508	BESCHILDERUNG
SCHILD 168X88 KLEBEFOLIE	97009799	1	1	488	966785108	ZUSATZBESCHILDERUNG
SCHILD 168X88 KLEBEFOLIE	97036732	9	1	48	916901608	BESCHILDERUNG
SCHILD 168X88 KLEBEFOLIE	97036732	9	1	92	916283008	BESCHILDERUNG
SCHILD 168X88 KLEBEFOLIE	97036732	8	1	143	916275108	BESCHILDERUNG
SCHILD 168X88 KLEBEFOLIE	97036732	8	1	175	916278008	BESCHILDERUNG
SCHILD 168X88 KLEBEFOLIE	97036732	8	1	200	916947208	BESCHILDERUNG
SCHILD 168X88 KLEBEFOLIE	97036732	8	1	226	916947308	BESCHILDERUNG
SCHILD 168X88 KLEBEFOLIE	97036732	5	3	294	917554308	BESCHILDERUNG DREHBUE
SCHILD 168X88 KLEBEFOLIE	97036732	4	4	325	917589008	BESCHILDERUNG DREHBUE
SCHILD 168X88 KLEBEFOLIE	97036732	2	1	411	968378008	BESCHILDERUNG
SCHILD 168X88 KLEBEFOLIE	97036732	68	1	1104	915719808	BESCHILDERUNG GROSSBRI
SCHILD 168X88 KLEBEFOLIE	97036732	4	1	1135	967052908	BESCHILDERUNG
SCHILD 168X88 KLEBEFOLIE	97036732	4	1	1170	967162508	BESCHILDERUNG
SCHILD 168X88 KLEBEFOLIE	97036732	11	1	1195	967652808	BESCHILDERUNG
SCHILD 168X88 KLEBEFOLIE	97036732	11	1	1222	968289408	BESCHILDERUNG
SCHILD 168X88 KLEBEFOLIE	97036732	4	2	1305	966850408	BESCHILDERUNG
SCHILD 168X88 KLEBEFOLIE	97036732	5	1	1349	966934808	BESCHILDERUNG
SCHILD 168X88 KLEBEFOLIE	97036732	8	1	1390	968240708	BESCHILDERUNG
SCHILD 168X88 KLEBEFOLIE	97037219	(1)	4	228	919026408	LAUFSTEG RAUPENFAHRWER
SCHILD 168X88 KLEBEFOLIE	97037221	6	2	143	916275108	BESCHILDERUNG
SCHILD 168X88 KLEBEFOLIE	97037221	6	2	175	916278008	BESCHILDERUNG
SCHILD 168X88 KLEBEFOLIE	97037221	6	2	200	916947208	BESCHILDERUNG
SCHILD 168X88 KLEBEFOLIE	97037221	6	2	226	916947308	BESCHILDERUNG
SCHILD 168X88 KLEBEFOLIE	97037223	8	4	92	916283008	BESCHILDERUNG
SCHILD 168X88 KLEBEFOLIE	97037952	18	1	1104	915719808	BESCHILDERUNG GROSSBRI
SCHILD 168X88 KLEBEFOLIE	97038434	9	4	1305	966850408	BESCHILDERUNG
SCHILD 168X88 KLEBEFOLIE	97038434	11	2	1349	966934808	BESCHILDERUNG
SCHILD 168X88 KLEBEFOLIE	97038957	5	4	1465	96053948	BESCHILDERUNG
SCHILD 168X88 KLEBEFOLIE	97060689	100	1	1099	918090708	BESCHILDERUNG KUEHLMIT
SCHILD 168X88 KLEBEFOLIE	978674708	49	1	1104	915719808	BESCHILDERUNG GROSSBRI
SCHILD 168X88 KLEBEFOLIE	978867108	33	1	1104	915719808	BESCHILDERUNG GROSSBRI
SCHILD 168X88 KLEBEFOLIE	979383308	62	1	1104	915719808	BESCHILDERUNG GROSSBRI

Bezeichnung	Artikel	Pos.	Menge	Seite	Baugruppe	Bezeichnung
SCHILD 168X88 KLEBESCHILD	97037222	7	4	48	916901608	BESCHILDERUNG
SCHILD 168X88 M.SCHUTZF.	97012949	(1)	2	1478	966911408	TRAVERSE KPL.
SCHILD 168X88X1 KLEBEFOLI	97004046	3	3	1135	967052908	BESCHILDERUNG
SCHILD 168X88X1 KLEBEFOLI	97004046	3	2	1170	967162508	BESCHILDERUNG
SCHILD 168X88X1 KLEBEFOLI	97004046	3	2	1195	967652808	BESCHILDERUNG
SCHILD 168X88X1 KLEBEFOLI	97004046	3	2	1222	968289408	BESCHILDERUNG
SCHILD 168X88X1 KLEBEFOLI	97004046	(3)	1	1223	915722308	WINDE 3
SCHILD 168X88X1 KLEBEFOLI	97004046	3	9	1305	966850408	BESCHILDERUNG
SCHILD 168X88X1 KLEBEFOLI	97004046	3	4	1349	966934808	BESCHILDERUNG
SCHILD 168X88X1 KLEBEFOLI	97004046	3	4	1390	968240708	BESCHILDERUNG
SCHILD 170X55 KLEBEFOLIE	97053090	(1)	1	1486	965646108	STANGE KPL.
SCHILD 170X55 KLEBEFOLIE	97053163	(1)	1	1488	965522908	STANGE KPL.
SCHILD 170X55 KLEBEFOLIE	97053187	(1)	1	1490	968244508	STANGE KPL.
SCHILD 170X55 KLEBEFOLIE	97053213	(1)	1	1491	966191408	STANGE KPL.
SCHILD 170X55 KLEBEFOLIE	97053218	(1)	1	1492	966377608	STANGE KPL.
SCHILD 170X55 KLEBEFOLIE	97053232	(1)	1	1495	966160008	STANGE KPL.
SCHILD 170X55 KLEBEFOLIE	97053265	(1)	1	1345	966640408	STANGE KPL.
SCHILD 170X55 KLEBESCHILD	97053227	(1)	1	1494	966203408	STANGE KPL.
SCHILD 180X50 KLEBEFOLIE	97091652	(1)	1	1476	966846208	FUSS KPL.
SCHILD 188X78 KLEBEFOLIE	97036734	1	8	48	916901608	BESCHILDERUNG
SCHILD 188X78 KLEBEFOLIE	97036734	1	12	92	916283008	BESCHILDERUNG
SCHILD 188X78 KLEBEFOLIE	97036734	1	14	143	916275108	BESCHILDERUNG
SCHILD 188X78 KLEBEFOLIE	97036734	1	14	175	916278008	BESCHILDERUNG
SCHILD 188X78 KLEBEFOLIE	97036734	1	14	200	916947208	BESCHILDERUNG
SCHILD 188X78 KLEBEFOLIE	97036734	1	14	226	916947308	BESCHILDERUNG
SCHILD 188X78 KLEBEFOLIE	97036734	1	6	294	917554308	BESCHILDERUNG DREHBUE
SCHILD 188X78 KLEBEFOLIE	97036734	1	8	325	917589008	BESCHILDERUNG DREHBUE
SCHILD 188X78 KLEBEFOLIE	97036734	(1)	4	326	915718608	WINDE 1
SCHILD 188X78 KLEBEFOLIE	97036734	(1)	4	349	915718708	WINDE 2
SCHILD 188X78 KLEBEFOLIE	97036734	4	8	411	968378008	BESCHILDERUNG
SCHILD 188X78 KLEBEFOLIE	97036734	5	4	518	917811808	BESCHILDERUNG
SCHILD 188X78 KLEBEFOLIE	97036734	6	6	1135	967052908	BESCHILDERUNG
SCHILD 188X78 KLEBEFOLIE	97036734	7	4	1170	967162508	BESCHILDERUNG
SCHILD 188X78 KLEBEFOLIE	97036734	4	4	1195	967652808	BESCHILDERUNG
SCHILD 188X78 KLEBEFOLIE	97036734	4	4	1222	968289408	BESCHILDERUNG
SCHILD 188X78 KLEBEFOLIE	97036734	(2)	4	1223	915722308	WINDE 3
SCHILD 188X78 KLEBEFOLIE	97036734	5	6	1305	966850408	BESCHILDERUNG
SCHILD 188X78 KLEBEFOLIE	97036734	7	6	1349	966934808	BESCHILDERUNG
SCHILD 188X78 KLEBEFOLIE	97036734	4	4	1390	968240708	BESCHILDERUNG
SCHILD 188X78 KLEBEFOLIE	97036734	2	2	1425	968331108	BESCHILDERUNG
SCHILD 188X78 KLEBEFOLIE	97037625	5	2	411	968378008	BESCHILDERUNG
SCHILD 1X80X80 KLEBEFOLIE	974150408	1	2	1465	96053948	BESCHILDERUNG
SCHILD 1X80X80 KLEBEFOLIE	974150508	2	2	1465	96053948	BESCHILDERUNG
SCHILD 1X80X80 KLEBEFOLIE	974150608	3	2	1465	96053948	BESCHILDERUNG
SCHILD 1X80X80 KLEBEFOLIE	974150708	4	2	1465	96053948	BESCHILDERUNG
SCHILD 200X100 DC01 FE//ZN	97018387	6	1	409	968125908	TRANSPORTABLAGE
SCHILD 208X88 KLEBEFOLIE	97053409	(3)	1	349	915718708	WINDE 2
SCHILD 208X88 KLEBEFOLIE	97053409	(2)	2	1079	91001545	WINDE 4 EINZIEHWERK
SCHILD 208X88 KLEBEFOLIE	97053409	(2)	2	1245	915722508	WINDE 6
SCHILD 208X88 KLEBEFOLIE	97008755	1	2	1183	967613808	BESCHILDERUNG
SCHILD 208X88 KLEBEFOLIE	97008756	2	2	1183	967613808	BESCHILDERUNG
SCHILD 208X88 KLEBEFOLIE	97016392	3	2	92	916283008	BESCHILDERUNG
SCHILD 208X88 KLEBEFOLIE	97051840	6	1	294	917554308	BESCHILDERUNG DREHBUE
SCHILD 208X88 KLEBEFOLIE	978673908	11	3	1104	915719808	BESCHILDERUNG GROSSBRI
SCHILD 208X88 KLEBEFOLIE	978673908	6	4	1465	96053948	BESCHILDERUNG
SCHILD 208X88 KLEBEFOLIE	978674008	5	1	48	916901608	BESCHILDERUNG
SCHILD 208X88 KLEBEFOLIE	978674008	5	2	92	916283008	BESCHILDERUNG
SCHILD 208X88 KLEBEFOLIE	978674008	7	1	143	916275108	BESCHILDERUNG
SCHILD 208X88 KLEBEFOLIE	978674008	7	1	175	916278008	BESCHILDERUNG
SCHILD 208X88 KLEBEFOLIE	978674008	7	1	200	916947208	BESCHILDERUNG

Bezeichnung	Artikel	Pos.	Menge	Seite	Baugruppe	Bezeichnung
SCHILD 208X88 KLEBEFOLIE	978674008	7	1	226	916947308	BESCHILDERUNG
SCHILD 208X88 KLEBEFOLIE	978674008	1	2	1135	967052908	BESCHILDERUNG
SCHILD 208X88 KLEBEFOLIE	978674008	1	1	1170	967162508	BESCHILDERUNG
SCHILD 208X88 KLEBEFOLIE	978674008	5	1	1195	967652808	BESCHILDERUNG
SCHILD 208X88 KLEBEFOLIE	978674008	5	1	1222	968289408	BESCHILDERUNG
SCHILD 208X88 KLEBEFOLIE	978674008	1	2	1305	966850408	BESCHILDERUNG
SCHILD 208X88 KLEBEFOLIE	978674008	1	2	1349	966934808	BESCHILDERUNG
SCHILD 208X88 KLEBEFOLIE	978674008	5	1	1390	968240708	BESCHILDERUNG
SCHILD 208X88 KLEBEFOLIE	978674008	1	1	1425	968331108	BESCHILDERUNG
SCHILD 208X88 KLEBEFOLIE	978674108	2	2	48	916901608	BESCHILDERUNG
SCHILD 208X88 KLEBEFOLIE	978674108	4	4	92	916283008	BESCHILDERUNG
SCHILD 208X88 KLEBEFOLIE	978674108	3	2	143	916275108	BESCHILDERUNG
SCHILD 208X88 KLEBEFOLIE	978674108	3	2	175	916278008	BESCHILDERUNG
SCHILD 208X88 KLEBEFOLIE	978674108	3	2	200	916947208	BESCHILDERUNG
SCHILD 208X88 KLEBEFOLIE	978674108	3	2	226	916947308	BESCHILDERUNG
SCHILD 208X88 KLEBEFOLIE	978674108	2	2	294	917554308	BESCHILDERUNG DREHBUE
SCHILD 208X88 KLEBEFOLIE	978674108	2	1	518	917811808	BESCHILDERUNG
SCHILD 208X88 KLEBEFOLIE	978674108	7	4	1135	967052908	BESCHILDERUNG
SCHILD 208X88 KLEBEFOLIE	978674108	8	4	1170	967162508	BESCHILDERUNG
SCHILD 208X88 KLEBEFOLIE	978674108	6	4	1195	967652808	BESCHILDERUNG
SCHILD 208X88 KLEBEFOLIE	978674108	6	4	1222	968289408	BESCHILDERUNG
SCHILD 208X88 KLEBEFOLIE	978674108	11	4	1305	966850408	BESCHILDERUNG
SCHILD 208X88 KLEBEFOLIE	978674108	8	4	1349	966934808	BESCHILDERUNG
SCHILD 208X88 KLEBEFOLIE	978674108	6	4	1390	968240708	BESCHILDERUNG
SCHILD 208X88 KLEBEFOLIE	978674108	5	1	1425	968331108	BESCHILDERUNG
SCHILD 208X88 KLEBEFOLIE	978674108	7	12	1465	96053948	BESCHILDERUNG
SCHILD 208X88 KLEBEFOLIE	978674408	4	2	143	916275108	BESCHILDERUNG
SCHILD 208X88 KLEBEFOLIE	978674408	4	2	175	916278008	BESCHILDERUNG
SCHILD 208X88 KLEBEFOLIE	978674408	4	2	200	916947208	BESCHILDERUNG
SCHILD 208X88 KLEBEFOLIE	978674408	4	2	226	916947308	BESCHILDERUNG
SCHILD 208X88 KLEBEFOLIE	978674408	4	1	518	917811808	BESCHILDERUNG
SCHILD 208X88 KLEBEFOLIE	978674608	3	1	48	916901608	BESCHILDERUNG
SCHILD 208X88 KLEBEFOLIE	978674608	2	19	92	916283008	BESCHILDERUNG
SCHILD 208X88 KLEBEFOLIE	978674608	2	18	143	916275108	BESCHILDERUNG
SCHILD 208X88 KLEBEFOLIE	978674608	2	15	175	916278008	BESCHILDERUNG
SCHILD 208X88 KLEBEFOLIE	978674608	2	18	200	916947208	BESCHILDERUNG
SCHILD 208X88 KLEBEFOLIE	978674608	2	15	226	916947308	BESCHILDERUNG
SCHILD 208X88 KLEBEFOLIE	978674608	1	16	233	966811108	BESCHILDERUNG
SCHILD 208X88 KLEBEFOLIE	978674608	3	6	294	917554308	BESCHILDERUNG DREHBUE
SCHILD 208X88 KLEBEFOLIE	978674608	2	4	325	917589008	BESCHILDERUNG DREHBUE
SCHILD 208X88 KLEBEFOLIE	978674608	6	2	411	968378008	BESCHILDERUNG
SCHILD 208X88 KLEBEFOLIE	978674608	1	1	518	917811808	BESCHILDERUNG
SCHILD 208X88 KLEBEFOLIE	978674608	8	4	1135	967052908	BESCHILDERUNG
SCHILD 208X88 KLEBEFOLIE	978674608	9	4	1170	967162508	BESCHILDERUNG
SCHILD 208X88 KLEBEFOLIE	978674608	3	4	1183	967613808	BESCHILDERUNG
SCHILD 208X88 KLEBEFOLIE	978674608	8	4	1195	967652808	BESCHILDERUNG
SCHILD 208X88 KLEBEFOLIE	978674608	8	4	1222	968289408	BESCHILDERUNG
SCHILD 208X88 KLEBEFOLIE	978674608	(1)	4	1245	915722508	WINDE 6
SCHILD 208X88 KLEBEFOLIE	978674608	12	4	1305	966850408	BESCHILDERUNG
SCHILD 208X88 KLEBEFOLIE	978674608	9	4	1349	966934808	BESCHILDERUNG
SCHILD 208X88 KLEBEFOLIE	978674608	7	4	1390	968240708	BESCHILDERUNG
SCHILD 208X88 KLEBEFOLIE	978674608	6	1	1425	968331108	BESCHILDERUNG
SCHILD 208X88 KLEBEFOLIE	978674608	8	25	1465	96053948	BESCHILDERUNG
SCHILD 208X88 KLEBEFOLIE	978674608	(2)	4	1478	966911408	TRAVERSE KPL.
SCHILD 208X88 KLEBEFOLIE	978674908	3	1	518	917811808	BESCHILDERUNG
SCHILD 208X88 KLEBEFOLIE	978675008	4	1	48	916901608	BESCHILDERUNG
SCHILD 208X88 KLEBEFOLIE	978675008	6	3	92	916283008	BESCHILDERUNG
SCHILD 208X88 KLEBEFOLIE	978675008	5	1	143	916275108	BESCHILDERUNG
SCHILD 208X88 KLEBEFOLIE	978675008	5	1	175	916278008	BESCHILDERUNG
SCHILD 208X88 KLEBEFOLIE	978675008	5	1	200	916947208	BESCHILDERUNG

Bezeichnung	Artikel	Pos.	Menge	Seite	Baugruppe	Bezeichnung
SCHILD 208X88 KLEBEFOLIE	978675008	5	1	226	916947308	BESCHILDERUNG
SCHILD 208X88 KLEBEFOLIE	978675008	4	2	294	917554308	BESCHILDERUNG DREHBUE
SCHILD 208X88 KLEBEFOLIE	978675008	3	2	325	917589008	BESCHILDERUNG DREHBUE
SCHILD 208X88 KLEBEFOLIE	978675008	9	4	1465	96053948	BESCHILDERUNG
SCHILD 208X88X1 KLEBEFOLI	97051945	(2)	2	326	915718608	WINDE 1
SCHILD 208X88X1 KLEBEFOLI	97051945	(2)	2	349	915718708	WINDE 2
SCHILD 208X88X1 KLEBEFOLI	97051945	(1)	2	1223	915722308	WINDE 3
SCHILD 20X10 KLEBEFOLIE SP	97064219	770	3	839	968517508	PUMPE VORM.
SCHILD 20X10 KLEBEFOLIE SP	97064220	774	3	839	968517508	PUMPE VORM.
SCHILD 20X9 LEXEDGE II	97166587	3	1	1074	96073627	FREMDEINSPEISUNG VORM.
SCHILD 20X9 LEXEDGE II	97166587	3	1	1076	96070816	FREMDEINSPEISUNG VORM.
SCHILD 20X9 LEXEDGE II	97166588	4	1	1074	96073627	FREMDEINSPEISUNG VORM.
SCHILD 20X9 LEXEDGE II	97166588	3	1	1075	96073628	FREMDEINSPEISUNG VORM.
SCHILD 20X9 LEXEDGE II	97166588	4	1	1076	96070816	FREMDEINSPEISUNG VORM.
SCHILD 20X9 LEXEDGE II	97166588	3	1	1077	96070817	FREMDEINSPEISUNG VORM.
SCHILD 240X83 KLEBEFOLIE	97038454	8	2	1305	966850408	BESCHILDERUNG
SCHILD 240X83 KLEBEFOLIE	97038454	10	2	1349	966934808	BESCHILDERUNG
SCHILD 2X100X200 DC01 FE//	974155608	6	2	329	915751408	WINDE 1 VORM.
SCHILD 2X100X200 DC01 FE//	974155608	6	2	352	915751608	WINDE 2 VORM.
SCHILD 2X100X240 DC01 FE//	97003792	32	2	1175	916177008	ROLLENSATZ
SCHILD 2X100X240 DC01 FE//	97003792	32	2	1180	916177108	ROLLENSATZ
SCHILD 2X100X260 DC01 FE//	97003133	20	1	1444	96054216	VERBINDUNGSTRAEGER
SCHILD 2X100X270 DC01 FE//	97022530	67	1	623	96018031	BEFESTIGUNGSTEILE GRUN
SCHILD 2X163X90 DC01 FE//ZN	974099608	5	4	232	915718008	ZENTRALBALLASTBEFESTIG
SCHILD 2X260X100 DC01 FE//	978777308	28	1	395	965661108	STUETZE KPL.
SCHILD 2X290X100 DC01 FE//	97002655	10	2	1227	915753108	WINDE 3 VORM.
SCHILD 2X400X250 DC01 FE//	97092821	13	4	1437	919784608	SCHWEBEBALLAST
SCHILD 2X56X30 DC01 FE//ZN	97097058	125	2	575	918744708	MASCHINENHAUS GRUNDRAH
SCHILD 2X56X30 X5CRNI18-10	97038742	121	2	575	918744708	MASCHINENHAUS GRUNDRAH
SCHILD 2X56X30 X5CRNI18-10	97038743	122	2	575	918744708	MASCHINENHAUS GRUNDRAH
SCHILD 2X56X30 X5CRNI18-10	97038744	123	2	575	918744708	MASCHINENHAUS GRUNDRAH
SCHILD 2X56X30 X5CRNI18-10	97038745	124	2	575	918744708	MASCHINENHAUS GRUNDRAH
SCHILD 35X15 LEXEDGE II	97005812	5	1	337	966541108	KLEMMKASTEN KPL.
SCHILD 35X15 LEXEDGE II	97005818	4	1	337	966541108	KLEMMKASTEN KPL.
SCHILD 35X15 LEXEDGE II	97006058	(1)	1	918	966530408	KLEMMKASTEN
SCHILD 35X15 LEXEDGE II	97006058	11	1	922	96044329	KLEMMKASTEN
SCHILD 35X15 LEXEDGE II	97006059	(2)	1	918	966530408	KLEMMKASTEN
SCHILD 35X15 LEXEDGE II	97006059	12	1	922	96044329	KLEMMKASTEN
SCHILD 35X15 LEXEDGE II	97006060	(3)	1	918	966530408	KLEMMKASTEN
SCHILD 35X15 LEXEDGE II	97006060	13	1	922	96044329	KLEMMKASTEN
SCHILD 35X15 LEXEDGE II	97006061	(4)	1	918	966530408	KLEMMKASTEN
SCHILD 35X15 LEXEDGE II	97006061	15	1	922	96044329	KLEMMKASTEN
SCHILD 35X15 LEXEDGE II	97006062	(1)	1	920	96034780	KLEMMKASTEN
SCHILD 35X15 LEXEDGE II	97006062	11	1	924	968221508	KLEMMKASTEN
SCHILD 35X15 LEXEDGE II	97006063	(2)	1	920	96034780	KLEMMKASTEN
SCHILD 35X15 LEXEDGE II	97006063	12	1	924	968221508	KLEMMKASTEN
SCHILD 35X15 LEXEDGE II	97006064	(3)	1	920	96034780	KLEMMKASTEN
SCHILD 35X15 LEXEDGE II	97006064	13	1	924	968221508	KLEMMKASTEN
SCHILD 35X15 LEXEDGE II	97006065	506	1	546	96034782	LEITUNG
SCHILD 35X15 LEXEDGE II	97006065	(4)	1	920	96034780	KLEMMKASTEN
SCHILD 35X15 LEXEDGE II	97006065	15	1	924	968221508	KLEMMKASTEN
SCHILD 35X15 LEXEDGE II	97006080	4	1	354	966541408	KLEMMKASTEN KPL.
SCHILD 35X15 LEXEDGE II	97006081	5	1	354	966541408	KLEMMKASTEN KPL.
SCHILD 35X15 LEXEDGE II	97006092	5	1	1088	966542108	KLEMMKASTEN KPL.
SCHILD 35X15 LEXEDGE II	97006093	4	1	1234	966541908	KLEMMKASTEN KPL.
SCHILD 35X15 LEXEDGE II	97006094	5	1	1234	966541908	KLEMMKASTEN KPL.
SCHILD 35X15 LEXEDGE II	97006097	4	1	1267	966543108	KLEMMKASTEN KPL.
SCHILD 35X15 LEXEDGE II	97006098	5	1	1267	966543108	KLEMMKASTEN KPL.
SCHILD 35X15 LEXEDGE II	97006334	5	1	89	966448108	KLEMMKASTEN VORM.
SCHILD 35X15 LEXEDGE II	97006336	6	1	89	966448108	KLEMMKASTEN VORM.

Bezeichnung	Artikel	Pos.	Menge	Seite	Baugruppe	Bezeichnung
SCHILD 35X15 LEXEDGE II	97006336	6	1	100	966448308	KLEMMKASTEN VORM.
SCHILD 35X15 LEXEDGE II	97006337	7	1	89	966448108	KLEMMKASTEN VORM.
SCHILD 35X15 LEXEDGE II	97006337	7	1	100	966448308	KLEMMKASTEN VORM.
SCHILD 35X15 LEXEDGE II	97006425	5	1	100	966448308	KLEMMKASTEN VORM.
SCHILD 35X15 LEXEDGE II	97007372	16	1	924	968221508	KLEMMKASTEN
SCHILD 35X15 LEXEDGE II	97007627	30	1	269	96034537	KLEMMKASTEN
SCHILD 35X15 LEXEDGE II	97007627	11	1	942	96051756	KLEMMKASTEN
SCHILD 35X15 LEXEDGE II	97007628	31	1	269	96034537	KLEMMKASTEN
SCHILD 35X15 LEXEDGE II	97007628	12	1	942	96051756	KLEMMKASTEN
SCHILD 35X15 LEXEDGE II	97007629	32	1	269	96034537	KLEMMKASTEN
SCHILD 35X15 LEXEDGE II	97007629	13	1	942	96051756	KLEMMKASTEN
SCHILD 35X15 LEXEDGE II	97007630	33	1	269	96034537	KLEMMKASTEN
SCHILD 35X15 LEXEDGE II	97007630	15	1	942	96051756	KLEMMKASTEN
SCHILD 35X15 LEXEDGE II	97007631	34	1	269	96034537	KLEMMKASTEN
SCHILD 35X15 LEXEDGE II	97007631	16	1	942	96051756	KLEMMKASTEN
SCHILD 35X15 LEXEDGE II	97008729	(1)	1	308	96047223	ELEKTRIK KLEMMKASTEN DB
SCHILD 35X15 LEXEDGE II	97008729	12	1	940	968218508	KLEMMKASTEN
SCHILD 35X15 LEXEDGE II	97008730	(2)	1	308	96047223	ELEKTRIK KLEMMKASTEN DB
SCHILD 35X15 LEXEDGE II	97008730	13	1	940	968218508	KLEMMKASTEN
SCHILD 35X15 LEXEDGE II	97008731	(3)	1	308	96047223	ELEKTRIK KLEMMKASTEN DB
SCHILD 35X15 LEXEDGE II	97008731	11	1	940	968218508	KLEMMKASTEN
SCHILD 35X15 LEXEDGE II	97009249	(4)	1	308	96047223	ELEKTRIK KLEMMKASTEN DB
SCHILD 35X15 LEXEDGE II	97009249	15	1	940	968218508	KLEMMKASTEN
SCHILD 35X15 LEXEDGE II	97025559	35	1	937	967021108	KLEMMKASTEN BLINDSTECK
SCHILD 35X15 LEXEDGE II	97026716	33	1	937	967021108	KLEMMKASTEN BLINDSTECK
SCHILD 35X15 LEXEDGE II	97036485	17	1	924	968221508	KLEMMKASTEN
SCHILD 35X15 LEXEDGE II	97037940	506	1	272	96041617	LEITUNG
SCHILD 35X15 LEXEDGE II	97038012	1	1	943	968271908	BESCHILDERUNG ELEKTRIK
SCHILD 35X15 LEXEDGE II	97038013	2	1	943	968271908	BESCHILDERUNG ELEKTRIK
SCHILD 35X15 LEXEDGE II	97038014	3	1	943	968271908	BESCHILDERUNG ELEKTRIK
SCHILD 35X15 LEXEDGE II	97038015	4	1	943	968271908	BESCHILDERUNG ELEKTRIK
SCHILD 35X15 LEXEDGE II	97038016	5	1	943	968271908	BESCHILDERUNG ELEKTRIK
SCHILD 35X15 LEXEDGE II	97038017	6	4	943	968271908	BESCHILDERUNG ELEKTRIK
SCHILD 35X15 LEXEDGE II	97038018	8	1	943	968271908	BESCHILDERUNG ELEKTRIK
SCHILD 35X15 LEXEDGE II	97038019	9	1	943	968271908	BESCHILDERUNG ELEKTRIK
SCHILD 35X15 LEXEDGE II	97038020	10	1	943	968271908	BESCHILDERUNG ELEKTRIK
SCHILD 35X15 LEXEDGE II	97038020	5	1	1074	96073627	FREMDEINSPEISUNG VORM.
SCHILD 35X15 LEXEDGE II	97038021	11	1	943	968271908	BESCHILDERUNG ELEKTRIK
SCHILD 35X15 LEXEDGE II	97038021	5	1	1076	96070816	FREMDEINSPEISUNG VORM.
SCHILD 35X15 LEXEDGE II	97038022	12	1	943	968271908	BESCHILDERUNG ELEKTRIK
SCHILD 35X15 LEXEDGE II	97038023	13	1	943	968271908	BESCHILDERUNG ELEKTRIK
SCHILD 35X15 LEXEDGE II	97060078	7	4	1073	91003625	FREMDEINSPEISUNG
SCHILD 35X15 LEXEDGE II	97106206	504	1	265	96045406	LEITUNG
SCHILD 35X15 LEXEDGE II	97106206	35	1	269	96034537	KLEMMKASTEN
SCHILD 35X15 LEXEDGE II	97106206	506	1	273	96041505	LEITUNG
SCHILD 35X15 LEXEDGE II	97106206	18	1	942	96051756	KLEMMKASTEN
SCHILD 35X15 LEXEDGE II	97140511	16	1	922	96044329	KLEMMKASTEN
SCHILD 35X15 LEXEDGE II	97140513	17	1	922	96044329	KLEMMKASTEN
SCHILD 35X15 LEXEDGE II	97140513	17	1	942	96051756	KLEMMKASTEN
SCHILD 35X15 LEXEDGE II	97166590	5	1	1075	96073628	FREMDEINSPEISUNG VORM.
SCHILD 35X15 LEXEDGE II	97168762	5	1	1077	96070817	FREMDEINSPEISUNG VORM.
SCHILD 35X15 LEXEDGE II	978562908	34	1	937	967021108	KLEMMKASTEN BLINDSTECK
SCHILD 35X32X1 AL-BL	97041117	12	1	486	966358008	KAMERAANBAU WINDE 5
SCHILD 35X32X1 AL-BL	97041176	28	1	481	966356408	KAMERAANBAU DREHBUEHN
SCHILD 35X32X1 AL-BL	97041177	29	1	481	966356408	KAMERAANBAU DREHBUEHN
SCHILD 35X32X1 AL-BL	97041178	30	1	481	966356408	KAMERAANBAU DREHBUEHN
SCHILD 35X32X1 AL-BL	97041179	31	1	481	966356408	KAMERAANBAU DREHBUEHN
SCHILD 35X32X1 AL-BL	97041180	32	1	481	966356408	KAMERAANBAU DREHBUEHN
SCHILD 35X32X1 AL-BL	97041181	33	1	481	966356408	KAMERAANBAU DREHBUEHN
SCHILD 35X32X1 AL-BL	97041182	34	1	481	966356408	KAMERAANBAU DREHBUEHN

Bezeichnung	Artikel	Pos.	Menge	Seite	Baugruppe	Bezeichnung
SCHILD 35X32X1 AL-BL	97041183	35	1	481	966356408	KAMERAANBAU DREHBUEHN
SCHILD 35X32X1 AL-BL	97041184	36	1	481	966356408	KAMERAANBAU DREHBUEHN
SCHILD 35X32X1 AL-BL	97041185	37	1	481	966356408	KAMERAANBAU DREHBUEHN
SCHILD 35X32X1 AL-BL	97041380	10	1	484	966910608	KAMERAANBAU D-ANLENKS
SCHILD 35X32X1 AL-BL	97041381	11	1	484	966910608	KAMERAANBAU D-ANLENKS
SCHILD 375X2250 FOLIE	973179308	9	2	1135	967052908	BESCHILDERUNG
SCHILD 375X2250 FOLIE	973179308	12	2	1222	968289408	BESCHILDERUNG
SCHILD 47X45X1 ALU	97146333	8	1	999	96054623	SICHERUNGSBLECH
SCHILD 68X68 KLEBEFOLIE SP	97036733	2	4	233	966811108	BESCHILDERUNG
SCHILD 68X68 KLEBEFOLIE SP	97036733	3	6	411	968378008	BESCHILDERUNG
SCHILD 68X68 KLEBEFOLIE SP	97036733	(1)	4	1079	91001545	WINDE 4 EINZIEHWERK
SCHILD 68X68 KLEBEFOLIE SP	97036733	5	4	1135	967052908	BESCHILDERUNG
SCHILD 68X68 KLEBEFOLIE SP	97036733	5	2	1170	967162508	BESCHILDERUNG
SCHILD 68X68 KLEBEFOLIE SP	97036733	1	6	1195	967652808	BESCHILDERUNG
SCHILD 68X68 KLEBEFOLIE SP	97036733	1	6	1222	968289408	BESCHILDERUNG
SCHILD 68X68 KLEBEFOLIE SP	97036733	10	2	1305	966850408	BESCHILDERUNG
SCHILD 68X68 KLEBEFOLIE SP	97036733	6	4	1349	966934808	BESCHILDERUNG
SCHILD 68X68 KLEBEFOLIE SP	97036733	1	4	1390	968240708	BESCHILDERUNG
SCHILD 68X68 KLEBEFOLIE SP	97036733	4	2	1425	968331108	BESCHILDERUNG
SCHILD 68X68 KLEBEFOLIE SP	97137501	(2)	1	1490	968244508	STANGE KPL.
SCHILD 6X107X237 G-ALSI12	97160615	1	1	1105	91003879	ZUSATZBESCHILD.FABRIKDA
SCHILD 70X184X0,1 KLEBEFO	13187353	2	1	1121	919551808	ZUSATZBESCHILD.CALIFORN
SCHILD 80X32 KLEBEFOLIE SP	97166828	1	1	1505	91003812	ZUSATZBESCHILDERUNG
SCHILD 80X80 KLEBEFOLIE SP	97085861	(4)	1	832	919205608	HARNSTOFFANLAGE
SCHILD 80X80 KLEBEFOLIE SP	97085861	2	2	834	96035875	HARNSTOFFANLAGE UNTEN
SCHILD 80X80 KLEBEFOLIE SP	97085864	(3)	1	832	919205608	HARNSTOFFANLAGE
SCHILD 80X80 KLEBEFOLIE SP	97085864	2	2	844	96035878	HARNSTOFFANLAGE OBEN
SCHILD 90X50X1 KLEBEFOLIE	97041084	10	1	1135	967052908	BESCHILDERUNG
SCHILD 90X50X1 KLEBEFOLIE	97041084	14	1	1186	968112008	MECH.ANBAUTEILE SCHEINW
SCHILD 90X50X1 KLEBEFOLIE	97041085	11	1	1135	967052908	BESCHILDERUNG
SCHILD 90X50X1 KLEBEFOLIE	97041304	9	1	294	917554308	BESCHILDERUNG DREHBUE
SCHILD 90X50X1 KLEBEFOLIE	97041330	5	1	325	917589008	BESCHILDERUNG DREHBUE
SCHILD 90X50X1 KLEBEFOLIE	97041331	6	1	325	917589008	BESCHILDERUNG DREHBUE
SCHILD 90X50X1 KLEBEFOLIE	97041332	7	1	325	917589008	BESCHILDERUNG DREHBUE
SCHILD 90X50X1 KLEBEFOLIE	97041333	8	1	325	917589008	BESCHILDERUNG DREHBUE
SCHILD 90X50X1 KLEBEFOLIE	97041334	9	1	325	917589008	BESCHILDERUNG DREHBUE
SCHILD 90X50X1 KLEBEFOLIE	97041335	10	1	325	917589008	BESCHILDERUNG DREHBUE
SCHILD 90X50X1 KLEBEFOLIE	97041336	11	1	325	917589008	BESCHILDERUNG DREHBUE
SCHILD 90X50X1 KLEBEFOLIE	97041337	12	1	325	917589008	BESCHILDERUNG DREHBUE
SCHILD 90X50X1 KLEBEFOLIE	97041348	8	1	411	968378008	BESCHILDERUNG
SCHILD 90X50X1 KLEBEFOLIE	97041448	13	1	1305	966850408	BESCHILDERUNG
SCHILD 90X50X1 KLEBEFOLIE	97041449	14	1	1305	966850408	BESCHILDERUNG
SCHILD A290 ALU	97006627	160	1	87	966448008	BEDIENPULT ABSTUETZUNG
SCHILD ALU	97068322	11	2	802	96034773	BLECH VORM.
SCHILD BALLAST 3X400X200 S	97141847	12	2	1437	919784608	SCHWEBEBALLAST
SCHILD BALLAST 3X400X232 S	97141815	10	8	1437	919784608	SCHWEBEBALLAST
SCHILD BALLAST 3X400X232 S	97141846	11	6	1437	919784608	SCHWEBEBALLAST
SCHILD BAUGRUPPE SCHILD	97139634	6	2	398	965661408	LASCHE KPL.
SCHILD BAUGRUPPE SCHILD	97139634	9	1	403	966093308	LASCHE KPL.
SCHILD BAUGRUPPE SCHILD	97139634	7	2	1159	966467008	LASCHE KPL.
SCHILD BAUGRUPPE SCHILD	97139634	4	2	1344	966593708	STANGE KPL.
SCHILD BAUGRUPPE SCHILD	97139634	6	2	1345	966640408	STANGE KPL.
SCHILD BAUGRUPPE SCHILD	97139634	9	2	1346	966594008	LASCHE KPL.
SCHILD BAUGRUPPE SCHILD	97139634	9	2	1416	966649908	LASCHE KPL.
SCHILD BAUGRUPPE SCHILD	97139634	13	2	1486	965646108	STANGE KPL.
SCHILD BAUGRUPPE SCHILD	97139634	13	2	1488	965522908	STANGE KPL.
SCHILD BAUGRUPPE SCHILD	97139634	14	2	1490	968244508	STANGE KPL.
SCHILD BAUGRUPPE SCHILD	97139634	13	2	1491	966191408	STANGE KPL.
SCHILD BAUGRUPPE SCHILD	97139634	13	2	1492	966377608	STANGE KPL.
SCHILD BAUGRUPPE SCHILD	97139634	13	2	1494	966203408	STANGE KPL.

Bezeichnung	Artikel	Pos.	Menge	Seite	Baugruppe	Bezeichnung
SCHILD BAUGRUPPE SCHILD	97139634	13	2	1495	966160008	STANGE KPL.
SCHILD IDENTNR. IDENT-NR	973567608	6	1	406	967093808	LASCHE KPL.
SCHILD IDENTNR. IDENT-NR	973567608	6	1	1051	966572308	LASCHE KPL.
SCHILD IDENTNR. IDENT-NR	973567608	7	1	1294	966211108	STEIGLEITER
SCHILD IDENTNR. IDENT-NR	973567608	6	1	1487	965646208	STANGE VORM.
SCHILD IDENTNR. IDENT-NR	973567608	7	1	1489	965523008	STANGE VORM.
SCHILD IDENTNR. IDENT-NR	973567608	(6)	1	1490	968244508	STANGE KPL.
SCHILD IDENTNR. IDENT-NR	973567608	(6)	1	1491	966191408	STANGE KPL.
SCHILD IDENTNR. IDENT-NR	973567608	6	1	1493	966377708	STANGE VORM.
SCHILD IDENTNR. IDENT-NR	973567608	(6)	1	1494	966203408	STANGE KPL.
SCHILD IDENTNR. IDENT-NR	973567608	(6)	1	1495	966160008	STANGE KPL.
SCHILD IDENTNR. IDENT-NR	973567608	11	1	1499	96011234	CONTAINER KPL.
SCHILD IDENTNR. IDENT-NR	973567608	12	1	1501	96011235	CONTAINER KPL.
SCHILD IDENTNR. IDENT-NR	973567608	13	1	1503	96011236	CONTAINER KPL.
SCHILD PROJEKT TYP KLEBE	97067623	1101	2	1050	96052098	LASCHE VORM.
SCHILD PROJEKT TYP KLEBE	97067623	1101	1	1478	966911408	TRAVERSE KPL.
SCHILD S1910 ALU	97010005	4	1	1142	966792108	KLEMMKASTEN KPL.
SCHILD S1980 LEXAN	97012873	3	1	1168	966418908	KLEMMKASTEN
SCHILD S1994 LEXEDGE II	97032040	4	1	1430	967922708	KLEMMKASTEN KPL.
SCHILD S1995 LEXEDGE II	97032031	(4)	1	1427	967276708	EMPFAENGER
SCHILD S200 LEXAN	977499608	5	1	29	966138208	KLEMMKASTEN VORM.
SCHILD S2030	97016764	4	1	1424	967073408	KLEMMKASTEN KPL.
SCHILD S2050 ALU	97011971	4	1	1325	966841808	KLEMMKASTEN
SCHILD S2070 ALU	97012015	4	1	1361	96052001	KLEMMKASTEN KPL.
SCHILD S220 LEXAN	977507008	5	1	218	966138608	KLEMMKASTEN VORM.
SCHILD S221 LEXAN	97005286	5	1	192	966501708	KLEMMKASTEN VORM.
SCHILD S240 LEXAN	977500808	5	1	165	966139008	KLEMMKASTEN VORM.
SCHILD S241 LEXAN	97005285	5	1	129	966501608	KLEMMKASTEN VORM.
SCHILD X0	773291208	15	1	1422	915744908	MASTNASE
SCHILDER KLEMMKASTEN S50	966531508	4	1	918	966530408	KLEMMKASTEN
SCHILDER KLEMMKASTEN S50	966532008	4	1	920	96034780	KLEMMKASTEN
SCHILDER KLEMMKASTEN S51	966711608	16	1	308	96047223	ELEKTRIK KLEMMKASTEN DB
SCHLAUCH	96046410	160	2	811	919203408	SCHALLDAEMPFERANLAGE O
SCHLAUCH	96046410	160	2	818	919203508	SCHALLDAEMPFERANLAGE
SCHLAUCH 130X150 EPDM	550773508	251	2	823	918717708	LUFTFILTERANLAGE OBEN
SCHLAUCH 130X150 EPDM	550773508	251	2	829	918719508	LUFTFILTERANLAGE UNTEN
SCHLAUCH DN16 500	510501008	302	2	1013	96032961	VERROHRUNG DRUCKLUFTA
SCHLAUCH DN20 VMQ GRUEN	11490457	10	0.165	766	10147372	ENTLUEFTUNGSLEITUNG AN
SCHLAUCH DN20 VMQ GRUEN	11490457	12	0.08	766	10147372	ENTLUEFTUNGSLEITUNG AN
SCHLAUCH DN6 EPDM	10301880	252	0.001	1059	919204008	KUEHLERANLAGE
SCHLAUCH DN6 EPDM	10301880	250	1	1064	96034284	KOMBIKUEHLER VORM.
SCHLAUCH DN6,5	10043525	30	14	408	91002096	ZENTRALSCHMIERUNG
SCHLAUCH DN6,5	10043525	35	0.65	1098	91002039	ZENTRALSCHMIERANLAGE
SCHLAUCH KPL. 1SC 8X1000	926058208	295	1	893	96029373	SCHLAUCHLEITUNGEN
SCHLAUCH KPL. 1SC 8X1000	926058208	1237	1	1272	966219008	SCHLAUCHLEITUNGEN WIND
SCHLAUCH KPL. 1SC 8X1000	926465308	483	1	893	96029373	SCHLAUCHLEITUNGEN
SCHLAUCH KPL. 1SC 8X1000	966969208	1551	1	459	966217308	SCHLAUCHLEITUNGEN 6 DR
SCHLAUCH KPL. 1SC 8X1020	964275008	1745	1	198	966215908	SCHLAUCHLEITUNGEN RAUP
SCHLAUCH KPL. 1SC 8X1040	929377608	1529	1	459	966217308	SCHLAUCHLEITUNGEN 6 DR
SCHLAUCH KPL. 1SC 8X1060	926122608	1530	1	459	966217308	SCHLAUCHLEITUNGEN 6 DR
SCHLAUCH KPL. 1SC 8X1060	926122608	166	1	891	96029373	SCHLAUCHLEITUNGEN
SCHLAUCH KPL. 1SC 8X1080	963196908	1528	1	459	966217308	SCHLAUCHLEITUNGEN 6 DR
SCHLAUCH KPL. 1SC 8X1080	963196908	487	1	893	96029373	SCHLAUCHLEITUNGEN
SCHLAUCH KPL. 1SC 8X1120	922030408	152	1	891	96029373	SCHLAUCHLEITUNGEN
SCHLAUCH KPL. 1SC 8X1120	922030408	159	1	891	96029373	SCHLAUCHLEITUNGEN
SCHLAUCH KPL. 1SC 8X1200	926058808	1745	1	224	966215608	SCHLAUCHLEITUNGEN RAUP
SCHLAUCH KPL. 1SC 8X1220	928016008	1015	1	344	966217808	SCHLAUCHLEITUNGEN WIND
SCHLAUCH KPL. 1SC 8X1220	928016008	1015	1	361	966218108	SCHLAUCHLEITUNGEN WIND
SCHLAUCH KPL. 1SC 8X1220	928016008	283	1	892	96029373	SCHLAUCHLEITUNGEN
SCHLAUCH KPL. 1SC 8X1220	965562808	1307	1	381	966218608	SCHLAUCHLEITUNGEN MONT

Bezeichnung	Artikel	Pos.	Menge	Seite	Baugruppe	Bezeichnung
SCHLAUCH KPL. 1SC 8X1260	928046508	1014	1	344	966217808	SCHLAUCHLEITUNGEN WIND
SCHLAUCH KPL. 1SC 8X1260	928046508	1014	1	361	966218108	SCHLAUCHLEITUNGEN WIND
SCHLAUCH KPL. 1SC 8X1260	928046508	1527	1	459	966217308	SCHLAUCHLEITUNGEN 6 DR
SCHLAUCH KPL. 1SC 8X1300	926465908	217	1	892	96029373	SCHLAUCHLEITUNGEN
SCHLAUCH KPL. 1SC 8X1320	964774708	1239	1	1272	966219008	SCHLAUCHLEITUNGEN WIND
SCHLAUCH KPL. 1SC 8X1350	926135408	1745	1	171	966216308	SCHLAUCHLEITUNGEN RAUP
SCHLAUCH KPL. 1SC 8X1400	926998508	484	1	893	96029373	SCHLAUCHLEITUNGEN
SCHLAUCH KPL. 1SC 8X1400	963457608	488	1	893	96029373	SCHLAUCHLEITUNGEN
SCHLAUCH KPL. 1SC 8X1420	929315808	476	1	893	96029373	SCHLAUCHLEITUNGEN
SCHLAUCH KPL. 1SC 8X1440	926966508	1140	1	1095	966217508	SCHLAUCHLEITUNGEN WIND
SCHLAUCH KPL. 1SC 8X1440	966741508	1144	1	1095	966217508	SCHLAUCHLEITUNGEN WIND
SCHLAUCH KPL. 1SC 8X1460	927612208	214	1	892	96029373	SCHLAUCHLEITUNGEN
SCHLAUCH KPL. 1SC 8X1550	929718408	213	1	892	96029373	SCHLAUCHLEITUNGEN
SCHLAUCH KPL. 1SC 8X1550	964683308	1195	1	1241	966218408	SCHLAUCHLEITUNGEN WIND
SCHLAUCH KPL. 1SC 8X1600	926119108	477	1	893	96029373	SCHLAUCHLEITUNGEN
SCHLAUCH KPL. 1SC 8X1600	926119108	1196	1	1241	966218408	SCHLAUCHLEITUNGEN WIND
SCHLAUCH KPL. 1SC 8X1700	926068308	1194	1	1241	966218408	SCHLAUCHLEITUNGEN WIND
SCHLAUCH KPL. 1SC 8X1700	963001308	492	1	893	96029373	SCHLAUCHLEITUNGEN
SCHLAUCH KPL. 1SC 8X1750	926093508	473	1	893	96029373	SCHLAUCHLEITUNGEN
SCHLAUCH KPL. 1SC 8X1750	926135308	1013	1	344	966217808	SCHLAUCHLEITUNGEN WIND
SCHLAUCH KPL. 1SC 8X1750	926135308	1013	1	361	966218108	SCHLAUCHLEITUNGEN WIND
SCHLAUCH KPL. 1SC 8X1750	926135308	1143	1	1095	966217508	SCHLAUCHLEITUNGEN WIND
SCHLAUCH KPL. 1SC 8X1800	926093808	155	1	891	96029373	SCHLAUCHLEITUNGEN
SCHLAUCH KPL. 1SC 8X1800	926093808	1197	1	1241	966218408	SCHLAUCHLEITUNGEN WIND
SCHLAUCH KPL. 1SC 8X1800	928465008	491	1	893	96029373	SCHLAUCHLEITUNGEN
SCHLAUCH KPL. 1SC 8X1800	966968008	1545	1	459	966217308	SCHLAUCHLEITUNGEN 6 DR
SCHLAUCH KPL. 1SC 8X1900	926584708	153	1	891	96029373	SCHLAUCHLEITUNGEN
SCHLAUCH KPL. 1SC 8X1950	926135108	1146	1	1095	966217508	SCHLAUCHLEITUNGEN WIND
SCHLAUCH KPL. 1SC 8X2000	926118908	1012	1	344	966217808	SCHLAUCHLEITUNGEN WIND
SCHLAUCH KPL. 1SC 8X2000	926118908	1012	1	361	966218108	SCHLAUCHLEITUNGEN WIND
SCHLAUCH KPL. 1SC 8X2000	926118908	1198	1	1241	966218408	SCHLAUCHLEITUNGEN WIND
SCHLAUCH KPL. 1SC 8X2100	926112208	218	1	892	96029373	SCHLAUCHLEITUNGEN
SCHLAUCH KPL. 1SC 8X230	966967808	1536	1	459	966217308	SCHLAUCHLEITUNGEN 6 DR
SCHLAUCH KPL. 1SC 8X2750	962859708	1145	1	1095	966217508	SCHLAUCHLEITUNGEN WIND
SCHLAUCH KPL. 1SC 8X3000	926071908	1147	1	1095	966217508	SCHLAUCHLEITUNGEN WIND
SCHLAUCH KPL. 1SC 8X330	928472308	1543	1	459	966217308	SCHLAUCHLEITUNGEN 6 DR
SCHLAUCH KPL. 1SC 8X340	926711308	141	1	890	96029373	SCHLAUCHLEITUNGEN
SCHLAUCH KPL. 1SC 8X360	928040108	263	1	892	96029373	SCHLAUCHLEITUNGEN
SCHLAUCH KPL. 1SC 8X360	965202408	486	1	893	96029373	SCHLAUCHLEITUNGEN
SCHLAUCH KPL. 1SC 8X390	927550508	475	1	893	96029373	SCHLAUCHLEITUNGEN
SCHLAUCH KPL. 1SC 8X400	921502308	262	1	892	96029373	SCHLAUCHLEITUNGEN
SCHLAUCH KPL. 1SC 8X400	968144108	259	1	892	96029373	SCHLAUCHLEITUNGEN
SCHLAUCH KPL. 1SC 8X410	966859408	148	1	890	96029373	SCHLAUCHLEITUNGEN
SCHLAUCH KPL. 1SC 8X420	927054808	471	1	893	96029373	SCHLAUCHLEITUNGEN
SCHLAUCH KPL. 1SC 8X420	966048908	261	1	892	96029373	SCHLAUCHLEITUNGEN
SCHLAUCH KPL. 1SC 8X440	926837208	257	1	892	96029373	SCHLAUCHLEITUNGEN
SCHLAUCH KPL. 1SC 8X440	926837208	260	1	892	96029373	SCHLAUCHLEITUNGEN
SCHLAUCH KPL. 1SC 8X480	928879108	1520	1	459	966217308	SCHLAUCHLEITUNGEN 6 DR
SCHLAUCH KPL. 1SC 8X480	928879108	482	1	893	96029373	SCHLAUCHLEITUNGEN
SCHLAUCH KPL. 1SC 8X480	963859608	258	1	892	96029373	SCHLAUCHLEITUNGEN
SCHLAUCH KPL. 1SC 8X540	921621208	264	1	892	96029373	SCHLAUCHLEITUNGEN
SCHLAUCH KPL. 1SC 8X540	962067808	1229	1	1272	966219008	SCHLAUCHLEITUNGEN WIND
SCHLAUCH KPL. 1SC 8X560	926095108	1523	1	459	966217308	SCHLAUCHLEITUNGEN 6 DR
SCHLAUCH KPL. 1SC 8X560	926097508	1524	1	459	966217308	SCHLAUCHLEITUNGEN 6 DR
SCHLAUCH KPL. 1SC 8X560	926097508	1525	1	459	966217308	SCHLAUCHLEITUNGEN 6 DR
SCHLAUCH KPL. 1SC 8X560	926097508	158	1	891	96029373	SCHLAUCHLEITUNGEN
SCHLAUCH KPL. 1SC 8X560	926097508	1217	1	1241	966218408	SCHLAUCHLEITUNGEN WIND
SCHLAUCH KPL. 1SC 8X580	926965608	1519	6	459	966217308	SCHLAUCHLEITUNGEN 6 DR
SCHLAUCH KPL. 1SC 8X600	926097408	1526	1	459	966217308	SCHLAUCHLEITUNGEN 6 DR
SCHLAUCH KPL. 1SC 8X600	966969108	1549	1	459	966217308	SCHLAUCHLEITUNGEN 6 DR

Bezeichnung	Artikel	Pos.	Menge	Seite	Baugruppe	Bezeichnung
SCHLAUCH KPL. 1SC 8X620	928049708	1531	1	459	966217308	SCHLAUCHLEITUNGEN 6 DR
SCHLAUCH KPL. 1SC 8X660	967649508	1370	1	1318	96029355	SCHLAUCHLEITUNGEN
SCHLAUCH KPL. 1SC 8X700	926149808	1521	1	459	966217308	SCHLAUCHLEITUNGEN 6 DR
SCHLAUCH KPL. 1SC 8X700	928761808	472	1	893	96029373	SCHLAUCHLEITUNGEN
SCHLAUCH KPL. 1SC 8X700	928761808	481	1	893	96029373	SCHLAUCHLEITUNGEN
SCHLAUCH KPL. 1SC 8X720	923621708	211	1	891	96029373	SCHLAUCHLEITUNGEN
SCHLAUCH KPL. 1SC 8X720	923621708	212	1	892	96029373	SCHLAUCHLEITUNGEN
SCHLAUCH KPL. 1SC 8X720	923621708	474	1	893	96029373	SCHLAUCHLEITUNGEN
SCHLAUCH KPL. 1SC 8X740	965475408	1522	1	459	966217308	SCHLAUCHLEITUNGEN 6 DR
SCHLAUCH KPL. 1SC 8X760	929639108	1550	4	459	966217308	SCHLAUCHLEITUNGEN 6 DR
SCHLAUCH KPL. 1SC 8X760	967809108	1371	1	1318	96029355	SCHLAUCHLEITUNGEN
SCHLAUCH KPL. 1SC 8X780	96005911	51	1	889	96029373	SCHLAUCHLEITUNGEN
SCHLAUCH KPL. 1SC 8X780	961720608	470	1	893	96029373	SCHLAUCHLEITUNGEN
SCHLAUCH KPL. 1SC 8X800	926148908	1033	1	344	966217808	SCHLAUCHLEITUNGEN WIND
SCHLAUCH KPL. 1SC 8X800	926148908	1033	1	361	966218108	SCHLAUCHLEITUNGEN WIND
SCHLAUCH KPL. 1SC 8X820	962763908	1308	1	381	966218608	SCHLAUCHLEITUNGEN MONT
SCHLAUCH KPL. 1SC 8X860	926073808	160	1	891	96029373	SCHLAUCHLEITUNGEN
SCHLAUCH KPL. 1SC 8X880	962641408	490	1	893	96029373	SCHLAUCHLEITUNGEN
SCHLAUCH KPL. 1SC 8X880	963859508	485	1	893	96029373	SCHLAUCHLEITUNGEN
SCHLAUCH KPL. 1SC 8X900	926029808	1544	1	459	966217308	SCHLAUCHLEITUNGEN 6 DR
SCHLAUCH KPL. 1SC 8X960	926379108	1745	1	135	966216108	SCHLAUCHLEITUNGEN RAUP
SCHLAUCH KPL. 1SC 8X960	963698108	489	1	893	96029373	SCHLAUCHLEITUNGEN
SCHLAUCH KPL. 1SC 8X980	926971508	1753	1	135	966216108	SCHLAUCHLEITUNGEN RAUP
SCHLAUCH KPL. 1SC 8X980	926971508	1753	1	171	966216308	SCHLAUCHLEITUNGEN RAUP
SCHLAUCH KPL. 1SC 8X980	926971508	1753	1	198	966215908	SCHLAUCHLEITUNGEN RAUP
SCHLAUCH KPL. 1SC 8X980	926971508	1753	1	224	966215608	SCHLAUCHLEITUNGEN RAUP
SCHLAUCH KPL. 1SN 25X1000	929746708	156	1	891	96029373	SCHLAUCHLEITUNGEN
SCHLAUCH KPL. 1SN 25X1080	966745908	418	1	317	966216908	SCHLAUCHLEITUNGEN DRE
SCHLAUCH KPL. 1SN 25X1080	966745908	1233	1	1272	966219008	SCHLAUCHLEITUNGEN WIND
SCHLAUCH KPL. 1SN 25X1080	966746108	422	1	317	966216908	SCHLAUCHLEITUNGEN DRE
SCHLAUCH KPL. 1SN 25X1080	966746108	53	1	889	96029373	SCHLAUCHLEITUNGEN
SCHLAUCH KPL. 1SN 25X1160	928883708	176	1	891	96029373	SCHLAUCHLEITUNGEN
SCHLAUCH KPL. 1SN 25X1220	966859608	145	1	890	96029373	SCHLAUCHLEITUNGEN
SCHLAUCH KPL. 1SN 25X1280	96003182	171	1	891	96029373	SCHLAUCHLEITUNGEN
SCHLAUCH KPL. 1SN 25X1360	927281508	169	1	891	96029373	SCHLAUCHLEITUNGEN
SCHLAUCH KPL. 1SN 25X1500	926432508	177	1	891	96029373	SCHLAUCHLEITUNGEN
SCHLAUCH KPL. 1SN 25X1650	928004508	284	1	892	96029373	SCHLAUCHLEITUNGEN
SCHLAUCH KPL. 1SN 25X1700	962641208	1337	1	1318	96029355	SCHLAUCHLEITUNGEN
SCHLAUCH KPL. 1SN 25X1700	967768608	167	1	891	96029373	SCHLAUCHLEITUNGEN
SCHLAUCH KPL. 1SN 25X1700	967768608	175	2	891	96029373	SCHLAUCHLEITUNGEN
SCHLAUCH KPL. 1SN 25X1750	967648308	168	1	891	96029373	SCHLAUCHLEITUNGEN
SCHLAUCH KPL. 1SN 25X1850	962062508	296	1	893	96029373	SCHLAUCHLEITUNGEN
SCHLAUCH KPL. 1SN 25X1900	929922608	1338	1	1318	96029355	SCHLAUCHLEITUNGEN
SCHLAUCH KPL. 1SN 25X1950	921988508	170	1	891	96029373	SCHLAUCHLEITUNGEN
SCHLAUCH KPL. 1SN 25X1950	921988508	1363	1	1318	96029355	SCHLAUCHLEITUNGEN
SCHLAUCH KPL. 1SN 25X2000	926970408	1256	1	1148	966219208	SCHLAUCHLEITUNGEN GITT
SCHLAUCH KPL. 1SN 25X2000	929616008	326	1	279	96029362	SCHLAUCHLEITUNGEN
SCHLAUCH KPL. 1SN 25X2250	926041608	178	1	891	96029373	SCHLAUCHLEITUNGEN
SCHLAUCH KPL. 1SN 25X2300	929615708	(1741)	1	78	966084508	HYDR.QUERTRAEGER
SCHLAUCH KPL. 1SN 25X2300	929615708	(1741)	1	96	966084608	HYDR.QUERTRAEGER
SCHLAUCH KPL. 1SN 25X2450	966853508	45	1	889	96029373	SCHLAUCHLEITUNGEN
SCHLAUCH KPL. 1SN 25X2750	928879208	1757	1	224	966215608	SCHLAUCHLEITUNGEN RAUP
SCHLAUCH KPL. 1SN 25X2750	966339008	1766	1	171	966216308	SCHLAUCHLEITUNGEN RAUP
SCHLAUCH KPL. 1SN 25X2800	926970508	1756	1	224	966215608	SCHLAUCHLEITUNGEN RAUP
SCHLAUCH KPL. 1SN 25X2900	929721008	1767	1	171	966216308	SCHLAUCHLEITUNGEN RAUP
SCHLAUCH KPL. 1SN 25X3200	928031408	43	1	889	96029373	SCHLAUCHLEITUNGEN
SCHLAUCH KPL. 1SN 25X3250	966386708	1787	1	135	966216108	SCHLAUCHLEITUNGEN RAUP
SCHLAUCH KPL. 1SN 25X3300	927030708	1786	1	135	966216108	SCHLAUCHLEITUNGEN RAUP
SCHLAUCH KPL. 1SN 25X3300	966961308	468	1	893	96029373	SCHLAUCHLEITUNGEN
SCHLAUCH KPL. 1SN 25X3400	928720608	1776	1	198	966215908	SCHLAUCHLEITUNGEN RAUP

Bezeichnung	Artikel	Pos.	Menge	Seite	Baugruppe	Bezeichnung
SCHLAUCH KPL. 1SN 25X3400	929743708	1777	1	198	966215908	SCHLAUCHLEITUNGEN RAUP
SCHLAUCH KPL. 1SN 25X3400	966337408	1758	1	224	966215608	SCHLAUCHLEITUNGEN RAUP
SCHLAUCH KPL. 1SN 25X3600	966388408	1768	1	171	966216308	SCHLAUCHLEITUNGEN RAUP
SCHLAUCH KPL. 1SN 25X400	926398408	25	1	889	96029373	SCHLAUCHLEITUNGEN
SCHLAUCH KPL. 1SN 25X4100	926386308	1788	1	135	966216108	SCHLAUCHLEITUNGEN RAUP
SCHLAUCH KPL. 1SN 25X420	969632408	93	1	890	96029373	SCHLAUCHLEITUNGEN
SCHLAUCH KPL. 1SN 25X4200	966568708	1778	1	198	966215908	SCHLAUCHLEITUNGEN RAUP
SCHLAUCH KPL. 1SN 25X470	927681808	92	1	890	96029373	SCHLAUCHLEITUNGEN
SCHLAUCH KPL. 1SN 25X4700	966853608	44	1	889	96029373	SCHLAUCHLEITUNGEN
SCHLAUCH KPL. 1SN 25X480	968582508	91	1	890	96029373	SCHLAUCHLEITUNGEN
SCHLAUCH KPL. 1SN 25X4900	929230708	423	1	317	966216908	SCHLAUCHLEITUNGEN DRE
SCHLAUCH KPL. 1SN 25X560	923522508	52	1	889	96029373	SCHLAUCHLEITUNGEN
SCHLAUCH KPL. 1SN 25X5900	965479908	42	1	889	96029373	SCHLAUCHLEITUNGEN
SCHLAUCH KPL. 1SN 25X600	927611108	49	1	889	96029373	SCHLAUCHLEITUNGEN
SCHLAUCH KPL. 1SN 25X640	926964708	48	1	889	96029373	SCHLAUCHLEITUNGEN
SCHLAUCH KPL. 1SN 25X640	926964708	157	1	891	96029373	SCHLAUCHLEITUNGEN
SCHLAUCH KPL. 1SN 25X680	926607708	47	1	889	96029373	SCHLAUCHLEITUNGEN
SCHLAUCH KPL. 1SN 25X760	923228008	24	1	889	96029373	SCHLAUCHLEITUNGEN
SCHLAUCH KPL. 1SN 25X840	926964808	94	1	890	96029373	SCHLAUCHLEITUNGEN
SCHLAUCH KPL. 1SN 25X920	966677708	424	1	317	966216908	SCHLAUCHLEITUNGEN DRE
SCHLAUCH KPL. 1SN 25X960	927281408	1711	1	37	966215008	SCHLAUCHLEITUNGEN MITTE
SCHLAUCH KPL. 1SN 25X960	961918808	1710	1	37	966215008	SCHLAUCHLEITUNGEN MITTE
SCHLAUCH KPL. 1SN 32X1060	966854308	31	1	889	96029373	SCHLAUCHLEITUNGEN
SCHLAUCH KPL. 1SN 32X1100	964773508	199	1	891	96029373	SCHLAUCHLEITUNGEN
SCHLAUCH KPL. 1SN 32X1140	966745808	417	1	317	966216908	SCHLAUCHLEITUNGEN DRE
SCHLAUCH KPL. 1SN 32X1180	966860508	196	1	891	96029373	SCHLAUCHLEITUNGEN
SCHLAUCH KPL. 1SN 32X1260	96002388	187	1	891	96029373	SCHLAUCHLEITUNGEN
SCHLAUCH KPL. 1SN 32X1260	96002388	197	1	891	96029373	SCHLAUCHLEITUNGEN
SCHLAUCH KPL. 1SN 32X1340	926455808	184	1	891	96029373	SCHLAUCHLEITUNGEN
SCHLAUCH KPL. 1SN 32X1360	962641108	195	1	891	96029373	SCHLAUCHLEITUNGEN
SCHLAUCH KPL. 1SN 32X1380	96030884	185	1	891	96029373	SCHLAUCHLEITUNGEN
SCHLAUCH KPL. 1SN 32X1500	964274608	1177	1	1241	966218408	SCHLAUCHLEITUNGEN WIND
SCHLAUCH KPL. 1SN 32X1550	96048992	183	1	891	96029373	SCHLAUCHLEITUNGEN
SCHLAUCH KPL. 1SN 32X1750	96048995	198	1	891	96029373	SCHLAUCHLEITUNGEN
SCHLAUCH KPL. 1SN 32X1750	966734008	1255	1	1148	966219208	SCHLAUCHLEITUNGEN GITT
SCHLAUCH KPL. 1SN 32X1900	929340308	1362	1	1318	96029355	SCHLAUCHLEITUNGEN
SCHLAUCH KPL. 1SN 32X2200	96003004	186	1	891	96029373	SCHLAUCHLEITUNGEN
SCHLAUCH KPL. 1SN 32X2350	929619308	1366	1	1318	96029355	SCHLAUCHLEITUNGEN
SCHLAUCH KPL. 1SN 32X2550	928763408	32	1	889	96029373	SCHLAUCHLEITUNGEN
SCHLAUCH KPL. 1SN 32X2550	966743808	1166	1	1095	966217508	SCHLAUCHLEITUNGEN WIND
SCHLAUCH KPL. 1SN 32X2650	966852508	58	1	889	96029373	SCHLAUCHLEITUNGEN
SCHLAUCH KPL. 1SN 32X2650	966852508	90	1	890	96029373	SCHLAUCHLEITUNGEN
SCHLAUCH KPL. 1SN 32X3300	966961208	467	1	893	96029373	SCHLAUCHLEITUNGEN
SCHLAUCH KPL. 1SN 32X4200	928019408	30	1	889	96029373	SCHLAUCHLEITUNGEN
SCHLAUCH KPL. 1SN 32X4300	966854408	29	1	889	96029373	SCHLAUCHLEITUNGEN
SCHLAUCH KPL. 1SN 32X5000	966852608	57	1	889	96029373	SCHLAUCHLEITUNGEN
SCHLAUCH KPL. 1SN 32X980	966385708	421	1	317	966216908	SCHLAUCHLEITUNGEN DRE
SCHLAUCH KPL. 2SN 10X1000	962688508	(1735)	2	78	966084508	HYDR.QUERTRAEGER
SCHLAUCH KPL. 2SN 10X1080	928038708	431	1	317	966216908	SCHLAUCHLEITUNGEN DRE
SCHLAUCH KPL. 2SN 10X1160	928761108	324	1	279	96029362	SCHLAUCHLEITUNGEN
SCHLAUCH KPL. 2SN 10X1200	966386408	(1796)	2	139	966434908	ZUSATZHYDRAULIK SPANNZ
SCHLAUCH KPL. 2SN 10X1340	966380408	(1797)	1	139	966434908	ZUSATZHYDRAULIK SPANNZ
SCHLAUCH KPL. 2SN 10X1340	966380408	339	1	279	96029362	SCHLAUCHLEITUNGEN
SCHLAUCH KPL. 2SN 10X1340	966380408	1258	1	1148	966219208	SCHLAUCHLEITUNGEN GITT
SCHLAUCH KPL. 2SN 10X1400	966746208	430	1	317	966216908	SCHLAUCHLEITUNGEN DRE
SCHLAUCH KPL. 2SN 10X1500	928469408	(1798)	1	139	966434908	ZUSATZHYDRAULIK SPANNZ
SCHLAUCH KPL. 2SN 10X1540	966964108	1407	2	1354	966220008	SCHLAUCHLEITUNGEN D-KO
SCHLAUCH KPL. 2SN 10X160	967807908	1232	1	1272	966219008	SCHLAUCHLEITUNGEN WIND
SCHLAUCH KPL. 2SN 10X1600	966746508	438	1	317	966216908	SCHLAUCHLEITUNGEN DRE
SCHLAUCH KPL. 2SN 10X1600	966746508	439	1	317	966216908	SCHLAUCHLEITUNGEN DRE

Bezeichnung	Artikel	Pos.	Menge	Seite	Baugruppe	Bezeichnung
SCHLAUCH KPL. 2SN 10X2000	928014908	(1731)	1	475	966751308	ZUSATZHYDR.BOLZENZIEHZ
SCHLAUCH KPL. 2SN 10X2050	927615708	(1732)	1	475	966751308	ZUSATZHYDR.BOLZENZIEHZ
SCHLAUCH KPL. 2SN 10X220	964776908	133	1	890	96029373	SCHLAUCHLEITUNGEN
SCHLAUCH KPL. 2SN 10X2500	929756808	(1734)	2	241	966561908	ZUSATZHYDR.BOLZENZIEHZ
SCHLAUCH KPL. 2SN 10X2700	929333608	436	1	317	966216908	SCHLAUCHLEITUNGEN DRE
SCHLAUCH KPL. 2SN 10X2900	966746408	437	1	317	966216908	SCHLAUCHLEITUNGEN DRE
SCHLAUCH KPL. 2SN 10X3000	928762308	(1733)	2	475	966751308	ZUSATZHYDR.BOLZENZIEHZ
SCHLAUCH KPL. 2SN 10X3200	928462808	434	1	317	966216908	SCHLAUCHLEITUNGEN DRE
SCHLAUCH KPL. 2SN 10X3300	929750308	432	1	317	966216908	SCHLAUCHLEITUNGEN DRE
SCHLAUCH KPL. 2SN 10X360	928008808	329	1	279	96029362	SCHLAUCHLEITUNGEN
SCHLAUCH KPL. 2SN 10X360	929318008	1204	1	1241	966218408	SCHLAUCHLEITUNGEN WIND
SCHLAUCH KPL. 2SN 10X400	921255408	1016	1	344	966217808	SCHLAUCHLEITUNGEN WIND
SCHLAUCH KPL. 2SN 10X400	921255408	1016	1	361	966218108	SCHLAUCHLEITUNGEN WIND
SCHLAUCH KPL. 2SN 10X520	928025508	440	1	317	966216908	SCHLAUCHLEITUNGEN DRE
SCHLAUCH KPL. 2SN 10X540	928010108	435	2	317	966216908	SCHLAUCHLEITUNGEN DRE
SCHLAUCH KPL. 2SN 10X580	928470708	441	1	317	966216908	SCHLAUCHLEITUNGEN DRE
SCHLAUCH KPL. 2SN 10X580	928470708	132	4	890	96029373	SCHLAUCHLEITUNGEN
SCHLAUCH KPL. 2SN 10X620	928044808	328	1	279	96029362	SCHLAUCHLEITUNGEN
SCHLAUCH KPL. 2SN 10X6600	966746308	433	1	317	966216908	SCHLAUCHLEITUNGEN DRE
SCHLAUCH KPL. 2SN 12X1000	966378108	1161	1	1095	966217508	SCHLAUCHLEITUNGEN WIND
SCHLAUCH KPL. 2SN 12X1100	927693808	1203	1	1241	966218408	SCHLAUCHLEITUNGEN WIND
SCHLAUCH KPL. 2SN 12X1100	962531508	1238	1	1272	966219008	SCHLAUCHLEITUNGEN WIND
SCHLAUCH KPL. 2SN 12X1200	927676208	323	1	279	96029362	SCHLAUCHLEITUNGEN
SCHLAUCH KPL. 2SN 12X1240	966864208	1205	1	1241	966218408	SCHLAUCHLEITUNGEN WIND
SCHLAUCH KPL. 2SN 12X1440	966864808	1259	1	1148	966219208	SCHLAUCHLEITUNGEN GITT
SCHLAUCH KPL. 2SN 12X1500	967213408	1313	1	381	966218608	SCHLAUCHLEITUNGEN MONT
SCHLAUCH KPL. 2SN 12X1540	966964008	1405	2	1354	966220008	SCHLAUCHLEITUNGEN D-KO
SCHLAUCH KPL. 2SN 12X1650	927619408	1018	1	344	966217808	SCHLAUCHLEITUNGEN WIND
SCHLAUCH KPL. 2SN 12X1650	927619408	1018	1	361	966218108	SCHLAUCHLEITUNGEN WIND
SCHLAUCH KPL. 2SN 12X1750	967213308	1302	1	381	966218608	SCHLAUCHLEITUNGEN MONT
SCHLAUCH KPL. 2SN 12X2150	962969208	1406	1	1354	966220008	SCHLAUCHLEITUNGEN D-KO
SCHLAUCH KPL. 2SN 12X2200	928863408	1327	1	1318	96029355	SCHLAUCHLEITUNGEN
SCHLAUCH KPL. 2SN 12X2200	928876508	(1458)	1	1388	966086808	ZUSATZHYDRAULIK ZWISCH
SCHLAUCH KPL. 2SN 12X2250	922690208	(1451)	1	1406	966086908	ZUSATZHYDRAULIK ZWISCH
SCHLAUCH KPL. 2SN 12X2700	927674508	(1454)	1	1398	966832808	ZUSATZHYDRAULIK ZWISCH
SCHLAUCH KPL. 2SN 12X3500	928873208	1351	1	1318	96029355	SCHLAUCHLEITUNGEN
SCHLAUCH KPL. 2SN 12X3500	966961408	469	1	893	96029373	SCHLAUCHLEITUNGEN
SCHLAUCH KPL. 2SN 12X400	921539608	1234	1	1272	966219008	SCHLAUCHLEITUNGEN WIND
SCHLAUCH KPL. 2SN 12X5600	966732608	1749	1	135	966216108	SCHLAUCHLEITUNGEN RAUP
SCHLAUCH KPL. 2SN 12X5600	966732608	1749	1	171	966216308	SCHLAUCHLEITUNGEN RAUP
SCHLAUCH KPL. 2SN 12X5600	966732608	1749	1	198	966215908	SCHLAUCHLEITUNGEN RAUP
SCHLAUCH KPL. 2SN 12X5600	966732608	1749	1	224	966215608	SCHLAUCHLEITUNGEN RAUP
SCHLAUCH KPL. 2SN 12X800	927619608	1236	1	1272	966219008	SCHLAUCHLEITUNGEN WIND
SCHLAUCH KPL. 2SN 12X960	966732108	1017	1	344	966217808	SCHLAUCHLEITUNGEN WIND
SCHLAUCH KPL. 2SN 12X960	966732108	1017	1	361	966218108	SCHLAUCHLEITUNGEN WIND
SCHLAUCH KPL. 2SN 16X2100	965477008	(1459)	1	1388	966086808	ZUSATZHYDRAULIK ZWISCH
SCHLAUCH KPL. 2SN 16X2150	966865608	(1452)	1	1406	966086908	ZUSATZHYDRAULIK ZWISCH
SCHLAUCH KPL. 2SN 16X2200	966968908	1404	1	1354	966220008	SCHLAUCHLEITUNGEN D-KO
SCHLAUCH KPL. 2SN 16X2600	966968708	(1455)	1	1398	966832808	ZUSATZHYDRAULIK ZWISCH
SCHLAUCH KPL. 2SN 16X5600	966732508	1748	1	135	966216108	SCHLAUCHLEITUNGEN RAUP
SCHLAUCH KPL. 2SN 16X5600	966732508	1748	1	171	966216308	SCHLAUCHLEITUNGEN RAUP
SCHLAUCH KPL. 2SN 16X5600	966732508	1748	1	198	966215908	SCHLAUCHLEITUNGEN RAUP
SCHLAUCH KPL. 2SN 16X5600	966732508	1748	1	224	966215608	SCHLAUCHLEITUNGEN RAUP
SCHLAUCH KPL. 2SN 20X1000	929963608	419	1	317	966216908	SCHLAUCHLEITUNGEN DRE
SCHLAUCH KPL. 2SN 20X1950	966965708	1343	1	1318	96029355	SCHLAUCHLEITUNGEN
SCHLAUCH KPL. 2SN 20X2100	96008167	1344	1	1318	96029355	SCHLAUCHLEITUNGEN
SCHLAUCH KPL. 2SN 20X2400	929963308	1365	1	1318	96029355	SCHLAUCHLEITUNGEN
SCHLAUCH KPL. 2SN 20X2500	966743908	1168	1	1095	966217508	SCHLAUCHLEITUNGEN WIND
SCHLAUCH KPL. 2SN 20X360	927462308	1312	1	381	966218608	SCHLAUCHLEITUNGEN MONT
SCHLAUCH KPL. 2SN 25X1500	921256108	(1737)	1	78	966084508	HYDR.QUERTRAEGER

Bezeichnung	Artikel	Pos.	Menge	Seite	Baugruppe	Bezeichnung
SCHLAUCH KPL. 2SN 25X2900	966741408	353	1	279	96029362	SCHLAUCHLEITUNGEN
SCHLAUCH KPL. 2SN 25X3050	966742108	354	1	279	96029362	SCHLAUCHLEITUNGEN
SCHLAUCH KPL. 2SN 25X3200	966741608	355	1	279	96029362	SCHLAUCHLEITUNGEN
SCHLAUCH KPL. 2SN 25X5000	929919008	(1739)	1	78	966084508	HYDR.QUERTRAEGER
SCHLAUCH KPL. 2SN 6X1000	929746408	505	1	893	96029373	SCHLAUCHLEITUNGEN
SCHLAUCH KPL. 2SN 6X1060	926550408	224	1	892	96029373	SCHLAUCHLEITUNGEN
SCHLAUCH KPL. 2SN 6X1220	962066608	249	1	892	96029373	SCHLAUCHLEITUNGEN
SCHLAUCH KPL. 2SN 6X1260	961918908	502	1	893	96029373	SCHLAUCHLEITUNGEN
SCHLAUCH KPL. 2SN 6X1300	929389908	232	1	892	96029373	SCHLAUCHLEITUNGEN
SCHLAUCH KPL. 2SN 6X1360	921262708	248	1	892	96029373	SCHLAUCHLEITUNGEN
SCHLAUCH KPL. 2SN 6X1360	921262708	501	1	893	96029373	SCHLAUCHLEITUNGEN
SCHLAUCH KPL. 2SN 6X1650	924506008	210	1	891	96029373	SCHLAUCHLEITUNGEN
SCHLAUCH KPL. 2SN 6X1650	96049027	165	1	891	96029373	SCHLAUCHLEITUNGEN
SCHLAUCH KPL. 2SN 6X1700	927418708	509	1	894	96029373	SCHLAUCHLEITUNGEN
SCHLAUCH KPL. 2SN 6X2000	926138108	154	1	891	96029373	SCHLAUCHLEITUNGEN
SCHLAUCH KPL. 2SN 6X2300	926661908	253	1	892	96029373	SCHLAUCHLEITUNGEN
SCHLAUCH KPL. 2SN 6X2300	926661908	256	1	892	96029373	SCHLAUCHLEITUNGEN
SCHLAUCH KPL. 2SN 6X2300	926661908	507	1	893	96029373	SCHLAUCHLEITUNGEN
SCHLAUCH KPL. 2SN 6X2450	965192608	209	1	891	96029373	SCHLAUCHLEITUNGEN
SCHLAUCH KPL. 2SN 6X2500	926486908	251	1	892	96029373	SCHLAUCHLEITUNGEN
SCHLAUCH KPL. 2SN 6X2650	961921608	252	1	892	96029373	SCHLAUCHLEITUNGEN
SCHLAUCH KPL. 2SN 6X2700	920982008	506	1	893	96029373	SCHLAUCHLEITUNGEN
SCHLAUCH KPL. 2SN 6X2700	920982008	508	1	893	96029373	SCHLAUCHLEITUNGEN
SCHLAUCH KPL. 2SN 6X2700	966865408	208	1	891	96029373	SCHLAUCHLEITUNGEN
SCHLAUCH KPL. 2SN 6X3000	966865108	207	1	891	96029373	SCHLAUCHLEITUNGEN
SCHLAUCH KPL. 2SN 6X310	962857708	1539	1	459	966217308	SCHLAUCHLEITUNGEN 6 DR
SCHLAUCH KPL. 2SN 6X340	964275808	182	2	891	96029373	SCHLAUCHLEITUNGEN
SCHLAUCH KPL. 2SN 6X440	966733508	227	1	892	96029373	SCHLAUCHLEITUNGEN
SCHLAUCH KPL. 2SN 6X460	965159308	1537	1	459	966217308	SCHLAUCHLEITUNGEN 6 DR
SCHLAUCH KPL. 2SN 6X500	923603308	1538	1	459	966217308	SCHLAUCHLEITUNGEN 6 DR
SCHLAUCH KPL. 2SN 6X540	920984208	235	1	892	96029373	SCHLAUCHLEITUNGEN
SCHLAUCH KPL. 2SN 6X600	928000808	503	1	893	96029373	SCHLAUCHLEITUNGEN
SCHLAUCH KPL. 2SN 6X620	929756308	225	1	892	96029373	SCHLAUCHLEITUNGEN
SCHLAUCH KPL. 2SN 6X660	922645908	504	1	893	96029373	SCHLAUCHLEITUNGEN
SCHLAUCH KPL. 2SN 6X800	926552008	226	1	892	96029373	SCHLAUCHLEITUNGEN
SCHLAUCH KPL. 2SN 6X840	920324708	233	1	892	96029373	SCHLAUCHLEITUNGEN
SCHLAUCH KPL. 2SN 6X840	920324708	250	1	892	96029373	SCHLAUCHLEITUNGEN
SCHLAUCH KPL. 2SN 6X880	920986308	234	1	892	96029373	SCHLAUCHLEITUNGEN
SCHLAUCH KPL. 2SN 8X1000	966740408	334	1	279	96029362	SCHLAUCHLEITUNGEN
SCHLAUCH KPL. 2SN 8X1000	966740408	336	1	279	96029362	SCHLAUCHLEITUNGEN
SCHLAUCH KPL. 2SN 8X1020	964614608	1136	1	1095	966217508	SCHLAUCHLEITUNGEN WIND
SCHLAUCH KPL. 2SN 8X1040	966740208	330	1	279	96029362	SCHLAUCHLEITUNGEN
SCHLAUCH KPL. 2SN 8X1040	966740208	331	1	279	96029362	SCHLAUCHLEITUNGEN
SCHLAUCH KPL. 2SN 8X1040	966740208	333	1	279	96029362	SCHLAUCHLEITUNGEN
SCHLAUCH KPL. 2SN 8X1040	966740208	337	1	279	96029362	SCHLAUCHLEITUNGEN
SCHLAUCH KPL. 2SN 8X1060	966379708	1218	1	1241	966218408	SCHLAUCHLEITUNGEN WIND
SCHLAUCH KPL. 2SN 8X1120	966740308	332	1	279	96029362	SCHLAUCHLEITUNGEN
SCHLAUCH KPL. 2SN 8X1300	926538408	1135	1	1095	966217508	SCHLAUCHLEITUNGEN WIND
SCHLAUCH KPL. 2SN 8X1340	929729008	1009	1	344	966217808	SCHLAUCHLEITUNGEN WIND
SCHLAUCH KPL. 2SN 8X1340	929729008	1009	1	361	966218108	SCHLAUCHLEITUNGEN WIND
SCHLAUCH KPL. 2SN 8X1420	929722608	1026	1	344	966217808	SCHLAUCHLEITUNGEN WIND
SCHLAUCH KPL. 2SN 8X1420	929722608	1026	1	361	966218108	SCHLAUCHLEITUNGEN WIND
SCHLAUCH KPL. 2SN 8X1480	929611008	1207	1	1241	966218408	SCHLAUCHLEITUNGEN WIND
SCHLAUCH KPL. 2SN 8X1600	962532308	1138	1	1095	966217508	SCHLAUCHLEITUNGEN WIND
SCHLAUCH KPL. 2SN 8X1600	962532308	1209	1	1241	966218408	SCHLAUCHLEITUNGEN WIND
SCHLAUCH KPL. 2SN 8X1650	962532408	1010	1	344	966217808	SCHLAUCHLEITUNGEN WIND
SCHLAUCH KPL. 2SN 8X1650	962532408	1010	1	361	966218108	SCHLAUCHLEITUNGEN WIND
SCHLAUCH KPL. 2SN 8X1650	962532408	1206	1	1241	966218408	SCHLAUCHLEITUNGEN WIND
SCHLAUCH KPL. 2SN 8X1650	962532408	1208	1	1241	966218408	SCHLAUCHLEITUNGEN WIND
SCHLAUCH KPL. 2SN 8X1750	928875608	1011	1	344	966217808	SCHLAUCHLEITUNGEN WIND

Bezeichnung	Artikel	Pos.	Menge	Seite	Baugruppe	Bezeichnung
SCHLAUCH KPL. 2SN 8X1750	928875608	1011	1	361	966218108	SCHLAUCHLEITUNGEN WIND
SCHLAUCH KPL. 2SN 8X2000	928715508	1340	1	1318	96029355	SCHLAUCHLEITUNGEN
SCHLAUCH KPL. 2SN 8X2000	929625108	1142	1	1095	966217508	SCHLAUCHLEITUNGEN WIND
SCHLAUCH KPL. 2SN 8X2100	96010545	1368	1	1318	96029355	SCHLAUCHLEITUNGEN
SCHLAUCH KPL. 2SN 8X2150	963000508	1210	1	1241	966218408	SCHLAUCHLEITUNGEN WIND
SCHLAUCH KPL. 2SN 8X2300	923016908	1137	1	1095	966217508	SCHLAUCHLEITUNGEN WIND
SCHLAUCH KPL. 2SN 8X2550	966264608	1139	1	1095	966217508	SCHLAUCHLEITUNGEN WIND
SCHLAUCH KPL. 2SN 8X380	966337908	1231	1	1272	966219008	SCHLAUCHLEITUNGEN WIND
SCHLAUCH KPL. 2SN 8X500	928049908	1025	1	344	966217808	SCHLAUCHLEITUNGEN WIND
SCHLAUCH KPL. 2SN 8X500	928049908	1025	1	361	966218108	SCHLAUCHLEITUNGEN WIND
SCHLAUCH KPL. 2SN 8X900	966732008	1008	1	344	966217808	SCHLAUCHLEITUNGEN WIND
SCHLAUCH KPL. 2SN 8X900	966732008	1008	1	361	966218108	SCHLAUCHLEITUNGEN WIND
SCHLAUCH KPL. 2SN 8X900	966732008	1141	1	1095	966217508	SCHLAUCHLEITUNGEN WIND
SCHLAUCH KPL. 2SN 8X900	966732008	1211	1	1241	966218408	SCHLAUCHLEITUNGEN WIND
SCHLAUCH KPL. 2SN 8X960	966740508	335	1	279	96029362	SCHLAUCHLEITUNGEN
SCHLAUCH KPL. 2TE 10X100	966965208	1333	1	1318	96029355	SCHLAUCHLEITUNGEN
SCHLAUCH KPL. 2TE 10X1000	926465408	315	1	279	96029362	SCHLAUCHLEITUNGEN
SCHLAUCH KPL. 2TE 10X1000	926465408	495	1	893	96029373	SCHLAUCHLEITUNGEN
SCHLAUCH KPL. 2TE 10X1100	926576108	143	1	890	96029373	SCHLAUCHLEITUNGEN
SCHLAUCH KPL. 2TE 10X1120	966965108	1330	1	1318	96029355	SCHLAUCHLEITUNGEN
SCHLAUCH KPL. 2TE 10X1140	962534308	237	1	892	96029373	SCHLAUCHLEITUNGEN
SCHLAUCH KPL. 2TE 10X1160	922067308	1148	1	1095	966217508	SCHLAUCHLEITUNGEN WIND
SCHLAUCH KPL. 2TE 10X1200	926711908	150	1	890	96029373	SCHLAUCHLEITUNGEN
SCHLAUCH KPL. 2TE 10X1200	928539108	338	1	279	96029362	SCHLAUCHLEITUNGEN
SCHLAUCH KPL. 2TE 10X1220	928022908	1023	1	344	966217808	SCHLAUCHLEITUNGEN WIND
SCHLAUCH KPL. 2TE 10X1220	928022908	1023	1	361	966218108	SCHLAUCHLEITUNGEN WIND
SCHLAUCH KPL. 2TE 10X1240	929646708	498	1	893	96029373	SCHLAUCHLEITUNGEN
SCHLAUCH KPL. 2TE 10X1300	926057708	1021	1	344	966217808	SCHLAUCHLEITUNGEN WIND
SCHLAUCH KPL. 2TE 10X1300	926057708	1021	1	361	966218108	SCHLAUCHLEITUNGEN WIND
SCHLAUCH KPL. 2TE 10X1300	926057708	500	1	893	96029373	SCHLAUCHLEITUNGEN
SCHLAUCH KPL. 2TE 10X1340	96008160	149	1	890	96029373	SCHLAUCHLEITUNGEN
SCHLAUCH KPL. 2TE 10X1400	926057608	497	1	893	96029373	SCHLAUCHLEITUNGEN
SCHLAUCH KPL. 2TE 10X1460	962594308	1214	1	1241	966218408	SCHLAUCHLEITUNGEN WIND
SCHLAUCH KPL. 2TE 10X1480	964687108	215	1	892	96029373	SCHLAUCHLEITUNGEN
SCHLAUCH KPL. 2TE 10X1550	929312208	1213	1	1241	966218408	SCHLAUCHLEITUNGEN WIND
SCHLAUCH KPL. 2TE 10X1600	926028908	428	1	317	966216908	SCHLAUCHLEITUNGEN DRE
SCHLAUCH KPL. 2TE 10X1600	926028908	1215	1	1241	966218408	SCHLAUCHLEITUNGEN WIND
SCHLAUCH KPL. 2TE 10X1700	926139208	499	1	893	96029373	SCHLAUCHLEITUNGEN
SCHLAUCH KPL. 2TE 10X1700	926139208	1212	1	1241	966218408	SCHLAUCHLEITUNGEN WIND
SCHLAUCH KPL. 2TE 10X1700	926139208	1216	1	1241	966218408	SCHLAUCHLEITUNGEN WIND
SCHLAUCH KPL. 2TE 10X1800	927679208	1024	1	344	966217808	SCHLAUCHLEITUNGEN WIND
SCHLAUCH KPL. 2TE 10X1800	927679208	1024	1	361	966218108	SCHLAUCHLEITUNGEN WIND
SCHLAUCH KPL. 2TE 10X1900	968139808	238	1	892	96029373	SCHLAUCHLEITUNGEN
SCHLAUCH KPL. 2TE 10X2050	926024608	242	1	892	96029373	SCHLAUCHLEITUNGEN
SCHLAUCH KPL. 2TE 10X2100	926598708	1152	1	1095	966217508	SCHLAUCHLEITUNGEN WIND
SCHLAUCH KPL. 2TE 10X220	966854908	134	1	890	96029373	SCHLAUCHLEITUNGEN
SCHLAUCH KPL. 2TE 10X2200	929334808	1149	1	1095	966217508	SCHLAUCHLEITUNGEN WIND
SCHLAUCH KPL. 2TE 10X2300	928860708	1752	1	135	966216108	SCHLAUCHLEITUNGEN RAUP
SCHLAUCH KPL. 2TE 10X2300	928860708	1752	1	198	966215908	SCHLAUCHLEITUNGEN RAUP
SCHLAUCH KPL. 2TE 10X2300	928860708	239	1	892	96029373	SCHLAUCHLEITUNGEN
SCHLAUCH KPL. 2TE 10X2550	966600308	1755	1	171	966216308	SCHLAUCHLEITUNGEN RAUP
SCHLAUCH KPL. 2TE 10X2550	966600308	1755	1	224	966215608	SCHLAUCHLEITUNGEN RAUP
SCHLAUCH KPL. 2TE 10X2550	966600308	1151	1	1095	966217508	SCHLAUCHLEITUNGEN WIND
SCHLAUCH KPL. 2TE 10X2900	927681308	1150	1	1095	966217508	SCHLAUCHLEITUNGEN WIND
SCHLAUCH KPL. 2TE 10X300	926149708	1158	1	1095	966217508	SCHLAUCHLEITUNGEN WIND
SCHLAUCH KPL. 2TE 10X320	926612208	1535	1	459	966217308	SCHLAUCHLEITUNGEN 6 DR
SCHLAUCH KPL. 2TE 10X320	927640708	162	2	891	96029373	SCHLAUCHLEITUNGEN
SCHLAUCH KPL. 2TE 10X3200	926711508	429	1	317	966216908	SCHLAUCHLEITUNGEN DRE
SCHLAUCH KPL. 2TE 10X330	967802008	144	1	890	96029373	SCHLAUCHLEITUNGEN
SCHLAUCH KPL. 2TE 10X340	928764608	142	1	890	96029373	SCHLAUCHLEITUNGEN

Bezeichnung	Artikel	Pos.	Menge	Seite	Baugruppe	Bezeichnung
SCHLAUCH KPL. 2TE 10X350	926129308	137	1	890	96029373	SCHLAUCHLEITUNGEN
SCHLAUCH KPL. 2TE 10X360	928046908	13	1	889	96029373	SCHLAUCHLEITUNGEN
SCHLAUCH KPL. 2TE 10X3600	926043108	1720	1	37	966215008	SCHLAUCHLEITUNGEN MITTE
SCHLAUCH KPL. 2TE 10X370	967802108	136	1	890	96029373	SCHLAUCHLEITUNGEN
SCHLAUCH KPL. 2TE 10X380	920896108	317	1	279	96029362	SCHLAUCHLEITUNGEN
SCHLAUCH KPL. 2TE 10X400	926095408	1541	1	459	966217308	SCHLAUCHLEITUNGEN 6 DR
SCHLAUCH KPL. 2TE 10X400	926763908	1227	1	1272	966219008	SCHLAUCHLEITUNGEN WIND
SCHLAUCH KPL. 2TE 10X420	927610508	341	1	279	96029362	SCHLAUCHLEITUNGEN
SCHLAUCH KPL. 2TE 10X420	965479408	340	1	279	96029362	SCHLAUCHLEITUNGEN
SCHLAUCH KPL. 2TE 10X420	965479408	147	1	890	96029373	SCHLAUCHLEITUNGEN
SCHLAUCH KPL. 2TE 10X4300	964959108	1332	1	1318	96029355	SCHLAUCHLEITUNGEN
SCHLAUCH KPL. 2TE 10X460	926566308	140	1	890	96029373	SCHLAUCHLEITUNGEN
SCHLAUCH KPL. 2TE 10X460	928452608	135	1	890	96029373	SCHLAUCHLEITUNGEN
SCHLAUCH KPL. 2TE 10X500	926041708	1019	1	344	966217808	SCHLAUCHLEITUNGEN WIND
SCHLAUCH KPL. 2TE 10X500	926041708	1019	1	361	966218108	SCHLAUCHLEITUNGEN WIND
SCHLAUCH KPL. 2TE 10X500	926041708	1540	1	459	966217308	SCHLAUCHLEITUNGEN 6 DR
SCHLAUCH KPL. 2TE 10X500	926041708	1220	1	1241	966218408	SCHLAUCHLEITUNGEN WIND
SCHLAUCH KPL. 2TE 10X500	926070608	138	1	890	96029373	SCHLAUCHLEITUNGEN
SCHLAUCH KPL. 2TE 10X520	926610108	241	1	892	96029373	SCHLAUCHLEITUNGEN
SCHLAUCH KPL. 2TE 10X520	926610108	1155	1	1095	966217508	SCHLAUCHLEITUNGEN WIND
SCHLAUCH KPL. 2TE 10X540	927610808	1160	1	1095	966217508	SCHLAUCHLEITUNGEN WIND
SCHLAUCH KPL. 2TE 10X560	963200808	139	1	890	96029373	SCHLAUCHLEITUNGEN
SCHLAUCH KPL. 2TE 10X580	926990808	240	1	892	96029373	SCHLAUCHLEITUNGEN
SCHLAUCH KPL. 2TE 10X580	926990808	1219	1	1241	966218408	SCHLAUCHLEITUNGEN WIND
SCHLAUCH KPL. 2TE 10X620	928872208	1331	1	1318	96029355	SCHLAUCHLEITUNGEN
SCHLAUCH KPL. 2TE 10X640	926097308	496	1	893	96029373	SCHLAUCHLEITUNGEN
SCHLAUCH KPL. 2TE 10X660	928024908	161	1	891	96029373	SCHLAUCHLEITUNGEN
SCHLAUCH KPL. 2TE 10X680	921678208	1534	1	459	966217308	SCHLAUCHLEITUNGEN 6 DR
SCHLAUCH KPL. 2TE 10X680	964484008	243	1	892	96029373	SCHLAUCHLEITUNGEN
SCHLAUCH KPL. 2TE 10X700	926367008	146	1	890	96029373	SCHLAUCHLEITUNGEN
SCHLAUCH KPL. 2TE 10X720	926399508	494	1	893	96029373	SCHLAUCHLEITUNGEN
SCHLAUCH KPL. 2TE 10X740	964273708	1022	1	344	966217808	SCHLAUCHLEITUNGEN WIND
SCHLAUCH KPL. 2TE 10X740	964273708	1022	1	361	966218108	SCHLAUCHLEITUNGEN WIND
SCHLAUCH KPL. 2TE 10X740	964273708	163	1	891	96029373	SCHLAUCHLEITUNGEN
SCHLAUCH KPL. 2TE 10X760	927681208	1034	1	344	966217808	SCHLAUCHLEITUNGEN WIND
SCHLAUCH KPL. 2TE 10X760	927681208	1034	1	361	966218108	SCHLAUCHLEITUNGEN WIND
SCHLAUCH KPL. 2TE 10X820	963461908	327	1	279	96029362	SCHLAUCHLEITUNGEN
SCHLAUCH KPL. 2TE 10X840	921677908	151	1	890	96029373	SCHLAUCHLEITUNGEN
SCHLAUCH KPL. 2TE 10X860	927688908	316	1	279	96029362	SCHLAUCHLEITUNGEN
SCHLAUCH KPL. 2TE 10X880	964771908	236	1	892	96029373	SCHLAUCHLEITUNGEN
SCHLAUCH KPL. 2TE 10X900	926111608	164	1	891	96029373	SCHLAUCHLEITUNGEN
SCHLAUCH KPL. 2TE 10X960	926070508	493	1	893	96029373	SCHLAUCHLEITUNGEN
SCHLAUCH KPL. 2TE 12X1000	926409308	294	1	893	96029373	SCHLAUCHLEITUNGEN
SCHLAUCH KPL. 2TE 12X1060	926847608	1517	2	459	966217308	SCHLAUCHLEITUNGEN 6 DR
SCHLAUCH KPL. 2TE 12X1120	966732208	1031	1	344	966217808	SCHLAUCHLEITUNGEN WIND
SCHLAUCH KPL. 2TE 12X1120	966732208	1031	1	361	966218108	SCHLAUCHLEITUNGEN WIND
SCHLAUCH KPL. 2TE 12X1120	966732208	1518	1	459	966217308	SCHLAUCHLEITUNGEN 6 DR
SCHLAUCH KPL. 2TE 12X1160	927636608	7	1	859	96036212	SCHLAUCHLEITUNGEN
SCHLAUCH KPL. 2TE 12X2000	926709508	6	1	859	96036212	SCHLAUCHLEITUNGEN
SCHLAUCH KPL. 2TE 12X3000	921606108	1770	1	171	966216308	SCHLAUCHLEITUNGEN RAUP
SCHLAUCH KPL. 2TE 12X3100	926561708	4	1	859	96036212	SCHLAUCHLEITUNGEN
SCHLAUCH KPL. 2TE 12X3400	966386808	1759	1	224	966215608	SCHLAUCHLEITUNGEN RAUP
SCHLAUCH KPL. 2TE 12X3500	966568808	1779	1	198	966215908	SCHLAUCHLEITUNGEN RAUP
SCHLAUCH KPL. 2TE 12X3800	966352608	1790	1	135	966216108	SCHLAUCHLEITUNGEN RAUP
SCHLAUCH KPL. 2TE 12X440	929746508	1201	1	1241	966218408	SCHLAUCHLEITUNGEN WIND
SCHLAUCH KPL. 2TE 12X450	966861308	8	1	859	96036212	SCHLAUCHLEITUNGEN
SCHLAUCH KPL. 2TE 12X520	963330308	1235	1	1272	966219008	SCHLAUCHLEITUNGEN WIND
SCHLAUCH KPL. 2TE 12X540	967807808	1228	1	1272	966219008	SCHLAUCHLEITUNGEN WIND
SCHLAUCH KPL. 2TE 12X560	928879008	1156	1	1095	966217508	SCHLAUCHLEITUNGEN WIND
SCHLAUCH KPL. 2TE 12X560	966967908	1542	1	459	966217308	SCHLAUCHLEITUNGEN 6 DR

Bezeichnung	Artikel	Pos.	Menge	Seite	Baugruppe	Bezeichnung
SCHLAUCH KPL. 2TE 12X600	928039608	1159	1	1095	966217508	SCHLAUCHLEITUNGEN WIND
SCHLAUCH KPL. 2TE 12X600	929734808	1202	1	1241	966218408	SCHLAUCHLEITUNGEN WIND
SCHLAUCH KPL. 2TE 12X860	966861408	10	1	859	96036212	SCHLAUCHLEITUNGEN
SCHLAUCH KPL. 2TE 12X880	966264908	1032	1	344	966217808	SCHLAUCHLEITUNGEN WIND
SCHLAUCH KPL. 2TE 12X880	966264908	1032	1	361	966218108	SCHLAUCHLEITUNGEN WIND
SCHLAUCH KPL. 2TE 12X880	966264908	282	1	892	96029373	SCHLAUCHLEITUNGEN
SCHLAUCH KPL. 2TE 12X900	928751608	9	1	859	96036212	SCHLAUCHLEITUNGEN
SCHLAUCH KPL. 2TE 12X960	922745608	1514	1	459	966217308	SCHLAUCHLEITUNGEN 6 DR
SCHLAUCH KPL. 2TE 12X960	962533308	1515	1	459	966217308	SCHLAUCHLEITUNGEN 6 DR
SCHLAUCH KPL. 2TE 12X960	962533308	1516	1	459	966217308	SCHLAUCHLEITUNGEN 6 DR
SCHLAUCH KPL. 2TE 16X1000	966571908	1555	6	459	966217308	SCHLAUCHLEITUNGEN 6 DR
SCHLAUCH KPL. 2TE 16X1020	965799908	1369	1	1318	96029355	SCHLAUCHLEITUNGEN
SCHLAUCH KPL. 2TE 16X1160	927698608	17	1	859	96036212	SCHLAUCHLEITUNGEN
SCHLAUCH KPL. 2TE 16X1160	96036926	11	1	859	96036212	SCHLAUCHLEITUNGEN
SCHLAUCH KPL. 2TE 16X1200	926056608	1718	1	37	966215008	SCHLAUCHLEITUNGEN MITTE
SCHLAUCH KPL. 2TE 16X1200	926056608	205	1	891	96029373	SCHLAUCHLEITUNGEN
SCHLAUCH KPL. 2TE 16X1240	964953608	18	1	859	96036212	SCHLAUCHLEITUNGEN
SCHLAUCH KPL. 2TE 16X1340	926041208	193	1	891	96029373	SCHLAUCHLEITUNGEN
SCHLAUCH KPL. 2TE 16X1360	926382308	1716	1	37	966215008	SCHLAUCHLEITUNGEN MITTE
SCHLAUCH KPL. 2TE 16X1360	926382308	194	1	891	96029373	SCHLAUCHLEITUNGEN
SCHLAUCH KPL. 2TE 16X1360	926382308	206	1	891	96029373	SCHLAUCHLEITUNGEN
SCHLAUCH KPL. 2TE 16X140	966682108	1715	2	37	966215008	SCHLAUCHLEITUNGEN MITTE
SCHLAUCH KPL. 2TE 16X1400	926609008	13	1	859	96036212	SCHLAUCHLEITUNGEN
SCHLAUCH KPL. 2TE 16X1460	926576308	1157	1	1095	966217508	SCHLAUCHLEITUNGEN WIND
SCHLAUCH KPL. 2TE 16X1500	926066408	15	1	859	96036212	SCHLAUCHLEITUNGEN
SCHLAUCH KPL. 2TE 16X1550	926056308	14	2	859	96036212	SCHLAUCHLEITUNGEN
SCHLAUCH KPL. 2TE 16X1600	926046608	1328	1	1318	96029355	SCHLAUCHLEITUNGEN
SCHLAUCH KPL. 2TE 16X1600	96036925	5	1	859	96036212	SCHLAUCHLEITUNGEN
SCHLAUCH KPL. 2TE 16X1700	929314808	216	1	892	96029373	SCHLAUCHLEITUNGEN
SCHLAUCH KPL. 2TE 16X1800	96036922	1	1	859	96036212	SCHLAUCHLEITUNGEN
SCHLAUCH KPL. 2TE 16X1900	926121308	1329	1	1318	96029355	SCHLAUCHLEITUNGEN
SCHLAUCH KPL. 2TE 16X1950	96036923	2	1	859	96036212	SCHLAUCHLEITUNGEN
SCHLAUCH KPL. 2TE 16X2000	928043108	1717	1	37	966215008	SCHLAUCHLEITUNGEN MITTE
SCHLAUCH KPL. 2TE 16X2000	96036924	3	1	859	96036212	SCHLAUCHLEITUNGEN
SCHLAUCH KPL. 2TE 16X2100	926147308	19	1	859	96036212	SCHLAUCHLEITUNGEN
SCHLAUCH KPL. 2TE 16X2150	966965508	1339	1	1318	96029355	SCHLAUCHLEITUNGEN
SCHLAUCH KPL. 2TE 16X2200	927637008	1367	1	1318	96029355	SCHLAUCHLEITUNGEN
SCHLAUCH KPL. 2TE 16X2300	964774608	20	1	859	96036212	SCHLAUCHLEITUNGEN
SCHLAUCH KPL. 2TE 16X2400	926138808	28	1	889	96029373	SCHLAUCHLEITUNGEN
SCHLAUCH KPL. 2TE 16X2650	964482908	1719	1	37	966215008	SCHLAUCHLEITUNGEN MITTE
SCHLAUCH KPL. 2TE 16X2800	962333708	1769	1	171	966216308	SCHLAUCHLEITUNGEN RAUP
SCHLAUCH KPL. 2TE 16X2800	962333708	1769	1	224	966215608	SCHLAUCHLEITUNGEN RAUP
SCHLAUCH KPL. 2TE 16X3200	928043208	1789	1	135	966216108	SCHLAUCHLEITUNGEN RAUP
SCHLAUCH KPL. 2TE 16X3200	928043208	1789	1	198	966215908	SCHLAUCHLEITUNGEN RAUP
SCHLAUCH KPL. 2TE 16X3900	96036927	12	1	859	96036212	SCHLAUCHLEITUNGEN
SCHLAUCH KPL. 2TE 16X580	927293108	314	1	279	96029362	SCHLAUCHLEITUNGEN
SCHLAUCH KPL. 2TE 16X700	927673808	1713	1	37	966215008	SCHLAUCHLEITUNGEN MITTE
SCHLAUCH KPL. 2TE 16X820	926967608	204	1	891	96029373	SCHLAUCHLEITUNGEN
SCHLAUCH KPL. 2TE 16X920	921262408	192	1	891	96029373	SCHLAUCHLEITUNGEN
SCHLAUCH KPL. 2TE 20X1000	928042908	318	1	279	96029362	SCHLAUCHLEITUNGEN
SCHLAUCH KPL. 2TE 20X1000	928042908	189	1	891	96029373	SCHLAUCHLEITUNGEN
SCHLAUCH KPL. 2TE 20X1020	926662308	203	1	891	96029373	SCHLAUCHLEITUNGEN
SCHLAUCH KPL. 2TE 20X1060	928760408	188	1	891	96029373	SCHLAUCHLEITUNGEN
SCHLAUCH KPL. 2TE 20X1060	928760408	245	1	892	96029373	SCHLAUCHLEITUNGEN
SCHLAUCH KPL. 2TE 20X1060	966050608	201	1	891	96029373	SCHLAUCHLEITUNGEN
SCHLAUCH KPL. 2TE 20X1100	928874108	1714	1	37	966215008	SCHLAUCHLEITUNGEN MITTE
SCHLAUCH KPL. 2TE 20X1160	966339908	1131	1	1095	966217508	SCHLAUCHLEITUNGEN WIND
SCHLAUCH KPL. 2TE 20X1200	920985408	181	1	891	96029373	SCHLAUCHLEITUNGEN
SCHLAUCH KPL. 2TE 20X1220	965434408	174	1	891	96029373	SCHLAUCHLEITUNGEN
SCHLAUCH KPL. 2TE 20X1240	966862408	293	1	893	96029373	SCHLAUCHLEITUNGEN

Bezeichnung	Artikel	Pos.	Menge	Seite	Baugruppe	Bezeichnung
SCHLAUCH KPL. 2TE 20X1260	928881308	172	1	891	96029373	SCHLAUCHLEITUNGEN
SCHLAUCH KPL. 2TE 20X1260	928881308	478	1	893	96029373	SCHLAUCHLEITUNGEN
SCHLAUCH KPL. 2TE 20X1280	964776108	479	1	893	96029373	SCHLAUCHLEITUNGEN
SCHLAUCH KPL. 2TE 20X1320	965204108	180	1	891	96029373	SCHLAUCHLEITUNGEN
SCHLAUCH KPL. 2TE 20X1340	926419408	190	1	891	96029373	SCHLAUCHLEITUNGEN
SCHLAUCH KPL. 2TE 20X1480	966864108	1189	1	1241	966218408	SCHLAUCHLEITUNGEN WIND
SCHLAUCH KPL. 2TE 20X1550	963168508	1190	1	1241	966218408	SCHLAUCHLEITUNGEN WIND
SCHLAUCH KPL. 2TE 20X1600	928881208	244	1	892	96029373	SCHLAUCHLEITUNGEN
SCHLAUCH KPL. 2TE 20X1600	928881208	480	1	893	96029373	SCHLAUCHLEITUNGEN
SCHLAUCH KPL. 2TE 20X1600	928882408	1132	1	1095	966217508	SCHLAUCHLEITUNGEN WIND
SCHLAUCH KPL. 2TE 20X1600	928882408	1178	1	1241	966218408	SCHLAUCHLEITUNGEN WIND
SCHLAUCH KPL. 2TE 20X1650	926561808	1030	1	344	966217808	SCHLAUCHLEITUNGEN WIND
SCHLAUCH KPL. 2TE 20X1650	926561808	1030	1	361	966218108	SCHLAUCHLEITUNGEN WIND
SCHLAUCH KPL. 2TE 20X1650	926561808	1191	1	1241	966218408	SCHLAUCHLEITUNGEN WIND
SCHLAUCH KPL. 2TE 20X1650	926561808	1192	1	1241	966218408	SCHLAUCHLEITUNGEN WIND
SCHLAUCH KPL. 2TE 20X1750	964776408	1133	1	1095	966217508	SCHLAUCHLEITUNGEN WIND
SCHLAUCH KPL. 2TE 20X1750	964776408	1193	1	1241	966218408	SCHLAUCHLEITUNGEN WIND
SCHLAUCH KPL. 2TE 20X1800	921965208	1027	1	344	966217808	SCHLAUCHLEITUNGEN WIND
SCHLAUCH KPL. 2TE 20X1800	921965208	1028	1	344	966217808	SCHLAUCHLEITUNGEN WIND
SCHLAUCH KPL. 2TE 20X1800	921965208	1029	1	344	966217808	SCHLAUCHLEITUNGEN WIND
SCHLAUCH KPL. 2TE 20X1800	921965208	1027	1	361	966218108	SCHLAUCHLEITUNGEN WIND
SCHLAUCH KPL. 2TE 20X1800	921965208	1028	1	361	966218108	SCHLAUCHLEITUNGEN WIND
SCHLAUCH KPL. 2TE 20X1800	921965208	1029	1	361	966218108	SCHLAUCHLEITUNGEN WIND
SCHLAUCH KPL. 2TE 20X2000	966861908	281	1	892	96029373	SCHLAUCHLEITUNGEN
SCHLAUCH KPL. 2TE 20X2050	962533508	173	1	891	96029373	SCHLAUCHLEITUNGEN
SCHLAUCH KPL. 2TE 20X2400	966862308	292	1	893	96029373	SCHLAUCHLEITUNGEN
SCHLAUCH KPL. 2TE 20X2500	926989908	1134	1	1095	966217508	SCHLAUCHLEITUNGEN WIND
SCHLAUCH KPL. 2TE 20X2900	928057708	1712	1	37	966215008	SCHLAUCHLEITUNGEN MITTE
SCHLAUCH KPL. 2TE 20X3300	965428208	265	1	892	96029373	SCHLAUCHLEITUNGEN
SCHLAUCH KPL. 2TE 20X430	929754108	1311	1	381	966218608	SCHLAUCHLEITUNGEN MONT
SCHLAUCH KPL. 2TE 20X500	926971008	1310	1	381	966218608	SCHLAUCHLEITUNGEN MONT
SCHLAUCH KPL. 2TE 20X740	929727408	319	2	279	96029362	SCHLAUCHLEITUNGEN
SCHLAUCH KPL. 2TE 20X800	929631408	26	1	889	96029373	SCHLAUCHLEITUNGEN
SCHLAUCH KPL. 2TE 20X800	966861808	280	1	892	96029373	SCHLAUCHLEITUNGEN
SCHLAUCH KPL. 2TE 20X820	962452608	1309	1	381	966218608	SCHLAUCHLEITUNGEN MONT
SCHLAUCH KPL. 2TE 20X840	964611608	200	1	891	96029373	SCHLAUCHLEITUNGEN
SCHLAUCH KPL. 2TE 20X860	927571908	179	1	891	96029373	SCHLAUCHLEITUNGEN
SCHLAUCH KPL. 2TE 20X880	963465608	27	1	889	96029373	SCHLAUCHLEITUNGEN
SCHLAUCH KPL. 2TE 20X900	928471908	202	1	891	96029373	SCHLAUCHLEITUNGEN
SCHLAUCH KPL. 2TE 20X900	928471908	1130	1	1095	966217508	SCHLAUCHLEITUNGEN WIND
SCHLAUCH KPL. 2TE 20X980	963820608	191	1	891	96029373	SCHLAUCHLEITUNGEN
SCHLAUCH KPL. 2TE 25X1100	966969308	1556	6	459	966217308	SCHLAUCHLEITUNGEN 6 DR
SCHLAUCH KPL. 2TE 6X10500	96012147	444	1	317	966216908	SCHLAUCHLEITUNGEN DRE
SCHLAUCH KPL. 2TE 6X10500	96068987	(444)	1	365	91000572	ANTRIEBSAGGREGAT KLIMAA
SCHLAUCH KPL. 2TE 6X5400	96050752	23	1	859	96036212	SCHLAUCHLEITUNGEN
SCHLAUCH KPL. 2TE 8X10500	96012146	443	1	317	966216908	SCHLAUCHLEITUNGEN DRE
SCHLAUCH KPL. 2TE 8X10500	96068979	(443)	1	365	91000572	ANTRIEBSAGGREGAT KLIMAA
SCHLAUCH KPL. 2TE 8X140	966867208	1547	1	459	966217308	SCHLAUCHLEITUNGEN 6 DR
SCHLAUCH KPL. 2TE 8X140	966867208	1261	1	1148	966219208	SCHLAUCHLEITUNGEN GITT
SCHLAUCH KPL. 2TE 8X1460	96066625	21	1	859	96036212	SCHLAUCHLEITUNGEN
SCHLAUCH KPL. 2TE 8X1600	96036928	24	1	859	96036212	SCHLAUCHLEITUNGEN
SCHLAUCH KPL. 2TE 8X180	963822708	1750	2	135	966216108	SCHLAUCHLEITUNGEN RAUP
SCHLAUCH KPL. 2TE 8X180	963822708	1750	2	171	966216308	SCHLAUCHLEITUNGEN RAUP
SCHLAUCH KPL. 2TE 8X180	963822708	1750	2	198	966215908	SCHLAUCHLEITUNGEN RAUP
SCHLAUCH KPL. 2TE 8X180	963822708	1750	2	224	966215608	SCHLAUCHLEITUNGEN RAUP
SCHLAUCH KPL. 2TE 8X260	966968108	1546	1	459	966217308	SCHLAUCHLEITUNGEN 6 DR
SCHLAUCH KPL. 2TE 8X300	966743208	1722	1	37	966215008	SCHLAUCHLEITUNGEN MITTE
SCHLAUCH KPL. 2TE 8X300	966743208	1153	1	1095	966217508	SCHLAUCHLEITUNGEN WIND
SCHLAUCH KPL. 2TE 8X300	966743208	1200	1	1241	966218408	SCHLAUCHLEITUNGEN WIND
SCHLAUCH KPL. 2TE 8X340	929351908	1260	1	1148	966219208	SCHLAUCHLEITUNGEN GITT

Bezeichnung	Artikel	Pos.	Menge	Seite	Baugruppe	Bezeichnung
SCHLAUCH KPL. 2TE 8X340	929351908	1334	1	1318	96029355	SCHLAUCHLEITUNGEN
SCHLAUCH KPL. 2TE 8X350	962172208	1020	2	344	966217808	SCHLAUCHLEITUNGEN WIND
SCHLAUCH KPL. 2TE 8X350	962172208	1020	2	361	966218108	SCHLAUCHLEITUNGEN WIND
SCHLAUCH KPL. 2TE 8X350	966964208	1408	1	1354	966220008	SCHLAUCHLEITUNGEN D-KO
SCHLAUCH KPL. 2TE 8X350	966964308	1409	1	1354	966220008	SCHLAUCHLEITUNGEN D-KO
SCHLAUCH KPL. 2TE 8X400	962172508	1240	1	1272	966219008	SCHLAUCHLEITUNGEN WIND
SCHLAUCH KPL. 2TE 8X4300	96066627	22	1	859	96036212	SCHLAUCHLEITUNGEN
SCHLAUCH KPL. 2TE 8X460	928023108	1754	1	135	966216108	SCHLAUCHLEITUNGEN RAUP
SCHLAUCH KPL. 2TE 8X460	928023108	1754	1	171	966216308	SCHLAUCHLEITUNGEN RAUP
SCHLAUCH KPL. 2TE 8X460	928023108	1754	1	198	966215908	SCHLAUCHLEITUNGEN RAUP
SCHLAUCH KPL. 2TE 8X460	928023108	1754	1	224	966215608	SCHLAUCHLEITUNGEN RAUP
SCHLAUCH KPL. 2TE 8X500	922646008	1723	1	37	966215008	SCHLAUCHLEITUNGEN MITTE
SCHLAUCH KPL. 2TE 8X500	922646008	1751	1	135	966216108	SCHLAUCHLEITUNGEN RAUP
SCHLAUCH KPL. 2TE 8X500	922646008	1751	1	171	966216308	SCHLAUCHLEITUNGEN RAUP
SCHLAUCH KPL. 2TE 8X500	922646008	1751	1	198	966215908	SCHLAUCHLEITUNGEN RAUP
SCHLAUCH KPL. 2TE 8X500	922646008	1751	1	224	966215608	SCHLAUCHLEITUNGEN RAUP
SCHLAUCH KPL. 2TE 8X500	922646008	1199	1	1241	966218408	SCHLAUCHLEITUNGEN WIND
SCHLAUCH KPL. 2TE 8X560	966743308	1154	1	1095	966217508	SCHLAUCHLEITUNGEN WIND
SCHLAUCH KPL. 2TE 8X600	96019626	445	1	317	966216908	SCHLAUCHLEITUNGEN DRE
SCHLAUCH KPL. 2TE 8X80	96066214	(1)	1	1071	91000595	ZUSATZT.ANTRIEBSAGG.KLIM
SCHLAUCH KPL. 2TE 8X960	966570108	1241	1	1272	966219008	SCHLAUCHLEITUNGEN WIND
SCHLAUCH KPL. 4,5X30	96025166	(2865)	5	494	919258508	ZUSATZHEIZUNG OW
SCHLAUCH KPL. 4,5X30	96025166	25	8	859	96036212	SCHLAUCHLEITUNGEN
SCHLAUCH KPL. 4ST+ 31X118	96049044	11	1	889	96029373	SCHLAUCHLEITUNGEN
SCHLAUCH KPL. 4ST+ 31X140	96018077	12	1	889	96029373	SCHLAUCHLEITUNGEN
SCHLAUCH KPL. 4ST+ 31X525	96049041	84	1	890	96029373	SCHLAUCHLEITUNGEN
SCHLAUCH KPL. 4ST+ 31X580	96018076	9	1	889	96029373	SCHLAUCHLEITUNGEN
SCHLAUCH KPL. 4ST+ 31X580	96049033	10	1	889	96029373	SCHLAUCHLEITUNGEN
SCHLAUCH KPL. 4ST+ 31X590	96049038	82	1	890	96029373	SCHLAUCHLEITUNGEN
SCHLAUCH KPL. 4ST+ 31X600	96049040	85	1	890	96029373	SCHLAUCHLEITUNGEN
SCHLAUCH KPL. 4ST+ 31X600	96049042	83	1	890	96029373	SCHLAUCHLEITUNGEN
SCHLAUCH KPL. 6ST 38X1060	966964408	1320	1	1318	96029355	SCHLAUCHLEITUNGEN
SCHLAUCH KPL. 6ST 38X1120	966964808	1324	1	1318	96029355	SCHLAUCHLEITUNGEN
SCHLAUCH KPL. 6ST 38X1210	966964508	1321	1	1318	96029355	SCHLAUCHLEITUNGEN
SCHLAUCH KPL. 6ST 38X1270	966733608	1250	1	1148	966219208	SCHLAUCHLEITUNGEN GITT
SCHLAUCH KPL. 6ST 38X1360	966964608	1322	1	1318	96029355	SCHLAUCHLEITUNGEN
SCHLAUCH KPL. 6ST 38X1370	966964708	1323	1	1318	96029355	SCHLAUCHLEITUNGEN
SCHLAUCH KPL. 6ST 38X1390	966733808	1252	1	1148	966219208	SCHLAUCHLEITUNGEN GITT
SCHLAUCH KPL. 6ST 38X1430	966733708	1251	1	1148	966219208	SCHLAUCHLEITUNGEN GITT
SCHLAUCH KPL. 6ST 38X1530	966963708	1401	2	1354	966220008	SCHLAUCHLEITUNGEN D-KO
SCHLAUCH KPL. 6ST 38X1540	966733908	1253	1	1148	966219208	SCHLAUCHLEITUNGEN GITT
SCHLAUCH KPL. 6ST 38X1540	966963908	1403	2	1354	966220008	SCHLAUCHLEITUNGEN D-KO
SCHLAUCH KPL. 6ST 38X1700	967798608	(1457)	2	1388	966086808	ZUSATZHYDRAULIK ZWISCH
SCHLAUCH KPL. 6ST 38X1740	966745308	412	1	317	966216908	SCHLAUCHLEITUNGEN DRE
SCHLAUCH KPL. 6ST 38X1750	966745408	413	1	317	966216908	SCHLAUCHLEITUNGEN DRE
SCHLAUCH KPL. 6ST 38X1750	966865508	1400	2	1354	966220008	SCHLAUCHLEITUNGEN D-KO
SCHLAUCH KPL. 6ST 38X1750	966865508	(1450)	4	1406	966086908	ZUSATZHYDRAULIK ZWISCH
SCHLAUCH KPL. 6ST 38X1850	966743708	1165	1	1095	966217508	SCHLAUCHLEITUNGEN WIND
SCHLAUCH KPL. 6ST 38X1850	966965408	1336	1	1318	96029355	SCHLAUCHLEITUNGEN
SCHLAUCH KPL. 6ST 38X2050	96049010	86	1	890	96029373	SCHLAUCHLEITUNGEN
SCHLAUCH KPL. 6ST 38X2050	966968608	(1453)	4	1398	966832808	ZUSATZHYDRAULIK ZWISCH
SCHLAUCH KPL. 6ST 38X2100	967810008	(1456)	2	1388	966086808	ZUSATZHYDRAULIK ZWISCH
SCHLAUCH KPL. 6ST 38X2150	966741108	348	1	279	96029362	SCHLAUCHLEITUNGEN
SCHLAUCH KPL. 6ST 38X2150	966741108	1163	1	1095	966217508	SCHLAUCHLEITUNGEN WIND
SCHLAUCH KPL. 6ST 38X2150	966863108	1170	1	1241	966218408	SCHLAUCHLEITUNGEN WIND
SCHLAUCH KPL. 6ST 38X2250	966855208	122	1	890	96029373	SCHLAUCHLEITUNGEN
SCHLAUCH KPL. 6ST 38X2300	966740908	346	1	279	96029362	SCHLAUCHLEITUNGEN
SCHLAUCH KPL. 6ST 38X2300	966743608	1164	1	1095	966217508	SCHLAUCHLEITUNGEN WIND
SCHLAUCH KPL. 6ST 38X2350	966741208	349	1	279	96029362	SCHLAUCHLEITUNGEN
SCHLAUCH KPL. 6ST 38X2390	966855108	123	1	890	96029373	SCHLAUCHLEITUNGEN

Bezeichnung	Artikel	Pos.	Menge	Seite	Baugruppe	Bezeichnung
SCHLAUCH KPL. 6ST 38X2400	966741008	347	1	279	96029362	SCHLAUCHLEITUNGEN
SCHLAUCH KPL. 6ST 38X2550	966743508	1162	1	1095	966217508	SCHLAUCHLEITUNGEN WIND
SCHLAUCH KPL. 6ST 38X2550	966863308	1172	1	1241	966218408	SCHLAUCHLEITUNGEN WIND
SCHLAUCH KPL. 6ST 38X2600	966739408	300	1	279	96029362	SCHLAUCHLEITUNGEN
SCHLAUCH KPL. 6ST 38X2650	966960608	460	1	893	96029373	SCHLAUCHLEITUNGEN
SCHLAUCH KPL. 6ST 38X2650	966968808	1402	2	1354	966220008	SCHLAUCHLEITUNGEN D-KO
SCHLAUCH KPL. 6ST 38X2700	966960708	461	1	893	96029373	SCHLAUCHLEITUNGEN
SCHLAUCH KPL. 6ST 38X280	966681708	1704	2	37	966215008	SCHLAUCHLEITUNGEN MITTE
SCHLAUCH KPL. 6ST 38X2900	966739508	301	1	279	96029362	SCHLAUCHLEITUNGEN
SCHLAUCH KPL. 6ST 38X2900	966863208	1171	1	1241	966218408	SCHLAUCHLEITUNGEN WIND
SCHLAUCH KPL. 6ST 38X2940	966745508	414	1	317	966216908	SCHLAUCHLEITUNGEN DRE
SCHLAUCH KPL. 6ST 38X2950	966739608	302	1	279	96029362	SCHLAUCHLEITUNGEN
SCHLAUCH KPL. 6ST 38X2950	966739608	463	1	893	96029373	SCHLAUCHLEITUNGEN
SCHLAUCH KPL. 6ST 38X2950	966745608	415	1	317	966216908	SCHLAUCHLEITUNGEN DRE
SCHLAUCH KPL. 6ST 38X2950	966745608	110	1	890	96029373	SCHLAUCHLEITUNGEN
SCHLAUCH KPL. 6ST 38X2950	966745608	111	1	890	96029373	SCHLAUCHLEITUNGEN
SCHLAUCH KPL. 6ST 38X300	966681308	1700	1	37	966215008	SCHLAUCHLEITUNGEN MITTE
SCHLAUCH KPL. 6ST 38X3000	966863608	1175	1	1241	966218408	SCHLAUCHLEITUNGEN WIND
SCHLAUCH KPL. 6ST 38X3000	966960808	462	1	893	96029373	SCHLAUCHLEITUNGEN
SCHLAUCH KPL. 6ST 38X3200	966863508	1174	1	1241	966218408	SCHLAUCHLEITUNGEN WIND
SCHLAUCH KPL. 6ST 38X3250	96051255	121	1	890	96029373	SCHLAUCHLEITUNGEN
SCHLAUCH KPL. 6ST 38X3250	966739708	303	1	279	96029362	SCHLAUCHLEITUNGEN
SCHLAUCH KPL. 6ST 38X3250	966739708	87	1	890	96029373	SCHLAUCHLEITUNGEN
SCHLAUCH KPL. 6ST 38X3300	96049011	88	1	890	96029373	SCHLAUCHLEITUNGEN
SCHLAUCH KPL. 6ST 38X3320	966965908	1345	1	1318	96029355	SCHLAUCHLEITUNGEN
SCHLAUCH KPL. 6ST 38X3320	966965908	1346	1	1318	96029355	SCHLAUCHLEITUNGEN
SCHLAUCH KPL. 6ST 38X3320	966965908	1347	1	1318	96029355	SCHLAUCHLEITUNGEN
SCHLAUCH KPL. 6ST 38X3320	966965908	1348	1	1318	96029355	SCHLAUCHLEITUNGEN
SCHLAUCH KPL. 6ST 38X3500	966855408	78	1	890	96029373	SCHLAUCHLEITUNGEN
SCHLAUCH KPL. 6ST 38X3500	967357208	464	1	893	96029373	SCHLAUCHLEITUNGEN
SCHLAUCH KPL. 6ST 38X360	966681408	1701	1	37	966215008	SCHLAUCHLEITUNGEN MITTE
SCHLAUCH KPL. 6ST 38X3600	96049013	113	1	890	96029373	SCHLAUCHLEITUNGEN
SCHLAUCH KPL. 6ST 38X3600	966863408	1173	1	1241	966218408	SCHLAUCHLEITUNGEN WIND
SCHLAUCH KPL. 6ST 38X370	966681508	1702	1	37	966215008	SCHLAUCHLEITUNGEN MITTE
SCHLAUCH KPL. 6ST 38X3800	966745108	408	1	317	966216908	SCHLAUCHLEITUNGEN DRE
SCHLAUCH KPL. 6ST 38X3800	966745108	409	1	317	966216908	SCHLAUCHLEITUNGEN DRE
SCHLAUCH KPL. 6ST 38X3800	966748508	120	1	890	96029373	SCHLAUCHLEITUNGEN
SCHLAUCH KPL. 6ST 38X3900	96049006	79	1	890	96029373	SCHLAUCHLEITUNGEN
SCHLAUCH KPL. 6ST 38X3900	96049012	112	1	890	96029373	SCHLAUCHLEITUNGEN
SCHLAUCH KPL. 6ST 38X4000	966745208	410	1	317	966216908	SCHLAUCHLEITUNGEN DRE
SCHLAUCH KPL. 6ST 38X4000	966745208	411	1	317	966216908	SCHLAUCHLEITUNGEN DRE
SCHLAUCH KPL. 6ST 38X4100	966749408	89	1	890	96029373	SCHLAUCHLEITUNGEN
SCHLAUCH KPL. 6ST 38X4440	966739808	304	1	279	96029362	SCHLAUCHLEITUNGEN
SCHLAUCH KPL. 6ST 38X450	966681808	1705	2	37	966215008	SCHLAUCHLEITUNGEN MITTE
SCHLAUCH KPL. 6ST 38X4500	966855508	119	1	890	96029373	SCHLAUCHLEITUNGEN
SCHLAUCH KPL. 6ST 38X4550	966739908	305	1	279	96029362	SCHLAUCHLEITUNGEN
SCHLAUCH KPL. 6ST 38X4950	96049007	80	1	890	96029373	SCHLAUCHLEITUNGEN
SCHLAUCH KPL. 6ST 38X5000	966744608	403	1	317	966216908	SCHLAUCHLEITUNGEN DRE
SCHLAUCH KPL. 6ST 38X520	966147708	1225	1	1272	966219008	SCHLAUCHLEITUNGEN WIND
SCHLAUCH KPL. 6ST 38X520	966147708	1226	1	1272	966219008	SCHLAUCHLEITUNGEN WIND
SCHLAUCH KPL. 6ST 38X5200	96049009	81	1	890	96029373	SCHLAUCHLEITUNGEN
SCHLAUCH KPL. 6ST 38X530	966681608	1703	1	37	966215008	SCHLAUCHLEITUNGEN MITTE
SCHLAUCH KPL. 6ST 38X5400	966339208	401	1	317	966216908	SCHLAUCHLEITUNGEN DRE
SCHLAUCH KPL. 6ST 38X5400	966732408	1747	4	135	966216108	SCHLAUCHLEITUNGEN RAUP
SCHLAUCH KPL. 6ST 38X5400	966732408	1747	4	171	966216308	SCHLAUCHLEITUNGEN RAUP
SCHLAUCH KPL. 6ST 38X5400	966732408	1747	4	198	966215908	SCHLAUCHLEITUNGEN RAUP
SCHLAUCH KPL. 6ST 38X5400	966732408	1747	4	224	966215608	SCHLAUCHLEITUNGEN RAUP
SCHLAUCH KPL. 6ST 38X5400	966855608	118	1	890	96029373	SCHLAUCHLEITUNGEN
SCHLAUCH KPL. 6ST 38X5490	966855708	117	1	890	96029373	SCHLAUCHLEITUNGEN
SCHLAUCH KPL. 6ST 38X5500	966745008	407	1	317	966216908	SCHLAUCHLEITUNGEN DRE

Bezeichnung	Artikel	Pos.	Menge	Seite	Baugruppe	Bezeichnung
SCHLAUCH KPL. 6ST 38X5600	966744908	406	1	317	966216908	SCHLAUCHLEITUNGEN DRE
SCHLAUCH KPL. 6ST 38X5850	966740808	345	1	279	96029362	SCHLAUCHLEITUNGEN
SCHLAUCH KPL. 6ST 38X5950	966740708	344	1	279	96029362	SCHLAUCHLEITUNGEN
SCHLAUCH KPL. 6ST 38X6000	966740608	343	1	279	96029362	SCHLAUCHLEITUNGEN
SCHLAUCH KPL. 6ST 38X6100	966740008	306	1	279	96029362	SCHLAUCHLEITUNGEN
SCHLAUCH KPL. 6ST 38X6100	966740008	342	1	279	96029362	SCHLAUCHLEITUNGEN
SCHLAUCH KPL. 6ST 38X6300	966744508	402	1	317	966216908	SCHLAUCHLEITUNGEN DRE
SCHLAUCH KPL. 6ST 38X6420	966966708	1357	1	1318	96029355	SCHLAUCHLEITUNGEN
SCHLAUCH KPL. 6ST 38X6430	966966608	1355	1	1318	96029355	SCHLAUCHLEITUNGEN
SCHLAUCH KPL. 6ST 38X6430	966966608	1356	1	1318	96029355	SCHLAUCHLEITUNGEN
SCHLAUCH KPL. 6ST 38X6570	966966808	1358	1	1318	96029355	SCHLAUCHLEITUNGEN
SCHLAUCH KPL. 6ST 38X6590	966966908	1359	1	1318	96029355	SCHLAUCHLEITUNGEN
SCHLAUCH KPL. 6ST 38X6600	966855808	116	1	890	96029373	SCHLAUCHLEITUNGEN
SCHLAUCH KPL. 6ST 38X6700	966744808	405	1	317	966216908	SCHLAUCHLEITUNGEN DRE
SCHLAUCH KPL. 6ST 38X6760	966967008	1360	1	1318	96029355	SCHLAUCHLEITUNGEN
SCHLAUCH KPL. 6ST 38X6800	966744308	400	1	317	966216908	SCHLAUCHLEITUNGEN DRE
SCHLAUCH KPL. 6ST 38X6900	966744708	404	1	317	966216908	SCHLAUCHLEITUNGEN DRE
SCHLAUCH KPL. 6ST 38X8560	966966408	1353	1	1318	96029355	SCHLAUCHLEITUNGEN
SCHLAUCH KPL. CONTI-KWS 1	96005844	(2324)	1	834	96035875	HARNSTOFFANLAGE UNTEN
SCHLAUCH KPL. CONTI-KWS 1	96005844	(2324)	1	844	96035878	HARNSTOFFANLAGE OBEN
SCHLAUCH KPL. CONTI-KWS 1	96063848	(2316)	1	844	96035878	HARNSTOFFANLAGE OBEN
SCHLAUCH KPL. CONTI-KWS 1	969382908	(2325)	1	834	96035875	HARNSTOFFANLAGE UNTEN
SCHLAUCH KPL. CONTI-KWS 1	969382908	(2325)	1	844	96035878	HARNSTOFFANLAGE OBEN
SCHLAUCH KPL. CONTI-KWS	96036964	(2316)	1	834	96035875	HARNSTOFFANLAGE UNTEN
SCHLAUCH KPL. CONTI-KWS	96066762	(2311)	1	834	96035875	HARNSTOFFANLAGE UNTEN
SCHLAUCH KPL. CONTI-KWS	96066762	(2311)	1	844	96035878	HARNSTOFFANLAGE OBEN
SCHLAUCH KPL. CONTI-KWS 1	969636508	(2323)	1	834	96035875	HARNSTOFFANLAGE UNTEN
SCHLAUCH KPL. CONTI-KWS 1	969636508	(2323)	1	844	96035878	HARNSTOFFANLAGE OBEN
SCHLAUCH KPL. CONTI-KWS	96066761	(2310)	1	834	96035875	HARNSTOFFANLAGE UNTEN
SCHLAUCH KPL. CONTI-KWS	96066761	(2310)	1	844	96035878	HARNSTOFFANLAGE OBEN
SCHLAUCH KPL. CONTI-KWS	969382808	(2322)	2	834	96035875	HARNSTOFFANLAGE UNTEN
SCHLAUCH KPL. CONTI-KWS	969382808	(2322)	2	844	96035878	HARNSTOFFANLAGE OBEN
SCHLAUCH KPL. CONTI-KWS	96035404	(1)	1	629	919203208	DIESELMOTOR KPL.OBEN
SCHLAUCH KPL. CONTI-KWS	96035405	(2)	1	629	919203208	DIESELMOTOR KPL.OBEN
SCHLAUCH KPL. CONTI-KWS 1	96029949	(2393)	1	849	96060362	KRAFTSTOFFFILTER VORM.
SCHLAUCH KPL. CONTI-KWS 1	96034707	(2)	1	1059	919204008	KUEHLERANLAGE
SCHLAUCH KPL. CONTI-KWS 1	96034709	(3)	1	1059	919204008	KUEHLERANLAGE
SCHLAUCH KPL. CONTI-KWS 1	96034700	(1)	1	1064	96034284	KOMBIKUEHLER VORM.
SCHLAUCH KPL. CONTI-KWS 1	96035434	(1)	1	687	919203308	DIESELMOTOR KPL.UNTEN
SCHLAUCH KPL. CONTI-KWS 1	96035435	(2)	1	687	919203308	DIESELMOTOR KPL.UNTEN
SCHLAUCH KPL. CONTI-KWS 1	96034706	(1)	1	1059	919204008	KUEHLERANLAGE
SCHLAUCH KPL. CONTI-KWS	96031003	(2317)	1	844	96035878	HARNSTOFFANLAGE OBEN
SCHLAUCH KPL. CONTI-KWS 2	96035432	(2863)	1	494	919258508	ZUSATZHEIZUNG OW
SCHLAUCH KPL. CONTI-KWS 2	96035432	(2864)	1	494	919258508	ZUSATZHEIZUNG OW
SCHLAUCH KPL. CONTI-KWS	96035422	(1)	1	634	96034141	DIESELMOTOR VORM.
SCHLAUCH KPL. CONTI-KWS	96035444	(1)	1	692	96034143	DIESELMOTOR VORM.
SCHLAUCH KPL. CONTI-KWS	96023304	(2309)	1	844	96035878	HARNSTOFFANLAGE OBEN
SCHLAUCH KPL. CONTI-KWS 2	96021114	(2866)	1	494	919258508	ZUSATZHEIZUNG OW
SCHLAUCH KPL. CONTI-KWS	96025228	(2861)	1	494	919258508	ZUSATZHEIZUNG OW
SCHLAUCH KPL. CONTI-KWS	96024793	(2862)	1	494	919258508	ZUSATZHEIZUNG OW
SCHLAUCH KPL. CONTI-KWS	96035437	(2)	1	1038	919204208	MOTORVORWAERMUNG UNTE
SCHLAUCH KPL. CONTI-KWS 2	96035423	(2)	1	634	96034141	DIESELMOTOR VORM.
SCHLAUCH KPL. CONTI-KWS 2	96035445	(2)	1	692	96034143	DIESELMOTOR VORM.
SCHLAUCH KPL. CONTI-KWS	96035406	(2)	1	1035	919204108	MOTORVORWAERMUNG OBE
SCHLAUCH KPL. CONTI-KWS	96035436	(1)	1	1038	919204208	MOTORVORWAERMUNG UNTE
SCHLAUCH KPL. CONTI-KWS	96035401	(1)	1	1035	919204108	MOTORVORWAERMUNG OBE
SCHLAUCH KPL. CONTI-KWS	96050634	(2)	2	1064	96034284	KOMBIKUEHLER VORM.
SCHLAUCH KPL. F6000 31X102	966339808	1128	1	1095	966217508	SCHLAUCHLEITUNGEN WIND
SCHLAUCH KPL. F6000 31X109	966682808	1000	1	344	966217808	SCHLAUCHLEITUNGEN WIND
SCHLAUCH KPL. F6000 31X109	966682808	1000	1	361	966218108	SCHLAUCHLEITUNGEN WIND

Bezeichnung	Artikel	Pos.	Menge	Seite	Baugruppe	Bezeichnung
SCHLAUCH KPL. F6000 31X109	966682808	1179	1	1241	966218408	SCHLAUCHLEITUNGEN WIND
SCHLAUCH KPL. F6000 31X109	966682808	1186	1	1241	966218408	SCHLAUCHLEITUNGEN WIND
SCHLAUCH KPL. F6000 31X113	962335608	1004	1	344	966217808	SCHLAUCHLEITUNGEN WIND
SCHLAUCH KPL. F6000 31X113	962335608	1007	1	344	966217808	SCHLAUCHLEITUNGEN WIND
SCHLAUCH KPL. F6000 31X113	962335608	1004	1	361	966218108	SCHLAUCHLEITUNGEN WIND
SCHLAUCH KPL. F6000 31X113	962335608	1007	1	361	966218108	SCHLAUCHLEITUNGEN WIND
SCHLAUCH KPL. F6000 31X113	966339508	1126	1	1095	966217508	SCHLAUCHLEITUNGEN WIND
SCHLAUCH KPL. F6000 31X115	966731608	1002	1	344	966217808	SCHLAUCHLEITUNGEN WIND
SCHLAUCH KPL. F6000 31X115	966731608	1002	1	361	966218108	SCHLAUCHLEITUNGEN WIND
SCHLAUCH KPL. F6000 31X117	966731808	1005	1	344	966217808	SCHLAUCHLEITUNGEN WIND
SCHLAUCH KPL. F6000 31X117	966731808	1005	1	361	966218108	SCHLAUCHLEITUNGEN WIND
SCHLAUCH KPL. F6000 31X118	963335008	1187	1	1241	966218408	SCHLAUCHLEITUNGEN WIND
SCHLAUCH KPL. F6000 31X121	966864008	1184	1	1241	966218408	SCHLAUCHLEITUNGEN WIND
SCHLAUCH KPL. F6000 31X122	966738108	1123	1	1095	966217508	SCHLAUCHLEITUNGEN WIND
SCHLAUCH KPL. F6000 31X123	966863808	1181	1	1241	966218408	SCHLAUCHLEITUNGEN WIND
SCHLAUCH KPL. F6000 31X125	966682908	1001	1	344	966217808	SCHLAUCHLEITUNGEN WIND
SCHLAUCH KPL. F6000 31X125	966682908	1001	1	361	966218108	SCHLAUCHLEITUNGEN WIND
SCHLAUCH KPL. F6000 31X129	966863708	1180	1	1241	966218408	SCHLAUCHLEITUNGEN WIND
SCHLAUCH KPL. F6000 31X133	966734108	1257	2	1148	966219208	SCHLAUCHLEITUNGEN GITT
SCHLAUCH KPL. F6000 31X139	966731708	1003	1	344	966217808	SCHLAUCHLEITUNGEN WIND
SCHLAUCH KPL. F6000 31X139	966731708	1003	1	361	966218108	SCHLAUCHLEITUNGEN WIND
SCHLAUCH KPL. F6000 31X246	966353008	1761	1	171	966216308	SCHLAUCHLEITUNGEN RAUP
SCHLAUCH KPL. F6000 31X246	966353008	1761	1	224	966215608	SCHLAUCHLEITUNGEN RAUP
SCHLAUCH KPL. F6000 31X251	966387708	1760	1	171	966216308	SCHLAUCHLEITUNGEN RAUP
SCHLAUCH KPL. F6000 31X251	966387708	1760	1	224	966215608	SCHLAUCHLEITUNGEN RAUP
SCHLAUCH KPL. F6000 31X280	966387808	1762	1	171	966216308	SCHLAUCHLEITUNGEN RAUP
SCHLAUCH KPL. F6000 31X280	966387808	1763	1	171	966216308	SCHLAUCHLEITUNGEN RAUP
SCHLAUCH KPL. F6000 31X280	966387808	1762	1	224	966215608	SCHLAUCHLEITUNGEN RAUP
SCHLAUCH KPL. F6000 31X280	966387808	1763	1	224	966215608	SCHLAUCHLEITUNGEN RAUP
SCHLAUCH KPL. F6000 31X280	966966208	56	1	889	96029373	SCHLAUCHLEITUNGEN
SCHLAUCH KPL. F6000 31X280	966967708	106	1	890	96029373	SCHLAUCHLEITUNGEN
SCHLAUCH KPL. F6000 31X281	966386908	1780	1	135	966216108	SCHLAUCHLEITUNGEN RAUP
SCHLAUCH KPL. F6000 31X281	966386908	1780	1	198	966215908	SCHLAUCHLEITUNGEN RAUP
SCHLAUCH KPL. F6000 31X301	966387108	1781	1	135	966216108	SCHLAUCHLEITUNGEN RAUP
SCHLAUCH KPL. F6000 31X301	966387108	1781	1	198	966215908	SCHLAUCHLEITUNGEN RAUP
SCHLAUCH KPL. F6000 31X315	966387208	1782	1	135	966216108	SCHLAUCHLEITUNGEN RAUP
SCHLAUCH KPL. F6000 31X315	966387208	1782	1	198	966215908	SCHLAUCHLEITUNGEN RAUP
SCHLAUCH KPL. F6000 31X321	966388108	1764	1	171	966216308	SCHLAUCHLEITUNGEN RAUP
SCHLAUCH KPL. F6000 31X321	966388108	1765	1	171	966216308	SCHLAUCHLEITUNGEN RAUP
SCHLAUCH KPL. F6000 31X321	966388108	1764	1	224	966215608	SCHLAUCHLEITUNGEN RAUP
SCHLAUCH KPL. F6000 31X321	966388108	1765	1	224	966215608	SCHLAUCHLEITUNGEN RAUP
SCHLAUCH KPL. F6000 31X330	966966308	1352	1	1318	96029355	SCHLAUCHLEITUNGEN
SCHLAUCH KPL. F6000 31X335	966387308	1783	1	135	966216108	SCHLAUCHLEITUNGEN RAUP
SCHLAUCH KPL. F6000 31X335	966387308	1783	1	198	966215908	SCHLAUCHLEITUNGEN RAUP
SCHLAUCH KPL. F6000 31X342	966961008	465	1	893	96029373	SCHLAUCHLEITUNGEN
SCHLAUCH KPL. F6000 31X371	966387408	1784	1	135	966216108	SCHLAUCHLEITUNGEN RAUP
SCHLAUCH KPL. F6000 31X371	966387408	1784	1	198	966215908	SCHLAUCHLEITUNGEN RAUP
SCHLAUCH KPL. F6000 31X380	964284708	107	1	890	96029373	SCHLAUCHLEITUNGEN
SCHLAUCH KPL. F6000 31X386	966387508	1785	1	135	966216108	SCHLAUCHLEITUNGEN RAUP
SCHLAUCH KPL. F6000 31X386	966387508	1785	1	198	966215908	SCHLAUCHLEITUNGEN RAUP
SCHLAUCH KPL. F6000 31X52	966737208	1122	1	1095	966217508	SCHLAUCHLEITUNGEN WIND
SCHLAUCH KPL. F6000 31X59	966966008	1502	2	459	966217308	SCHLAUCHLEITUNGEN 6 DR
SCHLAUCH KPL. F6000 31X62	966867108	1501	1	459	966217308	SCHLAUCHLEITUNGEN 6 DR
SCHLAUCH KPL. F6000 31X67	966742708	1500	1	459	966217308	SCHLAUCHLEITUNGEN 6 DR
SCHLAUCH KPL. F6000 31X89	964954408	1127	1	1095	966217508	SCHLAUCHLEITUNGEN WIND
SCHLAUCH KPL. F6000 31X89	964954408	1183	1	1241	966218408	SCHLAUCHLEITUNGEN WIND
SCHLAUCH KPL. F6000 31X90	966737308	1121	1	1095	966217508	SCHLAUCHLEITUNGEN WIND
SCHLAUCH KPL. F6000 31X91	966738208	1124	1	1095	966217508	SCHLAUCHLEITUNGEN WIND
SCHLAUCH KPL. F6000 31X91	966738208	1185	1	1241	966218408	SCHLAUCHLEITUNGEN WIND
SCHLAUCH KPL. F6000 31X92	966052308	1129	1	1095	966217508	SCHLAUCHLEITUNGEN WIND

Bezeichnung	Artikel	Pos.	Menge	Seite	Baugruppe	Bezeichnung
SCHLAUCH KPL. F6000 31X92	966737108	1120	1	1095	966217508	SCHLAUCHLEITUNGEN WIND
SCHLAUCH KPL. F6000 31X96	966182808	1125	1	1095	966217508	SCHLAUCHLEITUNGEN WIND
SCHLAUCH KPL. F6000 31X97	966731908	1006	1	344	966217808	SCHLAUCHLEITUNGEN WIND
SCHLAUCH KPL. F6000 31X97	966731908	1006	1	361	966218108	SCHLAUCHLEITUNGEN WIND
SCHLAUCH KPL. F6000 31X99	966863908	1182	1	1241	966218408	SCHLAUCHLEITUNGEN WIND
SCHLAUCH KPL. F6000 31X99	966863908	1188	1	1241	966218408	SCHLAUCHLEITUNGEN WIND
SCHLAUCH KPL. FLEXIT-1T24	966965008	1326	1	1318	96029355	SCHLAUCHLEITUNGEN
SCHLAUCH KPL. FLEXIT-1T24	966745708	416	1	317	966216908	SCHLAUCHLEITUNGEN DRE
SCHLAUCH KPL. FLEXIT-1T24	963703708	95	1	890	96029373	SCHLAUCHLEITUNGEN
SCHLAUCH KPL. FLEXIT-1T24	966683308	33	1	889	96029373	SCHLAUCHLEITUNGEN
SCHLAUCH KPL. FLEXIT-1T24	966854108	34	1	889	96029373	SCHLAUCHLEITUNGEN
SCHLAUCH KPL. FLEXIT-1T24	96009857	96	1	890	96029373	SCHLAUCHLEITUNGEN
SCHLAUCH KPL. FLEXIT-1T24	969464308	64	1	889	96029373	SCHLAUCHLEITUNGEN
SCHLAUCH KPL. FLEXIT-1T24	966683108	1254	1	1148	966219208	SCHLAUCHLEITUNGEN GITT
SCHLAUCH KPL. FLEXIT-1T24	966261308	63	1	889	96029373	SCHLAUCHLEITUNGEN
SCHLAUCH KPL. FLEXIT-1T24	965862408	35	1	889	96029373	SCHLAUCHLEITUNGEN
SCHLAUCH KPL. FLEXIT-1T24	966677808	1361	1	1318	96029355	SCHLAUCHLEITUNGEN
SCHLAUCH KPL. FLEXIT-1T24	966051208	97	2	890	96029373	SCHLAUCHLEITUNGEN
SCHLAUCH KPL. FLEXIT-1T24	965947108	1176	1	1241	966218408	SCHLAUCHLEITUNGEN WIND
SCHLAUCH KPL. FLEXIT-1T24	966854008	36	1	889	96029373	SCHLAUCHLEITUNGEN
SCHLAUCH KPL. FLEXIT-1T24	965799008	115	1	890	96029373	SCHLAUCHLEITUNGEN
SCHLAUCH KPL. FLEXIT-1T24	966967108	1364	1	1318	96029355	SCHLAUCHLEITUNGEN
SCHLAUCH KPL. FLEXIT-1T24	966056008	1167	1	1095	966217508	SCHLAUCHLEITUNGEN WIND
SCHLAUCH KPL. FLEXIT-1T24	968580508	50	1	889	96029373	SCHLAUCHLEITUNGEN
SCHLAUCH KPL. FLEXIT-1T24	966862008	285	1	892	96029373	SCHLAUCHLEITUNGEN
SCHLAUCH KPL. FLEXIT-1T24	966862008	288	1	892	96029373	SCHLAUCHLEITUNGEN
SCHLAUCH KPL. FLEXIT-1T24	966862108	286	1	892	96029373	SCHLAUCHLEITUNGEN
SCHLAUCH KPL. FLEXIT-1T24	966862208	287	1	892	96029373	SCHLAUCHLEITUNGEN
SCHLAUCH KPL. FLEXIT-1T24	966380908	62	1	889	96029373	SCHLAUCHLEITUNGEN
SCHLAUCH KPL. FLEXIT-1T24	966853708	41	1	889	96029373	SCHLAUCHLEITUNGEN
SCHLAUCH KPL. FLEXIT-1T24	966146308	61	1	889	96029373	SCHLAUCHLEITUNGEN
SCHLAUCH KPL. FLEXIT-1T24	966749208	60	1	889	96029373	SCHLAUCHLEITUNGEN
SCHLAUCH KPL. FLEXIT-1T24	966056708	351	1	279	96029362	SCHLAUCHLEITUNGEN
SCHLAUCH KPL. FLEXIT-1T24	966741308	350	1	279	96029362	SCHLAUCHLEITUNGEN
SCHLAUCH KPL. FLEXIT-1T24	966966108	1349	1	1318	96029355	SCHLAUCHLEITUNGEN
SCHLAUCH KPL. FLEXIT-1T24	966966108	1350	1	1318	96029355	SCHLAUCHLEITUNGEN
SCHLAUCH KPL. FLEXIT-1T24	966961108	466	1	893	96029373	SCHLAUCHLEITUNGEN
SCHLAUCH KPL. FLEXIT-1T24	96048991	8	1	889	96029373	SCHLAUCHLEITUNGEN
SCHLAUCH KPL. FLEXIT-1T24	96051217	640	1	894	96029373	SCHLAUCHLEITUNGEN
SCHLAUCH KPL. FLEXIT-1T24	96039864	641	1	894	96029373	SCHLAUCHLEITUNGEN
SCHLAUCH KPL. FLEXIT-1T24	966732308	1746	1	135	966216108	SCHLAUCHLEITUNGEN RAUP
SCHLAUCH KPL. FLEXIT-1T24	966732308	1746	1	171	966216308	SCHLAUCHLEITUNGEN RAUP
SCHLAUCH KPL. FLEXIT-1T24	966732308	1746	1	198	966215908	SCHLAUCHLEITUNGEN RAUP
SCHLAUCH KPL. FLEXIT-1T24	966732308	1746	1	224	966215608	SCHLAUCHLEITUNGEN RAUP
SCHLAUCH KPL. FLEXIT-1T24	966852408	59	1	889	96029373	SCHLAUCHLEITUNGEN
SCHLAUCH KPL. FLEXIT-1T24	967222808	114	1	890	96029373	SCHLAUCHLEITUNGEN
SCHLAUCH KPL. FLEXIT-1T24	966682008	1707	1	37	966215008	SCHLAUCHLEITUNGEN MITTE
SCHLAUCH KPL. FLEXIT-1T24	966862508	297	2	893	96029373	SCHLAUCHLEITUNGEN
SCHLAUCH KPL. FLEXIT-1T24	966681908	1706	1	37	966215008	SCHLAUCHLEITUNGEN MITTE
SCHLAUCH KPL. FLEXIT-1T24	966862608	298	2	893	96029373	SCHLAUCHLEITUNGEN
SCHLAUCH KPL. FLEXIT-1T24	966964908	1325	1	1318	96029355	SCHLAUCHLEITUNGEN
SCHLAUCH KPL. FLEXIT-1T24	966742008	322	1	279	96029362	SCHLAUCHLEITUNGEN
SCHLAUCH KPL. FLEXIT-1T24	966742008	420	1	317	966216908	SCHLAUCHLEITUNGEN DRE
SCHLAUCH KPL. GH425 12X1	928396708	311	1	279	96029362	SCHLAUCHLEITUNGEN
SCHLAUCH KPL. GH425 12X1	966569208	229	1	892	96029373	SCHLAUCHLEITUNGEN
SCHLAUCH KPL. GH425 12X1	926992208	222	1	892	96029373	SCHLAUCHLEITUNGEN
SCHLAUCH KPL. GH425 12X1	926443908	220	1	892	96029373	SCHLAUCHLEITUNGEN
SCHLAUCH KPL. GH425 12X1	926443908	230	1	892	96029373	SCHLAUCHLEITUNGEN
SCHLAUCH KPL. GH425 12X1	925629708	228	1	892	96029373	SCHLAUCHLEITUNGEN
SCHLAUCH KPL. GH425 12X3	921870908	54	1	889	96029373	SCHLAUCHLEITUNGEN

Bezeichnung	Artikel	Pos.	Menge	Seite	Baugruppe	Bezeichnung
SCHLAUCH KPL. GH425 12X38	926367708	1306	1	381	966218608	SCHLAUCHLEITUNGEN MONT
SCHLAUCH KPL. GH425 12X47	926850208	1533	1	459	966217308	SCHLAUCHLEITUNGEN 6 DR
SCHLAUCH KPL. GH425 12X50	922587208	1303	1	381	966218608	SCHLAUCHLEITUNGEN MONT
SCHLAUCH KPL. GH425 12X52	962685608	1304	1	381	966218608	SCHLAUCHLEITUNGEN MONT
SCHLAUCH KPL. GH425 12X58	925352408	312	1	279	96029362	SCHLAUCHLEITUNGEN
SCHLAUCH KPL. GH425 12X62	922788508	308	2	279	96029362	SCHLAUCHLEITUNGEN
SCHLAUCH KPL. GH425 12X62	922788508	427	2	317	966216908	SCHLAUCHLEITUNGEN DRE
SCHLAUCH KPL. GH425 12X62	922788508	1532	1	459	966217308	SCHLAUCHLEITUNGEN 6 DR
SCHLAUCH KPL. GH425 12X68	922586308	309	2	279	96029362	SCHLAUCHLEITUNGEN
SCHLAUCH KPL. GH425 12X68	922586308	425	4	317	966216908	SCHLAUCHLEITUNGEN DRE
SCHLAUCH KPL. GH425 12X68	922586308	1305	1	381	966218608	SCHLAUCHLEITUNGEN MONT
SCHLAUCH KPL. GH425 12X72	924527508	313	1	279	96029362	SCHLAUCHLEITUNGEN
SCHLAUCH KPL. GH425 12X78	922587108	426	2	317	966216908	SCHLAUCHLEITUNGEN DRE
SCHLAUCH KPL. GH425 12X90	922586908	221	1	892	96029373	SCHLAUCHLEITUNGEN
SCHLAUCH KPL. GH425 12X90	926579808	223	1	892	96029373	SCHLAUCHLEITUNGEN
SCHLAUCH KPL. GH425 12X92	924626108	231	1	892	96029373	SCHLAUCHLEITUNGEN
SCHLAUCH KPL. GH425 12X94	926137908	310	1	279	96029362	SCHLAUCHLEITUNGEN
SCHLAUCH KPL. GH425 16X1	924344908	290	1	893	96029373	SCHLAUCHLEITUNGEN
SCHLAUCH KPL. GH425 16X1	966735608	1301	1	381	966218608	SCHLAUCHLEITUNGEN MONT
SCHLAUCH KPL. GH425 16X2	921990108	279	1	892	96029373	SCHLAUCHLEITUNGEN
SCHLAUCH KPL. GH425 16X46	925759508	1510	1	459	966217308	SCHLAUCHLEITUNGEN 6 DR
SCHLAUCH KPL. GH425 16X48	924741208	1512	1	459	966217308	SCHLAUCHLEITUNGEN 6 DR
SCHLAUCH KPL. GH425 16X50	921991508	1509	1	459	966217308	SCHLAUCHLEITUNGEN 6 DR
SCHLAUCH KPL. GH425 16X50	921991508	1511	2	459	966217308	SCHLAUCHLEITUNGEN 6 DR
SCHLAUCH KPL. GH425 16X60	923191508	1513	1	459	966217308	SCHLAUCHLEITUNGEN 6 DR
SCHLAUCH KPL. GH425 16X66	922030908	291	1	893	96029373	SCHLAUCHLEITUNGEN
SCHLAUCH KPL. GH425 16X68	922099608	1504	1	459	966217308	SCHLAUCHLEITUNGEN 6 DR
SCHLAUCH KPL. GH425 16X68	922099608	1506	1	459	966217308	SCHLAUCHLEITUNGEN 6 DR
SCHLAUCH KPL. GH425 16X72	926029408	1508	1	459	966217308	SCHLAUCHLEITUNGEN 6 DR
SCHLAUCH KPL. GH425 16X74	926315908	1505	1	459	966217308	SCHLAUCHLEITUNGEN 6 DR
SCHLAUCH KPL. GH425 16X76	963862108	1507	1	459	966217308	SCHLAUCHLEITUNGEN 6 DR
SCHLAUCH KPL. GH425 16X78	922077808	1503	1	459	966217308	SCHLAUCHLEITUNGEN 6 DR
SCHLAUCH KPL. GH425 16X80	923583608	1300	1	381	966218608	SCHLAUCHLEITUNGEN MONT
SCHLAUCH KPL. GH425 16X80	923583608	278	1	892	96029373	SCHLAUCHLEITUNGEN
SCHLAUCH KPL. GH425 19X1	925656208	1709	1	37	966215008	SCHLAUCHLEITUNGEN MITTE
SCHLAUCH KPL. GH425 19X15	921256008	(1736)	1	78	966084508	HYDR.QUERTRAEGER
SCHLAUCH KPL. GH425 19X2	922219608	325	1	279	96029362	SCHLAUCHLEITUNGEN
SCHLAUCH KPL. GH425 19X2	922218708	(1740)	1	78	966084508	HYDR.QUERTRAEGER
SCHLAUCH KPL. GH425 19X2	922218708	(1740)	1	96	966084608	HYDR.QUERTRAEGER
SCHLAUCH KPL. GH425 19X3	922250408	352	1	279	96029362	SCHLAUCHLEITUNGEN
SCHLAUCH KPL. GH425 19X5	921918508	(1738)	1	78	966084508	HYDR.QUERTRAEGER
SCHLAUCH KPL. GH425 19X64	923745108	1230	1	1272	966219008	SCHLAUCHLEITUNGEN WIND
SCHLAUCH KPL. GH425 19X76	923593608	1708	1	37	966215008	SCHLAUCHLEITUNGEN MITTE
SCHLAUCH KPL. GH425 25X2	922647008	46	1	889	96029373	SCHLAUCHLEITUNGEN
SCHLAUCH KPL. GH425 25X3	928464008	289	1	893	96029373	SCHLAUCHLEITUNGEN
SCHLAUCH KPL. GH425 25X46	966862708	299	1	893	96029373	SCHLAUCHLEITUNGEN
SCHLAUCH KPL. GH425 25X78	926777408	124	1	890	96029373	SCHLAUCHLEITUNGEN
SCHLAUCH KPL. GH506 25X1	963560808	66	1	889	96029373	SCHLAUCHLEITUNGEN
SCHLAUCH KPL. GH506 25X1	96028270	1335	1	1318	96029355	SCHLAUCHLEITUNGEN
SCHLAUCH KPL. GH506 25X1	96049001	70	1	889	96029373	SCHLAUCHLEITUNGEN
SCHLAUCH KPL. GH506 25X1	966601708	69	1	889	96029373	SCHLAUCHLEITUNGEN
SCHLAUCH KPL. GH506 25X1	96048999	68	1	889	96029373	SCHLAUCHLEITUNGEN
SCHLAUCH KPL. GH506 25X1	966352508	71	1	889	96029373	SCHLAUCHLEITUNGEN
SCHLAUCH KPL. GH506 25X2	963203108	55	1	889	96029373	SCHLAUCHLEITUNGEN
SCHLAUCH KPL. GH506 25X3	96053681	1354	1	1318	96029355	SCHLAUCHLEITUNGEN
SCHLAUCH KPL. GH506 25X62	965190908	14	1	889	96029373	SCHLAUCHLEITUNGEN
SCHLAUCH KPL. GH506 25X68	966749908	67	1	889	96029373	SCHLAUCHLEITUNGEN
SCHLAUCH KPL. GH506 25X68	966749908	72	1	889	96029373	SCHLAUCHLEITUNGEN
SCHLAUCH KPL. GH506 25X68	966749908	73	1	889	96029373	SCHLAUCHLEITUNGEN
SCHLAUCH KPL. GH506 25X78	965429208	65	1	889	96029373	SCHLAUCHLEITUNGEN

Bezeichnung	Artikel	Pos.	Menge	Seite	Baugruppe	Bezeichnung
SCHLAUCH KPL. GH506 31X1	925518908	1342	1	1318	96029355	SCHLAUCHLEITUNGEN
SCHLAUCH KPL. GH506 31X1	961858208	1341	1	1318	96029355	SCHLAUCHLEITUNGEN
SCHLAUCH KPL. GH506 31X2	966853908	38	1	889	96029373	SCHLAUCHLEITUNGEN
SCHLAUCH KPL. GH506 31X3	924530108	37	1	889	96029373	SCHLAUCHLEITUNGEN
SCHLAUCH KPL. GH506 31X3	966853808	39	1	889	96029373	SCHLAUCHLEITUNGEN
SCHLAUCH KPL. GH506 31X3	966853808	40	1	889	96029373	SCHLAUCHLEITUNGEN
SCHLAUCH KPL. GH506 31X3	966749608	74	1	889	96029373	SCHLAUCHLEITUNGEN
SCHLAUCH KPL. GH506 31X3	966749608	75	1	889	96029373	SCHLAUCHLEITUNGEN
SCHLAUCH KPL. GH506 31X3	966859208	108	1	890	96029373	SCHLAUCHLEITUNGEN
SCHLAUCH KPL. GH506 31X4	967213208	109	1	890	96029373	SCHLAUCHLEITUNGEN
SCHLAUCH KPL. GH506 31X5	96051252	76	1	889	96029373	SCHLAUCHLEITUNGEN
SCHLAUCH KPL. GH506 31X5	966749708	77	1	890	96029373	SCHLAUCHLEITUNGEN
SCHLAUCH KPL. GH506 31X92	926849908	321	2	279	96029362	SCHLAUCHLEITUNGEN
SCHLAUCH KPL. GH506 31X94	925747808	320	2	279	96029362	SCHLAUCHLEITUNGEN
SCHLAUCH KPL. HPC 4X1160	967212908	1036	1	344	966217808	SCHLAUCHLEITUNGEN WIND
SCHLAUCH KPL. HPC 4X1750	967213008	1035	1	361	966218108	SCHLAUCHLEITUNGEN WIND
SCHLAUCH KPL. HPC 4X2200	967216508	1221	1	1241	966218408	SCHLAUCHLEITUNGEN WIND
SCHLAUCH KPL. HPC 4X2350	922646208	1772	1	171	966216308	SCHLAUCHLEITUNGEN RAUP
SCHLAUCH KPL. HPC 4X2350	922646208	1772	1	224	966215608	SCHLAUCHLEITUNGEN RAUP
SCHLAUCH KPL. HPC 4X2500	929321108	1791	1	135	966216108	SCHLAUCHLEITUNGEN RAUP
SCHLAUCH KPL. HPC 4X2500	929321108	1791	1	198	966215908	SCHLAUCHLEITUNGEN RAUP
SCHLAUCH KPL. HPC 4X500	929918908	442	1	317	966216908	SCHLAUCHLEITUNGEN DRE
SCHLAUCH KPL. HPC 4X500	929918908	1119	1	1095	966217508	SCHLAUCHLEITUNGEN WIND
SCHLAUCH KPL. HPC 4X6200	962065808	1771	1	171	966216308	SCHLAUCHLEITUNGEN RAUP
SCHLAUCH KPL. HPC 4X6200	962065808	1771	1	224	966215608	SCHLAUCHLEITUNGEN RAUP
SCHLAUCH KPL. HPC 4X6500	928887508	1792	1	135	966216108	SCHLAUCHLEITUNGEN RAUP
SCHLAUCH KPL. HPC 4X6500	928887508	1792	1	198	966215908	SCHLAUCHLEITUNGEN RAUP
SCHLAUCH KPL. HPC 4X800	961891508	1118	1	1095	966217508	SCHLAUCHLEITUNGEN WIND
SCHLAUCH KPL. HPC 4X860	928861308	1223	1	1241	966218408	SCHLAUCHLEITUNGEN WIND
SCHLAUCH KPL. HPC 4X960	966870008	1222	1	1241	966218408	SCHLAUCHLEITUNGEN WIND
SCHLAUCH KPL. KUNSTSTOFF	96029093	(2333)	1	834	96035875	HARNSTOFFANLAGE UNTEN
SCHLAUCH KPL. KUNSTSTOFF	96029093	(2333)	1	844	96035878	HARNSTOFFANLAGE OBEN
SCHLAUCH KPL. KUNSTSTOFF	96037072	(1)	1	983	919203708	KRAFTSTOFFBEHAELTER KPL
SCHLAUCH KPL. TFS 5X1600	965800908	(143)	2	1013	96032961	VERROHRUNG DRUCKLUFTA
SCHLAUCH KPL. TFS 5X2200	966859308	(144)	2	1013	96032961	VERROHRUNG DRUCKLUFTA
SCHLAUCHHALTER	967084008	279	1	577	918744708	MASCHINENHAUS GRUNDRAH
SCHLAUCHHALTER	967084108	280	1	577	918744708	MASCHINENHAUS GRUNDRAH
SCHLAUCHHALTER	967084208	281	1	577	918744708	MASCHINENHAUS GRUNDRAH
SCHLAUCHHALTER	967084308	282	1	577	918744708	MASCHINENHAUS GRUNDRAH
SCHLAUCHHALTER	967084408	283	1	577	918744708	MASCHINENHAUS GRUNDRAH
SCHLAUCHHALTER	967590208	29	4	55	919045208	QUERTRAEGER
SCHLAUCHHALTER 52X70X541	97010041	222	2	576	918744708	MASCHINENHAUS GRUNDRAH
SCHLAUCHHALTER SCHWK. T	966790908	1	1	120	966790308	SCHLAUCHHALTER VORM.
SCHLAUCHHALTER SCHWK. T	966791008	155	1	112	917523808	RAUPENTRAEGER LI.
SCHLAUCHHALTER SCHWK. T	966791008	161	1	212	917525908	RAUPENTRAEGER RE.
SCHLAUCHHALTER SCHWK. T	966791108	156	1	112	917523808	RAUPENTRAEGER LI.
SCHLAUCHHALTER SCHWK. T	966791108	160	1	212	917525908	RAUPENTRAEGER RE.
SCHLAUCHHALTER SCHWK. T	966802308	160	1	155	917525508	RAUPENTRAEGER LI.
SCHLAUCHHALTER SCHWK. T	966802308	155	1	185	917525608	RAUPENTRAEGER RE.
SCHLAUCHHALTER SCHWK. T	966802408	161	1	155	917525508	RAUPENTRAEGER LI.
SCHLAUCHHALTER SCHWK. T	966802408	156	1	185	917525608	RAUPENTRAEGER RE.
SCHLAUCHHALTER SCHWK. T	966802508	1	1	159	966802008	SCHLAUCHHALTER VORM.
SCHLAUCHHALTER VORM.	966790308	157	1	112	917523808	RAUPENTRAEGER LI.
SCHLAUCHHALTER VORM.	966790308	162	1	212	917525908	RAUPENTRAEGER RE.
SCHLAUCHHALTER VORM.	966790408	158	1	113	917523808	RAUPENTRAEGER LI.
SCHLAUCHHALTER VORM.	966790408	163	1	212	917525908	RAUPENTRAEGER RE.
SCHLAUCHHALTER VORM.	966790508	159	1	113	917523808	RAUPENTRAEGER LI.
SCHLAUCHHALTER VORM.	966790508	164	1	212	917525908	RAUPENTRAEGER RE.
SCHLAUCHHALTER VORM.	966802008	162	1	155	917525508	RAUPENTRAEGER LI.
SCHLAUCHHALTER VORM.	966802008	157	1	185	917525608	RAUPENTRAEGER RE.

Bezeichnung	Artikel	Pos.	Menge	Seite	Baugruppe	Bezeichnung
SCHLAUCHHALTER VORM.	966802108	163	1	155	917525508	RAUPENTRAEGER LI.
SCHLAUCHHALTER VORM.	966802108	158	1	185	917525608	RAUPENTRAEGER RE.
SCHLAUCHHALTER VORM.	966802208	164	1	155	917525508	RAUPENTRAEGER LI.
SCHLAUCHHALTER VORM.	966802208	159	1	185	917525608	RAUPENTRAEGER RE.
SCHLAUCHKLEMME 13,7/13,7 -	12102616	(10)	1	811	919203408	SCHALLDAEMPFERANLAGE O
SCHLAUCHKLEMME 13,7/13,7 -	12102616	(20)	1	811	919203408	SCHALLDAEMPFERANLAGE O
SCHLAUCHLEITUNGEN	96029950	21	1	849	96060362	KRAFTSTOFFFILTER VORM.
SCHLAUCHLEITUNGEN	96035000	100	1	494	919258508	ZUSATZHEIZUNG OW
SCHLAUCHLEITUNGEN	96036212	600	1	848	919965308	KRAFTSTOFFFOERDERUNG
SCHLAUCHLEITUNGEN	96066562	10	1	1071	91000595	ZUSATZT.ANTRIEBSAGG.KLIM
SCHLAUCHLEITUNGEN 6 DR	966217308	10	1	455	966085508	HYDRAULIK DREHWERK
SCHLAUCHLEITUNGEN BOLZE	966562008	10	1	241	966561908	ZUSATZHYDR.BOLZENZIEHZ
SCHLAUCHLEITUNGEN BOLZE	966817208	10	1	475	966751308	ZUSATZHYDR.BOLZENZIEHZ
SCHLAUCHLEITUNGEN BOLZ	966516008	10	1	237	966515908	ZUSATZHYDR.BOLZENZIEHZ
SCHLAUCHLEITUNGEN D-KOP	966220008	10	1	1352	966086708	ZUSATZHYDRAULIK D-KOPFS
SCHLAUCHLEITUNGEN DERR	96029355	10	1	1314	96029354	ZUSATZHYDRAULIK D-ANLENK
SCHLAUCHLEITUNGEN DIES	96033026	7	1	687	919203308	DIESELMOTOR KPL.UNTEN
SCHLAUCHLEITUNGEN DIES	96035400	6	1	629	919203208	DIESELMOTOR KPL.OBEN
SCHLAUCHLEITUNGEN DIES	96035421	7	1	634	96034141	DIESELMOTOR VORM.
SCHLAUCHLEITUNGEN DIES	96035443	7	1	692	96034143	DIESELMOTOR VORM.
SCHLAUCHLEITUNGEN DREH	966216908	10	1	314	966085408	HYDRAULIK DREHBUEHNE
SCHLAUCHLEITUNGEN GITTE	966219208	10	1	1146	966086308	ZUSATZHYDRAULIK S-ANLENK
SCHLAUCHLEITUNGEN HARN	96035977	20	1	834	96035875	HARNSTOFFANLAGE UNTEN
SCHLAUCHLEITUNGEN HARN	96035986	20	1	844	96035878	HARNSTOFFANLAGE OBEN
SCHLAUCHLEITUNGEN KRAFT	96036238	10	1	983	919203708	KRAFTSTOFFBEHAELTER KPL
SCHLAUCHLEITUNGEN KRAFT	96065346	50	1	365	91000572	ANTRIEBSAGGREGAT KLIMAA
SCHLAUCHLEITUNGEN KUEHL	96034291	5	1	1059	919204008	KUEHLERANLAGE
SCHLAUCHLEITUNGEN KUEHL	96034293	8	1	1064	96034284	KOMBIKUEHLER VORM.
SCHLAUCHLEITUNGEN LUFT	96032962	10	1	1013	96032961	VERROHRUNG DRUCKLUFTA
SCHLAUCHLEITUNGEN MAS	96029373	10	1	881	96029372	HYDR.MASCHINENHAUS
SCHLAUCHLEITUNGEN MITTE	966215008	10	1	34	966084408	HYDRAULIK MITTELTEIL
SCHLAUCHLEITUNGEN MON	966218608	10	1	380	966086008	ZUSATZHYDRAULIK MONTAGE
SCHLAUCHLEITUNGEN MOT	96035466	5	1	1035	919204108	MOTORVORWAERMUNG OBE
SCHLAUCHLEITUNGEN MOT	96035467	5	1	1038	919204208	MOTORVORWAERMUNG UNTE
SCHLAUCHLEITUNGEN QUER	966215208	10	1	78	966084508	HYDR.QUERTRAEGER
SCHLAUCHLEITUNGEN QUER	966215408	10	1	96	966084608	HYDR.QUERTRAEGER
SCHLAUCHLEITUNGEN RAUP	966216308	10	1	168	966085008	HYDR.FAHRANTRIEB
SCHLAUCHLEITUNGEN RAUPE	966215608	10	1	221	966084708	HYDR.FAHRANTRIEB
SCHLAUCHLEITUNGEN RAUPE	966216108	10	1	132	966084908	HYDR.FAHRANTRIEB
SCHLAUCHLEITUNGEN RAUP	966215908	10	1	195	966084808	HYDR.FAHRANTRIEB
SCHLAUCHLEITUNGEN SPAN	966435008	10	1	139	966434908	ZUSATZHYDRAULIK SPANNZ
SCHLAUCHLEITUNGEN VOR	96029362	10	1	275	96029361	HYDRAULIK DREHBUEHNE
SCHLAUCHLEITUNGEN WIND	966217808	10	1	341	966085708	ZUSATZHYDRAULIK WINDE 1
SCHLAUCHLEITUNGEN WIND	966218108	10	1	358	966085808	ZUSATZHYDRAULIK WINDE 2
SCHLAUCHLEITUNGEN WIND	966218408	10	1	1238	966085908	ZUSATZHYDRAULIK WINDE 3
SCHLAUCHLEITUNGEN WIND	966219008	10	1	1270	966086208	ZUSATZHYDRAULIK WINDE 6
SCHLAUCHLEITUNGEN WINDE	966217508	10	1	1092	966085608	ZUSATZHYDRAULIK WINDE 4
SCHLAUCHLEITUNGEN ZWIS	966220508	10	1	1406	966086908	ZUSATZHYDRAULIK ZWISCH
SCHLAUCHLEITUNGEN ZWIS	966220208	10	1	1388	966086808	ZUSATZHYDRAULIK ZWISCH
SCHLAUCHLEITUNGEN ZWIS	966832908	10	1	1398	966832808	ZUSATZHYDRAULIK ZWISCH
SCHLAUCHNIPPEL CE-0, H54	9140351	15	1	775	10141720	ATL-ANBAU
SCHLAUCHNIPPEL CE-0, H54	9140351	15	1	776	10141721	ATL-ANBAU
SCHLAUCHSCHELLE 10/9,5-10,	553102308	182	2	1036	96034844	MOTORVORWAERMUNG VO
SCHLAUCHSCHELLE 10/9,5-10,	553102308	184	4	1041	919208108	HEIZUNG MASCHINENHAUS
SCHLAUCHSCHELLE 10/9,5-10,	553102308	182	1	1059	919204008	KUEHLERANLAGE
SCHLAUCHSCHELLE 10/9,5-10,	553102308	180	1	1064	96034284	KOMBIKUEHLER VORM.
SCHLAUCHSCHELLE 100-104 S	774223708	180	1	629	919203208	DIESELMOTOR KPL.OBEN
SCHLAUCHSCHELLE 100-104 S	774223708	180	1	687	919203308	DIESELMOTOR KPL.UNTEN
SCHLAUCHSCHELLE 140/130-	774209908	182	8	823	918717708	LUFTFILTERANLAGE OBEN
SCHLAUCHSCHELLE 140/130-	774209908	181	8	829	918719508	LUFTFILTERANLAGE UNTEN

Bezeichnung	Artikel	Pos.	Menge	Seite	Baugruppe	Bezeichnung
SCHLAUCHSCHELLE 142/140-	774211808	181	6	823	918717708	LUFTFILTERANLAGE OBEN
SCHLAUCHSCHELLE 142/140-	774211808	182	6	829	918719508	LUFTFILTERANLAGE UNTEN
SCHLAUCHSCHELLE 155-163	774283908	187	3	614	96033135	BEFESTIGUNGSTEILE HYDR
SCHLAUCHSCHELLE 158-166 S	774211908	401	3	275	96029361	HYDRAULIK DREHBUEHNE
SCHLAUCHSCHELLE 158-166 S	774211908	401	1	314	966085408	HYDRAULIK DREHBUEHNE
SCHLAUCHSCHELLE 158-166 S	774211908	401	3	883	96029372	HYDR.MASCHINENHAUS
SCHLAUCHSCHELLE 21/16-27/	11118077	67	6	439	915755208	ROLLENDREHVERB.M.DREHW
SCHLAUCHSCHELLE 21/16-27/	11118077	47	25	493	919258508	ZUSATZHEIZUNG OW
SCHLAUCHSCHELLE 21/16-27/	11118077	188	4	629	919203208	DIESELMOTOR KPL.OBEN
SCHLAUCHSCHELLE 21/16-27/	11118077	185	4	687	919203308	DIESELMOTOR KPL.UNTEN
SCHLAUCHSCHELLE 21/16-27/	11118077	11	4	766	10147372	ENTLUEFTUNGSLEITUNG AN
SCHLAUCHSCHELLE 21/16-27/	11118077	183	6	1059	919204008	KUEHLERANLAGE
SCHLAUCHSCHELLE 21/16-27/	11118077	188	2	1064	96034284	KOMBIKUEHLER VORM.
SCHLAUCHSCHELLE 220/214-2	10874137	(1)	48	1482	918392608	MECH.TEILE VERSANDMONT
SCHLAUCHSCHELLE 226-239/	12100906	15	4	987	919203608	OELBEHAELTER KPL.
SCHLAUCHSCHELLE 26/20-32/	774215008	17	2	775	10141720	ATL-ANBAU
SCHLAUCHSCHELLE 26/20-32/	774215008	17	2	776	10141721	ATL-ANBAU
SCHLAUCHSCHELLE 32/25-40/	774208508	68	6	439	915755208	ROLLENDREHVERB.M.DREHW
SCHLAUCHSCHELLE 32/25-40/	774208508	22	1	493	919258508	ZUSATZHEIZUNG OW
SCHLAUCHSCHELLE 32/25-40/	774208508	182	4	635	96034141	DIESELMOTOR VORM.
SCHLAUCHSCHELLE 32/25-40/	774208508	182	4	692	96034143	DIESELMOTOR VORM.
SCHLAUCHSCHELLE 32/25-40/	774208508	18	16	709	10141843	KURBELGEHAEUSEENTLUEF
SCHLAUCHSCHELLE 32/25-40/	774208508	2	2	751	10122793	ANSAUGSTUTZEN ANBAU
SCHLAUCHSCHELLE 32/25-40/	774208508	7	2	752	10154796	ANSAUGSTUTZEN ANBAU
SCHLAUCHSCHELLE 32/25-40/	774208508	11	4	834	96035875	HARNSTOFFANLAGE UNTEN
SCHLAUCHSCHELLE 32/25-40/	774208508	19	2	844	96035878	HARNSTOFFANLAGE OBEN
SCHLAUCHSCHELLE 32/25-40/	774208508	181	5	1035	919204108	MOTORVORWAERMUNG OBE
SCHLAUCHSCHELLE 32/25-40/	774208508	180	4	1036	96034844	MOTORVORWAERMUNG VO
SCHLAUCHSCHELLE 32/25-40/	774208508	181	5	1038	919204208	MOTORVORWAERMUNG UNTE
SCHLAUCHSCHELLE 32/25-40/	774208508	180	8	1041	919208108	HEIZUNG MASCHINENHAUS
SCHLAUCHSCHELLE 41/35-50/	550849508	189	4	1064	96034284	KOMBIKUEHLER VORM.
SCHLAUCHSCHELLE 60/50-70/	774208008	183	5	1041	919208108	HEIZUNG MASCHINENHAUS
SCHLAUCHSCHELLE 70/68-73/	10652657	185	2	629	919203208	DIESELMOTOR KPL.OBEN
SCHLAUCHSCHELLE 70/68-73/	10652657	186	2	687	919203308	DIESELMOTOR KPL.UNTEN
SCHLAUCHSCHELLE 77-95/12	11212022	12	6	753	10141830	LADELUFTLEITUNG ANBAU
SCHLAUCHSCHELLE 80/70-90/	774206408	182	19	1041	919208108	HEIZUNG MASCHINENHAUS
SCHLAUCHSCHELLE 86-91X25	774227908	187	10	629	919203208	DIESELMOTOR KPL.OBEN
SCHLAUCHSCHELLE 86-91X25	774227908	188	10	687	919203308	DIESELMOTOR KPL.UNTEN
SCHLAUCHSCHELLE 89-94X25	774225208	153	2	575	918744708	MASCHINENHAUS GRUNDRAH
SCHLAUCHSCHELLE 90/80-10	774218808	181	12	629	919203208	DIESELMOTOR KPL.OBEN
SCHLAUCHSCHELLE 90/80-10	774218808	181	12	687	919203308	DIESELMOTOR KPL.UNTEN
SCHLAUCHSCHELLE 90/80-10	774218808	181	4	1041	919208108	HEIZUNG MASCHINENHAUS
SCHLAUCHSCHELLE 90/80-10	774218808	180	8	1059	919204008	KUEHLERANLAGE
SCHLAUCHSCHELLE 98-103X	774225308	186	2	629	919203208	DIESELMOTOR KPL.OBEN
SCHLAUCHSCHELLE 98-103X	774225308	187	2	687	919203308	DIESELMOTOR KPL.UNTEN
SCHLAUCHSCHELLE DIN 3017	10872024	307	1	34	966084408	HYDRAULIK MITTELTEIL
SCHLAUCHSCHELLE DIN 3017	10872024	11	1	983	919203708	KRAFTSTOFFBEHAELTER KPL
SCHLAUCHSCHELLE DIN 3017-	10872022	286	1	87	966448008	BEDIENPULT ABSTUETZUNG
SCHLAUCHSCHELLE DIN 3017-	4981178	3	1	751	10122793	ANSAUGSTUTZEN ANBAU
SCHLAUCHSCHELLE DIN 3017-	4981178	8	1	752	10154796	ANSAUGSTUTZEN ANBAU
SCHLAUCHSCHELLE DIN 3017-	11005281	16	10	777	10143790	LADEDRUCKREGELUNG
SCHLAUCHSCHELLE DIN 3017	12696398	23	2	750	10153631	LECKOELLEITUNG ANBAU
SCHLAUCHSCHELLE DIN 3021	11341661	186	4	811	919203408	SCHALLDAEMPFERANLAGE O
SCHLAUCHSCHELLENVERSC	602440008	4	1	310	927868908	KLEMMKASTEN BELEUCHTUN
SCHLAUCHSTUTZEN	96029149	78	2	494	919258508	ZUSATZHEIZUNG OW
SCHLAUCHSTUTZEN 0 A3P	476609408	60	2	493	919258508	ZUSATZHEIZUNG OW
SCHLAUCHSTUTZEN BE6-0 ST	774371808	11	7	289	916900208	ZENTRALSCHMIERANLAGE O
SCHLAUCHSTUTZEN BE6-0 ST	774371808	9	22	408	91002096	ZENTRALSCHMIERUNG
SCHLAUCHSTUTZEN BE6-0 ST	774371808	8	2	1275	917016708	ZENTRALSCHMIERANLAGE
SCHLAUCHSTUTZEN DIN 7430	4981033	6	1	767	10143277	KUEHLMITTELKRUEMMER AN

Bezeichnung	Artikel	Pos.	Menge	Seite	Baugruppe	Bezeichnung
SCHLAUCHVERBINDUNG SAL	10878731	(1)	1	494	919258508	ZUSATZHEIZUNG OW
SCHLAUCHVERBINDUNG SAL	550601908	1	1	501	968652008	ROHRSTUTZEN KPL.
SCHLAUCHVERBINDUNGSSTU	10801609	7	2	834	96035875	HARNSTOFFANLAGE UNTEN
SCHLAUCHVERBINDUNGSSTU	10801609	7	2	844	96035878	HARNSTOFFANLAGE OBEN
SCHLAUCHVERSCHRAUBUNG	602441208	288	1	308	96047223	ELEKTRIK KLEMMKASTEN DB
SCHLAUCHVERSCHRAUBUNG	602441308	9	1	269	96034537	KLEMMKASTEN
SCHLAUCHVERSCHRAUBUNG	602441408	271	1	129	966501608	KLEMMKASTEN VORM.
SCHLAUCHVERSCHRAUBUNG	602441408	271	1	192	966501708	KLEMMKASTEN VORM.
SCHLEIFBUEGEL	691041608	26	46	26	10815646	SCHLEIFRINGUEBERTRAEGE
SCHLEIFBUEGEL CUBE2 VE	11003224	63	16	26	10815646	SCHLEIFRINGUEBERTRAEGE
SCHLEIFBUEGELHALTER	10359128	28	2	26	10815646	SCHLEIFRINGUEBERTRAEGE
SCHLEIFBUEGELHALTER	691043108	25	67	26	10815646	SCHLEIFRINGUEBERTRAEGE
SCHLEIFRING	10411780	14	1	1460	10028002	LEITUNGSTROMMEL
SCHLEIFRING 10A PHASE	11003140	15	7	1460	10028002	LEITUNGSTROMMEL
SCHLEIFRING 60X2 2,5²	10114843	5	46	26	10815646	SCHLEIFRINGUEBERTRAEGE
SCHLEIFRING MS60 VERGOL	11003223	62	16	26	10815646	SCHLEIFRINGUEBERTRAEGE
SCHLEIFRINGKOERPER EINBA	966200708	8	1	22	917528708	RAUPENMITTELTEIL
SCHLEIFRINGUEBERTRAEG	10815646	10	1	24	966200708	SCHLEIFRINGKOERPER EINBA
SCHLIESSHAKEN	10492860	53	4	508	10651874	KABINE
SCHLITTEN ALU 1055,6X280	11341842	2	1	1481	968169608	SCHLITTEN KPL.
SCHLITTEN KPL.	968169608	10	1	1475	919003708	MONTAGEHILFSMITTEL
SCHLITZMUTTER	571347508	3	1	1468	11066001	WINDGESCHWINDIGKEITSGE
SCHLUESSEL	10873434	(1)	1	529	96054232	OBERTEIL VORM.
SCHLUESSEL	10873434	(1)	1	999	96054623	SICHERUNGSBLECH
SCHLUESSEL	570882108	(1)	1	1006	10886525	LICCON MONITOR LCD5C-A
SCHLUESSELRING 25X1,5 ST	12101869	308	18	34	966084408	HYDRAULIK MITTELTEIL
SCHLUESSELRING 25X1,5 ST	12101869	303	8	78	966084508	HYDR.QUERTRAEGER
SCHLUESSELRING 25X1,5 ST	12101869	303	8	96	966084608	HYDR.QUERTRAEGER
SCHLUESSELRING 25X1,5 ST	12101869	56	3	258	966222408	MONTAGETEILE VORDERTEIL
SCHLUESSELRING 25X1,5 ST	12101869	405	21	275	96029361	HYDRAULIK DREHBUEHNE
SCHLUESSELRING 25X1,5 ST	12101869	302	102	882	96029372	HYDR.MASCHINENHAUS
SCHLUESSELRING 25X1,5 ST	12101869	304	7	1146	966086308	ZUSATZHYDRAULIK S-ANLENK
SCHLUESSELRING 25X1,5 ST	12101869	31	2	1227	915753108	WINDE 3 VORM.
SCHLUESSELRING 25X1,5 ST	12101869	59	8	1250	915753308	WINDE 6 VORM.
SCHLUESSELRING 25X1,5 ST	12101869	305	20	1292	916324608	D-ANLENKSTUECK VORM.
SCHLUESSELRING 25X1,5 ST	12101869	304	28	1315	96029354	ZUSATZHYDRAULIK D-ANLENK
SCHLUESSELRING 25X1,5 ST	12101869	304	14	1352	966086708	ZUSATZHYDRAULIK D-KOPFS
SCHLUESSELRING 25X1,5 ST	12101869	304	12	1388	966086808	ZUSATZHYDRAULIK ZWISCH
SCHLUESSELRING 25X1,5 ST	12101869	304	12	1398	966832808	ZUSATZHYDRAULIK ZWISCH
SCHLUESSELRING 25X1,5 ST	12101869	304	12	1406	966086908	ZUSATZHYDRAULIK ZWISCH
SCHLUESSELSCHALTER	692701308	25	1	1006	10886525	LICCON MONITOR LCD5C-A
SCHMIERFETTKAPPE	90012692	30	6	438	915755208	ROLLENDREHVERB.M.DREHW
SCHMIERMITTEL-PASTE 100G	040710450	(101)	1	746	12492804	KRAFTSTOFFLEITUNGEN
SCHMIEROELLEITUNG 10X1	10135232	2	1	775	10141720	ATL-ANBAU
SCHMIEROELLEITUNG 10X1	10135310	3	1	776	10141721	ATL-ANBAU
SCHMIEROELLEITUNG 10X1	10141770	7	1	707	10141769	ENDREGELVENTIL
SCHMIEROELLEITUNG 6X1	10143362	5	1	759	10141807	ANBAUTEILE LUFTPRESSER
SCHMIEROELLEITUNG 8X1	12423608	17	1	761	12490129	WASSERPUMPE MIT BEFEST.
SCHMIEROELPUMPE MIT BEF	10116165	140	1	697	13455092	DIESELMOTOR
SCHMIEROELPUMPE VORM. B	10116166	1	2	733	10116165	SCHMIEROELPUMPE MIT BE
SCHNAPPSCHALTER	571486808	38	1	26	10815646	SCHLEIFRINGUEBERTRAEGE
SCHNAPPVERSCHLUSS	704232508	14	1	529	96054232	OBERTEIL VORM.
SCHNAPPVERSCHLUSS ABS	10296157	(2)	4	574	918744708	MASCHINENHAUS GRUNDRAH
SCHNAPPVERSCHLUSS ABS	10296157	(2)	3	581	965886508	DACH KPL.
SCHNAPPVERSCHLUSS ABS	10296157	(2)	2	581	965886508	DACH KPL.
SCHOTTBLECH	966825608	39	1	390	965661008	RAHMEN VORM.
SCHOTTPLATTE 8X486X568 S	97002632	46	1	623	96018031	BEFESTIGUNGSTEILE GRUN
SCHRAUBE	11006669	20	2	1108	10475436	GURTTRAGESYSTEM
SCHRAUBE	12106427	8	6	1107	10454762	FERNSTEUERSENDER
SCHRAUBE	511052908	20	2	469	510401908	UMSCHALTVENTIL

Bezeichnung	Artikel	Pos.	Menge	Seite	Baugruppe	Bezeichnung
SCHRAUBE AEHNL.ISO 4017 U	10876375	319	8	635	96034141	DIESELMOTOR VORM.
SCHRAUBE AEHNL.ISO 4017 U	10876375	318	8	693	96034143	DIESELMOTOR VORM.
SCHRAUBE M12	540400308	3	1	1303	540006108	SEILWINDE
SCHRAUBE M8X20 VERZ	409831208	7	2	590	965887108	AUFSTIEG VORM.
SCHRAUBE M8X20 VERZ	409831208	11	2	591	965887208	KLAPPTRITT VORM.
SCHRAUBE M8X30 St Rm>=80	13541106	2	1	789	10144098	BEFESTIGUNGSSCHELLE
SCHRAUBE UNF3/8X24 12.9	10353930	7	4	464	10413103	WEGESITZVENTIL
SCHRAUBENDREHER 3,5 CRV	790032008	30	1	243	96005686	GRUNDWERKZEUG
SCHRAUBENDREHER 4,5	885200408	31	1	243	96005686	GRUNDWERKZEUG
SCHRAUBENDREHER 5,5 CRV	790032308	32	1	243	96005686	GRUNDWERKZEUG
SCHRAUBENSATZ	10873624	21	1	1043	11621256	LUFTHEIZGERAET
SCHRAUBENSICHERUNG FLA	811205708	109	1	703	12405454	KURBELGEHAEUSE KPL. MIT
SCHRAUBENSICHERUNG FLA	811205708	109	1	708	10142096	KOLBENKUEHLUNG
SCHRAUBENSICHERUNG FLA	811205708	(105)	1	714	10134887	OELWANNE MIT BEFEST.
SCHRAUBENSICHERUNG FLA	811205708	109	1	730	11364325	ZYLINDERKOPFDECKEL VORM
SCHRAUBENSICHERUNG FLA	811205708	109	1	758	11364209	LUFTPRESSER VORM.
SCHRAUBENSICHERUNG FLA	811205708	105	1	778	10146947	GENERATOR ANBAU
SCHRAUBENSICHERUNG FLA	811205708	105	1	788	10141788	STEUERGERAET ANBAU
SCHRAUBHUELSE -0 ST CR6-F	10012024	31	2	408	91002096	ZENTRALSCHMIERUNG
SCHRAUBHUELSE -0 ST CR6-F	10012024	36	2	1098	91002039	ZENTRALSCHMIERANLAGE
SCHRAUBHUELSE 0	774376008	10	10	289	916900208	ZENTRALSCHMIERANLAGE O
SCHRAUBHUELSE 0	774376008	8	22	408	91002096	ZENTRALSCHMIERUNG
SCHRAUBHUELSE 0	774376008	10	4	1275	917016708	ZENTRALSCHMIERANLAGE
SCHRAUBKAPPE GPN 800 M1	10021410	3	2	736	12489819	ABDECKKAPPEN-KIT
SCHRAUBKARABINER OVAL 1	10473040	3	2	1113	966160608	HUBENDSCHALTER GEWICHT
SCHRAUBKARABINER OVAL 1	10473040	3	2	1119	962563908	HUBENDSCHALTER GEWICHT
SCHRAUBKARABINER OVAL 1	10473040	11	3	1415	966648108	VERSTELLFLASCHE KPL.
SCHRAUBKARABINER OVAL 1	10473040	26	2	1418	966660708	GEWICHT KPL.
SCHRAUBKUPPLUNG SKF	12100728	28	1	1098	91002039	ZENTRALSCHMIERANLAGE
SCHRAUBKUPPLUNG SKL	12100727	34	1	408	91002096	ZENTRALSCHMIERUNG
SCHRAUBSTOPFEN GPN 700	7003652	4	1	736	12489819	ABDECKKAPPEN-KIT
SCHRAUBSTOPFEN GPN 700	7011745	1	1	736	12489819	ABDECKKAPPEN-KIT
SCHRAUBSTOPFEN M24 PE-H	11182252	212	22	113	917523808	RAUPENTRAEGER LI.
SCHRAUBSTOPFEN M24 PE-H	11182252	211	22	155	917525508	RAUPENTRAEGER LI.
SCHRAUBSTOPFEN M24 PE-H	11182252	211	22	185	917525608	RAUPENTRAEGER RE.
SCHRAUBSTOPFEN M24 PE-H	11182252	210	22	212	917525908	RAUPENTRAEGER RE.
SCHRUMPFSCHLAUCH 11,6/2	10441166	298	0.2	543	96034783	KABELSTRANG
SCHRUMPFSCHLAUCH 11,6/2	10441166	298	0.2	544	96034784	KABELSTRANG
SCHRUMPFSCHLAUCH 12-3,0	603016608	241	0.04	537	96063944	DRAEHTE KPL.ARMATUR
SCHRUMPFSCHLAUCH 12-3,0	603016608	241	0.04	543	96034783	KABELSTRANG
SCHRUMPFSCHLAUCH 12-3,0	603016608	241	0.04	544	96034784	KABELSTRANG
SCHRUMPFSCHLAUCH 12-3,0	603016608	241	0.03	1363	96052004	LEITUNG
SCHRUMPFSCHLAUCH 12-3,0	603016608	241	0.03	1364	96052005	LEITUNG
SCHRUMPFSCHLAUCH 17,8/4	10441167	291	0.16	265	96045406	LEITUNG
SCHRUMPFSCHLAUCH 19/6X2,	603016708	242	0.5	1461	967035508	LEITUNG
SCHRUMPFSCHLAUCH 44,4/7	11123168	294	0.09	1363	96052004	LEITUNG
SCHRUMPFSCHLAUCH 44,4/7	11123168	294	0.09	1364	96052005	LEITUNG
SCHRUMPFSCHLAUCH 6/1,4X	10429651	287	0.03	545	96033659	KABELSTRANG
SCHRUMPFSCHLAUCH 6/1,4X	10429651	287	0.03	1363	96052004	LEITUNG
SCHRUMPFSCHLAUCH 6/1,4X	10429651	287	0.03	1364	96052005	LEITUNG
SCHRUMPFSCHLAUCH 7,6/1,7	10441164	290	0.9	537	96063944	DRAEHTE KPL.ARMATUR
SCHUTZ 5X589X547 S355MC	979277808	111	1	211	917525908	RAUPENTRAEGER RE.
SCHUTZ 5X589X547 S355MC	979333208	110	1	155	917525508	RAUPENTRAEGER LI.
SCHUTZ 5X906X547 S355MC	979277908	110	1	211	917525908	RAUPENTRAEGER RE.
SCHUTZ 5X906X547 S355MC	979333308	111	1	155	917525508	RAUPENTRAEGER LI.
SCHUTZ SCHWK.	968100008	2	1	1187	968099808	KAMERAHALTER VORM.
SCHUTZBLECH 4X350X718 S31	97004973	142	1	112	917523808	RAUPENTRAEGER LI.
SCHUTZBLECH 4X350X718 S31	97004973	147	1	155	917525508	RAUPENTRAEGER LI.
SCHUTZBLECH 4X350X718 S31	97004973	142	1	185	917525608	RAUPENTRAEGER RE.
SCHUTZBLECH 4X350X718 S31	97004973	142	1	211	917525908	RAUPENTRAEGER RE.

Bezeichnung	Artikel	Pos.	Menge	Seite	Baugruppe	Bezeichnung
SCHUTZBLECH 5X1542X457 S	979281308	109	1	112	917523808	RAUPENTRAEGER LI.
SCHUTZBLECH 5X1542X457 S	979281308	119	1	211	917525908	RAUPENTRAEGER RE.
SCHUTZBLECH 5X1542X458 S	979279408	119	1	155	917525508	RAUPENTRAEGER LI.
SCHUTZBLECH 5X1542X458 S	979279408	109	1	184	917525608	RAUPENTRAEGER RE.
SCHUTZBLECH 5X1640X457 S	979281208	108	1	112	917523808	RAUPENTRAEGER LI.
SCHUTZBLECH 5X1640X457 S	979281208	118	1	211	917525908	RAUPENTRAEGER RE.
SCHUTZBLECH 5X1640X458 S	979279308	118	1	155	917525508	RAUPENTRAEGER LI.
SCHUTZBLECH 5X1640X458 S	979279308	108	1	184	917525608	RAUPENTRAEGER RE.
SCHUTZBLECH 5X2487X458 S	979279008	115	1	155	917525508	RAUPENTRAEGER LI.
SCHUTZBLECH 5X2487X458 S	979279008	105	1	184	917525608	RAUPENTRAEGER RE.
SCHUTZBLECH 5X2487X458 S	979407108	105	1	112	917523808	RAUPENTRAEGER LI.
SCHUTZBLECH 5X2487X458 S	979407108	115	1	211	917525908	RAUPENTRAEGER RE.
SCHUTZBLECH 5X2490X458 S	979279108	116	1	155	917525508	RAUPENTRAEGER LI.
SCHUTZBLECH 5X2490X458 S	979279108	106	1	184	917525608	RAUPENTRAEGER RE.
SCHUTZBLECH 5X2490X458 S	979281008	106	1	112	917523808	RAUPENTRAEGER LI.
SCHUTZBLECH 5X2490X458 S	979281008	116	1	211	917525908	RAUPENTRAEGER RE.
SCHUTZBLECH 5X795X458 S35	979279208	107	1	112	917523808	RAUPENTRAEGER LI.
SCHUTZBLECH 5X795X458 S35	979279208	117	1	155	917525508	RAUPENTRAEGER LI.
SCHUTZBLECH 5X795X458 S35	979279208	107	1	184	917525608	RAUPENTRAEGER RE.
SCHUTZBLECH 5X795X458 S35	979279208	117	1	211	917525908	RAUPENTRAEGER RE.
SCHUTZDECKEL NICHT LACK	12466377	738	1	840	11373478	REDUKTIONSMITTELPUMPE
SCHUTZGITTER PA	10222686	25	4	996	96069348	AUFBAUTEILE MONTAGETAFE
SCHUTZKAPPE	605252408	(2)	1	1347	966731108	ROLLENLAGERUNG KPL.
SCHUTZKAPPE	779013008	97	4	56	919045208	QUERTRAEGER
SCHUTZKAPPE	779013008	211	4	113	917523808	RAUPENTRAEGER LI.
SCHUTZKAPPE	779013008	203	8	155	917525508	RAUPENTRAEGER LI.
SCHUTZKAPPE	779013008	210	4	185	917525608	RAUPENTRAEGER RE.
SCHUTZKAPPE	779013008	208	8	212	917525908	RAUPENTRAEGER RE.
SCHUTZKAPPE 25	553192608	107	2	1041	919208108	HEIZUNG MASCHINENHAUS
SCHUTZKAPPE JPT	10874331	508	11	309	96047224	LEITUNG
SCHUTZKAPPE JPT	10874331	505	1	540	96033657	KABELSTRANG
SCHUTZKAPPE JPT	10874331	515	4	541	96063949	KABELSTRANG
SCHUTZKAPPE MS A240	691812808	(503)	1	89	966448108	KLEMMKASTEN VORM.
SCHUTZKAPPE MS A240	691812808	(503)	1	100	966448308	KLEMMKASTEN VORM.
SCHUTZKAPPE MS A240	691812808	(502)	1	1168	966418908	KLEMMKASTEN
SCHUTZKAPPE MS A240	691812908	151	1	1168	966418908	KLEMMKASTEN
SCHUTZKAPPE MS A240	691812908	172	1	1327	966842008	LEITUNGSTROMMEL KPL.
SCHUTZKAPPE MS A240	691815408	505	2	270	96041616	LEITUNG
SCHUTZKAPPE NETZW. RJ45/	11008530	2	1	550	966979108	STECKDOSE
SCHUTZKAPPE STECKER 32	10412400	502	1	935	96070789	LEITUNG
SCHUTZKAPPE SW10	779020108	2	6	535	922648308	KLEMMBRETT VORM.
SCHUTZKAPPE SW17 KUNST	779018608	8	4	925	96064134	ELEKTRIK STROMAGGREGAT
SCHUTZROHR 159.0X680 S77	97011449	(10)	1	112	917523808	RAUPENTRAEGER LI.
SCHUTZSCHALTER	96072835	30	1	929	96069528	EL.ZUSATZTEILE STROMAGG
SCHUTZSCHLAUCH DN20 NO	10870635	214	7	935	96070789	LEITUNG
SCHUTZWALZE KPL.	966344208	26	1	329	915751408	WINDE 1 VORM.
SCHUTZWALZE KPL.	966344208	26	1	352	915751608	WINDE 2 VORM.
SCHUTZWALZE KPL.	966344208	4	2	1227	915753108	WINDE 3 VORM.
SCHUTZWALZE KPL.	966344208	8	2	1250	915753308	WINDE 6 VORM.
SCHUTZWALZE KPL.	966532808	67	1	1158	916332108	S-KOPFSTUECK
SCHUTZWALZE KPL.	967124108	7	1	405	965661608	UNTERFLASCHE KPL.
SCHUTZWALZE KPL.	967232608	55	1	1175	916177008	ROLLENSATZ
SCHUTZWALZE KPL.	967232608	55	1	1180	916177108	ROLLENSATZ
SCHUTZWALZE SCHWK. RAL 1	966549508	2	1	1163	966532808	SCHUTZWALZE KPL.
SCHWEBEBALLAST EINFACH	919784608	372	1	15		LIEBHERR RAUPENKRAN LR
SCHWEISSBUCHSE M8X17 S	602019308	5	6	637	963383008	KONSOLE
SCHWERFOLIENMATTE 2X18	97023644	62	2	950	919203908	VERKLEIDUNG MASCHINENH
SCHWERLASTSEILWINDE S	970704201	1	1	329	915751408	WINDE 1 VORM.
SCHWERLASTSEILWINDE S	970704201	1	1	352	915751608	WINDE 2 VORM.
SCHWERLASTSEILWINDE S	970704301	1	1	1227	915753108	WINDE 3 VORM.

Bezeichnung	Artikel	Pos.	Menge	Seite	Baugruppe	Bezeichnung
SCHWERLASTSEILWINDE S	90001621	1	1	1081	915751708	WINDE 4 VORM.
SCHWINGUNGSDAEMPFER	550452608	122	2	634	96034141	DIESELMOTOR VORM.
SCHWINGUNGSDAEMPFER	550452608	122	2	692	96034143	DIESELMOTOR VORM.
SCHWINGUNGSDAEMPFER	550457808	121	4	634	96034141	DIESELMOTOR VORM.
SCHWINGUNGSDAEMPFER	550457808	121	4	692	96034143	DIESELMOTOR VORM.
SCHWUNGRAD ANBAU SAE 1X	10120077	530	1	701	13455092	DIESELMOTOR
SCHWUNGRAD VORM. SAE 1X	10120078	1	1	787	10120077	SCHWUNGRAD ANBAU
SCHWUNGRADGEHAEUSE AN	10129212	520	1	701	13455092	DIESELMOTOR
SCRFILTER-BAUGRUPPE SC	11446927	100	1	811	919203408	SCHALLDAEMPFERANLAGE O
SCRFILTER-BAUGRUPPE SC	11446927	100	1	818	919203508	SCHALLDAEMPFERANLAGE
SEAL-LOCK-BUNDMUTTER M	7005072	(22)	2	675	11005998	VERSTELLPUMPE
SECHSKANTDEHNSCHRAUBE	979104808	2	216	440	965852408	ROLLENDREHVERBINDUNG
SECHSKANTMUTTER AEHNL.	12100243	4	2	1066	965896208	KOMBIKUEHLER VORM.
SECHSKANTMUTTER AEHNL.	12100243	4	2	1069	965896308	KOMBIKUEHLER VORM.
SECHSKANTMUTTER AEHNL.	11004444	352	6	812	919203408	SCHALLDAEMPFERANLAGE O
SECHSKANTMUTTER AEHNL.	11004444	352	6	819	919203508	SCHALLDAEMPFERANLAGE
SECHSKANTMUTTER AEHNL.	11626393	357	3	812	919203408	SCHALLDAEMPFERANLAGE O
SECHSKANTMUTTER AEHNL.	11626393	357	3	819	919203508	SCHALLDAEMPFERANLAGE
SECHSKANTMUTTER AEHNL.I	11626394	26	2	832	919205608	HARNSTOFFANLAGE
SECHSKANTMUTTER AEHNL.I	410101308	9	2	1137	915745308	S-RUECKHALTESICHERUNG
SECHSKANTMUTTER DIN 980	10179122	354	2	635	96034141	DIESELMOTOR VORM.
SECHSKANTMUTTER DIN 980	10179122	354	2	693	96034143	DIESELMOTOR VORM.
SECHSKANTMUTTER DIN 985	10875605	26	2	22	917528708	RAUPENMITTELTEIL
SECHSKANTMUTTER DIN 985	10875605	163	14	113	917523808	RAUPENTRAEGER LI.
SECHSKANTMUTTER DIN 985	10875605	5	8	119	966289108	FUEHRUNG KPL.
SECHSKANTMUTTER DIN 985	10875605	208	9	155	917525508	RAUPENTRAEGER LI.
SECHSKANTMUTTER DIN 985	10875605	5	8	188	966259008	FUEHRUNG KPL.
SECHSKANTMUTTER DIN 985	10875605	206	9	212	917525908	RAUPENTRAEGER RE.
SECHSKANTMUTTER DIN 985	10875605	4	8	213	966277408	FUEHRUNG
SECHSKANTMUTTER DIN 985	10875605	10	1	1187	968099808	KAMERAHALTER VORM.
SECHSKANTMUTTER DIN 985	10875605	42	8	1409	966649408	VERSTELLFLASCHE KPL.
SECHSKANTMUTTER DIN 985	10197769	38	2	55	919045208	QUERTRAEGER
SECHSKANTMUTTER DIN 985	10197769	74	4	56	919045208	QUERTRAEGER
SECHSKANTMUTTER DIN 985	10197769	172	4	155	917525508	RAUPENTRAEGER LI.
SECHSKANTMUTTER DIN 985	10197769	163	14	185	917525608	RAUPENTRAEGER RE.
SECHSKANTMUTTER DIN 985	10197769	172	4	212	917525908	RAUPENTRAEGER RE.
SECHSKANTMUTTER DIN 985	10197769	5	3	230	966165908	KLAPPRAHMEN VORM.
SECHSKANTMUTTER DIN 985	10197769	14	4	365	91000572	ANTRIEBSAGGREGAT KLIMAA
SECHSKANTMUTTER DIN 985	10197769	27	6	401	965661508	OBERFLASCHE KPL.
SECHSKANTMUTTER DIN 985	10197769	352	12	419	96038694	LAUFSTEG DREHBUEHNE
SECHSKANTMUTTER DIN 985	10197769	52	24	438	915755208	ROLLENDREHVERB.M.DREHW
SECHSKANTMUTTER DIN 985	10197769	7	20	503	918998308	KRANFUEHRERKABINE KPL.
SECHSKANTMUTTER DIN 985	10197769	32	8	513	916997508	RAHMEN KPL.
SECHSKANTMUTTER DIN 985	10197769	115	77	575	918744708	MASCHINENHAUS GRUNDRAH
SECHSKANTMUTTER DIN 985	10197769	7	2	603	967297708	HALTER KPL.
SECHSKANTMUTTER DIN 985	10197769	350	4	608	96021757	BEFESTIGUNGSTEILE DRUC
SECHSKANTMUTTER DIN 985	10197769	353	14	624	96018031	BEFESTIGUNGSTEILE GRUN
SECHSKANTMUTTER DIN 985	10197769	27	8	832	919205608	HARNSTOFFANLAGE
SECHSKANTMUTTER DIN 985	10197769	40	3	849	96060362	KRAFTSTOFFFILTER VORM.
SECHSKANTMUTTER DIN 985	10197769	354	50	1065	96034284	KOMBIKUEHLER VORM.
SECHSKANTMUTTER DIN 985	10197769	37	4	1128	916305808	S-ANLENKSTUECK VORM.
SECHSKANTMUTTER DIN 985	10197769	75	8	1158	916332108	S-KOPFSTUECK
SECHSKANTMUTTER DIN 985	10197769	13	4	1186	968112008	MECH.ANBAUTEILE SCHEINW
SECHSKANTMUTTER DIN 985	10197769	12	8	1219	965936908	SEILROLLE KLAPPBAR
SECHSKANTMUTTER DIN 985	10197769	77	5	1289	916324608	D-ANLENKSTUECK VORM.
SECHSKANTMUTTER DIN 985	10197769	11	1	1303	540006108	SEILWINDE
SECHSKANTMUTTER DIN 985	10197769	104	27	1340	915745708	D-KOPFSTUECK VORM.
SECHSKANTMUTTER DIN 985	10197769	11	1	1411	966657008	ENDSCHALTER KPL.
SECHSKANTMUTTER DIN 985	10197769	11	1	1413	966657108	ENDSCHALTER KPL.
SECHSKANTMUTTER DIN 985	10197769	9	24	1476	966846208	FUSS KPL.

Bezeichnung	Artikel	Pos.	Menge	Seite	Baugruppe	Bezeichnung
SECHSKANTMUTTER DIN 985	12218127	351	8	608	96021757	BEFESTIGUNGSTEILE DRUC
SECHSKANTMUTTER DIN 985	10875607	140	9	112	917523808	RAUPENTRAEGER LI.
SECHSKANTMUTTER DIN 985	10875607	105	8	154	917525508	RAUPENTRAEGER LI.
SECHSKANTMUTTER DIN 985	10875607	140	9	185	917525608	RAUPENTRAEGER RE.
SECHSKANTMUTTER DIN 985	10875607	105	8	211	917525908	RAUPENTRAEGER RE.
SECHSKANTMUTTER DIN 985	10875607	50	1	329	915751408	WINDE 1 VORM.
SECHSKANTMUTTER DIN 985	10875607	17	3	405	965661608	UNTERFLASCHE KPL.
SECHSKANTMUTTER DIN 985	10875607	354	4	419	96038694	LAUFSTEG DREHBUEHNE
SECHSKANTMUTTER DIN 985	10875607	353	12	430	96038696	LAUFSTEG DREHBUEHNE
SECHSKANTMUTTER DIN 985	10875607	556	2	455	966085508	HYDRAULIK DREHWERK
SECHSKANTMUTTER DIN 985	10875607	21	16	513	916997508	RAHMEN KPL.
SECHSKANTMUTTER DIN 985	10875607	111	20	574	918744708	MASCHINENHAUS GRUNDRAH
SECHSKANTMUTTER DIN 985	10875607	10	1	603	967297708	HALTER KPL.
SECHSKANTMUTTER DIN 985	10875607	354	4	624	96018031	BEFESTIGUNGSTEILE GRUN
SECHSKANTMUTTER DIN 985	10875607	352	6	635	96034141	DIESELMOTOR VORM.
SECHSKANTMUTTER DIN 985	10875607	352	6	693	96034143	DIESELMOTOR VORM.
SECHSKANTMUTTER DIN 985	10875607	33	4	832	919205608	HARNSTOFFANLAGE
SECHSKANTMUTTER DIN 985	10875607	9	15	983	919203708	KRAFTSTOFFBEHAELTER KPL
SECHSKANTMUTTER DIN 985	10875607	13	16	987	919203608	OELBEHAELTER KPL.
SECHSKANTMUTTER DIN 985	10875607	350	2	1059	919204008	KUEHLERANLAGE
SECHSKANTMUTTER DIN 985	10875607	355	12	1065	96034284	KOMBIKUEHLER VORM.
SECHSKANTMUTTER DIN 985	10875607	9	4	1066	965896208	KOMBIKUEHLER VORM.
SECHSKANTMUTTER DIN 985	10875607	9	4	1069	965896308	KOMBIKUEHLER VORM.
SECHSKANTMUTTER DIN 985	10875607	28	20	1128	916305808	S-ANLENKSTUECK VORM.
SECHSKANTMUTTER DIN 985	10875607	33	18	1288	916324608	D-ANLENKSTUECK VORM.
SECHSKANTMUTTER DIN 985	10875607	7	4	1296	966221808	MITNEHMER LINKS
SECHSKANTMUTTER DIN 985	10875607	7	4	1297	966221908	MITNEHMER RECHTS
SECHSKANTMUTTER DIN 985	10875607	4	1	1303	540006108	SEILWINDE
SECHSKANTMUTTER DIN 985	10875607	26	2	1369	96051961	ZUGZYLINDER VORM.
SECHSKANTMUTTER DIN 985	10875607	26	2	1377	96051962	ZUGZYLINDER VORM.
SECHSKANTMUTTER DIN 985	10875607	45	2	1447	96053946	BOCK LI.
SECHSKANTMUTTER DIN 985	10875607	34	4	1478	966911408	TRAVERSE KPL.
SECHSKANTMUTTER DIN 985	10875608	19	4	1447	96053946	BOCK LI.
SECHSKANTMUTTER DIN 985	12100600	77	1	574	918744708	MASCHINENHAUS GRUNDRAH
SECHSKANTMUTTER DIN 985	12218072	192	8	1291	916324608	D-ANLENKSTUECK VORM.
SECHSKANTMUTTER DIN 985	10875609	21	2	22	917528708	RAUPENMITTELTEIL
SECHSKANTMUTTER DIN 985	10875609	54	48	55	919045208	QUERTRAEGER
SECHSKANTMUTTER DIN 985	10875609	8	1	72	966004008	BOLZENLAGERUNG
SECHSKANTMUTTER DIN 985	10875609	8	1	73	966003108	BOLZENAUFNAHME
SECHSKANTMUTTER DIN 985	10875609	58	4	111	917523808	RAUPENTRAEGER LI.
SECHSKANTMUTTER DIN 985	10875609	58	4	154	917525508	RAUPENTRAEGER LI.
SECHSKANTMUTTER DIN 985	10875609	58	4	183	917525608	RAUPENTRAEGER RE.
SECHSKANTMUTTER DIN 985	10875609	58	4	210	917525908	RAUPENTRAEGER RE.
SECHSKANTMUTTER DIN 985	10875609	65	1	395	965661108	STUETZE KPL.
SECHSKANTMUTTER DIN 985	10875609	356	8	419	96038694	LAUFSTEG DREHBUEHNE
SECHSKANTMUTTER DIN 985	10875609	5	4	503	918998308	KRANFUEHRERKABINE KPL.
SECHSKANTMUTTER DIN 985	10875609	239	24	576	918744708	MASCHINENHAUS GRUNDRAH
SECHSKANTMUTTER DIN 985	10875609	7	6	579	918705808	GRUNDRAHMEN VORM.
SECHSKANTMUTTER DIN 985	10875609	353	20	635	96034141	DIESELMOTOR VORM.
SECHSKANTMUTTER DIN 985	10875609	353	20	693	96034143	DIESELMOTOR VORM.
SECHSKANTMUTTER DIN 985	10875609	12	14	1128	916305808	S-ANLENKSTUECK VORM.
SECHSKANTMUTTER DIN 985	10875609	6	4	1133	966939508	LASCHE VORM.
SECHSKANTMUTTER DIN 985	10875609	99	2	1158	916332108	S-KOPFSTUECK
SECHSKANTMUTTER DIN 985	10875609	9	2	1161	966470508	HUBENDSCHALTER VORM.
SECHSKANTMUTTER DIN 985	10875609	9	2	1162	966470608	HUBENDSCHALTER VORM.
SECHSKANTMUTTER DIN 985	10875609	33	8	1192	916303308	S-ZWISCHENSTUECK
SECHSKANTMUTTER DIN 985	10875609	33	8	1199	916303208	S-ZWISCHENSTUECK
SECHSKANTMUTTER DIN 985	10875609	33	8	1204	916303108	S-ZWISCHENSTUECK
SECHSKANTMUTTER DIN 985	10875609	33	8	1208	916303008	S-ZWISCHENSTUECK
SECHSKANTMUTTER DIN 985	10875609	33	8	1212	916302708	S-ZWISCHENSTUECK

Bezeichnung	Artikel	Pos.	Menge	Seite	Baugruppe	Bezeichnung
SECHSKANTMUTTER DIN 985	10875609	33	8	1217	916302908	S-ADAPTER
SECHSKANTMUTTER DIN 985	10875609	30	4	1288	916324608	D-ANLENKSTUECK VORM.
SECHSKANTMUTTER DIN 985	10875609	124	48	1340	915745708	D-KOPFSTUECK VORM.
SECHSKANTMUTTER DIN 985	10875609	28	8	1382	916303808	D-ZWISCHENSTUECK
SECHSKANTMUTTER DIN 985	10875609	22	8	1394	917223708	D-ZWISCHENSTUECK
SECHSKANTMUTTER DIN 985	10875609	22	8	1402	917223808	D-ZWISCHENSTUECK
SECHSKANTMUTTER DIN 985	10875610	36	8	22	917528708	RAUPENMITTELTEIL
SECHSKANTMUTTER DIN 985	10875610	57	12	55	919045208	QUERTRAEGER
SECHSKANTMUTTER DIN 985	10875610	129	4	112	917523808	RAUPENTRAEGER LI.
SECHSKANTMUTTER DIN 985	10875610	81	4	154	917525508	RAUPENTRAEGER LI.
SECHSKANTMUTTER DIN 985	10875610	129	4	184	917525608	RAUPENTRAEGER RE.
SECHSKANTMUTTER DIN 985	10875610	81	4	211	917525908	RAUPENTRAEGER RE.
SECHSKANTMUTTER DIN 985	10875610	19	8	390	965661008	RAHMEN VORM.
SECHSKANTMUTTER DIN 985	10875610	5	2	406	967093808	LASCHE KPL.
SECHSKANTMUTTER DIN 985	10875610	4	2	1051	966572308	LASCHE KPL.
SECHSKANTMUTTER DIN 985	10875610	128	4	1130	916305808	S-ANLENKSTUECK VORM.
SECHSKANTMUTTER DIN 985	10353721	255	4	1292	916324608	D-ANLENKSTUECK VORM.
SECHSKANTMUTTER DIN 985	12226094	4	164	102	965380808	BODENPLATTEN VORM.
SECHSKANTMUTTER DIN 985	12226094	355	4	635	96034141	DIESELMOTOR VORM.
SECHSKANTMUTTER DIN 985	12226094	355	4	693	96034143	DIESELMOTOR VORM.
SECHSKANTMUTTER DIN 985	12226094	33	4	1157	916332108	S-KOPFSTUECK
SECHSKANTMUTTER DIN 985	12226094	41	8	1175	916177008	ROLLENSATZ
SECHSKANTMUTTER DIN 985	12226094	41	8	1180	916177108	ROLLENSATZ
SECHSKANTMUTTER DIN 985	12226094	48	8	1217	916302908	S-ADAPTER
SECHSKANTMUTTER DIN 985	12226094	29	6	1422	915744908	MASTNASE
SECHSKANTMUTTER DIN 985	12226094	52	8	1478	966911408	TRAVERSE KPL.
SECHSKANTMUTTER DIN 985	10876399	266	4	1140	966265208	LEITUNGSTROMMEL KPL.
SECHSKANTMUTTER DIN 985	10876399	284	14	1168	966418908	KLEMMKASTEN
SECHSKANTMUTTER DIN 985	10544161	7	1	403	966093308	LASCHE KPL.
SECHSKANTMUTTER DIN 985	10544161	6	2	1159	966467008	LASCHE KPL.
SECHSKANTMUTTER DIN 985	10544161	83	2	1289	916324608	D-ANLENKSTUECK VORM.
SECHSKANTMUTTER DIN 985	10544161	5	1	1346	966594008	LASCHE KPL.
SECHSKANTMUTTER DIN 985	10544161	7	1	1416	966649908	LASCHE KPL.
SECHSKANTMUTTER DIN 985	10544161	24	2	1418	966660708	GEWICHT KPL.
SECHSKANTMUTTER DIN 985	10544161	8	1	1486	965646108	STANGE KPL.
SECHSKANTMUTTER DIN 985	10544161	8	1	1488	965522908	STANGE KPL.
SECHSKANTMUTTER DIN 985	10544161	9	1	1490	968244508	STANGE KPL.
SECHSKANTMUTTER DIN 985	10544161	8	1	1491	966191408	STANGE KPL.
SECHSKANTMUTTER DIN 985	10544161	8	1	1492	966377608	STANGE KPL.
SECHSKANTMUTTER DIN 985	10544161	8	1	1494	966203408	STANGE KPL.
SECHSKANTMUTTER DIN 985	10544161	8	1	1495	966160008	STANGE KPL.
SECHSKANTMUTTER DIN 985	11230645	38	8	153	917525508	RAUPENTRAEGER LI.
SECHSKANTMUTTER DIN 985	11230645	38	8	210	917525908	RAUPENTRAEGER RE.
SECHSKANTMUTTER DIN 985	10875611	11	1	122	966790508	SCHLAUCHHALTER VORM.
SECHSKANTMUTTER DIN 985	10875611	281	24	269	96034537	KLEMMKASTEN
SECHSKANTMUTTER DIN 985	10875611	27	4	472	11003525	ELEKTROPUMPE
SECHSKANTMUTTER DIN 985	10875611	281	16	920	96034780	KLEMMKASTEN
SECHSKANTMUTTER DIN 985	10875611	281	20	940	968218508	KLEMMKASTEN
SECHSKANTMUTTER DIN 985	10875611	192	8	1168	966418908	KLEMMKASTEN
SECHSKANTMUTTER DIN 985	10875611	5	3	1467	967051508	WINDWARNUNG VORM.
SECHSKANTMUTTER DIN 985	411902908	22	4	605	967124708	DECKELHALTERUNG
SECHSKANTMUTTER DIN 985	10875612	100	3	56	919045208	QUERTRAEGER
SECHSKANTMUTTER DIN 985	10875612	43	8	304	96047586	MONTAGETEILE HECKTEIL
SECHSKANTMUTTER DIN 985	10875612	42	2	493	919258508	ZUSATZHEIZUNG OW
SECHSKANTMUTTER DIN 985	10875612	20	6	505	919266408	KRANFUEHRERKABINE VORM
SECHSKANTMUTTER DIN 985	10875612	15	2	527	96054231	ARMATUREN RE.
SECHSKANTMUTTER DIN 985	10875612	268	2	577	918744708	MASCHINENHAUS GRUNDRAH
SECHSKANTMUTTER DIN 985	10875612	4	4	585	96036247	DECKEL VORM.
SECHSKANTMUTTER DIN 985	10875612	350	2	950	919203908	VERKLEIDUNG MASCHINENH
SECHSKANTMUTTER DIN 985	10875612	8	2	951	966167108	TUER VORM.

Bezeichnung	Artikel	Pos.	Menge	Seite	Baugruppe	Bezeichnung
SECHSKANTMUTTER DIN 985	10875612	12	2	952	966167308	TUER
SECHSKANTMUTTER DIN 985	10875612	19	2	957	966168408	DECKEL VORM.
SECHSKANTMUTTER DIN 985	10875612	58	4	997	96069348	AUFBAUTEILE MONTAGETAFE
SECHSKANTMUTTER DIN 985	12102692	38	2	22	917528708	RAUPENMITTELTEIL
SECHSKANTMUTTER DIN 985	12102692	16	12	228	919026408	LAUFSTEG RAUPENFAHRWER
SECHSKANTMUTTER DIN 985	12102692	9	4	235	966912508	BOLZENZIEHZYLINDER KPL.
SECHSKANTMUTTER DIN 985	12102692	8	4	239	966648008	BOLZENZIEHZYLINDER KPL.
SECHSKANTMUTTER DIN 985	12102692	7	4	289	916900208	ZENTRALSCHMIERANLAGE O
SECHSKANTMUTTER DIN 985	12102692	350	2	419	96038694	LAUFSTEG DREHBUEHNE
SECHSKANTMUTTER DIN 985	12102692	14	2	450	967144608	VENTILPLATTE VORM.
SECHSKANTMUTTER DIN 985	12102692	10	4	470	916141308	ZENTRALSCHMIERUNG
SECHSKANTMUTTER DIN 985	12102692	9	2	486	966358008	KAMERAANBAU WINDE 5
SECHSKANTMUTTER DIN 985	12102692	13	6	505	919266408	KRANFUEHRERKABINE VORM
SECHSKANTMUTTER DIN 985	12102692	14	6	536	926891108	VERTEILER MASSE
SECHSKANTMUTTER DIN 985	12102692	10	6	592	965887608	DECKEL VORM.
SECHSKANTMUTTER DIN 985	12102692	5	2	594	965887808	DECKEL VORM.
SECHSKANTMUTTER DIN 985	12102692	13	2	596	965963608	DECKEL VORM.
SECHSKANTMUTTER DIN 985	12102692	10	12	600	966954908	KLAPPTRITT VORM.
SECHSKANTMUTTER DIN 985	12102692	17	12	605	967124708	DECKELHALTERUNG
SECHSKANTMUTTER DIN 985	12102692	355	2	624	96018031	BEFESTIGUNGSTEILE GRUN
SECHSKANTMUTTER DIN 985	12102692	31	2	937	967021108	KLEMMKASTEN BLINDSTECK
SECHSKANTMUTTER DIN 985	12102692	351	8	1041	919208108	HEIZUNG MASCHINENHAUS
SECHSKANTMUTTER DIN 985	12102692	352	67	1065	96034284	KOMBIKUEHLER VORM.
SECHSKANTMUTTER DIN 985	12102692	400	2	1071	91000595	ZUSATZT.ANTRIEBSAGG.KLIM
SECHSKANTMUTTER DIN 985	12102692	22	18	1128	916305808	S-ANLENKSTUECK VORM.
SECHSKANTMUTTER DIN 985	12102692	58	12	1158	916332108	S-KOPFSTUECK
SECHSKANTMUTTER DIN 985	12102692	54	38	1192	916303308	S-ZWISCHENSTUECK
SECHSKANTMUTTER DIN 985	12102692	54	24	1199	916303208	S-ZWISCHENSTUECK
SECHSKANTMUTTER DIN 985	12102692	54	14	1204	916303108	S-ZWISCHENSTUECK
SECHSKANTMUTTER DIN 985	12102692	54	24	1208	916303008	S-ZWISCHENSTUECK
SECHSKANTMUTTER DIN 985	12102692	54	24	1212	916302708	S-ZWISCHENSTUECK
SECHSKANTMUTTER DIN 985	12102692	54	28	1217	916302908	S-ADAPTER
SECHSKANTMUTTER DIN 985	12102692	38	42	1288	916324608	D-ANLENKSTUECK VORM.
SECHSKANTMUTTER DIN 985	12102692	29	1	1303	540006108	SEILWINDE
SECHSKANTMUTTER DIN 985	12102692	17	4	1441	966888308	SCHALTEINHEIT
SECHSKANTMUTTER DIN 985	12102692	17	4	1442	966916408	SCHALTEINHEIT
SECHSKANTMUTTER DIN 985	10875614	73	4	23	917528708	RAUPENMITTELTEIL
SECHSKANTMUTTER DIN 985	10875614	63	12	56	919045208	QUERTRAEGER
SECHSKANTMUTTER DIN 985	10875614	89	14	56	919045208	QUERTRAEGER
SECHSKANTMUTTER DIN 985	10875614	14	12	61	96026100	PODEST KPL.LI.
SECHSKANTMUTTER DIN 985	10875614	14	12	65	96026289	PODEST KPL.RE.
SECHSKANTMUTTER DIN 985	10875614	7	16	68	966081808	PODEST KPL.MITTE
SECHSKANTMUTTER DIN 985	10875614	7	12	70	96026457	PODEST KPL.
SECHSKANTMUTTER DIN 985	10875614	74	18	111	917523808	RAUPENTRAEGER LI.
SECHSKANTMUTTER DIN 985	10875614	7	4	117	965804508	LAUFSTEG
SECHSKANTMUTTER DIN 985	10875614	6	4	118	965804608	LAUFSTEG
SECHSKANTMUTTER DIN 985	10875614	6	4	120	966790308	SCHLAUCHHALTER VORM.
SECHSKANTMUTTER DIN 985	10875614	6	4	121	966790408	SCHLAUCHHALTER VORM.
SECHSKANTMUTTER DIN 985	10875614	6	2	122	966790508	SCHLAUCHHALTER VORM.
SECHSKANTMUTTER DIN 985	10875614	175	16	155	917525508	RAUPENTRAEGER LI.
SECHSKANTMUTTER DIN 985	10875614	6	4	157	966981808	LAUFSTEG
SECHSKANTMUTTER DIN 985	10875614	7	8	158	966972408	LAUFSTEG
SECHSKANTMUTTER DIN 985	10875614	6	4	159	966802008	SCHLAUCHHALTER VORM.
SECHSKANTMUTTER DIN 985	10875614	6	4	160	966802108	SCHLAUCHHALTER VORM.
SECHSKANTMUTTER DIN 985	10875614	6	2	161	966802208	SCHLAUCHHALTER VORM.
SECHSKANTMUTTER DIN 985	10875614	74	18	184	917525608	RAUPENTRAEGER RE.
SECHSKANTMUTTER DIN 985	10875614	7	4	187	965852208	LAUFSTEG
SECHSKANTMUTTER DIN 985	10875614	175	16	212	917525908	RAUPENTRAEGER RE.
SECHSKANTMUTTER DIN 985	10875614	7	8	214	966979708	LAUFSTEG
SECHSKANTMUTTER DIN 985	10875614	21	28	228	919026408	LAUFSTEG RAUPENFAHRWER

Bezeichnung	Artikel	Pos.	Menge	Seite	Baugruppe	Bezeichnung
SECHSKANTMUTTER DIN 985	10875614	9	8	230	966165908	KLAPPRAHMEN VORM.
SECHSKANTMUTTER DIN 985	10875614	49	8	253	915750608	DREHBUEHNENRAHMEN VOR
SECHSKANTMUTTER DIN 985	10875614	29	8	304	96047586	MONTAGETEILE HECKTEIL
SECHSKANTMUTTER DIN 985	10875614	13	2	320	916945008	ZENTRALSCHMIERANLAGE O
SECHSKANTMUTTER DIN 985	10875614	16	8	365	91000572	ANTRIEBSAGGREGAT KLIMAA
SECHSKANTMUTTER DIN 985	10875614	28	4	390	965661008	RAHMEN VORM.
SECHSKANTMUTTER DIN 985	10875614	46	8	395	965661108	STUETZE KPL.
SECHSKANTMUTTER DIN 985	10875614	15	10	397	966556608	EINHAENGELEITER
SECHSKANTMUTTER DIN 985	10875614	351	86	419	96038694	LAUFSTEG DREHBUEHNE
SECHSKANTMUTTER DIN 985	10875614	10	12	421	96039225	RAHMEN KPL.
SECHSKANTMUTTER DIN 985	10875614	351	201	430	96038696	LAUFSTEG DREHBUEHNE
SECHSKANTMUTTER DIN 985	10875614	25	34	438	915755208	ROLLENDREHVERB.M.DREHW
SECHSKANTMUTTER DIN 985	10875614	9	2	450	967144608	VENTILPLATTE VORM.
SECHSKANTMUTTER DIN 985	10875614	6	4	484	966910608	KAMERAANBAU D-ANLENKS
SECHSKANTMUTTER DIN 985	10875614	5	6	486	966358008	KAMERAANBAU WINDE 5
SECHSKANTMUTTER DIN 985	10875614	54	2	493	919258508	ZUSATZHEIZUNG OW
SECHSKANTMUTTER DIN 985	10875614	15	2	503	918998308	KRANFUEHRERKABINE KPL.
SECHSKANTMUTTER DIN 985	10875614	15	8	505	919266408	KRANFUEHRERKABINE VORM
SECHSKANTMUTTER DIN 985	10875614	29	14	513	916997508	RAHMEN KPL.
SECHSKANTMUTTER DIN 985	10875614	100	152	574	918744708	MASCHINENHAUS GRUNDRAH
SECHSKANTMUTTER DIN 985	10875614	11	8	580	96035946	DACH KPL.
SECHSKANTMUTTER DIN 985	10875614	350	3	584	96035947	DACH KPL.
SECHSKANTMUTTER DIN 985	10875614	20	6	587	965886708	DACH KPL.
SECHSKANTMUTTER DIN 985	10875614	8	4	590	965887108	AUFSTIEG VORM.
SECHSKANTMUTTER DIN 985	10875614	10	13	591	965887208	KLAPPTRITT VORM.
SECHSKANTMUTTER DIN 985	10875614	8	2	594	965887808	DECKEL VORM.
SECHSKANTMUTTER DIN 985	10875614	350	2	598	96042455	ABLAGE KPL.
SECHSKANTMUTTER DIN 985	10875614	13	4	603	967297708	HALTER KPL.
SECHSKANTMUTTER DIN 985	10875614	10	7	605	967124708	DECKELHALTERUNG
SECHSKANTMUTTER DIN 985	10875614	351	32	624	96018031	BEFESTIGUNGSTEILE GRUN
SECHSKANTMUTTER DIN 985	10875614	350	2	635	96034141	DIESELMOTOR VORM.
SECHSKANTMUTTER DIN 985	10875614	9	2	636	96037955	DECKEL KPL.
SECHSKANTMUTTER DIN 985	10875614	350	2	693	96034143	DIESELMOTOR VORM.
SECHSKANTMUTTER DIN 985	10875614	351	4	800	919203808	BATTERIELAGERUNG
SECHSKANTMUTTER DIN 985	10875614	17	4	802	96034773	BLECH VORM.
SECHSKANTMUTTER DIN 985	10875614	354	6	812	919203408	SCHALLDAEMPFERANLAGE O
SECHSKANTMUTTER DIN 985	10875614	354	14	819	919203508	SCHALLDAEMPFERANLAGE
SECHSKANTMUTTER DIN 985	10875614	14	2	832	919205608	HARNSTOFFANLAGE
SECHSKANTMUTTER DIN 985	10875614	351	3	950	919203908	VERKLEIDUNG MASCHINENH
SECHSKANTMUTTER DIN 985	10875614	7	2	953	966167408	DECKEL VORM.
SECHSKANTMUTTER DIN 985	10875614	7	2	954	966167508	DECKEL VORM.
SECHSKANTMUTTER DIN 985	10875614	7	2	955	966167908	DECKEL VORM.
SECHSKANTMUTTER DIN 985	10875614	7	2	956	966168008	DECKEL VORM.
SECHSKANTMUTTER DIN 985	10875614	7	2	957	966168408	DECKEL VORM.
SECHSKANTMUTTER DIN 985	10875614	9	2	975	96042450	DECKEL VORM.
SECHSKANTMUTTER DIN 985	10875614	9	2	977	96042451	DECKEL VORM.
SECHSKANTMUTTER DIN 985	10875614	9	2	979	96042452	DECKEL VORM.
SECHSKANTMUTTER DIN 985	10875614	9	2	981	96042453	DECKEL VORM.
SECHSKANTMUTTER DIN 985	10875614	24	6	987	919203608	OELBEHAELTER KPL.
SECHSKANTMUTTER DIN 985	10875614	313	8	1013	96032961	VERROHRUNG DRUCKLUFTA
SECHSKANTMUTTER DIN 985	10875614	350	4	1035	919204108	MOTORVORWAERMUNG OBE
SECHSKANTMUTTER DIN 985	10875614	350	4	1038	919204208	MOTORVORWAERMUNG UNTE
SECHSKANTMUTTER DIN 985	10875614	352	2	1041	919208108	HEIZUNG MASCHINENHAUS
SECHSKANTMUTTER DIN 985	10875614	20	89	1049	966561608	TRANSPORTRAHMEN KPL.
SECHSKANTMUTTER DIN 985	10875614	353	48	1065	96034284	KOMBIKUEHLER VORM.
SECHSKANTMUTTER DIN 985	10875614	43	127	1128	916305808	S-ANLENKSTUECK VORM.
SECHSKANTMUTTER DIN 985	10875614	45	32	1157	916332108	S-KOPFSTUECK
SECHSKANTMUTTER DIN 985	10875614	7	4	1160	966490908	AUFSTIEG KPL.
SECHSKANTMUTTER DIN 985	10875614	8	1	1186	968112008	MECH.ANBAUTEILE SCHEINW
SECHSKANTMUTTER DIN 985	10875614	11	8	1187	968099808	KAMERAHALTER VORM.

Bezeichnung	Artikel	Pos.	Menge	Seite	Baugruppe	Bezeichnung
SECHSKANTMUTTER DIN 985	10875614	39	118	1192	916303308	S-ZWISCHENSTUECK
SECHSKANTMUTTER DIN 985	10875614	39	92	1199	916303208	S-ZWISCHENSTUECK
SECHSKANTMUTTER DIN 985	10875614	39	68	1204	916303108	S-ZWISCHENSTUECK
SECHSKANTMUTTER DIN 985	10875614	39	91	1208	916303008	S-ZWISCHENSTUECK
SECHSKANTMUTTER DIN 985	10875614	39	91	1212	916302708	S-ZWISCHENSTUECK
SECHSKANTMUTTER DIN 985	10875614	39	120	1217	916302908	S-ADAPTER
SECHSKANTMUTTER DIN 985	10875614	52	220	1288	916324608	D-ANLENKSTUECK VORM.
SECHSKANTMUTTER DIN 985	10875614	5	8	1307	915745408	D-RUECKHALTESICHERUNG
SECHSKANTMUTTER DIN 985	10875614	96	181	1340	915745708	D-KOPFSTUECK VORM.
SECHSKANTMUTTER DIN 985	10875614	36	206	1382	916303808	D-ZWISCHENSTUECK
SECHSKANTMUTTER DIN 985	10875614	26	174	1394	917223708	D-ZWISCHENSTUECK
SECHSKANTMUTTER DIN 985	10875614	26	128	1402	917223808	D-ZWISCHENSTUECK
SECHSKANTMUTTER DIN 985	10875614	45	2	1422	915744908	MASTNASE
SECHSKANTMUTTER DIN 985	10875614	8	10	1454	966410908	PODEST KPL.
SECHSKANTMUTTER DIN 985	10875614	16	6	1478	966911408	TRAVERSE KPL.
SECHSKANTMUTTER EN 1661	12215460	(9)	1	698	13455092	DIESELMOTOR
SECHSKANTMUTTER EN 1661	12215460	13	2	749	11420510	DRUCKLEITUNG ANBAU
SECHSKANTMUTTER EN 1661	11820285	14	2	707	10141769	ENDREGELVENTIL
SECHSKANTMUTTER EN 1661	11820285	12	2	749	11420510	DRUCKLEITUNG ANBAU
SECHSKANTMUTTER EN 1661	11820285	13	4	754	12421642	VERBINDUNGSLEITUNG ANBA
SECHSKANTMUTTER EN 1661	11820285	17	1	766	10147372	ENTLUEFTUNGSLEITUNG AN
SECHSKANTMUTTER EN 1661	11820285	28	2	767	10143277	KUEHLMITTELKRUEMMER AN
SECHSKANTMUTTER ISO 403	11002807	357	8	419	96038694	LAUFSTEG DREHBUEHNE
SECHSKANTMUTTER ISO 403	12102695	5	1	116	966805508	SCHIEBER
SECHSKANTMUTTER ISO 403	12102695	4	8	156	966289508	FUEHRUNG
SECHSKANTMUTTER ISO 403	12102695	5	1	186	965986208	SCHIEBER
SECHSKANTMUTTER ISO 403	12102695	352	13	430	96038696	LAUFSTEG DREHBUEHNE
SECHSKANTMUTTER ISO 403	12102695	351	8	629	919203208	DIESELMOTOR KPL.OBEN
SECHSKANTMUTTER ISO 403	12102695	351	8	687	919203308	DIESELMOTOR KPL.UNTEN
SECHSKANTMUTTER ISO 403	12102695	355	4	812	919203408	SCHALLDAEMPFERANLAGE O
SECHSKANTMUTTER ISO 403	12102695	355	8	819	919203508	SCHALLDAEMPFERANLAGE
SECHSKANTMUTTER ISO 403	12102695	18	2	992	96036153	SCHALTSCHRANK MECH.
SECHSKANTMUTTER ISO 403	12102695	12	4	1009	915744208	SCHALTSCHRANKANBAU
SECHSKANTMUTTER ISO 403	12102695	32	2	1025	918810308	STEUERSTAND
SECHSKANTMUTTER ISO 403	12102695	12	24	1049	966561608	TRANSPORTRAHMEN KPL.
SECHSKANTMUTTER ISO 403	12102695	61	6	1055	918696808	FEUERLOESCHSYSTEM
SECHSKANTMUTTER ISO 403	12102695	15	8	1137	915745308	S-RUECKHALTESICHERUNG
SECHSKANTMUTTER ISO 403	10299671	6	4	124	915742708	ZENTRALSCHMIERUNG RAUP
SECHSKANTMUTTER ISO 403	10299671	9	8	438	915755208	ROLLENDREHVERB.M.DREHW
SECHSKANTMUTTER ISO 4032	10875616	37	1	22	917528708	RAUPENMITTELTEIL
SECHSKANTMUTTER ISO 4032	10875616	59	6	258	966222408	MONTAGETEILE VORDERTEIL
SECHSKANTMUTTER ISO 4032	10875616	40	8	304	96047586	MONTAGETEILE HECKTEIL
SECHSKANTMUTTER ISO 4032	10875616	53	20	395	965661108	STUETZE KPL.
SECHSKANTMUTTER ISO 4032	10875616	355	4	419	96038694	LAUFSTEG DREHBUEHNE
SECHSKANTMUTTER ISO 4032	10875616	353	8	615	96033135	BEFESTIGUNGSTEILE HYDR
SECHSKANTMUTTER ISO 4032	10875616	351	4	635	96034141	DIESELMOTOR VORM.
SECHSKANTMUTTER ISO 4032	10875616	351	4	693	96034143	DIESELMOTOR VORM.
SECHSKANTMUTTER ISO 4032	10875616	356	6	812	919203408	SCHALLDAEMPFERANLAGE O
SECHSKANTMUTTER ISO 4032	10875616	25	12	1227	915753108	WINDE 3 VORM.
SECHSKANTMUTTER ISO 403	4600286	552	16	314	966085408	HYDRAULIK DREHBUEHNE
SECHSKANTMUTTER ISO 403	10873081	49	2	258	966222408	MONTAGETEILE VORDERTEIL
SECHSKANTMUTTER ISO 4032	10875617	45	1	253	915750608	DREHBUEHNENRAHMEN VOR
SECHSKANTMUTTER ISO 4032	10875617	10	6	258	966222408	MONTAGETEILE VORDERTEIL
SECHSKANTMUTTER ISO 4032	10875617	354	2	430	96038696	LAUFSTEG DREHBUEHNE
SECHSKANTMUTTER ISO 4032	10875617	139	3	575	918744708	MASCHINENHAUS GRUNDRAH
SECHSKANTMUTTER ISO 4032	10875617	4	2	595	965888608	PODEST KPL.
SECHSKANTMUTTER ISO 4032	10875617	5	20	1483	96004014	TRANSPORT
SECHSKANTMUTTER ISO 4032	10875618	4	5	1345	966640408	STANGE KPL.
SECHSKANTMUTTER ISO 4032	10875618	4	5	1487	965646208	STANGE VORM.
SECHSKANTMUTTER ISO 4032	10875618	4	8	1489	965523008	STANGE VORM.

Bezeichnung	Artikel	Pos.	Menge	Seite	Baugruppe	Bezeichnung
SECHSKANTMUTTER ISO 4032	10875618	(4)	6	1490	968244508	STANGE KPL.
SECHSKANTMUTTER ISO 4032	10875618	(4)	4	1491	966191408	STANGE KPL.
SECHSKANTMUTTER ISO 4032	10875618	4	5	1493	966377708	STANGE VORM.
SECHSKANTMUTTER ISO 4032	10875618	(4)	2	1494	966203408	STANGE KPL.
SECHSKANTMUTTER ISO 4032	10875618	(4)	8	1495	966160008	STANGE KPL.
SECHSKANTMUTTER ISO 403	10425688	42	10	1175	916177008	ROLLENSATZ
SECHSKANTMUTTER ISO 403	10425688	42	10	1180	916177108	ROLLENSATZ
SECHSKANTMUTTER ISO 403	10425688	37	16	1250	915753308	WINDE 6 VORM.
SECHSKANTMUTTER ISO 403	10425688	93	6	1289	916324608	D-ANLENKSTUECK VORM.
SECHSKANTMUTTER ISO 403	10425688	3	3	1298	966211808	STUETZE
SECHSKANTMUTTER ISO 403	10425688	3	3	1299	966505108	STUETZE
SECHSKANTMUTTER ISO 403	10425688	3	3	1300	966505208	STUETZE
SECHSKANTMUTTER ISO 4032	12226068	33	4	89	966448108	KLEMMKASTEN VORM.
SECHSKANTMUTTER ISO 4032	12226068	33	4	100	966448308	KLEMMKASTEN VORM.
SECHSKANTMUTTER ISO 4032	12226068	17	4	937	967021108	KLEMMKASTEN BLINDSTECK
SECHSKANTMUTTER ISO 4032	12226068	9	4	1323	915747808	ELEKTRIK D-ANLENKSTUECK
SECHSKANTMUTTER ISO 4032	12226068	266	4	1327	966842008	LEITUNGSTROMMEL KPL.
SECHSKANTMUTTER ISO 4032	12226068	(156)	2	1427	967276708	EMPFAENGER
SECHSKANTMUTTER ISO 403	10425689	3	2	398	965661408	LASCHE KPL.
SECHSKANTMUTTER ISO 403	10425689	241	4	576	918744708	MASCHINENHAUS GRUNDRAH
SECHSKANTMUTTER ISO 403	10425689	8	1	1176	966331808	BOLZENZIEHEINRICHTUNG VO
SECHSKANTMUTTER ISO 403	10425689	8	1	1181	967623108	BOLZENZIEHEINRICHTUNG VO
SECHSKANTMUTTER ISO 403	10425689	31	2	1409	966649408	VERSTELLFLASCHE KPL.
SECHSKANTMUTTER ISO 403	4600838	19	6	253	915750608	DREHBUEHNENRAHMEN VOR
SECHSKANTMUTTER ISO 403	4600838	62	1	395	965661108	STUETZE KPL.
SECHSKANTMUTTER ISO 403	4600838	228	1	1291	916324608	D-ANLENKSTUECK VORM.
SECHSKANTMUTTER ISO 403	4600838	10	8	1433	915761608	HAKENFLASCHE
SECHSKANTMUTTER ISO 403	10875619	25	4	89	966448108	KLEMMKASTEN VORM.
SECHSKANTMUTTER ISO 403	10875619	25	4	100	966448308	KLEMMKASTEN VORM.
SECHSKANTMUTTER ISO 403	10875619	11	2	120	966790308	SCHLAUCHHALTER VORM.
SECHSKANTMUTTER ISO 403	10875619	11	2	121	966790408	SCHLAUCHHALTER VORM.
SECHSKANTMUTTER ISO 403	10875619	11	2	159	966802008	SCHLAUCHHALTER VORM.
SECHSKANTMUTTER ISO 403	10875619	11	2	160	966802108	SCHLAUCHHALTER VORM.
SECHSKANTMUTTER ISO 403	10875619	11	1	161	966802208	SCHLAUCHHALTER VORM.
SECHSKANTMUTTER ISO 403	10875619	281	16	308	96047223	ELEKTRIK KLEMMKASTEN DB
SECHSKANTMUTTER ISO 403	10875619	25	4	337	966541108	KLEMMKASTEN KPL.
SECHSKANTMUTTER ISO 403	10875619	25	4	354	966541408	KLEMMKASTEN KPL.
SECHSKANTMUTTER ISO 403	10875619	281	24	918	966530408	KLEMMKASTEN
SECHSKANTMUTTER ISO 403	10875619	281	24	922	96044329	KLEMMKASTEN
SECHSKANTMUTTER ISO 403	10875619	281	24	924	968221508	KLEMMKASTEN
SECHSKANTMUTTER ISO 403	10875619	13	6	929	96069528	EL.ZUSATZTEILE STROMAGG
SECHSKANTMUTTER ISO 403	10875619	12	4	937	967021108	KLEMMKASTEN BLINDSTECK
SECHSKANTMUTTER ISO 403	10875619	350	3	1041	919208108	HEIZUNG MASCHINENHAUS
SECHSKANTMUTTER ISO 403	10875619	25	4	1234	966541908	KLEMMKASTEN KPL.
SECHSKANTMUTTER ISO 403	10875619	25	4	1267	966543108	KLEMMKASTEN KPL.
SECHSKANTMUTTER ISO 403	11256053	10	8	1418	966660708	GEWICHT KPL.
SECHSKANTMUTTER ISO 403	10875620	79	8	56	919045208	QUERTRAEGER
SECHSKANTMUTTER ISO 403	10875620	253	2	87	966448008	BEDIENPULT ABSTUETZUNG
SECHSKANTMUTTER ISO 403	10875620	6	4	163	915744408	ZENTRALSCHMIERUNG RAUP
SECHSKANTMUTTER ISO 403	10875620	6	4	190	915744608	ZENTRALSCHMIERUNG RAUP
SECHSKANTMUTTER ISO 403	10875620	6	4	216	915744508	ZENTRALSCHMIERUNG RAUP
SECHSKANTMUTTER ISO 403	10875620	5	2	320	916945008	ZENTRALSCHMIERANLAGE O
SECHSKANTMUTTER ISO 403	10875620	5	2	346	916997308	ZENTRALSCHMIERANLAGE
SECHSKANTMUTTER ISO 403	10875620	5	2	363	916998708	ZENTRALSCHMIERANLAGE WI
SECHSKANTMUTTER ISO 403	10875620	3	2	408	91002096	ZENTRALSCHMIERUNG
SECHSKANTMUTTER ISO 403	10875620	350	2	430	96038696	LAUFSTEG DREHBUEHNE
SECHSKANTMUTTER ISO 403	10875620	38	2	505	919266408	KRANFUEHRERKABINE VORM
SECHSKANTMUTTER ISO 403	10875620	61	2	997	96069348	AUFBAUTEILE MONTAGETAFE
SECHSKANTMUTTER ISO 403	10875620	5	2	1098	91002039	ZENTRALSCHMIERANLAGE
SECHSKANTMUTTER ISO 403	10875620	5	2	1244	917006408	ZENTRALSCHMIERANLAGE WI

Bezeichnung	Artikel	Pos.	Menge	Seite	Baugruppe	Bezeichnung
SECHSKANTMUTTER ISO 4032	10878117	15	2	834	96035875	HARNSTOFFANLAGE UNTEN
SECHSKANTMUTTER ISO 4032	10878117	13	2	844	96035878	HARNSTOFFANLAGE OBEN
SECHSKANTMUTTER ISO 403	10197764	327	4	341	966085708	ZUSATZHYDRAULIK WINDE 1
SECHSKANTMUTTER ISO 403	10197764	327	4	358	966085808	ZUSATZHYDRAULIK WINDE 2
SECHSKANTMUTTER ISO 403	10197764	14	16	368	915752108	MONTAGEWINDE VORM.
SECHSKANTMUTTER ISO 403	10197764	(5)	7	390	965661008	RAHMEN VORM.
SECHSKANTMUTTER ISO 403	10197764	10	12	505	919266408	KRANFUEHRERKABINE VORM
SECHSKANTMUTTER ISO 403	10197764	36	8	513	916997508	RAHMEN KPL.
SECHSKANTMUTTER ISO 403	10197764	24	3	529	96054232	OBERTEIL VORM.
SECHSKANTMUTTER ISO 403	10197764	5	12	535	922648308	KLEMMBRETT VORM.
SECHSKANTMUTTER ISO 403	10197764	6	4	536	926891108	VERTEILER MASSE
SECHSKANTMUTTER ISO 403	10197764	351	8	615	96033135	BEFESTIGUNGSTEILE HYDR
SECHSKANTMUTTER ISO 403	10197764	8	4	636	96037955	DECKEL KPL.
SECHSKANTMUTTER ISO 403	10197764	350	8	800	919203808	BATTERIELAGERUNG
SECHSKANTMUTTER ISO 403	10197764	14	4	802	96034773	BLECH VORM.
SECHSKANTMUTTER ISO 403	10197764	353	2	812	919203408	SCHALLDAEMPFERANLAGE O
SECHSKANTMUTTER ISO 403	10197764	353	2	819	919203508	SCHALLDAEMPFERANLAGE
SECHSKANTMUTTER ISO 403	10197764	351	6	823	918717708	LUFTFILTERANLAGE OBEN
SECHSKANTMUTTER ISO 403	10197764	351	3	829	918719508	LUFTFILTERANLAGE UNTEN
SECHSKANTMUTTER ISO 403	10197764	17	4	929	96069528	EL.ZUSATZTEILE STROMAGG
SECHSKANTMUTTER ISO 403	10197764	352	78	950	919203908	VERKLEIDUNG MASCHINENH
SECHSKANTMUTTER ISO 403	10197764	4	2	953	966167408	DECKEL VORM.
SECHSKANTMUTTER ISO 403	10197764	4	2	954	966167508	DECKEL VORM.
SECHSKANTMUTTER ISO 403	10197764	4	2	955	966167908	DECKEL VORM.
SECHSKANTMUTTER ISO 403	10197764	4	2	956	966168008	DECKEL VORM.
SECHSKANTMUTTER ISO 403	10197764	4	2	957	966168408	DECKEL VORM.
SECHSKANTMUTTER ISO 403	10197764	7	2	975	96042450	DECKEL VORM.
SECHSKANTMUTTER ISO 403	10197764	7	2	977	96042451	DECKEL VORM.
SECHSKANTMUTTER ISO 403	10197764	7	2	979	96042452	DECKEL VORM.
SECHSKANTMUTTER ISO 403	10197764	7	2	981	96042453	DECKEL VORM.
SECHSKANTMUTTER ISO 403	10197764	81	2	997	96069348	AUFBAUTEILE MONTAGETAFE
SECHSKANTMUTTER ISO 403	10197764	60	116	1055	918696808	FEUERLOESCHSYSTEM
SECHSKANTMUTTER ISO 403	10197764	8	2	1086	967939908	ZEIGER KPL.
SECHSKANTMUTTER ISO 403	10197764	327	4	1092	966085608	ZUSATZHYDRAULIK WINDE 4
SECHSKANTMUTTER ISO 403	10197764	327	4	1238	966085908	ZUSATZHYDRAULIK WINDE 3
SECHSKANTMUTTER ISO 403	10197764	46	4	1250	915753308	WINDE 6 VORM.
SECHSKANTMUTTER ISO 403	10197764	327	4	1270	966086208	ZUSATZHYDRAULIK WINDE 6
SECHSKANTMUTTER ISO 403	10197764	35	8	1288	916324608	D-ANLENKSTUECK VORM.
SECHSKANTMUTTER ISO 403	4000380	15	7	777	10143790	LADEDRUCKREGELUNG
SECHSKANTMUTTER ISO 403	4000381	34	3	472	11003525	ELEKTROPUMPE
SECHSKANTMUTTER ISO 403	4000381	8	1	717	10128193	OELEINFUELLUNG
SECHSKANTMUTTER ISO 403	4000381	13	2	759	10141807	ANBAUTEILE LUFTPRESSER
SECHSKANTMUTTER ISO 403	10197760	28	12	59	965956208	TREPPE
SECHSKANTMUTTER ISO 403	10197760	10	4	536	926891108	VERTEILER MASSE
SECHSKANTMUTTER ISO 403	11693875	13	29	258	966222408	MONTAGETEILE VORDERTEIL
SECHSKANTMUTTER ISO 403	11693875	26	2	262	915750708	BOLZEN D-S ANLENKSTUECK
SECHSKANTMUTTER ISO 403	11693875	19	2	289	916900208	ZENTRALSCHMIERANLAGE O
SECHSKANTMUTTER ISO 403	11693875	14	18	329	915751408	WINDE 1 VORM.
SECHSKANTMUTTER ISO 403	11693875	329	2	341	966085708	ZUSATZHYDRAULIK WINDE 1
SECHSKANTMUTTER ISO 403	11693875	12	2	346	916997308	ZENTRALSCHMIERANLAGE
SECHSKANTMUTTER ISO 403	11693875	14	18	352	915751608	WINDE 2 VORM.
SECHSKANTMUTTER ISO 403	11693875	329	2	358	966085808	ZUSATZHYDRAULIK WINDE 2
SECHSKANTMUTTER ISO 403	11693875	12	2	363	916998708	ZENTRALSCHMIERANLAGE WI
SECHSKANTMUTTER ISO 403	11693875	42	4	390	965661008	RAHMEN VORM.
SECHSKANTMUTTER ISO 403	11693875	12	36	481	966356408	KAMERAANBAU DREHBUEHN
SECHSKANTMUTTER ISO 403	11693875	55	24	573	918744708	MASCHINENHAUS GRUNDRAH
SECHSKANTMUTTER ISO 403	11693875	(5)	2	576	918744708	MASCHINENHAUS GRUNDRAH
SECHSKANTMUTTER ISO 403	11693875	351	4	584	96035947	DACH KPL.
SECHSKANTMUTTER ISO 403	11693875	16	8	587	965886708	DACH KPL.
SECHSKANTMUTTER ISO 403	11693875	5	2	593	965887708	BODENBLECH KPL.

Bezeichnung	Artikel	Pos.	Menge	Seite	Baugruppe	Bezeichnung
SECHSKANTMUTTER ISO 403	11693875	6	6	600	966954908	KLAPPTRITT VORM.
SECHSKANTMUTTER ISO 403	11693875	352	55	615	96033135	BEFESTIGUNGSTEILE HYDR
SECHSKANTMUTTER ISO 403	11693875	350	44	624	96018031	BEFESTIGUNGSTEILE GRUN
SECHSKANTMUTTER ISO 403	11693875	350	24	629	919203208	DIESELMOTOR KPL.OBEN
SECHSKANTMUTTER ISO 403	11693875	356	1	635	96034141	DIESELMOTOR VORM.
SECHSKANTMUTTER ISO 403	11693875	350	50	687	919203308	DIESELMOTOR KPL.UNTEN
SECHSKANTMUTTER ISO 403	11693875	356	1	693	96034143	DIESELMOTOR VORM.
SECHSKANTMUTTER ISO 403	11693875	350	24	823	918717708	LUFTFILTERANLAGE OBEN
SECHSKANTMUTTER ISO 403	11693875	350	20	829	918719508	LUFTFILTERANLAGE UNTEN
SECHSKANTMUTTER ISO 403	11693875	16	4	1009	915744208	SCHALTSCHRANKANBAU
SECHSKANTMUTTER ISO 403	11693875	350	1	1036	96034844	MOTORVORWAERMUNG VO
SECHSKANTMUTTER ISO 403	11693875	17	10	1081	915751708	WINDE 4 VORM.
SECHSKANTMUTTER ISO 403	11693875	11	3	1086	967939908	ZEIGER KPL.
SECHSKANTMUTTER ISO 403	11693875	329	2	1092	966085608	ZUSATZHYDRAULIK WINDE 4
SECHSKANTMUTTER ISO 403	11693875	28	8	1227	915753108	WINDE 3 VORM.
SECHSKANTMUTTER ISO 403	11693875	329	2	1238	966085908	ZUSATZHYDRAULIK WINDE 3
SECHSKANTMUTTER ISO 403	11693875	12	2	1244	917006408	ZENTRALSCHMIERANLAGE WI
SECHSKANTMUTTER ISO 403	11693875	49	1	1250	915753308	WINDE 6 VORM.
SECHSKANTMUTTER ISO 403	11693875	330	2	1270	966086208	ZUSATZHYDRAULIK WINDE 6
SECHSKANTMUTTER ISO 403	11693875	34	8	1409	966649408	VERSTELLFLASCHE KPL.
SECHSKANTMUTTER ISO 4032	510737408	17	5	61	96026100	PODEST KPL.LI.
SECHSKANTMUTTER ISO 4032	510737408	17	5	65	96026289	PODEST KPL.RE.
SECHSKANTMUTTER ISO 403	11656735	25	2	22	917528708	RAUPENMITTELTEIL
SECHSKANTMUTTER ISO 403	11656735	353	1	419	96038694	LAUFSTEG DREHBUEHNE
SECHSKANTMUTTER ISO 4035	411702008	49	2	573	918744708	MASCHINENHAUS GRUNDRAH
SECHSKANTMUTTER ISO 403	410120308	4	16	449	966460008	BOLZENPALETTE
SECHSKANTMUTTER ISO 7040	11840127	354	4	615	96033135	BEFESTIGUNGSTEILE HYDR
SECHSKANTMUTTER ISO 7040	11840127	138	1	1130	916305808	S-ANLENKSTUECK VORM.
SECHSKANTMUTTER ISO 7040	11840127	13	8	1499	96011234	CONTAINER KPL.
SECHSKANTMUTTER ISO 7040	11840127	14	6	1501	96011235	CONTAINER KPL.
SECHSKANTMUTTER ISO 7040	11840127	15	4	1503	96011236	CONTAINER KPL.
SECHSKANTMUTTER ISO 7040	10875859	174	8	113	917523808	RAUPENTRAEGER LI.
SECHSKANTMUTTER ISO 7040	10875859	59	8	154	917525508	RAUPENTRAEGER LI.
SECHSKANTMUTTER ISO 7040	10875859	169	8	185	917525608	RAUPENTRAEGER RE.
SECHSKANTMUTTER ISO 7040	10875859	59	8	210	917525908	RAUPENTRAEGER RE.
SECHSKANTMUTTER ISO 704	11656734	7	4	839	968517508	PUMPE VORM.
SECHSKANTMUTTER ISO 704	11656734	18	2	1186	968112008	MECH.ANBAUTEILE SCHEINW
SECHSKANTMUTTER ISO 704	11656734	22	2	1187	968099808	KAMERAHALTER VORM.
SECHSKANTMUTTER ISO 704	11656734	190	4	1341	915745708	D-KOPFSTUECK VORM.
SECHSKANTMUTTER ISO 704	11656734	35	4	1369	96051961	ZUGZYLINDER VORM.
SECHSKANTMUTTER ISO 704	11656734	35	4	1377	96051962	ZUGZYLINDER VORM.
SECHSKANTMUTTER ISO 704	11656734	52	2	1447	96053946	BOCK LI.
SECHSKANTMUTTER ISO 704	11656734	4	2	1470	967931908	GRUNDHALTER
SECHSKANTMUTTER ISO 704	11656731	355	1	615	96033135	BEFESTIGUNGSTEILE HYDR
SECHSKANTMUTTER ISO 704	11656731	9	5	839	968517508	PUMPE VORM.
SECHSKANTMUTTER ISO 704	11656731	5	2	1469	967049508	HINDERNISFEUER VORM.
SECHSKANTMUTTER ISO 704	10814803	76	8	1289	916324608	D-ANLENKSTUECK VORM.
SECHSKANTMUTTER ISO 704	10814803	11	8	1418	966660708	GEWICHT KPL.
SECHSKANTMUTTER ISO 867	10875633	31	3	548	96063942	ELEKTRIK ANBAUTEILE KABIN
SECHSKANTMUTTER ISO 8675	500931608	14	1	590	965887108	AUFSTIEG VORM.
SECHSKANTMUTTER ISO 8675	500931608	14	4	591	965887208	KLAPPTRITT VORM.
SECHSKANTMUTTER ISO 8675	500931608	7	2	595	965888608	PODEST KPL.
SECHSKANTMUTTER ISO 8675	500931608	4	1	602	96044781	HALTER KPL.
SECHSKANTMUTTER ISO 8675	500931608	4	1	603	967297708	HALTER KPL.
SECHSKANTMUTTER ISO 867	10179527	8	1	514	967037208	GELAENDER KPL.
SECHSKANTMUTTER ISO 867	10179527	8	1	515	967036208	GELAENDER KPL.
SECHSKANTMUTTER ISO 867	10179527	8	1	516	967037908	GELAENDER KPL.
SECHSKANTMUTTER ISO 867	10179527	76	1	1129	916305808	S-ANLENKSTUECK VORM.
SECHSKANTMUTTER ISO 8675	10285016	358	2	419	96038694	LAUFSTEG DREHBUEHNE
SECHSKANTMUTTER ISO 8675	10285016	355	6	430	96038696	LAUFSTEG DREHBUEHNE

Bezeichnung	Artikel	Pos.	Menge	Seite	Baugruppe	Bezeichnung
SECHSKANTMUTTER ISO 8675	411703208	23	1	1369	96051961	ZUGZYLINDER VORM.
SECHSKANTMUTTER ISO 8675	411703208	23	1	1377	96051962	ZUGZYLINDER VORM.
SECHSKANTMUTTER M10X1	10012557	3	2	725	10122503	KIPPHEBELBOCK VORM.
SECHSKANTMUTTER M10X1,	10875135	19	38	395	965661108	STUETZE KPL.
SECHSKANTMUTTER M16X1,5	602504108	33	1	548	96063942	ELEKTRIK ANBAUTEILE KABIN
SECHSKANTRIPPENMUTTER	10003366	3	1	755	9078314	HEIZFLANSCH ANBAU
SECHSKANTSCHRAUBE DIN 6	10006131	7	1	737	11363553	ANTRIEB FUER HOCHDRUCK
SECHSKANTSCHRAUBE DIN 6	10030519	(13)	1	714	10134887	OELWANNE MIT BEFEST.
SECHSKANTSCHRAUBE DIN	11068155	6	7	774	10141558	ABGASKRUEMMER ANBAU
SECHSKANTSCHRAUBE DIN	10336200	(7)	8	773	10141356	ABGASROHR ANBAU
SECHSKANTSCHRAUBE DIN	10336200	(7)	8	773	10141356	ABGASROHR ANBAU
SECHSKANTSCHRAUBE EN 1	12207561	(6)	8	697	13455092	DIESELMOTOR
SECHSKANTSCHRAUBE EN 16	12207559	18	1	753	10141830	LADELUFTLEITUNG ANBAU
SECHSKANTSCHRAUBE EN 16	12207559	15	1	778	10146947	GENERATOR ANBAU
SECHSKANTSCHRAUBE EN 1	12210062	244	3	576	918744708	MASCHINENHAUS GRUNDRAH
SECHSKANTSCHRAUBE EN 1	12210062	14	1	761	12490129	WASSERPUMPE MIT BEFEST.
SECHSKANTSCHRAUBE EN 16	11823511	19	2	753	10141830	LADELUFTLEITUNG ANBAU
SECHSKANTSCHRAUBE EN 1	12207564	6	4	737	11363553	ANTRIEB FUER HOCHDRUCK
SECHSKANTSCHRAUBE EN 1	12207564	15	3	761	12490129	WASSERPUMPE MIT BEFEST.
SECHSKANTSCHRAUBE EN 1	11656153	68	2	791	12416117	KABELBAUM ANBAU
SECHSKANTSCHRAUBE EN 1	11656154	2	4	760	10141838	VERSCHLUSSTEILE
SECHSKANTSCHRAUBE EN 1	11656155	(19)	2	700	13455092	DIESELMOTOR
SECHSKANTSCHRAUBE EN 1	11656155	12	3	754	12421642	VERBINDUNGSLEITUNG ANBA
SECHSKANTSCHRAUBE EN 16	10299582	(10)	6	698	13455092	DIESELMOTOR
SECHSKANTSCHRAUBE EN 1	11656156	11	2	749	11420510	DRUCKLEITUNG ANBAU
SECHSKANTSCHRAUBE EN 1	11626073	11	1	788	10141788	STEUERGERAET ANBAU
SECHSKANTSCHRAUBE EN 16	10299587	6	4	706	9078462	AGGREGATETRAEGER ANBA
SECHSKANTSCHRAUBE EN 1	11656159	10	2	788	10141788	STEUERGERAET ANBAU
SECHSKANTSCHRAUBE EN 1	11656160	17	1	753	10141830	LADELUFTLEITUNG ANBAU
SECHSKANTSCHRAUBE EN 1	10299598	9	2	785	10129212	SCHWUNGRADGEHAEUSE AN
SECHSKANTSCHRAUBE EN 1	10299598	2	6	794	10120393	VERSCHLUSSTEILE
SECHSKANTSCHRAUBE EN 1	10299598	8	4	795	10126182	NEBENABTRIEB ANBAU
SECHSKANTSCHRAUBE EN 16	10299566	2	3	780	10120540	STARTER ANBAU
SECHSKANTSCHRAUBE EN 1	10875423	16	1	778	10146947	GENERATOR ANBAU
SECHSKANTSCHRAUBE EN 16	10299568	7	10	785	10129212	SCHWUNGRADGEHAEUSE AN
SECHSKANTSCHRAUBE EN 1	12207569	(3)	1	790	12416117	KABELBAUM ANBAU
SECHSKANTSCHRAUBE EN 1	12207569	3	1	792	10150446	KONSOLE ANBAU
SECHSKANTSCHRAUBE EN 1	10875503	22	17	534	96063943	AUFBAUTEILE MONTAGEPLA
SECHSKANTSCHRAUBE EN 1	10875503	57	91	997	96069348	AUFBAUTEILE MONTAGETAFE
SECHSKANTSCHRAUBE EN 1	10875503	10	18	1005	96069390	ZUSATZTEILE
SECHSKANTSCHRAUBE EN 16	12207546	52	6	791	12416117	KABELBAUM ANBAU
SECHSKANTSCHRAUBE EN 16	11840297	24	2	750	10153631	LECKOELLEITUNG ANBAU
SECHSKANTSCHRAUBE EN 16	11840297	54	15	791	12416117	KABELBAUM ANBAU
SECHSKANTSCHRAUBE EN 16	11840297	(3)	1	793	12410651	MOTORREGELUNGSENSORIK
SECHSKANTSCHRAUBE EN 16	11840297	25	8	804	96033201	ELEKTRIK BATTERIEKASTEN
SECHSKANTSCHRAUBE EN 16	11840297	12	16	990	91003271	EINBAUTEILE SCHALTSCHRAN
SECHSKANTSCHRAUBE EN 16	11840297	59	16	997	96069348	AUFBAUTEILE MONTAGETAFE
SECHSKANTSCHRAUBE EN 16	12207548	6	3	730	11364325	ZYLINDERKOPFDECKEL VORM
SECHSKANTSCHRAUBE EN 16	12207548	2	4	755	9078314	HEIZFLANSCH ANBAU
SECHSKANTSCHRAUBE EN 16	12207548	(2)	1	793	12410651	MOTORREGELUNGSENSORIK
SECHSKANTSCHRAUBE EN 16	12207587	12	1	711	10137051	OELRUECKLAUFLEITUNG AN
SECHSKANTSCHRAUBE EN 16	12207587	28	3	747	12492804	KRAFTSTOFFLEITUNGEN
SECHSKANTSCHRAUBE EN 16	12207550	10	2	709	10141843	KURBELGEHAEUSEENTLUEF
SECHSKANTSCHRAUBE EN 16	12207551	15	2	766	10147372	ENTLUEFTUNGSLEITUNG AN
SECHSKANTSCHRAUBE EN 16	12210058	8	3	706	9078462	AGGREGATETRAEGER ANBA
SECHSKANTSCHRAUBE EN 1	12210061	12	2	783	10144678	ABDECKPLATTE ANBAU
SECHSKANTSCHRAUBE EN 16	11656991	6	4	836	96035686	HARNSTOFFTANK VORM.
SECHSKANTSCHRAUBE EN 16	11656991	14	4	1009	915744208	SCHALTSCHRANKANBAU
SECHSKANTSCHRAUBE EN 1	12207553	5	5	763	11353748	THERMOSTATGEHAEUSE AN
SECHSKANTSCHRAUBE EN 1	11826195	4	3	742	10126724	KRAFTSTOFF-FEINFILTERAN

Bezeichnung	Artikel	Pos.	Menge	Seite	Baugruppe	Bezeichnung
SECHSKANTSCHRAUBE EN 16	12693597	16	3	753	10141830	LADELUFTLEITUNG ANBAU
SECHSKANTSCHRAUBE EN 16	11656992	10	3	707	10141769	ENDREGELVENTIL
SECHSKANTSCHRAUBE EN 16	11656992	7	1	717	10128193	OELEINFUELLUNG
SECHSKANTSCHRAUBE EN 16	11656992	9	2	731	10122940	NOCKENWELLE KPL.
SECHSKANTSCHRAUBE EN 16	11656992	10	2	749	11420510	DRUCKLEITUNG ANBAU
SECHSKANTSCHRAUBE EN 16	11656992	18	1	759	10141807	ANBAUTEILE LUFTPRESSER
SECHSKANTSCHRAUBE EN 16	11656992	27	2	767	10143277	KUEHLMITTELKRUEMMER AN
SECHSKANTSCHRAUBE EN 16	11656992	60	26	791	12416117	KABELBAUM ANBAU
SECHSKANTSCHRAUBE EN 16	11656992	15	4	1009	915744208	SCHALTSCHRANKANBAU
SECHSKANTSCHRAUBE EN 1	12698193	9	2	707	10141769	ENDREGELVENTIL
SECHSKANTSCHRAUBE EN 1	12698193	5	1	742	10126724	KRAFTSTOFF-FEINFILTERAN
SECHSKANTSCHRAUBE EN 16	11657219	12	7	709	10141843	KURBELGEHAEUSEENTLUEF
SECHSKANTSCHRAUBE EN 16	11657219	4	1	713	10118748	ROHRLEITUNG ANBAU
SECHSKANTSCHRAUBE EN 16	11657219	25	4	747	12492804	KRAFTSTOFFLEITUNGEN
SECHSKANTSCHRAUBE EN 16	11657219	25	2	750	10153631	LECKOELLEITUNG ANBAU
SECHSKANTSCHRAUBE EN 16	11657219	8	5	766	10147372	ENTLUEFTUNGSLEITUNG AN
SECHSKANTSCHRAUBE EN 16	11657219	19	11	777	10143790	LADEDRUCKREGELUNG
SECHSKANTSCHRAUBE EN 16	11657219	13	2	785	10129212	SCHWUNGRADGEHAEUSE AN
SECHSKANTSCHRAUBE EN 16	11657219	(2)	4	790	12416117	KABELBAUM ANBAU
SECHSKANTSCHRAUBE EN 16	11657219	2	3	792	10150446	KONSOLE ANBAU
SECHSKANTSCHRAUBE EN 16	11690637	18	1	742	10126724	KRAFTSTOFF-FEINFILTERAN
SECHSKANTSCHRAUBE EN 16	11690637	26	1	747	12492804	KRAFTSTOFFLEITUNGEN
SECHSKANTSCHRAUBE EN 16	11690637	11	4	761	12490129	WASSERPUMPE MIT BEFEST.
SECHSKANTSCHRAUBE EN 16	11690637	24	2	766	10147372	ENTLUEFTUNGSLEITUNG AN
SECHSKANTSCHRAUBE EN 16	11690637	13	7	767	10143277	KUEHLMITTELKRUEMMER AN
SECHSKANTSCHRAUBE EN 16	11690637	21	1	776	10141721	ATL-ANBAU
SECHSKANTSCHRAUBE EN 16	11690637	62	1	791	12416117	KABELBAUM ANBAU
SECHSKANTSCHRAUBE EN 1	10299567	(8)	4	698	13455092	DIESELMOTOR
SECHSKANTSCHRAUBE EN 1	10299567	5	4	706	9078462	AGGREGATETRAEGER ANBA
SECHSKANTSCHRAUBE EN 16	11826563	10	1	711	10137051	OELRUECKLAUFLEITUNG AN
SECHSKANTSCHRAUBE EN 16	11826563	12	4	761	12490129	WASSERPUMPE MIT BEFEST.
SECHSKANTSCHRAUBE EN 16	11826563	13	3	778	10146947	GENERATOR ANBAU
SECHSKANTSCHRAUBE EN 16	11826563	9	5	783	10144678	ABDECKPLATTE ANBAU
SECHSKANTSCHRAUBE EN 16	11826563	63	1	791	12416117	KABELBAUM ANBAU
SECHSKANTSCHRAUBE EN 1	10299603	10	8	703	12405454	KURBELGEHAEUSE KPL. MIT
SECHSKANTSCHRAUBE EN 1	10299603	14	24	714	10134887	OELWANNE MIT BEFEST.
SECHSKANTSCHRAUBE EN 16	11827987	10	4	754	12421642	VERBINDUNGSLEITUNG ANBA
SECHSKANTSCHRAUBE EN 16	11827987	13	3	761	12490129	WASSERPUMPE MIT BEFEST.
SECHSKANTSCHRAUBE EN 1	10299604	9	2	706	9078462	AGGREGATETRAEGER ANBA
SECHSKANTSCHRAUBE EN 16	11658660	19	6	709	10141843	KURBELGEHAEUSEENTLUEF
SECHSKANTSCHRAUBE EN 16	11658660	3	3	726	10122645	ZYLINDERKOPFDECKEL ANBA
SECHSKANTSCHRAUBE EN 16	11658660	5	3	727	10122646	ZYLINDERKOPFDECKEL ANBA
SECHSKANTSCHRAUBE EN 16	11658660	6	1	727	10122646	ZYLINDERKOPFDECKEL ANBA
SECHSKANTSCHRAUBE EN 16	11658660	3	1	728	12580834	REPARATURSATZ
SECHSKANTSCHRAUBE EN 16	11658660	6	1	729	10122659	ZYLINDERKOPFDECKEL ANBA
SECHSKANTSCHRAUBE EN 16	11658660	9	2	749	11420510	DRUCKLEITUNG ANBAU
SECHSKANTSCHRAUBE EN 16	11658660	18	2	778	10146947	GENERATOR ANBAU
SECHSKANTSCHRAUBE EN 16	11658660	6	4	788	10141788	STEUERGERAET ANBAU
SECHSKANTSCHRAUBE EN 1	10299605	3	9	706	9078462	AGGREGATETRAEGER ANBA
SECHSKANTSCHRAUBE EN 16	11690426	3	4	788	10141788	STEUERGERAET ANBAU
SECHSKANTSCHRAUBE EN 1	10299606	10	2	706	9078462	AGGREGATETRAEGER ANBA
SECHSKANTSCHRAUBE EN 16	11691686	15	4	714	10134887	OELWANNE MIT BEFEST.
SECHSKANTSCHRAUBE EN 16	11691686	31	1	747	12492804	KRAFTSTOFFLEITUNGEN
SECHSKANTSCHRAUBE EN 16	11691686	14	1	759	10141807	ANBAUTEILE LUFTPRESSER
SECHSKANTSCHRAUBE EN 16	11691686	14	2	778	10146947	GENERATOR ANBAU
SECHSKANTSCHRAUBE EN 16	12210060	8	6	707	10141769	ENDREGELVENTIL
SECHSKANTSCHRAUBE EN 16	12210060	14	4	754	12421642	VERBINDUNGSLEITUNG ANBA
SECHSKANTSCHRAUBE EN 1	10299607	4	6	706	9078462	AGGREGATETRAEGER ANBA
SECHSKANTSCHRAUBE EN 16	11691685	10	2	783	10144678	ABDECKPLATTE ANBAU
SECHSKANTSCHRAUBE EN 16	12210057	11	2	711	10137051	OELRUECKLAUFLEITUNG AN

Bezeichnung	Artikel	Pos.	Menge	Seite	Baugruppe	Bezeichnung
SECHSKANTSCHRAUBE EN 1	10299608	7	3	706	9078462	AGGREGATETRAEGER ANBA
SECHSKANTSCHRAUBE EN 1	10299609	4	2	764	11349206	THERMOSTATGEHAEUSE VO
SECHSKANTSCHRAUBE EN 1	10299609	21	1	777	10143790	LADEDRUCKREGELUNG
SECHSKANTSCHRAUBE EN 16	11626067	5	2	727	10122646	ZYLINDERKOPFDECKEL ANBA
SECHSKANTSCHRAUBE EN 16	11626067	2	2	728	12580834	REPARATURSATZ
SECHSKANTSCHRAUBE EN 16	11626067	5	2	729	10122659	ZYLINDERKOPFDECKEL ANBA
SECHSKANTSCHRAUBE EN 16	11626067	20	1	778	10146947	GENERATOR ANBAU
SECHSKANTSCHRAUBE EN 16	10876385	11	3	783	10144678	ABDECKPLATTE ANBAU
SECHSKANTSCHRAUBE ISO	11651143	163	6	575	918744708	MASCHINENHAUS GRUNDRAH
SECHSKANTSCHRAUBE ISO	12218490	303	12	635	96034141	DIESELMOTOR VORM.
SECHSKANTSCHRAUBE ISO	12218490	303	12	692	96034143	DIESELMOTOR VORM.
SECHSKANTSCHRAUBE ISO	4980486	5	1	1303	540006108	SEILWINDE
SECHSKANTSCHRAUBE ISO 4	11631860	10	2	1009	915744208	SCHALTSCHRANKANBAU
SECHSKANTSCHRAUBE ISO 4	11642357	79	3	574	918744708	MASCHINENHAUS GRUNDRAH
SECHSKANTSCHRAUBE ISO 4	11642367	12	2	785	10129212	SCHWUNGRADGEHAEUSE AN
SECHSKANTSCHRAUBE ISO	10299641	205	3	113	917523808	RAUPENTRAEGER LI.
SECHSKANTSCHRAUBE ISO	10299641	205	3	185	917525608	RAUPENTRAEGER RE.
SECHSKANTSCHRAUBE ISO	10299641	154	20	1341	915745708	D-KOPFSTUECK VORM.
SECHSKANTSCHRAUBE ISO 4	12201382	160	4	185	917525608	RAUPENTRAEGER RE.
SECHSKANTSCHRAUBE ISO 4	11652295	160	4	113	917523808	RAUPENTRAEGER LI.
SECHSKANTSCHRAUBE ISO 4	11652295	169	4	155	917525508	RAUPENTRAEGER LI.
SECHSKANTSCHRAUBE ISO 4	11652295	169	4	212	917525908	RAUPENTRAEGER RE.
SECHSKANTSCHRAUBE ISO 4	12222984	30	3	849	96060362	KRAFTSTOFFFILTER VORM.
SECHSKANTSCHRAUBE ISO	10875504	8	1	603	967297708	HALTER KPL.
SECHSKANTSCHRAUBE ISO	10875504	315	8	614	96033135	BEFESTIGUNGSTEILE HYDR
SECHSKANTSCHRAUBE ISO	12224025	12	2	1499	96011234	CONTAINER KPL.
SECHSKANTSCHRAUBE ISO	12224025	13	2	1501	96011235	CONTAINER KPL.
SECHSKANTSCHRAUBE ISO	12224025	14	1	1503	96011236	CONTAINER KPL.
SECHSKANTSCHRAUBE ISO	11656183	66	2	111	917523808	RAUPENTRAEGER LI.
SECHSKANTSCHRAUBE ISO	11656183	66	2	184	917525608	RAUPENTRAEGER RE.
SECHSKANTSCHRAUBE ISO	11656183	554	2	455	966085508	HYDRAULIK DREHWERK
SECHSKANTSCHRAUBE ISO	11656183	299	48	1292	916324608	D-ANLENKSTUECK VORM.
SECHSKANTSCHRAUBE ISO	11656183	5	6	1499	96011234	CONTAINER KPL.
SECHSKANTSCHRAUBE ISO	11656183	6	4	1501	96011235	CONTAINER KPL.
SECHSKANTSCHRAUBE ISO	11656183	7	3	1503	96011236	CONTAINER KPL.
SECHSKANTSCHRAUBE ISO	12222992	323	2	615	96033135	BEFESTIGUNGSTEILE HYDR
SECHSKANTSCHRAUBE ISO 4	10299657	3	2	784	10126465	HEBEVORRICHTUNG
SECHSKANTSCHRAUBE ISO	11838595	321	2	615	96033135	BEFESTIGUNGSTEILE HYDR
SECHSKANTSCHRAUBE ISO 4	4600722	317	24	615	96033135	BEFESTIGUNGSTEILE HYDR
SECHSKANTSCHRAUBE ISO 4	406143008	318	2	615	96033135	BEFESTIGUNGSTEILE HYDR
SECHSKANTSCHRAUBE ISO	406201908	8	8	438	915755208	ROLLENDREHVERB.M.DREHW
SECHSKANTSCHRAUBE ISO 4	11651578	32	4	1478	966911408	TRAVERSE KPL.
SECHSKANTSCHRAUBE ISO 4	11658891	284	4	577	918744708	MASCHINENHAUS GRUNDRAH
SECHSKANTSCHRAUBE ISO 4	11658891	307	6	635	96034141	DIESELMOTOR VORM.
SECHSKANTSCHRAUBE ISO 4	11658891	307	6	693	96034143	DIESELMOTOR VORM.
SECHSKANTSCHRAUBE ISO 4	11658891	31	2	832	919205608	HARNSTOFFANLAGE
SECHSKANTSCHRAUBE ISO 4	11658891	5	7	983	919203708	KRAFTSTOFFBEHAELTER KPL
SECHSKANTSCHRAUBE ISO 4	10875506	49	1	329	915751408	WINDE 1 VORM.
SECHSKANTSCHRAUBE ISO 4	10875506	13	2	1161	966470508	HUBENDSCHALTER VORM.
SECHSKANTSCHRAUBE ISO 4	10875506	13	2	1162	966470608	HUBENDSCHALTER VORM.
SECHSKANTSCHRAUBE ISO 4	11658890	417	9	883	96029372	HYDR.MASCHINENHAUS
SECHSKANTSCHRAUBE ISO 4	11658890	137	1	1130	916305808	S-ANLENKSTUECK VORM.
SECHSKANTSCHRAUBE ISO 4	11642498	112	8	574	918744708	MASCHINENHAUS GRUNDRAH
SECHSKANTSCHRAUBE ISO	7004640	412	8	883	96029372	HYDR.MASCHINENHAUS
SECHSKANTSCHRAUBE ISO 4	10875507	311	12	1065	96034284	KOMBIKUEHLER VORM.
SECHSKANTSCHRAUBE ISO	9230171	4	2	784	10126465	HEBEVORRICHTUNG
SECHSKANTSCHRAUBE ISO	10178872	18	4	1447	96053946	BOCK LI.
SECHSKANTSCHRAUBE ISO	11340040	407	4	883	96029372	HYDR.MASCHINENHAUS
SECHSKANTSCHRAUBE ISO 4	12225301	558	2	455	966085508	HYDRAULIK DREHWERK
SECHSKANTSCHRAUBE ISO 4	406204308	8	64	1483	96004014	TRANSPORT

Bezeichnung	Artikel	Pos.	Menge	Seite	Baugruppe	Bezeichnung
SECHSKANTSCHRAUBE ISO	12222993	9	2	579	918705808	GRUNDRAHMEN VORM.
SECHSKANTSCHRAUBE ISO	12222993	5	2	1133	966939508	LASCHE VORM.
SECHSKANTSCHRAUBE ISO	12222993	554	2	1270	966086208	ZUSATZHYDRAULIK WINDE 6
SECHSKANTSCHRAUBE ISO	12223058	4	20	1483	96004014	TRANSPORT
SECHSKANTSCHRAUBE ISO	12218492	4	4	503	918998308	KRANFUEHRERKABINE KPL.
SECHSKANTSCHRAUBE ISO	11642340	47	2	258	966222408	MONTAGETEILE VORDERTEIL
SECHSKANTSCHRAUBE ISO	11642340	68	1	395	965661108	STUETZE KPL.
SECHSKANTSCHRAUBE ISO	11642339	6	4	579	918705808	GRUNDRAHMEN VORM.
SECHSKANTSCHRAUBE ISO	10878582	44	1	253	915750608	DREHBUEHNENRAHMEN VOR
SECHSKANTSCHRAUBE ISO	10878582	138	3	575	918744708	MASCHINENHAUS GRUNDRAH
SECHSKANTSCHRAUBE ISO	4062063	7	1	72	966004008	BOLZENLAGERUNG
SECHSKANTSCHRAUBE ISO	4062063	7	1	73	966003108	BOLZENAUFNAHME
SECHSKANTSCHRAUBE ISO 4	12224015	26	8	1382	916303808	D-ZWISCHENSTUECK
SECHSKANTSCHRAUBE ISO 4	12224015	20	8	1394	917223708	D-ZWISCHENSTUECK
SECHSKANTSCHRAUBE ISO 4	12224015	20	8	1402	917223808	D-ZWISCHENSTUECK
SECHSKANTSCHRAUBE ISO 4	11642377	65	24	1340	915745708	D-KOPFSTUECK VORM.
SECHSKANTSCHRAUBE ISO 4	10875798	28	4	1192	916303308	S-ZWISCHENSTUECK
SECHSKANTSCHRAUBE ISO 4	11645756	237	24	576	918744708	MASCHINENHAUS GRUNDRAH
SECHSKANTSCHRAUBE ISO 4	406221408	315	2	635	96034141	DIESELMOTOR VORM.
SECHSKANTSCHRAUBE ISO 4	406221408	315	2	693	96034143	DIESELMOTOR VORM.
SECHSKANTSCHRAUBE ISO	4061182	19	8	987	919203608	OELBEHAELTER KPL.
SECHSKANTSCHRAUBE ISO	4061182	3	2	1051	966572308	LASCHE KPL.
SECHSKANTSCHRAUBE ISO 4	11660491	3	2	406	967093808	LASCHE KPL.
SECHSKANTSCHRAUBE ISO 4	406205801	31	10	1254	968419501	SEILTROMMEL
SECHSKANTSCHRAUBE ISO 4	12219309	12	8	1418	966660708	GEWICHT KPL.
SECHSKANTSCHRAUBE ISO 4	10488309	17	4	110	917523808	RAUPENTRAEGER LI.
SECHSKANTSCHRAUBE ISO 4	10488309	17	4	183	917525608	RAUPENTRAEGER RE.
SECHSKANTSCHRAUBE ISO 4	4062145	(40)	10	330	970704201	SCHWERLASTSEILWINDE
SECHSKANTSCHRAUBE ISO 4	4062145	(40)	10	1082	90001621	SCHWERLASTSEILWINDE
SECHSKANTSCHRAUBE ISO 4	4062145	(40)	10	1228	970704301	SCHWERLASTSEILWINDE
SECHSKANTSCHRAUBE ISO	12225207	46	8	1217	916302908	S-ADAPTER
SECHSKANTSCHRAUBE ISO	10878756	317	4	635	96034141	DIESELMOTOR VORM.
SECHSKANTSCHRAUBE ISO	10878756	317	4	693	96034143	DIESELMOTOR VORM.
SECHSKANTSCHRAUBE ISO	10878756	32	1	1157	916332108	S-KOPFSTUECK
SECHSKANTSCHRAUBE ISO	10878756	27	3	1422	915744908	MASTNASE
SECHSKANTSCHRAUBE ISO	10878757	30	2	1422	915744908	MASTNASE
SECHSKANTSCHRAUBE ISO	10878759	118	2	112	917523808	RAUPENTRAEGER LI.
SECHSKANTSCHRAUBE ISO	10878759	133	2	155	917525508	RAUPENTRAEGER LI.
SECHSKANTSCHRAUBE ISO	10878759	118	2	184	917525608	RAUPENTRAEGER RE.
SECHSKANTSCHRAUBE ISO	10878759	129	2	211	917525908	RAUPENTRAEGER RE.
SECHSKANTSCHRAUBE ISO	10878759	65	1	1158	916332108	S-KOPFSTUECK
SECHSKANTSCHRAUBE ISO	10878759	56	2	1175	916177008	ROLLENSATZ
SECHSKANTSCHRAUBE ISO	10878759	56	2	1180	916177108	ROLLENSATZ
SECHSKANTSCHRAUBE ISO 4	10664346	11	10	153	917525508	RAUPENTRAEGER LI.
SECHSKANTSCHRAUBE ISO 4	10664346	11	10	210	917525908	RAUPENTRAEGER RE.
SECHSKANTSCHRAUBE ISO 4	10664052	11	10	110	917523808	RAUPENTRAEGER LI.
SECHSKANTSCHRAUBE ISO 4	10664052	11	10	183	917525608	RAUPENTRAEGER RE.
SECHSKANTSCHRAUBE ISO	10878593	50	8	1478	966911408	TRAVERSE KPL.
SECHSKANTSCHRAUBE ISO 4	10664347	10	8	153	917525508	RAUPENTRAEGER LI.
SECHSKANTSCHRAUBE ISO 4	10664347	10	8	210	917525908	RAUPENTRAEGER RE.
SECHSKANTSCHRAUBE ISO 4	10476880	10	8	110	917523808	RAUPENTRAEGER LI.
SECHSKANTSCHRAUBE ISO 4	10476880	10	8	183	917525608	RAUPENTRAEGER RE.
SECHSKANTSCHRAUBE ISO	12100538	66	12	56	919045208	QUERTRAEGER
SECHSKANTSCHRAUBE ISO 4	406213208	42	6	301	91000968	DREHBUEHNENRAHMEN HEC
SECHSKANTSCHRAUBE ISO 4	406213208	4	2	1159	966467008	LASCHE KPL.
SECHSKANTSCHRAUBE ISO	10878768	6	1	403	966093308	LASCHE KPL.
SECHSKANTSCHRAUBE ISO	10878768	5	1	1416	966649908	LASCHE KPL.
SECHSKANTSCHRAUBE ISO	10878768	25	2	1418	966660708	GEWICHT KPL.
SECHSKANTSCHRAUBE ISO	10878768	7	1	1486	965646108	STANGE KPL.
SECHSKANTSCHRAUBE ISO	10878768	7	1	1488	965522908	STANGE KPL.

Bezeichnung	Artikel	Pos.	Menge	Seite	Baugruppe	Bezeichnung
SECHSKANTSCHRAUBE ISO	10878768	8	1	1490	968244508	STANGE KPL.
SECHSKANTSCHRAUBE ISO	10878768	7	1	1491	966191408	STANGE KPL.
SECHSKANTSCHRAUBE ISO	10878768	7	1	1494	966203408	STANGE KPL.
SECHSKANTSCHRAUBE ISO	10878768	7	1	1495	966160008	STANGE KPL.
SECHSKANTSCHRAUBE ISO	10878595	30	4	1447	96053946	BOCK LI.
SECHSKANTSCHRAUBE ISO	10878595	30	4	1450	96053947	BOCK RE.
SECHSKANTSCHRAUBE ISO 4	406212208	4	2	398	965661408	LASCHE KPL.
SECHSKANTSCHRAUBE ISO 4	406216208	3	1	1346	966594008	LASCHE KPL.
SECHSKANTSCHRAUBE ISO 4	406216208	7	1	1492	966377608	STANGE KPL.
SECHSKANTSCHRAUBE ISO 4	10001669	82	2	1289	916324608	D-ANLENKSTUECK VORM.
SECHSKANTSCHRAUBE ISO	406208808	33	8	438	915755208	ROLLENDREHVERB.M.DREHW
SECHSKANTSCHRAUBE ISO	406208808	26	4	1175	916177008	ROLLENSATZ
SECHSKANTSCHRAUBE ISO	406208808	26	4	1180	916177108	ROLLENSATZ
SECHSKANTSCHRAUBE ISO 4	406216908	27	22	110	917523808	RAUPENTRAEGER LI.
SECHSKANTSCHRAUBE ISO 4	406216908	27	22	153	917525508	RAUPENTRAEGER LI.
SECHSKANTSCHRAUBE ISO 4	406216908	27	22	183	917525608	RAUPENTRAEGER RE.
SECHSKANTSCHRAUBE ISO 4	406216908	27	22	210	917525908	RAUPENTRAEGER RE.
SECHSKANTSCHRAUBE ISO	406219401	3	22	1255	90004983	PLANETENGETRIEBE
SECHSKANTSCHRAUBE ISO 4	10300749	61	1	395	965661108	STUETZE KPL.
SECHSKANTSCHRAUBE ISO 4	10300749	226	1	1291	916324608	D-ANLENKSTUECK VORM.
SECHSKANTSCHRAUBE ISO	406269008	11	30	1254	968419501	SEILTROMMEL
SECHSKANTSCHRAUBE ISO 4	406268408	63	30	1255	90004983	PLANETENGETRIEBE
SECHSKANTSCHRAUBE ISO 4	10664345	12	45	153	917525508	RAUPENTRAEGER LI.
SECHSKANTSCHRAUBE ISO 4	10664345	12	45	210	917525908	RAUPENTRAEGER RE.
SECHSKANTSCHRAUBE ISO 4	10664054	12	45	110	917523808	RAUPENTRAEGER LI.
SECHSKANTSCHRAUBE ISO 4	10664054	12	45	183	917525608	RAUPENTRAEGER RE.
SECHSKANTSCHRAUBE ISO	10875511	32	4	505	919266408	KRANFUEHRERKABINE VORM
SECHSKANTSCHRAUBE ISO	10875511	146	10	1290	916324608	D-ANLENKSTUECK VORM.
SECHSKANTSCHRAUBE ISO	12216913	88	10	1129	916305808	S-ANLENKSTUECK VORM.
SECHSKANTSCHRAUBE ISO	12216913	53	38	1192	916303308	S-ZWISCHENSTUECK
SECHSKANTSCHRAUBE ISO	12216913	53	24	1199	916303208	S-ZWISCHENSTUECK
SECHSKANTSCHRAUBE ISO	12216913	53	14	1204	916303108	S-ZWISCHENSTUECK
SECHSKANTSCHRAUBE ISO	12216913	53	24	1208	916303008	S-ZWISCHENSTUECK
SECHSKANTSCHRAUBE ISO	12216913	53	24	1212	916302708	S-ZWISCHENSTUECK
SECHSKANTSCHRAUBE ISO	12216913	53	28	1217	916302908	S-ADAPTER
SECHSKANTSCHRAUBE ISO	12216913	3	2	1470	967931908	GRUNDHALTER
SECHSKANTSCHRAUBE ISO 4	12217239	8	3	839	968517508	PUMPE VORM.
SECHSKANTSCHRAUBE ISO 4	12212106	301	1	584	96035947	DACH KPL.
SECHSKANTSCHRAUBE ISO 4	12212106	19	2	587	965886708	DACH KPL.
SECHSKANTSCHRAUBE ISO 4	12100532	310	2	598	96042455	ABLAGE KPL.
SECHSKANTSCHRAUBE ISO	11651579	24	3	258	966222408	MONTAGETEILE VORDERTEIL
SECHSKANTSCHRAUBE ISO	11651579	10	3	1086	967939908	ZEIGER KPL.
SECHSKANTSCHRAUBE ISO	11651580	270	13	577	918744708	MASCHINENHAUS GRUNDRAH
SECHSKANTSCHRAUBE ISO 4	11647552	9	4	703	12405454	KURBELGEHAEUSE KPL. MIT
SECHSKANTSCHRAUBE ISO	11651581	12	28	228	919026408	LAUFSTEG RAUPENFAHRWER
SECHSKANTSCHRAUBE ISO	11651581	10	8	230	966165908	KLAPPRAHMEN VORM.
SECHSKANTSCHRAUBE ISO	11651581	141	13	575	918744708	MASCHINENHAUS GRUNDRAH
SECHSKANTSCHRAUBE ISO	11651581	5	3	1161	966470508	HUBENDSCHALTER VORM.
SECHSKANTSCHRAUBE ISO	11651581	5	3	1162	966470608	HUBENDSCHALTER VORM.
SECHSKANTSCHRAUBE ISO	11651582	12	12	61	96026100	PODEST KPL.LI.
SECHSKANTSCHRAUBE ISO	11651582	12	12	65	96026289	PODEST KPL.RE.
SECHSKANTSCHRAUBE ISO	11651582	5	16	68	966081808	PODEST KPL.MITTE
SECHSKANTSCHRAUBE ISO	11651582	5	12	70	96026457	PODEST KPL.
SECHSKANTSCHRAUBE ISO	11651582	5	4	117	965804508	LAUFSTEG
SECHSKANTSCHRAUBE ISO	11651582	4	4	118	965804608	LAUFSTEG
SECHSKANTSCHRAUBE ISO	11651582	4	4	157	966981808	LAUFSTEG
SECHSKANTSCHRAUBE ISO	11651582	5	8	158	966972408	LAUFSTEG
SECHSKANTSCHRAUBE ISO	11651582	5	4	187	965852208	LAUFSTEG
SECHSKANTSCHRAUBE ISO	11651582	5	8	214	966979708	LAUFSTEG
SECHSKANTSCHRAUBE ISO	11651582	28	4	304	96047586	MONTAGETEILE HECKTEIL

Bezeichnung	Artikel	Pos.	Menge	Seite	Baugruppe	Bezeichnung
SECHSKANTSCHRAUBE ISO	11651582	44	8	395	965661108	STUETZE KPL.
SECHSKANTSCHRAUBE ISO	11651582	306	149	430	96038696	LAUFSTEG DREHBUEHNE
SECHSKANTSCHRAUBE ISO	11651582	8	2	450	967144608	VENTILPLATTE VORM.
SECHSKANTSCHRAUBE ISO	11651582	42	96	1128	916305808	S-ANLENKSTUECK VORM.
SECHSKANTSCHRAUBE ISO	11651582	36	103	1192	916303308	S-ZWISCHENSTUECK
SECHSKANTSCHRAUBE ISO	11651582	36	80	1199	916303208	S-ZWISCHENSTUECK
SECHSKANTSCHRAUBE ISO	11651582	36	56	1204	916303108	S-ZWISCHENSTUECK
SECHSKANTSCHRAUBE ISO	11651582	36	79	1208	916303008	S-ZWISCHENSTUECK
SECHSKANTSCHRAUBE ISO	11651582	36	79	1212	916302708	S-ZWISCHENSTUECK
SECHSKANTSCHRAUBE ISO	11651582	36	100	1217	916302908	S-ADAPTER
SECHSKANTSCHRAUBE ISO	11651582	50	163	1288	916324608	D-ANLENKSTUECK VORM.
SECHSKANTSCHRAUBE ISO	11651582	95	167	1340	915745708	D-KOPFSTUECK VORM.
SECHSKANTSCHRAUBE ISO	11651582	43	194	1382	916303808	D-ZWISCHENSTUECK
SECHSKANTSCHRAUBE ISO	11651582	35	130	1394	917223708	D-ZWISCHENSTUECK
SECHSKANTSCHRAUBE ISO	11651582	27	108	1402	917223808	D-ZWISCHENSTUECK
SECHSKANTSCHRAUBE ISO	11651583	13	1	605	967124708	DECKELHALTERUNG
SECHSKANTSCHRAUBE ISO	11651583	75	2	1129	916305808	S-ANLENKSTUECK VORM.
SECHSKANTSCHRAUBE ISO	11651583	115	8	1340	915745708	D-KOPFSTUECK VORM.
SECHSKANTSCHRAUBE ISO	11651584	312	8	430	96038696	LAUFSTEG DREHBUEHNE
SECHSKANTSCHRAUBE ISO	11651584	277	8	1292	916324608	D-ANLENKSTUECK VORM.
SECHSKANTSCHRAUBE ISO	11651585	87	1	574	918744708	MASCHINENHAUS GRUNDRAH
SECHSKANTSCHRAUBE ISO	11651585	328	2	1270	966086208	ZUSATZHYDRAULIK WINDE 6
SECHSKANTSCHRAUBE ISO	12216193	89	3	574	918744708	MASCHINENHAUS GRUNDRAH
SECHSKANTSCHRAUBE ISO	11632102	16	2	839	968517508	PUMPE VORM.
SECHSKANTSCHRAUBE ISO	12216195	252	2	576	918744708	MASCHINENHAUS GRUNDRAH
SECHSKANTSCHRAUBE ISO	12216195	201	2	1291	916324608	D-ANLENKSTUECK VORM.
SECHSKANTSCHRAUBE ISO 4	11652470	307	4	430	96038696	LAUFSTEG DREHBUEHNE
SECHSKANTSCHRAUBE ISO 4	10875800	302	4	1059	919204008	KUEHLERANLAGE
SECHSKANTSCHRAUBE ISO 4	10875800	312	4	1065	96034284	KOMBIKUEHLER VORM.
SECHSKANTSCHRAUBE ISO	11002753	256	2	576	918744708	MASCHINENHAUS GRUNDRAH
SECHSKANTSCHRAUBE ISO	11002753	310	2	624	96018031	BEFESTIGUNGSTEILE GRUN
SECHSKANTSCHRAUBE ISO	10197730	20	2	548	96063942	ELEKTRIK ANBAUTEILE KABIN
SECHSKANTSCHRAUBE ISO	10299578	3	8	722	11367689	ANTRIEBSTEILE M. SCHWING.
SECHSKANTSCHRAUBE ISO	10299578	66	18	1255	90004983	PLANETENGETRIEBE
SECHSKANTSCHRAUBE ISO	10299578	17	4	1432	916024408	HAKENTRAVERSE
SECHSKANTSCHRAUBE ISO 4	11631816	54	4	253	915750608	DREHBUEHNENRAHMEN VOR
SECHSKANTSCHRAUBE ISO 4	11631816	4	24	368	915752108	MONTAGEWINDE VORM.
SECHSKANTSCHRAUBE ISO 4	11631816	307	4	419	96038694	LAUFSTEG DREHBUEHNE
SECHSKANTSCHRAUBE ISO 4	11631816	6	16	503	918998308	KRANFUEHRERKABINE KPL.
SECHSKANTSCHRAUBE ISO 4	11631816	307	8	811	919203408	SCHALLDAEMPFERANLAGE O
SECHSKANTSCHRAUBE ISO 4	11631816	307	8	818	919203508	SCHALLDAEMPFERANLAGE
SECHSKANTSCHRAUBE ISO 4	11631816	4	8	988	965666908	OELBEHAELTER VORM.
SECHSKANTSCHRAUBE ISO 4	11631816	15	2	992	96036153	SCHALTSCHRANK MECH.
SECHSKANTSCHRAUBE ISO 4	11631816	11	2	1009	915744208	SCHALTSCHRANKANBAU
SECHSKANTSCHRAUBE ISO 4	11631816	7	4	1163	966532808	SCHUTZWALZE KPL.
SECHSKANTSCHRAUBE ISO 4	11631816	8	1	1187	968099808	KAMERAHALTER VORM.
SECHSKANTSCHRAUBE ISO 4	11631816	13	16	1439	966887508	QUERTRAEGER
SECHSKANTSCHRAUBE ISO 4	11642358	110	20	112	917523808	RAUPENTRAEGER LI.
SECHSKANTSCHRAUBE ISO 4	11642358	120	20	155	917525508	RAUPENTRAEGER LI.
SECHSKANTSCHRAUBE ISO 4	11642358	110	20	184	917525608	RAUPENTRAEGER RE.
SECHSKANTSCHRAUBE ISO 4	11642358	120	20	211	917525908	RAUPENTRAEGER RE.
SECHSKANTSCHRAUBE ISO 4	11642358	312	8	419	96038694	LAUFSTEG DREHBUEHNE
SECHSKANTSCHRAUBE ISO 4	11642358	8	4	503	918998308	KRANFUEHRERKABINE KPL.
SECHSKANTSCHRAUBE ISO 4	11642358	30	8	513	916997508	RAHMEN KPL.
SECHSKANTSCHRAUBE ISO 4	11642358	113	54	574	918744708	MASCHINENHAUS GRUNDRAH
SECHSKANTSCHRAUBE ISO 4	11642358	305	4	608	96021757	BEFESTIGUNGSTEILE DRUC
SECHSKANTSCHRAUBE ISO 4	11642358	311	14	624	96018031	BEFESTIGUNGSTEILE GRUN
SECHSKANTSCHRAUBE ISO 4	11642358	(16)	3	700	13455092	DIESELMOTOR
SECHSKANTSCHRAUBE ISO 4	11642358	22	8	1049	966561608	TRANSPORTRAHMEN KPL.
SECHSKANTSCHRAUBE ISO 4	11642358	55	6	1055	918696808	FEUERLOESCHSYSTEM

Bezeichnung	Artikel	Pos.	Menge	Seite	Baugruppe	Bezeichnung
SECHSKANTSCHRAUBE ISO 4	11642358	310	50	1065	96034284	KOMBIKUEHLER VORM.
SECHSKANTSCHRAUBE ISO 4	11642358	99	4	1129	916305808	S-ANLENKSTUECK VORM.
SECHSKANTSCHRAUBE ISO 4	11642358	14	8	1137	915745308	S-RUECKHALTESICHERUNG
SECHSKANTSCHRAUBE ISO 4	11642358	12	4	1186	968112008	MECH.ANBAUTEILE SCHEINW
SECHSKANTSCHRAUBE ISO 4	11642358	220	3	1291	916324608	D-ANLENKSTUECK VORM.
SECHSKANTSCHRAUBE ISO 4	11642358	183	4	1341	915745708	D-KOPFSTUECK VORM.
SECHSKANTSCHRAUBE ISO 4	11642358	38	4	1369	96051961	ZUGZYLINDER VORM.
SECHSKANTSCHRAUBE ISO 4	11642358	38	4	1377	96051962	ZUGZYLINDER VORM.
SECHSKANTSCHRAUBE ISO 4	11691328	26	6	401	965661508	OBERFLASCHE KPL.
SECHSKANTSCHRAUBE ISO 4	11691328	308	8	419	96038694	LAUFSTEG DREHBUEHNE
SECHSKANTSCHRAUBE ISO 4	11691328	50	24	438	915755208	ROLLENDREHVERB.M.DREHW
SECHSKANTSCHRAUBE ISO 4	11691328	296	5	577	918744708	MASCHINENHAUS GRUNDRAH
SECHSKANTSCHRAUBE ISO 4	11691328	(18)	3	700	13455092	DIESELMOTOR
SECHSKANTSCHRAUBE ISO 4	11691328	74	8	1158	916332108	S-KOPFSTUECK
SECHSKANTSCHRAUBE ISO 4	11691328	98	8	1289	916324608	D-ANLENKSTUECK VORM.
SECHSKANTSCHRAUBE ISO 4	11691328	102	3	1340	915745708	D-KOPFSTUECK VORM.
SECHSKANTSCHRAUBE ISO	11002713	72	4	56	919045208	QUERTRAEGER
SECHSKANTSCHRAUBE ISO	11002713	5	1	757	10126103	LUFTPRESSER ANBAU
SECHSKANTSCHRAUBE ISO 4	11642355	208	7	113	917523808	RAUPENTRAEGER LI.
SECHSKANTSCHRAUBE ISO 4	11642355	4	1	116	966805508	SCHIEBER
SECHSKANTSCHRAUBE ISO 4	11642355	207	9	155	917525508	RAUPENTRAEGER LI.
SECHSKANTSCHRAUBE ISO 4	11642355	207	7	185	917525608	RAUPENTRAEGER RE.
SECHSKANTSCHRAUBE ISO 4	11642355	4	1	186	965986208	SCHIEBER
SECHSKANTSCHRAUBE ISO 4	11642355	205	9	212	917525908	RAUPENTRAEGER RE.
SECHSKANTSCHRAUBE ISO 4	11642355	31	2	1025	918810308	STEUERSTAND
SECHSKANTSCHRAUBE ISO 4	10331856	10	6	731	10122940	NOCKENWELLE KPL.
SECHSKANTSCHRAUBE ISO 4	12216908	303	8	629	919203208	DIESELMOTOR KPL.OBEN
SECHSKANTSCHRAUBE ISO 4	12216908	302	8	687	919203308	DIESELMOTOR KPL.UNTEN
SECHSKANTSCHRAUBE ISO 4	11651006	5	18	438	915755208	ROLLENDREHVERB.M.DREHW
SECHSKANTSCHRAUBE ISO 4	11651006	316	16	614	96033135	BEFESTIGUNGSTEILE HYDR
SECHSKANTSCHRAUBE ISO 4	11658892	31	16	55	919045208	QUERTRAEGER
SECHSKANTSCHRAUBE ISO 4	11658892	5	4	235	966912508	BOLZENZIEHZYLINDER KPL.
SECHSKANTSCHRAUBE ISO 4	11658892	5	4	239	966648008	BOLZENZIEHZYLINDER KPL.
SECHSKANTSCHRAUBE ISO 4	11658892	309	4	419	96038694	LAUFSTEG DREHBUEHNE
SECHSKANTSCHRAUBE ISO 4	11658892	162	8	575	918744708	MASCHINENHAUS GRUNDRAH
SECHSKANTSCHRAUBE ISO 4	11658892	306	3	608	96021757	BEFESTIGUNGSTEILE DRUC
SECHSKANTSCHRAUBE ISO 4	11658892	16	16	832	919205608	HARNSTOFFANLAGE
SECHSKANTSCHRAUBE ISO 4	11658892	187	2	1341	915745708	D-KOPFSTUECK VORM.
SECHSKANTSCHRAUBE ISO	4901823	308	8	811	919203408	SCHALLDAEMPFERANLAGE O
SECHSKANTSCHRAUBE ISO	4901823	308	8	818	919203508	SCHALLDAEMPFERANLAGE
SECHSKANTSCHRAUBE ISO	406601408	62	8	23	917528708	RAUPENMITTELTEIL
SECHSKANTSCHRAUBE ISO 4	11631742	58	6	258	966222408	MONTAGETEILE VORDERTEIL
SECHSKANTSCHRAUBE ISO 4	11631742	39	8	304	96047586	MONTAGETEILE HECKTEIL
SECHSKANTSCHRAUBE ISO 4	11631742	19	16	513	916997508	RAHMEN KPL.
SECHSKANTSCHRAUBE ISO 4	11631742	304	4	635	96034141	DIESELMOTOR VORM.
SECHSKANTSCHRAUBE ISO 4	11631742	304	4	693	96034143	DIESELMOTOR VORM.
SECHSKANTSCHRAUBE ISO 4	11631742	310	6	812	919203408	SCHALLDAEMPFERANLAGE O
SECHSKANTSCHRAUBE ISO 4	11631742	24	12	1227	915753108	WINDE 3 VORM.
SECHSKANTSCHRAUBE ISO 4	11631742	40	32	1250	915753308	WINDE 6 VORM.
SECHSKANTSCHRAUBE ISO	406527908	309	3	812	919203408	SCHALLDAEMPFERANLAGE O
SECHSKANTSCHRAUBE ISO	406527908	309	3	818	919203508	SCHALLDAEMPFERANLAGE
SECHSKANTSCHRAUBE ISO	10299574	5	4	784	10126465	HEBEVORRICHTUNG
SECHSKANTSCHRAUBE ISO 4	11642349	141	4	112	917523808	RAUPENTRAEGER LI.
SECHSKANTSCHRAUBE ISO 4	11642349	103	4	154	917525508	RAUPENTRAEGER LI.
SECHSKANTSCHRAUBE ISO 4	11642349	141	4	185	917525608	RAUPENTRAEGER RE.
SECHSKANTSCHRAUBE ISO 4	11642349	103	4	211	917525908	RAUPENTRAEGER RE.
SECHSKANTSCHRAUBE ISO 4	11642349	305	12	635	96034141	DIESELMOTOR VORM.
SECHSKANTSCHRAUBE ISO 4	11642349	305	12	693	96034143	DIESELMOTOR VORM.
SECHSKANTSCHRAUBE ISO 4	11642349	32	2	832	919205608	HARNSTOFFANLAGE
SECHSKANTSCHRAUBE ISO 4	11642349	6	8	983	919203708	KRAFTSTOFFBEHAELTER KPL

Bezeichnung	Artikel	Pos.	Menge	Seite	Baugruppe	Bezeichnung
SECHSKANTSCHRAUBE ISO 4	11642349	10	16	987	919203608	OELBEHAELTER KPL.
SECHSKANTSCHRAUBE ISO 4	11642349	301	2	1059	919204008	KUEHLERANLAGE
SECHSKANTSCHRAUBE ISO 4	11642349	9	8	1081	915751708	WINDE 4 VORM.
SECHSKANTSCHRAUBE ISO 4	11642349	94	4	1129	916305808	S-ANLENKSTUECK VORM.
SECHSKANTSCHRAUBE ISO 4	11642349	31	4	1288	916324608	D-ANLENKSTUECK VORM.
SECHSKANTSCHRAUBE ISO	11002727	11	8	1257	968419601	TROMMELLAGERUNG
SECHSKANTSCHRAUBE ISO 4	11645384	554	4	34	966084408	HYDRAULIK MITTELTEIL
SECHSKANTSCHRAUBE ISO 4	11645384	109	8	574	918744708	MASCHINENHAUS GRUNDRAH
SECHSKANTSCHRAUBE ISO 4	11645384	313	4	624	96018031	BEFESTIGUNGSTEILE GRUN
SECHSKANTSCHRAUBE ISO 4	11645384	306	4	635	96034141	DIESELMOTOR VORM.
SECHSKANTSCHRAUBE ISO 4	11645384	306	4	693	96034143	DIESELMOTOR VORM.
SECHSKANTSCHRAUBE ISO 4	11645384	12	1	983	919203708	KRAFTSTOFFBEHAELTER KPL
SECHSKANTSCHRAUBE ISO 4	11645384	8	4	1066	965896208	KOMBIKUEHLER VORM.
SECHSKANTSCHRAUBE ISO 4	11645384	8	4	1069	965896308	KOMBIKUEHLER VORM.
SECHSKANTSCHRAUBE ISO 4	11645384	43	2	1447	96053946	BOCK LI.
SECHSKANTSCHRAUBE ISO 4	11645386	39	1	22	917528708	RAUPENMITTELTEIL
SECHSKANTSCHRAUBE ISO 4	11645386	18	3	405	965661608	UNTERFLASCHE KPL.
SECHSKANTSCHRAUBE ISO 4	11645386	404	13	883	96029372	HYDR.MASCHINENHAUS
SECHSKANTSCHRAUBE ISO 4	11645386	24	2	1369	96051961	ZUGZYLINDER VORM.
SECHSKANTSCHRAUBE ISO 4	11645386	24	2	1377	96051962	ZUGZYLINDER VORM.
SECHSKANTSCHRAUBE ISO 4	10037101	3	1	708	10142096	KOLBENKUEHLUNG
SECHSKANTSCHRAUBE ISO 4	12101040	14	8	22	917528708	RAUPENMITTELTEIL
SECHSKANTSCHRAUBE ISO	4600724	560	6	455	966085508	HYDRAULIK DREHWERK
SECHSKANTSCHRAUBE ISO 4	10878799	555	12	314	966085408	HYDRAULIK DREHBUEHNE
SECHSKANTSCHRAUBE ISO 4	10878799	552	30	341	966085708	ZUSATZHYDRAULIK WINDE 1
SECHSKANTSCHRAUBE ISO 4	10878799	552	30	358	966085808	ZUSATZHYDRAULIK WINDE 2
SECHSKANTSCHRAUBE ISO 4	10878799	410	21	883	96029372	HYDR.MASCHINENHAUS
SECHSKANTSCHRAUBE ISO 4	10878799	552	30	1092	966085608	ZUSATZHYDRAULIK WINDE 4
SECHSKANTSCHRAUBE ISO 4	10878799	552	30	1238	966085908	ZUSATZHYDRAULIK WINDE 3
SECHSKANTSCHRAUBE ISO 4	4902326	31	4	22	917528708	RAUPENMITTELTEIL
SECHSKANTSCHRAUBE ISO 4	4902326	7	5	258	966222408	MONTAGETEILE VORDERTEIL
SECHSKANTSCHRAUBE ISO	406609108	5	2	72	966004008	BOLZENLAGERUNG
SECHSKANTSCHRAUBE ISO	406609108	5	2	73	966003108	BOLZENAUFNAHME
SECHSKANTSCHRAUBE ISO 4	12214938	(32)	8	110	917523808	RAUPENTRAEGER LI.
SECHSKANTSCHRAUBE ISO 4	12214938	56	8	115	970706701	PLANETENGETRIEBE
SECHSKANTSCHRAUBE ISO 4	12214938	(32)	8	153	917525508	RAUPENTRAEGER LI.
SECHSKANTSCHRAUBE ISO 4	12214938	29	6	329	915751408	WINDE 1 VORM.
SECHSKANTSCHRAUBE ISO 4	12214938	29	6	352	915751608	WINDE 2 VORM.
SECHSKANTSCHRAUBE ISO 4	12214938	4	6	579	918705808	GRUNDRAHMEN VORM.
SECHSKANTSCHRAUBE ISO 4	12214938	309	8	635	96034141	DIESELMOTOR VORM.
SECHSKANTSCHRAUBE ISO 4	12214938	309	8	693	96034143	DIESELMOTOR VORM.
SECHSKANTSCHRAUBE ISO 4	12214938	305	2	823	918717708	LUFTFILTERANLAGE OBEN
SECHSKANTSCHRAUBE ISO 4	12214938	303	2	829	918719508	LUFTFILTERANLAGE UNTEN
SECHSKANTSCHRAUBE ISO 4	12214938	14	24	1101	965630408	TRAEGER VORM.
SECHSKANTSCHRAUBE ISO 4	12214938	22	12	1227	915753108	WINDE 3 VORM.
SECHSKANTSCHRAUBE ISO 4	12214938	38	8	1250	915753308	WINDE 6 VORM.
SECHSKANTSCHRAUBE ISO 4	12214938	10	6	1296	966221808	MITNEHMER LINKS
SECHSKANTSCHRAUBE ISO 4	12214938	10	6	1297	966221908	MITNEHMER RECHTS
SECHSKANTSCHRAUBE ISO 4	12214938	30	8	1339	915745708	D-KOPFSTUECK VORM.
SECHSKANTSCHRAUBE ISO	406603008	22	2	110	917523808	RAUPENTRAEGER LI.
SECHSKANTSCHRAUBE ISO	406603008	22	2	153	917525508	RAUPENTRAEGER LI.
SECHSKANTSCHRAUBE ISO	406603008	22	2	183	917525608	RAUPENTRAEGER RE.
SECHSKANTSCHRAUBE ISO	406603008	22	2	210	917525908	RAUPENTRAEGER RE.
SECHSKANTSCHRAUBE ISO	406603008	26	10	1157	916332108	S-KOPFSTUECK
SECHSKANTSCHRAUBE ISO 4	10875519	53	4	154	917525508	RAUPENTRAEGER LI.
SECHSKANTSCHRAUBE ISO 4	10875519	53	4	183	917525608	RAUPENTRAEGER RE.
SECHSKANTSCHRAUBE ISO 4	10875519	53	4	210	917525908	RAUPENTRAEGER RE.
SECHSKANTSCHRAUBE ISO 4	10875519	9	4	258	966222408	MONTAGETEILE VORDERTEIL
SECHSKANTSCHRAUBE ISO	406603108	7	16	1422	915744908	MASTNASE
SECHSKANTSCHRAUBE ISO 4	10875803	90	12	111	917523808	RAUPENTRAEGER LI.

Bezeichnung	Artikel	Pos.	Menge	Seite	Baugruppe	Bezeichnung
SECHSKANTSCHRAUBE ISO 4	10875803	97	8	154	917525508	RAUPENTRAEGER LI.
SECHSKANTSCHRAUBE ISO 4	10875803	90	8	184	917525608	RAUPENTRAEGER RE.
SECHSKANTSCHRAUBE ISO 4	10875803	97	8	211	917525908	RAUPENTRAEGER RE.
SECHSKANTSCHRAUBE ISO 4	10875803	14	16	401	965661508	OBERFLASCHE KPL.
SECHSKANTSCHRAUBE ISO 4	10875803	15	16	405	965661608	UNTERFLASCHE KPL.
SECHSKANTSCHRAUBE ISO 4	10875803	310	4	635	96034141	DIESELMOTOR VORM.
SECHSKANTSCHRAUBE ISO 4	10875803	310	4	693	96034143	DIESELMOTOR VORM.
SECHSKANTSCHRAUBE ISO 4	10875520	16	2	22	917528708	RAUPENMITTELTEIL
SECHSKANTSCHRAUBE ISO 4	10875520	53	48	55	919045208	QUERTRAEGER
SECHSKANTSCHRAUBE ISO 4	10875520	25	3	329	915751408	WINDE 1 VORM.
SECHSKANTSCHRAUBE ISO 4	10875520	25	3	352	915751608	WINDE 2 VORM.
SECHSKANTSCHRAUBE ISO 4	10875520	310	2	430	96038696	LAUFSTEG DREHBUEHNE
SECHSKANTSCHRAUBE ISO 4	10875520	312	8	635	96034141	DIESELMOTOR VORM.
SECHSKANTSCHRAUBE ISO 4	10875520	312	8	693	96034143	DIESELMOTOR VORM.
SECHSKANTSCHRAUBE ISO 4	10875520	34	4	1128	916305808	S-ANLENKSTUECK VORM.
SECHSKANTSCHRAUBE ISO 4	10875520	7	2	1161	966470508	HUBENDSCHALTER VORM.
SECHSKANTSCHRAUBE ISO 4	10875520	7	2	1162	966470608	HUBENDSCHALTER VORM.
SECHSKANTSCHRAUBE ISO 4	10875520	190	8	1291	916324608	D-ANLENKSTUECK VORM.
SECHSKANTSCHRAUBE ISO	406608908	15	12	390	965661008	RAHMEN VORM.
SECHSKANTSCHRAUBE ISO	406608908	310	8	419	96038694	LAUFSTEG DREHBUEHNE
SECHSKANTSCHRAUBE ISO 4	10875804	550	16	34	966084408	HYDRAULIK MITTELTEIL
SECHSKANTSCHRAUBE ISO 4	10875804	56	4	111	917523808	RAUPENTRAEGER LI.
SECHSKANTSCHRAUBE ISO 4	10875804	503	6	132	966084908	HYDR.FAHRANTRIEB
SECHSKANTSCHRAUBE ISO 4	10875804	56	4	154	917525508	RAUPENTRAEGER LI.
SECHSKANTSCHRAUBE ISO 4	10875804	503	6	168	966085008	HYDR.FAHRANTRIEB
SECHSKANTSCHRAUBE ISO 4	10875804	56	4	183	917525608	RAUPENTRAEGER RE.
SECHSKANTSCHRAUBE ISO 4	10875804	503	6	195	966084808	HYDR.FAHRANTRIEB
SECHSKANTSCHRAUBE ISO 4	10875804	56	4	210	917525908	RAUPENTRAEGER RE.
SECHSKANTSCHRAUBE ISO 4	10875804	503	6	221	966084708	HYDR.FAHRANTRIEB
SECHSKANTSCHRAUBE ISO 4	10875804	313	8	635	96034141	DIESELMOTOR VORM.
SECHSKANTSCHRAUBE ISO 4	10875804	313	8	693	96034143	DIESELMOTOR VORM.
SECHSKANTSCHRAUBE ISO 4	10875804	11	8	1128	916305808	S-ANLENKSTUECK VORM.
SECHSKANTSCHRAUBE ISO 4	10875804	31	4	1192	916303308	S-ZWISCHENSTUECK
SECHSKANTSCHRAUBE ISO 4	10875804	31	8	1199	916303208	S-ZWISCHENSTUECK
SECHSKANTSCHRAUBE ISO 4	10875804	31	8	1204	916303108	S-ZWISCHENSTUECK
SECHSKANTSCHRAUBE ISO 4	10875804	31	8	1208	916303008	S-ZWISCHENSTUECK
SECHSKANTSCHRAUBE ISO 4	10875804	31	8	1212	916302708	S-ZWISCHENSTUECK
SECHSKANTSCHRAUBE ISO 4	10875804	31	8	1217	916302908	S-ADAPTER
SECHSKANTSCHRAUBE ISO 4	10875804	552	2	1270	966086208	ZUSATZHYDRAULIK WINDE 6
SECHSKANTSCHRAUBE ISO 4	10875521	314	8	635	96034141	DIESELMOTOR VORM.
SECHSKANTSCHRAUBE ISO 4	10875521	314	8	693	96034143	DIESELMOTOR VORM.
SECHSKANTSCHRAUBE ISO	12691307	47	20	115	970706701	PLANETENGETRIEBE
SECHSKANTSCHRAUBE ISO 4	12224041	71	2	1192	916303308	S-ZWISCHENSTUECK
SECHSKANTSCHRAUBE ISO 4	12224041	71	2	1199	916303208	S-ZWISCHENSTUECK
SECHSKANTSCHRAUBE ISO 4	12224041	71	2	1204	916303108	S-ZWISCHENSTUECK
SECHSKANTSCHRAUBE ISO 4	12224041	71	2	1208	916303008	S-ZWISCHENSTUECK
SECHSKANTSCHRAUBE ISO 4	12224041	71	2	1212	916302708	S-ZWISCHENSTUECK
SECHSKANTSCHRAUBE ISO 4	12224035	14	2	1369	96051961	ZUGZYLINDER VORM.
SECHSKANTSCHRAUBE ISO 4	12224035	42	2	1377	96051962	ZUGZYLINDER VORM.
SECHSKANTSCHRAUBE ISO 4	12218419	71	2	1217	916302908	S-ADAPTER
SECHSKANTSCHRAUBE ISO 4	12218419	12	2	1441	966888308	SCHALTEINHEIT
SECHSKANTSCHRAUBE ISO 4	12218419	12	2	1442	966916408	SCHALTEINHEIT
SECHSKANTSCHRAUBE ISO	406603708	47	6	111	917523808	RAUPENTRAEGER LI.
SECHSKANTSCHRAUBE ISO	406603708	47	6	154	917525508	RAUPENTRAEGER LI.
SECHSKANTSCHRAUBE ISO	406603708	47	6	183	917525608	RAUPENTRAEGER RE.
SECHSKANTSCHRAUBE ISO	406603708	47	6	210	917525908	RAUPENTRAEGER RE.
SECHSKANTSCHRAUBE ISO	406603808	58	12	55	919045208	QUERTRAEGER
SECHSKANTSCHRAUBE ISO	406603808	90	6	211	917525908	RAUPENTRAEGER RE.
SECHSKANTSCHRAUBE ISO 4	4065281	37	8	301	91000968	DREHBUEHNENRAHMEN HEC
SECHSKANTSCHRAUBE ISO 4	4065281	15	32	395	965661108	STUETZE KPL.

Bezeichnung	Artikel	Pos.	Menge	Seite	Baugruppe	Bezeichnung
SECHSKANTSCHRAUBE ISO 4	4065281	311	2	430	96038696	LAUFSTEG DREHBUEHNE
SECHSKANTSCHRAUBE ISO 4	4065281	10	4	649	10492851	DREIFACHPUMPE
SECHSKANTSCHRAUBE ISO 4	4065281	10	4	673	10491715	DREIFACHPUMPE
SECHSKANTSCHRAUBE ISO 4	4065281	5	16	1444	96054216	VERBINDUNGSTRAEGER
SECHSKANTSCHRAUBE ISO 4	4065281	13	4	1447	96053946	BOCK LI.
SECHSKANTSCHRAUBE ISO 4	4065281	13	4	1450	96053947	BOCK RE.
SECHSKANTSCHRAUBE ISO 4	406520808	10	8	640	10492850	DREIFACHPUMPE
SECHSKANTSCHRAUBE ISO	406603908	88	6	111	917523808	RAUPENTRAEGER LI.
SECHSKANTSCHRAUBE ISO	406603908	90	10	154	917525508	RAUPENTRAEGER LI.
SECHSKANTSCHRAUBE ISO	406603908	88	10	184	917525608	RAUPENTRAEGER RE.
SECHSKANTSCHRAUBE ISO	406603908	30	24	1157	916332108	S-KOPFSTUECK
SECHSKANTSCHRAUBE ISO 4	10875805	127	4	112	917523808	RAUPENTRAEGER LI.
SECHSKANTSCHRAUBE ISO 4	10875805	79	4	211	917525908	RAUPENTRAEGER RE.
SECHSKANTSCHRAUBE ISO 4	10875805	19	16	262	915750708	BOLZEN D-S ANLENKSTUECK
SECHSKANTSCHRAUBE ISO 4	10875805	9	8	329	915751408	WINDE 1 VORM.
SECHSKANTSCHRAUBE ISO 4	10875805	9	8	352	915751608	WINDE 2 VORM.
SECHSKANTSCHRAUBE ISO 4	10875805	19	8	1227	915753108	WINDE 3 VORM.
SECHSKANTSCHRAUBE ISO 4	10875805	4	4	1369	96051961	ZUGZYLINDER VORM.
SECHSKANTSCHRAUBE ISO 4	10875805	4	4	1377	96051962	ZUGZYLINDER VORM.
SECHSKANTSCHRAUBE ISO 4	10875805	28	2	1447	96053946	BOCK LI.
SECHSKANTSCHRAUBE ISO 4	10875805	28	2	1450	96053947	BOCK RE.
SECHSKANTSCHRAUBE ISO	406604008	35	8	1250	915753308	WINDE 6 VORM.
SECHSKANTSCHRAUBE ISO 4	12224018	55	12	55	919045208	QUERTRAEGER
SECHSKANTSCHRAUBE ISO 4	12224018	316	16	635	96034141	DIESELMOTOR VORM.
SECHSKANTSCHRAUBE ISO 4	12224018	316	16	693	96034143	DIESELMOTOR VORM.
SECHSKANTSCHRAUBE ISO 4	12224018	3	4	983	919203708	KRAFTSTOFFBEHAELTER KPL
SECHSKANTSCHRAUBE ISO 4	12224018	8	4	987	919203608	OELBEHAELTER KPL.
SECHSKANTSCHRAUBE ISO	406604208	74	8	1289	916324608	D-ANLENKSTUECK VORM.
SECHSKANTSCHRAUBE ISO 4	10875806	52	8	253	915750608	DREHBUEHNENRAHMEN VOR
SECHSKANTSCHRAUBE ISO 4	10875806	21	2	1441	966888308	SCHALTEINHEIT
SECHSKANTSCHRAUBE ISO 4	10875806	21	2	1442	966916408	SCHALTEINHEIT
SECHSKANTSCHRAUBE ISO 4	12224059	127	4	1130	916305808	S-ANLENKSTUECK VORM.
SECHSKANTSCHRAUBE ISO	406604708	32	4	22	917528708	RAUPENMITTELTEIL
SECHSKANTSCHRAUBE ISO 4	10875422	249	4	1292	916324608	D-ANLENKSTUECK VORM.
SECHSKANTSCHRAUBE ISO	406604808	33	4	22	917528708	RAUPENMITTELTEIL
SECHSKANTSCHRAUBE ISO 4	12219312	17	8	390	965661008	RAHMEN VORM.
SECHSKANTSCHRAUBE ISO 4	406605408	39	8	1175	916177008	ROLLENSATZ
SECHSKANTSCHRAUBE ISO 4	406605408	39	8	1180	916177108	ROLLENSATZ
SECHSKANTSCHRAUBE ISO 4	12225310	117	2	112	917523808	RAUPENTRAEGER LI.
SECHSKANTSCHRAUBE ISO 4	12225310	132	2	155	917525508	RAUPENTRAEGER LI.
SECHSKANTSCHRAUBE ISO 4	12225310	95	2	184	917525608	RAUPENTRAEGER RE.
SECHSKANTSCHRAUBE ISO 4	12225310	117	2	184	917525608	RAUPENTRAEGER RE.
SECHSKANTSCHRAUBE ISO 4	12225310	128	2	211	917525908	RAUPENTRAEGER RE.
SECHSKANTSCHRAUBE ISO	4600785	5	12	1137	915745308	S-RUECKHALTESICHERUNG
SECHSKANTSCHRAUBE ISO 4	12224028	29	4	111	917523808	RAUPENTRAEGER LI.
SECHSKANTSCHRAUBE ISO 4	12224028	29	4	183	917525608	RAUPENTRAEGER RE.
SECHSKANTSCHRAUBE ISO	406605808	3	164	102	965380808	BODENPLATTEN VORM.
SECHSKANTSCHRAUBE ISO 4	12224038	50	8	111	917523808	RAUPENTRAEGER LI.
SECHSKANTSCHRAUBE ISO 4	12224038	61	8	154	917525508	RAUPENTRAEGER LI.
SECHSKANTSCHRAUBE ISO 4	12224038	50	8	183	917525608	RAUPENTRAEGER RE.
SECHSKANTSCHRAUBE ISO 4	12224038	61	8	210	917525908	RAUPENTRAEGER RE.
SECHSKANTSCHRAUBE ISO 4	12224038	47	16	1339	915745708	D-KOPFSTUECK VORM.
SECHSKANTSCHRAUBE ISO	4062144	(46)	18	110	917523808	RAUPENTRAEGER LI.
SECHSKANTSCHRAUBE ISO	4062144	(46)	12	153	917525508	RAUPENTRAEGER LI.
SECHSKANTSCHRAUBE ISO	4062144	34	12	1250	915753308	WINDE 6 VORM.
SECHSKANTSCHRAUBE ISO	4600114	17	8	262	915750708	BOLZEN D-S ANLENKSTUECK
SECHSKANTSCHRAUBE ISO	4600114	28	6	1157	916332108	S-KOPFSTUECK
SECHSKANTSCHRAUBE ISO	4901595	16	12	1257	968419601	TROMMELLAGERUNG
SECHSKANTSCHRAUBE ISO 4	12219311	41	2	1157	916332108	S-KOPFSTUECK
SECHSKANTSCHRAUBE ISO 4	12219311	30	6	1175	916177008	ROLLENSATZ

Bezeichnung	Artikel	Pos.	Menge	Seite	Baugruppe	Bezeichnung
SECHSKANTSCHRAUBE ISO 4	12219311	30	6	1180	916177108	ROLLENSATZ
SECHSKANTSCHRAUBE ISO 4	12219311	36	16	1250	915753308	WINDE 6 VORM.
SECHSKANTSCHRAUBE ISO 4	12219311	92	6	1289	916324608	D-ANLENKSTUECK VORM.
SECHSKANTSCHRAUBE ISO 4	406607008	68	8	56	919045208	QUERTRAEGER
SECHSKANTSCHRAUBE ISO	10878793	43	2	301	91000968	DREHBUEHNENRAHMEN HEC
SECHSKANTSCHRAUBE ISO 4	10878795	21	8	262	915750708	BOLZEN D-S ANLENKSTUECK
SECHSKANTSCHRAUBE ISO 4	12239444	30	2	1409	966649408	VERSTELLFLASCHE KPL.
SECHSKANTSCHRAUBE ISO	10288698	33	22	1250	915753308	WINDE 6 VORM.
SECHSKANTSCHRAUBE ISO	12216198	10	2	120	966790308	SCHLAUCHHALTER VORM.
SECHSKANTSCHRAUBE ISO	12216198	10	2	121	966790408	SCHLAUCHHALTER VORM.
SECHSKANTSCHRAUBE ISO	12216198	10	1	122	966790508	SCHLAUCHHALTER VORM.
SECHSKANTSCHRAUBE ISO	12216198	10	2	159	966802008	SCHLAUCHHALTER VORM.
SECHSKANTSCHRAUBE ISO	12216198	10	2	160	966802108	SCHLAUCHHALTER VORM.
SECHSKANTSCHRAUBE ISO	12216198	10	1	161	966802208	SCHLAUCHHALTER VORM.
SECHSKANTSCHRAUBE ISO	406500214	27	4	529	96054232	OBERTEIL VORM.
SECHSKANTSCHRAUBE ISO	406500214	9	4	1005	96069390	ZUSATZTEILE
SECHSKANTSCHRAUBE ISO	12211444	321	4	341	966085708	ZUSATZHYDRAULIK WINDE 1
SECHSKANTSCHRAUBE ISO	12211444	321	4	358	966085808	ZUSATZHYDRAULIK WINDE 2
SECHSKANTSCHRAUBE ISO	12211444	321	4	1092	966085608	ZUSATZHYDRAULIK WINDE 4
SECHSKANTSCHRAUBE ISO	12211444	321	4	1238	966085908	ZUSATZHYDRAULIK WINDE 3
SECHSKANTSCHRAUBE ISO	12211444	321	4	1270	966086208	ZUSATZHYDRAULIK WINDE 6
SECHSKANTSCHRAUBE ISO	11140402	37	8	1025	918810308	STEUERSTAND
SECHSKANTSCHRAUBE ISO	11647548	12	2	527	96054231	ARMATUREN RE.
SECHSKANTSCHRAUBE ISO	11647548	266	2	576	918744708	MASCHINENHAUS GRUNDRAH
SECHSKANTSCHRAUBE ISO	11647548	18	2	777	10143790	LADEDRUCKREGELUNG
SECHSKANTSCHRAUBE ISO	11647548	2	2	786	9078467	EINSTELLBLECH ANBAU
SECHSKANTSCHRAUBE ISO	12219811	40	2	493	919258508	ZUSATZHEIZUNG OW
SECHSKANTSCHRAUBE ISO	12219811	(10)	5	985	96034679	KRAFTSTOFFBEHAELTER VO
SECHSKANTSCHRAUBE ISO	12100540	17	3	505	919266408	KRANFUEHRERKABINE VORM
SECHSKANTSCHRAUBE ISO	11642497	16	1	908	510692308	KUGELHAHN
SECHSKANTSCHRAUBE ISO	11692824	12	1	600	966954908	KLAPPTRITT VORM.
SECHSKANTSCHRAUBE ISO	11692824	20	4	802	96034773	BLECH VORM.
SECHSKANTSCHRAUBE ISO	11657360	10	3	335	915749608	ELEKTRIK WINDE 1
SECHSKANTSCHRAUBE ISO	11657360	326	4	341	966085708	ZUSATZHYDRAULIK WINDE 1
SECHSKANTSCHRAUBE ISO	11657360	10	3	353	915749708	ELEKTRIK WINDE 2
SECHSKANTSCHRAUBE ISO	11657360	326	4	358	966085808	ZUSATZHYDRAULIK WINDE 2
SECHSKANTSCHRAUBE ISO	11657360	12	4	505	919266408	KRANFUEHRERKABINE VORM
SECHSKANTSCHRAUBE ISO	11657360	13	6	527	96054231	ARMATUREN RE.
SECHSKANTSCHRAUBE ISO	11657360	21	2	529	96054232	OBERTEIL VORM.
SECHSKANTSCHRAUBE ISO	11657360	303	6	823	918717708	LUFTFILTERANLAGE OBEN
SECHSKANTSCHRAUBE ISO	11657360	305	3	829	918719508	LUFTFILTERANLAGE UNTEN
SECHSKANTSCHRAUBE ISO	11657360	306	2	1071	91000595	ZUSATZT.ANTRIEBSAGG.KLIM
SECHSKANTSCHRAUBE ISO	11657360	10	3	1087	915749908	ELEKTRIK WINDE 4
SECHSKANTSCHRAUBE ISO	11657360	326	4	1092	966085608	ZUSATZHYDRAULIK WINDE 4
SECHSKANTSCHRAUBE ISO	11657360	10	3	1232	915749808	ELEKTRIK WINDE 3
SECHSKANTSCHRAUBE ISO	11657360	326	4	1238	966085908	ZUSATZHYDRAULIK WINDE 3
SECHSKANTSCHRAUBE ISO	11657360	10	3	1265	915750108	ELEKTRIK WINDE 6
SECHSKANTSCHRAUBE ISO	11657360	326	4	1270	966086208	ZUSATZHYDRAULIK WINDE 6
SECHSKANTSCHRAUBE ISO	11657360	24	4	1444	96054216	VERBINDUNGSTRAEGER
SECHSKANTSCHRAUBE ISO	10875527	13	2	839	968517508	PUMPE VORM.
SECHSKANTSCHRAUBE ISO	10875527	57	4	1158	916332108	S-KOPFSTUECK
SECHSKANTSCHRAUBE ISO	11644899	12	16	368	915752108	MONTAGEWINDE VORM.
SECHSKANTSCHRAUBE ISO	11644899	8	2	486	966358008	KAMERAANBAU WINDE 5
SECHSKANTSCHRAUBE ISO	11644899	8	8	505	919266408	KRANFUEHRERKABINE VORM
SECHSKANTSCHRAUBE ISO	11644899	8	6	592	965887608	DECKEL VORM.
SECHSKANTSCHRAUBE ISO	11644899	3	2	594	965887808	DECKEL VORM.
SECHSKANTSCHRAUBE ISO	11644899	11	2	596	965963608	DECKEL VORM.
SECHSKANTSCHRAUBE ISO	11644899	8	12	600	966954908	KLAPPTRITT VORM.
SECHSKANTSCHRAUBE ISO	11644899	314	2	624	96018031	BEFESTIGUNGSTEILE GRUN
SECHSKANTSCHRAUBE ISO	11644899	30	2	937	967021108	KLEMMKASTEN BLINDSTECK

Bezeichnung	Artikel	Pos.	Menge	Seite	Baugruppe	Bezeichnung
SECHSKANTSCHRAUBE ISO	11644899	10	8	988	965666908	OELBEHAELTER VORM.
SECHSKANTSCHRAUBE ISO	11644899	80	1	997	96069348	AUFBAUTEILE MONTAGETAFE
SECHSKANTSCHRAUBE ISO	11644899	300	8	1064	96034284	KOMBIKUEHLER VORM.
SECHSKANTSCHRAUBE ISO	11644899	6	24	1066	965896208	KOMBIKUEHLER VORM.
SECHSKANTSCHRAUBE ISO	11644899	6	24	1069	965896308	KOMBIKUEHLER VORM.
SECHSKANTSCHRAUBE ISO	11644899	7	2	1086	967939908	ZEIGER KPL.
SECHSKANTSCHRAUBE ISO	11644899	71	8	1158	916332108	S-KOPFSTUECK
SECHSKANTSCHRAUBE ISO	11644899	20	2	1186	968112008	MECH.ANBAUTEILE SCHEINW
SECHSKANTSCHRAUBE ISO 4	10197836	11	2	536	926891108	VERTEILER MASSE
SECHSKANTSCHRAUBE ISO 4	10197836	301	16	800	919203808	BATTERIELAGERUNG
SECHSKANTSCHRAUBE ISO 4	10197836	13	4	802	96034773	BLECH VORM.
SECHSKANTSCHRAUBE ISO 4	10197836	302	16	950	919203908	VERKLEIDUNG MASCHINENH
SECHSKANTSCHRAUBE ISO 4	10197836	16	4	1441	966888308	SCHALTEINHEIT
SECHSKANTSCHRAUBE ISO 4	10197836	16	4	1442	966916408	SCHALTEINHEIT
SECHSKANTSCHRAUBE ISO 4	10197836	49	2	1447	96053946	BOCK LI.
SECHSKANTSCHRAUBE ISO 4	500930508	192	4	1341	915745708	D-KOPFSTUECK VORM.
SECHSKANTSCHRAUBE ISO	12216202	40	2	22	917528708	RAUPENMITTELTEIL
SECHSKANTSCHRAUBE ISO	11690045	(68)	2	110	917523808	RAUPENTRAEGER LI.
SECHSKANTSCHRAUBE ISO	11690045	(68)	2	153	917525508	RAUPENTRAEGER LI.
SECHSKANTSCHRAUBE ISO	11690048	25	2	505	919266408	KRANFUEHRERKABINE VORM
SECHSKANTSCHRAUBE ISO	11690048	28	8	1288	916324608	D-ANLENKSTUECK VORM.
SECHSKANTSCHRAUBE ISO	11651612	102	4	112	917523808	RAUPENTRAEGER LI.
SECHSKANTSCHRAUBE ISO	11651612	112	4	155	917525508	RAUPENTRAEGER LI.
SECHSKANTSCHRAUBE ISO	11651612	102	4	184	917525608	RAUPENTRAEGER RE.
SECHSKANTSCHRAUBE ISO	11651612	112	4	211	917525908	RAUPENTRAEGER RE.
SECHSKANTSCHRAUBE ISO	11651612	27	4	262	915750708	BOLZEN D-S ANLENKSTUECK
SECHSKANTSCHRAUBE ISO	11651612	20	4	289	916900208	ZENTRALSCHMIERANLAGE O
SECHSKANTSCHRAUBE ISO	11651612	17	12	304	96047586	MONTAGETEILE HECKTEIL
SECHSKANTSCHRAUBE ISO	11651612	39	19	329	915751408	WINDE 1 VORM.
SECHSKANTSCHRAUBE ISO	11651612	39	17	352	915751608	WINDE 2 VORM.
SECHSKANTSCHRAUBE ISO	11651612	10	4	405	965661608	UNTERFLASCHE KPL.
SECHSKANTSCHRAUBE ISO	11651612	302	128	430	96038696	LAUFSTEG DREHBUEHNE
SECHSKANTSCHRAUBE ISO	11651612	60	22	439	915755208	ROLLENDREHVERB.M.DREHW
SECHSKANTSCHRAUBE ISO	11651612	17	30	481	966356408	KAMERAANBAU DREHBUEHN
SECHSKANTSCHRAUBE ISO	11651612	29	3	493	919258508	ZUSATZHEIZUNG OW
SECHSKANTSCHRAUBE ISO	11651612	23	1	513	916997508	RAHMEN KPL.
SECHSKANTSCHRAUBE ISO	11651612	306	1	577	918744708	MASCHINENHAUS GRUNDRAH
SECHSKANTSCHRAUBE ISO	11651612	6	20	590	965887108	AUFSTIEG VORM.
SECHSKANTSCHRAUBE ISO	11651612	303	23	608	96021757	BEFESTIGUNGSTEILE DRUC
SECHSKANTSCHRAUBE ISO	11651612	309	9	614	96033135	BEFESTIGUNGSTEILE HYDR
SECHSKANTSCHRAUBE ISO	11651612	302	22	624	96018031	BEFESTIGUNGSTEILE GRUN
SECHSKANTSCHRAUBE ISO	11651612	300	2	629	919203208	DIESELMOTOR KPL.OBEN
SECHSKANTSCHRAUBE ISO	11651612	304	4	848	919965308	KRAFTSTOFFFOERDERUNG
SECHSKANTSCHRAUBE ISO	11651612	22	6	987	919203608	OELBEHAELTER KPL.
SECHSKANTSCHRAUBE ISO	11651612	54	33	1055	918696808	FEUERLOESCHSYSTEM
SECHSKANTSCHRAUBE ISO	11651612	300	10	1059	919204008	KUEHLERANLAGE
SECHSKANTSCHRAUBE ISO	11651612	306	8	1065	96034284	KOMBIKUEHLER VORM.
SECHSKANTSCHRAUBE ISO	11651612	304	1	1071	91000595	ZUSATZT.ANTRIEBSAGG.KLIM
SECHSKANTSCHRAUBE ISO	11651612	21	1	1098	91002039	ZENTRALSCHMIERANLAGE
SECHSKANTSCHRAUBE ISO	11651612	91	4	1129	916305808	S-ANLENKSTUECK VORM.
SECHSKANTSCHRAUBE ISO	11651612	6	4	1137	915745308	S-RUECKHALTESICHERUNG
SECHSKANTSCHRAUBE ISO	11651612	85	2	1158	916332108	S-KOPFSTUECK
SECHSKANTSCHRAUBE ISO	11651612	43	22	1227	915753108	WINDE 3 VORM.
SECHSKANTSCHRAUBE ISO	11651612	19	2	1244	917006408	ZENTRALSCHMIERANLAGE WI
SECHSKANTSCHRAUBE ISO	11651612	56	14	1250	915753308	WINDE 6 VORM.
SECHSKANTSCHRAUBE ISO	11651612	12	2	1275	917016708	ZENTRALSCHMIERANLAGE
SECHSKANTSCHRAUBE ISO	11651612	295	16	1292	916324608	D-ANLENKSTUECK VORM.
SECHSKANTSCHRAUBE ISO	11651612	12	4	1444	96054216	VERBINDUNGSTRAEGER
SECHSKANTSCHRAUBE ISO	11651612	15	4	1454	966410908	PODEST KPL.
SECHSKANTSCHRAUBE ISO 4	406527808	88	4	56	919045208	QUERTRAEGER

Bezeichnung	Artikel	Pos.	Menge	Seite	Baugruppe	Bezeichnung
SECHSKANTSCHRAUBE ISO	12216205	42	11	1250	915753308	WINDE 6 VORM.
SECHSKANTSCHRAUBE ISO	12216205	16	2	1369	96051961	ZUGZYLINDER VORM.
SECHSKANTSCHRAUBE ISO	12216205	16	2	1377	96051962	ZUGZYLINDER VORM.
SECHSKANTSCHRAUBE ISO 4	10299666	5	20	432	96039357	TREPPE
SECHSKANTSCHRAUBE ISO 4	10299666	5	20	434	96039358	TREPPE
SECHSKANTSCHRAUBE ISO 4	10299666	6	2	450	967144608	VENTILPLATTE VORM.
SECHSKANTSCHRAUBE ISO 4	10299666	54	12	1402	917223808	D-ZWISCHENSTUECK
SECHSKANTSCHRAUBE ISO	11651767	79	40	23	917528708	RAUPENMITTELTEIL
SECHSKANTSCHRAUBE ISO	11651767	101	2	56	919045208	QUERTRAEGER
SECHSKANTSCHRAUBE ISO	11651767	5	12	368	915752108	MONTAGEWINDE VORM.
SECHSKANTSCHRAUBE ISO	11651767	25	4	374	540270514	ANTRIEB KPL
SECHSKANTSCHRAUBE ISO	11651767	40	4	390	965661008	RAHMEN VORM.
SECHSKANTSCHRAUBE ISO	11651767	302	21	419	96038694	LAUFSTEG DREHBUEHNE
SECHSKANTSCHRAUBE ISO	11651767	303	8	430	96038696	LAUFSTEG DREHBUEHNE
SECHSKANTSCHRAUBE ISO	11651767	17	76	438	915755208	ROLLENDREHVERB.M.DREHW
SECHSKANTSCHRAUBE ISO	11651767	13	8	470	916141308	ZENTRALSCHMIERUNG
SECHSKANTSCHRAUBE ISO	11651767	36	2	472	11003525	ELEKTROPUMPE
SECHSKANTSCHRAUBE ISO	11651767	11	28	481	966356408	KAMERAANBAU DREHBUEHN
SECHSKANTSCHRAUBE ISO	11651767	8	8	484	966910608	KAMERAANBAU D-ANLENKS
SECHSKANTSCHRAUBE ISO	11651767	53	1	493	919258508	ZUSATZHEIZUNG OW
SECHSKANTSCHRAUBE ISO	11651767	4	4	524	919657408	KUEHLWASSERVORWAERM
SECHSKANTSCHRAUBE ISO	11651767	80	43	574	918744708	MASCHINENHAUS GRUNDRAH
SECHSKANTSCHRAUBE ISO	11651767	8	4	591	965887208	KLAPPTRITT VORM.
SECHSKANTSCHRAUBE ISO	11651767	9	5	605	967124708	DECKELHALTERUNG
SECHSKANTSCHRAUBE ISO	11651767	304	4	608	96021757	BEFESTIGUNGSTEILE DRUC
SECHSKANTSCHRAUBE ISO	11651767	310	8	614	96033135	BEFESTIGUNGSTEILE HYDR
SECHSKANTSCHRAUBE ISO	11651767	305	26	624	96018031	BEFESTIGUNGSTEILE GRUN
SECHSKANTSCHRAUBE ISO	11651767	301	18	629	919203208	DIESELMOTOR KPL.OBEN
SECHSKANTSCHRAUBE ISO	11651767	321	6	635	96034141	DIESELMOTOR VORM.
SECHSKANTSCHRAUBE ISO	11651767	300	26	687	919203308	DIESELMOTOR KPL.UNTEN
SECHSKANTSCHRAUBE ISO	11651767	301	2	692	96034143	DIESELMOTOR VORM.
SECHSKANTSCHRAUBE ISO	11651767	302	12	800	919203808	BATTERIELAGERUNG
SECHSKANTSCHRAUBE ISO	11651767	305	6	811	919203408	SCHALLDAEMPFERANLAGE O
SECHSKANTSCHRAUBE ISO	11651767	305	6	818	919203508	SCHALLDAEMPFERANLAGE
SECHSKANTSCHRAUBE ISO	11651767	301	16	823	918717708	LUFTFILTERANLAGE OBEN
SECHSKANTSCHRAUBE ISO	11651767	300	12	829	918719508	LUFTFILTERANLAGE UNTEN
SECHSKANTSCHRAUBE ISO	11651767	13	2	832	919205608	HARNSTOFFANLAGE
SECHSKANTSCHRAUBE ISO	11651767	300	4	848	919965308	KRAFTSTOFFFOERDERUNG
SECHSKANTSCHRAUBE ISO	11651767	300	2	1036	96034844	MOTORVORWAERMUNG VO
SECHSKANTSCHRAUBE ISO	11651767	307	20	1065	96034284	KOMBIKUEHLER VORM.
SECHSKANTSCHRAUBE ISO	11651767	50	4	1175	916177008	ROLLENSATZ
SECHSKANTSCHRAUBE ISO	11651767	10	2	1176	966331808	BOLZENZIEHEINRICHTUNG VO
SECHSKANTSCHRAUBE ISO	11651767	50	4	1180	916177108	ROLLENSATZ
SECHSKANTSCHRAUBE ISO	11651767	10	2	1181	967623108	BOLZENZIEHEINRICHTUNG VO
SECHSKANTSCHRAUBE ISO	11651767	13	2	1258	968822801	OELMESSEINRICHTUNG
SECHSKANTSCHRAUBE ISO	11651767	53	9	1288	916324608	D-ANLENKSTUECK VORM.
SECHSKANTSCHRAUBE ISO	11651767	152	37	1341	915745708	D-KOPFSTUECK VORM.
SECHSKANTSCHRAUBE ISO	11651767	56	18	1382	916303808	D-ZWISCHENSTUECK
SECHSKANTSCHRAUBE ISO	11651767	50	18	1394	917223708	D-ZWISCHENSTUECK
SECHSKANTSCHRAUBE ISO	11651767	32	8	1409	966649408	VERSTELLFLASCHE KPL.
SECHSKANTSCHRAUBE ISO	11651767	36	8	1447	96053946	BOCK LI.
SECHSKANTSCHRAUBE ISO	11651767	36	4	1450	96053947	BOCK RE.
SECHSKANTSCHRAUBE ISO	11651767	12	4	1452	965656708	KONSOLE BALLASTABLAGE
SECHSKANTSCHRAUBE ISO	11651767	14	6	1478	966911408	TRAVERSE KPL.
SECHSKANTSCHRAUBE ISO	12100295	307	10	624	96018031	BEFESTIGUNGSTEILE GRUN
SECHSKANTSCHRAUBE ISO 4	10197831	30	4	22	917528708	RAUPENMITTELTEIL
SECHSKANTSCHRAUBE ISO 4	10197831	11	26	258	966222408	MONTAGETEILE VORDERTEIL
SECHSKANTSCHRAUBE ISO 4	10197831	12	2	320	916945008	ZENTRALSCHMIERANLAGE O
SECHSKANTSCHRAUBE ISO 4	10197831	12	18	329	915751408	WINDE 1 VORM.
SECHSKANTSCHRAUBE ISO 4	10197831	10	2	346	916997308	ZENTRALSCHMIERANLAGE

Bezeichnung	Artikel	Pos.	Menge	Seite	Baugruppe	Bezeichnung
SECHSKANTSCHRAUBE ISO 4	10197831	12	18	352	915751608	WINDE 2 VORM.
SECHSKANTSCHRAUBE ISO 4	10197831	10	2	363	916998708	ZENTRALSCHMIERANLAGE WI
SECHSKANTSCHRAUBE ISO 4	10197831	13	10	397	966556608	EINHAENGELEITER
SECHSKANTSCHRAUBE ISO 4	10197831	303	6	419	96038694	LAUFSTEG DREHBUEHNE
SECHSKANTSCHRAUBE ISO 4	10197831	305	28	430	96038696	LAUFSTEG DREHBUEHNE
SECHSKANTSCHRAUBE ISO 4	10197831	19	8	481	966356408	KAMERAANBAU DREHBUEHN
SECHSKANTSCHRAUBE ISO 4	10197831	4	6	486	966358008	KAMERAANBAU WINDE 5
SECHSKANTSCHRAUBE ISO 4	10197831	8	2	536	926891108	VERTEILER MASSE
SECHSKANTSCHRAUBE ISO 4	10197831	103	30	574	918744708	MASCHINENHAUS GRUNDRAH
SECHSKANTSCHRAUBE ISO 4	10197831	312	21	614	96033135	BEFESTIGUNGSTEILE HYDR
SECHSKANTSCHRAUBE ISO 4	10197831	306	6	624	96018031	BEFESTIGUNGSTEILE GRUN
SECHSKANTSCHRAUBE ISO 4	10197831	302	10	629	919203208	DIESELMOTOR KPL.OBEN
SECHSKANTSCHRAUBE ISO 4	10197831	301	3	635	96034141	DIESELMOTOR VORM.
SECHSKANTSCHRAUBE ISO 4	10197831	301	28	687	919203308	DIESELMOTOR KPL.UNTEN
SECHSKANTSCHRAUBE ISO 4	10197831	320	1	693	96034143	DIESELMOTOR VORM.
SECHSKANTSCHRAUBE ISO 4	10197831	306	6	811	919203408	SCHALLDAEMPFERANLAGE O
SECHSKANTSCHRAUBE ISO 4	10197831	306	14	818	919203508	SCHALLDAEMPFERANLAGE
SECHSKANTSCHRAUBE ISO 4	10197831	305	16	950	919203908	VERKLEIDUNG MASCHINENH
SECHSKANTSCHRAUBE ISO 4	10197831	5	2	985	96034679	KRAFTSTOFFBEHAELTER VO
SECHSKANTSCHRAUBE ISO 4	10197831	25	6	987	919203608	OELBEHAELTER KPL.
SECHSKANTSCHRAUBE ISO 4	10197831	303	2	1041	919208108	HEIZUNG MASCHINENHAUS
SECHSKANTSCHRAUBE ISO 4	10197831	308	26	1065	96034284	KOMBIKUEHLER VORM.
SECHSKANTSCHRAUBE ISO 4	10197831	16	10	1081	915751708	WINDE 4 VORM.
SECHSKANTSCHRAUBE ISO 4	10197831	61	13	1128	916305808	S-ANLENKSTUECK VORM.
SECHSKANTSCHRAUBE ISO 4	10197831	96	6	1129	916305808	S-ANLENKSTUECK VORM.
SECHSKANTSCHRAUBE ISO 4	10197831	52	6	1157	916332108	S-KOPFSTUECK
SECHSKANTSCHRAUBE ISO 4	10197831	93	8	1218	916302908	S-ADAPTER
SECHSKANTSCHRAUBE ISO 4	10197831	27	7	1227	915753108	WINDE 3 VORM.
SECHSKANTSCHRAUBE ISO 4	10197831	11	2	1244	917006408	ZENTRALSCHMIERANLAGE WI
SECHSKANTSCHRAUBE ISO 4	10197831	222	27	1291	916324608	D-ANLENKSTUECK VORM.
SECHSKANTSCHRAUBE ISO 4	10197831	4	8	1307	915745408	D-RUECKHALTESICHERUNG
SECHSKANTSCHRAUBE ISO 4	10197831	158	3	1341	915745708	D-KOPFSTUECK VORM.
SECHSKANTSCHRAUBE ISO 4	10197831	37	6	1402	917223808	D-ZWISCHENSTUECK
SECHSKANTSCHRAUBE ISO	406507208	27	12	59	965956208	TREPPE
SECHSKANTSCHRAUBE ISO 4	10299580	31	3	472	11003525	ELEKTROPUMPE
SECHSKANTSCHRAUBE ISO	11826527	168	16	113	917523808	RAUPENTRAEGER LI.
SECHSKANTSCHRAUBE ISO	11826527	173	16	155	917525508	RAUPENTRAEGER LI.
SECHSKANTSCHRAUBE ISO	11826527	168	16	185	917525608	RAUPENTRAEGER RE.
SECHSKANTSCHRAUBE ISO	11826527	173	16	212	917525908	RAUPENTRAEGER RE.
SECHSKANTSCHRAUBE ISO	11826527	11	12	365	91000572	ANTRIEBSAGGREGAT KLIMAA
SECHSKANTSCHRAUBE ISO	11826527	6	8	368	915752108	MONTAGEWINDE VORM.
SECHSKANTSCHRAUBE ISO	11826527	14	40	438	915755208	ROLLENDREHVERB.M.DREHW
SECHSKANTSCHRAUBE ISO	11826527	105	52	574	918744708	MASCHINENHAUS GRUNDRAH
SECHSKANTSCHRAUBE ISO	11826527	10	8	580	96035946	DACH KPL.
SECHSKANTSCHRAUBE ISO	11826527	11	4	603	967297708	HALTER KPL.
SECHSKANTSCHRAUBE ISO	11826527	12	1	605	967124708	DECKELHALTERUNG
SECHSKANTSCHRAUBE ISO	11826527	308	2	624	96018031	BEFESTIGUNGSTEILE GRUN
SECHSKANTSCHRAUBE ISO	11826527	301	4	1035	919204108	MOTORVORWAERMUNG OBE
SECHSKANTSCHRAUBE ISO	11826527	301	4	1038	919204208	MOTORVORWAERMUNG UNTE
SECHSKANTSCHRAUBE ISO	11826527	31	4	1049	966561608	TRANSPORTRAHMEN KPL.
SECHSKANTSCHRAUBE ISO	11826527	309	2	1065	96034284	KOMBIKUEHLER VORM.
SECHSKANTSCHRAUBE ISO	11826527	9	17	1128	916305808	S-ANLENKSTUECK VORM.
SECHSKANTSCHRAUBE ISO	11826527	15	1	1160	966490908	AUFSTIEG KPL.
SECHSKANTSCHRAUBE ISO	11826527	139	16	1290	916324608	D-ANLENKSTUECK VORM.
SECHSKANTSCHRAUBE ISO	11826527	161	4	1341	915745708	D-KOPFSTUECK VORM.
SECHSKANTSCHRAUBE ISO	11826527	40	4	1382	916303808	D-ZWISCHENSTUECK
SECHSKANTSCHRAUBE ISO	11826527	24	4	1394	917223708	D-ZWISCHENSTUECK
SECHSKANTSCHRAUBE ISO	11826527	24	4	1402	917223808	D-ZWISCHENSTUECK
SECHSKANTSCHRAUBE ISO	11826527	4	2	1469	967049508	HINDERNISFEUER VORM.
SECHSKANTSCHRAUBE ISO	11692827	61	12	56	919045208	QUERTRAEGER

Bezeichnung	Artikel	Pos.	Menge	Seite	Baugruppe	Bezeichnung
SECHSKANTSCHRAUBE ISO	11692827	301	3	1036	96034844	MOTORVORWAERMUNG VO
SECHSKANTSCHRAUBE ISO	11692827	14	4	1187	968099808	KAMERAHALTER VORM.
SECHSKANTSCHRAUBE ISO	11692827	42	12	1192	916303308	S-ZWISCHENSTUECK
SECHSKANTSCHRAUBE ISO	11692827	42	12	1199	916303208	S-ZWISCHENSTUECK
SECHSKANTSCHRAUBE ISO	11692827	42	12	1204	916303108	S-ZWISCHENSTUECK
SECHSKANTSCHRAUBE ISO	11692827	42	12	1208	916303008	S-ZWISCHENSTUECK
SECHSKANTSCHRAUBE ISO	11692827	42	12	1212	916302708	S-ZWISCHENSTUECK
SECHSKANTSCHRAUBE ISO	11692827	42	14	1217	916302908	S-ADAPTER
SECHSKANTSCHRAUBE ISO	11692827	34	8	1382	916303808	D-ZWISCHENSTUECK
SECHSKANTSCHRAUBE ISO	11692827	29	8	1394	917223708	D-ZWISCHENSTUECK
SECHSKANTSCHRAUBE ISO	11692827	31	8	1402	917223808	D-ZWISCHENSTUECK
SECHSKANTSCHRAUBE ISO	10875537	99	1	574	918744708	MASCHINENHAUS GRUNDRAH
SECHSKANTSCHRAUBE ISO	10875537	309	6	624	96018031	BEFESTIGUNGSTEILE GRUN
SECHSKANTSCHRAUBE ISO	10875537	302	8	823	918717708	LUFTFILTERANLAGE OBEN
SECHSKANTSCHRAUBE ISO	10875537	301	8	829	918719508	LUFTFILTERANLAGE UNTEN
SECHSKANTSCHRAUBE ISO	11690046	87	32	1129	916305808	S-ANLENKSTUECK VORM.
SECHSKANTSCHRAUBE ISO	11690046	15	2	1187	968099808	KAMERAHALTER VORM.
SECHSKANTSCHRAUBE ISO	12216207	13	1	1187	968099808	KAMERAHALTER VORM.
SECHSKANTSCHRAUBE ISO	12220759	165	2	575	918744708	MASCHINENHAUS GRUNDRAH
SECHSKANTSCHRAUBE ISO	12212107	10	2	710	10125646	OELABSCHEIDER ANBAU
SECHSKANTSCHRAUBE ISO	540401908	25	1	1303	540006108	SEILWINDE
SECHSKANTSCHRAUBE M5X1	10876387	9	10	992	96036153	SCHALTSCHRANK MECH.
SECHSKANTSCHRAUBE M8X	10037287	328	2	341	966085708	ZUSATZHYDRAULIK WINDE 1
SECHSKANTSCHRAUBE M8X	10037287	328	2	358	966085808	ZUSATZHYDRAULIK WINDE 2
SECHSKANTSCHRAUBE M8X	10037287	328	2	1092	966085608	ZUSATZHYDRAULIK WINDE 4
SECHSKANTSCHRAUBE M8X	10037287	328	2	1238	966085908	ZUSATZHYDRAULIK WINDE 3
SECHSKANTSCHRAUBE UNC7/	12100552	318	4	635	96034141	DIESELMOTOR VORM.
SECHSKANTSCHRAUBE UNC7/	12100552	319	4	693	96034143	DIESELMOTOR VORM.
SECHSKANTSCHRAUBE UNC7/	12100552	416	16	883	96029372	HYDR.MASCHINENHAUS
SECHSRUNDSCHRAUBE M10	12422674	8	8	774	10141558	ABGASKRUEMMER ANBAU
SECHSRUNDSCHRAUBE M10	11007668	(17)	3	700	13455092	DIESELMOTOR
SECHSRUNDSCHRAUBE M10X	10030346	(6)	5	773	10141356	ABGASROHR ANBAU
SECHSRUNDSCHRAUBE M10X	10030346	(6)	5	773	10141356	ABGASROHR ANBAU
SECHSRUNDSCHRAUBE M10X	10012550	(5)	7	773	10141356	ABGASROHR ANBAU
SECHSRUNDSCHRAUBE M10X	10012550	(5)	12	773	10141356	ABGASROHR ANBAU
SECHSRUNDSCHRAUBE M10X	10012550	(5)	7	773	10141356	ABGASROHR ANBAU
SECHSRUNDSCHRAUBE M10X	10012550	(5)	12	773	10141356	ABGASROHR ANBAU
SECHSRUNDSCHRAUBE M12X	10133196	(11)	3	700	13455092	DIESELMOTOR
SECHSRUNDSCHRAUBE M12X	10132548	(8)	6	700	13455092	DIESELMOTOR
SECHSRUNDSCHRAUBE M16X	9077282	4	8	720	10147666	ANTRIEBSTEILE M.SCHWINGU
SECHSRUNDSCHRAUBE M16X	9077749	4	10	704	12405456	KURBELGEHAEUSE VORM.
SECHSRUNDSCHRAUBE M18	9079517	4	10	787	10120077	SCHWUNGRAD ANBAU
SECHSRUNDSCHRAUBE M18X	10154260	3	20	704	12405456	KURBELGEHAEUSE VORM.
SEEGERZANGE A 3	885268808	41	1	243	96005686	GRUNDWERKZEUG
SEIL	97017101	18	2	387	915753008	A-BOCK
SEIL 17X170M KUNSTSTOFF	10815392	1	1	1120	915720808	SEIL F.EINSCHERWINDE
SEIL 2 2,3KN EDELSTAHL	11160431	8	0.8	120	966790308	SCHLAUCHHALTER VORM.
SEIL 2 2,3KN EDELSTAHL	11160431	8	0.8	121	966790408	SCHLAUCHHALTER VORM.
SEIL 2 2,3KN EDELSTAHL	11160431	8	0.4	122	966790508	SCHLAUCHHALTER VORM.
SEIL 2 2,3KN EDELSTAHL	11160431	8	0.8	159	966802008	SCHLAUCHHALTER VORM.
SEIL 2 2,3KN EDELSTAHL	11160431	8	0.8	160	966802108	SCHLAUCHHALTER VORM.
SEIL 2 2,3KN EDELSTAHL	11160431	8	0.4	161	966802208	SCHLAUCHHALTER VORM.
SEIL 2 2,3KN EDELSTAHL	11160431	16	0.2	397	966556608	EINHAENGELEITER
SEIL 2 2,3KN EDELSTAHL	11160431	98	0.5	1193	916303308	S-ZWISCHENSTUECK
SEIL 2 2,3KN EDELSTAHL	11160431	95	0.5	1199	916303208	S-ZWISCHENSTUECK
SEIL 2 2,3KN EDELSTAHL	11160431	95	0.5	1205	916303108	S-ZWISCHENSTUECK
SEIL 2 2,3KN EDELSTAHL	11160431	95	0.5	1208	916303008	S-ZWISCHENSTUECK
SEIL 2 2,3KN EDELSTAHL	11160431	95	0.5	1212	916302708	S-ZWISCHENSTUECK
SEIL 2 2,3KN EDELSTAHL	11160431	99	0.5	1218	916302908	S-ADAPTER
SEIL 2 2,3KN EDELSTAHL	11160431	62	0.25	1250	915753308	WINDE 6 VORM.

Bezeichnung	Artikel	Pos.	Menge	Seite	Baugruppe	Bezeichnung
SEIL 2 2,3KN EDELSTAHL	11160431	216	2.4	1291	916324608	D-ANLENKSTUECK VORM.
SEIL 2 2,3KN EDELSTAHL	11160431	4	0.35	1301	965764708	BOLZEN M.RINGSCHRAUBE
SEIL 2 2,3KN EDELSTAHL	11160431	(3)	0.3	1382	916303808	D-ZWISCHENSTUECK
SEIL 2 2,3KN EDELSTAHL	11160431	4	0.35	1385	966140608	BOLZEN M.RINGSCHRAUBE
SEIL 38X1030M -40°C SPF	10423600	1	1	1117	915720708	SEIL F.WINDE 6
SEIL 52X2000M -40°C SPF	12101756	1	1	1115	919413908	SEIL F.WINDE 3
SEIL 52X2100M -40°C SPF	10490902	1	1	1110	915720208	SEIL F.WINDE 1
SEIL 52X2100M -40°C SPF	10490902	1	1	1114	915720308	SEIL F.WINDE 2
SEIL 52X850M -40°C SPF	12101757	1	1	1116	919414008	SEIL F.WINDE 4
SEIL 8X150M -40°C VERZ. SPF	12102030	1	2	1109	919466508	SEIL MONTAGEWINDE M.ZUB
SEIL DIN 3055 4X1,3M VERZ.	10450671	17	2	1478	966911408	TRAVERSE KPL.
SEIL F.EINSCHERWINDE	915720808	160	1	13		LIEBHERR RAUPENKRAN LR
SEIL F.WINDE 1	915720208	148	1	13		LIEBHERR RAUPENKRAN LR
SEIL F.WINDE 2	915720308	150	1	13		LIEBHERR RAUPENKRAN LR
SEIL F.WINDE 3	919413908	152	1	13		LIEBHERR RAUPENKRAN LR
SEIL F.WINDE 4	919414008	154	1	13		LIEBHERR RAUPENKRAN LR
SEIL F.WINDE 6	915720708	158	1	13		LIEBHERR RAUPENKRAN LR
SEIL MONTAGEWINDE M.ZUB	919466508	147	1	13		LIEBHERR RAUPENKRAN LR
SEILABWEISBLECH 6X1810X20	97019095	12	2	1137	915745308	S-RUECKHALTESICHERUNG
SEILAUFLAGE SCHWK. RAL 1	967162408	120	1	1129	916305808	S-ANLENKSTUECK VORM.
SEILFUEHRUNGSROLLE KPL.	571904008	41	1	1371	11003086	SEILLAENGENGEBER
SEILKLEMME	540402208	28	1	1303	540006108	SEILWINDE
SEILKLEMME	570797408	5	1	371	11005312	SEILTROMMEL
SEILKLEMME DIN 1142 S40 V	773910508	14	1	242	915718108	WERKZEUG
SEILLAENGENGEBER 10M LSB	11003086	15	1	1369	96051961	ZUGZYLINDER VORM.
SEILLAENGENGEBER 10M LSB	11003086	15	1	1377	96051962	ZUGZYLINDER VORM.
SEILROLLE 1050X29.5 S355J2	978442108	2	1	390	965661008	RAHMEN VORM.
SEILROLLE 1050X29.5 S355J2	978442108	1	1	402	965376108	SEILROLLE KPL.
SEILROLLE 790X21.5 S355J2	974259208	(1)	1	1157	916332108	S-KOPFSTUECK
SEILROLLE KLAPPBAR	965936908	7	1	1217	916302908	S-ADAPTER
SEILROLLE KPL.	965376108	2	10	401	965661508	OBERFLASCHE KPL.
SEILROLLE KPL.	965376108	2	9	405	965661608	UNTERFLASCHE KPL.
SEILROLLE KPL.	965376108	3	3	1157	916332108	S-KOPFSTUECK
SEILROLLE KPL.	965376108	9	10	1175	916177008	ROLLENSATZ
SEILROLLE KPL.	965376108	9	10	1180	916177108	ROLLENSATZ
SEILROLLE KPL.	965376108	2	1	1219	965936908	SEILROLLE KLAPPBAR
SEILROLLE KPL.	965376108	12	3	1339	915745708	D-KOPFSTUECK VORM.
SEILROLLE KPL.	965376108	3	1	1343	966593508	ROLLENLAGERUNG KPL.
SEILROLLE KPL.	965376108	8	9	1409	966649408	VERSTELLFLASCHE KPL.
SEILROLLE KPL.	965376108	3	9	1415	966648108	VERSTELLFLASCHE KPL.
SEILROLLE KPL. 1050X29.5	965683908	4	2	1288	916324608	D-ANLENKSTUECK VORM.
SEILROLLE KPL. 1050X29.5	966163908	1	1	1295	965683908	SEILROLLE KPL.
SEILROLLE KPL. SPF	963310608	4	1	1157	916332108	S-KOPFSTUECK
SEILROLLE KPL. SPF	963310608	3	1	1288	916324608	D-ANLENKSTUECK VORM.
SEILROLLE KPL. SPF	963310608	11	1	1339	915745708	D-KOPFSTUECK VORM.
SEILROLLE KPL. SPF	963310608	5	1	1347	966731108	ROLLENLAGERUNG KPL.
SEILROLLE KPL. SPF	963310608	2	3	1422	915744908	MASTNASE
SEILROLLE KPL. SPF	963452208	1	1	1433	915761608	HAKENFLASCHE
SEILROLLE RD900X90 PA6G	974627208	(1)	1	1433	915761608	HAKENFLASCHE
SEILROLLENLAGERUNG SC	965937008	1	1	1219	965936908	SEILROLLE KLAPPBAR
SEILROLLENLEHRE LR 13000	96064792	9	1	242	915718108	WERKZEUG
SEILSCHUTZBLECH 10X335X4	97002455	14	15	1175	916177008	ROLLENSATZ
SEILSCHUTZBLECH 10X335X4	97002455	14	15	1180	916177108	ROLLENSATZ
SEILTROMMEL	11005312	21	1	369	10802219	SEILWINDE
SEILTROMMEL	540400208	2	1	1303	540006108	SEILWINDE
SEILTROMMEL	90004957	1	1	330	970704201	SCHWERLASTSEILWINDE
SEILTROMMEL	90006354	1	1	1082	90001621	SCHWERLASTSEILWINDE
SEILTROMMEL	90006727	1	1	1228	970704301	SCHWERLASTSEILWINDE
SEILTROMMEL	968419501	1	1	1253	90005001	KOMPAKTSEILWINDE
SEILWINDE TYP 351	540001808	43	1	258	966222408	MONTAGETEILE VORDERTEIL

Bezeichnung	Artikel	Pos.	Menge	Seite	Baugruppe	Bezeichnung
SEILWINDE TYP 351	540001808	93	2	1129	916305808	S-ANLENKSTUECK VORM.
SEILWINDE TYP 351	540001808	13	2	1478	966911408	TRAVERSE KPL.
SEILWINDE TYP 901	540006108	198	1	1291	916324608	D-ANLENKSTUECK VORM.
SEILWINDE ZHP 4.13 SPF	10802219	2	2	368	915752108	MONTAGEWINDE VORM.
SEITENSCHEIBE ESG-GLAS	10492839	3	2	508	10651874	KABINE
SEITENSCHEIBE ESG-GLAS	10492840	4	2	508	10651874	KABINE
SEITENSCHEIBE ESG-GLAS	10492841	5	2	508	10651874	KABINE
SEITENSCHEIBE SCHWK.LI.	966465908	3	1	1250	915753308	WINDE 6 VORM.
SEITENSCHEIBE SCHWK.RE.	966466008	4	1	1250	915753308	WINDE 6 VORM.
SENDER HAKENFLASCHE	967276808	20	1	1426	917156108	NEIGUNGSGEBER
SENKBREMSVENTIL	11080502	30	1	1370	10493604	ZUGZYLINDER
SENKBREMSVENTIL	11080502	30	1	1378	11002473	ZUGZYLINDER
SENKBREMSVENTIL	11080503	31	1	1370	10493604	ZUGZYLINDER
SENKBREMSVENTIL	11080503	31	1	1378	11002473	ZUGZYLINDER
SENKSCHRAUBE AEHNL.ISO	12100589	300	4	419	96038694	LAUFSTEG DREHBUEHNE
SENKSCHRAUBE AEHNL.ISO	12100589	16	6	605	967124708	DECKELHALTERUNG
SENKSCHRAUBE AEHNL.ISO	12100589	45	4	1025	918810308	STEUERSTAND
SENKSCHRAUBE DIN 7991 M1	12225936	3	8	119	966289108	FUEHRUNG KPL.
SENKSCHRAUBE DIN 7991 M1	12225936	3	8	156	966289508	FUEHRUNG
SENKSCHRAUBE DIN 7991 M1	12225936	3	8	188	966259008	FUEHRUNG KPL.
SENKSCHRAUBE DIN 7991 M1	12225936	3	8	213	966277408	FUEHRUNG
SENKSCHRAUBE DIN 7991 M1	10179449	10	8	1219	965936908	SEILROLLE KLAPPBAR
SENKSCHRAUBE DIN 7991 M1	10875808	72	8	1289	916324608	D-ANLENKSTUECK VORM.
SENKSCHRAUBE DIN 7991 M	10876388	20	4	348	11114000	ELEKTROPUMPE
SENKSCHRAUBE DIN 7991 M5	408603508	33	4	1025	918810308	STEUERSTAND
SENKSCHRAUBE DIN 7991 M	10875550	14	8	527	96054231	ARMATUREN RE.
SENKSCHRAUBE DIN 7991 M	10875550	60	28	997	96069348	AUFBAUTEILE MONTAGETAFE
SENKSCHRAUBE DIN 7991 M	10875550	11	4	999	96054623	SICHERUNGSBLECH
SENKSCHRAUBE DIN 7991 M5	408604008	91	2	56	919045208	QUERTRAEGER
SENKSCHRAUBE DIN 7991 M5	408604008	42	8	304	96047586	MONTAGETEILE HECKTEIL
SENKSCHRAUBE DIN 7991 M5	408604008	17	12	988	965666908	OELBEHAELTER VORM.
SENKSCHRAUBE DIN 7991 M	10875551	(4)	7	390	965661008	RAHMEN VORM.
SENKSCHRAUBE DIN 7991 M	10875551	4	8	596	965963608	DECKEL VORM.
SENKSCHRAUBE DIN 7991 M	10875551	15	32	600	966954908	KLAPPTRITT VORM.
SENKSCHRAUBE DIN 7991 M	10875551	15	6	605	967124708	DECKELHALTERUNG
SENKSCHRAUBE DIN 7991 M	10875551	(4)	12	949	919203908	VERKLEIDUNG MASCHINENH
SENKSCHRAUBE DIN 7991 M	10875551	4	12	951	966167108	TUER VORM.
SENKSCHRAUBE DIN 7991 M	10875551	4	12	959	96033989	TUER VORM.
SENKSCHRAUBE DIN 7991 M	10875551	5	12	961	96033991	TUER VORM.
SENKSCHRAUBE DIN 7991 M	10875551	5	12	963	96033993	TUER VORM.
SENKSCHRAUBE DIN 7991 M	10875551	5	12	965	96033996	TUER VORM.
SENKSCHRAUBE DIN 7991 M	10875551	5	12	967	96034004	TUER VORM.
SENKSCHRAUBE DIN 7991 M	10875551	5	12	969	96036311	TUER VORM.
SENKSCHRAUBE DIN 7991 M	10875551	5	12	971	96036313	TUER VORM.
SENKSCHRAUBE DIN 7991 M	10875551	5	12	973	96036315	TUER VORM.
SENKSCHRAUBE DIN 7991 M	10875551	16	62	1254	968419501	SEILTROMMEL
SENKSCHRAUBE DIN 7991 M	11113906	15	12	228	919026408	LAUFSTEG RAUPENFAHRWER
SENKSCHRAUBE DIN 7991 M	11113906	34	16	513	916997508	RAHMEN KPL.
SENKSCHRAUBE DIN 7991 M	10876071	21	12	1128	916305808	S-ANLENKSTUECK VORM.
SENKSCHRAUBE DIN 7991 M	10876071	95	8	1158	916332108	S-KOPFSTUECK
SENKSCHRAUBE DIN 7991 M	10875552	6	4	1441	966888308	SCHALTEINHEIT
SENKSCHRAUBE DIN 7991 M	10875552	6	4	1442	966916408	SCHALTEINHEIT
SENKSCHRAUBE DIN 7991 M	10875553	25	4	304	96047586	MONTAGETEILE HECKTEIL
SENKSCHRAUBE DIN 7991 M	10875554	304	3	419	96038694	LAUFSTEG DREHBUEHNE
SENKSCHRAUBE ISO 10642 M	10878804	135	12	575	918744708	MASCHINENHAUS GRUNDRAH
SENKSCHRAUBE ISO 10642 M	10878804	55	2	1288	916324608	D-ANLENKSTUECK VORM.
SENKSCHRAUBE ISO 10642 M	12100277	27	8	1128	916305808	S-ANLENKSTUECK VORM.
SENKSCHRAUBE ISO 10642 M	10179456	6	2	1447	96053946	BOCK LI.
SENKSCHRAUBE ISO 10642 M	10179456	6	2	1450	96053947	BOCK RE.
SENKSCHRAUBE ISO 10642	10875810	300	2	430	96038696	LAUFSTEG DREHBUEHNE

Bezeichnung	Artikel	Pos.	Menge	Seite	Baugruppe	Bezeichnung
SENKSCHRAUBE ISO 10642	10875810	300	2	950	919203908	VERKLEIDUNG MASCHINENH
SENKSCHRAUBE ISO 10642	10875810	6	2	951	966167108	TUER VORM.
SENKSCHRAUBE ISO 10642	10875810	10	2	952	966167308	TUER
SENKSCHRAUBE ISO 10642	10875810	17	2	957	966168408	DECKEL VORM.
SENKSCHRAUBE ISO 10642	10181421	301	12	419	96038694	LAUFSTEG DREHBUEHNE
SENKSCHRAUBE ISO 10642	10181421	301	8	430	96038696	LAUFSTEG DREHBUEHNE
SENKSCHRAUBE ISO 10642	12220375	41	8	253	915750608	DREHBUEHNENRAHMEN VOR
SENKSCHRAUBE ISO 10642	12220375	32	8	301	91000968	DREHBUEHNENRAHMEN HEC
SENKSCHRAUBE ISO 10642	12220375	303	4	800	919203808	BATTERIELAGERUNG
SENKSCHRAUBE ISO 10642	11838360	145	6	575	918744708	MASCHINENHAUS GRUNDRAH
SENKSCHRAUBE ISO 10642	11838360	148	4	1290	916324608	D-ANLENKSTUECK VORM.
SENKSCHRAUBE ISO 10642	11066654	11	2	590	965887108	AUFSTIEG VORM.
SENKSCHRAUBE ISO 10642	12201384	52	4	573	918744708	MASCHINENHAUS GRUNDRAH
SENKSCHRAUBE ISO 2010 M	400603508	251	2	87	966448008	BEDIENPULT ABSTUETZUNG
SENKSCHRAUBE ISO 7046-1 M	12228714	17	2	529	96054232	OBERTEIL VORM.
SENKSCHRAUBE ISO 7046-1 M	12100312	26	11	1049	966561608	TRANSPORTRAHMEN KPL.
SENSORROHR	12898859	131	1	811	919203408	SCHALLDAEMPFERANLAGE O
SENSORROHR	12898859	131	1	818	919203508	SCHALLDAEMPFERANLAGE
SENSORSTEUERGERAET NI	10144039	134	1	811	919203408	SCHALLDAEMPFERANLAGE O
SENSORSTEUERGERAET NI	10144039	135	1	818	919203508	SCHALLDAEMPFERANLAGE
SICHERHEITSKLAPPSTECKER	10813605	20	1	1118	10285336	TASCHENSCHLOSS
SICHERHEITSKLAPPSTECKER	12105280	2	1	1112	10491463	TASCHENSCHLOSS
SICHERHEITSKLAPPSTECKER	10180883	44	2	111	917523808	RAUPENTRAEGER LI.
SICHERHEITSKLAPPSTECKER	10180883	44	2	154	917525508	RAUPENTRAEGER LI.
SICHERHEITSKLAPPSTECKER	10180883	44	2	183	917525608	RAUPENTRAEGER RE.
SICHERHEITSKLAPPSTECKER	10180883	44	2	210	917525908	RAUPENTRAEGER RE.
SICHERHEITSKLAPPSTECKER	10180883	23	2	301	91000968	DREHBUEHNENRAHMEN HEC
SICHERHEITSKLAPPSTECKER	10180883	5	2	395	965661108	STUETZE KPL.
SICHERHEITSKLAPPSTECKER	10180883	59	2	1339	915745708	D-KOPFSTUECK VORM.
SICHERHEITSKLAPPSTECKER	10180883	(3)	1	1342	915745708	D-KOPFSTUECK VORM.
SICHERHEITSKLAPPSTECKER	10180883	7	1	1369	96051961	ZUGZYLINDER VORM.
SICHERHEITSKLAPPSTECKER	10180883	7	1	1377	96051962	ZUGZYLINDER VORM.
SICHERHEITSKLAPPSTECKER	10180883	9	4	1444	96054216	VERBINDUNGSTRAEGER
SICHERHEITSKLAPPSTECKER	10180883	17	1	1447	96053946	BOCK LI.
SICHERHEITSKLAPPSTECKER	10180883	17	1	1450	96053947	BOCK RE.
SICHERHEITSKLAPPSTECKER	10180882	49	1	22	917528708	RAUPENMITTELTEIL
SICHERHEITSKLAPPSTECKER	10181899	64	4	111	917523808	RAUPENTRAEGER LI.
SICHERHEITSKLAPPSTECKER	10181899	64	4	184	917525608	RAUPENTRAEGER RE.
SICHERHEITSKLAPPSTECKER	10181899	21	4	387	915753008	A-BOCK
SICHERHEITSKLAPPSTECKER	10181899	33	2	390	965661008	RAHMEN VORM.
SICHERHEITSKLAPPSTECKER	10181899	31	8	395	965661108	STUETZE KPL.
SICHERHEITSKLAPPSTECKER	10181899	12	2	401	965661508	OBERFLASCHE KPL.
SICHERHEITSKLAPPSTECKER	10181899	35	3	1157	916332108	S-KOPFSTUECK
SICHERHEITSKLAPPSTECKER	10181899	35	2	1175	916177008	ROLLENSATZ
SICHERHEITSKLAPPSTECKER	10181899	35	2	1180	916177108	ROLLENSATZ
SICHERHEITSKLAPPSTECKER	10181899	69	4	1217	916302908	S-ADAPTER
SICHERHEITSKLAPPSTECKER	10181899	14	8	1339	915745708	D-KOPFSTUECK VORM.
SICHERHEITSKLAPPSTECKER	10181899	14	6	1409	966649408	VERSTELLFLASCHE KPL.
SICHERHEITSKLAPPSTECKER	10181899	8	4	1415	966648108	VERSTELLFLASCHE KPL.
SICHERHEITSKLAPPSTECKER	10181899	33	2	1447	96053946	BOCK LI.
SICHERHEITSKLAPPSTECKER	10181899	33	2	1450	96053947	BOCK RE.
SICHERHEITSKLAPPSTECKER	10181899	26	2	1478	966911408	TRAVERSE KPL.
SICHERHEITSKLAPPSTECKER	10180878	81	6	1289	916324608	D-ANLENKSTUECK VORM.
SICHERHEITSKLAPPSTECKER	12100335	3	4	232	915718008	ZENTRALBALLASTBEFESTIG
SICHERHEITSKLAPPSTECKER	12100335	39	1	1339	915745708	D-KOPFSTUECK VORM.
SICHERHEITSKLAPPSTECKER	12100335	4	2	1416	966649908	LASCHE KPL.
SICHERHEITSKLAPPSTECKER	12100335	22	4	1418	966660708	GEWICHT KPL.
SICHERHEITSKLAPPSTECKER	12100335	10	1	1486	965646108	STANGE KPL.
SICHERHEITSKLAPPSTECKER	12100335	10	1	1488	965522908	STANGE KPL.
SICHERHEITSKLAPPSTECKER	12100250	4	2	403	966093308	LASCHE KPL.

Bezeichnung	Artikel	Pos.	Menge	Seite	Baugruppe	Bezeichnung
SICHERHEITSKLAPPSTECKER	12100250	49	2	1175	916177008	ROLLENSATZ
SICHERHEITSKLAPPSTECKER	12100250	49	2	1180	916177108	ROLLENSATZ
SICHERHEITSKLAPPSTECKER	12100250	5	2	1452	965656708	KONSOLE BALLASTABLAGE
SICHERHEITSKLAPPSTECKER	12100250	11	2	1490	968244508	STANGE KPL.
SICHERHEITSKLAPPSTECKER	12100250	10	1	1491	966191408	STANGE KPL.
SICHERHEITSKLAPPSTECKER	12100250	10	1	1494	966203408	STANGE KPL.
SICHERHEITSKLAPPSTECKER	12100250	10	1	1495	966160008	STANGE KPL.
SICHERHEITSKLAPPSTECKER	10878577	64	2	1129	916305808	S-ANLENKSTUECK VORM.
SICHERHEITSKLAPPSTECKER	10878577	25	2	1447	96053946	BOCK LI.
SICHERHEITSKLAPPSTECKER	10878577	25	2	1450	96053947	BOCK RE.
SICHERHEITSKLAPPSTECKER	10180879	69	2	1251	915753308	WINDE 6 VORM.
SICHERHEITSKLAPPSTECKER	10875869	23	2	22	917528708	RAUPENMITTELTEIL
SICHERHEITSKLAPPSTECKER	10875869	37	2	55	919045208	QUERTRAEGER
SICHERHEITSKLAPPSTECKER	10875869	9	4	61	96026100	PODEST KPL.LI.
SICHERHEITSKLAPPSTECKER	10875869	9	5	65	96026289	PODEST KPL.RE.
SICHERHEITSKLAPPSTECKER	10875869	10	6	70	96026457	PODEST KPL.
SICHERHEITSKLAPPSTECKER	10875869	(7)	2	112	917523808	RAUPENTRAEGER LI.
SICHERHEITSKLAPPSTECKER	10875869	137	2	112	917523808	RAUPENTRAEGER LI.
SICHERHEITSKLAPPSTECKER	10875869	109	2	154	917525508	RAUPENTRAEGER LI.
SICHERHEITSKLAPPSTECKER	10875869	137	2	185	917525608	RAUPENTRAEGER RE.
SICHERHEITSKLAPPSTECKER	10875869	109	2	211	917525908	RAUPENTRAEGER RE.
SICHERHEITSKLAPPSTECKER	10875869	5	6	228	919026408	LAUFSTEG RAUPENFAHRWER
SICHERHEITSKLAPPSTECKER	10875869	26	4	253	915750608	DREHBUEHNENRAHMEN VOR
SICHERHEITSKLAPPSTECKER	10875869	16	6	301	91000968	DREHBUEHNENRAHMEN HEC
SICHERHEITSKLAPPSTECKER	10875869	21	2	401	965661508	OBERFLASCHE KPL.
SICHERHEITSKLAPPSTECKER	10875869	112	27	429	96038696	LAUFSTEG DREHBUEHNE
SICHERHEITSKLAPPSTECKER	10875869	9	1	442	96021673	BOLZENZIEHEINRICHTUNG VO
SICHERHEITSKLAPPSTECKER	10875869	9	4	449	966460008	BOLZENPALETTE
SICHERHEITSKLAPPSTECKER	10875869	92	13	574	918744708	MASCHINENHAUS GRUNDRAH
SICHERHEITSKLAPPSTECKER	10875869	27	2	1049	966561608	TRANSPORTRAHMEN KPL.
SICHERHEITSKLAPPSTECKER	10875869	4	10	1101	965630408	TRAEGER VORM.
SICHERHEITSKLAPPSTECKER	10875869	65	2	1129	916305808	S-ANLENKSTUECK VORM.
SICHERHEITSKLAPPSTECKER	10875869	48	1	1157	916332108	S-KOPFSTUECK
SICHERHEITSKLAPPSTECKER	10875869	38	4	1175	916177008	ROLLENSATZ
SICHERHEITSKLAPPSTECKER	10875869	38	4	1180	916177108	ROLLENSATZ
SICHERHEITSKLAPPSTECKER	10875869	17	2	1288	916324608	D-ANLENKSTUECK VORM.
SICHERHEITSKLAPPSTECKER	10875869	170	2	1341	915745708	D-KOPFSTUECK VORM.
SICHERHEITSKLAPPSTECKER	10875869	(2)	1	1382	916303808	D-ZWISCHENSTUECK
SICHERHEITSKLAPPSTECKER	10875869	3	1	1385	966140608	BOLZEN M.RINGSCHRAUBE
SICHERHEITSKLAPPSTECKER	10875869	4	2	1428	967995008	MECH.BEFESTIGUNGSTEILE
SICHERHEITSKLAPPSTECKER	10875869	14	2	1441	966888308	SCHALTEINHEIT
SICHERHEITSKLAPPSTECKER	10875869	14	2	1442	966916408	SCHALTEINHEIT
SICHERHEITSKLAPPSTECKER	10875869	5	4	1481	968169608	SCHLITTEN KPL.
SICHERHEITSKLAPPSTECKER	10875870	20	4	59	965956208	TREPPE
SICHERHEITSKLAPPSTECKER	10875870	4	1	239	966648008	BOLZENZIEHZYLINDER KPL.
SICHERHEITSKLAPPSTECKER	10875870	14	16	262	915750708	BOLZEN D-S ANLENKSTUECK
SICHERHEITSKLAPPSTECKER	10875870	116	4	429	96038696	LAUFSTEG DREHBUEHNE
SICHERHEITSKLAPPSTECKER	10875870	58	2	573	918744708	MASCHINENHAUS GRUNDRAH
SICHERHEITSKLAPPSTECKER	10875870	13	10	1049	966561608	TRANSPORTRAHMEN KPL.
SICHERHEITSKLAPPSTECKER	10875870	19	6	1128	916305808	S-ANLENKSTUECK VORM.
SICHERHEITSKLAPPSTECKER	10875870	37	4	1157	916332108	S-KOPFSTUECK
SICHERHEITSKLAPPSTECKER	10875870	18	1	1161	966470508	HUBENDSCHALTER VORM.
SICHERHEITSKLAPPSTECKER	10875870	18	1	1162	966470608	HUBENDSCHALTER VORM.
SICHERHEITSKLAPPSTECKER	10875870	95	2	1193	916303308	S-ZWISCHENSTUECK
SICHERHEITSKLAPPSTECKER	10875870	94	2	1199	916303208	S-ZWISCHENSTUECK
SICHERHEITSKLAPPSTECKER	10875870	94	2	1204	916303108	S-ZWISCHENSTUECK
SICHERHEITSKLAPPSTECKER	10875870	94	2	1208	916303008	S-ZWISCHENSTUECK
SICHERHEITSKLAPPSTECKER	10875870	94	2	1212	916302708	S-ZWISCHENSTUECK
SICHERHEITSKLAPPSTECKER	10875870	96	2	1218	916302908	S-ADAPTER
SICHERHEITSKLAPPSTECKER	10875870	58	16	1289	916324608	D-ANLENKSTUECK VORM.

Bezeichnung	Artikel	Pos.	Menge	Seite	Baugruppe	Bezeichnung
SICHERHEITSKLAPPSTECKER	10875870	130	7	1340	915745708	D-KOPFSTUECK VORM.
SICHERHEITSKLAPPSTECKER	10875870	7	4	1347	966731108	ROLLENLAGERUNG KPL.
SICHERHEITSKLAPPSTECKER	10875870	6	1	1384	966035008	STANGENABLAGE KPL.
SICHERHEITSKLAPPSTECKER	10875870	29	3	1409	966649408	VERSTELLFLASCHE KPL.
SICHERHEITSKLAPPSTECKER	10875870	6	4	1481	968169608	SCHLITTEN KPL.
SICHERHEITSKLAPPSTECKER	10180880	35	1	253	915750608	DREHBUEHNENRAHMEN VOR
SICHERHEITSKLAPPSTECKER	10180880	35	1	301	91000968	DREHBUEHNENRAHMEN HEC
SICHERHEITSKLAPPSTECKER	10180880	70	1	395	965661108	STUETZE KPL.
SICHERHEITSKLAPPSTECKER	10180880	16	4	1128	916305808	S-ANLENKSTUECK VORM.
SICHERHEITSKLAPPSTECKER	10180880	3	1	1301	965764708	BOLZEN M.RINGSCHRAUBE
SICHERHEITSKLAPPSTECKER	10180880	60	2	1339	915745708	D-KOPFSTUECK VORM.
SICHERHEITSKLAPPSTECKER	10180884	50	5	55	919045208	QUERTRAEGER
SICHERHEITSKLAPPSTECKER	10180884	33	4	153	917525508	RAUPENTRAEGER LI.
SICHERHEITSKLAPPSTECKER	10180884	33	4	210	917525908	RAUPENTRAEGER RE.
SICHERHEITSKLAPPSTECKER	10180884	4	1	235	966912508	BOLZENZIEHZYLINDER KPL.
SICHERHEITSKLAPPSTECKER	10180884	22	3	253	915750608	DREHBUEHNENRAHMEN VOR
SICHERHEITSKLAPPSTECKER	10180884	8	1	301	91000968	DREHBUEHNENRAHMEN HEC
SICHERHEITSKLAPPSTECKER	10180884	90	10	574	918744708	MASCHINENHAUS GRUNDRAH
SICHERHEITSKLAPPSTECKER	10180884	19	2	1409	966649408	VERSTELLFLASCHE KPL.
SICHERUNG 20X499X227 S69	979619008	2	1	72	966004008	BOLZENLAGERUNG
SICHERUNG 20X499X227 S69	979619008	2	1	73	966003108	BOLZENAUFNAHME
SICHERUNG 30A 32V	12103501	18	2	804	96033201	ELEKTRIK BATTERIEKASTEN
SICHERUNGSAUTOMAT 16A 4	10412421	20	1	931	96072834	SICHERUNGSKASTEN KPL.
SICHERUNGSAUTOMAT 16A 4	10429296	(20)	1	554	96064132	EL.KLIMAANLAGE.U.STROMAG
SICHERUNGSBLECH	96054623	4	1	996	96069348	AUFBAUTEILE MONTAGETAFE
SICHERUNGSBLECH 40X555X	979276508	30	4	153	917525508	RAUPENTRAEGER LI.
SICHERUNGSBLECH 40X555X	979276508	30	4	210	917525908	RAUPENTRAEGER RE.
SICHERUNGSBLECH 50X510X1	979276608	40	2	111	917523808	RAUPENTRAEGER LI.
SICHERUNGSBLECH 50X510X1	979276608	40	2	153	917525508	RAUPENTRAEGER LI.
SICHERUNGSBLECH 50X510X1	979276608	40	2	183	917525608	RAUPENTRAEGER RE.
SICHERUNGSBLECH 50X510X1	979276608	40	2	210	917525908	RAUPENTRAEGER RE.
SICHERUNGSBLECH 5X530X30	97087876	43	1	329	915751408	WINDE 1 VORM.
SICHERUNGSBUEGEL 50X720	979616708	27	4	55	919045208	QUERTRAEGER
SICHERUNGSCLIP	11002524	2	2	1107	10454762	FERNSTEUERSENDER
SICHERUNGSCLIP FUER GRI	10678848	4	2	531	10343693	MEISTERSCHALTER
SICHERUNGSDOSE 2-POLIG P	10874464	17	1	804	96033201	ELEKTRIK BATTERIEKASTEN
SICHERUNGSDOSE 6-POL, L	604501608	11	6	534	96063943	AUFBAUTEILE MONTAGEPLA
SICHERUNGSDOSE 6-POL, L	604501608	16	2	804	96033201	ELEKTRIK BATTERIEKASTEN
SICHERUNGSDOSE 6-POL, L	604501608	2	20	999	96054623	SICHERUNGSBLECH
SICHERUNGSFEDER 3X55 V	433102808	65	1	56	919045208	QUERTRAEGER
SICHERUNGSFEDER 3X55 V	433102808	78	1	111	917523808	RAUPENTRAEGER LI.
SICHERUNGSFEDER 3X55 V	433102808	78	1	184	917525608	RAUPENTRAEGER RE.
SICHERUNGSFEDER 3X55 V	433102808	131	10	429	96038696	LAUFSTEG DREHBUEHNE
SICHERUNGSFEDER 3X55 V	433102808	59	17	1128	916305808	S-ANLENKSTUECK VORM.
SICHERUNGSFEDER 3X55 V	433102808	12	2	1160	966490908	AUFSTIEG KPL.
SICHERUNGSFEDER 3X55 V	433102808	7	2	1164	967665708	GELAENDER VORM.
SICHERUNGSFEDER 3X55 V	433102808	7	2	1165	967665808	GELAENDER VORM.
SICHERUNGSFEDER 3X55 V	433102808	48	15	1288	916324608	D-ANLENKSTUECK VORM.
SICHERUNGSFEDER 3X55 V	433102808	112	1	1340	915745708	D-KOPFSTUECK VORM.
SICHERUNGSFEDER 3X55 V	433102808	17	4	1454	966410908	PODEST KPL.
SICHERUNGSFEDER 4,5X98 IS	433100908	14	2	110	917523808	RAUPENTRAEGER LI.
SICHERUNGSFEDER 4,5X98 IS	433100908	14	2	183	917525608	RAUPENTRAEGER RE.
SICHERUNGSFEDER 4,5X98 IS	433100908	115	24	429	96038696	LAUFSTEG DREHBUEHNE
SICHERUNGSFEDER 4,5X98 IS	433100908	294	2	577	918744708	MASCHINENHAUS GRUNDRAH
SICHERUNGSFEDER 4,5X98 IS	433100908	53	2	1175	916177008	ROLLENSATZ
SICHERUNGSFEDER 4,5X98 IS	433100908	53	2	1180	916177108	ROLLENSATZ
SICHERUNGSFEDER 4,5X98 IS	433100908	261	4	1292	916324608	D-ANLENKSTUECK VORM.
SICHERUNGSFEDER 4,5X98 IS	433100908	3	2	1452	965656708	KONSOLE BALLASTABLAGE
SICHERUNGSFEDER 4,5X98 IS	433100908	42	2	1478	966911408	TRAVERSE KPL.
SICHERUNGSFEDER 4,5X98 IS	433100908	4	4	1480	967582308	TRAVERSE KPL.

Bezeichnung	Artikel	Pos.	Menge	Seite	Baugruppe	Bezeichnung
SICHERUNGSFEDER 4X68 ISO	433101208	69	4	111	917523808	RAUPENTRAEGER LI.
SICHERUNGSFEDER 4X68 ISO	433101208	69	4	184	917525608	RAUPENTRAEGER RE.
SICHERUNGSFEDER 4X68 ISO	433101208	207	2	576	918744708	MASCHINENHAUS GRUNDRAH
SICHERUNGSFEDER 4X68 ISO	433101208	21	6	1175	916177008	ROLLENSATZ
SICHERUNGSFEDER 4X68 ISO	433101208	21	6	1180	916177108	ROLLENSATZ
SICHERUNGSFEDER 4X68 ISO	433101208	113	3	1289	916324608	D-ANLENKSTUECK VORM.
SICHERUNGSFEDER 4X68 ISO	433101208	8	1	1346	966594008	LASCHE KPL.
SICHERUNGSFEDER 4X68 ISO	433101208	46	1	1422	915744908	MASTNASE
SICHERUNGSFEDER 4X68 ISO	433101208	12	1	1492	966377608	STANGE KPL.
SICHERUNGSFEDER 5X122 IS	433102508	54	1	154	917525508	RAUPENTRAEGER LI.
SICHERUNGSFEDER 5X122 IS	433102508	54	1	210	917525908	RAUPENTRAEGER RE.
SICHERUNGSFEDER 5X122 IS	433102508	13	2	395	965661108	STUETZE KPL.
SICHERUNGSFEDER 5X122 IS	433102508	5	2	409	968125908	TRANSPORTABLAGE
SICHERUNGSFEDER 5X122 IS	433102508	208	26	576	918744708	MASCHINENHAUS GRUNDRAH
SICHERUNGSFEDER 5X122 IS	433102508	14	4	1128	916305808	S-ANLENKSTUECK VORM.
SICHERUNGSFEDER 5X122 IS	433102508	61	1	1158	916332108	S-KOPFSTUECK
SICHERUNGSFEDER 5X122 IS	433102508	16	4	1192	916303308	S-ZWISCHENSTUECK
SICHERUNGSFEDER 5X122 IS	433102508	16	4	1199	916303208	S-ZWISCHENSTUECK
SICHERUNGSFEDER 5X122 IS	433102508	16	4	1204	916303108	S-ZWISCHENSTUECK
SICHERUNGSFEDER 5X122 IS	433102508	16	4	1208	916303008	S-ZWISCHENSTUECK
SICHERUNGSFEDER 5X122 IS	433102508	16	4	1212	916302708	S-ZWISCHENSTUECK
SICHERUNGSFEDER 5X122 IS	433102508	16	4	1217	916302908	S-ADAPTER
SICHERUNGSFEDER 5X122 IS	433102508	44	2	1227	915753108	WINDE 3 VORM.
SICHERUNGSFEDER 5X122 IS	433102508	55	1	1250	915753308	WINDE 6 VORM.
SICHERUNGSFEDER 5X122 IS	433102508	140	10	1290	916324608	D-ANLENKSTUECK VORM.
SICHERUNGSFEDER 5X122 IS	433102508	37	4	1382	916303808	D-ZWISCHENSTUECK
SICHERUNGSFEDER 5X122 IS	433102508	28	4	1394	917223708	D-ZWISCHENSTUECK
SICHERUNGSFEDER 5X122 IS	433102508	30	4	1402	917223808	D-ZWISCHENSTUECK
SICHERUNGSFEDER 5X122 IS	433102508	6	1	1470	967931908	GRUNDHALTER
SICHERUNGSFEDER 5X122 IS	433102508	8	18	1499	96011234	CONTAINER KPL.
SICHERUNGSFEDER 5X122 IS	433102508	9	18	1501	96011235	CONTAINER KPL.
SICHERUNGSFEDER 5X122 IS	433102508	11	20	1503	96011236	CONTAINER KPL.
SICHERUNGSFEDER DIN 2194	433105008	101	2	112	917523808	RAUPENTRAEGER LI.
SICHERUNGSFEDER DIN 2194	433105008	149	2	155	917525508	RAUPENTRAEGER LI.
SICHERUNGSFEDER DIN 2194	433105008	101	2	184	917525608	RAUPENTRAEGER RE.
SICHERUNGSFEDER DIN 2194	433105008	151	2	212	917525908	RAUPENTRAEGER RE.
SICHERUNGSFEDER DIN 2194	433105008	10	1	239	966648008	BOLZENZIEHZYLINDER KPL.
SICHERUNGSFEDER DIN 2194	433105008	4	2	245	926573208	MONTAGEROLLE
SICHERUNGSFEDER DIN 2194	433105008	10	1	390	965661008	RAHMEN VORM.
SICHERUNGSFEDER DIN 2194	433105008	12	2	405	965661608	UNTERFLASCHE KPL.
SICHERUNGSFEDER DIN 2194	433105008	9	2	1045	919300308	ANSCHLAGMITTEL
SICHERUNGSFEDER DIN 2194	433105008	3	1	1133	966939508	LASCHE VORM.
SICHERUNGSFEDER DIN 2194	433105008	36	4	1175	916177008	ROLLENSATZ
SICHERUNGSFEDER DIN 2194	433105008	6	1	1176	966331808	BOLZENZIEHEINRICHTUNG VO
SICHERUNGSFEDER DIN 2194	433105008	36	4	1180	916177108	ROLLENSATZ
SICHERUNGSFEDER DIN 2194	433105008	6	1	1181	967623108	BOLZENZIEHEINRICHTUNG VO
SICHERUNGSFEDER DIN 2194	433105008	194	2	1291	916324608	D-ANLENKSTUECK VORM.
SICHERUNGSFEDER DIN 2194	433105008	53	2	1339	915745708	D-KOPFSTUECK VORM.
SICHERUNGSFEDER DIN 2194	433105008	16	2	1444	96054216	VERBINDUNGSTRAEGER
SICHERUNGSFEDER X0 VERZ	433105208	79	4	1129	916305808	S-ANLENKSTUECK VORM.
SICHERUNGSFEDER X0 VERZ	433105208	67	4	1289	916324608	D-ANLENKSTUECK VORM.
SICHERUNGSFEDER X0 VERZ	433105208	40	2	1422	915744908	MASTNASE
SICHERUNGSFEDER X0 VERZ	433105208	6	8	1499	96011234	CONTAINER KPL.
SICHERUNGSFEDER X0 VERZ	433105208	7	8	1501	96011235	CONTAINER KPL.
SICHERUNGSFEDER X0 VERZ	433105208	8	8	1503	96011236	CONTAINER KPL.
SICHERUNGSHEBEL	10410484	2	1	1118	10285336	TASCHENSCHLOSS
SICHERUNGSKASTEN KPL. 3	96072834	20	1	929	96069528	EL.ZUSATZTEILE STROMAGG
SICHERUNGSKASTEN KPL. 3	966587008	10	1	554	96064132	EL.KLIMAANLAGE.U.STROMAG
SICHERUNGSKNOPF	10424601	(1)	1	1118	10285336	TASCHENSCHLOSS
SICHERUNGSKNOPF	10470667	(2)	1	1118	10285336	TASCHENSCHLOSS

Bezeichnung	Artikel	Pos.	Menge	Seite	Baugruppe	Bezeichnung
SICHERUNGSRING	10216718	36	1	667	10412331	TRIEBWERK
SICHERUNGSRING 240X5	7373002	28	1	1260	10467818	TRIEBWERK
SICHERUNGSRING DIN 471	10424724	37	1	667	10412331	TRIEBWERK
SICHERUNGSRING DIN 471 1	10875652	7	4	1219	965936908	SEILROLLE KLAPPBAR
SICHERUNGSRING DIN 471 1	10875652	53	4	1422	915744908	MASTNASE
SICHERUNGSRING DIN 471 1	10875652	22	2	1478	966911408	TRAVERSE KPL.
SICHERUNGSRING DIN 471 1	10875652	12	1	1486	965646108	STANGE KPL.
SICHERUNGSRING DIN 471 1	10875652	12	1	1488	965522908	STANGE KPL.
SICHERUNGSRING DIN 471 10	428011901	38	3	115	970706701	PLANETENGETRIEBE
SICHERUNGSRING DIN 471 1	12100648	13	3	1490	968244508	STANGE KPL.
SICHERUNGSRING DIN 471 1	12100648	12	1	1491	966191408	STANGE KPL.
SICHERUNGSRING DIN 471 1	12100648	12	1	1494	966203408	STANGE KPL.
SICHERUNGSRING DIN 471 1	12100648	12	1	1495	966160008	STANGE KPL.
SICHERUNGSRING DIN 471 1	12100651	64	1	115	970706701	PLANETENGETRIEBE
SICHERUNGSRING DIN 471 12	428007508	370	10	639	11000367	PUMPENVERTEILERGETRIEB
SICHERUNGSRING DIN 471 1	428000608	12	1	1303	540006108	SEILWINDE
SICHERUNGSRING DIN 471 1	10875654	13	2	387	915753008	A-BOCK
SICHERUNGSRING DIN 471 15	10171606	28	3	115	970706701	PLANETENGETRIEBE
SICHERUNGSRING DIN 471 16	428008508	5	1	1492	966377608	STANGE KPL.
SICHERUNGSRING DIN 471 1	530127508	45	1	372	540270314	FLANSCH KPL
SICHERUNGSRING DIN 471 18	428009408	9	4	387	915753008	A-BOCK
SICHERUNGSRING DIN 471 18	428009408	35	6	1339	915745708	D-KOPFSTUECK VORM.
SICHERUNGSRING DIN 471 18	428009408	11	4	1478	966911408	TRAVERSE KPL.
SICHERUNGSRING DIN 471 19	428009508	18	5	115	970706701	PLANETENGETRIEBE
SICHERUNGSRING DIN 471 2	12100654	11	2	387	915753008	A-BOCK
SICHERUNGSRING DIN 471 20	10875655	15	8	1049	966561608	TRANSPORTRAHMEN KPL.
SICHERUNGSRING DIN 471 2	428002008	14	10	1049	966561608	TRANSPORTRAHMEN KPL.
SICHERUNGSRING DIN 471 25	10875656	108	6	418	96038694	LAUFSTEG DREHBUEHNE
SICHERUNGSRING DIN 471 25	10875656	5	4	1294	966211108	STEIGLEITER
SICHERUNGSRING DIN 471 26	428010108	88	2	1289	916324608	D-ANLENKSTUECK VORM.
SICHERUNGSRING DIN 471 26	428010108	19	2	1339	915745708	D-KOPFSTUECK VORM.
SICHERUNGSRING DIN 471 26	428010108	4	2	1347	966731108	ROLLENLAGERUNG KPL.
SICHERUNGSRING DIN 471 30	12100639	55	8	301	91000968	DREHBUEHNENRAHMEN HEC
SICHERUNGSRING DIN 471 30	12100639	21	2	1288	916324608	D-ANLENKSTUECK VORM.
SICHERUNGSRING DIN 471 30	12100639	4	1	1384	966035008	STANGENABLAGE KPL.
SICHERUNGSRING DIN 471 34	10872697	(3)	2	1433	915761608	HAKENFLASCHE
SICHERUNGSRING DIN 471 34	428011308	7	2	725	10122503	KIPPHEBELBOCK VORM.
SICHERUNGSRING DIN 471 34	428011308	(3)	2	1157	916332108	S-KOPFSTUECK
SICHERUNGSRING DIN 471 3	428002908	30	4	253	915750608	DREHBUEHNENRAHMEN VOR
SICHERUNGSRING DIN 471 3	428002908	13	1	374	540270514	ANTRIEB KPL
SICHERUNGSRING DIN 471 3	10171579	71	3	447	90008841	DREHWERKANTRIEB
SICHERUNGSRING DIN 471 36	463001403	34	2	1157	916332108	S-KOPFSTUECK
SICHERUNGSRING DIN 471 36	463001403	4	2	1219	965936908	SEILROLLE KLAPPBAR
SICHERUNGSRING DIN 471 36	463001403	5	2	1343	966593508	ROLLENLAGERUNG KPL.
SICHERUNGSRING DIN 471 4	10875657	9	2	1369	96051961	ZUGZYLINDER VORM.
SICHERUNGSRING DIN 471 4	10875657	9	2	1377	96051962	ZUGZYLINDER VORM.
SICHERUNGSRING DIN 471 4	12100640	69	1	332	90001090	DREHWERKANTRIEB
SICHERUNGSRING DIN 471 4	12100640	69	1	1084	90011209	DREHWERKANTRIEB
SICHERUNGSRING DIN 471 4	12100640	69	1	1230	90006725	DREHWERKANTRIEB
SICHERUNGSRING DIN 471 45	4000870	(84)	3	110	917523808	RAUPENTRAEGER LI.
SICHERUNGSRING DIN 471 45	4000870	(84)	3	153	917525508	RAUPENTRAEGER LI.
SICHERUNGSRING DIN 471 48	10472348	23	2	390	965661008	RAHMEN VORM.
SICHERUNGSRING DIN 471 48	10472348	3	2	402	965376108	SEILROLLE KPL.
SICHERUNGSRING DIN 471 50	10875659	53	16	301	91000968	DREHBUEHNENRAHMEN HEC
SICHERUNGSRING DIN 471 50	10875659	31	4	1382	916303808	D-ZWISCHENSTUECK
SICHERUNGSRING DIN 471 50	10875659	44	4	1394	917223708	D-ZWISCHENSTUECK
SICHERUNGSRING DIN 471 50	10875659	47	4	1402	917223808	D-ZWISCHENSTUECK
SICHERUNGSRING DIN 471 50	10875659	6	4	1439	966887508	QUERTRAEGER
SICHERUNGSRING DIN 471 5	10171587	30	1	373	540270414	ABTRIEB KPL
SICHERUNGSRING DIN 471 60	10875660	105	4	1289	916324608	D-ANLENKSTUECK VORM.

Bezeichnung	Artikel	Pos.	Menge	Seite	Baugruppe	Bezeichnung
SICHERUNGSRING DIN 471 6	10171588	11	1	1255	90004983	PLANETENGETRIEBE
SICHERUNGSRING DIN 471 60	10875661	193	2	1291	916324608	D-ANLENKSTUECK VORM.
SICHERUNGSRING DIN 471 6	10171589	72	1	447	90008841	DREHWERKANTRIEB
SICHERUNGSRING DIN 471 70	12100251	32	4	253	915750608	DREHBUEHNENRAHMEN VOR
SICHERUNGSRING DIN 471 70	12100251	18	4	301	91000968	DREHBUEHNENRAHMEN HEC
SICHERUNGSRING DIN 471 70	12100251	61	4	1289	916324608	D-ANLENKSTUECK VORM.
SICHERUNGSRING DIN 471 80	10875663	10	2	301	91000968	DREHBUEHNENRAHMEN HEC
SICHERUNGSRING DIN 471 80	10875663	22	10	1192	916303308	S-ZWISCHENSTUECK
SICHERUNGSRING DIN 471 80	10875663	22	10	1199	916303208	S-ZWISCHENSTUECK
SICHERUNGSRING DIN 471 80	10875663	22	8	1204	916303108	S-ZWISCHENSTUECK
SICHERUNGSRING DIN 471 80	10875663	22	10	1208	916303008	S-ZWISCHENSTUECK
SICHERUNGSRING DIN 471 80	10875663	22	10	1212	916302708	S-ZWISCHENSTUECK
SICHERUNGSRING DIN 471 80	10875663	22	8	1217	916302908	S-ADAPTER
SICHERUNGSRING DIN 471 80	10875663	118	2	1290	916324608	D-ANLENKSTUECK VORM.
SICHERUNGSRING DIN 471 8	10171596	(62)	1	110	917523808	RAUPENTRAEGER LI.
SICHERUNGSRING DIN 471 80	12100688	17	2	153	917525508	RAUPENTRAEGER LI.
SICHERUNGSRING DIN 471 80	12100688	17	2	210	917525908	RAUPENTRAEGER RE.
SICHERUNGSRING DIN 471 85	12100645	75	2	395	965661108	STUETZE KPL.
SICHERUNGSRING DIN 471 85	12100645	74	1	1217	916302908	S-ADAPTER
SICHERUNGSRING DIN 471 90	12100646	(5)	2	112	917523808	RAUPENTRAEGER LI.
SICHERUNGSRING DIN 471 90	12100646	12	6	301	91000968	DREHBUEHNENRAHMEN HEC
SICHERUNGSRING DIN 471 9	4630006	5	1	1476	966846208	FUSS KPL.
SICHERUNGSRING DIN 472 11	428111301	(13)	1	110	917523808	RAUPENTRAEGER LI.
SICHERUNGSRING DIN 472 11	428111301	(13)	1	153	917525508	RAUPENTRAEGER LI.
SICHERUNGSRING DIN 472 1	12100664	67	1	447	90008841	DREHWERKANTRIEB
SICHERUNGSRING DIN 472 16	428104708	(7)	3	110	917523808	RAUPENTRAEGER LI.
SICHERUNGSRING DIN 472 16	428104708	(7)	3	153	917525508	RAUPENTRAEGER LI.
SICHERUNGSRING DIN 472 2	428100308	21	1	374	540270514	ANTRIEB KPL
SICHERUNGSRING DIN 472 3	550296708	46	1	372	540270314	FLANSCH KPL
SICHERUNGSRING DIN 472 42	428110701	7	1	333	90004973	TROMMELLAGERUNG
SICHERUNGSRING DIN 472 42	428110701	24	1	1255	90004983	PLANETENGETRIEBE
SICHERUNGSRING DIN 472 43	11002188	3	2	1344	966593708	STANGE KPL.
SICHERUNGSRING DIN 472 62	12100656	14	1	374	540270514	ANTRIEB KPL
SICHERUNGSRING DIN 472 7	428102208	12	1	376	570112908	TRIEBWERK
SICHERUNGSRING DIN 472 7	428102408	47	4	573	918744708	MASCHINENHAUS GRUNDRAH
SICHERUNGSRING DIN 472 8	428102508	4	1	372	540270314	FLANSCH KPL
SICHERUNGSRING DIN 472 8	428102508	12	1	444	570967508	TRIEBWERK
SICHERUNGSRING DIN 472 8	428102708	67	1	332	90001090	DREHWERKANTRIEB
SICHERUNGSRING DIN 472 8	428102708	67	1	1084	90011209	DREHWERKANTRIEB
SICHERUNGSRING DIN 472 8	428102708	67	1	1230	90006725	DREHWERKANTRIEB
SICHERUNGSRING DIN 472 90	12100657	31	1	373	540270414	ABTRIEB KPL
SICHERUNGSSCHEIBE	510733208	18	4	469	510401908	UMSCHALTVENTIL
SICHERUNGSSCHEIBE	511052808	19	1	469	510401908	UMSCHALTVENTIL
SICHERUNGSSCHEIBE DIN 67	12210037	3	1	789	10144098	BEFESTIGUNGSSCHELLE
SICHERUNGSSCHEIBE DIN 6	502640508	8	1	1411	966657008	ENDSCHALTER KPL.
SICHERUNGSSCHEIBE DIN 6	502640508	8	1	1413	966657108	ENDSCHALTER KPL.
SICHERUNGSSCHEIBE RD40	944393808	295	6	577	918744708	MASCHINENHAUS GRUNDRAH
SICHERUNGSSCHEIBE RD40	944393808	64	4	623	96018031	BEFESTIGUNGSTEILE GRUN
SICHERUNGSSCHEIBE VS 16	423911601	75	12	447	90008841	DREHWERKANTRIEB
SICHERUNGSSCHEIBE VS 24	423902508	17	12	1257	968419601	TROMMELLAGERUNG
SICHERUNGSSCHRAUBE M8X	10125291	2	2	732	10116320	STEUERUNGSTEILE
SICHERUNGSSTIFT FOR JPT P	602338208	506	3	537	96063944	DRAEHTE KPL.ARMATUR
SICHERUNGSSTIFT FOR JPT P	602338208	(511)	8	1007	96033580	VERKABELUNG MONTAGETA
SICHTFENSTER	11110060	50	1	322	11081924	ELEKTROPUMPE
SIEBHUELSE	570066308	5	1	46	502806508	AUSGLEICHSBEHAELTER
SITZTEIL KPL.	12100570	55	1	1027	10877138	FAHRERSITZ
SOCKELGEHAEUSE HAN 16B	605618208	506	1	927	96066542	LEITUNG
SOCKELGEHAEUSE HAN 24B	605618408	511	1	272	96041617	LEITUNG
SOCKELGEHAEUSE HAN 24B	605618508	506	1	1326	966885808	LEITUNG
SOCKELGEHAEUSE HAN 24B	605618508	510	1	1461	967035508	LEITUNG

Bezeichnung	Artikel	Pos.	Menge	Seite	Baugruppe	Bezeichnung
SOCKELGEHAEUSE HAN 6B	10032225	509	1	273	96041505	LEITUNG
SOFTWARE LICCON 2	96004619	999	1	1006	10886525	LICCON MONITOR LCD5C-A
SPANNBAND 206/206/30 ST	774211308	186	1	608	96021757	BEFESTIGUNGSTEILE DRUC
SPANNBAND 206/206/30 ST	774211308	305	1	1013	96032961	VERROHRUNG DRUCKLUFTA
SPANNBAND 240-280/260/30 S	774210508	185	2	608	96021757	BEFESTIGUNGSTEILE DRUC
SPANNBAND 240-280/260/30 S	774210508	306	2	1013	96032961	VERROHRUNG DRUCKLUFTA
SPANNBAND 240-280/260/30 S	774210508	305	2	1315	96029354	ZUSATZHYDRAULIK D-ANLENK
SPANNBUEGELVERSCHLUSS	704231708	255	1	576	918744708	MASCHINENHAUS GRUNDRAH
SPANNPRATZE 40X169X72 S35	97078043	3	20	1483	96004014	TRANSPORT
SPANNPRATZE 40X180X75 S69	97086271	7	64	1483	96004014	TRANSPORT
SPANNSCHELLE 102-100 ST	774222908	184	2	629	919203208	DIESELMOTOR KPL.OBEN
SPANNSCHELLE 102-100 ST	774222908	184	5	687	919203308	DIESELMOTOR KPL.UNTEN
SPANNSCHELLE 122,5/K1 St/I	10127984	183	4	629	919203208	DIESELMOTOR KPL.OBEN
SPANNSCHELLE 122,5/K1 St/I	10127984	180	2	635	96034141	DIESELMOTOR VORM.
SPANNSCHELLE 122,5/K1 St/I	10127984	183	7	687	919203308	DIESELMOTOR KPL.UNTEN
SPANNSCHELLE 122,5/K1 St/I	10127984	180	1	692	96034143	DIESELMOTOR VORM.
SPANNSCHELLE 122,5/K1 St/I	10127984	181	4	1059	919204008	KUEHLERANLAGE
SPANNSCHELLE 128//25	774222408	13	1	513	916997508	RAHMEN KPL.
SPANNSCHELLE 129	12222896	22	1	496	10876576	WASSERHEIZGERAET
SPANNSCHELLE 135-142/140/	11140381	188	2	818	919203508	SCHALLDAEMPFERANLAGE
SPANNSCHELLE 77/K1 St/Inox	10124798	11	2	753	10141830	LADELUFTLEITUNG ANBAU
SPANNSCHELLE 97/K1 St/Inox	10122295	17	1	769	10145044	WASSERLEITUNGSANSCHLUE
SPANNSTIFT ISO 8750 4X20	4320002	10	1	738	11368166	ANTRIEB FUER HDP VORM.
SPANNSTIFT ISO 8752 10X20	432009908	223	6	576	918744708	MASCHINENHAUS GRUNDRAH
SPANNSTIFT ISO 8752 10X60	432011108	128	2	575	918744708	MASCHINENHAUS GRUNDRAH
SPANNSTIFT ISO 8752 10X70	432011308	46	1	253	915750608	DREHBUEHNENRAHMEN VOR
SPANNSTIFT ISO 8752 10X70	432011308	18	1	1369	96051961	ZUGZYLINDER VORM.
SPANNSTIFT ISO 8752 10X70	432011308	18	1	1377	96051962	ZUGZYLINDER VORM.
SPANNSTIFT ISO 8752 12X40	432012408	11	1	72	966004008	BOLZENLAGERUNG
SPANNSTIFT ISO 8752 12X40	432012408	11	1	73	966003108	BOLZENAUFNAHME
SPANNSTIFT ISO 8752 35X28	10800603	27	4	22	917528708	RAUPENMITTELTEIL
SPANNSTIFT ISO 8752 35X36	10800604	28	4	22	917528708	RAUPENMITTELTEIL
SPANNSTIFT ISO 8752 4X24	432002308	(4)	1	576	918744708	MASCHINENHAUS GRUNDRAH
SPANNSTIFT ISO 8752 4X24	432002308	7	2	600	966954908	KLAPPTRITT VORM.
SPANNSTIFT ISO 8752 5X14 S	4320051	35	4	1409	966649408	VERSTELLFLASCHE KPL.
SPANNSTIFT ISO 8752 5X32 4	12100670	62	4	1192	916303308	S-ZWISCHENSTUECK
SPANNSTIFT ISO 8752 5X32 4	12100670	62	4	1199	916303208	S-ZWISCHENSTUECK
SPANNSTIFT ISO 8752 5X32 4	12100670	62	4	1204	916303108	S-ZWISCHENSTUECK
SPANNSTIFT ISO 8752 5X32 4	12100670	62	4	1208	916303008	S-ZWISCHENSTUECK
SPANNSTIFT ISO 8752 5X32 4	12100670	62	4	1212	916302708	S-ZWISCHENSTUECK
SPANNSTIFT ISO 8752 5X32 4	12100670	62	4	1217	916302908	S-ADAPTER
SPANNSTIFT ISO 8752 6X14 4	12100672	(6)	7	390	965661008	RAHMEN VORM.
SPANNSTIFT ISO 8752 6X14 4	12100672	19	2	1441	966888308	SCHALTEINHEIT
SPANNSTIFT ISO 8752 6X14 4	12100672	19	2	1442	966916408	SCHALTEINHEIT
SPANNSTIFT ISO 8752 8X20	432008008	15	4	329	915751408	WINDE 1 VORM.
SPANNSTIFT ISO 8752 8X20	432008008	15	4	352	915751608	WINDE 2 VORM.
SPANNSTIFT ISO 8752 A 8X16	432007908	14	10	258	966222408	MONTAGETEILE VORDERTEIL
SPANNVERSCHLUSS	704229308	18	2	605	967124708	DECKELHALTERUNG
SPANNVORRICHTUNG 39NM/	12418349	6	1	778	10146947	GENERATOR ANBAU
SPANNVORRICHTUNG 39NM/	12418349	1	1	779	12500149	RS SPANNROLLE
SPANNZYLINDER 280/250-400	10488926	8	1	110	917523808	RAUPENTRAEGER LI.
SPANNZYLINDER 280/250-400	10488926	8	1	183	917525608	RAUPENTRAEGER RE.
SPERRE	10467392	(5)	1	1140	966265208	LEITUNGSTROMMEL KPL.
SPERRE	10467392	7	1	1328	616024908	KABELTROMMEL
SPERRKLINKE	10802364	21	1	260	540001808	SEILWINDE
SPERRKLINKE	540400808	9	1	1303	540006108	SEILWINDE
SPERRRAD	10802362	17	1	260	540001808	SEILWINDE
SPERRRAD	540401408	18	1	1303	540006108	SEILWINDE
SPEZIALWERKZEUG	10129075	11	1	703	12405454	KURBELGEHAEUSE KPL. MIT
SPINDEL 120.0X1000 35NICRM	97001194	(3)	1	112	917523808	RAUPENTRAEGER LI.

Bezeichnung	Artikel	Pos.	Menge	Seite	Baugruppe	Bezeichnung
SPIRALBACKRING	540184408	20	1	374	540270514	ANTRIEB KPL
SPIRALFEDER	570198908	12	2	1460	10028002	LEITUNGSTROMMEL
SPIRALSPANNSTIFT 8X35 St	10011783	5	2	718	10130808	KURBELWELLE MIT ZAHNRAD
SPLINT DIN 94 8X71 ST	530328408	77	8	396	965661108	STUETZE KPL.
SPLINT ISO 1234 1,6X14 A2	10180340	7	2	592	965887608	DECKEL VORM.
SPLINT ISO 1234 10X100 St 480	10180377	65	4	1192	916303308	S-ZWISCHENSTUECK
SPLINT ISO 1234 10X100 St 480	10180377	65	4	1199	916303208	S-ZWISCHENSTUECK
SPLINT ISO 1234 10X100 St 480	10180377	65	4	1204	916303108	S-ZWISCHENSTUECK
SPLINT ISO 1234 10X100 St 480	10180377	65	4	1208	916303008	S-ZWISCHENSTUECK
SPLINT ISO 1234 10X100 St 480	10180377	65	4	1212	916302708	S-ZWISCHENSTUECK
SPLINT ISO 1234 10X100 St 480	10180377	65	6	1217	916302908	S-ADAPTER
SPLINT ISO 1234 10X100 St 480	10180377	166	4	1341	915745708	D-KOPFSTUECK VORM.
SPLINT ISO 1234 10X140 ST 4	12100685	25	4	1478	966911408	TRAVERSE KPL.
SPLINT ISO 1234 10X71 St 480	10180374	43	2	111	917523808	RAUPENTRAEGER LI.
SPLINT ISO 1234 10X71 St 480	10180374	43	2	153	917525508	RAUPENTRAEGER LI.
SPLINT ISO 1234 10X71 St 480	10180374	43	2	183	917525608	RAUPENTRAEGER RE.
SPLINT ISO 1234 10X71 St 480	10180374	43	2	210	917525908	RAUPENTRAEGER RE.
SPLINT ISO 1234 10X71 St 480	10180374	24	3	253	915750608	DREHBUEHNENRAHMEN VOR
SPLINT ISO 1234 10X71 St 480	10180374	7	25	301	91000968	DREHBUEHNENRAHMEN HEC
SPLINT ISO 1234 10X71 St 480	10180374	45	2	1339	915745708	D-KOPFSTUECK VORM.
SPLINT ISO 1234 10X71 St 480	10180374	18	2	1409	966649408	VERSTELLFLASCHE KPL.
SPLINT ISO 1234 10X71 St 480	10180374	18	1	1422	915744908	MASTNASE
SPLINT ISO 1234 10X80 St 480	10180375	48	2	22	917528708	RAUPENMITTELTEIL
SPLINT ISO 1234 10X80 St 480	10180375	144	1	575	918744708	MASCHINENHAUS GRUNDRAH
SPLINT ISO 1234 10X80 St 480	10180375	65	1	1251	915753308	WINDE 6 VORM.
SPLINT ISO 1234 10X80 St 480	10180375	229	3	1291	916324608	D-ANLENKSTUECK VORM.
SPLINT ISO 1234 10X80 St 480	10180375	68	2	1340	915745708	D-KOPFSTUECK VORM.
SPLINT ISO 1234 10X80 St 480	10180375	64	1	1383	916303808	D-ZWISCHENSTUECK
SPLINT ISO 1234 10X80 St 480	10180375	64	1	1395	917223708	D-ZWISCHENSTUECK
SPLINT ISO 1234 10X80 St 480	10180375	64	1	1403	917223808	D-ZWISCHENSTUECK
SPLINT ISO 1234 10X90 St 480	10180376	36	1	1157	916332108	S-KOPFSTUECK
SPLINT ISO 1234 13X100 ST 4	12100262	123	2	112	917523808	RAUPENTRAEGER LI.
SPLINT ISO 1234 13X100 ST 4	12100262	74	2	154	917525508	RAUPENTRAEGER LI.
SPLINT ISO 1234 13X100 ST 4	12100262	123	2	184	917525608	RAUPENTRAEGER RE.
SPLINT ISO 1234 13X100 ST 4	12100262	74	2	211	917525908	RAUPENTRAEGER RE.
SPLINT ISO 1234 13X100 ST 4	12100262	80	2	1129	916305808	S-ANLENKSTUECK VORM.
SPLINT ISO 1234 13X100 ST 4	12100262	15	4	1339	915745708	D-KOPFSTUECK VORM.
SPLINT ISO 1234 13X125 St 480	10180381	49	2	55	919045208	QUERTRAEGER
SPLINT ISO 1234 13X125 St 480	10180381	72	4	111	917523808	RAUPENTRAEGER LI.
SPLINT ISO 1234 13X125 St 480	10180381	68	4	154	917525508	RAUPENTRAEGER LI.
SPLINT ISO 1234 13X125 St 480	10180381	72	4	184	917525608	RAUPENTRAEGER RE.
SPLINT ISO 1234 13X125 St 480	10180381	68	4	211	917525908	RAUPENTRAEGER RE.
SPLINT ISO 1234 13X125 St 480	10180381	133	1	1340	915745708	D-KOPFSTUECK VORM.
SPLINT ISO 1234 13X125 St 480	10180381	11	1	1347	966731108	ROLLENLAGERUNG KPL.
SPLINT ISO 1234 13X125 St 480	10180381	38	2	1422	915744908	MASTNASE
SPLINT ISO 1234 13X160 St 480	10180383	47	6	55	919045208	QUERTRAEGER
SPLINT ISO 1234 13X160 St 480	10180383	7	4	1081	915751708	WINDE 4 VORM.
SPLINT ISO 1234 13X160 St 480	10180383	25	2	1175	916177008	ROLLENSATZ
SPLINT ISO 1234 13X160 St 480	10180383	25	2	1180	916177108	ROLLENSATZ
SPLINT ISO 1234 13X160 St 480	10180383	79	4	1289	916324608	D-ANLENKSTUECK VORM.
SPLINT ISO 1234 13X160 St 480	10180383	42	1	1339	915745708	D-KOPFSTUECK VORM.
SPLINT ISO 1234 2X12 ST A3C	433001808	8	2	581	965886508	DACH KPL.
SPLINT ISO 1234 2X12 ST A3C	433001808	105	4	584	96035947	DACH KPL.
SPLINT ISO 1234 2X12 ST A3C	433001808	9	6	587	965886708	DACH KPL.
SPLINT ISO 1234 2X12 ST A3C	433001808	7	8	588	965886908	DACH KPL.
SPLINT ISO 1234 2X12 ST A3C	433001808	7	8	589	965887008	DACH KPL.
SPLINT ISO 1234 2X20 A2	12100284	61	2	111	917523808	RAUPENTRAEGER LI.
SPLINT ISO 1234 2X20 A2	12100284	49	2	154	917525508	RAUPENTRAEGER LI.
SPLINT ISO 1234 2X20 A2	12100284	61	2	184	917525608	RAUPENTRAEGER RE.
SPLINT ISO 1234 2X20 A2	12100284	49	2	210	917525908	RAUPENTRAEGER RE.

Bezeichnung	Artikel	Pos.	Menge	Seite	Baugruppe	Bezeichnung
SPLINT ISO 1234 3,2X20 A2	51152	209	2	576	918744708	MASCHINENHAUS GRUNDRAH
SPLINT ISO 1234 3,2X25 ST A3	433003608	26	2	481	966356408	KAMERAANBAU DREHBUEHN
SPLINT ISO 1234 3,2X25 ST A3	433003608	70	2	1251	915753308	WINDE 6 VORM.
SPLINT ISO 1234 4X25 St 480H	10180351	32	4	59	965956208	TREPPE
SPLINT ISO 1234 4X25 St 480H	10180351	105	2	418	96038694	LAUFSTEG DREHBUEHNE
SPLINT ISO 1234 4X25 St 480H	10180351	123	6	429	96038696	LAUFSTEG DREHBUEHNE
SPLINT ISO 1234 4X25 St 480H	10180351	6	2	591	965887208	KLAPPTRITT VORM.
SPLINT ISO 1234 4X25 St 480H	10180351	8	1	602	96044781	HALTER KPL.
SPLINT ISO 1234 4X25 St 480H	10180351	38	2	1227	915753108	WINDE 3 VORM.
SPLINT ISO 1234 4X25 St 480H	10180351	6	1	1411	966657008	ENDSCHALTER KPL.
SPLINT ISO 1234 4X25 St 480H	10180351	6	1	1413	966657108	ENDSCHALTER KPL.
SPLINT ISO 1234 4X32 St 480H	10180352	9	4	1447	96053946	BOCK LI.
SPLINT ISO 1234 4X32 St 480H	10180352	9	4	1450	96053947	BOCK RE.
SPLINT ISO 1234 4X32 St 480H	10180352	5	3	1455	965466808	TUER KPL.
SPLINT ISO 1234 5X28 ST 480	12100681	43	2	55	919045208	QUERTRAEGER
SPLINT ISO 1234 5X28 ST 480	12100681	23	2	401	965661508	OBERFLASCHE KPL.
SPLINT ISO 1234 5X28 ST 480	12100681	110	4	418	96038694	LAUFSTEG DREHBUEHNE
SPLINT ISO 1234 5X28 ST 480	12100681	5	4	514	967037208	GELAENDER KPL.
SPLINT ISO 1234 5X28 ST 480	12100681	5	4	515	967036208	GELAENDER KPL.
SPLINT ISO 1234 5X28 ST 480	12100681	5	2	516	967037908	GELAENDER KPL.
SPLINT ISO 1234 5X28 ST 480	12100681	87	3	1158	916332108	S-KOPFSTUECK
SPLINT ISO 1234 5X28 ST 480	12100681	208	6	1291	916324608	D-ANLENKSTUECK VORM.
SPLINT ISO 1234 5X28 ST 480	12100681	6	2	1428	967995008	MECH.BEFESTIGUNGSTEILE
SPLINT ISO 1234 5X32 St 480H	10180357	184	6	1291	916324608	D-ANLENKSTUECK VORM.
SPLINT ISO 1234 5X40 St 480H	10180359	22	4	22	917528708	RAUPENMITTELTEIL
SPLINT ISO 1234 5X40 St 480H	10180359	41	2	55	919045208	QUERTRAEGER
SPLINT ISO 1234 5X40 St 480H	10180359	10	4	61	96026100	PODEST KPL.LI.
SPLINT ISO 1234 5X40 St 480H	10180359	10	5	65	96026289	PODEST KPL.RE.
SPLINT ISO 1234 5X40 St 480H	10180359	11	6	70	96026457	PODEST KPL.
SPLINT ISO 1234 5X40 St 480H	10180359	138	2	112	917523808	RAUPENTRAEGER LI.
SPLINT ISO 1234 5X40 St 480H	10180359	108	2	154	917525508	RAUPENTRAEGER LI.
SPLINT ISO 1234 5X40 St 480H	10180359	138	2	185	917525608	RAUPENTRAEGER RE.
SPLINT ISO 1234 5X40 St 480H	10180359	108	2	211	917525908	RAUPENTRAEGER RE.
SPLINT ISO 1234 5X40 St 480H	10180359	8	9	228	919026408	LAUFSTEG RAUPENFAHRWER
SPLINT ISO 1234 5X40 St 480H	10180359	110	10	429	96038696	LAUFSTEG DREHBUEHNE
SPLINT ISO 1234 5X40 St 480H	10180359	64	3	574	918744708	MASCHINENHAUS GRUNDRAH
SPLINT ISO 1234 5X40 St 480H	10180359	5	10	1101	965630408	TRAEGER VORM.
SPLINT ISO 1234 5X40 St 480H	10180359	57	24	1128	916305808	S-ANLENKSTUECK VORM.
SPLINT ISO 1234 5X40 St 480H	10180359	10	2	1160	966490908	AUFSTIEG KPL.
SPLINT ISO 1234 5X40 St 480H	10180359	5	2	1164	967665708	GELAENDER VORM.
SPLINT ISO 1234 5X40 St 480H	10180359	5	2	1165	967665808	GELAENDER VORM.
SPLINT ISO 1234 5X40 St 480H	10180359	47	15	1288	916324608	D-ANLENKSTUECK VORM.
SPLINT ISO 1234 5X40 St 480H	10180359	108	2	1340	915745708	D-KOPFSTUECK VORM.
SPLINT ISO 1234 5X40 St 480H	10180359	22	22	1382	916303808	D-ZWISCHENSTUECK
SPLINT ISO 1234 5X40 St 480H	10180359	20	4	1454	966410908	PODEST KPL.
SPLINT ISO 1234 5X45 St 480H	10180360	25	2	59	965956208	TREPPE
SPLINT ISO 1234 5X45 St 480H	10180360	121	4	419	96038694	LAUFSTEG DREHBUEHNE
SPLINT ISO 1234 6,3X40 St 480	10180363	15	12	262	915750708	BOLZEN D-S ANLENKSTUECK
SPLINT ISO 1234 6,3X40 St 480	10180363	57	12	1289	916324608	D-ANLENKSTUECK VORM.
SPLINT ISO 1234 6,3X45 ST 480	11968305	12	2	59	965956208	TREPPE
SPLINT ISO 1234 6,3X45 ST 480	11968305	9	8	368	915752108	MONTAGEWINDE VORM.
SPLINT ISO 1234 6,3X45 ST 480	11968305	115	4	418	96038694	LAUFSTEG DREHBUEHNE
SPLINT ISO 1234 6,3X45 ST 480	11968305	109	24	429	96038696	LAUFSTEG DREHBUEHNE
SPLINT ISO 1234 6,3X45 ST 480	11968305	25	2	1409	966649408	VERSTELLFLASCHE KPL.
SPLINT ISO 1234 6,3X45 ST 480	11968305	9	2	1441	966888308	SCHALTEINHEIT
SPLINT ISO 1234 6,3X45 ST 480	11968305	9	2	1442	966916408	SCHALTEINHEIT
SPLINT ISO 1234 6,3X50 St 480	10180364	47	2	329	915751408	WINDE 1 VORM.
SPLINT ISO 1234 6,3X50 St 480	10180364	8	1	442	96021673	BOLZENZIEHEINRICHTUNG VO
SPLINT ISO 1234 6,3X50 St 480	10180364	48	4	1128	916305808	S-ANLENKSTUECK VORM.
SPLINT ISO 1234 6,3X50 St 480	10180364	27	4	1418	966660708	GEWICHT KPL.

Bezeichnung	Artikel	Pos.	Menge	Seite	Baugruppe	Bezeichnung
SPLINT ISO 1234 6,3X63 St 480	10180365	47	2	22	917528708	RAUPENMITTELTEIL
SPLINT ISO 1234 6,3X80 ST 480	12100244	52	4	1175	916177008	ROLLENSATZ
SPLINT ISO 1234 6,3X80 ST 480	12100244	52	4	1180	916177108	ROLLENSATZ
SPLINT ISO 1234 8X100 St 480	10180373	11	1	390	965661008	RAHMEN VORM.
SPLINT ISO 1234 8X100 St 480	10180373	9	4	401	965661508	OBERFLASCHE KPL.
SPLINT ISO 1234 8X100 St 480	10180373	13	2	405	965661608	UNTERFLASCHE KPL.
SPLINT ISO 1234 8X100 St 480	10180373	116	2	1290	916324608	D-ANLENKSTUECK VORM.
SPLINT ISO 1234 8X50 St 480H	10180368	18	2	59	965956208	TREPPE
SPLINT ISO 1234 8X50 St 480H	10180368	32	4	153	917525508	RAUPENTRAEGER LI.
SPLINT ISO 1234 8X50 St 480H	10180368	32	4	210	917525908	RAUPENTRAEGER RE.
SPLINT ISO 1234 8X50 St 480H	10180368	55	3	258	966222408	MONTAGETEILE VORDERTEIL
SPLINT ISO 1234 8X50 St 480H	10180368	18	4	1128	916305808	S-ANLENKSTUECK VORM.
SPLINT ISO 1234 8X50 St 480H	10180368	29	6	1192	916303308	S-ZWISCHENSTUECK
SPLINT ISO 1234 8X50 St 480H	10180368	29	4	1199	916303208	S-ZWISCHENSTUECK
SPLINT ISO 1234 8X50 St 480H	10180368	29	6	1204	916303108	S-ZWISCHENSTUECK
SPLINT ISO 1234 8X50 St 480H	10180368	29	8	1208	916303008	S-ZWISCHENSTUECK
SPLINT ISO 1234 8X50 St 480H	10180368	29	4	1212	916302708	S-ZWISCHENSTUECK
SPLINT ISO 1234 8X50 St 480H	10180368	29	6	1217	916302908	S-ADAPTER
SPLINT ISO 1234 8X50 St 480H	10180368	30	2	1227	915753108	WINDE 3 VORM.
SPLINT ISO 1234 8X50 St 480H	10180368	144	4	1290	916324608	D-ANLENKSTUECK VORM.
SPLINT ISO 1234 8X50 St 480H	10180368	179	4	1341	915745708	D-KOPFSTUECK VORM.
SPLINT ISO 1234 8X50 St 480H	10180368	14	1	1347	966731108	ROLLENLAGERUNG KPL.
SPLINT ISO 1234 8X50 St 480H	10180368	41	4	1394	917223708	D-ZWISCHENSTUECK
SPLINT ISO 1234 8X50 St 480H	10180368	44	4	1402	917223808	D-ZWISCHENSTUECK
SPLINT ISO 1234 8X50 St 480H	10180368	12	2	1422	915744908	MASTNASE
SPLINT ISO 1234 8X63 ST 480	10875873	10	4	397	966556608	EINHAENGELEITER
SPLINT ISO 1234 8X63 ST 480	10875873	129	4	575	918744708	MASCHINENHAUS GRUNDRAH
SPLINT ISO 1234 8X63 ST 480	10875873	13	8	1418	966660708	GEWICHT KPL.
SPLINT ISO 1234 8X80 St 480H	10180371	71	4	56	919045208	QUERTRAEGER
SPLINT ISO 1234 8X80 St 480H	10180371	105	4	629	919203208	DIESELMOTOR KPL.OBEN
SPLINT ISO 1234 8X80 St 480H	10180371	101	4	687	919203308	DIESELMOTOR KPL.UNTEN
SPREADER BALLASTPLATTEN	916072408	398	1	15		LIEBHERR RAUPENKRAN LR
SPRENGRING	12263903	10	1	670	7023887	VERSTELLUNG HYDRAULISC
SPRENGRING 55X2 FSt	10027648	(7)	2	696	13455092	DIESELMOTOR
SPRITZDUESE VORM.	10142097	1	1	708	10142096	KOLBENKUEHLUNG
SPRUEHDUESE 155°	10650007	4	12	1055	918696808	FEUERLOESCHSYSTEM
SPUEL + SPEISEDRUCKVENTI	10678413	3	1	1259	10220059	VERSTELLMOTOR
SPUELVENTIL 420BAR GRUN	10651102	150	2	275	96029361	HYDRAULIK DREHBUEHNE
SPUELVENTIL 420BAR GRUN	10651102	150	2	314	966085408	HYDRAULIK DREHBUEHNE
SPUELVENTIL 420BAR GRUN	10651103	161	8	881	96029372	HYDR.MASCHINENHAUS
SPUELVENTIL 420BAR GRUN	10814359	151	2	275	96029361	HYDRAULIK DREHBUEHNE
SPUELVENTIL 420BAR SPF	11482690	151	2	314	966085408	HYDRAULIK DREHBUEHNE
STAHLSEIL 8000	570881108	32	1	1303	540006108	SEILWINDE
STANGE 16.0X420 S355J2C+C	979736008	15	3	22	917528708	RAUPENMITTELTEIL
STANGE 16.0X420 S355J2C+C	979736008	32	2	55	919045208	QUERTRAEGER
STANGE 20.0X420 S355J2C+C	979771808	42	1	55	919045208	QUERTRAEGER
STANGE 45.0X1155 S355J2+A	97005330	5	1	1300	966505208	STUETZE
STANGE 45.0X394 35NICRMOV	97004674	23	6	1157	916332108	S-KOPFSTUECK
STANGE 45.0X660 S355J2+AR	97000935	5	1	1298	966211808	STUETZE
STANGE 45.0X755 S355J2+AR	97005331	5	1	1299	966505108	STUETZE
STANGE 50X11976X354 S960Q	978657908	1	2	1489	965523008	STANGE VORM.
STANGE 50X5972X354 S960Q	978932108	1	2	1487	965646208	STANGE VORM.
STANGE 70.0X850 S355J2C+C	97007913	15	4	1418	966660708	GEWICHT KPL.
STANGE KPL.	966593708	5	2	1339	915745708	D-KOPFSTUECK VORM.
STANGE KPL.	966640408	8	2	1339	915745708	D-KOPFSTUECK VORM.
STANGE KPL.	968244508	4	2	1485	96065787	STANGENUMFANG
STANGE KPL. 12M	965522908	2	10	1485	96065787	STANGENUMFANG
STANGE KPL. 12M	966160008	8	2	1485	96065787	STANGENUMFANG
STANGE KPL. 3.55M	966203408	7	2	1485	96065787	STANGENUMFANG
STANGE KPL. 6M	965646108	1	4	1485	96065787	STANGENUMFANG

Bezeichnung	Artikel	Pos.	Menge	Seite	Baugruppe	Bezeichnung
STANGE KPL. 6M	966191408	5	2	1485	96065787	STANGENUMFANG
STANGE KPL. 8.2M	966377608	6	2	1485	96065787	STANGENUMFANG
STANGE SCHWK.	965966008	5	1	253	915750608	DREHBUEHNENRAHMEN VOR
STANGE SCHWK.	965970108	5	1	301	91000968	DREHBUEHNENRAHMEN HEC
STANGE SCHWK.	966651808	1	1	1344	966593708	STANGE KPL.
STANGE VORM.	968244608	1	1	1490	968244508	STANGE KPL.
STANGE VORM. 11.45M	966203308	1	1	1495	966160008	STANGE KPL.
STANGE VORM. 11500	965523008	1	1	1488	965522908	STANGE KPL.
STANGE VORM. 3M	966203708	1	1	1494	966203408	STANGE KPL.
STANGE VORM. 5.45M	966191508	1	1	1491	966191408	STANGE KPL.
STANGE VORM. 5500	965646208	1	1	1486	965646108	STANGE KPL.
STANGE VORM. 7.5M	966377708	1	1	1492	966377608	STANGE KPL.
STANGEN 098406	915725808	561	1	15		LIEBHERR RAUPENKRAN LR
STANGENABLAGE KPL.	966035008	3	4	1382	916303808	D-ZWISCHENSTUECK
STANGENABLAGE KPL.	966035008	3	4	1394	917223708	D-ZWISCHENSTUECK
STANGENABLAGE KPL.	966035008	3	4	1402	917223808	D-ZWISCHENSTUECK
STANGENABLAGE SCHWK. R	96073623	70	2	1403	917223808	D-ZWISCHENSTUECK
STANGENABLAGE SCHWK. R	96073624	71	2	1403	917223808	D-ZWISCHENSTUECK
STANGENABLAGE SCHWK. R	965591808	4	4	1192	916303308	S-ZWISCHENSTUECK
STANGENABLAGE SCHWK. R	965591808	4	4	1199	916303208	S-ZWISCHENSTUECK
STANGENABLAGE SCHWK. R	965591808	4	4	1204	916303108	S-ZWISCHENSTUECK
STANGENABLAGE SCHWK. R	965591808	4	6	1208	916303008	S-ZWISCHENSTUECK
STANGENABLAGE SCHWK. R	965591808	4	4	1212	916302708	S-ZWISCHENSTUECK
STANGENABLAGE SCHWK. R	965591808	4	4	1217	916302908	S-ADAPTER
STANGENABLAGE SCHWK. R	965591808	4	4	1394	917223708	D-ZWISCHENSTUECK
STANGENABLAGE SCHWK. R	966481408	1	1	1384	966035008	STANGENABLAGE KPL.
STANGENABLAGE SCHWK.LI.	965695508	6	2	1192	916303308	S-ZWISCHENSTUECK
STANGENABLAGE SCHWK.LI.	965695508	6	2	1199	916303208	S-ZWISCHENSTUECK
STANGENABLAGE SCHWK.LI.	965695508	6	2	1204	916303108	S-ZWISCHENSTUECK
STANGENABLAGE SCHWK.LI.	965695508	6	2	1208	916303008	S-ZWISCHENSTUECK
STANGENABLAGE SCHWK.LI.	965695508	6	2	1212	916302708	S-ZWISCHENSTUECK
STANGENABLAGE SCHWK.LI.	965695508	6	2	1217	916302908	S-ADAPTER
STANGENABLAGE SCHWK.RE.	965672008	5	2	1192	916303308	S-ZWISCHENSTUECK
STANGENABLAGE SCHWK.RE.	965672008	5	2	1199	916303208	S-ZWISCHENSTUECK
STANGENABLAGE SCHWK.RE.	965672008	5	2	1204	916303108	S-ZWISCHENSTUECK
STANGENABLAGE SCHWK.RE.	965672008	5	2	1208	916303008	S-ZWISCHENSTUECK
STANGENABLAGE SCHWK.RE.	965672008	5	2	1212	916302708	S-ZWISCHENSTUECK
STANGENABLAGE SCHWK.RE.	965672008	5	2	1217	916302908	S-ADAPTER
STANGENUMFANG AUFTRAG	96065787	200	1	1484	915725808	STANGEN
STARTER 8.4KW 24V	10120541	1	1	780	10120540	STARTER ANBAU
STARTER 8.4KW 24V	10120542	1	1	781	10120541	STARTER
STARTER ANBAU 8.4KW 24V	10120540	450	2	700	13455092	DIESELMOTOR
STARTHILFE 24V	919694608	445	1	15		LIEBHERR RAUPENKRAN LR
STARTHILFEKABEL 2X70-15M	12103649	10	1	1474	919694608	STARTHILFE
STATIV KPL.	96034789	7	1	249	919238608	DREHBUEHNENRAHMEN KPL.
STATIV SCHWK. T ZN O	96034805	1	1	295	96034789	STATIV KPL.
STAUBKAPPE	511504608	57	1	493	919258508	ZUSATZHEIZUNG OW
STAUBKAPPE 1 3/4-18NS MET	692405308	19	1	937	967021108	KLEMMKASTEN BLINDSTECK
STAUBKAPPE 1 3/4-18NS MET	692405308	172	1	1140	966265208	LEITUNGSTROMMEL KPL.
STAUBKAPPE 1 3/4-18NS MET	692405308	160	2	1168	966418908	KLEMMKASTEN
STAUBKAPPE 3/4-18 NS MET	692405208	(502)	1	1168	966418908	KLEMMKASTEN
STAUBKAPPE LP-019	10027560	44	2	493	919258508	ZUSATZHEIZUNG OW
STAUBKAPPE POLYETHYLEN	704254808	119	1	575	918744708	MASCHINENHAUS GRUNDRAH
STAUBKAPPE POLYETHYLEN	704254808	8	2	596	965963608	DECKEL VORM.
STAUBKAPPE POLYETHYLEN	704254808	12	2	953	966167408	DECKEL VORM.
STAUBKAPPE POLYETHYLEN	704254808	12	2	954	966167508	DECKEL VORM.
STAUBKAPPE POLYETHYLEN	704254808	12	2	955	966167908	DECKEL VORM.
STAUBKAPPE POLYETHYLEN	704254808	12	2	956	966168008	DECKEL VORM.
STAUBKAPPE POLYETHYLEN	704254808	12	2	957	966168408	DECKEL VORM.
STAUBSCHUTZKAPPE KUNST	12100916	29	1	1098	91002039	ZENTRALSCHMIERANLAGE

Bezeichnung	Artikel	Pos.	Menge	Seite	Baugruppe	Bezeichnung
STAUBSTECKER	10027561	46	2	493	919258508	ZUSATZHEIZUNG OW
STAUBSTECKER KUNSTSTOF	12100918	35	1	408	91002096	ZENTRALSCHMIERUNG
STAUBSTECKER POLYURET	10028863	58	1	493	919258508	ZUSATZHEIZUNG OW
STECKBOLZEN 14.0X181 S355	947000508	107	2	429	96038696	LAUFSTEG DREHBUEHNE
STECKBOLZEN KPL.	929861708	30	4	59	965956208	TREPPE
STECKBOLZEN RD10X155 S3	953357508	(1)	1	59	965956208	TREPPE
STECKBOLZEN T ZN K	924713108	7	4	61	96026100	PODEST KPL.LI.
STECKBOLZEN T ZN K	924713108	7	5	65	96026289	PODEST KPL.RE.
STECKBOLZEN T ZN K	924713108	8	6	70	96026457	PODEST KPL.
STECKBOLZEN T ZN K	924713108	4	6	228	919026408	LAUFSTEG RAUPENFAHRWER
STECKBOLZEN T ZN K	924713108	19	2	401	965661508	OBERFLASCHE KPL.
STECKBOLZEN T ZN K	924713108	108	2	429	96038696	LAUFSTEG DREHBUEHNE
STECKBOLZEN T ZN K	924713108	7	10	1101	965630408	TRAEGER VORM.
STECKBOLZEN T ZN K	924713108	58	17	1128	916305808	S-ANLENKSTUECK VORM.
STECKBOLZEN T ZN K	924713108	11	2	1160	966490908	AUFSTIEG KPL.
STECKBOLZEN T ZN K	924713108	6	2	1164	967665708	GELAENDER VORM.
STECKBOLZEN T ZN K	924713108	6	2	1165	967665808	GELAENDER VORM.
STECKBOLZEN T ZN K	924713108	43	12	1288	916324608	D-ANLENKSTUECK VORM.
STECKBOLZEN T ZN K	924713108	(1)	1	1382	916303808	D-ZWISCHENSTUECK
STECKBOLZEN T ZN K	924713108	16	4	1454	966410908	PODEST KPL.
STECKDOSE	10429057	12	1	529	96054232	OBERTEIL VORM.
STECKDOSE 3-POL	605215808	(1)	1	1347	966731108	ROLLENLAGERUNG KPL.
STECKDOSE 8-POL	11008529	1	1	550	966979108	STECKDOSE
STECKDOSE ETHERNET	966979108	32	1	548	96063942	ELEKTRIK ANBAUTEILE KABIN
STECKDOSENEINSATZ 16-POL	637005301	501	2	927	96066542	LEITUNG
STECKDOSENGEHAEUSE 2-	6001790	505	1	541	96063949	KABELSTRANG
STECKDOSENKOERPER 4-PO	605251608	502	1	1363	96052004	LEITUNG
STECKDOSENKOERPER 4-PO	605251608	502	1	1364	96052005	LEITUNG
STECKDOSENKOMBINATION	10412412	10	1	931	96072834	SICHERUNGSKASTEN KPL.
STECKDOSENKOMBINATION	11161914	(10)	1	554	96064132	EL.KLIMAANLAGE.U.STROMAG
STECKDOSENKOMBINATION	12107219	1	1	1074	96073627	FREMDEINSPEISUNG VORM.
STECKDOSENKOMBINATION	12107219	1	1	1075	96073628	FREMDEINSPEISUNG VORM.
STECKDOSENKOMBINATION	12107219	1	1	1076	96070816	FREMDEINSPEISUNG VORM.
STECKDOSENKOMBINATION	12107219	1	1	1077	96070817	FREMDEINSPEISUNG VORM.
STECKER	11171308	4	1	1468	11066001	WINDGESCHWINDIGKEITSGE
STECKER 10-POLIG	11690056	4	1	336	10802061	WINDENDREHGEBER
STECKER 12-POL	10491808	(2)	1	539	96063941	KABELLISTE KRANFUEHRERK
STECKER 19-POL A240	10443664	(502)	1	89	966448108	KLEMMKASTEN VORM.
STECKER 19-POL A240	10443664	(502)	1	100	966448308	KLEMMKASTEN VORM.
STECKER 19-POL A240	10443664	(501)	1	1168	966418908	KLEMMKASTEN
STECKER 2	10492113	(1)	1	539	96063941	KABELLISTE KRANFUEHRERK
STECKER 2 13A	10664311	501	11	309	96047224	LEITUNG
STECKER 2 13A	10664311	504	1	540	96033657	KABELSTRANG
STECKER 2 13A	10664311	510	3	541	96063949	KABELSTRANG
STECKER 2-POL PA	12105018	518	1	537	96063944	DRAEHTE KPL.ARMATUR
STECKER 43-POL	10815122	(501)	1	1168	966418908	KLEMMKASTEN
STECKER 5-POL GERADE	10412416	501	1	935	96070789	LEITUNG
STECKER 6-POL	604508608	516	1	271	96034538	KABELSTRANG
STECKER 6-POL	604508608	514	9	309	96047224	LEITUNG
STECKER 8-POL	10046999	517	6	537	96063944	DRAEHTE KPL.ARMATUR
STECKER 8-POL	10046999	(506)	20	1007	96033580	VERKABELUNG MONTAGETA
STECKER 8-POL	10047000	510	6	537	96063944	DRAEHTE KPL.ARMATUR
STECKER 8-POL	10047000	(505)	20	1007	96033580	VERKABELUNG MONTAGETA
STECKER 8-POL	10047001	503	6	537	96063944	DRAEHTE KPL.ARMATUR
STECKER 8-POL	10047001	(503)	20	1007	96033580	VERKABELUNG MONTAGETA
STECKER 9-POL PVC	10301148	524	2	537	96063944	DRAEHTE KPL.ARMATUR
STECKER DIN 72585 7-POL PO	692406708	505	1	271	96034538	KABELSTRANG
STECKER DIN 72585 7-POL PO	692406708	505	1	309	96047224	LEITUNG
STECKER M1	10476383	503	1	1462	966997708	LEITUNG
STECKER M1	10476383	503	1	1463	966997808	LEITUNG

Bezeichnung	Artikel	Pos.	Menge	Seite	Baugruppe	Bezeichnung
STECKERBLECH 1.5X235X367	97007645	30	1	996	96069348	AUFBAUTEILE MONTAGETAFE
STECKERBLECH 1.5X550X286	97001939	6	2	996	96069348	AUFBAUTEILE MONTAGETAFE
STECKERBUCHSE 0,75-2,0M	10100063	670	10	271	96034538	KABELSTRANG
STECKERBUCHSE 0,75-2,0M	10100063	670	22	309	96047224	LEITUNG
STECKERBUCHSE 0,75-2,0M	10100063	670	2	540	96033657	KABELSTRANG
STECKERBUCHSE 0,75-2,0M	10100063	670	6	541	96063949	KABELSTRANG
STECKERGEHAEUSE 1-POL	6201570	512	1	541	96063949	KABELSTRANG
STECKERGEHAEUSE 1-POL	6201570	506	1	545	96033659	KABELSTRANG
STECKERGEHAEUSE 10-POL	10021567	527	1	537	96063944	DRAEHTE KPL.ARMATUR
STECKERGEHAEUSE 14-POL	602336008	501	5	537	96063944	DRAEHTE KPL.ARMATUR
STECKERGEHAEUSE 14-POL	602336008	503	4	540	96033657	KABELSTRANG
STECKERGEHAEUSE 14-POL	602336008	502	1	543	96034783	KABELSTRANG
STECKERGEHAEUSE 14-POL	602336008	502	1	544	96034784	KABELSTRANG
STECKERGEHAEUSE 14-POL	602336008	(504)	12	1007	96033580	VERKABELUNG MONTAGETA
STECKERGEHAEUSE 14-POL	602336008	503	2	1362	96052002	DRAEHTE KPL.
STECKERGEHAEUSE 14-POL	602336508	3	6	536	926891108	VERTEILER MASSE
STECKERGEHAEUSE 18-POL	602300208	(501)	1	89	966448108	KLEMMKASTEN VORM.
STECKERGEHAEUSE 18-POL	602300208	(501)	1	100	966448308	KLEMMKASTEN VORM.
STECKERGEHAEUSE 18-POL	602300208	504	20	537	96063944	DRAEHTE KPL.ARMATUR
STECKERGEHAEUSE 18-POL	602300208	504	1	543	96034783	KABELSTRANG
STECKERGEHAEUSE 18-POL	602300208	504	1	544	96034784	KABELSTRANG
STECKERGEHAEUSE 18-POL	602300208	(527)	9	1007	96033580	VERKABELUNG MONTAGETA
STECKERGEHAEUSE 2 13A TH	10342517	502	1	271	96034538	KABELSTRANG
STECKERGEHAEUSE 2-POL 13	10870602	504	4	271	96034538	KABELSTRANG
STECKERGEHAEUSE 4-POL	602335908	509	4	537	96063944	DRAEHTE KPL.ARMATUR
STECKERGEHAEUSE 4-POL	602335908	506	1	541	96063949	KABELSTRANG
STECKERGEHAEUSE 4-POL	602335908	508	3	545	96033659	KABELSTRANG
STECKERGEHAEUSE 4-POL	602335908	(512)	6	1007	96033580	VERKABELUNG MONTAGETA
STECKERGEHAEUSE 8-POL	10021571	514	2	541	96063949	KABELSTRANG
STECKERGEHAEUSE 8-POL	10021571	505	3	545	96033659	KABELSTRANG
STECKERGEHAEUSE 8-POL	10021571	(529)	1	1007	96033580	VERKABELUNG MONTAGETA
STECKERGEHAEUSE D-SUB M	10355182	509	6	545	96033659	KABELSTRANG
STECKERGEHAEUSE HAN 6B	69715	507	1	546	96034782	LEITUNG
STECKERGEHAEUSE HP PBT	11000394	137	1	811	919203408	SCHALLDAEMPFERANLAGE O
STECKERGEHAEUSE HP PBT	11000394	137	1	818	919203508	SCHALLDAEMPFERANLAGE
STECKERGEHAEUSE MCON M	10813633	136	2	811	919203408	SCHALLDAEMPFERANLAGE O
STECKERGEHAEUSE MCON M	10813633	136	2	818	919203508	SCHALLDAEMPFERANLAGE
STECKERGEHAEUSE SUB-D M	10493611	529	1	537	96063944	DRAEHTE KPL.ARMATUR
STECKERGEHAEUSE SUB-D M	10493611	507	1	543	96034783	KABELSTRANG
STECKERGEHAEUSE SUB-D M	10493611	507	1	544	96034784	KABELSTRANG
STECKERGEHAEUSE SUB-D M	10493612	530	1	537	96063944	DRAEHTE KPL.ARMATUR
STECKERGEHAEUSE SUB-D M	10493612	506	1	543	96034783	KABELSTRANG
STECKERGEHAEUSE SUB-D M	10493612	506	1	544	96034784	KABELSTRANG
STECKERGEHAEUSE SUB-D M	10664626	503	3	545	96033659	KABELSTRANG
STECKERSATZ 19-POL	11642705	501	1	555	96064280	KABELSTRANG
STECKERSTIFT 0,75-2,0MM2	10100062	669	4	538	96063945	DRAEHTE ARMATUR VORM.
STECKHUELSE 2,8X0,3-1,5 V	602203108	67	2	541	96063949	KABELSTRANG
STECKHUELSE 4,8X1,5	602225914	703	2	541	96063949	KABELSTRANG
STECKHUELSE 6,3X0,5-1,0 V	11080881	758	8	309	96047224	LEITUNG
STECKHUELSE 6,3X0,5-1,0 V	11080881	758	43	538	96063945	DRAEHTE ARMATUR VORM.
STECKHUELSE 6,3X0,5-1,0 V	11080881	758	2	540	96033657	KABELSTRANG
STECKHUELSE 6,3X0,5-1,0 V	11080881	758	22	541	96063949	KABELSTRANG
STECKHUELSE 6,3X0,5-1,5 SN	602207608	140	1	538	96063945	DRAEHTE ARMATUR VORM.
STECKHUELSE 6,3X1-2,5 MES	602203408	72	3	521	96070834	LEITUNG
STECKHUELSE 6,3X1-2,5 MES	602203408	72	3	522	96070835	LEITUNG
STECKHUELSE 6,3X1-2,5 MES	602203408	72	65	538	96063945	DRAEHTE ARMATUR VORM.
STECKHUELSE 9,5X1-2,5 CU	602208408	143	2	538	96063945	DRAEHTE ARMATUR VORM.
STECKHUELSE DIN 46340-3 6,3	602204208	71	1	538	96063945	DRAEHTE ARMATUR VORM.
STECKHUELSENGEHAEUSE 2-	602209708	504	4	309	96047224	LEITUNG
STECKHUELSENGEHAEUSE 2-	602209708	515	2	537	96063944	DRAEHTE KPL.ARMATUR

Bezeichnung	Artikel	Pos.	Menge	Seite	Baugruppe	Bezeichnung
STECKHUELSENGEHAEUSE 2-	602209708	501	1	540	96033657	KABELSTRANG
STECKHUELSENGEHAEUSE 2-	602209708	507	2	541	96063949	KABELSTRANG
STECKHUELSENGEHAEUSE 2-	602209708	(519)	9	1007	96033580	VERKABELUNG MONTAGETA
STECKHUELSENGEHAEUSE	602209608	520	2	537	96063944	DRAEHTE KPL.ARMATUR
STECKHUELSENGEHAEUSE	602303608	503	1	541	96063949	KABELSTRANG
STECKHUELSENGEHAEUSE	602319808	509	1	541	96063949	KABELSTRANG
STECKROHR DMR42X32 FKM 7	10354600	7	2	714	10134887	OELWANNE MIT BEFEST.
STECKROHR DNR61X32 70 EP	10354601	3	2	761	12490129	WASSERPUMPE MIT BEFEST.
STECKROHR S235JR	10140662	6	2	761	12490129	WASSERPUMPE MIT BEFEST.
STECKSCHLUESSEL GR.11/3	790024908	16	1	243	96005686	GRUNDWERKZEUG
STECKSOCKEL	10871147	42	6	996	96069348	AUFBAUTEILE MONTAGETAFE
STECKSOCKEL	10871147	(517)	6	1007	96033580	VERKABELUNG MONTAGETA
STECKTUELLE 0	510569608	51	1	243	96005686	GRUNDWERKZEUG
STEIGLEITER 5-353X1.465M	966211108	2	1	1288	916324608	D-ANLENKSTUECK VORM.
STEIGLEITER EN 131 11-420X3	12103238	40	1	1199	916303208	S-ZWISCHENSTUECK
STEIGLEITER EN 131 11-420X3	12103238	40	1	1204	916303108	S-ZWISCHENSTUECK
STEIGLEITER EN 131 11-420X3	12103238	40	1	1208	916303008	S-ZWISCHENSTUECK
STEIGLEITER EN 131 11-420X3	12103238	40	1	1212	916302708	S-ZWISCHENSTUECK
STEIGLEITER EN 131 11-420X3	12103238	40	1	1217	916302908	S-ADAPTER
STEIGLEITER EN 131 6-420X1	11481955	1	1	397	966556608	EINHAENGELEITER
STELLKOLBEN	7023911	1	1	670	7023887	VERSTELLUNG HYDRAULISC
STELLMOTOR 0,0024KW24V	10287301	16	1	505	919266408	KRANFUEHRERKABINE VORM
STERNGRIFFSCHRAUBE	10443625	24	2	1025	918810308	STEUERSTAND
STEUERBLOCK	511300508	51	1	455	966085508	HYDRAULIK DREHWERK
STEUERBLOCK 380BAR	511312108	21	1	78	966084508	HYDR.QUERTRAEGER
STEUERBLOCK 380BAR	511312108	21	1	96	966084608	HYDR.QUERTRAEGER
STEUERBLOCK pv=200/170BA	10877228	22	1	881	96029372	HYDR.MASCHINENHAUS
STEUERBLOCK pv=320/300BA	10877227	21	1	881	96029372	HYDR.MASCHINENHAUS
STEUERBOX MB618A SPF	10332640	10	2	478	966355708	AUSRUESTUNG KAMERA DRE
STEUERGERAET	10873626	23	1	1043	11621256	LUFTHEIZGERAET
STEUERGERAET ANBAU	10141788	571	1	701	13455092	DIESELMOTOR
STEUERLEITUNG 61 X 0,75	600461008	5	7.42	272	96041617	LEITUNG
STEUERLEITUNG 7 X 0,5 SPF	600460208	5	30.35	1461	967035508	LEITUNG
STEUERLEITUNG 8 X 0,5 SPF	12101723	15	4.65	541	96063949	KABELSTRANG
STEUERPLATTE	570114508	2	1	377	570113308	TRIEBWERK
STEUERPLATTE	570968008	2	1	445	570967708	TRIEBWERK
STEUERSCHLAUCH 6X600 PTF	10294813	7	3	1055	918696808	FEUERLOESCHSYSTEM
STEUERSTAND	918810308	187	1	14		LIEBHERR RAUPENKRAN LR
STEUERTEIL	10467820	2	1	1261	10678412	VERSTELLUNG
STEUERUNGSTEILE	10116320	110	8	696	13455092	DIESELMOTOR
STIFT 0,5-1,0MM2	6202445	773	1	1363	96052004	LEITUNG
STIFT 0,5-1,0MM2	6202445	773	1	1364	96052005	LEITUNG
STIFT 0,5-2MM2	602323008	119	1	538	96063945	DRAEHTE ARMATUR VORM.
STIFT 16.0X125 S355J2C+C FE	97010024	3	2	120	966790308	SCHLAUCHHALTER VORM.
STIFT 16.0X125 S355J2C+C FE	97010024	3	2	121	966790408	SCHLAUCHHALTER VORM.
STIFT 16.0X125 S355J2C+C FE	97010024	3	1	122	966790508	SCHLAUCHHALTER VORM.
STIFT 16.0X125 S355J2C+C FE	97010024	3	2	159	966802008	SCHLAUCHHALTER VORM.
STIFT 16.0X125 S355J2C+C FE	97010024	3	2	160	966802108	SCHLAUCHHALTER VORM.
STIFT 16.0X125 S355J2C+C FE	97010024	3	1	161	966802208	SCHLAUCHHALTER VORM.
STIFTEINSATZ 12+PE 16A	10297422	501	1	1363	96052004	LEITUNG
STIFTEINSATZ 12+PE 16A	10297422	501	1	1364	96052005	LEITUNG
STIFTEINSATZ 24-POL+PE 16A	605604714	24	1	269	96034537	KLEMMKASTEN
STIFTEINSATZ 24-POL+PE 16A	605604714	24	2	308	96047223	ELEKTRIK KLEMMKASTEN DB
STIFTEINSATZ 24-POL+PE 16A	605604714	508	1	1326	966885808	LEITUNG
STIFTEINSATZ 4-POLX2+SM 10	605664101	501	1	265	96045406	LEITUNG
STIFTEINSATZ 4-POLX2+SM 10	605664101	26	1	269	96034537	KLEMMKASTEN
STIFTEINSATZ 64-POL 10A	605609008	21	4	269	96034537	KLEMMKASTEN
STIFTEINSATZ 64-POL 10A	605609008	21	2	308	96047223	ELEKTRIK KLEMMKASTEN DB
STIFTEINSATZ 64-POL 10A	605609008	501	1	1461	967035508	LEITUNG
STIFTGEHAEUSE 6-POL	10356032	503	1	555	96064280	KABELSTRANG

Bezeichnung	Artikel	Pos.	Menge	Seite	Baugruppe	Bezeichnung
STIFTKABELSCHUH 1,8/1MM²	602215808	23	8	1461	967035508	LEITUNG
STIFTKONTAKT 0,2-0,5MM2	10335819	689	21	541	96063949	KABELSTRANG
STIFTKONTAKT 0,2-0,5MM2	10335819	689	165	545	96033659	KABELSTRANG
STIFTKONTAKT 0,5-1MM2MM2	10300944	715	4	538	96063945	DRAEHTE ARMATUR VORM.
STIFTKONTAKT 0,5MM2	605610108	601	6	1461	967035508	LEITUNG
STIFTKONTAKT 0,5MM2 SILBE	10493972	719	2	1363	96052004	LEITUNG
STIFTKONTAKT 0,5MM2 SILBE	10493972	719	7	1364	96052005	LEITUNG
STIFTKONTAKT 0,5MM2 SILBE	10493972	719	2	1462	966997708	LEITUNG
STIFTKONTAKT 0,5MM2 SILBE	10493972	719	2	1463	966997808	LEITUNG
STIFTKONTAKT 0,75-1MM2	604519208	628	7	1363	96052004	LEITUNG
STIFTKONTAKT 0,75-1MM2	604519208	628	3	1462	966997708	LEITUNG
STIFTKONTAKT 0,75-1MM2	604519208	628	3	1463	966997808	LEITUNG
STIFTKONTAKT 0,75-2,5MM2	12104872	2338	6	557	96054685	LEITUNG
STIFTKONTAKT 0,75-2,5MM2	12104872	2338	6	558	96054686	LEITUNG
STIFTKONTAKT 0,75-2,5MM2	12104880	2339	3	521	96070834	LEITUNG
STIFTKONTAKT 0,75-2,5MM2	12104880	2339	3	522	96070835	LEITUNG
STIFTKONTAKT 0.5QMM2	605619814	139	8	546	96034782	LEITUNG
STIFTKONTAKT 1,5-2,5MM2 V	10356026	696	5	555	96064280	KABELSTRANG
STIFTKONTAKT 1,5MM2	10675380	733	1	265	96045406	LEITUNG
STIFTKONTAKT 1,5MM2	10675380	733	1	273	96041505	LEITUNG
STIFTKONTAKT 1,5MM2	604519108	637	2	271	96034538	KABELSTRANG
STIFTKONTAKT 1,5MM2	604519108	637	18	309	96047224	LEITUNG
STIFTKONTAKT 1,5MM2	604519108	637	3	1364	96052005	LEITUNG
STIFTKONTAKT 2,5-4,0MM2 V	10356027	697	1	555	96064280	KABELSTRANG
STIFTKONTAKT 2.5MM2	605612314	747	2	271	96034538	KABELSTRANG
STIFTSCHRAUBE DIN 835 M1	10179459	11	3	754	12421642	VERBINDUNGSLEITUNG ANBA
STIFTSCHRAUBE DIN 939 M1	4981172	11	4	775	10141720	ATL-ANBAU
STIFTSCHRAUBE DIN 939 M1	4981172	11	4	776	10141721	ATL-ANBAU
STIFTSCHRAUBE DIN 939 M1	12210038	11	3	754	12421642	VERBINDUNGSLEITUNG ANBA
STIFTSCHRAUBE DIN 939 M10	12211808	(7)	2	697	13455092	DIESELMOTOR
STIFTTRAEGER 6-POL 16A	604526608	509	1	271	96034538	KABELSTRANG
STIFTTRAEGER 6-POL 16A	604526608	506	9	309	96047224	LEITUNG
STIFTTRAEGER 6-POL 16A	604526608	501	1	1462	966997708	LEITUNG
STIFTTRAEGER 6-POL 16A	604526608	501	1	1463	966997808	LEITUNG
STIFTTRAEGER 6-POL 28A	12104874	501	2	557	96054685	LEITUNG
STIFTTRAEGER 6-POL 28A	12104874	501	2	558	96054686	LEITUNG
STIFTTRAEGER 7-POL 20A	12104881	502	1	521	96070834	LEITUNG
STIFTTRAEGER 7-POL 20A	12104881	502	1	522	96070835	LEITUNG
STIRNRAD Z=103 18CrNiMo7-6	969573801	(10)	1	110	917523808	RAUPENTRAEGER LI.
STIRNRAD Z=103 18CrNiMo7-6	969573801	(10)	1	153	917525508	RAUPENTRAEGER LI.
STIRNRADGETRIEBE RAL 704	12810715	5	1	110	917523808	RAUPENTRAEGER LI.
STIRNRADGETRIEBE RAL 704	12810715	5	1	183	917525608	RAUPENTRAEGER RE.
STIRNRADGETRIEBE RAL 704	12810718	5	1	153	917525508	RAUPENTRAEGER LI.
STIRNRADGETRIEBE RAL 704	12810718	5	1	210	917525908	RAUPENTRAEGER RE.
STIRNWAND 2X2083X600 ALM	97119781	6	1	832	919205608	HARNSTOFFANLAGE
STOERANZEIGE	10429952	33	2	126	11002835	ELEKTROPUMPE
STOERANZEIGE	10429952	9	1	291	11006306	ELEKTROPUMPE
STOERANZEIGE	10429952	9	1	472	11003525	ELEKTROPUMPE
STOESSELSTANGE	9078259	3	2	732	10116320	STEUERUNGSTEILE
STOPFEN	10145118	5	1	752	10154796	ANSAUGSTUTZEN ANBAU
STOPFEN VSTI G1/2A CR6-FRE	477704208	618	2	79	966084508	HYDR.QUERTRAEGER
STOPFEN VSTI G1/2A CR6-FRE	477704208	618	2	96	966084608	HYDR.QUERTRAEGER
STOPFEN VSTI G1/2A CR6-FRE	477704208	625	1	342	966085708	ZUSATZHYDRAULIK WINDE 1
STOPFEN VSTI G1/2A CR6-FRE	477704208	626	1	359	966085808	ZUSATZHYDRAULIK WINDE 2
STOPFEN VSTI G1/2A CR6-FRE	477704208	803	1	886	96029372	HYDR.MASCHINENHAUS
STOPFEN VSTI G1/2A CR6-FRE	477704208	636	1	1093	966085608	ZUSATZHYDRAULIK WINDE 4
STOPFEN VSTI G1/2A CR6-FRE	477704208	627	1	1239	966085908	ZUSATZHYDRAULIK WINDE 3
STOPFEN VSTI G1/2A CR6-FRE	477704208	26	1	1258	968822801	OELMESSEINRICHTUNG
STOPFEN VSTI G1/2A CR6-FRE	477704208	625	1	1270	966086208	ZUSATZHYDRAULIK WINDE 6
STOPFEN VSTI G1A CR6-FREI	477704608	202	2	285	10413255	UMSCHALTBLOCK

Bezeichnung	Artikel	Pos.	Menge	Seite	Baugruppe	Bezeichnung
STOPFEN VSTI G1A CR6-FREI	477704608	653	1	456	966085508	HYDRAULIK DREHWERK
STOPFEN VSTI G1A CR6-FREI	477704608	731	6	885	96029372	HYDR.MASCHINENHAUS
STOPFEN VSTI G3/4A CR6-FRE	477704708	201	2	285	10413255	UMSCHALTBLOCK
STOPFEN VSTI M12X1,5 CR6-F	477704308	19	2	668	10009378	ANSCHLUSSPLATTE
STOPFEN VSTI M12X1,5 CR6-F	477704308	711	4	885	96029372	HYDR.MASCHINENHAUS
STOPFEN VSTI3/8"ED CR6-FRE	477704108	674	2	277	96029361	HYDRAULIK DREHBUEHNE
STOPFEN VSTI3/8"ED CR6-FRE	477704108	627	2	315	966085408	HYDRAULIK DREHBUEHNE
STOPFEN VSTI3/8"ED CR6-FRE	477704108	600	2	475	966751308	ZUSATZHYDR.BOLZENZIEHZ
STOPFEN VSTI3/8"ED CR6-FRE	477704108	612	1	1352	966086708	ZUSATZHYDRAULIK D-KOPFS
STOPFEN VSTIM14X1,5ED CR6	477704908	696	10	885	96029372	HYDR.MASCHINENHAUS
STOPFEN VSTIM14X1,5ED CR6	477704908	69	1	1255	90004983	PLANETENGETRIEBE
STOPFEN VSTIM18X1,5ED CR6	477705108	2	2	332	90001090	DREHWERKANTRIEB
STOPFEN VSTIM18X1,5ED CR6	477705108	2	2	1084	90011209	DREHWERKANTRIEB
STOPFEN VSTIM18X1,5ED CR6	477705108	2	2	1230	90006725	DREHWERKANTRIEB
STOPFEN VSTIM18X1,5ED CR6	477705108	83	1	1255	90004983	PLANETENGETRIEBE
STOPFEN VSTIM22X1,5ED CR6	477704508	654	8	884	96029372	HYDR.MASCHINENHAUS
STOPFEN VSTIM22X1,5ED CR6	477704508	611	3	1013	96032961	VERROHRUNG DRUCKLUFTA
STOPFEN VSTIM22X1,5ED CR6	477704508	44	2	1138	10489927	RUECKFALLSTUETZE
STOPFEN VSTIM22X1,5ED CR6	477704508	661	1	1315	96029354	ZUSATZHYDRAULIK D-ANLENK
STOPFEN VSTIM26X1,5ED CR6	477705808	626	4	884	96029372	HYDR.MASCHINENHAUS
STOPFEN VSTIM26X1,5ED CR6	477705808	68	3	1255	90004983	PLANETENGETRIEBE
STOPFEN VSTIM27X2ED CR6	477705608	84	1	1256	90004983	PLANETENGETRIEBE
STOPFEN VSTIM42X2ED CR6	477704808	603	15	883	96029372	HYDR.MASCHINENHAUS
STOPFEN VSTIM48X2ED CR6	477705708	66	3	115	970706701	PLANETENGETRIEBE
STOPFEN VSTIM48X2ED CR6	477705708	608	4	883	96029372	HYDR.MASCHINENHAUS
STOPFEN X2CrNi18-9	11456171	10	1	836	96035686	HARNSTOFFTANK VORM.
STROMQUELLE LSB SPF	10027448	22	4	996	96069348	AUFBAUTEILE MONTAGETAFE
STROMSTOSSRELAIS 24V 16A	630117508	46	1	996	96069348	AUFBAUTEILE MONTAGETAFE
STUETZBLECH 30X20 S235JR	9274060	9	1	711	10137051	OELRUECKLAUFLEITUNG AN
STUETZBLECH 40X16 S235JR	9073189	21	2	746	12492804	KRAFTSTOFFLEITUNGEN
STUETZBLECH 40X16 S235JR	9073190	16	2	707	10141769	ENDREGELVENTIL
STUETZBLECH 40X16 S235JR	9073190	22	3	746	12492804	KRAFTSTOFFLEITUNGEN
STUETZBLECH 40X16 S235JR	9073190	14	2	766	10147372	ENTLUEFTUNGSLEITUNG AN
STUETZBLECH 4X675X495 S31	97010174	23	1	55	919045208	QUERTRAEGER
STUETZBLECH 65X30 S235JR	10116445	9	2	709	10141843	KURBELGEHAEUSEENTLUEF
STUETZE	966211808	11	4	1288	916324608	D-ANLENKSTUECK VORM.
STUETZE	966505108	111	1	1289	916324608	D-ANLENKSTUECK VORM.
STUETZE	966505208	112	2	1289	916324608	D-ANLENKSTUECK VORM.
STUETZE 38.0X916 S355J2H	97106488	2	1	66	96026365	GELAENDER
STUETZE KPL.	965661108	2	1	387	915753008	A-BOCK
STUETZE SCHWK. RAL 1007	965661208	1	1	395	965661108	STUETZE KPL.
STUETZE SCHWK. RAL 1007	965742308	30	1	1128	916305808	S-ANLENKSTUECK VORM.
STUETZE SCHWK. RAL 1007	966211708	9	2	1288	916324608	D-ANLENKSTUECK VORM.
STUETZRING	10333578	16	2	1262	10467820	STEUERTEIL
STUETZRING	10333578	13	1	1263	10678417	DECKEL
STUETZRING 17,5X20,9X1 PTF	571082808	(3)	1	78	966084508	HYDR.QUERTRAEGER
STUETZRING 17,5X20,9X1 PTF	571082808	(4)	1	78	966084508	HYDR.QUERTRAEGER
STUETZRING 17,5X20,9X1 PTF	571082808	(3)	1	275	96029361	HYDRAULIK DREHBUEHNE
STUETZRING 17,5X20,9X1 PTF	571082808	(4)	1	455	966085508	HYDRAULIK DREHWERK
STUETZRING 20X23,5X1 PTFE	571082208	(4)	1	78	966084508	HYDR.QUERTRAEGER
STUETZRING 20X23,5X1 PTFE	571082208	(3)	1	78	966084508	HYDR.QUERTRAEGER
STUETZRING 32X37,2X1 PTFE	571077008	(3)	1	34	966084408	HYDRAULIK MITTELTEIL
STUETZRING 32X37,2X1 PTFE	571077008	(3)	1	34	966084408	HYDRAULIK MITTELTEIL
STUETZRING 32X37,2X1 PTFE	571077008	(3)	1	275	96029361	HYDRAULIK DREHBUEHNE
STUETZRING 32X37,2X1 PTFE	571077008	(3)	1	882	96029372	HYDR.MASCHINENHAUS
STUETZRING PTSM	11004440	24	1	901	11450338	DRUCKBEGRENZUNGSVENTI
STUETZSCHEIBE 15X411X411	97004853	12	2	1157	916332108	S-KOPFSTUECK
STUETZSCHEIBE DIN 988 100X	422007701	34	3	115	970706701	PLANETENGETRIEBE
STUETZSCHEIBE DIN 988 120X	422010701	132	2	1290	916324608	D-ANLENKSTUECK VORM.
STUETZSCHEIBE DIN 988 30X4	10173632	90	2	494	919258508	ZUSATZHEIZUNG OW

Bezeichnung	Artikel	Pos.	Menge	Seite	Baugruppe	Bezeichnung
STUETZSCHEIBE DIN 988 30X4	10173632	93	2	1193	916303308	S-ZWISCHENSTUECK
STUETZSCHEIBE DIN 988 30X4	10173632	93	2	1199	916303208	S-ZWISCHENSTUECK
STUETZSCHEIBE DIN 988 30X4	10173632	93	2	1204	916303108	S-ZWISCHENSTUECK
STUETZSCHEIBE DIN 988 30X4	10173632	93	2	1208	916303008	S-ZWISCHENSTUECK
STUETZSCHEIBE DIN 988 30X4	10173632	93	2	1212	916302708	S-ZWISCHENSTUECK
STUETZSCHEIBE DIN 988 30X4	10173632	95	2	1218	916302908	S-ADAPTER
STUETZSCHEIBE DIN 988 85X1	422011001	8	4	401	965661508	OBERFLASCHE KPL.
STUETZSCHEIBE DIN 988 85X1	422011001	73	7	1217	916302908	S-ADAPTER
STUETZSCHEIBE DIN 988 S 10	500306608	11	1	1486	965646108	STANGE KPL.
STUETZSCHEIBE DIN 988 S 10	500306608	11	1	1488	965522908	STANGE KPL.
STUETZSCHEIBE DIN 988 S 1	12100043	12	3	1490	968244508	STANGE KPL.
STUETZSCHEIBE DIN 988 S 1	12100043	11	1	1491	966191408	STANGE KPL.
STUETZSCHEIBE DIN 988 S 1	12100043	11	1	1494	966203408	STANGE KPL.
STUETZSCHEIBE DIN 988 S 1	12100043	11	1	1495	966160008	STANGE KPL.
STUETZSCHEIBE DIN 988 S 16	11002144	4	1	1492	966377608	STANGE KPL.
STUETZSCHEIBE DIN 988 S 40	422002308	45	4	22	917528708	RAUPENMITTELTEIL
STUETZSCHEIBE DIN 988 S 50	422003508	48	4	573	918744708	MASCHINENHAUS GRUNDRAH
STUETZSCHEIBE DIN 988 S 50	422003508	5	12	1439	966887508	QUERTRAEGER
STUETZSCHEIBE DIN 988 S 90	12100042	48	2	55	919045208	QUERTRAEGER
STUETZSCHEIBE DIN 988 S 90	12100042	(4)	2	112	917523808	RAUPENTRAEGER LI.
STUETZSCHRAUBE M8	409710908	6	2	594	965887808	DECKEL VORM.
STUETZSCHRAUBE M8	409710908	7	2	636	96037955	DECKEL KPL.
STUETZSCHRAUBE M8	409710908	5	2	953	966167408	DECKEL VORM.
STUETZSCHRAUBE M8	409710908	5	2	954	966167508	DECKEL VORM.
STUETZSCHRAUBE M8	409710908	5	2	955	966167908	DECKEL VORM.
STUETZSCHRAUBE M8	409710908	5	2	956	966168008	DECKEL VORM.
STUETZSCHRAUBE M8	409710908	5	2	957	966168408	DECKEL VORM.
STUETZSCHRAUBE M8	409710908	8	2	975	96042450	DECKEL VORM.
STUETZSCHRAUBE M8	409710908	8	2	977	96042451	DECKEL VORM.
STUETZSCHRAUBE M8	409710908	8	2	979	96042452	DECKEL VORM.
STUETZSCHRAUBE M8	409710908	8	2	981	96042453	DECKEL VORM.
STUTZEN 7/8-14 /M26X1,5 11	10126587	(22)	1	714	10134887	OELWANNE MIT BEFEST.
STUTZEN EINFUELL + BELUE	10020270	42	1	508	10651874	KABINE
SUMMER 18-30V 80-95DBA	10874241	25	1	534	96063943	AUFBAUTEILE MONTAGEPLA
T-REDUZIERSTUECK 20X10 L	11626529	10	2	834	96035875	HARNSTOFFANLAGE UNTEN
T-REDUZIERSTUECK 20X10 L	11626529	18	1	844	96035878	HARNSTOFFANLAGE OBEN
T-STUECK 20X20 L=90	10872612	91	1	494	919258508	ZUSATZHEIZUNG OW
T-STUECK 20X20 L=90	10872612	120	1	634	96034141	DIESELMOTOR VORM.
T-STUECK 20X20 L=90	10872612	120	1	692	96034143	DIESELMOTOR VORM.
T-STUECK 30 G-ALMG TROW	10285701	17	2	548	96063942	ELEKTRIK ANBAUTEILE KABIN
T-STUTZEN ET 12L CR6-FREI	247105602	690	1	277	96029361	HYDRAULIK DREHBUEHNE
T-STUTZEN ET 12L CR6-FREI	247105602	620	1	315	966085408	HYDRAULIK DREHBUEHNE
T-STUTZEN ET 12L CR6-FREI	247105602	628	1	456	966085508	HYDRAULIK DREHWERK
T-STUTZEN ET 12L CR6-FREI	247105602	747	2	886	96029372	HYDR.MASCHINENHAUS
T-STUTZEN ET 12L CR6-FREI	247105602	654	1	1315	96029354	ZUSATZHYDRAULIK D-ANLENK
T-STUTZEN ET 12L CR6-FREI	247105602	610	1	1352	966086708	ZUSATZHYDRAULIK D-KOPFS
T-STUTZEN ET 18L CR6-FREI	247108402	608	2	35	966084408	HYDRAULIK MITTELTEIL
T-STUTZEN ET 18L CR6-FREI	247108402	60	2	848	919965308	KRAFTSTOFFFOERDERUNG
T-STUTZEN ET 18L CR6-FREI	247108402	626	1	1013	96032961	VERROHRUNG DRUCKLUFTA
T-VERSCHRAUBUNG	774389308	14	3	348	11114000	ELEKTROPUMPE
TAKTVENTIL 3.4BAR 8L/MIN 6	10149191	2	1	777	10143790	LADEDRUCKREGELUNG
TANKSENSOR L=2000 24V SP	10476492	(5)	1	985	96034679	KRAFTSTOFFBEHAELTER VO
TANKVERSCHLUSS 40	11101351	3	1	836	96035686	HARNSTOFFTANK VORM.
TANKVERSCHLUSS MIT LUEF	761082603	48	6	438	915755208	ROLLENDREHVERB.M.DREHW
TASCHENSCHLOSS 36-40 SPF	10285336	2	1	1117	915720708	SEIL F.WINDE 6
TASCHENSCHLOSS 49-52 SPF	10491463	2	1	1110	915720208	SEIL F.WINDE 1
TASCHENSCHLOSS 49-52 SPF	10491463	2	1	1114	915720308	SEIL F.WINDE 2
TASCHENSCHLOSS 49-52 SPF	10491463	2	1	1115	919413908	SEIL F.WINDE 3
TASCHENSCHLOSS 49-52 SPF	10491463	2	1	1116	919414008	SEIL F.WINDE 4
TASTATUREINHEIT LSB-TE PR	96052297	7	1	529	96054232	OBERTEIL VORM.

Bezeichnung	Artikel	Pos.	Menge	Seite	Baugruppe	Bezeichnung
TASTATUREINHEIT LSB-TE PR	96052297	3	2	552	96054233	ELEKTRIK STEUERSTAND
TASTATUREINHEIT LSB-TE-B	12101942	(80)	1	529	96054232	OBERTEIL VORM.
TASTATUREINHEIT LSB-TE-B	12101942	6	1	1005	96069390	ZUSATZTEILE
TASTATUREINHEIT SPF	10652910	6	1	532	96033669	MONITORKONSOLE
TASTE	606144008	36	22	529	96054232	OBERTEIL VORM.
TASTERKAPPE FLACH GELB	606143908	35	4	529	96054232	OBERTEIL VORM.
TASTERKAPPE FLACH GRUE	606145108	13	1	529	96054232	OBERTEIL VORM.
TASTERKAPPE FLACH KLAR	606144408	37	5	529	96054232	OBERTEIL VORM.
TASTERKAPPE FLACH ROT	606143108	31	1	529	96054232	OBERTEIL VORM.
TASTKONTAKTGEBER 1OE+1	606143408	46	3	529	96054232	OBERTEIL VORM.
TASTKONTAKTGEBER 2OE	11214100	(3)	1	529	96054232	OBERTEIL VORM.
TASTKONTAKTGEBER 2OE+2	606144608	39	4	529	96054232	OBERTEIL VORM.
TASTKONTAKTGEBER 2OE+2	606144608	6	1	999	96054623	SICHERUNGSBLECH
TELESKOPIERZYLINDER 360/3	10650028	1	1	1307	915745408	D-RUECKHALTESICHERUNG
TELESKOPIERZYLINDER 360/3	11001945	2	1	1307	915745408	D-RUECKHALTESICHERUNG
TELESKOPLADER T 60-9S SPF	12102479	1	1	1434	919531608	MONTAGEHILFE
TELLERBEFESTIGUNG	10100621	11	12	61	96026100	PODEST KPL.LI.
TELLERBEFESTIGUNG	10100621	11	12	65	96026289	PODEST KPL.RE.
TELLERBEFESTIGUNG	10100621	4	16	68	966081808	PODEST KPL.MITTE
TELLERBEFESTIGUNG	10100621	4	12	70	96026457	PODEST KPL.
TELLERBEFESTIGUNG	10100621	4	4	117	965804508	LAUFSTEG
TELLERBEFESTIGUNG	10100621	3	4	118	965804608	LAUFSTEG
TELLERBEFESTIGUNG	10100621	3	4	157	966981808	LAUFSTEG
TELLERBEFESTIGUNG	10100621	4	8	158	966972408	LAUFSTEG
TELLERBEFESTIGUNG	10100621	4	4	187	965852208	LAUFSTEG
TELLERBEFESTIGUNG	10100621	4	8	214	966979708	LAUFSTEG
TELLERBEFESTIGUNG	10100621	11	28	228	919026408	LAUFSTEG RAUPENFAHRWER
TELLERBEFESTIGUNG	10100621	7	8	230	966165908	KLAPPRAHMEN VORM.
TELLERBEFESTIGUNG	10100621	43	8	395	965661108	STUETZE KPL.
TELLERBEFESTIGUNG	10100621	111	74	418	96038694	LAUFSTEG DREHBUEHNE
TELLERBEFESTIGUNG	10100621	111	145	429	96038696	LAUFSTEG DREHBUEHNE
TELLERBEFESTIGUNG	10100621	26	14	513	916997508	RAHMEN KPL.
TELLERBEFESTIGUNG	10100621	106	63	574	918744708	MASCHINENHAUS GRUNDRAH
TELLERBEFESTIGUNG	10100621	17	74	1049	966561608	TRANSPORTRAHMEN KPL.
TELLERBEFESTIGUNG	10100621	41	104	1128	916305808	S-ANLENKSTUECK VORM.
TELLERBEFESTIGUNG	10100621	42	32	1157	916332108	S-KOPFSTUECK
TELLERBEFESTIGUNG	10100621	4	4	1160	966490908	AUFSTIEG KPL.
TELLERBEFESTIGUNG	10100621	38	96	1192	916303308	S-ZWISCHENSTUECK
TELLERBEFESTIGUNG	10100621	38	72	1199	916303208	S-ZWISCHENSTUECK
TELLERBEFESTIGUNG	10100621	38	48	1204	916303108	S-ZWISCHENSTUECK
TELLERBEFESTIGUNG	10100621	38	71	1208	916303008	S-ZWISCHENSTUECK
TELLERBEFESTIGUNG	10100621	38	71	1212	916302708	S-ZWISCHENSTUECK
TELLERBEFESTIGUNG	10100621	38	92	1217	916302908	S-ADAPTER
TELLERBEFESTIGUNG	10100621	49	155	1288	916324608	D-ANLENKSTUECK VORM.
TELLERBEFESTIGUNG	10100621	97	130	1340	915745708	D-KOPFSTUECK VORM.
TELLERBEFESTIGUNG	10100621	42	162	1382	916303808	D-ZWISCHENSTUECK
TELLERBEFESTIGUNG	10100621	34	130	1394	917223708	D-ZWISCHENSTUECK
TELLERBEFESTIGUNG	10100621	38	92	1402	917223808	D-ZWISCHENSTUECK
TELLERBEFESTIGUNG	10100621	7	10	1454	966410908	PODEST KPL.
TELLERFEDER	570110908	7	4	445	570967708	TRIEBWERK
TELLERFEDER	7024282	7	4	377	570113308	TRIEBWERK
TELLERFEDER DIN 2093 40X2	720801908	25	4	1025	918810308	STEUERSTAND
TELLERFEDERSAEULE	7023893	11	1	667	10412331	TRIEBWERK
TEMPERATURFUEHLER	10290126	23	1	496	10876576	WASSERHEIZGERAET
TEMPERATURFUEHLER	10290126	(5)	1	496	10876576	WASSERHEIZGERAET
TEMPERATURFUEHLER	96046753	12	1	914	91000915	ELEKTRIK MASCHINENHAUS
TEMPERATURFUEHLER -30°C	10424276	(1)	2	914	91000915	ELEKTRIK MASCHINENHAUS
TEMPERATURFUEHLER -50/+	10800266	31	2	804	96033201	ELEKTRIK BATTERIEKASTEN
TEMPERATURFUEHLER KPL. -	13410342	30	2	793	12410651	MOTORREGELUNGSENSORIK
TEMPERATURGEBER -30/+13	691183108	8	4	335	915749608	ELEKTRIK WINDE 1

Bezeichnung	Artikel	Pos.	Menge	Seite	Baugruppe	Bezeichnung
TEMPERATURGEBER -30/+13	691183108	8	4	353	915749708	ELEKTRIK WINDE 2
TEMPERATURGEBER -30/+13	691183108	13	2	881	96029372	HYDR.MASCHINENHAUS
TEMPERATURGEBER -30/+13	691183108	8	5	1087	915749908	ELEKTRIK WINDE 4
TEMPERATURGEBER -30/+13	691183108	8	5	1232	915749808	ELEKTRIK WINDE 3
TEMPERATURGEBER -30/+13	691183108	8	1	1265	915750108	ELEKTRIK WINDE 6
TEMPERATURSENSOR	10873643	22	1	1043	11621256	LUFTHEIZGERAET
TEMPERATURSENSOR	11826650	21	1	496	10876576	WASSERHEIZGERAET
TEMPERATURSENSOR	11826650	(4)	1	496	10876576	WASSERHEIZGERAET
TEMPERATURSENSOR -40°C B	12889334	135	1	811	919203408	SCHALLDAEMPFERANLAGE O
TEMPERATURSENSOR -40°C B	12889334	134	1	818	919203508	SCHALLDAEMPFERANLAGE
TEMPERATURSENSOR -40°C	11349182	132	2	811	919203408	SCHALLDAEMPFERANLAGE O
TEMPERATURSENSOR -40°C	11349182	132	2	818	919203508	SCHALLDAEMPFERANLAGE
THERMOFITSCHRUMPFSCHL	603021608	246	0.04	537	96063944	DRAEHTE KPL.ARMATUR
THERMOFITSCHRUMPFSCHL	603021608	246	0.04	543	96034783	KABELSTRANG
THERMOFITSCHRUMPFSCHL	603021608	246	0.04	544	96034784	KABELSTRANG
THERMOSCHALTER BERUEHR	11080088	12	1	493	919258508	ZUSATZHEIZUNG OW
THERMOSTAT 82°C BIS92°C	10117576	3	3	764	11349206	THERMOSTATGEHAEUSE VO
THERMOSTATGEHAEUSE	10154033	1	1	764	11349206	THERMOSTATGEHAEUSE VO
THERMOSTATGEHAEUSE AN	11353748	380	1	698	13455092	DIESELMOTOR
THERMOSTATGEHAEUSE VO	10140511	2	1	764	11349206	THERMOSTATGEHAEUSE VO
THERMOSTATGEHAEUSE VO	11349206	1	1	763	11353748	THERMOSTATGEHAEUSE AN
TRAEGER	965877508	1	4	232	915718008	ZENTRALBALLASTBEFESTIG
TRAEGER SCHWK.	96052502	1	1	1444	96054216	VERBINDUNGSTRAEGER
TRAEGER SCHWK.	965630508	1	1	1101	965630408	TRAEGER VORM.
TRAEGER SCHWK.	965965908	4	1	253	915750608	DREHBUEHNENRAHMEN VOR
TRAEGER SCHWK.	965969908	4	1	301	91000968	DREHBUEHNENRAHMEN HEC
TRAEGER SCHWK.	966410608	3	1	579	918705808	GRUNDRAHMEN VORM.
TRAEGER SCHWK. T ZN O	96039313	25	3	428	96038696	LAUFSTEG DREHBUEHNE
TRAEGER SCHWK. T ZN O	96039314	26	1	428	96038696	LAUFSTEG DREHBUEHNE
TRAEGER SCHWK. T ZN O	96039315	27	1	428	96038696	LAUFSTEG DREHBUEHNE
TRAEGER SCHWK. T ZN O	966202908	2	3	428	96038696	LAUFSTEG DREHBUEHNE
TRAEGER SCHWK. T ZN O	966877908	1	1	428	96038696	LAUFSTEG DREHBUEHNE
TRAEGER VORM.	965630408	1	2	1100	915719508	GEGENGEWICHTSRAHMEN
TRAGERIEMEN	11659765	3	1	1108	10475436	GURTTRAGESYSTEM
TRAGRAHMEN SCHWK. RAL 9	96011239	1	1	1499	96011234	CONTAINER KPL.
TRAGRAHMEN SCHWK. RAL 9	96011240	1	1	1501	96011235	CONTAINER KPL.
TRAGRAHMEN SCHWK. RAL 9	96011242	1	1	1503	96011236	CONTAINER KPL.
TRAGRAHMEN SCHWK. RAL 9	96011243	2	1	1499	96011234	CONTAINER KPL.
TRAGRAHMEN SCHWK. RAL 9	96011243	2	1	1501	96011235	CONTAINER KPL.
TRAGRAHMEN SCHWK. RAL 9	96011244	2	1	1503	96011236	CONTAINER KPL.
TRAGROLLE 80/5/20X510 GALV	749012008	186	1	1341	915745708	D-KOPFSTUECK VORM.
TRAGSCHIENE	970344808	27	2	438	915755208	ROLLENDREHVERB.M.DREHW
TRAGSCHIENE	970344808	60	1	623	96018031	BEFESTIGUNGSTEILE GRUN
TRAGSCHIENE	970344808	242	1	1292	916324608	D-ANLENKSTUECK VORM.
TRAGSCHIENE C28/11X530 T Z	97006261	31	2	438	915755208	ROLLENDREHVERB.M.DREHW
TRAGSCHIENE C28/11X700	944483108	3	2	421	96039225	RAHMEN KPL.
TRAGSCHIENE C28/11X750	939797408	2	2	421	96039225	RAHMEN KPL.
TRAGSCHIENE X0	954117308	39	2	438	915755208	ROLLENDREHVERB.M.DREHW
TRAGSCHIENE X0	954117308	61	6	623	96018031	BEFESTIGUNGSTEILE GRUN
TRAGSCHIENE X0	954117308	14	2	988	965666908	OELBEHAELTER VORM.
TRAGSCHIENE X0	954117308	26	1	1250	915753308	WINDE 6 VORM.
TRAGSCHIENE X0	954117308	269	1	1292	916324608	D-ANLENKSTUECK VORM.
TRAGSCHIENE X0	954117308	11	1	1296	966221808	MITNEHMER LINKS
TRAGSCHIENE X0	954117308	174	1	1341	915745708	D-KOPFSTUECK VORM.
TRAGSCHIENE X0	954117308	31	1	1369	96051961	ZUGZYLINDER VORM.
TRAGSCHIENE X0	954117308	31	1	1377	96051962	ZUGZYLINDER VORM.
TRAGSCHIENE X0	954117308	36	1	1409	966649408	VERSTELLFLASCHE KPL.
TRAGSCHIENE X0	954117308	28	2	1444	96054216	VERBINDUNGSTRAEGER
TRAGSCHIENE X0	954117308	40	1	1447	96053946	BOCK LI.
TRAGSCHIENE X0	954117408	63	1	623	96018031	BEFESTIGUNGSTEILE GRUN

Bezeichnung	Artikel	Pos.	Menge	Seite	Baugruppe	Bezeichnung
TRAGSCHIENE X0	954117408	12	2	1296	966221808	MITNEHMER LINKS
TRAGSCHIENE X0	954117408	11	2	1297	966221908	MITNEHMER RECHTS
TRAGSCHIENE X0	954117508	4	2	421	96039225	RAHMEN KPL.
TRAGSCHIENE X0	954117508	24	6	438	915755208	ROLLENDREHVERB.M.DREHW
TRAGSCHIENE X0	954117508	39	2	1288	916324608	D-ANLENKSTUECK VORM.
TRAGSCHIENE X0	954128608	15	2	988	965666908	OELBEHAELTER VORM.
TRAGSCHIENENMUTTER DIN 3	602018008	61	6	493	919258508	ZUSATZHEIZUNG OW
TRAGSCHIENENMUTTER DIN 3	602018008	111	38	848	919965308	KRAFTSTOFFFOERDERUNG
TRAGSCHIENENMUTTER DIN 3	602018008	31	4	1444	96054216	VERBINDUNGSTRAEGER
TRAGSCHIENENMUTTER DIN 3	602018008	55	2	1447	96053946	BOCK LI.
TRANSPORT LR13000 AL	96008380	2	1	1482	918392608	MECH.TEILE VERSANDMONT
TRANSPORT LR13000 UW	96004014	1	1	1482	918392608	MECH.TEILE VERSANDMONT
TRANSPORTABLAGE	968125908	4	1	385	917513608	A-BOCK KPL.
TRANSPORTBOCK SCHWK. R	966415208	6	1	1288	916324608	D-ANLENKSTUECK VORM.
TRANSPORTCONTAINER	91002693	571	1	15		LIEBHERR RAUPENKRAN LR
TRANSPORTKONSOLE SCH	96007557	2	6	1483	96004014	TRANSPORT
TRANSPORTRAHMEN KPL.	966561608	2	1	1045	919300308	ANSCHLAGMITTEL
TRANSPORTRAHMEN SCHWK.	966561708	1	1	1049	966561608	TRANSPORTRAHMEN KPL.
TRANSPORTVORRICHTUNG	96007546	1	16	1483	96004014	TRANSPORT
TRAVERSE KPL.	967582308	8	1	1475	919003708	MONTAGEHILFSMITTEL
TRAVERSE KPL. LMZ-280T SP	966911408	6	1	1475	919003708	MONTAGEHILFSMITTEL
TRAVERSE SCHWK.	966466208	7	1	1250	915753308	WINDE 6 VORM.
TRAVERSE SCHWK. RAL 9005	966561508	1	1	1046	96052080	TRAVERSE VORM.
TRAVERSE SCHWK. RAL 9005	966911508	1	1	1478	966911408	TRAVERSE KPL.
TRAVERSE SCHWK. RAL 9005	967582408	1	1	1480	967582308	TRAVERSE KPL.
TRAVERSE VORM. LOZ-35T SP	96052080	1	2	1045	919300308	ANSCHLAGMITTEL
TRENNSCHALTRELAIS 24V	10871125	12	2	804	96033201	ELEKTRIK BATTERIEKASTEN
TREPPE 10-600X2,364M AL SP	11491760	120	1	429	96038696	LAUFSTEG DREHBUEHNE
TREPPE 14-896X4.387M	965956208	2	1	55	919045208	QUERTRAEGER
TREPPE ALU SPF	965888508	20	1	573	918744708	MASCHINENHAUS GRUNDRAH
TREPPE T ZN O	96039357	17	1	428	96038696	LAUFSTEG DREHBUEHNE
TREPPE T ZN O	96039358	28	1	428	96038696	LAUFSTEG DREHBUEHNE
TRIEBWELLE	570113408	2	1	376	570112908	TRIEBWERK
TRIEBWELLE	570967808	2	1	444	570967508	TRIEBWERK
TRIEBWELLE	7023895	14	1	667	10412331	TRIEBWERK
TRIEBWERK	10008433	1	1	1068	10228004	HYDROMOTOR
TRIEBWERK	10331047	1	1	646	11006043	VERSTELLPUMPE
TRIEBWERK	10331047	1	1	652	11007825	VERSTELLPUMPE
TRIEBWERK	10331047	1	1	675	11005998	VERSTELLPUMPE
TRIEBWERK	10412323	1	1	641	11006041	VERSTELLPUMPE
TRIEBWERK	10412323	1	1	645	11006042	VERSTELLPUMPE
TRIEBWERK	10412323	1	1	650	11007834	VERSTELLPUMPE
TRIEBWERK	10412323	1	1	663	11007842	VERSTELLPUMPE
TRIEBWERK	10412323	4	1	671	10411732	VERSTELLPUMPE
TRIEBWERK	10412323	1	1	674	11005997	VERSTELLPUMPE
TRIEBWERK	10412331	1	1	665	11065840	VERSTELLPUMPE
TRIEBWERK	10412331	1	1	671	10411732	VERSTELLPUMPE
TRIEBWERK	10467818	1	1	1259	10220059	VERSTELLMOTOR
TRIEBWERK	11007828	1	1	655	11007826	VERSTELLPUMPE
TRIEBWERK	11065796	1	1	679	11065801	VERSTELLPUMPE
TRIEBWERK	570112908	1	1	375	510230608	HYDROMOTOR
TRIEBWERK	570113308	1	1	376	570112908	TRIEBWERK
TRIEBWERK	570967508	2	1	443	510232508	HYDROMOTOR
TRIEBWERK	570967708	1	1	444	570967508	TRIEBWERK
TRIEBWERK	571541208	1	1	334	10650139	VERSTELLMOTOR
TRIEBWERK	571541208	1	1	1085	10675803	VERSTELLMOTOR
TRITT 2.5X436X242 ALMG3 H11	97101664	23	2	1444	96054216	VERBINDUNGSTRAEGER
TROMMELLAGERUNG	90004967	10	1	330	970704201	SCHWERLASTSEILWINDE
TROMMELLAGERUNG	90004967	10	1	1082	90001621	SCHWERLASTSEILWINDE
TROMMELLAGERUNG	90004967	10	1	1228	970704301	SCHWERLASTSEILWINDE

Bezeichnung	Artikel	Pos.	Menge	Seite	Baugruppe	Bezeichnung
TROMMELLAGERUNG	90004973	15	1	330	970704201	SCHWERLASTSEILWINDE
TROMMELLAGERUNG	90004973	15	1	1082	90001621	SCHWERLASTSEILWINDE
TROMMELLAGERUNG	90004973	15	1	1228	970704301	SCHWERLASTSEILWINDE
TROMMELLAGERUNG	968419601	10	1	1253	90005001	KOMPAKTSEILWINDE
TUELLENGEHAEUSE HAN 16B	10332507	509	1	927	96066542	LEITUNG
TUELLENGEHAEUSE HAN 24B	605617608	513	1	271	96034538	KABELSTRANG
TUELLENGEHAEUSE HAN 24B	605617608	504	1	1326	966885808	LEITUNG
TUELLENGEHAEUSE HAN 24B	605617608	503	1	1461	967035508	LEITUNG
TUELLENGEHAEUSE HAN 6B	10036809	502	1	265	96045406	LEITUNG
TUER GEKLEBT	96033990	1	1	959	96033989	TUER VORM.
TUER GEKLEBT	96033992	1	1	961	96033991	TUER VORM.
TUER GEKLEBT	96033997	1	1	965	96033996	TUER VORM.
TUER GEKLEBT	96034005	1	1	967	96034004	TUER VORM.
TUER GEKLEBT	96034114	1	1	963	96033993	TUER VORM.
TUER GEKLEBT	96036312	1	1	969	96036311	TUER VORM.
TUER GEKLEBT	96036314	1	1	971	96036313	TUER VORM.
TUER GEKLEBT	96036316	1	1	973	96036315	TUER VORM.
TUER KPL.	965466808	4	1	1454	966410908	PODEST KPL.
TUER SPF	966167308	1	1	951	966167108	TUER VORM.
TUER SPF	966168608	(1)	1	949	919203908	VERKLEIDUNG MASCHINENH
TUER VORM.	96033989	8	1	949	919203908	VERKLEIDUNG MASCHINENH
TUER VORM.	96033991	9	3	949	919203908	VERKLEIDUNG MASCHINENH
TUER VORM.	96033993	10	1	949	919203908	VERKLEIDUNG MASCHINENH
TUER VORM.	96033996	11	1	949	919203908	VERKLEIDUNG MASCHINENH
TUER VORM.	96034004	12	1	949	919203908	VERKLEIDUNG MASCHINENH
TUER VORM.	96036311	13	1	949	919203908	VERKLEIDUNG MASCHINENH
TUER VORM.	96036313	14	1	949	919203908	VERKLEIDUNG MASCHINENH
TUER VORM.	96036315	15	1	949	919203908	VERKLEIDUNG MASCHINENH
TUER VORM.	966167108	1	1	949	919203908	VERKLEIDUNG MASCHINENH
TUER VORM.	966168508	7	2	949	919203908	VERKLEIDUNG MASCHINENH
TUERDRUECKER TUERDRUEC	10290320	8	1	952	966167308	TUER
TUERFESTSTELLER	704204908	5	1	951	966167108	TUER VORM.
TUERFESTSTELLER	704204908	15	1	957	966168408	DECKEL VORM.
TUERSCHEIBE ESG-GLAS	10492842	6	2	508	10651874	KABINE
TUERSCHLOSS	10020272	43	1	508	10651874	KABINE
TURAS GS18NIMOCR36 SPF	978463208	4	1	110	917523808	RAUPENTRAEGER LI.
TURAS GS18NIMOCR36 SPF	978463208	4	1	153	917525508	RAUPENTRAEGER LI.
TURAS GS18NIMOCR36 SPF	978463208	4	1	183	917525608	RAUPENTRAEGER RE.
TURAS GS18NIMOCR36 SPF	978463208	4	1	210	917525908	RAUPENTRAEGER RE.
TWISTLOCK ISO 1161 50 STAH	10663727	3	4	1100	915719508	GEGENGEWICHTSRAHMEN
TWISTLOCK ISO 1161 50 STAH	10663727	2	4	1102	915719608	BALLASTPLATTE KPL.
TWISTLOCK ISO 1161 50 STAH	10663727	18	3	1450	96053947	BOCK RE.
TWISTLOCK ISO 1161 50 STAH	10663727	10	4	1499	96011234	CONTAINER KPL.
TWISTLOCK ISO 1161 50 STAH	10663727	11	4	1501	96011235	CONTAINER KPL.
TWISTLOCK ISO 1161 50 STAH	10663727	12	4	1503	96011236	CONTAINER KPL.
U-PROFIL 4X155X342 S315MC	979536308	23	2	59	965956208	TREPPE
UEBERDRUCKVENTIL	10040581	13	1	348	11114000	ELEKTROPUMPE
UEBERDRUCKVENTIL	571328408	12	2	126	11002835	ELEKTROPUMPE
UEBERDRUCKVENTIL	571328408	14	1	291	11006306	ELEKTROPUMPE
UEBERDRUCKVENTIL	571328408	14	1	322	11081924	ELEKTROPUMPE
UEBERDRUCKVENTIL	571328408	13	1	472	11003525	ELEKTROPUMPE
UEBERGANGSBLECH 6X1310X	979643808	6	1	61	96026100	PODEST KPL.LI.
UEBERGANGSBLECH 6X1310X	979643808	6	1	65	96026289	PODEST KPL.RE.
UEBERGANGSGLIED 13X54X2	10875426	4	2	1120	915720808	SEIL F.EINSCHERWINDE
UEBERHITZUNGSSCHUTZ	10290127	24	1	496	10876576	WASSERHEIZGERAET
UEBERHITZUNGSSCHUTZ	10290127	(6)	1	496	10876576	WASSERHEIZGERAET
UEBERSTROEMVENTIL 13BAR	502662808	155	1	1013	96032961	VERROHRUNG DRUCKLUFTA
UEBERWURFMUTTER AL6 A3	477401308	315	2	1013	96032961	VERROHRUNG DRUCKLUFTA
UEBERWURFMUTTER AL8 CR6	477401408	37	1	408	91002096	ZENTRALSCHMIERUNG
UEBERWURFMUTTER AL8 CR6	477401408	12	1	985	96034679	KRAFTSTOFFBEHAELTER VO

Bezeichnung	Artikel	Pos.	Menge	Seite	Baugruppe	Bezeichnung
UEBERWURFMUTTER AL8 CR6	477401408	401	2	1041	919208108	HEIZUNG MASCHINENHAUS
UEBERWURFMUTTER AL8 CR6	477401408	26	2	1098	91002039	ZENTRALSCHMIERANLAGE
UEBERWURFMUTTER DIN 38	477401508	633	1	342	966085708	ZUSATZHYDRAULIK WINDE 1
UEBERWURFMUTTER DIN 38	477401508	635	2	359	966085808	ZUSATZHYDRAULIK WINDE 2
UEBERWURFMUTTER DIN 38	477401508	627	1	1093	966085608	ZUSATZHYDRAULIK WINDE 4
UEBERWURFMUTTER DIN 38	477401508	632	1	1239	966085908	ZUSATZHYDRAULIK WINDE 3
UEBERWURFMUTTER DIN 38	477401608	618	3	342	966085708	ZUSATZHYDRAULIK WINDE 1
UEBERWURFMUTTER DIN 38	477401608	618	3	359	966085808	ZUSATZHYDRAULIK WINDE 2
UEBERWURFMUTTER DIN 38	477401608	714	8	885	96029372	HYDR.MASCHINENHAUS
UEBERWURFMUTTER DIN 38	477401608	620	1	1093	966085608	ZUSATZHYDRAULIK WINDE 4
UEBERWURFMUTTER DIN 38	477401608	619	1	1239	966085908	ZUSATZHYDRAULIK WINDE 3
UEBERWURFMUTTER DIN 38	477401208	659	1	456	966085508	HYDRAULIK DREHWERK
UEBERWURFMUTTER DIN 38	477401208	12	4	1055	918696808	FEUERLOESCHSYSTEM
UEBERWURFMUTTER DIN 38	477402408	626	1	132	966084908	HYDR.FAHRANTRIEB
UEBERWURFMUTTER DIN 38	477402408	626	1	168	966085008	HYDR.FAHRANTRIEB
UEBERWURFMUTTER DIN 38	477402408	626	1	195	966084808	HYDR.FAHRANTRIEB
UEBERWURFMUTTER DIN 38	477402408	626	1	221	966084708	HYDR.FAHRANTRIEB
UEBERWURFMUTTER DIN 38	477402408	(3)	1	494	919258508	ZUSATZHEIZUNG OW
UEBERWURFMUTTER DIN 38	477402408	716	3	885	96029372	HYDR.MASCHINENHAUS
UEBERWURFMUTTER DIN 38	477402608	605	3	341	966085708	ZUSATZHYDRAULIK WINDE 1
UEBERWURFMUTTER DIN 38	477402608	605	3	358	966085808	ZUSATZHYDRAULIK WINDE 2
UEBERWURFMUTTER DIN 38	477402608	2	1	501	968652008	ROHRSTUTZEN KPL.
UEBERWURFMUTTER DIN 38	477402608	610	2	1093	966085608	ZUSATZHYDRAULIK WINDE 4
UEBERWURFMUTTER DIN 38	477402608	617	1	1239	966085908	ZUSATZHYDRAULIK WINDE 3
UEBERWURFMUTTER DIN 38	477401708	604	1	341	966085708	ZUSATZHYDRAULIK WINDE 1
UEBERWURFMUTTER DIN 38	477401708	603	1	358	966085808	ZUSATZHYDRAULIK WINDE 2
UEBERWURFMUTTER DIN 38	477401708	606	1	1093	966085608	ZUSATZHYDRAULIK WINDE 4
UEBERWURFMUTTER DIN 38	477401908	642	2	35	966084408	HYDRAULIK MITTELTEIL
UEBERWURFMUTTER DIN 38	477401908	619	1	276	96029361	HYDRAULIK DREHBUEHNE
UEBERWURFMUTTER DIN 38	477401908	621	2	884	96029372	HYDR.MASCHINENHAUS
UEBERWURFMUTTER DIN 38	477402008	14	2	1098	91002039	ZENTRALSCHMIERANLAGE
UEBERWURFMUTTER DIN 38	477400908	608	1	276	96029361	HYDRAULIK DREHBUEHNE
UEBERWURFMUTTER DIN 387	477400108	20	5	408	91002096	ZENTRALSCHMIERUNG
UEBERWURFMUTTER DIN 387	477400108	15	3	1098	91002039	ZENTRALSCHMIERANLAGE
UEBERWURFMUTTER DIN 387	477400108	21	2	1244	917006408	ZENTRALSCHMIERANLAGE WI
UEBERWURFMUTTER DIN 387	477400108	5	5	1275	917016708	ZENTRALSCHMIERANLAGE
UEBERWURFMUTTER UEMLL	11355720	10	1	842	10144093	REDUKTIONSMITTELINJEKTO
UMBAUKIT	13572069	11	1	750	10153631	LECKOELLEITUNG ANBAU
UMLENKROLLE	10139425	8	1	778	10146947	GENERATOR ANBAU
UMLENKROLLE 240X82X140	97037226	(1)	1	1383	916303808	D-ZWISCHENSTUECK
UMLENKROLLE 250X82X140 P	97154270	1	1	1264	96060213	ROLLE KPL.
UMLENKROLLE 350X100X128	97000023	50	2	1422	915744908	MASTNASE
UMLENKROLLE KPL.	926998308	2	1	245	926573208	MONTAGEROLLE
UMLENKROLLE KPL.	966213108	11	10	1175	916177008	ROLLENSATZ
UMLENKROLLE KPL.	966213108	11	10	1180	916177108	ROLLENSATZ
UMLENKROLLE KPL.	966213108	5	2	1219	965936908	SEILROLLE KLAPPBAR
UMLENKROLLE KPL.	966213108	12	2	1288	916324608	D-ANLENKSTUECK VORM.
UMLENKROLLE KPL.	966213408	13	1	1288	916324608	D-ANLENKSTUECK VORM.
UMLENKROLLE RD300X82 PA6	288154808	(1)	1	245	926573208	MONTAGEROLLE
UMSCHALTBLOCK SPF	10413255	50	2	275	96029361	HYDRAULIK DREHBUEHNE
UMSCHALTBLOCK SPF	10413255	50	2	314	966085408	HYDRAULIK DREHBUEHNE
UMSCHALTER	11067452	10	1	934	96072836	UMSCHALTER
UMSCHALTER	96072836	40	1	929	96069528	EL.ZUSATZTEILE STROMAGG
UMSCHALTVENTIL 350BAR	510401908	150	1	455	966085508	HYDRAULIK DREHWERK
UMWAELZPUMPE	11622224	39	1	493	919258508	ZUSATZHEIZUNG OW
UMWAELZPUMPE	11622224	26	1	496	10876576	WASSERHEIZGERAET
UMWAELZPUMPE	11622224	(7)	1	496	10876576	WASSERHEIZGERAET
UNITRONIC-LEITUNG 4 X 0,5	10330965	5	4.87	546	96034782	LEITUNG
UNITRONIC-LEITUNG 4 X 0,5	10330965	6	4.87	546	96034782	LEITUNG
UNIVERSAL EIN-AUSGANGS	96069052	20	8	996	96069348	AUFBAUTEILE MONTAGETAFE

Bezeichnung	Artikel	Pos.	Menge	Seite	Baugruppe	Bezeichnung
UNTERBAU	11171274	60	1	1027	10877138	FAHRERSITZ
UNTERFLASCHE KPL.	965661608	5	1	387	915753008	A-BOCK
UNTERFLASCHE SCHWK. RAL	965665608	1	1	405	965661608	UNTERFLASCHE KPL.
UNTERLAGE	10492862	56	2	508	10651874	KABINE
UNTERLAGE	10492863	57	2	508	10651874	KABINE
UNTERLEGBLECH 2X50X25 DC	97001779	5	6	605	967124708	DECKELHALTERUNG
UNTERLEGSCHEIBE	10293786	5	1	444	570967508	TRIEBWERK
UNTERLEGSCHEIBE 3X25X16	975000608	7	2	992	96036153	SCHALTSCHRANK MECH.
UNTERLEGSCHEIBE 3X25X16	975000608	4	4	1009	915744208	SCHALTSCHRANKANBAU
UNTERTEIL SCHWK. RAL 7015	965848208	1	1	527	96054231	ARMATUREN RE.
USB-KABEL 5M	13665185	380	1	545	96033659	KABELSTRANG
USB-STICK PROGRAMMIERT	96004618	998	1	1006	10886525	LICCON MONITOR LCD5C-A
V-RING 840 NBR	10166574	34	1	1255	90004983	PLANETENGETRIEBE
VARIATIONSBAUSTEIN VORM.	929578308	49	1	996	96069348	AUFBAUTEILE MONTAGETAFE
VENTIL	10011832	2	1	712	10152926	VERSCHLUSSTEILE
VENTIL	10011832	2	1	713	10118748	ROHRLEITUNG ANBAU
VENTIL	10813251	1	4	83	511312108	STEUERBLOCK
VENTIL	11979976	29	1	1027	10877138	FAHRERSITZ
VENTIL M16X1,5	10138988	4	1	770	10145193	KUEHLWASSERANSCHLUSS
VENTILBRUECKE	10119695	13	2	724	10118060	KIPPHEBELWERK KPL.
VENTILKEGEL	510710408	20	1	85	511497508	DRUCKMINDERVENTIL
VENTILKEGEL	510710408	20	1	287	510438508	DRUCKMINDERVENTIL
VENTILPLATTE VORM. QC	967144608	45	1	438	915755208	ROLLENDREHVERB.M.DREHW
VENTILSITZ	510797608	10	1	910	511417608	DRUCKBEGRENZUNGSVENTI
VENTILSITZ	510797608	10	1	1152	511417708	DRUCKBEGRENZUNGSVENTI
VERBANDSKASTEN DIN 13164	789000308	1	1	244	96005694	ZUBEHOER
VERBINDUNGSGLIED 31,5T SP	773967914	20	4	329	915751408	WINDE 1 VORM.
VERBINDUNGSGLIED 31,5T SP	773967914	20	4	352	915751608	WINDE 2 VORM.
VERBINDUNGSGLIED 31,5T SP	773967914	15	4	1227	915753108	WINDE 3 VORM.
VERBINDUNGSGLIED CW8 SP	10296875	3	4	1109	919466508	SEIL MONTAGEWINDE M.ZUB
VERBINDUNGSGLIED CW8 SP	10296875	2	2	1120	915720808	SEIL F.EINSCHERWINDE
VERBINDUNGSGLIED CWP10 5	11001033	3	2	1120	915720808	SEIL F.EINSCHERWINDE
VERBINDUNGSKABEL	11004771	46	2	478	966355708	AUSRUESTUNG KAMERA DRE
VERBINDUNGSKABEL	11005155	41	1	478	966355708	AUSRUESTUNG KAMERA DRE
VERBINDUNGSKABEL	11005156	42	3	478	966355708	AUSRUESTUNG KAMERA DRE
VERBINDUNGSKABEL	11005602	43	1	478	966355708	AUSRUESTUNG KAMERA DRE
VERBINDUNGSKABEL 13,1M	11004766	10	1	1022	966355908	AUSRUEST.KAMERA MASCHI
VERBINDUNGSKABEL 15M	12102229	5	1	273	96041505	LEITUNG
VERBINDUNGSKABEL 3X1,5-15	12103152	5	1	557	96054685	LEITUNG
VERBINDUNGSKABEL 3X1,5-15	12103152	6	1	557	96054685	LEITUNG
VERBINDUNGSKABEL 3X1,5-15	12103152	5	1	558	96054686	LEITUNG
VERBINDUNGSKABEL 3X1,5-15	12103152	6	1	558	96054686	LEITUNG
VERBINDUNGSKABEL 4M	11692299	4	1	266	10450273	ANTENNE
VERBINDUNGSKABEL 5M	11004768	20	1	1021	96035787	AUSRUESTUNG KAMERA KAB
VERBINDUNGSLEITUNG 7X0,2	10472995	6	1	529	96054232	OBERTEIL VORM.
VERBINDUNGSLEITUNG ANBA	12421642	231	1	698	13455092	DIESELMOTOR
VERBINDUNGSLEITUNG V-MO	10140994	(3)	1	697	13455092	DIESELMOTOR
VERBINDUNGSLEITUNG V-M	12421640	1	1	754	12421642	VERBINDUNGSLEITUNG ANBA
VERBINDUNGSMITTEL EN 358	12102869	15	1	242	915718108	WERKZEUG
VERBINDUNGSMITTEL EN 358	12102869	4	1	247	916959908	PERSOENLICHE SCHUTZAUS
VERBINDUNGSROHR 0	11000700	92	3	494	919258508	ZUSATZHEIZUNG OW
VERBINDUNGSROHR 0	11000700	102	1	1035	919204108	MOTORVORWAERMUNG OBE
VERBINDUNGSROHR 0	11000700	102	1	1038	919204208	MOTORVORWAERMUNG UNTE
VERBINDUNGSTRAEGER	96054216	2	2	1437	919784608	SCHWEBEBALLAST
VERDRAHTUNGSKANAL 80X2	260020702	74	0.385	997	96069348	AUFBAUTEILE MONTAGETAFE
VERDRAHTUNGSKANAL 80X2	260020702	78	1.01	997	96069348	AUFBAUTEILE MONTAGETAFE
VERDRAHTUNGSKANAL 80X6	638109201	75	1.84	997	96069348	AUFBAUTEILE MONTAGETAFE
VERKABELUNG A581	96068337	120	1	1074	96073627	FREMDEINSPEISUNG VORM.
VERKABELUNG A582	96068338	120	1	1075	96073628	FREMDEINSPEISUNG VORM.
VERKABELUNG A583	96070819	120	1	1076	96070816	FREMDEINSPEISUNG VORM.

Bezeichnung	Artikel	Pos.	Menge	Seite	Baugruppe	Bezeichnung
VERKABELUNG A584	96070820	120	1	1077	96070817	FREMDEINSPEISUNG VORM.
VERKABELUNG H510	969418008	(100)	1	263	919238508	ELEKTRIK DREHBUEHNE VOR
VERKABELUNG MONTAGETAF	96033580	30	1	990	91003271	EINBAUTEILE SCHALTSCHRAN
VERKLEIDUNG MASCHINENH	919203908	175	1	13		LIEBHERR RAUPENKRAN LR
VERLAENGERUNG	10009602	3	1	473	11003530	VERTEILERKOMBINATION
VERLAENGERUNG	10045006	9	4	289	916900208	ZENTRALSCHMIERANLAGE O
VERLAENGERUNG 3X0,25-10	10300715	48	2	478	966355708	AUSRUESTUNG KAMERA DRE
VERLAENGERUNG 3X0,25-10	10300715	30	1	1022	966355908	AUSRUEST.KAMERA MASCHI
VERLAENGERUNG M10X1K/	774373408	9	12	124	915742708	ZENTRALSCHMIERUNG RAUP
VERLAENGERUNG M10X1K/	774373408	9	12	163	915744408	ZENTRALSCHMIERUNG RAUP
VERLAENGERUNG M10X1K/	774373408	9	12	190	915744608	ZENTRALSCHMIERUNG RAUP
VERLAENGERUNG M10X1K/	774373408	9	12	216	915744508	ZENTRALSCHMIERUNG RAUP
VERLAENGERUNG M10X1K/	774373408	6	9	408	91002096	ZENTRALSCHMIERUNG
VERLAENGERUNGSKABEL 2,5	11004770	45	2	478	966355708	AUSRUESTUNG KAMERA DRE
VERLAENGERUNGSKABEL 2M	11170896	27	1	548	96063942	ELEKTRIK ANBAUTEILE KABIN
VERROHRUNG	90005010	50	1	330	970704201	SCHWERLASTSEILWINDE
VERROHRUNG	90005010	50	1	1082	90001621	SCHWERLASTSEILWINDE
VERROHRUNG	90005010	50	1	1228	970704301	SCHWERLASTSEILWINDE
VERROHRUNG DRUCKLUFTA	96032961	4	1	1010	919201308	DRUCKLUFTANLAGE
VERSCHLUSS	571575608	2	1	824	551710208	LUFTFILTER
VERSCHLUSSDECKEL 60	9144757	2	1	717	10128193	OELEINFUELLUNG
VERSCHLUSSDECKEL DIN 443	12209784	7	13	703	12405454	KURBELGEHAEUSE KPL. MIT
VERSCHLUSSDECKEL TR38X6	10297417	22	1	89	966448108	KLEMMKASTEN VORM.
VERSCHLUSSDECKEL TR38X6	10297417	22	1	100	966448308	KLEMMKASTEN VORM.
VERSCHLUSSDECKEL TR38X6	10297417	171	2	1168	966418908	KLEMMKASTEN
VERSCHLUSSDECKEL TR38X6	10297417	503	1	1363	96052004	LEITUNG
VERSCHLUSSDECKEL TR38X6	10297417	503	1	1364	96052005	LEITUNG
VERSCHLUSSKAPPE M 1-K	604508508	514	1	271	96034538	KABELSTRANG
VERSCHLUSSKAPPE M 1-K	604508508	512	9	309	96047224	LEITUNG
VERSCHLUSSKAPPE M 1-K	604508508	502	1	1462	966997708	LEITUNG
VERSCHLUSSKAPPE M 1-K	604508508	502	1	1463	966997808	LEITUNG
VERSCHLUSSKAPPE M1-D	604512108	31	1	89	966448108	KLEMMKASTEN VORM.
VERSCHLUSSKAPPE M1-D	604512108	31	1	100	966448308	KLEMMKASTEN VORM.
VERSCHLUSSKAPPE M1-D	604512108	518	1	271	96034538	KABELSTRANG
VERSCHLUSSKAPPE M1-D	604512108	511	9	309	96047224	LEITUNG
VERSCHLUSSKAPPE M1-D	604512108	153	1	1168	966418908	KLEMMKASTEN
VERSCHLUSSKUPPLUNG ED	10874937	45	2	493	919258508	ZUSATZHEIZUNG OW
VERSCHLUSSKUPPLUNG LP-	511504308	56	1	493	919258508	ZUSATZHEIZUNG OW
VERSCHLUSSLAGER GUMMI	704218508	87	1	56	919045208	QUERTRAEGER
VERSCHLUSSLAGER GUMMI	704218508	9	4	304	96047586	MONTAGETEILE HECKTEIL
VERSCHLUSSLAGER GUMMI	704218508	113	1	429	96038696	LAUFSTEG DREHBUEHNE
VERSCHLUSSMUTTER BGR.6	12102188	208	12	34	966084408	HYDRAULIK MITTELTEIL
VERSCHLUSSMUTTER BGR.6	12102188	208	5	78	966084508	HYDR.QUERTRAEGER
VERSCHLUSSMUTTER BGR.6	12102188	208	1	96	966084608	HYDR.QUERTRAEGER
VERSCHLUSSMUTTER BGR.6	12102188	210	6	275	96029361	HYDRAULIK DREHBUEHNE
VERSCHLUSSMUTTER BGR.6	12102188	210	1	314	966085408	HYDRAULIK DREHBUEHNE
VERSCHLUSSMUTTER BGR.6	12102188	212	1	341	966085708	ZUSATZHYDRAULIK WINDE 1
VERSCHLUSSMUTTER BGR.6	12102188	212	1	358	966085808	ZUSATZHYDRAULIK WINDE 2
VERSCHLUSSMUTTER BGR.6	12102188	208	1	882	96029372	HYDR.MASCHINENHAUS
VERSCHLUSSMUTTER BGR.6	12102188	213	1	1146	966086308	ZUSATZHYDRAULIK S-ANLENK
VERSCHLUSSMUTTER BGR.6	12102188	212	1	1238	966085908	ZUSATZHYDRAULIK WINDE 3
VERSCHLUSSMUTTER BGR.6	12102188	210	2	1270	966086208	ZUSATZHYDRAULIK WINDE 6
VERSCHLUSSMUTTER BGR.6	12102188	229	1	1314	96029354	ZUSATZHYDRAULIK D-ANLENK
VERSCHLUSSMUTTER BGR.6	12102188	208	1	1388	966086808	ZUSATZHYDRAULIK ZWISCH
VERSCHLUSSMUTTER BGR.6	12102188	208	1	1398	966832808	ZUSATZHYDRAULIK ZWISCH
VERSCHLUSSMUTTER BGR.6	12102188	208	1	1406	966086908	ZUSATZHYDRAULIK ZWISCH
VERSCHLUSSMUTTER BGR.8	12102190	202	30	34	966084408	HYDRAULIK MITTELTEIL
VERSCHLUSSMUTTER BGR.8	12102190	202	46	275	96029361	HYDRAULIK DREHBUEHNE
VERSCHLUSSMUTTER BGR.8	12102190	202	10	314	966085408	HYDRAULIK DREHBUEHNE
VERSCHLUSSMUTTER BGR.8	12102190	202	6	341	966085708	ZUSATZHYDRAULIK WINDE 1

Bezeichnung	Artikel	Pos.	Menge	Seite	Baugruppe	Bezeichnung
VERSCHLUSSMUTTER BGR.8	12102190	202	6	358	966085808	ZUSATZHYDRAULIK WINDE 2
VERSCHLUSSMUTTER BGR.8	12102190	202	5	455	966085508	HYDRAULIK DREHWERK
VERSCHLUSSMUTTER BGR.8	12102190	202	8	1146	966086308	ZUSATZHYDRAULIK S-ANLENK
VERSCHLUSSMUTTER BGR.8	12102190	202	8	1238	966085908	ZUSATZHYDRAULIK WINDE 3
VERSCHLUSSMUTTER BGR.8	12102190	204	2	1270	966086208	ZUSATZHYDRAULIK WINDE 6
VERSCHLUSSMUTTER BGR.8	12102190	202	6	1314	96029354	ZUSATZHYDRAULIK D-ANLENK
VERSCHLUSSMUTTER BGR.8	12102190	202	4	1388	966086808	ZUSATZHYDRAULIK ZWISCH
VERSCHLUSSMUTTER BGR.8	12102190	202	4	1398	966832808	ZUSATZHYDRAULIK ZWISCH
VERSCHLUSSMUTTER BGR.8	12102190	202	4	1406	966086908	ZUSATZHYDRAULIK ZWISCH
VERSCHLUSSMUTTER RD32X	10466914	243	2	78	966084508	HYDR.QUERTRAEGER
VERSCHLUSSMUTTER RD32X	10466914	204	1	237	966515908	ZUSATZHYDR.BOLZENZIEHZ
VERSCHLUSSMUTTER RD32X	10466914	202	1	241	966561908	ZUSATZHYDR.BOLZENZIEHZ
VERSCHLUSSMUTTER RD32X	10466914	237	4	275	96029361	HYDRAULIK DREHBUEHNE
VERSCHLUSSMUTTER RD32X	10466914	237	4	314	966085408	HYDRAULIK DREHBUEHNE
VERSCHLUSSMUTTER RD32X	10466914	233	1	455	966085508	HYDRAULIK DREHWERK
VERSCHLUSSMUTTER RD32X	10466914	202	1	475	966751308	ZUSATZHYDR.BOLZENZIEHZ
VERSCHLUSSMUTTER RD36X	10466915	223	4	34	966084408	HYDRAULIK MITTELTEIL
VERSCHLUSSMUTTER RD36X	10466915	223	2	78	966084508	HYDR.QUERTRAEGER
VERSCHLUSSMUTTER RD36X	10466915	223	2	96	966084608	HYDR.QUERTRAEGER
VERSCHLUSSMUTTER RD36X	10466915	202	1	139	966434908	ZUSATZHYDRAULIK SPANNZ
VERSCHLUSSMUTTER RD36X	10466915	223	3	275	96029361	HYDRAULIK DREHBUEHNE
VERSCHLUSSMUTTER RD36X	10466915	223	1	455	966085508	HYDRAULIK DREHWERK
VERSCHLUSSMUTTER RD36X	10466915	206	1	475	966751308	ZUSATZHYDR.BOLZENZIEHZ
VERSCHLUSSMUTTER RD36X	10466915	223	1	1146	966086308	ZUSATZHYDRAULIK S-ANLENK
VERSCHLUSSMUTTER RD36X	10466915	222	1	1314	96029354	ZUSATZHYDRAULIK D-ANLENK
VERSCHLUSSMUTTER RD36X	10466915	223	1	1388	966086808	ZUSATZHYDRAULIK ZWISCH
VERSCHLUSSMUTTER RD36X	10466915	223	1	1398	966832808	ZUSATZHYDRAULIK ZWISCH
VERSCHLUSSMUTTER RD36X	10466915	223	1	1406	966086908	ZUSATZHYDRAULIK ZWISCH
VERSCHLUSSNIPPEL LP-004-	511504408	55	1	493	919258508	ZUSATZHEIZUNG OW
VERSCHLUSSNIPPEL LP-019-	10874934	43	2	493	919258508	ZUSATZHEIZUNG OW
VERSCHLUSSRING	570109808	4	1	444	570967508	TRIEBWERK
VERSCHLUSSRING	7023896	16	1	667	10412331	TRIEBWERK
VERSCHLUSSRING	7024263	4	1	376	570112908	TRIEBWERK
VERSCHLUSSSCHRAUBE	11690057	3	1	336	10802061	WINDENDREHGEBER
VERSCHLUSSSCHRAUBE	12101689	2	2	292	11006307	VERTEILERKOMBINATION
VERSCHLUSSSCHRAUBE	774378208	(4)	1	1244	917006408	ZENTRALSCHMIERANLAGE WI
VERSCHLUSSSCHRAUBE 15	602425008	268	2	165	966139008	KLEMMKASTEN VORM.
VERSCHLUSSSCHRAUBE 15	602425008	268	1	192	966501708	KLEMMKASTEN VORM.
VERSCHLUSSSCHRAUBE 15	602425008	268	1	218	966138608	KLEMMKASTEN VORM.
VERSCHLUSSSCHRAUBE 15	602425008	154	2	1142	966792108	KLEMMKASTEN KPL.
VERSCHLUSSSCHRAUBE 15	602425008	153	1	1458	966997608	KLEMMKASTEN KPL.
VERSCHLUSSSCHRAUBE BGR	12102187	210	7	78	966084508	HYDR.QUERTRAEGER
VERSCHLUSSSCHRAUBE BGR	12102187	210	3	96	966084608	HYDR.QUERTRAEGER
VERSCHLUSSSCHRAUBE BGR	12102187	210	1	132	966084908	HYDR.FAHRANTRIEB
VERSCHLUSSSCHRAUBE BGR	12102187	210	1	168	966085008	HYDR.FAHRANTRIEB
VERSCHLUSSSCHRAUBE BGR	12102187	210	1	195	966084808	HYDR.FAHRANTRIEB
VERSCHLUSSSCHRAUBE BGR	12102187	210	1	221	966084708	HYDR.FAHRANTRIEB
VERSCHLUSSSCHRAUBE BGR	12102187	208	5	275	96029361	HYDRAULIK DREHBUEHNE
VERSCHLUSSSCHRAUBE BGR	12102187	217	2	314	966085408	HYDRAULIK DREHBUEHNE
VERSCHLUSSSCHRAUBE BGR	12102187	210	6	882	96029372	HYDR.MASCHINENHAUS
VERSCHLUSSSCHRAUBE BGR	12102187	214	1	1146	966086308	ZUSATZHYDRAULIK S-ANLENK
VERSCHLUSSSCHRAUBE BGR	12102187	210	4	1314	96029354	ZUSATZHYDRAULIK D-ANLENK
VERSCHLUSSSCHRAUBE BGR	12102187	229	1	1352	966086708	ZUSATZHYDRAULIK D-KOPFS
VERSCHLUSSSCHRAUBE BGR	12102187	210	1	1388	966086808	ZUSATZHYDRAULIK ZWISCH
VERSCHLUSSSCHRAUBE BGR	12102187	210	1	1398	966832808	ZUSATZHYDRAULIK ZWISCH
VERSCHLUSSSCHRAUBE BGR	12102187	210	1	1406	966086908	ZUSATZHYDRAULIK ZWISCH
VERSCHLUSSSCHRAUBE BG	12102189	204	5	132	966084908	HYDR.FAHRANTRIEB
VERSCHLUSSSCHRAUBE BG	12102189	204	5	168	966085008	HYDR.FAHRANTRIEB
VERSCHLUSSSCHRAUBE BG	12102189	204	5	195	966084808	HYDR.FAHRANTRIEB
VERSCHLUSSSCHRAUBE BG	12102189	204	5	221	966084708	HYDR.FAHRANTRIEB

Bezeichnung	Artikel	Pos.	Menge	Seite	Baugruppe	Bezeichnung
VERSCHLUSSSCHRAUBE BG	12102189	204	19	275	96029361	HYDRAULIK DREHBUEHNE
VERSCHLUSSSCHRAUBE BG	12102189	204	6	314	966085408	HYDRAULIK DREHBUEHNE
VERSCHLUSSSCHRAUBE BG	12102189	204	51	882	96029372	HYDR.MASCHINENHAUS
VERSCHLUSSSCHRAUBE BG	12102189	204	6	1146	966086308	ZUSATZHYDRAULIK S-ANLENK
VERSCHLUSSSCHRAUBE BG	12102189	204	25	1314	96029354	ZUSATZHYDRAULIK D-ANLENK
VERSCHLUSSSCHRAUBE BG	12102189	204	8	1352	966086708	ZUSATZHYDRAULIK D-KOPFS
VERSCHLUSSSCHRAUBE BG	12102189	204	4	1388	966086808	ZUSATZHYDRAULIK ZWISCH
VERSCHLUSSSCHRAUBE BG	12102189	204	4	1398	966832808	ZUSATZHYDRAULIK ZWISCH
VERSCHLUSSSCHRAUBE BG	12102189	204	4	1406	966086908	ZUSATZHYDRAULIK ZWISCH
VERSCHLUSSSCHRAUBE DIN	4078004	9	2	743	10127419	KRAFTSTOFFFILTERMODUL
VERSCHLUSSSCHRAUBE DIN	403900101	80	1	372	540270314	FLANSCH KPL
VERSCHLUSSSCHRAUBE DIN	4000461	5	2	703	12405454	KURBELGEHAEUSE KPL. MIT
VERSCHLUSSSCHRAUBE DIN	10652552	6	6	703	12405454	KURBELGEHAEUSE KPL. MIT
VERSCHLUSSSCHRAUBE DIN	504012108	480	7	639	11000367	PUMPENVERTEILERGETRIEB
VERSCHLUSSSCHRAUBE DIN	518645408	26	1	74	10489597	ABSTUETZZYLINDER
VERSCHLUSSSCHRAUBE DIN	518564708	28	2	74	10489597	ABSTUETZZYLINDER
VERSCHLUSSSCHRAUBE DIN	11651084	7	3	743	10127419	KRAFTSTOFFFILTERMODUL
VERSCHLUSSSCHRAUBE DIN	11643072	7	1	465	511300508	STEUERBLOCK
VERSCHLUSSSCHRAUBE DIN	12218194	10	1	126	11002835	ELEKTROPUMPE
VERSCHLUSSSCHRAUBE DIN	12218194	12	1	322	11081924	ELEKTROPUMPE
VERSCHLUSSSCHRAUBE DIN	12218194	10	2	348	11114000	ELEKTROPUMPE
VERSCHLUSSSCHRAUBE DIN	12218194	11	2	472	11003525	ELEKTROPUMPE
VERSCHLUSSSCHRAUBE DIN	404101708	30	2	371	11005312	SEILTROMMEL
VERSCHLUSSSCHRAUBE G1/2	11003160	47	1	1308	10650028	TELESKOPIERZYLINDER
VERSCHLUSSSCHRAUBE G1/2	11003160	47	1	1309	11001945	TELESKOPIERZYLINDER
VERSCHLUSSSCHRAUBE G1/4	10470377	46	3	1308	10650028	TELESKOPIERZYLINDER
VERSCHLUSSSCHRAUBE G1/4	10470377	46	3	1309	11001945	TELESKOPIERZYLINDER
VERSCHLUSSSCHRAUBE M1	7372624	35	3	647	11006048	ANSCHLUSSPLATTE
VERSCHLUSSSCHRAUBE M1	7372624	19	2	657	7622495	ANSCHLUSSPLATTE
VERSCHLUSSSCHRAUBE M12	602425508	156	1	1142	966792108	KLEMMKASTEN KPL.
VERSCHLUSSSCHRAUBE M12	602425508	152	2	1458	966997608	KLEMMKASTEN KPL.
VERSCHLUSSSCHRAUBE M1	10128874	(20)	1	700	13455092	DIESELMOTOR
VERSCHLUSSSCHRAUBE M16	602424908	266	1	165	966139008	KLEMMKASTEN VORM.
VERSCHLUSSSCHRAUBE M16	602424908	266	1	192	966501708	KLEMMKASTEN VORM.
VERSCHLUSSSCHRAUBE M16	602424908	155	1	1142	966792108	KLEMMKASTEN KPL.
VERSCHLUSSSCHRAUBE M16	602424908	151	1	1458	966997608	KLEMMKASTEN KPL.
VERSCHLUSSSCHRAUBE M25	602425108	19	1	29	966138208	KLEMMKASTEN VORM.
VERSCHLUSSSCHRAUBE M25	602425108	152	2	1142	966792108	KLEMMKASTEN KPL.
VERSCHLUSSSCHRAUBE M25	602425108	183	1	1168	966418908	KLEMMKASTEN
VERSCHLUSSSCHRAUBE M25	602425108	16	1	1234	966541908	KLEMMKASTEN KPL.
VERSCHLUSSSCHRAUBE M25	602425108	16	4	1267	966543108	KLEMMKASTEN KPL.
VERSCHLUSSSCHRAUBE M25	602425108	505	2	1326	966885808	LEITUNG
VERSCHLUSSSCHRAUBE M25	602425108	509	2	1461	967035508	LEITUNG
VERSCHLUSSSCHRAUBE M3	11354095	2	4	703	12405454	KURBELGEHAEUSE KPL. MIT
VERSCHLUSSSCHRAUBE M32	602425208	285	2	918	966530408	KLEMMKASTEN
VERSCHLUSSSCHRAUBE M32	602425208	150	1	1142	966792108	KLEMMKASTEN KPL.
VERSCHLUSSSCHRAUBE M32	602425208	(504)	1	1168	966418908	KLEMMKASTEN
VERSCHLUSSSCHRAUBE M32	602425208	(507)	1	1168	966418908	KLEMMKASTEN
VERSCHLUSSSCHRAUBE M32	602425208	270	5	1325	966841808	KLEMMKASTEN
VERSCHLUSSSCHRAUBE M32	602425208	278	4	1361	96052001	KLEMMKASTEN KPL.
VERSCHLUSSSCHRAUBE M40	602425308	286	1	269	96034537	KLEMMKASTEN
VERSCHLUSSSCHRAUBE M40	602425308	12	2	337	966541108	KLEMMKASTEN KPL.
VERSCHLUSSSCHRAUBE M40	602425308	12	2	354	966541408	KLEMMKASTEN KPL.
VERSCHLUSSSCHRAUBE M40	602425308	286	1	918	966530408	KLEMMKASTEN
VERSCHLUSSSCHRAUBE M40	602425308	12	1	1088	966542108	KLEMMKASTEN KPL.
VERSCHLUSSSCHRAUBE M40	602425308	271	1	1325	966841808	KLEMMKASTEN
VERSCHLUSSSCHRAUBE M40	602425308	279	2	1361	96052001	KLEMMKASTEN KPL.
VERSCHLUSSSCHRAUBE M42	10024974	(67)	1	110	917523808	RAUPENTRAEGER LI.
VERSCHLUSSSCHRAUBE M42	10024974	(67)	1	153	917525508	RAUPENTRAEGER LI.
VERSCHLUSSSCHRAUBE M8X	7027497	20	2	657	7622495	ANSCHLUSSPLATTE

Bezeichnung	Artikel	Pos.	Menge	Seite	Baugruppe	Bezeichnung
VERSCHLUSSSCHRAUBE M8X	7027497	20	2	668	10009378	ANSCHLUSSPLATTE
VERSCHLUSSSCHRAUBE RD3	10466906	68	1	623	96018031	BEFESTIGUNGSTEILE GRUN
VERSCHLUSSSCHRAUBE RD3	10466910	238	2	78	966084508	HYDR.QUERTRAEGER
VERSCHLUSSSCHRAUBE RD3	10466910	238	2	96	966084608	HYDR.QUERTRAEGER
VERSCHLUSSSCHRAUBE RD3	10466910	204	1	139	966434908	ZUSATZHYDRAULIK SPANNZ
VERSCHLUSSSCHRAUBE RD3	10466910	204	1	241	966561908	ZUSATZHYDR.BOLZENZIEHZ
VERSCHLUSSSCHRAUBE RD3	10466910	238	6	275	96029361	HYDRAULIK DREHBUEHNE
VERSCHLUSSSCHRAUBE RD3	10466910	238	3	314	966085408	HYDRAULIK DREHBUEHNE
VERSCHLUSSSCHRAUBE RD3	10466910	204	2	475	966751308	ZUSATZHYDR.BOLZENZIEHZ
VERSCHLUSSSCHRAUBE RD3	10466910	234	2	1352	966086708	ZUSATZHYDRAULIK D-KOPFS
VERSCHLUSSSCHRAUBE RD3	10466907	69	1	624	96018031	BEFESTIGUNGSTEILE GRUN
VERSCHLUSSSCHRAUBE RD3	10466911	240	2	78	966084508	HYDR.QUERTRAEGER
VERSCHLUSSSCHRAUBE RD3	10466911	224	1	132	966084908	HYDR.FAHRANTRIEB
VERSCHLUSSSCHRAUBE RD3	10466911	224	1	168	966085008	HYDR.FAHRANTRIEB
VERSCHLUSSSCHRAUBE RD3	10466911	224	1	195	966084808	HYDR.FAHRANTRIEB
VERSCHLUSSSCHRAUBE RD3	10466911	224	1	221	966084708	HYDR.FAHRANTRIEB
VERSCHLUSSSCHRAUBE RD3	10466911	202	1	237	966515908	ZUSATZHYDR.BOLZENZIEHZ
VERSCHLUSSSCHRAUBE RD3	10466911	253	1	275	96029361	HYDRAULIK DREHBUEHNE
VERSCHLUSSSCHRAUBE RD3	10466911	224	1	314	966085408	HYDRAULIK DREHBUEHNE
VERSCHLUSSSCHRAUBE RD3	10466911	224	2	882	96029372	HYDR.MASCHINENHAUS
VERSCHLUSSSCHRAUBE RD3	10466911	224	1	1314	96029354	ZUSATZHYDRAULIK D-ANLENK
VERSCHLUSSSCHRAUBE RD3	10466911	228	3	1352	966086708	ZUSATZHYDRAULIK D-KOPFS
VERSCHLUSSSCHRAUBE RD3	10466911	224	1	1388	966086808	ZUSATZHYDRAULIK ZWISCH
VERSCHLUSSSCHRAUBE RD3	10466911	224	1	1398	966832808	ZUSATZHYDRAULIK ZWISCH
VERSCHLUSSSCHRAUBE RD3	10466911	224	1	1406	966086908	ZUSATZHYDRAULIK ZWISCH
VERSCHLUSSSCHRAUBE RD	10466908	(3)	1	390	965661008	RAHMEN VORM.
VERSCHLUSSSCHRAUBE RD	10466908	212	1	1092	966085608	ZUSATZHYDRAULIK WINDE 4
VERSCHLUSSSCHRAUBE RD7	10466909	(2)	6	390	965661008	RAHMEN VORM.
VERSCHLUSSSCHRAUBE RD7	10466909	202	6	1092	966085608	ZUSATZHYDRAULIK WINDE 4
VERSCHLUSSSCHRAUBE VSTI	10665334	599	1	341	966085708	ZUSATZHYDRAULIK WINDE 1
VERSCHLUSSSCHRAUBE VSTI	10665334	614	1	358	966085808	ZUSATZHYDRAULIK WINDE 2
VERSCHLUSSSCHRAUBE VSTI	10665334	612	1	1093	966085608	ZUSATZHYDRAULIK WINDE 4
VERSCHLUSSSCHRAUBE VSTI	10665334	610	1	1238	966085908	ZUSATZHYDRAULIK WINDE 3
VERSCHLUSSSCHRAUBE VST	7381638	11	2	706	9078462	AGGREGATETRAEGER ANBA
VERSCHLUSSSCHRAUBE VST	7381638	7	1	754	12421642	VERBINDUNGSLEITUNG ANBA
VERSCHLUSSSCHRAUBE VST	7380566	(9)	1	714	10134887	OELWANNE MIT BEFEST.
VERSCHLUSSSCHRAUBE VST	7380566	6	1	752	10154796	ANSAUGSTUTZEN ANBAU
VERSCHLUSSSCHRAUBE VST	7380566	16	1	761	12490129	WASSERPUMPE MIT BEFEST.
VERSCHLUSSSCHRAUBE VST	7380566	9	1	763	11353748	THERMOSTATGEHAEUSE AN
VERSCHLUSSSCHRAUBE VST	7380566	4	1	767	10143277	KUEHLMITTELKRUEMMER AN
VERSCHLUSSSCHRAUBE VSTI	477510101	79	1	332	90001090	DREHWERKANTRIEB
VERSCHLUSSSCHRAUBE VSTI	477510101	79	1	1084	90011209	DREHWERKANTRIEB
VERSCHLUSSSCHRAUBE VSTI	477510101	79	1	1230	90006725	DREHWERKANTRIEB
VERSCHLUSSSCHRAUBE VST	12696012	(3)	1	746	12492804	KRAFTSTOFFLEITUNGEN
VERSCHLUSSSCHRAUBE VST	7382203	3	2	703	12405454	KURBELGEHAEUSE KPL. MIT
VERSCHLUSSSCHRAUBE VST	7382203	3	1	767	10143277	KUEHLMITTELKRUEMMER AN
VERSCHLUSSSCHRAUBE VST	7382203	3	2	769	10145044	WASSERLEITUNGSANSCHLUE
VERSCHLUSSSCHRAUBE VST	7382203	7	1	770	10145193	KUEHLWASSERANSCHLUSS
VERSCHLUSSSCHRAUBE VSTI	7380688	13	1	706	9078462	AGGREGATETRAEGER ANBA
VERSCHLUSSSCHRAUBE VSTI	7380688	4	1	710	10125646	OELABSCHEIDER ANBAU
VERSCHLUSSSCHRAUBE VSTI	7380688	5	1	743	10127419	KRAFTSTOFFFILTERMODUL
VERSCHLUSSSCHRAUBE VSTI	7361961	2	4	447	90008841	DREHWERKANTRIEB
VERSCHLUSSSCHRAUBE VSTI	7361961	78	5	447	90008841	DREHWERKANTRIEB
VERSCHLUSSSCHRAUBE VSTI	7380177	6	1	770	10145193	KUEHLWASSERANSCHLUSS
VERSCHLUSSSCHRAUBE VSTI	7380177	5	1	772	10145195	KUEHLWASSERANSCHLUSS
VERSCHLUSSSCHRAUBE VSTI	7380177	10	1	785	10129212	SCHWUNGRADGEHAEUSE AN
VERSCHLUSSSCHRAUBE VST	10041903	(11)	1	714	10134887	OELWANNE MIT BEFEST.
VERSCHLUSSSCHRAUBE VSTI	477511501	78	2	332	90001090	DREHWERKANTRIEB
VERSCHLUSSSCHRAUBE VSTI	477511501	78	2	1084	90011209	DREHWERKANTRIEB
VERSCHLUSSSCHRAUBE VSTI	477511501	78	2	1230	90006725	DREHWERKANTRIEB

Bezeichnung	Artikel	Pos.	Menge	Seite	Baugruppe	Bezeichnung
VERSCHLUSSSCHRAUBE VSTI	7381457	1	2	712	10152926	VERSCHLUSSTEILE
VERSCHLUSSSCHRAUBE VSTI	7381457	(12)	7	714	10134887	OELWANNE MIT BEFEST.
VERSCHLUSSSCHRAUBE VSTI	7381457	5	2	770	10145193	KUEHLWASSERANSCHLUSS
VERSCHLUSSSCHRAUBE VSTI	7381457	4	1	772	10145195	KUEHLWASSERANSCHLUSS
VERSCHLUSSSCHRAUBE VST	11213236	11	1	836	96035686	HARNSTOFFTANK VORM.
VERSCHLUSSSCHRAUBE VSTI	477511601	(58)	3	110	917523808	RAUPENTRAEGER LI.
VERSCHLUSSSCHRAUBE VSTI	7382204	4	2	703	12405454	KURBELGEHAEUSE KPL. MIT
VERSCHLUSSSCHRAUBE VSTI	7382202	6	1	785	10129212	SCHWUNGRADGEHAEUSE AN
VERSCHLUSSSCHRAUBE VSTI	477511901	(73)	2	110	917523808	RAUPENTRAEGER LI.
VERSCHLUSSSCHRAUBE VSTI	477511901	(73)	2	153	917525508	RAUPENTRAEGER LI.
VERSCHLUSSSTOPFEN GPN	779016201	88	1	447	90008841	DREHWERKANTRIEB
VERSCHLUSSSTOPFEN GPN 3	789001301	76	2	447	90008841	DREHWERKANTRIEB
VERSCHLUSSSTOPFEN GPN	12692129	32	1	747	12492804	KRAFTSTOFFLEITUNGEN
VERSCHLUSSSTOPFEN GPN	11698481	5	1	736	12489819	ABDECKKAPPEN-KIT
VERSCHLUSSSTOPFEN GPN 3	11835061	6	2	736	12489819	ABDECKKAPPEN-KIT
VERSCHLUSSSTOPFEN ISO 8	477700408	634	1	342	966085708	ZUSATZHYDRAULIK WINDE 1
VERSCHLUSSSTOPFEN ISO 8	477700408	634	2	359	966085808	ZUSATZHYDRAULIK WINDE 2
VERSCHLUSSSTOPFEN ISO 8	477700408	626	1	1093	966085608	ZUSATZHYDRAULIK WINDE 4
VERSCHLUSSSTOPFEN ISO 8	477700408	633	1	1239	966085908	ZUSATZHYDRAULIK WINDE 3
VERSCHLUSSSTOPFEN ISO 8	477700508	617	3	342	966085708	ZUSATZHYDRAULIK WINDE 1
VERSCHLUSSSTOPFEN ISO 8	477700508	619	3	359	966085808	ZUSATZHYDRAULIK WINDE 2
VERSCHLUSSSTOPFEN ISO 8	477700508	713	8	885	96029372	HYDR.MASCHINENHAUS
VERSCHLUSSSTOPFEN ISO 8	477700508	619	1	1093	966085608	ZUSATZHYDRAULIK WINDE 4
VERSCHLUSSSTOPFEN ISO 8	477700508	620	1	1239	966085908	ZUSATZHYDRAULIK WINDE 3
VERSCHLUSSSTOPFEN ISO 8	477700608	660	1	457	966085508	HYDRAULIK DREHWERK
VERSCHLUSSSTOPFEN ISO 8	477700608	13	4	1055	918696808	FEUERLOESCHSYSTEM
VERSCHLUSSSTOPFEN ISO 8	477700108	625	1	132	966084908	HYDR.FAHRANTRIEB
VERSCHLUSSSTOPFEN ISO 8	477700108	625	1	168	966085008	HYDR.FAHRANTRIEB
VERSCHLUSSSTOPFEN ISO 8	477700108	625	1	195	966084808	HYDR.FAHRANTRIEB
VERSCHLUSSSTOPFEN ISO 8	477700108	625	1	221	966084708	HYDR.FAHRANTRIEB
VERSCHLUSSSTOPFEN ISO 8	477700108	715	3	885	96029372	HYDR.MASCHINENHAUS
VERSCHLUSSSTOPFEN ISO 8	477700908	641	2	35	966084408	HYDRAULIK MITTELTEIL
VERSCHLUSSSTOPFEN ISO 8	477700908	618	1	276	96029361	HYDRAULIK DREHBUEHNE
VERSCHLUSSSTOPFEN ISO 8	477700908	622	2	884	96029372	HYDR.MASCHINENHAUS
VERSCHLUSSTEILE	10120393	650	1	701	13455092	DIESELMOTOR
VERSCHLUSSTEILE	10141838	337	1	698	13455092	DIESELMOTOR
VERSCHLUSSTEILE	10148371	130	1	793	12410651	MOTORREGELUNGSENSORIK
VERSCHLUSSTEILE	10152926	17	1	695	13455092	DIESELMOTOR
VERSCHLUSSTEILE	12973964	524	1	701	13455092	DIESELMOTOR
VERSCHMUTZUNGSANZEIGE	571356108	(4)	1	882	96029372	HYDR.MASCHINENHAUS
VERSCHMUTZUNGSANZEIGE	510669308	3	2	988	965666908	OELBEHAELTER VORM.
VERSCHMUTZUNGSANZEIGE	12103708	51	2	1374	96051635	ZUSATZHYDRAULIK ZYLINDER
VERSCHRAUBUNG	11081053	3	1	127	774375108	DURCHGANGSNIPPELBLOCK
VERSCHRAUBUNG	11081053	4	1	292	11006307	VERTEILERKOMBINATION
VERSCHRAUBUNG	11644971	15	2	348	11114000	ELEKTROPUMPE
VERSCHRAUBUNG	570066008	2	1	46	502806508	AUSGLEICHSBEHAELTER
VERSCHRAUBUNG A3C	472260501	22	1	1258	968822801	OELMESSEINRICHTUNG
VERSCHRAUBUNG AEHNL.DI	7381456	16	1	767	10143277	KUEHLMITTELKRUEMMER AN
VERSCHRAUBUNG AEHNL.ISO	10531725	805	1	886	96029372	HYDR.MASCHINENHAUS
VERSCHRAUBUNG AEHNL.ISO	491100814	631	2	884	96029372	HYDR.MASCHINENHAUS
VERSCHRAUBUNG AEHNL.IS	510713214	574	2	883	96029372	HYDR.MASCHINENHAUS
VERSCHRAUBUNG BUZ 22L C	477700208	606	3	341	966085708	ZUSATZHYDRAULIK WINDE 1
VERSCHRAUBUNG BUZ 22L C	477700208	607	3	358	966085808	ZUSATZHYDRAULIK WINDE 2
VERSCHRAUBUNG BUZ 22L C	477700208	611	2	1093	966085608	ZUSATZHYDRAULIK WINDE 4
VERSCHRAUBUNG BUZ 22L C	477700208	618	1	1239	966085908	ZUSATZHYDRAULIK WINDE 3
VERSCHRAUBUNG BUZ 30S C	477701608	609	1	276	96029361	HYDRAULIK DREHBUEHNE
VERSCHRAUBUNG BUZ 8 M14	10816958	151	9	811	919203408	SCHALLDAEMPFERANLAGE O
VERSCHRAUBUNG BUZ 8 M14	10816958	151	9	818	919203508	SCHALLDAEMPFERANLAGE
VERSCHRAUBUNG EGE 10L G	471904308	627	2	456	966085508	HYDRAULIK DREHWERK
VERSCHRAUBUNG EGE 10L G	471904308	662	1	1315	96029354	ZUSATZHYDRAULIK D-ANLENK

Bezeichnung	Artikel	Pos.	Menge	Seite	Baugruppe	Bezeichnung
VERSCHRAUBUNG EGE 10L M	471903908	600	1	132	966084908	HYDR.FAHRANTRIEB
VERSCHRAUBUNG EGE 10L M	471903908	600	1	168	966085008	HYDR.FAHRANTRIEB
VERSCHRAUBUNG EGE 10L M	471903908	600	1	195	966084808	HYDR.FAHRANTRIEB
VERSCHRAUBUNG EGE 10L M	471903908	600	1	221	966084708	HYDR.FAHRANTRIEB
VERSCHRAUBUNG EGE 12L	471903808	644	6	884	96029372	HYDR.MASCHINENHAUS
VERSCHRAUBUNG EGE 12L	471903808	624	2	1147	966086308	ZUSATZHYDRAULIK S-ANLENK
VERSCHRAUBUNG EGE 12L	471903808	627	2	1315	96029354	ZUSATZHYDRAULIK D-ANLENK
VERSCHRAUBUNG EGE 12S G	471901808	691	1	277	96029361	HYDRAULIK DREHBUEHNE
VERSCHRAUBUNG EGE 12S G	471901808	771	1	886	96029372	HYDR.MASCHINENHAUS
VERSCHRAUBUNG EGE 12S G	471900508	606	1	475	966751308	ZUSATZHYDR.BOLZENZIEHZ
VERSCHRAUBUNG EGE 12S G	471900508	631	1	1147	966086308	ZUSATZHYDRAULIK S-ANLENK
VERSCHRAUBUNG EGE 12S G	471900508	635	1	1315	96029354	ZUSATZHYDRAULIK D-ANLENK
VERSCHRAUBUNG EGE 12S G	471900508	614	1	1352	966086708	ZUSATZHYDRAULIK D-KOPFS
VERSCHRAUBUNG EGE 15L	471903508	644	1	342	966085708	ZUSATZHYDRAULIK WINDE 1
VERSCHRAUBUNG EGE 15L	471903508	644	1	359	966085808	ZUSATZHYDRAULIK WINDE 2
VERSCHRAUBUNG EGE 15L	471903508	633	2	1093	966085608	ZUSATZHYDRAULIK WINDE 4
VERSCHRAUBUNG EGE 15L	471903508	634	1	1239	966085908	ZUSATZHYDRAULIK WINDE 3
VERSCHRAUBUNG EGE 15L	471903508	630	1	1271	966086208	ZUSATZHYDRAULIK WINDE 6
VERSCHRAUBUNG EGE 16S M	471903108	620	1	380	966086008	ZUSATZHYDRAULIK MONTAGE
VERSCHRAUBUNG EGE 18L G	471901308	606	2	34	966084408	HYDRAULIK MITTELTEIL
VERSCHRAUBUNG EGE 18L G	471901308	647	1	359	966085808	ZUSATZHYDRAULIK WINDE 2
VERSCHRAUBUNG EGE 18L G	471901308	643	1	1093	966085608	ZUSATZHYDRAULIK WINDE 4
VERSCHRAUBUNG EGE 18L G	471901308	638	1	1239	966085908	ZUSATZHYDRAULIK WINDE 3
VERSCHRAUBUNG EGE 18L	10878394	17	1	849	96060362	KRAFTSTOFFFILTER VORM.
VERSCHRAUBUNG EGE 22L	471901408	613	1	79	966084508	HYDR.QUERTRAEGER
VERSCHRAUBUNG EGE 22L	471901408	613	1	96	966084608	HYDR.QUERTRAEGER
VERSCHRAUBUNG EGE 22L	471901408	781	2	886	96029372	HYDR.MASCHINENHAUS
VERSCHRAUBUNG EGE 42L	471903608	614	14	884	96029372	HYDR.MASCHINENHAUS
VERSCHRAUBUNG EGESD10-L	471901108	628	1	133	966084908	HYDR.FAHRANTRIEB
VERSCHRAUBUNG EGESD10-L	471901108	631	1	169	966085008	HYDR.FAHRANTRIEB
VERSCHRAUBUNG EGESD10-L	471901108	631	1	196	966084808	HYDR.FAHRANTRIEB
VERSCHRAUBUNG EGESD10-L	471901108	628	1	222	966084708	HYDR.FAHRANTRIEB
VERSCHRAUBUNG EGESD10-L	471901108	632	3	342	966085708	ZUSATZHYDRAULIK WINDE 1
VERSCHRAUBUNG EGESD10-L	471901108	633	3	359	966085808	ZUSATZHYDRAULIK WINDE 2
VERSCHRAUBUNG EGESD10-L	471901108	629	3	456	966085508	HYDRAULIK DREHWERK
VERSCHRAUBUNG EGESD10-L	471901108	646	3	884	96029372	HYDR.MASCHINENHAUS
VERSCHRAUBUNG EGESD10-L	471901108	634	1	1014	96032961	VERROHRUNG DRUCKLUFTA
VERSCHRAUBUNG EGESD10-L	471901108	624	2	1093	966085608	ZUSATZHYDRAULIK WINDE 4
VERSCHRAUBUNG EGESD10-L	471901108	631	3	1239	966085908	ZUSATZHYDRAULIK WINDE 3
VERSCHRAUBUNG EGESD10-L	471901108	611	1	1270	966086208	ZUSATZHYDRAULIK WINDE 6
VERSCHRAUBUNG EGESD10-L	471901108	660	1	1315	96029354	ZUSATZHYDRAULIK D-ANLENK
VERSCHRAUBUNG EGESD12-L	471901208	633	1	315	966085408	HYDRAULIK DREHBUEHNE
VERSCHRAUBUNG EGESD12-L	471901208	624	1	456	966085508	HYDRAULIK DREHWERK
VERSCHRAUBUNG EGESD12-L	471901208	705	4	885	96029372	HYDR.MASCHINENHAUS
VERSCHRAUBUNG EGESD12-L	471901208	632	1	1147	966086308	ZUSATZHYDRAULIK S-ANLENK
VERSCHRAUBUNG EGESD12-L	471901208	636	1	1315	96029354	ZUSATZHYDRAULIK D-ANLENK
VERSCHRAUBUNG EGESD12-L	471901208	611	1	1352	966086708	ZUSATZHYDRAULIK D-KOPFS
VERSCHRAUBUNG EGESD15-L	471904208	616	1	132	966084908	HYDR.FAHRANTRIEB
VERSCHRAUBUNG EGESD15-L	471904208	616	2	168	966085008	HYDR.FAHRANTRIEB
VERSCHRAUBUNG EGESD15-L	471904208	616	1	195	966084808	HYDR.FAHRANTRIEB
VERSCHRAUBUNG EGESD15-L	471904208	616	2	221	966084708	HYDR.FAHRANTRIEB
VERSCHRAUBUNG EGESD15-L	471904208	673	2	884	96029372	HYDR.MASCHINENHAUS
VERSCHRAUBUNG EGESD16	471900608	616	4	79	966084508	HYDR.QUERTRAEGER
VERSCHRAUBUNG EGESD16	471900608	616	4	96	966084608	HYDR.QUERTRAEGER
VERSCHRAUBUNG EGESD16	471900608	688	1	277	96029361	HYDRAULIK DREHBUEHNE
VERSCHRAUBUNG EGESD16	471900608	618	1	380	966086008	ZUSATZHYDRAULIK MONTAGE
VERSCHRAUBUNG EGESD16	471900608	750	2	886	96029372	HYDR.MASCHINENHAUS
VERSCHRAUBUNG EGESD18-L	471902308	641	4	276	96029361	HYDRAULIK DREHBUEHNE
VERSCHRAUBUNG EGESD18-L	471902308	604	4	314	966085408	HYDRAULIK DREHBUEHNE
VERSCHRAUBUNG EGESD18-L	471902308	65	6	439	915755208	ROLLENDREHVERB.M.DREHW

Bezeichnung	Artikel	Pos.	Menge	Seite	Baugruppe	Bezeichnung
VERSCHRAUBUNG EGESD18-L	471902308	718	8	885	96029372	HYDR.MASCHINENHAUS
VERSCHRAUBUNG EGESD18-L	471902308	625	1	1013	96032961	VERROHRUNG DRUCKLUFTA
VERSCHRAUBUNG EGESD20	471903208	678	4	885	96029372	HYDR.MASCHINENHAUS
VERSCHRAUBUNG EGESD20	471900708	605	6	380	966086008	ZUSATZHYDRAULIK MONTAGE
VERSCHRAUBUNG EGESD30	471900908	684	5	885	96029372	HYDR.MASCHINENHAUS
VERSCHRAUBUNG EGESD38	471904008	746	3	886	96029372	HYDR.MASCHINENHAUS
VERSCHRAUBUNG EGESD38	471904008	650	1	1315	96029354	ZUSATZHYDRAULIK D-ANLENK
VERSCHRAUBUNG EGESD6-S	471900308	650	1	456	966085508	HYDRAULIK DREHWERK
VERSCHRAUBUNG EL 10L CR6	472330208	601	1	34	966084408	HYDRAULIK MITTELTEIL
VERSCHRAUBUNG EL 10L CR6	472330208	608	4	132	966084908	HYDR.FAHRANTRIEB
VERSCHRAUBUNG EL 10L CR6	472330208	608	4	168	966085008	HYDR.FAHRANTRIEB
VERSCHRAUBUNG EL 10L CR6	472330208	608	4	195	966084808	HYDR.FAHRANTRIEB
VERSCHRAUBUNG EL 10L CR6	472330208	608	4	221	966084708	HYDR.FAHRANTRIEB
VERSCHRAUBUNG EL 10L CR6	472330208	629	3	342	966085708	ZUSATZHYDRAULIK WINDE 1
VERSCHRAUBUNG EL 10L CR6	472330208	630	4	359	966085808	ZUSATZHYDRAULIK WINDE 2
VERSCHRAUBUNG EL 10L CR6	472330208	601	15	456	966085508	HYDRAULIK DREHWERK
VERSCHRAUBUNG EL 10L CR6	472330208	650	18	884	96029372	HYDR.MASCHINENHAUS
VERSCHRAUBUNG EL 10L CR6	472330208	605	1	1013	96032961	VERROHRUNG DRUCKLUFTA
VERSCHRAUBUNG EL 10L CR6	472330208	622	4	1093	966085608	ZUSATZHYDRAULIK WINDE 4
VERSCHRAUBUNG EL 10L CR6	472330208	628	4	1239	966085908	ZUSATZHYDRAULIK WINDE 3
VERSCHRAUBUNG EL 10L CR6	472330208	601	3	1270	966086208	ZUSATZHYDRAULIK WINDE 6
VERSCHRAUBUNG EL 10S C	7367776	806	1	886	96029372	HYDR.MASCHINENHAUS
VERSCHRAUBUNG EL 12S C	7617461	660	7	276	96029361	HYDRAULIK DREHBUEHNE
VERSCHRAUBUNG EL 12S C	7617461	617	4	315	966085408	HYDRAULIK DREHBUEHNE
VERSCHRAUBUNG EL 12S C	7617461	605	3	475	966751308	ZUSATZHYDR.BOLZENZIEHZ
VERSCHRAUBUNG EL 12S C	7617461	770	5	886	96029372	HYDR.MASCHINENHAUS
VERSCHRAUBUNG EL 15L CR6	472300414	604	3	132	966084908	HYDR.FAHRANTRIEB
VERSCHRAUBUNG EL 15L CR6	472300414	604	3	168	966085008	HYDR.FAHRANTRIEB
VERSCHRAUBUNG EL 15L CR6	472300414	604	3	195	966084808	HYDR.FAHRANTRIEB
VERSCHRAUBUNG EL 15L CR6	472300414	604	3	221	966084708	HYDR.FAHRANTRIEB
VERSCHRAUBUNG EL 15L CR6	472300414	608	1	342	966085708	ZUSATZHYDRAULIK WINDE 1
VERSCHRAUBUNG EL 15L CR6	472300414	608	1	358	966085808	ZUSATZHYDRAULIK WINDE 2
VERSCHRAUBUNG EL 15L CR6	472300414	614	4	456	966085508	HYDRAULIK DREHWERK
VERSCHRAUBUNG EL 15L CR6	472300414	672	1	884	96029372	HYDR.MASCHINENHAUS
VERSCHRAUBUNG EL 15L CR6	472300414	14	1	1055	918696808	FEUERLOESCHSYSTEM
VERSCHRAUBUNG EL 15L CR6	472300414	639	3	1093	966085608	ZUSATZHYDRAULIK WINDE 4
VERSCHRAUBUNG EL 15L CR6	472300414	614	1	1146	966086308	ZUSATZHYDRAULIK S-ANLENK
VERSCHRAUBUNG EL 15L CR6	472300414	635	1	1239	966085908	ZUSATZHYDRAULIK WINDE 3
VERSCHRAUBUNG EL 15L CR6	472300414	622	4	1270	966086208	ZUSATZHYDRAULIK WINDE 6
VERSCHRAUBUNG EL 16S C	7407098	628	1	79	966084508	HYDR.QUERTRAEGER
VERSCHRAUBUNG EL 16S C	7407098	628	1	96	966084608	HYDR.QUERTRAEGER
VERSCHRAUBUNG EL 16S C	7407098	617	2	380	966086008	ZUSATZHYDRAULIK MONTAGE
VERSCHRAUBUNG EL 16S C	7407098	651	2	456	966085508	HYDRAULIK DREHWERK
VERSCHRAUBUNG EL 16S C	7407098	751	1	886	96029372	HYDR.MASCHINENHAUS
VERSCHRAUBUNG EL 16S C	7407098	628	1	1147	966086308	ZUSATZHYDRAULIK S-ANLENK
VERSCHRAUBUNG EL 20S C	7407107	610	2	79	966084508	HYDR.QUERTRAEGER
VERSCHRAUBUNG EL 20S C	7407107	610	2	96	966084608	HYDR.QUERTRAEGER
VERSCHRAUBUNG EL 20S C	7407107	608	6	380	966086008	ZUSATZHYDRAULIK MONTAGE
VERSCHRAUBUNG EL 25S C	7407118	625	1	35	966084408	HYDRAULIK MITTELTEIL
VERSCHRAUBUNG EL 25S C	7407118	639	1	79	966084508	HYDR.QUERTRAEGER
VERSCHRAUBUNG EL 25S C	7407118	639	1	97	966084608	HYDR.QUERTRAEGER
VERSCHRAUBUNG EL 25S C	7407118	665	1	277	96029361	HYDRAULIK DREHBUEHNE
VERSCHRAUBUNG EL 25S C	7407118	617	1	1270	966086208	ZUSATZHYDRAULIK WINDE 6
VERSCHRAUBUNG EL 28L CR6	7407120	617	2	35	966084408	HYDRAULIK MITTELTEIL
VERSCHRAUBUNG EL 28L CR6	7407120	635	1	79	966084508	HYDR.QUERTRAEGER
VERSCHRAUBUNG EL 28L CR6	7407120	635	1	97	966084608	HYDR.QUERTRAEGER
VERSCHRAUBUNG EL 28L CR6	7407120	630	1	133	966084908	HYDR.FAHRANTRIEB
VERSCHRAUBUNG EL 28L CR6	7407120	628	1	169	966085008	HYDR.FAHRANTRIEB
VERSCHRAUBUNG EL 28L CR6	7407120	628	1	196	966084808	HYDR.FAHRANTRIEB
VERSCHRAUBUNG EL 28L CR6	7407120	611	2	276	96029361	HYDRAULIK DREHBUEHNE

Bezeichnung	Artikel	Pos.	Menge	Seite	Baugruppe	Bezeichnung
VERSCHRAUBUNG EL 28L CR6	7407120	619	6	884	96029372	HYDR.MASCHINENHAUS
VERSCHRAUBUNG EL 28L CR6	7407120	608	1	1146	966086308	ZUSATZHYDRAULIK S-ANLENK
VERSCHRAUBUNG EL 28L CR6	7407120	615	1	1270	966086208	ZUSATZHYDRAULIK WINDE 6
VERSCHRAUBUNG EL 28L CR6	7407120	613	2	1315	96029354	ZUSATZHYDRAULIK D-ANLENK
VERSCHRAUBUNG EL 42L CR6	7367986	621	1	35	966084408	HYDRAULIK MITTELTEIL
VERSCHRAUBUNG EL 42L CR6	7367986	616	9	276	96029361	HYDRAULIK DREHBUEHNE
VERSCHRAUBUNG EL 42L CR6	7367986	613	31	884	96029372	HYDR.MASCHINENHAUS
VERSCHRAUBUNG EL 42L CR6	7367986	604	1	1146	966086308	ZUSATZHYDRAULIK S-ANLENK
VERSCHRAUBUNG EL 6S CR6	472331208	666	2	884	96029372	HYDR.MASCHINENHAUS
VERSCHRAUBUNG EL 6S CR6	472331208	601	11	1013	96032961	VERROHRUNG DRUCKLUFTA
VERSCHRAUBUNG ELSD38-S	472331908	632	24	276	96029361	HYDRAULIK DREHBUEHNE
VERSCHRAUBUNG ELSD38-S	472331908	601	8	314	966085408	HYDRAULIK DREHBUEHNE
VERSCHRAUBUNG ELSD38-S	472331908	620	4	456	966085508	HYDRAULIK DREHWERK
VERSCHRAUBUNG ELSD38-S	472331908	742	10	886	96029372	HYDR.MASCHINENHAUS
VERSCHRAUBUNG ELSD38-S	472331908	600	6	1146	966086308	ZUSATZHYDRAULIK S-ANLENK
VERSCHRAUBUNG ELSD38-S	472331908	646	6	1315	96029354	ZUSATZHYDRAULIK D-ANLENK
VERSCHRAUBUNG ELSD38-S	472331908	602	10	1352	966086708	ZUSATZHYDRAULIK D-KOPFS
VERSCHRAUBUNG ELSD38-S	472331908	600	8	1388	966086808	ZUSATZHYDRAULIK ZWISCH
VERSCHRAUBUNG ELSD38-S	472331908	600	8	1398	966832808	ZUSATZHYDRAULIK ZWISCH
VERSCHRAUBUNG ELSD38-S	472331908	600	8	1406	966086908	ZUSATZHYDRAULIK ZWISCH
VERSCHRAUBUNG ELSD6-L C	472032308	607	7	1013	96032961	VERROHRUNG DRUCKLUFTA
VERSCHRAUBUNG ET 15L M22	472430408	693	1	277	96029361	HYDRAULIK DREHBUEHNE
VERSCHRAUBUNG ET 15L M22	472430408	627	1	342	966085708	ZUSATZHYDRAULIK WINDE 1
VERSCHRAUBUNG ET 15L M22	472430408	628	1	359	966085808	ZUSATZHYDRAULIK WINDE 2
VERSCHRAUBUNG ET 15L M22	472430408	636	6	456	966085508	HYDRAULIK DREHWERK
VERSCHRAUBUNG ET 15L M22	472430408	689	1	885	96029372	HYDR.MASCHINENHAUS
VERSCHRAUBUNG ET 15L M22	472430408	631	2	1271	966086208	ZUSATZHYDRAULIK WINDE 6
VERSCHRAUBUNG ET 25S C	7367774	638	1	79	966084508	HYDR.QUERTRAEGER
VERSCHRAUBUNG ET 25S C	7367774	638	1	97	966084608	HYDR.QUERTRAEGER
VERSCHRAUBUNG ET 28L M36	7407122	635	1	222	966084708	HYDR.FAHRANTRIEB
VERSCHRAUBUNG ET 28L M36	7407122	639	1	1315	96029354	ZUSATZHYDRAULIK D-ANLENK
VERSCHRAUBUNG ET 30S C	472431808	786	1	886	96029372	HYDR.MASCHINENHAUS
VERSCHRAUBUNG ET 35L CR6	7407125	610	1	276	96029361	HYDRAULIK DREHBUEHNE
VERSCHRAUBUNG ET 35L CR6	7407125	632	2	884	96029372	HYDR.MASCHINENHAUS
VERSCHRAUBUNG ET 6S CR6	472431208	755	2	886	96029372	HYDR.MASCHINENHAUS
VERSCHRAUBUNG ETSD8-L C	472430108	20	4	1055	918696808	FEUERLOESCHSYSTEM
VERSCHRAUBUNG EV 18L C	10035314	804	1	886	96029372	HYDR.MASCHINENHAUS
VERSCHRAUBUNG EV 22L C	10410771	611	3	884	96029372	HYDR.MASCHINENHAUS
VERSCHRAUBUNG EV 22L M3	12100704	81	1	494	919258508	ZUSATZHEIZUNG OW
VERSCHRAUBUNG EV 22L M3	12100704	413	1	635	96034141	DIESELMOTOR VORM.
VERSCHRAUBUNG EV 22L M3	12100704	413	1	693	96034143	DIESELMOTOR VORM.
VERSCHRAUBUNG EV 22L M3	12100704	22	1	844	96035878	HARNSTOFFANLAGE OBEN
VERSCHRAUBUNG EV 28L C	10410772	661	6	884	96029372	HYDR.MASCHINENHAUS
VERSCHRAUBUNG EV 30S C	10410767	792	1	886	96029372	HYDR.MASCHINENHAUS
VERSCHRAUBUNG EV 42L M52	10651363	799	1	886	96029372	HYDR.MASCHINENHAUS
VERSCHRAUBUNG EV16S CR6	10410770	672	1	277	96029361	HYDRAULIK DREHBUEHNE
VERSCHRAUBUNG EV38S M52	10467292	631	4	315	966085408	HYDRAULIK DREHBUEHNE
VERSCHRAUBUNG EV38S M52	10467292	693	14	885	96029372	HYDR.MASCHINENHAUS
VERSCHRAUBUNG EV38S M52	10467292	600	1	1238	966085908	ZUSATZHYDRAULIK WINDE 3
VERSCHRAUBUNG EW 10L M	7403569	605	3	79	966084508	HYDR.QUERTRAEGER
VERSCHRAUBUNG EW 10L M	7403569	605	3	96	966084608	HYDR.QUERTRAEGER
VERSCHRAUBUNG EW 10L M	7403569	629	2	133	966084908	HYDR.FAHRANTRIEB
VERSCHRAUBUNG EW 10L M	7403569	630	1	169	966085008	HYDR.FAHRANTRIEB
VERSCHRAUBUNG EW 10L M	7403569	630	1	196	966084808	HYDR.FAHRANTRIEB
VERSCHRAUBUNG EW 10L M	7403569	629	2	222	966084708	HYDR.FAHRANTRIEB
VERSCHRAUBUNG EW 10L M	7403569	631	11	342	966085708	ZUSATZHYDRAULIK WINDE 1
VERSCHRAUBUNG EW 10L M	7403569	632	11	359	966085808	ZUSATZHYDRAULIK WINDE 2
VERSCHRAUBUNG EW 10L M	7403569	616	12	456	966085508	HYDRAULIK DREHWERK
VERSCHRAUBUNG EW 10L M	7403569	66	1	848	919965308	KRAFTSTOFFFOERDERUNG
VERSCHRAUBUNG EW 10L M	7403569	635	26	884	96029372	HYDR.MASCHINENHAUS

Bezeichnung	Artikel	Pos.	Menge	Seite	Baugruppe	Bezeichnung
VERSCHRAUBUNG EW 10L M	7403569	604	5	1013	96032961	VERROHRUNG DRUCKLUFTA
VERSCHRAUBUNG EW 10L M	7403569	628	11	1093	966085608	ZUSATZHYDRAULIK WINDE 4
VERSCHRAUBUNG EW 10L M	7403569	630	13	1239	966085908	ZUSATZHYDRAULIK WINDE 3
VERSCHRAUBUNG EW 12S C	7617354	601	10	139	966434908	ZUSATZHYDRAULIK SPANNZ
VERSCHRAUBUNG EW 12S C	7617354	602	1	237	966515908	ZUSATZHYDR.BOLZENZIEHZ
VERSCHRAUBUNG EW 12S C	7617354	668	4	277	96029361	HYDRAULIK DREHBUEHNE
VERSCHRAUBUNG EW 12S C	7617354	625	2	315	966085408	HYDRAULIK DREHBUEHNE
VERSCHRAUBUNG EW 12S C	7617354	602	3	475	966751308	ZUSATZHYDR.BOLZENZIEHZ
VERSCHRAUBUNG EW 12S C	7617354	725	7	885	96029372	HYDR.MASCHINENHAUS
VERSCHRAUBUNG EW 15L C	7615379	636	4	342	966085708	ZUSATZHYDRAULIK WINDE 1
VERSCHRAUBUNG EW 15L C	7615379	636	4	359	966085808	ZUSATZHYDRAULIK WINDE 2
VERSCHRAUBUNG EW 15L C	7615379	611	2	456	966085508	HYDRAULIK DREHWERK
VERSCHRAUBUNG EW 15L C	7615379	16	1	1055	918696808	FEUERLOESCHSYSTEM
VERSCHRAUBUNG EW 15L C	7615379	609	4	1093	966085608	ZUSATZHYDRAULIK WINDE 4
VERSCHRAUBUNG EW 15L C	7615379	636	6	1239	966085908	ZUSATZHYDRAULIK WINDE 3
VERSCHRAUBUNG EW 15L C	7615379	629	3	1271	966086208	ZUSATZHYDRAULIK WINDE 6
VERSCHRAUBUNG EW 16S C	7617460	626	3	79	966084508	HYDR.QUERTRAEGER
VERSCHRAUBUNG EW 16S C	7617460	626	3	96	966084608	HYDR.QUERTRAEGER
VERSCHRAUBUNG EW 16S C	7617460	601	4	380	966086008	ZUSATZHYDRAULIK MONTAGE
VERSCHRAUBUNG EW 16S C	7617460	663	2	457	966085508	HYDRAULIK DREHWERK
VERSCHRAUBUNG EW 16S C	7617460	702	10	885	96029372	HYDR.MASCHINENHAUS
VERSCHRAUBUNG EW 16S C	7617460	642	1	1315	96029354	ZUSATZHYDRAULIK D-ANLENK
VERSCHRAUBUNG EW 18L ST	10815664	644	2	276	96029361	HYDRAULIK DREHBUEHNE
VERSCHRAUBUNG EW 18L ST	10815664	615	4	1013	96032961	VERROHRUNG DRUCKLUFTA
VERSCHRAUBUNG EW 20S M	7407108	608	7	79	966084508	HYDR.QUERTRAEGER
VERSCHRAUBUNG EW 20S M	7407108	608	7	96	966084608	HYDR.QUERTRAEGER
VERSCHRAUBUNG EW 20S M	7407108	664	1	457	966085508	HYDRAULIK DREHWERK
VERSCHRAUBUNG EW 22L ED	10873827	74	2	493	919258508	ZUSATZHEIZUNG OW
VERSCHRAUBUNG EW 25S C	7407119	626	1	35	966084408	HYDRAULIK MITTELTEIL
VERSCHRAUBUNG EW 28L C	7617494	621	2	276	96029361	HYDRAULIK DREHBUEHNE
VERSCHRAUBUNG EW 28L C	7617494	635	1	315	966085408	HYDRAULIK DREHBUEHNE
VERSCHRAUBUNG EW 28L C	7617494	636	10	884	96029372	HYDR.MASCHINENHAUS
VERSCHRAUBUNG EW 28L C	7617494	601	1	1238	966085908	ZUSATZHYDRAULIK WINDE 3
VERSCHRAUBUNG EW 6S M14	472531508	649	1	456	966085508	HYDRAULIK DREHWERK
VERSCHRAUBUNG EW 6S M14	472531508	697	35	885	96029372	HYDR.MASCHINENHAUS
VERSCHRAUBUNG EW 6S M14	472531508	41	1	992	96036153	SCHALTSCHRANK MECH.
VERSCHRAUBUNG EWSD22-L	472530608	644	1	35	966084408	HYDRAULIK MITTELTEIL
VERSCHRAUBUNG EWSD22-L	472530608	630	1	79	966084508	HYDR.QUERTRAEGER
VERSCHRAUBUNG EWSD22-L	472530608	630	1	97	966084608	HYDR.QUERTRAEGER
VERSCHRAUBUNG EWSD22-L	472530608	601	1	276	96029361	HYDRAULIK DREHBUEHNE
VERSCHRAUBUNG EWSD22-L	472530608	607	2	342	966085708	ZUSATZHYDRAULIK WINDE 1
VERSCHRAUBUNG EWSD22-L	472530608	606	2	358	966085808	ZUSATZHYDRAULIK WINDE 2
VERSCHRAUBUNG EWSD22-L	472530608	622	2	380	966086008	ZUSATZHYDRAULIK MONTAGE
VERSCHRAUBUNG EWSD22-L	472530608	624	11	884	96029372	HYDR.MASCHINENHAUS
VERSCHRAUBUNG EWSD22-L	472530608	606	3	1238	966085908	ZUSATZHYDRAULIK WINDE 3
VERSCHRAUBUNG EWSD22-L	472530608	3	1	1258	968822801	OELMESSEINRICHTUNG
VERSCHRAUBUNG EWSD38-S	472531808	636	14	35	966084408	HYDRAULIK MITTELTEIL
VERSCHRAUBUNG EWSD38-S	472531808	635	9	276	96029361	HYDRAULIK DREHBUEHNE
VERSCHRAUBUNG EWSD38-S	472531808	602	8	341	966085708	ZUSATZHYDRAULIK WINDE 1
VERSCHRAUBUNG EWSD38-S	472531808	602	8	358	966085808	ZUSATZHYDRAULIK WINDE 2
VERSCHRAUBUNG EWSD38-S	472531808	606	11	456	966085508	HYDRAULIK DREHWERK
VERSCHRAUBUNG EWSD38-S	472531808	710	35	885	96029372	HYDR.MASCHINENHAUS
VERSCHRAUBUNG EWSD38-S	472531808	600	11	1092	966085608	ZUSATZHYDRAULIK WINDE 4
VERSCHRAUBUNG EWSD38-S	472531808	619	4	1147	966086308	ZUSATZHYDRAULIK S-ANLENK
VERSCHRAUBUNG EWSD38-S	472531808	609	9	1238	966085908	ZUSATZHYDRAULIK WINDE 3
VERSCHRAUBUNG EWSD38-S	472531808	648	1	1315	96029354	ZUSATZHYDRAULIK D-ANLENK
VERSCHRAUBUNG EWSD38-S	472531808	604	8	1352	966086708	ZUSATZHYDRAULIK D-KOPFS
VERSCHRAUBUNG EWSD38-S	472531808	601	8	1388	966086808	ZUSATZHYDRAULIK ZWISCH
VERSCHRAUBUNG EWSD38-S	472531808	601	8	1398	966832808	ZUSATZHYDRAULIK ZWISCH
VERSCHRAUBUNG EWSD38-S	472531808	601	8	1406	966086908	ZUSATZHYDRAULIK ZWISCH

Bezeichnung	Artikel	Pos.	Menge	Seite	Baugruppe	Bezeichnung
VERSCHRAUBUNG GE 10 9/16	11643351	21	1	766	10147372	ENTLUEFTUNGSLEITUNG AN
VERSCHRAUBUNG GE 10 M1	10813936	7	1	775	10141720	ATL-ANBAU
VERSCHRAUBUNG GE 10 M1	10813936	7	1	776	10141721	ATL-ANBAU
VERSCHRAUBUNG GE 10L M	471030508	601	5	341	966085708	ZUSATZHYDRAULIK WINDE 1
VERSCHRAUBUNG GE 10L M	471030508	601	5	358	966085808	ZUSATZHYDRAULIK WINDE 2
VERSCHRAUBUNG GE 10L M	471030508	667	18	884	96029372	HYDR.MASCHINENHAUS
VERSCHRAUBUNG GE 10L M	471030508	601	6	1092	966085608	ZUSATZHYDRAULIK WINDE 4
VERSCHRAUBUNG GE 10L M	471030508	604	5	1238	966085908	ZUSATZHYDRAULIK WINDE 3
VERSCHRAUBUNG GE 10L M	7021521	2	1	841	969904608	DRUCKBEGRENZUNGSVENTI
VERSCHRAUBUNG GE 10L M	471039808	638	6	456	966085508	HYDRAULIK DREHWERK
VERSCHRAUBUNG GE 10L M	471039808	658	2	884	96029372	HYDR.MASCHINENHAUS
VERSCHRAUBUNG GE 10L M	471039808	614	2	1013	96032961	VERROHRUNG DRUCKLUFTA
VERSCHRAUBUNG GE 10L M	471039808	659	1	1315	96029354	ZUSATZHYDRAULIK D-ANLENK
VERSCHRAUBUNG GE 12 M1	10813939	15	1	750	10153631	LECKOELLEITUNG ANBAU
VERSCHRAUBUNG GE 12 M1	10813939	10	1	767	10143277	KUEHLMITTELKRUEMMER AN
VERSCHRAUBUNG GE 12 M1	11002988	(2)	1	746	12492804	KRAFTSTOFFLEITUNGEN
VERSCHRAUBUNG GE 12 M1	11002988	13	1	746	12492804	KRAFTSTOFFLEITUNGEN
VERSCHRAUBUNG GE 12 M1	10813940	19	2	759	10141807	ANBAUTEILE LUFTPRESSER
VERSCHRAUBUNG GE 12 M1	10813940	9	1	767	10143277	KUEHLMITTELKRUEMMER AN
VERSCHRAUBUNG GE 12L G1	471034808	643	9	884	96029372	HYDR.MASCHINENHAUS
VERSCHRAUBUNG GE 12L G1	471034808	638	1	1014	96032961	VERROHRUNG DRUCKLUFTA
VERSCHRAUBUNG GE 12L G1	471034808	642	1	1147	966086308	ZUSATZHYDRAULIK S-ANLENK
VERSCHRAUBUNG GE 12L G1	471034808	653	1	1315	96029354	ZUSATZHYDRAULIK D-ANLENK
VERSCHRAUBUNG GE 12L M	471039908	695	22	885	96029372	HYDR.MASCHINENHAUS
VERSCHRAUBUNG GE 12L M	471039908	657	1	1315	96029354	ZUSATZHYDRAULIK D-ANLENK
VERSCHRAUBUNG GE 12S G1/	471032608	602	6	139	966434908	ZUSATZHYDRAULIK SPANNZ
VERSCHRAUBUNG GE 12S G1/	471032608	659	2	276	96029361	HYDRAULIK DREHBUEHNE
VERSCHRAUBUNG GE 12S G1/	471032608	618	2	315	966085408	HYDRAULIK DREHBUEHNE
VERSCHRAUBUNG GE 12S G1/	471032608	648	1	456	966085508	HYDRAULIK DREHWERK
VERSCHRAUBUNG GE 12S G1/	471032608	604	2	475	966751308	ZUSATZHYDR.BOLZENZIEHZ
VERSCHRAUBUNG GE 12S G1/	471032608	767	6	886	96029372	HYDR.MASCHINENHAUS
VERSCHRAUBUNG GE 12S G3/	471032708	601	3	237	966515908	ZUSATZHYDR.BOLZENZIEHZ
VERSCHRAUBUNG GE 12S G3/	471032708	602	3	241	966561908	ZUSATZHYDR.BOLZENZIEHZ
VERSCHRAUBUNG GE 12S G3/	471032708	669	11	277	96029361	HYDRAULIK DREHBUEHNE
VERSCHRAUBUNG GE 12S G3/	471032708	626	2	315	966085408	HYDRAULIK DREHBUEHNE
VERSCHRAUBUNG GE 12S G3/	471032708	601	1	475	966751308	ZUSATZHYDR.BOLZENZIEHZ
VERSCHRAUBUNG GE 12S G3/	471032708	766	3	886	96029372	HYDR.MASCHINENHAUS
VERSCHRAUBUNG GE 14,15,1	10813942	3	1	710	10125646	OELABSCHEIDER ANBAU
VERSCHRAUBUNG GE 15L M	12100683	410	1	635	96034141	DIESELMOTOR VORM.
VERSCHRAUBUNG GE 15L M	12100683	410	1	693	96034143	DIESELMOTOR VORM.
VERSCHRAUBUNG GE 15L M	471030908	603	1	132	966084908	HYDR.FAHRANTRIEB
VERSCHRAUBUNG GE 15L M	471030908	603	1	168	966085008	HYDR.FAHRANTRIEB
VERSCHRAUBUNG GE 15L M	471030908	603	1	195	966084808	HYDR.FAHRANTRIEB
VERSCHRAUBUNG GE 15L M	471030908	603	1	221	966084708	HYDR.FAHRANTRIEB
VERSCHRAUBUNG GE 15L M	471030908	675	2	885	96029372	HYDR.MASCHINENHAUS
VERSCHRAUBUNG GE 15L M	471030908	623	1	1270	966086208	ZUSATZHYDRAULIK WINDE 6
VERSCHRAUBUNG GE 18L M	471031108	64	6	439	915755208	ROLLENDREHVERB.M.DREHW
VERSCHRAUBUNG GE 18L M	471031108	606	11	883	96029372	HYDR.MASCHINENHAUS
VERSCHRAUBUNG GE 18L M	471031108	13	4	985	96034679	KRAFTSTOFFBEHAELTER VO
VERSCHRAUBUNG GE 18L M	471031108	612	5	1013	96032961	VERROHRUNG DRUCKLUFTA
VERSCHRAUBUNG GE 18L M	471031108	31	1	1250	915753308	WINDE 6 VORM.
VERSCHRAUBUNG GE 18L M	471031108	658	1	1315	96029354	ZUSATZHYDRAULIK D-ANLENK
VERSCHRAUBUNG GE 18L M2	10815662	616	4	1013	96032961	VERROHRUNG DRUCKLUFTA
VERSCHRAUBUNG GE 22L M	10036896	707	12	885	96029372	HYDR.MASCHINENHAUS
VERSCHRAUBUNG GE 28L G1	471031608	614	2	35	966084408	HYDRAULIK MITTELTEIL
VERSCHRAUBUNG GE 28L G1	471031608	648	11	884	96029372	HYDR.MASCHINENHAUS
VERSCHRAUBUNG GE 28L G3/	7410441	808	1	886	96029372	HYDR.MASCHINENHAUS
VERSCHRAUBUNG GE 42L G1	471034708	637	18	884	96029372	HYDR.MASCHINENHAUS
VERSCHRAUBUNG GE 42L G1	471034708	649	2	1315	96029354	ZUSATZHYDRAULIK D-ANLENK
VERSCHRAUBUNG GE 6 M10	10813933	10	2	759	10141807	ANBAUTEILE LUFTPRESSER

Bezeichnung	Artikel	Pos.	Menge	Seite	Baugruppe	Bezeichnung
VERSCHRAUBUNG GE 6 M10	10813933	8	1	777	10143790	LADEDRUCKREGELUNG
VERSCHRAUBUNG GE 6L M12	12204762	610	8	1013	96032961	VERROHRUNG DRUCKLUFTA
VERSCHRAUBUNG GE 6L M22	502946108	628	1	1014	96032961	VERROHRUNG DRUCKLUFTA
VERSCHRAUBUNG GE 6LL M1	774376508	12	4	470	916141308	ZENTRALSCHMIERUNG
VERSCHRAUBUNG GE 6LL M1	774376508	8	2	1098	91002039	ZENTRALSCHMIERANLAGE
VERSCHRAUBUNG GE 6S G1/	471032108	616	1	342	966085708	ZUSATZHYDRAULIK WINDE 1
VERSCHRAUBUNG GE 6S G1/	471032108	617	1	359	966085808	ZUSATZHYDRAULIK WINDE 2
VERSCHRAUBUNG GE 6S G1/	471032108	13	5	408	91002096	ZENTRALSCHMIERUNG
VERSCHRAUBUNG GE 6S G1/	471032108	698	8	885	96029372	HYDR.MASCHINENHAUS
VERSCHRAUBUNG GE 6S G1/	471032108	12	1	1098	91002039	ZENTRALSCHMIERANLAGE
VERSCHRAUBUNG GE 6S G1/	471032108	16	2	1244	917006408	ZENTRALSCHMIERANLAGE WI
VERSCHRAUBUNG GE 6S G1/	471032108	4	5	1275	917016708	ZENTRALSCHMIERANLAGE
VERSCHRAUBUNG GE 8 M12	10801399	32	3	767	10143277	KUEHLMITTELKRUEMMER AN
VERSCHRAUBUNG GE 8 M12	10813935	13	1	750	10153631	LECKOELLEITUNG ANBAU
VERSCHRAUBUNG GE 8 M12	10813935	22	1	761	12490129	WASSERPUMPE MIT BEFEST.
VERSCHRAUBUNG GE 8 M12	10813935	5	2	767	10143277	KUEHLMITTELKRUEMMER AN
VERSCHRAUBUNG GE 8 M14	10430185	14	1	750	10153631	LECKOELLEITUNG ANBAU
VERSCHRAUBUNG GE 8L M18	471039308	10	1	985	96034679	KRAFTSTOFFBEHAELTER VO
VERSCHRAUBUNG GE 8L M18	471039308	400	2	1041	919208108	HEIZUNG MASCHINENHAUS
VERSCHRAUBUNG GE-M / GE	9131612	7	1	715	10127822	OELMESSSTAB KPL.
VERSCHRAUBUNG GEO 8L M	10872598	3	1	841	969904608	DRUCKBEGRENZUNGSVENTI
VERSCHRAUBUNG GR 12/10L	475031508	655	1	456	966085508	HYDRAULIK DREHWERK
VERSCHRAUBUNG GR 12/10L	475031508	795	1	886	96029372	HYDR.MASCHINENHAUS
VERSCHRAUBUNG GR 12/10S	475030608	607	1	475	966751308	ZUSATZHYDR.BOLZENZIEHZ
VERSCHRAUBUNG GR 20/16S	475033608	615	4	79	966084508	HYDR.QUERTRAEGER
VERSCHRAUBUNG GR 20/16S	475033608	615	4	96	966084608	HYDR.QUERTRAEGER
VERSCHRAUBUNG GR 20/16S	475033608	602	4	380	966086008	ZUSATZHYDRAULIK MONTAGE
VERSCHRAUBUNG GR 22/18L	475030708	613	2	35	966084408	HYDRAULIK MITTELTEIL
VERSCHRAUBUNG GR 30/25S	475032908	793	2	886	96029372	HYDR.MASCHINENHAUS
VERSCHRAUBUNG GR 38/30S	475033908	736	5	885	96029372	HYDR.MASCHINENHAUS
VERSCHRAUBUNG GZ 15L C	470011208	612	1	456	966085508	HYDRAULIK DREHWERK
VERSCHRAUBUNG GZ 18L C	470010408	618	1	35	966084408	HYDRAULIK MITTELTEIL
VERSCHRAUBUNG GZ 18L C	470010408	646	1	342	966085708	ZUSATZHYDRAULIK WINDE 1
VERSCHRAUBUNG GZ 18L C	470010408	642	1	1093	966085608	ZUSATZHYDRAULIK WINDE 4
VERSCHRAUBUNG GZ 18L C	470010408	656	1	1315	96029354	ZUSATZHYDRAULIK D-ANLENK
VERSCHRAUBUNG GZR 42L/3	10475102	758	1	886	96029372	HYDR.MASCHINENHAUS
VERSCHRAUBUNG ISO 8434	482331814	626	1	276	96029361	HYDRAULIK DREHBUEHNE
VERSCHRAUBUNG ISO 8434	482331814	681	15	885	96029372	HYDR.MASCHINENHAUS
VERSCHRAUBUNG ISO 8434	482330814	629	5	276	96029361	HYDRAULIK DREHBUEHNE
VERSCHRAUBUNG ISO 8434	482330814	630	9	884	96029372	HYDR.MASCHINENHAUS
VERSCHRAUBUNG ISO 8434	482330814	640	1	1147	966086308	ZUSATZHYDRAULIK S-ANLENK
VERSCHRAUBUNG ISO 8434	482430314	602	1	132	966084908	HYDR.FAHRANTRIEB
VERSCHRAUBUNG ISO 8434	482430314	602	1	168	966085008	HYDR.FAHRANTRIEB
VERSCHRAUBUNG ISO 8434	482430314	602	1	195	966084808	HYDR.FAHRANTRIEB
VERSCHRAUBUNG ISO 8434	482430314	602	1	221	966084708	HYDR.FAHRANTRIEB
VERSCHRAUBUNG ISO 8434	482430314	631	3	456	966085508	HYDRAULIK DREHWERK
VERSCHRAUBUNG ISO 8434	482430314	660	2	884	96029372	HYDR.MASCHINENHAUS
VERSCHRAUBUNG ISO 8434	482430314	632	1	1271	966086208	ZUSATZHYDRAULIK WINDE 6
VERSCHRAUBUNG ISO 8434	482431414	661	2	276	96029361	HYDRAULIK DREHBUEHNE
VERSCHRAUBUNG ISO 8434	482431414	765	1	886	96029372	HYDR.MASCHINENHAUS
VERSCHRAUBUNG ISO 8434	482431414	633	1	1147	966086308	ZUSATZHYDRAULIK S-ANLENK
VERSCHRAUBUNG ISO 8434	482431414	640	1	1315	96029354	ZUSATZHYDRAULIK D-ANLENK
VERSCHRAUBUNG ISO 8434	482431614	617	1	79	966084508	HYDR.QUERTRAEGER
VERSCHRAUBUNG ISO 8434	482431614	617	1	96	966084608	HYDR.QUERTRAEGER
VERSCHRAUBUNG ISO 8434	482430614	623	1	380	966086008	ZUSATZHYDRAULIK MONTAGE
VERSCHRAUBUNG ISO 8434	482430614	800	1	886	96029372	HYDR.MASCHINENHAUS
VERSCHRAUBUNG ISO 8434	482431814	623	4	132	966084908	HYDR.FAHRANTRIEB
VERSCHRAUBUNG ISO 8434	482431814	623	4	168	966085008	HYDR.FAHRANTRIEB
VERSCHRAUBUNG ISO 8434	482431814	623	4	195	966084808	HYDR.FAHRANTRIEB
VERSCHRAUBUNG ISO 8434	482431814	623	4	221	966084708	HYDR.FAHRANTRIEB

Bezeichnung	Artikel	Pos.	Menge	Seite	Baugruppe	Bezeichnung
VERSCHRAUBUNG ISO 8434	482431814	633	4	276	96029361	HYDRAULIK DREHBUEHNE
VERSCHRAUBUNG ISO 8434	482431814	614	1	342	966085708	ZUSATZHYDRAULIK WINDE 1
VERSCHRAUBUNG ISO 8434	482431814	615	1	358	966085808	ZUSATZHYDRAULIK WINDE 2
VERSCHRAUBUNG ISO 8434	482431814	754	1	886	96029372	HYDR.MASCHINENHAUS
VERSCHRAUBUNG ISO 8434	482431814	615	1	1093	966085608	ZUSATZHYDRAULIK WINDE 4
VERSCHRAUBUNG ISO 8434	482431814	601	4	1146	966086308	ZUSATZHYDRAULIK S-ANLENK
VERSCHRAUBUNG ISO 8434	482431814	614	1	1238	966085908	ZUSATZHYDRAULIK WINDE 3
VERSCHRAUBUNG ISO 8434	482431114	650	1	276	96029361	HYDRAULIK DREHBUEHNE
VERSCHRAUBUNG ISO 8434	482431114	687	3	885	96029372	HYDR.MASCHINENHAUS
VERSCHRAUBUNG ISO 8434	482431114	643	1	1315	96029354	ZUSATZHYDRAULIK D-ANLENK
VERSCHRAUBUNG ISO 8434 E	482430114	642	1	1014	96032961	VERROHRUNG DRUCKLUFTA
VERSCHRAUBUNG ISO 8434	482531614	686	1	277	96029361	HYDRAULIK DREHBUEHNE
VERSCHRAUBUNG ISO 8434	482531614	679	27	885	96029372	HYDR.MASCHINENHAUS
VERSCHRAUBUNG ISO 8434	482530914	602	1	276	96029361	HYDRAULIK DREHBUEHNE
VERSCHRAUBUNG ISO 8434	482530914	636	1	315	966085408	HYDRAULIK DREHBUEHNE
VERSCHRAUBUNG ISO 8434	482530914	610	21	884	96029372	HYDR.MASCHINENHAUS
VERSCHRAUBUNG ISO 8434	482530814	638	4	35	966084408	HYDRAULIK MITTELTEIL
VERSCHRAUBUNG ISO 8434	482530814	614	2	315	966085408	HYDRAULIK DREHBUEHNE
VERSCHRAUBUNG ISO 8434	482530814	610	1	342	966085708	ZUSATZHYDRAULIK WINDE 1
VERSCHRAUBUNG ISO 8434	482530814	610	1	358	966085808	ZUSATZHYDRAULIK WINDE 2
VERSCHRAUBUNG ISO 8434	482530814	618	1	456	966085508	HYDRAULIK DREHWERK
VERSCHRAUBUNG ISO 8434	482530814	600	42	883	96029372	HYDR.MASCHINENHAUS
VERSCHRAUBUNG ISO 8434 G	471004514	603	1	475	966751308	ZUSATZHYDR.BOLZENZIEHZ
VERSCHRAUBUNG ISO 8434-1	7362091	602	2	34	966084408	HYDRAULIK MITTELTEIL
VERSCHRAUBUNG ISO 8434-1	7362091	611	3	79	966084508	HYDR.QUERTRAEGER
VERSCHRAUBUNG ISO 8434-1	7362091	611	3	96	966084608	HYDR.QUERTRAEGER
VERSCHRAUBUNG ISO 8434-1	7362091	609	3	132	966084908	HYDR.FAHRANTRIEB
VERSCHRAUBUNG ISO 8434-1	7362091	609	3	168	966085008	HYDR.FAHRANTRIEB
VERSCHRAUBUNG ISO 8434-1	7362091	609	3	195	966084808	HYDR.FAHRANTRIEB
VERSCHRAUBUNG ISO 8434-1	7362091	609	3	221	966084708	HYDR.FAHRANTRIEB
VERSCHRAUBUNG ISO 8434-1	7362091	628	4	342	966085708	ZUSATZHYDRAULIK WINDE 1
VERSCHRAUBUNG ISO 8434-1	7362091	629	3	359	966085808	ZUSATZHYDRAULIK WINDE 2
VERSCHRAUBUNG ISO 8434-1	7362091	602	3	456	966085508	HYDRAULIK DREHWERK
VERSCHRAUBUNG ISO 8434-1	7362091	647	15	884	96029372	HYDR.MASCHINENHAUS
VERSCHRAUBUNG ISO 8434-1	7362091	641	1	1014	96032961	VERROHRUNG DRUCKLUFTA
VERSCHRAUBUNG ISO 8434-1	7362091	616	5	1093	966085608	ZUSATZHYDRAULIK WINDE 4
VERSCHRAUBUNG ISO 8434-1	7362091	615	4	1238	966085908	ZUSATZHYDRAULIK WINDE 3
VERSCHRAUBUNG ISO 8434-1	7362091	603	4	1270	966086208	ZUSATZHYDRAULIK WINDE 6
VERSCHRAUBUNG ISO 8434-1	471039708	622	2	132	966084908	HYDR.FAHRANTRIEB
VERSCHRAUBUNG ISO 8434-1	471039708	622	2	168	966085008	HYDR.FAHRANTRIEB
VERSCHRAUBUNG ISO 8434-1	471039708	622	2	195	966084808	HYDR.FAHRANTRIEB
VERSCHRAUBUNG ISO 8434-1	471039708	622	2	221	966084708	HYDR.FAHRANTRIEB
VERSCHRAUBUNG ISO 8434-1	471039708	612	4	342	966085708	ZUSATZHYDRAULIK WINDE 1
VERSCHRAUBUNG ISO 8434-1	471039708	612	4	358	966085808	ZUSATZHYDRAULIK WINDE 2
VERSCHRAUBUNG ISO 8434-1	471039708	600	2	380	966086008	ZUSATZHYDRAULIK MONTAGE
VERSCHRAUBUNG ISO 8434-1	471039708	637	6	456	966085508	HYDRAULIK DREHWERK
VERSCHRAUBUNG ISO 8434-1	471039708	621	1	1013	96032961	VERROHRUNG DRUCKLUFTA
VERSCHRAUBUNG ISO 8434-1	471039708	602	5	1092	966085608	ZUSATZHYDRAULIK WINDE 4
VERSCHRAUBUNG ISO 8434-1	471039708	602	5	1238	966085908	ZUSATZHYDRAULIK WINDE 3
VERSCHRAUBUNG ISO 8434-1	471032808	653	8	276	96029361	HYDRAULIK DREHBUEHNE
VERSCHRAUBUNG ISO 8434-1	471030708	604	5	1092	966085608	ZUSATZHYDRAULIK WINDE 4
VERSCHRAUBUNG ISO 8434-1	7362515	3	1	717	10128193	OELEINFUELLUNG
VERSCHRAUBUNG ISO 8434-1	11621782	73	1	493	919258508	ZUSATZHEIZUNG OW
VERSCHRAUBUNG ISO 8434-1	11621782	411	2	635	96034141	DIESELMOTOR VORM.
VERSCHRAUBUNG ISO 8434-1	11621782	411	2	693	96034143	DIESELMOTOR VORM.
VERSCHRAUBUNG ISO 8434-1	11621782	23	1	844	96035878	HARNSTOFFANLAGE OBEN
VERSCHRAUBUNG ISO 8434-1	7362170	9	1	777	10143790	LADEDRUCKREGELUNG
VERSCHRAUBUNG NACHARB	971548308	154	6	455	966085508	HYDRAULIK DREHWERK
VERSCHRAUBUNG RED 15/10L	475430108	606	2	132	966084908	HYDR.FAHRANTRIEB
VERSCHRAUBUNG RED 15/10L	475430108	606	2	168	966085008	HYDR.FAHRANTRIEB

Bezeichnung	Artikel	Pos.	Menge	Seite	Baugruppe	Bezeichnung
VERSCHRAUBUNG RED 15/10L	475430108	606	2	195	966084808	HYDR.FAHRANTRIEB
VERSCHRAUBUNG RED 15/10L	475430108	606	2	221	966084708	HYDR.FAHRANTRIEB
VERSCHRAUBUNG RED 15/10L	475430108	694	1	277	96029361	HYDRAULIK DREHBUEHNE
VERSCHRAUBUNG RED 15/10L	475430108	611	1	342	966085708	ZUSATZHYDRAULIK WINDE 1
VERSCHRAUBUNG RED 15/10L	475430108	611	1	358	966085808	ZUSATZHYDRAULIK WINDE 2
VERSCHRAUBUNG RED 15/10L	475430108	20	1	365	91000572	ANTRIEBSAGGREGAT KLIMAA
VERSCHRAUBUNG RED 15/10L	475430108	615	13	456	966085508	HYDRAULIK DREHWERK
VERSCHRAUBUNG RED 15/10L	475430108	63	1	848	919965308	KRAFTSTOFFFOERDERUNG
VERSCHRAUBUNG RED 15/10L	475430108	671	2	884	96029372	HYDR.MASCHINENHAUS
VERSCHRAUBUNG RED 15/10L	475430108	621	3	1270	966086208	ZUSATZHYDRAULIK WINDE 6
VERSCHRAUBUNG RED 15/12L	475431808	626	1	342	966085708	ZUSATZHYDRAULIK WINDE 1
VERSCHRAUBUNG RED 15/12L	475431808	627	1	359	966085808	ZUSATZHYDRAULIK WINDE 2
VERSCHRAUBUNG RED 15/12L	475431808	610	4	456	966085508	HYDRAULIK DREHWERK
VERSCHRAUBUNG RED 15/12L	475431808	632	3	1093	966085608	ZUSATZHYDRAULIK WINDE 4
VERSCHRAUBUNG RED 15/12L	475431808	616	1	1146	966086308	ZUSATZHYDRAULIK S-ANLENK
VERSCHRAUBUNG RED 15/12L	475431808	646	1	1239	966085908	ZUSATZHYDRAULIK WINDE 3
VERSCHRAUBUNG RED 15/12L	475431808	633	2	1271	966086208	ZUSATZHYDRAULIK WINDE 6
VERSCHRAUBUNG RED 18/15L	475435608	639	4	35	966084408	HYDRAULIK MITTELTEIL
VERSCHRAUBUNG RED 18/15L	475435608	639	2	342	966085708	ZUSATZHYDRAULIK WINDE 1
VERSCHRAUBUNG RED 18/15L	475435608	641	2	359	966085808	ZUSATZHYDRAULIK WINDE 2
VERSCHRAUBUNG RED 18/15L	475435608	55	2	848	919965308	KRAFTSTOFFFOERDERUNG
VERSCHRAUBUNG RED 18/15L	475435608	645	1	1093	966085608	ZUSATZHYDRAULIK WINDE 4
VERSCHRAUBUNG RED 18/15L	475435608	622	2	1352	966086708	ZUSATZHYDRAULIK D-KOPFS
VERSCHRAUBUNG RED 18/6L	475430708	608	7	1013	96032961	VERROHRUNG DRUCKLUFTA
VERSCHRAUBUNG RED 28/15L	475434508	684	1	277	96029361	HYDRAULIK DREHBUEHNE
VERSCHRAUBUNG RED 28/15L	475434508	670	4	884	96029372	HYDR.MASCHINENHAUS
VERSCHRAUBUNG RED 28/15L	475434508	642	1	1239	966085908	ZUSATZHYDRAULIK WINDE 3
VERSCHRAUBUNG RED 28/15L	475434508	627	1	1271	966086208	ZUSATZHYDRAULIK WINDE 6
VERSCHRAUBUNG RED 42/15L	475436608	639	5	456	966085508	HYDRAULIK DREHWERK
VERSCHRAUBUNG RED 42/15L	475436608	615	1	1146	966086308	ZUSATZHYDRAULIK S-ANLENK
VERSCHRAUBUNG RED 42/18L	475431708	620	1	35	966084408	HYDRAULIK MITTELTEIL
VERSCHRAUBUNG RED 42/18L	475431708	685	1	277	96029361	HYDRAULIK DREHBUEHNE
VERSCHRAUBUNG RED 42/18L	475431708	605	1	1146	966086308	ZUSATZHYDRAULIK S-ANLENK
VERSCHRAUBUNG RED 42/22L	475431608	630	2	35	966084408	HYDRAULIK MITTELTEIL
VERSCHRAUBUNG RED 42/22L	475431608	698	3	277	96029361	HYDRAULIK DREHBUEHNE
VERSCHRAUBUNG RED 42/22L	475431608	620	7	884	96029372	HYDR.MASCHINENHAUS
VERSCHRAUBUNG RED 42/28L	475431308	614	3	276	96029361	HYDRAULIK DREHBUEHNE
VERSCHRAUBUNG RED 42/28L	475431308	617	17	884	96029372	HYDR.MASCHINENHAUS
VERSCHRAUBUNG RED 42/28L	475431308	605	1	1315	96029354	ZUSATZHYDRAULIK D-ANLENK
VERSCHRAUBUNG RED 42/35L	475436708	609	6	884	96029372	HYDR.MASCHINENHAUS
VERSCHRAUBUNG REDSD10/6	475431008	600	1	456	966085508	HYDRAULIK DREHWERK
VERSCHRAUBUNG REDSD10/6	475431008	643	2	1014	96032961	VERROHRUNG DRUCKLUFTA
VERSCHRAUBUNG REDSD12/	475431408	600	1	34	966084408	HYDRAULIK MITTELTEIL
VERSCHRAUBUNG REDSD12/	475431408	610	1	132	966084908	HYDR.FAHRANTRIEB
VERSCHRAUBUNG REDSD12/	475431408	610	1	168	966085008	HYDR.FAHRANTRIEB
VERSCHRAUBUNG REDSD12/	475431408	610	1	195	966084808	HYDR.FAHRANTRIEB
VERSCHRAUBUNG REDSD12/	475431408	611	1	221	966084708	HYDR.FAHRANTRIEB
VERSCHRAUBUNG REDSD12/	475431408	643	1	342	966085708	ZUSATZHYDRAULIK WINDE 1
VERSCHRAUBUNG REDSD12/	475431408	643	1	359	966085808	ZUSATZHYDRAULIK WINDE 2
VERSCHRAUBUNG REDSD12/	475431408	661	1	457	966085508	HYDRAULIK DREHWERK
VERSCHRAUBUNG REDSD12/	475431408	652	2	884	96029372	HYDR.MASCHINENHAUS
VERSCHRAUBUNG REDSD12/	475431408	647	1	1093	966085608	ZUSATZHYDRAULIK WINDE 4
VERSCHRAUBUNG REDSD12/	475431408	641	1	1239	966085908	ZUSATZHYDRAULIK WINDE 3
VERSCHRAUBUNG REDSD12/	475433408	790	2	886	96029372	HYDR.MASCHINENHAUS
VERSCHRAUBUNG REDSD12/6	475432908	663	2	276	96029361	HYDRAULIK DREHBUEHNE
VERSCHRAUBUNG REDSD12/6	475432908	624	1	315	966085408	HYDRAULIK DREHBUEHNE
VERSCHRAUBUNG REDSD12/6	475432908	662	1	457	966085508	HYDRAULIK DREHWERK
VERSCHRAUBUNG REDSD12/6	475432908	763	5	886	96029372	HYDR.MASCHINENHAUS
VERSCHRAUBUNG REDSD16/	475433308	644	2	79	966084508	HYDR.QUERTRAEGER
VERSCHRAUBUNG REDSD16/	475433308	603	1	139	966434908	ZUSATZHYDRAULIK SPANNZ

Bezeichnung	Artikel	Pos.	Menge	Seite	Baugruppe	Bezeichnung
VERSCHRAUBUNG REDSD16/	475433308	671	1	277	96029361	HYDRAULIK DREHBUEHNE
VERSCHRAUBUNG REDSD16/	475433308	610	1	315	966085408	HYDRAULIK DREHBUEHNE
VERSCHRAUBUNG REDSD16/	475433308	609	1	475	966751308	ZUSATZHYDR.BOLZENZIEHZ
VERSCHRAUBUNG REDSD16/	475433308	627	2	1147	966086308	ZUSATZHYDRAULIK S-ANLENK
VERSCHRAUBUNG REDSD16/6	475433108	625	1	79	966084508	HYDR.QUERTRAEGER
VERSCHRAUBUNG REDSD16/6	475433108	625	1	96	966084608	HYDR.QUERTRAEGER
VERSCHRAUBUNG REDSD16/6	475433108	702	1	277	96029361	HYDRAULIK DREHBUEHNE
VERSCHRAUBUNG REDSD16/6	475433108	647	2	456	966085508	HYDRAULIK DREHWERK
VERSCHRAUBUNG REDSD16/6	475433108	720	9	885	96029372	HYDR.MASCHINENHAUS
VERSCHRAUBUNG REDSD18/	475430308	610	2	35	966084408	HYDRAULIK MITTELTEIL
VERSCHRAUBUNG REDSD18/	475430308	59	1	848	919965308	KRAFTSTOFFFOERDERUNG
VERSCHRAUBUNG REDSD18/	475430308	633	4	884	96029372	HYDR.MASCHINENHAUS
VERSCHRAUBUNG REDSD18/	475430308	627	2	1014	96032961	VERROHRUNG DRUCKLUFTA
VERSCHRAUBUNG REDSD18/	475430308	606	2	1146	966086308	ZUSATZHYDRAULIK S-ANLENK
VERSCHRAUBUNG REDSD18/	475436308	611	1	35	966084408	HYDRAULIK MITTELTEIL
VERSCHRAUBUNG REDSD18/	475436308	603	2	78	966084508	HYDR.QUERTRAEGER
VERSCHRAUBUNG REDSD18/	475436308	603	2	96	966084608	HYDR.QUERTRAEGER
VERSCHRAUBUNG REDSD18/	475436308	631	5	276	96029361	HYDRAULIK DREHBUEHNE
VERSCHRAUBUNG REDSD18/	475436308	647	1	342	966085708	ZUSATZHYDRAULIK WINDE 1
VERSCHRAUBUNG REDSD18/	475436308	648	1	359	966085808	ZUSATZHYDRAULIK WINDE 2
VERSCHRAUBUNG REDSD18/	475436308	625	6	884	96029372	HYDR.MASCHINENHAUS
VERSCHRAUBUNG REDSD18/	475436308	600	3	1315	96029354	ZUSATZHYDRAULIK D-ANLENK
VERSCHRAUBUNG REDSD18/8	475436208	61	4	848	919965308	KRAFTSTOFFFOERDERUNG
VERSCHRAUBUNG REDSD20/	475433808	606	2	79	966084508	HYDR.QUERTRAEGER
VERSCHRAUBUNG REDSD20/	475433808	606	2	96	966084608	HYDR.QUERTRAEGER
VERSCHRAUBUNG REDSD22/	475430808	656	2	884	96029372	HYDR.MASCHINENHAUS
VERSCHRAUBUNG REDSD22/	475436108	724	4	885	96029372	HYDR.MASCHINENHAUS
VERSCHRAUBUNG REDSD22/	475436108	608	2	1238	966085908	ZUSATZHYDRAULIK WINDE 3
VERSCHRAUBUNG REDSD22/	475435508	616	2	380	966086008	ZUSATZHYDRAULIK MONTAGE
VERSCHRAUBUNG REDSD22/	475435508	644	1	1239	966085908	ZUSATZHYDRAULIK WINDE 3
VERSCHRAUBUNG REDSD22/	475436008	623	3	884	96029372	HYDR.MASCHINENHAUS
VERSCHRAUBUNG REDSD25/	475432808	637	1	79	966084508	HYDR.QUERTRAEGER
VERSCHRAUBUNG REDSD25/	475432808	637	1	97	966084608	HYDR.QUERTRAEGER
VERSCHRAUBUNG REDSD25/	475432808	689	1	277	96029361	HYDRAULIK DREHBUEHNE
VERSCHRAUBUNG REDSD25/	475432808	628	1	1271	966086208	ZUSATZHYDRAULIK WINDE 6
VERSCHRAUBUNG REDSD28/	475430908	619	1	35	966084408	HYDRAULIK MITTELTEIL
VERSCHRAUBUNG REDSD28/	475430908	621	1	79	966084508	HYDR.QUERTRAEGER
VERSCHRAUBUNG REDSD28/	475430908	621	1	96	966084608	HYDR.QUERTRAEGER
VERSCHRAUBUNG REDSD28/	475430908	640	4	276	96029361	HYDRAULIK DREHBUEHNE
VERSCHRAUBUNG REDSD28/	475430908	605	4	314	966085408	HYDRAULIK DREHBUEHNE
VERSCHRAUBUNG REDSD28/	475430908	609	2	1315	96029354	ZUSATZHYDRAULIK D-ANLENK
VERSCHRAUBUNG REDSD28/	475430508	645	1	35	966084408	HYDRAULIK MITTELTEIL
VERSCHRAUBUNG REDSD28/	475430508	624	2	79	966084508	HYDR.QUERTRAEGER
VERSCHRAUBUNG REDSD28/	475430508	624	2	96	966084608	HYDR.QUERTRAEGER
VERSCHRAUBUNG REDSD28/	475430508	670	2	277	96029361	HYDRAULIK DREHBUEHNE
VERSCHRAUBUNG REDSD28/	475430508	655	3	884	96029372	HYDR.MASCHINENHAUS
VERSCHRAUBUNG REDSD30/	475432608	624	2	276	96029361	HYDRAULIK DREHBUEHNE
VERSCHRAUBUNG REDSD30/	475432608	691	4	885	96029372	HYDR.MASCHINENHAUS
VERSCHRAUBUNG REDSD35/	475431208	630	1	276	96029361	HYDRAULIK DREHBUEHNE
VERSCHRAUBUNG REDSD35/	475431208	783	9	886	96029372	HYDR.MASCHINENHAUS
VERSCHRAUBUNG REDSD35/	475431208	641	1	1147	966086308	ZUSATZHYDRAULIK S-ANLENK
VERSCHRAUBUNG REDSD35/	475431508	627	6	276	96029361	HYDRAULIK DREHBUEHNE
VERSCHRAUBUNG REDSD35/	475431508	629	1	315	966085408	HYDRAULIK DREHBUEHNE
VERSCHRAUBUNG REDSD35/	475431508	612	2	884	96029372	HYDR.MASCHINENHAUS
VERSCHRAUBUNG REDSD35/	475430408	623	1	35	966084408	HYDRAULIK MITTELTEIL
VERSCHRAUBUNG REDSD35/	475430408	687	1	277	96029361	HYDRAULIK DREHBUEHNE
VERSCHRAUBUNG REDSD35/	475430408	627	2	884	96029372	HYDR.MASCHINENHAUS
VERSCHRAUBUNG REDSD35/	475430408	607	1	1315	96029354	ZUSATZHYDRAULIK D-ANLENK
VERSCHRAUBUNG REDSD38/	475434208	636	8	276	96029361	HYDRAULIK DREHBUEHNE
VERSCHRAUBUNG REDSD38/	475434208	602	8	314	966085408	HYDRAULIK DREHBUEHNE

Bezeichnung	Artikel	Pos.	Menge	Seite	Baugruppe	Bezeichnung
VERSCHRAUBUNG REDSD38/	475434208	615	1	342	966085708	ZUSATZHYDRAULIK WINDE 1
VERSCHRAUBUNG REDSD38/	475434208	616	1	358	966085808	ZUSATZHYDRAULIK WINDE 2
VERSCHRAUBUNG REDSD38/	475434208	643	2	456	966085508	HYDRAULIK DREHWERK
VERSCHRAUBUNG REDSD38/	475434208	749	1	886	96029372	HYDR.MASCHINENHAUS
VERSCHRAUBUNG REDSD38/	475434208	614	1	1093	966085608	ZUSATZHYDRAULIK WINDE 4
VERSCHRAUBUNG REDSD38/	475434208	636	1	1147	966086308	ZUSATZHYDRAULIK S-ANLENK
VERSCHRAUBUNG REDSD38/	475434208	613	1	1238	966085908	ZUSATZHYDRAULIK WINDE 3
VERSCHRAUBUNG REDSD38/6	475408108	697	12	277	96029361	HYDRAULIK DREHBUEHNE
VERSCHRAUBUNG REDSD38/6	475408108	602	4	1146	966086308	ZUSATZHYDRAULIK S-ANLENK
VERSCHRAUBUNG REDSDN12	475430208	635	1	1014	96032961	VERROHRUNG DRUCKLUFTA
VERSCHRAUBUNG REDSDN2	475432108	701	8	885	96029372	HYDR.MASCHINENHAUS
VERSCHRAUBUNG REDSDN20	475432408	607	4	380	966086008	ZUSATZHYDRAULIK MONTAGE
VERSCHRAUBUNG REDSDN2	475433608	726	1	885	96029372	HYDR.MASCHINENHAUS
VERSCHRAUBUNG REDSDN2	475432308	640	2	79	966084508	HYDR.QUERTRAEGER
VERSCHRAUBUNG REDSDN2	475432308	640	2	97	966084608	HYDR.QUERTRAEGER
VERSCHRAUBUNG REDSDN2	475435408	629	1	79	966084508	HYDR.QUERTRAEGER
VERSCHRAUBUNG REDSDN2	475435408	629	1	96	966084608	HYDR.QUERTRAEGER
VERSCHRAUBUNG REDSDN2	475435408	631	1	133	966084908	HYDR.FAHRANTRIEB
VERSCHRAUBUNG REDSDN2	475435408	629	1	169	966085008	HYDR.FAHRANTRIEB
VERSCHRAUBUNG REDSDN2	475435408	629	1	196	966084808	HYDR.FAHRANTRIEB
VERSCHRAUBUNG REDSDN2	475435408	631	1	222	966084708	HYDR.FAHRANTRIEB
VERSCHRAUBUNG REDSDN2	475435408	700	1	277	96029361	HYDRAULIK DREHBUEHNE
VERSCHRAUBUNG REDSDN2	475435408	797	1	886	96029372	HYDR.MASCHINENHAUS
VERSCHRAUBUNG REDSDN2	475435408	609	1	1146	966086308	ZUSATZHYDRAULIK S-ANLENK
VERSCHRAUBUNG REDSDN2	475435708	667	1	277	96029361	HYDRAULIK DREHBUEHNE
VERSCHRAUBUNG REDSDN2	475435708	615	1	1315	96029354	ZUSATZHYDRAULIK D-ANLENK
VERSCHRAUBUNG REDSDN3	475432508	739	1	885	96029372	HYDR.MASCHINENHAUS
VERSCHRAUBUNG REDSDN3	475432708	733	1	885	96029372	HYDR.MASCHINENHAUS
VERSCHRAUBUNG REDSDN30	475434108	756	3	886	96029372	HYDR.MASCHINENHAUS
VERSCHRAUBUNG REDSDN3	475435008	642	12	456	966085508	HYDRAULIK DREHWERK
VERSCHRAUBUNG REDSDN3	475434308	745	2	886	96029372	HYDR.MASCHINENHAUS
VERSCHRAUBUNG REDSDN3	475435308	706	2	277	96029361	HYDRAULIK DREHBUEHNE
VERSCHRAUBUNG REDSDN3	475435308	741	4	886	96029372	HYDR.MASCHINENHAUS
VERSCHRAUBUNG REDSDN3	475435308	663	2	1316	96029354	ZUSATZHYDRAULIK D-ANLENK
VERSCHRAUBUNG REDSDN4	475407208	616	1	315	966085408	HYDRAULIK DREHBUEHNE
VERSCHRAUBUNG REDSDN4	475407208	657	1	456	966085508	HYDRAULIK DREHWERK
VERSCHRAUBUNG RI 8 M16x1.	10119357	7	1	713	10118748	ROHRLEITUNG ANBAU
VERSCHRAUBUNG RI G1/2AX	475500408	680	2	885	96029372	HYDR.MASCHINENHAUS
VERSCHRAUBUNG RI G1AXG1	475500708	682	2	885	96029372	HYDR.MASCHINENHAUS
VERSCHRAUBUNG RI M22X1,	7381363	6	2	759	10141807	ANBAUTEILE LUFTPRESSER
VERSCHRAUBUNG ROV 10L M	10300881	19	1	742	10126724	KRAFTSTOFF-FEINFILTERAN
VERSCHRAUBUNG RSWS10-L	476610208	619	1	1270	966086208	ZUSATZHYDRAULIK WINDE 6
VERSCHRAUBUNG RSWS10-L	473230508	690	3	885	96029372	HYDR.MASCHINENHAUS
VERSCHRAUBUNG RSWS12-	476611708	643	1	1239	966085908	ZUSATZHYDRAULIK WINDE 3
VERSCHRAUBUNG RSWS12-S	476611508	600	3	237	966515908	ZUSATZHYDR.BOLZENZIEHZ
VERSCHRAUBUNG RSWS12-S	476611508	601	3	241	966561908	ZUSATZHYDR.BOLZENZIEHZ
VERSCHRAUBUNG RSWS18L	476610608	639	1	1014	96032961	VERROHRUNG DRUCKLUFTA
VERSCHRAUBUNG RSWS22-L	473331308	603	1	1238	966085908	ZUSATZHYDRAULIK WINDE 3
VERSCHRAUBUNG RSWS6-S	473230308	694	2	885	96029372	HYDR.MASCHINENHAUS
VERSCHRAUBUNG RSWS6-S	473230608	802	2	886	96029372	HYDR.MASCHINENHAUS
VERSCHRAUBUNG RSWS6-S	473230608	13	1	1244	917006408	ZENTRALSCHMIERANLAGE WI
VERSCHRAUBUNG SNV10-L C	470010108	611	1	132	966084908	HYDR.FAHRANTRIEB
VERSCHRAUBUNG SNV10-L C	470010108	611	1	168	966085008	HYDR.FAHRANTRIEB
VERSCHRAUBUNG SNV10-L C	470010108	611	1	195	966084808	HYDR.FAHRANTRIEB
VERSCHRAUBUNG SNV10-L C	470010108	610	1	221	966084708	HYDR.FAHRANTRIEB
VERSCHRAUBUNG SNV10-L C	470010108	632	2	456	966085508	HYDRAULIK DREHWERK
VERSCHRAUBUNG SNV10-L C	470010108	649	5	884	96029372	HYDR.MASCHINENHAUS
VERSCHRAUBUNG SNV10-L C	470010108	646	1	1093	966085608	ZUSATZHYDRAULIK WINDE 4
VERSCHRAUBUNG SNV10-S C	470010208	608	1	475	966751308	ZUSATZHYDR.BOLZENZIEHZ
VERSCHRAUBUNG SNV12-L C	470011308	609	2	456	966085508	HYDRAULIK DREHWERK

Bezeichnung	Artikel	Pos.	Menge	Seite	Baugruppe	Bezeichnung
VERSCHRAUBUNG SNV12-L C	470011308	704	5	885	96029372	HYDR.MASCHINENHAUS
VERSCHRAUBUNG SNV12-L C	470011308	608	2	1270	966086208	ZUSATZHYDRAULIK WINDE 6
VERSCHRAUBUNG SNV12-L C	470011308	607	3	1352	966086708	ZUSATZHYDRAULIK D-KOPFS
VERSCHRAUBUNG SNV12-S C	470010308	600	1	241	966561908	ZUSATZHYDR.BOLZENZIEHZ
VERSCHRAUBUNG SNV12-S C	470010308	673	1	277	96029361	HYDRAULIK DREHBUEHNE
VERSCHRAUBUNG SNV12-S C	470010308	634	2	1147	966086308	ZUSATZHYDRAULIK S-ANLENK
VERSCHRAUBUNG SNV12-S C	470010308	641	2	1315	96029354	ZUSATZHYDRAULIK D-ANLENK
VERSCHRAUBUNG SNV16-S C	470010808	651	1	276	96029361	HYDRAULIK DREHBUEHNE
VERSCHRAUBUNG SNV20-S C	470010508	609	2	79	966084508	HYDR.QUERTRAEGER
VERSCHRAUBUNG SNV20-S C	470010508	609	2	96	966084608	HYDR.QUERTRAEGER
VERSCHRAUBUNG SNV22-L C	470010908	623	2	79	966084508	HYDR.QUERTRAEGER
VERSCHRAUBUNG SNV22-L C	470010908	623	2	96	966084608	HYDR.QUERTRAEGER
VERSCHRAUBUNG SNV22-L C	470010908	619	1	342	966085708	ZUSATZHYDRAULIK WINDE 1
VERSCHRAUBUNG SNV22-L C	470010908	620	1	359	966085808	ZUSATZHYDRAULIK WINDE 2
VERSCHRAUBUNG SNV22-L C	470010908	796	2	886	96029372	HYDR.MASCHINENHAUS
VERSCHRAUBUNG SNV22-L C	470010908	608	2	1093	966085608	ZUSATZHYDRAULIK WINDE 4
VERSCHRAUBUNG SNV22-L C	470010908	621	1	1239	966085908	ZUSATZHYDRAULIK WINDE 3
VERSCHRAUBUNG SNV25-S C	470011008	729	2	885	96029372	HYDR.MASCHINENHAUS
VERSCHRAUBUNG SNV28-L C	470010608	646	1	35	966084408	HYDRAULIK MITTELTEIL
VERSCHRAUBUNG SNV28-L C	470010608	636	1	79	966084508	HYDR.QUERTRAEGER
VERSCHRAUBUNG SNV28-L C	470010608	636	1	97	966084608	HYDR.QUERTRAEGER
VERSCHRAUBUNG SNV28-L C	470010608	633	2	133	966084908	HYDR.FAHRANTRIEB
VERSCHRAUBUNG SNV28-L C	470010608	633	2	169	966085008	HYDR.FAHRANTRIEB
VERSCHRAUBUNG SNV28-L C	470010608	633	2	196	966084808	HYDR.FAHRANTRIEB
VERSCHRAUBUNG SNV28-L C	470010608	633	2	222	966084708	HYDR.FAHRANTRIEB
VERSCHRAUBUNG SNV28-L C	470010608	664	1	277	96029361	HYDRAULIK DREHBUEHNE
VERSCHRAUBUNG SNV28-L C	470010608	616	8	884	96029372	HYDR.MASCHINENHAUS
VERSCHRAUBUNG SNV30-S C	470011108	743	4	886	96029372	HYDR.MASCHINENHAUS
VERSCHRAUBUNG SNV38-S C	470010708	634	4	35	966084408	HYDRAULIK MITTELTEIL
VERSCHRAUBUNG SNV38-S C	470010708	704	4	277	96029361	HYDRAULIK DREHBUEHNE
VERSCHRAUBUNG SNV38-S C	470010708	605	4	456	966085508	HYDRAULIK DREHWERK
VERSCHRAUBUNG SNV38-S C	470010708	748	2	886	96029372	HYDR.MASCHINENHAUS
VERSCHRAUBUNG SNV38-S C	470010708	619	2	1352	966086708	ZUSATZHYDRAULIK D-KOPFS
VERSCHRAUBUNG SNV42-L C	470011408	605	2	276	96029361	HYDRAULIK DREHBUEHNE
VERSCHRAUBUNG SNV42-L C	470011408	617	1	456	966085508	HYDRAULIK DREHWERK
VERSCHRAUBUNG SNV42-L C	470011408	644	2	1315	96029354	ZUSATZHYDRAULIK D-ANLENK
VERSCHRAUBUNG SNV6-S C	470011508	723	7	885	96029372	HYDR.MASCHINENHAUS
VERSCHRAUBUNG SV 18L C	474030708	613	1	132	966084908	HYDR.FAHRANTRIEB
VERSCHRAUBUNG SV 18L C	474030708	613	1	168	966085008	HYDR.FAHRANTRIEB
VERSCHRAUBUNG SV 18L C	474030708	613	1	195	966084808	HYDR.FAHRANTRIEB
VERSCHRAUBUNG SV 18L C	474030708	613	1	221	966084708	HYDR.FAHRANTRIEB
VERSCHRAUBUNG SV 18L C	474030708	53	1	848	919965308	KRAFTSTOFFFOERDERUNG
VERSCHRAUBUNG SV 18L C	474030708	624	2	1013	96032961	VERROHRUNG DRUCKLUFTA
VERSCHRAUBUNG SV 18L C	474030708	402	1	1065	96034284	KOMBIKUEHLER VORM.
VERSCHRAUBUNG SV 25S C	474032808	683	1	277	96029361	HYDRAULIK DREHBUEHNE
VERSCHRAUBUNG SWVE-R1/4	774381508	5	1	473	11003530	VERTEILERKOMBINATION
VERSCHRAUBUNG T 12L CR6	470430408	703	1	277	96029361	HYDRAULIK DREHBUEHNE
VERSCHRAUBUNG T 12L CR6	470430408	706	4	885	96029372	HYDR.MASCHINENHAUS
VERSCHRAUBUNG T 12L CR6	470430408	625	1	1147	966086308	ZUSATZHYDRAULIK S-ANLENK
VERSCHRAUBUNG T 12L CR6	470430408	629	3	1315	96029354	ZUSATZHYDRAULIK D-ANLENK
VERSCHRAUBUNG T 12L CR6	470430408	617	2	1352	966086708	ZUSATZHYDRAULIK D-KOPFS
VERSCHRAUBUNG T 16S CR6	470432508	614	1	79	966084508	HYDR.QUERTRAEGER
VERSCHRAUBUNG T 16S CR6	470432508	614	1	96	966084608	HYDR.QUERTRAEGER
VERSCHRAUBUNG T 16S CR6	470432508	701	1	277	96029361	HYDRAULIK DREHBUEHNE
VERSCHRAUBUNG T 16S CR6	470432508	794	1	886	96029372	HYDR.MASCHINENHAUS
VERSCHRAUBUNG T 16S CR6	470432508	637	2	1315	96029354	ZUSATZHYDRAULIK D-ANLENK
VERSCHRAUBUNG T 18L CR6	470430608	640	4	35	966084408	HYDRAULIK MITTELTEIL
VERSCHRAUBUNG T 18L CR6	470430608	680	3	277	96029361	HYDRAULIK DREHBUEHNE
VERSCHRAUBUNG T 18L CR6	470430608	62	3	848	919965308	KRAFTSTOFFFOERDERUNG
VERSCHRAUBUNG T 18L CR6	470430608	768	1	886	96029372	HYDR.MASCHINENHAUS

Bezeichnung	Artikel	Pos.	Menge	Seite	Baugruppe	Bezeichnung
VERSCHRAUBUNG T 18L CR6	470430608	618	5	1013	96032961	VERROHRUNG DRUCKLUFTA
VERSCHRAUBUNG T 18L CR6	470430608	644	1	1093	966085608	ZUSATZHYDRAULIK WINDE 4
VERSCHRAUBUNG T 18L CR6	470430608	611	2	1315	96029354	ZUSATZHYDRAULIK D-ANLENK
VERSCHRAUBUNG T 18L CR6	470430608	623	1	1352	966086708	ZUSATZHYDRAULIK D-KOPFS
VERSCHRAUBUNG T 28L CR6	470430808	633	3	79	966084508	HYDR.QUERTRAEGER
VERSCHRAUBUNG T 28L CR6	470430808	633	3	97	966084608	HYDR.QUERTRAEGER
VERSCHRAUBUNG T 28L CR6	470430808	642	7	276	96029361	HYDRAULIK DREHBUEHNE
VERSCHRAUBUNG T 28L CR6	470430808	608	3	315	966085408	HYDRAULIK DREHBUEHNE
VERSCHRAUBUNG T 28L CR6	470430808	669	3	884	96029372	HYDR.MASCHINENHAUS
VERSCHRAUBUNG T 28L CR6	470430808	608	1	1315	96029354	ZUSATZHYDRAULIK D-ANLENK
VERSCHRAUBUNG T 30S CR6	470432908	607	1	276	96029361	HYDRAULIK DREHBUEHNE
VERSCHRAUBUNG T 30S CR6	470432908	734	3	885	96029372	HYDR.MASCHINENHAUS
VERSCHRAUBUNG T 35L CR6	470431508	603	4	276	96029361	HYDRAULIK DREHBUEHNE
VERSCHRAUBUNG T 35L CR6	470431508	637	1	315	966085408	HYDRAULIK DREHBUEHNE
VERSCHRAUBUNG T 35L CR6	470431508	784	1	886	96029372	HYDR.MASCHINENHAUS
VERSCHRAUBUNG T 35L CR6	470431508	606	1	1315	96029354	ZUSATZHYDRAULIK D-ANLENK
VERSCHRAUBUNG T 42L CR6	470431408	631	6	35	966084408	HYDRAULIK MITTELTEIL
VERSCHRAUBUNG T 42L CR6	470431408	604	5	276	96029361	HYDRAULIK DREHBUEHNE
VERSCHRAUBUNG T 42L CR6	470431408	613	1	315	966085408	HYDRAULIK DREHBUEHNE
VERSCHRAUBUNG T 42L CR6	470431408	619	5	456	966085508	HYDRAULIK DREHWERK
VERSCHRAUBUNG T 42L CR6	470431408	618	13	884	96029372	HYDR.MASCHINENHAUS
VERSCHRAUBUNG T 42L CR6	470431408	613	1	1146	966086308	ZUSATZHYDRAULIK S-ANLENK
VERSCHRAUBUNG T 42L CR6	470431408	604	2	1315	96029354	ZUSATZHYDRAULIK D-ANLENK
VERSCHRAUBUNG TR 25/20/2	475135508	642	1	79	966084508	HYDR.QUERTRAEGER
VERSCHRAUBUNG TR 25/20/2	475135508	642	1	97	966084608	HYDR.QUERTRAEGER
VERSCHRAUBUNG TR 28/22/2	475131708	643	1	79	966084508	HYDR.QUERTRAEGER
VERSCHRAUBUNG TR 28/22/2	475131708	643	1	97	966084608	HYDR.QUERTRAEGER
VERSCHRAUBUNG W 20S CR6	470232708	624	2	380	966086008	ZUSATZHYDRAULIK MONTAGE
VERSCHRAUBUNG W 28L CR6	470230808	632	4	35	966084408	HYDRAULIK MITTELTEIL
VERSCHRAUBUNG W 28L CR6	470230808	632	2	133	966084908	HYDR.FAHRANTRIEB
VERSCHRAUBUNG W 28L CR6	470230808	632	2	169	966085008	HYDR.FAHRANTRIEB
VERSCHRAUBUNG W 28L CR6	470230808	632	2	196	966084808	HYDR.FAHRANTRIEB
VERSCHRAUBUNG W 28L CR6	470230808	632	2	222	966084708	HYDR.FAHRANTRIEB
VERSCHRAUBUNG W 28L CR6	470230808	615	1	276	96029361	HYDRAULIK DREHBUEHNE
VERSCHRAUBUNG W 28L CR6	470230808	606	1	314	966085408	HYDRAULIK DREHBUEHNE
VERSCHRAUBUNG W 28L CR6	470230808	659	1	884	96029372	HYDR.MASCHINENHAUS
VERSCHRAUBUNG W 42L CR6	470231408	615	16	884	96029372	HYDR.MASCHINENHAUS
VERSCHRAUBUNG WE 6LL M1	774373808	8	14	124	915742708	ZENTRALSCHMIERUNG RAUP
VERSCHRAUBUNG WE 6LL M1	774373808	8	14	163	915744408	ZENTRALSCHMIERUNG RAUP
VERSCHRAUBUNG WE 6LL M1	774373808	8	14	190	915744608	ZENTRALSCHMIERUNG RAUP
VERSCHRAUBUNG WE 6LL M1	774373808	8	14	216	915744508	ZENTRALSCHMIERUNG RAUP
VERSCHRAUBUNG WE 6LL M1	774373808	8	4	289	916900208	ZENTRALSCHMIERANLAGE O
VERSCHRAUBUNG WE 6LL M1	774373808	7	2	320	916945008	ZENTRALSCHMIERANLAGE O
VERSCHRAUBUNG WE 6LL M1	774373808	1	1	323	11006904	VERTEILERKOMBINATION
VERSCHRAUBUNG WE 6LL M1	774373808	7	4	346	916997308	ZENTRALSCHMIERANLAGE
VERSCHRAUBUNG WE 6LL M1	774373808	7	4	363	916998708	ZENTRALSCHMIERANLAGE WI
VERSCHRAUBUNG WE 6LL M1	774373808	5	8	408	91002096	ZENTRALSCHMIERUNG
VERSCHRAUBUNG WE 6LL M1	774373808	7	2	1098	91002039	ZENTRALSCHMIERANLAGE
VERSCHRAUBUNG WE 6LL M1	774373808	(5)	1	1244	917006408	ZENTRALSCHMIERANLAGE WI
VERSCHRAUBUNG WE 6LL M1	774373808	7	4	1244	917006408	ZENTRALSCHMIERANLAGE WI
VERSCHRAUBUNG WE 6LL M1	774373808	1	1	1275	917016708	ZENTRALSCHMIERANLAGE
VERSCHRAUBUNG WE 8 M10	10337768	39	1	408	91002096	ZENTRALSCHMIERUNG
VERSCHRAUBUNG WH 6L M10	473330008	6	4	470	916141308	ZENTRALSCHMIERUNG
VERSCHRAUBUNG WSV 42L C	474231908	776	1	886	96029372	HYDR.MASCHINENHAUS
VERSCHRAUBUNG XG10-L C	470030308	612	1	380	966086008	ZUSATZHYDRAULIK MONTAGE
VERSCHRAUBUNG XG12-L C	470030408	769	1	886	96029372	HYDR.MASCHINENHAUS
VERSCHRAUBUNG XG12-S C	470032508	654	22	276	96029361	HYDRAULIK DREHBUEHNE
VERSCHRAUBUNG XG12-S C	470032508	622	2	315	966085408	HYDRAULIK DREHBUEHNE
VERSCHRAUBUNG XG12-S C	470032508	764	3	886	96029372	HYDR.MASCHINENHAUS
VERSCHRAUBUNG XG15-L C	470030508	613	4	456	966085508	HYDRAULIK DREHWERK

Bezeichnung	Artikel	Pos.	Menge	Seite	Baugruppe	Bezeichnung
VERSCHRAUBUNG XG15-L C	470030508	17	4	1055	918696808	FEUERLOESCHSYSTEM
VERSCHRAUBUNG XG16-S C	470032708	612	4	79	966084508	HYDR.QUERTRAEGER
VERSCHRAUBUNG XG16-S C	470032708	612	4	96	966084608	HYDR.QUERTRAEGER
VERSCHRAUBUNG XG16-S C	470032708	618	2	132	966084908	HYDR.FAHRANTRIEB
VERSCHRAUBUNG XG16-S C	470032708	618	2	168	966085008	HYDR.FAHRANTRIEB
VERSCHRAUBUNG XG16-S C	470032708	618	2	195	966084808	HYDR.FAHRANTRIEB
VERSCHRAUBUNG XG16-S C	470032708	618	2	221	966084708	HYDR.FAHRANTRIEB
VERSCHRAUBUNG XG16-S C	470032708	649	1	276	96029361	HYDRAULIK DREHBUEHNE
VERSCHRAUBUNG XG16-S C	470032708	760	1	886	96029372	HYDR.MASCHINENHAUS
VERSCHRAUBUNG XG16-S C	470032708	617	1	1147	966086308	ZUSATZHYDRAULIK S-ANLENK
VERSCHRAUBUNG XG16-S C	470032708	621	4	1315	96029354	ZUSATZHYDRAULIK D-ANLENK
VERSCHRAUBUNG XG16-S C	470032708	600	1	1352	966086708	ZUSATZHYDRAULIK D-KOPFS
VERSCHRAUBUNG XG16-S C	470032708	603	2	1388	966086808	ZUSATZHYDRAULIK ZWISCH
VERSCHRAUBUNG XG16-S C	470032708	603	2	1398	966832808	ZUSATZHYDRAULIK ZWISCH
VERSCHRAUBUNG XG16-S C	470032708	603	1	1406	966086908	ZUSATZHYDRAULIK ZWISCH
VERSCHRAUBUNG XG18-L C	470030608	641	4	79	966084508	HYDR.QUERTRAEGER
VERSCHRAUBUNG XG18-L C	470030608	641	4	97	966084608	HYDR.QUERTRAEGER
VERSCHRAUBUNG XG18-L C	470030608	619	2	132	966084908	HYDR.FAHRANTRIEB
VERSCHRAUBUNG XG18-L C	470030608	619	2	168	966085008	HYDR.FAHRANTRIEB
VERSCHRAUBUNG XG18-L C	470030608	619	2	195	966084808	HYDR.FAHRANTRIEB
VERSCHRAUBUNG XG18-L C	470030608	619	2	221	966084708	HYDR.FAHRANTRIEB
VERSCHRAUBUNG XG18-L C	470030608	692	1	277	96029361	HYDRAULIK DREHBUEHNE
VERSCHRAUBUNG XG18-L C	470030608	52	9	848	919965308	KRAFTSTOFFFOERDERUNG
VERSCHRAUBUNG XG18-L C	470030608	772	1	886	96029372	HYDR.MASCHINENHAUS
VERSCHRAUBUNG XG18-L C	470030608	617	2	1013	96032961	VERROHRUNG DRUCKLUFTA
VERSCHRAUBUNG XG18-L C	470030608	631	6	1315	96029354	ZUSATZHYDRAULIK D-ANLENK
VERSCHRAUBUNG XG18-L C	470030608	605	1	1352	966086708	ZUSATZHYDRAULIK D-KOPFS
VERSCHRAUBUNG XG18-L C	470030608	604	2	1388	966086808	ZUSATZHYDRAULIK ZWISCH
VERSCHRAUBUNG XG18-L C	470030608	604	2	1398	966832808	ZUSATZHYDRAULIK ZWISCH
VERSCHRAUBUNG XG18-L C	470030608	604	1	1406	966086908	ZUSATZHYDRAULIK ZWISCH
VERSCHRAUBUNG XG25-S C	470032908	643	1	35	966084408	HYDRAULIK MITTELTEIL
VERSCHRAUBUNG XG25-S C	470032908	632	6	79	966084508	HYDR.QUERTRAEGER
VERSCHRAUBUNG XG25-S C	470032908	632	6	97	966084608	HYDR.QUERTRAEGER
VERSCHRAUBUNG XG25-S C	470032908	740	2	885	96029372	HYDR.MASCHINENHAUS
VERSCHRAUBUNG XG28-L C	470030808	634	2	79	966084508	HYDR.QUERTRAEGER
VERSCHRAUBUNG XG28-L C	470030808	634	2	97	966084608	HYDR.QUERTRAEGER
VERSCHRAUBUNG XG28-L C	470030808	611	5	315	966085408	HYDRAULIK DREHBUEHNE
VERSCHRAUBUNG XG28-L C	470030808	692	8	885	96029372	HYDR.MASCHINENHAUS
VERSCHRAUBUNG XG28-L C	470030808	610	2	1146	966086308	ZUSATZHYDRAULIK S-ANLENK
VERSCHRAUBUNG XG28-L C	470030808	601	2	1315	96029354	ZUSATZHYDRAULIK D-ANLENK
VERSCHRAUBUNG XG30-S C	470033008	620	3	276	96029361	HYDRAULIK DREHBUEHNE
VERSCHRAUBUNG XG30-S C	470033008	686	14	885	96029372	HYDR.MASCHINENHAUS
VERSCHRAUBUNG XG30-S C	470033008	664	2	1316	96029354	ZUSATZHYDRAULIK D-ANLENK
VERSCHRAUBUNG XG35-L C	470033208	648	1	276	96029361	HYDRAULIK DREHBUEHNE
VERSCHRAUBUNG XG35-L C	470033208	612	4	315	966085408	HYDRAULIK DREHBUEHNE
VERSCHRAUBUNG XG35-L C	470033208	737	4	885	96029372	HYDR.MASCHINENHAUS
VERSCHRAUBUNG XG35-L C	470033208	612	2	1146	966086308	ZUSATZHYDRAULIK S-ANLENK
VERSCHRAUBUNG XG35-L C	470033208	602	5	1315	96029354	ZUSATZHYDRAULIK D-ANLENK
VERSCHRAUBUNG XG38-S C	470033108	620	4	132	966084908	HYDR.FAHRANTRIEB
VERSCHRAUBUNG XG38-S C	470033108	620	4	168	966085008	HYDR.FAHRANTRIEB
VERSCHRAUBUNG XG38-S C	470033108	620	4	195	966084808	HYDR.FAHRANTRIEB
VERSCHRAUBUNG XG38-S C	470033108	620	4	221	966084708	HYDR.FAHRANTRIEB
VERSCHRAUBUNG XG38-S C	470033108	645	3	276	96029361	HYDRAULIK DREHBUEHNE
VERSCHRAUBUNG XG38-S C	470033108	621	3	456	966085508	HYDRAULIK DREHWERK
VERSCHRAUBUNG XG38-S C	470033108	738	12	885	96029372	HYDR.MASCHINENHAUS
VERSCHRAUBUNG XG38-S C	470033108	611	11	1146	966086308	ZUSATZHYDRAULIK S-ANLENK
VERSCHRAUBUNG XG38-S C	470033108	620	16	1315	96029354	ZUSATZHYDRAULIK D-ANLENK
VERSCHRAUBUNG XG38-S C	470033108	608	8	1352	966086708	ZUSATZHYDRAULIK D-KOPFS
VERSCHRAUBUNG XG38-S C	470033108	602	8	1388	966086808	ZUSATZHYDRAULIK ZWISCH
VERSCHRAUBUNG XG38-S C	470033108	602	8	1398	966832808	ZUSATZHYDRAULIK ZWISCH

Bezeichnung	Artikel	Pos.	Menge	Seite	Baugruppe	Bezeichnung
VERSCHRAUBUNG XG42-L C	470030908	621	2	132	966084908	HYDR.FAHRANTRIEB
VERSCHRAUBUNG XG42-L C	470030908	621	2	168	966085008	HYDR.FAHRANTRIEB
VERSCHRAUBUNG XG42-L C	470030908	621	2	195	966084808	HYDR.FAHRANTRIEB
VERSCHRAUBUNG XG42-L C	470030908	621	2	221	966084708	HYDR.FAHRANTRIEB
VERSCHRAUBUNG XG42-L C	470030908	606	1	276	96029361	HYDRAULIK DREHBUEHNE
VERSCHRAUBUNG XG42-L C	470030908	621	4	315	966085408	HYDRAULIK DREHBUEHNE
VERSCHRAUBUNG XG42-L C	470030908	664	16	884	96029372	HYDR.MASCHINENHAUS
VERSCHRAUBUNG XG42-L C	470030908	620	1	1147	966086308	ZUSATZHYDRAULIK S-ANLENK
VERSCHRAUBUNG XG42-L C	470030908	603	7	1315	96029354	ZUSATZHYDRAULIK D-ANLENK
VERSCHRAUBUNG XG8-L CR6	470030208	24	2	1055	918696808	FEUERLOESCHSYSTEM
VERSCHRAUBUNG XGAI22-LM	470730208	6	3	1258	968822801	OELMESSEINRICHTUNG
VERSCHRAUBUNG XGAI6-SR	470700208	651	13	884	96029372	HYDR.MASCHINENHAUS
VERSCHRAUBUNG XGE10-LM-	471039508	9	1	985	96034679	KRAFTSTOFFBEHAELTER VO
VERSCHRAUBUNG XGE10-LM-	471039508	602	1	1270	966086208	ZUSATZHYDRAULIK WINDE 6
VERSCHRAUBUNG XGE10-LR-	471039608	626	3	456	966085508	HYDRAULIK DREHWERK
VERSCHRAUBUNG XGE10-LR-	471039608	791	2	886	96029372	HYDR.MASCHINENHAUS
VERSCHRAUBUNG XGE12-LM-	471039408	649	4	342	966085708	ZUSATZHYDRAULIK WINDE 1
VERSCHRAUBUNG XGE12-LM-	471039408	649	4	359	966085808	ZUSATZHYDRAULIK WINDE 2
VERSCHRAUBUNG XGE12-LM-	471039408	708	6	885	96029372	HYDR.MASCHINENHAUS
VERSCHRAUBUNG XGE12-LM-	471039408	645	4	1239	966085908	ZUSATZHYDRAULIK WINDE 3
VERSCHRAUBUNG XGE12-LR-	471030808	634	1	315	966085408	HYDRAULIK DREHBUEHNE
VERSCHRAUBUNG XGE12-LR-	471030808	625	2	456	966085508	HYDRAULIK DREHWERK
VERSCHRAUBUNG XGE12-LR-	471030808	703	7	885	96029372	HYDR.MASCHINENHAUS
VERSCHRAUBUNG XGE12-LR-	471030808	615	1	1352	966086708	ZUSATZHYDRAULIK D-KOPFS
VERSCHRAUBUNG XGE12-LR-	471035308	623	5	276	96029361	HYDRAULIK DREHBUEHNE
VERSCHRAUBUNG XGE12-LR-	471035308	600	3	314	966085408	HYDRAULIK DREHBUEHNE
VERSCHRAUBUNG XGE12-LR-	471035308	621	1	342	966085708	ZUSATZHYDRAULIK WINDE 1
VERSCHRAUBUNG XGE12-LR-	471035308	622	2	359	966085808	ZUSATZHYDRAULIK WINDE 2
VERSCHRAUBUNG XGE12-LR-	471035308	644	3	456	966085508	HYDRAULIK DREHWERK
VERSCHRAUBUNG XGE12-LR-	471035308	638	28	884	96029372	HYDR.MASCHINENHAUS
VERSCHRAUBUNG XGE12-LR-	471035308	625	2	1093	966085608	ZUSATZHYDRAULIK WINDE 4
VERSCHRAUBUNG XGE12-LR-	471035308	622	4	1147	966086308	ZUSATZHYDRAULIK S-ANLENK
VERSCHRAUBUNG XGE12-LR-	471035308	624	2	1239	966085908	ZUSATZHYDRAULIK WINDE 3
VERSCHRAUBUNG XGE12-LR-	471035308	609	3	1270	966086208	ZUSATZHYDRAULIK WINDE 6
VERSCHRAUBUNG XGE12-LR-	471035308	623	6	1315	96029354	ZUSATZHYDRAULIK D-ANLENK
VERSCHRAUBUNG XGE12-LR-	471035308	601	8	1352	966086708	ZUSATZHYDRAULIK D-KOPFS
VERSCHRAUBUNG XGE15-LM-	471036808	635	6	456	966085508	HYDRAULIK DREHWERK
VERSCHRAUBUNG XGE15-LR-	471031008	52	1	243	96005686	GRUNDWERKZEUG
VERSCHRAUBUNG XGE15-LR-	471031008	620	4	342	966085708	ZUSATZHYDRAULIK WINDE 1
VERSCHRAUBUNG XGE15-LR-	471031008	621	4	359	966085808	ZUSATZHYDRAULIK WINDE 2
VERSCHRAUBUNG XGE15-LR-	471031008	630	2	1093	966085608	ZUSATZHYDRAULIK WINDE 4
VERSCHRAUBUNG XGE15-LR-	471031008	623	4	1239	966085908	ZUSATZHYDRAULIK WINDE 3
VERSCHRAUBUNG XGE15-LR-	471031008	626	5	1270	966086208	ZUSATZHYDRAULIK WINDE 6
VERSCHRAUBUNG XGE16-SM-	471033008	637	8	276	96029361	HYDRAULIK DREHBUEHNE
VERSCHRAUBUNG XGE16-SM-	471033008	607	8	315	966085408	HYDRAULIK DREHBUEHNE
VERSCHRAUBUNG XGE16-SM-	471033008	611	3	380	966086008	ZUSATZHYDRAULIK MONTAGE
VERSCHRAUBUNG XGE16-SM-	471033008	719	16	885	96029372	HYDR.MASCHINENHAUS
VERSCHRAUBUNG XGE16-SR-	471033208	600	6	78	966084508	HYDR.QUERTRAEGER
VERSCHRAUBUNG XGE16-SR-	471033208	600	6	96	966084608	HYDR.QUERTRAEGER
VERSCHRAUBUNG XGE16-SR-	471033208	619	3	380	966086008	ZUSATZHYDRAULIK MONTAGE
VERSCHRAUBUNG XGE16-SR-	471033208	604	2	456	966085508	HYDRAULIK DREHWERK
VERSCHRAUBUNG XGE16-SR-	471033208	623	1	1147	966086308	ZUSATZHYDRAULIK S-ANLENK
VERSCHRAUBUNG XGE18-LM-	476607808	801	1	886	96029372	HYDR.MASCHINENHAUS
VERSCHRAUBUNG XGE18-LR-	471031208	607	4	35	966084408	HYDRAULIK MITTELTEIL
VERSCHRAUBUNG XGE18-LR-	471031208	601	2	78	966084508	HYDR.QUERTRAEGER
VERSCHRAUBUNG XGE18-LR-	471031208	601	2	96	966084608	HYDR.QUERTRAEGER
VERSCHRAUBUNG XGE18-LR-	471031208	645	1	342	966085708	ZUSATZHYDRAULIK WINDE 1
VERSCHRAUBUNG XGE18-LR-	471031208	637	1	1014	96032961	VERROHRUNG DRUCKLUFTA
VERSCHRAUBUNG XGE18-LR-	471031208	640	1	1093	966085608	ZUSATZHYDRAULIK WINDE 4
VERSCHRAUBUNG XGE18-LR-	471031208	652	1	1315	96029354	ZUSATZHYDRAULIK D-ANLENK

Bezeichnung	Artikel	Pos.	Menge	Seite	Baugruppe	Bezeichnung
VERSCHRAUBUNG XGE18-LR-	471037508	14	1	849	96060362	KRAFTSTOFFFILTER VORM.
VERSCHRAUBUNG XGE20-SM-	471033308	634	12	456	966085508	HYDRAULIK DREHWERK
VERSCHRAUBUNG XGE20-SM-	471033308	676	6	885	96029372	HYDR.MASCHINENHAUS
VERSCHRAUBUNG XGE20-SM-	471034308	700	6	885	96029372	HYDR.MASCHINENHAUS
VERSCHRAUBUNG XGE20-SR-	471033408	607	11	79	966084508	HYDR.QUERTRAEGER
VERSCHRAUBUNG XGE20-SR-	471033408	607	11	96	966084608	HYDR.QUERTRAEGER
VERSCHRAUBUNG XGE20-SR-	471033408	604	10	380	966086008	ZUSATZHYDRAULIK MONTAGE
VERSCHRAUBUNG XGE22-LM-	471031308	600	4	341	966085708	ZUSATZHYDRAULIK WINDE 1
VERSCHRAUBUNG XGE22-LM-	471031308	600	4	358	966085808	ZUSATZHYDRAULIK WINDE 2
VERSCHRAUBUNG XGE22-LM-	471031308	605	18	883	96029372	HYDR.MASCHINENHAUS
VERSCHRAUBUNG XGE22-LM-	471031308	603	5	1092	966085608	ZUSATZHYDRAULIK WINDE 4
VERSCHRAUBUNG XGE22-LM-	471031308	611	4	1238	966085908	ZUSATZHYDRAULIK WINDE 3
VERSCHRAUBUNG XGE22-LM-	471031308	23	2	1258	968822801	OELMESSEINRICHTUNG
VERSCHRAUBUNG XGE22-LR-	471031408	615	2	35	966084408	HYDRAULIK MITTELTEIL
VERSCHRAUBUNG XGE22-LR-	471031408	622	2	79	966084508	HYDR.QUERTRAEGER
VERSCHRAUBUNG XGE22-LR-	471031408	622	2	96	966084608	HYDR.QUERTRAEGER
VERSCHRAUBUNG XGE22-LR-	471031408	600	3	276	96029361	HYDRAULIK DREHBUEHNE
VERSCHRAUBUNG XGE22-LR-	471031408	628	1	315	966085408	HYDRAULIK DREHBUEHNE
VERSCHRAUBUNG XGE22-LR-	471031408	603	4	380	966086008	ZUSATZHYDRAULIK MONTAGE
VERSCHRAUBUNG XGE22-LR-	471031408	629	3	884	96029372	HYDR.MASCHINENHAUS
VERSCHRAUBUNG XGE25-SR-	471033608	624	2	35	966084408	HYDRAULIK MITTELTEIL
VERSCHRAUBUNG XGE28-LM-	471031508	607	3	132	966084908	HYDR.FAHRANTRIEB
VERSCHRAUBUNG XGE28-LM-	471031508	607	3	168	966085008	HYDR.FAHRANTRIEB
VERSCHRAUBUNG XGE28-LM-	471031508	607	3	195	966084808	HYDR.FAHRANTRIEB
VERSCHRAUBUNG XGE28-LM-	471031508	607	3	221	966084708	HYDR.FAHRANTRIEB
VERSCHRAUBUNG XGE28-LM-	471031508	653	22	884	96029372	HYDR.MASCHINENHAUS
VERSCHRAUBUNG XGE28-LM-	471031508	618	1	1270	966086208	ZUSATZHYDRAULIK WINDE 6
VERSCHRAUBUNG XGE35-LM-	471031808	601	25	883	96029372	HYDR.MASCHINENHAUS
VERSCHRAUBUNG XGE35-LR-	471034508	622	2	35	966084408	HYDRAULIK MITTELTEIL
VERSCHRAUBUNG XGE35-LR-	471034508	757	1	886	96029372	HYDR.MASCHINENHAUS
VERSCHRAUBUNG XGE42-LM-	471031908	602	12	883	96029372	HYDR.MASCHINENHAUS
VERSCHRAUBUNG XGE6-LM-	471030108	630	1	1014	96032961	VERROHRUNG DRUCKLUFTA
VERSCHRAUBUNG XGE6-LM-E	971265208	158	2	1013	96032961	VERROHRUNG DRUCKLUFTA
VERSCHRAUBUNG XGE6-LR-	471030008	603	2	456	966085508	HYDRAULIK DREHWERK
VERSCHRAUBUNG XGE6-LR-	471030008	59	2	493	919258508	ZUSATZHEIZUNG OW
VERSCHRAUBUNG XGE6-LR-	471034008	633	3	1014	96032961	VERROHRUNG DRUCKLUFTA
VERSCHRAUBUNG XGE6-SM-	471030208	668	15	884	96029372	HYDR.MASCHINENHAUS
VERSCHRAUBUNG XGE6-SM-	471030208	600	22	1013	96032961	VERROHRUNG DRUCKLUFTA
VERSCHRAUBUNG XGE8-LR-E	471030408	36	1	408	91002096	ZENTRALSCHMIERUNG
VERSCHRAUBUNG XGE8-LR-E	471030408	25	2	1098	91002039	ZENTRALSCHMIERANLAGE
VERSCHRAUBUNG XGEV30-S	471033708	712	2	885	96029372	HYDR.MASCHINENHAUS
VERSCHRAUBUNG XGEV30-S	471033808	625	2	276	96029361	HYDRAULIK DREHBUEHNE
VERSCHRAUBUNG XGEV30-S	471033808	683	20	885	96029372	HYDR.MASCHINENHAUS
VERSCHRAUBUNG XGEV38-S	471034408	744	9	886	96029372	HYDR.MASCHINENHAUS
VERSCHRAUBUNG XGEV38-S	471034408	645	3	1315	96029354	ZUSATZHYDRAULIK D-ANLENK
VERSCHRAUBUNG XGEV38-S	471034408	620	8	1352	966086708	ZUSATZHYDRAULIK D-KOPFS
VERSCHRAUBUNG XGR15/10	475031608	601	1	132	966084908	HYDR.FAHRANTRIEB
VERSCHRAUBUNG XGR15/10	475031608	601	1	168	966085008	HYDR.FAHRANTRIEB
VERSCHRAUBUNG XGR15/10	475031608	601	1	195	966084808	HYDR.FAHRANTRIEB
VERSCHRAUBUNG XGR15/10	475031608	601	1	221	966084708	HYDR.FAHRANTRIEB
VERSCHRAUBUNG XGR15/10	475031608	645	2	456	966085508	HYDRAULIK DREHWERK
VERSCHRAUBUNG XGR15/12	475031708	51	2	848	919965308	KRAFTSTOFFFOERDERUNG
VERSCHRAUBUNG XGR16/12	475032508	635	2	1147	966086308	ZUSATZHYDRAULIK S-ANLENK
VERSCHRAUBUNG XGR16/12	475032508	633	4	1315	96029354	ZUSATZHYDRAULIK D-ANLENK
VERSCHRAUBUNG XGR16/12	475032508	616	1	1352	966086708	ZUSATZHYDRAULIK D-KOPFS
VERSCHRAUBUNG XGR18/15	475030208	617	1	132	966084908	HYDR.FAHRANTRIEB
VERSCHRAUBUNG XGR18/15	475030208	617	1	168	966085008	HYDR.FAHRANTRIEB
VERSCHRAUBUNG XGR18/15	475030208	617	1	195	966084808	HYDR.FAHRANTRIEB
VERSCHRAUBUNG XGR18/15	475030208	617	1	221	966084708	HYDR.FAHRANTRIEB
VERSCHRAUBUNG XGR18/15	475030208	50	2	848	919965308	KRAFTSTOFFFOERDERUNG

Bezeichnung	Artikel	Pos.	Menge	Seite	Baugruppe	Bezeichnung
VERSCHRAUBUNG XGR25/20	475033008	604	3	79	966084508	HYDR.QUERTRAEGER
VERSCHRAUBUNG XGR25/20	475033008	604	3	96	966084608	HYDR.QUERTRAEGER
VERSCHRAUBUNG XGR25/20	475033008	677	4	885	96029372	HYDR.MASCHINENHAUS
VERSCHRAUBUNG XGR28/18	475031108	66	6	439	915755208	ROLLENDREHVERB.M.DREHW
VERSCHRAUBUNG XGR28/22	475031808	782	1	886	96029372	HYDR.MASCHINENHAUS
VERSCHRAUBUNG XGR28/22	475031808	651	3	1315	96029354	ZUSATZHYDRAULIK D-ANLENK
VERSCHRAUBUNG XGR30/16	475033708	752	1	886	96029372	HYDR.MASCHINENHAUS
VERSCHRAUBUNG XGR35/28	475031308	647	1	35	966084408	HYDRAULIK MITTELTEIL
VERSCHRAUBUNG XGR35/28	475031308	638	1	1315	96029354	ZUSATZHYDRAULIK D-ANLENK
VERSCHRAUBUNG XGR42/35	475031908	785	1	886	96029372	HYDR.MASCHINENHAUS
VERSCHRAUBUNG XSV12-S C	474032408	604	2	139	966434908	ZUSATZHYDRAULIK SPANNZ
VERSCHRAUBUNG XSV15-L C	474030508	54	1	848	919965308	KRAFTSTOFFFOERDERUNG
VERSCHRAUBUNG XSV15-L C	474030508	403	1	1065	96034284	KOMBIKUEHLER VORM.
VERSCHRAUBUNG XSV15-L C	474030508	639	1	1147	966086308	ZUSATZHYDRAULIK S-ANLENK
VERSCHRAUBUNG XSV16-S C	474032608	612	1	132	966084908	HYDR.FAHRANTRIEB
VERSCHRAUBUNG XSV16-S C	474032608	612	1	168	966085008	HYDR.FAHRANTRIEB
VERSCHRAUBUNG XSV16-S C	474032608	612	1	195	966084808	HYDR.FAHRANTRIEB
VERSCHRAUBUNG XSV16-S C	474032608	612	1	221	966084708	HYDR.FAHRANTRIEB
VERSCHRAUBUNG XSV16-S C	474032608	774	1	886	96029372	HYDR.MASCHINENHAUS
VERSCHRAUBUNG XSV16-S C	474032608	637	1	1147	966086308	ZUSATZHYDRAULIK S-ANLENK
VERSCHRAUBUNG XSV22-L C	474000908	621	1	1093	966085608	ZUSATZHYDRAULIK WINDE 4
VERSCHRAUBUNG XSV22-L C	474000908	622	1	1239	966085908	ZUSATZHYDRAULIK WINDE 3
VERSCHRAUBUNG XSV28-L C	474001008	612	3	276	96029361	HYDRAULIK DREHBUEHNE
VERSCHRAUBUNG XSV28-L C	474001008	730	1	885	96029372	HYDR.MASCHINENHAUS
VERSCHRAUBUNG XSV28-L C	474001008	614	2	1315	96029354	ZUSATZHYDRAULIK D-ANLENK
VERSCHRAUBUNG XSV35-L C	474001108	628	2	276	96029361	HYDRAULIK DREHBUEHNE
VERSCHRAUBUNG XSV38-S C	474033008	614	4	132	966084908	HYDR.FAHRANTRIEB
VERSCHRAUBUNG XSV38-S C	474033008	614	4	168	966085008	HYDR.FAHRANTRIEB
VERSCHRAUBUNG XSV38-S C	474033008	614	4	195	966084808	HYDR.FAHRANTRIEB
VERSCHRAUBUNG XSV38-S C	474033008	614	4	221	966084708	HYDR.FAHRANTRIEB
VERSCHRAUBUNG XSV38-S C	474033008	682	4	277	96029361	HYDRAULIK DREHBUEHNE
VERSCHRAUBUNG XSV38-S C	474033008	780	1	886	96029372	HYDR.MASCHINENHAUS
VERSCHRAUBUNG XSV38-S C	474033008	638	2	1147	966086308	ZUSATZHYDRAULIK S-ANLENK
VERSCHRAUBUNG XSV38-S C	474033008	612	2	1315	96029354	ZUSATZHYDRAULIK D-ANLENK
VERSCHRAUBUNG XSV42-L C	474031408	615	1	132	966084908	HYDR.FAHRANTRIEB
VERSCHRAUBUNG XSV42-L C	474031408	615	1	168	966085008	HYDR.FAHRANTRIEB
VERSCHRAUBUNG XSV42-L C	474031408	615	1	195	966084808	HYDR.FAHRANTRIEB
VERSCHRAUBUNG XSV42-L C	474031408	615	1	221	966084708	HYDR.FAHRANTRIEB
VERSCHRAUBUNG XSV42-L C	474031408	613	4	276	96029361	HYDRAULIK DREHBUEHNE
VERSCHRAUBUNG XT10-L C	470430308	658	1	456	966085508	HYDRAULIK DREHWERK
VERSCHRAUBUNG XT12-S C	470432308	656	9	276	96029361	HYDRAULIK DREHBUEHNE
VERSCHRAUBUNG XT12-S C	470432308	615	3	315	966085408	HYDRAULIK DREHBUEHNE
VERSCHRAUBUNG XT12-S C	470432308	773	2	886	96029372	HYDR.MASCHINENHAUS
VERSCHRAUBUNG XT15-L C	470430508	634	1	169	966085008	HYDR.FAHRANTRIEB
VERSCHRAUBUNG XT15-L C	470430508	634	1	222	966084708	HYDR.FAHRANTRIEB
VERSCHRAUBUNG XT15-L C	470430508	622	7	456	966085508	HYDRAULIK DREHWERK
VERSCHRAUBUNG XT15-L C	470430508	19	3	1055	918696808	FEUERLOESCHSYSTEM
VERSCHRAUBUNG XT25-S C	470432708	727	1	885	96029372	HYDR.MASCHINENHAUS
VERSCHRAUBUNG XT38-S C	470433008	637	8	35	966084408	HYDRAULIK MITTELTEIL
VERSCHRAUBUNG XT38-S C	470433008	624	2	132	966084908	HYDR.FAHRANTRIEB
VERSCHRAUBUNG XT38-S C	470433008	624	2	168	966085008	HYDR.FAHRANTRIEB
VERSCHRAUBUNG XT38-S C	470433008	624	2	195	966084808	HYDR.FAHRANTRIEB
VERSCHRAUBUNG XT38-S C	470433008	624	2	221	966084708	HYDR.FAHRANTRIEB
VERSCHRAUBUNG XT38-S C	470433008	643	4	276	96029361	HYDRAULIK DREHBUEHNE
VERSCHRAUBUNG XT38-S C	470433008	641	10	456	966085508	HYDRAULIK DREHWERK
VERSCHRAUBUNG XT38-S C	470433008	735	8	885	96029372	HYDR.MASCHINENHAUS
VERSCHRAUBUNG XT38-S C	470433008	618	5	1147	966086308	ZUSATZHYDRAULIK S-ANLENK
VERSCHRAUBUNG XT38-S C	470433008	647	4	1315	96029354	ZUSATZHYDRAULIK D-ANLENK
VERSCHRAUBUNG XT38-S C	470433008	618	2	1352	966086708	ZUSATZHYDRAULIK D-KOPFS
VERSCHRAUBUNG XT8-L CR6	470430208	18	5	1055	918696808	FEUERLOESCHSYSTEM

Bezeichnung	Artikel	Pos.	Menge	Seite	Baugruppe	Bezeichnung
VERSCHRAUBUNG XTR18/12/	475132008	616	1	1315	96029354	ZUSATZHYDRAULIK D-ANLENK
VERSCHRAUBUNG XTR18/12/	475132008	609	1	1352	966086708	ZUSATZHYDRAULIK D-KOPFS
VERSCHRAUBUNG XW10-L C	470230308	654	1	456	966085508	HYDRAULIK DREHWERK
VERSCHRAUBUNG XW10-L C	470230308	58	1	848	919965308	KRAFTSTOFFFOERDERUNG
VERSCHRAUBUNG XW12-S C	470232408	655	5	276	96029361	HYDRAULIK DREHBUEHNE
VERSCHRAUBUNG XW15-L C	470230508	607	2	456	966085508	HYDRAULIK DREHWERK
VERSCHRAUBUNG XW15-L C	470230508	607	2	1093	966085608	ZUSATZHYDRAULIK WINDE 4
VERSCHRAUBUNG XW18-L C	470230608	633	4	35	966084408	HYDRAULIK MITTELTEIL
VERSCHRAUBUNG XW18-L C	470230608	609	2	1013	96032961	VERROHRUNG DRUCKLUFTA
VERSCHRAUBUNG XW25-S C	470232808	627	3	35	966084408	HYDRAULIK MITTELTEIL
VERSCHRAUBUNG XW38-S C	470233408	635	4	35	966084408	HYDRAULIK MITTELTEIL
VERSCHRAUBUNG XW38-S C	470233408	646	1	276	96029361	HYDRAULIK DREHBUEHNE
VERSCHRAUBUNG XW38-S C	470233408	646	1	456	966085508	HYDRAULIK DREHWERK
VERSCHRAUBUNG XW38-S C	470233408	779	1	886	96029372	HYDR.MASCHINENHAUS
VERSCHRAUBUNG XWSV15-L	474231608	57	1	848	919965308	KRAFTSTOFFFOERDERUNG
VERSCHRAUBUNG XWSV15-L	474231608	400	1	1065	96034284	KOMBIKUEHLER VORM.
VERSCHRAUBUNG XWSV18-L	474231508	56	1	848	919965308	KRAFTSTOFFFOERDERUNG
VERSCHRAUBUNG XWSV18-L	474231508	401	1	1065	96034284	KOMBIKUEHLER VORM.
VERSCHRAUBUNG XWSV28-L	474200908	778	1	886	96029372	HYDR.MASCHINENHAUS
VERSCHRAUBUNG XWSV35-L	474201108	777	1	886	96029372	HYDR.MASCHINENHAUS
VERSCHRAUBUNG XWSV38-S	474233108	775	5	886	96029372	HYDR.MASCHINENHAUS
VERSCHRAUBUNGSKOERPER	937501408	234	6	455	966085508	HYDRAULIK DREHWERK
VERSTELLFLASCHE KPL. RAL	966648108	2	1	1407	916115808	S-VERSTELLFLASCHEN
VERSTELLFLASCHE KPL. RAL	966649408	1	1	1407	916115808	S-VERSTELLFLASCHEN
VERSTELLFLASCHE SCHWK.	966648408	1	1	1415	966648108	VERSTELLFLASCHE KPL.
VERSTELLFLASCHE SCHWK.	966656208	1	1	1409	966649408	VERSTELLFLASCHE KPL.
VERSTELLMOTOR A6VM 160	10650139	4	4	329	915751408	WINDE 1 VORM.
VERSTELLMOTOR A6VM 160	10650139	4	4	352	915751608	WINDE 2 VORM.
VERSTELLMOTOR A6VM 160	10650139	2	5	1227	915753108	WINDE 3 VORM.
VERSTELLMOTOR A6VM 160	10675803	3	5	1081	915751708	WINDE 4 VORM.
VERSTELLMOTOR A6VM 500	10220059	2	1	1250	915753308	WINDE 6 VORM.
VERSTELLPUMPE	11005997	1	1	673	10491715	DREIFACHPUMPE
VERSTELLPUMPE	11005998	2	1	673	10491715	DREIFACHPUMPE
VERSTELLPUMPE	11006041	1	1	640	10492850	DREIFACHPUMPE
VERSTELLPUMPE	11006042	2	1	640	10492850	DREIFACHPUMPE
VERSTELLPUMPE	11006043	3	1	640	10492850	DREIFACHPUMPE
VERSTELLPUMPE	11007825	2	1	649	10492851	DREIFACHPUMPE
VERSTELLPUMPE	11007826	3	1	649	10492851	DREIFACHPUMPE
VERSTELLPUMPE	11007834	1	1	649	10492851	DREIFACHPUMPE
VERSTELLPUMPE	11007842	1	1	662	10492853	DREIFACHPUMPE
VERSTELLPUMPE	11065840	2	1	662	10492853	DREIFACHPUMPE
VERSTELLPUMPE A11VO	11065801	3	1	673	10491715	DREIFACHPUMPE
VERSTELLPUMPE A11VO/74LI	10411732	3	1	662	10492853	DREIFACHPUMPE
VERSTELLTEIL	10678416	1	1	1261	10678412	VERSTELLUNG
VERSTELLUNG	10331048	2	1	646	11006043	VERSTELLPUMPE
VERSTELLUNG	10331048	2	1	652	11007825	VERSTELLPUMPE
VERSTELLUNG	10412324	2	1	641	11006041	VERSTELLPUMPE
VERSTELLUNG	10412324	2	1	645	11006042	VERSTELLPUMPE
VERSTELLUNG	10412324	2	1	650	11007834	VERSTELLPUMPE
VERSTELLUNG	10412324	2	1	663	11007842	VERSTELLPUMPE
VERSTELLUNG	10412324	2	1	674	11005997	VERSTELLPUMPE
VERSTELLUNG	10412333	4	1	679	11065801	VERSTELLPUMPE
VERSTELLUNG	10471371	2	1	675	11005998	VERSTELLPUMPE
VERSTELLUNG	10678412	2	1	1259	10220059	VERSTELLMOTOR
VERSTELLUNG	11007711	2	1	334	10650139	VERSTELLMOTOR
VERSTELLUNG	11007711	2	1	1085	10675803	VERSTELLMOTOR
VERSTELLUNG	11007832	4	1	655	11007826	VERSTELLPUMPE
VERSTELLUNG HYDRAULISC	7023887	4	1	665	11065840	VERSTELLPUMPE
VERSTELLUNG HYDRAULISC	7023888	5	1	665	11065840	VERSTELLPUMPE
VERSTELLUNG HYDRAULISC	7023888	5	1	671	10411732	VERSTELLPUMPE

Bezeichnung	Artikel	Pos.	Menge	Seite	Baugruppe	Bezeichnung
VERSTELLUNG HYDRAULISC	7023888	5	1	679	11065801	VERSTELLPUMPE
VERTEILER MASSE	926891108	30	1	534	96063943	AUFBAUTEILE MONTAGEPLA
VERTEILER MASSE	926891108	40	2	996	96069348	AUFBAUTEILE MONTAGETAFE
VERTEILERBLOCK Al Rm>150	10142541	(1)	1	746	12492804	KRAFTSTOFFLEITUNGEN
VERTEILERBLOCK VORM.	12995539	7	1	746	12492804	KRAFTSTOFFLEITUNGEN
VERTEILERBRUECKE	10675717	3	2	323	11006904	VERTEILERKOMBINATION
VERTEILERKASTEN 122X125X	604531708	10	1	933	96072835	SCHUTZSCHALTER
VERTEILERKOMBINATION 3/	11002838	2	1	124	915742708	ZENTRALSCHMIERUNG RAUP
VERTEILERKOMBINATION 3/	11002838	2	1	163	915744408	ZENTRALSCHMIERUNG RAUP
VERTEILERKOMBINATION 3/	11002838	2	1	190	915744608	ZENTRALSCHMIERUNG RAUP
VERTEILERKOMBINATION 3/	11002838	2	1	216	915744508	ZENTRALSCHMIERUNG RAUP
VERTEILERKOMBINATION 5/	11002839	3	1	124	915742708	ZENTRALSCHMIERUNG RAUP
VERTEILERKOMBINATION 5/	11002839	3	1	163	915744408	ZENTRALSCHMIERUNG RAUP
VERTEILERKOMBINATION 5/	11002839	3	1	190	915744608	ZENTRALSCHMIERUNG RAUP
VERTEILERKOMBINATION 5/	11002839	3	1	216	915744508	ZENTRALSCHMIERUNG RAUP
VERTEILERKOMBINATION MX-	11006904	2	1	320	916945008	ZENTRALSCHMIERANLAGE O
VERTEILERKOMBINATION MX-	12106395	1	1	408	91002096	ZENTRALSCHMIERUNG
VERTEILERKOMBINATION MX-	11005865	2	1	346	916997308	ZENTRALSCHMIERANLAGE
VERTEILERKOMBINATION MX-	11005865	2	1	363	916998708	ZENTRALSCHMIERANLAGE WI
VERTEILERKOMBINATION MX-	11005865	2	1	1098	91002039	ZENTRALSCHMIERANLAGE
VERTEILERKOMBINATION MX-	11060628	2	1	1244	917006408	ZENTRALSCHMIERANLAGE WI
VERTEILERKOMBINATION SX	11006307	2	1	289	916900208	ZENTRALSCHMIERANLAGE O
VERTEILERKOMBINATION SXE	11003530	2	1	470	916141308	ZENTRALSCHMIERUNG
VERTEILERLEISTE	774383708	309	1	1013	96032961	VERROHRUNG DRUCKLUFTA
VIDEOKAMERA MC5201-1	12101057	30	1	1184	919294608	A-SCHEINWERFER S-ANLEN
VIERKANT 60.0X2225 X5CRNI	97034274	3	1	1186	968112008	MECH.ANBAUTEILE SCHEINW
VISKOSEDAEMPFER ASK 329	9077223	1	1	722	11367689	ANTRIEBSTEILE M. SCHWING.
VORDERTEIL STAHLBAU BEA	915797808	1	1	253	915750608	DREHBUEHNENRAHMEN VOR
VORHAENGESCHLOSS ABUS	885251508	2	1	243	96005686	GRUNDWERKZEUG
VORHAENGESCHLOSS ABUS	885251508	125	2	1290	916324608	D-ANLENKSTUECK VORM.
VORSCHLAGHAMMER 5KG	885034108	27	1	243	96005686	GRUNDWERKZEUG
VORSPANNVENTIL pmax=500	511423008	151	2	380	966086008	ZUSATZHYDRAULIK MONTAGE
VORSPANNVENTIL pv=10BAR	10670036	151	2	78	966084508	HYDR.QUERTRAEGER
VORSPANNVENTIL pv=10BAR	10670036	151	2	96	966084608	HYDR.QUERTRAEGER
VORWAERMGERAET 115V 1K	12103149	1	2	524	919657408	KUEHLWASSERVORWAERM
WAELZLAGER 260X340X95	746509908	(2)	1	1157	916332108	S-KOPFSTUECK
WAELZLAGER 260X340X95	746509908	(2)	1	1433	915761608	HAKENFLASCHE
WAELZLAGER 360X480X140	10472344	2	1	402	965376108	SEILROLLE KPL.
WAERMESCHUTZBLECH DC0	10120330	(4)	1	773	10141356	ABGASROHR ANBAU
WAERMESCHUTZBLECH DC0	10120331	(3)	1	773	10141356	ABGASROHR ANBAU
WAERMESCHUTZBLECH DC0	10120332	(4)	1	773	10141356	ABGASROHR ANBAU
WAERMESCHUTZBLECH DC0	10120333	(3)	1	773	10141356	ABGASROHR ANBAU
WAERMESCHUTZBLECH DC0	10141563	3	1	774	10141558	ABGASKRUEMMER ANBAU
WAERMESCHUTZBLECH DC0	10141564	4	1	774	10141558	ABGASKRUEMMER ANBAU
WALZE 200X180X80 PA6G	978986808	20	8	1192	916303308	S-ZWISCHENSTUECK
WALZE 200X180X80 PA6G	978986808	20	8	1199	916303208	S-ZWISCHENSTUECK
WALZE 200X180X80 PA6G	978986808	20	6	1204	916303108	S-ZWISCHENSTUECK
WALZE 200X180X80 PA6G	978986808	20	8	1208	916303008	S-ZWISCHENSTUECK
WALZE 200X180X80 PA6G	978986808	20	8	1212	916302708	S-ZWISCHENSTUECK
WALZE 200X180X80 PA6G	978986808	20	6	1217	916302908	S-ADAPTER
WALZE SCHWK.	966915108	2	1	1441	966888308	SCHALTEINHEIT
WALZE SCHWK.	966915108	2	1	1442	966916408	SCHALTEINHEIT
WANDSTECKDOSE 19-POL A	10443663	170	1	1327	966842008	LEITUNGSTROMMEL KPL.
WANDSTECKDOSE 43-POL	10815125	170	1	1140	966265208	LEITUNGSTROMMEL KPL.
WANNE SCHWK. EDELSTAHL	96035724	9	2	832	919205608	HARNSTOFFANLAGE
WARMLUFTSCHLAUCH 60/FLE	553190008	250	0.8	1041	919208108	HEIZUNG MASCHINENHAUS
WARNLEUCHTE 14W 13-36V	10340105	16	1	548	96063942	ELEKTRIK ANBAUTEILE KABIN
WARNSCHILD 168X88 KLEBE	97141876	4	2	1046	96052080	TRAVERSE VORM.
WARNSCHILD 88X88 KLEBEFO	97095257	(2)	1	832	919205608	HARNSTOFFANLAGE
WARNSCHILD UNFALLVERH	9412158	1	4	411	968378008	BESCHILDERUNG

Bezeichnung	Artikel	Pos.	Menge	Seite	Baugruppe	Bezeichnung
WARNSCHILD UNFALLVERH	9412158	35	1	1104	915719808	BESCHILDERUNG GROSSBRI
WARNSCHILD UNFALLVERH	9412158	11	2	1465	96053948	BESCHILDERUNG
WARTUNGSSCHALTER 0,05	11101017	110	2	823	918717708	LUFTFILTERANLAGE OBEN
WARTUNGSSCHALTER 0,05	11101017	110	2	829	918719508	LUFTFILTERANLAGE UNTEN
WARZENBLECH 4X330X1038 A	979439208	4	1	591	965887208	KLAPPTRITT VORM.
WARZENBLECH 5X1029X411 A	979442808	1	1	593	965887708	BODENBLECH KPL.
WARZENBLECH 5X2511X283 A	97014979	8	1	513	916997508	RAHMEN KPL.
WASSERBEHAELTER	10350525	41	1	508	10651874	KABINE
WASSERHEIZGERAET 24V	10876576	1	1	493	919258508	ZUSATZHEIZUNG OW
WASSERHEIZGERAET 24V	10876576	100	1	1036	96034844	MOTORVORWAERMUNG VO
WASSERHEIZGERAET 24V 4,	10492869	64	1	508	10651874	KABINE
WASSERKUEHLER	11005446	3	1	1067	10475633	KUEHLERANLAGE
WASSERKUEHLER	11005446	3	1	1070	10475634	KUEHLERANLAGE
WASSERLEITUNGSANSCHLUE	10145044	385	2	699	13455092	DIESELMOTOR
WASSERPUMPE MIT BEFEST.	12490129	370	1	698	13455092	DIESELMOTOR
WASSERPUMPE VORM. V-MO	10138461	2	1	761	12490129	WASSERPUMPE MIT BEFEST.
WASSERSONDE	12101984	13	1	851	12106874	KRAFTSTOFFFILTER
WASSERSONDE 5V	11370365	5	1	851	12106874	KRAFTSTOFFFILTER
WASSERVENTIL NW12X2,5 NI	11082158	4	2	839	968517508	PUMPE VORM.
WECHSELVENTIL	10442998	2	1	680	10102064	REGLER
WECHSELVENTIL 350BAR CR6	511451908	157	1	1146	966086308	ZUSATZHYDRAULIK S-ANLENK
WECHSELVENTIL 350BAR CR6	511451908	157	1	1314	96029354	ZUSATZHYDRAULIK D-ANLENK
WECHSELVENTIL 700BAR CR6	511449308	155	1	455	966085508	HYDRAULIK DREHWERK
WECHSELVENTIL 700BAR CR6	511449308	199	7	882	96029372	HYDR.MASCHINENHAUS
WEGESCHIEBER 4/2 400BAR	511322508	161	1	275	96029361	HYDRAULIK DREHBUEHNE
WEGESCHIEBER 4/2 400BAR	511322508	161	1	314	966085408	HYDRAULIK DREHBUEHNE
WEGESCHIEBER 4/2 400BAR	511322508	150	1	475	966751308	ZUSATZHYDR.BOLZENZIEHZ
WEGESCHIEBER 4/3 400BAR	510403408	51	1	237	966515908	ZUSATZHYDR.BOLZENZIEHZ
WEGESCHIEBER 4/3 400BAR	510403408	160	2	275	96029361	HYDRAULIK DREHBUEHNE
WEGESCHIEBER 4/3 400BAR	511486508	51	1	139	966434908	ZUSATZHYDRAULIK SPANNZ
WEGESCHIEBER 4/3-400BAR	511304508	51	1	241	966561908	ZUSATZHYDR.BOLZENZIEHZ
WEGESITZVENTIL 2/2	11210615	4	1	900	10877227	STEUERBLOCK
WEGESITZVENTIL 2/2	11210615	4	1	903	10877228	STEUERBLOCK
WEGESITZVENTIL 350BAR	10675694	52	2	881	96029372	HYDR.MASCHINENHAUS
WEGESITZVENTIL 350BAR	10675695	51	4	1352	966086708	ZUSATZHYDRAULIK D-KOPFS
WEGESITZVENTIL SPF	10413103	50	1	455	966085508	HYDRAULIK DREHWERK
WEGEVENTIL	11005327	1	1	906	10356406	DRUCKBEGRENZUNGSVENTI
WEGEVENTIL	11110125	4	1	285	10413255	UMSCHALTBLOCK
WEGEVENTIL	12108073	11	1	900	10877227	STEUERBLOCK
WEGEVENTIL	12108073	11	1	903	10877228	STEUERBLOCK
WEGEVENTIL 10BAR 5/2WEG	11008326	159	1	1013	96032961	VERROHRUNG DRUCKLUFTA
WEGEVENTIL 16BAR 3/2WEG	10664416	51	2	1013	96032961	VERROHRUNG DRUCKLUFTA
WEGEVENTIL 2/2 350BAR SPF	511320108	61	10	881	96029372	HYDR.MASCHINENHAUS
WEGEVENTIL 3/2	511467508	54	2	881	96029372	HYDR.MASCHINENHAUS
WEGEVENTIL 3/2 350BAR	511444408	52	1	455	966085508	HYDRAULIK DREHWERK
WEGEVENTIL 3/2 350BAR	511444408	55	1	1146	966086308	ZUSATZHYDRAULIK S-ANLENK
WEGEVENTIL 3/2 350BAR	511444408	55	1	1314	96029354	ZUSATZHYDRAULIK D-ANLENK
WEGEVENTIL 3/2 350BAR	511449808	53	1	455	966085508	HYDRAULIK DREHWERK
WEGEVENTIL 3/2-320BAR	511493608	51	2	34	966084408	HYDRAULIK MITTELTEIL
WEGEVENTIL 3/2-320BAR	511493608	51	1	341	966085708	ZUSATZHYDRAULIK WINDE 1
WEGEVENTIL 3/2-320BAR	511493608	51	1	358	966085808	ZUSATZHYDRAULIK WINDE 2
WEGEVENTIL 3/2-320BAR	511493608	51	1	1092	966085608	ZUSATZHYDRAULIK WINDE 4
WEGEVENTIL 3/2-320BAR	511493608	51	1	1238	966085908	ZUSATZHYDRAULIK WINDE 3
WEGEVENTIL 3/2-320BAR	511493608	51	1	1270	966086208	ZUSATZHYDRAULIK WINDE 6
WEGEVENTIL 4/2 NG6-350BAR	511302108	52	1	1352	966086708	ZUSATZHYDRAULIK D-KOPFS
WEGEVENTIL 4/2 NG6-350BAR	10652724	21	1	341	966085708	ZUSATZHYDRAULIK WINDE 1
WEGEVENTIL 4/2 NG6-350BAR	10652724	21	1	358	966085808	ZUSATZHYDRAULIK WINDE 2
WEGEVENTIL 4/2 NG6-350BAR	10652724	21	1	1092	966085608	ZUSATZHYDRAULIK WINDE 4
WEGEVENTIL 4/2 NG6-350BAR	10652724	21	1	1238	966085908	ZUSATZHYDRAULIK WINDE 3
WEGEVENTIL 4/2 NG6-350BAR	10652724	21	1	1270	966086208	ZUSATZHYDRAULIK WINDE 6

Bezeichnung	Artikel	Pos.	Menge	Seite	Baugruppe	Bezeichnung
WEGEVENTIL 4/3 NG10-315BA	10423938	50	2	380	966086008	ZUSATZHYDRAULIK MONTAGE
WEGEVENTIL 4/3 NG32-350BA	10675503	50	1	1314	96029354	ZUSATZHYDRAULIK D-ANLENK
WEGEVENTIL 4/3 NG6-350BAR	511302208	65	1	881	96029372	HYDR.MASCHINENHAUS
WELLE	570796508	30	1	372	540270314	FLANSCH KPL
WELLENDICHTRING	10008419	20	1	1068	10228004	HYDROMOTOR
WELLENDICHTRING 28X40X6	570114108	14	1	376	570112908	TRIEBWERK
WELLENDICHTRING 35X52X6	710013808	14	1	444	570967508	TRIEBWERK
WELLENDICHTRING 35X52X6/	7022315	1	1	443	510232508	HYDROMOTOR
WELLENDICHTRING 50X72X7	7003478	(38)	1	655	11007826	VERSTELLPUMPE
WELLENDICHTRING BAFSL 45	7021600	38	1	667	10412331	TRIEBWERK
WELLENDICHTRING BAFSL 80	10467835	24	1	1260	10467818	TRIEBWERK
WELLROHR DN12 PA 6	10491248	293	3.5	265	96045406	LEITUNG
WELLROHR DN12 PA 6	10491248	293	11.5	273	96041505	LEITUNG
WERKZEUG	915718108	25	1	12		LIEBHERR RAUPENKRAN LR
WIDERSTAND MS 120R 1% 0.6	12103533	381	1	545	96033659	KABELSTRANG
WIDERSTAND MS 120R 1% 0.6	12103533	382	1	545	96033659	KABELSTRANG
WIEGE	7023894	12	1	667	10412331	TRIEBWERK
WINDE 1	915718608	110	1	12		LIEBHERR RAUPENKRAN LR
WINDE 1 VORM.	915751408	1	1	326	915718608	WINDE 1
WINDE 2	915718708	112	1	12		LIEBHERR RAUPENKRAN LR
WINDE 2 VORM.	915751608	1	1	349	915718708	WINDE 2
WINDE 3 RAL 1007	915722308	244	1	14		LIEBHERR RAUPENKRAN LR
WINDE 3 VORM.	915753108	1	1	1223	915722308	WINDE 3
WINDE 4 EINZIEHWERK	91001545	114	1	12		LIEBHERR RAUPENKRAN LR
WINDE 4 VORM.	915751708	1	1	1079	91001545	WINDE 4 EINZIEHWERK
WINDE 6 RAL 1007	915722508	248	1	14		LIEBHERR RAUPENKRAN LR
WINDE 6 VORM.	915753308	1	1	1245	915722508	WINDE 6
WINDENDREHGEBER 655360	10802061	5	1	335	915749608	ELEKTRIK WINDE 1
WINDENDREHGEBER 655360	10802061	5	1	353	915749708	ELEKTRIK WINDE 2
WINDENDREHGEBER 655360	10802061	5	1	1087	915749908	ELEKTRIK WINDE 4
WINDENDREHGEBER 655360	10802061	5	1	1232	915749808	ELEKTRIK WINDE 3
WINDENDREHGEBER 655360	10802061	5	1	1265	915750108	ELEKTRIK WINDE 6
WINDENLAGERUNG SCHWK.	966057508	1	2	368	915752108	MONTAGEWINDE VORM.
WINDENRAHMEN	90006355	20	1	1082	90001621	SCHWERLASTSEILWINDE
WINDGESCHWINDIGKEITSGE	11066001	3	1	1467	967051508	WINDWARNUNG VORM.
WINDWARNUNG VORM. MIT	967051508	5	1	1466	915727108	FLUG-U.WINDWARNUNG
WINKEL 198X70 S355MC FE//	970539508	46	2	1157	916332108	S-KOPFSTUECK
WINKEL 3X102X738 DC01	97117169	34	1	949	919203908	VERKLEIDUNG MASCHINENH
WINKEL 3X111X738 DC01	97117168	33	3	949	919203908	VERKLEIDUNG MASCHINENH
WINKEL 3X111X838 DC01	97117167	32	2	949	919203908	VERKLEIDUNG MASCHINENH
WINKEL 3X111X855 DC01	97117170	35	2	949	919203908	VERKLEIDUNG MASCHINENH
WINKEL 3X121X1499 DC01	97117134	37	1	949	919203908	VERKLEIDUNG MASCHINENH
WINKEL 3X121X1499 DC01	97117135	38	1	950	919203908	VERKLEIDUNG MASCHINENH
WINKEL 3X121X1674 DC01	97117132	31	1	949	919203908	VERKLEIDUNG MASCHINENH
WINKEL 3X121X1674 DC01	97117133	36	1	949	919203908	VERKLEIDUNG MASCHINENH
WINKEL 4X124X60 X5CRNI18-1	97031610	33	1	623	96018031	BEFESTIGUNGSTEILE GRUN
WINKEL 4X147X44 X5CRNI18-1	97038027	59	6	439	915755208	ROLLENDREHVERB.M.DREHW
WINKEL 4X73X40 S315MC FE//	979403508	33	2	573	918744708	MASCHINENHAUS GRUNDRAH
WINKEL 95X40 DC01 FE//ZNNI	947339208	82	1	494	919258508	ZUSATZHEIZUNG OW
WINKEL 95X40 DC01 FE//ZNNI	947339208	310	4	1013	96032961	VERROHRUNG DRUCKLUFTA
WINKELANSCHLUSS KISSLIN	10872525	14	4	804	96033201	ELEKTRIK BATTERIEKASTEN
WINKELBLECH 4X263X70 S31	97001967	2	1	1009	915744208	SCHALTSCHRANKANBAU
WINKELBLECH 4X313X70 S31	97001966	1	1	1009	915744208	SCHALTSCHRANKANBAU
WINKELGEBER +/-15°	11088402	10	1	1430	967922708	KLEMMKASTEN KPL.
WINKELGEBER 360° LSB PL:D	10802057	(1)	1	1139	919296308	ELEKTRIK S-ANLENKSTUECK
WINKELGEBER 360° LSB PL:D	10802057	(1)	1	1166	966418708	ELEKTRIK S-KOPFSTUECK
WINKELGEBER 360° LSB PL:D	10802057	(10)	1	1323	915747808	ELEKTRIK D-ANLENKSTUECK
WINKELGEBER 360° LSB PL:D	10802057	(10)	1	1359	919752308	ELEKTRIK D-KOPFSTUECK
WINKELSCHOTTSTUTZEN WS	247251302	76	2	494	919258508	ZUSATZHEIZUNG OW
WINKELSCHRAUBENDREHER	810035408	33	1	243	96005686	GRUNDWERKZEUG

Bezeichnung	Artikel	Pos.	Menge	Seite	Baugruppe	Bezeichnung
WINKELSTUTZEN	592068314	26	1	508	10651874	KABINE
WINKELSTUTZEN EW 12L M18	247117702	612	1	35	966084408	HYDRAULIK MITTELTEIL
WINKELSTUTZEN EW 12L M18	247117702	627	1	132	966084908	HYDR.FAHRANTRIEB
WINKELSTUTZEN EW 12L M18	247117702	627	1	168	966085008	HYDR.FAHRANTRIEB
WINKELSTUTZEN EW 12L M18	247117702	627	1	195	966084808	HYDR.FAHRANTRIEB
WINKELSTUTZEN EW 12L M18	247117702	627	1	221	966084708	HYDR.FAHRANTRIEB
WINKELSTUTZEN EW 12L M18	247117702	679	4	277	96029361	HYDRAULIK DREHBUEHNE
WINKELSTUTZEN EW 12L M18	247117702	632	1	315	966085408	HYDRAULIK DREHBUEHNE
WINKELSTUTZEN EW 12L M18	247117702	648	4	342	966085708	ZUSATZHYDRAULIK WINDE 1
WINKELSTUTZEN EW 12L M18	247117702	650	4	359	966085808	ZUSATZHYDRAULIK WINDE 2
WINKELSTUTZEN EW 12L M18	247117702	608	4	456	966085508	HYDRAULIK DREHWERK
WINKELSTUTZEN EW 12L M18	247117702	645	33	884	96029372	HYDR.MASCHINENHAUS
WINKELSTUTZEN EW 12L M18	247117702	617	5	1093	966085608	ZUSATZHYDRAULIK WINDE 4
WINKELSTUTZEN EW 12L M18	247117702	626	1	1147	966086308	ZUSATZHYDRAULIK S-ANLENK
WINKELSTUTZEN EW 12L M18	247117702	616	4	1238	966085908	ZUSATZHYDRAULIK WINDE 3
WINKELSTUTZEN EW 12L M18	247117702	607	2	1270	966086208	ZUSATZHYDRAULIK WINDE 6
WINKELSTUTZEN EW 12L M18	247117702	630	2	1315	96029354	ZUSATZHYDRAULIK D-ANLENK
WINKELSTUTZEN EW 12L M18	247117702	613	3	1352	966086708	ZUSATZHYDRAULIK D-KOPFS
WINKELSTUTZEN EW 18L M26	247108302	603	8	34	966084408	HYDRAULIK MITTELTEIL
WINKELSTUTZEN EW 18L M26	247108302	620	1	79	966084508	HYDR.QUERTRAEGER
WINKELSTUTZEN EW 18L M26	247108302	620	1	96	966084608	HYDR.QUERTRAEGER
WINKELSTUTZEN EW 18L M26	247108302	639	2	276	96029361	HYDRAULIK DREHBUEHNE
WINKELSTUTZEN EW 18L M26	247108302	603	4	314	966085408	HYDRAULIK DREHBUEHNE
WINKELSTUTZEN EW 18L M26	247108302	638	1	342	966085708	ZUSATZHYDRAULIK WINDE 1
WINKELSTUTZEN EW 18L M26	247108302	638	1	359	966085808	ZUSATZHYDRAULIK WINDE 2
WINKELSTUTZEN EW 18L M26	247108302	67	3	848	919965308	KRAFTSTOFFFOERDERUNG
WINKELSTUTZEN EW 18L M26	247108302	16	1	849	96060362	KRAFTSTOFFFILTER VORM.
WINKELSTUTZEN EW 18L M26	247108302	604	2	883	96029372	HYDR.MASCHINENHAUS
WINKELSTUTZEN EW 18L M26	247108302	613	6	1013	96032961	VERROHRUNG DRUCKLUFTA
WINKELSTUTZEN EW 18L M26	247108302	641	2	1093	966085608	ZUSATZHYDRAULIK WINDE 4
WINKELSTUTZEN EW 18L M26	247108302	639	1	1239	966085908	ZUSATZHYDRAULIK WINDE 3
WINKELSTUTZEN EW 18L M26	247108302	624	1	1353	966086708	ZUSATZHYDRAULIK D-KOPFS
WINKELSTUTZEN EW 6L CR6-F	247021702	606	16	1013	96032961	VERROHRUNG DRUCKLUFTA
WINKELSTUTZEN EW 8L CR6-F	247021802	22	5	1055	918696808	FEUERLOESCHSYSTEM
WISCHARM 1130MM	10492855	29	1	508	10651874	KABINE
WISCHARM 600MM	592248214	23	2	508	10651874	KABINE
WISCHERANLAGE	591585014	22	2	508	10651874	KABINE
WISCHERBLATT	10113069	30	1	508	10651874	KABINE
WISCHERBLATT	7371046	24	2	508	10651874	KABINE
WISCHERMOTOR 24V	10112974	28	1	508	10651874	KABINE
Y-REDUZIERSTUTZEN 10X20 L	12103430	24	1	844	96035878	HARNSTOFFANLAGE OBEN
Y-VERTEILER 2X 4X0,34-1,25M	10878519	504	1	1363	96052004	LEITUNG
Y-VERTEILER 2X 4X0,34-1,25M	10878519	505	1	1364	96052005	LEITUNG
ZAHNKRANZ C45	9080734	(3)	1	787	10120077	SCHWUNGRAD ANBAU
ZAHNRAD	540401808	23	1	1303	540006108	SEILWINDE
ZAHNRAD 2,6 20MnCr5	10153967	2	1	738	11368166	ANTRIEB FUER HDP VORM.
ZAHNRAD 3,5	11407185	2	1	720	10147666	ANTRIEBSTEILE M.SCHWINGU
ZAHNRAD 3,5	11408961	3	1	720	10147666	ANTRIEBSTEILE M.SCHWINGU
ZAHNRAD VORM.	10119847	2	1	718	10130808	KURBELWELLE MIT ZAHNRAD
ZAHNRAD VORM.	10124591	3	1	731	10122940	NOCKENWELLE KPL.
ZAHNRAD VORM.	11369506	2	1	795	10126182	NEBENABTRIEB ANBAU
ZAHNRADPUMPE SNP3	512125408	106	1	634	96034141	DIESELMOTOR VORM.
ZAHNRADPUMPE SNP3	512125408	106	1	692	96034143	DIESELMOTOR VORM.
ZAHNSCHEIBE 12X150X150	90003716	(60)	1	110	917523808	RAUPENTRAEGER LI.
ZAHNSCHEIBE DIN 6797 A 2,7	425100408	36	4	534	96063943	AUFBAUTEILE MONTAGEPLA
ZAHNSCHEIBE DIN 6797 A 3,2	425100508	16	4	937	967021108	KLEMMKASTEN BLINDSTECK
ZAHNSCHEIBE DIN 6797 A 3,2	425100508	8	4	1323	915747808	ELEKTRIK D-ANLENKSTUECK
ZAHNSCHEIBE DIN 6797 A 3,2	425100508	267	4	1327	966842008	LEITUNGSTROMMEL KPL.
ZAHNSCHEIBE DIN 6797 A 3,2	425100508	(158)	2	1427	967276708	EMPFAENGER
ZAHNSCHEIBE DIN 6797 A 4,3	425100708	26	4	89	966448108	KLEMMKASTEN VORM.

Bezeichnung	Artikel	Pos.	Menge	Seite	Baugruppe	Bezeichnung
ZAHNSCHEIBE DIN 6797 A 4,3	425100708	26	4	100	966448308	KLEMMKASTEN VORM.
ZAHNSCHEIBE DIN 6797 A 4,3	425100708	282	16	308	96047223	ELEKTRIK KLEMMKASTEN DB
ZAHNSCHEIBE DIN 6797 A 4,3	425100708	26	4	337	966541108	KLEMMKASTEN KPL.
ZAHNSCHEIBE DIN 6797 A 4,3	425100708	26	4	354	966541408	KLEMMKASTEN KPL.
ZAHNSCHEIBE DIN 6797 A 4,3	425100708	282	24	918	966530408	KLEMMKASTEN
ZAHNSCHEIBE DIN 6797 A 4,3	425100708	282	24	922	96044329	KLEMMKASTEN
ZAHNSCHEIBE DIN 6797 A 4,3	425100708	282	24	924	968221508	KLEMMKASTEN
ZAHNSCHEIBE DIN 6797 A 4,3	425100708	13	4	937	967021108	KLEMMKASTEN BLINDSTECK
ZAHNSCHEIBE DIN 6797 A 4,3	425100708	26	4	1234	966541908	KLEMMKASTEN KPL.
ZAHNSCHEIBE DIN 6797 A 4,3	425100708	26	4	1267	966543108	KLEMMKASTEN KPL.
ZAHNWELLE D125X234	571828008	120	1	639	11000367	PUMPENVERTEILERGETRIEB
ZEIGER 15X92X263 S355MC FE	97030353	2	1	1086	967939908	ZEIGER KPL.
ZEIGER 4X180X40 S315MC FE//	97012067	130	2	155	917525508	RAUPENTRAEGER LI.
ZEIGER 4X180X40 S315MC FE//	97012067	130	2	211	917525908	RAUPENTRAEGER RE.
ZEIGER 4X210X68 S315MC FE//	97018795	131	2	155	917525508	RAUPENTRAEGER LI.
ZEIGER 4X210X68 S315MC FE//	97018795	131	2	211	917525908	RAUPENTRAEGER RE.
ZEIGER 4X260X40 S315MC FE//	97011486	143	2	112	917523808	RAUPENTRAEGER LI.
ZEIGER 4X260X40 S315MC FE//	97011486	144	2	185	917525608	RAUPENTRAEGER RE.
ZEIGER 4X396X68 S315MC FE//	97012066	144	2	112	917523808	RAUPENTRAEGER LI.
ZEIGER 4X396X68 S315MC FE//	97012066	143	2	185	917525608	RAUPENTRAEGER RE.
ZEIGER 4X63X120 S315MC FE//	97030354	3	1	1086	967939908	ZEIGER KPL.
ZEIGER KPL.	967939908	31	1	1081	915751708	WINDE 4 VORM.
ZEITRELAIS 0,1S-10D24V	10871546	45	2	996	96069348	AUFBAUTEILE MONTAGETAFE
ZEITRELAIS 10 H 24V	10876716	19	1	534	96063943	AUFBAUTEILE MONTAGEPLA
ZEITRELAIS 60S 24V	10877999	96	2	997	96069348	AUFBAUTEILE MONTAGETAFE
ZELLGUMMI 10X8	262109108	12	0.195	839	968517508	PUMPE VORM.
ZELLGUMMI 20X8	262101008	114	5.1	1064	96034284	KOMBIKUEHLER VORM.
ZELLGUMMI 6X3X10000 CELL	262108908	12	0.353	975	96042450	DECKEL VORM.
ZELLGUMMI 6X3X10000 CELL	262108908	12	0.353	977	96042451	DECKEL VORM.
ZELLGUMMI 6X3X10000 CELL	262108908	12	0.353	979	96042452	DECKEL VORM.
ZELLGUMMI 6X3X10000 CELL	262108908	12	0.353	981	96042453	DECKEL VORM.
ZENTRALBALLASTBEFESTIG	915718008	30	1	12		LIEBHERR RAUPENKRAN LR
ZENTRALSCHMIERANLAGE	91002039	4	1	1079	91001545	WINDE 4 EINZIEHWERK
ZENTRALSCHMIERANLAGE	916997308	4	1	326	915718608	WINDE 1
ZENTRALSCHMIERANLAGE O	916900208	5	1	249	919238608	DREHBUEHNENRAHMEN KPL.
ZENTRALSCHMIERANLAGE	916945008	4	1	297	91000573	DREHBUEHNENRAHMEN KPL.
ZENTRALSCHMIERANLAGE WI	916998708	4	1	349	915718708	WINDE 2
ZENTRALSCHMIERANLAGE WI	917006408	4	1	1223	915722308	WINDE 3
ZENTRALSCHMIERANLAGE WI	917016708	4	1	1245	915722508	WINDE 6
ZENTRALSCHMIERUNG	91002096	3	1	385	917513608	A-BOCK KPL.
ZENTRALSCHMIERUNG RAU	915744408	2	1	144	917520908	RAUPENTRAEGER KPL.LI.
ZENTRALSCHMIERUNG RAU	915742708	2	1	103	917520808	RAUPENTRAEGER KPL.LI.
ZENTRALSCHMIERUNG RAU	915744508	2	1	201	917521108	RAUPENTRAEGER KPL.RE.
ZENTRALSCHMIERUNG RAU	915744608	2	1	176	917521008	RAUPENTRAEGER KPL.RE.
ZENTRALSCHMIERUNG RDV	916141308	4	1	435	915719208	ROLLENDREHVERB.M.DREHW
ZENTRALSTECKER 4-POL	602225508	526	1	537	96063944	DRAEHTE KPL.ARMATUR
ZENTRALSTECKER 6-POL	602225608	525	1	537	96063944	DRAEHTE KPL.ARMATUR
ZENTRIERBOLZEN 100.0X612 3	979899908	16	2	55	919045208	QUERTRAEGER
ZENTRIERBOLZEN 120.0X930 3	979898608	15	2	55	919045208	QUERTRAEGER
ZENTRIERUNG 35X160X95 S35	97096581	(3)	2	1483	96004014	TRANSPORT
ZUBEHOER	96005694	2	1	242	915718108	WERKZEUG
ZUENDSTARTSCHALTER 3S	10335557	9	1	529	96054232	OBERTEIL VORM.
ZUGMESSLASCHE 0-1000KN	692313108	8	1	1347	966731108	ROLLENLAGERUNG KPL.
ZUGMESSLASCHE 0-7500KN	11485548	1	1	1329	918444308	ZUGMESSLASCHE KPL.
ZUGMESSLASCHE KPL. 7500	918444308	251	4	14		LIEBHERR RAUPENKRAN LR
ZUGSTANGE	10014715	16	4	126	11002835	ELEKTROPUMPE
ZUGSTANGE	10014715	18	4	291	11006306	ELEKTROPUMPE
ZUGSTANGE	10014715	21	4	348	11114000	ELEKTROPUMPE
ZUGSTANGE	10099209	28	4	322	11081924	ELEKTROPUMPE
ZUGSTANGE 50X10283X404 S	97037281	(1)	2	1490	968244508	STANGE KPL.

Bezeichnung	Artikel	Pos.	Menge	Seite	Baugruppe	Bezeichnung
ZUGSTANGE 50X11982X404 S	979469408	(1)	2	1495	966160008	STANGE KPL.
ZUGSTANGE 50X3525X404 S96	979934508	(1)	2	1494	966203408	STANGE KPL.
ZUGSTANGE 50X5978X404 S96	979495208	(1)	2	1491	966191408	STANGE KPL.
ZUGSTANGE 50X6951X474 S96	97007311	1	2	1345	966640408	STANGE KPL.
ZUGSTANGE 50X8053X454 S96	97003048	1	2	1493	966377708	STANGE VORM.
ZUGSTANGE M4	11690159	18	4	472	11003525	ELEKTROPUMPE
ZUGZYLINDER	919752408	4	1	1331	919692308	D-KOPFSTUECK KPL.
ZUGZYLINDER 630/280-7500 -4	10493604	1	1	1369	96051961	ZUGZYLINDER VORM.
ZUGZYLINDER 630/280-7500 -4	11002473	1	1	1377	96051962	ZUGZYLINDER VORM.
ZUGZYLINDER VORM.	96051961	1	1	1366	919752408	ZUGZYLINDER
ZUGZYLINDER VORM.	96051962	2	1	1366	919752408	ZUGZYLINDER
ZUNGE	10332620	48	1	508	10651874	KABINE
ZUNGE	570799108	2	2	636	96037955	DECKEL KPL.
ZUNGE	704253508	118	1	575	918744708	MASCHINENHAUS GRUNDRAH
ZUNGE	704253508	7	2	596	965963608	DECKEL VORM.
ZUNGE	704253908	7	2	593	965887708	BODENBLECH KPL.
ZUNGE	704254708	11	1	585	96036247	DECKEL VORM.
ZUNGE	704255308	8	2	593	965887708	BODENBLECH KPL.
ZUNGE	704255308	11	2	594	965887808	DECKEL VORM.
ZUNGE	704256208	11	2	953	966167408	DECKEL VORM.
ZUNGE	704256208	11	2	954	966167508	DECKEL VORM.
ZUNGE	704256208	11	2	955	966167908	DECKEL VORM.
ZUNGE	704256208	11	2	956	966168008	DECKEL VORM.
ZUNGE	704256208	11	2	957	966168408	DECKEL VORM.
ZURRGURT 0,35MX18MM	7621780	271	2	1292	916324608	D-ANLENKSTUECK VORM.
ZURRGURT 0,5MX18MM	10020519	119	2	429	96038696	LAUFSTEG DREHBUEHNE
ZURRGURT 0,75MX18MM	10020520	98	8	56	919045208	QUERTRAEGER
ZURRGURT 0,75MX18MM	10020520	202	1	113	917523808	RAUPENTRAEGER LI.
ZURRGURT 0,75MX18MM	10020520	202	1	155	917525508	RAUPENTRAEGER LI.
ZURRGURT 0,75MX18MM	10020520	202	1	185	917525608	RAUPENTRAEGER RE.
ZURRGURT 0,75MX18MM	10020520	202	1	212	917525908	RAUPENTRAEGER RE.
ZURRGURT 0,75MX18MM	10020520	100	2	598	96042455	ABLAGE KPL.
ZURRGURT 2,3MX50MM POLY	10332027	52	1	329	915751408	WINDE 1 VORM.
ZURRGURT 2,3MX50MM POLY	10332027	42	1	352	915751608	WINDE 2 VORM.
ZURRGURT 2,3MX50MM POLY	10332027	17	2	1227	915753108	WINDE 3 VORM.
ZURRGURT 4MX35MM POLYTE	10491593	132	1	112	917523808	RAUPENTRAEGER LI.
ZURRGURT 4MX35MM POLYTE	10491593	83	1	154	917525508	RAUPENTRAEGER LI.
ZURRGURT 4MX35MM POLYTE	10491593	132	1	184	917525608	RAUPENTRAEGER RE.
ZURRGURT 4MX35MM POLYTE	10491593	83	1	211	917525908	RAUPENTRAEGER RE.
ZURRGURT 8MX75MM POLYTE	779036708	14	2	387	915753008	A-BOCK
ZURRKETTE ARK 13 L=6M ST	11068068	201	1	113	917523808	RAUPENTRAEGER LI.
ZURRKETTE ARK 13 L=6M ST	11068068	201	1	155	917525508	RAUPENTRAEGER LI.
ZURRKETTE ARK 13 L=6M ST	11068068	201	1	185	917525608	RAUPENTRAEGER RE.
ZURRKETTE ARK 13 L=6M ST	11068068	201	1	212	917525908	RAUPENTRAEGER RE.
ZUSATZBESCHILD.CALIFORN	919551808	166	1	13		LIEBHERR RAUPENKRAN LR
ZUSATZBESCHILD.FABRIKDA	91003879	135	1	12		LIEBHERR RAUPENKRAN LR
ZUSATZBESCHILDERUNG DA	966785108	4	1	487	916872208	ADAPTER DATENLOGGER
ZUSATZBESCHILDERUNG UKC	91003812	749	1	15		LIEBHERR RAUPENKRAN LR
ZUSATZGEWICHT 2TO SPF	915749208	332	3	15		LIEBHERR RAUPENKRAN LR
ZUSATZGEWICHT 2TO SPF	916962808	322	14	15		LIEBHERR RAUPENKRAN LR
ZUSATZHEIZUNG OW	919258508	117	1	12		LIEBHERR RAUPENKRAN LR
ZUSATZHYDR.BOLZENZIEHZ	966515908	500	1	235	966912508	BOLZENZIEHZYLINDER KPL.
ZUSATZHYDR.BOLZENZIEHZ	966561908	500	1	239	966648008	BOLZENZIEHZYLINDER KPL.
ZUSATZHYDR.BOLZENZIEHZY	966751308	5	1	435	915719208	ROLLENDREHVERB.M.DREHW
ZUSATZHYDRAULIK D-ANLEN	919117208	3	1	1277	919100208	D-ANLENKSTUECK KPL.
ZUSATZHYDRAULIK D-ANLEN	96029354	4	1	1310	919117208	ZUSATZHYDRAULIK D-ANLENK
ZUSATZHYDRAULIK D-KOPFS	915734508	2	1	1331	919692308	D-KOPFSTUECK KPL.
ZUSATZHYDRAULIK D-KOPFS	966086708	4	1	1350	915734508	ZUSATZHYDRAULIK D-KOPFS
ZUSATZHYDRAULIK MONTAGE	915732808	2	1	366	915718908	MONTAGEWINDE
ZUSATZHYDRAULIK MONTAGE	966086008	4	1	378	915732808	ZUSATZHYDRAULIK MONTAGE

Bezeichnung	Artikel	Pos.	Menge	Seite	Baugruppe	Bezeichnung
ZUSATZHYDRAULIK S-ANLEN	915733208	5	1	1122	919294508	S-ANLENKSTUECK KPL.
ZUSATZHYDRAULIK S-ANLEN	966086308	4	1	1143	915733208	ZUSATZHYDRAULIK S-ANLENK
ZUSATZHYDRAULIK SPANNZ	966434908	5	1	130	915734108	HYDR.FAHRANTRIEB
ZUSATZHYDRAULIK SPANNZ	966434908	5	1	193	915734008	HYDR.FAHRANTRIEB
ZUSATZHYDRAULIK WINDE 1	915732508	3	1	326	915718608	WINDE 1
ZUSATZHYDRAULIK WINDE 1	966085708	4	1	338	915732508	ZUSATZHYDRAULIK WINDE 1
ZUSATZHYDRAULIK WINDE 2	915732608	3	1	349	915718708	WINDE 2
ZUSATZHYDRAULIK WINDE 2	966085808	4	1	355	915732608	ZUSATZHYDRAULIK WINDE 2
ZUSATZHYDRAULIK WINDE 3	915732708	3	1	1223	915722308	WINDE 3
ZUSATZHYDRAULIK WINDE 3	966085908	4	1	1235	915732708	ZUSATZHYDRAULIK WINDE 3
ZUSATZHYDRAULIK WINDE 4	915732408	3	1	1079	91001545	WINDE 4 EINZIEHWERK
ZUSATZHYDRAULIK WINDE 4	966085608	4	1	1089	915732408	ZUSATZHYDRAULIK WINDE 4
ZUSATZHYDRAULIK WINDE 6	915733008	3	1	1245	915722508	WINDE 6
ZUSATZHYDRAULIK WINDE 6	966086208	4	1	1268	915733008	ZUSATZHYDRAULIK WINDE 6
ZUSATZHYDRAULIK ZWISCHE	915734608	400	1	1383	916303808	D-ZWISCHENSTUECK
ZUSATZHYDRAULIK ZWISCHE	966086808	4	1	1386	915734608	ZUSATZHYDRAULIK ZWISCH
ZUSATZHYDRAULIK ZWISCHE	916906308	400	1	1395	917223708	D-ZWISCHENSTUECK
ZUSATZHYDRAULIK ZWISCHE	966832808	4	1	1396	916906308	ZUSATZHYDRAULIK ZWISCH
ZUSATZHYDRAULIK ZWISCH	915734708	400	1	1403	917223808	D-ZWISCHENSTUECK
ZUSATZHYDRAULIK ZWISCH	966086908	4	1	1404	915734708	ZUSATZHYDRAULIK ZWISCH
ZUSATZHYDRAULIK ZYLINDER	919734408	400	1	1369	96051961	ZUGZYLINDER VORM.
ZUSATZHYDRAULIK ZYLINDER	919734408	400	1	1377	96051962	ZUGZYLINDER VORM.
ZUSATZHYDRAULIK ZYLINDER	96051635	4	1	1372	919734408	ZUSATZHYDRAULIK ZYLINDER
ZUSATZT.ANTRIEBSAGG.KLIM	91000595	195	1	14		LIEBHERR RAUPENKRAN LR
ZUSATZTEILE	96069390	90	1	997	96069348	AUFBAUTEILE MONTAGETAFE
ZUSATZTEILE EL.MASCHINE	96040477	90	1	914	91000915	ELEKTRIK MASCHINENHAUS
ZUSATZTEILE ELEKTRIK DREH	966345708	30	1	306	919547508	ELEKTRIK DREHBUEHNE HI.
ZUSATZTEILE ELEKTRIK DRE	966344608	30	1	263	919238508	ELEKTRIK DREHBUEHNE VOR
ZWEIFACHZAHNRADPUMPE	10220483	103	1	634	96034141	DIESELMOTOR VORM.
ZWEIFACHZAHNRADPUMPE	10220483	103	1	692	96034143	DIESELMOTOR VORM.
ZWISCHENFLANSCH	10014707	13	1	126	11002835	ELEKTROPUMPE
ZWISCHENFLANSCH	10014707	15	1	291	11006306	ELEKTROPUMPE
ZWISCHENFLANSCH	10014707	18	1	348	11114000	ELEKTROPUMPE
ZWISCHENFLANSCH	10016655	14	1	472	11003525	ELEKTROPUMPE
ZWISCHENFLANSCH	10144876	1	2	761	12490129	WASSERPUMPE MIT BEFEST.
ZWISCHENRAD ANBAU I=1.67	11348849	372	1	698	13455092	DIESELMOTOR
ZWISCHENRAD VORM. Z=49	11348855	1	1	762	11348849	ZWISCHENRAD ANBAU
ZWISCHENRADACHSE 31CrM	9078590	4	1	762	11348849	ZWISCHENRAD ANBAU
ZWISCHENRING	10014730	8	1	126	11002835	ELEKTROPUMPE
ZWISCHENRING	10014730	8	1	291	11006306	ELEKTROPUMPE
ZWISCHENRING	10014730	8	1	322	11081924	ELEKTROPUMPE
ZWISCHENRING	10014730	8	1	348	11114000	ELEKTROPUMPE
ZWISCHENRING	10014730	8	1	472	11003525	ELEKTROPUMPE
ZWISCHENRING	10129236	2	1	785	10129212	SCHWUNGRADGEHAEUSE AN
ZWISCHENRING	11690164	22	1	472	11003525	ELEKTROPUMPE
ZWISCHENSTUECK	10147564	2	1	778	10146947	GENERATOR ANBAU
ZWISCHENSTUECK	797028401	21	65	1255	90004983	PLANETENGETRIEBE
ZWISCHENSTUECK 11SMnPb3	10132935	(5)	1	746	12492804	KRAFTSTOFFLEITUNGEN
ZWISCHENSTUECK 11SMnPb3	10132935	12	1	750	10153631	LECKOELLEITUNG ANBAU
ZWISCHENSTUECK S355J0	10147565	3	1	778	10146947	GENERATOR ANBAU
ZWOELFKANTSCHRAUBE M1	10132558	(9)	8	700	13455092	DIESELMOTOR
ZWOELFKANTSCHRAUBE M8X	10118146	(10)	16	700	13455092	DIESELMOTOR
ZYLINDER	10009379	1	1	667	10412331	TRIEBWERK
ZYLINDER	570967908	1	1	445	570967708	TRIEBWERK
ZYLINDER	7024273	1	1	377	570113308	TRIEBWERK
ZYLINDER V-MOTORXD9508	9078049	80	8	703	12405454	KURBELGEHAEUSE KPL. MIT
ZYLINDERHALTER 5X485X531	979630808	28	4	55	919045208	QUERTRAEGER
ZYLINDERKOPF ANBAU V-MO	12402357	80	8	696	13455092	DIESELMOTOR
ZYLINDERKOPFDECKEL	10122220	1	1	730	11364325	ZYLINDERKOPFDECKEL VORM
ZYLINDERKOPFDECKEL	10122266	1	1	726	10122645	ZYLINDERKOPFDECKEL ANBA

Bezeichnung	Artikel	Pos.	Menge	Seite	Baugruppe	Bezeichnung
ZYLINDERKOPFDECKEL	12469625	1	1	728	12580834	REPARATURSATZ
ZYLINDERKOPFDECKEL	12469625	1	1	730	11364325	ZYLINDERKOPFDECKEL VORM
ZYLINDERKOPFDECKEL	12469626	1	1	726	10122645	ZYLINDERKOPFDECKEL ANBA
ZYLINDERKOPFDECKEL ANBA	10122645	82	6	696	13455092	DIESELMOTOR
ZYLINDERKOPFDECKEL ANBA	10122646	84	1	696	13455092	DIESELMOTOR
ZYLINDERKOPFDECKEL ANBA	10122659	85	1	696	13455092	DIESELMOTOR
ZYLINDERKOPFDECKEL VORM	11364325	1	1	729	10122659	ZYLINDERKOPFDECKEL ANBA
ZYLINDERKOPFDECKEL VORM	12562204	1	1	727	10122646	ZYLINDERKOPFDECKEL ANBA
ZYLINDERLAUFBUCHSE V-MO	11406892	1	1	705	9078049	ZYLINDER
ZYLINDERROLLE DIN 5402-1	747004501	18	65	1255	90004983	PLANETENGETRIEBE
ZYLINDERROLLENLAGER	10280277	10	1	668	10009378	ANSCHLUSSPLATTE
ZYLINDERROLLENLAGER	10294784	10	1	657	7622495	ANSCHLUSSPLATTE
ZYLINDERROLLENLAGER	571900108	31	1	667	10412331	TRIEBWERK
ZYLINDERROLLENLAGER DIN	746313401	(2)	6	110	917523808	RAUPENTRAEGER LI.
ZYLINDERROLLENLAGER DIN	746313401	(2)	6	153	917525508	RAUPENTRAEGER LI.
ZYLINDERROLLENLAGER DIN	746314201	(12)	2	110	917523808	RAUPENTRAEGER LI.
ZYLINDERROLLENLAGER DIN	746314201	(12)	2	153	917525508	RAUPENTRAEGER LI.
ZYLINDERSCHRAUBE	511051708	6	1	469	510401908	UMSCHALTVENTIL
ZYLINDERSCHRAUBE DIN 691	407204408	183	4	1291	916324608	D-ANLENKSTUECK VORM.
ZYLINDERSCHRAUBE DIN 691	407204408	5	4	1296	966221808	MITNEHMER LINKS
ZYLINDERSCHRAUBE DIN 691	407204408	5	4	1297	966221908	MITNEHMER RECHTS
ZYLINDERSCHRAUBE DIN 69	4901191	6	4	141	511486508	WEGESCHIEBER
ZYLINDERSCHRAUBE DIN 691	10875559	38	6	1025	918810308	STEUERSTAND
ZYLINDERSCHRAUBE DIN 798	10424725	47	4	667	10412331	TRIEBWERK
ZYLINDERSCHRAUBE DIN 79	12220671	3	8	1295	965683908	SEILROLLE KPL.
ZYLINDERSCHRAUBE DIN 798	12216056	17	2	365	91000572	ANTRIEBSAGGREGAT KLIMAA
ZYLINDERSCHRAUBE DIN 84	510797708	22	1	910	511417608	DRUCKBEGRENZUNGSVENTI
ZYLINDERSCHRAUBE DIN 84	510797708	22	1	1152	511417708	DRUCKBEGRENZUNGSVENTI
ZYLINDERSCHRAUBE DIN 912	10544322	6	4	1263	10678417	DECKEL
ZYLINDERSCHRAUBE DIN 912	10876394	300	8	380	966086008	ZUSATZHYDRAULIK MONTAGE
ZYLINDERSCHRAUBE ISO 12	400170108	32	4	89	966448108	KLEMMKASTEN VORM.
ZYLINDERSCHRAUBE ISO 12	400170108	32	4	100	966448308	KLEMMKASTEN VORM.
ZYLINDERSCHRAUBE ISO 12	400170108	14	4	937	967021108	KLEMMKASTEN BLINDSTECK
ZYLINDERSCHRAUBE ISO 12	400170108	268	4	1327	966842008	LEITUNGSTROMMEL KPL.
ZYLINDERSCHRAUBE ISO 120	400140508	(504)	1	89	966448108	KLEMMKASTEN VORM.
ZYLINDERSCHRAUBE ISO 120	400140508	(504)	1	100	966448308	KLEMMKASTEN VORM.
ZYLINDERSCHRAUBE ISO 12	10875564	23	2	534	96063943	AUFBAUTEILE MONTAGEPLA
ZYLINDERSCHRAUBE ISO 12	10875564	21	4	605	967124708	DECKELHALTERUNG
ZYLINDERSCHRAUBE ISO 12	240006002	27	1	1303	540006108	SEILWINDE
ZYLINDERSCHRAUBE ISO 145	11082116	3	1	740	10150877	RS INJEKTOR
ZYLINDERSCHRAUBE ISO 145	12219491	4	1	739	10152866	INJEKTOR MIT BEFEST.
ZYLINDERSCHRAUBE ISO 47	10562617	17	2	1137	915745308	S-RUECKHALTESICHERUNG
ZYLINDERSCHRAUBE ISO 47	12208101	86	11	447	90008841	DREHWERKANTRIEB
ZYLINDERSCHRAUBE ISO 476	12222407	28	2	937	967021108	KLEMMKASTEN BLINDSTECK
ZYLINDERSCHRAUBE ISO 47	10650720	2	4	734	10150858	HOCHDRUCKPUMPE MIT BEFE
ZYLINDERSCHRAUBE ISO 476	10415162	22	8	513	916997508	RAHMEN KPL.
ZYLINDERSCHRAUBE ISO 476	10415162	430	58	639	11000367	PUMPENVERTEILERGETRIEB
ZYLINDERSCHRAUBE ISO 476	10875571	36	8	390	965661008	RAHMEN VORM.
ZYLINDERSCHRAUBE ISO 476	10875571	13	24	438	915755208	ROLLENDREHVERB.M.DREHW
ZYLINDERSCHRAUBE ISO 476	10875571	302	6	635	96034141	DIESELMOTOR VORM.
ZYLINDERSCHRAUBE ISO 476	10875571	302	6	692	96034143	DIESELMOTOR VORM.
ZYLINDERSCHRAUBE ISO 476	10875572	17	12	395	965661108	STUETZE KPL.
ZYLINDERSCHRAUBE ISO 476	10875572	7	4	442	96021673	BOLZENZIEHEINRICHTUNG VO
ZYLINDERSCHRAUBE ISO 47	10299659	10	1	778	10146947	GENERATOR ANBAU
ZYLINDERSCHRAUBE ISO 476	11657000	20	24	395	965661108	STUETZE KPL.
ZYLINDERSCHRAUBE ISO 47	10299571	12	8	778	10146947	GENERATOR ANBAU
ZYLINDERSCHRAUBE ISO 476	4980973	7	2	795	10126182	NEBENABTRIEB ANBAU
ZYLINDERSCHRAUBE ISO 476	12217285	10	16	1049	966561608	TRANSPORTRAHMEN KPL.
ZYLINDERSCHRAUBE ISO 47	11320346	2	1	779	12500149	RS SPANNROLLE
ZYLINDERSCHRAUBE ISO 476	12208100	7	24	1476	966846208	FUSS KPL.

Bezeichnung	Artikel	Pos.	Menge	Seite	Baugruppe	Bezeichnung
ZYLINDERSCHRAUBE ISO 476	4981088	10	3	762	11348849	ZWISCHENRAD ANBAU
ZYLINDERSCHRAUBE ISO 47	11320355	3	1	779	12500149	RS SPANNROLLE
ZYLINDERSCHRAUBE ISO 476	12225262	17	1	778	10146947	GENERATOR ANBAU
ZYLINDERSCHRAUBE ISO 47	4042195	22	6	371	11005312	SEILTROMMEL
ZYLINDERSCHRAUBE ISO 47	4042195	40	8	1409	966649408	VERSTELLFLASCHE KPL.
ZYLINDERSCHRAUBE ISO 47	10875574	307	8	608	96021757	BEFESTIGUNGSTEILE DRUC
ZYLINDERSCHRAUBE ISO 47	10875574	137	4	1290	916324608	D-ANLENKSTUECK VORM.
ZYLINDERSCHRAUBE ISO 476	10875577	308	20	430	96038696	LAUFSTEG DREHBUEHNE
ZYLINDERSCHRAUBE ISO 476	10875577	28	2	1369	96051961	ZUGZYLINDER VORM.
ZYLINDERSCHRAUBE ISO 476	10875577	28	2	1377	96051962	ZUGZYLINDER VORM.
ZYLINDERSCHRAUBE ISO 47	11002747	13	1	1255	90004983	PLANETENGETRIEBE
ZYLINDERSCHRAUBE ISO 476	12223057	309	12	430	96038696	LAUFSTEG DREHBUEHNE
ZYLINDERSCHRAUBE ISO 476	12223057	312	4	624	96018031	BEFESTIGUNGSTEILE GRUN
ZYLINDERSCHRAUBE ISO 476	12201263	67	12	395	965661108	STUETZE KPL.
ZYLINDERSCHRAUBE ISO 476	10875565	553	4	34	966084408	HYDRAULIK MITTELTEIL
ZYLINDERSCHRAUBE ISO 476	10875565	63	48	439	915755208	ROLLENDREHVERB.M.DREHW
ZYLINDERSCHRAUBE ISO 476	11834794	403	47	883	96029372	HYDR.MASCHINENHAUS
ZYLINDERSCHRAUBE ISO 47	10012659	26	8	332	90001090	DREHWERKANTRIEB
ZYLINDERSCHRAUBE ISO 47	10012659	26	8	447	90008841	DREHWERKANTRIEB
ZYLINDERSCHRAUBE ISO 47	10012659	26	8	1084	90011209	DREHWERKANTRIEB
ZYLINDERSCHRAUBE ISO 47	10012659	26	8	1230	90006725	DREHWERKANTRIEB
ZYLINDERSCHRAUBE ISO 476	12213814	51	8	395	965661108	STUETZE KPL.
ZYLINDERSCHRAUBE ISO 476	12213814	124	8	1130	916305808	S-ANLENKSTUECK VORM.
ZYLINDERSCHRAUBE ISO 476	10876374	308	8	635	96034141	DIESELMOTOR VORM.
ZYLINDERSCHRAUBE ISO 476	10876374	308	8	693	96034143	DIESELMOTOR VORM.
ZYLINDERSCHRAUBE ISO 47	10651788	61	24	1255	90004983	PLANETENGETRIEBE
ZYLINDERSCHRAUBE ISO 476	11651635	418	3	883	96029372	HYDR.MASCHINENHAUS
ZYLINDERSCHRAUBE ISO 476	4043173	11	2	724	10118060	KIPPHEBELWERK KPL.
ZYLINDERSCHRAUBE ISO 476	12213403	8	4	1128	916305808	S-ANLENKSTUECK VORM.
ZYLINDERSCHRAUBE ISO 476	12213403	19	4	1192	916303308	S-ZWISCHENSTUECK
ZYLINDERSCHRAUBE ISO 476	12213403	19	4	1199	916303208	S-ZWISCHENSTUECK
ZYLINDERSCHRAUBE ISO 476	12213403	19	4	1204	916303108	S-ZWISCHENSTUECK
ZYLINDERSCHRAUBE ISO 476	12213403	19	4	1208	916303008	S-ZWISCHENSTUECK
ZYLINDERSCHRAUBE ISO 476	12213403	19	4	1212	916302708	S-ZWISCHENSTUECK
ZYLINDERSCHRAUBE ISO 476	12213403	19	4	1217	916302908	S-ADAPTER
ZYLINDERSCHRAUBE ISO 476	12213403	38	4	1382	916303808	D-ZWISCHENSTUECK
ZYLINDERSCHRAUBE ISO 476	12213403	27	4	1394	917223708	D-ZWISCHENSTUECK
ZYLINDERSCHRAUBE ISO 476	12213403	29	4	1402	917223808	D-ZWISCHENSTUECK
ZYLINDERSCHRAUBE ISO 47	404316101	408	28	883	96029372	HYDR.MASCHINENHAUS
ZYLINDERSCHRAUBE ISO 47	4900325	(96)	8	110	917523808	RAUPENTRAEGER LI.
ZYLINDERSCHRAUBE ISO 476	10876373	554	36	314	966085408	HYDRAULIK DREHBUEHNE
ZYLINDERSCHRAUBE ISO 476	10876373	551	90	341	966085708	ZUSATZHYDRAULIK WINDE 1
ZYLINDERSCHRAUBE ISO 476	10876373	551	90	358	966085808	ZUSATZHYDRAULIK WINDE 2
ZYLINDERSCHRAUBE ISO 476	10876373	561	6	456	966085508	HYDRAULIK DREHWERK
ZYLINDERSCHRAUBE ISO 476	10876373	409	63	883	96029372	HYDR.MASCHINENHAUS
ZYLINDERSCHRAUBE ISO 476	10876373	551	90	1092	966085608	ZUSATZHYDRAULIK WINDE 4
ZYLINDERSCHRAUBE ISO 476	10876373	551	90	1238	966085908	ZUSATZHYDRAULIK WINDE 3
ZYLINDERSCHRAUBE ISO 47	4600741	406	20	883	96029372	HYDR.MASCHINENHAUS
ZYLINDERSCHRAUBE ISO 476	10878822	559	2	455	966085508	HYDRAULIK DREHWERK
ZYLINDERSCHRAUBE ISO 476	10878823	551	16	314	966085408	HYDRAULIK DREHBUEHNE
ZYLINDERSCHRAUBE ISO 476	10878823	562	8	456	966085508	HYDRAULIK DREHWERK
ZYLINDERSCHRAUBE ISO 47	12224056	553	2	1270	966086208	ZUSATZHYDRAULIK WINDE 6
ZYLINDERSCHRAUBE ISO 476	4900834	74	12	447	90008841	DREHWERKANTRIEB
ZYLINDERSCHRAUBE ISO 47	404318501	6	6	1254	968419501	SEILTROMMEL
ZYLINDERSCHRAUBE ISO 476	12223047	97	4	447	90008841	DREHWERKANTRIEB
ZYLINDERSCHRAUBE ISO 476	12223047	28	16	1175	916177008	ROLLENSATZ
ZYLINDERSCHRAUBE ISO 476	12223047	28	16	1180	916177108	ROLLENSATZ
ZYLINDERSCHRAUBE ISO 47	10001464	3	8	782	9079954	BEFESTIGUNGSTEILE ANBAU
ZYLINDERSCHRAUBE ISO 47	10001075	14	12	1432	916024408	HAKENTRAVERSE
ZYLINDERSCHRAUBE ISO 476	4042302	440	12	639	11000367	PUMPENVERTEILERGETRIEB

Bezeichnung	Artikel	Pos.	Menge	Seite	Baugruppe	Bezeichnung
ZYLINDERSCHRAUBE ISO 476	12224014	311	4	635	96034141	DIESELMOTOR VORM.
ZYLINDERSCHRAUBE ISO 476	12224014	311	4	693	96034143	DIESELMOTOR VORM.
ZYLINDERSCHRAUBE ISO 47	10001077	(22)	20	110	917523808	RAUPENTRAEGER LI.
ZYLINDERSCHRAUBE ISO 47	10001077	(22)	20	153	917525508	RAUPENTRAEGER LI.
ZYLINDERSCHRAUBE ISO 476	12230467	8	16	329	915751408	WINDE 1 VORM.
ZYLINDERSCHRAUBE ISO 476	12230467	8	16	352	915751608	WINDE 2 VORM.
ZYLINDERSCHRAUBE ISO 476	12230467	8	20	1081	915751708	WINDE 4 VORM.
ZYLINDERSCHRAUBE ISO 476	12230467	18	20	1227	915753108	WINDE 3 VORM.
ZYLINDERSCHRAUBE ISO 47	404317208	11	16	285	10413255	UMSCHALTBLOCK
ZYLINDERSCHRAUBE ISO 476	12225289	552	16	34	966084408	HYDRAULIK MITTELTEIL
ZYLINDERSCHRAUBE ISO 476	12225289	502	18	132	966084908	HYDR.FAHRANTRIEB
ZYLINDERSCHRAUBE ISO 476	12225289	502	18	168	966085008	HYDR.FAHRANTRIEB
ZYLINDERSCHRAUBE ISO 476	12225289	502	18	195	966084808	HYDR.FAHRANTRIEB
ZYLINDERSCHRAUBE ISO 476	12225289	502	18	221	966084708	HYDR.FAHRANTRIEB
ZYLINDERSCHRAUBE ISO 476	12225289	551	2	1270	966086208	ZUSATZHYDRAULIK WINDE 6
ZYLINDERSCHRAUBE ISO 476	12692012	29	4	1288	916324608	D-ANLENKSTUECK VORM.
ZYLINDERSCHRAUBE ISO 476	12225951	123	24	1340	915745708	D-KOPFSTUECK VORM.
ZYLINDERSCHRAUBE ISO 476	4601371	62	24	1255	90004983	PLANETENGETRIEBE
ZYLINDERSCHRAUBE ISO 476	10409578	28	96	330	970704201	SCHWERLASTSEILWINDE
ZYLINDERSCHRAUBE ISO 476	10409578	28	120	1082	90001621	SCHWERLASTSEILWINDE
ZYLINDERSCHRAUBE ISO 476	10409578	28	96	1228	970704301	SCHWERLASTSEILWINDE
ZYLINDERSCHRAUBE ISO 47	12100210	3	5	1487	965646208	STANGE VORM.
ZYLINDERSCHRAUBE ISO 47	12100210	3	8	1489	965523008	STANGE VORM.
ZYLINDERSCHRAUBE ISO 476	404222801	3	5	1345	966640408	STANGE KPL.
ZYLINDERSCHRAUBE ISO 476	404222801	(3)	6	1490	968244508	STANGE KPL.
ZYLINDERSCHRAUBE ISO 476	404222801	(3)	4	1491	966191408	STANGE KPL.
ZYLINDERSCHRAUBE ISO 476	404222801	3	5	1493	966377708	STANGE VORM.
ZYLINDERSCHRAUBE ISO 476	404222801	(3)	2	1494	966203408	STANGE KPL.
ZYLINDERSCHRAUBE ISO 476	404222801	(3)	8	1495	966160008	STANGE KPL.
ZYLINDERSCHRAUBE ISO 47	404320708	21	16	1409	966649408	VERSTELLFLASCHE KPL.
ZYLINDERSCHRAUBE ISO 47	404320708	6	16	1415	966648108	VERSTELLFLASCHE KPL.
ZYLINDERSCHRAUBE ISO 476	12692008	11	4	649	10492851	DREIFACHPUMPE
ZYLINDERSCHRAUBE ISO 476	12692008	20	8	662	10492853	DREIFACHPUMPE
ZYLINDERSCHRAUBE ISO 476	12692008	11	4	673	10491715	DREIFACHPUMPE
ZYLINDERSCHRAUBE ISO 476	12691466	14	24	395	965661108	STUETZE KPL.
ZYLINDERSCHRAUBE ISO 47	10472864	16	12	262	915750708	BOLZEN D-S ANLENKSTUECK
ZYLINDERSCHRAUBE ISO 476	404321301	27	24	1255	90004983	PLANETENGETRIEBE
ZYLINDERSCHRAUBE ISO 47	10870663	308	6	1315	96029354	ZUSATZHYDRAULIK D-ANLENK
ZYLINDERSCHRAUBE ISO 476	12691987	18	8	987	919203608	OELBEHAELTER KPL.
ZYLINDERSCHRAUBE ISO 476	10179087	12	12	115	970706701	PLANETENGETRIEBE
ZYLINDERSCHRAUBE ISO 476	10410211	12	144	438	915755208	ROLLENDREHVERB.M.DREHW
ZYLINDERSCHRAUBE ISO 476	11903131	17	5	1255	90004983	PLANETENGETRIEBE
ZYLINDERSCHRAUBE ISO 476	12248117	3	4	1444	96054216	VERBINDUNGSTRAEGER
ZYLINDERSCHRAUBE ISO 476	10878580	34	4	153	917525508	RAUPENTRAEGER LI.
ZYLINDERSCHRAUBE ISO 476	10878580	34	4	210	917525908	RAUPENTRAEGER RE.
ZYLINDERSCHRAUBE ISO 476	10878580	20	4	253	915750608	DREHBUEHNENRAHMEN VOR
ZYLINDERSCHRAUBE ISO 476	10878580	19	2	301	91000968	DREHBUEHNENRAHMEN HEC
ZYLINDERSCHRAUBE ISO 476	10878580	21	2	395	965661108	STUETZE KPL.
ZYLINDERSCHRAUBE ISO 476	10878580	17	4	1192	916303308	S-ZWISCHENSTUECK
ZYLINDERSCHRAUBE ISO 476	10878580	17	4	1199	916303208	S-ZWISCHENSTUECK
ZYLINDERSCHRAUBE ISO 476	10878580	17	4	1204	916303108	S-ZWISCHENSTUECK
ZYLINDERSCHRAUBE ISO 476	10878580	17	4	1208	916303008	S-ZWISCHENSTUECK
ZYLINDERSCHRAUBE ISO 476	10878580	17	4	1212	916302708	S-ZWISCHENSTUECK
ZYLINDERSCHRAUBE ISO 476	10878580	17	4	1217	916302908	S-ADAPTER
ZYLINDERSCHRAUBE ISO 476	10878580	135	4	1290	916324608	D-ANLENKSTUECK VORM.
ZYLINDERSCHRAUBE ISO 476	10878580	24	4	1382	916303808	D-ZWISCHENSTUECK
ZYLINDERSCHRAUBE ISO 476	10878580	18	4	1394	917223708	D-ZWISCHENSTUECK
ZYLINDERSCHRAUBE ISO 476	10878580	18	4	1402	917223808	D-ZWISCHENSTUECK
ZYLINDERSCHRAUBE ISO 476	404332301	6	48	115	970706701	PLANETENGETRIEBE
ZYLINDERSCHRAUBE ISO 47	404231101	25	2	1157	916332108	S-KOPFSTUECK

Bezeichnung	Artikel	Pos.	Menge	Seite	Baugruppe	Bezeichnung
ZYLINDERSCHRAUBE ISO 47	404328108	6	4	1128	916305808	S-ANLENKSTUECK VORM.
ZYLINDERSCHRAUBE ISO 47	404328108	9	1	1176	966331808	BOLZENZIEHEINRICHTUNG VO
ZYLINDERSCHRAUBE ISO 47	404328108	9	1	1181	967623108	BOLZENZIEHEINRICHTUNG VO
ZYLINDERSCHRAUBE ISO 47	404328108	12	1	1369	96051961	ZUGZYLINDER VORM.
ZYLINDERSCHRAUBE ISO 47	404328108	12	1	1377	96051962	ZUGZYLINDER VORM.
ZYLINDERSCHRAUBE ISO 476	404333808	60	4	56	919045208	QUERTRAEGER
ZYLINDERSCHRAUBE ISO 476	404333808	45	2	111	917523808	RAUPENTRAEGER LI.
ZYLINDERSCHRAUBE ISO 476	404333808	45	2	154	917525508	RAUPENTRAEGER LI.
ZYLINDERSCHRAUBE ISO 476	404333808	45	2	183	917525608	RAUPENTRAEGER RE.
ZYLINDERSCHRAUBE ISO 476	404333808	45	2	210	917525908	RAUPENTRAEGER RE.
ZYLINDERSCHRAUBE ISO 47	11691539	8	8	493	919258508	ZUSATZHEIZUNG OW
ZYLINDERSCHRAUBE ISO 47	11691539	36	8	1025	918810308	STEUERSTAND
ZYLINDERSCHRAUBE ISO 47	10876395	66	32	997	96069348	AUFBAUTEILE MONTAGETAFE
ZYLINDERSCHRAUBE ISO 47	12219830	16	4	472	11003525	ELEKTROPUMPE
ZYLINDERSCHRAUBE ISO 47	10876396	4	3	1467	967051508	WINDWARNUNG VORM.
ZYLINDERSCHRAUBE ISO 47	12100258	56	16	997	96069348	AUFBAUTEILE MONTAGETAFE
ZYLINDERSCHRAUBE ISO 476	4901531	7	12	115	970706701	PLANETENGETRIEBE
ZYLINDERSCHRAUBE ISO 476	4901531	19	4	904	10342823	DRUCKREGELVENTIL
ZYLINDERSCHRAUBE ISO 47	4600338	15	2	465	511300508	STEUERBLOCK
ZYLINDERSCHRAUBE ISO 47	11690040	24	6	804	96033201	ELEKTRIK BATTERIEKASTEN
ZYLINDERSCHRAUBE ISO 47	11690040	17	4	1187	968099808	KAMERAHALTER VORM.
ZYLINDERSCHRAUBE ISO 47	11690042	315	4	624	96018031	BEFESTIGUNGSTEILE GRUN
ZYLINDERSCHRAUBE ISO 47	11690042	34	24	1025	918810308	STEUERSTAND
ZYLINDERSCHRAUBE ISO 47	10875582	10	16	1073	91003625	FREMDEINSPEISUNG
ZYLINDERSCHRAUBE ISO 476	12223030	10	4	285	10413255	UMSCHALTBLOCK
ZYLINDERSCHRAUBE ISO 47	12204614	5	4	124	915742708	ZENTRALSCHMIERUNG RAUP
ZYLINDERSCHRAUBE ISO 47	12204614	5	4	163	915744408	ZENTRALSCHMIERUNG RAUP
ZYLINDERSCHRAUBE ISO 47	12204614	5	4	190	915744608	ZENTRALSCHMIERUNG RAUP
ZYLINDERSCHRAUBE ISO 47	12204614	5	4	216	915744508	ZENTRALSCHMIERUNG RAUP
ZYLINDERSCHRAUBE ISO 47	12204614	4	2	320	916945008	ZENTRALSCHMIERANLAGE O
ZYLINDERSCHRAUBE ISO 47	12204614	4	2	346	916997308	ZENTRALSCHMIERANLAGE
ZYLINDERSCHRAUBE ISO 47	12204614	4	2	363	916998708	ZENTRALSCHMIERANLAGE WI
ZYLINDERSCHRAUBE ISO 47	12204614	2	2	408	91002096	ZENTRALSCHMIERUNG
ZYLINDERSCHRAUBE ISO 47	12204614	4	2	1098	91002039	ZENTRALSCHMIERANLAGE
ZYLINDERSCHRAUBE ISO 47	12204614	4	2	1244	917006408	ZENTRALSCHMIERANLAGE WI
ZYLINDERSCHRAUBE ISO 47	404361208	4	4	904	10342823	DRUCKREGELVENTIL
ZYLINDERSCHRAUBE ISO 47	12216217	40	4	1025	918810308	STEUERSTAND
ZYLINDERSCHRAUBE ISO 476	12206549	304	8	1065	96034284	KOMBIKUEHLER VORM.
ZYLINDERSCHRAUBE ISO 47	11690044	26	5	493	919258508	ZUSATZHEIZUNG OW
ZYLINDERSCHRAUBE ISO 476	10181390	308	12	614	96033135	BEFESTIGUNGSTEILE HYDR
ZYLINDERSCHRAUBE ISO 476	12100498	305	8	1065	96034284	KOMBIKUEHLER VORM.
ZYLINDERSCHRAUBE ISO 476	12100256	319	2	615	96033135	BEFESTIGUNGSTEILE HYDR
ZYLINDERSCHRAUBE ISO 47	10875586	51	3	372	540270314	FLANSCH KPL
ZYLINDERSCHRAUBE ISO 47	10875586	7	6	375	510230608	HYDROMOTOR
ZYLINDERSCHRAUBE ISO 47	10875586	(3)	1	793	12410651	MOTORREGELUNGSENSORIK
ZYLINDERSCHRAUBE ISO 47	10875586	16	4	929	96069528	EL.ZUSATZTEILE STROMAGG
ZYLINDERSCHRAUBE ISO 47	10875586	7	4	990	91003271	EINBAUTEILE SCHALTSCHRAN
ZYLINDERSCHRAUBE ISO 47	10875586	52	25	1055	918696808	FEUERLOESCHSYSTEM
ZYLINDERSCHRAUBE ISO 476	12225935	41	4	1025	918810308	STEUERSTAND
ZYLINDERSCHRAUBE ISO 47	10875588	6	3	126	11002835	ELEKTROPUMPE
ZYLINDERSCHRAUBE ISO 47	10875588	6	3	322	11081924	ELEKTROPUMPE
ZYLINDERSCHRAUBE ISO 47	10875588	6	3	348	11114000	ELEKTROPUMPE
ZYLINDERSCHRAUBE ISO 47	10875588	6	3	472	11003525	ELEKTROPUMPE
ZYLINDERSCHRAUBE ISO 47	10875588	(1)	2	548	96063942	ELEKTRIK ANBAUTEILE KABIN
ZYLINDERSCHRAUBE ISO 47	10875588	301	4	614	96033135	BEFESTIGUNGSTEILE HYDR
ZYLINDERSCHRAUBE ISO 47	10875588	302	11	848	919965308	KRAFTSTOFFFOERDERUNG
ZYLINDERSCHRAUBE ISO 47	10875588	2	4	1428	967995008	MECH.BEFESTIGUNGSTEILE
ZYLINDERSCHRAUBE ISO 47	11820284	52	2	493	919258508	ZUSATZHEIZUNG OW
ZYLINDERSCHRAUBE ISO 47	11820284	301	6	608	96021757	BEFESTIGUNGSTEILE DRUC
ZYLINDERSCHRAUBE ISO 47	11820284	51	45	1055	918696808	FEUERLOESCHSYSTEM

Bezeichnung	Artikel	Pos.	Menge	Seite	Baugruppe	Bezeichnung
ZYLINDERSCHRAUBE ISO 47	10875590	24	4	505	919266408	KRANFUEHRERKABINE VORM
ZYLINDERSCHRAUBE ISO 47	10875590	50	46	1055	918696808	FEUERLOESCHSYSTEM
ZYLINDERSCHRAUBE ISO 47	10875590	11	4	1258	968822801	OELMESSEINRICHTUNG
ZYLINDERSCHRAUBE ISO 476	10022183	5	4	839	968517508	PUMPE VORM.
ZYLINDERSCHRAUBE ISO 47	404339501	5	14	733	10116165	SCHMIEROELPUMPE MIT BE
ZYLINDERSCHRAUBE ISO 47	10875591	300	14	608	96021757	BEFESTIGUNGSTEILE DRUC
ZYLINDERSCHRAUBE ISO 47	10875591	302	2	614	96033135	BEFESTIGUNGSTEILE HYDR
ZYLINDERSCHRAUBE ISO 47	10875591	3	1	752	10154796	ANSAUGSTUTZEN ANBAU
ZYLINDERSCHRAUBE ISO 47	10875591	32	4	1444	96054216	VERBINDUNGSTRAEGER
ZYLINDERSCHRAUBE ISO 47	10875591	56	2	1447	96053946	BOCK LI.
ZYLINDERSCHRAUBE ISO 47	10875591	20	4	1466	915727108	FLUG-U.WINDWARNUNG
ZYLINDERSCHRAUBE ISO 47	10875592	303	20	614	96033135	BEFESTIGUNGSTEILE HYDR
ZYLINDERSCHRAUBE ISO 47	10875592	16	4	1073	91003625	FREMDEINSPEISUNG
ZYLINDERSCHRAUBE ISO 47	10875592	44	4	1250	915753308	WINDE 6 VORM.
ZYLINDERSCHRAUBE ISO 47	12203634	5	4	289	916900208	ZENTRALSCHMIERANLAGE O
ZYLINDERSCHRAUBE ISO 47	12203634	4	4	470	916141308	ZENTRALSCHMIERUNG
ZYLINDERSCHRAUBE ISO 47	12203634	302	4	608	96021757	BEFESTIGUNGSTEILE DRUC
ZYLINDERSCHRAUBE ISO 47	12203634	303	4	848	919965308	KRAFTSTOFFFOERDERUNG
ZYLINDERSCHRAUBE ISO 47	12203634	301	4	1064	96034284	KOMBIKUEHLER VORM.
ZYLINDERSCHRAUBE ISO 47	10876359	8	4	235	966912508	BOLZENZIEHZYLINDER KPL.
ZYLINDERSCHRAUBE ISO 47	10876359	7	4	239	966648008	BOLZENZIEHZYLINDER KPL.
ZYLINDERSCHRAUBE ISO 47	10876359	304	2	614	96033135	BEFESTIGUNGSTEILE HYDR
ZYLINDERSCHRAUBE ISO 47	10876359	17	6	844	96035878	HARNSTOFFANLAGE OBEN
ZYLINDERSCHRAUBE ISO 47	12202784	12	2	450	967144608	VENTILPLATTE VORM.
ZYLINDERSCHRAUBE ISO 47	12202784	305	12	614	96033135	BEFESTIGUNGSTEILE HYDR
ZYLINDERSCHRAUBE ISO 47	12202784	301	24	848	919965308	KRAFTSTOFFFOERDERUNG
ZYLINDERSCHRAUBE ISO 47	12202784	302	20	1064	96034284	KOMBIKUEHLER VORM.
ZYLINDERSCHRAUBE ISO 47	10876361	306	30	614	96033135	BEFESTIGUNGSTEILE HYDR
ZYLINDERSCHRAUBE ISO 47	10876361	300	4	635	96034141	DIESELMOTOR VORM.
ZYLINDERSCHRAUBE ISO 47	10876361	300	4	692	96034143	DIESELMOTOR VORM.
ZYLINDERSCHRAUBE ISO 47	10876361	25	2	1187	968099808	KAMERAHALTER VORM.
ZYLINDERSCHRAUBE ISO 47	12215338	165	8	113	917523808	RAUPENTRAEGER LI.
ZYLINDERSCHRAUBE ISO 47	12215338	166	8	155	917525508	RAUPENTRAEGER LI.
ZYLINDERSCHRAUBE ISO 47	12215338	165	8	185	917525608	RAUPENTRAEGER RE.
ZYLINDERSCHRAUBE ISO 47	12215338	166	8	212	917525908	RAUPENTRAEGER RE.
ZYLINDERSCHRAUBE ISO 47	12215338	4	4	295	96034789	STATIV KPL.
ZYLINDERSCHRAUBE ISO 47	12215338	69	4	493	919258508	ZUSATZHEIZUNG OW
ZYLINDERSCHRAUBE ISO 47	12215338	303	16	1065	96034284	KOMBIKUEHLER VORM.
ZYLINDERSCHRAUBE ISO 476	10539468	303	4	811	919203408	SCHALLDAEMPFERANLAGE O
ZYLINDERSCHRAUBE ISO 476	10539468	303	4	818	919203508	SCHALLDAEMPFERANLAGE
ZYLINDERSCHRAUBE ISO 47	12203710	307	4	614	96033135	BEFESTIGUNGSTEILE HYDR
ZYLINDERSCHRAUBE ISO 47	12216222	322	2	615	96033135	BEFESTIGUNGSTEILE HYDR
ZYLINDERSCHRAUBE ISO 47	12216222	305	4	848	919965308	KRAFTSTOFFFOERDERUNG
ZYLINDERSCHRAUBE ISO 476	10875594	314	7	614	96033135	BEFESTIGUNGSTEILE HYDR
ZYLINDERSCHRAUBE ISO 476	12214458	21	8	371	11005312	SEILTROMMEL
ZYLINDERSCHRAUBE ISO 476	12213821	304	8	800	919203808	BATTERIELAGERUNG
ZYLINDERSCHRAUBE ISO 47	11690797	9	2	775	10141720	ATL-ANBAU
ZYLINDERSCHRAUBE ISO 47	11690797	9	2	776	10141721	ATL-ANBAU
ZYLINDERSCHRAUBE ISO 476	10663523	9	2	775	10141720	ATL-ANBAU
ZYLINDERSCHRAUBE ISO 476	10663523	9	2	776	10141721	ATL-ANBAU
ZYLINDERSCHRAUBE ISO 47	10875598	67	1	493	919258508	ZUSATZHEIZUNG OW
ZYLINDERSCHRAUBE ISO 47	10875598	311	4	614	96033135	BEFESTIGUNGSTEILE HYDR
ZYLINDERSCHRAUBE ISO 476	10468332	10	2	775	10141720	ATL-ANBAU
ZYLINDERSCHRAUBE ISO 476	10468332	10	2	776	10141721	ATL-ANBAU
ZYLINDERSCHRAUBE ISO 47	10875599	17	2	289	916900208	ZENTRALSCHMIERANLAGE O
ZYLINDERSCHRAUBE ISO 47	12208098	17	2	85	511497508	DRUCKMINDERVENTIL
ZYLINDERSCHRAUBE ISO 47	12208098	3	4	116	966805508	SCHIEBER
ZYLINDERSCHRAUBE ISO 47	12208098	3	4	186	965986208	SCHIEBER
ZYLINDERSCHRAUBE ISO 47	12208098	27	4	390	965661008	RAHMEN VORM.
ZYLINDERSCHRAUBE ISO 47	11691424	17	2	287	510438508	DRUCKMINDERVENTIL

Bezeichnung	Artikel	Pos.	Menge	Seite	Baugruppe	Bezeichnung
ZYLINDERSCHRAUBE ISO 47	4600516	61	8	447	90008841	DREHWERKANTRIEB
ZYLINDERSCHRAUBE ISO 47	12206699	18	6	374	540270514	ANTRIEB KPL
ZYLINDERSCHRAUBE ISO 47	12206699	3	16	449	966460008	BOLZENPALETTE
ZYLINDERSCHRAUBE ISO 47	12206699	10	4	1454	966410908	PODEST KPL.
ZYLINDERSCHRAUBE ISO 47	4002804	7	6	738	11368166	ANTRIEB FUER HDP VORM.
ZYLINDERSCHRAUBE ISO 47	10875601	50	1	372	540270314	FLANSCH KPL
ZYLINDERSCHRAUBE ISO 47	10875601	313	4	614	96033135	BEFESTIGUNGSTEILE HYDR
ZYLINDERSCHRAUBE ISO 47	10875601	18	85	1049	966561608	TRANSPORTRAHMEN KPL.
ZYLINDERSCHRAUBE ISO 47	10875601	6	4	1160	966490908	AUFSTIEG KPL.
ZYLINDERSCHRAUBE ISO 47	10875601	6	6	1454	966410908	PODEST KPL.
ZYLINDERSCHRAUBE ISO 47	4980273	4	3	758	11364209	LUFTPRESSER VORM.
ZYLINDERSCHRAUBE ISO 47	10875570	47	8	253	915750608	DREHBUEHNENRAHMEN VOR
ZYLINDERSCHRAUBE ISO 47	10875570	305	69	419	96038694	LAUFSTEG DREHBUEHNE
ZYLINDERSCHRAUBE ISO 47	10875570	27	14	513	916997508	RAHMEN KPL.
ZYLINDERSCHRAUBE ISO 47	10875570	107	43	574	918744708	MASCHINENHAUS GRUNDRAH
ZYLINDERSCHRAUBE ISO 47	10875570	121	2	1129	916305808	S-ANLENKSTUECK VORM.
ZYLINDERSCHRAUBE ISO 47	10875570	44	18	1157	916332108	S-KOPFSTUECK
ZYLINDERSCHRAUBE ISO 47	12201166	53	1	1157	916332108	S-KOPFSTUECK
ZYLINDERSCHRAUBE ISO 47	12203451	306	8	419	96038694	LAUFSTEG DREHBUEHNE
ZYLINDERSCHRAUBE ISO 47	12203167	90	8	1158	916332108	S-KOPFSTUECK
ZYLINDERSCHRAUBE ISO 47	12213825	17	6	374	540270514	ANTRIEB KPL
ZYLINDERSCHRAUBE ISO 47	409752408	415	8	883	96029372	HYDR.MASCHINENHAUS
ZYLINDERSTIFT	10289909	14	1	657	7622495	ANSCHLUSSPLATTE
ZYLINDERSTIFT	10289909	14	1	668	10009378	ANSCHLUSSPLATTE
ZYLINDERSTIFT	11259369	13	2	657	7622495	ANSCHLUSSPLATTE
ZYLINDERSTIFT DIN 6325 8M6	10000797	13	2	668	10009378	ANSCHLUSSPLATTE
ZYLINDERSTIFT ISO 2338 3M	570113208	5	1	375	510230608	HYDROMOTOR
ZYLINDERSTIFT ISO 8734 10	430707001	(86)	2	110	917523808	RAUPENTRAEGER LI.
ZYLINDERSTIFT ISO 8734 12m	4980365	11	1	778	10146947	GENERATOR ANBAU
ZYLINDERSTIFT ISO 8734 6m	4980736	5	1	731	10122940	NOCKENWELLE KPL.
ZYLINDERSTIFT ISO 8734 8m	4980853	14	2	706	9078462	AGGREGATETRAEGER ANBA
ZYLINDERSTIFT ISO 8734 8m	4980995	8	10	704	12405456	KURBELGEHAEUSE VORM.