Ersatzteilkatalog
Spare parts catalogue
Catalogue de pièces de rechange
Catálogue de repuestos
Каталог запасных частей

LIEBHERR

VORBEMERKUNGEN

Dieser Ersatzteilkatalog soll Ihnen die Ermittlung und Bestellung von Ersatzteilen für die Wartung bzw. Reparatur Ihres Liebherr-Kranes erleichtern.
Zum schnelleren Auffinden der Ersatzteile sind im Inhaltsverzeichnis die in Ihrem Kran verwendeten Baugruppen aufgeführt.

Inhaltsverzeichnis

Im Inhaltsverzeichnis verweist der Pfeil (⇨) in der zweiten Textzeile der Baugruppenartikelnr. auf die Artikel-Nr. hin.

Bild und Textseiten

Die Bild- und Textseiten für die Baugruppen und Einzelteile sind sortiert nach Unterwagen, Oberwagen und Ausleger. Ein Artikel kann aus einer oder mehreren Bild- und/oder Textseiten bestehen.
Durch die Symbolik der entsprechenden Bildseiten, wird auf weitere dazugehörige Artikel verwiesen. Das Symbol verweist auf den Artikel Rohr- und/oder Schlauchleitungen im jeweiligen Kranabteil, Unterwagen, Oberwagen oder Ausleger.
Jeder weitere Pfeil (⇨) führt zu einer detaillierten Bild- und/oder Textseite des Artikels, sind Positionsnummern in Klammern (x) gesetzt, handelt es sich um Einzelteile des vorangegangenen Artikels.

Numerischer Index

Der numerische Index ist sortiert nach Artikel-Nr. mit Hinweisen auf die Baugruppen-Nr. und Position-Nr.

Alphabetischer Index

Der alphabetische Index ist sortiert nach Bezeichnung mit Hinweisen auf Artikel-Nr., Position-Nr. und Baugruppen-Nr.

Für die sachliche Richtigkeit des Kataloges ist ausschließlich der deutsche Text maßgebend.

PRELIMINARY REMARKS

This spare parts catalogue should make it easier for you to identify and order spare parts for the maintenance and repair of your Liebherr crane.
In order to find the spare parts faster, the assemblies used in your crane are listed in the table of contents.

Table of contents

In the table of contents, the arrow (⇨) in the second text row of the assembly article no. refers to the article no.

Figure and text pages

The figure and text pages for the assemblies and individual parts are sorted according to chassis, superstructure and boom. An article can consist of one or multiple figure and / or text pages.
The symbols on the corresponding figure pages refer to additional related articles. The symbol refers to the pipelines and / or hose lines in the respective crane partition, chassis, superstructure or boom.
Each additional arrow (⇨) leads to a more detailed figure and / or text page of the article, if there are position numbers between parentheses (x), then it is an individual part of the previous article.

Numerical index

The numerical index is sorted according to the article no. with references to the assembly no. and the position no.

Alphabetic index

The alphabetic index is sorted according to the designation with references to the article no., position no. and assembly no.

For the factual accuracy of the catalogue, only the German text is applicable.

REMARQUES PREALABLES

Ce catalogue de pièces de rechange est conçu pour faciliter la sélection et la commande des pièces de rechange pour les opérations de maintenance et de réparation sur votre grue Liebherr.
Les groupes de composants utilisés sur votre grue sont énumérés dans la table des matières, pour en faciliter la recherche.

Table des matières

Dans la table des matières, la flèche (⇨), dans la deuxième ligne de texte de la référence des groupes de composants, renvoie à la référence de chaque article.

Pages d'illustrations et de texte

Les pages d'illustrations et de texte dédiées aux groupes de composants et aux pièces de rechange sont triées selon le châssis, la partie tournante et la flèche. Un article peut être constitué d'une ou plusieurs pages d'illustrations et de texte.
Les symboles correspondant aux pages d'illustrations renvoient à d'autres articles. Le symbole renvoie à l'article Tuyaux et/ou flexibles dans la section correspondante de la grue, le châssis, la partie tournante ou la flèche.
Chaque flèche additionnelle (⇨) mène à une page d'illustrations et/ou de texte détaillée de l'article ; lorsque les numéros de position sont mis entre parenthèses (x), il s'agit des différentes pièces de l'article.

Index numérique

L'index numérique est trié selon la référence article avec des indications sur le numéro de groupe de composants et le numéro de position.

Index alphabétique

L'index alphabétique est trié selon la désignation de l'article avec des indications sur la référence article, le numéro de position et le numéro de groupe de composants.
Seul le texte en langue allemande est déterminant pour la fiabilité du catalogue.

OBSERVACIONES PREVIAS

Este catálogo de piezas de repuesto debe servir para facilitarle la labor de encontrar y pedir las piezas de repuesto que necesita para el mantenimiento o la reparación de su grúa Liebherr.
Para que encuentre más rápido las piezas de repuesto, en el índice se enumeran los grupos constructivos usados en su grúa.

Índice

En el índice, la flecha (⇨) que hay en la segunda línea de texto del n.º de artículo del grupo constructivo se refiere al n.º de artículo.

Páginas de imagen y de texto

Las páginas de imagen y de texto para los grupos constructivos y las piezas individuales están clasificadas según el chasis inferior, la superestructura y la pluma. Un artículo puede constar de una o varias páginas de imagen y/o de texto.
Mediante los símbolos de las correspondientes páginas de imágenes se alude a otros artículos relacionados. El símbolo se refiere al artículo «Conexiones de tubo y/o de manguera» en la respectiva sección de la grúa, es decir, chasis inferior, superestructura o pluma.
Cada una de las demás flechas (⇨) conduce a una página de imagen y/o de texto detallada del artículo y, si hay puestos números de posición entre paréntesis (x), se trata de piezas individuales del artículo precedente.

Índice numérico

El índice numérico está clasificado según el n.º de artículo, con alusiones al n.º de grupo constructivo y el n.º de posición.

Índice alfabético

El índice alfabético está clasificado según la denominación, con alusiones al n.º de artículo, el n.º de posición y el n.º de grupo constructivo.

La versión correcta determinante del catálogo es exclusivamente el texto en alemán.

ПРЕДВАРИТЕЛЬНЫЕ ЗАМЕЧАНИЯ

Этот каталог запасных частей поможет легче определить и заказать запасные части для техобслуживания или ремонта крана Liebherr.
Чтобы можно было быстрее найти запасные части, используемые в вашем кране конструктивные узлы, приведены в перечне.

Перечень

В перечне стрелка (⇨) во второй текстовой строке номера артикула конструктивного узла указывает на номер артикула.

Страницы с рисунками и описанием

Страницы с рисунками и описанием конструктивных узлов и отдельных частей рассортированы согласно их принадлежности ходовому устройству, поворотной платформе и стреле. Один артикул может включать одну или несколько страниц с рисунками и/или описанием.
Символы соответствующих страниц с рисунками содержат ссылки на другие относящиеся к нему артикулы. Символ указывает на артикул «Трубопроводы и/или шлангопроводы» в соответствующей части крана, в ходовом устройстве, поворотной платформе или стреле.
Каждая следующая стрелка (⇨) ведет к странице с подробным рисунком и/или описанием артикула; если номера позиций указываются в скобках (x), речь идет об отдельной части из предыдущего артикула.

Числовой индекс

Числовой индекс сортирует по номеру артикула с указанием номера конструктивного узла и позиции.

Алфавитный индекс

Алфавитный индекс сортирует по названию со указанием номера артикула, позиции и узла.

Определяющим для правильности предметной классификации каталога является исключительно немецкий текст.

WIE BESTELLE ICH EIN ERSATZTEIL
Prüfen Sie zunächst, ob der Kran-Typ und die Werk-Nr. auf dem Typenschild Ihres Liebherr-Kranes mit dem Kran-Typ und der Werk-Nr. im Ersatzteilkatalog übereinstimmen.

Ihre Bestellung muss folgende Angaben enthalten:

anzugeben:	**zu ersehen:**	**Beispiel:**
Krantyp	Typenschild	LTM 1070-4.2
Werk-Nr.	Typenschild	060647
Bestellmenge	Ihr Bedarf	1 Stück
Artikel-Nr.	Bildseite/Textseite	938587501
Bezeichnung	Bildseite/Textseite	Seilwinde
Versandanschrift		
Versandart		

ACHTUNG:
Bei Aggregaten, für die auch Einzelteile bestellt werden können, weist der Pfeil (⇨) in der zweiten Textzeile der Bezeichnung auf die entsprechende Artikelnummer hin.
Bildseiten der Leitungssysteme (Hydraulik, Pneumatik, Elektrik) beinhalten nicht alle Aggregate.
Diese Aggregate sind auf den Bildseiten zu sehen, die die Einbaulage darstellen.

Für die Lieferung von Ersatzteilen gelten unsere Lieferungs- und Zahlungsbedingungen.

HOW DO I ORDER A SPARE PART
First check if the crane type and the plant no. on the data tag of your Liebherr crane comply with the crane type and plant number in the spare parts catalogue.

Your order must include the following data:

indicate:	**refer to:**	**Example:**
Crane type	Data tag	LTM 1070-4.2
Factory No.	Data tag	060647
Order amount	Your requirement	1 item
Article no.	Figure page / text page	938587501
Designation	Figure page / text page	Rope winch
Shipping address		
Shipping method		

NOTICE:
In the case of aggregates for which individual parts can also be ordered, the arrow (⇨) in the second line of text of the designation refers to the corresponding article number.
Figure pages for the hydraulic, pneumatic and electrical lines do not contain all aggregates.
These aggregates can be seen on the figure pages that represent the installation position.

For the delivery of the spare parts, our delivery and payment conditions apply.

COMMENT COMMANDER UNE PIECE DE RECHANGE

Commencer par vérifier si le type de grue et le numéro d'usine sur la plaque signalétique de votre grue Liebherr correspondent bien au type de grue et au numéro d'usine dans le catalogue des pièces de rechange.

Votre commande doit contenir les informations suivantes :

A indiquer :	Information disponible :	Exemple :
Type de grue	Plaque signalétique	LTM 1070-4.2
Numéro d'usine	Plaque signalétique	060647
Quantité commandée	Votre besoin	1 pce
Référence	Page d'illustrations / de texte	938587501
Désignation	Page d'illustrations / de texte	Treuil à câble
Adresse d'expédition		
Mode d'expédition		

ATTENTION :

Pour les groupes comportant des pièces pouvant être commandées séparément, la flèche (⇨), dans la deuxième ligne de texte de la désignation, indique la référence de l'article.
Les pages d'illustration des systèmes de conduites (hydraulique, pneumatique, électrique) ne détaillent pas tous les groupes disponibles.
Ces groupes sont détaillés sur les pages d'illustration représentant la position de montage.

La livraison des pièces de rechange est régie par nos conditions générales de vente.

CÓMO PEDIR UNA PIEZA DE REPUESTO

Compruebe primero si el modelo de grúa y el n.º de fábrica que hay en la placa de características de su grúa Liebherr coinciden con el modelo de grúa y el n.º de fábrica indicados en el catálogo de piezas de repuesto.

Su pedido debe contener los siguientes datos:

Qué indicar:	Dónde consultarlo:	Ejemplo:
Modelo de grúa	Placa de características	LTM 1070-4.2
N.º de fábrica	Placa de características	060647
Cantidad de pedido	Según su demanda	1 unidad
N.º de artículo	Página de imagen/Página de texto	938587501
Denominación	Página de imagen/Página de texto	Cabrestante
Dirección de envío		
Forma de envío		

ATENCIÓN:

En el caso de agregados para los que también se pueden pedir piezas individuales, la flecha (⇨) de la segunda línea de texto de la denominación alude al número de artículo correspondiente.
Las páginas de imagen de los sistemas de control (sistema hidráulico, sistema neumático, sistema eléctrico) no incluyen todos los agregados.
Estos agregados se pueden ver en las páginas de imagen que representan la posición de montaje.

Para el suministro de piezas de repuesto son válidas nuestras condiciones de envío y de pago.

КАК ЗАКАЗАТЬ ЗАПАСНУЮ ЧАСТЬ

Сначала проверьте, совпадает ли тип и заводской номер крана, указанные на заводской табличке данного крана Liebherr, с типом и заводским номером крана в каталоге запасных частей.

Ваш заказ должен содержать следующую информацию:

Следует указать:	**Следует смотреть:**	**Пример:**
Тип крана	Заводская табличка	LTM 1070-4.2
Заводской номер	Заводская табличка	060647
Объём заказа	По потребности	1 шт.
Номер артикула	Страницы с рисунками / страницы с описанием	938587501
Название	Страницы с рисунками / страницы с описанием	Канатная лебёдка
Адрес отправки		
Способ отправки		

ВНИМАНИЕ!

В агрегатах, для которых также можно заказать отдельные части, стрелка (⇨) во второй текстовой строке названия указывает на соответствующий номер артикула.
Страницы с рисунками модульного размера трубопроводов и каналов (гидравлических, пневматических, электрических) охватывают не все агрегаты.
Эти агрегаты можно найти на страницах с рисунками, представляющих монтажное положение.

На поставку запасных частей распространяются наши Условия поставки и оплаты.

Pos.	Item	Quantity	Description	Bezeichnung
4	917520308	1	CENTRAL SECTION CRAWLER COMPL. ⇨ ❑ 14	RAUPENMITTELTEIL KPL.
6	919027108	1	CROSS BEAM CPL. VORN ⇨ ❑ 44	QUERTRAEGER KPL.
7	919027308	1	CROSS BEAM CPL. HINTEN ⇨ ❑ 88	QUERTRAEGER KPL.
8	915717108	2	FLOOR SHEET COMPL. 2.4 M ⇨ ❑ 96	BODENPLATTEN KPL.
10	917520808	1	CRAWLER TRACK CARRIER LEFT CPL VOR ⇨ ❑ 98	RAUPENTRAEGER KPL.LI.
12	917520908	1	CRAWLER TRACK CARRIER LEFT CPL HIN ⇨ ❑ 139	RAUPENTRAEGER KPL.LI.
14	917521008	1	CRAWLER CARRIER RIGHT CPL VORN ⇨ ❑ 171	RAUPENTRAEGER KPL.RE.
16	917521108	1	CRAWLER CARRIER RIGHT CPL HINTEN ⇨ ❑ 196	RAUPENTRAEGER KPL.RE.
22	919026408	2	CATWALK CRAW.TRACK TRAVEL GEAR ⇨ ❑ 222	LAUFSTEG RAUPENFAHRWERK
25	915718108	1	TOOL ⇨ ❑ 237	WERKZEUG
30	915718008	1	FIXAGE DU CONTREPOIDS CENTRAL ⇨ ❑ 227	ZENTRALBALLASTBEFESTIGUN
32	916256908	1	BOLT EXTRACTION ATTACHMENT ⇨ ❑ 229	BOLZENZIEHEINRICHTUNG
98	916959908	1	PERSONAL PROTECTION EQUIPMENT ⇨ ❑ 241	PERSOENLICHE SCHUTZAUSRU
104	919238608	1	SLEWING PLATFORM FRAME CPL. ⇨ ❑ 242	DREHBUEHNENRAHMEN KPL.
106	919354008	1	SLEWING PLATFORM FRAME CPL. HINTEN ⇨ ❑ 290	DREHBUEHNENRAHMEN KPL.
110	915718608	1	WINCH 1 ⇨ ❑ 319	WINDE 1
112	915718708	1	WINCH 2 ⇨ ❑ 342	WINDE 2
114	91001545	1	WINCH 4 LUFFING GEAR	WINDE 4 EINZIEHWERK
115	919207608	1	DRIVE ASSEMBLY AIR CONDIT. ⇨ ❑ 357	ANTRIEBSAGGREGAT KLIMAA
116	915718908	1	ERECTING WINCH ⇨ ❑ 360	MONTAGEWINDE
117	919258508	1	ADD HEATING SUPERSTRUCTURE ⇨ ❑ 484	ZUSATZHEIZUNG OW
118	917513608	1	A-BR1CKET, COMPLETE ⇨ ❑ 378	A-BOCK KPL.
120	919022908	1	SLEWING PLATFORM CATWALK ⇨ ❑ 407	LAUFSTEG DREHBUEHNE
122	915719208	1	ROLLER SLEWING RING QC ⇨ ❑ 430	ROLLENDREHVERB.M.DREHW
125	918090708	1	SIGNAGE COOLANT OW ⇨ ❑ 1025	BESCHILDERUNG KUEHLMITTE
130	915719508	1	COUNTERWEIGHT FRAME DB ⇨ ❑ 1026	GEGENGEWICHTSRAHMEN
132	915719608	14	BALLAST PLATE CPL. ⇨ ❑ 1028	BALLASTPLATTE KPL.
133	918998308	1	CRANE DRIVER'S CABIN CPL. ⇨ ❑ 495	KRANFUEHRERKABINE KPL.
134	915719808	1	LABELLING GREAT BRITAIN ⇨ ❑ 1029	BESCHILDERUNG GROSSBRITA
135	916283508	1	PLATING FABRIKDATEN ⇨ ❑ 1031	ZUSATZBESCHILDERUNG

Pos.	Item	Quantity	Description	Bezeichnung
136	915726908	1	CHARGER F.BATTERY 110V ⇨ ❑ 512	BATTERIE LADEEINHEIT
137	919294408	1	CAMERA MONITORING ⇨ ❑ 471	KAMERAUEBERWACHUNG
141	917751408	1	ELECTR.FOR SLEWING GEAR BTT-E ⇨ ❑ 1032	ELEKTRIK FUNKFERNSTEUER
142	915727508	1	COOLING WATER PRE-HEATING 110V ⇨ ❑ 515	KUEHLWASSERVORWAERMUN
143	919218608	1	EL.INSTRUMENTS F.CRANE DRIV.CA ⇨ ❑ 522	ELEKTRIK KRANFUEHRERKABIN
145	916872208	1	ADAPTER DATA LOGGER ⇨ ❑ 482	ADAPTER DATENLOGGER
147	919466508	1	ROPE WITH ACCESSORIES ⇨ ❑ 1035	SEIL MONTAGEWINDE M.ZUBEH
148	915720208	1	ROPE WITH ACCESSORIES 1 ⇨ ❑ 1036	SEIL F.WINDE 1
150	915720308	1	ROPE WITH ACCESSORIES 2 ⇨ ❑ 1040	SEIL F.WINDE 2
152	919413908	1	ROPES FOR WINCHES 3 ⇨ ❑ 1041	SEIL F.WINDE 3
154	919414008	1	ROPE FOR WINCH 4 ⇨ ❑ 1042	SEIL F.WINDE 4
156	919414108	1	ROPE FOR WINCH 5 ⇨ ❑ 1043	SEIL F.WINDE 5
158	915720708	1	ROPE FOR WINCH 6 ⇨ ❑ 1044	SEIL F.WINDE 6
160	915720808	1	ROPE WITH ACCESSORIES ⇨ ❑ 1047	SEIL F.EINSCHERWINDE
162	919298708	1	MACHINERY HOUSE W.GANGWAY ⇨ ❑ 551	MASCHINENHAUS MIT LAUFSTE
163	919298808	1	DIESEL ENGINE CPL. ⇨ ❑ 617	DIESELMOTOR KPL.
164	919835008	1	DIESEL ENGINE PURCHASED PARTS ⇨ ❑ 680	DIESELMOTOR KAUFTEIL
165	919203808	1	BATTERY STORAGE ⇨ ❑ 773	BATTERIELAGERUNG
166	919299208	1	MUFFLER UNIT ⇨ ❑ 781	SCHALLDAEMPFERANLAGE
166	919551808	1	ADDITIONAL SIGNAGE CALIFORNIA ⇨ ❑ 1048	ZUSATZBESCHILD.CALIFORNIE
168	919299608	1	AIR FILTER UNIT ⇨ ❑ 796	LUFTFILTERANLAGE
169	919205608	1	UREA PLANT ⇨ ❑ 804	HARNSTOFFANLAGE
170	919204408	1	FUEL FEED ⇨ ❑ 817	KRAFTSTOFFFOERDERUNG
173	919103608	1	HYDR.MACHINERY HOUSE ⇨ ❑ 829	HYDR.MASCHINENHAUS
174	919412408	1	ELECTRICAL MACHINE/ENGINE ROOM ⇨ ❑ 876	ELEKTRIK MASCHINENHAUS
175	919203908	1	COVERING ⇨ ❑ 898	VERKLEIDUNG MASCHINENHAU
176	919203708	1	FUEL TANK CPL. ⇨ ❑ 935	KRAFTSTOFFBEHAELTER KPL.
177	919203608	1	OIL RESERVOIR, COMPLETE ⇨ ❑ 939	OELBEHAELTER KPL.
183	919412508	1	SWITCHBOX MOUNTING PARTS ⇨ ❑ 942	EINBAUTEILE SCHALTSCHRAN
184	915744208	1	SWITCH CABINET MOUNTING ⇨ ❑ 960	SCHALTSCHRANKANBAU

Pos.	Item	Quantity	Description	Bezeichnung
185	919201308	1	COMPRESSED AIR PLANT ⇨ ❑ 962	DRUCKLUFTANLAGE
186	919300108	1	CAMERA MONITORING CABIN ⇨ ❑ 970	KAMERAUEBERWACHUNG KAB
187	918810308	1	CONTROL STAND ⇨ ❑ 973	STEUERSTAND
188	919300208	1	MOTOR PRE-HEATING ⇨ ❑ 982	MOTORVORWAERMUNG
189	919208108	1	HEATING MACHINE/ENGINE ROOM ⇨ ❑ 989	HEIZUNG MASCHINENHAUS
190	919300308	1	SLINGING MEAN ⇨ ❑ 994	ANSCHLAGMITTEL
191	918696808	1	FIRE EXTINGUISHER SYSTEM ⇨ ❑ 1002	FEUERLOESCHSYSTEM
192	919204008	1	RADIATOR UNIT ⇨ ❑ 1008	KUEHLERANLAGE
195	91000594	1	A/C DRIVE UNIT ADD. PARTS ⇨ ❑ 1021	ZUSATZT.ANTRIEBSAGG.KLIM
200	919294508	1	S PIVOT SECTION CPL. 10.25M ⇨ ❑ 1049	S-ANLENKSTUECK KPL.
202	916332108	1	S HEAD SECTION 3000T ⇨ ❑ 1080	S-KOPFSTUECK
203	915721308	1	L-HEAD PIECE 2150T 1.75M ⇨ ❑ 1098	L-KOPFSTUECK
204	915755408	1	ROLLER SET ⇨ ❑ 1108	ROLLENSATZ
209	919294608	1	ARGON FLOODLIGHT HEEL PIECE ⇨ ❑ 1121	A-SCHEINWERFER S-ANLENKS
210	916303308	1	S INTERMEDIATE SECTION 3531.50 12M ⇨ ❑ 1126	S-ZWISCHENSTUECK
212	916303208	2	S INTERMEDIATE SECTION 3531.45 12M ⇨ ❑ 1133	S-ZWISCHENSTUECK
214	916303108	2	S INTERMEDIATE SECTION 3531.36 6M ⇨ ❑ 1138	S-ZWISCHENSTUECK
220	916303008	2	S INTERMEDIATE SECTION 3531.36 12M ⇨ ❑ 1143	S-ZWISCHENSTUECK
222	916302708	3	S INTERMEDIATE SECTION 3531.25 12M ⇨ ❑ 1147	S-ZWISCHENSTUECK
240	916302908	1	S ADAPTER SECTION 3531.45 12M ⇨ ❑ 1151	S-ADAPTER
242	916302608	1	SL REDUCING SECTION 6M ⇨ ❑ 1160	SL-REDUZIERSTUECK
244	915722308	1	WINCH 3 RAL 1007 ⇨ ❑ 1166	WINDE 3
246	915722408	1	WINCH 5 RAL 1007 ⇨ ❑ 1188	WINDE 5
248	915722508	1	WINCH 6 RAL 1007 ⇨ ❑ 1208	WINDE 6
249	919688508	1	REEVING WINCH ⇨ ❑ 1239	EINSCHERWINDE
250	919100208	1	D PIVOT SECTION CPL. 12M ⇨ ❑ 1240	D-ANLENKSTUECK KPL.
251	918444308	4	MEASURING PLATE 7500KN FA.BROSA ⇨ ❑ 1292	ZUGMESSLASCHE KPL.
252	919692308	1	D HEAD SECTION CPL. ⇨ ❑ 1293	D-KOPFSTUECK KPL.
255	916303808	1	D INTERMEDIATE SECTION 2824.36 12M ⇨ ❑ 1342	D-ZWISCHENSTUECK
256	917223708	1	D INTERMEDIATE SECTION 2824.25 12M ⇨ ❑ 1354	D-ZWISCHENSTUECK

Pos.	Item	Quantity	Description	Bezeichnung
257	917223808	1	D INTERMEDIATE SECTION 2824.36A6M ⇨ ❑ 1362	D-ZWISCHENSTUECK
263	916115808	1	S LUFFING BLOCKS ⇨ ❑ 1370	S-VERSTELLFLASCHEN
264	915723008	1	ASSEMBLY UNIT ⇨ ❑ 1382	W-MONTAGEEINHEIT
265	918444308	2	MEASURING PLATE 7500KN FA.BROSA ⇨ ❑ 1292	ZUGMESSLASCHE KPL.
266	919243508	1	WA-FRAME ⇨ ❑ 1383	WA-BOCK 1 ANLENKSTUECK
267	916115908	1	WA-FRAME 1 ⇨ ❑ 1399	WA-BOCK 1 KOPFSTUECK
268	915746608	1	WA-FRAME 2 PIVOT SECTION ⇨ ❑ 1407	WA-BOCK 2 ANLENKSTUECK
269	916116008	1	WA-FRAME 2 HEAD SECTION ⇨ ❑ 1416	WA-BOCK 2 KOPFSTUECK
272	916302808	1	W PIVOT SECTION 10.25M ⇨ ❑ 1421	W-ANLENKSTUECK
274	915723208	1	SPACER WA-FRAME 1 10M ⇨ ❑ 1439	ZWISCHENSTUECK WA-BOCK 1
275	915746208	1	SPACER WA-FRAME 2 10M ⇨ ❑ 1442	ZWISCHENSTUECK WA-BOCK 2
276	915723508	1	ROLLER CARRIAGE W BOOM ⇨ ❑ 1445	ROLLENWAGEN W-AUSLEGER
290	915723308	2	L INTERMEDIATE SECTION 2824.36 6M ⇨ ❑ 1448	LI-ZWISCHENSTUECK
292	915723408	1	L INTERMEDIATE SECTION 2824.36 12M ⇨ ❑ 1457	LI-ZWISCHENSTUECK
294	915746808	5	L INTERMEDIATE SECTION 2824.25 12M ⇨ ❑ 1462	LI-ZWISCHENSTUECK
295	916062508	1	L INTERMEDIATE SECTION 2824.25 12M Z ⇨ ❑ 1467	LI-ZWISCHENSTUECK
300	915744908	1	BOOM NOSE 120T ⇨ ❑ 1472	MASTNASE
301	917156108	1	INCLINATION SENSOR HAKENFLASCHE ⇨ ❑ 1479	NEIGUNGSGEBER
302	916072008	1	PIN PULLING CYLINDER CPL. ⇨ ❑ 233	BOLZENZIEHZYLINDER KPL.
306	916024408	1	HOOK BEAM 1250T M.HAKEN SPF ⇨ ❑ 1484	HAKENTRAVERSE
312	916962508	4	HOOK BLOCK 1 ROLLER SET SPF	ROLLENSATZ HAKENFLASCHE
316	916967308	1	BLOCK CONNECTOR 1 SPF	BLOCKVERBINDER 1
318	916967408	1	BLOCK CONNECTOR 2 SPF	BLOCKVERBINDER 2
322	916962808	14	ADDITIONAL WEIGHT 2TO SPF	ZUSATZGEWICHT
330	915761608	1	HOOK BLOCK 100 DM SPF ⇨ ❑ 1486	HAKENFLASCHE
332	915749208	2	ADDITIONAL WEIGHT 2TO SPF	ZUSATZGEWICHT
370	919531608	1	MOUNTING AID ⇨ ❑ 1487	MONTAGEHILFE
371	919688608	1	ERECTION ARM ⇨ ❑ 1488	MONTAGEARM
372	916902108	1	SUSPENDED BALLAST EINFACH 75T ⇨ ❑ 1489	SCHWEBEBALLAST
374	915719608	56	BALLAST PLATE CPL. ⇨ ❑ 1028	BALLASTPLATTE KPL.
379	915727308	1	WIND WARNING UNIT ⇨ ❑ 1520	WINDWARNUNG
380	915727108	1	AIR-CRAFT & WIND WARNING ⇨ ❑ 1522	FLUG-U.WINDWARNUNG

Pos.	Item	Quantity	Description	Bezeichnung
398	916072408	1	SPREADER BALLASTPLATTEN ⇨ ❑ 1526	SPREADER
402	915724508	1	COVER QC DREHBUEHNE ⇨ ❑ 1527	ABDECKUNG
404	915724608	1	COVER QC UNTERWAGEN ⇨ ❑ 1528	ABDECKUNG
414	916913708	4	EXTERNAL FEED 230V-110 ⇨ ❑ 1022	FREMDEINSPEISUNG
415	916999608	1	CONSOLE AUX. REPLENISHING ⇨ ❑ 1024	KONSOLE FREMDEINSPEISUN
445	919694608	1	STARTER AID 24V ⇨ ❑ 1529	STARTHILFE
456	919003708	1	MOUNTING AIDS 098404 ⇨ ❑ 1530	MONTAGEHILFSMITTEL
457	918392608	1	DISPATCH ASSY.MECH.PARTS ⇨ ❑ 1537	MECH.TEILE VERSANDMONTAG
561	915725708	1	RODS / PULL RODS 098405 ⇨ ❑ 1539	STANGEN
570	917724508	30	FLOOR PLATE 6M X 1.5M RAL 9005 ⇨ ❑ 1575	BODENPLATTE
571	919415008	1	TRANSPORT CONTAINER ⇨ ❑ 1576	TRANSPORTCONTAINER

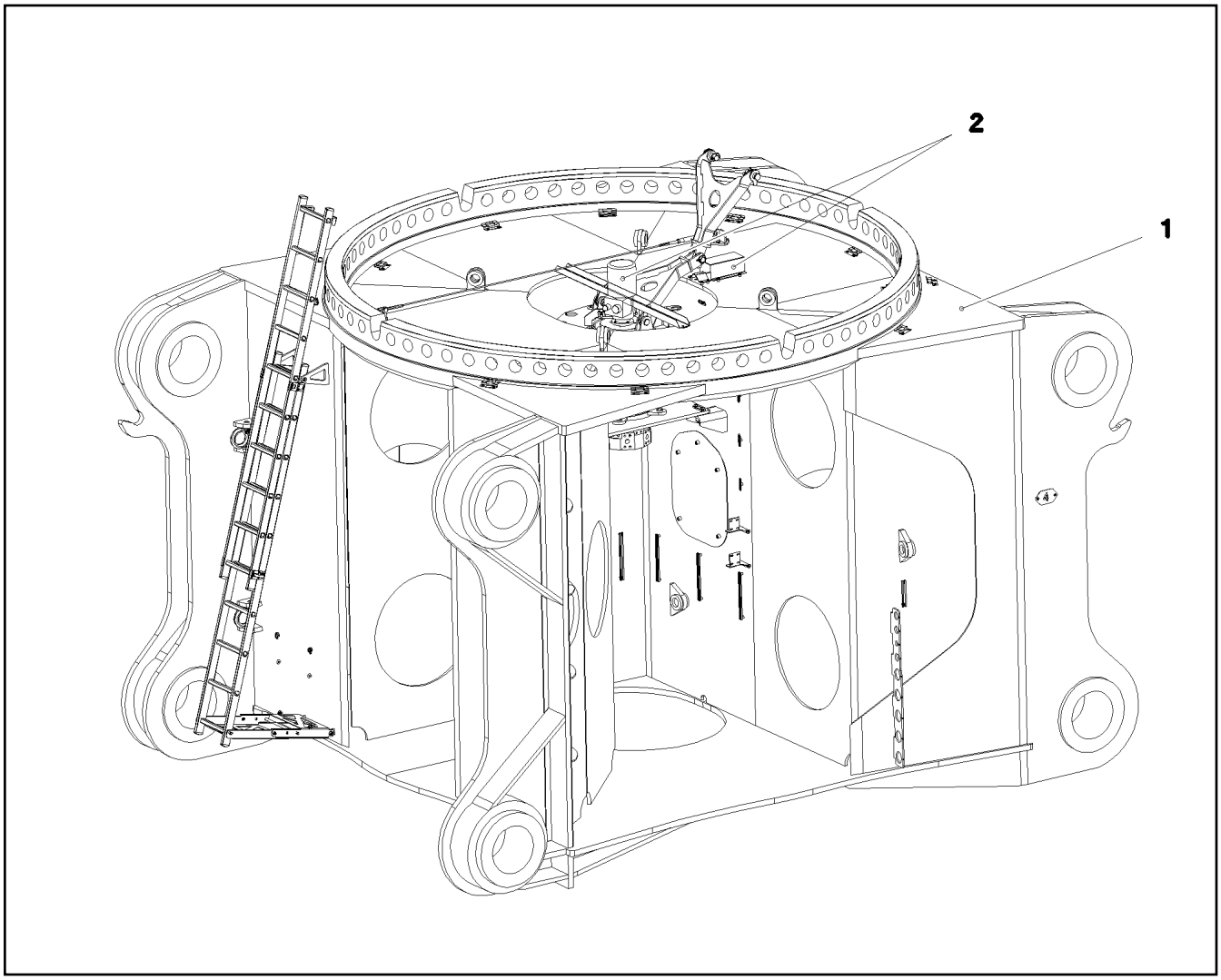

Pos.	Item	Quantity	Description	Bezeichnung
1	917528708	1	CENTRAL SECTION CRAWLER ⇨ ❑ 15	RAUPENMITTELTEIL
2	915740108	1	EL.CENTER PART ⇨ ❑ 25	ELEKTRIK MITTELTEIL
3	915733608	1	HYDRAULIC EQUIPM.CENTER PART ⇨ ❑ 28	HYDRAULIK MITTELTEIL
4	916901608	1	SIGNS MITTELTEIL ⇨ ❑ 42	BESCHILDERUNG

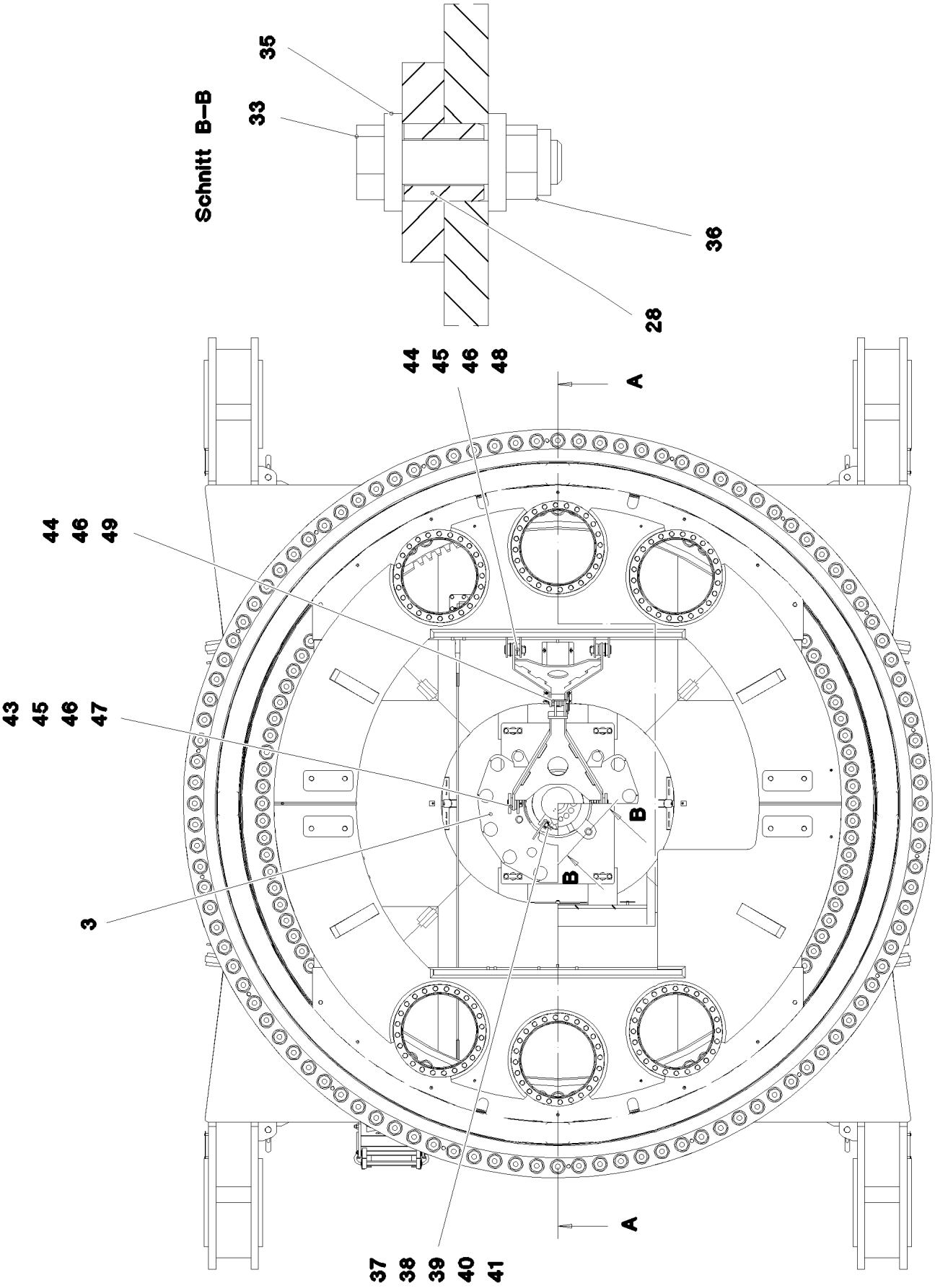
Schnitt B–B
35
33
36
28
44
45
46
48
A
44
46
49
43
45
46
47
3
B
B
A
37
38
39
40
41

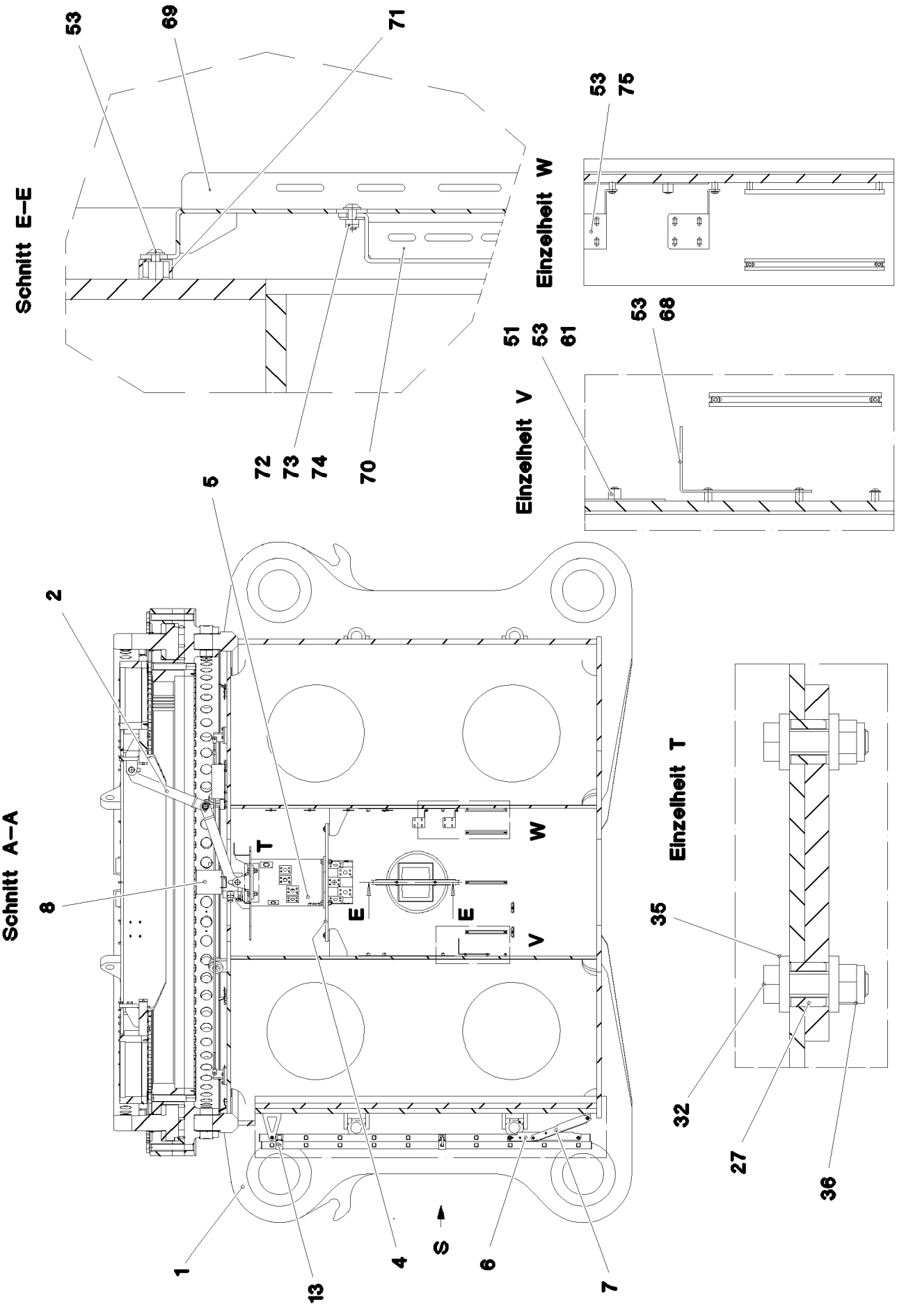
Schnitt E–E
53
69
71
72
73
74
70
Einzelheit W
53
75
Einzelheit V
51
53
61
53
68
Schnitt A–A
2
5
8
T
W
E
E
V
S
1
13
4
6
7
Einzelheit T
35
32
27
36

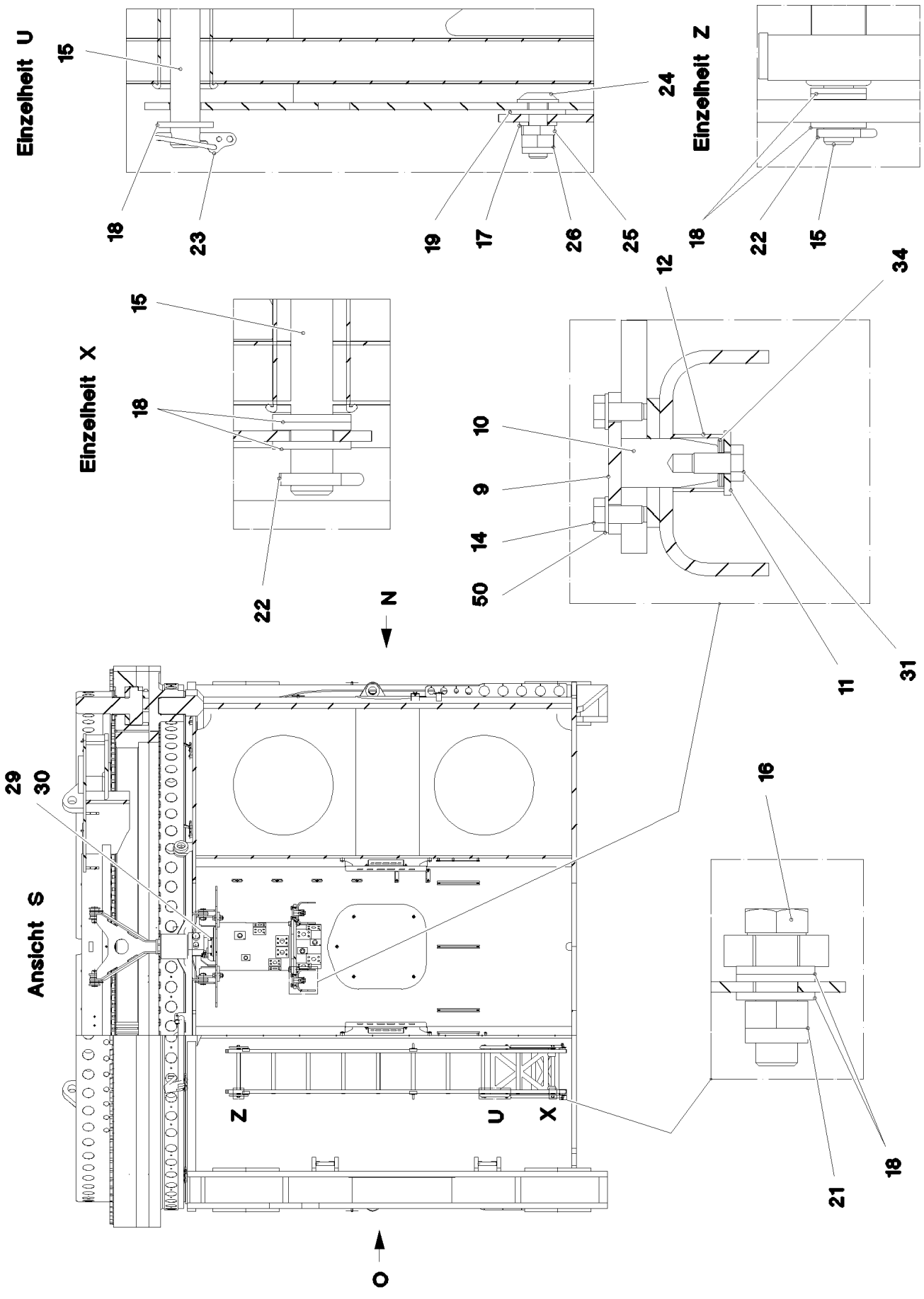
Einzelheit U
15
18
23
19
17
26
25
24
Einzelheit Z
18
22
15
Einzelheit X
15
18
22
12
34
10
9
14
50
11
31
N
29
30
Ansicht S
16
Z
U
X
18
21
O

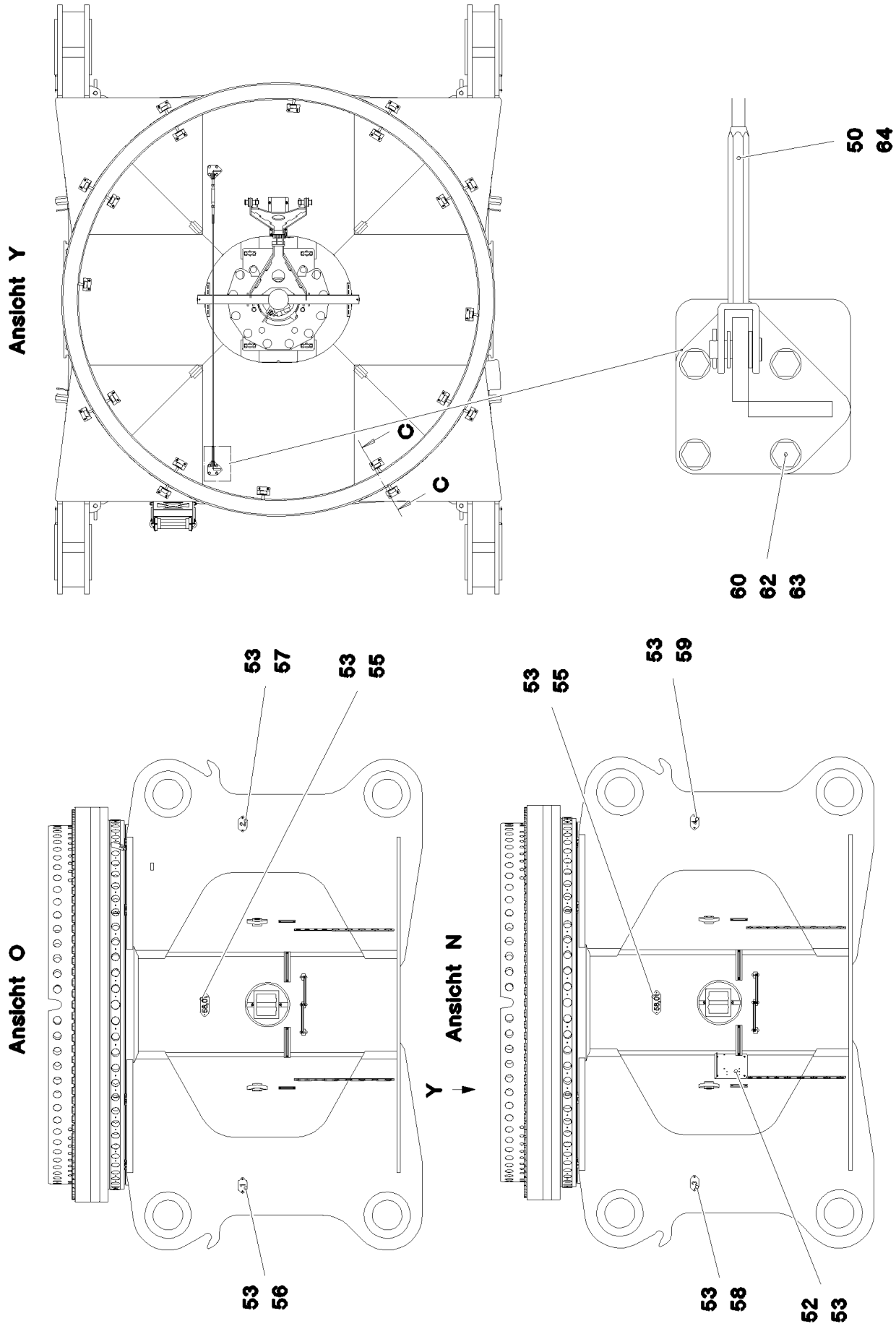
Ansicht Y
C
C
50
64
60
62
63
Ansicht O
53
57
53
55
53
56
Ansicht N
53
59
53
55
53
58
52
53
Y

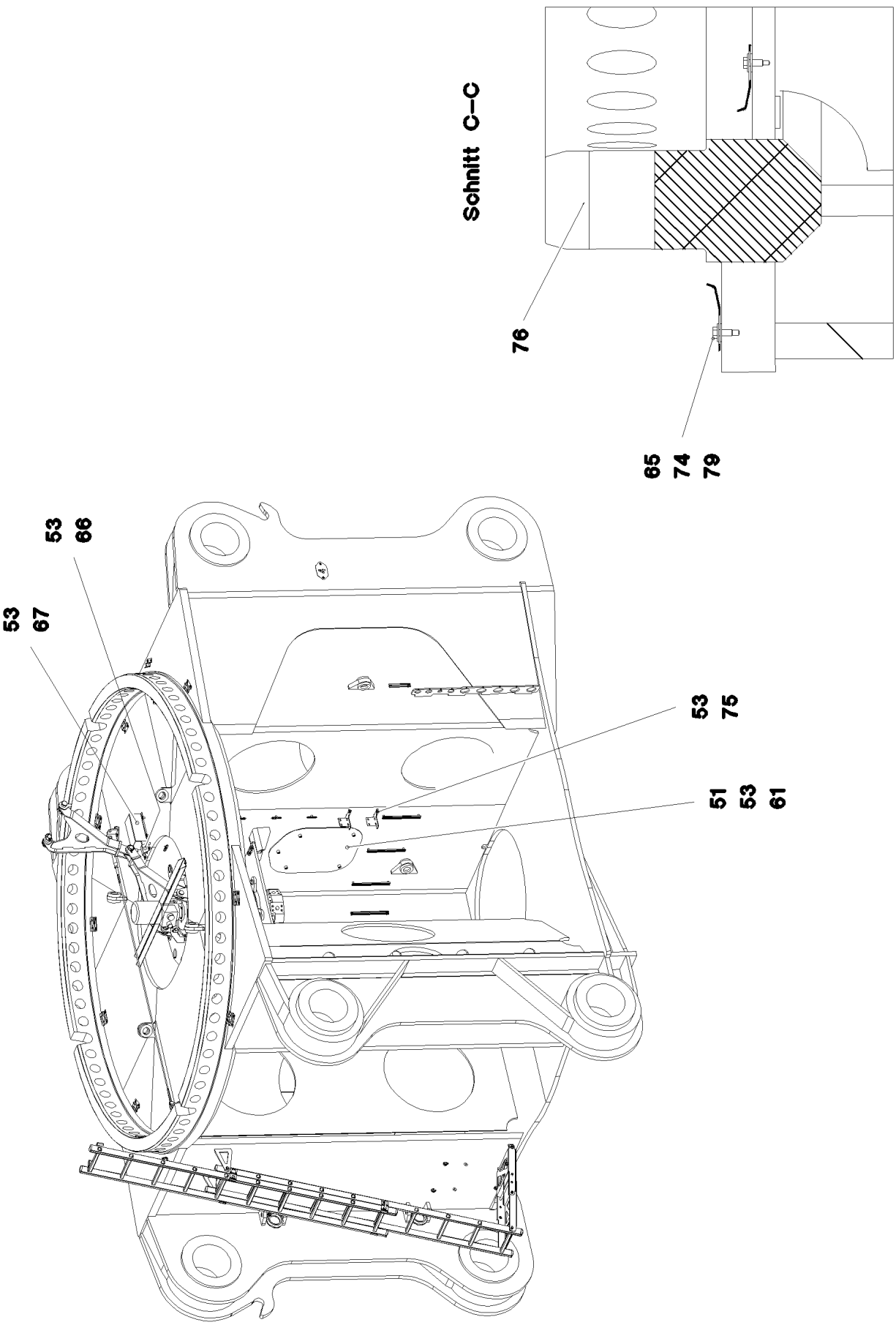
Schnitt C–C
76
65
74
79
53
66
53
67
53
75
51
53
61

Pos.	Item	Quantity	Description	Bezeichnung
1	965721008	1	CENT.SECT.CRAWLER STEELWORK	RAUPENMITTELTEIL STAHLBAU
2	965913308	2	DRAWBAR WELDED	DEICHSEL SCHWK.
3	965913508	1	ACTUATOR WELDED	MITNEHMER SCHWK.
4	979468608	1	PLATE 20X970X680 S960QL	BLECH
5	10491551	1	ROTARY FEED THROUGH SPF	DREHDURCHFUEHRUNG
(999)	11005463	1	SEALINGSET ROTARY TRANSMISSION	DS DREHDURCHFUEHRUNG
6	979714808	1	PLATE 4X539X605 S315MC FE//ZNNI8//CN//T	BLECH
7	979714908	1	PLATE 4X539X521 S315MC FE//ZNNI8//CN//T	BLECH
8	966200708	1	SLIPRING UNIT INSTALLATION ⇨ ❑ 22	SCHLEIFRINGKOERPER EINBA
9	979670808	4	AXLE HOLDER 10X110X35 S700MC	ACHSHALTER
10	979670908	4	PIN 45.0X85 35NICRMOV125 SPF	BOLZEN
11	97000816	4	WASHER 5X50X50 S700MC	SCHEIBE
12	97000938	4	TUBE 48.3X40 S355J2H FE//ZNNI8//CN//T0	ROHR
13	11481844	1	EXTENSION LADDER 2X10-350X2,735M AL	SCHIEBELEITER
14	12101040	8	HEX SCREW ISO 4017 M14X30 8.8 FLZN SP	SECHSKANTSCHRAUBE
15	979736008	3	ROD 16.0X420 S355J2C+C T ZN O	STANGE
16	10875520	2	HEX SCREW ISO 4017 M16X50 8.8 FLZN SP	SECHSKANTSCHRAUBE
17	10011658	2	WASHER A 10X20X2 200HV-St MAN183-B1	SCHEIBE
18	10289806	20	WASHER ISO 7089 16 300HV FLZN SPF	SCHEIBE
19	11491889	2	WASHER ISO 7093-1 10 300HV FLZN SPF	SCHEIBE
21	10875609	2	HEX NUT DIN 985 M16 8 FLZN SPF	SECHSKANTMUTTER
22	10180359	4	SPLIT PIN ISO 1234 5X40 St 480H SPF	SPLINT
23	10875869	2	SAFETY PLUG W HINGE-LID 5X29X4,7X25 4	SICHERHEITSKLAPPSTECKER
24	10875475	2	BUTTON HEAD SCREW AEHNL.ISO 7380-2	HALBRUNDKOPFSCHRAUBE
25	11656735	2	HEX NUT ISO 4035 M10 05 FLZN SPF	SECHSKANTMUTTER
26	10875605	2	HEX NUT DIN 985 M10 10 FLZN SPF	SECHSKANTMUTTER
27	10800603	4	DOWEL PIN ISO 8752 35X28 ST FLZN	SPANNSTIFT
28	10800604	4	DOWEL PIN ISO 8752 35X36 ST FLZN	SPANNSTIFT
29	12103465	4	WASHER ISO 7089 8 300HV ZNNI-480H SPF	SCHEIBE
30	10197831	4	HEX SCREW ISO 4017 M8X25 8.8 ZNNI-480	SECHSKANTSCHRAUBE
31	4902326	4	HEX SCREW ISO 4017 M16X30 8.8 FLZN SP	SECHSKANTSCHRAUBE
32	406604708	4	HEX SCREW ISO 4017 M20X70 10.9 FLZN SP	SECHSKANTSCHRAUBE
33	406604808	4	HEX SCREW ISO 4017 M20X80 10.9 FLZN SP	SECHSKANTSCHRAUBE
34	977969308	12	PLATE 1.5X26X26 X5CRNI18-10	BLECH
35	4600604	16	WASHER DIN 7349 21 100HV FLZN SPF	SCHEIBE
36	10875610	8	HEX NUT DIN 985 M20 10 FLZN SPF	SECHSKANTMUTTER
37	10875616	1	HEX NUT ISO 4032 M12 8 FLZN SPF	SECHSKANTMUTTER
38	12102692	2	HEX NUT DIN 985 M6 8 ZNNI-480H SPF	SECHSKANTMUTTER
39	11645386	1	HEX SCREW ISO 4017 M12X45 8.8 FLZN SP	SECHSKANTSCHRAUBE
40	12216202	2	HEX SCREW ISO 4017 M6X50 8.8 480H SPF	SECHSKANTSCHRAUBE
41	10197771	2	WASHER ISO 7089 6 200HV ZNNI-480H SPF	SCHEIBE
43	97000817	2	PIN 45.0 X90 35NICRMOV125 SPF	BOLZEN
44	97000818	3	PIN 50.0 X133 35NICRMOV125 SPF	BOLZEN
45	422002308	4	SUPPORTING WASHER DIN 988 S 40X50X2,	STUETZSCHEIBE
46	970904808	30	PLATE 80X110 DC01 FE//ZNNI8//CN//T0	BLECH
47	10180365	2	SPLIT PIN ISO 1234 6,3X63 St 480H SPF	SPLINT
48	10180375	2	SPLIT PIN ISO 1234 10X80 St 480H SPF	SPLINT
49	10180882	1	SAFETY PLUG W HINGE-LID 12X55X10,5X45	SICHERHEITSKLAPPSTECKER
50	10289805	12	WASHER ISO 7089 14 300HV FLZN SPF	SCHEIBE
51	97007584	2	PLATE 4X680X791 ALMG3 H111	BLECH
52	97009516	1	PLATE 4X511X280 S315MC FE//ZNNI8//CN//T	BLECH
53	10875485	46	BUTTON HEAD SCREW AEHNL.ISO 7380-2	HALBRUNDKOPFSCHRAUBE
55	97009616	2	PLATE 2X268X100 DC01 FE//ZNNI8//CN//T0	BLECH
56	97011112	1	PLATE DC01 FE//ZNNI8//CN//T0	BLECH
57	97011113	1	PLATE DC01 FE//ZNNI8//CN//T0	BLECH
58	97011114	1	PLATE DC01 FE//ZNNI8//CN//T0	BLECH
59	97011115	1	PLATE DC01 FE//ZNNI8//CN//T0	BLECH
60	967038508	2	BRACKET WELDED CONST.	KONSOLE SCHWK.
61	953873408	30	SLEEVE 25X20 11SMN37 FE//ZNNI8//CN//T0	HUELSE

Pos.	Item	Quantity	Description	Bezeichnung
62	406601408	8	HEX SCREW ISO 4017 M12X30 10.9 FLZN SP	SECHSKANTSCHRAUBE
63	10410178	8	WASHER ISO 7089 12 200HV-A2	SCHEIBE
64	10652810	1	ROUND STRAND ROPE 10X2,75M STAHL VE	RUNDLITZENSEIL
65	97094925	20	PLATE 120X93 DC01 FE//ZNNI8//CN//T0	BLECH
66	97009506	1	PLATE 3X80X196 DC01 FE//ZNNI8//CN//T0	BLECH
67	970877108	1	PLATE 3x396x280 DC01	BLECH
68	971543508	1	PLATE 4X680X383 S315MC	BLECH
69	979468908	2	FASTENER 4X807X151 S315MC	HALTERUNG
70	979469008	2	FASTENER 383X417 S315MC	HALTERUNG
71	978787708	4	SLEEVE 33.0X19 FE//ZNNI8//CN//T0	HUELSE
72	10875471	4	BUTTON HEAD SCREW AEHNL.ISO 7380-2	HALBRUNDKOPFSCHRAUBE
73	10875614	4	HEX NUT DIN 985 M8 8 480H SPF	SECHSKANTMUTTER
74	11140469	84	WASHER ISO 7093-1 8 200HV 480H SPF	SCHEIBE
75	97019039	2	PLATE 168X177 S315MC FE//ZNNI8//CN//T0	BLECH
76	10008021	2	VARNISH	LACK
78	10289804	1	WASHER ISO 7089 12 300HV FLZN SPF	SCHEIBE
79	11651767	40	HEX SCREW ISO 4017 M8X20 8.8 480H SPF	SECHSKANTSCHRAUBE

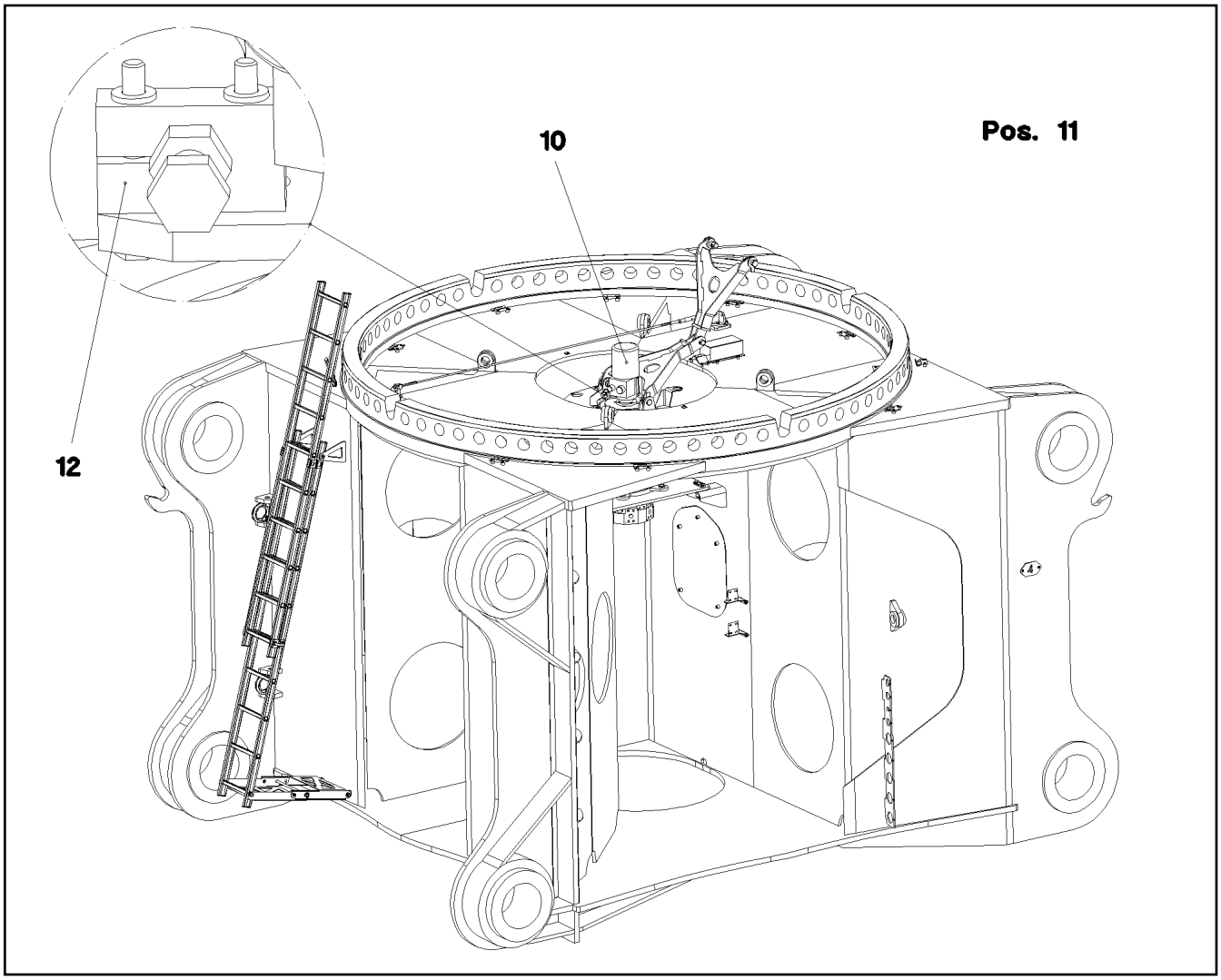

Pos.	Item	Quantity	Description	Bezeichnung
10	10815646	1	COLLECTING RING 62X16A/24V SPF ⇨ ❑ 23	SCHLEIFRINGUEBERTRAEGER
11	10802060	1	ROTARY ENCODER 360° LSB PL:E SPF	DREHGEBER
12	288176208	1	SHEET 15X30X50 PA6G	PLATTE

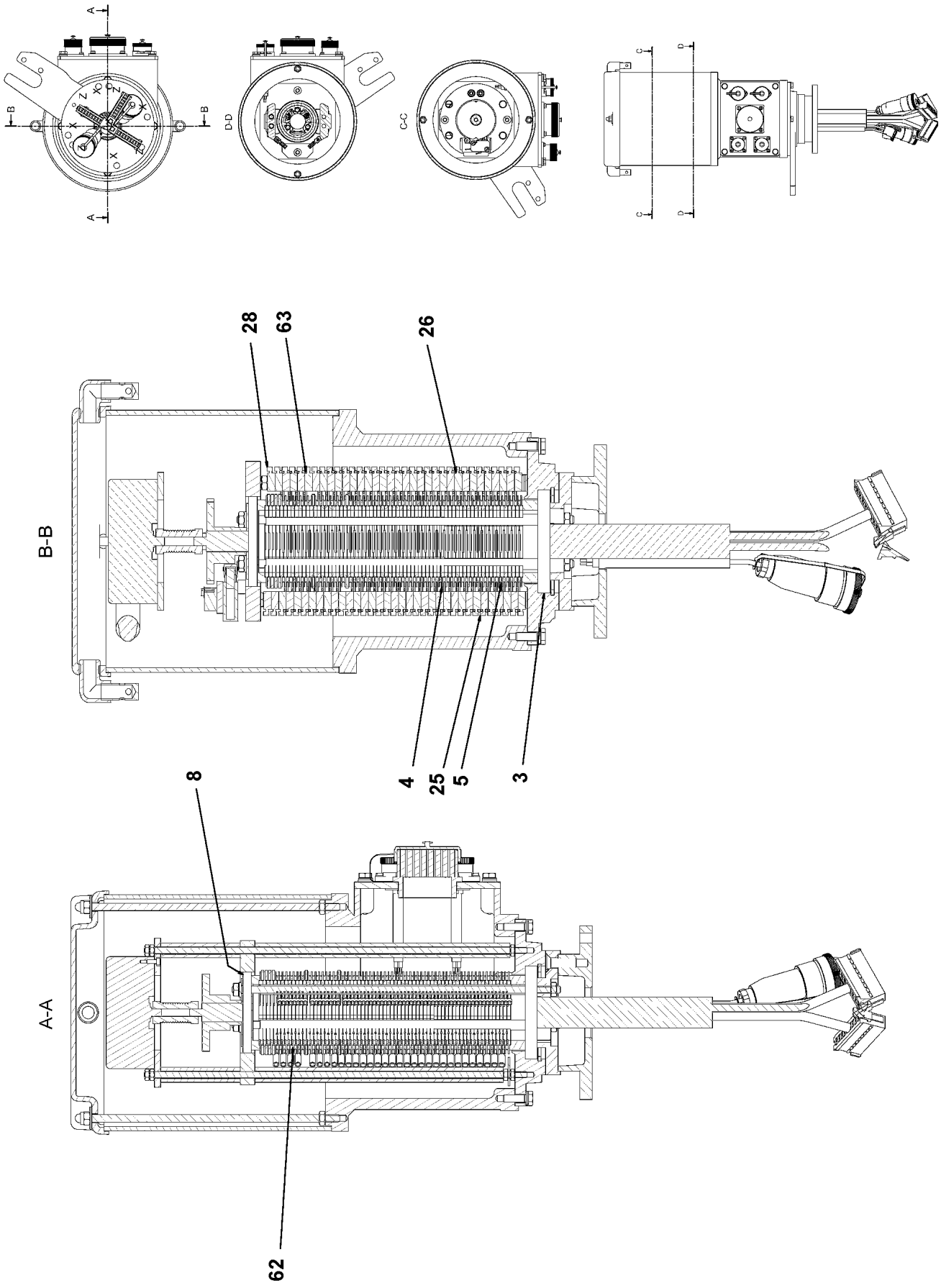
A
B
B
A
D-D
C-C
C
D
C
D
B-B
28
63
26
4
25
5
3
A-A
8
62

Pos.	Item	Quantity	Description	Bezeichnung
3	540507308	1	DEEP GROOVE BALL BEARING DIN 625 16	RILLENKUGELLAGER
4	691041708	69	INSULATING RING	ISOLIERRING
5	10114843	46	SLIP RING 60X2 2,5²	SCHLEIFRING
8	10114838	1	DEEP GROOVE BALL BEARING 50X65X7	RILLENKUGELLAGER
25	691043108	67	CONTACT BOW HOLDER	SCHLEIFBUEGELHALTER
26	691041608	46	CONTACT BOW	SCHLEIFBUEGEL
28	10359128	2	CONTACT BOW HOLDER	SCHLEIFBUEGELHALTER
35	570338308	1	PROTECTIVE MOTOR SWITCH	NOCKENSCHALTER
38	571486808	1	SNAP SWITCH	SCHNAPPSCHALTER
62	11003223	16	SLIP RING MS60 VERGOLDET	SCHLEIFRING
63	11003224	16	CONTACT BOW CUBE2 VERGOLDET	SCHLEIFBUEGEL

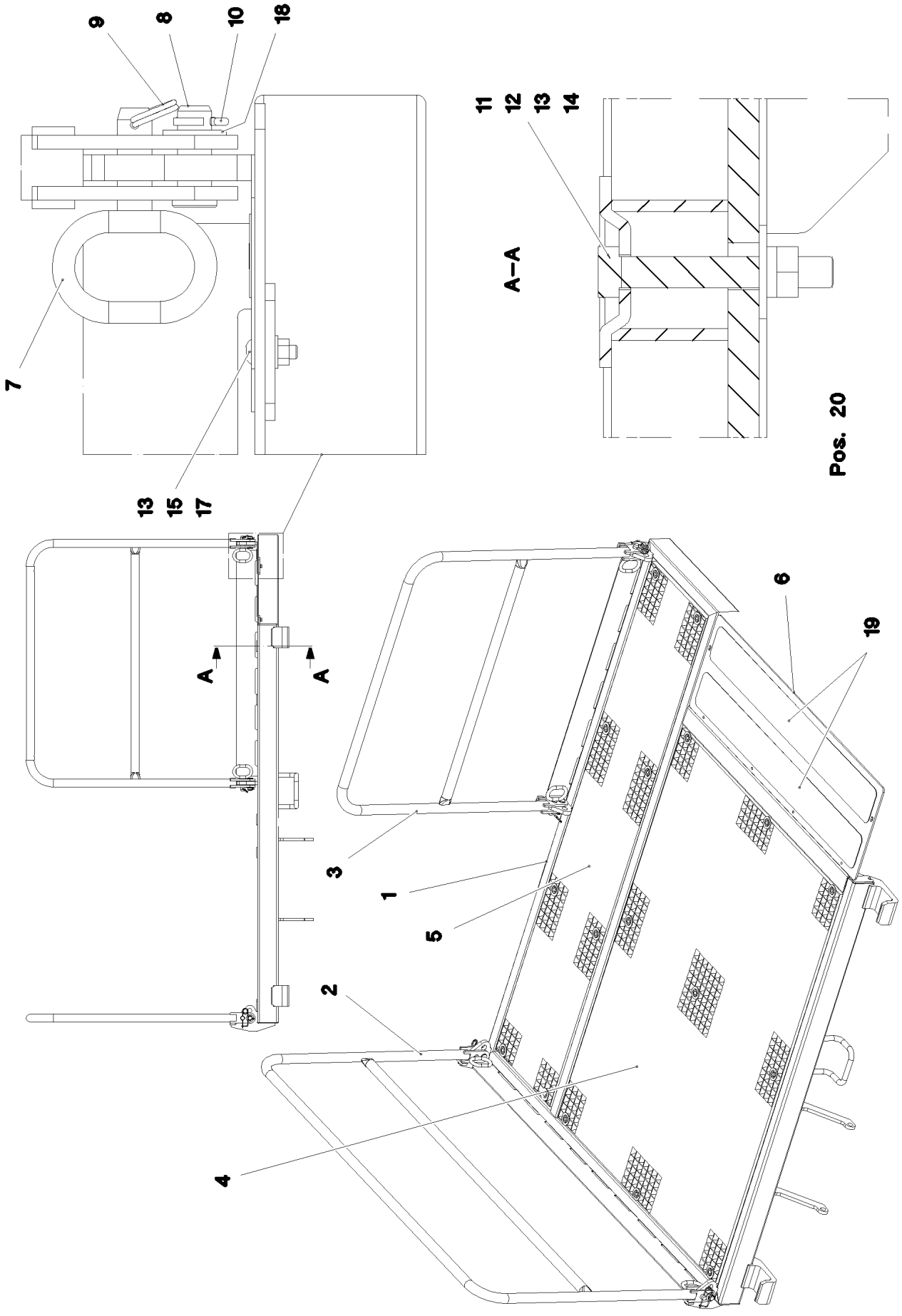

13.12.2021 070669 LIEBHERR	**etk_en_de_098405 LR 13000** **EL.CENTER PART** **ELEKTRIK MITTELTEIL**	❑ 25 (1/2) **915740108**

Pos.	Item	Quantity	Description	Bezeichnung
20	966138208	1	TERMINAL BOX, PRE-ASSEMBLED S200 ⇨ ❑ 27	KLEMMKASTEN VORM.
30	966138308	1	EL.ADD-ON SET-LIMIT SWITCHES +	EL.GEBER U.ENDSCHALTER
(10)	11001194	1	INCLINATION SENSOR +/-25° ALU SPF	NEIGUNGSGEBER
(20)	614009908	1	FALL-BACK GUARD 12-36V 82-107DBA	RUECKFAHRWARNUNG

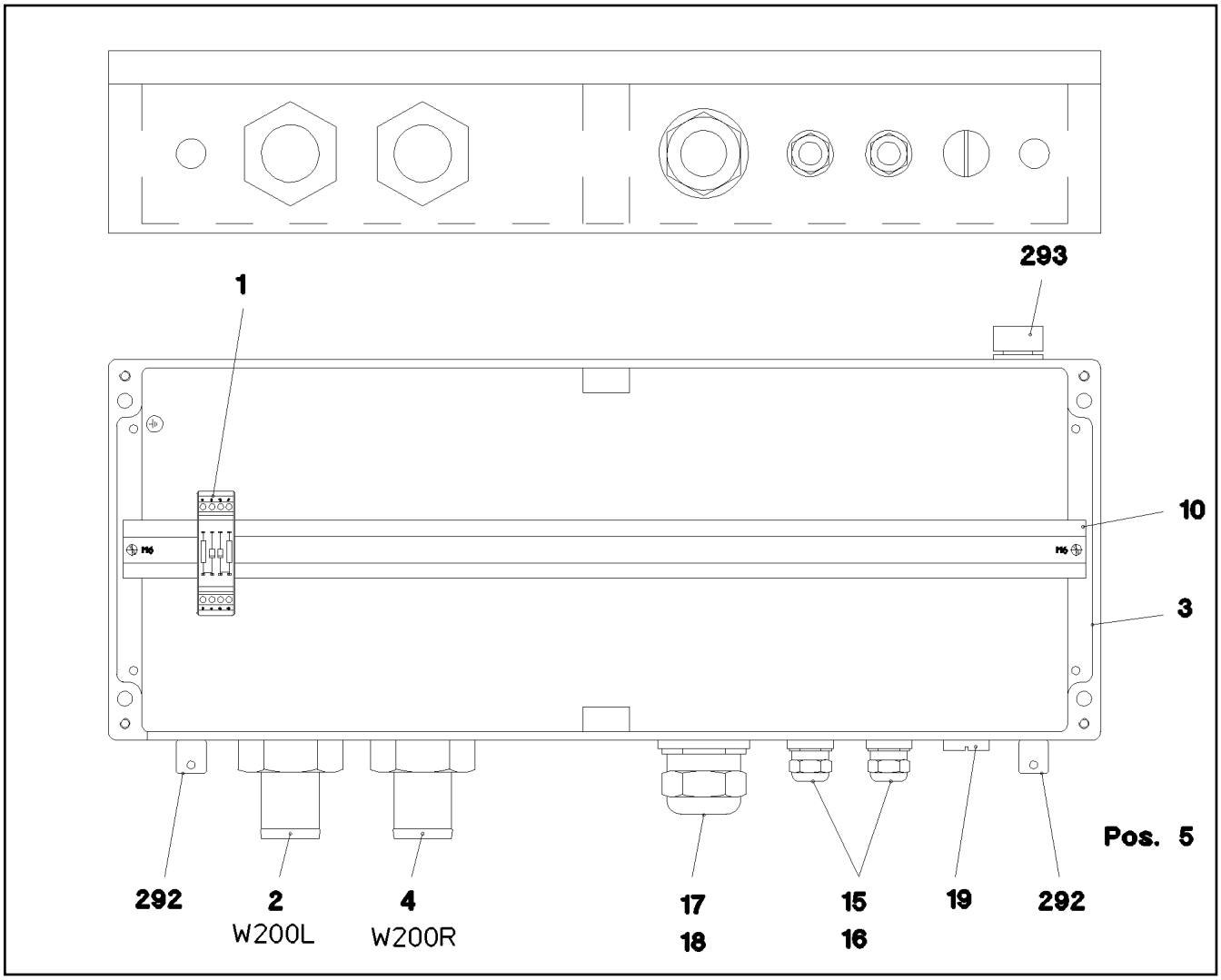

Pos.	Item	Quantity	Description	Bezeichnung
1	966518208	1	WIRES TERMINAL BOX CPL. S200	DRAEHTE KLEMMKASTEN KPL.
2	966573608	1	WIRING HARNESS W200L	KABELSTRANG
3	97006811	1	EMPTY CASING DRILLED 230X600X110X0 A	LEERGEHAEUSE GEBOHRT
4	966620808	1	WIRING HARNESS W200R	KABELSTRANG
5	977499608	1	SIGN S200 LEXAN	SCHILD
10	602106708	0.585	TOP HAT RAIL 35X27X7,3X1	HUTSCHIENE
15	602606408	2	REDUCTION M25X1,5/M20X1,5 MS	REDUKTION
16	602424208	2	CABLE GLAND M20X1,5X5-14 MS	KABELVERSCHRAUBUNG
17	602607008	1	REDUCTION M50X1,5/M40X1,5 MS	REDUKTION
18	602424508	1	CABLE GLAND M40X1,5X20-32 MS	KABELVERSCHRAUBUNG
19	602425108	1	SCREW PLUG M25X1,5 MS	VERSCHLUSSSCHRAUBE
292	602501208	2	WATER DRAIN PLUG M12 PA6G SPF	ENTWAESSERUNGSSTOPFEN
293	10488662	1	VENTILATION SCREW M20X1,5 POLYAMID	ENTLUEFTUNGSSCHRAUBE

Pos.	Item	Quantity	Description	Bezeichnung
4	966084408	1	HYDRAULIC EQUIPM.CENTER PART ⇨ ❑ 29	HYDRAULIK MITTELTEIL

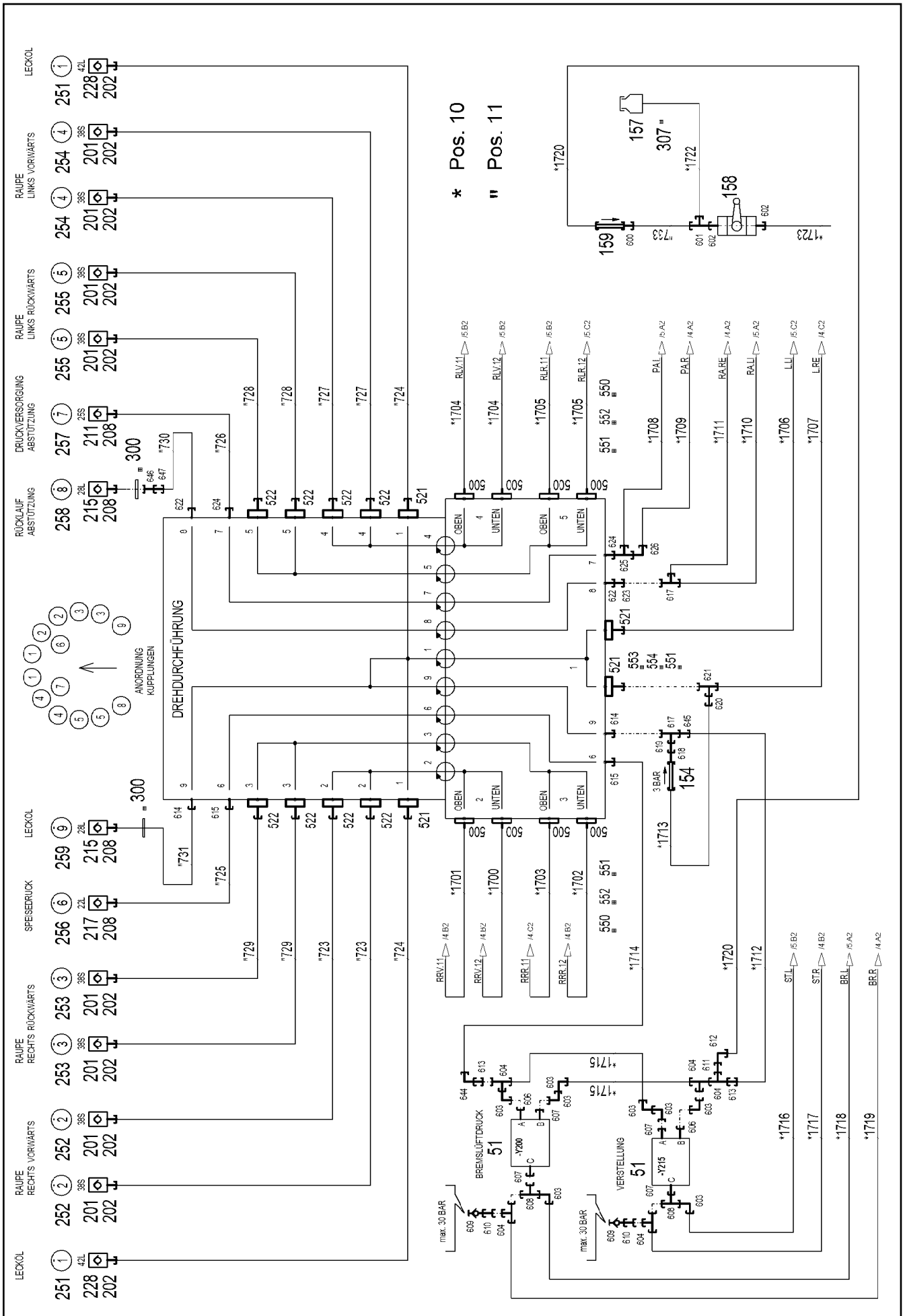
* Pos. 10
" Pos. 11
DREHDURCHFÜHRUNG
ANORDNUNG KUPPLUNGEN
LECKÖL
RAUPE RECHTS VORWÄRTS
RAUPE RECHTS RÜCKWÄRTS
SPEISEDRUCK
RAUPE LINKS VORWÄRTS
RAUPE LINKS RÜCKWÄRTS
DRUCKVERSORGUNG ABSTÜTZUNG
RÜCKLAUF ABSTÜTZUNG
BREMSLÜFTDRUCK
VERSTELLUNG
max. 30 BAR
3 BAR
OBEN
UNTEN

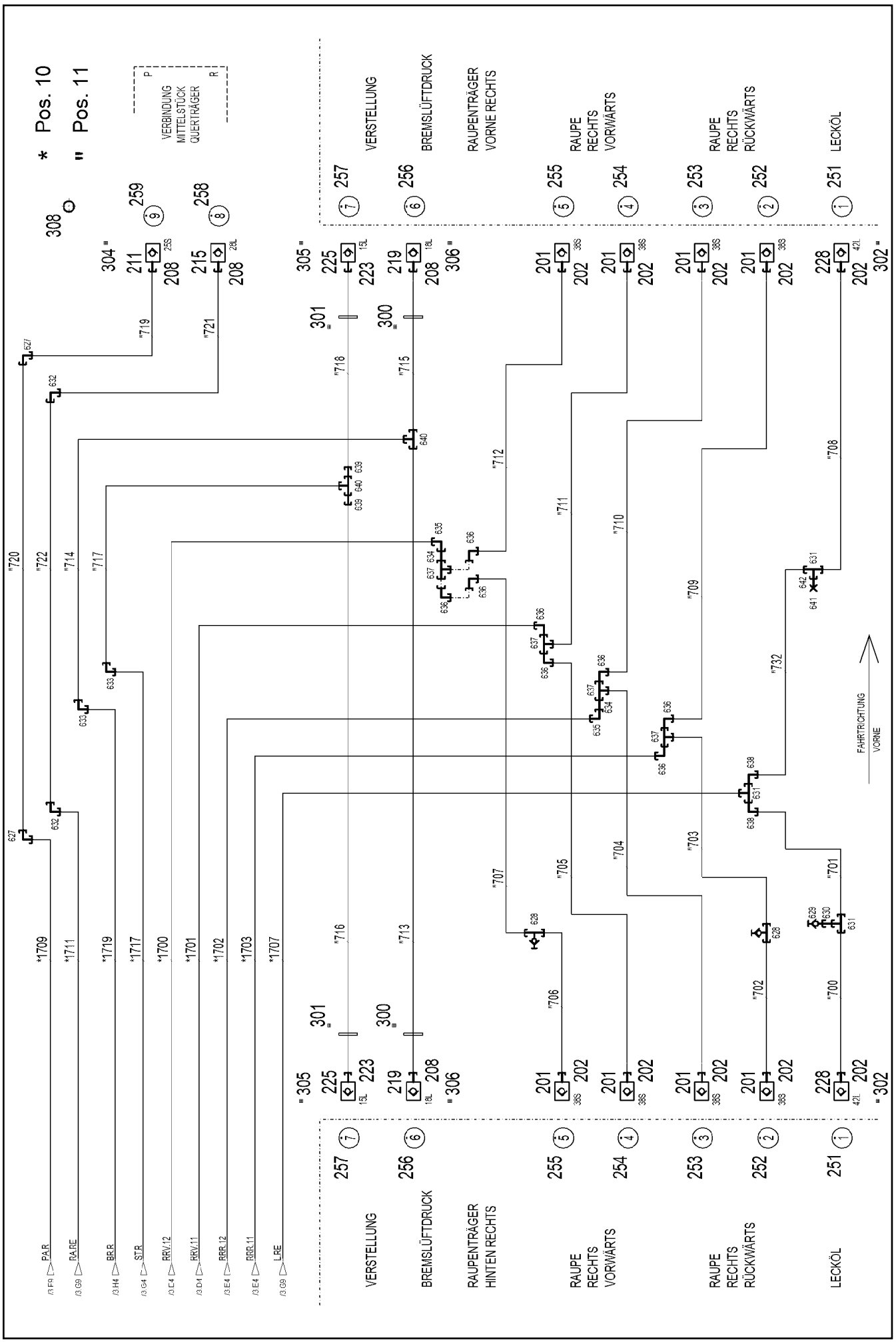
* Pos. 10
" Pos. 11
VERBINDUNG MITTELSTÜCK QUERTRÄGER
VERSTELLUNG
BREMSLÜFTDRUCK
RAUPENTRÄGER VORNE RECHTS
RAUPE RECHTS VORWÄRTS
RAUPE RECHTS RÜCKWÄRTS
LECKÖL
RAUPENTRÄGER HINTEN RECHTS
FAHRTRICHTUNG VORNE

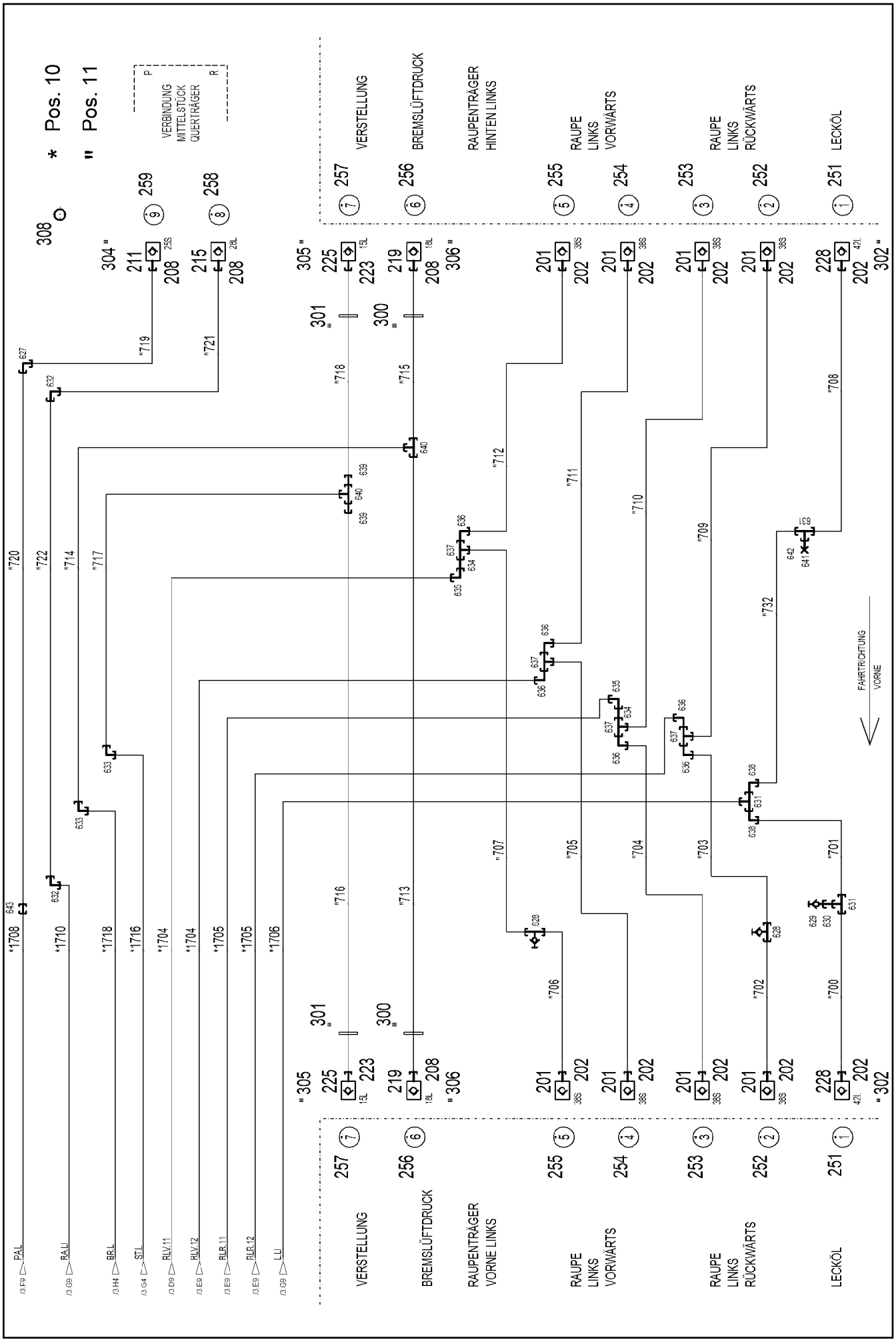
* Pos. 10
" Pos. 11
VERBINDUNG MITTELSTÜCK QUERTRÄGER
VERSTELLUNG
BREMSLÜFTDRUCK
RAUPENTRÄGER HINTEN LINKS
RAUPE LINKS VORWÄRTS
RAUPE LINKS RÜCKWÄRTS
LECKÖL
FAHRTRICHTUNG VORNE
RAUPENTRÄGER VORNE LINKS
PA.L
RA.LI
BR.L
ST.L
RLV.11
RLV.12
RLR.11
RLR.12
LL.I

Pos.	Item	Quantity	Description	Bezeichnung
10	966215008	1	HOSE LINES CENTRE SECTION ⇨ ❑ 34	SCHLAUCHLEITUNGEN MITTELT
11	966215108	1	PIPELINES CENTER PART ⇨ ❑ 36	ROHRLEITUNGEN MITTELTEIL
51	511493608	2	DIRECTIONAL CONTROL VALVE 3/2 320BA	WEGEVENTIL
(21)	571135508	1	MAGNET 24V	MAGNET
154	511443908	1	NON-RETURN VALVE 400BAR CR6-FREI	RUECKSCHLAGVENTIL
157	96028333	1	EXPANSION TANK CPL. ⇨ ❑ 39	AUSGLEICHSBEHAELTER KPL.
158	510696008	1	BALL VALVE DN8-1/4" MS	KUGELHAHN
159	511481508	1	NON-RETURN VALVE 250BAR CR6-FREI SP	RUECKSCHLAGVENTIL
201	511512208	24	COUPLING SLEEVE B8 38-S	KUPPLUNGSMUFFE
202	10466917	30	HEX CAP NUT RD79X4 SPF	VERSCHLUSSMUTTER
208	10466916	12	HEX CAP NUT RD54X4 SPF	VERSCHLUSSMUTTER
211	510599608	3	COUPLING SLEEVE B6 25-S	KUPPLUNGSMUFFE
(2)	571076908	1	O-RING 32X3 FPM70	O-RING
(3)	571077008	1	SUPPORTING RING 32X37,2X1 PTFE	STUETZRING
(4)	571077108	1	O-RING 40X3 FPM70	O-RING
(5)	571077208	1	NUT M54 CR6-FREI	MUTTER
215	511501008	4	COUPLING SLEEVE B6 28-L	KUPPLUNGSMUFFE
217	511508208	1	COUPLING SLEEVE B6 22-L	KUPPLUNGSMUFFE
219	511500608	4	COUPLING SLEEVE B6 18-L	KUPPLUNGSMUFFE
(2)	571076908	1	O-RING 32X3 FPM70	O-RING
(3)	571077008	1	SUPPORTING RING 32X37,2X1 PTFE	STUETZRING
(4)	571077108	1	O-RING 40X3 FPM70	O-RING
(5)	571077208	1	NUT M54 CR6-FREI	MUTTER
223	10466915	4	HEX CAP NUT RD36X3 SPF	VERSCHLUSSMUTTER
225	511500508	4	COUPLING SLEEVE B3 15-L	KUPPLUNGSMUFFE
228	10675113	6	COUPLING SLEEVE B8 42-L A3C	KUPPLUNGSMUFFE
251	97044171	6	TRAILER 2X25X25 ALMG3 H111 BEZ.1	ANHAENGER
252	97044172	6	TRAILER 2X25X25 ALMG3 H111 BEZ.2	ANHAENGER
253	97044210	6	TRAILER 2X25X25 ALMG3 H111 BEZ.3	ANHAENGER
254	97044211	6	TRAILER 2X25X25 ALMG3 H111 BEZ.4	ANHAENGER
255	97044212	6	TRAILER 2X25X25 ALMG3 H111 BEZ.5	ANHAENGER
256	97044213	5	TRAILER 2X25X25 ALMG3 H111 BEZ.6	ANHAENGER
257	97044214	5	TRAILER 2X25X25 ALMG3 H111 BEZ.7	ANHAENGER
258	97044215	3	TRAILER 2X25X25 ALMG3 H111 BEZ.8	ANHAENGER
259	97044216	3	TRAILER 2X25X25 ALMG3 H111 BEZ.9	ANHAENGER
300	954911508	12	WASHER DC01 FE//ZNNI8//CN//T0	SCHEIBE
301	10289812	8	WASHER ISO 7089 36 300HV FLZN SPF	SCHEIBE
302	710107708	20	SEALING RING DIN 7603 A52X60X2,5 CU	DICHTRING
304	710107208	4	SEALING RING DIN 7603 A38X44X2 CU	DICHTRING
305	710105908	4	SEALING RING DIN 7603 A27X32X2 CU	DICHTRING
306	710106508	4	SEALING RING DIN 7603 A30X36X2 CU	DICHTRING
307	10872024	1	HOSE CLAMP DIN 3017-1 12/8-16/9 W3	SCHLAUCHSCHELLE
308	12101869	18	KEY RING 25X1,5 ST FE/ZN8/CN	SCHLUESSELRING
500	510588208	16	FLANGE HALF SAE1 1/2-C62-M16 CR6-FREI	FLANSCHHAELFTE
521	474901808	4	SAE FLANGE CONNECTION GFS 42L G1 1/2	SAE-FLANSCHVERBINDUNG
522	511517808	8	FLANGE STUB PIPE AFG 38S G1 1/4 CR6-F	FLANSCHSTUTZEN
550	10875804	16	HEX SCREW ISO 4017 M16X55 8.8 FLZN SP	SECHSKANTSCHRAUBE
551	510587908	10	O-RING ARP 568 47,22X3,53 NBR90	O-RING
552	12225289	16	SOCKET HEAD SCREW ISO 4762 M16X55 8	ZYLINDERSCHRAUBE
553	10875565	4	SOCKET HEAD SCREW ISO 4762 M12X40 8	ZYLINDERSCHRAUBE
554	11645384	4	HEX SCREW ISO 4017 M12X40 8.8 FLZN SP	SECHSKANTSCHRAUBE
600	475431408	1	FITTING REDSD12/10-L CR6-FREI	VERSCHRAUBUNG
601	472330208	1	FITTING EL 10L CR6-FREI	VERSCHRAUBUNG
602	7362091	2	FITTING ISO 8434-1 GE 10L G1/4A CR6-FREI	VERSCHRAUBUNG
603	247108302	8	SWIVEL ELBOW EW 18L M26X1,5 CR6-FREI	WINKELSTUTZEN
604	247128502	5	L NECK EL 18L CR6-FREI	L-STUTZEN
606	471901308	2	FITTING EGESD18-LR-WD CR6-FREI	VERSCHRAUBUNG

Pos.	Item	Quantity	Description	Bezeichnung
607	471031208	4	FITTING XGE18-LR-ED CR6-FREI	VERSCHRAUBUNG
608	247108402	2	T CONNECTION PIECE ET 18L CR6-FREI	T-STUTZEN
609	510629008	2	TEST POINT FITTING VKA3 10LM16X1,5 CR6	MESSANSCHLUSS
610	475430308	2	FITTING REDSD18/10-L CR6-FREI	VERSCHRAUBUNG
611	475436308	1	FITTING REDSD18/12-L CR6-FREI	VERSCHRAUBUNG
612	247117702	1	SWIVEL ELBOW EW 12L M18X1,5 CR6-FREI	WINKELSTUTZEN
613	475030708	2	FITTING GR 22/18L CR6-FREI	VERSCHRAUBUNG
614	471031608	2	FITTING GE 28L G1 CR6-FREI	VERSCHRAUBUNG
615	471031408	2	FITTING XGE22-LR-ED CR6-FREI	VERSCHRAUBUNG
617	7407120	2	FITTING EL 28L CR6-FREI	VERSCHRAUBUNG
618	470010408	1	FITTING GZ 18L CR6-FREI	VERSCHRAUBUNG
619	475430908	1	FITTING REDSD28/18-L CR6-FREI	VERSCHRAUBUNG
620	475431708	1	FITTING RED 42/18L CR6-FREI	VERSCHRAUBUNG
621	7367986	1	FITTING EL 42L CR6-FREI	VERSCHRAUBUNG
622	471034508	2	FITTING XGE35-LR-ED CR6-FREI	VERSCHRAUBUNG
623	475430408	1	FITTING REDSD35/28-L CR6-FREI	VERSCHRAUBUNG
624	471033608	2	FITTING XGE25-SR-ED CR6-FREI	VERSCHRAUBUNG
625	7407118	1	FITTING EL 25S CR6-FREI	VERSCHRAUBUNG
626	7407119	1	FITTING EW 25S CR6-FREI	VERSCHRAUBUNG
627	470232808	3	FITTING XW25-S CR6-FREI	VERSCHRAUBUNG
628	475603408	4	TEST POINT FITTING GMA3 38S CR6-FREI	MESSANSCHLUSS
629	475603008	2	TEST POINT FITTING VKA3 22L CR6-FREI	MESSANSCHLUSS
630	475431608	2	FITTING RED 42/22L CR6-FREI	VERSCHRAUBUNG
631	470431408	6	FITTING T 42L CR6-FREI	VERSCHRAUBUNG
632	470230808	4	FITTING W 28L CR6-FREI	VERSCHRAUBUNG
633	470230608	4	FITTING XW18-L CR6-FREI	VERSCHRAUBUNG
634	470010708	4	FITTING SNV38-S CR6-FREI	VERSCHRAUBUNG
635	470233408	4	FITTING XW38-S CR6-FREI	VERSCHRAUBUNG
636	472531808	14	FITTING EWSD38-S CR6-FREI	VERSCHRAUBUNG
637	470433008	8	FITTING XT38-S CR6-FREI	VERSCHRAUBUNG
638	482530814	4	FITTING ISO 8434 EW 42L CR6-FREI	VERSCHRAUBUNG
639	475435608	4	FITTING RED 18/15L CR6-FREI SPF	VERSCHRAUBUNG
640	470430608	4	FITTING T 18L CR6-FREI	VERSCHRAUBUNG
641	477700908	2	BLANKING PLUG ISO 8434-1 PL 42L CR6-F	VERSCHLUSSSTOPFEN
642	477401908	2	BOX NUT DIN 3870 AL42 A3P	UEBERWURFMUTTER
643	470032908	1	FITTING XG25-S CR6-FREI	VERSCHRAUBUNG
644	472530608	1	FITTING EWSD22-L CR6-FREI	VERSCHRAUBUNG
645	475430508	1	FITTING REDSD28/22-L CR6-FREI	VERSCHRAUBUNG
646	470010608	1	FITTING SNV28-L CR6-FREI	VERSCHRAUBUNG
647	475031308	1	FITTING XGR35/28-L CR6-FREI	VERSCHRAUBUNG

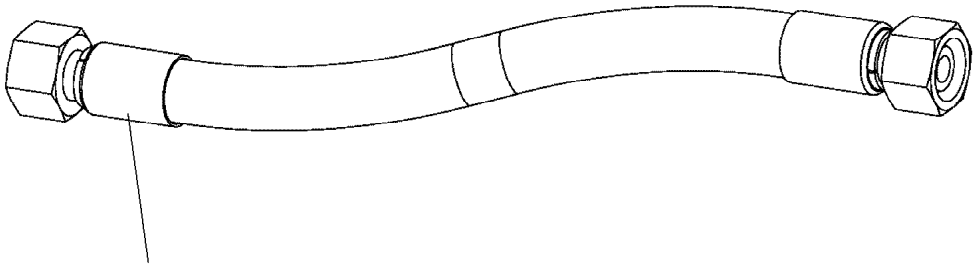

Schlauchnummer
Hose number
Numéro de flexible
Número de flexible
Номера шланга

Die Schlauchnummern auf den Schläuchen entsprechen den Positionen in der Schlauchliste.

The hose numbers from the hoses are in accordance with the items in the hose list.

Les numéros indiqués sur les flexibles correspondent aux repères de la nomenclature des flexibles.

Los números indicados en los flexibles corresponden a las posiciones de la lista de flexibles.

Нанесенные на шлангах номера соответствуют позициям в перечне.

Pos.	Item	Quantity	Description	Bezeichnung
1700	966681308	1	HOSE CPL. 6ST 38X300	SCHLAUCH KPL.
1701	966681408	1	HOSE CPL. 6ST 38X360	SCHLAUCH KPL.
1702	966681508	1	HOSE CPL. 6ST 38X370	SCHLAUCH KPL.
1703	966681608	1	HOSE CPL. 6ST 38X530	SCHLAUCH KPL.
1704	966681708	2	HOSE CPL. 6ST 38X280	SCHLAUCH KPL.
1705	966681808	2	HOSE CPL. 6ST 38X450	SCHLAUCH KPL.
1706	966681908	1	HOSE CPL. GH663 38X720	SCHLAUCH KPL.
1707	966682008	1	HOSE CPL. GH663 38X620	SCHLAUCH KPL.
1708	923593608	1	HOSE CPL. GH425-12 19X760	SCHLAUCH KPL.
1709	925656208	1	HOSE CPL. GH425-12 19X1060	SCHLAUCH KPL.
1710	961918808	1	HOSE CPL. 1SN 25X960	SCHLAUCH KPL.
1711	927281408	1	HOSE CPL. 1SN 25X960	SCHLAUCH KPL.
1712	928057708	1	HOSE CPL. 2TE 20X2900	SCHLAUCH KPL.
1713	927673808	1	HOSE CPL. 2TE 16X700	SCHLAUCH KPL.
1714	928874108	1	HOSE CPL. 2TE 20X1100	SCHLAUCH KPL.
1715	966682108	2	HOSE CPL. 2TE 16X140	SCHLAUCH KPL.
1716	926382308	1	HOSE CPL. 2TE 16X1360	SCHLAUCH KPL.
1717	928043108	1	HOSE CPL. 2TE 16X2000	SCHLAUCH KPL.
1718	926056608	1	HOSE CPL. 2TE 16X1200	SCHLAUCH KPL.
1719	964482908	1	HOSE CPL. 2TE 16X2650	SCHLAUCH KPL.
1720	926043108	1	HOSE CPL. 2TE 10X3600	SCHLAUCH KPL.
1722	966743208	1	HOSE CPL. 2TE 8X300	SCHLAUCH KPL.
1723	922646008	1	HOSE CPL. 2TE 8X500	SCHLAUCH KPL.

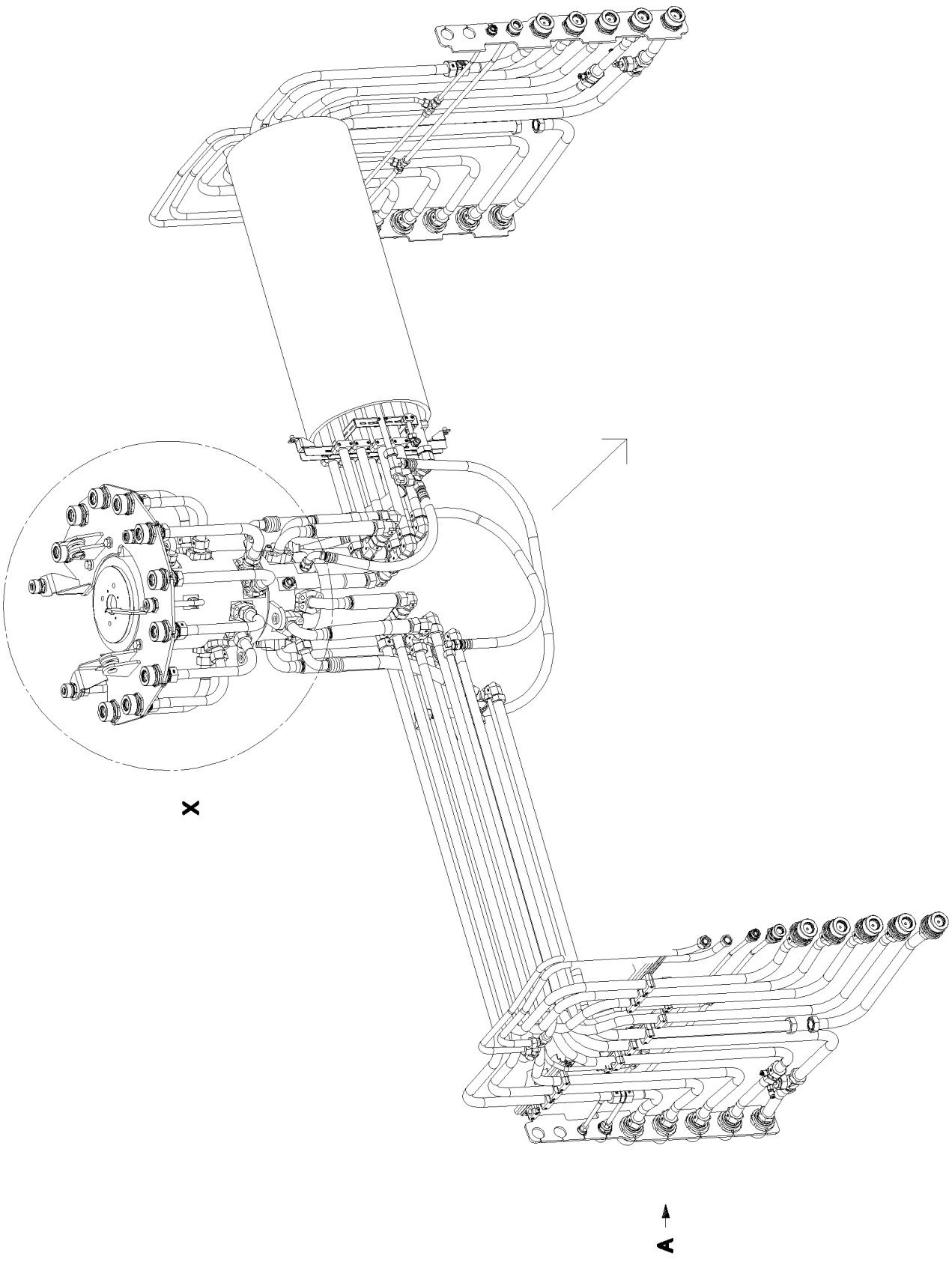
X
A

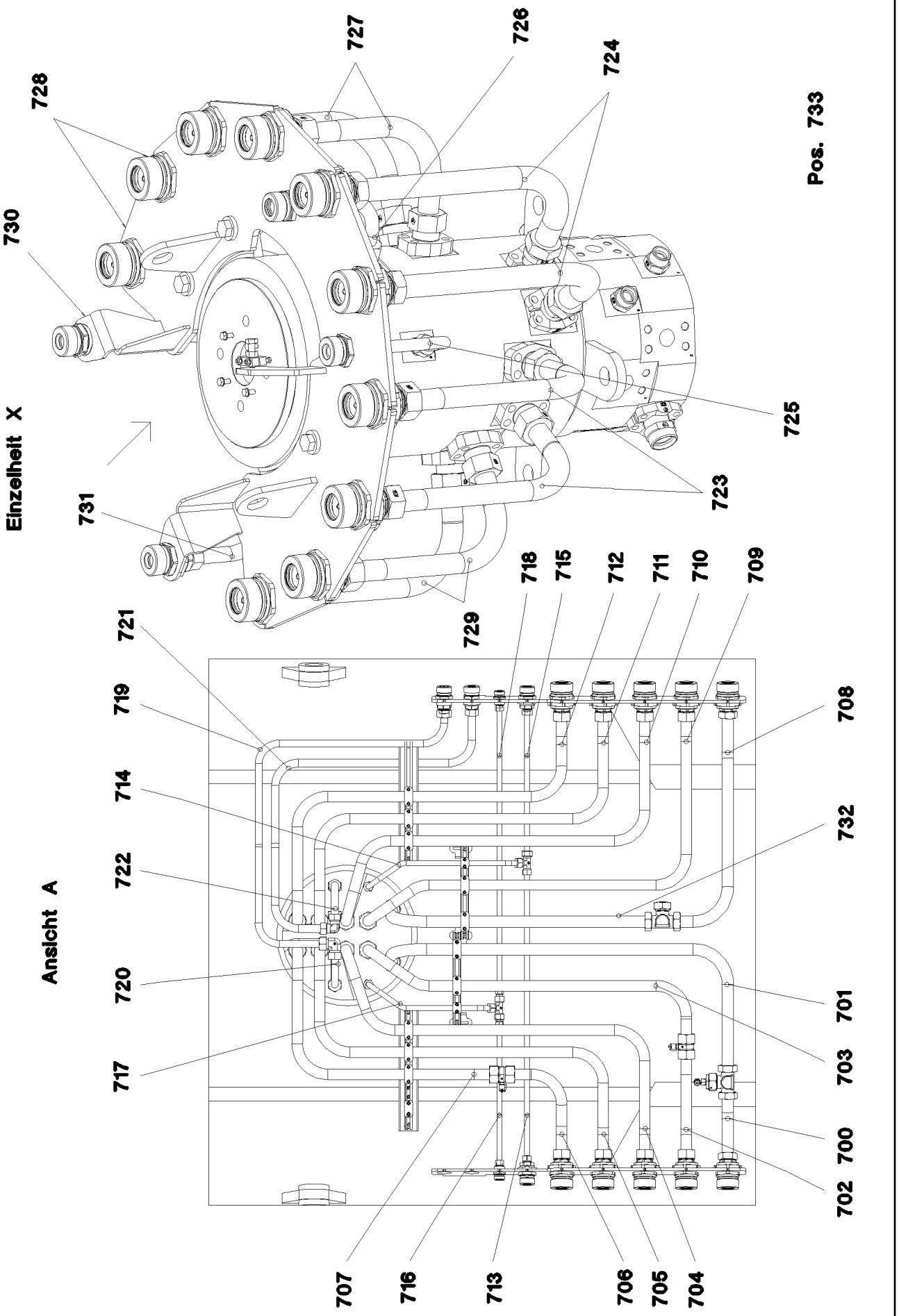
Einzelheit X
Pos. 733
727
726
724
728
730
725
731
723
729
718
715
712
711
710
709
721
719
714
722
720
717
Ansicht A
708
732
701
703
700
702
707
716
713
706
705
704

Pos.	Item	Quantity	Description	Bezeichnung
700	966233708	2	PIPE COMPL. 42X3X235 42L - 42L	ROHR KPL.
701	966233808	2	PIPE COMPL. 42X3X3055 42L - 42L	ROHR KPL.
702	966233908	2	PIPE COMPL. 38X5X409 MUTTER 38S/STA	ROHR KPL.
703	966234008	2	PIPE COMPL. 38X5X3099 MUTTER 38S/STA	ROHR KPL.
704	966234108	2	PIPE COMPL. 38X5X3519 MUTTER 38S/STA	ROHR KPL.
705	966234208	2	PIPE COMPL. 38X5X3441 MUTTER 38S/STA	ROHR KPL.
706	966234308	2	PIPE COMPL. 38X5X480 MUTTER 38S/STA	ROHR KPL.
707	966234408	2	PIPE COMPL. 38X5X2959 MUTTER 38S/STA	ROHR KPL.
708	966234508	2	PIPE COMPL. 42X3X902 42L - 42L	ROHR KPL.
709	966234608	2	PIPE COMPL. 38X5X3521 MUTTER 38S/STA	ROHR KPL.
710	966234708	2	PIPE COMPL. 38X5X3530 MUTTER 38S/STA	ROHR KPL.
711	966234808	2	PIPE COMPL. 38X5X3441 MUTTER 38S/STA	ROHR KPL.
712	966234908	2	PIPE COMPL. 38X5X3451 MUTTER 38S/STA	ROHR KPL.
713	966235008	2	PIPE COMPL. 18X1,5X1089 18L - 18L	ROHR KPL.
714	966235108	2	PIPE COMPL. 18X1,5X2030 18L - 18L	ROHR KPL.
715	966235208	2	PIPE COMPL. 18X1,5X533 18L - 18L	ROHR KPL.
716	966235308	2	PIPE COMPL. 15X1,5X513 15L - 15L	ROHR KPL.
717	966235408	2	PIPE COMPL. 18X1,5X1929 18L - 18L	ROHR KPL.
718	966235508	2	PIPE COMPL. 15X1,5X1071 15L - 15L	ROHR KPL.
719	966235608	2	PIPE COMPL. 25X3X1651 25S - 25S	ROHR KPL.
720	966235708	2	PIPE COMPL. 25X3X1646 25S - 25S	ROHR KPL.
721	966235808	2	PIPE COMPL. 28X2X1575 28L - 28L	ROHR KPL.
722	966235908	2	PIPE COMPL. 28X2X1778 28L - 28L	ROHR KPL.
723	966236008	2	PIPE COMPL. 38X5X593 MUTTER 38S/STA	ROHR KPL.
724	966236108	2	PIPE COMPL. 42X3X615 42L - 42L	ROHR KPL.
725	966236208	1	PIPE COMPL. 22X2,5X298 22L - 22L	ROHR KPL.
726	966236308	1	PIPE COMPL. 25X3X238 25S - 25S	ROHR KPL.
727	966236408	2	PIPE COMPL. 38X5X471 MUTTER 38S/STA	ROHR KPL.
728	966236508	2	PIPE COMPL. 38X5X409 MUTTER 38S/STA	ROHR KPL.
729	966236608	2	PIPE COMPL. 38X5X532 MUTTER 38S/STA	ROHR KPL.
730	966236708	1	PIPE COMPL. 35X2X281 35L - 35L	ROHR KPL.
731	966236808	1	PIPE COMPL. 28X2X292 28L - 28L	ROHR KPL.
732	966453708	2	PIPE COMPL. 42X3X2399 42L - 42L	ROHR KPL.
733	966873808	1	PIPE COMPL. 10X1,5X80 AL10 - AL10	ROHR KPL.

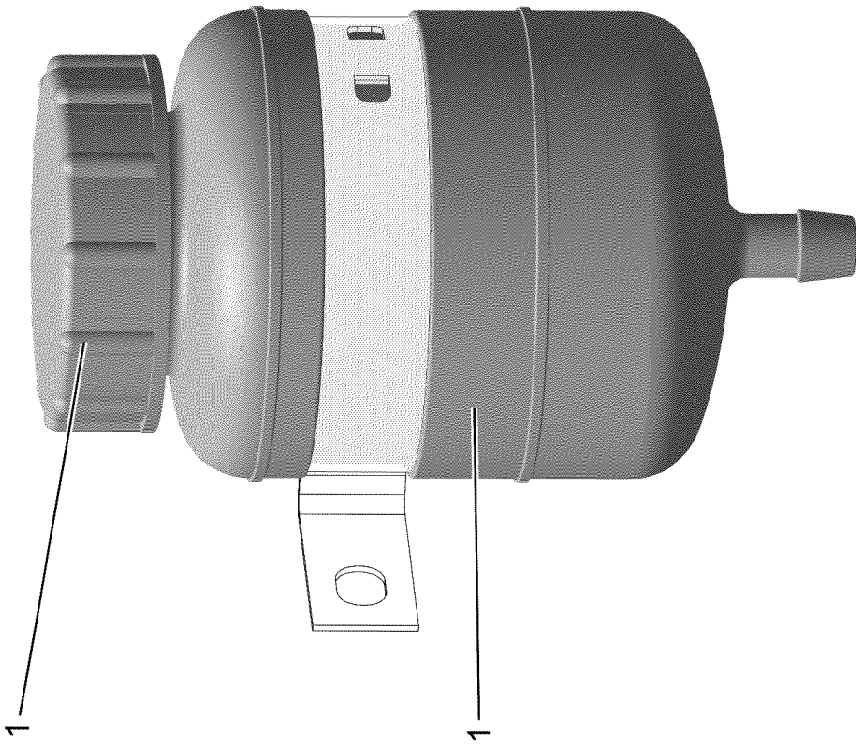
1
1

Pos.	Item	Quantity	Description	Bezeichnung
1	502806508	1	EQUALIZING RESERVOIR 1L ⇨ ❑ 41	AUSGLEICHSBEHAELTER
2	10878281	1	CONTAINER SCREW JOINT	BEHAELTERVERSCHRAUBUNG

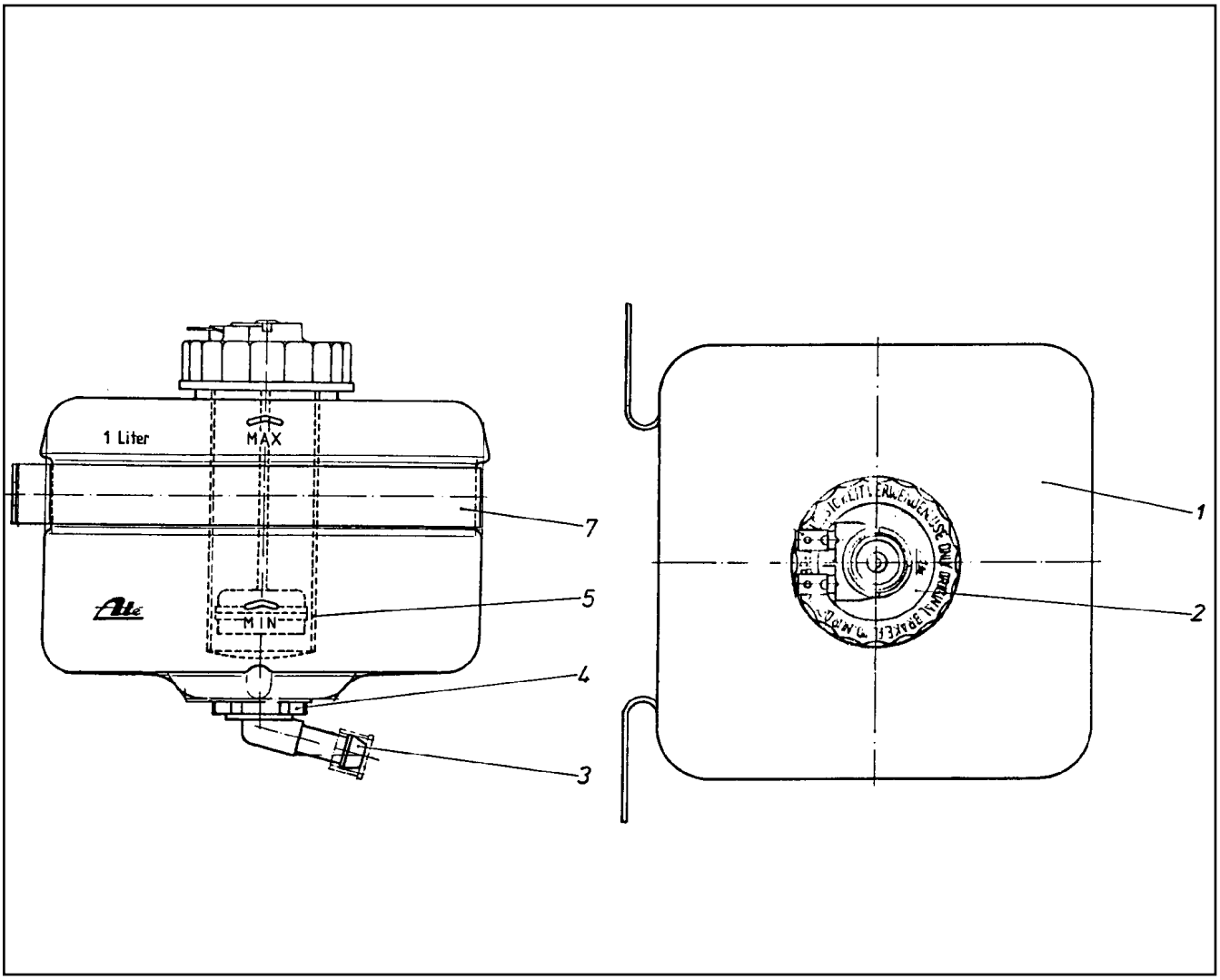

Pos.	Item	Quantity	Description	Bezeichnung
1	570065908	1	EQUALIZING RESERVOIR	AUSGLEICHSBEHAELTER
2	570066008	1	FITTING	VERSCHRAUBUNG
3	570066108	1	PIPE ELBOW	KNIESTUECK
4	570066208	1	CONTAINER PLUG	BEHAELTERSTOPFEN
5	570066308	1	SIEVE SLEEVE	SIEBHUELSE
7	570066408	1	FASTENING CLAMP	BEFESTIGUNGSSCHELLE

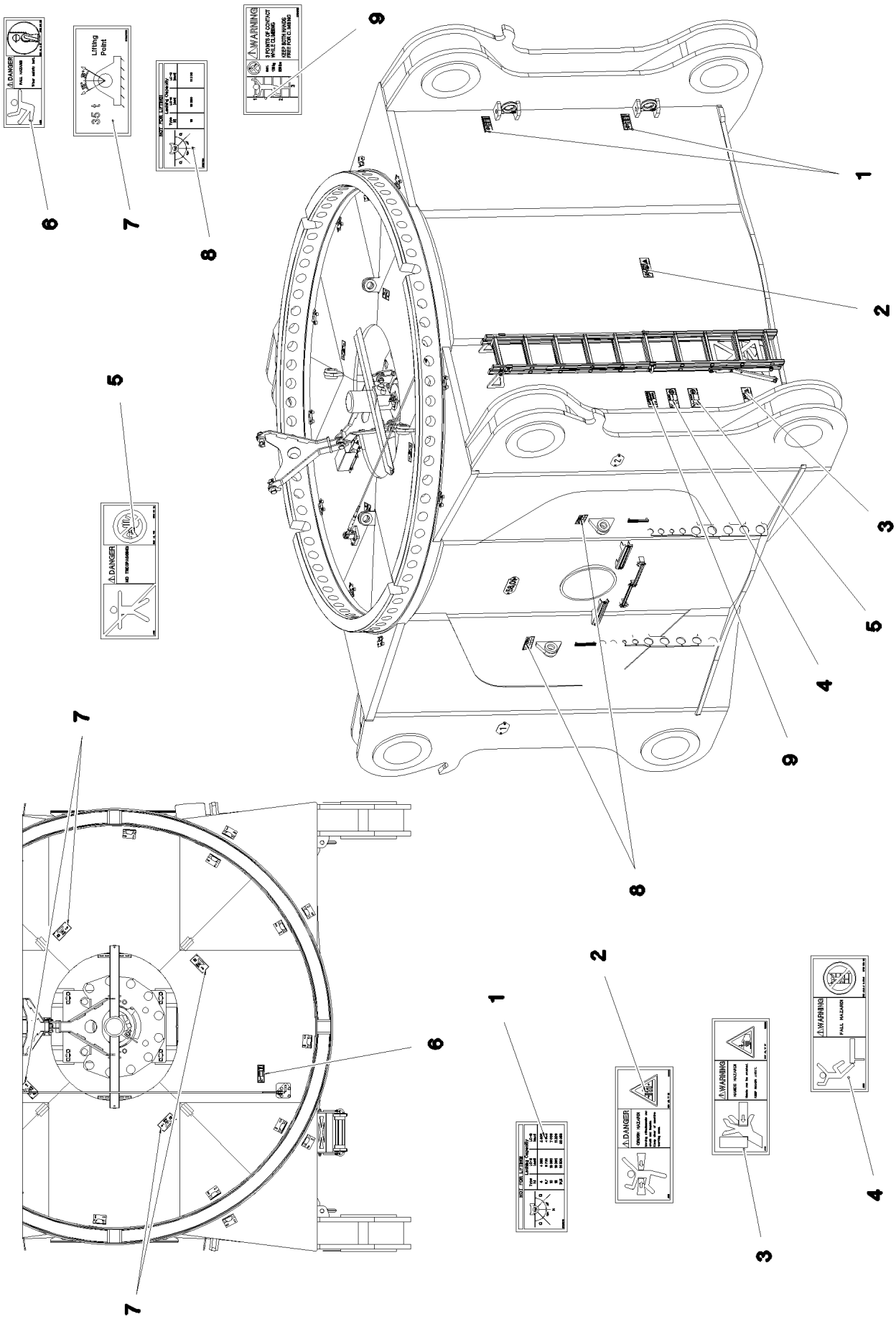

13.12.2021 070667	**etk_en_de_098405 LR 13000**	42 (1/2)
LIEBHERR	**SIGNS** **BESCHILDERUNG**	**916901608**

Pos.	Item	Quantity	Description	Bezeichnung
1	97036734	8	SIGN 188X78 KLEBEFOLIE SPF	SCHILD
2	978674108	2	SIGN 208X88 KLEBEFOLIE SPF	SCHILD
3	978674608	1	SIGN 208X88 KLEBEFOLIE SPF	SCHILD
4	978675008	1	SIGN 208X88 KLEBEFOLIE SPF	SCHILD
5	978674008	1	SIGN 208X88 KLEBEFOLIE SPF	SCHILD
6	978674808	1	SIGN 168X62 KLEBEFOLIE SPF	SCHILD
7	97037222	4	SIGN 168X88 KLEBESCHILD SPF	SCHILD
8	97037204	4	SIGN 168X78 KLEBESCHILD SPF	SCHILD
9	97036732	1	SIGN 168X88 KLEBEFOLIE SPF	SCHILD

Pos.	Item	Quantity	Description	Bezeichnung
1	919045208	1	CROSS BEAM ⇨ ❑ 45	QUERTRAEGER
2	915733708	1	HYDR.CROSS BEAM VORNE ⇨ ❑ 70	HYDR.QUERTRAEGER
3	916263308	1	EL CROSS BEAM VORNE ⇨ ❑ 81	ELEKTRIK QUERTRAEGER
4	916283008	1	SIGNS QUERTRAEGER ⇨ ❑ 85	BESCHILDERUNG

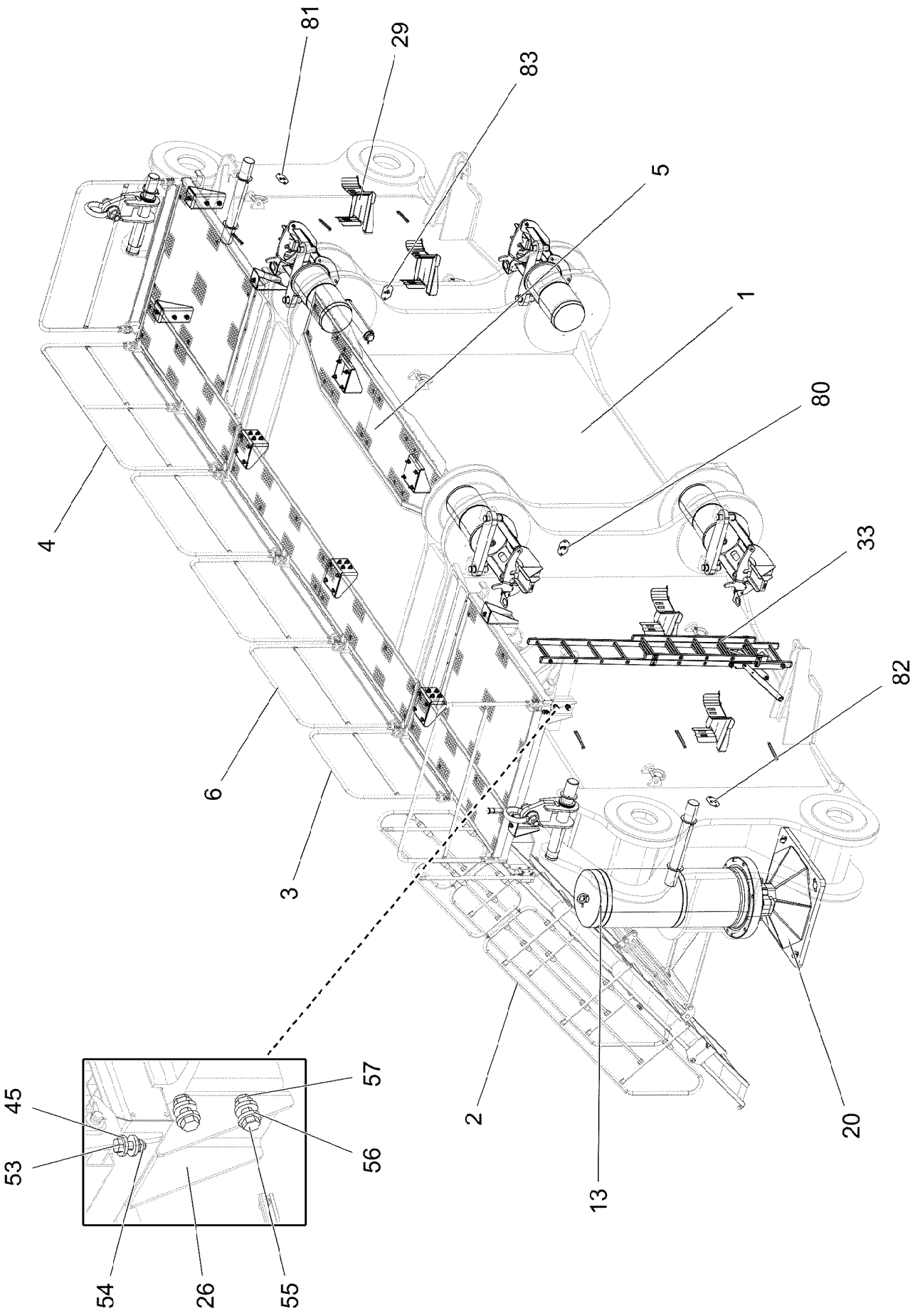
81
29
83
5
1
80
4
33
82
6
3
2
13
20
45
53
57
56
54
26
55

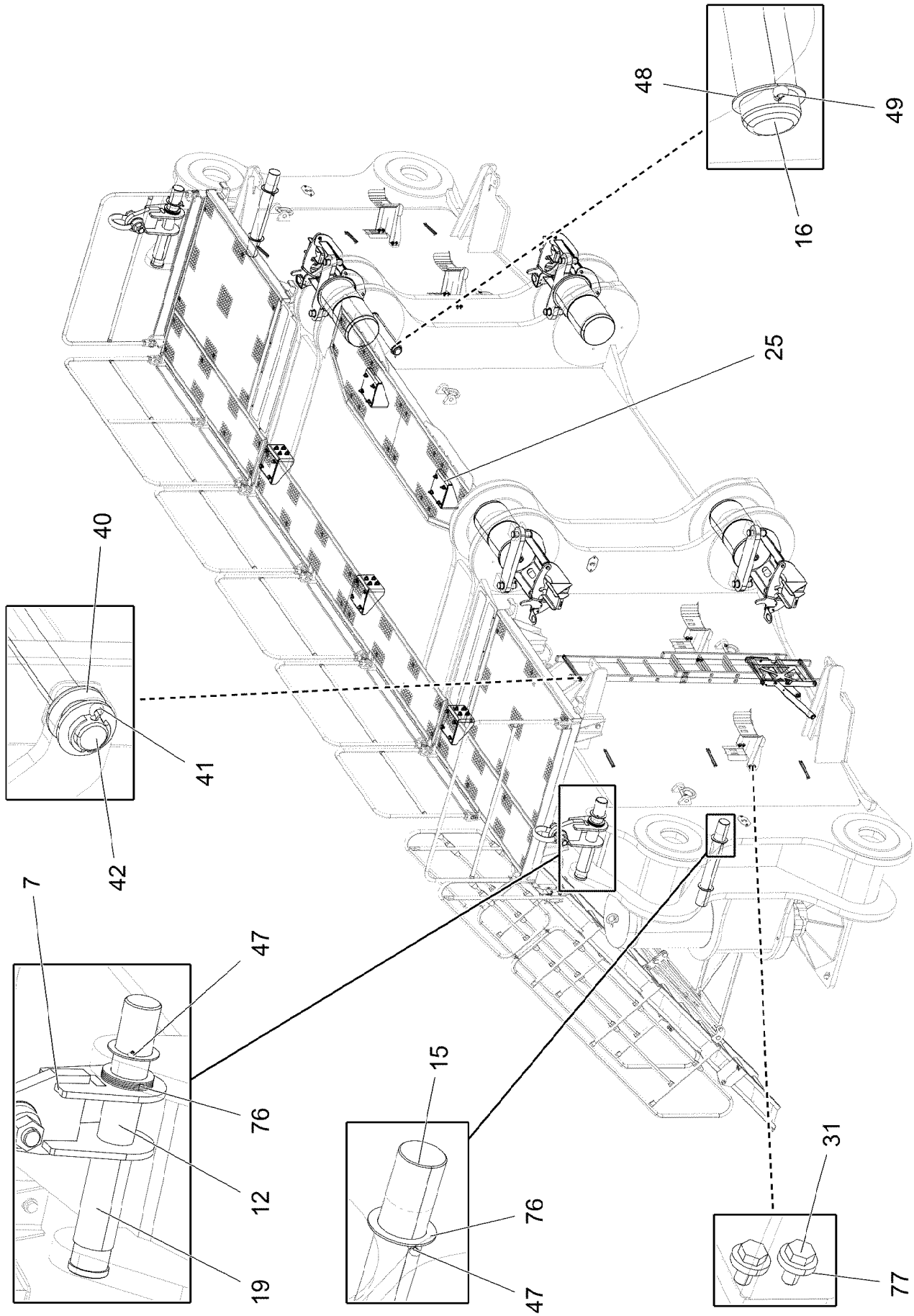
48
49
16
25
40
41
42
7
47
76
12
19
15
76
47
31
77

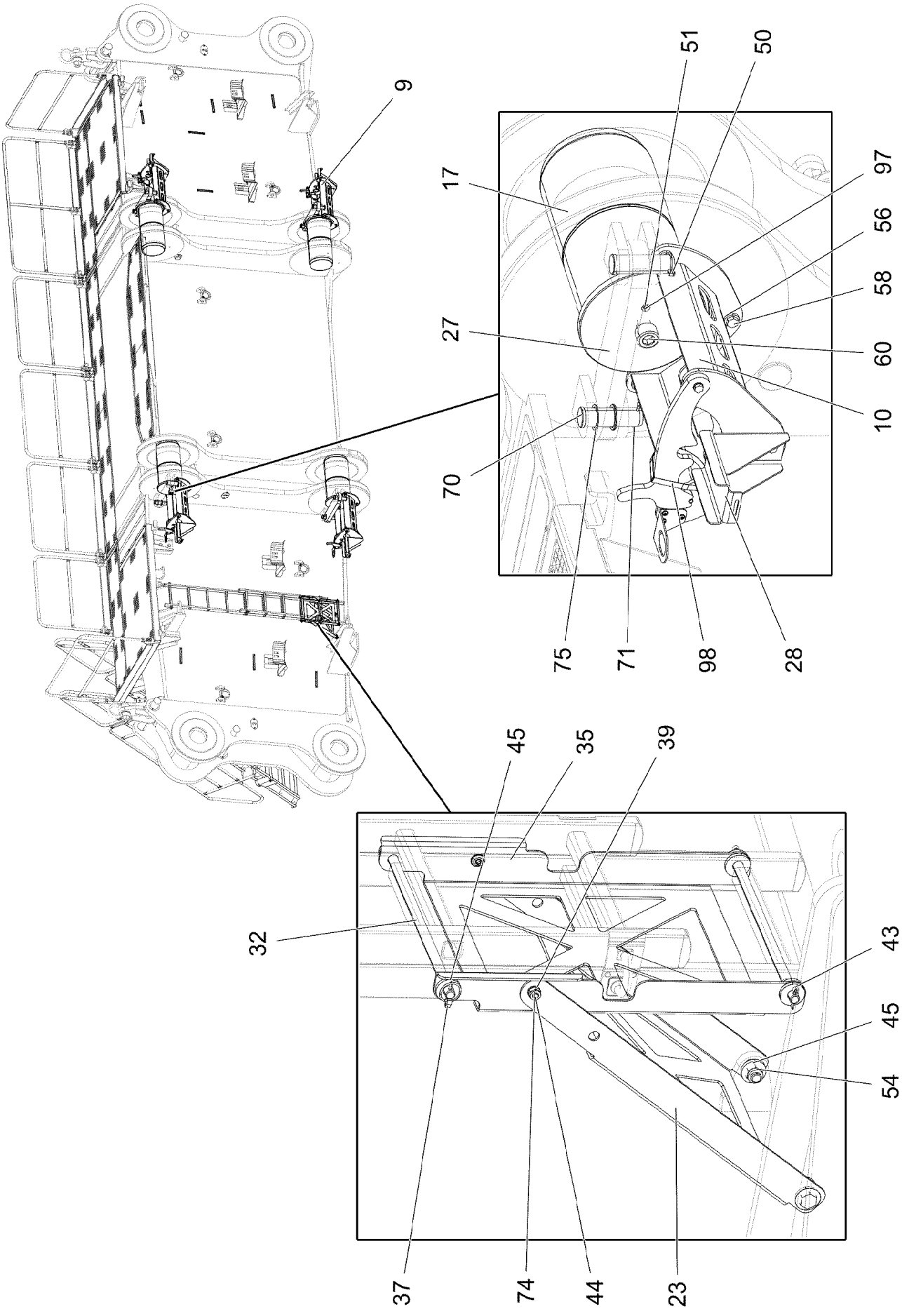

13.12.2021 007939 LIEBHERR	**etk_en_de_098405 LR 13000** **CROSS BEAM** **QUERTRAEGER**	❑ 47 (3/7) **919045208**

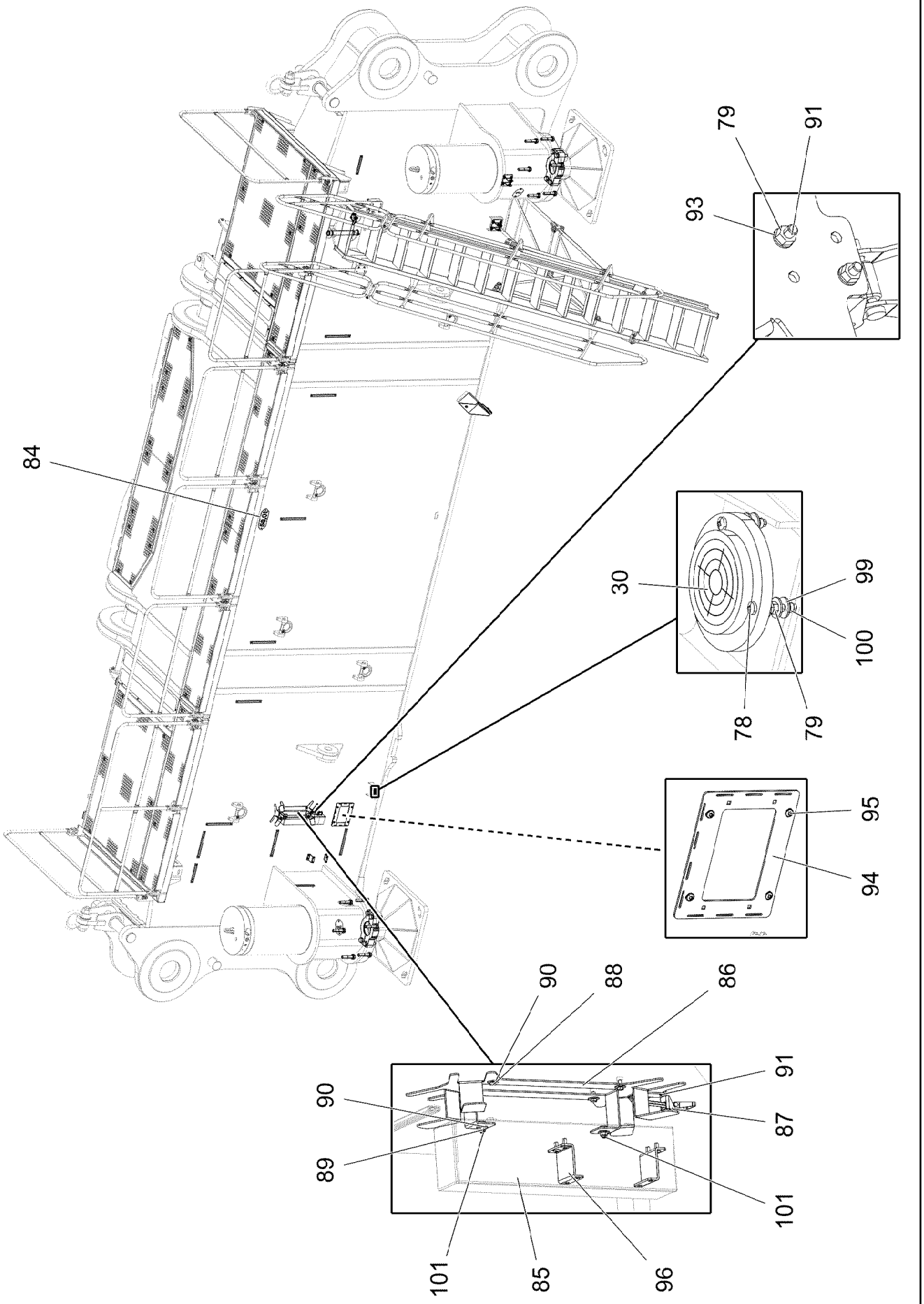

13.12.2021 007940	**etk_en_de_098405 LR 13000**	48 (4/7)
LIEBHERR	**CROSS BEAM** **QUERTRAEGER**	**919045208**

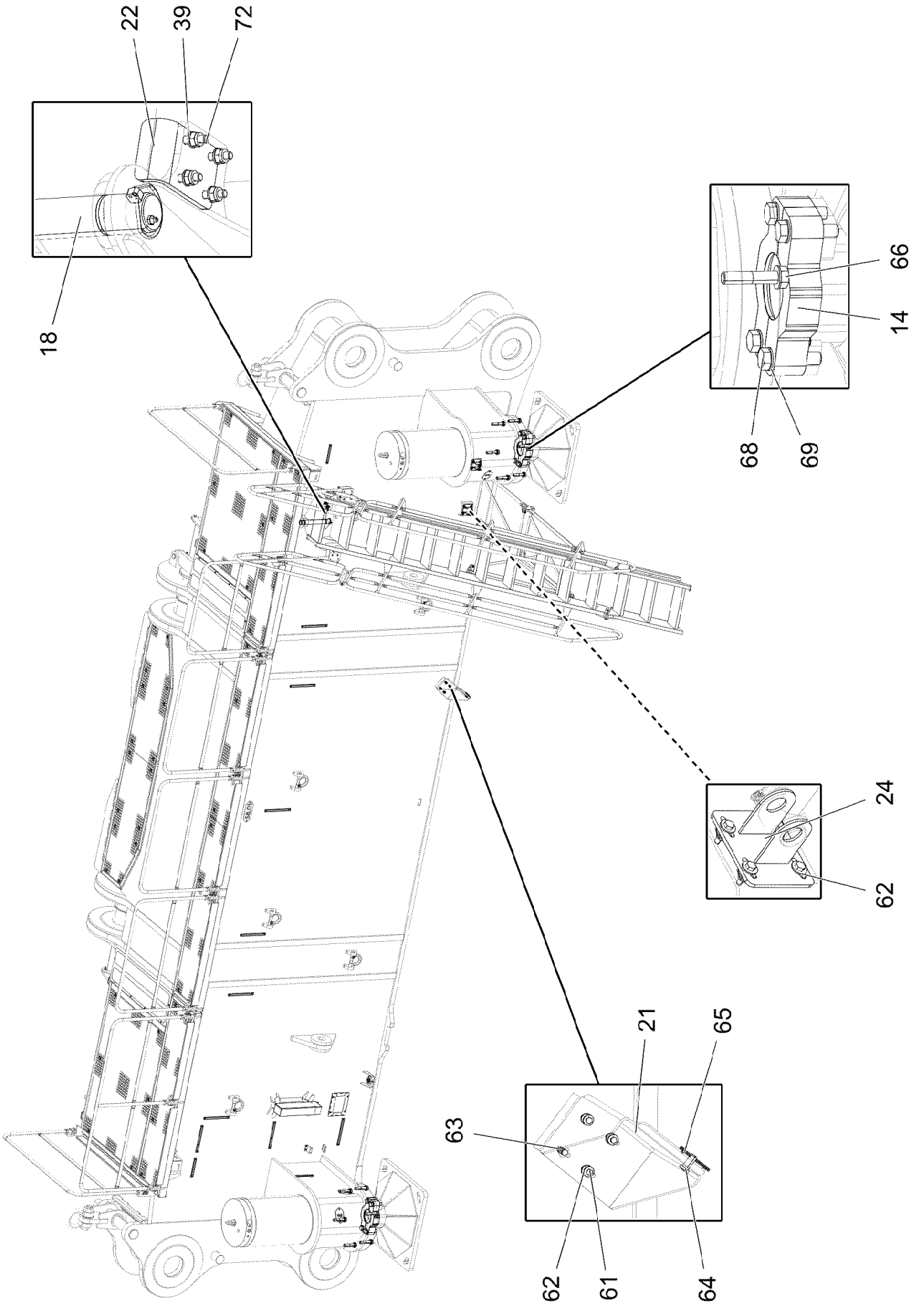
22
39
72
18
66
14
68
69
24
62
21
65
63
62
61
64

Pos.	Item	Quantity	Description	Bezeichnung
1	965683008	1	CROSS MEMBER STEEL CONSTRUCT.	QUERTRAEGER STAHLBAU
2	965956208	1	STAIR 14-896X4.387M ⇨ ❑ 52	TREPPE
3	96026100	1	PLATFORM CPL.L. ⇨ ❑ 55	PODEST KPL.LI.
4	96026289	1	PODEST CPL.R. ⇨ ❑ 59	PODEST KPL.RE.
5	966081808	1	PLATFORM CENTRE CPL. ⇨ ❑ 63	PODEST KPL.MITTE
6	96026457	1	PLATFORM COMPL. ⇨ ❑ 64	PODEST KPL.
7	966147608	2	ATTACHMENT MOUNT	ANHAENGEBOCK
9	966004008	2	PIN SUSPENSION ⇨ ❑ 67	BOLZENLAGERUNG
10	966003108	2	MOUNTING ⇨ ❑ 68	BOLZENAUFNAHME
12	979820208	2	PIN 120.0X870 35NICRMOV125 GASN. SPF	BOLZEN
13	10489597	2	SUPPORT CYLINDER 490/320-1000 SPF ⇨ ❑ 69	ABSTUETZZYLINDER
14	979798808	4	BEARING CUP 80X420X140 S960QL	GEGENLAGER
15	979898608	2	CENTERING PIN 120.0X930 35NICRMOV125	ZENTRIERBOLZEN
16	979899908	2	CENTERING PIN 100.0X612 35NICRMOV125	ZENTRIERBOLZEN
17	979900008	4	PIN 390.0X700 35NICRMOV125 GASN. SPF	BOLZEN
18	979547808	1	AXLE BOLT 55.0X395 35NICRMOV125 GASN	ACHSBOLZEN
19	97007764	2	DISTANCE TUBE 121.0X310 S355J2H	DISTANZROHR
20	921570608	2	BRACE PLATE	ABSTUETZPLATTE
21	979539008	1	BEARING 5X478X542 S355MC T ZN O	LAGERUNG
22	979536208	1	TRY SQUARE 8X143X80 S355MC	ANSCHLAGWINKEL
23	97010174	1	SUPPORT PLATE 4X675X495 S315MC FE//	STUETZBLECH
24	965954108	2	CONSOLE	KONSOLE
25	965999308	5	CONSOLE	KONSOLE
26	979616508	6	CONSOLE 8X452X476 S355MC	KONSOLE
27	979616708	4	SAFETY STIRRUP 50X720X165 S960QL+Z25	SICHERUNGSBUEGEL
28	979630808	4	CYLINDER CLAMP 5X485X531 S355MC	ZYLINDERHALTER
29	967590208	4	HOSE HOLDER	SCHLAUCHHALTER
30	714000808	1	SPIRIT LEVEL	LIBELLE
31	11658892	16	HEX SCREW ISO 4017 M12X25 8.8 FLZN SP	SECHSKANTSCHRAUBE
32	979736008	2	ROD 16.0X420 S355J2C+C T ZN O	STANGE
33	11481845	1	EXTENSION LADDER 10/5-350X2,722M AL	SCHIEBELEITER
35	97010161	1	PLATE 4X605X539 S315MC FE//ZNNI8//CN//T	BLECH
37	10875869	2	SAFETY PLUG W HINGE-LID 5X29X4,7X25 4	SICHERHEITSKLAPPSTECKER
38	10197769	2	HEX NUT DIN 985 M10 8 ZNNI-480H SPF	SECHSKANTMUTTER
39	10289795	10	WASHER ISO 7089 10 300HV FLZN SPF	SCHEIBE
40	10289808	4	WASHER ISO 7089 20 300HV FLZN SPF	SCHEIBE
41	10180359	2	SPLIT PIN ISO 1234 5X40 St 480H SPF	SPLINT
42	979771808	1	ROD 20.0X420 S355J2C+C T ZN O	STANGE
43	12100681	2	SPLIT PIN ISO 1234 5X28 ST 480H SPF	SPLINT
44	10875448	2	BUTTON HEAD SCREW ISO 7380-2 M10X25	HALBRUNDKOPFSCHRAUBE
45	4600021	105	WASHER DIN 7349 17 200HV FLZN SPF	SCHEIBE
47	10180383	6	SPLIT PIN ISO 1234 13X160 St 480H SPF	SPLINT
48	12100042	2	SUPPORTING WASHER DIN 988 S 90X110X3	STUETZSCHEIBE
49	10180381	2	SPLIT PIN ISO 1234 13X125 St 480H SPF	SPLINT
50	10180884	5	SAFETY PLUG W HINGE-LID 8X62X7,5X53 4	SICHERHEITSKLAPPSTECKER
51	7743242	5	HYDRAULIC-TYPE LUBRICAT.NIPPLE DIN 71	KEGELSCHMIERNIPPEL
53	10875520	48	HEX SCREW ISO 4017 M16X50 8.8 FLZN SP	SECHSKANTSCHRAUBE
54	10875609	48	HEX NUT DIN 985 M16 8 FLZN SPF	SECHSKANTMUTTER
55	12224018	12	HEX SCREW ISO 4017 M20X55 8.8 FLZN SP	SECHSKANTSCHRAUBE
56	4600604	36	WASHER DIN 7349 21 100HV FLZN SPF	SCHEIBE
57	10875610	12	HEX NUT DIN 985 M20 10 FLZN SPF	SECHSKANTMUTTER
58	406603808	12	HEX SCREW ISO 4017 M20X45 10.9 FLZN SP	SECHSKANTSCHRAUBE

Pos.	Item	Quantity	Description	Bezeichnung
60	404333808	4	SOCKET HEAD SCREW ISO 4762 M42X100	ZYLINDERSCHRAUBE
61	11692827	12	HEX SCREW ISO 4017 M8X35 8.8 480H SPF	SECHSKANTSCHRAUBE
62	11140469	24	WASHER ISO 7093-1 8 200HV 480H SPF	SCHEIBE
63	10875614	12	HEX NUT DIN 985 M8 8 480H SPF	SECHSKANTMUTTER
64	451218408	1	PIN DIN 1435 16X35X28 ST.50-2K VERZ	BOLZEN
65	433102808	1	RETAINING SPRING 3X55 VERZ	SICHERUNGSFEDER
66	12100538	12	HEX SCREW ISO 4014 M30X140 8.8 FLZN SP	SECHSKANTSCHRAUBE
68	406607008	8	HEX SCREW ISO 4017 M30X130 10.9 FLZN	SECHSKANTSCHRAUBE
69	10289811	20	WASHER ISO 7089 30 300HV FLZN SPF	SCHEIBE
70	947034108	8	PIN RD55X175 35NICRMOV125	BOLZEN
71	10180371	4	SPLIT PIN ISO 1234 8X80 St 480H SPF	SPLINT
72	11002713	4	HEX SCREW ISO 4017 M10X40 10.9 FLZN SP	SECHSKANTSCHRAUBE
74	10197769	4	HEX NUT DIN 985 M10 8 ZNNI-480H SPF	SECHSKANTMUTTER
75	978499508	12	WASHER 3X75X75 DC01 FE//ZNNI8//CN//T0	SCHEIBE
76	97014253	18	WASHER 5X156X156 S355MC FE//ZNNI8//C	SCHEIBE
77	10006370	16	WASHER DIN 7349 13 200HV FLZN SPF	SCHEIBE
78	12220252	3	PAN-HEAD SCREW ISO 7045 M5X35 4.8 480	FLACHKOPFSCHRAUBE
79	10875620	8	HEX NUT ISO 4032 M5 8 480H SPF	SECHSKANTMUTTER
80	97011112	4	PLATE DC01 FE//ZNNI8//CN//T0	BLECH
81	97011113	4	PLATE DC01 FE//ZNNI8//CN//T0	BLECH
82	97011114	4	PLATE DC01 FE//ZNNI8//CN//T0	BLECH
83	97011115	4	PLATE DC01 FE//ZNNI8//CN//T0	BLECH
84	97009616	1	PLATE 2X268X100 DC01 FE//ZNNI8//CN//T0	BLECH
85	604532708	1	HOUSING 140X540X100 SPF	GEHAEUSE
86	956211608	1	PLATE 3X393X587 DC01	BLECH
87	704218508	1	LOCK BEARING GUMMI	VERSCHLUSSLAGER
88	406527808	4	HEX SCREW ISO 4017 M8X16 A2-70	SECHSKANTSCHRAUBE
89	10875614	14	HEX NUT DIN 985 M8 8 480H SPF	SECHSKANTMUTTER
90	11140469	8	WASHER ISO 7093-1 8 200HV 480H SPF	SCHEIBE
91	408604008	2	COUNTERSUNK SCREW DIN 7991 M5X16 8.	SENKSCHRAUBE
93	10197808	2	WASHER ISO 7089 5 200HV ZNNI-480H	SCHEIBE
94	972335908	1	PLATE 4X290X230 S315MC FE//ZNNI8//CN//T	BLECH
95	10875485	8	BUTTON HEAD SCREW AEHNL.ISO 7380-2	HALBRUNDKOPFSCHRAUBE
96	97005392	2	FIXING BRACKET 4X74X112 S315MC FE//ZN	BEFESTIGUNGSWINKEL
97	779013008	4	PROTECTING CAP	SCHUTZKAPPE
98	10020520	8	LASHING STRAP 0,75MX18MM	ZURRGURT
99	10875643	9	WASHER ISO 7093-1 5 200HV 480H SPF	SCHEIBE
100	10875612	3	HEX NUT DIN 985 M5 8 480H SPF	SECHSKANTMUTTER
101	11651767	2	HEX SCREW ISO 4017 M8X20 8.8 480H SPF	SECHSKANTSCHRAUBE

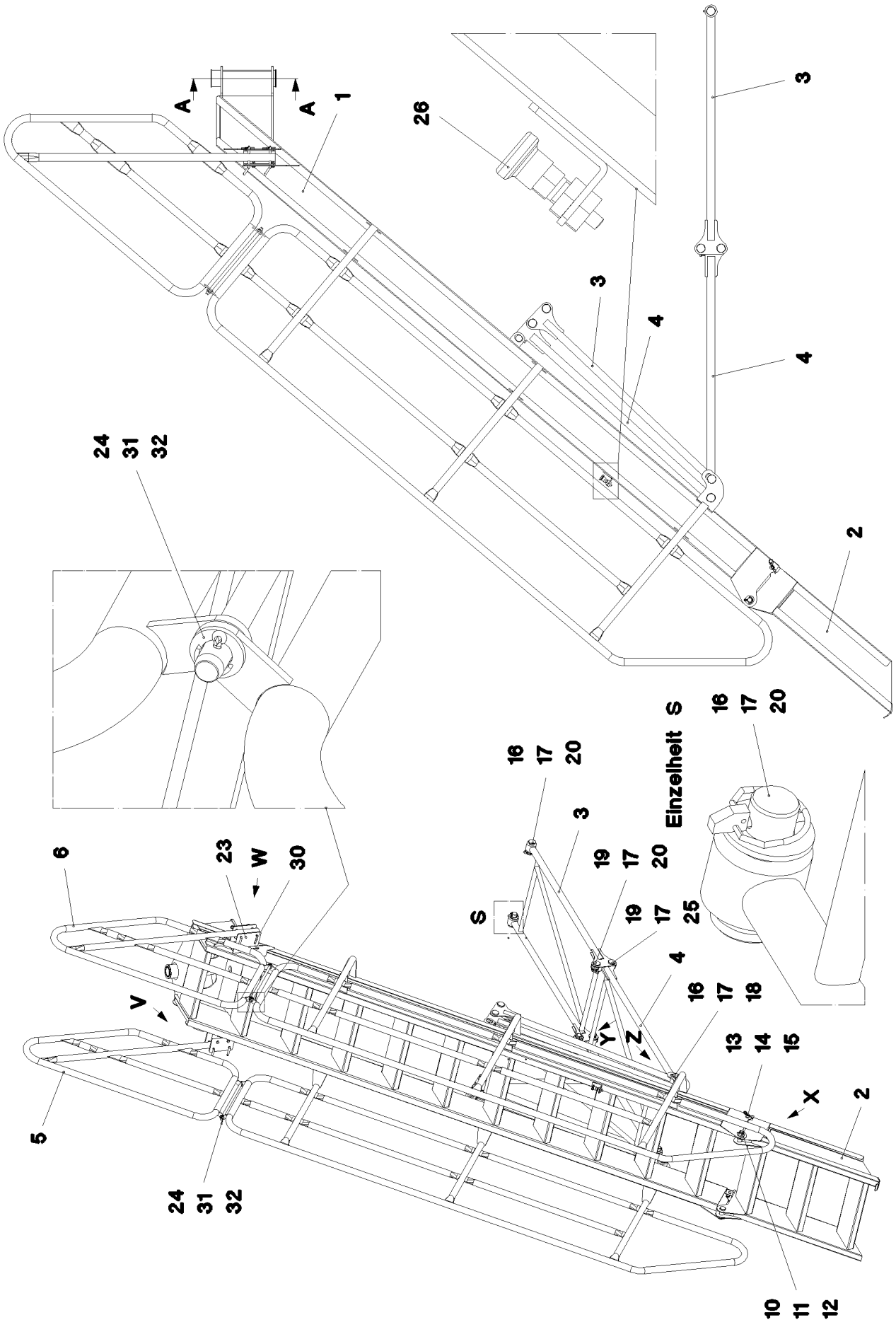

13.12.2021 070681 LIEBHERR	**etk_en_de_098405 LR 13000** **STAIR** **TREPPE**	52 (1/3) **965956208**

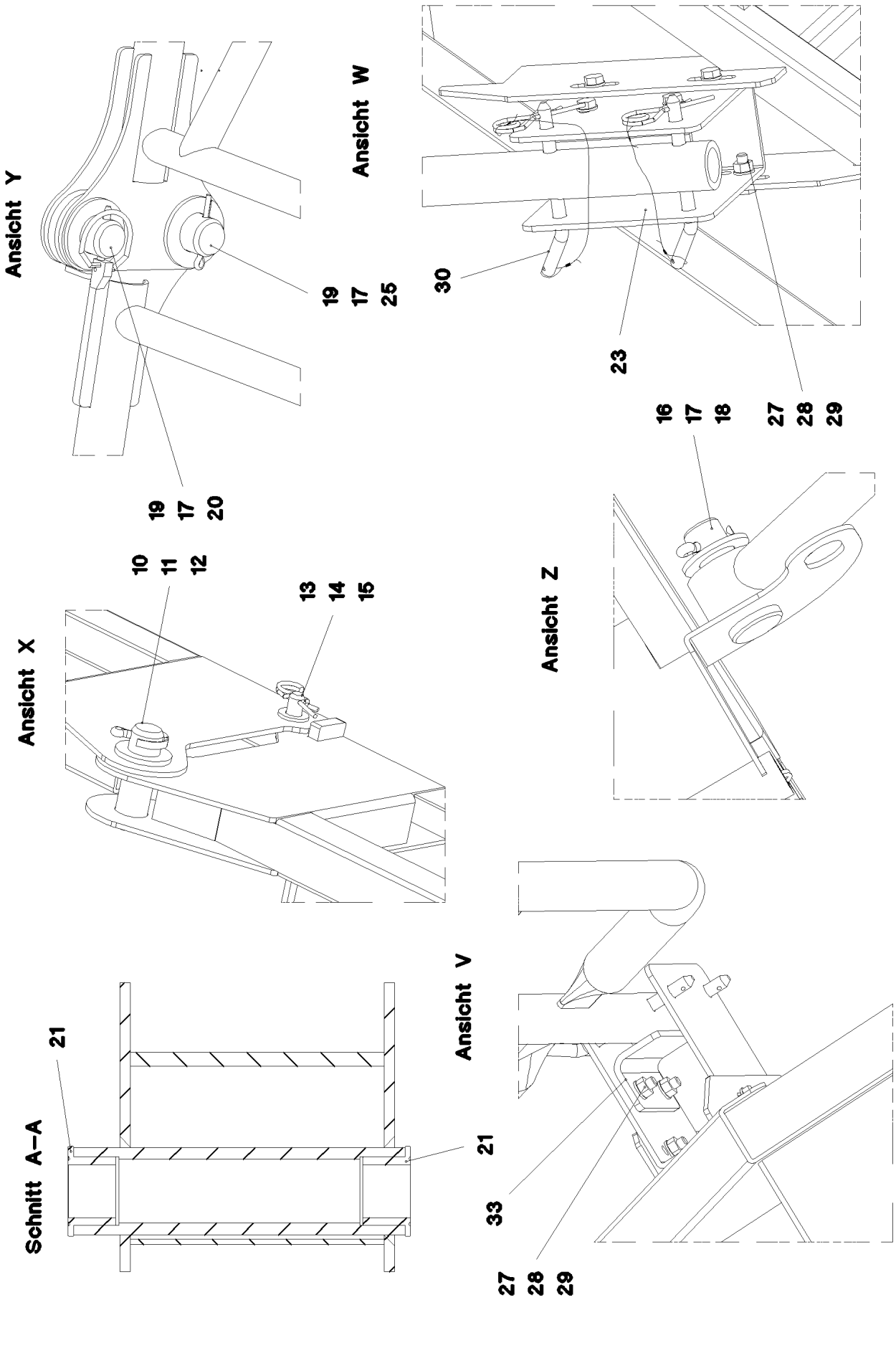
Ansicht Y
19
17
20
Ansicht W
19
17
25
30
23
16
17
18
27
28
29
Ansicht X
10
11
12
13
14
15
Ansicht Z
Schnitt A–A
21
Ansicht V
21
33
27
28
29

Pos.	Item	Quantity	Description	Bezeichnung
1	965911708	1	ACCESS LADDER WELDED T ZN O	AUFSTIEGSLEITER SCHWK.
2	965935108	1	FLAP PART T ZN O	KLAPPTEIL
3	965939508	1	FRAME PIECE HINTEN T ZN O	RAHMENTEIL
4	965943808	1	FRAME PIECE VORNE S355J2H T ZN O	RAHMENTEIL
5	965951808	1	RAILING LEFT T ZN O	GELAENDER SCHWK.LI.
6	965953508	1	RAILING WELDED RIGHT T ZN O	GELAENDER SCHWK.RE.
10	451226408	2	PIN DIN 1435 25X75X65 ST.50 VERZ	BOLZEN
11	10289810	2	WASHER ISO 7089 24 300HV FLZN SPF	SCHEIBE
12	11968305	2	SPLIT PIN ISO 1234 6,3X45 ST 480H SPF	SPLINT
13	453009608	2	PIN ISO 2341 B12X35X30 ST.50	BOLZEN
14	10410178	2	WASHER ISO 7089 12 200HV-A2	SCHEIBE
15	10875868	2	SPRING PLUG 3-3,5-62 480H SPF	FEDERSTECKER
16	451230508	4	PIN DIN 1435 30X85X70 35NICRMOV125 GA	BOLZEN
17	10289811	8	WASHER ISO 7089 30 300HV FLZN SPF	SCHEIBE
18	10180368	2	SPLIT PIN ISO 1234 8X50 St 480H SPF	SPLINT
19	451001508	4	PIN ISO 2341 B30X50X41 S355J2C+N+C A3	BOLZEN
20	10875870	4	SAFETY PLUG W HINGE-LID 6X42X5,5X32 4	SICHERHEITSKLAPPSTECKER
21	979531208	2	BEARING BUSH 85.0X45 GZ-CUZN25AL*	LAGERBUCHSE
23	979536308	2	U-PROFILE 4X155X342 S315MC T ZN O	U-PROFIL
24	979547408	2	AXLE 15.0X425 S355J2C+C T ZN O	ACHSE
25	10180360	2	SPLIT PIN ISO 1234 5X45 St 480H SPF	SPLINT
26	704231608	1	STOP BOLT NIROSTA	RASTBOLZEN
27	406507208	12	HEX SCREW ISO 4017 M8X25 MS	SECHSKANTSCHRAUBE
28	10197760	12	HEX NUT ISO 4032 M8 10 ZNNI-480H SPF	SECHSKANTMUTTER
29	12103465	24	WASHER ISO 7089 8 300HV ZNNI-480H SPF	SCHEIBE
30	929861708	4	COTTER PIN CPL.	STECKBOLZEN KPL.
(1)	953357508	1	SOCKET PIN RD10X155 S355J2C+C FE//ZN	STECKBOLZEN
(2)	10875868	1	SPRING PLUG 3-3,5-62 480H SPF	FEDERSTECKER
(3)	773802708	0.25	AUXILIARY ROPE 1,5X2,25M	HILFSSEIL
(4)	11170565	3	FERRULE 2 CU	PRESSKLEMME
31	11691326	4	WASHER ISO 7092 16 300HV FLZN SPF	SCHEIBE
32	10180351	4	SPLIT PIN ISO 1234 4X25 St 480H SPF	SPLINT
33	97007460	2	TRY SQUARE 5X80X110 S355MC FE//ZNNI8/	ANSCHLAGWINKEL

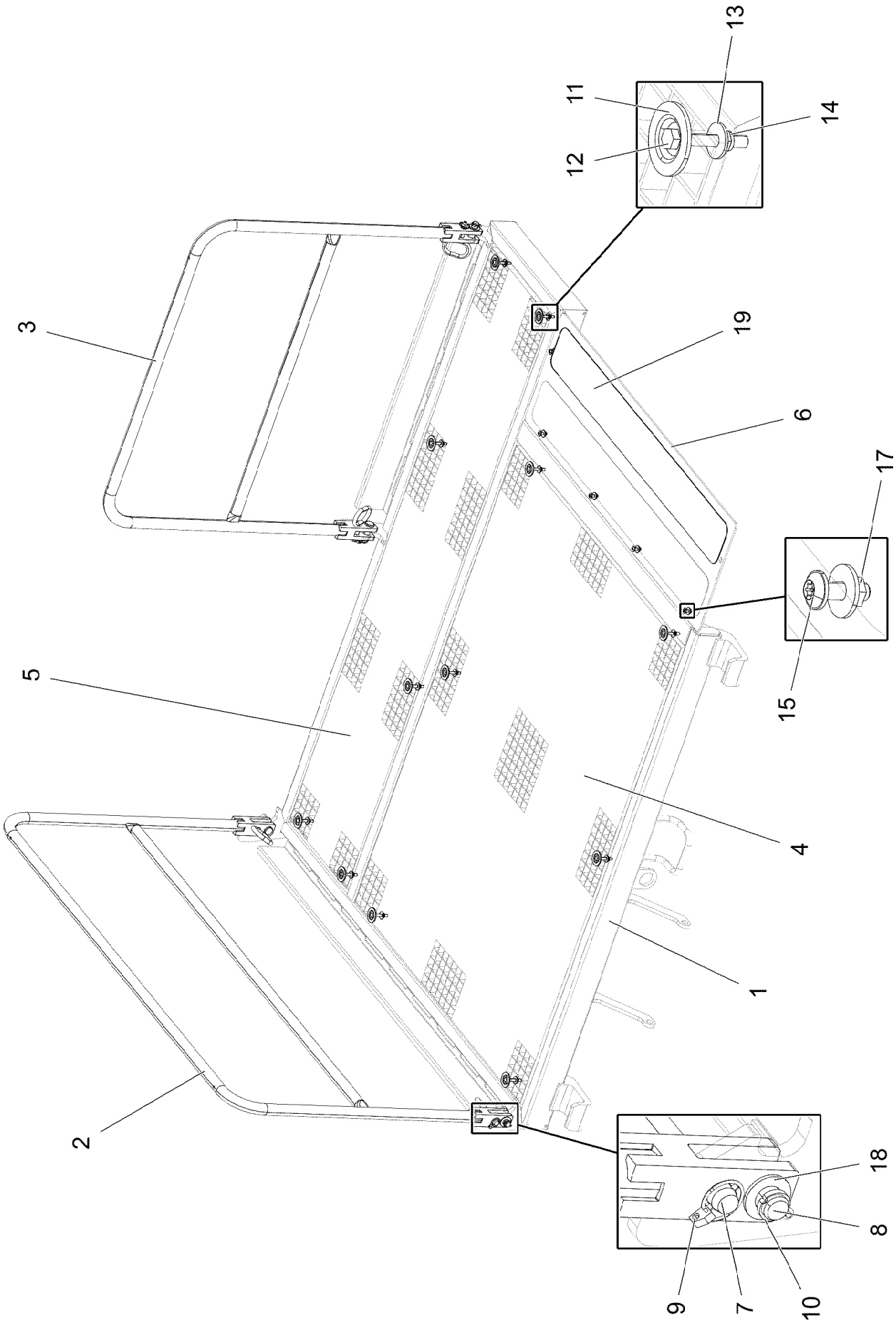
13
11
14
12
3
19
6
17
5
15
4
1
2
18
8
9
7
10

Pos.	Item	Quantity	Description	Bezeichnung
1	96026099	1	PLATFORM WELDED LEFT T ZN O	PODEST SCHWK.LI.
2	96026238	1	GUARD RAILING T ZN O ⇨ ❑ 57	GELAENDER
3	96026256	1	GUARD RAILING T ZN O ⇨ ❑ 58	GELAENDER
4	979647108	1	GRIDIRON T1750X1245X30/3 S235JR T ZN K	GITTERROST-P
5	979647208	1	GRIDIRON T2195X430X30/3 S235JR T ZN K	GITTERROST-P
6	979643808	1	TRANSFER PLATE 6X1310X415 S355MC T Z	UEBERGANGSBLECH
7	924713108	4	SOCKET PIN T ZN K	STECKBOLZEN
8	451222408	4	PIN DIN 1435 20X65X58 ST.50-2K VERZ	BOLZEN
9	10875869	4	SAFETY PLUG W HINGE-LID 5X29X4,7X25 4	SICHERHEITSKLAPPSTECKER
10	10180359	4	SPLIT PIN ISO 1234 5X40 St 480H SPF	SPLINT
11	10100621	12	DISH MOUNTING	TELLERBEFESTIGUNG
12	11651582	12	HEX SCREW ISO 4014 M8X55 8.8 480H SPF	SECHSKANTSCHRAUBE
13	11140469	17	WASHER ISO 7093-1 8 200HV 480H SPF	SCHEIBE
14	10875614	12	HEX NUT DIN 985 M8 8 480H SPF	SECHSKANTMUTTER
15	10875486	5	BUTTON HEAD SCREW AEHNL.ISO 7380-2	HALBRUNDKOPFSCHRAUBE
17	510737408	5	HEX NUT ISO 4032 M8 A2-70	SECHSKANTMUTTER
18	10289808	4	WASHER ISO 7089 20 300HV FLZN SPF	SCHEIBE
19	97004074	2	ANTI-SLIP SURFACE 1250X152 3M TYP 4	ANTIRUTSCHBELAG

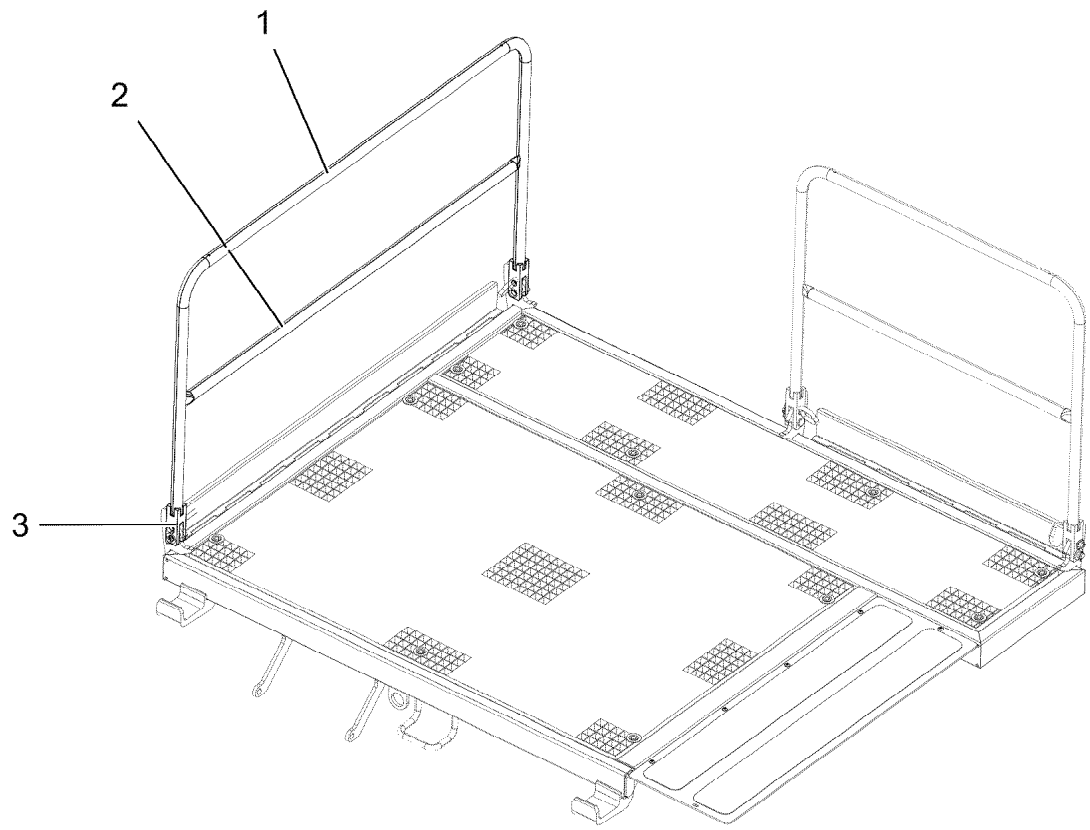

Pos.	Item	Quantity	Description	Bezeichnung
1	97106219	1	HANDRAIL 38.0X3558 S355J2H	HANDLAUF
2	979643508	1	LONGITUDINAL PROFILE 38.0X1760 S355J2	LAENGSPROFIL
3	97025252	2	FORK	GABEL

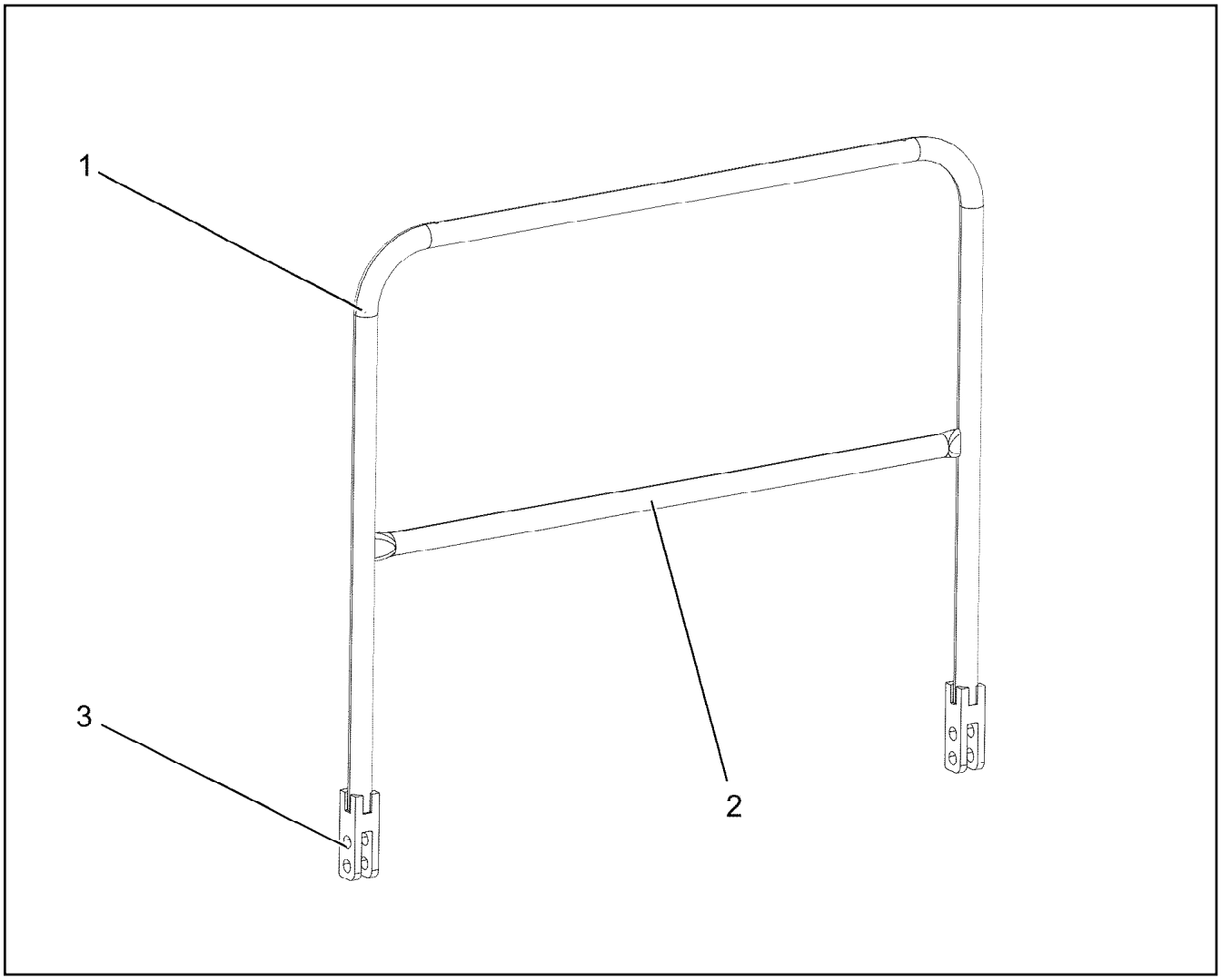

Pos.	Item	Quantity	Description	Bezeichnung
1	97106243	1	HANDRAIL 38.0X2908 S355J2H	HANDLAUF
2	979643708	1	LONGITUDINAL PROFILE 38.0X1101 S355J2	LAENGSPROFIL
3	97025252	2	FORK	GABEL

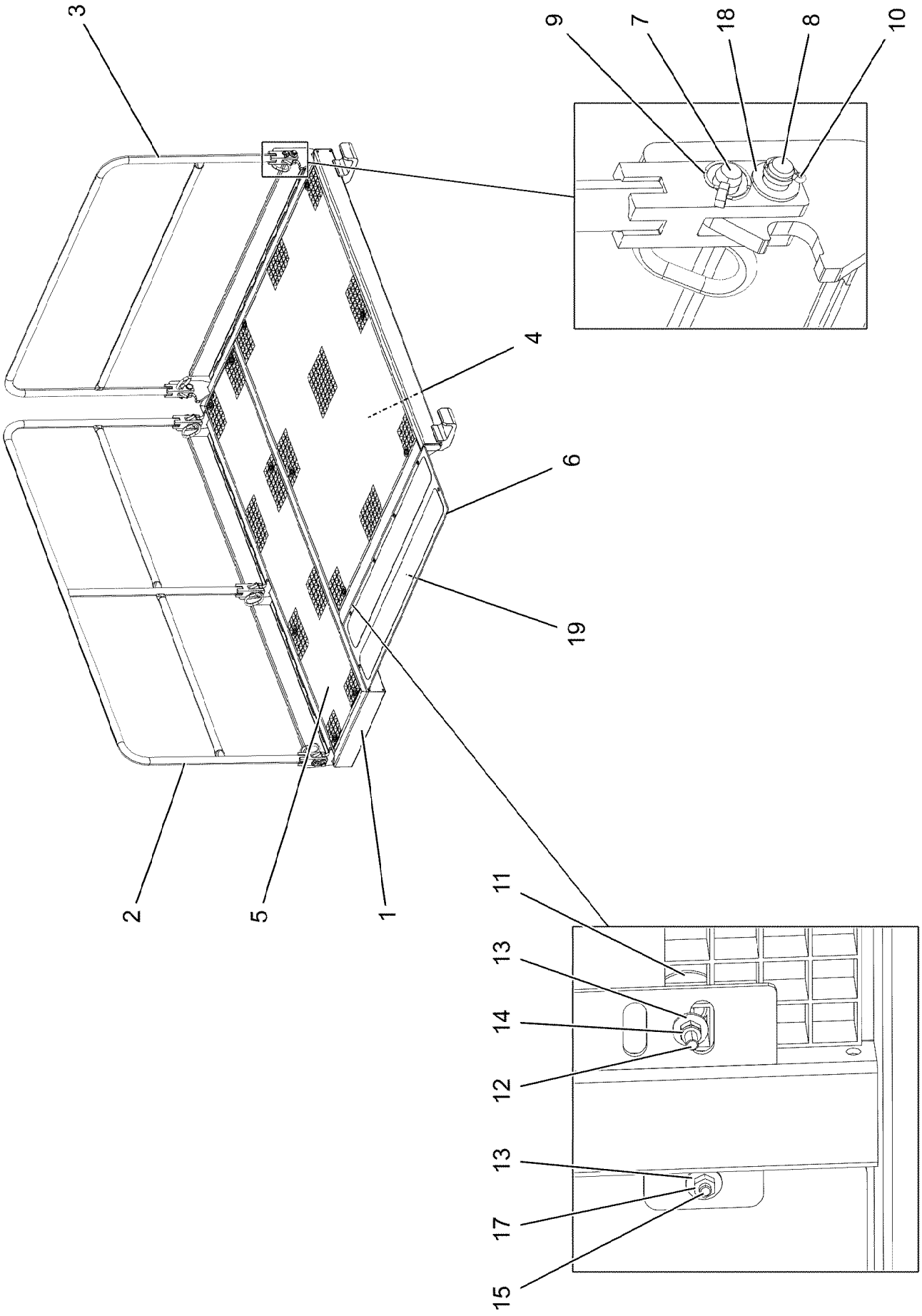

13.12.2021 007655	**etk_en_de_098405 LR 13000**	59 (1/2)
LIEBHERR	**PODEST CPL.R.** **PODEST KPL.RE.**	**96026289**

Pos.	Item	Quantity	Description	Bezeichnung
1	96026284	1	PLATFORM WELDED RIGHT T ZN O	PODEST SCHWK.RE.
2	96026365	1	GUARD RAILING T ZN O ⇨ ❑ 61	GELAENDER
3	96026398	1	GUARD RAILING T ZN O ⇨ ❑ 62	GELAENDER
4	979647108	1	GRIDIRON T1750X1245X30/3 S235JR T ZN K	GITTERROST-P
5	979647208	1	GRIDIRON T2195X430X30/3 S235JR T ZN K	GITTERROST-P
6	979643808	1	TRANSFER PLATE 6X1310X415 S355MC T Z	UEBERGANGSBLECH
7	924713108	5	SOCKET PIN T ZN K	STECKBOLZEN
8	451222408	5	PIN DIN 1435 20X65X58 ST.50-2K VERZ	BOLZEN
9	10875869	5	SAFETY PLUG W HINGE-LID 5X29X4,7X25 4	SICHERHEITSKLAPPSTECKER
10	10180359	5	SPLIT PIN ISO 1234 5X40 St 480H SPF	SPLINT
11	10100621	12	DISH MOUNTING	TELLERBEFESTIGUNG
12	11651582	12	HEX SCREW ISO 4014 M8X55 8.8 480H SPF	SECHSKANTSCHRAUBE
13	11140469	17	WASHER ISO 7093-1 8 200HV 480H SPF	SCHEIBE
14	10875614	12	HEX NUT DIN 985 M8 8 480H SPF	SECHSKANTMUTTER
15	10875486	5	BUTTON HEAD SCREW AEHNL.ISO 7380-2	HALBRUNDKOPFSCHRAUBE
17	510737408	5	HEX NUT ISO 4032 M8 A2-70	SECHSKANTMUTTER
18	10289808	5	WASHER ISO 7089 20 300HV FLZN SPF	SCHEIBE
19	97004074	2	ANTI-SLIP SURFACE 1250X152 3M TYP 4	ANTIRUTSCHBELAG

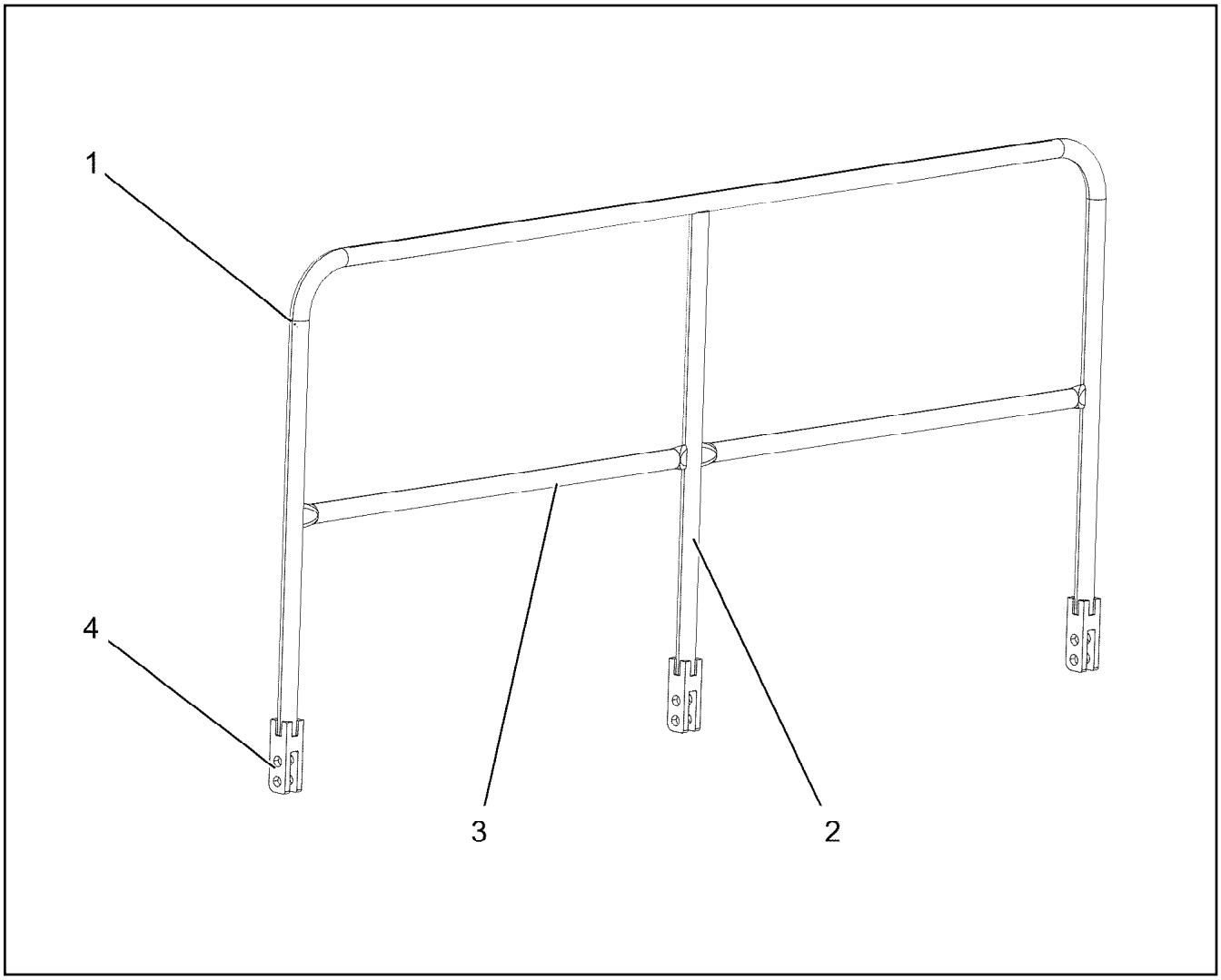

Pos.	Item	Quantity	Description	Bezeichnung
1	97106487	1	HANDRAIL 38.0X3934 S355J2H	HANDLAUF
2	97106488	1	SUPPORT 38.0X916 S355J2H	STUETZE
3	979675408	2	LONGITUDINAL PROFILE 38.0X1055 S355J2	LAENGSPROFIL
4	97025252	3	FORK	GABEL

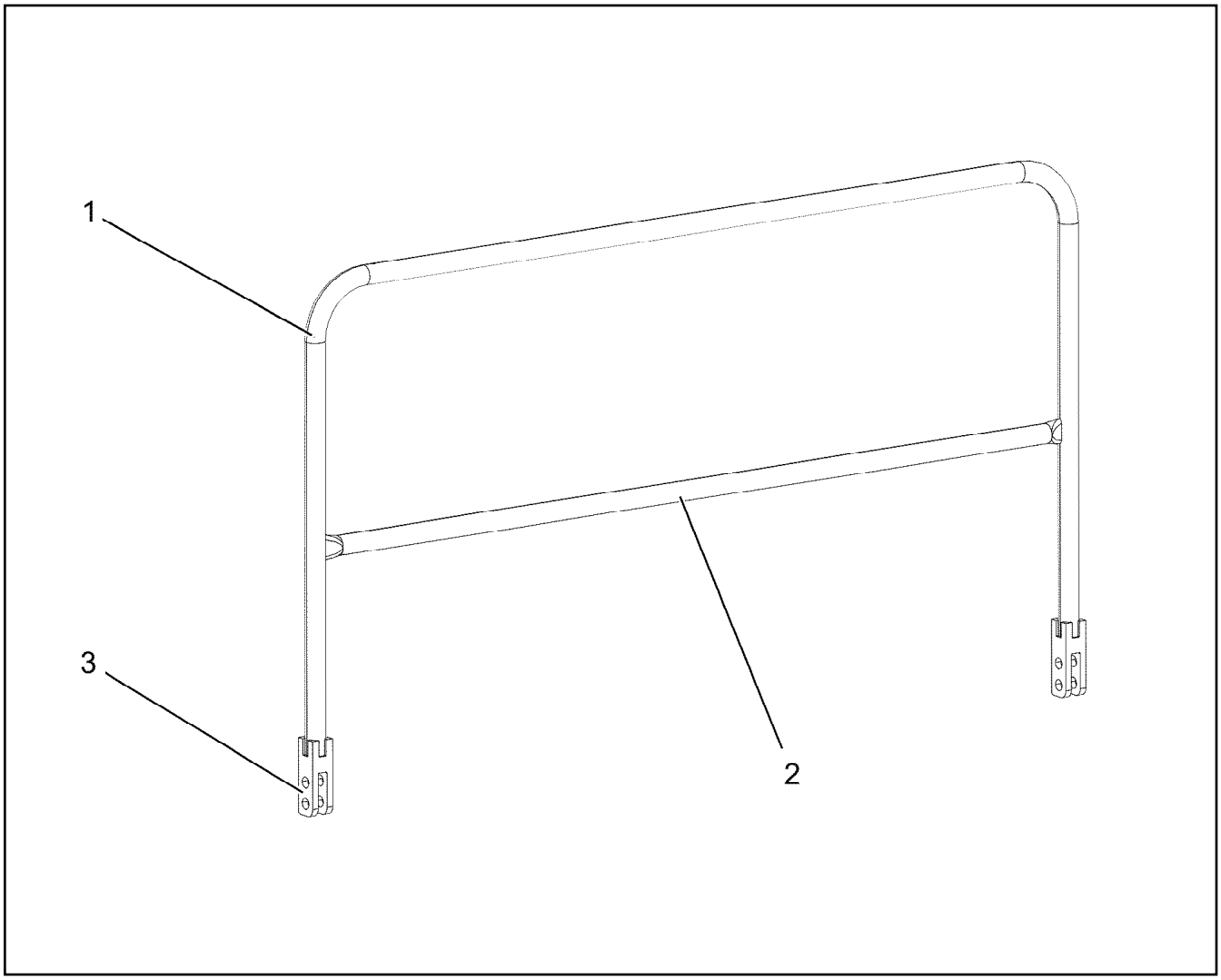

Pos.	Item	Quantity	Description	Bezeichnung
1	97106518	1	HANDRAIL 38.0X3320 S355J2H	HANDLAUF
2	979675808	1	LONGITUDINAL PROFILE 38.0X1660 S355J2	LAENGSPROFIL
3	97025252	2	FORK	GABEL

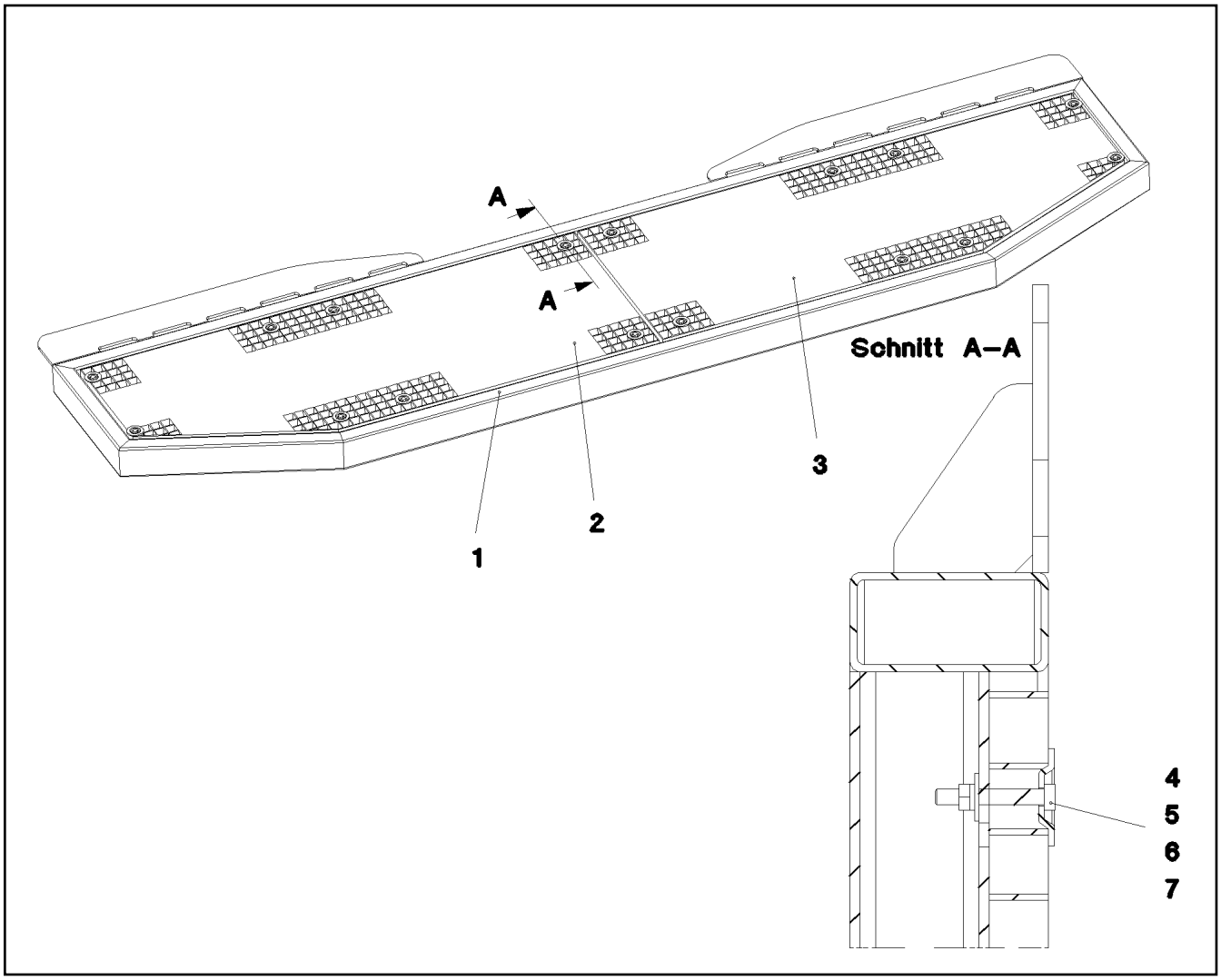

Pos.	Item	Quantity	Description	Bezeichnung
1	966082208	1	PEDESTAL CENTRE WELDMENT T ZN O	PODEST SCHWK.MITTE
2	979691908	1	GRATING T1558X605X30/3 S235JR T ZN K	GITTERROST
3	979692008	1	GRATING T1558X605X30/3 S235JR T ZN K	GITTERROST
4	10100621	16	DISH MOUNTING	TELLERBEFESTIGUNG
5	11651582	16	HEX SCREW ISO 4014 M8X55 8.8 480H SPF	SECHSKANTSCHRAUBE
6	11140469	16	WASHER ISO 7093-1 8 200HV 480H SPF	SCHEIBE
7	10875614	16	HEX NUT DIN 985 M8 8 480H SPF	SECHSKANTMUTTER

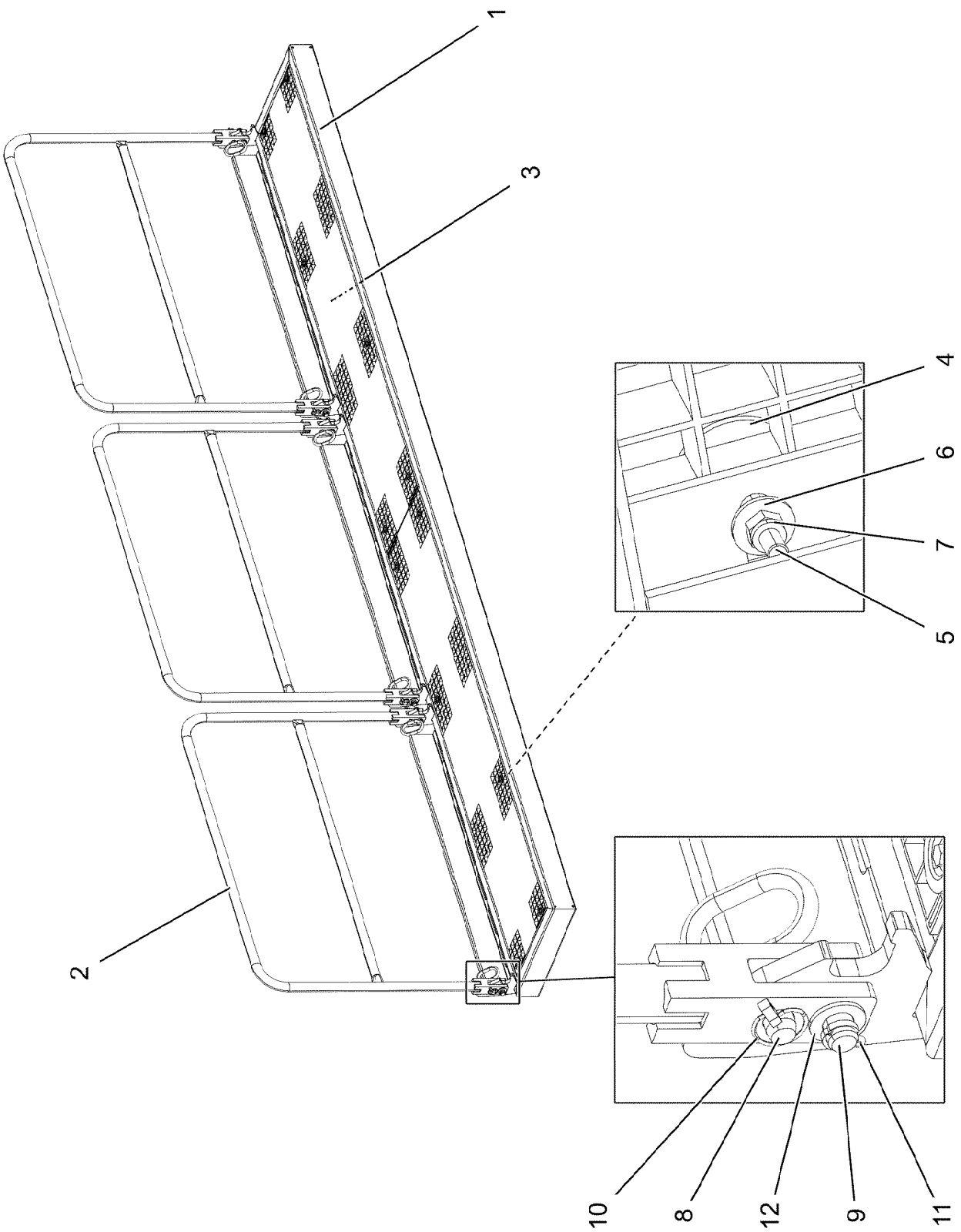
1
3
4
6
7
5
2
10
8
12
9
11

Pos.	Item	Quantity	Description	Bezeichnung
1	96026455	1	PLATFORM ST.CONST. T ZN O	PODEST SCHWK.
2	96026462	3	GUARD RAILING T ZN O ⇨ ❑ 66	GELAENDER
3	979647208	2	GRIDIRON T2195X430X30/3 S235JR T ZN K	GITTERROST-P
4	10100621	12	DISH MOUNTING	TELLERBEFESTIGUNG
5	11651582	12	HEX SCREW ISO 4014 M8X55 8.8 480H SPF	SECHSKANTSCHRAUBE
6	11140469	12	WASHER ISO 7093-1 8 200HV 480H SPF	SCHEIBE
7	10875614	12	HEX NUT DIN 985 M8 8 480H SPF	SECHSKANTMUTTER
8	924713108	6	SOCKET PIN T ZN K	STECKBOLZEN
9	451222408	6	PIN DIN 1435 20X65X58 ST.50-2K VERZ	BOLZEN
10	10875869	6	SAFETY PLUG W HINGE-LID 5X29X4,7X25 4	SICHERHEITSKLAPPSTECKER
11	10180359	6	SPLIT PIN ISO 1234 5X40 St 480H SPF	SPLINT
12	10289808	6	WASHER ISO 7089 20 300HV FLZN SPF	SCHEIBE

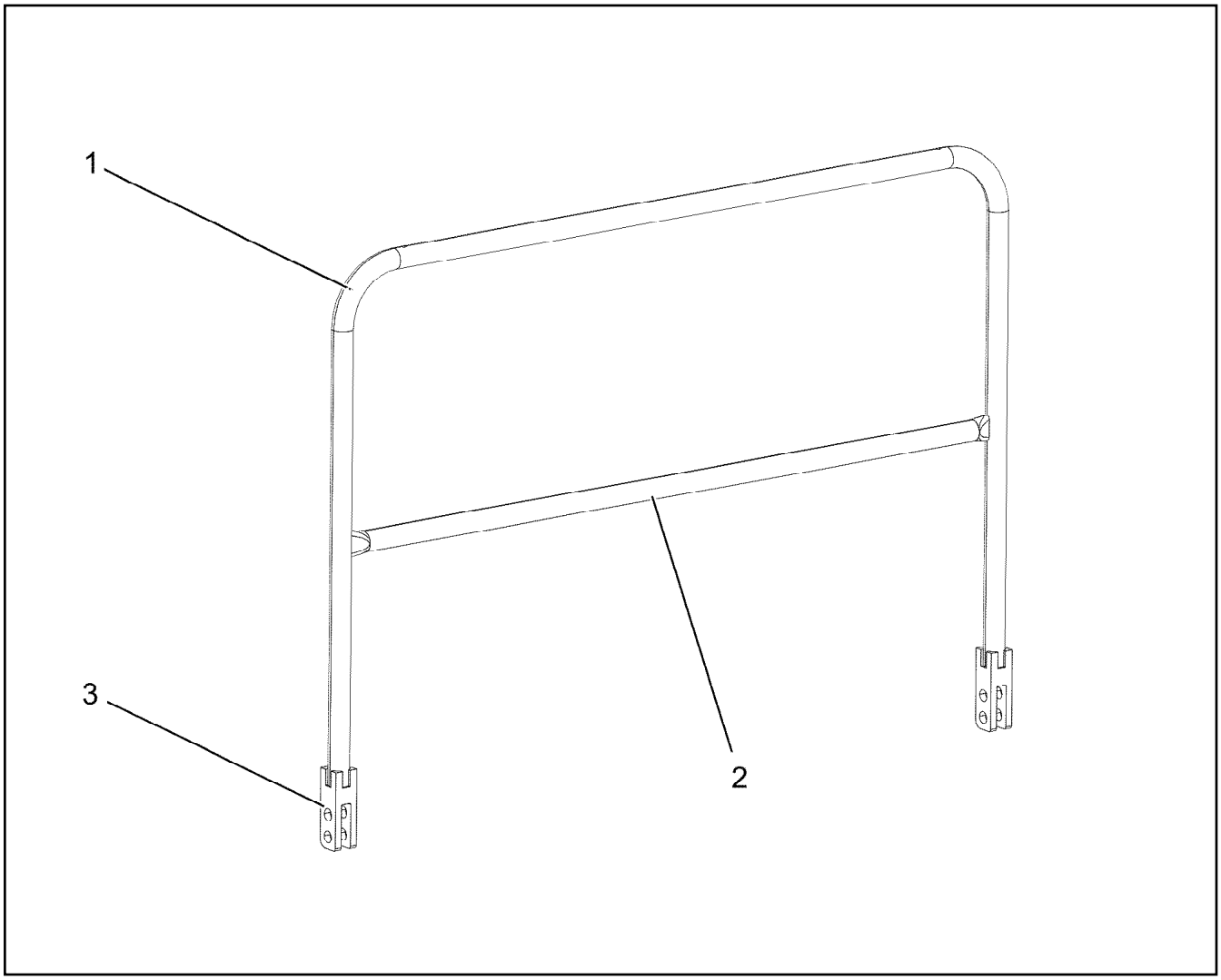

Pos.	Item	Quantity	Description	Bezeichnung
1	97106573	1	HANDRAIL 38.0X3174 S355J2H	HANDLAUF
2	979717008	1	LONGITUDINAL PROFILE 38.0X1375 S355J2	LAENGSPROFIL
3	97025252	2	FORK	GABEL

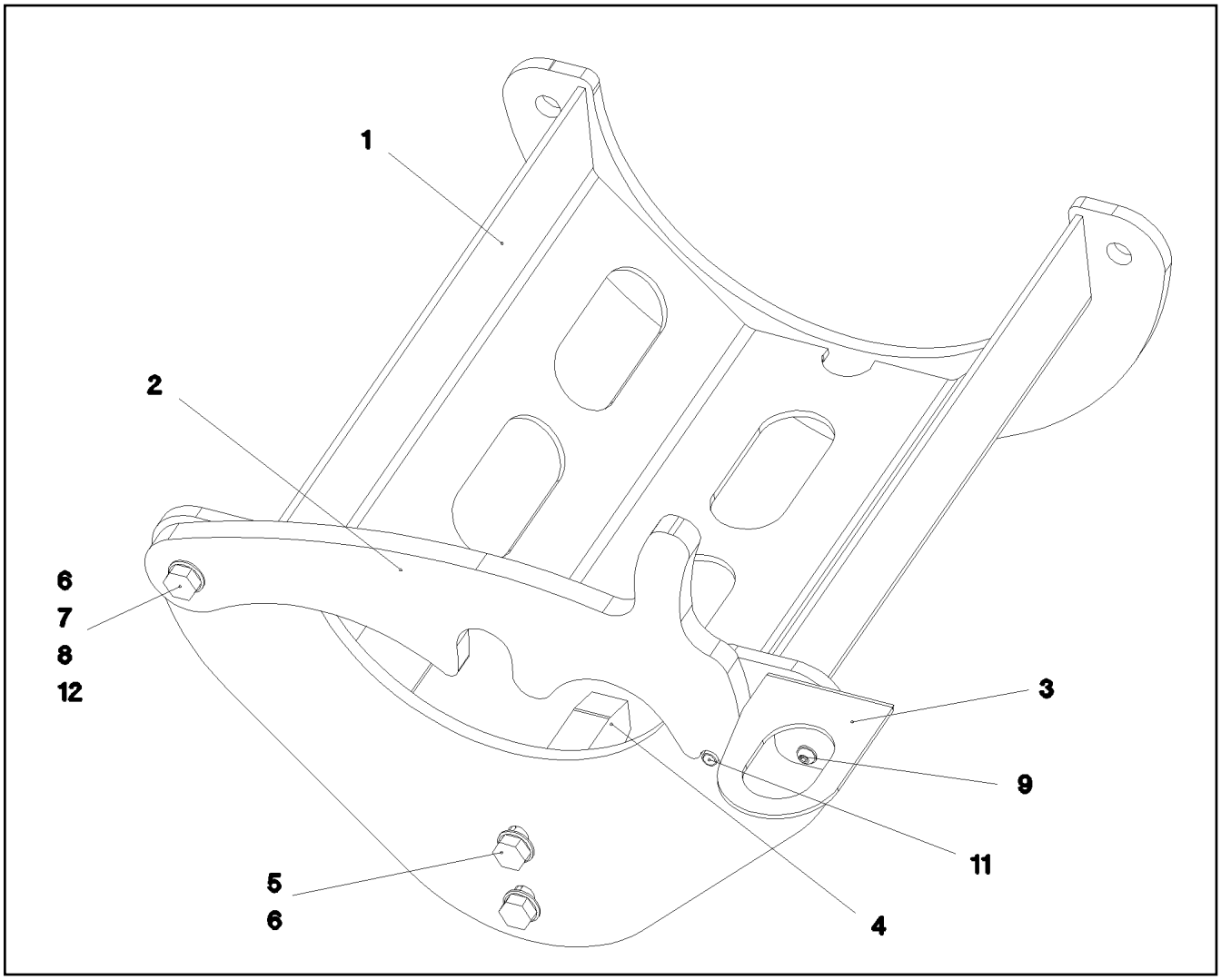

Pos.	Item	Quantity	Description	Bezeichnung
1	966004108	1	PIN HOLDER SWIVEL.	BOLZENHALTERUNG SCHWK.
2	979619008	1	FUSE 20X499X227 S690QL	SICHERUNG
3	979619408	1	FASTENER 4X106X229 S315MC FE//ZNNI8/	HALTERUNG
4	979619208	1	APPROACH PLATE 30X155X111 S690QL	ANLAUFBLECH
5	406609108	2	HEX SCREW ISO 4017 M16X35 10.9 FLZN SP	SECHSKANTSCHRAUBE
6	10289806	4	WASHER ISO 7089 16 300HV FLZN SPF	SCHEIBE
7	4062063	1	HEX SCREW ISO 4014 M16X60 10.9 FLZN SP	SECHSKANTSCHRAUBE
8	10875609	1	HEX NUT DIN 985 M16 8 FLZN SPF	SECHSKANTMUTTER
9	10875485	3	BUTTON HEAD SCREW AEHNL.ISO 7380-2	HALBRUNDKOPFSCHRAUBE
11	432012408	1	DOWEL PIN ISO 8752 12X40	SPANNSTIFT
12	4000809	1	WASHER ISO 7093-1 16 300HV FLZN	SCHEIBE

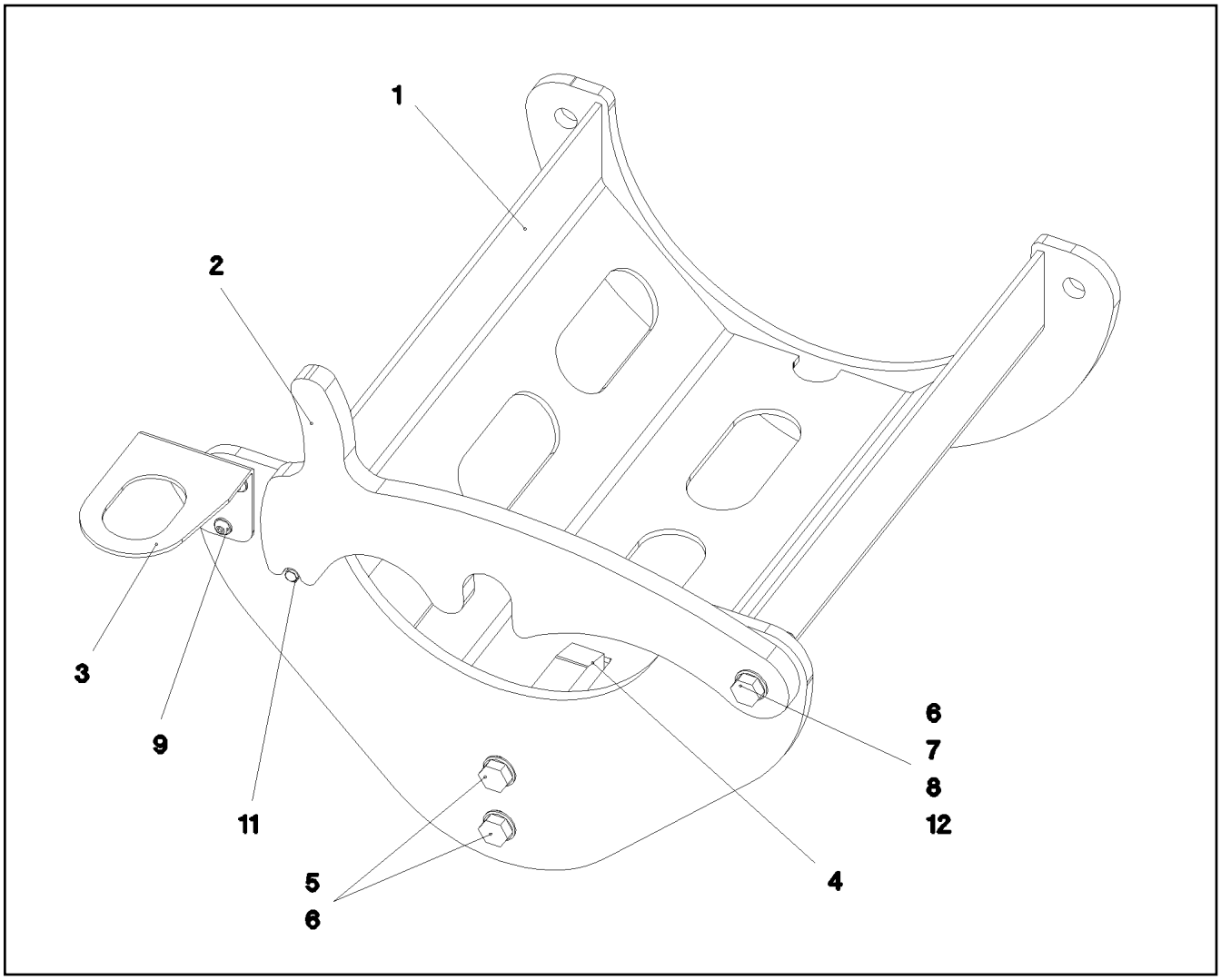

Pos.	Item	Quantity	Description	Bezeichnung
1	966003208	1	MOUNTING WELDED	BOLZENAUFNAHME SCHWK.
2	979619008	1	FUSE 20X499X227 S690QL	SICHERUNG
3	979619108	1	FASTENER 4X106X229 S315MC FE//ZNNI8/	HALTERUNG
4	979619208	1	APPROACH PLATE 30X155X111 S690QL	ANLAUFBLECH
5	406609108	2	HEX SCREW ISO 4017 M16X35 10.9 FLZN SP	SECHSKANTSCHRAUBE
6	10289806	4	WASHER ISO 7089 16 300HV FLZN SPF	SCHEIBE
7	4062063	1	HEX SCREW ISO 4014 M16X60 10.9 FLZN SP	SECHSKANTSCHRAUBE
8	10875609	1	HEX NUT DIN 985 M16 8 FLZN SPF	SECHSKANTMUTTER
9	10875485	3	BUTTON HEAD SCREW AEHNL.ISO 7380-2	HALBRUNDKOPFSCHRAUBE
11	432012408	1	DOWEL PIN ISO 8752 12X40	SPANNSTIFT
12	4000809	1	WASHER ISO 7093-1 16 300HV FLZN	SCHEIBE

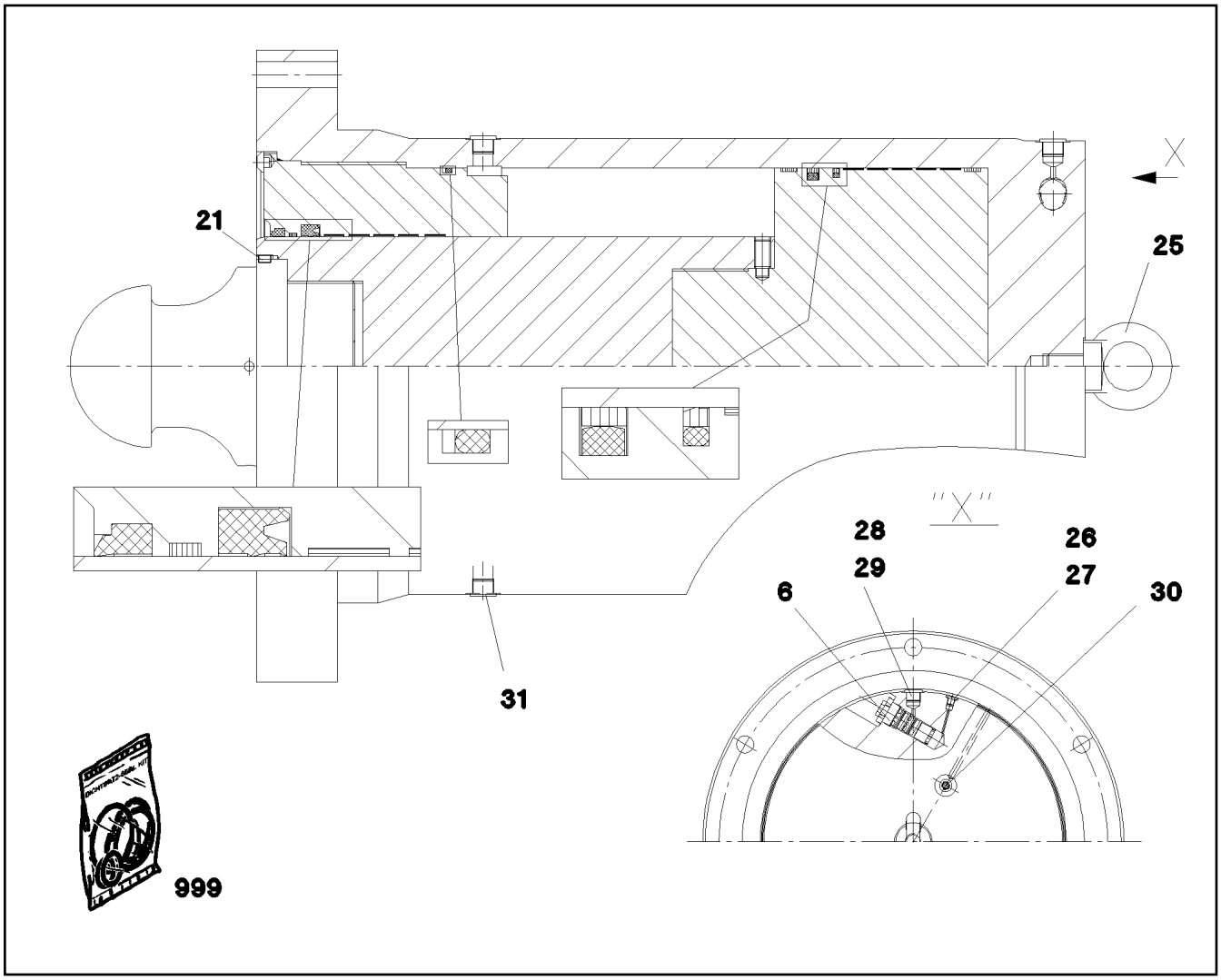

Pos.	Item	Quantity	Description	Bezeichnung
6	10038262	1	BRAKE VALVE	BREMSVENTIL
(999)	10873610	1	SEAL KIT BRAKE VALVE	DS BREMSVENTIL
21	518508808	1	GRUB SCREW DIN 913 M10X16 45H	GEWINDESTIFT
25	402600808	1	RING BOLT DIN 580 M30X45 C15E A2K	RINGSCHRAUBE
26	518645408	1	SCREW PLUG DIN 908 G1/4X19X12MM ST	VERSCHLUSSSCHRAUBE
27	710102508	1	SEALING RING DIN 7603 A14X18X1,5 CU	DICHTRING
28	518564708	2	SCREW PLUG DIN 908 G3/4X14X16MM ST	VERSCHLUSSSCHRAUBE
29	710106308	2	SEALING RING DIN 7603 A 28X33X2 CU	DICHTRING
30	10493944	1	VENTILATION VALVE	ENTLUEFTUNGSVENTIL
31	10006141	1	VENTILATION SCREW VSTI G1/4	ENTLUEFTUNGSSCHRAUBE
999	11008061	1	SEAL KIT CYLINDER	DS ZYLINDER

Pos.	Item	Quantity	Description	Bezeichnung
4	966084508	1	HYDR.CROSS BEAM VORNE ⇨ ❑ 71	HYDR.QUERTRAEGER

LIEBHERR

13.12.2021
071658

etk_en_de_098405 LR 13000

HYDR.CROSS BEAM
HYDR.QUERTRAEGER

71 (1/4)

966084508

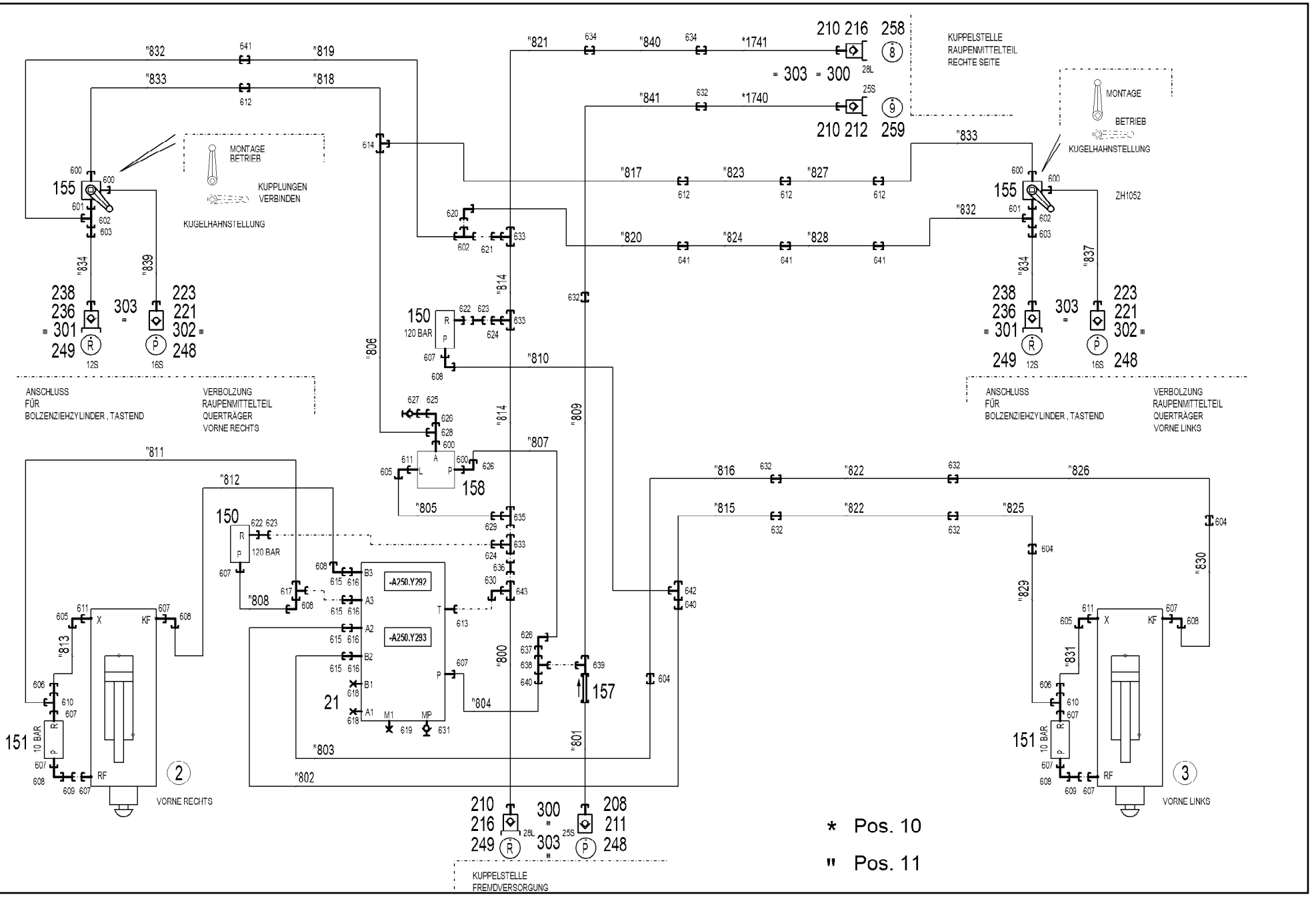

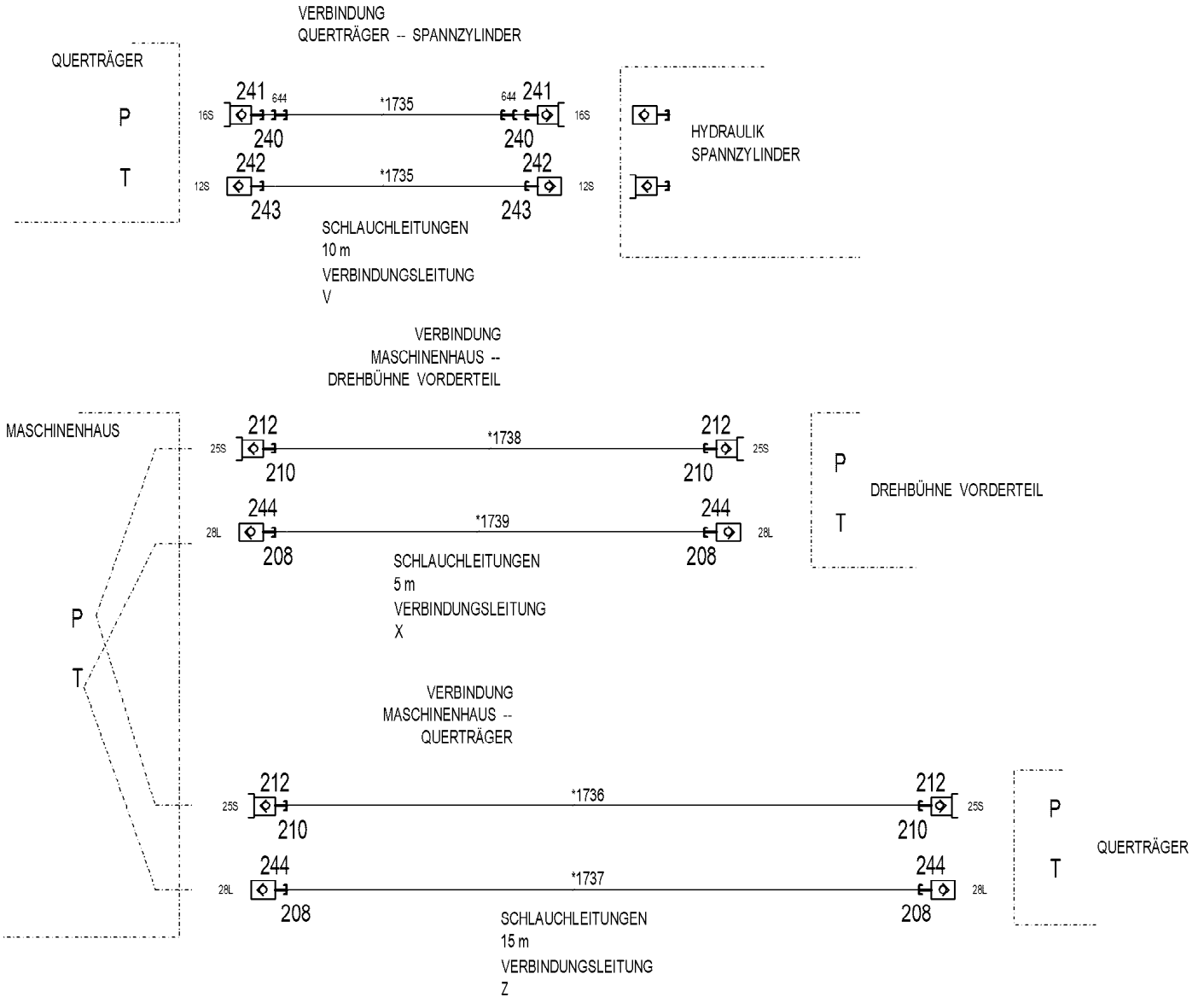
VERBINDUNG
QUERTRÄGER -- SPANNZYLINDER
QUERTRÄGER
P
T
241
644
16S
*1735
240
242
12S
243
HYDRAULIK
SPANNZYLINDER
SCHLAUCHLEITUNGEN
10 m
VERBINDUNGSLEITUNG
V
VERBINDUNG
MASCHINENHAUS --
DREHBÜHNE VORDERTEIL
MASCHINENHAUS
212
25S
210
*1738
244
28L
208
*1739
DREHBÜHNE VORDERTEIL
SCHLAUCHLEITUNGEN
5 m
VERBINDUNGSLEITUNG
X
VERBINDUNG
MASCHINENHAUS --
QUERTRÄGER
*1736
*1737
QUERTRÄGER
SCHLAUCHLEITUNGEN
15 m
VERBINDUNGSLEITUNG
Z

* Pos. 10

" Pos. 11

Pos.	Item	Quantity	Description	Bezeichnung
10	966215208	1	HOSE LINES QUER- TRAEGER	SCHLAUCHLEITUNGEN
(1735)	962688508	2	HOSE CPL. 2SN 10X10000	SCHLAUCH KPL.
(1736)	921256008	1	HOSE CPL. GH425-12 19X15000	SCHLAUCH KPL.
(1737)	921256108	1	HOSE CPL. 2SN 25X15000	SCHLAUCH KPL.
(1738)	921918508	1	HOSE CPL. GH425-12 19X5000	SCHLAUCH KPL.
(1739)	929919008	1	HOSE CPL. 2SN 25X5000	SCHLAUCH KPL.
(1740)	922218708	1	HOSE CPL. GH425-12 19X2300	SCHLAUCH KPL.
(1741)	929615708	1	HOSE CPL. 1SN 25X2300	SCHLAUCH KPL.
11	966215508	1	PIPELINES CROSS BEAM ⇨ ❑ 75	ROHRLEITUNGEN QUERTRAE
21	511312108	1	CONTROL BLOCK 380BAR ⇨ ❑ 78	STEUERBLOCK
150	511309108	2	PRESSURE LIMITING VALVE pmax=400BAR	DRUCKBEGRENZUNGSVENTIL
151	10670036	2	PRETENSIONING VALVE pv=10BAR pmax=5	VORSPANNVENTIL
155	11113620	2	BALL VALVE DN13-G1/2 A3C	KUGELHAHN
157	510412208	1	NON-RETURN VALVE 400BAR CR6-FREI	RUECKSCHLAGVENTIL
158	511497508	1	PRESSURE RELIEF VALVE pv=200BAR pmax ⇨ ❑ 79	DRUCKMINDERVENTIL
208	10466916	5	HEX CAP NUT RD54X4 SPF	VERSCHLUSSMUTTER
210	10466912	7	SCREW PLUG RD54X4 SPF	VERSCHLUSSSCHRAUBE
211	510599608	1	COUPLING SLEEVE B6 25-S	KUPPLUNGSMUFFE
212	510599708	5	COUPLING PLUG B6 25-S	KUPPLUNGSSTECKER
216	511501108	2	COUPLING PLUG B6 28-L	KUPPLUNGSSTECKER
221	511505908	2	COUPLING SLEEVE B3 16-S	KUPPLUNGSMUFFE
(1)	571081908	1	SHEET GASKET VITON	DICHTSCHEIBE
(2)	571082008	1	O-RING 20X2 FPM70	O-RING
(3)	571082108	1	O-RING 26X1,5 FPM70	O-RING
(4)	571082208	1	SUPPORTING RING 20X23,5X1 PTFE	STUETZRING
(5)	571082308	1	NUT CR6-FREI	MUTTER
223	10466915	2	HEX CAP NUT RD36X3 SPF	VERSCHLUSSMUTTER
236	511501308	2	COUPLING PLUG B2 12-S	KUPPLUNGSSTECKER
(1)	571083008	1	SHEET GASKET VITON	DICHTSCHEIBE
(2)	571082608	1	O-RING 17X2 FPM70	O-RING
(3)	571082808	1	SUPPORTING RING 17,5X20,9X1 PTFE	STUETZRING
238	10466910	2	SCREW PLUG RD32X3 SPF	VERSCHLUSSSCHRAUBE
240	10466911	2	SCREW PLUG RD36X3 SPF	VERSCHLUSSSCHRAUBE
241	511508608	2	COUPLING PLUG B3 16-S	KUPPLUNGSSTECKER
(1)	571082408	1	SHEET GASKET VITON	DICHTSCHEIBE
(2)	571082008	1	O-RING 20X2 FPM70	O-RING
(3)	571082208	1	SUPPORTING RING 20X23,5X1 PTFE	STUETZRING
242	511501508	2	COUPLING SLEEVE B2 12-S	KUPPLUNGSMUFFE
(1)	571082508	1	SHEET GASKET 7,6X15,8X1 VITON	DICHTSCHEIBE
(2)	571082608	1	O-RING 17X2 FPM70	O-RING
(3)	571082708	1	O-RING 22X1,5 FPM70	O-RING
(4)	571082808	1	SUPPORTING RING 17,5X20,9X1 PTFE	STUETZRING
(5)	571082908	1	NUT CR6-FREI	MUTTER
243	10466914	2	HEX CAP NUT RD32X3 SPF	VERSCHLUSSMUTTER
244	511501008	4	COUPLING SLEEVE B6 28-L	KUPPLUNGSMUFFE
248	97125573	3	TRAILER 2X25X25 ALMG3 H111	ANHAENGER
249	97139633	3	TRAILER 2X25X25 ALMG3 H111	ANHAENGER
258	97044215	1	TRAILER 2X25X25 ALMG3 H111 BEZ.8	ANHAENGER
259	97044216	1	TRAILER 2X25X25 ALMG3 H111 BEZ.9	ANHAENGER
300	710107208	4	SEALING RING DIN 7603 A38X44X2 CU	DICHTRING
301	710105208	2	SEALING RING DIN 7603 A24X29X2 CU	DICHTRING
302	710105908	2	SEALING RING DIN 7603 A27X32X2 CU	DICHTRING
303	12101869	8	KEY RING 25X1,5 ST FE/ZN8/CN	SCHLUESSELRING
600	471033208	6	FITTING XGE16-SR-ED CR6-FREI	VERSCHRAUBUNG
601	471031208	2	FITTING XGE18-LR-ED CR6-FREI	VERSCHRAUBUNG
602	247128502	3	L NECK EL 18L CR6-FREI	L-STUTZEN
603	475436308	2	FITTING REDSD18/12-L CR6-FREI	VERSCHRAUBUNG

Pos.	Item	Quantity	Description	Bezeichnung
604	475033008	3	FITTING XGR25/20-S CR6-FREI	VERSCHRAUBUNG
605	7403569	3	FITTING EW 10L M16X1,5 CR6-FREI	VERSCHRAUBUNG
606	475433808	2	FITTING REDSD20/10-S CR6-FREI	VERSCHRAUBUNG
607	471033408	11	FITTING XGE20-SR-ED CR6-FREI	VERSCHRAUBUNG
608	7407108	7	FITTING EW 20S M30X2 CR6-FREI	VERSCHRAUBUNG
609	470010508	2	FITTING SNV20-S CR6-FREI	VERSCHRAUBUNG
610	7407107	2	FITTING EL 20S CR6-FREI	VERSCHRAUBUNG
611	7362091	3	FITTING ISO 8434-1 GE 10L G1/4A CR6-FREI	VERSCHRAUBUNG
612	470032708	4	FITTING XG16-S CR6-FREI	VERSCHRAUBUNG
613	471901408	1	FITTING EGE 22L G3/4 CR6-FREI	VERSCHRAUBUNG
614	470432508	1	FITTING T 16S CR6-FREI	VERSCHRAUBUNG
615	475033608	4	FITTING GR 20/16S CR6-FREI	VERSCHRAUBUNG
616	471900608	4	FITTING EGESD16-SR-WD CR6-FREI	VERSCHRAUBUNG
617	482431614	1	FITTING ISO 8434 ET 20S CR6-FREI	VERSCHRAUBUNG
618	477704208	2	STOP PLUG VSTI1/2"ED CR6-FREI	STOPFEN
619	477704008	1	STOPPER PLUG VSTI1/4"ED CR6-FREI	BLINDSTOPFEN
620	247108302	1	SWIVEL ELBOW EW 18L M26X1,5 CR6-FREI	WINKELSTUTZEN
621	475430908	1	FITTING REDSD28/18-L CR6-FREI	VERSCHRAUBUNG
622	471031408	2	FITTING XGE22-LR-ED CR6-FREI	VERSCHRAUBUNG
623	470010908	2	FITTING SNV22-L CR6-FREI	VERSCHRAUBUNG
624	475430508	2	FITTING REDSD28/22-L CR6-FREI	VERSCHRAUBUNG
625	475433108	1	FITTING REDSD16/6-S CR6-FREI	VERSCHRAUBUNG
626	7617460	3	FITTING EW 16S CR6-FREI	VERSCHRAUBUNG
627	475601508	1	TEST POINT FITTING BMA3 6S CR6-FREI	MESSANSCHLUSS
628	7407098	1	FITTING EL 16S CR6-FREI	VERSCHRAUBUNG
629	475435408	1	FITTING REDSDN28/10-L CR6-FREI	VERSCHRAUBUNG
630	472530608	1	FITTING EWSD22-L CR6-FREI	VERSCHRAUBUNG
631	475602608	1	TEST POINT FITTING EMA3 G1/4 CR6-FREI	MESSANSCHLUSS
632	470032908	6	FITTING XG25-S CR6-FREI	VERSCHRAUBUNG
633	470430808	3	FITTING T 28L CR6-FREI	VERSCHRAUBUNG
634	470030808	2	FITTING XG28-L CR6-FREI	VERSCHRAUBUNG
635	7407120	1	FITTING EL 28L CR6-FREI	VERSCHRAUBUNG
636	470010608	1	FITTING SNV28-L CR6-FREI	VERSCHRAUBUNG
637	475432808	1	FITTING REDSD25/16-S CR6-FREI	VERSCHRAUBUNG
638	7367774	1	FITTING ET 25S CR6-FREI	VERSCHRAUBUNG
639	7407118	1	FITTING EL 25S CR6-FREI	VERSCHRAUBUNG
640	475432308	2	FITTING REDSDN25/20-S CR6-FREI	VERSCHRAUBUNG
641	470030608	4	FITTING XG18-L CR6-FREI	VERSCHRAUBUNG
642	475135508	1	FITTING TR 25/20/25S CR6-FREI	VERSCHRAUBUNG
643	475131708	1	FITTING TR 28/22/28L CR6-FREI	VERSCHRAUBUNG
644	475433308	2	FITTING REDSD16/12-S CR6-FREI	VERSCHRAUBUNG

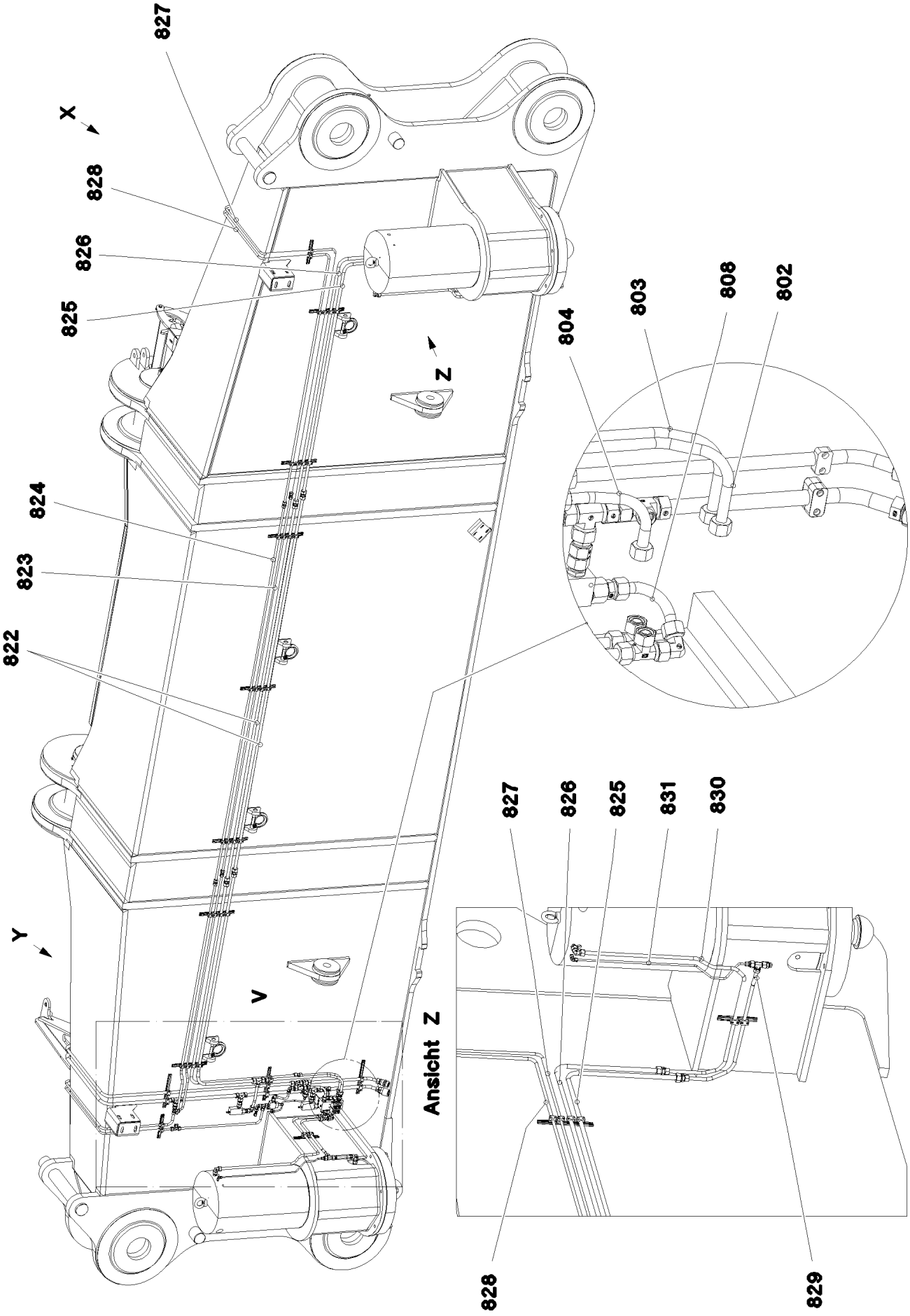

13.12.2021 071507	**etk_en_de_098405 LR 13000**	❑ 75 (1/3)
LIEBHERR	**PIPELINES CROSS BEAM** **ROHRLEITUNGEN QUERTRAEGER**	**966215508**

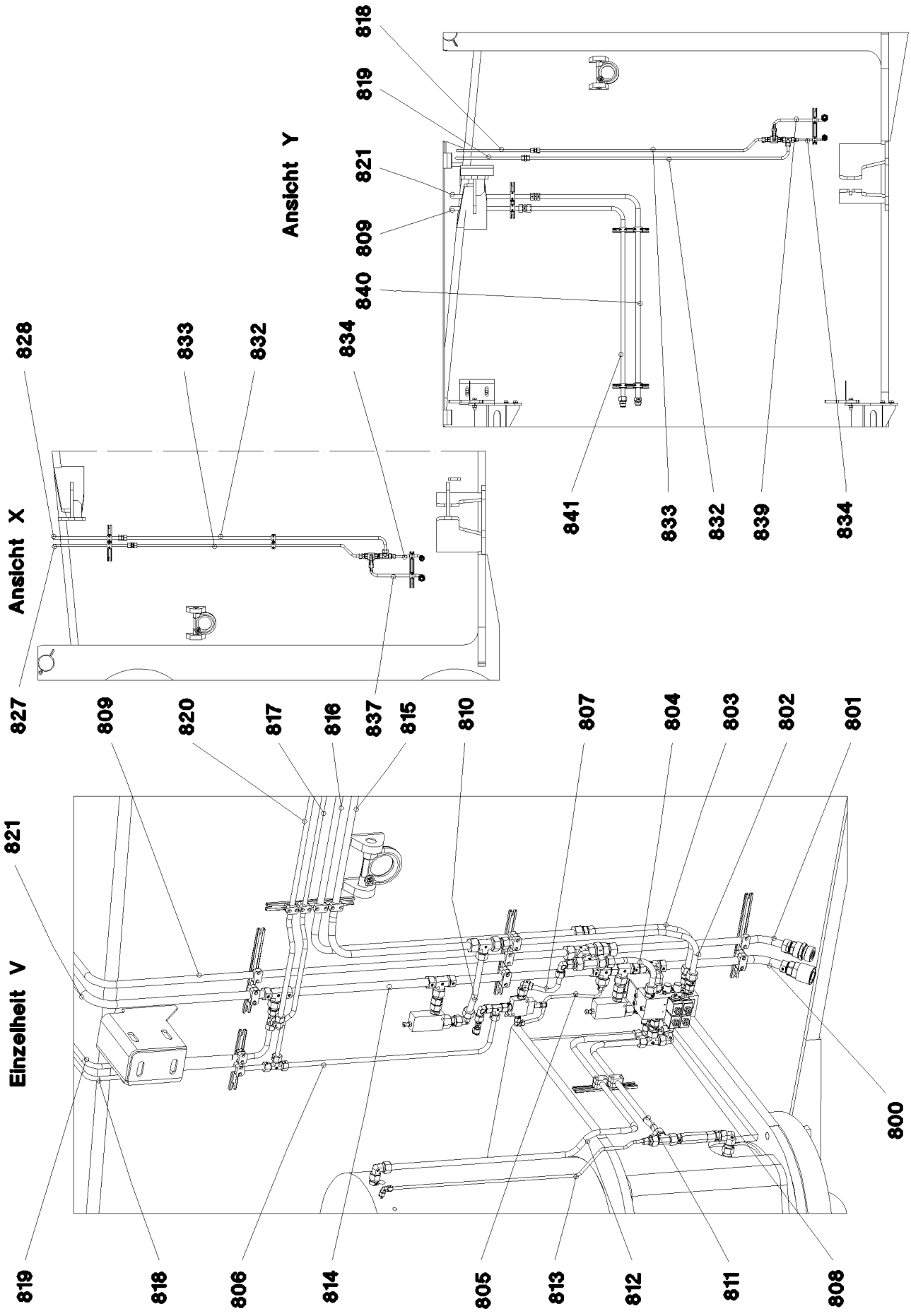
Ansicht Y
818
819
821
809
840
841
833
832
839
834
Ansicht X
828
833
832
834
827
Einzelheit V
821
809
820
817
816
837
815
810
807
804
803
802
801
800
819
818
806
814
805
813
812
811
808

Pos.	Item	Quantity	Description	Bezeichnung
800	966526308	1	PIPE COMPL. 28X2X496 28L - 28L	ROHR KPL.
801	966526408	1	PIPE COMPL. 25X3X705 25S - 25S	ROHR KPL.
802	966526508	1	PIPE COMPL. 20X2,5X886 20S - 20S	ROHR KPL.
803	966526608	1	PIPE COMPL. 20X2,5X537 20S - 20S	ROHR KPL.
804	966526708	1	PIPE COMPL. 20X2,5X274 20S - 20S	ROHR KPL.
805	966526808	1	PIPE COMPL. 10X1,5X405 10L - 10L	ROHR KPL.
806	966526908	1	PIPE COMPL. 16X2X940 16S - 16S	ROHR KPL.
807	966527008	1	PIPE COMPL. 16X2X193 16S - 16S	ROHR KPL.
808	966527108	1	PIPE COMPL. 20X2,5X171 20S - 20S	ROHR KPL.
809	966527208	1	PIPE COMPL. 25X3X3177 25S - 25S	ROHR KPL.
810	966527308	1	PIPE COMPL. 20X2,5X274 20S - 20S	ROHR KPL.
811	966527408	1	PIPE COMPL. 20X2,5X844 20S - 20S	ROHR KPL.
812	966527508	1	PIPE COMPL. 20X2,5X1974 20S - 20S	ROHR KPL.
813	966527608	1	PIPE COMPL. 10X1,5X1125 10S - 10L	ROHR KPL.
814	966527708	2	PIPE COMPL. 28X2X578 28L - 28L	ROHR KPL.
815	966527808	1	PIPE COMPL. 25X3X2694 25S - 25S	ROHR KPL.
816	966527908	1	PIPE COMPL. 25X3X3081 25S - 25S	ROHR KPL.
817	966528008	1	PIPE COMPL. 16X2X2640 16S - 16S	ROHR KPL.
818	966528108	1	PIPE COMPL. 16X2X2022 16S - 16S	ROHR KPL.
819	966528208	1	PIPE COMPL. 18X1,5X2057 18L - 18L	ROHR KPL.
820	966528308	1	PIPE COMPL. 18X1,5X2333 18L - 18L	ROHR KPL.
821	966528408	1	PIPE COMPL. 28X2X2055 28L - 28L	ROHR KPL.
822	966528508	2	PIPE COMPL. 25X3X3870 G25S - G25S	ROHR KPL.
823	966528608	1	PIPE COMPL. 16X2X3875 G16S - G16S	ROHR KPL.
824	966528708	1	PIPE COMPL. 18X1,5X3880 G18L - G18L	ROHR KPL.
825	966528808	1	PIPE COMPL. 25X3X3025 25S - 25S	ROHR KPL.
826	966528908	1	PIPE COMPL. 25X3X3125 25S - 25S	ROHR KPL.
827	966529008	1	PIPE COMPL. 16X2X4558 16S - 16S	ROHR KPL.
828	966529108	1	PIPE COMPL. 18X1,5X4501 18L - 18L	ROHR KPL.
829	966529208	1	PIPE COMPL. 20X2,5X1076 20S - 20S	ROHR KPL.
830	966529308	1	PIPE COMPL. 20X2,5X2129 20S - 20S	ROHR KPL.
831	966529408	1	PIPE COMPL. 10X1,5X1133 10S - 10L	ROHR KPL.
832	966529508	2	PIPE COMPL. 18X1,5X1816 18L - 18L	ROHR KPL.
833	966529608	2	PIPE COMPL. 16X2X1540 16S - 16S	ROHR KPL.
834	966529708	2	PIPE COMPL. 12X1,5X238 12S - 12L	ROHR KPL.
837	966530008	1	PIPE COMPL. 16X2X446 16S - 16S	ROHR KPL.
839	966543608	1	PIPE COMPL. 16X2X446 16S - 16S	ROHR KPL.
840	966543708	1	PIPE COMPL. 28X2X2012 G28L - G28L	ROHR KPL.
841	966543808	1	PIPE COMPL. 25X3X1903 G25S - G25S	ROHR KPL.

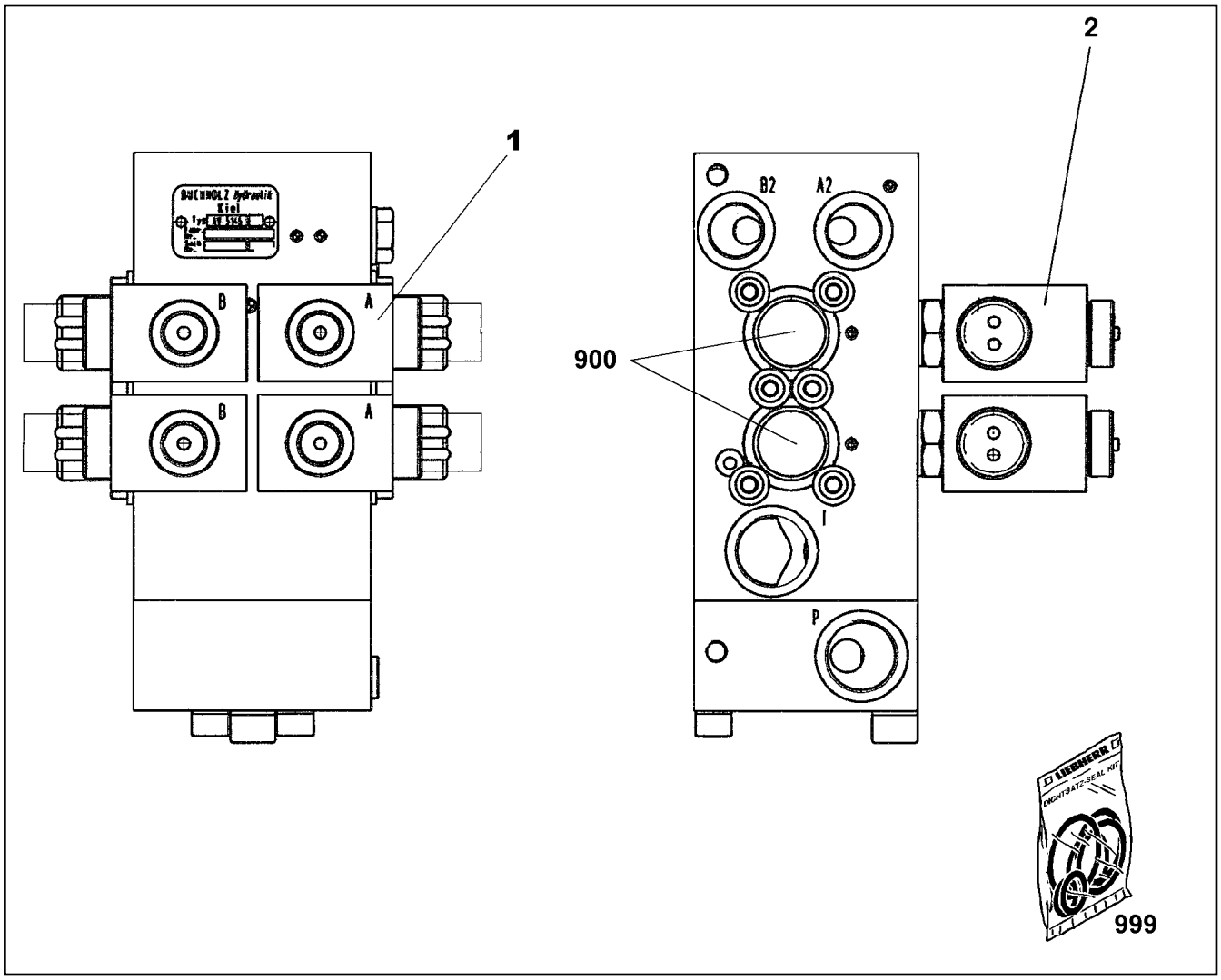

Pos.	Item	Quantity	Description	Bezeichnung
1	10813251	4	VALVE	VENTIL
2	571831908	4	MAGNET COIL 32V	MAGNETSPULE
900	11000078	3	REPAIR KIT FEDERKAPPE	REPARATURSATZ
999	10678155	1	SEAL KIT CONTROL BLOCK	DS STEUERBLOCK

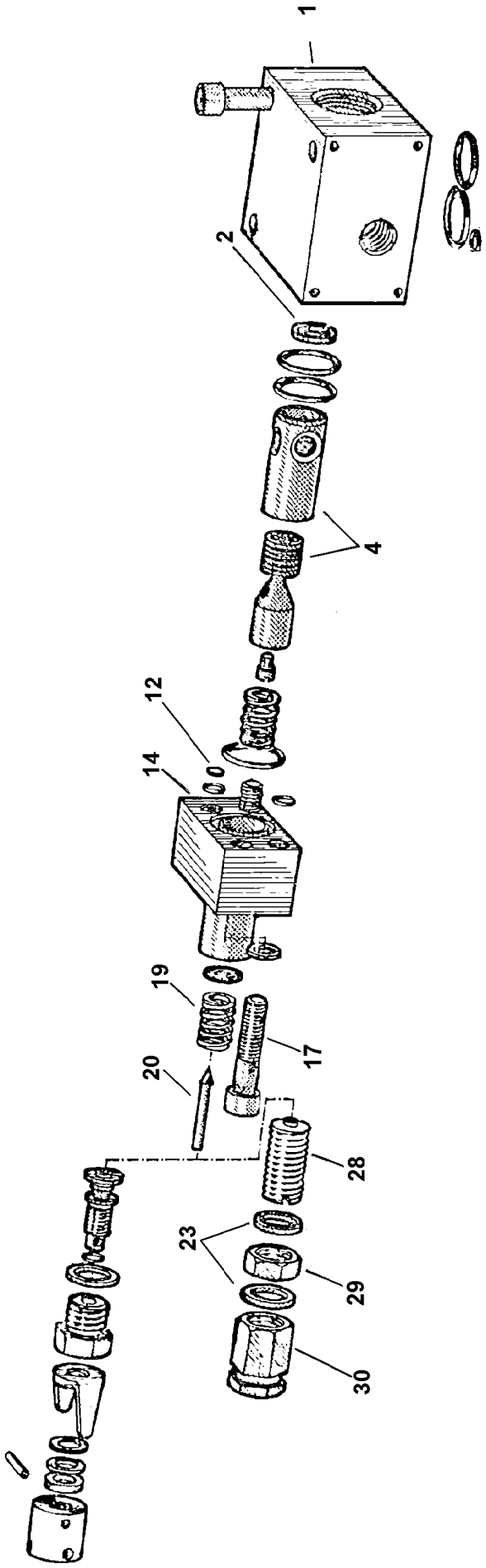
1
2
4
12
14
19
17
20
28
23
29
30

Pos.	Item	Quantity	Description	Bezeichnung
1	510713808	1	BLOCK	BLOCK
2	510713908	1	WASHER	SCHEIBE
4	510764908	1	PISTON	KOLBEN
12	510714108	1	WASHER	SCHEIBE
14	510714308	1	BLOCK	BLOCK
17	12208098	2	SOCKET HEAD SCREW ISO 4762 M8X30 8.8	ZYLINDERSCHRAUBE
19	510714508	1	COMPRESSION SPRING	DRUCKFEDER
20	510710408	1	VALVE CONE	VENTILKEGEL
22	500432508	2	SEALING RING DIN 7603 A 14X18X1,5 ST	DICHTRING
28	510779808	1	ADJUSTING SCREW	EINSTELLSCHRAUBE
29	510779908	1	NUT	MUTTER
30	510710608	1	CAP NUT	HUTMUTTER

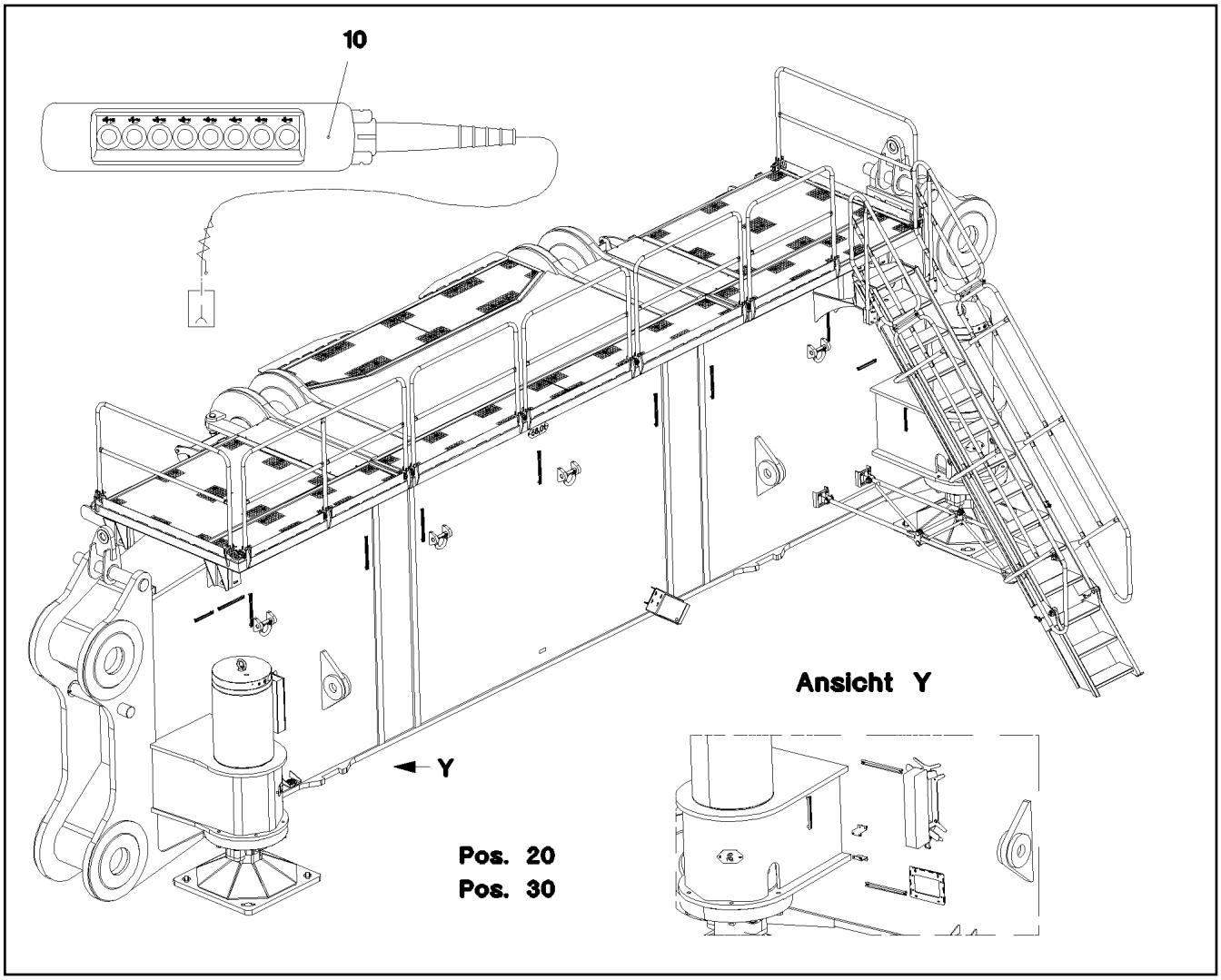

Pos.	Item	Quantity	Description	Bezeichnung
10	966448008	1	CONTROL DESK OUTRIGGER A290 ⇨ ❑ 82	BEDIENPULT ABSTUETZUNG
20	966448108	1	TERMINAL BOX, PRE-ASSEMBLED S205 ⇨ ❑ 83	KLEMMKASTEN VORM.
30	966928808	1	LEAD W291	LEITUNG

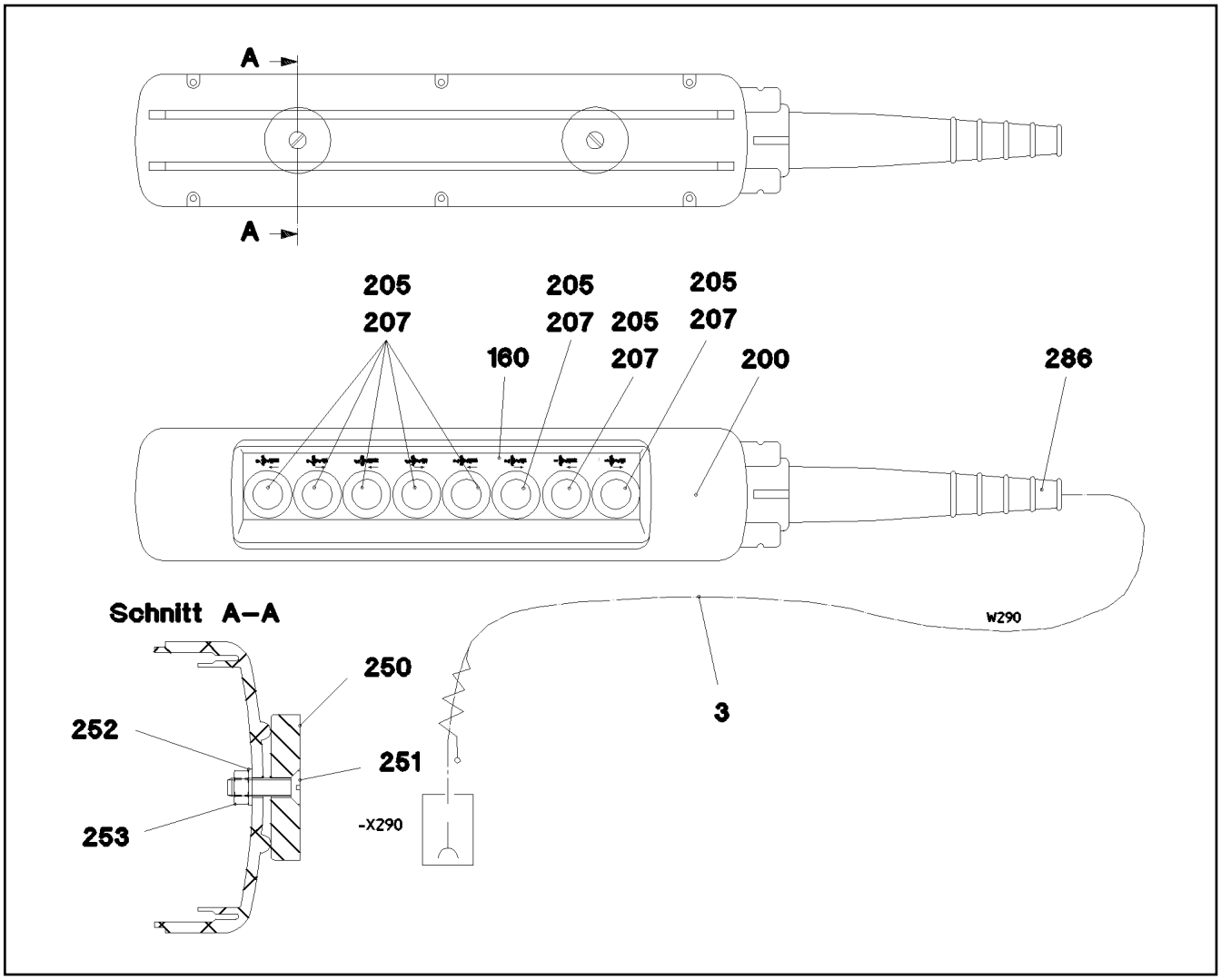

Pos.	Item	Quantity	Description	Bezeichnung
3	966613908	1	LEAD W290	LEITUNG
160	97006627	1	SIGN A290 ALU	SCHILD
200	606653708	1	EMPTY CASING 560X370X70	LEERGEHAEUSE
205	606652508	8	FRONT ELEMENT	FRONTELEMENT
207	606653208	16	AUXILIARY SWITCH BLOCK 1S	HILFSSCHALTERBLOCK
250	617000108	2	PERMANENT MAGNET 90N	DAUERMAGNET
251	400603508	2	COUNTERSUNK SCREW ISO 2010 M5X18 M	SENKSCHRAUBE
252	12227697	2	WASHER SPRING DIN 128 A 5 FST 480H SP	FEDERRING
253	10875620	2	HEX NUT ISO 4032 M5 8 480H SPF	SECHSKANTMUTTER
286	10872022	1	HOSE CLAMP DIN 3017-1 17/12-22/9 W3	SCHLAUCHSCHELLE

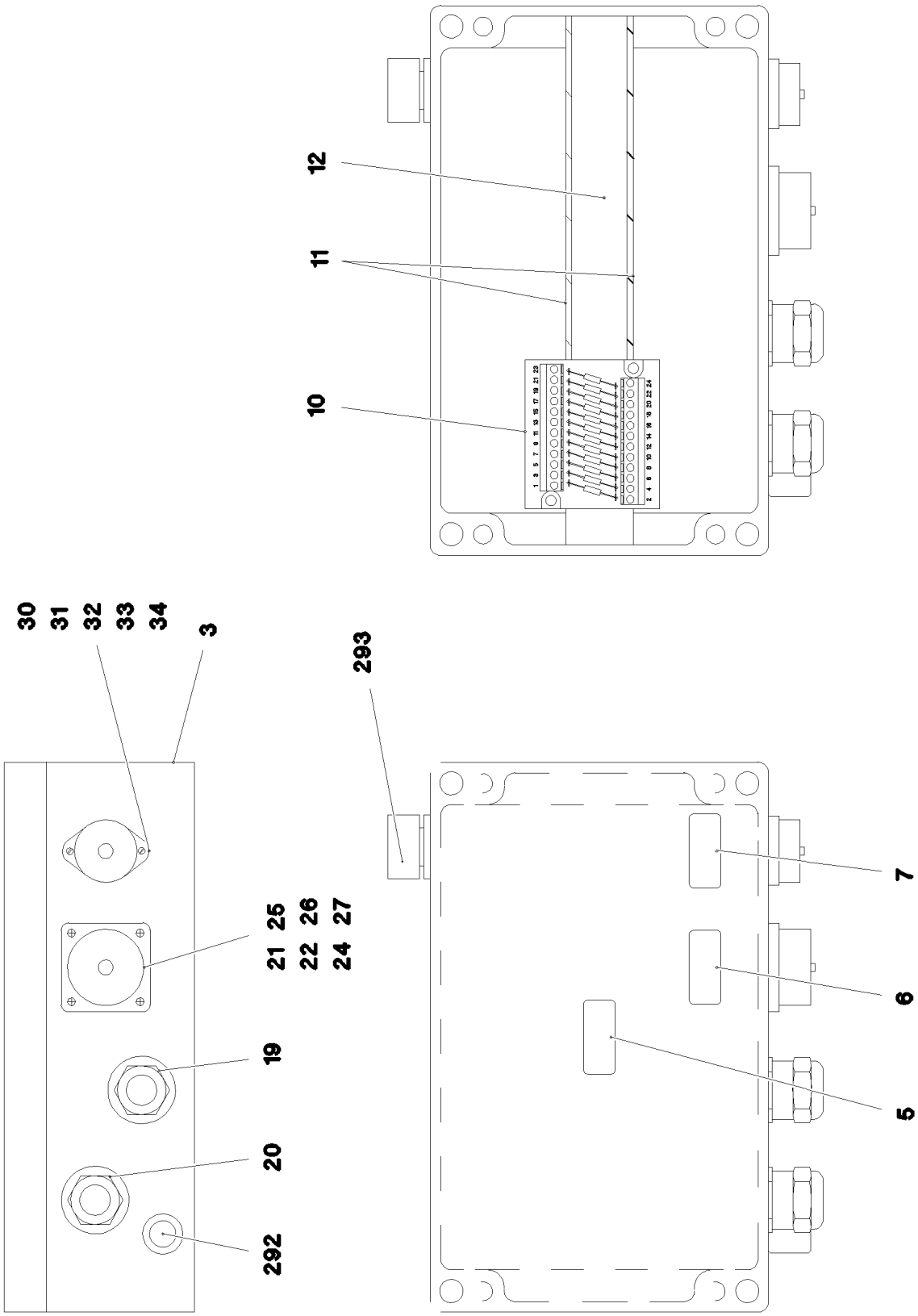

13.12.2021 070691	**etk_en_de_098405 LR 13000**	83 (1/2)
LIEBHERR	**TERMINAL BOX, PRE-ASSEMBLED** **KLEMMKASTEN VORM.**	**966448108**

Pos.	Item	Quantity	Description	Bezeichnung
1	966589208	1	WIRES TERMINAL BOX CPL. S205	DRAEHTE KLEMMKASTEN KPL.
3	97006341	1	EMPTY CASING DRILLED 160X260X90X0 AL	LEERGEHAEUSE GEBOHRT
5	97006334	1	SIGN 35X15 LEXEDGE II	SCHILD
6	97006336	1	SIGN 35X15 LEXEDGE II	SCHILD
7	97006337	1	SIGN 35X15 LEXEDGE II	SCHILD
10	966929508	1	INSERTION MODULE 12POLIG	BESTUECKUNGSMODUL
11	262103908	0.36	EDGE PROTECTION 1-2X9,5X6,5	KANTENSCHUTZ
12	602106708	0.25	TOP HAT RAIL 35X27X7,3X1	HUTSCHIENE
19	966611808	1	WIRING HARNESS W204	KABELSTRANG
20	966589408	1	LEAD W205	LEITUNG
(5)	10465638	9.33	LEAD 18 G 1	LEITUNG
(125)	602300308	18	CONTACT 0,5-1MM2	KONTAKT
(500)	923512208	2	CABLE MARKER	KABELMARKER
(501)	602300208	1	PLUG SHELL 18-POL	STECKERGEHAEUSE
(502)	10443664	1	PLUG 19-POL A240	STECKER
(503)	691812808	1	PROTECTING CAP MS A240	SCHUTZKAPPE
(504)	400140508	1	SOCKET HEAD SCREW ISO 1207 M3X6 MS	ZYLINDERSCHRAUBE
(505)	420050108	1	WASHER ISO 7089 3 MS	SCHEIBE
(506)	602606608	2	REDUCTION M32X1,5/M25X1,5 MS	REDUKTION
(507)	602424308	2	CABLE GLAND M25X1,5X11-20 MS	KABELVERSCHRAUBUNG
(708)	10473048	18	CABLE SLEEVE 2,4-3,0/2,4/0,6 SILIKON	KABELTUELLE
(998)	965622208	2	LETTERING WIRING HARNESS	BESCHRIFTUNG KABELBAUM
21	11000963	1	TIN M3 POLYAMID	DOSE
22	10297417	1	END COVER TR38X6 P3	VERSCHLUSSDECKEL
24	12216226	4	PAN-HEAD SCREW ISO 7045 M4X16 4.8 480	FLACHKOPFSCHRAUBE
25	10875619	4	HEX NUT ISO 4032 M4 8 480H SPF	SECHSKANTMUTTER
26	425100708	4	TOOTH LOCK WASHER DIN 6797 A 4,3	ZAHNSCHEIBE
27	10875645	4	WASHER ISO 7089 4 200HV 480H SPF	SCHEIBE
30	604508108	1	TIN M1	DOSE
31	604512108	1	SEALING PLUG M1-D	VERSCHLUSSKAPPE
32	400170108	4	SOCKET HEAD SCREW ISO 1207 M3X16 MS	ZYLINDERSCHRAUBE
33	12226068	4	HEX NUT ISO 4032 M3 10 480H SPF	SECHSKANTMUTTER
34	420050108	4	WASHER ISO 7089 3 MS	SCHEIBE
292	602501208	1	WATER DRAIN PLUG M12 PA6G SPF	ENTWAESSERUNGSSTOPFEN
293	10488662	1	VENTILATION SCREW M20X1,5 POLYAMID	ENTLUEFTUNGSSCHRAUBE

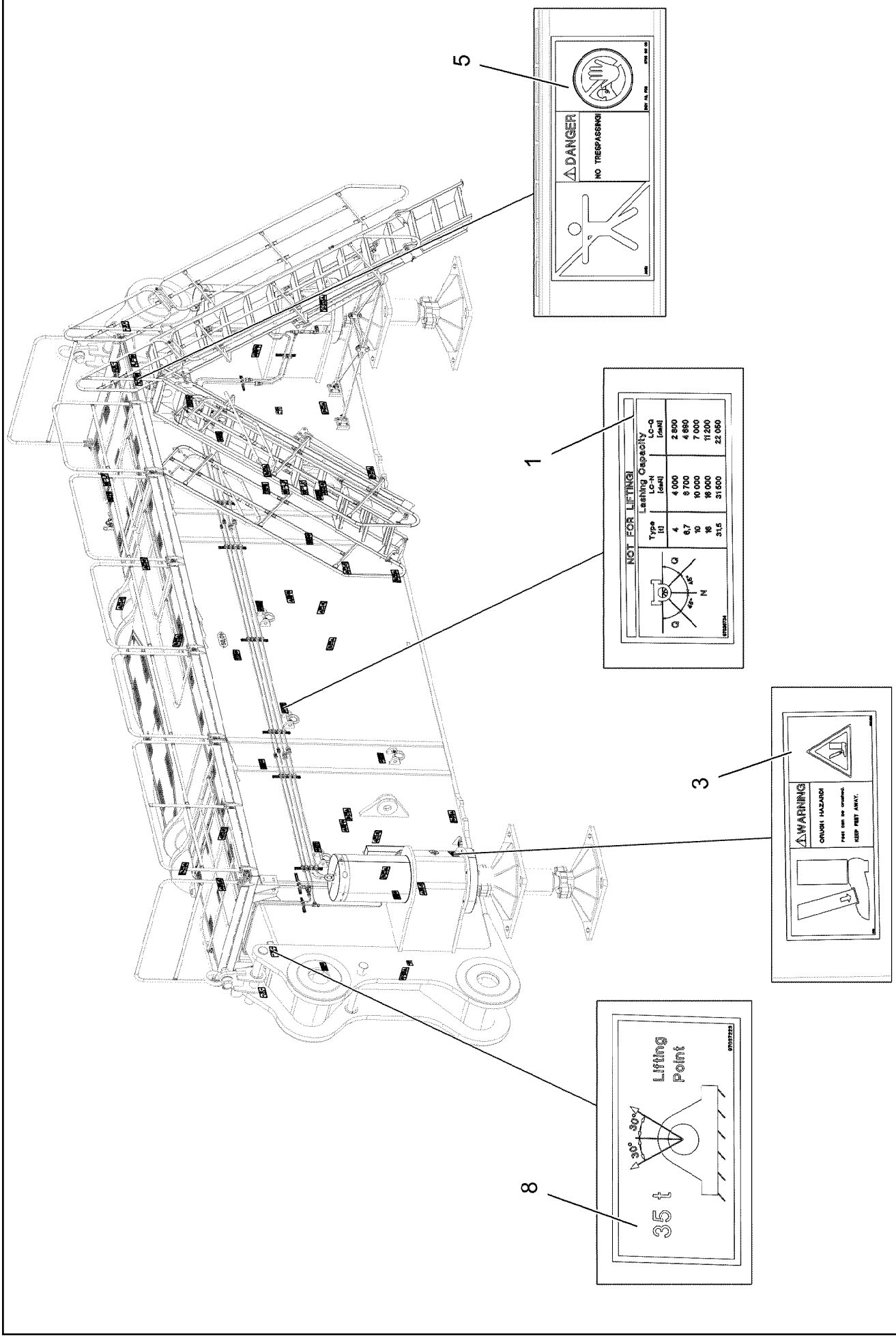
5
DANGER
NO TRESPASSING!
1
NOT FOR LIFTING!
Lashing Capacity
Type
[t]
LC-H
[daN]
LC-Q
[daN]
4
6,7
10
16
31,5
4 000
6 700
10 000
16 000
31 500
2 800
4 650
7 000
11 200
22 060
3
WARNING
CRUSH HAZARD!
Feet can be crushed.
KEEP FEET AWAY.
8
Lifting
Point
35 t
30°
30°

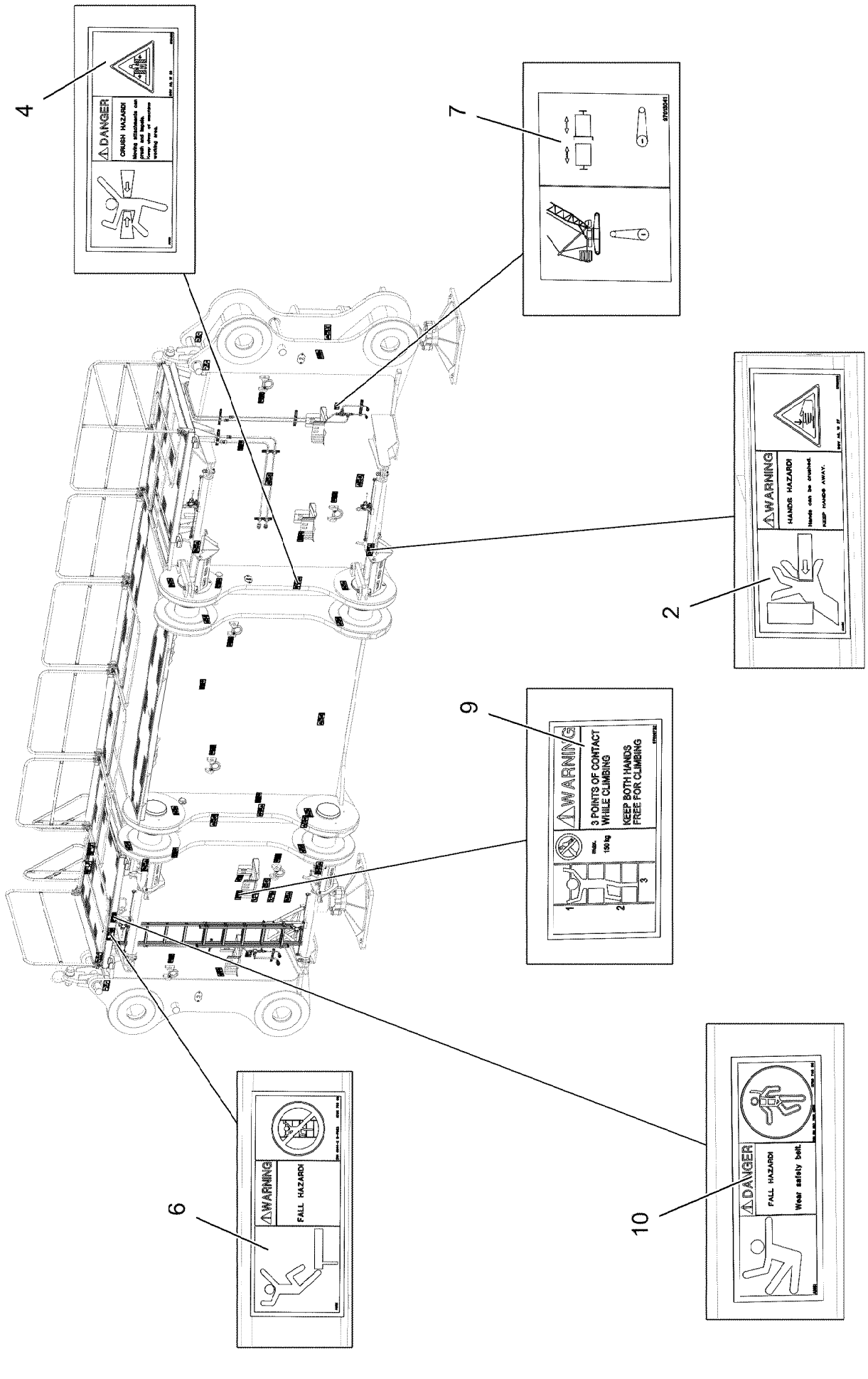

13.12.2021 070689	**etk_en_de_098405 LR 13000**	86 (2/3)
LIEBHERR	**SIGNS** **BESCHILDERUNG**	**916283008**

Pos.	Item	Quantity	Description	Bezeichnung
1	97036734	12	SIGN 188X78 KLEBEFOLIE SPF	SCHILD
2	978674608	19	SIGN 208X88 KLEBEFOLIE SPF	SCHILD
3	97016392	2	SIGN 208X88 KLEBEFOLIE SPF	SCHILD
4	978674108	4	SIGN 208X88 KLEBEFOLIE SPF	SCHILD
5	978674008	2	SIGN 208X88 KLEBEFOLIE SPF	SCHILD
6	978675008	3	SIGN 208X88 KLEBEFOLIE SPF	SCHILD
7	97013041	2	SIGN 100X70 M.SCHUTZF. SPF	SCHILD
8	97037223	4	SIGN 168X88 KLEBEFOLIE SPF	SCHILD
9	97036732	1	SIGN 168X88 KLEBEFOLIE SPF	SCHILD
10	978674808	1	SIGN 168X62 KLEBEFOLIE SPF	SCHILD

Pos.	Item	Quantity	Description	Bezeichnung
1	919045208	1	CROSS BEAM ⇨ ❑ 45	QUERTRAEGER
2	915733808	1	HYDR.CROSS BEAM HINTEN ⇨ ❑ 89	HYDR.QUERTRAEGER
3	916263408	1	EL CROSS BEAM HINTEN ⇨ ❑ 93	ELEKTRIK QUERTRAEGER
4	916283008	1	SIGNS QUERTRAEGER ⇨ ❑ 85	BESCHILDERUNG

Pos.	Item	Quantity	Description	Bezeichnung
4	966084608	1	HYDR.CROSS BEAM HINTEN ⇨ ❑ 90	HYDR.QUERTRAEGER

LIEBHERR

13.12.2021
071659

etk_en_de_098405 LR 13000

HYDR.CROSS BEAM
HYDR.QUERTRAEGER

90 (1/3)

966084608

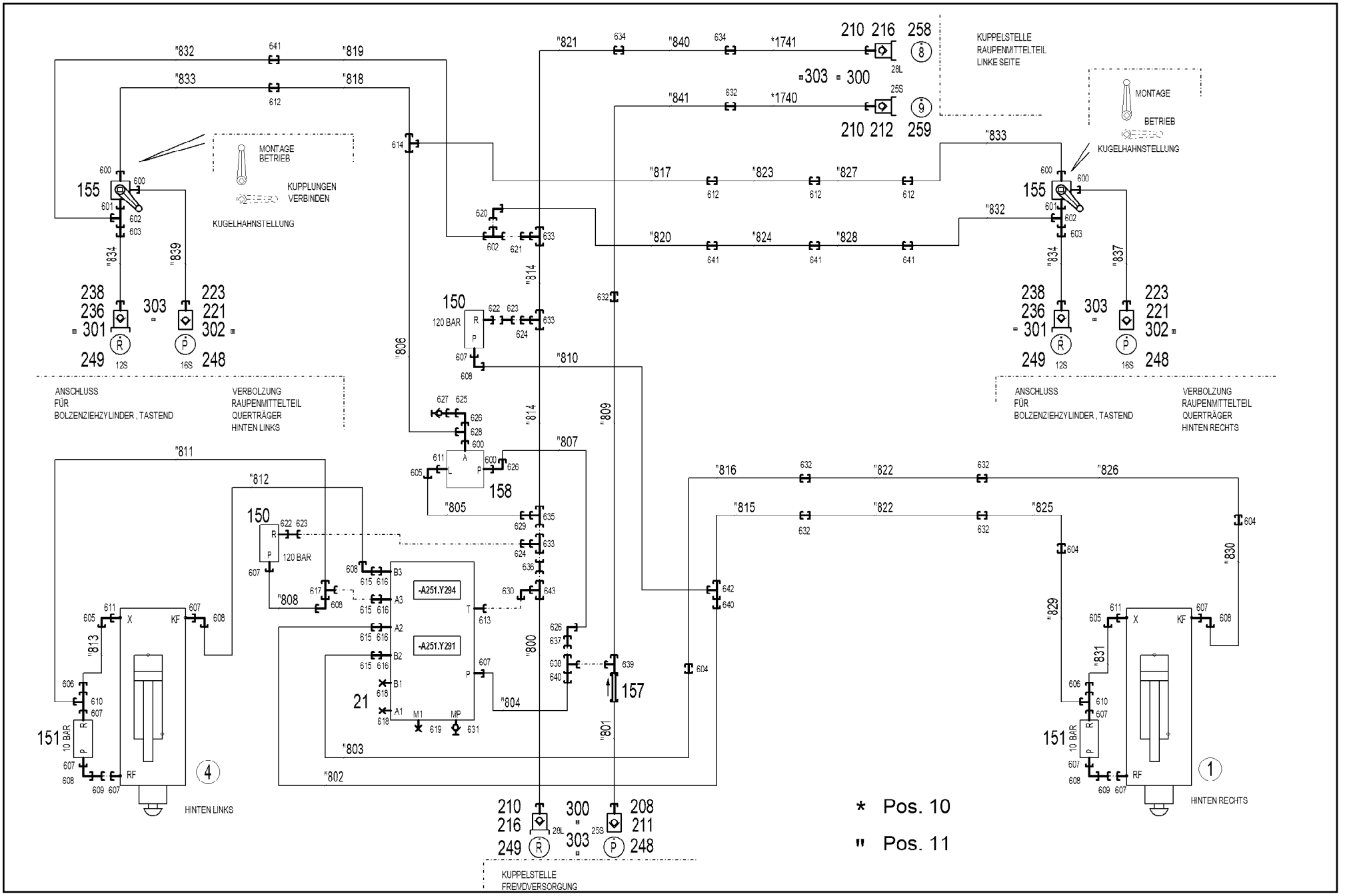

Pos.	Item	Quantity	Description	Bezeichnung
10	966215408	1	HOSE LINES QUER- TRAEGER	SCHLAUCHLEITUNGEN
(1740)	922218708	1	HOSE CPL. GH425-12 19X2300	SCHLAUCH KPL.
(1741)	929615708	1	HOSE CPL. 1SN 25X2300	SCHLAUCH KPL.
11	966215508	1	PIPELINES CROSS BEAM ⇨ ❑ 75	ROHRLEITUNGEN QUERTRAE
21	511312108	1	CONTROL BLOCK 380BAR ⇨ ❑ 78	STEUERBLOCK
150	511309108	2	PRESSURE LIMITING VALVE pmax=400BAR	DRUCKBEGRENZUNGSVENTIL
151	10670036	2	PRETENSIONING VALVE pv=10BAR pmax=5	VORSPANNVENTIL
155	11113620	2	BALL VALVE DN13-G1/2 A3C	KUGELHAHN
157	510412208	1	NON-RETURN VALVE 400BAR CR6-FREI	RUECKSCHLAGVENTIL
158	511497508	1	PRESSURE RELIEF VALVE pv=200BAR pmax ⇨ ❑ 79	DRUCKMINDERVENTIL
208	10466916	1	HEX CAP NUT RD54X4 SPF	VERSCHLUSSMUTTER
210	10466912	3	SCREW PLUG RD54X4 SPF	VERSCHLUSSSCHRAUBE
211	510599608	1	COUPLING SLEEVE B6 25-S	KUPPLUNGSMUFFE
212	510599708	1	COUPLING PLUG B6 25-S	KUPPLUNGSSTECKER
216	511501108	2	COUPLING PLUG B6 28-L	KUPPLUNGSSTECKER
221	511505908	2	COUPLING SLEEVE B3 16-S	KUPPLUNGSMUFFE
223	10466915	2	HEX CAP NUT RD36X3 SPF	VERSCHLUSSMUTTER
236	511501308	2	COUPLING PLUG B2 12-S	KUPPLUNGSSTECKER
238	10466910	2	SCREW PLUG RD32X3 SPF	VERSCHLUSSSCHRAUBE
248	97125573	3	TRAILER 2X25X25 ALMG3 H111	ANHAENGER
249	97139633	3	TRAILER 2X25X25 ALMG3 H111	ANHAENGER
258	97044215	1	TRAILER 2X25X25 ALMG3 H111 BEZ.8	ANHAENGER
259	97044216	1	TRAILER 2X25X25 ALMG3 H111 BEZ.9	ANHAENGER
300	710107208	4	SEALING RING DIN 7603 A38X44X2 CU	DICHTRING
301	710105208	2	SEALING RING DIN 7603 A24X29X2 CU	DICHTRING
302	710105908	2	SEALING RING DIN 7603 A27X32X2 CU	DICHTRING
303	12101869	8	KEY RING 25X1,5 ST FE/ZN8/CN	SCHLUESSELRING
600	471033208	6	FITTING XGE16-SR-ED CR6-FREI	VERSCHRAUBUNG
601	471031208	2	FITTING XGE18-LR-ED CR6-FREI	VERSCHRAUBUNG
602	247128502	3	L NECK EL 18L CR6-FREI	L-STUTZEN
603	475436308	2	FITTING REDSD18/12-L CR6-FREI	VERSCHRAUBUNG
604	475033008	3	FITTING XGR25/20-S CR6-FREI	VERSCHRAUBUNG
605	7403569	3	FITTING EW 10L M16X1,5 CR6-FREI	VERSCHRAUBUNG
606	475433808	2	FITTING REDSD20/10-S CR6-FREI	VERSCHRAUBUNG
607	471033408	11	FITTING XGE20-SR-ED CR6-FREI	VERSCHRAUBUNG
608	7407108	7	FITTING EW 20S M30X2 CR6-FREI	VERSCHRAUBUNG
609	470010508	2	FITTING SNV20-S CR6-FREI	VERSCHRAUBUNG
610	7407107	2	FITTING EL 20S CR6-FREI	VERSCHRAUBUNG
611	7362091	3	FITTING ISO 8434-1 GE 10L G1/4A CR6-FREI	VERSCHRAUBUNG
612	470032708	4	FITTING XG16-S CR6-FREI	VERSCHRAUBUNG
613	471901408	1	FITTING EGE 22L G3/4 CR6-FREI	VERSCHRAUBUNG
614	470432508	1	FITTING T 16S CR6-FREI	VERSCHRAUBUNG
615	475033608	4	FITTING GR 20/16S CR6-FREI	VERSCHRAUBUNG
616	471900608	4	FITTING EGESD16-SR-WD CR6-FREI	VERSCHRAUBUNG
617	482431614	1	FITTING ISO 8434 ET 20S CR6-FREI	VERSCHRAUBUNG
618	477704208	2	STOP PLUG VSTI1/2"ED CR6-FREI	STOPFEN
619	477704008	1	STOPPER PLUG VSTI1/4"ED CR6-FREI	BLINDSTOPFEN
620	247108302	1	SWIVEL ELBOW EW 18L M26X1,5 CR6-FREI	WINKELSTUTZEN
621	475430908	1	FITTING REDSD28/18-L CR6-FREI	VERSCHRAUBUNG
622	471031408	2	FITTING XGE22-LR-ED CR6-FREI	VERSCHRAUBUNG
623	470010908	2	FITTING SNV22-L CR6-FREI	VERSCHRAUBUNG
624	475430508	2	FITTING REDSD28/22-L CR6-FREI	VERSCHRAUBUNG
625	475433108	1	FITTING REDSD16/6-S CR6-FREI	VERSCHRAUBUNG
626	7617460	3	FITTING EW 16S CR6-FREI	VERSCHRAUBUNG
627	475601508	1	TEST POINT FITTING BMA3 6S CR6-FREI	MESSANSCHLUSS
628	7407098	1	FITTING EL 16S CR6-FREI	VERSCHRAUBUNG
629	475435408	1	FITTING REDSDN28/10-L CR6-FREI	VERSCHRAUBUNG

Pos.	Item	Quantity	Description	Bezeichnung
630	472530608	1	FITTING EWSD22-L CR6-FREI	VERSCHRAUBUNG
631	475602608	1	TEST POINT FITTING EMA3 G1/4 CR6-FREI	MESSANSCHLUSS
632	470032908	6	FITTING XG25-S CR6-FREI	VERSCHRAUBUNG
633	470430808	3	FITTING T 28L CR6-FREI	VERSCHRAUBUNG
634	470030808	2	FITTING XG28-L CR6-FREI	VERSCHRAUBUNG
635	7407120	1	FITTING EL 28L CR6-FREI	VERSCHRAUBUNG
636	470010608	1	FITTING SNV28-L CR6-FREI	VERSCHRAUBUNG
637	475432808	1	FITTING REDSD25/16-S CR6-FREI	VERSCHRAUBUNG
638	7367774	1	FITTING ET 25S CR6-FREI	VERSCHRAUBUNG
639	7407118	1	FITTING EL 25S CR6-FREI	VERSCHRAUBUNG
640	475432308	2	FITTING REDSDN25/20-S CR6-FREI	VERSCHRAUBUNG
641	470030608	4	FITTING XG18-L CR6-FREI	VERSCHRAUBUNG
642	475135508	1	FITTING TR 25/20/25S CR6-FREI	VERSCHRAUBUNG
643	475131708	1	FITTING TR 28/22/28L CR6-FREI	VERSCHRAUBUNG

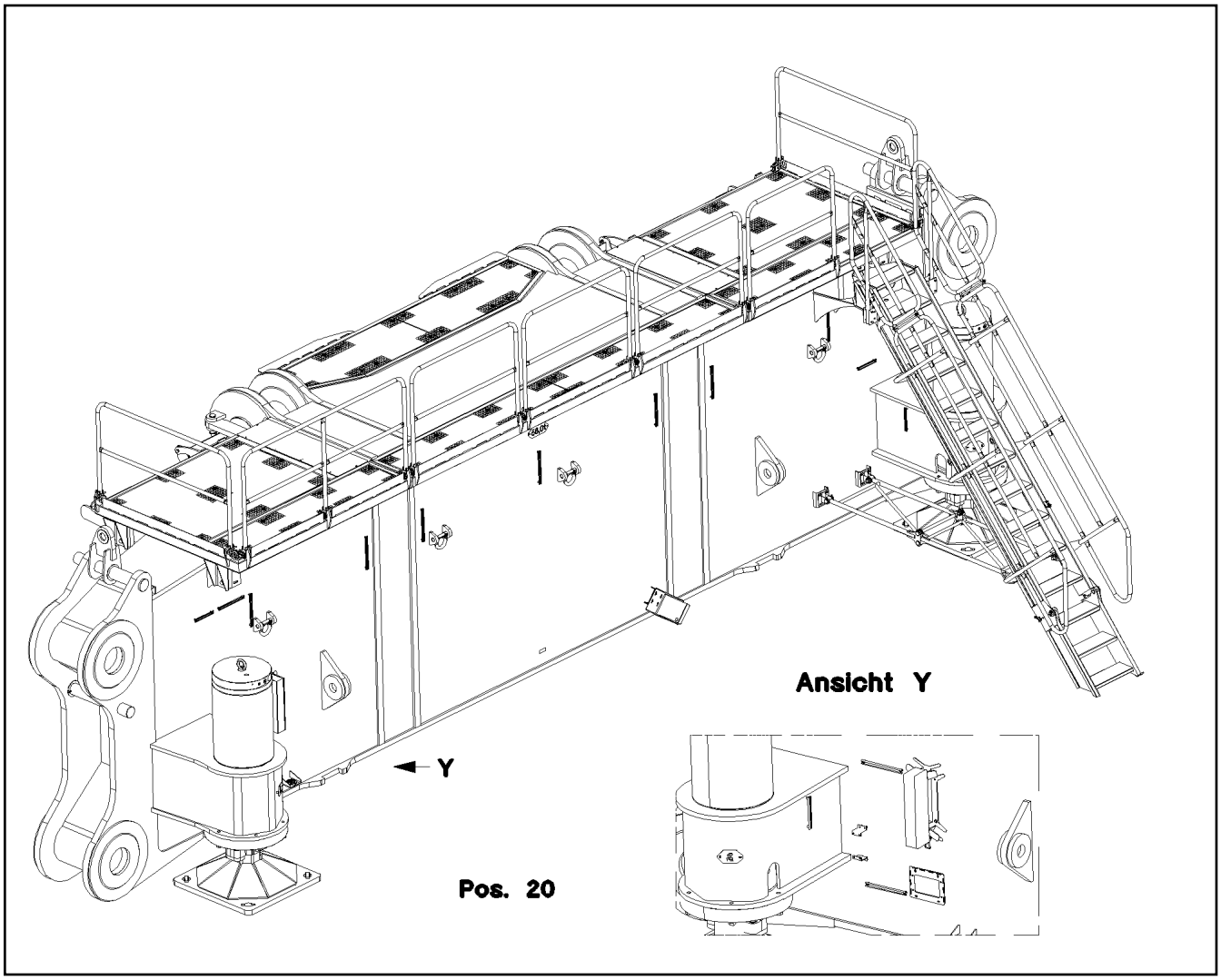

Pos.	Item	Quantity	Description	Bezeichnung
20	966448308	1	TERMINAL BOX, PRE-ASSEMBLED S210 ⇨ ❑ 94	KLEMMKASTEN VORM.

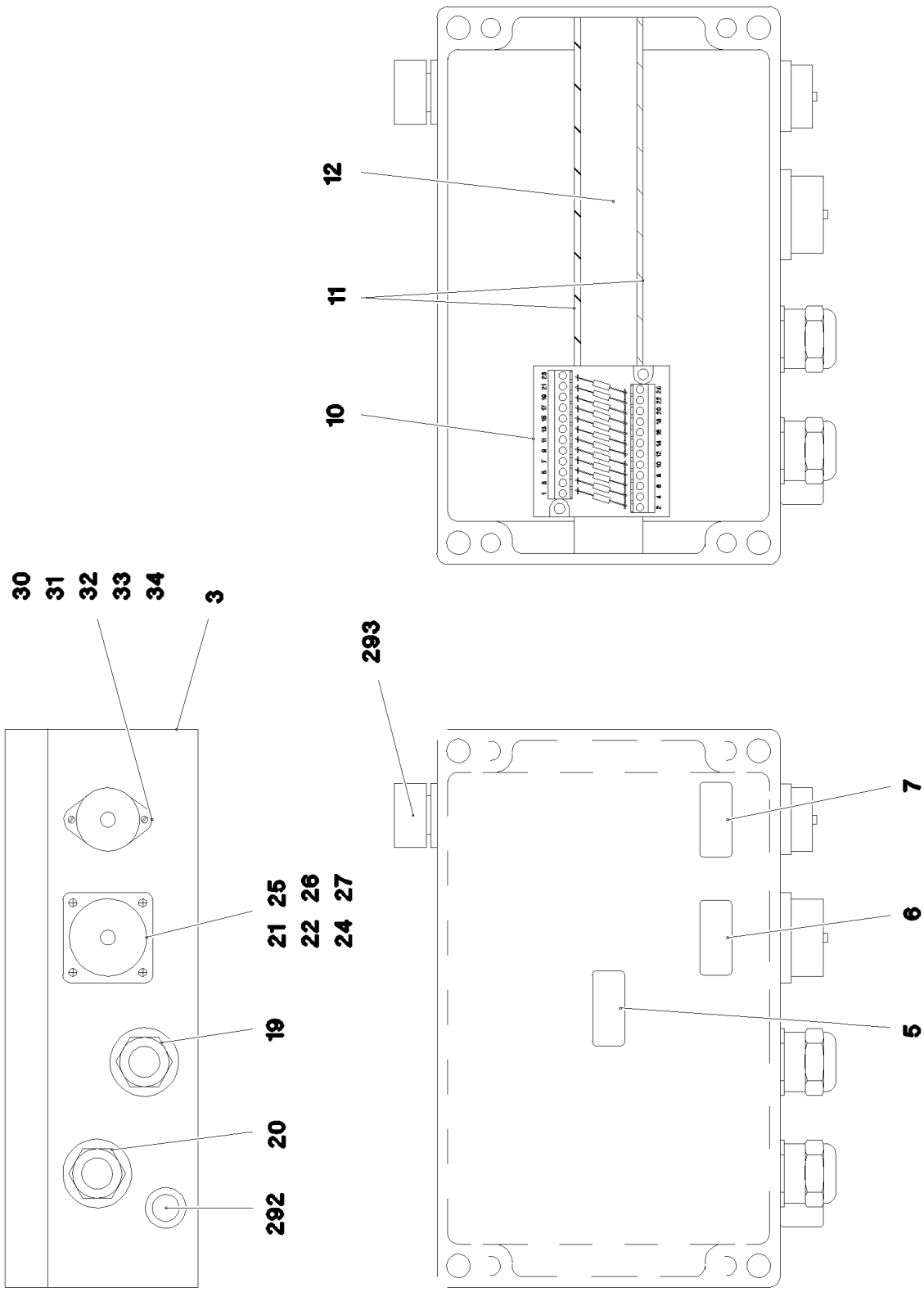

13.12.2021 070694 LIEBHERR	**etk_en_de_098405 LR 13000** **TERMINAL BOX, PRE-ASSEMBLED** **KLEMMKASTEN VORM.**	94 (1/2) **966448308**

Pos.	Item	Quantity	Description	Bezeichnung
1	966594908	1	WIRES TERMINAL BOX CPL. S210	DRAEHTE KLEMMKASTEN KPL.
3	97006341	1	EMPTY CASING DRILLED 160X260X90X0 AL	LEERGEHAEUSE GEBOHRT
5	97006425	1	SIGN 35X15 LEXEDGE II	SCHILD
6	97006336	1	SIGN 35X15 LEXEDGE II	SCHILD
7	97006337	1	SIGN 35X15 LEXEDGE II	SCHILD
10	966929508	1	INSERTION MODULE 12POLIG	BESTUECKUNGSMODUL
11	262103908	0.36	EDGE PROTECTION 1-2X9,5X6,5	KANTENSCHUTZ
12	602106708	0.25	TOP HAT RAIL 35X27X7,3X1	HUTSCHIENE
19	966612008	1	WIRING HARNESS W209	KABELSTRANG
20	966594708	1	LEAD W210	LEITUNG
(5)	10465638	9.33	LEAD 18 G 1	LEITUNG
(125)	602300308	18	CONTACT 0,5-1MM2	KONTAKT
(500)	923512208	2	CABLE MARKER	KABELMARKER
(501)	602300208	1	PLUG SHELL 18-POL	STECKERGEHAEUSE
(502)	10443664	1	PLUG 19-POL A240	STECKER
(503)	691812808	1	PROTECTING CAP MS A240	SCHUTZKAPPE
(504)	400140508	1	SOCKET HEAD SCREW ISO 1207 M3X6 MS	ZYLINDERSCHRAUBE
(505)	420050108	1	WASHER ISO 7089 3 MS	SCHEIBE
(506)	602606608	2	REDUCTION M32X1,5/M25X1,5 MS	REDUKTION
(507)	602424308	2	CABLE GLAND M25X1,5X11-20 MS	KABELVERSCHRAUBUNG
(708)	10473048	18	CABLE SLEEVE 2,4-3,0/2,4/0,6 SILIKON	KABELTUELLE
(998)	965622208	2	LETTERING WIRING HARNESS	BESCHRIFTUNG KABELBAUM
21	11000963	1	TIN M3 POLYAMID	DOSE
22	10297417	1	END COVER TR38X6 P3	VERSCHLUSSDECKEL
24	12216226	4	PAN-HEAD SCREW ISO 7045 M4X16 4.8 480	FLACHKOPFSCHRAUBE
25	10875619	4	HEX NUT ISO 4032 M4 8 480H SPF	SECHSKANTMUTTER
26	425100708	4	TOOTH LOCK WASHER DIN 6797 A 4,3	ZAHNSCHEIBE
27	10875645	4	WASHER ISO 7089 4 200HV 480H SPF	SCHEIBE
30	604508108	1	TIN M1	DOSE
31	604512108	1	SEALING PLUG M1-D	VERSCHLUSSKAPPE
32	400170108	4	SOCKET HEAD SCREW ISO 1207 M3X16 MS	ZYLINDERSCHRAUBE
33	12226068	4	HEX NUT ISO 4032 M3 10 480H SPF	SECHSKANTMUTTER
34	420050108	4	WASHER ISO 7089 3 MS	SCHEIBE
292	602501208	1	WATER DRAIN PLUG M12 PA6G SPF	ENTWAESSERUNGSSTOPFEN
293	10488662	1	VENTILATION SCREW M20X1,5 POLYAMID	ENTLUEFTUNGSSCHRAUBE

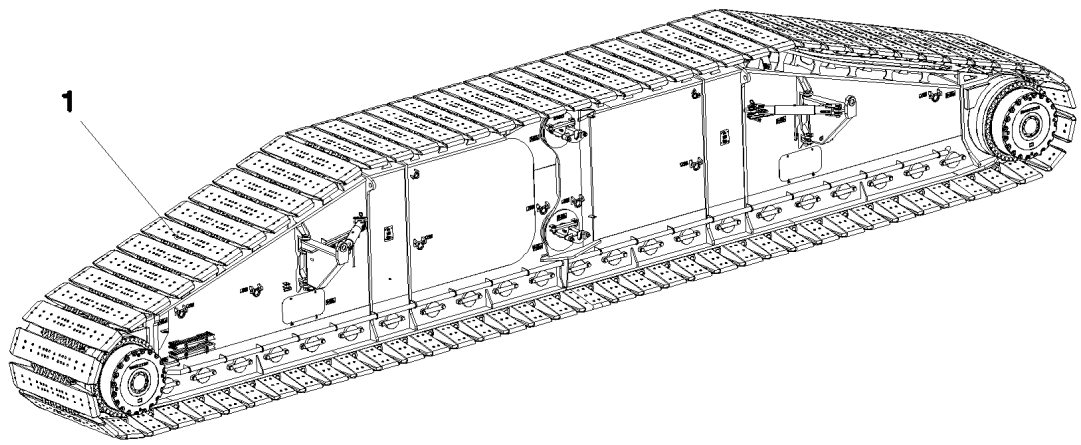

Pos.	Item	Quantity	Description	Bezeichnung
1	965380808	1	FLOOR PLATES PRE-ASS. 2.4M ⇨ ❑ 97	BODENPLATTEN VORM.

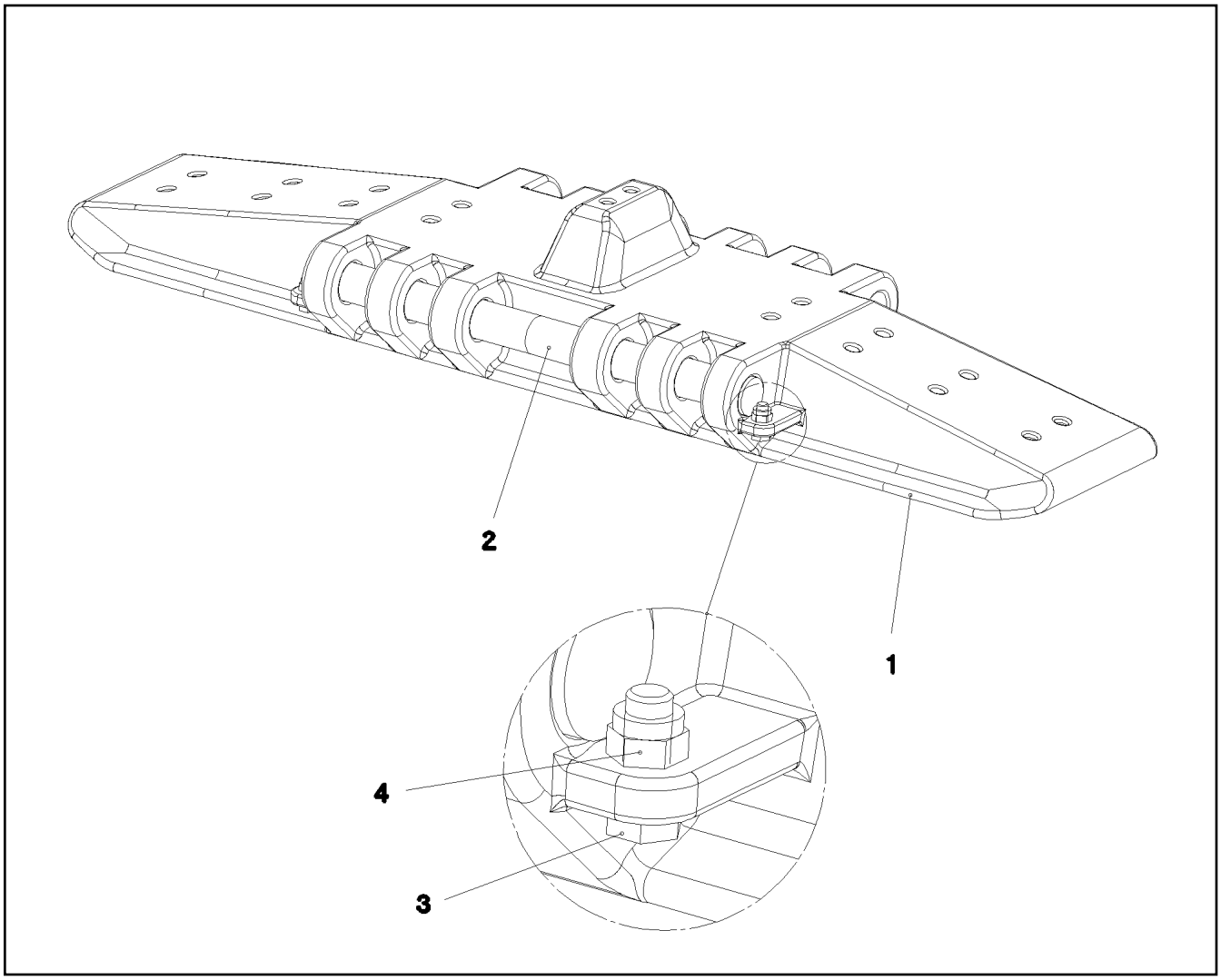

Pos.	Item	Quantity	Description	Bezeichnung
1	978082908	82	FLOOR PLATE 2.4 M GS-18NIMOCR3 SPF	BODENPLATTE
2	978522608	164	ROUND STEEL 80.0X527 35NICRMOV125	RUNDSTAHL
3	406605808	164	HEX SCREW ISO 4017 M24X60 10.9 FLZN SP	SECHSKANTSCHRAUBE
4	12226094	164	HEX NUT DIN 985 M24 10 FE//ZNNI8//CN//T0	SECHSKANTMUTTER

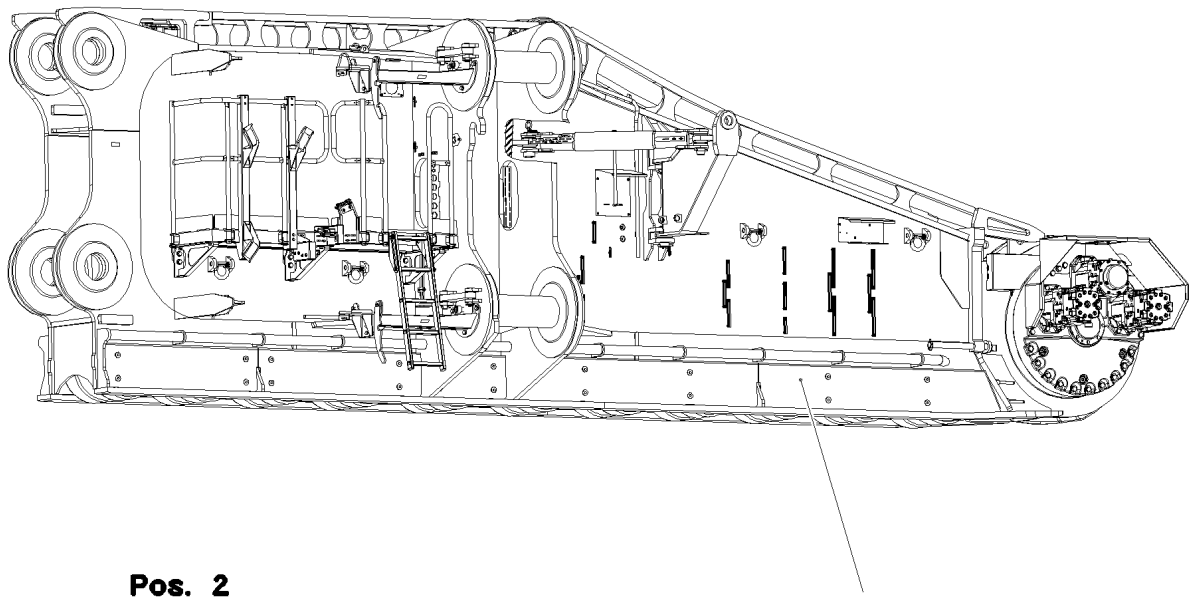

Pos.	Item	Quantity	Description	Bezeichnung
1	917523808	1	CRAWLER TRACK CARRIER, LEFT VORN ⇨ ❑ 99	RAUPENTRAEGER LI.
2	915742708	1	CENTRA.LUBRICATION SYSTEM LEFT VOR ⇨ ❑ 118	ZENTRALSCHMIERUNG RAUPE
3	915740508	1	ELECTR.FOR CRAWLER CARRIER LINKS ⇨ ❑ 123	ELEKTRIK RAUPENTRAEGER V
4	915734108	1	HYDR.TRAVEL DRIVE VORNE LINKS ⇨ ❑ 125	HYDR.FAHRANTRIEB
5	916275108	1	SIGNS RAUPENTR.VORN ⇨ ❑ 137	BESCHILDERUNG

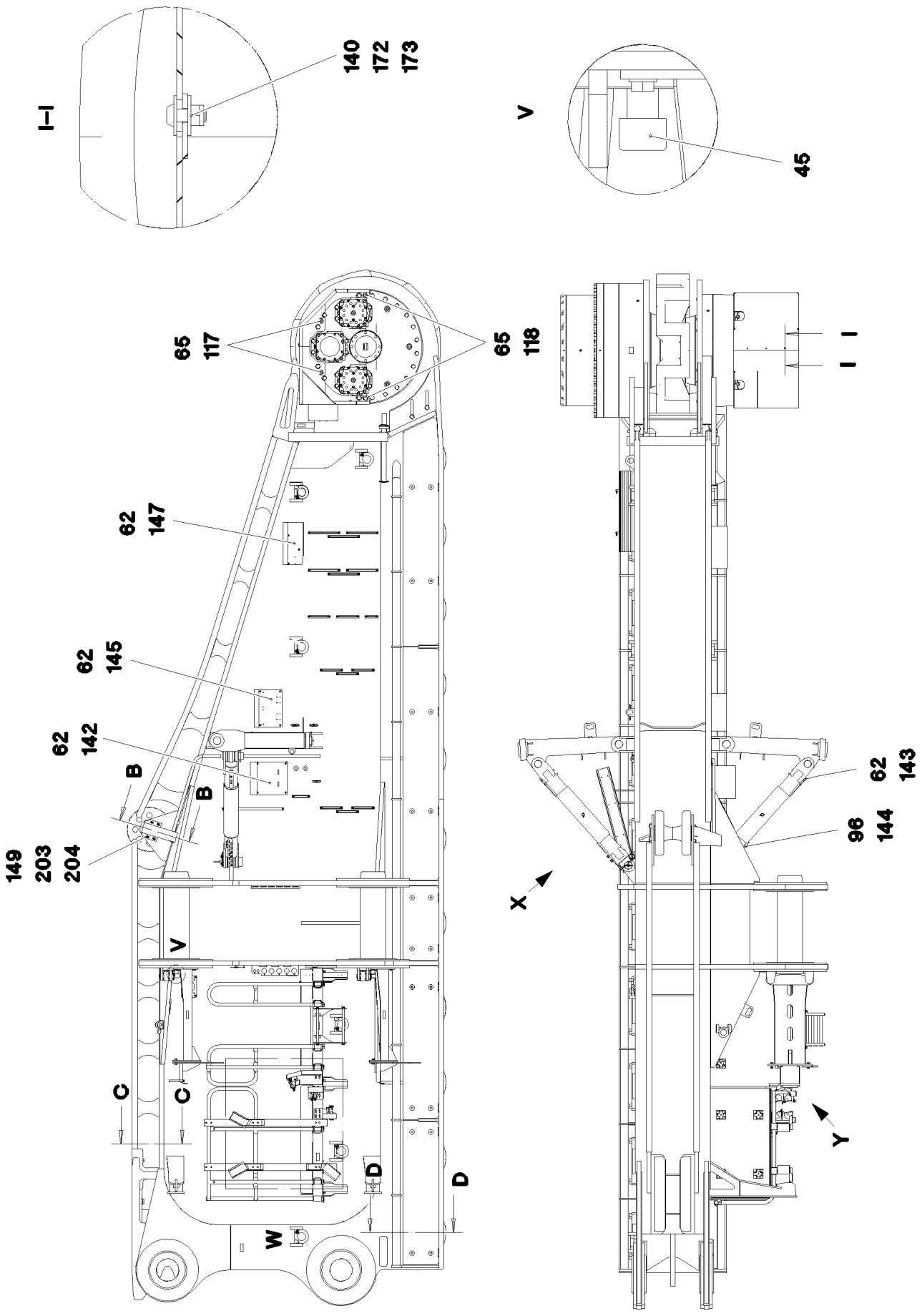

13.12.2021 092481	**etk_en_de_098405 LR 13000**	99 (1/10)
LIEBHERR	**CRAWLER TRACK CARRIER, LEFT** **RAUPENTRAEGER LI.**	**917523808**

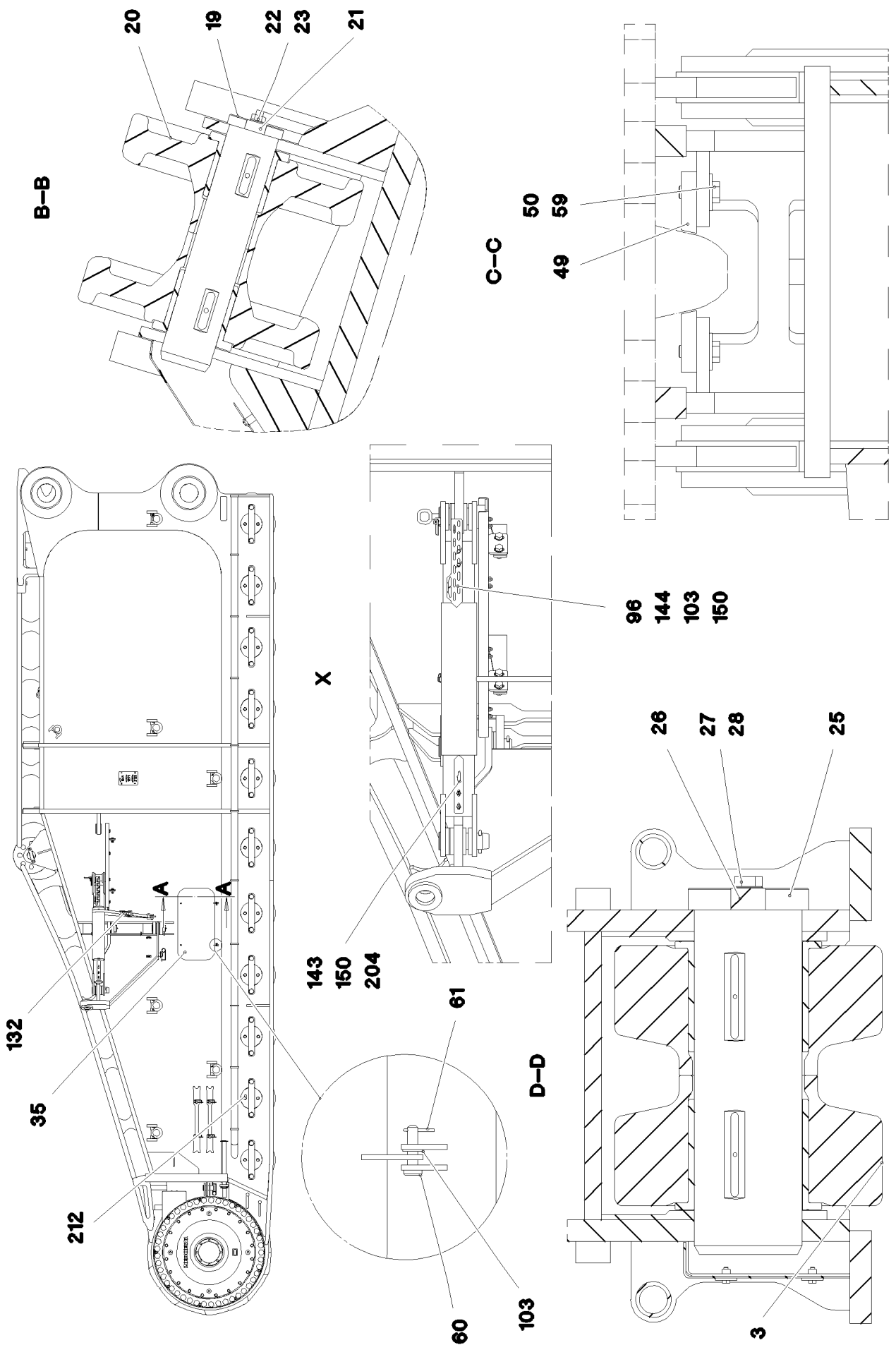
B–B
20
19
22
23
21
C–C
50
59
49
X
96
144
103
150
143
150
204
61
60
103
D–D
26
27
28
25
3
132
35
212
A
A

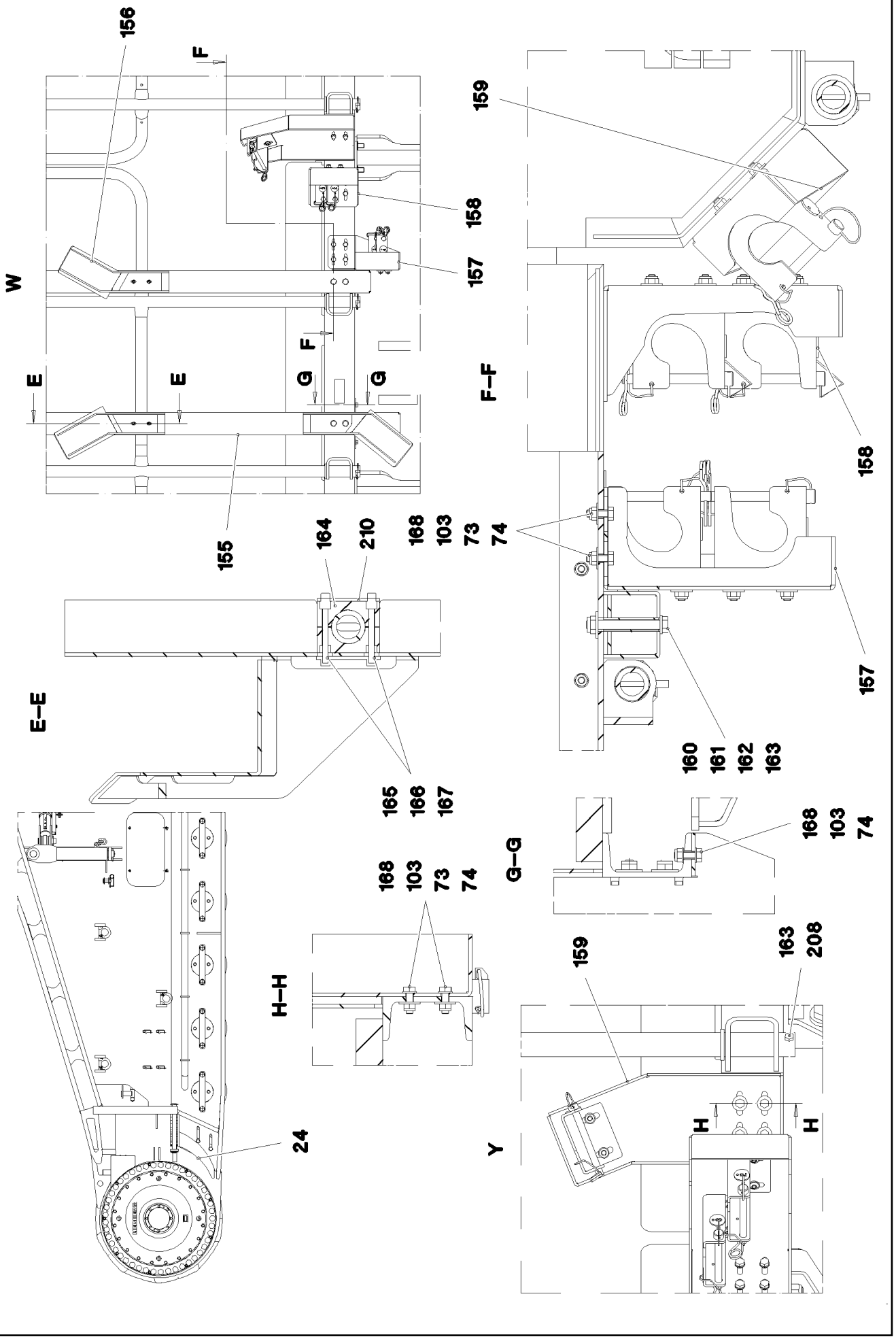

13.12.2021 092483	**etk_en_de_098405 LR 13000**	❑ 101 (3/10)
LIEBHERR	**CRAWLER TRACK CARRIER, LEFT** **RAUPENTRAEGER LI.**	**917523808**

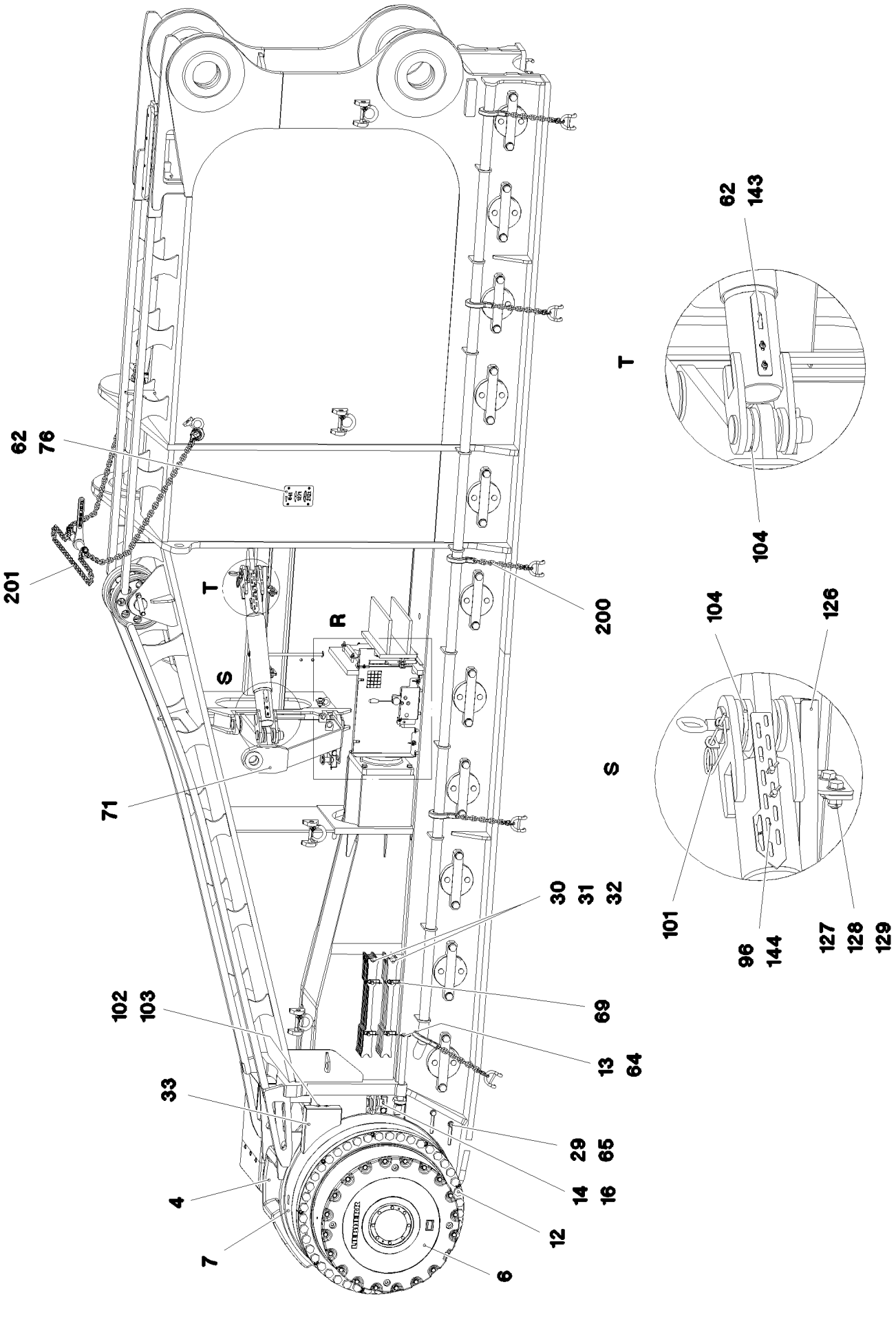

13.12.2021 092484 LIEBHERR	**etk_en_de_098405 LR 13000** **CRAWLER TRACK CARRIER, LEFT** **RAUPENTRAEGER LI.**	❑ 102 (4/10) **917523808**

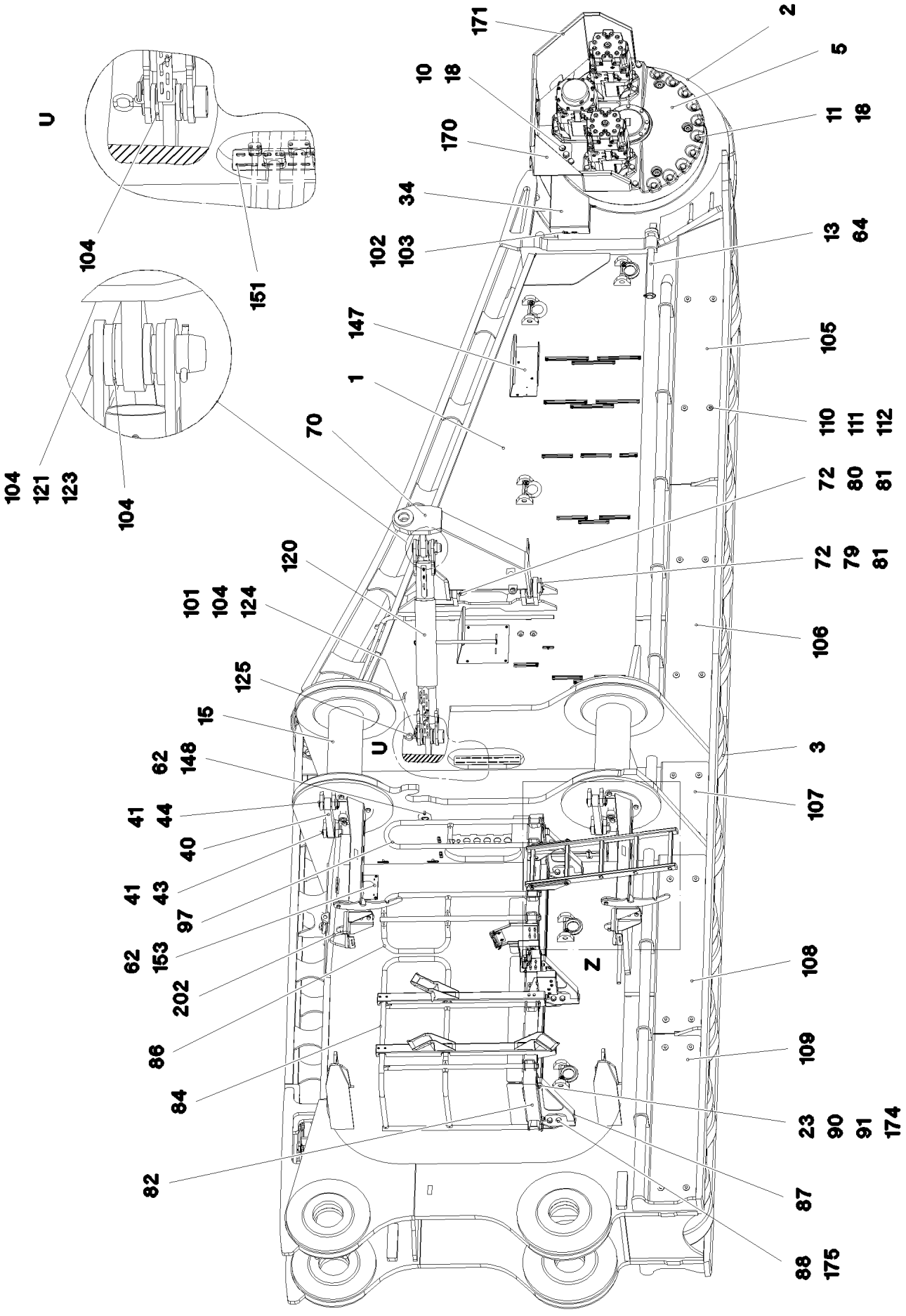

13.12.2021 092485 LIEBHERR	**etk_en_de_098405 LR 13000** **CRAWLER TRACK CARRIER, LEFT** **RAUPENTRAEGER LI.**	❑ 103 (5/10) **917523808**

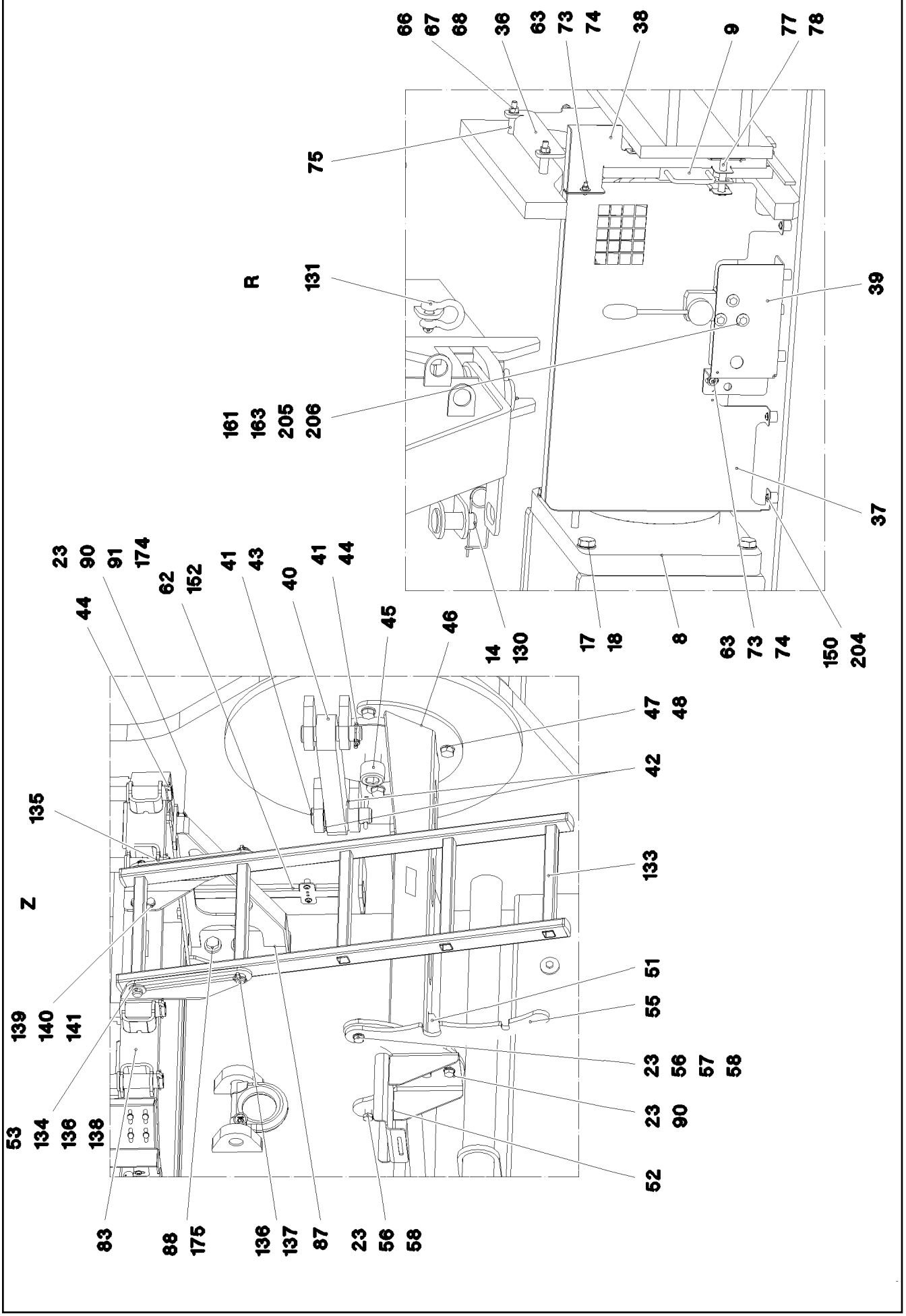

13.12.2021 092486	**etk_en_de_098405 LR 13000**	❑ 104 (6/10)
LIEBHERR	**CRAWLER TRACK CARRIER, LEFT** **RAUPENTRAEGER LI.**	**917523808**

Pos.	Item	Quantity	Description	Bezeichnung
1	965775708	1	CRAWLER CARRIER STEEL CONSTR. VOR	RAUPENTRAEGER STAHLBAU LI
2	965776008	1	SLIDING PIECE L STEEL CONSTR.	SCHIEBESTUECK STAHLBAU LI.
3	965381308	22	ROLLER BODY HALF CPL.	ROLLENKOERPERHAELFTE KPL
4	978463208	1	SPROCKET GS18NIMOCR36 SPF	TURAS
5	12810715	1	SPUR GEAR RAL 7043	STIRNRADGETRIEBE
6	970706701	1	PLANETARY GEARBOX 3-STUFIG RAL 7043 ⇨ ❑ 109	PLANETENGETRIEBE
7	90000750	1	BEARING	LAGERUNG
8	10488926	1	COCKING CYLINDER 280/250-400 SPF	SPANNZYLINDER
(15)	10018923	1	LOAD HOLDING VALVE 130L/MIN pmax450	LASTHALTEVENTIL
(999)	11008059	1	SEAL KIT CYLINDER	DS ZYLINDER
9	966805508	1	DAMPERS ⇨ ❑ 111	SCHIEBER
10	10476880	8	HEX SCREW ISO 4014 M24X400 10.9 FLZN	SECHSKANTSCHRAUBE
11	10664052	10	HEX SCREW ISO 4014 M24X300 10.9 FLZN	SECHSKANTSCHRAUBE
12	10664054	45	HEX SCREW ISO 4014 M42X560 10.9 FLZN	SECHSKANTSCHRAUBE
13	979603008	2	PIN 55.0 X620 35NICRMOV125 SPF	BOLZEN
14	433100908	2	RETAINING SPRING 4,5X98 ISO 2081 FE/ZN	SICHERUNGSFEDER
15	978623708	2	PIN 300.0X1050 35NICRMOV125 SPF	BOLZEN
16	946514608	1	PIN 70.0 X0 35NICRMOV125	BOLZEN
17	10488309	4	HEX SCREW ISO 4014 M24X100 10.9 FLZN	SECHSKANTSCHRAUBE
18	4600146	22	WASHER EN 14399-6 24 300-370HV FLZN SP	SCHEIBE
19	979597308	1	AXLE 110.0X495 35NICRMOV125 SPF	ACHSE
20	928814308	2	SUPPORT ROLLER BISECTION CPL.	LAUFROLLENHAELFTE KPL.
21	979371908	1	AXLE HOLDER 20X200X45 S690QL	ACHSHALTER
22	406603008	2	HEX SCREW ISO 4017 M16X40 10.9 FLZN SP	SECHSKANTSCHRAUBE
23	10289806	20	WASHER ISO 7089 16 300HV FLZN SPF	SCHEIBE
24	979603908	2	PLATE 20X609X445 S690QL	BLECH
25	978621508	11	AXLE 280.0X848 35NICRMOV125 SPF	ACHSE
26	979276408	11	AXLE HOLDER 510X85 S960QL+Z25	ACHSHALTER
27	406216908	22	HEX SCREW ISO 4014 M36X100 10.9 FLZN	SECHSKANTSCHRAUBE
28	10289812	22	WASHER ISO 7089 36 300HV FLZN SPF	SCHEIBE
29	12224028	4	HEX SCREW ISO 4017 M24X50 8.8 FLZN SP	SECHSKANTSCHRAUBE
30	979611008	5	PLATE 862X90 S960QL+Z25	BLECH
31	979611108	9	PLATE 862X90 S960QL	BLECH
32	979611208	4	PLATE 862X90 S960QL	BLECH
33	979927708	1	PLATE 4X488X555 S315MC	BLECH
34	979927808	1	PLATE 4X821X555 S315MC	BLECH
35	965997808	1	COVER COMPL.	DECKEL KPL.
36	979611608	1	PLATE 370X84 S355MC	BLECH
37	979928208	1	PLATE 2X613X915 DC01	BLECH
38	979928408	1	PLATE 2X194X529 DC01	BLECH
39	975368408	1	PLATE 4X407X238 S315MC FE//ZNNI8//CN//T	BLECH
40	979276608	2	PLATE 50X510X110 S960QL+Z25	BLECH
41	940069208	4	PIN 45X158 35NICRMOV125 GASN. SPF	BOLZEN
42	10289847	49	WASHER ISO 7089 42 300HV FLZN SPF	SCHEIBE
43	10180374	2	SPLIT PIN ISO 1234 10X71 St 480H SPF	SPLINT
44	10180883	2	SAFETY PLUG W HINGE-LID 10X55X9,5X45	SICHERHEITSKLAPPSTECKER
45	404333808	2	SOCKET HEAD SCREW ISO 4762 M42X100	ZYLINDERSCHRAUBE
46	965794708	2	FASTENER	HALTERUNG
47	406603708	6	HEX SCREW ISO 4017 M20X40 10.9 FLZN SP	SECHSKANTSCHRAUBE
48	4600222	6	WASHER EN 14399-6 20 300-370HV FLZN SP	SCHEIBE
49	979840608	2	PLATE 800X120 S355J2+N	BLECH
50	12224038	8	HEX SCREW ISO 4017 M24X65 8.8 FLZN SP	SECHSKANTSCHRAUBE
51	979619208	2	APPROACH PLATE 30X155X111 S690QL	ANLAUFBLECH
52	979598108	2	PLATE 4X362X453 S315MC T ZN O	BLECH
53	10289810	2	WASHER ISO 7089 24 300HV FLZN SPF	SCHEIBE
55	979276708	2	PLATE 12X545X143 S690QL	BLECH
56	10875804	4	HEX SCREW ISO 4017 M16X55 8.8 FLZN SP	SECHSKANTSCHRAUBE
57	4000809	2	WASHER ISO 7093-1 16 300HV FLZN	SCHEIBE

Pos.	Item	Quantity	Description	Bezeichnung
58	10875609	4	HEX NUT DIN 985 M16 8 FLZN SPF	SECHSKANTMUTTER
59	10179463	8	WASHER ISO 7093-1 24 300HV FLZN SPF	SCHEIBE
60	451213008	2	PIN DIN 1435 8X35X31 ST.50	BOLZEN
61	12100284	2	SPLIT PIN ISO 1234 2X20 A2	SPLINT
62	12102696	25	BUTTON HEAD SCREW ISO 7380-2 M8X10 0	HALBRUNDKOPFSCHRAUBE
63	10875471	2	BUTTON HEAD SCREW AEHNL.ISO 7380-2	HALBRUNDKOPFSCHRAUBE
64	10181899	4	SAFETY PLUG W HINGE-LID 12X75X11,5X60	SICHERHEITSKLAPPSTECKER
65	12220085	8	WASHER DIN 7349 25 FLZN SPF	SCHEIBE
66	11656183	2	HEX SCREW ISO 4014 M12X120 8.8 FLZN SP	SECHSKANTSCHRAUBE
67	10289804	12	WASHER ISO 7089 12 300HV FLZN SPF	SCHEIBE
69	433101208	4	RETAINING SPRING 4X68 ISO 2081 FE/ZN8/	SICHERUNGSFEDER
70	965795208	1	CONSOLE	KONSOLE
71	966271508	1	CONSOLE	KONSOLE
72	10180381	4	SPLIT PIN ISO 1234 13X125 St 480H SPF	SPLINT
74	10875614	18	HEX NUT DIN 985 M8 8 480H SPF	SECHSKANTMUTTER
75	970696308	2	TUBE 20.0 X0 S355J2H FE//ZNNI8//CN//T0	ROHR
76	97011336	1	WEIGHT INFORMATION PLATE 2X255X180 D	GEWICHTSSCHILD
77	451418108	1	PIN DIN 1436 16X85X80 ST.37 VERZ	BOLZEN
78	433102808	1	RETAINING SPRING 3X55 VERZ	SICHERUNGSFEDER
79	97000862	2	PIN 85.0X177 35NICRMOV125 SPF	BOLZEN
80	97001180	2	PIN 85.0X327 35NICRMOV125 SPF	BOLZEN
81	7743242	8	HYDRAULIC-TYPE LUBRICAT.NIPPLE DIN 71	KEGELSCHMIERNIPPEL
82	965804508	1	GANGWAY ⇨ ❑ 112	LAUFSTEG
83	965804608	1	GANGWAY ⇨ ❑ 113	LAUFSTEG
84	966189408	1	HAND RAIL WELDED STRUCTURE T ZN O	GELAENDER SCHWK.
86	966192008	1	HAND RAIL WELDED STRUCTURE T ZN O	GELAENDER SCHWK.
87	966275108	3	CONSOLE	KONSOLE
88	406603908	6	HEX SCREW ISO 4017 M20X50 10.9 FLZN SP	SECHSKANTSCHRAUBE
90	10875803	12	HEX SCREW ISO 4017 M16X45 8.8 FLZN SP	SECHSKANTSCHRAUBE
91	420300508	8	WASHER DIN 434 17,5 ST A3C	SCHEIBE
96	12215977	4	WING SCREW DIN 316 M8X16 4.6 480H SPF	FLUEGELSCHRAUBE
97	966189208	1	HAND RAIL WELDED STRUCTURE T ZN O	GELAENDER SCHWK.
101	433105008	2	RETAINING SPRING DIN 2194 6 A3C	SICHERUNGSFEDER
102	11651612	4	HEX SCREW ISO 4017 M8X16 8.8 480H SPF	SECHSKANTSCHRAUBE
103	11140469	46	WASHER ISO 7093-1 8 200HV 480H SPF	SCHEIBE
104	97001489	5	WASHER 120X120 S355MC FE//ZNNI8//CN//T	SCHEIBE
105	979407108	1	PROTECTION GUARD 5X2487X458 S355MC	SCHUTZBLECH
106	979281008	1	PROTECTION GUARD 5X2490X458 S355MC	SCHUTZBLECH
107	979279208	1	PROTECTION GUARD 5X795X458 S355MC	SCHUTZBLECH
108	979281208	1	PROTECTION GUARD 5X1640X457 S355MC	SCHUTZBLECH
109	979281308	1	PROTECTION GUARD 5X1542X457 S355MC	SCHUTZBLECH
110	11642358	20	HEX SCREW ISO 4017 M10X30 8.8 FLZN SP	SECHSKANTSCHRAUBE
111	953867308	20	WASHER S355MC FE//ZNNI8//CN//T0	SCHEIBE
112	413004408	20	CAGE NUT M10	KAEFIGMUTTER
117	406522901	2	HEX SCREW ISO 4017 M24X40 8.8 A3C	SECHSKANTSCHRAUBE
118	10878759	2	HEX SCREW ISO 4014 M24X220 8.8 FLZN SP	SECHSKANTSCHRAUBE
120	966248208	2	PROPPING SPINDLE	ABSTUETZSPINDEL
(1)	966259108	1	MOUNTING WELDED	AUFNAHME SCHWK.
(2)	966259208	1	MOUNTING WELDED	AUFNAHME SCHWK.
(3)	97001194	1	SPINDLE 120.0X1000 35NICRMOV125 SPF	SPINDEL
(4)	12100042	2	SUPPORTING WASHER DIN 988 S 90X110X3	STUETZSCHEIBE
(5)	12100646	2	LOCKING RING DIN 471 90X3 480H SPF	SICHERUNGSRING
(6)	97012540	1	PIN 30.0X650 S355J2+AR FE//ZNNI8//CN//T0	BOLZEN
(7)	10875869	2	SAFETY PLUG W HINGE-LID 5X29X4,7X25 4	SICHERHEITSKLAPPSTECKER
(10)	97011449	1	PROTECTIVE PIPE 159.0X680 S770QL	SCHUTZROHR
121	949948308	2	PIN 80.0 X0 35NICRMOV125 GASN. SPF	BOLZEN
123	12100262	2	SPLIT PIN ISO 1234 13X100 ST 480H SPF	SPLINT
124	97001181	2	PIN 85.0 X200 35NICRMOV125 SPF	BOLZEN

Pos.	Item	Quantity	Description	Bezeichnung
125	921079508	2	HANDLE WELD.CONST. FE//ZNNI8//CN//T0	GRIFF SCHWK.
126	966289108	1	GUIDE CPL. ⇨ ❑ 114	FUEHRUNG KPL.
127	10875805	4	HEX SCREW ISO 4017 M20X50 8.8 FLZN SP	SECHSKANTSCHRAUBE
128	10289808	8	WASHER ISO 7089 20 300HV FLZN SPF	SCHEIBE
129	10875610	4	HEX NUT DIN 985 M20 10 FLZN SPF	SECHSKANTMUTTER
130	451436708	1	PIN DIN 1436 40X90X78 ST.50 GALV.VERZ	BOLZEN
131	10283196	1	SHACKLE 3,25T SPF	SCHAEKEL
132	10491593	1	LASHING STRAP 4MX35MM POLYTEX SPF	ZURRGURT
133	11481815	1	SIMPLE LADDER 5-350X1,24M AL SPF	ANLEGELEITER
134	979275508	1	PLATE 8X351X229 S700MC	BLECH
135	979894208	1	PLATE 8X351X229 S700MC	BLECH
136	97022886	2	PIN 25.0X418 S355J2G3C+C FE//ZNNI8//CN/	BOLZEN
137	10875869	2	SAFETY PLUG W HINGE-LID 5X29X4,7X25 4	SICHERHEITSKLAPPSTECKER
138	10180359	2	SPLIT PIN ISO 1234 5X40 St 480H SPF	SPLINT
140	10875607	9	HEX NUT DIN 985 M12 8 FLZN SPF	SECHSKANTMUTTER
141	11642349	4	HEX SCREW ISO 4017 M12X35 8.8 FLZN SP	SECHSKANTSCHRAUBE
142	97004973	1	PROTECTION GUARD 4X350X718 S315MC	SCHUTZBLECH
143	97011486	2	POINTER 4X260X40 S315MC FE//ZNNI8//CN/	ZEIGER
144	97012066	2	POINTER 4X396X68 S315MC FE//ZNNI8//CN/	ZEIGER
145	975290108	1	PLATE 400X486 S315MC	BLECH
147	97012946	1	PLATE 4X456X491 S315MC FE//ZNNI8//CN//T	BLECH
148	97011114	1	PLATE DC01 FE//ZNNI8//CN//T0	BLECH
149	97007445	1	PLATE 2.5X490X565 DC01	BLECH
150	953873408	14	SLEEVE 25X20 11SMN37 FE//ZNNI8//CN//T0	HUELSE
151	97004961	1	SCREW-ON PLATE 5X520X80 S355MC FE//	ANSCHRAUBPLATTE
152	97005029	1	COVER 3X600X100 DC01 FE//ZNNI8//CN//T0	ABDECKUNG
153	955749508	1	PLATE S315MC FE//ZNNI8//CN//T0	BLECH
155	966791008	1	HOSE HOLDER WELDED T ZN O	SCHLAUCHHALTER SCHWK.
156	966791108	1	HOSE HOLDER WELDED T ZN O	SCHLAUCHHALTER SCHWK.
157	966790308	1	HOSE HOLDER WELDED ⇨ ❑ 115	SCHLAUCHHALTER VORM.
158	966790408	1	HOSE HOLDER WELDED ⇨ ❑ 116	SCHLAUCHHALTER VORM.
159	966790508	1	HOSE HOLDER WELDED ⇨ ❑ 117	SCHLAUCHHALTER VORM.
160	11652295	4	HEX SCREW ISO 4014 M10X90 8.8 FLZN SP	SECHSKANTSCHRAUBE
161	11491889	11	WASHER ISO 7093-1 10 300HV FLZN SPF	SCHEIBE
163	10875605	14	HEX NUT DIN 985 M10 10 FLZN SPF	SECHSKANTMUTTER
164	602009208	8	CLAMP-HALF DIN 3015-1 L 5 R 38 PP SW	KLEMMHAELFTE
165	12215338	8	SOCKET HEAD SCREW ISO 4762 M6X75 8.8	ZYLINDERSCHRAUBE
166	10197771	8	WASHER ISO 7089 6 200HV ZNNI-480H SPF	SCHEIBE
167	10802201	4	WELD PLATE DIN 3015-1 L-AP-K 5 W1 ZNNI	ANSCHWEISSPLATTE
168	11826527	16	HEX SCREW ISO 4017 M8X30 8.8 480H SPF	SECHSKANTSCHRAUBE
170	966918708	1	HOOD/BONNET WELDED	HAUBE SCHWK.
171	97012447	1	PLATE 5X1179X982 S355MC	BLECH
172	10467545	3	BUTTON HEAD SCREW ISO 7380-2 M12X30	HALBRUNDKOPFSCHRAUBE
173	11182717	6	WASHER ISO 7093-1 12 300HV FLZN SPF	SCHEIBE
174	10875859	8	HEX NUT ISO 7040 M16 8 FLZN SPF	SECHSKANTMUTTER
175	4600604	6	WASHER DIN 7349 21 100HV FLZN SPF	SCHEIBE
200	12102302	10	LASHING STRAP DIN EN 1492-1 2.5T-0.92M	ANHAENGEGURT
201	11068068	1	LASHING CHAIN ARK 13 L=6M ST	ZURRKETTE
202	10020520	1	LASHING STRAP 0,75MX18MM	ZURRGURT
203	978787708	4	SLEEVE 33.0X19 FE//ZNNI8//CN//T0	HUELSE
204	10875485	16	BUTTON HEAD SCREW AEHNL.ISO 7380-2	HALBRUNDKOPFSCHRAUBE
205	10299641	3	HEX SCREW ISO 4014 M10X70 10.9 FLZN SP	SECHSKANTSCHRAUBE
206	12102693	3	WASHER ISO 7092 10 200HV ZNNI-480H SP	SCHEIBE
208	11642355	7	HEX SCREW ISO 4017 M10X50 8.8 FLZN SP	SECHSKANTSCHRAUBE
210	5005219	4	LID PLATE DIN 3015-1 L-DP 5 W1-ZN	DECKPLATTE
211	779013008	4	PROTECTING CAP	SCHUTZKAPPE

Pos.	Item	Quantity	Description	Bezeichnung
212	11182252	22	SCREW STOPPER M24 PE-HD	SCHRAUBSTOPFEN

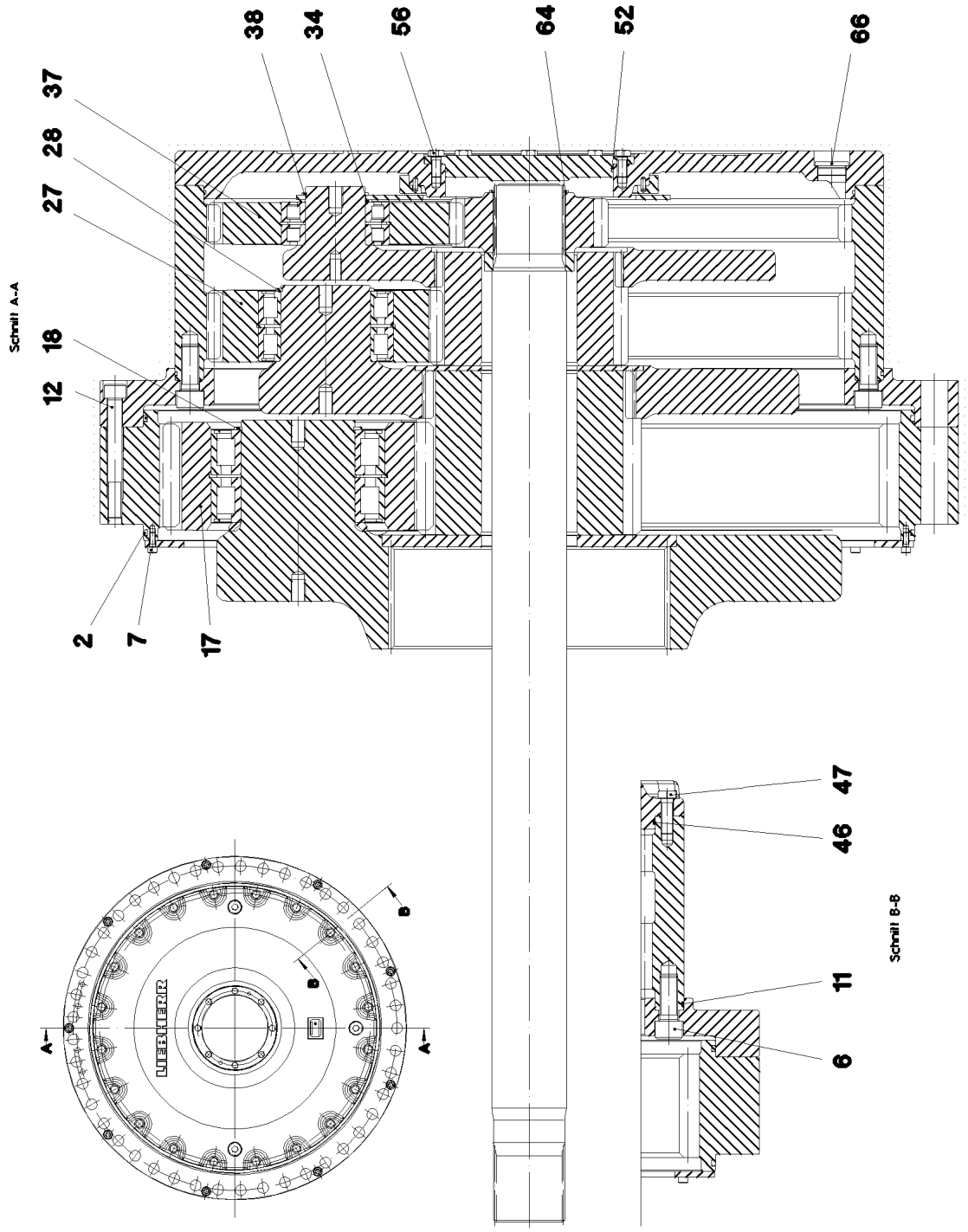
38
34
56
64
52
66
37
28
27
18
12
Schnitt A-A
2
7
17
47
46
11
6
Schnitt B-B
A
A
B
B

Pos.	Item	Quantity	Description	Bezeichnung
2	10169428	2	O-RING 1230X8 NBR 70	O-RING
6	404332301	48	SOCKET HEAD SCREW ISO 4762 M30X75 1	ZYLINDERSCHRAUBE
7	4901531	12	SOCKET HEAD SCREW ISO 4762 M4X50 8.8	ZYLINDERSCHRAUBE
11	90005380	1	O-RING 1130X5	O-RING
12	10179087	12	SOCKET HEAD SCREW ISO 4762 M24X200	ZYLINDERSCHRAUBE
17	90001664	5	PLANET WHEEL	PLANETENRAD
18	428009508	5	LOCKING RING DIN 471 190X4	SICHERUNGSRING
27	90001668	3	PLANET WHEEL	PLANETENRAD
28	10171606	3	LOCKING RING DIN 471 150X4 FLZNNC-120	SICHERUNGSRING
34	422007701	3	SUPPORTING WASHER DIN 988 100X120X3,	STUETZSCHEIBE
37	90001672	3	PLANET WHEEL	PLANETENRAD
38	428011901	3	LOCKING RING DIN 471 100X4	SICHERUNGSRING
46	944368603	1	O-RING 1050X5	O-RING
47	12691307	20	HEX SCREW ISO 4017 M20X120 8.8 FLZN	SECHSKANTSCHRAUBE
52	726428201	1	O-RING 265X4 NBR 70	O-RING
56	12214938	8	HEX SCREW ISO 4017 M16X35 8.8 FLZN SP	SECHSKANTSCHRAUBE
64	12100651	1	LOCKING RING DIN 471 120X4 480H SPF	SICHERUNGSRING
66	477705708	3	STOP PLUG VSTIM48X2ED CR6-FREI	STOPFEN

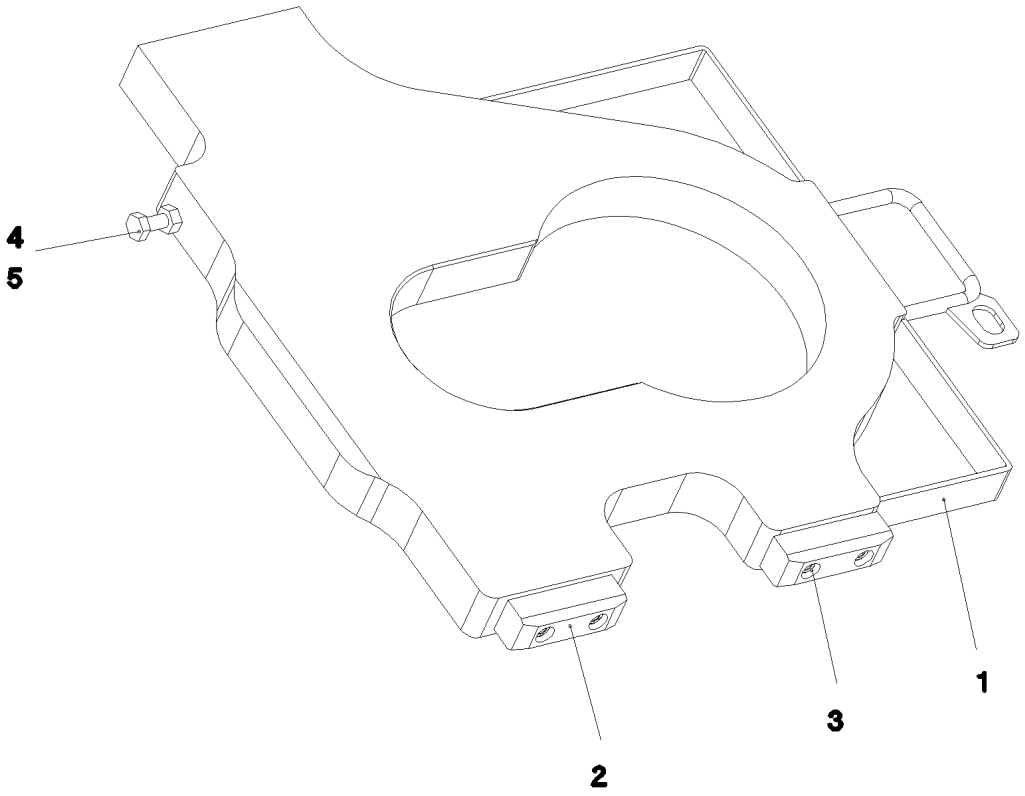

Pos.	Item	Quantity	Description	Bezeichnung
1	966805608	1	SLIDER WELDMENT	SCHIEBER SCHWK.
2	979879708	2	SLIDE RAIL 90X30X25 PA6G	GLEITLEISTE
3	12208098	4	SOCKET HEAD SCREW ISO 4762 M8X30 8.8	ZYLINDERSCHRAUBE
4	11642355	1	HEX SCREW ISO 4017 M10X50 8.8 FLZN SP	SECHSKANTSCHRAUBE
5	12102695	1	HEX NUT ISO 4032 M10 8 ZNNI-480H SPF	SECHSKANTMUTTER

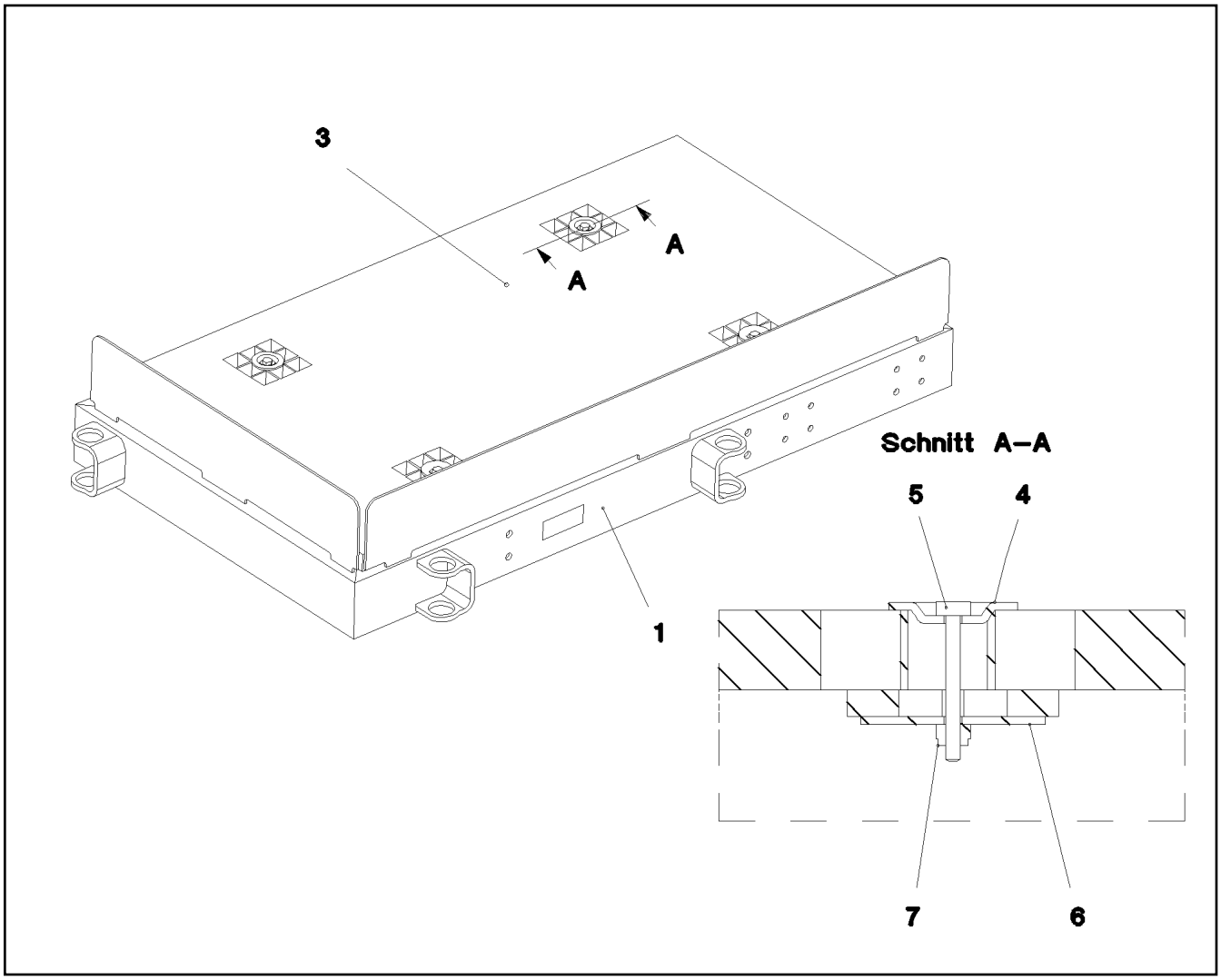

Pos.	Item	Quantity	Description	Bezeichnung
1	965794408	1	PIVOTING WALKWAY WELDED T ZN O	LAUFSTEG SCHWK.
3	97001057	1	GRIDIRON T630X1154X30/3 S235JR T ZN K	GITTERROST-P
4	10100621	4	DISH MOUNTING	TELLERBEFESTIGUNG
5	11651582	4	HEX SCREW ISO 4014 M8X55 8.8 480H SPF	SECHSKANTSCHRAUBE
6	941138108	4	WASHER DC01 FE//ZNNI8//CN//T0	SCHEIBE
7	10875614	4	HEX NUT DIN 985 M8 8 480H SPF	SECHSKANTMUTTER

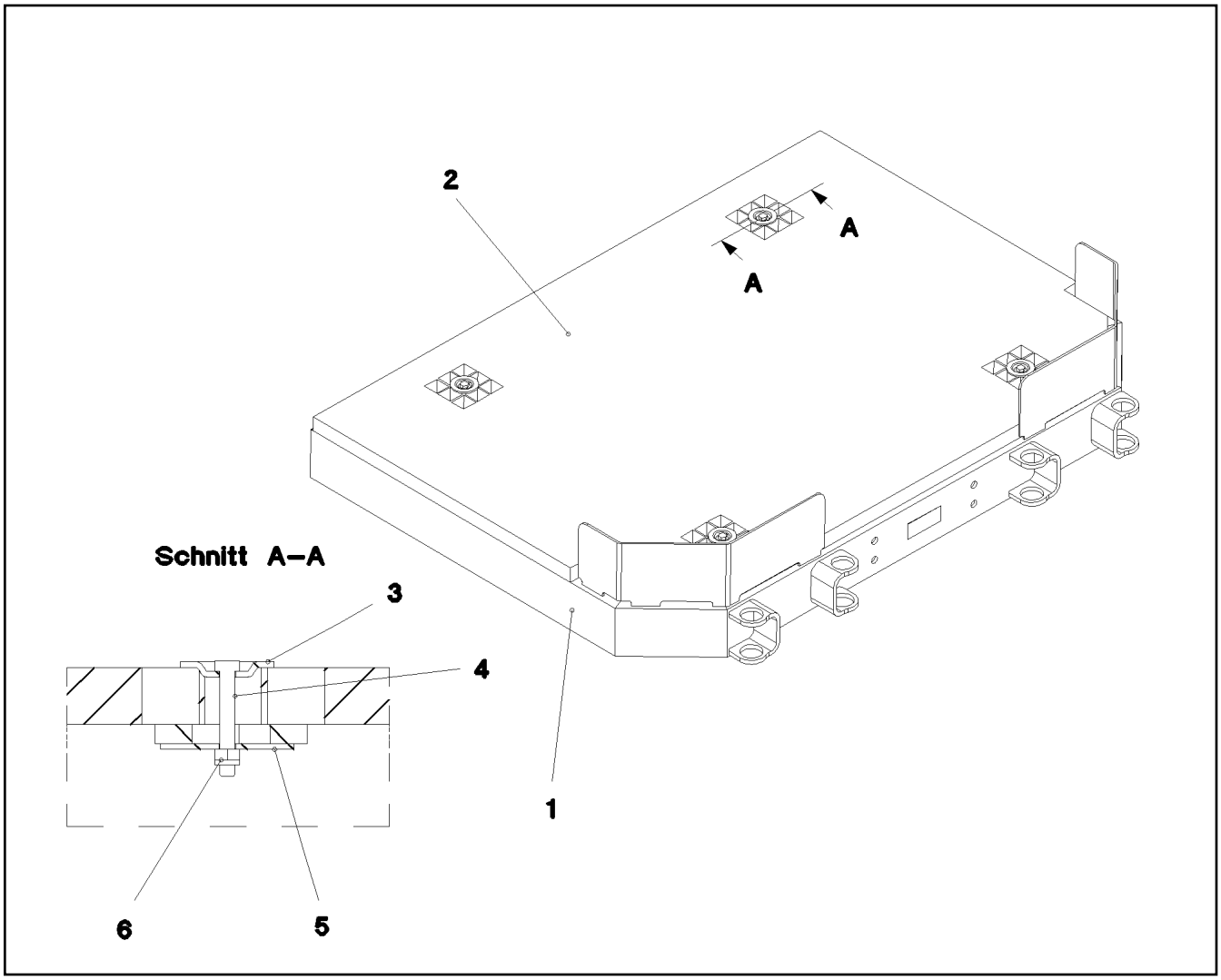

Pos.	Item	Quantity	Description	Bezeichnung
1	966192608	1	PIVOTING WALKWAY WELDED T ZN O	LAUFSTEG SCHWK.
2	979916308	1	GRIDIRON T861X1224X30/3 S235JR T ZN K	GITTERROST-P
3	10100621	4	DISH MOUNTING	TELLERBEFESTIGUNG
4	11651582	4	HEX SCREW ISO 4014 M8X55 8.8 480H SPF	SECHSKANTSCHRAUBE
5	941138108	4	WASHER DC01 FE//ZNNI8//CN//T0	SCHEIBE
6	10875614	4	HEX NUT DIN 985 M8 8 480H SPF	SECHSKANTMUTTER

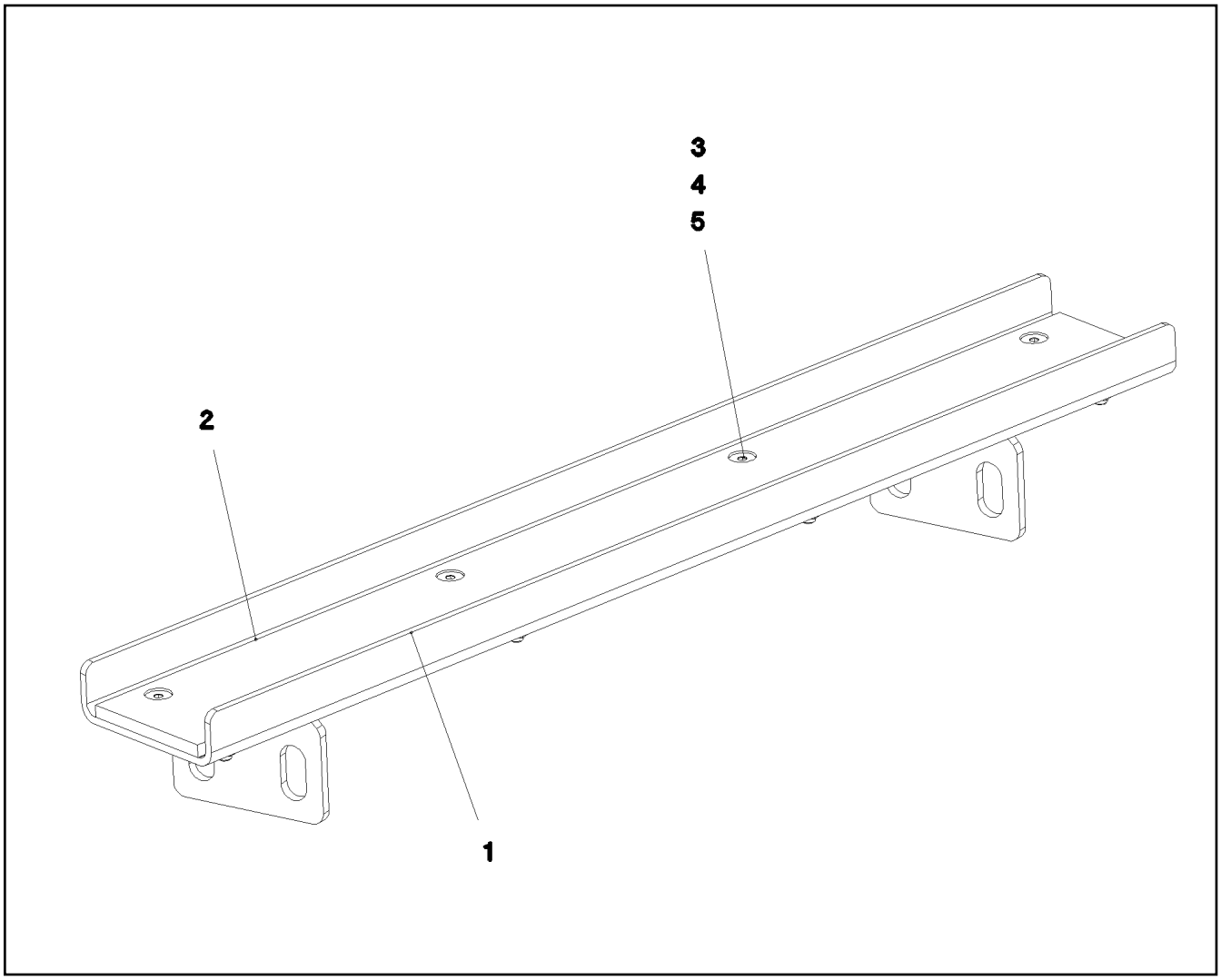

Pos.	Item	Quantity	Description	Bezeichnung
1	966289208	1	GUIDE WELDED T ZN O	FUEHRUNG SCHWK.
2	97001425	1	SHEET 1130X110X10 PA6G	PLATTE
3	12225936	8	COUNTERSUNK SCREW DIN 7991 M10X30 8	SENKSCHRAUBE
4	10289795	8	WASHER ISO 7089 10 300HV FLZN SPF	SCHEIBE
5	10875605	8	HEX NUT DIN 985 M10 10 FLZN SPF	SECHSKANTMUTTER

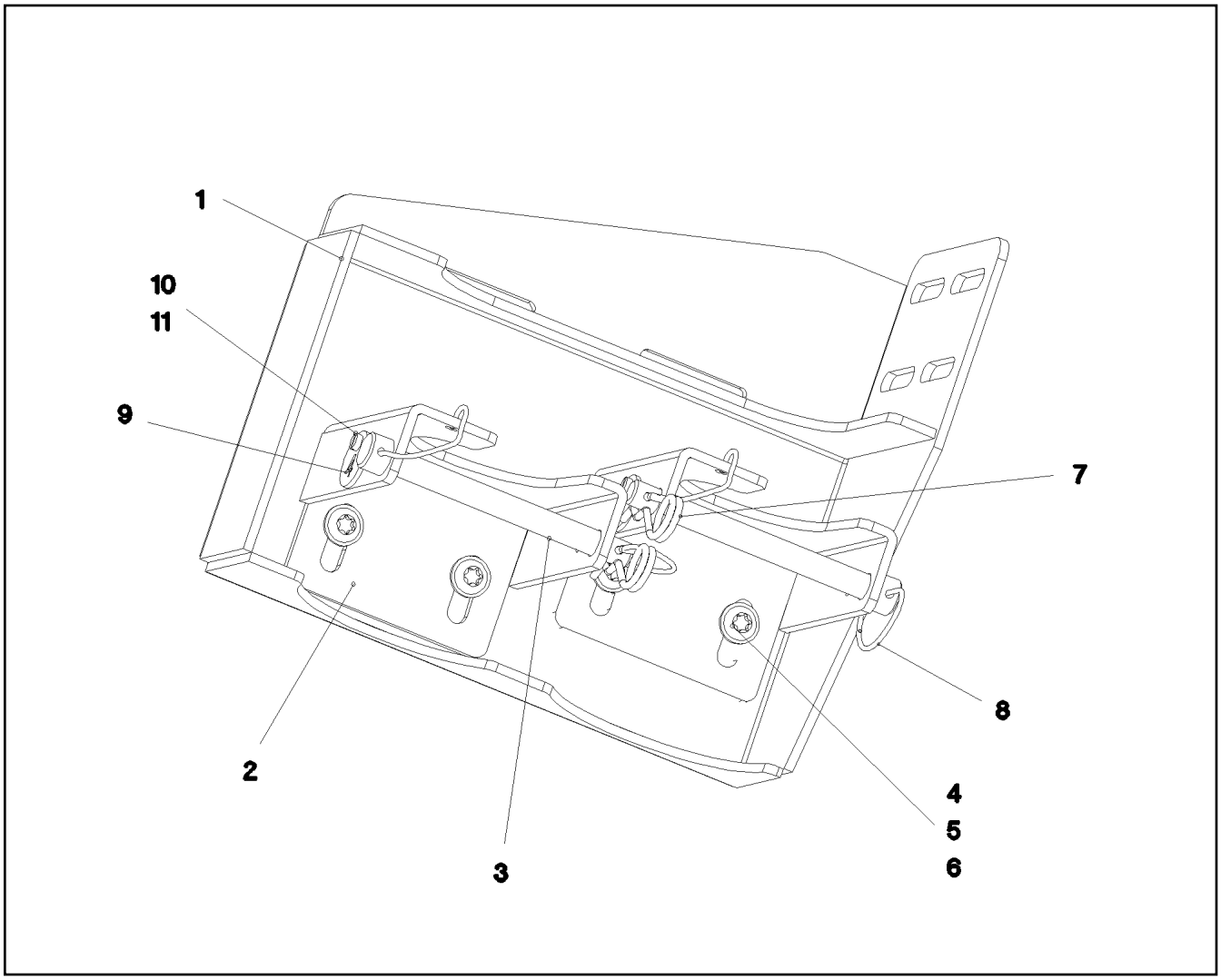

Pos.	Item	Quantity	Description	Bezeichnung
1	966790908	1	HOSE HOLDER WELDED T ZN O	SCHLAUCHHALTER SCHWK.
2	97010020	2	PLATE 4X161X175 S315MC T ZN O	BLECH
3	97010024	2	PIN 16.0X125 S355J2C+C FE//ZNNI8//CN//T0	STIFT
4	10875471	4	BUTTON HEAD SCREW AEHNL.ISO 7380-2	HALBRUNDKOPFSCHRAUBE
5	11140469	4	WASHER ISO 7093-1 8 200HV 480H SPF	SCHEIBE
6	10875614	4	HEX NUT DIN 985 M8 8 480H SPF	SECHSKANTMUTTER
7	10875868	2	SPRING PLUG 3-3,5-62 480H SPF	FEDERSTECKER
8	11160431	0.8	ROPE 2 2,3KN EDELSTAHL	SEIL
10	12216198	2	HEX SCREW ISO 4017 M4X12 8.8 480H SPF	SECHSKANTSCHRAUBE
11	10875619	2	HEX NUT ISO 4032 M4 8 480H SPF	SECHSKANTMUTTER

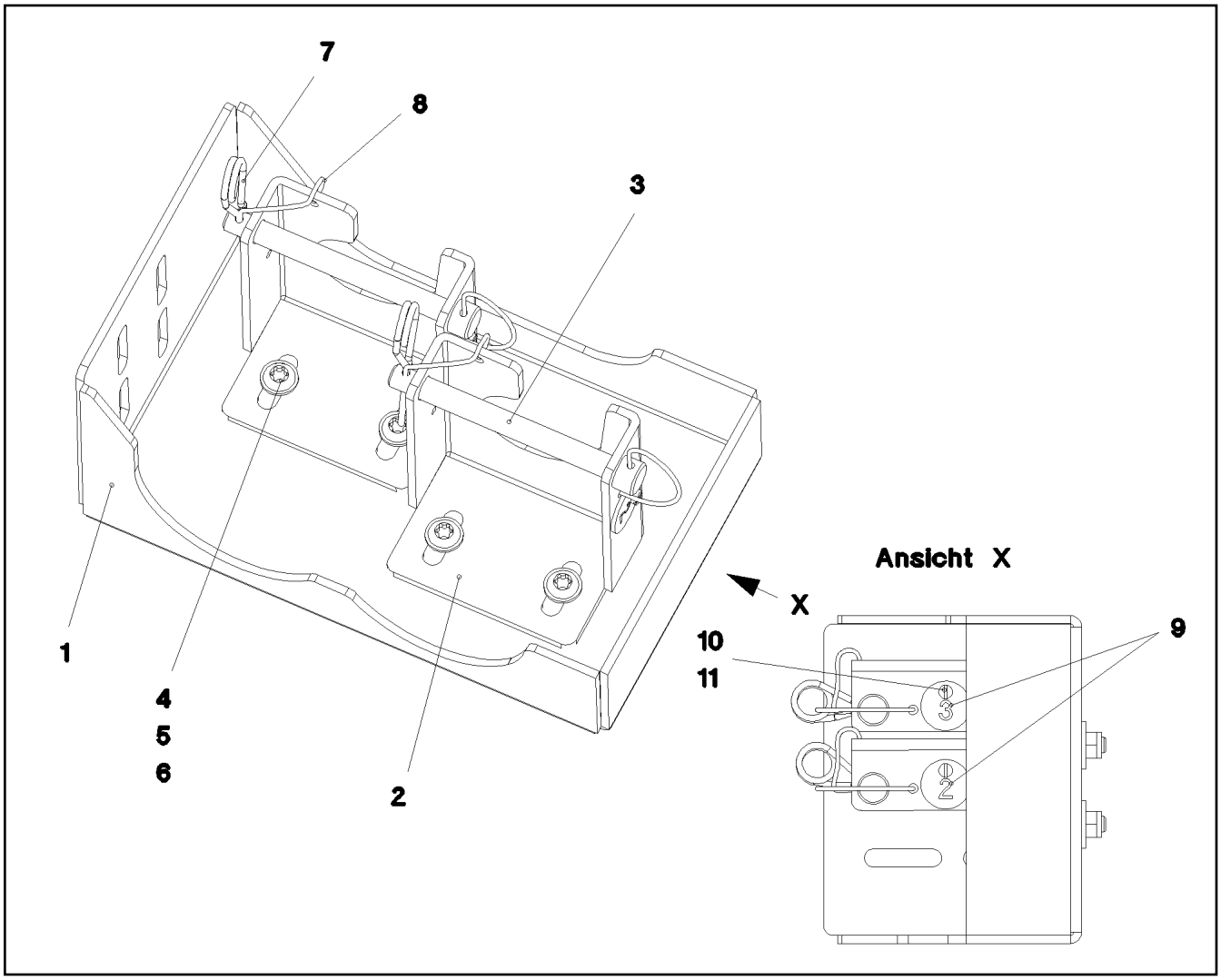

Pos.	Item	Quantity	Description	Bezeichnung
1	97010022	1	PLATE 4X398X443 S315MC T ZN O	BLECH
2	97010020	2	PLATE 4X161X175 S315MC T ZN O	BLECH
3	97010024	2	PIN 16.0X125 S355J2C+C FE//ZNNI8//CN//T0	STIFT
4	10875471	4	BUTTON HEAD SCREW AEHNL.ISO 7380-2	HALBRUNDKOPFSCHRAUBE
5	11140469	4	WASHER ISO 7093-1 8 200HV 480H SPF	SCHEIBE
6	10875614	4	HEX NUT DIN 985 M8 8 480H SPF	SECHSKANTMUTTER
7	10875868	2	SPRING PLUG 3-3,5-62 480H SPF	FEDERSTECKER
8	11160431	0.8	ROPE 2 2,3KN EDELSTAHL	SEIL
10	12216198	2	HEX SCREW ISO 4017 M4X12 8.8 480H SPF	SECHSKANTSCHRAUBE
11	10875619	2	HEX NUT ISO 4032 M4 8 480H SPF	SECHSKANTMUTTER

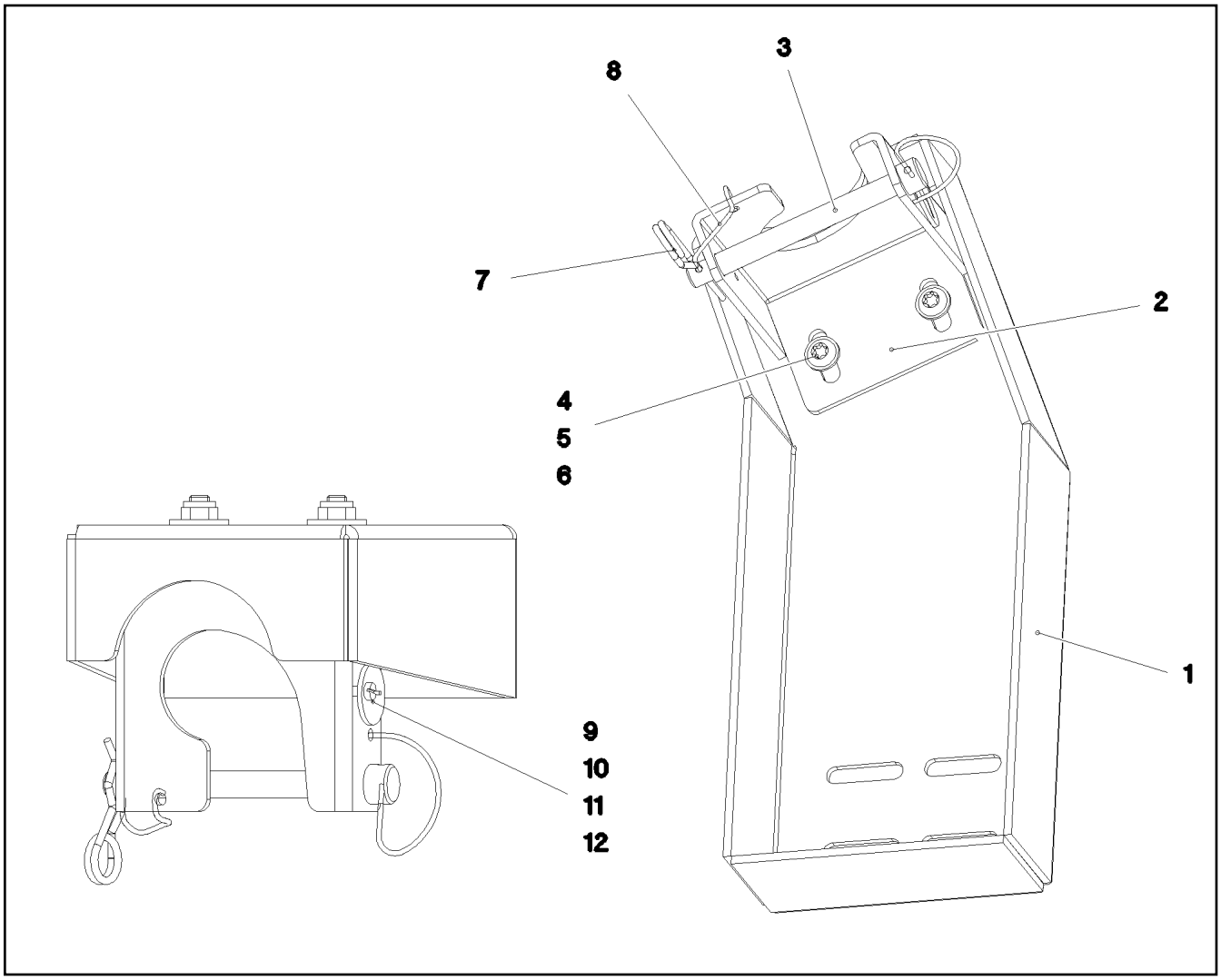

Pos.	Item	Quantity	Description	Bezeichnung
1	97010023	1	PLATE 4X356X490 S315MC T ZN O	BLECH
2	97010020	1	PLATE 4X161X175 S315MC T ZN O	BLECH
3	97010024	1	PIN 16.0X125 S355J2C+C FE//ZNNI8//CN//T0	STIFT
4	10875471	2	BUTTON HEAD SCREW AEHNL.ISO 7380-2	HALBRUNDKOPFSCHRAUBE
5	11140469	2	WASHER ISO 7093-1 8 200HV 480H SPF	SCHEIBE
6	10875614	2	HEX NUT DIN 985 M8 8 480H SPF	SECHSKANTMUTTER
7	10875868	1	SPRING PLUG 3-3,5-62 480H SPF	FEDERSTECKER
8	11160431	0.4	ROPE 2 2,3KN EDELSTAHL	SEIL
10	12216198	1	HEX SCREW ISO 4017 M4X12 8.8 480H SPF	SECHSKANTSCHRAUBE
11	10875611	1	HEX NUT DIN 985 M4 8 480H SPF	SECHSKANTMUTTER
12	10875645	1	WASHER ISO 7089 4 200HV 480H SPF	SCHEIBE

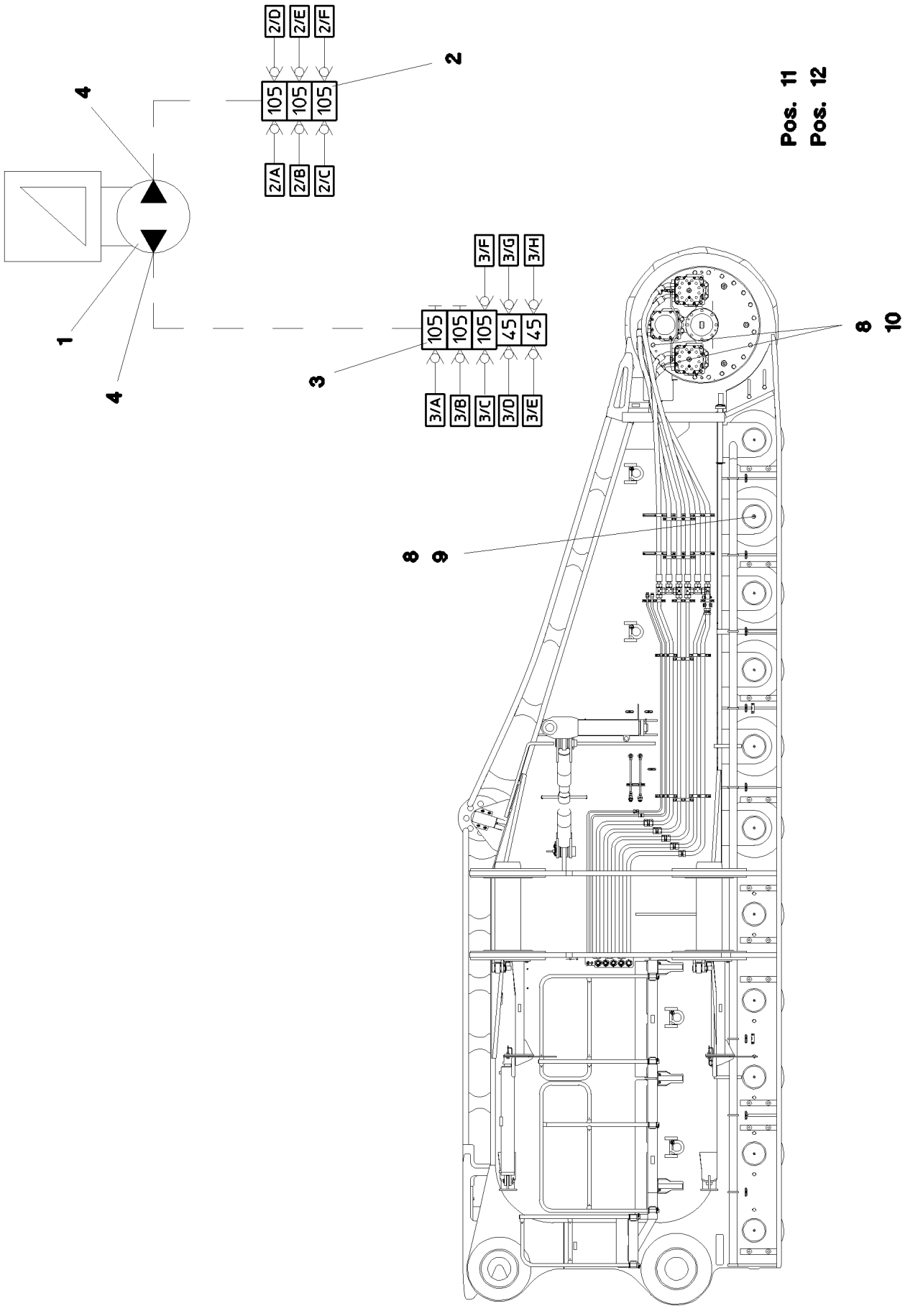
2/D
2/E
2/F
105
105
105
2
4
2/A
2/B
2/C
Pos. 11
Pos. 12
3/F
3/G
3/H
105
105
105
45
45
1
3
4
3/A
3/B
3/C
3/D
3/E
8
10
8
9

Pos.	Item	Quantity	Description	Bezeichnung
1	11002835	1	ELECTRIC PUMP EP-1 ⇨ ❑ 120	ELEKTROPUMPE
2	11002838	1	DISTRIBUTION BLOCK 3/6MX-F	VERTEILERKOMBINATION
(1)	7622803	6	NON-RETURN VALVE	RUECKSCHLAGVENTIL
3	11002839	1	DISTRIBUTION BLOCK 5/8MX-F	VERTEILERKOMBINATION
(1)	7622803	8	NON-RETURN VALVE	RUECKSCHLAGVENTIL
4	774375108	2	PASSAGE NIPPLE BLOCK ⇨ ❑ 122	DURCHGANGSNIPPELBLOCK
5	12204614	4	SOCKET HEAD SCREW ISO 4762 M5X35 8.8	ZYLINDERSCHRAUBE
6	10299671	4	HEX NUT ISO 4032 M12 10 FLZN SPF	SECHSKANTMUTTER
7	10197808	4	WASHER ISO 7089 5 200HV ZNNI-480H	SCHEIBE
8	774373808	14	FITTING WE 6LL M10x1	VERSCHRAUBUNG
9	774373408	12	EXTENSION M10X1K/ M10X1	VERLAENGERUNG
10	774383208	2	CONNECTION PIECE M14X1,5/M10X1	ANSCHLUSSSTUECK
11	10873149	60	POLYAMID PIPE DIN 73378 6X1,5 PA 12-HL	POLYAMIDROHR
12	774383508	10	TUBING COIL 9	ROHRWENDEL

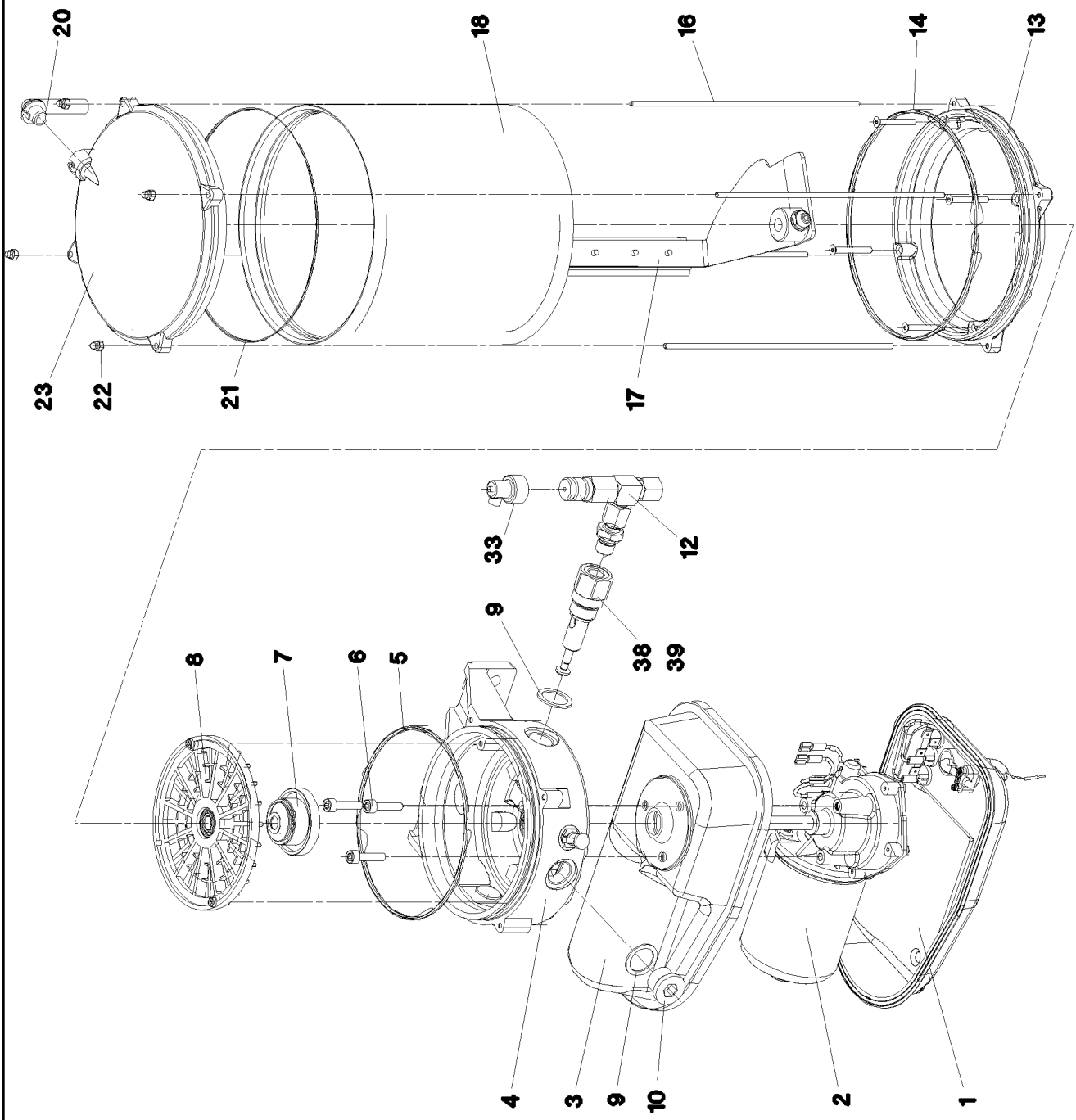
20
18
16
14
13
23
22
21
17
33
12
9
38
39
8
7
6
5
4
3
9
10
2
1

Pos.	Item	Quantity	Description	Bezeichnung
1	10675728	1	MOTOR HOUSING UNTEN	MOTORGEHAEUSE
2	10355140	1	TRANSMISSION MOTOR 24V	GLEICHSTROMGETRIEBEMOTO
3	10014692	1	MOTOR HOUSING	MOTORGEHAEUSE
4	10014693	1	PUMP HOUSING	PUMPENGEHAEUSE
5	570047108	1	O-RING 135X5 NBR90	O-RING
6	10875588	3	SOCKET HEAD SCREW ISO 4762 M6X25 8.8	ZYLINDERSCHRAUBE
7	10014729	1	DRIVER	MITNEHMER
8	10014730	1	INTERMEDIATE RING	ZWISCHENRING
9	10014697	3	SEALING RING 27X20X1,5 CU	DICHTRING
10	12218194	1	SCREW PLUG DIN 908 M20X1,5 St FLZN SP	VERSCHLUSSSCHRAUBE
12	571328408	2	PRESSURE RELIEF VALVE	UEBERDRUCKVENTIL
13	10014707	1	INTERMEDIATE FLANGE	ZWISCHENFLANSCH
14	726440001	1	O-RING 165X3 FKM 70	O-RING
16	10014715	4	PULL ROD	ZUGSTANGE
17	10014712	1	AGITATOR PADDLE	RUEHRFLUEGEL
18	7621058	1	TRANSPARENT CONTAINER 4KG	KLARSICHTBEHAELTER
20	10292724	1	VENTILATION TUBE	ENTLUEFTUNGSROHR
21	7624285	1	O-RING 160X2,5	O-RING
22	4002886	4	CAP NUT DIN 986 M4 A2-70	HUTMUTTER
23	10813573	1	CONTAINER COVER	BEHAELTERABDECKKAPPE
33	10429952	2	FAULT INDICATOR	STOERANZEIGE
38	11006053	1	PUMP ELEMENT	PUMPENELEMENT
39	11001770	1	PUMP ELEMENT	PUMPENELEMENT

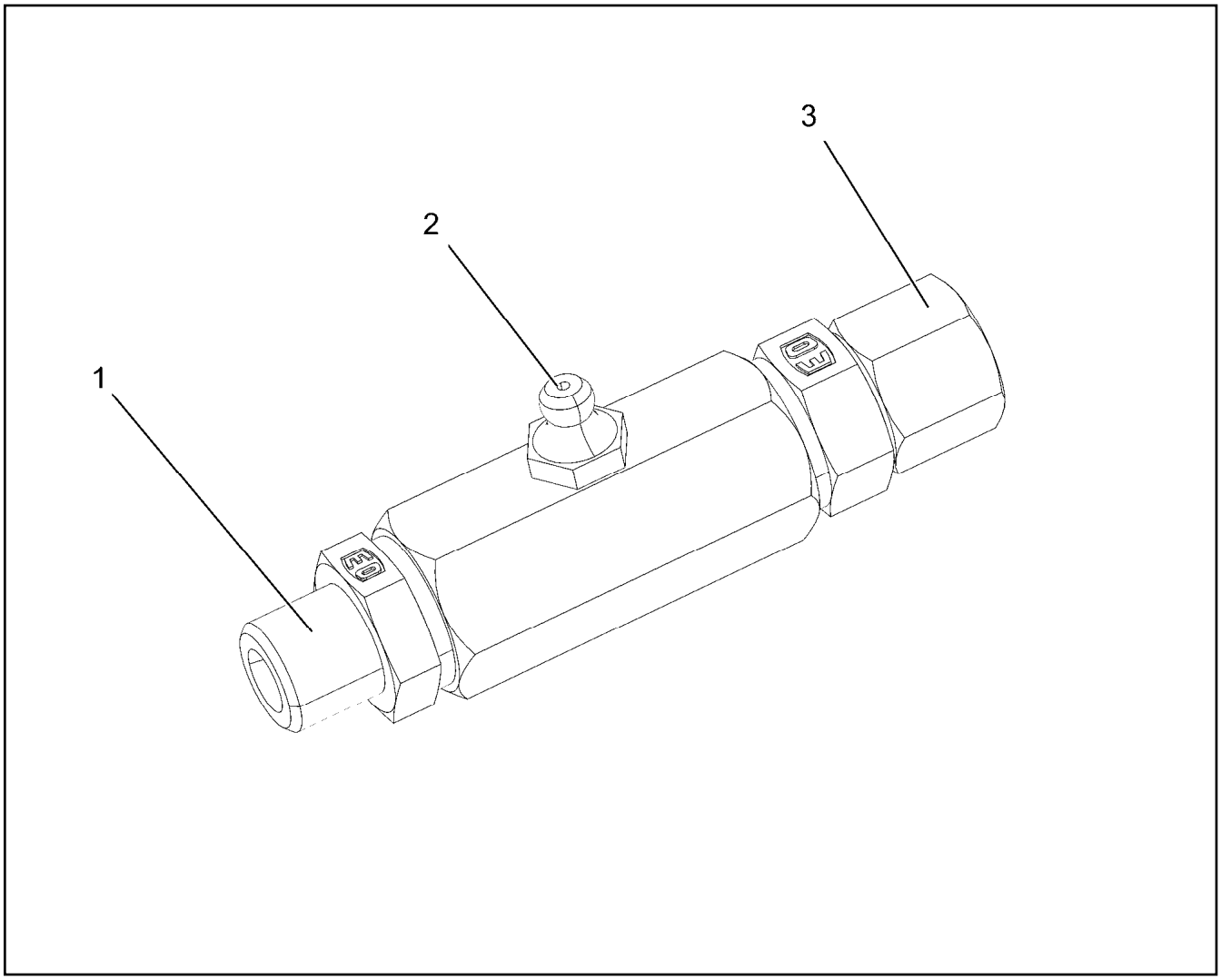

Pos.	Item	Quantity	Description	Bezeichnung
1	10014698	1	PIPE SOCKET R1/4"	ROHRSTUTZEN
2	571578608	1	HYDRAULIC-TYPE LUBRICAT.NIPPLE DIN 71	KEGELSCHMIERNIPPEL
3	11081053	1	FITTING	VERSCHRAUBUNG

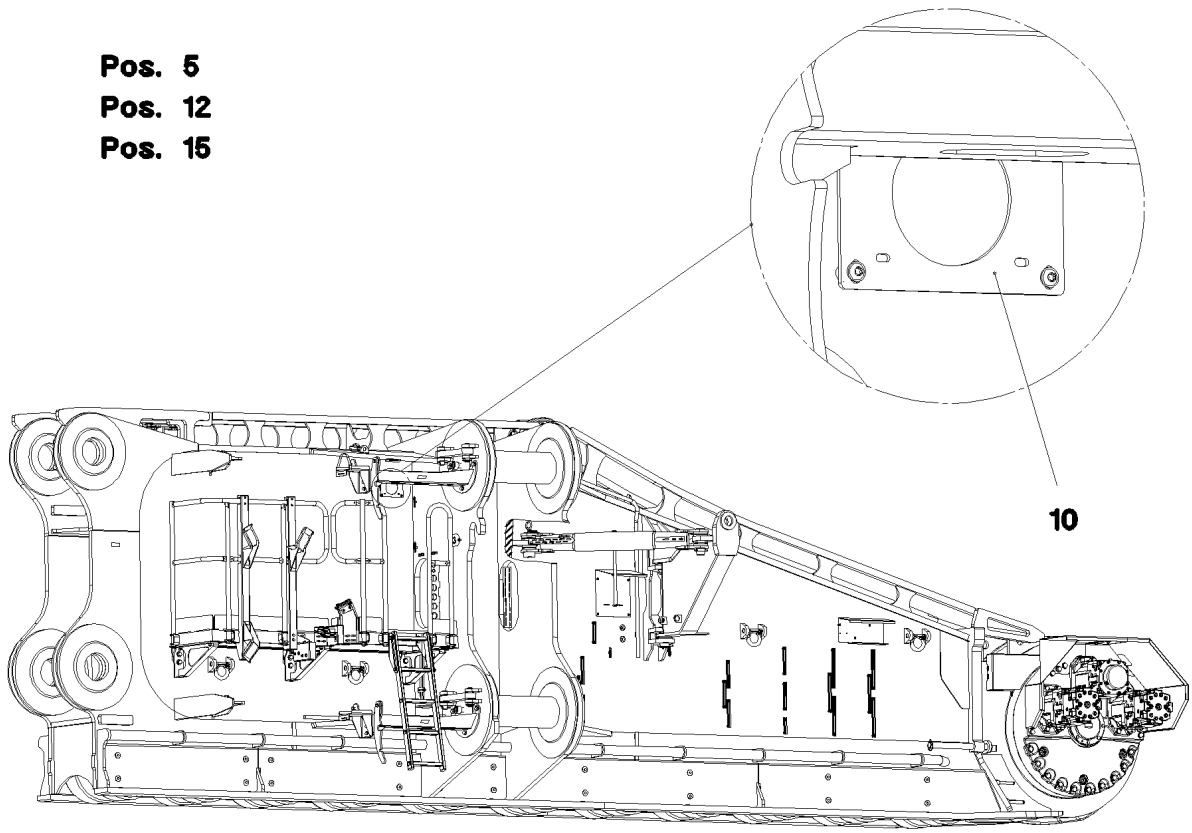

Pos.	Item	Quantity	Description	Bezeichnung
5	11003193	2	PROXIMITY SWITCH BERUEHRUNGSLOS 12	NAEHERUNGSSCHALTER
(1)	571817308	1	O-RING DIN 3771 23,6X2,9 NBR90SHORE	O-RING
10	966139108	1	ACCESSORIES ELECTRIC	ANBAUTEILE ELEKTRIK
(1)	955749508	1	PLATE S315MC FE//ZNNI8//CN//T0	BLECH
12	966320008	1	LIGHTING RAUPE VL	BELEUCHTUNG
(10)	12101891	2	LED WORKING HEAD LIGHT 12W 9-32V	LED ARBEITSSCHEINWERFER
(11)	12101892	1	LED WORKING HEAD LIGHT 26W 10,5-32V	LED ARBEITSSCHEINWERFER
15	966501608	1	TERMINAL BOX, PRE-ASSEMBLED S241 ⇨ ❑ 124	KLEMMKASTEN VORM.

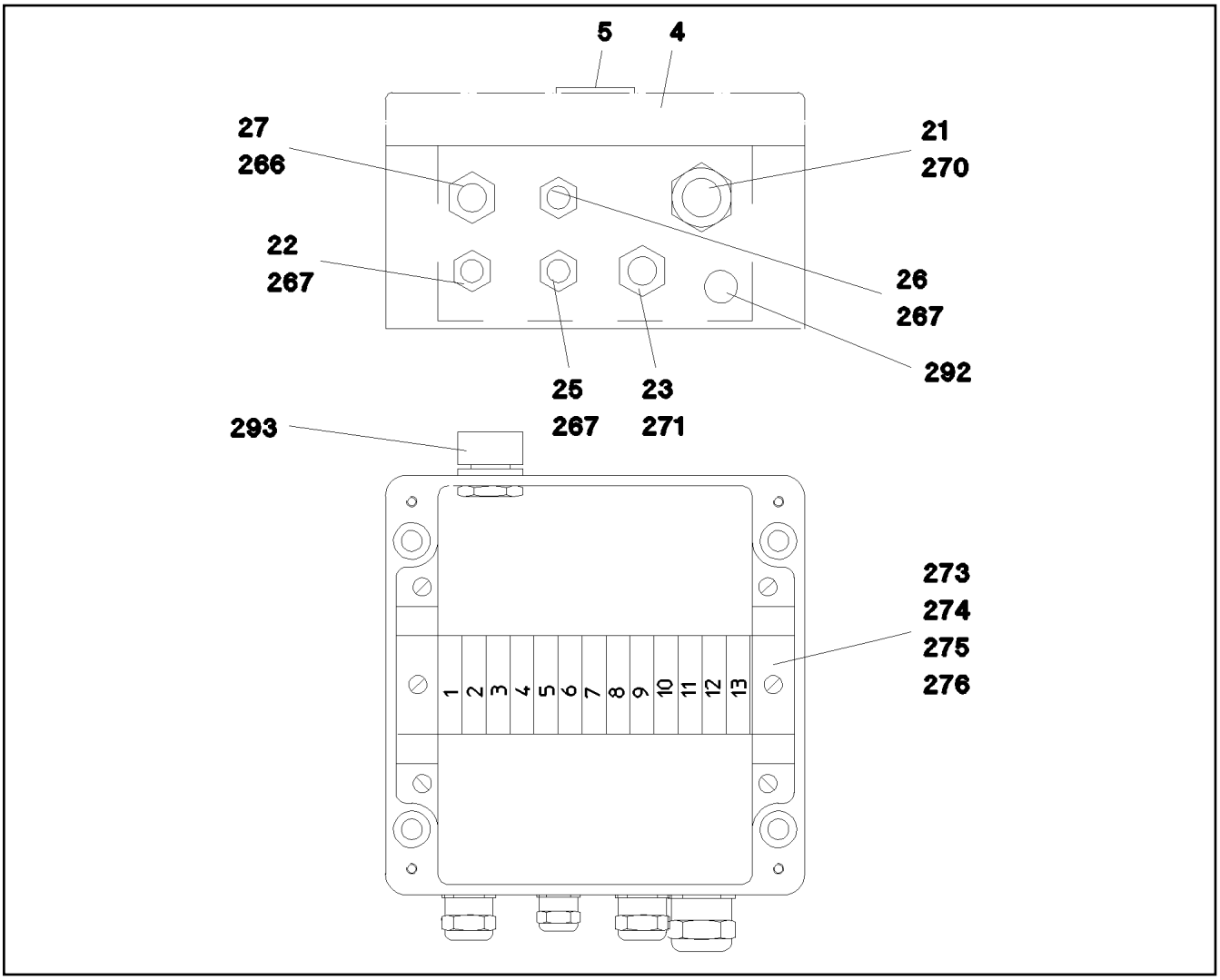

Pos.	Item	Quantity	Description	Bezeichnung
4	971407308	1	EMPTY CASING 160X160X90X0 AL	LEERGEHAEUSE
5	97005285	1	SIGN S241 LEXAN	SCHILD
21	966515408	1	LEAD W241	LEITUNG
22	966515508	1	LEAD W242	LEITUNG
23	966514708	1	WIRING HARNESS W243	KABELSTRANG
25	966515708	1	LEAD W246	LEITUNG
26	966515808	1	LEAD W249	LEITUNG
27	966514808	1	LEAD W253	LEITUNG
266	602424208	1	CABLE GLAND M20X1,5X5-14 MS	KABELVERSCHRAUBUNG
267	602424108	3	CABLE GLAND M16X1,5X4-11 MS	KABELVERSCHRAUBUNG
270	602424308	1	CABLE GLAND M25X1,5X11-20 MS	KABELVERSCHRAUBUNG
271	602441408	1	HOSE UNION JOINT 0 MS	SCHLAUCHVERSCHRAUBUNG
273	602106708	0.15	TOP HAT RAIL 35X27X7,3X1	HUTSCHIENE
274	10286354	13	TERMINAL/CLAMP 6,3/2,8X0,8MM²	KLEMME
275	10286353	1	COVER	DECKEL
276	602794608	2	END ANGLE	ENDWINKEL
292	602501208	1	WATER DRAIN PLUG M12 PA6G SPF	ENTWAESSERUNGSSTOPFEN
293	602501308	1	VENTILATION SCREW G1/2"X30 POLYAMID	ENTLUEFTUNGSSCHRAUBE

Pos.	Item	Quantity	Description	Bezeichnung
4	966084908	1	HYDR.TRAVEL DRIVE VORNE LINKS ⇨ ❑ 126	HYDR.FAHRANTRIEB
5	966434908	1	ADDITIONAL HYDR.TENSION CYL. ⇨ ❑ 133	ZUSATZHYDRAULIK SPANNZYL

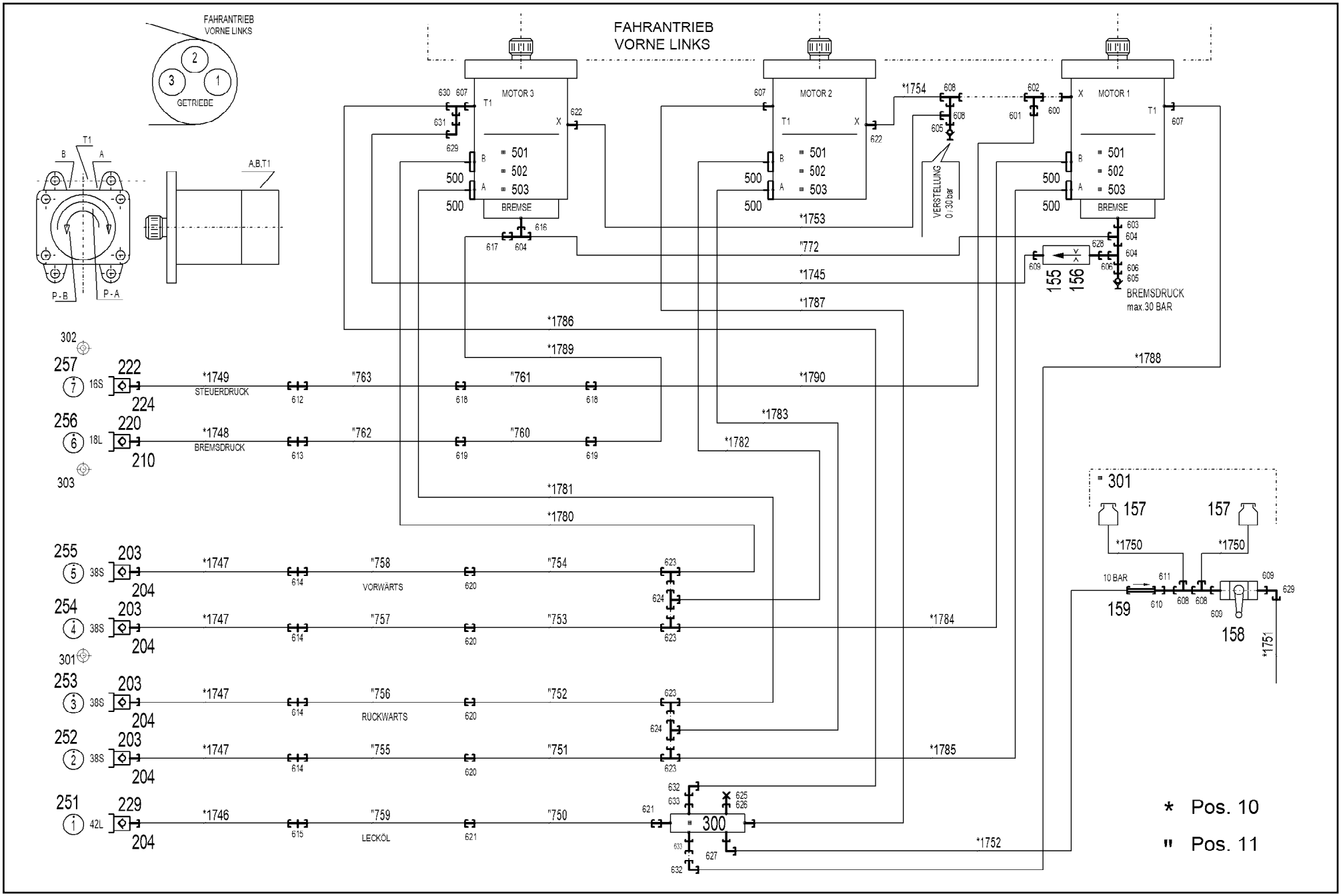
FAHRANTRIEB
VORNE LINKS
GETRIEBE
FAHRANTRIEB
VORNE LINKS
MOTOR 3
MOTOR 2
MOTOR 1
BREMSE
501
502
503
VERSTELLUNG
0 / 30 bar
BREMSDRUCK
max 30 BAR
STEUERDRUCK
BREMSDRUCK
VORWÄRTS
RÜCKWÄRTS
LECKÖL
10 BAR
A,B,T1
P - B
P - A
300
301
* Pos. 10
" Pos. 11

Pos.	Item	Quantity	Description	Bezeichnung
10	966216108	1	HOSE LINES CRAWLER TRACK CARR. VO ⇨ ❑ 129	SCHLAUCHLEITUNGEN RAUPEN
11	966216208	1	PIPELINES CRAWL.TRACK CARRIER ⇨ ❑ 131	ROHRLEITUNGEN RAUPENTR
155	510671108	1	FILTER CARTRIDGE 0,005m³/min 25µm	FILTERPATRONE
156	511048708	1	NOZZLE 0,4 M5X9 CUZN39PB3	DUESE
157	96028333	2	EXPANSION TANK CPL. ⇨ ❑ 39	AUSGLEICHSBEHAELTER KPL.
158	510696008	1	BALL VALVE DN8-1/4" MS	KUGELHAHN
159	511481508	1	NON-RETURN VALVE 250BAR CR6-FREI SP	RUECKSCHLAGVENTIL
203	511512308	4	COUPLING PLUG B8 38-S	KUPPLUNGSSTECKER
204	10466913	5	SCREW PLUG RD79X4 SPF	VERSCHLUSSSCHRAUBE
210	10466912	1	SCREW PLUG RD54X4 SPF	VERSCHLUSSSCHRAUBE
220	570504808	1	COUPLING PLUG B6 18-L	KUPPLUNGSSTECKER
222	511508608	1	COUPLING PLUG B3 16-S	KUPPLUNGSSTECKER
224	10466911	1	SCREW PLUG RD36X3 SPF	VERSCHLUSSSCHRAUBE
229	10675114	1	COUPLING PLUG B8 42-L A3C	KUPPLUNGSSTECKER
251	97044171	1	TRAILER 2X25X25 ALMG3 H111 BEZ.1	ANHAENGER
252	97044172	1	TRAILER 2X25X25 ALMG3 H111 BEZ.2	ANHAENGER
253	97044210	1	TRAILER 2X25X25 ALMG3 H111 BEZ.3	ANHAENGER
254	97044211	1	TRAILER 2X25X25 ALMG3 H111 BEZ.4	ANHAENGER
255	97044212	1	TRAILER 2X25X25 ALMG3 H111 BEZ.5	ANHAENGER
256	97044213	1	TRAILER 2X25X25 ALMG3 H111 BEZ.6	ANHAENGER
257	97044214	1	TRAILER 2X25X25 ALMG3 H111 BEZ.7	ANHAENGER
300	10651971	1	COLLECTING PIPE 200 STAHL A3CR6F SPF	SAMMELROHR
301	710107708	5	SEALING RING DIN 7603 A52X60X2,5 CU	DICHTRING
302	710105908	1	SEALING RING DIN 7603 A27X32X2 CU	DICHTRING
303	710106508	1	SEALING RING DIN 7603 A30X36X2 CU	DICHTRING
500	510588208	12	FLANGE HALF SAE1 1/2-C62-M16 CR6-FREI	FLANSCHHAELFTE
501	510587908	6	O-RING ARP 568 47,22X3,53 NBR90	O-RING
502	12225289	18	SOCKET HEAD SCREW ISO 4762 M16X55 8	ZYLINDERSCHRAUBE
503	10875804	6	HEX SCREW ISO 4017 M16X55 8.8 FLZN SP	SECHSKANTSCHRAUBE
600	471903908	1	FITTING EGE 10L M12X1,5 CR6-FREI	VERSCHRAUBUNG
601	475031608	1	FITTING XGR15/10-L CR6-FREI	VERSCHRAUBUNG
602	482430314	1	FITTING ISO 8434 ET 10L M16X1,5 CR6-FRE	VERSCHRAUBUNG
603	471030908	1	FITTING GE 15L M18X1,5 CR6-FREI	VERSCHRAUBUNG
604	472300414	3	FITTING EL 15L CR6-FREI	VERSCHRAUBUNG
605	510629008	2	TEST POINT FITTING VKA3 10LM16X1,5 CR6	MESSANSCHLUSS
606	475430108	2	FITTING RED 15/10L CR6-FREI	VERSCHRAUBUNG
607	471031508	3	FITTING XGE28-LM-ED CR6-FREI	VERSCHRAUBUNG
608	472330208	4	FITTING EL 10L CR6-FREI	VERSCHRAUBUNG
609	7362091	3	FITTING ISO 8434-1 GE 10L G1/4A CR6-FREI	VERSCHRAUBUNG
610	475431408	1	FITTING REDSD12/10-L CR6-FREI	VERSCHRAUBUNG
611	470010108	1	FITTING SNV10-L CR6-FREI	VERSCHRAUBUNG
612	474032608	1	FITTING XSV16-S CR6-FREI	VERSCHRAUBUNG
613	474030708	1	FITTING SV 18L CR6-FREI	VERSCHRAUBUNG
614	474033008	4	FITTING XSV38-S CR6-FREI	VERSCHRAUBUNG
615	474031408	1	FITTING XSV42-L CR6-FREI	VERSCHRAUBUNG
616	471904208	1	FITTING EGESD15-LM-WD CR6-FREI	VERSCHRAUBUNG
617	475030208	1	FITTING XGR18/15-L CR6-FREI	VERSCHRAUBUNG
618	470032708	2	FITTING XG16-S CR6-FREI	VERSCHRAUBUNG
619	470030608	2	FITTING XG18-L CR6-FREI	VERSCHRAUBUNG
620	470033108	4	FITTING XG38-S CR6-FREI	VERSCHRAUBUNG
621	470030908	2	FITTING XG42-L CR6-FREI	VERSCHRAUBUNG
622	471039708	2	FITTING ISO 8434-1 GE 10L M12X1,5 CR6-F	VERSCHRAUBUNG
623	482431814	4	FITTING ISO 8434 ET 38S CR6-FREI	VERSCHRAUBUNG
624	470433008	2	FITTING XT38-S CR6-FREI	VERSCHRAUBUNG
625	477700108	1	BLANKING PLUG ISO 8434-1 PL 18L CR6-F	VERSCHLUSSSTOPFEN
626	477402408	1	BOX NUT DIN 3870 AL18 A3P	UEBERWURFMUTTER
627	247117702	1	SWIVEL ELBOW EW 12L M18X1,5 CR6-FREI	WINKELSTUTZEN

Pos.	Item	Quantity	Description	Bezeichnung
628	471901108	1	FITTING EGESD10-LR-WD CR6-FREI	VERSCHRAUBUNG
629	7403569	2	FITTING EW 10L M16X1,5 CR6-FREI	VERSCHRAUBUNG
630	7407120	1	FITTING EL 28L CR6-FREI	VERSCHRAUBUNG
631	475435408	1	FITTING REDSDN28/10-L CR6-FREI	VERSCHRAUBUNG
632	470230808	2	FITTING W 28L CR6-FREI	VERSCHRAUBUNG
633	470010608	2	FITTING SNV28-L CR6-FREI	VERSCHRAUBUNG

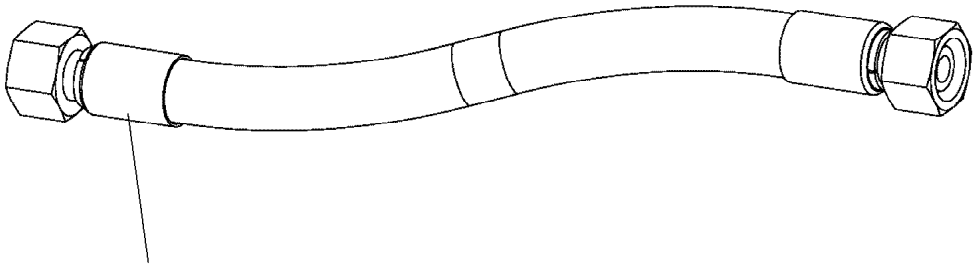

Schlauchnummer
Hose number
Numéro de flexible
Número de flexible
Номера шланга

Die Schlauchnummern auf den Schläuchen entsprechen den Positionen in der Schlauchliste.

The hose numbers from the hoses are in accordance with the items in the hose list.

Les numéros indiqués sur les flexibles correspondent aux repères de la nomenclature des flexibles.

Los números indicados en los flexibles corresponden a las posiciones de la lista de flexibles.

Нанесенные на шлангах номера соответствуют позициям в перечне.

Pos.	Item	Quantity	Description	Bezeichnung
1745	926379108	1	HOSE CPL. 1SC 8X960	SCHLAUCH KPL.
1746	966732308	1	HOSE CPL. GH663 38X5500	SCHLAUCH KPL.
1747	966732408	4	HOSE CPL. 6ST 38X5400	SCHLAUCH KPL.
1748	966732508	1	HOSE CPL. 2SN 16X5600	SCHLAUCH KPL.
1749	966732608	1	HOSE CPL. 2SN 12X5600	SCHLAUCH KPL.
1750	963822708	2	HOSE CPL. 2TE 8X180	SCHLAUCH KPL.
1751	922646008	1	HOSE CPL. 2TE 8X500	SCHLAUCH KPL.
1752	928860708	1	HOSE CPL. 2TE 10X2300	SCHLAUCH KPL.
1753	926971508	1	HOSE CPL. 1SC 8X980	SCHLAUCH KPL.
1754	928023108	1	HOSE CPL. 2TE 8X460	SCHLAUCH KPL.
1780	966386908	1	HOSE CPL. F6000 31X2810	SCHLAUCH KPL.
1781	966387108	1	HOSE CPL. F6000 31X3010	SCHLAUCH KPL.
1782	966387208	1	HOSE CPL. F6000 31X3150	SCHLAUCH KPL.
1783	966387308	1	HOSE CPL. F6000 31X3350	SCHLAUCH KPL.
1784	966387408	1	HOSE CPL. F6000 31X3710	SCHLAUCH KPL.
1785	966387508	1	HOSE CPL. F6000 31X3860	SCHLAUCH KPL.
1786	927030708	1	HOSE CPL. 1SN 25X3300	SCHLAUCH KPL.
1787	966386708	1	HOSE CPL. 1SN 25X3250	SCHLAUCH KPL.
1788	926386308	1	HOSE CPL. 1SN 25X4100	SCHLAUCH KPL.
1789	928043208	1	HOSE CPL. 2TE 16X3200	SCHLAUCH KPL.
1790	966352608	1	HOSE CPL. 2TE 12X3800	SCHLAUCH KPL.
1791	929321108	1	HOSE CPL. HPC 4X2500	SCHLAUCH KPL.
1792	928887508	1	HOSE CPL. HPC 4X6500	SCHLAUCH KPL.

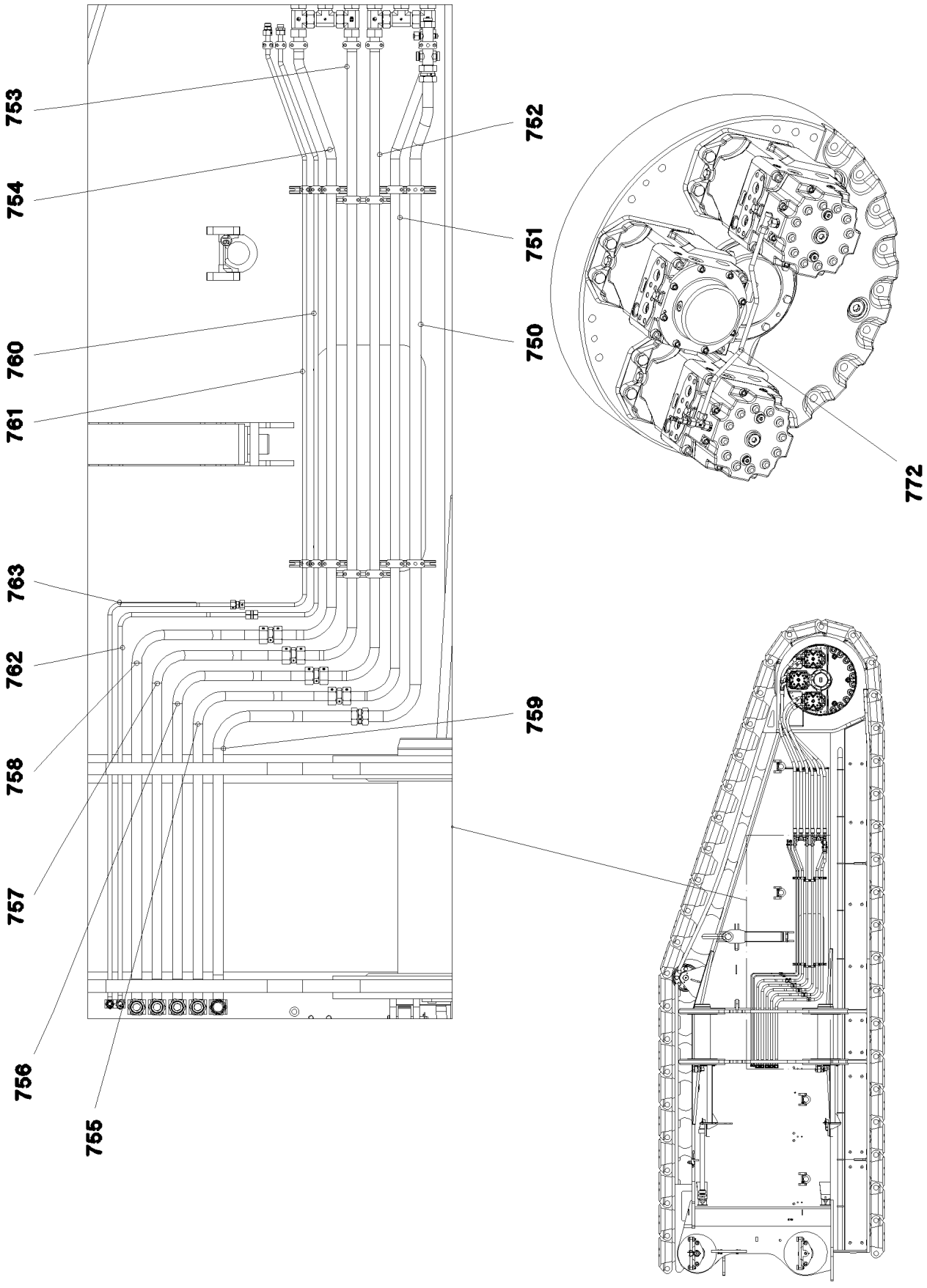
753
754
760
761
763
762
758
757
756
755
752
751
750
772
759

Pos.	Item	Quantity	Description	Bezeichnung
750	965889908	1	PIPE COMPL. 42X3X2673 42L - 42L	ROHR KPL.
751	965890408	1	PIPE COMPL. 38X5X -	ROHR KPL.
752	965890508	1	PIPE COMPL. 38X5X -	ROHR KPL.
753	965890608	1	PIPE COMPL. 38X5X -	ROHR KPL.
754	965890708	1	PIPE COMPL. 38X5X -	ROHR KPL.
755	965890808	1	PIPE COMPL. 38X5X -	ROHR KPL.
756	965890908	1	PIPE COMPL. 38X5X -	ROHR KPL.
757	965891008	1	PIPE COMPL. 38X5X -	ROHR KPL.
758	965891108	1	PIPE COMPL. 38X5X -	ROHR KPL.
759	965891208	1	PIPE COMPL. 42X3X1816 42L - 42L	ROHR KPL.
760	965923808	1	PIPE COMPL. 18X1,5X2536 18L - 18L	ROHR KPL.
761	965923908	1	PIPE COMPL. 16X2X2511 16S - 16S	ROHR KPL.
762	965924008	1	PIPE COMPL. 18X1,5X2261 18L - 18L	ROHR KPL.
763	965924108	1	PIPE COMPL. 16X2X2282 16S - 16S	ROHR KPL.
772	966505808	1	PIPE COMPL. 15X1,5X698 15L - 15L	ROHR KPL.

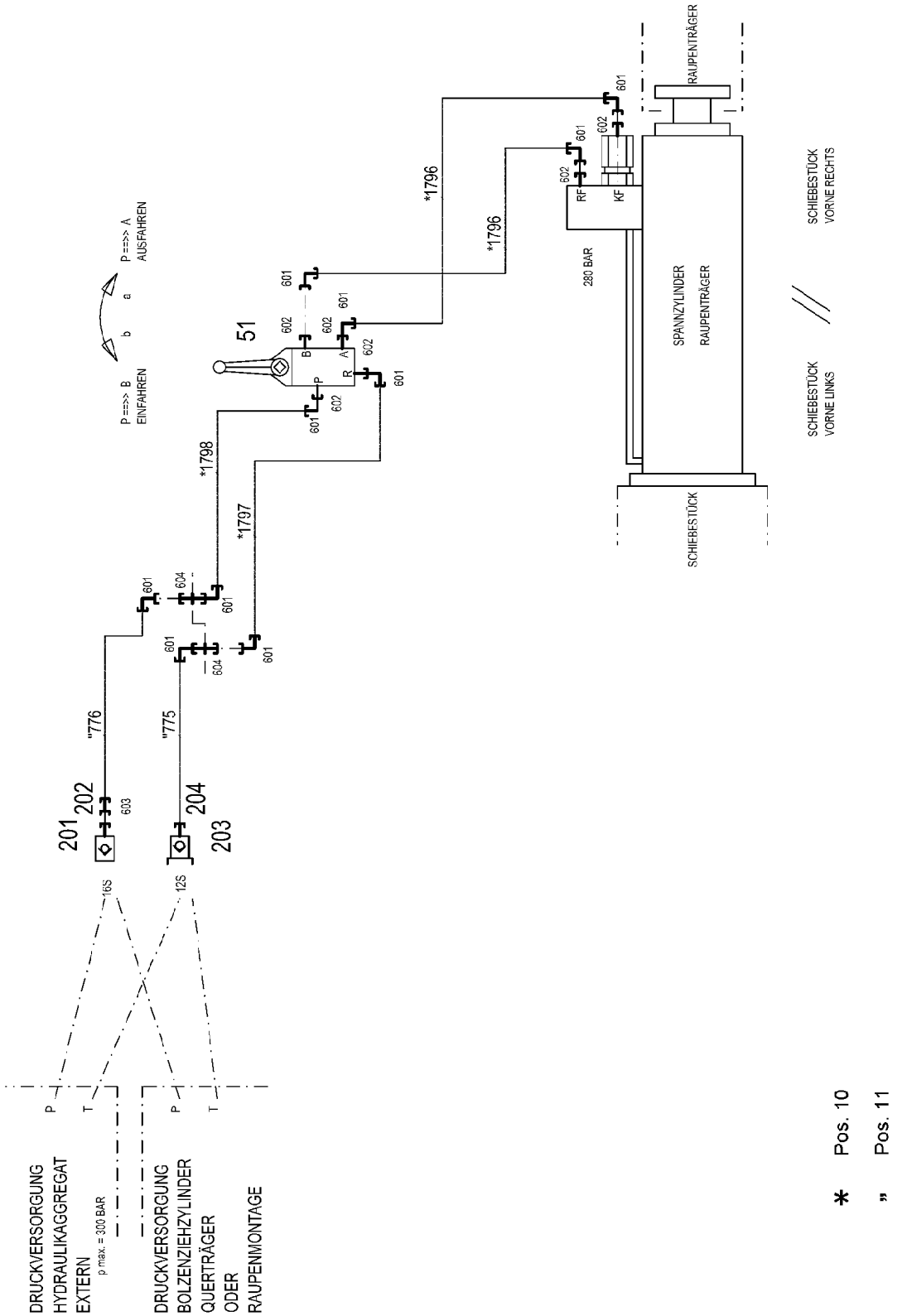
DRUCKVERSORGUNG
HYDRAULIKAGGREGAT
EXTERN
p max. = 300 BAR
DRUCKVERSORGUNG
BOLZENZIEHZYLINDER
QUERTRÄGER
ODER
RAUPENMONTAGE
P
T
P
T
16S
12S
201
202
203
204
603
"776
"775
601
604
*1798
*1797
*1796
*1796
51
A
B
P
R
P ==>> B
EINFAHREN
P ==>> A
AUSFAHREN
a
b
RF
KF
280 BAR
SPANNZYLINDER
RAUPENTRÄGER
RAUPENTRÄGER
SCHIEBESTÜCK
SCHIEBESTÜCK
VORNE LINKS
SCHIEBESTÜCK
VORNE RECHTS

* Pos. 10

„ Pos. 11

Pos.	Item	Quantity	Description	Bezeichnung
10	966435008	1	HOSE LINES COCKING CYLINDER	SCHLAUCHLEITUNGEN SPANNZ
(1796)	966386408	2	HOSE CPL. 2SN 10X1200	SCHLAUCH KPL.
(1797)	966380408	1	HOSE CPL.	SCHLAUCH KPL.
(1798)	928469408	1	HOSE CPL. 2SN 10X1500	SCHLAUCH KPL.
11	966467208	1	PIPELINES COCKING CYLINDER ⇨ ❑ 135	ROHRLEITUNGEN SPANNZYLIN
51	511486508	1	DIRECTIONAL CTRL. VALVE 4/3 400BAR ⇨ ❑ 136	WEGESCHIEBER
201	511505908	1	COUPLING SLEEVE B3 16-S	KUPPLUNGSMUFFE
202	10466915	1	HEX CAP NUT RD36X3 SPF	VERSCHLUSSMUTTER
203	511501308	1	COUPLING PLUG B2 12-S	KUPPLUNGSSTECKER
204	10466910	1	SCREW PLUG RD32X3 SPF	VERSCHLUSSSCHRAUBE
601	7617354	10	FITTING EW 12S CR6-FREI	VERSCHRAUBUNG
602	471032608	6	FITTING GE 12S G1/2A CR6-FREI	VERSCHRAUBUNG
603	475433308	1	FITTING REDSD16/12-S CR6-FREI	VERSCHRAUBUNG
604	474032408	2	FITTING XSV12-S CR6-FREI	VERSCHRAUBUNG

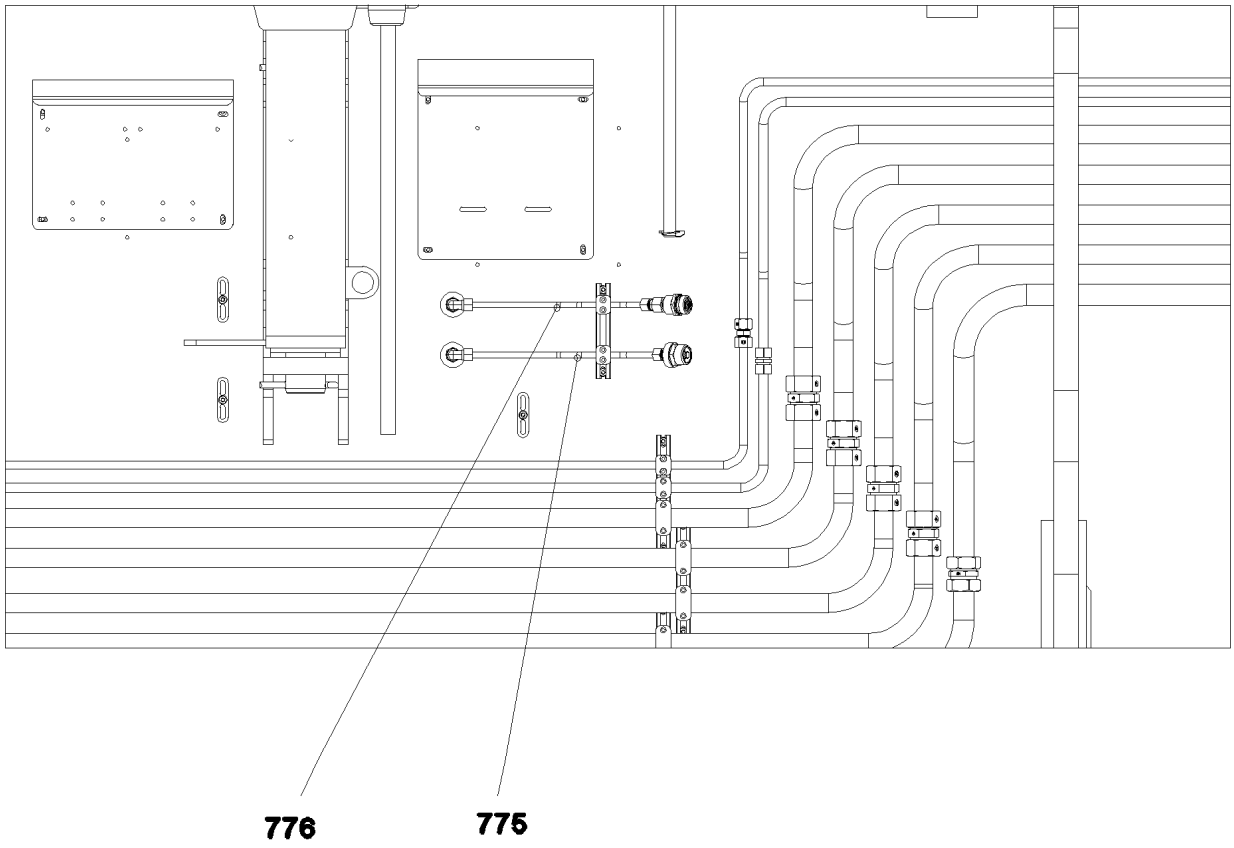

Pos.	Item	Quantity	Description	Bezeichnung
775	966649608	1	PIPE COMPL. 12X1,5X408 12S - 12S	ROHR KPL.
776	966649708	1	PIPE COMPL. 12X1,5X380 12S - 12S	ROHR KPL.

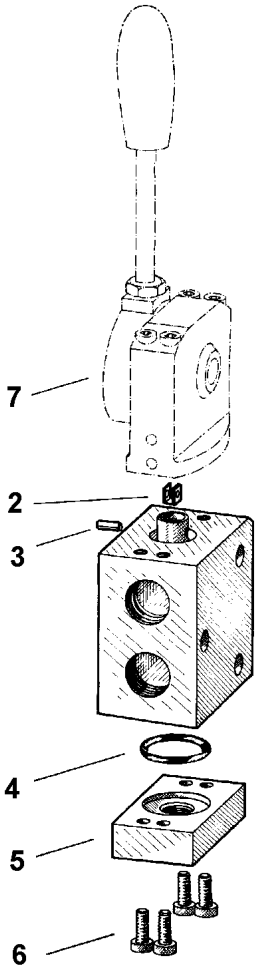

Pos.	Item	Quantity	Description	Bezeichnung
2	510782108	1	BRACKET	BUEGEL
3	510773608	1	PIN	BOLZEN
4	510711308	1	O-RING 26X3 NBR90	O-RING
5	510782208	1	CONNECTING PLATE	ANSCHLUSSPLATTE
6	4901191	4	SOCKET HEAD SCREW DIN 6912 M6X16 08.	ZYLINDERSCHRAUBE
7	511043808	1	MANUAL ACTUATION	HANDBETAETIGUNG

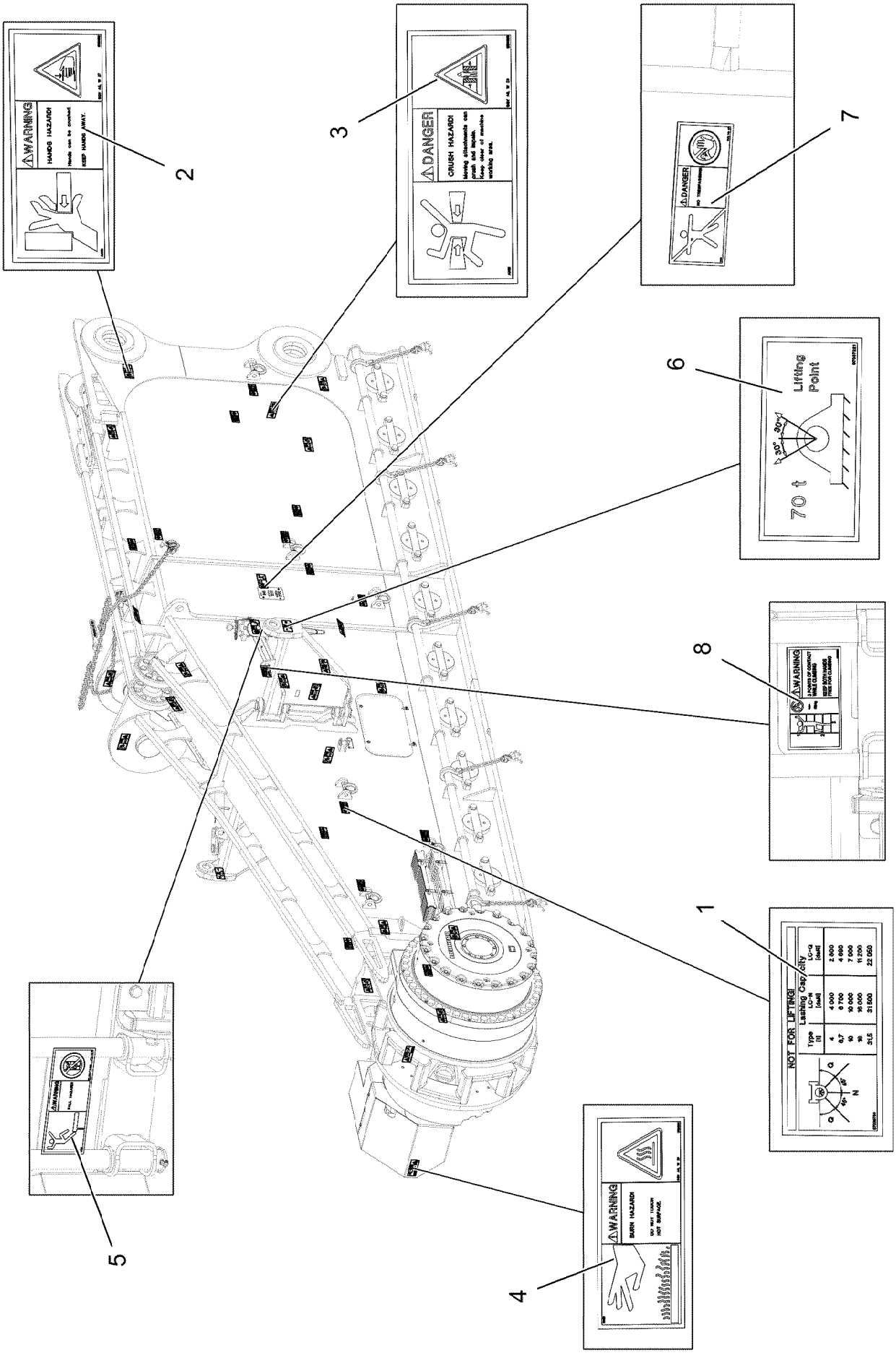
1
2
3
4
5
6
7
8
WARNING
HANDS HAZARD!
KEEP HANDS AWAY.
DANGER
CRUSH HAZARD!
Lifting Point
70 t
NOT FOR LIFTING!
Lashing Capacity
WARNING
BURN HAZARD!
DO NOT TOUCH
HOT SURFACE.

Pos.	Item	Quantity	Description	Bezeichnung
1	97036734	14	SIGN 188X78 KLEBEFOLIE SPF	SCHILD
2	978674608	18	SIGN 208X88 KLEBEFOLIE SPF	SCHILD
3	978674108	2	SIGN 208X88 KLEBEFOLIE SPF	SCHILD
4	978674408	2	SIGN 208X88 KLEBEFOLIE SPF	SCHILD
5	978675008	1	SIGN 208X88 KLEBEFOLIE SPF	SCHILD
6	97037221	2	SIGN 168X88 KLEBEFOLIE SPF	SCHILD
7	978674008	1	SIGN 208X88 KLEBEFOLIE SPF	SCHILD
8	97036732	1	SIGN 168X88 KLEBEFOLIE SPF	SCHILD

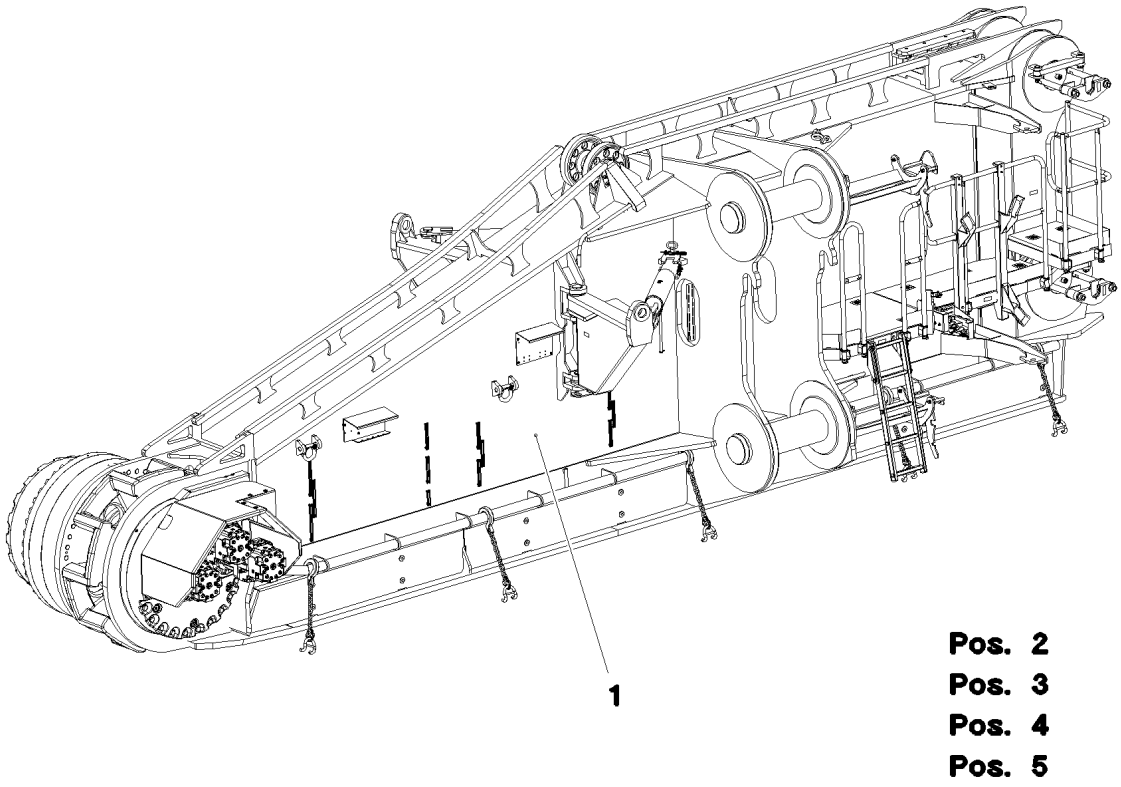

Pos.	Item	Quantity	Description	Bezeichnung
1	917525508	1	CRAWLER TRACK CARRIER, LEFT HINTEN ⇨ ❑ 140	RAUPENTRAEGER LI.
2	915744408	1	CENTRA.LUBRICATION SYSTEM LEFT HIN ⇨ ❑ 157	ZENTRALSCHMIERUNG RAUPE
3	915740608	1	ELECT.FOR CRAWLER CARRIER REAR LINK ⇨ ❑ 159	ELEKTRIK RAUPENTRAEGER H
4	915734208	1	HYDR.TRAVEL DRIVE HINTEN LINKS ⇨ ❑ 161	HYDR.FAHRANTRIEB
5	916278008	1	SIGNS RAUPENTR.HINT ⇨ ❑ 169	BESCHILDERUNG

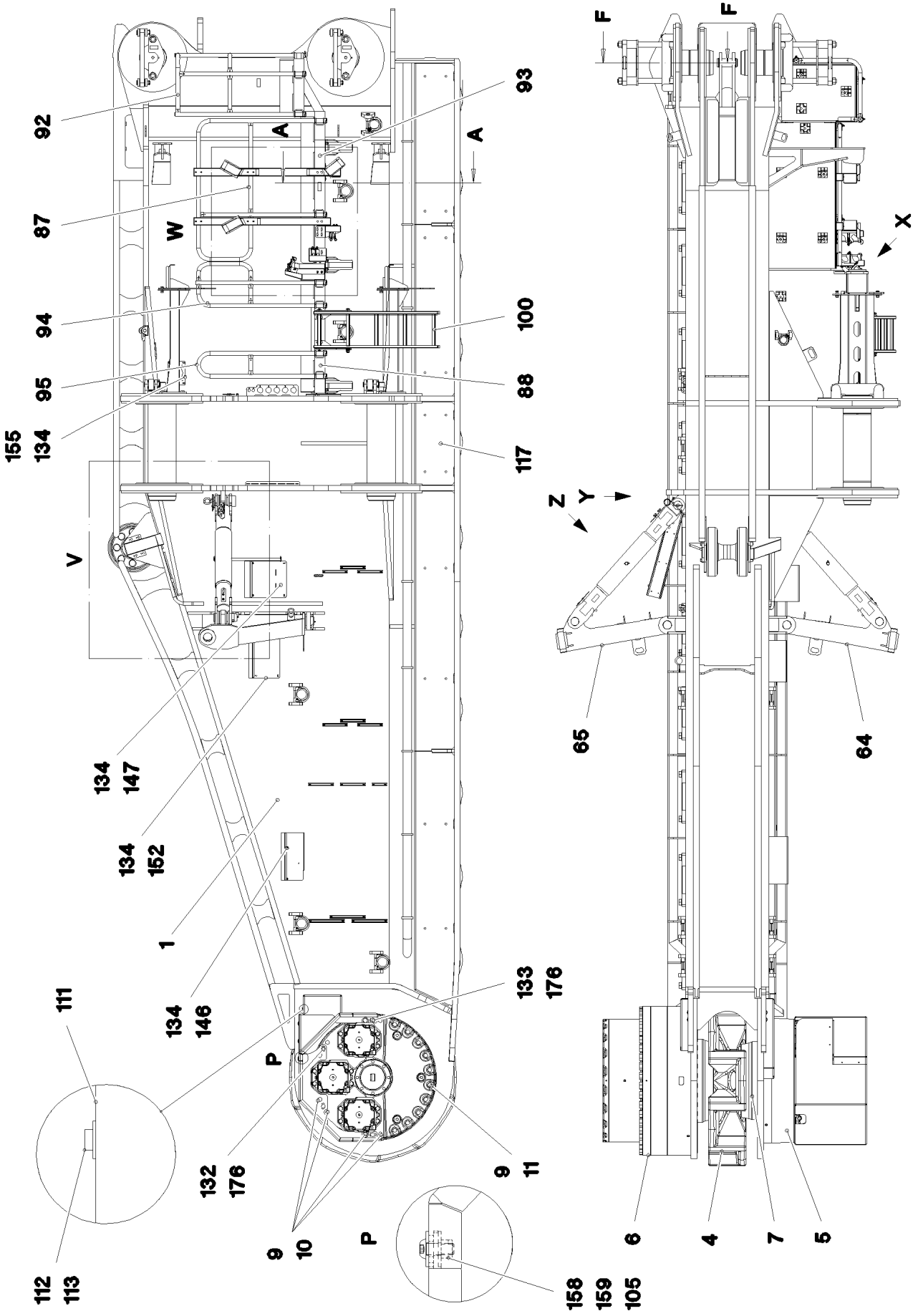

13.12.2021 092488	**etk_en_de_098405 LR 13000**	❑ 140 (1/11)
LIEBHERR	**CRAWLER TRACK CARRIER, LEFT** **RAUPENTRAEGER LI.**	**917525508**

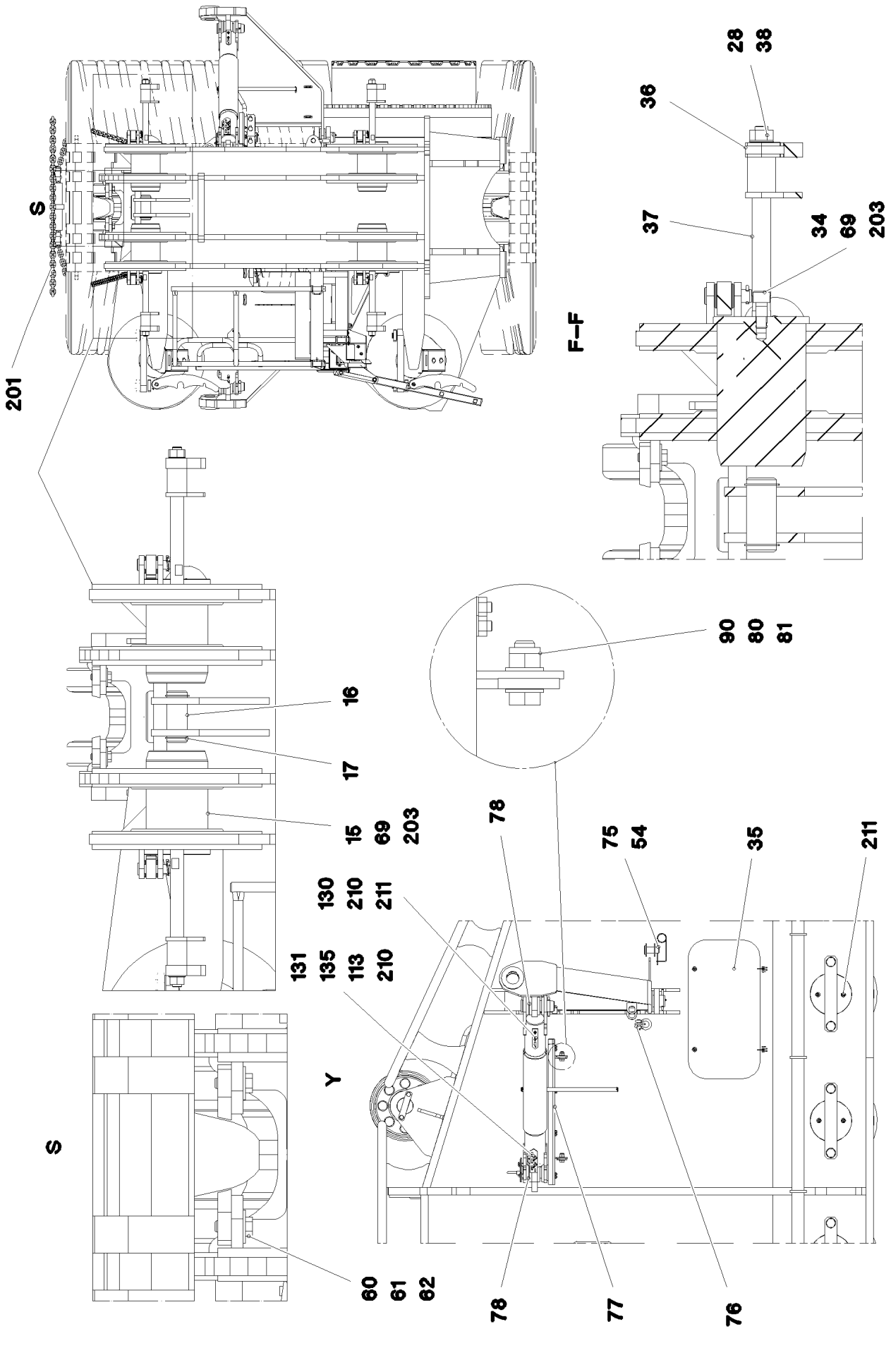

13.12.2021 092489	**etk_en_de_098405 LR 13000**	❑ 141 (2/11)
LIEBHERR	**CRAWLER TRACK CARRIER, LEFT** **RAUPENTRAEGER LI.**	**917525508**

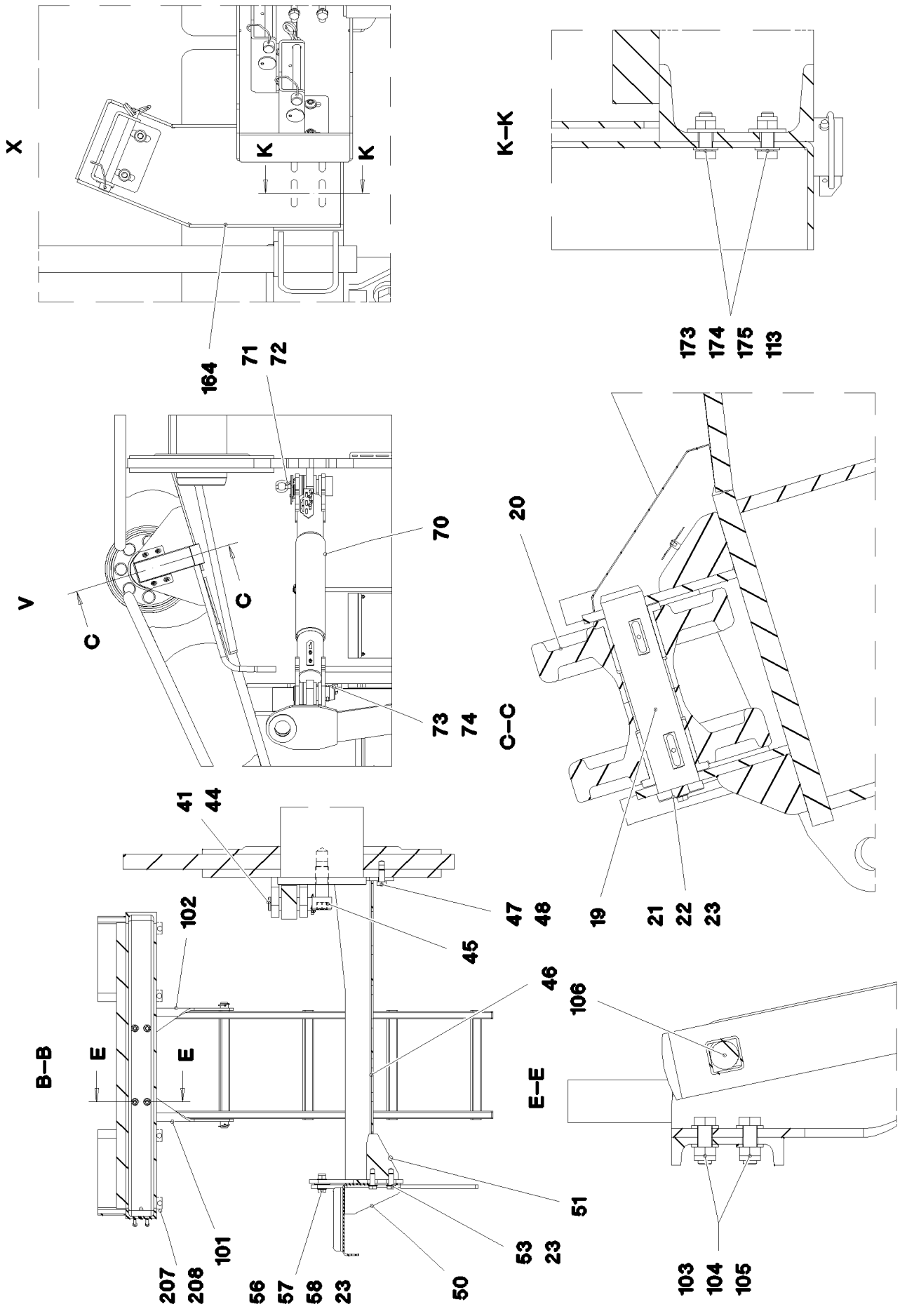

13.12.2021 092490	**etk_en_de_098405 LR 13000**	❑ 142 (3/11)
LIEBHERR	**CRAWLER TRACK CARRIER, LEFT** **RAUPENTRAEGER LI.**	**917525508**

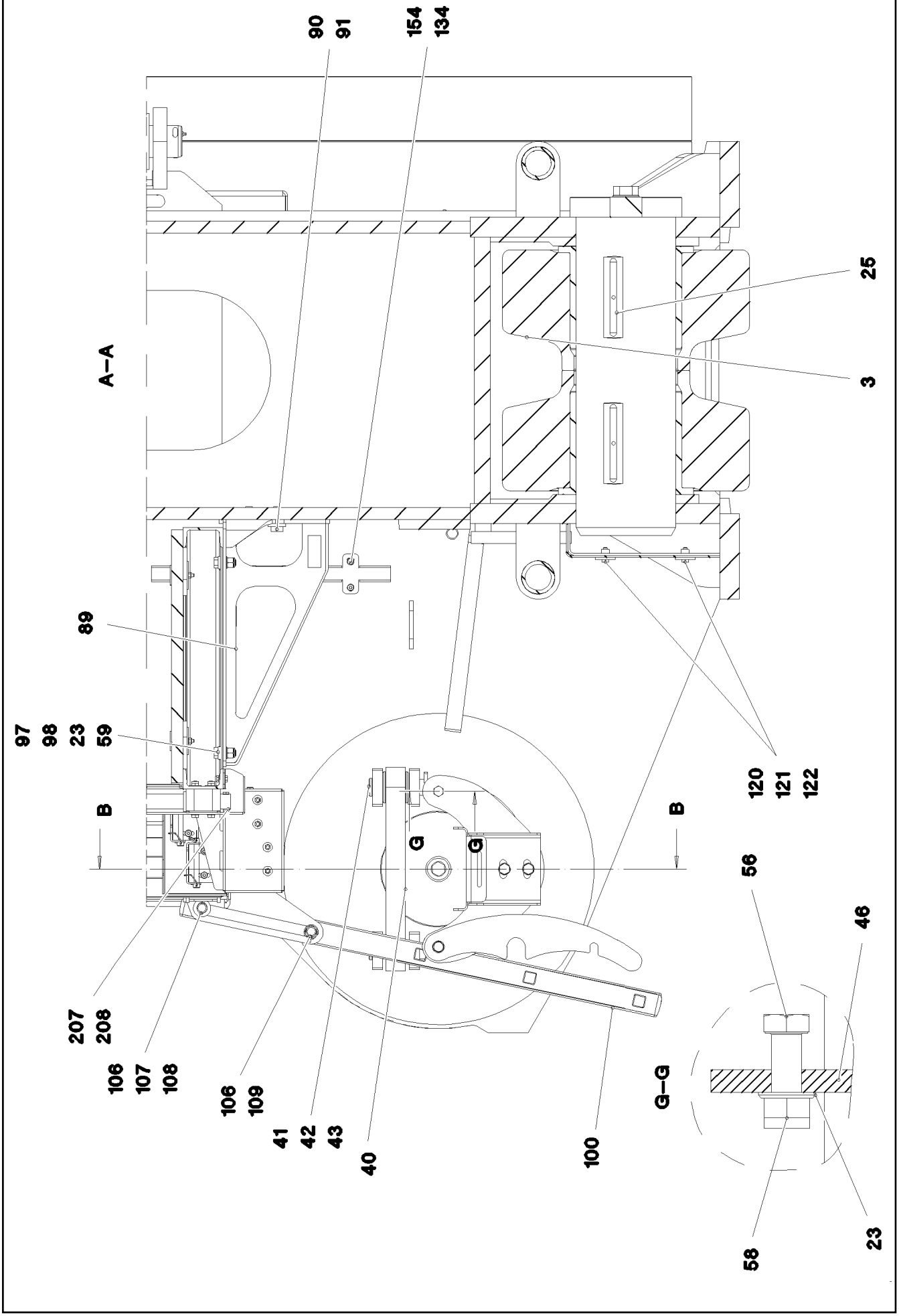
90
91
154
134
25
3
A–A
89
97
98
23
59
B
B
G
G
120
121
122
56
46
G–G
207
208
106
107
108
106
109
41
42
43
40
100
58
23

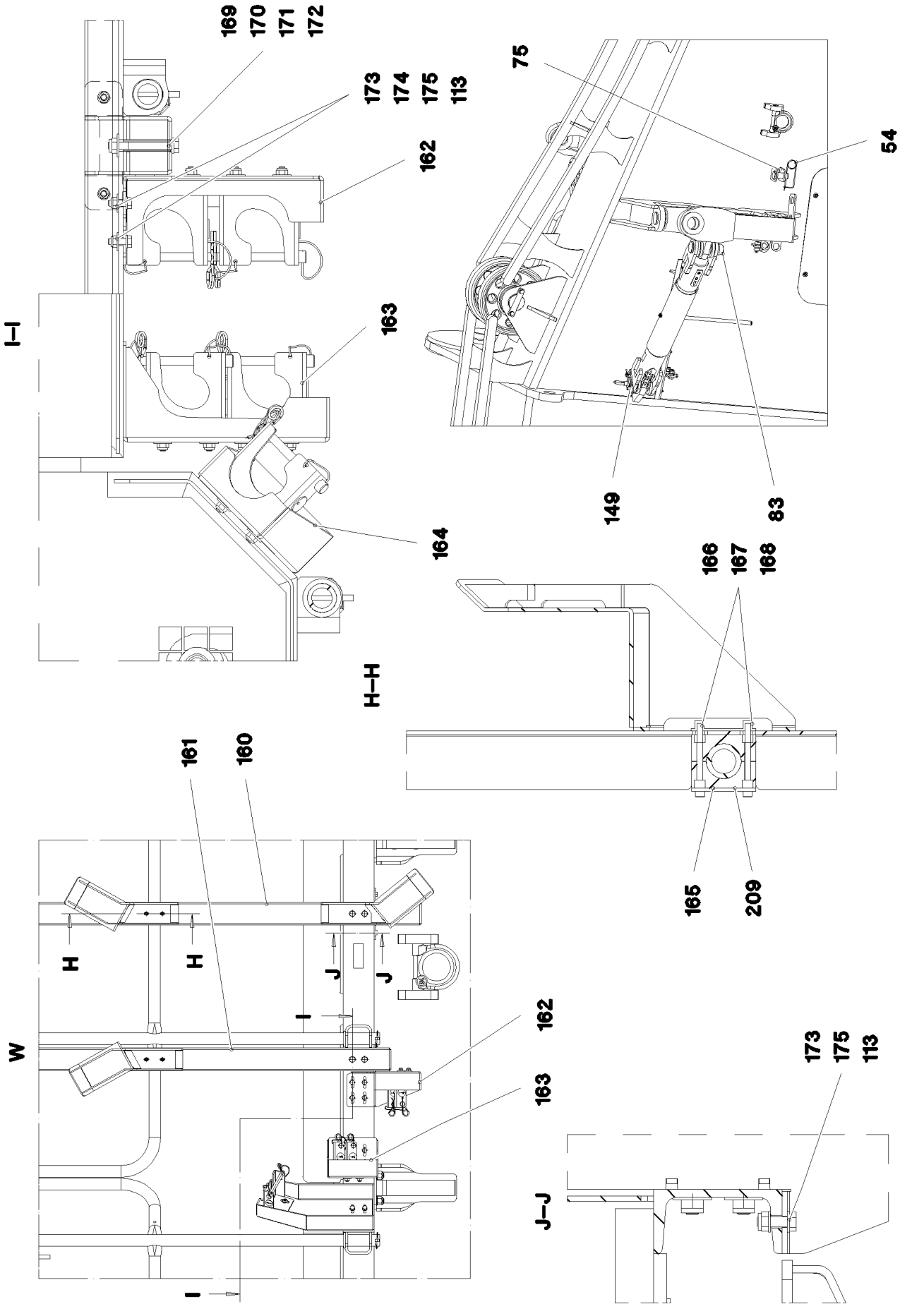

13.12.2021 092492	**etk_en_de_098405 LR 13000**	❑ 144 (5/11)
LIEBHERR	**CRAWLER TRACK CARRIER, LEFT** **RAUPENTRAEGER LI.**	**917525508**

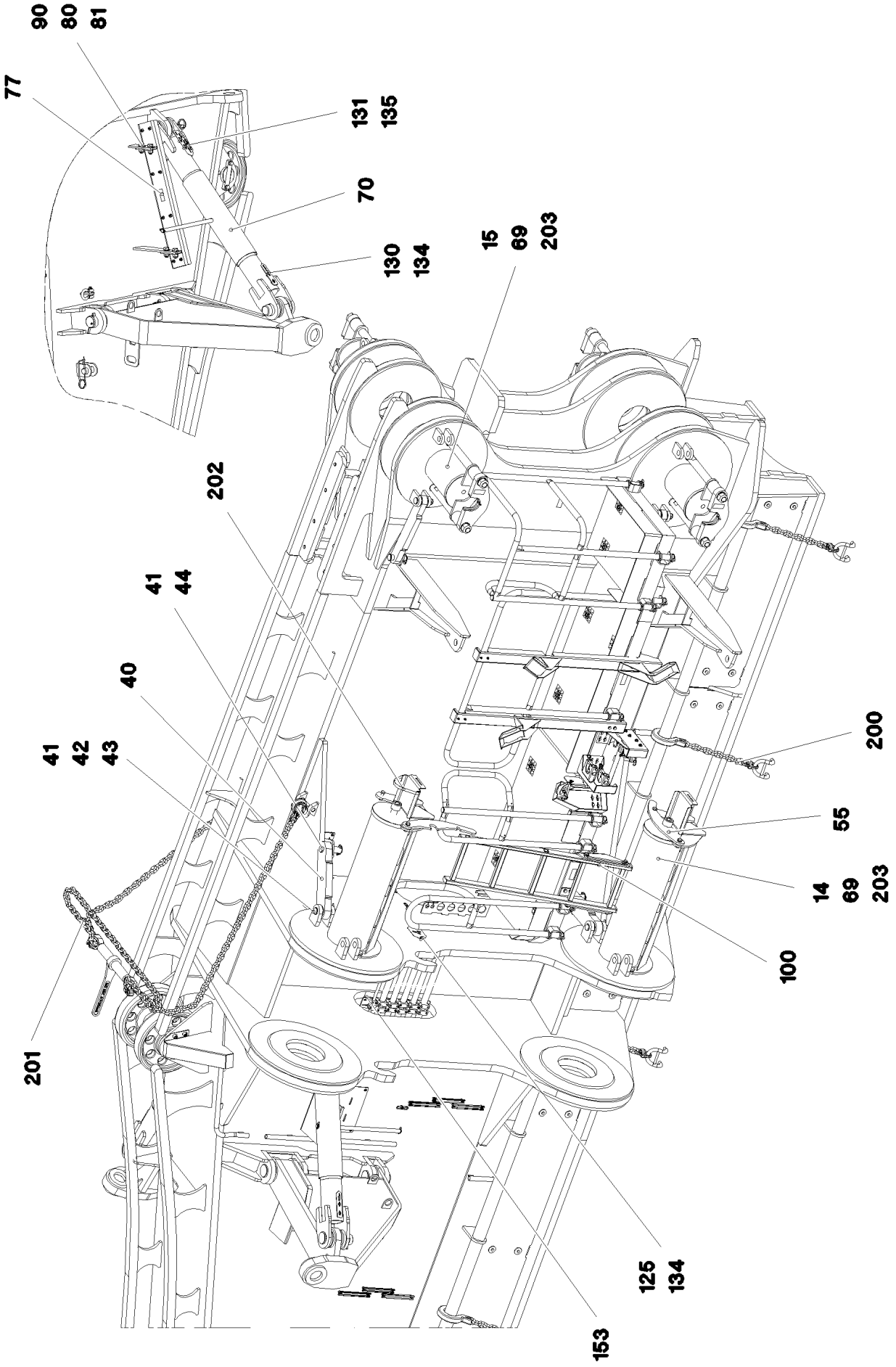

13.12.2021 092493	**etk_en_de_098405 LR 13000**	❑ 145 (6/11)
LIEBHERR	**CRAWLER TRACK CARRIER, LEFT** **RAUPENTRAEGER LI.**	**917525508**

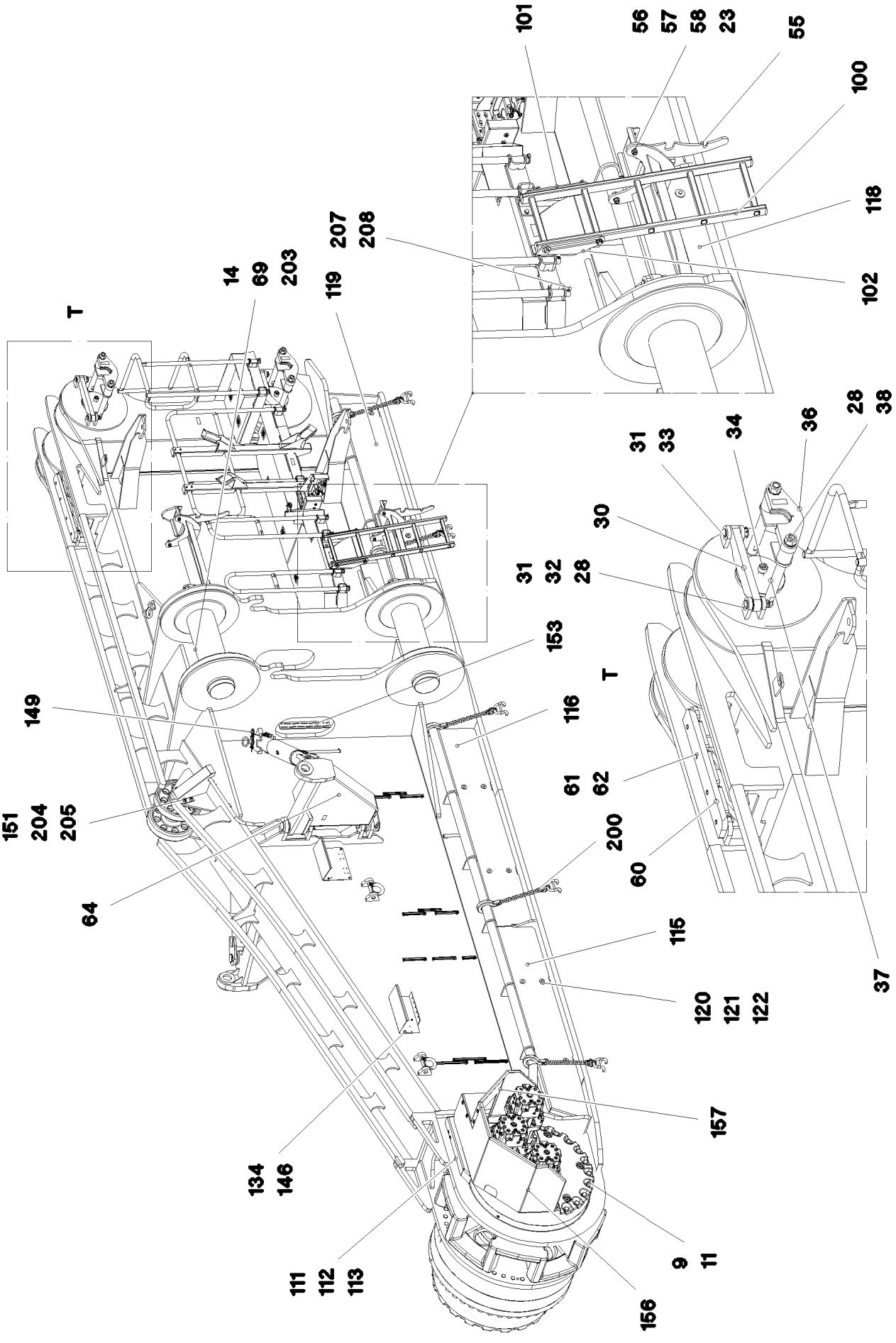

13.12.2021 092494	**etk_en_de_098405 LR 13000**	❑ 146 (7/11)
LIEBHERR	**CRAWLER TRACK CARRIER, LEFT** **RAUPENTRAEGER LI.**	**917525508**

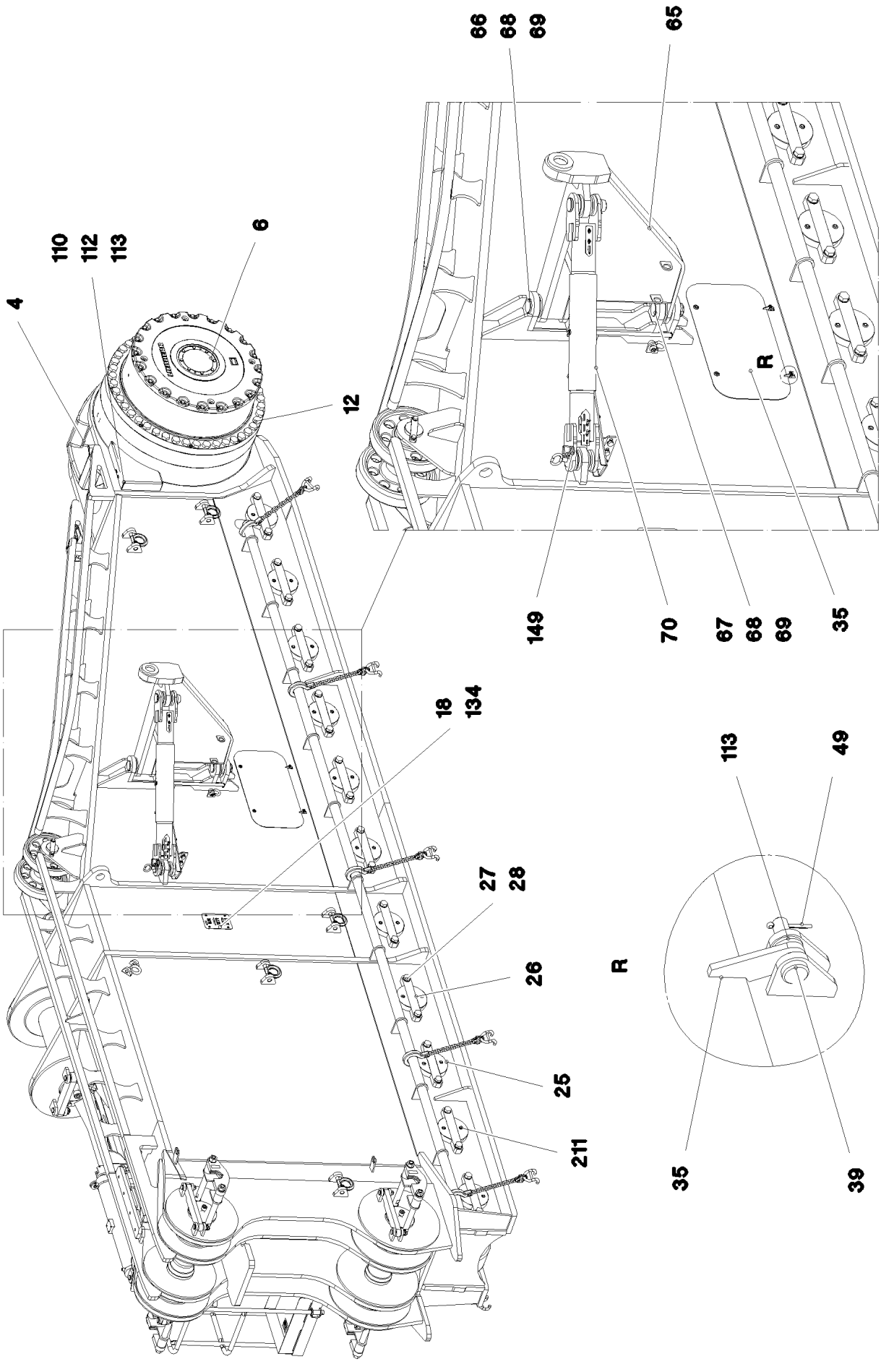

13.12.2021 092495	**etk_en_de_098405 LR 13000**	❑ 147 (8/11)
LIEBHERR	**CRAWLER TRACK CARRIER, LEFT** **RAUPENTRAEGER LI.**	**917525508**

Pos.	Item	Quantity	Description	Bezeichnung
1	965748808	1	CRAWLER CARRIER STEEL CONSTR. HIN	RAUPENTRAEGER STAHLBAU LI
3	965381308	22	ROLLER BODY HALF CPL.	ROLLENKOERPERHAELFTE KPL
4	978463208	1	SPROCKET GS18NIMOCR36 SPF	TURAS
5	12810718	1	SPUR GEAR RAL 7043	STIRNRADGETRIEBE
6	970706701	1	PLANETARY GEARBOX 3-STUFIG RAL 7043 ⇨ ❑ 109	PLANETENGETRIEBE
7	970706601	1	BEARING	LAGERUNG
9	4600146	18	WASHER EN 14399-6 24 300-370HV FLZN SP	SCHEIBE
10	10664347	8	HEX SCREW ISO 4014 M24X360 10.9 FLZN	SECHSKANTSCHRAUBE
11	10664346	10	HEX SCREW ISO 4014 M24X260 10.9 FLZN	SECHSKANTSCHRAUBE
12	10664345	45	HEX SCREW ISO 4014 M42X530 10.9 FLZN	SECHSKANTSCHRAUBE
14	978623708	2	PIN 300.0X1050 35NICRMOV125 SPF	BOLZEN
15	978623908	4	PIN 260.0X405 35NICRMOV125 SPF	BOLZEN
16	978624008	1	PIN 85.0X200 35NICRMOV125 SPF	BOLZEN
17	12100688	2	LOCKING RING DIN 471 80X4 480H SPF	SICHERUNGSRING
18	97011340	1	WEIGHT INFORMATION PLATE 2X255X180 D	GEWICHTSSCHILD
19	979597308	1	AXLE 110.0X495 35NICRMOV125 SPF	ACHSE
20	928814308	2	SUPPORT ROLLER BISECTION CPL.	LAUFROLLENHAELFTE KPL.
21	979371908	1	AXLE HOLDER 20X200X45 S690QL	ACHSHALTER
22	406603008	2	HEX SCREW ISO 4017 M16X40 10.9 FLZN SP	SECHSKANTSCHRAUBE
23	10289806	20	WASHER ISO 7089 16 300HV FLZN SPF	SCHEIBE
25	978621508	11	AXLE 280.0X848 35NICRMOV125 SPF	ACHSE
26	979276408	11	AXLE HOLDER 510X85 S960QL+Z25	ACHSHALTER
27	406216908	22	HEX SCREW ISO 4014 M36X100 10.9 FLZN	SECHSKANTSCHRAUBE
28	10289812	38	WASHER ISO 7089 36 300HV FLZN SPF	SCHEIBE
30	979276508	4	PLATE 40X555X90 S960QL+Z25	BLECH
31	941978308	8	PIN 45.0X128 35NICRMOV125 GASN. SPF	BOLZEN
32	10180368	4	SPLIT PIN ISO 1234 8X50 St 480H SPF	SPLINT
33	10180884	4	SAFETY PLUG W HINGE-LID 8X62X7,5X53 4	SICHERHEITSKLAPPSTECKER
34	10878580	4	SOCKET HEAD SCREW ISO 4762 M30X70 8	ZYLINDERSCHRAUBE
35	965997808	1	COVER COMPL.	DECKEL KPL.
36	965794608	4	SHEET CPL.	BLECH KPL.
37	979277708	8	THREADED PIN 50.0X571 35NICRMOV125	GEWINDEBOLZEN
38	11230645	8	HEX NUT DIN 985 M36 10 FLZN SPF	SECHSKANTMUTTER
39	451213008	2	PIN DIN 1435 8X35X31 ST.50	BOLZEN
40	979276608	2	PLATE 50X510X110 S960QL+Z25	BLECH
41	940069208	4	PIN 45X158 35NICRMOV125 GASN. SPF	BOLZEN
42	10289847	49	WASHER ISO 7089 42 300HV FLZN SPF	SCHEIBE
43	10180374	2	SPLIT PIN ISO 1234 10X71 St 480H SPF	SPLINT
44	10180883	2	SAFETY PLUG W HINGE-LID 10X55X9,5X45	SICHERHEITSKLAPPSTECKER
45	404333808	2	SOCKET HEAD SCREW ISO 4762 M42X100	ZYLINDERSCHRAUBE
46	965794708	2	FASTENER	HALTERUNG
47	406603708	6	HEX SCREW ISO 4017 M20X40 10.9 FLZN SP	SECHSKANTSCHRAUBE
48	10875637	6	WASHER DIN 1441 21 ST FLZN SPF	SCHEIBE
49	12100284	2	SPLIT PIN ISO 1234 2X20 A2	SPLINT
50	979598108	2	PLATE 4X362X453 S315MC T ZN O	BLECH
51	979619208	2	APPROACH PLATE 30X155X111 S690QL	ANLAUFBLECH
53	10875519	4	HEX SCREW ISO 4017 M16X40 8.8 FLZN SP	SECHSKANTSCHRAUBE
54	433102508	1	RETAINING SPRING 5X122 ISO 2081 FE/ZN8/	SICHERUNGSFEDER
55	979276708	2	PLATE 12X545X143 S690QL	BLECH
56	10875804	4	HEX SCREW ISO 4017 M16X55 8.8 FLZN SP	SECHSKANTSCHRAUBE
57	4000809	2	WASHER ISO 7093-1 16 300HV FLZN	SCHEIBE
58	10875609	4	HEX NUT DIN 985 M16 8 FLZN SPF	SECHSKANTMUTTER
59	10875859	8	HEX NUT ISO 7040 M16 8 FLZN SPF	SECHSKANTMUTTER
60	979840608	2	PLATE 800X120 S355J2+N	BLECH
61	12224038	8	HEX SCREW ISO 4017 M24X65 8.8 FLZN SP	SECHSKANTSCHRAUBE
62	10179463	8	WASHER ISO 7093-1 24 300HV FLZN SPF	SCHEIBE
64	966271508	1	CONSOLE	KONSOLE
65	965795208	1	CONSOLE	KONSOLE
66	97001180	2	PIN 85.0X327 35NICRMOV125 SPF	BOLZEN

Pos.	Item	Quantity	Description	Bezeichnung
67	97000862	2	PIN 85.0X177 35NICRMOV125 SPF	BOLZEN
68	10180381	4	SPLIT PIN ISO 1234 13X125 St 480H SPF	SPLINT
69	7743242	12	HYDRAULIC-TYPE LUBRICAT.NIPPLE DIN 71	KEGELSCHMIERNIPPEL
70	966248208	2	PROPPING SPINDLE	ABSTUETZSPINDEL
71	97001181	2	PIN 85.0 X200 35NICRMOV125 SPF	BOLZEN
72	921079508	2	HANDLE WELD.CONST. FE//ZNNI8//CN//T0	GRIFF SCHWK.
73	949948308	2	PIN 80.0 X0 35NICRMOV125 GASN. SPF	BOLZEN
74	12100262	2	SPLIT PIN ISO 1234 13X100 ST 480H SPF	SPLINT
75	451436708	1	PIN DIN 1436 40X90X78 ST.50 GALV.VERZ	BOLZEN
76	10283196	1	SHACKLE 3,25T SPF	SCHAEKEL
77	966289508	1	GUIDE ⇨ ❑ 151	FUEHRUNG
78	97001489	5	WASHER 120X120 S355MC FE//ZNNI8//CN//T	SCHEIBE
80	10289808	8	WASHER ISO 7089 20 300HV FLZN SPF	SCHEIBE
81	10875610	4	HEX NUT DIN 985 M20 10 FLZN SPF	SECHSKANTMUTTER
83	10491593	1	LASHING STRAP 4MX35MM POLYTEX SPF	ZURRGURT
87	966973008	1	HAND RAIL WELDED STRUCTURE T ZN O	GELAENDER SCHWK.
88	966981808	1	GANGWAY ⇨ ❑ 152	LAUFSTEG
89	966275108	3	CONSOLE	KONSOLE
90	406603908	10	HEX SCREW ISO 4017 M20X50 10.9 FLZN SP	SECHSKANTSCHRAUBE
91	4600604	6	WASHER DIN 7349 21 100HV FLZN SPF	SCHEIBE
92	966191608	1	HAND RAIL WELDED STRUCTURE T ZN O	GELAENDER SCHWK.
93	966972408	1	GANGWAY ⇨ ❑ 153	LAUFSTEG
94	966191708	1	HAND RAIL WELDED STRUCTURE T ZN O	GELAENDER SCHWK.
95	966189208	1	HAND RAIL WELDED STRUCTURE T ZN O	GELAENDER SCHWK.
97	10875803	8	HEX SCREW ISO 4017 M16X45 8.8 FLZN SP	SECHSKANTSCHRAUBE
98	420300508	8	WASHER DIN 434 17,5 ST A3C	SCHEIBE
100	11481815	1	SIMPLE LADDER 5-350X1,24M AL SPF	ANLEGELEITER
101	979894208	1	PLATE 8X351X229 S700MC	BLECH
102	979275508	1	PLATE 8X351X229 S700MC	BLECH
103	11642349	4	HEX SCREW ISO 4017 M12X35 8.8 FLZN SP	SECHSKANTSCHRAUBE
104	10289804	8	WASHER ISO 7089 12 300HV FLZN SPF	SCHEIBE
105	10875607	8	HEX NUT DIN 985 M12 8 FLZN SPF	SECHSKANTMUTTER
106	97022886	2	PIN 25.0X418 S355J2G3C+C FE//ZNNI8//CN/	BOLZEN
107	10289810	2	WASHER ISO 7089 24 300HV FLZN SPF	SCHEIBE
108	10180359	2	SPLIT PIN ISO 1234 5X40 St 480H SPF	SPLINT
109	10875869	2	SAFETY PLUG W HINGE-LID 5X29X4,7X25 4	SICHERHEITSKLAPPSTECKER
110	979333208	1	PROTECTION 5X589X547 S355MC	SCHUTZ
111	979333308	1	PROTECTION 5X906X547 S355MC	SCHUTZ
112	11651612	4	HEX SCREW ISO 4017 M8X16 8.8 480H SPF	SECHSKANTSCHRAUBE
113	11140469	42	WASHER ISO 7093-1 8 200HV 480H SPF	SCHEIBE
115	979279008	1	PROTECTION GUARD 5X2487X458 S355MC	SCHUTZBLECH
116	979279108	1	PROTECTION GUARD 5X2490X458 S355MC	SCHUTZBLECH
117	979279208	1	PROTECTION GUARD 5X795X458 S355MC	SCHUTZBLECH
118	979279308	1	PROTECTION GUARD 5X1640X458 S355MC	SCHUTZBLECH
119	979279408	1	PROTECTION GUARD 5X1542X458 S355MC	SCHUTZBLECH
120	11642358	20	HEX SCREW ISO 4017 M10X30 8.8 FLZN SP	SECHSKANTSCHRAUBE
121	953867308	20	WASHER S355MC FE//ZNNI8//CN//T0	SCHEIBE
122	413004408	20	CAGE NUT M10	KAEFIGMUTTER
125	97011115	1	PLATE DC01 FE//ZNNI8//CN//T0	BLECH
130	97012067	2	POINTER 4X180X40 S315MC FE//ZNNI8//CN/	ZEIGER
131	97018795	2	POINTER 4X210X68 S315MC FE//ZNNI8//CN/	ZEIGER
132	406522901	2	HEX SCREW ISO 4017 M24X40 8.8 A3C	SECHSKANTSCHRAUBE
133	10878759	2	HEX SCREW ISO 4014 M24X220 8.8 FLZN SP	SECHSKANTSCHRAUBE
134	12102696	22	BUTTON HEAD SCREW ISO 7380-2 M8X10 0	HALBRUNDKOPFSCHRAUBE
135	12215977	4	WING SCREW DIN 316 M8X16 4.6 480H SPF	FLUEGELSCHRAUBE
146	97012946	1	PLATE 4X456X491 S315MC FE//ZNNI8//CN//T	BLECH
147	97004973	1	PROTECTION GUARD 4X350X718 S315MC	SCHUTZBLECH

Pos.	Item	Quantity	Description	Bezeichnung
149	433105008	2	RETAINING SPRING DIN 2194 6 A3C	SICHERUNGSFEDER
151	97017206	1	PLATE 2.5X489X565 DC01	BLECH
152	975290108	1	PLATE 400X486 S315MC	BLECH
153	97004961	1	SCREW-ON PLATE 5X520X80 S355MC FE//	ANSCHRAUBPLATTE
154	97005029	1	COVER 3X600X100 DC01 FE//ZNNI8//CN//T0	ABDECKUNG
155	955749508	1	PLATE S315MC FE//ZNNI8//CN//T0	BLECH
156	966933708	1	HOOD/BONNET WELDED	HAUBE SCHWK.
157	97011590	1	PLATE 5X1023X804 S355MC	BLECH
158	11182717	8	WASHER ISO 7093-1 12 300HV FLZN SPF	SCHEIBE
159	10467545	4	BUTTON HEAD SCREW ISO 7380-2 M12X30	HALBRUNDKOPFSCHRAUBE
160	966802308	1	HOSE HOLDER WELDED T ZN O	SCHLAUCHHALTER SCHWK.
161	966802408	1	HOSE HOLDER WELDED T ZN O	SCHLAUCHHALTER SCHWK.
162	966802008	1	HOSE HOLDER WELDED ⇨ ❑ 154	SCHLAUCHHALTER VORM.
163	966802108	1	HOSE HOLDER WELDED ⇨ ❑ 155	SCHLAUCHHALTER VORM.
164	966802208	1	HOSE HOLDER WELDED ⇨ ❑ 156	SCHLAUCHHALTER VORM.
165	602009208	8	CLAMP-HALF DIN 3015-1 L 5 R 38 PP SW	KLEMMHAELFTE
166	12215338	8	SOCKET HEAD SCREW ISO 4762 M6X75 8.8	ZYLINDERSCHRAUBE
167	10197771	8	WASHER ISO 7089 6 200HV ZNNI-480H SPF	SCHEIBE
168	10802201	4	WELD PLATE DIN 3015-1 L-AP-K 5 W1 ZNNI	ANSCHWEISSPLATTE
169	11652295	4	HEX SCREW ISO 4014 M10X90 8.8 FLZN SP	SECHSKANTSCHRAUBE
170	11491889	8	WASHER ISO 7093-1 10 300HV FLZN SPF	SCHEIBE
172	10197769	4	HEX NUT DIN 985 M10 8 ZNNI-480H SPF	SECHSKANTMUTTER
173	11826527	16	HEX SCREW ISO 4017 M8X30 8.8 480H SPF	SECHSKANTSCHRAUBE
175	10875614	16	HEX NUT DIN 985 M8 8 480H SPF	SECHSKANTMUTTER
176	12220085	4	WASHER DIN 7349 25 FLZN SPF	SCHEIBE
200	12102302	10	LASHING STRAP DIN EN 1492-1 2.5T-0.92M	ANHAENGEGURT
201	11068068	1	LASHING CHAIN ARK 13 L=6M ST	ZURRKETTE
202	10020520	1	LASHING STRAP 0,75MX18MM	ZURRGURT
203	779013008	8	PROTECTING CAP	SCHUTZKAPPE
204	978787708	4	SLEEVE 33.0X19 FE//ZNNI8//CN//T0	HUELSE
205	10875485	8	BUTTON HEAD SCREW AEHNL.ISO 7380-2	HALBRUNDKOPFSCHRAUBE
207	11642355	9	HEX SCREW ISO 4017 M10X50 8.8 FLZN SP	SECHSKANTSCHRAUBE
208	10875605	9	HEX NUT DIN 985 M10 10 FLZN SPF	SECHSKANTMUTTER
209	5005219	4	LID PLATE DIN 3015-1 L-DP 5 W1-ZN	DECKPLATTE
210	953873408	8	SLEEVE 25X20 11SMN37 FE//ZNNI8//CN//T0	HUELSE
211	11182252	22	SCREW STOPPER M24 PE-HD	SCHRAUBSTOPFEN

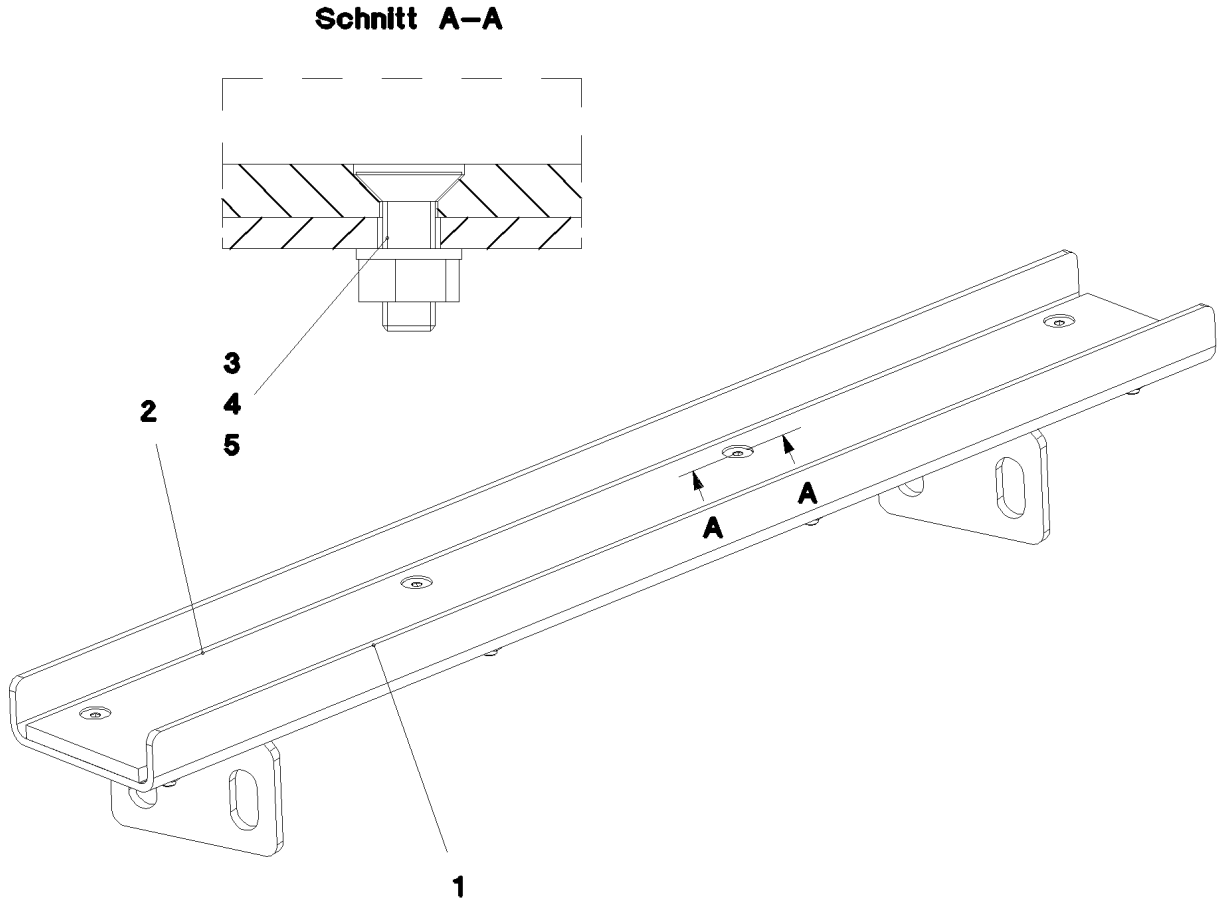

Pos.	Item	Quantity	Description	Bezeichnung
1	966289608	1	GUIDE WELDED T ZN O	FUEHRUNG SCHWK.
2	97001501	1	SHEET 10X975X110 PA6G	PLATTE
3	12225936	8	COUNTERSUNK SCREW DIN 7991 M10X30 8	SENKSCHRAUBE
4	12102695	8	HEX NUT ISO 4032 M10 8 ZNNI-480H SPF	SECHSKANTMUTTER
5	10289795	8	WASHER ISO 7089 10 300HV FLZN SPF	SCHEIBE

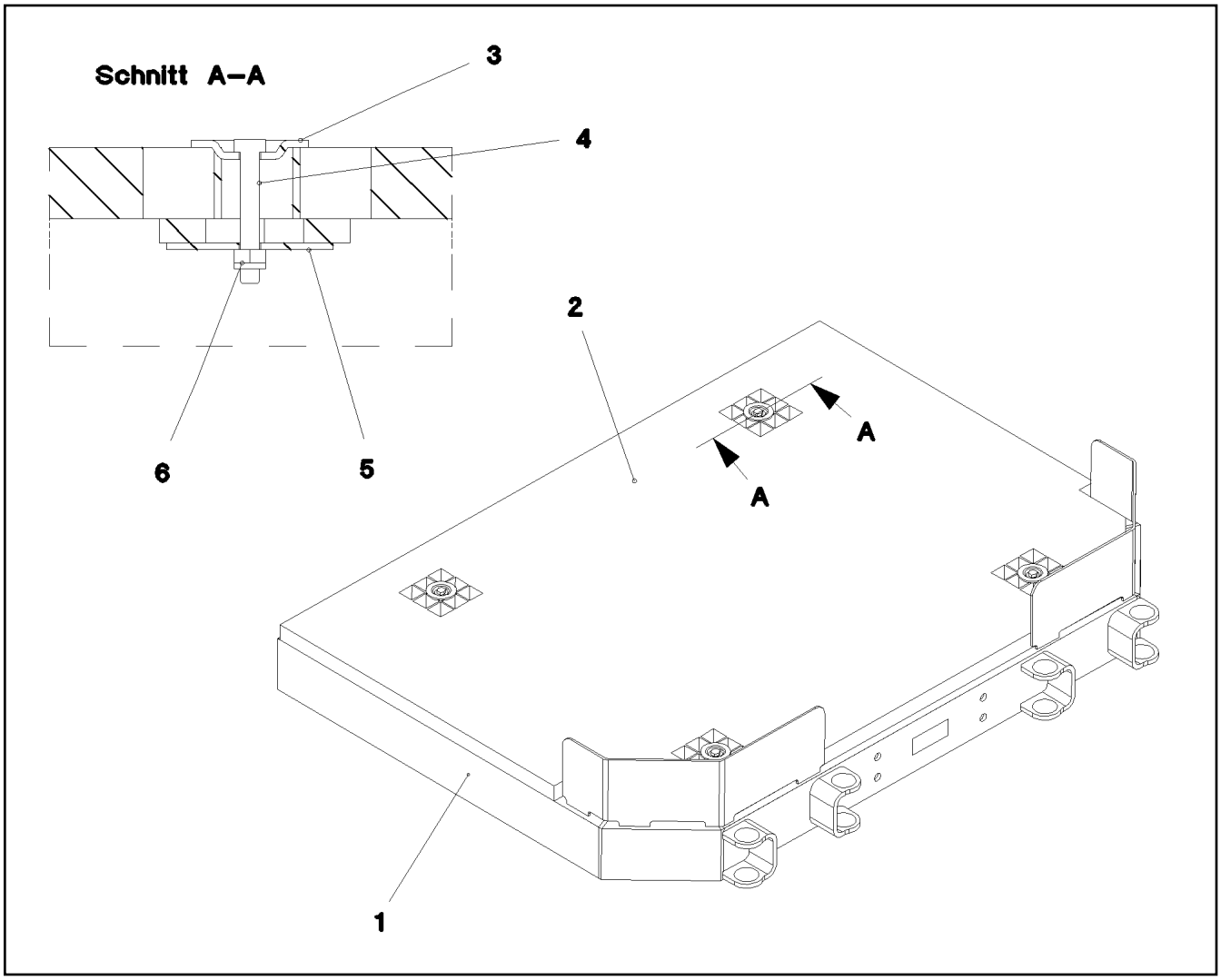

Pos.	Item	Quantity	Description	Bezeichnung
1	966981708	1	PIVOTING WALKWAY WELDED T ZN O	LAUFSTEG SCHWK.
2	979916308	1	GRIDIRON T861X1224X30/3 S235JR T ZN K	GITTERROST-P
3	10100621	4	DISH MOUNTING	TELLERBEFESTIGUNG
4	11651582	4	HEX SCREW ISO 4014 M8X55 8.8 480H SPF	SECHSKANTSCHRAUBE
5	941138108	4	WASHER DC01 FE//ZNNI8//CN//T0	SCHEIBE
6	10875614	4	HEX NUT DIN 985 M8 8 480H SPF	SECHSKANTMUTTER

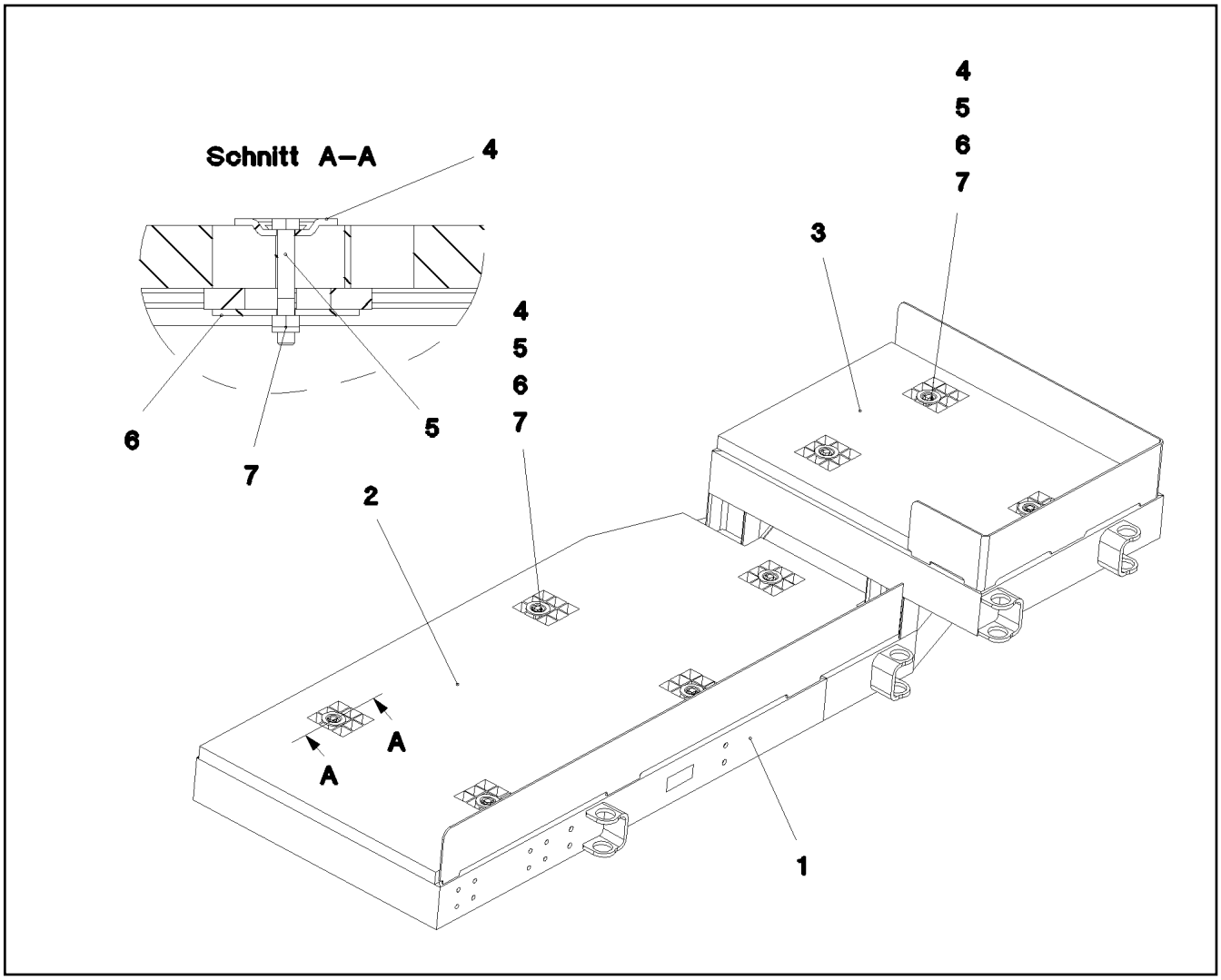

Pos.	Item	Quantity	Description	Bezeichnung
1	966972008	1	PIVOTING WALKWAY WELDED T ZN O	LAUFSTEG SCHWK.
2	97013485	1	GRIDIRON T635X1448X30/3 S235JR T ZN K	GITTERROST-P
3	97013484	1	GRIDIRON T706X531X30/3 S235JR T ZN K	GITTERROST-P
4	10100621	8	DISH MOUNTING	TELLERBEFESTIGUNG
5	11651582	8	HEX SCREW ISO 4014 M8X55 8.8 480H SPF	SECHSKANTSCHRAUBE
6	941138108	8	WASHER DC01 FE//ZNNI8//CN//T0	SCHEIBE
7	10875614	8	HEX NUT DIN 985 M8 8 480H SPF	SECHSKANTMUTTER

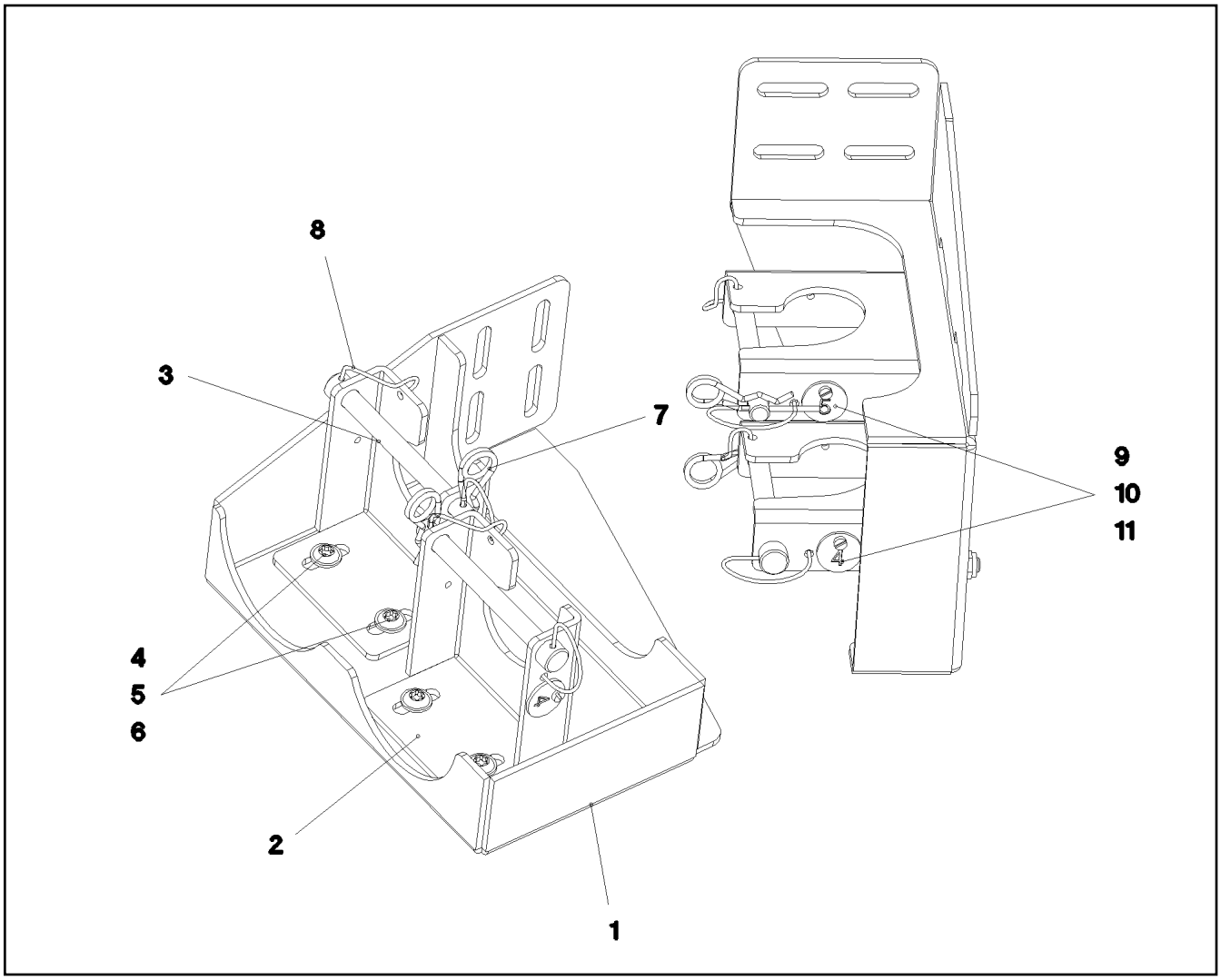

Pos.	Item	Quantity	Description	Bezeichnung
1	966802508	1	HOSE HOLDER WELDED T ZN O	SCHLAUCHHALTER SCHWK.
2	97010020	2	PLATE 4X161X175 S315MC T ZN O	BLECH
3	97010024	2	PIN 16.0X125 S355J2C+C FE//ZNNI8//CN//T0	STIFT
4	10875471	4	BUTTON HEAD SCREW AEHNL.ISO 7380-2	HALBRUNDKOPFSCHRAUBE
5	11140469	4	WASHER ISO 7093-1 8 200HV 480H SPF	SCHEIBE
6	10875614	4	HEX NUT DIN 985 M8 8 480H SPF	SECHSKANTMUTTER
7	10875868	2	SPRING PLUG 3-3,5-62 480H SPF	FEDERSTECKER
8	11160431	0.8	ROPE 2 2,3KN EDELSTAHL	SEIL
10	12216198	2	HEX SCREW ISO 4017 M4X12 8.8 480H SPF	SECHSKANTSCHRAUBE
11	10875619	2	HEX NUT ISO 4032 M4 8 480H SPF	SECHSKANTMUTTER

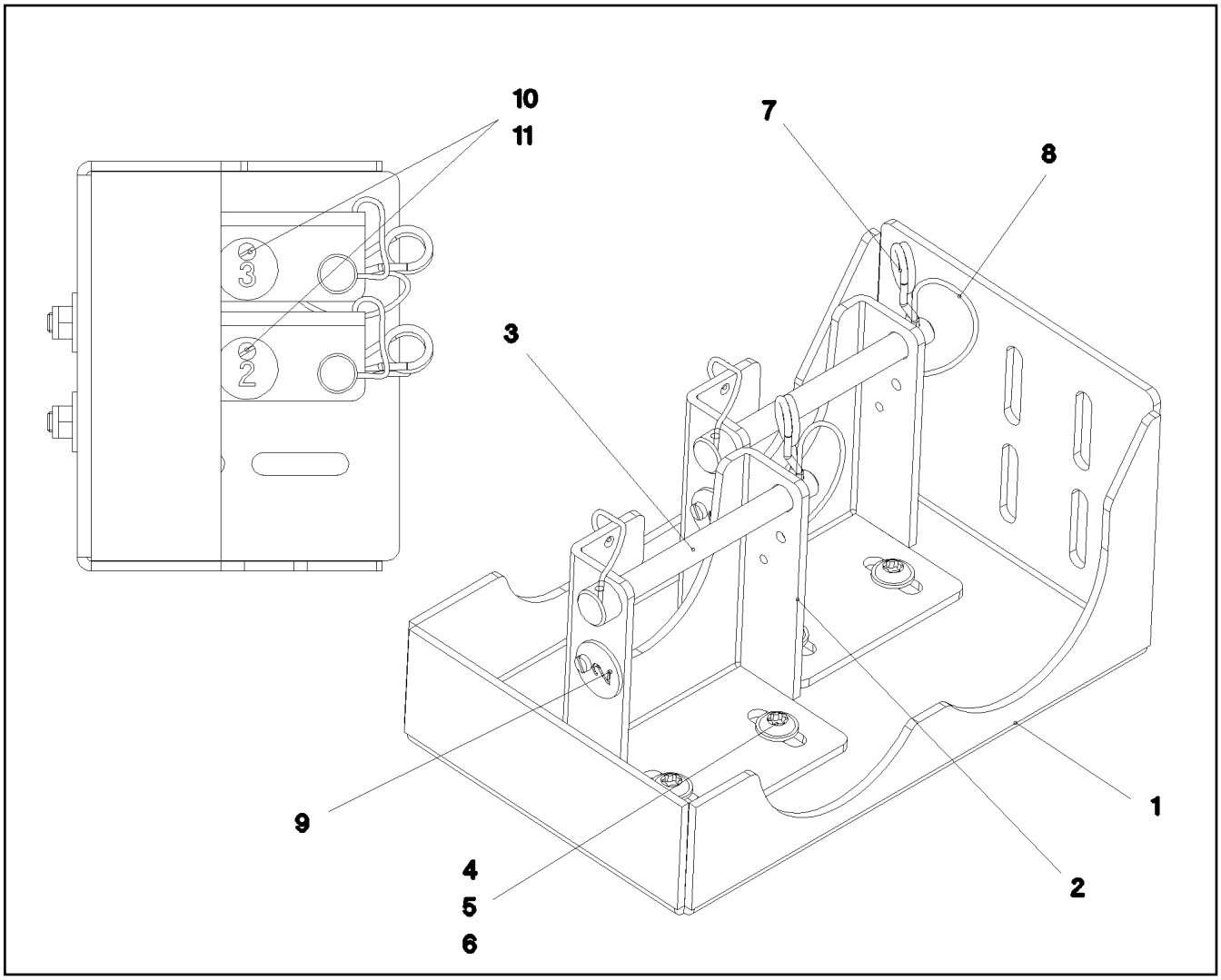

Pos.	Item	Quantity	Description	Bezeichnung
1	97010180	1	PLATE 4X398X443 S315MC T ZN O	BLECH
2	97010020	2	PLATE 4X161X175 S315MC T ZN O	BLECH
3	97010024	2	PIN 16.0X125 S355J2C+C FE//ZNNI8//CN//T0	STIFT
4	10875471	4	BUTTON HEAD SCREW AEHNL.ISO 7380-2	HALBRUNDKOPFSCHRAUBE
5	11140469	4	WASHER ISO 7093-1 8 200HV 480H SPF	SCHEIBE
6	10875614	4	HEX NUT DIN 985 M8 8 480H SPF	SECHSKANTMUTTER
7	10875868	2	SPRING PLUG 3-3,5-62 480H SPF	FEDERSTECKER
8	11160431	0.8	ROPE 2 2,3KN EDELSTAHL	SEIL
10	12216198	2	HEX SCREW ISO 4017 M4X12 8.8 480H SPF	SECHSKANTSCHRAUBE
11	10875619	2	HEX NUT ISO 4032 M4 8 480H SPF	SECHSKANTMUTTER

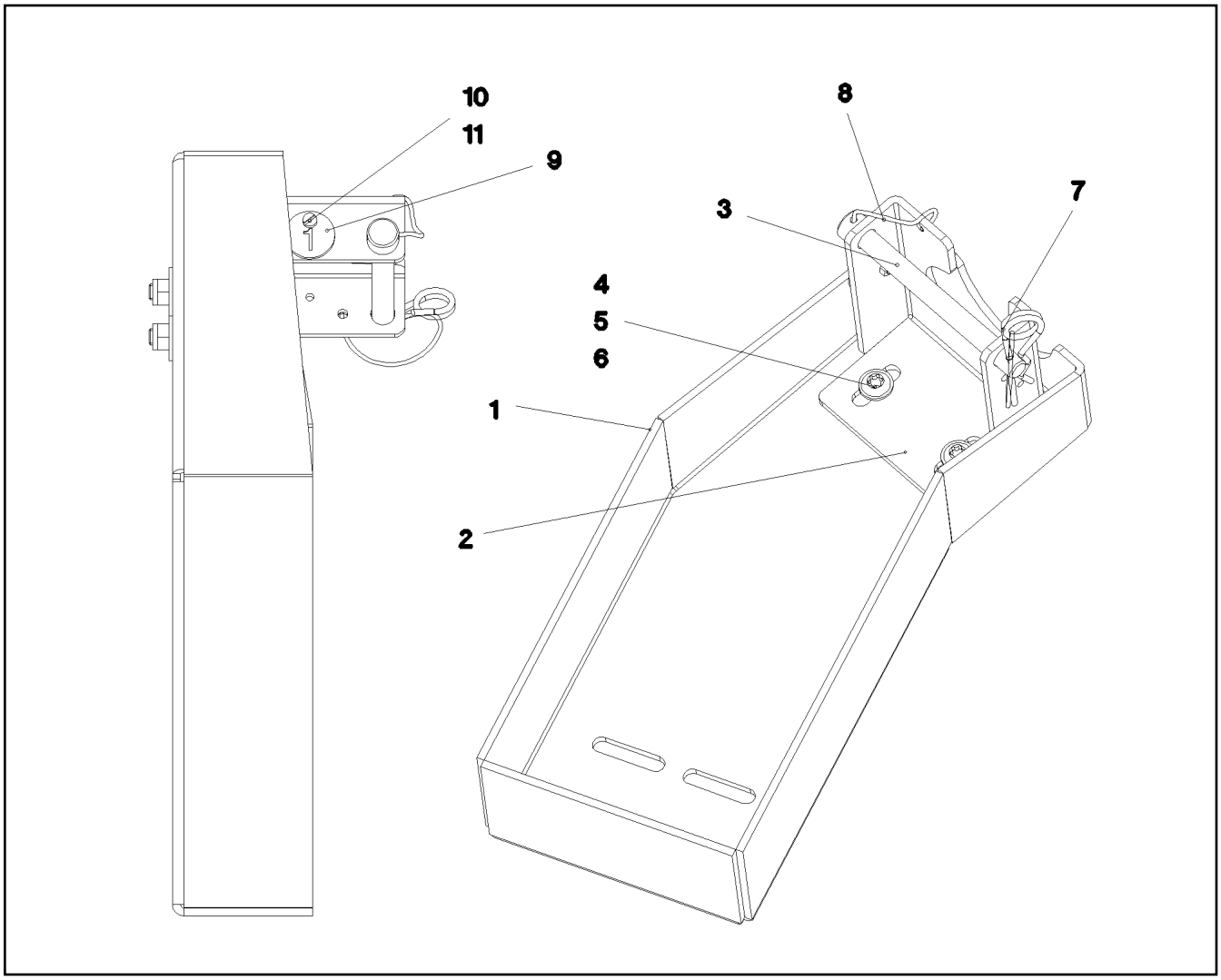

Pos.	Item	Quantity	Description	Bezeichnung
1	97010181	1	PLATE 4X356X490 S315MC T ZN O	BLECH
2	97010020	1	PLATE 4X161X175 S315MC T ZN O	BLECH
3	97010024	1	PIN 16.0X125 S355J2C+C FE//ZNNI8//CN//T0	STIFT
4	10875471	2	BUTTON HEAD SCREW AEHNL.ISO 7380-2	HALBRUNDKOPFSCHRAUBE
5	11140469	2	WASHER ISO 7093-1 8 200HV 480H SPF	SCHEIBE
6	10875614	2	HEX NUT DIN 985 M8 8 480H SPF	SECHSKANTMUTTER
7	10875868	1	SPRING PLUG 3-3,5-62 480H SPF	FEDERSTECKER
8	11160431	0.4	ROPE 2 2,3KN EDELSTAHL	SEIL
10	12216198	1	HEX SCREW ISO 4017 M4X12 8.8 480H SPF	SECHSKANTSCHRAUBE
11	10875619	1	HEX NUT ISO 4032 M4 8 480H SPF	SECHSKANTMUTTER

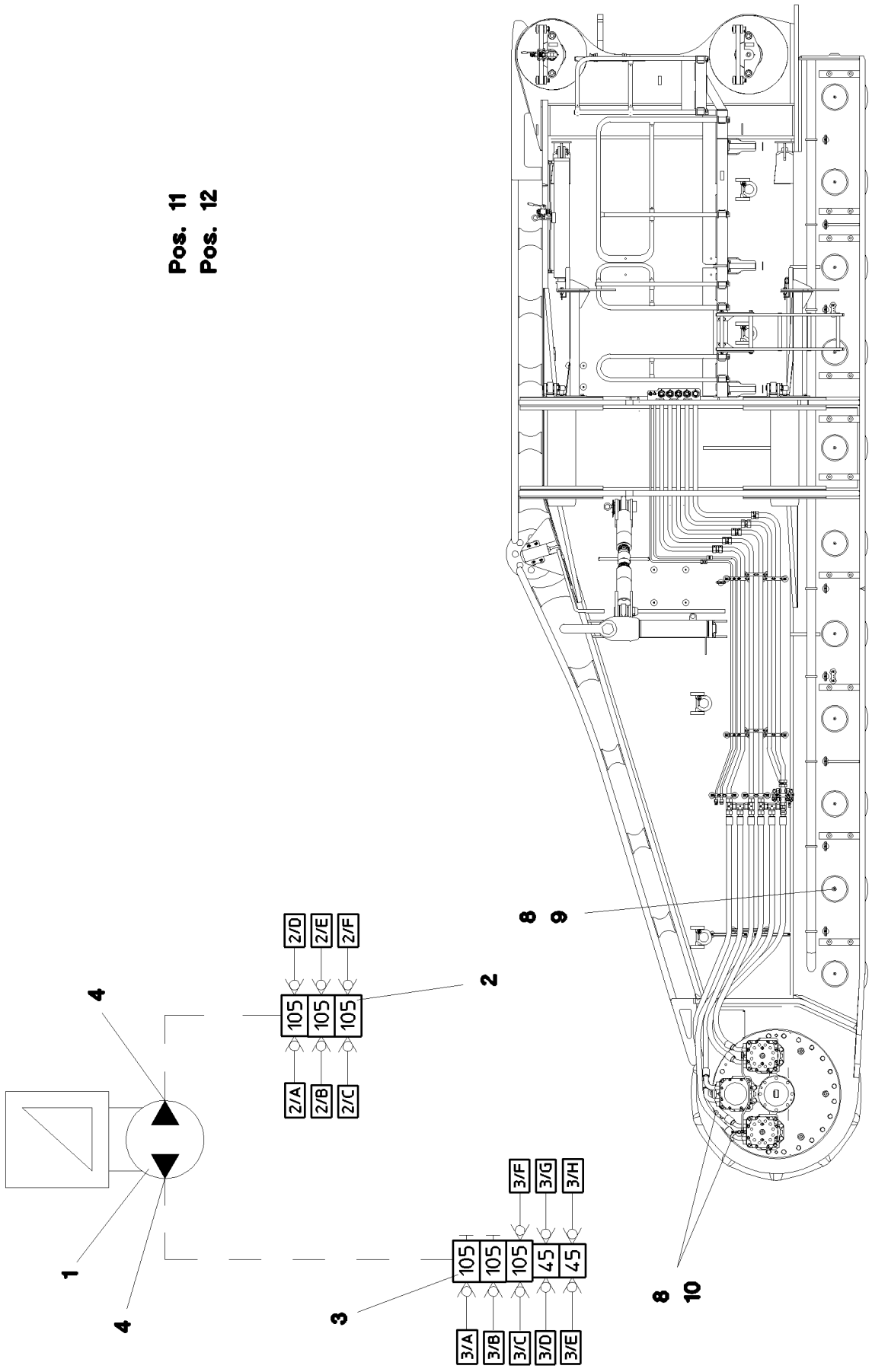
Pos. 11
Pos. 12
2/D
2/E
2/F
105
105
105
2/A
2/B
2/C
4
2
8
9
1
4
3
3/F
3/G
3/H
105
105
105
45
45
3/A
3/B
3/C
3/D
3/E
8
10

Pos.	Item	Quantity	Description	Bezeichnung
1	11002835	1	ELECTRIC PUMP EP-1 ⇨ ❑ 120	ELEKTROPUMPE
2	11002838	1	DISTRIBUTION BLOCK 3/6MX-F	VERTEILERKOMBINATION
3	11002839	1	DISTRIBUTION BLOCK 5/8MX-F	VERTEILERKOMBINATION
4	774375108	2	PASSAGE NIPPLE BLOCK ⇨ ❑ 122	DURCHGANGSNIPPELBLOCK
5	12204614	4	SOCKET HEAD SCREW ISO 4762 M5X35 8.8	ZYLINDERSCHRAUBE
6	10875620	4	HEX NUT ISO 4032 M5 8 480H SPF	SECHSKANTMUTTER
7	10197808	4	WASHER ISO 7089 5 200HV ZNNI-480H	SCHEIBE
8	774373808	14	FITTING WE 6LL M10x1	VERSCHRAUBUNG
9	774373408	12	EXTENSION M10X1K/ M10X1	VERLAENGERUNG
10	774383208	2	CONNECTION PIECE M14X1,5/M10X1	ANSCHLUSSSTUECK
11	10873149	60	POLYAMID PIPE DIN 73378 6X1,5 PA 12-HL	POLYAMIDROHR
12	774383508	10	TUBING COIL 9	ROHRWENDEL

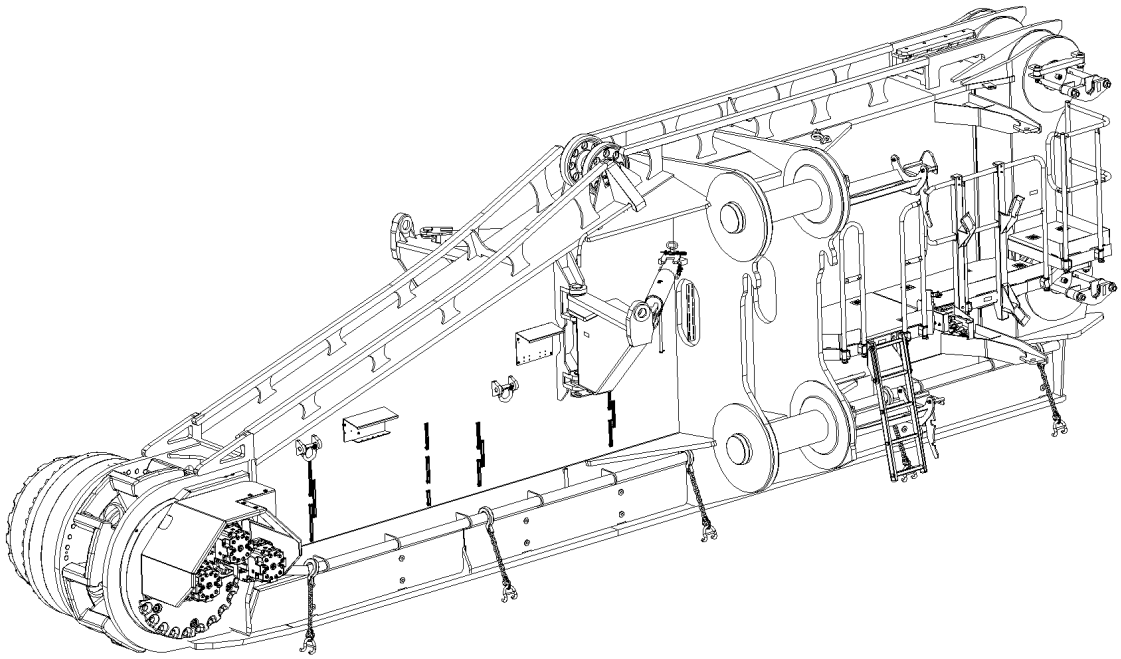

Pos. 10
Pos. 12
Pos. 15

Pos.	Item	Quantity	Description	Bezeichnung
10	966138908	1	ACCESSORIES ELECTRIC	ANBAUTEILE ELEKTRIK
(1)	955749508	1	PLATE S315MC FE//ZNNI8//CN//T0	BLECH
12	966320108	1	LIGHTING RAUPE HL	BELEUCHTUNG
(10)	12101892	1	LED WORKING HEAD LIGHT 26W 10,5-32V	LED ARBEITSSCHEINWERFER
15	966139008	1	TERMINAL BOX, PRE-ASSEMBLED S240 ⇨ ❑ 160	KLEMMKASTEN VORM.

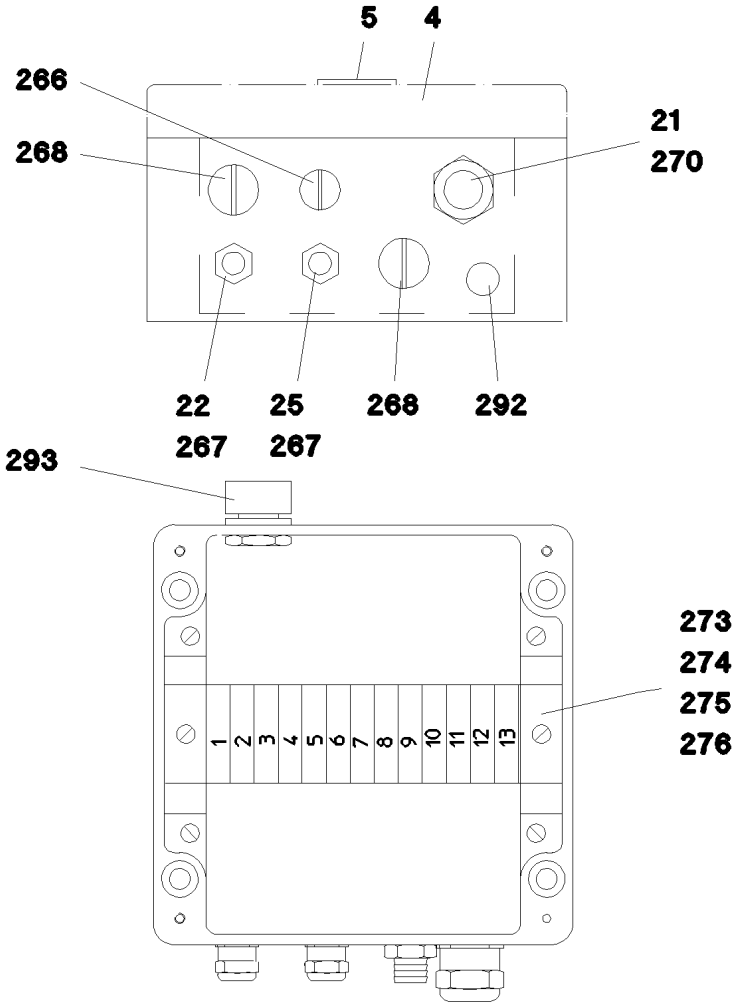

Pos.	Item	Quantity	Description	Bezeichnung
4	971407308	1	EMPTY CASING 160X160X90X0 AL	LEERGEHAEUSE
5	977500808	1	SIGN S240 LEXAN	SCHILD
21	966514508	1	LEAD W240	LEITUNG
22	966514608	1	LEAD W254	LEITUNG
25	966514908	1	LEAD W245	LEITUNG
266	602424908	1	SCREW PLUG M16X1,5 MS	VERSCHLUSSSCHRAUBE
267	602424108	2	CABLE GLAND M16X1,5X4-11 MS	KABELVERSCHRAUBUNG
268	602425008	2	SCREW PLUG 15 M20X 1,5 MS	VERSCHLUSSSCHRAUBE
270	602424308	1	CABLE GLAND M25X1,5X11-20 MS	KABELVERSCHRAUBUNG
273	602106708	0.15	TOP HAT RAIL 35X27X7,3X1	HUTSCHIENE
274	10286354	13	TERMINAL/CLAMP 6,3/2,8X0,8MM²	KLEMME
275	10286353	1	COVER	DECKEL
276	602794608	2	END ANGLE	ENDWINKEL
292	602501208	1	WATER DRAIN PLUG M12 PA6G SPF	ENTWAESSERUNGSSTOPFEN
293	602501308	1	VENTILATION SCREW G1/2"X30 POLYAMID	ENTLUEFTUNGSSCHRAUBE

Pos.	Item	Quantity	Description	Bezeichnung
4	966085008	1	HYDR.TRAVEL DRIVE HINTEN LINKS ⇨ ❑ 162	HYDR.FAHRANTRIEB

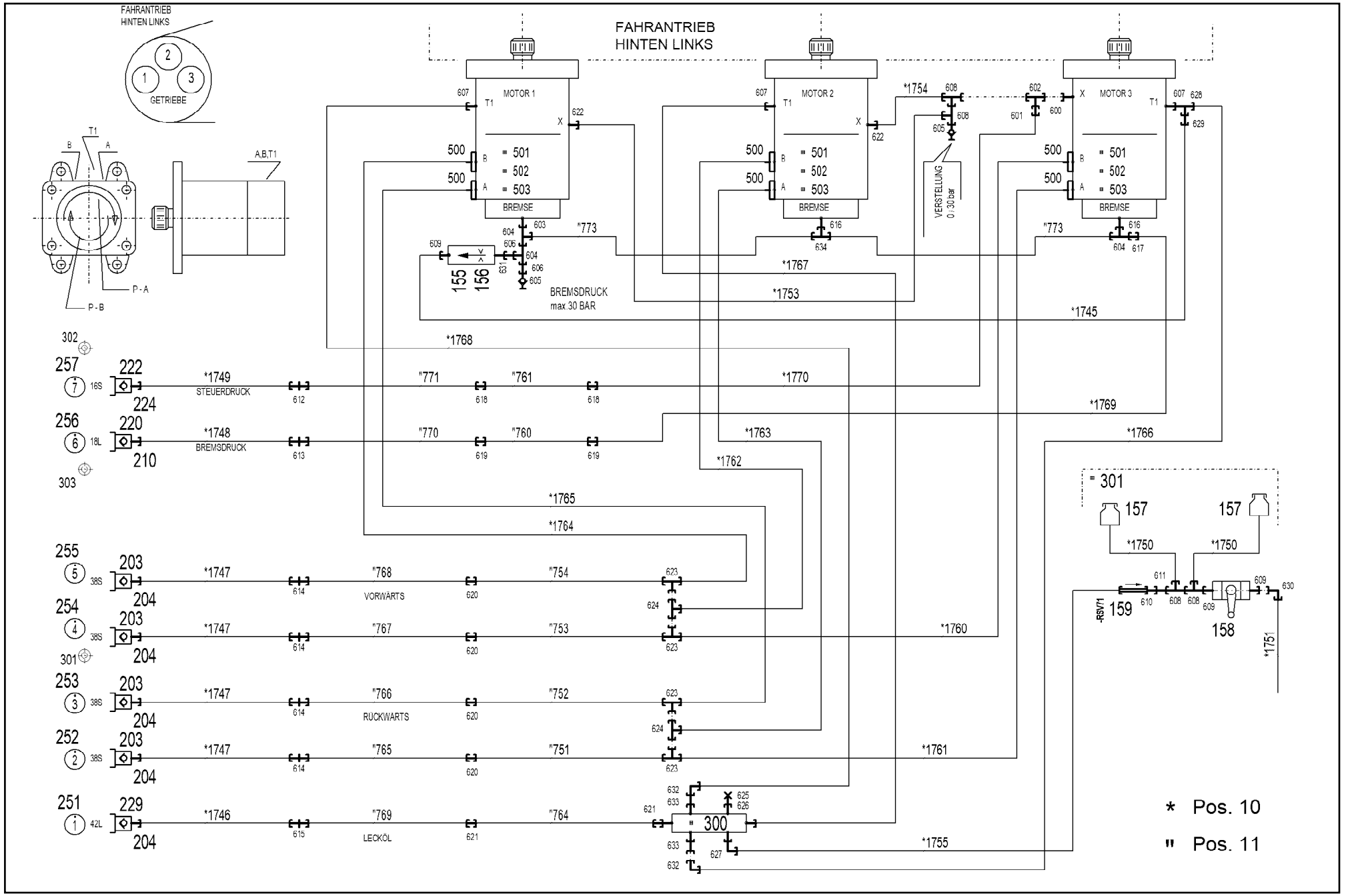
FAHRANTRIEB
HINTEN LINKS
GETRIEBE
MOTOR 1
MOTOR 2
MOTOR 3
BREMSE
VERSTELLUNG
0 / 30 bar
BREMSDRUCK
max 30 BAR
STEUERDRUCK
BREMSDRUCK
VORWÄRTS
RÜCKWÄRTS
LECKÖL
A,B,T1
P - A
P - B
* Pos. 10
" Pos. 11

Pos.	Item	Quantity	Description	Bezeichnung
10	966216308	1	HOSE LINES CRAWLER TRACK CARR. HIN ⇨ ❑ 165	SCHLAUCHLEITUNGEN RAUPEN
11	966216408	1	PIPELINES CRAWL.TRACK CARRIER ⇨ ❑ 167	ROHRLEITUNGEN RAUPENTR
155	510671108	1	FILTER CARTRIDGE 0,005m³/min 25µm	FILTERPATRONE
156	511048708	1	NOZZLE 0,4 M5X9 CUZN39PB3	DUESE
157	96028333	2	EXPANSION TANK CPL. ⇨ ❑ 39	AUSGLEICHSBEHAELTER KPL.
158	510696008	1	BALL VALVE DN8-1/4" MS	KUGELHAHN
159	511481508	1	NON-RETURN VALVE 250BAR CR6-FREI SP	RUECKSCHLAGVENTIL
203	511512308	4	COUPLING PLUG B8 38-S	KUPPLUNGSSTECKER
204	10466913	5	SCREW PLUG RD79X4 SPF	VERSCHLUSSSCHRAUBE
210	10466912	1	SCREW PLUG RD54X4 SPF	VERSCHLUSSSCHRAUBE
220	570504808	1	COUPLING PLUG B6 18-L	KUPPLUNGSSTECKER
222	511508608	1	COUPLING PLUG B3 16-S	KUPPLUNGSSTECKER
224	10466911	1	SCREW PLUG RD36X3 SPF	VERSCHLUSSSCHRAUBE
229	10675114	1	COUPLING PLUG B8 42-L A3C	KUPPLUNGSSTECKER
251	97044171	1	TRAILER 2X25X25 ALMG3 H111 BEZ.1	ANHAENGER
252	97044172	1	TRAILER 2X25X25 ALMG3 H111 BEZ.2	ANHAENGER
253	97044210	1	TRAILER 2X25X25 ALMG3 H111 BEZ.3	ANHAENGER
254	97044211	1	TRAILER 2X25X25 ALMG3 H111 BEZ.4	ANHAENGER
255	97044212	1	TRAILER 2X25X25 ALMG3 H111 BEZ.5	ANHAENGER
256	97044213	1	TRAILER 2X25X25 ALMG3 H111 BEZ.6	ANHAENGER
257	97044214	1	TRAILER 2X25X25 ALMG3 H111 BEZ.7	ANHAENGER
300	10651971	1	COLLECTING PIPE 200 STAHL A3CR6F SPF	SAMMELROHR
301	710107708	5	SEALING RING DIN 7603 A52X60X2,5 CU	DICHTRING
302	710105908	1	SEALING RING DIN 7603 A27X32X2 CU	DICHTRING
303	710106508	1	SEALING RING DIN 7603 A30X36X2 CU	DICHTRING
500	510588208	12	FLANGE HALF SAE1 1/2-C62-M16 CR6-FREI	FLANSCHHAELFTE
501	510587908	6	O-RING ARP 568 47,22X3,53 NBR90	O-RING
502	12225289	18	SOCKET HEAD SCREW ISO 4762 M16X55 8	ZYLINDERSCHRAUBE
503	10875804	6	HEX SCREW ISO 4017 M16X55 8.8 FLZN SP	SECHSKANTSCHRAUBE
600	471903908	1	FITTING EGE 10L M12X1,5 CR6-FREI	VERSCHRAUBUNG
601	475031608	1	FITTING XGR15/10-L CR6-FREI	VERSCHRAUBUNG
602	482430314	1	FITTING ISO 8434 ET 10L M16X1,5 CR6-FRE	VERSCHRAUBUNG
603	471030908	1	FITTING GE 15L M18X1,5 CR6-FREI	VERSCHRAUBUNG
604	472300414	3	FITTING EL 15L CR6-FREI	VERSCHRAUBUNG
605	510629008	2	TEST POINT FITTING VKA3 10LM16X1,5 CR6	MESSANSCHLUSS
606	475430108	2	FITTING RED 15/10L CR6-FREI	VERSCHRAUBUNG
607	471031508	3	FITTING XGE28-LM-ED CR6-FREI	VERSCHRAUBUNG
608	472330208	4	FITTING EL 10L CR6-FREI	VERSCHRAUBUNG
609	7362091	3	FITTING ISO 8434-1 GE 10L G1/4A CR6-FREI	VERSCHRAUBUNG
610	475431408	1	FITTING REDSD12/10-L CR6-FREI	VERSCHRAUBUNG
611	470010108	1	FITTING SNV10-L CR6-FREI	VERSCHRAUBUNG
612	474032608	1	FITTING XSV16-S CR6-FREI	VERSCHRAUBUNG
613	474030708	1	FITTING SV 18L CR6-FREI	VERSCHRAUBUNG
614	474033008	4	FITTING XSV38-S CR6-FREI	VERSCHRAUBUNG
615	474031408	1	FITTING XSV42-L CR6-FREI	VERSCHRAUBUNG
616	471904208	2	FITTING EGESD15-LM-WD CR6-FREI	VERSCHRAUBUNG
617	475030208	1	FITTING XGR18/15-L CR6-FREI	VERSCHRAUBUNG
618	470032708	2	FITTING XG16-S CR6-FREI	VERSCHRAUBUNG
619	470030608	2	FITTING XG18-L CR6-FREI	VERSCHRAUBUNG
620	470033108	4	FITTING XG38-S CR6-FREI	VERSCHRAUBUNG
621	470030908	2	FITTING XG42-L CR6-FREI	VERSCHRAUBUNG
622	471039708	2	FITTING ISO 8434-1 GE 10L M12X1,5 CR6-F	VERSCHRAUBUNG
623	482431814	4	FITTING ISO 8434 ET 38S CR6-FREI	VERSCHRAUBUNG
624	470433008	2	FITTING XT38-S CR6-FREI	VERSCHRAUBUNG
625	477700108	1	BLANKING PLUG ISO 8434-1 PL 18L CR6-F	VERSCHLUSSSTOPFEN
626	477402408	1	BOX NUT DIN 3870 AL18 A3P	UEBERWURFMUTTER
627	247117702	1	SWIVEL ELBOW EW 12L M18X1,5 CR6-FREI	WINKELSTUTZEN

Pos.	Item	Quantity	Description	Bezeichnung
628	7407120	1	FITTING EL 28L CR6-FREI	VERSCHRAUBUNG
629	475435408	1	FITTING REDSDN28/10-L CR6-FREI	VERSCHRAUBUNG
630	7403569	1	FITTING EW 10L M16X1,5 CR6-FREI	VERSCHRAUBUNG
631	471901108	1	FITTING EGESD10-LR-WD CR6-FREI	VERSCHRAUBUNG
632	470230808	2	FITTING W 28L CR6-FREI	VERSCHRAUBUNG
633	470010608	2	FITTING SNV28-L CR6-FREI	VERSCHRAUBUNG
634	470430508	1	FITTING XT15-L CR6-FREI	VERSCHRAUBUNG

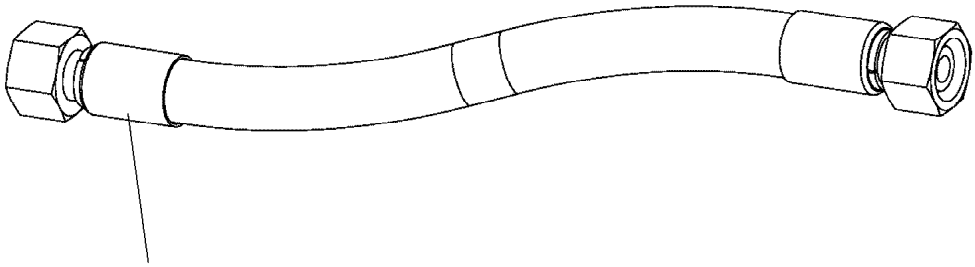

Schlauchnummer
Hose number
Numéro de flexible
Número de flexible
Номера шланга

Die Schlauchnummern auf den Schläuchen entsprechen den Positionen in der Schlauchliste.

The hose numbers from the hoses are in accordance with the items in the hose list.

Les numéros indiqués sur les flexibles correspondent aux repères de la nomenclature des flexibles.

Los números indicados en los flexibles corresponden a las posiciones de la lista de flexibles.

Нанесенные на шлангах номера соответствуют позициям в перечне.

Pos.	Item	Quantity	Description	Bezeichnung
1745	926135408	1	HOSE CPL. 1SC 8X1350	SCHLAUCH KPL.
1746	966732308	1	HOSE CPL. GH663 38X5500	SCHLAUCH KPL.
1747	966732408	4	HOSE CPL. 6ST 38X5400	SCHLAUCH KPL.
1748	966732508	1	HOSE CPL. 2SN 16X5600	SCHLAUCH KPL.
1749	966732608	1	HOSE CPL. 2SN 12X5600	SCHLAUCH KPL.
1750	963822708	2	HOSE CPL. 2TE 8X180	SCHLAUCH KPL.
1751	922646008	1	HOSE CPL. 2TE 8X500	SCHLAUCH KPL.
1753	926971508	1	HOSE CPL. 1SC 8X980	SCHLAUCH KPL.
1754	928023108	1	HOSE CPL. 2TE 8X460	SCHLAUCH KPL.
1755	966600308	1	HOSE CPL. 2TE 10X2550	SCHLAUCH KPL.
1760	966387708	1	HOSE CPL. F6000 31X2510	SCHLAUCH KPL.
1761	966353008	1	HOSE CPL. F6000 31X2460	SCHLAUCH KPL.
1762	966387808	1	HOSE CPL. F6000 31X2800	SCHLAUCH KPL.
1763	966387808	1	HOSE CPL. F6000 31X2800	SCHLAUCH KPL.
1764	966388108	1	HOSE CPL. F6000 31X3210	SCHLAUCH KPL.
1765	966388108	1	HOSE CPL. F6000 31X3210	SCHLAUCH KPL.
1766	966339008	1	HOSE CPL. 1SN 25X2750	SCHLAUCH KPL.
1767	929721008	1	HOSE CPL. 1SN 25X2900	SCHLAUCH KPL.
1768	966388408	1	HOSE CPL. 1SN 25X3600	SCHLAUCH KPL.
1769	962333708	1	HOSE CPL. 2TE 16X2800	SCHLAUCH KPL.
1770	921606108	1	HOSE CPL. 2TE 12X3000	SCHLAUCH KPL.
1771	962065808	1	HOSE CPL. HPC 4X6200	SCHLAUCH KPL.
1772	922646208	1	HOSE CPL. HPC 4X2350	SCHLAUCH KPL.

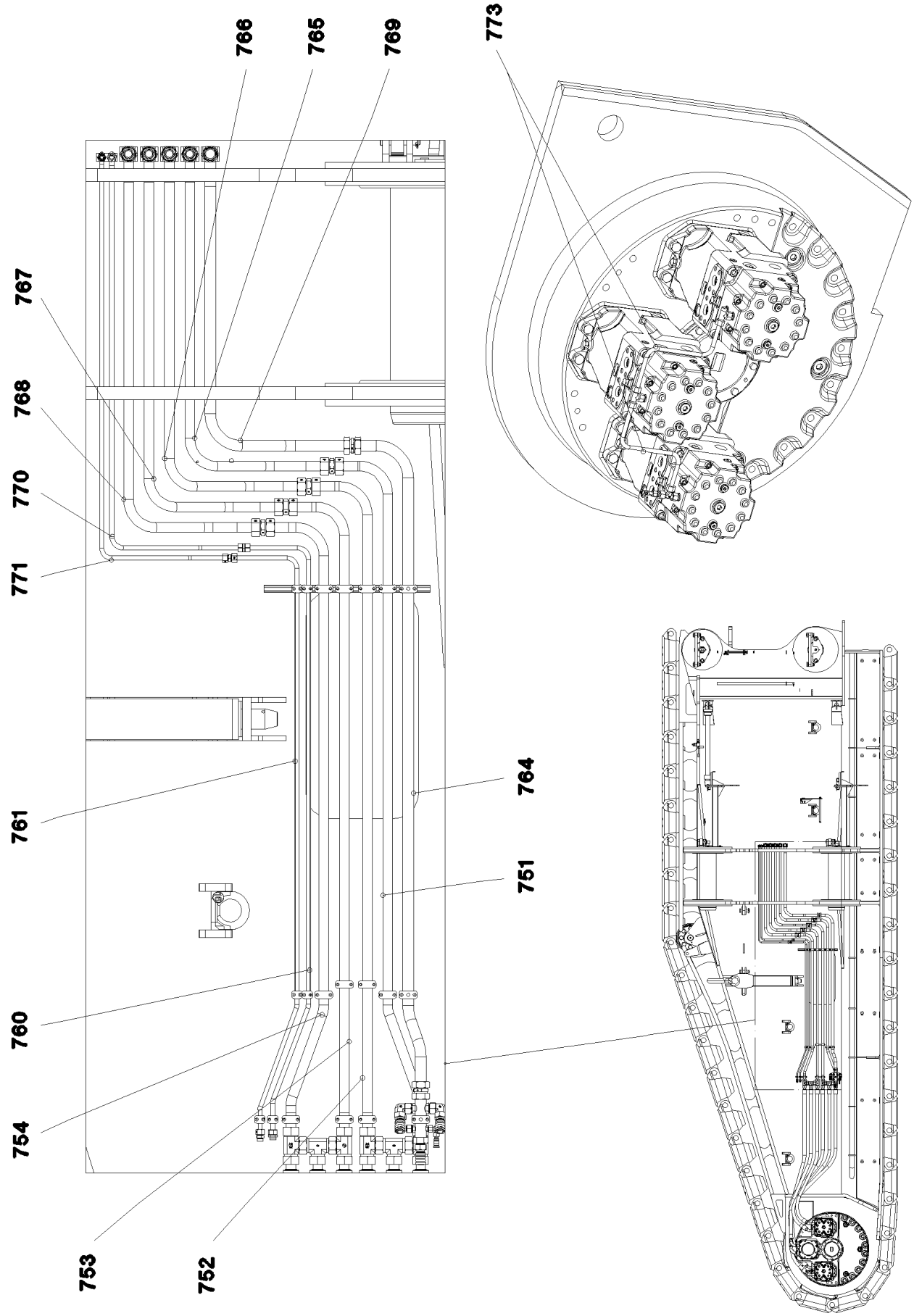
766
765
769
773
767
768
770
771
761
764
751
760
754
753
752

Pos.	Item	Quantity	Description	Bezeichnung
751	965890408	1	PIPE COMPL. 38X5X -	ROHR KPL.
752	965890508	1	PIPE COMPL. 38X5X -	ROHR KPL.
753	965890608	1	PIPE COMPL. 38X5X -	ROHR KPL.
754	965890708	1	PIPE COMPL. 38X5X -	ROHR KPL.
760	965923808	1	PIPE COMPL. 18X1,5X2536 18L - 18L	ROHR KPL.
761	965923908	1	PIPE COMPL. 16X2X2511 16S - 16S	ROHR KPL.
764	965930008	1	PIPE COMPL. 42X3X2675 42L - 42L	ROHR KPL.
765	965930108	1	PIPE COMPL. 38X5X -	ROHR KPL.
766	965930208	1	PIPE COMPL. 38X5X -	ROHR KPL.
767	965930308	1	PIPE COMPL. 38X5X -	ROHR KPL.
768	965930408	1	PIPE COMPL. 38X5X -	ROHR KPL.
769	965930508	1	PIPE COMPL. 42X3X1815 42L - 42L	ROHR KPL.
770	965930608	1	PIPE COMPL. 18X1,5X2260 18L - 18L	ROHR KPL.
771	965930708	1	PIPE COMPL. 16X2X2283 16S - 16S	ROHR KPL.
773	967067208	2	PIPE COMPL. 15X1,5X532 15L - 15L	ROHR KPL.

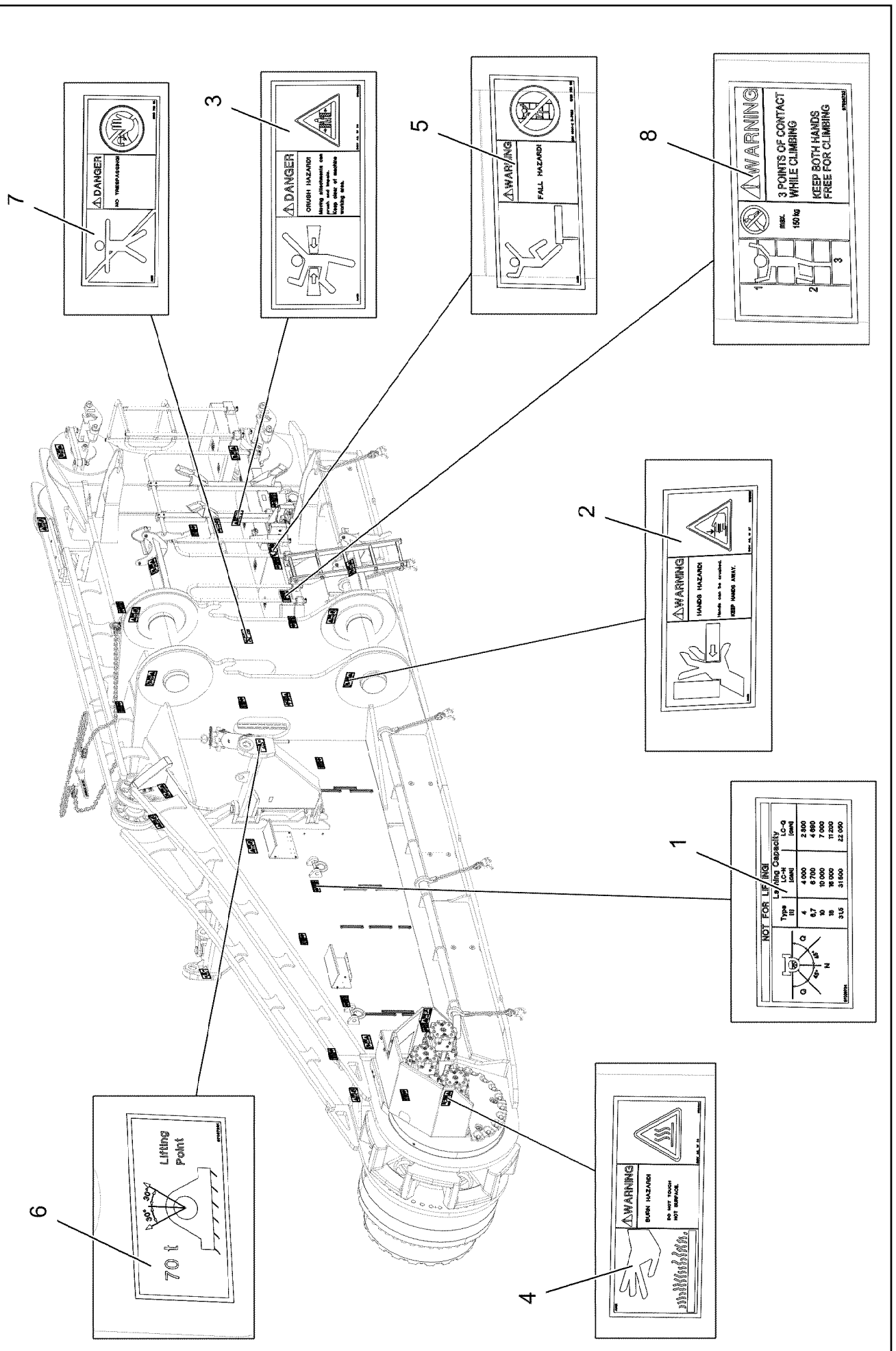
1
2
3
4
5
6
7
8
DANGER
WARNING
FALL HAZARD
HANDS HAZARD
BURN HAZARD
DO NOT TOUCH HOT SURFACE
3 POINTS OF CONTACT WHILE CLIMBING
KEEP BOTH HANDS FREE FOR CLIMBING
max. 150 kg
Lifting Point
70 t
NOT FOR LIFTING

Pos.	Item	Quantity	Description	Bezeichnung
1	97036734	14	SIGN 188X78 KLEBEFOLIE SPF	SCHILD
2	978674608	15	SIGN 208X88 KLEBEFOLIE SPF	SCHILD
3	978674108	2	SIGN 208X88 KLEBEFOLIE SPF	SCHILD
4	978674408	2	SIGN 208X88 KLEBEFOLIE SPF	SCHILD
5	978675008	1	SIGN 208X88 KLEBEFOLIE SPF	SCHILD
6	97037221	2	SIGN 168X88 KLEBEFOLIE SPF	SCHILD
7	978674008	1	SIGN 208X88 KLEBEFOLIE SPF	SCHILD
8	97036732	1	SIGN 168X88 KLEBEFOLIE SPF	SCHILD

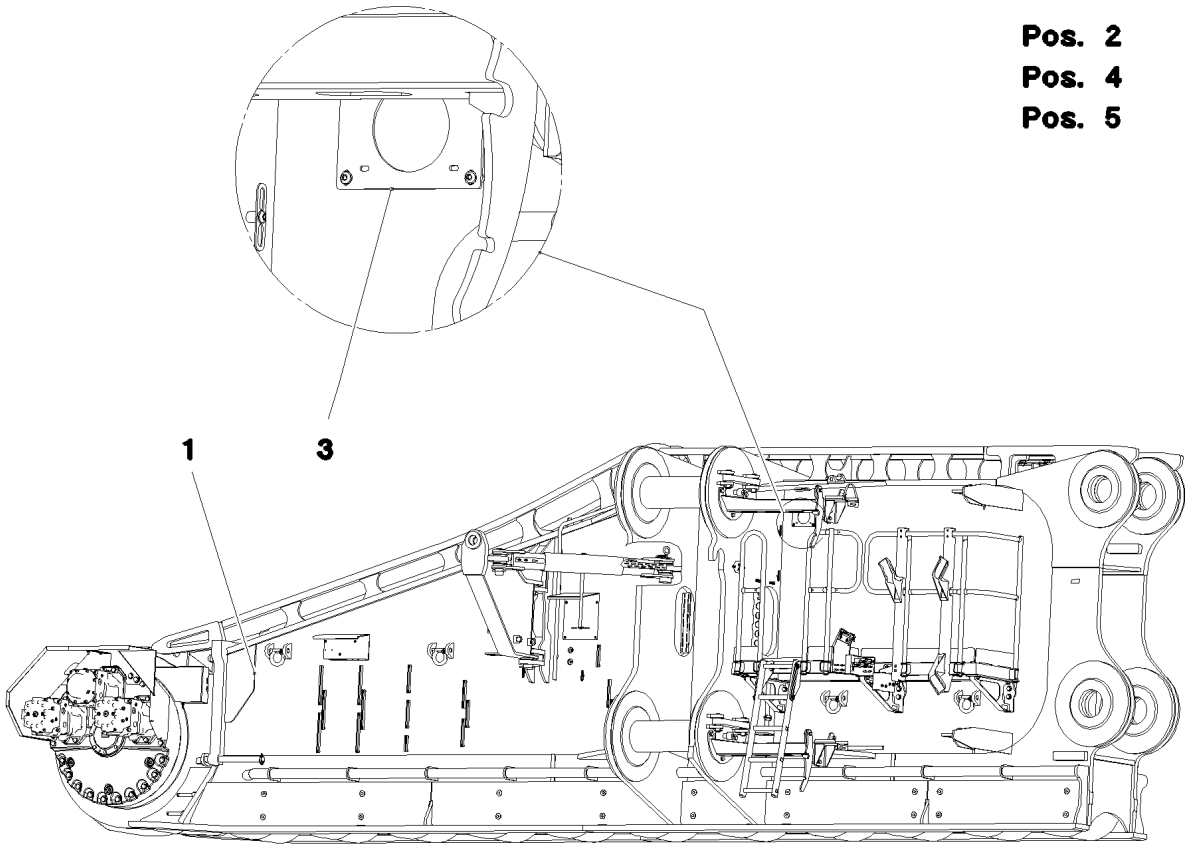

Pos.	Item	Quantity	Description	Bezeichnung
1	917525608	1	CRAWLER TRACK CARRIER, RIGHT VORN ⇨ ❑ 172	RAUPENTRAEGER RE.
2	915744608	1	CENTR.LUBRICATION SYSTEM RIGHT VOR ⇨ ❑ 184	ZENTRALSCHMIERUNG RAUPE
3	915740408	1	ELECTR.FOR CRAWLER CARRIER RECHTS ⇨ ❑ 186	ELEKTRIK RAUPENTRAEGER V
4	915734008	1	HYDR.TRAVEL DRIVE VORNE RECHTS ⇨ ❑ 188	HYDR.FAHRANTRIEB
5	916947208	1	SIGNS RE. VORNE ⇨ ❑ 194	BESCHILDERUNG

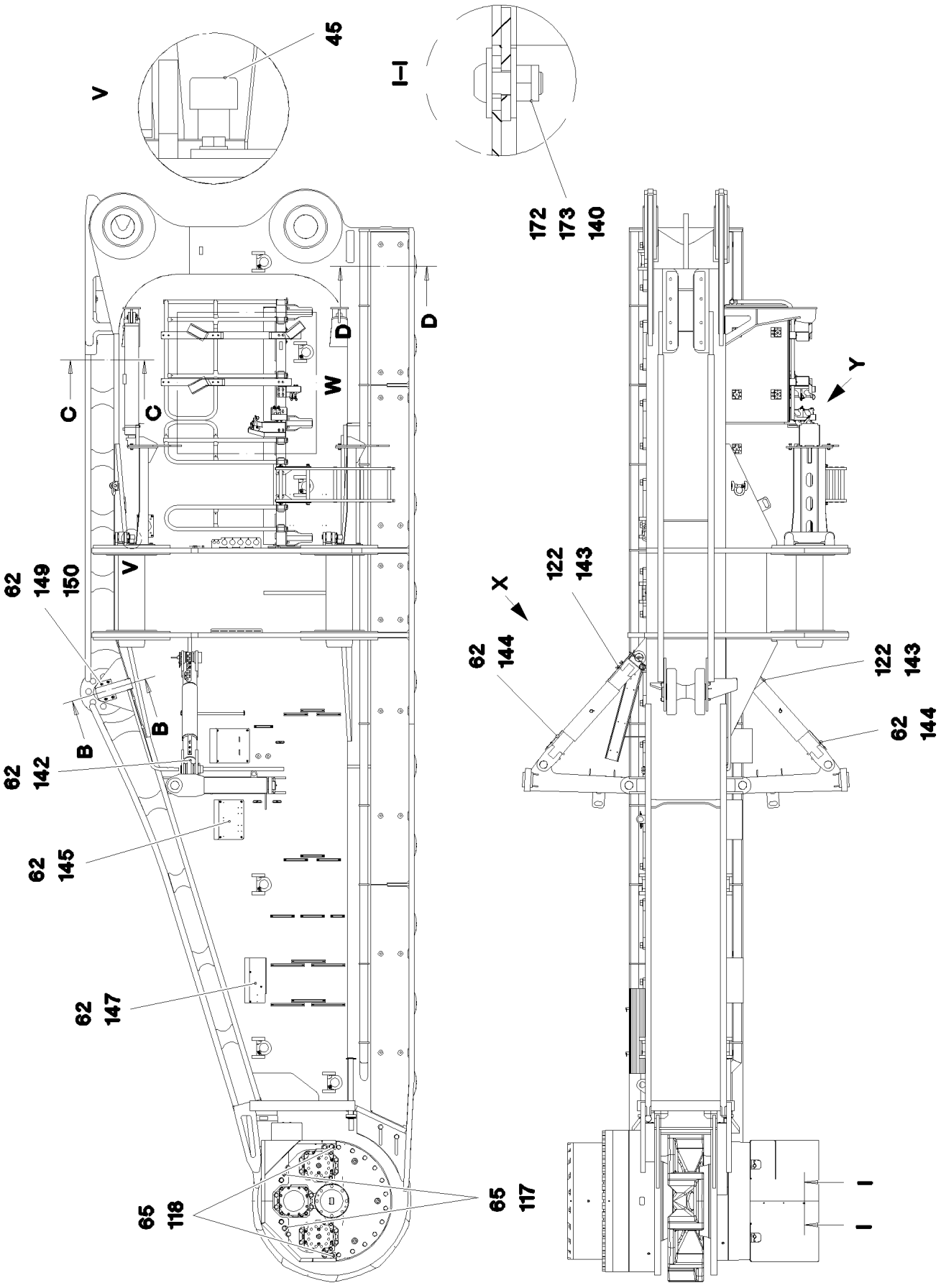
45
V
I–I
172
173
140
D
D
W
C
C
Y
62
149
150
V
X
122
143
62
144
122
143
62
144
B
B
62
142
62
145
62
147
65
118
65
117
I
I

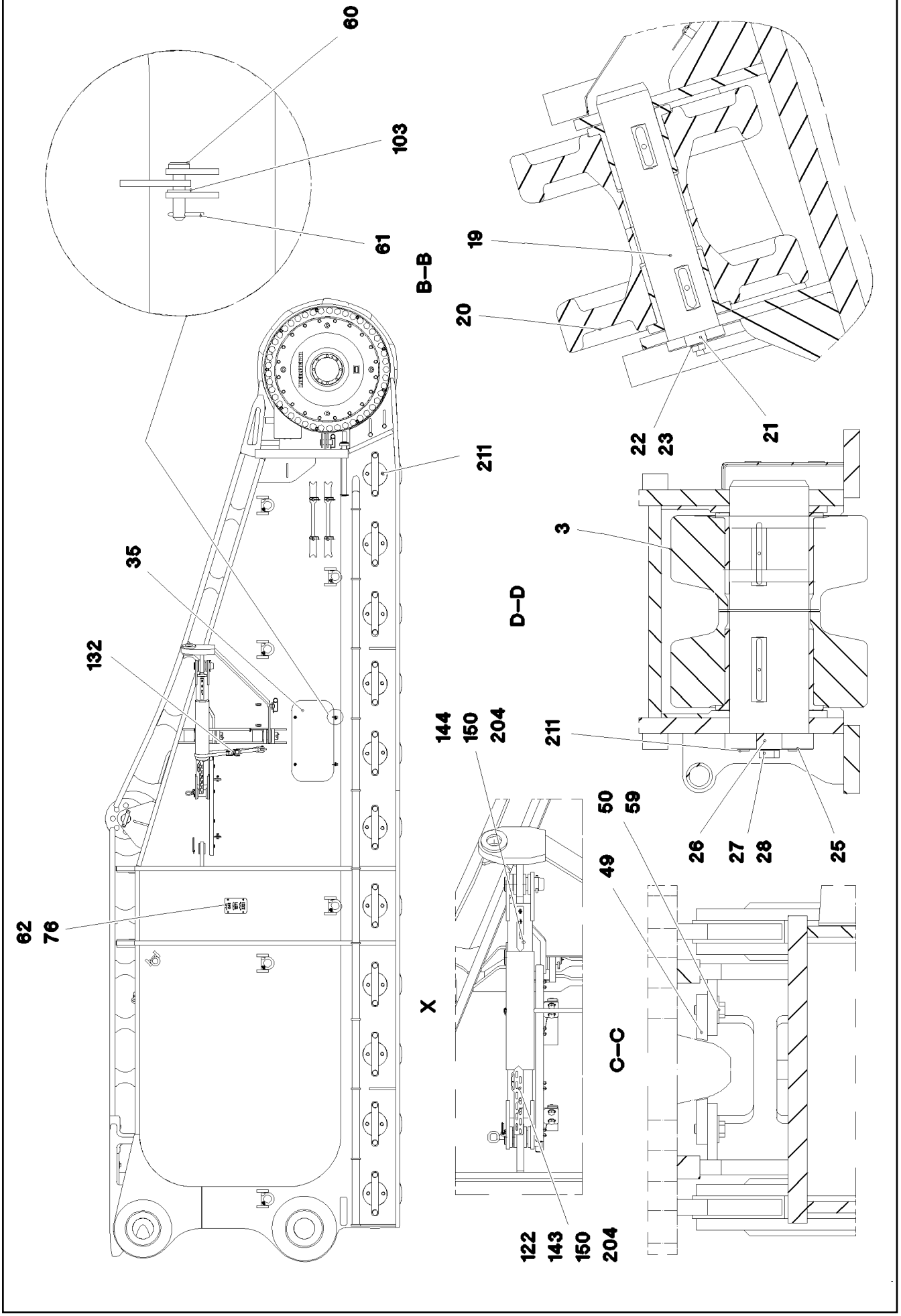
60
103
61
B–B
19
20
22
23
21
211
3
35
D–D
132
144
150
204
211
50
59
49
26
27
28
25
62
76
X
C–C
122
143
150
204

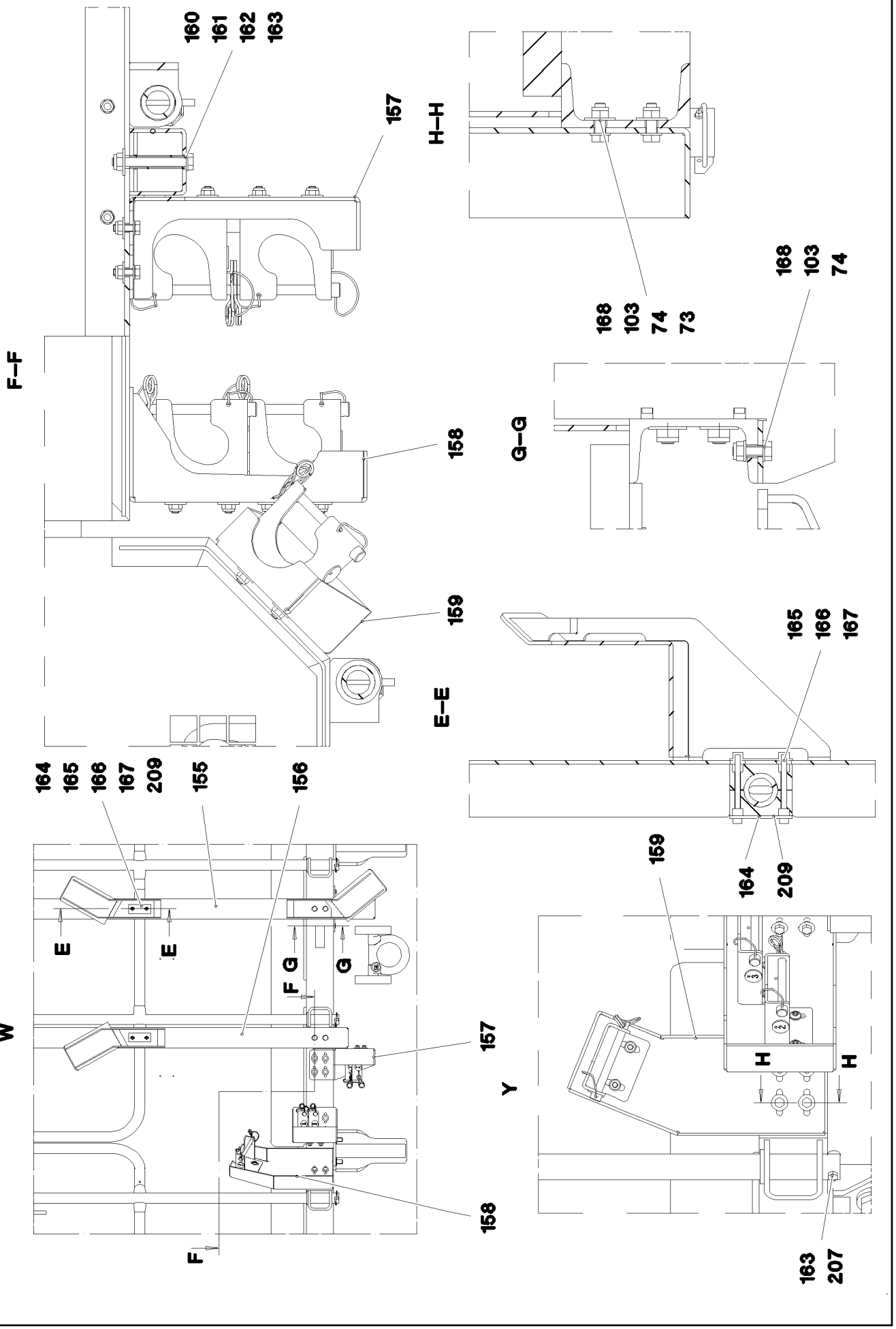
160
161
162
163
157
F–F
158
159
H–H
168
103
74
73
G–G
E–E
165
166
167
164
209
155
156
E
F
G
W
Y
H
207

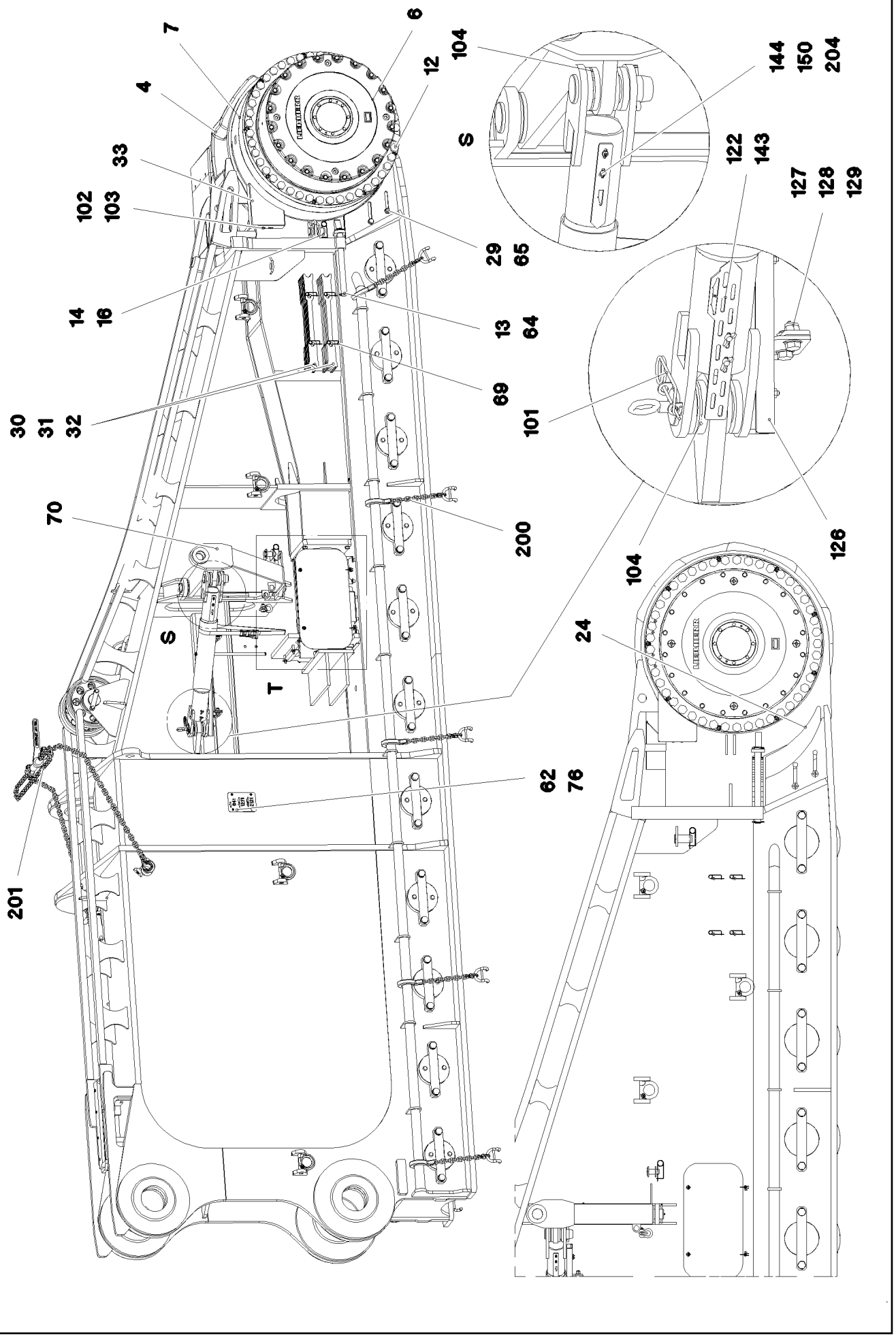

13.12.2021 092359	**etk_en_de_098405 LR 13000**	❑ 175 (4/9)
LIEBHERR	**CRAWLER TRACK CARRIER, RIGHT** **RAUPENTRAEGER RE.**	**917525608**

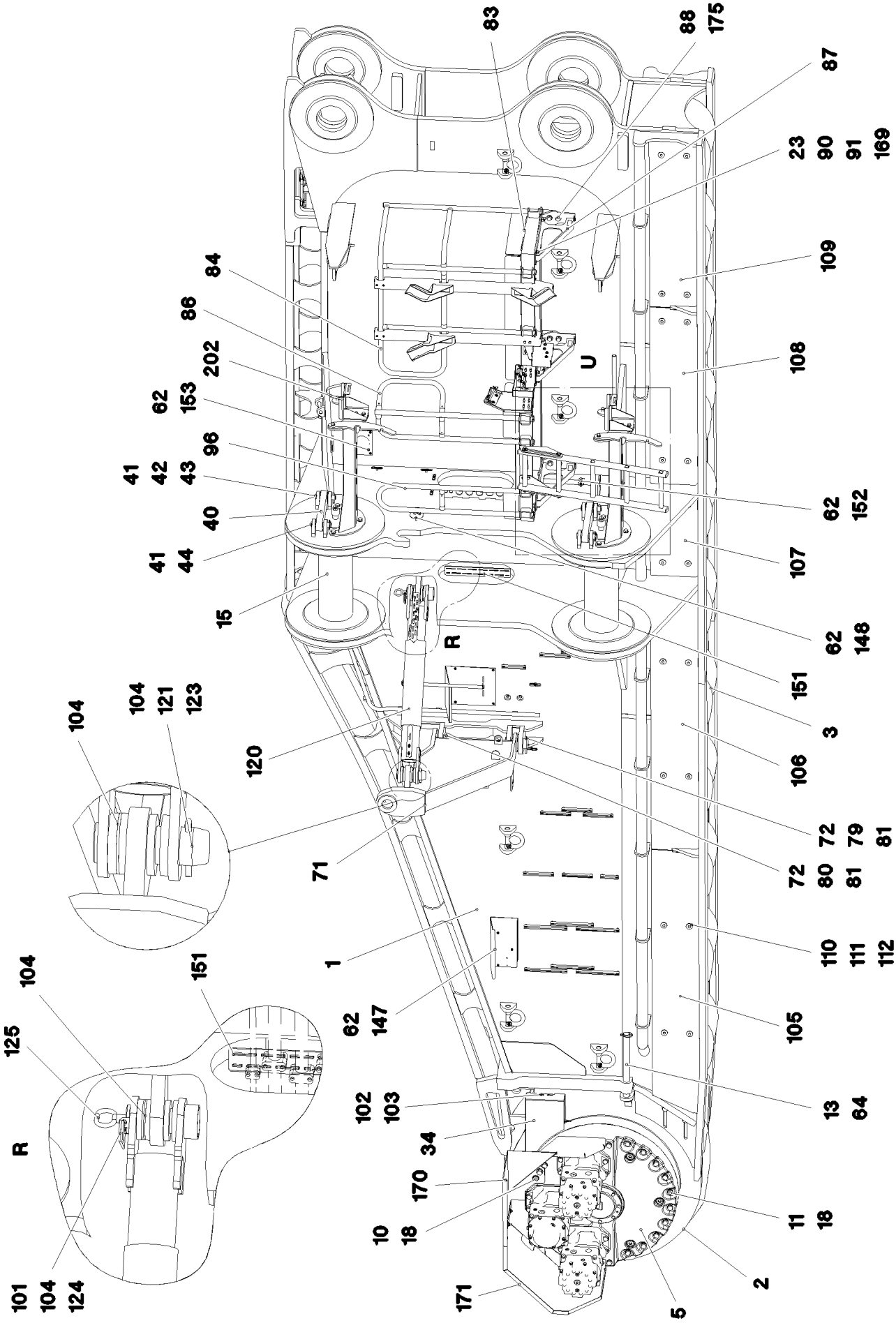

13.12.2021 092360	**etk_en_de_098405 LR 13000**	❑ 176 (5/9)
LIEBHERR	**CRAWLER TRACK CARRIER, RIGHT** **RAUPENTRAEGER RE.**	**917525608**

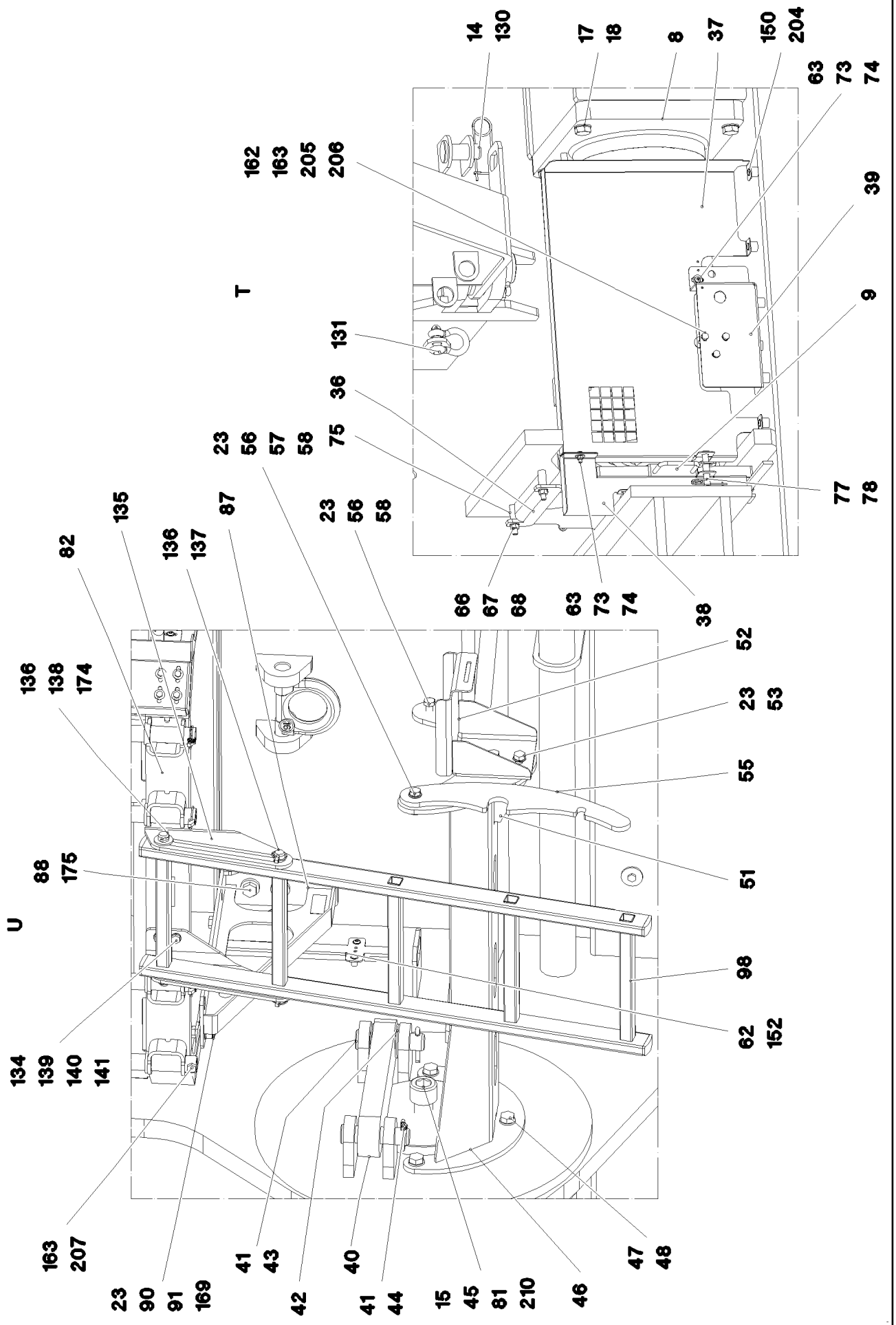
T
U
14 130
17 18
8
37
150 204
63 73 74
162 163 205 206
39
131
36
9
23 56 57 58 75
77 78
23 56 58
87
135
82
136 137
66 67 68 63 73 74
38
52
136 138 174
23 53
55
88 175
51
98
62 152
134 139 140 141
163 207
23 90 91 169
41 43
42
40
41 44
15 45 81 210
46
47 48

Pos.	Item	Quantity	Description	Bezeichnung
1	965649008	1	CRAWLER CARRIER STEEL CONTSR. VOR	RAUPENTRAEGER STAHLBAU
2	965649108	1	SLIDING PIECE STEEL CONSTR. R	SCHIEBESTUECK STAHLBAU RE
3	965381308	22	ROLLER BODY HALF CPL.	ROLLENKOERPERHAELFTE KPL
4	978463208	1	SPROCKET GS18NIMOCR36 SPF	TURAS
5	12810715	1	SPUR GEAR RAL 7043	STIRNRADGETRIEBE
6	970706701	1	PLANETARY GEARBOX 3-STUFIG RAL 7043 ⇨ ❑ 109	PLANETENGETRIEBE
7	90000750	1	BEARING	LAGERUNG
8	10488926	1	COCKING CYLINDER 280/250-400 SPF	SPANNZYLINDER
9	965986208	1	DAMPERS ⇨ ❑ 181	SCHIEBER
10	10476880	8	HEX SCREW ISO 4014 M24X400 10.9 FLZN	SECHSKANTSCHRAUBE
11	10664052	10	HEX SCREW ISO 4014 M24X300 10.9 FLZN	SECHSKANTSCHRAUBE
12	10664054	45	HEX SCREW ISO 4014 M42X560 10.9 FLZN	SECHSKANTSCHRAUBE
13	979603008	2	PIN 55.0 X620 35NICRMOV125 SPF	BOLZEN
14	433100908	2	RETAINING SPRING 4,5X98 ISO 2081 FE/ZN	SICHERUNGSFEDER
15	978623708	2	PIN 300.0X1050 35NICRMOV125 SPF	BOLZEN
16	946514608	1	PIN 70.0 X0 35NICRMOV125	BOLZEN
17	10488309	4	HEX SCREW ISO 4014 M24X100 10.9 FLZN	SECHSKANTSCHRAUBE
18	4600146	22	WASHER EN 14399-6 24 300-370HV FLZN SP	SCHEIBE
19	979597308	1	AXLE 110.0X495 35NICRMOV125 SPF	ACHSE
20	928814308	2	SUPPORT ROLLER BISECTION CPL.	LAUFROLLENHAELFTE KPL.
21	979371908	1	AXLE HOLDER 20X200X45 S690QL	ACHSHALTER
22	406603008	2	HEX SCREW ISO 4017 M16X40 10.9 FLZN SP	SECHSKANTSCHRAUBE
23	10289806	20	WASHER ISO 7089 16 300HV FLZN SPF	SCHEIBE
24	979603908	2	PLATE 20X609X445 S690QL	BLECH
25	978621508	11	AXLE 280.0X848 35NICRMOV125 SPF	ACHSE
26	979276408	11	AXLE HOLDER 510X85 S960QL+Z25	ACHSHALTER
27	406216908	22	HEX SCREW ISO 4014 M36X100 10.9 FLZN	SECHSKANTSCHRAUBE
28	10289812	22	WASHER ISO 7089 36 300HV FLZN SPF	SCHEIBE
29	12224028	4	HEX SCREW ISO 4017 M24X50 8.8 FLZN SP	SECHSKANTSCHRAUBE
30	979611008	5	PLATE 862X90 S960QL+Z25	BLECH
31	979611108	9	PLATE 862X90 S960QL	BLECH
32	979611208	4	PLATE 862X90 S960QL	BLECH
33	979611308	1	PLATE 4X488X555 S315MC	BLECH
34	979611408	1	PLATE 4X821X555 S315MC	BLECH
35	965997808	1	COVER COMPL.	DECKEL KPL.
36	979611608	1	PLATE 370X84 S355MC	BLECH
37	979611708	1	PLATE 2X613X915 DC01	BLECH
38	979611808	1	PLATE 2X194X528 DC01	BLECH
39	975368508	1	PLATE 4X407X238 S315MC FE//ZNNI8//CN//T	BLECH
40	979276608	2	PLATE 50X510X110 S960QL+Z25	BLECH
41	940069208	4	PIN 45X158 35NICRMOV125 GASN. SPF	BOLZEN
42	10289847	49	WASHER ISO 7089 42 300HV FLZN SPF	SCHEIBE
43	10180374	2	SPLIT PIN ISO 1234 10X71 St 480H SPF	SPLINT
44	10180883	2	SAFETY PLUG W HINGE-LID 10X55X9,5X45	SICHERHEITSKLAPPSTECKER
45	404333808	2	SOCKET HEAD SCREW ISO 4762 M42X100	ZYLINDERSCHRAUBE
46	965794708	2	FASTENER	HALTERUNG
47	406603708	6	HEX SCREW ISO 4017 M20X40 10.9 FLZN SP	SECHSKANTSCHRAUBE
48	4600222	6	WASHER EN 14399-6 20 300-370HV FLZN SP	SCHEIBE
49	979840608	2	PLATE 800X120 S355J2+N	BLECH
50	12224038	8	HEX SCREW ISO 4017 M24X65 8.8 FLZN SP	SECHSKANTSCHRAUBE
51	979619208	2	APPROACH PLATE 30X155X111 S690QL	ANLAUFBLECH
52	979598108	2	PLATE 4X362X453 S315MC T ZN O	BLECH
53	10875519	4	HEX SCREW ISO 4017 M16X40 8.8 FLZN SP	SECHSKANTSCHRAUBE
55	979276708	2	PLATE 12X545X143 S690QL	BLECH
56	10875804	4	HEX SCREW ISO 4017 M16X55 8.8 FLZN SP	SECHSKANTSCHRAUBE
57	4000809	2	WASHER ISO 7093-1 16 300HV FLZN	SCHEIBE
58	10875609	4	HEX NUT DIN 985 M16 8 FLZN SPF	SECHSKANTMUTTER
59	10179463	8	WASHER ISO 7093-1 24 300HV FLZN SPF	SCHEIBE

Pos.	Item	Quantity	Description	Bezeichnung
60	451213008	2	PIN DIN 1435 8X35X31 ST.50	BOLZEN
61	12100284	2	SPLIT PIN ISO 1234 2X20 A2	SPLINT
62	12102696	21	BUTTON HEAD SCREW ISO 7380-2 M8X10 0	HALBRUNDKOPFSCHRAUBE
63	10875471	2	BUTTON HEAD SCREW AEHNL.ISO 7380-2	HALBRUNDKOPFSCHRAUBE
64	10181899	4	SAFETY PLUG W HINGE-LID 12X75X11,5X60	SICHERHEITSKLAPPSTECKER
65	12220085	8	WASHER DIN 7349 25 FLZN SPF	SCHEIBE
66	11656183	2	HEX SCREW ISO 4014 M12X120 8.8 FLZN SP	SECHSKANTSCHRAUBE
67	10289804	12	WASHER ISO 7089 12 300HV FLZN SPF	SCHEIBE
69	433101208	4	RETAINING SPRING 4X68 ISO 2081 FE/ZN8/	SICHERUNGSFEDER
70	965795208	1	CONSOLE	KONSOLE
71	966271508	1	CONSOLE	KONSOLE
72	10180381	4	SPLIT PIN ISO 1234 13X125 St 480H SPF	SPLINT
74	10875614	18	HEX NUT DIN 985 M8 8 480H SPF	SECHSKANTMUTTER
75	970696308	2	TUBE 20.0 X0 S355J2H FE//ZNNI8//CN//T0	ROHR
76	97011336	1	WEIGHT INFORMATION PLATE 2X255X180 D	GEWICHTSSCHILD
77	451418108	1	PIN DIN 1436 16X85X80 ST.37 VERZ	BOLZEN
78	433102808	1	RETAINING SPRING 3X55 VERZ	SICHERUNGSFEDER
79	97000862	2	PIN 85.0X177 35NICRMOV125 SPF	BOLZEN
80	97001180	2	PIN 85.0X327 35NICRMOV125 SPF	BOLZEN
81	7743242	8	HYDRAULIC-TYPE LUBRICAT.NIPPLE DIN 71	KEGELSCHMIERNIPPEL
82	966981808	1	GANGWAY ⇨ ❑ 152	LAUFSTEG
83	965852208	1	GANGWAY ⇨ ❑ 182	LAUFSTEG
84	966958008	1	HAND RAIL WELDED STRUCTURE T ZN O	GELAENDER SCHWK.
86	966191708	1	HAND RAIL WELDED STRUCTURE T ZN O	GELAENDER SCHWK.
87	966275108	3	CONSOLE	KONSOLE
88	406603908	10	HEX SCREW ISO 4017 M20X50 10.9 FLZN SP	SECHSKANTSCHRAUBE
90	10875803	8	HEX SCREW ISO 4017 M16X45 8.8 FLZN SP	SECHSKANTSCHRAUBE
91	420300508	8	WASHER DIN 434 17,5 ST A3C	SCHEIBE
95	406522901	2	HEX SCREW ISO 4017 M24X40 8.8 A3C	SECHSKANTSCHRAUBE
96	966189208	1	HAND RAIL WELDED STRUCTURE T ZN O	GELAENDER SCHWK.
98	11481815	1	SIMPLE LADDER 5-350X1,24M AL SPF	ANLEGELEITER
101	433105008	2	RETAINING SPRING DIN 2194 6 A3C	SICHERUNGSFEDER
102	11651612	4	HEX SCREW ISO 4017 M8X16 8.8 480H SPF	SECHSKANTSCHRAUBE
103	11140469	46	WASHER ISO 7093-1 8 200HV 480H SPF	SCHEIBE
104	97001489	5	WASHER 120X120 S355MC FE//ZNNI8//CN//T	SCHEIBE
105	979279008	1	PROTECTION GUARD 5X2487X458 S355MC	SCHUTZBLECH
106	979279108	1	PROTECTION GUARD 5X2490X458 S355MC	SCHUTZBLECH
107	979279208	1	PROTECTION GUARD 5X795X458 S355MC	SCHUTZBLECH
108	979279308	1	PROTECTION GUARD 5X1640X458 S355MC	SCHUTZBLECH
109	979279408	1	PROTECTION GUARD 5X1542X458 S355MC	SCHUTZBLECH
110	11642358	20	HEX SCREW ISO 4017 M10X30 8.8 FLZN SP	SECHSKANTSCHRAUBE
111	953867308	20	WASHER S355MC FE//ZNNI8//CN//T0	SCHEIBE
112	413004408	20	CAGE NUT M10	KAEFIGMUTTER
117	406522901	2	HEX SCREW ISO 4017 M24X40 8.8 A3C	SECHSKANTSCHRAUBE
118	10878759	2	HEX SCREW ISO 4014 M24X220 8.8 FLZN SP	SECHSKANTSCHRAUBE
120	966248208	2	PROPPING SPINDLE	ABSTUETZSPINDEL
121	949948308	2	PIN 80.0 X0 35NICRMOV125 GASN. SPF	BOLZEN
122	12215977	4	WING SCREW DIN 316 M8X16 4.6 480H SPF	FLUEGELSCHRAUBE
123	12100262	2	SPLIT PIN ISO 1234 13X100 ST 480H SPF	SPLINT
124	97001181	2	PIN 85.0 X200 35NICRMOV125 SPF	BOLZEN
125	921079508	2	HANDLE WELD.CONST. FE//ZNNI8//CN//T0	GRIFF SCHWK.
126	966259008	1	GUIDE CPL. ⇨ ❑ 183	FUEHRUNG KPL.
128	10289808	8	WASHER ISO 7089 20 300HV FLZN SPF	SCHEIBE
129	10875610	4	HEX NUT DIN 985 M20 10 FLZN SPF	SECHSKANTMUTTER
130	451436708	1	PIN DIN 1436 40X90X78 ST.50 GALV.VERZ	BOLZEN
131	10283196	1	SHACKLE 3,25T SPF	SCHAEKEL
132	10491593	1	LASHING STRAP 4MX35MM POLYTEX SPF	ZURRGURT

Pos.	Item	Quantity	Description	Bezeichnung
134	979275508	1	PLATE 8X351X229 S700MC	BLECH
135	979894208	1	PLATE 8X351X229 S700MC	BLECH
136	97022886	2	PIN 25.0X418 S355J2G3C+C FE//ZNNI8//CN/	BOLZEN
137	10875869	2	SAFETY PLUG W HINGE-LID 5X29X4,7X25 4	SICHERHEITSKLAPPSTECKER
138	10180359	2	SPLIT PIN ISO 1234 5X40 St 480H SPF	SPLINT
140	10875607	9	HEX NUT DIN 985 M12 8 FLZN SPF	SECHSKANTMUTTER
141	11642349	4	HEX SCREW ISO 4017 M12X35 8.8 FLZN SP	SECHSKANTSCHRAUBE
142	97004973	1	PROTECTION GUARD 4X350X718 S315MC	SCHUTZBLECH
143	97012066	2	POINTER 4X396X68 S315MC FE//ZNNI8//CN/	ZEIGER
144	97011486	2	POINTER 4X260X40 S315MC FE//ZNNI8//CN/	ZEIGER
145	975290108	1	PLATE 400X486 S315MC	BLECH
147	97012946	1	PLATE 4X456X491 S315MC FE//ZNNI8//CN//T	BLECH
148	97011113	1	PLATE DC01 FE//ZNNI8//CN//T0	BLECH
149	97017206	1	PLATE 2.5X489X565 DC01	BLECH
150	953873408	14	SLEEVE 25X20 11SMN37 FE//ZNNI8//CN//T0	HUELSE
151	97004961	1	SCREW-ON PLATE 5X520X80 S355MC FE//	ANSCHRAUBPLATTE
152	97005029	1	COVER 3X600X100 DC01 FE//ZNNI8//CN//T0	ABDECKUNG
153	955749508	1	PLATE S315MC FE//ZNNI8//CN//T0	BLECH
155	966802308	1	HOSE HOLDER WELDED T ZN O	SCHLAUCHHALTER SCHWK.
156	966802408	1	HOSE HOLDER WELDED T ZN O	SCHLAUCHHALTER SCHWK.
157	966802008	1	HOSE HOLDER WELDED ⇨ ❑ 154	SCHLAUCHHALTER VORM.
158	966802108	1	HOSE HOLDER WELDED ⇨ ❑ 155	SCHLAUCHHALTER VORM.
159	966802208	1	HOSE HOLDER WELDED ⇨ ❑ 156	SCHLAUCHHALTER VORM.
160	12201382	4	HEX SCREW ISO 4014 M10X85 8.8 FLZN SP	SECHSKANTSCHRAUBE
161	11491889	11	WASHER ISO 7093-1 10 300HV FLZN SPF	SCHEIBE
163	10197769	14	HEX NUT DIN 985 M10 8 ZNNI-480H SPF	SECHSKANTMUTTER
164	602009208	8	CLAMP-HALF DIN 3015-1 L 5 R 38 PP SW	KLEMMHAELFTE
165	12215338	8	SOCKET HEAD SCREW ISO 4762 M6X75 8.8	ZYLINDERSCHRAUBE
166	10197771	8	WASHER ISO 7089 6 200HV ZNNI-480H SPF	SCHEIBE
167	10802201	4	WELD PLATE DIN 3015-1 L-AP-K 5 W1 ZNNI	ANSCHWEISSPLATTE
168	11826527	16	HEX SCREW ISO 4017 M8X30 8.8 480H SPF	SECHSKANTSCHRAUBE
169	10875859	8	HEX NUT ISO 7040 M16 8 FLZN SPF	SECHSKANTMUTTER
170	966916808	1	HOOD/BONNET WELDED	HAUBE SCHWK.
171	97012331	1	PLATE 5X1179X982 S355MC	BLECH
172	10467545	3	BUTTON HEAD SCREW ISO 7380-2 M12X30	HALBRUNDKOPFSCHRAUBE
173	11182717	6	WASHER ISO 7093-1 12 300HV FLZN SPF	SCHEIBE
174	10289810	2	WASHER ISO 7089 24 300HV FLZN SPF	SCHEIBE
175	4600604	6	WASHER DIN 7349 21 100HV FLZN SPF	SCHEIBE
200	12102302	10	LASHING STRAP DIN EN 1492-1 2.5T-0.92M	ANHAENGEGURT
201	11068068	1	LASHING CHAIN ARK 13 L=6M ST	ZURRKETTE
202	10020520	1	LASHING STRAP 0,75MX18MM	ZURRGURT
203	978787708	4	SLEEVE 33.0X19 FE//ZNNI8//CN//T0	HUELSE
204	10875485	16	BUTTON HEAD SCREW AEHNL.ISO 7380-2	HALBRUNDKOPFSCHRAUBE
205	10299641	3	HEX SCREW ISO 4014 M10X70 10.9 FLZN SP	SECHSKANTSCHRAUBE
206	12102693	3	WASHER ISO 7092 10 200HV ZNNI-480H SP	SCHEIBE
207	11642355	7	HEX SCREW ISO 4017 M10X50 8.8 FLZN SP	SECHSKANTSCHRAUBE
209	5005219	4	LID PLATE DIN 3015-1 L-DP 5 W1-ZN	DECKPLATTE
210	779013008	4	PROTECTING CAP	SCHUTZKAPPE
211	11182252	22	SCREW STOPPER M24 PE-HD	SCHRAUBSTOPFEN

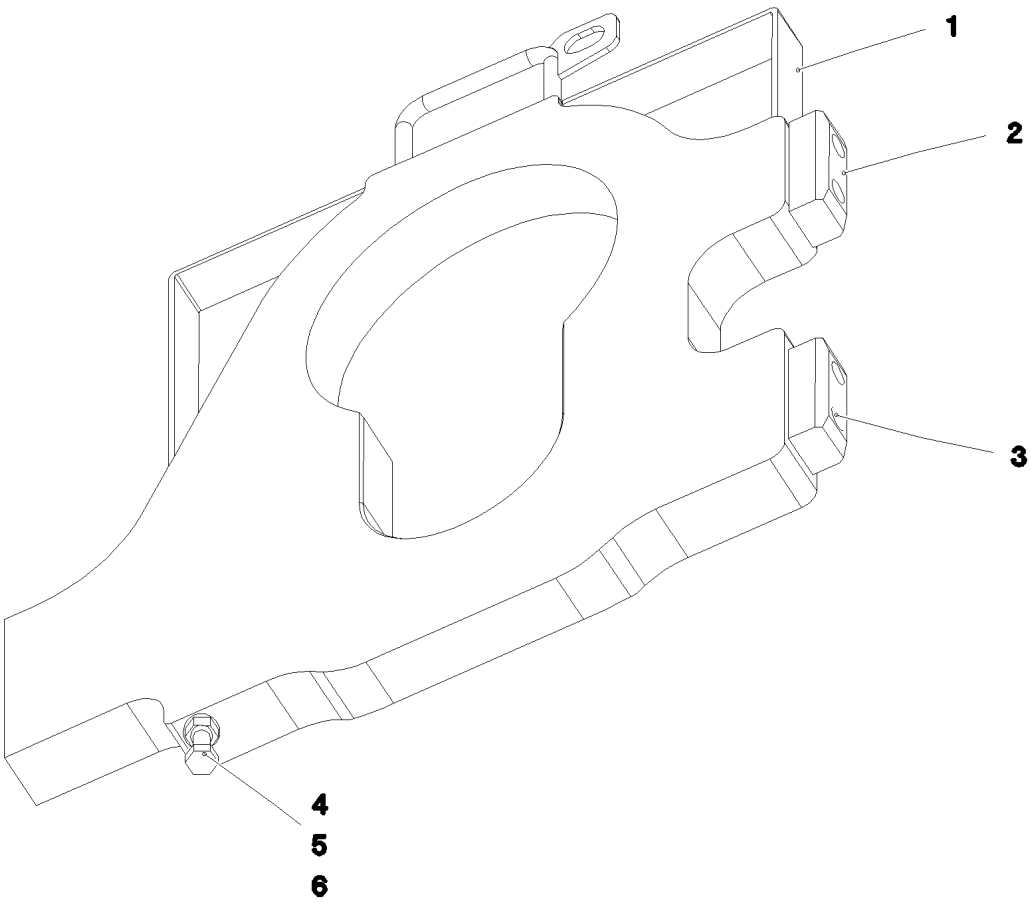

Pos.	Item	Quantity	Description	Bezeichnung
1	966178008	1	SLIDER WELDMENT	SCHIEBER SCHWK.
2	979879708	2	SLIDE RAIL 90X30X25 PA6G	GLEITLEISTE
3	12208098	4	SOCKET HEAD SCREW ISO 4762 M8X30 8.8	ZYLINDERSCHRAUBE
4	11642355	1	HEX SCREW ISO 4017 M10X50 8.8 FLZN SP	SECHSKANTSCHRAUBE
5	12102695	1	HEX NUT ISO 4032 M10 8 ZNNI-480H SPF	SECHSKANTMUTTER
6	10289795	1	WASHER ISO 7089 10 300HV FLZN SPF	SCHEIBE

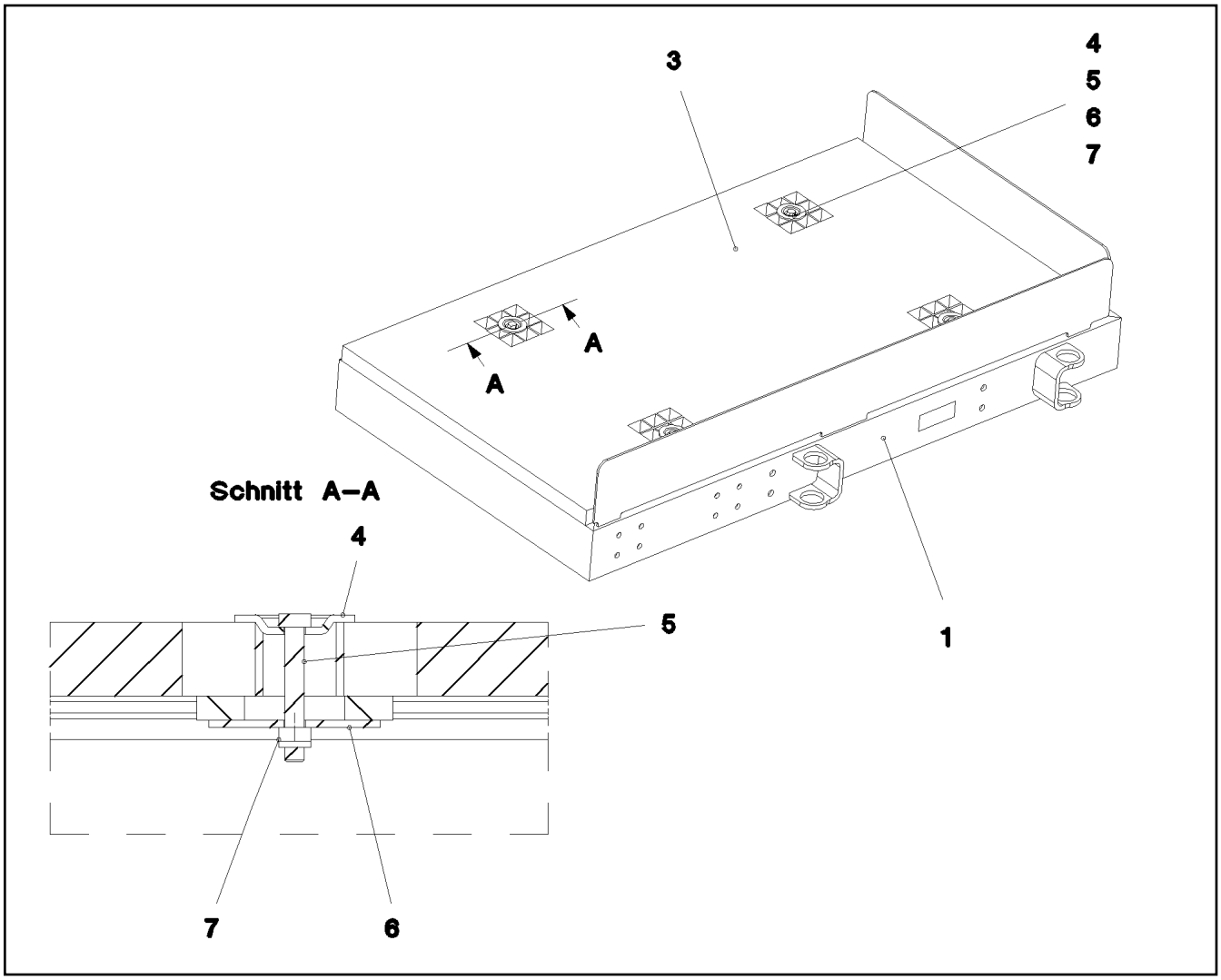

Pos.	Item	Quantity	Description	Bezeichnung
1	965851908	1	PIVOTING WALKWAY WELDED T ZN O	LAUFSTEG SCHWK.
3	97001057	1	GRIDIRON T630X1154X30/3 S235JR T ZN K	GITTERROST-P
4	10100621	4	DISH MOUNTING	TELLERBEFESTIGUNG
5	11651582	4	HEX SCREW ISO 4014 M8X55 8.8 480H SPF	SECHSKANTSCHRAUBE
6	941138108	4	WASHER DC01 FE//ZNNI8//CN//T0	SCHEIBE
7	10875614	4	HEX NUT DIN 985 M8 8 480H SPF	SECHSKANTMUTTER

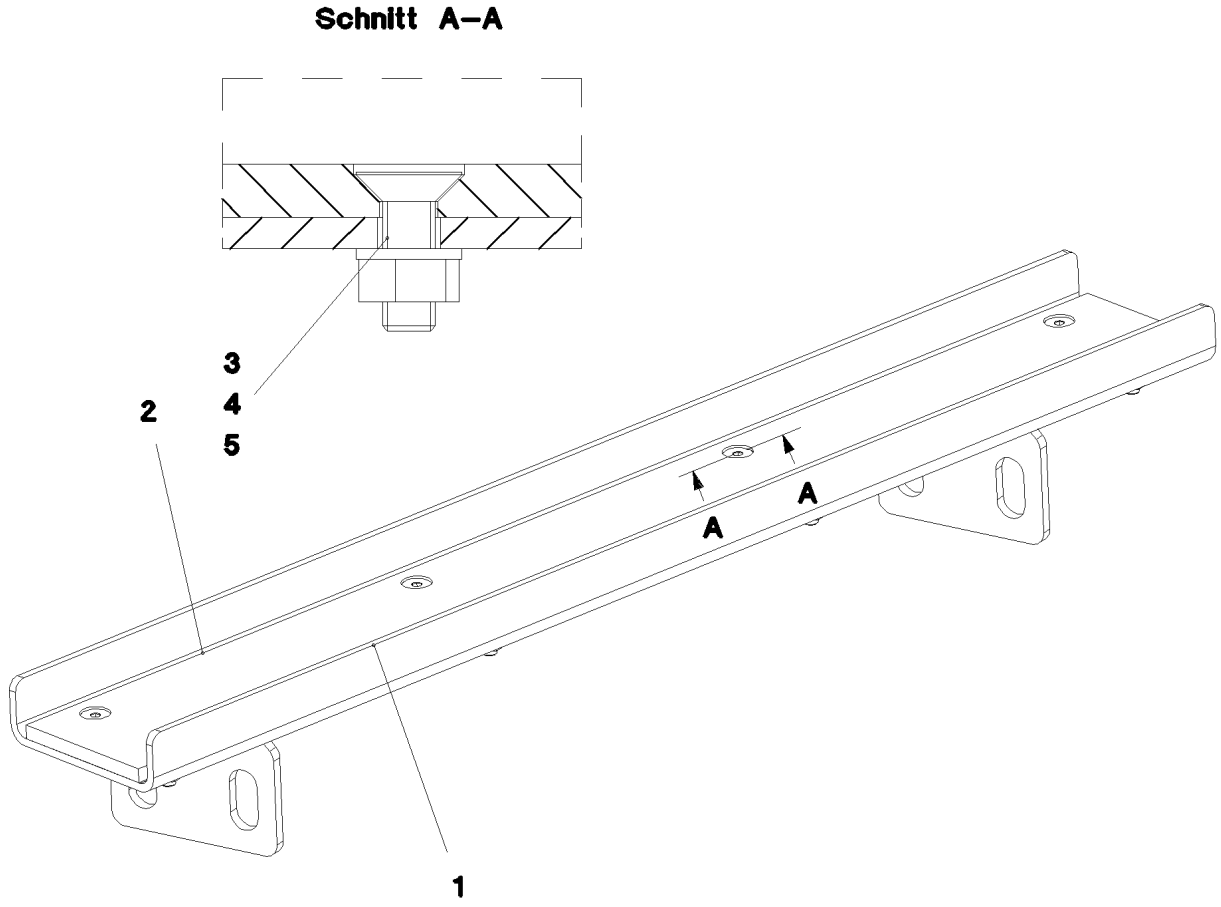

Pos.	Item	Quantity	Description	Bezeichnung
1	966275608	1	GUIDE WELDED T ZN O	FUEHRUNG SCHWK.
2	97001425	1	SHEET 1130X110X10 PA6G	PLATTE
3	12225936	8	COUNTERSUNK SCREW DIN 7991 M10X30 8	SENKSCHRAUBE
4	10289795	8	WASHER ISO 7089 10 300HV FLZN SPF	SCHEIBE
5	10875605	8	HEX NUT DIN 985 M10 10 FLZN SPF	SECHSKANTMUTTER

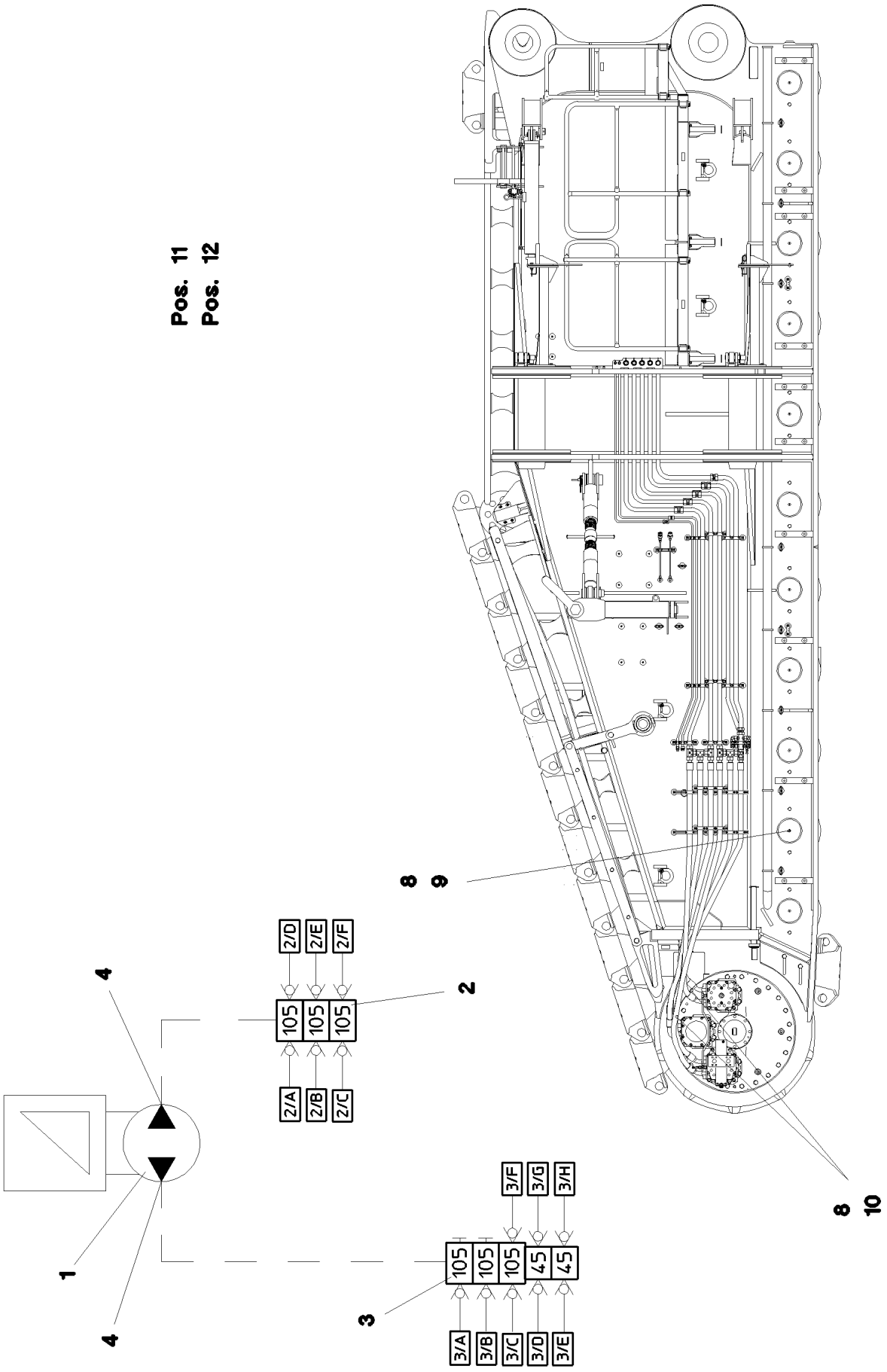

13.12.2021 070743 LIEBHERR	**etk_en_de_098405 LR 13000** **CENTR.LUBRICATION SYSTEM RIGHT** **ZENTRALSCHMIERUNG RAUPE RE.**	❑ 184 (1/2) **915744608**

Pos.	Item	Quantity	Description	Bezeichnung
1	11002835	1	ELECTRIC PUMP EP-1 ⇨ ❑ 120	ELEKTROPUMPE
2	11002838	1	DISTRIBUTION BLOCK 3/6MX-F	VERTEILERKOMBINATION
3	11002839	1	DISTRIBUTION BLOCK 5/8MX-F	VERTEILERKOMBINATION
4	774375108	2	PASSAGE NIPPLE BLOCK ⇨ ❑ 122	DURCHGANGSNIPPELBLOCK
5	12204614	4	SOCKET HEAD SCREW ISO 4762 M5X35 8.8	ZYLINDERSCHRAUBE
6	10875620	4	HEX NUT ISO 4032 M5 8 480H SPF	SECHSKANTMUTTER
7	10197808	4	WASHER ISO 7089 5 200HV ZNNI-480H	SCHEIBE
8	774373808	14	FITTING WE 6LL M10x1	VERSCHRAUBUNG
9	774373408	12	EXTENSION M10X1K/ M10X1	VERLAENGERUNG
10	774383208	2	CONNECTION PIECE M14X1,5/M10X1	ANSCHLUSSSTUECK
11	10873149	60	POLYAMID PIPE DIN 73378 6X1,5 PA 12-HL	POLYAMIDROHR
12	774383508	10	TUBING COIL 9	ROHRWENDEL

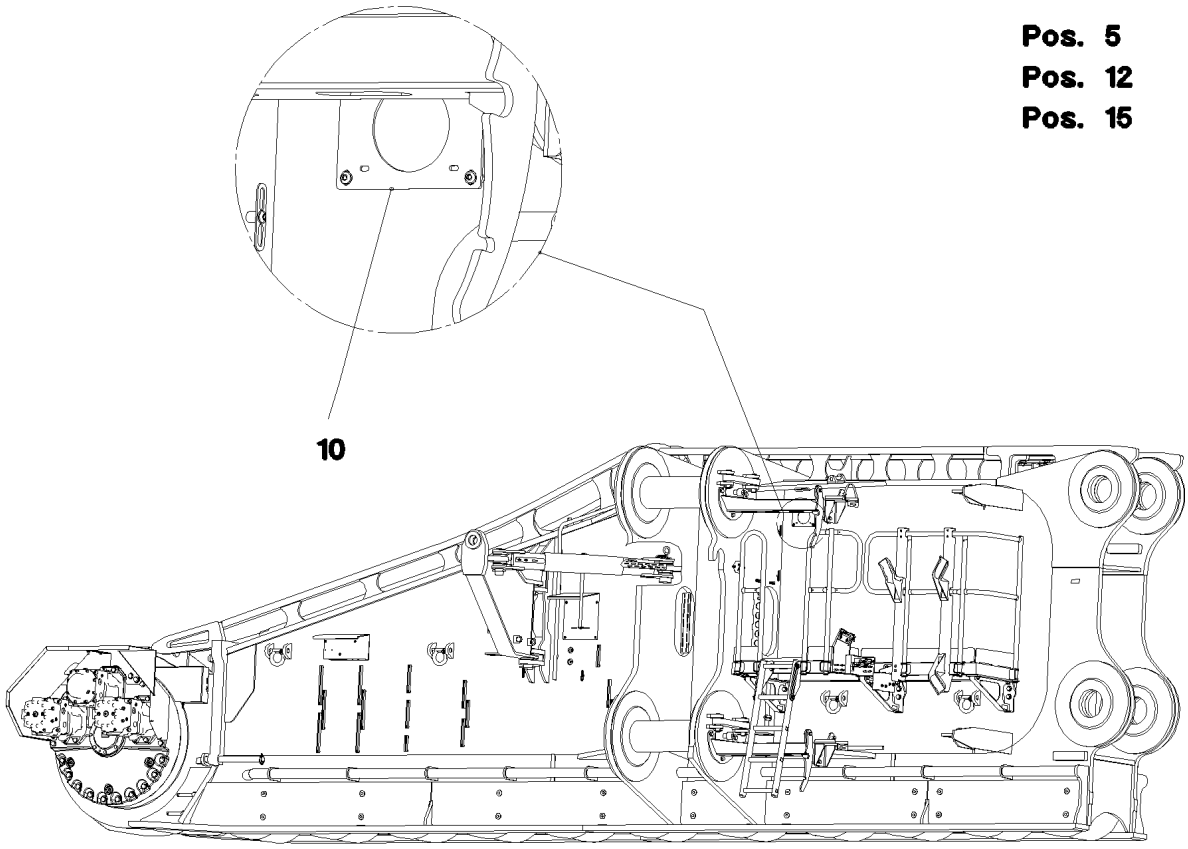

Pos.	Item	Quantity	Description	Bezeichnung
5	11003193	2	PROXIMITY SWITCH BERUEHRUNGSLOS 12	NAEHERUNGSSCHALTER
10	966138708	1	ACCESSORIES ELECTRIC	ANBAUTEILE ELEKTRIK
(1)	955749508	1	PLATE S315MC FE//ZNNI8//CN//T0	BLECH
12	966319908	1	LIGHTING RAUPE VR	BELEUCHTUNG
(10)	12101892	1	LED WORKING HEAD LIGHT 26W 10,5-32V	LED ARBEITSSCHEINWERFER
15	966501708	1	TERMINAL BOX, PRE-ASSEMBLED S221 ⇨ ❑ 187	KLEMMKASTEN VORM.

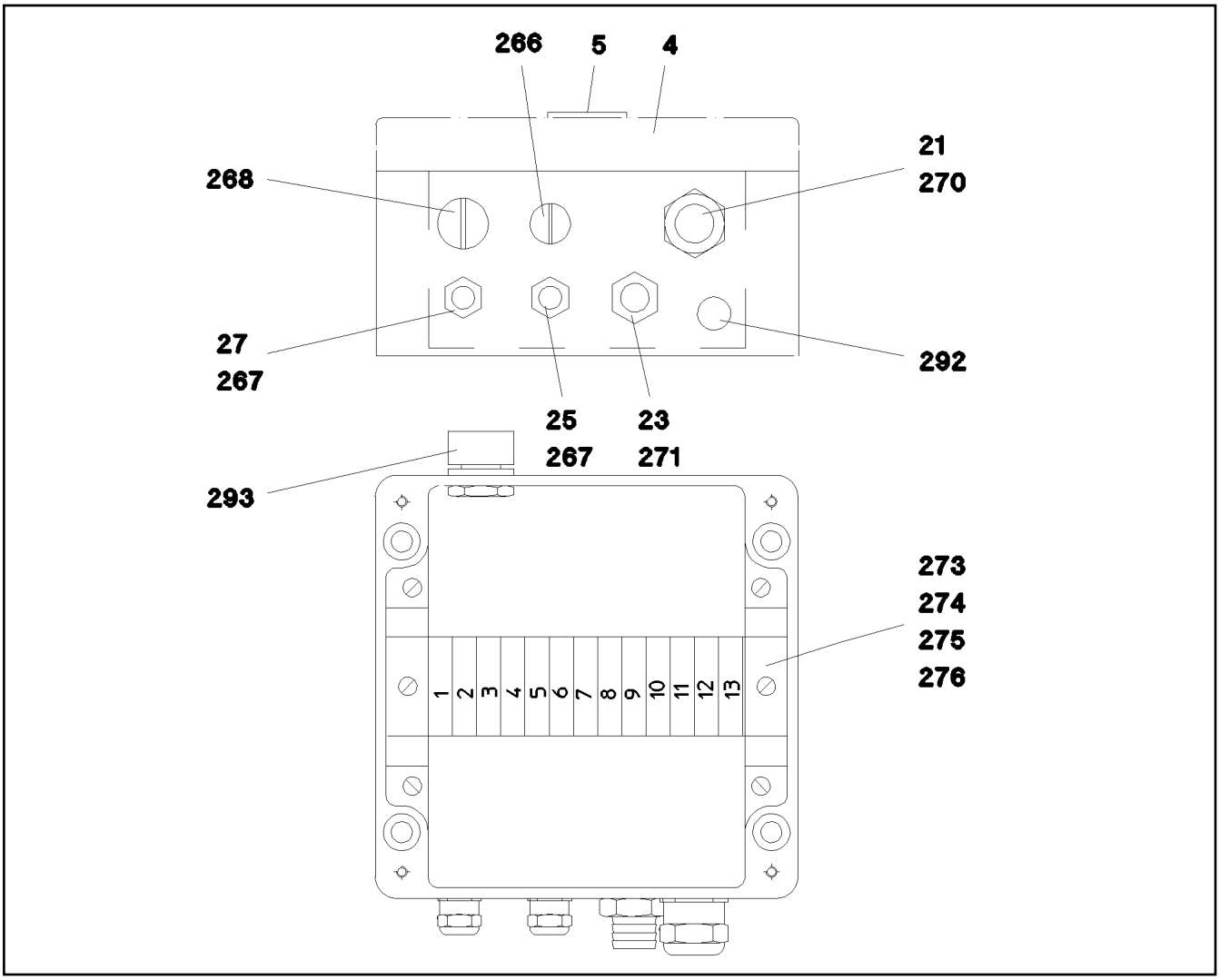

Pos.	Item	Quantity	Description	Bezeichnung
4	971407308	1	EMPTY CASING 160X160X90X0 AL	LEERGEHAEUSE
5	97005286	1	SIGN S221 LEXAN	SCHILD
21	966515008	1	LEAD W221	LEITUNG
23	966514008	1	WIRING HARNESS W223	KABELSTRANG
25	966515308	1	LEAD W226	LEITUNG
27	966515108	1	LEAD W252	LEITUNG
266	602424908	1	SCREW PLUG M16X1,5 MS	VERSCHLUSSSCHRAUBE
267	602424108	2	CABLE GLAND M16X1,5X4-11 MS	KABELVERSCHRAUBUNG
268	602425008	1	SCREW PLUG 15 M20X 1,5 MS	VERSCHLUSSSCHRAUBE
270	602424308	1	CABLE GLAND M25X1,5X11-20 MS	KABELVERSCHRAUBUNG
271	602441408	1	HOSE UNION JOINT 0 MS	SCHLAUCHVERSCHRAUBUNG
273	602106708	0.15	TOP HAT RAIL 35X27X7,3X1	HUTSCHIENE
274	10286354	13	TERMINAL/CLAMP 6,3/2,8X0,8MM²	KLEMME
275	10286353	1	COVER	DECKEL
276	602794608	2	END ANGLE	ENDWINKEL
292	602501208	1	WATER DRAIN PLUG M12 PA6G SPF	ENTWAESSERUNGSSTOPFEN
293	602501308	1	VENTILATION SCREW G1/2"X30 POLYAMID	ENTLUEFTUNGSSCHRAUBE

Pos.	Item	Quantity	Description	Bezeichnung
4	966084808	1	HYDR.TRAVEL DRIVE VORNE RECHTS ⇨ ❑ 189	HYDR.FAHRANTRIEB
5	966434908	1	ADDITIONAL HYDR.TENSION CYL. ⇨ ❑ 133	ZUSATZHYDRAULIK SPANNZYL

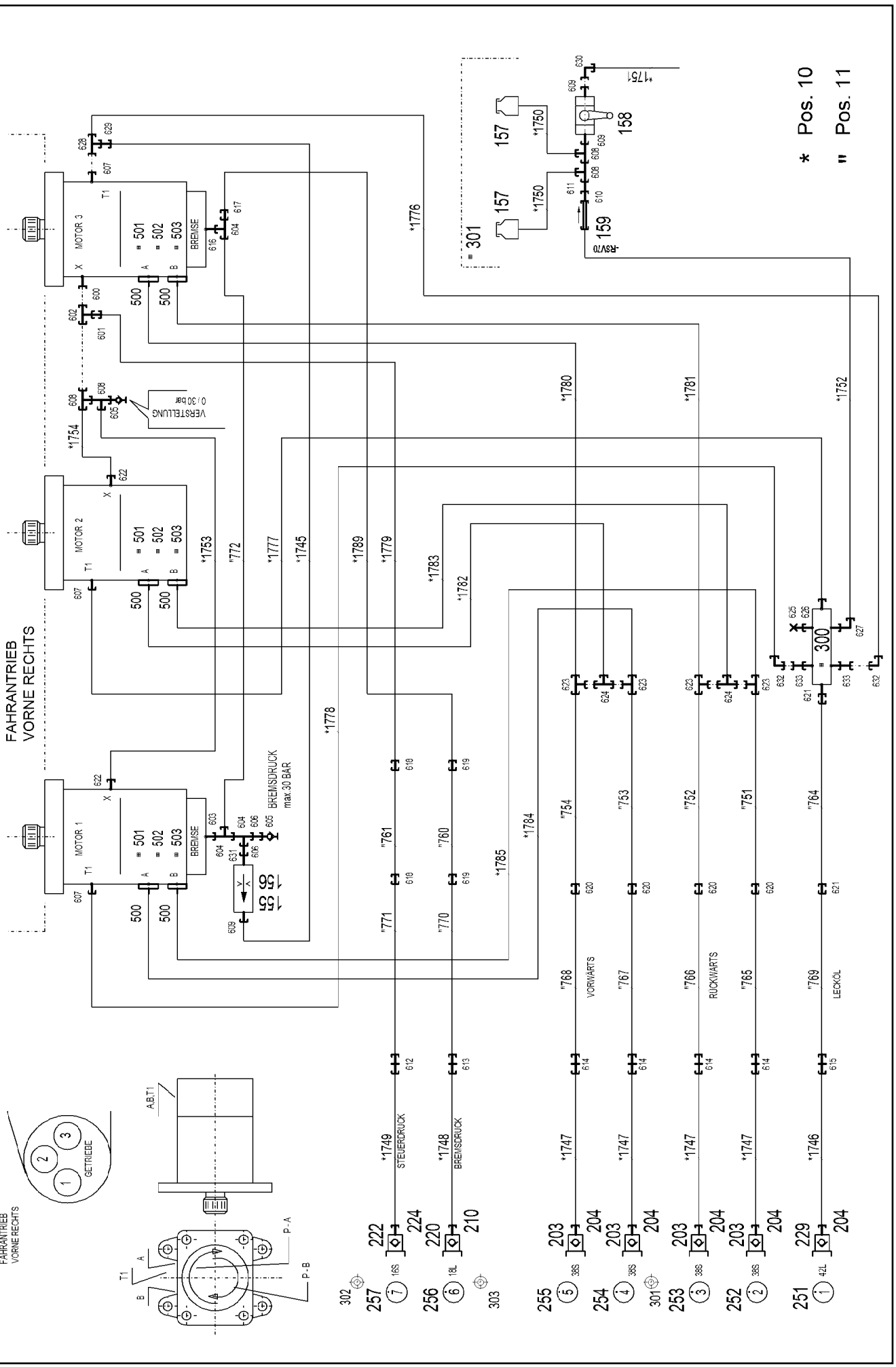

13.12.2021 071664	**etk_en_de_098405 LR 13000**	189 (1/3)
LIEBHERR	**HYDR.TRAVEL DRIVE** **HYDR.FAHRANTRIEB**	**966084808**

Pos.	Item	Quantity	Description	Bezeichnung
10	966215908	1	HOSE LINES CRAWLER TRACK CARR. VOR ⇨ ❑ 192	SCHLAUCHLEITUNGEN RAUPEN
11	966216408	1	PIPELINES CRAWL.TRACK CARRIER ⇨ ❑ 167	ROHRLEITUNGEN RAUPENTR
155	510671108	1	FILTER CARTRIDGE 0,005m³/min 25µm	FILTERPATRONE
156	511048708	1	NOZZLE 0,4 M5X9 CUZN39PB3	DUESE
157	96028333	2	EXPANSION TANK CPL. ⇨ ❑ 39	AUSGLEICHSBEHAELTER KPL.
158	510696008	1	BALL VALVE DN8-1/4" MS	KUGELHAHN
159	511481508	1	NON-RETURN VALVE 250BAR CR6-FREI SP	RUECKSCHLAGVENTIL
203	511512308	4	COUPLING PLUG B8 38-S	KUPPLUNGSSTECKER
204	10466913	5	SCREW PLUG RD79X4 SPF	VERSCHLUSSSCHRAUBE
210	10466912	1	SCREW PLUG RD54X4 SPF	VERSCHLUSSSCHRAUBE
220	570504808	1	COUPLING PLUG B6 18-L	KUPPLUNGSSTECKER
222	511508608	1	COUPLING PLUG B3 16-S	KUPPLUNGSSTECKER
224	10466911	1	SCREW PLUG RD36X3 SPF	VERSCHLUSSSCHRAUBE
229	10675114	1	COUPLING PLUG B8 42-L A3C	KUPPLUNGSSTECKER
251	97044171	1	TRAILER 2X25X25 ALMG3 H111 BEZ.1	ANHAENGER
252	97044172	1	TRAILER 2X25X25 ALMG3 H111 BEZ.2	ANHAENGER
253	97044210	1	TRAILER 2X25X25 ALMG3 H111 BEZ.3	ANHAENGER
254	97044211	1	TRAILER 2X25X25 ALMG3 H111 BEZ.4	ANHAENGER
255	97044212	1	TRAILER 2X25X25 ALMG3 H111 BEZ.5	ANHAENGER
256	97044213	1	TRAILER 2X25X25 ALMG3 H111 BEZ.6	ANHAENGER
257	97044214	1	TRAILER 2X25X25 ALMG3 H111 BEZ.7	ANHAENGER
300	10651971	1	COLLECTING PIPE 200 STAHL A3CR6F SPF	SAMMELROHR
301	710107708	5	SEALING RING DIN 7603 A52X60X2,5 CU	DICHTRING
302	710105908	1	SEALING RING DIN 7603 A27X32X2 CU	DICHTRING
303	710106508	1	SEALING RING DIN 7603 A30X36X2 CU	DICHTRING
500	510588208	12	FLANGE HALF SAE1 1/2-C62-M16 CR6-FREI	FLANSCHHAELFTE
501	510587908	6	O-RING ARP 568 47,22X3,53 NBR90	O-RING
502	12225289	18	SOCKET HEAD SCREW ISO 4762 M16X55 8	ZYLINDERSCHRAUBE
503	10875804	6	HEX SCREW ISO 4017 M16X55 8.8 FLZN SP	SECHSKANTSCHRAUBE
600	471903908	1	FITTING EGE 10L M12X1,5 CR6-FREI	VERSCHRAUBUNG
601	475031608	1	FITTING XGR15/10-L CR6-FREI	VERSCHRAUBUNG
602	482430314	1	FITTING ISO 8434 ET 10L M16X1,5 CR6-FRE	VERSCHRAUBUNG
603	471030908	1	FITTING GE 15L M18X1,5 CR6-FREI	VERSCHRAUBUNG
604	472300414	3	FITTING EL 15L CR6-FREI	VERSCHRAUBUNG
605	510629008	2	TEST POINT FITTING VKA3 10LM16X1,5 CR6	MESSANSCHLUSS
606	475430108	2	FITTING RED 15/10L CR6-FREI	VERSCHRAUBUNG
607	471031508	3	FITTING XGE28-LM-ED CR6-FREI	VERSCHRAUBUNG
608	472330208	4	FITTING EL 10L CR6-FREI	VERSCHRAUBUNG
609	7362091	3	FITTING ISO 8434-1 GE 10L G1/4A CR6-FREI	VERSCHRAUBUNG
610	475431408	1	FITTING REDSD12/10-L CR6-FREI	VERSCHRAUBUNG
611	470010108	1	FITTING SNV10-L CR6-FREI	VERSCHRAUBUNG
612	474032608	1	FITTING XSV16-S CR6-FREI	VERSCHRAUBUNG
613	474030708	1	FITTING SV 18L CR6-FREI	VERSCHRAUBUNG
614	474033008	4	FITTING XSV38-S CR6-FREI	VERSCHRAUBUNG
615	474031408	1	FITTING XSV42-L CR6-FREI	VERSCHRAUBUNG
616	471904208	1	FITTING EGESD15-LM-WD CR6-FREI	VERSCHRAUBUNG
617	475030208	1	FITTING XGR18/15-L CR6-FREI	VERSCHRAUBUNG
618	470032708	2	FITTING XG16-S CR6-FREI	VERSCHRAUBUNG
619	470030608	2	FITTING XG18-L CR6-FREI	VERSCHRAUBUNG
620	470033108	4	FITTING XG38-S CR6-FREI	VERSCHRAUBUNG
621	470030908	2	FITTING XG42-L CR6-FREI	VERSCHRAUBUNG
622	471039708	2	FITTING ISO 8434-1 GE 10L M12X1,5 CR6-F	VERSCHRAUBUNG
623	482431814	4	FITTING ISO 8434 ET 38S CR6-FREI	VERSCHRAUBUNG
624	470433008	2	FITTING XT38-S CR6-FREI	VERSCHRAUBUNG
625	477700108	1	BLANKING PLUG ISO 8434-1 PL 18L CR6-F	VERSCHLUSSSTOPFEN
626	477402408	1	BOX NUT DIN 3870 AL18 A3P	UEBERWURFMUTTER
627	247117702	1	SWIVEL ELBOW EW 12L M18X1,5 CR6-FREI	WINKELSTUTZEN

Pos.	Item	Quantity	Description	Bezeichnung
628	7407120	1	FITTING EL 28L CR6-FREI	VERSCHRAUBUNG
629	475435408	1	FITTING REDSDN28/10-L CR6-FREI	VERSCHRAUBUNG
630	7403569	1	FITTING EW 10L M16X1,5 CR6-FREI	VERSCHRAUBUNG
631	471901108	1	FITTING EGESD10-LR-WD CR6-FREI	VERSCHRAUBUNG
632	470230808	2	FITTING W 28L CR6-FREI	VERSCHRAUBUNG
633	470010608	2	FITTING SNV28-L CR6-FREI	VERSCHRAUBUNG

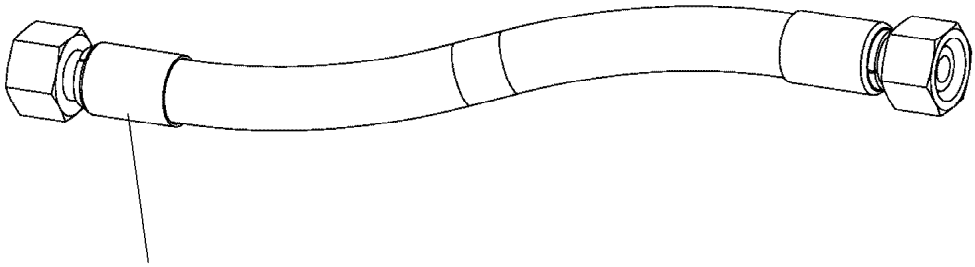

Schlauchnummer
Hose number
Numéro de flexible
Número de flexible
Номера шланга

Die Schlauchnummern auf den Schläuchen entsprechen den Positionen in der Schlauchliste.

The hose numbers from the hoses are in accordance with the items in the hose list.

Les numéros indiqués sur les flexibles correspondent aux repères de la nomenclature des flexibles.

Los números indicados en los flexibles corresponden a las posiciones de la lista de flexibles.

Нанесенные на шлангах номера соответствуют позициям в перечне.

Pos.	Item	Quantity	Description	Bezeichnung
1745	964275008	1	HOSE CPL. 1SC 8X1020	SCHLAUCH KPL.
1746	966732308	1	HOSE CPL. GH663 38X5500	SCHLAUCH KPL.
1747	966732408	4	HOSE CPL. 6ST 38X5400	SCHLAUCH KPL.
1748	966732508	1	HOSE CPL. 2SN 16X5600	SCHLAUCH KPL.
1749	966732608	1	HOSE CPL. 2SN 12X5600	SCHLAUCH KPL.
1750	963822708	2	HOSE CPL. 2TE 8X180	SCHLAUCH KPL.
1751	922646008	1	HOSE CPL. 2TE 8X500	SCHLAUCH KPL.
1752	928860708	1	HOSE CPL. 2TE 10X2300	SCHLAUCH KPL.
1753	926971508	1	HOSE CPL. 1SC 8X980	SCHLAUCH KPL.
1754	928023108	1	HOSE CPL. 2TE 8X460	SCHLAUCH KPL.
1776	928720608	1	HOSE CPL. 1SN 25X3400	SCHLAUCH KPL.
1777	929743708	1	HOSE CPL. 1SN 25X3400	SCHLAUCH KPL.
1778	966568708	1	HOSE CPL. 1SN 25X4200	SCHLAUCH KPL.
1779	966568808	1	HOSE CPL. 2TE 12X3500	SCHLAUCH KPL.
1780	966386908	1	HOSE CPL. F6000 31X2810	SCHLAUCH KPL.
1781	966387108	1	HOSE CPL. F6000 31X3010	SCHLAUCH KPL.
1782	966387208	1	HOSE CPL. F6000 31X3150	SCHLAUCH KPL.
1783	966387308	1	HOSE CPL. F6000 31X3350	SCHLAUCH KPL.
1784	966387408	1	HOSE CPL. F6000 31X3710	SCHLAUCH KPL.
1785	966387508	1	HOSE CPL. F6000 31X3860	SCHLAUCH KPL.
1789	928043208	1	HOSE CPL. 2TE 16X3200	SCHLAUCH KPL.
1791	929321108	1	HOSE CPL. HPC 4X2500	SCHLAUCH KPL.
1792	928887508	1	HOSE CPL. HPC 4X6500	SCHLAUCH KPL.

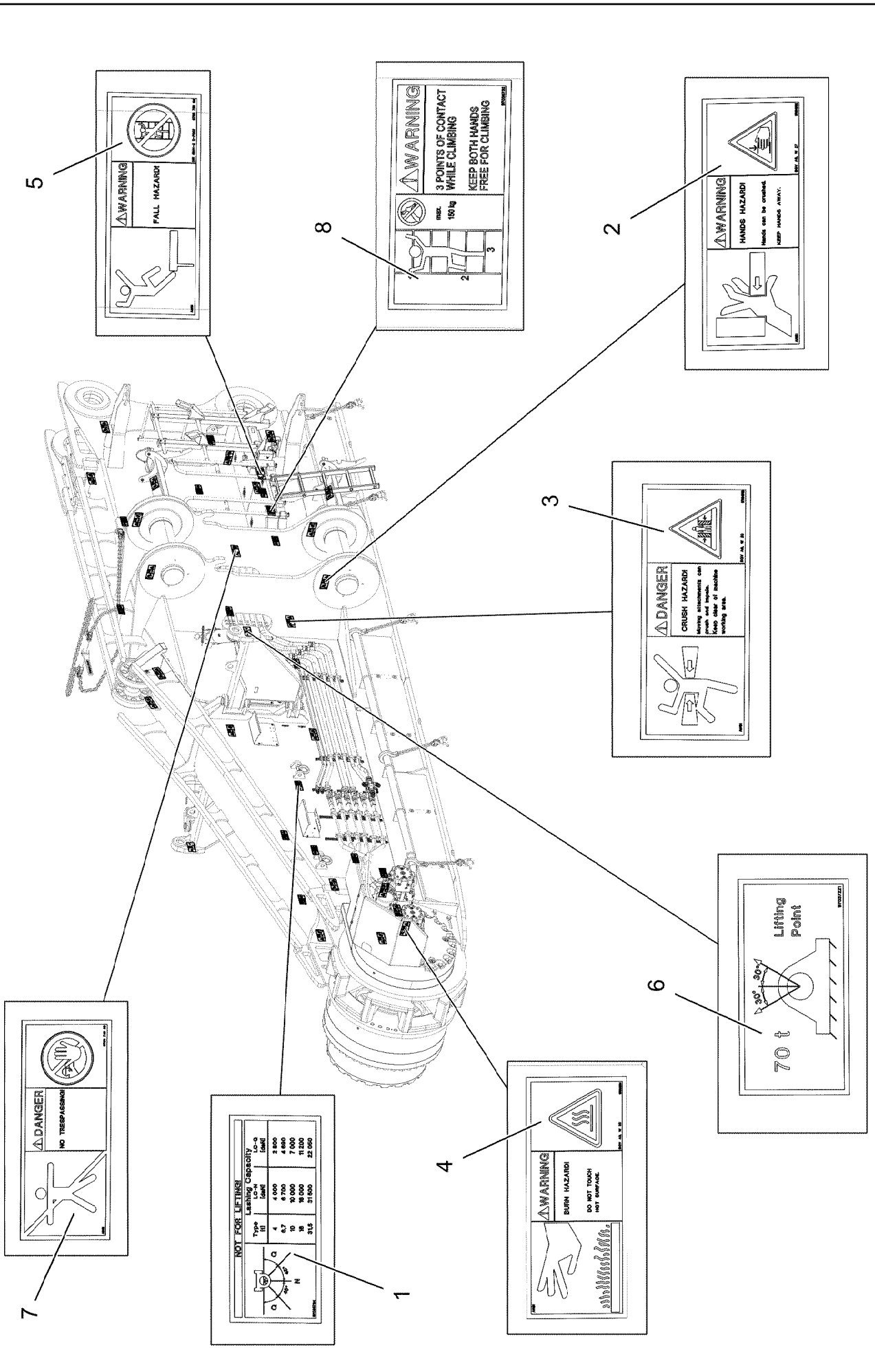
1
2
3
4
5
6
7
8
WARNING
FALL HAZARD!
WARNING
3 POINTS OF CONTACT WHILE CLIMBING
KEEP BOTH HANDS FREE FOR CLIMBING
max. 150 kg
WARNING
HANDS HAZARD!
Hands can be crushed.
KEEP HANDS AWAY!
DANGER
CRUSH HAZARD!
DANGER
NO TRESPASSING!
WARNING
BURN HAZARD!
DO NOT TOUCH HOT SURFACE.
Lifting Point
70 t
30°
30°
NOT FOR LIFTING!

Pos.	Item	Quantity	Description	Bezeichnung
1	97036734	14	SIGN 188X78 KLEBEFOLIE SPF	SCHILD
2	978674608	18	SIGN 208X88 KLEBEFOLIE SPF	SCHILD
3	978674108	2	SIGN 208X88 KLEBEFOLIE SPF	SCHILD
4	978674408	2	SIGN 208X88 KLEBEFOLIE SPF	SCHILD
5	978675008	1	SIGN 208X88 KLEBEFOLIE SPF	SCHILD
6	97037221	2	SIGN 168X88 KLEBEFOLIE SPF	SCHILD
7	978674008	1	SIGN 208X88 KLEBEFOLIE SPF	SCHILD
8	97036732	1	SIGN 168X88 KLEBEFOLIE SPF	SCHILD

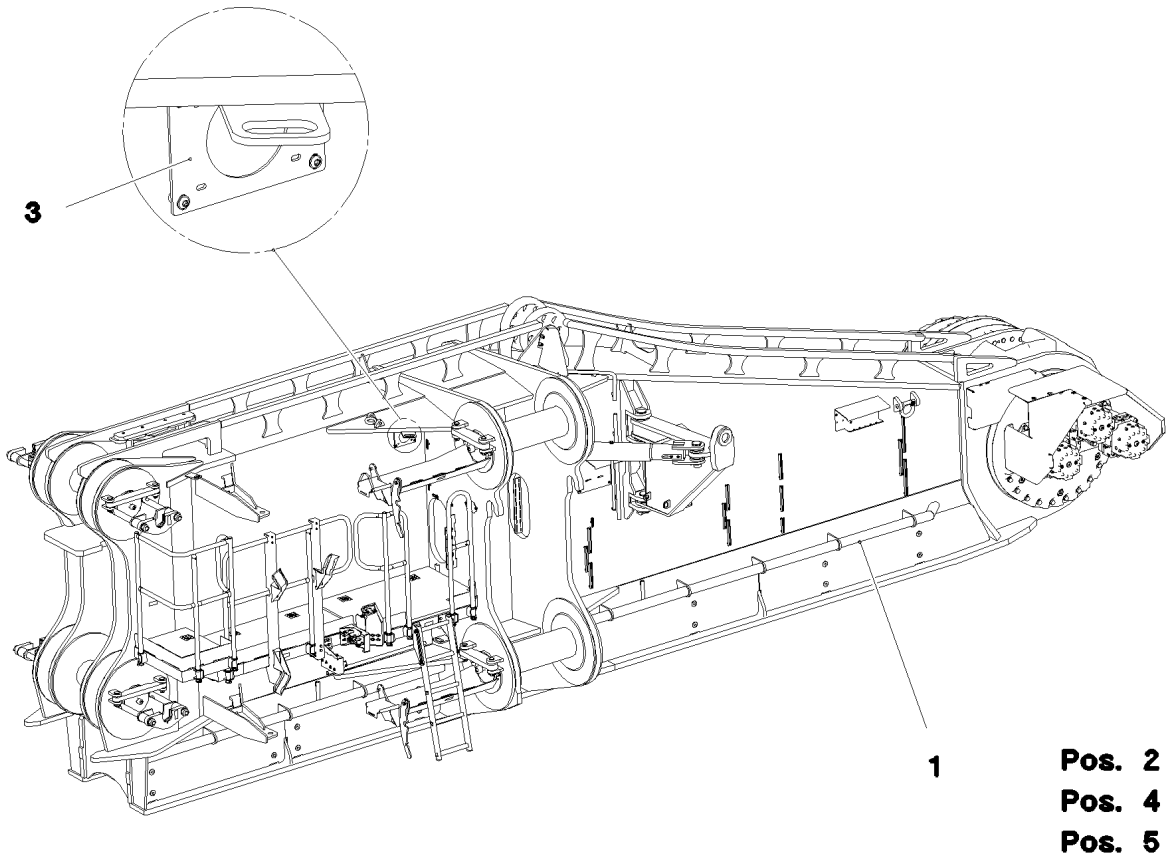

Pos.	Item	Quantity	Description	Bezeichnung
1	917525908	1	CRAWLER TRACK CARRIER, RIGHT HINTE ⇨ ❑ 197	RAUPENTRAEGER RE.
2	915744508	1	CENTR.LUBRICATION SYSTEM RIGHT HIN ⇨ ❑ 210	ZENTRALSCHMIERUNG RAUPE
3	915740308	1	ELECT.FOR CRAWLER CARRIER REAR REC ⇨ ❑ 212	ELEKTRIK RAUPENTRAEGER H
4	915733908	1	HYDR.TRAVEL DRIVE HINTEN RECHTS ⇨ ❑ 214	HYDR.FAHRANTRIEB
5	916947308	1	SIGNS RE. HINTEN ⇨ ❑ 220	BESCHILDERUNG

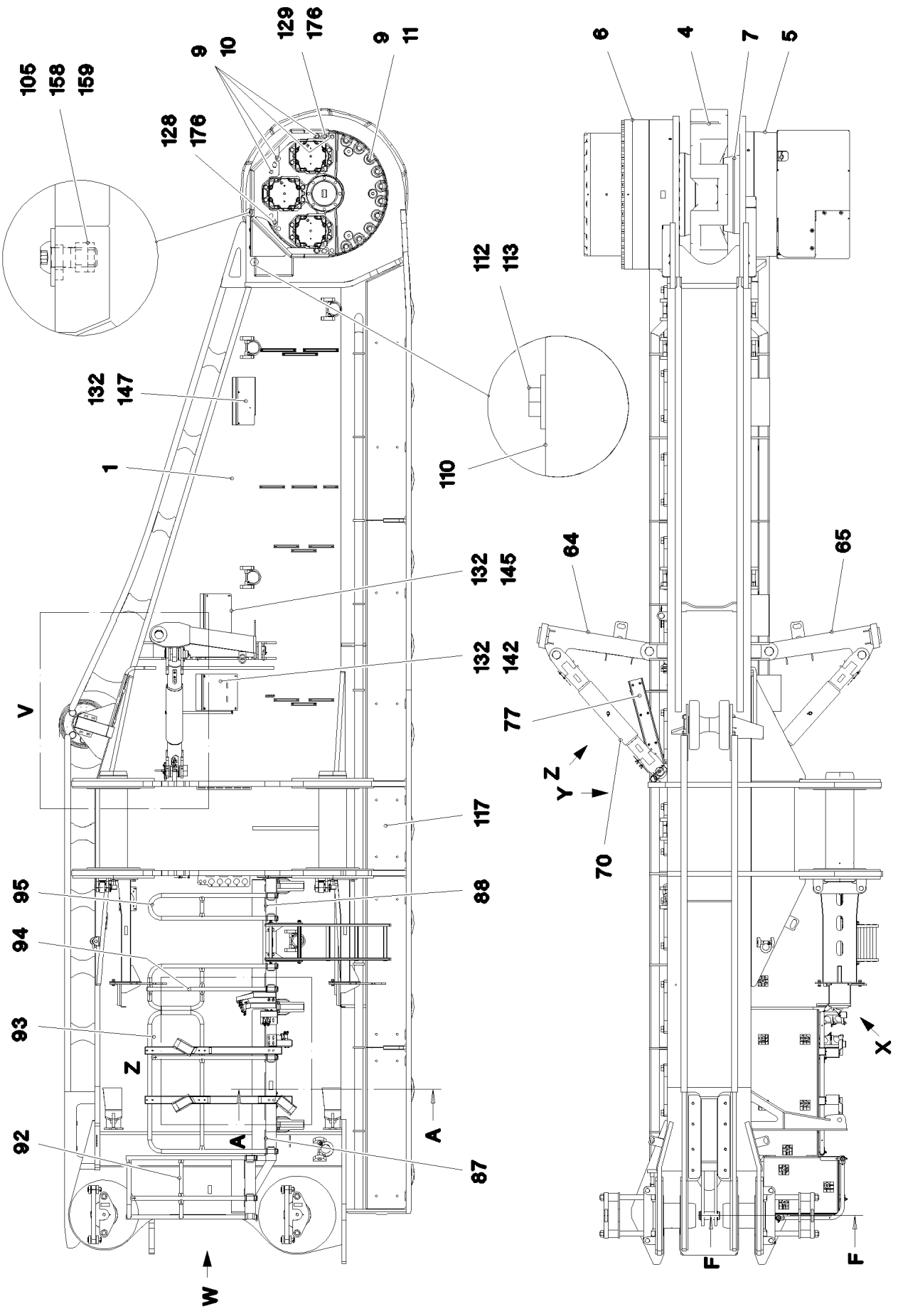

13.12.2021 092362	**etk_en_de_098405 LR 13000**	❑ 197 (1/11)
LIEBHERR	**CRAWLER TRACK CARRIER, RIGHT** **RAUPENTRAEGER RE.**	**917525908**

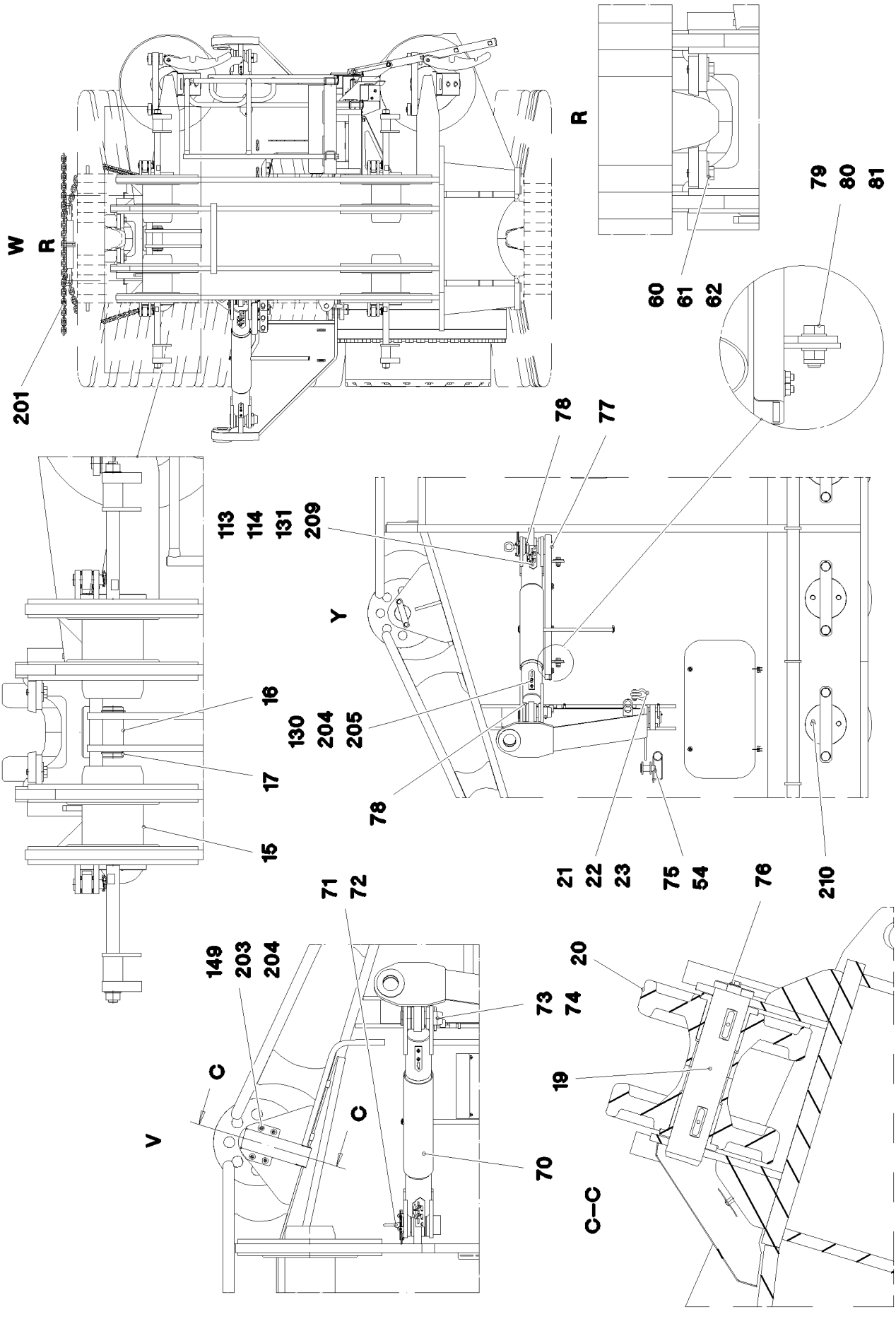
W
R
201
R
60
61
62
79
80
81
78
77
113
114
131
209
Y
16
130
204
205
17
15
78
21
22
23
75
54
76
210
71
72
149
203
204
73
74
C
C
V
70
20
19
C–C

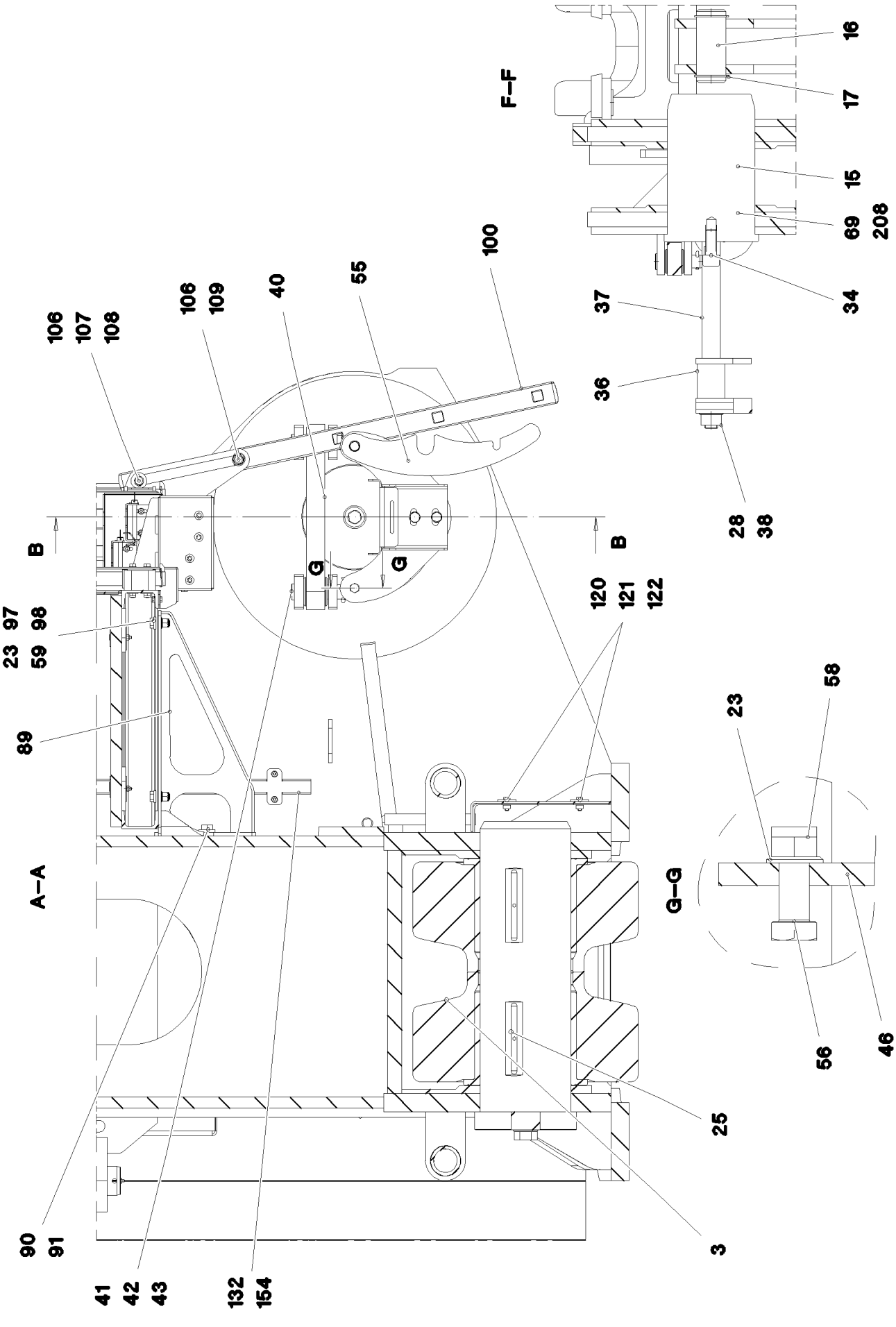

13.12.2021 092364	**etk_en_de_098405 LR 13000**	❑ 199 (3/11)
LIEBHERR	**CRAWLER TRACK CARRIER, RIGHT** **RAUPENTRAEGER RE.**	**917525908**

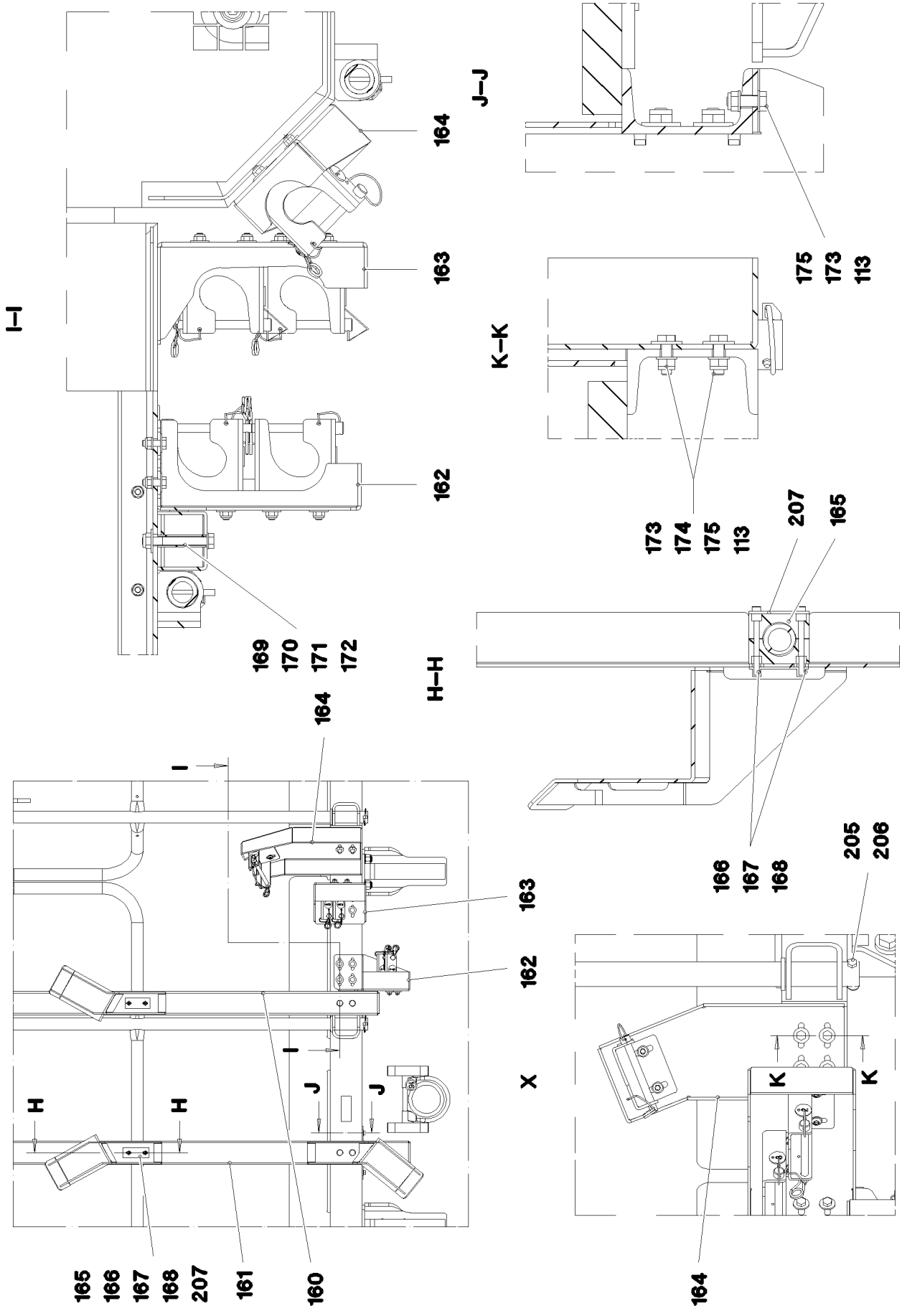

13.12.2021 092365 LIEBHERR	**etk_en_de_098405 LR 13000** **CRAWLER TRACK CARRIER, RIGHT** **RAUPENTRAEGER RE.**	❑ 200 (4/11) **917525908**

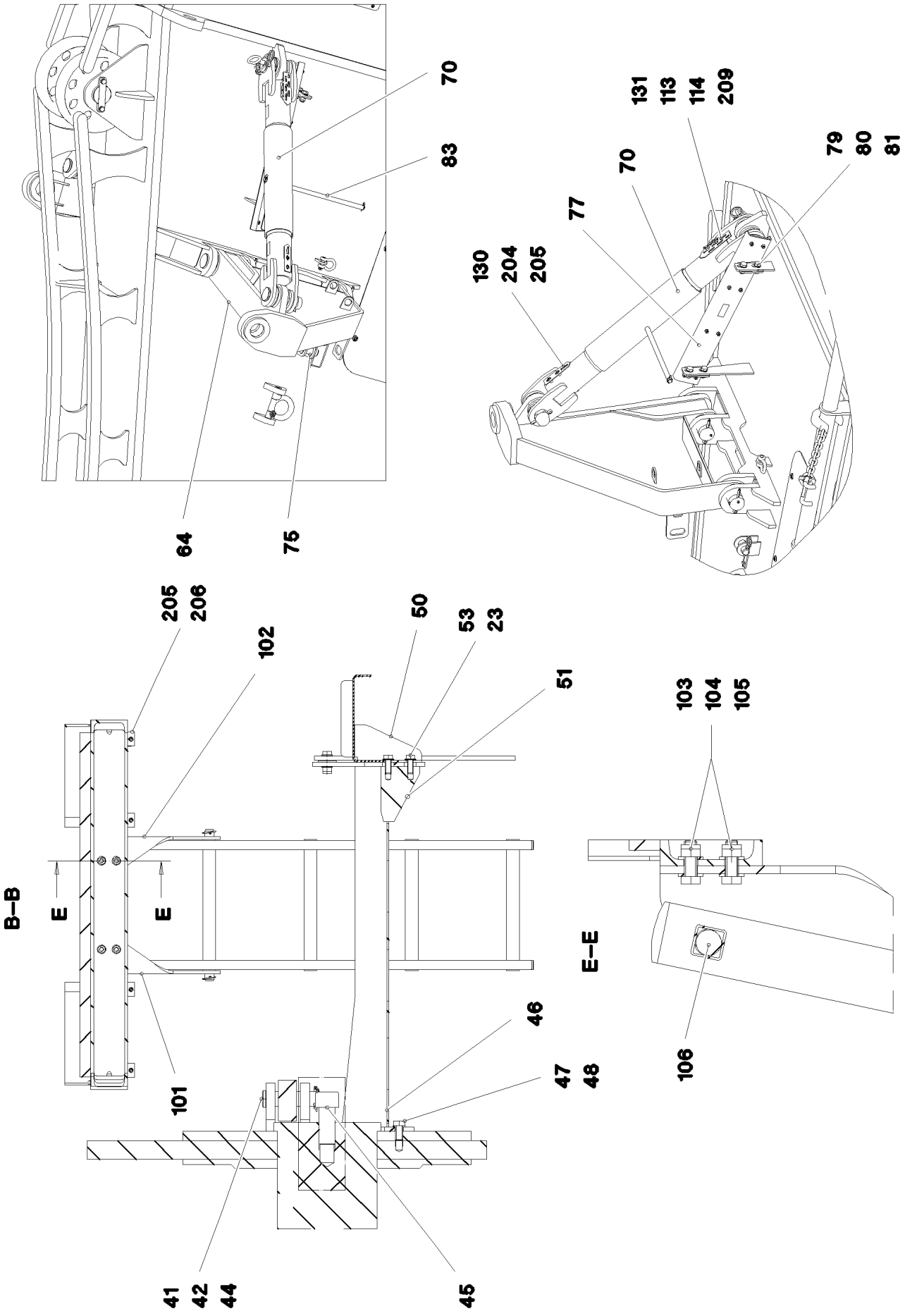

13.12.2021 092366	**etk_en_de_098405 LR 13000**	201 (5/11)
LIEBHERR	**CRAWLER TRACK CARRIER, RIGHT** **RAUPENTRAEGER RE.**	**917525908**

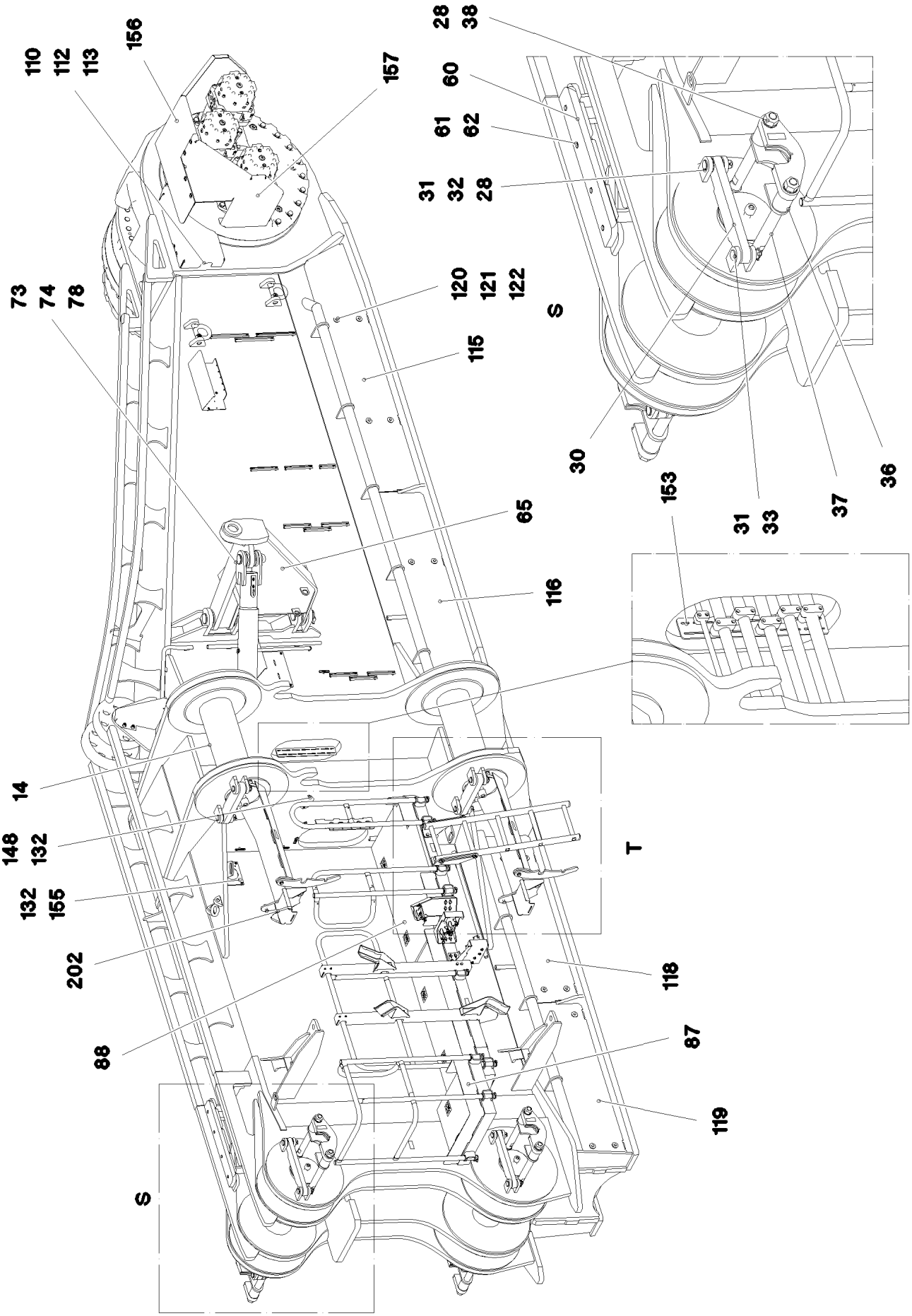

13.12.2021 092367	**etk_en_de_098405 LR 13000**	❑ 202 (6/11)
LIEBHERR	**CRAWLER TRACK CARRIER, RIGHT** **RAUPENTRAEGER RE.**	**917525908**

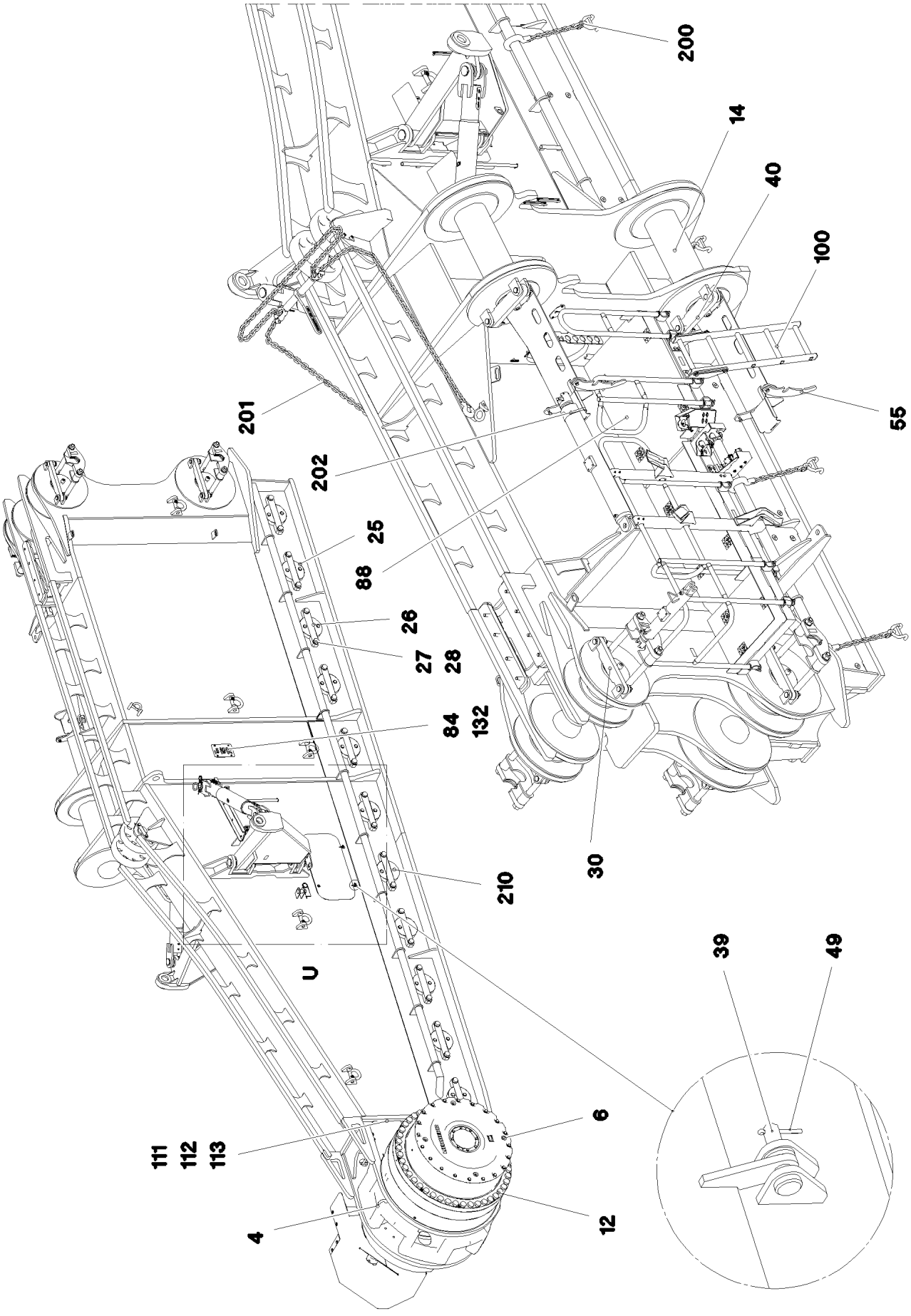

13.12.2021 092368	**etk_en_de_098405 LR 13000**	❑ 203 (7/11)
LIEBHERR	**CRAWLER TRACK CARRIER, RIGHT** **RAUPENTRAEGER RE.**	**917525908**

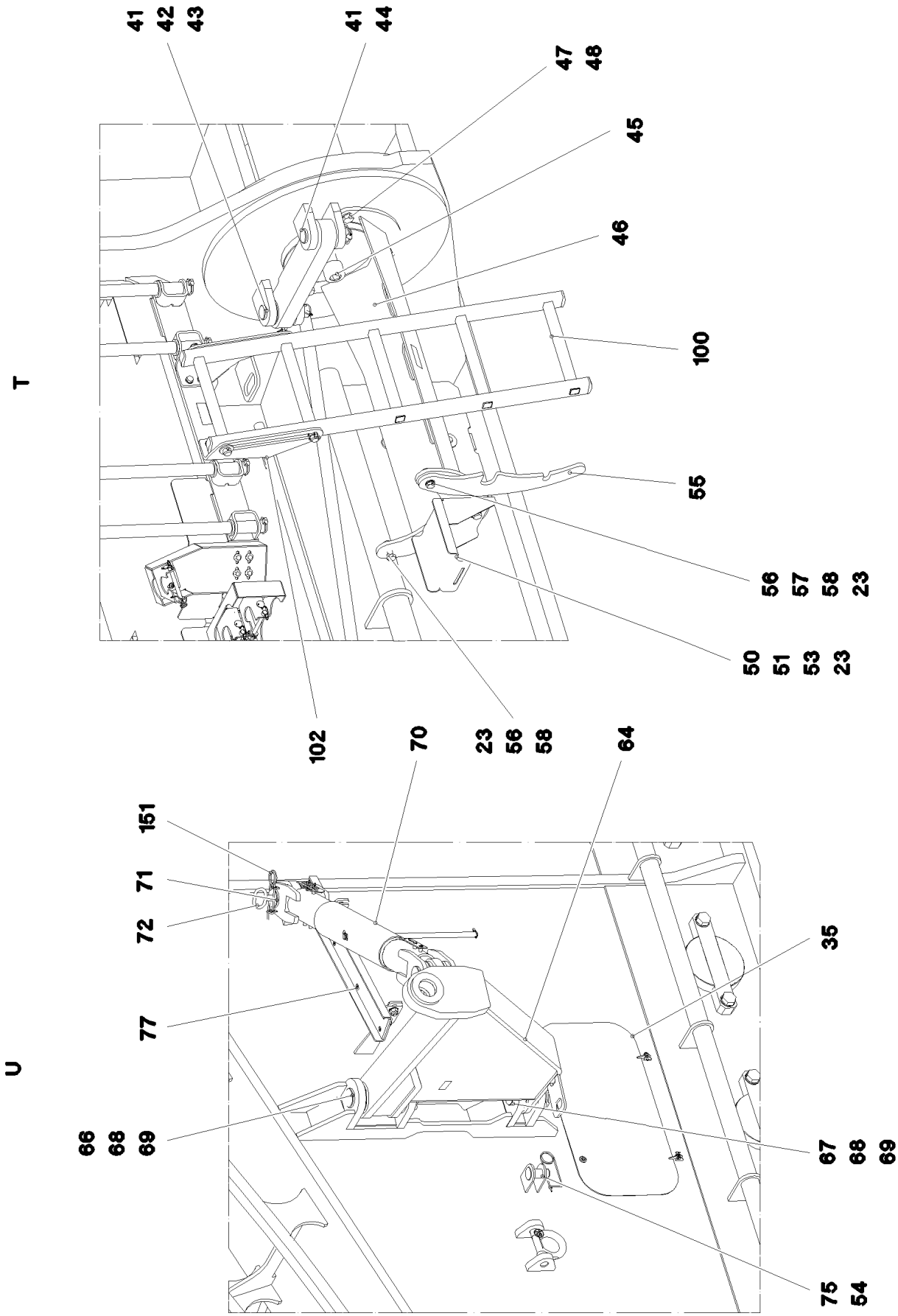
T
41
42
43
41
44
47
48
45
46
100
55
56
57
58
23
50
51
53
23
102
70
23
56
58
64
U
151
71
72
77
66
68
69
35
67
68
69
75
54

Pos.	Item	Quantity	Description	Bezeichnung
1	965650108	1	CRAWLER CARRIER STEEL CONTSR. HIN	RAUPENTRAEGER STAHLBAU
3	965381308	22	ROLLER BODY HALF CPL.	ROLLENKOERPERHAELFTE KPL
4	978463208	1	SPROCKET GS18NIMOCR36 SPF	TURAS
5	12810718	1	SPUR GEAR RAL 7043	STIRNRADGETRIEBE
6	970706701	1	PLANETARY GEARBOX 3-STUFIG RAL 7043 ⇨ ❑ 109	PLANETENGETRIEBE
7	970706601	1	BEARING	LAGERUNG
9	4600146	18	WASHER EN 14399-6 24 300-370HV FLZN SP	SCHEIBE
10	10664347	8	HEX SCREW ISO 4014 M24X360 10.9 FLZN	SECHSKANTSCHRAUBE
11	10664346	10	HEX SCREW ISO 4014 M24X260 10.9 FLZN	SECHSKANTSCHRAUBE
12	10664345	45	HEX SCREW ISO 4014 M42X530 10.9 FLZN	SECHSKANTSCHRAUBE
14	978623708	2	PIN 300.0X1050 35NICRMOV125 SPF	BOLZEN
15	978623908	4	PIN 260.0X405 35NICRMOV125 SPF	BOLZEN
16	978624008	1	PIN 85.0X200 35NICRMOV125 SPF	BOLZEN
17	12100688	2	LOCKING RING DIN 471 80X4 480H SPF	SICHERUNGSRING
19	979597308	1	AXLE 110.0X495 35NICRMOV125 SPF	ACHSE
20	928814308	2	SUPPORT ROLLER BISECTION CPL.	LAUFROLLENHAELFTE KPL.
21	979371908	1	AXLE HOLDER 20X200X45 S690QL	ACHSHALTER
22	406603008	2	HEX SCREW ISO 4017 M16X40 10.9 FLZN SP	SECHSKANTSCHRAUBE
23	10289806	20	WASHER ISO 7089 16 300HV FLZN SPF	SCHEIBE
25	978621508	11	AXLE 280.0X848 35NICRMOV125 SPF	ACHSE
26	979276408	11	AXLE HOLDER 510X85 S960QL+Z25	ACHSHALTER
27	406216908	22	HEX SCREW ISO 4014 M36X100 10.9 FLZN	SECHSKANTSCHRAUBE
28	10289812	38	WASHER ISO 7089 36 300HV FLZN SPF	SCHEIBE
30	979276508	4	PLATE 40X555X90 S960QL+Z25	BLECH
31	941978308	8	PIN 45.0X128 35NICRMOV125 GASN. SPF	BOLZEN
32	10180368	4	SPLIT PIN ISO 1234 8X50 St 480H SPF	SPLINT
33	10180884	4	SAFETY PLUG W HINGE-LID 8X62X7,5X53 4	SICHERHEITSKLAPPSTECKER
34	10878580	4	SOCKET HEAD SCREW ISO 4762 M30X70 8	ZYLINDERSCHRAUBE
35	965997808	1	COVER COMPL.	DECKEL KPL.
36	965794608	4	SHEET CPL.	BLECH KPL.
37	979277708	8	THREADED PIN 50.0X571 35NICRMOV125	GEWINDEBOLZEN
38	11230645	8	HEX NUT DIN 985 M36 10 FLZN SPF	SECHSKANTMUTTER
39	451213008	2	PIN DIN 1435 8X35X31 ST.50	BOLZEN
40	979276608	2	PLATE 50X510X110 S960QL+Z25	BLECH
41	940069208	4	PIN 45X158 35NICRMOV125 GASN. SPF	BOLZEN
42	10289847	49	WASHER ISO 7089 42 300HV FLZN SPF	SCHEIBE
43	10180374	2	SPLIT PIN ISO 1234 10X71 St 480H SPF	SPLINT
44	10180883	2	SAFETY PLUG W HINGE-LID 10X55X9,5X45	SICHERHEITSKLAPPSTECKER
45	404333808	2	SOCKET HEAD SCREW ISO 4762 M42X100	ZYLINDERSCHRAUBE
46	965794708	2	FASTENER	HALTERUNG
47	406603708	6	HEX SCREW ISO 4017 M20X40 10.9 FLZN SP	SECHSKANTSCHRAUBE
48	10875637	6	WASHER DIN 1441 21 ST FLZN SPF	SCHEIBE
49	12100284	2	SPLIT PIN ISO 1234 2X20 A2	SPLINT
50	979598108	2	PLATE 4X362X453 S315MC T ZN O	BLECH
51	979619208	2	APPROACH PLATE 30X155X111 S690QL	ANLAUFBLECH
53	10875519	4	HEX SCREW ISO 4017 M16X40 8.8 FLZN SP	SECHSKANTSCHRAUBE
54	433102508	1	RETAINING SPRING 5X122 ISO 2081 FE/ZN8/	SICHERUNGSFEDER
55	979276708	2	PLATE 12X545X143 S690QL	BLECH
56	10875804	4	HEX SCREW ISO 4017 M16X55 8.8 FLZN SP	SECHSKANTSCHRAUBE
57	4000809	2	WASHER ISO 7093-1 16 300HV FLZN	SCHEIBE
58	10875609	4	HEX NUT DIN 985 M16 8 FLZN SPF	SECHSKANTMUTTER
59	10875859	8	HEX NUT ISO 7040 M16 8 FLZN SPF	SECHSKANTMUTTER
60	979840608	2	PLATE 800X120 S355J2+N	BLECH
61	12224038	8	HEX SCREW ISO 4017 M24X65 8.8 FLZN SP	SECHSKANTSCHRAUBE
62	10179463	8	WASHER ISO 7093-1 24 300HV FLZN SPF	SCHEIBE
64	966271508	1	CONSOLE	KONSOLE
65	965795208	1	CONSOLE	KONSOLE
66	97001180	2	PIN 85.0X327 35NICRMOV125 SPF	BOLZEN
67	97000862	2	PIN 85.0X177 35NICRMOV125 SPF	BOLZEN

Pos.	Item	Quantity	Description	Bezeichnung
68	10180381	4	SPLIT PIN ISO 1234 13X125 St 480H SPF	SPLINT
69	7743242	12	HYDRAULIC-TYPE LUBRICAT.NIPPLE DIN 71	KEGELSCHMIERNIPPEL
70	966248208	2	PROPPING SPINDLE	ABSTUETZSPINDEL
71	97001181	2	PIN 85.0 X200 35NICRMOV125 SPF	BOLZEN
72	921079508	2	HANDLE WELD.CONST. FE//ZNNI8//CN//T0	GRIFF SCHWK.
73	949948308	2	PIN 80.0 X0 35NICRMOV125 GASN. SPF	BOLZEN
74	12100262	2	SPLIT PIN ISO 1234 13X100 ST 480H SPF	SPLINT
75	451436708	1	PIN DIN 1436 40X90X78 ST.50 GALV.VERZ	BOLZEN
76	10283196	1	SHACKLE 3,25T SPF	SCHAEKEL
77	966277408	1	GUIDE ⇨ ❑ 208	FUEHRUNG
78	97001489	5	WASHER 120X120 S355MC FE//ZNNI8//CN//T	SCHEIBE
79	10875805	4	HEX SCREW ISO 4017 M20X50 8.8 FLZN SP	SECHSKANTSCHRAUBE
80	10289808	8	WASHER ISO 7089 20 300HV FLZN SPF	SCHEIBE
81	10875610	4	HEX NUT DIN 985 M20 10 FLZN SPF	SECHSKANTMUTTER
83	10491593	1	LASHING STRAP 4MX35MM POLYTEX SPF	ZURRGURT
84	97011340	1	WEIGHT INFORMATION PLATE 2X255X180 D	GEWICHTSSCHILD
87	966979708	1	GANGWAY ⇨ ❑ 209	LAUFSTEG
88	965804608	1	GANGWAY ⇨ ❑ 113	LAUFSTEG
89	966275108	3	CONSOLE	KONSOLE
90	406603808	6	HEX SCREW ISO 4017 M20X45 10.9 FLZN SP	SECHSKANTSCHRAUBE
91	4600604	6	WASHER DIN 7349 21 100HV FLZN SPF	SCHEIBE
92	966189508	1	HAND RAIL WELDED STRUCTURE T ZN O	GELAENDER SCHWK.
93	966973008	1	HAND RAIL WELDED STRUCTURE T ZN O	GELAENDER SCHWK.
94	966192008	1	HAND RAIL WELDED STRUCTURE T ZN O	GELAENDER SCHWK.
95	966189208	1	HAND RAIL WELDED STRUCTURE T ZN O	GELAENDER SCHWK.
97	10875803	8	HEX SCREW ISO 4017 M16X45 8.8 FLZN SP	SECHSKANTSCHRAUBE
98	420300508	8	WASHER DIN 434 17,5 ST A3C	SCHEIBE
100	11481815	1	SIMPLE LADDER 5-350X1,24M AL SPF	ANLEGELEITER
101	979894208	1	PLATE 8X351X229 S700MC	BLECH
102	979275508	1	PLATE 8X351X229 S700MC	BLECH
103	11642349	4	HEX SCREW ISO 4017 M12X35 8.8 FLZN SP	SECHSKANTSCHRAUBE
104	10289804	8	WASHER ISO 7089 12 300HV FLZN SPF	SCHEIBE
105	10875607	8	HEX NUT DIN 985 M12 8 FLZN SPF	SECHSKANTMUTTER
106	97022886	2	PIN 25.0X418 S355J2G3C+C FE//ZNNI8//CN/	BOLZEN
107	10289810	2	WASHER ISO 7089 24 300HV FLZN SPF	SCHEIBE
108	10180359	2	SPLIT PIN ISO 1234 5X40 St 480H SPF	SPLINT
109	10875869	2	SAFETY PLUG W HINGE-LID 5X29X4,7X25 4	SICHERHEITSKLAPPSTECKER
110	979277908	1	PROTECTION 5X906X547 S355MC	SCHUTZ
111	979277808	1	PROTECTION 5X589X547 S355MC	SCHUTZ
112	11651612	4	HEX SCREW ISO 4017 M8X16 8.8 480H SPF	SECHSKANTSCHRAUBE
113	11140469	42	WASHER ISO 7093-1 8 200HV 480H SPF	SCHEIBE
114	12215977	4	WING SCREW DIN 316 M8X16 4.6 480H SPF	FLUEGELSCHRAUBE
115	979407108	1	PROTECTION GUARD 5X2487X458 S355MC	SCHUTZBLECH
116	979281008	1	PROTECTION GUARD 5X2490X458 S355MC	SCHUTZBLECH
117	979279208	1	PROTECTION GUARD 5X795X458 S355MC	SCHUTZBLECH
118	979281208	1	PROTECTION GUARD 5X1640X457 S355MC	SCHUTZBLECH
119	979281308	1	PROTECTION GUARD 5X1542X457 S355MC	SCHUTZBLECH
120	11642358	20	HEX SCREW ISO 4017 M10X30 8.8 FLZN SP	SECHSKANTSCHRAUBE
121	953867308	20	WASHER S355MC FE//ZNNI8//CN//T0	SCHEIBE
122	413004408	20	CAGE NUT M10	KAEFIGMUTTER
128	406522901	2	HEX SCREW ISO 4017 M24X40 8.8 A3C	SECHSKANTSCHRAUBE
129	10878759	2	HEX SCREW ISO 4014 M24X220 8.8 FLZN SP	SECHSKANTSCHRAUBE
130	97012067	2	POINTER 4X180X40 S315MC FE//ZNNI8//CN/	ZEIGER
131	97018795	2	POINTER 4X210X68 S315MC FE//ZNNI8//CN/	ZEIGER
132	12102696	21	BUTTON HEAD SCREW ISO 7380-2 M8X10 0	HALBRUNDKOPFSCHRAUBE
142	97004973	1	PROTECTION GUARD 4X350X718 S315MC	SCHUTZBLECH
145	975290108	1	PLATE 400X486 S315MC	BLECH

Pos.	Item	Quantity	Description	Bezeichnung
147	97012946	1	PLATE 4X456X491 S315MC FE//ZNNI8//CN//T	BLECH
148	97011112	1	PLATE DC01 FE//ZNNI8//CN//T0	BLECH
149	97007445	1	PLATE 2.5X490X565 DC01	BLECH
151	433105008	2	RETAINING SPRING DIN 2194 6 A3C	SICHERUNGSFEDER
153	97004961	1	SCREW-ON PLATE 5X520X80 S355MC FE//	ANSCHRAUBPLATTE
154	97005029	1	COVER 3X600X100 DC01 FE//ZNNI8//CN//T0	ABDECKUNG
155	955749508	1	PLATE S315MC FE//ZNNI8//CN//T0	BLECH
156	966934608	1	HOOD/BONNET WELDED	HAUBE SCHWK.
157	97011692	1	PLATE 5X1023X804 S355MC	BLECH
158	11182717	8	WASHER ISO 7093-1 12 300HV FLZN SPF	SCHEIBE
159	10467545	4	BUTTON HEAD SCREW ISO 7380-2 M12X30	HALBRUNDKOPFSCHRAUBE
160	966791108	1	HOSE HOLDER WELDED T ZN O	SCHLAUCHHALTER SCHWK.
161	966791008	1	HOSE HOLDER WELDED T ZN O	SCHLAUCHHALTER SCHWK.
162	966790308	1	HOSE HOLDER WELDED ⇨ ❑ 115	SCHLAUCHHALTER VORM.
163	966790408	1	HOSE HOLDER WELDED ⇨ ❑ 116	SCHLAUCHHALTER VORM.
164	966790508	1	HOSE HOLDER WELDED ⇨ ❑ 117	SCHLAUCHHALTER VORM.
165	602009208	8	CLAMP-HALF DIN 3015-1 L 5 R 38 PP SW	KLEMMHAELFTE
166	12215338	8	SOCKET HEAD SCREW ISO 4762 M6X75 8.8	ZYLINDERSCHRAUBE
167	10197771	8	WASHER ISO 7089 6 200HV ZNNI-480H SPF	SCHEIBE
168	10802201	4	WELD PLATE DIN 3015-1 L-AP-K 5 W1 ZNNI	ANSCHWEISSPLATTE
169	11652295	4	HEX SCREW ISO 4014 M10X90 8.8 FLZN SP	SECHSKANTSCHRAUBE
170	11491889	8	WASHER ISO 7093-1 10 300HV FLZN SPF	SCHEIBE
172	10197769	4	HEX NUT DIN 985 M10 8 ZNNI-480H SPF	SECHSKANTMUTTER
173	11826527	16	HEX SCREW ISO 4017 M8X30 8.8 480H SPF	SECHSKANTSCHRAUBE
175	10875614	16	HEX NUT DIN 985 M8 8 480H SPF	SECHSKANTMUTTER
176	12220085	4	WASHER DIN 7349 25 FLZN SPF	SCHEIBE
200	12102302	10	LASHING STRAP DIN EN 1492-1 2.5T-0.92M	ANHAENGEGURT
201	11068068	1	LASHING CHAIN ARK 13 L=6M ST	ZURRKETTE
202	10020520	1	LASHING STRAP 0,75MX18MM	ZURRGURT
203	978787708	4	SLEEVE 33.0X19 FE//ZNNI8//CN//T0	HUELSE
204	10875485	8	BUTTON HEAD SCREW AEHNL.ISO 7380-2	HALBRUNDKOPFSCHRAUBE
205	11642355	9	HEX SCREW ISO 4017 M10X50 8.8 FLZN SP	SECHSKANTSCHRAUBE
206	10875605	9	HEX NUT DIN 985 M10 10 FLZN SPF	SECHSKANTMUTTER
207	5005219	4	LID PLATE DIN 3015-1 L-DP 5 W1-ZN	DECKPLATTE
208	779013008	8	PROTECTING CAP	SCHUTZKAPPE
209	953873408	8	SLEEVE 25X20 11SMN37 FE//ZNNI8//CN//T0	HUELSE
210	11182252	22	SCREW STOPPER M24 PE-HD	SCHRAUBSTOPFEN

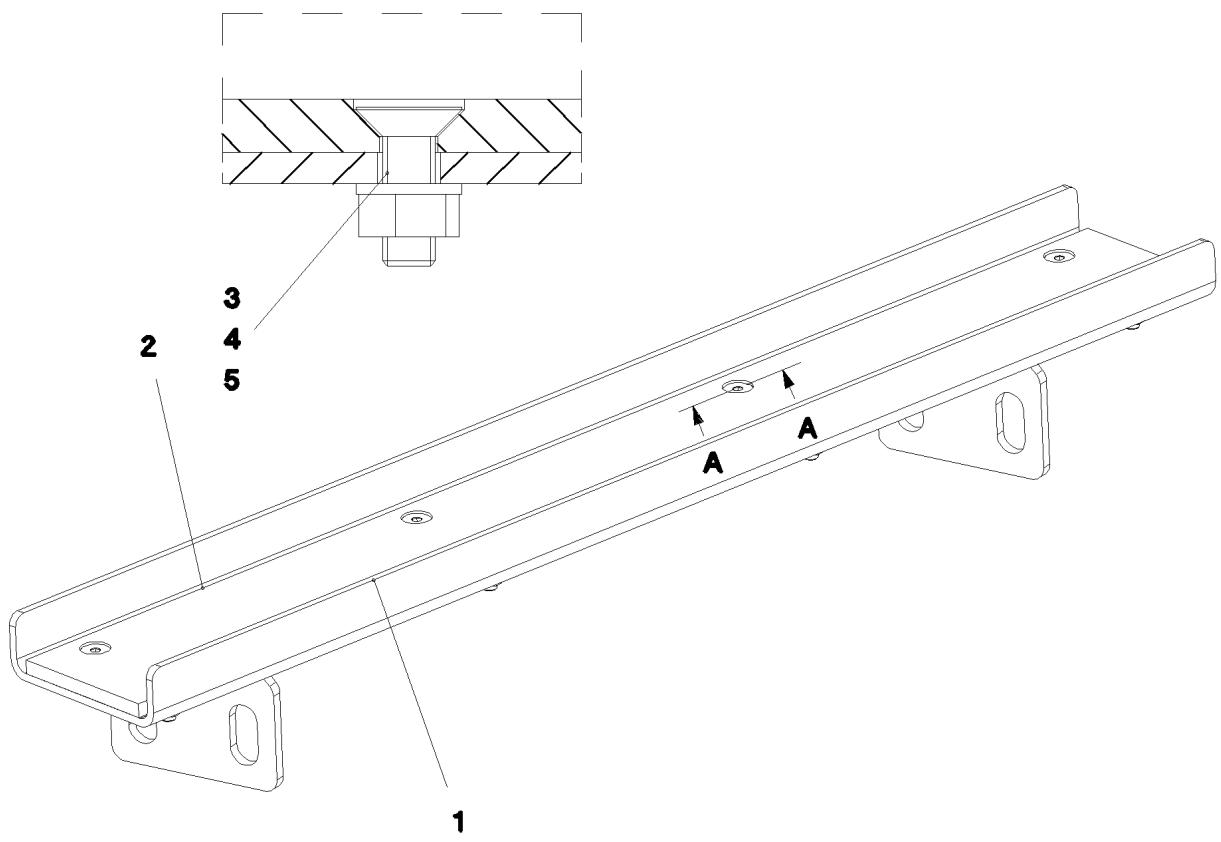

Pos.	Item	Quantity	Description	Bezeichnung
1	966277708	1	GUIDE WELDED T ZN O	FUEHRUNG SCHWK.
2	97001501	1	SHEET 10X975X110 PA6G	PLATTE
3	12225936	8	COUNTERSUNK SCREW DIN 7991 M10X30 8	SENKSCHRAUBE
4	10875605	8	HEX NUT DIN 985 M10 10 FLZN SPF	SECHSKANTMUTTER
5	10289795	8	WASHER ISO 7089 10 300HV FLZN SPF	SCHEIBE

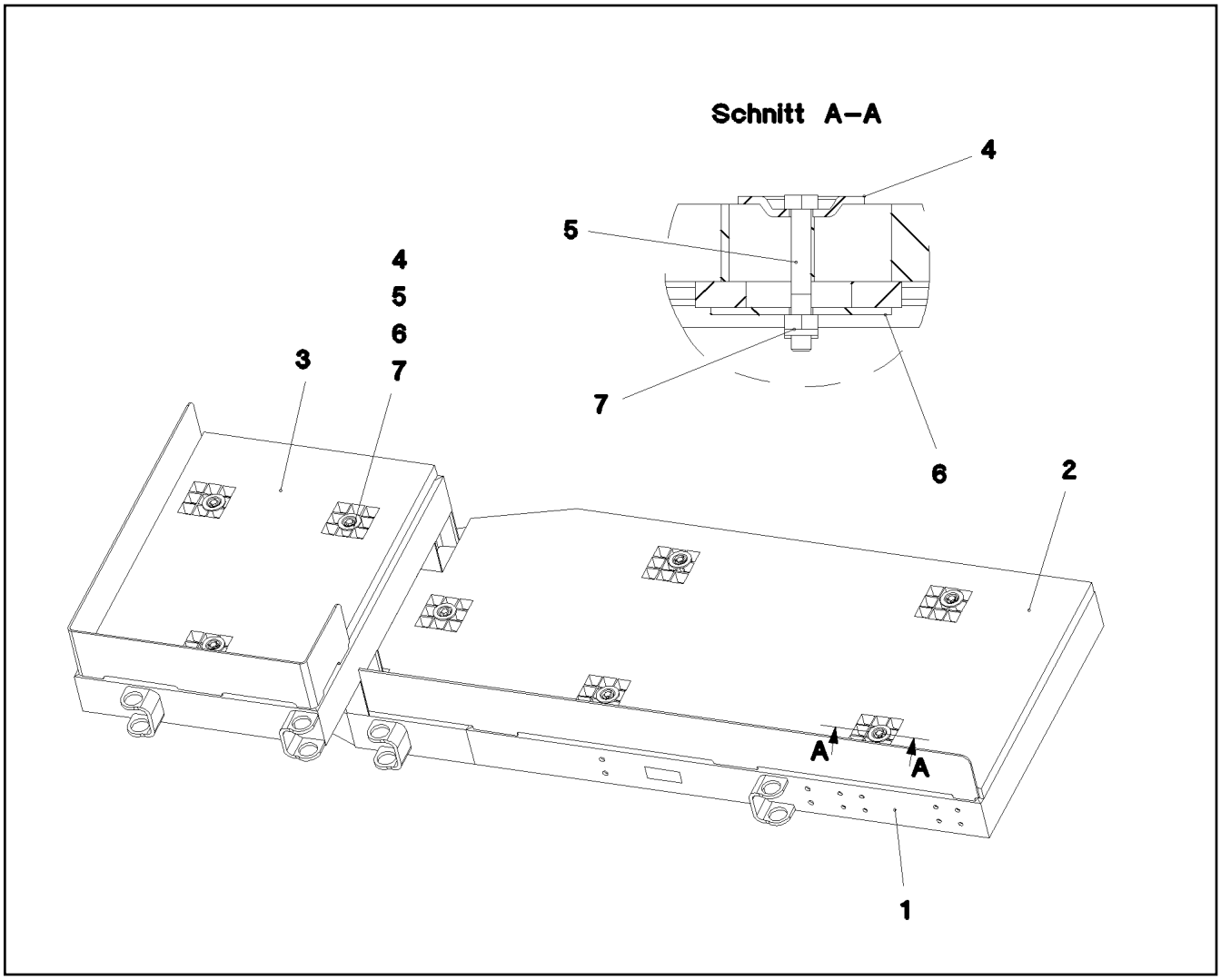

Pos.	Item	Quantity	Description	Bezeichnung
1	966979008	1	PIVOTING WALKWAY WELDED T ZN O	LAUFSTEG SCHWK.
2	97013700	1	GRIDIRON T635X1448X30/3 S235JR T ZN K	GITTERROST-P
3	97013484	1	GRIDIRON T706X531X30/3 S235JR T ZN K	GITTERROST-P
4	10100621	8	DISH MOUNTING	TELLERBEFESTIGUNG
5	11651582	8	HEX SCREW ISO 4014 M8X55 8.8 480H SPF	SECHSKANTSCHRAUBE
6	941138108	8	WASHER DC01 FE//ZNNI8//CN//T0	SCHEIBE
7	10875614	8	HEX NUT DIN 985 M8 8 480H SPF	SECHSKANTMUTTER

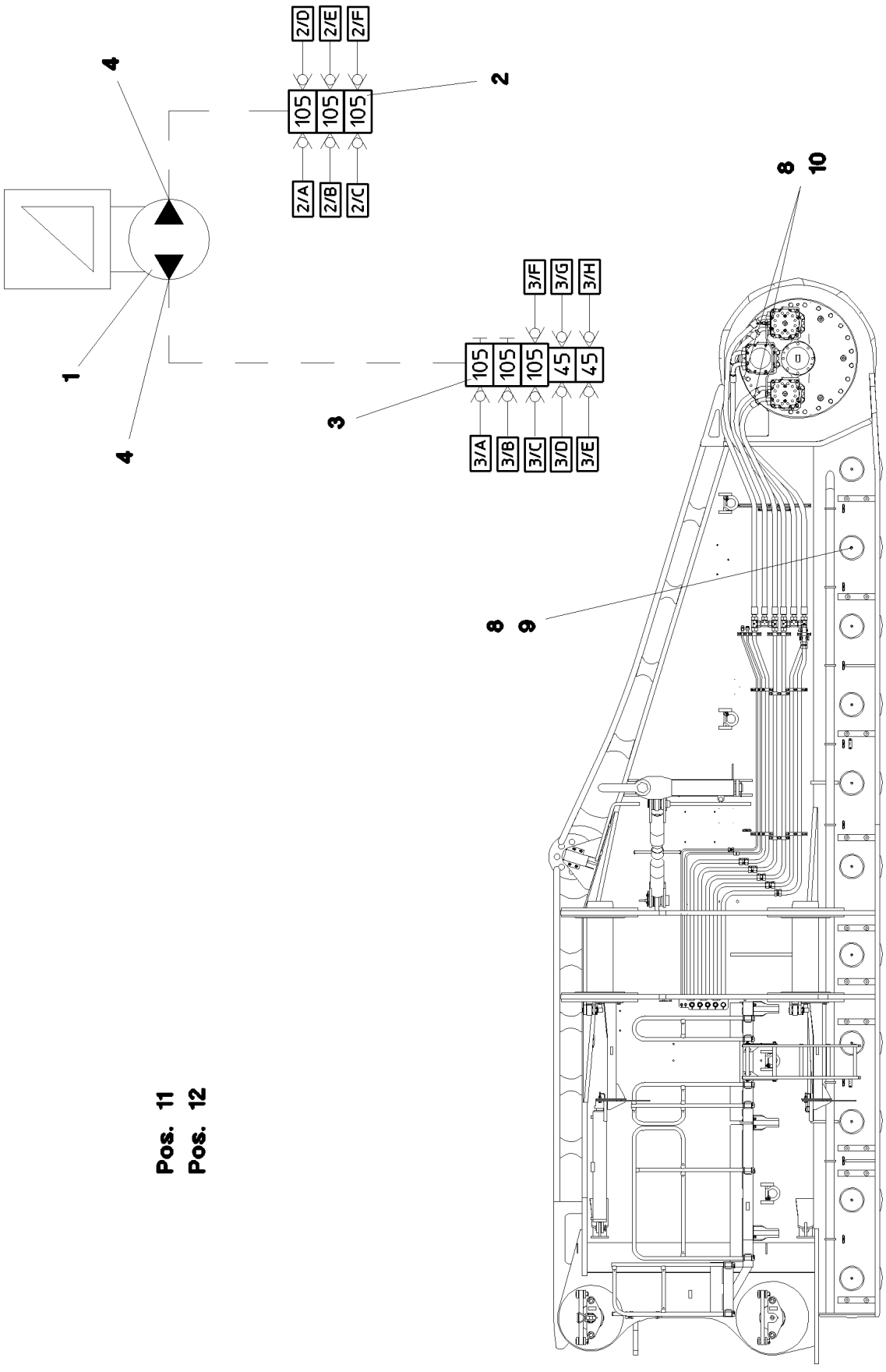
2/D
2/E
2/F
105
105
105
2/A
2/B
2/C
4
2
1
4
3
3/F
3/G
3/H
105
105
105
45
45
3/A
3/B
3/C
3/D
3/E
8
10
8
9
Pos. 11
Pos. 12

Pos.	Item	Quantity	Description	Bezeichnung
1	11002835	1	ELECTRIC PUMP EP-1 ⇨ ❑ 120	ELEKTROPUMPE
2	11002838	1	DISTRIBUTION BLOCK 3/6MX-F	VERTEILERKOMBINATION
3	11002839	1	DISTRIBUTION BLOCK 5/8MX-F	VERTEILERKOMBINATION
4	774375108	2	PASSAGE NIPPLE BLOCK ⇨ ❑ 122	DURCHGANGSNIPPELBLOCK
5	12204614	4	SOCKET HEAD SCREW ISO 4762 M5X35 8.8	ZYLINDERSCHRAUBE
6	10875620	4	HEX NUT ISO 4032 M5 8 480H SPF	SECHSKANTMUTTER
7	10197808	4	WASHER ISO 7089 5 200HV ZNNI-480H	SCHEIBE
8	774373808	14	FITTING WE 6LL M10x1	VERSCHRAUBUNG
9	774373408	12	EXTENSION M10X1K/ M10X1	VERLAENGERUNG
10	774383208	2	CONNECTION PIECE M14X1,5/M10X1	ANSCHLUSSSTUECK
11	10873149	60	POLYAMID PIPE DIN 73378 6X1,5 PA 12-HL	POLYAMIDROHR
12	774383508	10	TUBING COIL 9	ROHRWENDEL

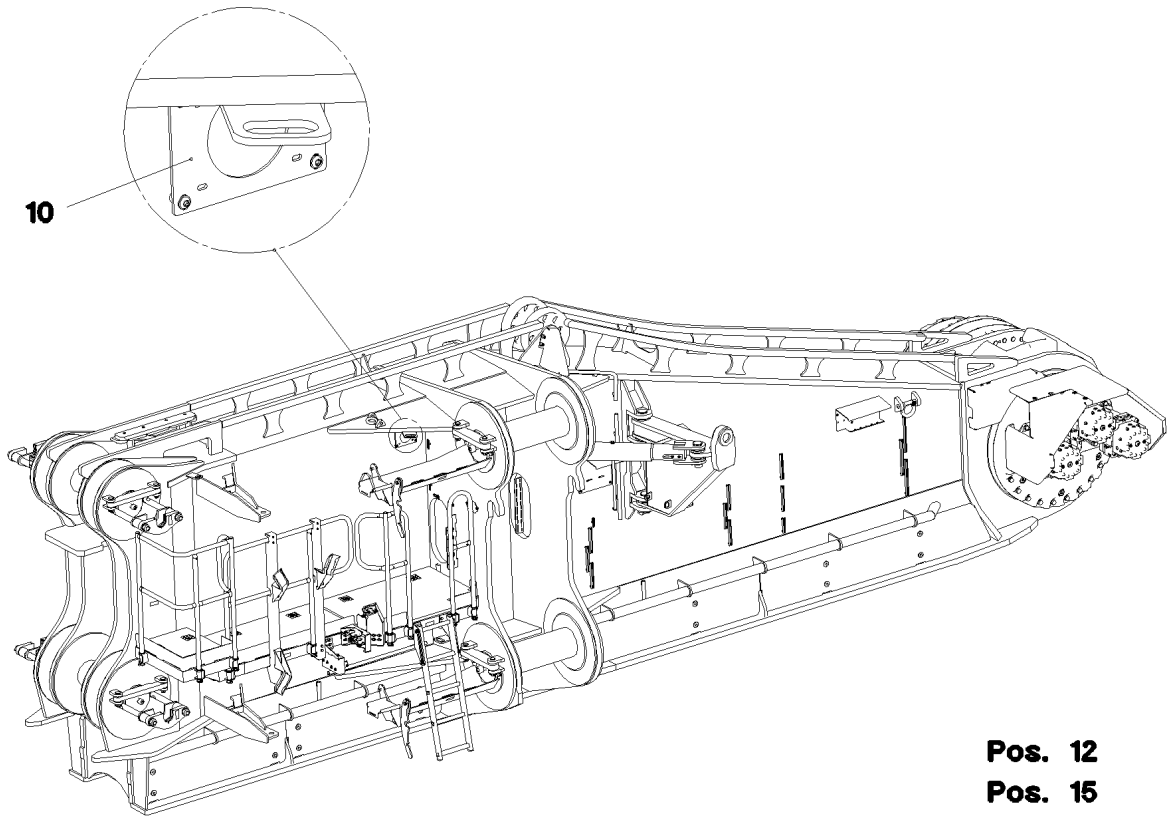

Pos.	Item	Quantity	Description	Bezeichnung
10	966138508	1	ACCESSORIES ELECTRIC	ANBAUTEILE ELEKTRIK
(1)	955749508	1	PLATE S315MC FE//ZNNI8//CN//T0	BLECH
12	966319808	1	LIGHTING RAUPE HR	BELEUCHTUNG
(10)	12101891	2	LED WORKING HEAD LIGHT 12W 9-32V	LED ARBEITSSCHEINWERFER
(11)	12101892	1	LED WORKING HEAD LIGHT 26W 10,5-32V	LED ARBEITSSCHEINWERFER
15	966138608	1	TERMINAL BOX, PRE-ASSEMBLED S220 ⇨ ❑ 213	KLEMMKASTEN VORM.

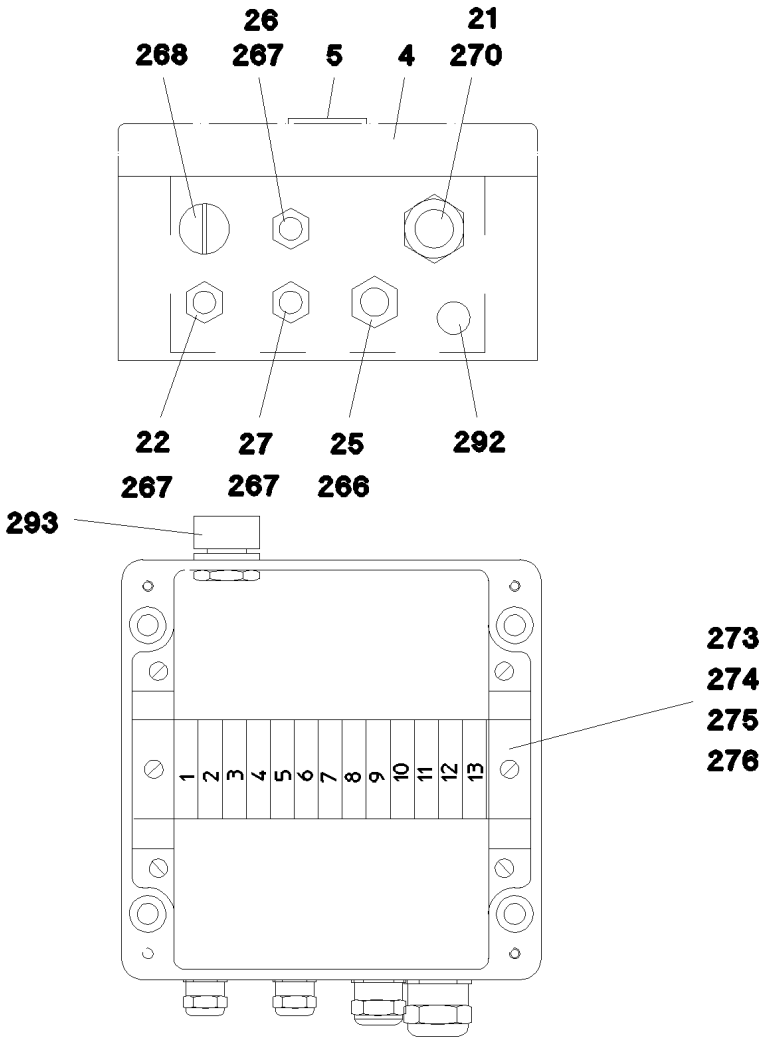

Pos.	Item	Quantity	Description	Bezeichnung
4	971407308	1	EMPTY CASING 160X160X90X0 AL	LEERGEHAEUSE
5	977507008	1	SIGN S220 LEXAN	SCHILD
21	966513808	1	LEAD W220	LEITUNG
22	966513908	1	LEAD W228	LEITUNG
25	966514208	1	LEAD W225	LEITUNG
26	966514308	1	LEAD W229	LEITUNG
27	966514108	1	LEAD W251	LEITUNG
266	602424208	1	CABLE GLAND M20X1,5X5-14 MS	KABELVERSCHRAUBUNG
267	602424108	3	CABLE GLAND M16X1,5X4-11 MS	KABELVERSCHRAUBUNG
268	602425008	1	SCREW PLUG 15 M20X 1,5 MS	VERSCHLUSSSCHRAUBE
270	602424308	1	CABLE GLAND M25X1,5X11-20 MS	KABELVERSCHRAUBUNG
273	602106708	0.15	TOP HAT RAIL 35X27X7,3X1	HUTSCHIENE
274	10286354	13	TERMINAL/CLAMP 6,3/2,8X0,8MM²	KLEMME
275	10286353	1	COVER	DECKEL
276	602794608	2	END ANGLE	ENDWINKEL
292	602501208	1	WATER DRAIN PLUG M12 PA6G SPF	ENTWAESSERUNGSSTOPFEN
293	602501308	1	VENTILATION SCREW G1/2"X30 POLYAMID	ENTLUEFTUNGSSCHRAUBE

Pos.	Item	Quantity	Description	Bezeichnung
4	966084708	1	HYDR.TRAVEL DRIVE HINTEN RECHTS ⇨ ❑ 215	HYDR.FAHRANTRIEB

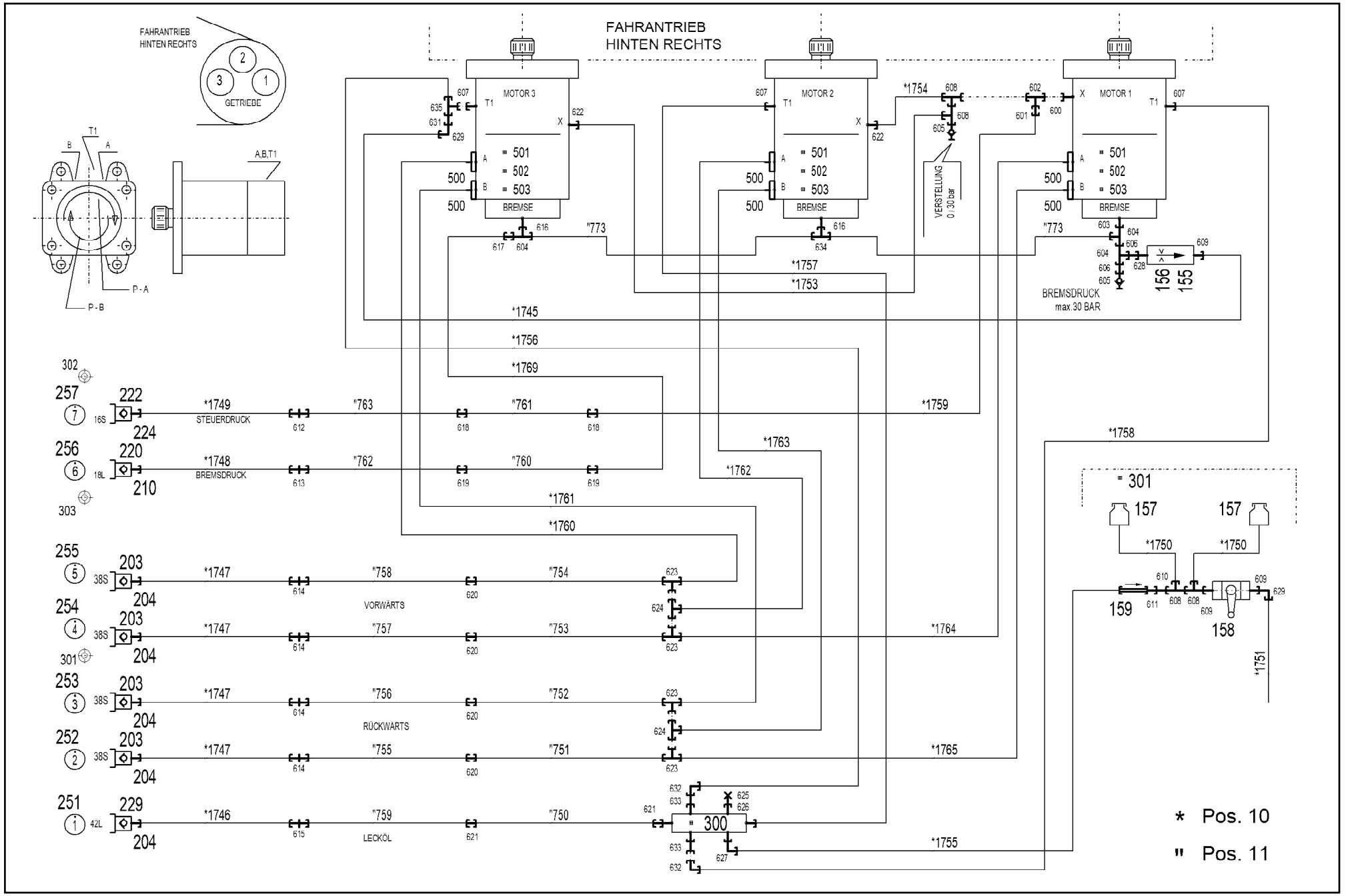
FAHRANTRIEB
HINTEN RECHTS
FAHRANTRIEB
HINTEN RECHTS
GETRIEBE
MOTOR 3
MOTOR 2
MOTOR 1
BREMSE
VERSTELLUNG
0 / 30 bar
BREMSDRUCK
max.30 BAR
STEUERDRUCK
BREMSDRUCK
VORWÄRTS
RÜCKWÄRTS
LECKÖL
A,B,T1
P - A
P - B
* Pos. 10
" Pos. 11

Pos.	Item	Quantity	Description	Bezeichnung
10	966215608	1	HOSE LINES CRAWLER TRACK CARR. HINT ⇨ ❑ 218	SCHLAUCHLEITUNGEN RAUPEN
11	966216208	1	PIPELINES CRAWL.TRACK CARRIER ⇨ ❑ 131	ROHRLEITUNGEN RAUPENTR
155	510671108	1	FILTER CARTRIDGE 0,005m³/min 25µm	FILTERPATRONE
156	511048708	1	NOZZLE 0,4 M5X9 CUZN39PB3	DUESE
157	96028333	2	EXPANSION TANK CPL. ⇨ ❑ 39	AUSGLEICHSBEHAELTER KPL.
158	510696008	1	BALL VALVE DN8-1/4" MS	KUGELHAHN
159	511481508	1	NON-RETURN VALVE 250BAR CR6-FREI SP	RUECKSCHLAGVENTIL
203	511512308	4	COUPLING PLUG B8 38-S	KUPPLUNGSSTECKER
204	10466913	5	SCREW PLUG RD79X4 SPF	VERSCHLUSSSCHRAUBE
210	10466912	1	SCREW PLUG RD54X4 SPF	VERSCHLUSSSCHRAUBE
220	570504808	1	COUPLING PLUG B6 18-L	KUPPLUNGSSTECKER
222	511508608	1	COUPLING PLUG B3 16-S	KUPPLUNGSSTECKER
224	10466911	1	SCREW PLUG RD36X3 SPF	VERSCHLUSSSCHRAUBE
229	10675114	1	COUPLING PLUG B8 42-L A3C	KUPPLUNGSSTECKER
251	97044171	1	TRAILER 2X25X25 ALMG3 H111 BEZ.1	ANHAENGER
252	97044172	1	TRAILER 2X25X25 ALMG3 H111 BEZ.2	ANHAENGER
253	97044210	1	TRAILER 2X25X25 ALMG3 H111 BEZ.3	ANHAENGER
254	97044211	1	TRAILER 2X25X25 ALMG3 H111 BEZ.4	ANHAENGER
255	97044212	1	TRAILER 2X25X25 ALMG3 H111 BEZ.5	ANHAENGER
256	97044213	1	TRAILER 2X25X25 ALMG3 H111 BEZ.6	ANHAENGER
257	97044214	1	TRAILER 2X25X25 ALMG3 H111 BEZ.7	ANHAENGER
300	10651971	1	COLLECTING PIPE 200 STAHL A3CR6F SPF	SAMMELROHR
301	710107708	5	SEALING RING DIN 7603 A52X60X2,5 CU	DICHTRING
302	710105908	1	SEALING RING DIN 7603 A27X32X2 CU	DICHTRING
303	710106508	1	SEALING RING DIN 7603 A30X36X2 CU	DICHTRING
500	510588208	12	FLANGE HALF SAE1 1/2-C62-M16 CR6-FREI	FLANSCHHAELFTE
501	510587908	6	O-RING ARP 568 47,22X3,53 NBR90	O-RING
502	12225289	18	SOCKET HEAD SCREW ISO 4762 M16X55 8	ZYLINDERSCHRAUBE
503	10875804	6	HEX SCREW ISO 4017 M16X55 8.8 FLZN SP	SECHSKANTSCHRAUBE
600	471903908	1	FITTING EGE 10L M12X1,5 CR6-FREI	VERSCHRAUBUNG
601	475031608	1	FITTING XGR15/10-L CR6-FREI	VERSCHRAUBUNG
602	482430314	1	FITTING ISO 8434 ET 10L M16X1,5 CR6-FRE	VERSCHRAUBUNG
603	471030908	1	FITTING GE 15L M18X1,5 CR6-FREI	VERSCHRAUBUNG
604	472300414	3	FITTING EL 15L CR6-FREI	VERSCHRAUBUNG
605	510629008	2	TEST POINT FITTING VKA3 10LM16X1,5 CR6	MESSANSCHLUSS
606	475430108	2	FITTING RED 15/10L CR6-FREI	VERSCHRAUBUNG
607	471031508	3	FITTING XGE28-LM-ED CR6-FREI	VERSCHRAUBUNG
608	472330208	4	FITTING EL 10L CR6-FREI	VERSCHRAUBUNG
609	7362091	3	FITTING ISO 8434-1 GE 10L G1/4A CR6-FREI	VERSCHRAUBUNG
610	470010108	1	FITTING SNV10-L CR6-FREI	VERSCHRAUBUNG
611	475431408	1	FITTING REDSD12/10-L CR6-FREI	VERSCHRAUBUNG
612	474032608	1	FITTING XSV16-S CR6-FREI	VERSCHRAUBUNG
613	474030708	1	FITTING SV 18L CR6-FREI	VERSCHRAUBUNG
614	474033008	4	FITTING XSV38-S CR6-FREI	VERSCHRAUBUNG
615	474031408	1	FITTING XSV42-L CR6-FREI	VERSCHRAUBUNG
616	471904208	2	FITTING EGESD15-LM-WD CR6-FREI	VERSCHRAUBUNG
617	475030208	1	FITTING XGR18/15-L CR6-FREI	VERSCHRAUBUNG
618	470032708	2	FITTING XG16-S CR6-FREI	VERSCHRAUBUNG
619	470030608	2	FITTING XG18-L CR6-FREI	VERSCHRAUBUNG
620	470033108	4	FITTING XG38-S CR6-FREI	VERSCHRAUBUNG
621	470030908	2	FITTING XG42-L CR6-FREI	VERSCHRAUBUNG
622	471039708	2	FITTING ISO 8434-1 GE 10L M12X1,5 CR6-F	VERSCHRAUBUNG
623	482431814	4	FITTING ISO 8434 ET 38S CR6-FREI	VERSCHRAUBUNG
624	470433008	2	FITTING XT38-S CR6-FREI	VERSCHRAUBUNG
625	477700108	1	BLANKING PLUG ISO 8434-1 PL 18L CR6-F	VERSCHLUSSSTOPFEN
626	477402408	1	BOX NUT DIN 3870 AL18 A3P	UEBERWURFMUTTER
627	247117702	1	SWIVEL ELBOW EW 12L M18X1,5 CR6-FREI	WINKELSTUTZEN

Pos.	Item	Quantity	Description	Bezeichnung
628	471901108	1	FITTING EGESD10-LR-WD CR6-FREI	VERSCHRAUBUNG
629	7403569	2	FITTING EW 10L M16X1,5 CR6-FREI	VERSCHRAUBUNG
631	475435408	1	FITTING REDSDN28/10-L CR6-FREI	VERSCHRAUBUNG
632	470230808	2	FITTING W 28L CR6-FREI	VERSCHRAUBUNG
633	470010608	2	FITTING SNV28-L CR6-FREI	VERSCHRAUBUNG
634	470430508	1	FITTING XT15-L CR6-FREI	VERSCHRAUBUNG
635	7407122	1	FITTING ET 28L M36X2 CR6-FREI	VERSCHRAUBUNG

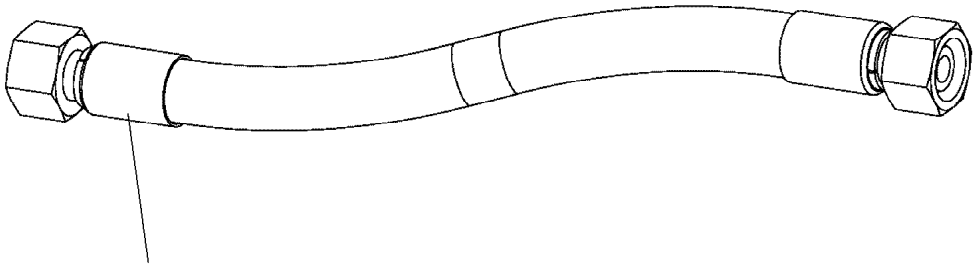

Schlauchnummer
Hose number
Numéro de flexible
Número de flexible
Номера шланга

Die Schlauchnummern auf den Schläuchen entsprechen den Positionen in der Schlauchliste.

The hose numbers from the hoses are in accordance with the items in the hose list.

Les numéros indiqués sur les flexibles correspondent aux repères de la nomenclature des flexibles.

Los números indicados en los flexibles corresponden a las posiciones de la lista de flexibles.

Нанесенные на шлангах номера соответствуют позициям в перечне.

Pos.	Item	Quantity	Description	Bezeichnung
1745	926058808	1	HOSE CPL. 1SC 8X1200	SCHLAUCH KPL.
1746	966732308	1	HOSE CPL. GH663 38X5500	SCHLAUCH KPL.
1747	966732408	4	HOSE CPL. 6ST 38X5400	SCHLAUCH KPL.
1748	966732508	1	HOSE CPL. 2SN 16X5600	SCHLAUCH KPL.
1749	966732608	1	HOSE CPL. 2SN 12X5600	SCHLAUCH KPL.
1750	963822708	2	HOSE CPL. 2TE 8X180	SCHLAUCH KPL.
1751	922646008	1	HOSE CPL. 2TE 8X500	SCHLAUCH KPL.
1753	926971508	1	HOSE CPL. 1SC 8X980	SCHLAUCH KPL.
1754	928023108	1	HOSE CPL. 2TE 8X460	SCHLAUCH KPL.
1755	966600308	1	HOSE CPL. 2TE 10X2550	SCHLAUCH KPL.
1756	926970508	1	HOSE CPL. 1SN 25X2800	SCHLAUCH KPL.
1757	928879208	1	HOSE CPL. 1SN 25X2750	SCHLAUCH KPL.
1758	966337408	1	HOSE CPL. 1SN 25X3400	SCHLAUCH KPL.
1759	966386808	1	HOSE CPL. 2TE 12X3400	SCHLAUCH KPL.
1760	966387708	1	HOSE CPL. F6000 31X2510	SCHLAUCH KPL.
1761	966353008	1	HOSE CPL. F6000 31X2460	SCHLAUCH KPL.
1762	966387808	1	HOSE CPL. F6000 31X2800	SCHLAUCH KPL.
1763	966387808	1	HOSE CPL. F6000 31X2800	SCHLAUCH KPL.
1764	966388108	1	HOSE CPL. F6000 31X3210	SCHLAUCH KPL.
1765	966388108	1	HOSE CPL. F6000 31X3210	SCHLAUCH KPL.
1769	962333708	1	HOSE CPL. 2TE 16X2800	SCHLAUCH KPL.
1771	962065808	1	HOSE CPL. HPC 4X6200	SCHLAUCH KPL.
1772	922646208	1	HOSE CPL. HPC 4X2350	SCHLAUCH KPL.

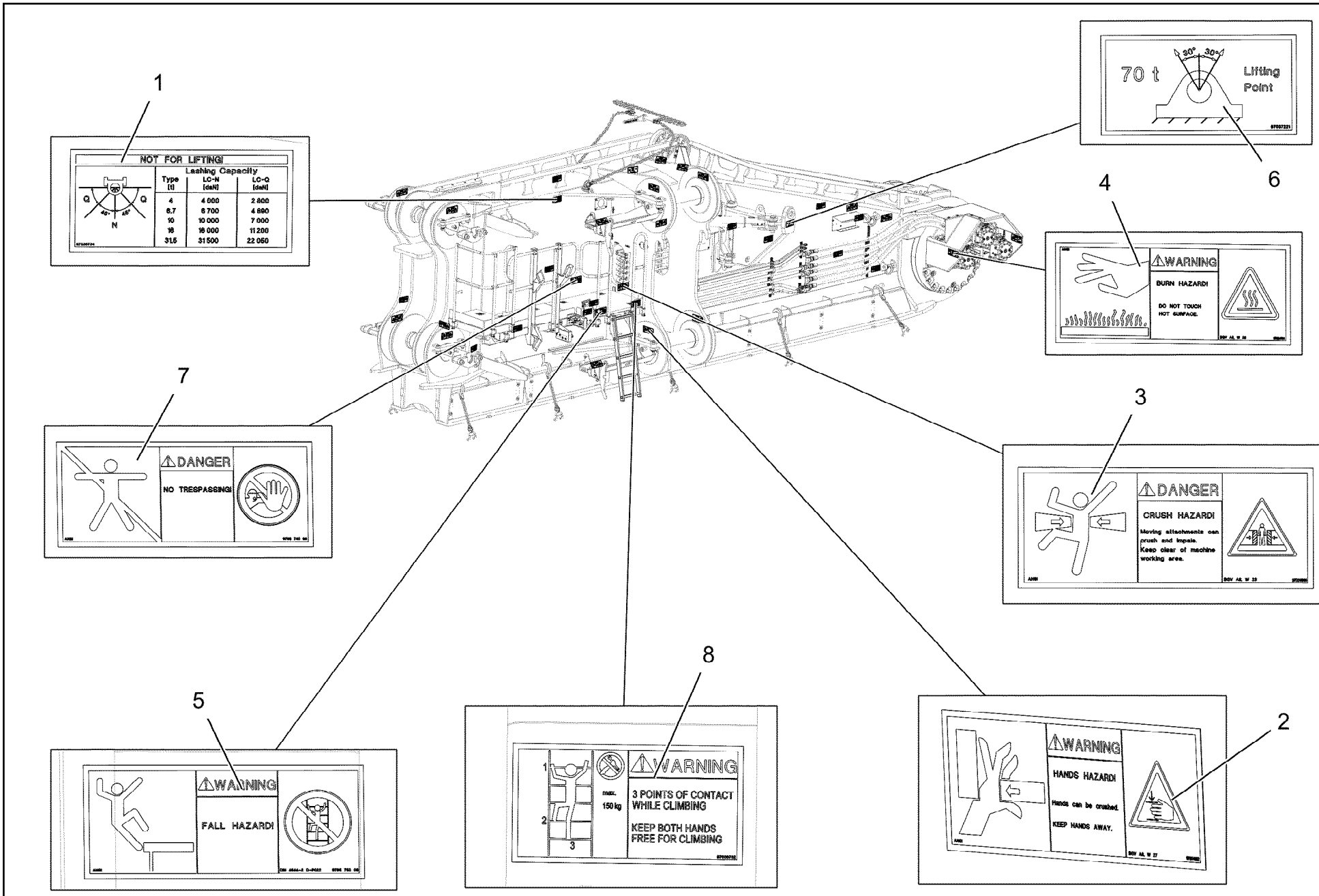
1
NOT FOR LIFTING!
Lashing Capacity
Type [t]
LC-N [daN]
LC-Q [daN]
4 4 000 2 800
6.7 6 700 4 690
10 10 000 7 000
16 16 000 11 200
31.5 31 500 22 050
70 t
30°
30°
Lifting Point
6
4
WARNING
BURN HAZARD!
DO NOT TOUCH HOT SURFACE.
7
DANGER
NO TRESPASSING!
3
DANGER
CRUSH HAZARD!
Moving attachments can crush and impale.
Keep clear of machine working area.
5
WARNING
FALL HAZARD!
8
WARNING
max. 150 kg
3 POINTS OF CONTACT WHILE CLIMBING
KEEP BOTH HANDS FREE FOR CLIMBING
2
WARNING
HANDS HAZARD!
Hands can be crushed.
KEEP HANDS AWAY.

Pos.	Item	Quantity	Description	Bezeichnung
1	97036734	14	SIGN 188X78 KLEBEFOLIE SPF	SCHILD
2	978674608	15	SIGN 208X88 KLEBEFOLIE SPF	SCHILD
3	978674108	2	SIGN 208X88 KLEBEFOLIE SPF	SCHILD
4	978674408	2	SIGN 208X88 KLEBEFOLIE SPF	SCHILD
5	978675008	1	SIGN 208X88 KLEBEFOLIE SPF	SCHILD
6	97037221	2	SIGN 168X88 KLEBEFOLIE SPF	SCHILD
7	978674008	1	SIGN 208X88 KLEBEFOLIE SPF	SCHILD
8	97036732	1	SIGN 168X88 KLEBEFOLIE SPF	SCHILD

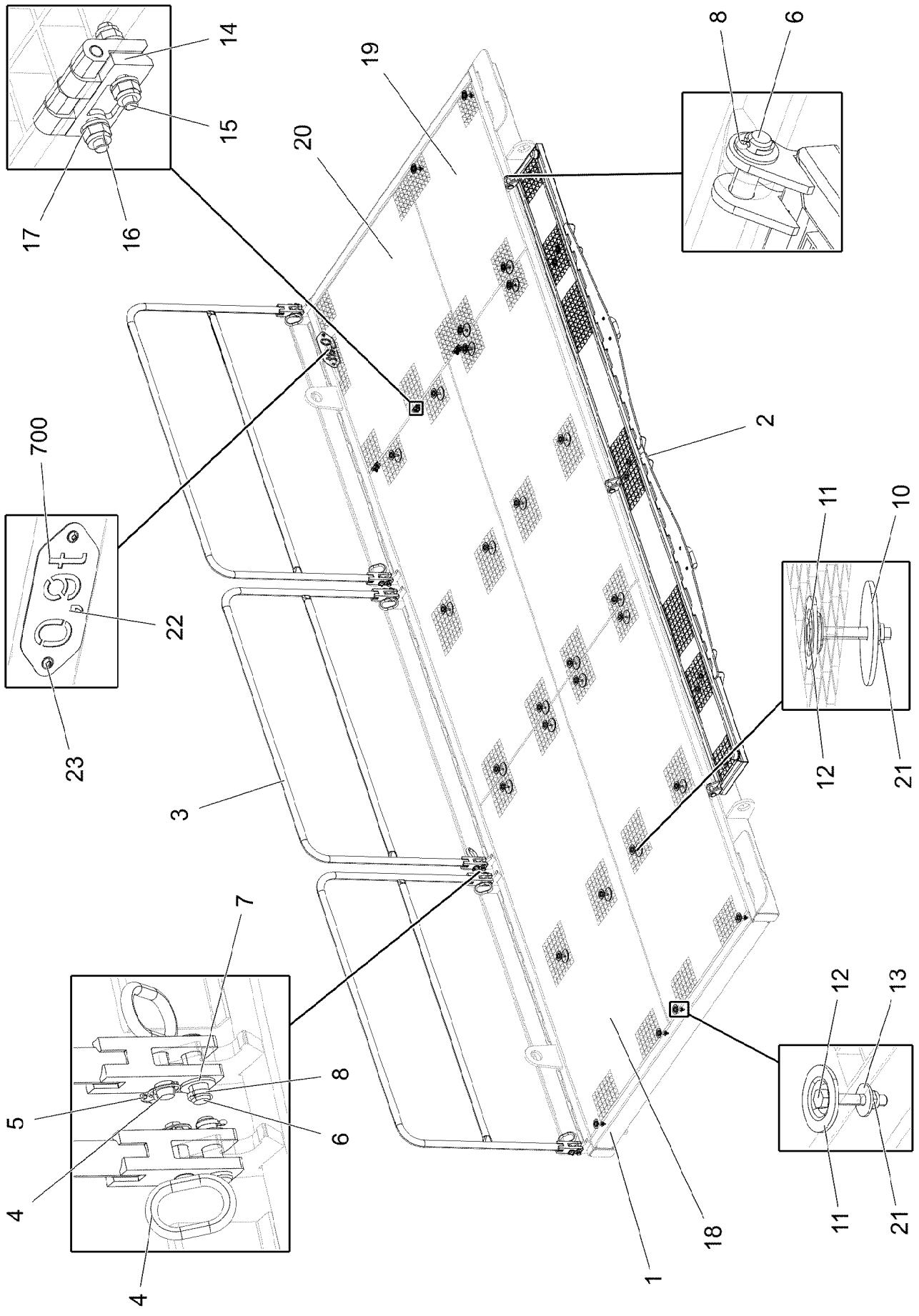

13.12.2021 007934 LIEBHERR	**etk_en_de_098405 LR 13000** **CATWALK CRAW.TRACK TRAVEL GEAR** **LAUFSTEG RAUPENFAHRWERK**	❑ 222 (1/2) **919026408**

Pos.	Item	Quantity	Description	Bezeichnung
1	96026613	1	PIVOTING WALKWAY WELDED T ZN O	LAUFSTEG SCHWK.
2	966165908	1	FOLDING FRAME PREMOUNTED ⇨ ❑ 224	KLAPPRAHMEN VORM.
3	96026615	3	GUARD RAILING T ZN O ⇨ ❑ 226	GELAENDER
4	924713108	6	SOCKET PIN T ZN K	STECKBOLZEN
5	10875869	6	SAFETY PLUG W HINGE-LID 5X29X4,7X25 4	SICHERHEITSKLAPPSTECKER
6	451222408	9	PIN DIN 1435 20X65X58 ST.50-2K VERZ	BOLZEN
7	10289808	9	WASHER ISO 7089 20 300HV FLZN SPF	SCHEIBE
8	10180359	9	SPLIT PIN ISO 1234 5X40 St 480H SPF	SPLINT
10	941138108	22	WASHER DC01 FE//ZNNI8//CN//T0	SCHEIBE
11	10100621	28	DISH MOUNTING	TELLERBEFESTIGUNG
12	11651581	28	HEX SCREW ISO 4014 M8X50 8.8 480H SPF	SECHSKANTSCHRAUBE
13	11140469	6	WASHER ISO 7093-1 8 200HV 480H SPF	SCHEIBE
14	10871177	3	SCREW-ON HINGE 25X25X50/180° AISI 316	ANSCHRAUBSCHARNIER
15	11113906	12	COUNTERSUNK SCREW DIN 7991 M6X20 A	SENKSCHRAUBE
16	12102692	12	HEX NUT DIN 985 M6 8 ZNNI-480H SPF	SECHSKANTMUTTER
17	10197771	12	WASHER ISO 7089 6 200HV ZNNI-480H SPF	SCHEIBE
18	979831508	4	GRATING VERZ SPF	GITTERROST
19	979831708	1	GRATING VERZ SPF	GITTERROST
20	979831808	1	GRATING VERZ SPF	GITTERROST
21	10875614	28	HEX NUT DIN 985 M8 8 480H SPF	SECHSKANTMUTTER
22	974149708	1	PLATE 2X228X100 DC01 FE//ZNNI8//CN//T0	BLECH
23	12102696	2	BUTTON HEAD SCREW ISO 7380-2 M8X10 0	HALBRUNDKOPFSCHRAUBE
700	968257108	1	SIGNS	BESCHILDERUNG
(1)	97037219	4	SIGN 168X88 KLEBEFOLIE SPF	SCHILD

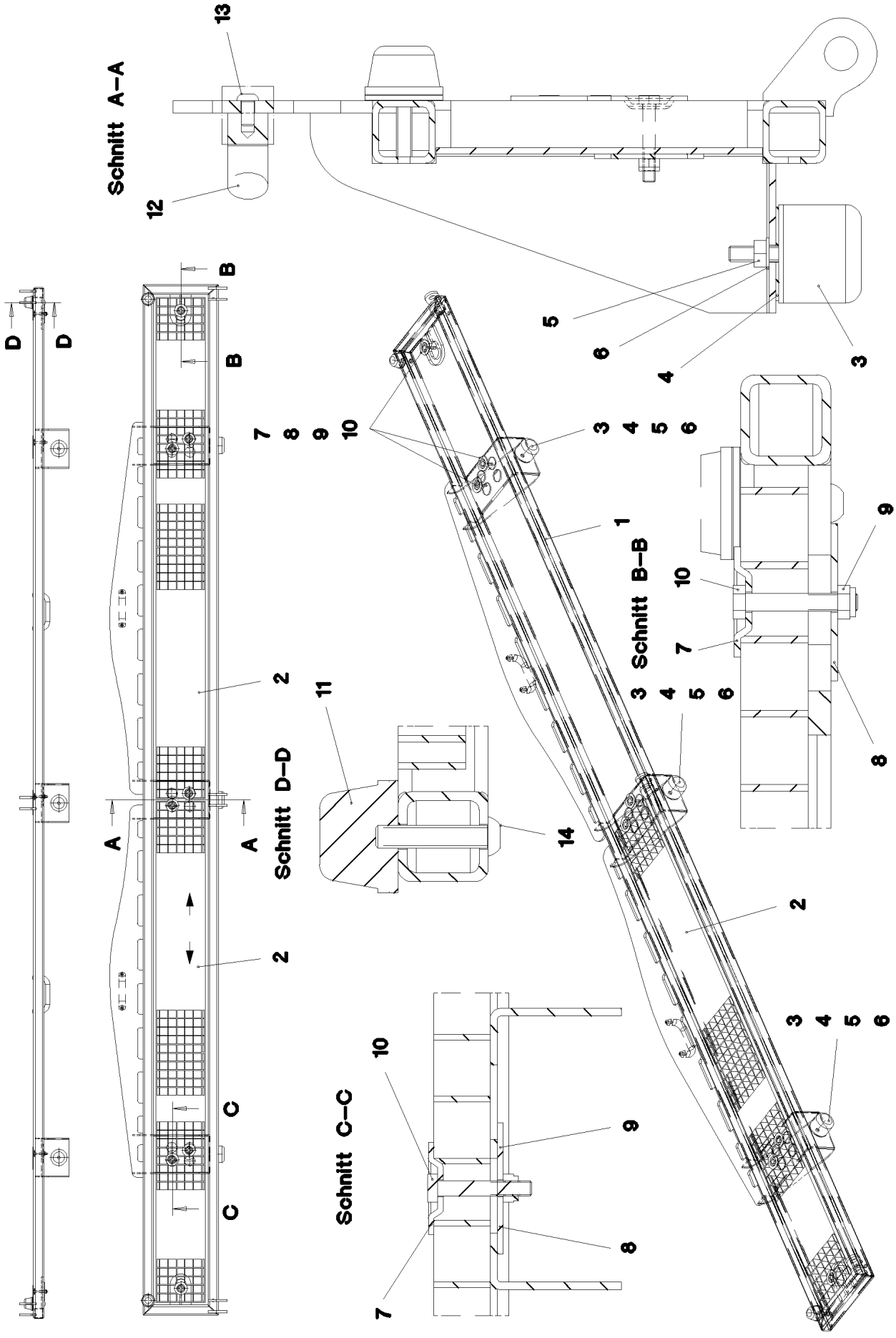

13.12.2021 070762	**etk_en_de_098405 LR 13000**	❑ 224 (1/2)
LIEBHERR	**FOLDING FRAME PREMOUNTED** **KLAPPRAHMEN VORM.**	**966165908**

Pos.	Item	Quantity	Description	Bezeichnung
1	966166108	1	FRAME WELDED T ZN O	RAHMEN SCHWK.
2	979831108	2	GRATING VERZ SPF	GITTERROST
3	726910708	3	LIMIT STOP BUFFER 63X53	ANSCHLAGPUFFER
4	977254908	3	PLATE 2X60X60 DC01	BLECH
5	10197769	3	HEX NUT DIN 985 M10 8 ZNNI-480H SPF	SECHSKANTMUTTER
6	10289795	3	WASHER ISO 7089 10 300HV FLZN SPF	SCHEIBE
7	10100621	8	DISH MOUNTING	TELLERBEFESTIGUNG
8	941138108	8	WASHER DC01 FE//ZNNI8//CN//T0	SCHEIBE
9	10875614	8	HEX NUT DIN 985 M8 8 480H SPF	SECHSKANTMUTTER
10	11651581	8	HEX SCREW ISO 4014 M8X50 8.8 480H SPF	SECHSKANTSCHRAUBE
11	10490765	2	LIMIT STOP BUFFER 50X35-M10X10 NR	ANSCHLAGPUFFER
12	704006008	2	BOW-TYPE HANDLE AL	BUEGELGRIFF
13	408650508	4	BUTTON HEAD SCREW ISO 7380-2 M8X16 A	HALBRUNDKOPFSCHRAUBE
14	10443108	2	BUTTON HEAD SCREW ISO 7380-2 M10X50	HALBRUNDKOPFSCHRAUBE

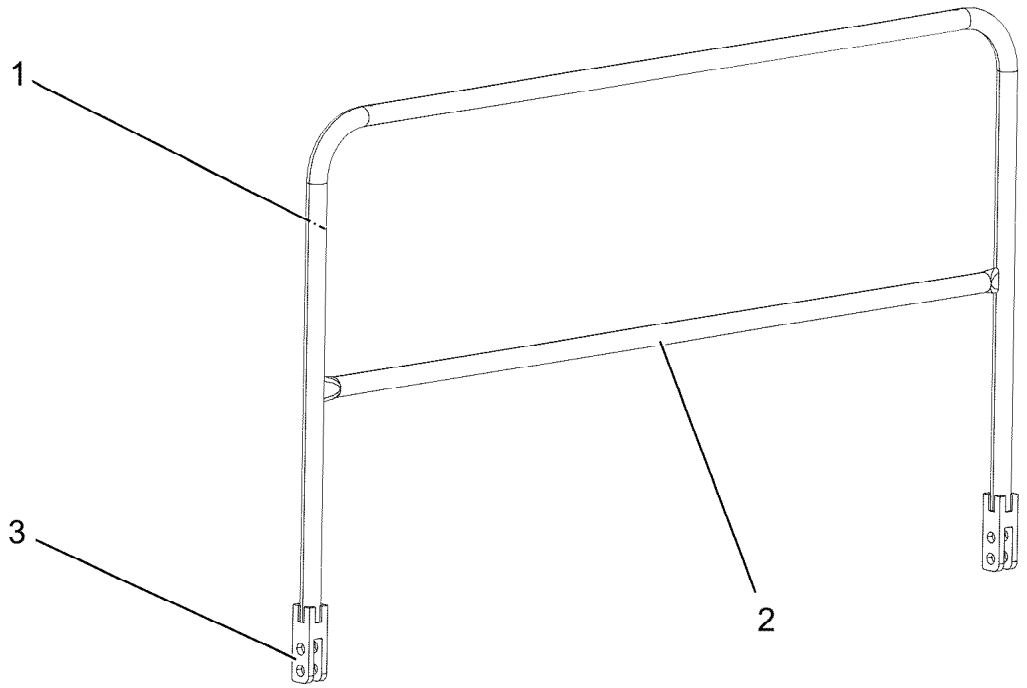

Pos.	Item	Quantity	Description	Bezeichnung
1	97106723	1	HANDRAIL 38.0X3483 S355J2H	HANDLAUF
2	979831308	1	LONGITUDINAL PROFILE 38.0X1690 S355J2	LAENGSPROFIL
3	97025252	2	FORK	GABEL

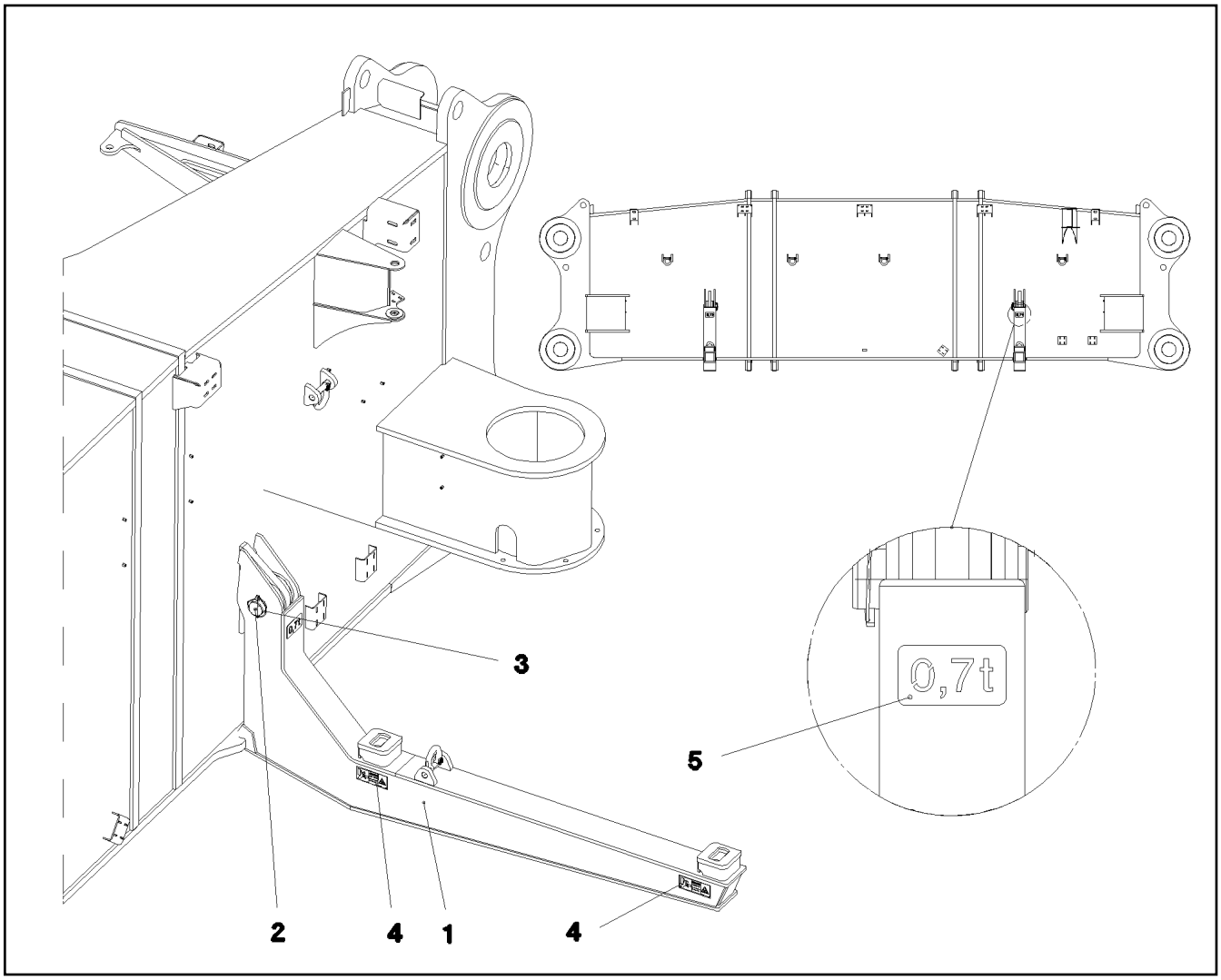

Pos.	Item	Quantity	Description	Bezeichnung
1	965877508	4	BEAM	TRAEGER
2	97003732	4	PIN 100.0X265 35NICRMOV125 SPF	BOLZEN
3	12100335	4	SAFETY PLUG W HINGE-LID 17X125X16X1	SICHERHEITSKLAPPSTECKER
4	966811108	1	SIGNS ⇨ ❑ 228	BESCHILDERUNG
5	974099608	4	SIGN 2X163X90 DC01 FE//ZNNI8//CN//T0	SCHILD

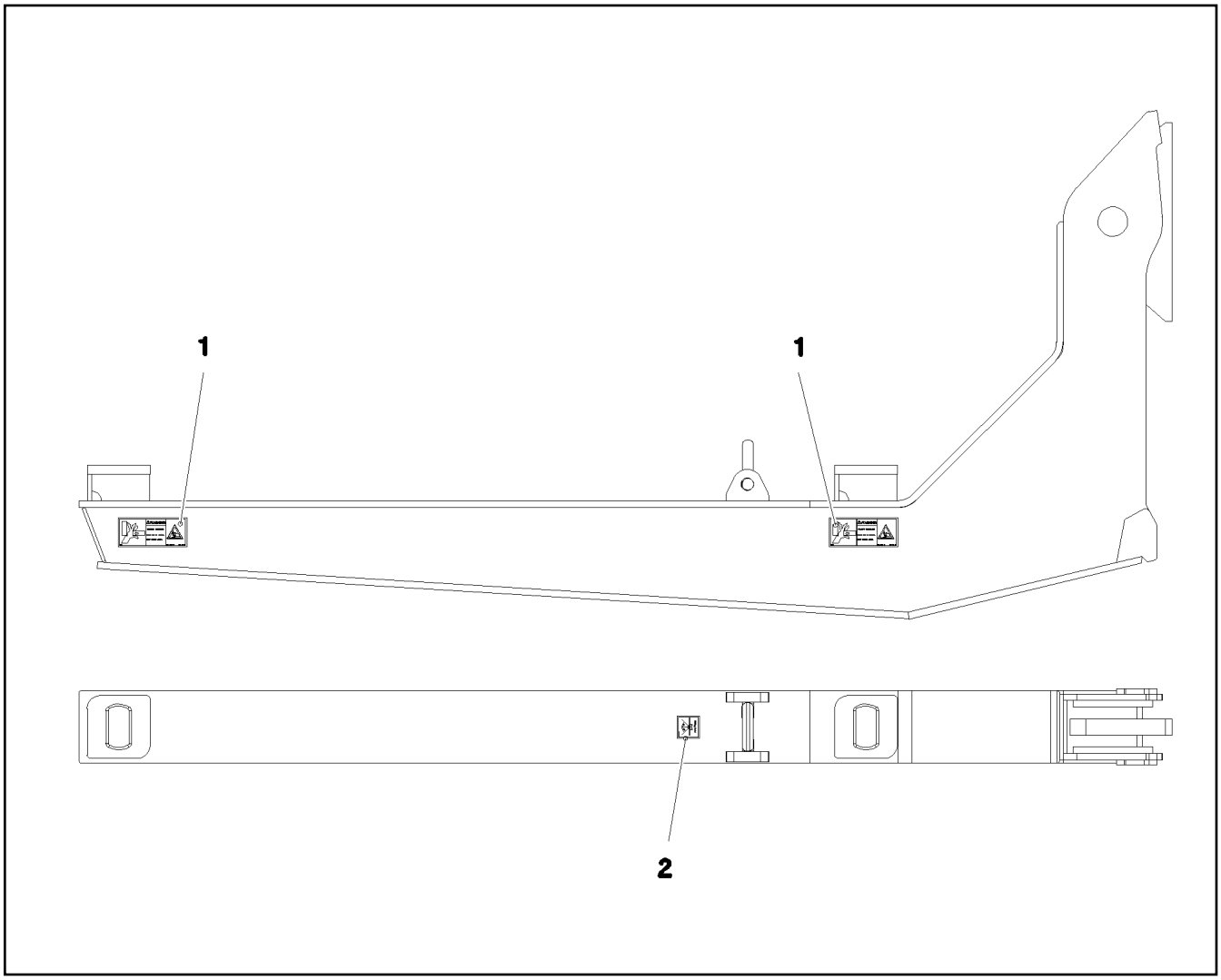

Pos.	Item	Quantity	Description	Bezeichnung
1	978674608	16	SIGN 208X88 KLEBEFOLIE SPF	SCHILD
2	97036733	4	SIGN 68X68 KLEBEFOLIE SPF	SCHILD

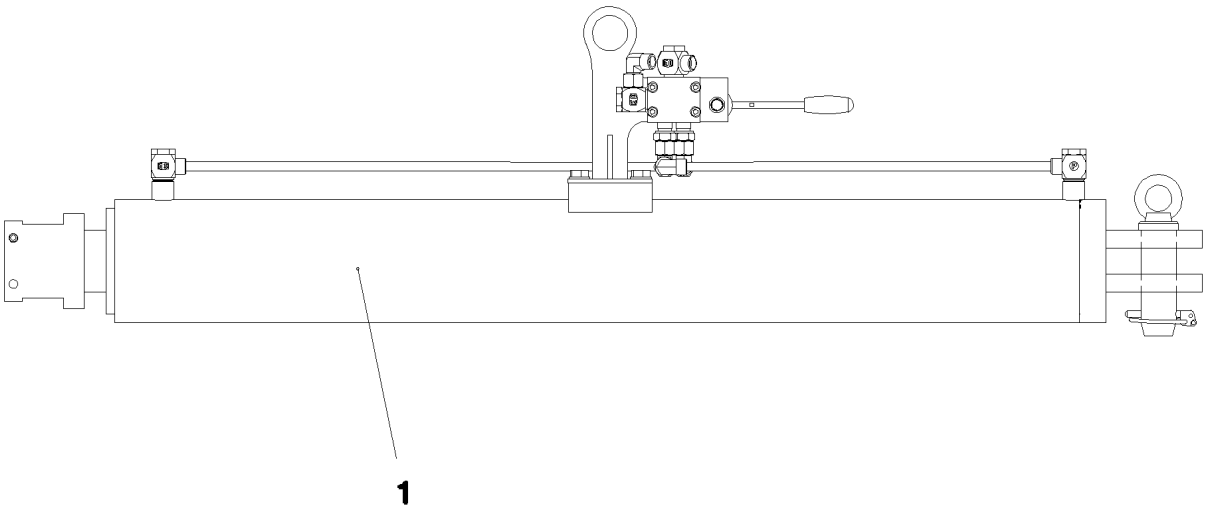

Pos.	Item	Quantity	Description	Bezeichnung
1	966912508	2	PIN PULLING CYLINDER CPL. ⇨ ❑ 230	BOLZENZIEHZYLINDER KPL.

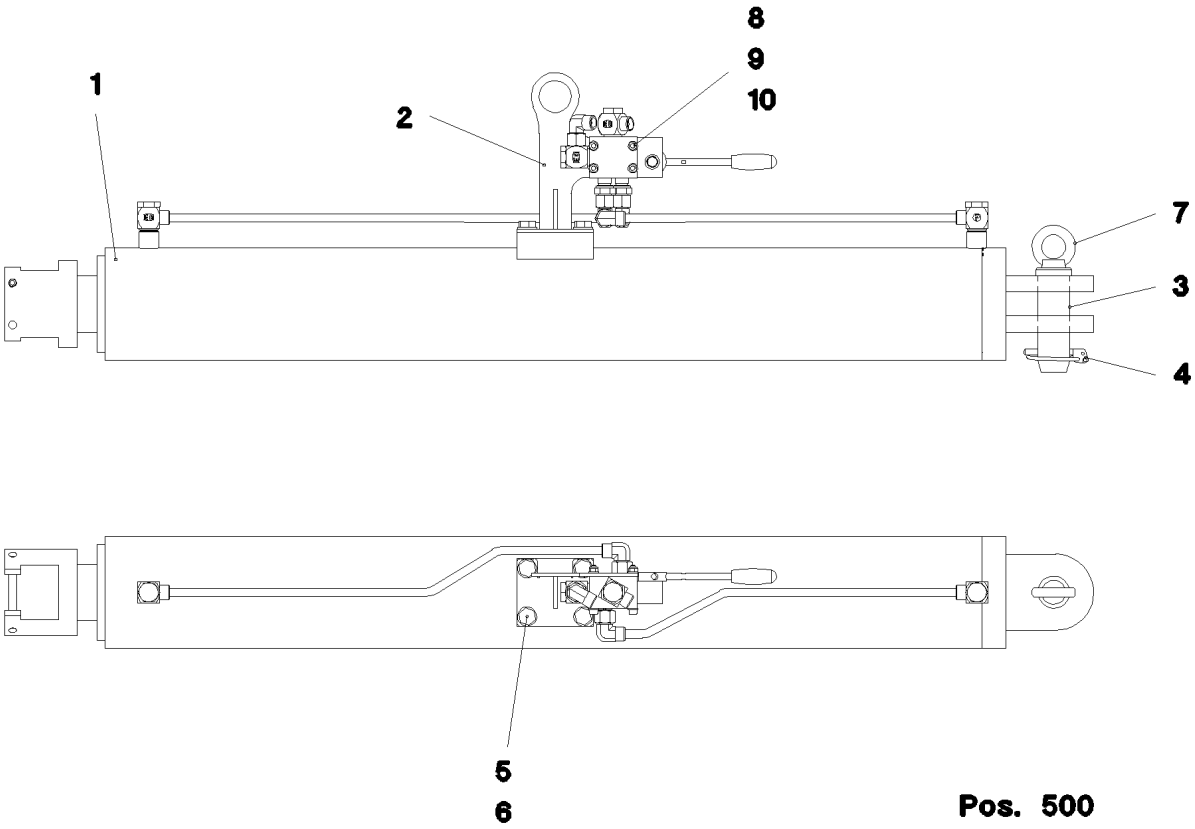

Pos.	Item	Quantity	Description	Bezeichnung
1	10650027	1	PIN PULLING CYLINDER 120/70-970 SPF	BOLZENZIEHZYLINDER
(999)	11005705	1	SEAL KIT CYLINDER	DS ZYLINDER
2	966755208	1	CONSOLE FE//ZNNI8//CN//T0	KONSOLE
3	97012334	1	PIN WITH HEAD 45.0X130 35NICRMOV125	BOLZEN MIT KOPF
4	10180884	1	SAFETY PLUG W HINGE-LID 8X62X7,5X53 4	SICHERHEITSKLAPPSTECKER
5	11658892	4	HEX SCREW ISO 4017 M12X25 8.8 FLZN SP	SECHSKANTSCHRAUBE
6	10289804	4	WASHER ISO 7089 12 300HV FLZN SPF	SCHEIBE
7	10179932	1	RING BOLT DIN 580 M12 C15E FLZN	RINGSCHRAUBE
8	10876359	4	SOCKET HEAD SCREW ISO 4762 M6X55 8.8	ZYLINDERSCHRAUBE
9	12102692	4	HEX NUT DIN 985 M6 8 ZNNI-480H SPF	SECHSKANTMUTTER
10	10197771	8	WASHER ISO 7089 6 200HV ZNNI-480H SPF	SCHEIBE
500	966515908	1	ADDL.HYDR.F.PIN PULLING DEVICE ⇨ ❑ 231	ZUSATZHYDR.BOLZENZIEHZYL

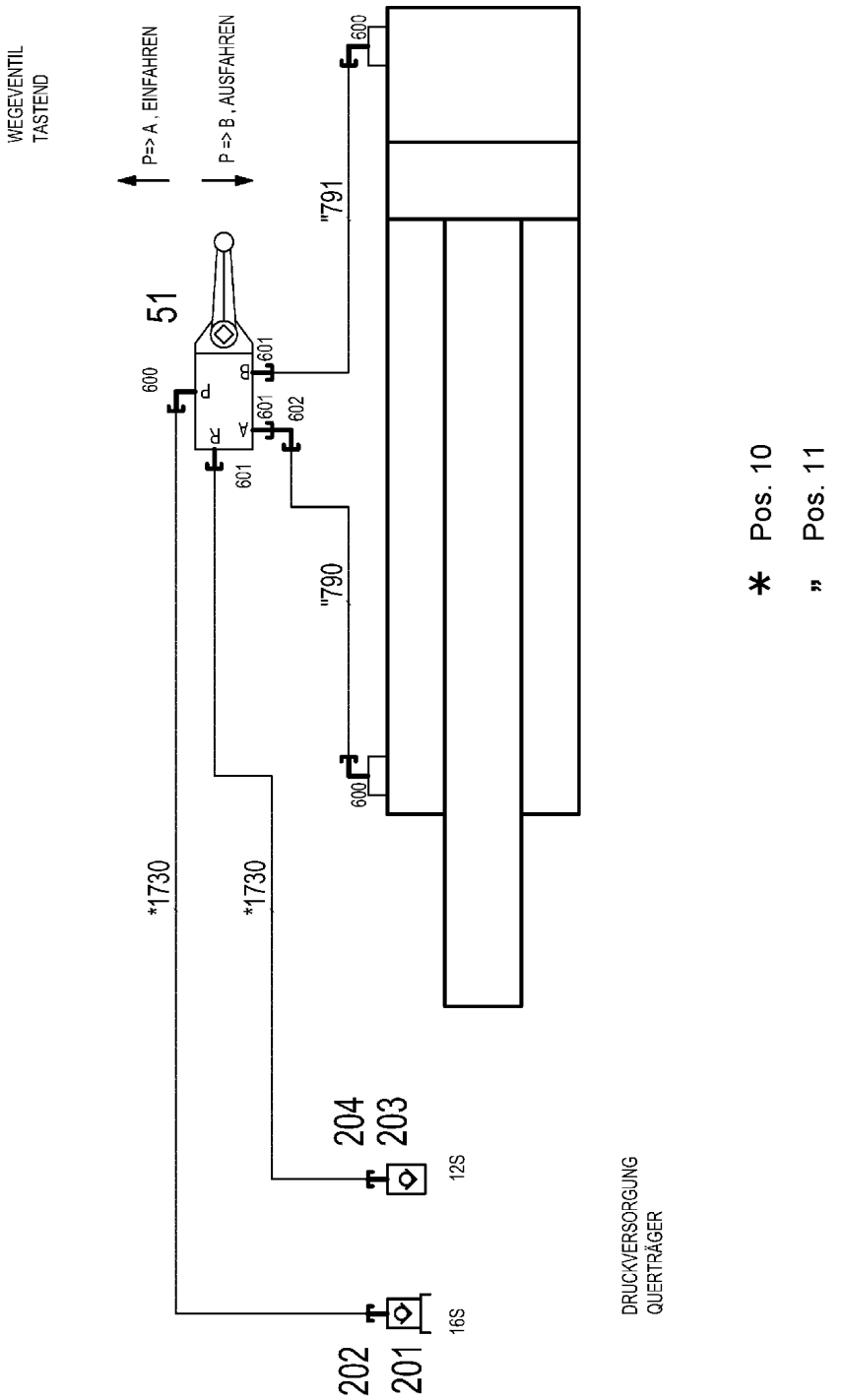
WEGEVENTIL
TASTEND
P=> A , EINFAHREN
P => B , AUSFAHREN
51
600
601
602
"791
"790
*1730
*1730
204
203
12S
202
201
16S
DRUCKVERSORGUNG
QUERTRÄGER
* Pos. 10
" Pos. 11

Pos.	Item	Quantity	Description	Bezeichnung
10	966516008	1	HOSE LINES BOLT EXTRACTION RAUPE	SCHLAUCHLEITUNGEN BOLZEN
11	966516108	1	PIPELINE PIN PULLING CYLINDER	ROHRLEITUNGEN BOLZENZIE
(790)	966776808	1	PIPE COMPL. 12X1,5X611 AS12 - AS12	ROHR KPL.
(791)	966776908	1	PIPE COMPL. 12X1,5X469 AS12 - AS12	ROHR KPL.
51	510403408	1	DIRECTIONAL CTRL. VALVE 4/3 400BAR	WEGESCHIEBER
(8)	511043808	1	MANUAL ACTUATION	HANDBETAETIGUNG
(11)	10816458	1	LEVER ARM	HEBELSTANGE
201	511508608	1	COUPLING PLUG B3 16-S	KUPPLUNGSSTECKER
202	10466911	1	SCREW PLUG RD36X3 SPF	VERSCHLUSSSCHRAUBE
203	511501508	1	COUPLING SLEEVE B2 12-S	KUPPLUNGSMUFFE
204	10466914	1	HEX CAP NUT RD32X3 SPF	VERSCHLUSSMUTTER
600	476611508	3	FITTING RSWS12-SR-WD CR6-FREI	VERSCHRAUBUNG
601	471032708	3	FITTING GE 12S G3/8A CR6-FREI	VERSCHRAUBUNG
602	7617354	1	FITTING EW 12S CR6-FREI	VERSCHRAUBUNG

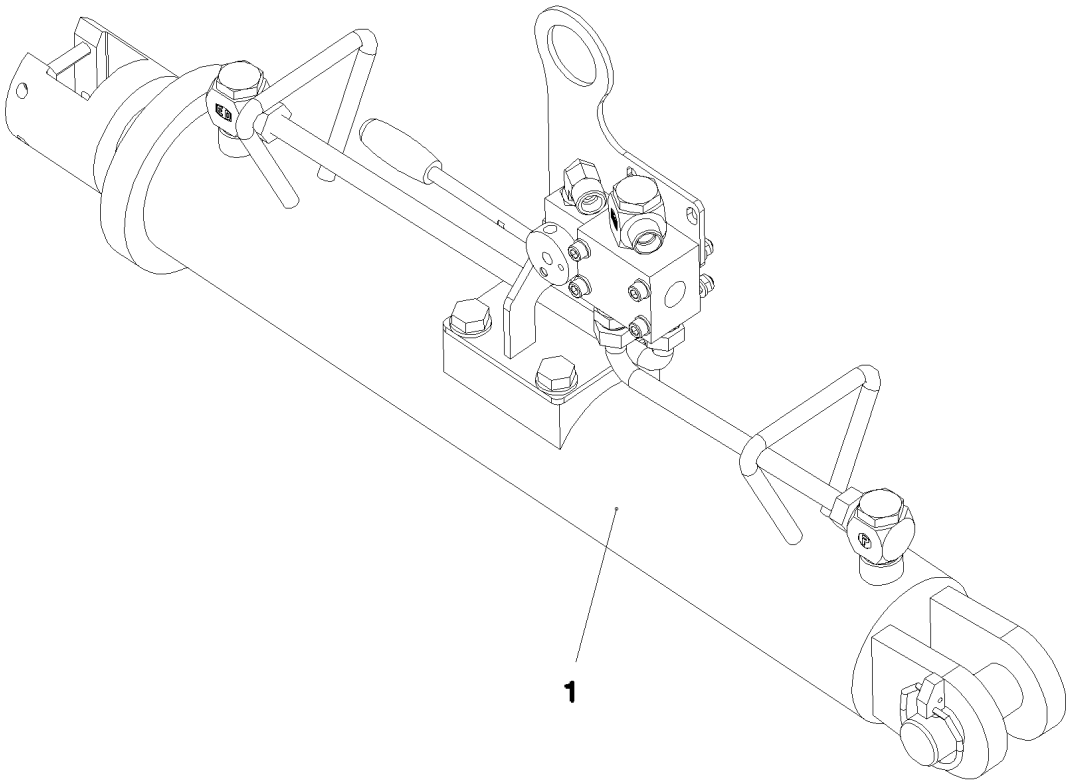

Pos.	Item	Quantity	Description	Bezeichnung
1	966648008	2	PIN PULLING CYLINDER CPL. ⇨ ❑ 234	BOLZENZIEHZYLINDER KPL.

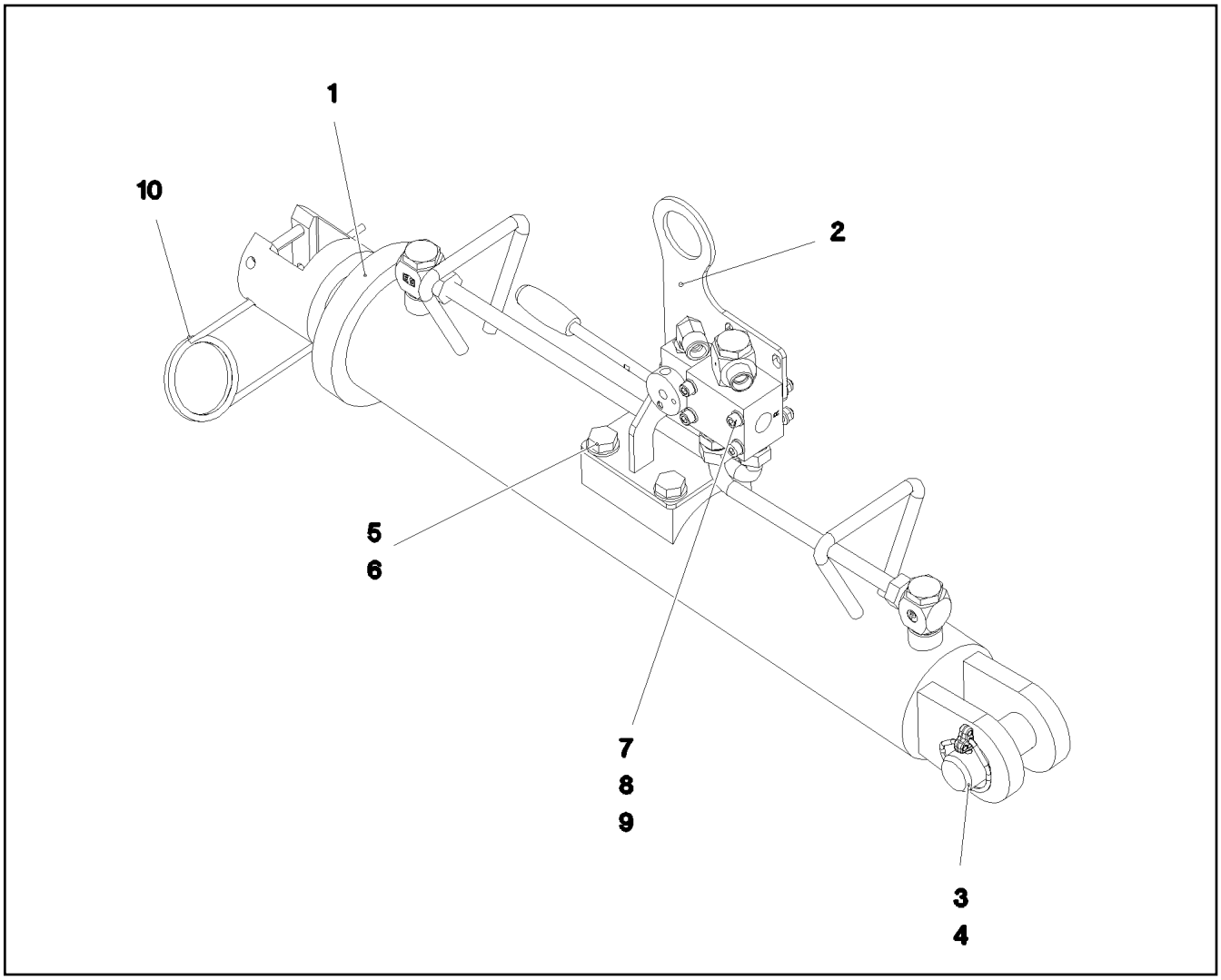

Pos.	Item	Quantity	Description	Bezeichnung
1	10650025	1	PIN PULLING CYLINDER 80/45-475 SPF	BOLZENZIEHZYLINDER
(999)	11005704	1	SEAL KIT CYLINDER	DS ZYLINDER
2	967176208	1	CONSOLE FE//ZNNI8//CN//T0	KONSOLE
3	451230508	1	PIN DIN 1435 30X85X70 35NICRMOV125 GA	BOLZEN
4	10875870	1	SAFETY PLUG W HINGE-LID 6X42X5,5X32 4	SICHERHEITSKLAPPSTECKER
5	11658892	4	HEX SCREW ISO 4017 M12X25 8.8 FLZN SP	SECHSKANTSCHRAUBE
6	10289804	4	WASHER ISO 7089 12 300HV FLZN SPF	SCHEIBE
7	10876359	4	SOCKET HEAD SCREW ISO 4762 M6X55 8.8	ZYLINDERSCHRAUBE
8	12102692	4	HEX NUT DIN 985 M6 8 ZNNI-480H SPF	SECHSKANTMUTTER
9	10197771	8	WASHER ISO 7089 6 200HV ZNNI-480H SPF	SCHEIBE
10	433105008	1	RETAINING SPRING DIN 2194 6 A3C	SICHERUNGSFEDER
500	966561908	1	ADDL.HYDR.F.PIN PULLING DEVICE ⇨ ❑ 235	ZUSATZHYDR.BOLZENZIEHZYL

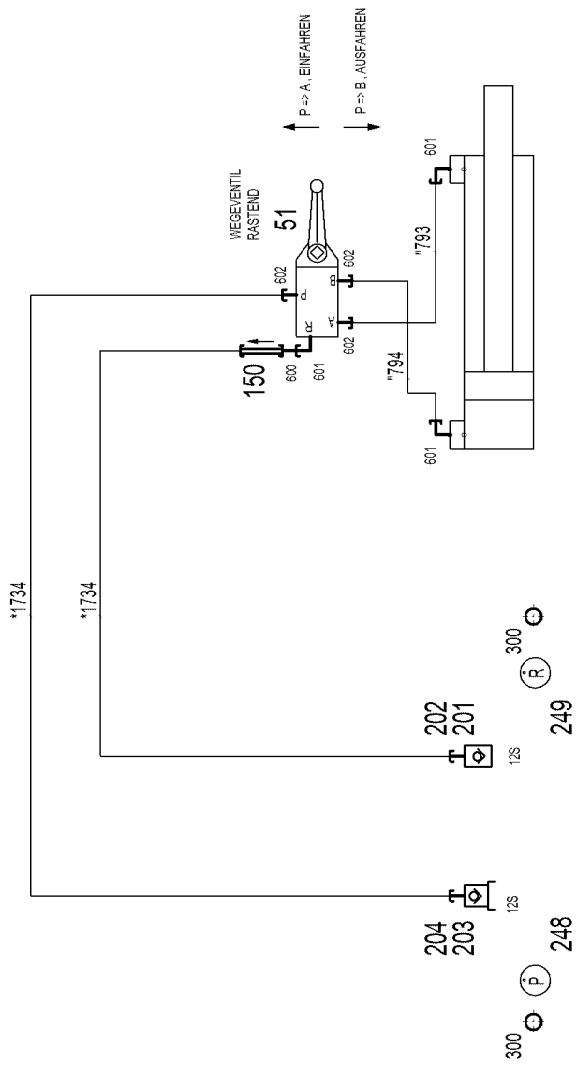
P => A, EINFAHREN
P => B, AUSFAHREN
WEGEVENTIL
RASTEND
51
150
602
600
601
"793
"794
*1734
*1734
202
201
249
204
203
248
300
12S
R
P

* Pos. 10

" Pos. 11

Pos.	Item	Quantity	Description	Bezeichnung
10	966562008	1	HOSE LINES BOLT EXTRACTION GITTER	SCHLAUCHLEITUNGEN BOLZEN
(1734)	929756808	2	HOSE CPL. 2SN 10X2500	SCHLAUCH KPL.
11	966562108	1	PIPELINE PIN PULLING CYLINDER GITTER	ROHRLEITUNGEN BOLZENZIE
(793)	966777108	1	PIPE COMPL. 12X1,5X366 AS12 - AS12	ROHR KPL.
(794)	966777208	1	PIPE COMPL. 12X1,5X235 AS12 - AS12	ROHR KPL.
51	511304508	1	DIRECTIONAL CTRL. VALVE 4/3-400BAR	WEGESCHIEBER
(1)	510725590	1	LEVER HOUSING	HEBELGEHAEUSE
(11)	570073908	1	LEVER ARM	HEBELSTANGE
(18)	510711308	1	O-RING 26X3 NBR90	O-RING
150	510412908	1	NON-RETURN VALVE 420BAR CR6-FREI	RUECKSCHLAGVENTIL
201	511501508	1	COUPLING SLEEVE B2 12-S	KUPPLUNGSMUFFE
202	10466914	1	HEX CAP NUT RD32X3 SPF	VERSCHLUSSMUTTER
203	511501308	1	COUPLING PLUG B2 12-S	KUPPLUNGSSTECKER
204	10466910	1	SCREW PLUG RD32X3 SPF	VERSCHLUSSSCHRAUBE
248	97125573	1	TRAILER 2X25X25 ALMG3 H111	ANHAENGER
249	97139633	1	TRAILER 2X25X25 ALMG3 H111	ANHAENGER
300	10099553	2	SEALING RING DIN 7603 A24X30 CU	DICHTRING
600	470010308	1	FITTING SNV12-S CR6-FREI	VERSCHRAUBUNG
601	476611508	3	FITTING RSWS12-SR-WD CR6-FREI	VERSCHRAUBUNG
602	471032708	3	FITTING GE 12S G3/8A CR6-FREI	VERSCHRAUBUNG

Pos.	Item	Quantity	Description	Bezeichnung
1	96005686	1	MAIN TOOLS ⇨ ❑ 238	GRUNDWERKZEUG
2	96005694	1	ACCESSORIES ⇨ ❑ 239	ZUBEHOER
10	966796408	1	CLUTCH WRENCH 90MM	KUPPLUNGSSCHLUESSEL
11	10471289	1	HEMP ROPE EN 1261 20X20M HANF	HANFSEIL
12	926573208	1	CREEPER ⇨ ❑ 240	MONTAGEROLLE
13	10284532	1	LEVER JACK 6,0T PULVERBESCHICHTET	HEBELZUG
14	773910508	1	ROPE CLAMP DIN 1142 S40 VERZ	SEILKLEMME
15	12102869	1	CONNECTING DEVICE EN 358 45-IK30 B70 A	VERBINDUNGSMITTEL

Pos.	Item	Quantity	Description	Bezeichnung
1	790045408	1	ASSEMBLY TOOL BOX	MONTAGEWERKZEUGKASTEN
2	885251508	1	PADLOCK ABUS-64TI/40 TITALIUM	VORHAENGESCHLOSS
10	790007908	1	DOUBLE-HEADED SPANNER DIN 3110 VE	DOPPELMAULSCHLUESSEL
11	790003908	1	DOUBLE-HEADED SPANNER DIN 3110 46X5	DOPPELMAULSCHLUESSEL
12	885132208	1	SINGLE-END SPANNER DIN 894 55	EINMAULSCHLUESSEL
13	790004608	1	SINGLE-END SPANNER DIN 894 60	EINMAULSCHLUESSEL
14	790012608	1	DOUBLE RING SPANNER DIN 838	DOPPELRINGSCHLUESSEL
15	790023608	1	HEXAGON KEY DIN 911	INBUSSCHLUESSEL
16	790024908	1	SOCKET WRENCH GR.11/3	STECKSCHLUESSEL
17	885182808	1	ARTICULATED HOOK WRENCH 155/6	GELENKHAKENSCHLUESSEL
18	704271108	1	HOLLOW KEY	HOHLSCHLUESSEL
25	790030308	1	HAND HAMMER 500G	HANDHAMMER
26	790030108	1	HAND HAMMER DIN 1041 1500G	HANDHAMMER
27	885034108	1	SLEDGE HAMMER 5KG	VORSCHLAGHAMMER
30	790032008	1	SCREWDRIVER 3,5 CRV-VERNICKELT	SCHRAUBENDREHER
31	885200408	1	SCREWDRIVER 4,5	SCHRAUBENDREHER
32	790032308	1	SCREWDRIVER 5,5 CRV-VERNICKELT	SCHRAUBENDREHER
33	810035408	1	ANGLE SCREW DRIVER GR.3	WINKELSCHRAUBENDREHER
40	790031508	1	COMBI PLIERS DIN 5244 180	KOMBIZANGE
41	885268808	1	CIRCLIP PLIERS STRAIGHT A 3	SEEGERZANGE
45	790042008	1	HAND LEVER PRESS VERZ.	HANDHEBELPRESSE
50	790042908	1	REINFORCED RUBBER HOSE 300 RH-30 M1	GUMMIPANZERSCHLAUCH
51	510569608	1	PLUG SOCKET 0	STECKTUELLE
52	471031008	1	FITTING XGE15-LR-ED CR6-FREI	VERSCHRAUBUNG
55	10032297	1	OIL DRAINING HOSE COMPL. 1,5M	OELABLASSSCHLAUCH KPL.

Pos.	Item	Quantity	Description	Bezeichnung
1	789000308	1	FIRST AID KIST DIN 13164 260X170X80	VERBANDSKASTEN
2	12101159	1	FIRE EXTINGUISHER DIN EN 3	FEUERLOESCHER

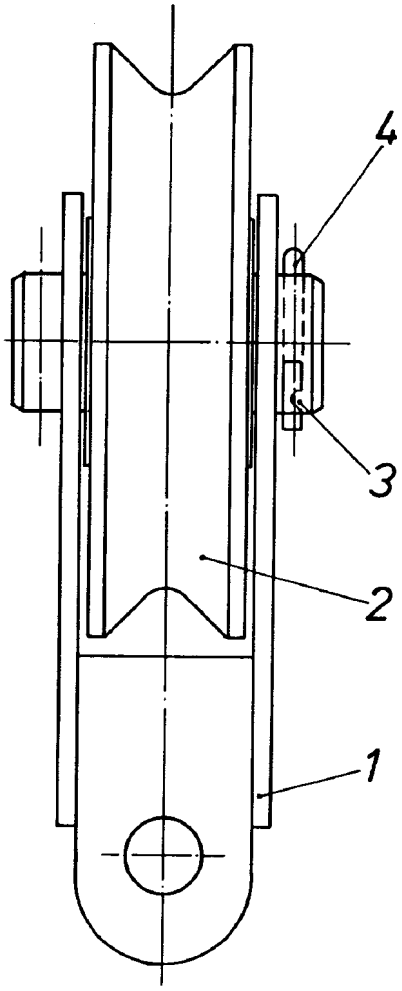

Pos.	Item	Quantity	Description	Bezeichnung
1	926573308	1	BRACKET CPL.	LASCHE KPL.
2	926998308	1	GUIDE PULLEY COMPL.	UMLENKROLLE KPL.
(1)	288154808	1	DEFLECTION PULLEY RD300X82 PA6G	UMLENKROLLE
(2)	745149308	2	DEEP GROOVE BALL BEARING DIN 625 62	RILLENKUGELLAGER
3	450046308	1	PIN ISO 2340 B70X160X130 ST.50K FE//ZN20	BOLZEN
4	433105008	2	RETAINING SPRING DIN 2194 6 A3C	SICHERUNGSFEDER

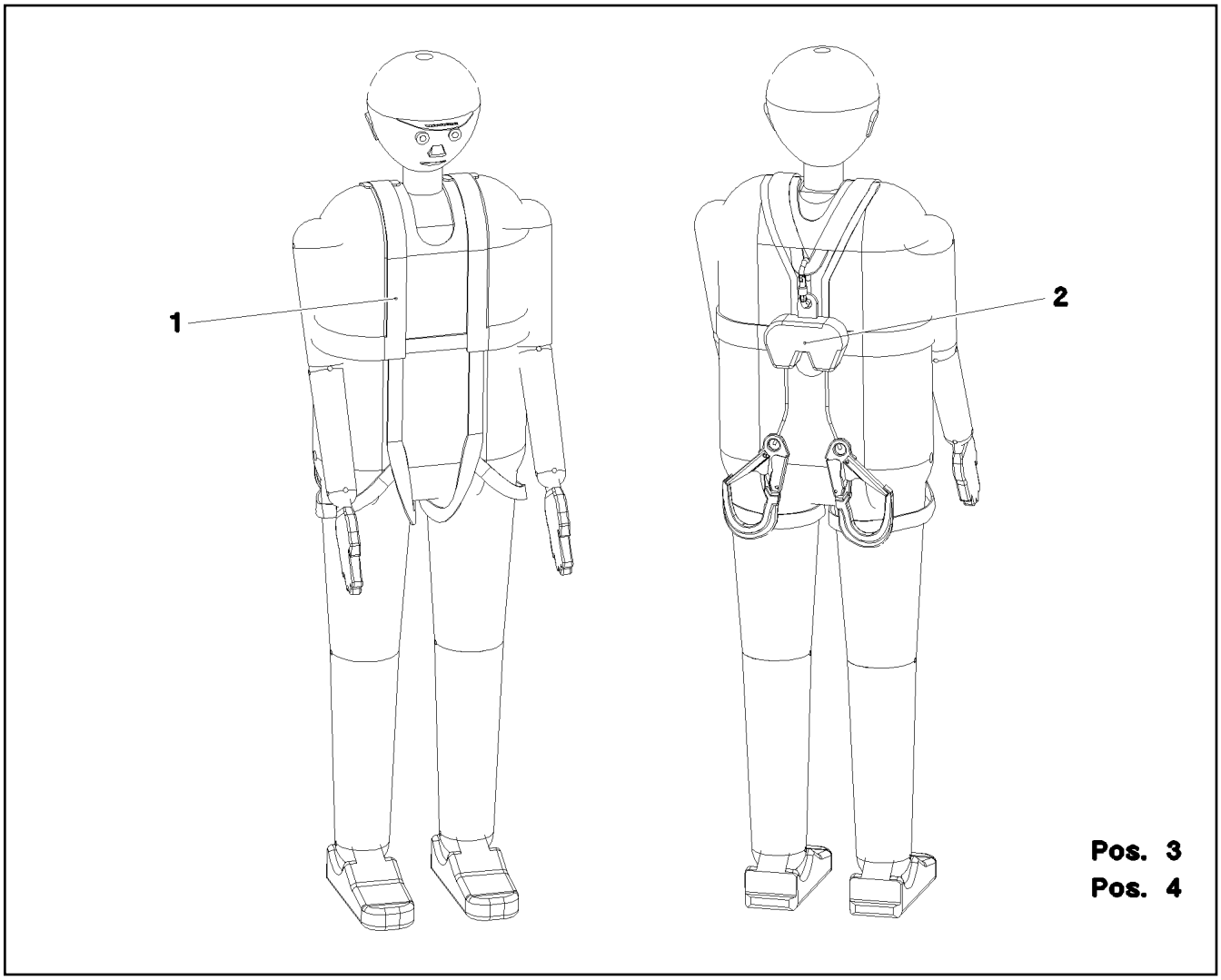

Pos.	Item	Quantity	Description	Bezeichnung
1	11007305	2	SAFETY HARNESS EN 361 IK G 2 BLH	AUFFANGGURT
(1)	11320720	1	BAG	BEUTEL
2	11007310	2	FALL PROTECTION EN 360 HWDB 2 RLH	HOEHENSICHERUNGSGERAET
3	11007312	1	ROPE-DESCENDING+RESCUE EQUIP. EN 3	ABSEIL- UND RETTUNGSGERAE
4	12102869	1	CONNECTING DEVICE EN 358 45-IK30 B70 A	VERBINDUNGSMITTEL

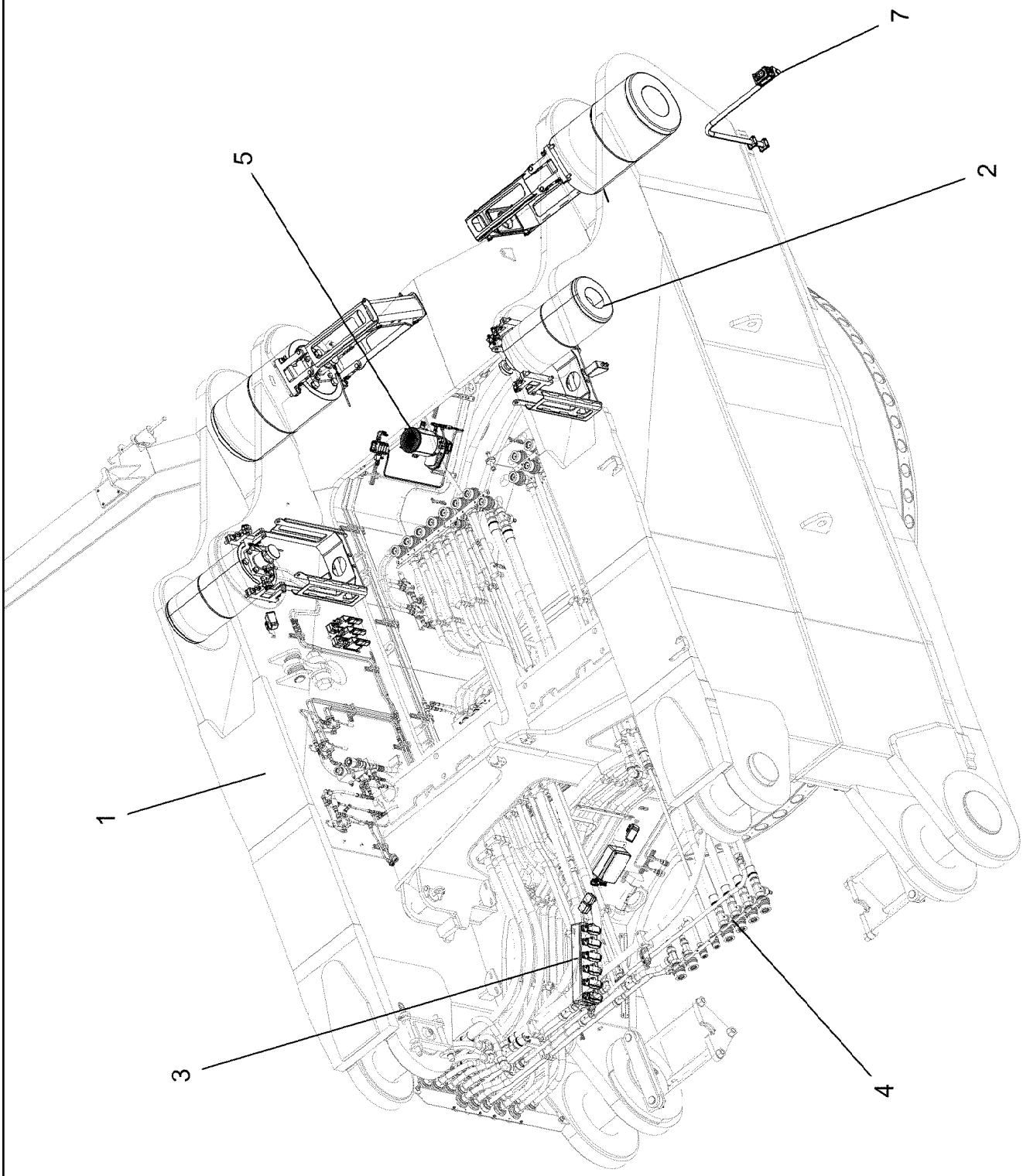

Pos. 6

Pos.	Item	Quantity	Description	Bezeichnung
1	915750608	1	SLEWING PLATFORM FRAME FRONT P ⇨ ❑ 244	DREHBUEHNENRAHMEN VOR
2	915750708	1	PIN F. S AND D PIVOT SECTION ⇨ ❑ 255	BOLZEN D-S ANLENKSTUECK
3	919238508	1	ELECTRIC UPPERCATTIAGE FRONT ⇨ ❑ 257	ELEKTRIK DREHBUEHNE VORN
4	919103508	1	SLEWING PLATFORM HYDRAULICS VORDE ⇨ ❑ 268	HYDRAULIK DREHBUEHNE
5	916900208	1	CENT. LUBRIC. SYSTEM SUPERST. ⇨ ❑ 282	ZENTRALSCHMIERANLAGE OW
6	917554308	1	INSCRIPTION PLATE VORN ⇨ ❑ 287	BESCHILDERUNG DREHBUEHN
7	96034789	1	STAND CPL. ⇨ ❑ 289	STATIV KPL.

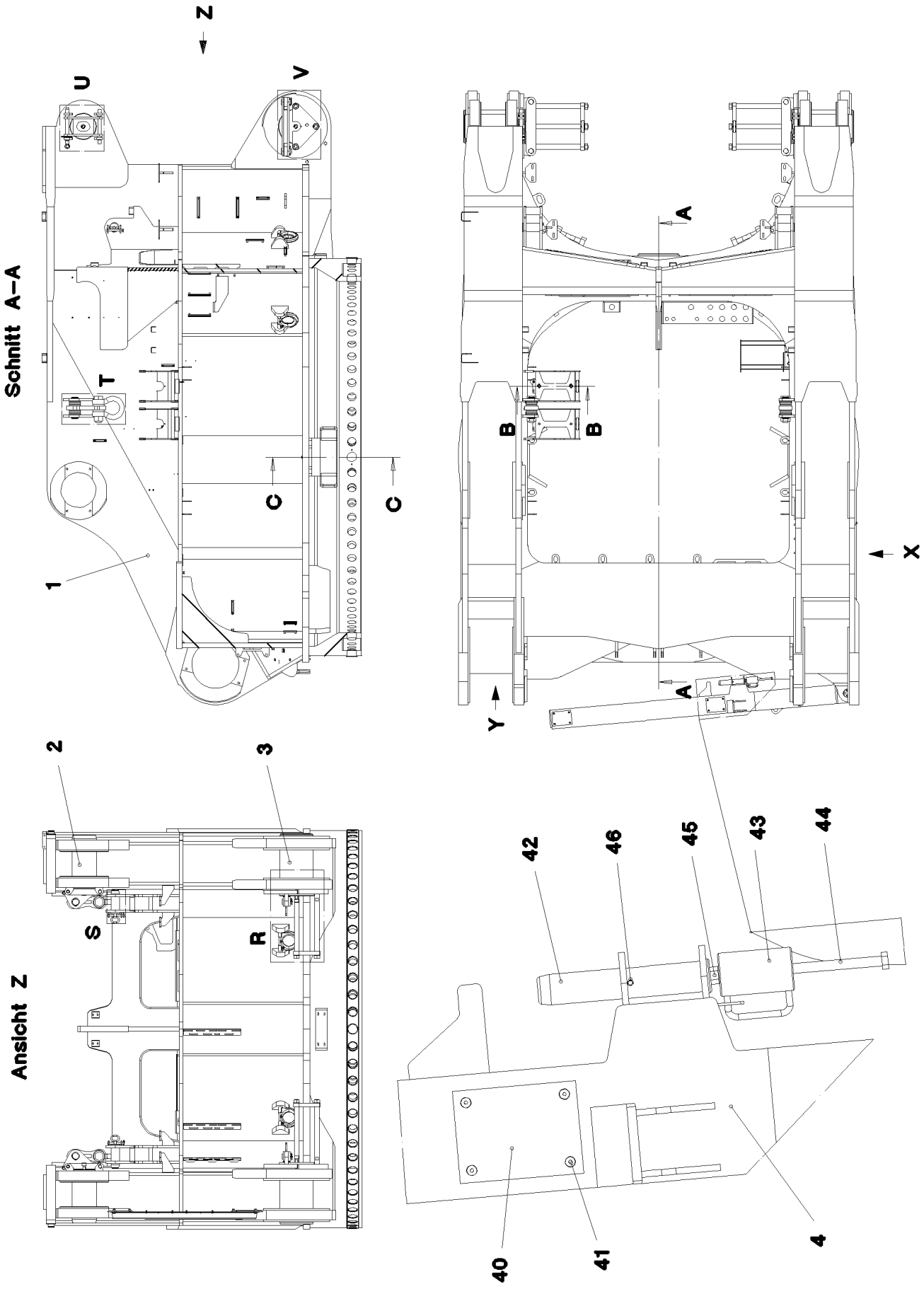
Schnitt A–A
Ansicht Z
Z
U
V
T
C
C
1
A
B
B
A
X
Y
2
3
S
R
42
46
45
43
44
40
41
4

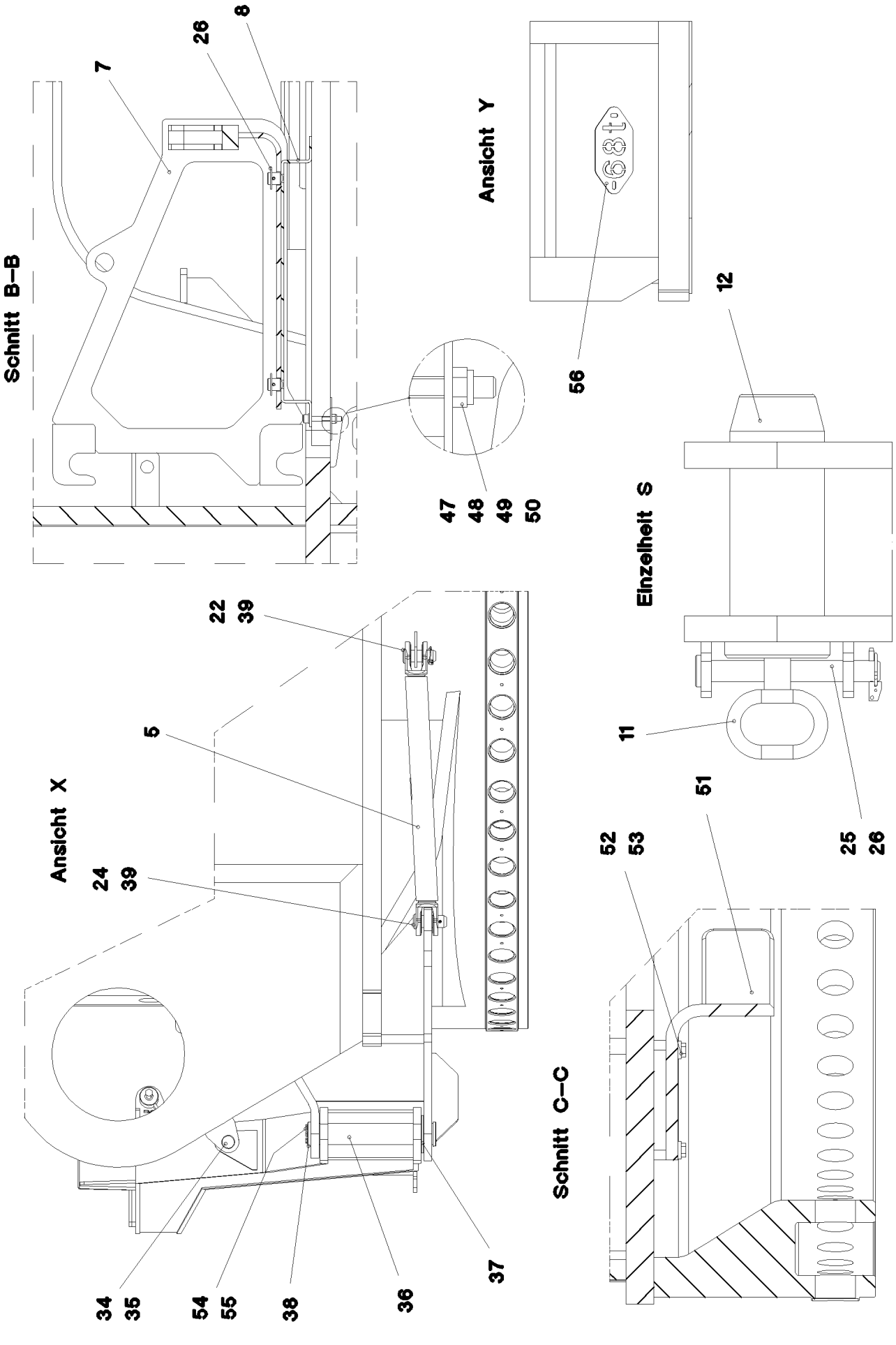
Schnitt B–B
7
26
8
47
48
49
50
Ansicht Y
56
12
Einzelheit S
11
25
26
Ansicht X
22
39
5
24
39
34
35
54
55
38
36
37
Schnitt C–C
51
52
53

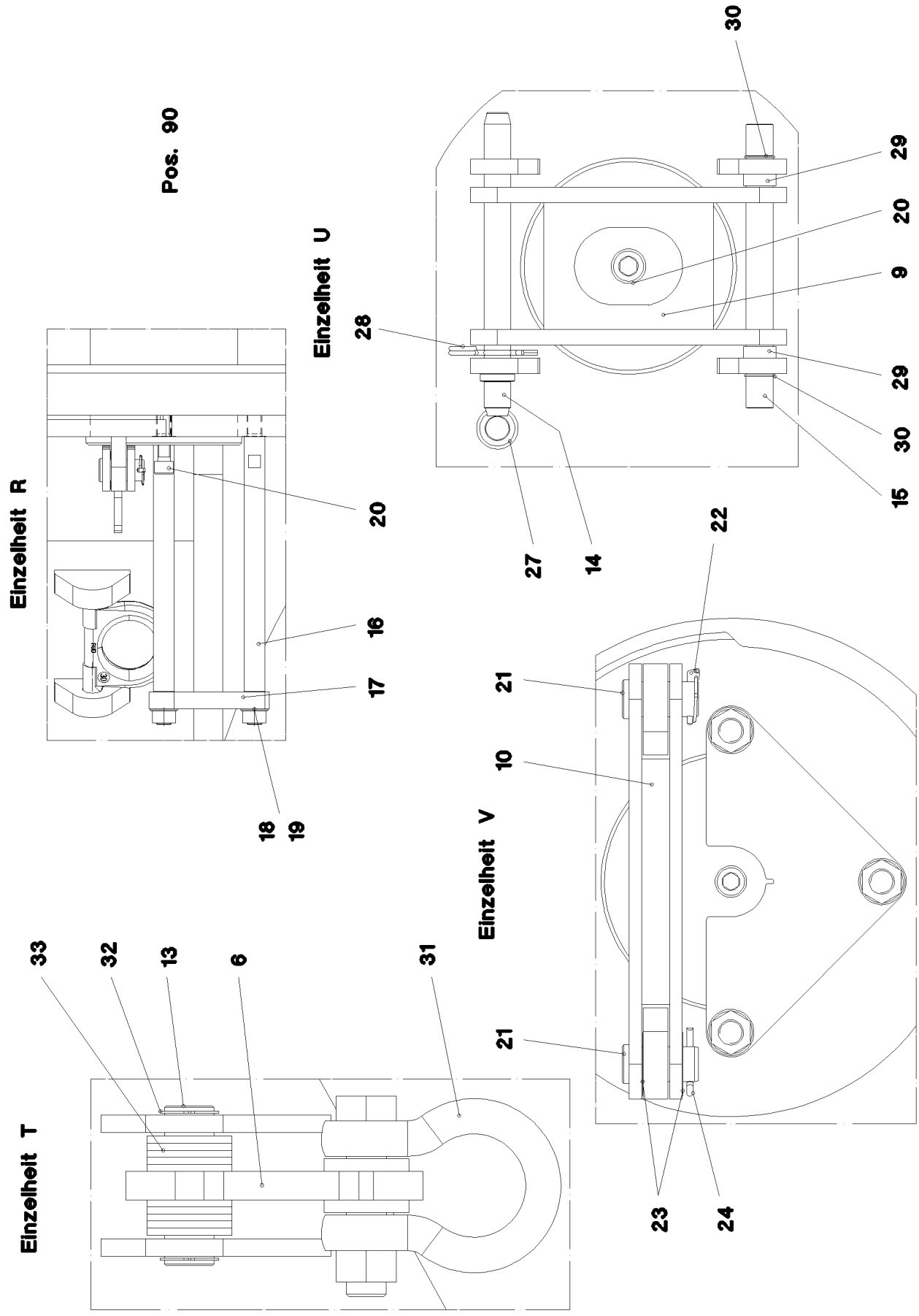
Pos. 90
Einzelheit U
Einzelheit R
Einzelheit V
Einzelheit T
30
29
20
9
28
29
30
15
27
14
20
16
17
18
19
22
21
10
21
23
24
33
32
13
6
31

Pos.	Item	Quantity	Description	Bezeichnung
1	915797808	1	FRONT PIECE	VORDERTEIL STAHLBAU BEAR
2	979551108	2	PIN 280.0X570 35NICRMOV125 SPF	BOLZEN
3	979551208	2	PIN 390.0X655 35NICRMOV125 SPF	BOLZEN
4	965965908	1	CARRIER	TRAEGER SCHWK.
5	965966008	1	ROD ST.CONST.	STANGE SCHWK.
6	965966108	2	CONNECTING LINK WELDED	LASCHE SCHWK.
7	965966208	2	BRACKET WELDED CONST.	KONSOLE SCHWK.
8	965966308	2	REST WELDED FE//ZNNI8//CN//T0	ABLAGE SCHWK.
9	965966408	2	FLAP ST.CONST.	KLAPPE SCHWK.
10	965966508	2	FLAP ST.CONST.	KLAPPE SCHWK.
11	921079508	2	HANDLE WELD.CONST. FE//ZNNI8//CN//T0	GRIFF SCHWK.
12	979552108	2	PIN 100.0X250 35NICRMOV125 SPF	BOLZEN
13	979552208	2	PIN 80.0X225 35NICRMOV125 SPF	BOLZEN
14	979552308	2	PIN 45.0X383 35NICRMOV125 SPF	BOLZEN
15	979552408	2	PIN 45.0X368 35NICRMOV125 SPF	BOLZEN
16	979552508	6	THREADED PIN 50.0X740 S355J2C+C FE//ZN	GEWINDEBOLZEN
17	979552708	2	PLATE 40X500X285 S690QL	BLECH
18	10289812	6	WASHER ISO 7089 36 300HV FLZN SPF	SCHEIBE
19	4600838	6	HEX NUT ISO 4032 M36 10 FLZN SPF	SECHSKANTMUTTER
20	10878580	4	SOCKET HEAD SCREW ISO 4762 M30X70 8	ZYLINDERSCHRAUBE
21	933777308	4	PIN 55.0X108 35NICRMOV125 GASN. SPF	BOLZEN
22	10180884	3	SAFETY PLUG W HINGE-LID 8X62X7,5X53 4	SICHERHEITSKLAPPSTECKER
23	953418508	4	WASHER RD90X1 DC01 FE//ZNNI8//CN//T0	SCHEIBE
24	10180374	3	SPLIT PIN ISO 1234 10X71 St 480H SPF	SPLINT
25	453022108	2	PIN ISO 2341 B20X170X162 35NICRMOV125	BOLZEN
26	10875869	4	SAFETY PLUG W HINGE-LID 5X29X4,7X25 4	SICHERHEITSKLAPPSTECKER
27	10179932	2	RING BOLT DIN 580 M12 C15E FLZN	RINGSCHRAUBE
28	433206408	2	SPRING PLUG 6 ZINC COATED	FEDERSTECKER
29	946199508	4	TUBE 42,4X3,2X15 S355J2H FE//ZNNI8//CN/	ROHR
30	428002908	4	LOCKING RING DIN 471 35X1,5	SICHERUNGSRING
31	773930708	2	SHACKLE 35T VERZ SPF	SCHAEKEL
32	12100251	4	LOCKING RING DIN 471 70X2,5 480H SPF	SICHERUNGSRING
33	11903157	20	WASHER ISO 7089 64 300HV FLZN SPF	SCHEIBE
34	940069108	1	PIN 50.0X108 35NICRMOV125 SPF	BOLZEN
35	10180880	1	SAFETY PLUG W HINGE-LID 8X42X7,5X32 4	SICHERHEITSKLAPPSTECKER
36	979553208	1	PIN 90.0X470 35NICRMOV125 SPF	BOLZEN
37	979553308	1	WASHER 10X140X140 S960QL SPF	SCHEIBE
38	943379308	1	WASHER RD90X12 S355MC	SCHEIBE
39	952667108	2	PIN 55.0X125 35NICRMOV125 GASN. SPF	BOLZEN
40	979598208	2	BEARING PLATE 10X200X150 PA6 G	LAGERPLATTE
41	12220375	8	COUNTERSUNK SCREW ISO 10642 M8X20	SENKSCHRAUBE
42	979598308	1	PIN 55.0X280 35NICRMOV125 SPF	BOLZEN
43	965921308	1	PIN EXTRACTOR T ZN O	BOLZENZIEHER
44	10878582	1	HEX SCREW ISO 4014 M16X300 8.8 FLZN SP	SECHSKANTSCHRAUBE
45	10875617	1	HEX NUT ISO 4032 M16 8 FLZN SPF	SECHSKANTMUTTER
46	432011308	1	DOWEL PIN ISO 8752 10X70	SPANNSTIFT
47	10875570	8	SOCKET HEAD SCREW ISO 4762 M8X55 8.8	ZYLINDERSCHRAUBE
48	12103465	8	WASHER ISO 7089 8 300HV ZNNI-480H SPF	SCHEIBE
49	10875614	8	HEX NUT DIN 985 M8 8 480H SPF	SECHSKANTMUTTER
50	941138108	8	WASHER DC01 FE//ZNNI8//CN//T0	SCHEIBE
51	966638508	2	FLASHING ST. CONST.	ABWEISER SCHWK.
52	10875806	8	HEX SCREW ISO 4017 M20X60 8.8 FLZN SP	SECHSKANTSCHRAUBE
53	4600604	8	WASHER DIN 7349 21 100HV FLZN SPF	SCHEIBE
54	11631816	4	HEX SCREW ISO 4017 M10X25 8.8 FLZN SP	SECHSKANTSCHRAUBE
55	10289795	4	WASHER ISO 7089 10 300HV FLZN SPF	SCHEIBE
56	97009588	1	WEIGHT INFORMATION PLATE 2X200X100 D	GEWICHTSSCHILD
60	10008021	2	VARNISH	LACK
90	966222408	1	MOUNTING PARTS FRONT PART	MONTAGETEILE VORDERTEIL
			⇨ ❑ 248	

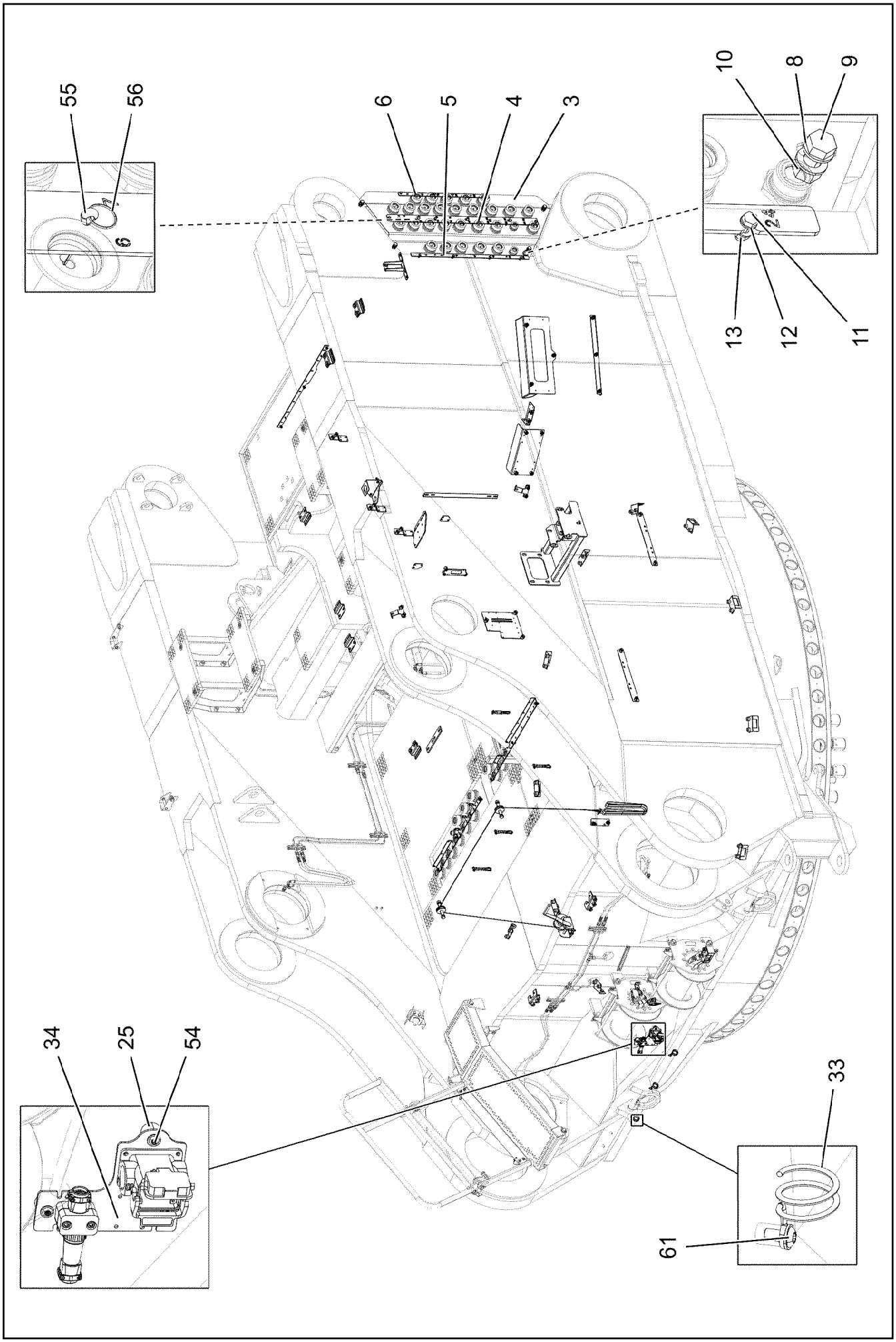

13.12.2021 070778 LIEBHERR	**etk_en_de_098405 LR 13000** **MOUNTING PARTS FRONT PART** **MONTAGETEILE VORDERTEIL**	❑ 248 (1/6) **966222408**

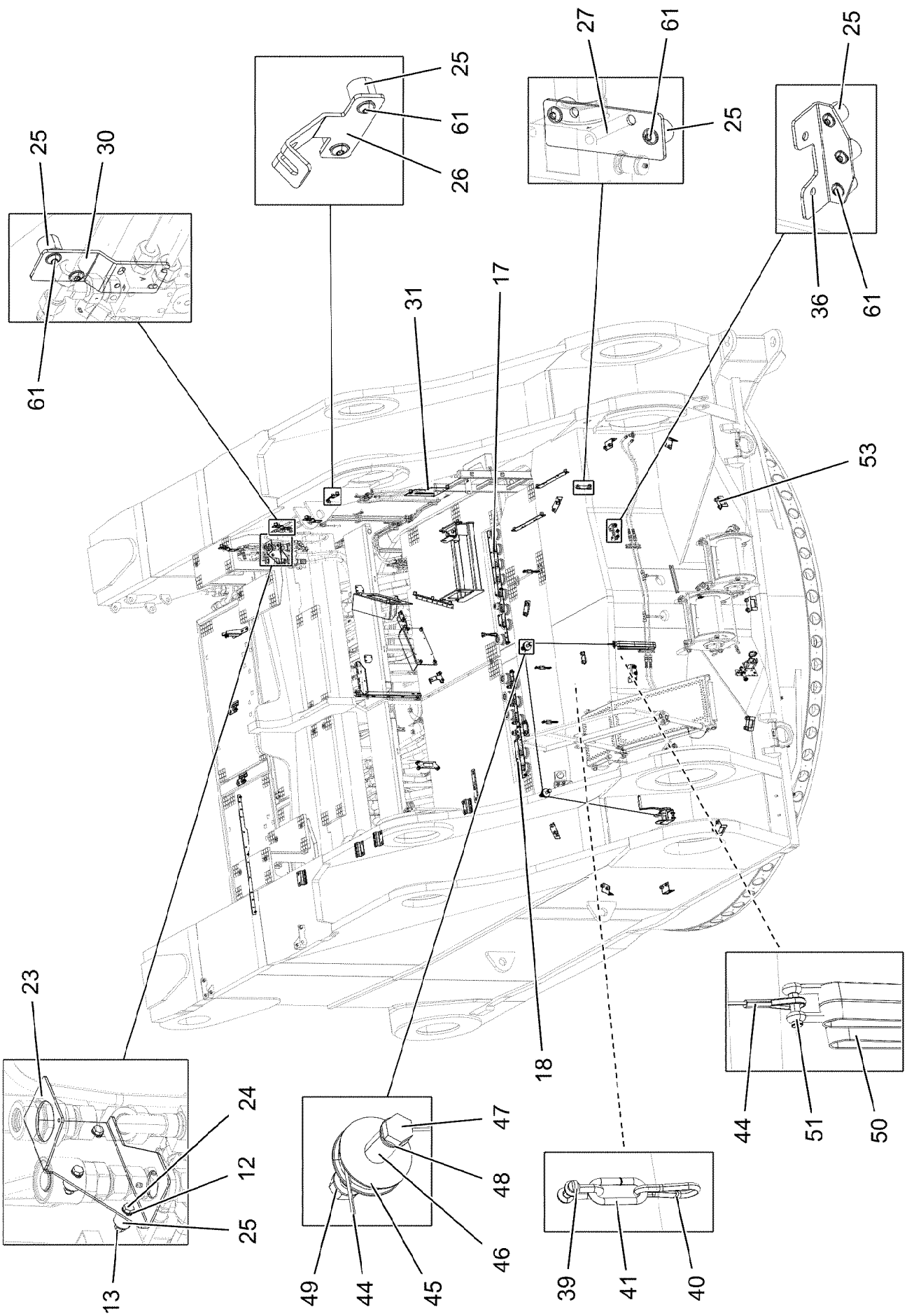

13.12.2021 070779	**etk_en_de_098405 LR 13000**	249 (2/6)
LIEBHERR	**MOUNTING PARTS FRONT PART** **MONTAGETEILE VORDERTEIL**	**966222408**

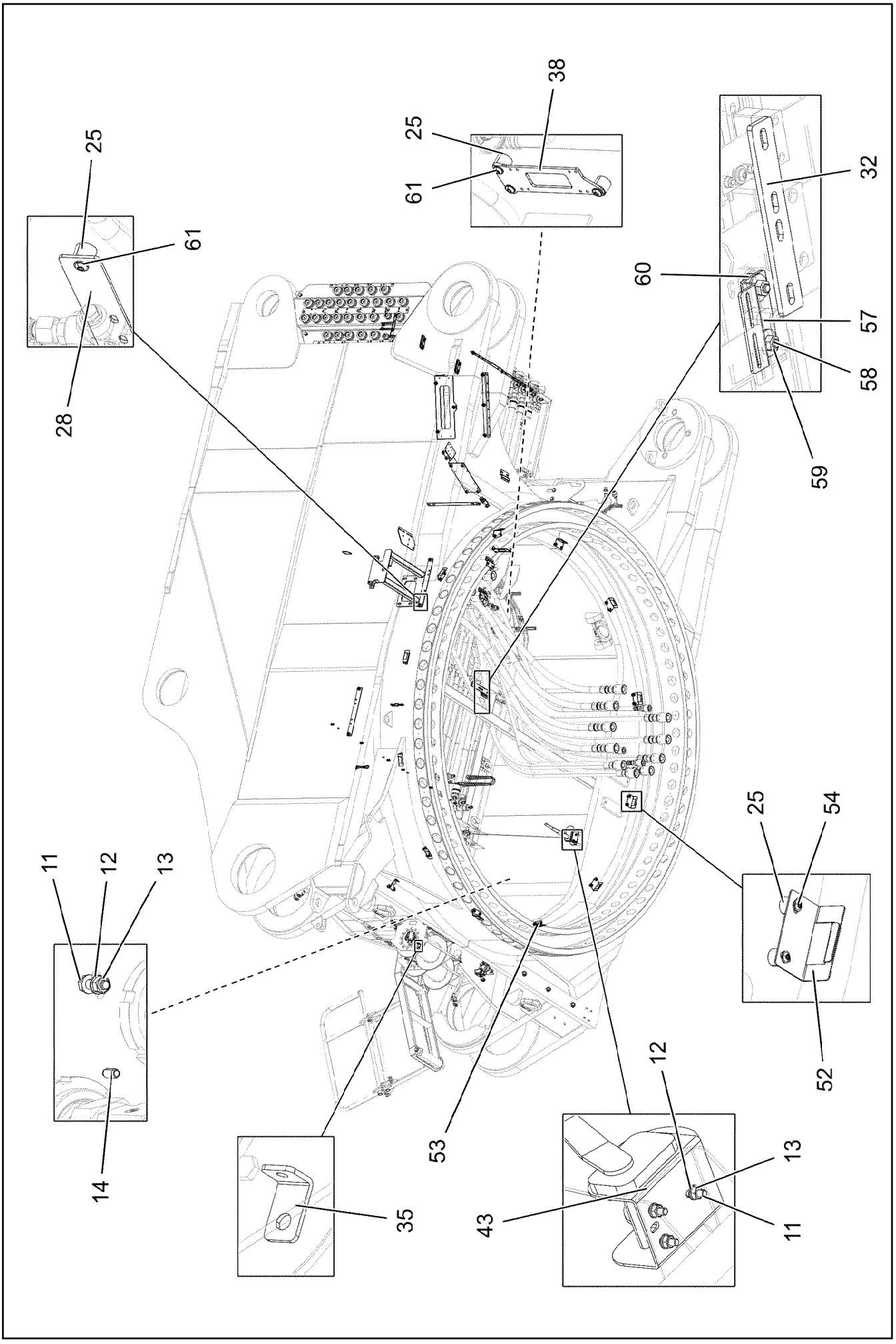
38
25
61
25
61
28
32
60
57
58
59
11
12
13
14
35
53
43
12
13
11
25
54
52

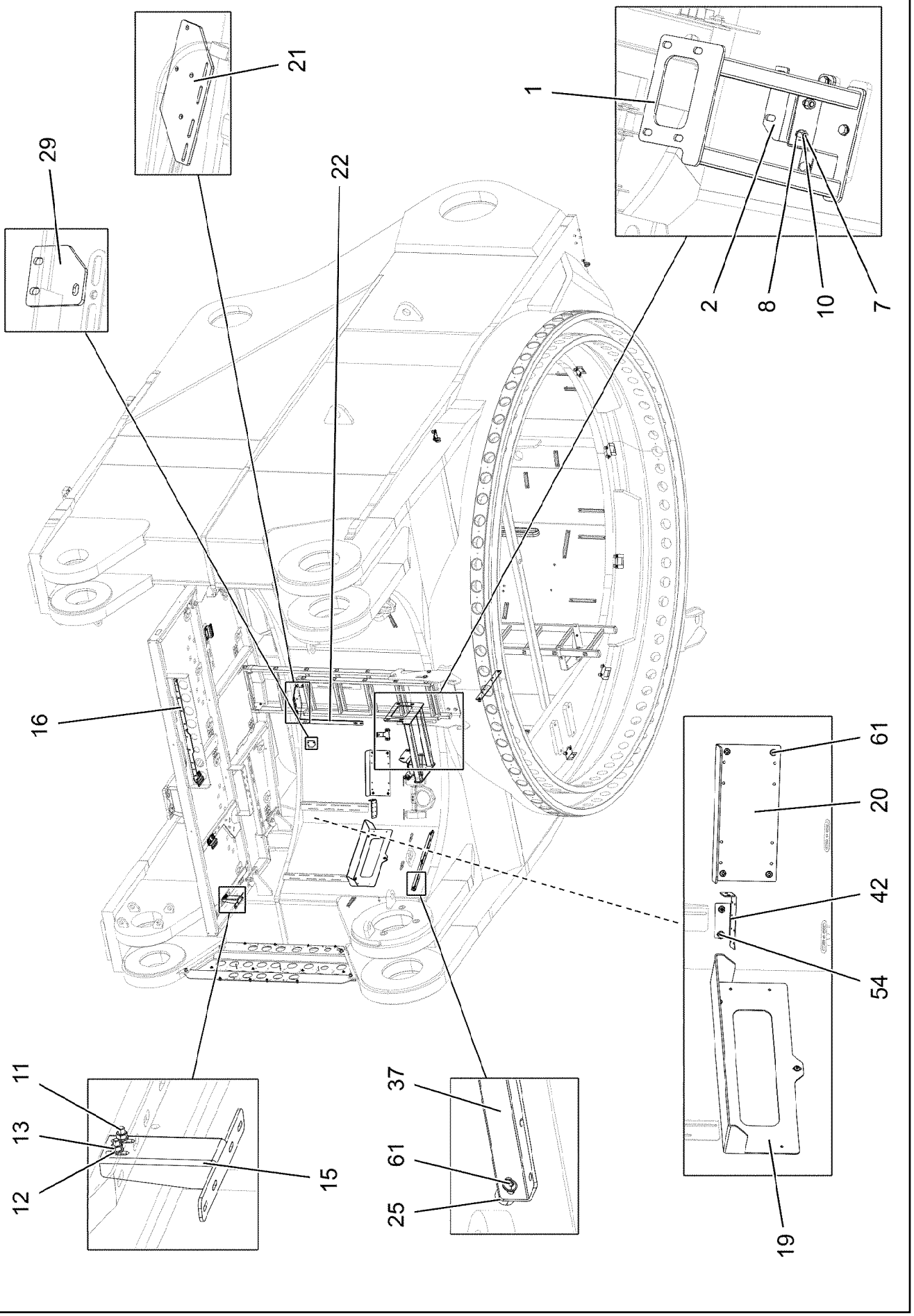

13.12.2021 070781	**etk_en_de_098405 LR 13000**	❑ 251 (4/6)
LIEBHERR	**MOUNTING PARTS FRONT PART** **MONTAGETEILE VORDERTEIL**	**966222408**

Pos.	Item	Quantity	Description	Bezeichnung
1	966225908	1	BRACKET WELDED CONST. T ZN O	KONSOLE SCHWK.
2	97000366	1	PLATE 6X205X164 S355MC FE//ZNNI8//CN//T	BLECH
3	97000367	1	PLATE 5X1575X695 S355MC	BLECH
4	97000368	1	PLATE 5X1230X62 S355MC FE//ZNNI8//CN//T	BLECH
5	97000369	1	PLATE 5X965X30 S355MC FE//ZNNI8//CN//T	BLECH
6	97000370	1	PLATE 5X740X30 S355MC FE//ZNNI8//CN//T	BLECH
7	4902326	5	HEX SCREW ISO 4017 M16X30 8.8 FLZN SP	SECHSKANTSCHRAUBE
8	10289806	15	WASHER ISO 7089 16 300HV FLZN SPF	SCHEIBE
9	10875519	4	HEX SCREW ISO 4017 M16X40 8.8 FLZN SP	SECHSKANTSCHRAUBE
10	10875617	6	HEX NUT ISO 4032 M16 8 FLZN SPF	SECHSKANTMUTTER
11	10197831	26	HEX SCREW ISO 4017 M8X25 8.8 ZNNI-480	SECHSKANTSCHRAUBE
12	12103465	58	WASHER ISO 7089 8 300HV ZNNI-480H SPF	SCHEIBE
13	11693875	29	HEX NUT ISO 4032 M8 8 480H SPF	SECHSKANTMUTTER
14	432007908	10	DOWEL PIN ISO 8752 A 8X16	SPANNSTIFT
15	97002931	1	PLATE 4X240X183 S315MC FE//ZNNI8//CN//T	BLECH
16	97009172	1	PLATE 5X995X45 S355MC FE//ZNNI8//CN//T	BLECH
17	97009173	1	PLATE 4X950X88 S315MC FE//ZNNI8//CN//T	BLECH
18	97009174	1	PLATE 4X885X88 S315MC FE//ZNNI8//CN//T	BLECH
19	977753808	1	PLATE 4X699X364 S315MC	BLECH
20	970581408	1	PLATE 4x380x274 S315MC FE//ZNNI8//CN//T	BLECH
21	97009204	1	PLATE 6X285X130 S355MC FE//ZNNI8//CN//T	BLECH
22	97009304	1	PLATE 3X600X55 DC01 FE//ZNNI8//CN//T0	BLECH
23	97009322	1	PLATE 3X200X300 DC01 FE//ZNNI8//CN//T0	BLECH
24	11651579	3	HEX SCREW ISO 4014 M8X40 8.8 480H SPF	SECHSKANTSCHRAUBE
25	953873408	72	SLEEVE 25X20 11SMN37 FE//ZNNI8//CN//T0	HUELSE
26	97009769	3	PLATE 4X100X137 S315MC FE//ZNNI8//CN//T	BLECH
27	97010163	1	PLATE 4X150X50 S315MC FE//ZNNI8//CN//T	BLECH
28	97010164	2	PLATE 4X480X50 S315MC FE//ZNNI8//CN//T	BLECH
29	97010165	2	PLATE 4X60X70 S315MC FE//ZNNI8//CN//T0	BLECH
30	97010166	3	PLATE 4X160X50 S315MC FE//ZNNI8//CN//T	BLECH
31	97010186	1	PLATE 4X240X280 S315MC FE//ZNNI8//CN//T	BLECH
32	97010187	1	PLATE 8X270X45 S355MC FE//ZNNI8//CN//T	BLECH
33	720014408	3	CABLE CLAMP	KABELHALTER
34	97135637	1	PLATE 3X190X155 DC01 FE//ZNNI8//CN//T0	BLECH
35	970350108	1	PLATE 4x73x30 S315MC FE//ZNNI8//CN//T0	BLECH
36	956093308	2	PLATE 140X93 S315MC FE//ZNNI8//CN//T0	BLECH
37	97010267	1	PLATE 4X600X68 S315MC FE//ZNNI8//CN//T	BLECH
38	955668108	1	PLATE 196X63 S315MC FE//ZNNI8//CN//T0	BLECH
39	773933508	4	SHACKLE DIN 82101 0,25T NG0,25 ST VERZ	SCHAEKEL
40	744010008	4	SNAP HOOK DIN 5299 C 70X7-180KG ST A2	KARABINERHAKEN
41	10663970	8	CHAIN DIN 763 7X49 0.3t ST35 VERZ	KETTE
42	978508308	1	PLATE 3X180X140 DC01 FE//ZNNI8//CN//T0	BLECH
43	540001808	1	ROPE WINCH TYP 351 ⇨ ❑ 254	SEILWINDE
44	773324408	1	AUXILIARY ROPE DIN 3055 4X4,5M	HILFSSEIL
45	283096108	2	ROLLER RD68X20 PA6G	ROLLE
46	939255108	4	TUBE 22.0X40 E235+N VERZ	ROHR
47	11642340	2	HEX SCREW ISO 4014 M16X140 8.8 FLZN SP	SECHSKANTSCHRAUBE
48	11691326	4	WASHER ISO 7092 16 300HV FLZN SPF	SCHEIBE
49	10873081	2	HEX NUT ISO 4032 M16 10 FLZN SPF	SECHSKANTMUTTER
50	735004308	5	ROUND SLING 1T-0,78M POLYTEX SPF	RUNDSCHLINGE
51	773930008	5	SHACKLE DIN 82101 0,4T NG10 EDELSTAH	SCHAEKEL
52	97017730	10	PLATE 2X115X118 DC01 FE//ZNNI8//CN//T0	BLECH
53	97017731	2	PLATE 2X115X89 DC01 FE//ZNNI8//CN//T0	BLECH
54	10876082	29	BUTTON HEAD SCREW AEHNL.ISO 7380-2	HALBRUNDKOPFSCHRAUBE
55	10180368	3	SPLIT PIN ISO 1234 8X50 St 480H SPF	SPLINT
56	12101869	3	KEY RING 25X1,5 ST FE/ZN8/CN	SCHLUESSELRING
57	97135442	6	PLATE 4X115X109 S315MC FE//ZNNI8//CN//T	BLECH
58	11631742	6	HEX SCREW ISO 4017 M12X30 8.8 FLZN SP	SECHSKANTSCHRAUBE
59	10875616	6	HEX NUT ISO 4032 M12 8 FLZN SPF	SECHSKANTMUTTER

Pos.	Item	Quantity	Description	Bezeichnung
60	11182717	12	WASHER ISO 7093-1 12 300HV FLZN SPF	SCHEIBE
61	10875485	43	BUTTON HEAD SCREW AEHNL.ISO 7380-2	HALBRUNDKOPFSCHRAUBE

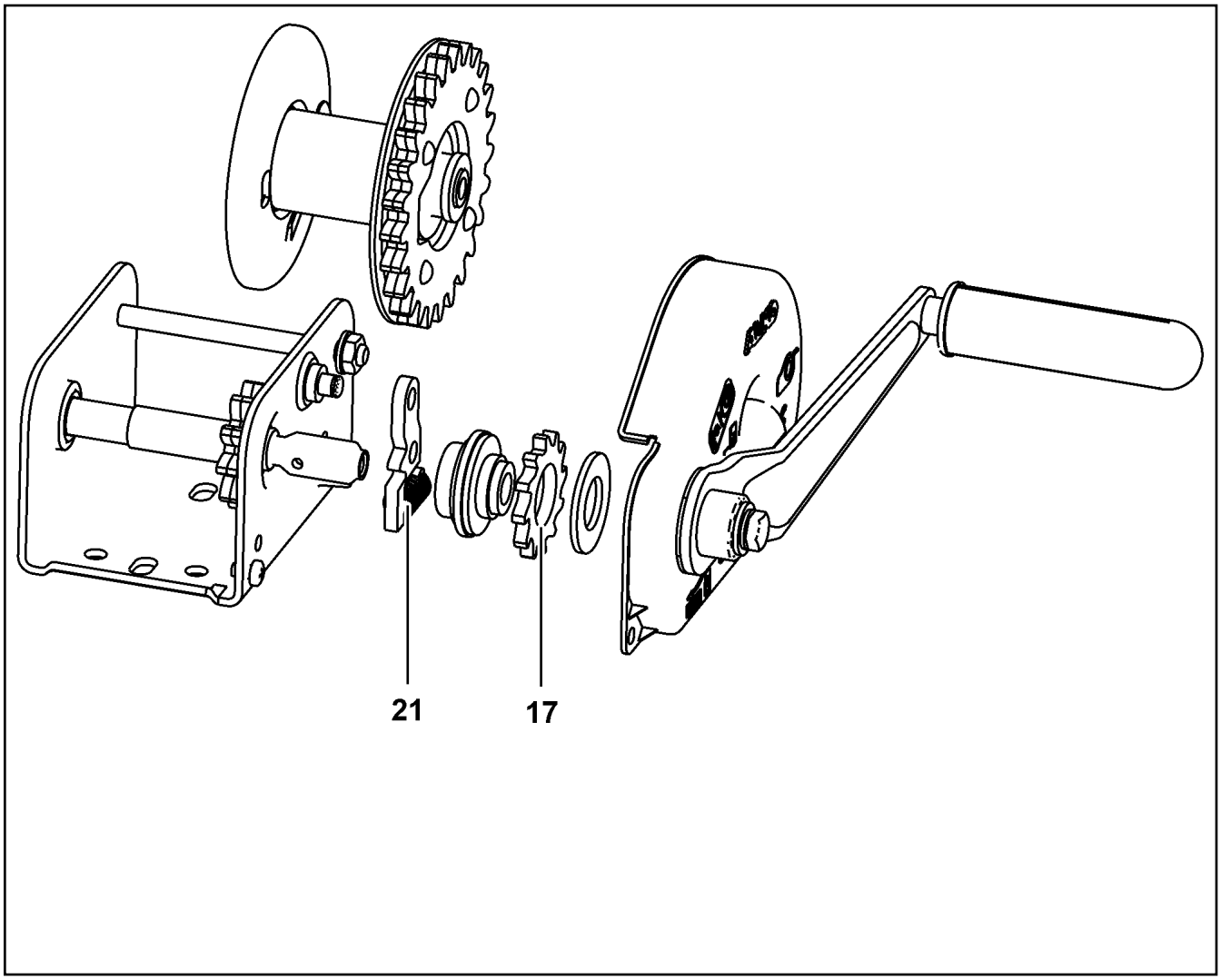

Pos.	Item	Quantity	Description	Bezeichnung
17	10802362	1	BLOCKING WHEEL	SPERRRAD
21	10802364	1	DETENT PAWL	SPERRKLINKE
22	12103365	1	CRANK	KURBEL

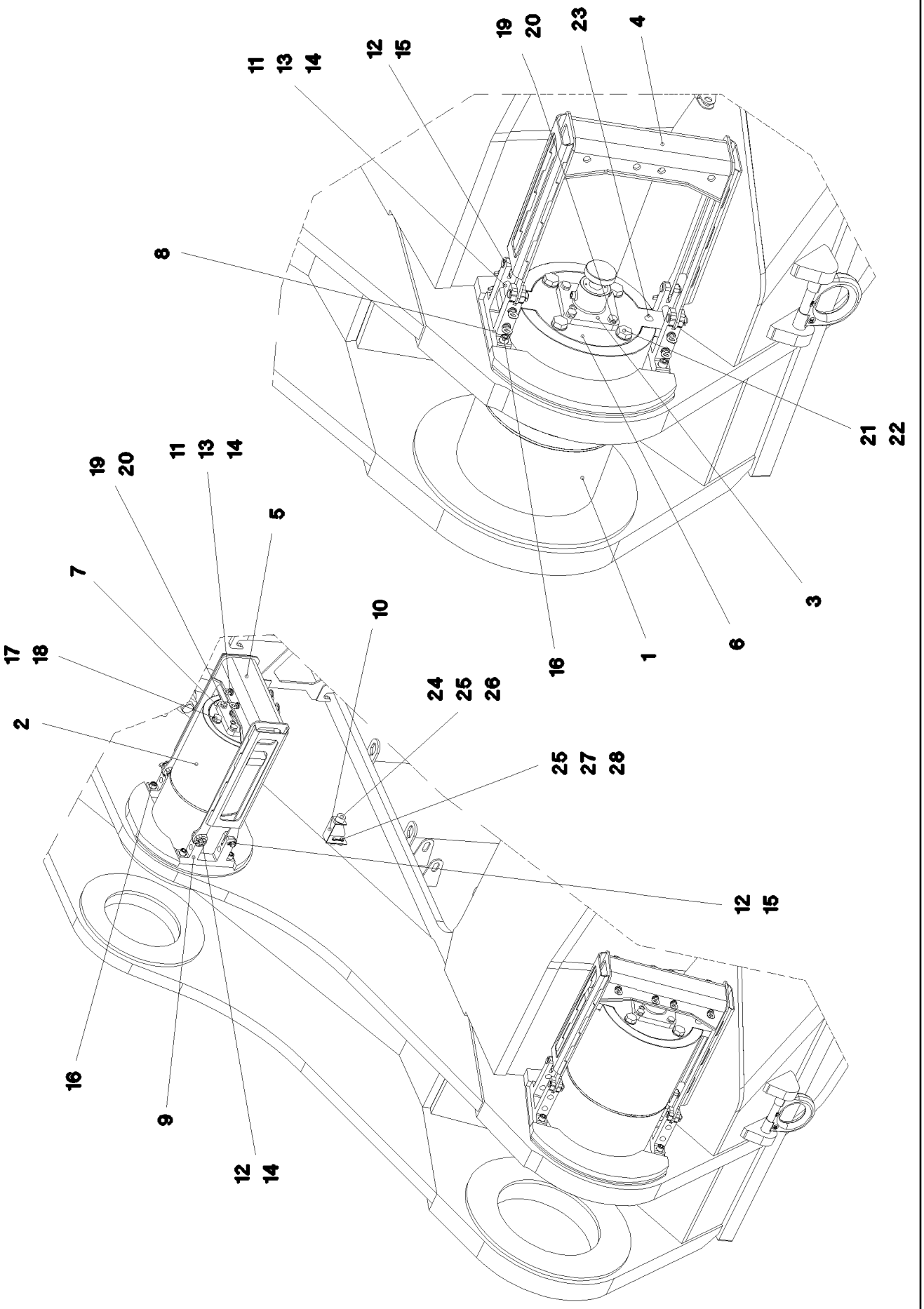
11
13
14
12
15
19
20
23
4
8
21
22
19
20
11
13
14
5
7
10
17
18
24
25
26
2
25
27
28
16
1
6
3
12
15
16
9
12
14

Pos.	Item	Quantity	Description	Bezeichnung
1	979357908	2	PIN 540.0X825 35NICRMOV125 SPF	BOLZEN
2	979358008	2	PIN 430.0X755 35NICRMOV125 SPF	BOLZEN
3	10650048	4	PIN PULLING CYLINDER 90/45-650 SPF	BOLZENZIEHZYLINDER
(999)	12102497	1	SEAL KIT CYLINDER	DS ZYLINDER
4	965867308	2	BRACKET WELDED CONST.	KONSOLE SCHWK.
5	965867408	2	BRACKET WELDED CONST.	KONSOLE SCHWK.
6	979358108	2	PLATE 40X620X395 S960QL+Z25	BLECH
7	979358208	2	PLATE 40X490X305 S960QL+Z25	BLECH
8	979358308	4	PLATE 50X245X300 S960QL+Z25	BLECH
9	979358408	4	PLATE 50X175X300 S960QL+Z25	BLECH
10	979358508	2	PLATE 3X280X158 DC01 FE//ZNNI8//CN//T0	BLECH
11	979358708	12	PIN 35.0X210 35NICRMOV125 SPF	BOLZEN
12	979358808	16	PIN 35.0X70 35NICRMOV125 SPF	BOLZEN
13	10181367	12	RING BOLT DIN 580 M8 C15E 480H SPF	RINGSCHRAUBE
14	10875870	16	SAFETY PLUG W HINGE-LID 6X42X5,5X32 4	SICHERHEITSKLAPPSTECKER
15	10180363	12	SPLIT PIN ISO 1234 6,3X40 St 480H SPF	SPLINT
16	10472864	12	SOCKET HEAD SCREW ISO 4762 M20X70 10	ZYLINDERSCHRAUBE
17	4600114	8	HEX SCREW ISO 4017 M24X70 8.8 A3C	SECHSKANTSCHRAUBE
18	10289810	8	WASHER ISO 7089 24 300HV FLZN SPF	SCHEIBE
19	10875805	16	HEX SCREW ISO 4017 M20X50 8.8 FLZN SP	SECHSKANTSCHRAUBE
20	10289808	16	WASHER ISO 7089 20 300HV FLZN SPF	SCHEIBE
21	10878795	8	HEX SCREW ISO 4017 M30X75 8.8 FLZN SP	SECHSKANTSCHRAUBE
22	10289811	8	WASHER ISO 7089 30 300HV FLZN SPF	SCHEIBE
23	7743242	4	HYDRAULIC-TYPE LUBRICAT.NIPPLE DIN 71	KEGELSCHMIERNIPPEL
24	726612708	2	MEGI BUFFER	MEGIPUFFER
25	12103465	6	WASHER ISO 7089 8 300HV ZNNI-480H SPF	SCHEIBE
26	11693875	2	HEX NUT ISO 4032 M8 8 480H SPF	SECHSKANTMUTTER
27	11651612	4	HEX SCREW ISO 4017 M8X16 8.8 480H SPF	SECHSKANTSCHRAUBE
28	953873408	4	SLEEVE 25X20 11SMN37 FE//ZNNI8//CN//T0	HUELSE

Pos.	Item	Quantity	Description	Bezeichnung
10	969299208	1	SLEWING GEAR WARN SIGNAL	DREHWERK
(100)	969418008	1	CABLING H510	VERKABELUNG
20	96045405	1	CABLE LIST SLEWING PLATFORM VORNE ⇨ ❑ 258	KABELLISTE DREHBUEHNE
30	966344608	1	ADDITIONAL PARTS VORNE	ZUSATZTEILE ELEKTRIK DREHB
(5)	12101891	10	LED WORKING HEAD LIGHT 12W 9-32V	LED ARBEITSSCHEINWERFER
40	96034537	1	TERMINAL BOX S510 ⇨ ❑ 261	KLEMMKASTEN

Pos.	Item	Quantity	Description	Bezeichnung
1	966954108	1	LEAD W586A	LEITUNG
2	96045406	1	LEAD W602 ⇨ ❑ 259	LEITUNG

Pos.	Item	Quantity	Description	Bezeichnung
5	10450273	1	ANTENNA ⇨ ❑ 260	ANTENNE
291	10441167	0.16	HEATSHRINK SLEEVING 17,8/4,4X2,54 POLY	SCHRUMPFSCHLAUCH
293	10491248	3.5	CORRUGATED PIPE DN12 PA 6	WELLROHR
500	923512208	2	CABLE MARKER	KABELMARKER
501	605664101	1	MALE INSERT 4-POLX2+SM 10A	STIFTEINSATZ
502	10036809	1	SOCKET SHELL HAN 6B	TUELLENGEHAEUSE
503	260407602	1	HINGED FRAME HAN 6B	GELENKRAHMEN
504	97106206	1	SIGN 35X15 LEXEDGE II	SCHILD
505	10675505	2	CONTACT PIN 0,14-5,5MM2	KONTAKTSTIFT
506	602606508	1	REDUCTION M32X1,5/M20X1,5 MS	REDUKTION
507	602606208	1	REDUCTION M20X1,5/M16X1,5 MS	REDUKTION
508	602424108	2	CABLE GLAND M16X1,5X4-11 MS	KABELVERSCHRAUBUNG
509	979204408	1	EMPTY CASING 80.0X0 AL	LEERGEHAEUSE
733	10675380	1	PIN CONTACT 1,5MM2	STIFTKONTAKT
998	965622208	2	LETTERING WIRING HARNESS	BESCHRIFTUNG KABELBAUM

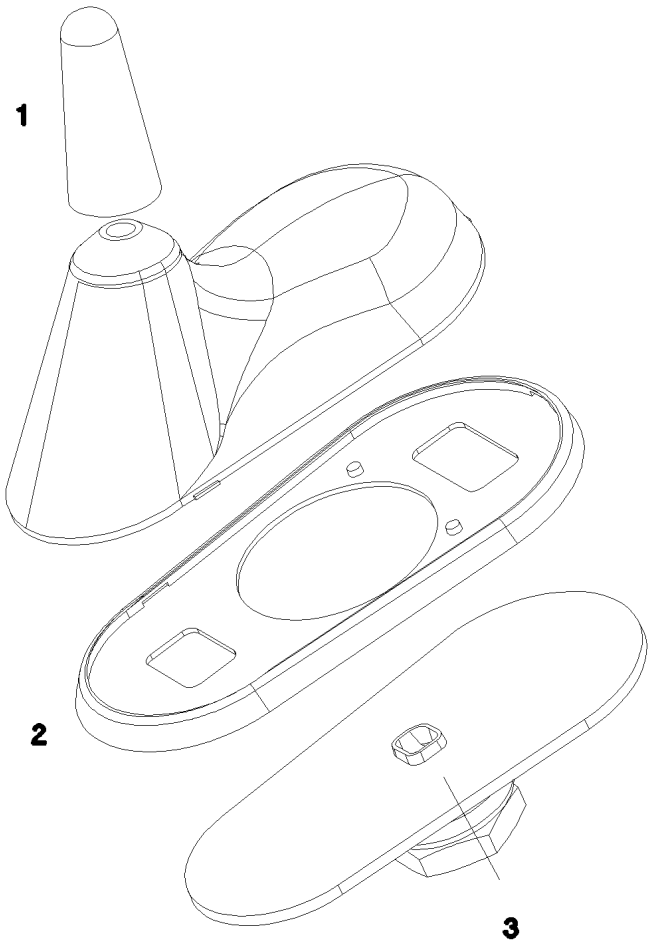

Pos.	Item	Quantity	Description	Bezeichnung
1	10815004	1	ANTENNA ROD	ANTENNENSTAB
2	10815005	1	SEAL	DICHTUNG
3	10815006	1	SLEEVE	HUELSE
4	11692299	1	CONNECTING CABLE 4M	VERBINDUNGSKABEL

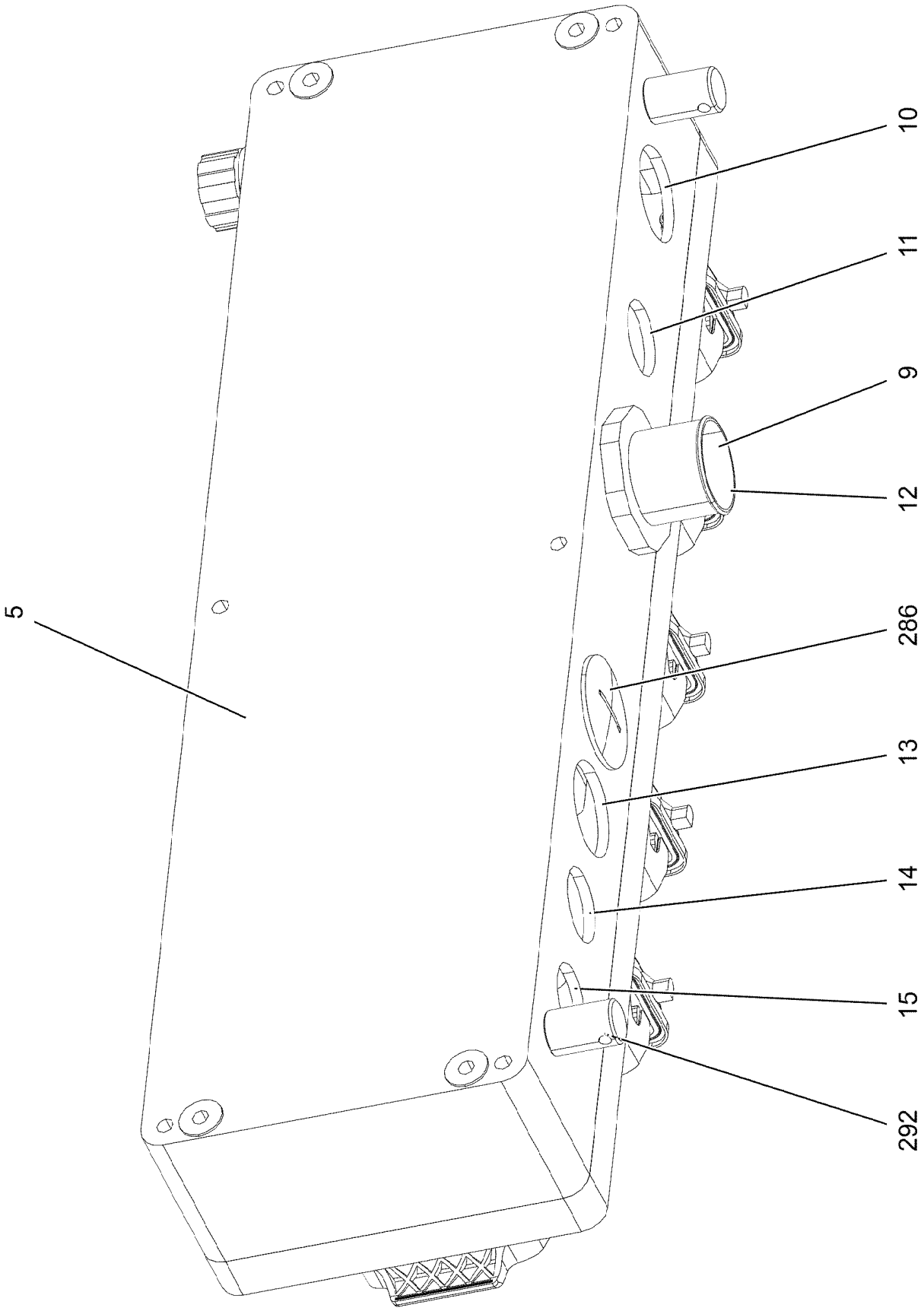
10
11
9
12
5
286
13
14
15
292

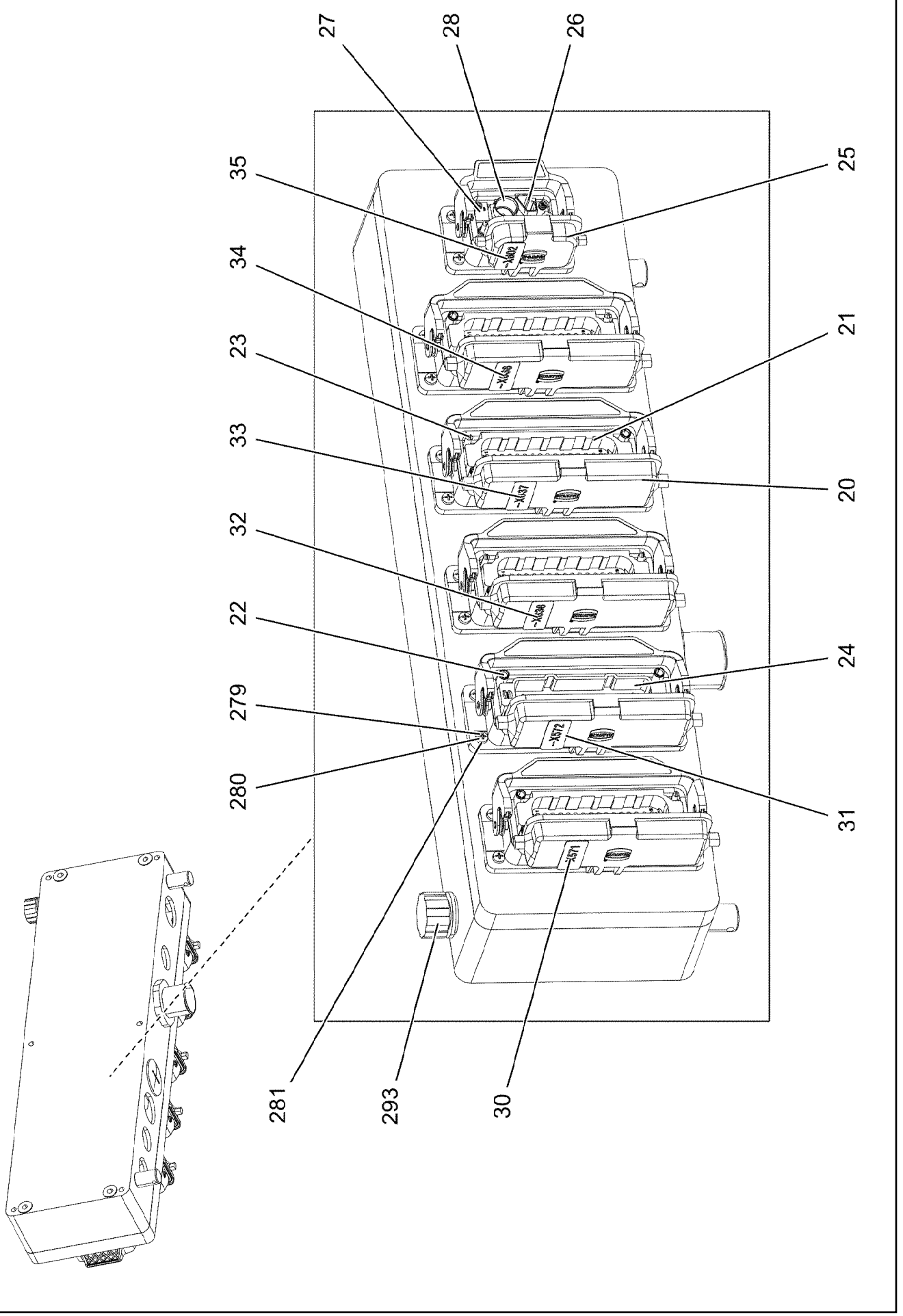
27
28
26
35
25
34
21
23
33
20
32
22
24
279
280
31
281
293
30

Pos.	Item	Quantity	Description	Bezeichnung
5	97106165	1	EMPTY CASING 90X160X560X0 AL	LEERGEHAEUSE
9	602441308	1	HOSE UNION JOINT 0 MS	SCHLAUCHVERSCHRAUBUNG
10	966647108	1	LEAD W571	LEITUNG
11	96041616	1	LEAD W572 ⇨ ❑ 264	LEITUNG
12	96034538	1	WIRING HARNESS W500 ⇨ ❑ 265	KABELSTRANG
13	96041617	1	LEAD W550 ⇨ ❑ 266	LEITUNG
14	966647508	1	LEAD W551	LEITUNG
15	96041505	1	LEAD W602B ⇨ ❑ 267	LEITUNG
20	10873528	5	ADD-ON HOUSING HAN 24B	ANBAUGEHAEUSE
21	605609008	4	MALE INSERT 64-POL 10A	STIFTEINSATZ
22	10871289	10	GUIDE BUSHING CODIERUNG HAN E/ STAIN	FUEHRUNGSBUCHSE
23	10871288	10	GUIDE PIN CODIERUNG HAN E/ STAINLESS	FUEHRUNGSSTIFT
24	605604714	1	MALE INSERT 24-POL+PE 16A	STIFTEINSATZ
25	10873525	1	ADD-ON HOUSING HAN 6B	ANBAUGEHAEUSE
26	605664101	1	MALE INSERT 4-POLX2+SM 10A	STIFTEINSATZ
27	260407602	1	HINGED FRAME HAN 6B	GELENKRAHMEN
28	10675505	1	CONTACT PIN 0,14-5,5MM2	KONTAKTSTIFT
30	97007627	1	SIGN 35X15 LEXEDGE II	SCHILD
31	97007628	1	SIGN 35X15 LEXEDGE II	SCHILD
32	97007629	1	SIGN 35X15 LEXEDGE II	SCHILD
33	97007630	1	SIGN 35X15 LEXEDGE II	SCHILD
34	97007631	1	SIGN 35X15 LEXEDGE II	SCHILD
35	97106206	1	SIGN 35X15 LEXEDGE II	SCHILD
279	10875645	24	WASHER ISO 7089 4 200HV 480H SPF	SCHEIBE
280	12216226	24	PAN-HEAD SCREW ISO 7045 M4X16 4.8 480	FLACHKOPFSCHRAUBE
281	10875611	24	HEX NUT DIN 985 M4 8 480H SPF	SECHSKANTMUTTER
286	602425308	1	SCREW PLUG M40X1,5 MS	VERSCHLUSSSCHRAUBE
292	602501208	2	WATER DRAIN PLUG M12 PA6G SPF	ENTWAESSERUNGSSTOPFEN
293	602501308	1	VENTILATION SCREW G1/2"X30 POLYAMID	ENTLUEFTUNGSSCHRAUBE

Pos.	Item	Quantity	Description	Bezeichnung
5	12237181	7.93	LEAD 2 X 2X0,75	LEITUNG
6	12237181	7.93	LEAD 2 X 2X0,75	LEITUNG
261	12104809	2	CABLE TIE 3,6X142-SCHWARZ PA66 SPF	KABELBINDER
500	923512208	3	CABLE MARKER	KABELMARKER
501	11067890	2	FEMALE PLUG 4-POL	BUCHSENSTECKER
502	602606608	1	REDUCTION M32X1,5/M25X1,5 MS	REDUKTION
503	12101839	1	CABLE GLAND M25X1,5X2X9 MS	KABELVERSCHRAUBUNG
504	602424208	2	CABLE GLAND M20X1,5X5-14 MS	KABELVERSCHRAUBUNG
505	691815408	2	PROTECTING CAP MS A240	SCHUTZKAPPE
708	10473048	8	CABLE SLEEVE 2,4-3,0/2,4/0,6 SILIKON	KABELTUELLE
777	10113737	8	CONTACT PIN 0,75MM2	KONTAKTSTIFT
996	965622108	8	LETTERING WIRE	BESCHRIFTUNG ADER
998	965622208	1	LETTERING WIRING HARNESS	BESCHRIFTUNG KABELBAUM
2261	10650660	4	CONTACT BUSHING 0,75 - 1,5MM2	KONTAKTBUCHSE
2292	12101858	4	CONTACT BUSHING 0,75 - 1,5MM2	KONTAKTBUCHSE

Pos.	Item	Quantity	Description	Bezeichnung
5	12104998	8.92	LEAD 30 G 1	LEITUNG
6	11341599	1.85	LEAD 2 X 1,5	LEITUNG
7	680000008	1	COUPLING SOCKET 4-POLE SPF	KUPPLUNGSDOSE
8	11341599	13.33	LEAD 2 X 1,5	LEITUNG
9	11341599	2.65	LEAD 2 X 1,5	LEITUNG
86	602307708	12	WIRED END FERRULE DIN 46228-1 A1X5 V	ADERENDHUELSE
87	602308008	2	WIRED END FERRULE DIN 46228 1,5X7 TIN	ADERENDHUELSE
114	602307808	3	WIRED END FERRULE DIN 46228-1 A0,5X5 E	ADERENDHUELSE
127	605601801	24	CONTACT BUSHING 1MM2	KONTAKTBUCHSE
202	11082602	27.5	INSULATING HOSE DN6X0,5 PUR SPF	ISOLIERSCHLAUCH
203	11082603	1.43	INSULATING HOSE DN8X0,65 PUR SPF	ISOLIERSCHLAUCH
225	11124208	3.03	CABLE CONDUIT DN25X0,6 PUR SPF	KABELSCHLAUCH
226	11124209	5.03	CABLE CONDUIT DN30X0,6 PUR SPF	KABELSCHLAUCH
227	11124210	0.9	CABLE CONDUIT DN35X0,6 PUR SPF	KABELSCHLAUCH
261	12104809	1	CABLE TIE 3,6X142-SCHWARZ PA66 SPF	KABELBINDER
305	10870540	259.9	ELECTR.CABLE 1,0	KFZ-LEITUNG
500	923512208	18	CABLE MARKER	KABELMARKER
501	605609514	1	FEMALE INSERT 24-POL+PE 16A	BUCHSENEINSATZ
502	10342517	1	PLUG SHELL 2 13A TH.PLAST SW	STECKERGEHAEUSE
503	10342519	5	CONTACT LOCK DT 2 POLIG	KONTAKTVERRIEGELUNG
504	10870602	4	PLUG SHELL 2-POL 13A TH.PLAST SW	STECKERGEHAEUSE
505	692406708	1	PLUG DIN 72585 7-POL POLYBUTOLEN SPF	STECKER
506	605007908	6	APPLIANCE SOCKET 3-POL	GERAETESTECKDOSE
507	604526508	1	BUSHING SUPPORT 6-POL 16A	BUCHSENTRAEGER
508	604526608	1	PIN CARRIER 6-POL 16A	STIFTTRAEGER
509	10015704	1	CABLE PLUG 4-POL	KABELSTECKER
510	10870604	4	COVER LID DT-LC01 PA66	ABDECKKAPPE
511	602424308	1	CABLE GLAND M25X1,5X11-20 MS	KABELVERSCHRAUBUNG
512	605617608	1	SOCKET SHELL HAN 24B	TUELLENGEHAEUSE
513	604508508	1	SEALING PLUG M 1-K	VERSCHLUSSKAPPE
514	604508708	2	CABLE SLEEVE 6-8	KABELTUELLE
515	604508608	1	PLUG 6-POL	STECKER
516	604505508	1	CABLE SOCKET M11-Z	KABELDOSE
517	604512108	1	SEALING PLUG M1-D	VERSCHLUSSKAPPE
518	692406008	1	TERMINAL HOUSING DIN 72585 APD POLY	ENDGEHAEUSE
602	605608401	43	CRIMPING CONTACT 1,0MM2	CRIMPKONTAKT
603	605610208	4	CRIMPING CONTACT 1,5MM2	CRIMPKONTAKT
636	604518808	2	SLEEVE CONTACT 1,5MM2	BUCHSENKONTAKT
637	604519108	2	PIN CONTACT 1,5MM2	STIFTKONTAKT
647	602339508	5	SLEEVE CONTACT DIN 72585 0,5-1,5MM2	BUCHSENKONTAKT
670	10100063	10	PLUG BUSHING 0,75-2,0MM2 Cu	STECKERBUCHSE
747	605612314	2	PIN CONTACT 2.5MM2	STIFTKONTAKT
812	604518908	10	STOPPER PLUG BAUREIHE_M1	BLINDSTOPFEN
813	605619708	6	SINGLE STRAND SEALING 2	EINZELADERABDICHTUNG
821	605619908	5	SINGLE STRAND SEALING DIN 72585 10YE	EINZELADERABDICHTUNG
822	692405708	2	STOPPER PLUG DIN 72585 7 SPF	BLINDSTOPFEN
996	965622108	28	LETTERING WIRE	BESCHRIFTUNG ADER
998	965622208	2	LETTERING WIRING HARNESS	BESCHRIFTUNG KABELBAUM

Pos.	Item	Quantity	Description	Bezeichnung
5	600461008	7.42	CONTROL LEAD 61 X 0,75	STEUERLEITUNG
500	923512208	2	CABLE MARKER	KABELMARKER
501	605608808	1	FEMALE INSERT 64-POL 10A	BUCHSENEINSATZ
502	602606708	1	REDUCTION M40X1,5/M25X1,5 MS	REDUKTION
503	602424308	2	CABLE GLAND M25X1,5X11-20 MS	KABELVERSCHRAUBUNG
504	602606608	1	REDUCTION M32X1,5/M25X1,5 MS	REDUKTION
505	11341849	1	AERATION NOZZLE M25	BELUEFTUNGSSTUTZEN
506	97037940	1	SIGN 35X15 LEXEDGE II	SCHILD
507	10488662	1	VENTILATION SCREW M20X1,5 POLYAMID	ENTLUEFTUNGSSCHRAUBE
508	602606508	1	REDUCTION M32X1,5/M20X1,5 MS	REDUKTION
509	10871288	2	GUIDE PIN CODIERUNG HAN E/ STAINLESS	FUEHRUNGSSTIFT
510	10871289	2	GUIDE BUSHING CODIERUNG HAN E/ STAIN	FUEHRUNGSBUCHSE
511	605618408	1	BS HOUSING HAN 24B	SOCKELGEHAEUSE
723	10113735	61	CRIMPING CONTACT 0,75MM2	CRIMPKONTAKT
751	10113733	61	CRIMPING CONTACT 0,75MM2	CRIMPKONTAKT
996	965622108	61	LETTERING WIRE	BESCHRIFTUNG ADER
998	965622208	2	LETTERING WIRING HARNESS	BESCHRIFTUNG KABELBAUM

Pos.	Item	Quantity	Description	Bezeichnung
5	12102229	1	CONNECTING CABLE 15M	VERBINDUNGSKABEL
293	10491248	11.5	CORRUGATED PIPE DN12 PA 6	WELLROHR
500	923512208	2	CABLE MARKER	KABELMARKER
501	605664201	1	FEMALE INSERT 4-POLX2+SM 10A	BUCHSENEINSATZ
502	10675505	1	CONTACT PIN 0,14-5,5MM2	KONTAKTSTIFT
503	602606508	3	REDUCTION M32X1,5/M20X1,5 MS	REDUKTION
504	602606208	2	REDUCTION M20X1,5/M16X1,5 MS	REDUKTION
505	602424108	2	CABLE GLAND M16X1,5X4-11 MS	KABELVERSCHRAUBUNG
506	97106206	1	SIGN 35X15 LEXEDGE II	SCHILD
507	260407702	1	HINGED FRAME HAN 6B	GELENKRAHMEN
508	10488662	1	VENTILATION SCREW M20X1,5 POLYAMID	ENTLUEFTUNGSSCHRAUBE
509	10032225	1	BS HOUSING HAN 6B	SOCKELGEHAEUSE
510	10675506	2	CONTACT BUSHING 0,14-5,5MM2	KONTAKTBUCHSE
733	10675380	1	PIN CONTACT 1,5MM2	STIFTKONTAKT
734	10675381	1	SLEEVE CONTACT 1,5MM2	BUCHSENKONTAKT
996	965622108	1	LETTERING WIRE	BESCHRIFTUNG ADER
998	965622208	2	LETTERING WIRING HARNESS	BESCHRIFTUNG KABELBAUM

Pos.	Item	Quantity	Description	Bezeichnung
4	96029361	1	SLEWING PLATFORM HYDRAULICS VORDE ⇨ ❑ 269	HYDRAULIK DREHBUEHNE

Pos.	Item	Quantity	Description	Bezeichnung
10	96029362	1	HOSE LINES VORDERTEIL ⇨ ❑ 272	SCHLAUCHLEITUNGEN
11	96029363	1	PIPELINES VOEDERTEIL ⇨ ❑ 274	ROHRLEITUNGEN
50	10413255	2	CHANGE-OVER BLOCK SPF ⇨ ❑ 278	UMSCHALTBLOCK
150	10651102	2	FLUSH VALVE 420BAR GRUNDIERT SPF	SPUELVENTIL
151	10814359	2	FLUSH VALVE 420BAR GRUNDIERT SPF	SPUELVENTIL
154	511497508	1	PRESSURE RELIEF VALVE pv=200BAR pmax ⇨ ❑ 79	DRUCKMINDERVENTIL
155	510689408	1	BALL VALVE BK33/8" A3C ⇨ ❑ 280	KUGELHAHN
158	510438508	1	PRESSURE RELIEF VALVE pv=30BAR pmax ⇨ ❑ 281	DRUCKMINDERVENTIL
159	511485308	1	PRESSURE CONTROL VALVE pmax=350BA	DRUCKREGELVENTIL
(997)	10684172	1	SEALING KIT	DS VORSTEUERVENTIL
(998)	10684171	1	SEAL KIT CARTRIDGE	DICHTSATZ
(999)	12104733	1	SEAL KIT	DICHTSATZ
160	510403408	2	DIRECTIONAL CTRL. VALVE 4/3 400BAR	WEGESCHIEBER
161	511322508	1	DIRECTIONAL CTRL. VALVE 4/2 400BAR SP	WEGESCHIEBER
(8)	511043808	1	MANUAL ACTUATION	HANDBETAETIGUNG
162	511460608	2	NON-RETURN VALVE 400BAR CR6-FREI	RUECKSCHLAGVENTIL
180	510642508	3	DIAPHRAGM ACCUMULATOR 2L 10BAR	MEMBRANSPEICHER
(998)	10650501	1	REPAIR KIT	REPARATURSATZ
201	511512208	36	COUPLING SLEEVE B8 38-S	KUPPLUNGSMUFFE
202	10466917	46	HEX CAP NUT RD79X4 SPF	VERSCHLUSSMUTTER
203	511512308	12	COUPLING PLUG B8 38-S	KUPPLUNGSSTECKER
204	10466913	19	SCREW PLUG RD79X4 SPF	VERSCHLUSSSCHRAUBE
205	511518408	6	COUPLING SLEEVE B8 35-L	KUPPLUNGSMUFFE
207	511510708	1	COUPLING SLEEVE B6 30-S	KUPPLUNGSMUFFE
(2)	571076908	1	O-RING 32X3 FPM70	O-RING
(3)	571077008	1	SUPPORTING RING 32X37,2X1 PTFE	STUETZRING
(4)	571077108	1	O-RING 40X3 FPM70	O-RING
(5)	571077208	1	NUT M54 CR6-FREI	MUTTER
208	10466912	5	SCREW PLUG RD54X4 SPF	VERSCHLUSSSCHRAUBE
210	10466916	6	HEX CAP NUT RD54X4 SPF	VERSCHLUSSMUTTER
211	510599608	1	COUPLING SLEEVE B6 25-S	KUPPLUNGSMUFFE
212	510599708	1	COUPLING PLUG B6 25-S	KUPPLUNGSSTECKER
215	511501008	4	COUPLING SLEEVE B6 28-L	KUPPLUNGSMUFFE
216	511501108	4	COUPLING PLUG B6 28-L	KUPPLUNGSSTECKER
221	511505908	3	COUPLING SLEEVE B3 16-S	KUPPLUNGSMUFFE
223	10466915	3	HEX CAP NUT RD36X3 SPF	VERSCHLUSSMUTTER
228	10675113	8	COUPLING SLEEVE B8 42-L A3C	KUPPLUNGSMUFFE
229	10675114	3	COUPLING PLUG B8 42-L A3C	KUPPLUNGSSTECKER
232	511509608	1	COUPLING PLUG B2 12-L	KUPPLUNGSSTECKER
(1)	571083008	1	SHEET GASKET VITON	DICHTSCHEIBE
(2)	571082608	1	O-RING 17X2 FPM70	O-RING
(3)	571082808	1	SUPPORTING RING 17,5X20,9X1 PTFE	STUETZRING
235	511501508	4	COUPLING SLEEVE B2 12-S	KUPPLUNGSMUFFE
236	511501308	5	COUPLING PLUG B2 12-S	KUPPLUNGSSTECKER
237	10466914	4	HEX CAP NUT RD32X3 SPF	VERSCHLUSSMUTTER
238	10466910	6	SCREW PLUG RD32X3 SPF	VERSCHLUSSSCHRAUBE
252	511500408	1	COUPLING PLUG B3 15-L	KUPPLUNGSSTECKER
253	10466911	1	SCREW PLUG RD36X3 SPF	VERSCHLUSSSCHRAUBE
400	774215708	3	CONSOLE	KONSOLE
401	774211908	3	HOSE CLAMP 158-166 ST	SCHLAUCHSCHELLE
402	710107708	15	SEALING RING DIN 7603 A52X60X2,5 CU	DICHTRING
403	710105908	1	SEALING RING DIN 7603 A27X32X2 CU	DICHTRING
404	710105208	1	SEALING RING DIN 7603 A24X29X2 CU	DICHTRING
405	12101869	21	KEY RING 25X1,5 ST FE/ZN8/CN	SCHLUESSELRING

Pos.	Item	Quantity	Description	Bezeichnung
406	710107208	4	SEALING RING DIN 7603 A38X44X2 CU	DICHTRING
511	511517808	12	FLANGE STUB PIPE AFG 38S G1 1/4 CR6-F	FLANSCHSTUTZEN
600	471031408	3	FITTING XGE22-LR-ED CR6-FREI	VERSCHRAUBUNG
601	472530608	1	FITTING EWSD22-L CR6-FREI	VERSCHRAUBUNG
602	482530914	1	FITTING ISO 8434 EW 35L M45X2 CR6-FREI	VERSCHRAUBUNG
603	470431508	4	FITTING T 35L CR6-FREI	VERSCHRAUBUNG
604	470431408	5	FITTING T 42L CR6-FREI	VERSCHRAUBUNG
605	470011408	2	FITTING SNV42-L CR6-FREI	VERSCHRAUBUNG
606	470030908	1	FITTING XG42-L CR6-FREI	VERSCHRAUBUNG
607	470432908	1	FITTING T 30S CR6-FREI	VERSCHRAUBUNG
608	477400908	1	BOX NUT DIN 3870 AS30 A3C	UEBERWURFMUTTER
609	477701608	1	FITTING BUZ 30S CR6-FREI	VERSCHRAUBUNG
610	7407125	1	FITTING ET 35L CR6-FREI	VERSCHRAUBUNG
611	7407120	2	FITTING EL 28L CR6-FREI	VERSCHRAUBUNG
612	474001008	3	FITTING XSV28-L CR6-FREI	VERSCHRAUBUNG
613	474031408	4	FITTING XSV42-L CR6-FREI	VERSCHRAUBUNG
614	475431308	3	FITTING RED 42/28L CR6-FREI	VERSCHRAUBUNG
615	470230808	1	FITTING W 28L CR6-FREI	VERSCHRAUBUNG
616	7367986	9	FITTING EL 42L CR6-FREI	VERSCHRAUBUNG
618	477700908	1	BLANKING PLUG ISO 8434-1 PL 42L CR6-F	VERSCHLUSSSTOPFEN
619	477401908	1	BOX NUT DIN 3870 AL42 A3P	UEBERWURFMUTTER
620	470033008	3	FITTING XG30-S CR6-FREI	VERSCHRAUBUNG
621	7617494	2	FITTING EW 28L CR6-FREI	VERSCHRAUBUNG
622	475602608	9	TEST POINT FITTING EMA3 G1/4 CR6-FREI	MESSANSCHLUSS
623	471035308	5	FITTING XGE12-LR-ED1/4" CR6-FREI	VERSCHRAUBUNG
624	475432608	2	FITTING REDSD30/20-S CR6-FREI	VERSCHRAUBUNG
625	471033808	2	FITTING XGEV30-SR-WD CR6-FREI	VERSCHRAUBUNG
626	482331814	1	FITTING ISO 8434 EL 30S CR6-FREI	VERSCHRAUBUNG
627	475431508	6	FITTING REDSD35/22-L CR6-FREI	VERSCHRAUBUNG
628	474001108	2	FITTING XSV35-L CR6-FREI	VERSCHRAUBUNG
629	482330814	5	FITTING ISO 8434 EL 35L CR6-FREI	VERSCHRAUBUNG
630	475431208	1	FITTING REDSD35/18-L CR6-FREI	VERSCHRAUBUNG
631	475436308	5	FITTING REDSD18/12-L CR6-FREI	VERSCHRAUBUNG
632	472331908	24	FITTING ELSD38-S CR6-FREI	VERSCHRAUBUNG
633	482431814	4	FITTING ISO 8434 ET 38S CR6-FREI	VERSCHRAUBUNG
635	472531808	9	FITTING EWSD38-S CR6-FREI	VERSCHRAUBUNG
636	475434208	8	FITTING REDSD38/16-S CR6-FREI	VERSCHRAUBUNG
637	471033008	8	FITTING XGE16-SM-ED CR6-FREI	VERSCHRAUBUNG
639	247108302	2	SWIVEL ELBOW EW 18L M26X1,5 CR6-FREI	WINKELSTUTZEN
640	475430908	4	FITTING REDSD28/18-L CR6-FREI	VERSCHRAUBUNG
641	471902308	4	FITTING EGESD18-LM-WD CR6-FREI	VERSCHRAUBUNG
642	470430808	7	FITTING T 28L CR6-FREI	VERSCHRAUBUNG
643	470433008	4	FITTING XT38-S CR6-FREI	VERSCHRAUBUNG
644	10815664	2	FITTING EW 18L ST CR6-FREI	VERSCHRAUBUNG
645	470033108	3	FITTING XG38-S CR6-FREI	VERSCHRAUBUNG
646	470233408	1	FITTING XW38-S CR6-FREI	VERSCHRAUBUNG
648	470033208	1	FITTING XG35-L CR6-FREI	VERSCHRAUBUNG
649	470032708	1	FITTING XG16-S CR6-FREI	VERSCHRAUBUNG
650	482431114	1	FITTING ISO 8434 ET 42L CR6-FREI	VERSCHRAUBUNG
651	470010808	1	FITTING SNV16-S CR6-FREI	VERSCHRAUBUNG
653	471032808	8	FITTING ISO 8434-1 GE 10S G3/8A CR6-FRE	VERSCHRAUBUNG
654	470032508	22	FITTING XG12-S CR6-FREI	VERSCHRAUBUNG
655	470232408	5	FITTING XW12-S CR6-FREI	VERSCHRAUBUNG
656	470432308	9	FITTING XT12-S CR6-FREI	VERSCHRAUBUNG
658	247128602	4	L NECK EL 12L M18X1,5 CR6-FREI	L-STUTZEN
659	471032608	2	FITTING GE 12S G1/2A CR6-FREI	VERSCHRAUBUNG
660	7617461	7	FITTING EL 12S CR6-FREI	VERSCHRAUBUNG
661	482431414	2	FITTING ISO 8434 ET 12S CR6-FREI	VERSCHRAUBUNG
662	475601508	15	TEST POINT FITTING BMA3 6S CR6-FREI	MESSANSCHLUSS
663	475432908	2	FITTING REDSD12/6-S CR6-FREI	VERSCHRAUBUNG

Pos.	Item	Quantity	Description	Bezeichnung
664	470010608	1	FITTING SNV28-L CR6-FREI	VERSCHRAUBUNG
665	7407118	1	FITTING EL 25S CR6-FREI	VERSCHRAUBUNG
667	475435708	1	FITTING REDSDN28/12-L CR6-FREI	VERSCHRAUBUNG
668	7617354	4	FITTING EW 12S CR6-FREI	VERSCHRAUBUNG
669	471032708	11	FITTING GE 12S G3/8A CR6-FREI	VERSCHRAUBUNG
670	475430508	2	FITTING REDSD28/22-L CR6-FREI	VERSCHRAUBUNG
671	475433308	1	FITTING REDSD16/12-S CR6-FREI	VERSCHRAUBUNG
672	10410770	1	FITTING EV16S CR6-FREI	VERSCHRAUBUNG
673	470010308	1	FITTING SNV12-S CR6-FREI	VERSCHRAUBUNG
674	477704108	2	STOP PLUG VSTI3/8"ED CR6-FREI	STOPFEN
679	247117702	4	SWIVEL ELBOW EW 12L M18X1,5 CR6-FREI	WINKELSTUTZEN
680	470430608	3	FITTING T 18L CR6-FREI	VERSCHRAUBUNG
682	474033008	4	FITTING XSV38-S CR6-FREI	VERSCHRAUBUNG
683	474032808	1	FITTING SV 25S CR6-FREI	VERSCHRAUBUNG
684	475434508	1	FITTING RED 28/15L CR6-FREI	VERSCHRAUBUNG
685	475431708	1	FITTING RED 42/18L CR6-FREI	VERSCHRAUBUNG
686	482531614	1	FITTING ISO 8434 EW 30S CR6-FREI	VERSCHRAUBUNG
687	475430408	1	FITTING REDSD35/28-L CR6-FREI	VERSCHRAUBUNG
688	471900608	1	FITTING EGESD16-SR-WD CR6-FREI	VERSCHRAUBUNG
689	475432808	1	FITTING REDSD25/16-S CR6-FREI	VERSCHRAUBUNG
690	247105602	1	T CONNECTION PIECE ET 12L CR6-FREI	T-STUTZEN
691	471901808	1	FITTING EGE 12S G1/2A CR6-FREI	VERSCHRAUBUNG
692	470030608	1	FITTING XG18-L CR6-FREI	VERSCHRAUBUNG
693	472430408	1	FITTING ET 15L M22X1,5 CR6-FREI	VERSCHRAUBUNG
694	475430108	1	FITTING RED 15/10L CR6-FREI	VERSCHRAUBUNG
695	510629008	2	TEST POINT FITTING VKA3 10LM16X1,5 CR6	MESSANSCHLUSS
697	475408108	12	FITTING REDSD38/6-S CR6-FREI	VERSCHRAUBUNG
698	475431608	3	FITTING RED 42/22L CR6-FREI	VERSCHRAUBUNG
699	475603008	6	TEST POINT FITTING VKA3 22L CR6-FREI	MESSANSCHLUSS
700	475435408	1	FITTING REDSDN28/10-L CR6-FREI	VERSCHRAUBUNG
701	470432508	1	FITTING T 16S CR6-FREI	VERSCHRAUBUNG
702	475433108	1	FITTING REDSD16/6-S CR6-FREI	VERSCHRAUBUNG
703	470430408	1	FITTING T 12L CR6-FREI	VERSCHRAUBUNG
704	470010708	4	FITTING SNV38-S CR6-FREI	VERSCHRAUBUNG
705	475603408	4	TEST POINT FITTING GMA3 38S CR6-FREI	MESSANSCHLUSS
706	475435308	2	FITTING REDSDN38/30-S CR6-FREI	VERSCHRAUBUNG

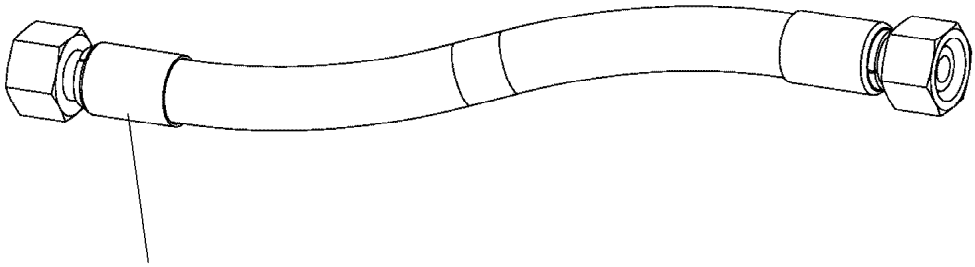

Schlauchnummer
Hose number
Numéro de flexible
Número de flexible
Номера шланга

Die Schlauchnummern auf den Schläuchen entsprechen den Positionen in der Schlauchliste.

The hose numbers from the hoses are in accordance with the items in the hose list.

Les numéros indiqués sur les flexibles correspondent aux repères de la nomenclature des flexibles.

Los números indicados en los flexibles corresponden a las posiciones de la lista de flexibles.

Нанесенные на шлангах номера соответствуют позициям в перечне.

Pos.	Item	Quantity	Description	Bezeichnung
300	966739408	1	HOSE CPL. 6ST 38X2600	SCHLAUCH KPL.
301	966739508	1	HOSE CPL. 6ST 38X2900	SCHLAUCH KPL.
302	966739608	1	HOSE CPL. 6ST 38X2950	SCHLAUCH KPL.
303	966739708	1	HOSE CPL. 6ST 38X3250	SCHLAUCH KPL.
304	966739808	1	HOSE CPL. 6ST 38X4440	SCHLAUCH KPL.
305	966739908	1	HOSE CPL. 6ST 38X4550	SCHLAUCH KPL.
306	966740008	1	HOSE CPL. 6ST 38X6100	SCHLAUCH KPL.
308	922788508	2	HOSE CPL. GH425-8 12X620	SCHLAUCH KPL.
309	922586308	2	HOSE CPL. GH425-8 12X680	SCHLAUCH KPL.
310	926137908	1	HOSE CPL. GH425-8 12X940	SCHLAUCH KPL.
311	928396708	1	HOSE CPL. GH425-8 12X1060	SCHLAUCH KPL.
312	925352408	1	HOSE CPL. GH425-8 12X580	SCHLAUCH KPL.
313	924527508	1	HOSE CPL. GH425-8 12X720	SCHLAUCH KPL.
314	927293108	1	HOSE CPL. 2TE 16X580	SCHLAUCH KPL.
315	926465408	1	HOSE CPL. 2TE 10X1000	SCHLAUCH KPL.
316	927688908	1	HOSE CPL. 2TE 10X860	SCHLAUCH KPL.
317	920896108	1	HOSE CPL. 2TE 10X380	SCHLAUCH KPL.
318	928042908	1	HOSE CPL. 2TE 20X1000	SCHLAUCH KPL.
319	929727408	2	HOSE CPL. 2TE 20X740	SCHLAUCH KPL.
320	925747808	2	HOSE CPL. GH506 31X940	SCHLAUCH KPL.
321	926849908	2	HOSE CPL. GH506 31X920	SCHLAUCH KPL.
322	966742008	1	HOSE CPL. GH663 38X960	SCHLAUCH KPL.
323	927676208	1	HOSE CPL. 2SN 12X1200	SCHLAUCH KPL.
324	928761108	1	HOSE CPL. 2SN 10X1160	SCHLAUCH KPL.
325	922219608	1	HOSE CPL. GH425-12 19X2100	SCHLAUCH KPL.
326	929616008	1	HOSE CPL. 1SN 25X2000	SCHLAUCH KPL.
327	963461908	1	HOSE CPL. 2TE 10X820	SCHLAUCH KPL.
328	928044808	1	HOSE CPL. 2SN 10X620	SCHLAUCH KPL.
329	928008808	1	HOSE CPL. 2SN 10X360	SCHLAUCH KPL.
330	966740208	1	HOSE CPL. 2SN 8X1040	SCHLAUCH KPL.
331	966740208	1	HOSE CPL. 2SN 8X1040	SCHLAUCH KPL.
332	966740308	1	HOSE CPL. 2SN 8X1120	SCHLAUCH KPL.
333	966740208	1	HOSE CPL. 2SN 8X1040	SCHLAUCH KPL.
334	966740408	1	HOSE CPL. 2SN 8X1000	SCHLAUCH KPL.
335	966740508	1	HOSE CPL. 2SN 8X960	SCHLAUCH KPL.
336	966740408	1	HOSE CPL. 2SN 8X1000	SCHLAUCH KPL.
337	966740208	1	HOSE CPL. 2SN 8X1040	SCHLAUCH KPL.
338	928539108	1	HOSE CPL. 2TE 10X1200	SCHLAUCH KPL.
339	966380408	1	HOSE CPL.	SCHLAUCH KPL.
340	965479408	1	HOSE CPL. 2TE 10X420	SCHLAUCH KPL.
341	927610508	1	HOSE CPL. 2TE 10X420	SCHLAUCH KPL.
342	966740008	1	HOSE CPL. 6ST 38X6100	SCHLAUCH KPL.
343	966740608	1	HOSE CPL. 6ST 38X6000	SCHLAUCH KPL.
344	966740708	1	HOSE CPL. 6ST 38X5950	SCHLAUCH KPL.
345	966740808	1	HOSE CPL. 6ST 38X5850	SCHLAUCH KPL.
346	966740908	1	HOSE CPL. 6ST 38X2300	SCHLAUCH KPL.
347	966741008	1	HOSE CPL. 6ST 38X2400	SCHLAUCH KPL.
348	966741108	1	HOSE CPL. 6ST 38X2150	SCHLAUCH KPL.
349	966741208	1	HOSE CPL. 6ST 38X2350	SCHLAUCH KPL.
350	966741308	1	HOSE CPL. GH663 38X3300	SCHLAUCH KPL.
351	966056708	1	HOSE CPL. GH663 38X3300	SCHLAUCH KPL.
352	922250408	1	HOSE CPL. GH425-12 19X3100	SCHLAUCH KPL.
353	966741408	1	HOSE CPL. 2SN 25X2900	SCHLAUCH KPL.
354	966742108	1	HOSE CPL. 2SN 25X3050	SCHLAUCH KPL.
355	966741608	1	HOSE CPL. 2SN 25X3200	SCHLAUCH KPL.

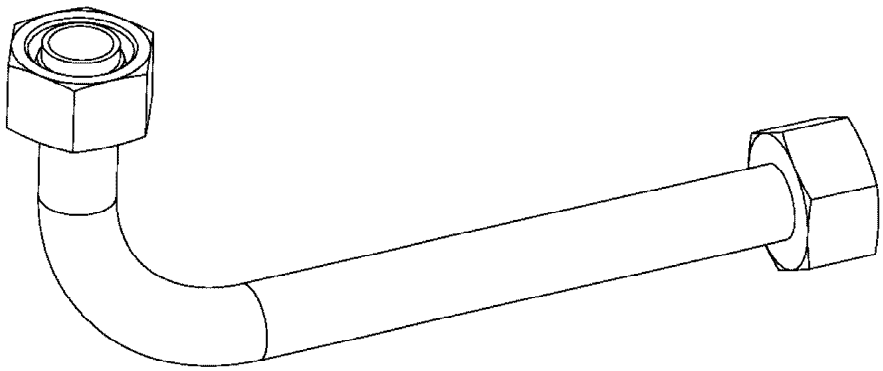

Die Positionsnummern der Rohre auf den Bildtafeln entsprechen den Positionen in der Rohrliste.

The pipe numbers from the illustrations are in accordance with the items in the pipe list.

Les numéros des tuyaux sur les illustrations correspondent aux repères de la nomenclature des tuyaux.

Los números de tubos en las ilustraciones corresponden a las posiciones de la lista de tubos.

Номера позиций труб на изображениях соответствуют позициям в перечне труб.

Pos.	Item	Quantity	Description	Bezeichnung
44	966770308	1	PIPE COMPL. 12X1,5X2856 AS12 - AS12	ROHR KPL.
45	966770408	1	PIPE COMPL. 12X1,5X2068 AS12 - AS12	ROHR KPL.
46	966770508	1	PIPE COMPL. 12X1,5X2788 AS12 - AS12	ROHR KPL.
47	966770608	1	PIPE COMPL. 12X1,5X1442 AS12 - AS12	ROHR KPL.
48	966770708	1	PIPE COMPL. 12X1,5X2148 AS12 - AS12	ROHR KPL.
49	966770808	1	PIPE COMPL. 12X1,5X178 AS12 - AS12	ROHR KPL.
50	966770908	1	PIPE COMPL. 12X1,5X832 AS12 - AS12	ROHR KPL.
51	966771008	1	PIPE COMPL. 12X1,5X189 AS12 - AS12	ROHR KPL.
52	966771108	1	PIPE COMPL. 12X1,5X1737 AS12 - AS12	ROHR KPL.
53	966771208	1	PIPE COMPL. 12X1,5X1320 AS12 - AS12	ROHR KPL.
54	966771308	1	PIPE COMPL. 12X1,5X2689 AS12 - AS12	ROHR KPL.
55	966771408	1	PIPE COMPL. 12X1,5X1510 AS12 - AS12	ROHR KPL.
56	966771508	1	PIPE COMPL. 12X1,5X1807 AS12 - AS12	ROHR KPL.
57	966771608	1	PIPE COMPL. 12X1,5X1188 AS12 - AS12	ROHR KPL.
58	966771708	1	PIPE COMPL. 12X1,5X151 AS12 - AS12	ROHR KPL.
59	966771808	1	PIPE COMPL. 12X1,5X1524 AS12 - AS12	ROHR KPL.
60	966771908	1	PIPE COMPL. 30X4X1555 AS30 - AS30	ROHR KPL.
61	966772008	1	PIPE COMPL. 30X4X1883 AS30 - AS30	ROHR KPL.
62	966772108	1	PIPE COMPL. 28X2X1950 AL28 - AL28	ROHR KPL.
63	966772208	1	PIPE COMPL. 28X2X1416 AL28 - AL28	ROHR KPL.
64	966772308	1	PIPE COMPL. 28X2X2504 AL28 - AL28	ROHR KPL.
65	966772408	1	PIPE COMPL. 28X2X1459 AL28 - AL28	ROHR KPL.
66	966772508	2	PIPE COMPL. 28X2X135 AL28 - AL28	ROHR KPL.
67	966772608	1	PIPE COMPL. 18X1,5X1026 AL18 - AL18	ROHR KPL.
68	966772708	1	PIPE COMPL. 18X1,5X1856 AL18 - AL18	ROHR KPL.
69	966772808	1	PIPE COMPL. 18X1,5X2298 AL18 - AL18	ROHR KPL.
70	966772908	1	PIPE COMPL. 12X1,5X360 AS12 - AS12	ROHR KPL.
71	966773008	1	PIPE COMPL. 12X1,5X929 AS12 - AS12	ROHR KPL.
72	966773108	1	PIPE COMPL. 12X1,5X1103 AS12 - AS12	ROHR KPL.
73	966559808	1	PIPE COMPL. 12X1,5X2411 AS12 - AS12	ROHR KPL.
74	966773408	1	PIPE COMPL. 12X1,5X2340 AS12 - AS12	ROHR KPL.
75	966773608	1	PIPE COMPL. 12X1,5X368 AS12 - AS12	ROHR KPL.
76	966773708	2	PIPE COMPL. 12X1,5X307 AS12 - AS12	ROHR KPL.
77	966773808	2	PIPE COMPL. 12X1,5X637 AS12 - AS12	ROHR KPL.
78	966773908	1	PIPE COMPL. 12X1,5X839 AS12 - AS12	ROHR KPL.
79	966774008	1	PIPE COMPL. 12X1,5X1133 AS12 - AS12	ROHR KPL.
80	966774108	1	PIPE COMPL. 12X1,5X2505 AS12 - AS12	ROHR KPL.
81	966774208	1	PIPE COMPL. 12X1,5X1908 AS12 - AS12	ROHR KPL.
82	966774308	1	PIPE COMPL. 12X1,5X302 AS12 - AS12	ROHR KPL.
83	966774408	1	PIPE COMPL. 12X1,5X1257 AS12 - AS12	ROHR KPL.
84	966774508	1	PIPE COMPL. 12X1,5X1278 AS12 - AS12	ROHR KPL.
85	966774608	1	PIPE COMPL. 12X1,5X1228 AS12 - AS12	ROHR KPL.
86	966774708	2	PIPE COMPL. 12X1,5X2425 AS12 - AS12	ROHR KPL.
87	966774808	1	PIPE COMPL. 12X1,5X1076 AS12 - AS12	ROHR KPL.
88	966774908	1	PIPE COMPL. 12X1,5X1494 AS12 - AS12	ROHR KPL.
89	966775008	1	PIPE COMPL. 12X1,5X1236 AS12 - AS12	ROHR KPL.
90	966775108	1	PIPE COMPL. 12X1,5X1281 AS12 - AS12	ROHR KPL.
91	966775208	1	PIPE COMPL. 12X1,5X1246 AS12 - AS12	ROHR KPL.
92	966775308	1	PIPE COMPL. 12X1,5X1149 AS12 - AS12	ROHR KPL.
93	966775408	1	PIPE COMPL. 12X1,5X1424 AS12 - AS12	ROHR KPL.
94	966775508	1	PIPE COMPL. 12X1,5X520 AL12 - AL12	ROHR KPL.
95	966775608	1	PIPE COMPL. 12X1,5X279 AS12 - AS12	ROHR KPL.
96	966775708	1	PIPE COMPL. 12X1,5X266 AS12 - AS12	ROHR KPL.
97	966775808	1	PIPE COMPL. 12X1,5X333 AS12 - AS12	ROHR KPL.
98	966775908	1	PIPE COMPL. 12X1,5X354 AL12 - AL12	ROHR KPL.
99	966776008	1	PIPE COMPL. 12X1,5X375 AS12 - AL12	ROHR KPL.
300	966325108	1	PIPE COMPL. 35X2X3568 35L - 35L	ROHR KPL.
301	966325208	1	PIPE COMPL. 42X3X3815 42L - 42L	ROHR KPL.
302	966325308	1	PIPE COMPL. 42X3X3419 42L - 42L	ROHR KPL.
303	966325408	1	PIPE COMPL. 16X2X3269 16S - 16S	ROHR KPL.

Pos.	Item	Quantity	Description	Bezeichnung
304	966325508	1	PIPE COMPL. 28X2X2353 28L - 28L	ROHR KPL.
305	966325608	1	PIPE COMPL. 30X4X3577 30S - 30S	ROHR KPL.
306	966325708	1	PIPE COMPL. 38X5X3132 MUTTER 38S/STA	ROHR KPL.
307	966325808	1	PIPE COMPL. 38X5X3438 MU.38S/STA./XG38	ROHR KPL.
308	966325908	1	PIPE COMPL. 38X5X2869 MUTTER 38S/STA	ROHR KPL.
309	966326008	1	PIPE COMPL. 38X5X3697 MUTTER 38S/STA	ROHR KPL.
310	966326108	1	PIPE COMPL. 38X5X3199 MUTTER 38S/STA	ROHR KPL.
311	966326208	1	PIPE COMPL. 38X5X3422 MUTTER 38S/STA	ROHR KPL.
312	966326308	1	PIPE COMPL. 38X5X2941 -	ROHR KPL.
313	966326408	1	PIPE COMPL. 38X5X3076,4 -	ROHR KPL.
314	966326508	1	PIPE COMPL. 35X2X1241,5 -	ROHR KPL.
315	966326608	1	PIPE COMPL. 35X2X1332 -	ROHR KPL.
316	966326708	1	PIPE COMPL. 42X3X989 42L - 42L	ROHR KPL.
317	966326808	1	PIPE COMPL. 42X3X1056 42L - 42L	ROHR KPL.
318	966326908	1	PIPE COMPL. 38X5X661 MUTTER 38S/STA	ROHR KPL.
319	966327008	1	PIPE COMPL. 38X5X713 MUTTER 38S/STA	ROHR KPL.
320	966327108	1	PIPE COMPL. 38X5X493 MUTTER 38S/STA	ROHR KPL.
321	966327208	1	PIPE COMPL. 38X5X423 MUTTER 38S/STA	ROHR KPL.
322	966327308	1	PIPE COMPL. 38X5X611 MUTTER 38S/STA	ROHR KPL.
323	966327408	1	PIPE COMPL. 38X5X507 MUTTER 38S/STA	ROHR KPL.
324	966327508	1	PIPE COMPL. 38X5X593 MUTTER 38S/STA	ROHR KPL.
325	966327608	1	PIPE COMPL. 38X5X581 MUTTER 38S/STA	ROHR KPL.
326	966327708	1	PIPE COMPL. 28X2X1394 28L -	ROHR KPL.
327	966327808	1	PIPE COMPL. 28X2X1238 28L - 28L	ROHR KPL.
328	966327908	1	PIPE COMPL. 28X2X979 28L - 28L	ROHR KPL.
329	966328008	1	PIPE COMPL. 35X2X1008 35L - 35L	ROHR KPL.
330	966328108	1	PIPE COMPL. 35X2X707 35L - 35L	ROHR KPL.
331	966328208	1	PIPE COMPL. 35X2X2234 35L - 35L	ROHR KPL.
332	966328308	1	PIPE COMPL. 35X2X886 35L - 35L	ROHR KPL.
333	966328408	1	PIPE COMPL. 42X3X2326 42L - 42L	ROHR KPL.
334	966328508	1	PIPE COMPL. 42X3X2435 42L - 42L	ROHR KPL.
335	966328608	1	PIPE COMPL. 42X3X376 42L - 42L	ROHR KPL.
336	966328708	1	PIPE COMPL. 42X3X472 42L - L.E.100MM A	ROHR KPL.
337	966328808	1	PIPE COMPL. 35X2X2923 G35L - 35L	ROHR KPL.
338	966328908	1	PIPE COMPL. 16X2X2751 G16S - 16S	ROHR KPL.
339	966329008	1	PIPE COMPL. 42X3X1099 G42L - 42L	ROHR KPL.
340	966329108	1	PIPE COMPL. 42X3X2726 42L - 42L	ROHR KPL.
341	966329208	1	PIPE COMPL. 42X3X1797 42L - 42L	ROHR KPL.
342	966329308	1	PIPE COMPL. 38X5X2859 MUTTER 38S/STA	ROHR KPL.
343	966329408	1	PIPE COMPL. 38X5X2348 MU.38S/STA./G38	ROHR KPL.
344	966329508	1	PIPE COMPL. 38X5X2647 MUTTER 38S/STA	ROHR KPL.
345	966329608	1	PIPE COMPL. 38X5X2685 MUTTER 38S/STA	ROHR KPL.
346	966329708	1	PIPE COMPL. 42X3X1926 42L -	ROHR KPL.
347	966329808	1	PIPE COMPL. 28X2X976 28L - 28L	ROHR KPL.
348	966329908	1	PIPE COMPL. 28X2X1709 28L -	ROHR KPL.
349	966330008	1	PIPE COMPL. 42X3X2242 42L - 42L	ROHR KPL.
350	966330108	1	PIPE COMPL. 38X5X2107 MUTTER 38S/STA	ROHR KPL.
351	966330208	1	PIPE COMPL. 38X5X2056 MUTTER 38S/STA	ROHR KPL.
352	966330308	1	PIPE COMPL. 38X5X2101 MUTTER 38S/STA	ROHR KPL.
353	966330408	1	PIPE COMPL. 38X5X2050 MUTTER 38S/STA	ROHR KPL.
354	966330508	1	PIPE COMPL. 38X5X2412 MUTTER 38S/STA	ROHR KPL.
355	966330608	1	PIPE COMPL. 38X5X2361 MUTTER 38S/STA	ROHR KPL.
356	966330708	1	PIPE COMPL. 38X5X2316 MUTTER 38S/STA	ROHR KPL.
357	966330808	1	PIPE COMPL. 38X5X2265 MUTTER 38S/STA	ROHR KPL.
358	966922308	1	PIPE COMPL. 35X2X1492 35L - 35L	ROHR KPL.
359	966922408	1	PIPE COMPL. 35X2X1316 35L - 35L	ROHR KPL.
360	966922508	1	PIPE COMPL. 35X2X1585 35L -	ROHR KPL.
361	966922608	1	PIPE COMPL. 42X3X65 42L - 42L	ROHR KPL.
362	96029472	1	PIPE COMPL. 30X4X2478,5 -	ROHR KPL.
363	96029473	1	PIPE COMPL. 30X4X2119,9 -	ROHR KPL.

Pos.	Item	Quantity	Description	Bezeichnung
364	96029474	1	PIPE COMPL. 30X4X1708,7 -	ROHR KPL.

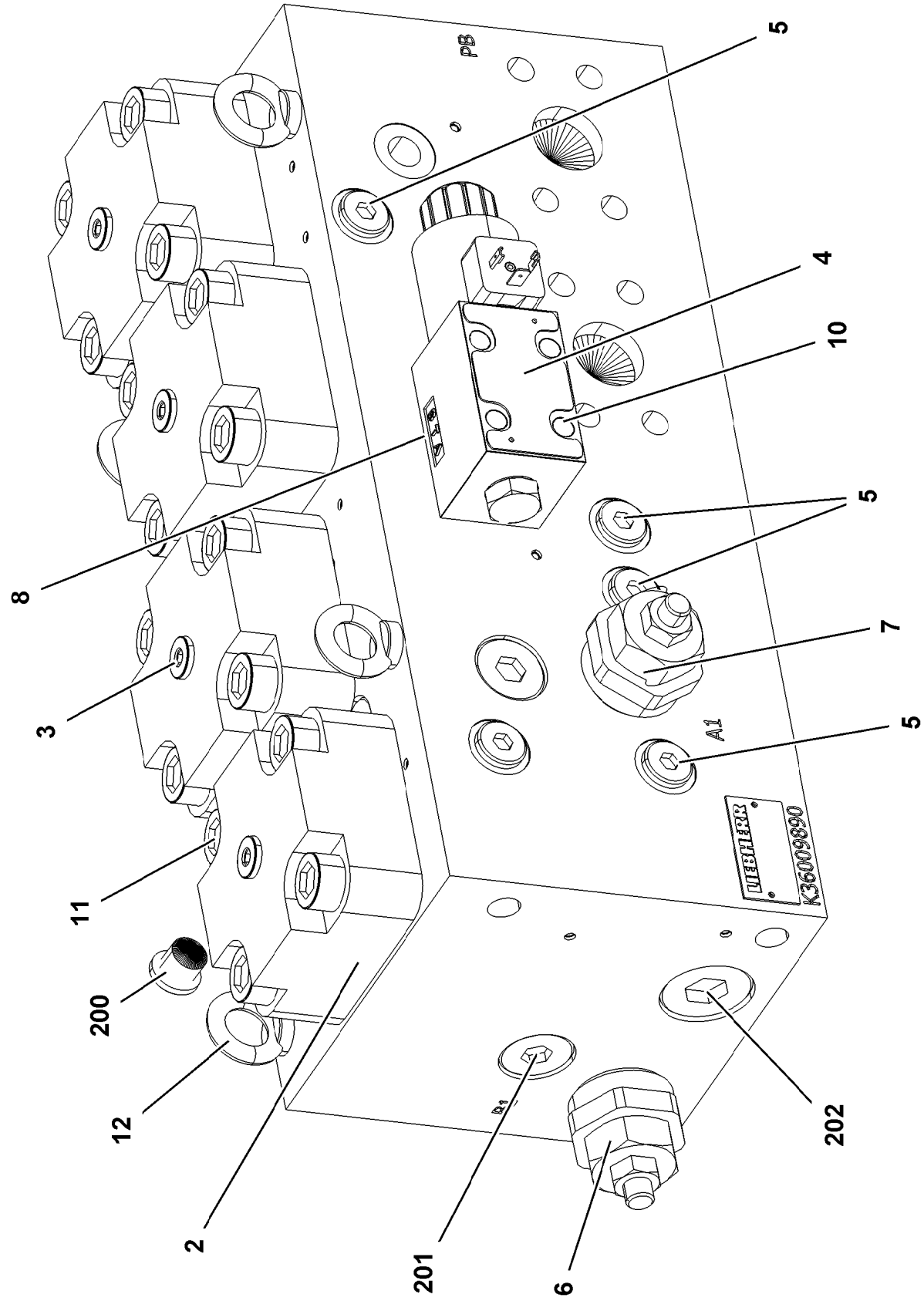

13.12.2021 079021	**etk_en_de_098405 LR 13000**	278 (1/2)
LIEBHERR	**CHANGE-OVER BLOCK** **UMSCHALTBLOCK**	**10413255**

Pos.	Item	Quantity	Description	Bezeichnung
2	10813731	4	BUILT-IN VALVE 350BAR 900L/MIN	EINBAUVENTIL
3	11110124	4	COVER	DECKEL
4	11110125	1	DIRECTIONAL CONTROL VALVE	WEGEVENTIL
(1)	10291306	1	MAGNET 28V	MAGNET
(1)	10872859	1	MAGNET COIL 28V	MAGNETSPULE
5	570964908	6	NON-RETURN VALVE	RUECKSCHLAGVENTIL
6	11110126	1	PRESSURELIMITINGVALVECARTRIDGE	DRUCKBEGRENZUNGSVENTIL
7	12102910	1	PRESSURELIMITINGVALVECARTRIDGE	DRUCKBEGRENZUNGSVENTIL
8	10815350	2	PLUG-IN NOZZLE 1,5	EINSTECKDUESE
10	12223030	4	SOCKET HEAD SCREW ISO 4762 M5X30 10	ZYLINDERSCHRAUBE
11	404317208	16	SOCKET HEAD SCREW ISO 4762 M16X55 10	ZYLINDERSCHRAUBE
12	10181367	4	RING BOLT DIN 580 M8 C15E 480H SPF	RINGSCHRAUBE
200	477704008	4	STOPPER PLUG VSTI1/4"ED CR6-FREI	BLINDSTOPFEN
201	477704708	2	STOP PLUG VSTI3/4"ED CR6-FREI	STOPFEN
202	477704608	2	STOP PLUG VSTI1"ED CR6-FREI	STOPFEN

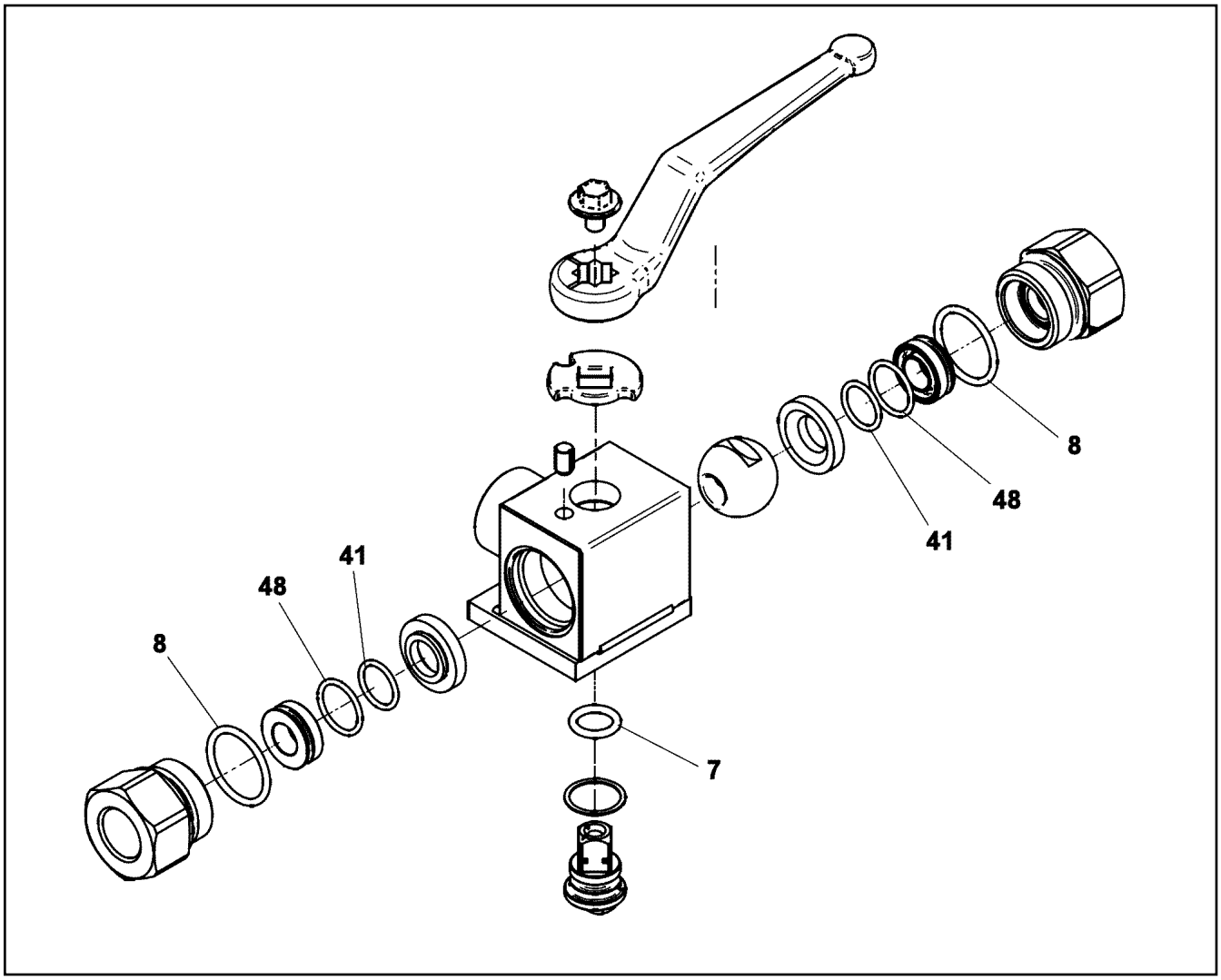

Pos.	Item	Quantity	Description	Bezeichnung
7	10337381	1	O-RING 10,00X2,5 NBR90	O-RING
8	510792708	2	O-RING 20X2 NBR90	O-RING
41	553104308	2	O-RING 12X1,5 NBR70	O-RING
48	511039008	2	O-RING ARP 568 14X1,78 NBR70	O-RING

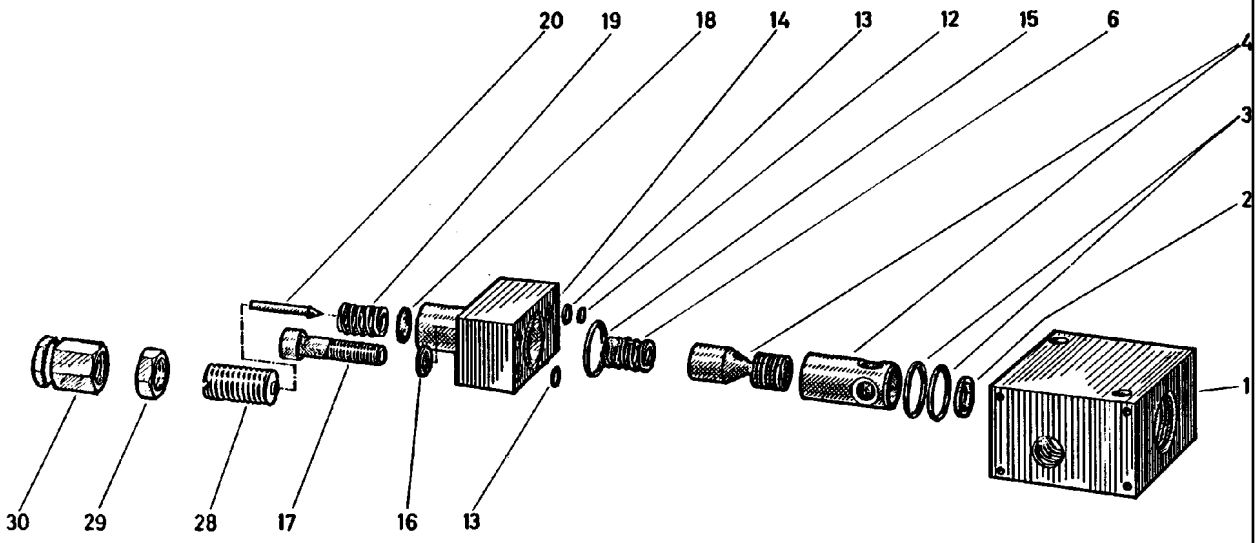

Pos.	Item	Quantity	Description	Bezeichnung
1	510713808	1	BLOCK	BLOCK
2	510713908	1	WASHER	SCHEIBE
3	510710108	2	O-RING ARP 568 17,12X2,62 NBR90	O-RING
4	510713708	1	PISTON	KOLBEN
6	510714008	1	COMPRESSION SPRING	DRUCKFEDER
12	510714108	1	WASHER	SCHEIBE
13	510714208	2	O-RING ARP 568 4,47X1,78 NBR70	O-RING
14	510714308	1	BLOCK	BLOCK
15	510710108	1	O-RING ARP 568 17,12X2,62 NBR90	O-RING
16	11659025	2	WASHER SPRING DIN 127 B 8 FLZN SPF	FEDERRING
17	11691424	2	SOCKET HEAD SCREW ISO 4762 M8X35 8.8	ZYLINDERSCHRAUBE
18	510714408	1	COLLAR WASHER	BUNDSCHEIBE
19	510714508	1	COMPRESSION SPRING	DRUCKFEDER
20	510710408	1	VALVE CONE	VENTILKEGEL
28	510779808	1	ADJUSTING SCREW	EINSTELLSCHRAUBE
29	510779908	1	NUT	MUTTER
30	510710608	1	CAP NUT	HUTMUTTER

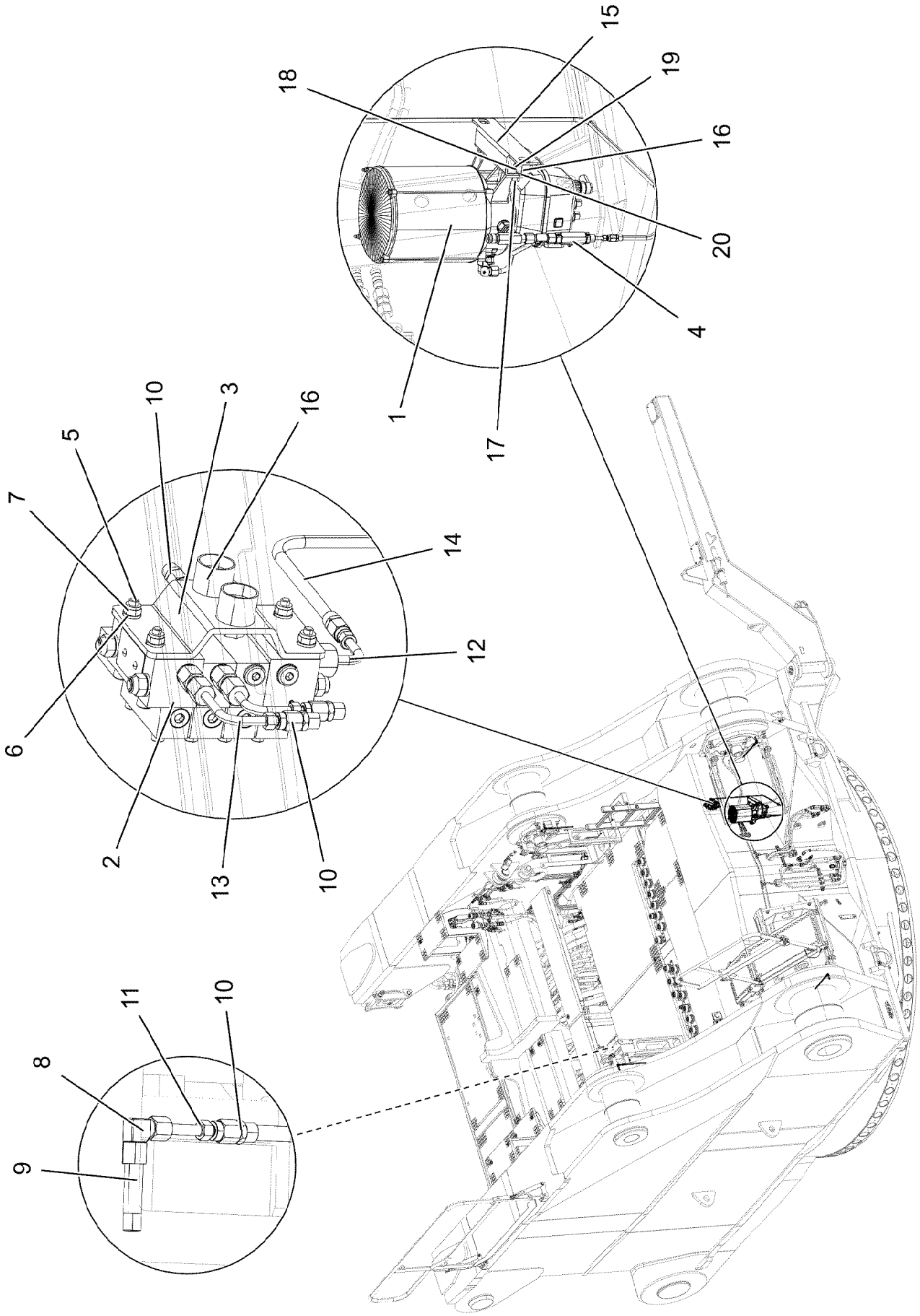

13.12.2021 070788	**etk_en_de_098405 LR 13000**	❑ 282 (1/2)
LIEBHERR	**CENT. LUBRIC. SYSTEM SUPERST. ZENTRALSCHMIERANLAGE OW**	**916900208**

Pos.	Item	Quantity	Description	Bezeichnung
1	11006306	1	ELECTRIC PUMP EP-1 ⇨ ❑ 284	ELEKTROPUMPE
2	11006307	1	DISTRIBUTION BLOCK SXE-2 4/4 ⇨ ❑ 286	VERTEILERKOMBINATION
3	97011829	1	PLATE 4X75X140 S315MC FE//ZNNI8//CN//T	BLECH
4	774375108	1	PASSAGE NIPPLE BLOCK ⇨ ❑ 122	DURCHGANGSNIPPELBLOCK
5	12203634	4	SOCKET HEAD SCREW ISO 4762 M6X50 8.8	ZYLINDERSCHRAUBE
6	10197771	4	WASHER ISO 7089 6 200HV ZNNI-480H SPF	SCHEIBE
7	12102692	4	HEX NUT DIN 985 M6 8 ZNNI-480H SPF	SECHSKANTMUTTER
8	774373808	4	FITTING WE 6LL M10x1	VERSCHRAUBUNG
9	10045006	4	EXTENSION	VERLAENGERUNG
10	774376008	10	SCREW SLEEVE 0	SCHRAUBHUELSE
11	774371808	7	HOSE UNION BE6-0 STAHL	SCHLAUCHSTUTZEN
12	511701914	2	PIPE SOCKET BE6-90°,H38	ROHRSTUTZEN
13	7623707	1	PIPE SOCKET BE-90,H50	ROHRSTUTZEN
14	774376108	35	HIGH PRESSURE HOSE DN4-PD PA/PU RAL	HOCHDRUCKSCHLAUCH
15	977578308	1	PLATE 4X127X255 S315MC FE//ZNNI8//CN//T	BLECH
16	953873408	4	SLEEVE 25X20 11SMN37 FE//ZNNI8//CN//T0	HUELSE
17	10875599	2	SOCKET HEAD SCREW ISO 4762 M8X25 8.8	ZYLINDERSCHRAUBE
18	12103465	8	WASHER ISO 7089 8 300HV ZNNI-480H SPF	SCHEIBE
19	11693875	2	HEX NUT ISO 4032 M8 8 480H SPF	SECHSKANTMUTTER
20	11651612	4	HEX SCREW ISO 4017 M8X16 8.8 480H SPF	SECHSKANTSCHRAUBE

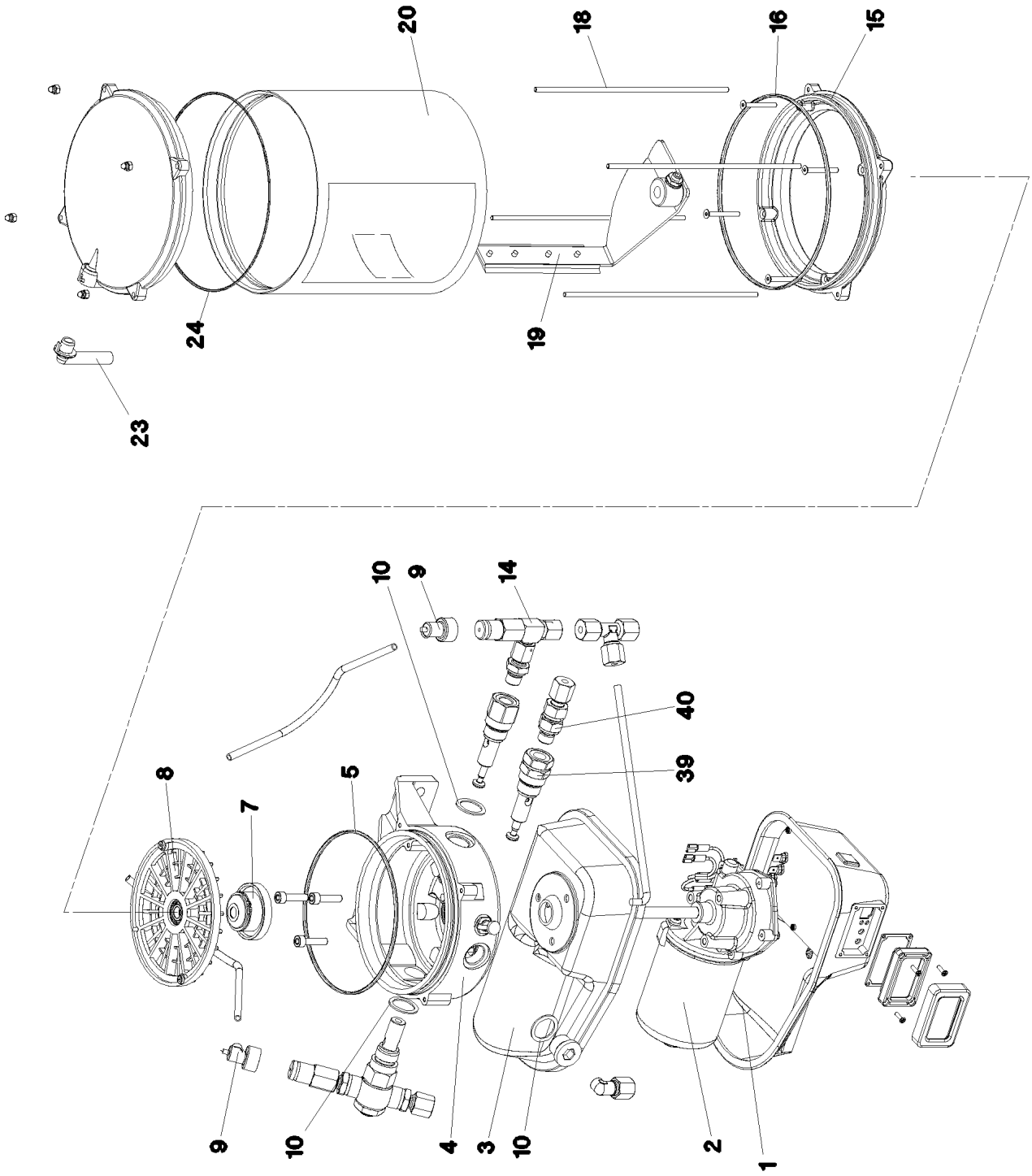
20
18
16
15
24
19
23
10
9
14
40
39
8
7
5
9
10
4
3
10
2
1

Pos.	Item	Quantity	Description	Bezeichnung
1	10493920	1	MOTOR HOUSING	MOTORGEHAEUSE
2	10355140	1	TRANSMISSION MOTOR 24V	GLEICHSTROMGETRIEBEMOTO
3	10014692	1	MOTOR HOUSING	MOTORGEHAEUSE
4	10014693	1	PUMP HOUSING	PUMPENGEHAEUSE
5	570163708	1	O-RING 140X3 NBR70	O-RING
7	10014729	1	DRIVER	MITNEHMER
8	10014730	1	INTERMEDIATE RING	ZWISCHENRING
9	10429952	1	FAULT INDICATOR	STOERANZEIGE
10	10014697	3	SEALING RING 27X20X1,5 CU	DICHTRING
14	571328408	1	PRESSURE RELIEF VALVE	UEBERDRUCKVENTIL
15	10014707	1	INTERMEDIATE FLANGE	ZWISCHENFLANSCH
16	726440001	1	O-RING 165X3 FKM 70	O-RING
18	10014715	4	PULL ROD	ZUGSTANGE
19	10014712	1	AGITATOR PADDLE	RUEHRFLUEGEL
20	571539308	1	CONTAINER	BEHAELTER
23	10292724	1	VENTILATION TUBE	ENTLUEFTUNGSROHR
24	7624285	1	O-RING 160X2,5	O-RING
39	11001770	2	PUMP ELEMENT	PUMPENELEMENT
40	11067175	2	REGULATING VALVE	EINSCHRAUBRUECKSCHLAGV

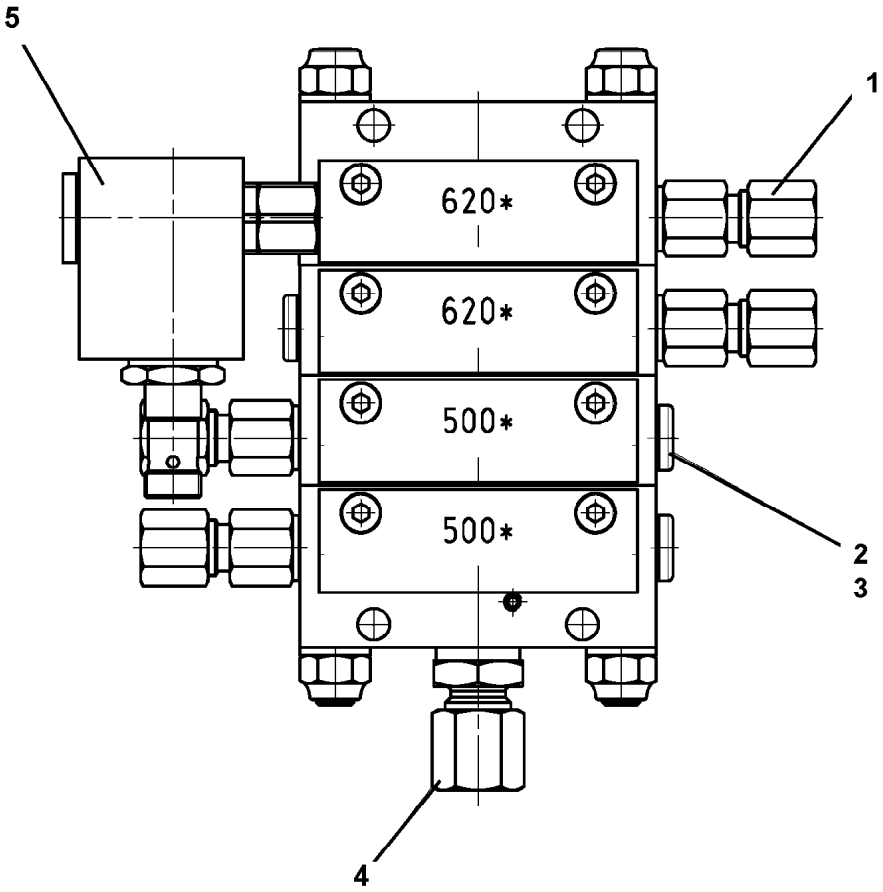

Pos.	Item	Quantity	Description	Bezeichnung
1	10330472	3	VALVE GUIDE	AUSLASS
2	12101689	2	SCREW PLUG	VERSCHLUSSSCHRAUBE
3	12101688	2	SEALING RING	DICHTRING
4	11081053	1	FITTING	VERSCHRAUBUNG
5	10013883	1	PROXIMITY SWITCH	NAEHERUNGSSCHALTER

LIEBHERR

13.12.2021
082254

etk_en_de_098405 LR 13000

INSCRIPTION PLATE
BESCHILDERUNG DREHBUEHNE

287 (1/2)

91755308

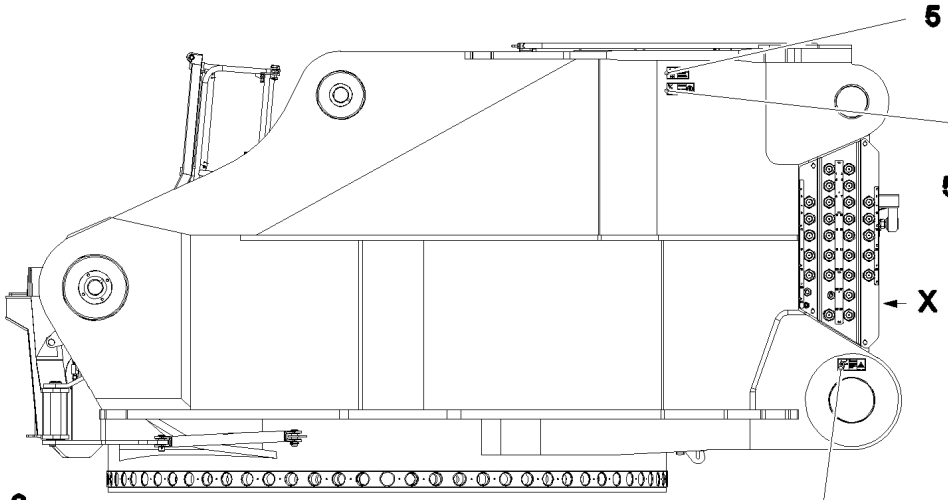

Ansicht Y

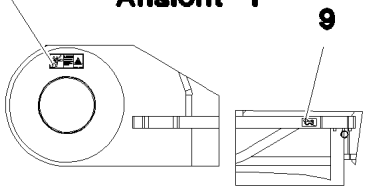

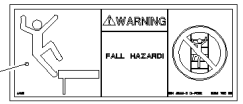

Schnitt A–A

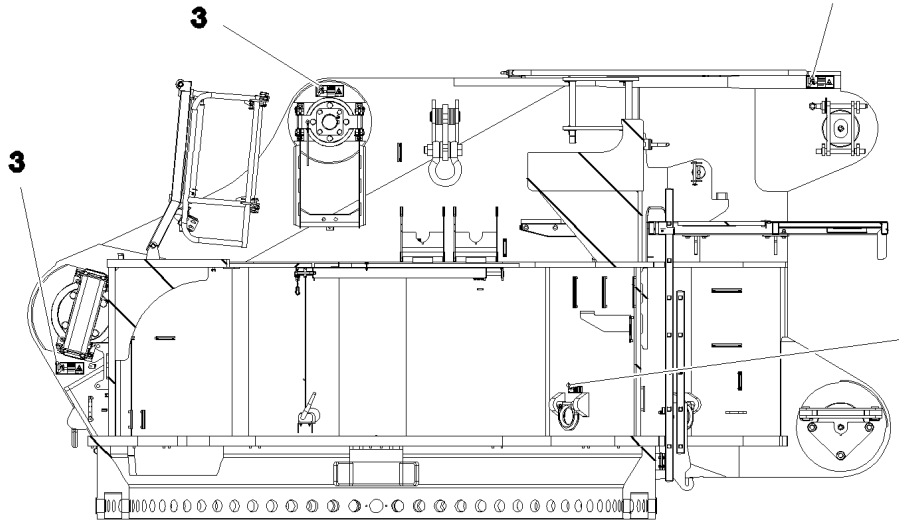

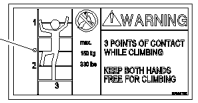

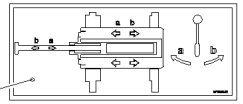

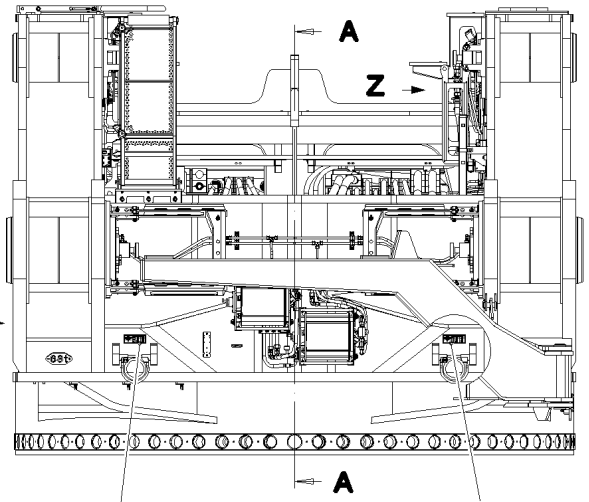

Ansicht Z

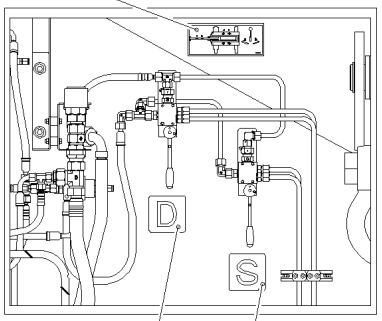

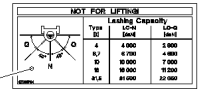

Ansicht X

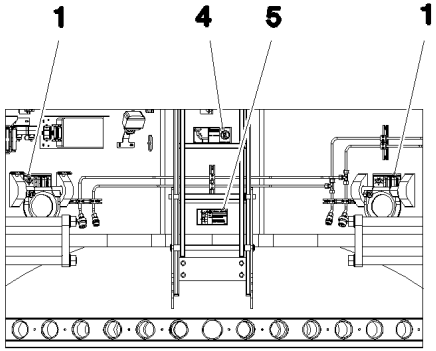

Pos.	Item	Quantity	Description	Bezeichnung
1	97036734	6	SIGN 188X78 KLEBEFOLIE SPF	SCHILD
2	978674108	2	SIGN 208X88 KLEBEFOLIE SPF	SCHILD
3	978674608	6	SIGN 208X88 KLEBEFOLIE SPF	SCHILD
4	978675008	2	SIGN 208X88 KLEBEFOLIE SPF	SCHILD
5	97036732	3	SIGN 168X88 KLEBEFOLIE SPF	SCHILD
6	97051840	1	SIGN 208X88 KLEBEFOLIE SPF	SCHILD
7	97042098	1	SIGN 100X100 KLEBEFOLIE SPF	SCHILD
8	977321908	1	SIGN 100X100 KLEBEFOLIE SPF	SCHILD
9	97041304	1	SIGN 90X50X1 KLEBEFOLIE SPF	SCHILD

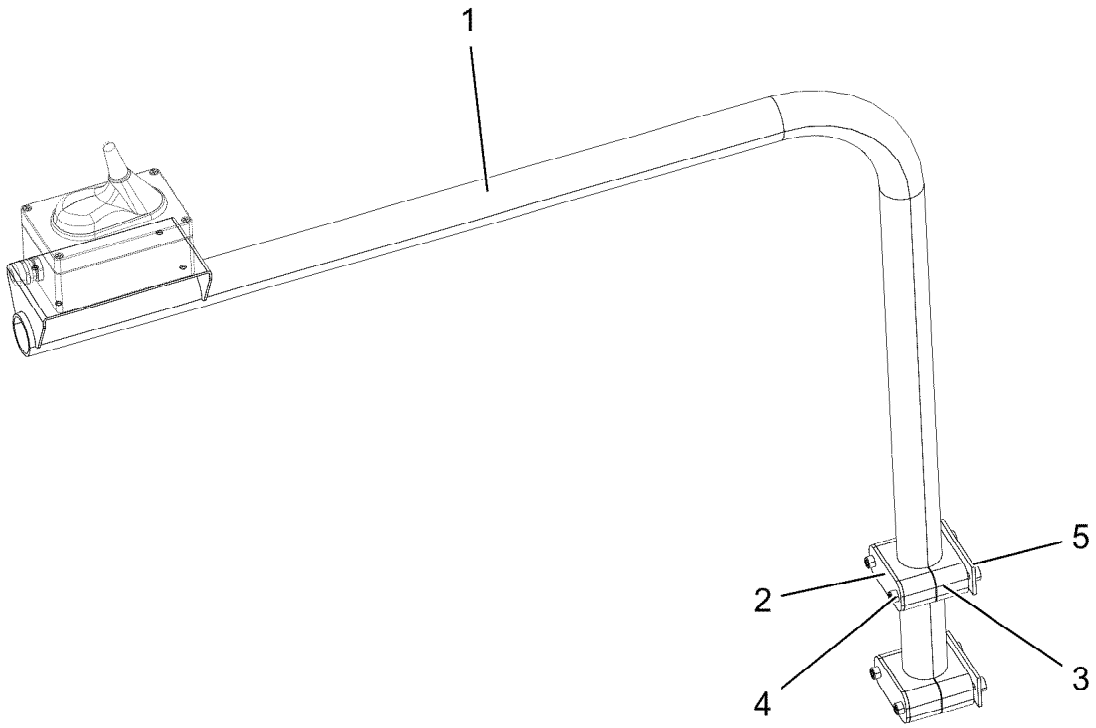

Pos.	Item	Quantity	Description	Bezeichnung
1	96034805	1	CLAMP T ZN O	STATIV SCHWK.
2	5005219	2	LID PLATE DIN 3015-1 L-DP 5 W1-ZN	DECKPLATTE
3	602009208	4	CLAMP-HALF DIN 3015-1 L 5 R 38 PP SW	KLEMMHAELFTE
4	12215338	4	SOCKET HEAD SCREW ISO 4762 M6X75 8.8	ZYLINDERSCHRAUBE
5	10802201	2	WELD PLATE DIN 3015-1 L-AP-K 5 W1 ZNNI	ANSCHWEISSPLATTE

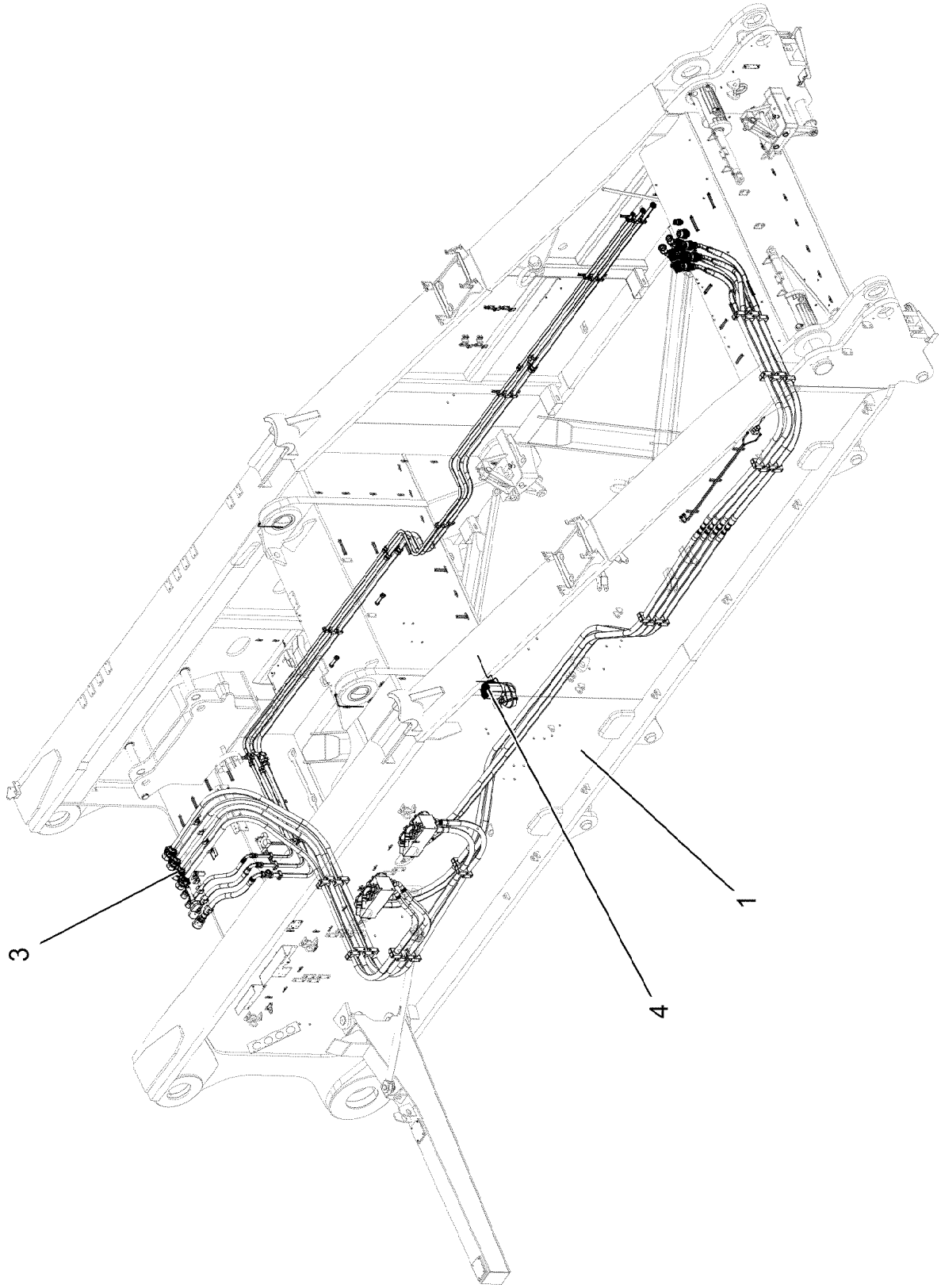
3
4
1

Pos.	Item	Quantity	Description	Bezeichnung
1	919361308	1	SLEWING PLATFORM FRAME TAIL PA ⇨ ❑ 292	DREHBUEHNENRAHMEN HECKT
2	919547508	1	ELECTRIC UPPERCARRIAGE REAR ⇨ ❑ 298	ELEKTRIK DREHBUEHNE HI.
3	915732308	1	SLEWING PLATFORM HYDRAULICS HINTE ⇨ ❑ 304	HYDRAULIK DREHBUEHNE
4	916945008	1	CENT. LUBRIC. SYSTEM SUPERST. HECKT ⇨ ❑ 313	ZENTRALSCHMIERANLAGE OW
5	917589008	1	INSCRIPTION PLATE HINTEN ⇨ ❑ 317	BESCHILDERUNG DREHBUEHN

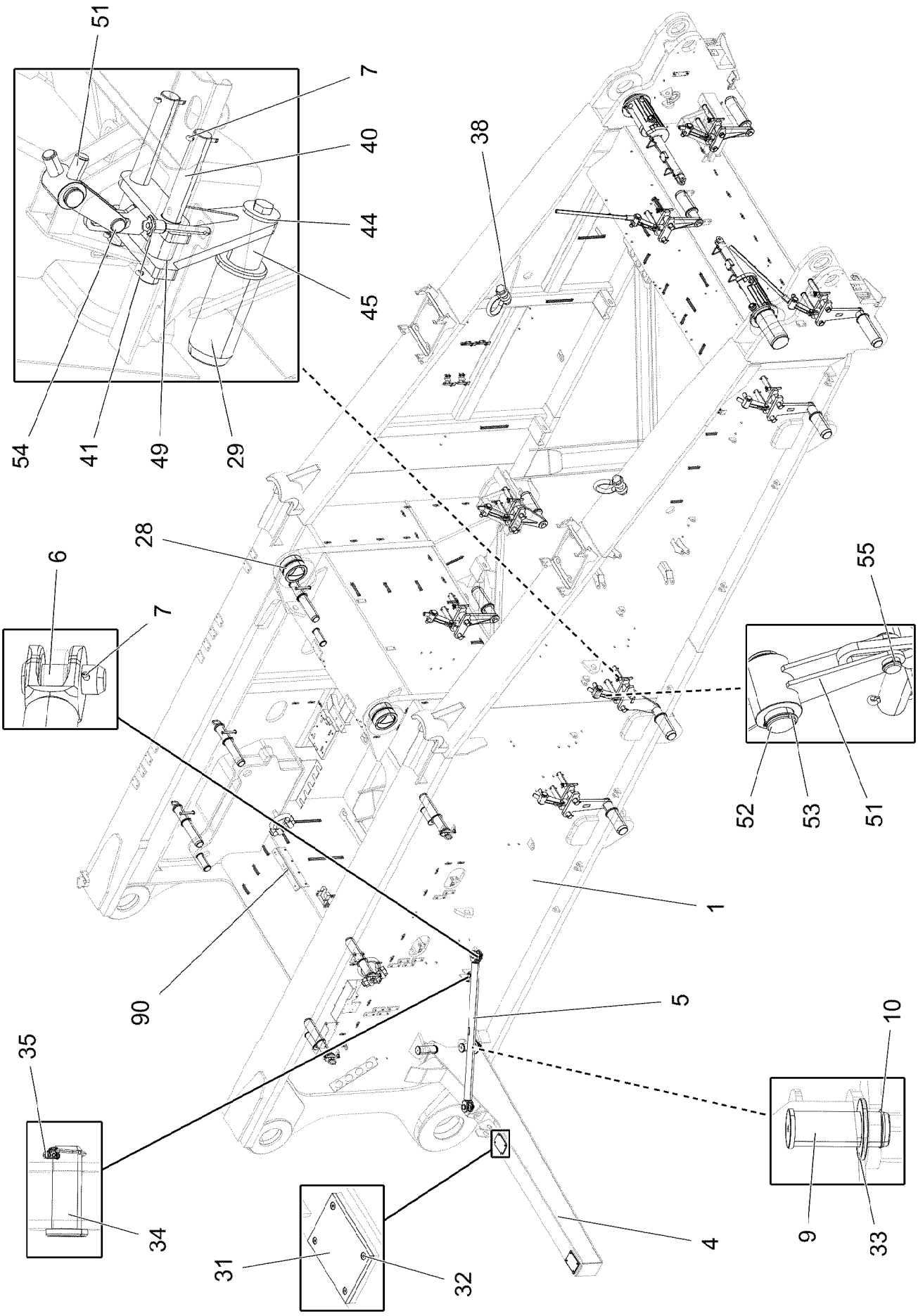

13.12.2021 007902	**etk_en_de_098405 LR 13000**	292 (1/3)
LIEBHERR	**SLEWING PLATFORM FRAME TAIL PA** **DREHBUEHNENRAHMEN HECKTEIL**	**919361308**

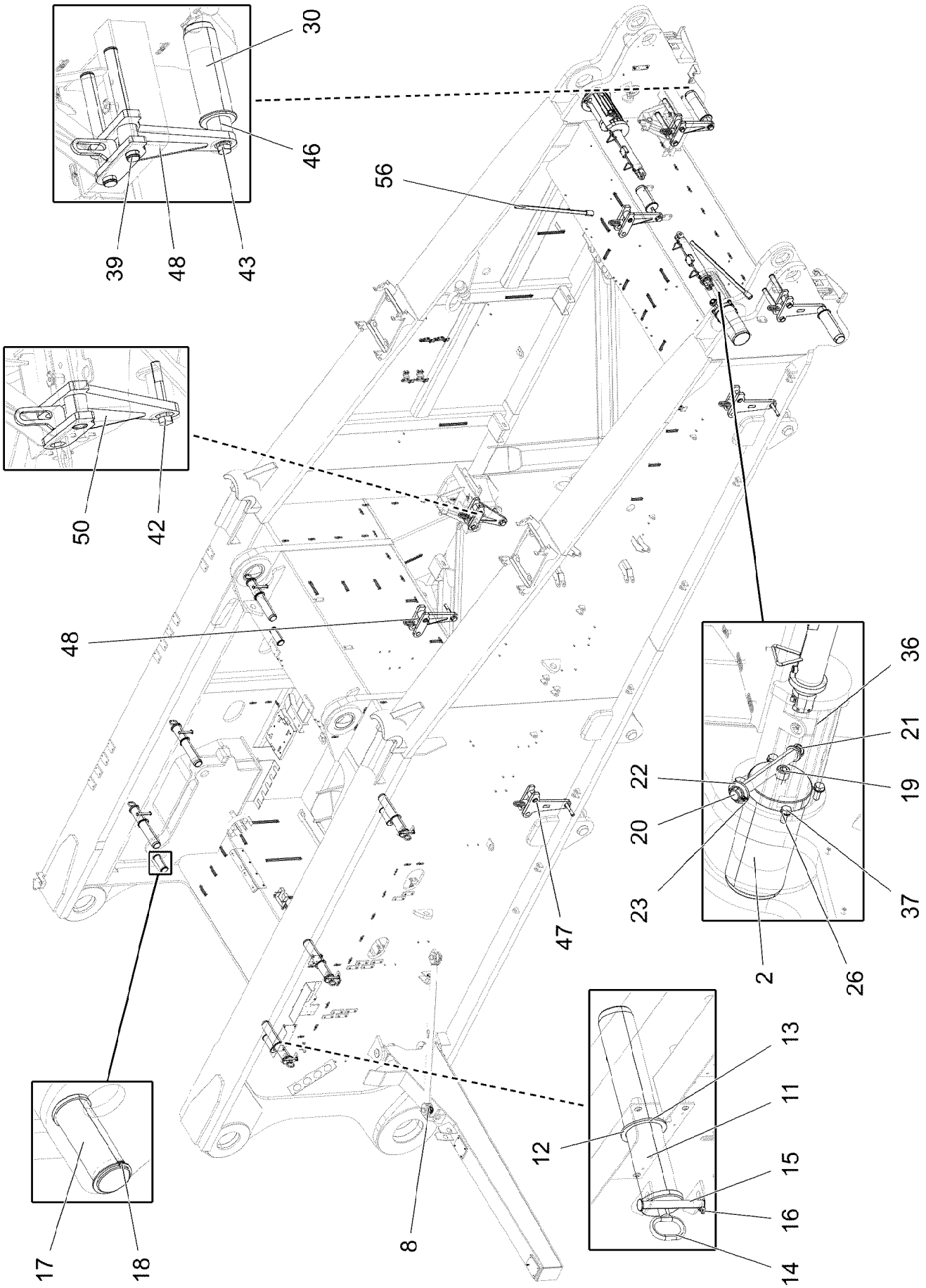

13.12.2021 007903	**etk_en_de_098405 LR 13000**	293 (2/3)
LIEBHERR	**SLEWING PLATFORM FRAME TAIL PA** **DREHBUEHNENRAHMEN HECKTEIL**	**919361308**

Pos.	Item	Quantity	Description	Bezeichnung
2	978989208	2	PIN 220.0X435 35NICRMOV125 SPF	BOLZEN
4	965969908	1	CARRIER	TRAEGER SCHWK.
5	965970108	1	ROD ST.CONST.	STANGE SCHWK.
6	952667108	2	PIN 55.0X125 35NICRMOV125 GASN. SPF	BOLZEN
7	10180374	25	SPLIT PIN ISO 1234 10X71 St 480H SPF	SPLINT
8	10180884	1	SAFETY PLUG W HINGE-LID 8X62X7,5X53 4	SICHERHEITSKLAPPSTECKER
9	979558308	2	PIN 90.0X230 35NICRMOV125 SPF	BOLZEN
10	10875663	2	LOCKING RING DIN 471 80X2,5 480H SPF	SICHERUNGSRING
11	979559008	6	PIN 110.0X550 35NICRMOV125 SPF	BOLZEN
12	12100646	6	LOCKING RING DIN 471 90X3 480H SPF	SICHERUNGSRING
13	977805408	6	WASHER 5X118X118 S355MC	SCHEIBE
14	921079508	6	HANDLE WELD.CONST. FE//ZNNI8//CN//T0	GRIFF SCHWK.
15	453022108	6	PIN ISO 2341 B20X170X162 35NICRMOV125	BOLZEN
16	10875869	6	SAFETY PLUG W HINGE-LID 5X29X4,7X25 4	SICHERHEITSKLAPPSTECKER
17	956664908	4	PIN 80x199 35NICRMOV125	BOLZEN
18	12100251	4	LOCKING RING DIN 471 70X2,5 480H SPF	SICHERUNGSRING
19	10878580	2	SOCKET HEAD SCREW ISO 4762 M30X70 8	ZYLINDERSCHRAUBE
20	979393408	2	PIN 55.0X355 35NICRMOV125 GASN. SPF	BOLZEN
21	402600208	2	RING BOLT DIN 580 M10X17 C15E A2K	RINGSCHRAUBE
22	10289847	2	WASHER ISO 7089 42 300HV FLZN SPF	SCHEIBE
23	10180883	2	SAFETY PLUG W HINGE-LID 10X55X9,5X45	SICHERHEITSKLAPPSTECKER
26	10289808	8	WASHER ISO 7089 20 300HV FLZN SPF	SCHEIBE
28	97016850	2	BUSHING 250X200X160 BRONZE	BUCHSE
29	979559608	6	PIN 140.0X290 35NICRMOV125 SPF	BOLZEN
30	979559708	2	PIN 140.0X390 35NICRMOV125 SPF	BOLZEN
31	979598208	2	BEARING PLATE 10X200X150 PA6 G	LAGERPLATTE
32	12220375	8	COUNTERSUNK SCREW ISO 10642 M8X20	SENKSCHRAUBE
33	979553308	1	WASHER 10X140X140 S960QL SPF	SCHEIBE
34	940069108	1	PIN 50.0X108 35NICRMOV125 SPF	BOLZEN
35	10180880	1	SAFETY PLUG W HINGE-LID 8X42X7,5X32 4	SICHERHEITSKLAPPSTECKER
36	965977008	2	BOLT EXTRACTION ATTACHM.WELDED RAL	BOLZENZIEHEINRICHTUNG SCH
37	4065281	8	HEX SCREW ISO 4017 M20X45 8.8 FLZN SP	SECHSKANTSCHRAUBE
38	773930708	4	SHACKLE 35T VERZ SPF	SCHAEKEL
39	97003077	4	PIN 55.0X455 35NICRMOV125 GASN. SPF	BOLZEN
40	977976408	12	PIN 55.0 X445 35NICRMOV125 GASN. SPF	BOLZEN
41	11320195	8	QUICK RELEASE PIN 20X191,2X120 NIROST	KUGELSPERRBOLZEN
42	406213208	6	HEX SCREW ISO 4014 M30X200 10.9 FLZN	SECHSKANTSCHRAUBE
43	10878793	2	HEX SCREW ISO 4017 M30X150 8.8 FLZN SP	SECHSKANTSCHRAUBE
44	979126608	8	WASHER 10X100X100 S700MC	SCHEIBE
45	97003081	6	TUBE 90.0X146 S355J2+AR FE//ZNNI8//CN//T	ROHR
46	97092291	2	TUBE 90.0X97 S355J2+AR FE//ZNNI8//CN//T	ROHR
47	966405308	3	CONSOLE LINKS GERADE	KONSOLE
48	966405908	3	CONSOLE RECHTS GERADE	KONSOLE
49	966406208	1	CONSOLE LINKS GEKR.	KONSOLE
50	966407208	1	CONSOLE RECHTS GEKR.	KONSOLE
51	966701308	8	LEVER WELDED	HEBEL SCHWK.
52	979773108	8	PIN 55.0X136 35NICRMOV125 SPF	BOLZEN
53	10875659	16	LOCKING RING DIN 471 50X2 480H SPF	SICHERUNGSRING
54	976637308	8	PIN 45.0X64 35NICRMOV125 GASN. SPF	BOLZEN
55	12100639	8	LOCKING RING DIN 471 30X1,5 480H SPF	SICHERUNGSRING
56	966707108	2	LEVER WELDED FE//ZNNI8//CN//T0	HEBEL SCHWK.
90	96047586	1	MOUNTING PARTS TAIL PART	MONTAGETEILE HECKTEIL
			⇨ ❑ 295	

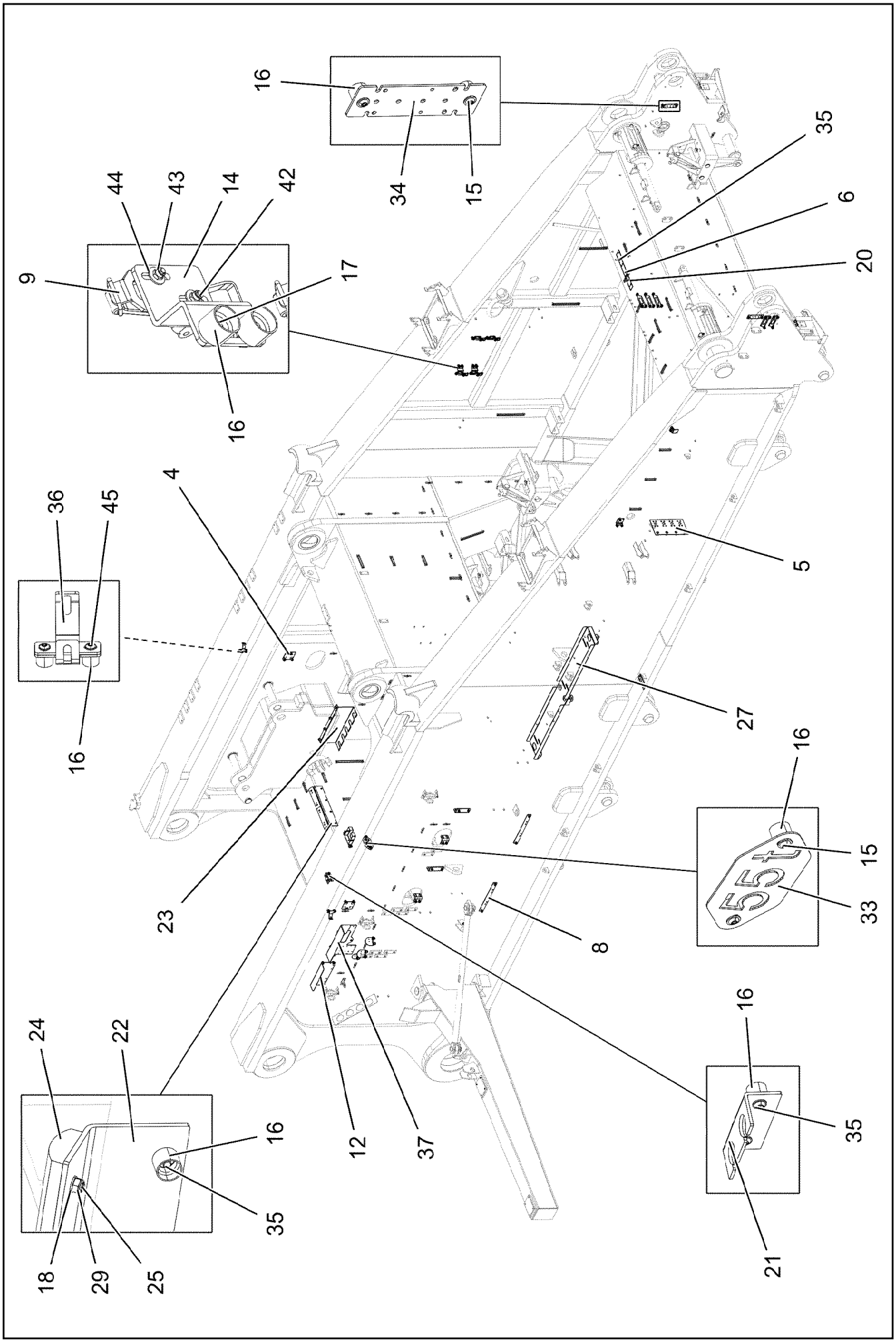
16
34
15
44
43
14
42
9
17
16
35
6
20
4
36
45
16
5
27
23
8
16
15
33
24
22
16
35
18
29
25
12
37
16
35
21

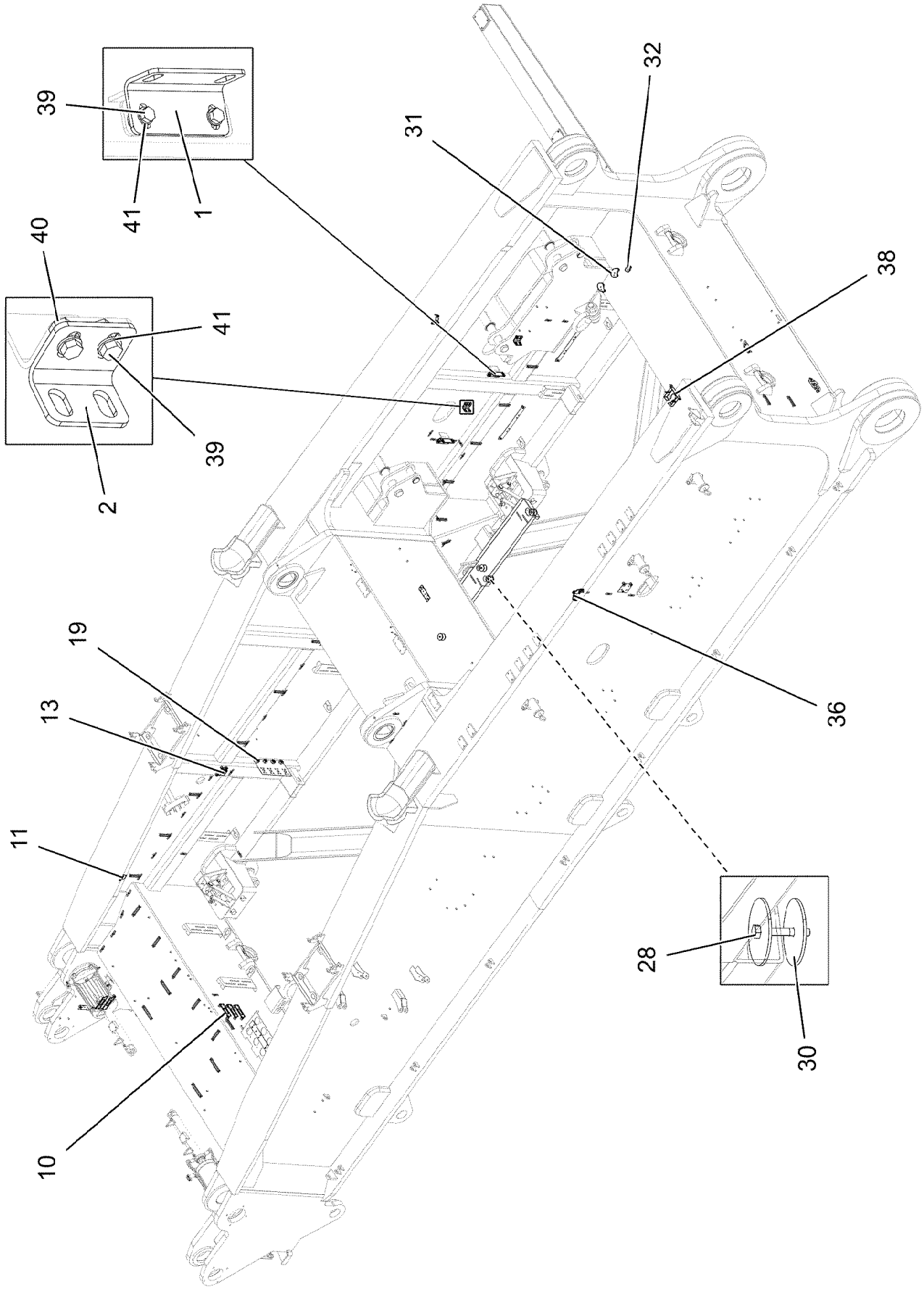
39
41
1
40
41
39
2
32
31
38
19
13
11
10
36
28
30

Pos.	Item	Quantity	Description	Bezeichnung
1	955101708	2	PLATE 6X128X166 S355MC	BLECH
2	954017708	2	PLATE 6X90X123 S355MC FE//ZNNI8//CN//T	BLECH
4	970469208	2	PLATE 2X130X125 DC01 FE//ZNNI8//CN//T0	BLECH
5	97008774	1	PLATE 5X410X220 S355MC FE//ZNNI8//CN//T	BLECH
6	97000110	1	PLATE 4X530X80 S315MC FE//ZNNI8//CN//T	BLECH
8	97010073	2	PLATE 5X480X50 S355MC FE//ZNNI8//CN//T	BLECH
9	704218508	4	LOCK BEARING GUMMI	VERSCHLUSSLAGER
10	955668108	5	PLATE 196X63 S315MC FE//ZNNI8//CN//T0	BLECH
11	955992108	1	PLATE 3X60X98 DC01 FE//ZNNI8//CN//T0	BLECH
12	970581408	1	PLATE 4x380x274 S315MC FE//ZNNI8//CN//T	BLECH
13	970771908	1	PLATE 3X146X80 DC01 FE//ZNNI8//CN//T0	BLECH
14	978682708	4	PLATE 4X119X70 S315MC FE//ZNNI8//CN//T	BLECH
15	10876082	21	BUTTON HEAD SCREW AEHNL.ISO 7380-2	HALBRUNDKOPFSCHRAUBE
16	953873408	75	SLEEVE 25X20 11SMN37 FE//ZNNI8//CN//T0	HUELSE
17	11651612	12	HEX SCREW ISO 4017 M8X16 8.8 480H SPF	SECHSKANTSCHRAUBE
18	12103465	18	WASHER ISO 7089 8 300HV ZNNI-480H SPF	SCHEIBE
19	971622408	4	SLEEVE 40.0X19 S355J2+AR FE//ZNNI8//CN/	HUELSE
20	10454821	2	CAP NUT DIN 1587 M8 A2-50	HUTMUTTER
21	97010262	1	PLATE 4X120X93 S315MC FE//ZNNI8//CN//T	BLECH
22	97010263	1	PLATE 5X584X167 S355MC FE//ZNNI8//CN//T	BLECH
23	97010264	1	PLATE 4X600X361 S315MC FE//ZNNI8//CN//T	BLECH
24	931446408	2	BEARING PLATE 22X60X290 PA6G	LAGERPLATTE
25	10875553	4	COUNTERSUNK SCREW DIN 7991 M8X25 8	SENKSCHRAUBE
27	97135216	1	PLATE 4X2195X567 S315MC FE//ZNNI8//CN/	BLECH
28	11651582	4	HEX SCREW ISO 4014 M8X55 8.8 480H SPF	SECHSKANTSCHRAUBE
29	10875614	8	HEX NUT DIN 985 M8 8 480H SPF	SECHSKANTMUTTER
30	941138108	8	WASHER DC01 FE//ZNNI8//CN//T0	SCHEIBE
31	97013136	2	PLATE 4X92X118 S315MC FE//ZNNI8//CN//T	BLECH
32	97013137	1	PLATE 4X62X88 S315MC FE//ZNNI8//CN//T0	BLECH
33	97021458	1	WEIGHT INFORMATION PLATE 2X200X100 D	GEWICHTSSCHILD
34	971562708	3	PLATE 3X190X60 DC01 FE//ZNNI8//CN//T0	BLECH
35	10875485	46	BUTTON HEAD SCREW AEHNL.ISO 7380-2	HALBRUNDKOPFSCHRAUBE
36	97009769	3	PLATE 4X100X137 S315MC FE//ZNNI8//CN//T	BLECH
37	97084285	1	HOOD 4X713X442 S315MC FE//ZNNI8//CN//T	HAUBE
38	978637208	1	PLATE DC01 FE//ZNNI8//CN//T0	BLECH
39	11631742	8	HEX SCREW ISO 4017 M12X30 8.8 FLZN SP	SECHSKANTSCHRAUBE
40	10875616	8	HEX NUT ISO 4032 M12 8 FLZN SPF	SECHSKANTMUTTER
41	10289804	16	WASHER ISO 7089 12 300HV FLZN SPF	SCHEIBE
42	408604008	8	COUNTERSUNK SCREW DIN 7991 M5X16 8.	SENKSCHRAUBE
43	10875612	8	HEX NUT DIN 985 M5 8 480H SPF	SECHSKANTMUTTER
44	10875643	8	WASHER ISO 7093-1 5 200HV 480H SPF	SCHEIBE
45	10875471	2	BUTTON HEAD SCREW AEHNL.ISO 7380-2	HALBRUNDKOPFSCHRAUBE

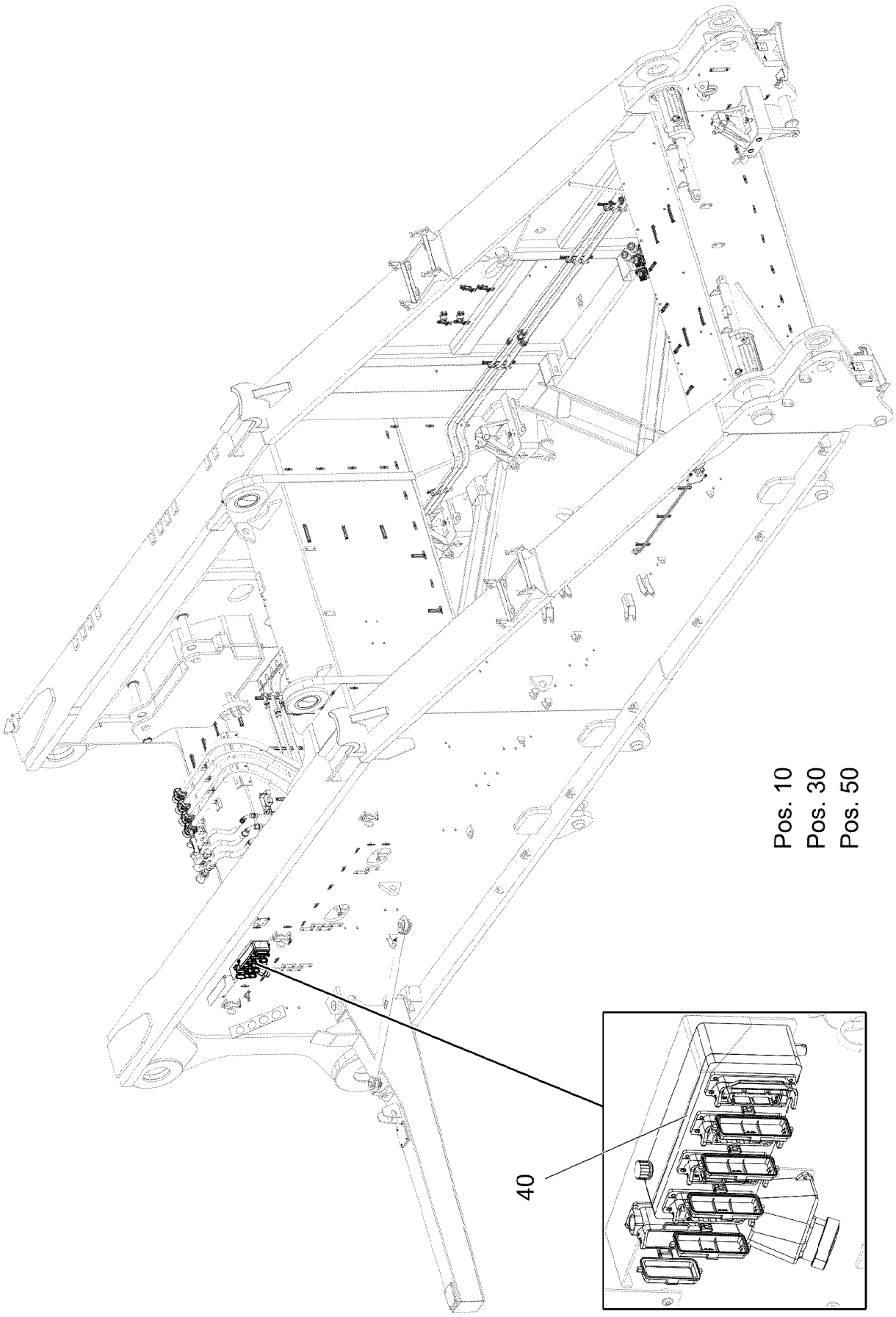
Pos. 10
Pos. 30
Pos. 50
40

Pos.	Item	Quantity	Description	Bezeichnung
10	966345508	1	LIMIT SWITCH AND SENSOR GENERA DB H	ENDSCHALTER U.GEBER ALLG
(5)	10354584	2	INDUCTIVE SENSOR BERUEHRUNGSLOS	INDUKTIVSENSOR
30	966345708	1	ADDITIONAL PARTS HINTEN	ZUSATZTEILE ELEKTRIK DREHB
(10)	12101891	10	LED WORKING HEAD LIGHT 12W 9-32V	LED ARBEITSSCHEINWERFER
40	96047223	1	TERMINAL BOX ELECTRICS SP ⇨ ❑ 300	ELEKTRIK KLEMMKASTEN DB
50	966345908	1	FIXING PARTS ELECTRIC HINTEN	BEFESTIGUNGSTEILE ELEKTRI
(1)	955668108	4	PLATE 196X63 S315MC FE//ZNNI8//CN//T0	BLECH
(3)	970285408	1	PLATE 3X200X150 DC01 FE//ZNNI8//CN//T0	BLECH
(5)	12102696	28	BUTTON HEAD SCREW ISO 7380-2 M8X10 0	HALBRUNDKOPFSCHRAUBE

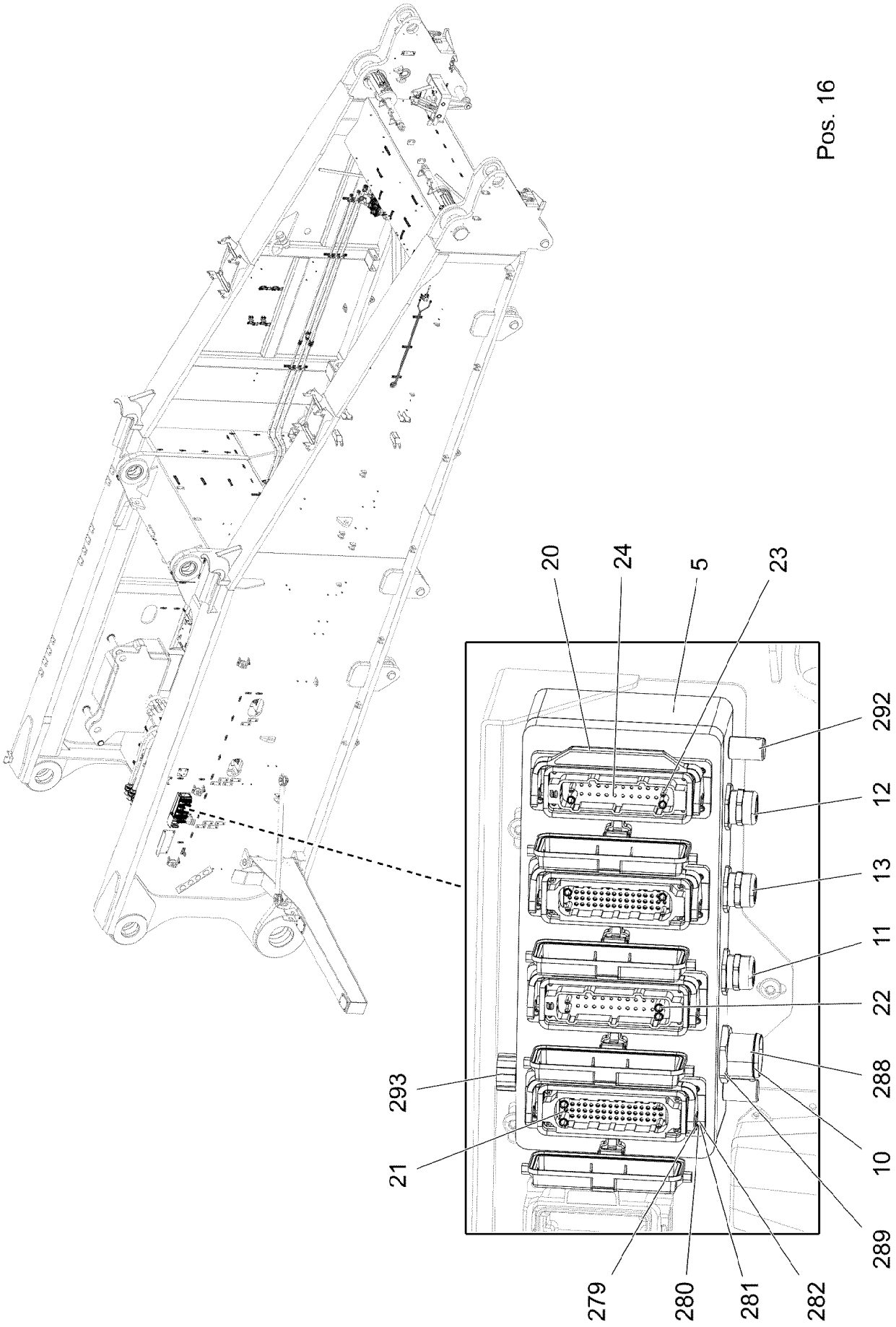
Pos. 16
20
24
5
23
292
12
13
11
22
288
10
289
293
21
279
280
281
282

Pos.	Item	Quantity	Description	Bezeichnung
5	97009251	1	EMPTY CASING 160X360X90X0 AL	LEERGEHAEUSE
10	96047224	1	LEAD W500A ⇨ ❑ 302	LEITUNG
11	966714708	1	LEAD W580	LEITUNG
12	966714808	1	LEAD W514	LEITUNG
13	966755608	1	LEAD W540	LEITUNG
16	966711608	1	TAGS - TERMINAL BOX S511	SCHILDER KLEMMKASTEN
(1)	97008729	1	SIGN 35X15 LEXEDGE II	SCHILD
(2)	97008730	1	SIGN 35X15 LEXEDGE II	SCHILD
(3)	97008731	1	SIGN 35X15 LEXEDGE II	SCHILD
(4)	97009249	1	SIGN 35X15 LEXEDGE II	SCHILD
20	10873528	4	ADD-ON HOUSING HAN 24B	ANBAUGEHAEUSE
21	605609008	2	MALE INSERT 64-POL 10A	STIFTEINSATZ
22	10871289	8	GUIDE BUSHING CODIERUNG HAN E/ STAIN	FUEHRUNGSBUCHSE
23	10871288	8	GUIDE PIN CODIERUNG HAN E/ STAINLESS	FUEHRUNGSSTIFT
24	605604714	2	MALE INSERT 24-POL+PE 16A	STIFTEINSATZ
279	10875645	16	WASHER ISO 7089 4 200HV 480H SPF	SCHEIBE
280	12216966	16	PAN-HEAD SCREW ISO 7045 M4X20 4.8 480	FLACHKOPFSCHRAUBE
281	10875619	16	HEX NUT ISO 4032 M4 8 480H SPF	SECHSKANTMUTTER
282	425100708	16	TOOTH LOCK WASHER DIN 6797 A 4,3	ZAHNSCHEIBE
288	602441208	1	HOSE UNION JOINT 0 MS	SCHLAUCHVERSCHRAUBUNG
289	602613408	1	EXTENSION M32X1,5/M40X1,5 MS	ERWEITERUNG
292	602501208	2	WATER DRAIN PLUG M12 PA6G SPF	ENTWAESSERUNGSSTOPFEN
293	602501308	1	VENTILATION SCREW G1/2"X30 POLYAMID	ENTLUEFTUNGSSCHRAUBE

Pos.	Item	Quantity	Description	Bezeichnung
5	11341599	15.03	LEAD 2 X 1,5	LEITUNG
6	11341599	1.56	LEAD 2 X 1,5	LEITUNG
7	11341599	18.23	LEAD 2 X 1,5	LEITUNG
8	11341599	1.56	LEAD 2 X 1,5	LEITUNG
9	11341599	14.43	LEAD 2 X 1,5	LEITUNG
10	11341599	10.06	LEAD 2 X 1,5	LEITUNG
11	11341599	13.03	LEAD 2 X 1,5	LEITUNG
12	11341599	0.56	LEAD 2 X 1,5	LEITUNG
13	11341599	16.53	LEAD 2 X 1,5	LEITUNG
14	11341599	0.56	LEAD 2 X 1,5	LEITUNG
15	11341599	2.15	LEAD 2 X 1,5	LEITUNG
17	11341599	8.93	LEAD 2 X 1,5	LEITUNG
18	11341599	3.36	LEAD 2 X 1,5	LEITUNG
19	680000008	1	COUPLING SOCKET 4-POLE SPF	KUPPLUNGSDOSE
86	602307708	4	WIRED END FERRULE DIN 46228-1 A1X5 V	ADERENDHUELSE
114	602307808	3	WIRED END FERRULE DIN 46228-1 A0,5X5 E	ADERENDHUELSE
202	11082602	7.39	INSULATING HOSE DN6X0,5 PUR SPF	ISOLIERSCHLAUCH
203	11082603	34.18	INSULATING HOSE DN8X0,65 PUR SPF	ISOLIERSCHLAUCH
226	11124209	5.76	CABLE CONDUIT DN30X0,6 PUR SPF	KABELSCHLAUCH
227	11124210	0.5	CABLE CONDUIT DN35X0,6 PUR SPF	KABELSCHLAUCH
261	12104809	1	CABLE TIE 3,6X142-SCHWARZ PA66 SPF	KABELBINDER
305	10870540	129.5	ELECTR.CABLE 1,0	KFZ-LEITUNG
345	10870539	74.96	ELECTR.CABLE 0,75	KFZ-LEITUNG
371	11341599	10.53	LEAD 2 X 1,5	LEITUNG
372	11341599	0.56	LEAD 2 X 1,5	LEITUNG
373	11341599	9.13	LEAD 2 X 1,5	LEITUNG
374	11341599	0.56	LEAD 2 X 1,5	LEITUNG
375	11341599	0.56	LEAD 2 X 1,5	LEITUNG
500	923512208	40	CABLE MARKER	KABELMARKER
501	10664311	11	PLUG 2 13A	STECKER
502	604526508	9	BUSHING SUPPORT 6-POL 16A	BUCHSENTRAEGER
503	605007908	2	APPLIANCE SOCKET 3-POL	GERAETESTECKDOSE
504	602209708	4	ATTACHABLE SLEEVE HOUSING 2-POL	STECKHUELSENGEHAEUSE
505	692406708	1	PLUG DIN 72585 7-POL POLYBUTOLEN SPF	STECKER
506	604526608	9	PIN CARRIER 6-POL 16A	STIFTTRAEGER
507	10015704	1	CABLE PLUG 4-POL	KABELSTECKER
508	10874331	11	PROTECTING CAP JPT	SCHUTZKAPPE
509	10342519	11	CONTACT LOCK DT 2 POLIG	KONTAKTVERRIEGELUNG
510	927868908	2	TERMINAL BOX LIGHTING ⇨ ❑ 303	KLEMMKASTEN BELEUCHTUNG
511	604512108	9	SEALING PLUG M1-D	VERSCHLUSSKAPPE
512	604508508	9	SEALING PLUG M 1-K	VERSCHLUSSKAPPE
513	604505508	9	CABLE SOCKET M11-Z	KABELDOSE
514	604508608	9	PLUG 6-POL	STECKER
515	604508708	18	CABLE SLEEVE 6-8	KABELTUELLE
516	692406008	1	TERMINAL HOUSING DIN 72585 APD POLY	ENDGEHAEUSE
602	605608401	15	CRIMPING CONTACT 1,0MM2	CRIMPKONTAKT
603	605610208	22	CRIMPING CONTACT 1,5MM2	CRIMPKONTAKT
636	604518808	18	SLEEVE CONTACT 1,5MM2	BUCHSENKONTAKT
637	604519108	18	PIN CONTACT 1,5MM2	STIFTKONTAKT
647	602339508	5	SLEEVE CONTACT DIN 72585 0,5-1,5MM2	BUCHSENKONTAKT
658	10101686	2	WIRED END FERRULE DIN 46228-T4 1,5X8 P	ADERENDHUELSE
670	10100063	22	PLUG BUSHING 0,75-2,0MM2 Cu	STECKERBUCHSE
758	11080881	8	RECEPTACLE 6,3X0,5-1,0 VERZINNT	STECKHUELSE
812	604518908	90	STOPPER PLUG BAUREIHE_M1	BLINDSTOPFEN
813	605619708	2	SINGLE STRAND SEALING 2	EINZELADERABDICHTUNG
821	605619908	5	SINGLE STRAND SEALING DIN 72585 10YE	EINZELADERABDICHTUNG
822	692405708	2	STOPPER PLUG DIN 72585 7 SPF	BLINDSTOPFEN
996	965622108	20	LETTERING WIRE	BESCHRIFTUNG ADER
998	965622208	2	LETTERING WIRING HARNESS	BESCHRIFTUNG KABELBAUM

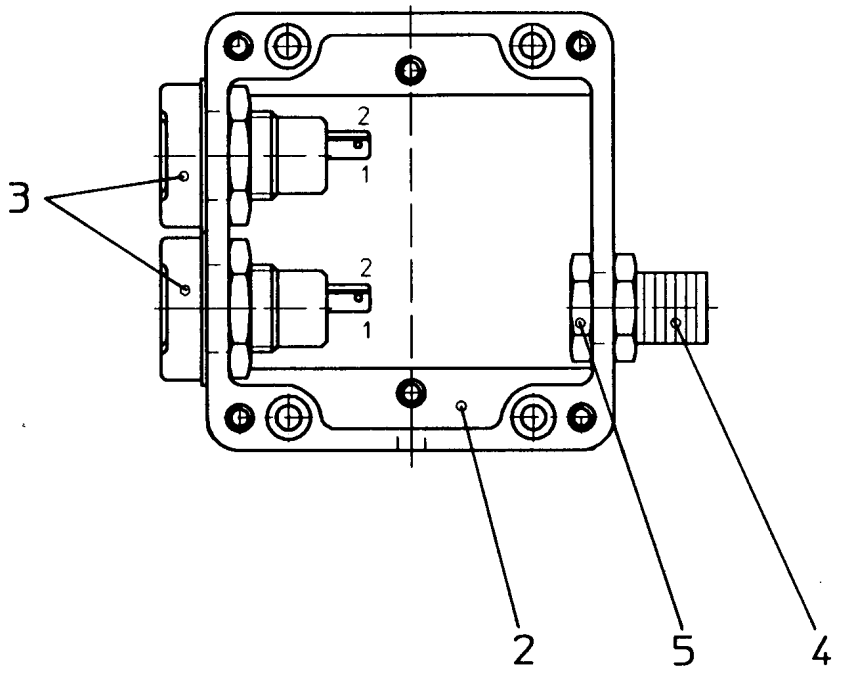

Pos.	Item	Quantity	Description	Bezeichnung
2	949825008	1	EMPTY CASING POLYESTER	LEERGEHAEUSE
3	605203908	2	BUILT-IN SOCKET 2-POL	EINBAUSTECKDOSE
4	602440008	1	HOSE CLAMP THREADED UNION SSV9.1-0	SCHLAUCHSCHELLENVERSCH
5	602501908	1	COUNTER NUT PG9 MS	GEGENMUTTER

Pos.	Item	Quantity	Description	Bezeichnung
4	966085408	1	SLEWING PLATFORM HYDRAULICS HINTE ⇨ ❑ 305	HYDRAULIK DREHBUEHNE

LIEBHERR

13.12.2021
071634

SLEWING PLATFORM HYDRAULICS
HYDRAULIK DREHBUEHNE

etk_en_de_098405 LR 13000

305 (1/4)

966085408

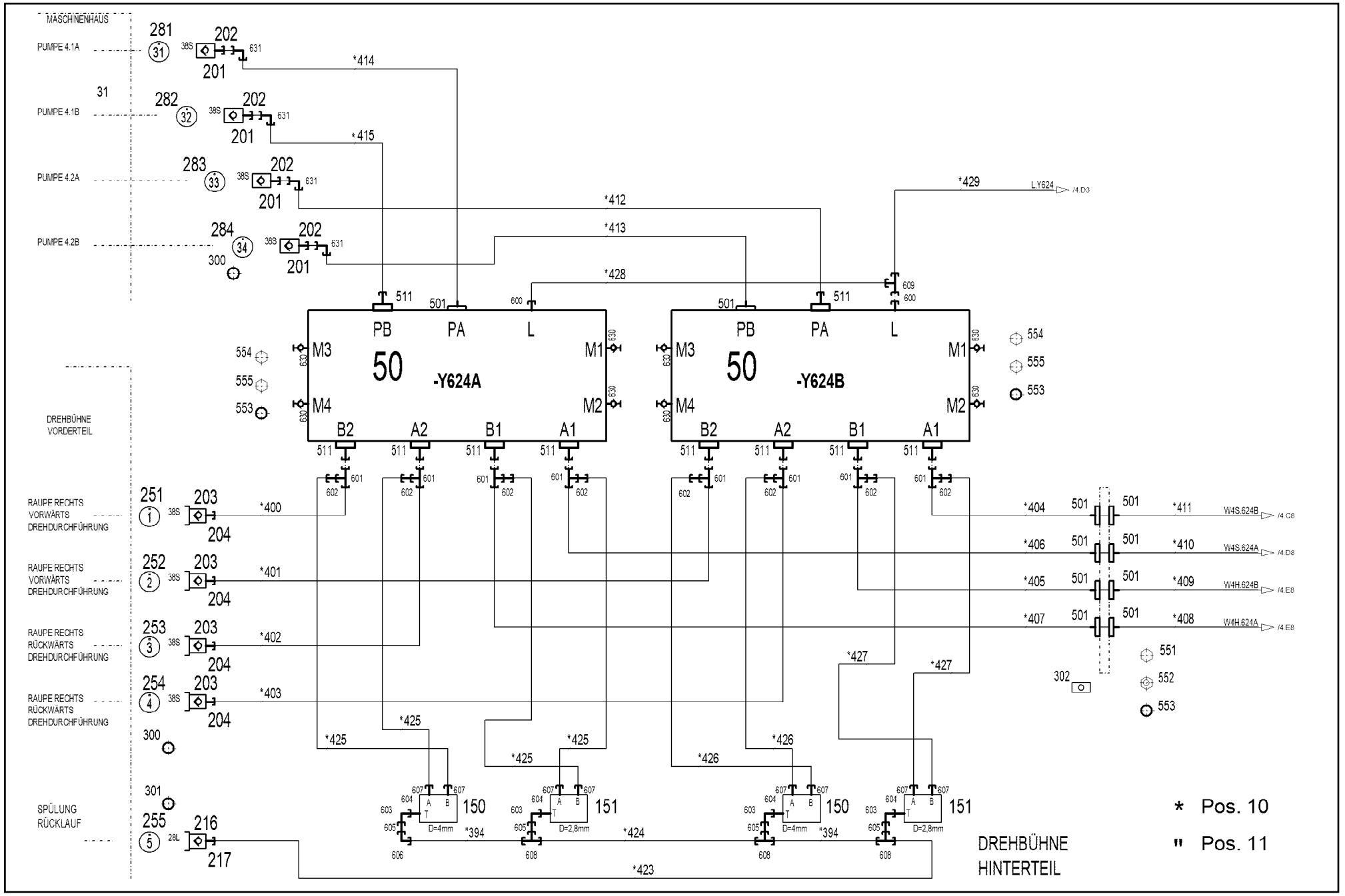

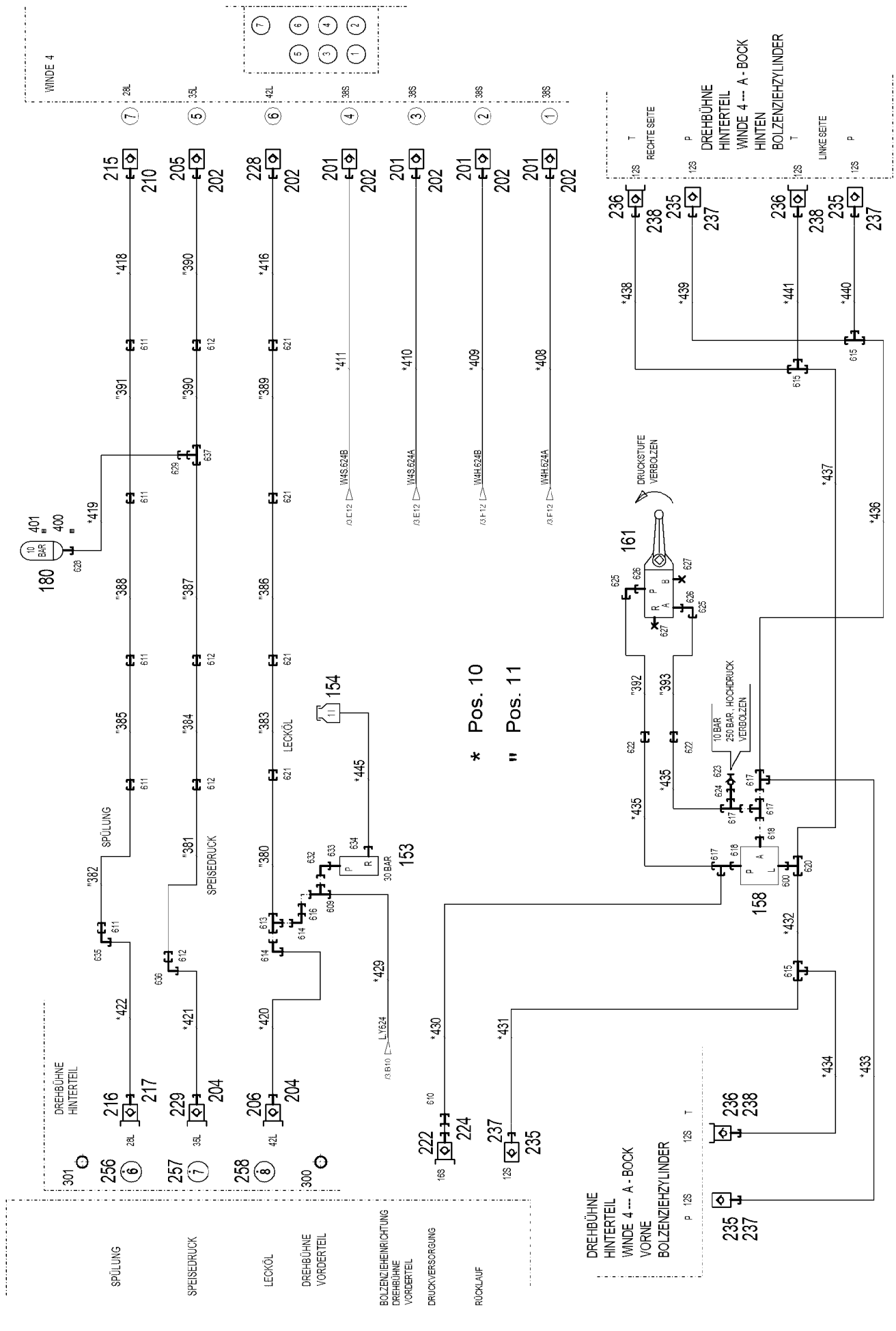

13.12.2021 071635	**etk_en_de_098405 LR 13000**	306 (2/4)
LIEBHERR	**SLEWING PLATFORM HYDRAULICS** **HYDRAULIK DREHBUEHNE**	**966085408**

Pos.	Item	Quantity	Description	Bezeichnung
10	966216908	1	HOSE LINES SLEWING PLATFORM HINTER- ⇨ ❑ 309	SCHLAUCHLEITUNGEN DREHB
11	966217008	1	PIPELINES SLEW PLATFORM HINTER- TEIL ⇨ ❑ 311	ROHRLEITUNGEN DREHBUEHN
50	10413255	2	CHANGE-OVER BLOCK SPF ⇨ ❑ 278	UMSCHALTBLOCK
150	10651102	2	FLUSH VALVE 420BAR GRUNDIERT SPF	SPUELVENTIL
151	11482690	2	FLUSH VALVE 420BAR SPF	SPUELVENTIL
153	11211759	1	PRESSURE LIMITING VALVE pv=30BAR pm	DRUCKBEGRENZUNGSVENTIL
154	96028333	1	EXPANSION TANK CPL. ⇨ ❑ 39	AUSGLEICHSBEHAELTER KPL.
158	510438508	1	PRESSURE RELIEF VALVE pv=30BAR pmax ⇨ ❑ 281	DRUCKMINDERVENTIL
161	511322508	1	DIRECTIONAL CTRL. VALVE 4/2 400BAR SP	WEGESCHIEBER
180	510642508	1	DIAPHRAGM ACCUMULATOR 2L 10BAR	MEMBRANSPEICHER
201	511512208	8	COUPLING SLEEVE B8 38-S	KUPPLUNGSMUFFE
202	10466917	10	HEX CAP NUT RD79X4 SPF	VERSCHLUSSMUTTER
203	511512308	4	COUPLING PLUG B8 38-S	KUPPLUNGSSTECKER
204	10466913	6	SCREW PLUG RD79X4 SPF	VERSCHLUSSSCHRAUBE
205	511518408	1	COUPLING SLEEVE B8 35-L	KUPPLUNGSMUFFE
206	511518508	1	COUPLING PLUG B8 35-L	KUPPLUNGSSTECKER
210	10466916	1	HEX CAP NUT RD54X4 SPF	VERSCHLUSSMUTTER
215	511501008	1	COUPLING SLEEVE B6 28-L	KUPPLUNGSMUFFE
216	511501108	2	COUPLING PLUG B6 28-L	KUPPLUNGSSTECKER
217	10466912	2	SCREW PLUG RD54X4 SPF	VERSCHLUSSSCHRAUBE
222	511508608	1	COUPLING PLUG B3 16-S	KUPPLUNGSSTECKER
224	10466911	1	SCREW PLUG RD36X3 SPF	VERSCHLUSSSCHRAUBE
228	10675113	1	COUPLING SLEEVE B8 42-L A3C	KUPPLUNGSMUFFE
229	10675114	1	COUPLING PLUG B8 42-L A3C	KUPPLUNGSSTECKER
235	511501508	4	COUPLING SLEEVE B2 12-S	KUPPLUNGSMUFFE
236	511501308	3	COUPLING PLUG B2 12-S	KUPPLUNGSSTECKER
237	10466914	4	HEX CAP NUT RD32X3 SPF	VERSCHLUSSMUTTER
238	10466910	3	SCREW PLUG RD32X3 SPF	VERSCHLUSSSCHRAUBE
251	97044171	1	TRAILER 2X25X25 ALMG3 H111 BEZ.1	ANHAENGER
252	97044172	1	TRAILER 2X25X25 ALMG3 H111 BEZ.2	ANHAENGER
253	97044210	1	TRAILER 2X25X25 ALMG3 H111 BEZ.3	ANHAENGER
254	97044211	1	TRAILER 2X25X25 ALMG3 H111 BEZ.4	ANHAENGER
255	97044212	1	TRAILER 2X25X25 ALMG3 H111 BEZ.5	ANHAENGER
256	97044213	1	TRAILER 2X25X25 ALMG3 H111 BEZ.6	ANHAENGER
257	97044214	1	TRAILER 2X25X25 ALMG3 H111 BEZ.7	ANHAENGER
258	97044215	1	TRAILER 2X25X25 ALMG3 H111 BEZ.8	ANHAENGER
300	710107708	10	SEALING RING DIN 7603 A52X60X2,5 CU	DICHTRING
301	710107208	2	SEALING RING DIN 7603 A38X44X2 CU	DICHTRING
302	97007124	36	THREADED PLATE 10X115X45 S355MC FE//	GEWINDEPLATTE
400	774215708	1	CONSOLE	KONSOLE
401	774211908	1	HOSE CLAMP 158-166 ST	SCHLAUCHSCHELLE
501	510586608	20	FLANGE HALF SAE1 1/4-C62-M14 CR6-FREI	FLANSCHHAELFTE
511	511517808	10	FLANGE STUB PIPE AFG 38S G1 1/4 CR6-F	FLANSCHSTUTZEN
551	10878823	16	SOCKET HEAD SCREW ISO 4762 M14X80 8	ZYLINDERSCHRAUBE
552	4600286	16	HEX NUT ISO 4032 M14 10 FLZN SPF	SECHSKANTMUTTER
553	510586708	16	O-RING ARP 568 37,69X3,53 NBR90	O-RING
554	10876373	36	SOCKET HEAD SCREW ISO 4762 M14X45 8	ZYLINDERSCHRAUBE
555	10878799	12	HEX SCREW ISO 4017 M14X45 8.8 FLZN SP	SECHSKANTSCHRAUBE
600	471035308	3	FITTING XGE12-LR-ED1/4" CR6-FREI	VERSCHRAUBUNG
601	472331908	8	FITTING ELSD38-S CR6-FREI	VERSCHRAUBUNG
602	475434208	8	FITTING REDSD38/16-S CR6-FREI	VERSCHRAUBUNG
603	247108302	4	SWIVEL ELBOW EW 18L M26X1,5 CR6-FREI	WINKELSTUTZEN
604	471902308	4	FITTING EGESD18-LM-WD CR6-FREI	VERSCHRAUBUNG
605	475430908	4	FITTING REDSD28/18-L CR6-FREI	VERSCHRAUBUNG
606	470230808	1	FITTING W 28L CR6-FREI	VERSCHRAUBUNG

Pos.	Item	Quantity	Description	Bezeichnung
607	471033008	8	FITTING XGE16-SM-ED CR6-FREI	VERSCHRAUBUNG
608	470430808	3	FITTING T 28L CR6-FREI	VERSCHRAUBUNG
609	247128602	2	L NECK EL 12L M18X1,5 CR6-FREI	L-STUTZEN
610	475433308	1	FITTING REDSD16/12-S CR6-FREI	VERSCHRAUBUNG
611	470030808	5	FITTING XG28-L CR6-FREI	VERSCHRAUBUNG
612	470033208	4	FITTING XG35-L CR6-FREI	VERSCHRAUBUNG
613	470431408	1	FITTING T 42L CR6-FREI	VERSCHRAUBUNG
614	482530814	2	FITTING ISO 8434 EW 42L CR6-FREI	VERSCHRAUBUNG
615	470432308	3	FITTING XT12-S CR6-FREI	VERSCHRAUBUNG
616	475407208	1	FITTING REDSDN42/12-L CR6-FREI	VERSCHRAUBUNG
617	7617461	4	FITTING EL 12S CR6-FREI	VERSCHRAUBUNG
618	471032608	2	FITTING GE 12S G1/2A CR6-FREI	VERSCHRAUBUNG
620	247105602	1	T CONNECTION PIECE ET 12L CR6-FREI	T-STUTZEN
621	470030908	4	FITTING XG42-L CR6-FREI	VERSCHRAUBUNG
622	470032508	2	FITTING XG12-S CR6-FREI	VERSCHRAUBUNG
623	475601508	1	TEST POINT FITTING BMA3 6S CR6-FREI	MESSANSCHLUSS
624	475432908	1	FITTING REDSD12/6-S CR6-FREI	VERSCHRAUBUNG
625	7617354	2	FITTING EW 12S CR6-FREI	VERSCHRAUBUNG
626	471032708	2	FITTING GE 12S G3/8A CR6-FREI	VERSCHRAUBUNG
627	477704108	2	STOP PLUG VSTI3/8"ED CR6-FREI	STOPFEN
628	471031408	1	FITTING XGE22-LR-ED CR6-FREI	VERSCHRAUBUNG
629	475431508	1	FITTING REDSD35/22-L CR6-FREI	VERSCHRAUBUNG
630	475602608	8	TEST POINT FITTING EMA3 G1/4 CR6-FREI	MESSANSCHLUSS
631	10467292	4	FITTING EV38S M52X2 CR6-FREI	VERSCHRAUBUNG
632	247117702	1	SWIVEL ELBOW EW 12L M18X1,5 CR6-FREI	WINKELSTUTZEN
633	471901208	1	FITTING EGESD12-LR-WD CR6-FREI	VERSCHRAUBUNG
634	471030808	1	FITTING XGE12-LR-ED CR6-FREI	VERSCHRAUBUNG
635	7617494	1	FITTING EW 28L CR6-FREI	VERSCHRAUBUNG
636	482530914	1	FITTING ISO 8434 EW 35L M45X2 CR6-FREI	VERSCHRAUBUNG
637	470431508	1	FITTING T 35L CR6-FREI	VERSCHRAUBUNG

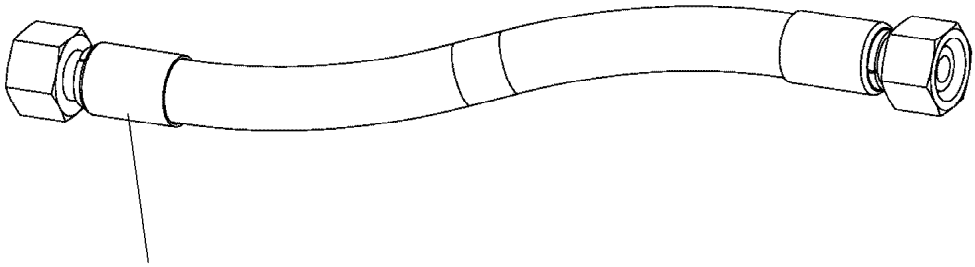

Schlauchnummer
Hose number
Numéro de flexible
Número de flexible
Номера шланга

Die Schlauchnummern auf den Schläuchen entsprechen den Positionen in der Schlauchliste.

The hose numbers from the hoses are in accordance with the items in the hose list.

Les numéros indiqués sur les flexibles correspondent aux repères de la nomenclature des flexibles.

Los números indicados en los flexibles corresponden a las posiciones de la lista de flexibles.

Нанесенные на шлангах номера соответствуют позициям в перечне.

Pos.	Item	Quantity	Description	Bezeichnung
400	966744308	1	HOSE CPL. 6ST 38X6800	SCHLAUCH KPL.
401	966339208	1	HOSE CPL. 6ST 38X5400	SCHLAUCH KPL.
402	966744508	1	HOSE CPL. 6ST 38X6300	SCHLAUCH KPL.
403	966744608	1	HOSE CPL. 6ST 38X5000	SCHLAUCH KPL.
404	966744708	1	HOSE CPL. 6ST 38X6900	SCHLAUCH KPL.
405	966744808	1	HOSE CPL. 6ST 38X6700	SCHLAUCH KPL.
406	966744908	1	HOSE CPL. 6ST 38X5600	SCHLAUCH KPL.
407	966745008	1	HOSE CPL. 6ST 38X5500	SCHLAUCH KPL.
408	966745108	1	HOSE CPL. 6ST 38X3800	SCHLAUCH KPL.
409	966745108	1	HOSE CPL. 6ST 38X3800	SCHLAUCH KPL.
410	966745208	1	HOSE CPL. 6ST 38X4000	SCHLAUCH KPL.
411	966745208	1	HOSE CPL. 6ST 38X4000	SCHLAUCH KPL.
412	966745308	1	HOSE CPL. 6ST 38X1740	SCHLAUCH KPL.
413	966745408	1	HOSE CPL. 6ST 38X1750	SCHLAUCH KPL.
414	966745508	1	HOSE CPL. 6ST 38X2940	SCHLAUCH KPL.
415	966745608	1	HOSE CPL. 6ST 38X2950	SCHLAUCH KPL.
416	966745708	1	HOSE CPL. GH663 38X1040	SCHLAUCH KPL.
417	966745808	1	HOSE CPL. 1SN 32X1140	SCHLAUCH KPL.
418	966745908	1	HOSE CPL. 1SN 25X1080	SCHLAUCH KPL.
419	929963608	1	HOSE CPL. 2SN 20X1000	SCHLAUCH KPL.
420	966742008	1	HOSE CPL. GH663 38X960	SCHLAUCH KPL.
421	966385708	1	HOSE CPL. 1SN 32X980	SCHLAUCH KPL.
422	966746108	1	HOSE CPL. 1SN 25X1080	SCHLAUCH KPL.
423	929230708	1	HOSE CPL. 1SN 25X4900	SCHLAUCH KPL.
424	966677708	1	HOSE CPL. 1SN 25X920	SCHLAUCH KPL.
425	922586308	4	HOSE CPL. GH425-8 12X680	SCHLAUCH KPL.
426	922587108	2	HOSE CPL. GH425-8 12X780	SCHLAUCH KPL.
427	922788508	2	HOSE CPL. GH425-8 12X620	SCHLAUCH KPL.
428	926028908	1	HOSE CPL. 2TE 10X1600	SCHLAUCH KPL.
429	926711508	1	HOSE CPL. 2TE 10X3200	SCHLAUCH KPL.
430	966746208	1	HOSE CPL. 2SN 10X14000	SCHLAUCH KPL.
431	928038708	1	HOSE CPL. 2SN 10X10800	SCHLAUCH KPL.
432	929750308	1	HOSE CPL. 2SN 10X3300	SCHLAUCH KPL.
433	966746308	1	HOSE CPL. 2SN 10X6600	SCHLAUCH KPL.
434	928462808	1	HOSE CPL. 2SN 10X3200	SCHLAUCH KPL.
435	928010108	2	HOSE CPL. 2SN 10X540	SCHLAUCH KPL.
436	929333608	1	HOSE CPL. 2SN 10X2700	SCHLAUCH KPL.
437	966746408	1	HOSE CPL. 2SN 10X2900	SCHLAUCH KPL.
438	966746508	1	HOSE CPL. 2SN 10X1600	SCHLAUCH KPL.
439	966746508	1	HOSE CPL. 2SN 10X1600	SCHLAUCH KPL.
440	928025508	1	HOSE CPL. 2SN 10X520	SCHLAUCH KPL.
441	928470708	1	HOSE CPL. 2SN 10X580	SCHLAUCH KPL.
442	929918908	1	HOSE CPL. HPC 4X500	SCHLAUCH KPL.
443	96012146	1	HOSE CPL. 2TE 8X10500	SCHLAUCH KPL.
444	96012147	1	HOSE CPL. 2TE 6X10500	SCHLAUCH KPL.
445	96019626	1	HOSE CPL. 2TE 8X600	SCHLAUCH KPL.

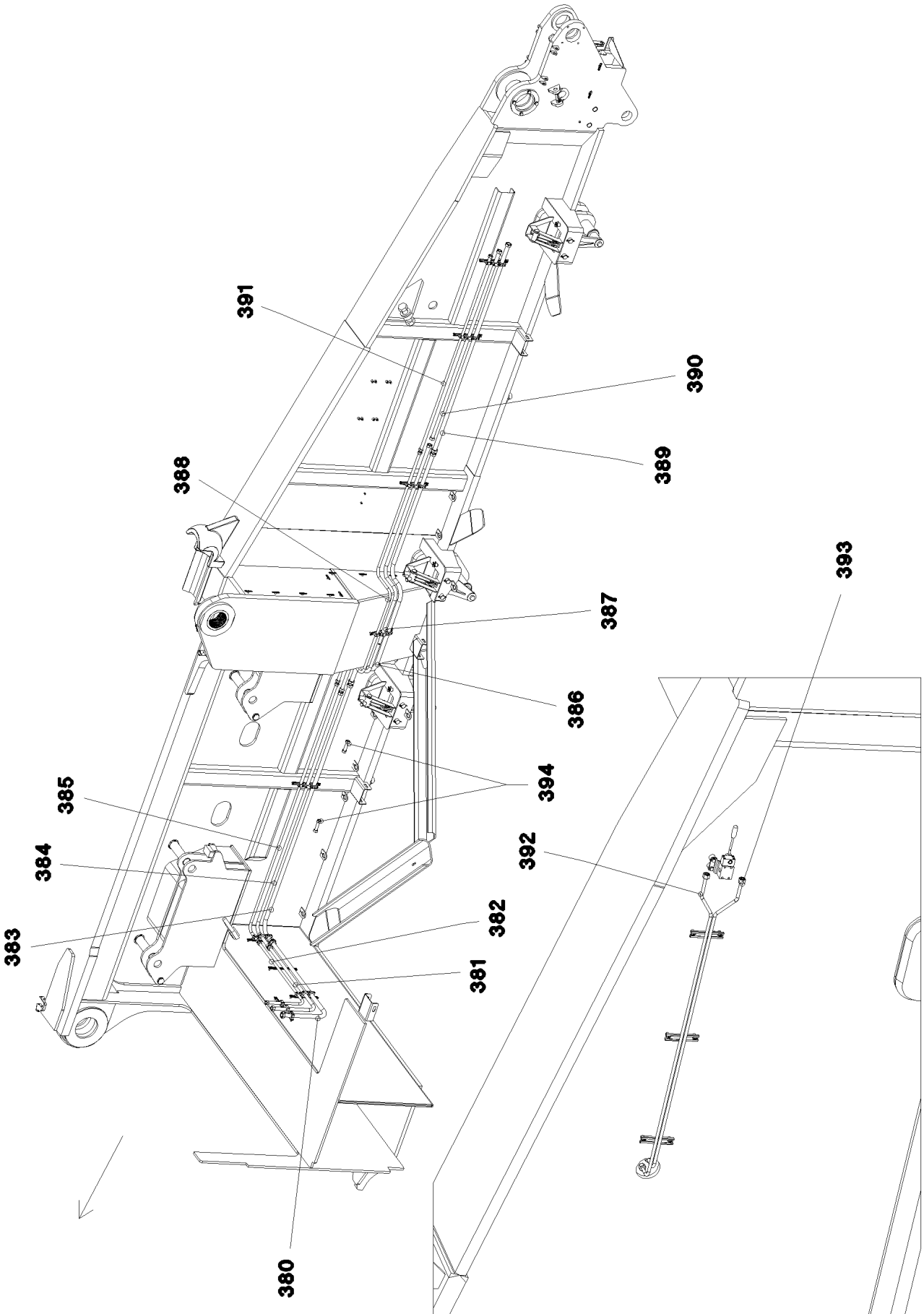
391
390
389
388
387
386
385
384
383
382
381
380
393
394
392

Pos.	Item	Quantity	Description	Bezeichnung
380	966544108	1	PIPE COMPL. 42X3X1901 42L - G42L	ROHR KPL.
381	966544208	1	PIPE COMPL. 35X2X1682 G35L - G35L	ROHR KPL.
382	966544308	1	PIPE COMPL. 28X2X1629 G28L - G28L	ROHR KPL.
383	966544408	1	PIPE COMPL. 42X3X3270 42L - G42L	ROHR KPL.
384	966544508	1	PIPE COMPL. 35X2X3283 35L - G35L	ROHR KPL.
385	966544608	1	PIPE COMPL. 28X2X3304 28L - G28L	ROHR KPL.
386	966544708	1	PIPE COMPL. 42X3X3322 42L - 42L	ROHR KPL.
387	966544808	1	PIPE COMPL. 35X2X3626 35L - 35L	ROHR KPL.
388	966544908	1	PIPE COMPL. 28X2X3511 28L - 28L	ROHR KPL.
389	966545008	1	PIPE COMPL. 42X3X2614 G42L - G42L	ROHR KPL.
390	966545108	1	PIPE COMPL. 35X2X2376 G35L - 35L	ROHR KPL.
391	966545208	1	PIPE COMPL. 28X2X2454 G28L - G28L	ROHR KPL.
392	966777808	1	PIPE COMPL. 12X1,5X1587 G12S - 12S	ROHR KPL.
393	966777908	1	PIPE COMPL. 12X1,5X1536 G12S - 12S	ROHR KPL.
394	966778008	2	PIPE COMPL. 28X2X140 28L - 28L	ROHR KPL.

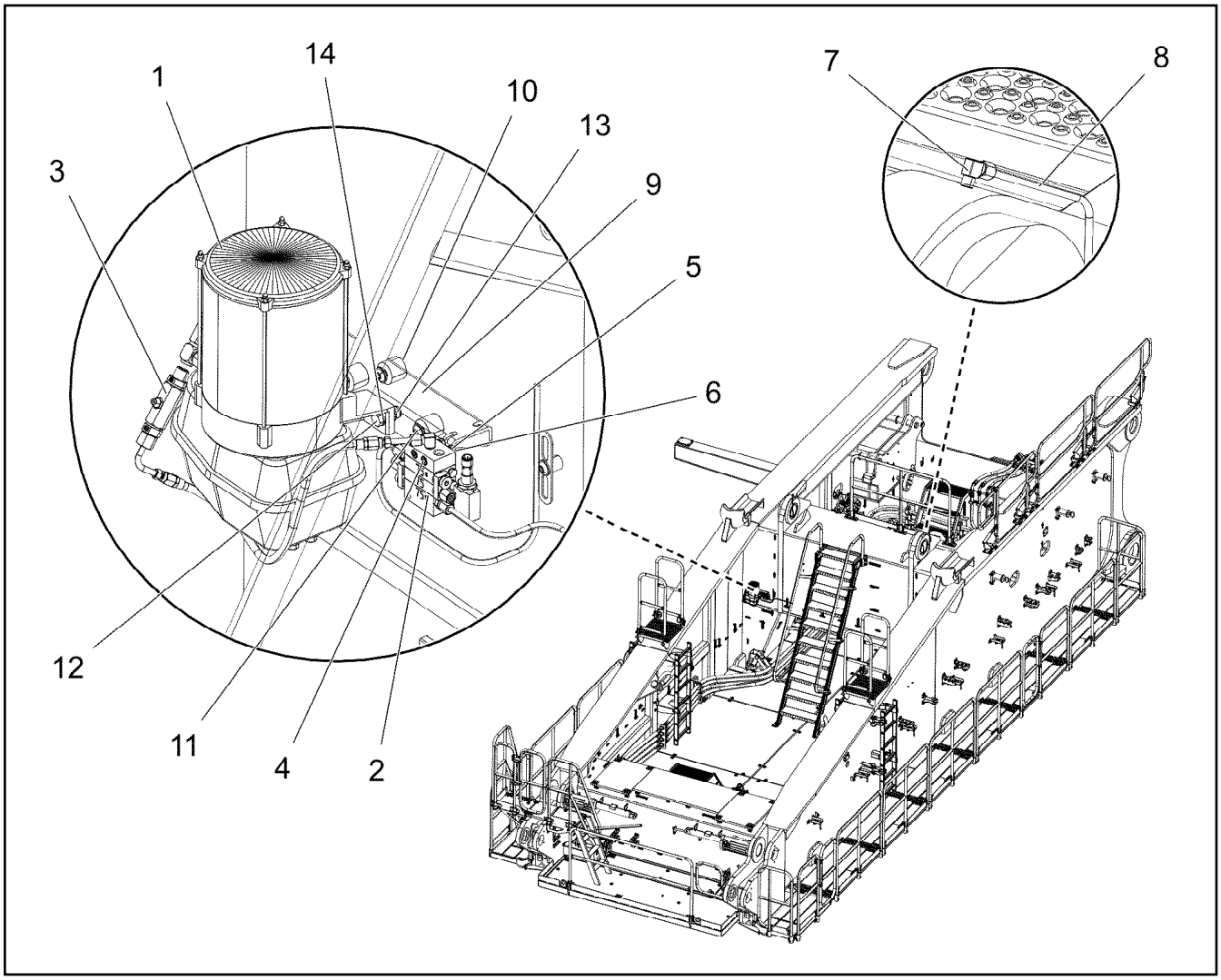

Pos.	Item	Quantity	Description	Bezeichnung
1	11081924	1	ELECTRIC PUMP EP-1 ⇨ ❑ 314	ELEKTROPUMPE
2	11006904	1	DISTRIBUTION BLOCK MX-F 3/2 ⇨ ❑ 316	VERTEILERKOMBINATION
3	774375108	1	PASSAGE NIPPLE BLOCK ⇨ ❑ 122	DURCHGANGSNIPPELBLOCK
4	12204614	2	SOCKET HEAD SCREW ISO 4762 M5X35 8.8	ZYLINDERSCHRAUBE
5	10875620	2	HEX NUT ISO 4032 M5 8 480H SPF	SECHSKANTMUTTER
6	10197808	2	WASHER ISO 7089 5 200HV ZNNI-480H	SCHEIBE
7	774373808	2	FITTING WE 6LL M10x1	VERSCHRAUBUNG
8	10873149	8	POLYAMID PIPE DIN 73378 6X1,5 PA 12-HL	POLYAMIDROHR
9	954141508	1	PLATE 4X270X157 S315MC FE//ZNNI8//CN//T	BLECH
10	953873408	3	SLEEVE 25X20 11SMN37 FE//ZNNI8//CN//T0	HUELSE
11	12102696	3	BUTTON HEAD SCREW ISO 7380-2 M8X10 0	HALBRUNDKOPFSCHRAUBE
12	10197831	2	HEX SCREW ISO 4017 M8X25 8.8 ZNNI-480	SECHSKANTSCHRAUBE
13	10875614	2	HEX NUT DIN 985 M8 8 480H SPF	SECHSKANTMUTTER
14	420001014	4	WASHER ISO 7089 8 200HV-A4	SCHEIBE

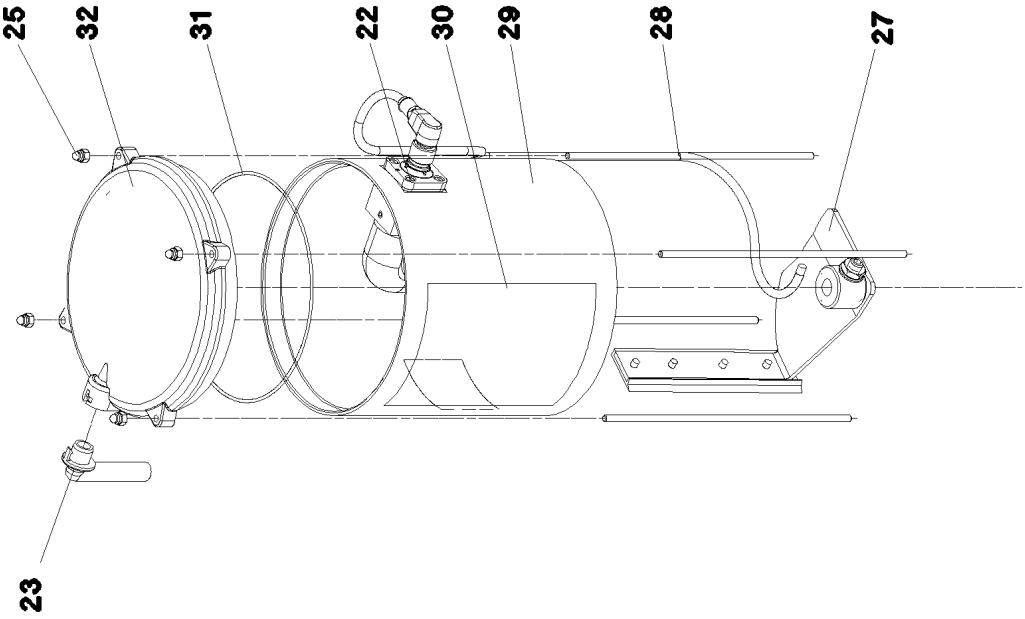
25
32
31
22
30
29
28
27
23

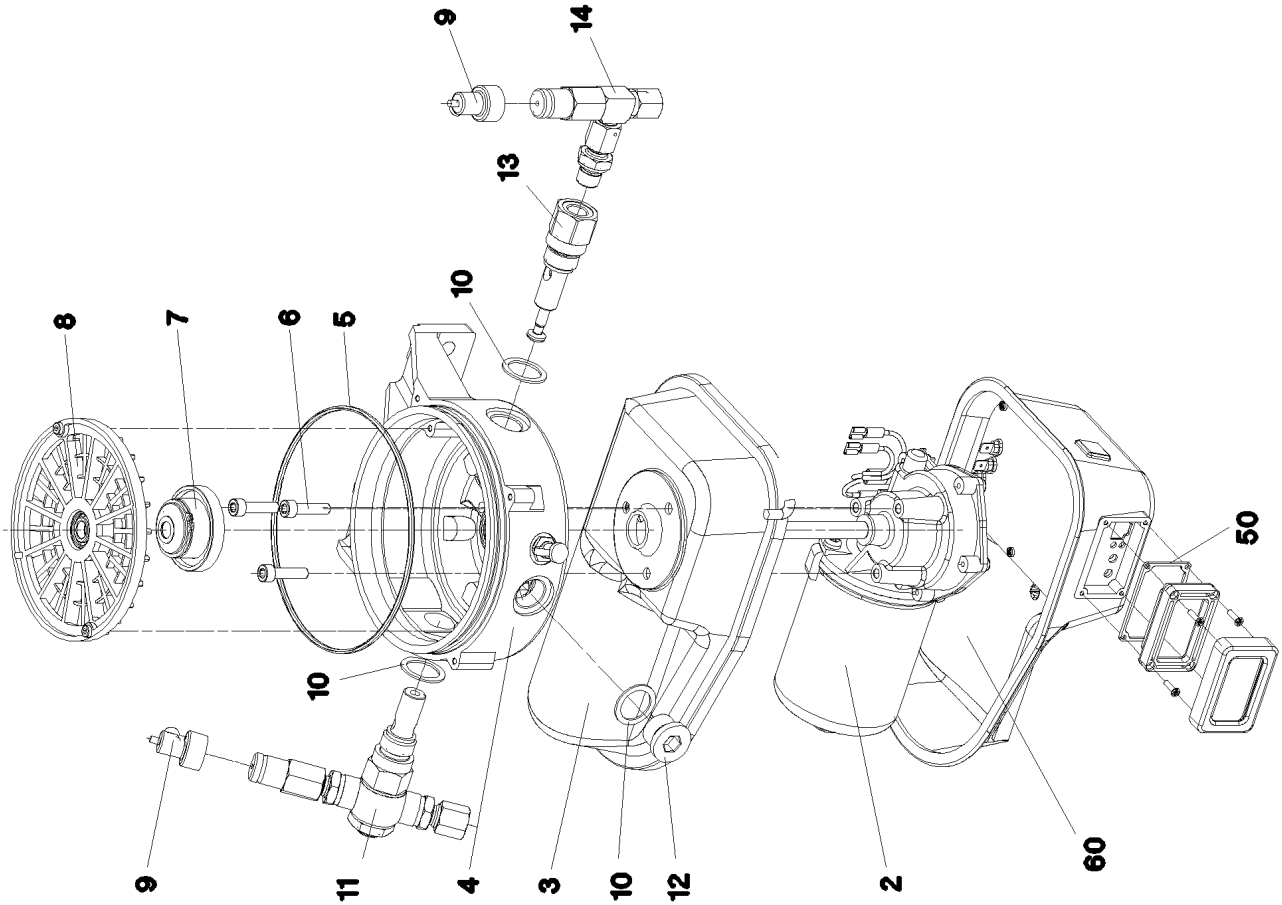
9
14
13
10
8
7
6
5
10
50
9
11
4
3
10
12
2
60

Pos.	Item	Quantity	Description	Bezeichnung
2	10355140	1	TRANSMISSION MOTOR 24V	GLEICHSTROMGETRIEBEMOTO
3	10014692	1	MOTOR HOUSING	MOTORGEHAEUSE
4	10014693	1	PUMP HOUSING	PUMPENGEHAEUSE
5	570163708	1	O-RING 140X3 NBR70	O-RING
6	10875588	3	SOCKET HEAD SCREW ISO 4762 M6X25 8.8	ZYLINDERSCHRAUBE
7	10014729	1	DRIVER	MITNEHMER
8	10014730	1	INTERMEDIATE RING	ZWISCHENRING
9	10038275	2	PUMP ELEMENT	PUMPENELEMENT
10	10014697	3	SEALING RING 27X20X1,5 CU	DICHTRING
11	774387508	1	PUMP ELEMENT	PUMPENELEMENT
12	12218194	1	SCREW PLUG DIN 908 M20X1,5 St FLZN SP	VERSCHLUSSSCHRAUBE
13	10216340	1	PUMP ELEMENT	PUMPENELEMENT
14	571328408	1	PRESSURE RELIEF VALVE	UEBERDRUCKVENTIL
23	10292724	1	VENTILATION TUBE	ENTLUEFTUNGSROHR
25	4002886	4	CAP NUT DIN 986 M4 A2-70	HUTMUTTER
27	10664141	1	AGITATOR PADDLE	RUEHRFLUEGEL
28	10099209	4	PULL ROD	ZUGSTANGE
29	10663922	1	TRANSPARENT CONTAINER	KLARSICHTBEHAELTER
31	10099208	1	O-RING 133,07X1,78 NBR 70	O-RING
32	12102477	1	COVER	BEHAELTERDECKEL
44	10663914	1	CONNECTING LINE	ANSCHLUSSLEITUNG
50	11110060	1	WINDOW	SICHTFENSTER
60	11113852	1	MOTOR HOUSING	MOTORGEHAEUSE

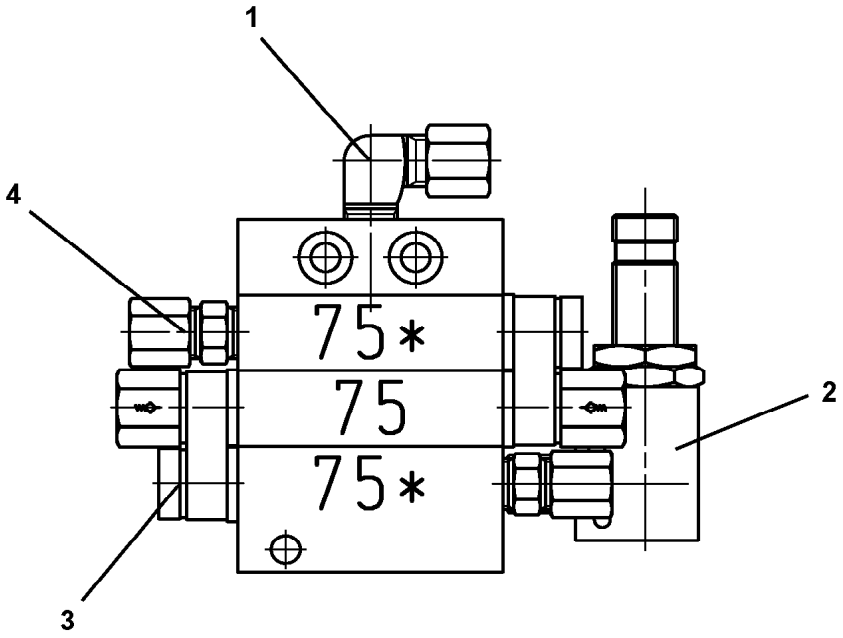

Pos.	Item	Quantity	Description	Bezeichnung
1	774373808	1	FITTING WE 6LL M10x1	VERSCHRAUBUNG
2	10097613	1	PROXIMITY SWITCH BERUEHRUNGSLOS	NAEHERUNGSSCHALTER
3	10675717	2	DISTRIBUTOR	VERTEILERBRUECKE
4	7622803	2	NON-RETURN VALVE	RUECKSCHLAGVENTIL

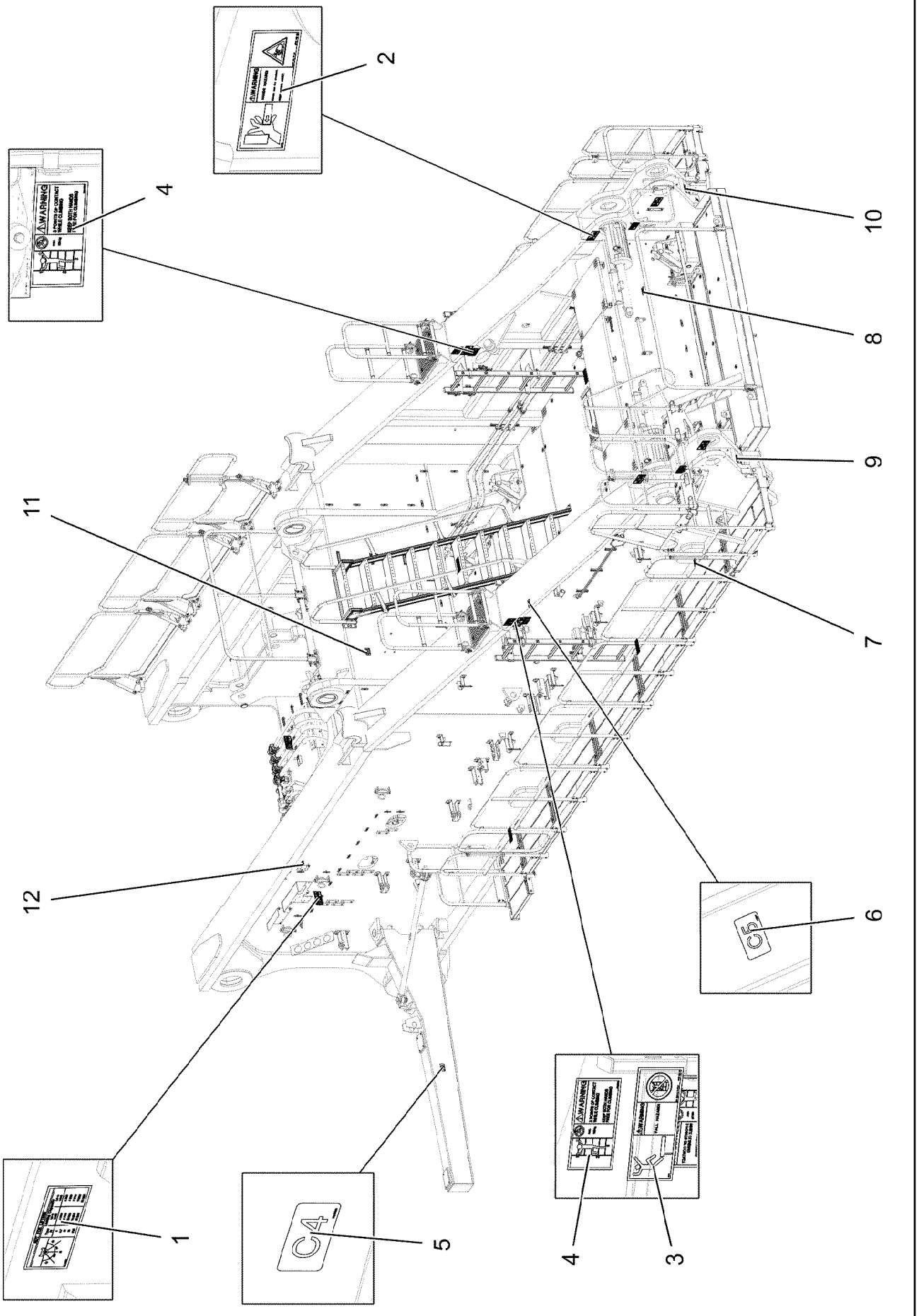

13.12.2021 172136 LIEBHERR	**etk_en_de_098405 LR 13000** **INSCRIPTION PLATE** **BESCHILDERUNG DREHBUEHNE**	❑ 317 (1/2) **917589008**

Pos.	Item	Quantity	Description	Bezeichnung
1	97036734	8	SIGN 188X78 KLEBEFOLIE SPF	SCHILD
2	978674608	4	SIGN 208X88 KLEBEFOLIE SPF	SCHILD
3	978675008	2	SIGN 208X88 KLEBEFOLIE SPF	SCHILD
4	97036732	4	SIGN 168X88 KLEBEFOLIE SPF	SCHILD
5	97041330	1	SIGN 90X50X1 KLEBEFOLIE SPF	SCHILD
6	97041331	1	SIGN 90X50X1 KLEBEFOLIE SPF	SCHILD
7	97041332	1	SIGN 90X50X1 KLEBEFOLIE SPF	SCHILD
8	97041333	1	SIGN 90X50X1 KLEBEFOLIE SPF	SCHILD
9	97041334	1	SIGN 90X50X1 KLEBEFOLIE SPF	SCHILD
10	97041335	1	SIGN 90X50X1 KLEBEFOLIE SPF	SCHILD
11	97041336	1	SIGN 90X50X1 KLEBEFOLIE SPF	SCHILD
12	97041337	1	SIGN 90X50X1 KLEBEFOLIE SPF	SCHILD

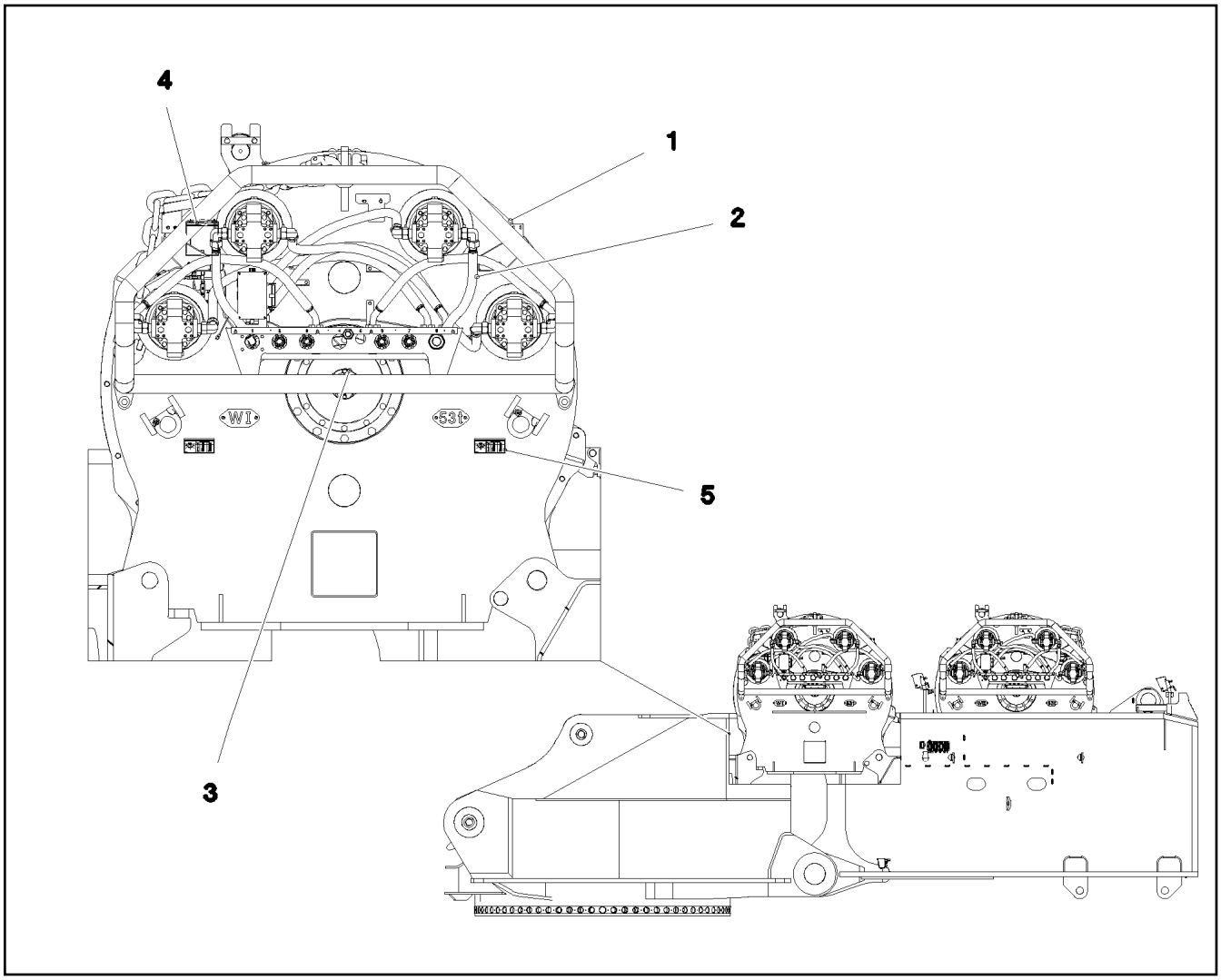

Pos.	Item	Quantity	Description	Bezeichnung
1	915751408	1	WINCH 1 PRE-ASSEMBLY ⇨ ❑ 320	WINDE 1 VORM.
2	915749608	1	ELECTRIC FOR WINCH 1 ⇨ ❑ 328	ELEKTRIK WINDE 1
3	915732508	1	ADDITIONAL HYDRAULICS WINCH 1 ⇨ ❑ 331	ZUSATZHYDRAULIK WINDE 1
4	916997308	1	CENTRAL LUBRICATING SYSTEM ⇨ ❑ 338	ZENTRALSCHMIERANLAGE
5	917826708	1	SIGNS	BESCHILDERUNG
(1)	97036734	4	SIGN 188X78 KLEBEFOLIE SPF	SCHILD
(2)	97051945	2	SIGN 208X88X1 KLEBEFOLIE SPF	SCHILD

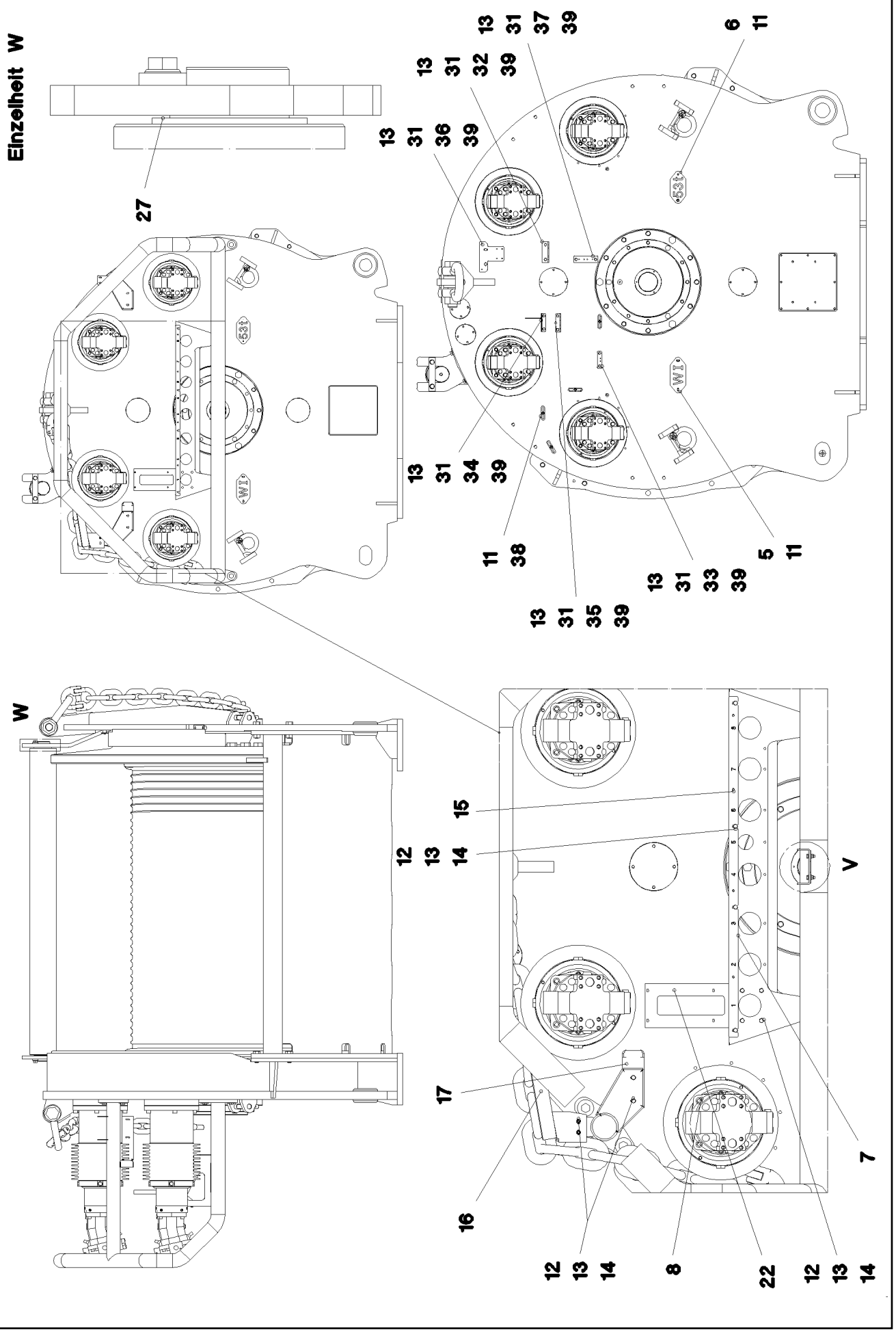

13.12.2021 071144 LIEBHERR	**etk_en_de_098405 LR 13000** **WINCH 1 PRE-ASSEMBLY** **WINDE 1 VORM.**	❑ 320 (1/3) **915751408**

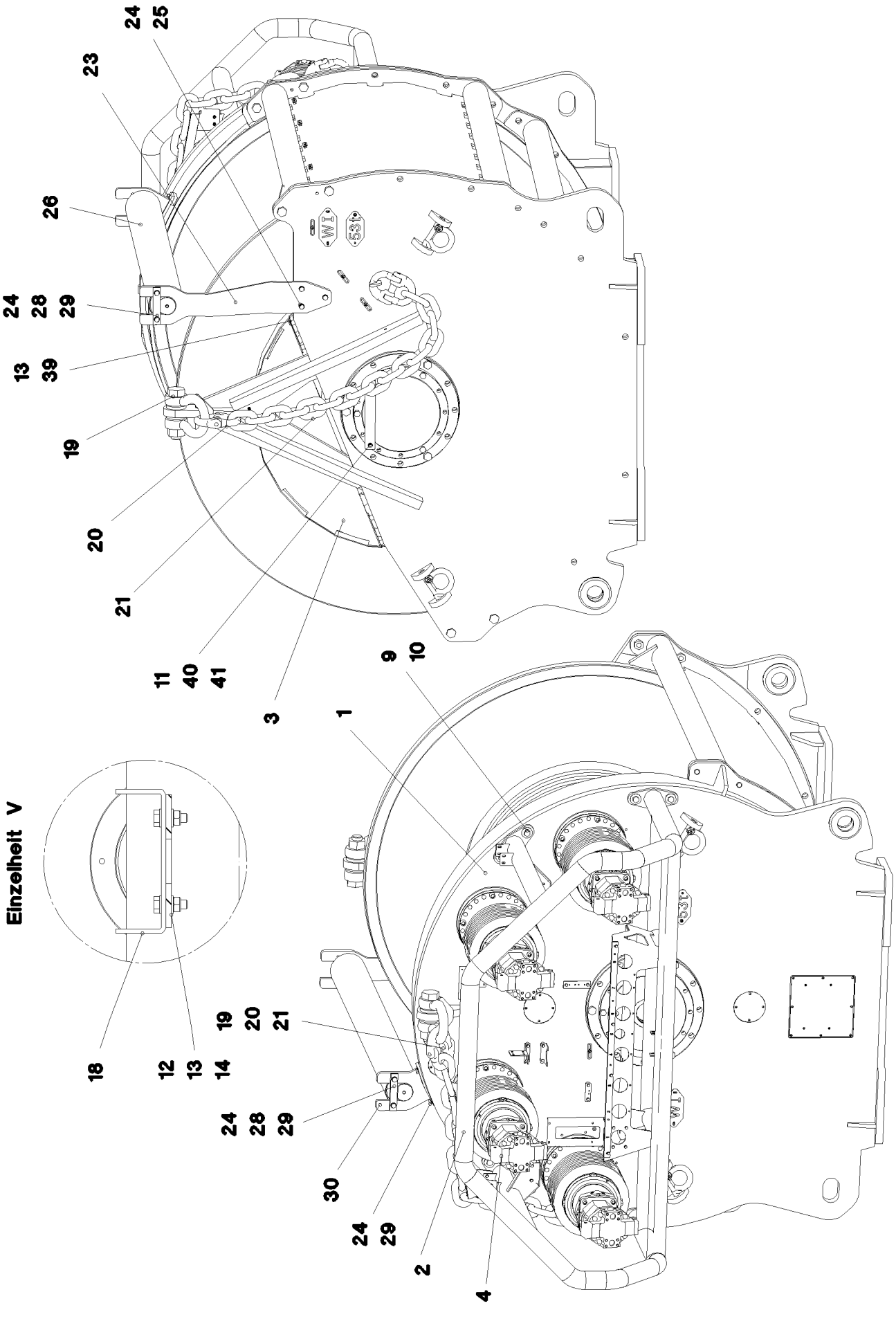

13.12.2021 071145 LIEBHERR	**etk_en_de_098405 LR 13000** **WINCH 1 PRE-ASSEMBLY** **WINDE 1 VORM.**	❑ 321 (2/3) **915751408**

Pos.	Item	Quantity	Description	Bezeichnung
1	970704201	1	HEAVY DUTY ROPE WINCH SSW 1400/383 ⇨ ❑ 323	SCHWERLASTSEILWINDE
2	965764108	1	BATTERING PROTECTION WELDMENT	RAMMSCHUTZ SCHWK.
3	965763808	1	HAND QUARD WELDED	HANDSCHUTZ SCHWK.
4	10650139	4	VARIABLE DISPLACEMENT MOTOR A6VM 1 ⇨ ❑ 327	VERSTELLMOTOR
5	979210208	2	PLATE 2X220X100 DC01 FE//ZNNI8//CN//T0	BLECH
6	974155608	2	SIGN 2X100X200 DC01 FE//ZNNI8//CN//T0	SCHILD
7	979210408	1	PLATE 5X1245X35 S355MC	BLECH
8	12230467	16	SOCKET HEAD SCREW ISO 4762 M16X50 8	ZYLINDERSCHRAUBE
9	10875805	8	HEX SCREW ISO 4017 M20X50 8.8 FLZN SP	SECHSKANTSCHRAUBE
10	4600328	8	WASHER ISO 7093-1 20 300HV FLZN SPF	SCHEIBE
11	12102696	23	BUTTON HEAD SCREW ISO 7380-2 M8X10 0	HALBRUNDKOPFSCHRAUBE
12	10197831	18	HEX SCREW ISO 4017 M8X25 8.8 ZNNI-480	SECHSKANTSCHRAUBE
13	12103465	55	WASHER ISO 7089 8 300HV ZNNI-480H SPF	SCHEIBE
14	11693875	18	HEX NUT ISO 4032 M8 8 480H SPF	SECHSKANTMUTTER
15	432008008	4	DOWEL PIN ISO 8752 8X20	SPANNSTIFT
16	979390608	1	PLATE 5X430X386 S355MC	BLECH
17	979519508	1	PLATE 5X525X249 S355MC FE//ZNNI8//CN//T	BLECH
18	97010007	1	PLATE 4X50X207 S315MC FE//ZNNI8//CN//T	BLECH
19	773938808	2	SHACKLE 35T SPF	SCHAEKEL
20	773967914	4	CONNECTING ELEMENT 31,5TO SPF	VERBINDUNGSGLIED
21	10678037	2	CHAIN EN 818-1,2 31.5T-1.536M 8 VERZ SPF	KETTE
22	97006762	1	PLATE 4X377X525 S315MC FE//ZNNI8//CN//T	BLECH
23	97007045	1	PLATE 25X1080X270 S355J2+N	BLECH
24	10289806	9	WASHER ISO 7089 16 300HV FLZN SPF	SCHEIBE
25	10875520	3	HEX SCREW ISO 4017 M16X50 8.8 FLZN SP	SECHSKANTSCHRAUBE
26	966344208	1	SAFETY ROLLER CPL.	SCHUTZWALZE KPL.
27	971669808	2	WASHER 5X130X130 S355MC FE//ZNNI8//C	SCHEIBE
28	952364008	2	AXLE HOLDER 10X40X210 S355MC FE//ZNNI	ACHSHALTER
29	12214938	6	HEX SCREW ISO 4017 M16X35 8.8 FLZN SP	SECHSKANTSCHRAUBE
30	966798308	1	BRACKET WELDED CONST.	KONSOLE SCHWK.
31	953873408	19	SLEEVE 25X20 11SMN37 FE//ZNNI8//CN//T0	HUELSE
32	950430808	1	HOLDER S315MC FE//ZNNI8//CN//T0	HALTER
33	953696908	1	PLATE S315MC FE//ZNNI8//CN//T0	BLECH
34	97019039	1	PLATE 168X177 S315MC FE//ZNNI8//CN//T0	BLECH
35	971276408	1	PLATE 4X115X97 S315MC FE//ZNNI8//CN//T	BLECH
36	973444408	1	PLATE 4X190X150 S315MC FE//ZNNI8//CN//T	BLECH
37	975500808	1	PLATE 3X150X40 S355MC FE//ZNNI8//CN//T	BLECH
38	953650008	13	CABLE CLAMP DC01 FE//ZNNI8//CN//T0	KABELHALTER
39	11651612	19	HEX SCREW ISO 4017 M8X16 8.8 480H SPF	SECHSKANTSCHRAUBE
40	97011514	1	PLATE 3X129X545 DC01 FE//ZNNI8//CN//T0	BLECH
41	602701308	1	GROMMET 10/12/17,5 PVC BK	DURCHFUEHRUNGSTUELLE
42	10875207	1	PEDESTAL 2885X670X217 ALUMINIUM ELO	PODEST
43	97087876	1	LOCKING PLATE 5X530X30 S355MC FE//ZN	SICHERUNGSBLECH
44	97087882	1	SHEET HOLDER 3X160X133 S355MC FE//ZN	BLECHHALTER
45	971343208	2	PIN 40.0X95 42CRMO4+QT GASN.	BOLZEN
46	10289811	6	WASHER ISO 7089 30 300HV FLZN SPF	SCHEIBE
47	10180364	2	SPLIT PIN ISO 1234 6,3X50 St 480H SPF	SPLINT
48	10490116	1	QUICK RELEASE PIN 12X90X40 NIROSTA	KUGELSPERRBOLZEN
49	10875506	1	HEX SCREW ISO 4014 M12X60 8.8 FLZN SP	SECHSKANTSCHRAUBE
50	10875607	1	HEX NUT DIN 985 M12 8 FLZN SPF	SECHSKANTMUTTER
51	10289804	5	WASHER ISO 7089 12 300HV FLZN SPF	SCHEIBE
52	10332027	1	LASHING STRAP 2,3MX50MM POLYTEX SP	ZURRGURT

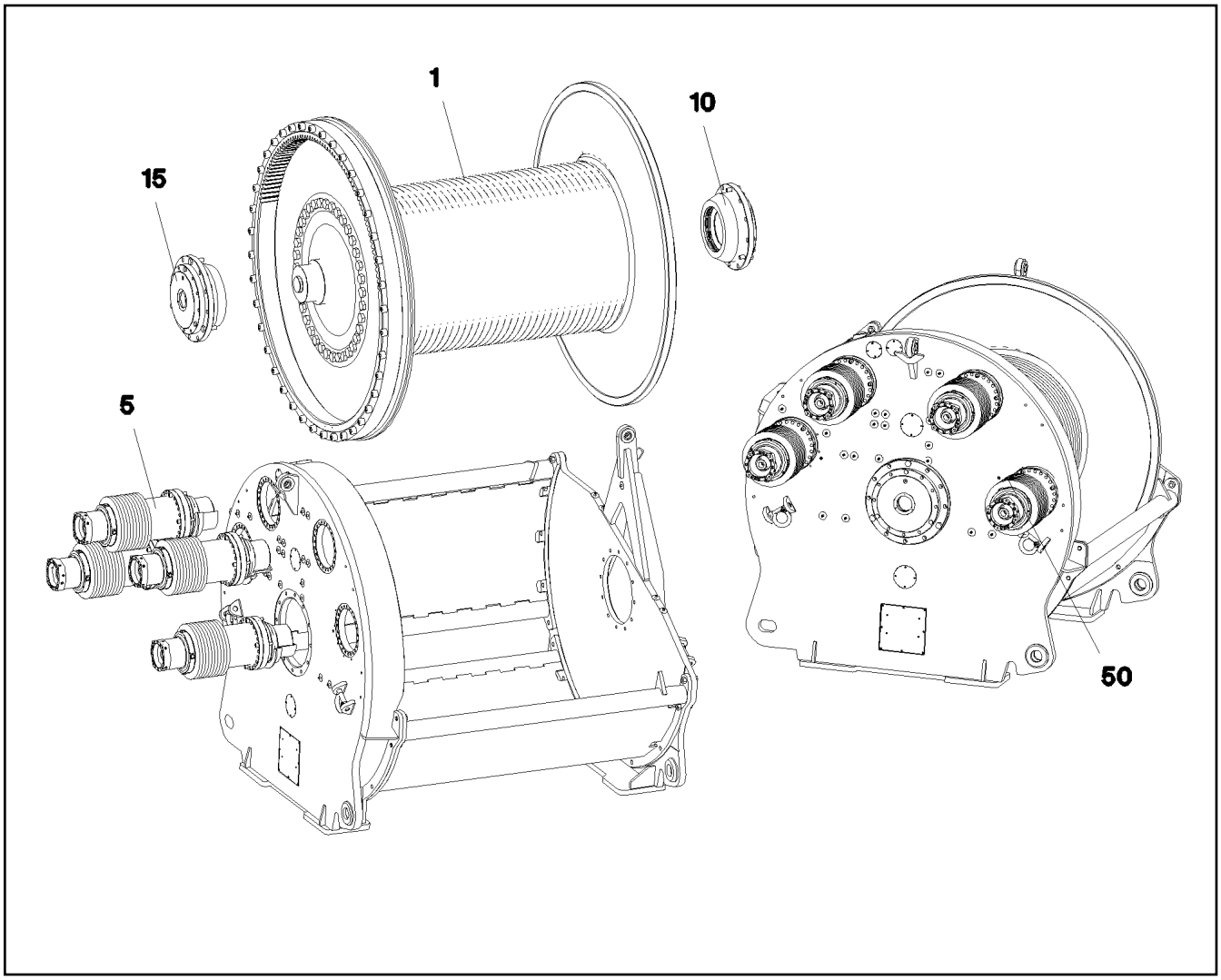

Pos.	Item	Quantity	Description	Bezeichnung
1	90004957	1	ROPE DRUM	SEILTROMMEL
(35)	90004962	5	CLAMPING PIECE	KLEMMSTUECK
(40)	4062145	10	HEX SCREW ISO 4014 M24X110 10.9 FLZN	SECHSKANTSCHRAUBE
5	90001090	4	SLEWING GEAR DRIVE ⇨ ❑ 324	DREHWERKANTRIEB
10	90004967	1	DRUM BEARING	TROMMELLAGERUNG
15	90004973	1	DRUM BEARING ⇨ ❑ 326	TROMMELLAGERUNG
28	10409578	96	SOCKET HEAD SCREW ISO 4762 M20X130	ZYLINDERSCHRAUBE
50	90005010	1	TUBING	VERROHRUNG

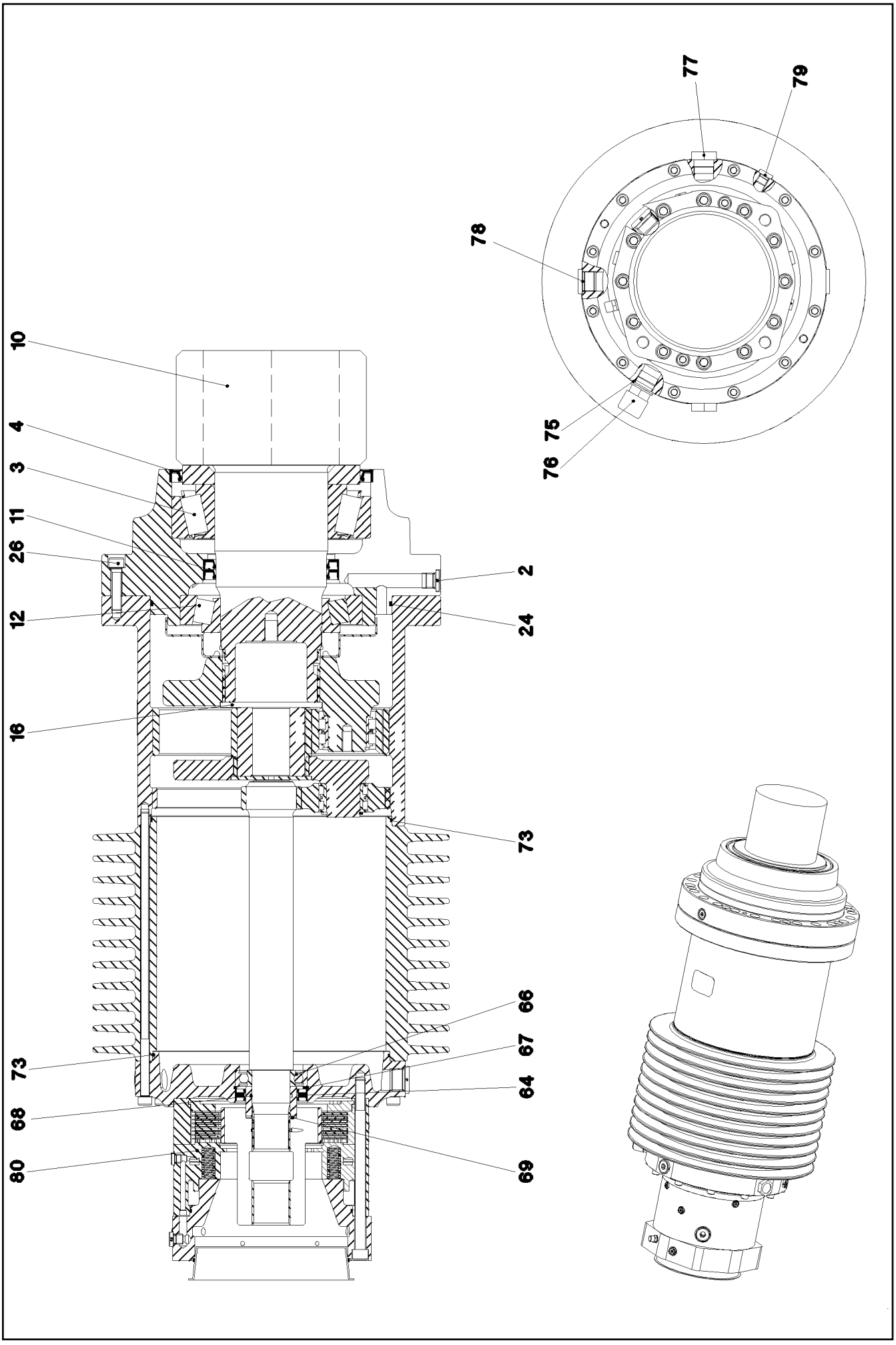
77
79
78
75
76
10
4
3
11
26
12
16
73
68
80
2
24
66
67
64
69

Pos.	Item	Quantity	Description	Bezeichnung
2	477705108	2	STOP PLUG VSTIM18X1,5ED CR6-FREI	STOPFEN
3	761070003	1	TAPERED ROLLER BEARING	KEGELROLLENLAGER
4	710054401	1	ROTARY SHAFT LIP SEAL DIN 3760 AS 210X	RADIALWELLENDICHTRING
10	90011192	1	OUTPUT SHAFT 221 18CrNiMo7-6	ABTRIEBSWELLE
11	710035901	1	ROTARY SHAFT LIP SEAL DIN 3760 A 130X1	RADIALWELLENDICHTRING
12	530099108	1	TAPERED ROLLER BEARING DIN 720 30224	KEGELROLLENLAGER
16	944228903	1	RETAINING DISK 120X6 42CrMo4+QT	HALTESCHEIBE
24	726414803	1	O-RING 275X4 NBR 72	O-RING
26	10012659	8	SOCKET HEAD SCREW ISO 4762 M12X50 10	ZYLINDERSCHRAUBE
64	710062601	2	ROTARY SHAFT LIP SEAL BAB 60X85X7 N	RADIALWELLENDICHTRING
66	745159301	1	DEEP GROOVE BALL BEARING DIN 625 62	RILLENKUGELLAGER
67	428102708	1	LOCKING RING DIN 472 85X3	SICHERUNGSRING
68	726406008	1	O-RING 45X3 NBR70	O-RING
69	12100640	1	LOCKING RING DIN 471 45X1,75 480H SPF	SICHERUNGSRING
73	761032203	1	O-RING 270X3 NBR 70	O-RING
75	710106108	1	SEALING RING DIN 7603 A26X31X2 CU	DICHTRING
76	721114101	1	VENTILATION UNIT ST CR6-FREI	BE- UND ENTLUEFTUNGSFILTE
77	774322101	2	OIL LEVEL SIGHT GLASS M26X1,5 LEICHTM	OELSCHAUGLAS
78	477511501	2	SCREW PLUG VSTI M26X1,5 CR6-FREI	VERSCHLUSSSCHRAUBE
79	477510101	1	SCREW PLUG VSTI M14X1,5 CR6-FREI	VERSCHLUSSSCHRAUBE
80	90001094	1	SPRING LOADED BRAKE	FEDERDRUCKBREMSE

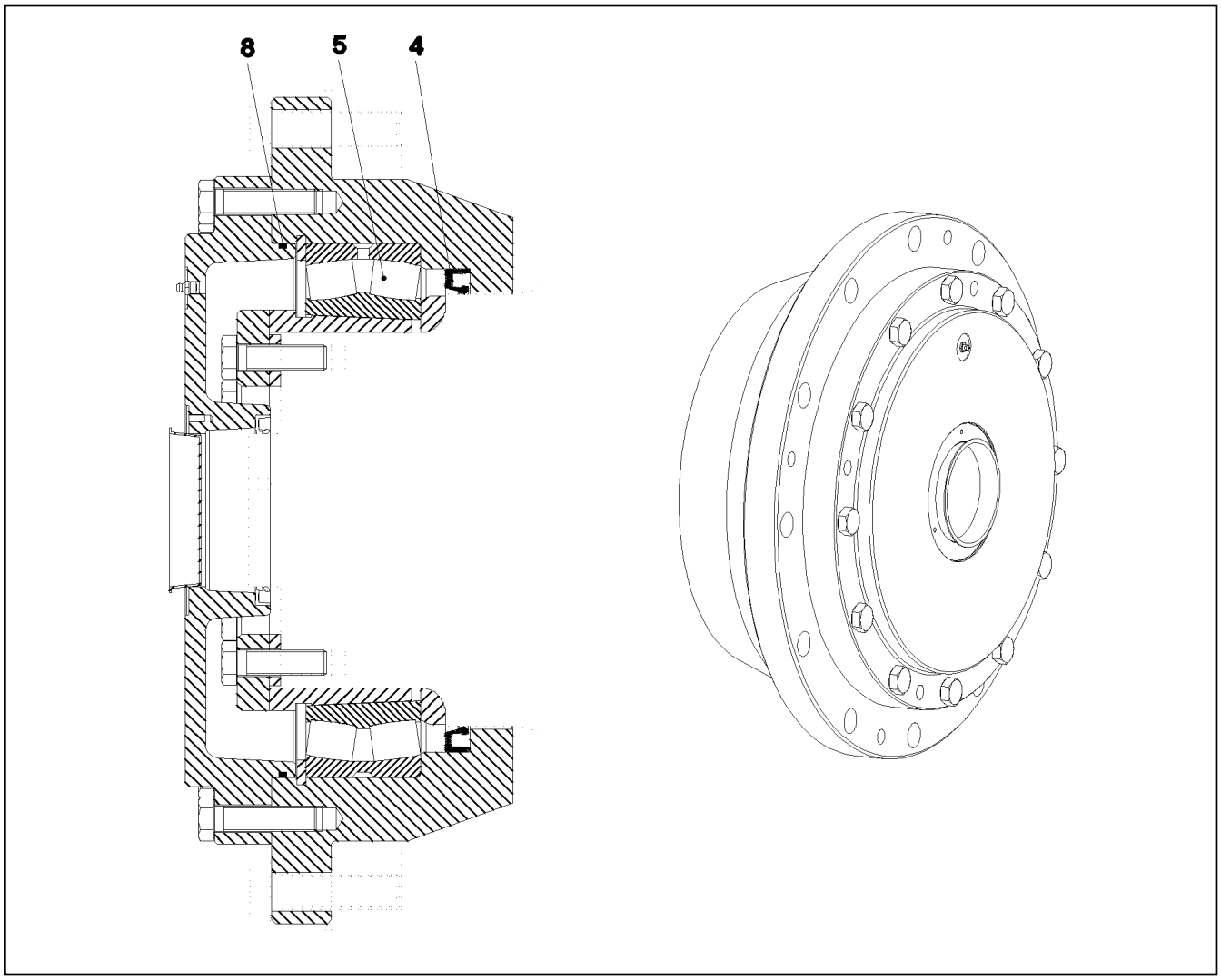

Pos.	Item	Quantity	Description	Bezeichnung
4	10030443	1	ROTARY SHAFT LIP SEAL DIN 3760 A 340X3	RADIALWELLENDICHTRING
5	10171318	1	SELF-ALIGNING ROLLER BEARING DIN 635	PENDELROLLENLAGER
8	761037803	1	O-RING 400X5 NBR 70	O-RING

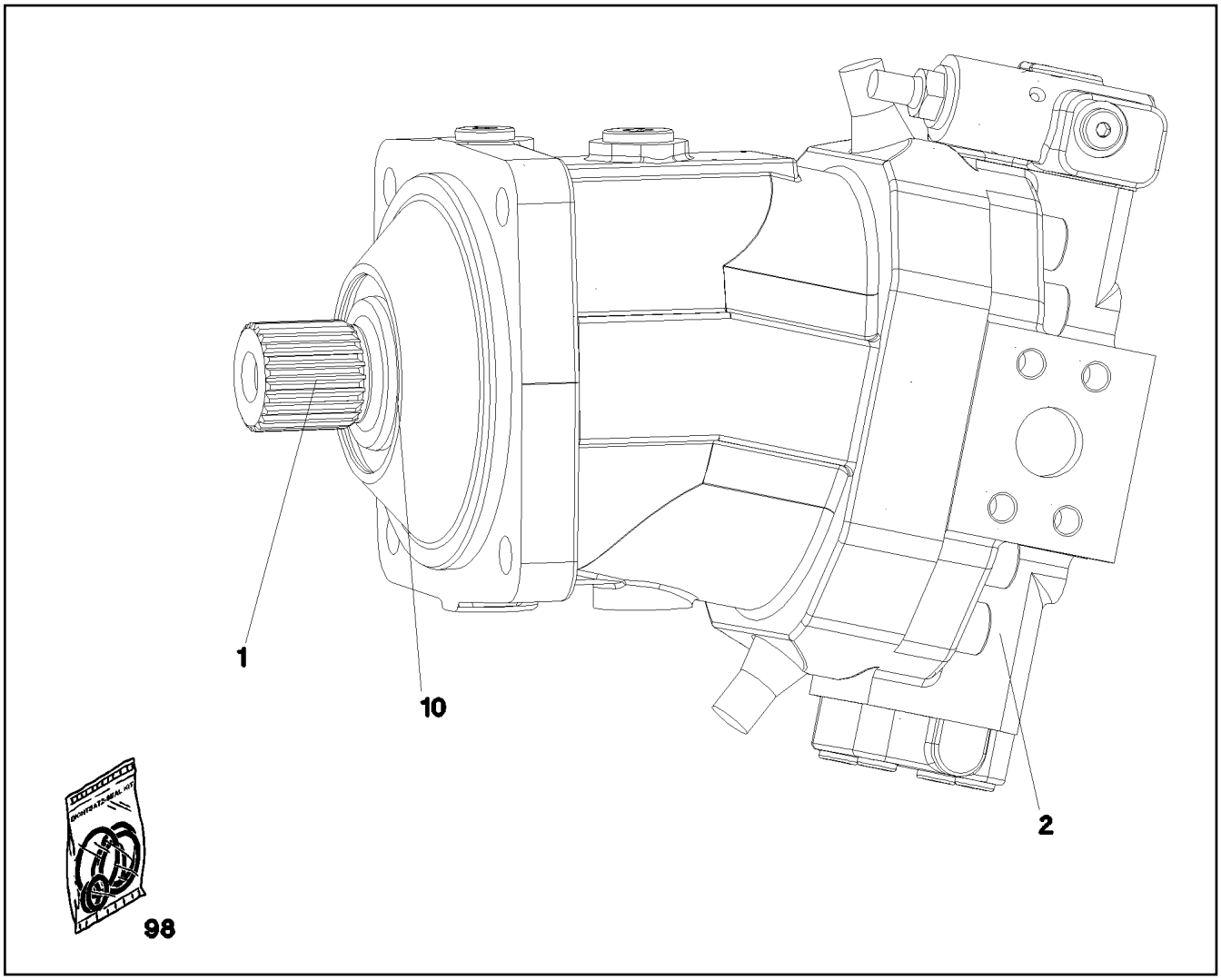

Pos.	Item	Quantity	Description	Bezeichnung
1	571541208	1	DRIVING GEAR	TRIEBWERK
2	11007711	1	ADJUSTMENT	VERSTELLUNG
10	7008986	1	RADIAL SEAL 70X90X7	RADIALDICHTRING
98	10331051	1	SEAL KIT	DICHTSATZ

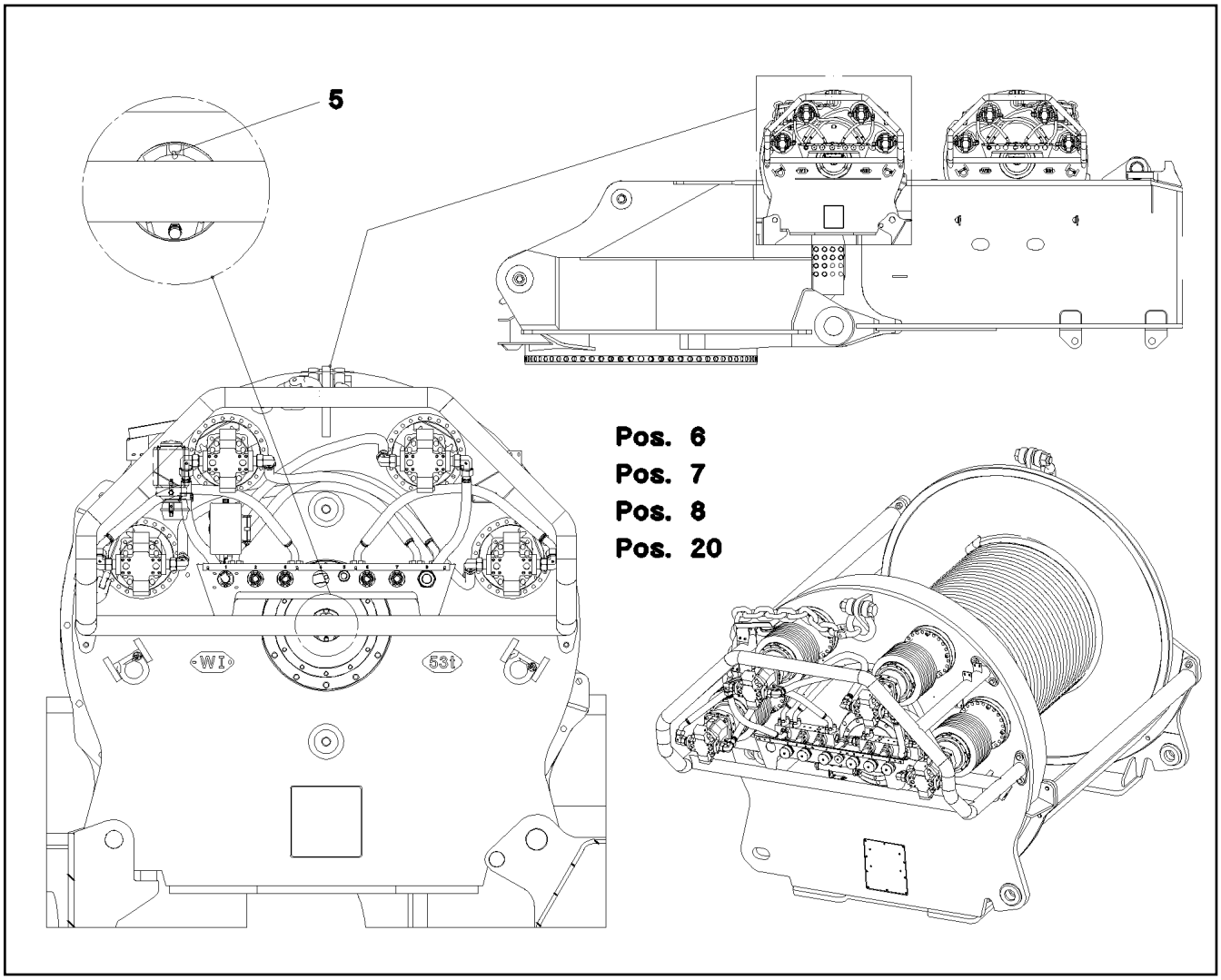

Pos.	Item	Quantity	Description	Bezeichnung
5	10802061	1	WINCH REVOLUTION TRANSDUCER 655360 ⇨ ❑ 329	WINDENDREHGEBER
6	606012608	1	DRIVE FLANGE EDELSTAHL	ANTRIEBSFLANSCH
7	11003193	4	PROXIMITY SWITCH BERUEHRUNGSLOS 12	NAEHERUNGSSCHALTER
8	691183108	4	TEMPERATURE SENSOR -30/+130°C SPF	TEMPERATURGEBER
10	11657360	3	HEX SCREW ISO 4017 M6X16 8.8 480H SPF	SECHSKANTSCHRAUBE
12	424000508	3	WASHER SPRING DIN 127 A 6 FST A2C	FEDERRING
20	966541108	1	TERMINAL BOX CPL. S521 ⇨ ❑ 330	KLEMMKASTEN KPL.

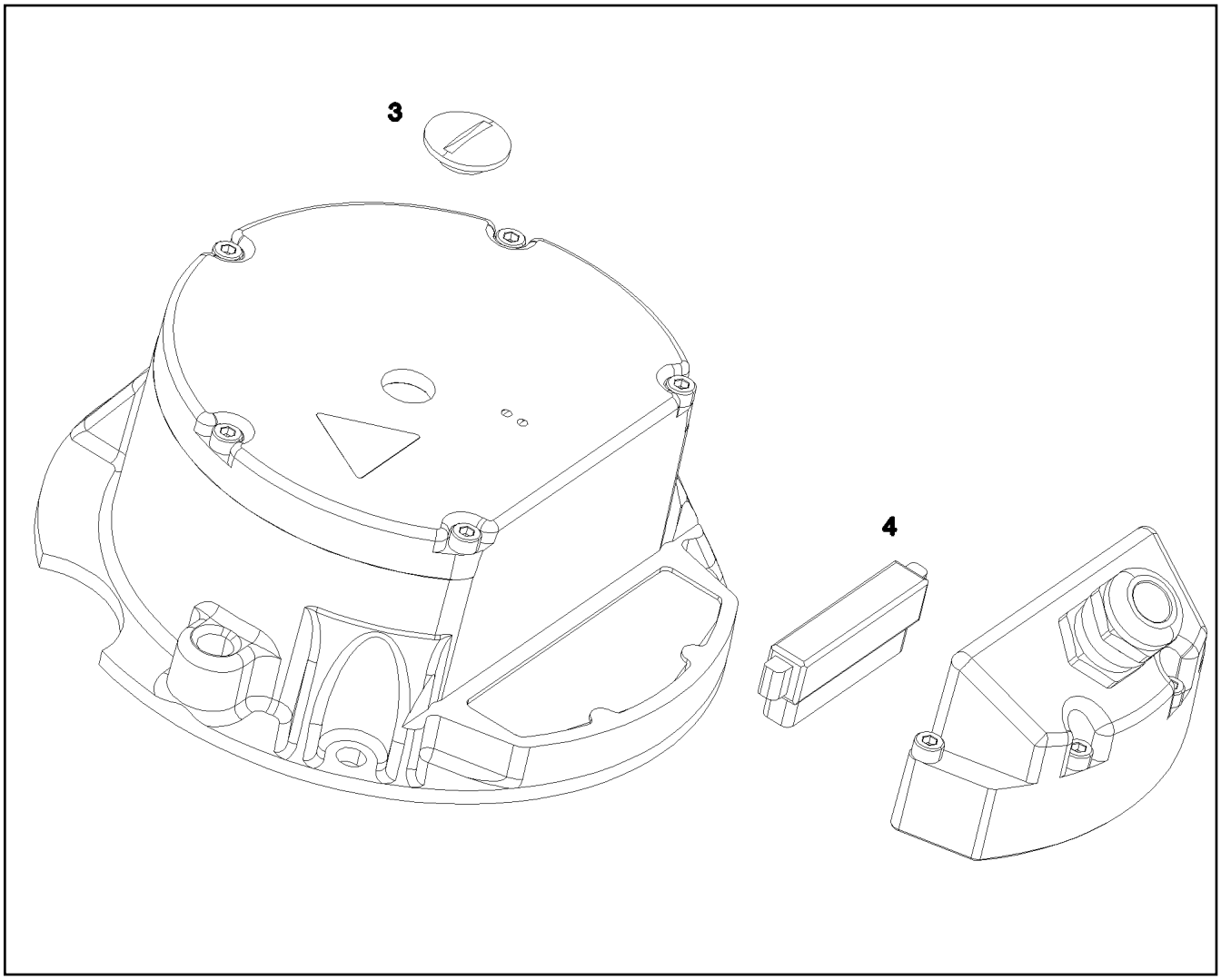

Pos.	Item	Quantity	Description	Bezeichnung
3	11690057	1	SCREW PLUG	VERSCHLUSSSCHRAUBE
4	11690056	1	PLUG 10-POLIG	STECKER
5	434000208	1	FITTING KEY DIN 6885 A 4X4X10	PASSFEDER

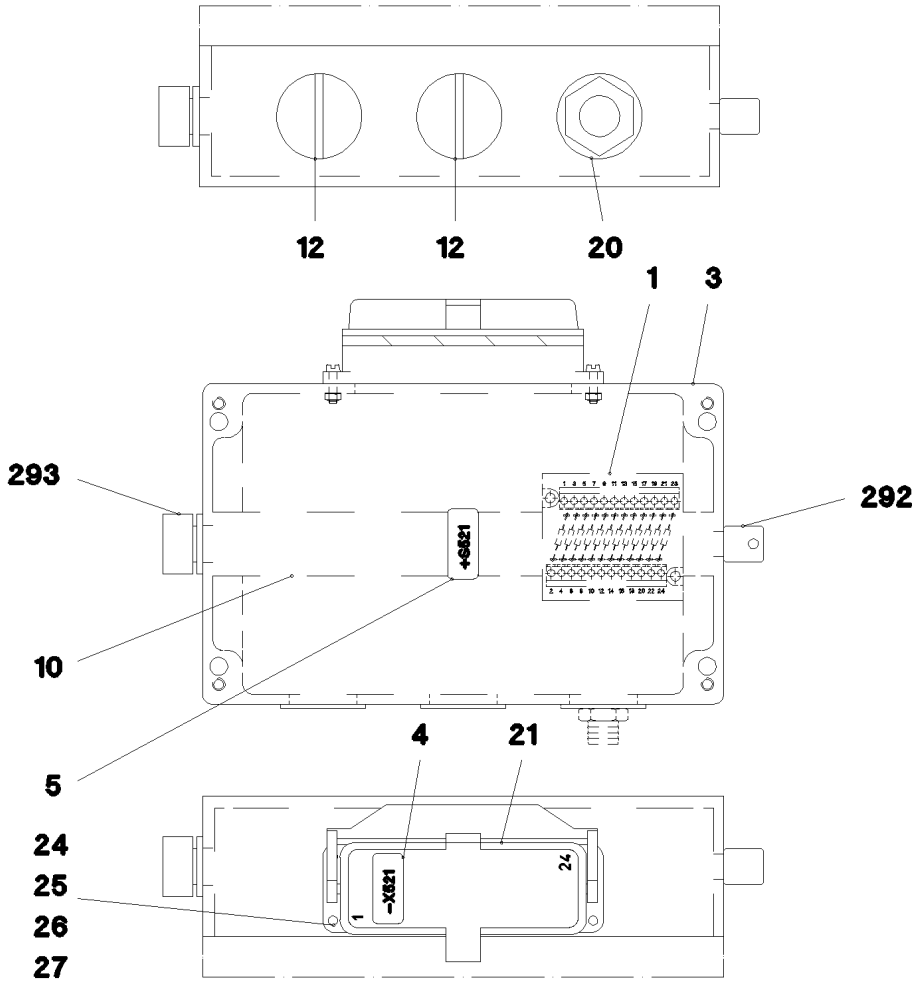

Pos.	Item	Quantity	Description	Bezeichnung
1	966541208	1	WIRES TERMINAL BOX CPL. S521 WINDE 1	DRAEHTE KLEMMKASTEN KPL.
3	97005811	1	EMPTY CASING DRILLED 160X260X90X0 AL	LEERGEHAEUSE GEBOHRT
4	97005818	1	SIGN 35X15 LEXEDGE II	SCHILD
5	97005812	1	SIGN 35X15 LEXEDGE II	SCHILD
10	602106708	0.245	TOP HAT RAIL 35X27X7,3X1	HUTSCHIENE
12	602425308	2	SCREW PLUG M40X1,5 MS	VERSCHLUSSSCHRAUBE
20	965385108	1	WIRING HARNESS W521	KABELSTRANG
21	10873528	1	ADD-ON HOUSING HAN 24B	ANBAUGEHAEUSE
24	12216226	4	PAN-HEAD SCREW ISO 7045 M4X16 4.8 480	FLACHKOPFSCHRAUBE
25	10875619	4	HEX NUT ISO 4032 M4 8 480H SPF	SECHSKANTMUTTER
26	425100708	4	TOOTH LOCK WASHER DIN 6797 A 4,3	ZAHNSCHEIBE
27	10875645	4	WASHER ISO 7089 4 200HV 480H SPF	SCHEIBE
292	602501208	1	WATER DRAIN PLUG M12 PA6G SPF	ENTWAESSERUNGSSTOPFEN
293	10488662	1	VENTILATION SCREW M20X1,5 POLYAMID	ENTLUEFTUNGSSCHRAUBE

Pos.	Item	Quantity	Description	Bezeichnung
4	966085708	1	ADDITIONAL HYDRAULICS WINCH 1 ⇨ ❑ 332	ZUSATZHYDRAULIK WINDE 1

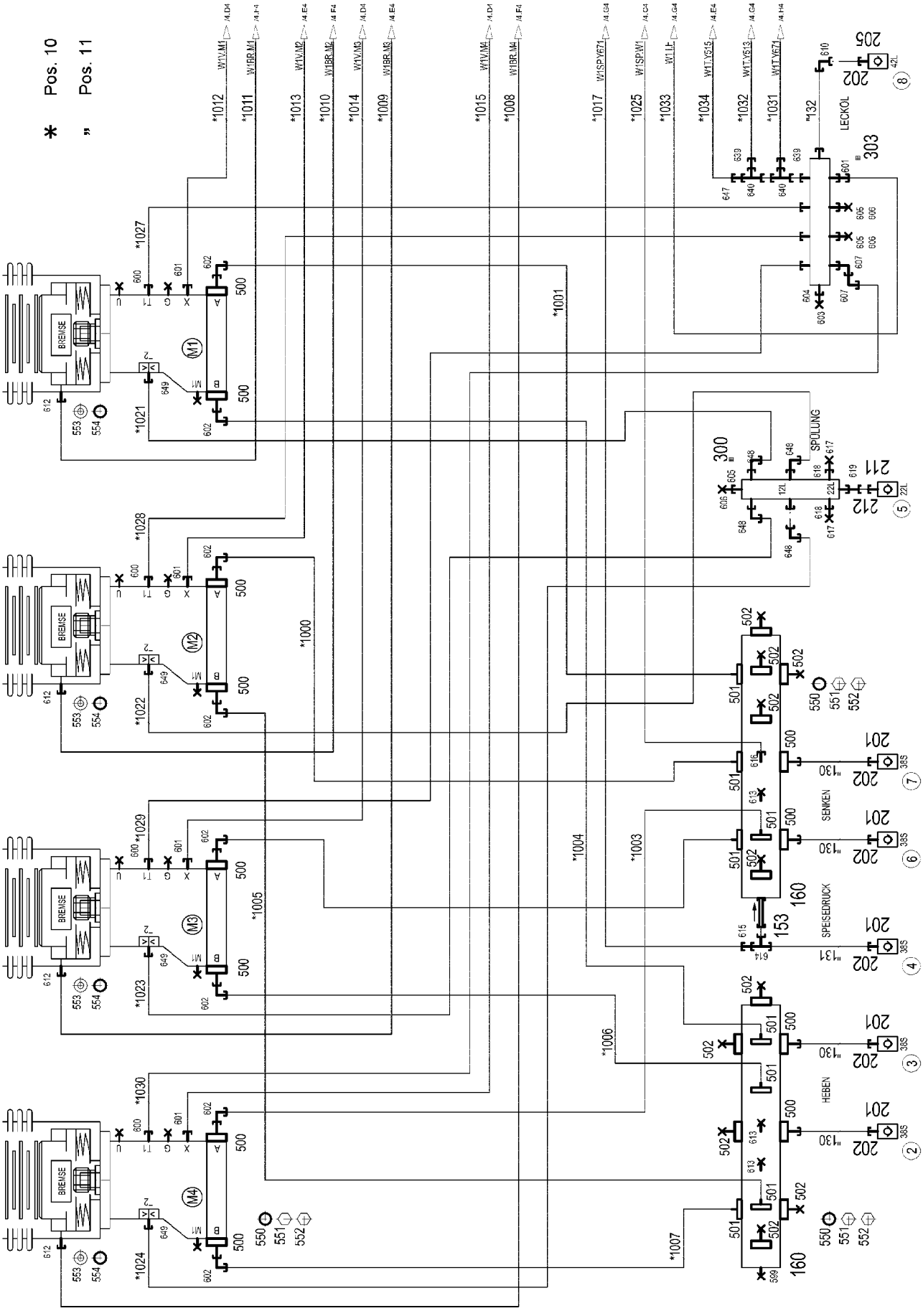
* Pos. 10
„ Pos. 11
BREMSE
M1
M2
M3
M4
SPÜLUNG
SENKEN
SPEISEDRUCK
HEBEN
LECKÖL

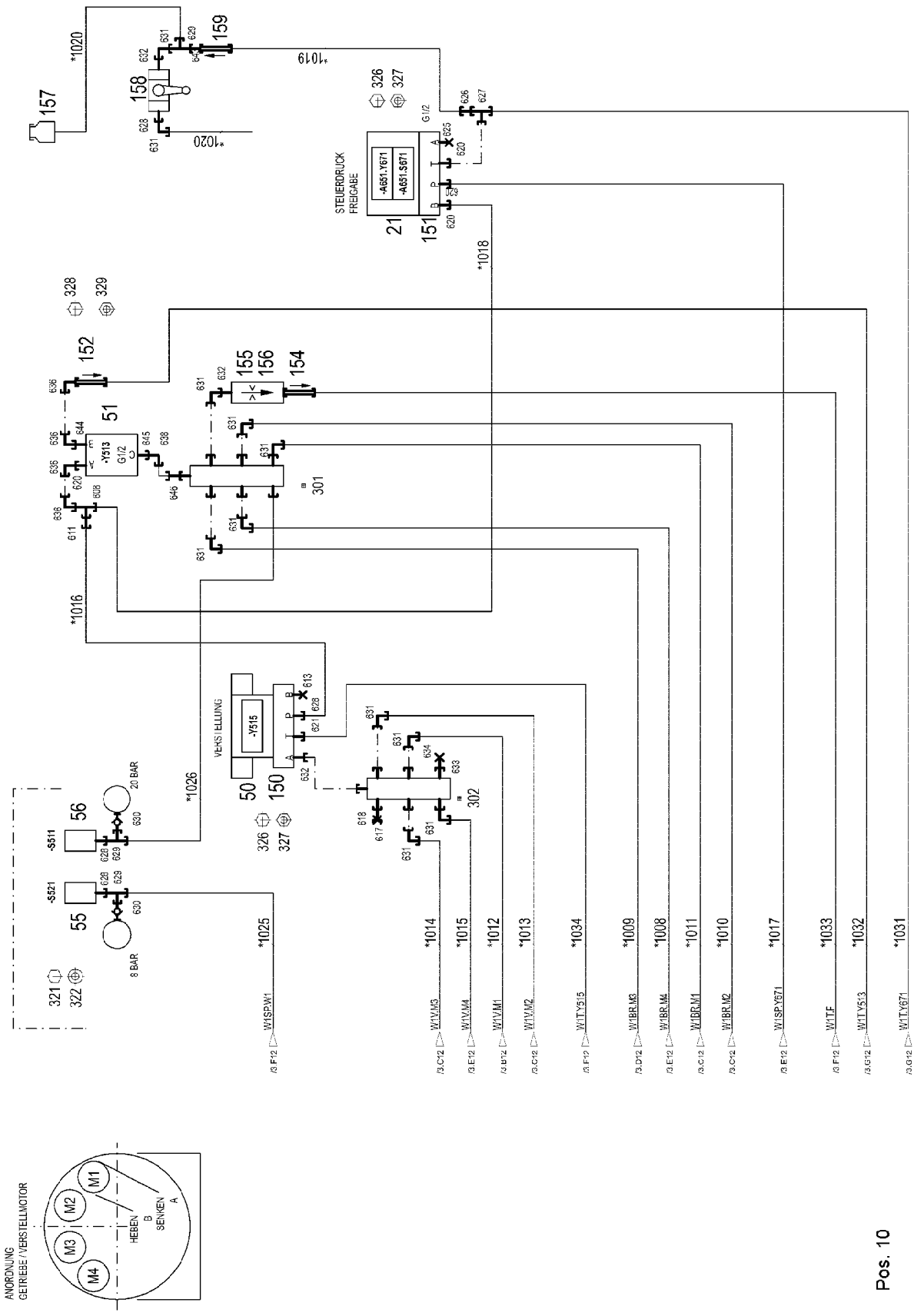
STEUERDRUCK FREIGABE
-A651.Y671
-A651.S671
VERSTELLUNG
-Y515
-Y513
-S511
-S521
20 BAR
8 BAR
ANORDNUNG GETRIEBE / VERSTELLMOTOR
HEBEN
SENKEN
M1
M2
M3
M4
W1SP.W1
W1V.M3
W1V.M4
W1V.M1
W1V.M2
W1T.Y515
W1BR.M3
W1BR.M4
W1BR.M1
W1BR.M2
W1SP.Y671
W1T.F
W1T.Y513
W1T.Y671
* Pos. 10
" Pos. 11

Pos.	Item	Quantity	Description	Bezeichnung
10	966217808	1	HOSE LINES WINCH 1 ⇨ ❑ 336	SCHLAUCHLEITUNGEN WINDE
11	966217908	1	PIPELINE WINCH 1+2	ROHRLEITUNGEN WINDE
(130)	966725408	4	PIPE COMPL. 38X5X200 AS38 - AS38	ROHR KPL.
(131)	966725508	1	PIPE COMPL. 38X5X250 AS38 - AS38	ROHR KPL.
(132)	966725608	1	PIPE COMPL. 42X3X355 AL42 - AL42	ROHR KPL.
21	10652724	1	DIRECTIONAL CONTROL VALVE 4/2 NG6-3	WEGEVENTIL
(1)	10564740	1	MAGNET COIL	MAGNETSPULE
(2)	7027459	1	NUT	MUTTER
(999)	571840008	1	SEAL KIT	DICHTSATZ
50	10278566	1	PRESSURE CONTROL VALVE pv=16BAR pm	DRUCKREGELVENTIL
(30)	10493030	1	MAGNET COIL 24V	MAGNETSPULE
(999)	10493038	1	SEAL KIT PRESSURE CONTROL VALV	DS DRUCKREGELVENTIL
51	511493608	1	DIRECTIONAL CONTROL VALVE 3/2 320BA	WEGEVENTIL
55	10220933	1	PRESSURE SWITCH 0-8/300 BAR SPF	DRUCKSCHALTER
56	10289536	1	PRESSURE SWITCH 0-20/300BAR SPF	DRUCKSCHALTER
150	510631808	1	CONNECTING PLATE	ANSCHLUSSPLATTE
151	510633908	1	CONNECTING PLATE	ANSCHLUSSPLATTE
152	510413508	1	NON-RETURN VALVE 400BAR CR6-FREI	RUECKSCHLAGVENTIL
153	10665332	1	NON-RETURN VALVE 250BAR CR6-FREI SP	RUECKSCHLAGVENTIL
154	511493708	1	NON-RETURN VALVE 400BAR CR6-FREI	RUECKSCHLAGVENTIL
155	510671108	1	FILTER CARTRIDGE 0,005m³/min 25µm	FILTERPATRONE
156	510746008	1	NOZZLE 0,6 M5X9 CUZN39PB3	DUESE
157	96028333	1	EXPANSION TANK CPL. ⇨ ❑ 39	AUSGLEICHSBEHAELTER KPL.
158	510696008	1	BALL VALVE DN8-1/4" MS	KUGELHAHN
159	511481508	1	NON-RETURN VALVE 250BAR CR6-FREI SP	RUECKSCHLAGVENTIL
160	979208108	2	CONNECTION FLANGE EN13858 FE/FLZN10	ANSCHLUSSFLANSCH
201	511512208	5	COUPLING SLEEVE B8 38-S	KUPPLUNGSMUFFE
202	10466917	6	HEX CAP NUT RD79X4 SPF	VERSCHLUSSMUTTER
205	10675113	1	COUPLING SLEEVE B8 42-L A3C	KUPPLUNGSMUFFE
211	511508208	1	COUPLING SLEEVE B6 22-L	KUPPLUNGSMUFFE
212	10466916	1	HEX CAP NUT RD54X4 SPF	VERSCHLUSSMUTTER
300	10043790	1	COLLECTING PIPE 22L/8 ZNNI SPF	SAMMELROHR
301	10651970	1	COLLECTING PIPE 150 STAHL A3CR6F SPF	SAMMELROHR
302	10032685	1	COLLECTING PIPE VERZ SPF	SAMMELROHR
303	10651969	1	COLLECTING PIPE 360 STAHL A3CR6F SPF	SAMMELROHR
321	12211444	4	HEX SCREW ISO 4017 M5X10 8.8 480H SPF	SECHSKANTSCHRAUBE
322	10197808	4	WASHER ISO 7089 5 200HV ZNNI-480H	SCHEIBE
326	11657360	4	HEX SCREW ISO 4017 M6X16 8.8 480H SPF	SECHSKANTSCHRAUBE
327	10197764	4	HEX NUT ISO 4032 M6 10 ZNNI-480H SPF	SECHSKANTMUTTER
328	10037287	2	HEX SCREW M8X65 8.8 MAN183	SECHSKANTSCHRAUBE
329	11693875	2	HEX NUT ISO 4032 M8 8 480H SPF	SECHSKANTMUTTER
500	511517808	12	FLANGE STUB PIPE AFG 38S G1 1/4 CR6-F	FLANSCHSTUTZEN
501	510586608	16	FLANGE HALF SAE1 1/4-C62-M14 CR6-FREI	FLANSCHHAELFTE
502	511510008	10	SAE SEALING FLANGE SAE1 1/4-C62-M14 C	SAE-VERSCHLUSSFLANSCH
550	510586708	33	O-RING ARP 568 37,69X3,53 NBR90	O-RING
551	10876373	90	SOCKET HEAD SCREW ISO 4762 M14X45 8	ZYLINDERSCHRAUBE
552	10878799	30	HEX SCREW ISO 4017 M14X45 8.8 FLZN SP	SECHSKANTSCHRAUBE
553	502932608	4	COMPRESSION RING	DRUCKRING
554	502933208	4	O-RING 10X2,2 NBR70	O-RING
599	10665334	1	SCREW PLUG VSTI G11/2 CR6-FREI	VERSCHLUSSSCHRAUBE
600	471031308	4	FITTING XGE22-LM-ED M26X1,5 CR6-FREI	VERSCHRAUBUNG
601	471030508	5	FITTING GE 10L M14X1,5 CR6-FREI	VERSCHRAUBUNG
602	472531808	8	FITTING EWSD38-S CR6-FREI	VERSCHRAUBUNG
603	477700808	1	STOPPER BUZ 28L CR6-FREI	BUTZEN
604	477401708	1	BOX NUT DIN 3870 AL28 A3P	UEBERWURFMUTTER
605	477402608	3	BOX NUT DIN 3870 AL22 A3P	UEBERWURFMUTTER
606	477700208	3	FITTING BUZ 22L CR6-FREI	VERSCHRAUBUNG
607	472530608	2	FITTING EWSD22-L CR6-FREI	VERSCHRAUBUNG

Pos.	Item	Quantity	Description	Bezeichnung
608	472300414	1	FITTING EL 15L CR6-FREI	VERSCHRAUBUNG
610	482530814	1	FITTING ISO 8434 EW 42L CR6-FREI	VERSCHRAUBUNG
611	475430108	1	FITTING RED 15/10L CR6-FREI	VERSCHRAUBUNG
612	471039708	4	FITTING ISO 8434-1 GE 10L M12X1,5 CR6-F	VERSCHRAUBUNG
613	477704008	4	STOPPER PLUG VSTI1/4"ED CR6-FREI	BLINDSTOPFEN
614	482431814	1	FITTING ISO 8434 ET 38S CR6-FREI	VERSCHRAUBUNG
615	475434208	1	FITTING REDSD38/16-S CR6-FREI	VERSCHRAUBUNG
616	471032108	1	FITTING GE 6S G1/4 CR6-FREI	VERSCHRAUBUNG
617	477700508	3	BLANKING PLUG ISO 8434-1 PL 12L/S CR6-F	VERSCHLUSSSTOPFEN
618	477401608	3	BOX NUT DIN 3870 AL12 A3C	UEBERWURFMUTTER
619	470010908	1	FITTING SNV22-L CR6-FREI	VERSCHRAUBUNG
620	471031008	4	FITTING XGE15-LR-ED CR6-FREI	VERSCHRAUBUNG
621	471035308	1	FITTING XGE12-LR-ED1/4" CR6-FREI	VERSCHRAUBUNG
625	477704208	1	STOP PLUG VSTI1/2"ED CR6-FREI	STOPFEN
626	475431808	1	FITTING RED 15/12L CR6-FREI	VERSCHRAUBUNG
627	472430408	1	FITTING ET 15L M22X1,5 CR6-FREI	VERSCHRAUBUNG
628	7362091	4	FITTING ISO 8434-1 GE 10L G1/4A CR6-FREI	VERSCHRAUBUNG
629	472330208	3	FITTING EL 10L CR6-FREI	VERSCHRAUBUNG
630	510629008	2	TEST POINT FITTING VKA3 10LM16X1,5 CR6	MESSANSCHLUSS
631	7403569	11	FITTING EW 10L M16X1,5 CR6-FREI	VERSCHRAUBUNG
632	471901108	3	FITTING EGESD10-LR-WD CR6-FREI	VERSCHRAUBUNG
633	477401508	1	BOX NUT DIN 3870 AL10 A3P	UEBERWURFMUTTER
634	477700408	1	BLANKING PLUG ISO 8434-1 PL 10L/S CR6-F	VERSCHLUSSSTOPFEN
636	7615379	4	FITTING EW 15L CR6-FREE	VERSCHRAUBUNG
638	247108302	1	SWIVEL ELBOW EW 18L M26X1,5 CR6-FREI	WINKELSTUTZEN
639	475435608	2	FITTING RED 18/15L CR6-FREI SPF	VERSCHRAUBUNG
640	247128502	2	L NECK EL 18L CR6-FREI	L-STUTZEN
643	475431408	1	FITTING REDSD12/10-L CR6-FREI	VERSCHRAUBUNG
644	471903508	1	FITTING EGE 15L G1/2 CR6-FREI	VERSCHRAUBUNG
645	471031208	1	FITTING XGE18-LR-ED CR6-FREI	VERSCHRAUBUNG
646	470010408	1	FITTING GZ 18L CR6-FREI	VERSCHRAUBUNG
647	475436308	1	FITTING REDSD18/12-L CR6-FREI	VERSCHRAUBUNG
648	247117702	4	SWIVEL ELBOW EW 12L M18X1,5 CR6-FREI	WINKELSTUTZEN
649	471039408	4	FITTING XGE12-LM-ED M18X1,5 CR6-FREI	VERSCHRAUBUNG
(1)	501243708	1	O-RING ARP 568 10,52X1,83 NBR90	O-RING

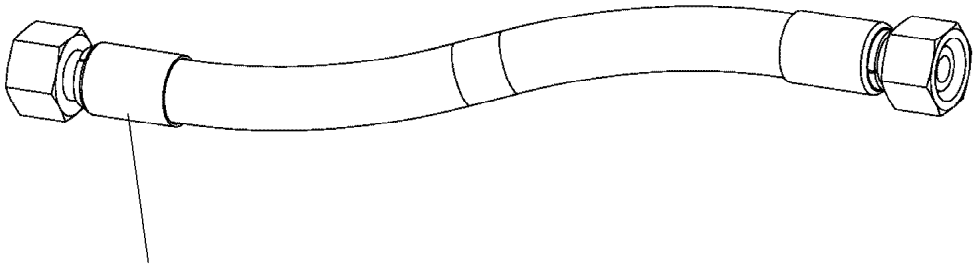

Schlauchnummer
Hose number
Numéro de flexible
Número de flexible
Номера шланга

Die Schlauchnummern auf den Schläuchen entsprechen den Positionen in der Schlauchliste.

The hose numbers from the hoses are in accordance with the items in the hose list.

Les numéros indiqués sur les flexibles correspondent aux repères de la nomenclature des flexibles.

Los números indicados en los flexibles corresponden a las posiciones de la lista de flexibles.

Нанесенные на шлангах номера соответствуют позициям в перечне.

Pos.	Item	Quantity	Description	Bezeichnung
1000	966682808	1	HOSE CPL. F6000 31X1090	SCHLAUCH KPL.
1001	966682908	1	HOSE CPL. F6000 31X1250	SCHLAUCH KPL.
1002	966731608	1	HOSE CPL. F6000 31X1150	SCHLAUCH KPL.
1003	966731708	1	HOSE CPL. F6000 31X1390	SCHLAUCH KPL.
1004	962335608	1	HOSE CPL. F6000 31X1130	SCHLAUCH KPL.
1005	966731808	1	HOSE CPL. F6000 31X1170	SCHLAUCH KPL.
1006	966731908	1	HOSE CPL. F6000 31X970	SCHLAUCH KPL.
1007	962335608	1	HOSE CPL. F6000 31X1130	SCHLAUCH KPL.
1008	966732008	1	HOSE CPL. 2SN 8X900	SCHLAUCH KPL.
1009	929729008	1	HOSE CPL. 2SN 1,34M	SCHLAUCH KPL.
1010	962532408	1	HOSE CPL. 2SN 8X1650	SCHLAUCH KPL.
1011	928875608	1	HOSE CPL. 2SN 8X1750	SCHLAUCH KPL.
1012	926118908	1	HOSE CPL. 1SC 8X2000	SCHLAUCH KPL.
1013	926135308	1	HOSE CPL. 1SC 8X1750	SCHLAUCH KPL.
1014	928046508	1	HOSE CPL. 1SC 8X1260	SCHLAUCH KPL.
1015	928016008	1	HOSE CPL. 1SC 8X1220	SCHLAUCH KPL.
1016	921255408	1	HOSE CPL. 2SN 10X400	SCHLAUCH KPL.
1017	966732108	1	HOSE CPL. 2SN 12X960	SCHLAUCH KPL.
1018	927619408	1	HOSE CPL. 2SN 12X1650	SCHLAUCH KPL.
1019	926041708	1	HOSE CPL. 2TE 10X500	SCHLAUCH KPL.
1020	962172208	2	HOSE CPL. 2TE 8X350	SCHLAUCH KPL.
1021	926057708	1	HOSE CPL. 2TE 10X1300	SCHLAUCH KPL.
1022	964273708	1	HOSE CPL. 2TE 10X740	SCHLAUCH KPL.
1023	928022908	1	HOSE CPL. 2TE 10X1220	SCHLAUCH KPL.
1024	927679208	1	HOSE CPL. 2TE 10X1800	SCHLAUCH KPL.
1025	928049908	1	HOSE CPL. 2SN 8X500	SCHLAUCH KPL.
1026	929722608	1	HOSE CPL. 2SN 8X1420	SCHLAUCH KPL.
1027	921965208	1	HOSE CPL. 2TE 20X1800	SCHLAUCH KPL.
1028	921965208	1	HOSE CPL. 2TE 20X1800	SCHLAUCH KPL.
1029	921965208	1	HOSE CPL. 2TE 20X1800	SCHLAUCH KPL.
1030	926561808	1	HOSE CPL. 2TE 20X1650	SCHLAUCH KPL.
1031	966732208	1	HOSE CPL. 2TE 12X1120	SCHLAUCH KPL.
1032	966264908	1	HOSE CPL. 2TE 12X880	SCHLAUCH KPL.
1033	926148908	1	HOSE CPL. 1SC 8X800	SCHLAUCH KPL.
1034	927681208	1	HOSE CPL. 2TE 10X760	SCHLAUCH KPL.
1036	967212908	1	HOSE CPL. HPC 4X1160	SCHLAUCH KPL.

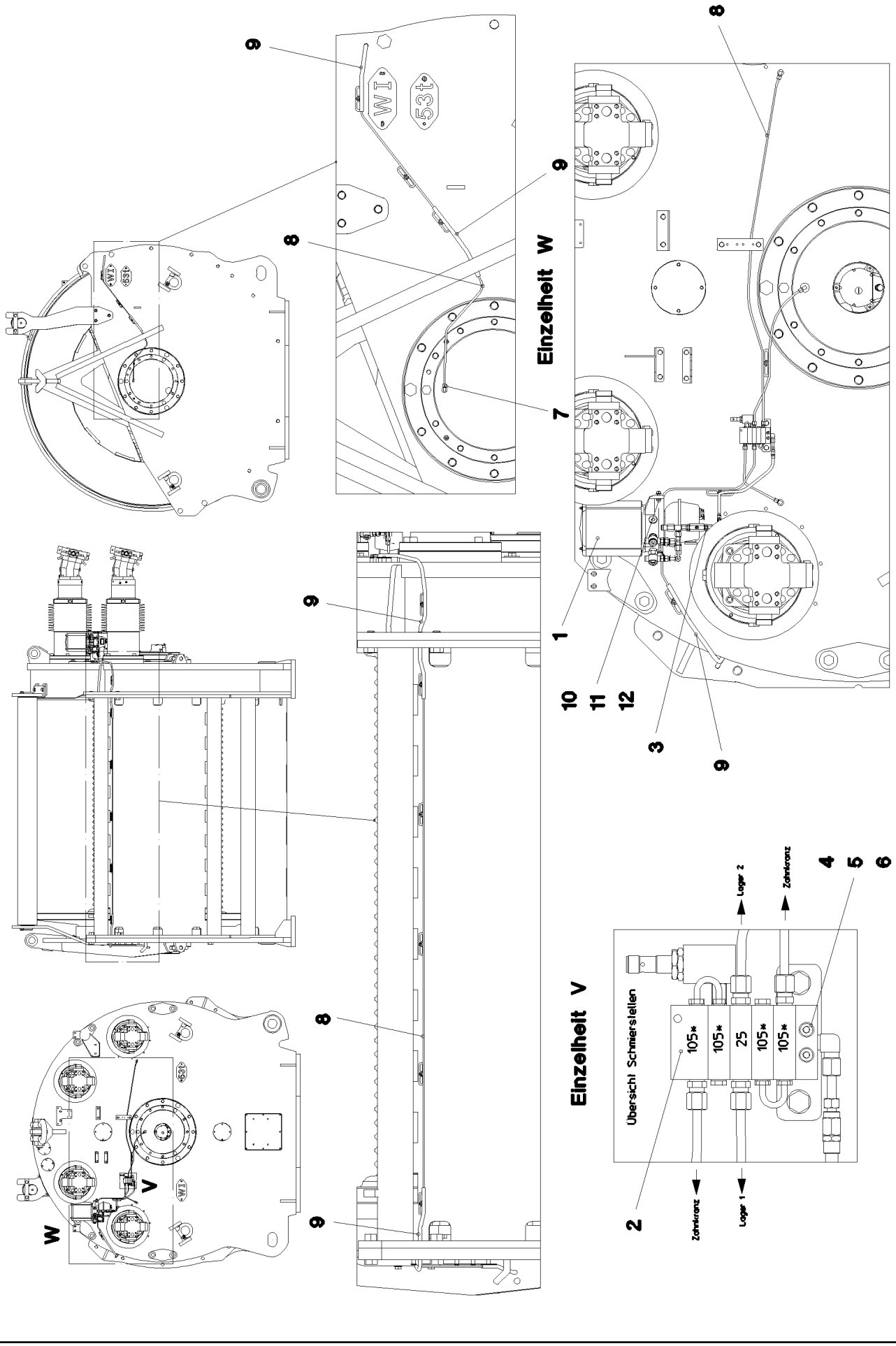

13.12.2021 071148	**etk_en_de_098405 LR 13000**	338 (1/2)
LIEBHERR	**CENTRAL LUBRICATING SYSTEM** **ZENTRALSCHMIERANLAGE**	**916997308**

Pos.	Item	Quantity	Description	Bezeichnung
1	11114000	1	ELECTRIC PUMP EP-1 ⇨ ❑ 340	ELEKTROPUMPE
2	11005865	1	DISTRIBUTION BLOCK MX-F 5/4	VERTEILERKOMBINATION
(1)	774378008	2	PIPELINE	ROHRLEITUNG
(2)	7622803	3	NON-RETURN VALVE	RUECKSCHLAGVENTIL
(3)	10097613	1	PROXIMITY SWITCH BERUEHRUNGSLOS	NAEHERUNGSSCHALTER
3	774375108	1	PASSAGE NIPPLE BLOCK ⇨ ❑ 122	DURCHGANGSNIPPELBLOCK
4	12204614	2	SOCKET HEAD SCREW ISO 4762 M5X35 8.8	ZYLINDERSCHRAUBE
5	10875620	2	HEX NUT ISO 4032 M5 8 480H SPF	SECHSKANTMUTTER
6	10197808	2	WASHER ISO 7089 5 200HV ZNNI-480H	SCHEIBE
7	774373808	4	FITTING WE 6LL M10x1	VERSCHRAUBUNG
8	10873149	9	POLYAMID PIPE DIN 73378 6X1,5 PA 12-HL	POLYAMIDROHR
9	510510908	1.6	HYDRAULIC HOSE DIN EN 854 DN6-2TE	HYDRAULIKSCHLAUCH
10	10197831	2	HEX SCREW ISO 4017 M8X25 8.8 ZNNI-480	SECHSKANTSCHRAUBE
11	12103465	4	WASHER ISO 7089 8 300HV ZNNI-480H SPF	SCHEIBE
12	11693875	2	HEX NUT ISO 4032 M8 8 480H SPF	SECHSKANTMUTTER

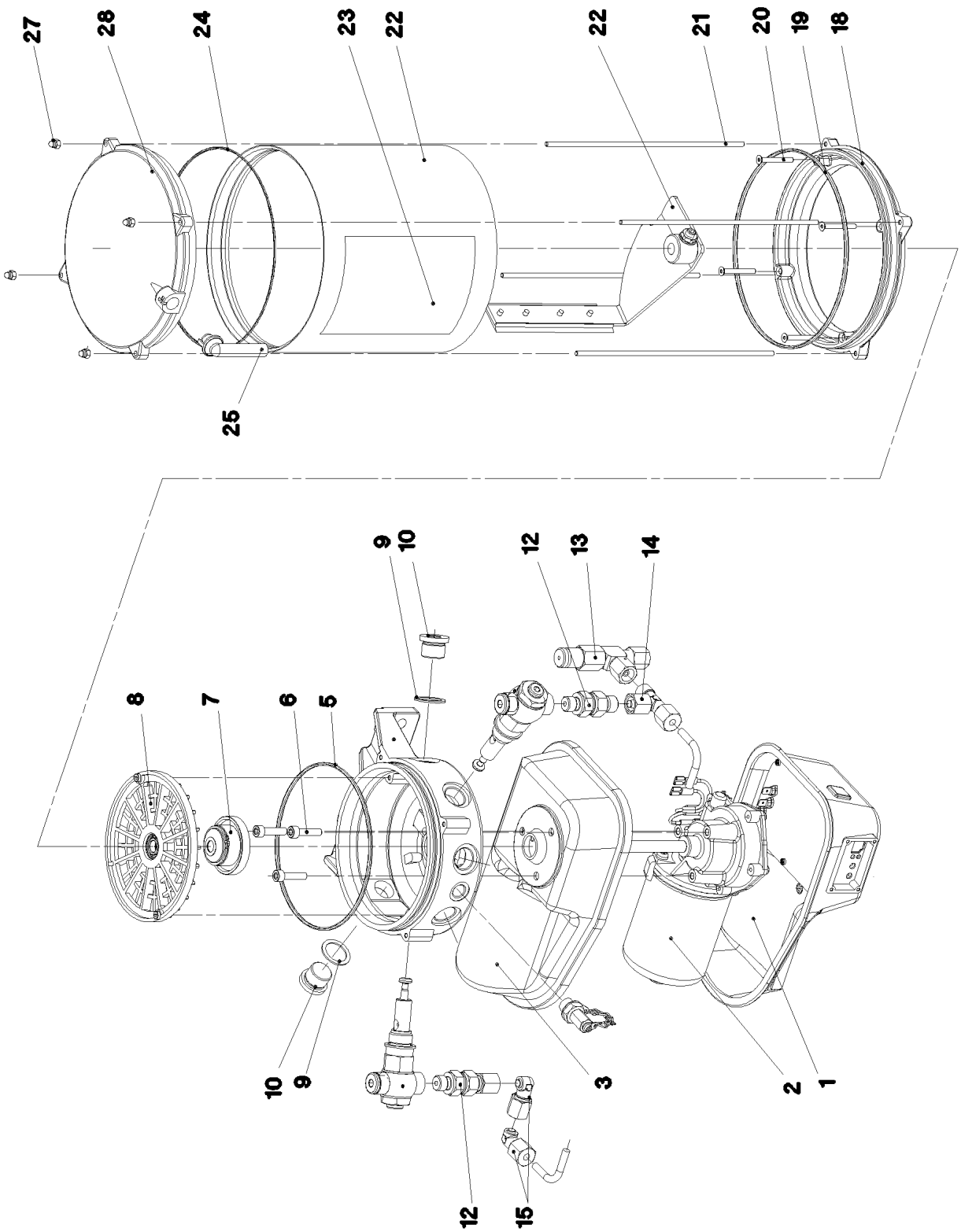
27
28
24
23
22
22
21
20
19
18
25
9
10
12
13
14
8
7
6
5
10
9
3
2
1
12
15

Pos.	Item	Quantity	Description	Bezeichnung
1	10872200	1	MOTOR HOUSING	MOTORGEHAEUSE
2	10355140	1	TRANSMISSION MOTOR 24V	GLEICHSTROMGETRIEBEMOTO
3	10014692	1	MOTOR HOUSING	MOTORGEHAEUSE
5	726452801	1	O-RING 135X3 NBR 70 SPF	O-RING
6	10875588	3	SOCKET HEAD SCREW ISO 4762 M6X25 8.8	ZYLINDERSCHRAUBE
7	10014729	1	DRIVER	MITNEHMER
8	10014730	1	INTERMEDIATE RING	ZWISCHENRING
9	710104508	6	SEALING RING DIN 7603 A22X27X1,5 CU	DICHTRING
10	12218194	2	SCREW PLUG DIN 908 M20X1,5 St FLZN SP	VERSCHLUSSSCHRAUBE
12	10342281	4	NON-RETURN VALVE	RUECKSCHLAGVENTIL
13	10040581	1	PRESSURE RELIEF VALVE	UEBERDRUCKVENTIL
14	774389308	3	T-COUPLING	T-VERSCHRAUBUNG
15	11644971	2	FITTING	VERSCHRAUBUNG
18	10014707	1	INTERMEDIATE FLANGE	ZWISCHENFLANSCH
19	726440001	1	O-RING 165X3 FKM 70	O-RING
20	10876388	4	COUNTERSUNK SCREW DIN 7991 M4X35 8	SENKSCHRAUBE
21	10014715	4	PULL ROD	ZUGSTANGE
22	10014712	1	AGITATOR PADDLE	RUEHRFLUEGEL
23	571539308	1	CONTAINER	BEHAELTER
24	10441600	1	STICKER	AUFKLEBER
25	10292724	1	VENTILATION TUBE	ENTLUEFTUNGSROHR
26	7624285	1	O-RING 160X2,5	O-RING
27	4002886	4	CAP NUT DIN 986 M4 A2-70	HUTMUTTER
28	10813573	1	CONTAINER COVER	BEHAELTERABDECKKAPPE

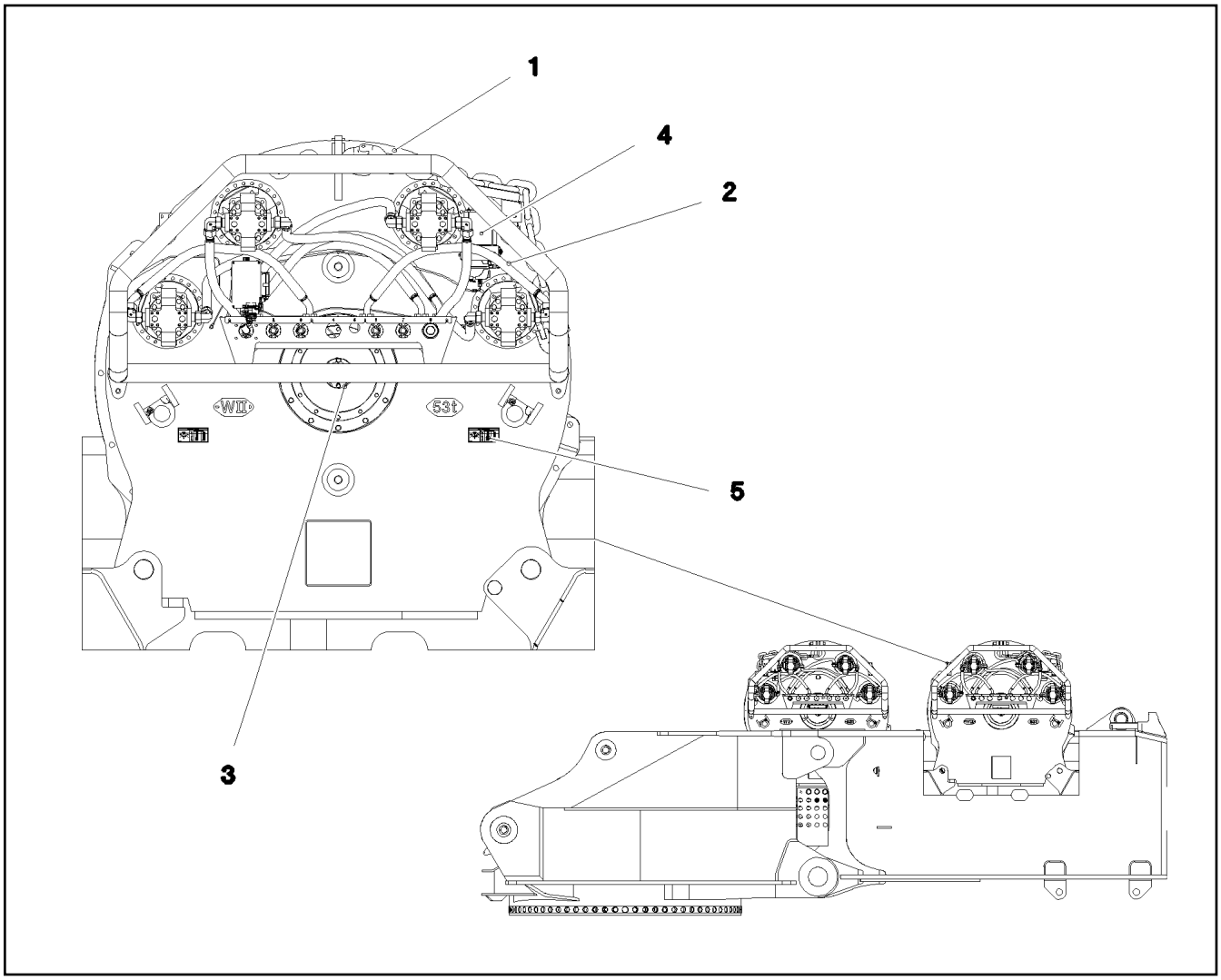

Pos.	Item	Quantity	Description	Bezeichnung
1	915751608	1	WINCH 2 PRE-ASS. ⇨ ❑ 343	WINDE 2 VORM.
2	915749708	1	ELECTRIC FOR WINCH 2 ⇨ ❑ 346	ELEKTRIK WINDE 2
3	915732608	1	ADDITIONAL HYDRAULICS WINCH ⇨ ❑ 348	ZUSATZHYDRAULIK WINDE 2
4	916998708	1	CENTRALIZED LUBRICATION SYSTEM ⇨ ❑ 355	ZENTRALSCHMIERANLAGE WI
5	917895008	1	SIGNS WINDE 2	BESCHILDERUNG
(1)	97036734	4	SIGN 188X78 KLEBEFOLIE SPF	SCHILD
(2)	97051945	2	SIGN 208X88X1 KLEBEFOLIE SPF	SCHILD
(3)	97053409	1	SIGN 208X88 KLEBEFOLIE	SCHILD

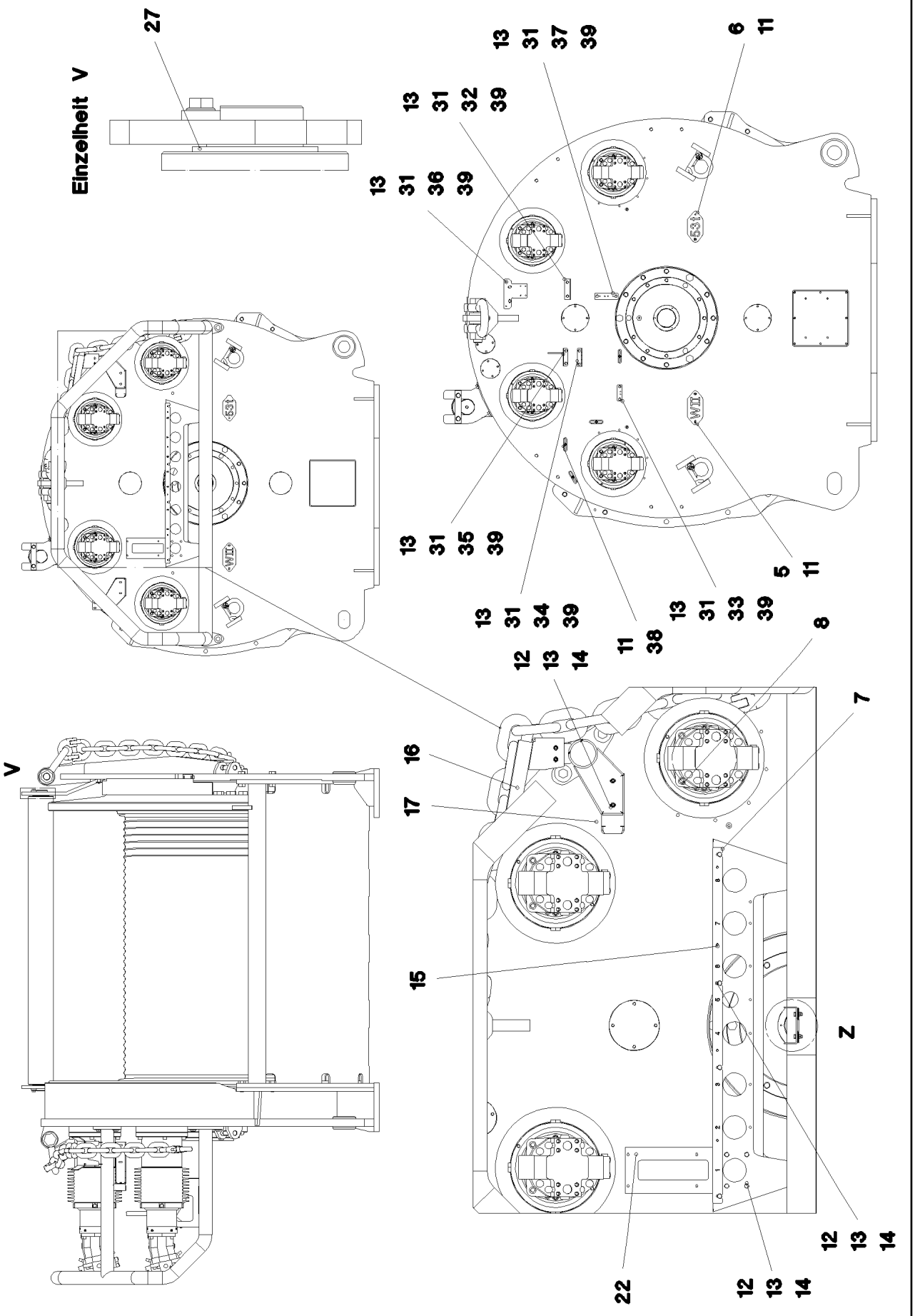

13.12.2021 071150 LIEBHERR	**etk_en_de_098405 LR 13000** **WINCH 2 PRE-ASS.** **WINDE 2 VORM.**	❑ 343 (1/3) **915751608**

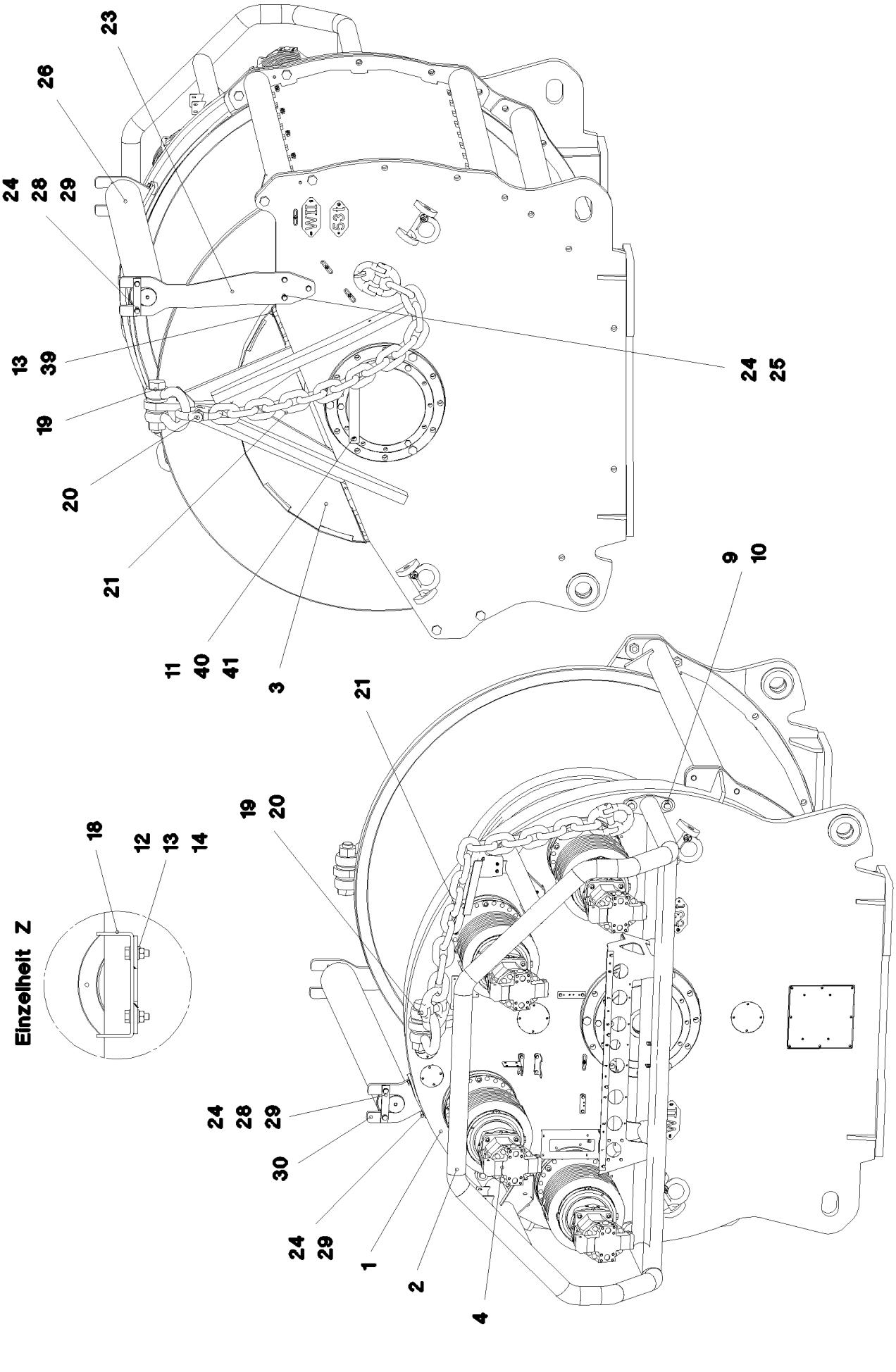

13.12.2021 071151 LIEBHERR	**etk_en_de_098405 LR 13000** **WINCH 2 PRE-ASS.** **WINDE 2 VORM.**	❑ 344 (2/3) **915751608**

Pos.	Item	Quantity	Description	Bezeichnung
1	970704201	1	HEAVY DUTY ROPE WINCH SSW 1400/383 ⇨ ❑ 323	SCHWERLASTSEILWINDE
2	965764108	1	BATTERING PROTECTION WELDMENT	RAMMSCHUTZ SCHWK.
3	965763808	1	HAND QUARD WELDED	HANDSCHUTZ SCHWK.
4	10650139	4	VARIABLE DISPLACEMENT MOTOR A6VM 1 ⇨ ❑ 327	VERSTELLMOTOR
5	979227608	2	PLATE 2X220X100 DC01 FE//ZNNI8//CN//T0	BLECH
6	974155608	2	SIGN 2X100X200 DC01 FE//ZNNI8//CN//T0	SCHILD
7	979210408	1	PLATE 5X1245X35 S355MC	BLECH
8	12230467	16	SOCKET HEAD SCREW ISO 4762 M16X50 8	ZYLINDERSCHRAUBE
9	10875805	8	HEX SCREW ISO 4017 M20X50 8.8 FLZN SP	SECHSKANTSCHRAUBE
10	4600328	8	WASHER ISO 7093-1 20 300HV FLZN SPF	SCHEIBE
11	12102696	23	BUTTON HEAD SCREW ISO 7380-2 M8X10 0	HALBRUNDKOPFSCHRAUBE
12	10197831	18	HEX SCREW ISO 4017 M8X25 8.8 ZNNI-480	SECHSKANTSCHRAUBE
13	12103465	53	WASHER ISO 7089 8 300HV ZNNI-480H SPF	SCHEIBE
14	11693875	18	HEX NUT ISO 4032 M8 8 480H SPF	SECHSKANTMUTTER
15	432008008	4	DOWEL PIN ISO 8752 8X20	SPANNSTIFT
16	979390608	1	PLATE 5X430X386 S355MC	BLECH
17	979519508	1	PLATE 5X525X249 S355MC FE//ZNNI8//CN//T	BLECH
18	97010007	1	PLATE 4X50X207 S315MC FE//ZNNI8//CN//T	BLECH
19	773938808	2	SHACKLE 35T SPF	SCHAEKEL
20	773967914	4	CONNECTING ELEMENT 31,5TO SPF	VERBINDUNGSGLIED
21	10678037	2	CHAIN EN 818-1,2 31.5T-1.536M 8 VERZ SPF	KETTE
22	97006762	1	PLATE 4X377X525 S315MC FE//ZNNI8//CN//T	BLECH
23	97007045	1	PLATE 25X1080X270 S355J2+N	BLECH
24	10289806	9	WASHER ISO 7089 16 300HV FLZN SPF	SCHEIBE
25	10875520	3	HEX SCREW ISO 4017 M16X50 8.8 FLZN SP	SECHSKANTSCHRAUBE
26	966344208	1	SAFETY ROLLER CPL.	SCHUTZWALZE KPL.
27	971669808	2	WASHER 5X130X130 S355MC FE//ZNNI8//C	SCHEIBE
28	952364008	2	AXLE HOLDER 10X40X210 S355MC FE//ZNNI	ACHSHALTER
29	12214938	6	HEX SCREW ISO 4017 M16X35 8.8 FLZN SP	SECHSKANTSCHRAUBE
30	966798308	1	BRACKET WELDED CONST.	KONSOLE SCHWK.
31	953873408	17	SLEEVE 25X20 11SMN37 FE//ZNNI8//CN//T0	HUELSE
32	950430808	1	HOLDER S315MC FE//ZNNI8//CN//T0	HALTER
33	953696908	1	PLATE S315MC FE//ZNNI8//CN//T0	BLECH
34	97019039	1	PLATE 168X177 S315MC FE//ZNNI8//CN//T0	BLECH
35	971276408	1	PLATE 4X115X97 S315MC FE//ZNNI8//CN//T	BLECH
36	973444408	1	PLATE 4X190X150 S315MC FE//ZNNI8//CN//T	BLECH
37	975500808	1	PLATE 3X150X40 S355MC FE//ZNNI8//CN//T	BLECH
38	953650008	13	CABLE CLAMP DC01 FE//ZNNI8//CN//T0	KABELHALTER
39	11651612	17	HEX SCREW ISO 4017 M8X16 8.8 480H SPF	SECHSKANTSCHRAUBE
40	97011514	1	PLATE 3X129X545 DC01 FE//ZNNI8//CN//T0	BLECH
41	602701308	1	GROMMET 10/12/17,5 PVC BK	DURCHFUEHRUNGSTUELLE
42	10332027	1	LASHING STRAP 2,3MX50MM POLYTEX SP	ZURRGURT

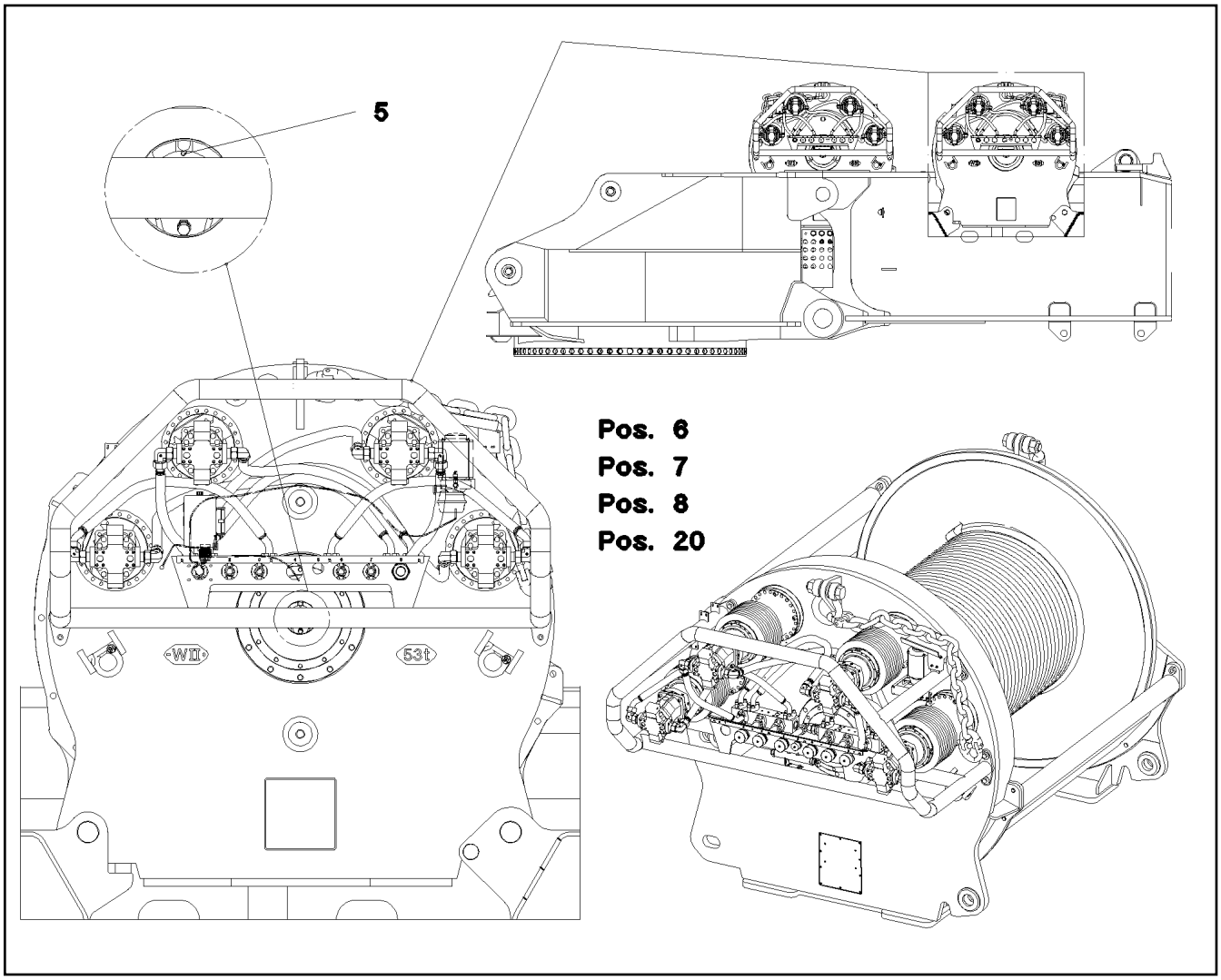

Pos.	Item	Quantity	Description	Bezeichnung
5	10802061	1	WINCH REVOLUTION TRANSDUCER 655360 ⇨ ❑ 329	WINDENDREHGEBER
6	606012608	1	DRIVE FLANGE EDELSTAHL	ANTRIEBSFLANSCH
7	11003193	4	PROXIMITY SWITCH BERUEHRUNGSLOS 12	NAEHERUNGSSCHALTER
8	691183108	4	TEMPERATURE SENSOR -30/+130°C SPF	TEMPERATURGEBER
10	11657360	3	HEX SCREW ISO 4017 M6X16 8.8 480H SPF	SECHSKANTSCHRAUBE
12	424000508	3	WASHER SPRING DIN 127 A 6 FST A2C	FEDERRING
20	966541408	1	TERMINAL BOX CPL. S522 ⇨ ❑ 347	KLEMMKASTEN KPL.

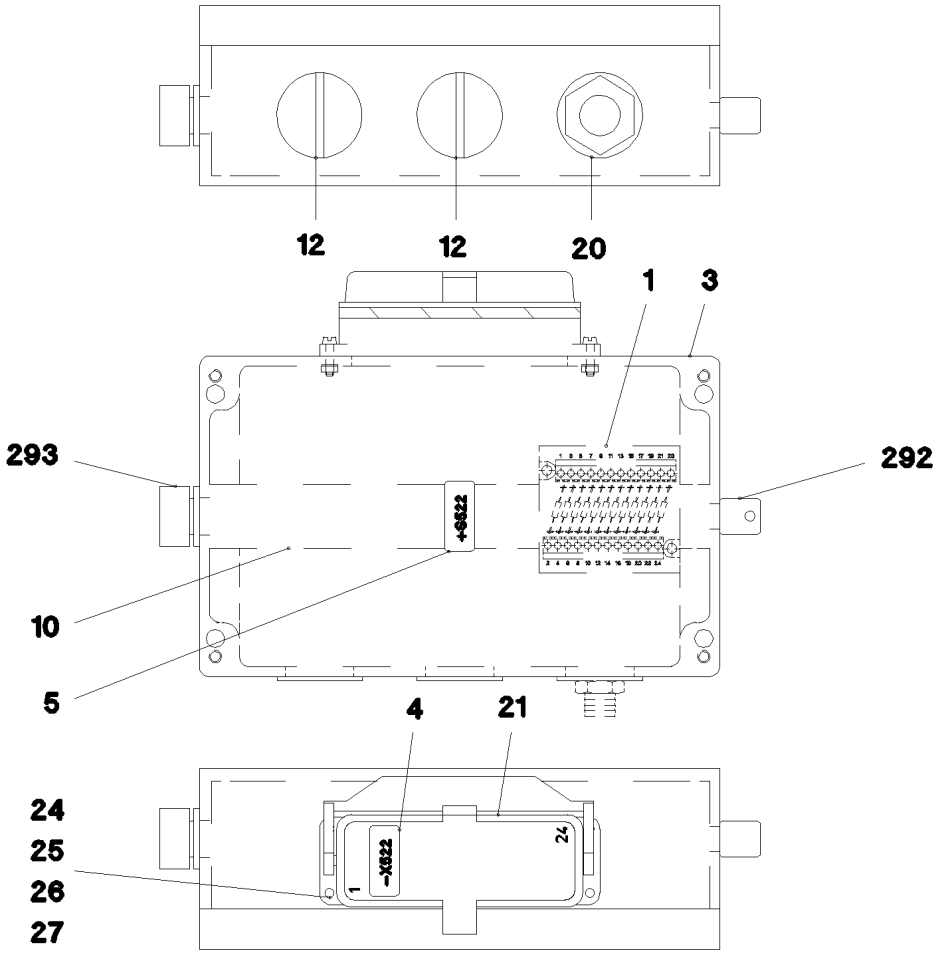

Pos.	Item	Quantity	Description	Bezeichnung
1	966541508	1	WIRES TERMINAL BOX CPL. S522	DRAEHTE KLEMMKASTEN KPL.
3	97005811	1	EMPTY CASING DRILLED 160X260X90X0 AL	LEERGEHAEUSE GEBOHRT
4	97006080	1	SIGN 35X15 LEXEDGE II	SCHILD
5	97006081	1	SIGN 35X15 LEXEDGE II	SCHILD
10	602106708	0.245	TOP HAT RAIL 35X27X7,3X1	HUTSCHIENE
12	602425308	2	SCREW PLUG M40X1,5 MS	VERSCHLUSSSCHRAUBE
20	965385208	1	WIRING HARNESS W522	KABELSTRANG
21	10873528	1	ADD-ON HOUSING HAN 24B	ANBAUGEHAEUSE
24	12216226	4	PAN-HEAD SCREW ISO 7045 M4X16 4.8 480	FLACHKOPFSCHRAUBE
25	10875619	4	HEX NUT ISO 4032 M4 8 480H SPF	SECHSKANTMUTTER
26	425100708	4	TOOTH LOCK WASHER DIN 6797 A 4,3	ZAHNSCHEIBE
27	10875645	4	WASHER ISO 7089 4 200HV 480H SPF	SCHEIBE
292	602501208	1	WATER DRAIN PLUG M12 PA6G SPF	ENTWAESSERUNGSSTOPFEN
293	10488662	1	VENTILATION SCREW M20X1,5 POLYAMID	ENTLUEFTUNGSSCHRAUBE

Pos.	Item	Quantity	Description	Bezeichnung
4	966085808	1	ADDITIONAL HYDRAULICS WINCH ⇨ ❑ 349	ZUSATZHYDRAULIK WINDE 2

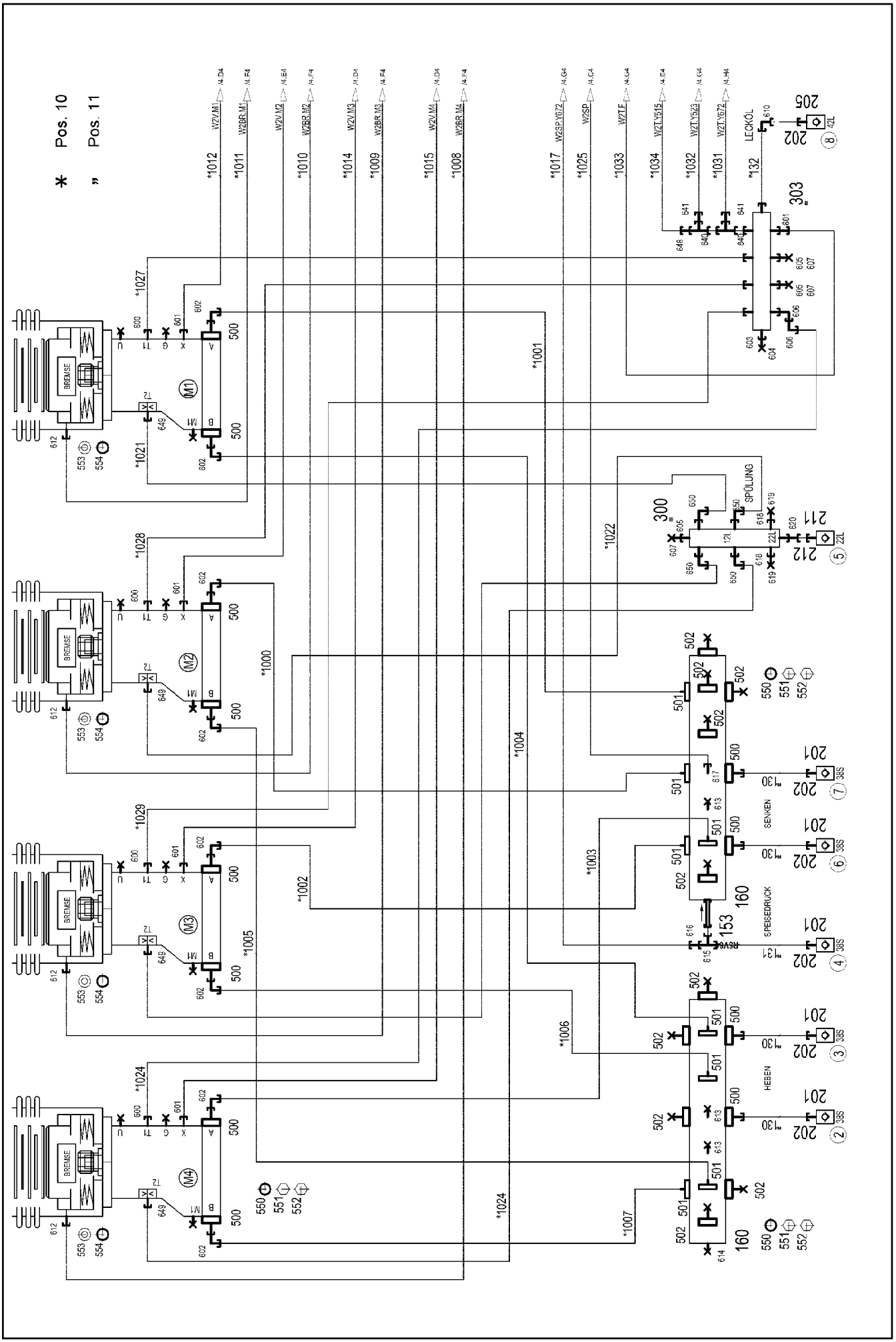
* Pos. 10
» Pos. 11
BREMSE
SPÜLUNG
SENKEN
HEBEN
SPEISEDRUCK
LECKÖL

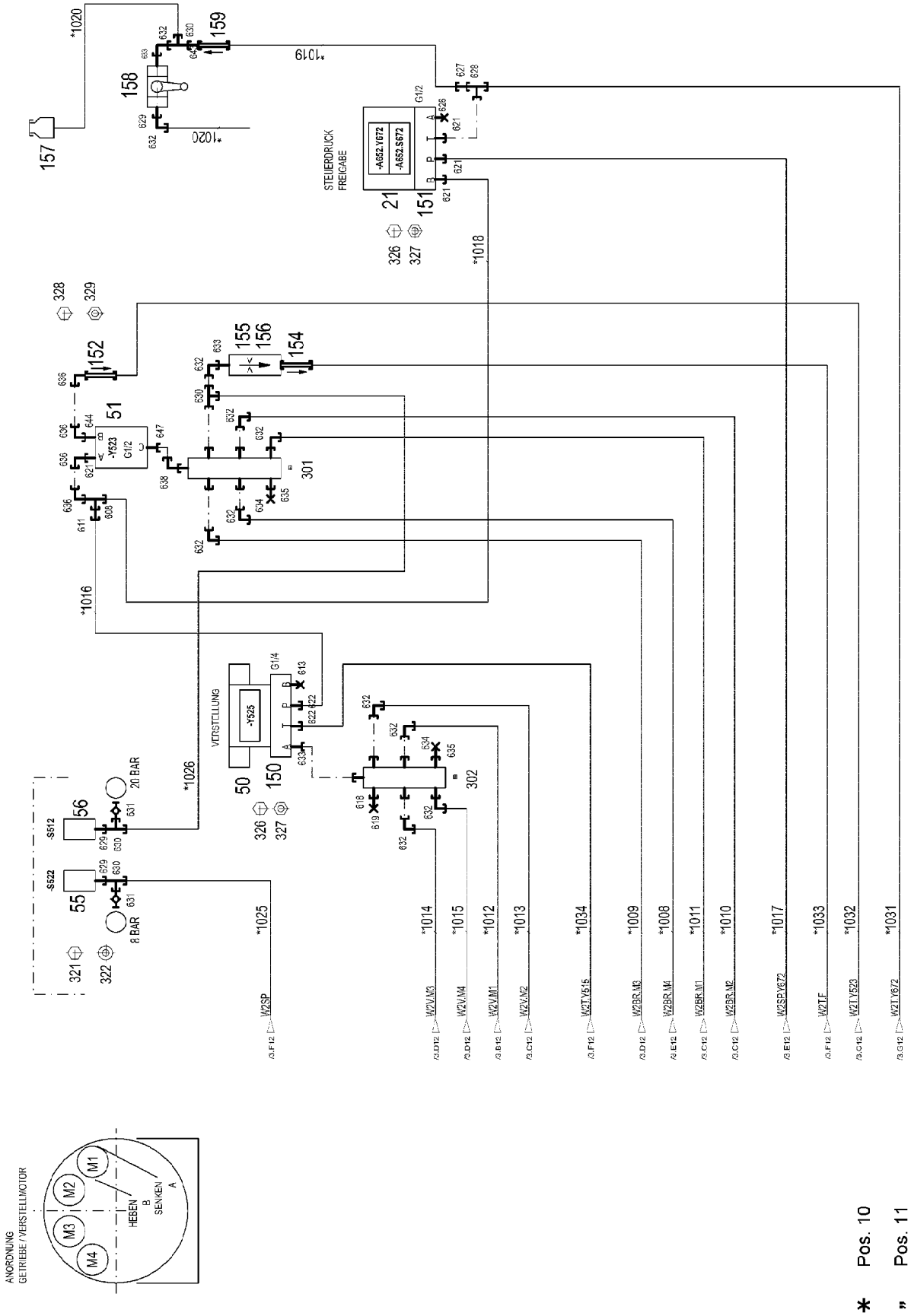

13.12.2021 071645 LIEBHERR	**etk_en_de_098405 LR 13000** **ADDITIONAL HYDRAULICS WINCH** **ZUSATZHYDRAULIK WINDE 2**	❑ 350 (2/4) **966085808**

Pos.	Item	Quantity	Description	Bezeichnung
10	966218108	1	HOSE LINES WINCH 2 ⇨ ❑ 353	SCHLAUCHLEITUNGEN WINDE
11	966217908	1	PIPELINE WINCH 1+2	ROHRLEITUNGEN WINDE
21	10652724	1	DIRECTIONAL CONTROL VALVE 4/2 NG6-3	WEGEVENTIL
50	10278566	1	PRESSURE CONTROL VALVE pv=16BAR pm	DRUCKREGELVENTIL
51	511493608	1	DIRECTIONAL CONTROL VALVE 3/2 320BA	WEGEVENTIL
55	10220933	1	PRESSURE SWITCH 0-8/300 BAR SPF	DRUCKSCHALTER
56	10289536	1	PRESSURE SWITCH 0-20/300BAR SPF	DRUCKSCHALTER
150	510631808	1	CONNECTING PLATE	ANSCHLUSSPLATTE
151	510633908	1	CONNECTING PLATE	ANSCHLUSSPLATTE
152	510413508	1	NON-RETURN VALVE 400BAR CR6-FREI	RUECKSCHLAGVENTIL
153	10665332	1	NON-RETURN VALVE 250BAR CR6-FREI SP	RUECKSCHLAGVENTIL
154	511493708	1	NON-RETURN VALVE 400BAR CR6-FREI	RUECKSCHLAGVENTIL
155	510671108	1	FILTER CARTRIDGE 0,005m³/min 25µm	FILTERPATRONE
156	510746008	1	NOZZLE 0,6 M5X9 CUZN39PB3	DUESE
157	96028333	1	EXPANSION TANK CPL. ⇨ ❑ 39	AUSGLEICHSBEHAELTER KPL.
158	510696008	1	BALL VALVE DN8-1/4" MS	KUGELHAHN
159	511481508	1	NON-RETURN VALVE 250BAR CR6-FREI SP	RUECKSCHLAGVENTIL
160	979208108	2	CONNECTION FLANGE EN13858 FE/FLZN10	ANSCHLUSSFLANSCH
201	511512208	5	COUPLING SLEEVE B8 38-S	KUPPLUNGSMUFFE
202	10466917	6	HEX CAP NUT RD79X4 SPF	VERSCHLUSSMUTTER
205	10675113	1	COUPLING SLEEVE B8 42-L A3C	KUPPLUNGSMUFFE
211	511508208	1	COUPLING SLEEVE B6 22-L	KUPPLUNGSMUFFE
212	10466916	1	HEX CAP NUT RD54X4 SPF	VERSCHLUSSMUTTER
300	10043790	1	COLLECTING PIPE 22L/8 ZNNI SPF	SAMMELROHR
301	10651970	1	COLLECTING PIPE 150 STAHL A3CR6F SPF	SAMMELROHR
302	10032685	1	COLLECTING PIPE VERZ SPF	SAMMELROHR
303	10651969	1	COLLECTING PIPE 360 STAHL A3CR6F SPF	SAMMELROHR
321	12211444	4	HEX SCREW ISO 4017 M5X10 8.8 480H SPF	SECHSKANTSCHRAUBE
322	10197808	4	WASHER ISO 7089 5 200HV ZNNI-480H	SCHEIBE
326	11657360	4	HEX SCREW ISO 4017 M6X16 8.8 480H SPF	SECHSKANTSCHRAUBE
327	10197764	4	HEX NUT ISO 4032 M6 10 ZNNI-480H SPF	SECHSKANTMUTTER
328	10037287	2	HEX SCREW M8X65 8.8 MAN183	SECHSKANTSCHRAUBE
329	11693875	2	HEX NUT ISO 4032 M8 8 480H SPF	SECHSKANTMUTTER
500	511517808	12	FLANGE STUB PIPE AFG 38S G1 1/4 CR6-F	FLANSCHSTUTZEN
501	510586608	16	FLANGE HALF SAE1 1/4-C62-M14 CR6-FREI	FLANSCHHAELFTE
502	511510008	10	SAE SEALING FLANGE SAE1 1/4-C62-M14 C	SAE-VERSCHLUSSFLANSCH
550	510586708	33	O-RING ARP 568 37,69X3,53 NBR90	O-RING
551	10876373	90	SOCKET HEAD SCREW ISO 4762 M14X45 8	ZYLINDERSCHRAUBE
552	10878799	30	HEX SCREW ISO 4017 M14X45 8.8 FLZN SP	SECHSKANTSCHRAUBE
553	502932608	4	COMPRESSION RING	DRUCKRING
554	502933208	4	O-RING 10X2,2 NBR70	O-RING
600	471031308	4	FITTING XGE22-LM-ED M26X1,5 CR6-FREI	VERSCHRAUBUNG
601	471030508	5	FITTING GE 10L M14X1,5 CR6-FREI	VERSCHRAUBUNG
602	472531808	8	FITTING EWSD38-S CR6-FREI	VERSCHRAUBUNG
603	477401708	1	BOX NUT DIN 3870 AL28 A3P	UEBERWURFMUTTER
604	477700808	1	STOPPER BUZ 28L CR6-FREI	BUTZEN
605	477402608	3	BOX NUT DIN 3870 AL22 A3P	UEBERWURFMUTTER
606	472530608	2	FITTING EWSD22-L CR6-FREI	VERSCHRAUBUNG
607	477700208	3	FITTING BUZ 22L CR6-FREI	VERSCHRAUBUNG
608	472300414	1	FITTING EL 15L CR6-FREI	VERSCHRAUBUNG
610	482530814	1	FITTING ISO 8434 EW 42L CR6-FREI	VERSCHRAUBUNG
611	475430108	1	FITTING RED 15/10L CR6-FREI	VERSCHRAUBUNG
612	471039708	4	FITTING ISO 8434-1 GE 10L M12X1,5 CR6-F	VERSCHRAUBUNG
613	477704008	4	STOPPER PLUG VSTI1/4"ED CR6-FREI	BLINDSTOPFEN
614	10665334	1	SCREW PLUG VSTI G11/2 CR6-FREI	VERSCHLUSSSCHRAUBE
615	482431814	1	FITTING ISO 8434 ET 38S CR6-FREI	VERSCHRAUBUNG
616	475434208	1	FITTING REDSD38/16-S CR6-FREI	VERSCHRAUBUNG
617	471032108	1	FITTING GE 6S G1/4 CR6-FREI	VERSCHRAUBUNG

Pos.	Item	Quantity	Description	Bezeichnung
618	477401608	3	BOX NUT DIN 3870 AL12 A3C	UEBERWURFMUTTER
619	477700508	3	BLANKING PLUG ISO 8434-1 PL 12L/S CR6-F	VERSCHLUSSSTOPFEN
620	470010908	1	FITTING SNV22-L CR6-FREI	VERSCHRAUBUNG
621	471031008	4	FITTING XGE15-LR-ED CR6-FREI	VERSCHRAUBUNG
622	471035308	2	FITTING XGE12-LR-ED1/4" CR6-FREI	VERSCHRAUBUNG
626	477704208	1	STOP PLUG VSTI1/2"ED CR6-FREI	STOPFEN
627	475431808	1	FITTING RED 15/12L CR6-FREI	VERSCHRAUBUNG
628	472430408	1	FITTING ET 15L M22X1,5 CR6-FREI	VERSCHRAUBUNG
629	7362091	3	FITTING ISO 8434-1 GE 10L G1/4A CR6-FREI	VERSCHRAUBUNG
630	472330208	4	FITTING EL 10L CR6-FREI	VERSCHRAUBUNG
631	510629008	2	TEST POINT FITTING VKA3 10LM16X1,5 CR6	MESSANSCHLUSS
632	7403569	11	FITTING EW 10L M16X1,5 CR6-FREI	VERSCHRAUBUNG
633	471901108	3	FITTING EGESD10-LR-WD CR6-FREI	VERSCHRAUBUNG
634	477700408	2	BLANKING PLUG ISO 8434-1 PL 10L/S CR6-F	VERSCHLUSSSTOPFEN
635	477401508	2	BOX NUT DIN 3870 AL10 A3P	UEBERWURFMUTTER
636	7615379	4	FITTING EW 15L CR6-FREE	VERSCHRAUBUNG
638	247108302	1	SWIVEL ELBOW EW 18L M26X1,5 CR6-FREI	WINKELSTUTZEN
640	247128502	2	L NECK EL 18L CR6-FREI	L-STUTZEN
641	475435608	2	FITTING RED 18/15L CR6-FREI SPF	VERSCHRAUBUNG
643	475431408	1	FITTING REDSD12/10-L CR6-FREI	VERSCHRAUBUNG
644	471903508	1	FITTING EGE 15L G1/2 CR6-FREI	VERSCHRAUBUNG
647	471901308	1	FITTING EGESD18-LR-WD CR6-FREI	VERSCHRAUBUNG
648	475436308	1	FITTING REDSD18/12-L CR6-FREI	VERSCHRAUBUNG
649	471039408	4	FITTING XGE12-LM-ED M18X1,5 CR6-FREI	VERSCHRAUBUNG
650	247117702	4	SWIVEL ELBOW EW 12L M18X1,5 CR6-FREI	WINKELSTUTZEN

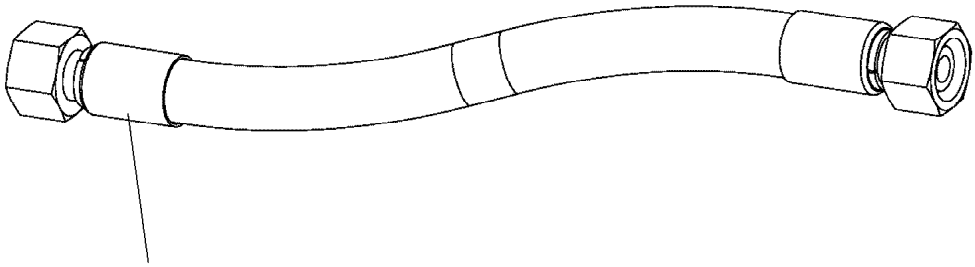

Schlauchnummer
Hose number
Numéro de flexible
Número de flexible
Номера шланга

Die Schlauchnummern auf den Schläuchen entsprechen den Positionen in der Schlauchliste.

The hose numbers from the hoses are in accordance with the items in the hose list.

Les numéros indiqués sur les flexibles correspondent aux repères de la nomenclature des flexibles.

Los números indicados en los flexibles corresponden a las posiciones de la lista de flexibles.

Нанесенные на шлангах номера соответствуют позициям в перечне.

Pos.	Item	Quantity	Description	Bezeichnung
1000	966682808	1	HOSE CPL. F6000 31X1090	SCHLAUCH KPL.
1001	966682908	1	HOSE CPL. F6000 31X1250	SCHLAUCH KPL.
1002	966731608	1	HOSE CPL. F6000 31X1150	SCHLAUCH KPL.
1003	966731708	1	HOSE CPL. F6000 31X1390	SCHLAUCH KPL.
1004	962335608	1	HOSE CPL. F6000 31X1130	SCHLAUCH KPL.
1005	966731808	1	HOSE CPL. F6000 31X1170	SCHLAUCH KPL.
1006	966731908	1	HOSE CPL. F6000 31X970	SCHLAUCH KPL.
1007	962335608	1	HOSE CPL. F6000 31X1130	SCHLAUCH KPL.
1008	966732008	1	HOSE CPL. 2SN 8X900	SCHLAUCH KPL.
1009	929729008	1	HOSE CPL. 2SN 1,34M	SCHLAUCH KPL.
1010	962532408	1	HOSE CPL. 2SN 8X1650	SCHLAUCH KPL.
1011	928875608	1	HOSE CPL. 2SN 8X1750	SCHLAUCH KPL.
1012	926118908	1	HOSE CPL. 1SC 8X2000	SCHLAUCH KPL.
1013	926135308	1	HOSE CPL. 1SC 8X1750	SCHLAUCH KPL.
1014	928046508	1	HOSE CPL. 1SC 8X1260	SCHLAUCH KPL.
1015	928016008	1	HOSE CPL. 1SC 8X1220	SCHLAUCH KPL.
1016	921255408	1	HOSE CPL. 2SN 10X400	SCHLAUCH KPL.
1017	966732108	1	HOSE CPL. 2SN 12X960	SCHLAUCH KPL.
1018	927619408	1	HOSE CPL. 2SN 12X1650	SCHLAUCH KPL.
1019	926041708	1	HOSE CPL. 2TE 10X500	SCHLAUCH KPL.
1020	962172208	2	HOSE CPL. 2TE 8X350	SCHLAUCH KPL.
1021	926057708	1	HOSE CPL. 2TE 10X1300	SCHLAUCH KPL.
1022	964273708	1	HOSE CPL. 2TE 10X740	SCHLAUCH KPL.
1023	928022908	1	HOSE CPL. 2TE 10X1220	SCHLAUCH KPL.
1024	927679208	1	HOSE CPL. 2TE 10X1800	SCHLAUCH KPL.
1025	928049908	1	HOSE CPL. 2SN 8X500	SCHLAUCH KPL.
1026	929722608	1	HOSE CPL. 2SN 8X1420	SCHLAUCH KPL.
1027	921965208	1	HOSE CPL. 2TE 20X1800	SCHLAUCH KPL.
1028	921965208	1	HOSE CPL. 2TE 20X1800	SCHLAUCH KPL.
1029	921965208	1	HOSE CPL. 2TE 20X1800	SCHLAUCH KPL.
1030	926561808	1	HOSE CPL. 2TE 20X1650	SCHLAUCH KPL.
1031	966732208	1	HOSE CPL. 2TE 12X1120	SCHLAUCH KPL.
1032	966264908	1	HOSE CPL. 2TE 12X880	SCHLAUCH KPL.
1033	926148908	1	HOSE CPL. 1SC 8X800	SCHLAUCH KPL.
1034	927681208	1	HOSE CPL. 2TE 10X760	SCHLAUCH KPL.
1035	967213008	1	HOSE CPL. HPC 4X1750	SCHLAUCH KPL.

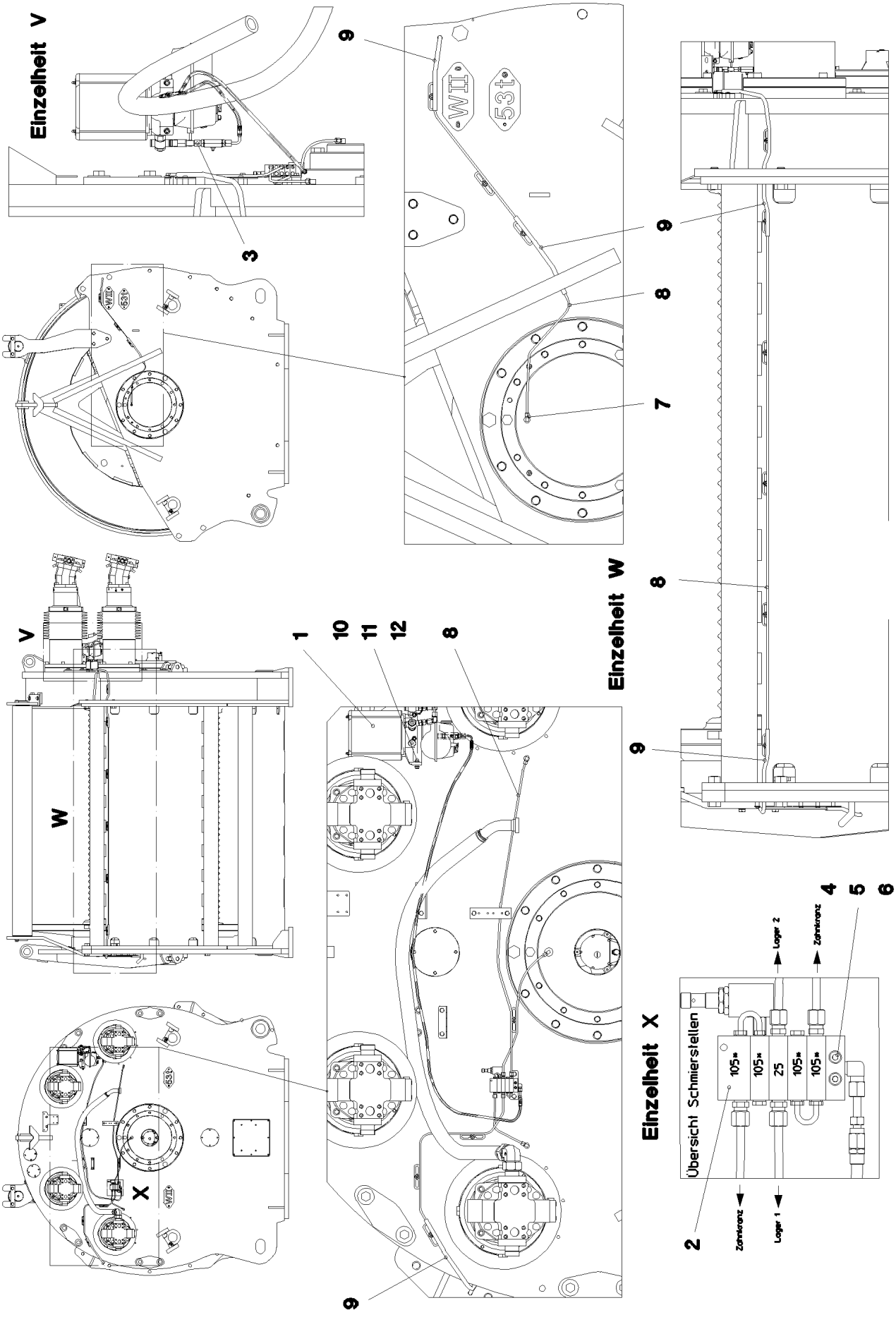

13.12.2021 071154	**etk_en_de_098405 LR 13000**	❑ 355 (1/2)
LIEBHERR	**CENTRALIZED LUBRICATION SYSTEM** **ZENTRALSCHMIERANLAGE WINDE 2**	**916998708**

Pos.	Item	Quantity	Description	Bezeichnung
1	11114000	1	ELECTRIC PUMP EP-1 ⇨ ❑ 340	ELEKTROPUMPE
2	11005865	1	DISTRIBUTION BLOCK MX-F 5/4	VERTEILERKOMBINATION
3	774375108	1	PASSAGE NIPPLE BLOCK ⇨ ❑ 122	DURCHGANGSNIPPELBLOCK
4	12204614	2	SOCKET HEAD SCREW ISO 4762 M5X35 8.8	ZYLINDERSCHRAUBE
5	10875620	2	HEX NUT ISO 4032 M5 8 480H SPF	SECHSKANTMUTTER
6	10197808	2	WASHER ISO 7089 5 200HV ZNNI-480H	SCHEIBE
7	774373808	4	FITTING WE 6LL M10x1	VERSCHRAUBUNG
8	10873149	9	POLYAMID PIPE DIN 73378 6X1,5 PA 12-HL	POLYAMIDROHR
9	510510908	1.6	HYDRAULIC HOSE DIN EN 854 DN6-2TE	HYDRAULIKSCHLAUCH
10	10197831	2	HEX SCREW ISO 4017 M8X25 8.8 ZNNI-480	SECHSKANTSCHRAUBE
11	12103465	4	WASHER ISO 7089 8 300HV ZNNI-480H SPF	SCHEIBE
12	11693875	2	HEX NUT ISO 4032 M8 8 480H SPF	SECHSKANTMUTTER

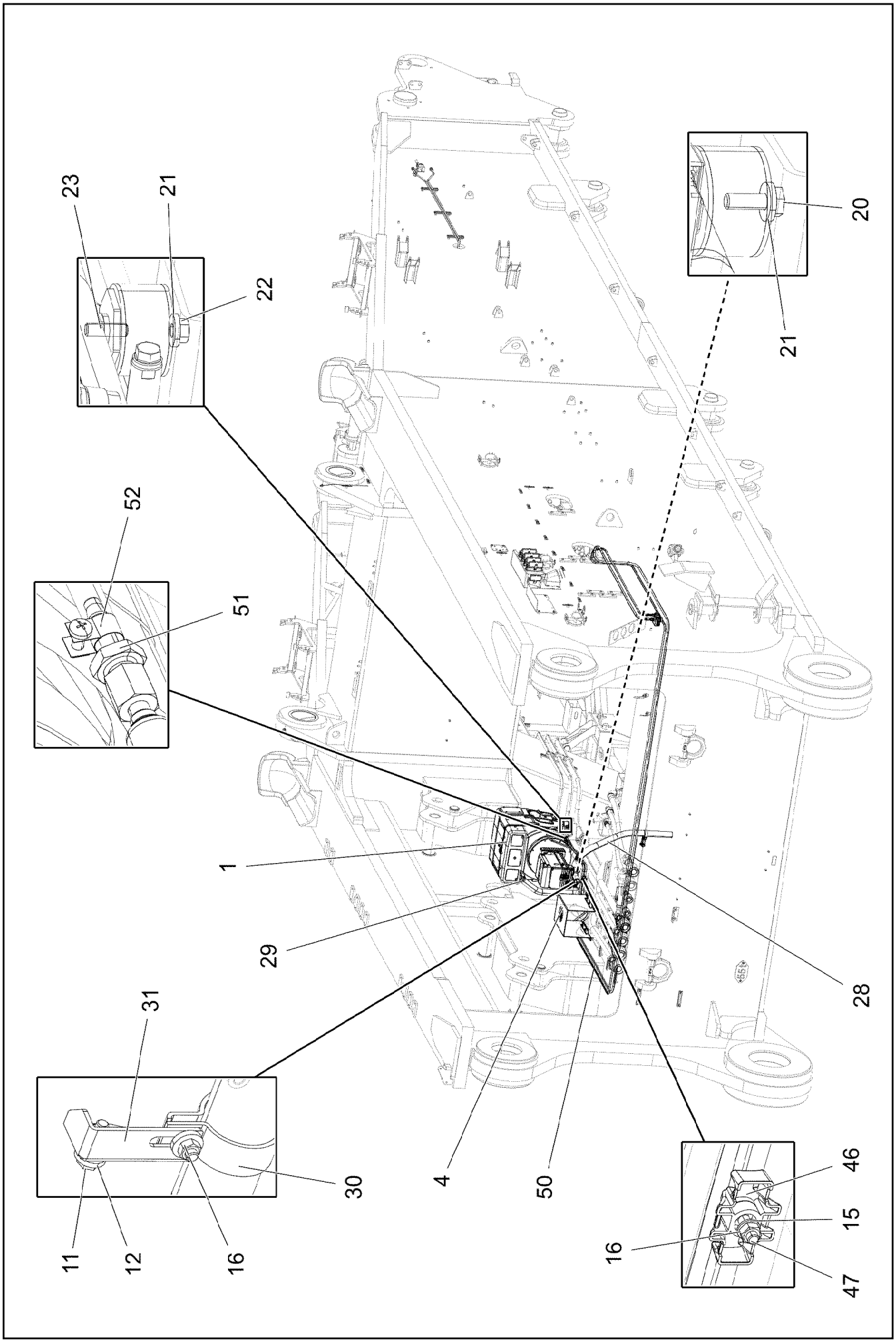

13.12.2021 007944 LIEBHERR	**etk_en_de_098405 LR 13000** **DRIVE ASSEMBLY AIR CONDIT.** **ANTRIEBSAGGREGAT KLIMAANLAGE**	❑ 357 (1/3) **919207608**

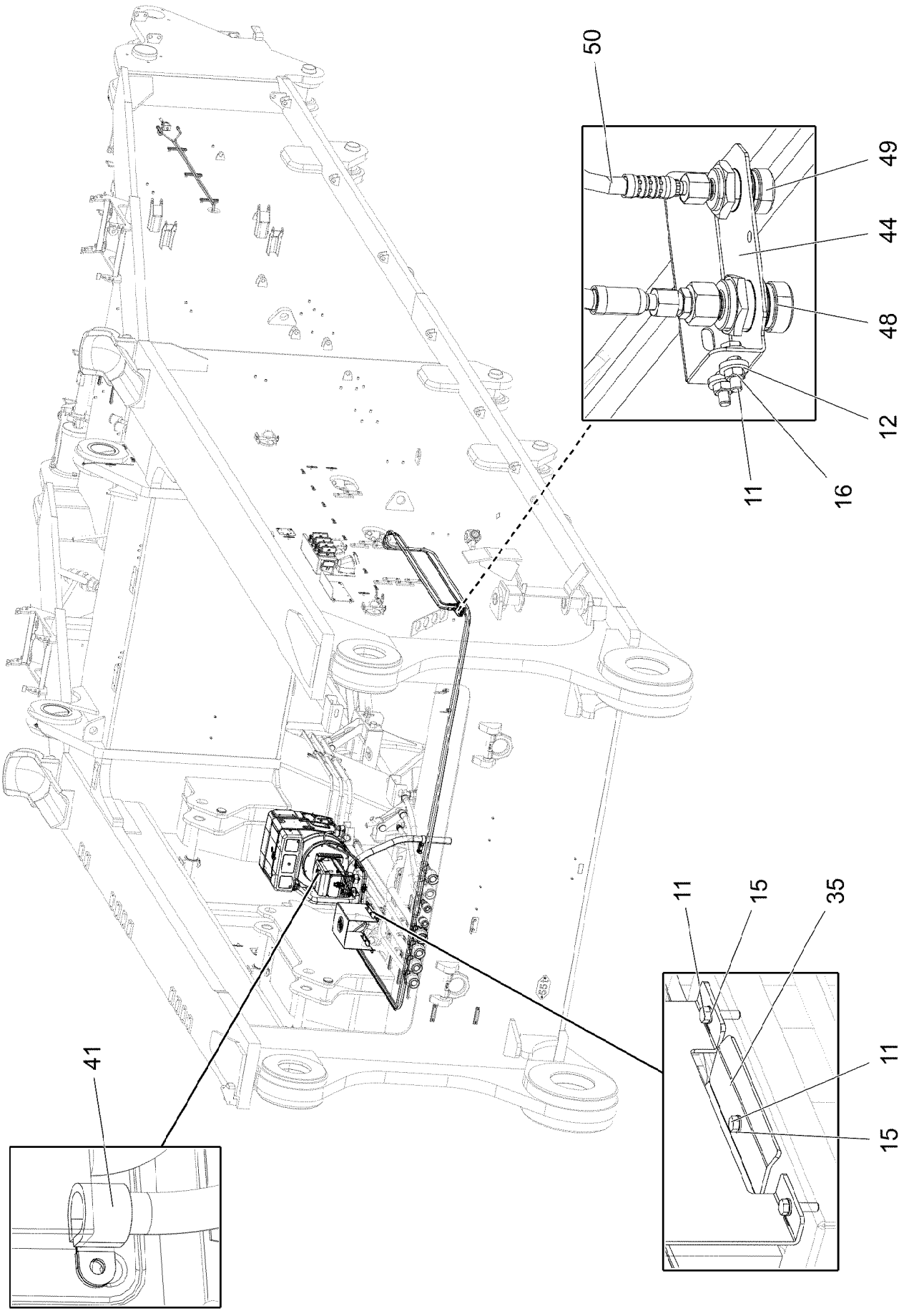
50
49
44
48
12
11
16
11
15
35
11
15
41

Pos.	Item	Quantity	Description	Bezeichnung
1	12101827	1	GENERATOR 9KVA 400/230V SPF	GENERATOR
(1)	12105315	1	BATTERY 12V 95AH	BATTERIE
(999)	12103943	1	FILTER PACKAGE	FILTERPAKET
4	97082905	1	COVER 4X350X762 ALMG3 H114	ABDECKUNG
11	11826527	12	HEX SCREW ISO 4017 M8X30 8.8 480H SPF	SECHSKANTSCHRAUBE
12	11840501	10	WASHER DIN 7349 8,4 200HV 480H SPF	SCHEIBE
15	12103465	9	WASHER ISO 7089 8 300HV ZNNI-480H SPF	SCHEIBE
16	11693875	9	HEX NUT ISO 4032 M8 8 480H SPF	SECHSKANTMUTTER
20	11642358	2	HEX SCREW ISO 4017 M10X30 8.8 FLZN SP	SECHSKANTSCHRAUBE
21	11658580	4	WASHER DIN 7349 10,5 200HV-St FLZN SPF	SCHEIBE
22	12102695	2	HEX NUT ISO 4032 M10 8 ZNNI-480H SPF	SECHSKANTMUTTER
23	500685508	2	DOUBLE-ENDED STUD DIN 938 M10X22 8.8	STIFTSCHRAUBE
28	553124108	2.1	EXHAUST PIPE 50X2,5 INOXYD	ABGASROHR
29	550838008	1	HOSE CLAMP 50/40-60/12 W3	SCHLAUCHSCHELLE
30	552050408	2	PIPE CLAMP DIN 71555 50,5 VERZ	ROHRSCHELLE
31	97106646	2	HOLDER 3X110X60 S355MC FE//ZNNI8//CN/	HALTER
35	970211908	2	PLATE 4X174X74 S315MC FE//ZNNI8//CN//T	BLECH
41	560306808	1	CLAMP DIN 3016 D1-22X20 W1	SCHELLE
44	97084296	1	HOLDER 2.5X200X105 DC01 FE//ZNNI8//CN/	HALTER
46	10872676	3	CABLE CLIP HOLDER 46X70-SCHWARZ PA	KABELBINDERHALTER
47	12216056	3	SOCKET HEAD SCREW DIN 7984 M8X30 08	ZYLINDERSCHRAUBE
48	511500508	1	COUPLING SLEEVE B3 15-L	KUPPLUNGSMUFFE
49	511508408	1	COUPLING SLEEVE B2 10-L	KUPPLUNGSMUFFE
50	96042460	1	HOSE LINES FUEL	SCHLAUCHLEITUNGEN KRAFT
(443)	96042461	1	HOSE CPL. 2TE 8X9500	SCHLAUCH KPL.
(444)	96019000	1	HOSE CPL. 2TE 6X9200	SCHLAUCH KPL.
51	502948208	1	FITTING A3P	VERSCHRAUBUNG
52	553102308	1	HOSE CLAMP 10/9,5-10,5/9 EDELSTAHL	SCHLAUCHSCHELLE

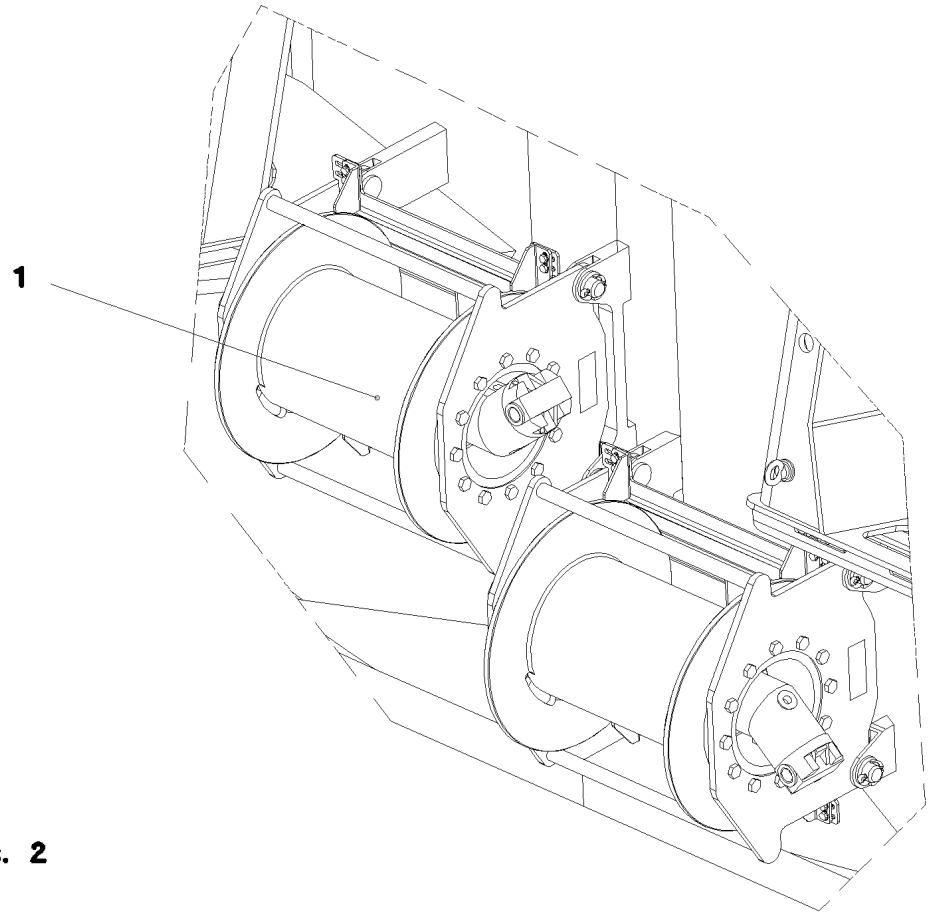

Pos.	Item	Quantity	Description	Bezeichnung
1	915752108	1	MOUNTING JACK/ERECTING WINCH ⇨ ❑ 361	MONTAGEWINDE VORM.
2	915732808	1	ADDNL. HYDR. F. ERECTING WINCH ⇨ ❑ 372	ZUSATZHYDRAULIK MONTAGE

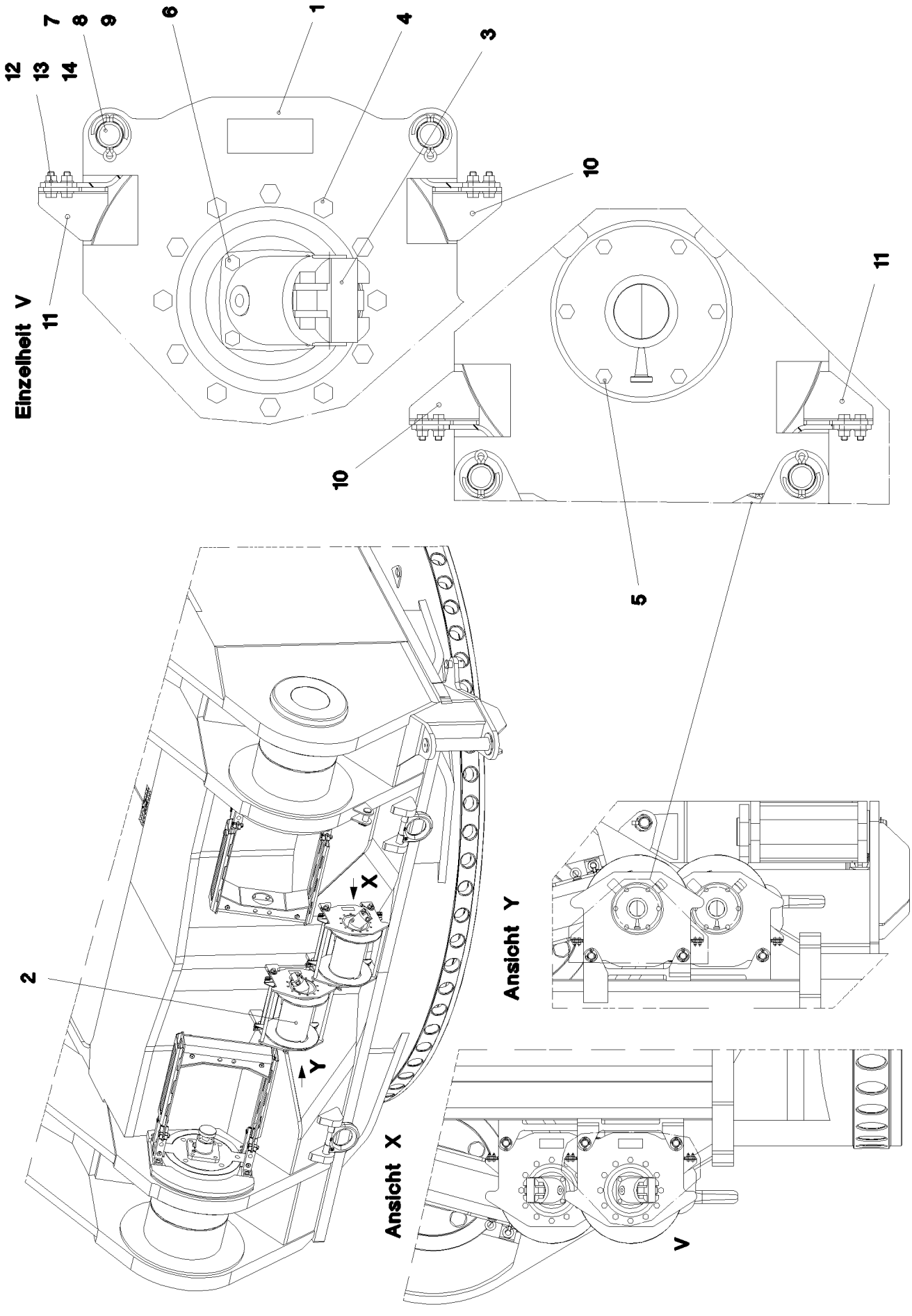
1
2
3
4
5
6
7
8
9
10
11
12
13
14
X
Y
V
Einzelheit V
Ansicht Y
Ansicht X

Pos.	Item	Quantity	Description	Bezeichnung
1	966057508	2	WINCH BEARING	WINDENLAGERUNG SCHWK.
2	10802219	2	ROPE WINCH ZHP 4.13 SPF ⇨ ❑ 363	SEILWINDE
3	510230608	2	HYDRO MOTOR A2FM 16CM³/U SPF ⇨ ❑ 369	HYDROMOTOR
4	11631816	24	HEX SCREW ISO 4017 M10X25 8.8 FLZN SP	SECHSKANTSCHRAUBE
5	11651767	12	HEX SCREW ISO 4017 M8X20 8.8 480H SPF	SECHSKANTSCHRAUBE
6	11826527	8	HEX SCREW ISO 4017 M8X30 8.8 480H SPF	SECHSKANTSCHRAUBE
7	453020808	8	PIN ISO 2341 B24X45X36 ST.50K	BOLZEN
8	10179376	8	WASHER DIN 1441 26 -St FLZN SPF	SCHEIBE
9	11968305	8	SPLIT PIN ISO 1234 6,3X45 ST 480H SPF	SPLINT
10	979654008	4	PLATE 4X73X65 S315MC FE//ZNNI8//CN//T0	BLECH
11	979654108	4	PLATE 4X73X65 S315MC FE//ZNNI8//CN//T0	BLECH
12	11644899	16	HEX SCREW ISO 4017 M6X20 8.8 480H SPF	SECHSKANTSCHRAUBE
13	10197771	32	WASHER ISO 7089 6 200HV ZNNI-480H SPF	SCHEIBE
14	10197764	16	HEX NUT ISO 4032 M6 10 ZNNI-480H SPF	SECHSKANTMUTTER

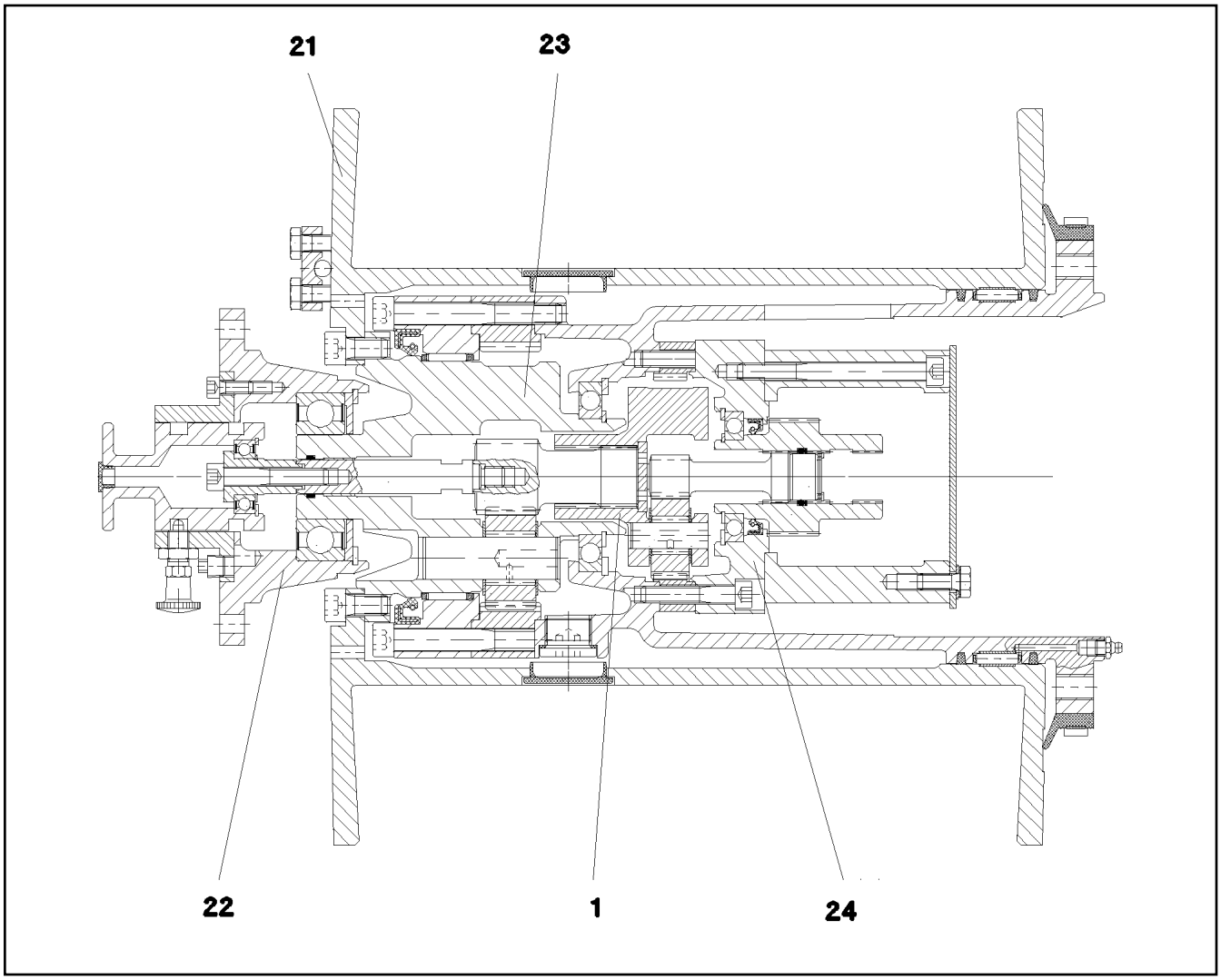

Pos.	Item	Quantity	Description	Bezeichnung
1	11005308	1	PLANETARY GEARBOX ⇨ ❑ 364	PLANETENGETRIEBE
21	11005312	1	ROPE DRUM ⇨ ❑ 365	SEILTROMMEL
22	540270314	1	FLANGE CPL ⇨ ❑ 366	FLANSCH KPL
23	540270414	1	POWER TAKE-OFF CPL ⇨ ❑ 367	ABTRIEB KPL
24	540270514	1	DRIVE UNIT CPL ⇨ ❑ 368	ANTRIEB KPL

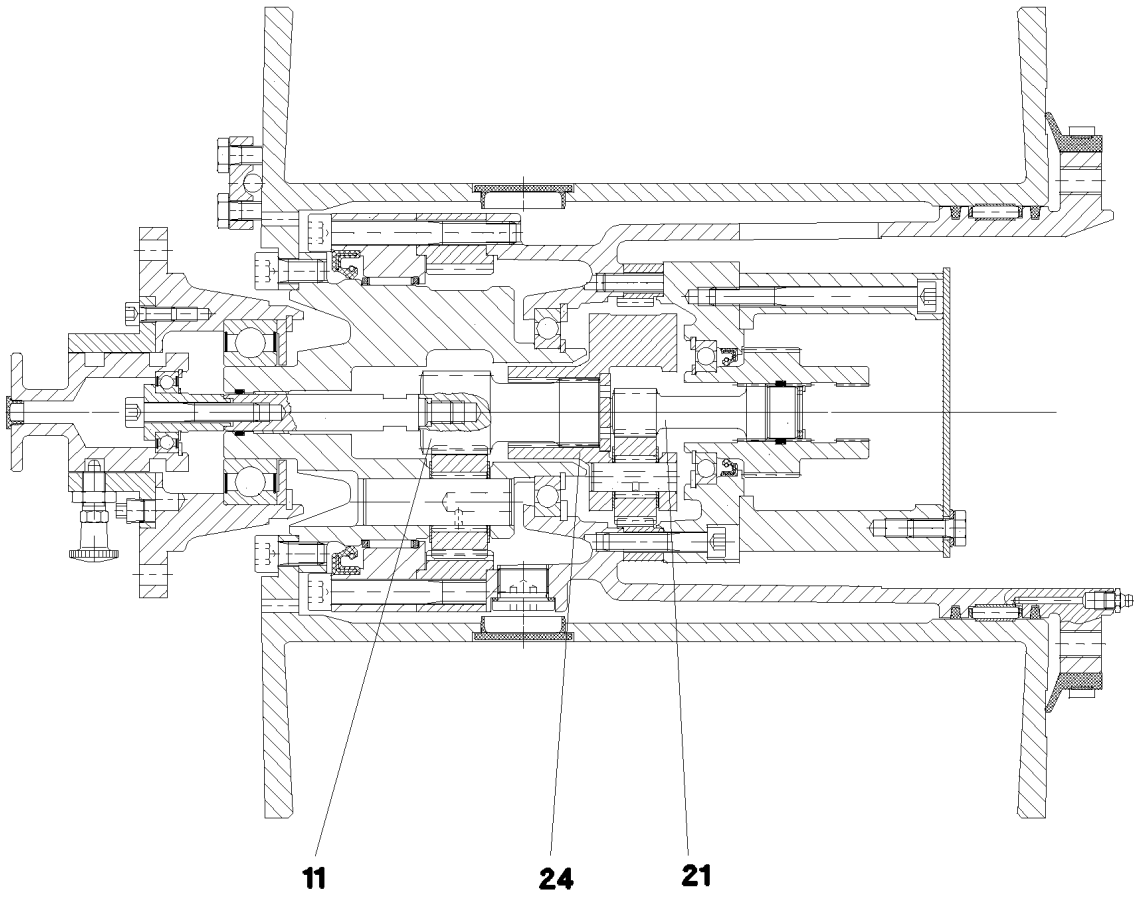

Pos.	Item	Quantity	Description	Bezeichnung
11	11005313	1	PLANETARY STAGE	PLANETENSTUFE
21	11005314	1	PLANETARY STAGE	PLANETENSTUFE
24	11005316	1	PLANETARY CARRIER	PLANETENTRAEGER

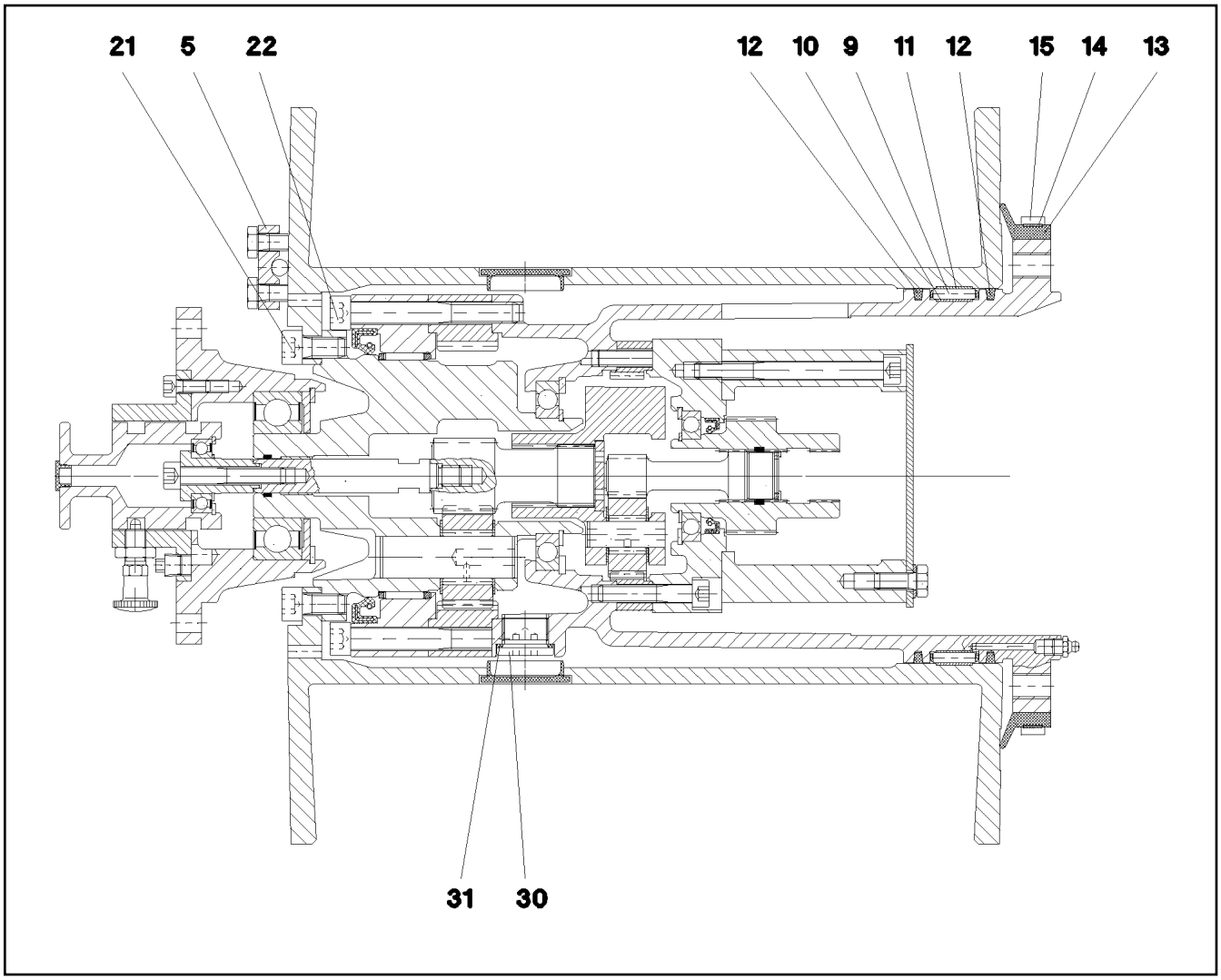

Pos.	Item	Quantity	Description	Bezeichnung
5	570797408	1	ROPE CLAMP	SEILKLEMME
9	501527108	1	FLAT CAGE BEARING	FLACHKAEFIG
10	501532114	0.6	FLAT BELT	FLACHBAND
11	501532114	0.6	FLAT BELT	FLACHBAND
12	261100708	0.6	FELT STRIP DIN 5419 5X4	FILZSTREIFEN
13	570007808	0.7	SEALING RUBBER 847	ABDICHTGUMMI
14	540136808	0.8	FIXING TAPE	BEFESTIGUNGSBAND
15	501507314	1	SLEEVE 8X0,4	HUELSE
21	12214458	8	SOCKET HEAD SCREW ISO 4762 M8X110 8	ZYLINDERSCHRAUBE
22	4042195	6	SOCKET HEAD SCREW ISO 4762 M10X80 8.	ZYLINDERSCHRAUBE
30	404101708	2	SCREW PLUG DIN 908 M22X1,5 ST	VERSCHLUSSSCHRAUBE
31	540145208	2	SEALING RING DIN 7603 A22X27X1,5 ST	DICHTRING

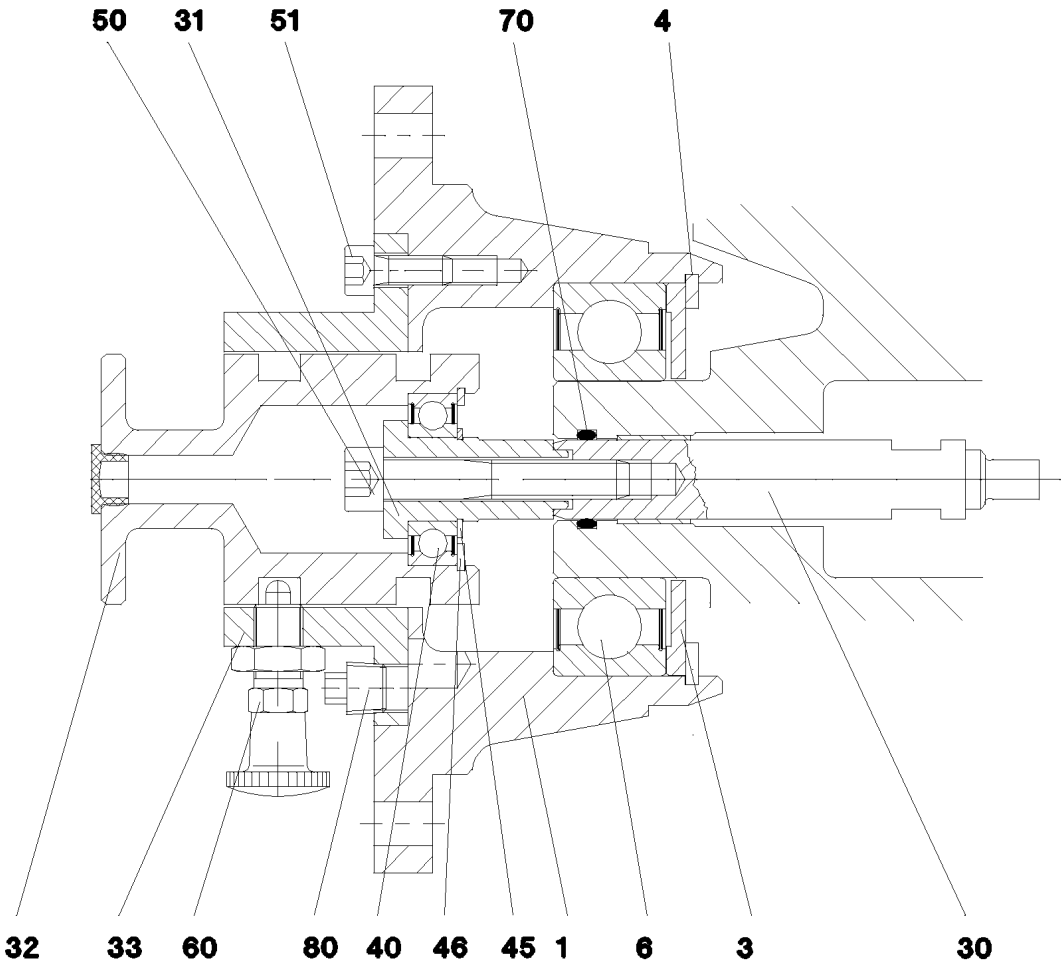

Pos.	Item	Quantity	Description	Bezeichnung
1	570796308	1	FLANGE	FLANSCH
3	570796408	1	COVER	DECKEL
4	428102508	1	LOCKING RING DIN 472 80X2,5	SICHERUNGSRING
6	571727308	1	DEEP GROOVE BALL BEARING	RILLENKUGELLAGER
30	570796508	1	SHAFT	WELLE
31	570796608	1	BEARING BUSH	LAGERBUCHSE
32	570796708	1	SWITCHING JACKET	SCHALTHUELSE
33	570796808	1	NOTCHED SLEEVE	RASTHUELSE
40	745120308	1	DEEP GROOVE BALL BEARING DIN 625 600	RILLENKUGELLAGER
45	530127508	1	LOCKING RING DIN 471 17X1	SICHERUNGSRING
46	550296708	1	LOCKING RING DIN 472 35X1,5	SICHERUNGSRING
50	10875601	1	SOCKET HEAD SCREW ISO 4762 M8X50 8.8	ZYLINDERSCHRAUBE
51	10875586	3	SOCKET HEAD SCREW ISO 4762 M6X16 8.8	ZYLINDERSCHRAUBE
60	570796908	1	STOP BOLT	RASTBOLZEN
70	10279914	1	O-RING 15,5X2.5 NBR70	O-RING
80	403900101	1	SCREW PLUG DIN 906 M10X1 ST	VERSCHLUSSSCHRAUBE

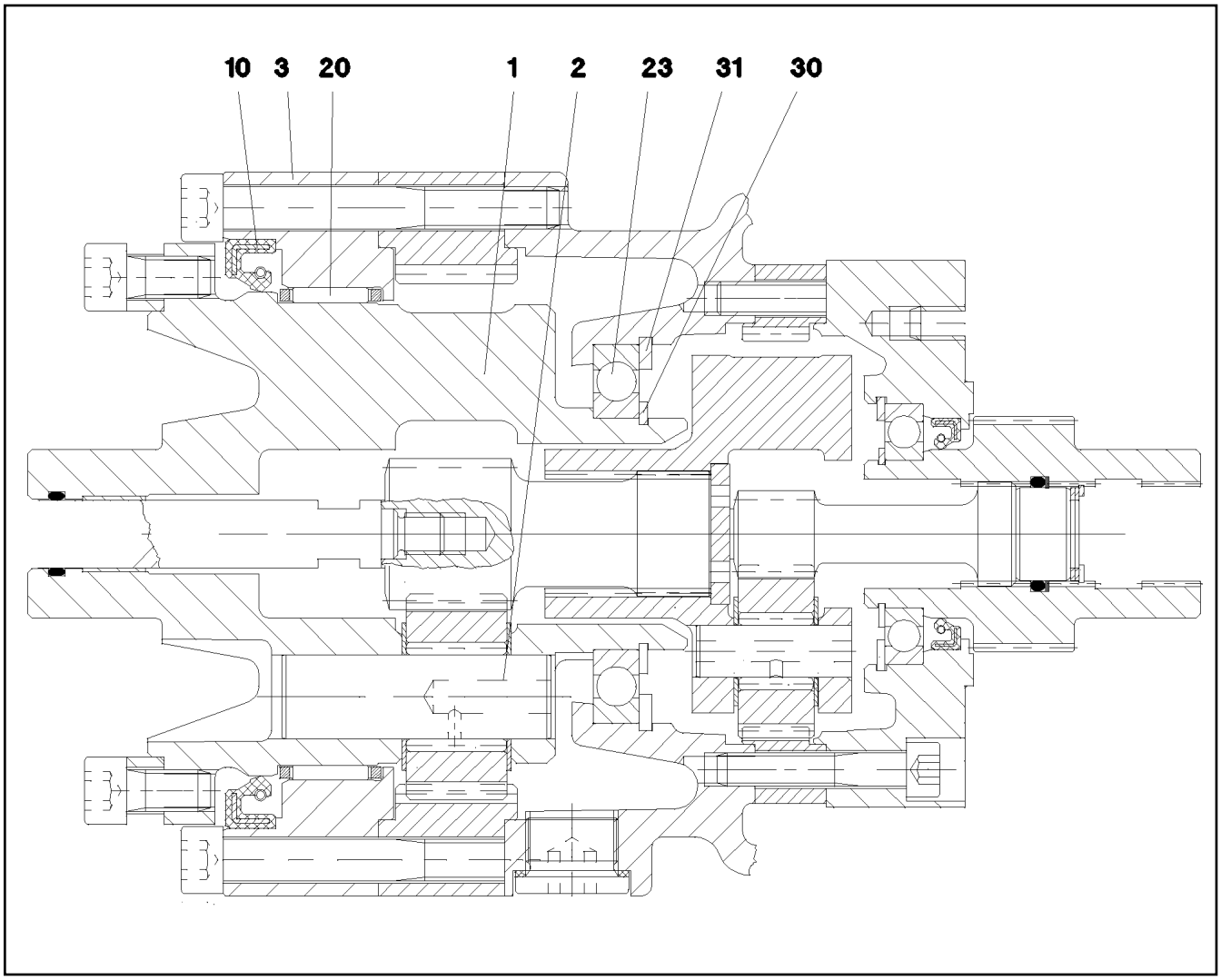

Pos.	Item	Quantity	Description	Bezeichnung
1	570795908	1	PLANETARY CARRIER	PLANETENTRAEGER
2	570795808	3	PLANETARY WHEEL AXLE	PLANETENACHSE
3	570796008	1	BEARING RING	LAGERRING
10	710031208	1	ROTARY SHAFT LIP SEAL DIN 3760 A 115X1	RADIALWELLENDICHTRING
20	570796108	1	NEEDLE GEAR RIM 110X117X24	NADELKRANZ
23	540511608	1	DEEP GROOVE BALL BEARING DIN 625 16	RILLENKUGELLAGER
30	10171587	1	LOCKING RING DIN 471 55X2 FLZNNC-120H	SICHERUNGSRING
31	12100657	1	LOCKING RING DIN 472 90X3 480H SPF	SICHERUNGSRING

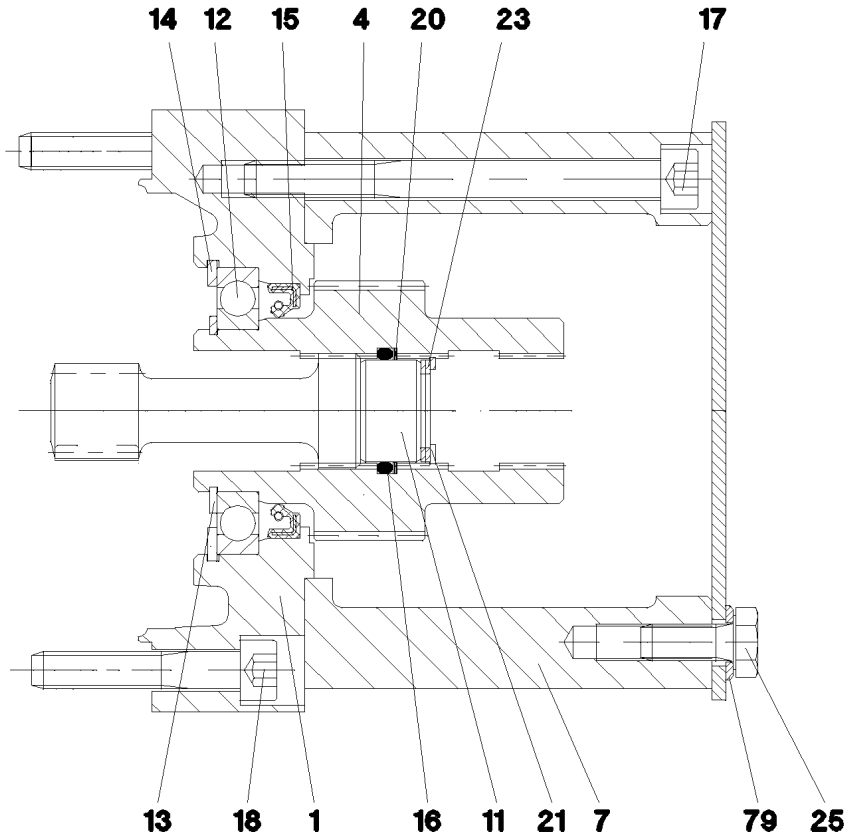

Pos.	Item	Quantity	Description	Bezeichnung
1	570796208	1	BRAKE FLANGE	BREMSFLANSCH
4	571727208	1	DRIVE SLEEVE	ANTRIEBSHUELSE
7	540184008	1	MOTOR FLANGE	MOTORFLANSCH
11	540184208	1	WASHER 13X22	SCHEIBE
12	745194708	1	DEEP GROOVE BALL BEARING DIN 625 160	RILLENKUGELLAGER
13	428002908	1	LOCKING RING DIN 471 35X1,5	SICHERUNGSRING
14	12100656	1	LOCKING RING DIN 472 62X2 480H SPF	SICHERUNGSRING
15	570151908	1	ROTARY SHAFT LIP SEAL DIN 3760 A 40X5	RADIALWELLENDICHTRING
16	540184308	1	O-RING 22,2X3 NBR70	O-RING
17	12213825	6	SOCKET HEAD SCREW ISO 4762 M8X90 8.8	ZYLINDERSCHRAUBE
18	12206699	6	SOCKET HEAD SCREW ISO 4762 M8X45 8.8	ZYLINDERSCHRAUBE
20	540184408	1	SPIRAL BACK-UP RING	SPIRALBACKRING
21	428100308	1	LOCKING RING DIN 472 23X1,2	SICHERUNGSRING
23	501501077	3	SHIM RING DIN 988 16X22X1	PASSSCHEIBE
25	11651767	4	HEX SCREW ISO 4017 M8X20 8.8 480H SPF	SECHSKANTSCHRAUBE
79	420001014	4	WASHER ISO 7089 8 200HV-A4	SCHEIBE

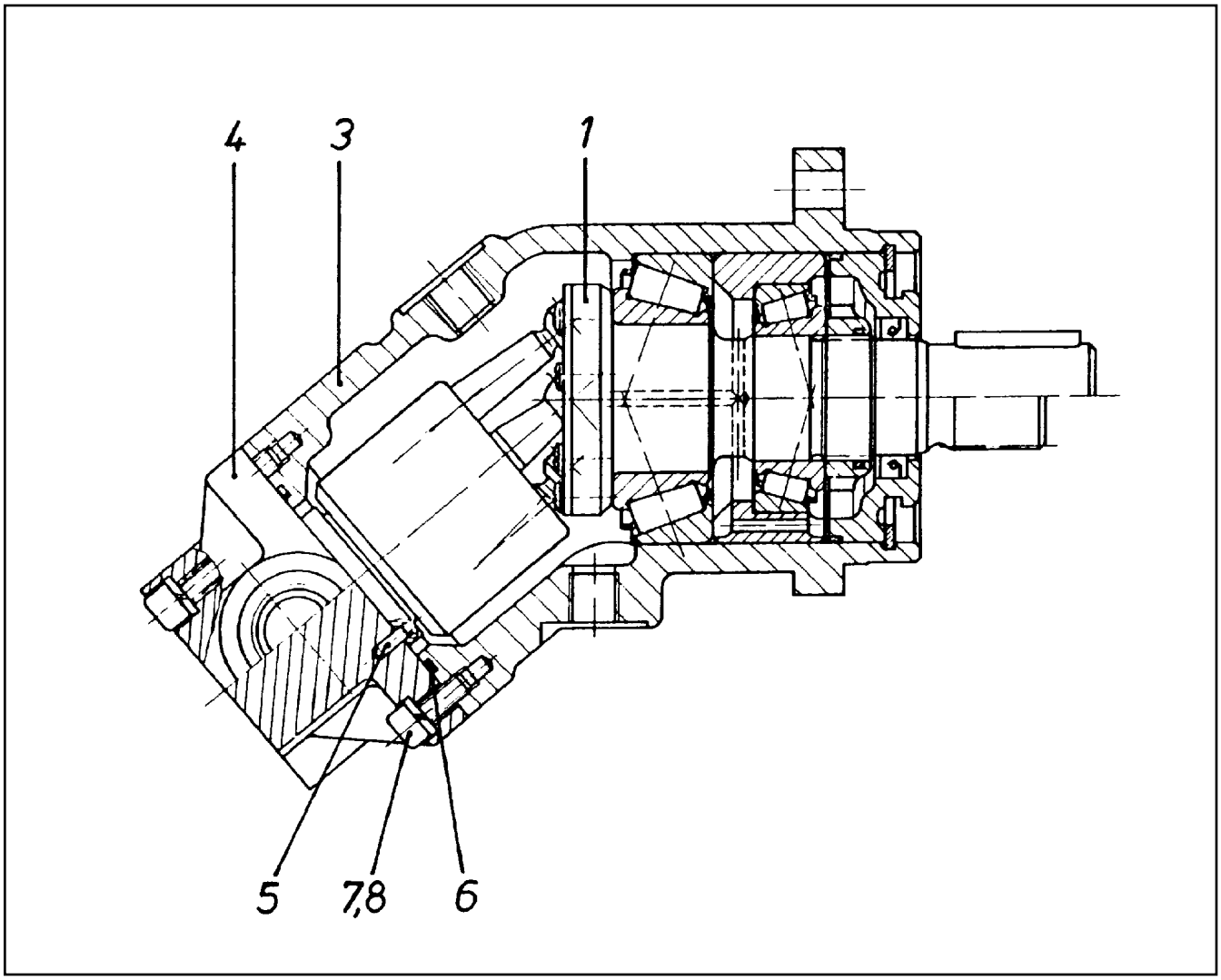

Pos.	Item	Quantity	Description	Bezeichnung
1	570112908	1	DRIVING GEAR ⇨ ❑ 370	TRIEBWERK
3	570113008	1	HOUSING	GEHAEUSE
4	7024283	1	CONNECTING PLATE	ANSCHLUSSPLATTE
5	570113208	1	PARALLEL PIN ISO 2338 3M6X10 ST	ZYLINDERSTIFT
6	726426508	1	O-RING ARP 568 52,07X2,62 NBR90	O-RING
7	10875586	6	SOCKET HEAD SCREW ISO 4762 M6X16 8.8	ZYLINDERSCHRAUBE
8	424100608	6	WASHER SPRING DIN 7980 6 FST VERZ	FEDERRING

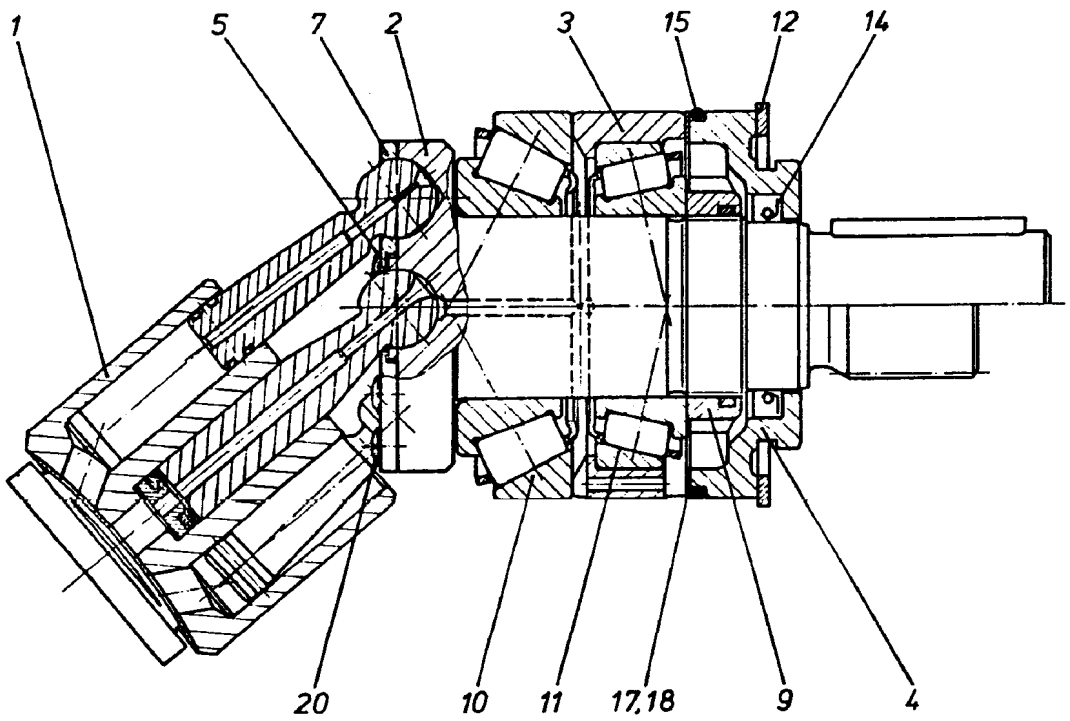

Pos.	Item	Quantity	Description	Bezeichnung
1	570113308	1	DRIVING GEAR ⇨ ❑ 371	TRIEBWERK
2	570113408	1	DRIVING SHAFT	TRIEBWELLE
3	570113508	1	BEARING RING	LAGERRING
4	7024263	1	CLOSING RING	VERSCHLUSSRING
5	7024264	1	WASHER	SCHEIBE
7	7024265	1	PULL-BACK PLATE	RUECKZUGPLATTE
9	570113908	1	SLOTTED NUT M30X1,5	NUTMUTTER
10	570114008	1	TAPERED ROLLER BEARING	KEGELROLLENLAGER
11	746224301	1	TAPERED ROLLER BEARING DIN 720 32006-	KEGELROLLENLAGER
12	428102208	1	LOCKING RING DIN 472 70X2,5	SICHERUNGSRING
14	570114108	1	SHAFT SEAL 28X40X6 NBR	WELLENDICHTRING
15	515705108	1	O-RING ARP 568 64,77X2,62 NBR70	O-RING
17	570114208	2	SHIM RING 58X70X0,1	PASSSCHEIBE
18	570114308	1	SHIM RING 58X70X0,3	PASSSCHEIBE
20	514599408	7	PAN-HEAD SCREW ISO 7045 M3X8 4.8 A2C	FLACHKOPFSCHRAUBE

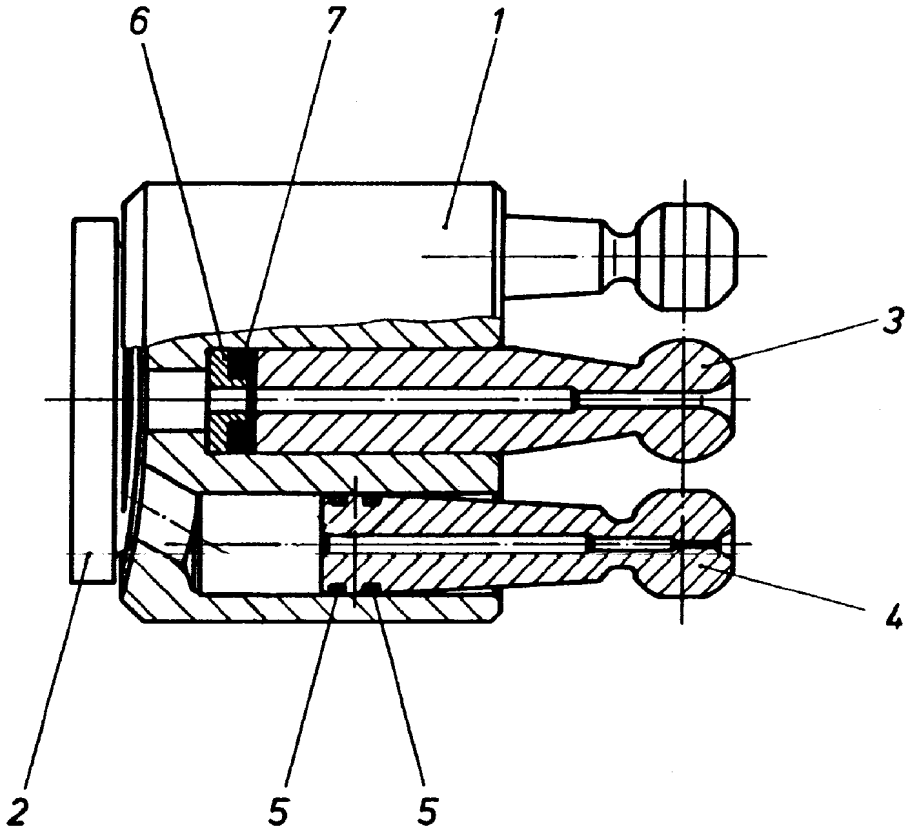

Pos.	Item	Quantity	Description	Bezeichnung
1	7024273	1	CYLINDER	ZYLINDER
2	570114508	1	CONTROL PLATE	STEUERPLATTE
3	570114608	1	CENTER STUD	MITTELZAPFEN
4	570114708	7	PISTON	KOLBEN
5	570114808	14	RING	RING
6	570114908	1	SPRING SUPPORT	FEDERTELLER
7	7024282	4	DISC SPRING	TELLERFEDER

Pos.	Item	Quantity	Description	Bezeichnung
4	966086008	1	ADDNL. HYDR. F. ERECTING WINCH ⇨ ❑ 373	ZUSATZHYDRAULIK MONTAGE

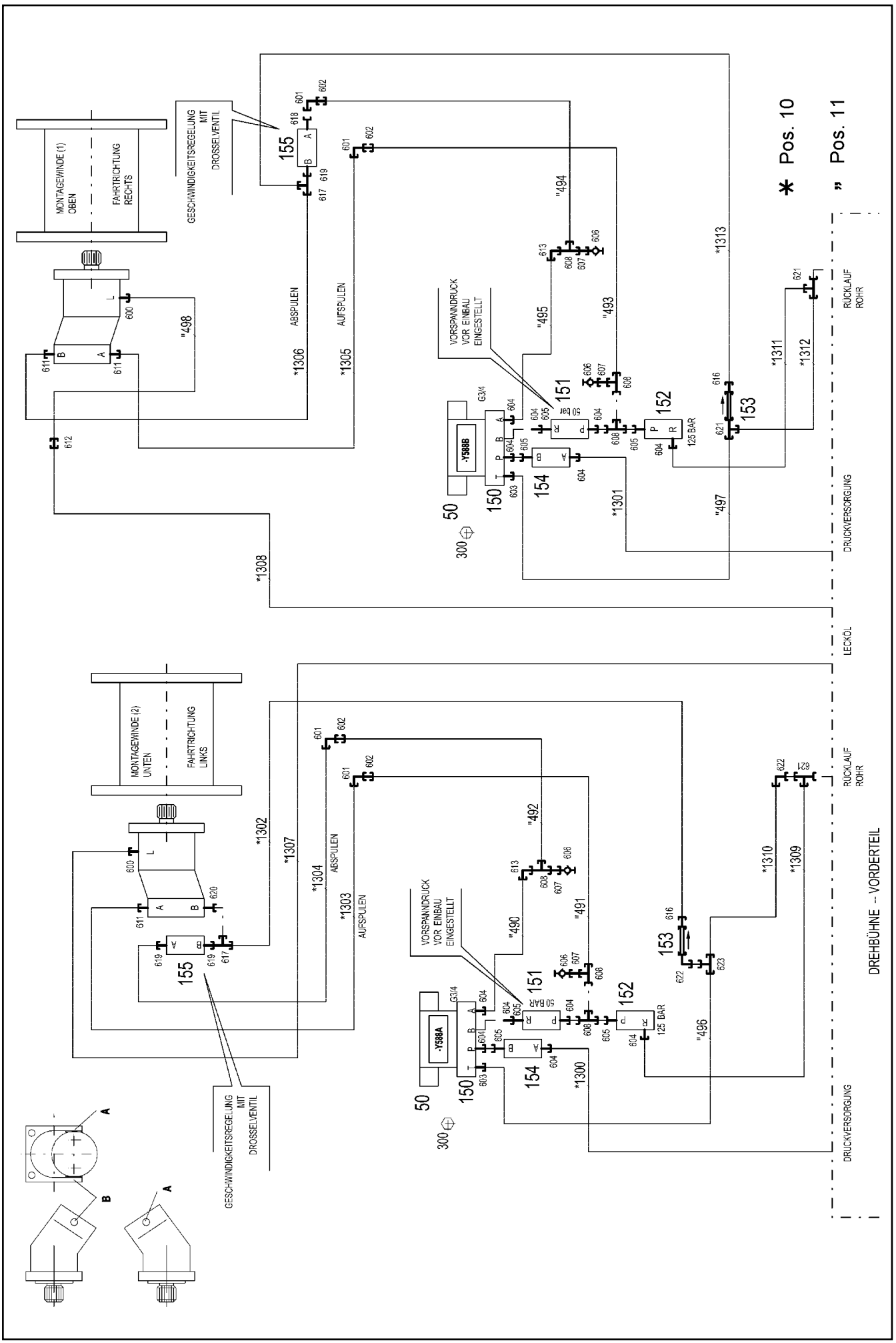
MONTAGEWINDE (1) OBEN
FAHRTRICHTUNG RECHTS
GESCHWINDIGKEITSREGELUNG MIT DROSSELVENTIL
ABSPULEN
AUFSPULEN
VORSPANNDRUCK VOR EINBAU EINGESTELLT
50 bar
125 BAR
RÜCKLAUF ROHR
DRUCKVERSORGUNG
LECKÖL
MONTAGEWINDE (2) UNTEN
FAHRTRICHTUNG LINKS
DREHBÜHNE -- VORDERTEIL
* Pos. 10
" Pos. 11

Pos.	Item	Quantity	Description	Bezeichnung
10	966218608	1	HOSE LINES MOUNTING JACK ⇨ ❑ 375	SCHLAUCHLEITUNGEN MONT
11	966218708	1	PIPELINE WINCH ⇨ ❑ 376	ROHRLEITUNGEN WINDE
50	10423938	2	DIRECTIONAL CONTROL VALVE 4/3 NG10-3 ⇨ ❑ 377	WEGEVENTIL
150	511058308	2	CONNECTING PLATE DP1-10/32-2	ANSCHLUSSPLATTE
151	511423008	2	PRETENSIONING VALVE pmax=500BAR SP	VORSPANNVENTIL
152	511309108	2	PRESSURE LIMITING VALVE pmax=400BAR	DRUCKBEGRENZUNGSVENTIL
153	510413608	2	NON-RETURN VALVE 250BAR CR6-FREI	RUECKSCHLAGVENTIL
154	511300608	2	ONE-WAY RESTRICTOR 180L/MIN VERZ. SP	DROSSELRUECKSCHLAGVENTI
155	511427708	2	RESTRICTOR VALVE 90L/MIN VERZ. SPF	DROSSELVENTIL
(999)	10678157	1	SEALING SET VALVE	DS VENTIL
300	10876394	8	SOCKET HEAD SCREW DIN 912 M6X40 12.9	ZYLINDERSCHRAUBE
600	471039708	2	FITTING ISO 8434-1 GE 10L M12X1,5 CR6-F	VERSCHRAUBUNG
601	7617460	4	FITTING EW 16S CR6-FREI	VERSCHRAUBUNG
602	475033608	4	FITTING GR 20/16S CR6-FREI	VERSCHRAUBUNG
603	471031408	2	FITTING XGE22-LR-ED CR6-FREI	VERSCHRAUBUNG
604	471033408	12	FITTING XGE20-SR-ED CR6-FREI	VERSCHRAUBUNG
605	471900708	6	FITTING EGESD20-SR-WD CR6-FREI	VERSCHRAUBUNG
(1)	726409108	1	O-RING 17X2,5 NBR90	O-RING
606	475601508	4	TEST POINT FITTING BMA3 6S CR6-FREI	MESSANSCHLUSS
607	475432408	4	FITTING REDSDN20/6-S CR6-FREI	VERSCHRAUBUNG
608	7407107	6	FITTING EL 20S CR6-FREI	VERSCHRAUBUNG
611	471033008	3	FITTING XGE16-SM-ED CR6-FREI	VERSCHRAUBUNG
612	470030308	1	FITTING XG10-L CR6-FREI	VERSCHRAUBUNG
613	470230708	2	FITTING XW22-L CR6-FREI	VERSCHRAUBUNG
616	475435508	2	FITTING REDSD22/15-L CR6-FREI	VERSCHRAUBUNG
617	7407098	2	FITTING EL 16S CR6-FREI	VERSCHRAUBUNG
618	471900608	1	FITTING EGESD16-SR-WD CR6-FREI	VERSCHRAUBUNG
619	471033208	3	FITTING XGE16-SR-ED CR6-FREI	VERSCHRAUBUNG
620	471903108	1	FITTING EGE 16S M22X1,5 CR6-FREI	VERSCHRAUBUNG
621	247138602	3	L NECK EL 22L CR6-FREI	L-STUTZEN
622	472530608	2	FITTING EWSD22-L CR6-FREI	VERSCHRAUBUNG
623	482430614	1	FITTING ISO 8434 ET 22L CR6-FREI	VERSCHRAUBUNG

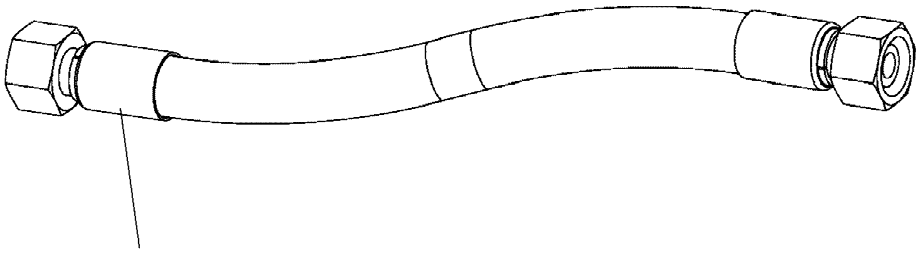

Schlauchnummer
Hose number
Numéro de flexible
Número de flexible
Номера шланга

Die Schlauchnummern auf den Schläuchen entsprechen den Positionen in der Schlauchliste.

The hose numbers from the hoses are in accordance with the items in the hose list.

Les numéros indiqués sur les flexibles correspondent aux repères de la nomenclature des flexibles.

Los números indicados en los flexibles corresponden a las posiciones de la lista de flexibles.

Нанесенные на шлангах номера соответствуют позициям в перечне.

Pos.	Item	Quantity	Description	Bezeichnung
1300	923583608	1	HOSE CPL. GH425-10 16X800	SCHLAUCH KPL.
1301	966735608	1	HOSE CPL. GH425-10 16X1900	SCHLAUCH KPL.
1302	967213308	1	HOSE CPL. 2SN 12X1750	SCHLAUCH KPL.
1303	922587208	1	HOSE CPL. GH425-8 12X500	SCHLAUCH KPL.
1304	962685608	1	HOSE CPL. GH425-8 12X520	SCHLAUCH KPL.
1305	922586308	1	HOSE CPL. GH425-8 12X680	SCHLAUCH KPL.
1306	926367708	1	HOSE CPL. GH425-8 12X380	SCHLAUCH KPL.
1307	965562808	1	HOSE CPL. 1SC 8X1220	SCHLAUCH KPL.
1308	962763908	1	HOSE CPL. 1SC 8X820	SCHLAUCH KPL.
1309	962452608	1	HOSE CPL. 2TE 20X820	SCHLAUCH KPL.
1310	926971008	1	HOSE CPL. 2TE 20X500	SCHLAUCH KPL.
1311	929754108	1	HOSE CPL. 2TE 20X430	SCHLAUCH KPL.
1312	927462308	1	HOSE CPL. 2SN 20X360	SCHLAUCH KPL.
1313	967213408	1	HOSE CPL. 2SN 12X1500	SCHLAUCH KPL.

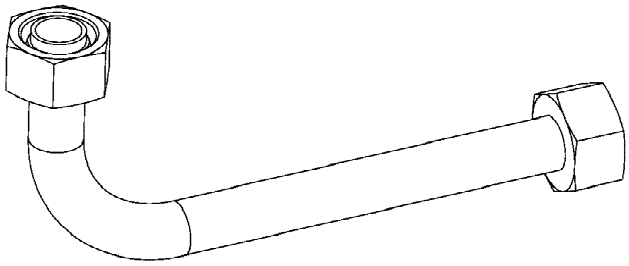

Die Positionsnummern der Rohre auf den Bildtafeln entsprechen den Positionen in der Rohrliste.

The pipe numbers from the illustrations are in accordance with the items in the pipe list.

Les numéros des tuyaux sur les illustrations correspondent aux repères de la nomenclature des tuyaux.

Los números de tubos en las ilustraciones corresponden a las posiciones de la lista de tubos.

Номера позиций труб на изображениях соответствуют позициям в перечне труб.

Pos.	Item	Quantity	Description	Bezeichnung
490	966557608	1	PIPE COMPL. 20X2,5X367 AS20 - AS20	ROHR KPL.
491	966557708	1	PIPE COMPL. 20X2,5X707 AS20 - AS20	ROHR KPL.
492	966726808	1	PIPE COMPL. 20X2,5X794 AS20 - AS20	ROHR KPL.
493	966726908	1	PIPE COMPL. 20X2,5X1072 AS20 - AS20	ROHR KPL.
494	966727008	1	PIPE COMPL. 20X2,5X1124 AS20 - AS20	ROHR KPL.
495	966769908	1	PIPE COMPL. 20X2,5X412 AS20 - AS20	ROHR KPL.
496	966770008	1	PIPE COMPL. 22X2,5X798 AL22 - AL22	ROHR KPL.
497	966770108	1	PIPE COMPL. 22X2,5X687 AL22 - AL22	ROHR KPL.
498	966770208	1	PIPE COMPL. 10X1,5X357 AL10 - AL10	ROHR KPL.

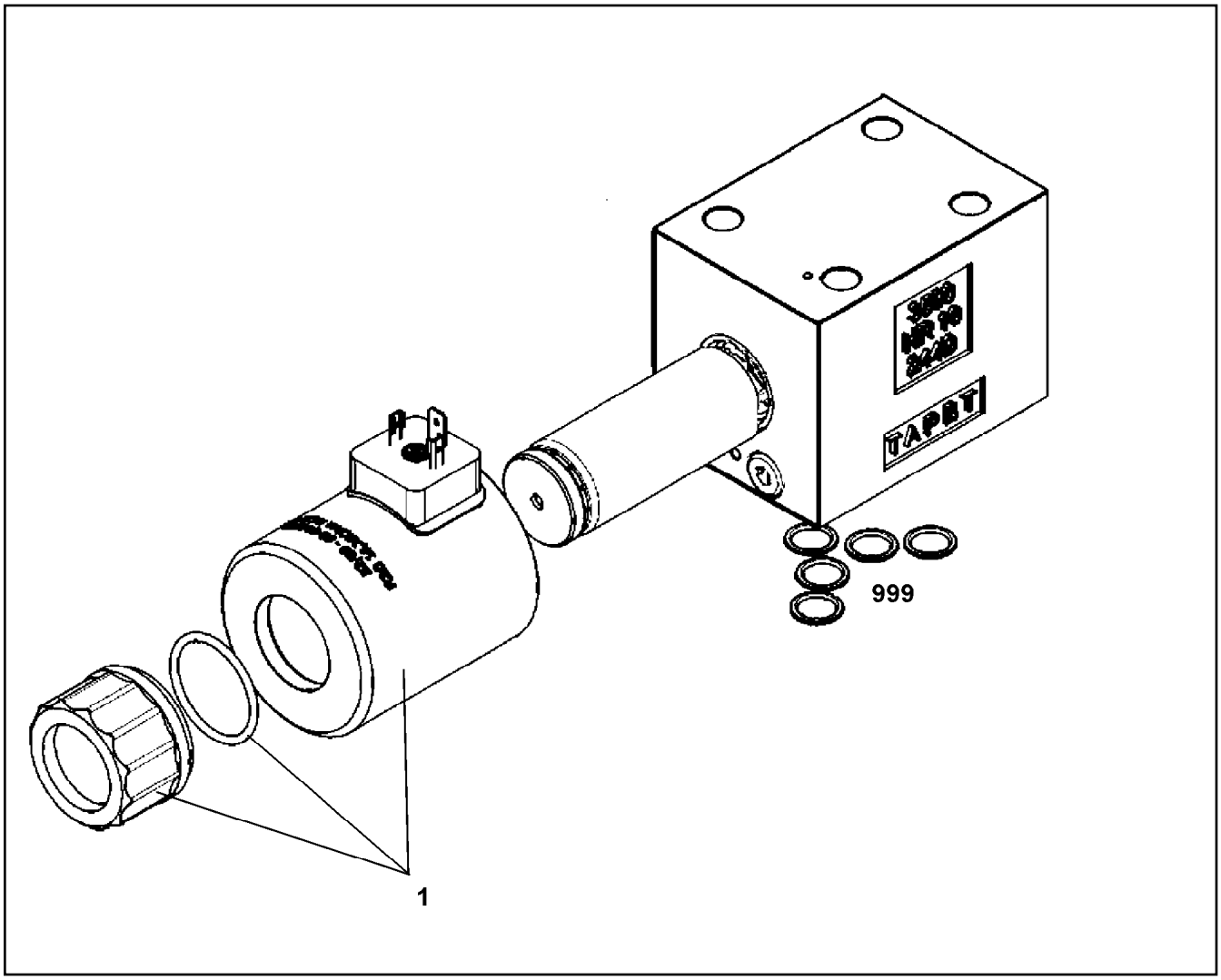

Pos.	Item	Quantity	Description	Bezeichnung
1	11005244	2	MAGNET COIL	MAGNETSPULE
999	10491129	1	SEAL KIT CONTROL BLOCK	DS STEUERBLOCK

Pos. 2
Pos. 4

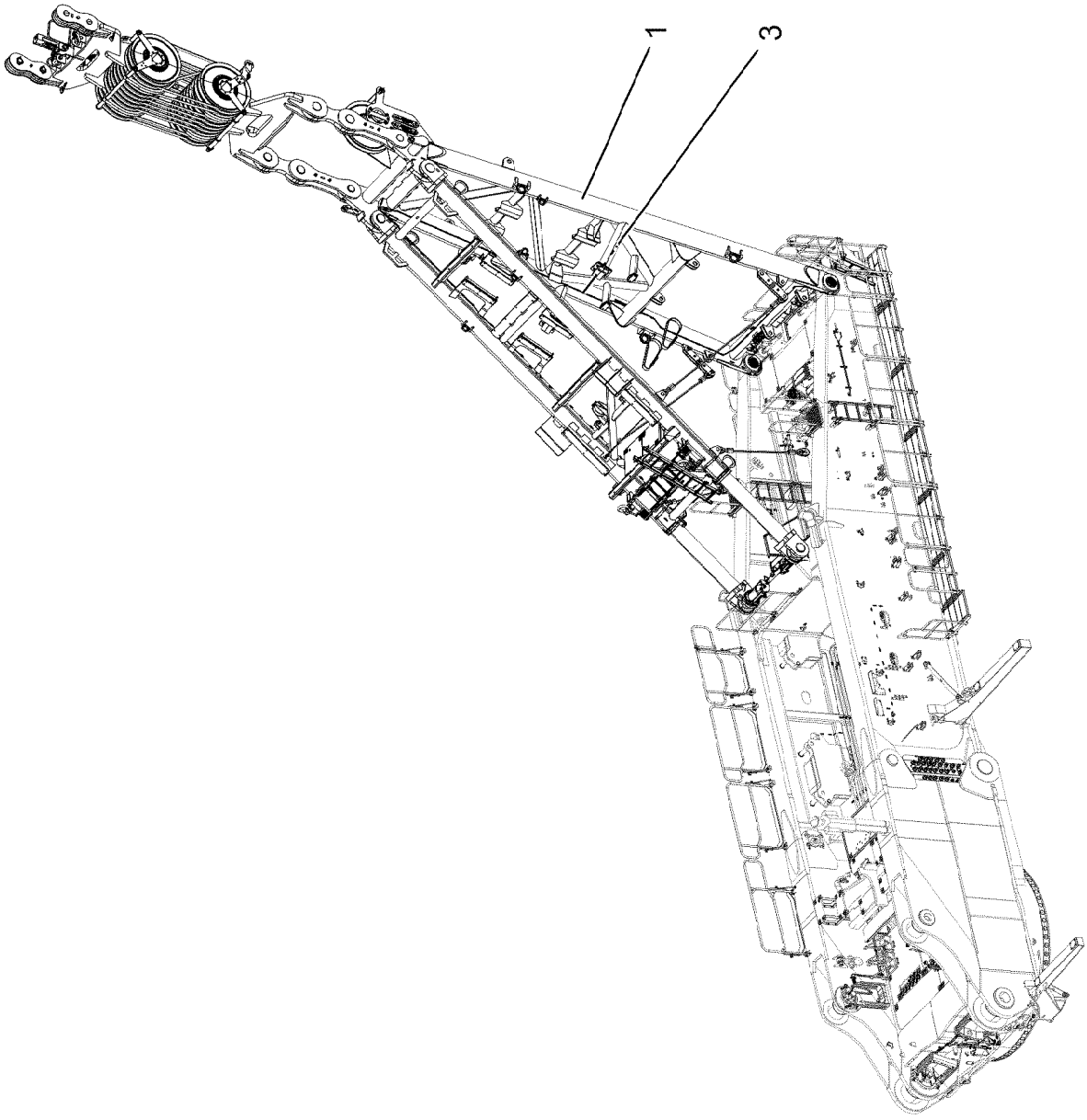

Pos.	Item	Quantity	Description	Bezeichnung
1	915753008	1	A-FRAME ⇨ ❑ 380	A-BOCK
2	915749508	1	ELECTRIC SA-BOCK ⇨ ❑ 401	ELEKTRIK
3	916921908	1	CENTRAL LUBRICATING SYSTEM ⇨ ❑ 404	ZENTRALSCHMIERANLAGE
4	968125908	1	TRANSPORT KEEPER ⇨ ❑ 406	TRANSPORTABLAGE

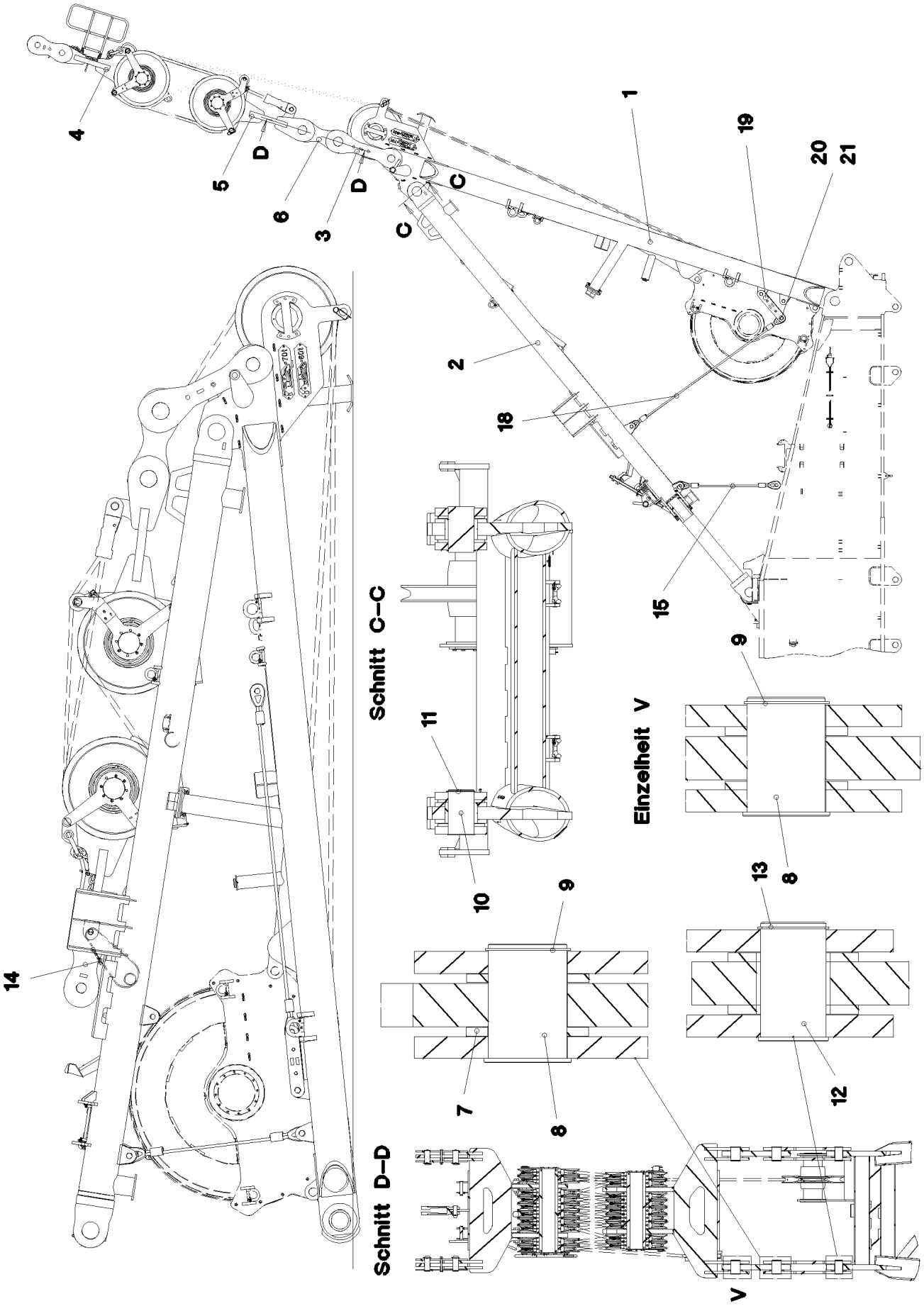

13.12.2021 071158	**etk_en_de_098405 LR 13000**	❑ 380 (1/2)
LIEBHERR	**A-FRAME** **A-BOCK**	**915753008**

Pos.	Item	Quantity	Description	Bezeichnung
1	965661008	1	FRAME PRE-ASS. ⇨ ❑ 382	RAHMEN VORM.
2	965661108	1	SUPPORT COMPL. ⇨ ❑ 385	STUETZE KPL.
3	965661408	2	BRACKET CPL. 1.20M ⇨ ❑ 392	LASCHE KPL.
4	965661508	1	UPPER PULLEY BLOCK CPL. ⇨ ❑ 393	OBERFLASCHE KPL.
5	965661608	1	LOWER PULLEY BLOCK CPL. ⇨ ❑ 398	UNTERFLASCHE KPL.
6	966432708	2	BRACKET WITH BOARD	LASCHE MIT SCHILD
7	979106508	4	WASHER 20X281X281 S960QL	SCHEIBE
8	979106608	4	PIN 200.0X273 35NICRMOV125 SPF	BOLZEN
9	428009408	4	LOCKING RING DIN 471 180X4	SICHERUNGSRING
10	979106808	2	PIN 220.0X354 35NICRMOV125 SPF	BOLZEN
11	12100654	2	LOCKING RING DIN 471 200X4 480H SPF	SICHERUNGSRING
12	979106908	2	PIN 160.0X273 35NICRMOV125 SPF	BOLZEN
13	10875654	2	LOCKING RING DIN 471 150X4 480H SPF	SICHERUNGSRING
14	779036708	2	LASHING STRAP 8MX75MM POLYTEX SPF	ZURRGURT
15	979107008	2	TENSIONING ROPE	ABSPANNSEIL
18	97017101	2	ROPE	SEIL
19	967093808	2	BRACKET CPL. ⇨ ❑ 400	LASCHE KPL.
20	979921808	4	PIN 70.0X150 35NICRMOV125 SPF	BOLZEN
21	10181899	4	SAFETY PLUG W HINGE-LID 12X75X11,5X60	SICHERHEITSKLAPPSTECKER

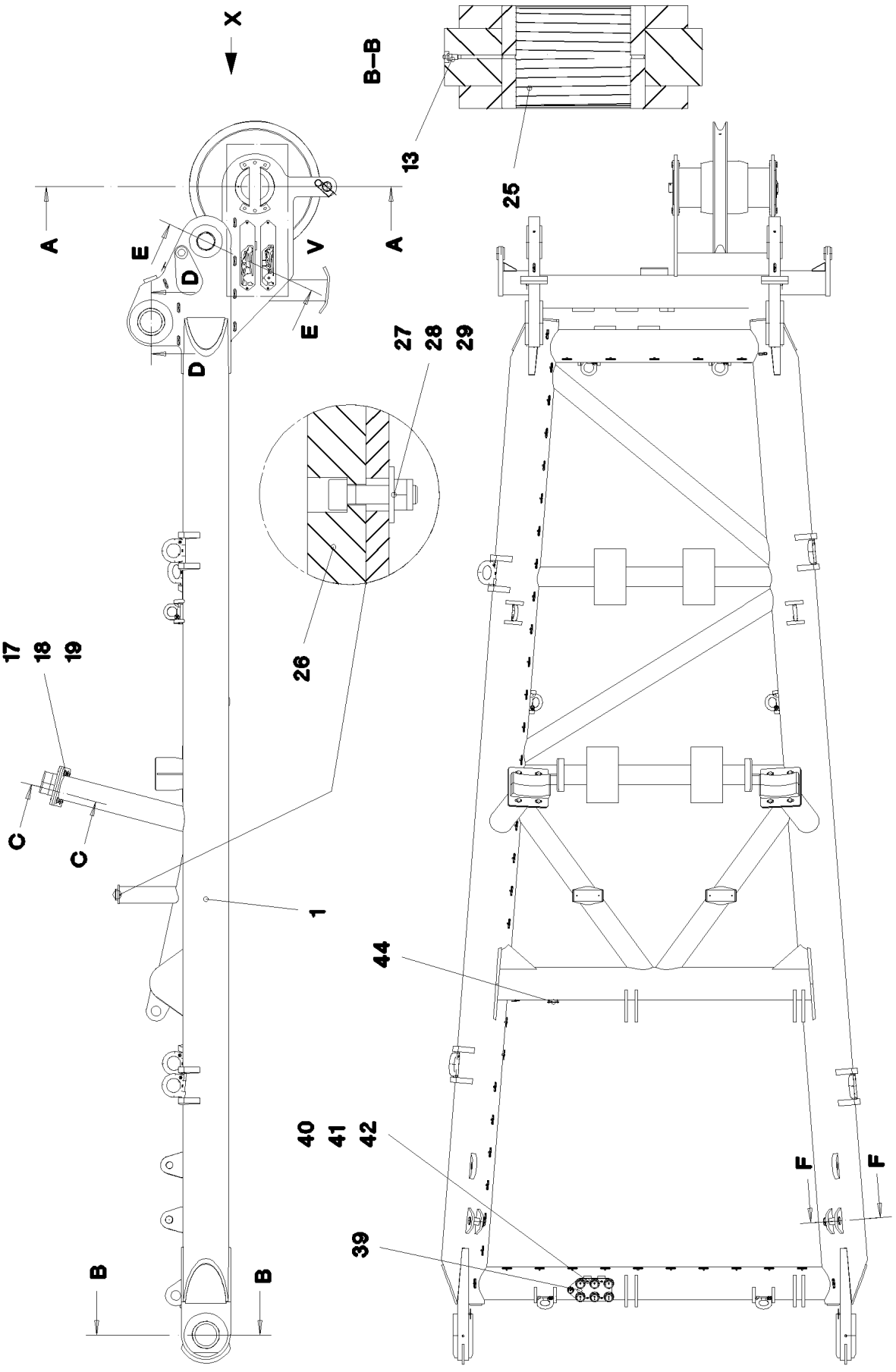

13.12.2021 071159 LIEBHERR	**etk_en_de_098405 LR 13000** **FRAME PRE-ASS.** **RAHMEN VORM.**	❑ 382 (1/3) **965661008**

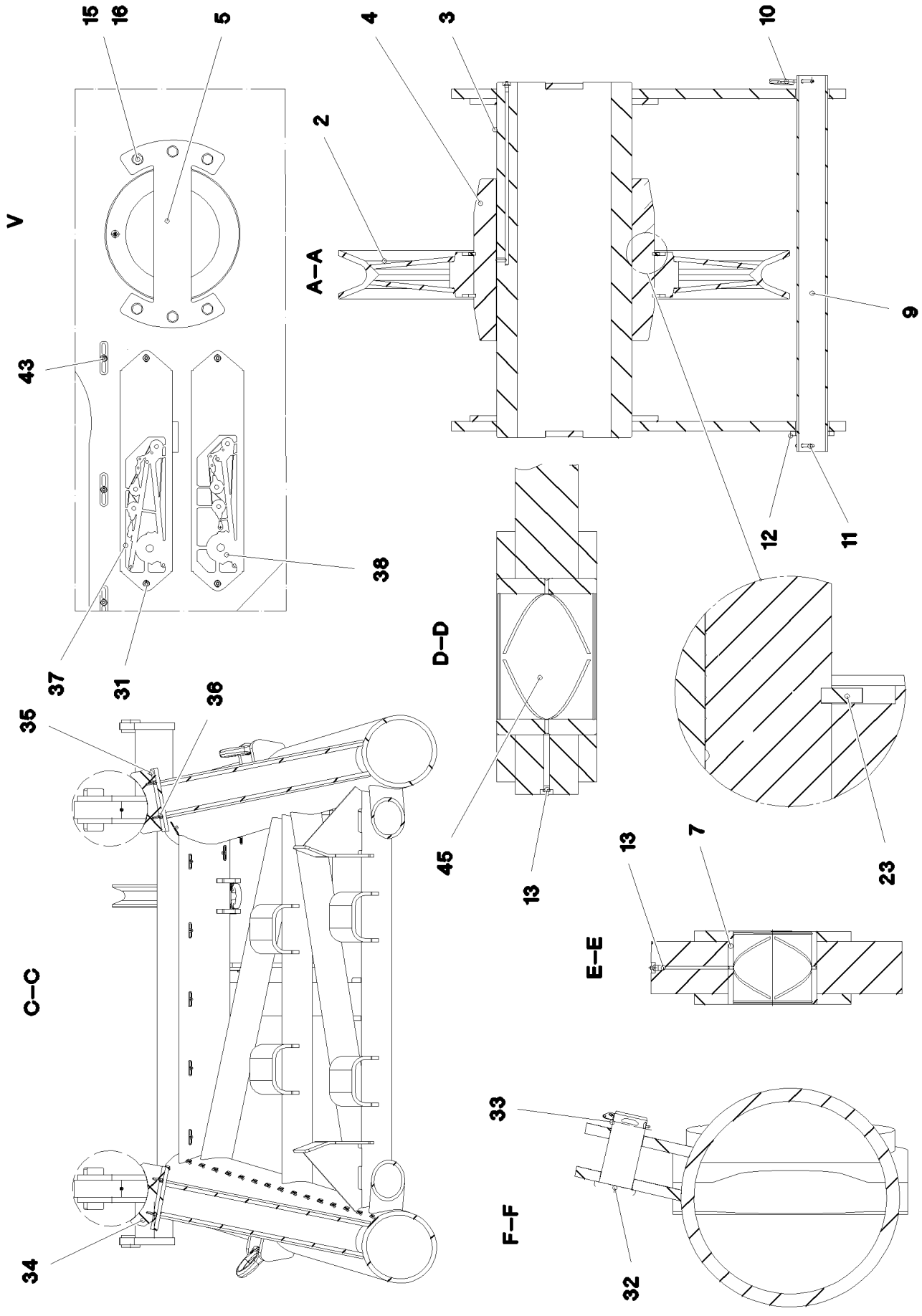

13.12.2021 071160 LIEBHERR	**etk_en_de_098405 LR 13000** **FRAME PRE-ASS.** **RAHMEN VORM.**	❑ 383 (2/3) **965661008**

Pos.	Item	Quantity	Description	Bezeichnung
1	965665308	1	FRAME WELDED RAL 1007	RAHMEN SCHWK.
2	978442108	1	ROPE PULLEY 1050X29.5 S355J2 SPF	SEILROLLE
3	979041608	1	AXLE 380.0X945 S890QL1 NI50/HCR30 SPF	ACHSE
4	979041708	1	SLEEVE 480X360X430 GZ-CUZN25AL5	HUELSE
5	979041808	2	AXLE HOLDER 15X500X279 S690QL RAL 100	ACHSHALTER
7	979042008	2	BUSHING 170X150X140 37MNB4	BUCHSE
9	979042408	1	TUBE 82.5X1000 S355J2H T ZN O	ROHR
10	433105008	1	RETAINING SPRING DIN 2194 6 A3C	SICHERUNGSFEDER
11	10180373	1	SPLIT PIN ISO 1234 8X100 St 480H SPF	SPLINT
12	10179996	1	WASHER ISO 8738 90 160HV-ST FLZN SPF	SCHEIBE
13	7743242	7	HYDRAULIC-TYPE LUBRICAT.NIPPLE DIN 71	KEGELSCHMIERNIPPEL
15	406608908	12	HEX SCREW ISO 4017 M16X55 10.9 FLZN SP	SECHSKANTSCHRAUBE
16	10289806	12	WASHER ISO 7089 16 300HV FLZN SPF	SCHEIBE
17	12219312	8	HEX SCREW ISO 4017 M20X80 8.8 FLZN SP	SECHSKANTSCHRAUBE
18	4600604	16	WASHER DIN 7349 21 100HV FLZN SPF	SCHEIBE
19	10875610	8	HEX NUT DIN 985 M20 10 FLZN SPF	SECHSKANTMUTTER
23	10472348	2	LOCKING RING DIN 471 480X7,0 ST ZNPH R	SICHERUNGSRING
25	979213408	2	BUSHING 200X250X180 GZ-CUZN25AL5	BUCHSE
26	283086808	2	BEARING PLATE 25X100X271 PA6G+OEL SP	LAGERPLATTE
27	12208098	4	SOCKET HEAD SCREW ISO 4762 M8X30 8.8	ZYLINDERSCHRAUBE
28	10875614	4	HEX NUT DIN 985 M8 8 480H SPF	SECHSKANTMUTTER
29	11140469	4	WASHER ISO 7093-1 8 200HV 480H SPF	SCHEIBE
31	12102696	71	BUTTON HEAD SCREW ISO 7380-2 M8X10 0	HALBRUNDKOPFSCHRAUBE
32	979921808	2	PIN 70.0X150 35NICRMOV125 SPF	BOLZEN
33	10181899	2	SAFETY PLUG W HINGE-LID 12X75X11,5X60	SICHERHEITSKLAPPSTECKER
34	283091808	4	REST 100X125X360 PA6G	ABLAGE
35	97004535	2	PLATE 20X370X360 S960QL RAL 1007	BLECH
36	10875571	8	SOCKET HEAD SCREW ISO 4762 M10X30 8	ZYLINDERSCHRAUBE
37	97006268	1	PLATE 2X640X157 DC01 FE//ZNNI8//CN//T0	BLECH
38	97006269	1	PLATE 2X640X157 DC01 FE//ZNNI8//CN//T0	BLECH
39	966825608	1	DIAPHRAGM	SCHOTTBLECH
(1)	97010975	1	PLATE 4X220X424 S315MC FE//ZNNI8//CN//T	BLECH
(2)	10466909	6	SCREW PLUG RD79X4 SPF	VERSCHLUSSSCHRAUBE
(3)	10466908	1	SCREW PLUG RD54X4 ALCUMGPB SPF	VERSCHLUSSSCHRAUBE
(4)	10875551	7	COUNTERSUNK SCREW DIN 7991 M6X16 8	SENKSCHRAUBE
(5)	10197764	7	HEX NUT ISO 4032 M6 10 ZNNI-480H SPF	SECHSKANTMUTTER
(6)	12100672	7	DOWEL PIN ISO 8752 6X14 480H SPF	SPANNSTIFT
40	11651767	4	HEX SCREW ISO 4017 M8X20 8.8 480H SPF	SECHSKANTSCHRAUBE
41	420001014	8	WASHER ISO 7089 8 200HV-A4	SCHEIBE
42	11693875	4	HEX NUT ISO 4032 M8 8 480H SPF	SECHSKANTMUTTER
43	953650008	66	CABLE CLAMP DC01 FE//ZNNI8//CN//T0	KABELHALTER
44	953696908	1	PLATE S315MC FE//ZNNI8//CN//T0	BLECH
45	97016850	2	BUSHING 250X200X160 BRONZE	BUCHSE

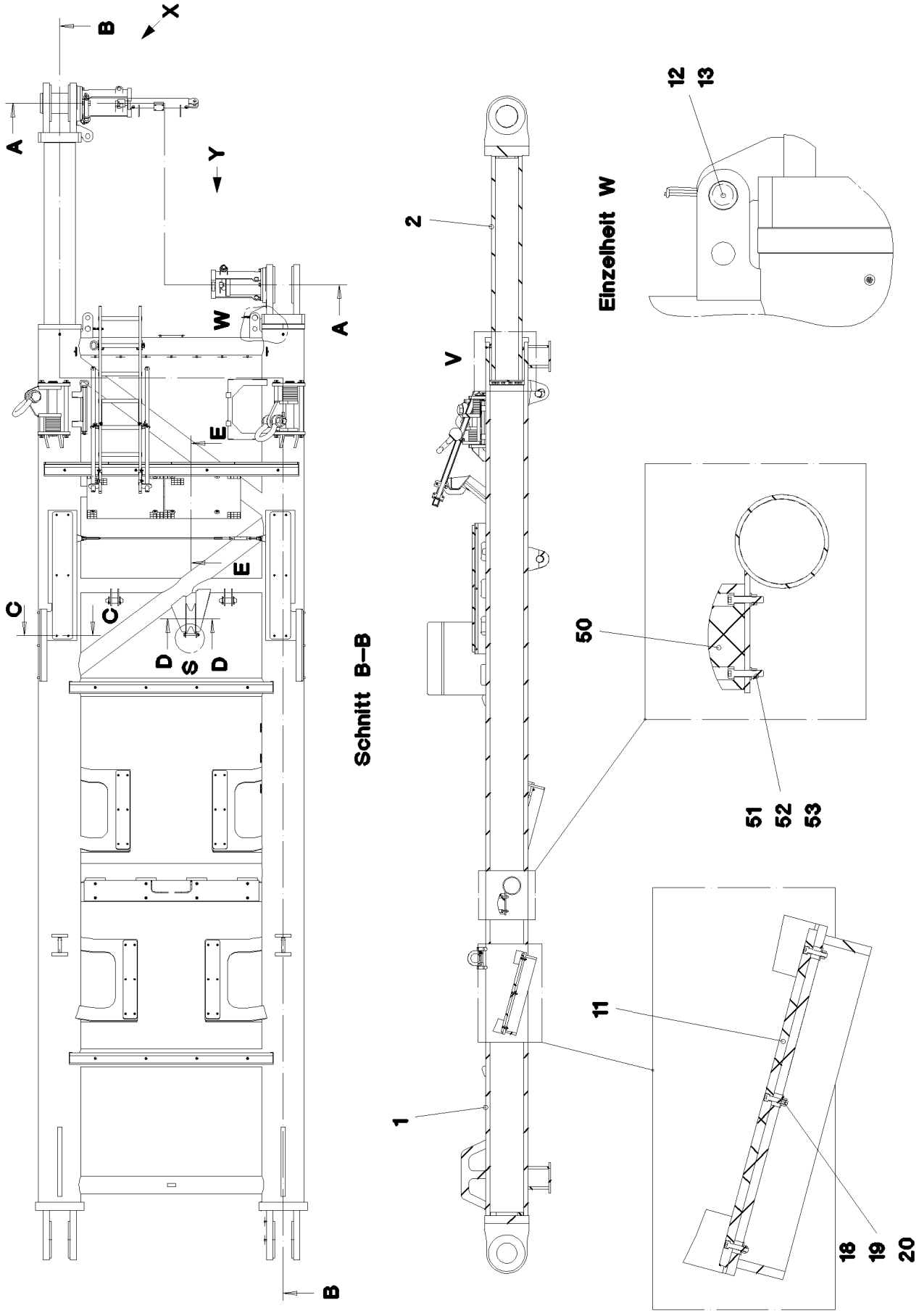

13.12.2021 071161	**etk_en_de_098405 LR 13000**	385 (1/6)
LIEBHERR	**SUPPORT COMPL.** **STUETZE KPL.**	**965661108**

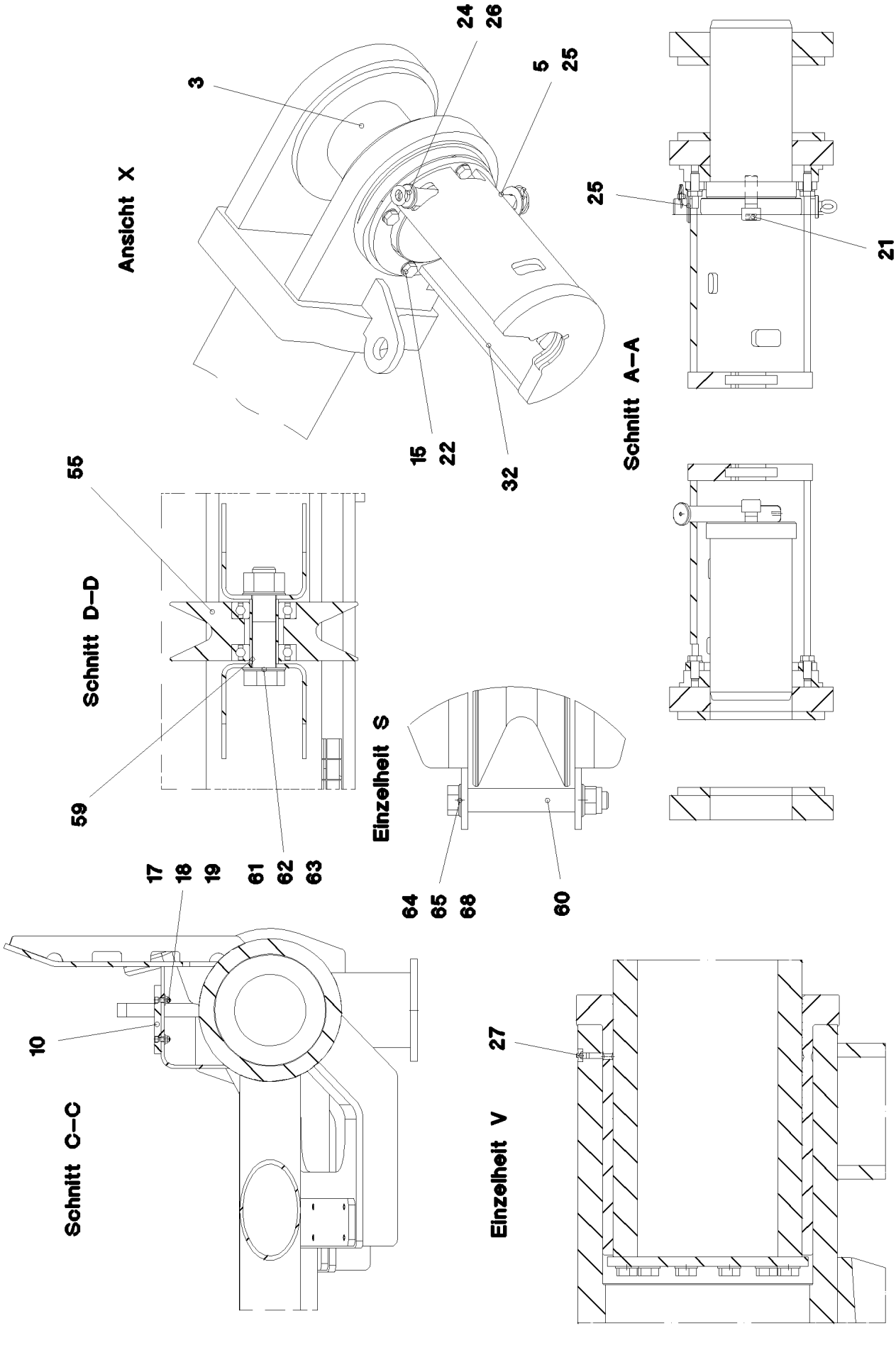
Ansicht X
3
24
26
5
25
15
22
32
Schnitt A–A
25
21
Schnitt D–D
55
59
17
18
19
61
62
63
Einzelheit S
64
65
68
60
Schnitt C–C
10
Einzelheit V
27

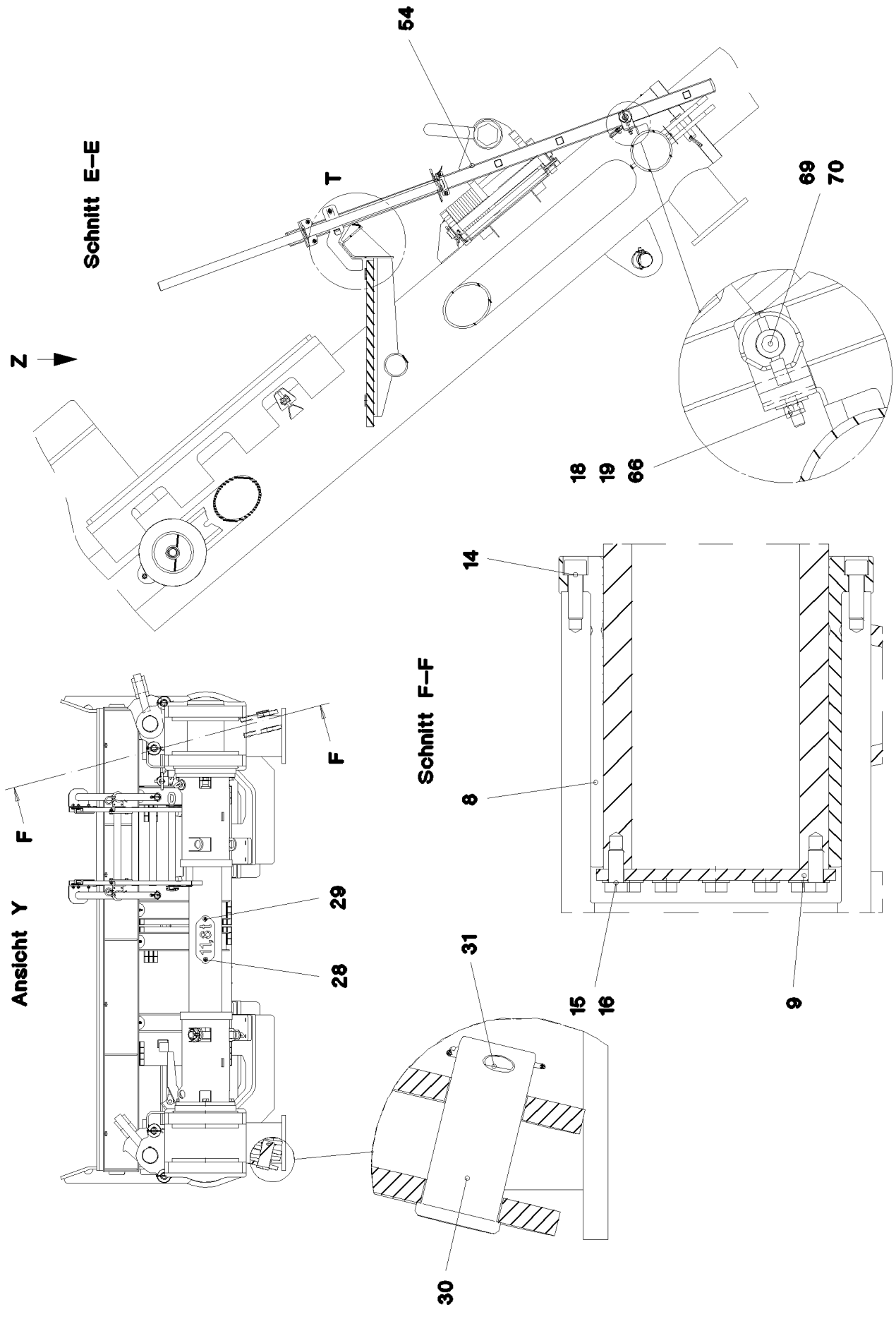

13.12.2021 071163	**etk_en_de_098405 LR 13000**	❑ 387 (3/6)
LIEBHERR	**SUPPORT COMPL.** **STUETZE KPL.**	**965661108**

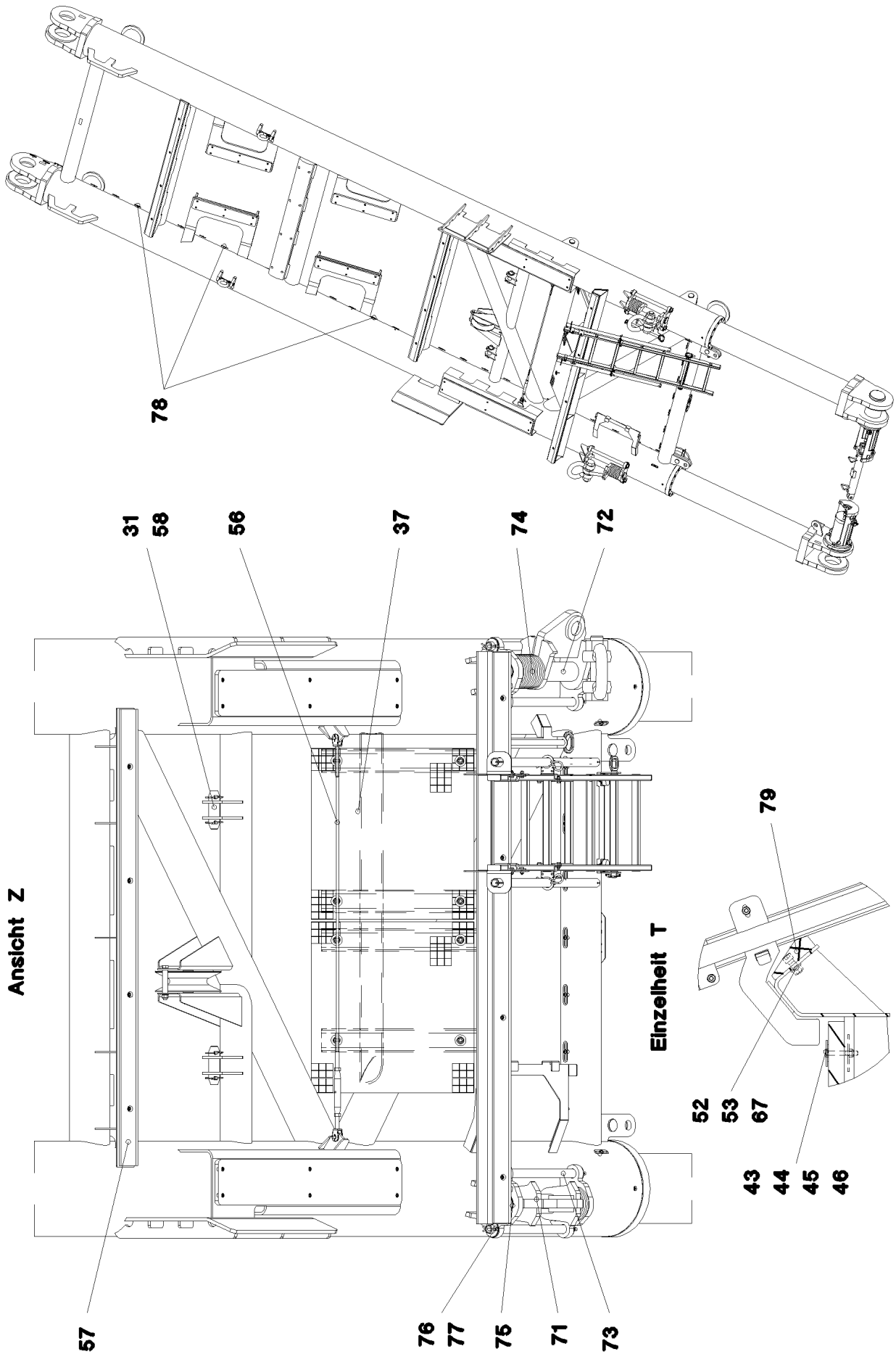

13.12.2021 071164	**etk_en_de_098405 LR 13000**	❑ 388 (4/6)
LIEBHERR	**SUPPORT COMPL.** **STUETZE KPL.**	**965661108**

Pos.	Item	Quantity	Description	Bezeichnung
1	965661208	1	SUPPORT WELDED RAL 1007	STUETZE SCHWK.
2	965661308	2	TELESCOPE COLUMN WELDED RAL 1007	FUEHRUNGSROHR SCHWK.
3	978989208	2	PIN 220.0X435 35NICRMOV125 SPF	BOLZEN
5	10180883	2	SAFETY PLUG W HINGE-LID 10X55X9,5X45	SICHERHEITSKLAPPSTECKER
8	978989408	2	GUIDE BUSHING 305X339X420 GZ-CUZN25	FUEHRUNGSBUCHSE
9	978989508	2	COVER 15X332X332 S690QL RAL 1007	DECKEL
10	978989608	2	SLIDER 20X200X1250 PA6G	GLEITSTUECK
11	978989708	4	SLIDER 20X140X800 PA6G	GLEITSTUECK
12	453031108	2	PIN ISO 2341 B40X110X98 35NICRMOV125	BOLZEN
13	433102508	2	RETAINING SPRING 5X122 ISO 2081 FE/ZN8/	SICHERUNGSFEDER
14	12691466	24	SOCKET HEAD SCREW ISO 4762 M20X60 8	ZYLINDERSCHRAUBE
15	4065281	32	HEX SCREW ISO 4017 M20X45 8.8 FLZN SP	SECHSKANTSCHRAUBE
16	10353689	24	WASHER ISO 7089 20 200HV-A2	SCHEIBE
17	10875572	12	SOCKET HEAD SCREW ISO 4762 M10X35 8	ZYLINDERSCHRAUBE
18	11491889	38	WASHER ISO 7093-1 10 300HV FLZN SPF	SCHEIBE
19	10875135	38	HEX NUT M10X1,25 10 FE//ZNNI8//CN//T0	SECHSKANTMUTTER
20	11657000	24	SOCKET HEAD SCREW ISO 4762 M10X45 8	ZYLINDERSCHRAUBE
21	10878580	2	SOCKET HEAD SCREW ISO 4762 M30X70 8	ZYLINDERSCHRAUBE
22	420051314	8	WASHER ISO 7089 20 MS	SCHEIBE
24	402600208	2	RING BOLT DIN 580 M10X17 C15E A2K	RINGSCHRAUBE
25	10289847	2	WASHER ISO 7089 42 300HV FLZN SPF	SCHEIBE
26	979393408	2	PIN 55.0X355 35NICRMOV125 GASN. SPF	BOLZEN
27	7743242	2	HYDRAULIC-TYPE LUBRICAT.NIPPLE DIN 71	KEGELSCHMIERNIPPEL
28	978777308	1	SIGN 2X260X100 DC01 FE//ZNNI8//CN//T0	SCHILD
29	12102696	42	BUTTON HEAD SCREW ISO 7380-2 M8X10 0	HALBRUNDKOPFSCHRAUBE
30	979921808	4	PIN 70.0X150 35NICRMOV125 SPF	BOLZEN
31	10181899	8	SAFETY PLUG W HINGE-LID 12X75X11,5X60	SICHERHEITSKLAPPSTECKER
32	965977008	2	BOLT EXTRACTION ATTACHM.WELDED RAL	BOLZENZIEHEINRICHTUNG SCH
37	725829208	2	GRIDIRON T750X715X30/2 S235JR T ZN K	GITTERROST-P
43	10100621	8	DISH MOUNTING	TELLERBEFESTIGUNG
44	11651582	8	HEX SCREW ISO 4014 M8X55 8.8 480H SPF	SECHSKANTSCHRAUBE
45	941138108	8	WASHER DC01 FE//ZNNI8//CN//T0	SCHEIBE
46	10875614	8	HEX NUT DIN 985 M8 8 480H SPF	SECHSKANTMUTTER
50	974471608	1	BEARING PLATE PA6G	LAGERPLATTE
51	12213814	8	SOCKET HEAD SCREW ISO 4762 M12X55 8	ZYLINDERSCHRAUBE
52	10289804	20	WASHER ISO 7089 12 300HV FLZN SPF	SCHEIBE
53	10875616	20	HEX NUT ISO 4032 M12 8 FLZN SPF	SECHSKANTMUTTER
54	966556608	1	LADDER 7-531X1.95M ⇨ ❑ 391	EINHAENGELEITER
55	966556908	1	ROLLER CPL.	ROLLE KPL.
56	10652814	1	ROUND STRAND ROPE 10X1,75M STAHL VE	RUNDLITZENSEIL
57	97006088	2	BEARING PLATE	LAGERPLATTE
58	973427508	2	PIN 55.0X169 35NICRMOV125 GASN. SPF	BOLZEN
59	97006089	1	SLEEVE 51.0X100 S355J2H FE//ZNNI8//CN//T	HUELSE
60	97006090	1	SLEEVE 22.0X100 E235+N	HUELSE
61	10300749	1	HEX SCREW ISO 4014 M36X160 8.8 A3C	SECHSKANTSCHRAUBE
62	4600838	1	HEX NUT ISO 4032 M36 10 FLZN SPF	SECHSKANTMUTTER
63	10289812	2	WASHER ISO 7089 36 300HV FLZN SPF	SCHEIBE
64	10289806	2	WASHER ISO 7089 16 300HV FLZN SPF	SCHEIBE
65	10875609	1	HEX NUT DIN 985 M16 8 FLZN SPF	SECHSKANTMUTTER
66	726613008	2	MEGI BUFFER	MEGIPUFFER
67	12201263	12	SOCKET HEAD SCREW ISO 4762 M12X30 8	ZYLINDERSCHRAUBE
68	11642340	1	HEX SCREW ISO 4014 M16X140 8.8 FLZN SP	SECHSKANTSCHRAUBE
69	966556808	1	PIN COMPL. FE//ZNNI8//CN//T0	BOLZEN KPL.
70	10180880	1	SAFETY PLUG W HINGE-LID 8X42X7,5X32 4	SICHERHEITSKLAPPSTECKER
71	966851608	2	CROSS CONNECTING LINK WELDED RAL 1	KREUZLASCHE SCHWK.
72	97011519	2	PIN 90.0X540 35NICRMOV125 SPF	BOLZEN
73	97011520	4	TUBE 38.0X565 S355J2H T ZN O	ROHR
74	97011521	24	WASHER 12X150X150 S355MC FE//ZNNI8//C	SCHEIBE
75	12100645	2	LOCKING RING DIN 471 85X3 480H SPF	SICHERUNGSRING

Pos.	Item	Quantity	Description	Bezeichnung
76	10289855	8	WASHER ISO 7089 39 300HV FLZN	SCHEIBE
77	530328408	8	SPLIT PIN DIN 94 8X71 ST	SPLINT
78	953650008	40	CABLE CLAMP DC01 FE//ZNNI8//CN//T0	KABELHALTER
79	97019404	1	BEARING PLATE PA6G	LAGERPLATTE

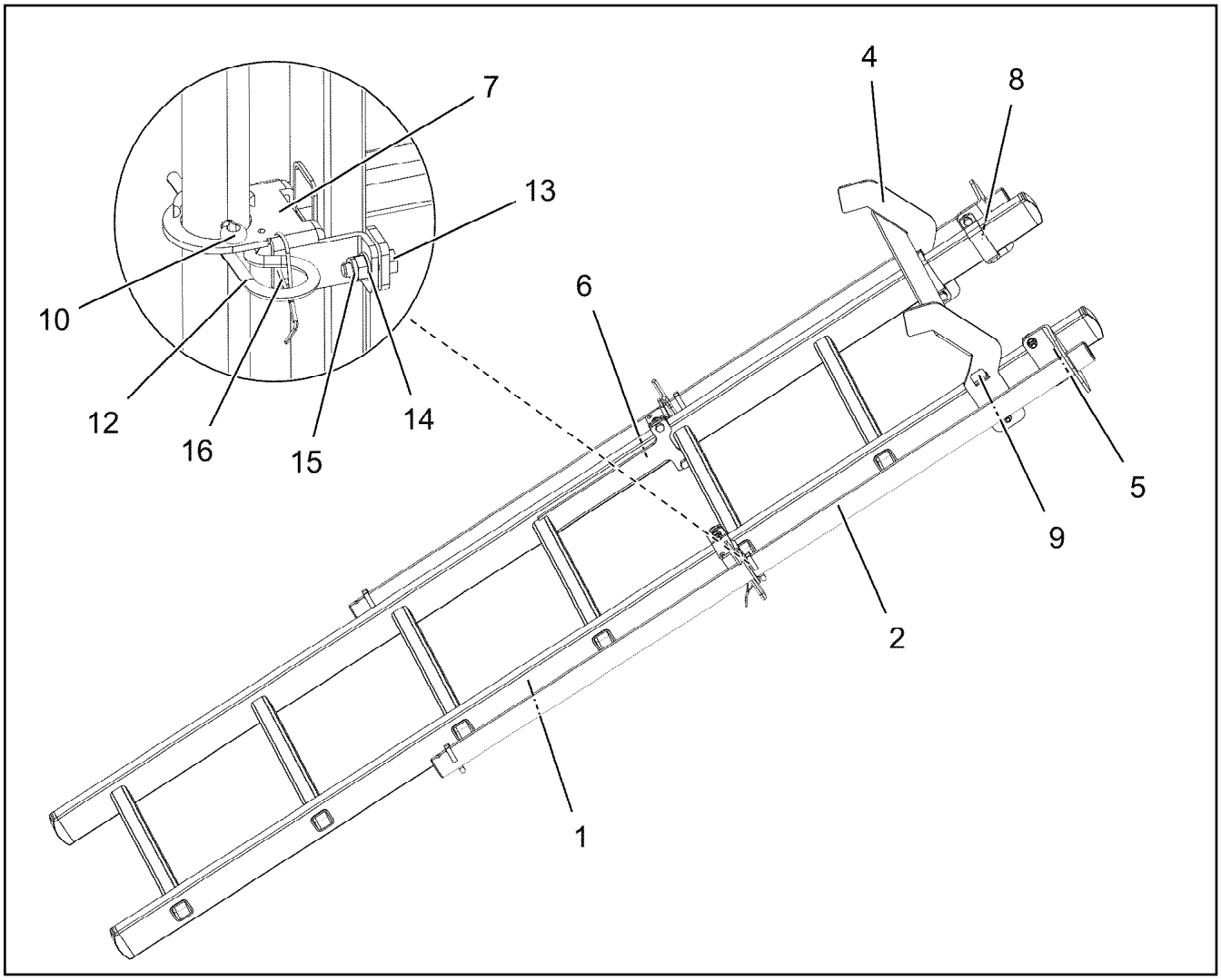

Pos.	Item	Quantity	Description	Bezeichnung
1	11481955	1	VERTICAL LADDER EN 131 6-420X1,95M AL	STEIGLEITER
2	97006082	2	TUBE 38.0X1300 S355J2H T ZN O	ROHR
4	97006084	1	PLATE 4X422X528 S315MC FE//ZNNI8//CN//T	BLECH
5	97006085	2	PLATE 5X145X114 S355MC FE//ZNNI8//CN//T	BLECH
6	979207308	2	PLATE 5X270X104 S355MC FE//ZNNI8//CN//T	BLECH
7	974601408	2	PLATE 4X127X123 S315MC FE//ZNNI8//CN//T	BLECH
8	974601208	2	PLATE 4X141X25 S315MC FE//ZNNI8//CN//T	BLECH
9	977852108	2	PLATE 4X167X25 S315MC T ZN O	BLECH
10	10875873	4	SPLIT PIN ISO 1234 8X63 ST 480H SPF	SPLINT
12	433206608	2	SPRING PLUG B 7 VERZ	FEDERSTECKER
13	10197831	10	HEX SCREW ISO 4017 M8X25 8.8 ZNNI-480	SECHSKANTSCHRAUBE
14	12103465	12	WASHER ISO 7089 8 300HV ZNNI-480H SPF	SCHEIBE
15	10875614	10	HEX NUT DIN 985 M8 8 480H SPF	SECHSKANTMUTTER
16	11160431	0.2	ROPE 2 2,3KN EDELSTAHL	SEIL

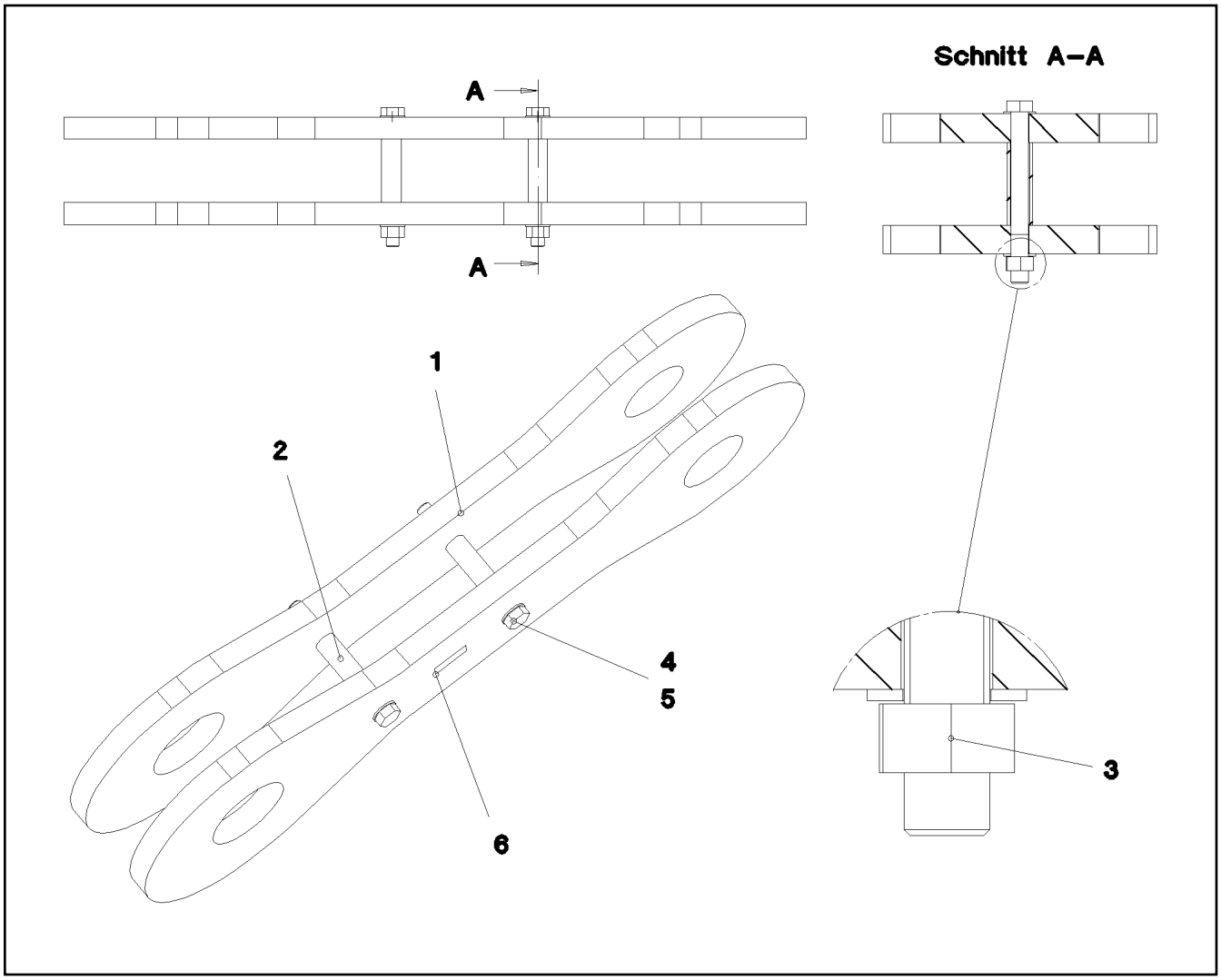

Pos.	Item	Quantity	Description	Bezeichnung
1	965711508	2	BRACKET WITH BOARD 1.20M	LASCHE MIT SCHILD
2	979097708	2	TUBE 44.5X145 S355J2H T ZN O	ROHR
3	10425689	2	HEX NUT ISO 4032 M30 10 FLZN SPF	SECHSKANTMUTTER
4	406212208	2	HEX SCREW ISO 4014 M30X300 10.9 FLZN	SECHSKANTSCHRAUBE
5	10289811	4	WASHER ISO 7089 30 300HV FLZN SPF	SCHEIBE
6	97139634	2	PLATE ASSEMBLY SCHILD BG SPF	SCHILD BAUGRUPPE

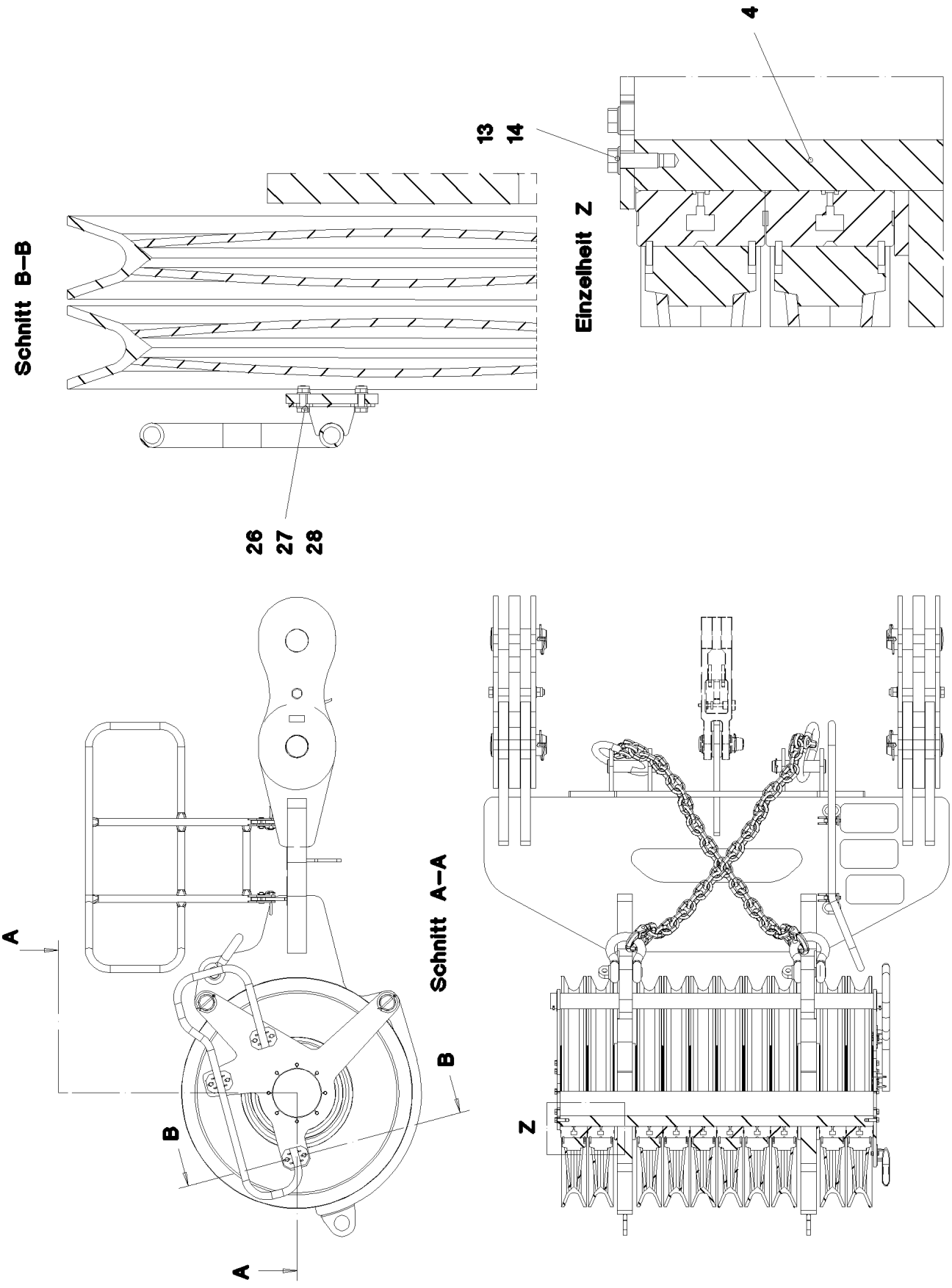
4
13
14
Einzelheit Z
Schnitt B–B
26
27
28
A
B
Schnitt A–A
B
A
Z

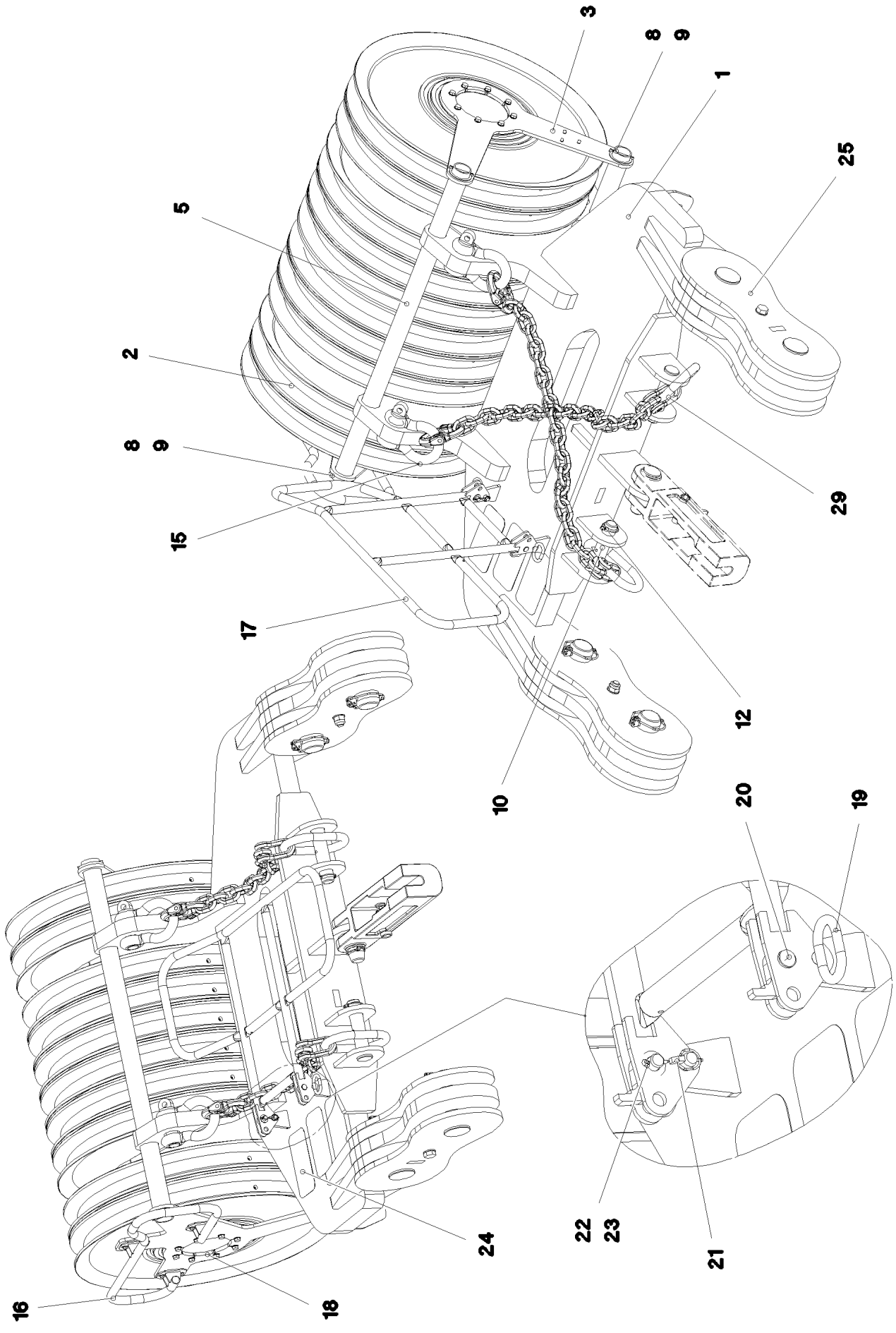

13.12.2021 071168 LIEBHERR	**etk_en_de_098405 LR 13000** **UPPER PULLEY BLOCK CPL.** **OBERFLASCHE KPL.**	❑ 394 (2/3) **965661508**

Pos.	Item	Quantity	Description	Bezeichnung
1	965665408	1	UPPER PULLEY BLOCK, WELD.CONST RAL	OBERFLASCHE SCHWK.
2	965376108	10	ROPE PULLEY CPL. ⇨ ❑ 396	SEILROLLE KPL.
3	979071708	1	PLATE 15X926X926 S690QL RAL 1007	BLECH
4	979071808	1	AXLE 380.0X1628 S890QL1 SPF	ACHSE
5	979071908	2	TUBE 82.5X1725 S355J2H T ZN O	ROHR
8	422011001	4	SUPPORTING WASHER DIN 988 85X105X3,5	STUETZSCHEIBE
9	10180373	4	SPLIT PIN ISO 1234 8X100 St 480H SPF	SPLINT
10	97001613	2	PIN 70.0X280 35NICRMOV125 SPF	BOLZEN
12	10181899	2	SAFETY PLUG W HINGE-LID 12X75X11,5X60	SICHERHEITSKLAPPSTECKER
13	10289806	16	WASHER ISO 7089 16 300HV FLZN SPF	SCHEIBE
14	10875803	16	HEX SCREW ISO 4017 M16X45 8.8 FLZN SP	SECHSKANTSCHRAUBE
15	10283204	2	SHACKLE 25T SPF	SCHAEKEL
16	966061808	1	HAND RAIL WELDED STRUCTURE T ZN O	GELAENDER SCHWK.
17	966062508	1	HAND RAIL WELDED STRUCTURE T ZN O	GELAENDER SCHWK.
18	979661308	1	PLATE 15X1015X1055 S690QL RAL 1007	BLECH
19	924713108	2	SOCKET PIN T ZN K	STECKBOLZEN
20	451001208	2	PIN DIN 1434 20X55X46 35NICRMOV125 GA	BOLZEN
21	10875869	2	SAFETY PLUG W HINGE-LID 5X29X4,7X25 4	SICHERHEITSKLAPPSTECKER
22	420051314	2	WASHER ISO 7089 20 MS	SCHEIBE
23	12100681	2	SPLIT PIN ISO 1234 5X28 ST 480H SPF	SPLINT
24	972859408	3	ANTI-SLIP SURFACE 1.6X150X300 3M TYP4	ANTIRUTSCHBELAG
25	966093308	2	BRACKET CPL. ⇨ ❑ 397	LASCHE KPL.
26	11691328	6	HEX SCREW ISO 4017 M10X35 8.8 FLZN SP	SECHSKANTSCHRAUBE
27	10197769	6	HEX NUT DIN 985 M10 8 ZNNI-480H SPF	SECHSKANTMUTTER
28	10289795	12	WASHER ISO 7089 10 300HV FLZN SPF	SCHEIBE
29	10816756	2	CHAIN SLING 19T-2M	ANSCHLAGKETTE

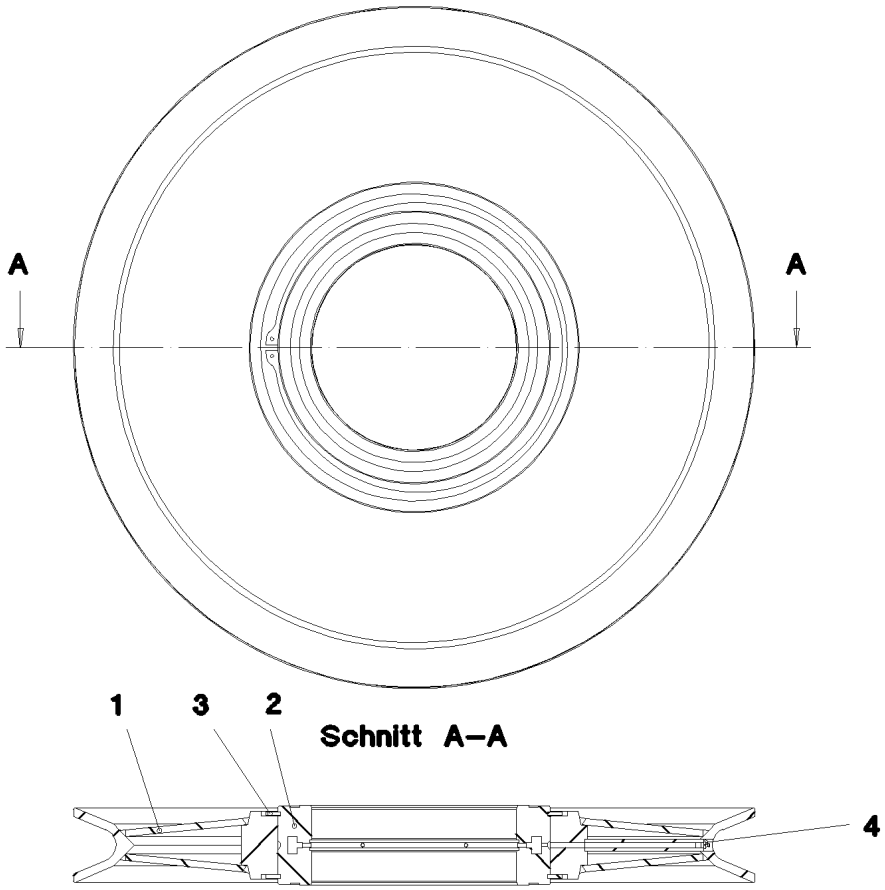

Pos.	Item	Quantity	Description	Bezeichnung
1	978442108	1	ROPE PULLEY 1050X29.5 S355J2 SPF	SEILROLLE
2	10472344	1	ROLLER BEARING 360X480X140	WAELZLAGER
3	10472348	2	LOCKING RING DIN 471 480X7,0 ST ZNPH R	SICHERUNGSRING
4	7743242	1	HYDRAULIC-TYPE LUBRICAT.NIPPLE DIN 71	KEGELSCHMIERNIPPEL

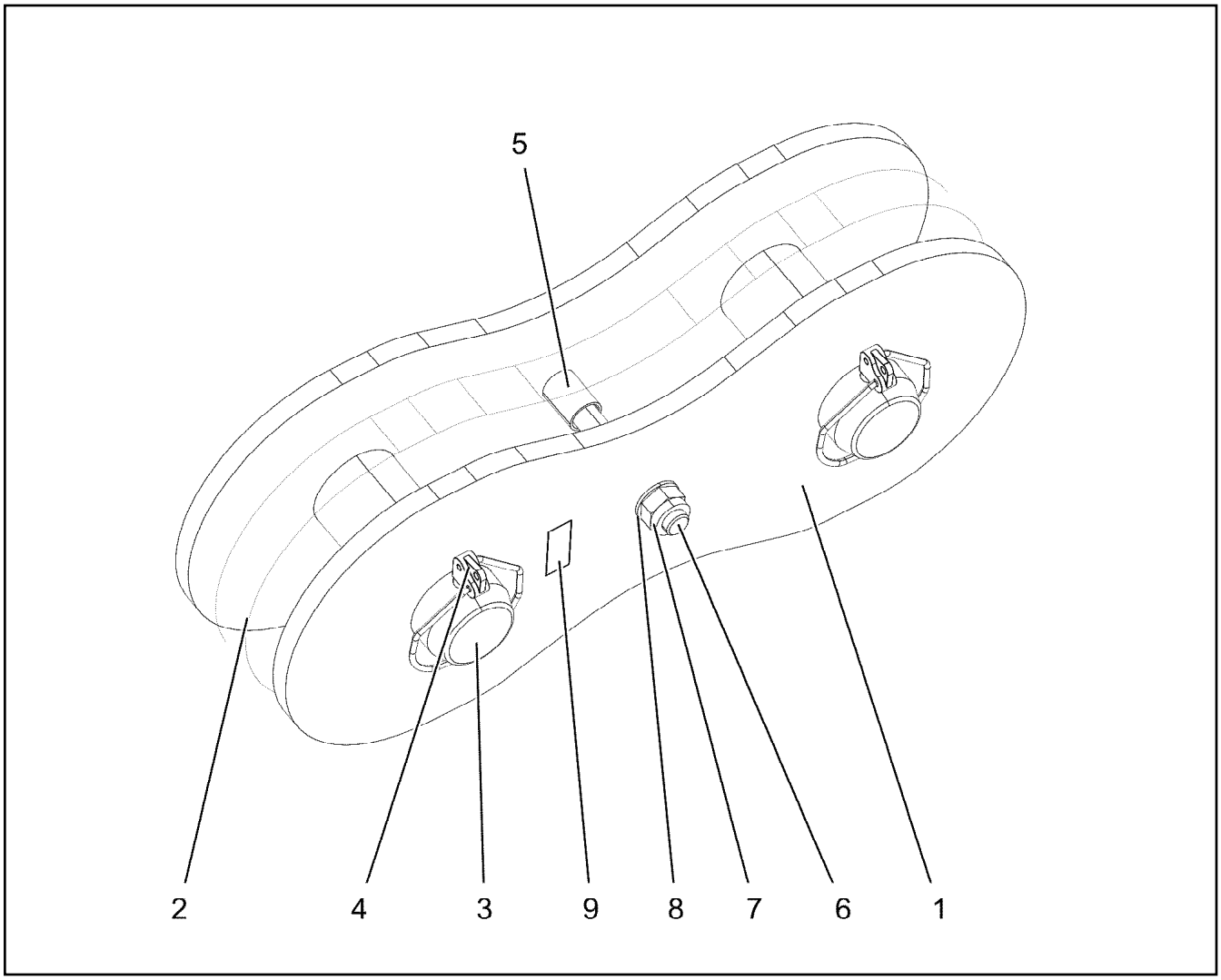

Pos.	Item	Quantity	Description	Bezeichnung
1	966093408	2	BRACKET WITH BOARD	LASCHE MIT SCHILD
2	966093508	1	BRACKET WITH BOARD	LASCHE MIT SCHILD
3	979703008	2	PIN 120.0X293 35NICRMOV125 SPF	BOLZEN
4	12100250	2	SAFETY PLUG W HINGE-LID 20X150X20X1	SICHERHEITSKLAPPSTECKER
5	942963608	2	TUBE 42X3X55 E235+N VERZ	ROHR
6	10878768	1	HEX SCREW ISO 4014 M30X270 8.8 FLZN SP	SECHSKANTSCHRAUBE
7	10544161	1	HEX NUT DIN 985 M30 10 FLZN SPF	SECHSKANTMUTTER
8	10289811	2	WASHER ISO 7089 30 300HV FLZN SPF	SCHEIBE
9	97139634	1	PLATE ASSEMBLY SCHILD BG SPF	SCHILD BAUGRUPPE

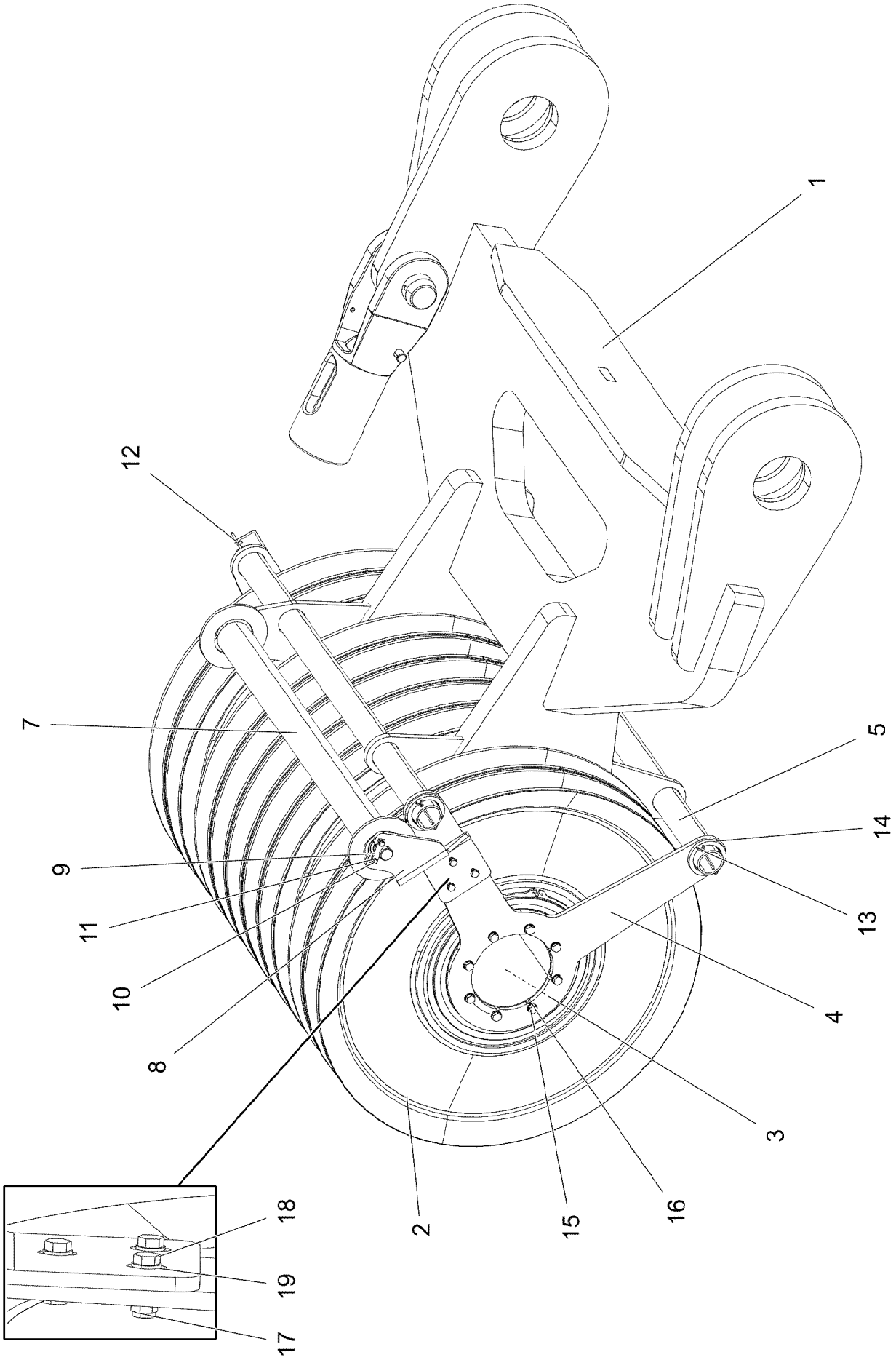

13.12.2021 071170 LIEBHERR	**etk_en_de_098405 LR 13000** **LOWER PULLEY BLOCK CPL.** **UNTERFLASCHE KPL.**	❑ 398 (1/2) **965661608**

Pos.	Item	Quantity	Description	Bezeichnung
1	965665608	1	LOWER BLOCK WELDED CONSTR. RAL 100	UNTERFLASCHE SCHWK.
2	965376108	9	ROPE PULLEY CPL. ⇨ ❑ 396	SEILROLLE KPL.
3	979092308	1	AXLE 380.0X1488 S890QL1 SPF	ACHSE
4	979071708	2	PLATE 15X926X926 S690QL RAL 1007	BLECH
5	979092408	2	TUBE 82.5X1590 S355J2H T ZN O	ROHR
7	967124108	1	SAFETY ROLLER CPL.	SCHUTZWALZE KPL.
8	979092708	1	PLATE 12X310X549 S690QL RAL 1007	BLECH
9	941324408	2	AXLE HOLDER 6.0 X0 S235JR FE//ZNNI8//C	ACHSHALTER
10	11651612	4	HEX SCREW ISO 4017 M8X16 8.8 480H SPF	SECHSKANTSCHRAUBE
11	12103465	4	WASHER ISO 7089 8 300HV ZNNI-480H SPF	SCHEIBE
12	433105008	2	RETAINING SPRING DIN 2194 6 A3C	SICHERUNGSFEDER
13	10180373	2	SPLIT PIN ISO 1234 8X100 St 480H SPF	SPLINT
14	10179996	2	WASHER ISO 8738 90 160HV-ST FLZN SPF	SCHEIBE
15	10875803	16	HEX SCREW ISO 4017 M16X45 8.8 FLZN SP	SECHSKANTSCHRAUBE
16	10289806	16	WASHER ISO 7089 16 300HV FLZN SPF	SCHEIBE
17	10875607	3	HEX NUT DIN 985 M12 8 FLZN SPF	SECHSKANTMUTTER
18	11645386	3	HEX SCREW ISO 4017 M12X45 8.8 FLZN SP	SECHSKANTSCHRAUBE
19	10289804	6	WASHER ISO 7089 12 300HV FLZN SPF	SCHEIBE

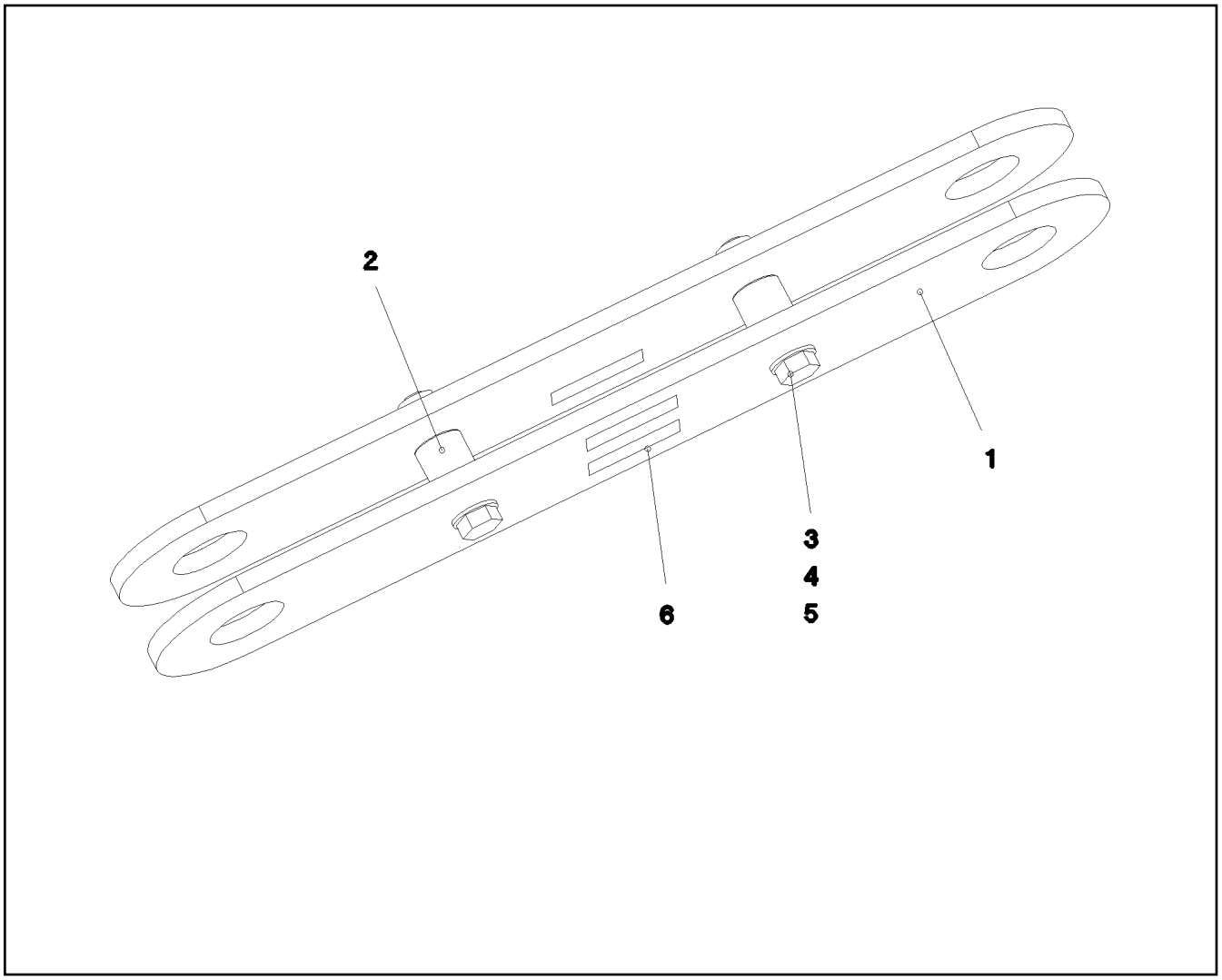

Pos.	Item	Quantity	Description	Bezeichnung
1	967093908	2	BRACKET WITH BOARD SPF	LASCHE MIT SCHILD
2	956078908	2	SLEEVE RD40X50 42CRMO4+QT GASN. SP	HUELSE
3	11660491	2	HEX SCREW ISO 4014 M20X110 10.9 FLZN	SECHSKANTSCHRAUBE
4	10289809	4	WASHER ISO 7089 22 300HV FLZN SPF	SCHEIBE
5	10875610	2	HEX NUT DIN 985 M20 10 FLZN SPF	SECHSKANTMUTTER
6	973567608	1	PLATE IDENTIFICATION NUMBER IDENT-N	SCHILD IDENTNR.

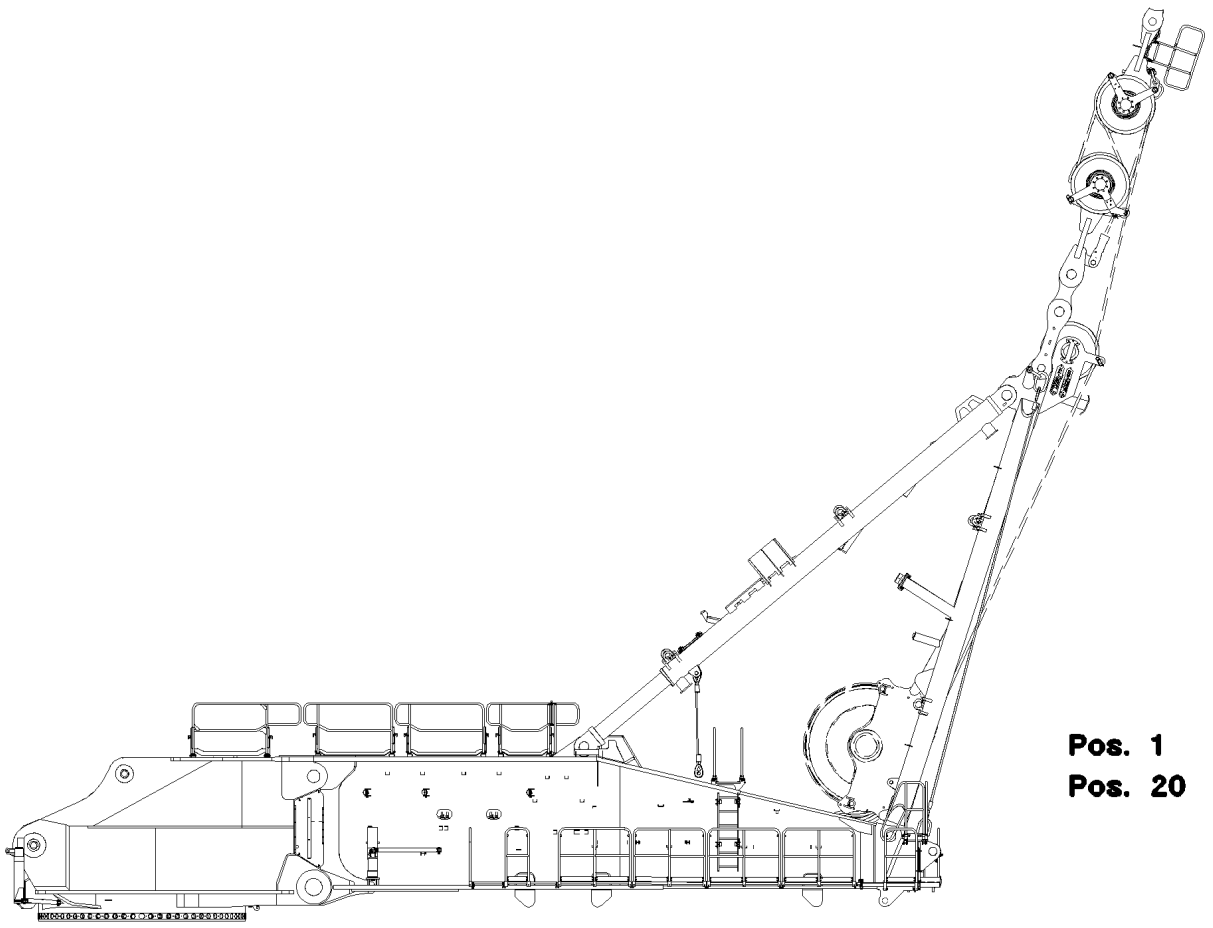

Pos.	Item	Quantity	Description	Bezeichnung
1	966419408	1	TERMINAL BOX WINCH PRE-ASSY.W. S600 ⇨ ❑ 402	KLEMMKASTEN SA-BOCK VORM
20	966419508	1	SENSOR ASSEMBLY SA-BOCK	GEBERANBAU
(1)	10802057	1	ANGLE TRANSMITTER 360° LSB PL:D SPF	WINKELGEBER
(2)	10354584	2	INDUCTIVE SENSOR BERUEHRUNGSLOS	INDUKTIVSENSOR

Pos. 8
Pos. 274

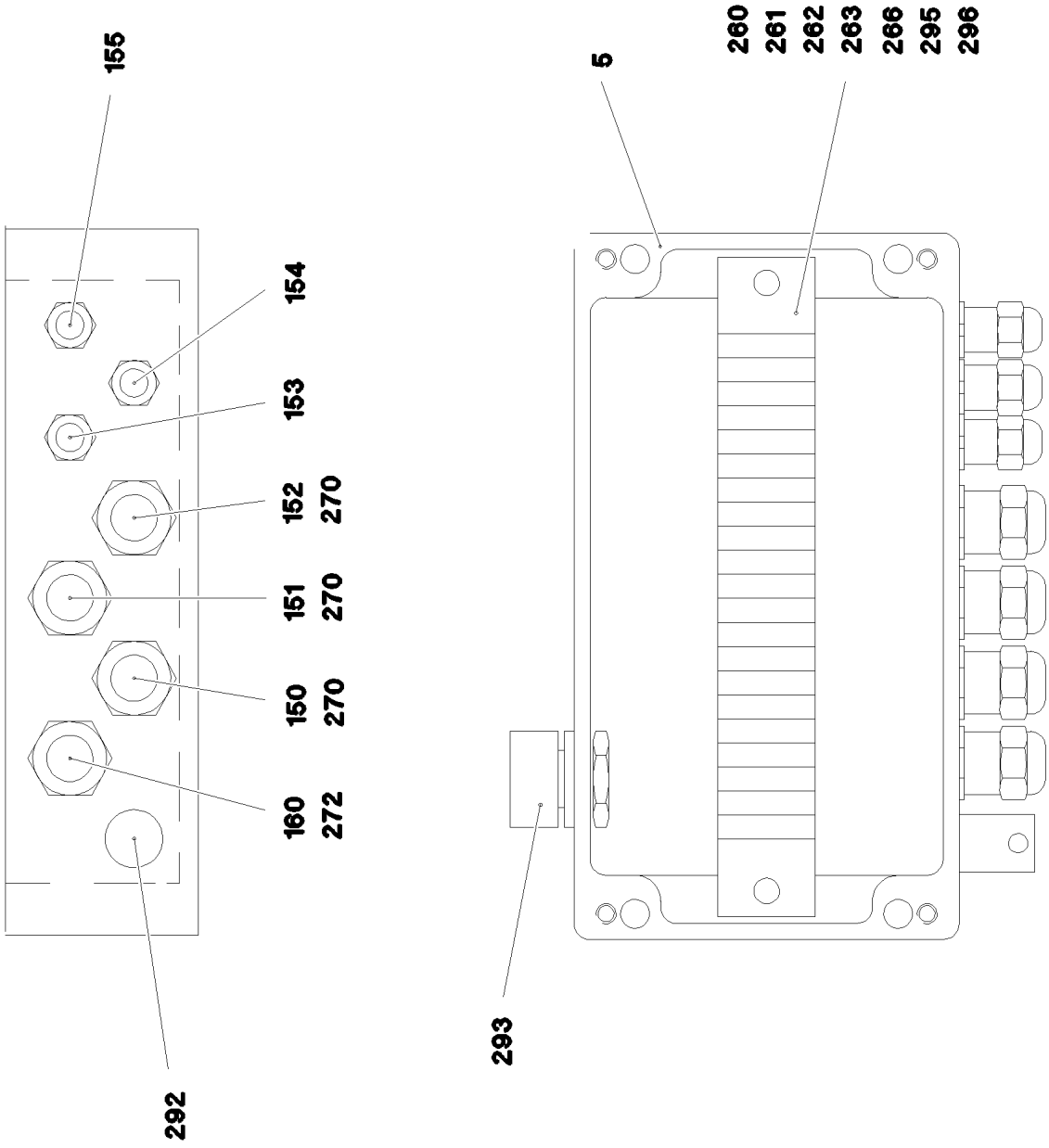
155
154
153
152
270
151
270
150
270
160
272
292
5
260
261
262
263
266
295
296
293

Pos.	Item	Quantity	Description	Bezeichnung
5	971422808	1	EMPTY CASING	LEERGEHAEUSE
8	970063808	1	SIGN S600	SCHILD
150	963724608	1	LEAD WL611B	LEITUNG
151	963724708	1	LEAD WL611C	LEITUNG
152	963724808	1	LEAD W611D	LEITUNG
153	963724908	1	LEAD W611E	LEITUNG
154	963725108	1	LEAD W611F	LEITUNG
155	963725008	1	LEAD W611G	LEITUNG
160	963725208	1	LEAD W611A	LEITUNG
260	10286354	21	TERMINAL/CLAMP 6,3/2,8X0,8MM²	KLEMME
261	602736008	2	SUPPORT TRESTLE	AUFLAGEBOCK
262	602106708	0.205	TOP HAT RAIL 35X27X7,3X1	HUTSCHIENE
263	602743708	1	IDENTIFICATION STRIP 1 - 250	KENNZEICHNUNGSKARTEN
266	602741708	8	CRAMP	KRAMPE
270	602425708	3	CABLE GLAND M20X1,5X6-10 MS	KABELVERSCHRAUBUNG
272	602424208	1	CABLE GLAND M20X1,5X5-14 MS	KABELVERSCHRAUBUNG
274	602424208	1	CABLE GLAND M20X1,5X5-14 MS	KABELVERSCHRAUBUNG
292	602501208	1	WATER DRAIN PLUG M12 PA6G SPF	ENTWAESSERUNGSSTOPFEN
293	602501308	1	VENTILATION SCREW G1/2"X30 POLYAMID	ENTLUEFTUNGSSCHRAUBE
295	408201014	2	SHEET-METAL SCREW ISO 7049 ST4,8X19	BLECHSCHRAUBE
296	10875643	2	WASHER ISO 7093-1 5 200HV 480H SPF	SCHEIBE

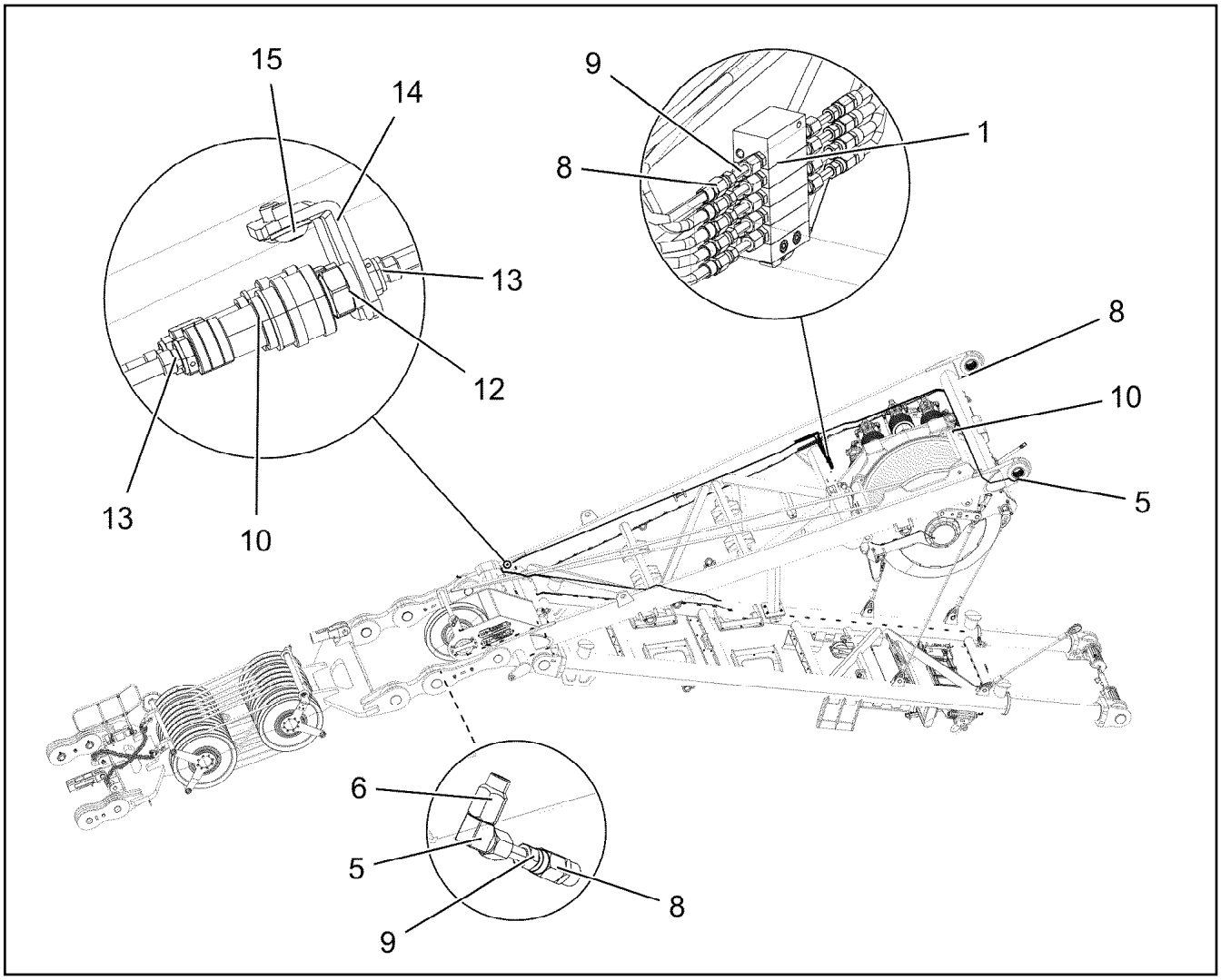

Pos.	Item	Quantity	Description	Bezeichnung
1	11006373	1	DISTRIBUTION BLOCK MX-F 5/9 ⇨ ❑ 405	VERTEILERKOMBINATION
2	12204614	2	SOCKET HEAD SCREW ISO 4762 M5X35 8.8	ZYLINDERSCHRAUBE
3	10875620	2	HEX NUT ISO 4032 M5 8 480H SPF	SECHSKANTMUTTER
4	10197808	2	WASHER ISO 7089 5 200HV ZNNI-480H	SCHEIBE
5	774373808	9	FITTING WE 6LL M10x1	VERSCHRAUBUNG
6	774373408	9	EXTENSION M10X1K/ M10X1	VERLAENGERUNG
7	774376108	100	HIGH PRESSURE HOSE DN4-PD PA/PU RAL	HOCHDRUCKSCHLAUCH
8	774376008	22	SCREW SLEEVE 0	SCHRAUBHUELSE
9	774371808	22	HOSE UNION BE6-0 STAHL	SCHLAUCHSTUTZEN
10	774372608	3	COUPLING SLEEVE	KUPPLUNGSMUFFE
12	774372708	2	COUPLING PLUG	KUPPLUNGSSTECKER
13	471030008	5	FITTING XGE6-LR-ED CR6-FREI	VERSCHRAUBUNG
14	970350108	2	PLATE 4x73x30 S315MC FE//ZNNI8//CN//T0	BLECH
15	12102696	2	BUTTON HEAD SCREW ISO 7380-2 M8X10 0	HALBRUNDKOPFSCHRAUBE

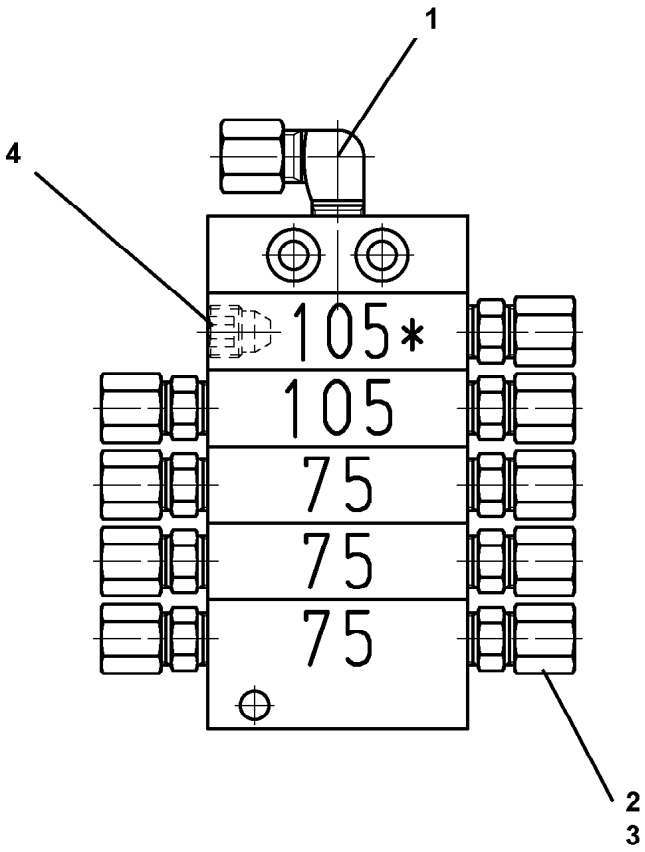

Pos.	Item	Quantity	Description	Bezeichnung
1	774373808	1	FITTING WE 6LL M10x1	VERSCHRAUBUNG
2	7622803	9	NON-RETURN VALVE	RUECKSCHLAGVENTIL
3	774378208	1	SCREW PLUG	VERSCHLUSSSCHRAUBE

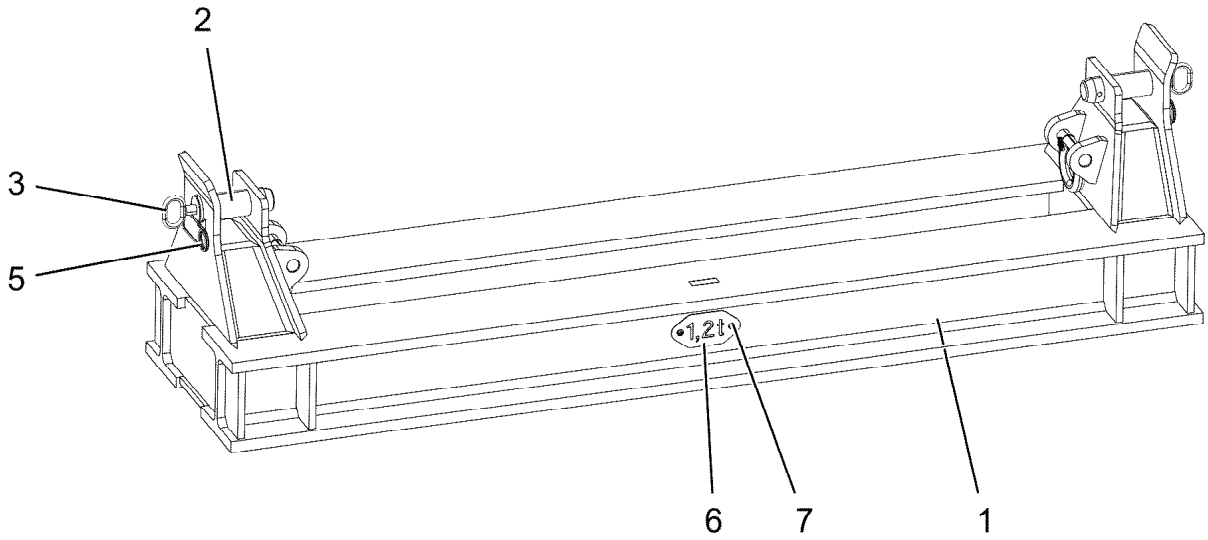

Pos.	Item	Quantity	Description	Bezeichnung
1	966835908	1	BRACKET WELDED IN FRONT	KONSOLE SCHWK.VORN
2	970591808	2	PIN 75.0x220 35NICRMOV125 GASN. SPF	BOLZEN
3	921079508	2	HANDLE WELD.CONST. FE//ZNNI8//CN//T0	GRIFF SCHWK.
5	433102508	2	RETAINING SPRING 5X122 ISO 2081 FE/ZN8/	SICHERUNGSFEDER
6	97018387	1	SIGN 2X200X100 DC01 FE//ZNNI8//CN//T0	SCHILD
7	12102696	2	BUTTON HEAD SCREW ISO 7380-2 M8X10 0	HALBRUNDKOPFSCHRAUBE

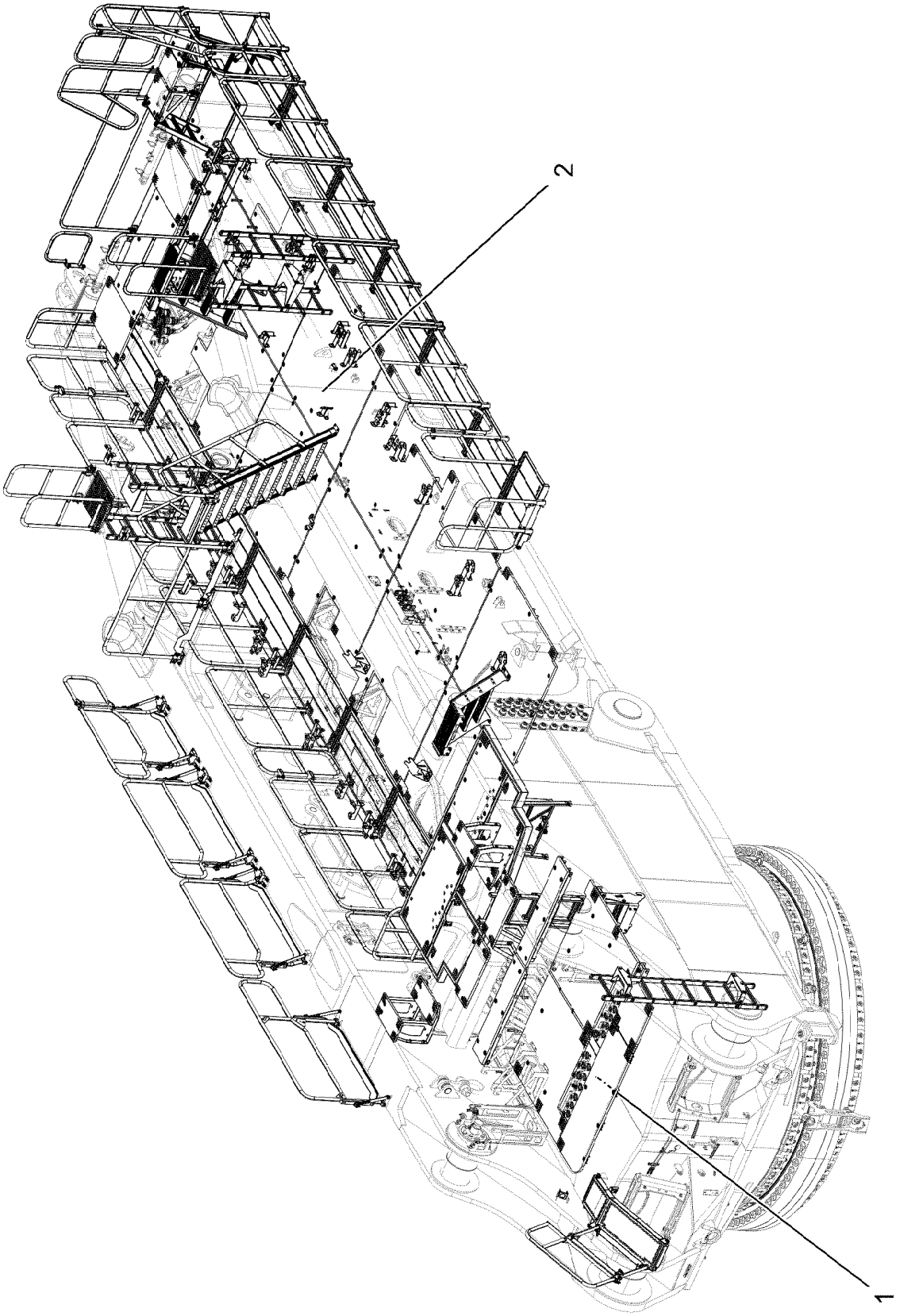
2
1

Pos.	Item	Quantity	Description	Bezeichnung
1	96038694	1	SLEWING PLATFORM CATWALK ⇨ ❑ 409	LAUFSTEG DREHBUEHNE
2	96038696	1	SLEWING PLATFORM CATWALK ⇨ ❑ 417	LAUFSTEG DREHBUEHNE

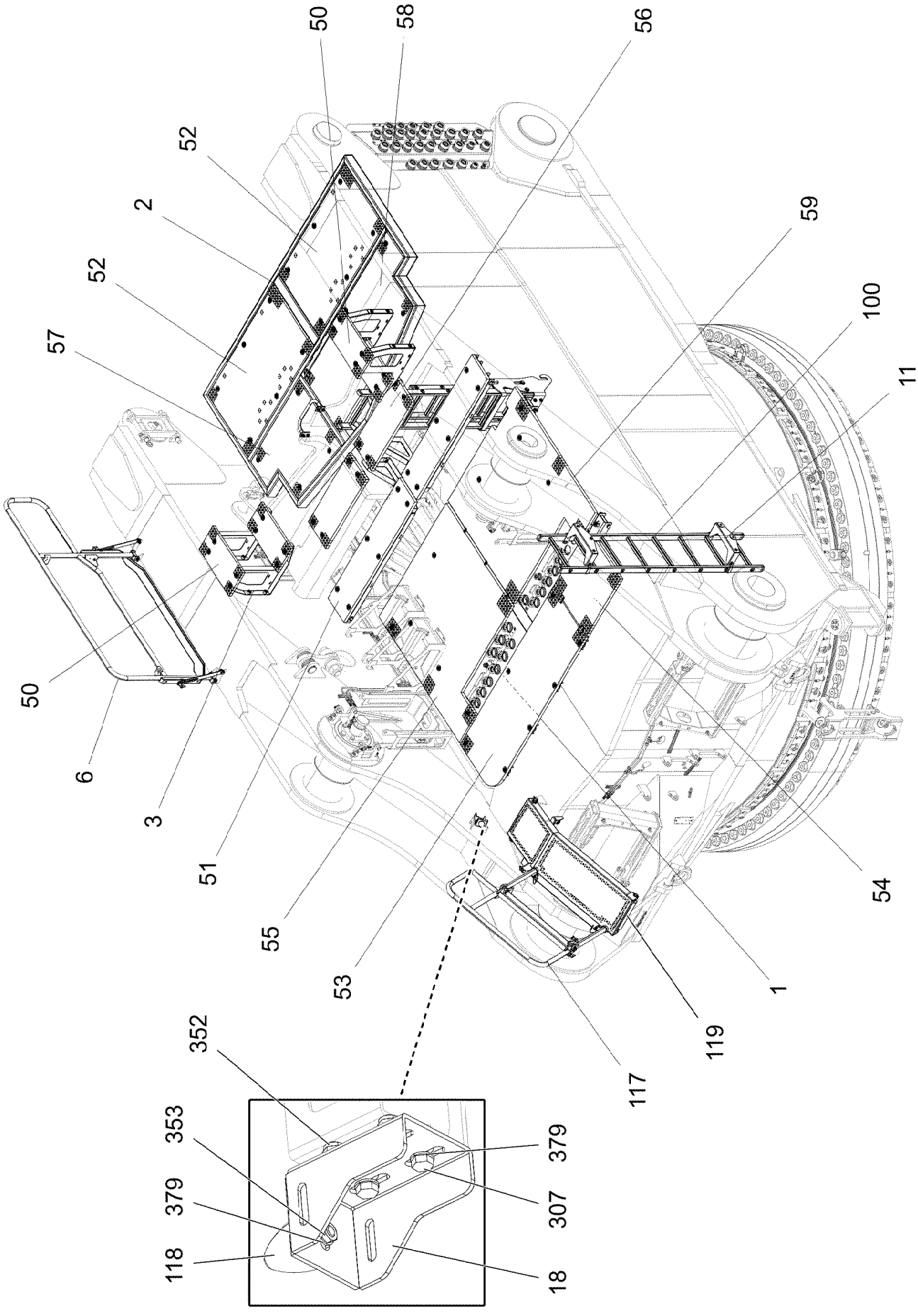

13.12.2021 007927	**etk_en_de_098405 LR 13000**	409 (1/6)
LIEBHERR	**SLEWING PLATFORM CATWALK** **LAUFSTEG DREHBUEHNE**	**96038694**

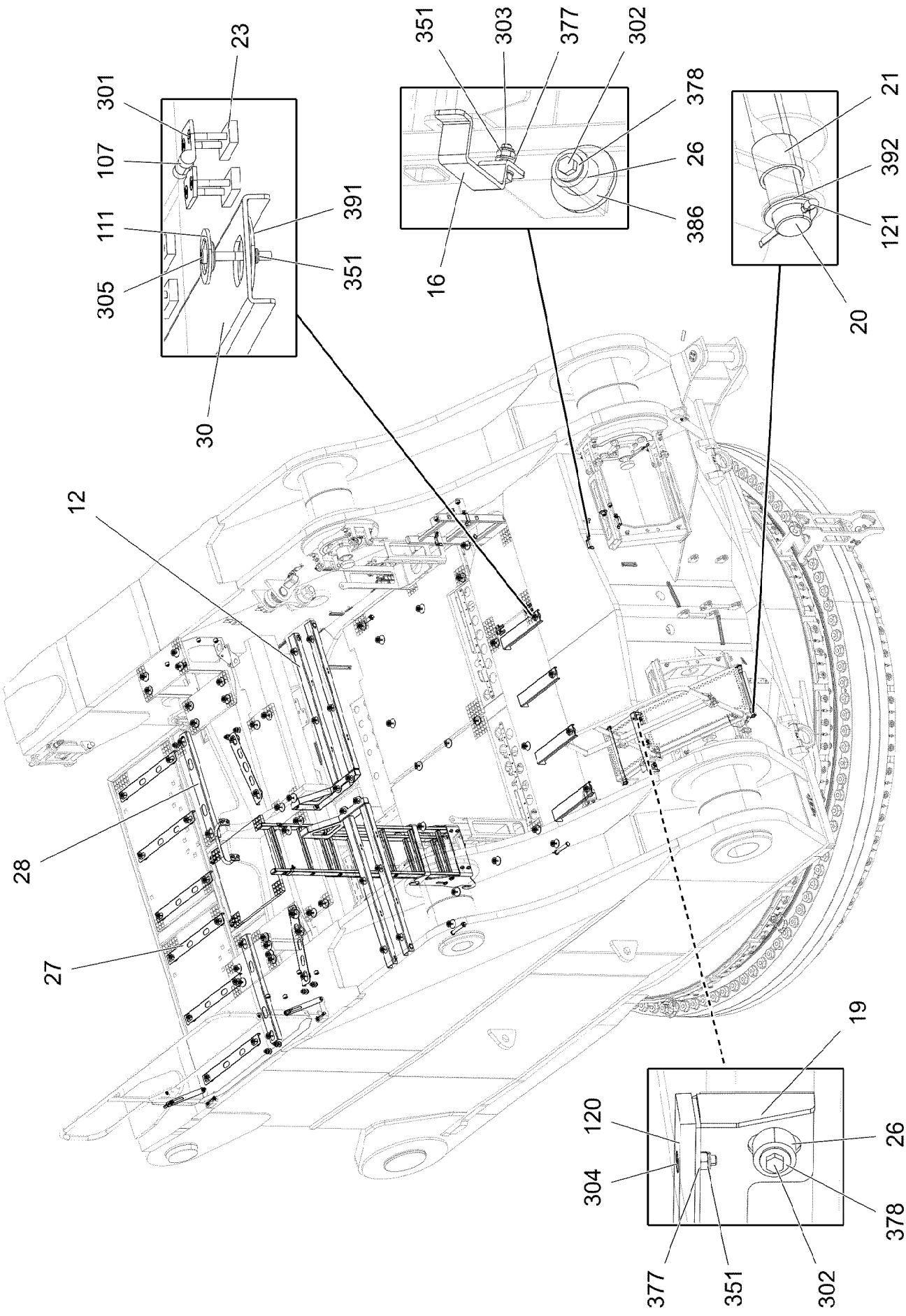

13.12.2021 007928	**etk_en_de_098405 LR 13000**	410 (2/6)
LIEBHERR	**SLEWING PLATFORM CATWALK** **LAUFSTEG DREHBUEHNE**	**96038694**

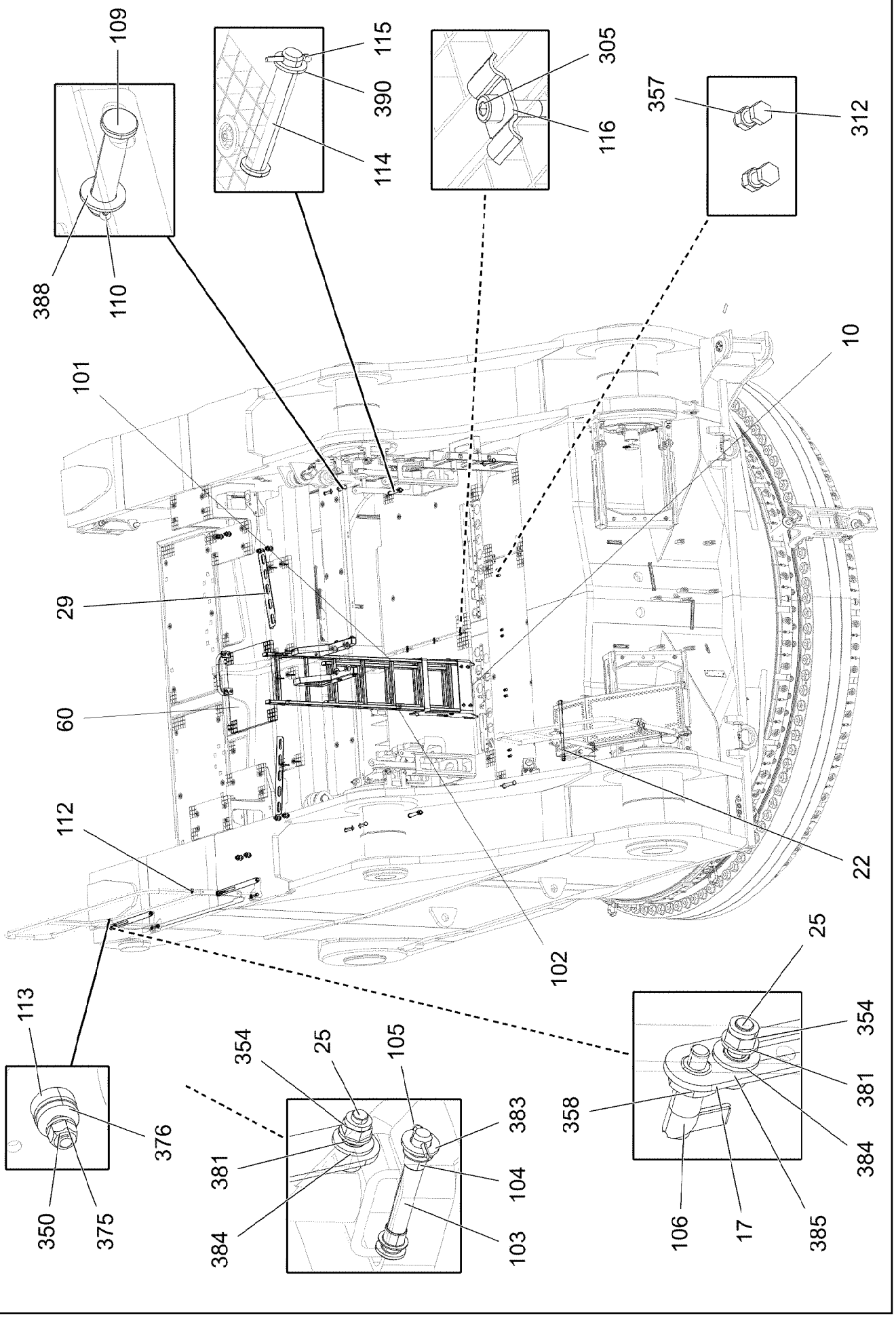

13.12.2021 007929 LIEBHERR	**etk_en_de_098405 LR 13000** **SLEWING PLATFORM CATWALK** **LAUFSTEG DREHBUEHNE**	❑ 411 (3/6) **96038694**

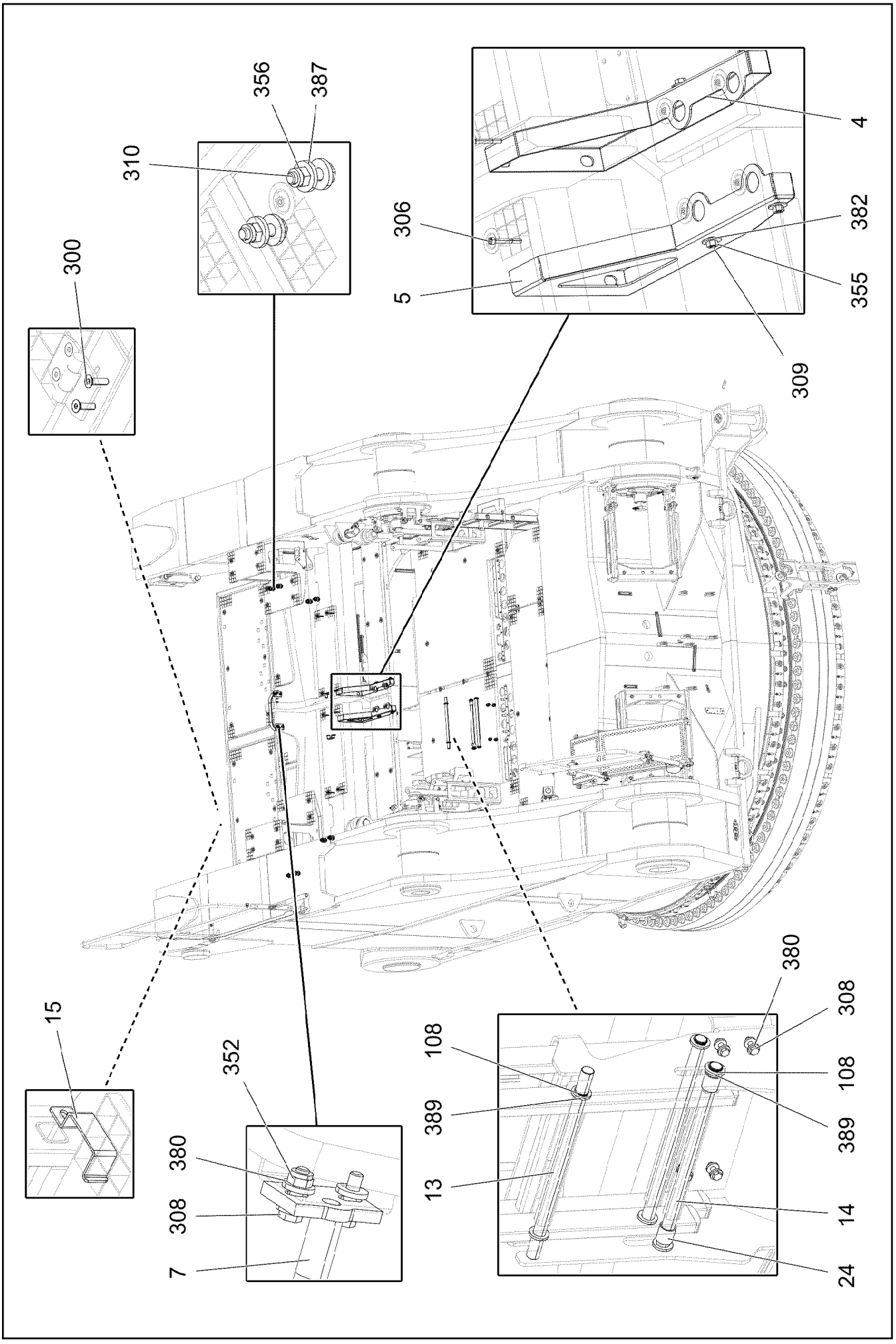
356
387
310
300
306
5
4
382
355
309
15
352
380
308
7
108
389
13
380
308
108
389
14
24

Pos.	Item	Quantity	Description	Bezeichnung
1	96039225	1	FRAME COMPLETE ⇨ ❑ 415	RAHMEN KPL.
2	96039226	1	FRAME WELDED T ZN O	RAHMEN SCHWK.
3	965992808	4	CLAMP WELDED CONST. FE//ZNNI8//CN//T0	HALTER SCHWK.
4	965994508	1	CLAMP WELDED CONST. FE//ZNNI8//CN//T0	HALTER SCHWK.
5	965994608	1	CLAMP WELDED CONST. FE//ZNNI8//CN//T0	HALTER SCHWK.
6	966034208	1	GUARD RAILING SPF	GELAENDER
7	965995908	1	HANDLE WELD.CONST. T ZN O	GRIFF SCHWK.
10	979606208	1	PLATE 8X887X666 S355MC FE//ZNNI8//CN//T	BLECH
11	979606308	2	PLATE 4X477X329 S315MC FE//ZNNI8//CN//T	BLECH
12	979606008	4	PLATE 4X1333X165 S315MC FE//ZNNI8//CN/	BLECH
13	979610708	1	PIN 25.0X475 S355J2G3C+C FE//ZNNI8//CN/	BOLZEN
14	979610808	2	PIN 25.0X465 S355J2G3C+C FE//ZNNI8//CN/	BOLZEN
15	979610908	2	PLATE 3X160X30 DC01 FE//ZNNI8//CN//T0	BLECH
16	977852108	4	PLATE 4X167X25 S315MC T ZN O	BLECH
17	976455108	2	PLATE 5X454X40 S355MC FE//ZNNI8//CN//T	BLECH
18	97014722	1	PLATE 4X235X203 S315MC FE//ZNNI8//CN//T	BLECH
19	97014723	1	PLATE 4X576X132 S315MC FE//ZNNI8//CN//T	BLECH
20	979872308	1	AXLE 25.0X450 S355J2G3C+C FE//ZNNI8//C	ACHSE
21	946909908	2	TUBE 31.8X2.6X26 S355J2H FE//ZNNI8//CN/	ROHR
22	97014724	1	AXLE 25.0X500 S355J2G3C+C FE//ZNNI8//C	ACHSE
23	953695308	8	THREADED PLATE 8.0 X0 S235JR FE//ZNNI8/	GEWINDEPLATTE
24	943917308	2	TUBE 31,8X2,6X35 S355J2H FE//ZNNI8//CN/	ROHR
25	976430808	4	PIN WITH HEAD 25X46 X5CRNI18-10	BOLZEN MIT KOPF
26	978787708	21	SLEEVE 33.0X19 FE//ZNNI8//CN//T0	HUELSE
27	97040848	6	L-PROFILE 4X750X112 S315MC FE//ZNNI8//C	L-PROFIL
28	97004093	2	PLATE 4X127X920 S315MC FE//ZNNI8//CN//T	BLECH
29	97035583	2	L-PROFILE 4X640X127 S315MC FE//ZNNI8//C	L-PROFIL
30	97123646	4	PLATE 4X226X572 S315MC FE//ZNNI8//CN//T	BLECH
50	725841708	4	GRIDIRON T575X280X25/2 S235JR T ZN K	GITTERROST-P
51	725868008	2	GRIDIRON T1430X300X30/3 S235JR T ZN K	GITTERROST-P
52	725815708	2	GRIDIRON T1300X750X30/2 S235JR T ZN K	GITTERROST-P
53	979610108	1	GRIDIRON T1870X620X30/2 S235JR VERZ	GITTERROST-P
54	979610208	1	GRIDIRON T680X620X30/2 S235JR VERZ SP	GITTERROST-P
55	979610308	1	GRIDIRON T1350X1540X30/2 S235JR VERZ	GITTERROST-P
56	979610408	2	GRIDIRON T820X330X30/2 S235JR VERZ SP	GITTERROST-P
57	979610508	1	GRIDIRON T800X965X30/2 S235JR VERZ SP	GITTERROST-P
58	979610608	1	GRIDIRON T800X965X30/2 S235JR VERZ SP	GITTERROST-P
59	97001544	1	GRIDIRON T1350X1540X30/2 S235JR T ZN K	GITTERROST-P
60	725868408	1	GRIDIRON T660X655X30/2 S235JR T ZN K	GITTERROST-P
100	11481747	1	SIMPLE LADDER EN 131 8-420X2,21M AL SP	ANLEGELEITER
101	11481667	1	SIMPLE LADDER EN 131 7-420X1,93M AL SP	ANLEGELEITER
102	11481815	1	SIMPLE LADDER 5-350X1,24M AL SPF	ANLEGELEITER
103	10343048	2	PIN ISO 2341 B14X108X102 X5CRNI18-10	BOLZEN
104	10343148	4	FRICTION BEARING 14X16X12 IGLIDUR G	GLEITLAGER
105	10180351	2	SPLIT PIN ISO 1234 4X25 St 480H SPF	SPLINT
106	10010025	2	SNAP-IN LOCK NIROSTA	RASTRIEGEL
107	704228108	4	HINGE 35X35X50/180° ST FE//ZN12//B	SCHARNIER
108	10875656	6	LOCKING RING DIN 471 25X1,2 480H SPF	SICHERUNGSRING
109	10875673	4	PIN ISO 2341 B20X100X90 S355J2C+C ZNNI	BOLZEN
110	12100681	4	SPLIT PIN ISO 1234 5X28 ST 480H SPF	SPLINT
111	10100621	74	DISH MOUNTING	TELLERBEFESTIGUNG
112	726612208	1	MEGI BUFFER	MEGIPUFFER
113	726616708	1	MEGI BUFFER 18X7,5	MEGIPUFFER
114	451227408	4	PIN DIN 1435 25X160X152 ST.50 VERZ	BOLZEN
115	11968305	4	SPLIT PIN ISO 1234 6,3X45 ST 480H SPF	SPLINT
116	725810008	3	UPPER FASTENING S235JR (ST37 FE//ZNNI	BEFESTIGUNGSOBERTEIL
117	11060307	1	GANGWAY 1320X420X75 ALMG3 ELOXIERT	LAUFSTEG
118	10410277	1	LIMIT STOP BUFFER 50X58 M10X12 NK	ANSCHLAGPUFFER
119	931532108	1	ROLLER RD75X315 PA6G	ROLLE

Pos.	Item	Quantity	Description	Bezeichnung
120	288135608	1	BEARING PLATE 12X40X500 PA6G	LAGERPLATTE
121	10180360	4	SPLIT PIN ISO 1234 5X45 St 480H SPF	SPLINT
300	12100589	4	COUNTERSUNK SCREW AEHNL.ISO 10642	SENKSCHRAUBE
301	10181421	12	COUNTERSUNK SCREW ISO 10642 M6X40	SENKSCHRAUBE
302	11651767	21	HEX SCREW ISO 4017 M8X20 8.8 480H SPF	SECHSKANTSCHRAUBE
303	10197831	6	HEX SCREW ISO 4017 M8X25 8.8 ZNNI-480	SECHSKANTSCHRAUBE
304	10875554	3	COUNTERSUNK SCREW DIN 7991 M8X30 8	SENKSCHRAUBE
305	10875570	69	SOCKET HEAD SCREW ISO 4762 M8X55 8.8	ZYLINDERSCHRAUBE
306	12203451	8	SOCKET HEAD SCREW ISO 4762 M8X65 8.8	ZYLINDERSCHRAUBE
307	11631816	4	HEX SCREW ISO 4017 M10X25 8.8 FLZN SP	SECHSKANTSCHRAUBE
308	11691328	8	HEX SCREW ISO 4017 M10X35 8.8 FLZN SP	SECHSKANTSCHRAUBE
309	11658892	4	HEX SCREW ISO 4017 M12X25 8.8 FLZN SP	SECHSKANTSCHRAUBE
310	406608908	8	HEX SCREW ISO 4017 M16X55 10.9 FLZN SP	SECHSKANTSCHRAUBE
312	11642358	8	HEX SCREW ISO 4017 M10X30 8.8 FLZN SP	SECHSKANTSCHRAUBE
350	12102692	2	HEX NUT DIN 985 M6 8 ZNNI-480H SPF	SECHSKANTMUTTER
351	10875614	86	HEX NUT DIN 985 M8 8 480H SPF	SECHSKANTMUTTER
352	10197769	12	HEX NUT DIN 985 M10 8 ZNNI-480H SPF	SECHSKANTMUTTER
353	11656735	1	HEX NUT ISO 4035 M10 05 FLZN SPF	SECHSKANTMUTTER
354	10875607	4	HEX NUT DIN 985 M12 8 FLZN SPF	SECHSKANTMUTTER
355	10875616	4	HEX NUT ISO 4032 M12 8 FLZN SPF	SECHSKANTMUTTER
356	10875609	8	HEX NUT DIN 985 M16 8 FLZN SPF	SECHSKANTMUTTER
357	11002807	8	HEX NUT ISO 4032 M10 10 FLZN SPF	SECHSKANTMUTTER
358	10285016	2	HEX NUT ISO 8675 M20X1,5 A2-035	SECHSKANTMUTTER
375	10197771	2	WASHER ISO 7089 6 200HV ZNNI-480H SPF	SCHEIBE
376	11693878	2	WASHER DIN 7349 6,4 200HV 480H SPF	SCHEIBE
377	12103465	15	WASHER ISO 7089 8 300HV ZNNI-480H SPF	SCHEIBE
378	11140469	21	WASHER ISO 7093-1 8 200HV 480H SPF	SCHEIBE
379	10289795	25	WASHER ISO 7089 10 300HV FLZN SPF	SCHEIBE
380	11658580	16	WASHER DIN 7349 10,5 200HV-St FLZN SPF	SCHEIBE
381	10289804	4	WASHER ISO 7089 12 300HV FLZN SPF	SCHEIBE
382	11182717	8	WASHER ISO 7093-1 12 300HV FLZN SPF	SCHEIBE
383	10289805	2	WASHER ISO 7089 14 300HV FLZN SPF	SCHEIBE
384	10289806	6	WASHER ISO 7089 16 300HV FLZN SPF	SCHEIBE
385	11691326	2	WASHER ISO 7092 16 300HV FLZN SPF	SCHEIBE
386	10179260	2	WASHER ISO 7094 16 100HV FLZN SPF	SCHEIBE
387	4600021	16	WASHER DIN 7349 17 200HV FLZN SPF	SCHEIBE
388	10289808	4	WASHER ISO 7089 20 300HV FLZN SPF	SCHEIBE
389	10179337	6	WASHER DIN 1440 26 -St FLZN SPF	SCHEIBE
390	10179376	4	WASHER DIN 1441 26 -St FLZN SPF	SCHEIBE
391	941138108	77	WASHER DC01 FE//ZNNI8//CN//T0	SCHEIBE
392	944271808	4	WASHER RD37X2 DC01 FE//ZNNI8//CN//T0	SCHEIBE

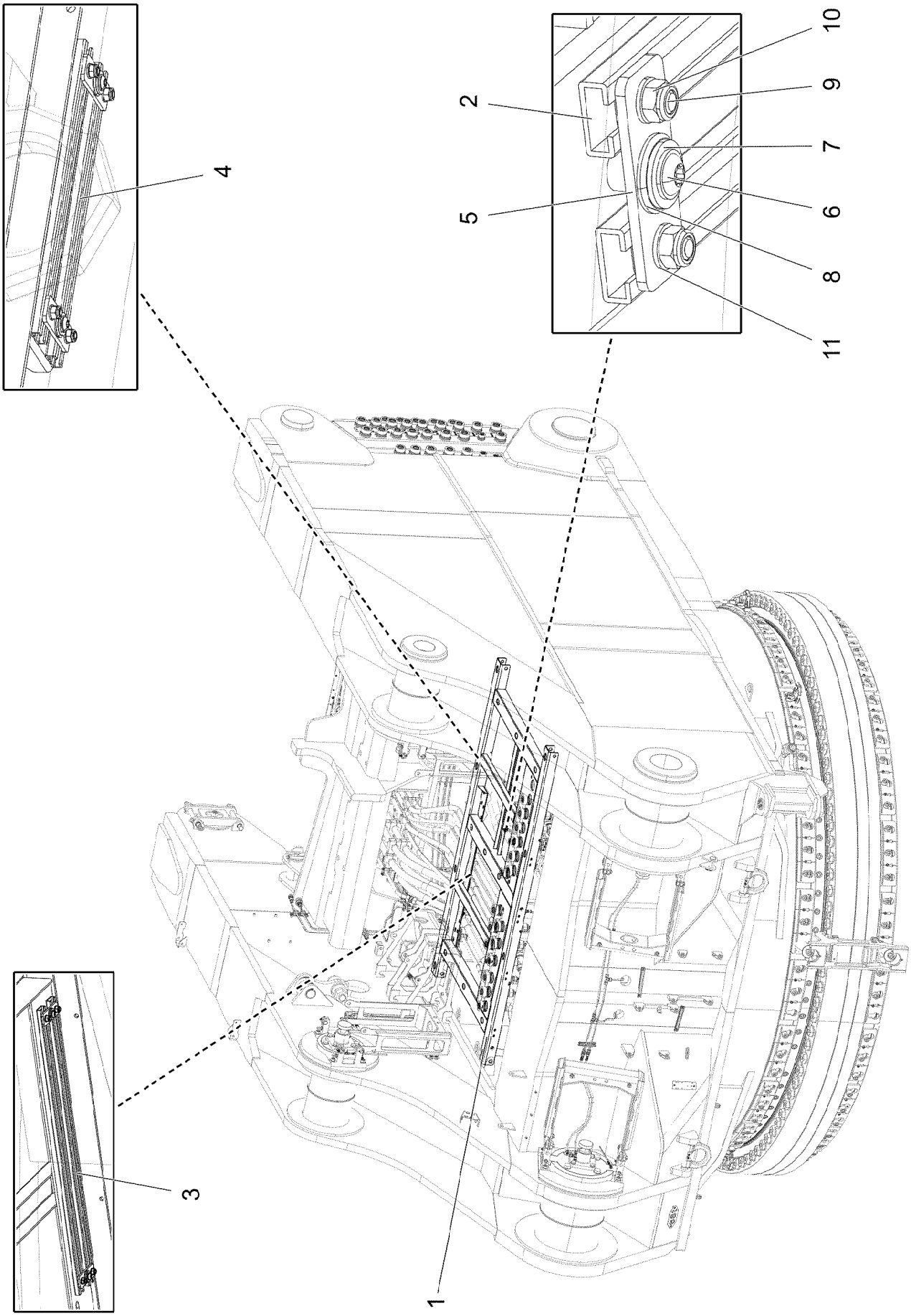

13.12.2021 007920 LIEBHERR	**etk_en_de_098405 LR 13000** **FRAME COMPLETE** **RAHMEN KPL.**	❑ 415 (1/2) **96039225**

Pos.	Item	Quantity	Description	Bezeichnung
1	96038706	1	FRAME WELDED T ZN O	RAHMEN SCHWK.
2	939797408	2	MOUNTING RAIL C28/11X750	TRAGSCHIENE
3	944483108	2	MOUNTING RAIL C28/11X700	TRAGSCHIENE
4	954117508	2	MOUNTING RAIL X0	TRAGSCHIENE
5	976941708	6	PLATE 4X80X30 X5CRNI18-10	BLECH
6	12102696	6	BUTTON HEAD SCREW ISO 7380-2 M8X10 0	HALBRUNDKOPFSCHRAUBE
7	11140469	6	WASHER ISO 7093-1 8 200HV 480H SPF	SCHEIBE
8	4600451	6	WASHER EN 14399-6 14 300-370HV-ST FLZ	SCHEIBE
9	409706908	12	HAMMER HEAD BOLT M8X15 8.8 480H SPF	HAMMERKOPFSCHRAUBE
10	10875614	12	HEX NUT DIN 985 M8 8 480H SPF	SECHSKANTMUTTER
11	12103465	12	WASHER ISO 7089 8 300HV ZNNI-480H SPF	SCHEIBE

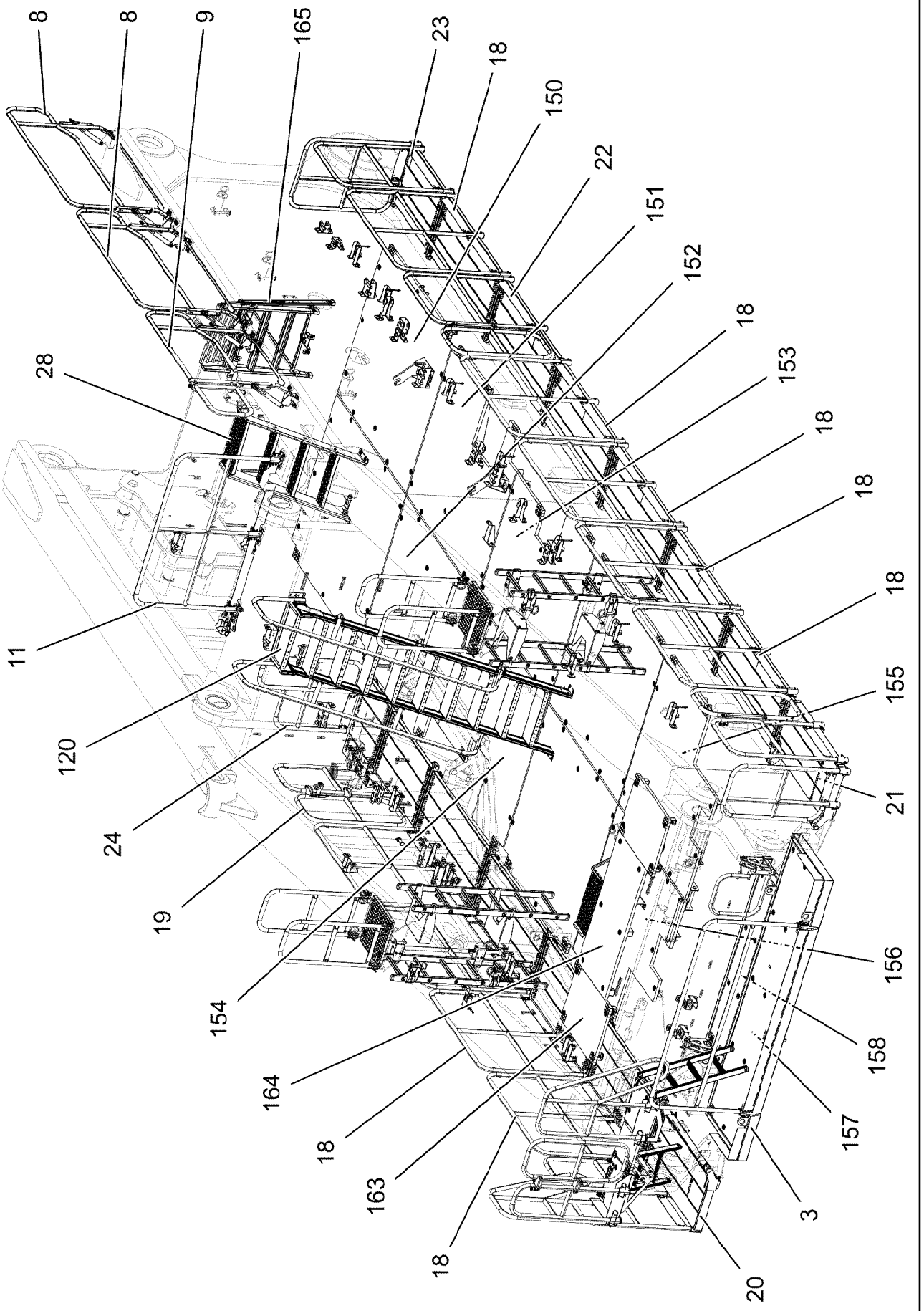

13.12.2021 007921	**etk_en_de_098405 LR 13000**	❑ 417 (1/9)
LIEBHERR	**SLEWING PLATFORM CATWALK** **LAUFSTEG DREHBUEHNE**	**96038696**

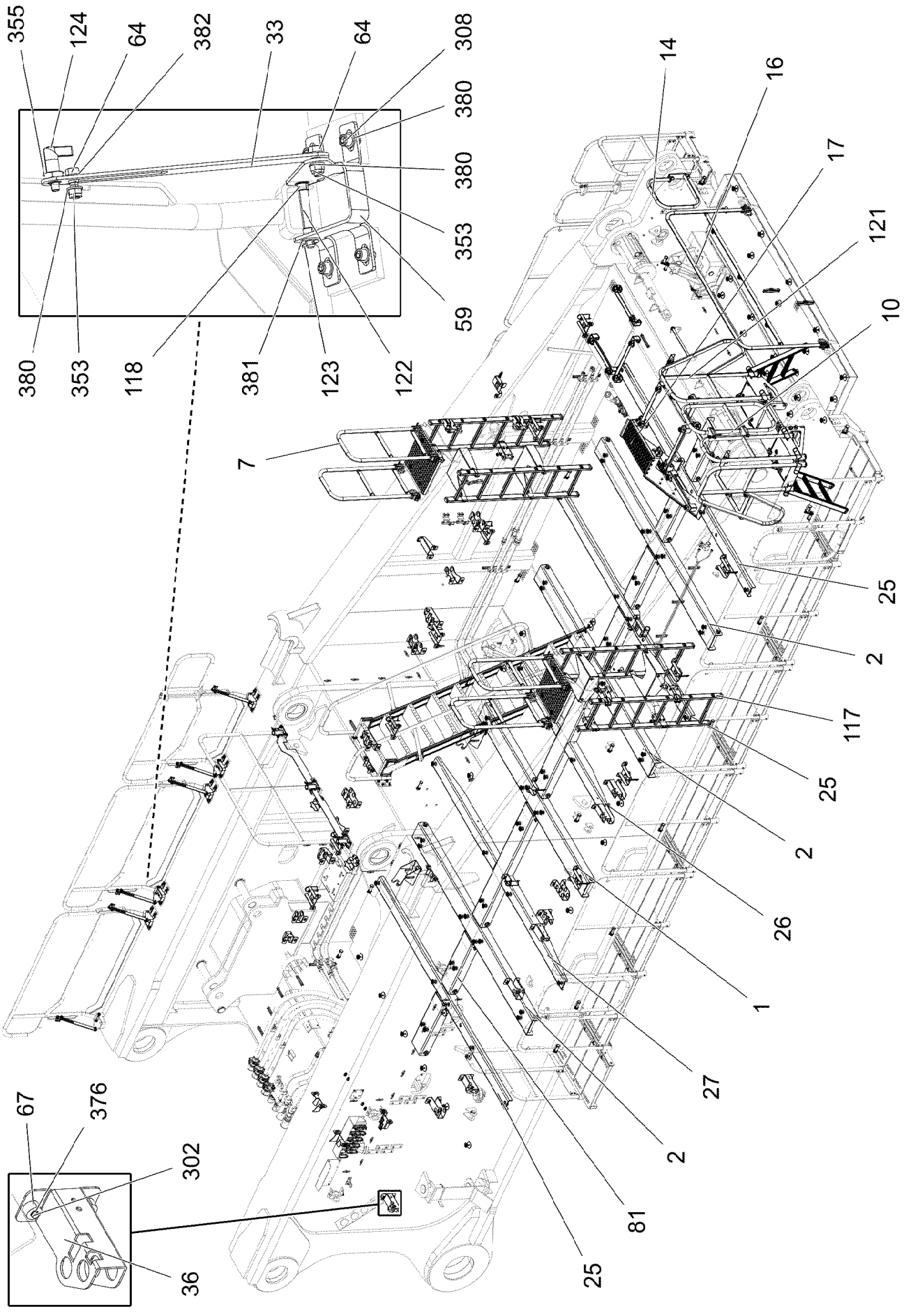

13.12.2021 007922	**etk_en_de_098405 LR 13000**	418 (2/9)
LIEBHERR	**SLEWING PLATFORM CATWALK** **LAUFSTEG DREHBUEHNE**	**96038696**

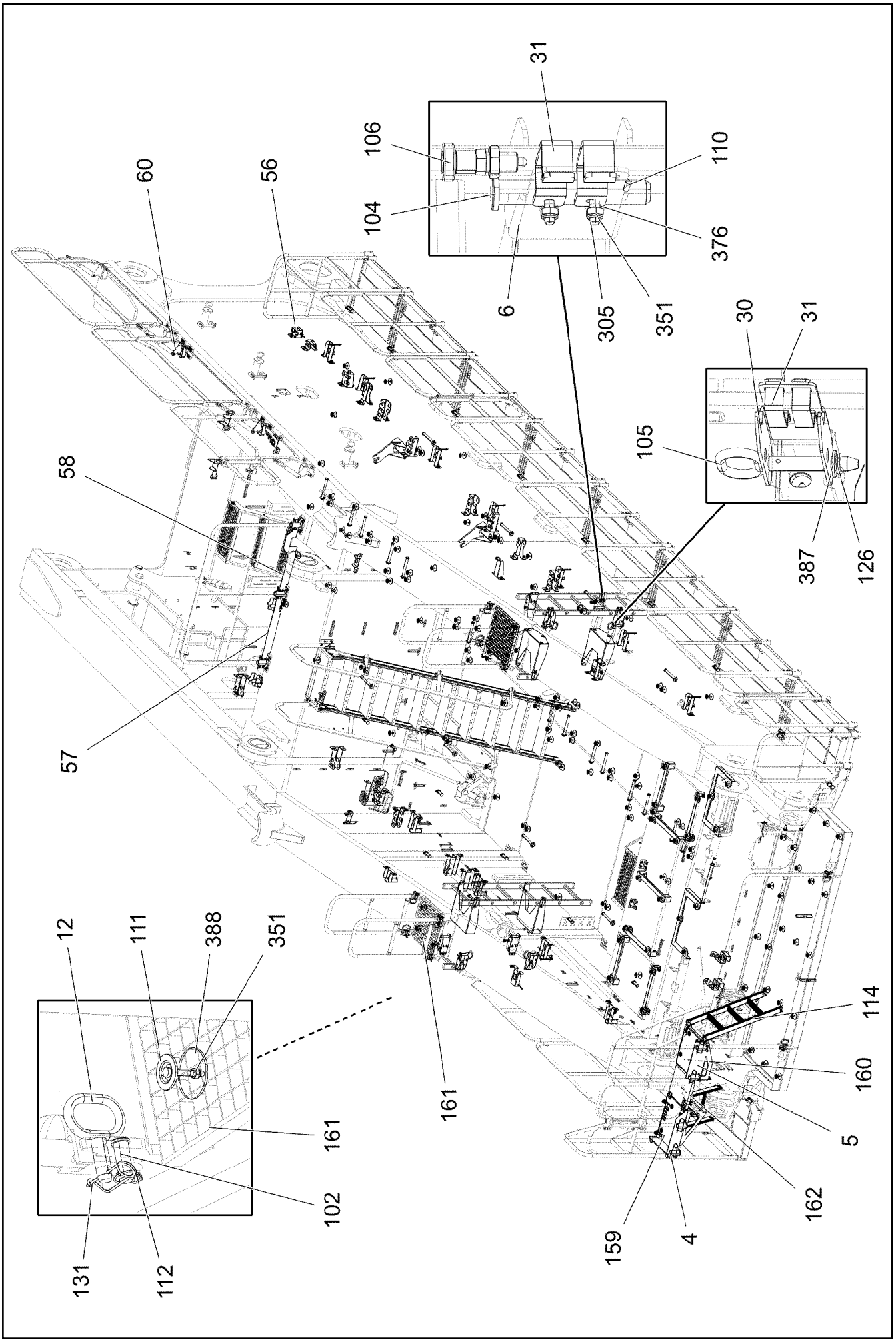

13.12.2021 007923	**etk_en_de_098405 LR 13000**	419 (3/9)
LIEBHERR	**SLEWING PLATFORM CATWALK** **LAUFSTEG DREHBUEHNE**	**96038696**

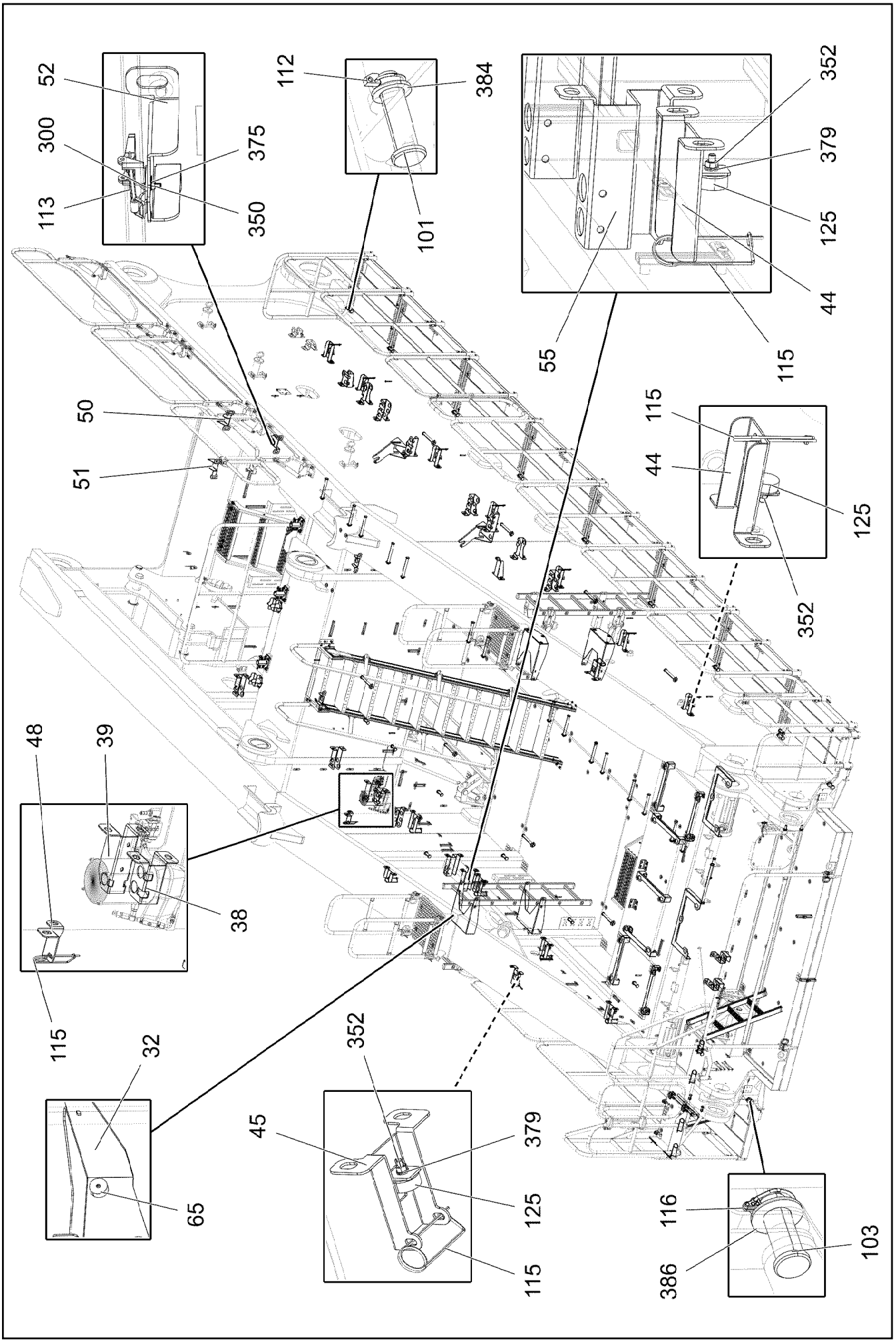
52
300
113
375
350
112
384
101
352
379
125
44
55
115
50
51
115
44
125
352
48
39
38
115
32
65
352
45
379
125
115
116
386
103

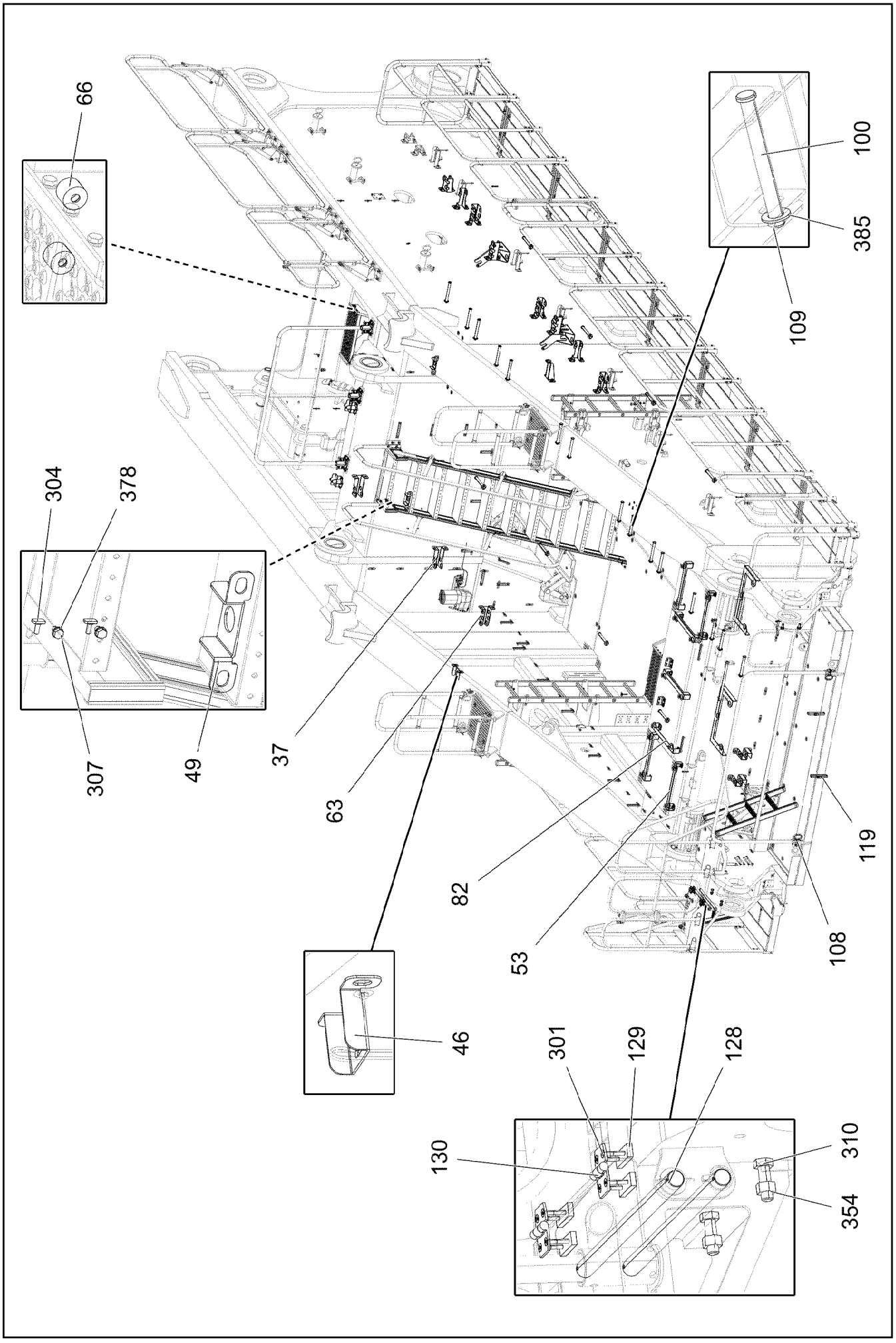
66
100
385
109
304
378
307
49
37
63
82
53
119
108
46
301
129
128
130
310
354

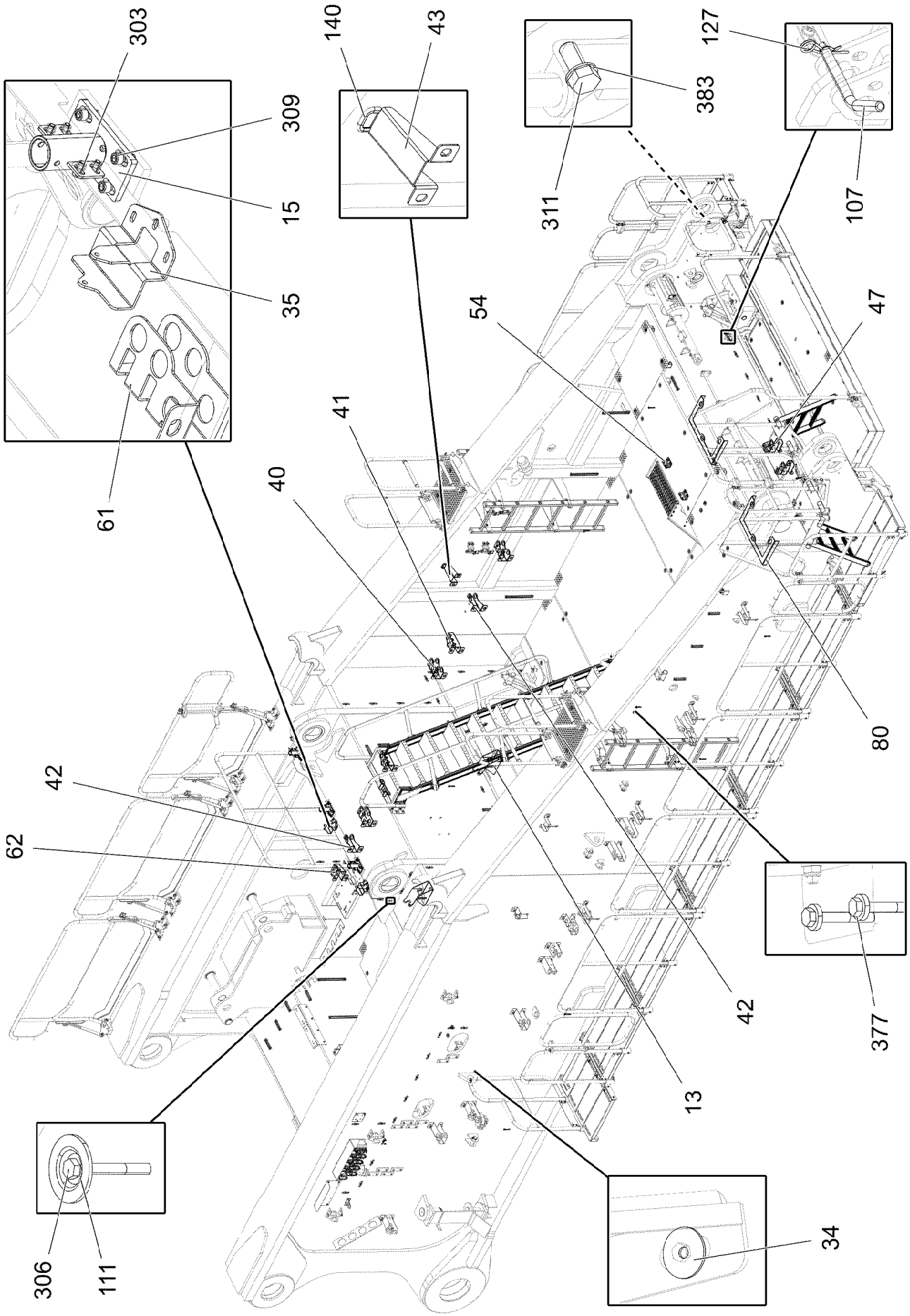

13.12.2021 007926	**etk_en_de_098405 LR 13000**	422 (6/9)
LIEBHERR	**SLEWING PLATFORM CATWALK** **LAUFSTEG DREHBUEHNE**	**96038696**

Pos.	Item	Quantity	Description	Bezeichnung
1	966877908	1	CARRIER T ZN O	TRAEGER SCHWK.
2	966202908	3	CARRIER T ZN O	TRAEGER SCHWK.
3	96039300	1	FRAME WELDED T ZN O	RAHMEN SCHWK.
4	967110508	1	FRAME WELDED T ZN O	RAHMEN SCHWK.
5	967110608	1	FRAME WELDED T ZN O	RAHMEN SCHWK.
6	96011405	2	PLATE WELDED T ZN O	BLECH SCHWK.
7	966237308	4	HAND RAIL WELDED STRUCTURE T ZN O	GELAENDER SCHWK.
8	966242808	2	HAND RAIL WELDED STRUCTURE STEG I	GELAENDER SCHWK.
9	966242908	1	RAILING CPL STEG II ALU SPF	GELAENDER KPL.
10	967110708	1	RAILING CPL ALU SPF	GELAENDER KPL.
11	966503208	1	GUARD RAILING Q 1650 ALU SPF	GELAENDER
12	963773108	8	HAND GRIP WELDMENT FE//ZNNI8//CN//T0	HANDGRIFF SCHWK.
13	967005808	2	PILLOW BLOCK ST.CONST.	LAGERBOCK SCHWK.
14	967110808	1	HANDRAIL WELDED T ZN O	HANDLAUF SCHWK.
15	967228908	3	MOUNTING WELDED T ZN O	HALTERUNG SCHWK.
16	966212808	1	HAND RAIL WELDED STRUCTURE T ZN O	GELAENDER SCHWK.
17	96039357	1	STAIR T ZN O ⇨ ❑ 426	TREPPE
18	965901008	9	PEDESTAL M 1500 ALU SPF	PODEST
19	966239908	1	PEDESTAL LV 1064 ALU SPF	PODEST
20	966240008	1	PEDESTAL LH 1300 ALU SPF	PODEST
21	966240408	1	PEDESTAL RH 1300 ALU SPF	PODEST
22	966240908	1	PEDESTAL RB 1500 ALU SPF	PODEST
23	966241408	1	PEDESTAL RV 936 ALU SPF	PODEST
24	966460908	1	PEDESTAL LV 646 ALU SPF	PODEST
25	96039313	3	CARRIER T ZN O	TRAEGER SCHWK.
26	96039314	1	CARRIER T ZN O	TRAEGER SCHWK.
27	96039315	1	CARRIER T ZN O	TRAEGER SCHWK.
28	96039358	1	STAIR T ZN O ⇨ ❑ 428	TREPPE
30	97000559	6	PLATE 4X230X215 S315MC T ZN O	BLECH
31	977852108	24	PLATE 4X167X25 S315MC T ZN O	BLECH
32	97000623	4	PLATE 4X577X584 S315MC T ZN O	BLECH
33	976455108	6	PLATE 5X454X40 S355MC FE//ZNNI8//CN//T	BLECH
34	979167008	8	PLATE 2X40X40 DC01 FE//ZNNI8//CN//TO	BLECH
35	97005240	2	PLATE 4X222X132 S315MC FE//ZNNI8//CN//T	BLECH
36	97009263	2	PLATE 4X292X277 S315MC FE//ZNNI8//CN//T	BLECH
37	97009264	2	PLATE 4X292X277 S315MC FE//ZNNI8//CN//T	BLECH
38	97009265	1	PLATE 4X236X202 S315MC FE//ZNNI8//CN//T	BLECH
39	97009266	1	PLATE 4X236X267 S315MC FE//ZNNI8//CN//T	BLECH
40	97009267	2	PLATE 4X286X262 S315MC FE//ZNNI8//CN//T	BLECH
41	97009268	2	PLATE 4X276X262 S315MC FE//ZNNI8//CN//T	BLECH
42	97009269	2	PLATE 4X236X262 S315MC FE//ZNNI8//CN//T	BLECH
43	97085152	1	PLATE 4X294X216 S315MC FE//ZNNI8//CN//T	BLECH
44	97001705	11	PLATE 4X177X237 S315MC FE//ZNNI8//CN//T	BLECH
45	97001706	2	PLATE 4X234X199 S315MC FE//ZNNI8//CN//T	BLECH
46	97001707	1	PLATE 4X177X157 S315MC FE//ZNNI8//CN//T	BLECH
47	97001730	2	PLATE 4X185X317 S315MC FE//ZNNI8//CN//T	BLECH
48	97004580	1	PLATE 4X158X128 S315MC FE//ZNNI8//CN//T	BLECH
49	97005239	2	PLATE 4X142X177 S315MC FE//ZNNI8//CN//T	BLECH
50	97013036	1	PLATE 4X232X197 S315MC FE//ZNNI8//CN//T	BLECH
51	97013037	1	PLATE 4X232X197 S315MC FE//ZNNI8//CN//T	BLECH
52	97013038	1	PLATE 4X232X177 S315MC FE//ZNNI8//CN//T	BLECH
53	97017747	4	PLATE 4X657X202 S315MC FE//ZNNI8//CN//T	BLECH
54	97017750	2	PLATE 5X100X105 S355MC FE//ZNNI8//CN//T	BLECH
55	97017796	2	PLATE 4X274X317 S315MC FE//ZNNI8//CN//T	BLECH
56	97017797	2	PLATE 4X286X132 S315MC FE//ZNNI8//CN//T	BLECH
57	97019860	1	PLATE 4X756X90 S315MC	BLECH
58	97019861	1	PLATE 4X756X175 S315MC	BLECH
59	97020197	3	PLATE 5X372X193 S700MC	BLECH

Pos.	Item	Quantity	Description	Bezeichnung
60	97020198	2	PLATE 5X372X193 S700MC	BLECH
61	97021329	1	PLATE 4X286X262 S315MC FE//ZNNI8//CN//T	BLECH
62	97021330	1	PLATE 4X353X261 S315MC FE//ZNNI8//CN//T	BLECH
63	97021409	1	PLATE 4X236X267 S315MC FE//ZNNI8//CN//T	BLECH
64	976430808	12	PIN WITH HEAD 25X46 X5CRNI18-10	BOLZEN MIT KOPF
65	971622408	18	SLEEVE 40.0X19 S355J2+AR FE//ZNNI8//CN/	HUELSE
66	953873408	4	SLEEVE 25X20 11SMN37 FE//ZNNI8//CN//T0	HUELSE
67	978787708	100	SLEEVE 33.0X19 FE//ZNNI8//CN//T0	HUELSE
80	97124360	2	PLATE 4X751X409 S315MC T ZN O	BLECH
81	97124361	6	PLATE 6X395X730 S355MC T ZN O	BLECH
82	97124362	3	PLATE 4X730X208 S315MC T ZN O	BLECH
100	951167108	24	PIN RD25X240 S355J2+AR FE//ZNNI8//CN//T	BOLZEN
101	453022308	17	PIN ISO 2341 B24X91X82 35NICRMOV125	BOLZEN
102	451001208	10	PIN DIN 1434 20X55X46 35NICRMOV125 GA	BOLZEN
103	971343208	4	PIN 40.0X95 42CRMO4+QT GASN.	BOLZEN
104	453020508	4	PIN ISO 2341 B20X125X105 42CRMO4 GASN	BOLZEN
105	929868108	4	GRIP BOLT FE//ZNNI8//CN//T0	GRIFFBOLZEN
106	704231608	2	STOP BOLT NIROSTA	RASTBOLZEN
107	947000508	2	SOCKET PIN 14.0X181 S355J2C+C FE//ZNNI	STECKBOLZEN
108	924713108	2	SOCKET PIN T ZN K	STECKBOLZEN
109	11968305	24	SPLIT PIN ISO 1234 6,3X45 ST 480H SPF	SPLINT
110	10180359	10	SPLIT PIN ISO 1234 5X40 St 480H SPF	SPLINT
111	10100621	145	DISH MOUNTING	TELLERBEFESTIGUNG
112	10875869	27	SAFETY PLUG W HINGE-LID 5X29X4,7X25 4	SICHERHEITSKLAPPSTECKER
113	704218508	1	LOCK BEARING GUMMI	VERSCHLUSSLAGER
114	11491756	2	LADDER 5-405X0,97M AL SPF	EINHAENGELEITER
115	433100908	24	RETAINING SPRING 4,5X98 ISO 2081 FE/ZN	SICHERUNGSFEDER
116	10875870	4	SAFETY PLUG W HINGE-LID 6X42X5,5X32 4	SICHERHEITSKLAPPSTECKER
117	11481816	4	SIMPLE LADDER EN 131 6-420X1,65M AL SP	ANLEGELEITER
118	10343148	12	FRICTION BEARING 14X16X12 IGLIDUR G	GLEITLAGER
119	10020519	2	LASHING STRAP 0,5MX18MM	ZURRGURT
120	11491760	1	STAIR 10-600X2,364M AL SPF	TREPPE
121	97000738	2	GUARD RAILING LAENGS ALU SPF	GELAENDER
122	10343048	6	PIN ISO 2341 B14X108X102 X5CRNI18-10	BOLZEN
123	10180351	6	SPLIT PIN ISO 1234 4X25 St 480H SPF	SPLINT
124	10010025	6	SNAP-IN LOCK NIROSTA	RASTRIEGEL
125	726613008	13	MEGI BUFFER	MEGIPUFFER
126	433206208	4	SPRING PLUG 4,5X4X78 A2K	FEDERSTECKER
127	10875868	2	SPRING PLUG 3-3,5-62 480H SPF	FEDERSTECKER
128	979871608	3	AXLE 25.0 X475 S355J2G3C+C FE//ZNNI8//C	ACHSE
129	953695308	4	THREADED PLATE 8.0 X0 S235JR FE//ZNNI8/	GEWINDEPLATTE
130	704228108	2	HINGE 35X35X50/180° ST FE//ZN12//B	SCHARNIER
131	433102808	10	RETAINING SPRING 3X55 VERZ	SICHERUNGSFEDER
140	262104008	0.1	EDGE PROTECTION 1-4X14,5X10	KANTENSCHUTZ
150	979935608	4	GRIDIRON T1830X1710X30/2 S235JR T ZN K	GITTERROST-P
151	97011656	1	GRIDIRON T1870X1710X30/2 S235JR T ZN K	GITTERROST-P
152	97011660	1	GRIDIRON T1870X1710X30/2 S235JR T ZN K	GITTERROST-P
153	97011661	1	GRIDIRON T1880X1710X30/2 S235JR T ZN K	GITTERROST-P
154	97011667	1	GRIDIRON T1880X1710X30/2 S235JR T ZN K	GITTERROST-P
155	979936108	1	GRIDIRON T1750X1710X30/2 S235JR T ZN K	GITTERROST-P
156	979936208	1	GRIDIRON T1750X1710X30/2 S235JR T ZN K	GITTERROST-P
157	97000011	1	GRIDIRON T2975X740X30/2 S235JR T ZN K	GITTERROST-SP
158	97000012	1	GRIDIRON T1900X350X30/2 S235JR T ZN K	GITTERROST-P
159	97000228	1	GRIDIRON T500X395X30/2 S235JR T ZN K	GITTERROST-P
160	97000229	1	GRIDIRON T440X395X30/2 S235JR T ZN K	GITTERROST-P
161	725806808	2	GRIDIRON T490X483X30/2 S235JR T ZN K	GITTERROST-P
162	97017729	1	GRIDIRON T335X395X30/2 S235JR T ZN K	GITTERROST-P
163	725805908	2	GRIDIRON T850X630X30/2 S235JR T ZN K	GITTERROST-P
164	725867808	1	GRIDIRON T1450X700X30/2 S235JR T ZN K	GITTERROST-P
165	11007669	1	PLATFORM LADDER 2-73X0,12M ALU	PODESTLEITER

Pos.	Item	Quantity	Description	Bezeichnung
300	10875810	2	COUNTERSUNK SCREW ISO 10642 M5X20	SENKSCHRAUBE
301	10181421	8	COUNTERSUNK SCREW ISO 10642 M6X40	SENKSCHRAUBE
302	11651612	128	HEX SCREW ISO 4017 M8X16 8.8 480H SPF	SECHSKANTSCHRAUBE
303	11651767	8	HEX SCREW ISO 4017 M8X20 8.8 480H SPF	SECHSKANTSCHRAUBE
304	409707008	8	HAMMER HEAD BOLT M8X20 8.8 480H SPF	HAMMERKOPFSCHRAUBE
305	10197831	28	HEX SCREW ISO 4017 M8X25 8.8 ZNNI-480	SECHSKANTSCHRAUBE
306	11651582	149	HEX SCREW ISO 4014 M8X55 8.8 480H SPF	SECHSKANTSCHRAUBE
307	11652470	4	HEX SCREW ISO 4017 M10X16 8.8 FLZN SP	SECHSKANTSCHRAUBE
308	10875577	20	SOCKET HEAD SCREW ISO 4762 M12X20 8	ZYLINDERSCHRAUBE
309	12223057	12	SOCKET HEAD SCREW ISO 4762 M12X25 8	ZYLINDERSCHRAUBE
310	10875520	2	HEX SCREW ISO 4017 M16X50 8.8 FLZN SP	SECHSKANTSCHRAUBE
311	4065281	2	HEX SCREW ISO 4017 M20X45 8.8 FLZN SP	SECHSKANTSCHRAUBE
312	11651584	8	HEX SCREW ISO 4014 M8X65 8.8 480H SPF	SECHSKANTSCHRAUBE
350	10875620	2	HEX NUT ISO 4032 M5 8 480H SPF	SECHSKANTMUTTER
351	10875614	201	HEX NUT DIN 985 M8 8 480H SPF	SECHSKANTMUTTER
352	12102695	13	HEX NUT ISO 4032 M10 8 ZNNI-480H SPF	SECHSKANTMUTTER
353	10875607	12	HEX NUT DIN 985 M12 8 FLZN SPF	SECHSKANTMUTTER
354	10875617	2	HEX NUT ISO 4032 M16 8 FLZN SPF	SECHSKANTMUTTER
355	10285016	6	HEX NUT ISO 8675 M20X1,5 A2-035	SECHSKANTMUTTER
375	10197808	2	WASHER ISO 7089 5 200HV ZNNI-480H	SCHEIBE
376	12103465	208	WASHER ISO 7089 8 300HV ZNNI-480H SPF	SCHEIBE
377	11840501	4	WASHER DIN 7349 8,4 200HV 480H SPF	SCHEIBE
378	500917508	4	WASHER ISO 7089 10 200HV-A2	SCHEIBE
379	10289795	26	WASHER ISO 7089 10 300HV FLZN SPF	SCHEIBE
380	10289804	44	WASHER ISO 7089 12 300HV FLZN SPF	SCHEIBE
381	10289805	6	WASHER ISO 7089 14 300HV FLZN SPF	SCHEIBE
382	11691326	12	WASHER ISO 7092 16 300HV FLZN SPF	SCHEIBE
383	420051314	2	WASHER ISO 7089 20 MS	SCHEIBE
384	10179376	21	WASHER DIN 1441 26 -St FLZN SPF	SCHEIBE
385	11081186	24	WASHER ISO 7089 27 300HV FLZN SPF	SCHEIBE
386	10289811	4	WASHER ISO 7089 30 300HV FLZN SPF	SCHEIBE
387	10289808	10	WASHER ISO 7089 20 300HV FLZN SPF	SCHEIBE
388	941138108	157	WASHER DC01 FE//ZNNI8//CN//T0	SCHEIBE

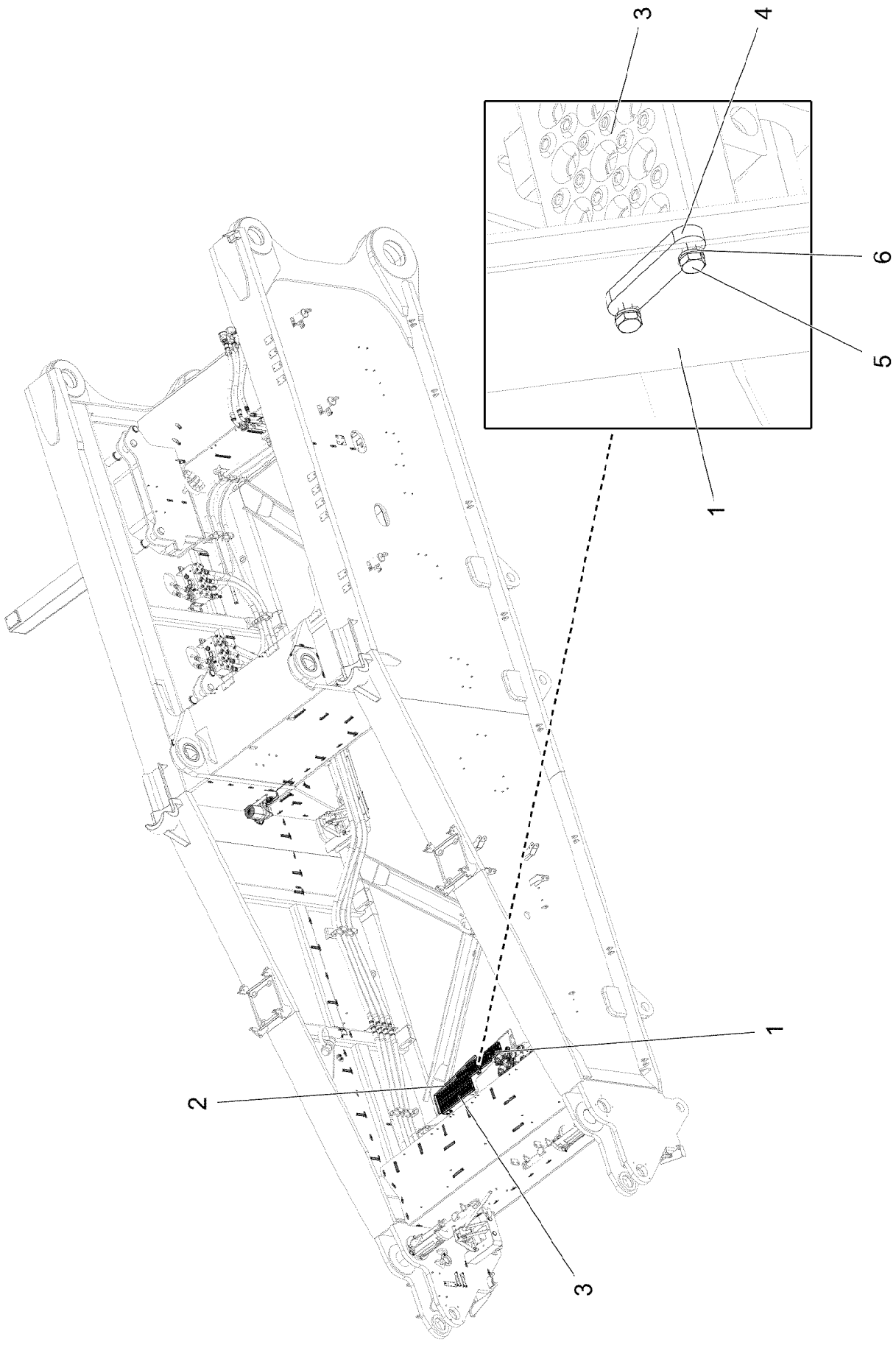
3
4
6
5
1
1
2
3

Pos.	Item	Quantity	Description	Bezeichnung
1	97124384	1	PLATE 5X1334X365 S355MC T ZN O	BLECH
2	97124385	1	PLATE 5X1334X365 S355MC T ZN O	BLECH
3	972328808	5	TREAD 40X120X580 ALMG3 ELOXIERT SPF	AUFSTIEGSTRITT
4	97089920	10	PLATE 8X80X20 S355MC FE//ZNNI8//CN//T0	BLECH
5	10299666	20	HEX SCREW ISO 4017 M8X20 10.9 480H SP	SECHSKANTSCHRAUBE
6	10299679	20	WASHER ISO 7092 8 200HV 480H SPF	SCHEIBE

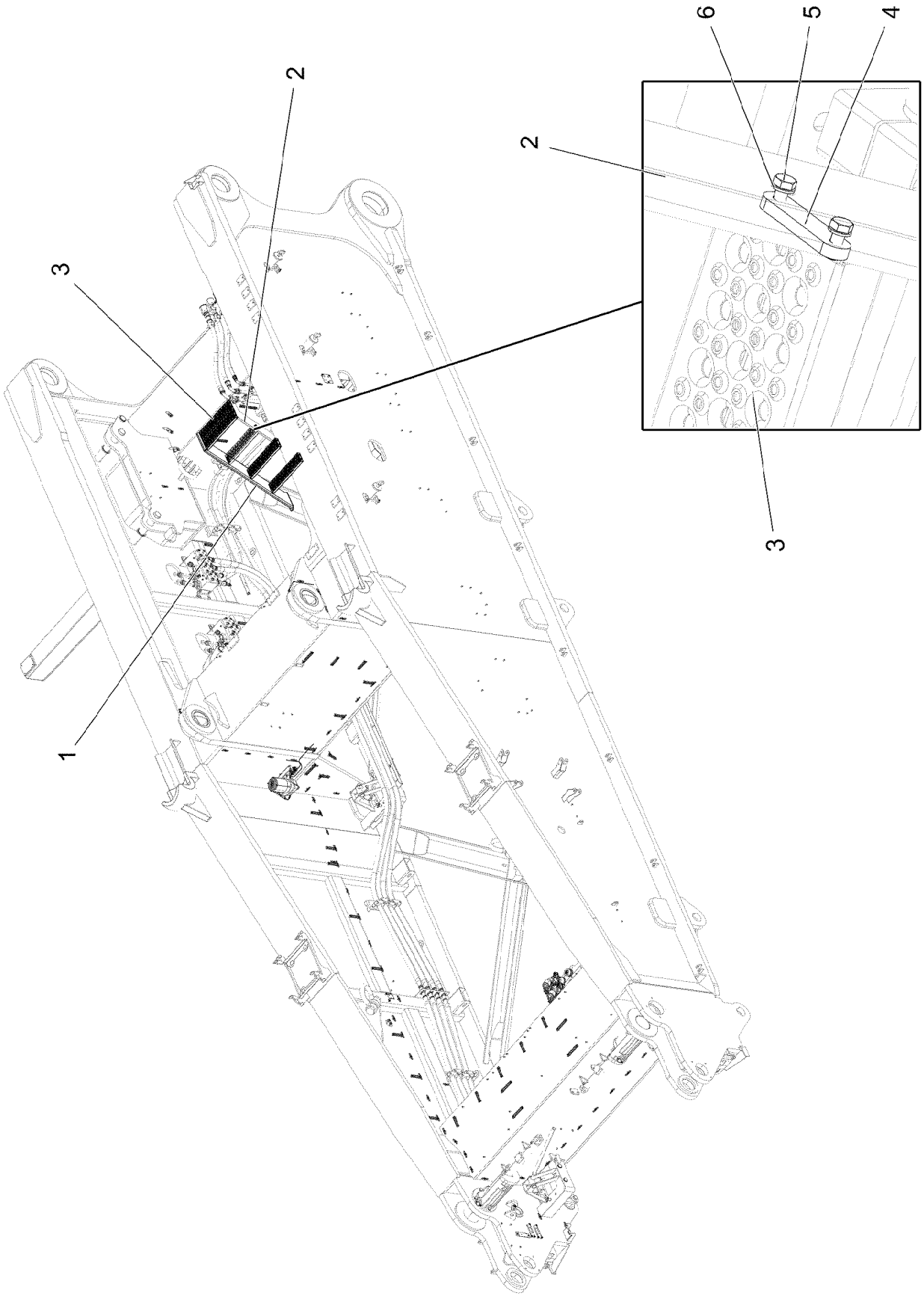
6
5
4
2
2
3
3
1

Pos.	Item	Quantity	Description	Bezeichnung
1	97124390	1	PLATE 5X1450X382 S355MC T ZN O	BLECH
2	97124391	1	PLATE 5X1450X382 S355MC T ZN O	BLECH
3	972328808	5	TREAD 40X120X580 ALMG3 ELOXIERT SPF	AUFSTIEGSTRITT
4	957057708	10	PLATE 8X20X80 S960QL	BLECH
5	10299666	20	HEX SCREW ISO 4017 M8X20 10.9 480H SP	SECHSKANTSCHRAUBE
6	10299679	20	WASHER ISO 7092 8 200HV 480H SPF	SCHEIBE

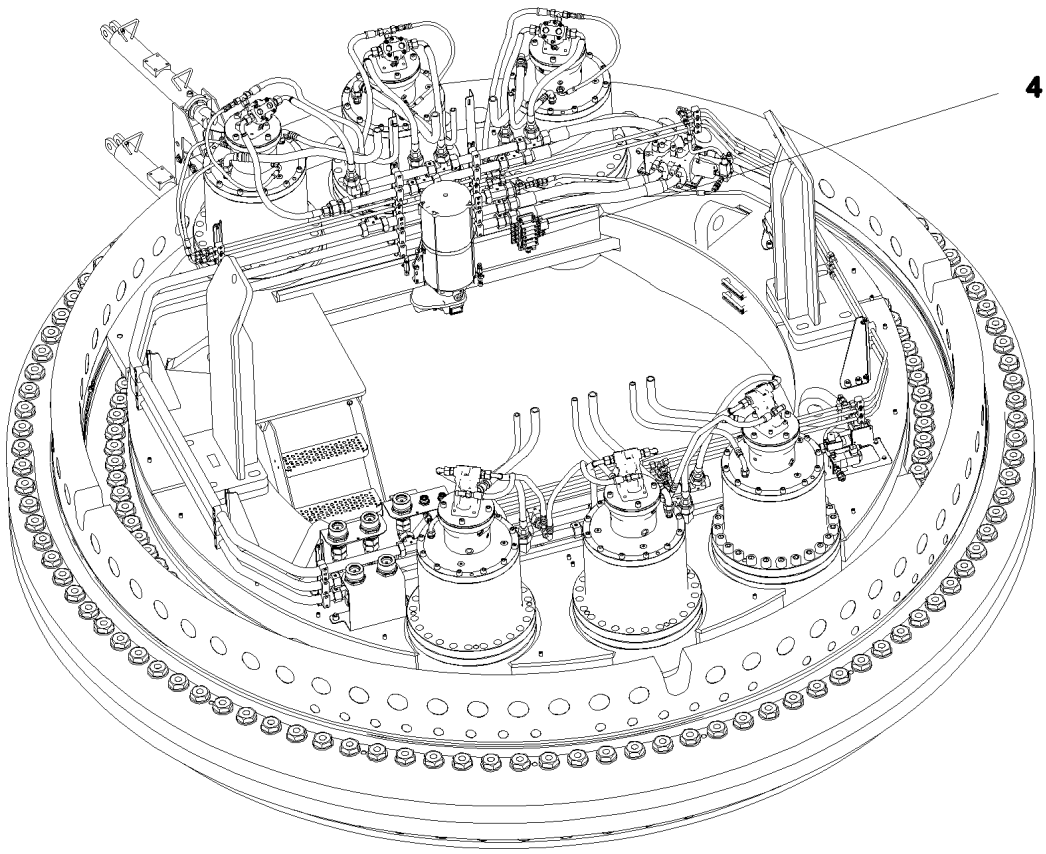

Pos.	Item	Quantity	Description	Bezeichnung
1	915755208	1	ROLLER SLEWING RING QC ⇨ ❑ 431	ROLLENDREHVERB.M.DREHW
2	915740808	1	EL.ROLLER SLEWING RING ⇨ ❑ 446	ELEKTRIK ROLLENDREHVERBI
3	915734308	1	HYDRAULIC EQUIPM.SLEWING GEAR ⇨ ❑ 447	HYDRAULIK DREHWERK
4	916141308	1	CENTRAL GREASING RDV ⇨ ❑ 465	ZENTRALSCHMIERUNG
5	966751308	1	ADDL.HYDR.F.PIN PULLING DEVICE Q.C. ⇨ ❑ 469	ZUSATZHYDR.BOLZENZIEHZYL

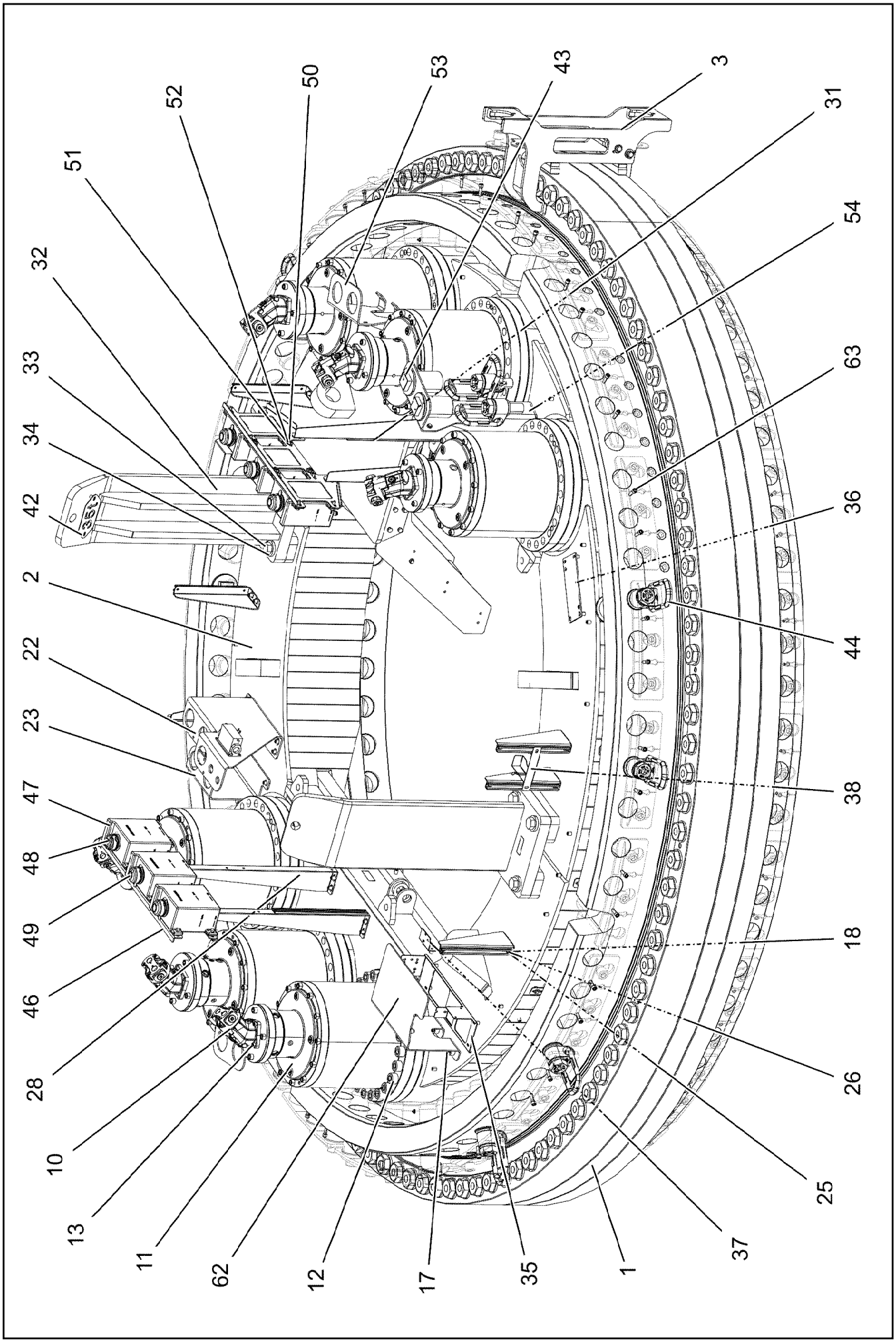
52
50
53
43
3
51
31
32
54
33
63
34
42
36
2
44
22
23
38
47
48
18
49
46
28
26
10
25
13
37
11
62
12
17
35
1

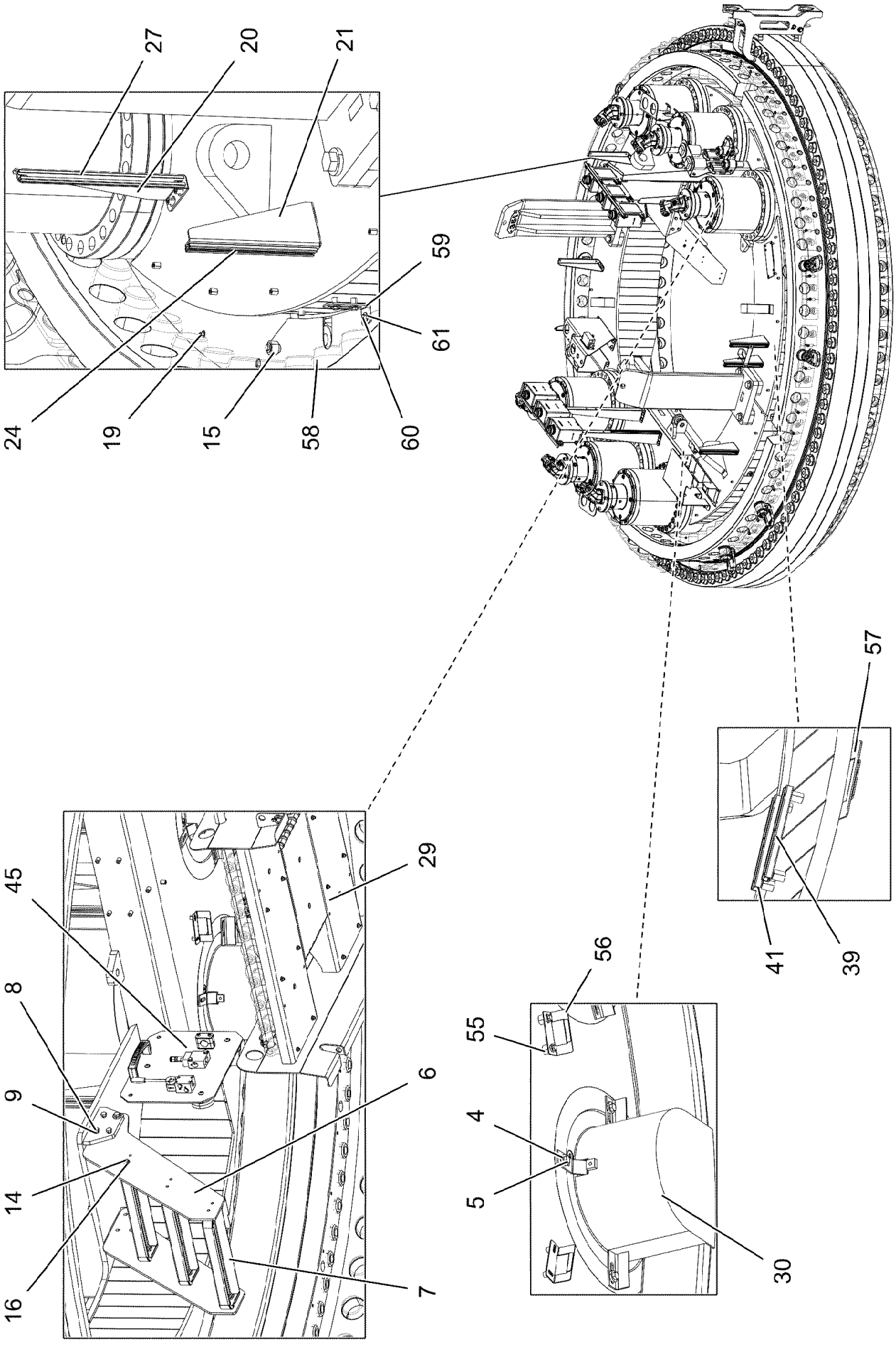
27
20
21
59
61
24
19
15
58
60
57
41
39
45
29
8
9
14
16
6
7
56
55
4
5
30

Pos.	Item	Quantity	Description	Bezeichnung
1	965852408	1	ROLLER SLEWING RING PRE-ASS. ⇨ ❑ 435	ROLLENDREHVERBINDUNG VO
2	965708108	1	BEARING WELDED	LAGERUNG SCHWK.
3	96021673	1	PREMOUNTED PIN PULLING DEVICE ⇨ ❑ 437	BOLZENZIEHEINRICHTUNG VO
4	10006370	36	WASHER DIN 7349 13 200HV FLZN SPF	SCHEIBE
5	11651006	18	HEX SCREW ISO 4017 M12X20 8.8 FLZN SP	SECHSKANTSCHRAUBE
6	979545608	2	PLATE 8X885X267 S355MC	BLECH
7	788901708	3	TREAD 399X120X40 AL ELOXIERT SPF	AUFSTIEGSTRITT
8	406201908	8	HEX SCREW ISO 4014 M12X50 10.9 FLZN SP	SECHSKANTSCHRAUBE
9	10299671	8	HEX NUT ISO 4032 M12 10 FLZN SPF	SECHSKANTMUTTER
10	510232508	6	HYDRO MOTOR A2FM 32CM³/U SPF ⇨ ❑ 438	HYDROMOTOR
11	90008841	6	SLEWING GEAR DRIVE DAT 500/1460 LIEB ⇨ ❑ 441	DREHWERKANTRIEB
12	10410211	144	SOCKET HEAD SCREW ISO 4762 M30X140	ZYLINDERSCHRAUBE
13	10875571	24	SOCKET HEAD SCREW ISO 4762 M10X30 8	ZYLINDERSCHRAUBE
14	11826527	40	HEX SCREW ISO 4017 M8X30 8.8 480H SPF	SECHSKANTSCHRAUBE
15	978787708	36	SLEEVE 33.0X19 FE//ZNNI8//CN//T0	HUELSE
16	11840501	98	WASHER DIN 7349 8,4 200HV 480H SPF	SCHEIBE
17	11651767	76	HEX SCREW ISO 4017 M8X20 8.8 480H SPF	SECHSKANTSCHRAUBE
18	10875471	22	BUTTON HEAD SCREW AEHNL.ISO 7380-2	HALBRUNDKOPFSCHRAUBE
19	7743242	10	HYDRAULIC-TYPE LUBRICAT.NIPPLE DIN 71	KEGELSCHMIERNIPPEL
20	97001047	1	PLATE 4X490X152 S315MC FE//ZNNI8//CN//T	BLECH
21	97001105	6	PLATE 4X152X387 S315MC FE//ZNNI8//CN//T	BLECH
22	97001106	1	PLATE 6X617X580 S355MC	BLECH
23	97001107	1	PLATE 6X473X370 S355MC	BLECH
24	954117508	6	MOUNTING RAIL X0	TRAGSCHIENE
25	10875614	34	HEX NUT DIN 985 M8 8 480H SPF	SECHSKANTMUTTER
26	421861405	18	WASHER ISO 7093-1 8 200HV-A2	SCHEIBE
27	970344808	2	MOUNTING RAIL	TRAGSCHIENE
28	97001891	4	PLATE 4X152X832 S315MC FE//ZNNI8//CN//T	BLECH
29	966460008	8	PALETTE OF BOLTS QC ⇨ ❑ 444	BOLZENPALETTE
30	90012692	6	GREASE HOUSING	SCHMIERFETTKAPPE
31	97006261	2	MOUNTING RAIL C28/11X530 T ZN O	TRAGSCHIENE
32	966631608	2	FLASHING ST. CONST.	ABWEISER SCHWK.
33	406208808	8	HEX SCREW ISO 4014 M30X90 10.9 FLZN SP	SECHSKANTSCHRAUBE
34	12226080	8	WASHER DIN 7349 31 FLZN SPF	SCHEIBE
35	971384808	1	PLATE 3X684X250 DC01 FE//ZNNI8//CN//T0	BLECH
36	972028708	1	PLATE 280X120 S355MC FE//ZNNI8//CN//T0	BLECH
37	978535808	1	PLATE 90X100 DC01 FE//ZNNI8//CN//T0	BLECH
38	978637208	1	PLATE DC01 FE//ZNNI8//CN//T0	BLECH
39	954117308	2	MOUNTING RAIL X0	TRAGSCHIENE
41	12102696	10	BUTTON HEAD SCREW ISO 7380-2 M8X10 0	HALBRUNDKOPFSCHRAUBE
42	97011509	2	PLATE 2X100X215 DC01 FE//ZNNI8//CN//T0	BLECH
43	97013683	6	PIN 120.0X165 35NICRMOV125 GASN. SPF	BOLZEN
44	11008713	6	LOAD REST VLBG 10 T LACKIERT SPF	LASTBOCK
45	967144608	1	VALVE PLATE, PRE-ASSEMBLED QC ⇨ ❑ 445	VENTILPLATTE VORM.
46	97015042	2	PLATE 4X839X308 S315MC FE//ZNNI8//CN//T	BLECH
47	90016176	6	OIL TANK 4,5L	OELBEHAELTER
48	761082603	6	COVER LID 45	TANKVERSCHLUSS MIT LUEFT
49	968461801	6	COVER LID 63 NBR 7030	ABDECKKAPPE
50	11691328	24	HEX SCREW ISO 4017 M10X35 8.8 FLZN SP	SECHSKANTSCHRAUBE
51	11491889	48	WASHER ISO 7093-1 10 300HV FLZN SPF	SCHEIBE
52	10197769	24	HEX NUT DIN 985 M10 8 ZNNI-480H SPF	SECHSKANTMUTTER
53	97018399	3	HOLDER 6X432X300 S355MC FE//ZNNI8//CN/	HALTER
54	97019586	3	PLATE 6X728X353 S355MC FE//ZNNI8//CN//T	BLECH
55	953873408	32	SLEEVE 25X20 11SMN37 FE//ZNNI8//CN//T0	HUELSE

Pos.	Item	Quantity	Description	Bezeichnung
56	97017731	4	PLATE 2X115X89 DC01 FE//ZNNI8//CN//T0	BLECH
57	97018832	8	PLATE 2X115X82 DC01 FE//ZNNI8//CN//T0	BLECH
58	968272008	2	PLATE PRE-ASS.	BLECH VORM.
59	97038027	6	ANGLE 4X147X44 X5CRNI18-10	WINKEL
60	11651612	22	HEX SCREW ISO 4017 M8X16 8.8 480H SPF	SECHSKANTSCHRAUBE
61	11140469	22	WASHER ISO 7093-1 8 200HV 480H SPF	SCHEIBE
62	97052905	1	PLATE 5X599X460 S355MC FE//ZNNI8//CN//T	BLECH
63	10875565	48	SOCKET HEAD SCREW ISO 4762 M12X40 8	ZYLINDERSCHRAUBE

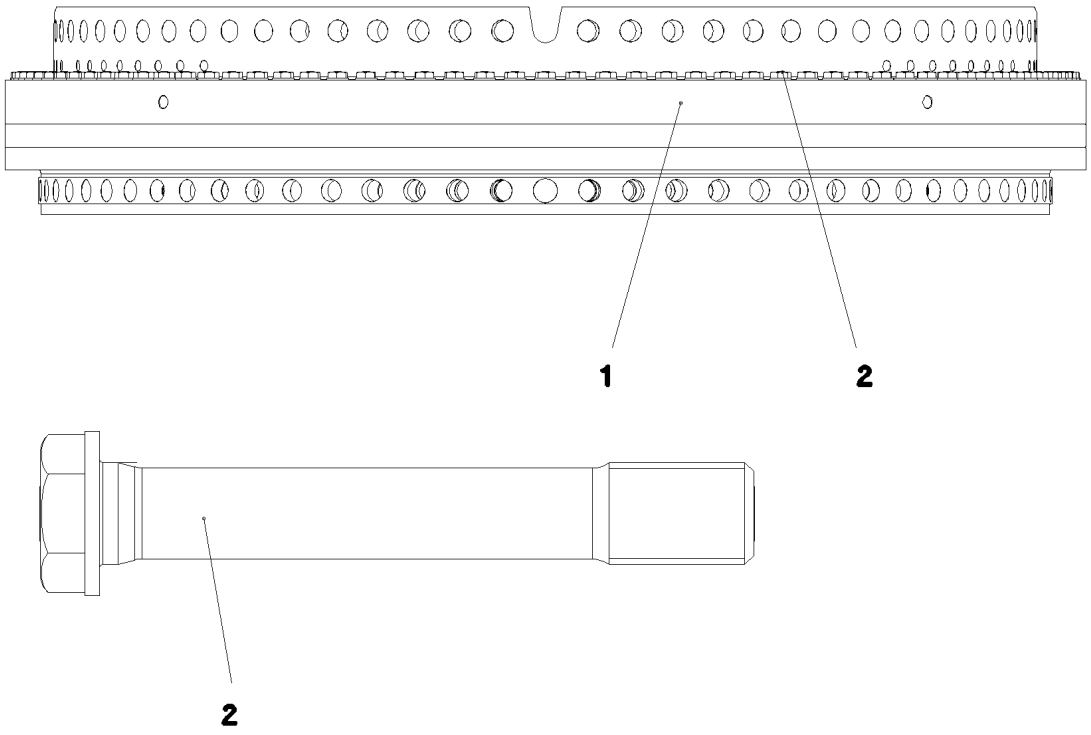

Pos.	Item	Quantity	Description	Bezeichnung
1	90000869	1	ROLLER SLEWING RING 3304-864 42CrMo4+ ⇨ ❑ 436	ROLLENDREHVERBINDUNG
2	979104808	216	EXPANSION HEXAGON BOLT M56X360 10.9	SECHSKANTDEHNSCHRAUBE

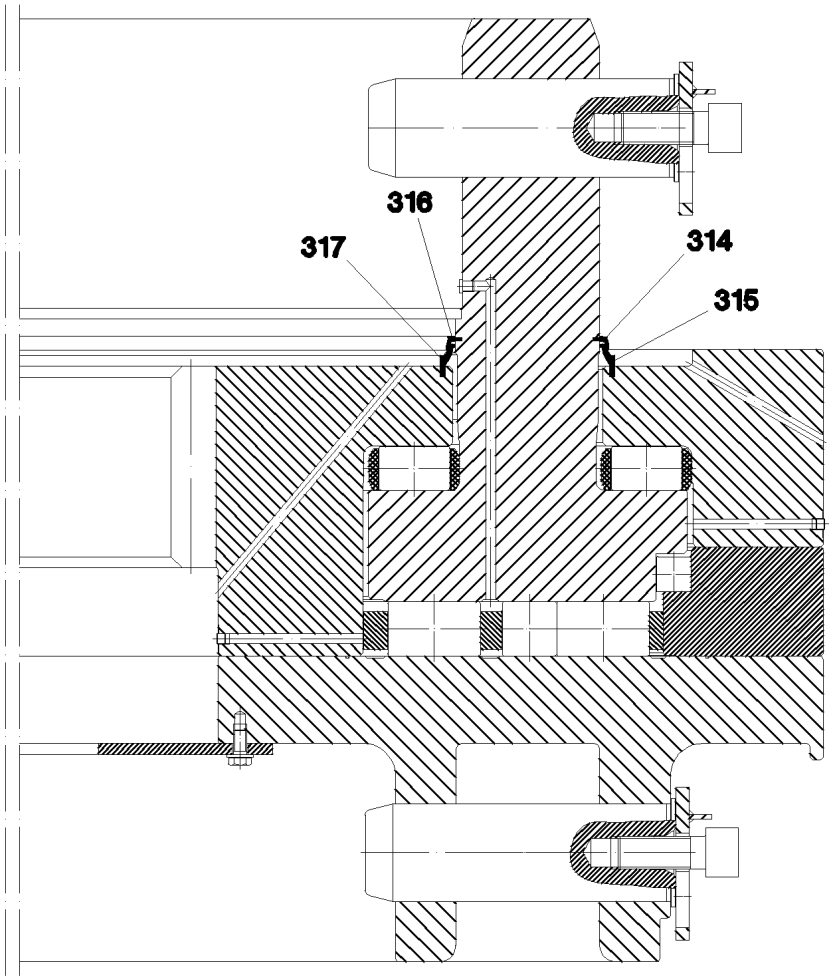

Pos.	Item	Quantity	Description	Bezeichnung
314	90001698	12.68	SEALING PROFILE	DICHTPROFIL
315	262182101	12.92	SEALING PROFILE	DICHTPROFIL
316	90001698	12.02	SEALING PROFILE	DICHTPROFIL
317	262182101	11.96	SEALING PROFILE	DICHTPROFIL

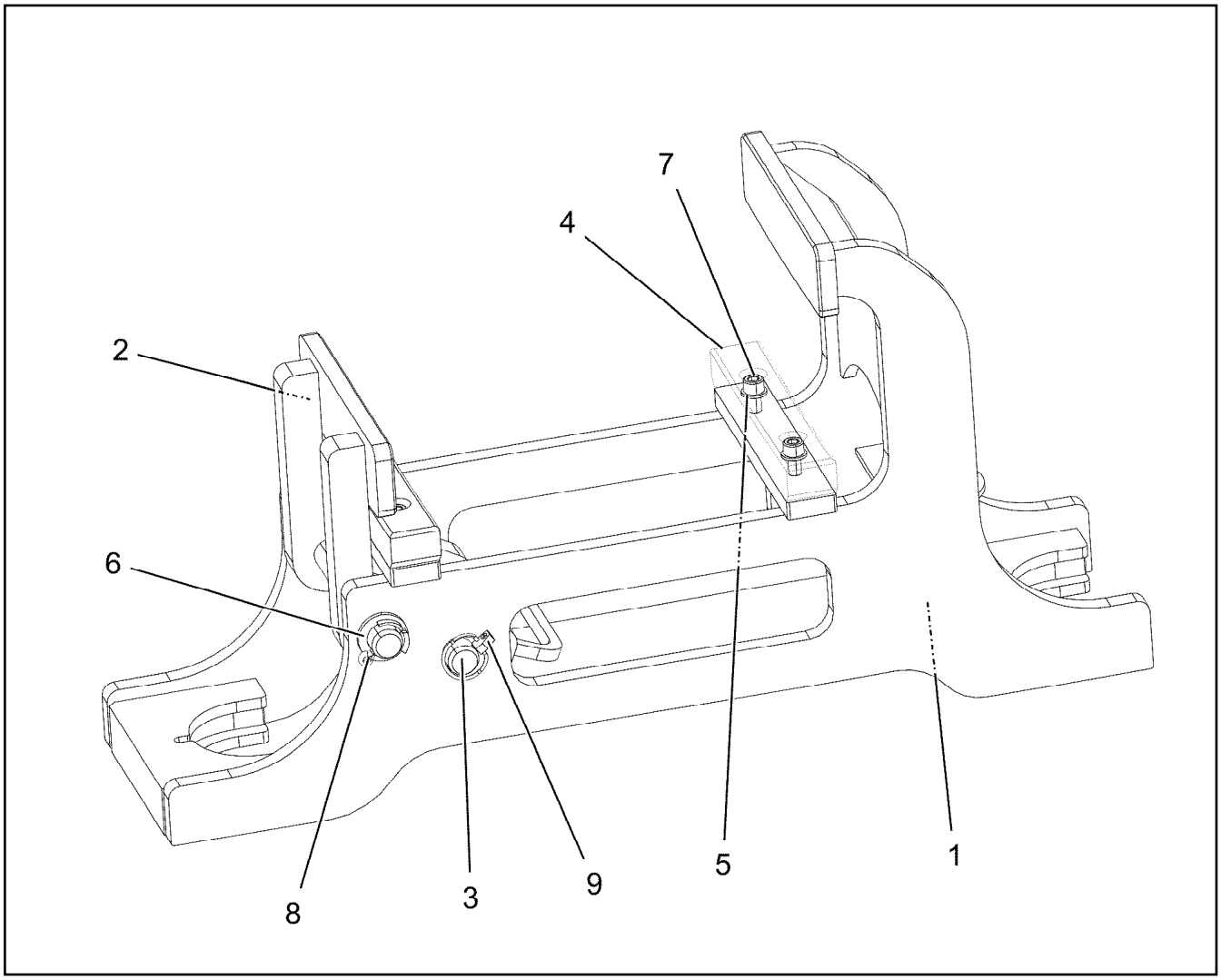

Pos.	Item	Quantity	Description	Bezeichnung
1	96021675	1	BRACKET WELDED CONST.	KONSOLE SCHWK.
2	96021676	1	BRACKET WELDED CONST.	KONSOLE SCHWK.
3	451426808	2	PIN DIN 1436 25X220X212 35NICRMOV125	BOLZEN
4	97097691	2	SLIPPER 230X40X33 PA6G+OEL SPF	GLEITSCHUH
5	10289795	4	WASHER ISO 7089 10 300HV FLZN SPF	SCHEIBE
6	10179376	1	WASHER DIN 1441 26 -St FLZN SPF	SCHEIBE
7	10875572	4	SOCKET HEAD SCREW ISO 4762 M10X35 8	ZYLINDERSCHRAUBE
8	10180364	1	SPLIT PIN ISO 1234 6,3X50 St 480H SPF	SPLINT
9	10875869	1	SAFETY PLUG W HINGE-LID 5X29X4,7X25 4	SICHERHEITSKLAPPSTECKER

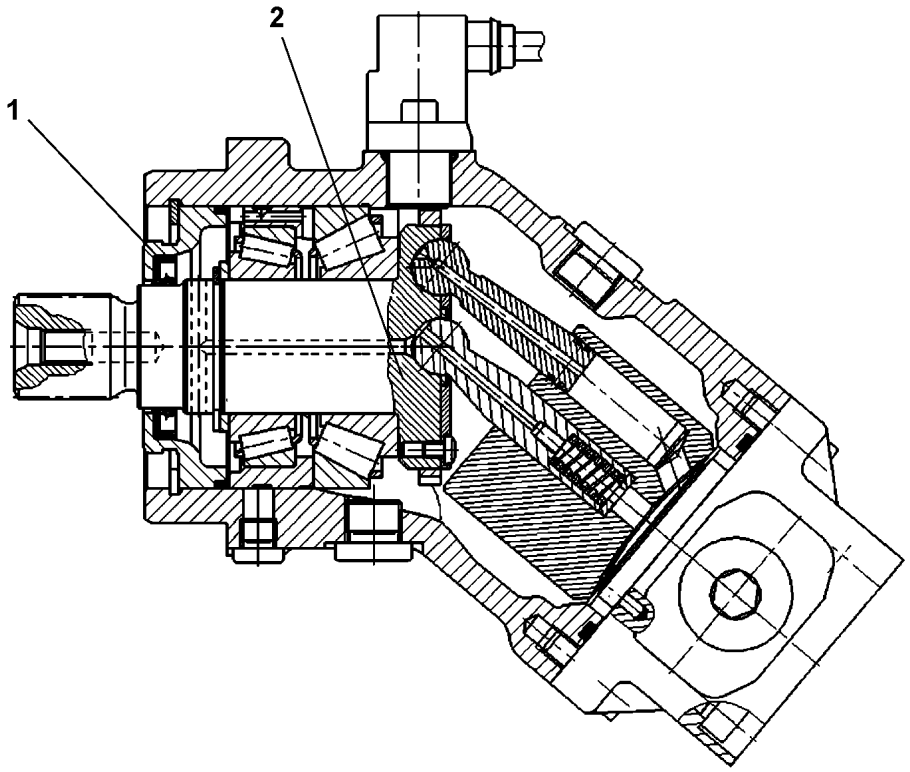

999

Pos.	Item	Quantity	Description	Bezeichnung
1	7022315	1	SHAFT SEAL 35X52X6/5 FKM	WELLENDICHTRING
2	570967508	1	DRIVING GEAR ⇨ ❑ 439	TRIEBWERK
999	10293686	1	SEAL KIT F. OIL MOTOR	DS HYDROMOTOR

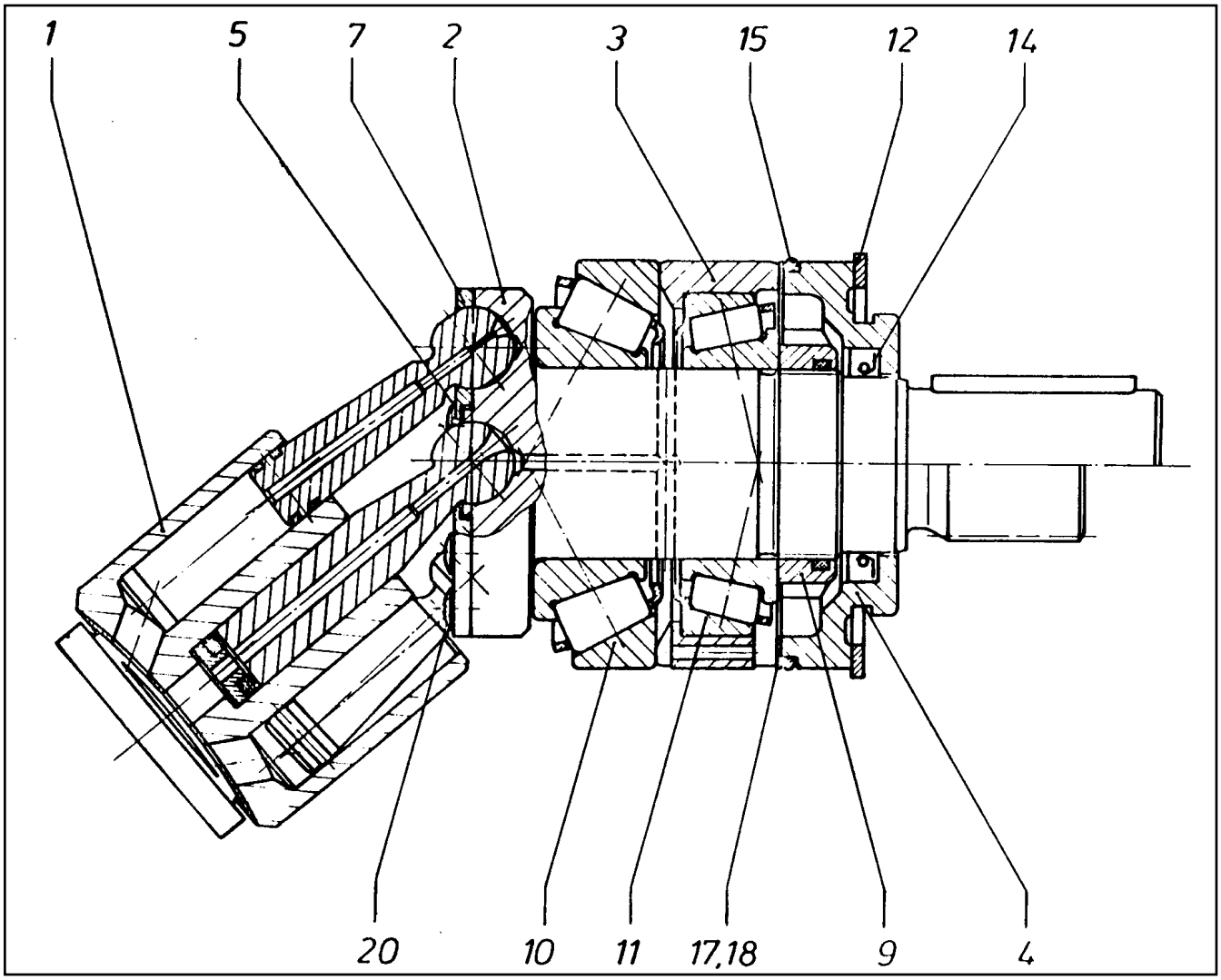

Pos.	Item	Quantity	Description	Bezeichnung
1	570967708	1	DRIVING GEAR ⇨ ❑ 440	TRIEBWERK
2	570967808	1	DRIVING SHAFT	TRIEBWELLE
3	570109708	1	BEARING RING	LAGERRING
4	570109808	1	CLOSING RING	VERSCHLUSSRING
5	570109908	1	WASHER	SCHEIBE
7	570110008	1	PULL-BACK PLATE	RUECKZUGPLATTE
9	570110108	1	SLOTTED NUT M38X1,5	NUTMUTTER
10	10293775	1	TAPERED ROLLER BEARING	KEGELROLLENLAGER
11	746221908	1	TAPERED ROLLER BEARING DIN 720 32008	KEGELROLLENLAGER
12	428102508	1	LOCKING RING DIN 472 80X2,5	SICHERUNGSRING
14	710013808	1	SHAFT SEAL 35X52X6 NBR	WELLENDICHTRING
15	514530408	1	O-RING ARP 568 75,87X2,62 NBR90	O-RING
17	421000408	2	SHIM RING DIN 988 63X80X0,1	PASSSCHEIBE
18	421000508	1	SHIM RING DIN 988 63X80X0,3	PASSSCHEIBE
20	514525208	7	OVAL SCREW M4X12 10.9	LINSENSCHRAUBE

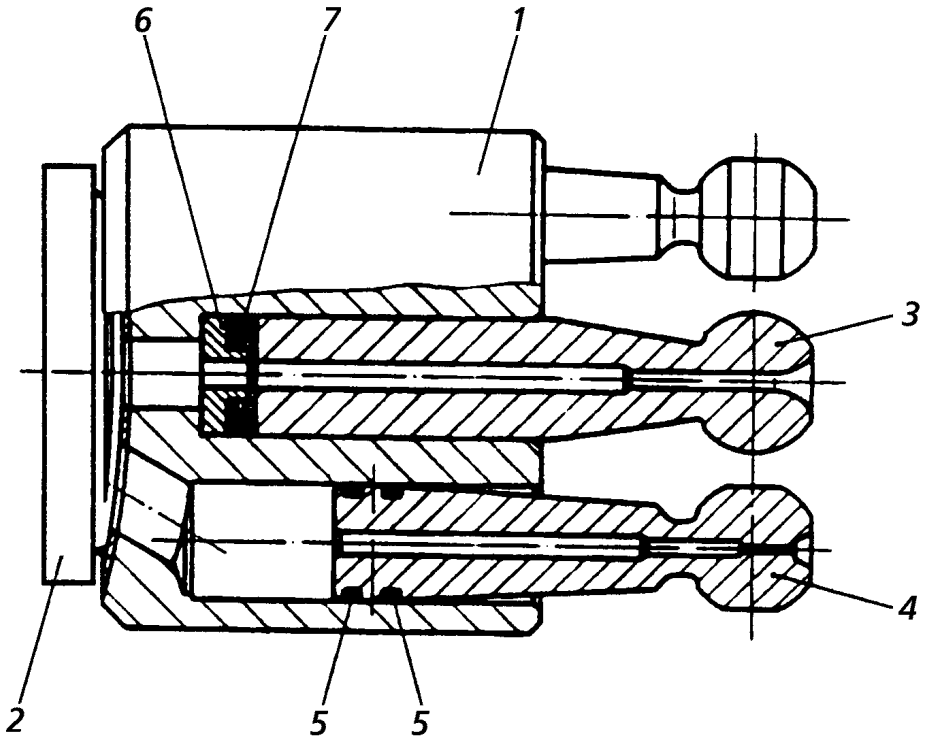

Pos.	Item	Quantity	Description	Bezeichnung
1	570967908	1	CYLINDER	ZYLINDER
2	570968008	1	CONTROL PLATE	STEUERPLATTE
3	570110508	1	CENTER STUD	MITTELZAPFEN
4	570968108	7	PISTON	KOLBEN
5	570968208	14	RING	RING
6	570110808	1	SPRING SUPPORT	FEDERTELLER
7	570110908	4	DISC SPRING	TELLERFEDER

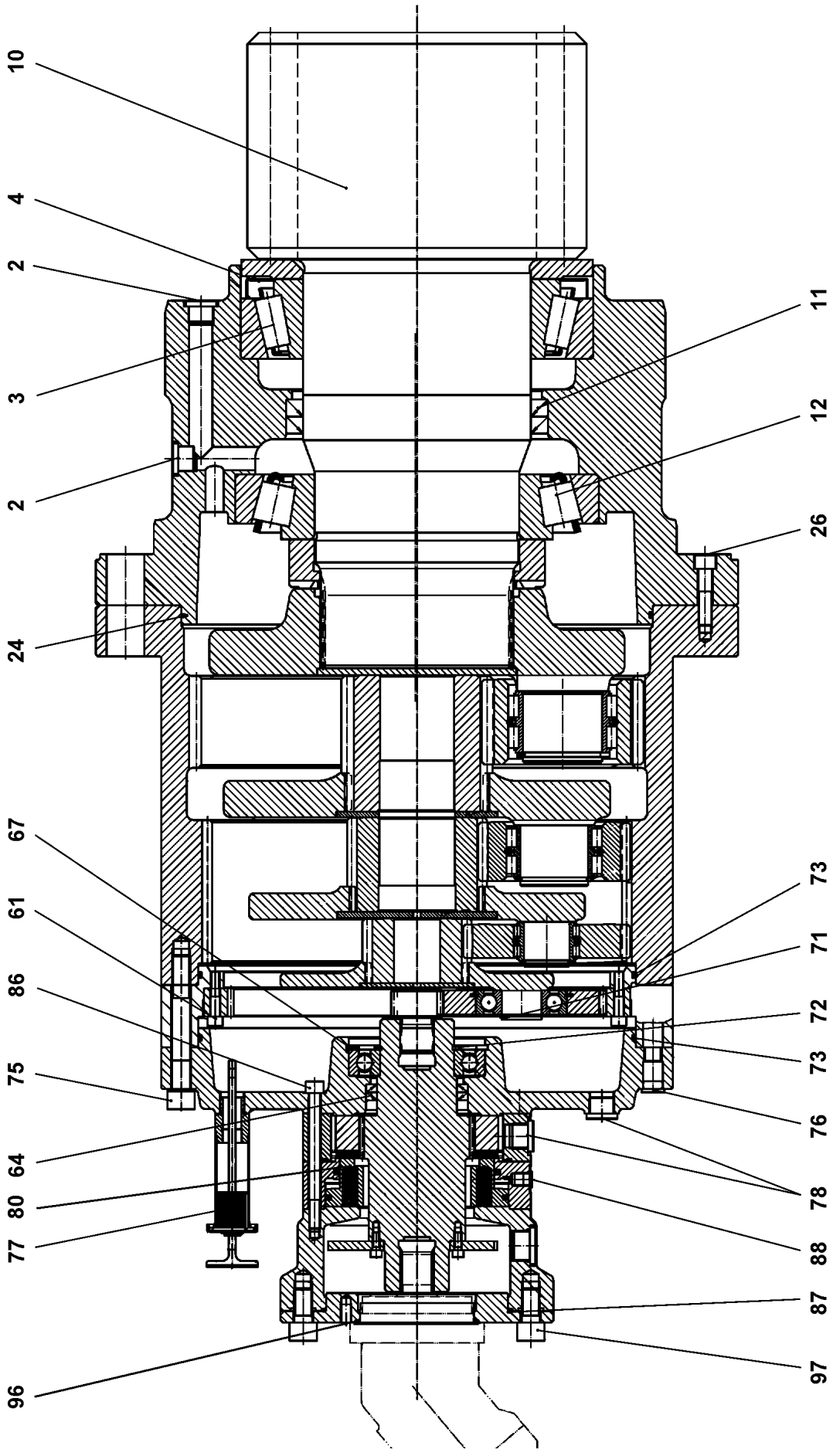
10
4
2
3
2
24
11
12
26
67
61
86
75
64
80
77
96
73
71
72
73
76
78
88
87
97

Pos.	Item	Quantity	Description	Bezeichnung
2	7361961	4	SCREW PLUG VSTI M22X1,5 CR6-FREI	VERSCHLUSSSCHRAUBE
3	746223801	1	TAPERED ROLLER BEARING DIN 720 320 4	KEGELROLLENLAGER
4	10166496	1	BEARING COVER RING 32040 XAV	LAGERABDECKRING
10	968447901	1	OUTPUT SHAFT 298,5 18CrNiMo7-6	ABTRIEBSWELLE
11	710036101	2	ROTARY SHAFT LIP SEAL DIN 3760 A 200X2	RADIALWELLENDICHTRING
12	746202801	1	TAPERED ROLLER BEARING DIN 720 302 3	KEGELROLLENLAGER
24	761033903	1	O-RING 400X4 NBR 70	O-RING
26	10012659	8	SOCKET HEAD SCREW ISO 4762 M12X50 10	ZYLINDERSCHRAUBE
61	4600516	8	SOCKET HEAD SCREW ISO 4762 M8X40 10.	ZYLINDERSCHRAUBE
64	10166630	2	ROTARY SHAFT LIP SEAL TRP 70X90X7 N	RADIALWELLENDICHTRING
66	571819808	1	DEEP GROOVE BALL BEARING DIN 625 621	RILLENKUGELLAGER
67	12100664	1	LOCKING RING DIN 472 120X4 480H SPF	SICHERUNGSRING
71	10171579	3	LOCKING RING DIN 471 35X1,5 FLZNNC-120	SICHERUNGSRING
72	10171589	1	LOCKING RING DIN 471 65X2,5 FLZNNC-120	SICHERUNGSRING
73	571846508	2	O-RING 370X4 NBR70	O-RING
74	4900834	12	SOCKET HEAD SCREW ISO 4762 M16X120	ZYLINDERSCHRAUBE
75	423911601	12	LOCK WASHER VS 16 ZN8M+PASSIVIERUN	SICHERUNGSSCHEIBE
76	789001301	2	BLANKING PLUG GPN 300-F17 LD-PE	VERSCHLUSSSTOPFEN
77	927554301	1	VENTILATION CONNECTING PIECE ⇨ ❑ 443	ENTLUEFTUNGSSTUTZEN
78	7361961	5	SCREW PLUG VSTI M22X1,5 CR6-FREI	VERSCHLUSSSCHRAUBE
80	10172801	1	SPRING LOADED MULTI-DISC BRAKE	FEDERDRUCKLAMELLENBREMS
86	12208101	11	SOCKET HEAD SCREW ISO 4762 M10X120 8	ZYLINDERSCHRAUBE
87	726426601	1	O-RING 155X3 NBR 70 SPF	O-RING
88	779016201	1	BLANKING PLUG GPN 300 F LD-PE	VERSCHLUSSSTOPFEN
96	726405708	1	O-RING 95X3 NBR70	O-RING
97	12223047	4	SOCKET HEAD SCREW ISO 4762 M16X30 8	ZYLINDERSCHRAUBE

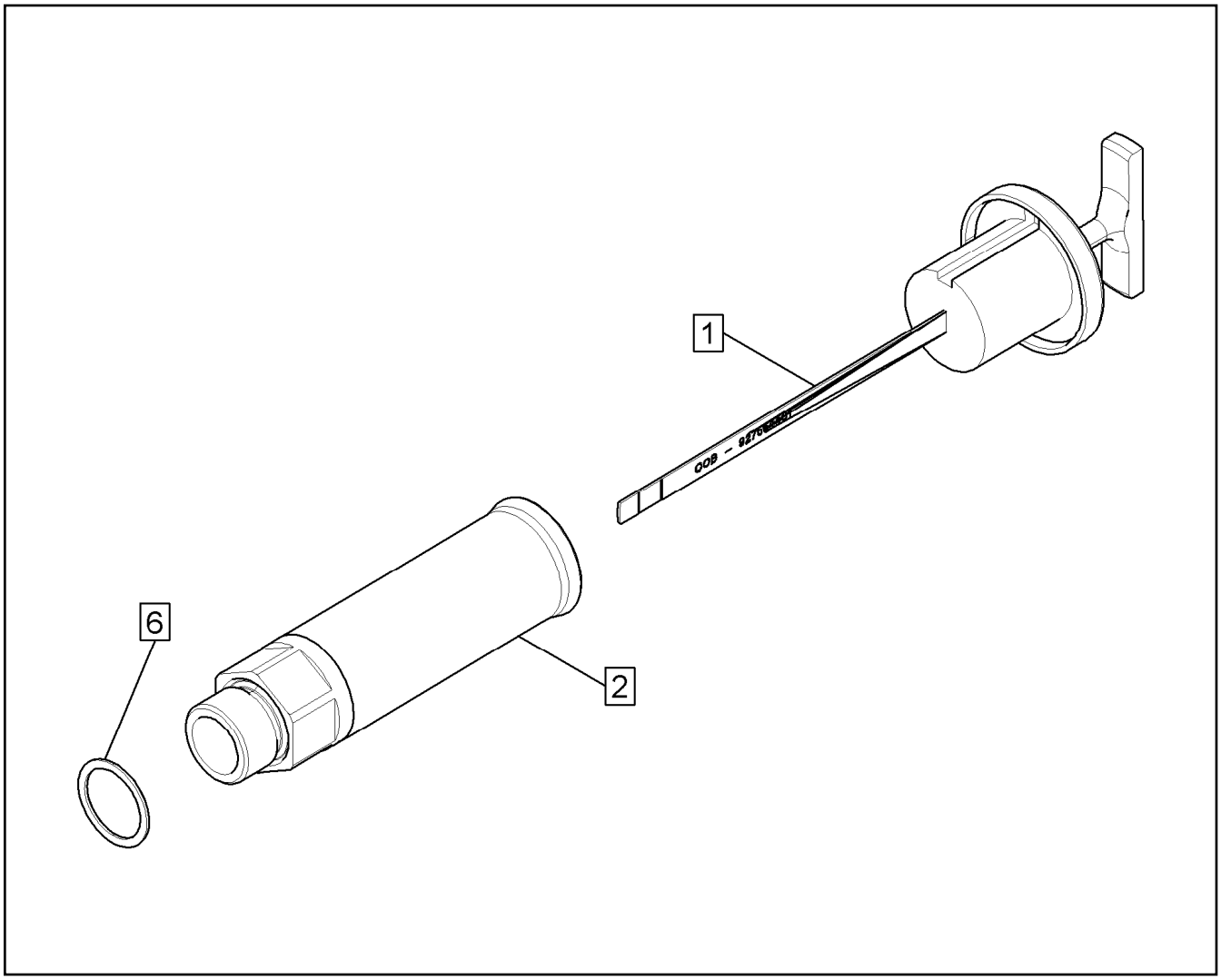

Pos.	Item	Quantity	Description	Bezeichnung
1	927554401	1	OIL DIPSTICK 1 1/8"	OELMESSSTAB
2	927501901	1	VENTILATION CONNECTING PIECE	ENTLUEFTUNGSSTUTZEN
6	761022503	1	SEALING RING 19,6X24,3X1,5 NBR 85 Shore	DICHTRING

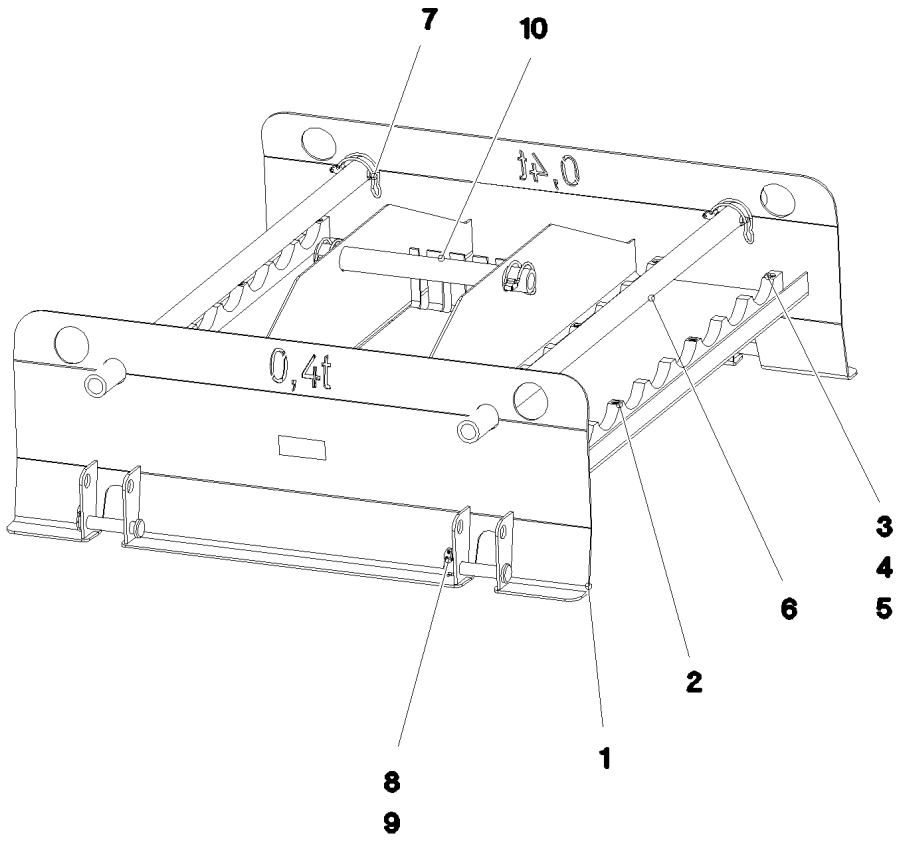

Pos.	Item	Quantity	Description	Bezeichnung
1	966460108	1	PALLET WELDMENT T ZN O	PALETTE SCHWK.
2	97004248	4	BEARING SHELL 40X950X20 PA6G+OEL SP	LAGERSCHALE
3	12206699	16	SOCKET HEAD SCREW ISO 4762 M8X45 8.8	ZYLINDERSCHRAUBE
4	410120308	16	HEX NUT ISO 4035 M8 04 A2C	SECHSKANTMUTTER
5	12103465	16	WASHER ISO 7089 8 300HV ZNNI-480H SPF	SCHEIBE
6	97004251	2	TUBE 38.0X1120 S355J2H T ZN O	ROHR
7	433200708	6	PIPE FOLDING PLUG 77X11,5X50 VERZ	ROHRKLAPPSTECKER
8	451422708	4	PIN DIN 1436 20X103X96 35NICRMOV125 GA	BOLZEN
9	10875869	4	SAFETY PLUG W HINGE-LID 5X29X4,7X25 4	SICHERHEITSKLAPPSTECKER
10	97009006	1	TUBE 38.0X370 S355J2H T ZN O	ROHR

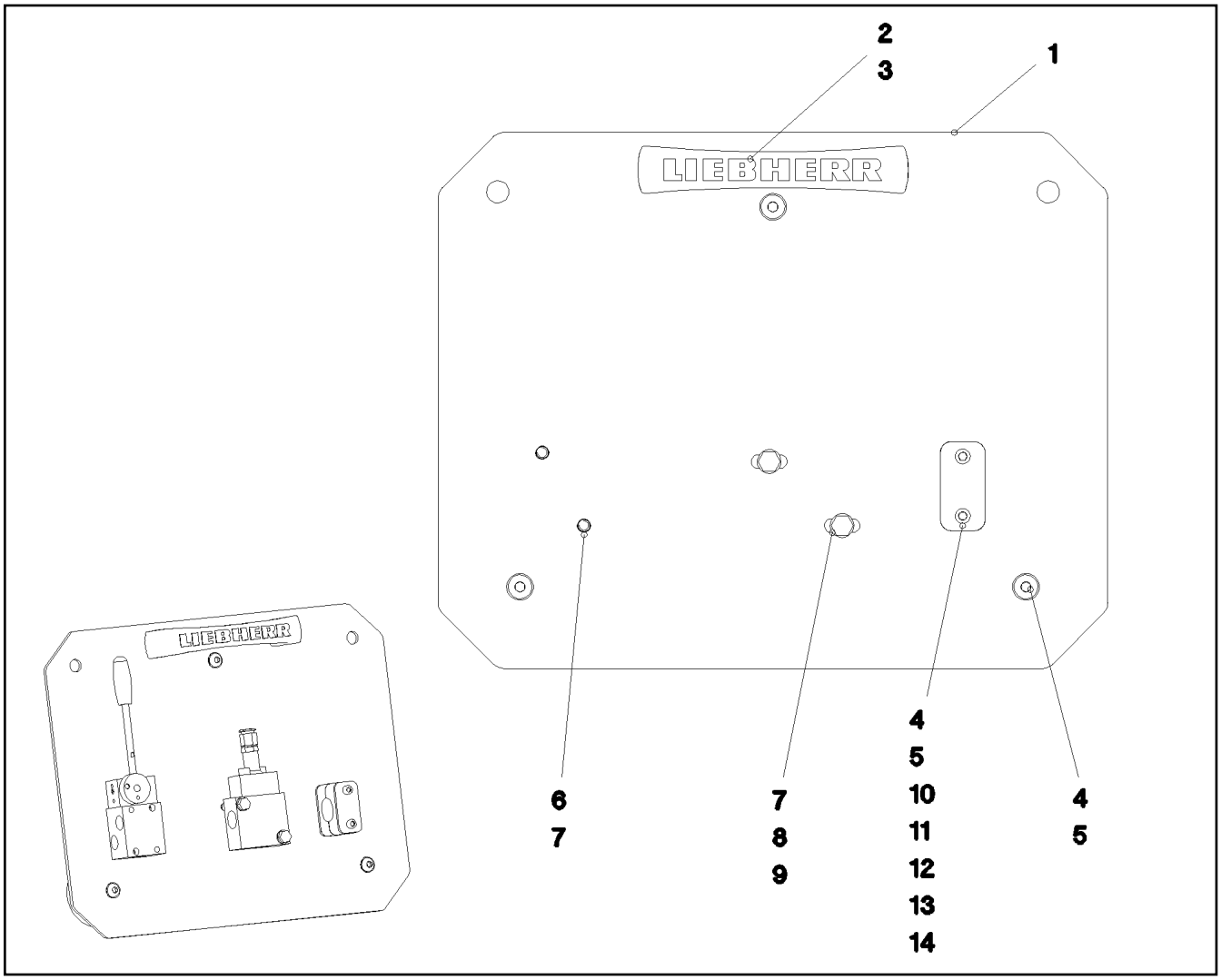

Pos.	Item	Quantity	Description	Bezeichnung
1	97013711	1	PLATE 5X360X450 S355MC FE//ZNNI8//CN//T	BLECH
2	966435308	1	GRIP PA6-30%GF SPF	GRIFF
3	10875485	2	BUTTON HEAD SCREW AEHNL.ISO 7380-2	HALBRUNDKOPFSCHRAUBE
4	617000008	3	FERRIMAGNET FERRIT VERZ	FLACHGREIFER
5	408650708	3	BUTTON HEAD SCREW ISO 7380-2 M10X20	HALBRUNDKOPFSCHRAUBE
6	10299666	2	HEX SCREW ISO 4017 M8X20 10.9 480H SP	SECHSKANTSCHRAUBE
7	12103465	18	WASHER ISO 7089 8 300HV ZNNI-480H SPF	SCHEIBE
8	11651582	2	HEX SCREW ISO 4014 M8X55 8.8 480H SPF	SECHSKANTSCHRAUBE
9	10875614	2	HEX NUT DIN 985 M8 8 480H SPF	SECHSKANTMUTTER
10	7403077	2	CLAMP-HALF DIN 3015-1 L 4 R 26,9 PP SW	KLEMMHAELFTE
11	7008583	2	LID PLATE DIN 3015-1 L-DP 4 W1-ZN	DECKPLATTE
12	12202784	2	SOCKET HEAD SCREW ISO 4762 M6X60 8.8	ZYLINDERSCHRAUBE
13	10197771	2	WASHER ISO 7089 6 200HV ZNNI-480H SPF	SCHEIBE
14	12102692	2	HEX NUT DIN 985 M6 8 ZNNI-480H SPF	SECHSKANTMUTTER

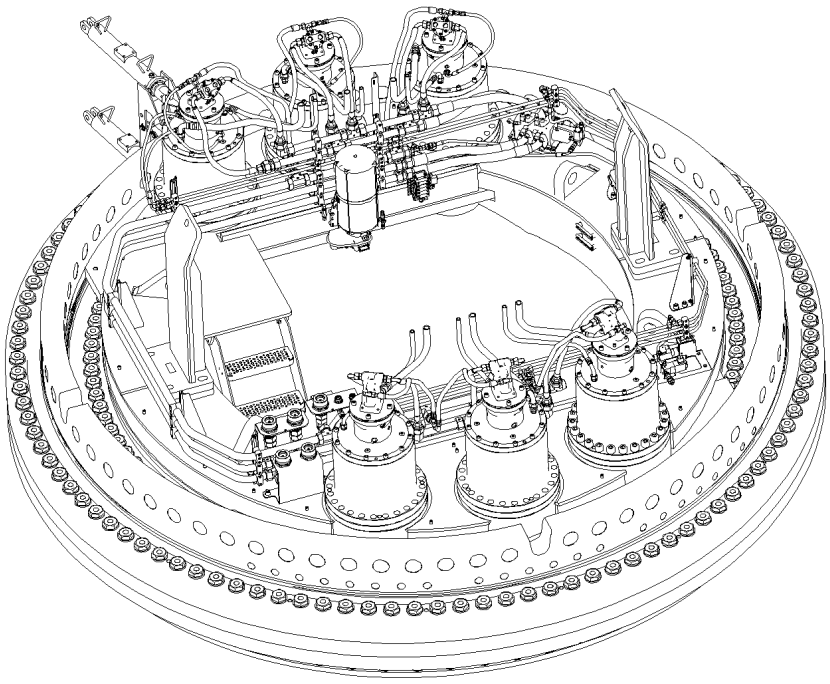

Pos. 10
Pos. 20

Pos.	Item	Quantity	Description	Bezeichnung
10	966144308	1	EL.ADD-ON SET-LIMIT SWITCHES +	EL.GEBER U.ENDSCHALTER
(5)	11003193	2	PROXIMITY SWITCH BERUEHRUNGSLOS 12	NAEHERUNGSSCHALTER
20	966344508	1	CABLE LIST ELECTRICAL SYSTEM ROLLE	KABELLISTE EL.ANLAGE
(1)	966612908	1	LEAD W500D	LEITUNG

Pos.	Item	Quantity	Description	Bezeichnung
4	966085508	1	HYDRAULIC EQUIPM.SLEWING GEAR ⇨ ❑ 448	HYDRAULIK DREHWERK

LIEBHERR

13.12.2021
071653

etk_en_de_098405 LR 13000

HYDRAULIC EQUIPM.SLEWING GEAR
HYDRAULIK DREHWERK

448 (1/5)

966085508

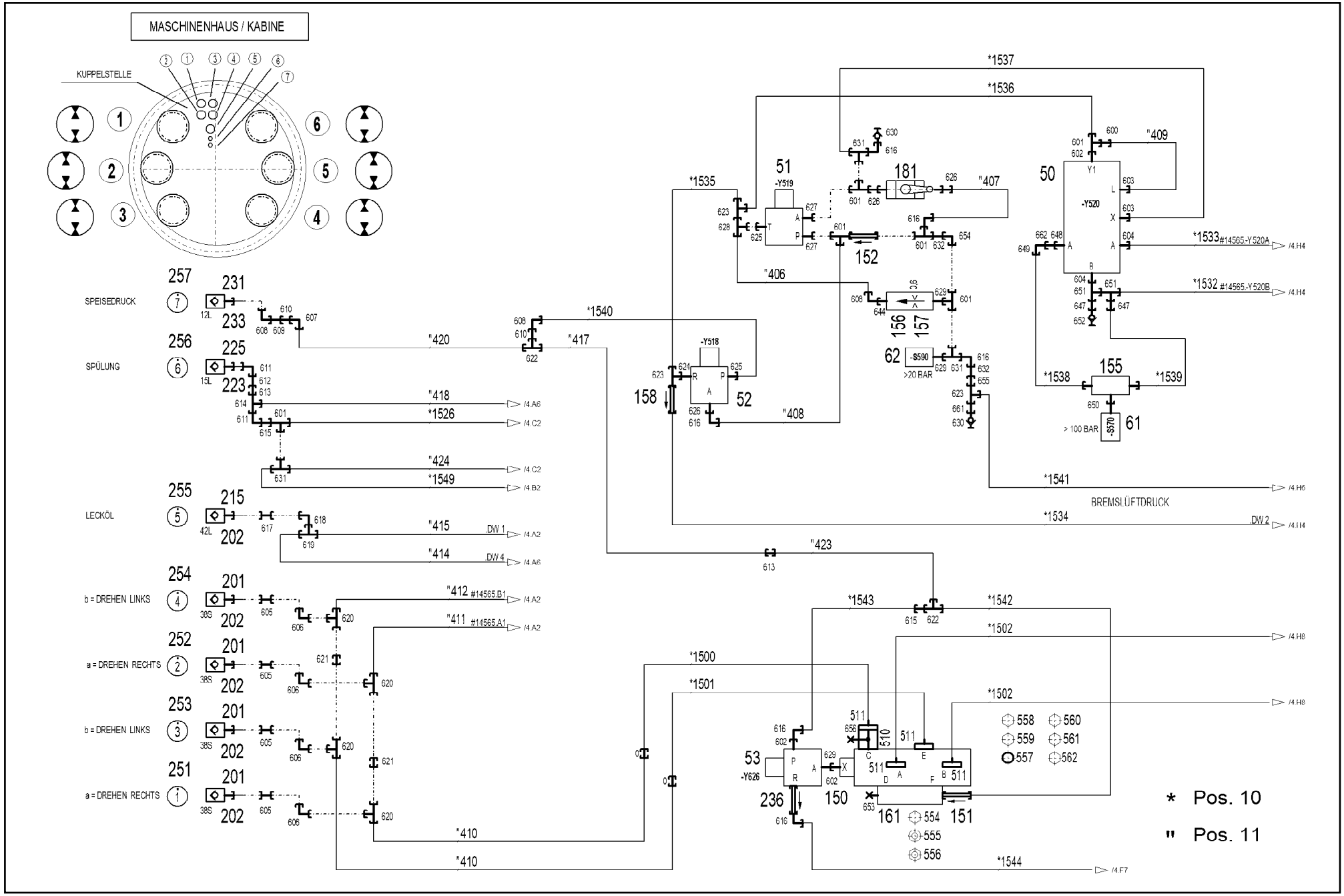

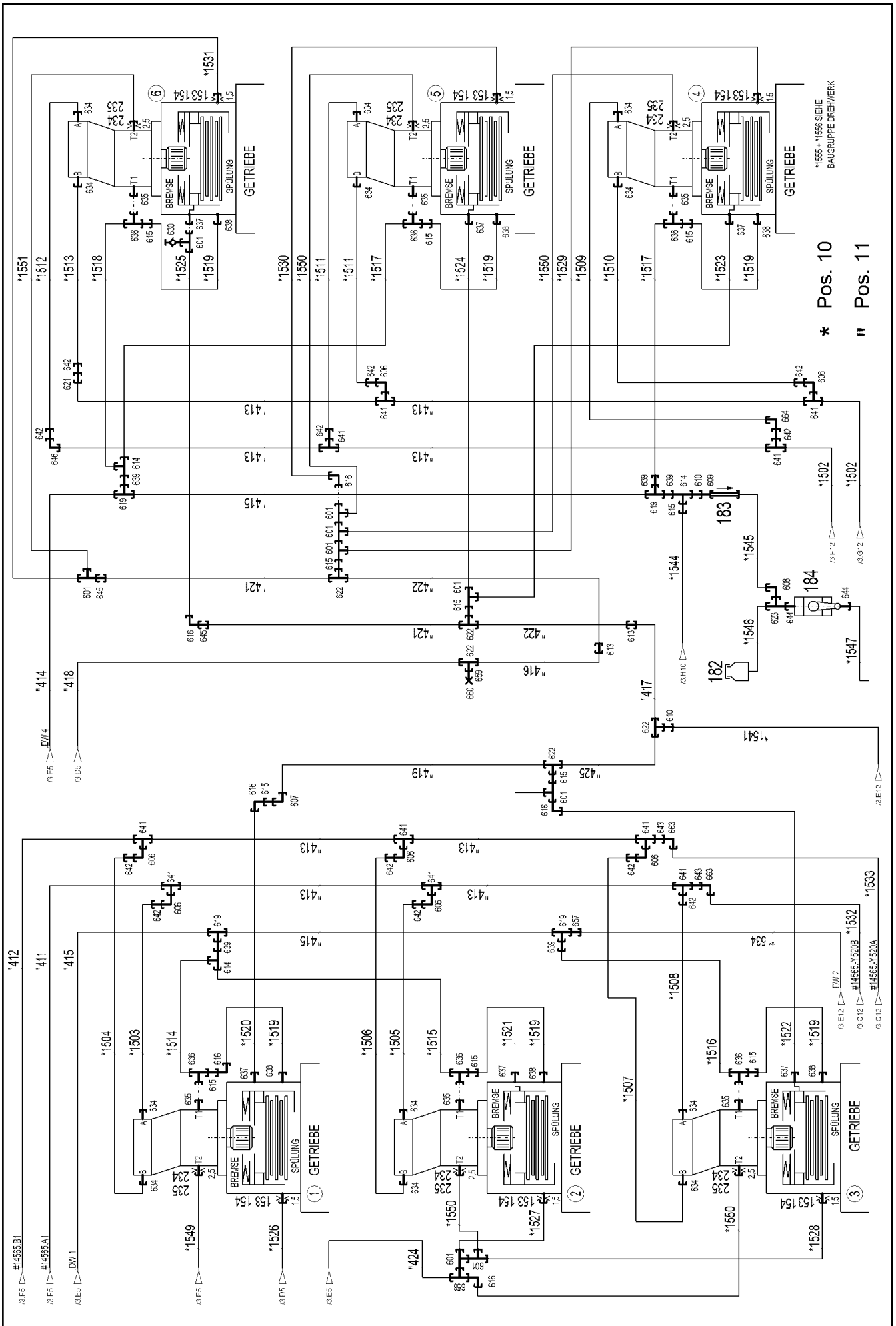
* Pos. 10
" Pos. 11
GETRIEBE
BREMSE
SPÜLUNG
*1555 + *1556 SIEHE BAUGRUPPE DREHWERK

Pos.	Item	Quantity	Description	Bezeichnung
10	966217308	1	HOSE LINES 6 SLEWING GEARS ⇨ ❑ 453	SCHLAUCHLEITUNGEN 6 DREH
11	966217408	1	PIPELINES 5 SLEW. GEARS ⇨ ❑ 455	ROHRLEITUNGEN 5 DREHWERK
50	10413103	1	DIRECTIONAL SEAT VALVE SPF ⇨ ❑ 458	WEGESITZVENTIL
51	511300508	1	CONTROL BLOCK ⇨ ❑ 460	STEUERBLOCK
52	511444408	1	DIRECTIONAL CONTROL VALVE 3/2 350BA ⇨ ❑ 462	WEGEVENTIL
53	511449808	1	DIRECTIONAL CONTROL VALVE 3/2 350BA ⇨ ❑ 463	WEGEVENTIL
61	510676908	1	PRESSURE SWITCH 10-100/400 BAR	DRUCKSCHALTER
62	10289536	1	PRESSURE SWITCH 0-20/300BAR SPF	DRUCKSCHALTER
150	510401908	1	REVERSING VALVE 350BAR ⇨ ❑ 464	UMSCHALTVENTIL
151	511449708	1	NON-RETURN VALVE 420BAR CR6-FREI	RUECKSCHLAGVENTIL
152	510412408	1	NON-RETURN VALVE 400BAR CR6-FREI	RUECKSCHLAGVENTIL
153	511060808	6	NOZZLE 1,5 M10X10 ST	DUESE
154	971548308	6	UNION PIECE RETOUCH	VERSCHRAUBUNG NACHARBEI
155	511449308	1	SHUTTLE VALVE 315BAR CR6-FREI	WECHSELVENTIL
156	510671108	1	FILTER CARTRIDGE 0,005m³/min 25µm	FILTERPATRONE
157	510746008	1	NOZZLE 0,6 M5X9 CUZN39PB3	DUESE
158	511453508	1	NON-RETURN VALVE 400BAR CR6-FREI	RUECKSCHLAGVENTIL
161	971663208	1	CONNECTION BLOCK	ANSCHLUSSBLOCK
181	510682008	1	BALL VALVE BKH3/8" A3C	KUGELHAHN
182	96028333	1	EXPANSION TANK CPL. ⇨ ❑ 39	AUSGLEICHSBEHAELTER KPL.
183	511481508	1	NON-RETURN VALVE 250BAR CR6-FREI SP	RUECKSCHLAGVENTIL
184	510696008	1	BALL VALVE DN8-1/4" MS	KUGELHAHN
201	511512208	4	COUPLING SLEEVE B8 38-S	KUPPLUNGSMUFFE
202	10466917	5	HEX CAP NUT RD79X4 SPF	VERSCHLUSSMUTTER
215	10675113	1	COUPLING SLEEVE B8 42-L A3C	KUPPLUNGSMUFFE
223	10466915	1	HEX CAP NUT RD36X3 SPF	VERSCHLUSSMUTTER
225	511500508	1	COUPLING SLEEVE B3 15-L	KUPPLUNGSMUFFE
231	511505808	1	COUPLING SLEEVE B2 12-L	KUPPLUNGSMUFFE
(1)	571082508	1	SHEET GASKET 7,6X15,8X1 VITON	DICHTSCHEIBE
(2)	571082608	1	O-RING 17X2 FPM70	O-RING
(3)	571082708	1	O-RING 22X1,5 FPM70	O-RING
(4)	571082808	1	SUPPORTING RING 17,5X20,9X1 PTFE	STUETZRING
233	10466914	1	HEX CAP NUT RD32X3 SPF	VERSCHLUSSMUTTER
234	937501408	6	SCREW FITTING ELEMENT XGE10-SM-EDX3	VERSCHRAUBUNGSKOERPER
235	511059108	6	NOZZLE 2,5 M8X8 MS	DUESE
236	511311808	1	NON-RETURN VALVE 400BAR CR6-FREI	RUECKSCHLAGVENTIL
251	97044171	1	TRAILER 2X25X25 ALMG3 H111 BEZ.1	ANHAENGER
252	97044172	1	TRAILER 2X25X25 ALMG3 H111 BEZ.2	ANHAENGER
253	97044210	1	TRAILER 2X25X25 ALMG3 H111 BEZ.3	ANHAENGER
254	97044211	1	TRAILER 2X25X25 ALMG3 H111 BEZ.4	ANHAENGER
255	97044212	1	TRAILER 2X25X25 ALMG3 H111 BEZ.5	ANHAENGER
256	97044213	1	TRAILER 2X25X25 ALMG3 H111 BEZ.6	ANHAENGER
257	97044214	1	TRAILER 2X25X25 ALMG3 H111 BEZ.7	ANHAENGER
510	511519208	1	SAE INTERMEDIATE FLANGE 1 1/4" CR6-F	SAE-ZWISCHENFLANSCH
511	510586608	8	FLANGE HALF SAE1 1/4-C62-M14 CR6-FREI	FLANSCHHAELFTE
554	11656183	2	HEX SCREW ISO 4014 M12X120 8.8 FLZN SP	SECHSKANTSCHRAUBE
555	10289804	2	WASHER ISO 7089 12 300HV FLZN SPF	SCHEIBE
556	10875607	2	HEX NUT DIN 985 M12 8 FLZN SPF	SECHSKANTMUTTER
557	510586708	7	O-RING ARP 568 37,69X3,53 NBR90	O-RING
558	12225301	2	HEX SCREW ISO 4014 M14X70 8.8 FLZN SP	SECHSKANTSCHRAUBE
559	10878822	2	SOCKET HEAD SCREW ISO 4762 M14X70 8	ZYLINDERSCHRAUBE
560	4600724	6	HEX SCREW ISO 4017 M14X45 10.9 FLZN SP	SECHSKANTSCHRAUBE

Pos.	Item	Quantity	Description	Bezeichnung
561	10876373	6	SOCKET HEAD SCREW ISO 4762 M14X45 8	ZYLINDERSCHRAUBE
562	10878823	8	SOCKET HEAD SCREW ISO 4762 M14X80 8	ZYLINDERSCHRAUBE
600	475431008	1	FITTING REDSD10/6-L CR6-FREI	VERSCHRAUBUNG
601	472330208	15	FITTING EL 10L CR6-FREI	VERSCHRAUBUNG
602	7362091	3	FITTING ISO 8434-1 GE 10L G1/4A CR6-FREI	VERSCHRAUBUNG
603	471030008	2	FITTING XGE6-LR-ED CR6-FREI	VERSCHRAUBUNG
604	471033208	2	FITTING XGE16-SR-ED CR6-FREI	VERSCHRAUBUNG
605	470010708	4	FITTING SNV38-S CR6-FREI	VERSCHRAUBUNG
606	472531808	11	FITTING EWSD38-S CR6-FREI	VERSCHRAUBUNG
607	470230508	2	FITTING XW15-L CR6-FREI	VERSCHRAUBUNG
608	247117702	4	SWIVEL ELBOW EW 12L M18X1,5 CR6-FREI	WINKELSTUTZEN
609	470011308	2	FITTING SNV12-L CR6-FREI	VERSCHRAUBUNG
610	475431808	4	FITTING RED 15/12L CR6-FREI	VERSCHRAUBUNG
611	7615379	2	FITTING EW 15L CR6-FREE	VERSCHRAUBUNG
612	470011208	1	FITTING GZ 15L CR6-FREI	VERSCHRAUBUNG
613	470030508	4	FITTING XG15-L CR6-FREI	VERSCHRAUBUNG
614	472300414	4	FITTING EL 15L CR6-FREI	VERSCHRAUBUNG
615	475430108	13	FITTING RED 15/10L CR6-FREI	VERSCHRAUBUNG
616	7403569	12	FITTING EW 10L M16X1,5 CR6-FREI	VERSCHRAUBUNG
617	470011408	1	FITTING SNV42-L CR6-FREI	VERSCHRAUBUNG
618	482530814	1	FITTING ISO 8434 EW 42L CR6-FREI	VERSCHRAUBUNG
619	470431408	5	FITTING T 42L CR6-FREI	VERSCHRAUBUNG
620	472331908	4	FITTING ELSD38-S CR6-FREI	VERSCHRAUBUNG
621	470033108	3	FITTING XG38-S CR6-FREI	VERSCHRAUBUNG
622	470430508	7	FITTING XT15-L CR6-FREI	VERSCHRAUBUNG
623	247128602	4	L NECK EL 12L M18X1,5 CR6-FREI	L-STUTZEN
624	471901208	1	FITTING EGESD12-LR-WD CR6-FREI	VERSCHRAUBUNG
625	471030808	2	FITTING XGE12-LR-ED CR6-FREI	VERSCHRAUBUNG
626	471039608	3	FITTING XGE10-LR-ED3/8" CR6-FREI	VERSCHRAUBUNG
627	471904308	2	FITTING EGE 10L G3/8A CR6-FREI	VERSCHRAUBUNG
628	247105602	1	T CONNECTION PIECE ET 12L CR6-FREI	T-STUTZEN
629	471901108	3	FITTING EGESD10-LR-WD CR6-FREI	VERSCHRAUBUNG
630	510629008	3	TEST POINT FITTING VKA3 10LM16X1,5 CR6	MESSANSCHLUSS
631	482430314	3	FITTING ISO 8434 ET 10L M16X1,5 CR6-FRE	VERSCHRAUBUNG
632	470010108	2	FITTING SNV10-L CR6-FREI	VERSCHRAUBUNG
634	471033308	12	FITTING XGE20-SM-ED CR6-FREI	VERSCHRAUBUNG
635	471036808	6	FITTING XGE15-LM-ED M16X1,5 CR6-FREI	VERSCHRAUBUNG
636	472430408	6	FITTING ET 15L M22X1,5 CR6-FREI	VERSCHRAUBUNG
637	471039708	6	FITTING ISO 8434-1 GE 10L M12X1,5 CR6-F	VERSCHRAUBUNG
638	471039808	6	FITTING GE 10L M22X1,5 CR6-FREI	VERSCHRAUBUNG
639	475436608	5	FITTING RED 42/15L CR6-FREI	VERSCHRAUBUNG
641	470433008	10	FITTING XT38-S CR6-FREI	VERSCHRAUBUNG
642	475435008	12	FITTING REDSDN38/20-S CR6-FREI	VERSCHRAUBUNG
643	475434208	2	FITTING REDSD38/16-S CR6-FREI	VERSCHRAUBUNG
644	471035308	3	FITTING XGE12-LR-ED1/4" CR6-FREI	VERSCHRAUBUNG
645	475031608	2	FITTING XGR15/10-L CR6-FREI	VERSCHRAUBUNG
646	470233408	1	FITTING XW38-S CR6-FREI	VERSCHRAUBUNG
647	475433108	2	FITTING REDSD16/6-S CR6-FREI	VERSCHRAUBUNG
648	471032608	1	FITTING GE 12S G1/2A CR6-FREI	VERSCHRAUBUNG
649	472531508	1	FITTING EW 6S M14X1,5 CR6-FREI	VERSCHRAUBUNG
650	471900308	1	FITTING EGESD6-SR-WD CR6-FREI	VERSCHRAUBUNG
651	7407098	2	FITTING EL 16S CR6-FREI	VERSCHRAUBUNG
652	475601508	1	TEST POINT FITTING BMA3 6S CR6-FREI	MESSANSCHLUSS
653	477704608	1	STOP PLUG VSTI1"ED CR6-FREI	STOPFEN
654	470230308	1	FITTING XW10-L CR6-FREI	VERSCHRAUBUNG
655	475031508	1	FITTING GR 12/10L M18X1, CR6-FREI	VERSCHRAUBUNG
656	477704008	1	STOPPER PLUG VSTI1/4"ED CR6-FREI	BLINDSTOPFEN
657	475407208	1	FITTING REDSDN42/12-L CR6-FREI	VERSCHRAUBUNG
658	470430308	1	FITTING XT10-L CR6-FREI	VERSCHRAUBUNG
659	477401208	1	BOX NUT DIN 3870 AL15 A3P	UEBERWURFMUTTER

Pos.	Item	Quantity	Description	Bezeichnung
660	477700608	1	BLANKING PLUG ISO 8434-1 PL 15L CR6-F	VERSCHLUSSSTOPFEN
661	475431408	1	FITTING REDSD12/10-L CR6-FREI	VERSCHRAUBUNG
662	475432908	1	FITTING REDSD12/6-S CR6-FREI	VERSCHRAUBUNG
663	7617460	2	FITTING EW 16S CR6-FREI	VERSCHRAUBUNG
664	7407108	1	FITTING EW 20S M30X2 CR6-FREI	VERSCHRAUBUNG

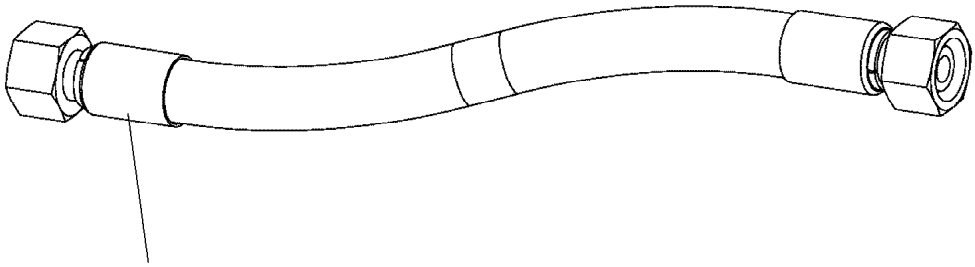

Schlauchnummer
Hose number
Numéro de flexible
Número de flexible
Номера шланга

Die Schlauchnummern auf den Schläuchen entsprechen den Positionen in der Schlauchliste.

The hose numbers from the hoses are in accordance with the items in the hose list.

Les numéros indiqués sur les flexibles correspondent aux repères de la nomenclature des flexibles.

Los números indicados en los flexibles corresponden a las posiciones de la lista de flexibles.

Нанесенные на шлангах номера соответствуют позициям в перечне.

Pos.	Item	Quantity	Description	Bezeichnung
1500	966742708	1	HOSE CPL. F6000 31X670	SCHLAUCH KPL.
1501	966867108	1	HOSE CPL. F6000 31X620	SCHLAUCH KPL.
1502	966966008	2	HOSE CPL. F6000 31X590	SCHLAUCH KPL.
1503	922077808	1	HOSE CPL. GH425-10 16X780	SCHLAUCH KPL.
1504	922099608	1	HOSE CPL. GH425-10 16X680	SCHLAUCH KPL.
1505	926315908	1	HOSE CPL. GH425-10 16X740	SCHLAUCH KPL.
1506	922099608	1	HOSE CPL. GH425-10 16X680	SCHLAUCH KPL.
1507	963862108	1	HOSE CPL. GH425-10 16X760	SCHLAUCH KPL.
1508	926029408	1	HOSE CPL. GH425-10 16X720	SCHLAUCH KPL.
1509	921991508	1	HOSE CPL. GH425-10 16X500	SCHLAUCH KPL.
1510	925759508	1	HOSE CPL. GH425-10 16X460	SCHLAUCH KPL.
1511	921991508	2	HOSE CPL. GH425-10 16X500	SCHLAUCH KPL.
1512	924741208	1	HOSE CPL. GH425-10 16X480	SCHLAUCH KPL.
1513	923191508	1	HOSE CPL. GH425-10 16X600	SCHLAUCH KPL.
1514	922745608	1	HOSE CPL. 2TE 12X960	SCHLAUCH KPL.
1515	962533308	1	HOSE CPL. 2TE 12X960	SCHLAUCH KPL.
1516	962533308	1	HOSE CPL. 2TE 12X960	SCHLAUCH KPL.
1517	926847608	2	HOSE CPL. 2TE 12X1060	SCHLAUCH KPL.
1518	966732208	1	HOSE CPL. 2TE 12X1120	SCHLAUCH KPL.
1519	926965608	6	HOSE CPL. 1SC 8X580	SCHLAUCH KPL.
1520	928879108	1	HOSE CPL. 1SC 8X480	SCHLAUCH KPL.
1521	926149808	1	HOSE CPL. 1SC 8X700	SCHLAUCH KPL.
1522	965475408	1	HOSE CPL. 1SC 8X740	SCHLAUCH KPL.
1523	926095108	1	HOSE CPL. 1SC 8X560	SCHLAUCH KPL.
1524	926097508	1	HOSE CPL. 1SC 8X560	SCHLAUCH KPL.
1525	926097508	1	HOSE CPL. 1SC 8X560	SCHLAUCH KPL.
1526	926097408	1	HOSE CPL. 1SC 8X600	SCHLAUCH KPL.
1527	928046508	1	HOSE CPL. 1SC 8X1260	SCHLAUCH KPL.
1528	963196908	1	HOSE CPL. 1SC 8X1080	SCHLAUCH KPL.
1529	929377608	1	HOSE CPL. 1SC 8X1040	SCHLAUCH KPL.
1530	926122608	1	HOSE CPL. 1SC 8X1060	SCHLAUCH KPL.
1531	928049708	1	HOSE CPL. 1SC 8X620	SCHLAUCH KPL.
1532	922788508	1	HOSE CPL. GH425-8 12X620	SCHLAUCH KPL.
1533	926850208	1	HOSE CPL. GH425-8 12X470	SCHLAUCH KPL.
1534	921678208	1	HOSE CPL. 2TE 10X680	SCHLAUCH KPL.
1535	926612208	1	HOSE CPL. 2TE 10X320	SCHLAUCH KPL.
1536	966967808	1	HOSE CPL. 1SC 8X230	SCHLAUCH KPL.
1537	965159308	1	HOSE CPL. 2SN 6X460	SCHLAUCH KPL.
1538	923603308	1	HOSE CPL. 2SN 6X500	SCHLAUCH KPL.
1539	962857708	1	HOSE CPL. 2SN 6X310	SCHLAUCH KPL.
1540	926041708	1	HOSE CPL. 2TE 10X500	SCHLAUCH KPL.
1541	926095408	1	HOSE CPL. 2TE 10X400	SCHLAUCH KPL.
1542	966967908	1	HOSE CPL. 2TE 12X560	SCHLAUCH KPL.
1543	928472308	1	HOSE CPL. 1SC 8X330	SCHLAUCH KPL.
1544	926029808	1	HOSE CPL. 1SC 8X900	SCHLAUCH KPL.
1545	966968008	1	HOSE CPL. 1SC 8X1800	SCHLAUCH KPL.
1546	966968108	1	HOSE CPL. 2TE 8X260	SCHLAUCH KPL.
1547	966867208	1	HOSE CPL. 2TE 8X140	SCHLAUCH KPL.
1549	966969108	1	HOSE CPL. 1SC 8X600	SCHLAUCH KPL.
1550	929639108	4	HOSE CPL. 1SC 8X760	SCHLAUCH KPL.
1551	966969208	1	HOSE CPL. 1SC 8X1000	SCHLAUCH KPL.
1555	966571908	6	HOSE CPL. 2TE 16X1000	SCHLAUCH KPL.
1556	966969308	6	HOSE CPL. 2TE 25X1100	SCHLAUCH KPL.

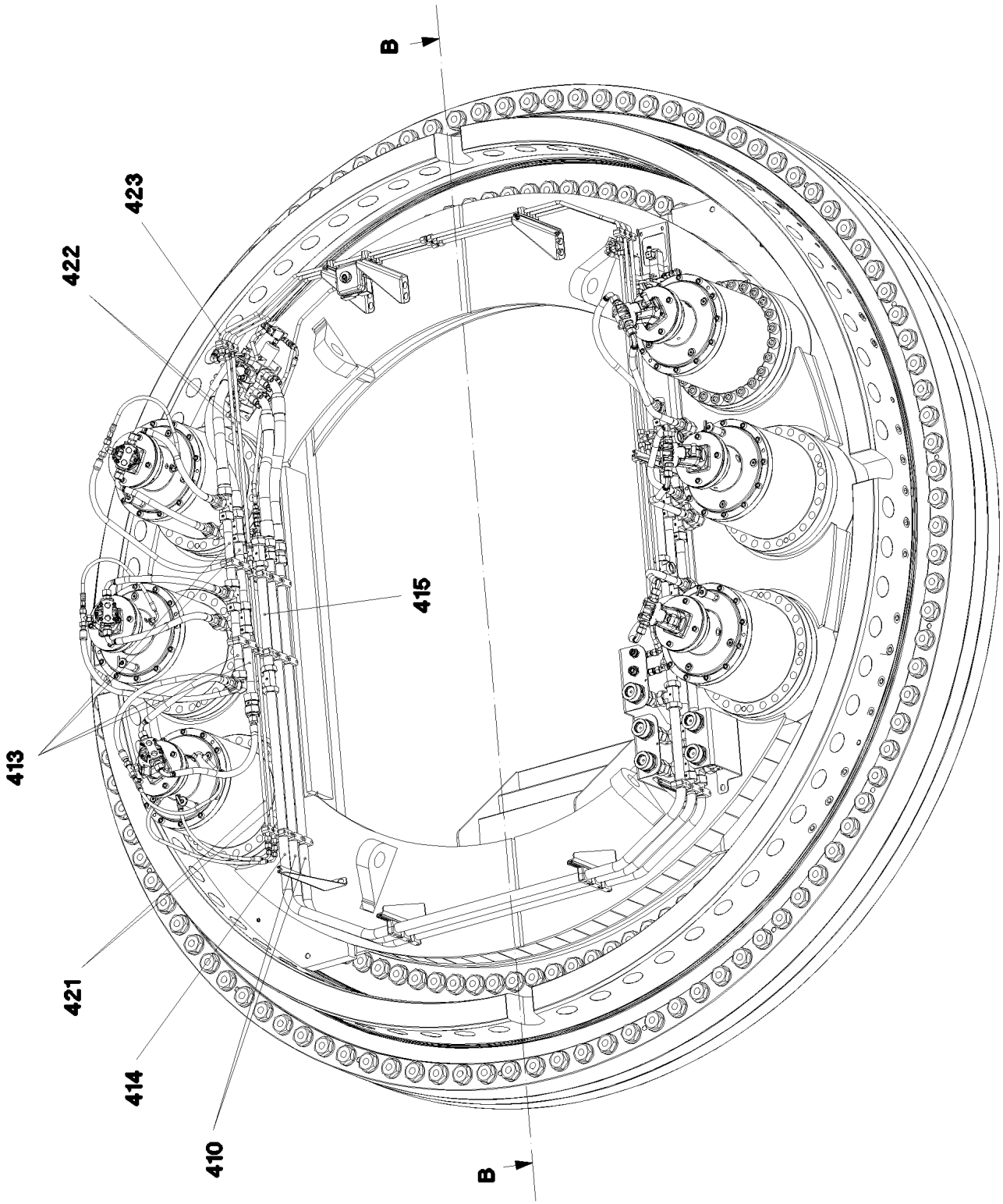
B
423
422
415
413
421
414
410
B

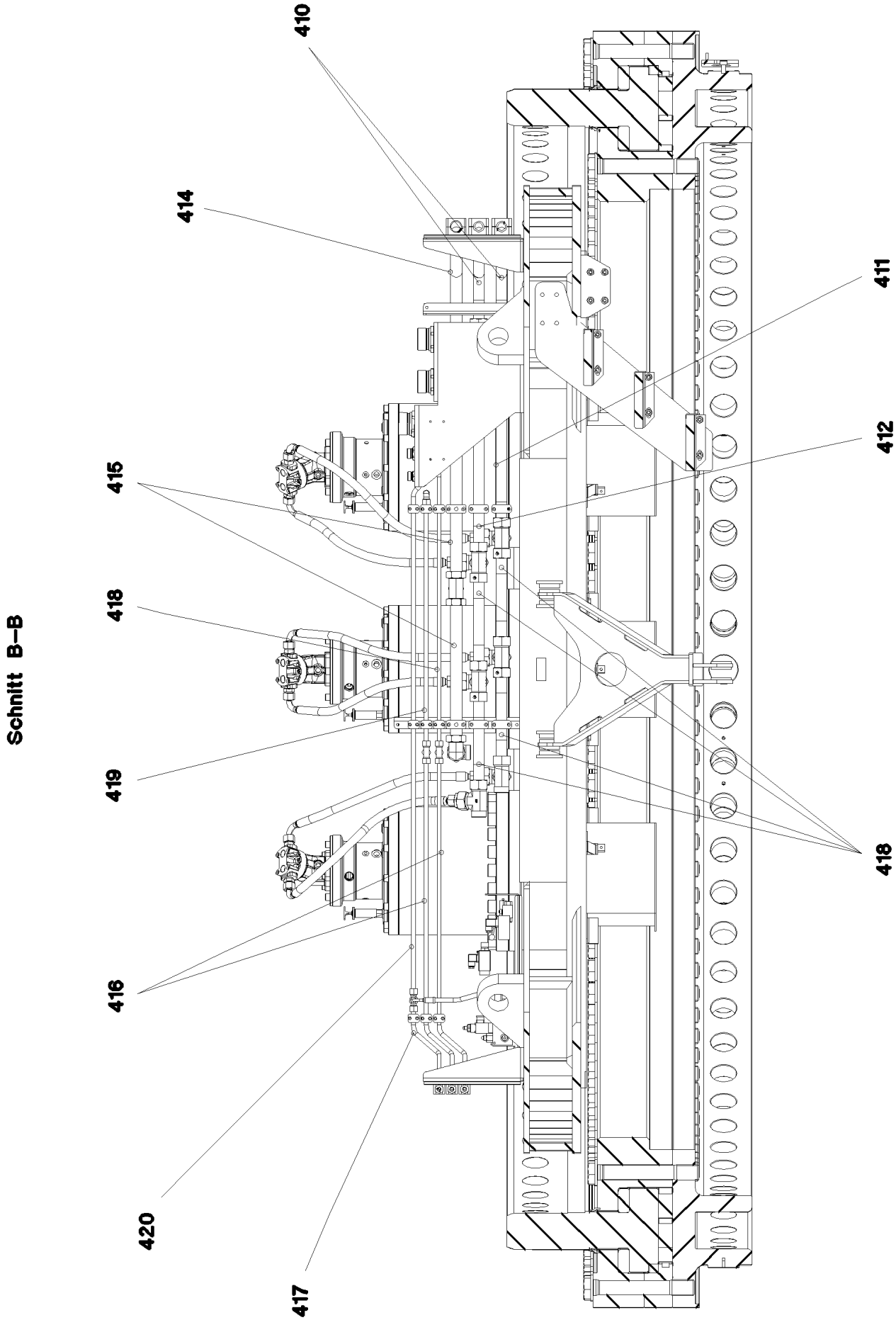
Schnitt B–B
410
414
411
412
415
418
419
418
416
420
417

Pos.	Item	Quantity	Description	Bezeichnung
406	966577608	1	PIPE COMPL. 12X1,5X309 AL12 - AL12	ROHR KPL.
407	966577708	1	PIPE COMPL. 10X1,5X187 AL10 - AL10	ROHR KPL.
408	966577808	1	PIPE COMPL. 10X1,5X156 AL10 - AL10	ROHR KPL.
409	966577908	1	PIPE COMPL. 6X1X316 AL6 - AL6	ROHR KPL.
410	966255008	2	PIPE COMPL. 38X5X3964 MUTTER 38S/STA	ROHR KPL.
411	966255108	1	PIPE COMPL. 38X5X486 MUTTER 38S/STA	ROHR KPL.
412	966255208	1	PIPE COMPL. 38X5X572 MUTTER 38S/STA	ROHR KPL.
413	966256208	8	PIPE COMPL. 38X5X355 MUTTER 38S/STA	ROHR KPL.
414	966255408	1	PIPE COMPL. 42X3X3598 42L - 42L	ROHR KPL.
415	966255508	3	PIPE COMPL. 42X3X497 42L - 42L	ROHR KPL.
416	966255608	1	PIPE COMPL. 15X1,5X2068 15L - 15L	ROHR KPL.
417	966255708	2	PIPE COMPL. 15X1,5X1191 15L - 15L	ROHR KPL.
418	966255808	1	PIPE COMPL. 15X1,5X1015 15L - 15L	ROHR KPL.
419	966255908	1	PIPE COMPL. 15X1,5X870 15L - 15L	ROHR KPL.
420	966256008	1	PIPE COMPL. 15X1,5X1826 15L - 15L	ROHR KPL.
421	966256108	2	PIPE COMPL. 15X1,5X1318 15L - 15L	ROHR KPL.
422	966577408	2	PIPE COMPL. 15X1,5X2064 AL15 - AL15	ROHR KPL.
423	966577508	1	PIPE COMPL. 15X1,5X1191 AL15 - AL15	ROHR KPL.
424	967096808	1	PIPE COMPL. 10X1,5X1020 AL10 - AL10	ROHR KPL.
425	967099308	1	PIPE COMPL. 15X1,5X830 AL15 - AL15	ROHR KPL.

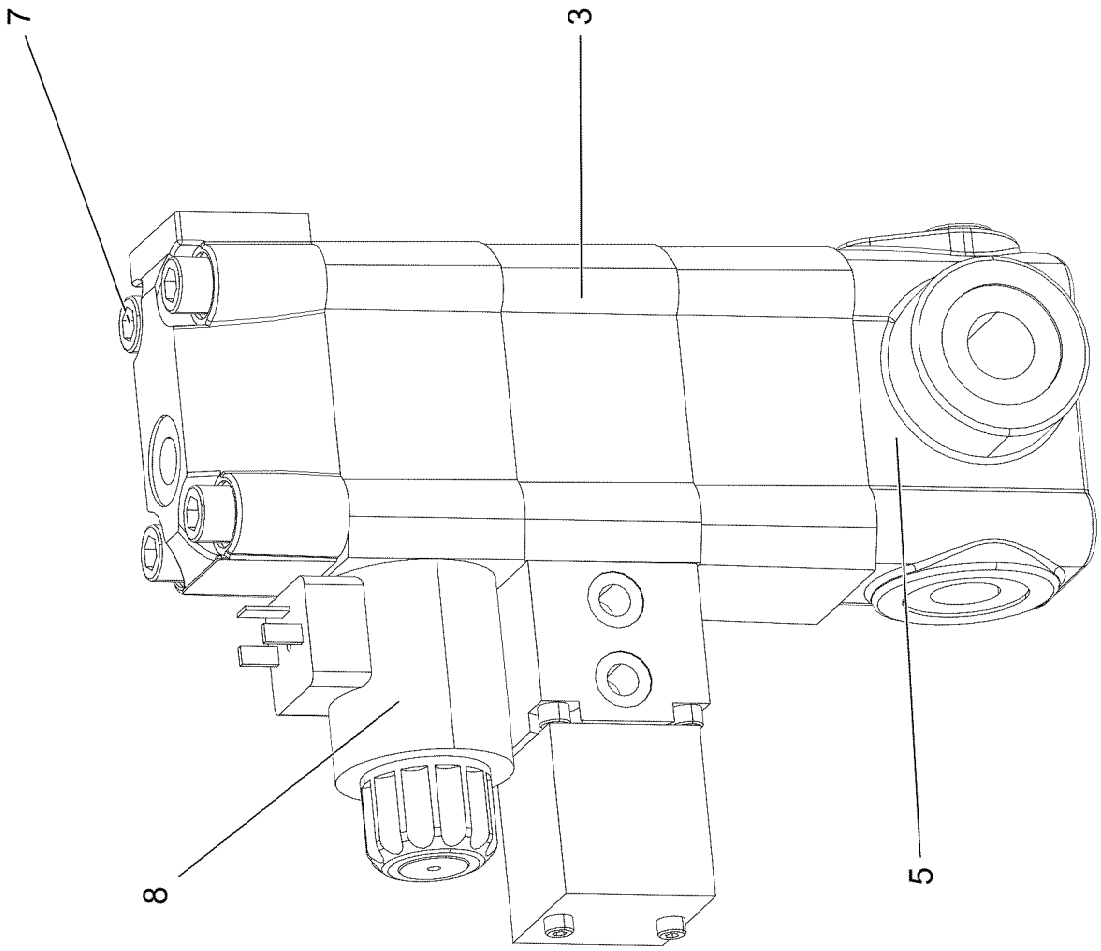
7
3
8
5

Pos.	Item	Quantity	Description	Bezeichnung
3	10041653	1	RELIEF VALVE	ENTLASTUNGSVENTIL
5	10041652	1	BUILT-IN VALVE	EINBAUVENTIL
7	10353930	4	SCREW UNF3/8X24 12.9	SCHRAUBE
8	10663094	1	MAGNET 24V	MAGNET
999	12106375	1	SEAL KIT	DICHTSATZ

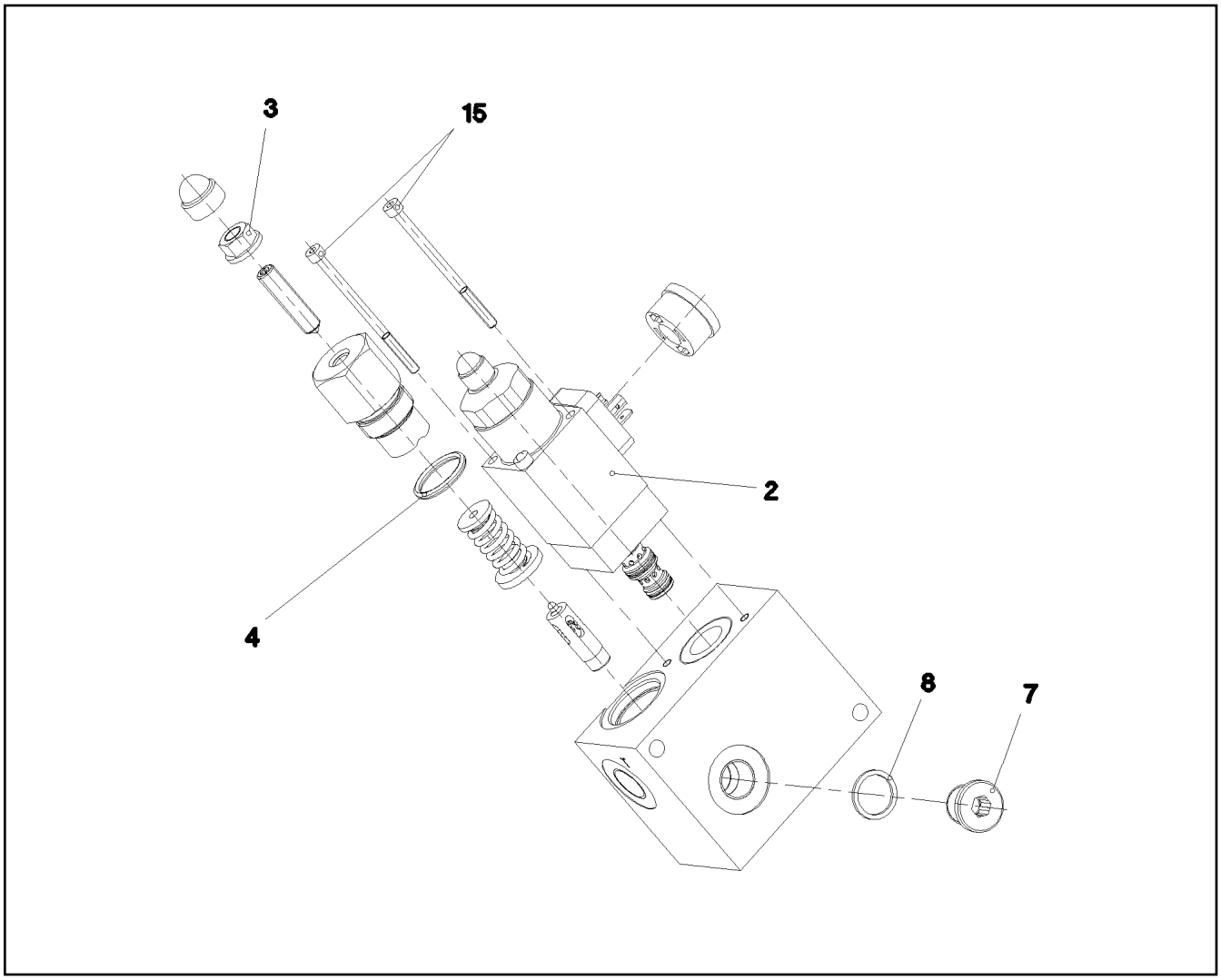

Pos.	Item	Quantity	Description	Bezeichnung
2	10489734	1	PRESSURE LIMITING VALVE ⇨ ❑ 461	DRUCKBEGRENZUNGSVENTIL
4	726420208	1	O-RING ARP 568 20,29X2,62 NBR70	O-RING
7	11643072	1	SCREW PLUG DIN 908 M16X1,5 ST FLZN SP	VERSCHLUSSSCHRAUBE
8	710103408	1	SEALING RING DIN 7603 A16X20X1,5 CU	DICHTRING
15	4600338	2	SOCKET HEAD SCREW ISO 4762 M4X65 8.8	ZYLINDERSCHRAUBE
25	570652308	1	O-RING ARP 568 23,52X1,78 N903890SHOR	O-RING
26	510719008	1	O-RING ARP 568 9,25X1,78 NBR75	O-RING
27	510718108	1	O-RING ARP 568 10,82X1,78 NBR75	O-RING

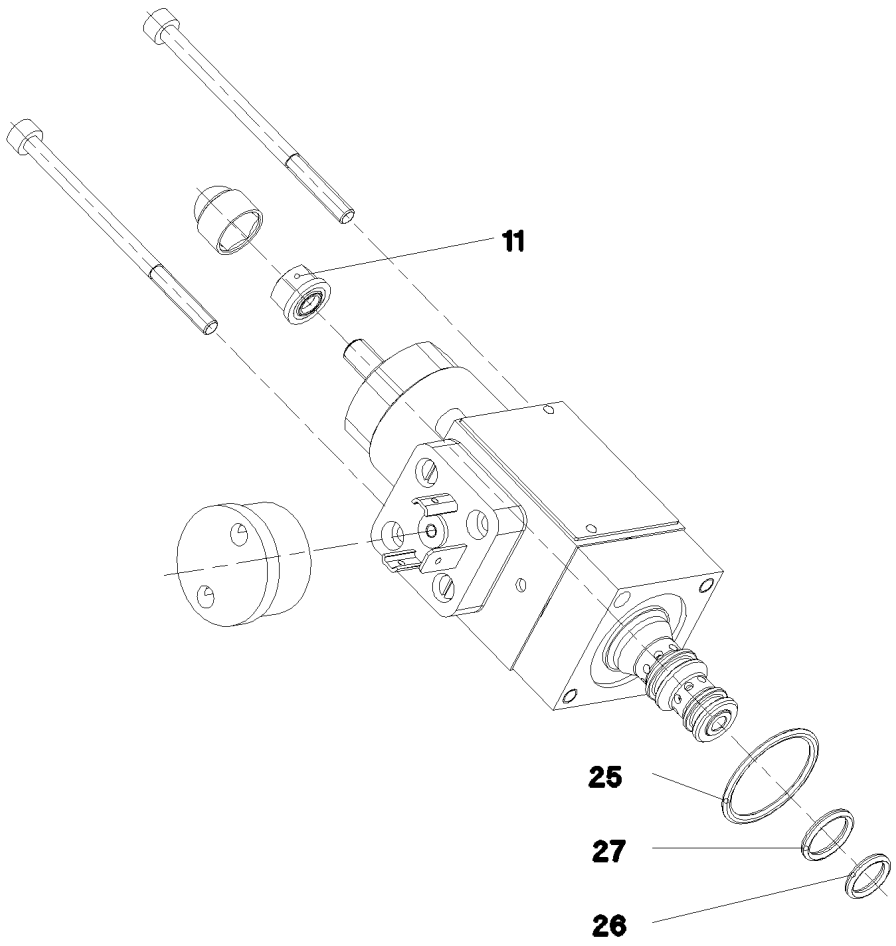

Pos.	Item	Quantity	Description	Bezeichnung
11	510753408	1	SEALING NUT M6	DICHTMUTTER
25	570652308	1	O-RING ARP 568 23,52X1,78 N903890SHOR	O-RING
26	510719008	1	O-RING ARP 568 9,25X1,78 NBR75	O-RING
27	510718108	1	O-RING ARP 568 10,82X1,78 NBR75	O-RING

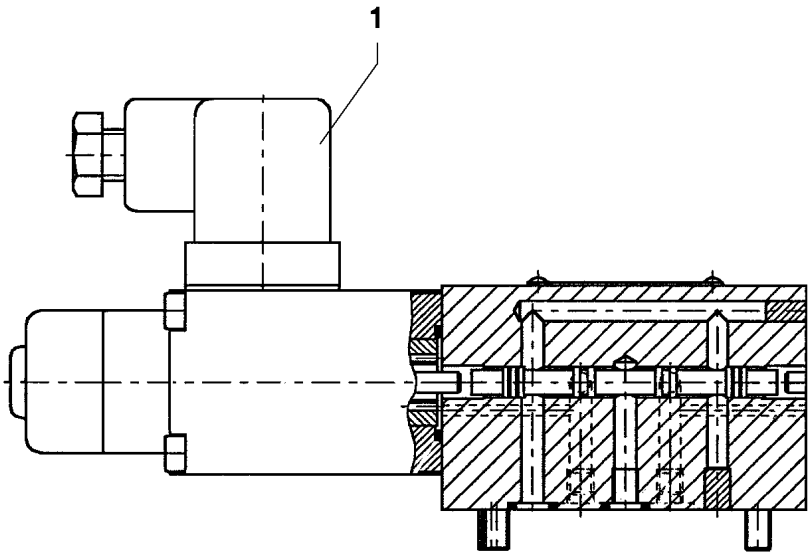

Pos.	Item	Quantity	Description	Bezeichnung
1	570827808	1	MAGNET 24V	MAGNET

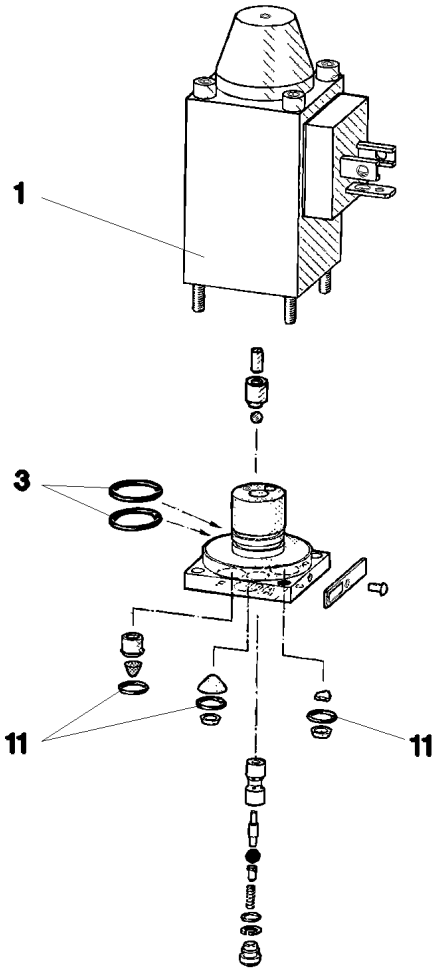

Pos.	Item	Quantity	Description	Bezeichnung
1	570633808	1	MAGNET 24V	MAGNET
3	570010108	2	O-RING 14X1,1 NBR70	O-RING
11	510712908	3	O-RING 6X1,5 NBR90	O-RING

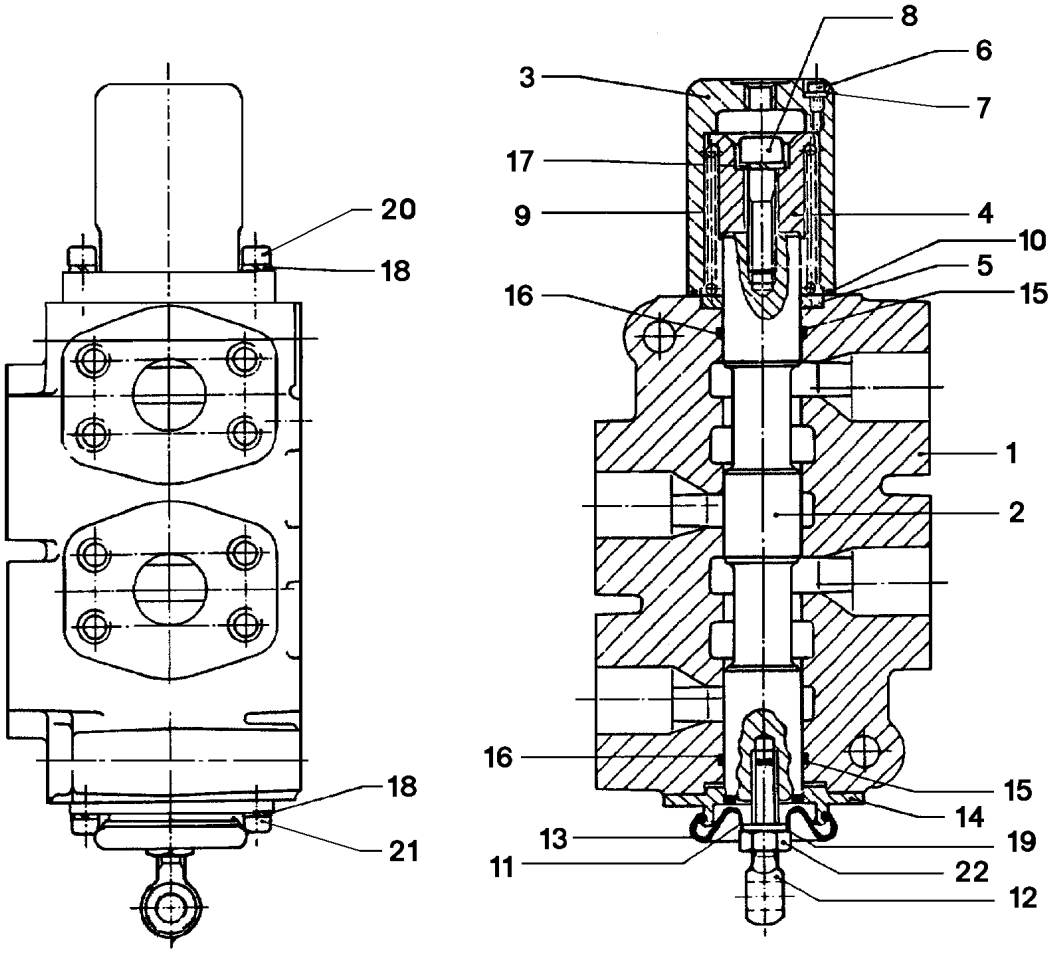

Pos.	Item	Quantity	Description	Bezeichnung
1	511051208	1	HOUSING	GEHAEUSE
2	511051308	1	PISTON	KOLBEN
3	511051408	1	COVER	DECKEL
4	511051508	1	HOLDER	HALTER
5	511051608	1	PACKING RING RETAINER	DICHTRINGHALTER
6	511051708	1	SOCKET HEAD SCREW	ZYLINDERSCHRAUBE
7	511051808	1	SEALING RING	DICHTRING
8	511051908	1	CAP BOLT	HUTSCHRAUBE
9	511052008	1	SPRING	FEDER
10	511052108	1	O-RING DIN 3771 55,25X2,62 NBR70	O-RING
11	511052208	1	SLEEVE	HUELSE
12	511052308	1	RING BOLT	RINGSCHRAUBE
13	511052408	1	CAP GUMMI	KAPPE
14	511052508	1	FLANGE	FLANSCH
15	511052608	2	BACK UP RING 109X220	BACKUP-RING
16	501204208	2	O-RING ARP 568 34,52X3,53 NBR70	O-RING
17	510731808	1	WASHER	SCHEIBE
18	510733208	4	LOCK WASHER	SICHERUNGSSCHEIBE
19	511052808	1	LOCK WASHER	SICHERUNGSSCHEIBE
20	511052908	2	SCREW	SCHRAUBE
21	510733308	2	CAPSCREW	KOPFSCHRAUBE
22	511053008	1	NUT	MUTTER

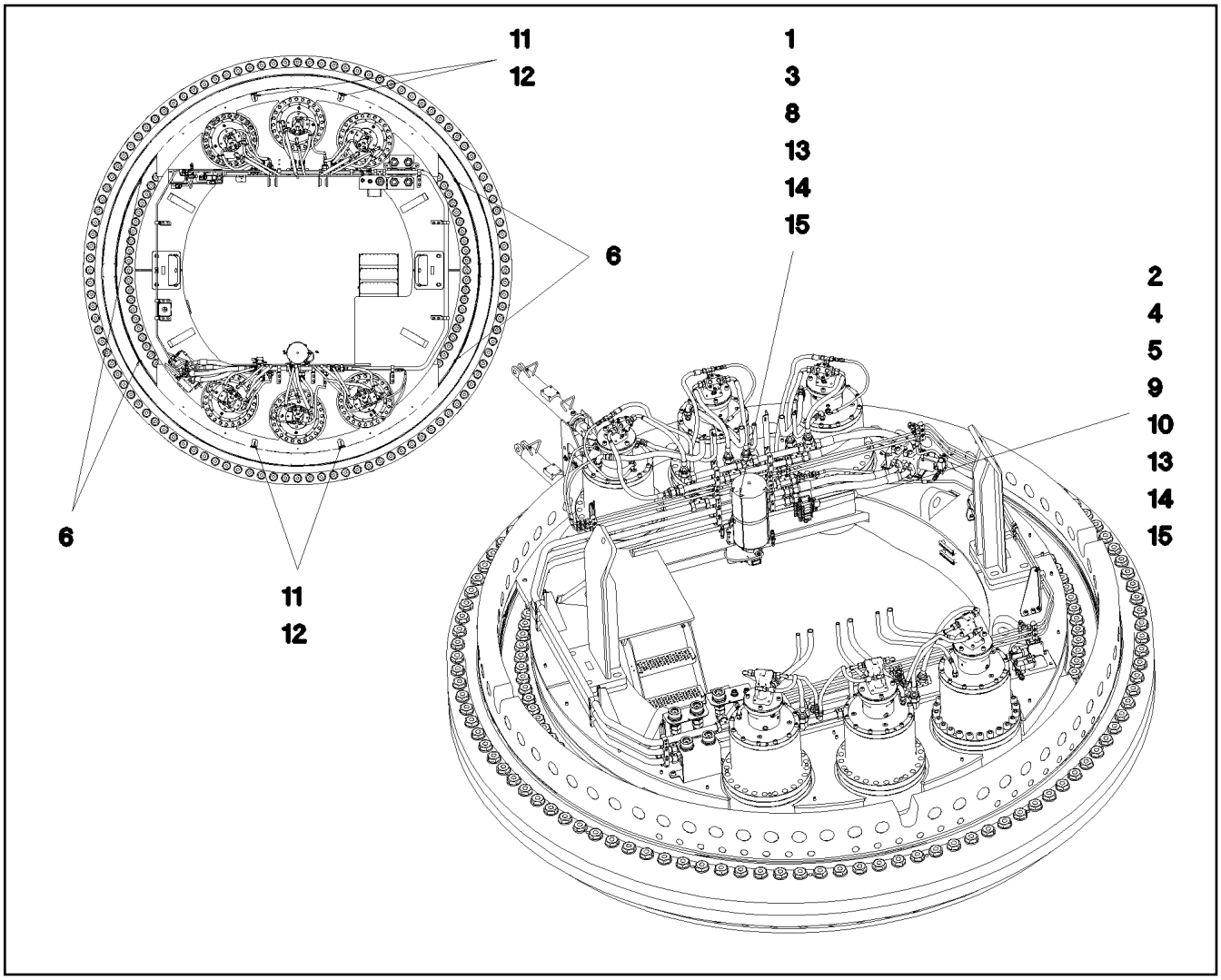

Pos.	Item	Quantity	Description	Bezeichnung
1	11003525	1	ELECTRIC PUMP EP-1 ⇨ ❑ 466	ELEKTROPUMPE
2	11003530	1	DISTRIBUTION BLOCK SXE-2 5/10 ⇨ ❑ 468	VERTEILERKOMBINATION
3	774375108	1	PASSAGE NIPPLE BLOCK ⇨ ❑ 122	DURCHGANGSNIPPELBLOCK
4	12203634	4	SOCKET HEAD SCREW ISO 4762 M6X50 8.8	ZYLINDERSCHRAUBE
5	10197771	4	WASHER ISO 7089 6 200HV ZNNI-480H SPF	SCHEIBE
6	473330008	4	FITTING RSWS6-LM-WD CR6-FREI	VERSCHRAUBUNG
7	774383508	10	TUBING COIL 9	ROHRWENDEL
8	97008612	1	PLATE 5X342X250 S355MC FE//ZNNI8//CN//T	BLECH
9	97008613	1	PLATE 3X75X200 S355MC FE//ZNNI8//CN//T	BLECH
10	12102692	4	HEX NUT DIN 985 M6 8 ZNNI-480H SPF	SECHSKANTMUTTER
11	7623705	4	PIPE SOCKET -45	ROHRSTUTZEN
12	774376508	4	FITTING GE 6LL M10X1	VERSCHRAUBUNG
13	11651767	8	HEX SCREW ISO 4017 M8X20 8.8 480H SPF	SECHSKANTSCHRAUBE
14	11840501	8	WASHER DIN 7349 8,4 200HV 480H SPF	SCHEIBE
15	953873408	6	SLEEVE 25X20 11SMN37 FE//ZNNI8//CN//T0	HUELSE

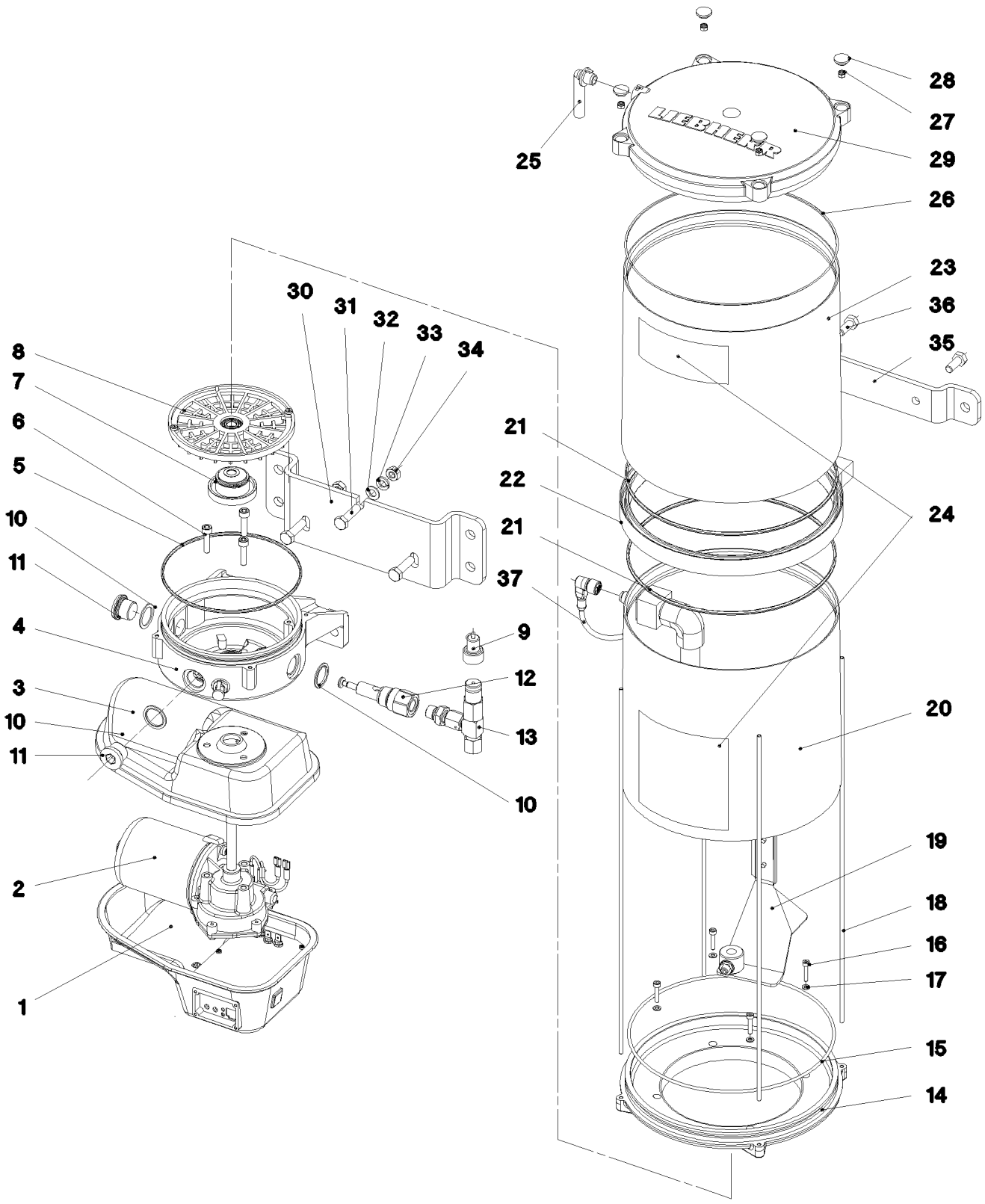
28
27
29
25
26
23
36
35
30
31
32
33
34
8
7
6
5
10
11
4
3
10
11
2
1
21
22
21
37
24
9
12
13
10
20
19
18
16
17
15
14

Pos.	Item	Quantity	Description	Bezeichnung
1	11690155	1	MOTOR HOUSING	MOTORGEHAEUSE
2	10355140	1	TRANSMISSION MOTOR 24V	GLEICHSTROMGETRIEBEMOTO
3	10014692	1	MOTOR HOUSING	MOTORGEHAEUSE
4	10014693	1	PUMP HOUSING	PUMPENGEHAEUSE
5	726452801	1	O-RING 135X3 NBR 70 SPF	O-RING
6	10875588	3	SOCKET HEAD SCREW ISO 4762 M6X25 8.8	ZYLINDERSCHRAUBE
7	10014729	1	DRIVER	MITNEHMER
8	10014730	1	INTERMEDIATE RING	ZWISCHENRING
9	10429952	1	FAULT INDICATOR	STOERANZEIGE
10	10014697	3	SEALING RING 27X20X1,5 CU	DICHTRING
11	12218194	2	SCREW PLUG DIN 908 M20X1,5 St FLZN SP	VERSCHLUSSSCHRAUBE
12	10216340	1	PUMP ELEMENT	PUMPENELEMENT
13	571328408	1	PRESSURE RELIEF VALVE	UEBERDRUCKVENTIL
14	10016655	1	INTERMEDIATE FLANGE	ZWISCHENFLANSCH
15	10342479	1	O-RING 209,14X3,53 NBR70	O-RING
16	12219830	4	SOCKET HEAD SCREW ISO 4762 M4X20 8.8	ZYLINDERSCHRAUBE
17	511008908	4	SEALING RING DIN 7603 A 4X8X1 CU	DICHTRING
18	11690159	4	PULL ROD M4	ZUGSTANGE
19	10424593	1	AGITATOR PADDLE	RUEHRFLUEGEL
20	11690149	1	CONTAINER	BEHAELTER
21	10003746	2	O-RING ISO 3601-1 215,49X3,53 FKM 70	O-RING
22	11690164	1	INTERMEDIATE RING	ZWISCHENRING
23	10424594	1	TRANSPARENT CONTAINER	KLARSICHTBEHAELTER
24	10016660	1	STICKER	AUFKLEBER
25	10292724	1	VENTILATION TUBE	ENTLUEFTUNGSROHR
26	726413208	1	O-RING 180X3 NBR70	O-RING
27	10875611	4	HEX NUT DIN 985 M4 8 480H SPF	SECHSKANTMUTTER
28	10016665	4	COVER	ABDECKUNG
29	10016663	1	CONTAINER COVER	BEHAELTERABDECKKAPPE
30	11690151	1	HOLDING ANGLE	HALTEWINKEL
31	10299580	3	HEX SCREW ISO 4017 M8X30 10.9 480H SP	SECHSKANTSCHRAUBE
32	420052477	3	WASHER DIN 125 B 8,4 PA	SCHEIBE
33	11659025	3	WASHER SPRING DIN 127 B 8 FLZN SPF	FEDERRING
34	4000381	3	HEX NUT ISO 4032 M8 10 A2C SPF	SECHSKANTMUTTER
35	11690153	1	HOLDING ANGLE	HALTEWINKEL
36	11651767	2	HEX SCREW ISO 4017 M8X20 8.8 480H SPF	SECHSKANTSCHRAUBE
37	10663914	1	CONNECTING LINE	ANSCHLUSSLEITUNG

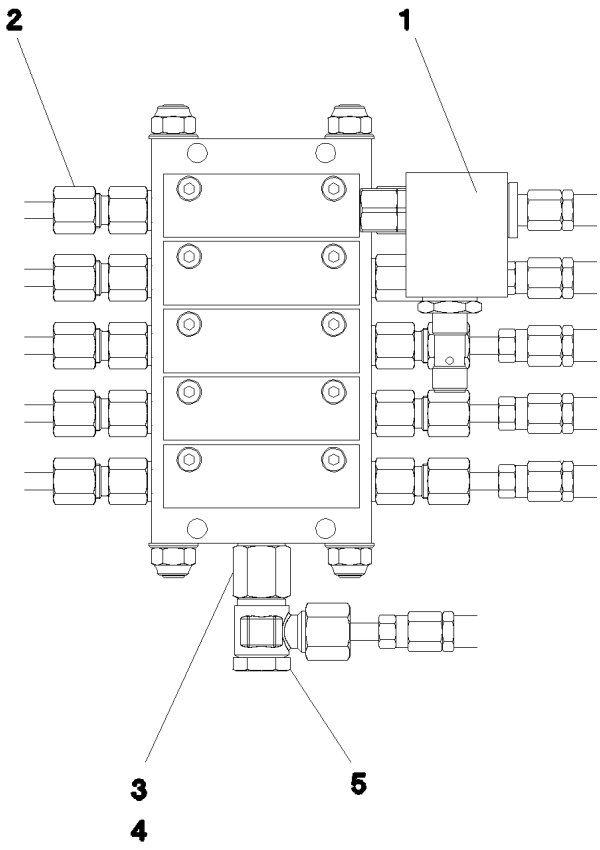

Pos.	Item	Quantity	Description	Bezeichnung
1	10097613	1	PROXIMITY SWITCH BERUEHRUNGSLOS	NAEHERUNGSSCHALTER
2	10330472	10	VALVE GUIDE	AUSLASS
3	10009602	1	EXTENSION	VERLAENGERUNG
4	710102308	1	SEALING RING DIN 7603 A13X18X1,5 CU	DICHTRING
5	774381508	1	FITTING SWVE-R1/4"	VERSCHRAUBUNG

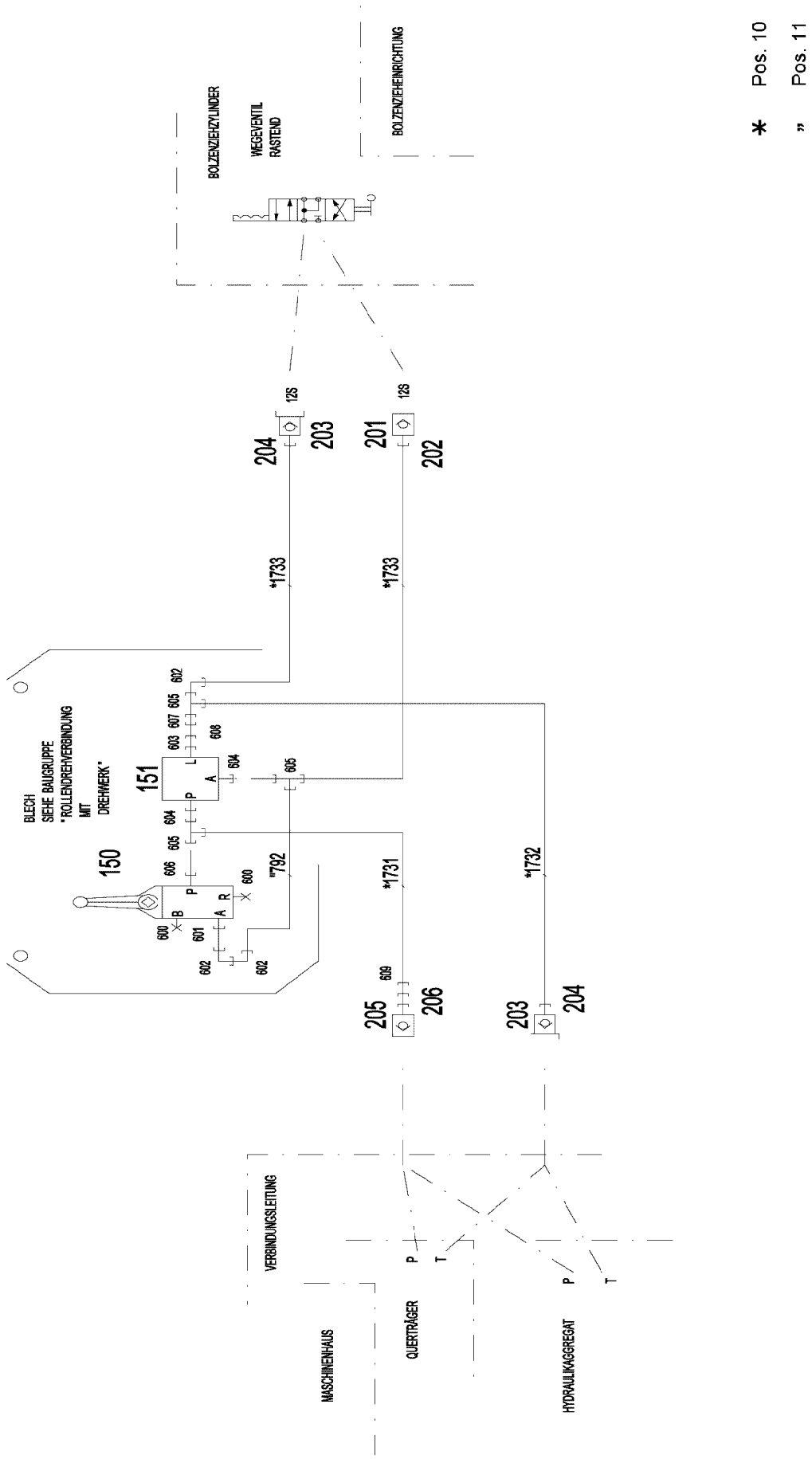

13.12.2021 071673 LIEBHERR	**etk_en_de_098405 LR 13000** **ADDL.HYDR.F.PIN PULLING DEVICE** **ZUSATZHYDR.BOLZENZIEHZYLINDER**	❑ 469 (1/2) **966751308**

Pos.	Item	Quantity	Description	Bezeichnung
10	966817208	1	HOSE LINES BOLT EXTRACTION MONTAGE	SCHLAUCHLEITUNGEN BOLZEN
(1731)	928014908	1	HOSE CPL. 2SN 10X2000	SCHLAUCH KPL.
(1732)	927615708	1	HOSE CPL. 2SN 10X2050	SCHLAUCH KPL.
(1733)	928762308	2	HOSE CPL. 2SN 10X3000	SCHLAUCH KPL.
11	966819108	1	PIPELINES CONDUCTS PIN PULLER MONT.	ROHRLEITUNGEN BOLZENZIEH
(792)	966777008	1	PIPE COMPL. 12X1,5X195 AS12 - AS12	ROHR KPL.
150	511322508	1	DIRECTIONAL CTRL. VALVE 4/2 400BAR SP	WEGESCHIEBER
151	510438508	1	PRESSURE RELIEF VALVE pv=30BAR pmax ⇨ ❑ 281	DRUCKMINDERVENTIL
201	511501508	1	COUPLING SLEEVE B2 12-S	KUPPLUNGSMUFFE
202	10466914	1	HEX CAP NUT RD32X3 SPF	VERSCHLUSSMUTTER
203	511501308	2	COUPLING PLUG B2 12-S	KUPPLUNGSSTECKER
204	10466910	2	SCREW PLUG RD32X3 SPF	VERSCHLUSSSCHRAUBE
205	511505908	1	COUPLING SLEEVE B3 16-S	KUPPLUNGSMUFFE
206	10466915	1	HEX CAP NUT RD36X3 SPF	VERSCHLUSSMUTTER
600	477704108	2	STOP PLUG VSTI3/8"ED CR6-FREI	STOPFEN
601	471032708	1	FITTING GE 12S G3/8A CR6-FREI	VERSCHRAUBUNG
602	7617354	3	FITTING EW 12S CR6-FREI	VERSCHRAUBUNG
603	471004514	1	FITTING ISO 8434 GE 10S G1/4 CR6-FREI	VERSCHRAUBUNG
604	471032608	2	FITTING GE 12S G1/2A CR6-FREI	VERSCHRAUBUNG
605	7617461	3	FITTING EL 12S CR6-FREI	VERSCHRAUBUNG
606	471900508	1	FITTING EGESD12-SR-WD CR6-FREI	VERSCHRAUBUNG
607	475030608	1	FITTING GR 12/10S CR6-FREI	VERSCHRAUBUNG
608	470010208	1	FITTING SNV10-S CR6-FREI	VERSCHRAUBUNG
609	475433308	1	FITTING REDSD16/12-S CR6-FREI	VERSCHRAUBUNG

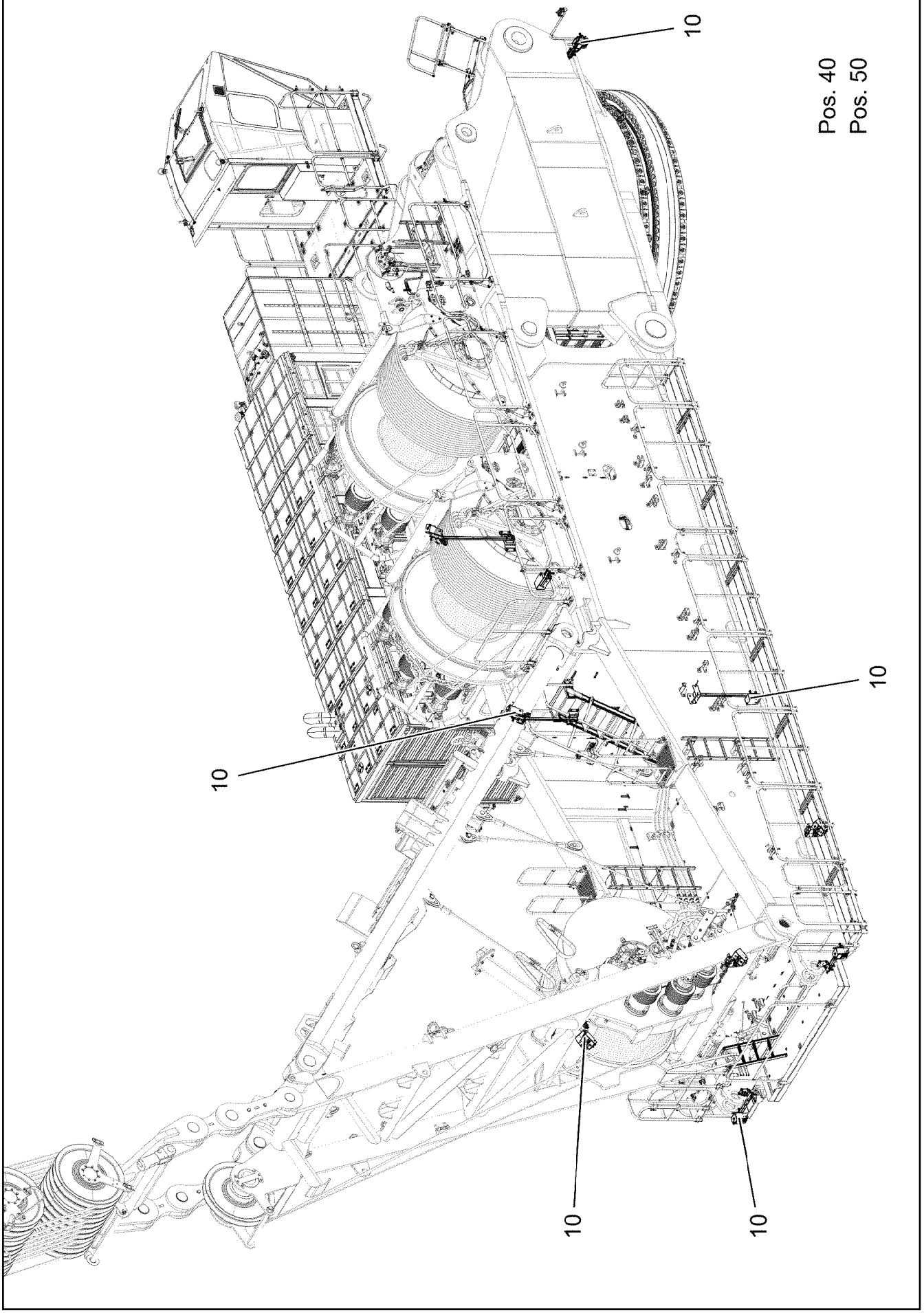
10
10
10
10
10
Pos. 40
Pos. 50

Pos.	Item	Quantity	Description	Bezeichnung
10	966355708	1	EQUIPMENT CAMERA SLEW COLUMN ⇨ ❑ 473	AUSRUESTUNG KAMERA DRE
40	966356008	1	EQUIPMENT CAMERA WINDE 3 WINDE 6 ⇨ ❑ 477	AUSRUESTUNG KAMERA
50	966356108	1	EQUIPMENT CAMERA WINCH 5 ⇨ ❑ 480	AUSRUESTUNG KAMERA WIND

Pos.	Item	Quantity	Description	Bezeichnung
3	966356408	1	CAMERA INSTALLATION SLEW PLATF ⇨ ❑ 474	KAMERAANBAU DREHBUEHNE
10	10332640	2	CONTROL BOX MB618A SPF	STEUERBOX
17	614043608	7	CAMERA SPF	KAMERA
(1)	10025278	1	CABLE PLUG 7-POL	KABELSTECKER
18	614045108	1	CAMERA SPF	KAMERA
(1)	10025278	1	CABLE PLUG 7-POL	KABELSTECKER
20	12101891	8	LED WORKING HEAD LIGHT 12W 9-32V	LED ARBEITSSCHEINWERFER
37	614037408	2	CABLE 7M	KABEL
38	614041808	1	CABLE 9M	KABEL
39	614045908	2	CABLE 10M	KABEL
40	614037608	2	CABLE 12M	KABEL
41	11005155	1	CONNECTING CABLE	VERBINDUNGSKABEL
42	11005156	3	CONNECTING CABLE	VERBINDUNGSKABEL
43	11005602	1	CONNECTING CABLE	VERBINDUNGSKABEL
45	11004770	2	EXTENSION CABLE 2,5M	VERLAENGERUNGSKABEL
46	11004771	2	CONNECTING CABLE	VERBINDUNGSKABEL
47	614037708	1	CABLE 8M	KABEL
48	10300715	2	EXTENSION 3X0,25-10M	VERLAENGERUNG
49	614045608	2	CABLE 1,5M	KABEL

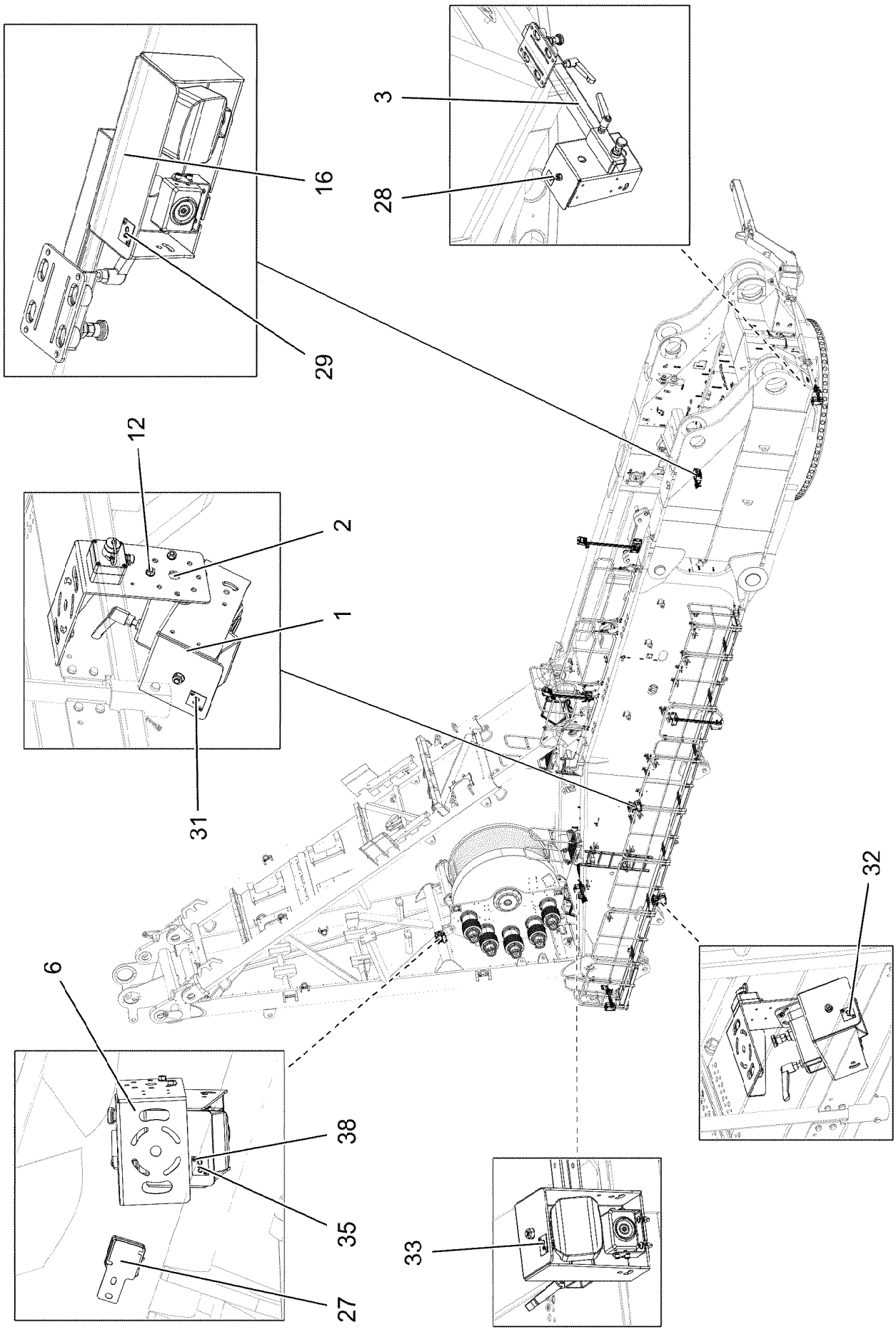

13.12.2021 071476	**etk_en_de_098405 LR 13000**	❑ 474 (1/3)
LIEBHERR	**CAMERA INSTALLATION SLEW PLATF** **KAMERAANBAU DREHBUEHNE**	**966356408**

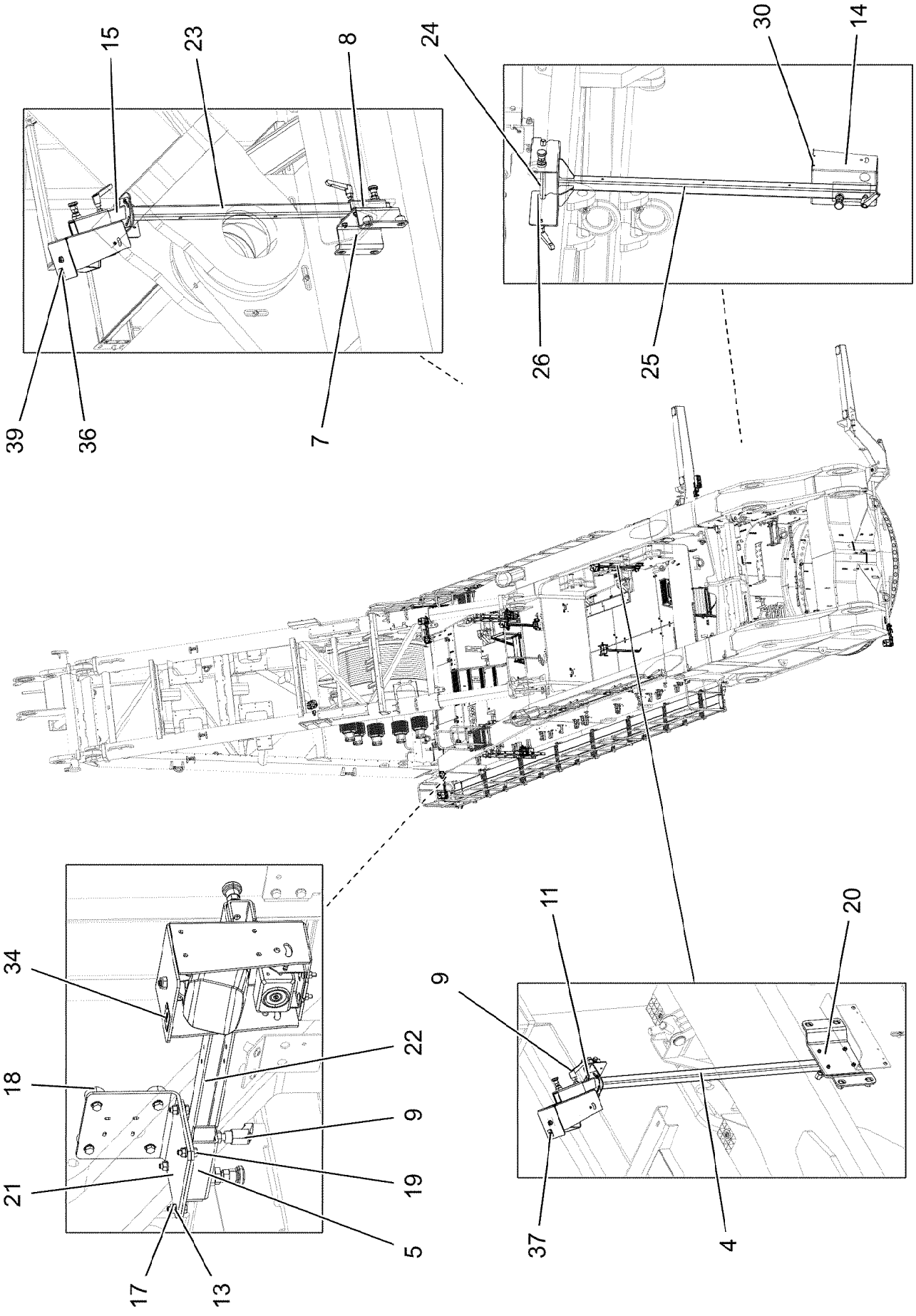

13.12.2021 071477 LIEBHERR	**etk_en_de_098405 LR 13000** **CAMERA INSTALLATION SLEW PLATF** **KAMERAANBAU DREHBUEHNE**	❑ 475 (2/3) **966356408**

Pos.	Item	Quantity	Description	Bezeichnung
1	966752908	6	CAMERA SUPPORT WELDMENT T ZN O	KAMERAHALTER SCHWK.
2	966753108	3	CAMERA SUPPORT WELDMENT T ZN O	KAMERAHALTER SCHWK.
3	966761808	1	CLAMP WELDED CONST. T ZN O	HALTER SCHWK.
4	966761908	1	CLAMP WELDED CONST. T ZN O	HALTER SCHWK.
5	966762008	4	GUIDE WELDED FE//ZN20//C	FUEHRUNG SCHWK.
6	97009468	3	PLATE 4X223X428 S315MC T ZN O	BLECH
7	97009528	1	PLATE 5X408X160 S355MC FE//ZNNI8//CN//T	BLECH
8	966766808	2	GUIDE WELDED T ZN O	FUEHRUNG SCHWK.
9	10024803	16	CLAMPING LEVER NIROSTA	KLEMMHEBEL
10	704231608	16	STOP BOLT NIROSTA	RASTBOLZEN
11	11651767	28	HEX SCREW ISO 4017 M8X20 8.8 480H SPF	SECHSKANTSCHRAUBE
12	11693875	36	HEX NUT ISO 4032 M8 8 480H SPF	SECHSKANTMUTTER
13	12103465	102	WASHER ISO 7089 8 300HV ZNNI-480H SPF	SCHEIBE
14	966956708	3	CAMERA SUPPORT WELDMENT	KAMERAHALTER SCHWK.
15	966766908	2	CLAMP WELDED CONST. T ZN O	HALTER SCHWK.
16	966958608	1	CAMERA SUPPORT WELDMENT	KAMERAHALTER SCHWK.
17	11651612	30	HEX SCREW ISO 4017 M8X16 8.8 480H SPF	SECHSKANTSCHRAUBE
18	978787708	28	SLEEVE 33.0X19 FE//ZNNI8//CN//T0	HUELSE
19	10197831	8	HEX SCREW ISO 4017 M8X25 8.8 ZNNI-480	SECHSKANTSCHRAUBE
20	97009530	1	PLATE 8X420X200 S355MC FE//ZNNI8//CN//T	BLECH
21	97022831	2	PLATE 5X285X150 S355MC FE//ZNNI8//CN//T	BLECH
22	967468408	2	CLAMP WELDED REAR T ZN O	HALTER SCHWK.HI.
23	967468508	1	CLAMP WELDED CONST. T ZN O	HALTER SCHWK.
24	97022954	1	AXLE 18.0X270 S355J2C+C FE//ZNNI8//CN//T	ACHSE
25	967472808	1	CAMERA SUPPORT WELDMENT	KAMERAHALTER SCHWK.
26	433003608	2	SPLIT PIN ISO 1234 3,2X25 ST A3C	SPLINT
27	956468908	1	PLATE 4X55X116 S315MC FE//ZNNI8//CN//T	BLECH
28	97041176	1	SIGN 35X32X1 AL-BL	SCHILD
29	97041177	1	SIGN 35X32X1 AL-BL	SCHILD
30	97041178	1	SIGN 35X32X1 AL-BL	SCHILD
31	97041179	1	SIGN 35X32X1 AL-BL	SCHILD
32	97041180	1	SIGN 35X32X1 AL-BL	SCHILD
33	97041181	1	SIGN 35X32X1 AL-BL	SCHILD
34	97041182	1	SIGN 35X32X1 AL-BL	SCHILD
35	97041183	1	SIGN 35X32X1 AL-BL	SCHILD
36	97041184	1	SIGN 35X32X1 AL-BL	SCHILD
37	97041185	1	SIGN 35X32X1 AL-BL	SCHILD
38	704212908	14	BLIND RIVET 4X10,5 AL/ST	BLINDNIET
39	704212608	6	BLIND RIVET 3,2X1,8-3,1	BLINDNIET

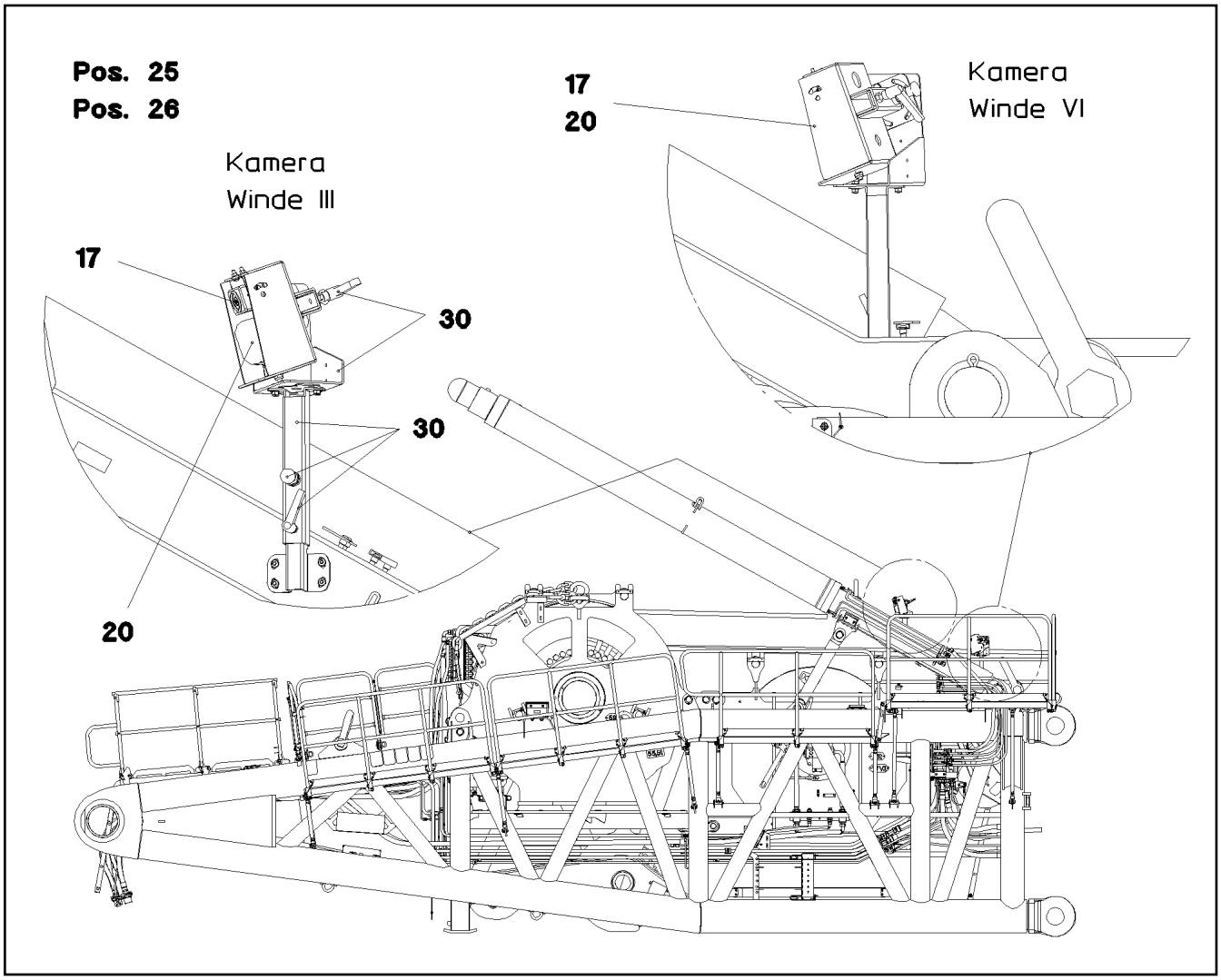

Pos.	Item	Quantity	Description	Bezeichnung
5	10470140	1	CABLE 2X0,34+1X0,14-25	KABEL
6	10424033	1	CABLE 4X2X0,34X0,14-20	KABEL
17	614045108	2	CAMERA SPF	KAMERA
20	12101891	2	LED WORKING HEAD LIGHT 12W 9-32V	LED ARBEITSSCHEINWERFER
25	966851908	1	LEAD W2053	LEITUNG
26	966851508	1	LEAD W2056	LEITUNG
30	966910608	1	CAMERA EQUIPMENT D-PIVOT PIECE ⇨ ❑ 478	KAMERAANBAU D-ANLENKSTU

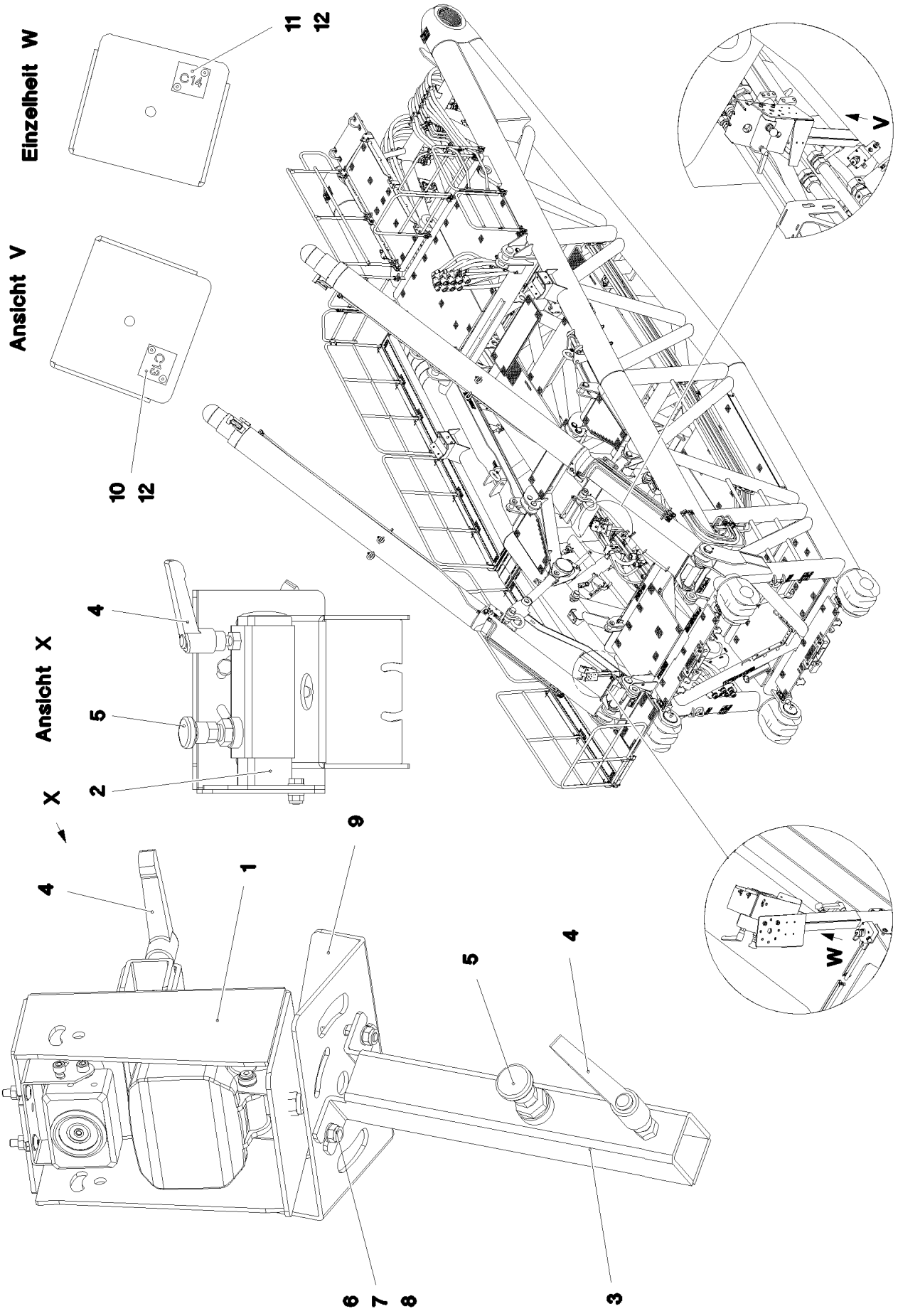

13.12.2021 071479	**etk_en_de_098405 LR 13000**	❑ 478 (1/2)
LIEBHERR	**CAMERA EQUIPMENT D-PIVOT PIECE** **KAMERAANBAU D-ANLENKSTUECK**	**966910608**

Pos.	Item	Quantity	Description	Bezeichnung
1	966752908	2	CAMERA SUPPORT WELDMENT T ZN O	KAMERAHALTER SCHWK.
2	966753108	2	CAMERA SUPPORT WELDMENT T ZN O	KAMERAHALTER SCHWK.
3	966910808	2	SLEEVE WELDED	HUELSE SCHWK.
4	10024803	4	CLAMPING LEVER NIROSTA	KLEMMHEBEL
5	704231608	4	STOP BOLT NIROSTA	RASTBOLZEN
6	10875614	4	HEX NUT DIN 985 M8 8 480H SPF	SECHSKANTMUTTER
7	12103465	16	WASHER ISO 7089 8 300HV ZNNI-480H SPF	SCHEIBE
8	11651767	8	HEX SCREW ISO 4017 M8X20 8.8 480H SPF	SECHSKANTSCHRAUBE
9	97009468	2	PLATE 4X223X428 S315MC T ZN O	BLECH
10	97041380	1	SIGN 35X32X1 AL-BL	SCHILD
11	97041381	1	SIGN 35X32X1 AL-BL	SCHILD
12	704212908	4	BLIND RIVET 4X10,5 AL/ST	BLINDNIET

Pos.	Item	Quantity	Description	Bezeichnung
6	614043508	1	CABLE 16M	KABEL
17	614043608	1	CAMERA SPF	KAMERA
20	12101891	1	LED WORKING HEAD LIGHT 12W 9-32V	LED ARBEITSSCHEINWERFER
25	966358108	1	LEAD W1913	LEITUNG
30	966358008	1	CAMERA INST.WINCH 5 ⇨ ❑ 481	KAMERAANBAU WINDE 5

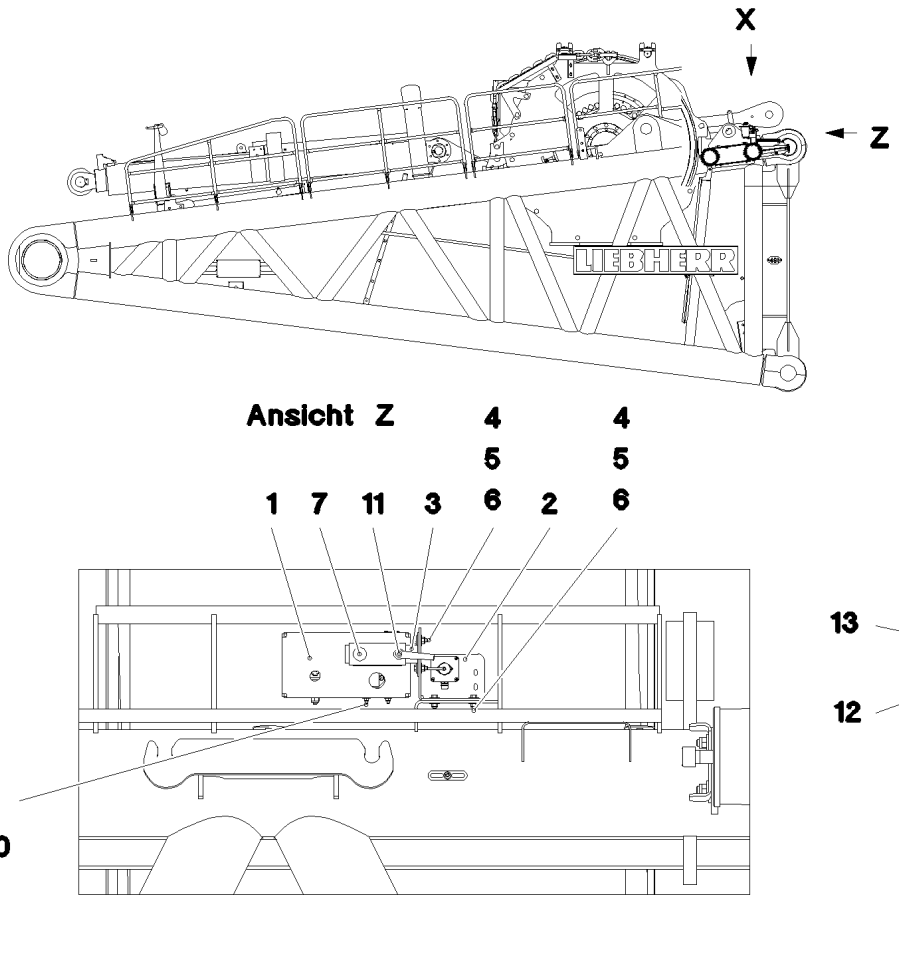

Pos.	Item	Quantity	Description	Bezeichnung
1	966251908	1	CAMERA SUPPORT WELDMENT	KAMERAHALTER SCHWK.
2	966753108	1	CAMERA SUPPORT WELDMENT T ZN O	KAMERAHALTER SCHWK.
3	97012125	1	PLATE 4X308X228 S315MC FE//ZNNI8//CN//T	BLECH
4	10197831	6	HEX SCREW ISO 4017 M8X25 8.8 ZNNI-480	SECHSKANTSCHRAUBE
5	10875614	6	HEX NUT DIN 985 M8 8 480H SPF	SECHSKANTMUTTER
6	11140469	12	WASHER ISO 7093-1 8 200HV 480H SPF	SCHEIBE
7	704231608	1	STOP BOLT NIROSTA	RASTBOLZEN
8	11644899	2	HEX SCREW ISO 4017 M6X20 8.8 480H SPF	SECHSKANTSCHRAUBE
9	12102692	2	HEX NUT DIN 985 M6 8 ZNNI-480H SPF	SECHSKANTMUTTER
10	10875648	4	WASHER ISO 7093-1 6 200HV 480H SPF	SCHEIBE
11	10024803	1	CLAMPING LEVER NIROSTA	KLEMMHEBEL
12	97041117	1	SIGN 35X32X1 AL-BL	SCHILD
13	704212908	2	BLIND RIVET 4X10,5 AL/ST	BLINDNIET

Pos.	Item	Quantity	Description	Bezeichnung
1	964842508	1	WIRING HARNESS W400	KABELSTRANG
4	966785108	1	PLATING DATA LOGGER ⇨ ❑ 483	ZUSATZBESCHILDERUNG

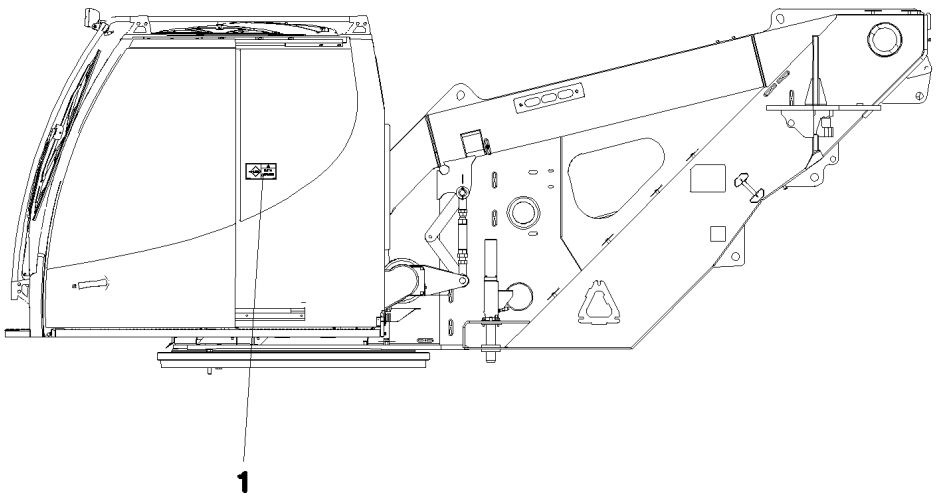

Pos.	Item	Quantity	Description	Bezeichnung
1	97009799	1	SIGN 168X88 KLEBEFOLIE SPF	SCHILD

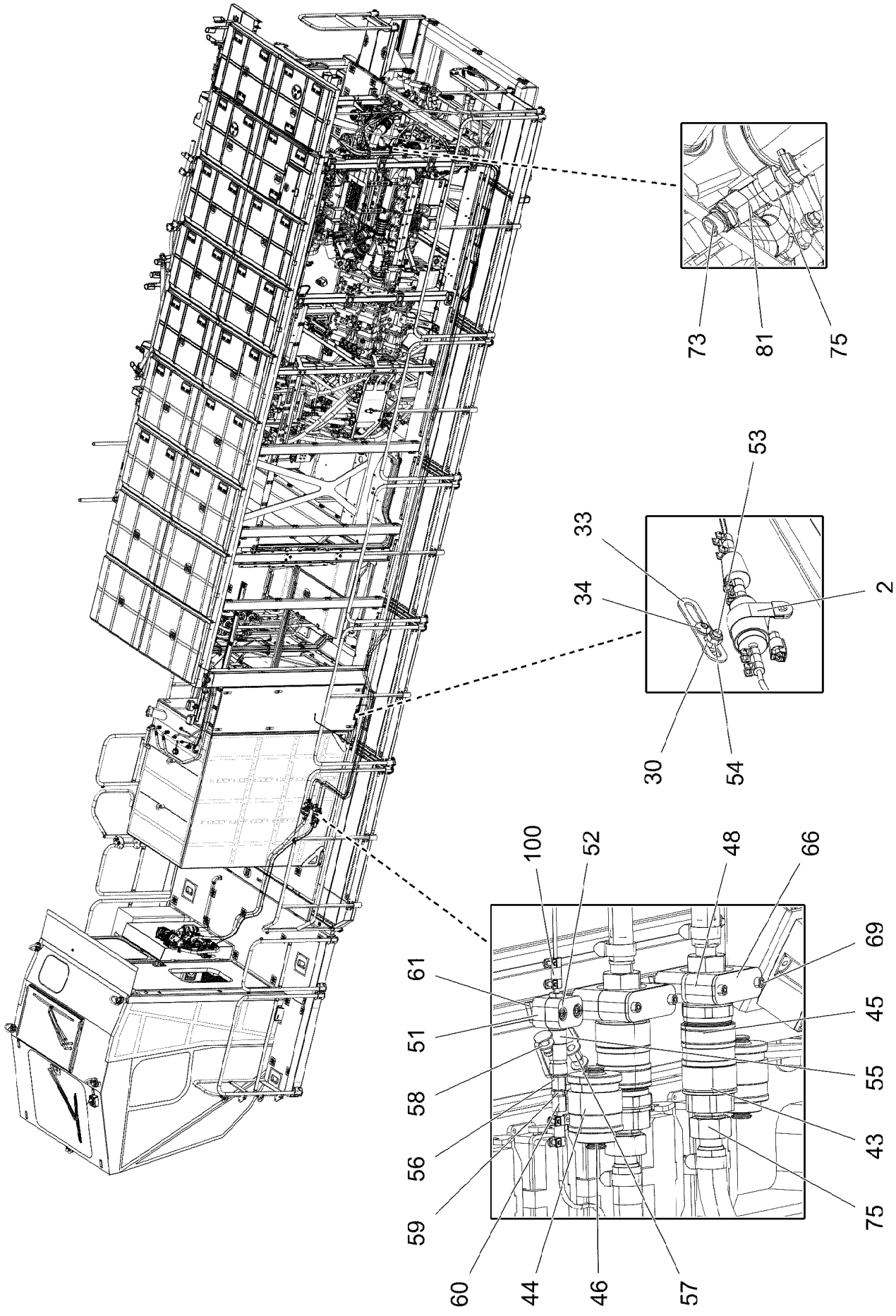
73
81
75
53
33
34
2
30
54
100
52
48
66
69
61
45
51
55
58
43
56
75
59
60
44
46
57

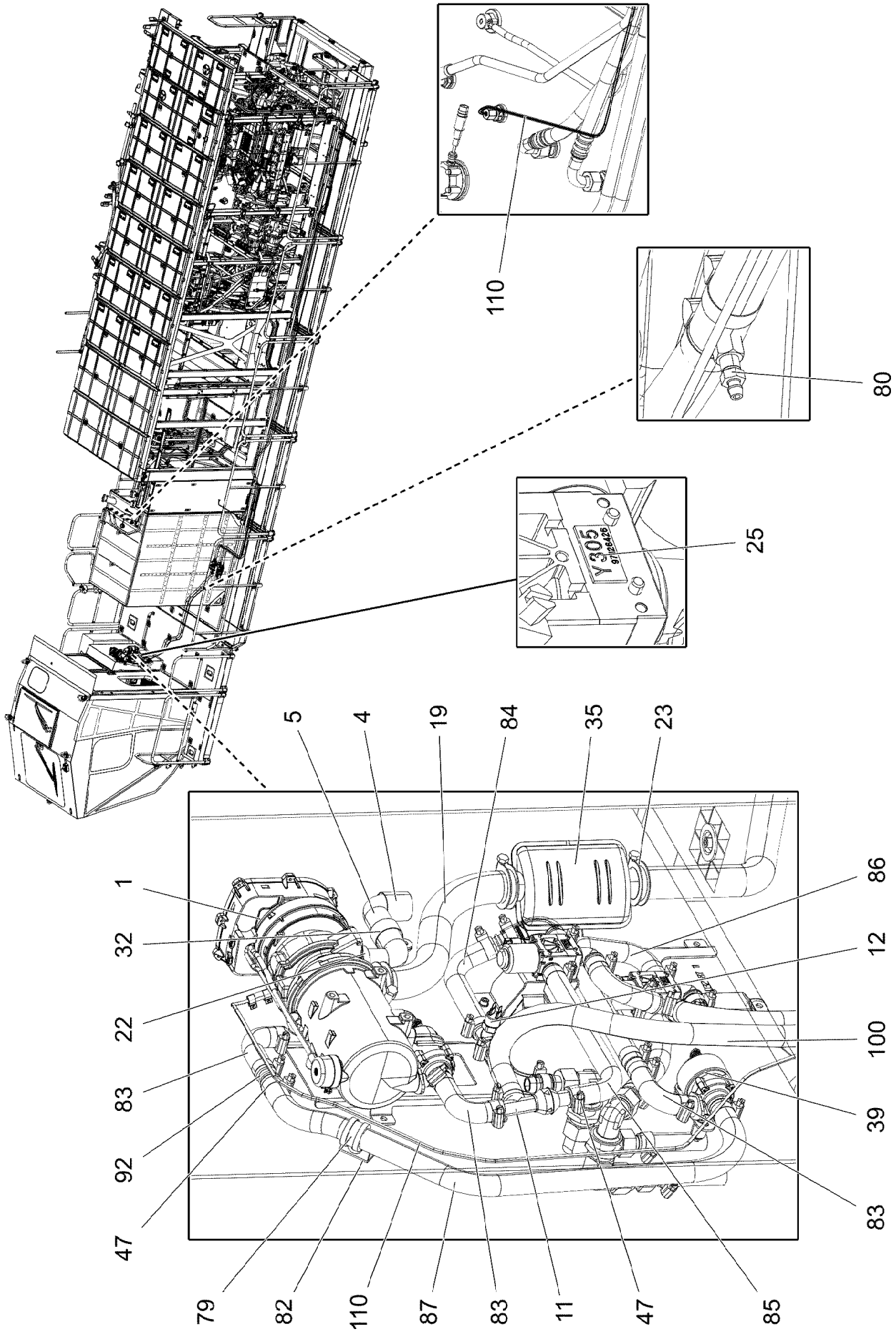
110
80
25
5
4
19
84
35
23
1
32
22
83
92
47
86
12
100
39
83
79
82
110
87
83
11
47
85

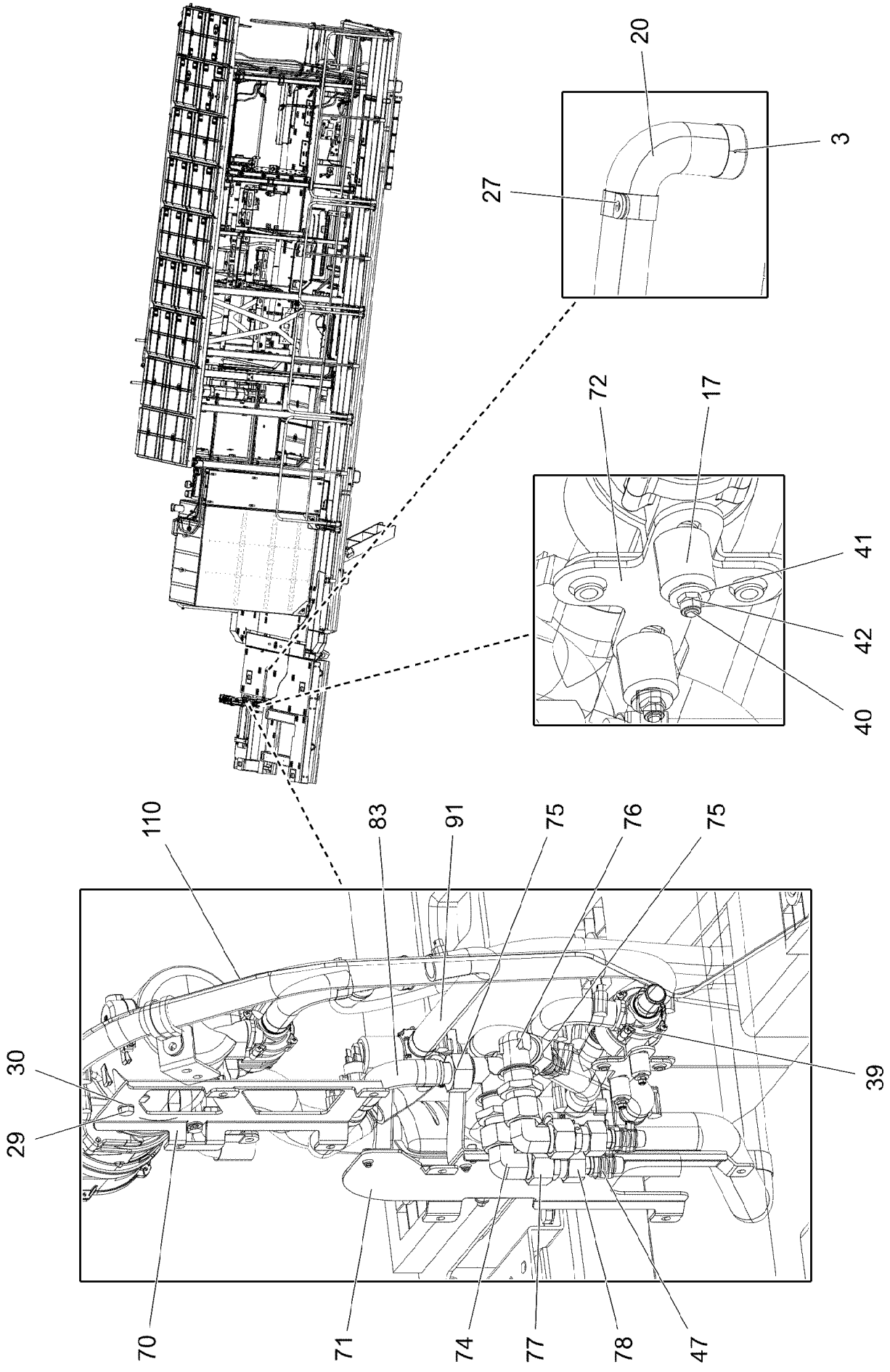
20
3
27
72
17
41
42
40
110
83
91
75
76
75
30
29
39
70
71
74
77
78
47

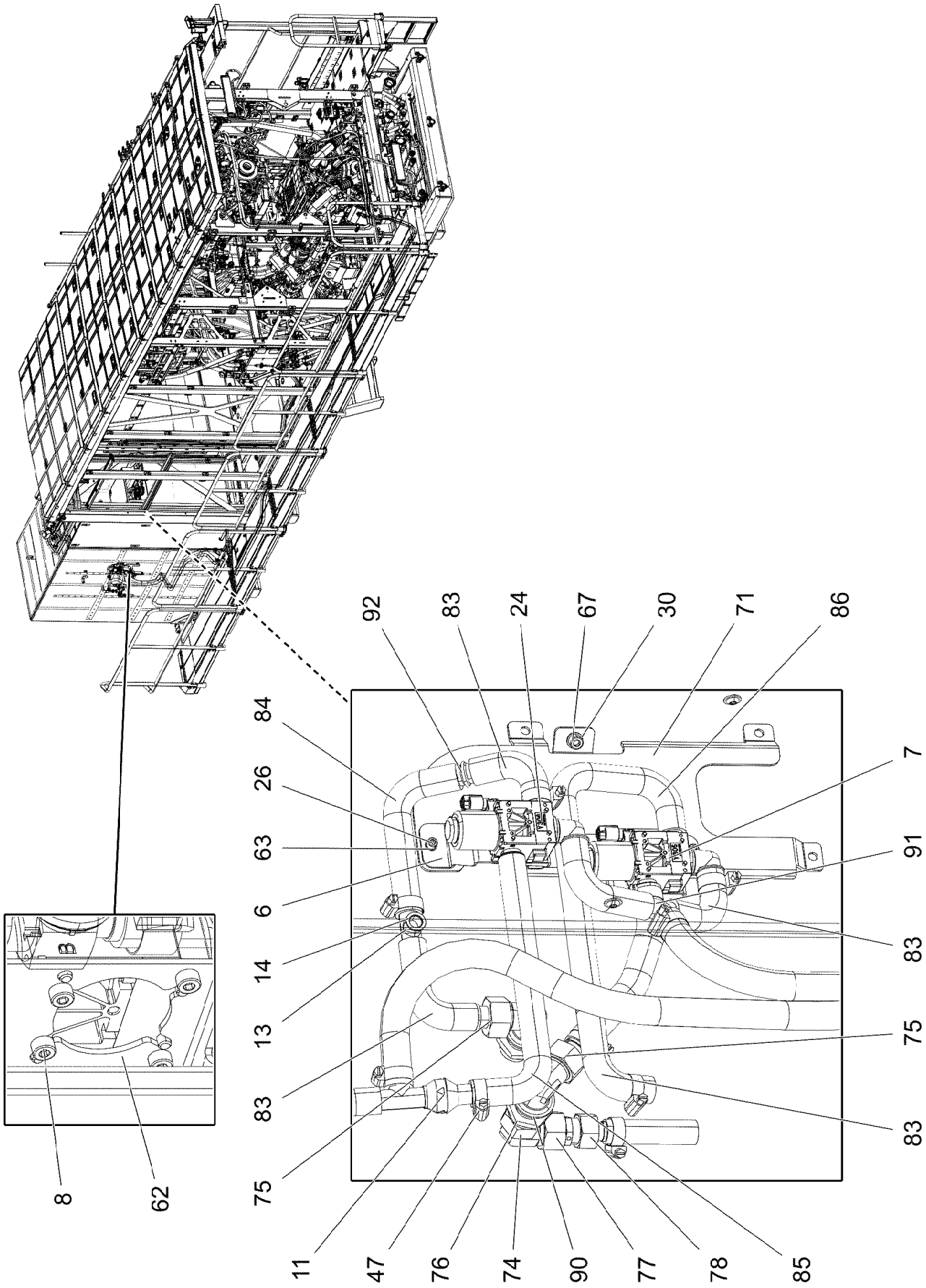
92
83
24
67
30
71
86
84
26
63
6
14
13
83
75
11
47
76
74
90
77
78
85
7
91
83
75
83
8
62

Pos.	Item	Quantity	Description	Bezeichnung
1	10876576	1	WATER HEATING SYSTEM 24V ⇨ ❑ 490	WASSERHEIZGERAET
2	11110051	1	DOSING PUMP DP42 ⇨ ❑ 492	DOSIERPUMPE
3	553174108	1	END CAP 42,3	ENDKAPPE
4	553181108	1	END CAP 34	ENDKAPPE
5	553159408	0.5	TUBE 30/FLEXIBEL PAK	ROHR
6	97124823	1	CLAMP VALVE 2X80X278 DC01 FE//ZNNI8//C	HALTER VENTIL
7	10343003	2	SOLENOID VALVE	MAGNETVENTIL
8	11691539	8	SOCKET HEAD SCREW ISO 4762 M4X10 8.8	ZYLINDERSCHRAUBE
11	10872609	1	NON-RETURN VALVE 2.5BAR	RUECKSCHLAGVENTIL
12	11080088	1	THERMAL SWITCH BERUEHRUNGSLOS	THERMOSCHALTER
13	97042155	1	PIPE SOCKET GSCK45	ROHRSTUTZEN
14	710103008	1	SEALING RING DIN 7603 A14X20X1,5 CU	DICHTRING
17	704271308	2	DISTANCE SLEEVE 8,5X20 KUNSTSTOFF	DISTANZHUELSE
19	553054108	0.35	EXHAUST PIPE 38/FLEXIBEL	ABGASROHR
20	553054108	0.85	EXHAUST PIPE 38/FLEXIBEL	ABGASROHR
22	774208508	1	HOSE CLAMP 32/25-40/12 W3	SCHLAUCHSCHELLE
23	553054208	3	TERMINAL CLIP 40,5/39-42	KLEMMSCHELLE
24	97126427	1	INFORMATION SIGN 20X10 KLEBEFOLIE SP	HINWEISSCHILD
25	97126426	1	INFORMATION SIGN 20X10 KLEBEFOLIE SP	HINWEISSCHILD
26	11690044	5	SOCKET HEAD SCREW ISO 4762 M6X12 8.8	ZYLINDERSCHRAUBE
27	774221708	2	PIPE CLAMP 43/20	ROHRSCHELLE
29	11651612	3	HEX SCREW ISO 4017 M8X16 8.8 480H SPF	SECHSKANTSCHRAUBE
30	12103465	6	WASHER ISO 7089 8 300HV ZNNI-480H SPF	SCHEIBE
32	774225008	1	PIPE CLAMP 33/20	ROHRSCHELLE
33	953650008	1	CABLE CLAMP DC01 FE//ZNNI8//CN//T0	KABELHALTER
34	12102696	1	BUTTON HEAD SCREW ISO 7380-2 M8X10 0	HALBRUNDKOPFSCHRAUBE
35	553187208	1	EXHAUST MUFFLER 116/55X150	ABGASSCHALLDAEMPFER
39	11622224	1	CIRCULATING PUMP	UMWAELZPUMPE
40	12219811	2	HEX SCREW ISO 4017 M5X35 8.8 480H SPF	SECHSKANTSCHRAUBE
41	10875643	4	WASHER ISO 7093-1 5 200HV 480H SPF	SCHEIBE
42	10875612	2	HEX NUT DIN 985 M5 8 480H SPF	SECHSKANTMUTTER
43	10874934	2	CLOSING NIPPLE LP-019-0 EDELSTAHL	VERSCHLUSSNIPPEL
44	10027560	2	DUST CAP LP-019	STAUBKAPPE
45	10874937	2	BAYONET COUPLING EDELSTAHL	VERSCHLUSSKUPPLUNG
46	10027561	2	DUST PLUG	STAUBSTECKER
47	11118077	25	HOSE CLAMP 21/16-27/12 W3	SCHLAUCHSCHELLE
48	7413103	4	CLAMP-HALF DIN 3015-1 L 6 R 50,8 PP SW	KLEMMHAELFTE
51	7362946	2	CLAMP-HALF DIN 3015-1 L 2 R 16 PP SW	KLEMMHAELFTE
52	11820284	2	SOCKET HEAD SCREW ISO 4762 M6X30 8.8	ZYLINDERSCHRAUBE
53	11651767	1	HEX SCREW ISO 4017 M8X20 8.8 480H SPF	SECHSKANTSCHRAUBE
54	10875614	2	HEX NUT DIN 985 M8 8 480H SPF	SECHSKANTMUTTER
55	511504408	1	CLOSING NIPPLE LP-004-0	VERSCHLUSSNIPPEL
56	511504308	1	BAYONET COUPLING LP-004	VERSCHLUSSKUPPLUNG
57	511504608	1	DUST CAP	STAUBKAPPE
58	10028863	1	DUST PLUG POLYURETHAN	STAUBSTECKER
59	471030008	2	FITTING XGE6-LR-ED CR6-FREI	VERSCHRAUBUNG
60	476609408	2	HOSE UNION 0 A3P	SCHLAUCHSTUTZEN
61	602018008	6	CARRIER RAIL NUT DIN 3015-1 L TM M6 W1	TRAGSCHIENENMUTTER
62	97124822	1	CLAMP VALVE 2X70X148 DC01 FE//ZNNI8//C	HALTER VENTIL
63	10197771	5	WASHER ISO 7089 6 200HV ZNNI-480H SPF	SCHEIBE
66	12102954	2	LID PLATE DIN 3015-1 L-DP 6 W1-ZN	DECKPLATTE
67	10875598	1	SOCKET HEAD SCREW ISO 4762 M8X20 8.8	ZYLINDERSCHRAUBE
69	12215338	4	SOCKET HEAD SCREW ISO 4762 M6X75 8.8	ZYLINDERSCHRAUBE
70	97109953	1	HOLDER 3X192X270 S355MC FE//ZNNI8//CN/	HALTER
71	97124879	1	HOLDER 3X422X179 S355MC FE//ZNNI8//CN/	HALTER
72	97109955	1	HOLDER 3X103X84 S355MC FE//ZNNI8//CN/	HALTER
73	11621782	1	FITTING ISO 8434-1 GE 22L M26X1,5 INOX	VERSCHRAUBUNG
74	10873827	2	FITTING EW 22L EDELSTAHL	VERSCHRAUBUNG

Pos.	Item	Quantity	Description	Bezeichnung
75	968652008	7	PIPE SOCKET CPL. NW-20 ⇨ ❑ 494	ROHRSTUTZEN KPL.
76	247251302	2	ANGLE BULKHEAD FITTING WSV 22L EDEL	WINKELSCHOTTSTUTZEN
77	247248502	2	CONICAL REDUCING COUPLING RED 22/18	KONUSREDUZIERANSCHLUSS
78	96029149	2	HOSE UNION	SCHLAUCHSTUTZEN
(1)	10878731	1	HOSE CONNECTION SAL16/18 EDELSTAHL	SCHLAUCHVERBINDUNG
(2)	477102608	1	PROFILE RING PR18-L A3P	PROFILRING
(3)	477402408	1	BOX NUT DIN 3870 AL18 A3P	UEBERWURFMUTTER
79	11481080	1	CLAMP DIN 3016-1 28X20XD1 W5-CR	SCHELLE
80	11622218	1	VENTILATION VALVE	ENTLUEFTUNGSVENTIL
81	12100704	1	FITTING EV 22L M30X2 EDELSTAHL	VERSCHRAUBUNG
82	947339208	1	ANGLE 95X40 DC01 FE//ZNNI8//CN//T0	WINKEL
83	97042067	7	FORM HOSE DN20 X3.5 B SPF	FORMSCHLAUCH
84	97042068	1	FORM HOSE DN20 X3.5 B SPF	FORMSCHLAUCH
85	97042070	1	FORM HOSE DN20 X3.5 B SPF	FORMSCHLAUCH
86	97045998	1	FORM HOSE DN20 X3.5 B SPF	FORMSCHLAUCH
87	97045879	1	FORM HOSE DN20 X3.5 B SPF	FORMSCHLAUCH
90	10173632	2	SUPPORTING WASHER DIN 988 30X42X2,5	STUETZSCHEIBE
91	10872612	1	TEE 20X20 L=90	T-STUECK
92	11000700	3	CONNECTING PIPE 0	VERBINDUNGSROHR
100	96035000	1	HOSE LINES	SCHLAUCHLEITUNGEN
(2861)	96025228	1	HOSE CPL. CONTI KWS 20X2500	SCHLAUCH KPL.
(2862)	96024793	1	HOSE CPL. CONTI KWS 20X2700	SCHLAUCH KPL.
(2863)	96035432	1	HOSE CPL. CONTI KWS 20X11500	SCHLAUCH KPL.
(2864)	96035432	1	HOSE CPL. CONTI KWS 20X11500	SCHLAUCH KPL.
(2865)	96025166	5	HOSE CPL.	SCHLAUCH KPL.
(2866)	96021114	1	HOSE CPL. CONTI KWS 20X200	SCHLAUCH KPL.
110	96035002	1	PLASTIC PIPELINES	KUNSTSTOFFROHRLEITUNGEN
(350)	96031494	1	PLASTIC PIPE COMPLETE	KUNSTSTOFFROHR KPL.
(351)	96035303	1	PLASTIC PIPE COMPLETE	KUNSTSTOFFROHR KPL.
(352)	96035304	1	PLASTIC PIPE COMPLETE	KUNSTSTOFFROHR KPL.
(353)	96035307	1	PLASTIC PIPE COMPLETE	KUNSTSTOFFROHR KPL.

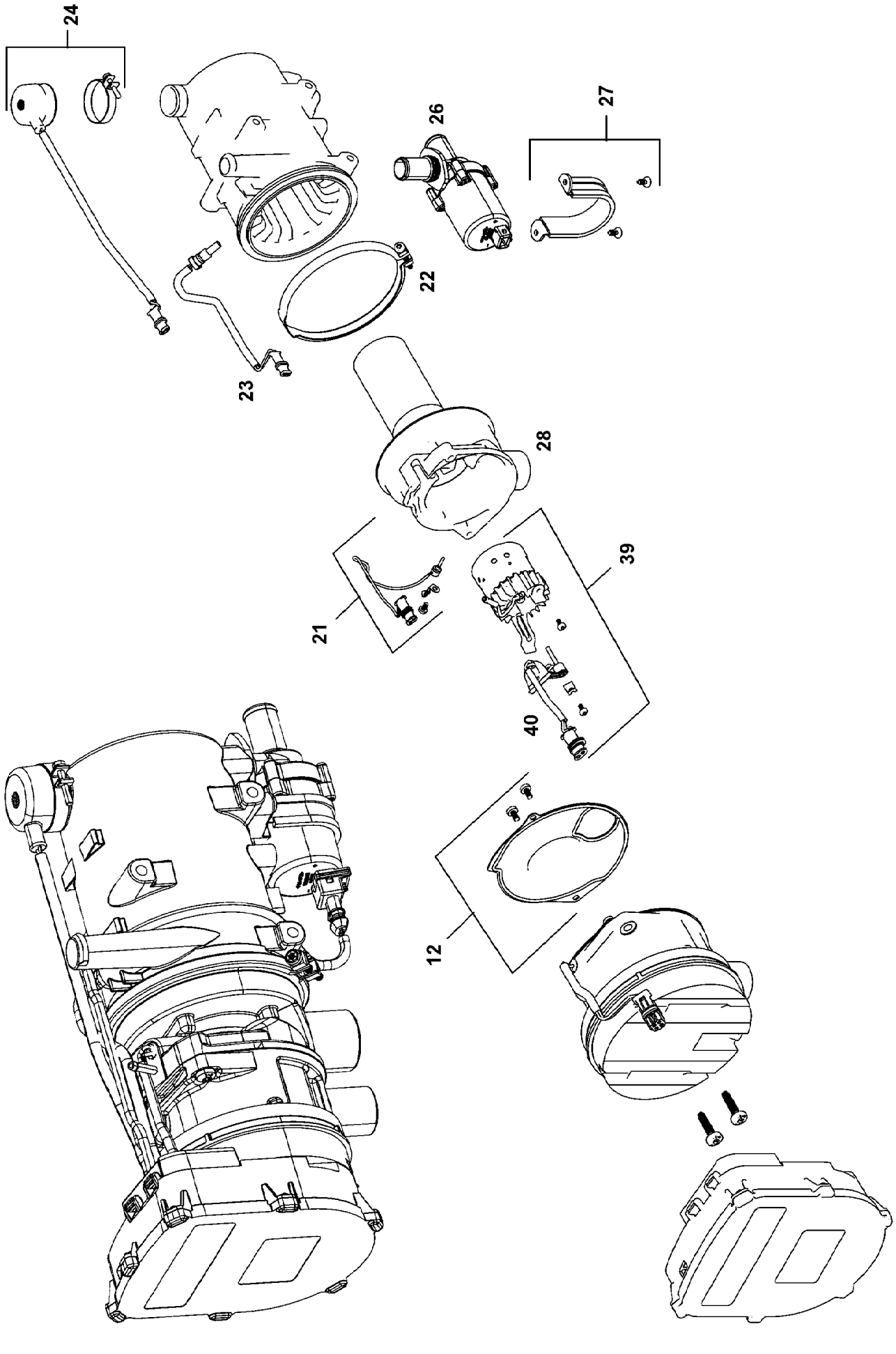

13.12.2021 099982	**etk_en_de_098405 LR 13000**	490 (1/2)
LIEBHERR	**WATER HEATING SYSTEM** **WASSERHEIZGERAET**	**10876576**

Pos.	Item	Quantity	Description	Bezeichnung
12	11826653	1	SEAL	DICHTUNG
21	11826650	1	TEMPERATURE SENSOR	TEMPERATURSENSOR
22	12222896	1	RETAINER CLIP 129	SPANNSCHELLE
23	10290126	1	TEMPERATURE SENSOR	TEMPERATURFUEHLER
24	10290127	1	OVERHEAT PROTECTION	UEBERHITZUNGSSCHUTZ
26	11622224	1	CIRCULATING PUMP	UMWAELZPUMPE
27	11826654	1	MOUNTING PARTS	MONTAGETEILE
28	11826647	1	TORCH TIP	BRENNERKOPF
39	11826648	1	BURNER 24V	BRENNER
40	11826649	1	PENCIL-TYPE GLOW PLUG	GLUEHSTIFT
999	96004475	1	REPAIR KIT WATER HEATING DEV	RS WASSERHEIZGERAET
(3)	11826653	1	SEAL	DICHTUNG
(4)	11826650	1	TEMPERATURE SENSOR	TEMPERATURSENSOR
(5)	10290126	1	TEMPERATURE SENSOR	TEMPERATURFUEHLER
(6)	10290127	1	OVERHEAT PROTECTION	UEBERHITZUNGSSCHUTZ
(7)	11622224	1	CIRCULATING PUMP	UMWAELZPUMPE
(8)	11826647	1	TORCH TIP	BRENNERKOPF
(9)	11826648	1	BURNER 24V	BRENNER
(10)	11826649	1	PENCIL-TYPE GLOW PLUG	GLUEHSTIFT

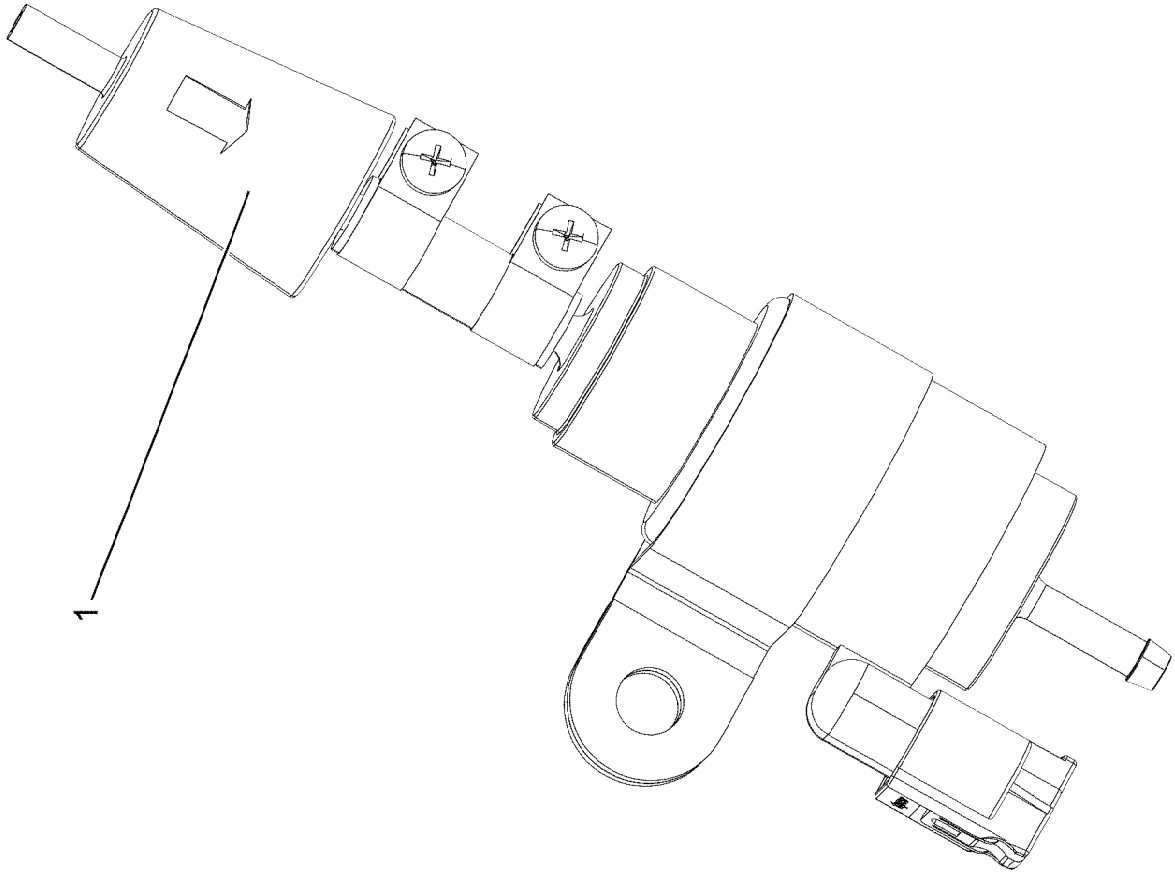
1

Pos.	Item	Quantity	Description	Bezeichnung
1	553174008	1	FUEL FILTER	KRAFTSTOFFFILTER

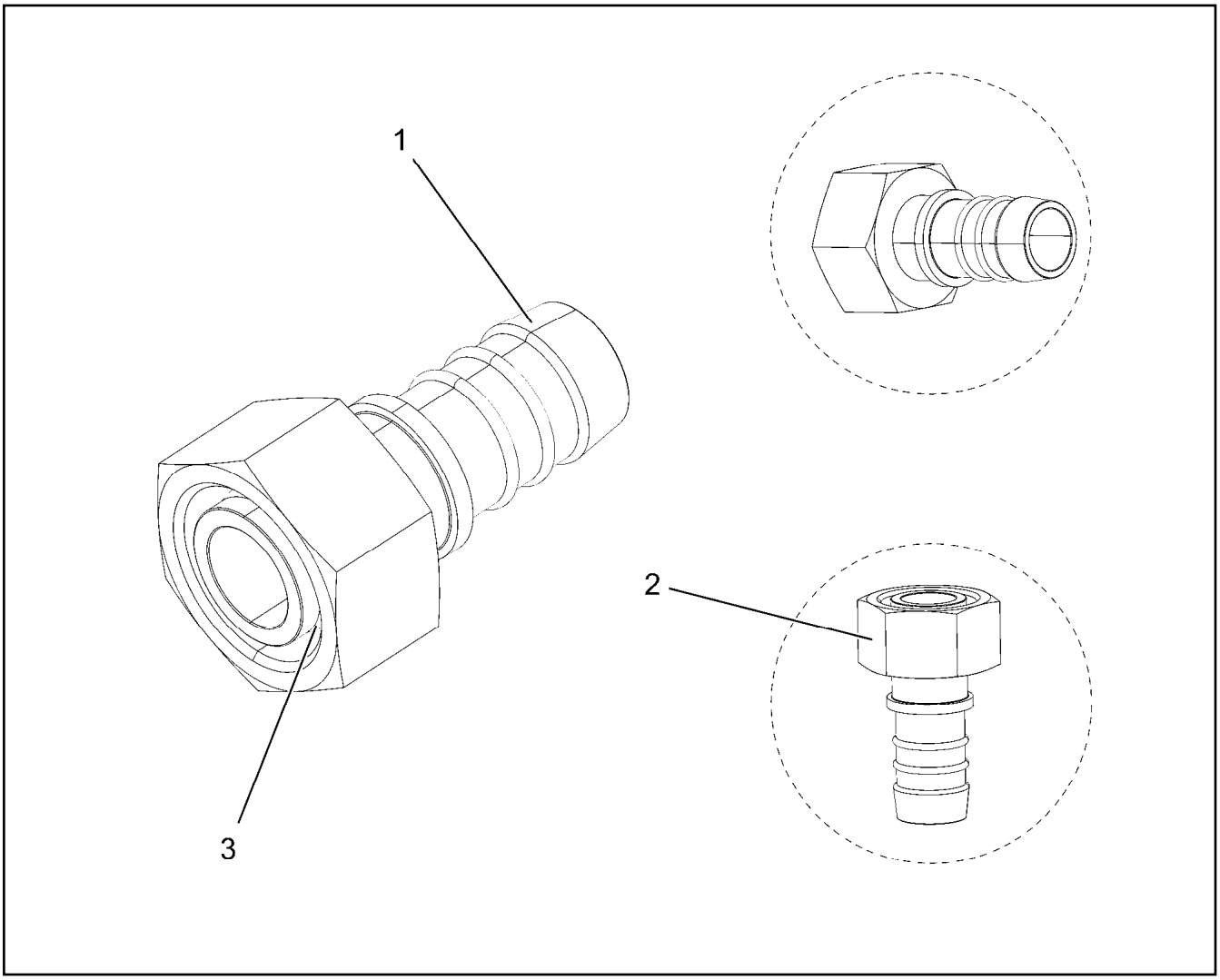

Pos.	Item	Quantity	Description	Bezeichnung
1	550601908	1	HOSE CONNECTION SAL20/22 EDELSTAHL	SCHLAUCHVERBINDUNG
2	477402608	1	BOX NUT DIN 3870 AL22 A3P	UEBERWURFMUTTER
3	477102808	1	PROFILE RING PR22-L A3P	PROFILRING

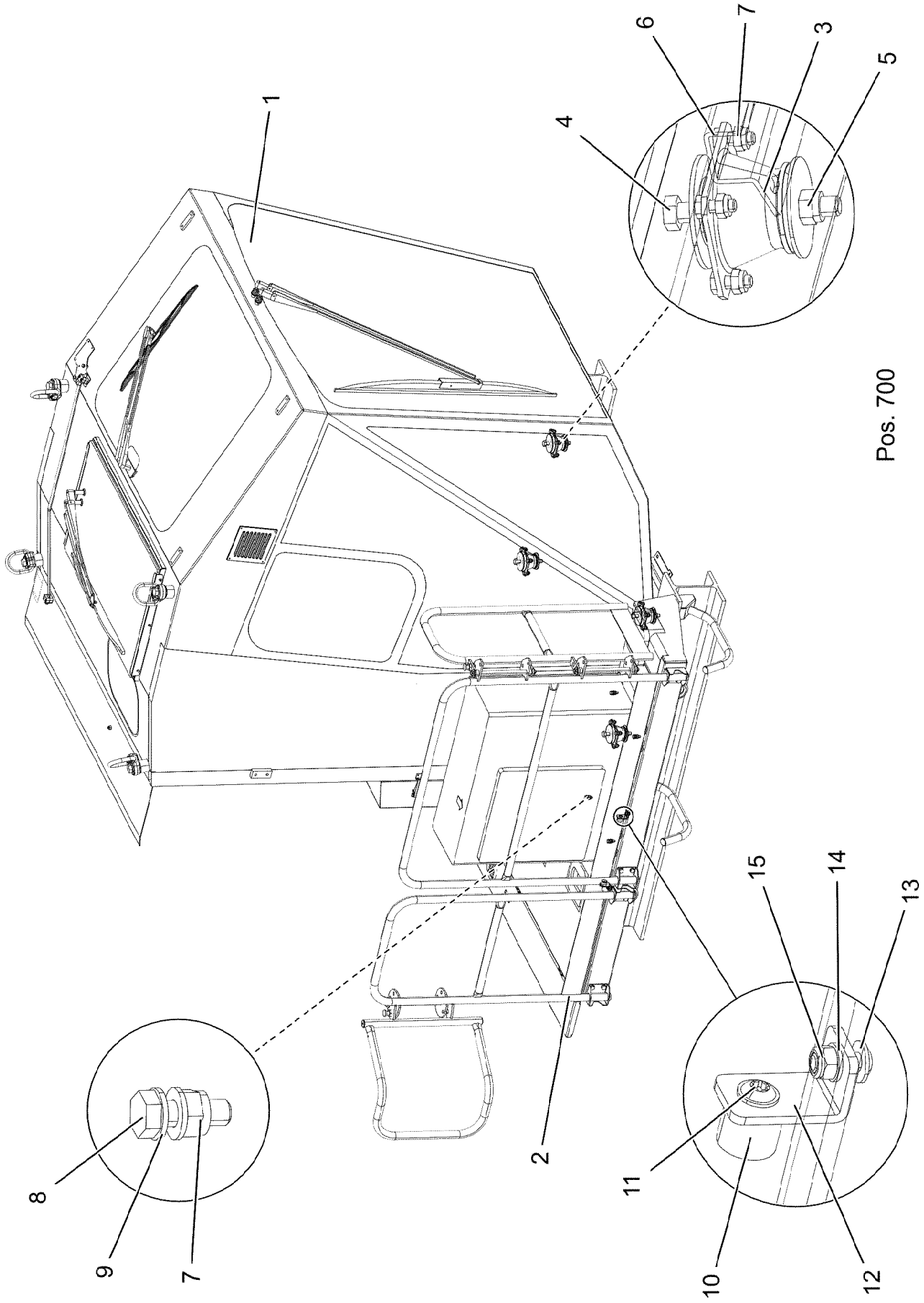
1
2
3
4
5
6
7
8
9
10
11
12
13
14
15
Pos. 700

Pos.	Item	Quantity	Description	Bezeichnung
1	919266408	1	CRANE DRIVER'S CABIN,PRE-ASSY. ⇨ ❑ 497	KRANFUEHRERKABINE VORM.
2	916997508	1	FRAME COMPLETE ⇨ ❑ 504	RAHMEN KPL.
3	10324968	4	MEGI CONE 70 SHORE A	MEGI-KONUS
4	12218492	4	HEX SCREW ISO 4014 M16X130 8.8 FLZN SP	SECHSKANTSCHRAUBE
5	10875609	4	HEX NUT DIN 985 M16 8 FLZN SPF	SECHSKANTMUTTER
6	11631816	16	HEX SCREW ISO 4017 M10X25 8.8 FLZN SP	SECHSKANTSCHRAUBE
7	10197769	20	HEX NUT DIN 985 M10 8 ZNNI-480H SPF	SECHSKANTMUTTER
8	11642358	4	HEX SCREW ISO 4017 M10X30 8.8 FLZN SP	SECHSKANTSCHRAUBE
9	10289795	8	WASHER ISO 7089 10 300HV FLZN SPF	SCHEIBE
10	953873408	2	SLEEVE 25X20 11SMN37 FE//ZNNI8//CN//T0	HUELSE
11	10875485	2	BUTTON HEAD SCREW AEHNL.ISO 7380-2	HALBRUNDKOPFSCHRAUBE
12	970350108	2	PLATE 4x73x30 S315MC FE//ZNNI8//CN//T0	BLECH
13	10875471	2	BUTTON HEAD SCREW AEHNL.ISO 7380-2	HALBRUNDKOPFSCHRAUBE
14	12103465	2	WASHER ISO 7089 8 300HV ZNNI-480H SPF	SCHEIBE
15	10875614	2	HEX NUT DIN 985 M8 8 480H SPF	SECHSKANTMUTTER
700	917811808	1	SIGNS KABINE ⇨ ❑ 510	BESCHILDERUNG

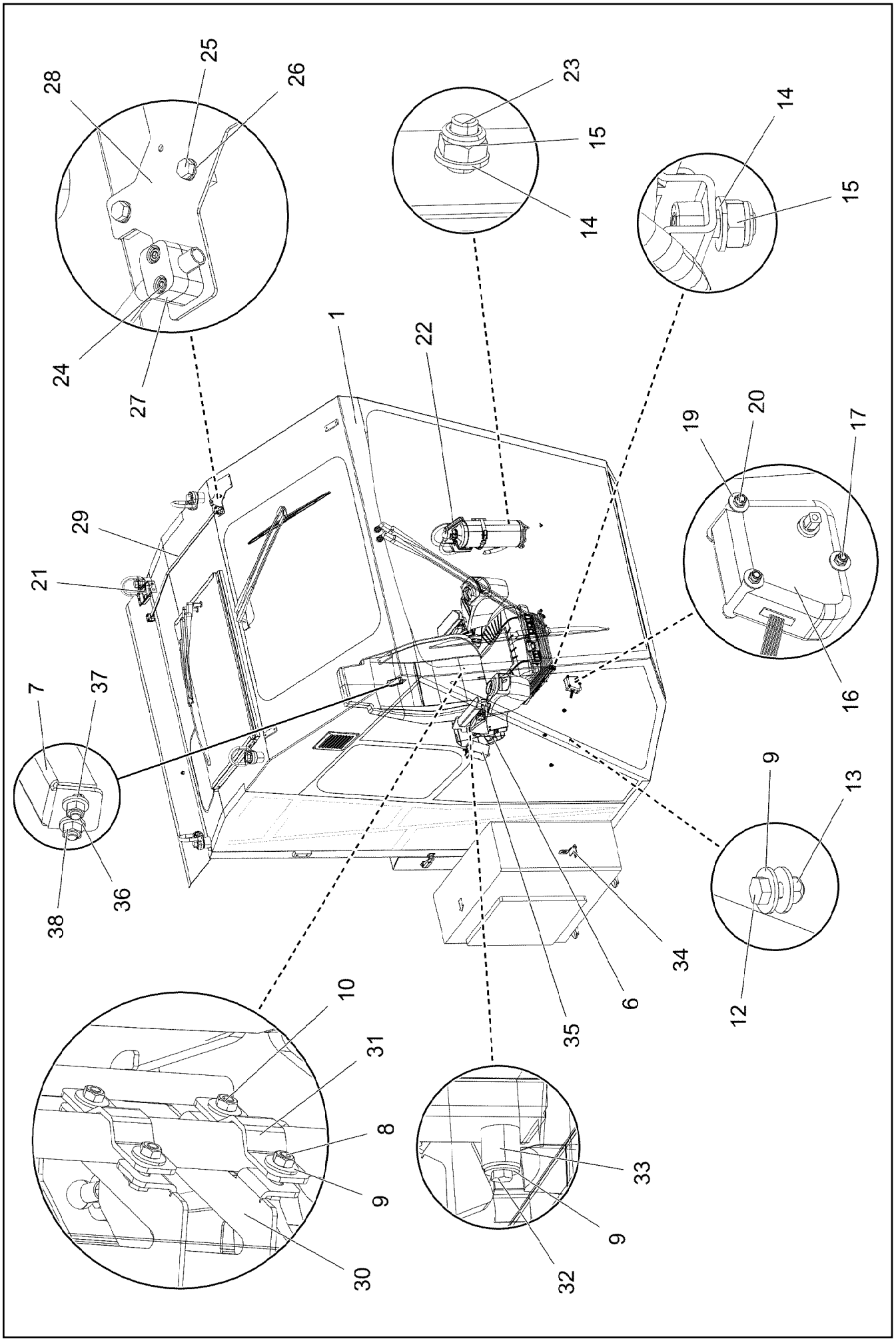

13.12.2021 002183	**etk_en_de_098405 LR 13000**	497 (1/2)
LIEBHERR	**CRANE DRIVER'S CABIN,PRE-ASSY.** **KRANFUEHRERKABINE VORM.**	**919266408**

Pos.	Item	Quantity	Description	Bezeichnung
1	10651874	1	CABIN LR SPF ⇨ ❑ 499	KABINE
6	966275008	1	HOOD RAL 7016 SPF	HAUBE
7	97126056	1	PLATE 2X497X74 DC01 RAL 9005,M,GT SPF	BLECH
8	11644899	8	HEX SCREW ISO 4017 M6X20 8.8 480H SPF	SECHSKANTSCHRAUBE
9	10875648	32	WASHER ISO 7093-1 6 200HV 480H SPF	SCHEIBE
10	10197764	12	HEX NUT ISO 4032 M6 10 ZNNI-480H SPF	SECHSKANTMUTTER
12	11657360	4	HEX SCREW ISO 4017 M6X16 8.8 480H SPF	SECHSKANTSCHRAUBE
13	12102692	6	HEX NUT DIN 985 M6 8 ZNNI-480H SPF	SECHSKANTMUTTER
14	12103465	8	WASHER ISO 7089 8 300HV ZNNI-480H SPF	SCHEIBE
15	10875614	8	HEX NUT DIN 985 M8 8 480H SPF	SECHSKANTMUTTER
16	10287301	1	SERVOMOTOR 0,0024KW24V SPF	STELLMOTOR
17	12100540	3	HEX SCREW ISO 4017 M5X55 8.8 480H SPF	SECHSKANTSCHRAUBE
18	10197808	6	WASHER ISO 7089 5 200HV ZNNI-480H	SCHEIBE
19	10875643	3	WASHER ISO 7093-1 5 200HV 480H SPF	SCHEIBE
20	10875612	6	HEX NUT DIN 985 M5 8 480H SPF	SECHSKANTMUTTER
21	97028235	1	PLATE 2X133X245 DC01 FE//ZNNI8//CN//T0	BLECH
22	890101408	1	HOLDER	HALTER
23	10875471	2	BUTTON HEAD SCREW AEHNL.ISO 7380-2	HALBRUNDKOPFSCHRAUBE
24	10875590	4	SOCKET HEAD SCREW ISO 4762 M6X35 8.8	ZYLINDERSCHRAUBE
25	11690048	2	HEX SCREW ISO 4017 M8X12 8.8 480H SPF	SECHSKANTSCHRAUBE
26	420060705	2	WASHER ISO 7089 8 200HV-A2	SCHEIBE
27	602008108	4	CLAMP-HALF DIN 3015-1 L 2 G 15 PP SW	KLEMMHAELFTE
28	97110337	1	RETAINING PLATE 3X203X187 X5CRNI18-10	HALTEBLECH
29	96030725	1	PIPELINES	ROHRLEITUNGEN
(1)	96030723	1	PIPE COMPL. 15X1,5X1376,3 -	ROHR KPL.
30	97109993	2	HOLDER 3X305X155 DC01 FE//ZNNI8//CN//T	HALTER
31	97109994	4	HOLDER 3X91X25 DC01 FE//ZNNI8//CN//T0	HALTER
32	10875511	4	HEX SCREW ISO 4014 M6X30 8.8 480H SPF	SECHSKANTSCHRAUBE
33	704271308	4	DISTANCE SLEEVE 8,5X20 KUNSTSTOFF	DISTANZHUELSE
34	964744508	1	HOLDER FE//ZNNI8//CN//T0	HALTER
35	12101197	1	CONTROL PANEL CONSOL 12/24V	ARMATURENKASTEN
36	12229337	2	BUTTON HEAD SCREW ISO 7380-2 M5X12	HALBRUNDKOPFSCHRAUBE
37	10278585	2	WASHER ISO 7089 6 200HV 480H-B SPF	SCHEIBE
38	10875620	2	HEX NUT ISO 4032 M5 8 480H SPF	SECHSKANTMUTTER

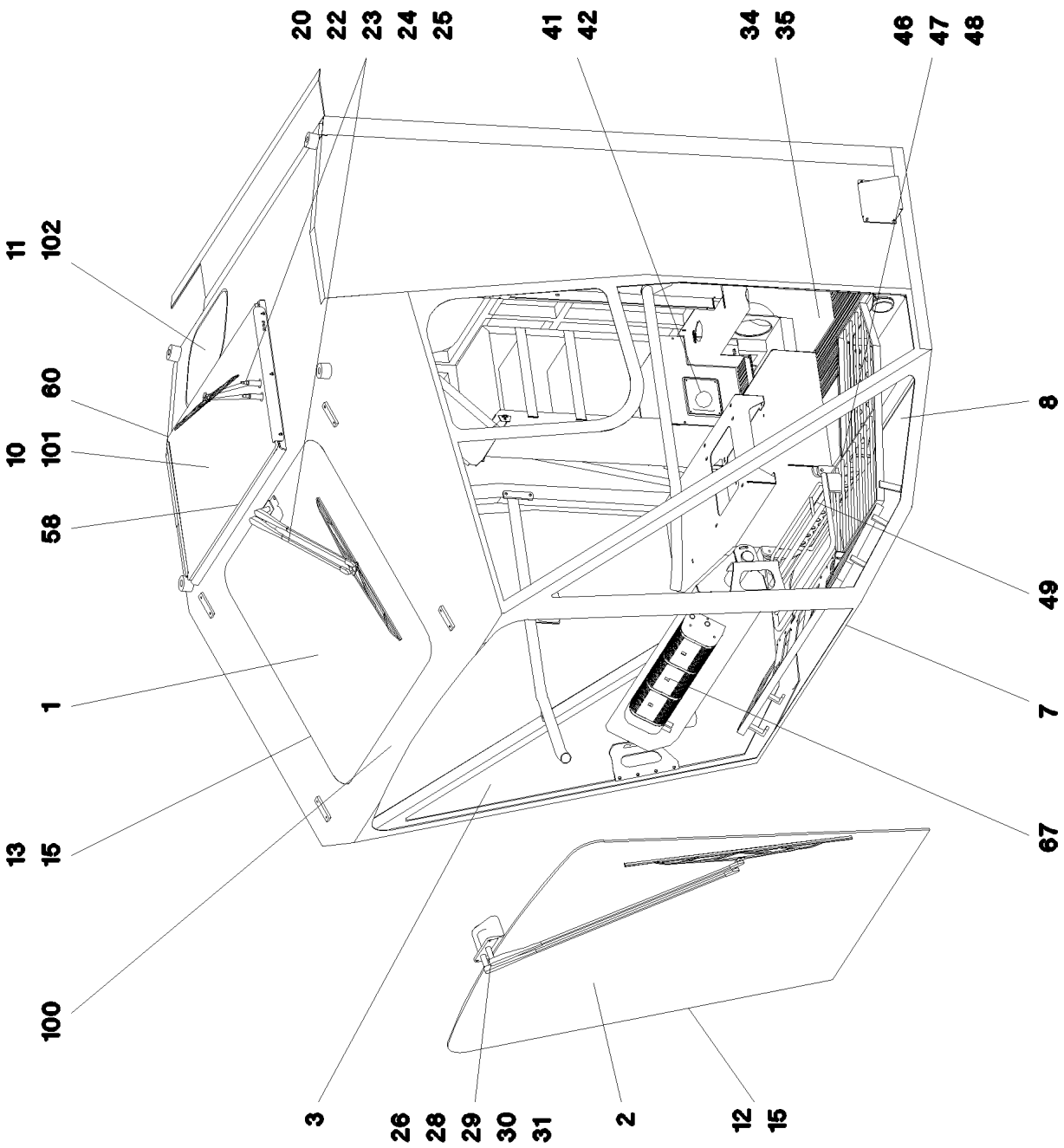
20
22
23
24
25
41
42
34
35
46
47
48
11
102
60
10
101
58
1
13
15
100
8
49
7
67
3
26
28
29
30
31
2
12
15

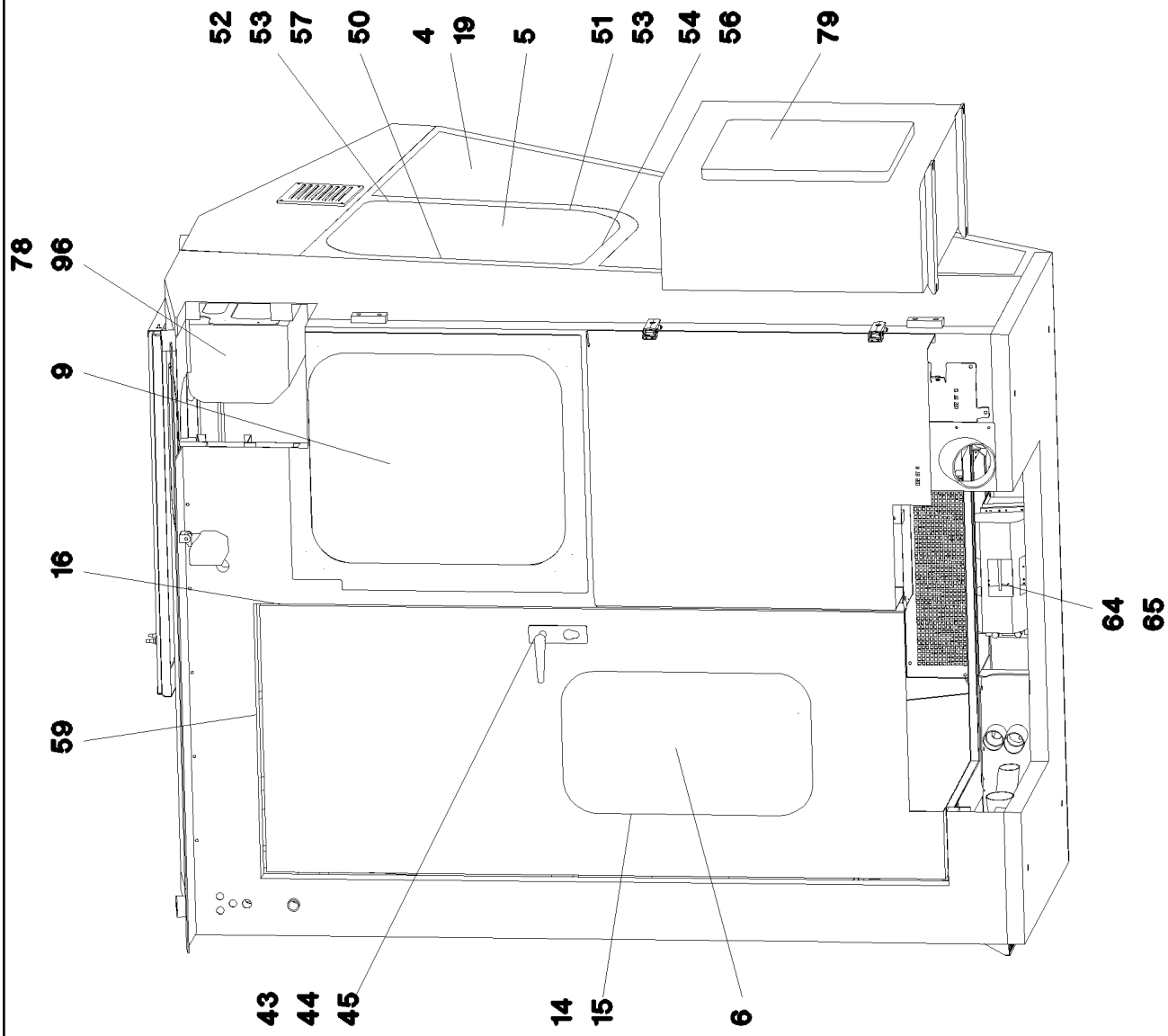
52
53
57
50
4
19
5
51
53
54
56
79
78
96
9
16
59
64
65
43
44
45
14
15
6

Pos.	Item	Quantity	Description	Bezeichnung
1	10555230	1	GLASS	GLAS VSG
2	10492822	1	FRONT WINDOW VSG-GLAS	FRONTSCHEIBE
3	10492839	2	SIDE PANE ESG-GLAS	SEITENSCHEIBE
4	10492840	2	SIDE PANE ESG-GLAS	SEITENSCHEIBE
5	10492841	2	SIDE PANE ESG-GLAS	SEITENSCHEIBE
6	10492842	2	DOOR PANE ESG-GLAS	TUERSCHEIBE
7	592247614	2	FLOOR WINDOW VSG-Glas	BODENFENSTER
8	592247714	2	FLOOR WINDOW VSG-GLAS	BODENFENSTER
9	10492843	2	REAR WINDOW ESG-GLAS	HECKSCHEIBE
10	10492844	2	ROOF HATCH VSG-GLAS	DACHLUKE
11	10492845	1	ROOF WINDOW VSG-GLAS	DACHSCHEIBE
12	591710414	6.7	CLAMPING PROFILE	KLEMMPROFIL
13	7370365	4.4	CLAMPING PROFILE	KLEMMPROFIL
14	10332589	2.3	CLAMPING PROFILE	KLEMMPROFIL
15	7370364	13.4	FILLER PROFILE	FUELLERPROFIL
16	7370367	5.8	EDGE PROTECTION 18,5	KANTENSCHUTZ
19	10492852	1	JOINTING MATERIAL	DICHTSTOFF
20	592055114	2	COVER CPL	ABDECKUNG KPL
22	591585014	2	WIPER SYSTEM	WISCHERANLAGE
23	592248214	2	WIPER ARM 600MM	WISCHARM
24	7371046	2	WIPER BLADE	WISCHERBLATT
25	10000732	1	NOZZLE	DUESE
26	592068314	1	SWIVEL ELBOW	WINKELSTUTZEN
28	10112974	1	WIPER MOTOR 24V	WISCHERMOTOR
29	10492855	1	WIPER ARM 1130MM	WISCHARM
30	10113069	1	WIPER BLADE	WISCHERBLATT
31	790495414	1	NOZZLE	DUESE
34	592226814	1	NON-RETURN VALVE	RUECKSCHLAGVENTIL
35	591712214	1	PUMP 24V	PUMPE
41	10350525	1	WATER BASIN	WASSERBEHAELTER
42	10020270	1	CONNECTING PIECE FILLER NECK	STUTZEN EINFUELL + BELUEFT
43	10020272	1	DOOR LOCK	TUERSCHLOSS
44	591705814	1	PUSHER SET	DRUECKERGARNITUR
45	10020274	1	KNOB	KNAUF
46	704216008	1	HOUSING	GEHAEUSE
47	704216008	1	HOUSING	GEHAEUSE
48	10332620	1	TONGUE	ZUNGE
49	10326486	1	CROSS GRIP	KREUZGRIFF
50	10492859	4	PROFILE	PROFIL
51	10444468	5	HANDLE	HANDGRIFF
52	10444469	4	HANDLE	HANDGRIFF
53	10492860	4	CLOSING HOOK	SCHLIESSHAKEN
54	591511614	2	CLAMPING LEVER	KLEMMHEBEL
56	10492862	2	BASE	UNTERLAGE
57	10492863	2	BASE	UNTERLAGE
58	10492865	1	REBOUND STRAP	FANGBAND
59	7370361	1	GAS SPRING	GASFEDER
60	10492868	1	GAS SPRING	GASFEDER
64	10492869	1	WATER HEATING SYSTEM 24V 4,8KW	WASSERHEIZGERAET
65	10099809	1	RADIAL FAN 24	RADIALGEBLAESE
67	10492870	1	HEATING 4000W 24V	HEIZUNG
78	10492873	1	AIR CONDITIONING INNEN ⇨ ❑ 502	KLIMAANLAGE
79	10492874	1	AIR CONDITIONING AUSSEN	KLIMAANLAGE
(1)	11004019	1	BOARD	PLATINE
96	10492875	1	PUMP	PUMPE
100	990269014	1	BLIND	ROLLO
101	10444471	1	BLIND	ROLLO
102	10492881	1	BLIND 900MM	ROLLO

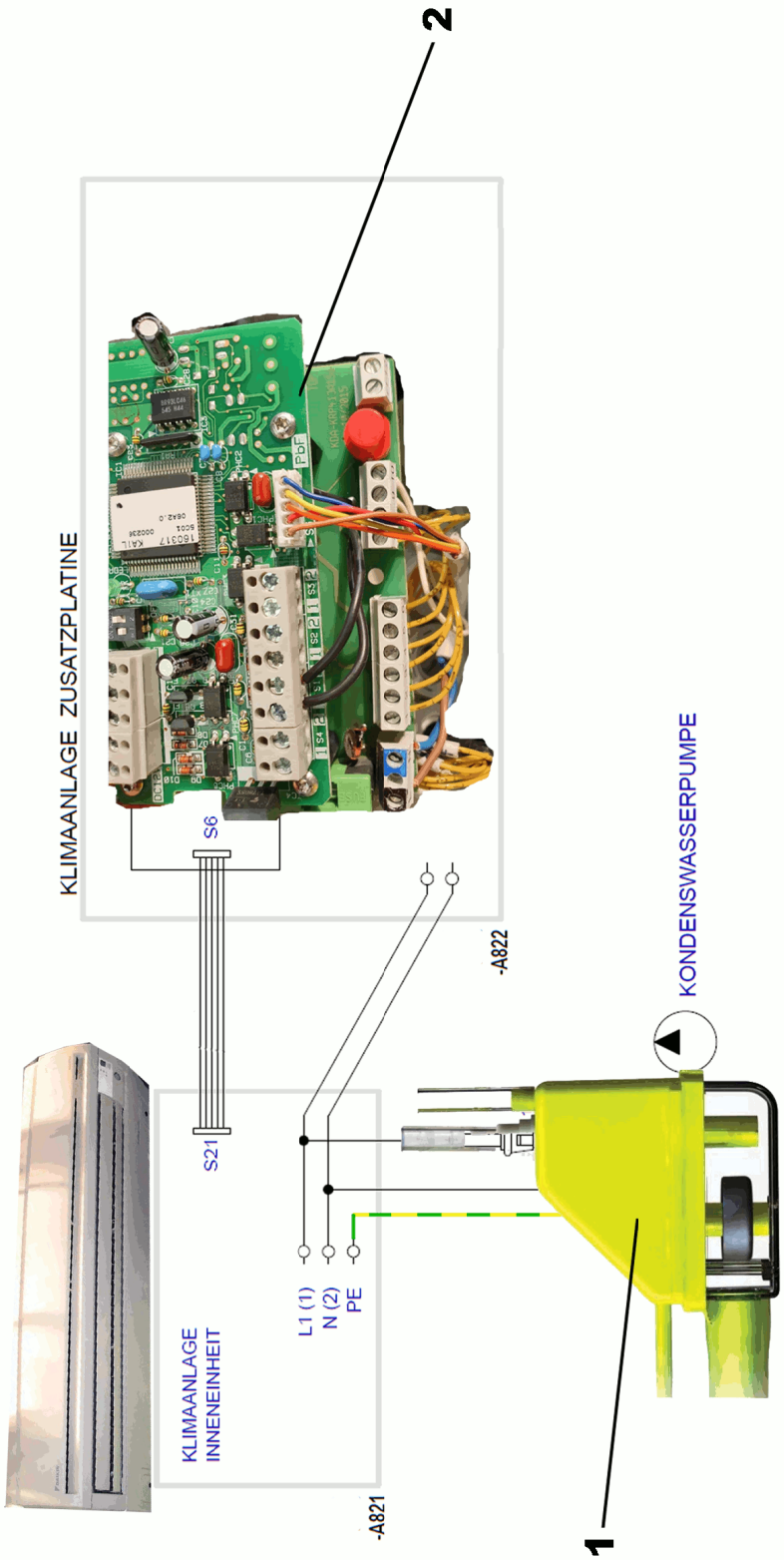
2
KLIMAANLAGE ZUSATZPLATINE
S6
-A822
KONDENSWASSERPUMPE
S21
L1 (1)
N (2)
PE
KLIMAANLAGE
INNENEINHEIT
-A821
1

Pos.	Item	Quantity	Description	Bezeichnung
1	11080377	1	BOARD	PLATINE
2	10492875	1	PUMP	PUMPE

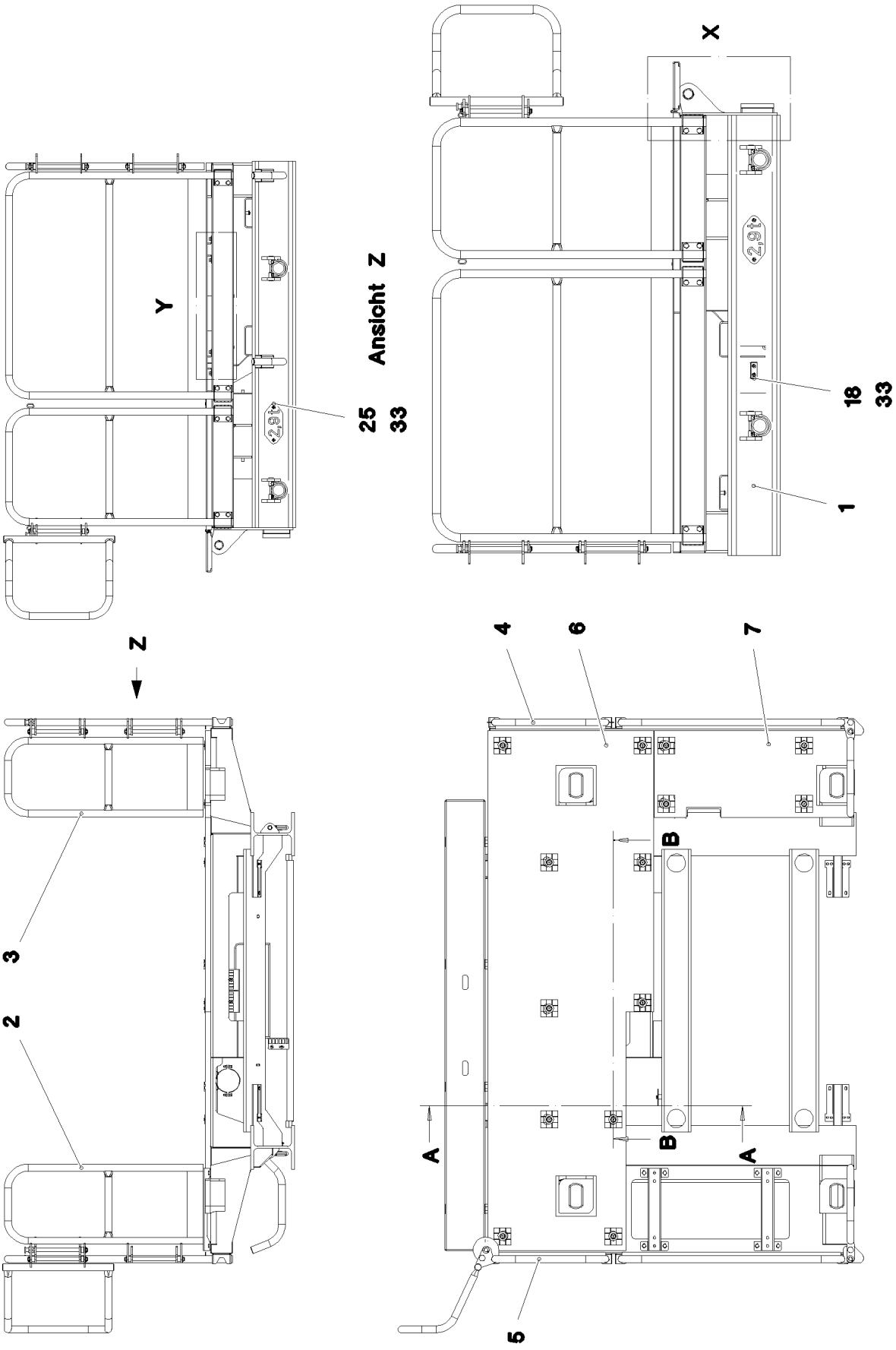

13.12.2021 071453 LIEBHERR	**etk_en_de_098405 LR 13000** **FRAME COMPLETE** **RAHMEN KPL.**	❑ 504 (1/3) **916997508**

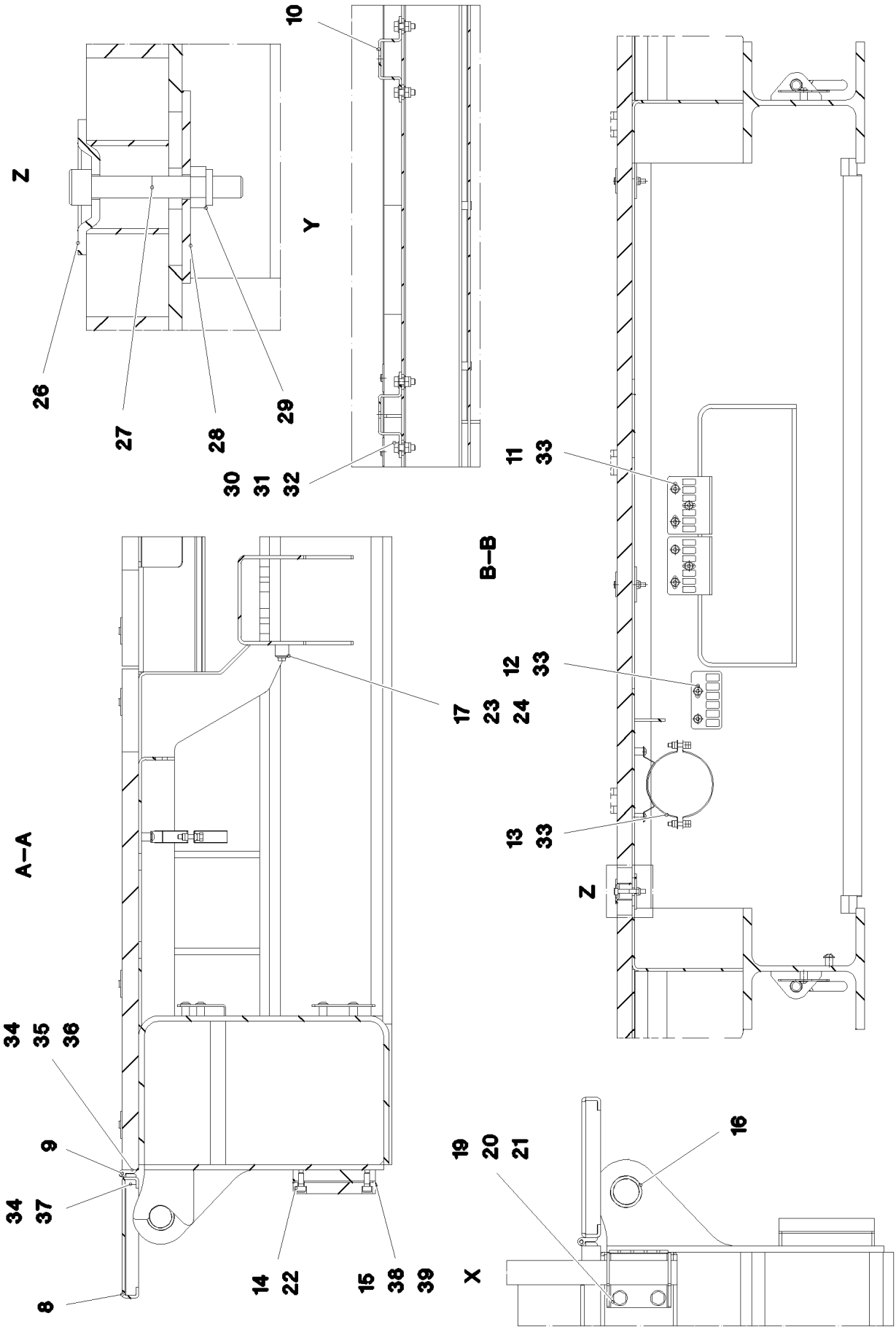

13.12.2021 071454 LIEBHERR	**etk_en_de_098405 LR 13000** **FRAME COMPLETE** **RAHMEN KPL.**	❑ 505 (2/3) **916997508**

Pos.	Item	Quantity	Description	Bezeichnung
1	967013508	1	FRAME WELDED	RAHMEN SCHWK.
2	967037208	1	RAILING CPL ⇨ ❑ 507	GELAENDER KPL.
3	967036208	1	RAILING CPL ⇨ ❑ 508	GELAENDER KPL.
4	966154308	1	HAND RAIL WELDED STRUCTURE T ZN O	GELAENDER SCHWK.
5	967037908	1	RAILING CPL ⇨ ❑ 509	GELAENDER KPL.
6	97001587	1	GRIDIRON T2850X910X30/2 S235JR T ZN K	GITTERROST-P
7	97014978	1	GRIDIRON T1090X475X30/2 S235JR T ZN K	GITTERROST-P
8	97014979	1	NIPPLE PLATE 5X2511X283 ALMG3 H114	WARZENBLECH
9	10871177	4	SCREW-ON HINGE 25X25X50/180° AISI 316	ANSCHRAUBSCHARNIER
10	97001592	2	PLATE 4X450X211 S315MC T ZN O	BLECH
11	97001593	2	PLATE 3X115X171 DC01 T ZN O	BLECH
12	975435508	1	PLATE 3X114X60 DC01 FE//ZNNI8//CN//T0	BLECH
13	774222408	1	RETAINER CLIP 128	SPANNSCHELLE
14	970130708	2	STRIP 20X100X150 PA6G	LEISTE
15	973873208	2	PLATE 3X100X150 DC01 FE//ZNNI8//CN//T0	BLECH
16	979479008	2	BUSHING 40X50X35 GZ-CUZN25AL5	BUCHSE
17	953873408	1	SLEEVE 25X20 11SMN37 FE//ZNNI8//CN//T0	HUELSE
18	97014660	1	PLATE 1.5X57X130 DC01 FE//ZNNI8//CN//T0	BLECH
19	11631742	16	HEX SCREW ISO 4017 M12X30 8.8 FLZN SP	SECHSKANTSCHRAUBE
20	10289804	32	WASHER ISO 7089 12 300HV FLZN SPF	SCHEIBE
21	10875607	16	HEX NUT DIN 985 M12 8 FLZN SPF	SECHSKANTMUTTER
22	10415162	8	SOCKET HEAD SCREW ISO 4762 M10X25 8	ZYLINDERSCHRAUBE
23	11651612	1	HEX SCREW ISO 4017 M8X16 8.8 480H SPF	SECHSKANTSCHRAUBE
24	12103465	1	WASHER ISO 7089 8 300HV ZNNI-480H SPF	SCHEIBE
25	97014980	2	PLATE 2X220X100 DC01 FE//ZNNI8//CN//T0	BLECH
26	10100621	14	DISH MOUNTING	TELLERBEFESTIGUNG
27	10875570	14	SOCKET HEAD SCREW ISO 4762 M8X55 8.8	ZYLINDERSCHRAUBE
28	941138108	14	WASHER DC01 FE//ZNNI8//CN//T0	SCHEIBE
29	10875614	14	HEX NUT DIN 985 M8 8 480H SPF	SECHSKANTMUTTER
30	11642358	8	HEX SCREW ISO 4017 M10X30 8.8 FLZN SP	SECHSKANTSCHRAUBE
31	10289795	16	WASHER ISO 7089 10 300HV FLZN SPF	SCHEIBE
32	10197769	8	HEX NUT DIN 985 M10 8 ZNNI-480H SPF	SECHSKANTMUTTER
33	12102696	16	BUTTON HEAD SCREW ISO 7380-2 M8X10 0	HALBRUNDKOPFSCHRAUBE
34	11113906	16	COUNTERSUNK SCREW DIN 7991 M6X20 A	SENKSCHRAUBE
35	10197771	8	WASHER ISO 7089 6 200HV ZNNI-480H SPF	SCHEIBE
36	10197764	8	HEX NUT ISO 4032 M6 10 ZNNI-480H SPF	SECHSKANTMUTTER
37	953695308	4	THREADED PLATE 8.0 X0 S235JR FE//ZNNI8/	GEWINDEPLATTE
38	97090960	2	PLATE 2X150X100 DC01 FE//ZNNI8//CN//T0	BLECH
39	97090961	2	PLATE 5X150X100 S355MC FE//ZNNI8//CN//T	BLECH

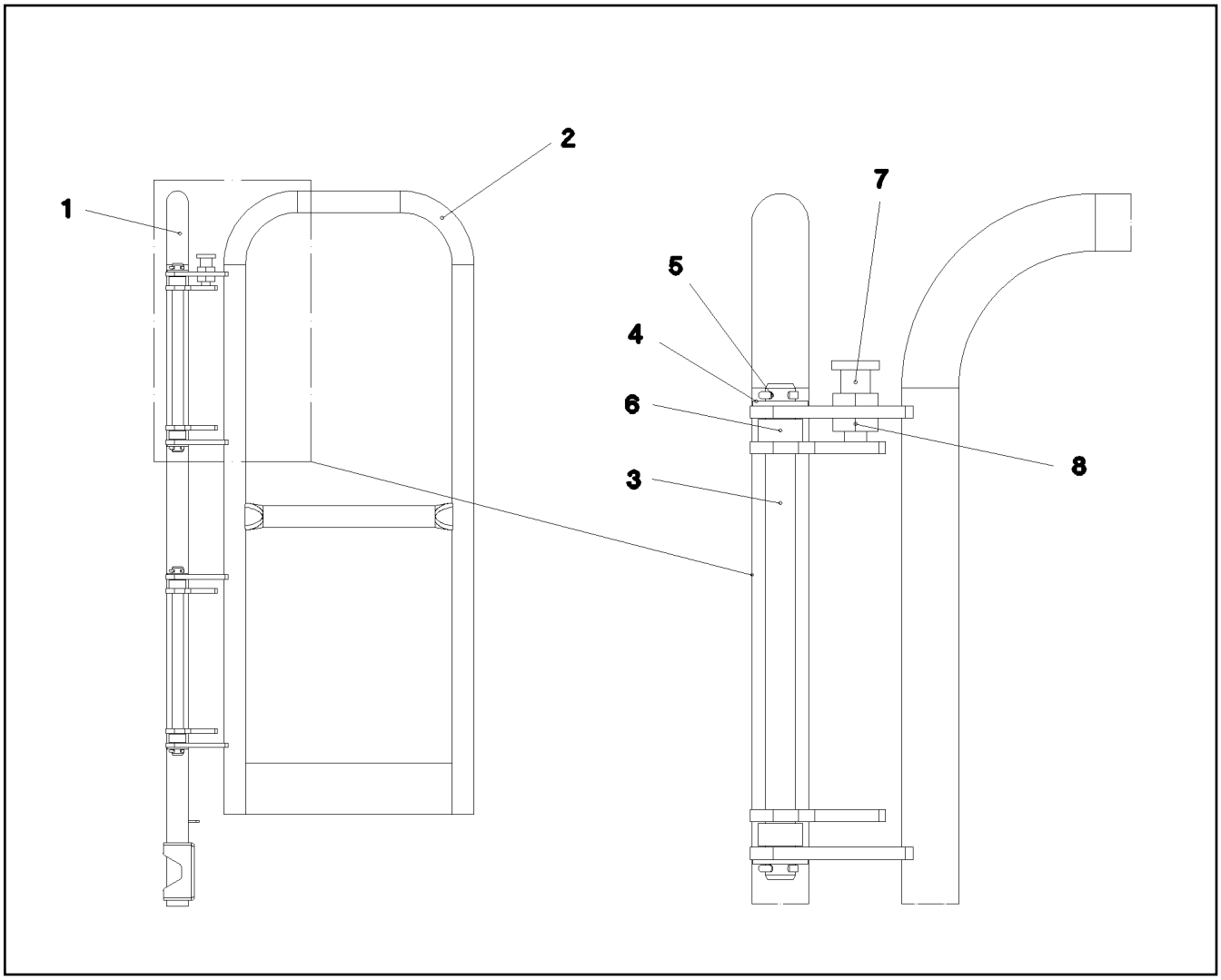

Pos.	Item	Quantity	Description	Bezeichnung
1	967037008	1	HAND RAIL WELDED STRUCTURE T ZN O	GELAENDER SCHWK.
2	967037108	1	HAND RAIL WELDED STRUCTURE T ZN O	GELAENDER SCHWK.
3	450023708	2	PIN ISO 2340 B20X330X315 ST.50K FE//ZN20	BOLZEN
4	10289808	4	WASHER ISO 7089 20 300HV FLZN SPF	SCHEIBE
5	12100681	4	SPLIT PIN ISO 1234 5X28 ST 480H SPF	SPLINT
6	934813508	4	TUBE 30X4X15 E355+N VERZ	ROHR
7	704232608	1	SPRING-LOADED LOCK VERZ	FEDERRIEGEL
8	10179527	1	HEX NUT ISO 8675 M20X1,5 05 FLZN SPF	SECHSKANTMUTTER

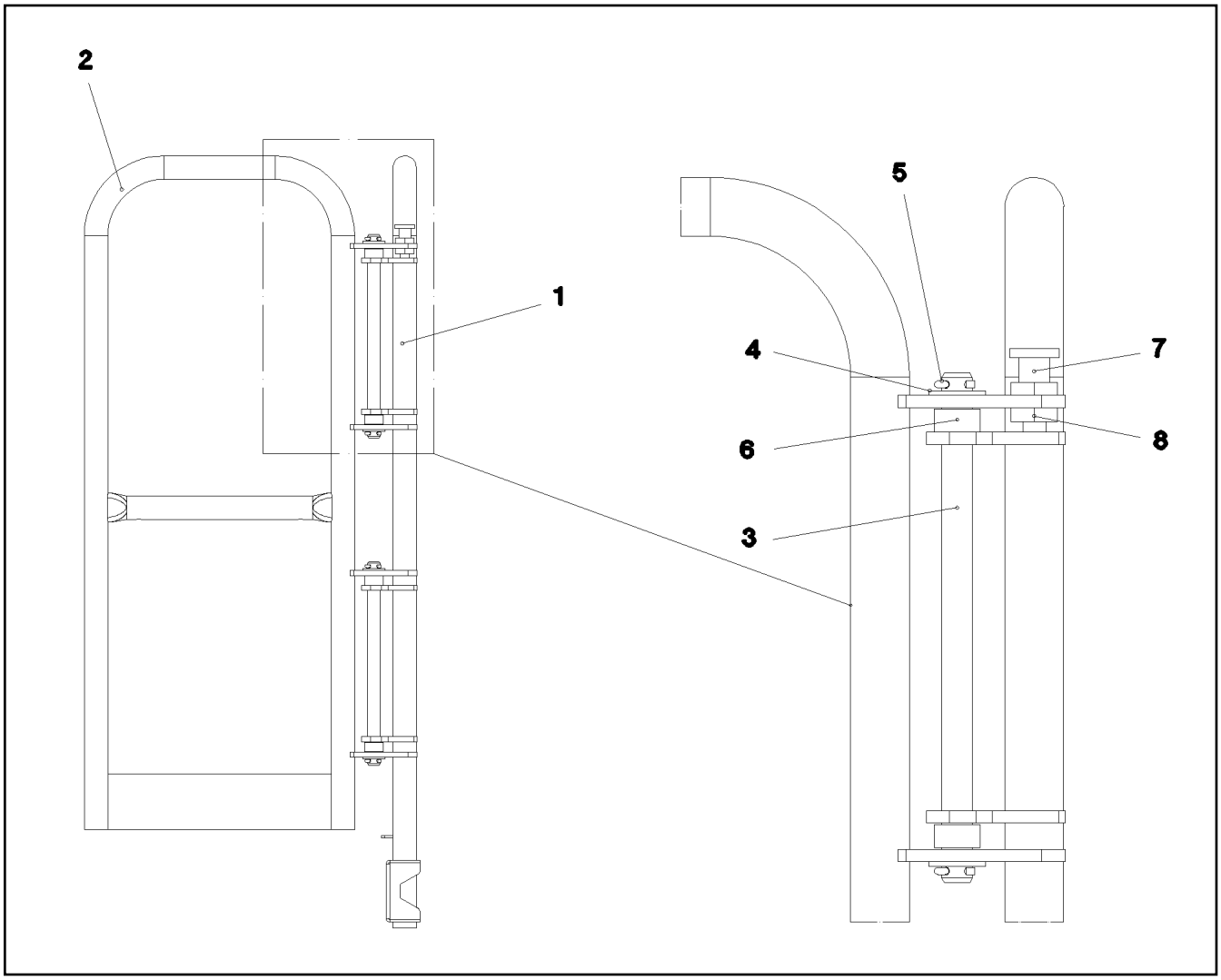

Pos.	Item	Quantity	Description	Bezeichnung
1	967036008	1	HAND RAIL WELDED STRUCTURE T ZN O	GELAENDER SCHWK.
2	967036108	1	HAND RAIL WELDED STRUCTURE T ZN O	GELAENDER SCHWK.
3	450023708	2	PIN ISO 2340 B20X330X315 ST.50K FE//ZN20	BOLZEN
4	10289808	4	WASHER ISO 7089 20 300HV FLZN SPF	SCHEIBE
5	12100681	4	SPLIT PIN ISO 1234 5X28 ST 480H SPF	SPLINT
6	934813508	4	TUBE 30X4X15 E355+N VERZ	ROHR
7	704232608	1	SPRING-LOADED LOCK VERZ	FEDERRIEGEL
8	10179527	1	HEX NUT ISO 8675 M20X1,5 05 FLZN SPF	SECHSKANTMUTTER

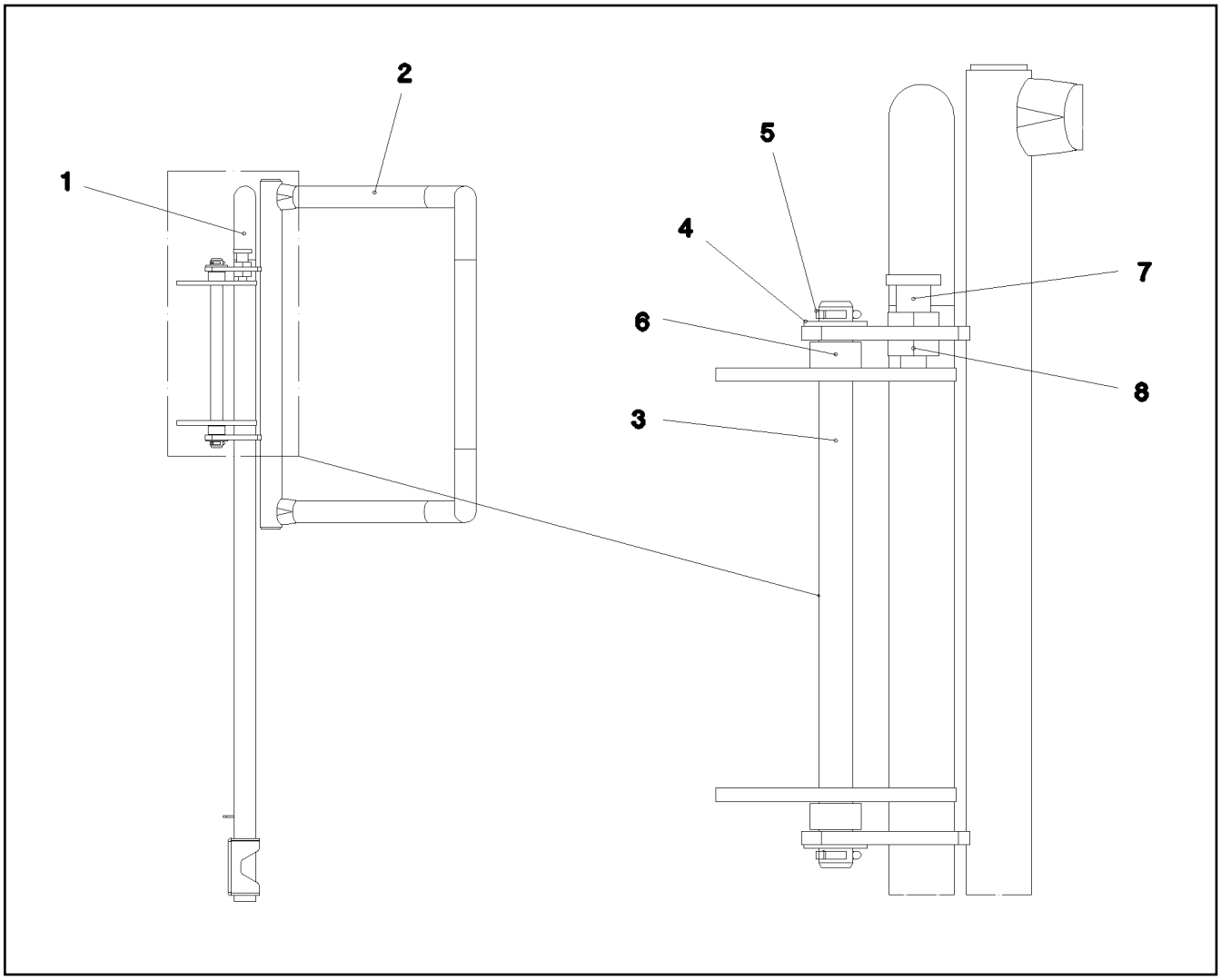

Pos.	Item	Quantity	Description	Bezeichnung
1	967037708	1	HAND RAIL WELDED STRUCTURE T ZN O	GELAENDER SCHWK.
2	967037808	1	BRACKET WELDED T ZN O	BUEGEL SCHWK.
3	450023708	1	PIN ISO 2340 B20X330X315 ST.50K FE//ZN20	BOLZEN
4	10289808	2	WASHER ISO 7089 20 300HV FLZN SPF	SCHEIBE
5	12100681	2	SPLIT PIN ISO 1234 5X28 ST 480H SPF	SPLINT
6	934813508	2	TUBE 30X4X15 E355+N VERZ	ROHR
7	704232608	1	SPRING-LOADED LOCK VERZ	FEDERRIEGEL
8	10179527	1	HEX NUT ISO 8675 M20X1,5 05 FLZN SPF	SECHSKANTMUTTER

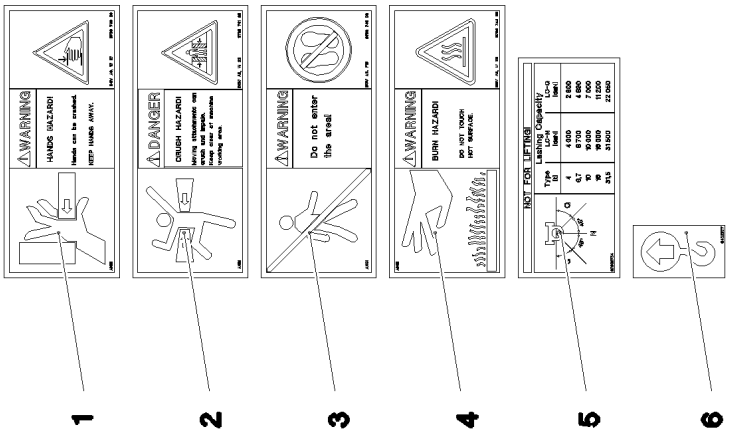
1
2
3
4
5
6

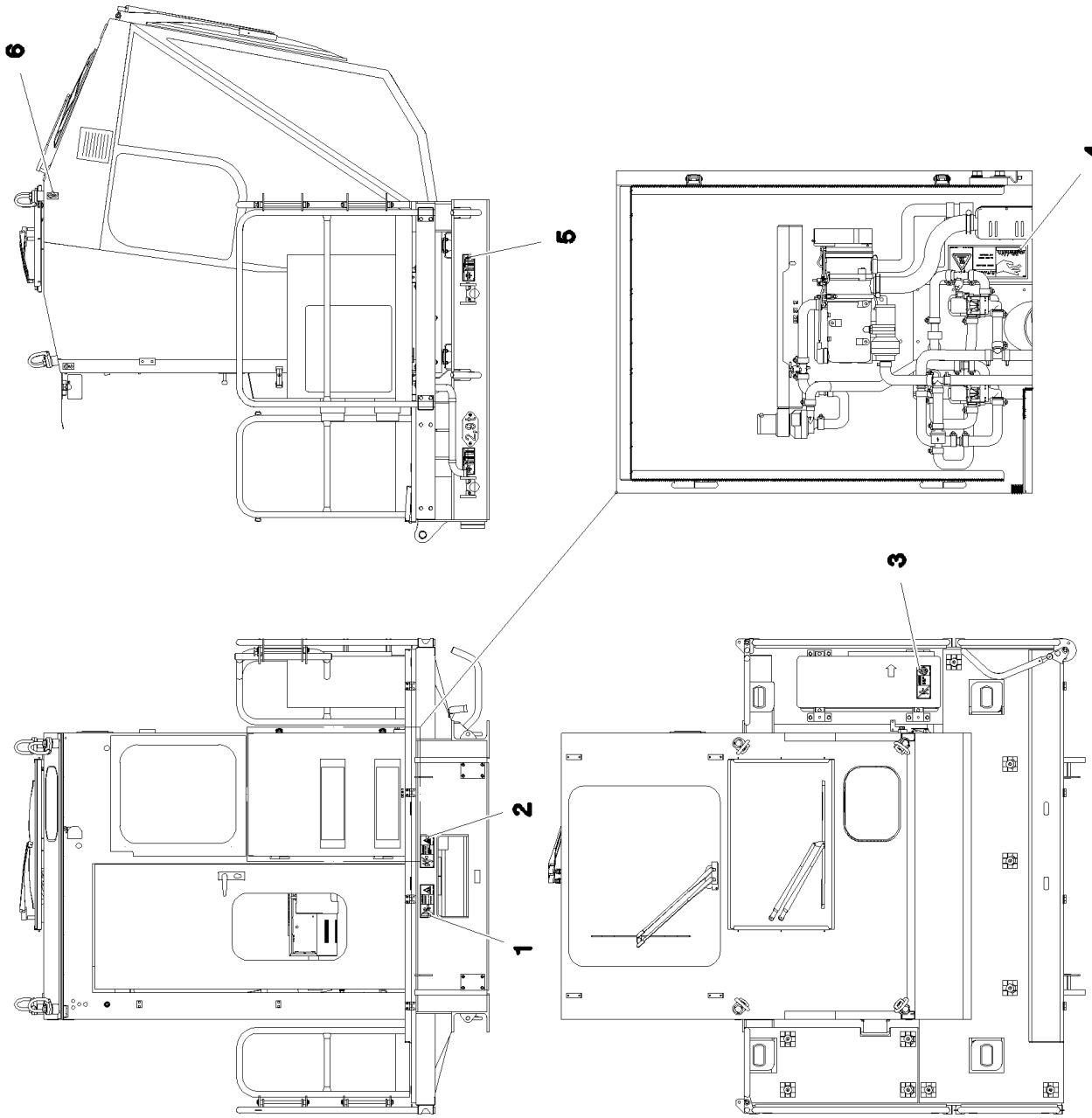
6
5
4
3
2
1

Pos.	Item	Quantity	Description	Bezeichnung
1	978674608	1	SIGN 208X88 KLEBEFOLIE SPF	SCHILD
2	978674108	1	SIGN 208X88 KLEBEFOLIE SPF	SCHILD
3	978674908	1	SIGN 208X88 KLEBEFOLIE SPF	SCHILD
4	978674408	1	SIGN 208X88 KLEBEFOLIE SPF	SCHILD
5	97036734	4	SIGN 188X78 KLEBEFOLIE SPF	SCHILD
6	9402377	4	INFORMATION SIGN 70X40 SPF	HINWEISSCHILD

Pos.	Item	Quantity	Description	Bezeichnung
2	96012480	1	CHARGER 110V AGGREGAT 1 ⇨ ❑ 513	LADEGERAET
3	96012481	1	CHARGER 110V AGGREGAT 2 ⇨ ❑ 514	LADEGERAET

Pos.	Item	Quantity	Description	Bezeichnung
5	613301908	1	CHARGER 110V 24V8A SPF	LADEGERAET
(1)	10299987	1	TEMPERATURE SENSOR	TEMPERATURFUEHLER
6	97060078	1	SIGN 35X15 LEXEDGE II	SCHILD
10	966133408	1	EL.CHARGER F.BATTERY AGGREGAT 1	ELEKTRIK BATTERIELADEGER
(1)	966891108	1	WIRING HARNESS W620	KABELSTRANG
(2)	966923108	1	WIRING HARNESS W621	KABELSTRANG
21	12102694	4	SERRATED LOCK WASHER DIN 6798 A 6.4	FAECHERSCHEIBE
22	10197764	8	HEX NUT ISO 4032 M6 10 ZNNI-480H SPF	SECHSKANTMUTTER
23	10197771	12	WASHER ISO 7089 6 200HV ZNNI-480H SPF	SCHEIBE
24	10197836	4	HEX SCREW ISO 4017 M6X25 8.8 ZNNI-480	SECHSKANTSCHRAUBE
31	10876387	1	HEX SCREW M5X16 10.9 480H SPF	SECHSKANTSCHRAUBE
32	425220808	1	SERRATED LOCK WASHER DIN 6798 J 5.3	FAECHERSCHEIBE
33	10197808	2	WASHER ISO 7089 5 200HV ZNNI-480H	SCHEIBE
34	10875620	2	HEX NUT ISO 4032 M5 8 480H SPF	SECHSKANTMUTTER

Pos.	Item	Quantity	Description	Bezeichnung
5	613301908	1	CHARGER 110V 24V8A SPF	LADEGERAET
6	97060078	1	SIGN 35X15 LEXEDGE II	SCHILD
10	966133608	1	EL.CHARGER F.BATTERY AGGREGAT 2	ELEKTRIK BATTERIELADEGER
(1)	966922808	1	WIRING HARNESS W650	KABELSTRANG
(2)	966923008	1	WIRING HARNESS W651	KABELSTRANG
21	12102694	4	SERRATED LOCK WASHER DIN 6798 A 6.4	FAECHERSCHEIBE
22	10197764	8	HEX NUT ISO 4032 M6 10 ZNNI-480H SPF	SECHSKANTMUTTER
23	10197771	12	WASHER ISO 7089 6 200HV ZNNI-480H SPF	SCHEIBE
24	10197836	4	HEX SCREW ISO 4017 M6X25 8.8 ZNNI-480	SECHSKANTSCHRAUBE
31	10876387	1	HEX SCREW M5X16 10.9 480H SPF	SECHSKANTSCHRAUBE
32	425220808	1	SERRATED LOCK WASHER DIN 6798 J 5.3	FAECHERSCHEIBE
33	10197808	2	WASHER ISO 7089 5 200HV ZNNI-480H	SCHEIBE
34	10875620	2	HEX NUT ISO 4032 M5 8 480H SPF	SECHSKANTMUTTER

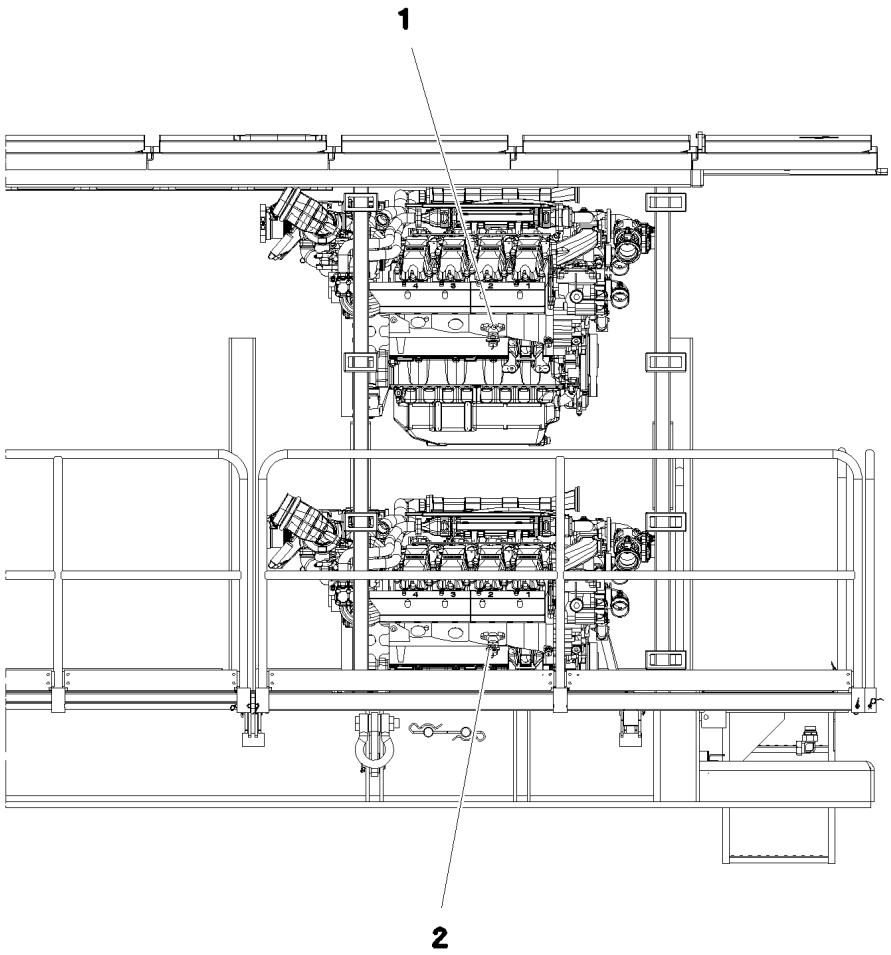

Pos.	Item	Quantity	Description	Bezeichnung
1	966465608	1	COOLING WATER PRE-HEATING 110V OBE ⇨ ❑ 516	KUEHLWASSERVORWAERMUN
2	966465708	1	COOLING WATER PRE-HEATING 110V UNTE ⇨ ❑ 519	KUEHLWASSERVORWAERMUN

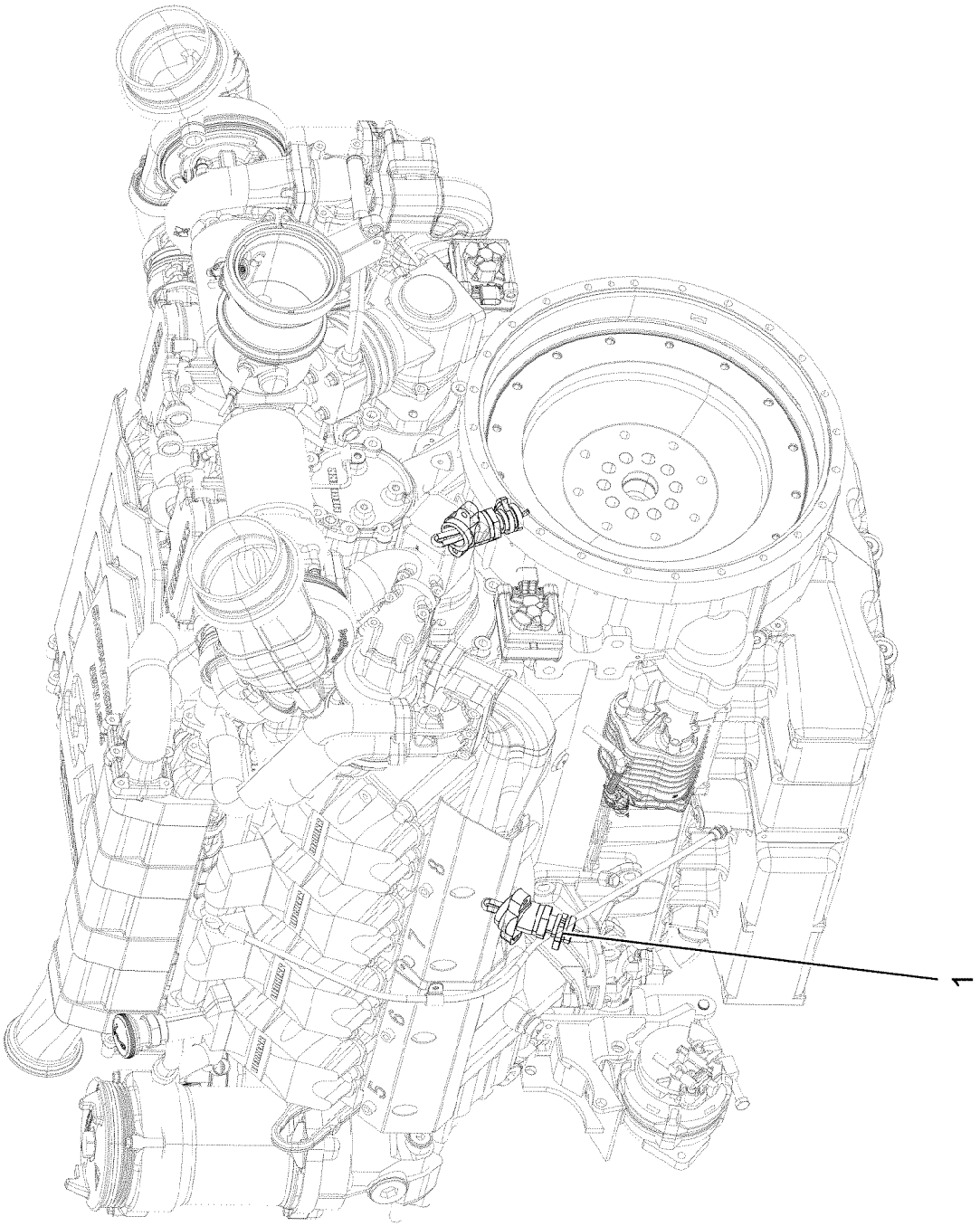
Pos. 2
Pos. 5
Pos. 6
1

Pos.	Item	Quantity	Description	Bezeichnung
1	10121515	1	IMMERSION HEATER 120V	TAUCHHEIZER
2	916240908	1	EL.COOLANT PREHEAT M.O. 110V ⇨ ❑ 518	EL.KUEHLWASSERVORWAERM
5	12102696	3	BUTTON HEAD SCREW ISO 7380-2 M8X10 0	HALBRUNDKOPFSCHRAUBE
6	953650008	1	CABLE CLAMP DC01 FE//ZNNI8//CN//T0	KABELHALTER

Pos.	Item	Quantity	Description	Bezeichnung
1	10036634	1	DISTRIBUTION BOX 110X110X66 POLYCAR	VERTEILERKASTEN
9	10044648	2	REDUCER M25X1,5 M16X1,5 POLYAMID	REDUZIERUNG
10	10042696	4	COUNTER NUT M25X1,5 POLYAMIDE	GEGENMUTTER
11	602441701	2	CABLE GLAND M16X1,5X4,5-10 POLYAMID	KABELVERSCHRAUBUNG
12	10042707	2	REDUCER M25X1,5 M20X1,5 PA6 GFK LICH	REDUZIERUNG
13	10216578	2	CABLE GLAND M20X1,5/13X3X12 PA6	KABELVERSCHRAUBUNG
20	966364108	2	LEAD W782O	LEITUNG
21	973871208	1	PLATE 3X167X134 S355MC FE//ZNNI8//CN//T	BLECH
23	10875564	4	SOCKET HEAD SCREW ISO 1207 M4X10 4.8	ZYLINDERSCHRAUBE
24	603012608	3	INSULATING HOSE DN14X0,8 -60°C+250°C	ISOLIERSCHLAUCH

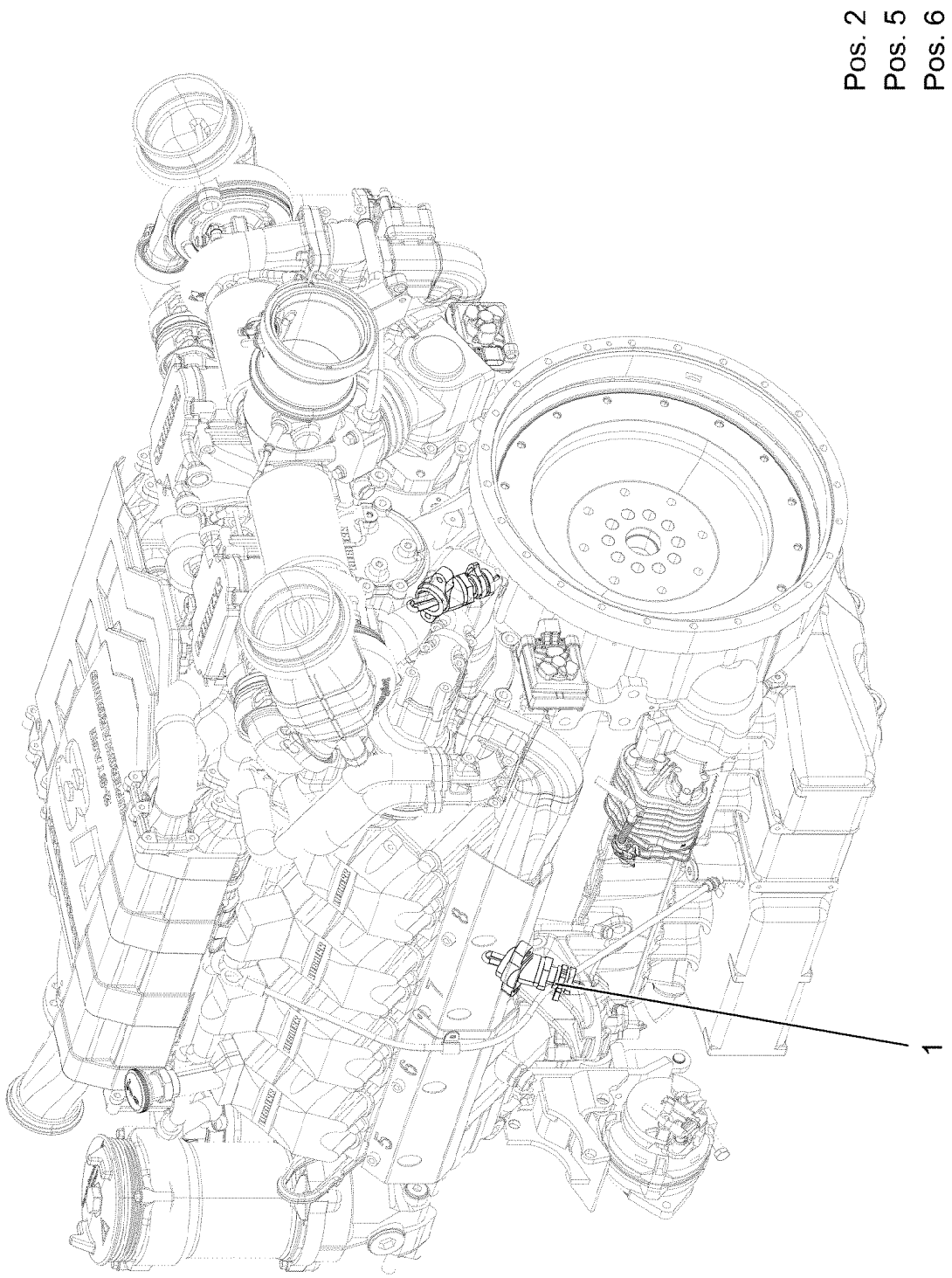
Pos. 2
Pos. 5
Pos. 6
1

Pos.	Item	Quantity	Description	Bezeichnung
1	10121515	1	IMMERSION HEATER 120V	TAUCHHEIZER
2	916240808	1	EL.COOLANT PREHEAT M.U. 110V ⇨ ❑ 521	EL.KUEHLWASSERVORWAERM
5	12102696	3	BUTTON HEAD SCREW ISO 7380-2 M8X10 0	HALBRUNDKOPFSCHRAUBE
6	953650008	1	CABLE CLAMP DC01 FE//ZNNI8//CN//T0	KABELHALTER

Pos.	Item	Quantity	Description	Bezeichnung
1	10036634	1	DISTRIBUTION BOX 110X110X66 POLYCAR	VERTEILERKASTEN
9	10044648	2	REDUCER M25X1,5 M16X1,5 POLYAMID	REDUZIERUNG
10	10042696	4	COUNTER NUT M25X1,5 POLYAMIDE	GEGENMUTTER
11	602441701	2	CABLE GLAND M16X1,5X4,5-10 POLYAMID	KABELVERSCHRAUBUNG
12	10042707	2	REDUCER M25X1,5 M20X1,5 PA6 GFK LICH	REDUZIERUNG
13	10216578	2	CABLE GLAND M20X1,5/13X3X12 PA6	KABELVERSCHRAUBUNG
20	966364008	2	LEAD W782U	LEITUNG
21	973871208	1	PLATE 3X167X134 S355MC FE//ZNNI8//CN//T	BLECH
23	10875564	4	SOCKET HEAD SCREW ISO 1207 M4X10 4.8	ZYLINDERSCHRAUBE
24	603012608	3	INSULATING HOSE DN14X0,8 -60°C+250°C	ISOLIERSCHLAUCH

Pos.	Item	Quantity	Description	Bezeichnung
3	96033140	3	LICCON CONSOLE LSB-BSE LCD5C-A PROG	LICCON MONITOR LSB-BSE
(80)	10886525	1	LICCON CONSOLE LCD5C-A LSB-BSE ⇨ ❑ 958	LICCON MONITOR LCD5C-A
(980)	10288121	1	NAME PLATE 70X40 POLYESTER SPF	BEZEICHNUNGSSCHILD
5	96033614	1	CONTROLS AND FITTINGS RIGHT ⇨ ❑ 523	ARMATUREN RE.
6	96033615	1	CABLE LIST DRIVER'S CABIN ⇨ ❑ 536	KABELLISTE KRANFUEHRERK
7	96033616	1	ELECTRIC ADD-ON PARTS CABIN ⇨ ❑ 544	ELEKTRIK ANBAUTEILE KABINE
8	966152908	1	ELECTR. FOR CONTROL STAND ⇨ ❑ 548	ELEKTRIK STEUERSTAND
9	96023877	1	ELECTRICAL PEDAL TRANSMITTER ⇨ ❑ 549	ELEKTRIK PEDALGEBER
20	966153108	1	EL.FOR AIR-CONDI.-POWER SET ⇨ ❑ 550	EL.KLIMAANLAGE.U.STROMAG

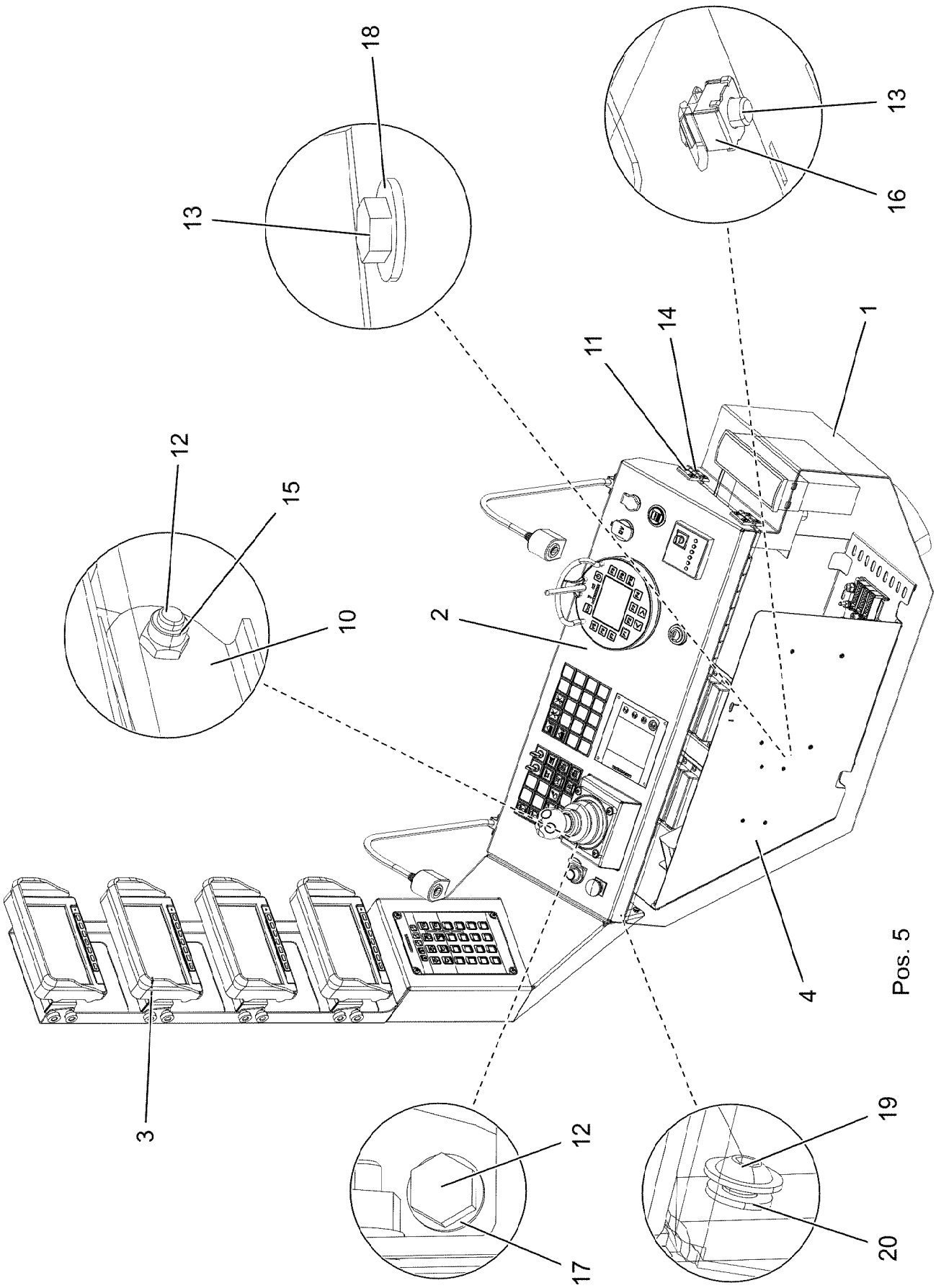
18
13
13
16
14
11
1
12
15
10
2
4
3
12
17
19
20
Pos. 5

Pos.	Item	Quantity	Description	Bezeichnung
1	965848208	1	LOWER PART	UNTERTEIL SCHWK.
2	96033638	1	PREMOUNTED UPPER PART ⇨ ❑ 525	OBERTEIL VORM.
3	96033669	1	MONITOR CONSOLE ⇨ ❑ 530	MONITORKONSOLE
4	96033639	1	BODY SECTIONS ⇨ ❑ 531	AUFBAUTEILE MONTAGEPLATT
5	96033640	1	WIRES COMPL. INSTRUMENTS A309 ⇨ ❑ 535	DRAEHTE KPL.ARMATUR
10	704217608	1	LID HOLDER	DECKELHALTERUNG
11	704258208	2	HINGE 20X20X40/180° GD-ZN SW GEPULV	SCHARNIER
12	11647548	2	HEX SCREW ISO 4017 M5X16 8.8 480H SPF	SECHSKANTSCHRAUBE
13	11657360	6	HEX SCREW ISO 4017 M6X16 8.8 480H SPF	SECHSKANTSCHRAUBE
14	10875550	8	COUNTERSUNK SCREW DIN 7991 M5X12 8	SENKSCHRAUBE
15	10875612	2	HEX NUT DIN 985 M5 8 480H SPF	SECHSKANTMUTTER
16	413003008	6	CAGE NUT M6	KAEFIGMUTTER
17	10197808	2	WASHER ISO 7089 5 200HV ZNNI-480H	SCHEIBE
18	10875648	6	WASHER ISO 7093-1 6 200HV 480H SPF	SCHEIBE
19	10875483	4	BUTTON HEAD SCREW ISO 7380-2 M5X10 0	HALBRUNDKOPFSCHRAUBE
20	420052214	2	WASHER AEHNL.ISO 7089 5 -PA6.6	SCHEIBE

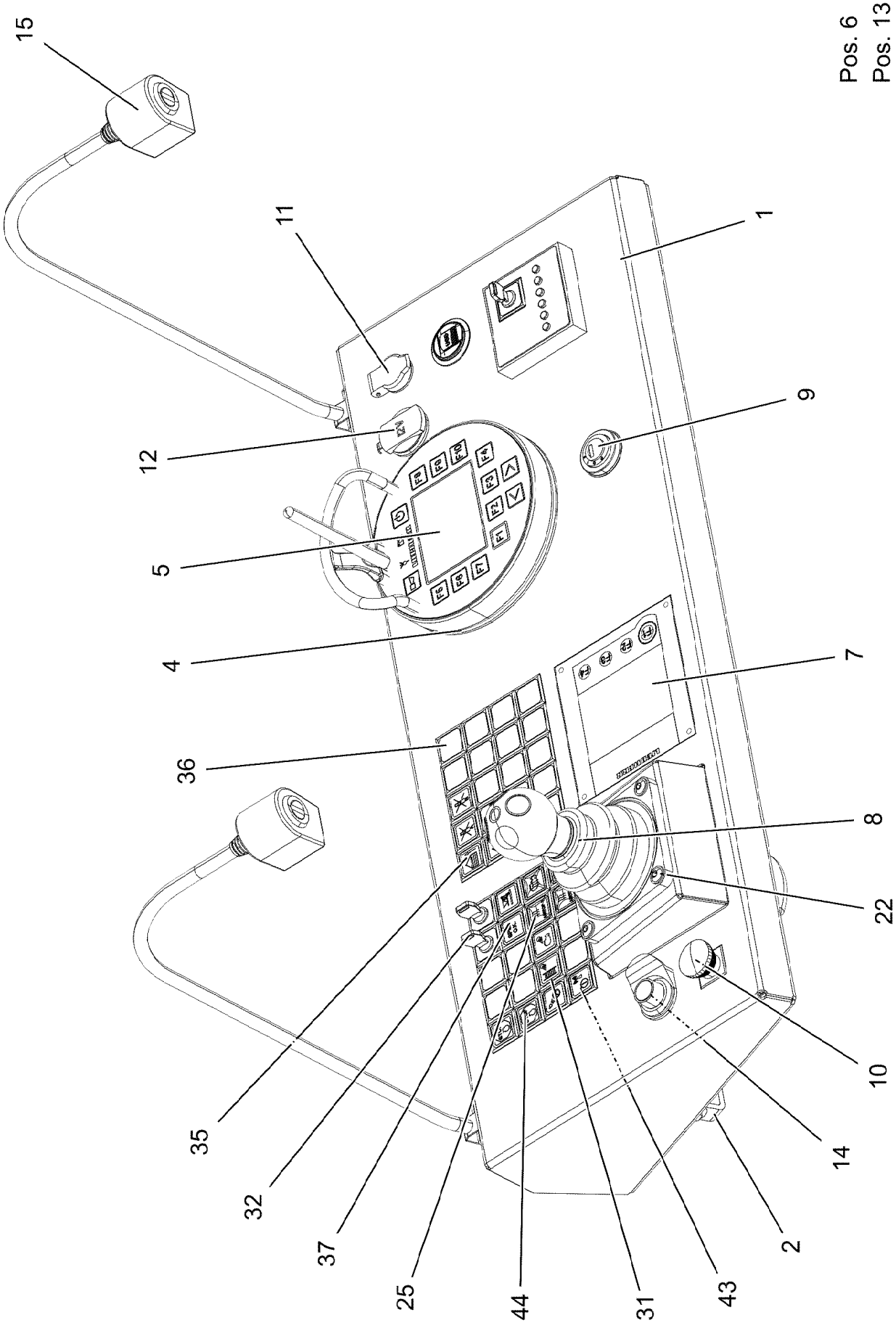

13.12.2021 002128	**etk_en_de_098405 LR 13000**	525 (1/3)
LIEBHERR	**PREMOUNTED UPPER PART** **OBERTEIL VORM.**	**96033638**

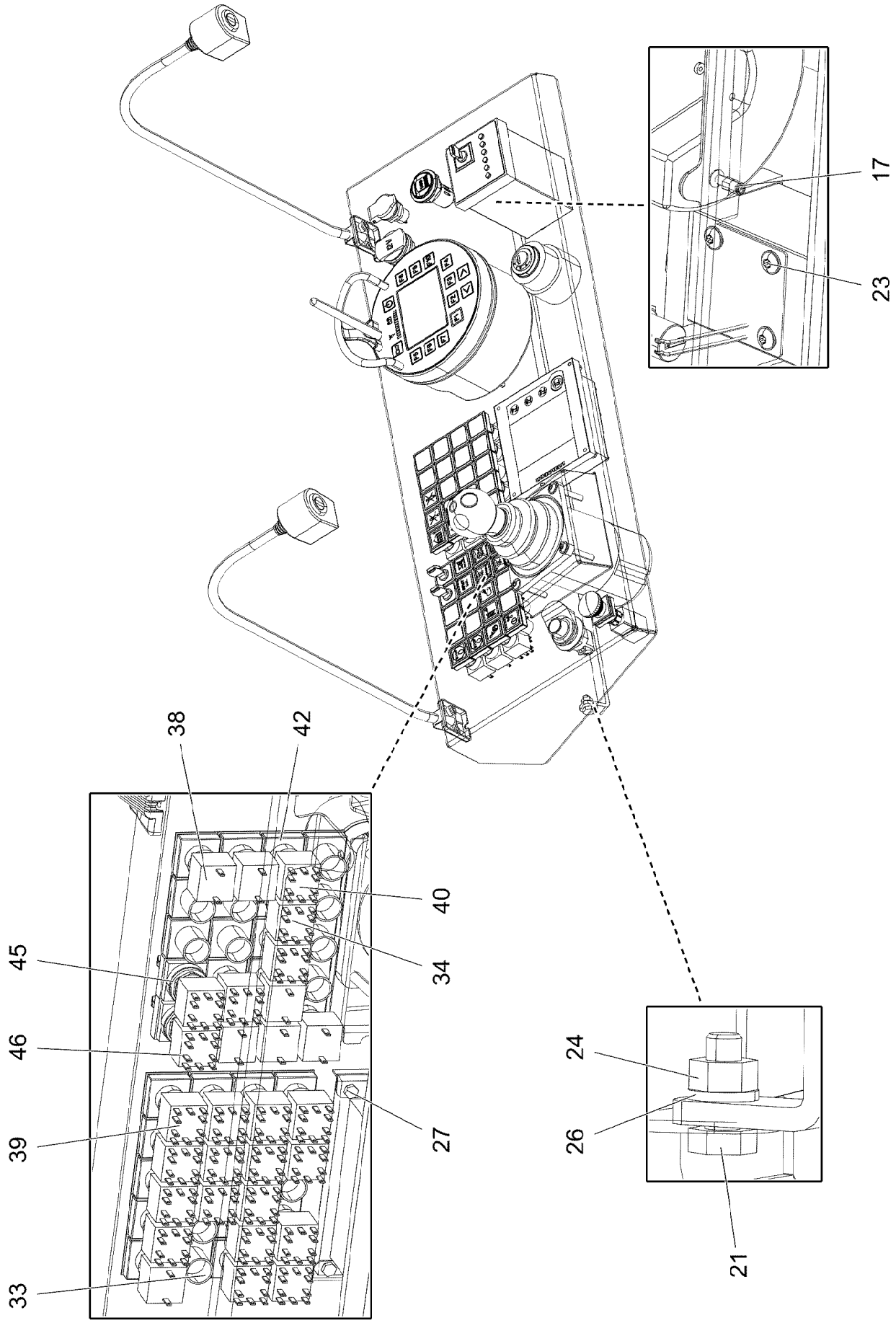
17
23
38
42
40
34
45
46
39
27
33
24
26
21

Pos.	Item	Quantity	Description	Bezeichnung
1	96036422	1	UPPER PART WELDED	OBERTEIL SCHWK.
2	978039208	1	PLATE 4X704X15 S315MC FE//ZNNI8//CN//T	BLECH
4	10412777	1	CHARGING UNIT BTT SPF	LADEEINHEIT
5	96033227	1	BTT PROGRAMMED BTTC	BTT PROGRAMMIERT
(1)	11160970	1	REMOTE CONTROL TRANSMITTER SPF	FERNSTEUERSENDER
(2)	10288121	1	NAME PLATE 70X40 POLYESTER SPF	BEZEICHNUNGSSCHILD
(3)	11007853	1	LABELS 10X90 POLYESTER	ETIKETTEN
6	10472995	1	CONNECTING LINE 7X0,25-10,068M PUR	VERBINDUNGSLEITUNG
7	963792208	1	KEYBOARD UNIT LSB-TE PROG.	TASTATUREINHEIT
8	966152808	1	ELECTRIC MS 3 ⇨ ❑ 528	ELEKTRIK
9	10335557	1	IGNITION STARTER SWITCH 3S SPF	ZUENDSTARTSCHALTER
10	968075908	1	EMERGENCY CUT-OFF CRANE DRIVER	NOTAUS KRANFUEHRERKABIN
(2)	606144108	1	EMERGENCY STOP BUTTON	NOT-AUS TASTE
(3)	11214100	1	TOUCH CONTACT TRANSMITTER 2OE	TASTKONTAKTGEBER
11	605203908	1	BUILT-IN SOCKET 2-POL	EINBAUSTECKDOSE
12	10429057	1	SOCKET	STECKDOSE
13	606145108	1	PUSH-BUTTON CAP FLACH GRUEN	TASTERKAPPE
14	704232508	1	SNAP LOCK	SCHNAPPVERSCHLUSS
15	607107908	2	READING LAMP 7,5W 28V GLASKLAR	LESELEUCHTE
(1)	10875125	1	LIGHT BULB 7,5W 24V	GLUEHLAMPE
17	12228714	2	COUNTERSUNK SCREW ISO 7046-1 M5X25	SENKSCHRAUBE
21	11657360	2	HEX SCREW ISO 4017 M6X16 8.8 480H SPF	SECHSKANTSCHRAUBE
22	10875470	4	BUTTON HEAD SCREW ISO 7380-2 M6X40 0	HALBRUNDKOPFSCHRAUBE
23	10412851	3	BUTTON HEAD SCREW AEHNL.ISO 7380-2	HALBRUNDKOPFSCHRAUBE
24	10197764	3	HEX NUT ISO 4032 M6 10 ZNNI-480H SPF	SECHSKANTMUTTER
25	606144808	4	SPHERICAL CAP	KALOTTE
26	10197771	2	WASHER ISO 7089 6 200HV ZNNI-480H SPF	SCHEIBE
27	406500214	4	HEX SCREW ISO 4017 M4X8 8.8 A2C	SECHSKANTSCHRAUBE
31	606143108	1	PUSH-BUTTON CAP FLACH ROT	TASTERKAPPE
32	606143308	2	ROTARY LOCK 1W	DREHSCHLOSS
(1)	10873434	1	KEY	SCHLUESSEL
33	606143508	28	INDICATOR LAMP	LEUCHTMELDER
34	606143708	14	LUMINOUS PUSH BUTTON CONTACTOR 2	LEUCHTTASTKONTAKTGEBER
35	606143908	4	PUSH-BUTTON CAP FLACH GELB	TASTERKAPPE
36	606144008	22	KEYPAD BUTTON	TASTE
37	606144408	5	PUSH-BUTTON CAP FLACH KLAR	TASTERKAPPE
38	606144508	8	LAMP SOCKET	LAMPENFASSUNG
39	606144608	4	TOUCH CONTACT TRANSMITTER 2OE+2S	TASTKONTAKTGEBER
40	606144708	2	LUMINOUS SWITCH CONTACT SENDER 2	LEUCHTSCHALTKONTAKTGEBE
42	606143008	9	PUSH BUTTON	DRUCKTASTE
43	607008708	11	LIGHT BULB 1,2W 30V	GLUEHLAMPE
44	607011708	2	LIGHT BULB 1,2W 48V	GLUEHLAMPE
45	602042208	2	RETAINING NUT M16X1	BEFESTIGUNGSMUTTER
46	606143408	3	TOUCH CONTACT TRANSMITTER 1OE+1S	TASTKONTAKTGEBER

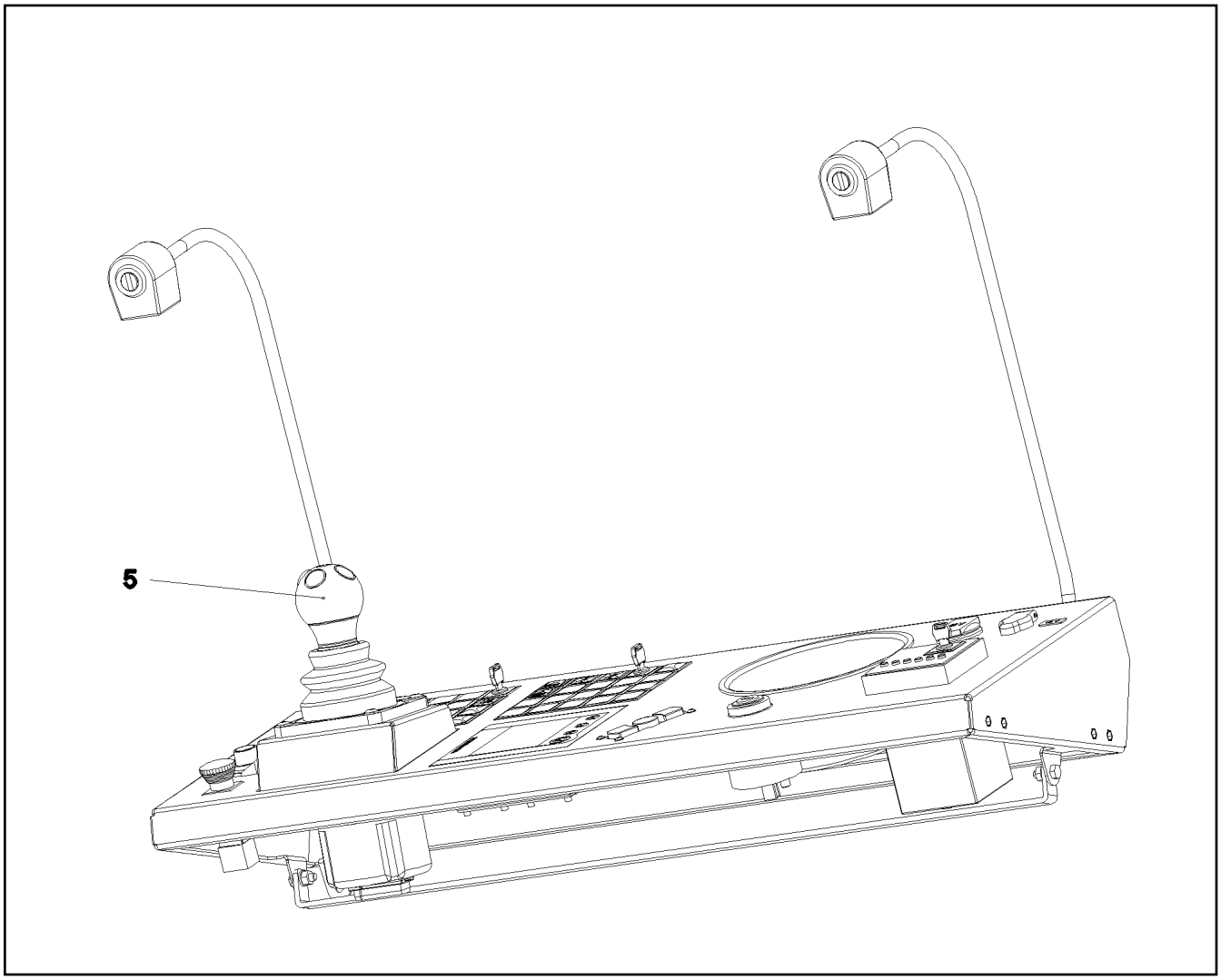

Pos.	Item	Quantity	Description	Bezeichnung
5	10343693	1	JOYSTICK LSB-AMS SPF ⇨ ❑ 529	MEISTERSCHALTER

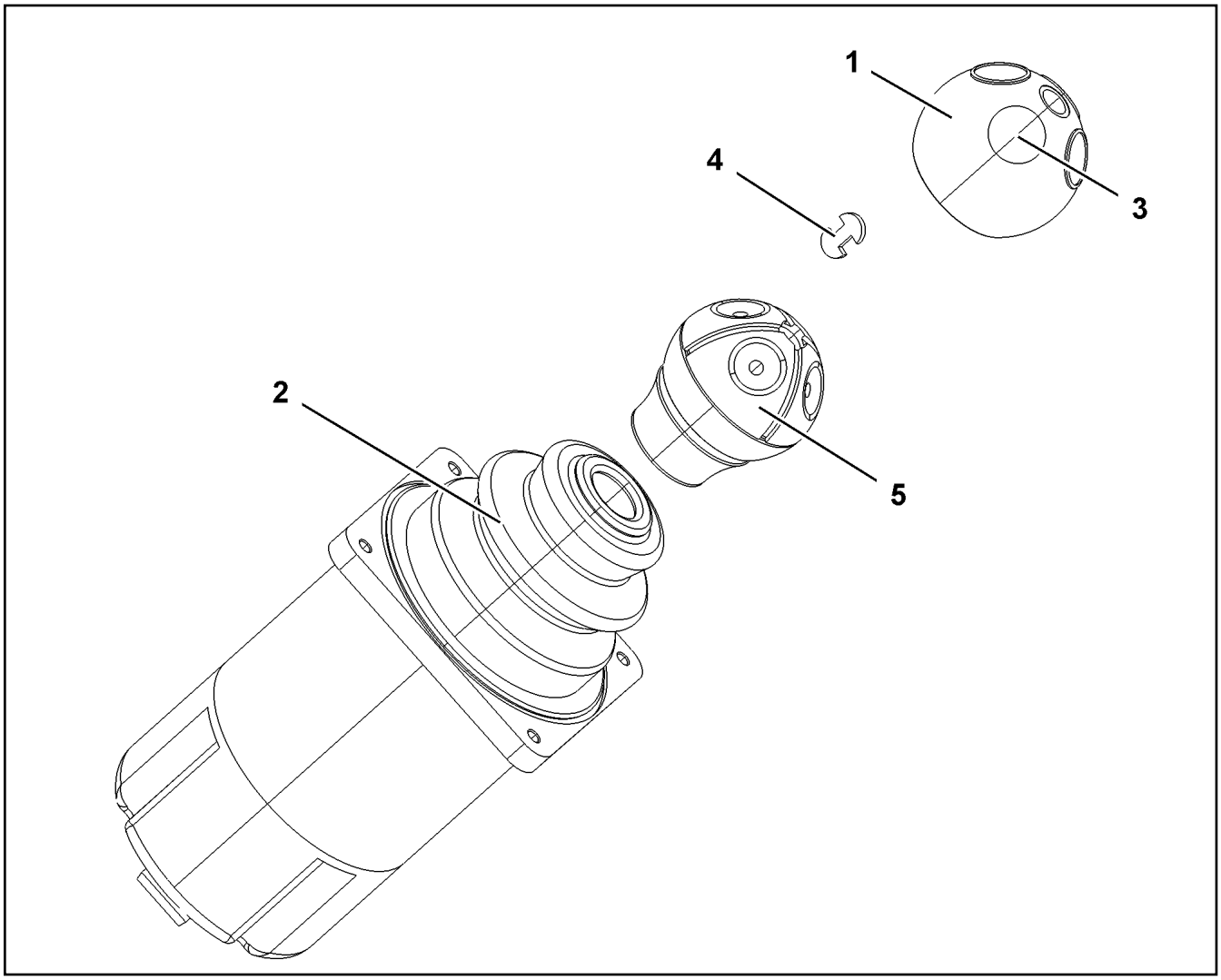

Pos.	Item	Quantity	Description	Bezeichnung
1	571824708	1	HANDLE CAP	GRIFFKAPPE
2	571912308	1	RUBBER BELLOWS	FALTENBALG
3	10335596	4	MICRO SWITCH	MIKROSCHALTER
4	10678848	2	CIRCLIP FUER GRIFFKAPPE	SICHERUNGSCLIP
5	10873517	1	SPARE PARTS SET GRIFF	ERSATZTEILSATZ

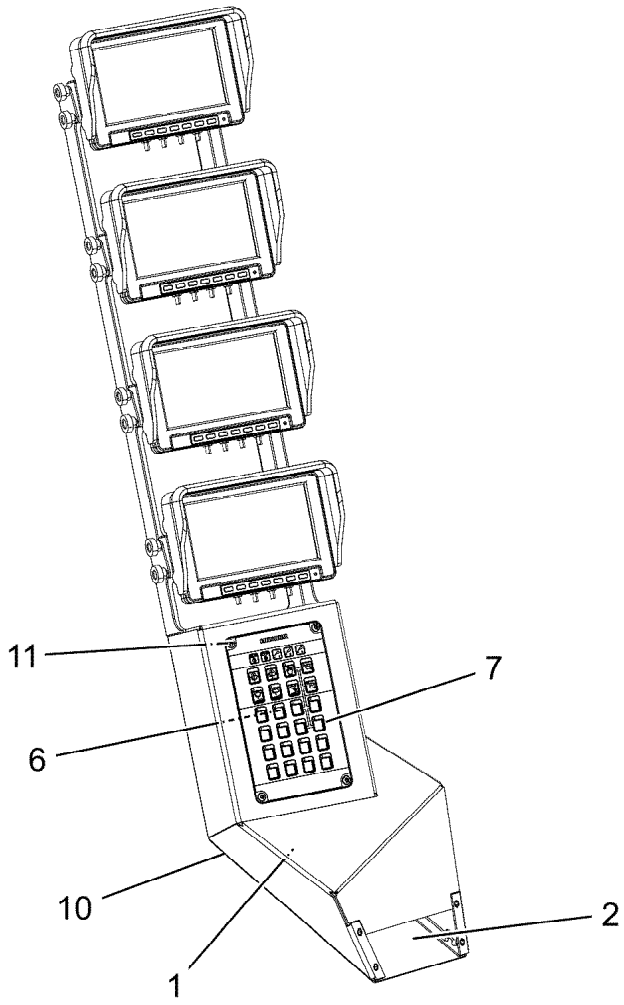

Pos.	Item	Quantity	Description	Bezeichnung
1	965844508	1	CLAMP WELDED CONST.	HALTER SCHWK.
2	979323308	1	PLATE 1.5X189X282 DC01	BLECH
6	10652910	1	KEYBOARD UNIT SPF	TASTATUREINHEIT
7	97113691	1	MARKING STRIP	EINLEGESTREIFEN
10	10875483	4	BUTTON HEAD SCREW ISO 7380-2 M5X10 0	HALBRUNDKOPFSCHRAUBE
11	11835043	4	BUTTON HEAD SCREW ISO 7380-2 M4X12 0	HALBRUNDKOPFSCHRAUBE

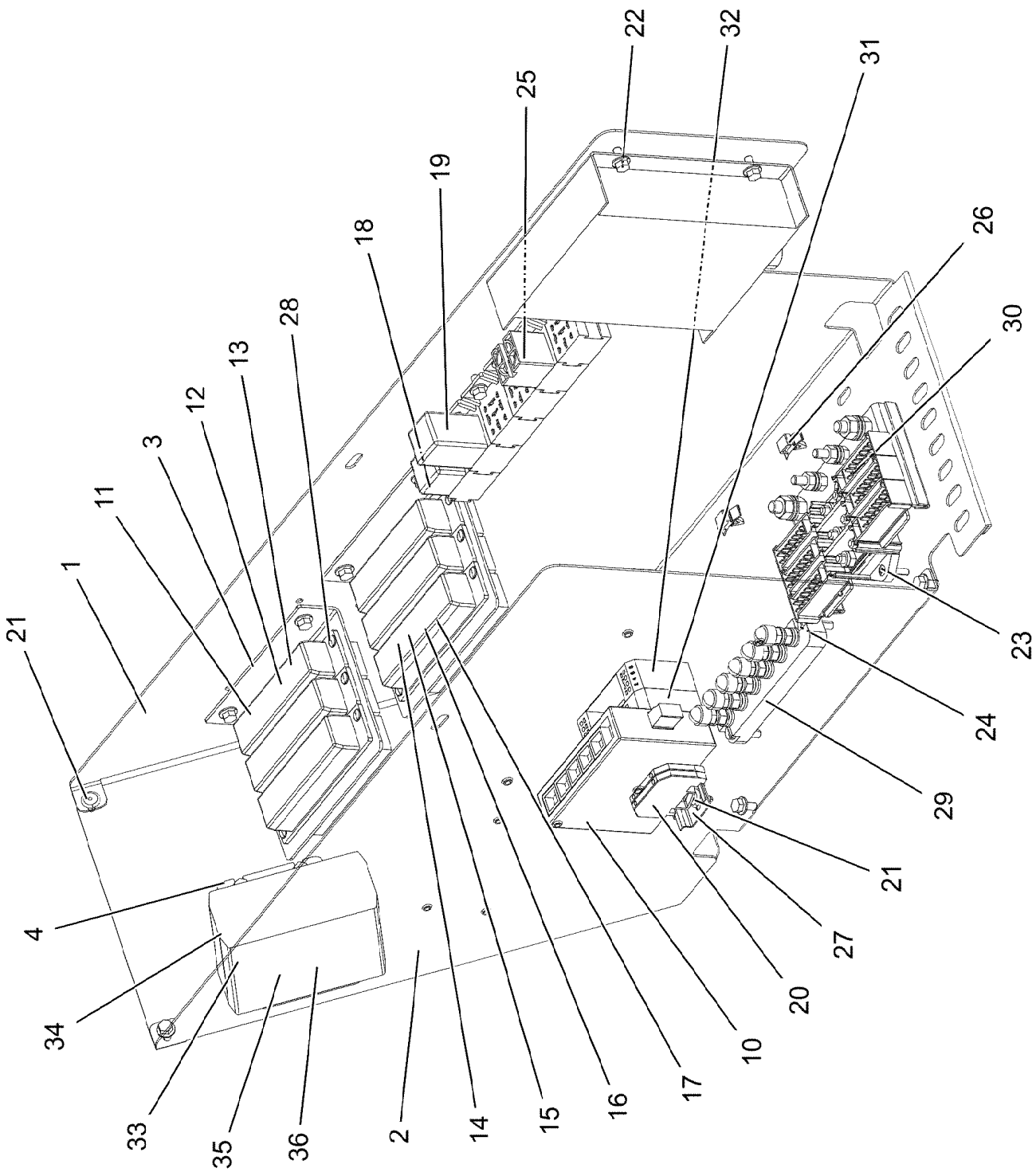

13.12.2021 002181	**etk_en_de_098405 LR 13000**	531 (1/2)
LIEBHERR	**BODY SECTIONS** **AUFBAUTEILE MONTAGEPLATTE**	**96033639**

Pos.	Item	Quantity	Description	Bezeichnung
1	979330508	1	PLATE 1.5X901X499 DC01 FE//ZNNI8//CN//T	BLECH
2	979336708	1	PLATE 1.5X558X315 DC01 FE//ZNNI8//CN//T	BLECH
3	950439808	2	PLATE 2X130X137 DC01 FE//ZNNI8//CN//T0	BLECH
4	97025882	1	PLATE 1.5X114X70 DC01 FE//ZNNI8//CN//T0	BLECH
10	10651470	1	ETHERNET SWITCH -40/+70°C	ETHERNET SWITCH
11	604501608	6	FUSE BOX SMALL 6-POL, LEER	SICHERUNGSDOSE
12	604006908	7	FLAT FUSE LINK 5A 32	FLACHSICHERUNGSEINSATZ
13	604007008	8	FLAT FUSE LINK 7,5A	FLACHSICHERUNGSEINSATZ
14	604007108	7	FLAT FUSE LINK 10A 32	FLACHSICHERUNGSEINSATZ
15	604007208	6	FLAT FUSE LINK 15A	FLACHSICHERUNGSEINSATZ
16	604007408	1	FLAT FUSE LINK 30A	FLACHSICHERUNGSEINSATZ
17	602735508	29	INSERTION BRIDGE	EINLEGEBRUECKE
18	630105108	1	RELAY 24V/1S 26X26X24MM SPF	RELAIS
19	10876716	1	TIME RELAY 10 H 24V	ZEITRELAIS
20	602761608	2	TERMINAL MARKER 0,2-2,5MM²	MESSERTRENNKLEMME
21	704232308	3	BLIND RIVET 4,0X10,5	BLINDNIET
22	10875503	17	HEX SCREW EN 1665 M5X10 10.9 480H SPF	SECHSKANTSCHRAUBE
23	10875564	2	SOCKET HEAD SCREW ISO 1207 M4X10 4.8	ZYLINDERSCHRAUBE
24	11656605	2	PAN-HEAD SCREW ISO 7045 M5X20 4.8 480	FLACHKOPFSCHRAUBE
25	10874241	1	BUZZER 18-30V 80-95DBA	SUMMER
26	11492315	2	CABLE CLIP HOLDER 8,1X-SCHWARZ PA66	KABELBINDERHALTER
27	602106708	0.1	TOP HAT RAIL 35X27X7,3X1	HUTSCHIENE
28	704207608	12	MANDRIL RIVET 4X10,3	DORNNIET
29	922648308	1	TERMINAL BOARD PRE-ASS. ⇨ ❑ 533	KLEMMBRETT VORM.
30	926891108	1	GROUND RAIL ⇨ ❑ 534	VERTEILER MASSE
31	967264308	1	INSERTION MODULE	BESTUECKUNGSMODUL
32	967539808	1	INSERTION MODULE	BESTUECKUNGSMODUL
33	10873838	1	GSM MODULE MC-MRLQ	GSM-MODUL
34	10284444	1	SIM-CARD	SIM-KARTE
35	408311208	4	PAN-HEAD SCREW ISO 7045 M2,5X12 4.8 A2	FLACHKOPFSCHRAUBE
36	425100408	4	TOOTH LOCK WASHER DIN 6797 A 2,7	ZAHNSCHEIBE

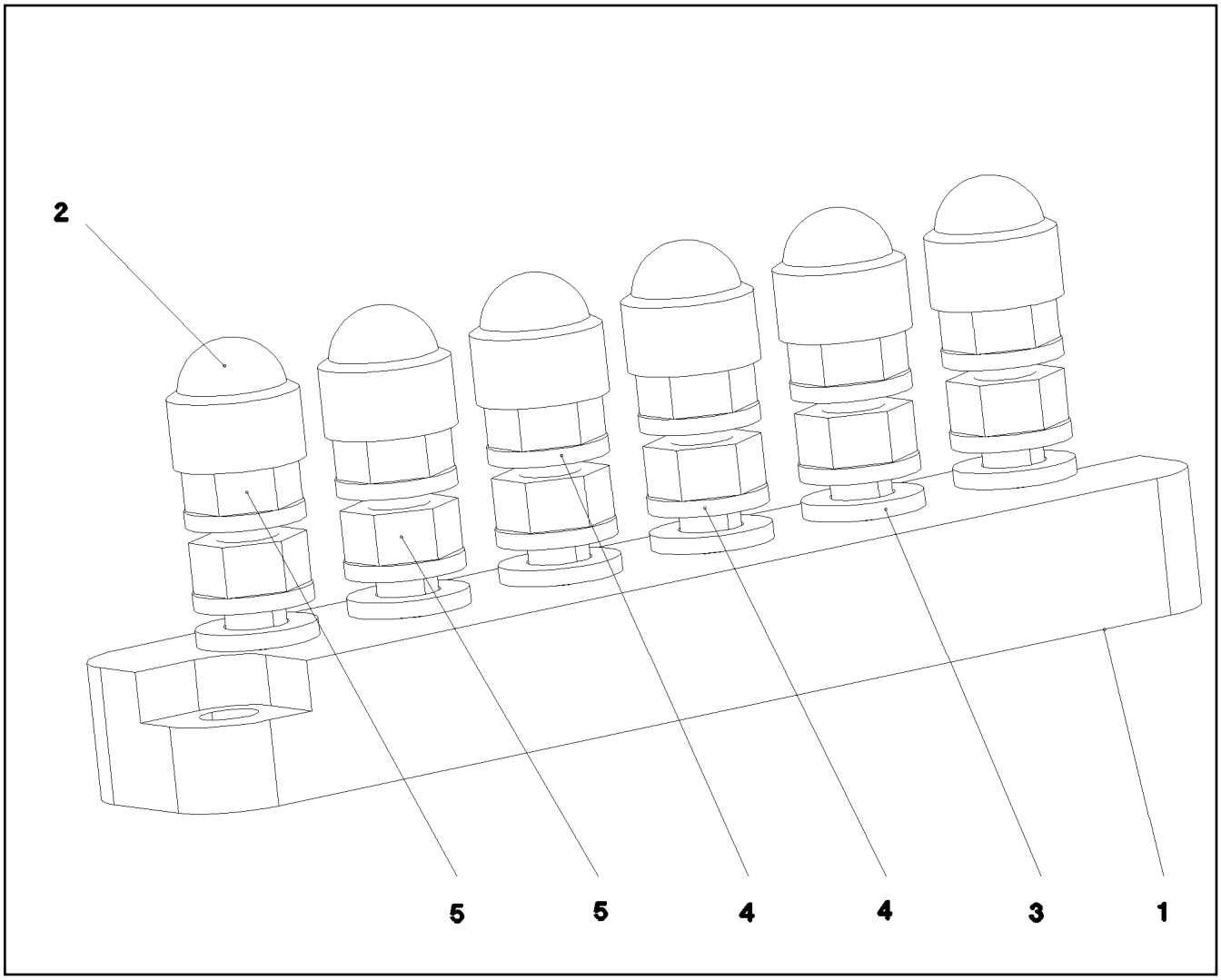

Pos.	Item	Quantity	Description	Bezeichnung
1	604412408	1	CLAMPING BOARD 6XM6	KLEMMBRETT
2	779020108	6	PROTECTING CAP SW10	SCHUTZKAPPE
3	10197771	6	WASHER ISO 7089 6 200HV ZNNI-480H SPF	SCHEIBE
4	12102694	12	SERRATED LOCK WASHER DIN 6798 A 6.4	FAECHERSCHEIBE
5	10197764	12	HEX NUT ISO 4032 M6 10 ZNNI-480H SPF	SECHSKANTMUTTER

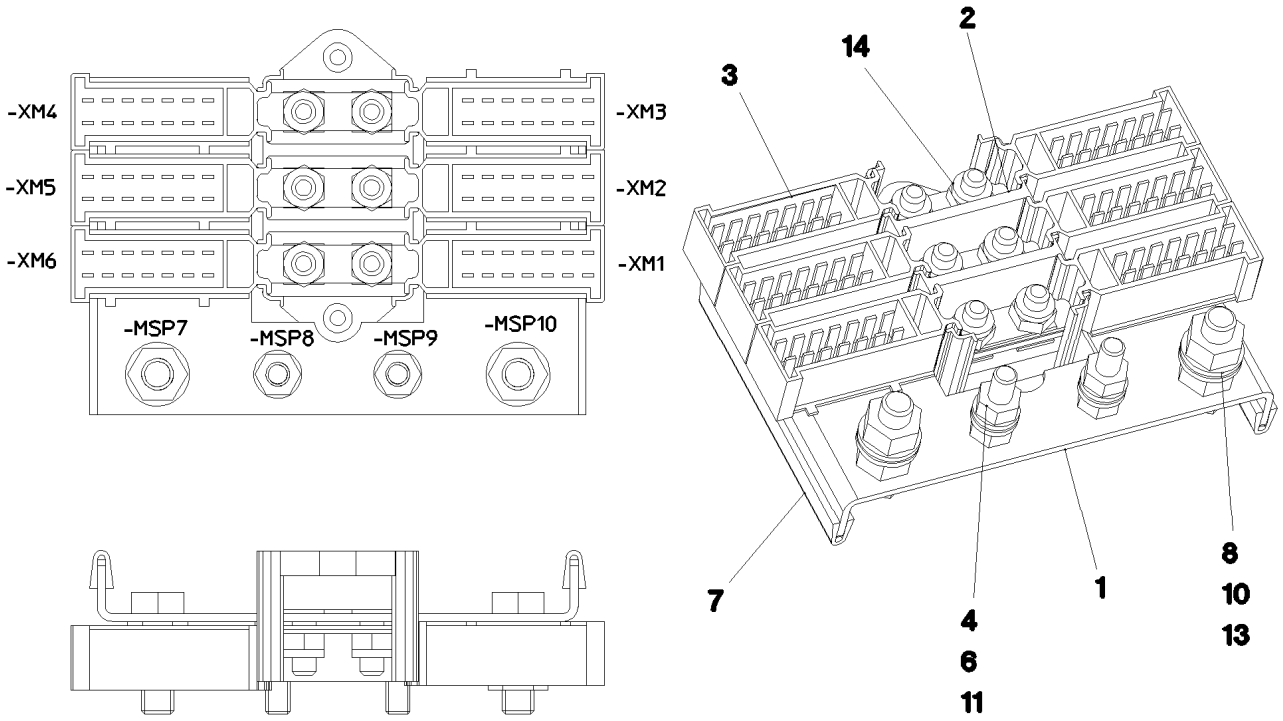

Pos. 12

Pos.	Item	Quantity	Description	Bezeichnung
1	97083880	1	PLATE 2X143X88 DC01 FE//ZNNI8//CN//T0	BLECH
2	602336408	1	CABLE CONNECTOR	KABELVERBINDER
3	602336508	6	PLUG SHELL 14-POL	STECKERGEHAEUSE
4	10197771	4	WASHER ISO 7089 6 200HV ZNNI-480H SPF	SCHEIBE
6	10197764	4	HEX NUT ISO 4032 M6 10 ZNNI-480H SPF	SECHSKANTMUTTER
7	262103908	0.16	EDGE PROTECTION 1-2X9,5X6,5	KANTENSCHUTZ
8	10197831	2	HEX SCREW ISO 4017 M8X25 8.8 ZNNI-480	SECHSKANTSCHRAUBE
10	10197760	4	HEX NUT ISO 4032 M8 10 ZNNI-480H SPF	SECHSKANTMUTTER
11	10197836	2	HEX SCREW ISO 4017 M6X25 8.8 ZNNI-480	SECHSKANTSCHRAUBE
12	602761408	10	NAME PLATE 20X8	BEZEICHNUNGSSCHILD
13	12103465	4	WASHER ISO 7089 8 300HV ZNNI-480H SPF	SCHEIBE
14	12102692	6	HEX NUT DIN 985 M6 8 ZNNI-480H SPF	SECHSKANTMUTTER

Pos.	Item	Quantity	Description	Bezeichnung
2	96033641	1	WIRES PRE-ASS.INSTRUMENTS A309	DRAEHTE ARMATUR VORM.
241	603016608	0.04	HEATSHRINK SLEEVING 12-3,0	SCHRUMPFSCHLAUCH
246	603021608	0.04	THERMOFIT SHRINK HOSE 12/3X1,4	THERMOFITSCHRUMPFSCHLA
290	10441164	0.9	HEATSHRINK SLEEVING 7,6/1,7X1,52 POLY	SCHRUMPFSCHLAUCH
500	923512208	141	CABLE MARKER	KABELMARKER
501	602336008	5	PLUG SHELL 14-POL	STECKERGEHAEUSE
502	602331308	3	HOUSING 4-POL	GEHAEUSE
503	10047001	6	PLUG 8-POL	STECKER
504	602300208	20	PLUG SHELL 18-POL	STECKERGEHAEUSE
505	10099864	3	HOUSING 18-POL	GEHAEUSE
506	602338208	3	SECURING PIN FOR JPT PLUG	SICHERUNGSSTIFT
507	602325508	6	HOUSING 6-POL	GEHAEUSE
508	602323308	18	FLAT PLUG HOUSING 18-POL	FLACHSTECKERGEHAEUSE
509	602335908	4	PLUG SHELL 4-POL	STECKERGEHAEUSE
510	10047000	6	PLUG 8-POL	STECKER
511	602300608	1	HOUSING 8-POL	GEHAEUSE
512	602301408	3	HOUSING 8-POL	GEHAEUSE
513	602300508	1	HOUSING 8-POL	GEHAEUSE
514	5603876	1	LINE CONNECTOR	LEITUNGSVERBINDER
515	602209708	2	ATTACHABLE SLEEVE HOUSING 2-POL	STECKHUELSENGEHAEUSE
516	602337608	1	RETAINER HOUSING 4-POL 19A	AUFNAHMEGEHAEUSE
517	10046999	6	PLUG 8-POL	STECKER
518	630122908	3	PLUG BASE 9-POLE	RELAISSTECKSOCKEL
519	602209608	2	ATTACHABLE SLEEVE HOUSING FASTIN-F	STECKHUELSENGEHAEUSE
520	602337008	31	CONNECTOR PLUG A AX	ANSCHLUSSSTECKER
521	602305908	2	FLAT PLUG HOUSING FASTIN-FASTON	FLACHSTECKERGEHAEUSE
522	10024744	1	FEMALE PLUG 15-POLE	BUCHSENSTECKER
523	10301148	2	PLUG 9-POL PVC	STECKER
524	602225608	1	MASTER PLUG 6-POL	ZENTRALSTECKER
525	602225508	1	MASTER PLUG 4-POL	ZENTRALSTECKER
526	10021567	1	PLUG SHELL 10-POL	STECKERGEHAEUSE
527	602322708	1	FEMALE PLUG 25-POLE	BUCHSENSTECKER
528	10493611	1	PLUG SHELL SUB-D METALL	STECKERGEHAEUSE
529	10493612	1	PLUG SHELL SUB-D METALL	STECKERGEHAEUSE
823	7368253	10	STOPPER PLUG DEUTSCH GROESSE	BLINDSTOPFEN

Pos.	Item	Quantity	Description	Bezeichnung
10	96033657	1	WIRING HARNESS W300 ⇨ ❑ 537	KABELSTRANG
11	96033658	1	WIRING HARNESS W300A ⇨ ❑ 538	KABELSTRANG
12	96034783	1	WIRING HARNESS W301 ⇨ ❑ 540	KABELSTRANG
13	96034784	1	WIRING HARNESS W302 ⇨ ❑ 541	KABELSTRANG
14	966585308	1	WIRING HARNESS W305	KABELSTRANG
15	96033659	1	WIRING HARNESS W360 ⇨ ❑ 542	KABELSTRANG
16	966585608	1	LEAD W330	LEITUNG
17	966585708	1	LEAD W331	LEITUNG
18	966585808	1	LEAD W332	LEITUNG
19	966585908	1	LEAD W333	LEITUNG
20	96034782	1	LEAD W334 ⇨ ❑ 543	LEITUNG
21	966586108	1	LEAD W335	LEITUNG
22	966586308	1	LEAD W361	LEITUNG
23	966586408	1	LEAD W362	LEITUNG
24	966586508	1	LEAD W363	LEITUNG
25	553186908	1	CABLE HARNESS 3300MM	KABELBAUM
(1)	10492113	1	PLUG 2	STECKER
(2)	10491808	1	PLUG 12-POL	STECKER
27	966953608	1	LEAD W390	LEITUNG
28	968247108	1	WIRING HARNESS W306	KABELSTRANG

Pos.	Item	Quantity	Description	Bezeichnung
124	602323508	60	FLAT PLUG 2,8X0,5-1 VERZ	FLACHSTECKER
202	11082602	2.03	INSULATING HOSE DN6X0,5 PUR SPF	ISOLIERSCHLAUCH
203	11082603	0.93	INSULATING HOSE DN8X0,65 PUR SPF	ISOLIERSCHLAUCH
205	11082605	2.82	INSULATING HOSE DN12X0,65 PUR SPF	ISOLIERSCHLAUCH
226	11124209	1.9	CABLE CONDUIT DN30X0,6 PUR SPF	KABELSCHLAUCH
261	12104809	1	CABLE TIE 3,6X142-SCHWARZ PA66 SPF	KABELBINDER
305	10870540	181.6	ELECTR.CABLE 1,0	KFZ-LEITUNG
500	923512208	11	CABLE MARKER	KABELMARKER
501	602209708	1	ATTACHABLE SLEEVE HOUSING 2-POL	STECKHUELSENGEHAEUSE
502	602323308	5	FLAT PLUG HOUSING 18-POL	FLACHSTECKERGEHAEUSE
503	602336008	4	PLUG SHELL 14-POL	STECKERGEHAEUSE
504	10664311	1	PLUG 2 13A	STECKER
505	10874331	1	PROTECTING CAP JPT	SCHUTZKAPPE
506	10342519	1	CONTACT LOCK DT 2 POLIG	KONTAKTVERRIEGELUNG
670	10100063	2	PLUG BUSHING 0,75-2,0MM2 Cu	STECKERBUCHSE
758	11080881	2	RECEPTACLE 6,3X0,5-1,0 VERZINNT	STECKHUELSE
998	965622208	2	LETTERING WIRING HARNESS	BESCHRIFTUNG KABELBAUM
2258	10877343	56	SLEEVE CONTACT 0,5-1MM2	BUCHSENKONTAKT

Pos.	Item	Quantity	Description	Bezeichnung
5	614027314	4.4	CONNECTION CABLE 2 X 0,75	ANSCHLUSSKABEL
6	614027314	4.4	CONNECTION CABLE 2 X 0,75	ANSCHLUSSKABEL
7	11341599	4.93	LEAD 2 X 1,5	LEITUNG
8	11341599	5.83	LEAD 2 X 1,5	LEITUNG
10	11341599	4.43	LEAD 2 X 1,5	LEITUNG
11	680000008	1	COUPLING SOCKET 4-POLE SPF	KUPPLUNGSDOSE
12	680001408	1	COUPLING SOCKET 4-POL SPF	KUPPLUNGSDOSE
13	680001408	1	COUPLING SOCKET 4-POL SPF	KUPPLUNGSDOSE
14	10678494	1	COUPLING SOCKET 4-POL SPF	KUPPLUNGSDOSE
15	12101723	4.65	CONTROL LEAD 8 X 0,5 SPF	STEUERLEITUNG
62	602320508	1	RECEPTACLE FOR TABS 0,5-1,5MM2	FLACHSTECKHUELSE
67	602203108	2	RECEPTACLE 2,8X0,3-1,5 VERZ	STECKHUELSE
75	602203908	1	FLAT PLUG 6,3X1-2,5 SN	FLACHSTECKER
86	602307708	2	WIRED END FERRULE DIN 46228-1 A1X5 V	ADERENDHUELSE
114	602307808	10	WIRED END FERRULE DIN 46228-1 A0,5X5 E	ADERENDHUELSE
120	602323208	15	FLAT PLUG 1,0-2,5MM2	FLACHSTECKER
121	602300108	4	CONTACT 1-2,5MM2	KONTAKT
124	602323508	60	FLAT PLUG 2,8X0,5-1 VERZ	FLACHSTECKER
125	602300308	11	CONTACT 0,5-1MM2	KONTAKT
134	602303308	5	RECEPTACLE FOR TABS 6,3X0,5-1,5	FLACHSTECKHUELSE
135	602303290	1	RECEPTACLE FOR TABS 6,3X1,5-2,5	FLACHSTECKHUELSE
201	11082601	3.53	INSULATING HOSE DN4X0,5 PUR SPF	ISOLIERSCHLAUCH
202	11082602	18.11	INSULATING HOSE DN6X0,5 PUR SPF	ISOLIERSCHLAUCH
203	11082603	16.81	INSULATING HOSE DN8X0,65 PUR SPF	ISOLIERSCHLAUCH
204	11082604	0.23	INSULATING HOSE DN10X0,65 PUR SPF	ISOLIERSCHLAUCH
225	11124208	2.73	CABLE CONDUIT DN25X0,6 PUR SPF	KABELSCHLAUCH
227	11124210	0.2	CABLE CONDUIT DN35X0,6 PUR SPF	KABELSCHLAUCH
268	12104811	1	CABLE TIE 2,5X99-SCHWARZ PA66 SPF	KABELBINDER
305	10870540	172.5	ELECTR.CABLE 1,0	KFZ-LEITUNG
307	10870541	6.4	ELECTR.CABLE 1,5	KFZ-LEITUNG
309	10870542	1.8	ELECTR.CABLE 2,5	KFZ-LEITUNG
344	10870538	0.16	ELECTR.CABLE 0,5	KFZ-LEITUNG
345	10870539	10.8	ELECTR.CABLE 0,75	KFZ-LEITUNG
500	923512208	38	CABLE MARKER	KABELMARKER
501	602323308	7	FLAT PLUG HOUSING 18-POL	FLACHSTECKERGEHAEUSE
502	5603876	3	LINE CONNECTOR	LEITUNGSVERBINDER
503	602303608	1	ATTACHABLE SLEEVE HOUSING FASTIN-F	STECKHUELSENGEHAEUSE
504	602325508	2	HOUSING 6-POL	GEHAEUSE
505	6001790	1	SOCKET HOUSING 2-POL	STECKDOSENGEHAEUSE
506	602335908	1	PLUG SHELL 4-POL	STECKERGEHAEUSE
507	602209708	2	ATTACHABLE SLEEVE HOUSING 2-POL	STECKHUELSENGEHAEUSE
508	10424622	2	BUSHING HOUSING 2-POL 5A	BUCHSENGEHAEUSE
509	602319808	1	ATTACHABLE SLEEVE HOUSING VALEO	STECKHUELSENGEHAEUSE
510	10664311	3	PLUG 2 13A	STECKER
511	602331308	1	HOUSING 4-POL	GEHAEUSE
512	6201570	1	PLUG SHELL 1-POL	STECKERGEHAEUSE
513	11118242	1	BUSHING HOUSING 1-POL	BUCHSENGEHAEUSE
514	10021571	2	PLUG SHELL 8-POL	STECKERGEHAEUSE
515	10874331	4	PROTECTING CAP JPT	SCHUTZKAPPE
516	10342519	3	CONTACT LOCK DT 2 POLIG	KONTAKTVERRIEGELUNG
517	617000608	3	FERRITE KLAPPBAR	FERRIT
617	602329108	2	CONTACT 0,5-1MM2	KONTAKT
670	10100063	6	PLUG BUSHING 0,75-2,0MM2 Cu	STECKERBUCHSE
689	10335819	21	PIN CONTACT 0,2-0,5MM2	STIFTKONTAKT
700	10424623	4	SLEEVE CONTACT 0,5-0,75MM2	BUCHSENKONTAKT
703	602225914	2	RECEPTACLE 4,8X1,5	STECKHUELSE
758	11080881	22	RECEPTACLE 6,3X0,5-1,0 VERZINNT	STECKHUELSE
802	602330808	2	SINGLE STRAND SEALING 1,2-2,1MM BLAU	EINZELADERABDICHTUNG
828	10424625	4	SINGLE STRAND SEALING 1,4-2,1MM VMQ	EINZELADERABDICHTUNG
996	965622108	31	LETTERING WIRE	BESCHRIFTUNG ADER

Pos.	Item	Quantity	Description	Bezeichnung
998	965622208	1	LETTERING WIRING HARNESS	BESCHRIFTUNG KABELBAUM

Pos.	Item	Quantity	Description	Bezeichnung
5	12104998	2.5	LEAD 30 G 1	LEITUNG
6	10340453	2.5	LEAD 36 G 0,5	LEITUNG
7	11840113	0.23	BUS LINE 2 X 0,5	BUSLEITUNG
8	11840113	0.23	BUS LINE 2 X 0,5	BUSLEITUNG
9	11840113	2.27	BUS LINE 2 X 0,5	BUSLEITUNG
10	11840113	2.27	BUS LINE 2 X 0,5	BUSLEITUNG
11	11840113	2.27	BUS LINE 2 X 0,5	BUSLEITUNG
12	11840113	0.23	BUS LINE 2 X 0,5	BUSLEITUNG
13	11840113	2.27	BUS LINE 2 X 0,5	BUSLEITUNG
14	11840113	0.23	BUS LINE 2 X 0,5	BUSLEITUNG
124	602323508	69	FLAT PLUG 2,8X0,5-1 VERZ	FLACHSTECKER
226	11124209	1.74	CABLE CONDUIT DN30X0,6 PUR SPF	KABELSCHLAUCH
241	603016608	0.04	HEATSHRINK SLEEVING 12-3,0	SCHRUMPFSCHLAUCH
246	603021608	0.04	THERMOFIT SHRINK HOSE 12/3X1,4	THERMOFITSCHRUMPFSCHLA
261	12104809	6	CABLE TIE 3,6X142-SCHWARZ PA66 SPF	KABELBINDER
268	12104811	36	CABLE TIE 2,5X99-SCHWARZ PA66 SPF	KABELBINDER
298	10441166	0.2	HEATSHRINK SLEEVING 11,6/2,5X2,29 POLY	SCHRUMPFSCHLAUCH
500	923512208	8	CABLE MARKER	KABELMARKER
501	602323308	4	FLAT PLUG HOUSING 18-POL	FLACHSTECKERGEHAEUSE
502	602336008	1	PLUG SHELL 14-POL	STECKERGEHAEUSE
503	602322708	1	FEMALE PLUG 25-POLE	BUCHSENSTECKER
504	602300208	1	PLUG SHELL 18-POL	STECKERGEHAEUSE
505	10024744	1	FEMALE PLUG 15-POLE	BUCHSENSTECKER
506	10493612	1	PLUG SHELL SUB-D METALL	STECKERGEHAEUSE
507	10493611	1	PLUG SHELL SUB-D METALL	STECKERGEHAEUSE
615	602322808	39	CRIMPING CONTACT 0,2-0,56MM2 SPF	CRIMPKONTAKT
996	965622108	12	LETTERING WIRE	BESCHRIFTUNG ADER
998	965622208	1	LETTERING WIRING HARNESS	BESCHRIFTUNG KABELBAUM
2258	10877343	30	SLEEVE CONTACT 0,5-1MM2	BUCHSENKONTAKT
2998	96014807	4	MACHINING CAN- STUETZP	BEARBEITUNG

Pos.	Item	Quantity	Description	Bezeichnung
5	12104998	2.6	LEAD 30 G 1	LEITUNG
6	10340453	2.6	LEAD 36 G 0,5	LEITUNG
7	11840113	0.23	BUS LINE 2 X 0,5	BUSLEITUNG
8	11840113	0.23	BUS LINE 2 X 0,5	BUSLEITUNG
9	11840113	2.37	BUS LINE 2 X 0,5	BUSLEITUNG
10	11840113	2.37	BUS LINE 2 X 0,5	BUSLEITUNG
11	11840113	2.37	BUS LINE 2 X 0,5	BUSLEITUNG
12	11840113	0.23	BUS LINE 2 X 0,5	BUSLEITUNG
13	11840113	2.37	BUS LINE 2 X 0,5	BUSLEITUNG
14	11840113	0.23	BUS LINE 2 X 0,5	BUSLEITUNG
124	602323508	68	FLAT PLUG 2,8X0,5-1 VERZ	FLACHSTECKER
226	11124209	1.84	CABLE CONDUIT DN30X0,6 PUR SPF	KABELSCHLAUCH
241	603016608	0.04	HEATSHRINK SLEEVING 12-3,0	SCHRUMPFSCHLAUCH
246	603021608	0.04	THERMOFIT SHRINK HOSE 12/3X1,4	THERMOFITSCHRUMPFSCHLA
261	12104809	6	CABLE TIE 3,6X142-SCHWARZ PA66 SPF	KABELBINDER
268	12104811	36	CABLE TIE 2,5X99-SCHWARZ PA66 SPF	KABELBINDER
298	10441166	0.2	HEATSHRINK SLEEVING 11,6/2,5X2,29 POLY	SCHRUMPFSCHLAUCH
500	923512208	8	CABLE MARKER	KABELMARKER
501	602323308	4	FLAT PLUG HOUSING 18-POL	FLACHSTECKERGEHAEUSE
502	602336008	1	PLUG SHELL 14-POL	STECKERGEHAEUSE
503	602322708	1	FEMALE PLUG 25-POLE	BUCHSENSTECKER
504	602300208	1	PLUG SHELL 18-POL	STECKERGEHAEUSE
505	10024744	1	FEMALE PLUG 15-POLE	BUCHSENSTECKER
506	10493612	1	PLUG SHELL SUB-D METALL	STECKERGEHAEUSE
507	10493611	1	PLUG SHELL SUB-D METALL	STECKERGEHAEUSE
615	602322808	38	CRIMPING CONTACT 0,2-0,56MM2 SPF	CRIMPKONTAKT
996	965622108	12	LETTERING WIRE	BESCHRIFTUNG ADER
998	965622208	1	LETTERING WIRING HARNESS	BESCHRIFTUNG KABELBAUM
2258	10877343	30	SLEEVE CONTACT 0,5-1MM2	BUCHSENKONTAKT
2998	96014807	4	MACHINING CAN- STUETZP	BEARBEITUNG

Pos.	Item	Quantity	Description	Bezeichnung
5	10428545	3.23	LEAD 25 X 0,34 TPE-U	LEITUNG
7	10428544	3.23	LEAD 15 X 0,34 TPE-U	LEITUNG
8	10428544	3.23	LEAD 15 X 0,34 TPE-U	LEITUNG
9	10428545	3.63	LEAD 25 X 0,34 TPE-U	LEITUNG
11	10428544	3.63	LEAD 15 X 0,34 TPE-U	LEITUNG
12	10428544	3.63	LEAD 15 X 0,34 TPE-U	LEITUNG
13	10428545	4.03	LEAD 25 X 0,34 TPE-U	LEITUNG
15	10428544	4.03	LEAD 15 X 0,34 TPE-U	LEITUNG
16	10428544	4.03	LEAD 15 X 0,34 TPE-U	LEITUNG
34	602217908	6	CABLE LUG DIN 46237 M6/1-2,5mm²	KABELSCHUH
124	602323508	15	FLAT PLUG 2,8X0,5-1 VERZ	FLACHSTECKER
125	602300308	6	CONTACT 0,5-1MM2	KONTAKT
201	11082601	4.27	INSULATING HOSE DN4X0,5 PUR SPF	ISOLIERSCHLAUCH
223	11124205	2	CABLE CONDUIT DN16X0,6 PUR SPF	KABELSCHLAUCH
228	11124211	1.9	CABLE CONDUIT DN40X0,6 PUR SPF	KABELSCHLAUCH
269	12104810	20	CABLE TIE 3,6X203-SCHWARZ PA66 SPF	KABELBINDER
287	10429651	0.03	HEATSHRINK SLEEVING 6/1,4X1,35 POLYO	SCHRUMPFSCHLAUCH
309	10870542	13.8	ELECTR.CABLE 2,5	KFZ-LEITUNG
342	600131308	5.49	WIRE BRAID 0,5	LITZE
344	10870538	4.3	ELECTR.CABLE 0,5	KFZ-LEITUNG
371	11840113	0.25	BUS LINE 2 X 0,5	BUSLEITUNG
372	11840113	0.25	BUS LINE 2 X 0,5	BUSLEITUNG
373	11840113	0.25	BUS LINE 2 X 0,5	BUSLEITUNG
374	11840113	0.48	BUS LINE 2 X 0,5	BUSLEITUNG
375	11840113	0.48	BUS LINE 2 X 0,5	BUSLEITUNG
376	12102759	1	PATCH CABLE 4X2XAWG27/7-5M	PATCHKABEL
377	10771060	1	PATCH CABLE 8-5M	PATCHKABEL
378	10771060	1	PATCH CABLE 8-5M	PATCHKABEL
379	10771060	1	PATCH CABLE 8-5M	PATCHKABEL
380	11937175	1	USB-CABLE 5M	USB-KABEL
381	12103533	1	RESISTOR 120R 1% 0.6W	WIDERSTAND MS
382	12103533	1	RESISTOR 120R 1% 0.6W	WIDERSTAND MS
500	923512208	42	CABLE MARKER	KABELMARKER
501	602323308	9	FLAT PLUG HOUSING 18-POL	FLACHSTECKERGEHAEUSE
502	602322708	3	FEMALE PLUG 25-POLE	BUCHSENSTECKER
503	10664626	3	PLUG SHELL SUB-D METALL	STECKERGEHAEUSE
504	10024744	6	FEMALE PLUG 15-POLE	BUCHSENSTECKER
505	10021571	3	PLUG SHELL 8-POL	STECKERGEHAEUSE
506	6201570	1	PLUG SHELL 1-POL	STECKERGEHAEUSE
507	602331308	3	HOUSING 4-POL	GEHAEUSE
508	602335908	3	PLUG SHELL 4-POL	STECKERGEHAEUSE
509	10355182	6	PLUG SHELL D-SUB METALL	STECKERGEHAEUSE
510	12219257	6	PAN-HEAD SCREW ISO 7045 M3X10 4.8 480	FLACHKOPFSCHRAUBE
615	602322808	165	CRIMPING CONTACT 0,2-0,56MM2 SPF	CRIMPKONTAKT
689	10335819	165	PIN CONTACT 0,2-0,5MM2	STIFTKONTAKT
707	10473047	9	CABLE SLEEVE 1,9-2,5/1,75/0,5 SILIKON	KABELTUELLE
995	965617208	9	SHIELDING TIED BACK	ABSCHIRMUNG ZURUECKGEB
996	965622108	22	LETTERING WIRE	BESCHRIFTUNG ADER
998	965622208	1	LETTERING WIRING HARNESS	BESCHRIFTUNG KABELBAUM
2278	12100121	1	FLAT PLUG 6,3X0,2-0,5 SN	FLACHSTECKER

Pos.	Item	Quantity	Description	Bezeichnung
5	10330965	4.87	UNITRONIC CABLE 4 X 0,5	UNITRONIC-LEITUNG
6	10330965	4.87	UNITRONIC CABLE 4 X 0,5	UNITRONIC-LEITUNG
125	602300308	8	CONTACT 0,5-1MM2	KONTAKT
139	605619814	8	PIN CONTACT 0.5QMM2	STIFTKONTAKT
500	923512208	2	CABLE MARKER	KABELMARKER
501	602332808	1	HOUSING 10-POL	GEHAEUSE
502	604564214	1	CONTACT INSERT 10-POL 16A	KONTAKTEINSATZ
503	10878819	1	CABLE GLAND M32X1,5	KABELVERSCHRAUBUNG
504	10871289	3	GUIDE BUSHING CODIERUNG HAN E/ STAIN	FUEHRUNGSBUCHSE
505	10871288	1	GUIDE PIN CODIERUNG HAN E/ STAINLESS	FUEHRUNGSSTIFT
506	97006065	1	SIGN 35X15 LEXEDGE II	SCHILD
507	69715	1	PLUG SHELL HAN 6B ALUMINIUM DR	STECKERGEHAEUSE
996	965622108	16	LETTERING WIRE	BESCHRIFTUNG ADER
998	965622208	2	LETTERING WIRING HARNESS	BESCHRIFTUNG KABELBAUM

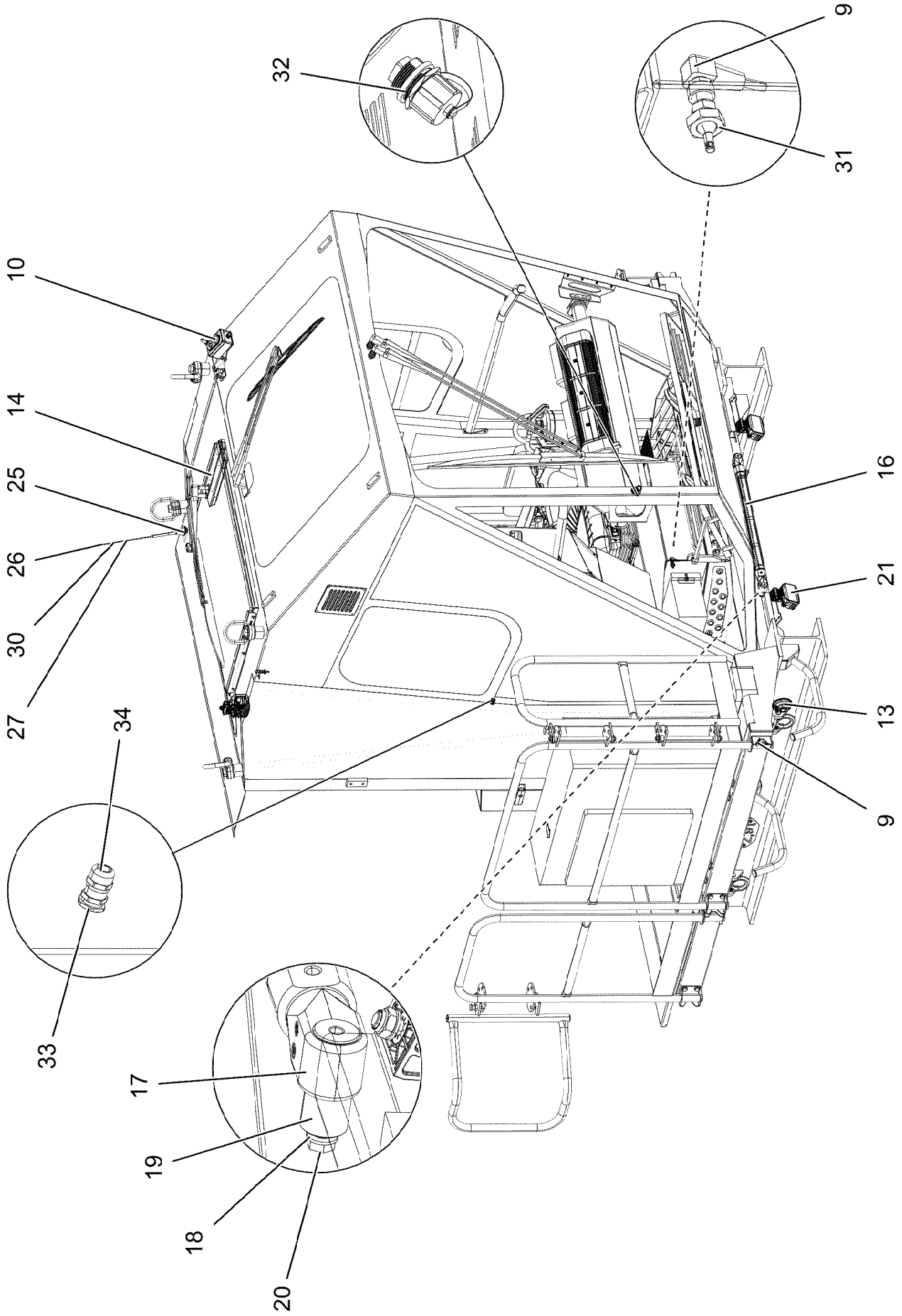
32
9
31
10
14
25
26
30
27
16
21
13
9
34
33
17
19
18
20

Pos.	Item	Quantity	Description	Bezeichnung
9	10449516	3	PRECISION RESISTOR -40/+125°C SPF	MESSWIDERSTAND
10	96032724	1	ANTENNA CPL.	ANTENNE KPL.
(1)	96026155	1	LEAD W601	LEITUNG
(5)	979204408	1	EMPTY CASING 80.0X0 AL	LEERGEHAEUSE
(153)	602424108	1	CABLE GLAND M16X1,5X4-11 MS	KABELVERSCHRAUBUNG
13	614003108	1	HORN 24V	HORN
14	11007220	2	INTERNAL LIGHT 7W 24V	INNENLEUCHTE
16	10340105	1	WARNING LIGHT 14W 13-36V SPF ⇨ ❑ 546	WARNLEUCHTE
17	10285701	2	TEE 30 G-ALMG TROWALPOLIERT	T-STUECK
(1)	10875588	2	SOCKET HEAD SCREW ISO 4762 M6X25 8.8	ZYLINDERSCHRAUBE
18	500917508	2	WASHER ISO 7089 10 200HV-A2	SCHEIBE
19	972115808	2	PIN 30.0X70 S355J2C+C FE//ZNNI8//CN//T0	BOLZEN
20	10197730	2	HEX SCREW ISO 4017 M10X20 8.8 ZNNI-480	SECHSKANTSCHRAUBE
21	12101891	3	LED WORKING HEAD LIGHT 12W 9-32V	LED ARBEITSSCHEINWERFER
25	12102817	1	ANTENNA AKTIV	ANTENNE
26	11114971	1	ANTENNA CABLE 1-5M	ANTENNENKABEL
27	11170896	1	EXTENSION CABLE 2M	VERLAENGERUNGSKABEL
30	10877613	1	ANTENNA CABLE 1,27-7M SEIDENMATT	ANTENNENKABEL
31	10875633	3	HEX NUT ISO 8675 M12X1,0 04 480H SPF	SECHSKANTMUTTER
32	966979108	1	SOCKET ETHERNET ⇨ ❑ 547	STECKDOSE
33	602504108	1	HEX NUT M16X1,5 MS	SECHSKANTMUTTER
34	602424108	1	CABLE GLAND M16X1,5X4-11 MS	KABELVERSCHRAUBUNG

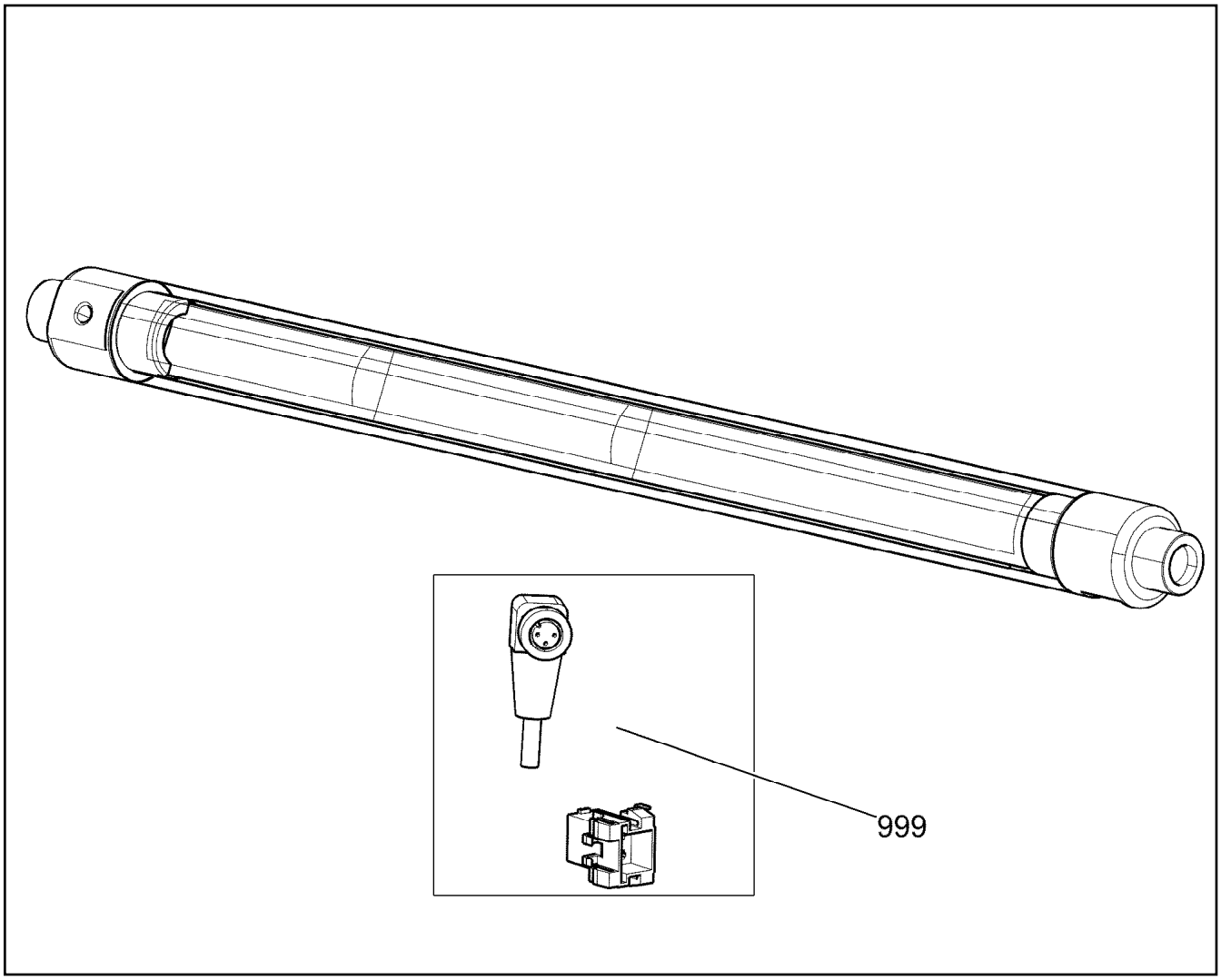

Pos.	Item	Quantity	Description	Bezeichnung
999	967363808	1	REP.KIT CENTRY WIRING	RS KABELSATZ

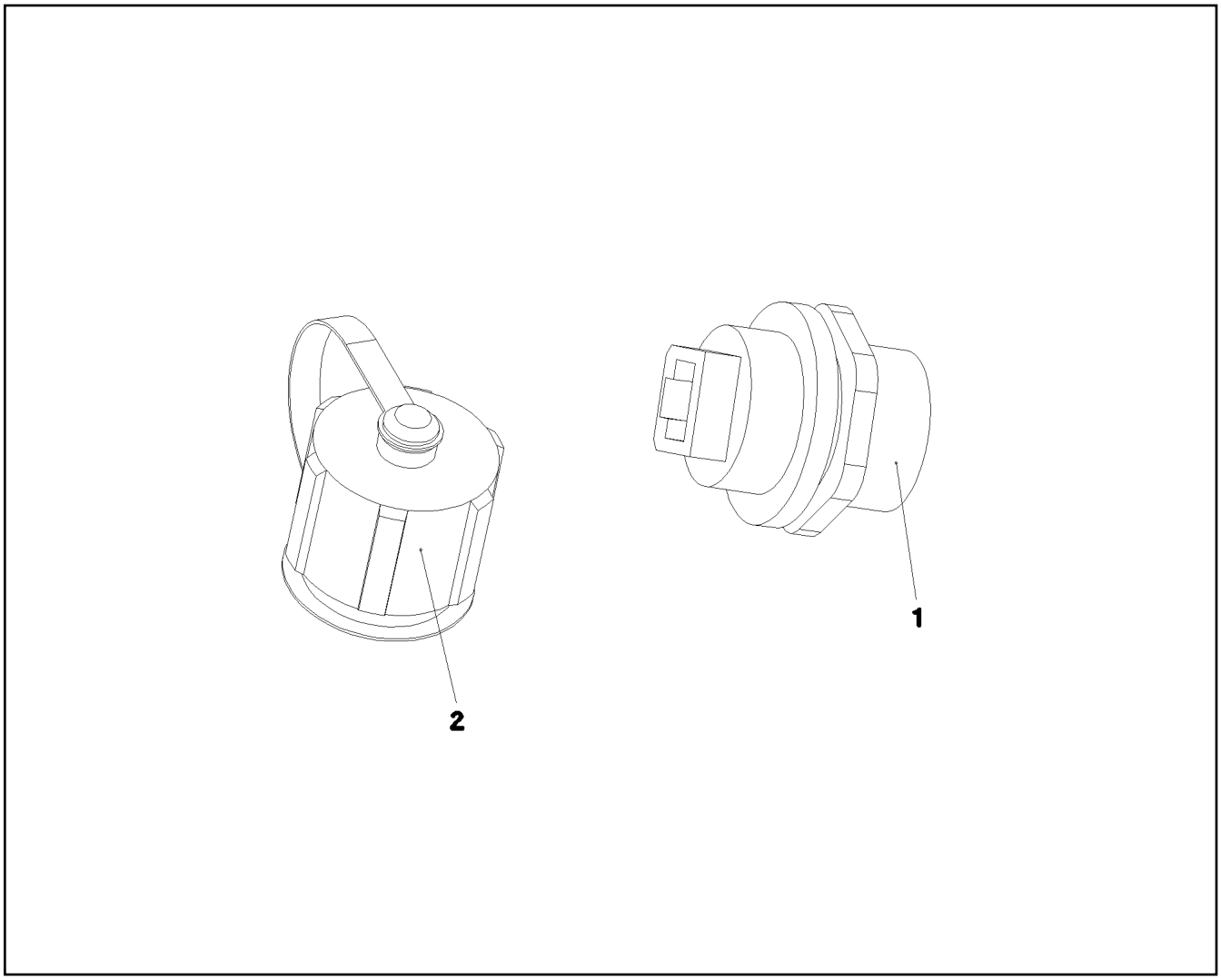

Pos.	Item	Quantity	Description	Bezeichnung
1	11008529	1	SOCKET 8-POL	STECKDOSE
2	11008530	1	PROTECTING CAP NETZW. RJ45/USB	SCHUTZKAPPE

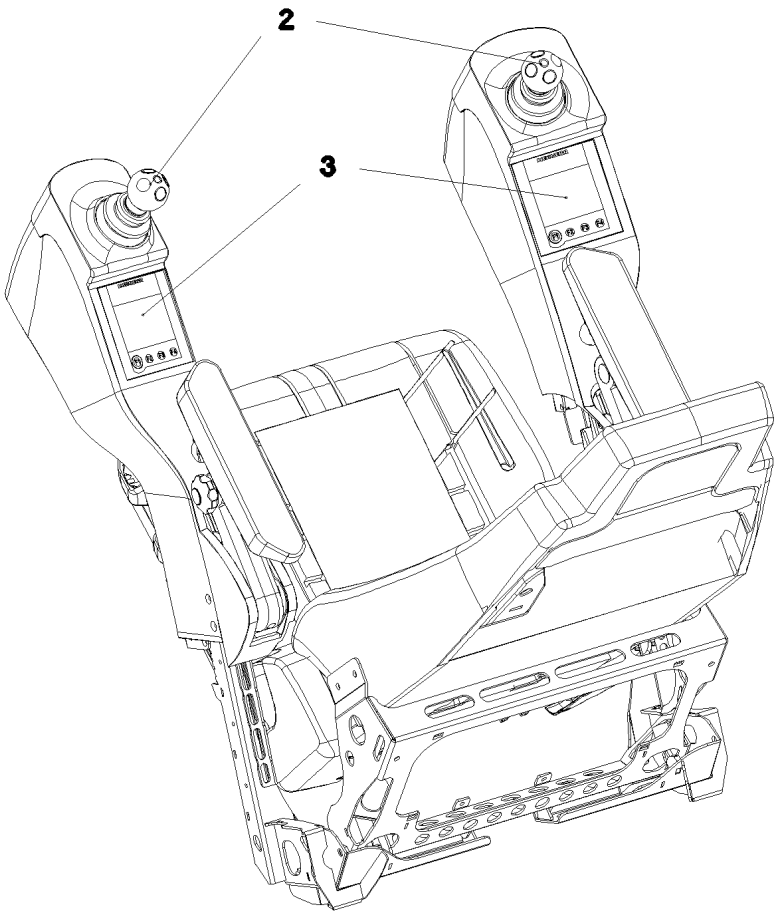

Pos.	Item	Quantity	Description	Bezeichnung
2	10343693	2	JOYSTICK LSB-AMS SPF ⇨ ❑ 529	MEISTERSCHALTER
3	963792208	2	KEYBOARD UNIT LSB-TE PROG.	TASTATUREINHEIT

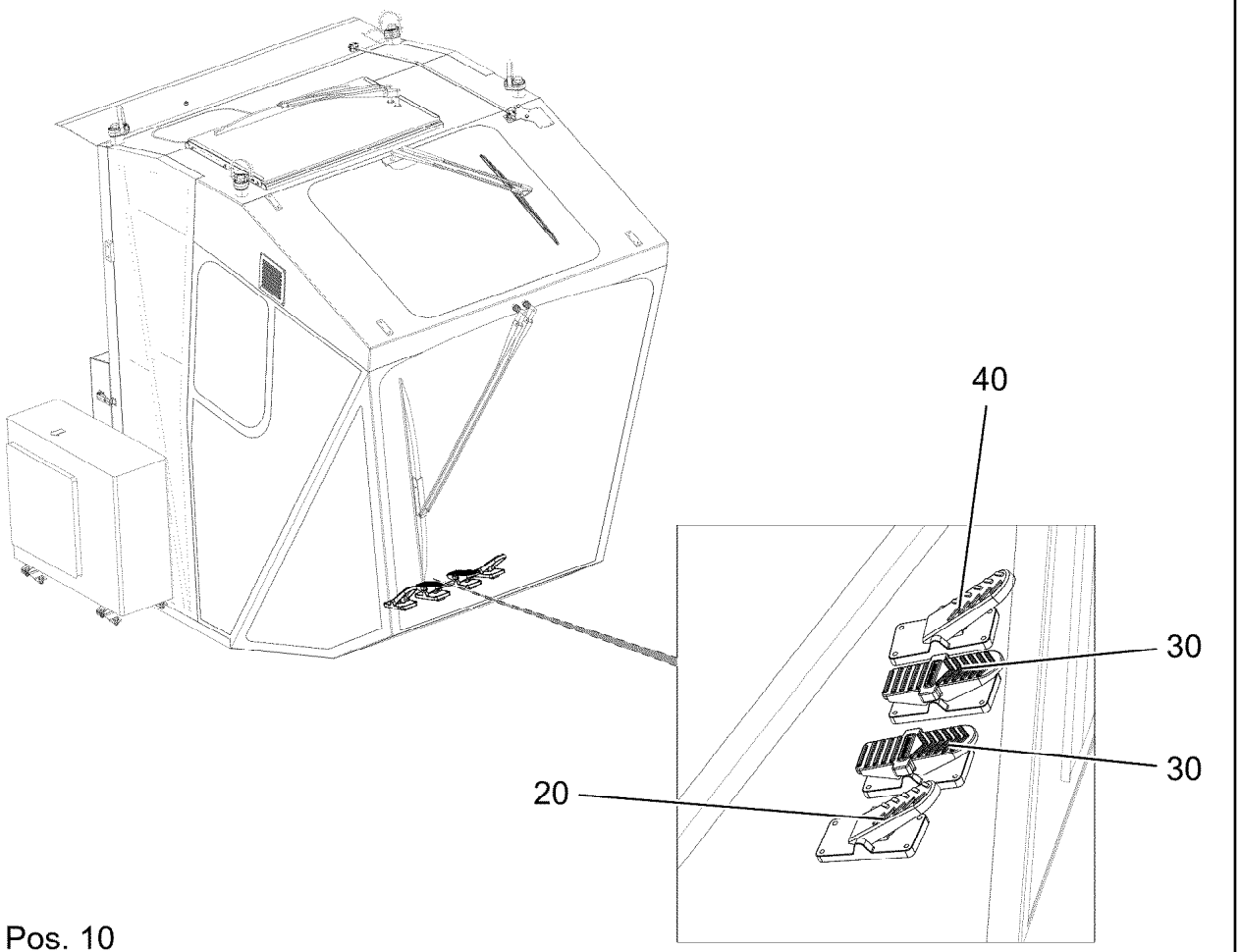

Pos. 10

Pos.	Item	Quantity	Description	Bezeichnung
10	96023875	1	FOOT SWITCH CPL.	FUSSTASTER KPL.
(10)	96023876	1	WIRING HARNESS W346	KABELSTRANG
20	964008608	1	COMPLEMENT ELECTR., CAB	ELEKTRIK GASVERSTELLUNG
(10)	10297309	1	PEDAL TRANSDUCER 20° SPF	PEDALGEBER
30	964008708	1	ELECTRIC FOOT ROCKER	ELEKTRIK FUSSWIPPE
(10)	10297310	2	FOOT ROCKER SPF	FUSSWIPPE
40	964008808	1	ELECTR.FOR SLEWING GEAR	ELEKTRIK DREHWERKSBREMS
(10)	10297309	1	PEDAL TRANSDUCER 20° SPF	PEDALGEBER

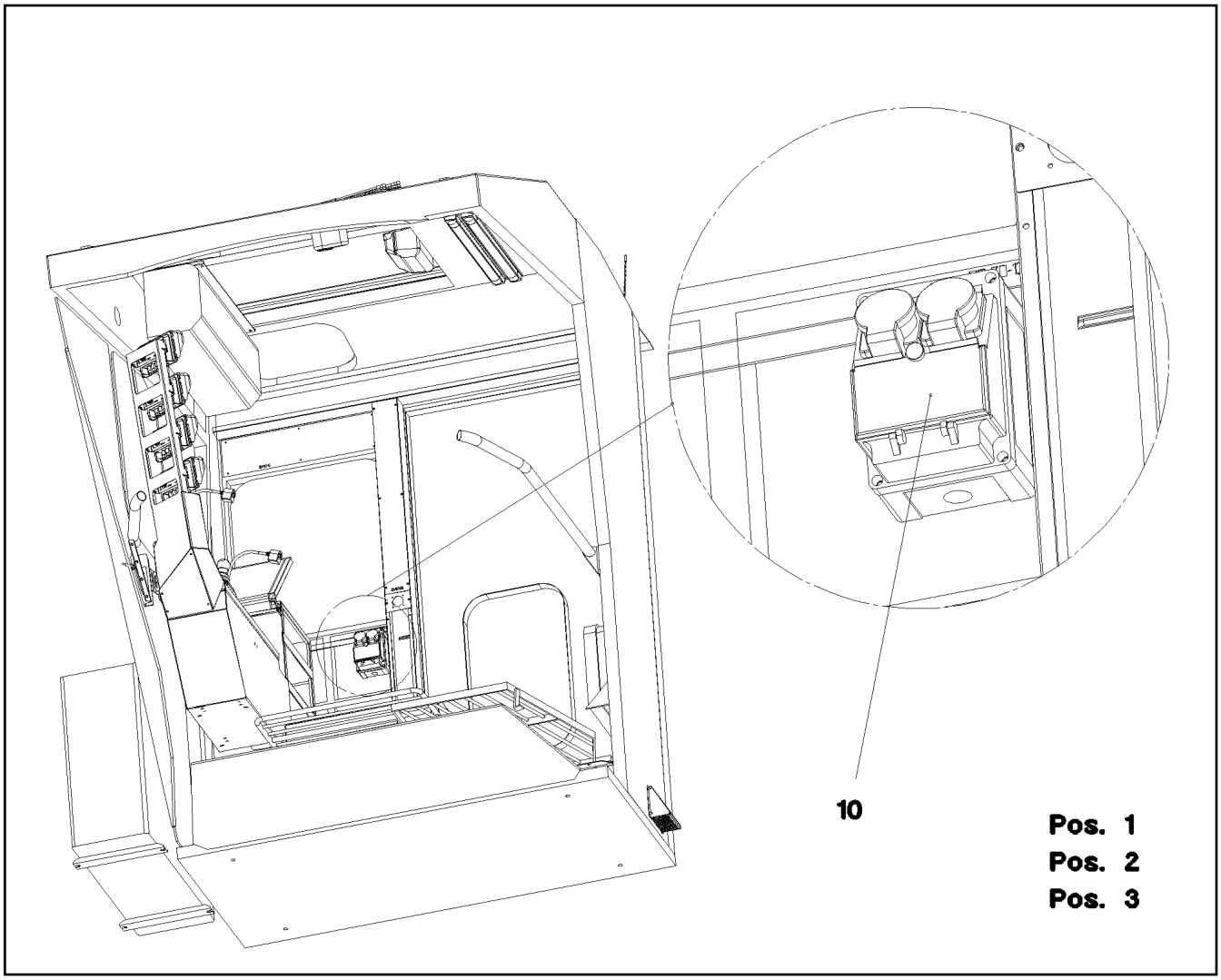

Pos.	Item	Quantity	Description	Bezeichnung
1	966586608	1	LEAD W353	LEITUNG
2	966586708	1	WIRING HARNESS W352	KABELSTRANG
3	966586808	1	LEAD W354	LEITUNG
10	966587008	1	FUSE BOX CPL. 380V	SICHERUNGSKASTEN KPL.
(10)	11161914	1	SOCKET COMBINATION 2-POL+E	STECKDOSENKOMBINATION
(20)	10429296	1	AUTOMATIC CIRCUIT BREAKER 16A 440VA	SICHERUNGSAUTOMAT

Pos.	Item	Quantity	Description	Bezeichnung
1	918744708	1	MACHINERY HOUSE BASE FRAME ⇨ ❑ 552	MASCHINENHAUS GRUNDRAH

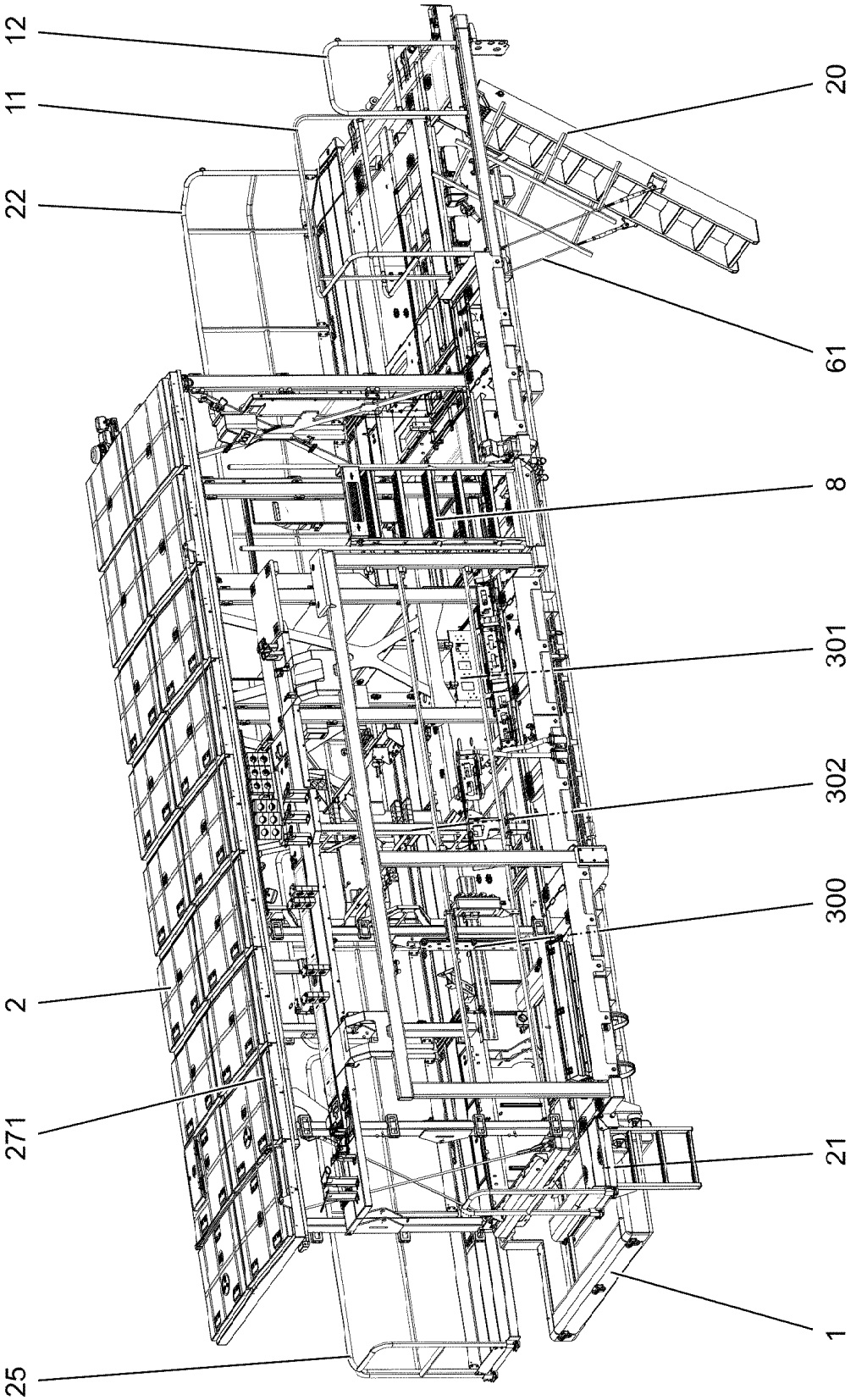
12
11
22
20
61
8
301
302
300
2
271
21
1
25

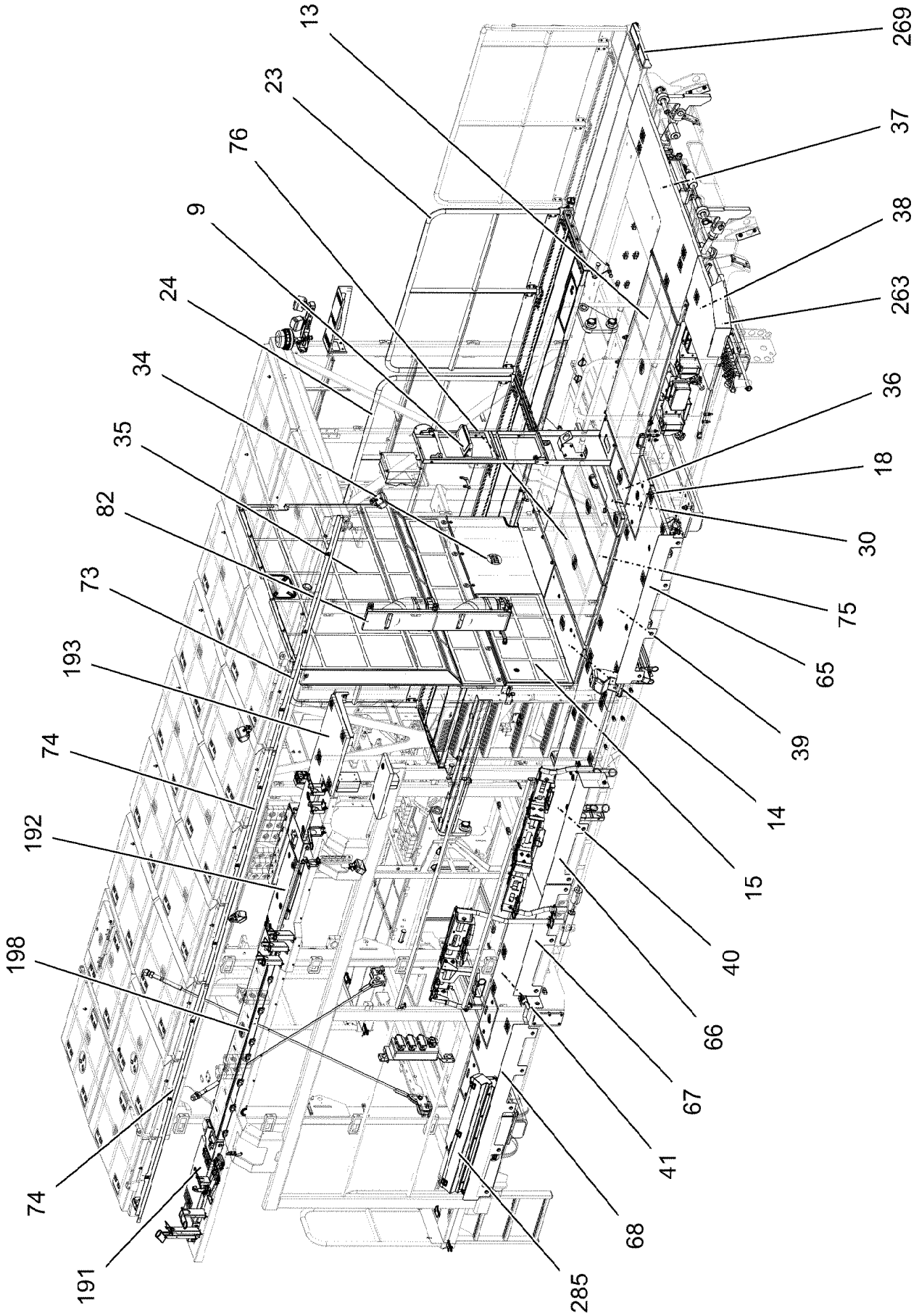

13.12.2021 084267 LIEBHERR	**etk_en_de_098405 LR 13000** **MACHINERY HOUSE BASE FRAME** **MASCHINENHAUS GRUNDRAHMEN**	❑ 553 (2/18) **918744708**

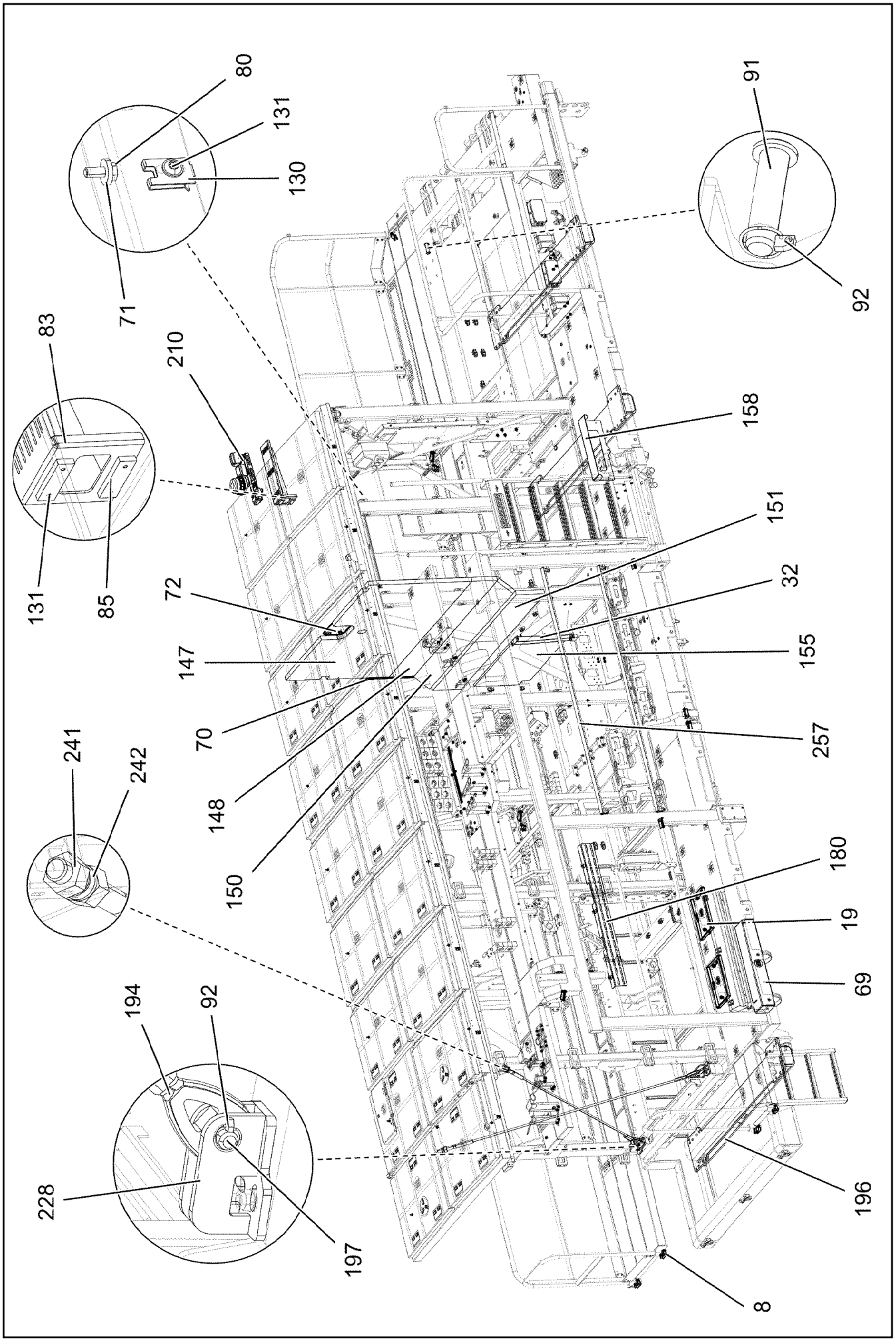

13.12.2021 084268	**etk_en_de_098405 LR 13000**	554 (3/18)
LIEBHERR	**MACHINERY HOUSE BASE FRAME** **MASCHINENHAUS GRUNDRAHMEN**	**918744708**

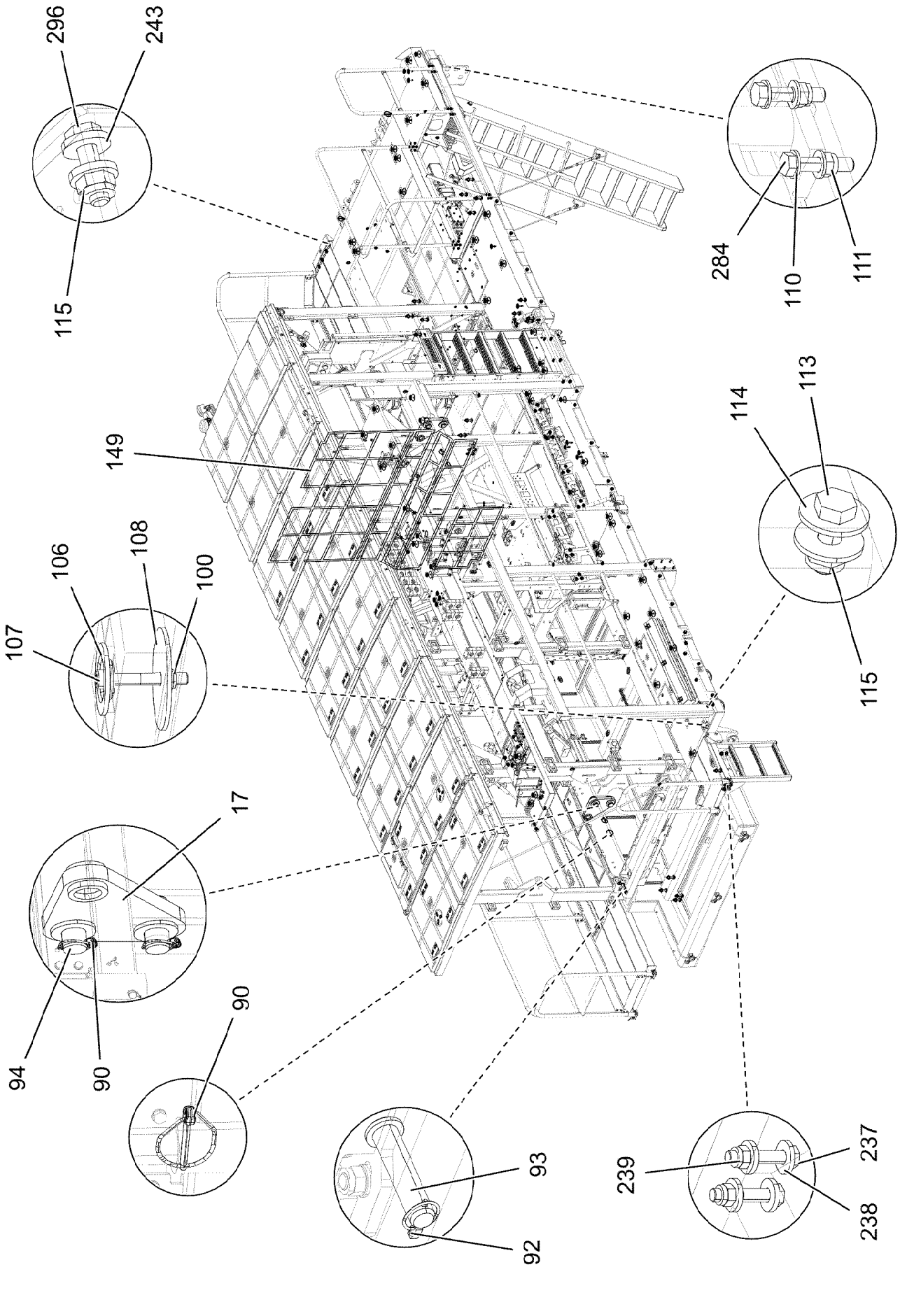
296
243
115
284
110
111
149
114
113
115
106
108
100
107
17
94
90
90
93
92
239
237
238

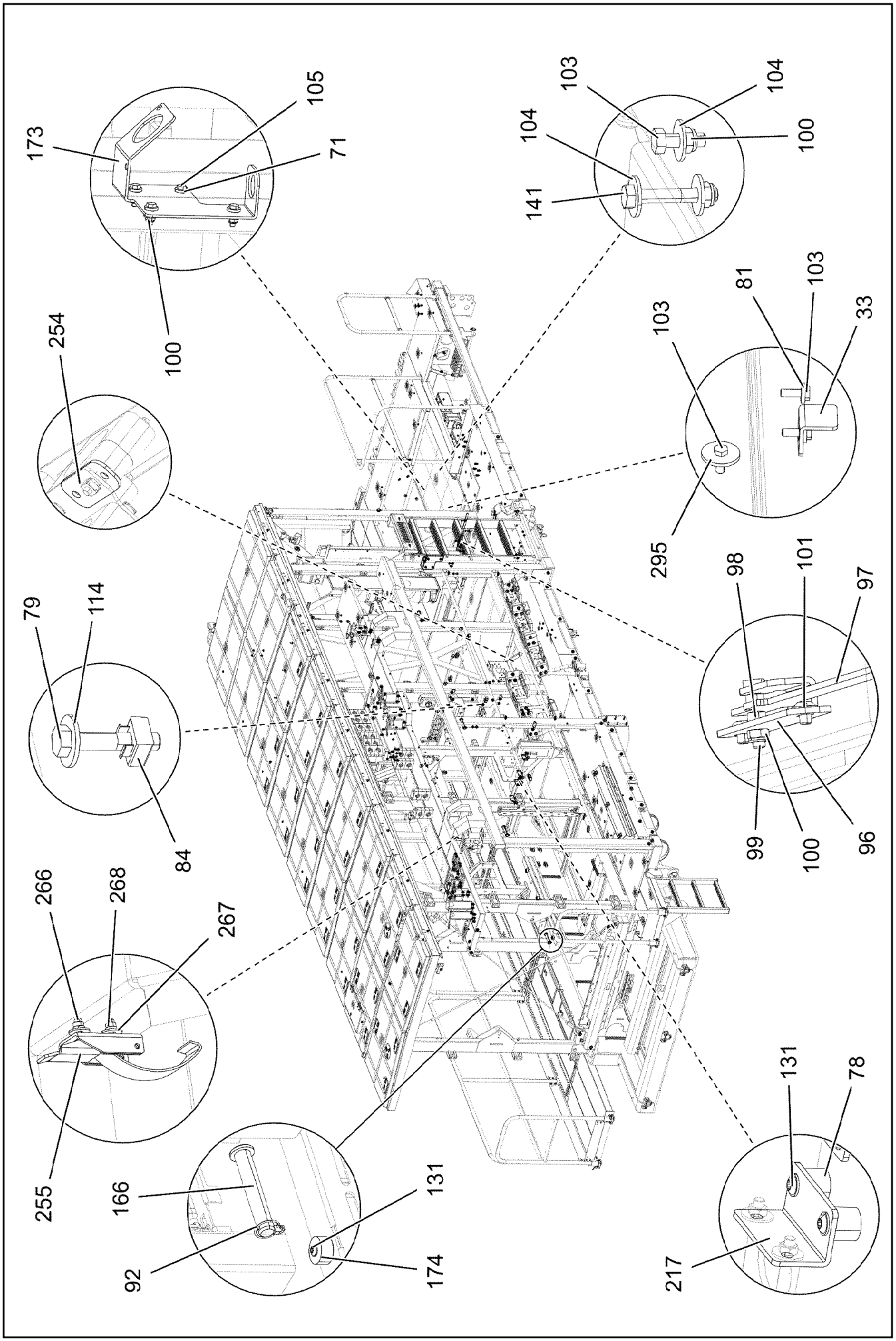

13.12.2021 084270	**etk_en_de_098405 LR 13000**	❑ 556 (5/18)
LIEBHERR	**MACHINERY HOUSE BASE FRAME** **MASCHINENHAUS GRUNDRAHMEN**	**918744708**

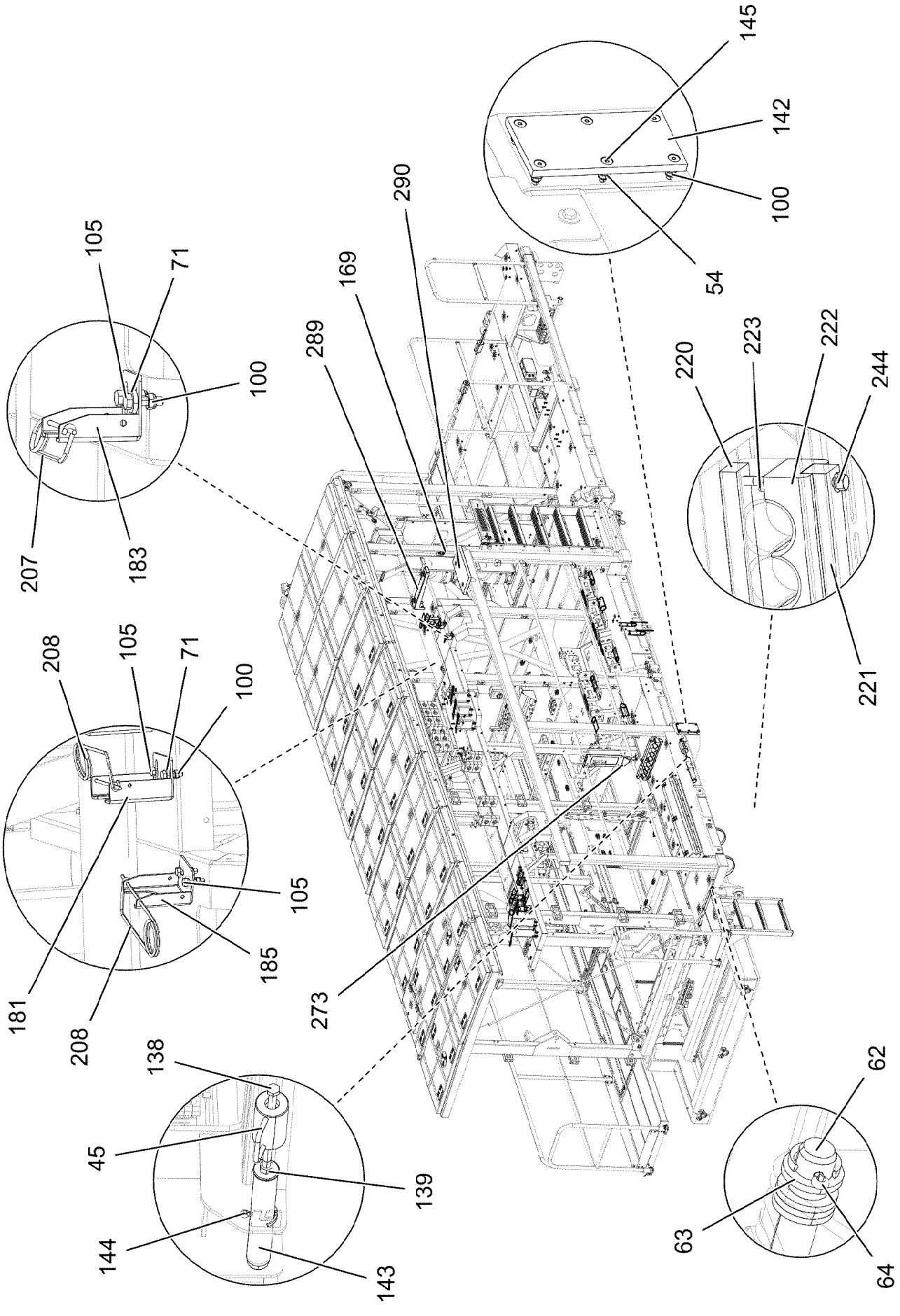

13.12.2021 084271	**etk_en_de_098405 LR 13000**	❑ 557 (6/18)
LIEBHERR	**MACHINERY HOUSE BASE FRAME** **MASCHINENHAUS GRUNDRAHMEN**	**918744708**

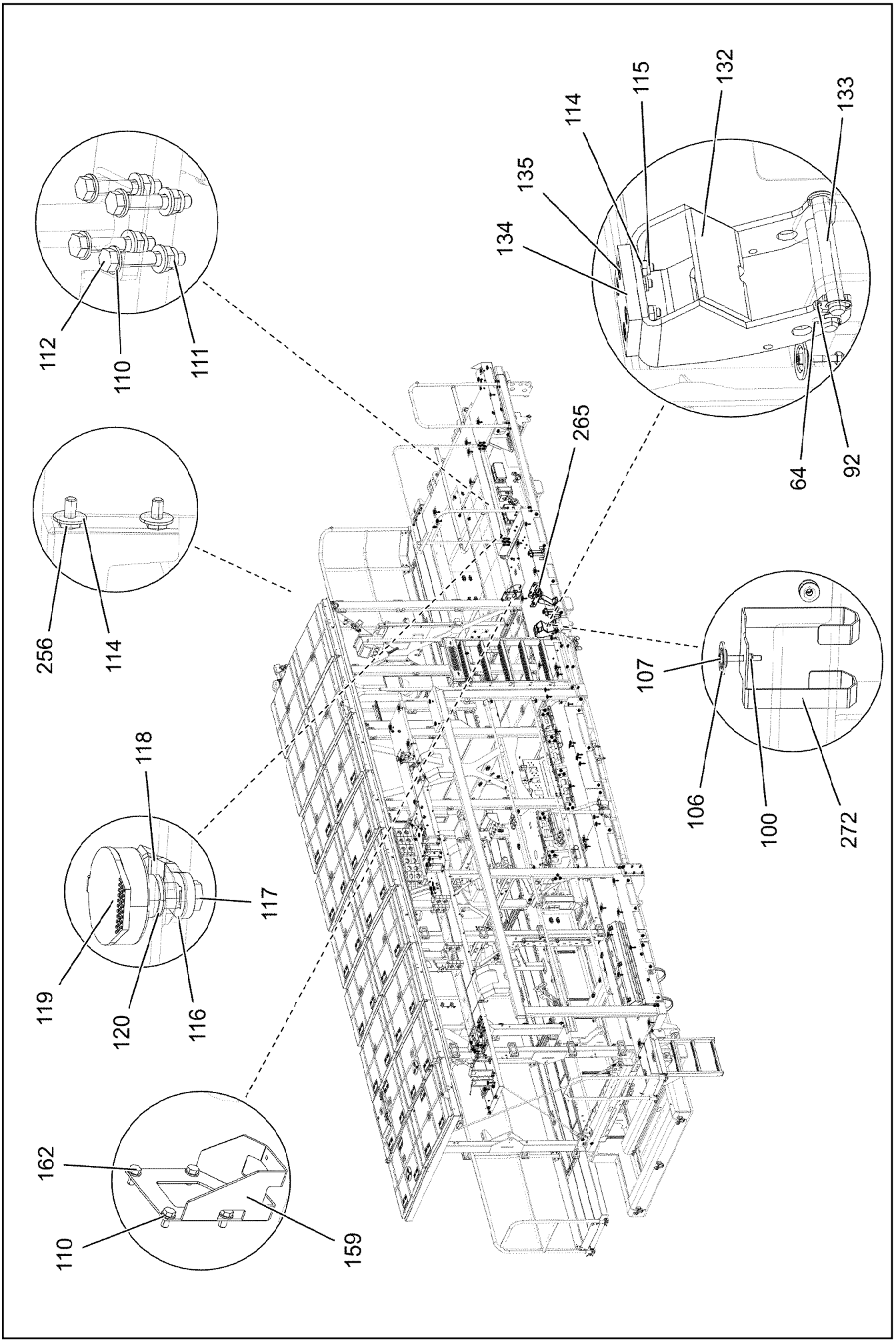
112
110
111
135
114
115
132
133
134
64
92
265
256
114
107
106
100
272
118
117
119
120
116
162
110
159

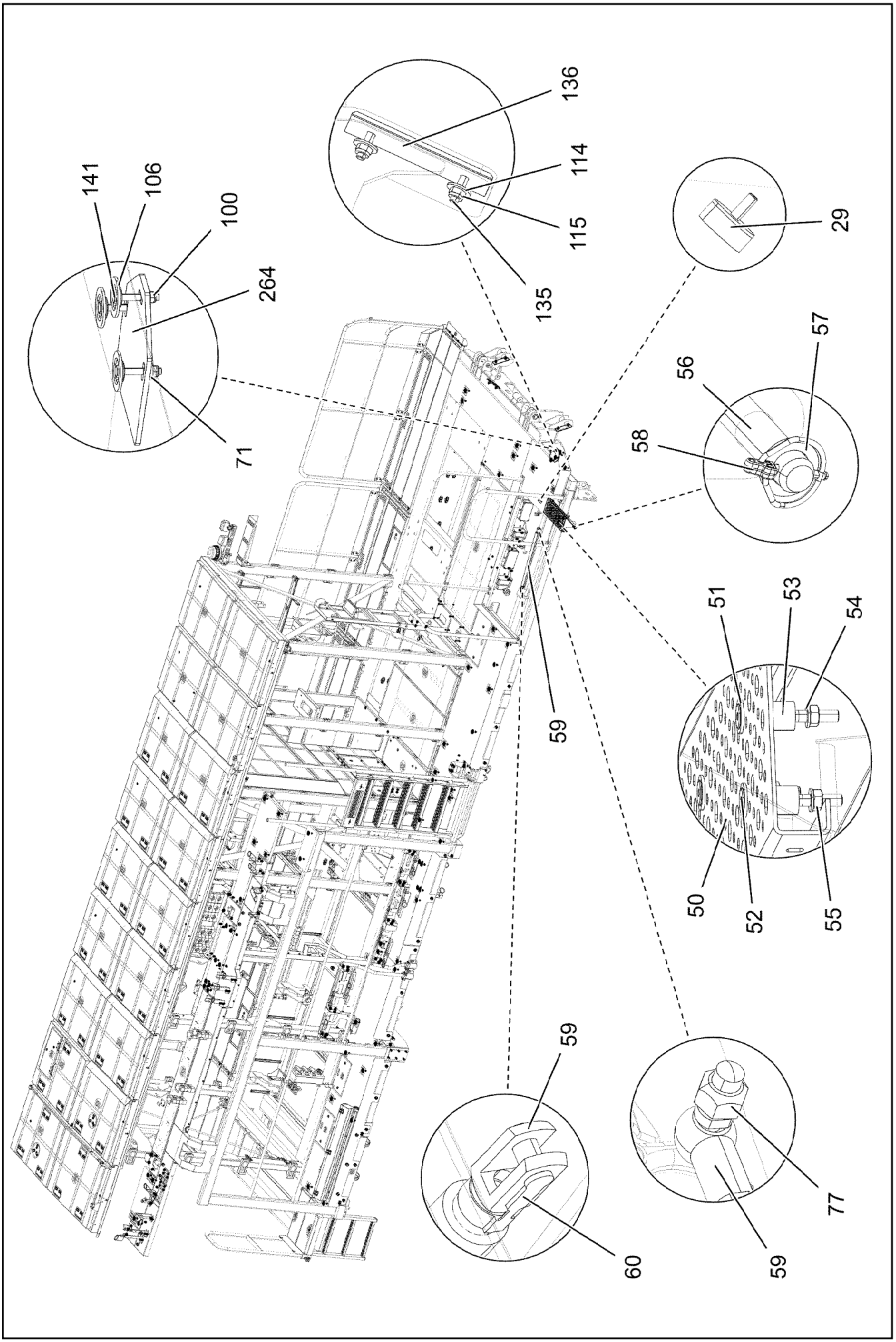

13.12.2021 084273	**etk_en_de_098405 LR 13000**	559 (8/18)
LIEBHERR	**MACHINERY HOUSE BASE FRAME** **MASCHINENHAUS GRUNDRAHMEN**	**918744708**

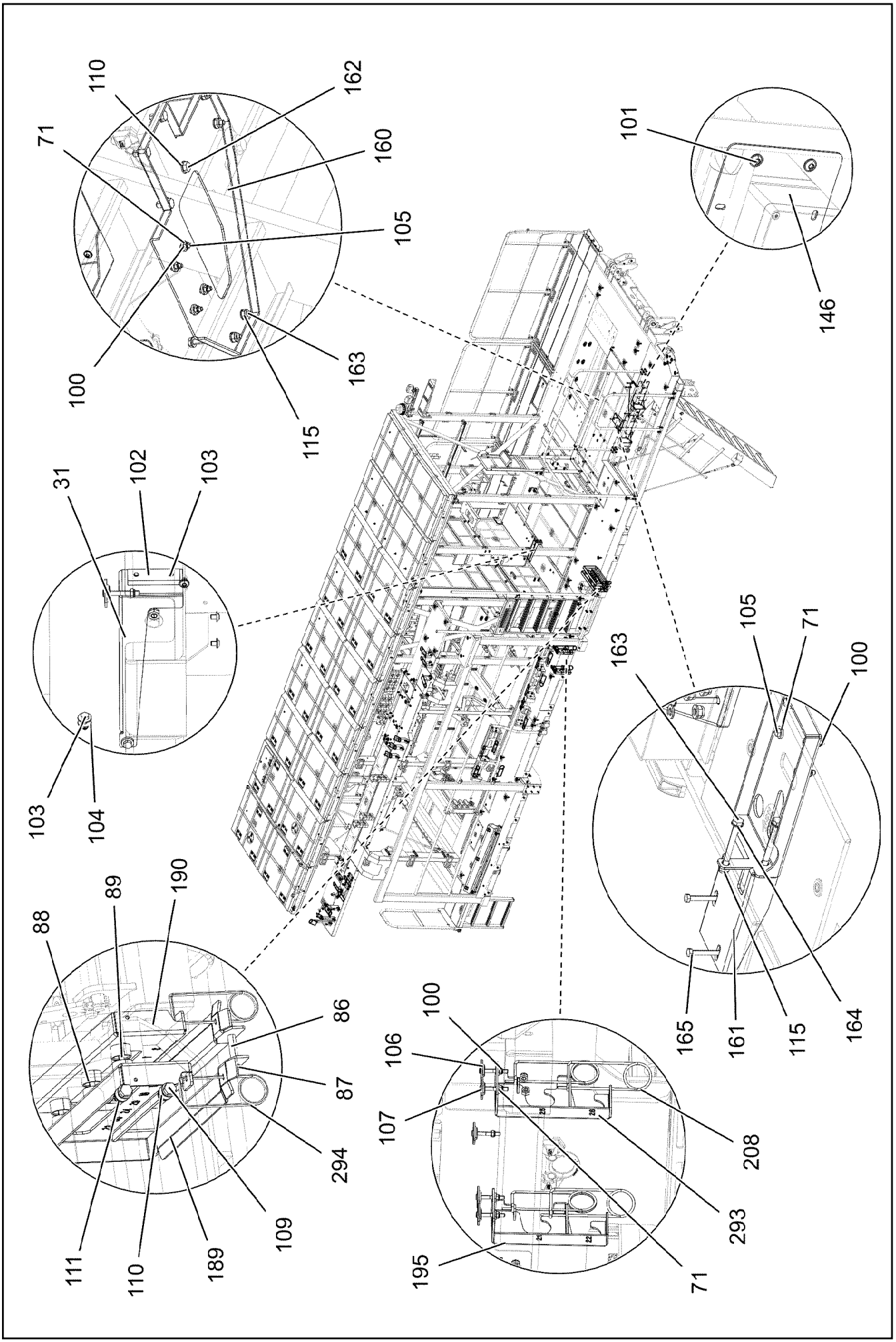

13.12.2021 084274	**etk_en_de_098405 LR 13000**	❑ 560 (9/18)
LIEBHERR	**MACHINERY HOUSE BASE FRAME** **MASCHINENHAUS GRUNDRAHMEN**	**918744708**

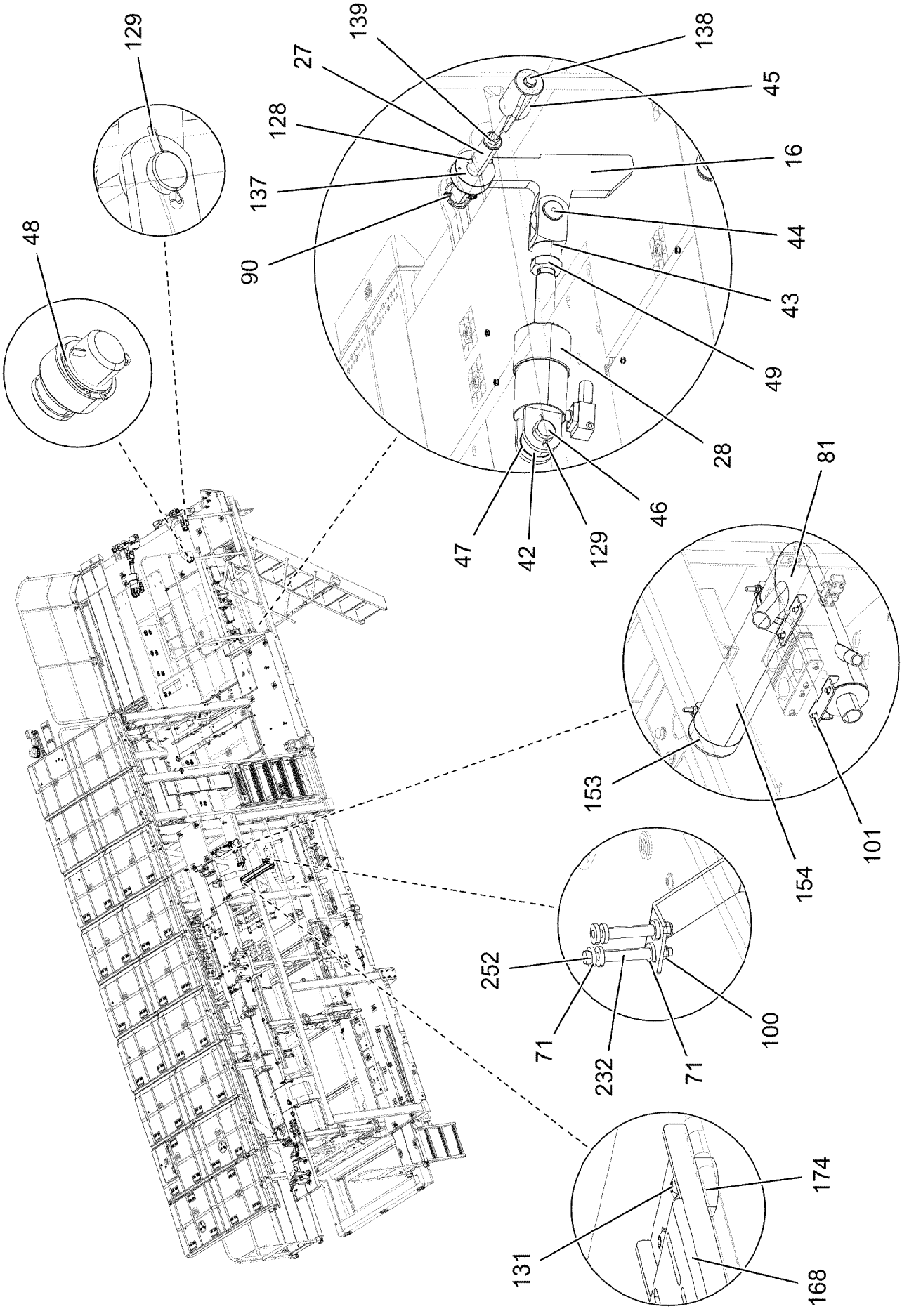

13.12.2021 084275	**etk_en_de_098405 LR 13000**	561 (10/18)
LIEBHERR	**MACHINERY HOUSE BASE FRAME** **MASCHINENHAUS GRUNDRAHMEN**	**918744708**

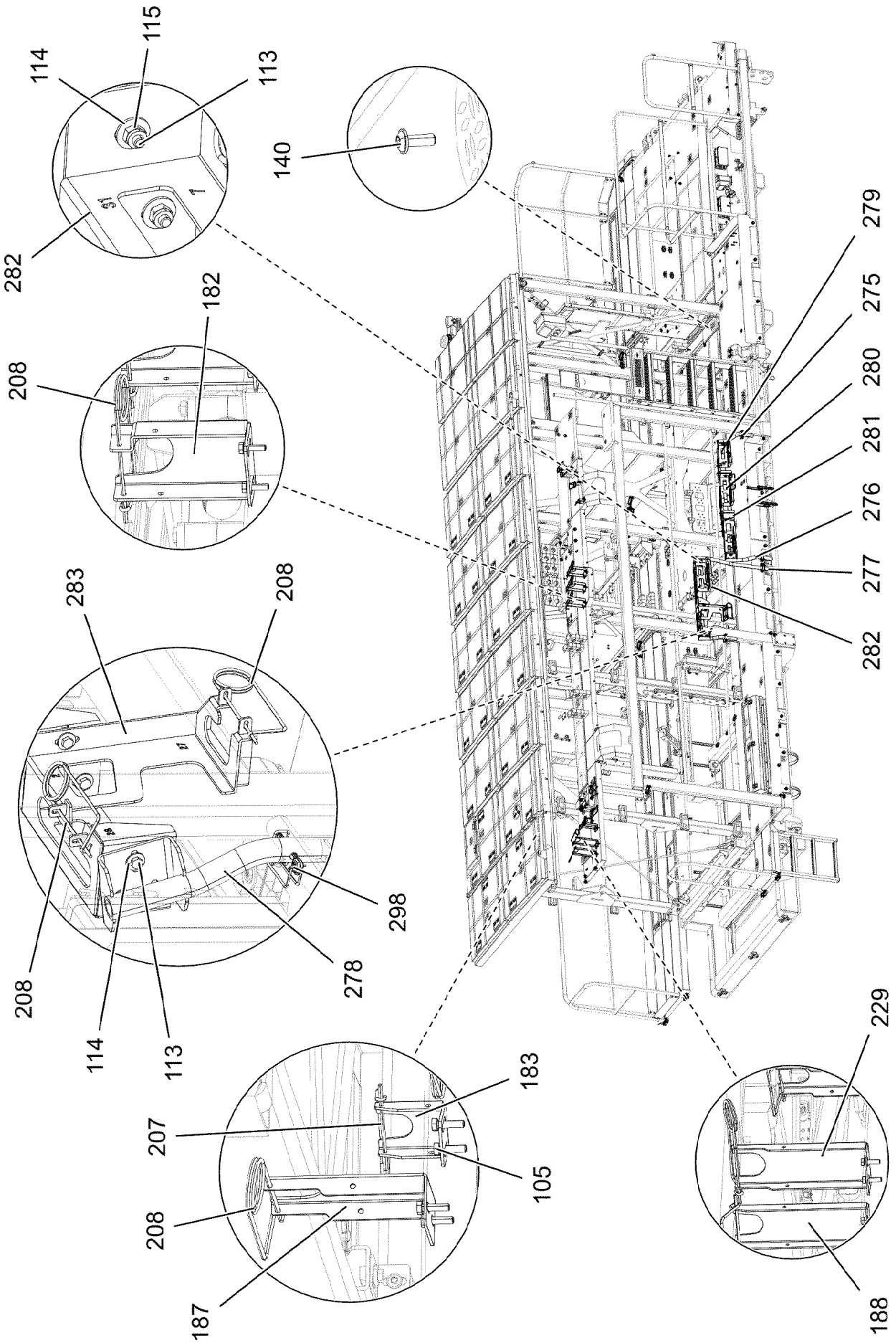

13.12.2021 084276	**etk_en_de_098405 LR 13000**	❑ 562 (11/18)
LIEBHERR	**MACHINERY HOUSE BASE FRAME** **MASCHINENHAUS GRUNDRAHMEN**	**918744708**

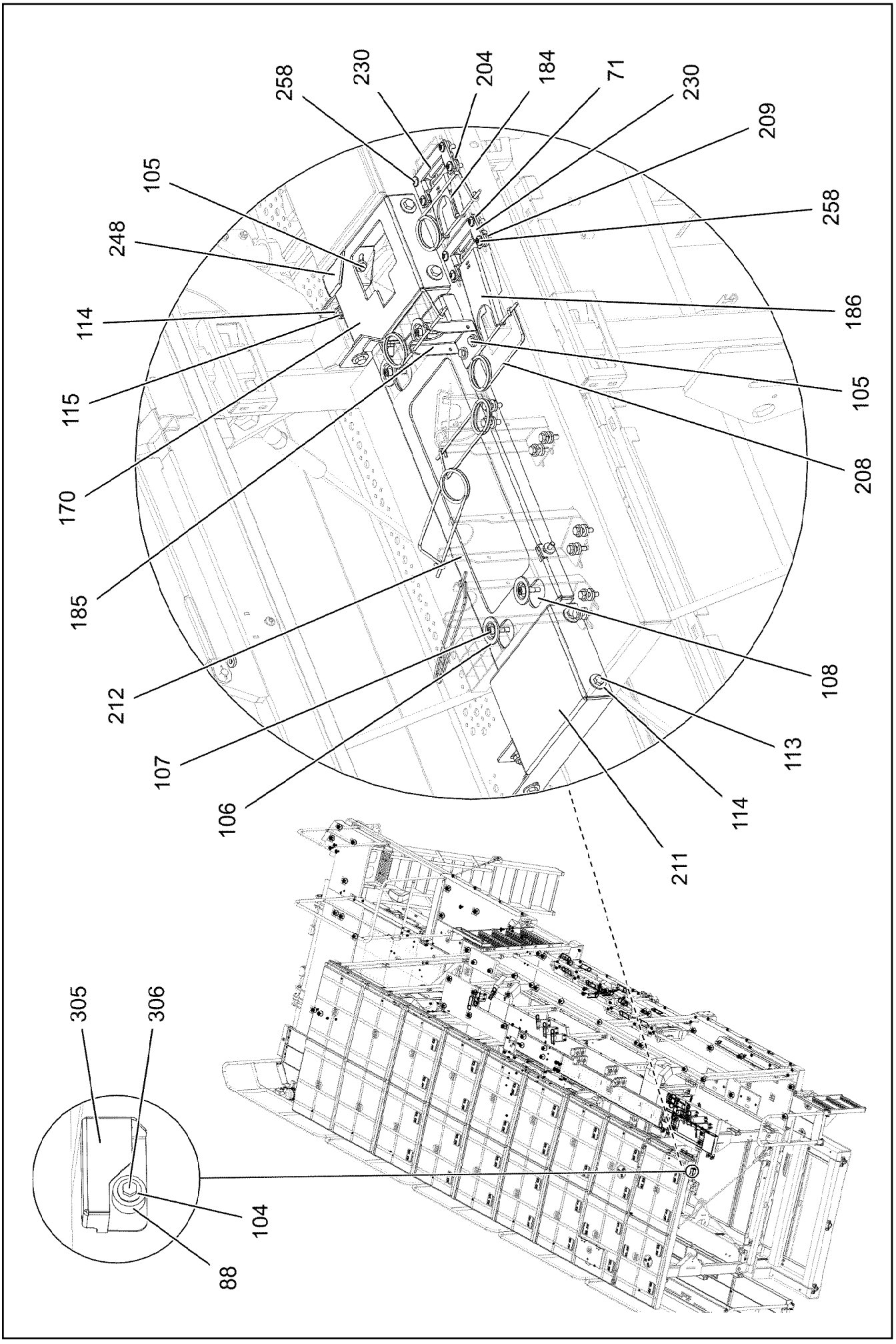
258
230
204
184
71
230
209
105
248
258
114
186
115
105
170
208
185
212
108
107
113
106
114
211
305
306
104
88

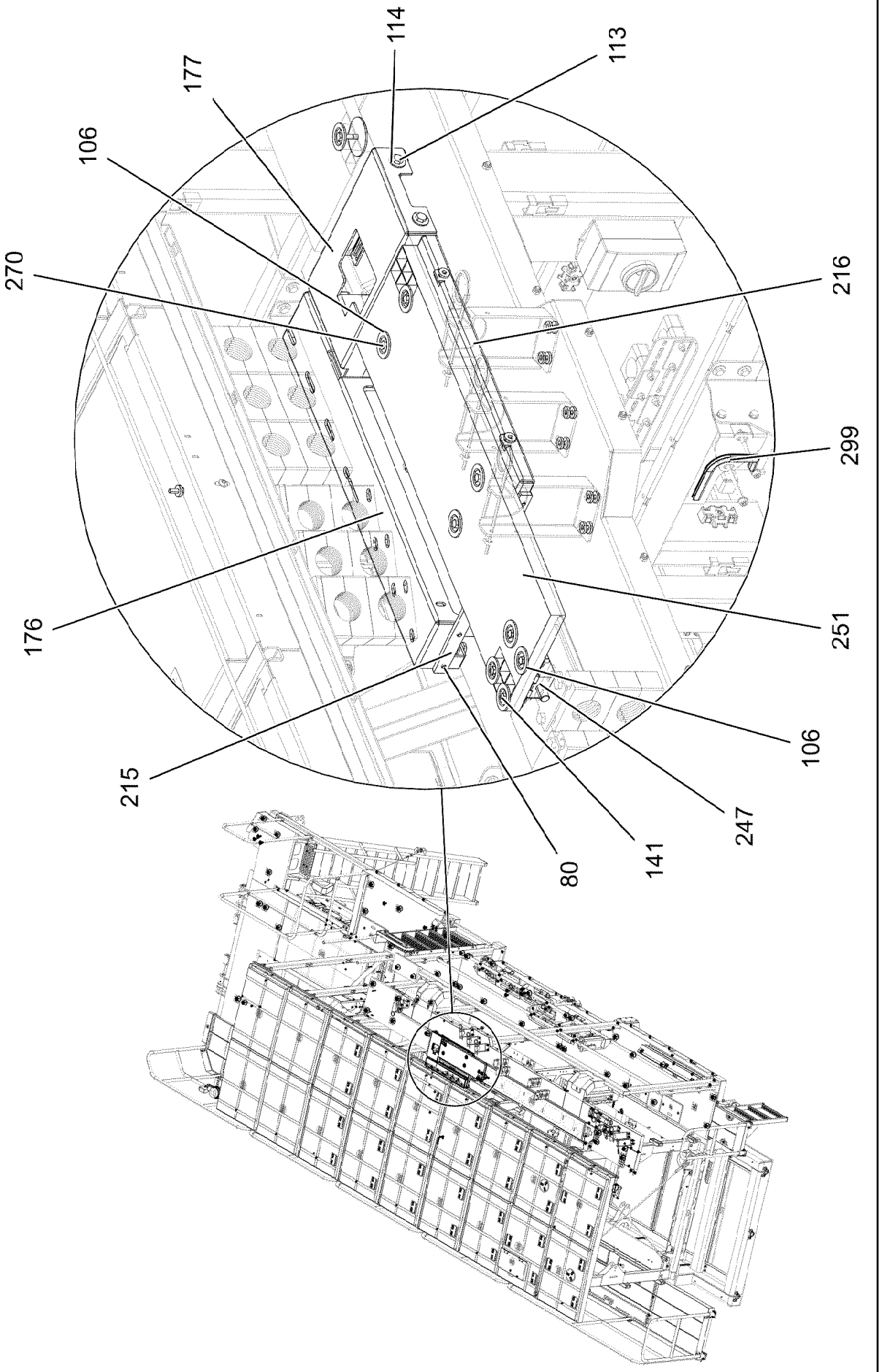
114
113
177
106
270
216
299
176
251
106
215
80
141
247

Pos.	Item	Quantity	Description	Bezeichnung
1	918705808	1	BASE FRAME PRE-ASSEMBLED ⇨ ❑ 570	GRUNDRAHMEN VORM.
2	96035946	1	ROOF COMPL. ⇨ ❑ 572	DACH KPL.
8	965887108	1	ACCESS LADDER PRE-ASS. ⇨ ❑ 582	AUFSTIEG VORM.
9	965887208	1	FOLDING LADDER PRE-ASS. ⇨ ❑ 583	KLAPPTRITT VORM.
11	965887408	1	HAND RAIL WELDED STRUCTURE T ZN O	GELAENDER SCHWK.
12	965887508	1	HAND RAIL WELDED STRUCTURE T ZN O	GELAENDER SCHWK.
13	965887608	1	COVER PRE-ASSY. ⇨ ❑ 584	DECKEL VORM.
14	965887708	1	BOTTOM PLATE COMPL. ⇨ ❑ 585	BODENBLECH KPL.
15	965887808	1	COVER PRE-ASSY. ⇨ ❑ 586	DECKEL VORM.
16	965887908	2	LEVER PRE-ASSY.	HEBEL VORM.
17	965888108	2	CONNECTING LINK WELDED	LASCHE SCHWK.
18	965888208	1	COVER PRE-ASSY.	DECKEL VORM.
19	965888308	2	COVER PRE-ASSY.	DECKEL VORM.
20	965888508	1	STAIR ALU SPF	TREPPE
21	965888608	1	PLATFORM COMPL. ⇨ ❑ 587	PODEST KPL.
22	965888708	1	PEDESTAL ALU SPF	PODEST
23	965888808	1	PEDESTAL ALU SPF	PODEST
24	965888908	2	PEDESTAL ALU SPF	PODEST
25	965889008	1	PEDESTAL ALU SPF	PODEST
27	979406208	2	PIN 45.0X274 35NICRMOV125 GASN. SPF	BOLZEN
28	10675172	2	HYDRO CYLINDER 100/45-100 SPF	HYDROZYLINDER
(10)	11005706	1	DS HYDRO CYLINDER	DS HYDROZYLINDER
29	726613008	2	MEGI BUFFER	MEGIPUFFER
30	97118117	1	PLATE 5X221X891 ALMG3 H114	BLECH
31	979403008	1	HOLDER 4X278X448 S315MC FE//ZNNI8//CN/	HALTER
32	979403308	1	HOLDER 4X622X149 S315MC FE//ZNNI8//CN/	HALTER
33	979403508	2	ANGLE 4X73X40 S315MC FE//ZNNI8//CN//T0	WINKEL
34	97096967	1	PLATE 5X990X951 ALMG3 H114	BLECH
35	96021550	1	PLATE WELDED	BLECH SCHWK.
36	979403808	1	PLATE 5X271X527 ALMG3 H114	BLECH
37	979403908	1	GRIDIRON T2008X716X30/2 S235JR T ZN K	GITTERROST-P
38	979404008	1	GRIDIRON T834X914X30/2 S235JR T ZN K	GITTERROST-P
39	979404108	1	GRIDIRON T2020X880X30/2 S235JR T ZN K	GITTERROST-P
40	979404208	1	GRIDIRON T2150X670X30/2 S235JR T ZN K	GITTERROST-P
41	979404308	1	GRIDIRON T3000X882X30/2 S235JR T ZN K	GITTERROST-P
42	10100430	2	SPHERICAL BEARING 50/75-35/28	GELENKLAGER
43	979405008	2	YOKE 70X166X73 S960QL	GABELKOPF
44	979405108	2	PIN 50.0X90 35NICRMOV125	BOLZEN
45	965921308	3	PIN EXTRACTOR T ZN O	BOLZENZIEHER
46	955469908	2	PIN 55.0 X0 35NICRMOV125 GASN. SPF	BOLZEN
47	428102408	4	LOCKING RING DIN 472 75X2,5	SICHERUNGSRING
48	422003508	4	SUPPORTING WASHER DIN 988 S 50X63X3	STUETZSCHEIBE
49	411702008	2	HEX NUT ISO 4035 M42 05 A3C	SECHSKANTMUTTER
50	979405208	1	ENTRANCE SPF	AUFTRITT
51	788901808	4	WASHER 8 -EDELSTAHL	SCHEIBE
52	12201384	4	COUNTERSUNK SCREW ISO 10642 M8X70	SENKSCHRAUBE
53	978859508	4	TUBE 20.0X33 X5CRNI18-10	ROHR
54	12103465	12	WASHER ISO 7089 8 300HV ZNNI-480H SPF	SCHEIBE
55	11693875	4	HEX NUT ISO 4032 M8 8 480H SPF	SECHSKANTMUTTER
56	979405308	1	PIN 25.0X646 S355J2G3C+C FE//ZNNI8//CN/	BOLZEN
57	10179376	2	WASHER DIN 1441 26 -St FLZN SPF	SCHEIBE
58	10875870	2	SAFETY PLUG W HINGE-LID 6X42X5,5X32 4	SICHERHEITSKLAPPSTECKER

Pos.	Item	Quantity	Description	Bezeichnung
59	10280449	1	GAS SPRING 40X300-1400N	GASFEDER
60	725110408	1	ES PIN 14X28 FE/ZN8/CN/T2	ES BOLZEN
61	10652811	2	ROUND STRAND ROPE 10X1,55M STAHL VE	RUNDLITZENSEIL
62	979405408	1	PIN 20.0X556 S355J2C+C FE//ZNNI8//CN//T0	BOLZEN
63	10875637	5	WASHER DIN 1441 21 ST FLZN SPF	SCHEIBE
64	10180359	3	SPLIT PIN ISO 1234 5X40 St 480H SPF	SPLINT
65	979405608	1	PLATE 3X215X1575 DC01 T ZN O	BLECH
66	979405808	1	PLATE 3X1358X215 DC01 T ZN O	BLECH
67	979405908	1	PLATE 3X215X1318 DC01 T ZN O	BLECH
68	979406008	1	PLATE 3X1865X215 DC01 T ZN O	BLECH
69	979406108	1	PLATE 5X1081X412 ALMG3 H114	BLECH
70	262105308	0.9	EDGE PROTECTION 1-2,5X33X8,7	KANTENSCHUTZ
71	11840501	176	WASHER DIN 7349 8,4 200HV 480H SPF	SCHEIBE
72	964140508	1	COVER PRE-ASSY.	DECKEL VORM.
(1)	975914408	1	PLATE 1.5X267X217 X5CRNI18-10	BLECH
(2)	10296157	4	SNAP LOCK ABS	SCHNAPPVERSCHLUSS
(3)	262103908	0.865	EDGE PROTECTION 1-2X9,5X6,5	KANTENSCHUTZ
73	979407408	1	CHANNEL 2X2545X109 DC01 FE//ZNNI8//CN/	RINNE
74	979407508	2	CHANNEL 2X2508X109 DC01 FE//ZNNI8//CN/	RINNE
75	965963608	1	COVER PRE-ASSY. ⇨ ❑ 588	DECKEL VORM.
76	965963508	1	COVER PRE-ASSY.	DECKEL VORM.
77	12100600	1	HEX NUT DIN 985 M14X1,5 010 FLZN SPF	SECHSKANTMUTTER
78	953873408	8	SLEEVE 25X20 11SMN37 FE//ZNNI8//CN//T0	HUELSE
79	11642357	3	HEX SCREW ISO 4014 M10X55 8.8 FLZN SP	SECHSKANTSCHRAUBE
80	11651767	23	HEX SCREW ISO 4017 M8X20 8.8 480H SPF	SECHSKANTSCHRAUBE
81	96033134	1	PIPE WELDED	ROHR SCHWK.
82	96042455	1	REST CPL. ⇨ ❑ 589	ABLAGE KPL.
83	96034006	1	CLAMP WELDED CONST.	HALTER SCHWK.
84	413004408	3	CAGE NUT M10	KAEFIGMUTTER
85	97082137	2	HOLDING PLATE 10X100X30 S355MC FE//ZN	HALTEPLATTE
86	97038163	1	SLEEVE 12.0X46 E235+N	HUELSE
87	11651585	1	HEX SCREW ISO 4014 M8X70 8.8 480H SPF	SECHSKANTSCHRAUBE
88	978787708	7	SLEEVE 33.0X19 FE//ZNNI8//CN//T0	HUELSE
89	12216193	3	HEX SCREW ISO 4014 M8X75 8.8 480H SPF	SECHSKANTSCHRAUBE
90	10180884	10	SAFETY PLUG W HINGE-LID 8X62X7,5X53 4	SICHERHEITSKLAPPSTECKER
91	453022308	1	PIN ISO 2341 B24X91X82 35NICRMOV125	BOLZEN
92	10875869	13	SAFETY PLUG W HINGE-LID 5X29X4,7X25 4	SICHERHEITSKLAPPSTECKER
93	453021708	1	PIN ISO 2341 B24X110X101 ST.50-2K VERZ	BOLZEN
94	933777308	4	PIN 55.0X108 35NICRMOV125 GASN. SPF	BOLZEN
96	975727008	1	PLATE 4X210X82 S315MC	BLECH
97	975727108	1	PLATE 4X470X33 S315MC FE//ZNNI8//CN//T	BLECH
98	938968808	2	TUBE 12X1,5X7 E235+N VERZ	ROHR
99	10875537	1	HEX SCREW ISO 4017 M8X40 8.8 480H SPF	SECHSKANTSCHRAUBE
100	10875614	152	HEX NUT DIN 985 M8 8 480H SPF	SECHSKANTMUTTER
101	12102696	17	BUTTON HEAD SCREW ISO 7380-2 M8X10 0	HALBRUNDKOPFSCHRAUBE
102	937566708	1	THREADED PLATE 10X90X30 S355MC FE//	GEWINDEPLATTE
103	10197831	30	HEX SCREW ISO 4017 M8X25 8.8 ZNNI-480	SECHSKANTSCHRAUBE
104	11140469	28	WASHER ISO 7093-1 8 200HV 480H SPF	SCHEIBE
105	11826527	52	HEX SCREW ISO 4017 M8X30 8.8 480H SPF	SECHSKANTSCHRAUBE
106	10100621	63	DISH MOUNTING	TELLERBEFESTIGUNG
107	10875570	43	SOCKET HEAD SCREW ISO 4762 M8X55 8.8	ZYLINDERSCHRAUBE
108	941138108	50	WASHER DC01 FE//ZNNI8//CN//T0	SCHEIBE
109	11645384	8	HEX SCREW ISO 4017 M12X40 8.8 FLZN SP	SECHSKANTSCHRAUBE
110	10289804	48	WASHER ISO 7089 12 300HV FLZN SPF	SCHEIBE
111	10875607	20	HEX NUT DIN 985 M12 8 FLZN SPF	SECHSKANTMUTTER
112	11642498	8	HEX SCREW ISO 4014 M12X70 8.8 FLZN SP	SECHSKANTSCHRAUBE
113	11642358	54	HEX SCREW ISO 4017 M10X30 8.8 FLZN SP	SECHSKANTSCHRAUBE
114	11491889	126	WASHER ISO 7093-1 10 300HV FLZN SPF	SCHEIBE

Pos.	Item	Quantity	Description	Bezeichnung
115	10197769	77	HEX NUT DIN 985 M10 8 ZNNI-480H SPF	SECHSKANTMUTTER
116	704253308	1	HOUSING GD-ZN SW GEPULVERT	GEHAEUSE
117	704253408	1	ACTUATION SPIKE GD-ZN SW GEPULVERT	BETAETIGUNGSDORN
118	704253508	1	TONGUE	ZUNGE
119	704254808	1	DUST CAP POLYETHYLEN SCHWARZ	STAUBKAPPE
120	704274808	1	O-RING 12X2 NBR70	O-RING
128	432011108	2	DOWEL PIN ISO 8752 10X60	SPANNSTIFT
129	10875873	4	SPLIT PIN ISO 1234 8X63 ST 480H SPF	SPLINT
130	12100332	9	SHEET METAL NUT M8 480H SPF	BLECHMUTTER
131	10875485	27	BUTTON HEAD SCREW AEHNL.ISO 7380-2	HALBRUNDKOPFSCHRAUBE
132	967031308	1	ENGINE SPEED CONTROL CABLE	ANLAGE
133	453021108	2	PIN ISO 2341 B20X150X142 35NICRMOV125	BOLZEN
134	932724708	1	SHEET 15X90X100 PA6G	PLATTE
135	10878804	12	COUNTERSUNK SCREW ISO 10642 M10X40	SENKSCHRAUBE
136	288199508	4	DISTANCE PLATE 9 X 70 X180 PA6G	DISTANZPLATTE
137	978878508	4	PLATE 2X95X95 DC01 FE//ZNNI8//CN//T0	BLECH
138	10878582	3	HEX SCREW ISO 4014 M16X300 8.8 FLZN SP	SECHSKANTSCHRAUBE
139	10875617	3	HEX NUT ISO 4032 M16 8 FLZN SPF	SECHSKANTMUTTER
140	10877383	2	BUTTON HEAD SCREW AEHNL.ISO 7380-2	HALBRUNDKOPFSCHRAUBE
141	11651581	13	HEX SCREW ISO 4014 M8X50 8.8 480H SPF	SECHSKANTSCHRAUBE
142	979595808	1	BEARING PLATE 12X120X230 PA6G+OEL SP	LAGERPLATTE
143	979595908	1	PIN 55.0X334 35NICRMOV125 GASN. SPF	BOLZEN
144	10180375	1	SPLIT PIN ISO 1234 10X80 St 480H SPF	SPLINT
145	11838360	6	COUNTERSUNK SCREW ISO 10642 M8X35	SENKSCHRAUBE
146	979777908	2	PLATE 3X326X520 DC01 FE//ZNNI8//CN//T0	BLECH
147	97097643	1	INSULATING MAT 40X1020X1945 PUR-SCH	DAEMMMATTE
148	979781408	1	INSULATING MAT 40X1945X250 PUR-SCHAU	DAEMMMATTE
149	802102008	34	ADHESIVE INSULATING STRIP 25MM PS18	PILZKOPFBAND
150	979790808	1	INSULATING MAT 40X1945X180 PUR-SCHAU	DAEMMMATTE
151	979792708	1	INSULATING MAT 40X1945X285 PUR-SCHAU	DAEMMMATTE
153	774225208	2	HOSE CLAMP 89-94X25 ST	SCHLAUCHSCHELLE
154	10813503	0.4	EXHAUST PIPE DN=90 INOXYD	ABGASROHR
155	97141868	1	INSULATING MAT 20X915X517 PUR-SCHAU	DAEMMMATTE
158	977753808	1	PLATE 4X699X364 S315MC	BLECH
159	97002634	1	PLATE 4X356X308 S315MC FE//ZNNI8//CN//T	BLECH
160	97002635	1	PLATE 4X555X501 S315MC FE//ZNNI8//CN//T	BLECH
161	97002636	1	PLATE 4X229X591 S315MC FE//ZNNI8//CN//T	BLECH
162	11658892	8	HEX SCREW ISO 4017 M12X25 8.8 FLZN SP	SECHSKANTSCHRAUBE
163	11651143	6	HEX SCREW ISO 4014 M10X105 8.8 FLZN SP	SECHSKANTSCHRAUBE
164	500917508	12	WASHER ISO 7089 10 200HV-A2	SCHEIBE
165	12220759	2	HEX SCREW ISO 4017 M8X65 8.8 480H SPF	SECHSKANTSCHRAUBE
166	10029666	4	PIN ISO 2341 B24X140X131 35NICRMOV125	BOLZEN
168	97006245	1	HOLDER 4X141X1092 S315MC	HALTER
169	97006338	2	PLATE 3X62X125 DC01 FE//ZNNI8//CN//T0	BLECH
170	97006628	1	PLATE 4X389X307 S315MC FE//ZNNI8//CN//T	BLECH
173	97006914	1	PLATE 4X424X180 S315MC FE//ZNNI8//CN//T	BLECH
174	971622408	6	SLEEVE 40.0X19 S355J2+AR FE//ZNNI8//CN/	HUELSE
176	97007286	1	PLATE 4X959X346 S315MC	BLECH
177	97007287	1	PLATE 4X473X344 S315MC	BLECH
180	97096629	1	PLATE 4X178X1400 S315MC	BLECH
181	97007712	2	PLATE 4X175X161 S315MC FE//ZNNI8//CN//T	BLECH
182	97007713	3	PLATE 4X269X172 S315MC FE//ZNNI8//CN//T	BLECH
183	97007714	2	PLATE 3X133X100 DC01 FE//ZNNI8//CN//T0	BLECH
184	97007715	1	PLATE 3X134X120 DC01 FE//ZNNI8//CN//T0	BLECH
185	97007716	2	PLATE 3X153X115 DC01 FE//ZNNI8//CN//T0	BLECH
186	97007717	1	PLATE 3X205X120 DC01 FE//ZNNI8//CN//T0	BLECH
187	97007718	1	PLATE 3X120X238 DC01 FE//ZNNI8//CN//T0	BLECH
188	97007719	1	PLATE 3X125X315 DC01 FE//ZNNI8//CN//T0	BLECH
189	97007720	1	PLATE 4X512X272 S315MC FE//ZNNI8//CN//T	BLECH
190	97007721	1	PLATE 4X512X272 S315MC FE//ZNNI8//CN//T	BLECH

Pos.	Item	Quantity	Description	Bezeichnung
191	725857508	1	GRIDIRON T640X300X30/2 S235JR T ZN K	GITTERROST-P
192	725868808	1	GRIDIRON T890X250X30/2 S235JR T ZN K	GITTERROST-P
193	97019463	1	GRIDIRON T1316X516X30/2 S235JR T ZN K	GITTERROST-P
194	97011351	2	TENSIONING ROPE 16MMX2.44M	ABSPANNSEIL
195	97011593	1	PLATE 4X357X170 S315MC FE//ZNNI8//CN//T	BLECH
196	966870908	3	REST WELDED	ABLAGE SCHWK.
197	979358808	2	PIN 35.0X70 35NICRMOV125 SPF	BOLZEN
198	966954908	1	FOLDING LADDER PRE-ASS. ⇨ ❑ 591	KLAPPTRITT VORM.
204	451000508	2	PIN DIN 1434 10X90X85 ST.50-2K VERZ	BOLZEN
207	433101208	2	RETAINING SPRING 4X68 ISO 2081 FE/ZN8/	SICHERUNGSFEDER
208	433102508	26	RETAINING SPRING 5X122 ISO 2081 FE/ZN8/	SICHERUNGSFEDER
209	51152	2	SPLIT PIN ISO 1234 3,2X20 A2	SPLINT
210	96044781	1	RETAINER CPL. ⇨ ❑ 593	HALTER KPL.
211	97009598	1	PLATE 4X307X488 S315MC	BLECH
212	97009599	1	PLATE 4X301X902 S315MC	BLECH
215	97009602	1	THREADED LEDGE 8X465X25 S355MC FE//	GEWINDELEISTE
216	97009631	1	PLATE 4X347X689 S315MC	BLECH
217	97009632	4	PLATE 4X83X95 S315MC FE//ZNNI8//CN//T0	BLECH
220	97010036	1	THREADED LEDGE 20X541X35 S355J2+N FE	GEWINDELEISTE
221	97010040	1	STRIP 30X541X36 S355J2+N FE//ZNNI8//CN/	LEISTE
222	97010041	2	HOSE HOLDER 52X70X541 PA6G	SCHLAUCHHALTER
223	432009908	6	DOWEL PIN ISO 8752 10X20	SPANNSTIFT
228	966825508	2	CONSOLE	KONSOLE
229	97011328	1	PLATE 3X130X315 DC01 FE//ZNNI8//CN//T0	BLECH
230	97011329	2	PLATE 4X98X130 S315MC FE//ZNNI8//CN//T	BLECH
232	97011703	2	TUBE 12.0X52 E235+N FE//ZN20//C	ROHR
237	11645756	24	HEX SCREW ISO 4014 M16X80 8.8 FLZN SP	SECHSKANTSCHRAUBE
238	4600021	48	WASHER DIN 7349 17 200HV FLZN SPF	SCHEIBE
239	10875609	24	HEX NUT DIN 985 M16 8 FLZN SPF	SECHSKANTMUTTER
241	10425689	4	HEX NUT ISO 4032 M30 10 FLZN SPF	SECHSKANTMUTTER
242	10875638	4	WASHER DIN 1441 31 ST FLZN SPF	SCHEIBE
243	11658580	8	WASHER DIN 7349 10,5 200HV-St FLZN SPF	SCHEIBE
244	12210062	3	HEX SCREW EN 1665 M10X130 10.9 FLZN	SECHSKANTSCHRAUBE
247	966971308	1	LOCKING BAR	RIEGEL KPL.
(1)	97013495	1	PLATE 4X392X198 S315MC FE//ZNNI8//CN//T	BLECH
(2)	97013496	1	THREADED PIN 8.0X100 S235JRG2 FE//ZNNI	GEWINDEBOLZEN
(3)	97013357	1	PIN 20.0X145 S355J2+AR FE//ZNNI8//CN//T0	BOLZEN
(4)	432002308	1	DOWEL PIN ISO 8752 4X24	SPANNSTIFT
(5)	11693875	2	HEX NUT ISO 4032 M8 8 480H SPF	SECHSKANTMUTTER
(6)	540705008	1	SPHERICAL KNOB DIN 319 DUROPLAST FS	KUGELKNOPF
248	97013524	1	PLATE 4X187X162 S315MC FE//ZNNI8//CN//T	BLECH
251	97013831	1	PLATE 1.5X273X890 X5CRNI18-10	BLECH
252	12216195	2	HEX SCREW ISO 4014 M8X90 8.8 480H SPF	SECHSKANTSCHRAUBE
254	5005219	1	LID PLATE DIN 3015-1 L-DP 5 W1-ZN	DECKPLATTE
255	704231708	1	CLAMP LOCKING DEVICE HAKEN	SPANNBUEGELVERSCHLUSS
256	11002753	2	HEX SCREW ISO 4017 M10X20 10.9 FLZN SP	SECHSKANTSCHRAUBE
257	967023208	2	RAILING BAR T ZN O	GELAENDERSTANGE
258	10875486	8	BUTTON HEAD SCREW AEHNL.ISO 7380-2	HALBRUNDKOPFSCHRAUBE
263	97015169	1	PLATE 3X213X705 DC01 T ZN O	BLECH
264	97015170	1	PLATE 6X154X188 S355MC T ZN O	BLECH
265	967297708	1	RETAINER CPL. ⇨ ❑ 595	HALTER KPL.
266	11647548	2	HEX SCREW ISO 4017 M5X16 8.8 480H SPF	SECHSKANTSCHRAUBE
267	10875643	2	WASHER ISO 7093-1 5 200HV 480H SPF	SCHEIBE
268	10875612	2	HEX NUT DIN 985 M5 8 480H SPF	SECHSKANTMUTTER
269	97015077	1	PLATE 5X551X145 ALMG3 H114	BLECH
270	11651580	13	HEX SCREW ISO 4014 M8X45 8.8 480H SPF	SECHSKANTSCHRAUBE
271	11000258	1	ROUND STRAND ROPE 10X5,63M STAHL VE	RUNDLITZENSEIL

Pos.	Item	Quantity	Description	Bezeichnung
272	97015579	2	PLATE 3X643X130 DC01 FE//ZNNI8//CN//T0	BLECH
273	97015580	1	PLATE 3X581X218 X5CRNI18-10	BLECH
275	967083608	1	HOLDER T ZN O	HALTER
276	967083708	1	HOLDER T ZN O	HALTER
277	967083808	1	HOLDER T ZN O	HALTER
278	967083908	1	HOLDER T ZN O	HALTER
279	967084008	1	HOSE HOLDER	SCHLAUCHHALTER
280	967084108	1	HOSE HOLDER	SCHLAUCHHALTER
281	967084208	1	HOSE HOLDER	SCHLAUCHHALTER
282	967084308	1	HOSE HOLDER	SCHLAUCHHALTER
283	967084408	1	HOSE HOLDER	SCHLAUCHHALTER
284	11658891	4	HEX SCREW ISO 4014 M12X55 8.8 FLZN SP	SECHSKANTSCHRAUBE
285	967124708	1	LID HOLDER ⇨ ❑ 596	DECKELHALTERUNG
289	97019462	1	PLATE 4X317X677 S315MC FE//ZNNI8//CN//T	BLECH
290	10035308	1	GRIDIRON T483X240X30/2 S235JR T ZN K	GITTERROST-P
293	97019930	1	PLATE 4X357X170 S315MC FE//ZNNI8//CN//T	BLECH
294	433100908	2	RETAINING SPRING 4,5X98 ISO 2081 FE/ZN	SICHERUNGSFEDER
295	944393808	6	LOCK WASHER RD40X4 S315MC FE//ZNNI8/	SICHERUNGSSCHEIBE
296	11691328	5	HEX SCREW ISO 4017 M10X35 8.8 FLZN SP	SECHSKANTSCHRAUBE
297	262105308	0.9	EDGE PROTECTION 1-2,5X33X8,7	KANTENSCHUTZ
298	11170911	16	PIPE FOLDING PLUG 10X75X9,5X60 STAHL	ROHRKLAPPSTECKER
299	262106608	0.28	EDGE PROTECTION 4-6X15,8X11	KANTENSCHUTZ
300	96021757	1	FIXING PARTS COMPRESSED AIR ⇨ ❑ 598	BEFESTIGUNGSTEILE DRUCKL
301	96033135	1	FASTENING PIECES HYDRAULICS ⇨ ❑ 601	BEFESTIGUNGSTEILE HYDRAU
302	96018031	1	FIXING PARTS BASE FRAME ⇨ ❑ 608	BEFESTIGUNGSTEILE GRUNDR
305	97130429	1	PLATE 2.5X168X155 DC01 FE//ZNNI8//CN//T	BLECH
306	11651612	1	HEX SCREW ISO 4017 M8X16 8.8 480H SPF	SECHSKANTSCHRAUBE

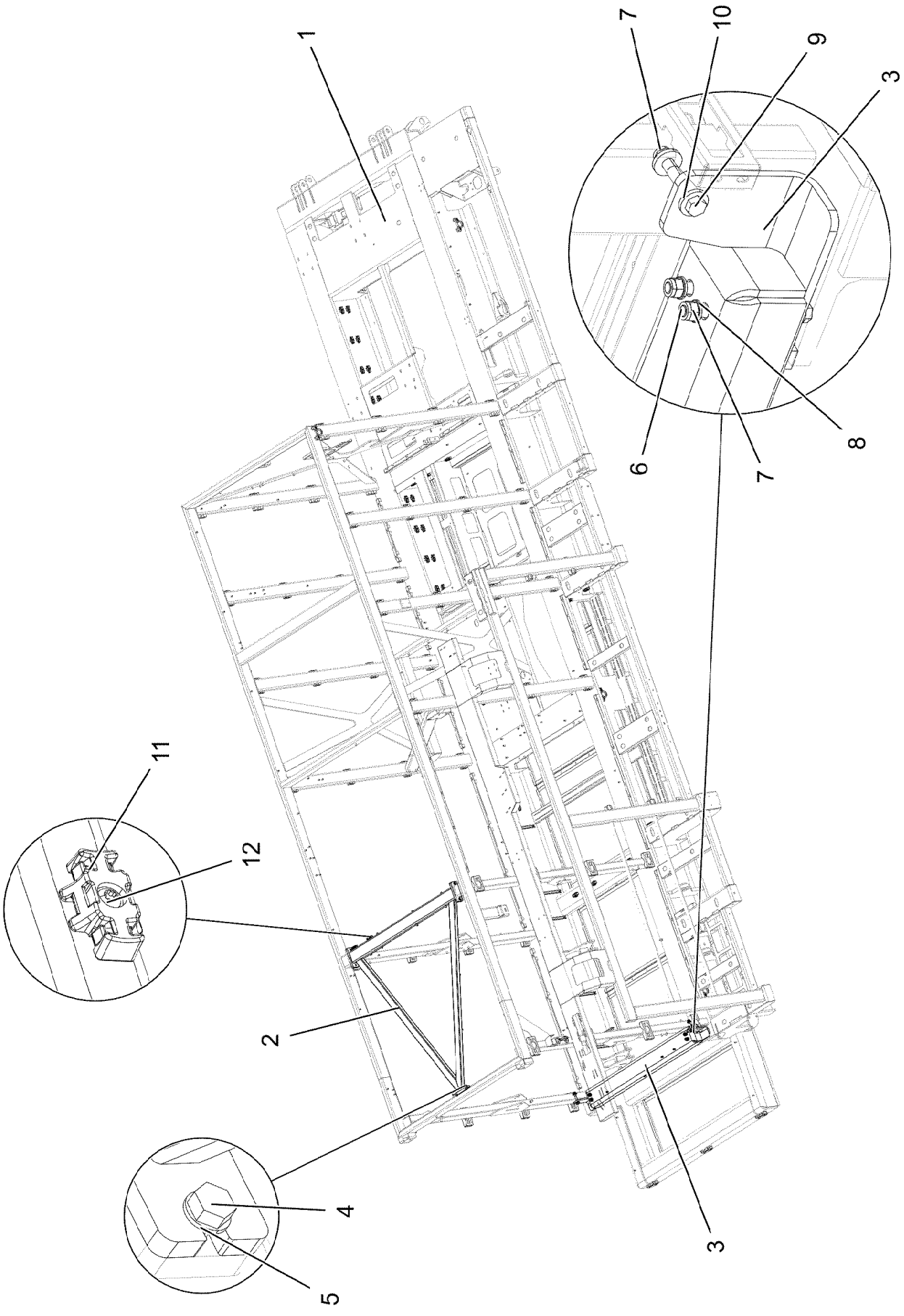

13.12.2021 084263 LIEBHERR	**etk_en_de_098405 LR 13000** **BASE FRAME PRE-ASSEMBLED** **GRUNDRAHMEN VORM.**	❑ 570 (1/2) **918705808**

Pos.	Item	Quantity	Description	Bezeichnung
1	96018029	1	BASE FRAME WELDED	GRUNDRAHMEN SCHWK.
2	96018046	1	UPPER BELT WELDED	OBERGURT SCHWK.
3	966410608	1	CARRIER	TRAEGER SCHWK.
4	12214938	6	HEX SCREW ISO 4017 M16X35 8.8 FLZN SP	SECHSKANTSCHRAUBE
5	10289806	6	WASHER ISO 7089 16 300HV FLZN SPF	SCHEIBE
6	11642339	4	HEX SCREW ISO 4014 M16X180 8.8 FLZN SP	SECHSKANTSCHRAUBE
7	10875609	6	HEX NUT DIN 985 M16 8 FLZN SPF	SECHSKANTMUTTER
8	10180180	8	WASHER EN 14399-6 16 300-370HV-ST FLZ	SCHEIBE
9	12222993	2	HEX SCREW ISO 4014 M16X110 8.8 FLZN SP	SECHSKANTSCHRAUBE
10	4600021	4	WASHER DIN 7349 17 200HV FLZN SPF	SCHEIBE
11	10872676	5	CABLE CLIP HOLDER 46X70-SCHWARZ PA	KABELBINDERHALTER
12	12102696	5	BUTTON HEAD SCREW ISO 7380-2 M8X10 0	HALBRUNDKOPFSCHRAUBE

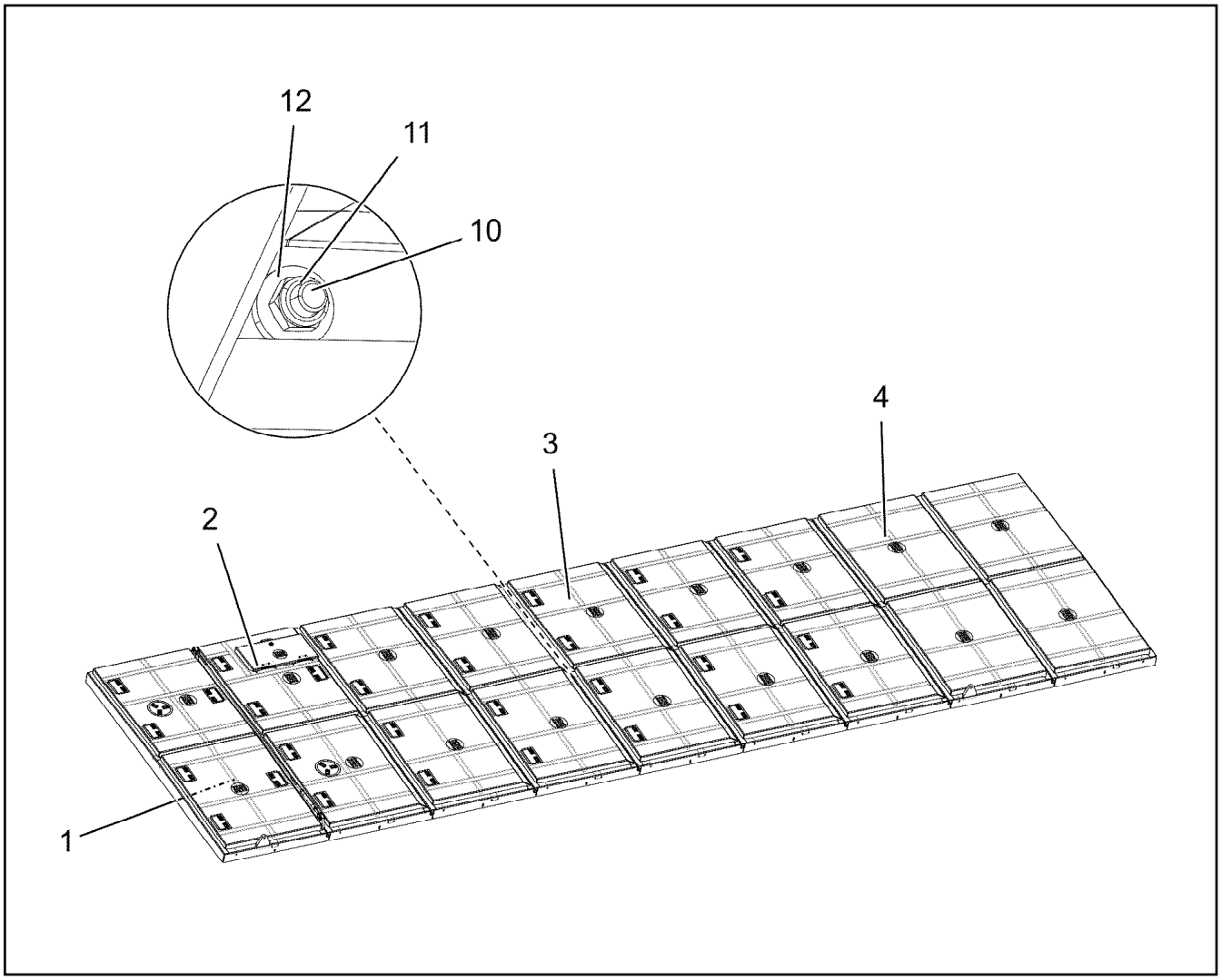

Pos.	Item	Quantity	Description	Bezeichnung
1	965886508	1	ROOF COMPL. ⇨ ❑ 573	DACH KPL.
2	96035947	1	ROOF COMPL. ⇨ ❑ 574	DACH KPL.
3	965886708	5	ROOF COMPL. ⇨ ❑ 578	DACH KPL.
4	965886908	1	ROOF COMPL. ⇨ ❑ 580	DACH KPL.
5	965887008	1	ROOF COMPL. ⇨ ❑ 581	DACH KPL.
10	11826527	8	HEX SCREW ISO 4017 M8X30 8.8 480H SPF	SECHSKANTSCHRAUBE
11	10875614	8	HEX NUT DIN 985 M8 8 480H SPF	SECHSKANTMUTTER
12	11840501	16	WASHER DIN 7349 8,4 200HV 480H SPF	SCHEIBE

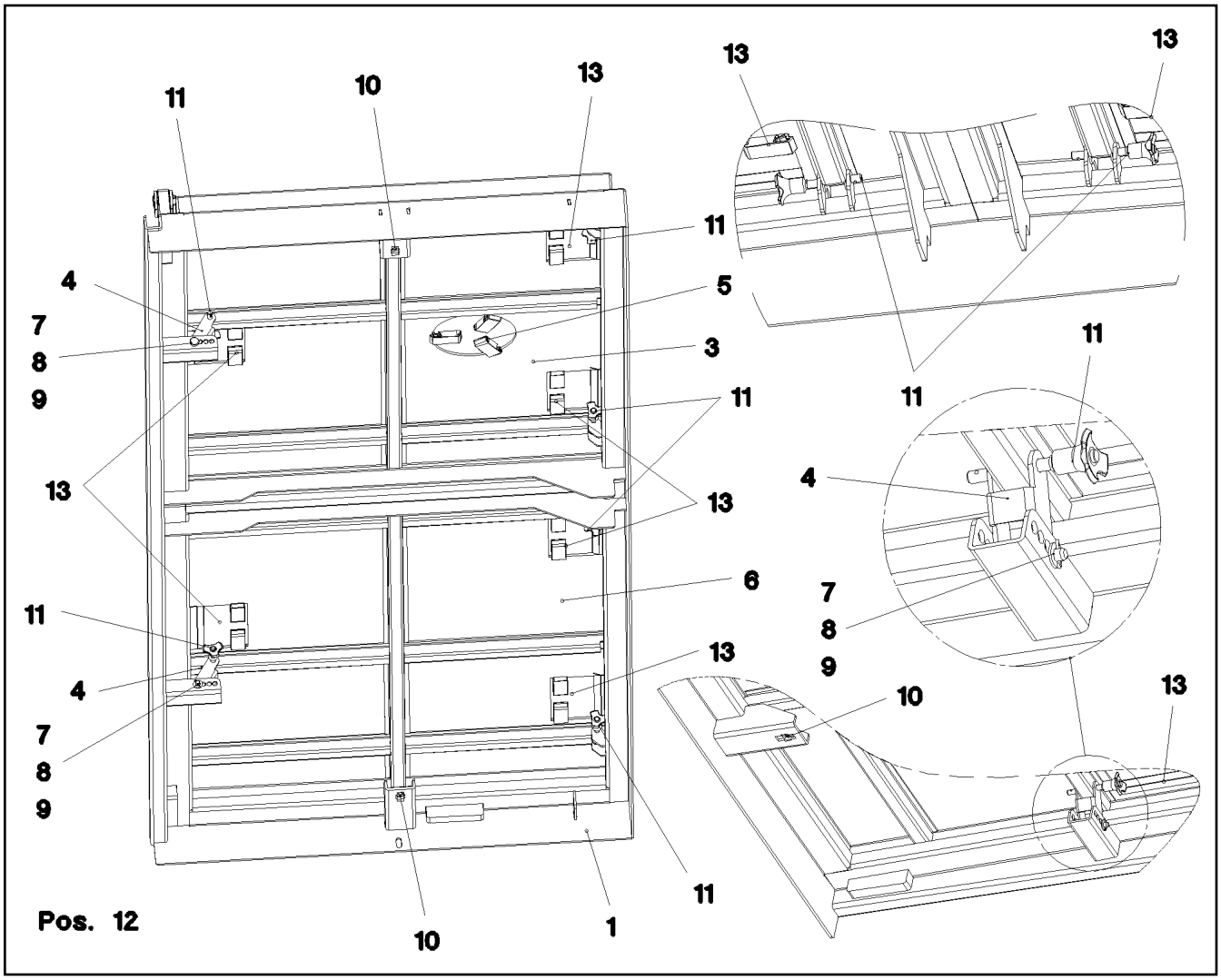

Pos.	Item	Quantity	Description	Bezeichnung
1	965898308	1	ROOF, WELDED	DACHRAHMEN SCHWK.
3	965898508	1	COVER	DECKEL
4	979430208	2	PLATE 3X76X80 DC01 FE//ZNNI8//CN//T0	BLECH
5	963949708	1	COVER COMPL.	DECKEL KPL.
(1)	974792608	1	PLATE 1X176X176 X5CRNI18-10	BLECH
(2)	10296157	3	SNAP LOCK ABS	SCHNAPPVERSCHLUSS
6	966653208	1	COVER	DECKEL
7	12103465	3	WASHER ISO 7089 8 300HV ZNNI-480H SPF	SCHEIBE
8	433001808	2	SPLIT PIN ISO 1234 2X12 ST A3C	SPLINT
9	451410108	2	PIN DIN 1436 8X48X43 ST.50-2K VERZ	BOLZEN
10	413003208	2	CAGE NUT M8 A2/ST A2K	KAEFIGMUTTER
11	10488779	6	QUICK RELEASE PIN 8X91,5X50 NIROSTA	KUGELSPERRBOLZEN
12	10652815	1	ROUND STRAND ROPE 10X1,93M STAHL VE	RUNDLITZENSEIL
13	966653308	6	COVER COMPL.	DECKEL KPL.
(1)	97007670	1	PLATE 1X161X114 X5CRNI18-10	BLECH
(2)	10296157	2	SNAP LOCK ABS	SCHNAPPVERSCHLUSS

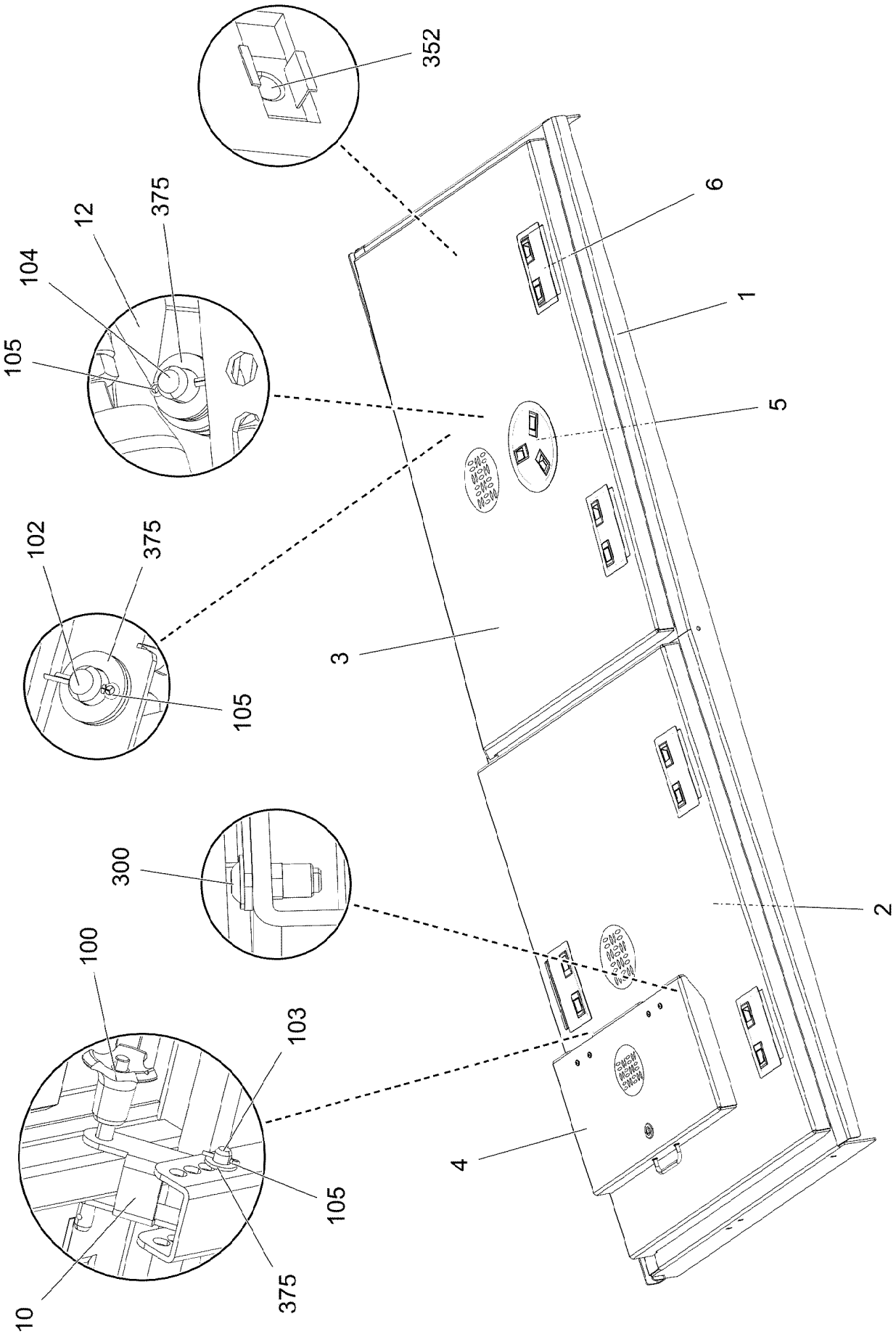

13.12.2021 084280 LIEBHERR	**etk_en_de_098405 LR 13000** **ROOF COMPL.** **DACH KPL.**	574 (1/3) **96035947**

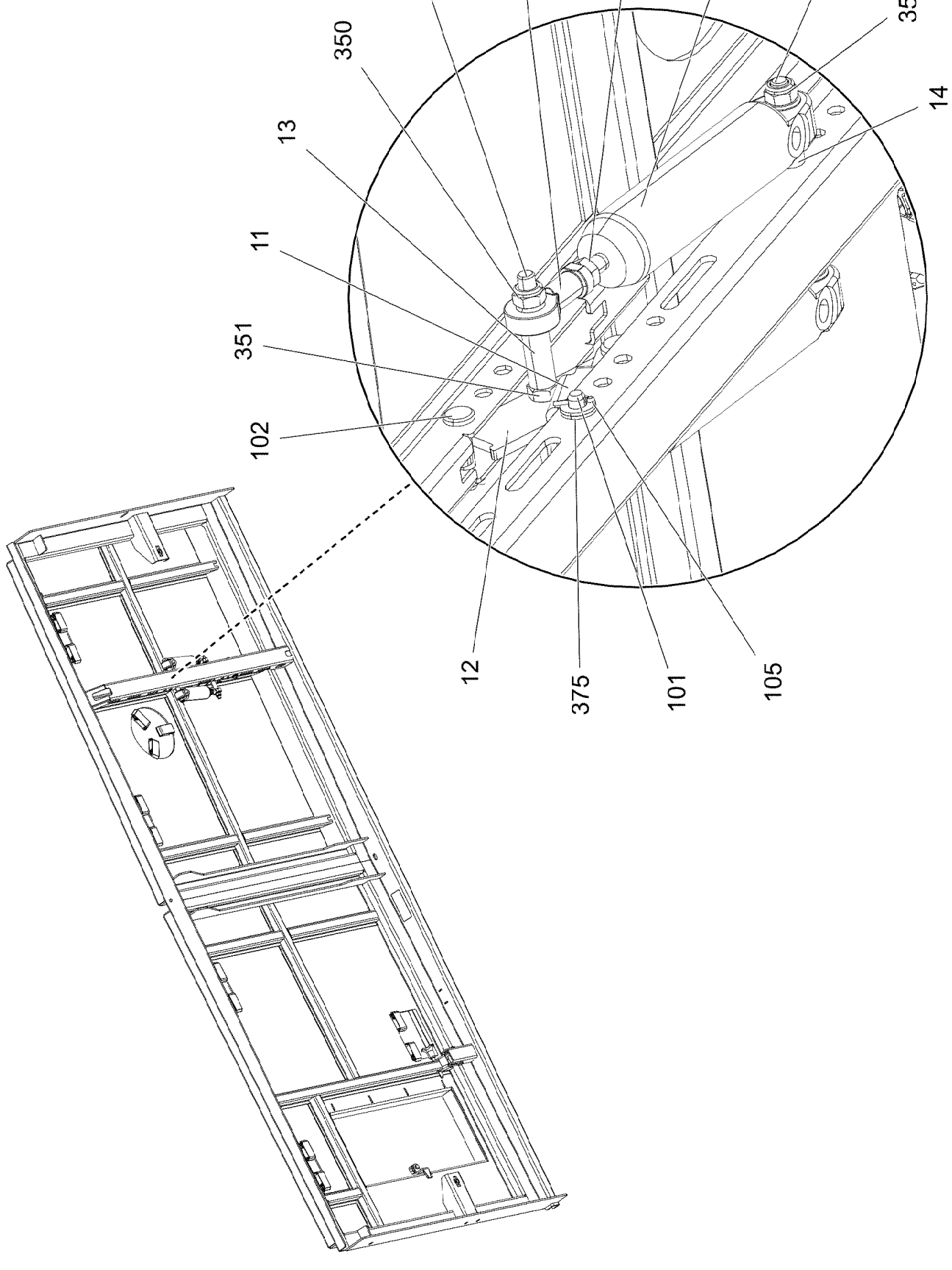
110
351
106
301
7
350
350
13
14
11
351
102
12
375
101
105

Pos.	Item	Quantity	Description	Bezeichnung
1	96035948	1	ROOF, WELDED	DACHRAHMEN SCHWK.
2	96035949	1	COVER	DECKEL
3	96035950	1	COVER	DECKEL
4	96036247	1	COVER PRE-ASSY. ⇨ ❑ 577	DECKEL VORM.
5	963949708	5	COVER COMPL.	DECKEL KPL.
6	966653308	5	COVER COMPL.	DECKEL KPL.
7	936810808	2	THREADED ROD M8X130 5.8	GEWINDESTANGE
10	979430208	1	PLATE 3X76X80 DC01 FE//ZNNI8//CN//T0	BLECH
11	979430308	1	PLATE 3X109X85 DC01 FE//ZNNI8//CN//T0	BLECH
12	979430408	1	PLATE 5X117X30 S355MC FE//ZNNI8//CN//T	BLECH
13	939653908	2	TUBE 12X1,5X30 E235+N VERZ	ROHR
14	941994208	2	TUBE 12X1,5X10 E235+N VERZ	ROHR
100	10488779	5	QUICK RELEASE PIN 8X91,5X50 NIROSTA	KUGELSPERRBOLZEN
101	451210508	1	PIN DIN 1435 8X55X51 ST.50	BOLZEN
102	451210608	1	PIN ISO 2341 B8X35X32 ST.52	BOLZEN
103	451410108	1	PIN DIN 1436 8X48X43 ST.50-2K VERZ	BOLZEN
104	451410208	1	PIN DIN 1436 8X27X20 ST.50	BOLZEN
105	433001808	4	SPLIT PIN ISO 1234 2X12 ST A3C	SPLINT
106	5700086	2	COMPRESSED-AIR CYLINDER KS 3012	DRUCKLUFTZYLINDER
110	746924208	2	PIVOT HEAD DIN 648	GELENKKOPF
300	10875474	4	BUTTON HEAD SCREW ISO 7380-2 M5X16 0	HALBRUNDKOPFSCHRAUBE
301	12212106	1	HEX SCREW ISO 4014 M8X120 8.8 480H SP	SECHSKANTSCHRAUBE
350	10875614	3	HEX NUT DIN 985 M8 8 480H SPF	SECHSKANTMUTTER
351	11693875	4	HEX NUT ISO 4032 M8 8 480H SPF	SECHSKANTMUTTER
352	413003208	2	CAGE NUT M8 A2/ST A2K	KAEFIGMUTTER
375	12103465	8	WASHER ISO 7089 8 300HV ZNNI-480H SPF	SCHEIBE

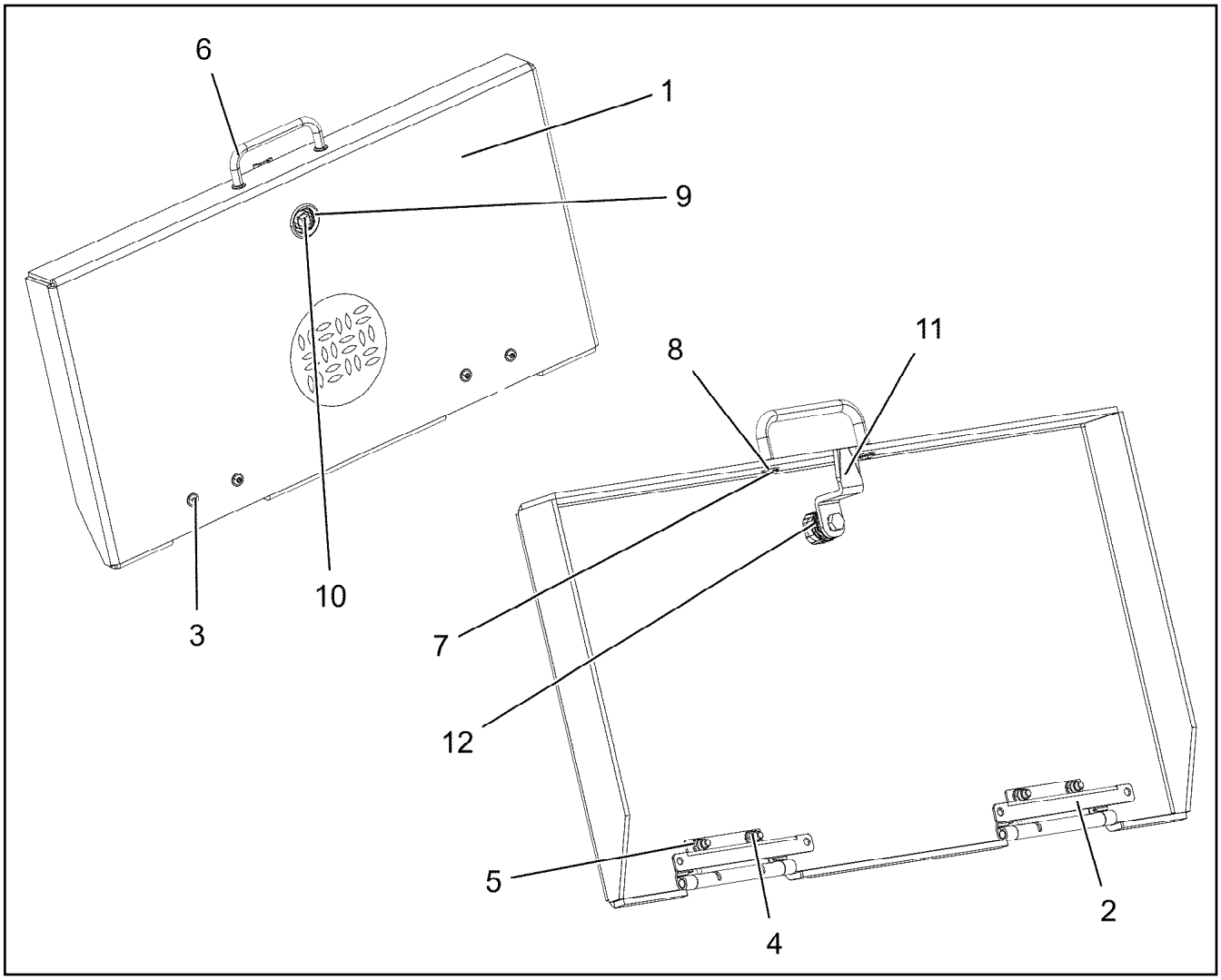

Pos.	Item	Quantity	Description	Bezeichnung
1	97120500	1	PLATE 4X590X320 ALMG3 H114	BLECH
2	704263708	2	HINGE 19X28,5X126/132° ST	SCHARNIER
3	10875474	4	BUTTON HEAD SCREW ISO 7380-2 M5X16 0	HALBRUNDKOPFSCHRAUBE
4	10875612	4	HEX NUT DIN 985 M5 8 480H SPF	SECHSKANTMUTTER
5	10197808	4	WASHER ISO 7089 5 200HV ZNNI-480H	SCHEIBE
6	10021980	1	BOW-TYPE HANDLE 96X8X35 ST	BUEGELGRIFF
7	11835043	2	BUTTON HEAD SCREW ISO 7380-2 M4X12 0	HALBRUNDKOPFSCHRAUBE
8	10875642	2	WASHER ISO 7093-1 4 200HV 480H SPF	SCHEIBE
9	704253308	1	HOUSING GD-ZN SW GEPULVERT	GEHAEUSE
10	704253408	1	ACTUATION SPIKE GD-ZN SW GEPULVERT	BETAETIGUNGSDORN
11	704254708	1	TONGUE	ZUNGE
12	704274808	1	O-RING 12X2 NBR70	O-RING

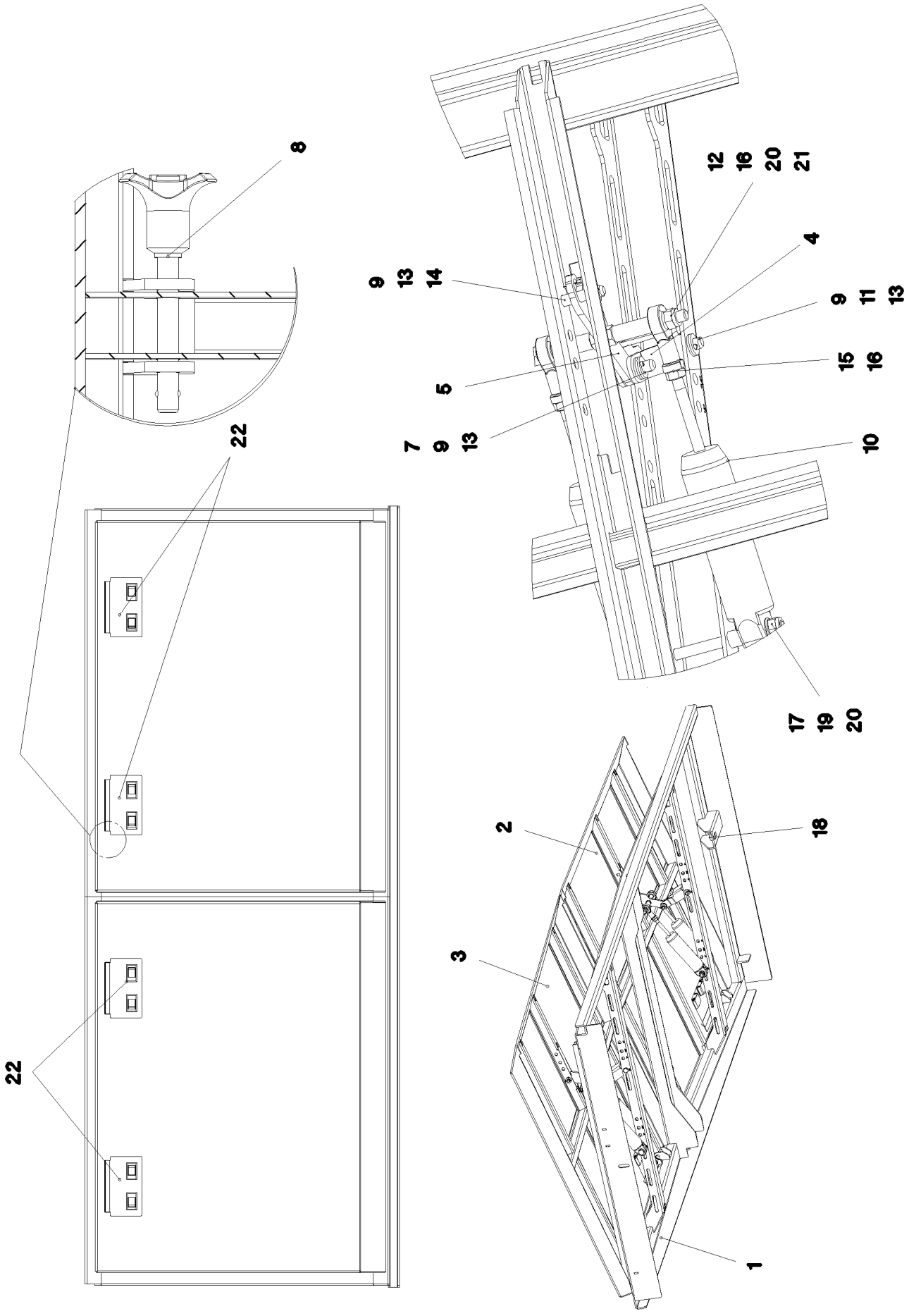

13.12.2021 071074 LIEBHERR	**etk_en_de_098405 LR 13000** **ROOF COMPL.** **DACH KPL.**	❑ 578 (1/2) **965886708**

Pos.	Item	Quantity	Description	Bezeichnung
1	965898608	1	ROOF, WELDED	DACHRAHMEN SCHWK.
2	965898408	1	COVER	DECKEL
3	965898708	1	COVER	DECKEL
4	979430308	2	PLATE 3X109X85 DC01 FE//ZNNI8//CN//T0	BLECH
5	979430408	2	PLATE 5X117X30 S355MC FE//ZNNI8//CN//T	BLECH
7	451410208	2	PIN DIN 1436 8X27X20 ST.50	BOLZEN
8	10488779	4	QUICK RELEASE PIN 8X91,5X50 NIROSTA	KUGELSPERRBOLZEN
9	433001808	6	SPLIT PIN ISO 1234 2X12 ST A3C	SPLINT
10	5700086	4	COMPRESSED-AIR CYLINDER KS 3012	DRUCKLUFTZYLINDER
11	451210508	2	PIN DIN 1435 8X55X51 ST.50	BOLZEN
12	939653908	4	TUBE 12X1,5X30 E235+N VERZ	ROHR
13	12103465	14	WASHER ISO 7089 8 300HV ZNNI-480H SPF	SCHEIBE
14	451210608	2	PIN ISO 2341 B8X35X32 ST.52	BOLZEN
15	746924208	4	PIVOT HEAD DIN 648	GELENKKOPF
16	11693875	8	HEX NUT ISO 4032 M8 8 480H SPF	SECHSKANTMUTTER
17	941994208	4	TUBE 12X1,5X10 E235+N VERZ	ROHR
18	413003208	2	CAGE NUT M8 A2/ST A2K	KAEFIGMUTTER
19	12212106	2	HEX SCREW ISO 4014 M8X120 8.8 480H SP	SECHSKANTSCHRAUBE
20	10875614	6	HEX NUT DIN 985 M8 8 480H SPF	SECHSKANTMUTTER
21	936810808	2	THREADED ROD M8X130 5.8	GEWINDESTANGE
22	966653308	4	COVER COMPL.	DECKEL KPL.

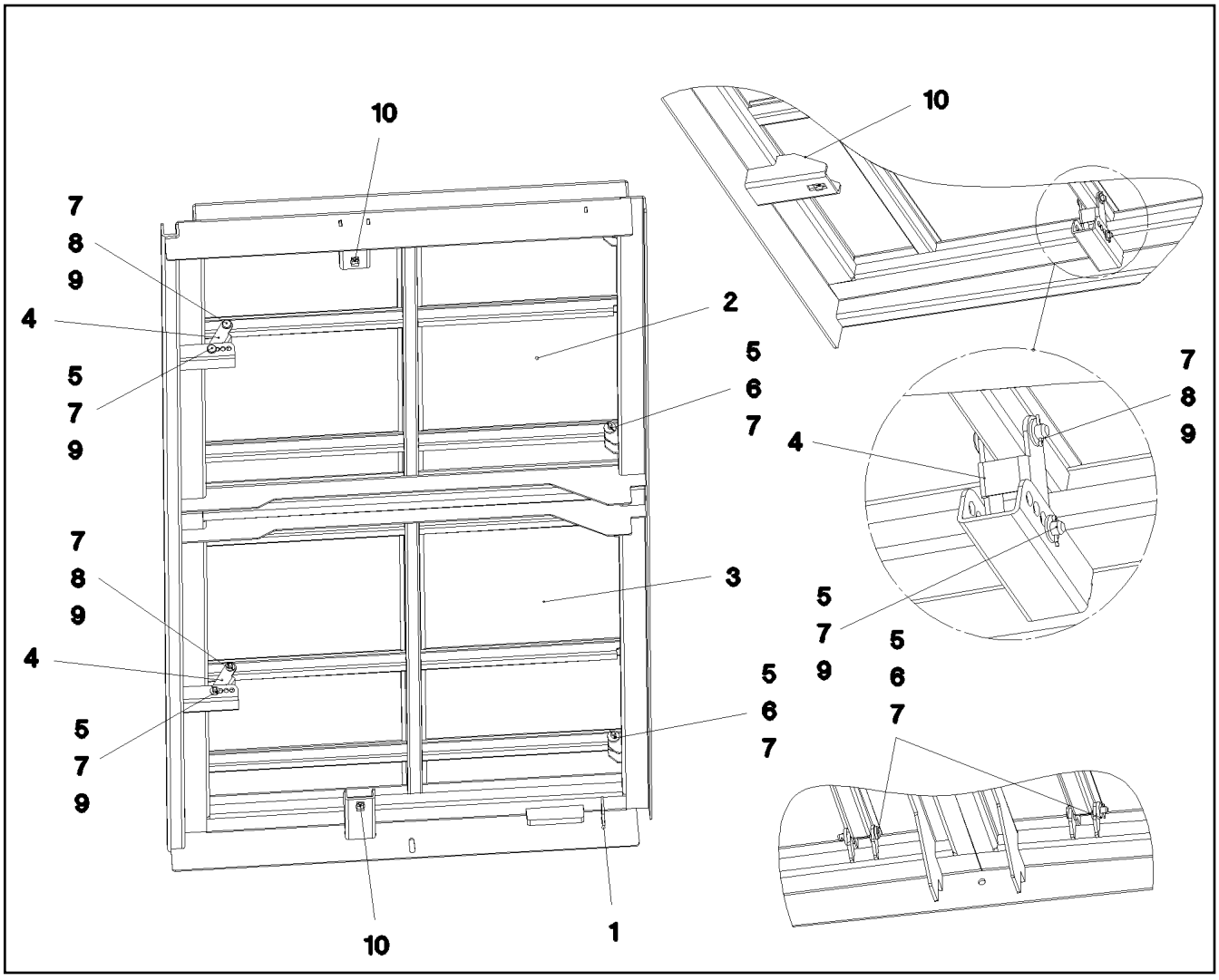

Pos.	Item	Quantity	Description	Bezeichnung
1	965899408	1	ROOF, WELDED	DACHRAHMEN SCHWK.
2	967022208	1	COVER	DECKEL
3	967022308	1	COVER	DECKEL
4	979430208	2	PLATE 3X76X80 DC01 FE//ZNNI8//CN//T0	BLECH
5	451410108	6	PIN DIN 1436 8X48X43 ST.50-2K VERZ	BOLZEN
6	11840501	4	WASHER DIN 7349 8,4 200HV 480H SPF	SCHEIBE
7	433001808	8	SPLIT PIN ISO 1234 2X12 ST A3C	SPLINT
8	451410308	2	PIN DIN 1436 8X40X35 ST.50 FE//ZNNI8//CN/	BOLZEN
9	12103465	6	WASHER ISO 7089 8 300HV ZNNI-480H SPF	SCHEIBE
10	413003208	2	CAGE NUT M8 A2/ST A2K	KAEFIGMUTTER

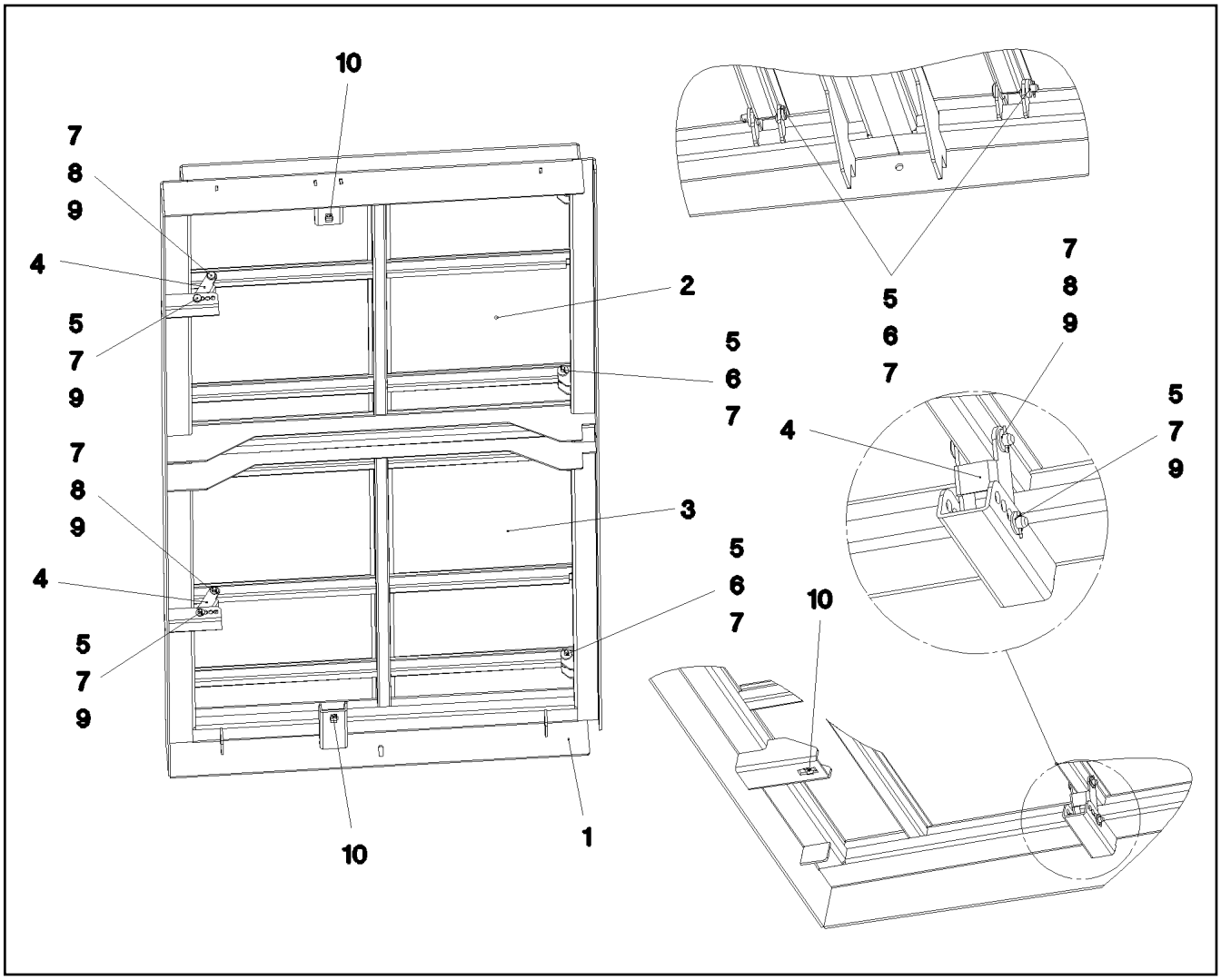

Pos.	Item	Quantity	Description	Bezeichnung
1	965899508	1	ROOF, WELDED	DACHRAHMEN SCHWK.
2	967022208	1	COVER	DECKEL
3	967022308	1	COVER	DECKEL
4	979430208	2	PLATE 3X76X80 DC01 FE//ZNNI8//CN//T0	BLECH
5	451410108	6	PIN DIN 1436 8X48X43 ST.50-2K VERZ	BOLZEN
6	11840501	4	WASHER DIN 7349 8,4 200HV 480H SPF	SCHEIBE
7	433001808	8	SPLIT PIN ISO 1234 2X12 ST A3C	SPLINT
8	451410308	2	PIN DIN 1436 8X40X35 ST.50 FE//ZNNI8//CN/	BOLZEN
9	12103465	6	WASHER ISO 7089 8 300HV ZNNI-480H SPF	SCHEIBE
10	413003208	2	CAGE NUT M8 A2/ST A2K	KAEFIGMUTTER

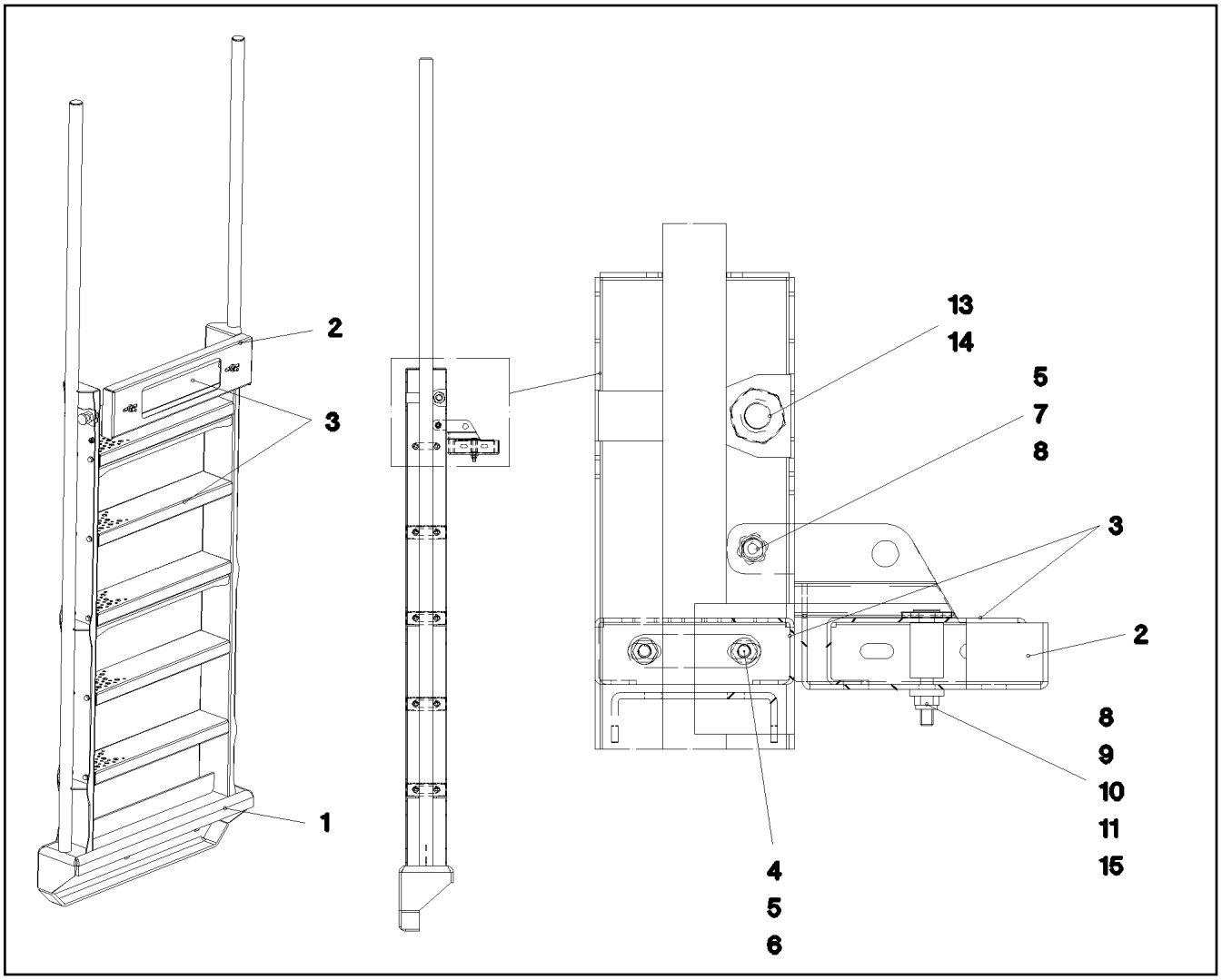

Pos.	Item	Quantity	Description	Bezeichnung
1	965900308	1	ACCESS LADDER WELDMENT T ZN O	AUFSTIEGSKONSOLE SCHWK.
2	979437108	1	PLATE 3X830X242 DC01 FE//ZNNI8//CN//T0	BLECH
3	972328808	6	TREAD 40X120X580 ALMG3 ELOXIERT SPF	AUFSTIEGSTRITT
4	957057708	10	PLATE 8X20X80 S960QL	BLECH
5	12103465	22	WASHER ISO 7089 8 300HV ZNNI-480H SPF	SCHEIBE
6	11651612	20	HEX SCREW ISO 4017 M8X16 8.8 480H SPF	SECHSKANTSCHRAUBE
7	409831208	2	SCREW M8X20 VERZ	SCHRAUBE
8	10875614	4	HEX NUT DIN 985 M8 8 480H SPF	SECHSKANTMUTTER
9	788901808	2	WASHER 8 -EDELSTAHL	SCHEIBE
10	978859508	2	TUBE 20.0X33 X5CRNI18-10	ROHR
11	11066654	2	COUNTERSUNK SCREW ISO 10642 M8X60	SENKSCHRAUBE
13	704232608	1	SPRING-LOADED LOCK VERZ	FEDERRIEGEL
14	500931608	1	HEX NUT ISO 8675 M20X1,5 05	SECHSKANTMUTTER
15	11840501	2	WASHER DIN 7349 8,4 200HV 480H SPF	SCHEIBE

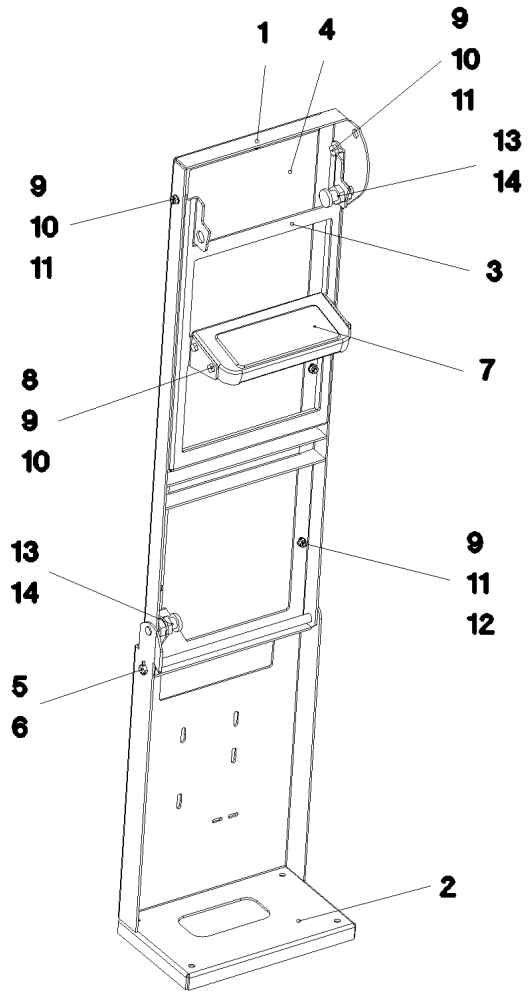

Pos.	Item	Quantity	Description	Bezeichnung
1	965900808	1	FOLDING FRAME WELDED STRUCTURE	KLAPPRAHMEN SCHWK.
2	979439008	1	FOLDING BRACKET 4X863X497 S315MC FE//	KLAPPKONSOLE
3	979439108	1	PLATE 4X599X400 S315MC FE//ZNNI8//CN//T	BLECH
4	979439208	1	NIPPLE PLATE 4X330X1038 ALMG3 H114	WARZENBLECH
5	939632508	1	PIN 15.0X372 S355J2C+C FE//ZNNI8//CN//T0	BOLZEN
6	10180351	2	SPLIT PIN ISO 1234 4X25 St 480H SPF	SPLINT
7	788900808	1	TREAD 2X30X120X270	AUFSTIEGSTRITT
8	11651767	4	HEX SCREW ISO 4017 M8X20 8.8 480H SPF	SECHSKANTSCHRAUBE
9	12103465	13	WASHER ISO 7089 8 300HV ZNNI-480H SPF	SCHEIBE
10	10875614	13	HEX NUT DIN 985 M8 8 480H SPF	SECHSKANTMUTTER
11	409831208	2	SCREW M8X20 VERZ	SCHRAUBE
12	10875471	7	BUTTON HEAD SCREW AEHNL.ISO 7380-2	HALBRUNDKOPFSCHRAUBE
13	704232608	2	SPRING-LOADED LOCK VERZ	FEDERRIEGEL
14	500931608	4	HEX NUT ISO 8675 M20X1,5 05	SECHSKANTMUTTER

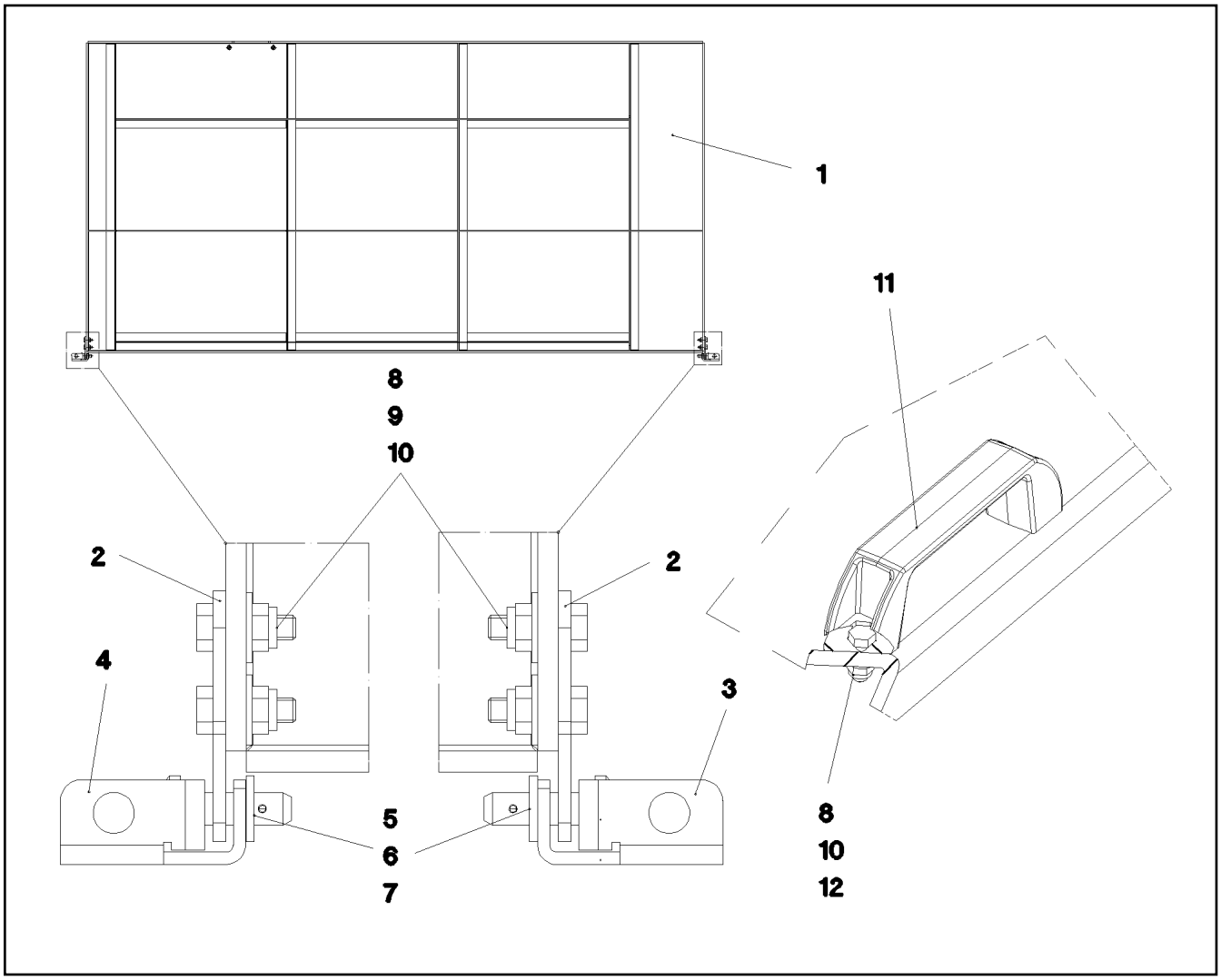

Pos.	Item	Quantity	Description	Bezeichnung
1	965901808	1	COVER WELDED	DECKEL SCHWK.
2	975677208	2	PLATE 3X61X26 X5CRNI18-10	BLECH
3	975677308	1	PLATE 3X62X48 X5CRNI18-10	BLECH
4	975677408	1	PLATE 3X62X48 X5CRNI18-10	BLECH
5	451410208	2	PIN DIN 1436 8X27X20 ST.50	BOLZEN
6	421100608	2	WASHER DIN 1440 8 ST VERZ	SCHEIBE
7	10180340	2	SPLIT PIN ISO 1234 1,6X14 A2	SPLINT
8	11644899	6	HEX SCREW ISO 4017 M6X20 8.8 480H SPF	SECHSKANTSCHRAUBE
9	11693878	4	WASHER DIN 7349 6,4 200HV 480H SPF	SCHEIBE
10	12102692	6	HEX NUT DIN 985 M6 8 ZNNI-480H SPF	SECHSKANTMUTTER
11	704254508	1	GRIP KUNSTSTOFF	GRIFF
12	10197771	2	WASHER ISO 7089 6 200HV ZNNI-480H SPF	SCHEIBE

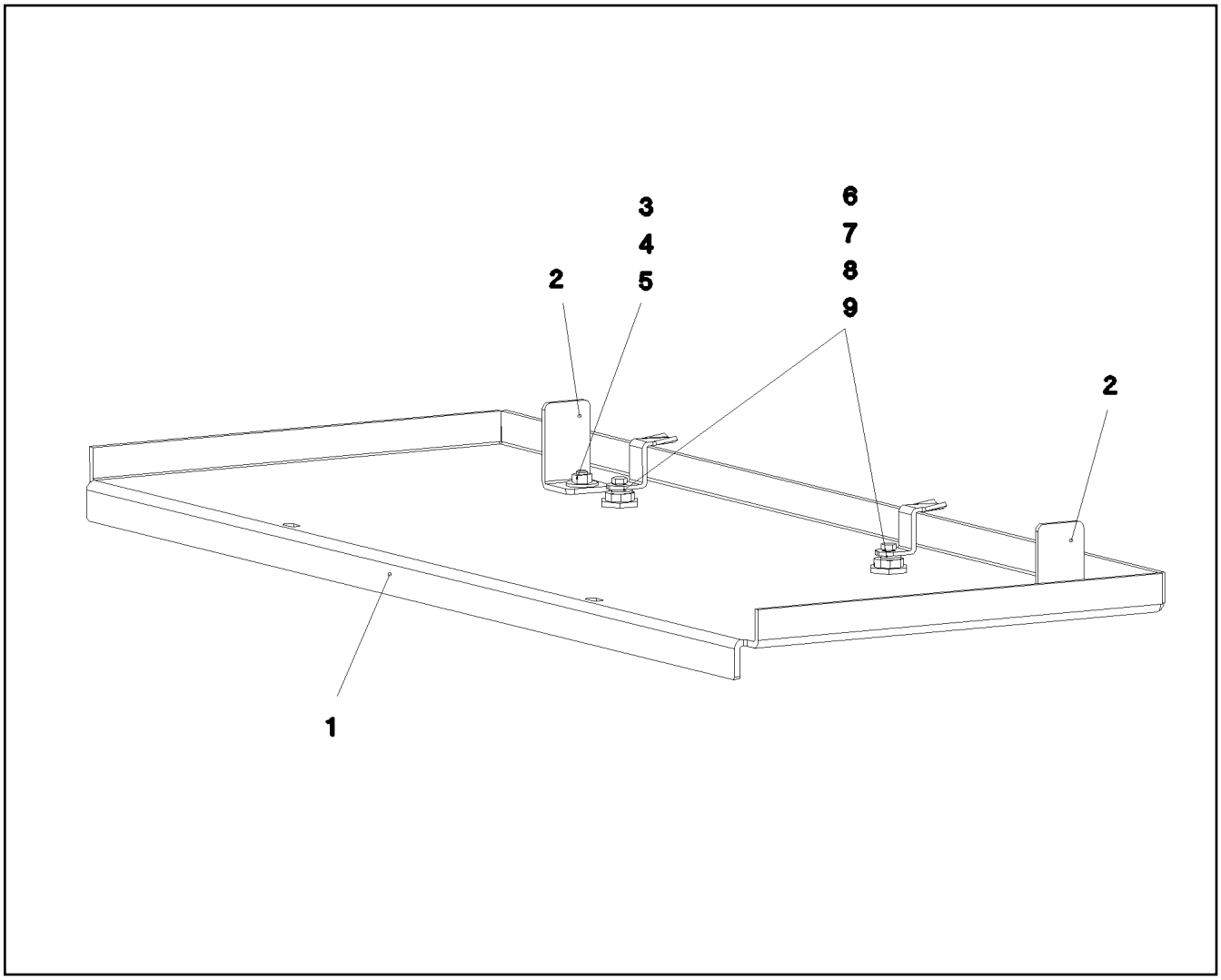

Pos.	Item	Quantity	Description	Bezeichnung
1	979442808	1	NIPPLE PLATE 5X1029X411 ALMG3 H114	WARZENBLECH
2	979442908	2	PLATE 4X98X40 S315MC FE//ZNNI8//CN//T0	BLECH
3	10875471	2	BUTTON HEAD SCREW AEHNL.ISO 7380-2	HALBRUNDKOPFSCHRAUBE
4	11140469	2	WASHER ISO 7093-1 8 200HV 480H SPF	SCHEIBE
5	11693875	2	HEX NUT ISO 4032 M8 8 480H SPF	SECHSKANTMUTTER
6	704253308	2	HOUSING GD-ZN SW GEPULVERT	GEHAEUSE
7	704253908	2	TONGUE	ZUNGE
8	704255308	2	TONGUE	ZUNGE
9	704274808	2	O-RING 12X2 NBR70	O-RING

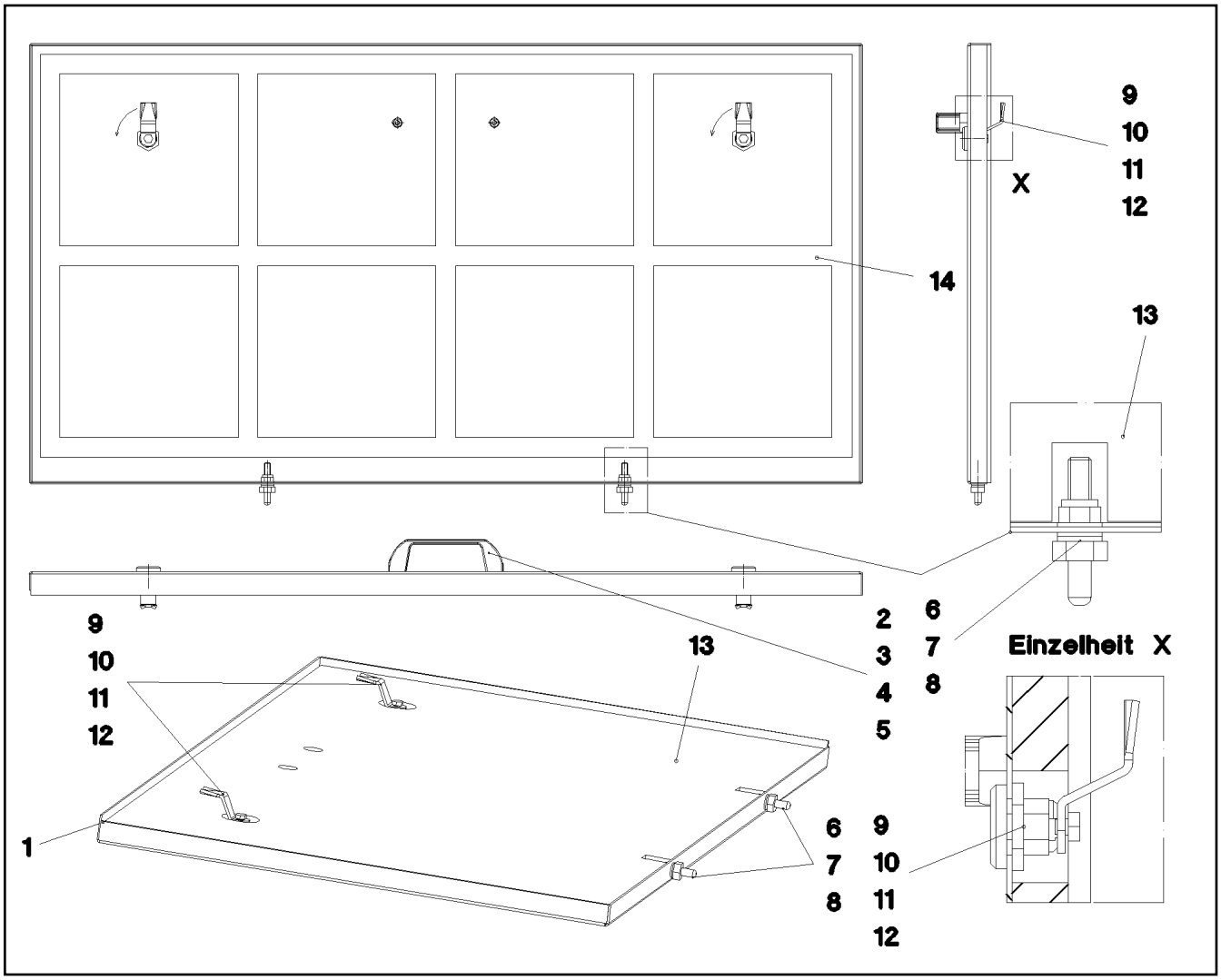

Pos.	Item	Quantity	Description	Bezeichnung
1	979443108	1	PLATE 2X602X1097 ALMG3 H111	BLECH
2	704254508	1	GRIP KUNSTSTOFF	GRIFF
3	11644899	2	HEX SCREW ISO 4017 M6X20 8.8 480H SPF	SECHSKANTSCHRAUBE
4	10197771	2	WASHER ISO 7089 6 200HV ZNNI-480H SPF	SCHEIBE
5	12102692	2	HEX NUT DIN 985 M6 8 ZNNI-480H SPF	SECHSKANTMUTTER
6	409710908	2	CARRYING BOLT M8	STUETZSCHRAUBE
7	12103465	6	WASHER ISO 7089 8 300HV ZNNI-480H SPF	SCHEIBE
8	10875614	2	HEX NUT DIN 985 M8 8 480H SPF	SECHSKANTMUTTER
9	704253308	2	HOUSING GD-ZN SW GEPULVERT	GEHAEUSE
10	704253408	2	ACTUATION SPIKE GD-ZN SW GEPULVERT	BETAETIGUNGSDORN
11	704255308	2	TONGUE	ZUNGE
12	704274808	2	O-RING 12X2 NBR70	O-RING
13	979625308	1	INSULATING MAT 20X1042X547 PUR-SCHAU	DAEMMMATTE
14	802102008	5.22	ADHESIVE INSULATING STRIP 25MM PS18	PILZKOPFBAND

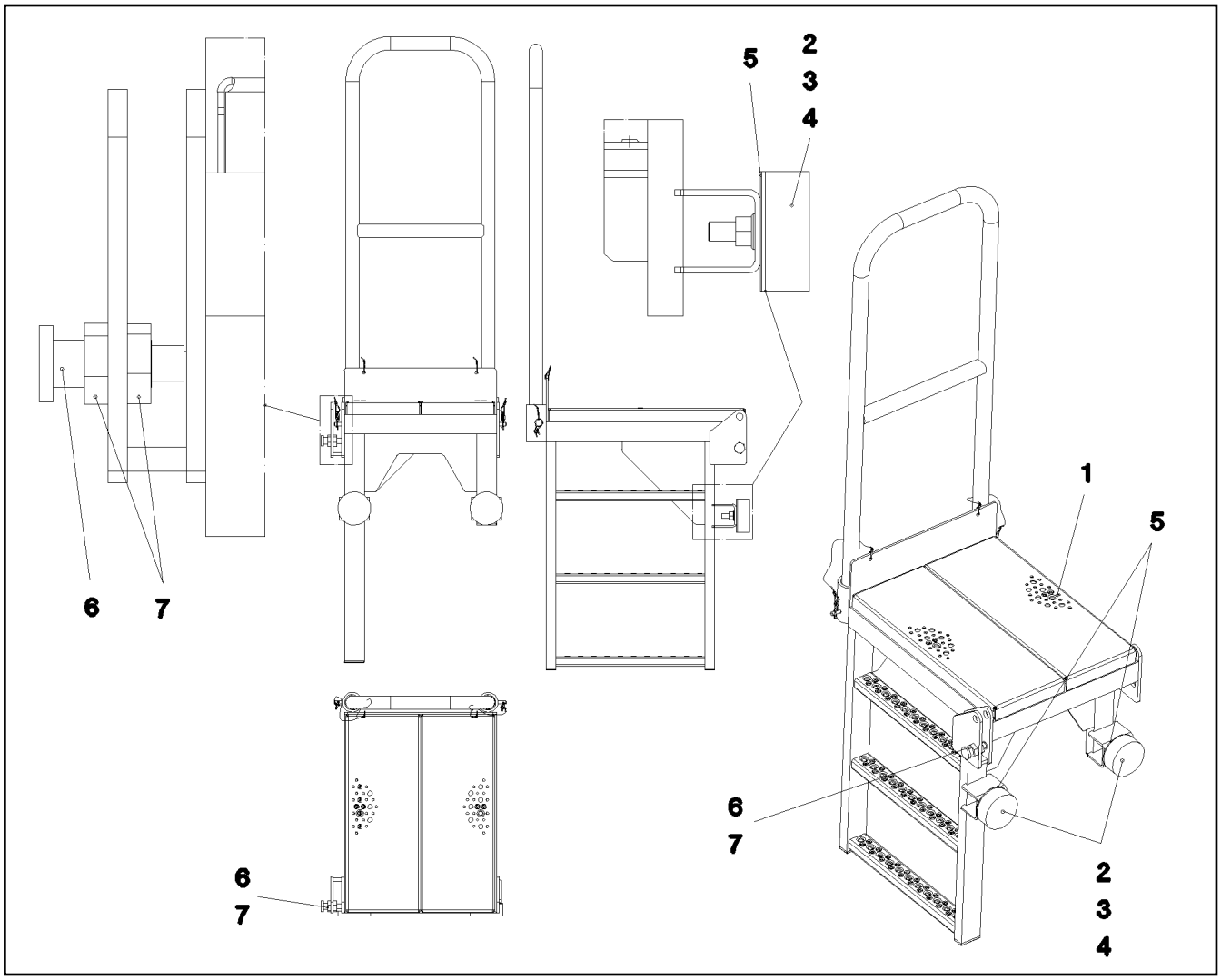

Pos.	Item	Quantity	Description	Bezeichnung
1	966041308	1	PLATFORM REAR ALU SPF	PODEST HINTEN
2	726616008	2	MEGI BUFFER 100X40-M16X44 NR 60SHOR	MEGIPUFFER
3	10289806	2	WASHER ISO 7089 16 300HV FLZN SPF	SCHEIBE
4	10875617	2	HEX NUT ISO 4032 M16 8 FLZN SPF	SECHSKANTMUTTER
5	975118308	2	WASHER 1X100X100 DC01 FE//ZNNI8//CN//T	SCHEIBE
6	704232608	1	SPRING-LOADED LOCK VERZ	FEDERRIEGEL
7	500931608	2	HEX NUT ISO 8675 M20X1,5 05	SECHSKANTMUTTER

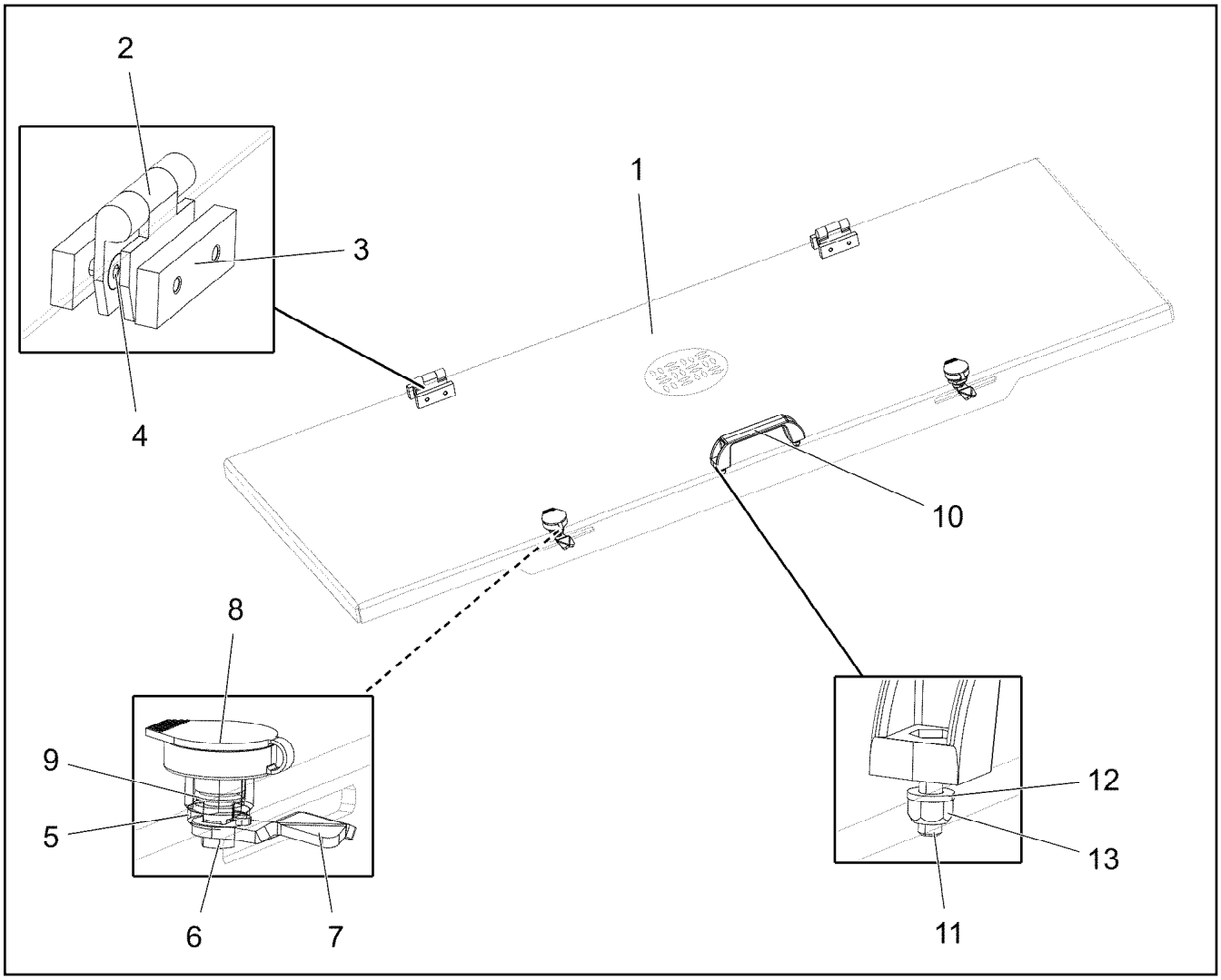

Pos.	Item	Quantity	Description	Bezeichnung
1	965963408	1	COVER WELDED	DECKEL SCHWK.
2	704228108	2	HINGE 35X35X50/180° ST FE//ZN12//B	SCHARNIER
3	953695308	4	THREADED PLATE 8.0 X0 S235JR FE//ZNNI8/	GEWINDEPLATTE
4	10875551	8	COUNTERSUNK SCREW DIN 7991 M6X16 8	SENKSCHRAUBE
5	704253308	2	HOUSING GD-ZN SW GEPULVERT	GEHAEUSE
6	704253408	2	ACTUATION SPIKE GD-ZN SW GEPULVERT	BETAETIGUNGSDORN
7	704253508	2	TONGUE	ZUNGE
8	704254808	2	DUST CAP POLYETHYLEN SCHWARZ	STAUBKAPPE
9	704274808	2	O-RING 12X2 NBR70	O-RING
10	704254508	1	GRIP KUNSTSTOFF	GRIFF
11	11644899	2	HEX SCREW ISO 4017 M6X20 8.8 480H SPF	SECHSKANTSCHRAUBE
12	10197771	2	WASHER ISO 7089 6 200HV ZNNI-480H SPF	SCHEIBE
13	12102692	2	HEX NUT DIN 985 M6 8 ZNNI-480H SPF	SECHSKANTMUTTER

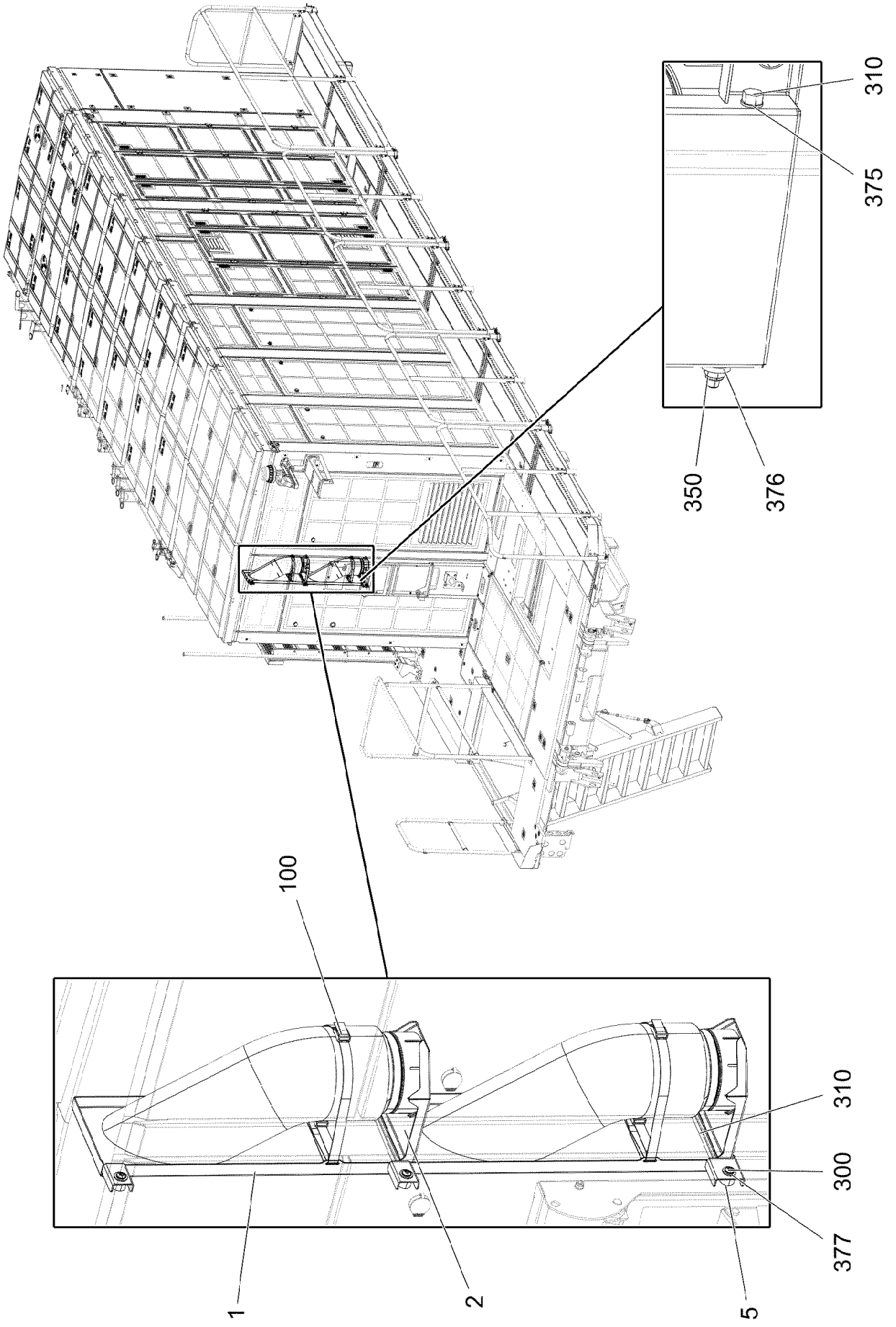
310
375
350
376
100
310
300
377
1
2
5

Pos.	Item	Quantity	Description	Bezeichnung
1	97127829	1	PLATE 2X1245X319 DC01 FE//ZNNI8//CN//T0	BLECH
2	97127830	2	PLATE 2X263X278 DC01 FE//ZNNI8//CN//T0	BLECH
5	953873408	3	SLEEVE 25X20 11SMN37 FE//ZNNI8//CN//T0	HUELSE
100	10020520	2	LASHING STRAP 0,75MX18MM	ZURRGURT
300	10875485	3	BUTTON HEAD SCREW AEHNL.ISO 7380-2	HALBRUNDKOPFSCHRAUBE
310	12100532	2	HEX SCREW ISO 4014 M8X220 8.8 480H SP	SECHSKANTSCHRAUBE
350	10875614	2	HEX NUT DIN 985 M8 8 480H SPF	SECHSKANTMUTTER
375	12103465	8	WASHER ISO 7089 8 300HV ZNNI-480H SPF	SCHEIBE
376	11840501	2	WASHER DIN 7349 8,4 200HV 480H SPF	SCHEIBE
377	11140469	3	WASHER ISO 7093-1 8 200HV 480H SPF	SCHEIBE

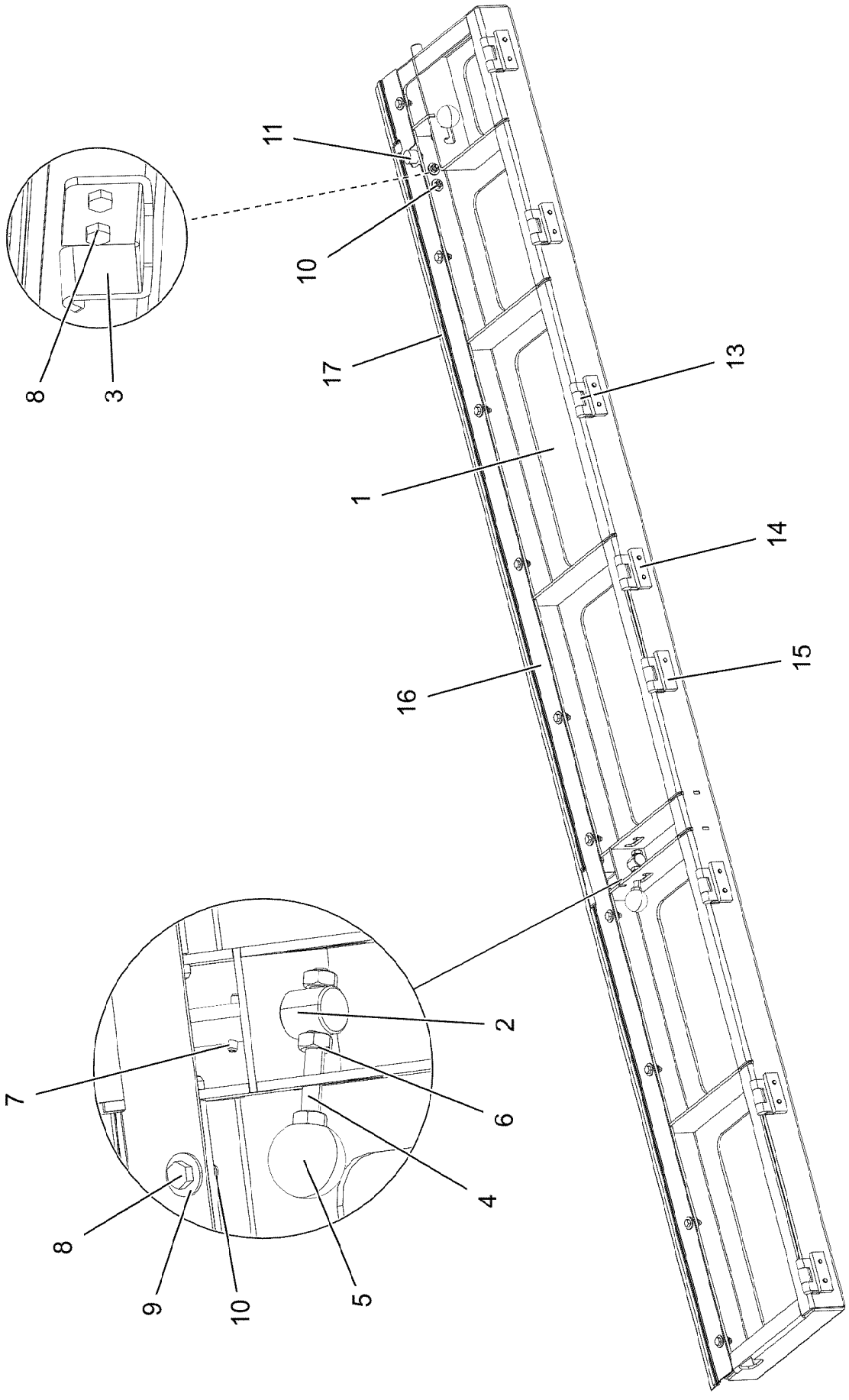

13.12.2021 071089	**etk_en_de_098405 LR 13000**	591 (1/2)
LIEBHERR	**FOLDING LADDER PRE-ASS.** **KLAPPTRITT VORM.**	**966954908**

Pos.	Item	Quantity	Description	Bezeichnung
1	966955208	1	STEP WELDED	KLAPPTRITT SCHWK.
2	97013357	2	PIN 20.0X145 S355J2+AR FE//ZNNI8//CN//T0	BOLZEN
3	97013358	1	PLATE 4X60X88 ALMG3 H111	BLECH
4	939473708	2	THREADED PIN RD8X80 5.8	GEWINDEBOLZEN
5	540705008	2	SPHERICAL KNOB DIN 319 DUROPLAST FS	KUGELKNOPF
6	11693875	6	HEX NUT ISO 4032 M8 8 480H SPF	SECHSKANTMUTTER
7	432002308	2	DOWEL PIN ISO 8752 4X24	SPANNSTIFT
8	11644899	12	HEX SCREW ISO 4017 M6X20 8.8 480H SPF	SECHSKANTSCHRAUBE
9	10875648	23	WASHER ISO 7093-1 6 200HV 480H SPF	SCHEIBE
10	12102692	12	HEX NUT DIN 985 M6 8 ZNNI-480H SPF	SECHSKANTMUTTER
11	726617408	1	MEGI BUFFER	MEGIPUFFER
12	11692824	1	HEX SCREW ISO 4017 M6X12 8.8 480H SPF	SECHSKANTSCHRAUBE
13	704228108	8	HINGE 35X35X50/180° ST FE//ZN12//B	SCHARNIER
14	953695308	16	THREADED PLATE 8.0 X0 S235JR FE//ZNNI8/	GEWINDEPLATTE
15	10875551	32	COUNTERSUNK SCREW DIN 7991 M6X16 8	SENKSCHRAUBE
16	97014711	1	PLATE 1.5X54X2035 X5CRNI18-10	BLECH
17	262105308	2.04	EDGE PROTECTION 1-2,5X33X8,7	KANTENSCHUTZ

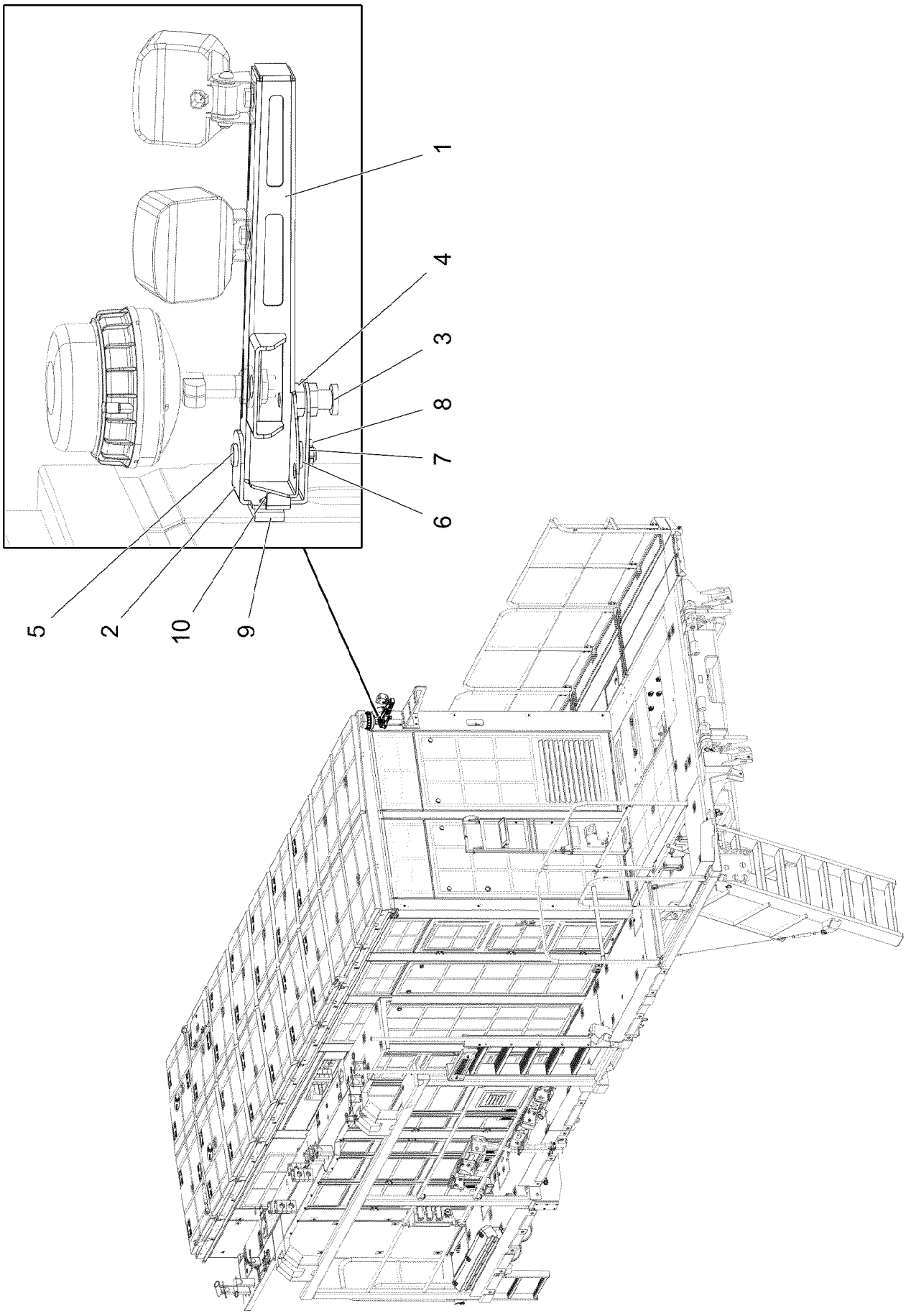
1
4
3
8
7
6
5
2
10
9

Pos.	Item	Quantity	Description	Bezeichnung
1	96044782	1	CLAMP WELDED CONST. FE//ZNNI8//CN//T0	HALTER SCHWK.
2	97009142	1	PLATE 4X136X254 S315MC FE//ZNNI8//CN//T	BLECH
3	704232608	1	SPRING-LOADED LOCK VERZ	FEDERRIEGEL
4	500931608	1	HEX NUT ISO 8675 M20X1,5 05	SECHSKANTMUTTER
5	451418308	1	PIN ISO 2341 B16X83X78 35NICRMOV125	BOLZEN
6	11910887	4	WASHER DIN 1441 17 -ST FLZN SPF	SCHEIBE
7	10289806	1	WASHER ISO 7089 16 300HV FLZN SPF	SCHEIBE
8	10180351	1	SPLIT PIN ISO 1234 4X25 St 480H SPF	SPLINT
9	97082137	1	HOLDING PLATE 10X100X30 S355MC FE//ZN	HALTEPLATTE
10	10875485	2	BUTTON HEAD SCREW AEHNL.ISO 7380-2	HALBRUNDKOPFSCHRAUBE

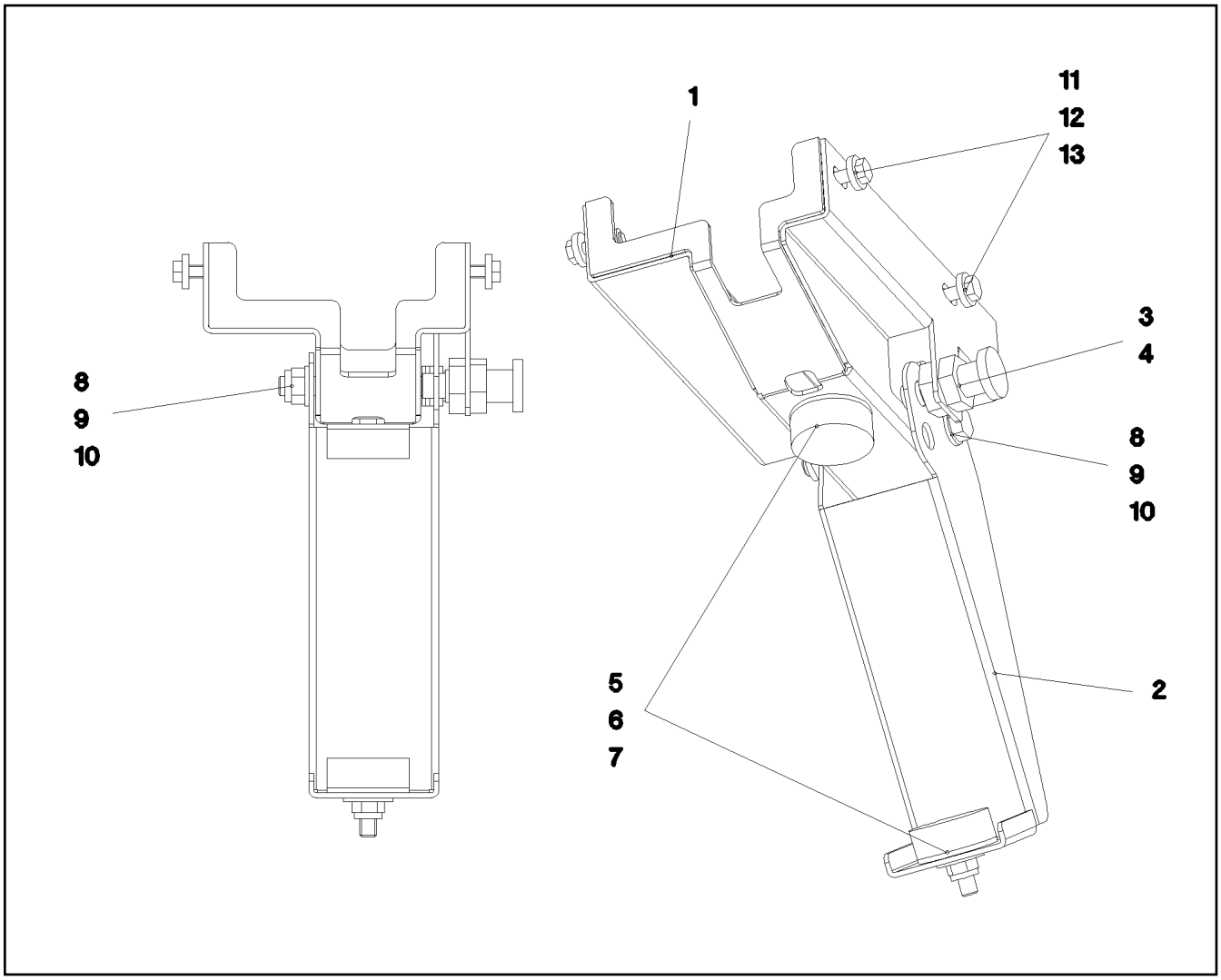

Pos.	Item	Quantity	Description	Bezeichnung
1	97021395	1	PLATE 3X364X433 DC01 FE//ZNNI8//CN//T0	BLECH
2	97021396	1	PLATE 3X219X356 DC01 FE//ZNNI8//CN//T0	BLECH
3	704232608	1	SPRING-LOADED LOCK VERZ	FEDERRIEGEL
4	500931608	1	HEX NUT ISO 8675 M20X1,5 05	SECHSKANTMUTTER
5	726613008	2	MEGI BUFFER	MEGIPUFFER
6	11491889	2	WASHER ISO 7093-1 10 300HV FLZN SPF	SCHEIBE
7	10197769	2	HEX NUT DIN 985 M10 8 ZNNI-480H SPF	SECHSKANTMUTTER
8	10875504	1	HEX SCREW ISO 4014 M12X100 8.8 FLZN SP	SECHSKANTSCHRAUBE
9	10289804	5	WASHER ISO 7089 12 300HV FLZN SPF	SCHEIBE
10	10875607	1	HEX NUT DIN 985 M12 8 FLZN SPF	SECHSKANTMUTTER
11	11826527	4	HEX SCREW ISO 4017 M8X30 8.8 480H SPF	SECHSKANTSCHRAUBE
12	11840501	8	WASHER DIN 7349 8,4 200HV 480H SPF	SCHEIBE
13	10875614	4	HEX NUT DIN 985 M8 8 480H SPF	SECHSKANTMUTTER

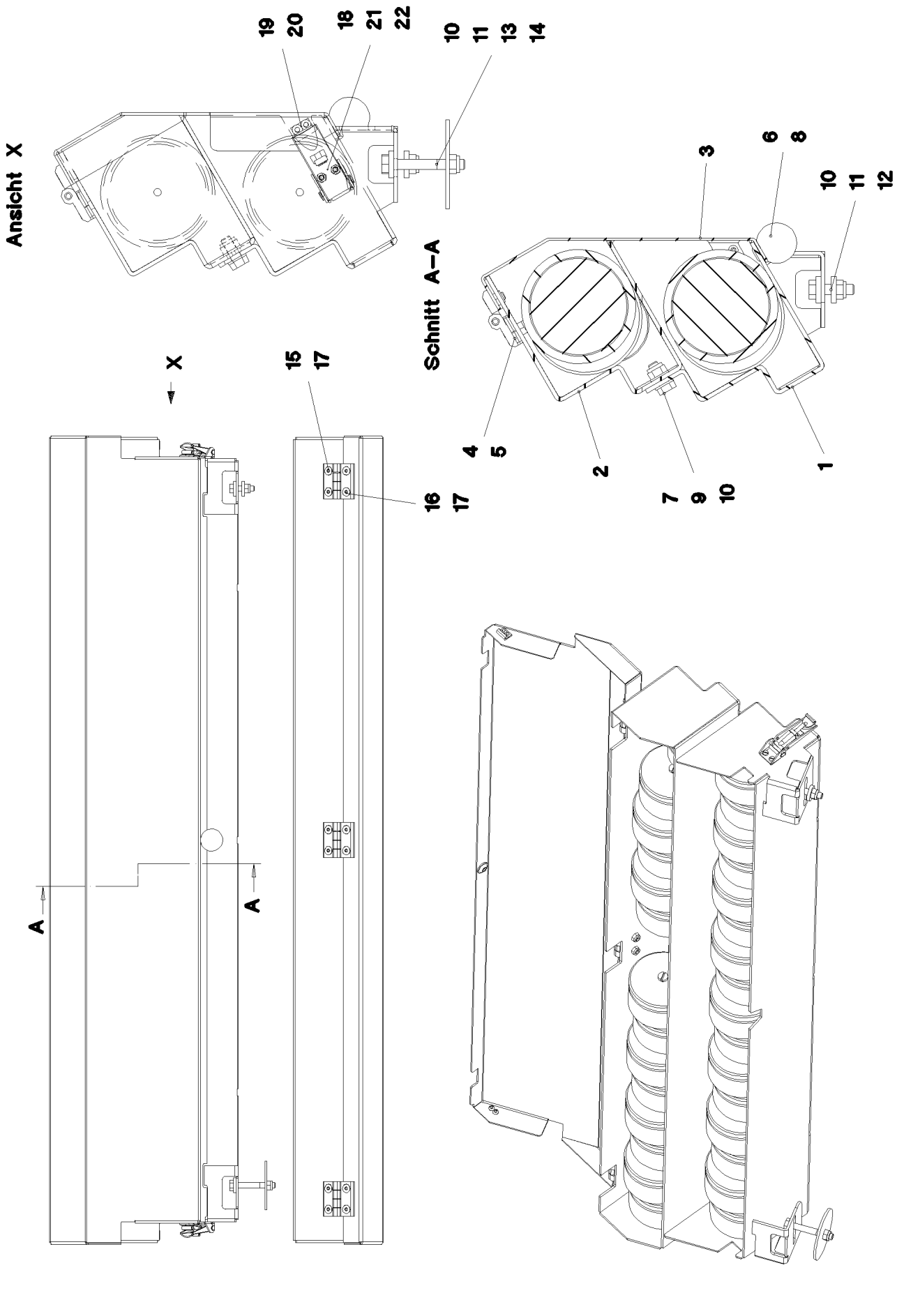

13.12.2021 071092	**etk_en_de_098405 LR 13000**	596 (1/2)
LIEBHERR	**LID HOLDER** **DECKELHALTERUNG**	**967124708**

Pos.	Item	Quantity	Description	Bezeichnung
1	97018031	1	PLATE 3X1423X300 DC01	BLECH
2	97018032	1	PLATE 3X1423X341 DC01	BLECH
3	97018033	1	PLATE 2X270X1213 DC01	BLECH
4	10871177	3	SCREW-ON HINGE 25X25X50/180° AISI 316	ANSCHRAUBSCHARNIER
5	97001779	6	SHIM PLATE 2X50X25 DC01 T ZN O	UNTERLEGBLECH
6	540705008	1	SPHERICAL KNOB DIN 319 DUROPLAST FS	KUGELKNOPF
7	12103465	10	WASHER ISO 7089 8 300HV ZNNI-480H SPF	SCHEIBE
8	12102696	1	BUTTON HEAD SCREW ISO 7380-2 M8X10 0	HALBRUNDKOPFSCHRAUBE
9	11651767	5	HEX SCREW ISO 4017 M8X20 8.8 480H SPF	SECHSKANTSCHRAUBE
10	10875614	7	HEX NUT DIN 985 M8 8 480H SPF	SECHSKANTMUTTER
11	11840501	3	WASHER DIN 7349 8,4 200HV 480H SPF	SCHEIBE
12	11826527	1	HEX SCREW ISO 4017 M8X30 8.8 480H SPF	SECHSKANTSCHRAUBE
13	11651583	1	HEX SCREW ISO 4014 M8X60 8.8 480H SPF	SECHSKANTSCHRAUBE
14	941138108	1	WASHER DC01 FE//ZNNI8//CN//T0	SCHEIBE
15	10875551	6	COUNTERSUNK SCREW DIN 7991 M6X16 8	SENKSCHRAUBE
16	12100589	6	COUNTERSUNK SCREW AEHNL.ISO 10642	SENKSCHRAUBE
17	12102692	12	HEX NUT DIN 985 M6 8 ZNNI-480H SPF	SECHSKANTMUTTER
18	704229308	2	TOGGLE-TYPE FASTENER	SPANNVERSCHLUSS
19	704209508	2	COUNTER HOOK	GEGENHAKEN
20	704207608	4	MANDRIL RIVET 4X10,3	DORNNIET
21	10875564	4	SOCKET HEAD SCREW ISO 1207 M4X10 4.8	ZYLINDERSCHRAUBE
22	411902908	4	HEX NUT DIN 985 M4 A2-70	SECHSKANTMUTTER

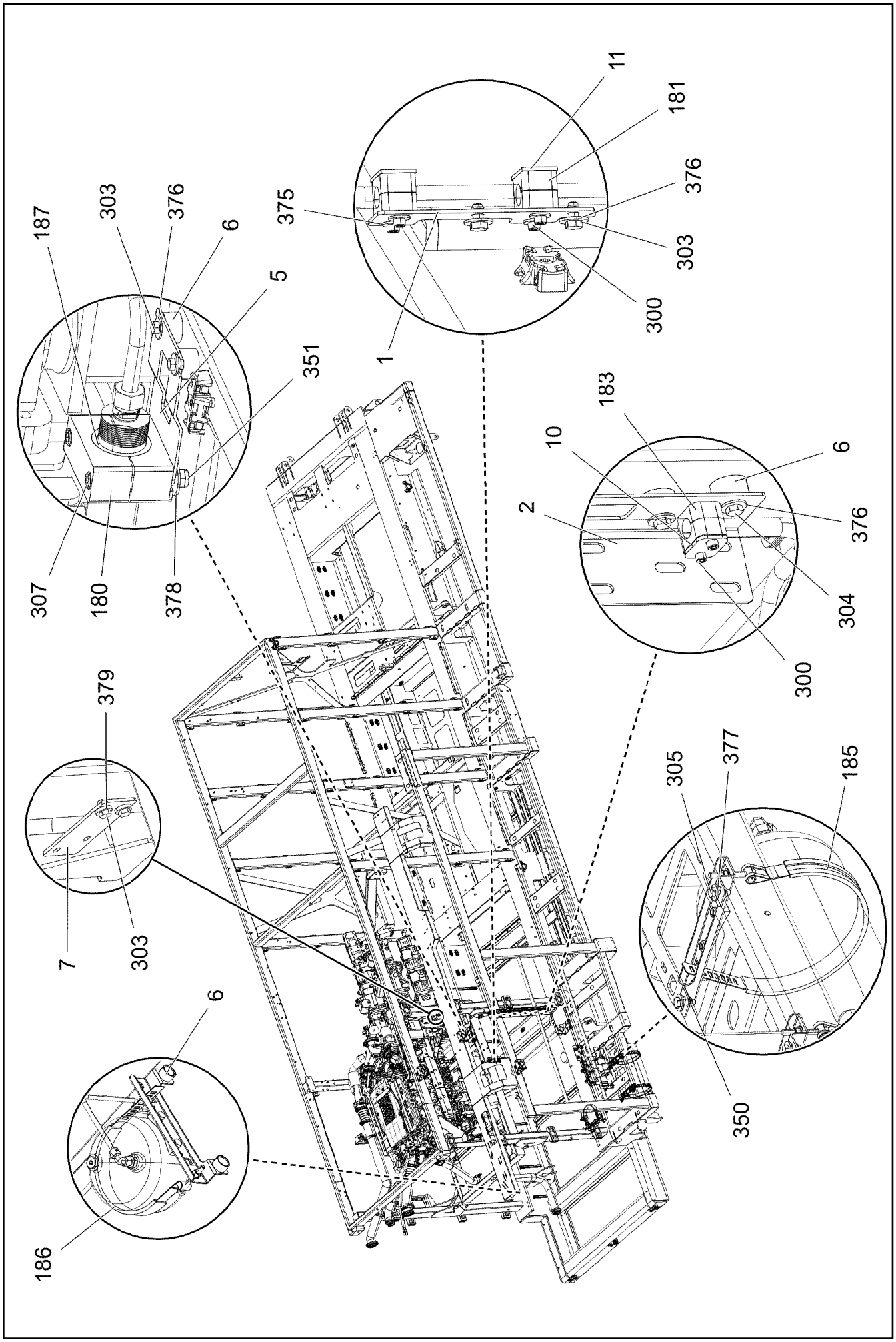

13.12.2021 084283	**etk_en_de_098405 LR 13000**	❑ 598 (1/3)
LIEBHERR	**FIXING PARTS COMPRESSED AIR** **BEFESTIGUNGSTEILE DRUCKLUFT**	**96021757**

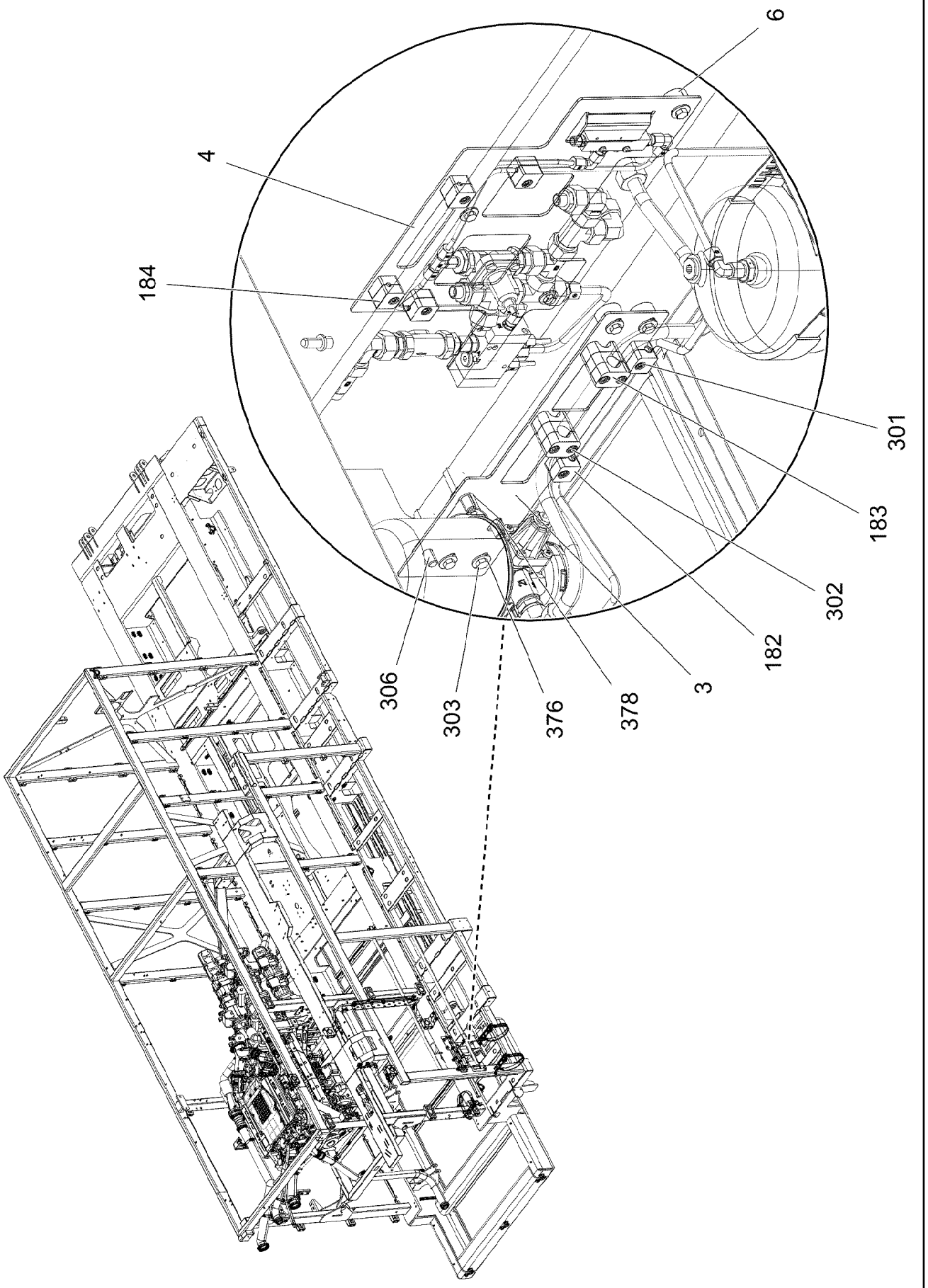
6
4
184
301
183
302
182
3
378
376
303
306

Pos.	Item	Quantity	Description	Bezeichnung
1	97118995	2	PLATE 3X188X50 S355MC FE//ZNNI8//CN//T	BLECH
2	97118996	1	PLATE 3X140X900 S355MC FE//ZNNI8//CN//T	BLECH
3	97118997	1	PLATE 3X510X130 S355MC FE//ZNNI8//CN//T	BLECH
4	97118998	1	PLATE 3X525X305 S355MC FE//ZNNI8//CN//T	BLECH
5	97009324	4	HOLDER 3X115X182 DC01 FE//ZNNI8//CN//T	HALTER
6	978787708	21	SLEEVE 33.0X19 FE//ZNNI8//CN//T0	HUELSE
7	97139018	1	PLATE 4X150X52 S315MC FE//ZNNI8//CN//T	BLECH
10	7362949	3	LID PLATE DIN 3015-1 L-DP 2 W1-ZN	DECKPLATTE
11	10802202	4	WELD PLATE DIN 3015-1 L-AP-K 2 W1 ZNNI	ANSCHWEISSPLATTE
180	10492888	8	CLAMP-HALF S 4 E 64 PP	KLEMMHAELFTE
181	602002208	8	CLAMP-HALF DIN 3015-1 L 2 R 18 AL	KLEMMHAELFTE
182	602007808	4	CLAMP-HALF DIN 3015-1 L 0 G 10 PP SW	KLEMMHAELFTE
183	602008308	12	CLAMP-HALF DIN 3015-1 L 2 R 18 PP SW	KLEMMHAELFTE
184	7364927	8	CLAMP-HALF DIN 3015-1 L 0 R 6 PP SW	KLEMMHAELFTE
185	774210508	2	TIGHTENING STRAP 240-280/260/30 ST	SPANNBAND
186	774211308	1	TIGHTENING STRAP 206/206/30 ST	SPANNBAND
187	10493065	4	ELASTOMER INSERT DIN 3015 53,4X65X45X	ELASTOMEREINSATZ
300	10875591	14	SOCKET HEAD SCREW ISO 4762 M6X40 8.8	ZYLINDERSCHRAUBE
301	11820284	6	SOCKET HEAD SCREW ISO 4762 M6X30 8.8	ZYLINDERSCHRAUBE
302	12203634	4	SOCKET HEAD SCREW ISO 4762 M6X50 8.8	ZYLINDERSCHRAUBE
303	11651612	23	HEX SCREW ISO 4017 M8X16 8.8 480H SPF	SECHSKANTSCHRAUBE
304	11651767	4	HEX SCREW ISO 4017 M8X20 8.8 480H SPF	SECHSKANTSCHRAUBE
305	11642358	4	HEX SCREW ISO 4017 M10X30 8.8 FLZN SP	SECHSKANTSCHRAUBE
306	11658892	3	HEX SCREW ISO 4017 M12X25 8.8 FLZN SP	SECHSKANTSCHRAUBE
307	10875574	8	SOCKET HEAD SCREW ISO 4762 M12X100 8	ZYLINDERSCHRAUBE
350	10197769	4	HEX NUT DIN 985 M10 8 ZNNI-480H SPF	SECHSKANTMUTTER
351	12218127	8	HEX NUT DIN 985 M12 10 FLZN SPF	SECHSKANTMUTTER
375	10875648	8	WASHER ISO 7093-1 6 200HV 480H SPF	SCHEIBE
376	11140469	25	WASHER ISO 7093-1 8 200HV 480H SPF	SCHEIBE
377	11491889	8	WASHER ISO 7093-1 10 300HV FLZN SPF	SCHEIBE
378	11182717	11	WASHER ISO 7093-1 12 300HV FLZN SPF	SCHEIBE
379	11840501	2	WASHER DIN 7349 8,4 200HV 480H SPF	SCHEIBE

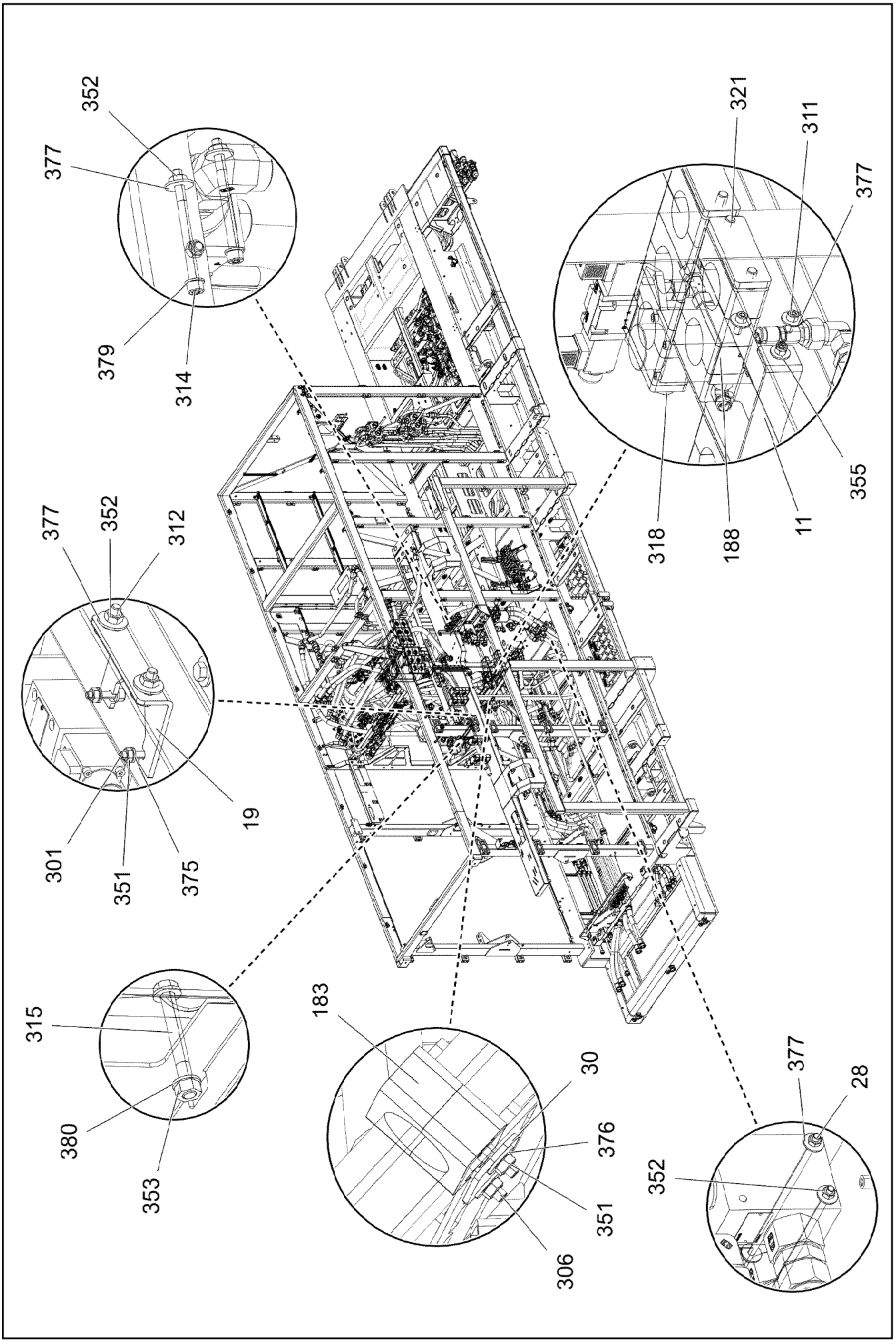
352
377
379
314
321
311
377
355
318
188
11
377
352
312
301
351
375
19
315
380
353
183
30
376
351
306
377
28
352

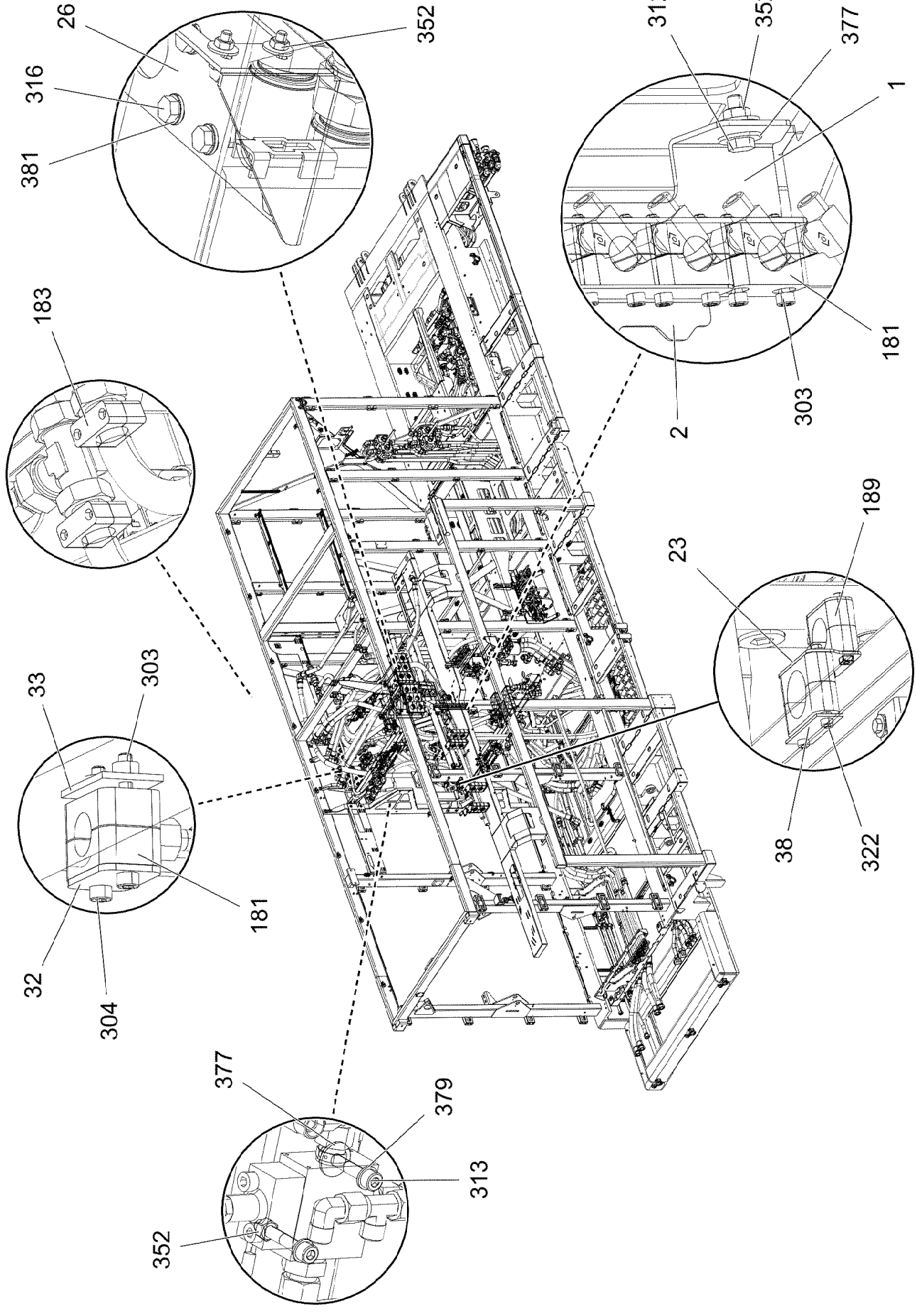
26
316
381
352
312
352
377
1
181
303
2
183
189
23
38
322
33
303
32
304
181
377
379
313
352

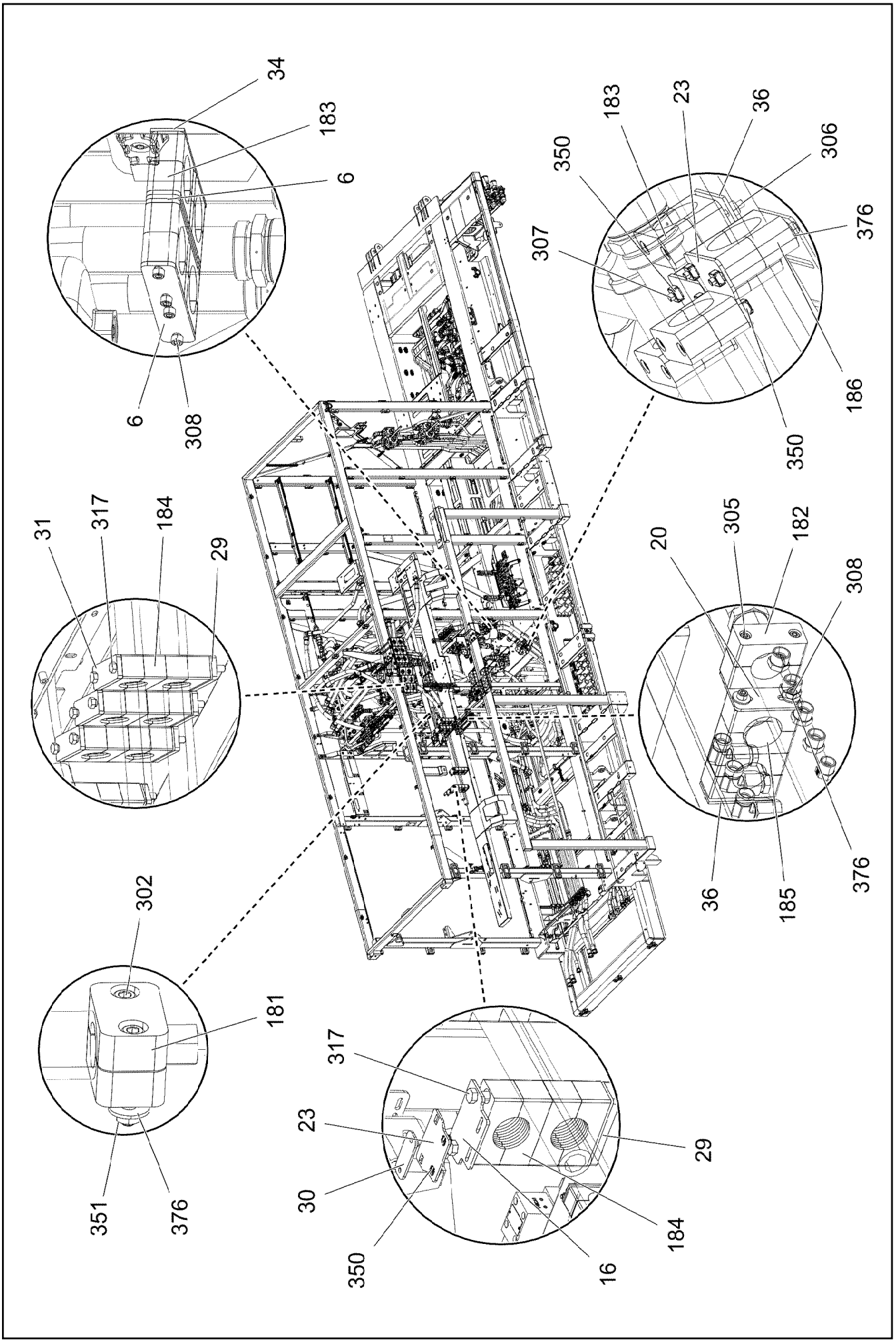
34
183
6
6
308
350
183
23
36
306
307
376
186
350
31
317
184
29
20
305
182
308
36
185
376
302
181
351
376
317
23
30
350
29
184
16

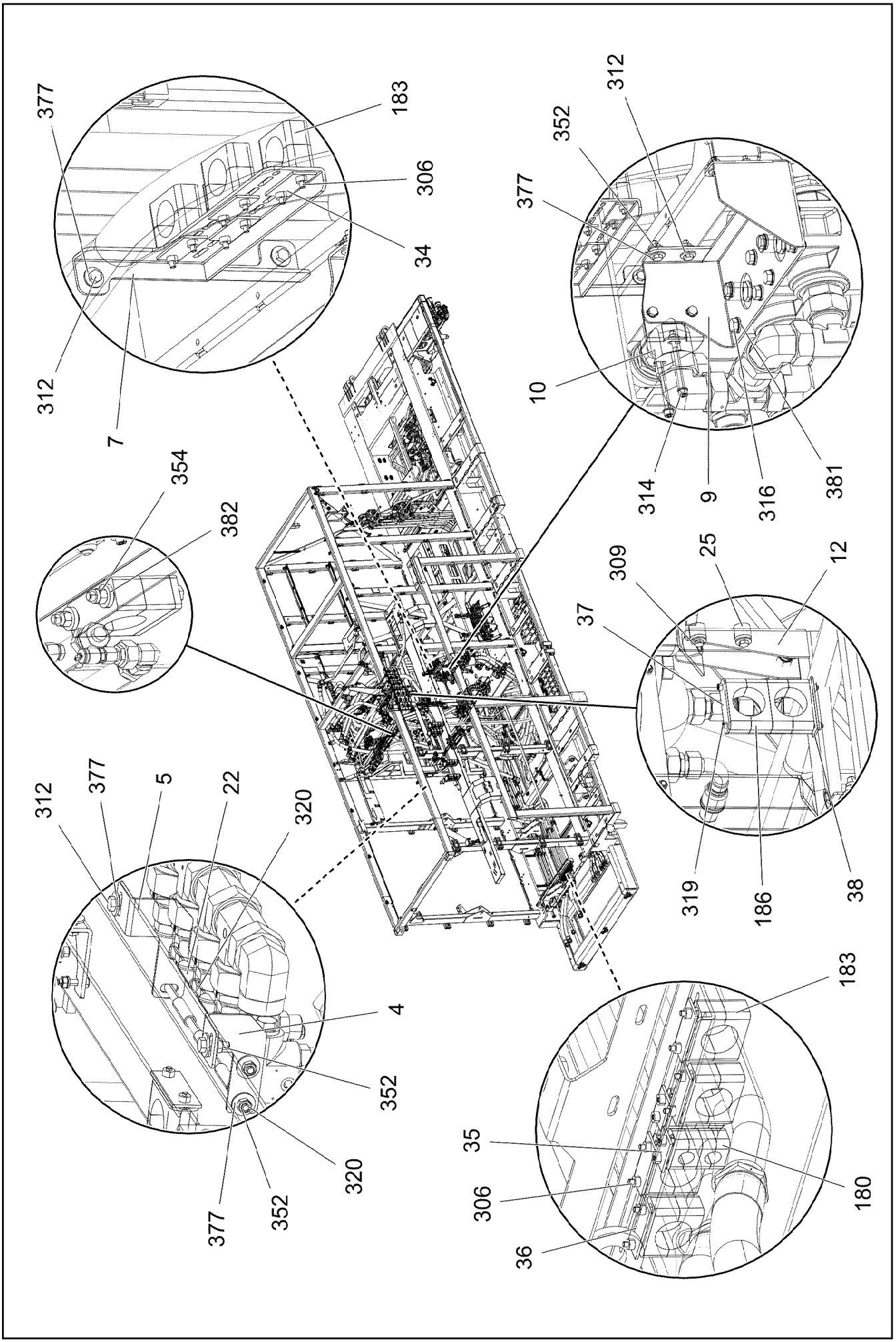
377
183
306
34
312
7
312
352
377
10
314
9
316
381
354
382
309
25
12
37
319
186
38
312
377
5
22
320
4
352
320
377
352
183
35
306
36
180

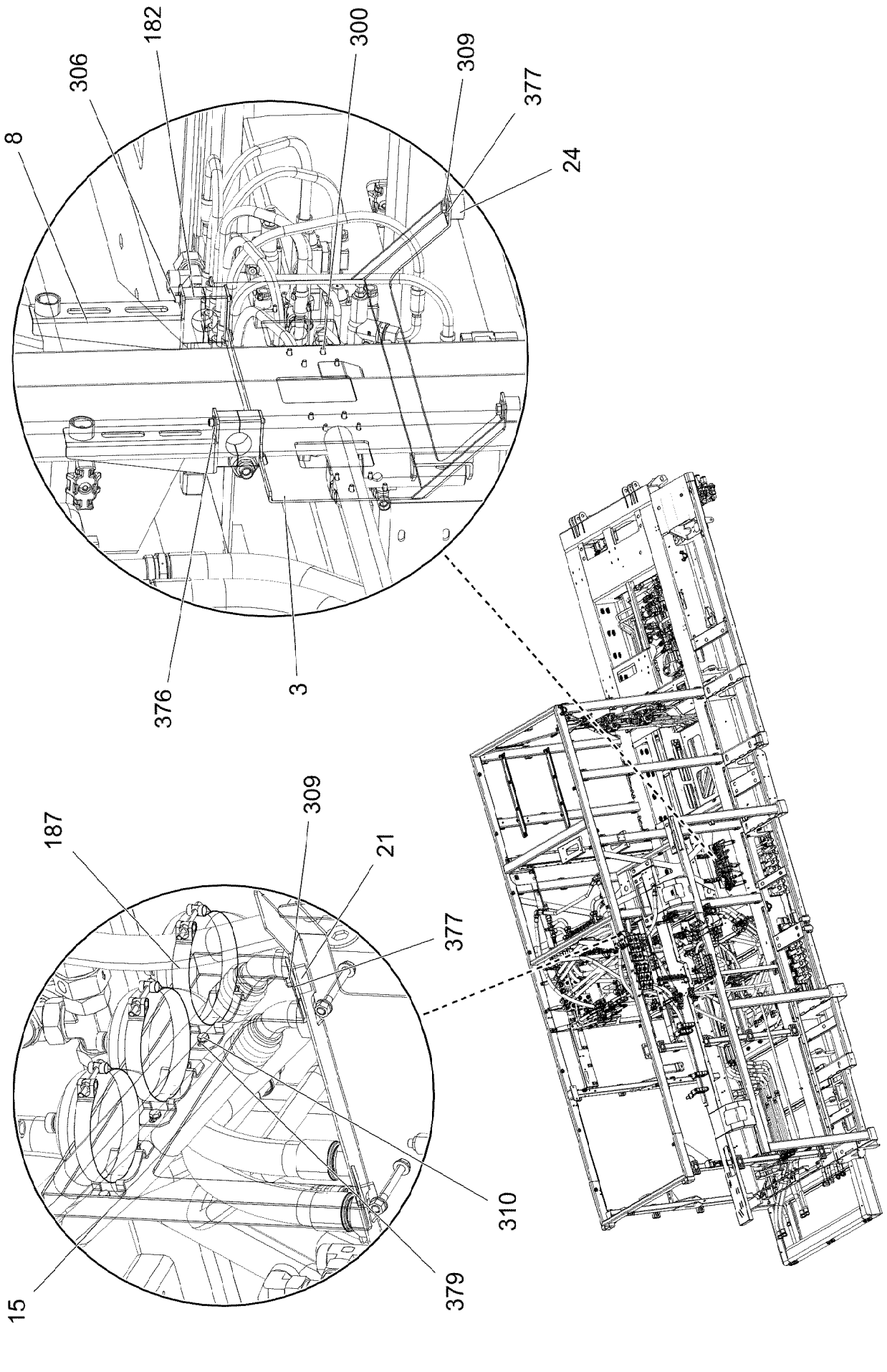
8
306
182
300
309
377
24
376
3
187
309
21
377
310
379
15

Pos.	Item	Quantity	Description	Bezeichnung
1	97119002	1	PLATE 3X496X136 S355MC FE//ZNNI8//CN//T	BLECH
2	97119003	1	PLATE 2X51X414 ALMG3 H111	BLECH
3	97119004	1	PLATE 3X457X623 S355MC FE//ZNNI8//CN//T	BLECH
4	97119005	2	PLATE 3X105X112 S355MC FE//ZNNI8//CN//T	BLECH
5	97119006	2	PLATE 3X105X112 S355MC FE//ZNNI8//CN//T	BLECH
6	97119007	4	PLATE 4X30X145 S315MC FE//ZNNI8//CN//T	BLECH
7	97119009	1	PLATE 4X346X288 S315MC FE//ZNNI8//CN//T	BLECH
8	97119010	2	PLATE 3X245X90 S355MC FE//ZNNI8//CN//T	BLECH
9	97119011	1	PLATE 4X613X191 S315MC FE//ZNNI8//CN//T	BLECH
10	97129775	1	PLATE 3X147X92 DC01 FE//ZNNI8//CN//T0	BLECH
11	97138889	1	PLATE 4X454X45 S315MC FE//ZNNI8//CN//T	BLECH
12	97138980	1	PLATE 4X541X156 S315MC	BLECH
15	97009633	1	PLATE 4X570X647 S315MC FE//ZNNI8//CN//T	BLECH
16	97009861	4	PLATE 4X75X115 S315MC FE//ZNNI8//CN//T	BLECH
19	971276408	2	PLATE 4X115X97 S315MC FE//ZNNI8//CN//T	BLECH
20	971447408	4	PLATE 3X70X60 DC01 FE//ZNNI8//CN//T0	BLECH
21	971622408	2	SLEEVE 40.0X19 S355J2+AR FE//ZNNI8//CN/	HUELSE
22	974237808	12	DISTANCE SLEEVE 12.0X47 E235+N	DISTANZHUELSE
23	978461308	4	PLATE 3X86X65 S355MC FE//ZNNI8//CN//T0	BLECH
24	978787708	4	SLEEVE 33.0X19 FE//ZNNI8//CN//T0	HUELSE
25	953873408	2	SLEEVE 25X20 11SMN37 FE//ZNNI8//CN//T0	HUELSE
26	979814208	1	PLATE 4X1021X367 S315MC	BLECH
28	951579708	4	THREADED ROD M8X246 5.8	GEWINDESTANGE
29	97007124	13	THREADED PLATE 10X115X45 S355MC FE//	GEWINDEPLATTE
30	5005219	3	LID PLATE DIN 3015-1 L-DP 5 W1-ZN	DECKPLATTE
31	5005525	10	LID PLATE DIN 3015-2 S-DP-A 4 W1-ZN P2E	DECKPLATTE
32	7005053	1	LID PLATE DIN 3015-1 L-DP 3 W1-ZN	DECKPLATTE
33	602015108	1	WELD PLATE DIN 3015-1 L-AP-K 3 W1	ANSCHWEISSPLATTE
34	10802201	6	WELD PLATE DIN 3015-1 L-AP-K 5 W1 ZNNI	ANSCHWEISSPLATTE
35	602015208	2	WELD PLATE DIN 3015-1 L-AP-K 2 W1	ANSCHWEISSPLATTE
36	602015608	9	WELD PLATE DIN 3015-1 L-AP-K 5 W1	ANSCHWEISSPLATTE
37	12102954	1	LID PLATE DIN 3015-1 L-DP 6 W1-ZN	DECKPLATTE
38	602016908	2	WELD PLATE DIN 3015-1 L-AP-K 6 W1	ANSCHWEISSPLATTE
180	602008308	8	CLAMP-HALF DIN 3015-1 L 2 R 18 PP SW	KLEMMHAELFTE
181	602008408	22	CLAMP-HALF DIN 3015-1 L 3 G 20 PP SW	KLEMMHAELFTE
182	602009108	20	CLAMP-HALF DIN 3015-1 L 5 R 35 PP SW	KLEMMHAELFTE
183	602009408	40	CLAMP-HALF DIN 3015-1 L 5 R 42 PP SW	KLEMMHAELFTE
184	7363766	40	CLAMP-HALF DIN 3015-2 S4R 55 PP SW	KLEMMHAELFTE
185	7412067	8	CLAMP-HALF DIN 3015-1 L 5 R 40 PP SW	KLEMMHAELFTE
186	7413103	10	CLAMP-HALF DIN 3015-1 L 6 R 50,8 PP SW	KLEMMHAELFTE
187	774283908	3	HOSE CLAMP 155-163 /160 ST	SCHLAUCHSCHELLE
188	602009608	20	CLAMP-HALF S 4 R 58 PP SW	KLEMMHAELFTE
189	602009208	2	CLAMP-HALF DIN 3015-1 L 5 R 38 PP SW	KLEMMHAELFTE
300	11160744	16	BUTTON HEAD SCREW AEHNL.ISO 7380-2	HALBRUNDKOPFSCHRAUBE
301	10875588	4	SOCKET HEAD SCREW ISO 4762 M6X25 8.8	ZYLINDERSCHRAUBE
302	10875591	2	SOCKET HEAD SCREW ISO 4762 M6X40 8.8	ZYLINDERSCHRAUBE
303	10875592	20	SOCKET HEAD SCREW ISO 4762 M6X45 8.8	ZYLINDERSCHRAUBE
304	10876359	2	SOCKET HEAD SCREW ISO 4762 M6X55 8.8	ZYLINDERSCHRAUBE
305	12202784	12	SOCKET HEAD SCREW ISO 4762 M6X60 8.8	ZYLINDERSCHRAUBE
306	10876361	30	SOCKET HEAD SCREW ISO 4762 M6X70 8.8	ZYLINDERSCHRAUBE
307	12203710	4	SOCKET HEAD SCREW ISO 4762 M6X80 8.8	ZYLINDERSCHRAUBE
308	10181390	12	SOCKET HEAD SCREW ISO 4762 M6X135 8	ZYLINDERSCHRAUBE
309	11651612	9	HEX SCREW ISO 4017 M8X16 8.8 480H SPF	SECHSKANTSCHRAUBE
310	11651767	8	HEX SCREW ISO 4017 M8X20 8.8 480H SPF	SECHSKANTSCHRAUBE
311	10875598	4	SOCKET HEAD SCREW ISO 4762 M8X20 8.8	ZYLINDERSCHRAUBE
312	10197831	21	HEX SCREW ISO 4017 M8X25 8.8 ZNNI-480	SECHSKANTSCHRAUBE
313	10875601	4	SOCKET HEAD SCREW ISO 4762 M8X50 8.8	ZYLINDERSCHRAUBE
314	10875594	7	SOCKET HEAD SCREW ISO 4762 M8X100 8	ZYLINDERSCHRAUBE
315	10875504	8	HEX SCREW ISO 4014 M12X100 8.8 FLZN SP	SECHSKANTSCHRAUBE
316	11651006	16	HEX SCREW ISO 4017 M12X20 8.8 FLZN SP	SECHSKANTSCHRAUBE

Pos.	Item	Quantity	Description	Bezeichnung
317	4600722	24	HEX SCREW ISO 4014 M12X220 8.8 A3C	SECHSKANTSCHRAUBE
318	406143008	2	HEX SCREW ISO 4014 M12X300 8.8 A3C	SECHSKANTSCHRAUBE
319	12100256	2	SOCKET HEAD SCREW ISO 4762 M6X150 8	ZYLINDERSCHRAUBE
320	12100625	4	THREADED PIN DIN 976-1 M8X325 8.8 480H	GEWINDEBOLZEN
321	11838595	2	HEX SCREW ISO 4014 M12X200 8.8 FLZN SP	SECHSKANTSCHRAUBE
322	12216222	2	SOCKET HEAD SCREW ISO 4762 M6X85 8.8	ZYLINDERSCHRAUBE
323	12222992	2	HEX SCREW ISO 4014 M12X130 8.8 FLZN SP	SECHSKANTSCHRAUBE
350	413002708	20	CAGE NUT M6	KAEFIGMUTTER
351	10197764	8	HEX NUT ISO 4032 M6 10 ZNNI-480H SPF	SECHSKANTMUTTER
352	11693875	55	HEX NUT ISO 4032 M8 8 480H SPF	SECHSKANTMUTTER
353	10875616	8	HEX NUT ISO 4032 M12 8 FLZN SPF	SECHSKANTMUTTER
354	11840127	4	HEX NUT ISO 7040 M12 8 FLZN SPF	SECHSKANTMUTTER
355	11656731	1	HEX NUT ISO 7040 M8 8 480H SPF	SECHSKANTMUTTER
375	10197771	8	WASHER ISO 7089 6 200HV ZNNI-480H SPF	SCHEIBE
376	10875648	22	WASHER ISO 7093-1 6 200HV 480H SPF	SCHEIBE
377	11140469	82	WASHER ISO 7093-1 8 200HV 480H SPF	SCHEIBE
379	12103465	27	WASHER ISO 7089 8 300HV ZNNI-480H SPF	SCHEIBE
380	10289804	16	WASHER ISO 7089 12 300HV FLZN SPF	SCHEIBE
381	10870512	16	WASHER EN 14399-6 12 300HV-ST FLZN SP	SCHEIBE
382	10006370	4	WASHER DIN 7349 13 200HV FLZN SPF	SCHEIBE

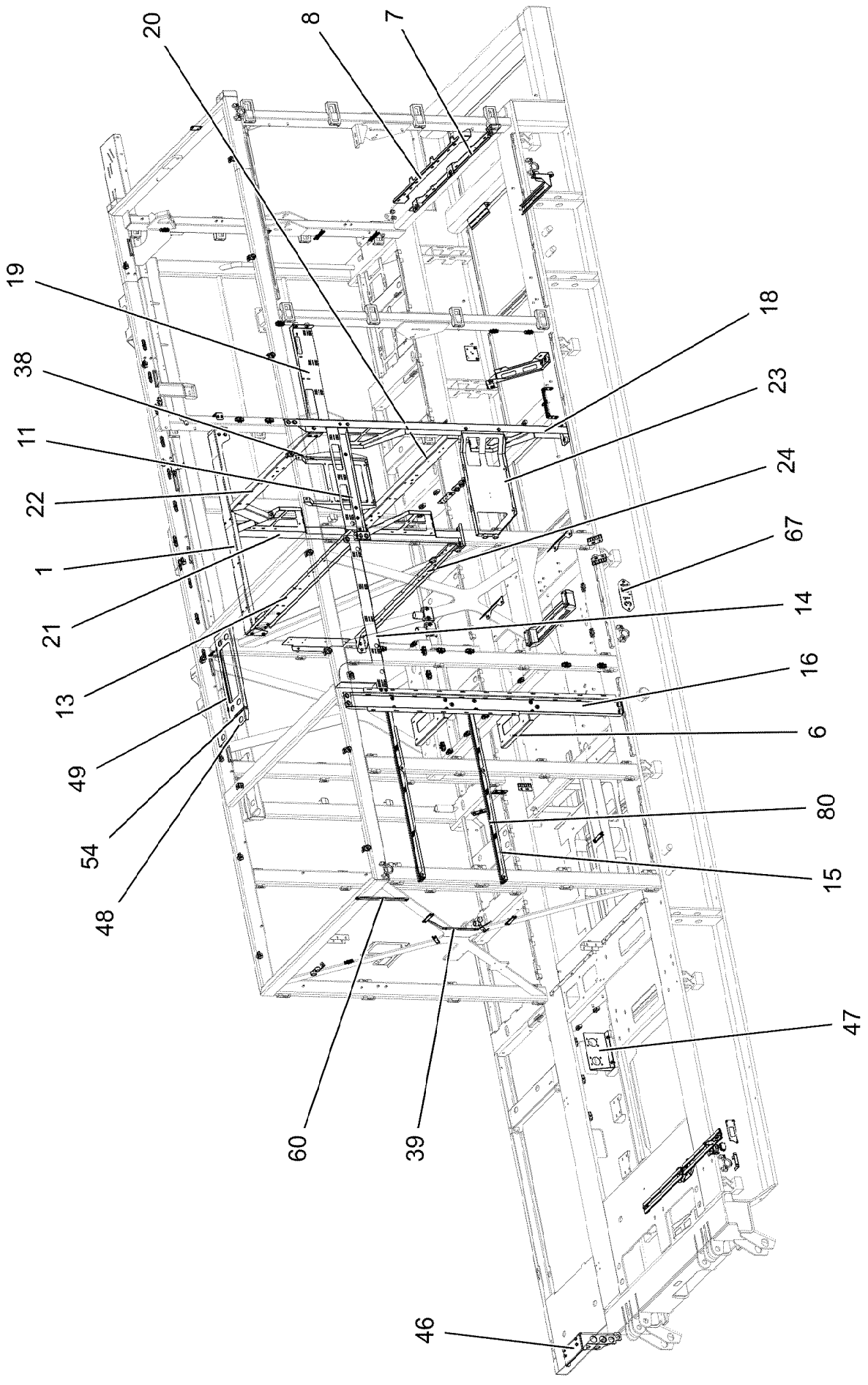
20
8
7
19
38
11
22
1
21
13
49
54
48
18
23
24
67
14
16
6
80
15
47
60
39
46

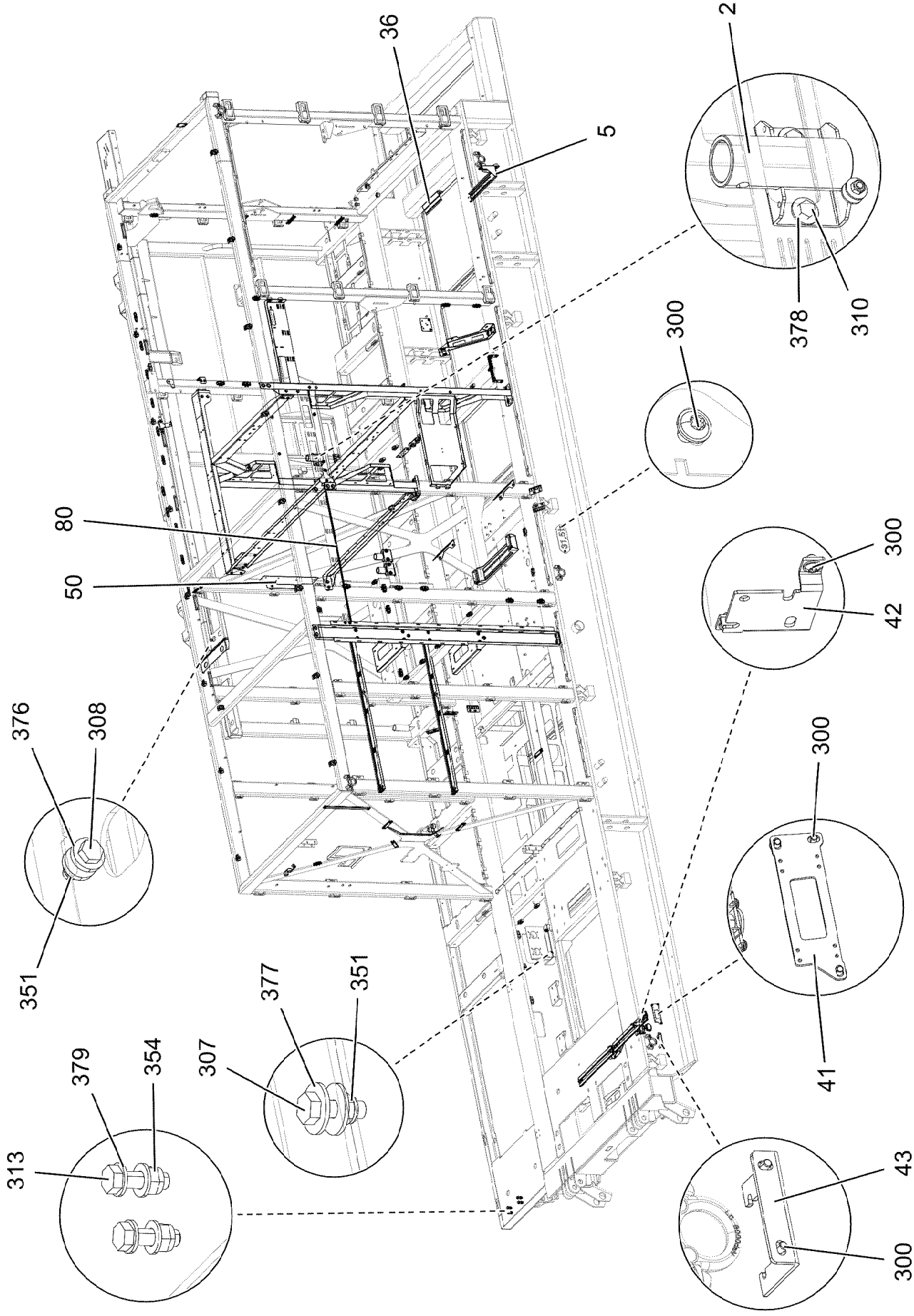
36
5
2
378
310
300
80
50
300
42
376
308
300
351
377
351
307
379
354
313
41
43
300

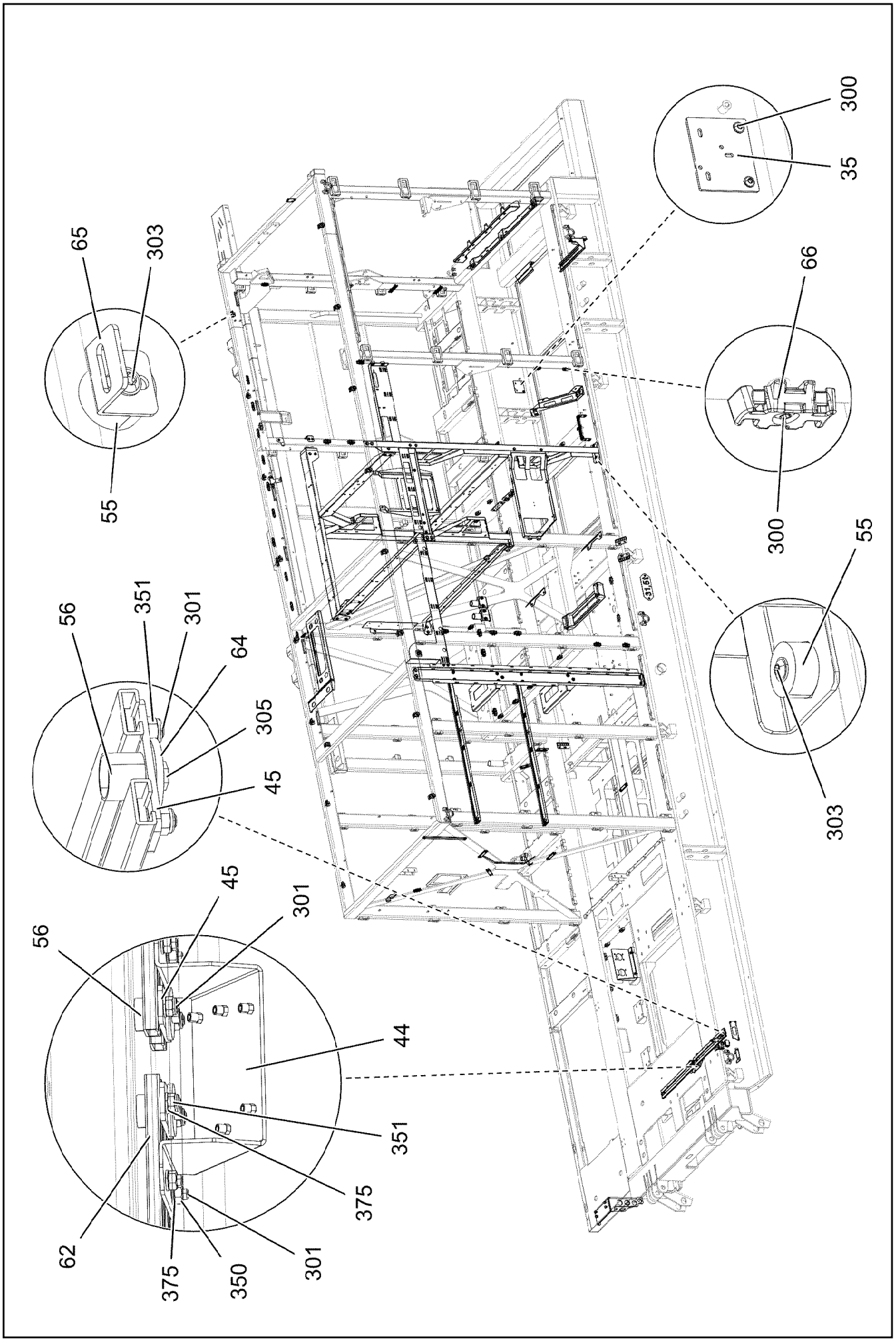

13.12.2021 084294	**etk_en_de_098405 LR 13000**	❑ 610 (3/9)
LIEBHERR	**FIXING PARTS BASE FRAME** **BEFESTIGUNGSTEILE GRUNDRAHMEN**	**96018031**

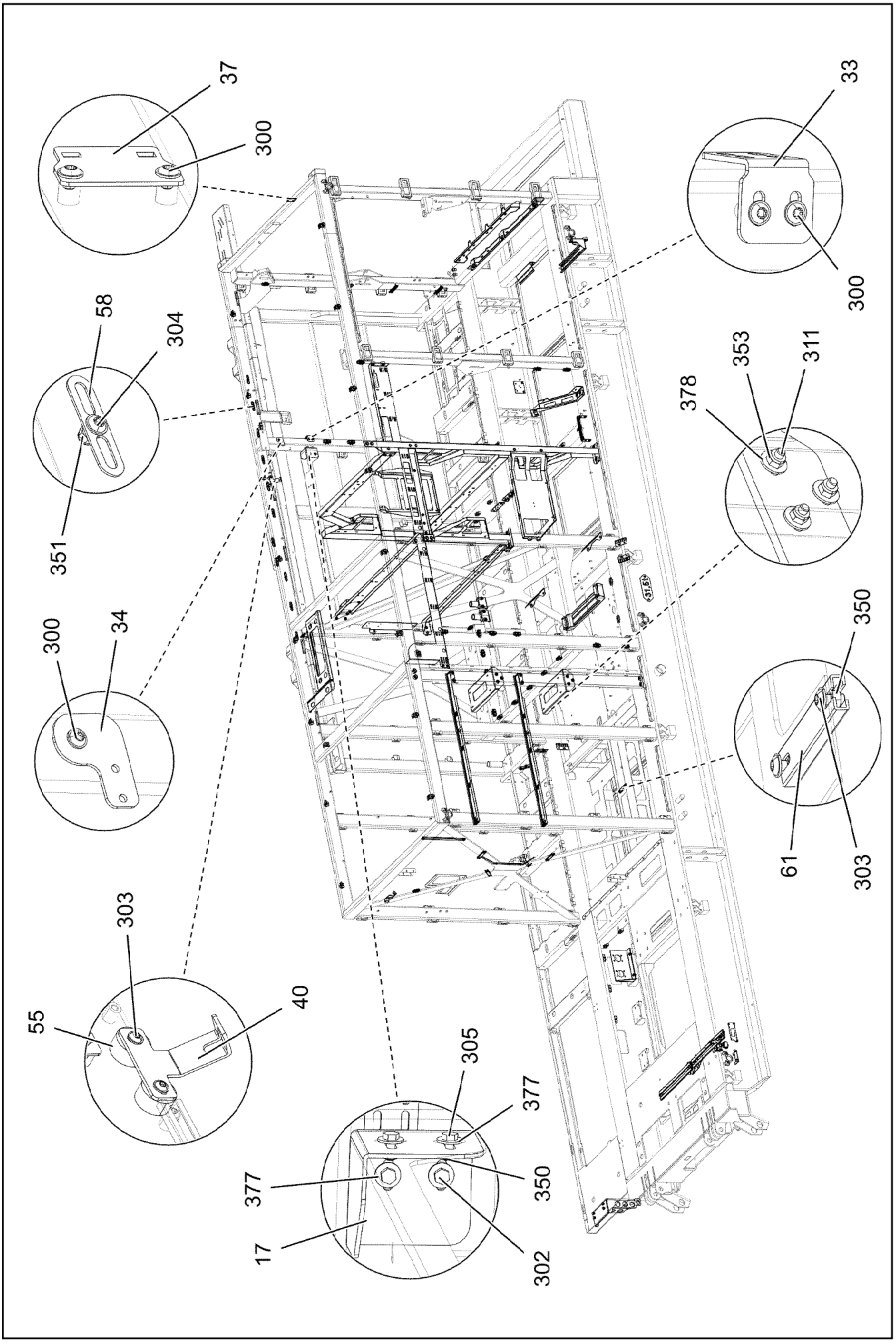

13.12.2021 084295	**etk_en_de_098405 LR 13000**	611 (4/9)
LIEBHERR	**FIXING PARTS BASE FRAME** **BEFESTIGUNGSTEILE GRUNDRAHMEN**	**96018031**

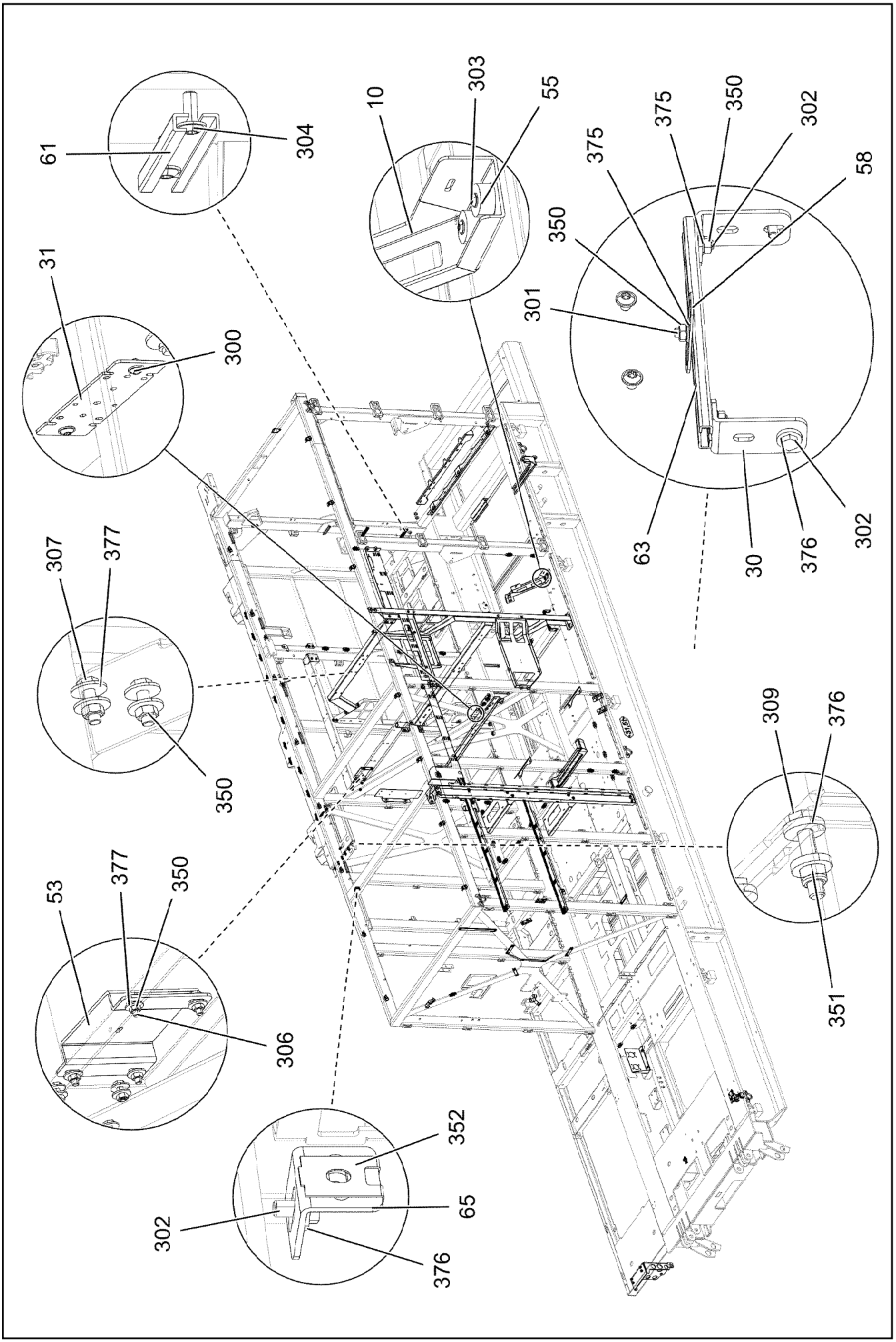

13.12.2021 084296	**etk_en_de_098405 LR 13000**	612 (5/9)
LIEBHERR	**FIXING PARTS BASE FRAME** **BEFESTIGUNGSTEILE GRUNDRAHMEN**	**96018031**

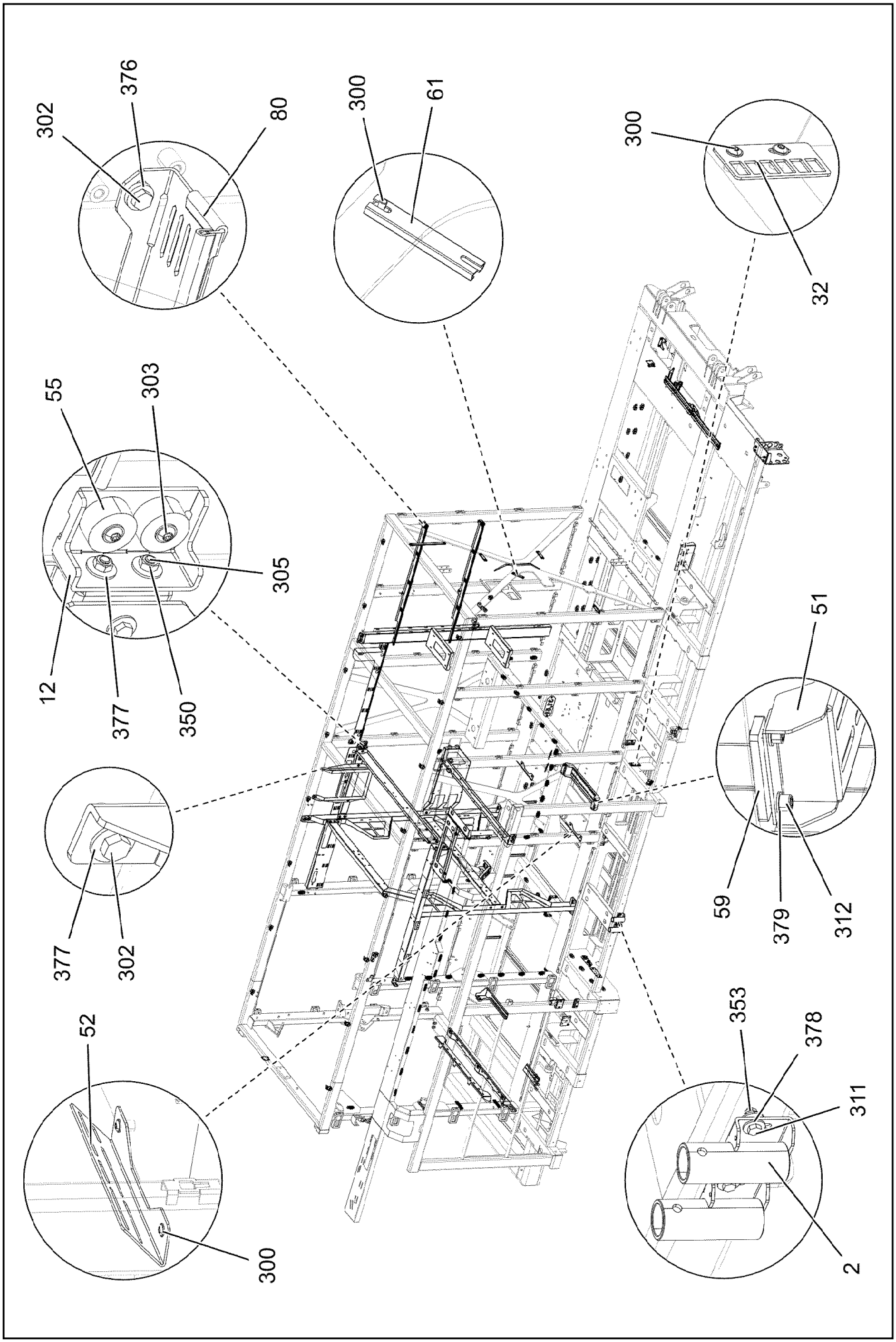
302
376
80
300
61
300
32
55
303
305
12
377
350
51
59
379
312
377
302
52
353
378
311
300
2

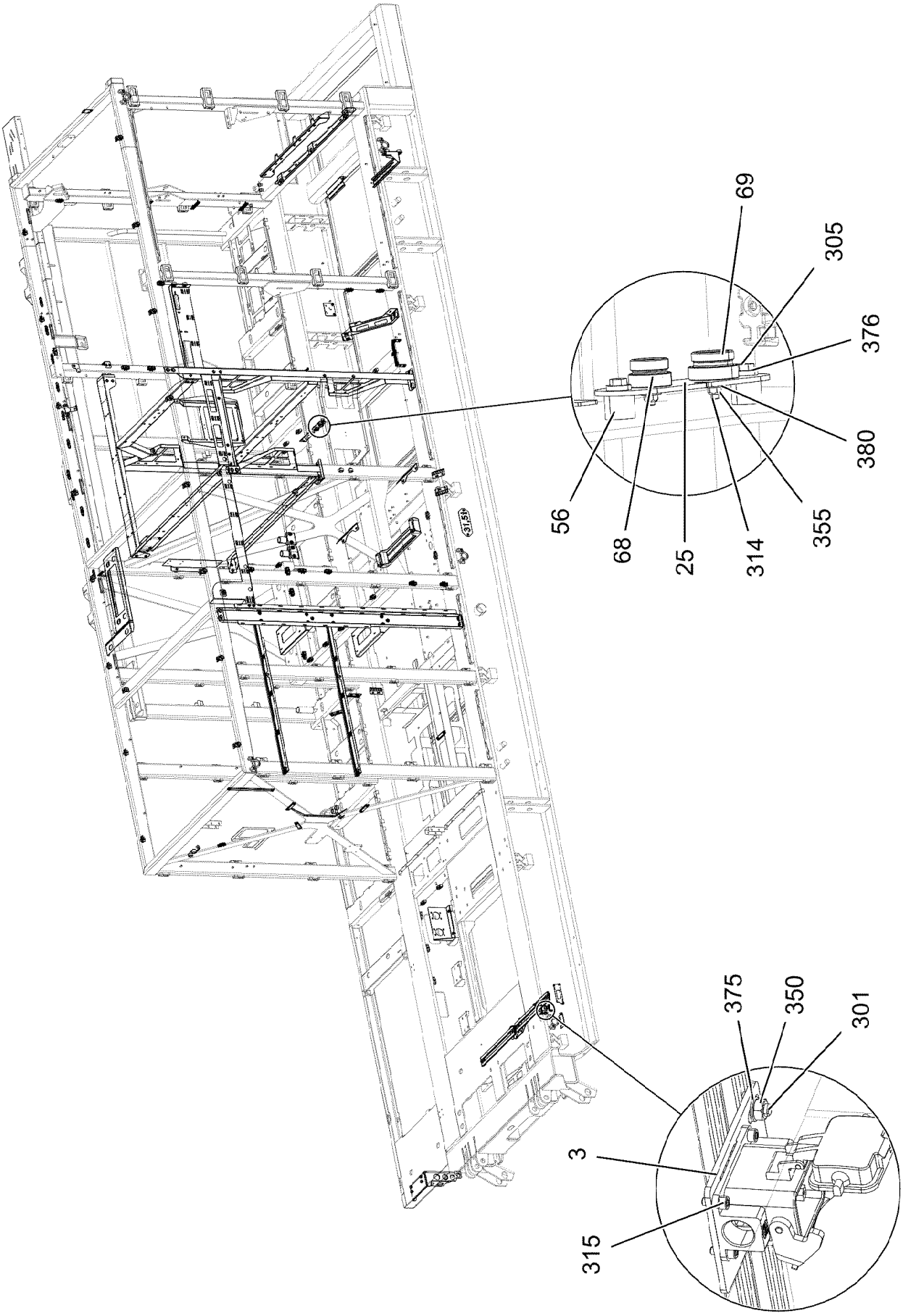
69
305
376
380
56
68
25
314
355
375
350
301
3
315

Pos.	Item	Quantity	Description	Bezeichnung
1	96019615	1	DIAGONAL BRACING WELDED	QUERSTREBE SCHWK.
2	967083508	3	HOLDER	HALTER
3	97134346	1	PLATE 4X85X118 S315MC FE//ZNNI8//CN//T	BLECH
5	97117354	1	PLATE 4X219X628 S315MC FE//ZNNI8//CN//T	BLECH
6	97116610	2	PLATE 4X291X626 S315MC FE//ZNNI8//CN//T	BLECH
7	97119262	1	PLATE 4X1617X180 S315MC FE//ZNNI8//CN/	BLECH
8	97119263	1	PLATE 4X1306X206 S315MC FE//ZNNI8//CN/	BLECH
10	97094158	1	PLATE 4X273X640 S315MC FE//ZNNI8//CN//T	BLECH
11	97094165	1	PLATE 4X957X246 S315MC FE//ZNNI8//CN//T	BLECH
12	97120067	1	PLATE 4X229X104 S315MC FE//ZNNI8//CN//T	BLECH
13	97097094	1	PLATE 4X1919X201 S315MC FE//ZNNI8//CN/	BLECH
14	97094170	1	PLATE 3X1328X408 S355MC FE//ZNNI8//CN/	BLECH
15	97094171	2	PLATE 3X136X1525 S355MC FE//ZNNI8//CN/	BLECH
16	97094172	1	PLATE 4X2450X279 S315MC FE//ZNNI8//CN/	BLECH
17	97093139	1	PLATE 4X203X218 S315MC FE//ZNNI8//CN//T	BLECH
18	97094160	1	PLATE 4X2521X588 S315MC	BLECH
19	97094163	1	PLATE 4X995X241 S315MC FE//ZNNI8//CN//T	BLECH
20	97094168	1	PLATE 4X1919X223 S315MC	BLECH
21	97094169	1	PLATE 4X2217X588 S315MC	BLECH
22	97119024	1	PLATE 4X186X1818 S315MC FE//ZNNI8//CN/	BLECH
23	97119025	1	PLATE 4X432X936 S315MC FE//ZNNI8//CN//T	BLECH
24	97119026	1	PLATE 4X266X1783 S315MC	BLECH
25	97101548	1	PLATE 4X190X60 S315MC	BLECH
30	955809608	2	PLATE 4X40X105 S315MC FE//ZNNI8//CN//T	BLECH
31	971562708	1	PLATE 3X190X60 DC01 FE//ZNNI8//CN//T0	BLECH
32	975435508	6	PLATE 3X114X60 DC01 FE//ZNNI8//CN//T0	BLECH
33	97031610	1	ANGLE 4X124X60 X5CRNI18-10	WINKEL
34	971710308	1	PLATE 3X82X65 DC01 FE//ZNNI8//CN//T0	BLECH
35	970320908	1	PLATE 4X100X120 S315MC FE//ZNNI8//CN//T	BLECH
36	97006635	1	PLATE 3X147X300 DC01 FE//ZNNI8//CN//T0	BLECH
37	978461308	1	PLATE 3X86X65 S355MC FE//ZNNI8//CN//T0	BLECH
38	97005223	1	PLATE 4X582X657 S315MC	BLECH
39	953741108	1	PLATE S315MC FE//ZNNI8//CN//T0	BLECH
40	97009769	3	PLATE 4X100X137 S315MC FE//ZNNI8//CN//T	BLECH
41	955668108	1	PLATE 196X63 S315MC FE//ZNNI8//CN//T0	BLECH
42	970771908	1	PLATE 3X146X80 DC01 FE//ZNNI8//CN//T0	BLECH
43	971276408	1	PLATE 4X115X97 S315MC FE//ZNNI8//CN//T	BLECH
44	966564808	1	SHEET CPL. FE//ZNNI8//CN//T0	BLECH KPL.
45	976941708	4	PLATE 4X80X30 X5CRNI18-10	BLECH
46	97002632	1	BULKHEAD PLATE 8X486X568 S355MC	SCHOTTPLATTE
47	979512808	1	PLATE 4X367X233 S315MC	BLECH
48	97019461	1	PLATE 4X123X542 S315MC FE//ZNNI8//CN//T	BLECH
49	97009600	1	PLATE 4X357X802 S315MC	BLECH
50	979407608	1	PLATE 3X188X520 DC01 FE//ZNNI8//CN//T0	BLECH
51	97010846	1	PLATE 4X289X886 S315MC FE//ZNNI8//CN//T	BLECH
52	97006634	2	PLATE 3X148X300 DC01 FE//ZNNI8//CN//T0	BLECH
53	97127915	1	PLATE 4X261X128 S315MC FE//ZNNI8//CN//T	BLECH
54	97009601	1	THREADED LEDGE 8X485X35 S355MC FE//	GEWINDELEISTE
55	971622408	57	SLEEVE 40.0X19 S355J2+AR FE//ZNNI8//CN/	HUELSE
56	953873408	6	SLEEVE 25X20 11SMN37 FE//ZNNI8//CN//T0	HUELSE
58	953650008	13	CABLE CLAMP DC01 FE//ZNNI8//CN//T0	KABELHALTER
59	97007124	2	THREADED PLATE 10X115X45 S355MC FE//	GEWINDEPLATTE
60	970344808	1	MOUNTING RAIL	TRAGSCHIENE
61	954117308	6	MOUNTING RAIL X0	TRAGSCHIENE
63	954117408	1	MOUNTING RAIL X0	TRAGSCHIENE
64	944393808	4	LOCK WASHER RD40X4 S315MC FE//ZNNI8/	SICHERUNGSSCHEIBE
65	951189408	18	HOLDER DC01 FE//ZNNI8//CN//T0	HALTER
66	10872676	28	CABLE CLIP HOLDER 46X70-SCHWARZ PA	KABELBINDERHALTER
67	97022530	1	SIGN 2X100X270 DC01 FE//ZNNI8//CN//T0	SCHILD
68	10466906	1	SCREW PLUG RD32X3 SPF	VERSCHLUSSSCHRAUBE

Pos.	Item	Quantity	Description	Bezeichnung
69	10466907	1	SCREW PLUG RD36X3 SPF	VERSCHLUSSSCHRAUBE
80	262104008	3.815	EDGE PROTECTION 1-4X14,5X10	KANTENSCHUTZ
300	12102696	75	BUTTON HEAD SCREW ISO 7380-2 M8X10 0	HALBRUNDKOPFSCHRAUBE
301	409706908	16	HAMMER HEAD BOLT M8X15 8.8 480H SPF	HAMMERKOPFSCHRAUBE
302	11651612	22	HEX SCREW ISO 4017 M8X16 8.8 480H SPF	SECHSKANTSCHRAUBE
303	10875485	46	BUTTON HEAD SCREW AEHNL.ISO 7380-2	HALBRUNDKOPFSCHRAUBE
304	10875471	16	BUTTON HEAD SCREW AEHNL.ISO 7380-2	HALBRUNDKOPFSCHRAUBE
305	11651767	26	HEX SCREW ISO 4017 M8X20 8.8 480H SPF	SECHSKANTSCHRAUBE
306	10197831	6	HEX SCREW ISO 4017 M8X25 8.8 ZNNI-480	SECHSKANTSCHRAUBE
307	12100295	10	HEX SCREW ISO 4017 M8X25 8.8 480H SPF	SECHSKANTSCHRAUBE
308	11826527	2	HEX SCREW ISO 4017 M8X30 8.8 480H SPF	SECHSKANTSCHRAUBE
309	10875537	6	HEX SCREW ISO 4017 M8X40 8.8 480H SPF	SECHSKANTSCHRAUBE
310	11002753	2	HEX SCREW ISO 4017 M10X20 10.9 FLZN SP	SECHSKANTSCHRAUBE
311	11642358	14	HEX SCREW ISO 4017 M10X30 8.8 FLZN SP	SECHSKANTSCHRAUBE
312	12223057	4	SOCKET HEAD SCREW ISO 4762 M12X25 8	ZYLINDERSCHRAUBE
313	11645384	4	HEX SCREW ISO 4017 M12X40 8.8 FLZN SP	SECHSKANTSCHRAUBE
314	11644899	2	HEX SCREW ISO 4017 M6X20 8.8 480H SPF	SECHSKANTSCHRAUBE
315	11690042	4	SOCKET HEAD SCREW ISO 4762 M5X12 8.8	ZYLINDERSCHRAUBE
350	11693875	44	HEX NUT ISO 4032 M8 8 480H SPF	SECHSKANTMUTTER
351	10875614	32	HEX NUT DIN 985 M8 8 480H SPF	SECHSKANTMUTTER
352	12100332	2	SHEET METAL NUT M8 480H SPF	BLECHMUTTER
353	10197769	14	HEX NUT DIN 985 M10 8 ZNNI-480H SPF	SECHSKANTMUTTER
354	10875607	4	HEX NUT DIN 985 M12 8 FLZN SPF	SECHSKANTMUTTER
355	12102692	2	HEX NUT DIN 985 M6 8 ZNNI-480H SPF	SECHSKANTMUTTER
375	12103465	42	WASHER ISO 7089 8 300HV ZNNI-480H SPF	SCHEIBE
376	11840501	26	WASHER DIN 7349 8,4 200HV 480H SPF	SCHEIBE
377	11140469	84	WASHER ISO 7093-1 8 200HV 480H SPF	SCHEIBE
378	11491889	30	WASHER ISO 7093-1 10 300HV FLZN SPF	SCHEIBE
379	10289804	12	WASHER ISO 7089 12 300HV FLZN SPF	SCHEIBE
380	11693878	2	WASHER DIN 7349 6,4 200HV 480H SPF	SCHEIBE

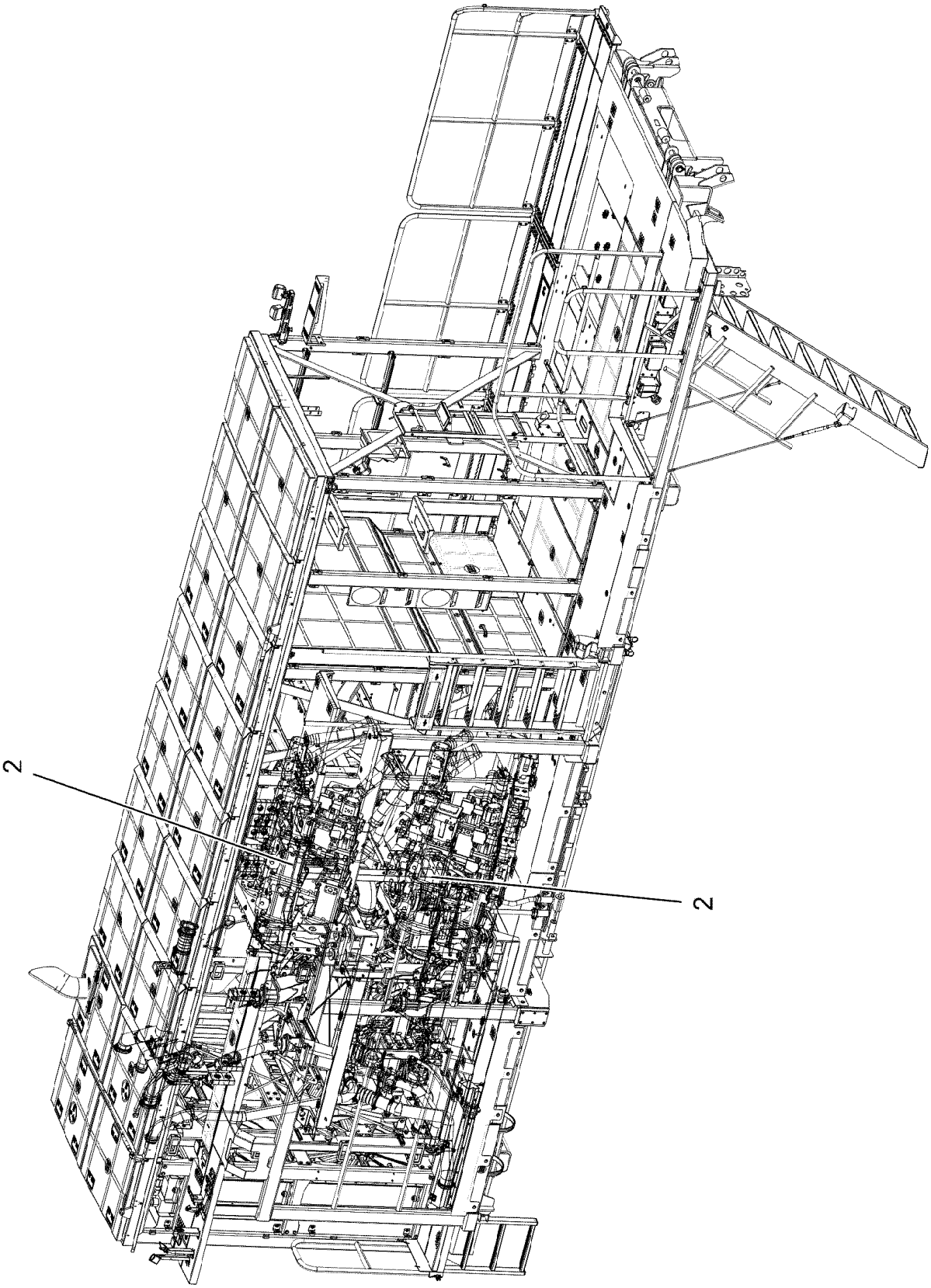
2
2

Pos.	Item	Quantity	Description	Bezeichnung
1	919203208	1	DIESEL ENGINE CPL.ABOVE ⇨ ❑ 619	DIESELMOTOR KPL.OBEN
2	919203308	1	DIESEL ENGINE CPL.DOWN ⇨ ❑ 670	DIESELMOTOR KPL.UNTEN

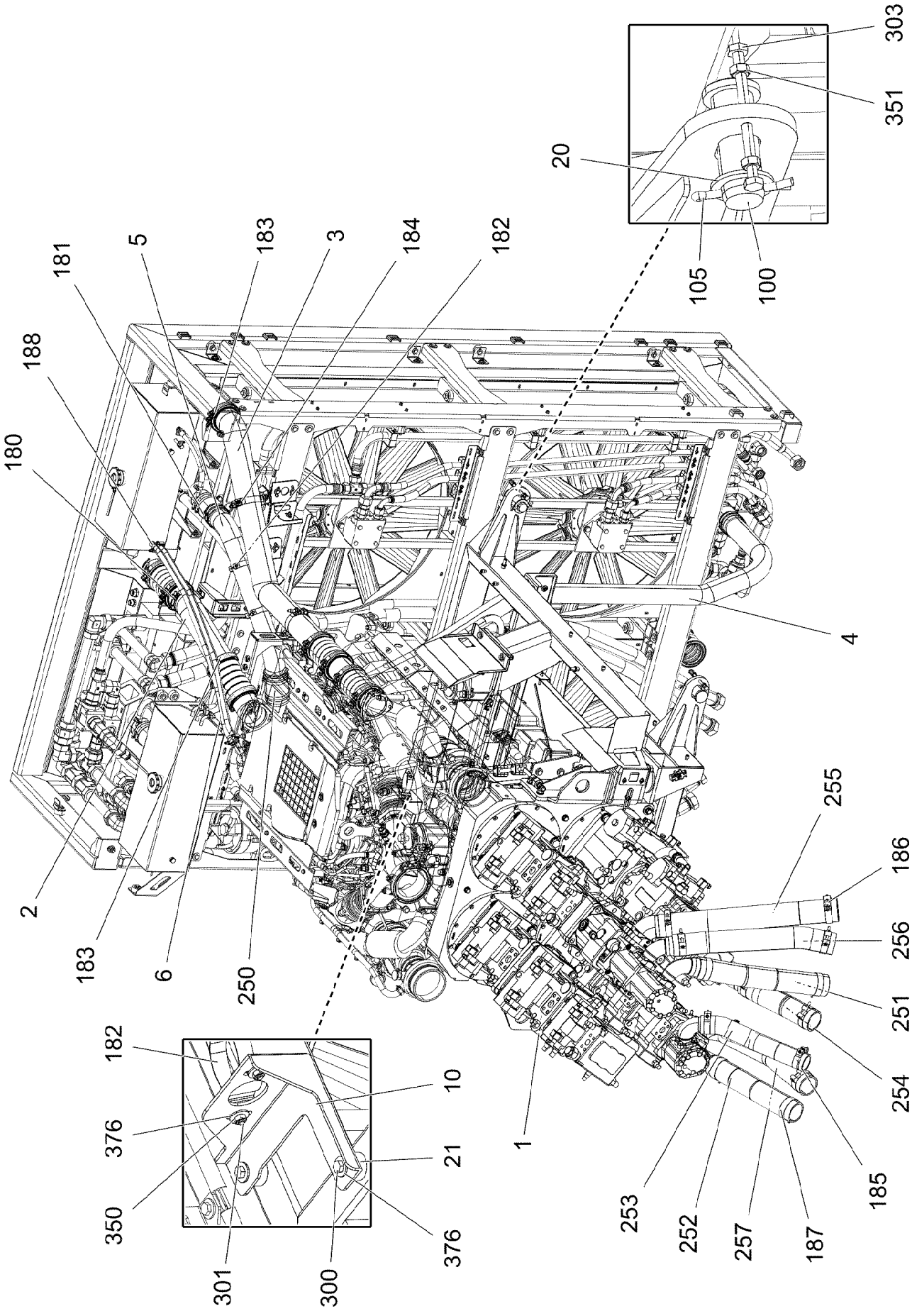

13.12.2021 002225 LIEBHERR	**etk_en_de_098405 LR 13000** **DIESEL ENGINE CPL.ABOVE** **DIESELMOTOR KPL.OBEN**	619 (1/3) **919203208**

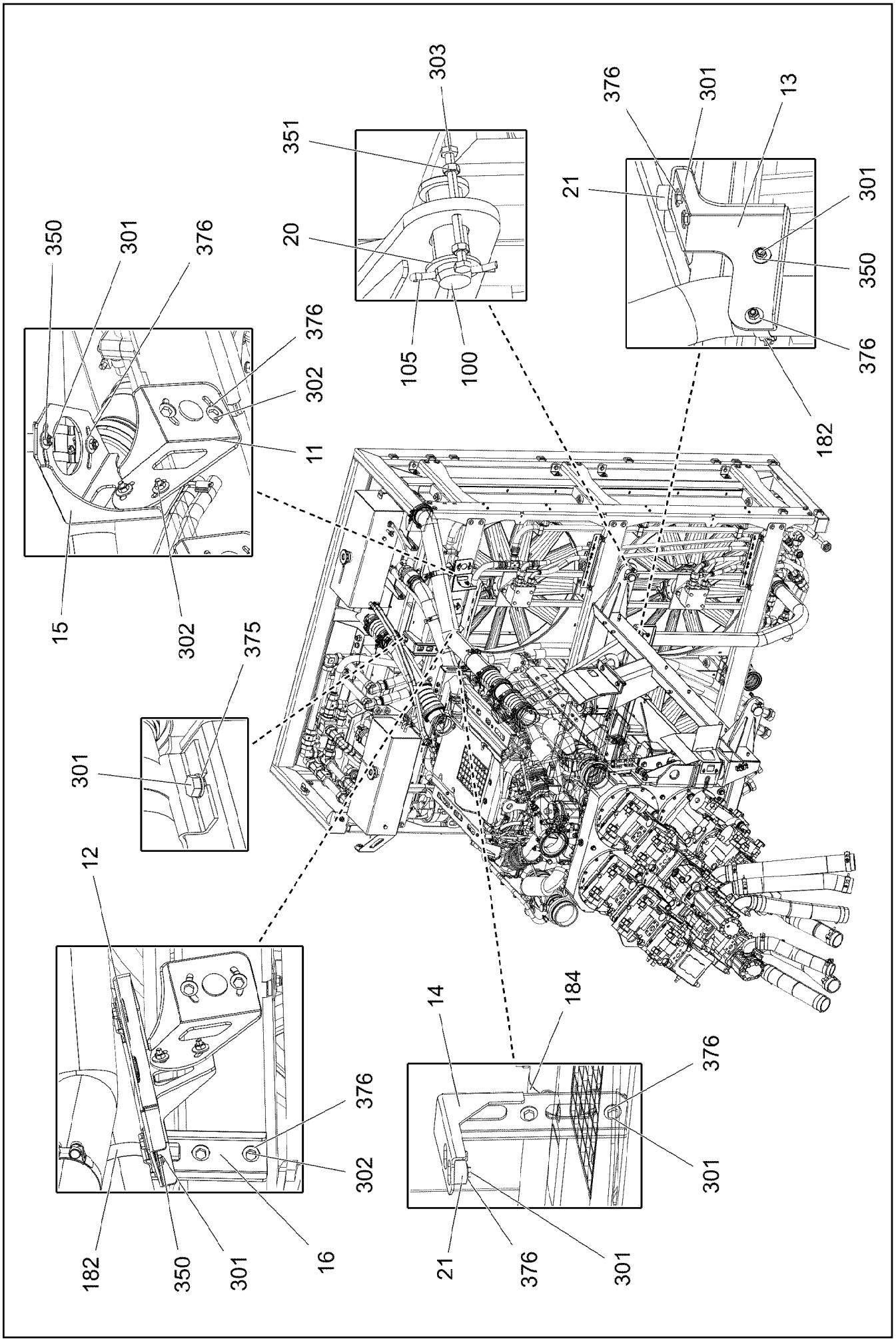
303
351
20
105
100
376
301
13
21
301
350
376
182
350
301
376
376
302
11
15
302
375
301
12
182
350
301
16
376
302
14
184
376
301
21
376
301

Pos.	Item	Quantity	Description	Bezeichnung
1	96034141	1	DIESEL ENGINE, PRE-ASSEMBLED ⇨ ❑ 622	DIESELMOTOR VORM.
2	96034247	1	CHARGE AIR PIPE SPF	LADELUFTROHR
3	96034248	1	CHARGE AIR PIPE SPF	LADELUFTROHR
4	96034254	1	COOLING WATER PIPE EDELSTAHL	KUEHLWASSERROHR
5	96034255	1	COOLING WATER PIPE EDELSTAHL	KUEHLWASSERROHR
6	96035400	1	HOSE LINES DIESEL ENGINE	SCHLAUCHLEITUNGEN DIESEL
(1)	96035404	1	HOSE CPL. CONTI KWS 12X1020	SCHLAUCH KPL.
(2)	96035405	1	HOSE CPL. CONTI KWS 12X1020	SCHLAUCH KPL.
10	97117478	1	PLATE 4X300X252 S315MC FE//ZNNI8//CN//T	BLECH
11	97117479	2	PLATE 4X205X246 S315MC FE//ZNNI8//CN//T	BLECH
12	97117480	1	PLATE 4X547X293 S315MC FE//ZNNI8//CN//T	BLECH
13	97117481	1	PLATE 4X293X211 S315MC FE//ZNNI8//CN//T	BLECH
14	97117482	1	PLATE 4X245X329 S315MC FE//ZNNI8//CN//T	BLECH
15	97117483	1	PLATE 4X302X251 S315MC FE//ZNNI8//CN//T	BLECH
16	97117484	1	PLATE 4X394X188 S315MC FE//ZNNI8//CN//T	BLECH
20	979761208	4	WASHER 4X60X60 S315MC FE//ZNNI8//CN//T	SCHEIBE
21	978787708	6	SLEEVE 33.0X19 FE//ZNNI8//CN//T0	HUELSE
100	453031108	4	PIN ISO 2341 B40X110X98 35NICRMOV125	BOLZEN
105	10180371	4	SPLIT PIN ISO 1234 8X80 St 480H SPF	SPLINT
180	774223708	1	HOSE CLAMP 100-104 ST	SCHLAUCHSCHELLE
181	774218808	12	HOSE CLAMP 90/80-100/12 W3	SCHLAUCHSCHELLE
182	10337339	4	SWIVEL BOLT BRACKET CLAMP 77-80/80/20	GELENKBANDKONSOLENSCHE
183	10127984	4	RETAINER CLIP 122,5/K1 St/Inox	SPANNSCHELLE
184	774222908	2	RETAINER CLIP 102-100 ST	SPANNSCHELLE
185	10652657	2	HOSE CLAMP 70/68-73/25 ST	SCHLAUCHSCHELLE
186	774225308	2	HOSE CLAMP 98-103X25 ST	SCHLAUCHSCHELLE
187	774227908	10	HOSE CLAMP 86-91X25 ST	SCHLAUCHSCHELLE
188	11118077	4	HOSE CLAMP 21/16-27/12 W3	SCHLAUCHSCHELLE
250	550632308	2	FORM HOSE DN80X140	FORMSCHLAUCH
251	10877637	1	SUCTION HOSE 76X550 NBR	SAUGSCHLAUCH
252	10877638	1	SUCTION HOSE 76X450 NBR	SAUGSCHLAUCH
253	12101549	1	SUCTION HOSE 60X470 NBR	SAUGSCHLAUCH
254	12101829	1	SUCTION HOSE 76X360 CR/NBR	SAUGSCHLAUCH
255	12100902	1	SUCTION HOSE 88,9X720 NBR	SAUGSCHLAUCH
256	12100903	1	SUCTION HOSE 76X650 NBR	SAUGSCHLAUCH
257	12100904	1	SUCTION HOSE 76X750 NBR	SAUGSCHLAUCH
300	11651612	2	HEX SCREW ISO 4017 M8X16 8.8 480H SPF	SECHSKANTSCHRAUBE
301	11651767	18	HEX SCREW ISO 4017 M8X20 8.8 480H SPF	SECHSKANTSCHRAUBE
302	10197831	10	HEX SCREW ISO 4017 M8X25 8.8 ZNNI-480	SECHSKANTSCHRAUBE
303	12216908	8	HEX SCREW ISO 4017 M10X60 8.8 FLZN SP	SECHSKANTSCHRAUBE
350	11693875	24	HEX NUT ISO 4032 M8 8 480H SPF	SECHSKANTMUTTER
351	12102695	8	HEX NUT ISO 4032 M10 8 ZNNI-480H SPF	SECHSKANTMUTTER
375	12103465	2	WASHER ISO 7089 8 300HV ZNNI-480H SPF	SCHEIBE
376	11140469	52	WASHER ISO 7093-1 8 200HV 480H SPF	SCHEIBE

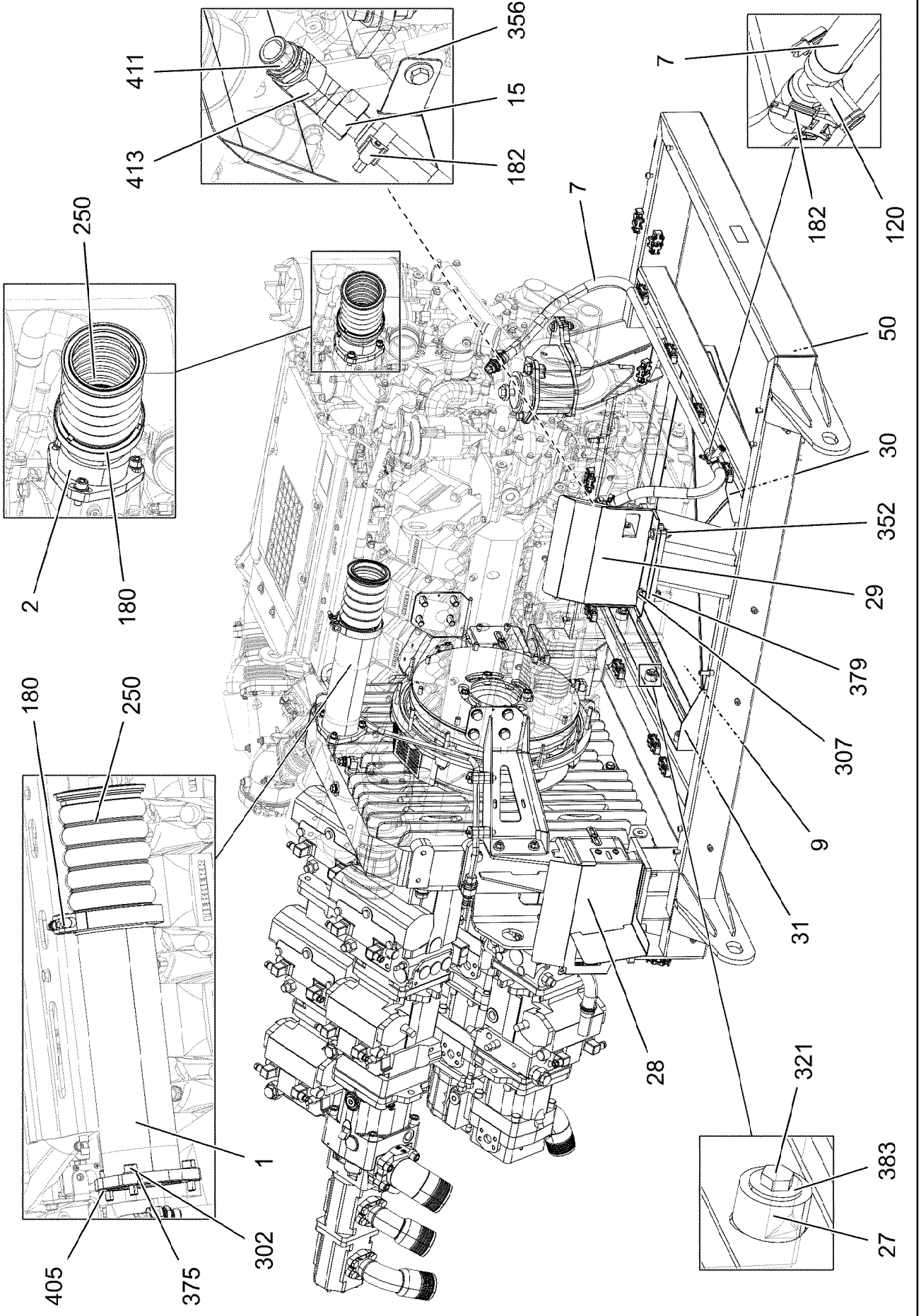

13.12.2021 002217	**etk_en_de_098405 LR 13000**	622 (1/6)
LIEBHERR	**DIESEL ENGINE, PRE-ASSEMBLED** **DIESELMOTOR VORM.**	**96034141**

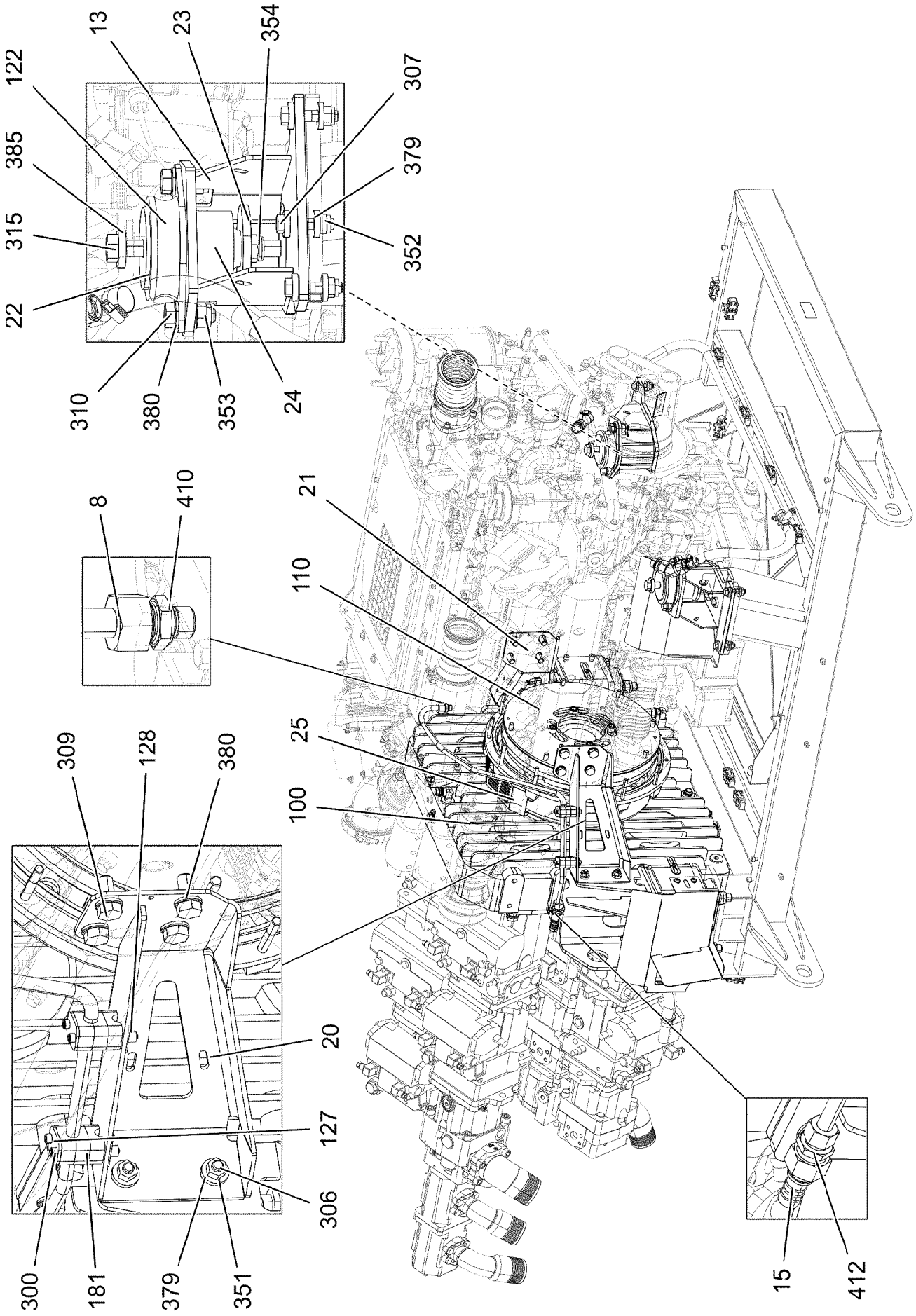
13
23
354
122
307
385
379
315
352
22
310
380
353
24
8
410
21
110
25
100
309
128
380
20
127
306
300
181
379
351
15
412

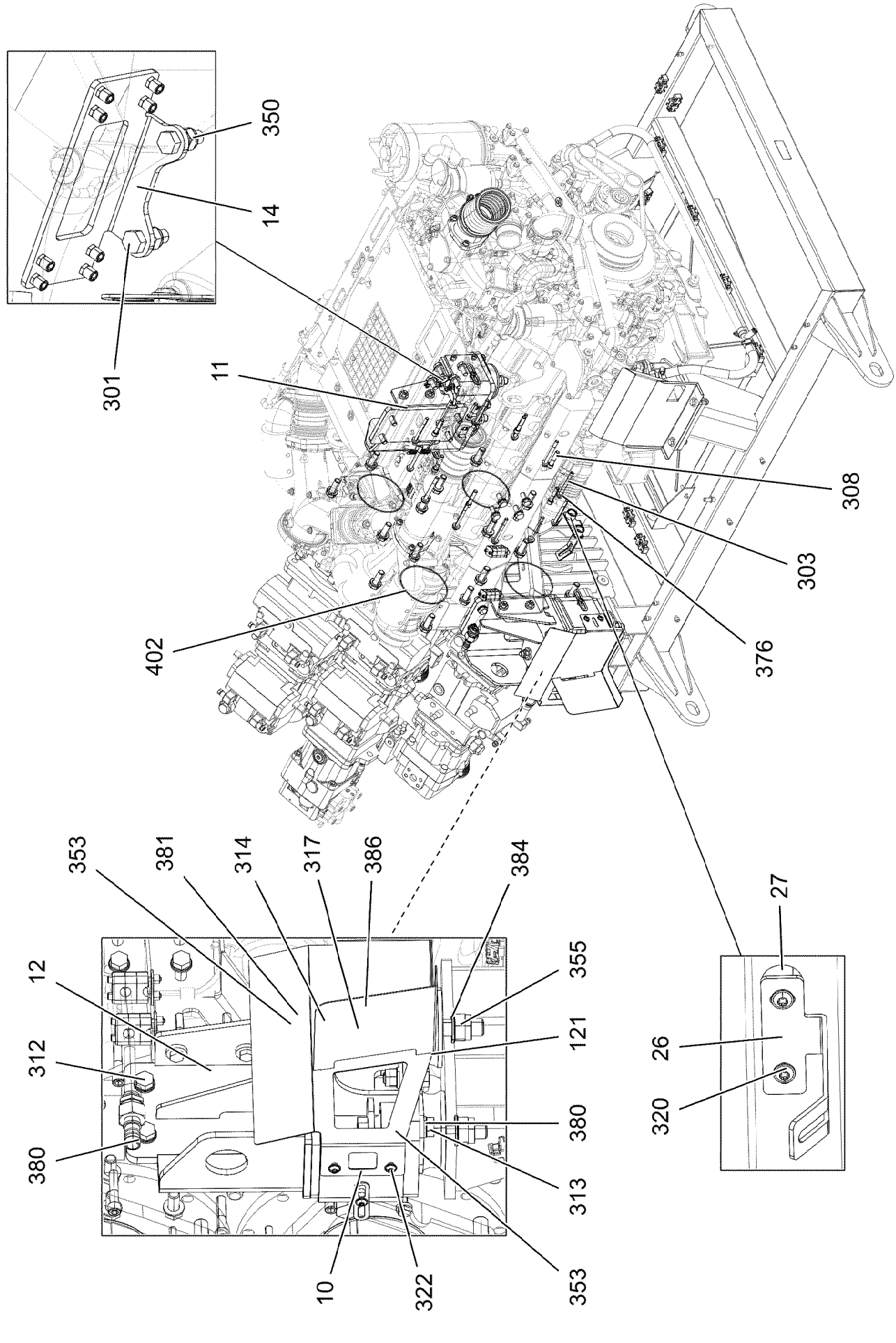

13.12.2021 002219	**etk_en_de_098405 LR 13000**	624 (3/6)
LIEBHERR	**DIESEL ENGINE, PRE-ASSEMBLED** **DIESELMOTOR VORM.**	**96034141**

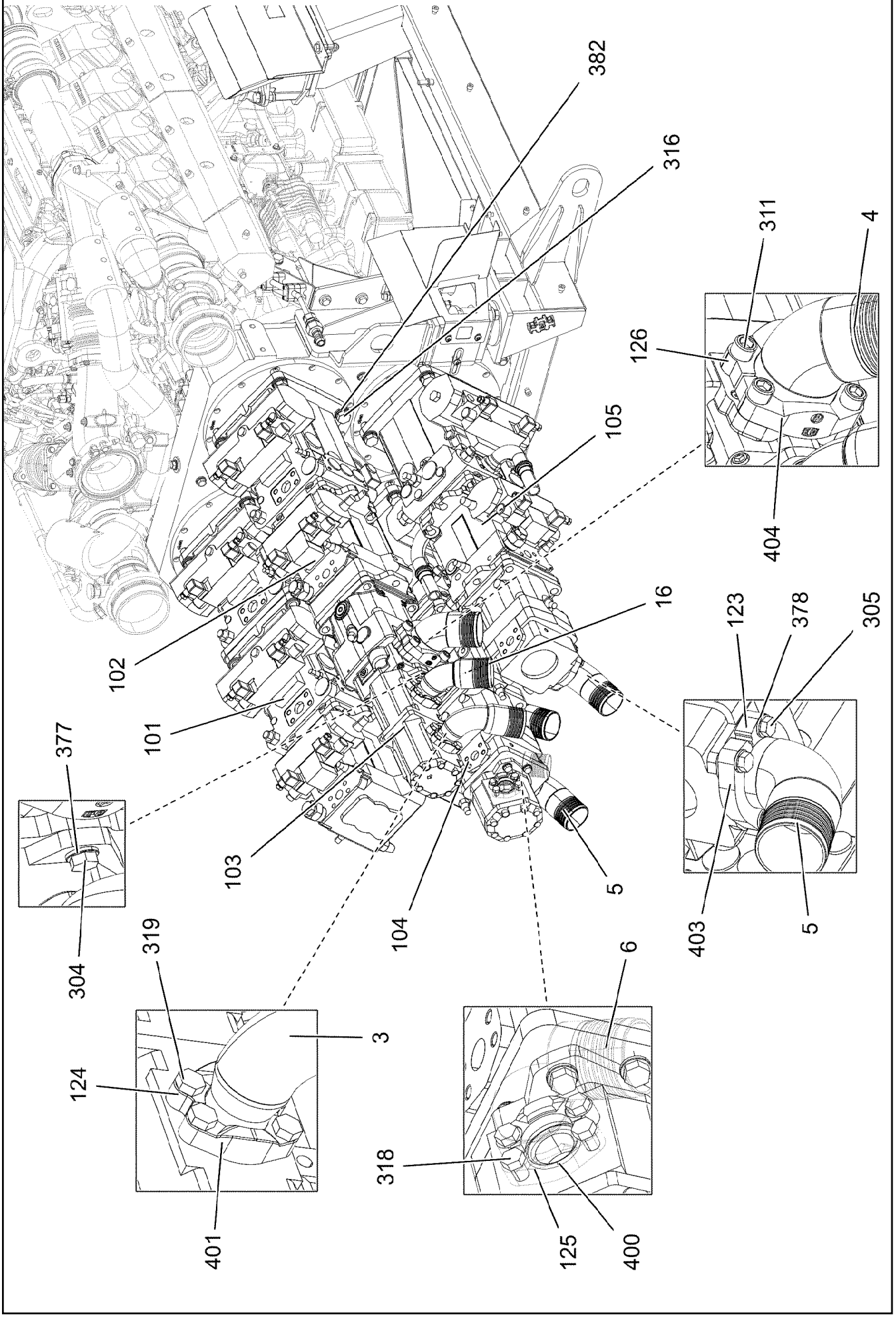
382
316
311
4
126
404
105
102
16
123
378
305
101
377
103
104
5
403
5
304
319
6
3
124
318
401
125
400

Pos.	Item	Quantity	Description	Bezeichnung
1	96034245	1	CHARGE AIR PIPE SPF	LADELUFTROHR
2	96034246	1	CHARGE AIR PIPE SPF	LADELUFTROHR
3	96034919	1	INTAKE ST.CONST.	SAUGSTUTZEN SCHWK.
4	96034920	1	INTAKE ST.CONST.	SAUGSTUTZEN SCHWK.
5	96034921	3	INTAKE ST.CONST.	SAUGSTUTZEN SCHWK.
6	12100315	1	INTAKE SAE1 1/4C61-90,H STAHL FE//ZNNI8/	SAUGSTUTZEN
7	96035421	1	HOSE LINES DIESEL ENGINE	SCHLAUCHLEITUNGEN DIESEL
(1)	96035422	1	HOSE CPL. CONTI KWS 20X1360	SCHLAUCH KPL.
(2)	96035423	1	HOSE CPL. CONTI KWS 20X440	SCHLAUCH KPL.
8	96035427	1	PREMOUN PIPELINE DIESEL ENGINE	ROHRLEITUNGEN DIESELMOTO
(1)	96035428	1	PIPE COMPL.	ROHR KPL.
9	96037955	1	COVER COMPL. ⇨ ❑ 628	DECKEL KPL.
10	963383008	2	CONSOLE ⇨ ❑ 629	KONSOLE
11	966046208	1	BRACKET WELDED CONST.	KONSOLE SCHWK.
12	966043708	1	BRACKET WELDED CONST.	KONSOLE SCHWK.
13	966042208	2	BRACKET WELDED CONST.	KONSOLE SCHWK.
14	966750608	1	HOLDER PRE-ASSEMBLY FE//ZNNI8//CN//T0	HALTER VORM.
15	968652008	3	PIPE SOCKET CPL. NW-20 ⇨ ❑ 494	ROHRSTUTZEN KPL.
16	96022930	1	INTAKE ST.CONST.	SAUGSTUTZEN SCHWK.
20	97119253	1	PLATE 5X497X313 S355MC FE//ZNNI8//CN//T	BLECH
21	979640308	1	PLATE 5X314X497 S355MC	BLECH
22	979666908	2	WASHER 5X90X90 S355MC FE//ZNNI8//CN//T	SCHEIBE
23	976648308	2	PLATE 8X96X96 S700MC	BLECH
24	947811508	2	TUBE 25X3.2X100 S355J2H	ROHR
25	976167508	1	PLATE 1X374X106 DC01 FE//ZNNI8//CN//T0	BLECH
26	97122489	1	PLATE 4X213X110 S315MC FE//ZNNI8//CN//T	BLECH
27	978787708	8	SLEEVE 33.0X19 FE//ZNNI8//CN//T0	HUELSE
28	97120150	1	PLATE 1.5X507X423 X5CRNI18-10	BLECH
29	97122490	1	PLATE 1.5X344X327 X5CRNI18-10	BLECH
30	97122491	1	PLATE 3X878X276 S355MC FE//ZNNI8//CN//T	BLECH
31	97122492	1	PLATE 3X878X276 S355MC FE//ZNNI8//CN//T	BLECH
50	96018303	1	EQUIPMENT CARRIER WELDED	AGGREGATETRAEGER SCHWK.
100	11000367	1	PUMP DISTRIBUTION GEAR PVG SPF ⇨ ❑ 630	PUMPENVERTEILERGETRIEBE
101	10492850	1	TRIPLE PUMP A4VG+A4VG+A4VG SPF ⇨ ❑ 632	DREIFACHPUMPE
102	10492851	1	TRIPLE PUMP A4VG+A4VG+A11VO SPF ⇨ ❑ 641	DREIFACHPUMPE
103	10220483	1	TWO-STAGE PUMP PRR SPF	ZWEIFACHZAHNRADPUMPE
(999)	10476391	1	SEAL KIT	DICHTSATZ
104	10492853	1	TRIPLE PUMP A4VG+A11VO+A11VO SPF ⇨ ❑ 650	DREIFACHPUMPE
105	10491715	1	TRIPLE PUMP A4VG+A4VG+A11VO SPF ⇨ ❑ 661	DREIFACHPUMPE
106	512125408	1	GEAR PUMP SNP3	ZAHNRADPUMPE
(999)	10476391	1	SEAL KIT	DICHTSATZ
110	10663384	1	COUPLING 3800NM/1900U/MIN NR 70SH	KUPPLUNG
120	10872612	1	TEE 20X20 L=90	T-STUECK
121	550457808	4	VIBRATION DAMPER	SCHWINGUNGSDAEMPFER
122	550452608	2	VIBRATION DAMPER	SCHWINGUNGSDAEMPFER
123	11003246	6	FLANGE HALF SAE2 1/2-C61-M12 STAHL C	FLANSCHHAELFTE
124	511502608	4	SAE FLANGE SAE1 1/2-C61-M12	SAE-FLANSCH
(1)	510587908	1	O-RING ARP 568 47,22X3,53 NBR90	O-RING
125	511516208	2	SAE-FLANGE HALF SAE1 1/4-C61-M12 CR6 ⇨ ❑ 669	SAE-FLANSCHHAELFTE
126	510599208	2	SAE-FLANGE HALF SAE3-C61-M16 CR6-FRE	SAE-FLANSCHHAELFTE
127	7362949	2	LID PLATE DIN 3015-1 L-DP 2 W1-ZN	DECKPLATTE

Pos.	Item	Quantity	Description	Bezeichnung
128	10802202	2	WELD PLATE DIN 3015-1 L-AP-K 2 W1 ZNNI	ANSCHWEISSPLATTE
180	10127984	2	RETAINER CLIP 122,5/K1 St/Inox	SPANNSCHELLE
181	602008108	6	CLAMP-HALF DIN 3015-1 L 2 G 15 PP SW	KLEMMHAELFTE
182	774208508	4	HOSE CLAMP 32/25-40/12 W3	SCHLAUCHSCHELLE
250	10663848	2	CHARGE AIR CORRUGATED HOSE 94X185	LADELUFTWELLSCHLAUCH
300	10876361	4	SOCKET HEAD SCREW ISO 4762 M6X70 8.8	ZYLINDERSCHRAUBE
301	10197831	3	HEX SCREW ISO 4017 M8X25 8.8 ZNNI-480	SECHSKANTSCHRAUBE
302	10875571	6	SOCKET HEAD SCREW ISO 4762 M10X30 8	ZYLINDERSCHRAUBE
303	12218490	12	HEX SCREW ISO 4014 M10X110 8.8 FLZN SP	SECHSKANTSCHRAUBE
304	11631742	4	HEX SCREW ISO 4017 M12X30 8.8 FLZN SP	SECHSKANTSCHRAUBE
305	11642349	12	HEX SCREW ISO 4017 M12X35 8.8 FLZN SP	SECHSKANTSCHRAUBE
306	11645384	4	HEX SCREW ISO 4017 M12X40 8.8 FLZN SP	SECHSKANTSCHRAUBE
307	11658891	6	HEX SCREW ISO 4014 M12X55 8.8 FLZN SP	SECHSKANTSCHRAUBE
308	10876374	8	SOCKET HEAD SCREW ISO 4762 M12X60 8	ZYLINDERSCHRAUBE
309	12214938	8	HEX SCREW ISO 4017 M16X35 8.8 FLZN SP	SECHSKANTSCHRAUBE
310	10875803	4	HEX SCREW ISO 4017 M16X45 8.8 FLZN SP	SECHSKANTSCHRAUBE
311	12224014	4	SOCKET HEAD SCREW ISO 4762 M16X45 8	ZYLINDERSCHRAUBE
312	10875520	8	HEX SCREW ISO 4017 M16X50 8.8 FLZN SP	SECHSKANTSCHRAUBE
313	10875804	8	HEX SCREW ISO 4017 M16X55 8.8 FLZN SP	SECHSKANTSCHRAUBE
314	10875521	8	HEX SCREW ISO 4017 M16X60 8.8 FLZN SP	SECHSKANTSCHRAUBE
315	406221408	2	HEX SCREW ISO 4014 M18X180 10.9 FLZN	SECHSKANTSCHRAUBE
316	12224018	16	HEX SCREW ISO 4017 M20X55 8.8 FLZN SP	SECHSKANTSCHRAUBE
317	10878756	4	HEX SCREW ISO 4014 M24X170 8.8 FLZN SP	SECHSKANTSCHRAUBE
318	12100552	4	HEX SCREW UNC7/16X14X30MM 8.8 FLZN	SECHSKANTSCHRAUBE
319	10876375	8	SCREW AEHNL.ISO 4017 UNC1/2X13X1 1/4	SCHRAUBE
320	10875485	2	BUTTON HEAD SCREW AEHNL.ISO 7380-2	HALBRUNDKOPFSCHRAUBE
321	11651767	6	HEX SCREW ISO 4017 M8X20 8.8 480H SPF	SECHSKANTSCHRAUBE
322	12102696	4	BUTTON HEAD SCREW ISO 7380-2 M8X10 0	HALBRUNDKOPFSCHRAUBE
350	10875614	2	HEX NUT DIN 985 M8 8 480H SPF	SECHSKANTMUTTER
351	10875616	4	HEX NUT ISO 4032 M12 8 FLZN SPF	SECHSKANTMUTTER
352	10875607	6	HEX NUT DIN 985 M12 8 FLZN SPF	SECHSKANTMUTTER
353	10875609	20	HEX NUT DIN 985 M16 8 FLZN SPF	SECHSKANTMUTTER
354	10179122	2	HEX NUT DIN 980 M18 10 FLZN SPF	SECHSKANTMUTTER
355	12226094	4	HEX NUT DIN 985 M24 10 FE//ZNNI8//CN//T0	SECHSKANTMUTTER
356	11693875	1	HEX NUT ISO 4032 M8 8 480H SPF	SECHSKANTMUTTER
375	10289795	6	WASHER ISO 7089 10 300HV FLZN SPF	SCHEIBE
376	550899808	12	WASHER 10 200HV FLZN SPF	SCHEIBE
377	10870512	4	WASHER EN 14399-6 12 300HV-ST FLZN SP	SCHEIBE
378	420050801	12	WASHER ISO 7089 12 MS	SCHEIBE
379	10006370	20	WASHER DIN 7349 13 200HV FLZN SPF	SCHEIBE
380	10180180	40	WASHER EN 14399-6 16 300-370HV-ST FLZ	SCHEIBE
381	4600021	16	WASHER DIN 7349 17 200HV FLZN SPF	SCHEIBE
382	4600222	16	WASHER EN 14399-6 20 300-370HV FLZN SP	SCHEIBE
383	11140469	8	WASHER ISO 7093-1 8 200HV 480H SPF	SCHEIBE
384	4600146	4	WASHER EN 14399-6 24 300-370HV FLZN SP	SCHEIBE
385	4000448	2	WASHER DIN 7349 19 100HV FLZN SPF	SCHEIBE
386	976179708	4	PLATE 8X96X96 S700MC FLZN	BLECH
400	510586708	1	O-RING ARP 568 37,69X3,53 NBR90	O-RING
401	510587908	2	O-RING ARP 568 47,22X3,53 NBR90	O-RING
402	726204008	4	O-RING 160X3 NBR70	O-RING
403	510598908	3	O-RING ARP 568 69,44X3,53 NBR70	O-RING
404	510599308	1	O-RING ARP 568 85,32X3,53 NBR70	O-RING
405	9271963	1	SEAL 1,5X128X98X141 AFM 31	DICHTUNG
410	12100683	1	FITTING GE 15L M16X1,5 INOX	VERSCHRAUBUNG
411	11621782	2	FITTING ISO 8434-1 GE 22L M26X1,5 INOX	VERSCHRAUBUNG
412	12100684	1	REDUCING STUD GR 22/15L EDELSTAHL	REDUZIERSTUTZEN
413	12100704	1	FITTING EV 22L M30X2 EDELSTAHL	VERSCHRAUBUNG

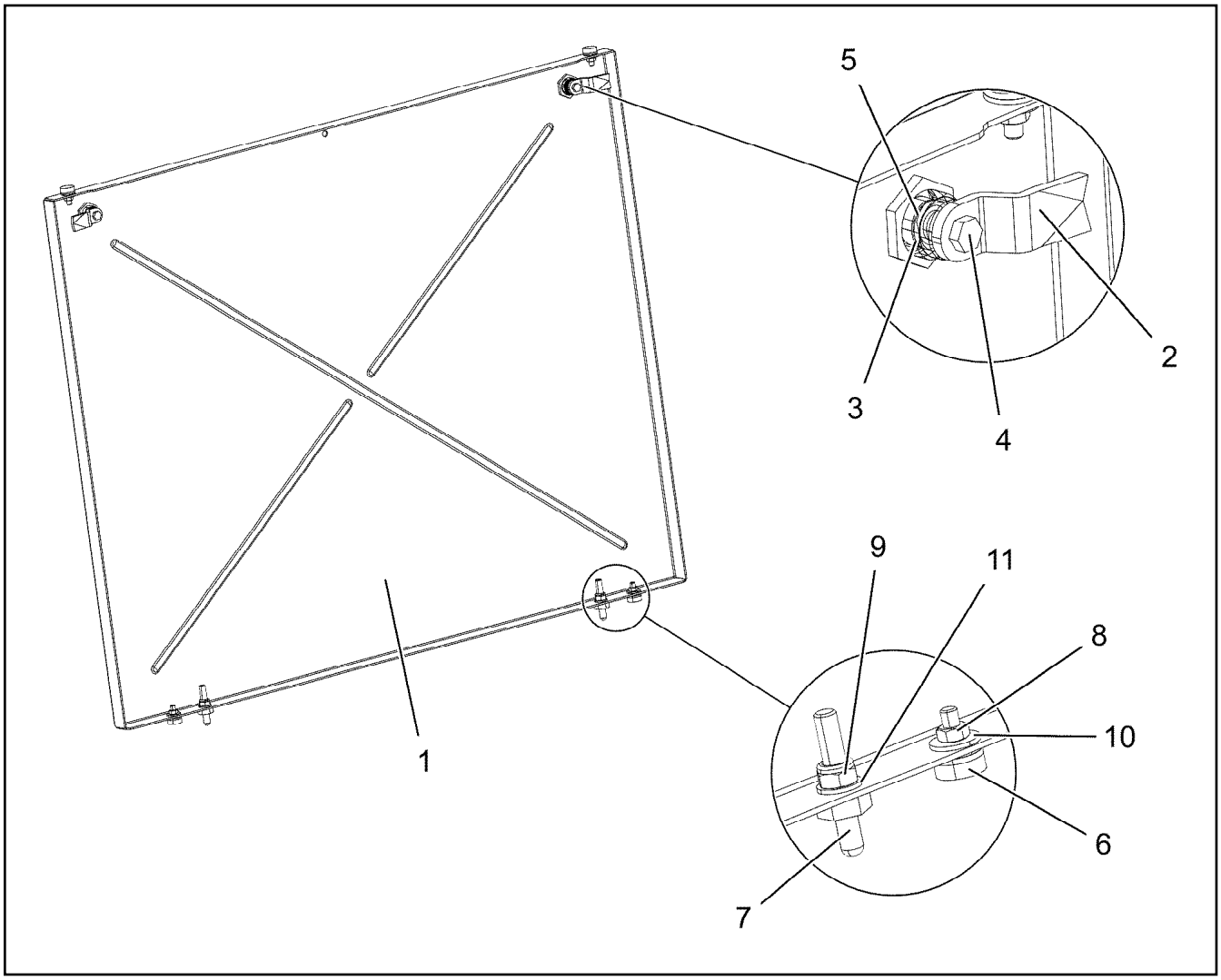

Pos.	Item	Quantity	Description	Bezeichnung
1	97122493	1	PLATE 2X925X756 ALMG3 H111 SPF	BLECH
2	570799108	2	TONGUE	ZUNGE
3	704253308	2	HOUSING GD-ZN SW GEPULVERT	GEHAEUSE
4	704253408	2	ACTUATION SPIKE GD-ZN SW GEPULVERT	BETAETIGUNGSDORN
5	704274808	2	O-RING 12X2 NBR70	O-RING
6	726616708	4	MEGI BUFFER 18X7,5	MEGIPUFFER
7	409710908	2	CARRYING BOLT M8	STUETZSCHRAUBE
8	10197764	4	HEX NUT ISO 4032 M6 10 ZNNI-480H SPF	SECHSKANTMUTTER
9	10875614	2	HEX NUT DIN 985 M8 8 480H SPF	SECHSKANTMUTTER
10	10875648	8	WASHER ISO 7093-1 6 200HV 480H SPF	SCHEIBE
11	12103465	2	WASHER ISO 7089 8 300HV ZNNI-480H SPF	SCHEIBE

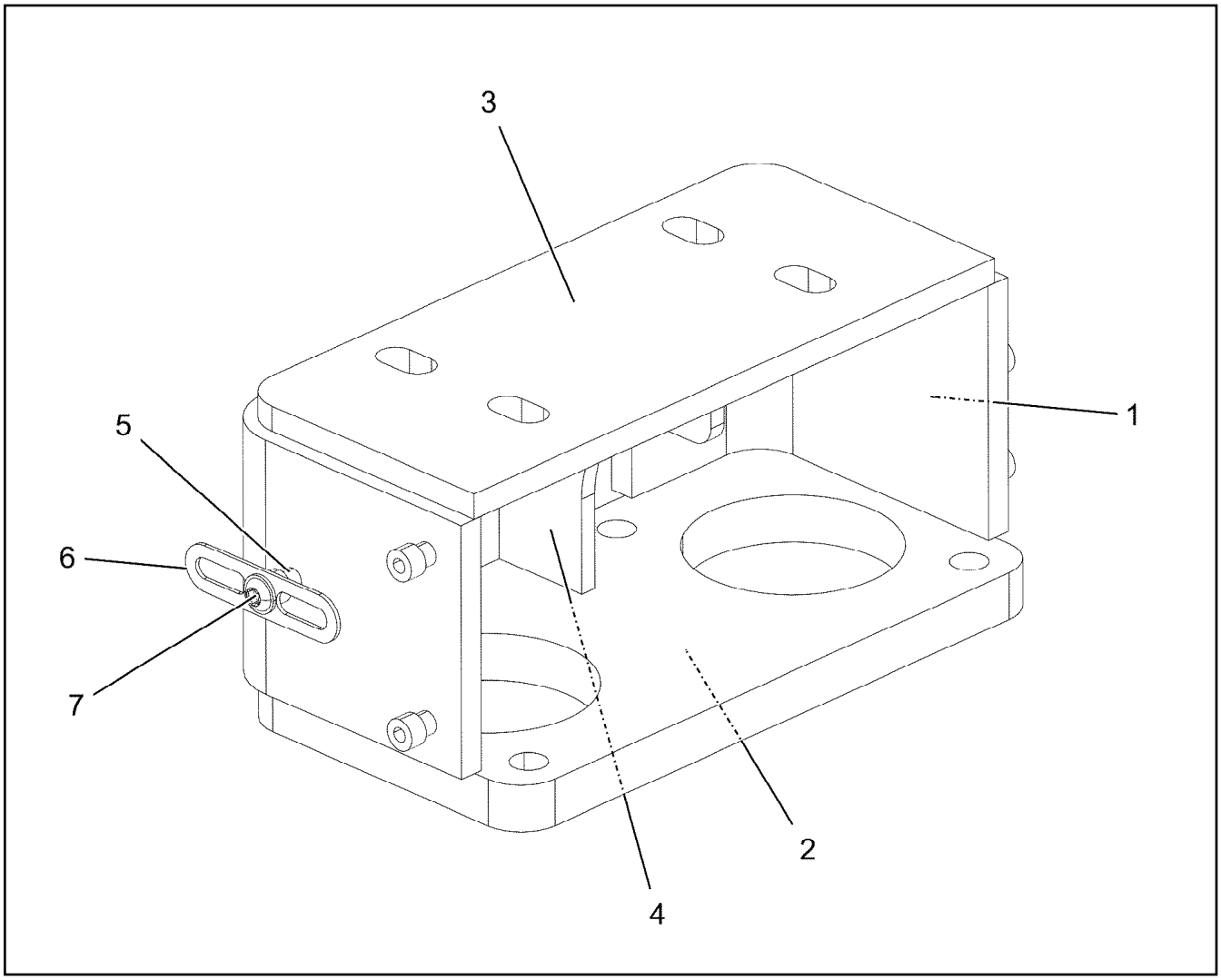

Pos.	Item	Quantity	Description	Bezeichnung
1	974198608	1	PLATE 12X575X120 S355MC	BLECH
2	974198408	1	PLATE 22X314X168 S355J2+N	BLECH
3	974609508	1	PLATE 12X314X140 S355MC	BLECH
4	974609608	1	PLATE 8X126X120 S355MC	BLECH
5	602019308	6	WELDING SLEEVE M8X17 ST37-3K VERKU	SCHWEISSBUCHSE
6	953650008	2	CABLE CLAMP DC01 FE//ZNNI8//CN//T0	KABELHALTER
7	12102696	2	BUTTON HEAD SCREW ISO 7380-2 M8X10 0	HALBRUNDKOPFSCHRAUBE

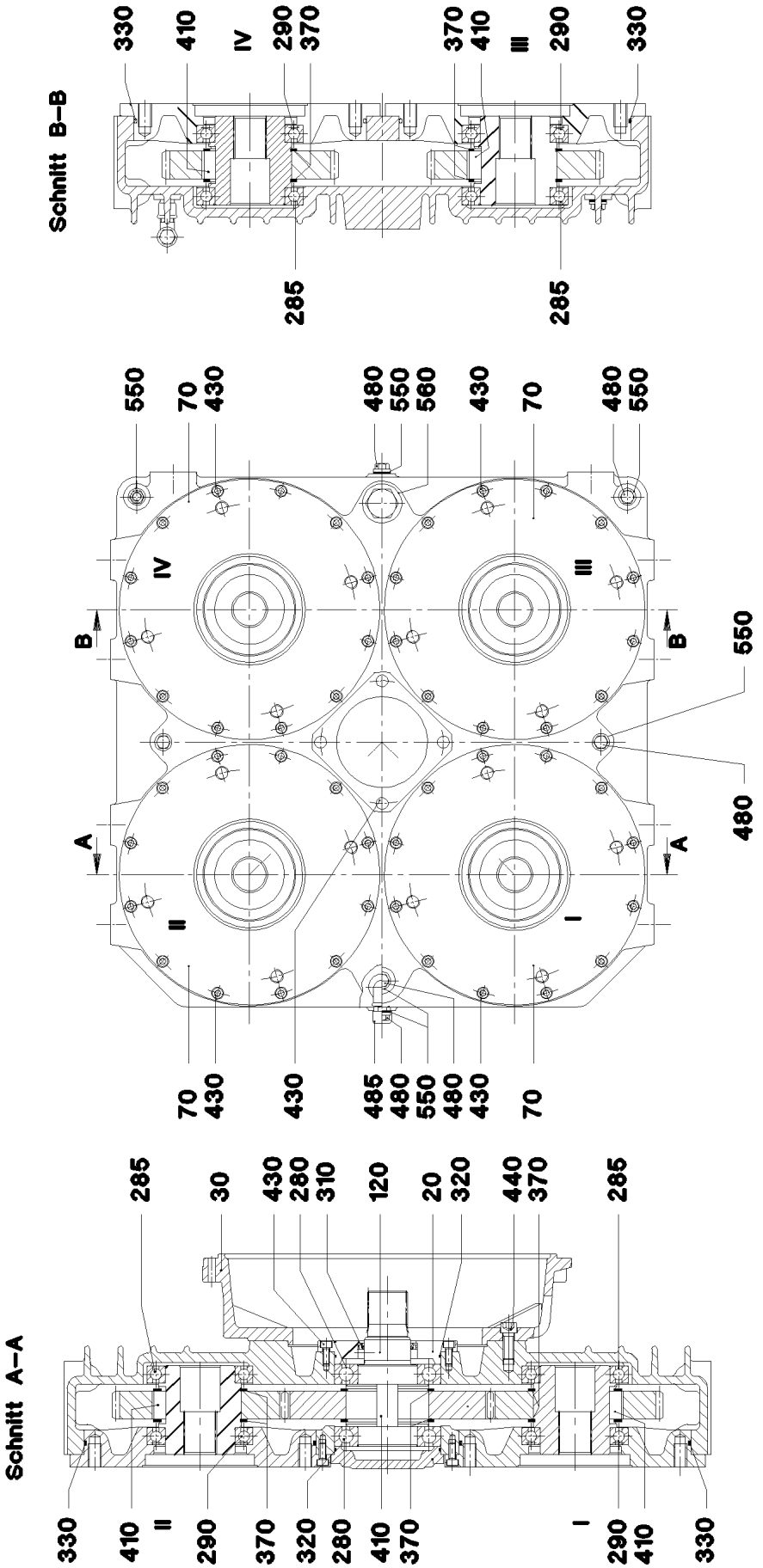
Schnitt B–B
330
410
IV
290
370
370
410
III
290
330
285
285
550
70
430
480
550
560
430
70
480
550
IV
III
B
B
550
480
A
A
II
I
70
430
430
485
480
550
480
430
70
Schnitt A–A
285
30
430
280
310
120
20
320
440
370
285
330
410
II
290
370
320
280
410
370
I
290
410
330

Pos.	Item	Quantity	Description	Bezeichnung
20	571827808	1	SEALING RING COVER D210/87X35	DICHTRINGDECKEL
30	571827908	1	ADD-ON FLANGE D558X137	ANBAUFLANSCH
70	10492556	4	ADD-ON FLANGE D393/136X60	ANBAUFLANSCH
120	571828008	1	SPLINE SHAFT D125X234	ZAHNWELLE
280	745141814	2	DEEP GROOVE BALL BEARING DIN 625 621	RILLENKUGELLAGER
285	571827008	4	DEEP GROOVE BALL BEARING DIN 625 602	RILLENKUGELLAGER
290	571826908	4	DEEP GROOVE BALL BEARING DIN 625 60	RILLENKUGELLAGER
310	570720908	1	ROTARY SHAFT LIP SEAL DIN 3760 A 70X90	RADIALWELLENDICHTRING
320	518578108	2	O-RING 150X3 NBR70	O-RING
330	790347014	4	O-RING DIN 3771-1 340X5 NBR	O-RING
370	428007508	10	LOCKING RING DIN 471 125X4	SICHERUNGSRING
410	571827408	10	FITTING KEY DIN 6885 B32X18X40	PASSFEDER
430	10415162	58	SOCKET HEAD SCREW ISO 4762 M10X25 8	ZYLINDERSCHRAUBE
440	4042302	12	SOCKET HEAD SCREW ISO 4762 M16X40 8	ZYLINDERSCHRAUBE
480	504012108	7	SCREW PLUG DIN 908 G1/2X14X14MM ST	VERSCHLUSSSCHRAUBE
485	693113814	1	VENTILATION FILTER	ENTLUEFTUNGSFILTER
550	560047108	10	SEALING RING DIN 7603 A 20X26X1,5 CU	DICHTRING
560	710107608	1	SEALING RING DIN 7603 A48X55X2 CU	DICHTRING

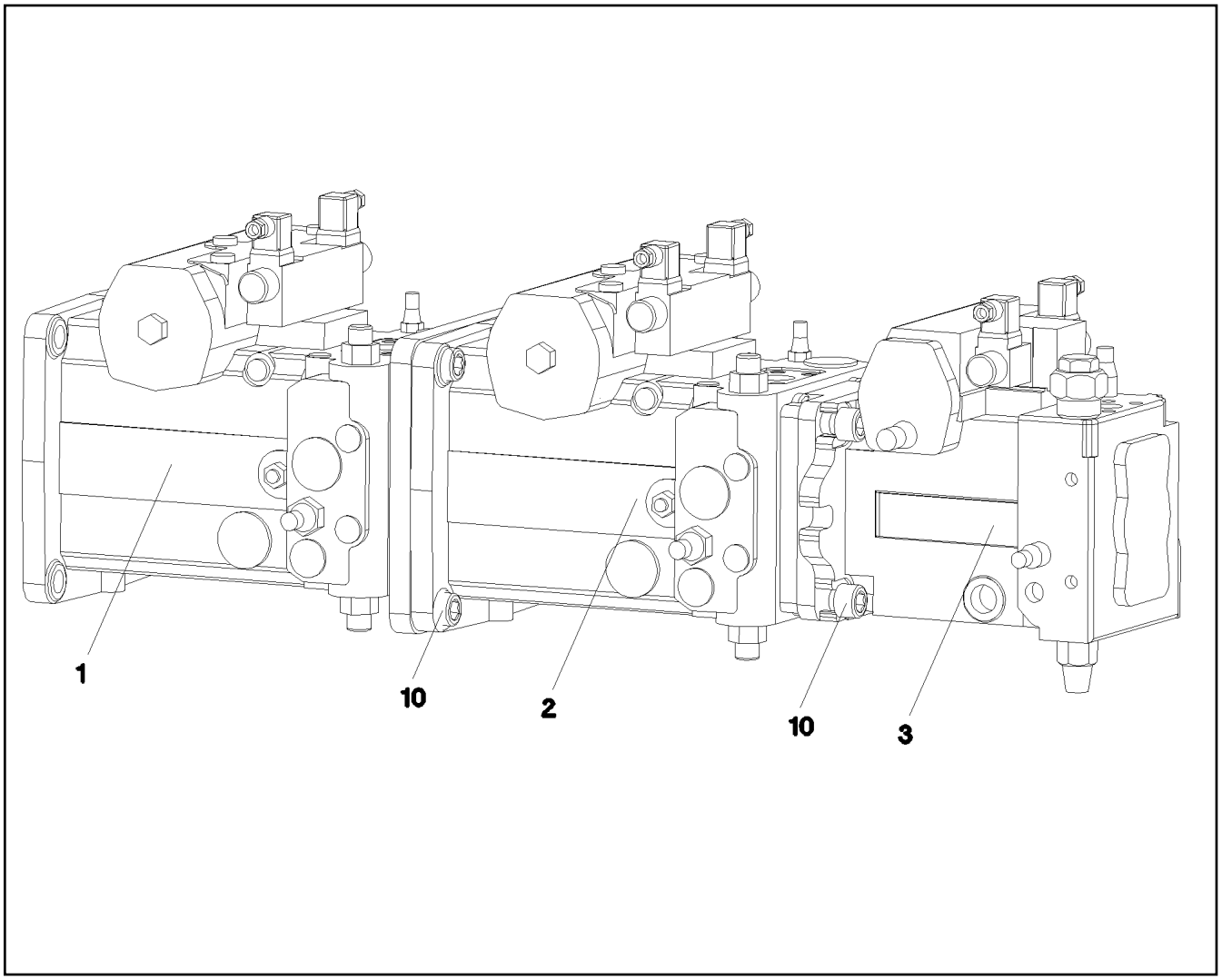

Pos.	Item	Quantity	Description	Bezeichnung
1	11006041	1	VARIABLE PUMP ⇨ ❑ 633	VERSTELLPUMPE
2	11006042	1	VARIABLE PUMP ⇨ ❑ 637	VERSTELLPUMPE
3	11006043	1	VARIABLE PUMP ⇨ ❑ 638	VERSTELLPUMPE
10	406520808	8	HEX SCREW ISO 4017 M20X45 8.8 VERZ	SECHSKANTSCHRAUBE

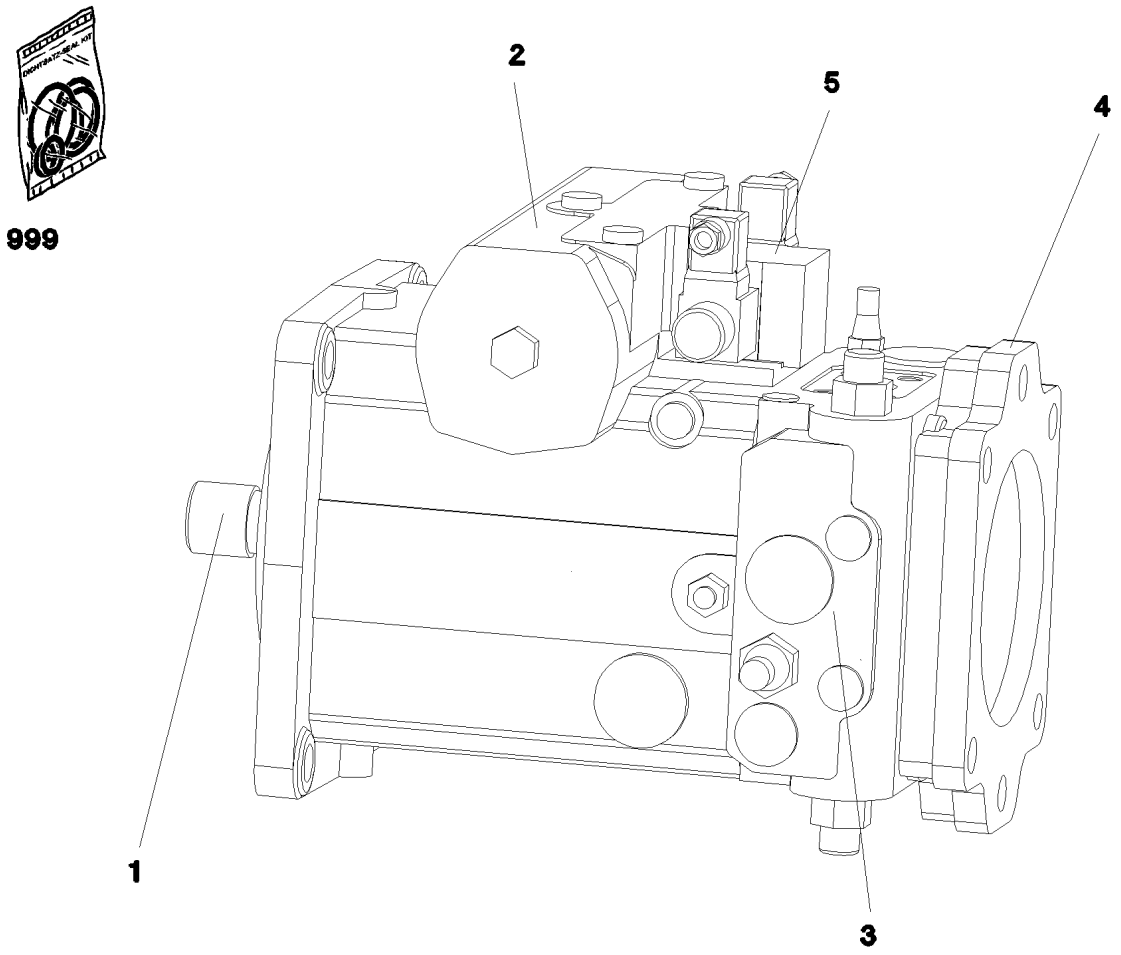

Pos.	Item	Quantity	Description	Bezeichnung
1	10412323	1	DRIVING GEAR	TRIEBWERK
(98)	10449841	1	SEAL KIT GEAR DRIVE	DS TRIEBWERK
2	10412324	1	ADJUSTMENT	VERSTELLUNG
(98)	10442969	1	SEAL KIT ADJUSTMENT	DS VERSTELLUNG
3	11006044	1	CONNECTING PLATE ⇨ ❑ 634	ANSCHLUSSPLATTE
4	11006045	1	PUMP SUPPORT ⇨ ❑ 635	PUMPENTRAEGER
5	10814299	1	CONTROL UNIT ⇨ ❑ 636	ANSTEUERGERAET
98	10412329	1	SEAL KIT REGULATING VALVE	DS VERSTELLPUMPE

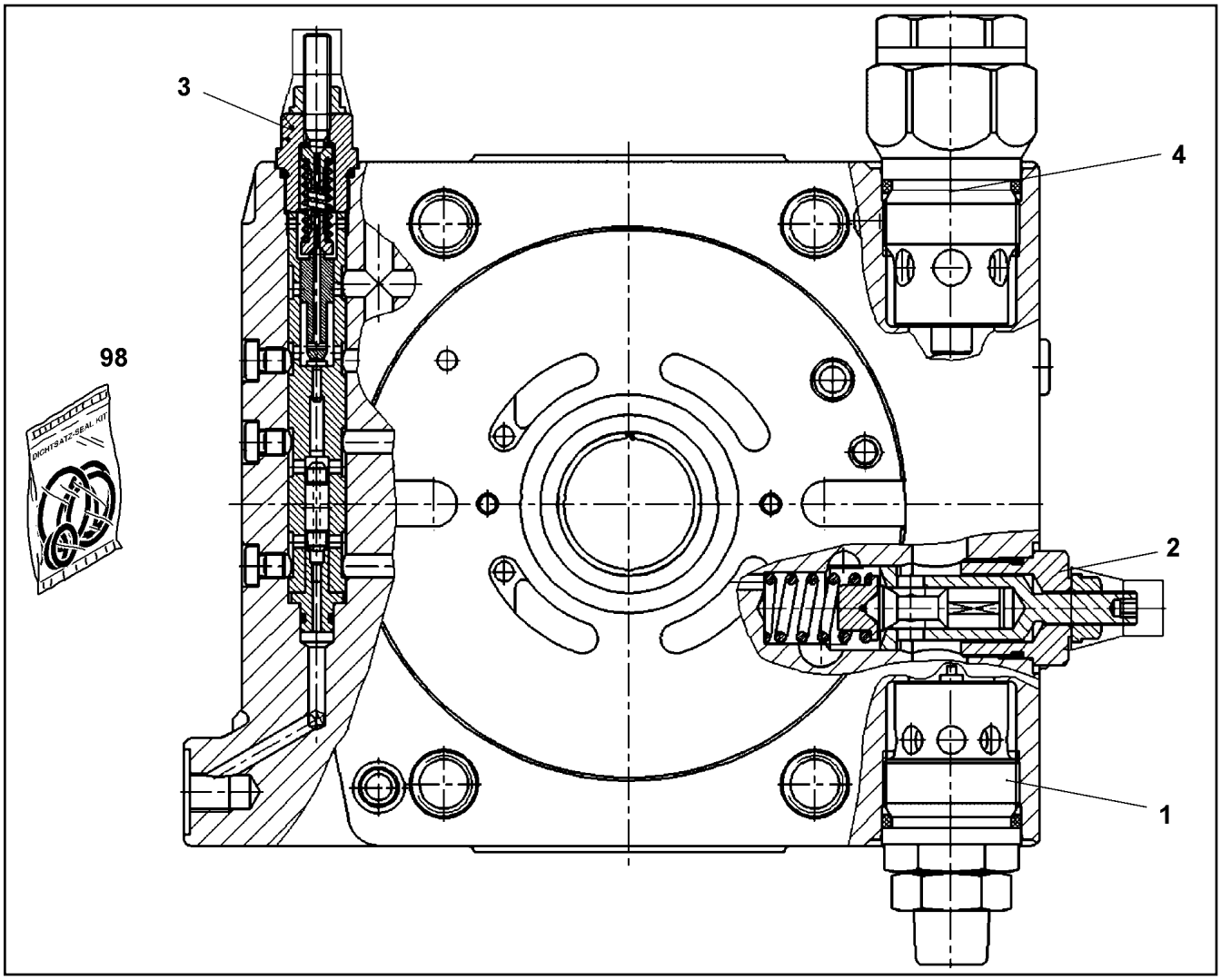

Pos.	Item	Quantity	Description	Bezeichnung
1	10816022	1	PRESSURE LIMITING VALVE	DRUCKBEGRENZUNGSVENTIL
2	11006047	1	PRESSURE LIMITING VALVE	DRUCKBEGRENZUNGSVENTIL
3	7622338	1	SHUTDOWN VALVE	ABSCHALTVENTIL
4	571903308	1	PRESSURE LIMITING VALVE	DRUCKBEGRENZUNGSVENTIL
98	10442980	1	SEAL KIT	DICHTSATZ

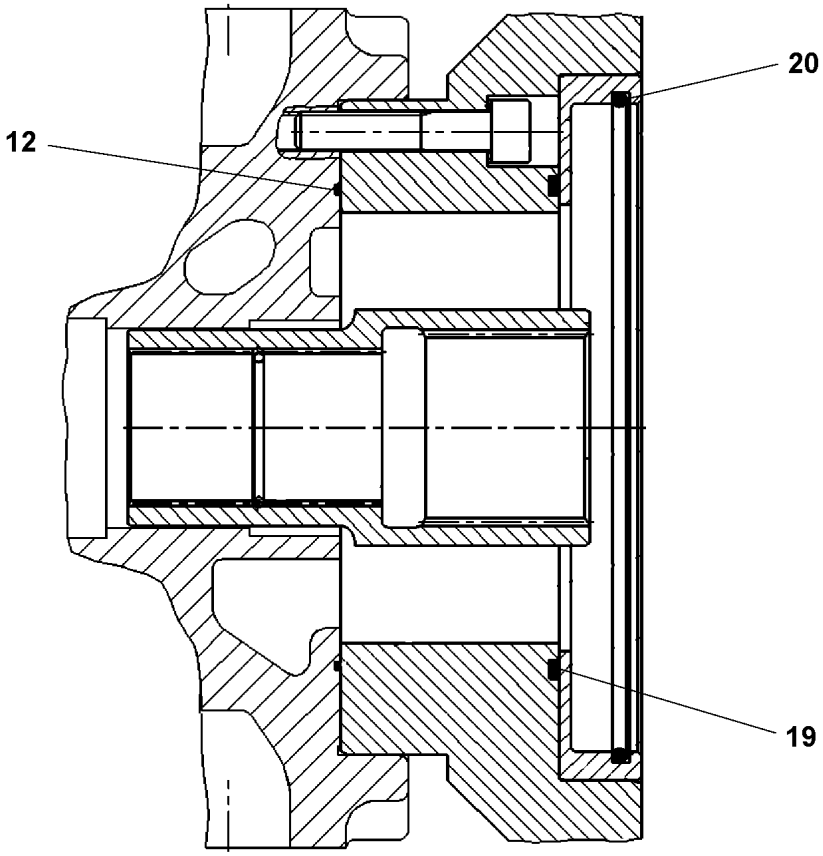

Pos.	Item	Quantity	Description	Bezeichnung
12	571240408	1	O-RING ARP 568 120,37X1,78 NBR90	O-RING
19	726416908	1	O-RING ARP 568 120,24X3,53 NBR70	O-RING
20	501208008	1	O-RING ARP 568 164,69X3,53 NBR70	O-RING

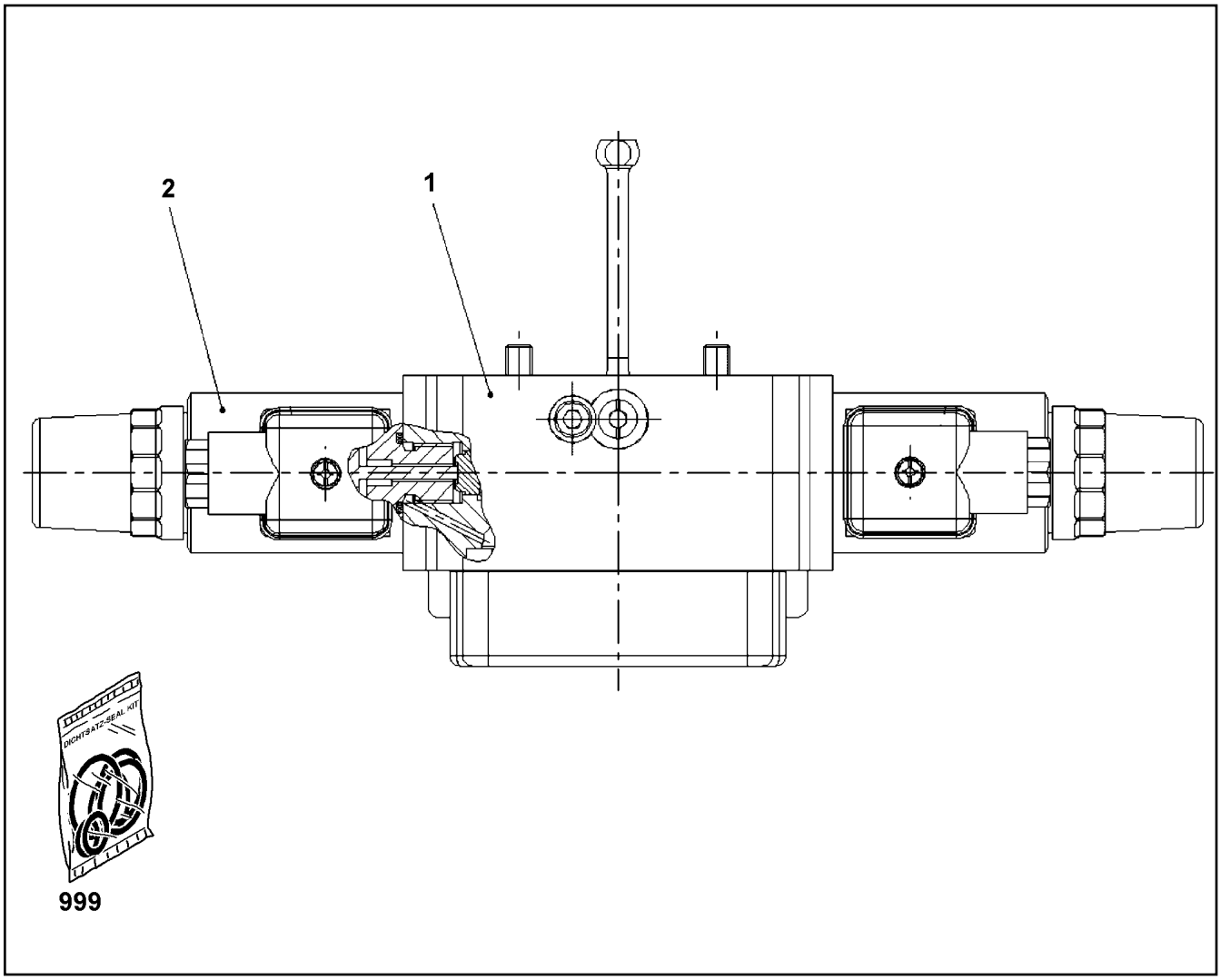

Pos.	Item	Quantity	Description	Bezeichnung
2	10471437	2	PROPORTIONAL MAGNET 24V	PROPORTIONALMAGNET
(1)	10663825	1	RETAINING NUT	BEFESTIGUNGSMUTTER
999	790563814	1	SEALING SET CONTROL UNITS	DS ANSTEUERGERAET

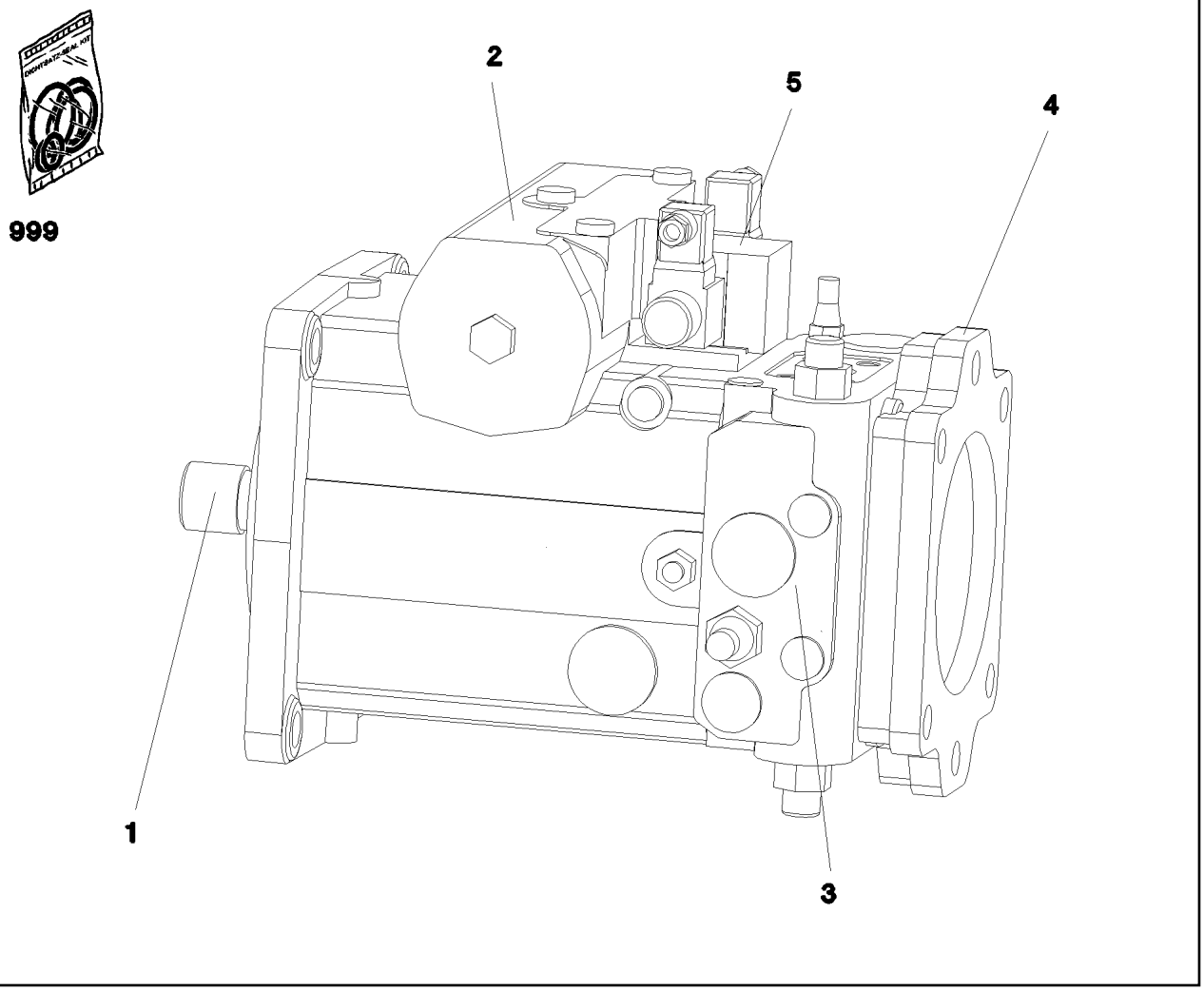

Pos.	Item	Quantity	Description	Bezeichnung
1	10412323	1	DRIVING GEAR	TRIEBWERK
2	10412324	1	ADJUSTMENT	VERSTELLUNG
3	11006044	1	CONNECTING PLATE ⇨ ❑ 634	ANSCHLUSSPLATTE
4	10814319	1	PUMP SUPPORT	PUMPENTRAEGER
(999)	10814301	1	SEAL KIT	DICHTSATZ
5	10814299	1	CONTROL UNIT ⇨ ❑ 636	ANSTEUERGERAET
98	10412329	1	SEAL KIT REGULATING VALVE	DS VERSTELLPUMPE

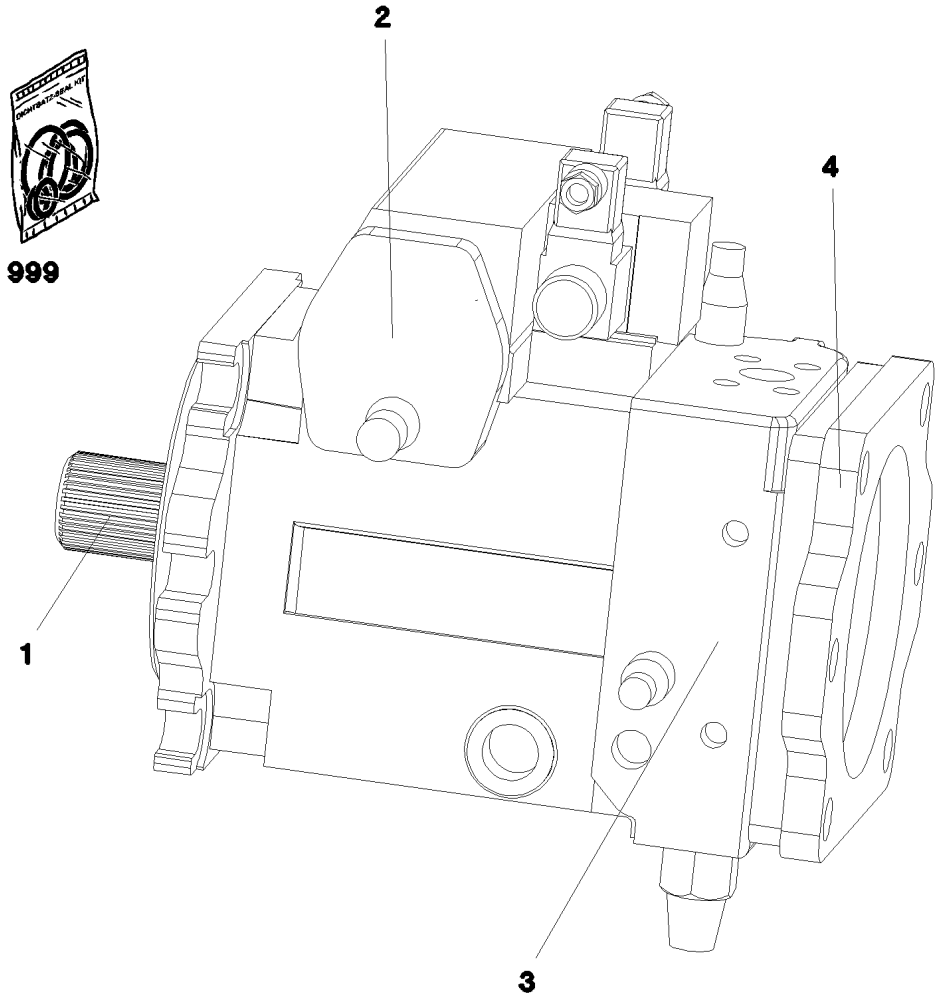

Pos.	Item	Quantity	Description	Bezeichnung
1	10331047	1	DRIVING GEAR	TRIEBWERK
(98)	10331116	1	RADIAL PACKING SET DRIVE SHAFT	DS TRIEBWELLE
2	10331048	1	ADJUSTMENT	VERSTELLUNG
(20)	514530408	2	O-RING ARP 568 75,87X2,62 NBR90	O-RING
(22)	10349204	2	COLLAR NUT M12X1,5	BUNDMUTTER
(98)	10331117	1	SEAL KIT ADJUSTMENT	DS VERSTELLUNG
3	11006048	1	CONNECTING PLATE ⇨ ❑ 639	ANSCHLUSSPLATTE
4	514523408	1	O-RING ARP 568 91,67X3,53 NBR70	O-RING
5	11006049	1	CONTROL UNIT	ANSTEUERGERAET
(98)	790563814	1	SEALING SET CONTROL UNITS	DS ANSTEUERGERAET
98	10413157	1	SEAL KIT REGULATING VALVE	DS VERSTELLPUMPE

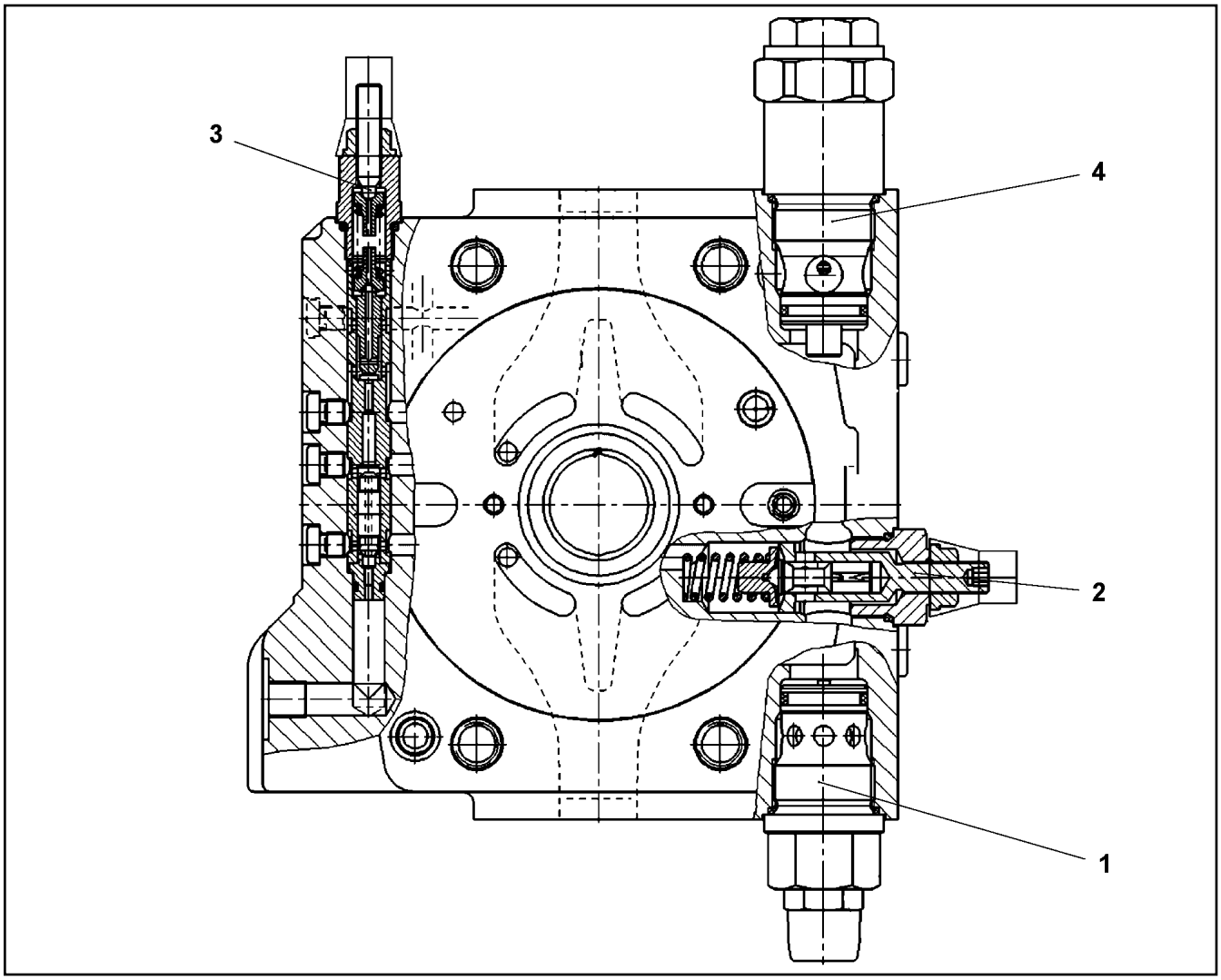

Pos.	Item	Quantity	Description	Bezeichnung
1	11006050	1	PRESSURE LIMITING VALVE	DRUCKBEGRENZUNGSVENTIL
2	11006051	1	PRESSURE LIMITING VALVE	DRUCKBEGRENZUNGSVENTIL
3	571514608	1	SHUTDOWN VALVE ⇨ ❑ 640	ABSCHALTVENTIL
4	571514708	1	PRESSURE LIMITING VALVE	DRUCKBEGRENZUNGSVENTIL
9	570710808	1	O-RING ARP 568 133,02X2,62 NBR90	O-RING
11	10424238	1	DOUBLE PLUG	DOPPELABREISSSTOPFEN
26	514591508	2	O-RING ARP 568 12,42X1,78 NBR90	O-RING
35	7372624	3	SCREW PLUG M12X1,5	VERSCHLUSSSCHRAUBE
48	7012971	3	DOUBLE PLUG	DOPPELABREISSSTOPFEN
55	7380657	1	O-RING ISO 3601-1 91,67X3,53 FKM 70 A,BK	O-RING
98	10410714	1	SEAL KIT	DICHTSATZ

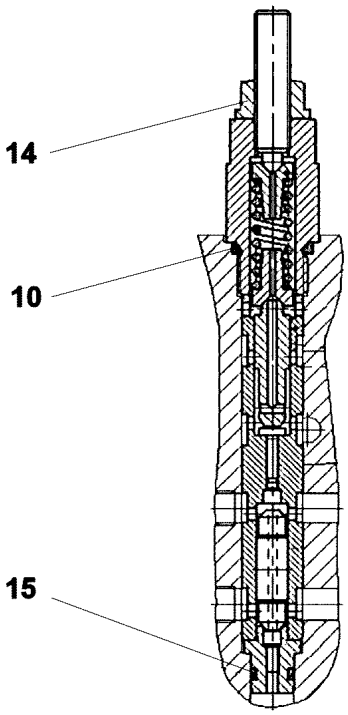

Pos.	Item	Quantity	Description	Bezeichnung
10	510746108	1	O-RING ARP 568 12,37X2,62 NBR90	O-RING
14	7361601	1	GROMMET NUT M8	DICHTUNGSMUTTER
15	510738408	1	O-RING ARP 568 6,07X1,78 NBR90	O-RING

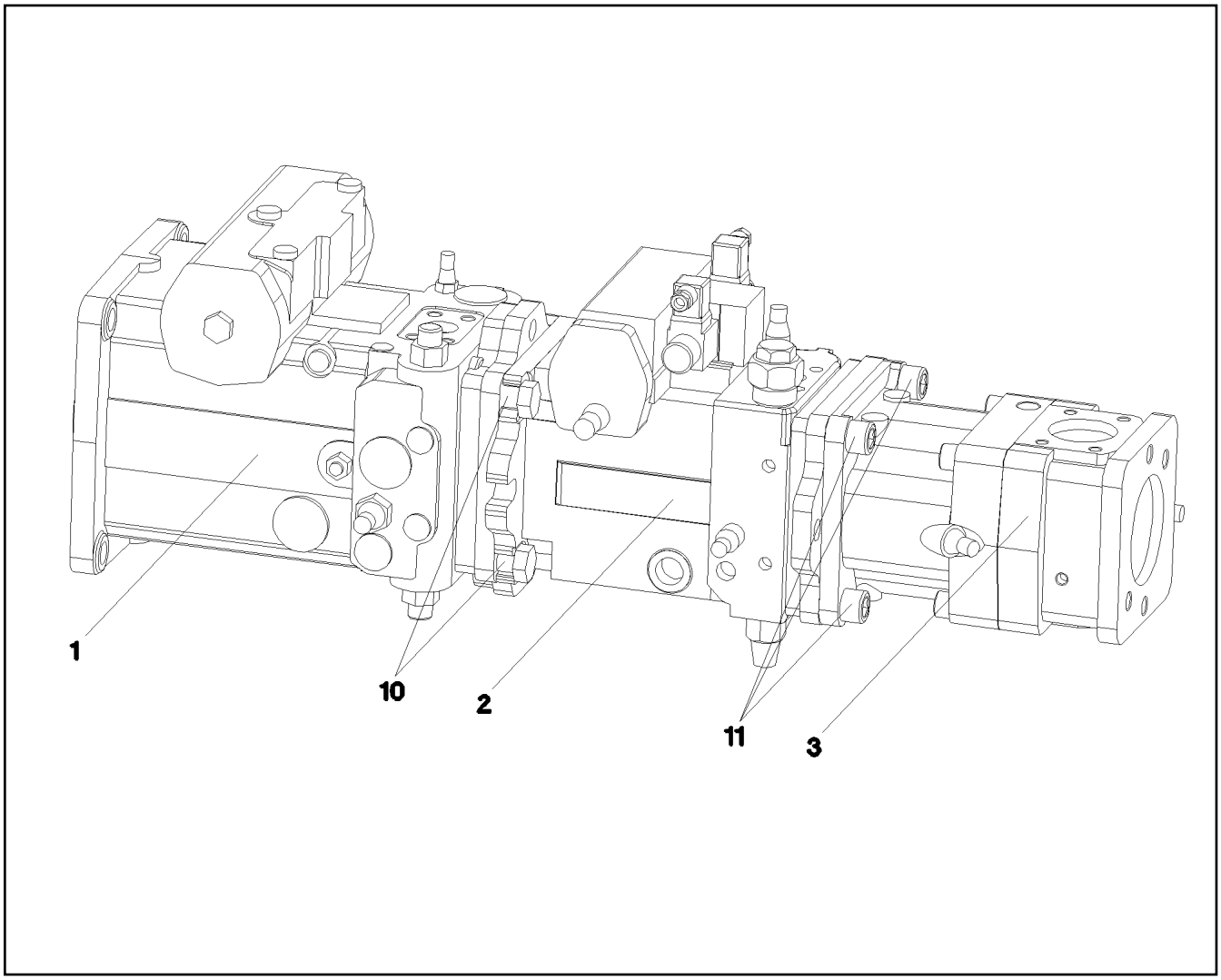

Pos.	Item	Quantity	Description	Bezeichnung
1	11007834	1	VARIABLE PUMP ⇨ ❑ 642	VERSTELLPUMPE
2	11007825	1	VARIABLE PUMP ⇨ ❑ 644	VERSTELLPUMPE
3	11007826	1	VARIABLE PUMP ⇨ ❑ 647	VERSTELLPUMPE
10	4065281	4	HEX SCREW ISO 4017 M20X45 8.8 FLZN SP	SECHSKANTSCHRAUBE
11	12692008	4	SOCKET HEAD SCREW ISO 4762 M20X40 8	ZYLINDERSCHRAUBE

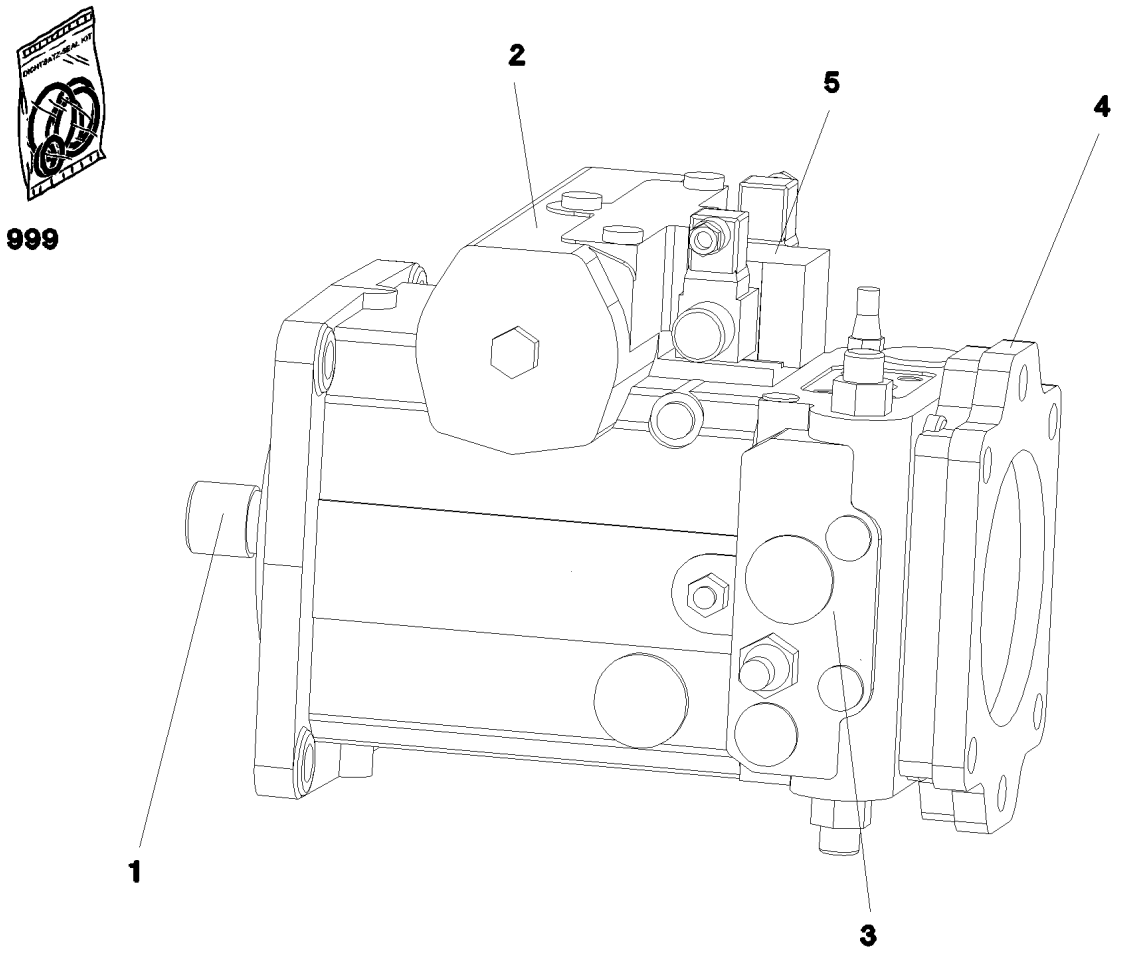

Pos.	Item	Quantity	Description	Bezeichnung
1	10412323	1	DRIVING GEAR	TRIEBWERK
2	10412324	1	ADJUSTMENT	VERSTELLUNG
3	10412344	1	CONNECTING PLATE ⇨ ❑ 643	ANSCHLUSSPLATTE
4	10814319	1	PUMP SUPPORT	PUMPENTRAEGER
5	10814299	1	CONTROL UNIT ⇨ ❑ 636	ANSTEUERGERAET
98	10412329	1	SEAL KIT REGULATING VALVE	DS VERSTELLPUMPE

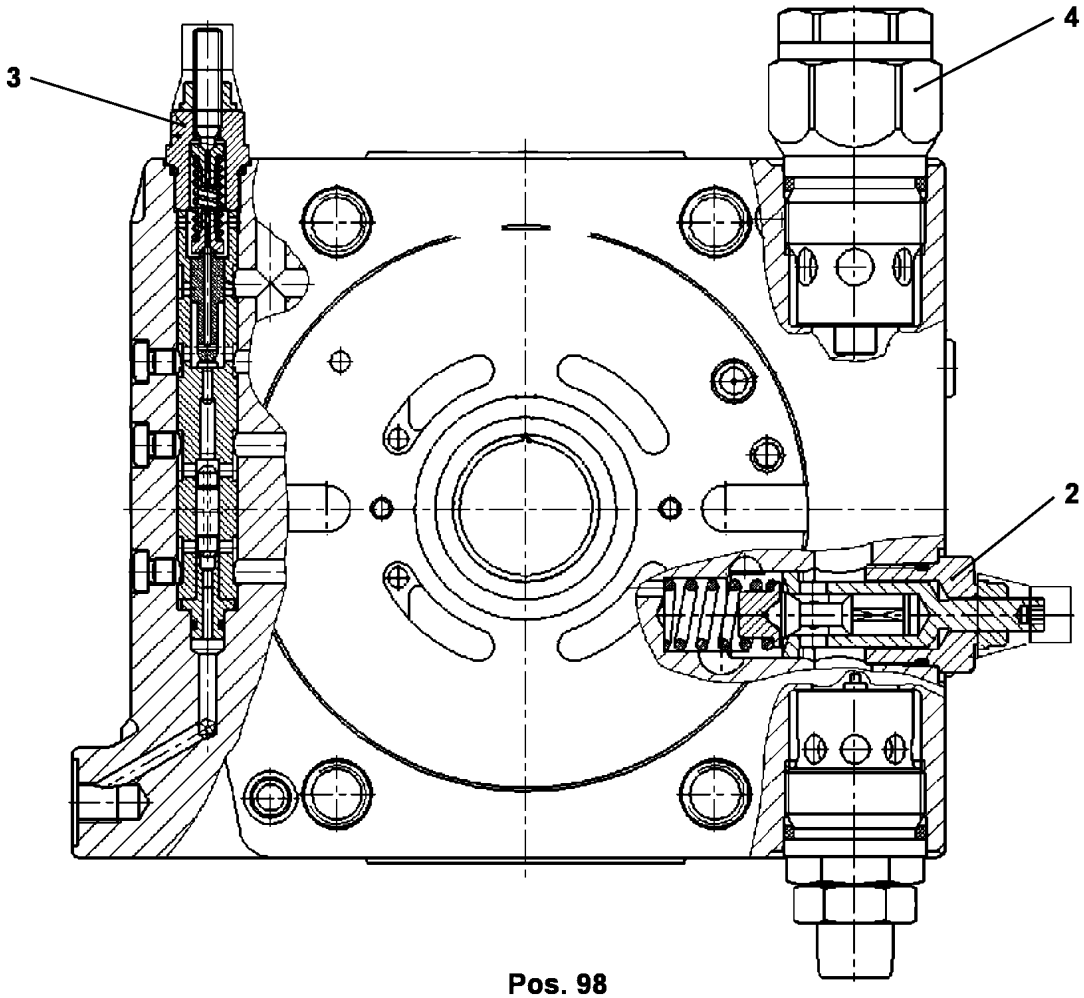

Pos. 98

Pos.	Item	Quantity	Description	Bezeichnung
2	10442975	1	PRESSURE LIMITING VALVE	DRUCKBEGRENZUNGSVENTIL
3	7622338	1	SHUTDOWN VALVE	ABSCHALTVENTIL
4	571903308	1	PRESSURE LIMITING VALVE	DRUCKBEGRENZUNGSVENTIL
98	10442980	1	SEAL KIT	DICHTSATZ

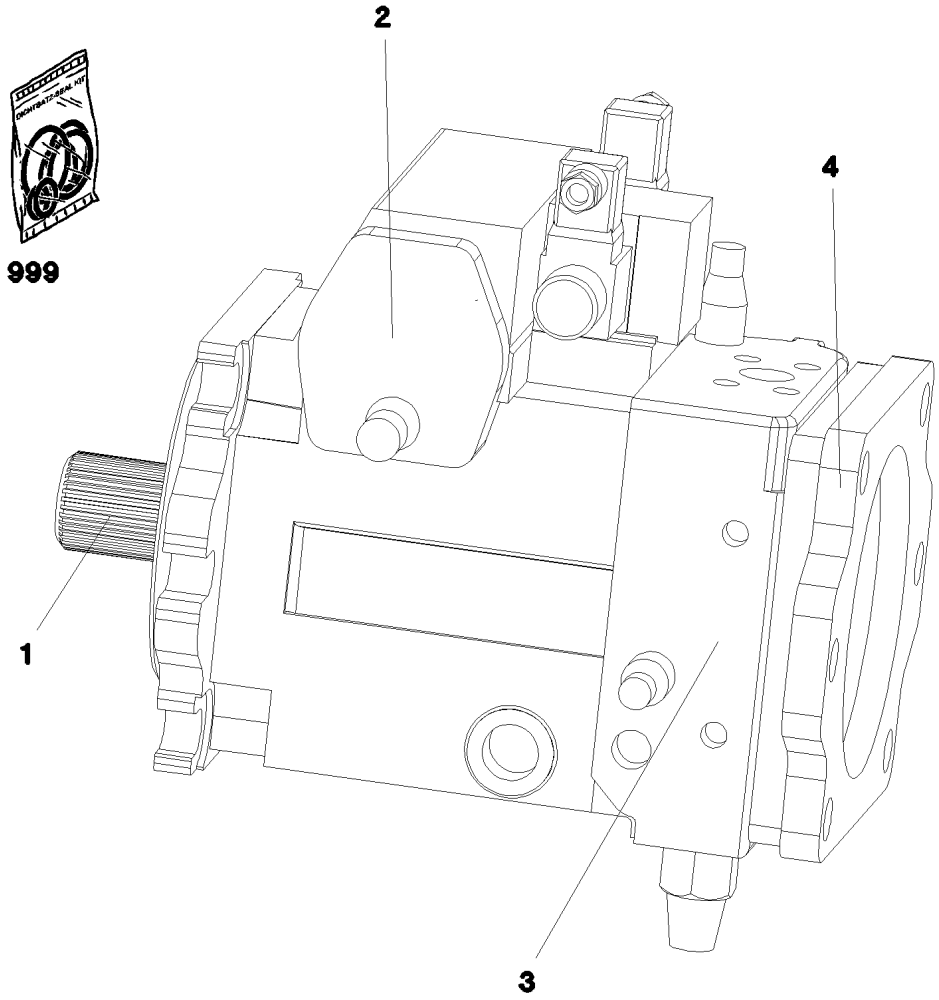

Pos.	Item	Quantity	Description	Bezeichnung
1	10331047	1	DRIVING GEAR	TRIEBWERK
2	10331048	1	ADJUSTMENT	VERSTELLUNG
3	571514208	1	CONNECTING PLATE ⇨ ❑ 645	ANSCHLUSSPLATTE
4	11007827	1	PUMP SUPPORT ⇨ ❑ 646	PUMPENTRAEGER
5	10802314	1	CONTROL UNIT	ANSTEUERGERAET
(2)	10471437	2	PROPORTIONAL MAGNET 24V	PROPORTIONALMAGNET
(3)	11450030	1	DIE PLUG	LEITUNGSDOSE
(4)	11450029	1	DIE PLUG	LEITUNGSDOSE
(98)	790563814	1	SEALING SET CONTROL UNITS	DS ANSTEUERGERAET
98	10413157	1	SEAL KIT REGULATING VALVE	DS VERSTELLPUMPE

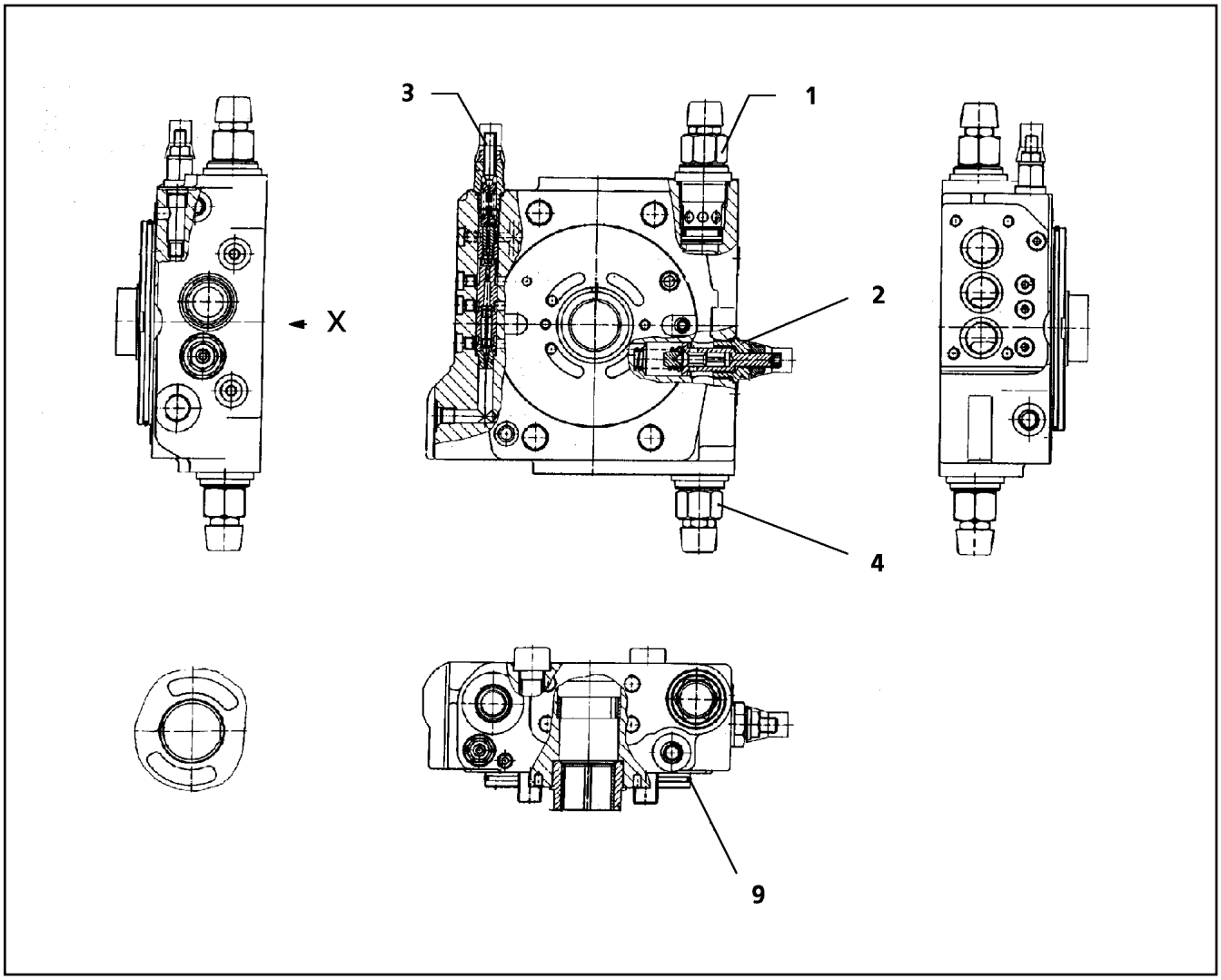

Pos.	Item	Quantity	Description	Bezeichnung
1	571514508	1	PRESSURE LIMITING VALVE	DRUCKBEGRENZUNGSVENTIL
(999)	10410659	1	SEAL KIT	DICHTSATZ
2	5715963	1	PRESSURE LIMITING VALVE	DRUCKBEGRENZUNGSVENTIL
3	571514608	1	SHUTDOWN VALVE ⇨ ❑ 640	ABSCHALTVENTIL
4	571514708	1	PRESSURE LIMITING VALVE	DRUCKBEGRENZUNGSVENTIL
9	570710808	1	O-RING ARP 568 133,02X2,62 NBR90	O-RING
26	514591508	2	O-RING ARP 568 12,42X1,78 NBR90	O-RING

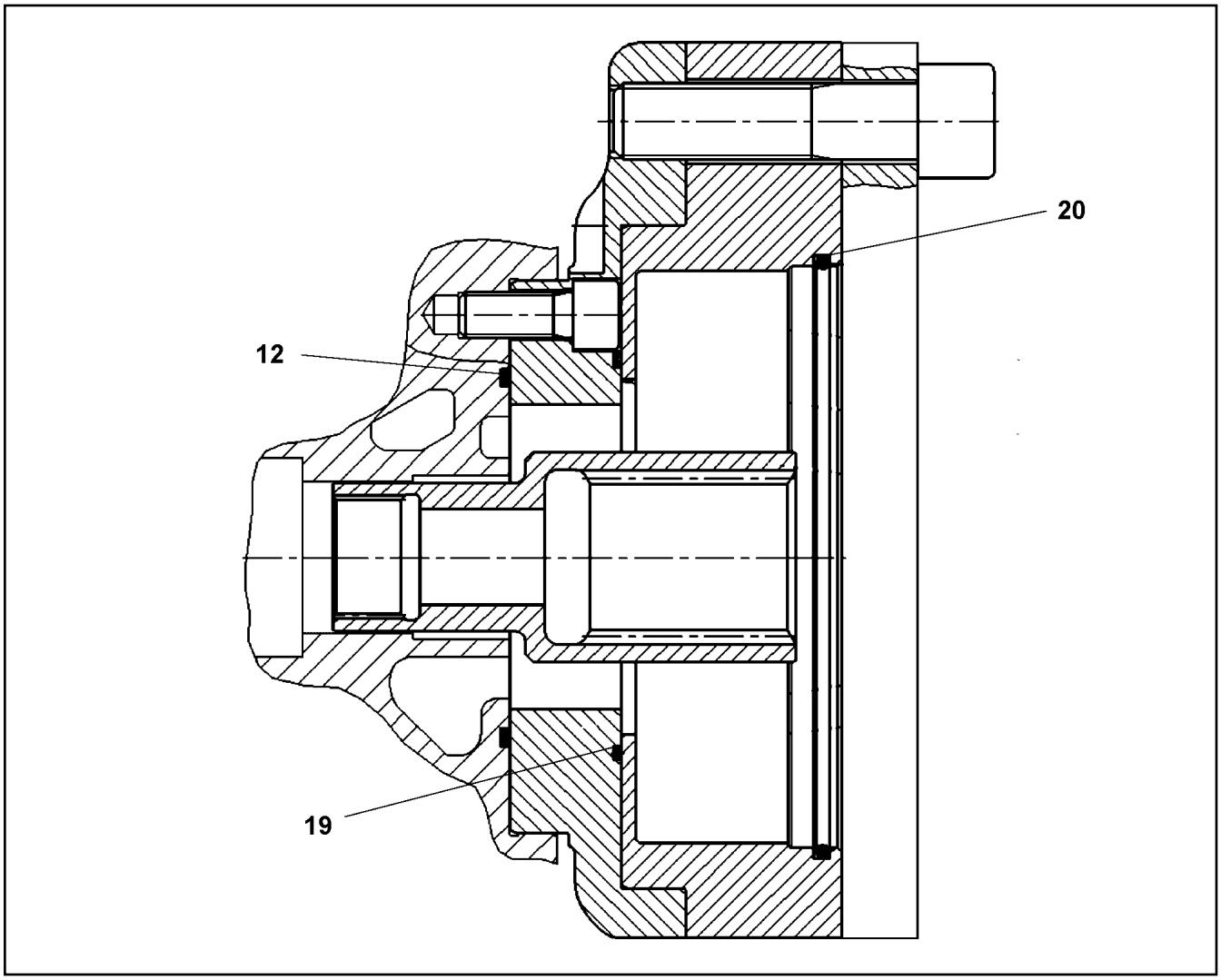

Pos.	Item	Quantity	Description	Bezeichnung
1	514523408	1	O-RING ARP 568 91,67X3,53 NBR70	O-RING
2	570049808	1	O-RING ARP 568 101,27X2,62 NBR90	O-RING
3	571117208	1	O-RING ARP 568 151,99X3,53 NBR70	O-RING

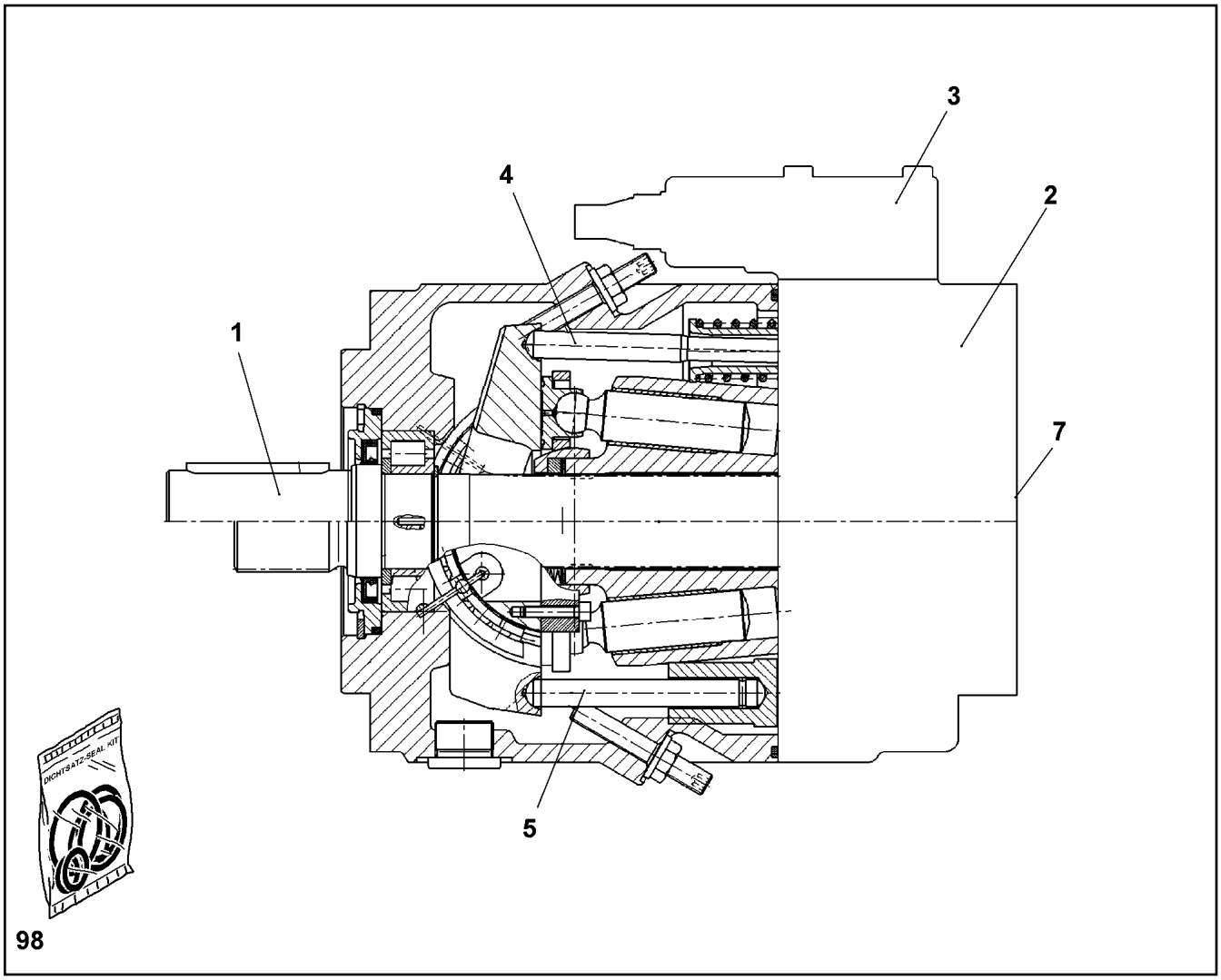

Pos.	Item	Quantity	Description	Bezeichnung
1	11007828	1	DRIVING GEAR	TRIEBWERK
(38)	7003478	1	SHAFT SEAL 50X72X7	WELLENDICHTRING
(98)	10294778	1	SEAL KIT GEAR DRIVE	DS TRIEBWERK
2	7622495	1	CONNECTING PLATE	ANSCHLUSSPLATTE
(10)	10294784	1	CYLINDRICAL ROLLER BEARING	ZYLINDERROLLENLAGER
(11)	7022127	5	DOUBLE PLUG	DOPPELABREISSSTOPFEN
(13)	11259369	2	PARALLEL PIN	ZYLINDERSTIFT
(14)	10289909	1	PARALLEL PIN	ZYLINDERSTIFT
(16)	570054708	1	O-RING ARP 568 50,47X2,62 NBR90	O-RING
(17)	10303270	3	EDGE SEALING RING	DICHTKANTENRING
(19)	7372624	2	SCREW PLUG M12X1,5	VERSCHLUSSSCHRAUBE
(20)	7027497	2	SCREW PLUG M8X1	VERSCHLUSSSCHRAUBE
(21)	7014258	1	NOZZLE	DUESE
(22)	5612246	1	NOZZLE	DUESE
(999)	10409638	1	GASKET KIT INT.FLANGE	DS ANSCHLUSSPLATTE
3	11007829	1	REGULATOR ⇨ ❑ 648	REGLER
4	11007832	1	ADJUSTMENT	VERSTELLUNG
5	10409622	1	REGULATION	HYDR.VERSTELLUNG
7	11007831	1	PUMP SUPPORT	PUMPENTRAEGER
(10)	570049408	1	O-RING ARP 568 101,27X2,62 NBR70	O-RING
(11)	513115008	1	O-RING ARP 568 101,19X3,53 NBR90	O-RING
98	11007833	1	SEAL KIT REGULATING VALVE	DS VERSTELLPUMPE

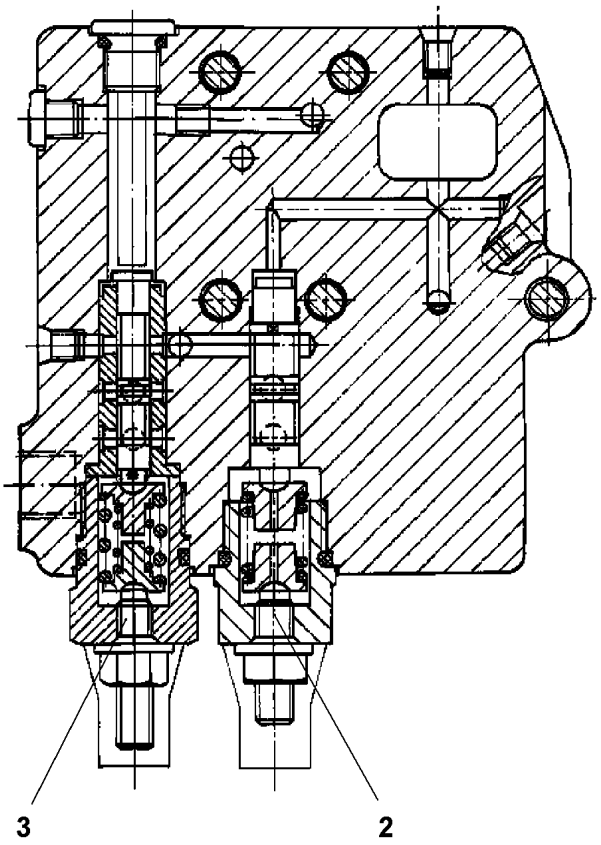

98

Pos.	Item	Quantity	Description	Bezeichnung
2	571900808	1	REGULATOR ELEMENT ⇨ ❑ 649	REGLERELEMENT
3	11007830	1	REGULATOR ELEMENT	REGLERELEMENT
98	10663065	1	SEAL KIT F.REGULATOR	DS REGLER

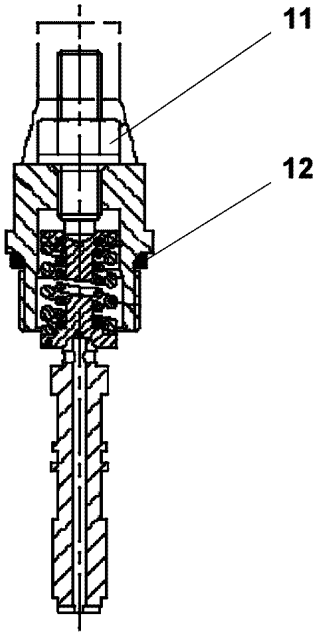

Pos.	Item	Quantity	Description	Bezeichnung
11	7361601	1	GROMMET NUT M8	DICHTUNGSMUTTER
12	510738308	1	O-RING ARP 568 18,72X2,62 NBR90	O-RING

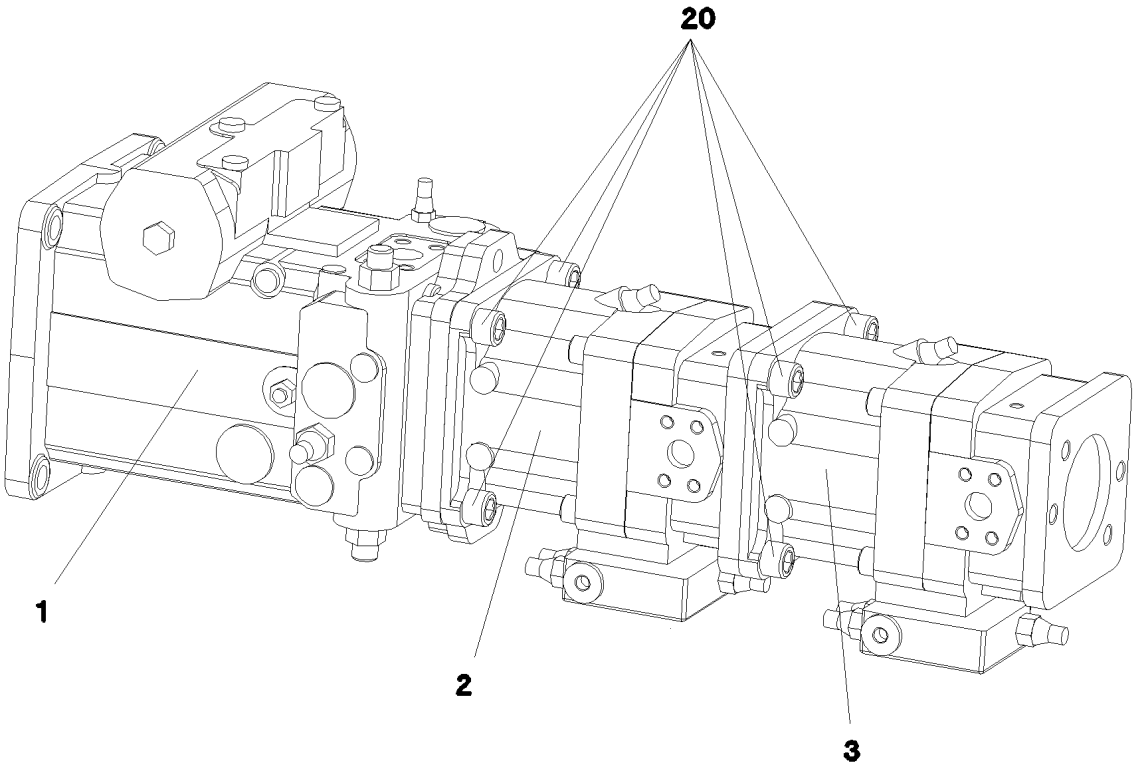

Pos.	Item	Quantity	Description	Bezeichnung
1	11007842	1	VARIABLE PUMP ⇨ ❑ 651	VERSTELLPUMPE
2	11065840	1	VARIABLE PUMP ⇨ ❑ 653	VERSTELLPUMPE
3	10411732	1	VARIABLE PUMP A11VO/74LI ⇨ ❑ 659	VERSTELLPUMPE
20	12692008	8	SOCKET HEAD SCREW ISO 4762 M20X40 8	ZYLINDERSCHRAUBE

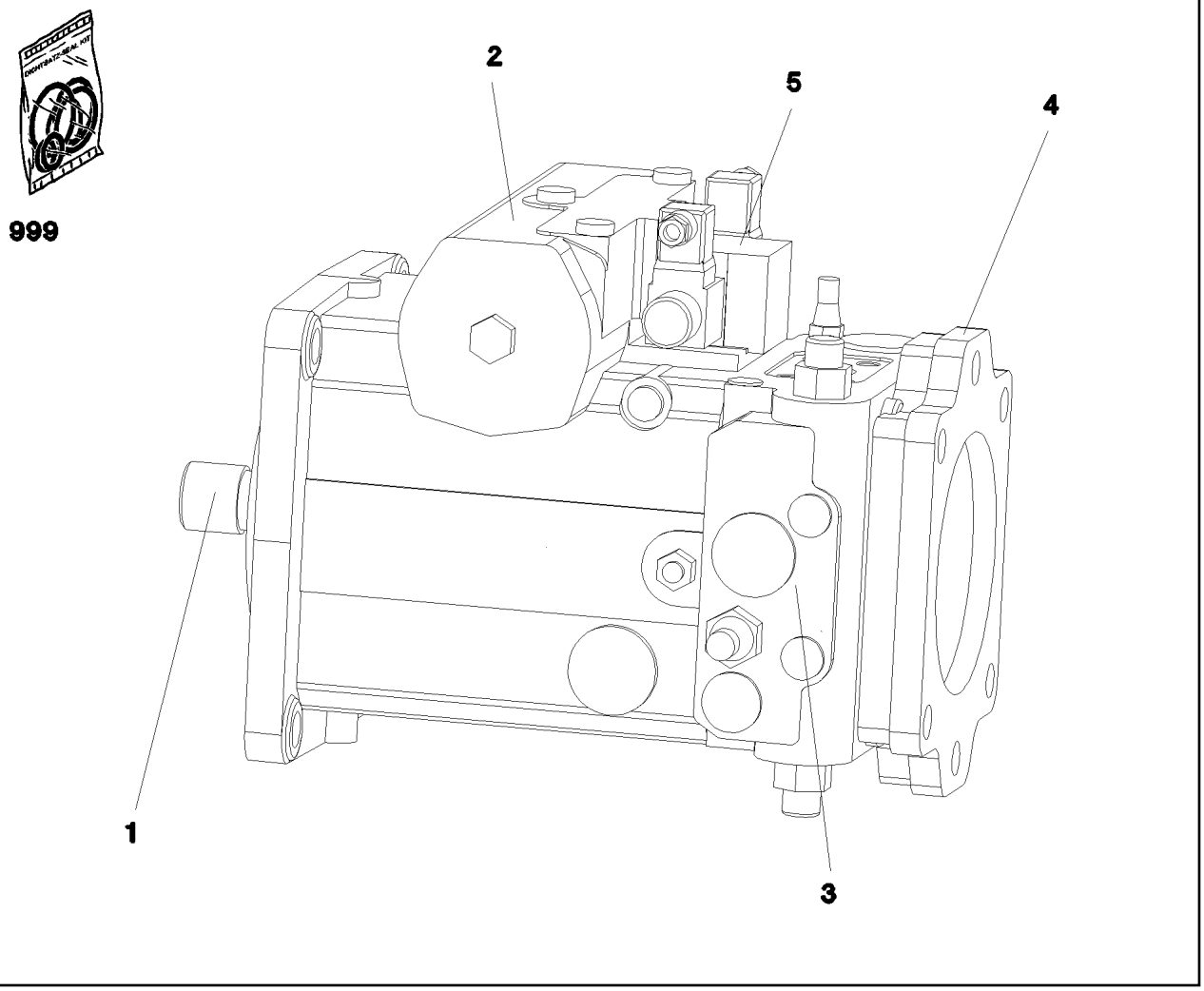

Pos.	Item	Quantity	Description	Bezeichnung
1	10412323	1	DRIVING GEAR	TRIEBWERK
2	10412324	1	ADJUSTMENT	VERSTELLUNG
3	11065793	1	CONNECTING PLATE ⇨ ❑ 652	ANSCHLUSSPLATTE
4	10814298	1	PUMP SUPPORT	PUMPENTRAEGER
(999)	10814301	1	SEAL KIT	DICHTSATZ
5	10814299	1	CONTROL UNIT ⇨ ❑ 636	ANSTEUERGERAET
98	10412329	1	SEAL KIT REGULATING VALVE	DS VERSTELLPUMPE

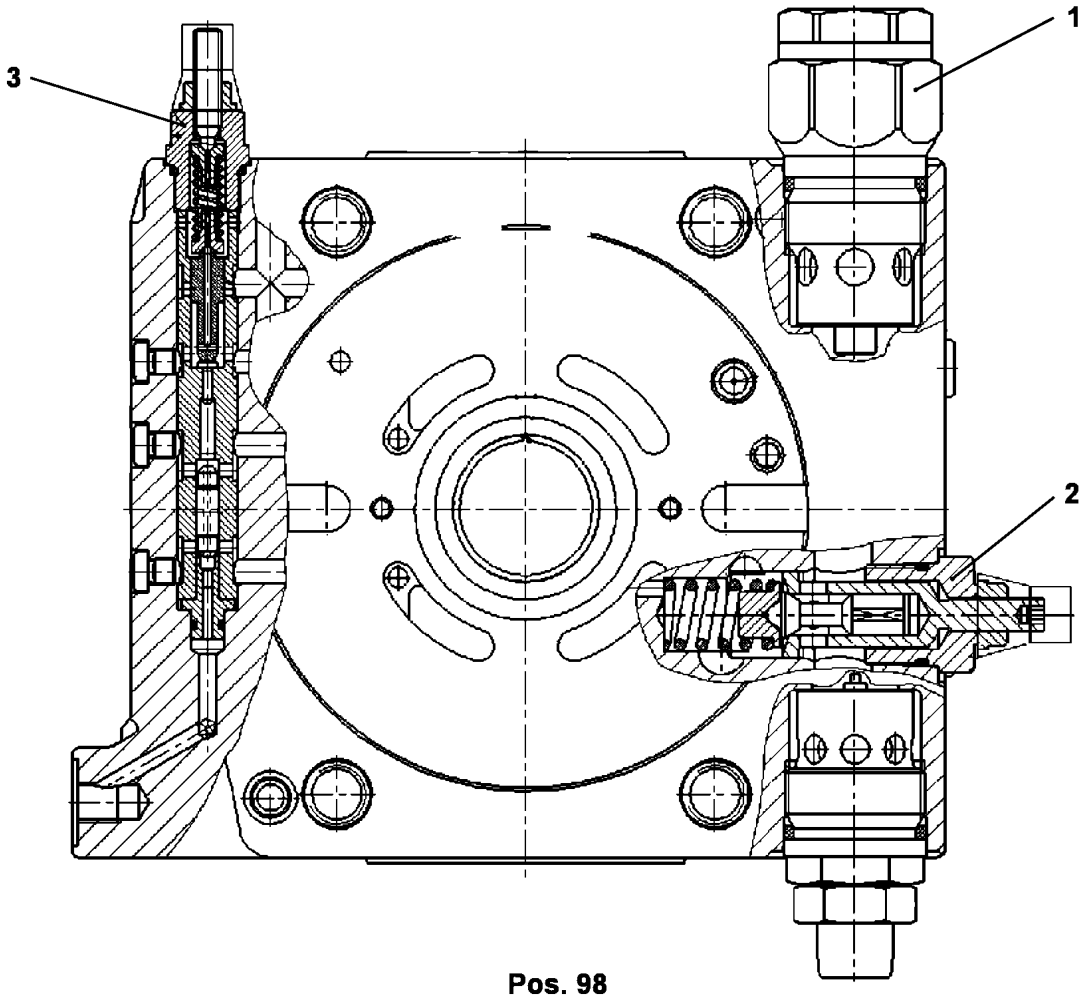

Pos. 98

Pos.	Item	Quantity	Description	Bezeichnung
1	571239708	2	PRESSURE LIMITING VALVE	DRUCKBEGRENZUNGSVENTIL
2	11006047	1	PRESSURE LIMITING VALVE	DRUCKBEGRENZUNGSVENTIL
3	7622338	1	SHUTDOWN VALVE	ABSCHALTVENTIL
98	10442980	1	SEAL KIT	DICHTSATZ

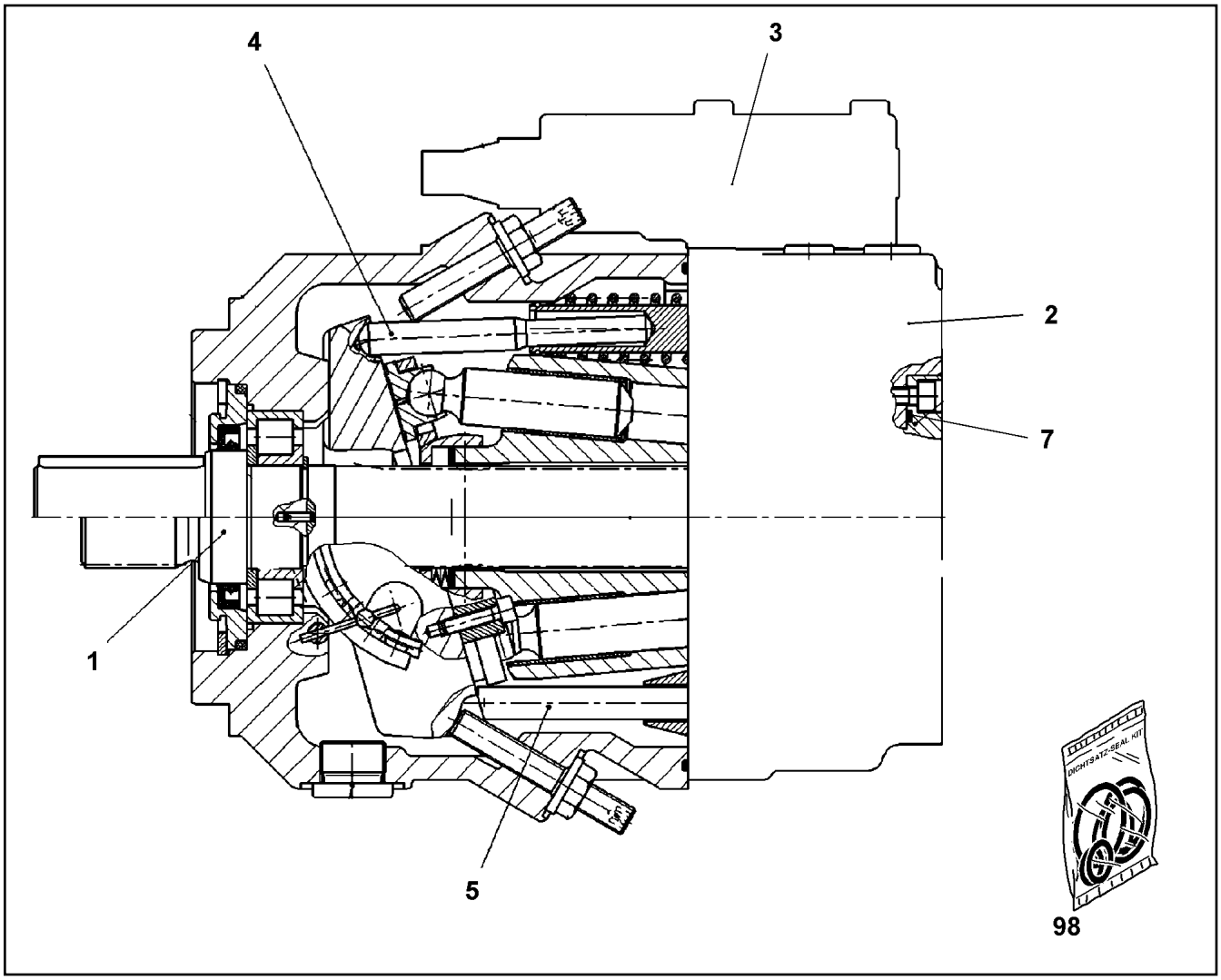

Pos.	Item	Quantity	Description	Bezeichnung
1	10412331	1	DRIVING GEAR ⇨ ❑ 654	TRIEBWERK
2	10009378	2	CONNECTING PLATE ⇨ ❑ 656	ANSCHLUSSPLATTE
3	11065853	1	REGULATOR	REGLER
(1)	10008148	1	REGULATOR ELEMENT	REGLERELEMENT
(2)	571900808	1	REGULATOR ELEMENT ⇨ ❑ 649	REGLERELEMENT
(5)	571900808	1	REGULATOR ELEMENT ⇨ ❑ 649	REGLERELEMENT
(98)	10424779	1	SEAL KIT	DICHTSATZ
4	7023887	1	REGULATION HYDRAULIC ⇨ ❑ 657	VERSTELLUNG HYDRAULISCH
5	7023888	1	REGULATION HYDRAULIC	VERSTELLUNG HYDRAULISCH
7	7023889	1	PUMP SUPPORT	PUMPENTRAEGER
(98)	11065858	1	SEAL KIT	DICHTSATZ
98	10424762	1	SEAL KIT	DICHTSATZ

Pos.999

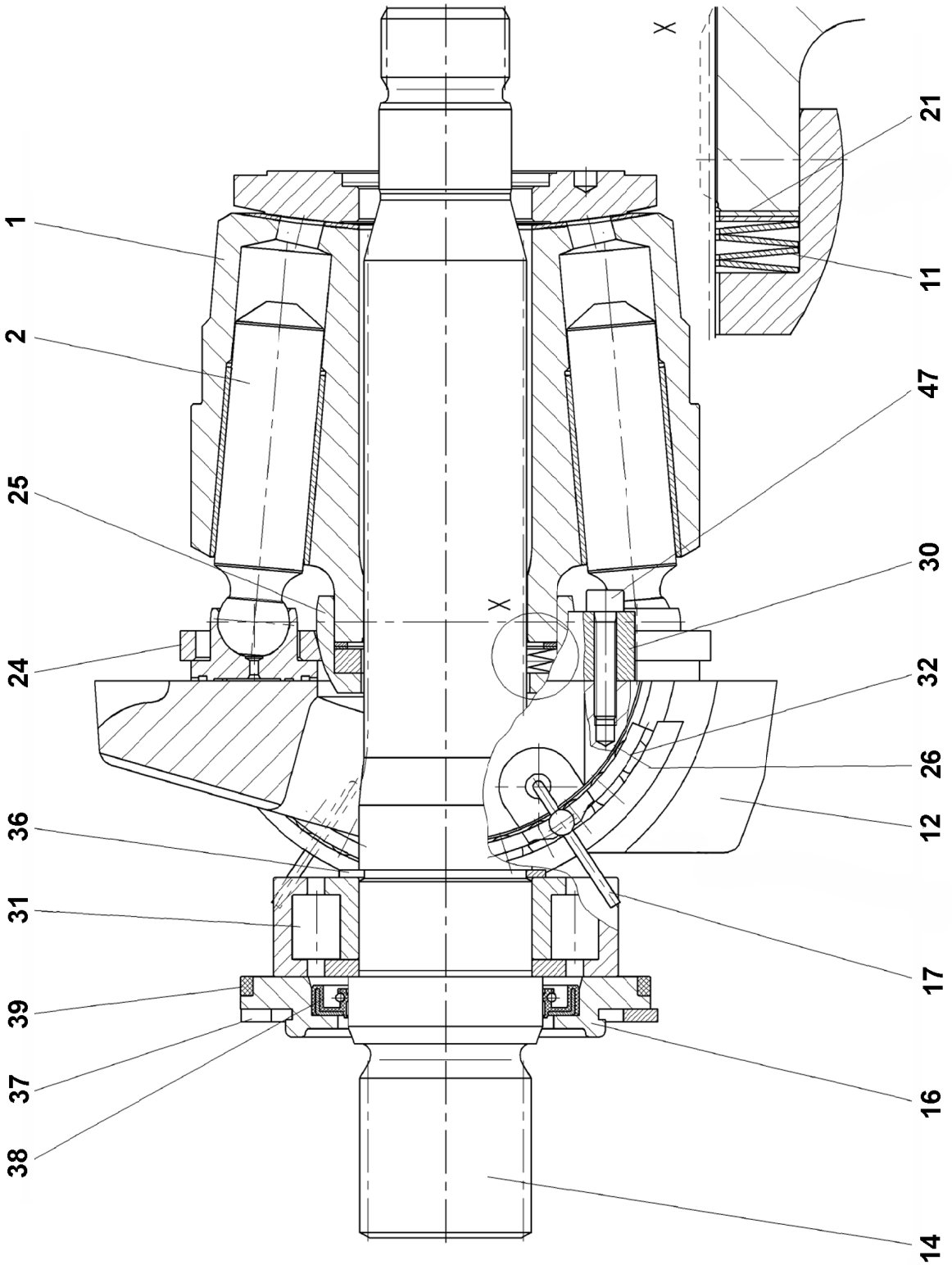

13.12.2021 129304 LIEBHERR	**etk_en_de_098405 LR 13000** **DRIVING GEAR** **TRIEBWERK**	654 (1/2) **10412331**

Pos.	Item	Quantity	Description	Bezeichnung
1	10009379	1	CYLINDER	ZYLINDER
2	7372225	9	PISTON W.SLIDING	KOLBENGLEITSCHUH
11	7023893	1	CUP SPRING PILLAR	TELLERFEDERSAEULE
12	7023894	1	CRADLE	WIEGE
14	7023895	1	DRIVING SHAFT	TRIEBWELLE
16	7023896	1	CLOSING RING	VERSCHLUSSRING
17	7367367	4	WIRE	DRAHT
21	7023899	1	SHIM RING 0,8	PASSSCHEIBE
24	11659102	1	PULL-BACK PLATE	RUECKZUGPLATTE
25	10000692	1	PULL-BACK BALL	RUECKZUGKUGEL
26	7372249	1	BEARING BOXES-PAIR	LAGERSCHALEN-PAAR
30	7372235	2	RETAINING SEGMENT	HALTESEGMENT
31	571900108	1	CYLINDRICAL ROLLER BEARING	ZYLINDERROLLENLAGER
32	10472057	1	CAGE PAIR	KAEFIGPAAR
36	10216718	1	LOCKING RING	SICHERUNGSRING
37	10424724	1	LOCKING RING DIN 471	SICHERUNGSRING
38	7021600	1	SHAFT SEAL BAFSL 45X62X7 FPM	WELLENDICHTRING
39	726431114	1	O-RING 88,49X3,53	O-RING
47	10424725	4	SOCKET HEAD SCREW DIN 7984	ZYLINDERSCHRAUBE
999	10424726	1	SEAL KIT	DICHTSATZ

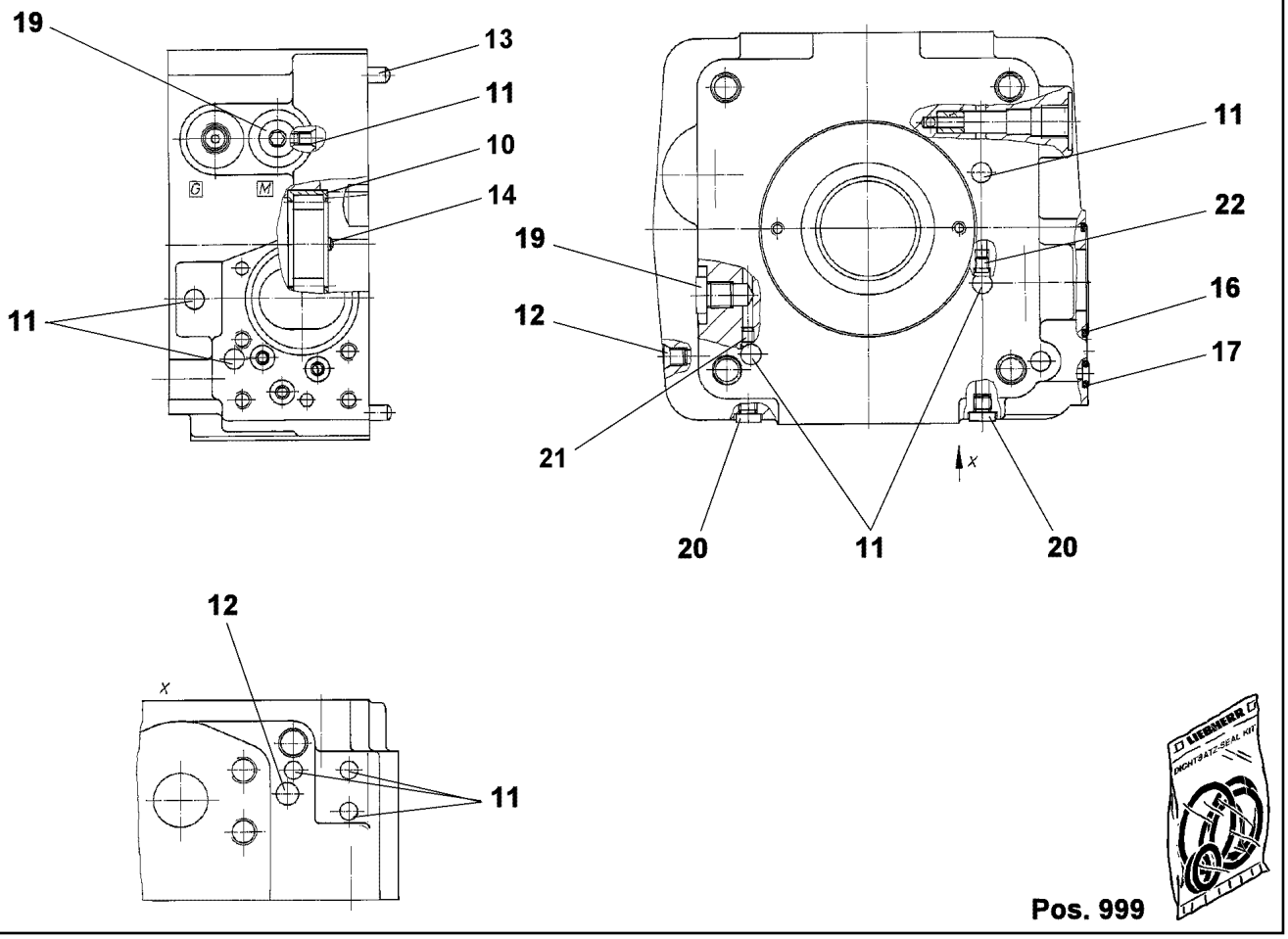

Pos.	Item	Quantity	Description	Bezeichnung
10	10280277	1	CYLINDRICAL ROLLER BEARING	ZYLINDERROLLENLAGER
11	7022127	5	DOUBLE PLUG	DOPPELABREISSSTOPFEN
12	7012971	1	DOUBLE PLUG	DOPPELABREISSSTOPFEN
13	10000797	2	PARALLEL PIN DIN 6325 8M6X20	ZYLINDERSTIFT
14	10289909	1	PARALLEL PIN	ZYLINDERSTIFT
16	514507808	1	O-RING ARP 568 45,69X2,62 NBR90	O-RING
17	10303270	3	EDGE SEALING RING	DICHTKANTENRING
19	477704308	2	STOP PLUG VSTI M12X1,5 CR6-FREI	STOPFEN
20	7027497	2	SCREW PLUG M8X1	VERSCHLUSSSCHRAUBE
21	7014258	1	NOZZLE	DUESE
22	5612246	1	NOZZLE	DUESE
999	10424773	1	SEAL KIT	DICHTSATZ

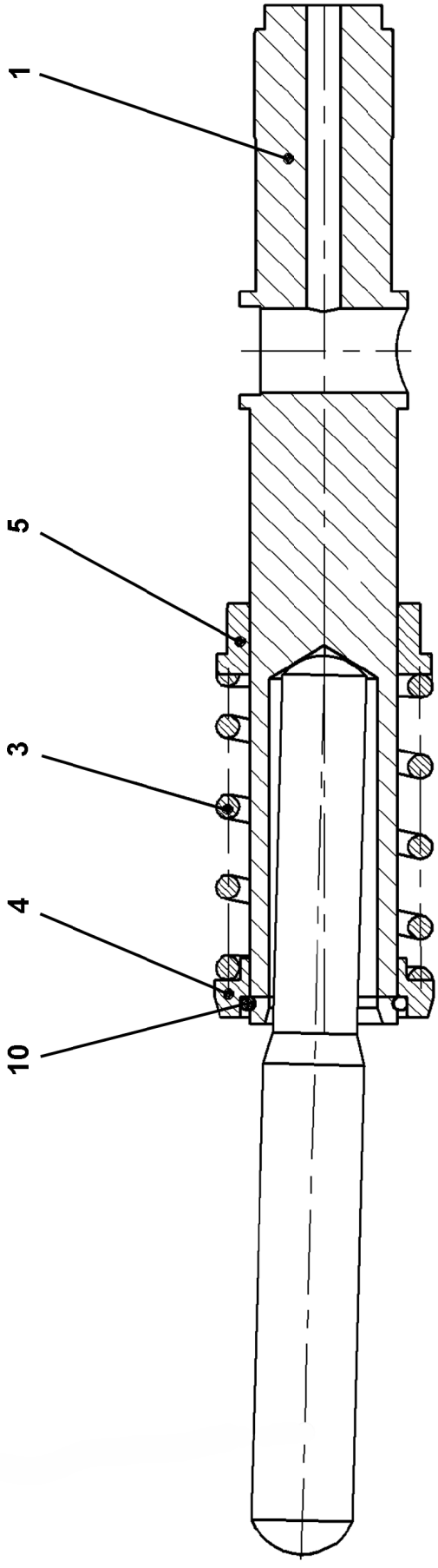
1
5
3
4
10

Pos.	Item	Quantity	Description	Bezeichnung
1	7023911	1	ADJUSTING PISTON	STELLKOLBEN
3	7372260	1	COMPRESSION SPRING	DRUCKFEDER
4	7372261	1	SPRING SUPPORT	FEDERTELLER
5	7023917	1	BUSHING	BUCHSE
10	12263903	1	SNAP RING	SPRENGRING

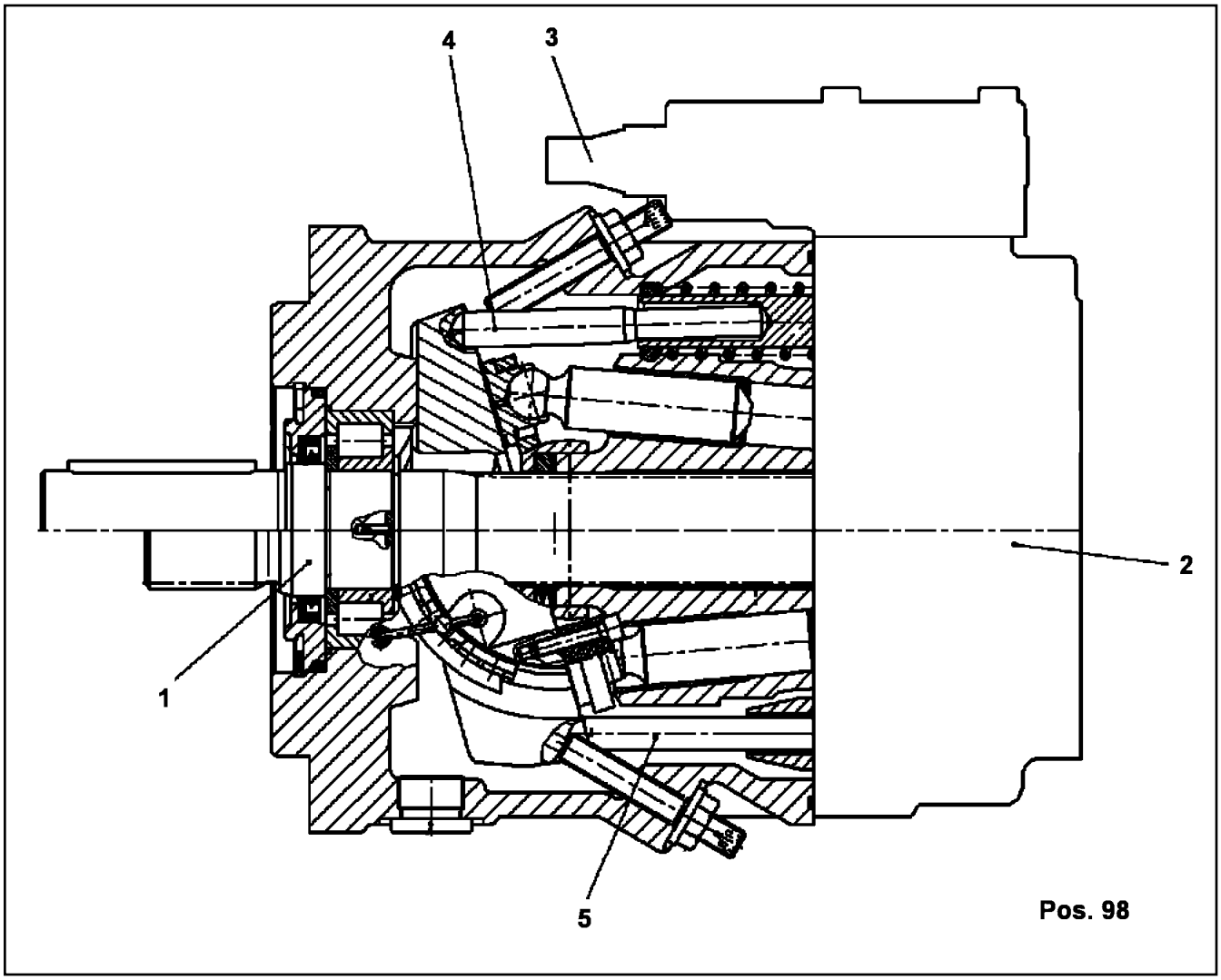

Pos.	Item	Quantity	Description	Bezeichnung
1	10412331	1	DRIVING GEAR ⇨ ❑ 654	TRIEBWERK
2	10009378	1	CONNECTING PLATE ⇨ ❑ 656	ANSCHLUSSPLATTE
3	571900508	1	REGULATOR ⇨ ❑ 660	REGLER
4	10412323	1	DRIVING GEAR	TRIEBWERK
5	7023888	1	REGULATION HYDRAULIC	VERSTELLUNG HYDRAULISCH
98	10412335	1	SEAL KIT REGULATING VALVE	DS VERSTELLPUMPE

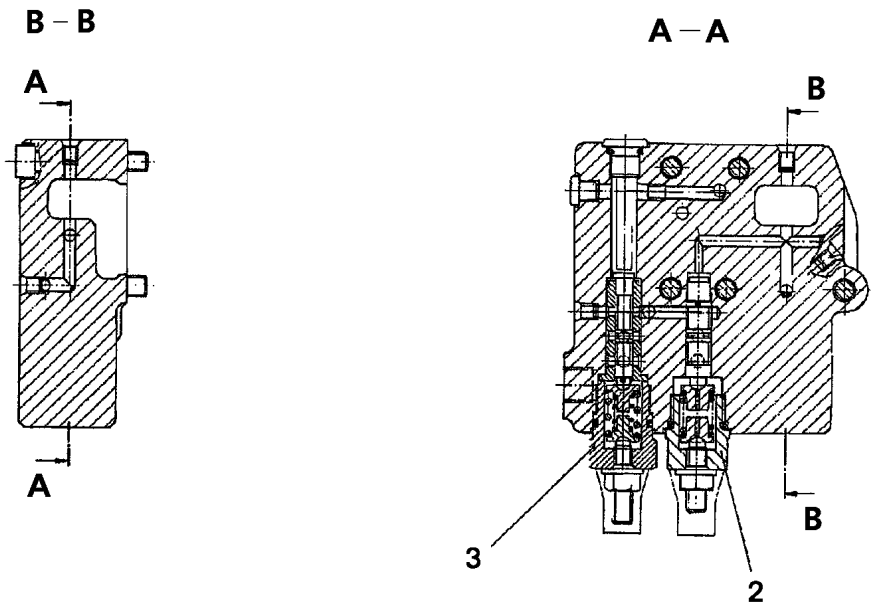

Pos.	Item	Quantity	Description	Bezeichnung
2	571900808	1	REGULATOR ELEMENT ⇨ ❑ 649	REGLERELEMENT
3	571900908	1	REGULATOR ELEMENT	REGLERELEMENT

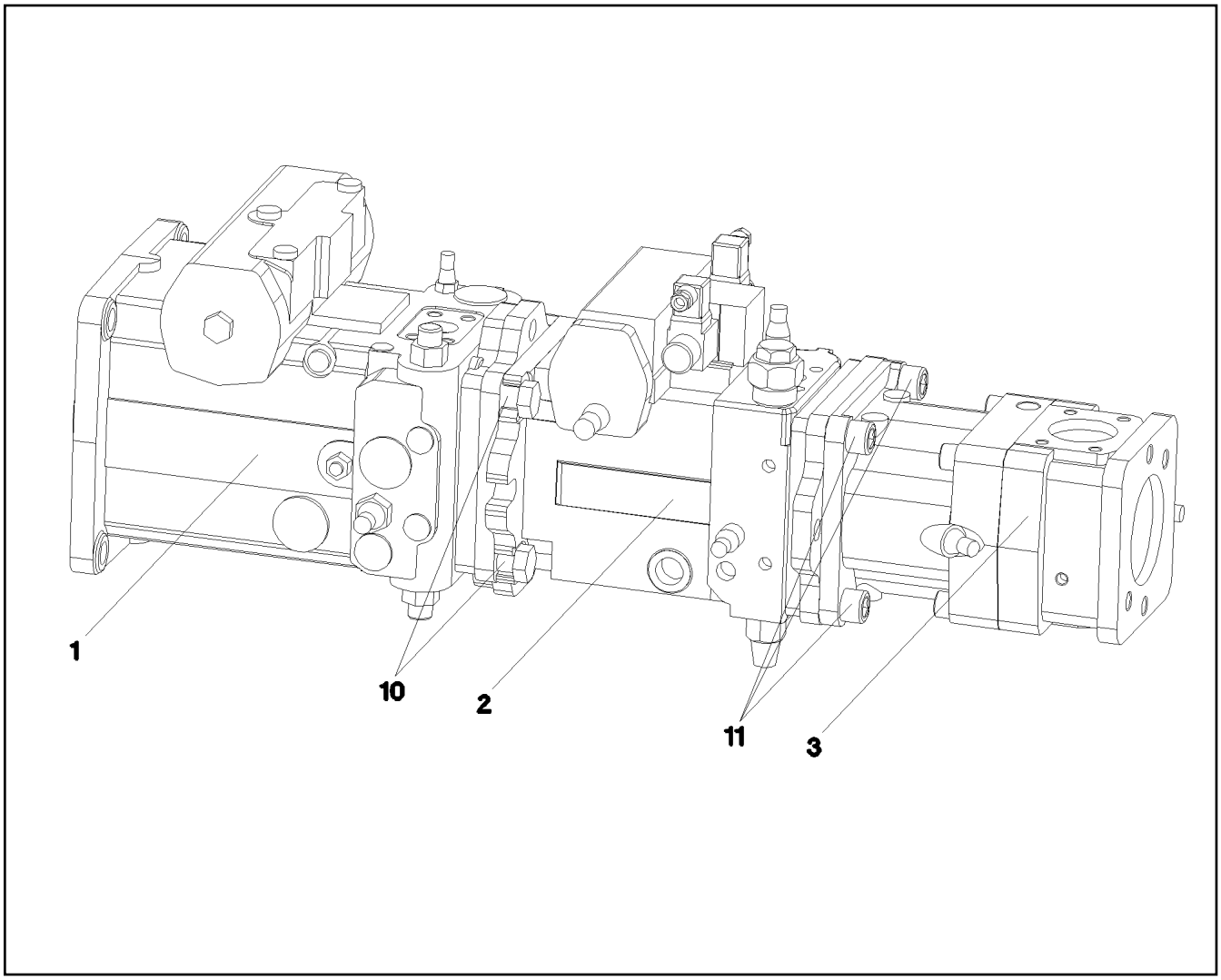

Pos.	Item	Quantity	Description	Bezeichnung
1	11005997	1	VARIABLE PUMP ⇨ ❑ 662	VERSTELLPUMPE
2	11005998	1	VARIABLE PUMP ⇨ ❑ 663	VERSTELLPUMPE
3	11065801	1	VARIABLE PUMP A11VO ⇨ ❑ 667	VERSTELLPUMPE
10	4065281	4	HEX SCREW ISO 4017 M20X45 8.8 FLZN SP	SECHSKANTSCHRAUBE
11	12692008	4	SOCKET HEAD SCREW ISO 4762 M20X40 8	ZYLINDERSCHRAUBE

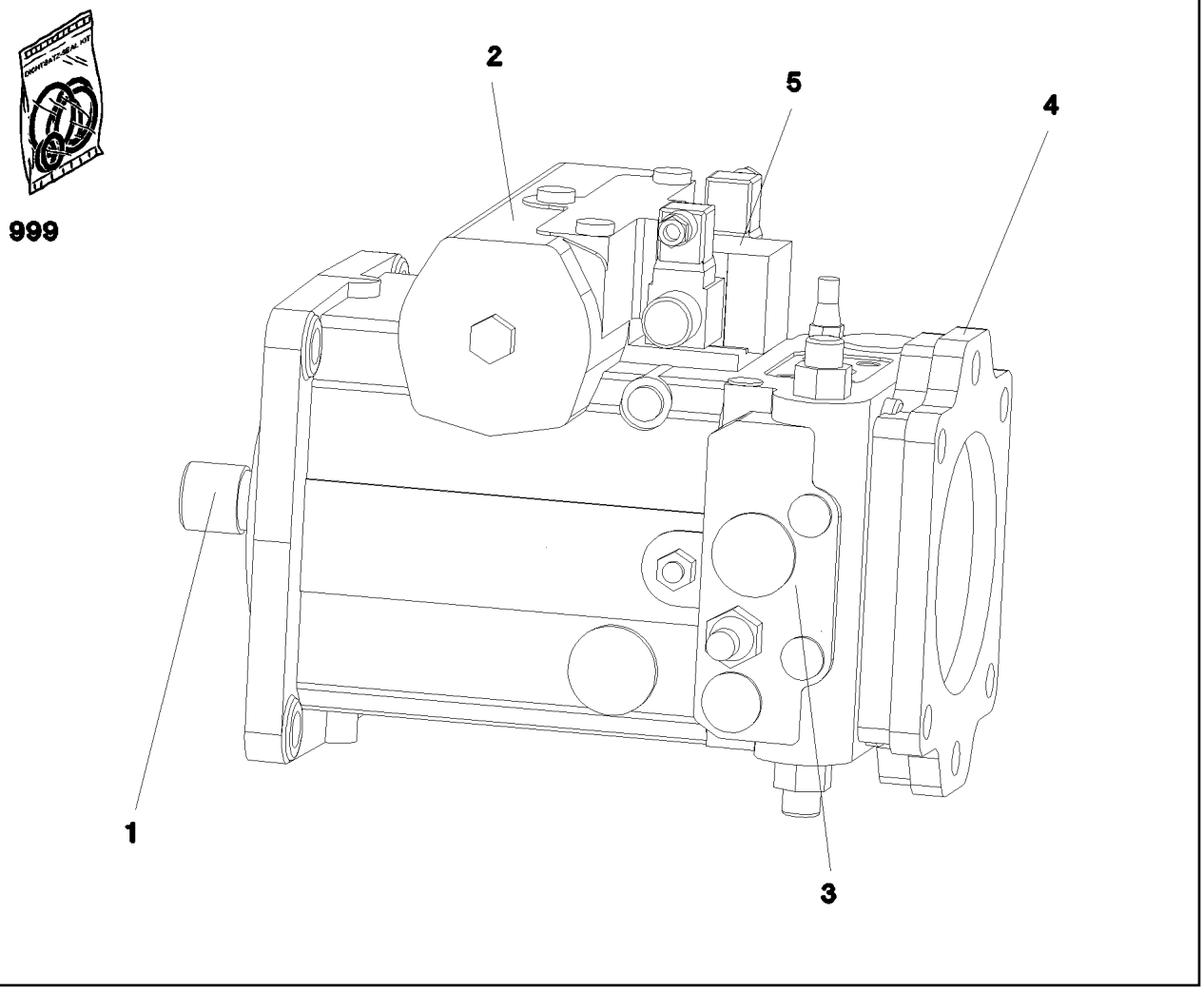

Pos.	Item	Quantity	Description	Bezeichnung
1	10412323	1	DRIVING GEAR	TRIEBWERK
2	10412324	1	ADJUSTMENT	VERSTELLUNG
3	11065793	1	CONNECTING PLATE ⇨ ❑ 652	ANSCHLUSSPLATTE
4	10814319	1	PUMP SUPPORT	PUMPENTRAEGER
5	11065795	1	CONTROL UNIT	ANSTEUERGERAET
(98)	790563814	1	SEALING SET CONTROL UNITS	DS ANSTEUERGERAET
98	10412329	1	SEAL KIT REGULATING VALVE	DS VERSTELLPUMPE

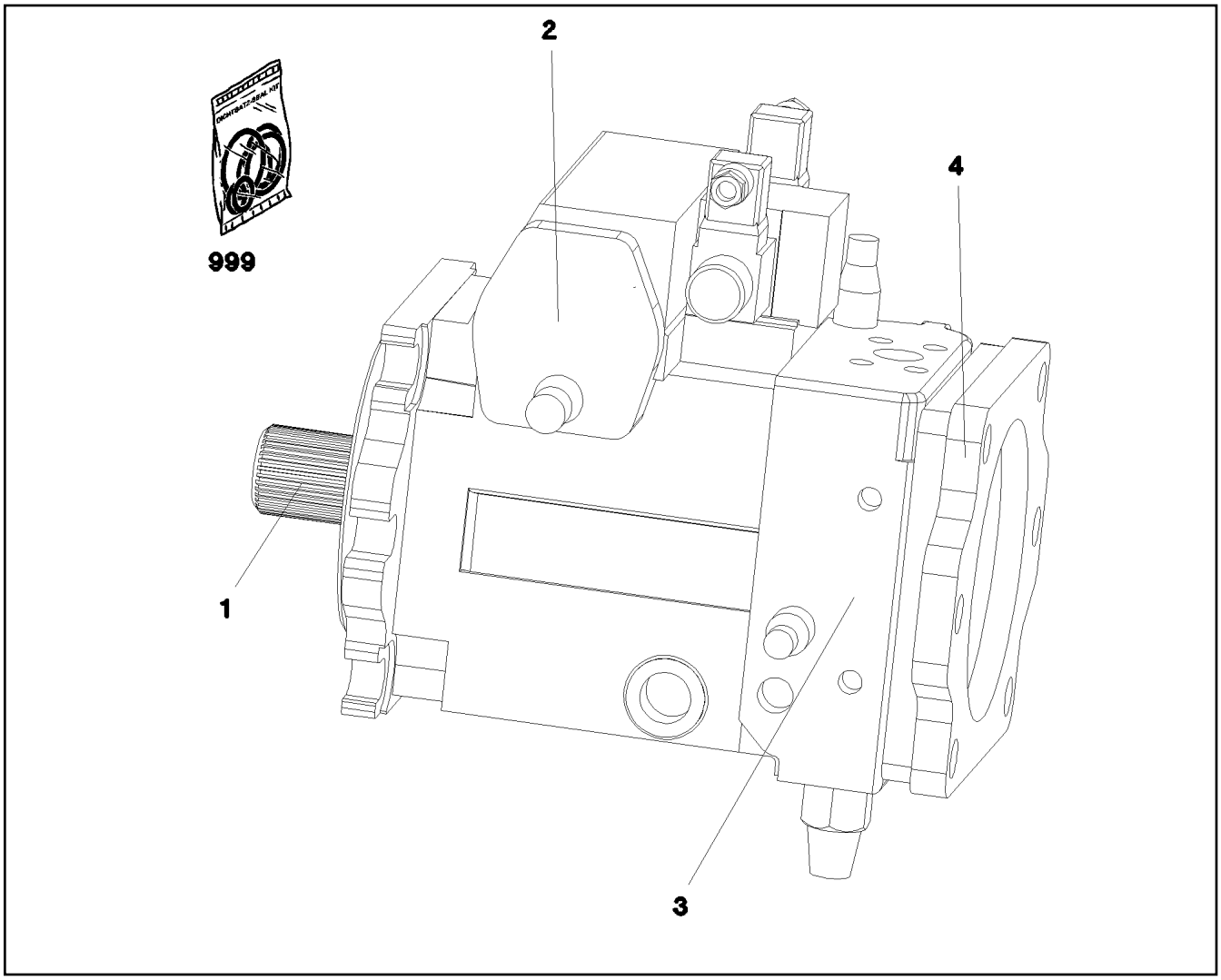

Pos.	Item	Quantity	Description	Bezeichnung
1	10331047	1	DRIVING GEAR	TRIEBWERK
2	10471371	1	ADJUSTMENT	VERSTELLUNG
(22)	7005072	2	SEAL-LOCK-SHOULDER NUT M12X1,75	SEAL-LOCK-BUNDMUTTER
(999)	10300925	1	SEAL KIT	DICHTSATZ
3	571903008	1	CONNECTING PLATE ⇨ ❑ 664	ANSCHLUSSPLATTE
4	11006000	1	PUMP SUPPORT ⇨ ❑ 665	PUMPENTRAEGER
5	11002353	1	CONTROL UNIT ⇨ ❑ 666	ANSTEUERGERAET
98	10413157	1	SEAL KIT REGULATING VALVE	DS VERSTELLPUMPE

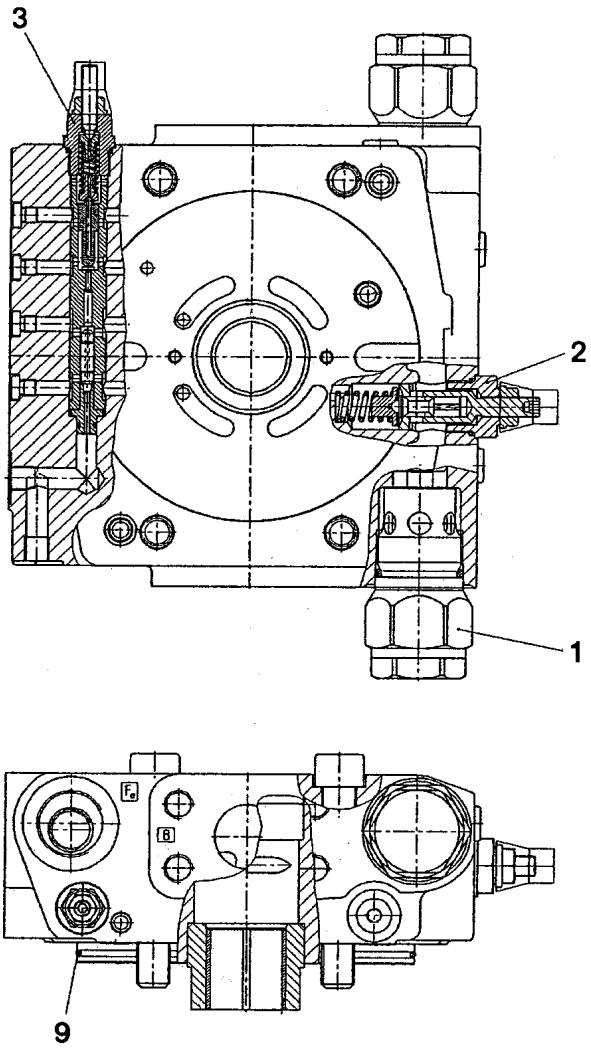

Pos.	Item	Quantity	Description	Bezeichnung
1	571903308	2	PRESSURE LIMITING VALVE	DRUCKBEGRENZUNGSVENTIL
2	5715963	1	PRESSURE LIMITING VALVE	DRUCKBEGRENZUNGSVENTIL
3	7622338	1	SHUTDOWN VALVE	ABSCHALTVENTIL
9	571239808	1	O-RING ARP 568 158,42X2,62 NBR90	O-RING

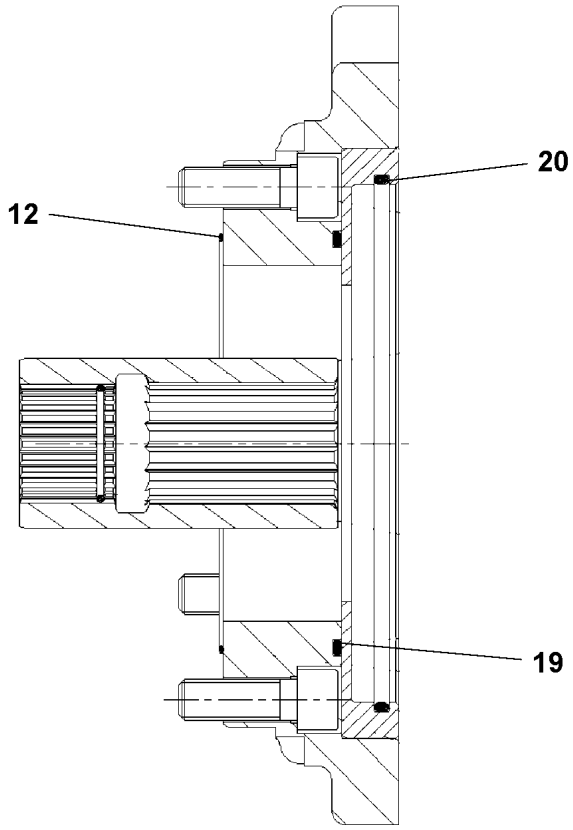

98

Pos.	Item	Quantity	Description	Bezeichnung
12	571240408	1	O-RING ARP 568 120,37X1,78 NBR90	O-RING
19	514614108	1	O-RING ARP 568 117,07X3,53 NBR70	O-RING
20	571117208	1	O-RING ARP 568 151,99X3,53 NBR70	O-RING
98	10424568	1	SEAL KIT	DICHTSATZ

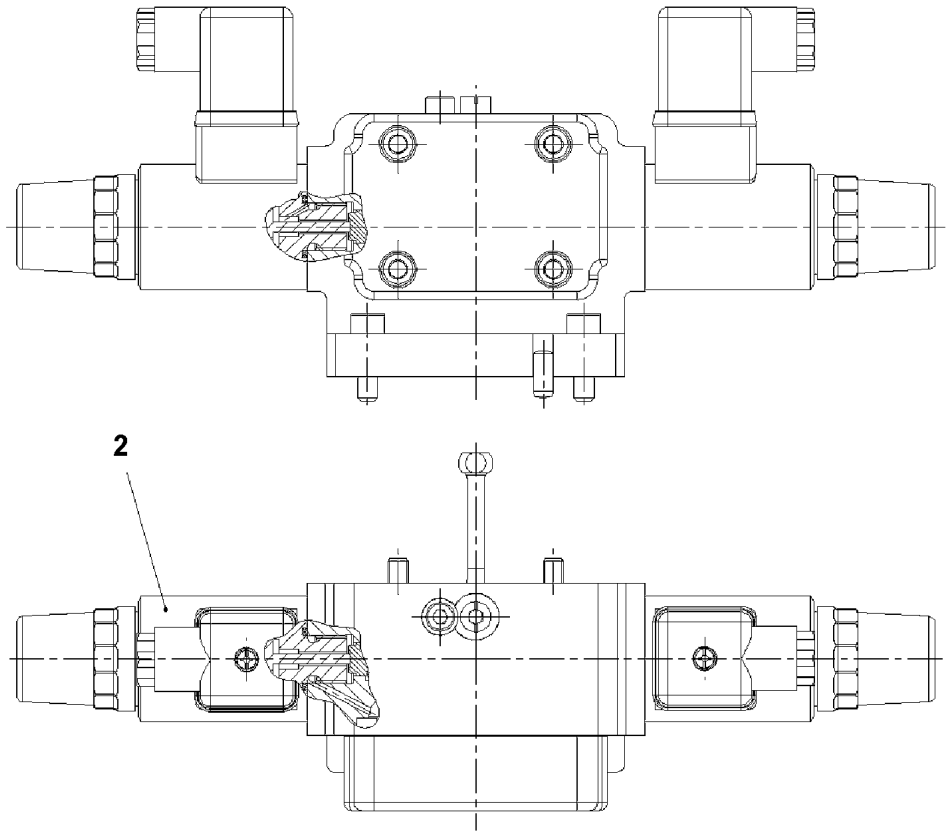

Pos. 999

Pos.	Item	Quantity	Description	Bezeichnung
2	10471437	2	PROPORTIONAL MAGNET 24V	PROPORTIONALMAGNET
999	790563814	1	SEALING SET CONTROL UNITS	DS ANSTEUERGERAET

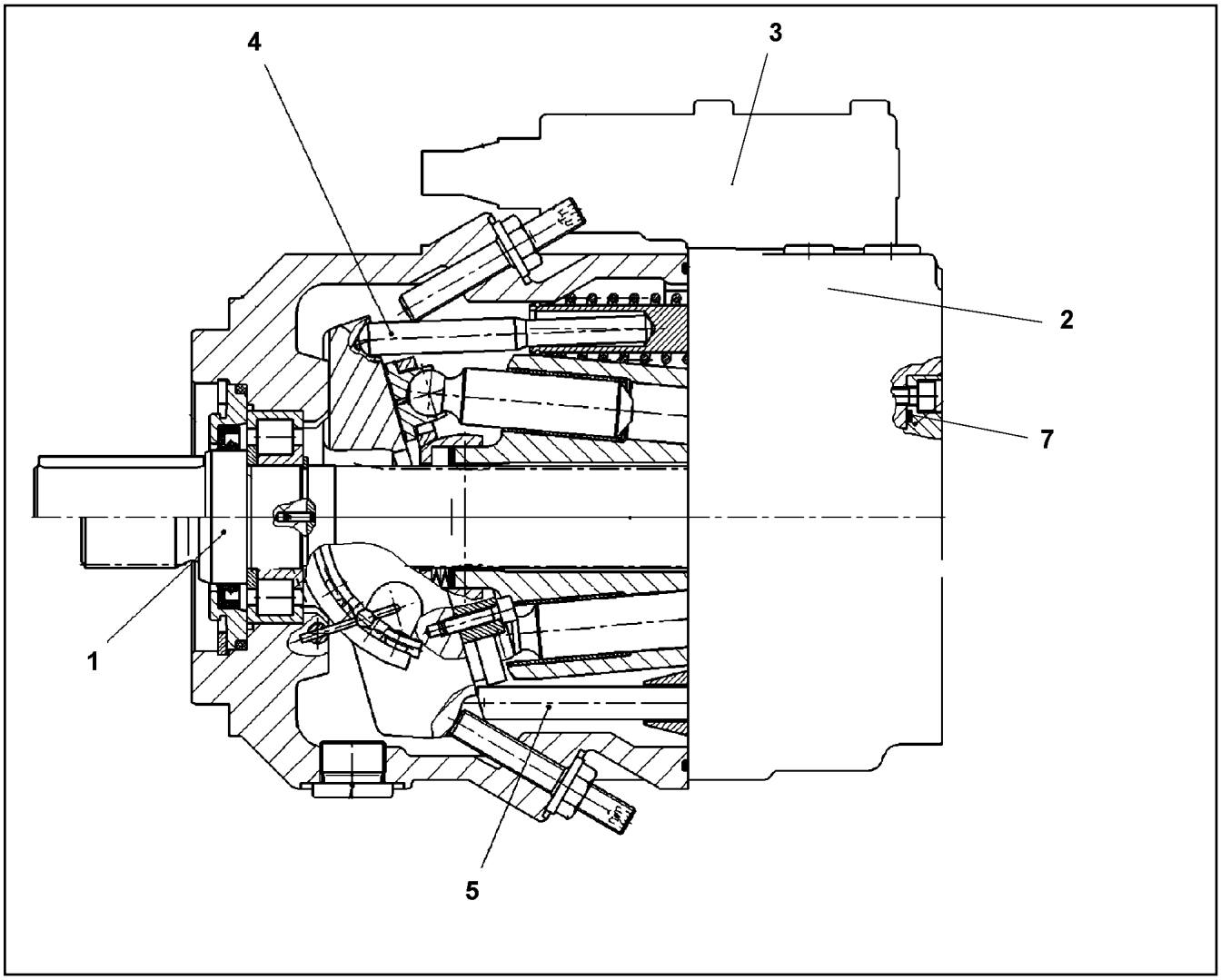

Pos.	Item	Quantity	Description	Bezeichnung
1	11065796	1	DRIVING GEAR	TRIEBWERK
2	10412345	1	CONNECTING PLATE	ANSCHLUSSPLATTE
(1)	10102066	1	REGULATOR ELEMENT	REGLERELEMENT
3	10102064	1	REGULATOR ⇨ ❑ 668	REGLER
4	10412333	1	ADJUSTMENT	VERSTELLUNG
5	7023888	1	REGULATION HYDRAULIC	VERSTELLUNG HYDRAULISCH

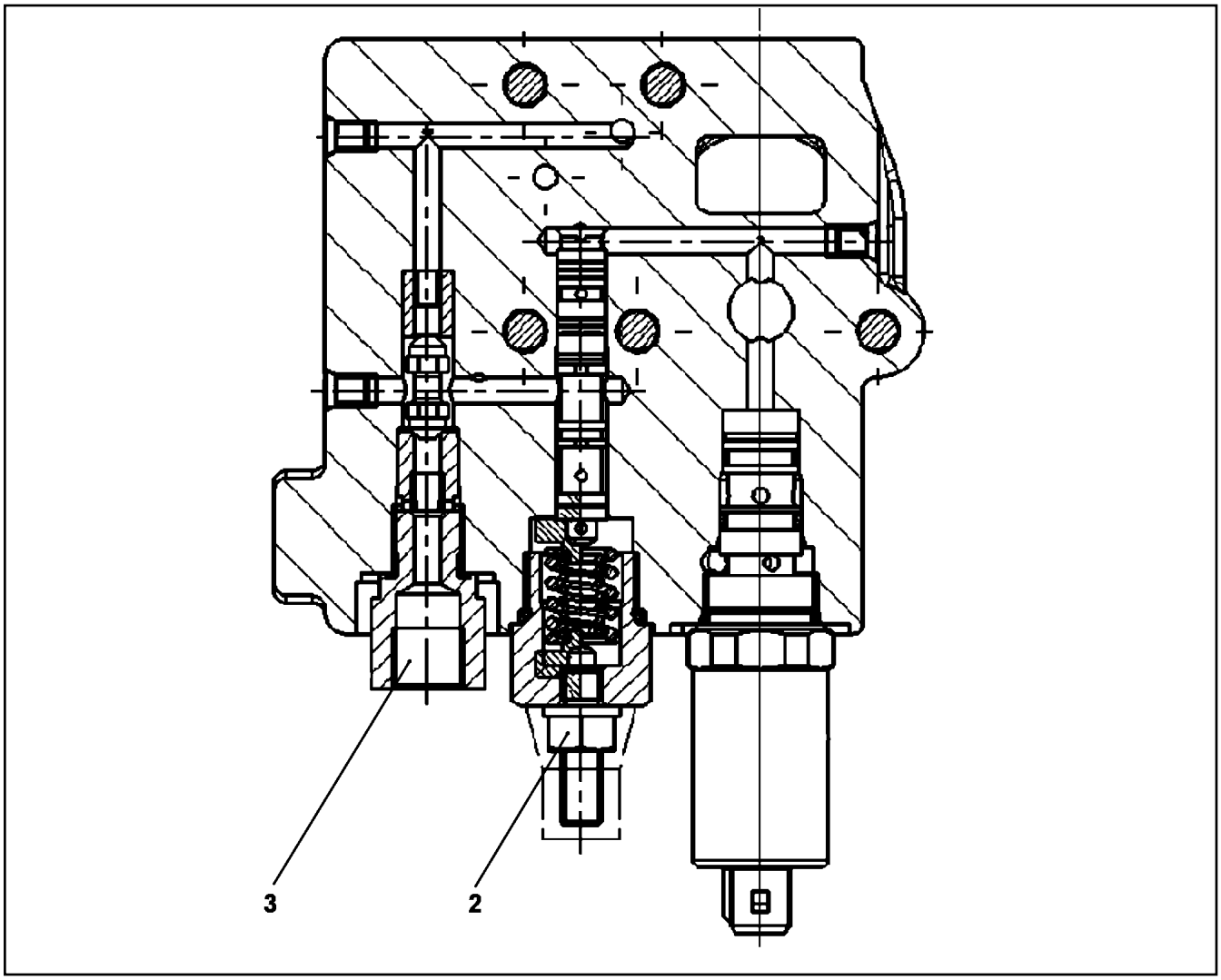

Pos.	Item	Quantity	Description	Bezeichnung
1	10102067	1	REGULATOR ELEMENT	REGLERELEMENT
2	10442998	1	SHUTTLE VALVE	WECHSELVENTIL
56	10340256	1	PROPORTIONAL VALVE	PROPORTIONALVENTIL

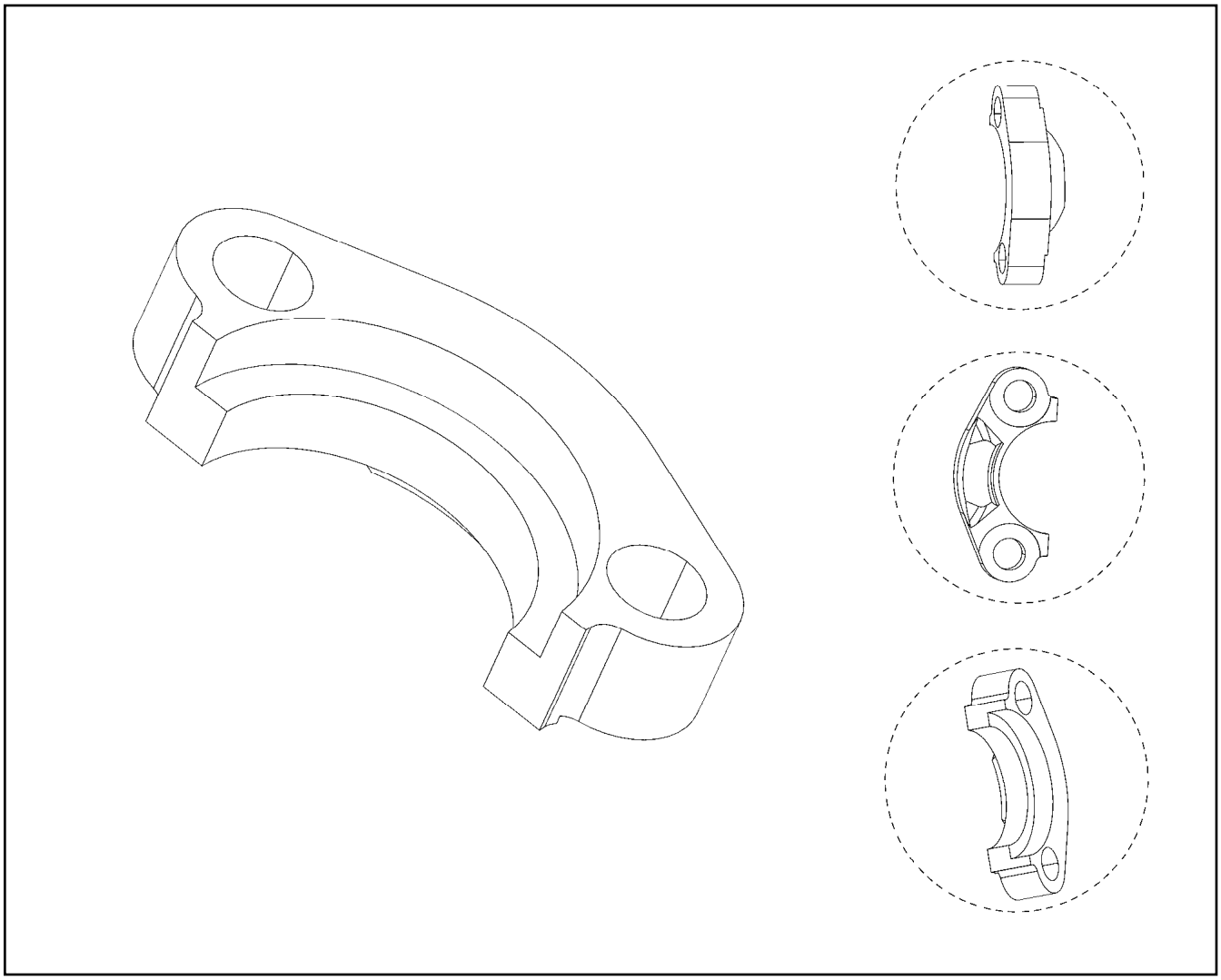

Pos.	Item	Quantity	Description	Bezeichnung
1	510586708	1	O-RING ARP 568 37,69X3,53 NBR90	O-RING

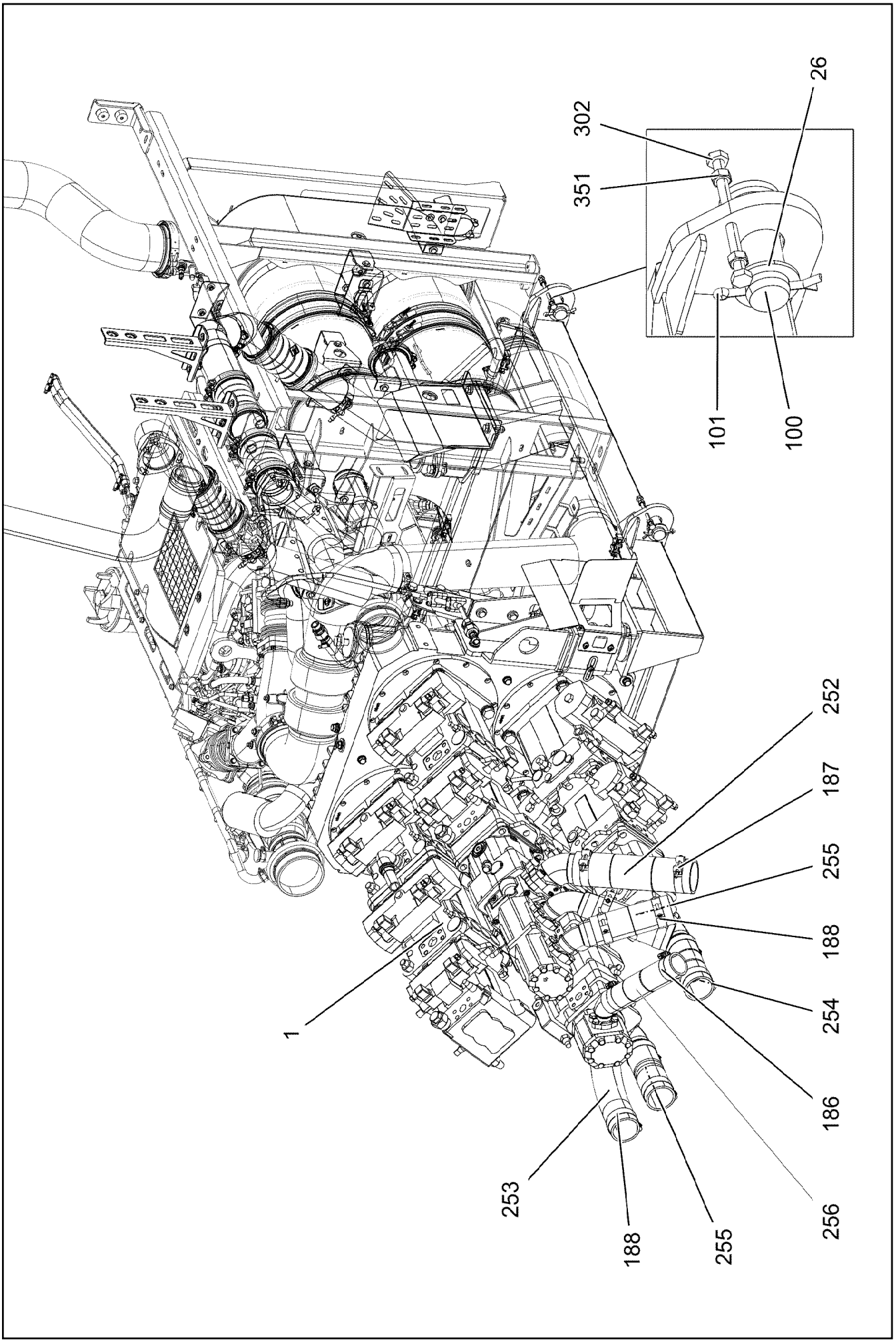

13.12.2021 002227	**etk_en_de_098405 LR 13000**	❑ 670 (1/4)
LIEBHERR	**DIESEL ENGINE CPL.DOWN** **DIESELMOTOR KPL.UNTEN**	**919203308**

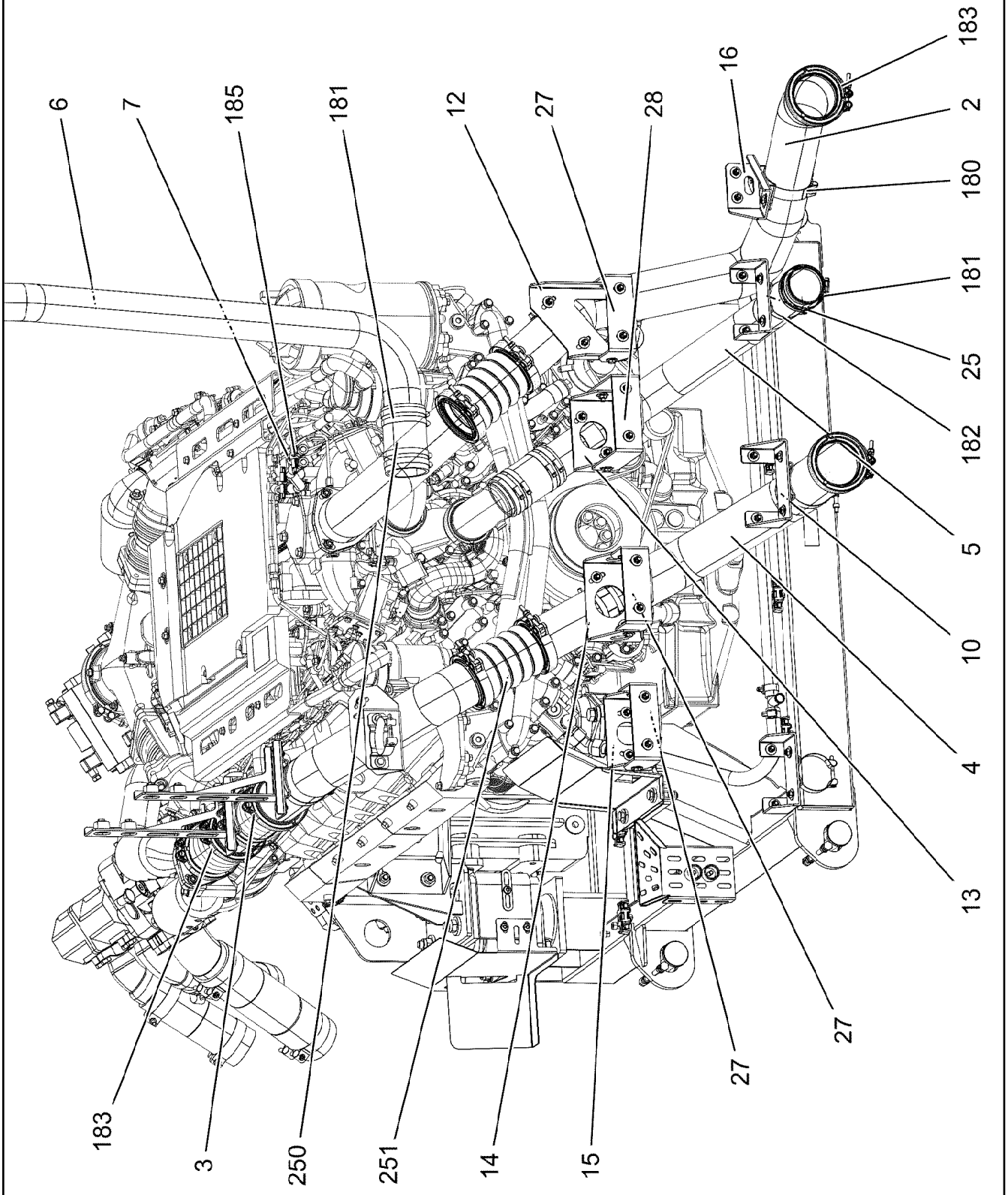
6
7
185
181
12
27
28
16
183
2
180
181
25
182
5
10
4
13
27
27
183
3
250
251
14
15

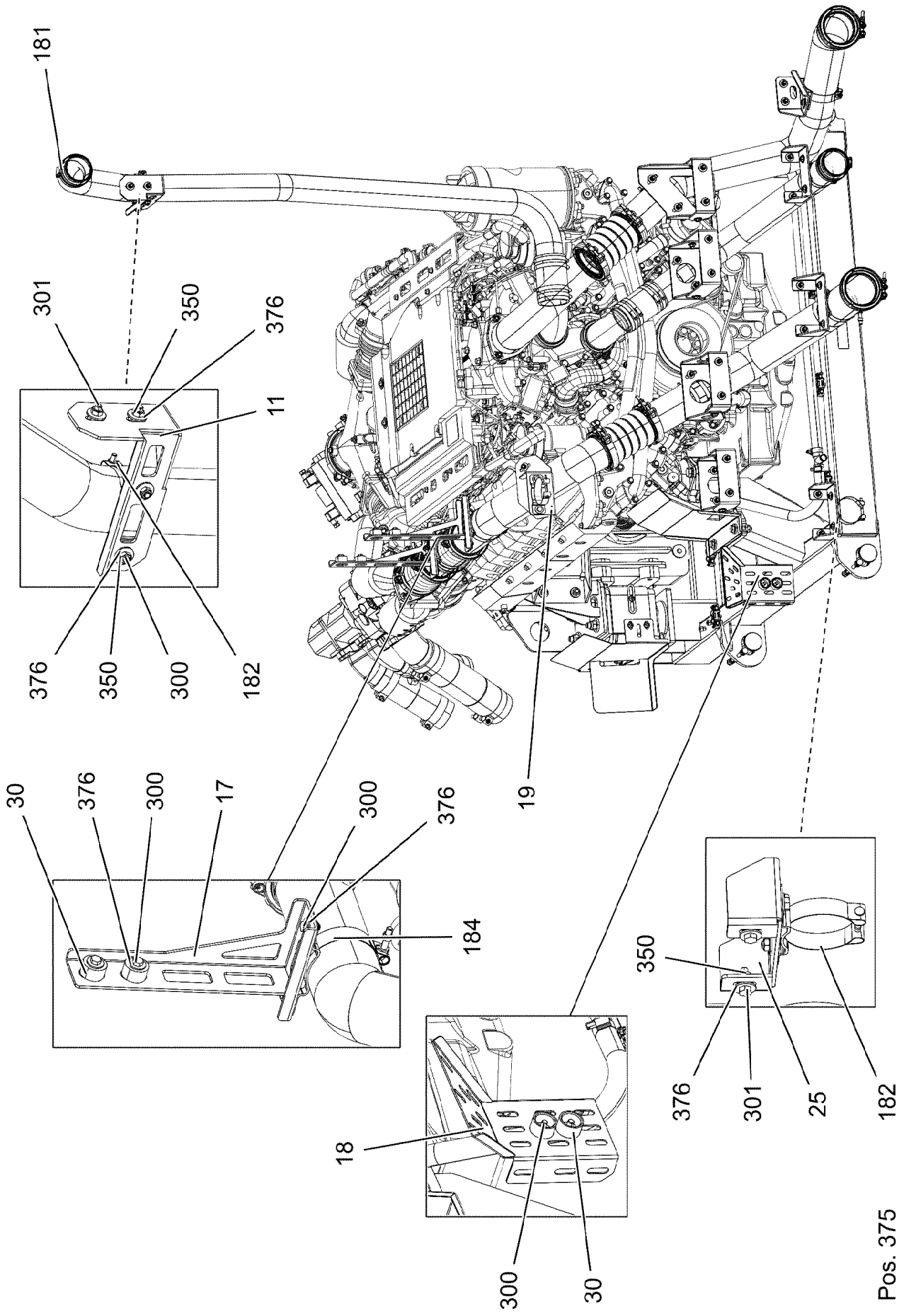
181
301
350
376
11
376
350
300
182
19
30
376
300
17
300
376
184
18
300
30
350
376
301
25
182
Pos. 375

Pos.	Item	Quantity	Description	Bezeichnung
1	96034143	1	DIESEL ENGINE, PRE-ASSEMBLED ⇨ ❑ 674	DIESELMOTOR VORM.
2	96034262	1	CHARGE AIR PIPE SPF	LADELUFTROHR
3	96034263	1	CHARGE AIR PIPE SPF	LADELUFTROHR
4	96034264	1	CHARGE AIR PIPE SPF	LADELUFTROHR
5	96034265	1	COOLING WATER PIPE EDELSTAHL	KUEHLWASSERROHR
6	96034266	1	COOLING WATER PIPE X5CRNI18-10	KUEHLWASSERROHR
7	96033026	1	HOSE LINES DIESEL ENGINE	SCHLAUCHLEITUNGEN DIESEL
(1)	96035434	1	HOSE CPL. CONTI KWS 12X490	SCHLAUCH KPL.
(2)	96035435	1	HOSE CPL. CONTI KWS 12X490	SCHLAUCH KPL.
10	97117485	1	PLATE 4X318X108 S315MC FE//ZNNI8//CN//T	BLECH
11	97117486	1	PLATE 4X126X333 S315MC FE//ZNNI8//CN//T	BLECH
12	97117515	1	PLATE 4X218X228 S315MC FE//ZNNI8//CN//T	BLECH
13	97117516	1	PLATE 4X310X109 S315MC FE//ZNNI8//CN//T	BLECH
14	97117517	1	PLATE 4X362X129 S315MC FE//ZNNI8//CN//T	BLECH
15	97117518	1	PLATE 4X266X109 S315MC FE//ZNNI8//CN//T	BLECH
16	97117519	1	PLATE 4X140X156 S315MC FE//ZNNI8//CN//T	BLECH
17	97117520	1	PLATE 4X388X173 S315MC FE//ZNNI8//CN//T	BLECH
18	97117522	1	PLATE 2X273X206 DC01 FE//ZNNI8//CN//T0	BLECH
19	97125040	1	PLATE 3X212X209 S355MC FE//ZNNI8//CN//T	BLECH
25	97006861	2	PLATE 4X265X108 S315MC FE//ZNNI8//CN//T	BLECH
26	979761208	4	WASHER 4X60X60 S315MC FE//ZNNI8//CN//T	SCHEIBE
27	979808708	3	PLATE 4X355X116 S315MC FE//ZNNI8//CN//T	BLECH
28	97006878	1	PLATE 4X505X156 S315MC FE//ZNNI8//CN//T	BLECH
30	978787708	4	SLEEVE 33.0X19 FE//ZNNI8//CN//T0	HUELSE
100	453031108	4	PIN ISO 2341 B40X110X98 35NICRMOV125	BOLZEN
101	10180371	4	SPLIT PIN ISO 1234 8X80 St 480H SPF	SPLINT
180	774223708	1	HOSE CLAMP 100-104 ST	SCHLAUCHSCHELLE
181	774218808	12	HOSE CLAMP 90/80-100/12 W3	SCHLAUCHSCHELLE
182	10337339	6	SWIVEL BOLT BRACKET CLAMP 77-80/80/20	GELENKBANDKONSOLENSCHE
183	10127984	7	RETAINER CLIP 122,5/K1 St/Inox	SPANNSCHELLE
184	774222908	5	RETAINER CLIP 102-100 ST	SPANNSCHELLE
185	11118077	4	HOSE CLAMP 21/16-27/12 W3	SCHLAUCHSCHELLE
186	10652657	2	HOSE CLAMP 70/68-73/25 ST	SCHLAUCHSCHELLE
187	774225308	2	HOSE CLAMP 98-103X25 ST	SCHLAUCHSCHELLE
188	774227908	10	HOSE CLAMP 86-91X25 ST	SCHLAUCHSCHELLE
250	550632308	2	FORM HOSE DN80X140	FORMSCHLAUCH
251	10663848	2	CHARGE AIR CORRUGATED HOSE 94X185	LADELUFTWELLSCHLAUCH
252	10877067	1	SUCTION HOSE 88,9X360 NBR	SAUGSCHLAUCH
253	10877637	1	SUCTION HOSE 76X550 NBR	SAUGSCHLAUCH
254	12101815	1	SUCTION HOSE 76X180 CR/NBR	SAUGSCHLAUCH
255	12100900	3	SUCTION HOSE 76X240 NBR	SAUGSCHLAUCH
256	12101795	1	SUCTION HOSE 60X280 CR/NBR	SAUGSCHLAUCH
300	11651767	26	HEX SCREW ISO 4017 M8X20 8.8 480H SPF	SECHSKANTSCHRAUBE
301	10197831	28	HEX SCREW ISO 4017 M8X25 8.8 ZNNI-480	SECHSKANTSCHRAUBE
302	12216908	8	HEX SCREW ISO 4017 M10X60 8.8 FLZN SP	SECHSKANTSCHRAUBE
350	11693875	50	HEX NUT ISO 4032 M8 8 480H SPF	SECHSKANTMUTTER
351	12102695	8	HEX NUT ISO 4032 M10 8 ZNNI-480H SPF	SECHSKANTMUTTER
375	12103465	2	WASHER ISO 7089 8 300HV ZNNI-480H SPF	SCHEIBE
376	11140469	102	WASHER ISO 7093-1 8 200HV 480H SPF	SCHEIBE

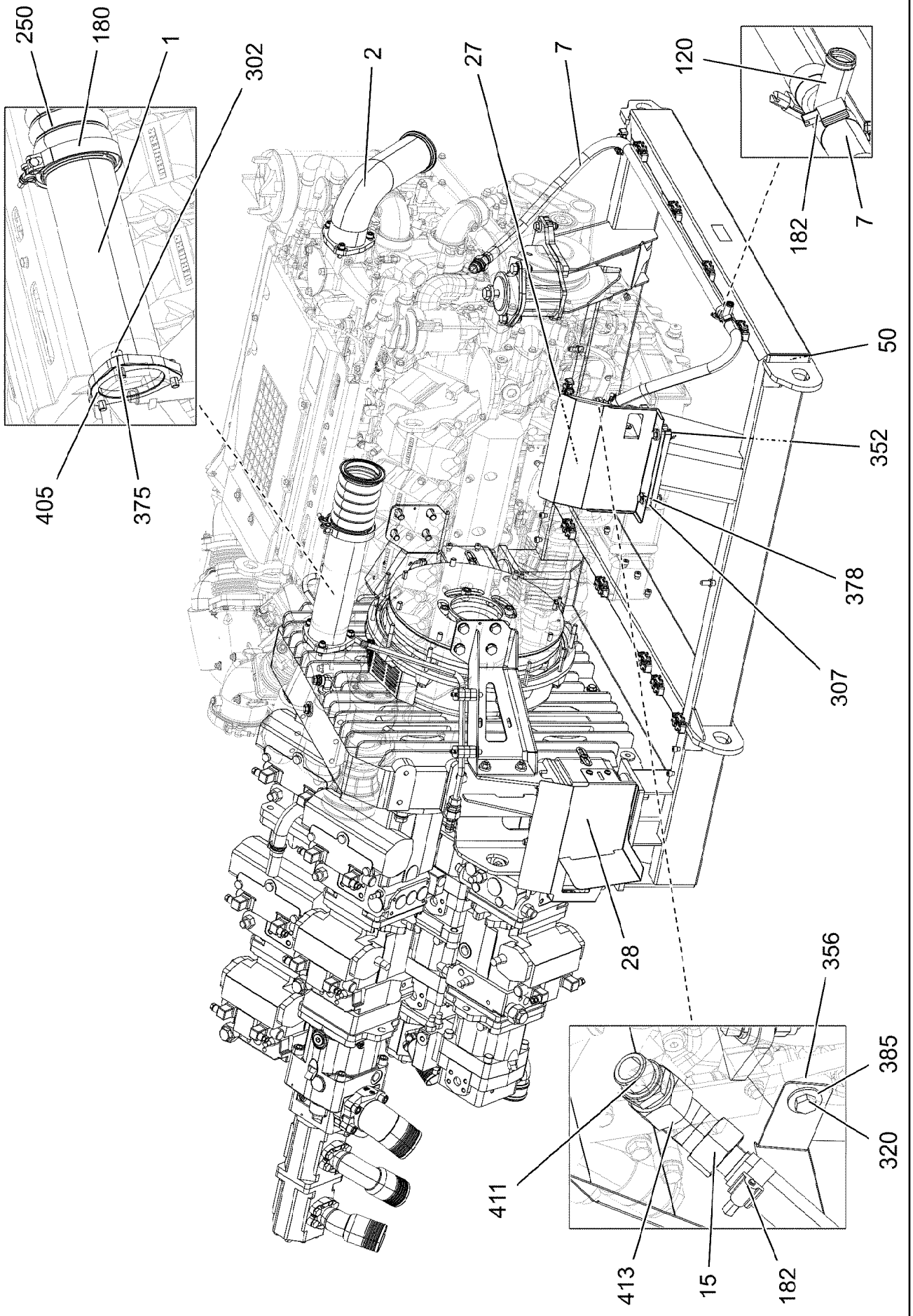

13.12.2021 002221 LIEBHERR	**etk_en_de_098405 LR 13000** **DIESEL ENGINE, PRE-ASSEMBLED** **DIESELMOTOR VORM.**	674 (1/6) **96034143**

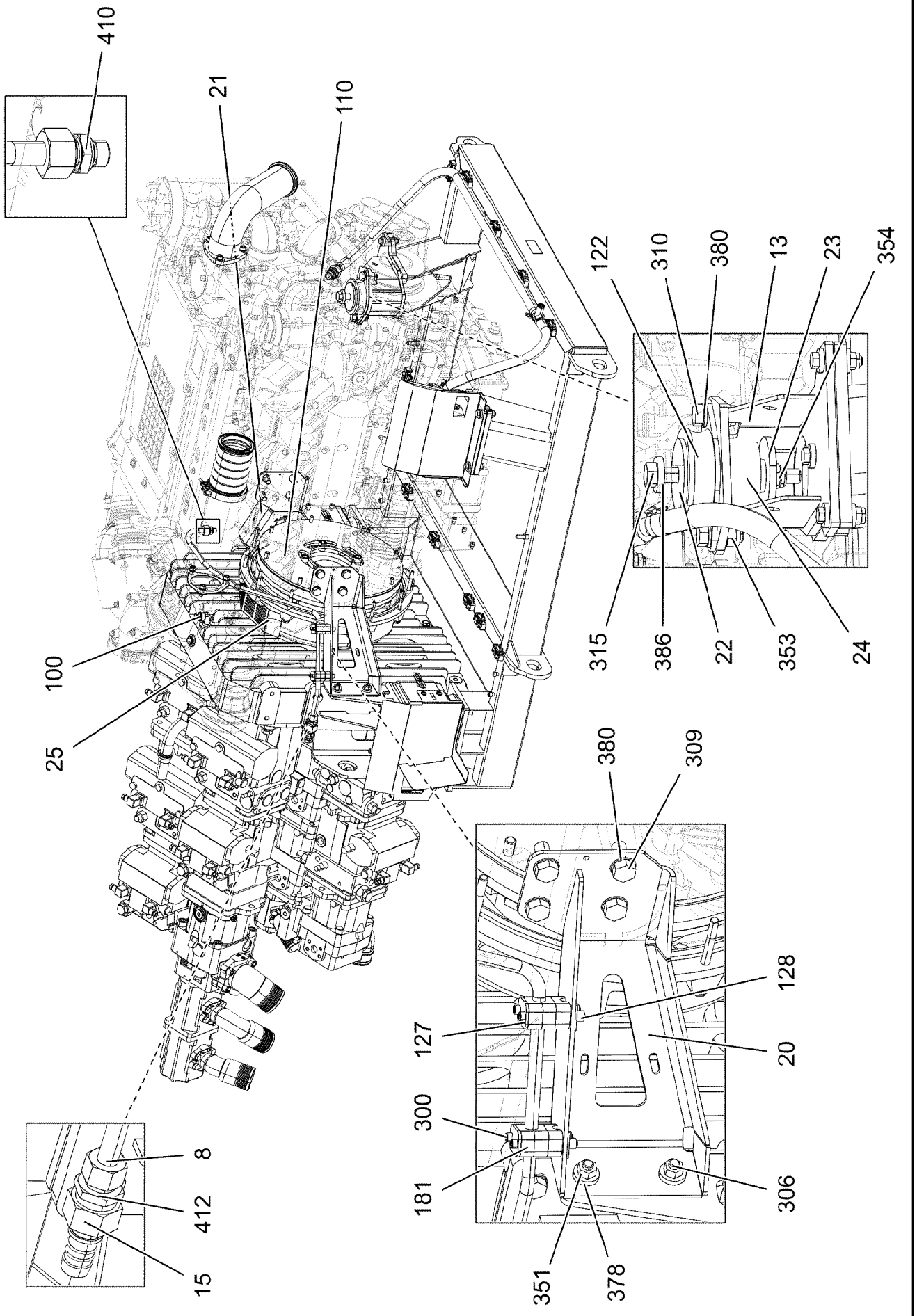

13.12.2021 002222	**etk_en_de_098405 LR 13000**	❑ 675 (2/6)
LIEBHERR	**DIESEL ENGINE, PRE-ASSEMBLED** **DIESELMOTOR VORM.**	**96034143**

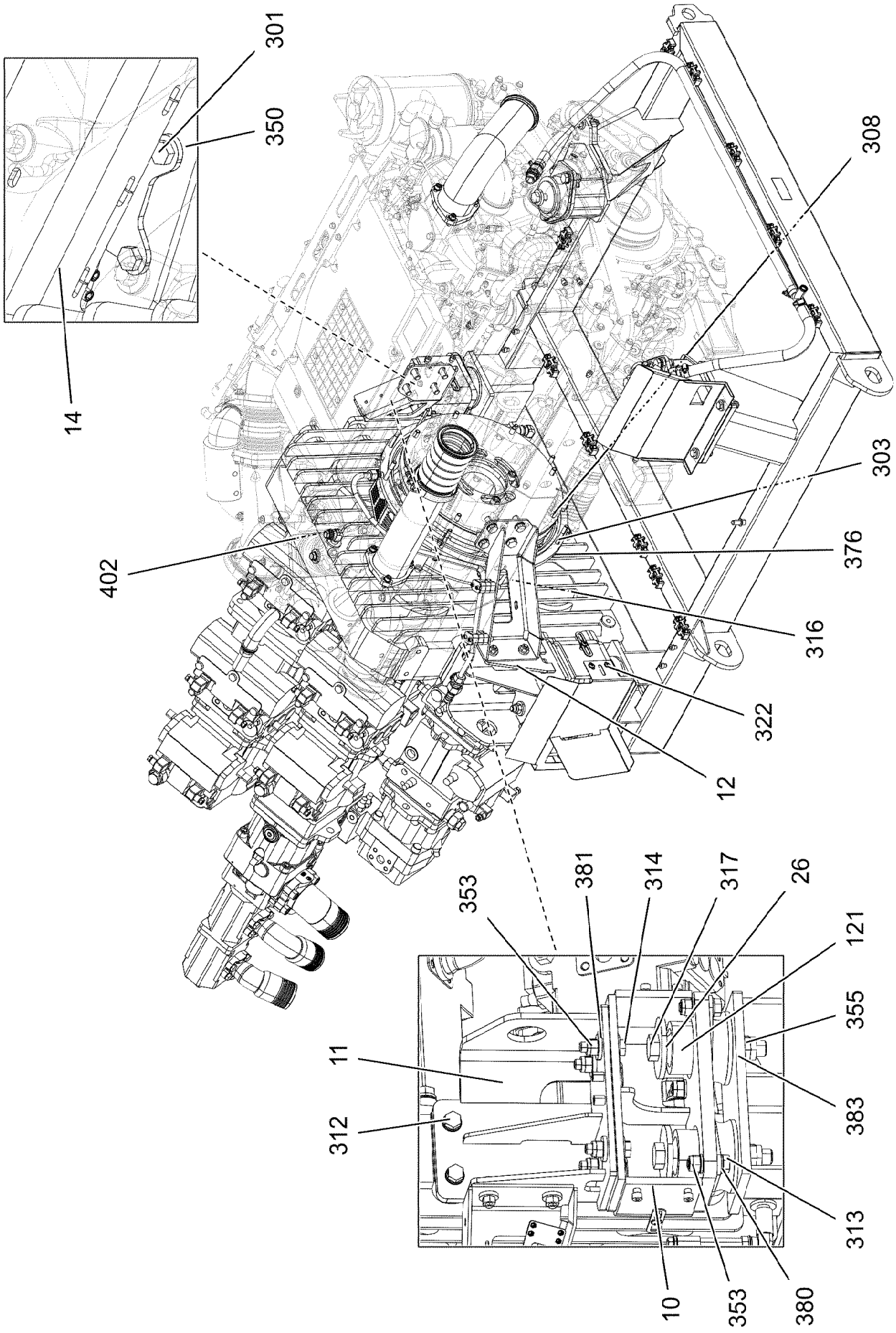
301
350
14
308
303
376
402
316
322
12
353
381
314
317
26
121
355
383
313
11
312
10
353
380

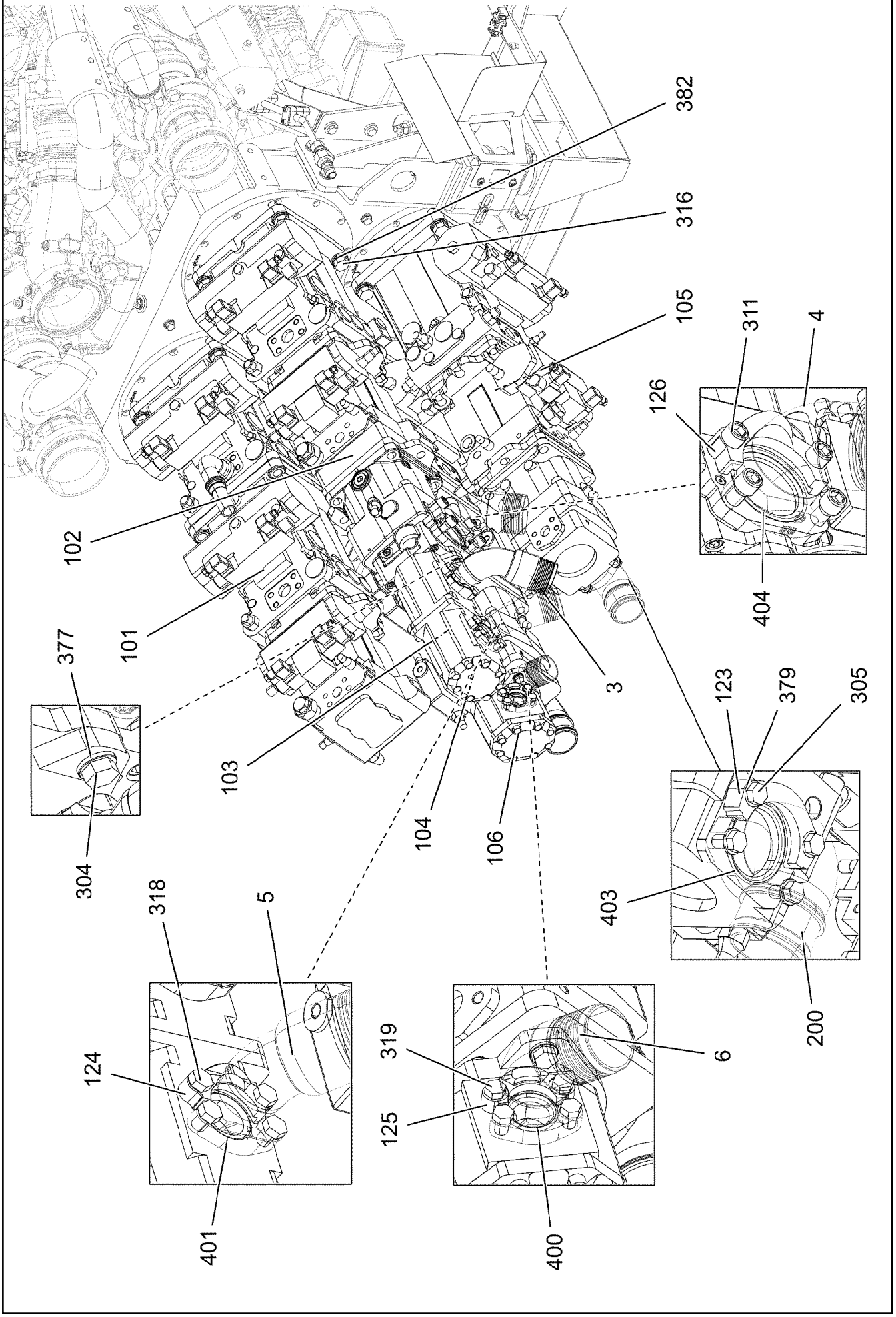
382
316
105
311
4
126
102
404
101
377
3
123
379
305
103
304
104
106
403
318
5
319
6
124
125
200
401
400

Pos.	Item	Quantity	Description	Bezeichnung
1	96034245	1	CHARGE AIR PIPE SPF	LADELUFTROHR
2	96034261	1	CHARGE AIR PIPE SPF	LADELUFTROHR
3	96034919	1	INTAKE ST.CONST.	SAUGSTUTZEN SCHWK.
4	96034920	1	INTAKE ST.CONST.	SAUGSTUTZEN SCHWK.
5	96034923	1	INTAKE ST.CONST.	SAUGSTUTZEN SCHWK.
6	96034924	1	INTAKE ST.CONST.	SAUGSTUTZEN SCHWK.
7	96035443	1	HOSE LINES DIESEL ENGINE	SCHLAUCHLEITUNGEN DIESEL
(1)	96035444	1	HOSE CPL. CONTI KWS 20X1440	SCHLAUCH KPL.
(2)	96035445	1	HOSE CPL. CONTI KWS 20X510	SCHLAUCH KPL.
8	96035427	1	PREMOUN PIPELINE DIESEL ENGINE	ROHRLEITUNGEN DIESELMOTO
10	963383008	2	CONSOLE ⇨ ❑ 629	KONSOLE
11	966046208	1	BRACKET WELDED CONST.	KONSOLE SCHWK.
12	966043708	1	BRACKET WELDED CONST.	KONSOLE SCHWK.
13	966042208	2	BRACKET WELDED CONST.	KONSOLE SCHWK.
14	966750608	1	HOLDER PRE-ASSEMBLY FE//ZNNI8//CN//T0	HALTER VORM.
15	968652008	3	PIPE SOCKET CPL. NW-20 ⇨ ❑ 494	ROHRSTUTZEN KPL.
20	97119253	1	PLATE 5X497X313 S355MC FE//ZNNI8//CN//T	BLECH
21	979640308	1	PLATE 5X314X497 S355MC	BLECH
22	979666908	2	WASHER 5X90X90 S355MC FE//ZNNI8//CN//T	SCHEIBE
23	976648308	2	PLATE 8X96X96 S700MC	BLECH
24	947811508	2	TUBE 25X3.2X100 S355J2H	ROHR
25	976167508	1	PLATE 1X374X106 DC01 FE//ZNNI8//CN//T0	BLECH
26	976179708	4	PLATE 8X96X96 S700MC FLZN	BLECH
27	97122490	1	PLATE 1.5X344X327 X5CRNI18-10	BLECH
28	97120150	1	PLATE 1.5X507X423 X5CRNI18-10	BLECH
50	96018331	1	EQUIPMENT CARRIER WELDED	AGGREGATETRAEGER SCHWK.
100	11000367	1	PUMP DISTRIBUTION GEAR PVG SPF ⇨ ❑ 630	PUMPENVERTEILERGETRIEBE
101	10492850	1	TRIPLE PUMP A4VG+A4VG+A4VG SPF ⇨ ❑ 632	DREIFACHPUMPE
102	10492851	1	TRIPLE PUMP A4VG+A4VG+A11VO SPF ⇨ ❑ 641	DREIFACHPUMPE
103	10220483	1	TWO-STAGE PUMP PRR SPF	ZWEIFACHZAHNRADPUMPE
104	10492853	1	TRIPLE PUMP A4VG+A11VO+A11VO SPF ⇨ ❑ 650	DREIFACHPUMPE
105	10491715	1	TRIPLE PUMP A4VG+A4VG+A11VO SPF ⇨ ❑ 661	DREIFACHPUMPE
106	512125408	1	GEAR PUMP SNP3	ZAHNRADPUMPE
110	10663384	1	COUPLING 3800NM/1900U/MIN NR 70SH	KUPPLUNG
120	10872612	1	TEE 20X20 L=90	T-STUECK
121	550457808	4	VIBRATION DAMPER	SCHWINGUNGSDAEMPFER
122	550452608	2	VIBRATION DAMPER	SCHWINGUNGSDAEMPFER
123	11003246	6	FLANGE HALF SAE2 1/2-C61-M12 STAHL C	FLANSCHHAELFTE
124	511502608	4	SAE FLANGE SAE1 1/2-C61-M12	SAE-FLANSCH
125	511516208	2	SAE-FLANGE HALF SAE1 1/4-C61-M12 CR6 ⇨ ❑ 669	SAE-FLANSCHHAELFTE
126	510599208	2	SAE-FLANGE HALF SAE3-C61-M16 CR6-FRE	SAE-FLANSCHHAELFTE
127	7362949	2	LID PLATE DIN 3015-1 L-DP 2 W1-ZN	DECKPLATTE
128	10802202	2	WELD PLATE DIN 3015-1 L-AP-K 2 W1 ZNNI	ANSCHWEISSPLATTE
180	10127984	1	RETAINER CLIP 122,5/K1 St/Inox	SPANNSCHELLE
181	602008108	6	CLAMP-HALF DIN 3015-1 L 2 G 15 PP SW	KLEMMHAELFTE
182	774208508	4	HOSE CLAMP 32/25-40/12 W3	SCHLAUCHSCHELLE
200	972523608	3	SUCTION PIPE OIL SPF	SAUGROHR-OEL
250	10663848	1	CHARGE AIR CORRUGATED HOSE 94X185	LADELUFTWELLSCHLAUCH
300	10876361	4	SOCKET HEAD SCREW ISO 4762 M6X70 8.8	ZYLINDERSCHRAUBE
301	11651767	2	HEX SCREW ISO 4017 M8X20 8.8 480H SPF	SECHSKANTSCHRAUBE
302	10875571	6	SOCKET HEAD SCREW ISO 4762 M10X30 8	ZYLINDERSCHRAUBE
303	12218490	12	HEX SCREW ISO 4014 M10X110 8.8 FLZN SP	SECHSKANTSCHRAUBE

Pos.	Item	Quantity	Description	Bezeichnung
304	11631742	4	HEX SCREW ISO 4017 M12X30 8.8 FLZN SP	SECHSKANTSCHRAUBE
305	11642349	12	HEX SCREW ISO 4017 M12X35 8.8 FLZN SP	SECHSKANTSCHRAUBE
306	11645384	4	HEX SCREW ISO 4017 M12X40 8.8 FLZN SP	SECHSKANTSCHRAUBE
307	11658891	6	HEX SCREW ISO 4014 M12X55 8.8 FLZN SP	SECHSKANTSCHRAUBE
308	10876374	8	SOCKET HEAD SCREW ISO 4762 M12X60 8	ZYLINDERSCHRAUBE
309	12214938	8	HEX SCREW ISO 4017 M16X35 8.8 FLZN SP	SECHSKANTSCHRAUBE
310	10875803	4	HEX SCREW ISO 4017 M16X45 8.8 FLZN SP	SECHSKANTSCHRAUBE
311	12224014	4	SOCKET HEAD SCREW ISO 4762 M16X45 8	ZYLINDERSCHRAUBE
312	10875520	8	HEX SCREW ISO 4017 M16X50 8.8 FLZN SP	SECHSKANTSCHRAUBE
313	10875804	8	HEX SCREW ISO 4017 M16X55 8.8 FLZN SP	SECHSKANTSCHRAUBE
314	10875521	8	HEX SCREW ISO 4017 M16X60 8.8 FLZN SP	SECHSKANTSCHRAUBE
315	406221408	2	HEX SCREW ISO 4014 M18X180 10.9 FLZN	SECHSKANTSCHRAUBE
316	12224018	16	HEX SCREW ISO 4017 M20X55 8.8 FLZN SP	SECHSKANTSCHRAUBE
317	10878756	4	HEX SCREW ISO 4014 M24X170 8.8 FLZN SP	SECHSKANTSCHRAUBE
318	10876375	8	SCREW AEHNL.ISO 4017 UNC1/2X13X1 1/4	SCHRAUBE
319	12100552	4	HEX SCREW UNC7/16X14X30MM 8.8 FLZN	SECHSKANTSCHRAUBE
320	10197831	1	HEX SCREW ISO 4017 M8X25 8.8 ZNNI-480	SECHSKANTSCHRAUBE
322	12102696	4	BUTTON HEAD SCREW ISO 7380-2 M8X10 0	HALBRUNDKOPFSCHRAUBE
350	10875614	2	HEX NUT DIN 985 M8 8 480H SPF	SECHSKANTMUTTER
351	10875616	4	HEX NUT ISO 4032 M12 8 FLZN SPF	SECHSKANTMUTTER
352	10875607	6	HEX NUT DIN 985 M12 8 FLZN SPF	SECHSKANTMUTTER
353	10875609	20	HEX NUT DIN 985 M16 8 FLZN SPF	SECHSKANTMUTTER
354	10179122	2	HEX NUT DIN 980 M18 10 FLZN SPF	SECHSKANTMUTTER
355	12226094	4	HEX NUT DIN 985 M24 10 FE//ZNNI8//CN//T0	SECHSKANTMUTTER
356	11693875	1	HEX NUT ISO 4032 M8 8 480H SPF	SECHSKANTMUTTER
375	10289795	6	WASHER ISO 7089 10 300HV FLZN SPF	SCHEIBE
376	550899808	12	WASHER 10 200HV FLZN SPF	SCHEIBE
377	10870512	4	WASHER EN 14399-6 12 300HV-ST FLZN SP	SCHEIBE
378	10006370	20	WASHER DIN 7349 13 200HV FLZN SPF	SCHEIBE
379	420050801	12	WASHER ISO 7089 12 MS	SCHEIBE
380	10180180	40	WASHER EN 14399-6 16 300-370HV-ST FLZ	SCHEIBE
381	4600021	16	WASHER DIN 7349 17 200HV FLZN SPF	SCHEIBE
382	4600222	16	WASHER EN 14399-6 20 300-370HV FLZN SP	SCHEIBE
383	4600146	4	WASHER EN 14399-6 24 300-370HV FLZN SP	SCHEIBE
385	11140469	2	WASHER ISO 7093-1 8 200HV 480H SPF	SCHEIBE
386	4000448	2	WASHER DIN 7349 19 100HV FLZN SPF	SCHEIBE
400	510586708	1	O-RING ARP 568 37,69X3,53 NBR90	O-RING
401	510587908	2	O-RING ARP 568 47,22X3,53 NBR90	O-RING
402	726204008	4	O-RING 160X3 NBR70	O-RING
403	510598908	3	O-RING ARP 568 69,44X3,53 NBR70	O-RING
404	510599308	1	O-RING ARP 568 85,32X3,53 NBR70	O-RING
405	9271963	1	SEAL 1,5X128X98X141 AFM 31	DICHTUNG
410	12100683	1	FITTING GE 15L M16X1,5 INOX	VERSCHRAUBUNG
411	11621782	2	FITTING ISO 8434-1 GE 22L M26X1,5 INOX	VERSCHRAUBUNG
412	12100684	1	REDUCING STUD GR 22/15L EDELSTAHL	REDUZIERSTUTZEN
413	12100704	1	FITTING EV 22L M30X2 EDELSTAHL	VERSCHRAUBUNG

Pos.	Item	Quantity	Description	Bezeichnung
1	13455092	2	DIESEL ENGINE D9508 A7-05 ⇨ ❑ 681	DIESELMOTOR

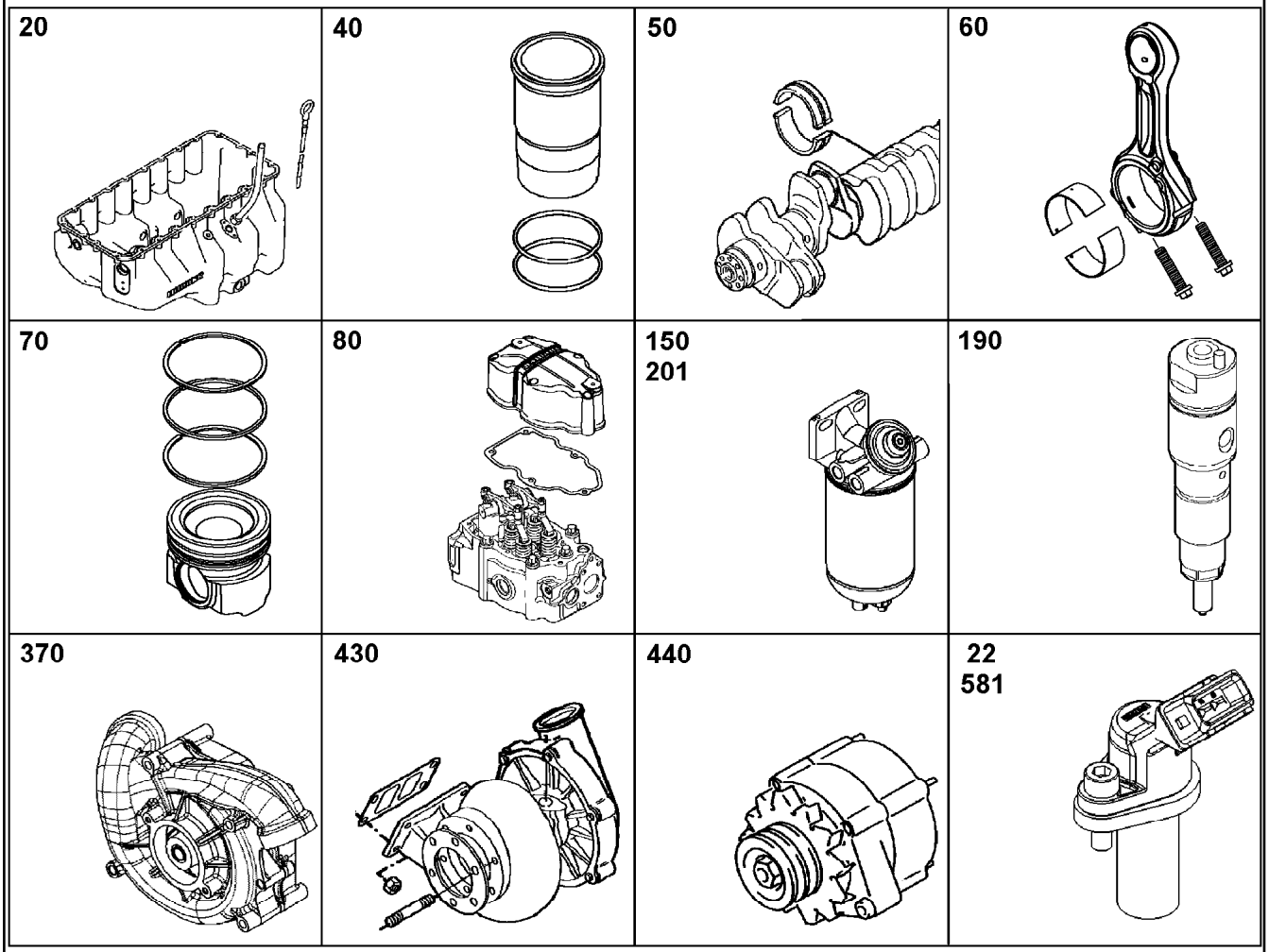

Pos.	Item	Quantity	Description	Bezeichnung
10	12405454	1	CRANKCASE CPL. WITH CYLINDER V-MOTO ⇨ ❑ 689	KURBELGEHAEUSE KPL. MIT ZY
12	9078462	1	POWER UNIT SUPPORT ATTACHMENT V-M ⇨ ❑ 691	AGGREGATETRAEGER ANBAU
14	10141769	1	FINAL CONTROL VALVE ⇨ ❑ 692	ENDREGELVENTIL
15	10142096	8	PISTON COOLING ⇨ ❑ 693	KOLBENKUEHLUNG
16	10141843	1	CRANKCASE BREATHER ASSEMBLY ⇨ ❑ 694	KURBELGEHAEUSEENTLUEFT.
17	10152926	1	LOCKING PIECES ⇨ ❑ 697	VERSCHLUSSTEILE
20	10134887	1	OIL SUMP WITH FASTENING V-MOTOR/D9 ⇨ ❑ 699	OELWANNE MIT BEFEST.
21	10127822	1	OIL DIPSTICK CPL. ⇨ ❑ 700	OELMESSSTAB KPL.
22	10135392	1	LEVEL SENSOR L=195 24V ⇨ ❑ 701	NIVEAUGEBER
23	10128193	1	OIL FILLER INLET ⇨ ❑ 702	OELEINFUELLUNG
50	10130808	1	CRANKSHAFT WITH GEAR V-MOTORXD950 ⇨ ❑ 703	KURBELWELLE MIT ZAHNRAD
51	10128540	1	CRANKSHAFT BEARINGS ⇨ ❑ 704	KURBELWELLENLAGERUNG
52	10141874	1	RK CRANKSHAFT SEAL D9500 A7	RS KURBELWELLENDICHTUNG

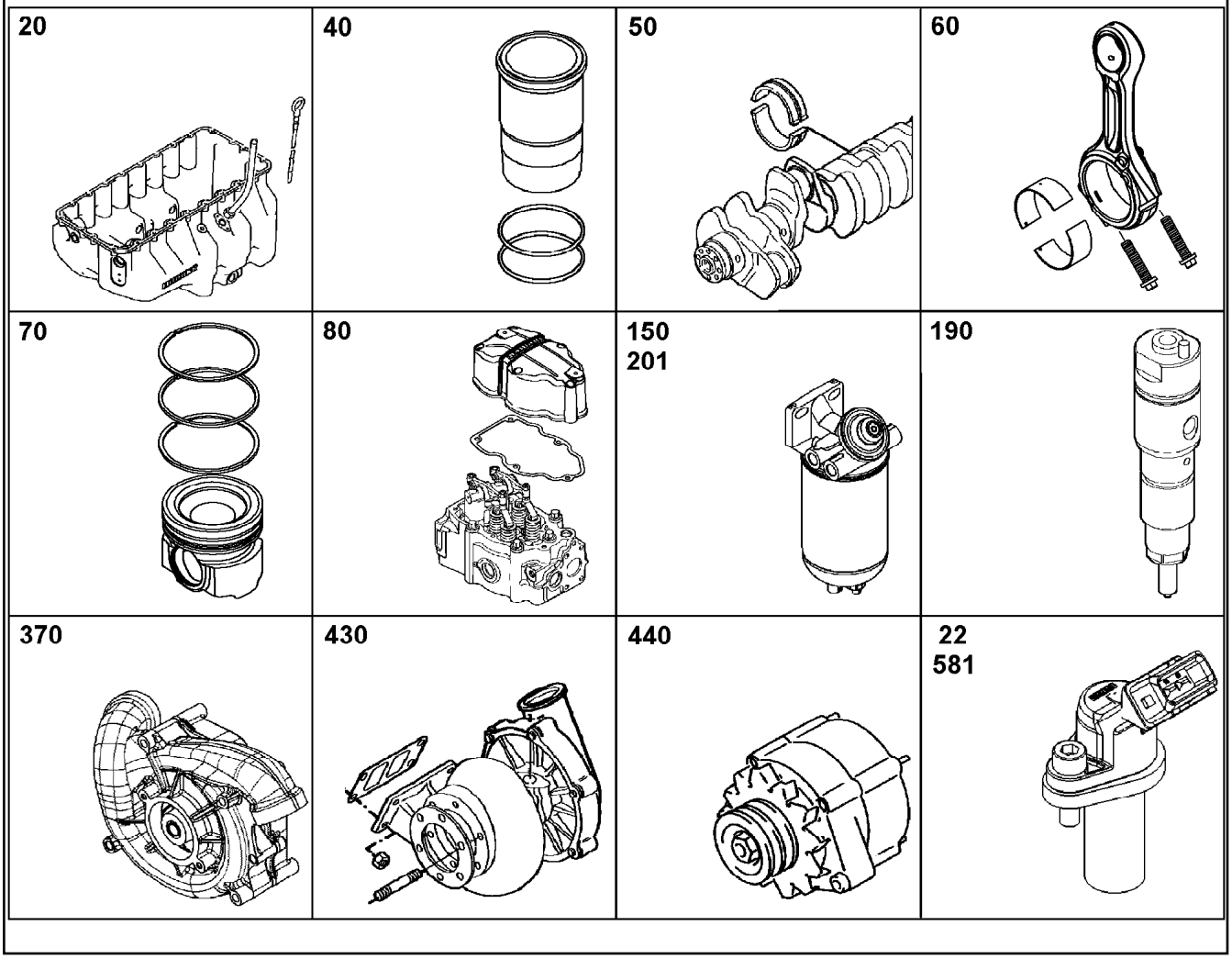

Pos.	Item	Quantity	Description	Bezeichnung
53	10147666	1	DRIVING PARTS ⇨ ❑ 705	ANTRIEBSTEILE M.SCHWINGU
60	10116876	8	CONNECTING ROD ASSEMBLY V-MOTORX9 ⇨ ❑ 708	PLEUELSTANGE ANBAU
70	12403787	8	PISTON CPL. V-MOTORX128	KOLBEN KPL.
(1)	12403786	1	PISTON V-MOTORX128 42CrMo4+N	KOLBEN
(3)	10145869	1	KB-RING 128X119,1X3,5	KB-RING
(4)	11428101	1	PISTON RING MG 128X117,8X2,5 F14	M-RING
(5)	10145868	1	DSF RING 128X120,1X3,5	DSF-RING
(6)	10148692	1	PISTON BOLT 55X80X25 16MnCr5	KOLBENBOLZEN
(7)	10027648	2	SNAP RING 55X2 FSt	SPRENGRING
80	12402357	8	CYLINDER HEAD ASSEMBLY V-MOTOR	ZYLINDERKOPF ANBAU
81	10118060	8	ROCKER ARMS DEVICE CPL. NEIN ⇨ ❑ 709	KIPPHEBELWERK KPL.
82	10122645	6	CYLINDER HEAD COVER ASSEMBLY ⇨ ❑ 711	ZYLINDERKOPFDECKEL ANBAU
84	10122646	1	CYLINDER HEAD COVER ASSEMBLY ⇨ ❑ 712	ZYLINDERKOPFDECKEL ANBAU
85	10122659	1	CYLINDER HEAD COVER ASSEMBLY ⇨ ❑ 713	ZYLINDERKOPFDECKEL ANBAU
100	10122940	1	CAMSHAFT CPL. V-MOTORXD9508 ⇨ ❑ 715	NOCKENWELLE KPL.
110	10116320	8	CONTROL PARTS ⇨ ❑ 716	STEUERUNGSTEILE
130	11365191	1	OIL MODULE ASSEMBLY	OELMODULANBAU

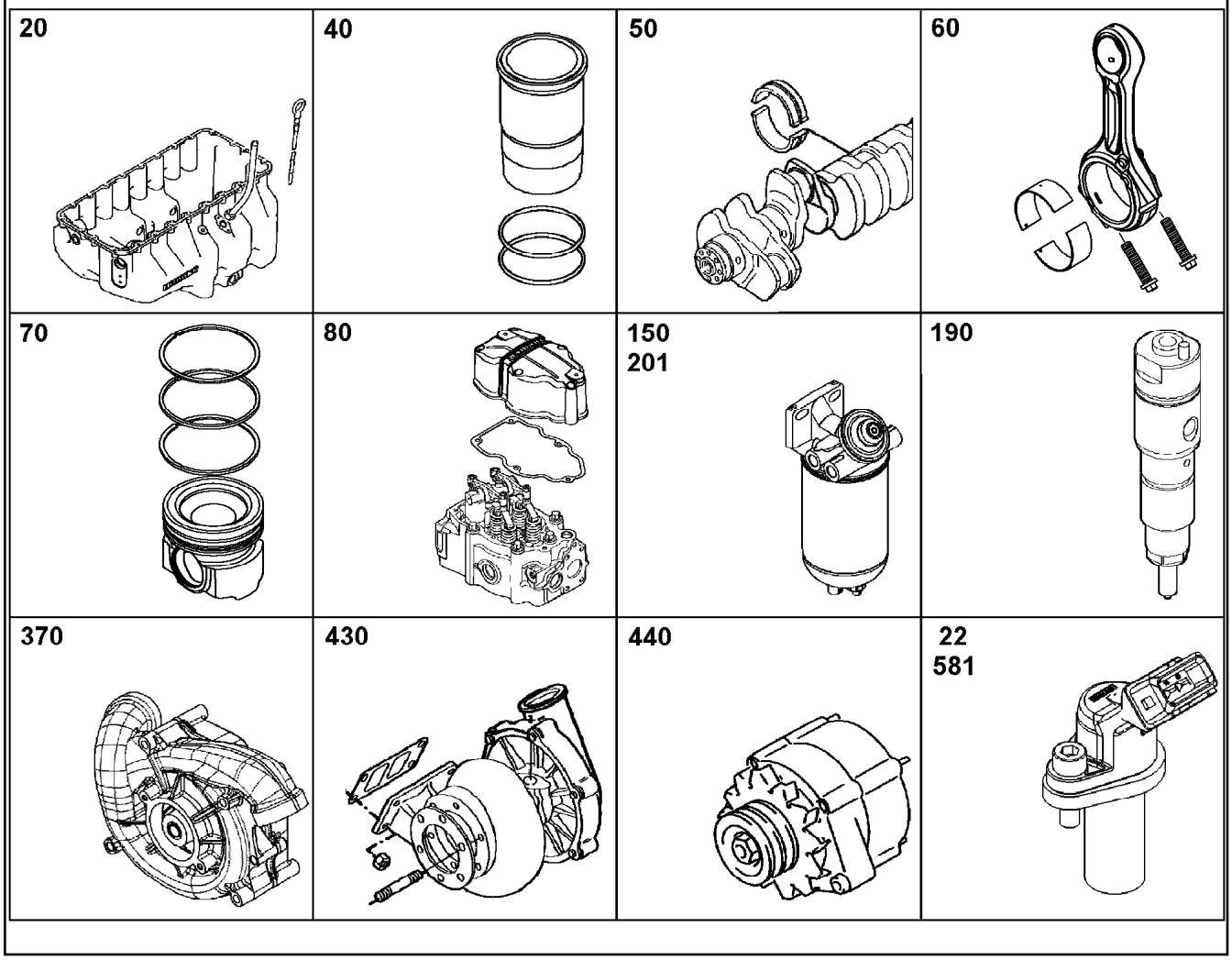

Pos.	Item	Quantity	Description	Bezeichnung
140	10116165	1	LUBE OIL PUMP WITH FASTENING B=24 ⇨ ❑ 717	SCHMIEROELPUMPE MIT BEFE
171	10150858	1	HIGH PRESSURE PUMP W.FASTENING V-M ⇨ ❑ 718	HOCHDRUCKPUMPE MIT BEFE
180	11363553	1	DRIVE FOR HIGH PRESSURE PUMP ⇨ ❑ 721	ANTRIEB FUER HOCHDRUCKPU
190	10152866	8	INJECTOR WITH FASTENING LI2.7-20-SF-1 ⇨ ❑ 722	INJEKTOR MIT BEFEST.
191	10139422	8	HIGH PRESSURE CONNECTOR LCRC-V 42 ⇨ ❑ 724	DRUCKROHRSTUTZEN
201	10126724	1	FUEL FINE-FILTER ASSEMBLY ⇨ ❑ 725	KRAFTSTOFF-FEINFILTERANBA
212	12492804	1	FUEL LINES ⇨ ❑ 727	KRAFTSTOFFLEITUNGEN
213	11420510	1	HIGH PRESSURE PIPE ASSEMBLY V-MOTO ⇨ ❑ 729	DRUCKLEITUNG ANBAU
214	10153631	1	LEAK OIL LINE ADD-ON ⇨ ❑ 730	LECKOELLEITUNG ANBAU
220	11408565	1	AIR INTAKE ASSEMBLY V-MOTORXD9508	LUFTANSAUGUNG ANBAU
(1)	10150607	1	AIR INTAKE PIPE LEFT V-MOTORXD9508	LUFTANSAUGROHR LINKS
(2)	10150606	1	AIR INTAKE PIPE RIGHT V-MOTORXD9508	LUFTANSAUGROHR RECHTS
(3)	10140994	1	CONNECTING LINE V-MOTORXD9508	VERBINDUNGSLEITUNG
(4)	7380773	1	O-RING ISO 3601-1 104,37X3,53 FKM 70	O-RING
(5)	10118991	1	SEAL FPM 42	DICHTUNG
(6)	12207561	8	HEX SCREW EN 1665 M10X100 10.9 FLZN	SECHSKANTSCHRAUBE
(7)	12211808	2	DOUBLE-ENDED STUD DIN 939 M10X45 10.9	STIFTSCHRAUBE

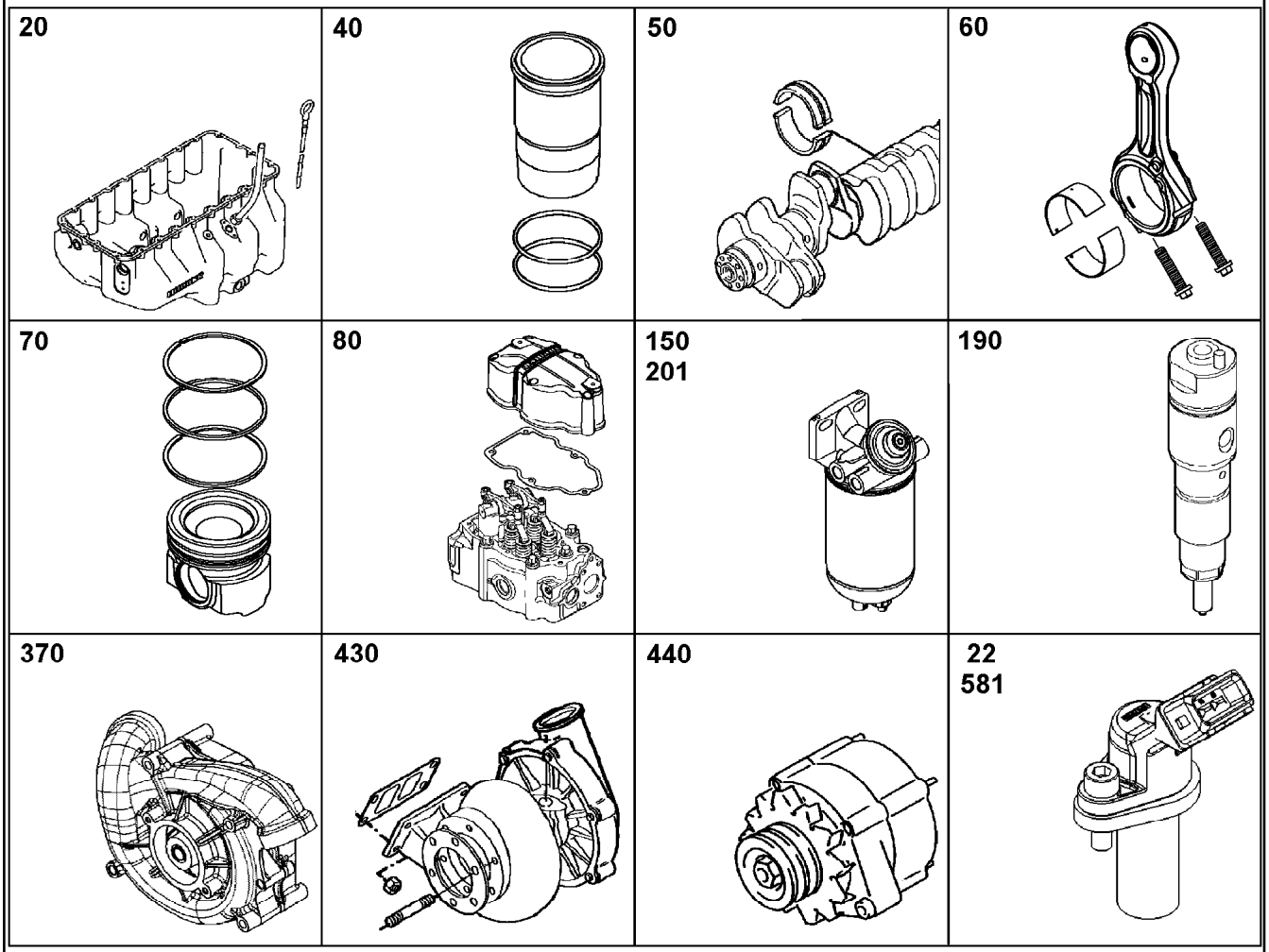

Pos.	Item	Quantity	Description	Bezeichnung
(8)	10299567	4	HEX SCREW EN 1665 M8X30 10.9 480H	SECHSKANTSCHRAUBE
(9)	12215460	1	HEX NUT EN 1661 M10 10 FLZN	SECHSKANTMUTTER
(10)	10299582	6	HEX SCREW EN 1665 M10X35 10.9 FLZN SP	SECHSKANTSCHRAUBE
(100)	10285708	1	GREASE NBU 30 1KG DOSE	FETT
221	10122793	1	INTAKE STACK ASSEMBLY V-MOTORXD95 ⇨ ❑ 731	ANSAUGSTUTZEN ANBAU
222	10154796	1	INTAKE STACK ASSEMBLY V-MOTORXD950 ⇨ ❑ 732	ANSAUGSTUTZEN ANBAU
230	10141830	1	CHARGE AIR LINE ASSEMBLY ⇨ ❑ 733	LADELUFTLEITUNG ANBAU
231	12421642	1	CONNECTING LINE ADD-ON V-MOTORXD9 ⇨ ❑ 734	VERBINDUNGSLEITUNG ANBAU
260	9078314	2	HEATING FLANGE ADD-ON ⇨ ❑ 735	HEIZFLANSCH ANBAU
330	10126103	1	INSTALLATION BRAKE COMPRESSOR 293 ⇨ ❑ 736	LUFTPRESSER ANBAU
334	10141807	1	ACCESSORIES AIR COMPRESSOR ⇨ ❑ 738	ANBAUTEILE LUFTPRESSER
337	10141838	1	LOCKING PIECES ⇨ ❑ 739	VERSCHLUSSTEILE
370	12490129	1	WATER PUMP WITH FASTENING V-MOTOR	WASSERPUMPE MIT BEFEST.
372	11348849	1	INTERMEDIATE GEAR ASSEMBLY I=1.678 ⇨ ❑ 740	ZWISCHENRAD ANBAU
380	11353748	1	THERMOSTAT HOUSING ASSEMBLY ⇨ ❑ 741	THERMOSTATGEHAEUSE ANBA

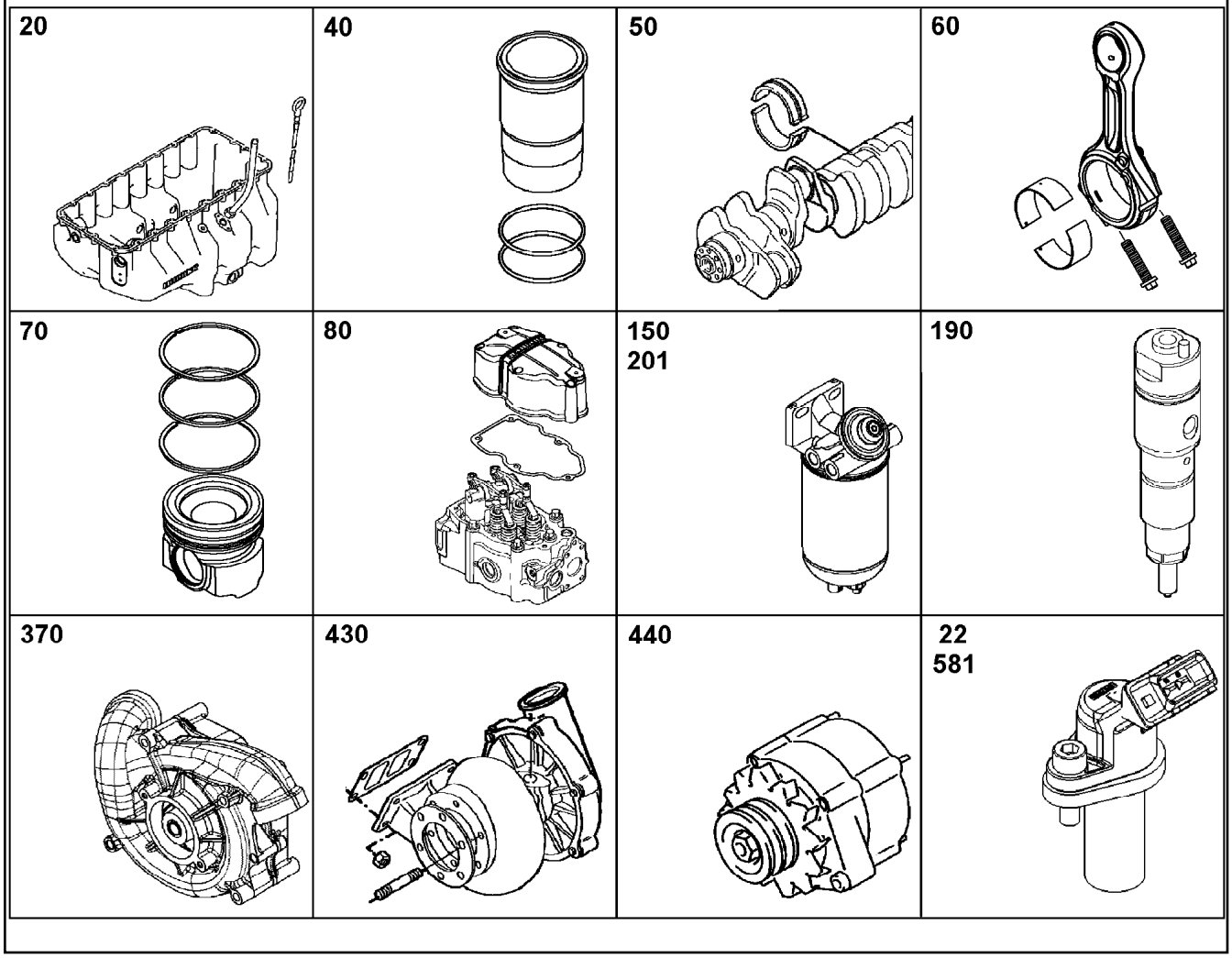

Pos.	Item	Quantity	Description	Bezeichnung
381	10147372	1	VENT TUBE ASSEMBLY ⇨ ❑ 743	ENTLUEFTUNGSLEITUNG ANBA
382	10143277	1	COOLANT PIPE BEND ADD-ON ⇨ ❑ 744	KUEHLMITTELKRUEMMER ANBA
385	10145044	2	CONNECTION F.WATER PIPE ⇨ ❑ 745	WASSERLEITUNGSANSCHLUE
386	10145193	1	WATER CONNECTION ⇨ ❑ 746	KUEHLWASSERANSCHLUSS
387	10152906	1	WATER CONNECTION ⇨ ❑ 747	KUEHLWASSERANSCHLUSS
389	10145195	1	WATER CONNECTION ⇨ ❑ 748	KUEHLWASSERANSCHLUSS
410	10141356	1	EXHAUST PIPE ASSEMBLY V-MOTORXD950 ⇨ ❑ 749	ABGASROHR ANBAU
412	10141558	1	OUTLET MANIFOLD ADD-ON V-MOTORXD9 ⇨ ❑ 750	ABGASKRUEMMER ANBAU
430	10141720	1	EXHAUST TC MOUNTING HE400WG ⇨ ❑ 751	ATL-ANBAU
431	10141721	1	EXHAUST TC MOUNTING HE400WG ⇨ ❑ 752	ATL-ANBAU
432	12935969	1	EXHAUST NOZZLE ATTACHMENT V-MOTO	ABGASSTUTZEN ANBAU
(2)	10153459	1	EXHAUST NOZZLE V-MOTOR D9508	ABGASSTUTZEN
(3)	10153461	1	EXHAUST NOZZLE V-MOTOR D9508	ABGASSTUTZEN
(4)	10153461	1	EXHAUST NOZZLE V-MOTOR D9508	ABGASSTUTZEN
(5)	10152117	2	COMPENSATOR	KOMPENSATOR
(6)	12922626	1	EXHAUST FLAP L=90MM	ABGASKLAPPE

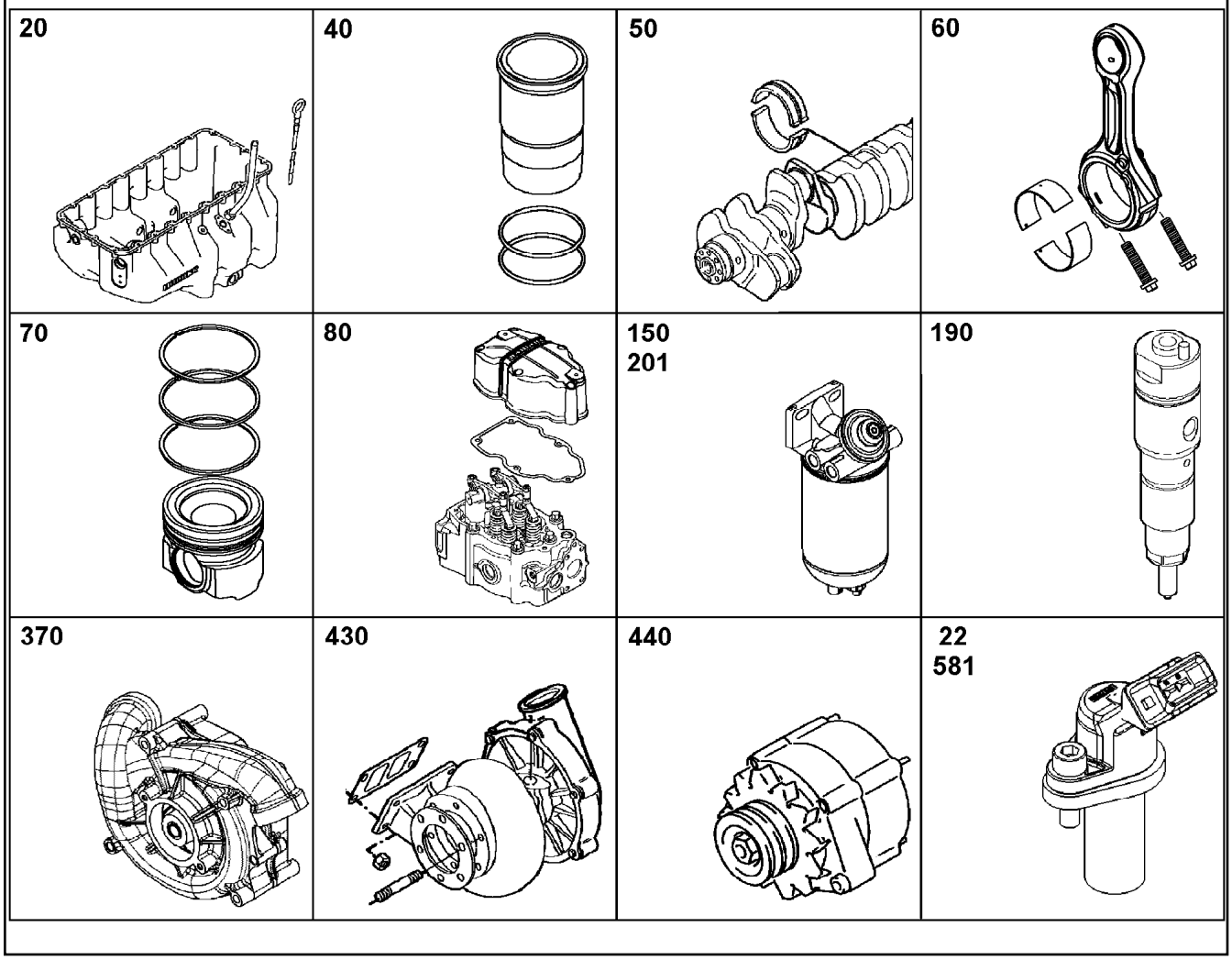

Pos.	Item	Quantity	Description	Bezeichnung
(7)	12922616	1	EXHAUST FLAP L=90MM	ABGASKLAPPE
(8)	10132548	6	HEXALOBULAR HEAD SCREW M12X80 21C	SECHSRUNDSCHRAUBE
(9)	10132558	8	12-SIDED SCREW M10X30 X5NiCrTi26-1	ZWOELFKANTSCHRAUBE
(10)	10118146	16	12-SIDED SCREW M8X25 X5NiCrTi26-1	ZWOELFKANTSCHRAUBE
(11)	10133196	3	HEXALOBULAR HEAD SCREW M12X30 21C	SECHSRUNDSCHRAUBE
(12)	10121610	3	DISTANCE SLEEVE 10,5X20X19 21CrMoV5-7	DISTANZHUELSE
(13)	10494116	1	PROFIL CLAMP 163,0/K1	PROFILSCHELLE
(14)	11442761	1	HOLDER	HALTER
(15)	11442759	1	HOLDER	HALTER
(16)	11642358	3	HEX SCREW ISO 4017 M10X30 8.8 FLZN SP	SECHSKANTSCHRAUBE
(17)	11007668	3	HEXALOBULAR HEAD SCREW M10X145 X5N	SECHSRUNDSCHRAUBE
(18)	11691328	3	HEX SCREW ISO 4017 M10X35 8.8 FLZN SP	SECHSKANTSCHRAUBE
(19)	11656155	2	HEX SCREW EN 1665 M10X30 8.8 FLZN SPF	SECHSKANTSCHRAUBE
(20)	10128874	1	SCREW PLUG M14X1,5 X5CrNi18-10	VERSCHLUSSSCHRAUBE
(21)	10134945	2	SEAL METALOSEAL 1	DICHTUNG
(22)	10125978	1	SEAL XTREME PLUS	DICHTUNG
(23)	12450867	3	SEAL X5CrNi18-10	DICHTUNG
(24)	10118149	16	WASHER 8,4X16X1,6 -42CrMo4	SCHEIBE
(132)	10002552	1	COPPER PASTE 850g	KUPFERPASTE
436	10143790	1	REGULATION BOOST PRESSURE ⇨ ❑ 753	LADEDRUCKREGELUNG
440	10148088	1	THREE PHASE CURRENT GENERATOR 4.3	DREHSTROMGENERATOR
441	10146947	1	ALTERNATOR ASSEMBLY ⇨ ❑ 754	GENERATOR ANBAU
450	10120540	2	STARTER ASSEMBLY 8.4KW 24V ⇨ ❑ 755	STARTER ANBAU

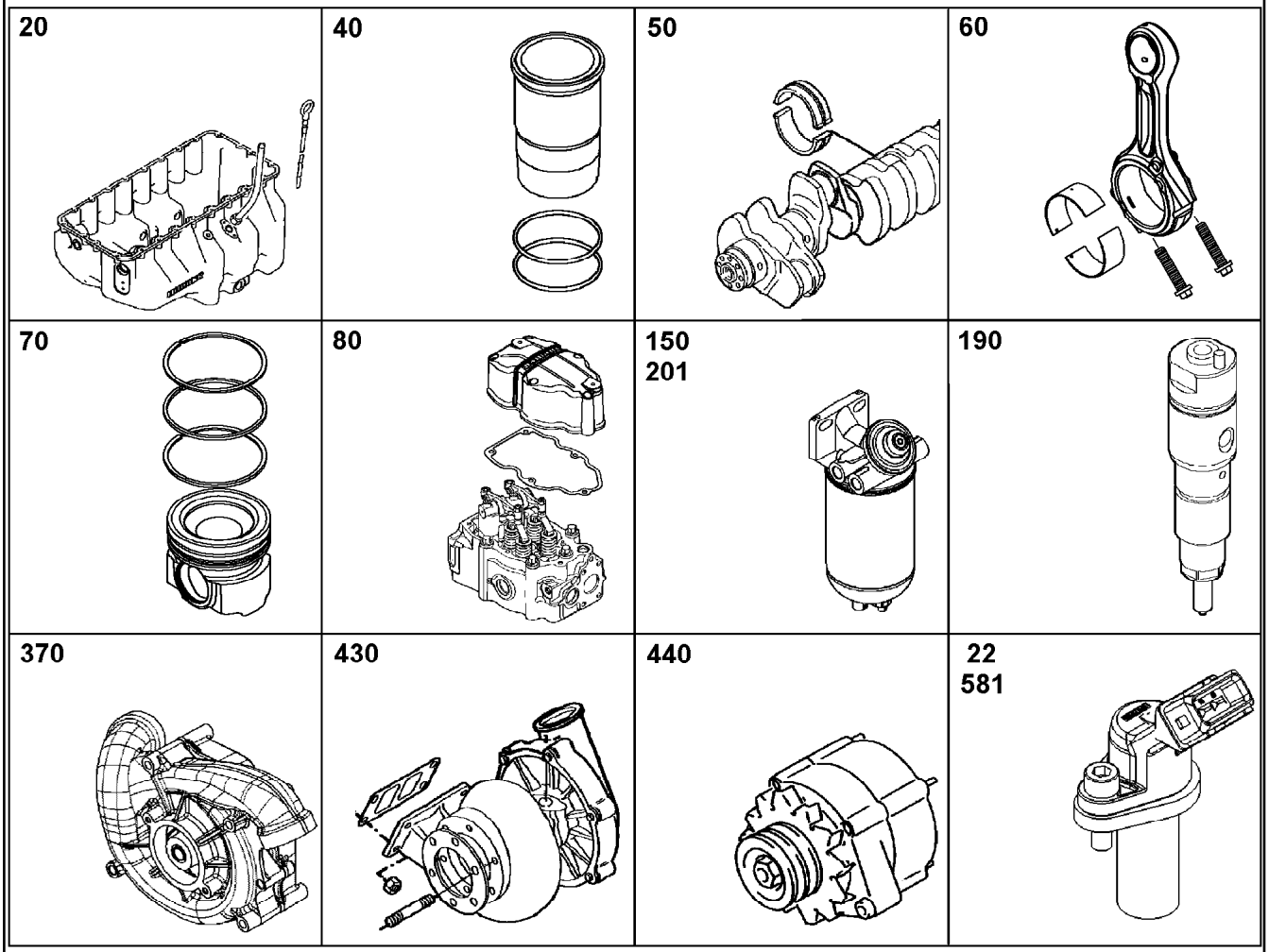

Pos.	Item	Quantity	Description	Bezeichnung
460	9079954	1	FASTENING PIECES ASSEMBLY ⇨ ❑ 757	BEFESTIGUNGSTEILE ANBAU
470	10144678	1	PROTECTION PLATE ASSEMBLY ⇨ ❑ 758	ABDECKPLATTE ANBAU
480	10126465	1	LIFTING DEVICE ⇨ ❑ 759	HEBEVORRICHTUNG
483	12934664	1	LABEL 160X80X0,5	ANHAENGE ETIKETTE
520	10129212	1	FLYWHEEL HOUSING MOUNTING SAE 1 ⇨ ❑ 760	SCHWUNGRADGEHAEUSE AN
521	9078467	1	CONTROL PLATE ASSEMBLY ⇨ ❑ 761	EINSTELLBLECH ANBAU
524	12973964	1	LOCKING PIECES	VERSCHLUSSTEILE
530	10120077	1	FLYWHEEL ASSEMBLY SAE 1X2,496 ⇨ ❑ 762	SCHWUNGRAD ANBAU
570	13470313	1	MOTOR CONTROL DEVICE ECU2	MOTORSTEUERGERAET
571	10141788	1	CONTROL BOX ANNEXE ⇨ ❑ 763	STEUERGERAET ANBAU
580	12416117	1	CABLE HARNESS MOUNTING ⇨ ❑ 765	KABELBAUM ANBAU
581	12410651	1	ENGINE CONTROL SENSORS D9508 A7 ⇨ ❑ 768	MOTORREGELUNGSENSORIK
600	10124097	2	COMPANY NAME PLATE	FIRMENSCHILD
650	10120393	1	LOCKING PIECES ⇨ ❑ 769	VERSCHLUSSTEILE
652	10126182	1	POWER TAKE-OFF ADD-ON ⇨ ❑ 770	NEBENABTRIEB ANBAU

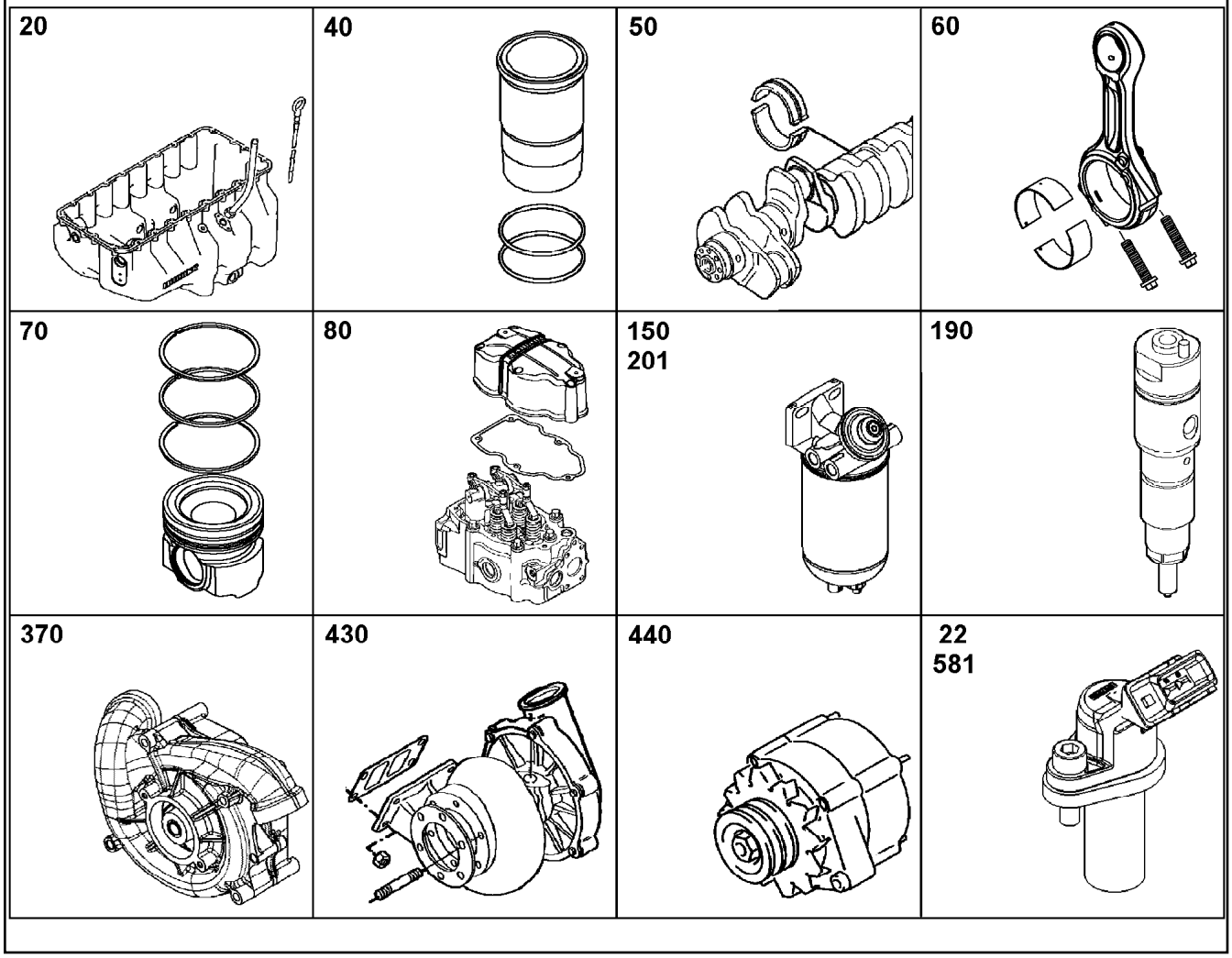

Pos.	Item	Quantity	Description	Bezeichnung
728	10128890	1	LABEL 80X80X0,5	ANHAENGE ETIKETTE

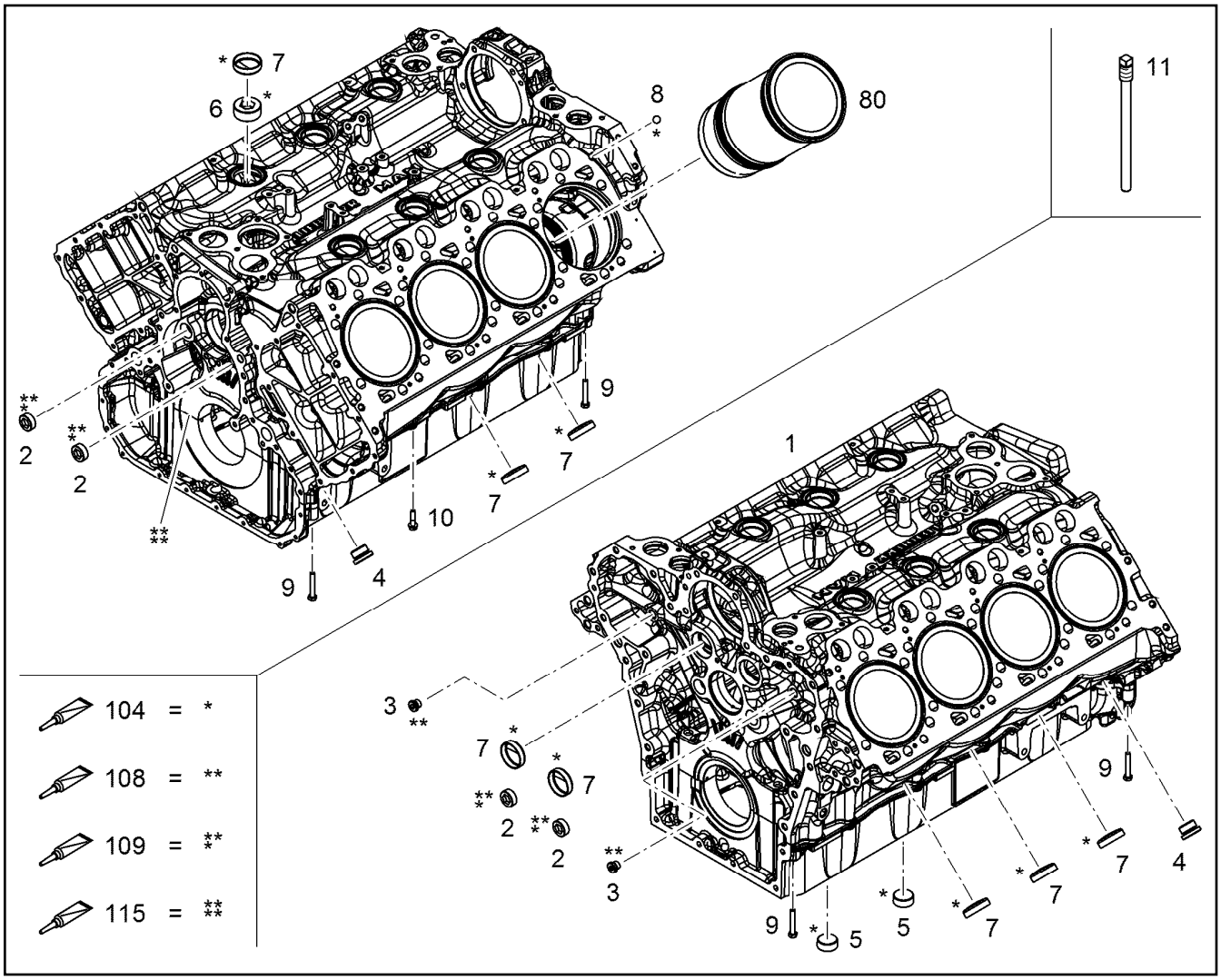

Pos.	Item	Quantity	Description	Bezeichnung
1	12405456	1	CRANKCASE PRE-ASSY. V-MOTORXD9508	KURBELGEHAEUSE VORM.
2	11354095	4	SCREW PLUG M30X1,5 11SMnPb30+C	VERSCHLUSSSCHRAUBE
3	7382203	2	SCREW PLUG VSTI M16X1,5	VERSCHLUSSSCHRAUBE
4	7382204	2	SCREW PLUG VSTI M30X1,5 St Rm>=500MP	VERSCHLUSSSCHRAUBE
5	4000461	2	SCREW PLUG DIN 906 M36X1,5 ST	VERSCHLUSSSCHRAUBE
6	10652552	6	SCREW PLUG DIN 906 M48X1,5 St	VERSCHLUSSSCHRAUBE
7	12209784	13	END COVER DIN 443 B 480H	VERSCHLUSSDECKEL
8	10036651	2	BALL DIN 5401-1 12,7 G20 X45Cr13	KUGEL
9	11647552	4	HEX SCREW ISO 4014 M8X50 10.9 480H SP	SECHSKANTSCHRAUBE
10	10299603	8	HEX SCREW EN 1665 M8X35 10.9 480H	SECHSKANTSCHRAUBE
11	10129075	1	SPECIAL TOOL	SPEZIALWERKZEUG
80	9078049	8	CYLINDER V-MOTORXD9508 ⇨ ❑ 690	ZYLINDER
104	8655032	1	GLUE 10ML FLASCHE -50/+175 °C	KLEBSTOFF
108	8622905	1	SEALANT 250ML TUBE -50/+150 °C	DICHTUNGSMITTEL
109	811205708	1	SCREW LOCKING FLASCHE 50ML 150°C	SCHRAUBENSICHERUNG
115	10354595	1	SURFACE SEALING 300ML KARTUSCHE BI	FLAECHENDICHTUNG

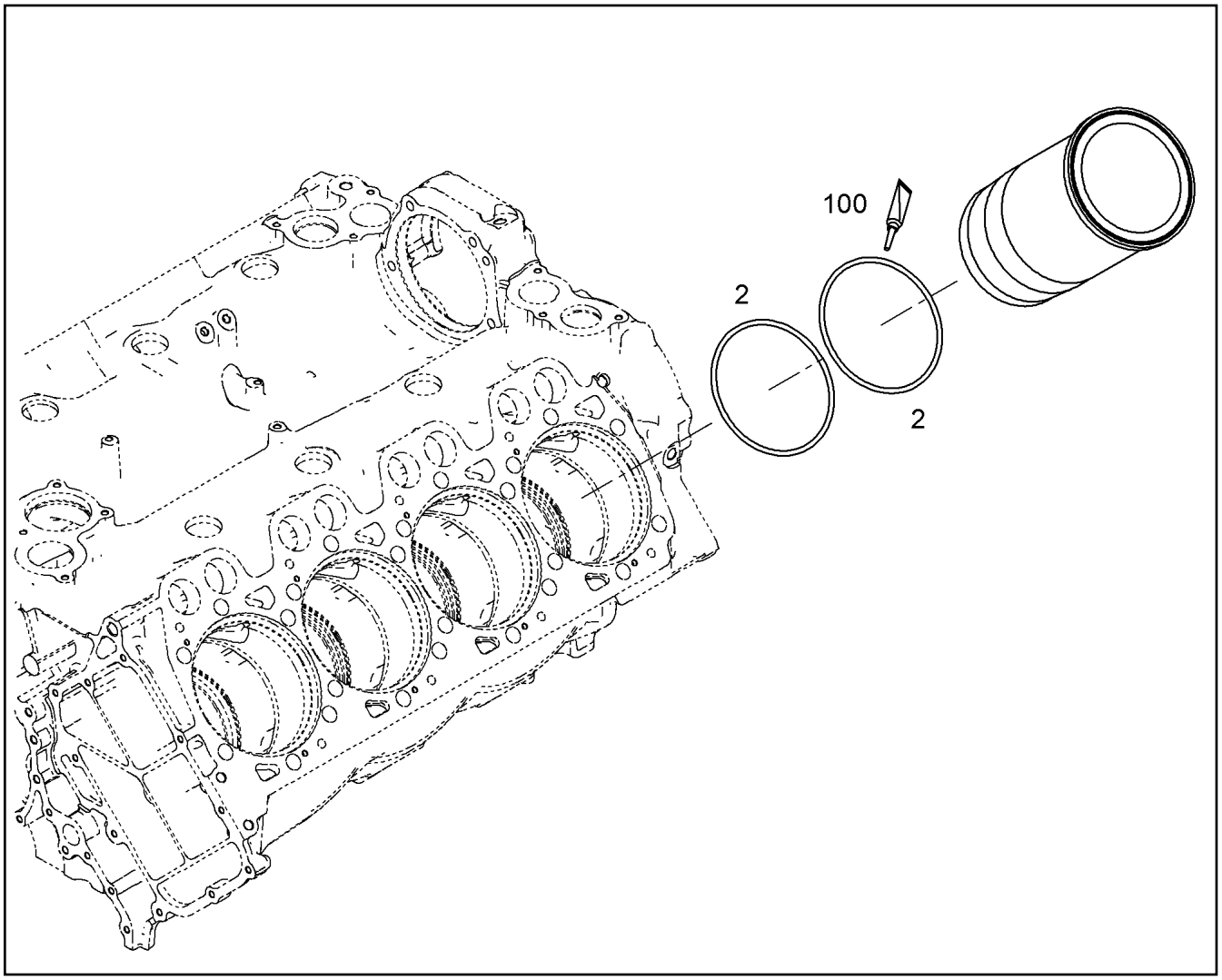

Pos.	Item	Quantity	Description	Bezeichnung
1	11406892	1	CYLINDER LINER V-MOTORXD9508/D9 E27	ZYLINDERLAUFBUCHSE
2	11656620	2	O-RING AEHNL.ISO 3601-1 150X4 FKM 75-60	O-RING
100	10285708	1	GREASE NBU 30 1KG DOSE	FETT
(10)	10282622	1	GREASE STABURAGS NBU 30 0.010KG	FETT

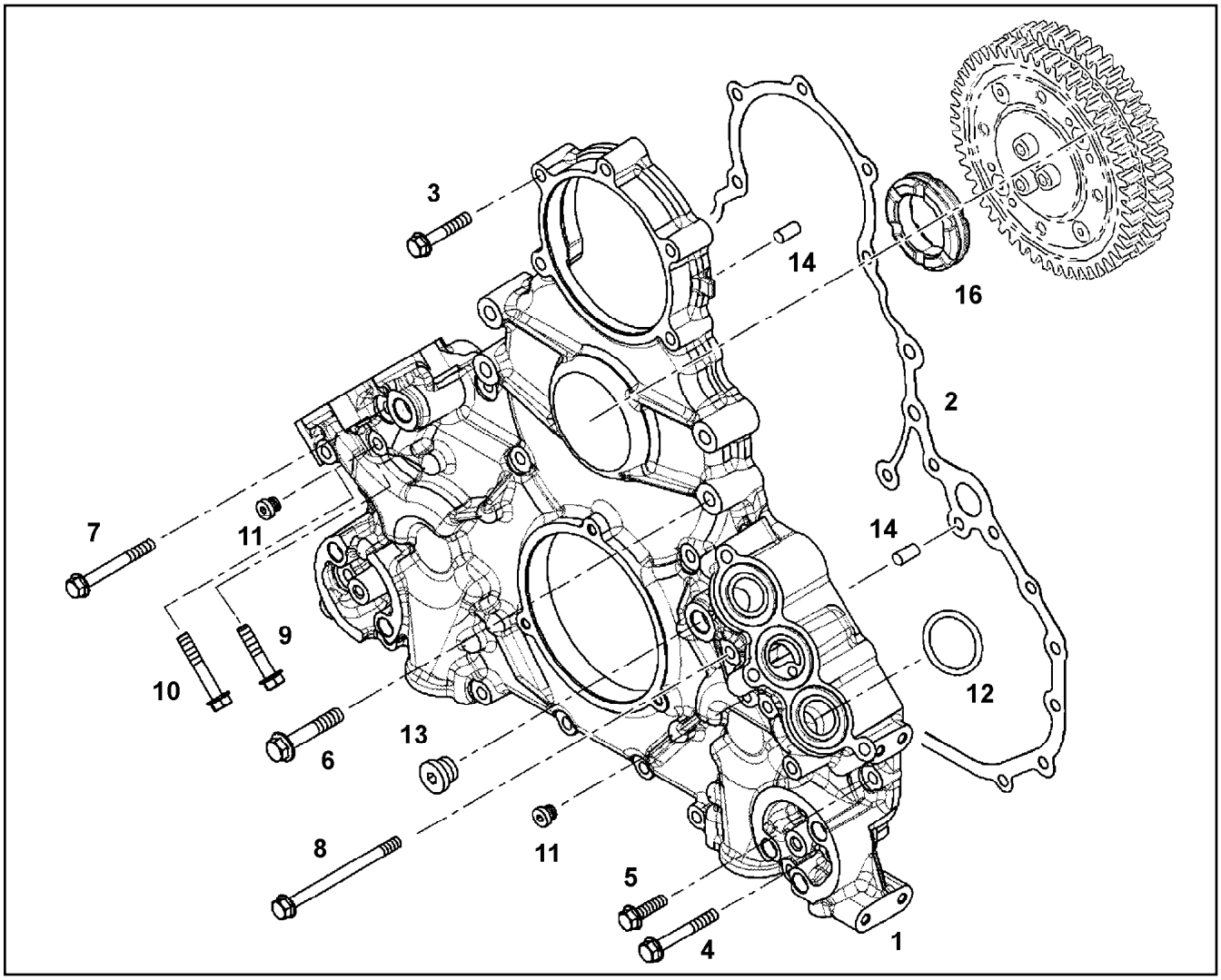

Pos.	Item	Quantity	Description	Bezeichnung
1	10119410	1	AGGREGATE SUPPORT PRE-ASS. V-MOT	AGGREGATETRAEGER VORM.
2	10133721	1	SEAL 0,33 METALOSEAL 1	DICHTUNG
3	10299605	9	HEX SCREW EN 1665 M8X45 10.9 480H	SECHSKANTSCHRAUBE
4	10299607	6	HEX SCREW EN 1665 M8X60 10.9 480H	SECHSKANTSCHRAUBE
5	10299567	4	HEX SCREW EN 1665 M8X30 10.9 480H	SECHSKANTSCHRAUBE
6	10299587	4	HEX SCREW EN 1665 M10X60 10.9 FLZN	SECHSKANTSCHRAUBE
7	10299608	3	HEX SCREW EN 1665 M8X70 10.9 480H	SECHSKANTSCHRAUBE
8	12210058	3	HEX SCREW EN 1665 M8X110 10.9 480H	SECHSKANTSCHRAUBE
9	10299604	2	HEX SCREW EN 1665 M8X40 10.9 480H	SECHSKANTSCHRAUBE
10	10299606	2	HEX SCREW EN 1665 M8X50 10.9 480H	SECHSKANTSCHRAUBE
11	7381638	2	SCREW PLUG VSTI M10X1	VERSCHLUSSSCHRAUBE
12	10294497	6	O-RING AEHNL.ISO 3601-1 38X4,5 FKM 70	O-RING
13	7380688	1	SCREW PLUG VSTI M18X1,5 CR6-FREI	VERSCHLUSSSCHRAUBE
14	4980853	2	PARALLEL PIN ISO 8734 8m6X22 St	ZYLINDERSTIFT
16	10119412	1	DAMPING ELEMENT 70 HNBR 1505	DAEMPFUNGSELEMENT

Pos.	Item	Quantity	Description	Bezeichnung
1	10132988	1	FINAL CONTROLE VALVE PRE-ASS.	ENDREGELVENTIL VORM.
2	10151463	1	FINAL CONTROLE VALVE PRE-ASS.	ENDREGELVENTIL VORM.
3	10136805	1	PIPELINE 10X1	ROHRLEITUNG
4	10011866	4	SEALING RING 14,7X22,00X1,5 FKM 80	DICHTRING
5	12210013	1	HOLLOW SCREW DIN 7643 10-3-M14X1,5 4	HOHLSCHRAUBE
6	7381628	1	CLAMP DIN 3016-1 10X20XD1 W1-2-MVQ	SCHELLE
7	10141770	1	LUBRICATING OIL LINE 10X1	SCHMIEROELLEITUNG
8	12210060	6	HEX SCREW EN 1665 M8X55 8.8 480H	SECHSKANTSCHRAUBE
9	12698193	2	HEX SCREW EN 1665 M8X175 8.8 480H	SECHSKANTSCHRAUBE
10	11656992	3	HEX SCREW EN 1665 M8X16 8.8 480H SPF	SECHSKANTSCHRAUBE
11	7380617	6	O-RING AEHNL.ISO 3601-1 21,3X2,4 FKM 80	O-RING
12	7381285	2	CLAMP DIN 3016-1 10X20XA1 W1-2	SCHELLE
13	10491040	2	CLAMP DIN 3016-1 15X20XA1 W1-2	SCHELLE
14	10197760	2	HEX NUT ISO 4032 M8 10 ZNNI-480H SPF	SECHSKANTMUTTER
15	12210032	1	DOUBLE BANJO BOLT 6-M14X1,5 11SMnPb3	DOPPELHOHLSCHRAUBE
16	9073190	2	SUPPORT PLATE 40X16 S235JR	STUETZBLECH
17	7382215	2	PIPE CLAMP PP	ROHRSCHELLE
100	10285708	1	GREASE NBU 30 1KG DOSE	FETT

Pos.	Item	Quantity	Description	Bezeichnung
1	10142097	1	NOZZLE PRE-ASS.	SPRITZDUESE VORM.
3	10037101	1	HEX SCREW ISO 4017 M14X20 10.9 SPF	SECHSKANTSCHRAUBE
109	811205708	1	SCREW LOCKING FLASCHE 50ML 150°C	SCHRAUBENSICHERUNG

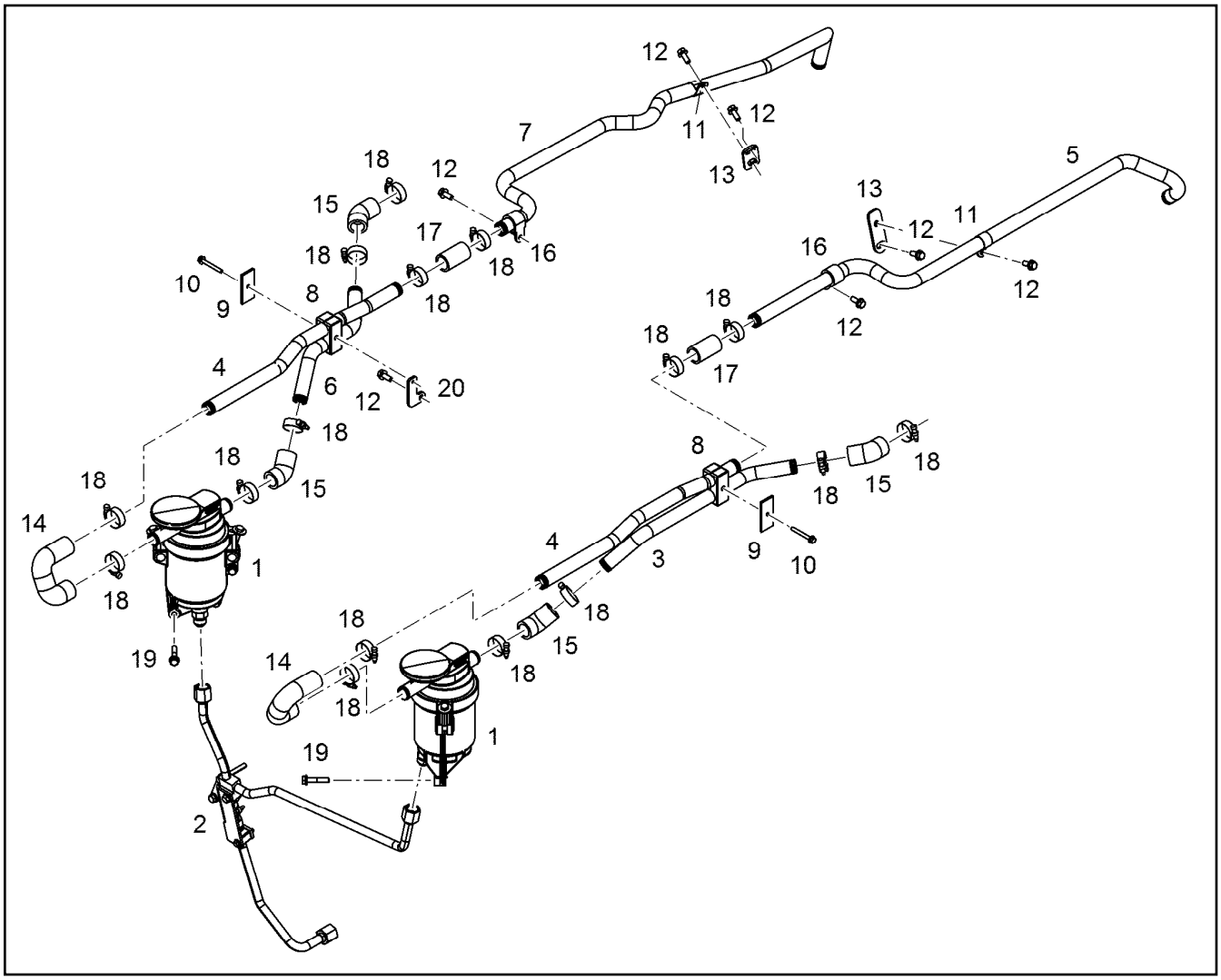

Pos.	Item	Quantity	Description	Bezeichnung
1	10125646	2	OIL SEPARATOR ASSEMBLY OEL ⇨ ❑ 695	OELABSCHEIDER ANBAU
2	10137051	1	HYDT.TUBE ASSEMBLY ⇨ ❑ 696	OELRUECKLAUFLEITUNG ANBA
2	12550671	1	HYDT.TUBE ASSEMBLY	OELRUECKLAUFLEITUNG ANBA
3	10141586	1	PIPELINE 25X3	ROHRLEITUNG
4	10150150	2	PIPELINE 25X1,5	ROHRLEITUNG
5	10141844	1	PIPELINE 25X3	ROHRLEITUNG
6	10150162	1	PIPELINE 25X3	ROHRLEITUNG
7	10154984	1	PIPELINE 25X1,5	ROHRLEITUNG
8	11068454	2	PIPE CLAMP 25 PP	ROHRSCHELLE
9	10116445	2	SUPPORT PLATE 65X30 S235JR	STUETZBLECH
10	12207550	2	HEX SCREW EN 1665 M6X50 8.8 480H	SECHSKANTSCHRAUBE
11	7381498	2	CLAMP DIN 3016-1 25X20XA1 W1-2	SCHELLE
12	11657219	7	HEX SCREW EN 1665 M8X20 8.8 480H SPF	SECHSKANTSCHRAUBE
13	10142970	2	HOLDER	HALTER
14	10132330	2	RUBBER CONNECTION	GUMMIMUFFE
15	9880511	4	RUBBER CONNECTION	GUMMIMUFFE
16	7381631	2	CLAMP DIN 3016-1 25X20XD1 W1-2-MVQ	SCHELLE
17	9271340	2	RUBBER CONNECTION 25X35/33X56 L.	GUMMIMUFFE
18	774208508	16	HOSE CLAMP 32/25-40/12 W3	SCHLAUCHSCHELLE
19	11658660	6	HEX SCREW EN 1665 M8X40 8.8 480H SPF	SECHSKANTSCHRAUBE
20	10150139	1	HOLDER S235JR	HALTER

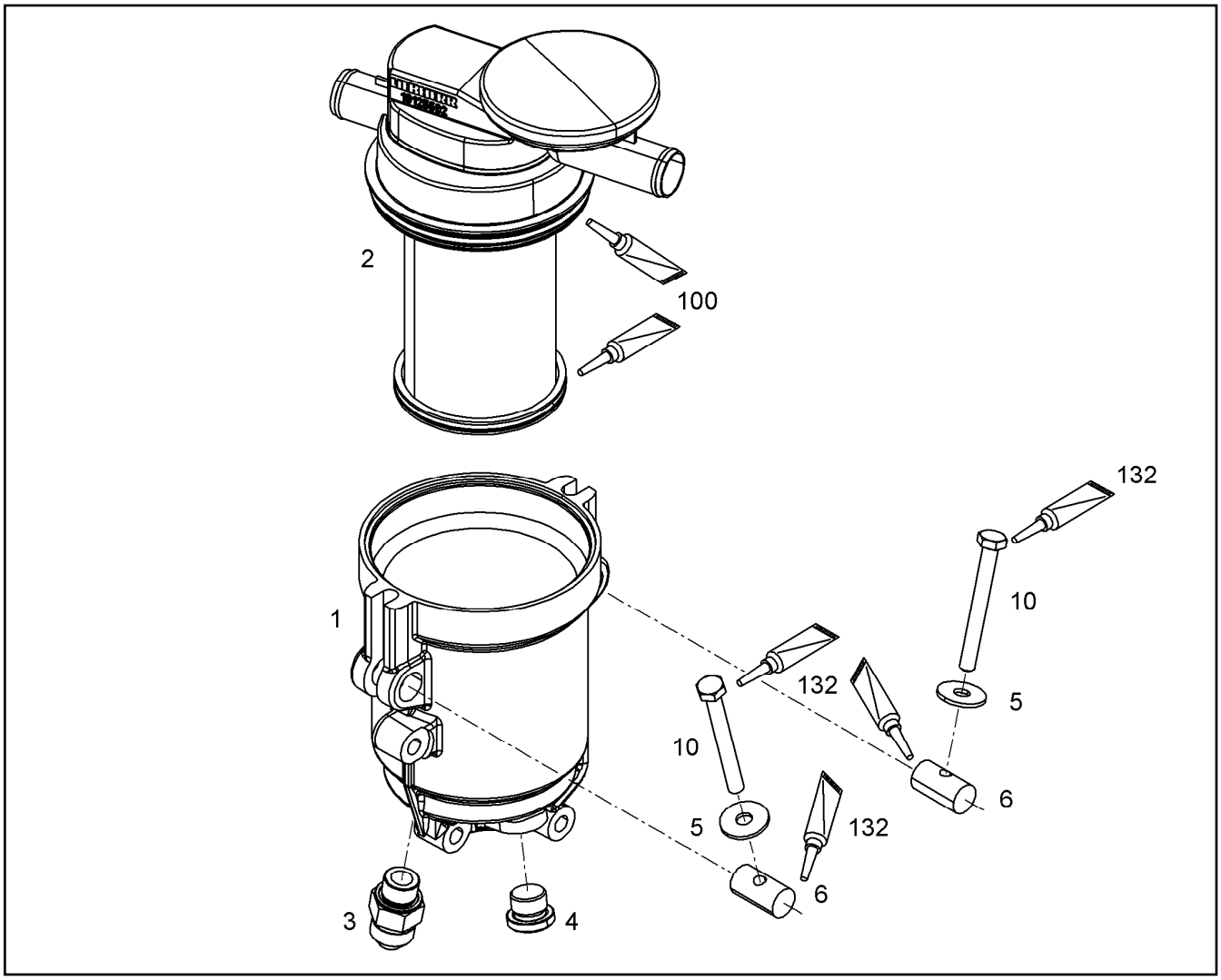

Pos.	Item	Quantity	Description	Bezeichnung
1	10136518	1	HOUSING	GEHAEUSE
2	12404268	1	OIL SEPARATOR OEL	OELABSCHEIDER
(1)	12403708	1	FILTER INSERT OELNEBEL4µm	FILTEREINSATZ
(2)	10125692	1	REGULATING VALVE	REGELVENTIL
3	10813942	1	FITTING GE 14,15,16 M18X CR6-FREI	VERSCHRAUBUNG
4	7380688	1	SCREW PLUG VSTI M18X1,5 CR6-FREI	VERSCHLUSSSCHRAUBE
5	11140469	2	WASHER ISO 7093-1 8 200HV 480H SPF	SCHEIBE
6	10136876	2	PIN 16X30X15 X5CrNi18-10	BOLZEN
10	12212107	2	HEX SCREW ISO 4017 M8X70 8.8 480H SPF	SECHSKANTSCHRAUBE
100	10285708	1	GREASE NBU 30 1KG DOSE	FETT
132	10002552	1	COPPER PASTE 850g	KUPFERPASTE

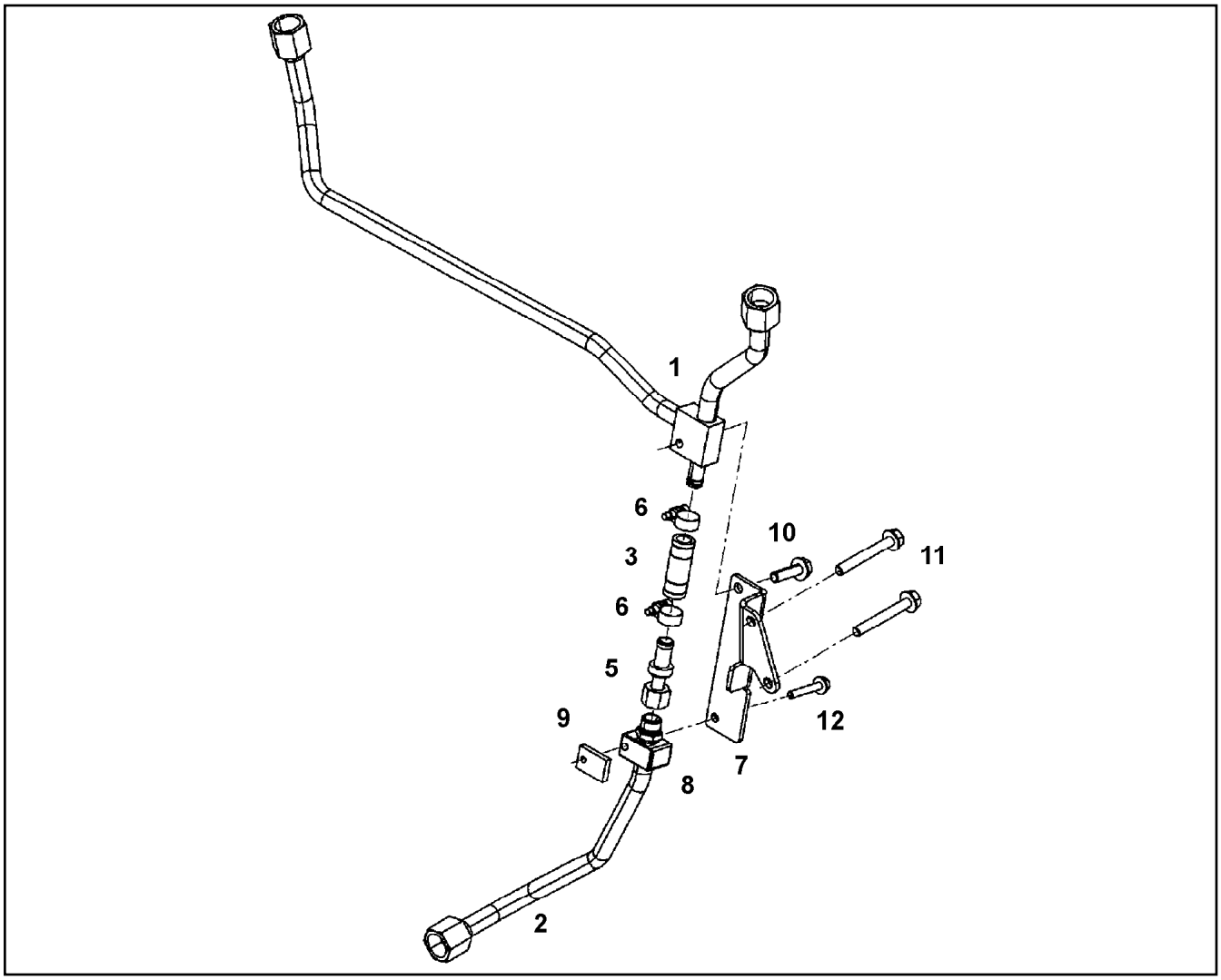

Pos.	Item	Quantity	Description	Bezeichnung
1	10137019	1	OIL RETURN PIPE	OELRUECKLAUFLEITUNG
2	10137053	1	OIL RETURN PIPE 15X1,5	OELRUECKLAUFLEITUNG
3	10132412	1	RUBBER CONNECTION 12X18X50	GUMMIMUFFE
5	10119971	1	NON-RETURN VALVE	RUECKSCHLAGVENTIL
6	4601105	2	CLAMP DIN 3017-1 16/12-20/9 W2-2	SCHELLE
7	10137052	1	CONSOLE S235JR	KONSOLE
8	7381432	1	PIPE CLAMP PP	ROHRSCHELLE
9	9274060	1	SUPPORT PLATE 30X20 S235JR	STUETZBLECH
10	11826563	1	HEX SCREW EN 1665 M8X30 8.8 480H	SECHSKANTSCHRAUBE
11	12210057	2	HEX SCREW EN 1665 M8X65 8.8 480H	SECHSKANTSCHRAUBE
12	12207587	1	HEX SCREW EN 1665 M6X40 8.8 480H	SECHSKANTSCHRAUBE

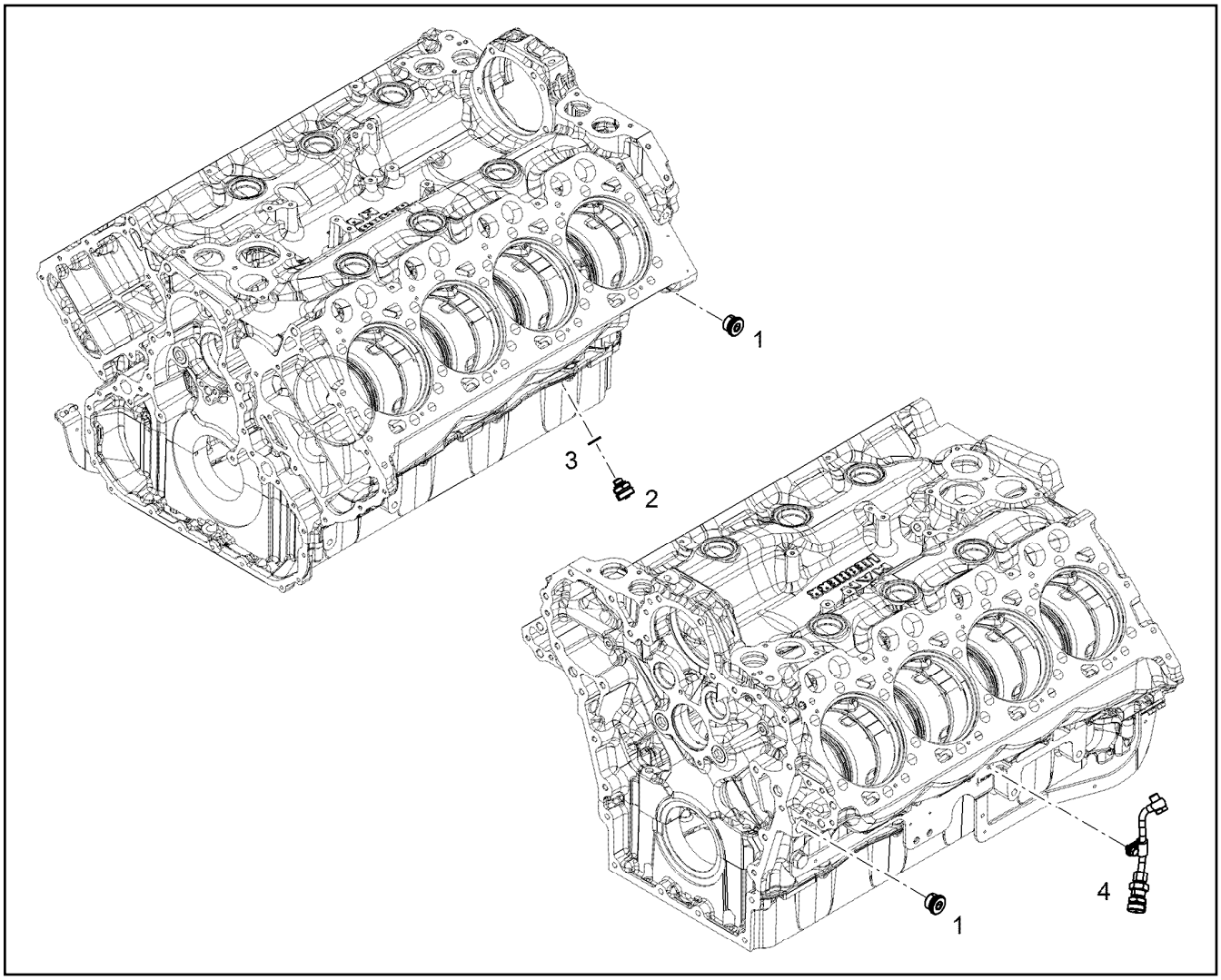

Pos.	Item	Quantity	Description	Bezeichnung
1	7381457	2	SCREW PLUG VSTI M26X1,5 CR6-FREI	VERSCHLUSSSCHRAUBE
2	10011832	1	VALVE	VENTIL
3	10011866	1	SEALING RING 14,7X22,00X1,5 FKM 80	DICHTRING
4	10118748	1	PIPELINE INSTALLATION	ROHRLEITUNG ANBAU
			⇨ ❑ 698	

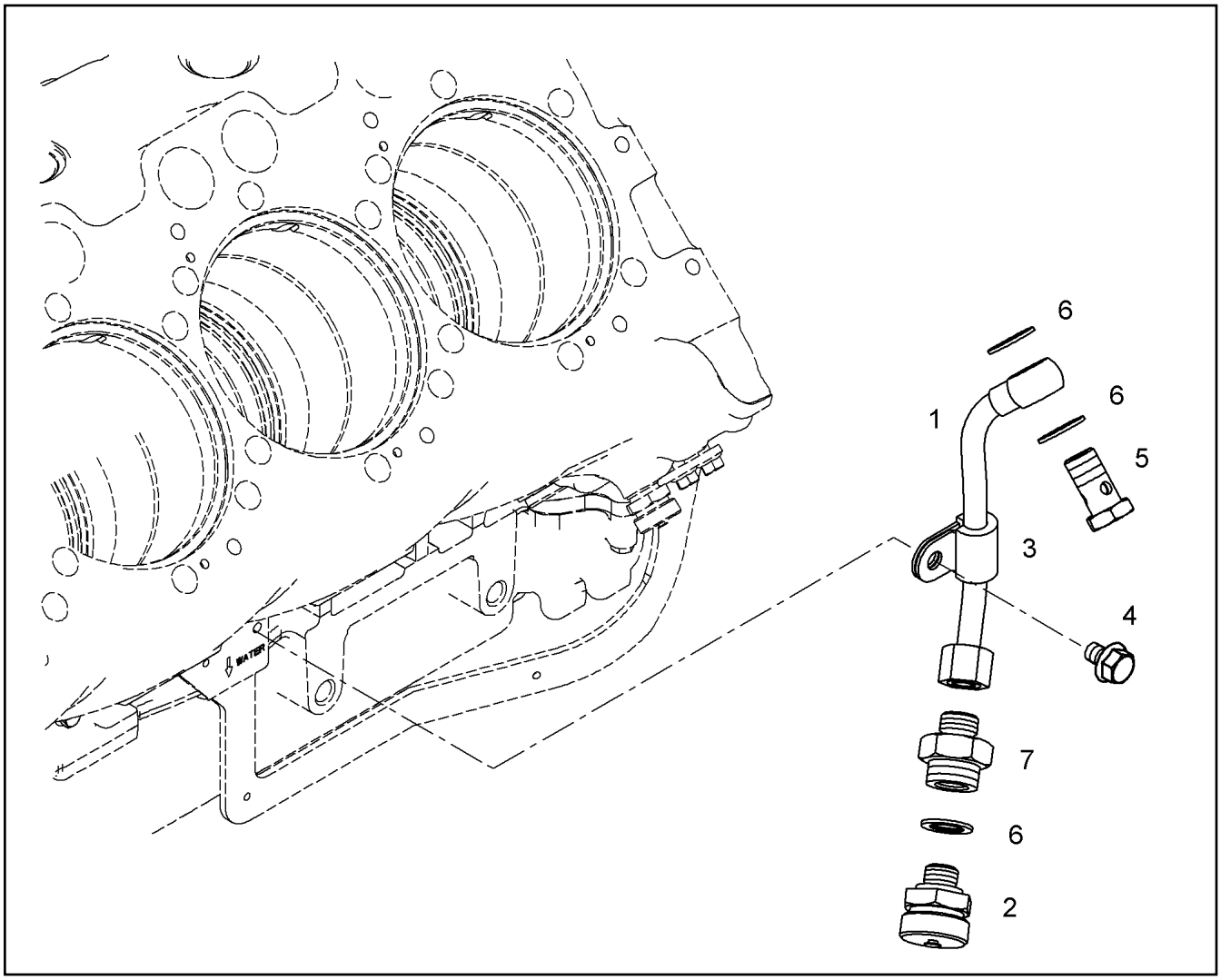

Pos.	Item	Quantity	Description	Bezeichnung
1	10118747	1	PIPELINE 10X1	ROHRLEITUNG
2	10011832	1	VALVE	VENTIL
3	7381628	1	CLAMP DIN 3016-1 10X20XD1 W1-2-MVQ	SCHELLE
4	11657219	1	HEX SCREW EN 1665 M8X20 8.8 480H SPF	SECHSKANTSCHRAUBE
5	12210013	1	HOLLOW SCREW DIN 7643 10-3-M14X1,5 4	HOHLSCHRAUBE
6	10011866	3	SEALING RING 14,7X22,00X1,5 FKM 80	DICHTRING
7	10119357	1	FITTINGS M16X1,5/M14X1,5 11SMnPb30+C	STUTZEN

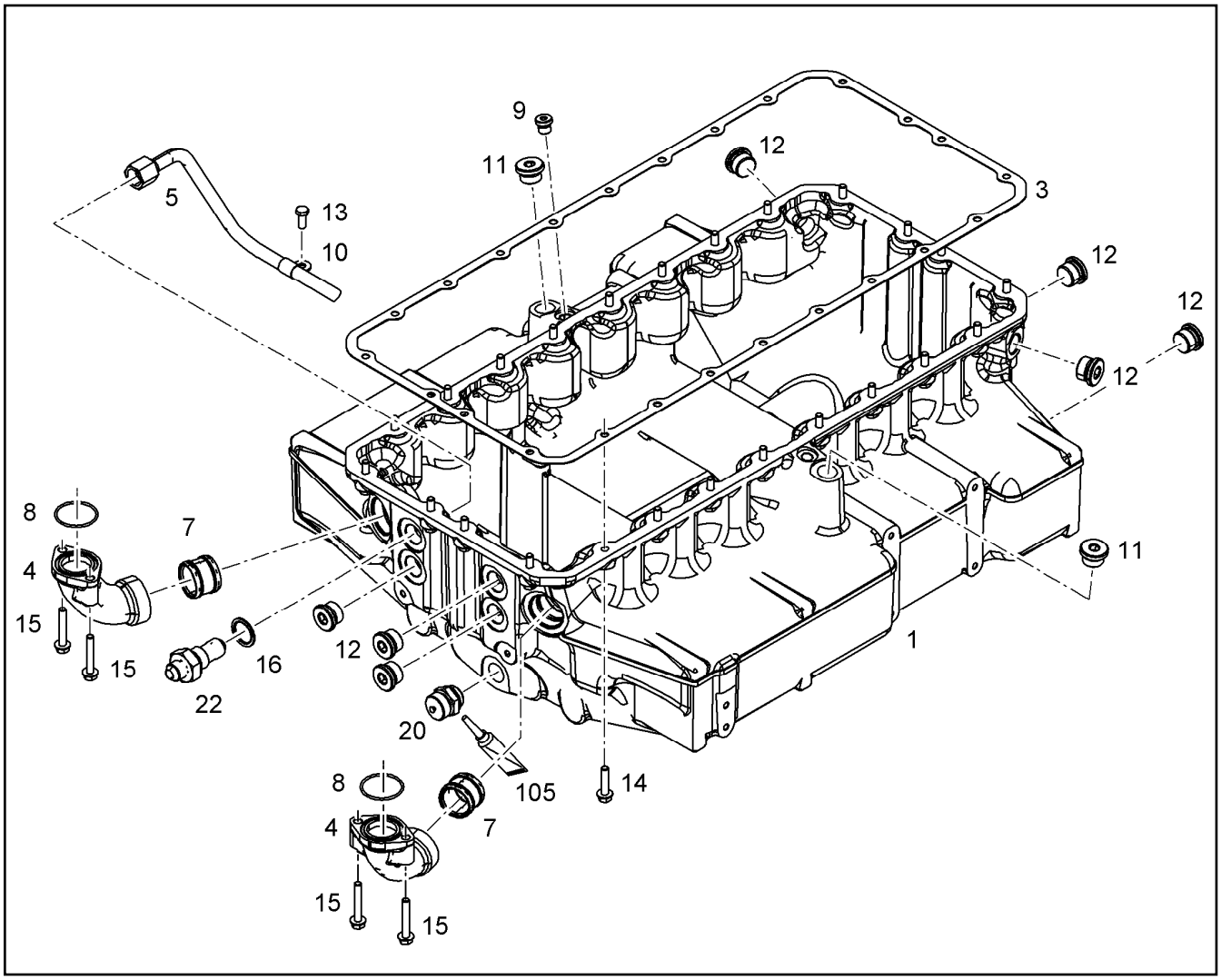

Pos.	Item	Quantity	Description	Bezeichnung
1	11364377	1	OIL SUMP PRE-ASS. V-MOTOR/D9508	OELWANNE VORM.
(1)	10134879	1	OIL SUMP V-MOTOR/D9508	OELWANNE
(2)	10134883	1	OIL LINE ASSEMBLY	OELLEITUNG ANBAU
(5)	10127927	1	OIL RETURN PIPE 15X1,5	OELRUECKLAUFLEITUNG
(9)	7380566	1	SCREW PLUG VSTI M14X1,5	VERSCHLUSSSCHRAUBE
(10)	10491040	1	CLAMP DIN 3016-1 15X20XA1 W1-2	SCHELLE
(11)	10041903	1	SCREW PLUG VSTI M24X1,5	VERSCHLUSSSCHRAUBE
(12)	7381457	7	SCREW PLUG VSTI M26X1,5 CR6-FREI	VERSCHLUSSSCHRAUBE
(13)	10030519	1	HEX SCREW DIN 6921 M8X20 8.8	SECHSKANTSCHRAUBE
(16)	10011870	1	SEALING RING 26,7X34,93X2 St/FPM1-80	DICHTRING
(20)	10032906	1	DRAIN VALVE	ABLASSVENTIL
(22)	10126587	1	FITTINGS 7/8-14 /M26X1,5 11SMnPb30+C	STUTZEN
(105)	811205708	1	SCREW LOCKING FLASCHE 50ML 150°C	SCHRAUBENSICHERUNG
3	10129839	1	SEAL 1X359,1X789,2 AFM 30	DICHTUNG
4	10153006	1	ELBOW	KRUEMMER
7	10354600	2	PLUG-IN PIPE DMR42X32 75 FPM 15374	STECKROHR
8	12694375	2	O-RING AEHNL.ISO 3601-1 41,6X2,4 FKM 80	O-RING
14	10299603	24	HEX SCREW EN 1665 M8X35 10.9 480H	SECHSKANTSCHRAUBE
15	11691686	4	HEX SCREW EN 1665 M8X50 8.8 480H SPF	SECHSKANTSCHRAUBE

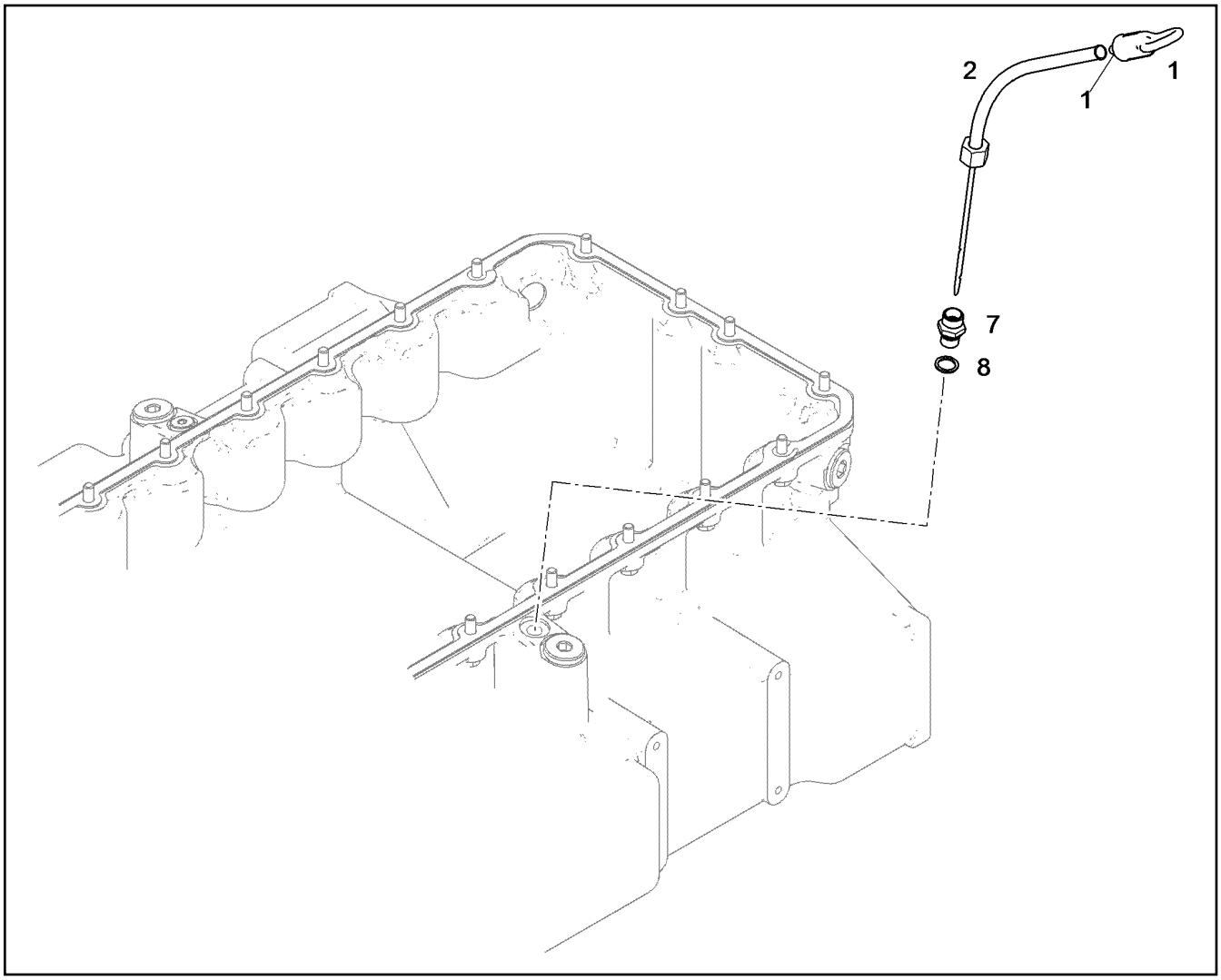

Pos.	Item	Quantity	Description	Bezeichnung
1	9080347	1	OIL DIPSTICK	OELMESSSTAB
2	10128119	1	GUIDING PIPE	FUEHRUNGSROHR
7	9131612	1	FITTINGS M16X1,5/M14X1,5	STUTZEN
8	710102508	1	SEALING RING DIN 7603 A14X18X1,5 CU	DICHTRING

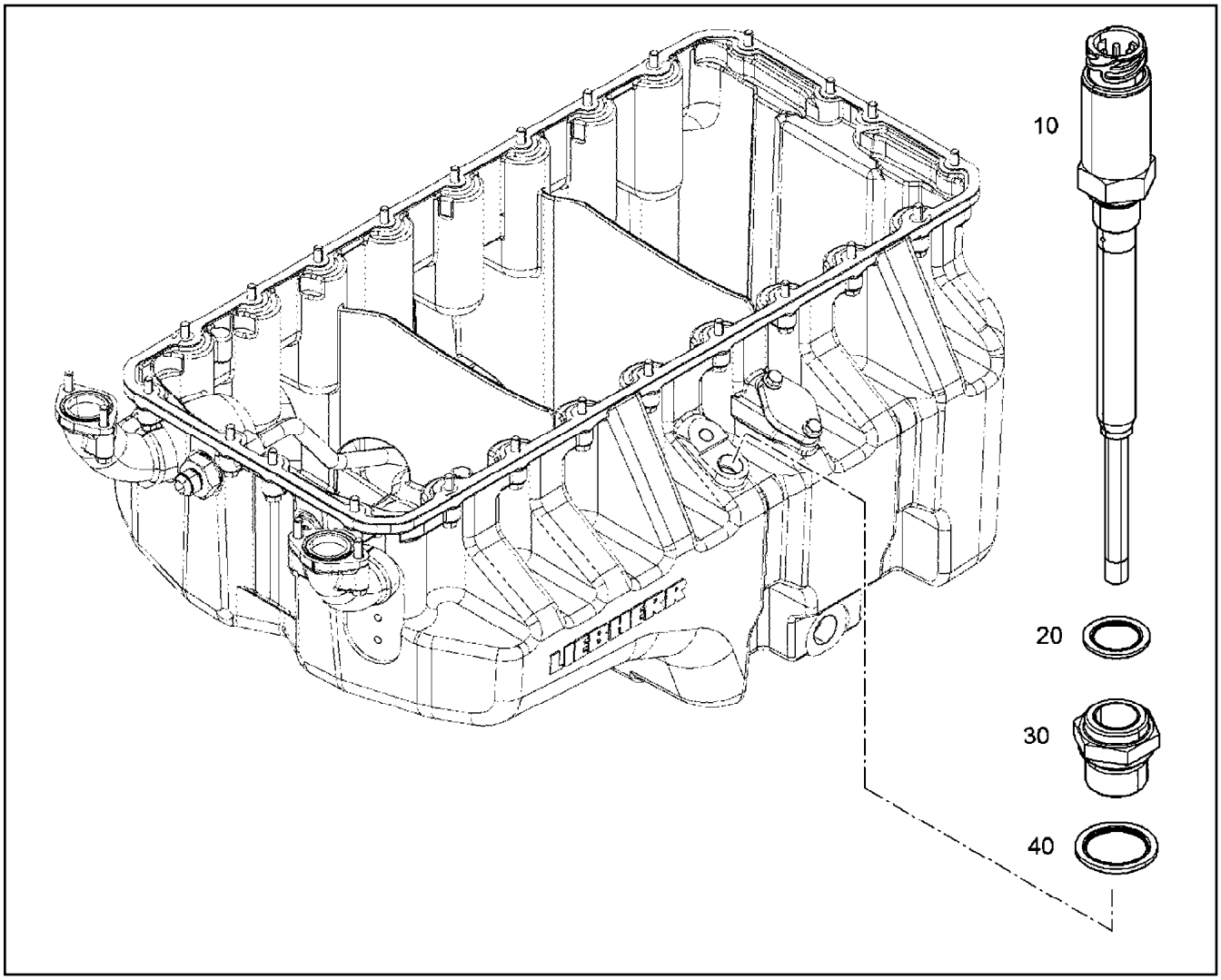

Pos.	Item	Quantity	Description	Bezeichnung
1	11088130	1	LEVEL SENSOR L=195 24V	NIVEAUGEBER
2	10011868	1	SEALING RING 18,7X26X1,5 St/FPM1-80	DICHTRING
4	10011842	1	SEALING RING 24,7X32X2 St/FPM1-80	DICHTRING

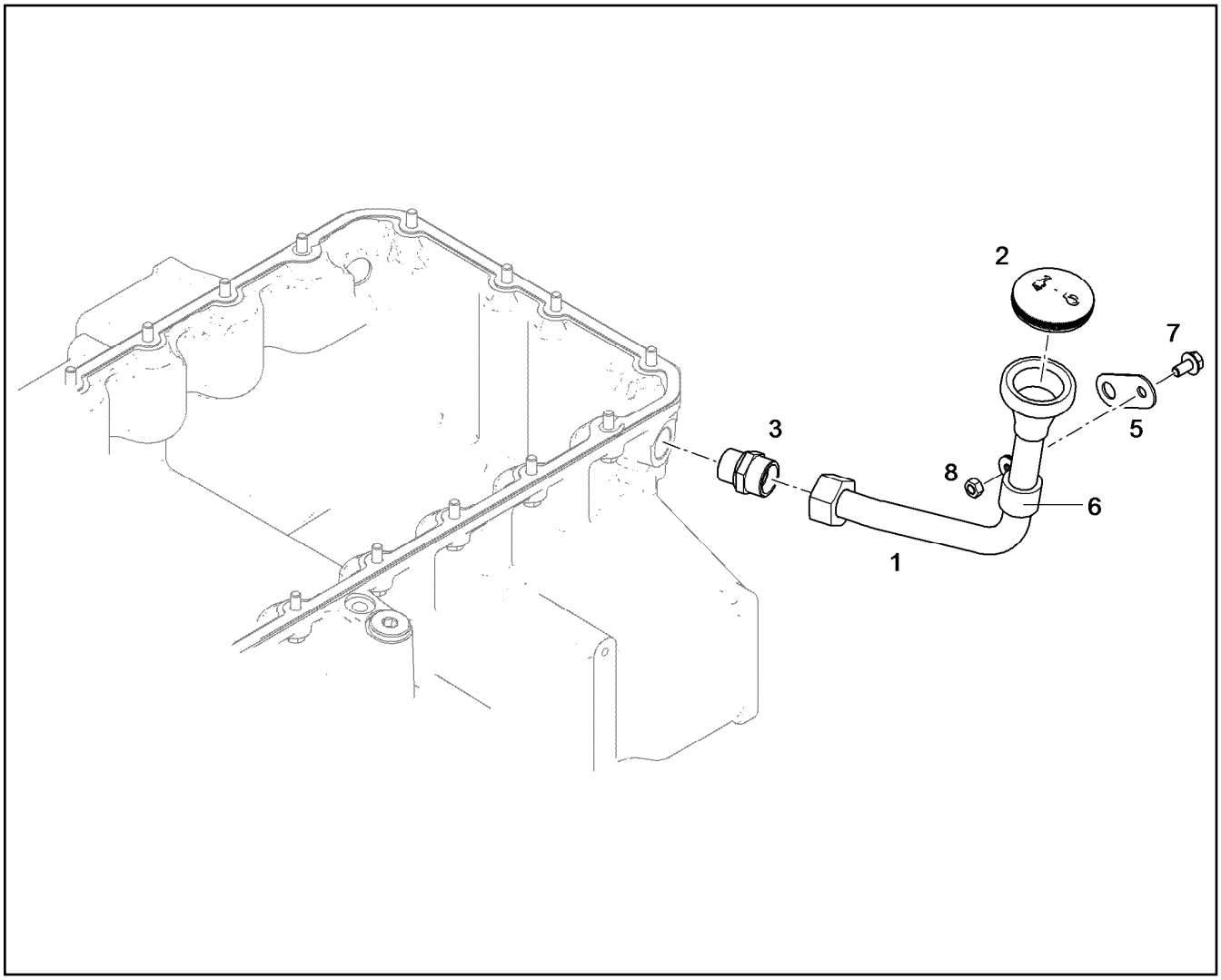

Pos.	Item	Quantity	Description	Bezeichnung
1	10128194	1	FILLER NECK	EINFUELLSTUTZEN
2	9144757	1	END COVER 60	VERSCHLUSSDECKEL
(3)	9144762	1	SEAL	DICHTUNG
3	7362515	1	FITTING ISO 8434-1 GE 22L M26X1,5 CR6-F	VERSCHRAUBUNG
5	10128197	1	HOLDER S235JR	HALTER
6	7381630	1	CLAMP DIN 3016-1 22X20XD1 W1-2-MVQ	SCHELLE
7	11656992	1	HEX SCREW EN 1665 M8X16 8.8 480H SPF	SECHSKANTSCHRAUBE
8	4000381	1	HEX NUT ISO 4032 M8 10 A2C SPF	SECHSKANTMUTTER

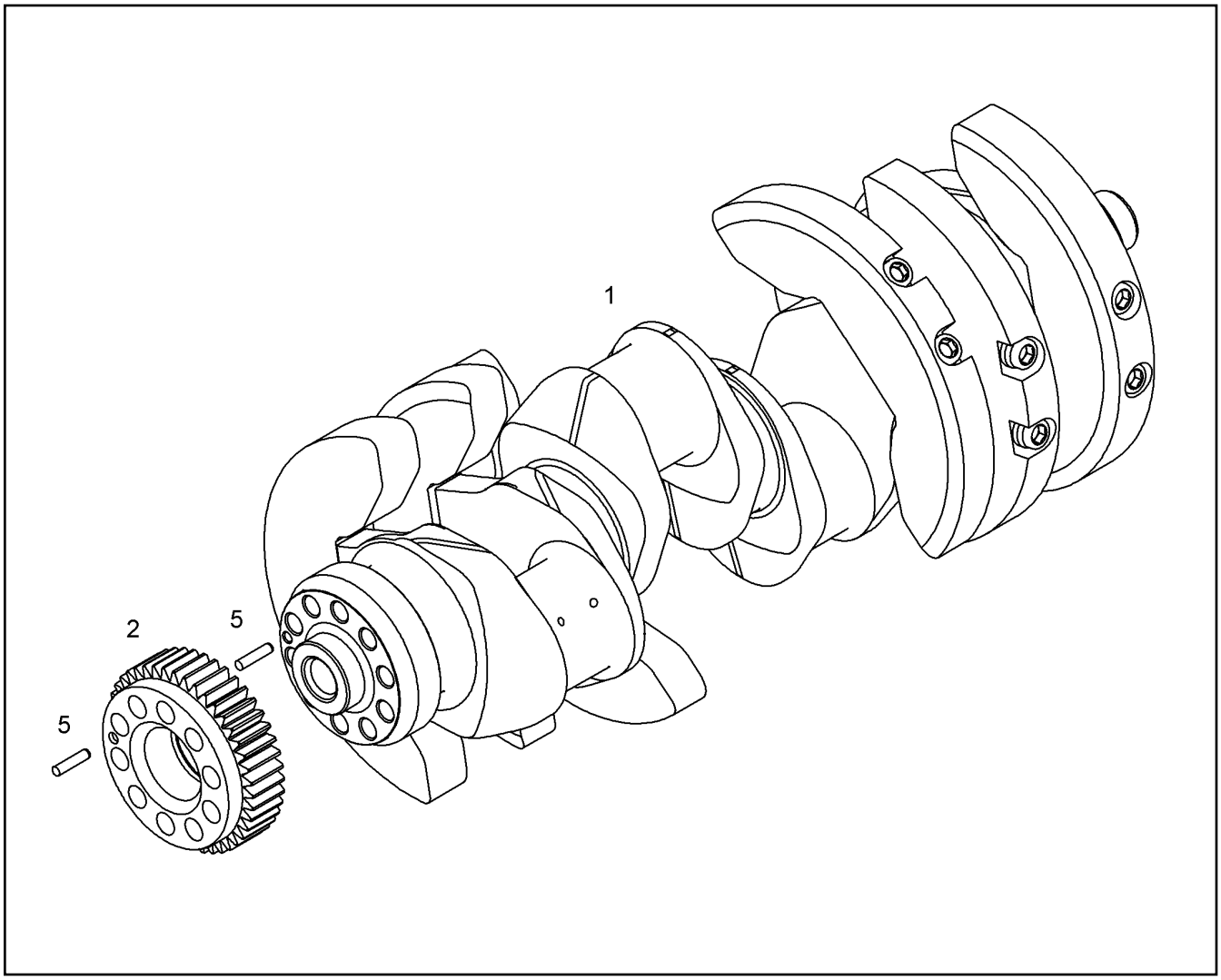

Pos.	Item	Quantity	Description	Bezeichnung
1	10128914	1	CRANKSHAFT PRE-ASSY. V-MOTORXD950	KURBELWELLE VORM.
2	10119847	1	GEARWHEEL PRE-ASS.	ZAHNRAD VORM.
5	10011783	2	SPIRAL DOWEL PIN 8X35 St	SPIRALSPANNSTIFT

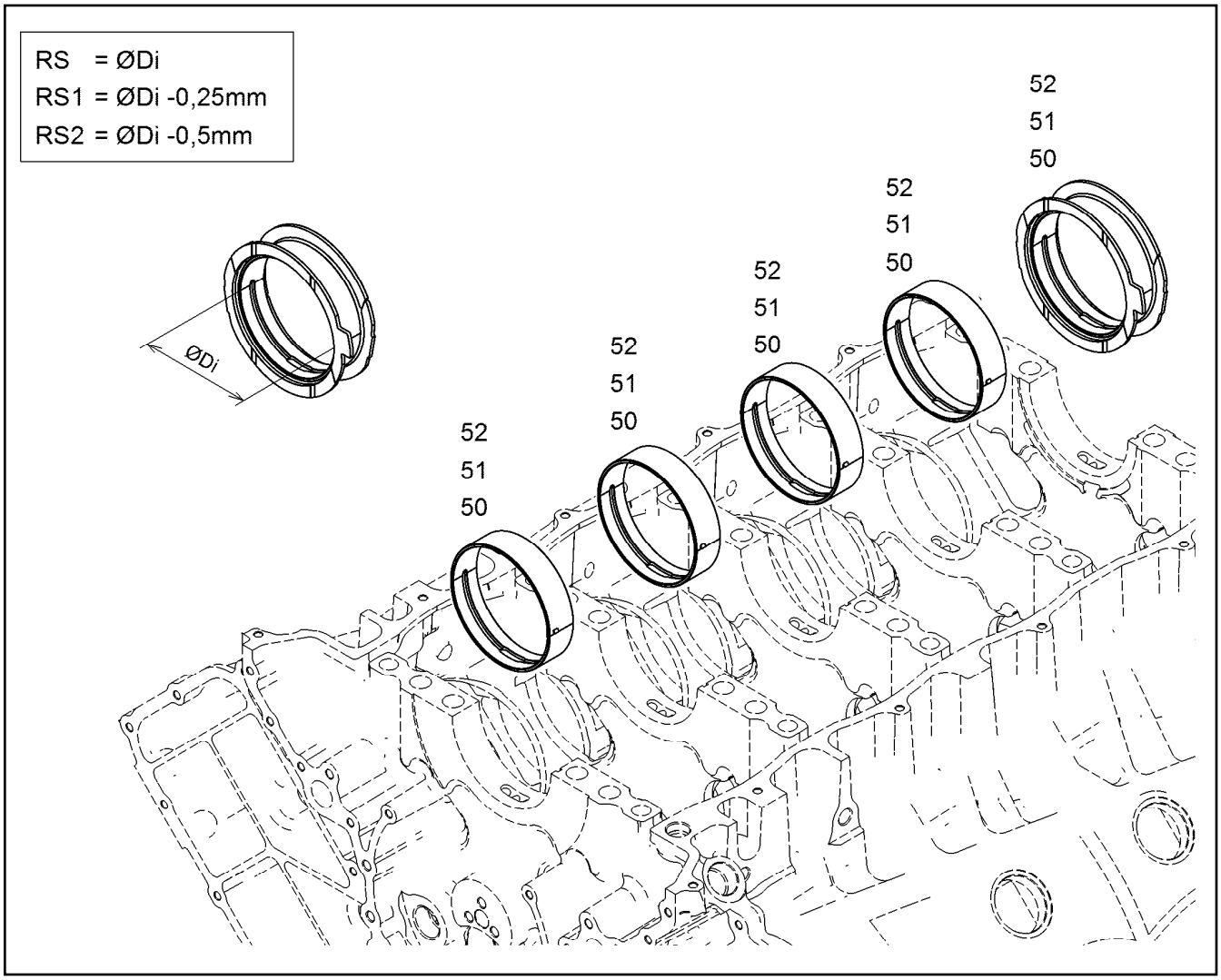

Pos.	Item	Quantity	Description	Bezeichnung
50	10128593	1	RS CRANKSHAFT BEARING KPL. D9508 GLY	RS KURBELWELLENLAGERUNG
51	10134576	1	RK1 MAIN BEARING CPL. D9508 GLYCO/MIB	RS1 KURBELWELLENLAGERU
52	10134577	1	RK2 MAIN BEARING CPL. D9508 GLYCO/MIB	RS2 KURBELWELLENLAGERU

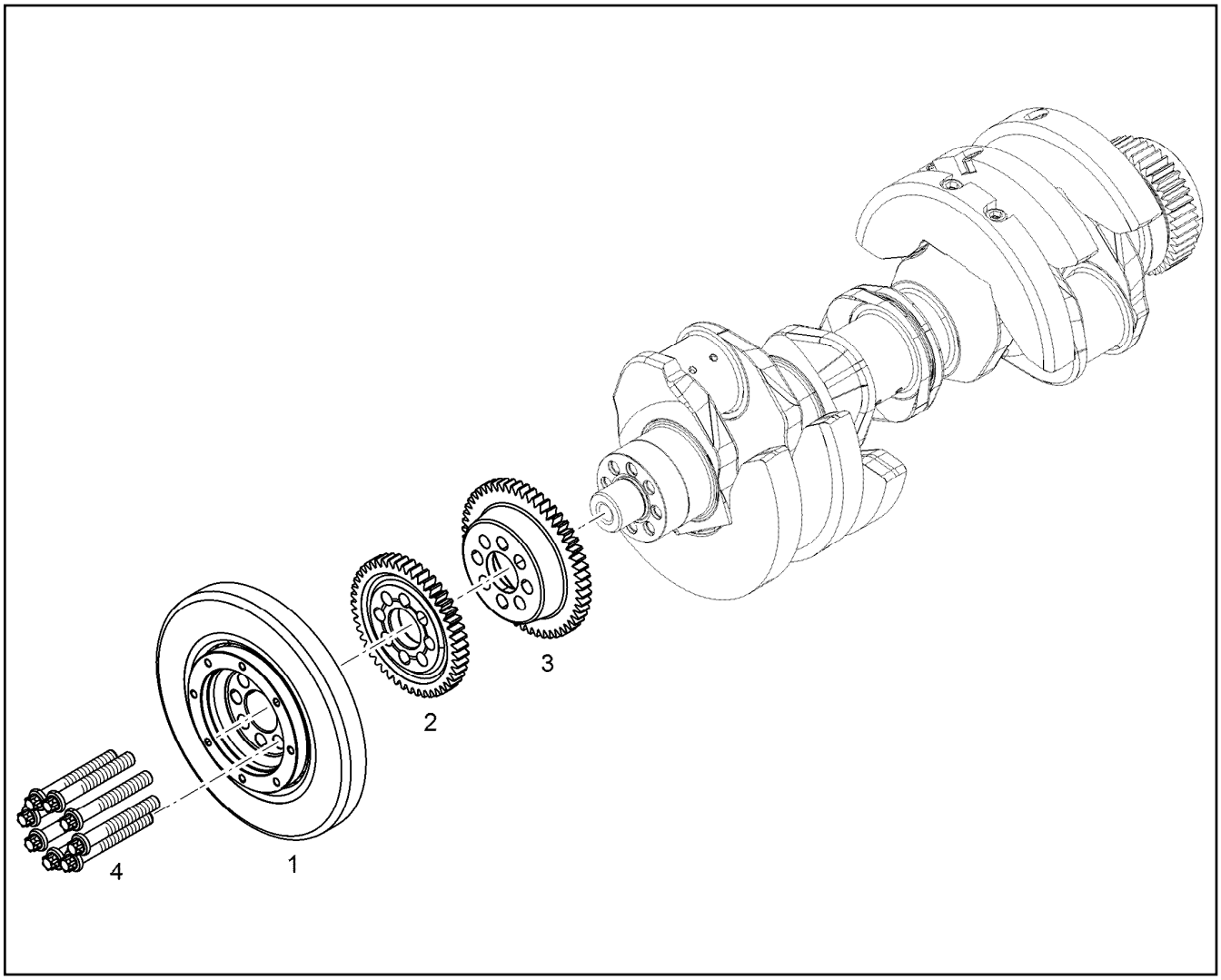

Pos.	Item	Quantity	Description	Bezeichnung
1	11367689	1	DRIVE PARTS W. DAMPER PRE-ASS. ⇨ ❑ 706	ANTRIEBSTEILE M. SCHWING.
2	11407185	1	GEAR WHEEL 3,5	ZAHNRAD
3	11408961	1	GEAR WHEEL 3,5	ZAHNRAD
4	9077282	8	HEXALOBULAR HEAD SCREW M16X1,5X11	SECHSRUNDSCHRAUBE

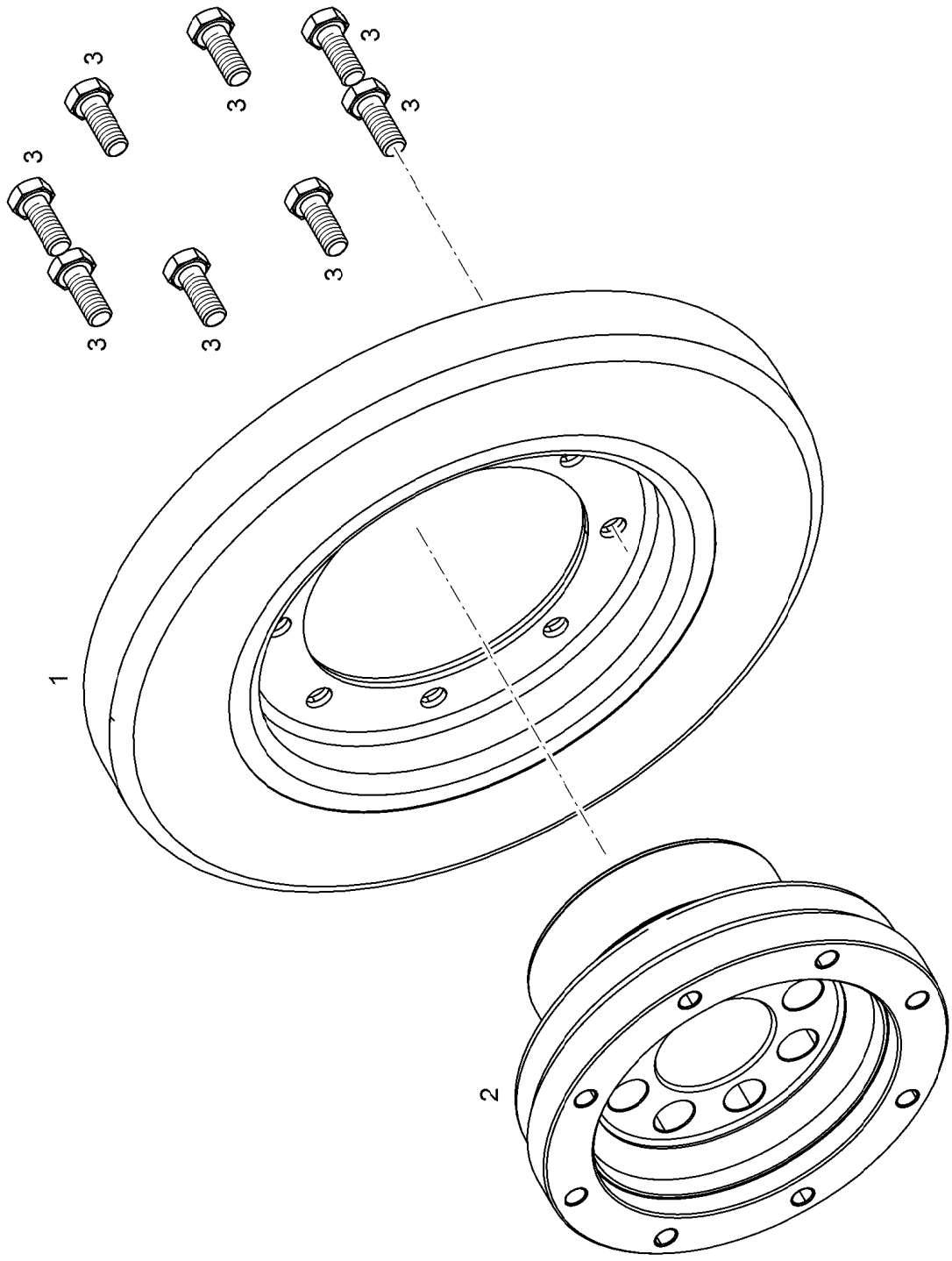
3
3
3
3
3
3
3
3
3
1
2

Pos.	Item	Quantity	Description	Bezeichnung
1	9077223	1	VISCOSE DAMPER ASK 3298	VISKOSEDAEMPFER
2	9077280	1	HUB	NABE
3	10299578	8	HEX SCREW ISO 4017 M10X25 10.9 FLZN SP	SECHSKANTSCHRAUBE

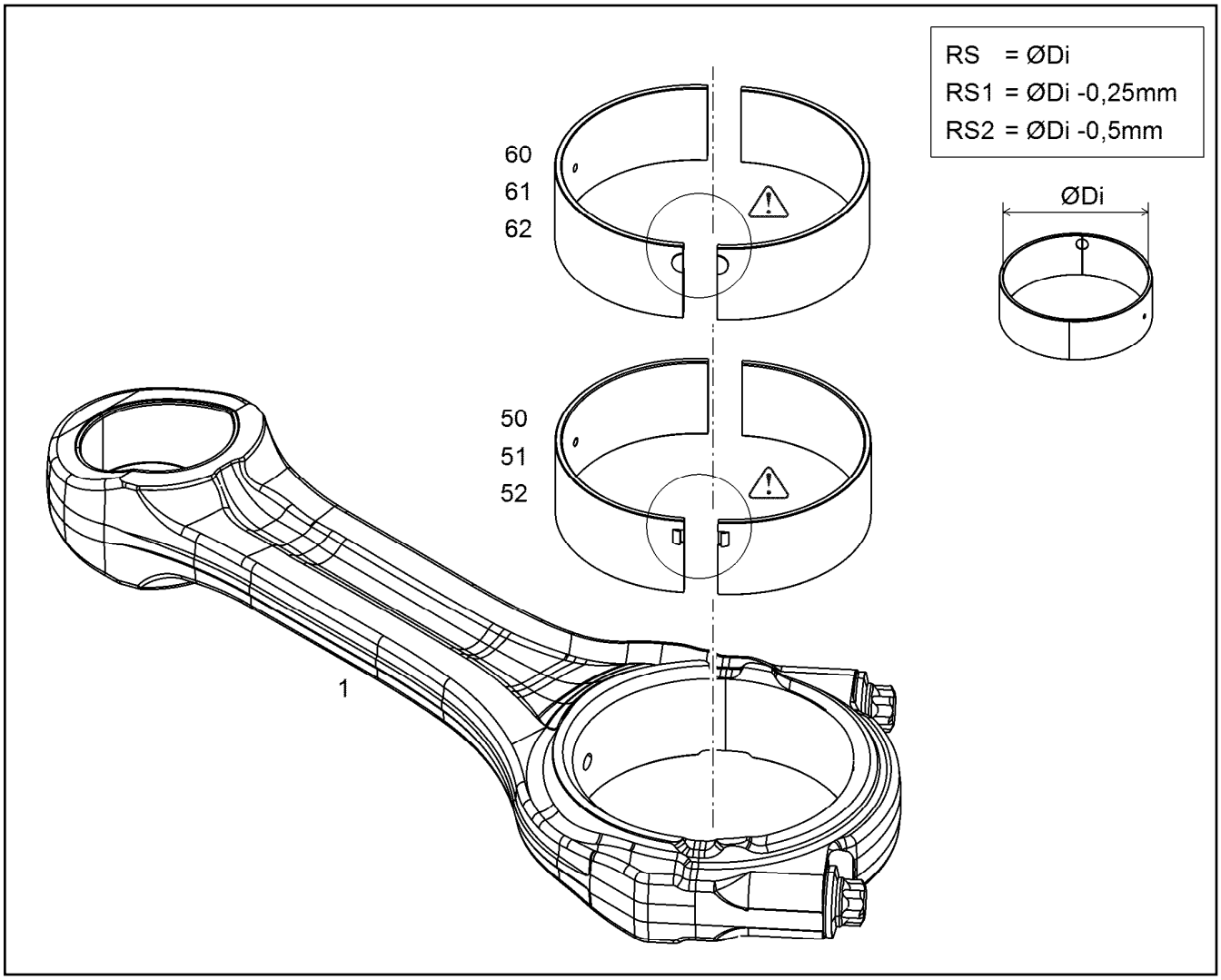

Pos.	Item	Quantity	Description	Bezeichnung
1	10116877	1	CONROD V-MOTORX96	PLEUELSTANGE
1	10116877	1	CONROD V-MOTORX96	PLEUELSTANGE
1	12446853	1	CONROD V-MOTORX96	PLEUELSTANGE
1	12446853	1	CONROD V-MOTORX96	PLEUELSTANGE
(1)	9077199	2	CONROD BOLT M14X1,5X65,5 10.9	PLEUELSCHRAUBE
(1)	12446854	1	CONROD V-MOTORX96	PLEUELSTANGE
(2)	12446830	2	CONROD BOLT M14X1,5X65,5 23MnB3	PLEUELSCHRAUBE
(3)	12450073	1	CONNECTING ROD BUSHING 54,475X59,109	PLEUELBUCHSE
50	12579693	1	RK BIG-END BEARING D9500	RS PLEUELLAGER
51	12580191	1	RK1 BIG-END BEARING D9500	RS1 PLEUELLAGER
52	12580192	1	RK2 BIG-END BEARING D9500	RS2 PLEUELLAGER
60	10122907	1	RK BIG-END BEARING D9500	RS PLEUELLAGER
61	10124739	1	RK1 BIG-END BEARING D9500	RS1 PLEUELLAGER
62	10124740	1	RK2 BIG-END BEARING D9500	RS2 PLEUELLAGER

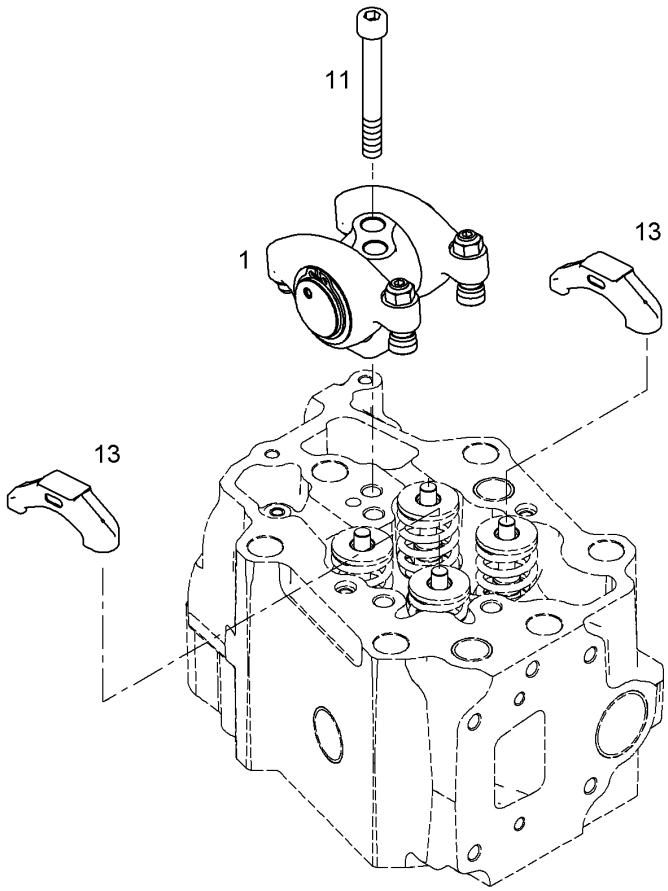

Pos.	Item	Quantity	Description	Bezeichnung
1	10122503	1	ROCKER ARM BRACKET PRE-ASS. ⇨ ❑ 710	KIPPHEBELBOCK VORM.
11	4043173	2	SOCKET HEAD SCREW ISO 4762 M12X80 1	ZYLINDERSCHRAUBE
13	10119695	2	VALVE BRIDGE	VENTILBRUECKE

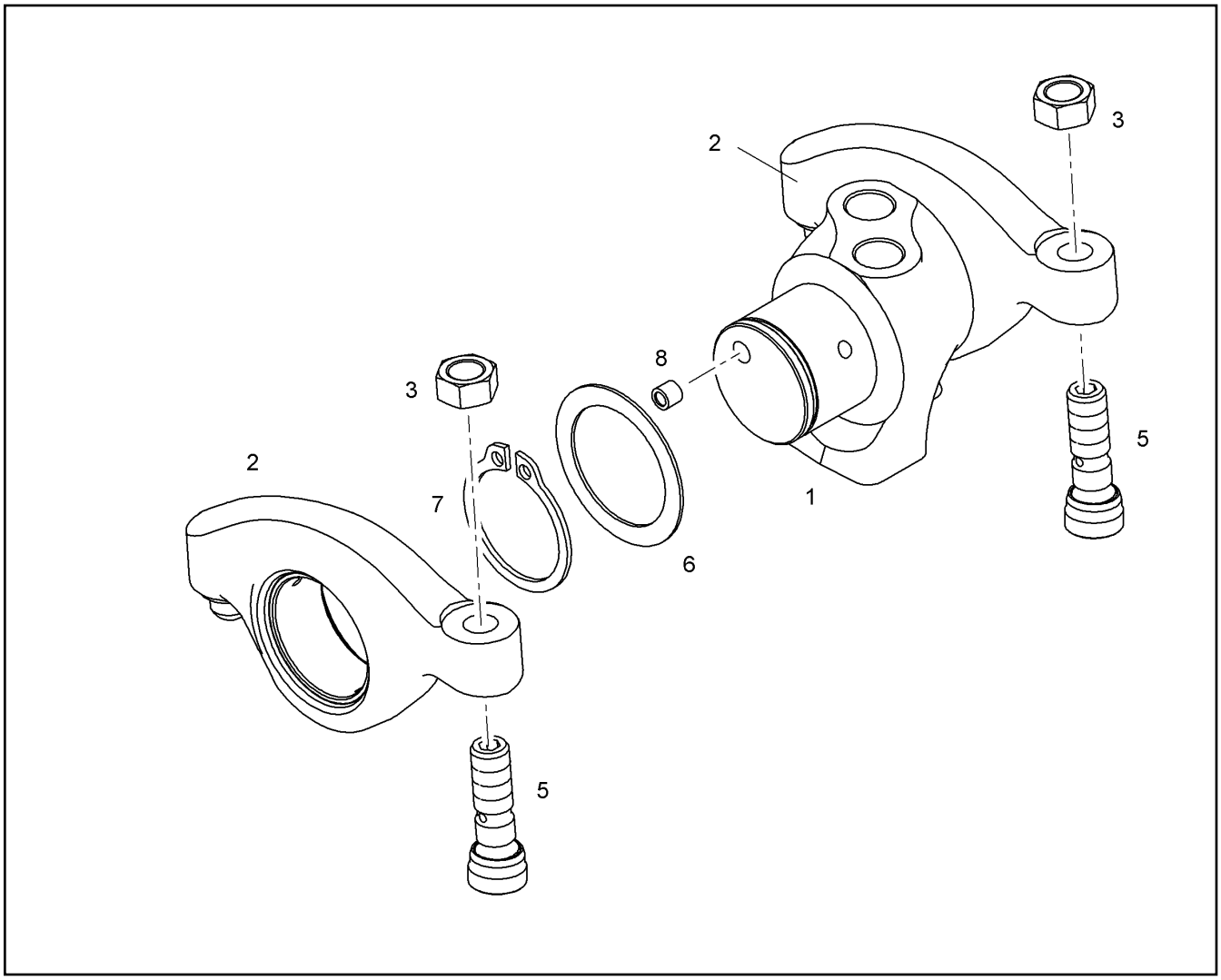

Pos.	Item	Quantity	Description	Bezeichnung
1	10122504	1	ROCKER ARM SUPPORT	KIPPHEBELBOCK
2	10119407	2	ROCKER ARM PRE-ASSY.	KIPPHEBEL VORM.
3	10012557	2	HEX NUT M10X1	SECHSKANTMUTTER
5	10012225	2	ADJUSTING SCREW M10X1	EINSTELLSCHRAUBE
6	9078522	2	WASHER 34X45X1	SCHEIBE
7	428011308	2	LOCKING RING DIN 471 340X6	SICHERUNGSRING
8	10036325	2	SEALING PLUG LK 950	DICHTSTOPFEN

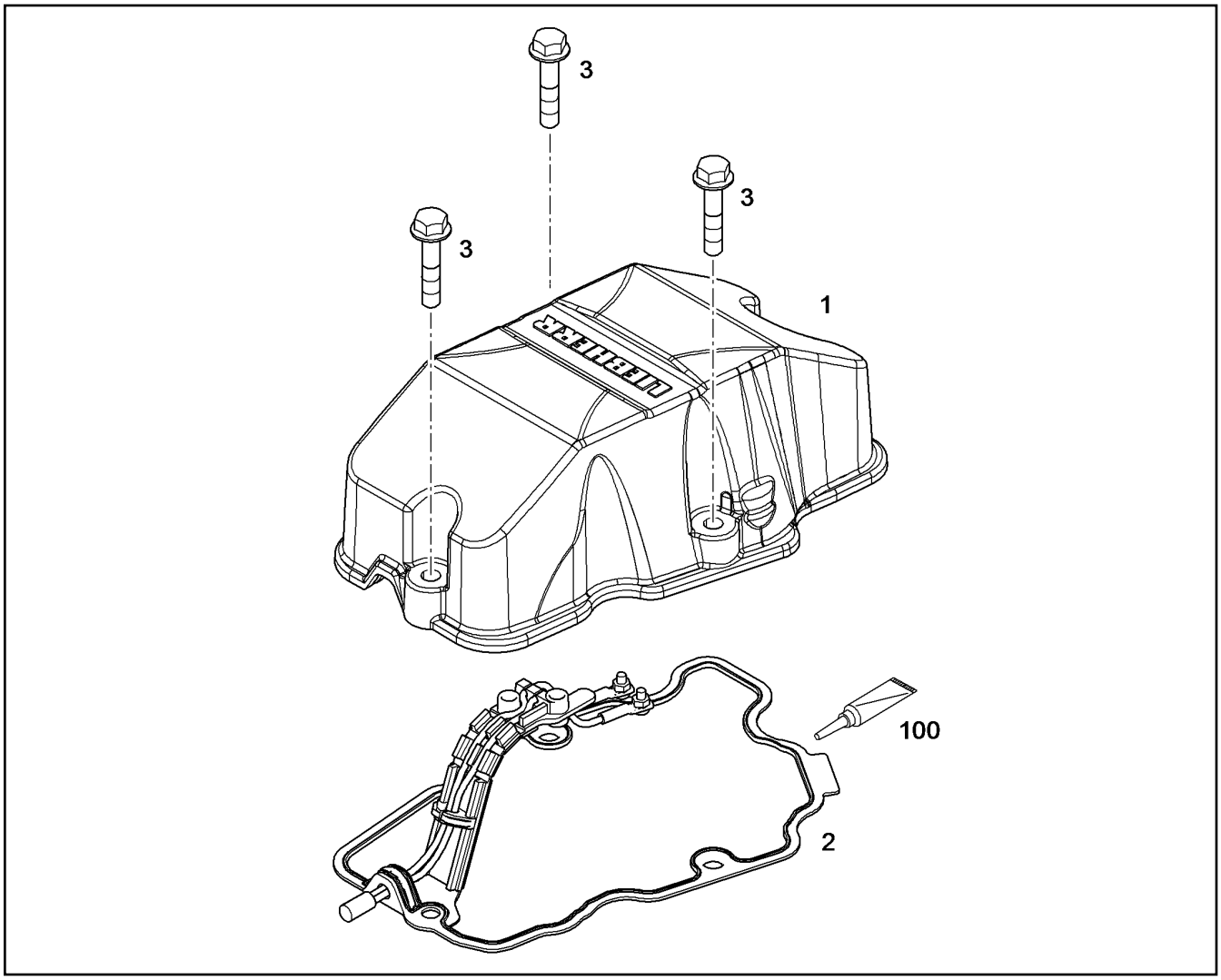

Pos.	Item	Quantity	Description	Bezeichnung
1	10122266	1	CYLINDER HEAD COVER	ZYLINDERKOPFDECKEL
1	12469626	1	CYLINDER HEAD COVER	ZYLINDERKOPFDECKEL
2	9079885	1	SEAL 1,5	DICHTUNG
3	11658660	3	HEX SCREW EN 1665 M8X40 8.8 480H SPF	SECHSKANTSCHRAUBE

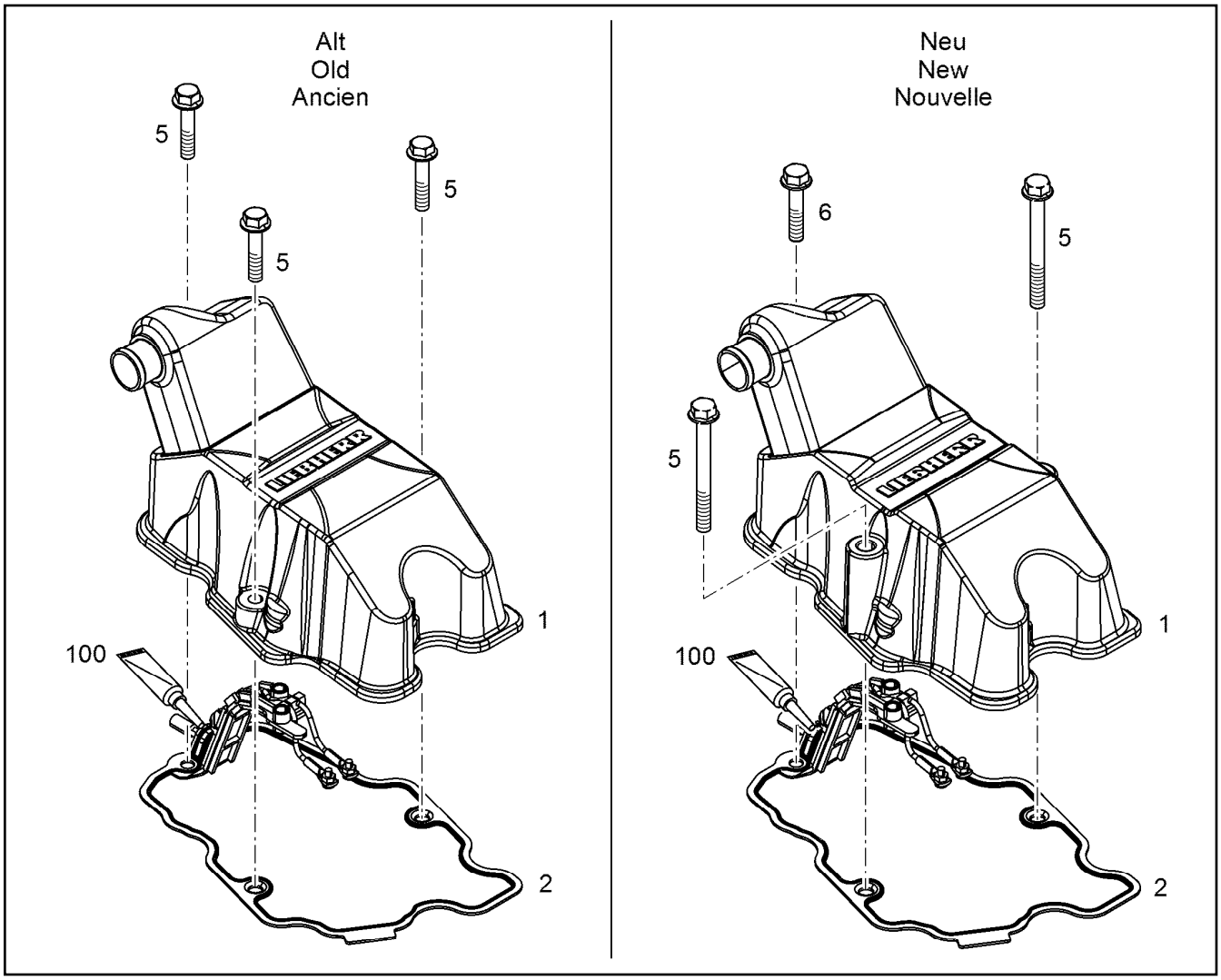

Pos.	Item	Quantity	Description	Bezeichnung
1	12580834	1	REPAIR KIT	REPARATURSATZ
1	12562204	1	CYLINDER HEAD COVER PRE-ASS.	ZYLINDERKOPFDECKEL VORM.
2	9079885	1	SEAL 1,5	DICHTUNG
5	11658660	3	HEX SCREW EN 1665 M8X40 8.8 480H SPF	SECHSKANTSCHRAUBE
5	11626067	2	HEX SCREW EN 1665 M8X80 8.8 480H	SECHSKANTSCHRAUBE
6	11658660	1	HEX SCREW EN 1665 M8X40 8.8 480H SPF	SECHSKANTSCHRAUBE
100	12697087	1	SURFACE SEALING 85ML KARTUSCHE -40/	FLAECHENDICHTUNG

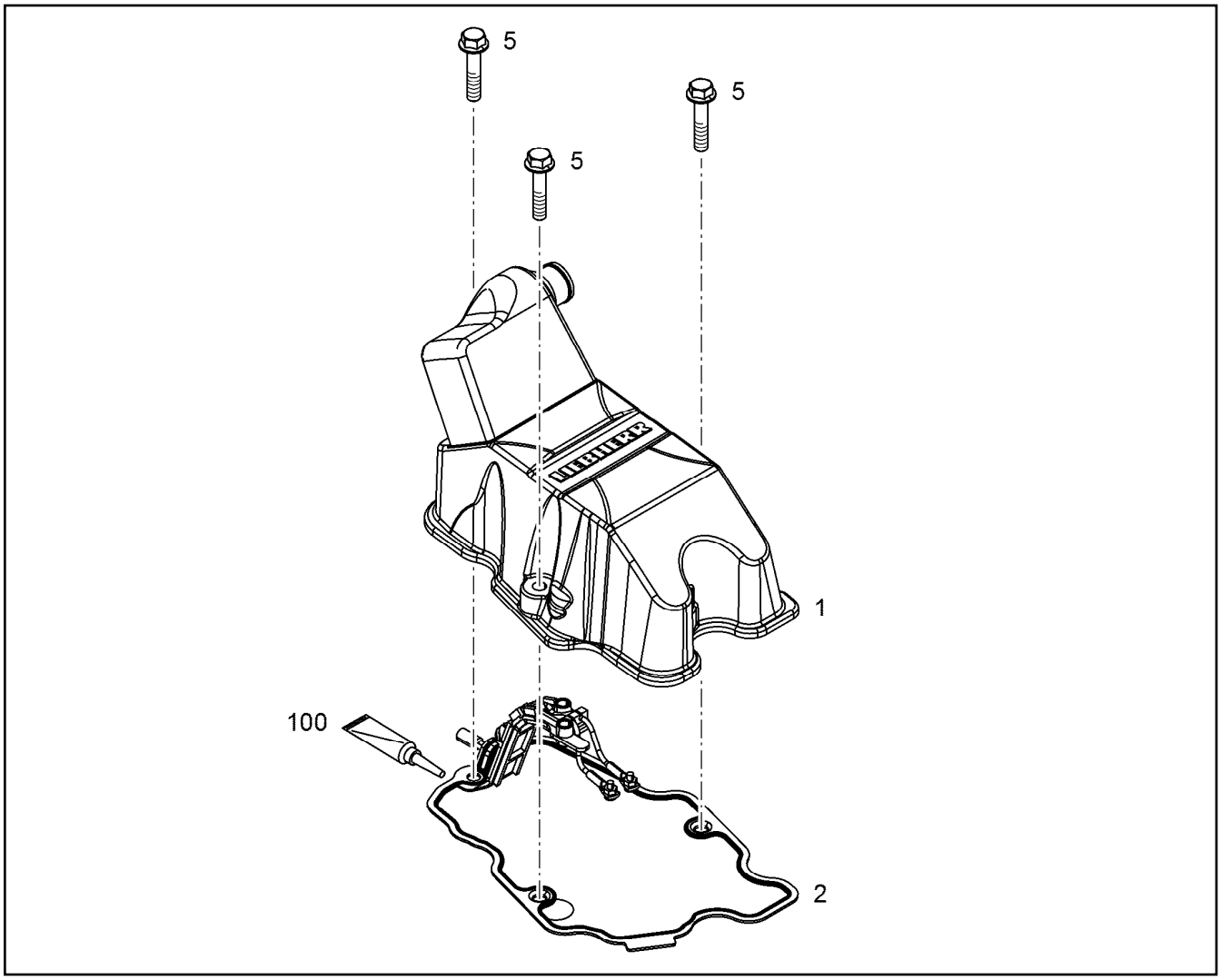

Pos.	Item	Quantity	Description	Bezeichnung
1	11364325	1	CYLINDER HEAD COVER PRE-ASS. ⇨ ❑ 714	ZYLINDERKOPFDECKEL VORM.
2	9079885	1	SEAL 1,5	DICHTUNG
5	11626067	2	HEX SCREW EN 1665 M8X80 8.8 480H	SECHSKANTSCHRAUBE
6	11658660	1	HEX SCREW EN 1665 M8X40 8.8 480H SPF	SECHSKANTSCHRAUBE
100	12697087	1	SURFACE SEALING 85ML KARTUSCHE -40/	FLAECHENDICHTUNG

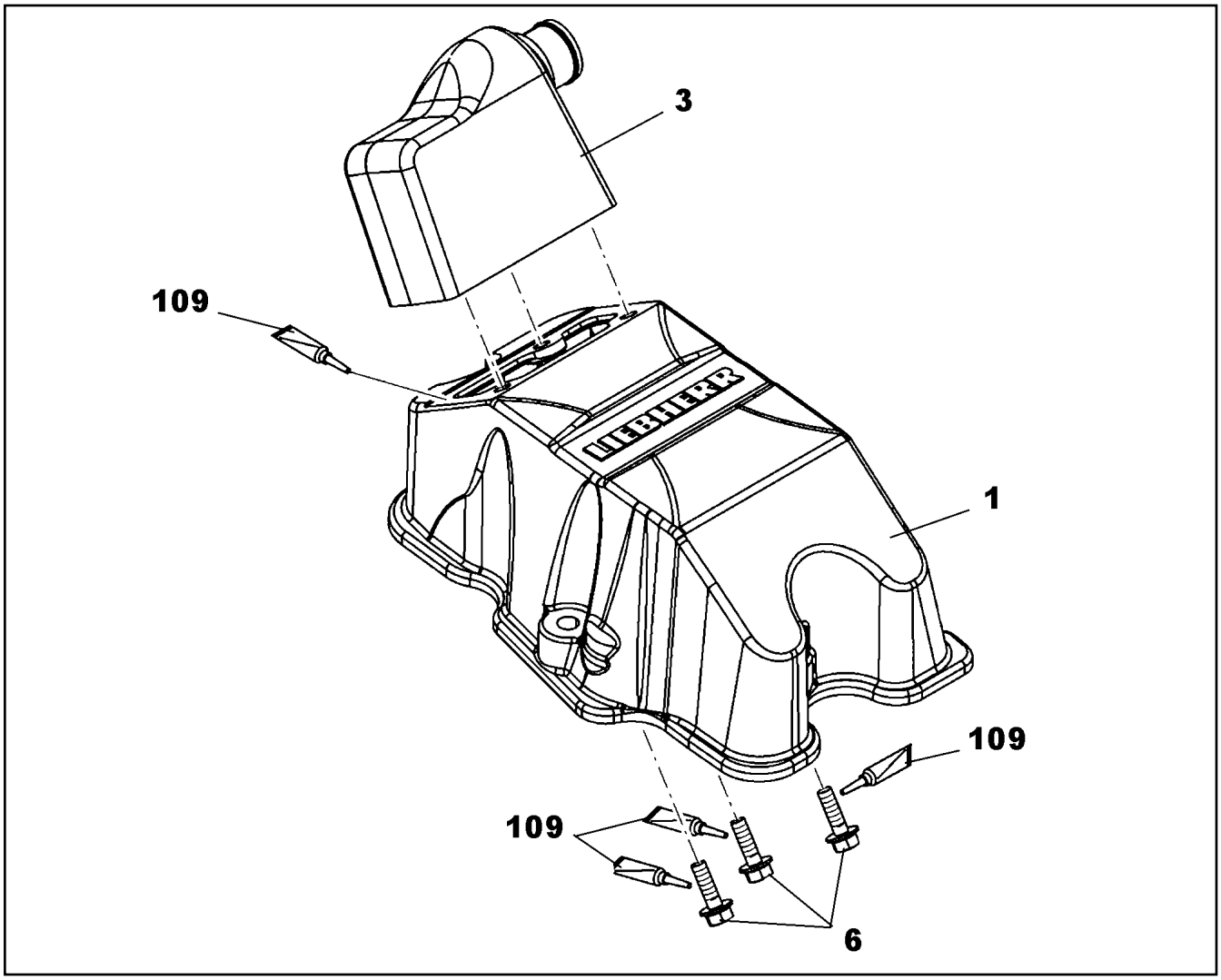

Pos.	Item	Quantity	Description	Bezeichnung
1	10122220	1	CYLINDER HEAD COVER	ZYLINDERKOPFDECKEL
1	12469625	1	CYLINDER HEAD COVER	ZYLINDERKOPFDECKEL
3	10122637	1	CONNECTION PIECE	ANSCHLUSSSTUECK
6	12207548	3	HEX SCREW EN 1665 M6X20 8.8 480H SPF	SECHSKANTSCHRAUBE
109	811205708	1	SCREW LOCKING FLASCHE 50ML 150°C	SCHRAUBENSICHERUNG
115	10354595	1	SURFACE SEALING 300ML KARTUSCHE BI	FLAECHENDICHTUNG

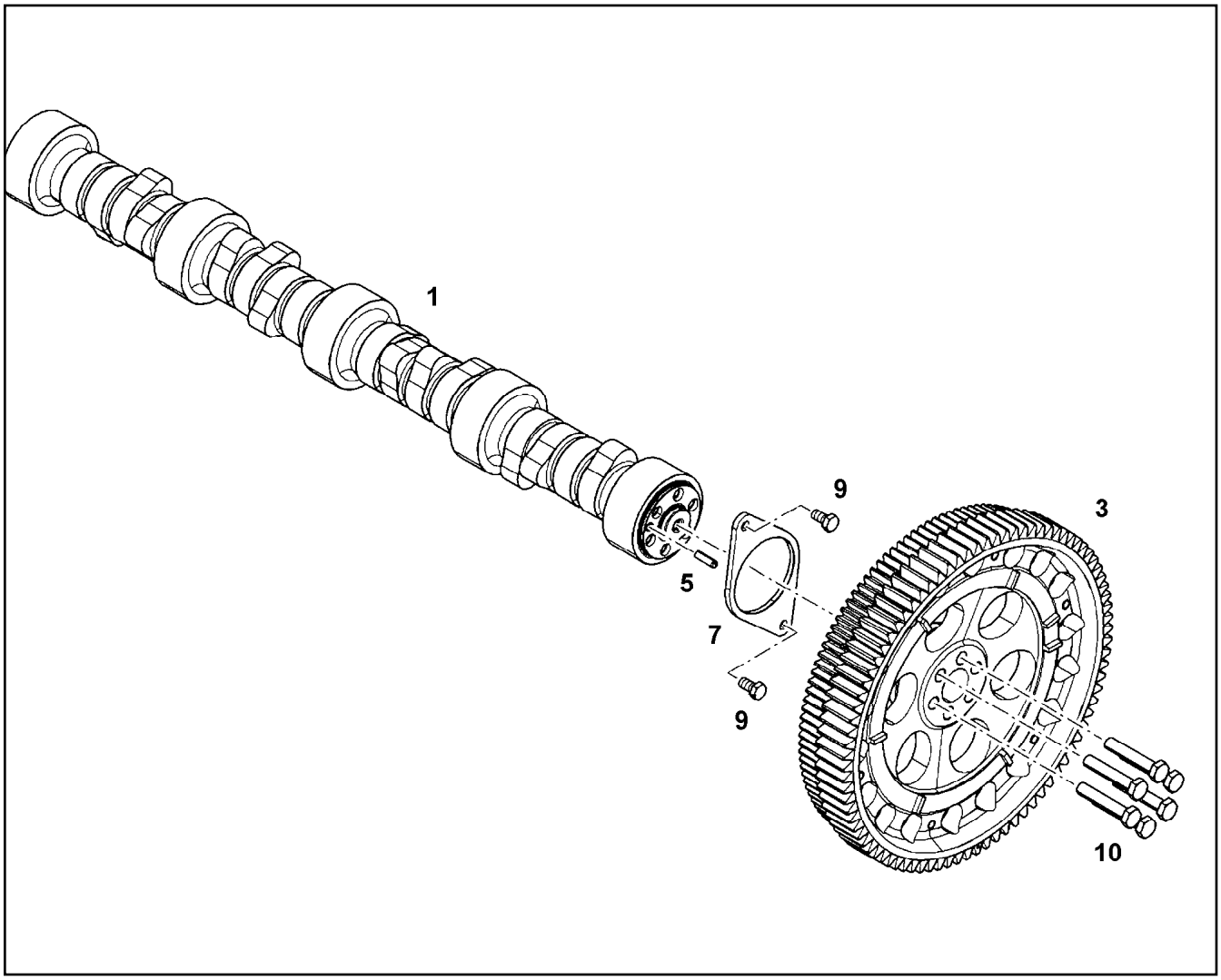

Pos.	Item	Quantity	Description	Bezeichnung
1	10116354	1	CAMSHAFT V-MOTORXD9508	NOCKENWELLE
1	10154280	1	CAMSHAFT V-MOTORXD9508 16MnCr5	NOCKENWELLE
3	10124591	1	GEARWHEEL PRE-ASS.	ZAHNRAD VORM.
5	4980736	1	PARALLEL PIN ISO 8734 6m6X22 St	ZYLINDERSTIFT
7	9078058	1	BEARING FLANGE S235JR	LAGERFLANSCH
9	11656992	2	HEX SCREW EN 1665 M8X16 8.8 480H SPF	SECHSKANTSCHRAUBE
10	10331856	6	HEX SCREW ISO 4017 M10X55 10.9 SPF	SECHSKANTSCHRAUBE

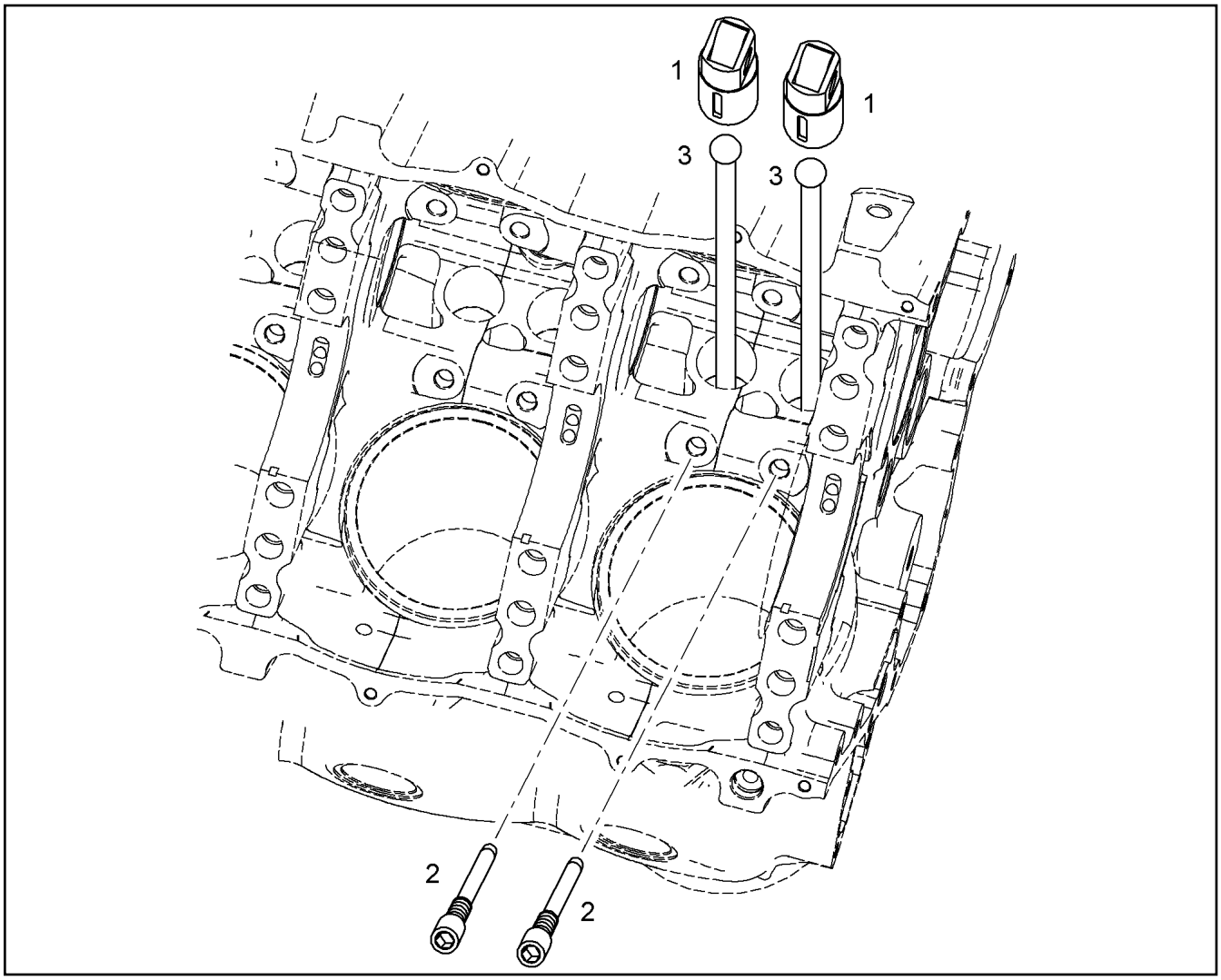

Pos.	Item	Quantity	Description	Bezeichnung
1	9078257	2	ROLLER TAPPET 39X76MM	ROLLENSTOESSEL
2	10125291	2	LOCKING SCREW M8X1X44 10.9	SICHERUNGSSCHRAUBE
3	9078259	2	TAPPET PUSH ROD	STOESSELSTANGE

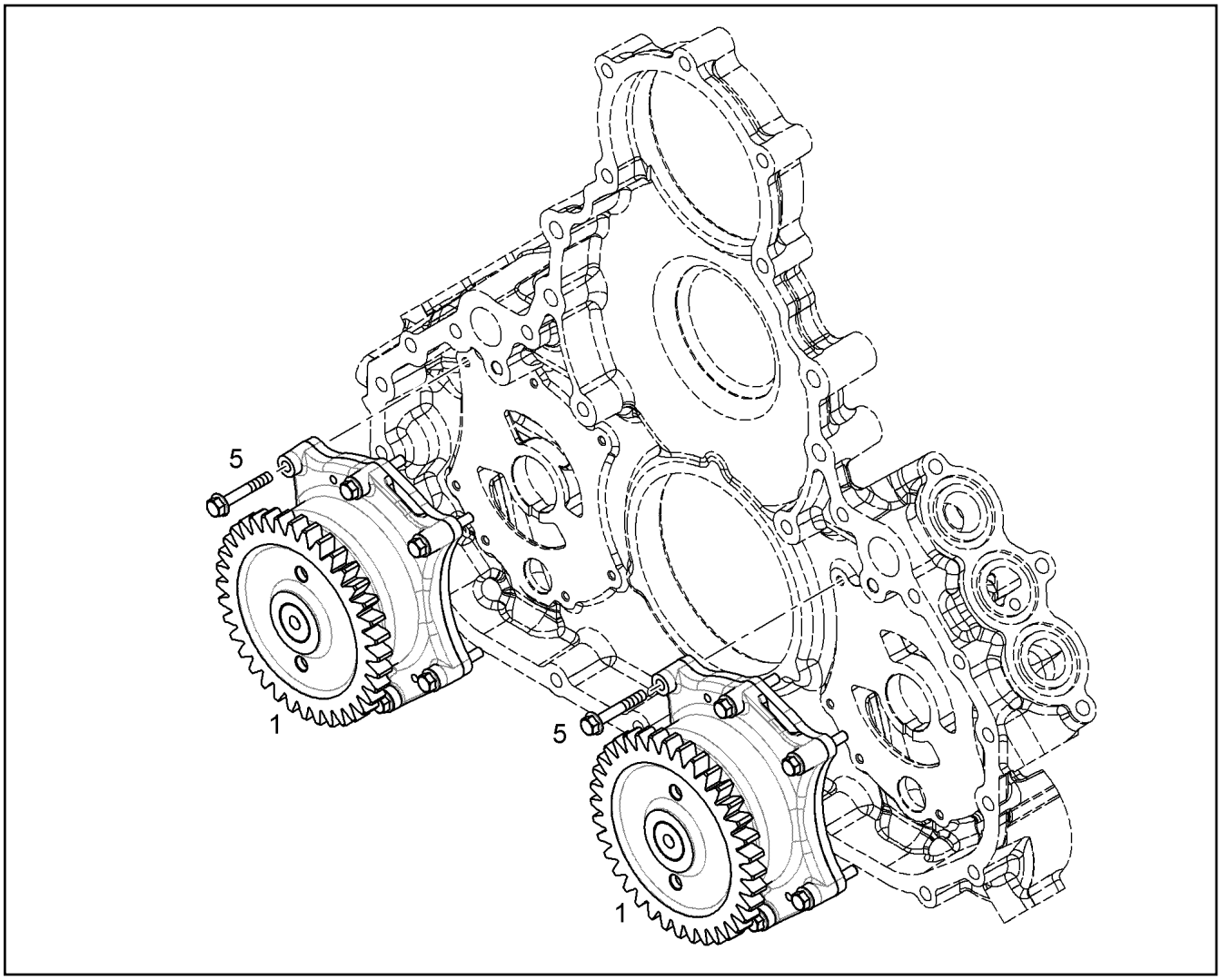

Pos.	Item	Quantity	Description	Bezeichnung
1	10116166	2	LUBE OIL PUMP PRE-ASSY. B=24	SCHMIEROELPUMPE VORM.
5	404339501	14	SOCKET HEAD SCREW ISO 4762 M6X40 10.	ZYLINDERSCHRAUBE

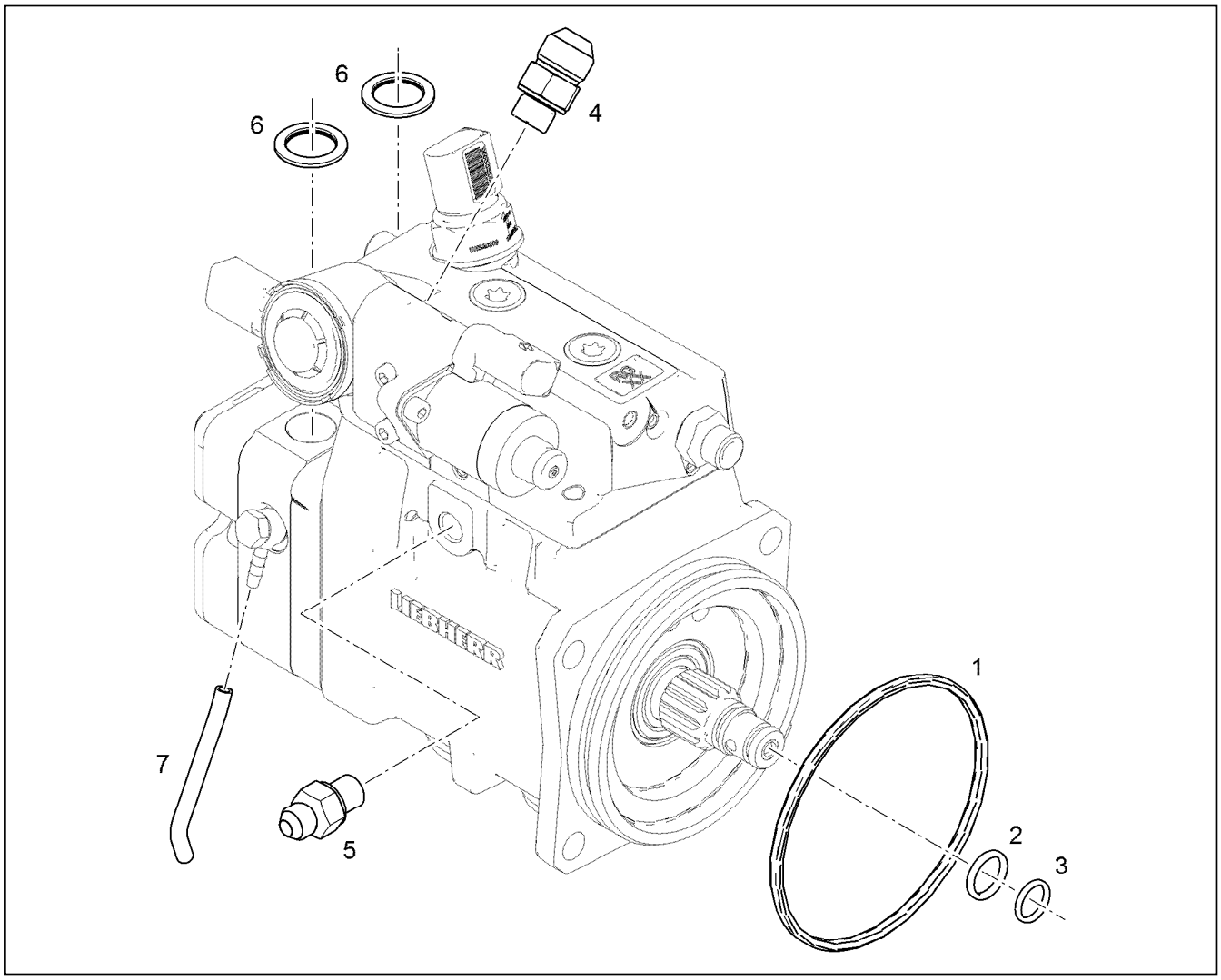

Pos.	Item	Quantity	Description	Bezeichnung
1	10146660	1	HIGH PRESSURE PUMP V-MOTORXD9508 A ⇨ ❑ 719	HOCHDRUCKPUMPE
2	10650720	4	SOCKET HEAD SCREW ISO 4762 M10X25 10	ZYLINDERSCHRAUBE

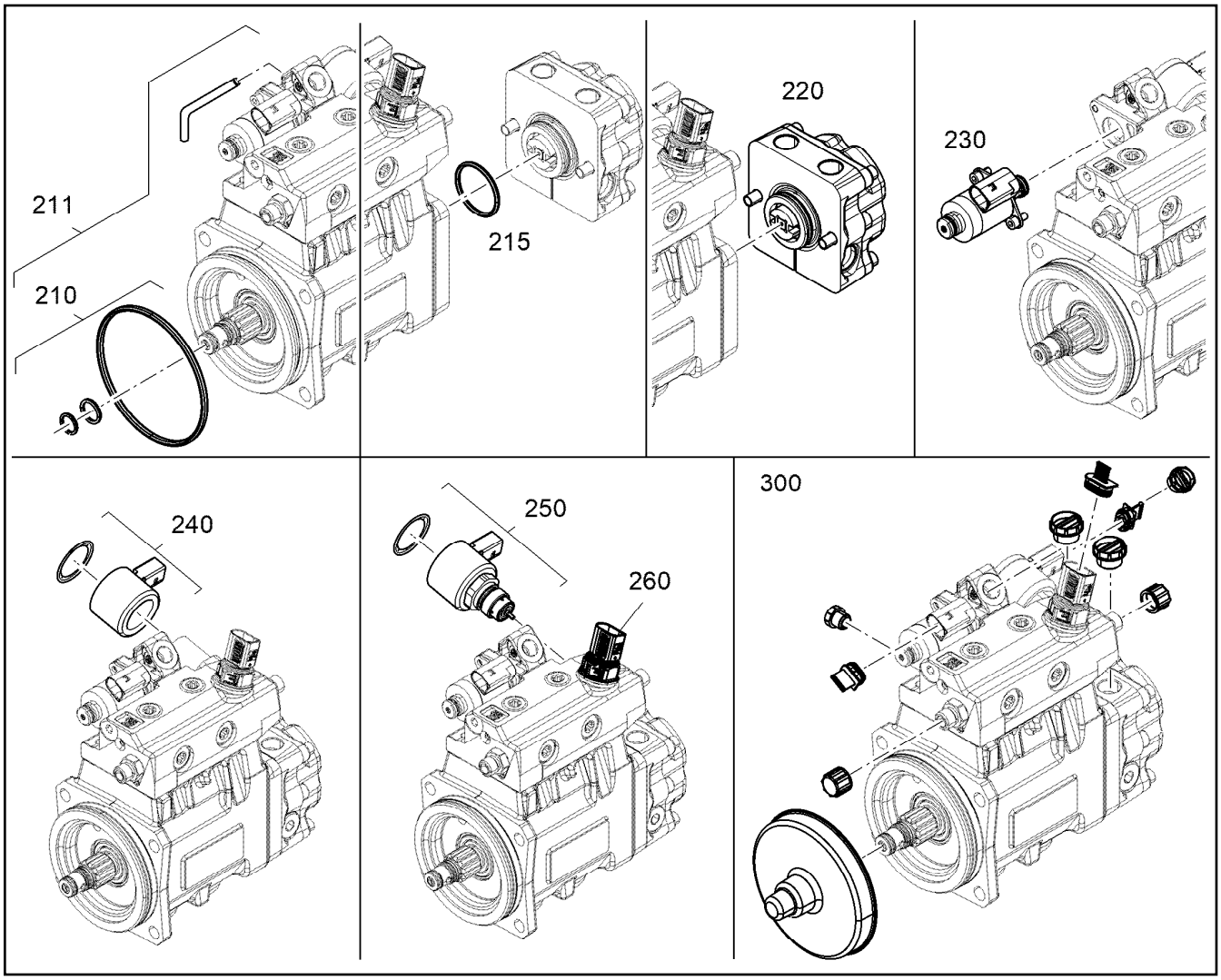

Pos.	Item	Quantity	Description	Bezeichnung
210	12417001	1	SEAL KIT HIGH PRESSURE PUMP	DS HOCHDRUCKPUMPE
211	12937883	1	SEAL KIT HIGH PRESSURE PUMP	DS HOCHDRUCKPUMPE
215	12424993	1	SEAL KIT PREFEEDING PUMP	DS VORFOERDERPUMPE
220	12923599	1	RK PRE-FEED PUMP	RS VORFOERDERPUMPE
230	12489814	1	RK VOLUME CONTROL VALVE	RS SAUGDROSSELVENTIL
240	12966286	1	REPAIR KIT VALVE	RS VENTIL
250	12917604	1	REPAIR KIT VALVE	RS VENTIL
260	12881001	1	RK HIGH PRESSURE SENSOR	RS HOCHDRUCKSENSOR
300	12489819	1	COVERING CAPS - KIT	ABDECKKAPPEN-KIT
			⇨ ❑ 720	

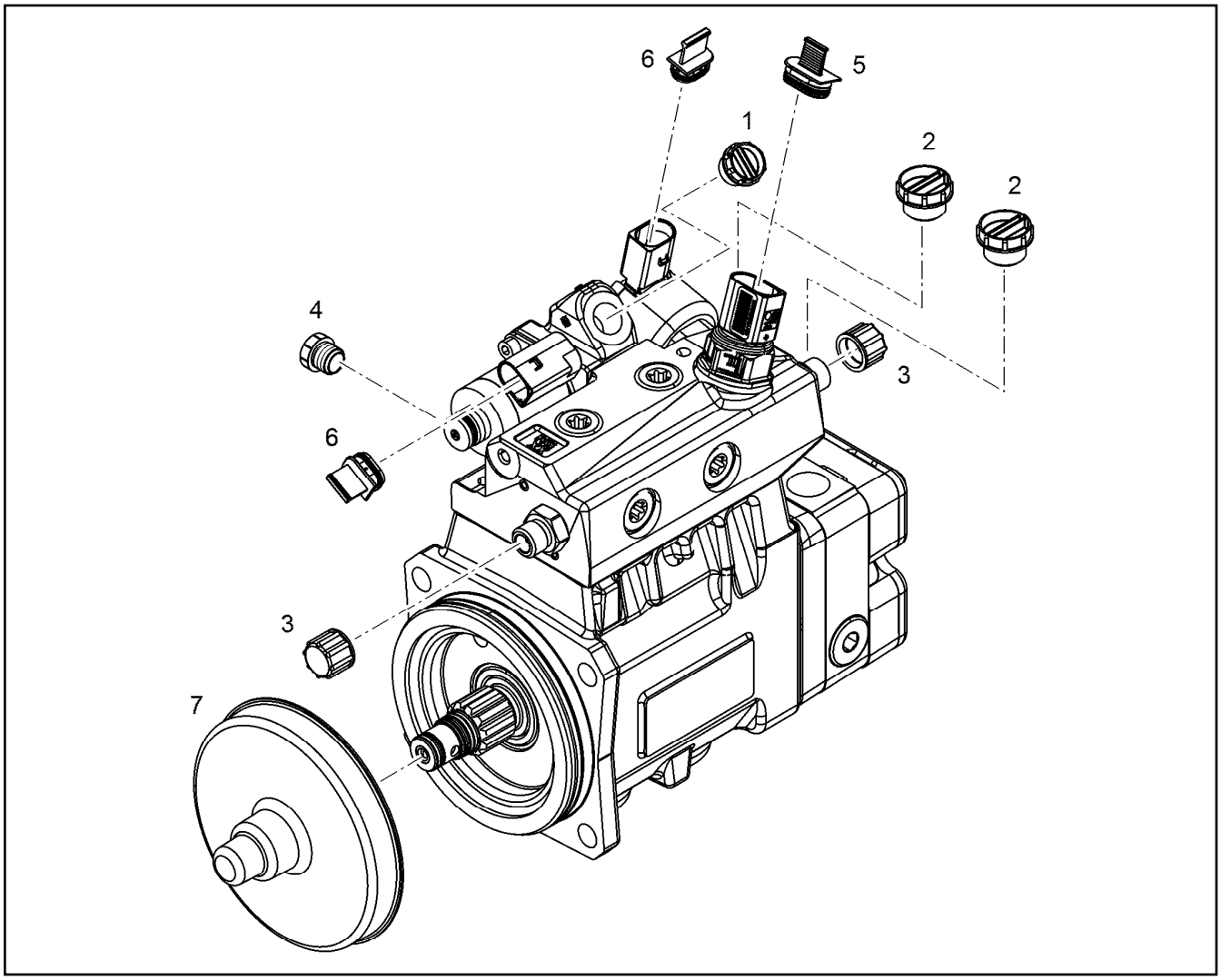

Pos.	Item	Quantity	Description	Bezeichnung
1	7011745	1	SCREW STOPPER GPN 700 M14X1,5 PE-HD	SCHRAUBSTOPFEN
2	10129392	2	COVER LID 700 M18X1,5 PA 6	ABDECKKAPPE
3	10021410	2	SCREW CAP GPN 800 M14X1,5	SCHRAUBKAPPE
4	7003652	1	SCREW STOPPER GPN 700 M12X1,5 PE-HD	SCHRAUBSTOPFEN
5	11698481	1	BLANKING PLUG GPN 360 PE-LLD	VERSCHLUSSSTOPFEN
6	11835061	2	BLANKING PLUG GPN 360 PE-LLD	VERSCHLUSSSTOPFEN
7	10129394	1	COVER LID PP	ABDECKKAPPE

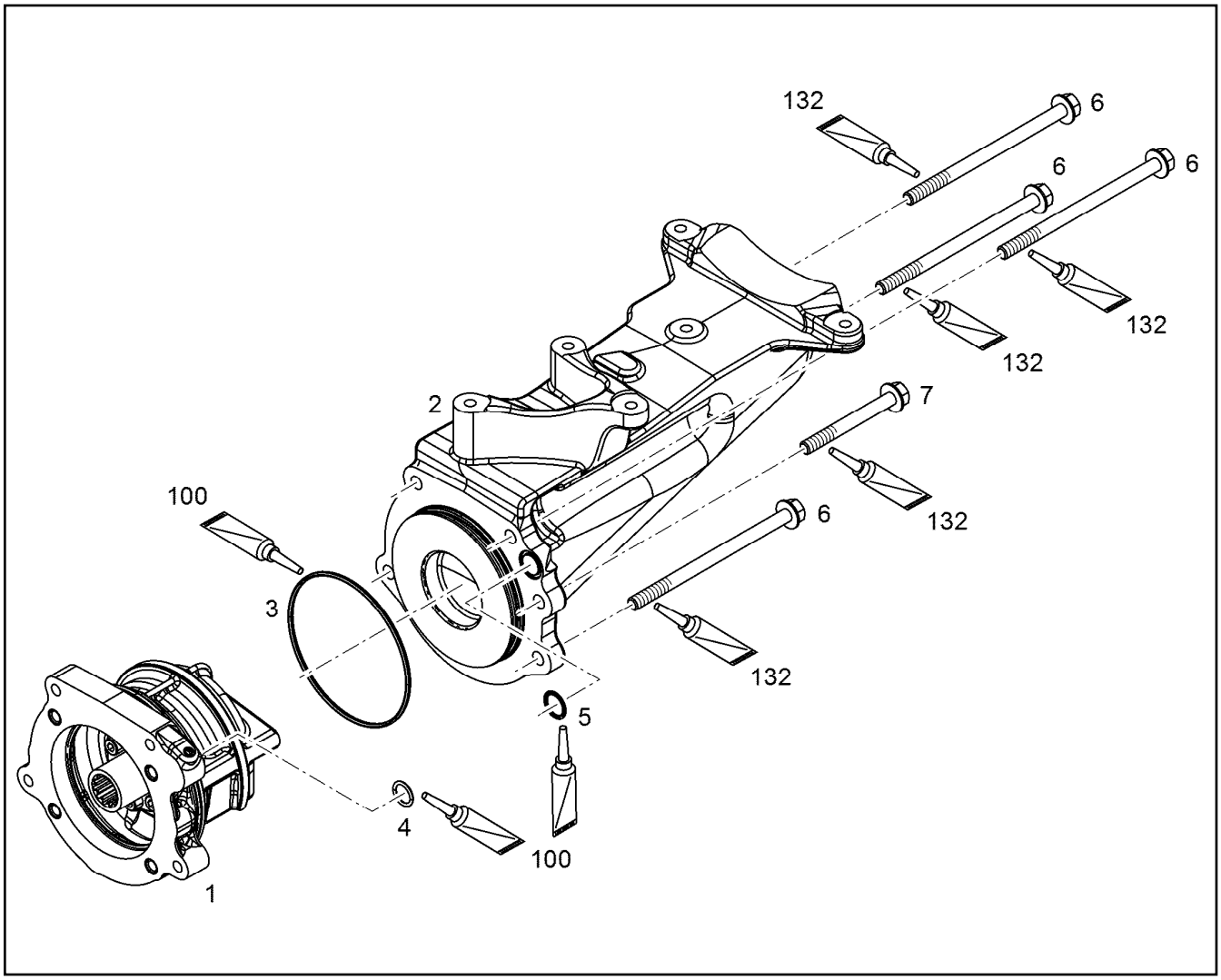

Pos.	Item	Quantity	Description	Bezeichnung
1	11368166	1	DRIVE FOR HPP PRE-ASS.	ANTRIEB FUER HDP VORM.
2	10153480	1	RETAINER CPL.	HALTER KPL.
3	7380604	1	O-RING ISO 3601-1 117,07X3,53 FKM 70 A,G	O-RING
4	7380619	1	O-RING AEHNL.ISO 3601-1 15X2,5 FKM 80 A	O-RING
5	10003192	1	O-RING AEHNL.ISO 3601-1 18X2 FKM 80	O-RING
6	12207564	4	HEX SCREW EN 1665 M10X160 10.9 FLZN	SECHSKANTSCHRAUBE
7	12692825	1	HEX SCREW EN 1665 M10X90 10.9 FLZN SP	SECHSKANTSCHRAUBE
100	10285708	1	GREASE NBU 30 1KG DOSE	FETT
132	10002552	1	COPPER PASTE 850g	KUPFERPASTE

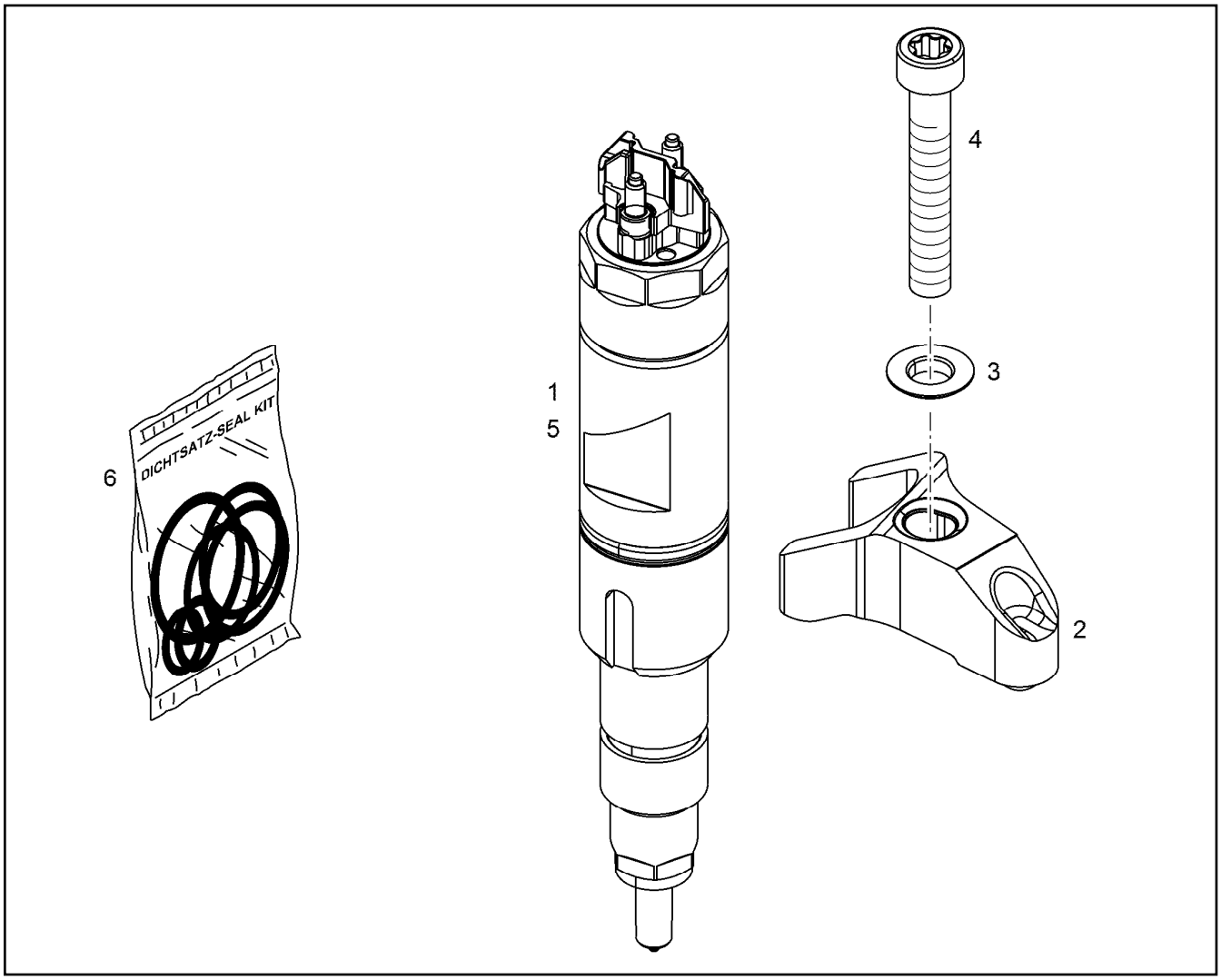

Pos.	Item	Quantity	Description	Bezeichnung
2	10129999	1	JAW SINT-D32	PRATZE
3	11622278	1	SPHERICAL WASHER DIN 6319 C 8,4X17X3	KUGELSCHEIBE
4	12219491	1	SOCKET HEAD SCREW ISO 14580 M8X80 1	ZYLINDERSCHRAUBE
5	10150877	1	RK INJECTOR LI2.7-20-SF-1000 SPF ⇨ ❑ 723	RS INJEKTOR
6	10152902	1	SEAL KIT INJECTOR	DS INJEKTOR

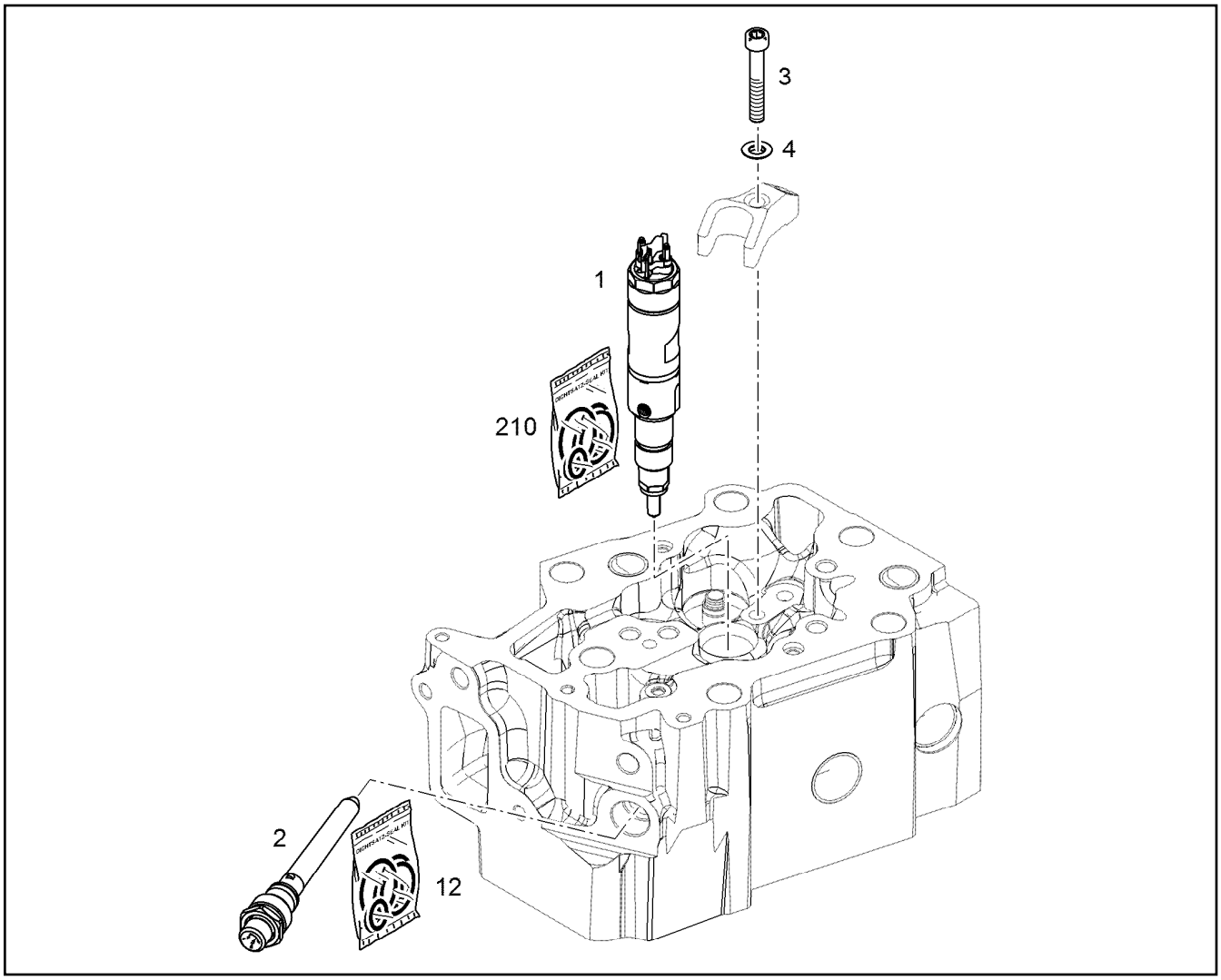

Pos.	Item	Quantity	Description	Bezeichnung
2	10139422	1	HIGH PRESSURE CONNECTOR LCRC-V 42 ⇨ ❑ 724	DRUCKROHRSTUTZEN
3	12219491	1	SOCKET HEAD SCREW ISO 14580 M8X80 1	ZYLINDERSCHRAUBE
4	11622278	1	SPHERICAL WASHER DIN 6319 C 8,4X17X3	KUGELSCHEIBE

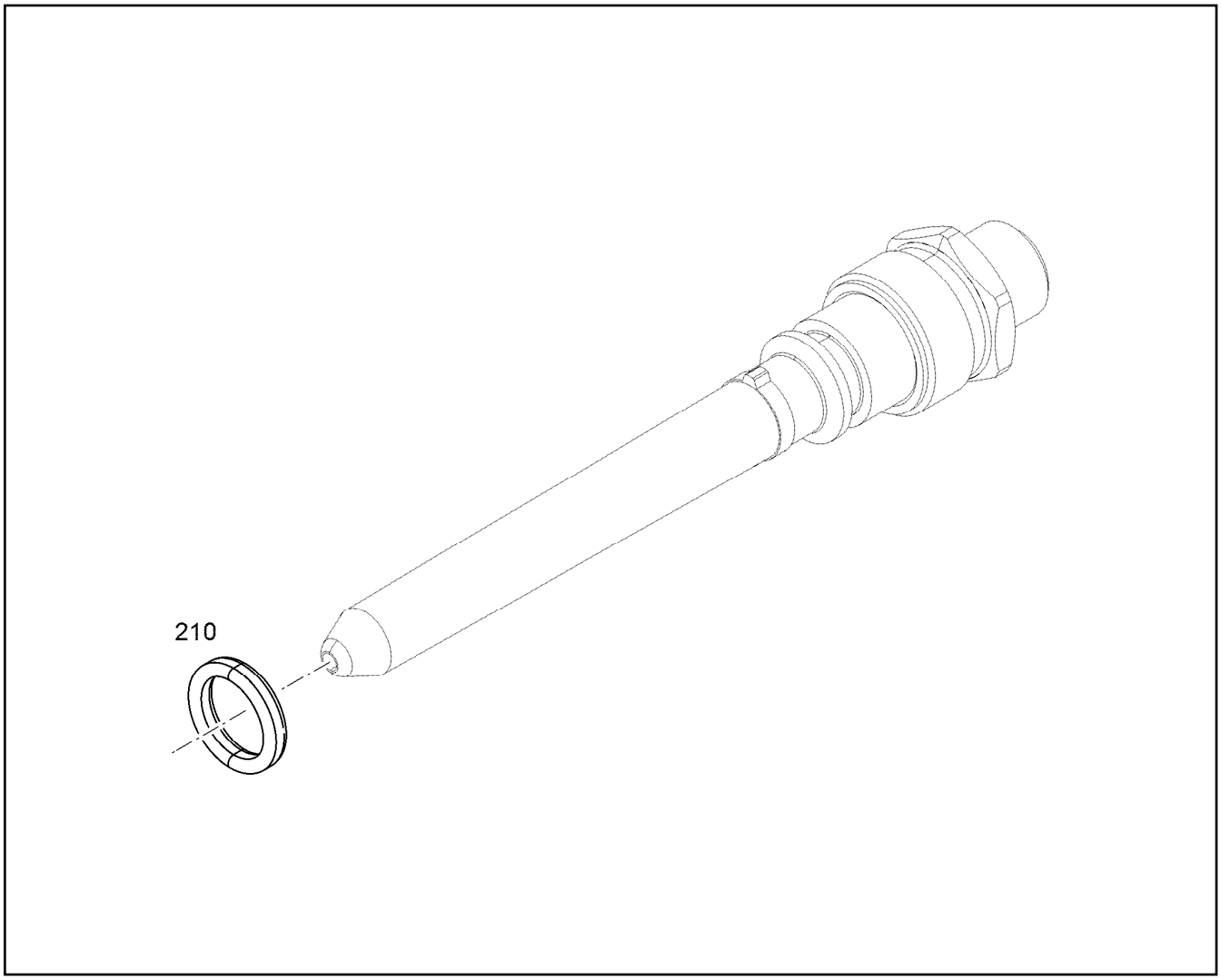

Pos.	Item	Quantity	Description	Bezeichnung
210	10145491	1	SEAL KIT HIGH PRESS.CONNECTOR	DS DRUCKROHRSTUTZEN

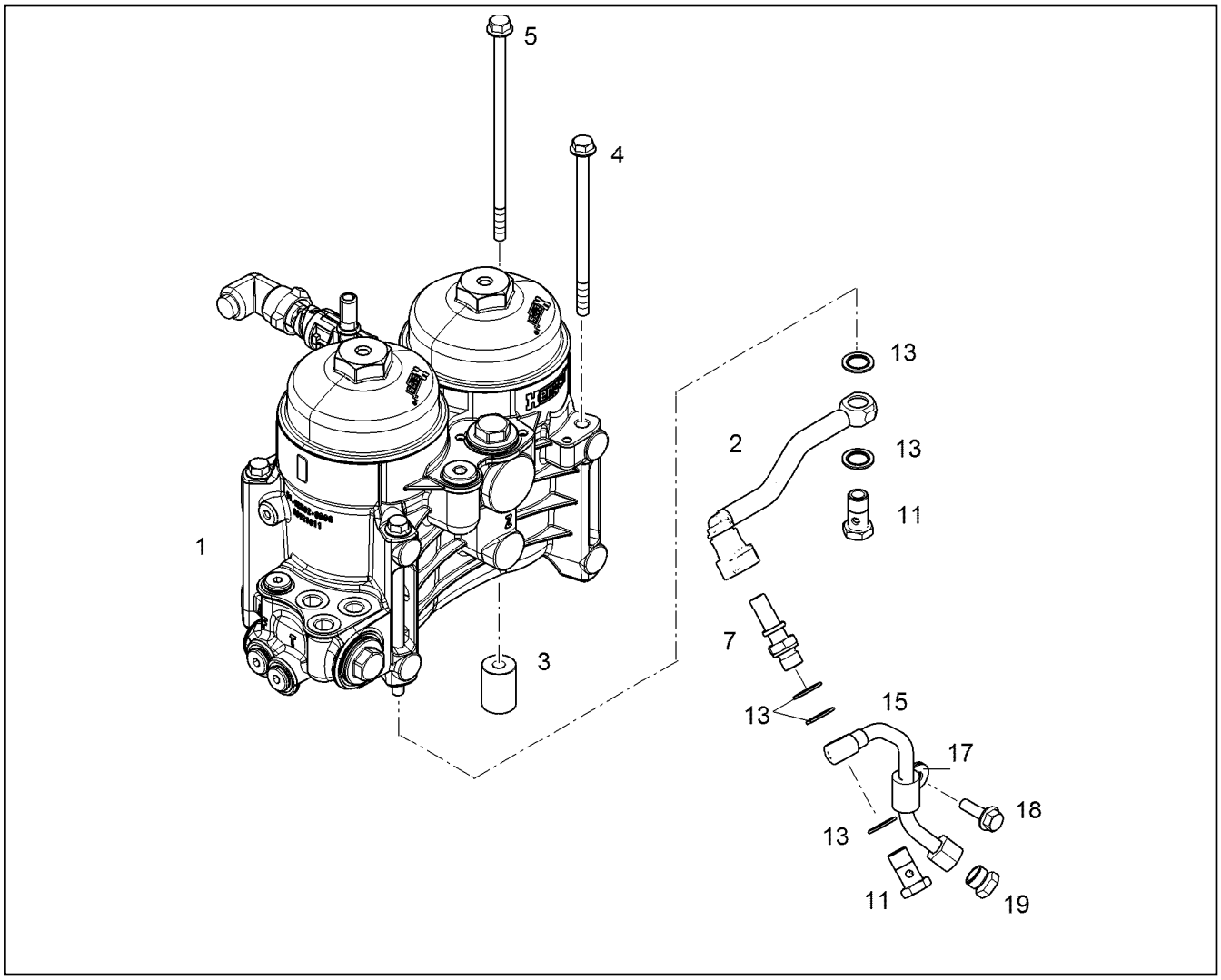

Pos.	Item	Quantity	Description	Bezeichnung
1	10127419	1	FUEL FILTER MODULE ⇨ ❑ 726	KRAFTSTOFFFILTERMODUL
2	10119000	1	FUEL LINE	KRAFTSTOFFLEITUNG
3	10115863	1	DISTANCE SLEEVE 24X34X9 11SMnPb30+C	DISTANZHUELSE
4	11826195	3	HEX SCREW EN 1665 M8X140 8.8 480H	SECHSKANTSCHRAUBE
5	12210056	1	HEX SCREW EN 1665 M8X175 10.9 480H	SECHSKANTSCHRAUBE
7	10037655	1	SCREW-ON CONNECTION DN 12 M14X1,5	EINSCHRAUBSTUTZEN
11	12210013	2	HOLLOW SCREW DIN 7643 10-3-M14X1,5 4	HOHLSCHRAUBE
13	10011866	5	SEALING RING 14,7X22,00X1,5 FKM 80	DICHTRING
15	10117635	1	PIPELINE 10X1	ROHRLEITUNG
17	7381628	1	CLAMP DIN 3016-1 10X20XD1 W1-2-MVQ	SCHELLE
18	10009007	1	HEX SCREW DIN 6921 M8X25 8.8 A2C	SECHSKANTSCHRAUBE
19	10300881	1	FITTING ROV 10L M 16X1,5 CR6-FREI	VERSCHRAUBUNG

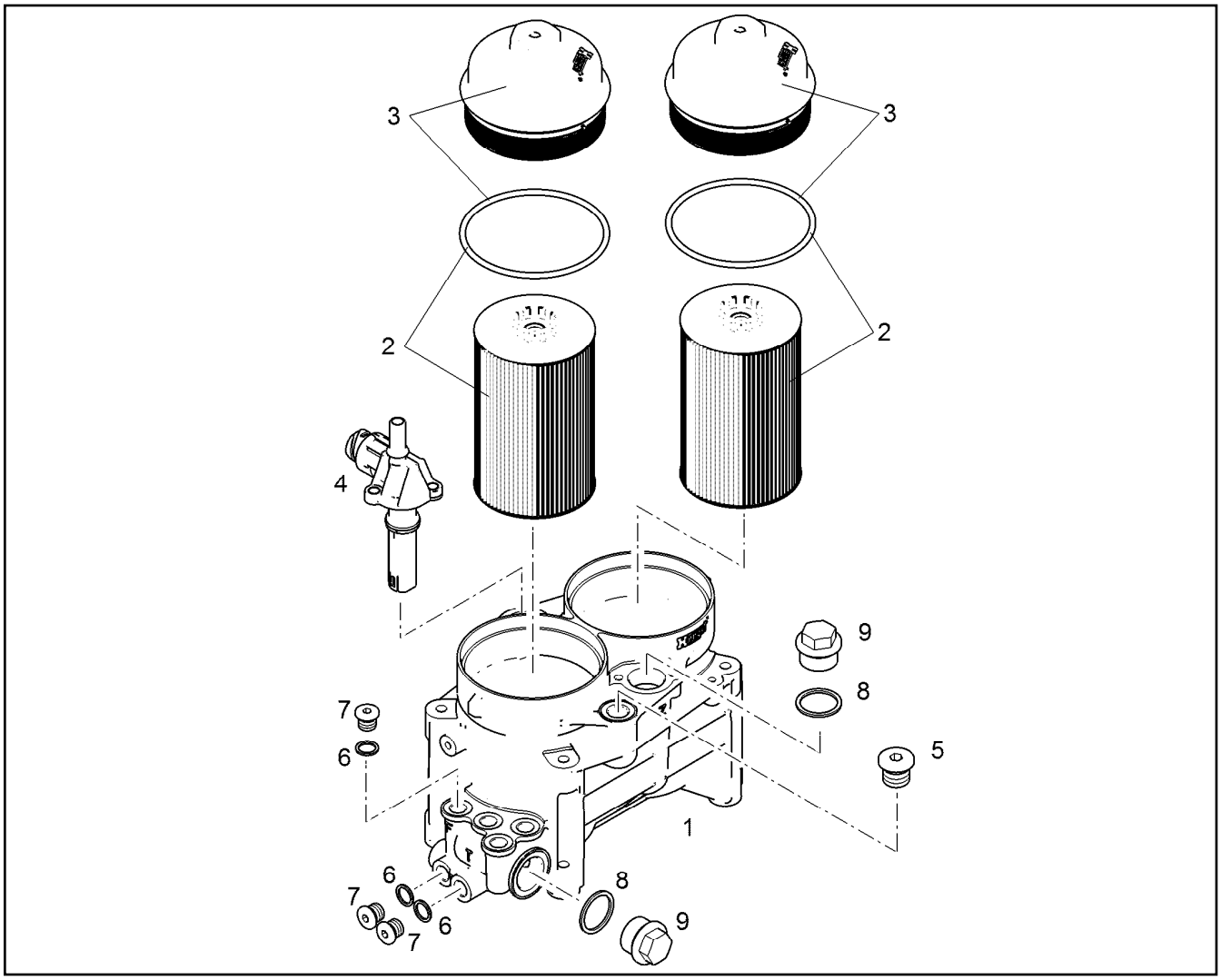

Pos.	Item	Quantity	Description	Bezeichnung
2	10289138	2	FUEL FILTER INSERT PRE-ASS. KRAFTST	KRAFTSTOFFFILTEREINSATZ
3	10039124	2	COVER	DECKEL
4	10488927	1	FUEL HEATER 24V 0,6KW PA66, GF35	KRAFTSTOFFHEIZER
5	7380688	1	SCREW PLUG VSTI M18X1,5 CR6-FREI	VERSCHLUSSSCHRAUBE
6	4900262	3	SEALING RING DIN 7603 A14X20 CU	DICHTRING
7	11651084	3	SCREW PLUG DIN 908 M14X1,5 St FLZN SP	VERSCHLUSSSCHRAUBE
8	710106508	2	SEALING RING DIN 7603 A30X36X2 CU	DICHTRING
9	4078004	2	SCREW PLUG DIN 7604 C M30X1,5 ST	VERSCHLUSSSCHRAUBE

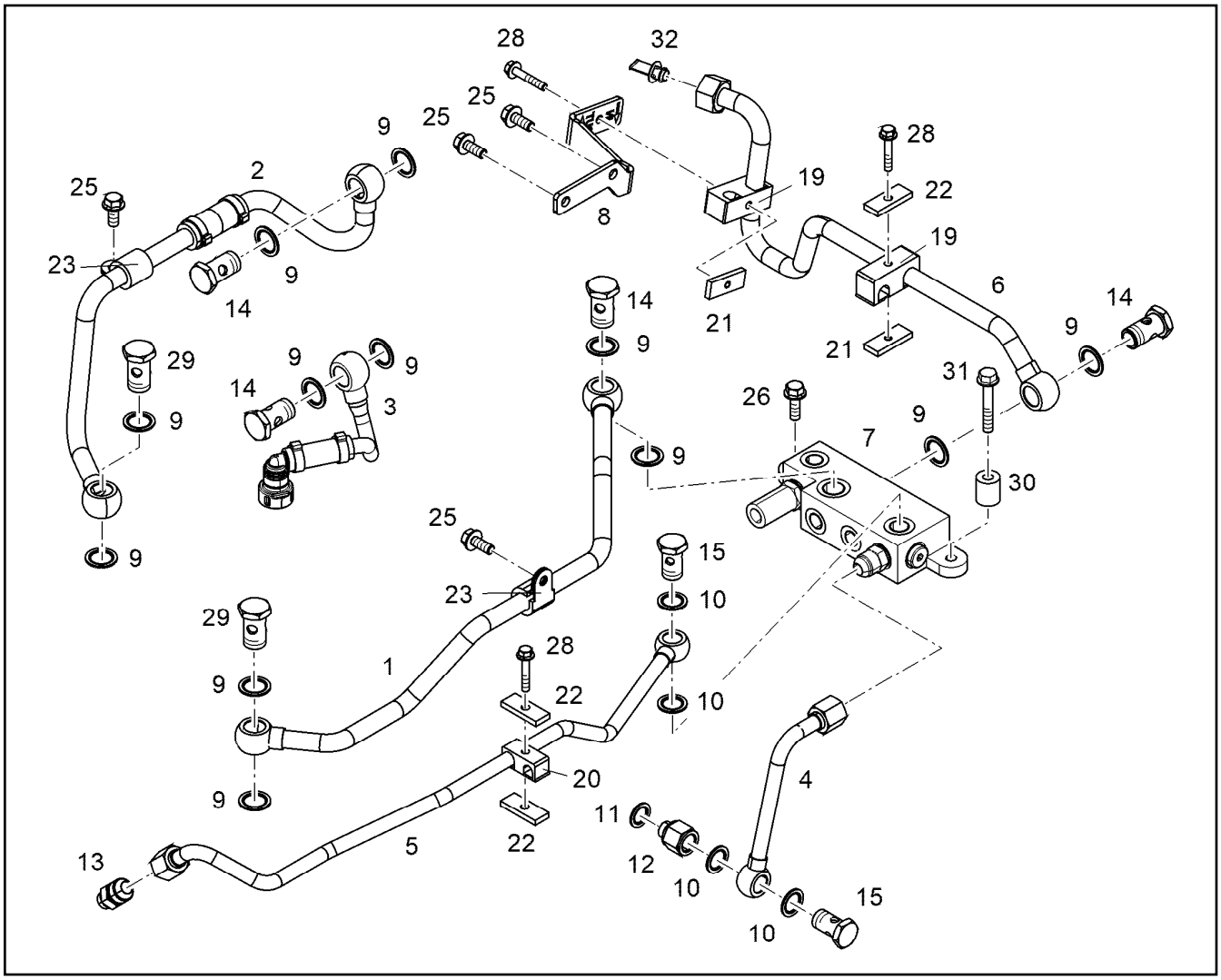

Pos.	Item	Quantity	Description	Bezeichnung
1	10142536	1	FUEL LINE 15	KRAFTSTOFFLEITUNG
2	12510513	1	FUEL LINE 15X1,5	KRAFTSTOFFLEITUNG
3	12506741	1	FUEL LINE	KRAFTSTOFFLEITUNG
4	10142539	1	FUEL LINE	KRAFTSTOFFLEITUNG
5	12581623	1	FUEL LINE 12X1	KRAFTSTOFFLEITUNG
6	10142542	1	FUEL LINE 15	KRAFTSTOFFLEITUNG
7	12995539	1	DISTRIBUTOR BLOCK PRE-ASS.	VERTEILERBLOCK VORM.
8	10142543	1	HOLDER S235JR	HALTER
9	10011868	12	SEALING RING 18,7X26X1,5 St/FPM1-80	DICHTRING
10	10011867	4	SEALING RING 16,7X24,00X1,5 FKM 80	DICHTRING
11	10011866	1	SEALING RING 14,7X22,00X1,5 FKM 80	DICHTRING
12	10137419	1	REDUCING STUD GAI 8 M14X1,5/M1 11SMnP	REDUZIERSTUTZEN
13	11002988	1	FITTING GE 12 M14X1,5/3/ INOX	VERSCHRAUBUNG
14	12210015	4	HOLLOW SCREW DIN 7643 15-3-M18X1,5 4	HOHLSCHRAUBE
15	11002995	2	HOLLOW SCREW DIN 7643 12-3-M16X1,5 X5	HOHLSCHRAUBE
19	10356261	2	PIPE CLAMP 15X12 PP	ROHRSCHELLE
20	7381271	1	PIPE CLAMP 12X10 PP	ROHRSCHELLE
21	9073189	2	SUPPORT PLATE 40X16 S235JR	STUETZBLECH
22	9073190	3	SUPPORT PLATE 40X16 S235JR	STUETZBLECH
23	7382085	2	CLAMP DIN 3016-1 16X20XD1 W1-2-MVQ	SCHELLE
24	7380566	1	SCREW PLUG VSTI M14X1,5	VERSCHLUSSSCHRAUBE
25	11657219	4	HEX SCREW EN 1665 M8X20 8.8 480H SPF	SECHSKANTSCHRAUBE
26	11690637	1	HEX SCREW EN 1665 M8X25 8.8 480H SPF	SECHSKANTSCHRAUBE
28	12207587	3	HEX SCREW EN 1665 M6X40 8.8 480H	SECHSKANTSCHRAUBE
29	11443132	2	HOLLOW SCREW 15-3-32	HOHLSCHRAUBE
30	10118265	1	DISTANCE SLEEVE 9X20X22,7 S235JR	DISTANZHUELSE

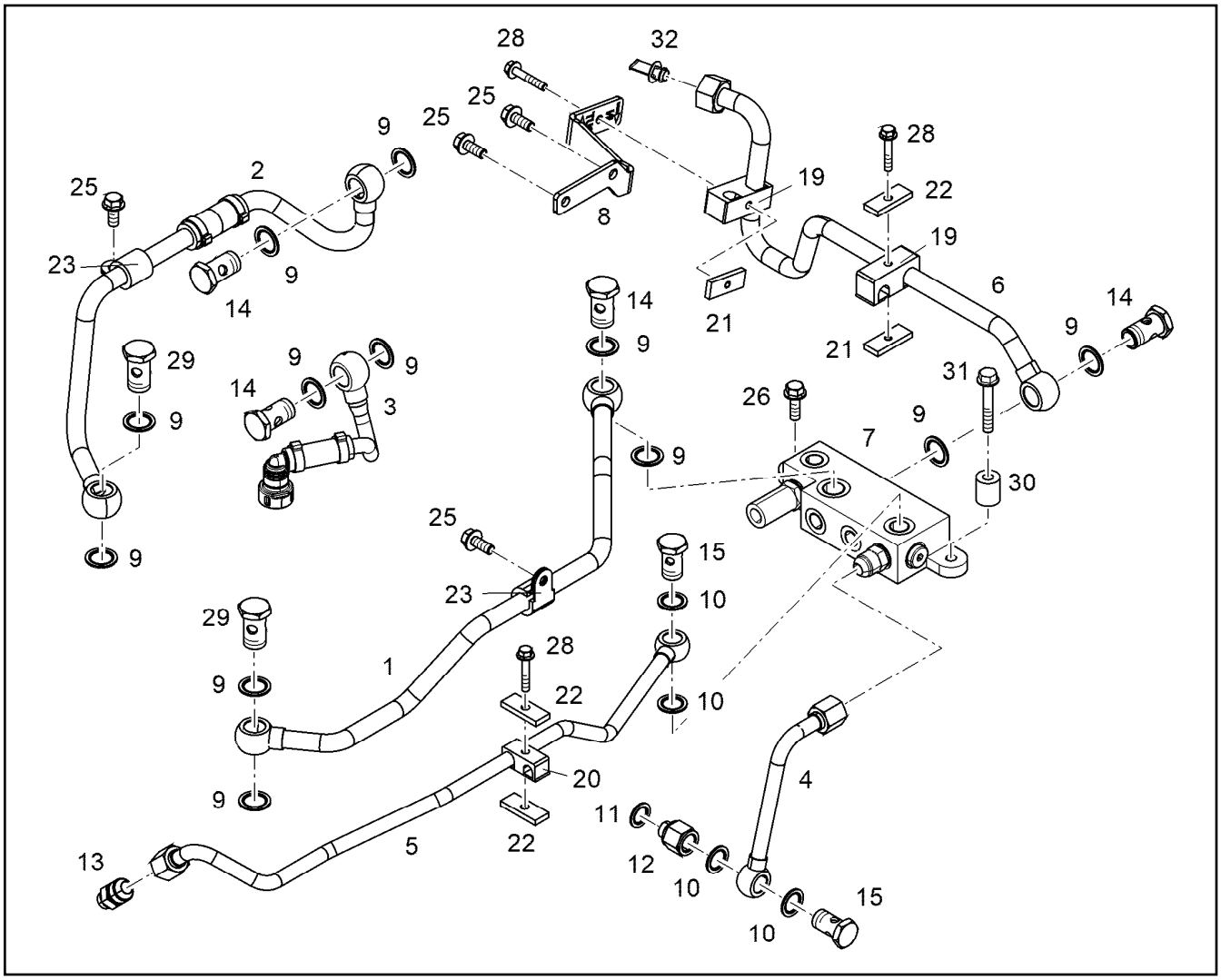

Pos.	Item	Quantity	Description	Bezeichnung
31	11691686	1	HEX SCREW EN 1665 M8X50 8.8 480H SPF	SECHSKANTSCHRAUBE
32	12692129	1	BLANKING PLUG GPN 305	VERSCHLUSSSTOPFEN

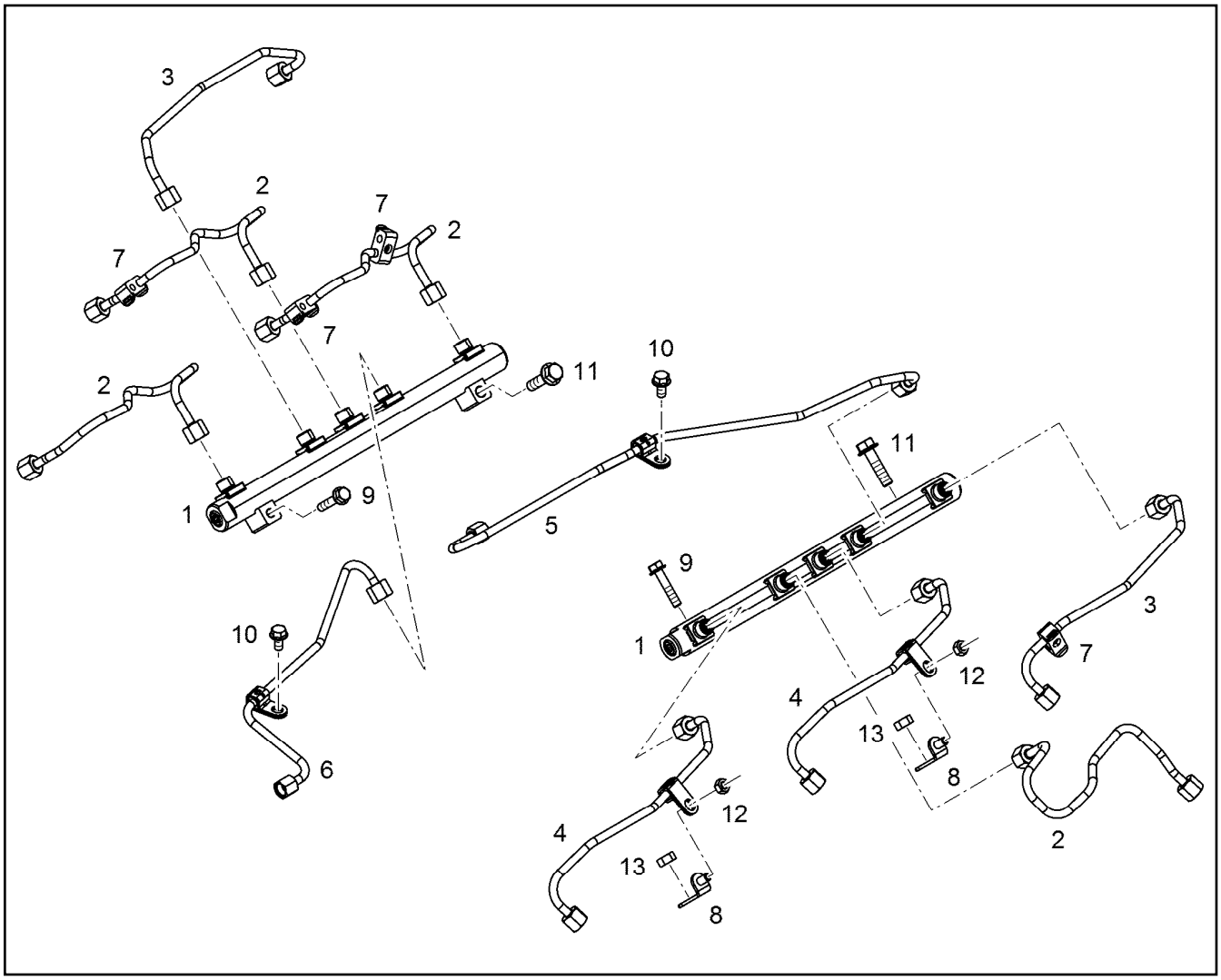

Pos.	Item	Quantity	Description	Bezeichnung
1	11444647	2	HIGH PRESSURE RAIL	DRUCKROHR RAIL
2	12933403	4	INJECTION LINE V-MOTORXD9508	EINSPRITZLEITUNG
3	12933404	2	INJECTION LINE V-MOTORXD9508	EINSPRITZLEITUNG
4	12933401	2	INJECTION LINE V-MOTORXD9508/D9	EINSPRITZLEITUNG
5	12933402	1	INJECTION LINE V-MOTORXD9508	EINSPRITZLEITUNG
6	12933405	1	INJECTION LINE V-MOTORXD9508	EINSPRITZLEITUNG
7	10140086	4	CLAMP 8	SCHELLE
8	11394101	2	HOLDER	HALTER
9	11658660	2	HEX SCREW EN 1665 M8X40 8.8 480H SPF	SECHSKANTSCHRAUBE
10	11656992	2	HEX SCREW EN 1665 M8X16 8.8 480H SPF	SECHSKANTSCHRAUBE
11	11626068	2	HEX SCREW EN 1665 M10X40 8.8 FLZN SPF	SECHSKANTSCHRAUBE
12	11820285	2	HEX NUT EN 1661 M8 8 480H SPF	SECHSKANTMUTTER
13	12215460	2	HEX NUT EN 1661 M10 10 FLZN	SECHSKANTMUTTER

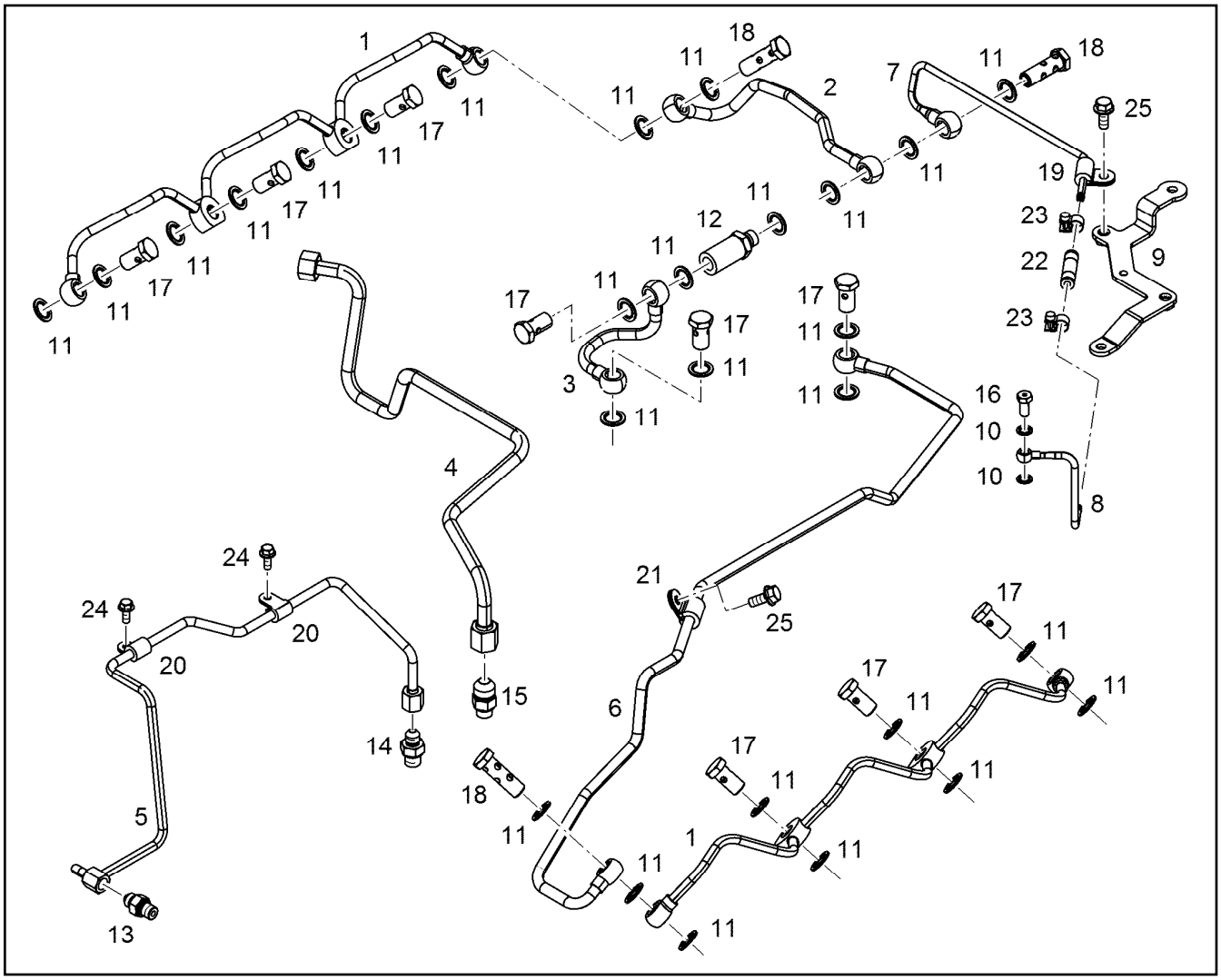

Pos.	Item	Quantity	Description	Bezeichnung
1	10129428	2	OVERFLOW-OIL LINE	LECKOELLEITUNG
2	10142544	1	OVERFLOW-OIL LINE 10	LECKOELLEITUNG
3	10151811	1	OVERFLOW-OIL LINE 10X2	LECKOELLEITUNG
4	10142547	1	OVERFLOW-OIL LINE 12	LECKOELLEITUNG
5	10143731	1	OVERFLOW-OIL LINE 8X2	LECKOELLEITUNG
6	12594084	1	REPAIR KIT	REPARATURSATZ
7	10143799	1	OVERFLOW-OIL LINE 6X2	LECKOELLEITUNG
8	10153632	1	OVERFLOW-OIL LINE 6X2	LECKOELLEITUNG
9	10143838	1	HOLDER S235JR	HALTER
10	10011871	2	SEALING RING 8,7X14X1 St/FPM1-80	DICHTRING
11	13572069	1	REBUILDING KIT	UMBAUKIT
(1)	4900262	27	SEALING RING DIN 7603 A14X20 CU	DICHTRING
12	10132935	1	INTERMEDIATE PART 11SMnPb30+C	ZWISCHENSTUECK
13	10813935	1	FITTING GE 8 M12X1,5/1/2 CR6-FREI	VERSCHRAUBUNG
14	10430185	1	FITTING GE 8 M14X1,5/1/2 CR6-FREI	VERSCHRAUBUNG
15	10813939	1	FITTING GE 12 M14X1,5/3/ CR6-FREI	VERSCHRAUBUNG
16	10146787	1	HOLLOW SCREW 8-4-M8X1 St Rm>500N/m	HOHLSCHRAUBE
17	12210013	9	HOLLOW SCREW DIN 7643 10-3-M14X1,5 4	HOHLSCHRAUBE
18	12210032	3	DOUBLE BANJO BOLT 6-M14X1,5 11SMnPb3	DOPPELHOHLSCHRAUBE
19	7382088	1	CLAMP DIN 3016-1 6X20XD1 W1-2-MVQ	SCHELLE
20	7381771	2	CLAMP DIN 3016-1 8X15XD1 W1-2-MVQ	SCHELLE
21	7381628	1	CLAMP DIN 3016-1 10X20XD1 W1-2-MVQ	SCHELLE
22	10126119	1	RUBBER CONNECTION 06-12X45 Silicone	GUMMIMUFFE
23	12696398	2	HOSE CLAMP DIN 3017-2 12/11,5-12,5/9 W1	SCHLAUCHSCHELLE
24	11840297	2	HEX SCREW EN 1665 M6X16 8.8 480H SPF	SECHSKANTSCHRAUBE
25	11657219	2	HEX SCREW EN 1665 M8X20 8.8 480H SPF	SECHSKANTSCHRAUBE

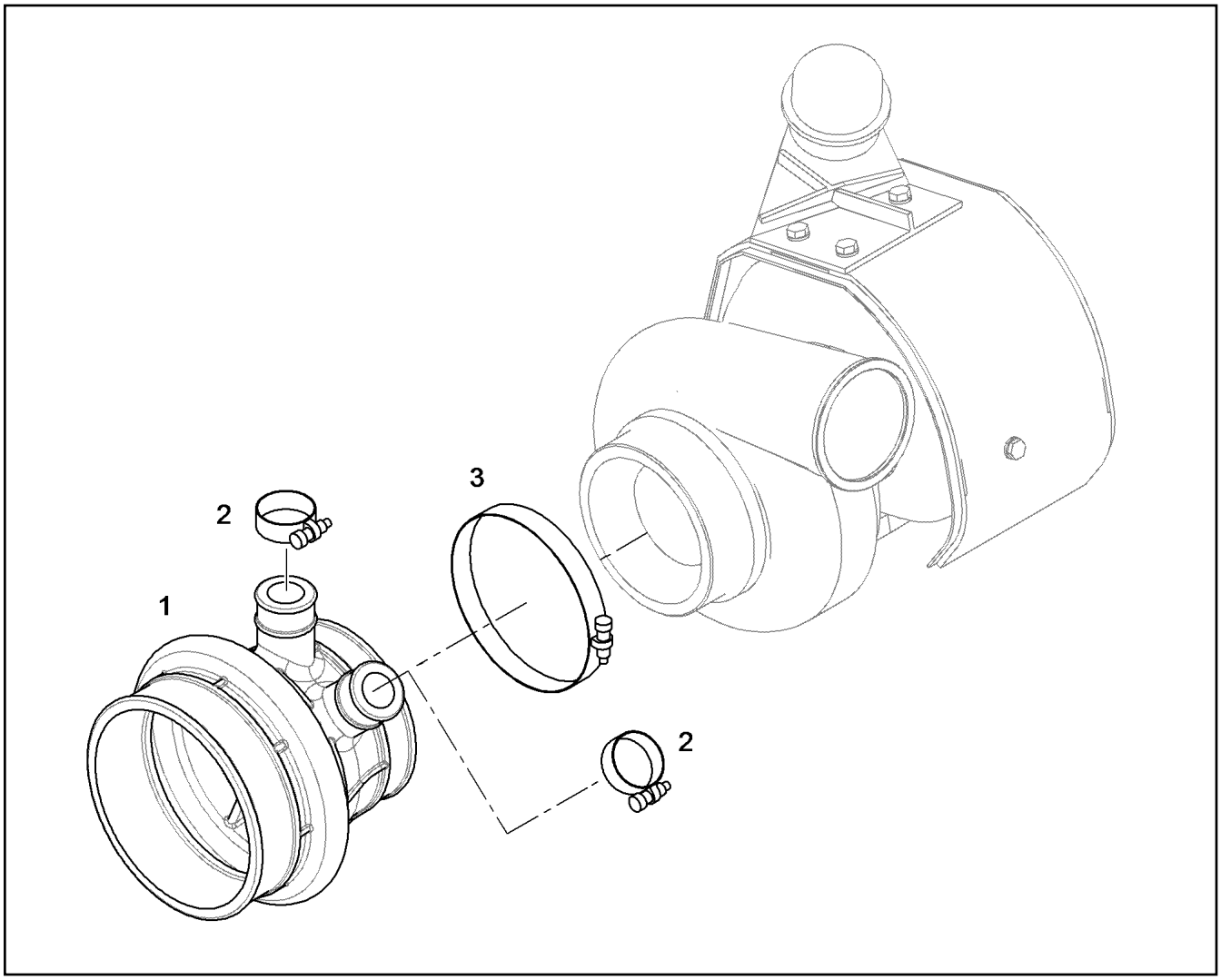

Pos.	Item	Quantity	Description	Bezeichnung
1	9078650	1	INTAKE STACK V-MOTORXD9500	ANSAUGSTUTZEN
2	774208508	2	HOSE CLAMP 32/25-40/12 W3	SCHLAUCHSCHELLE
3	4981178	1	HOSE CLAMP DIN 3017-2 115/113,5-116,5/ W	SCHLAUCHSCHELLE

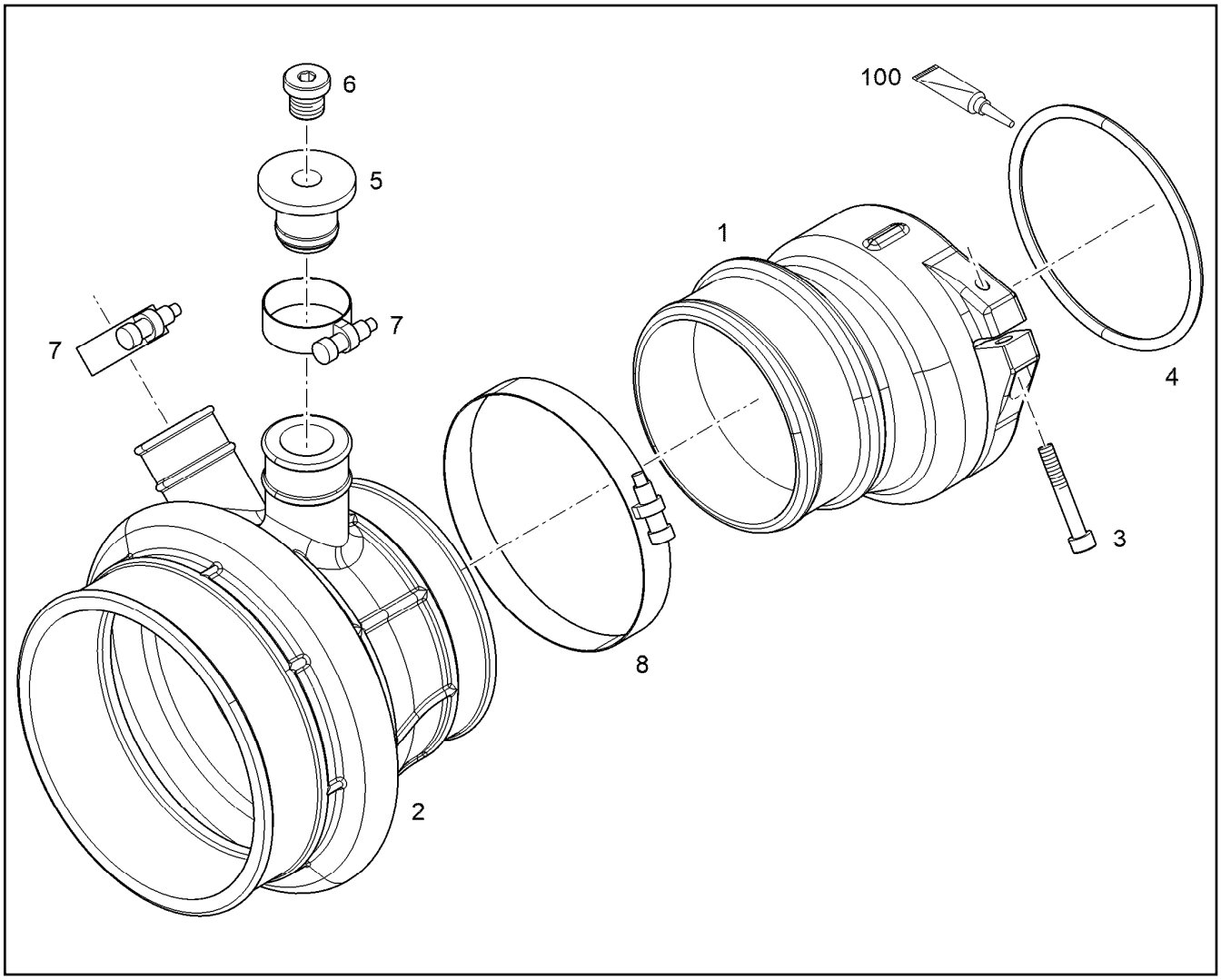

Pos.	Item	Quantity	Description	Bezeichnung
1	10137588	1	INTAKE STACK V-MOTORXD9508 SC	ANSAUGSTUTZEN
2	9078650	1	INTAKE STACK V-MOTORXD9500	ANSAUGSTUTZEN
3	10875591	1	SOCKET HEAD SCREW ISO 4762 M6X40 8.8	ZYLINDERSCHRAUBE
4	11008055	1	O-RING AEHNL.ISO 3601-1 100X5 FKM 70	O-RING
5	10145118	1	STOP PLUG	STOPFEN
6	7380566	1	SCREW PLUG VSTI M14X1,5	VERSCHLUSSSCHRAUBE
7	774208508	2	HOSE CLAMP 32/25-40/12 W3	SCHLAUCHSCHELLE
8	4981178	1	HOSE CLAMP DIN 3017-2 115/113,5-116,5/ W	SCHLAUCHSCHELLE
100	10285708	1	GREASE NBU 30 1KG DOSE	FETT

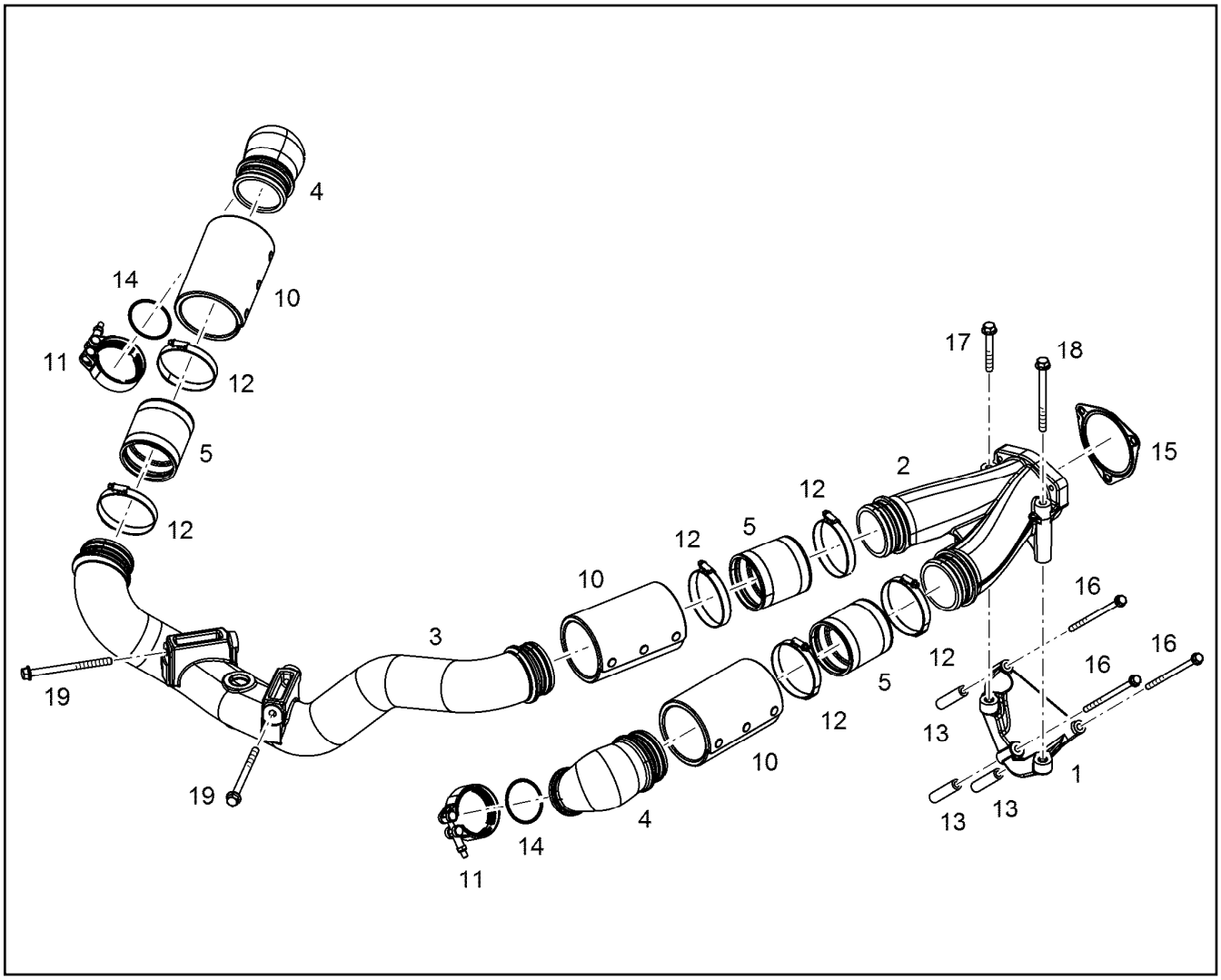

Pos.	Item	Quantity	Description	Bezeichnung
1	10138162	1	RETAINER CPL.	HALTER KPL.
2	10132799	1	CHARGE AIR PIPE	LADELUFTROHR
3	10143702	1	CHARGE AIR PIPE PRE-ASS.	LADELUFTROHR VORM.
4	10134998	2	CHARGE AIR ELBOW	LADELUFTKRUEMMER
5	10139107	3	RUBBER CONNECTION Silicone	GUMMIMUFFE
10	10135528	3	HEAT PROTECTION	HITZESCHUTZ
11	10124798	2	RETAINER CLIP 77/K1 St/Inox	SPANNSCHELLE
12	11212022	6	HOSE CLAMP 77-95/12 W3	SCHLAUCHSCHELLE
13	10136023	3	DISTANCE SLEEVE 9X16X70 S235JR	DISTANZHUELSE
13	9887737	3	DISTANCE SLEEVE 9X15X30 ETG 100	DISTANZHUELSE
14	7380970	2	O-RING AEHNL.ISO 3601-1 63,17X2,62 FKM	O-RING
16	12693597	3	HEX SCREW EN 1665 M8X150 10.9 480H	SECHSKANTSCHRAUBE
17	11656160	1	HEX SCREW EN 1665 M10X80 8.8 FLZN	SECHSKANTSCHRAUBE
18	12207559	1	HEX SCREW EN 1665 M10X120 8.8 FLZN	SECHSKANTSCHRAUBE
19	11823511	2	HEX SCREW EN 1665 M10X140 8.8 FLZN	SECHSKANTSCHRAUBE
20	10135730	2	DISTANCE SLEEVE 11X21X12 42CrMo4	DISTANZHUELSE

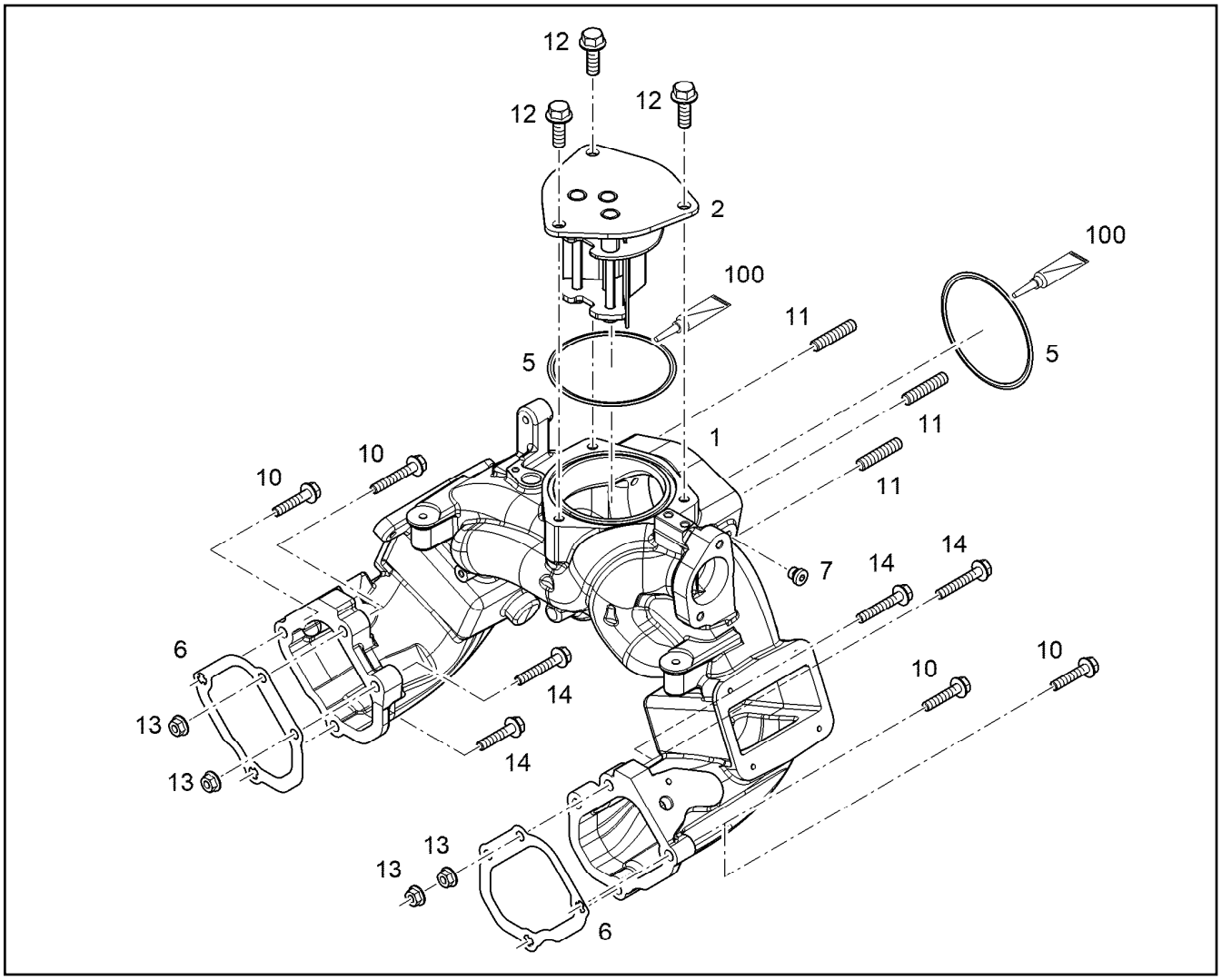

Pos.	Item	Quantity	Description	Bezeichnung
1	12421640	1	CONNECTING LINE V-MOTORXD9508 EN AC	VERBINDUNGSLEITUNG
2	10133649	1	SPACER PIECE	DISTANZSTUECK
5	7380773	2	O-RING ISO 3601-1 104,37X3,53 FKM 70	O-RING
6	10119342	2	SEAL MatriCS	DICHTUNG
7	7381638	1	SCREW PLUG VSTI M10X1	VERSCHLUSSSCHRAUBE
10	11658660	4	HEX SCREW EN 1665 M8X40 8.8 480H SPF	SECHSKANTSCHRAUBE
11	12210038	3	DOUBLE-ENDED STUD DIN 939 M10X35 8.8	STIFTSCHRAUBE
11	10179459	3	DOUBLE-ENDED STUD DIN 835 M10X30 8.8	STIFTSCHRAUBE
12	11656155	3	HEX SCREW EN 1665 M10X30 8.8 FLZN SPF	SECHSKANTSCHRAUBE
13	11820285	4	HEX NUT EN 1661 M8 8 480H SPF	SECHSKANTMUTTER
14	11691686	4	HEX SCREW EN 1665 M8X50 8.8 480H SPF	SECHSKANTSCHRAUBE
100	10285708	1	GREASE NBU 30 1KG DOSE	FETT

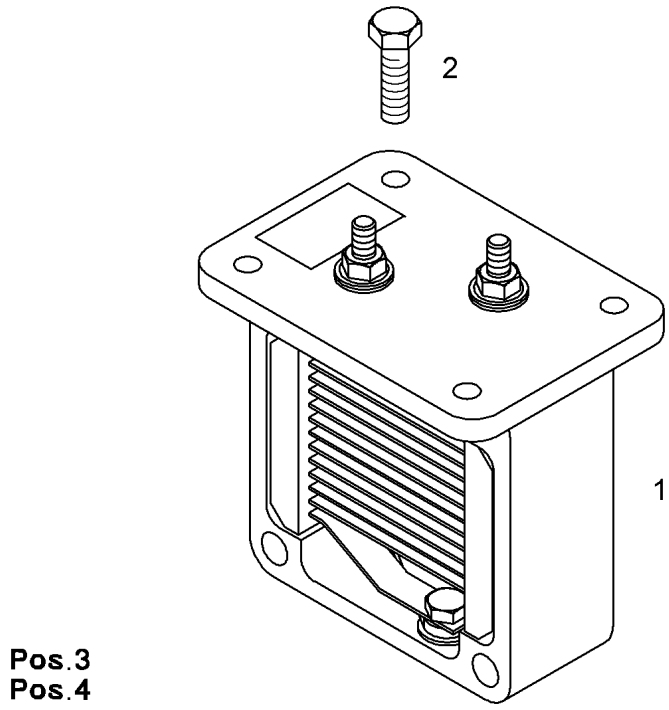

Pos.	Item	Quantity	Description	Bezeichnung
1	12856186	1	HEATING FLANGE 24V 1,9KW	HEIZFLANSCH
2	12207548	4	HEX SCREW EN 1665 M6X20 8.8 480H SPF	SECHSKANTSCHRAUBE
3	10003366	1	RIBBED HEX NUT M6 10	SECHSKANTRIPPENMUTTER
4	12826252	1	EARTH CONNECTION PLATE Cu	MASSEVERBINDUNGSBLECH

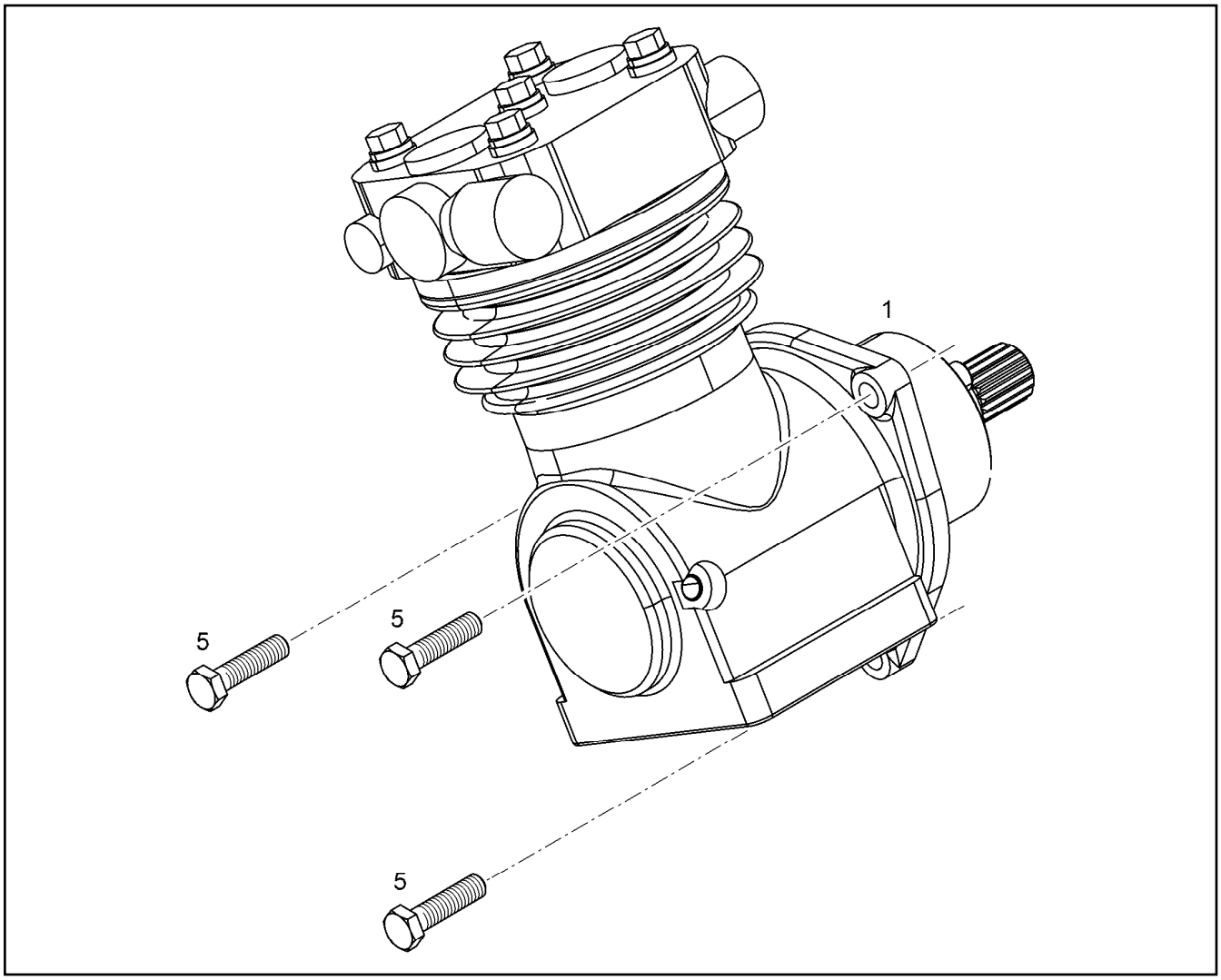

Pos.	Item	Quantity	Description	Bezeichnung
1	11364209	1	AIR COMPRESSOR PRE-ASSY. 293CM3 ⇨ ❑ 737	LUFTPRESSER VORM.
5	11002713	1	HEX SCREW ISO 4017 M10X40 10.9 FLZN SP	SECHSKANTSCHRAUBE

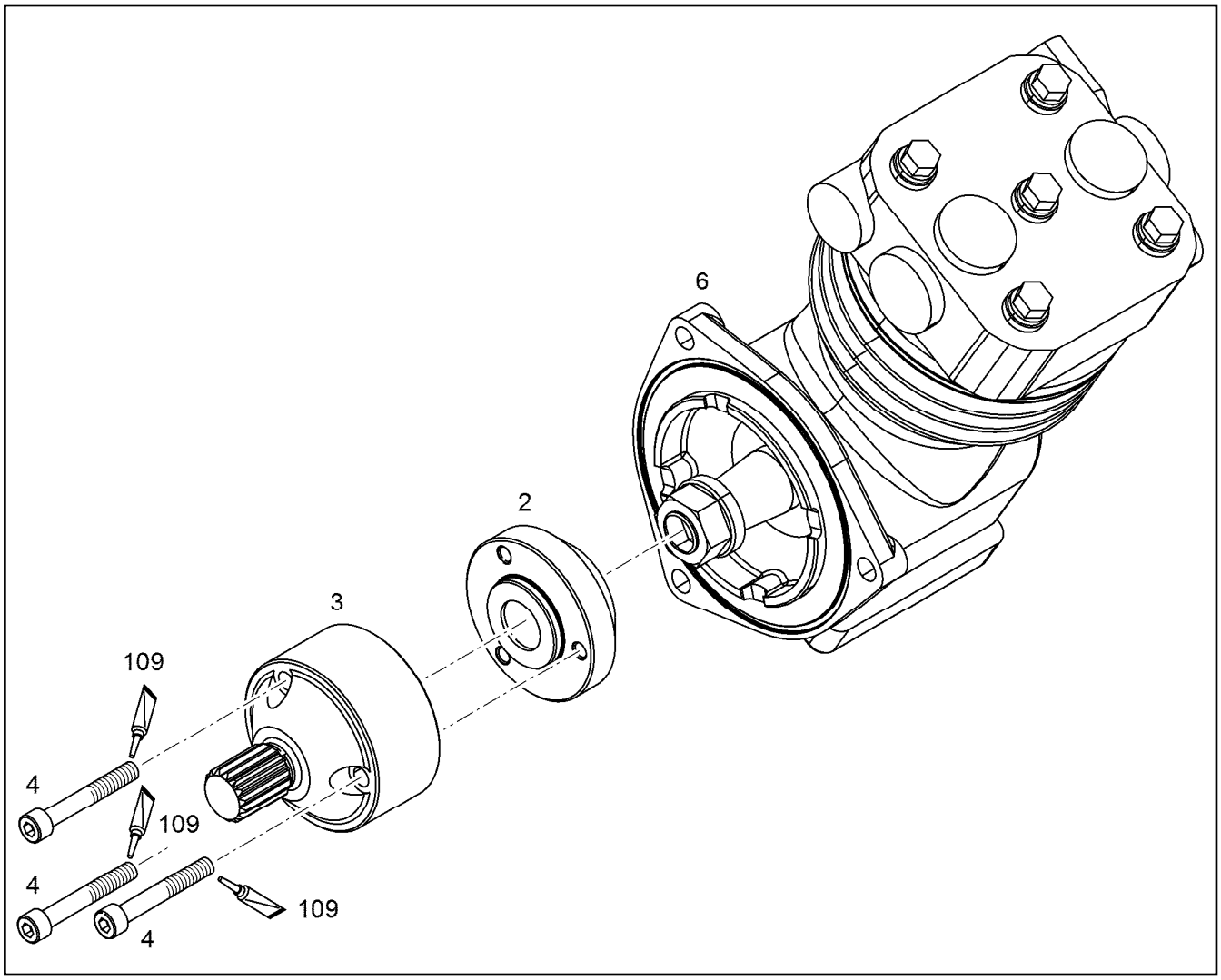

Pos.	Item	Quantity	Description	Bezeichnung
4	10875570	3	SOCKET HEAD SCREW ISO 4762 M8X55 8.8	ZYLINDERSCHRAUBE

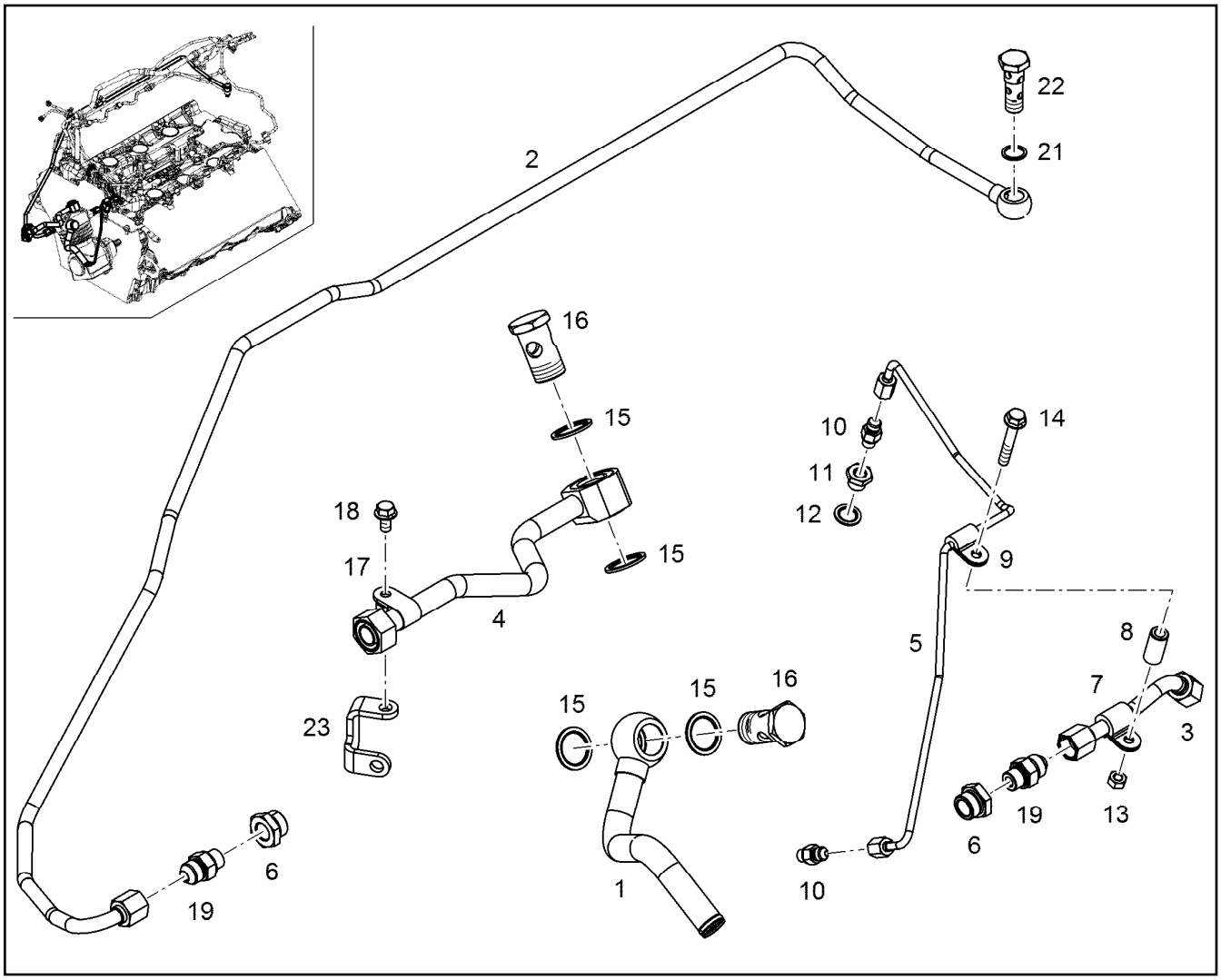

Pos.	Item	Quantity	Description	Bezeichnung
1	11385773	1	PIPELINE 22X1,5	ROHRLEITUNG
2	10141810	1	COOLING WATER LINE 12X2	KUEHLWASSERLEITUNG
3	10141808	1	COOLING WATER LINE 12X2	KUEHLWASSERLEITUNG
4	10135714	1	PIPELINE 18X1,5	ROHRLEITUNG
5	10143362	1	LUBRICATING OIL LINE 6X1	SCHMIEROELLEITUNG
6	7381363	2	FITTING RI M22X1,5/M16X CR6-FREI	VERSCHRAUBUNG
7	7381629	2	CLAMP DIN 3016-1 12X20XD1 W1-2-MVQ	SCHELLE
8	9269048	1	DISTANCE SLEEVE 9X15X30,7	DISTANZHUELSE
9	7382088	1	CLAMP DIN 3016-1 6X20XD1 W1-2-MVQ	SCHELLE
10	10813933	2	FITTING GE 6 M10X1,0/7/1 CR6-FREI	VERSCHRAUBUNG
11	9270340	1	REDUCING PIECE 19X14 L=15,5	REDUZIERSTUECK
12	10011866	1	SEALING RING 14,7X22,00X1,5 FKM 80	DICHTRING
13	4000381	2	HEX NUT ISO 4032 M8 10 A2C SPF	SECHSKANTMUTTER
14	11691686	1	HEX SCREW EN 1665 M8X50 8.8 480H SPF	SECHSKANTSCHRAUBE
15	10011870	4	SEALING RING 26,7X34,93X2 St/FPM1-80	DICHTRING
16	12210017	2	HOLLOW SCREW DIN 7643 22-3-M26X1,5 4	HOHLSCHRAUBE
17	10802186	1	CLAMP DIN 3016-1 18X20XA1 W1-2	SCHELLE
18	11656992	1	HEX SCREW EN 1665 M8X16 8.8 480H SPF	SECHSKANTSCHRAUBE
19	10813940	2	FITTING GE 12 M16X1,5/3/ CR6-FREI	VERSCHRAUBUNG
21	710103408	1	SEALING RING DIN 7603 A16X20X1,5 CU	DICHTRING
22	10132193	1	HOLLOW SCREW 14X4X12 11SMnPb30+C	HOHLSCHRAUBE
23	10146200	1	HOLDER	HALTER

Pos.	Item	Quantity	Description	Bezeichnung
2	11656154	4	HEX SCREW EN 1665 M10X25 8.8 FLZN SPF	SECHSKANTSCHRAUBE
115	10354595	1	SURFACE SEALING 300ML KARTUSCHE BI	FLAECHENDICHTUNG

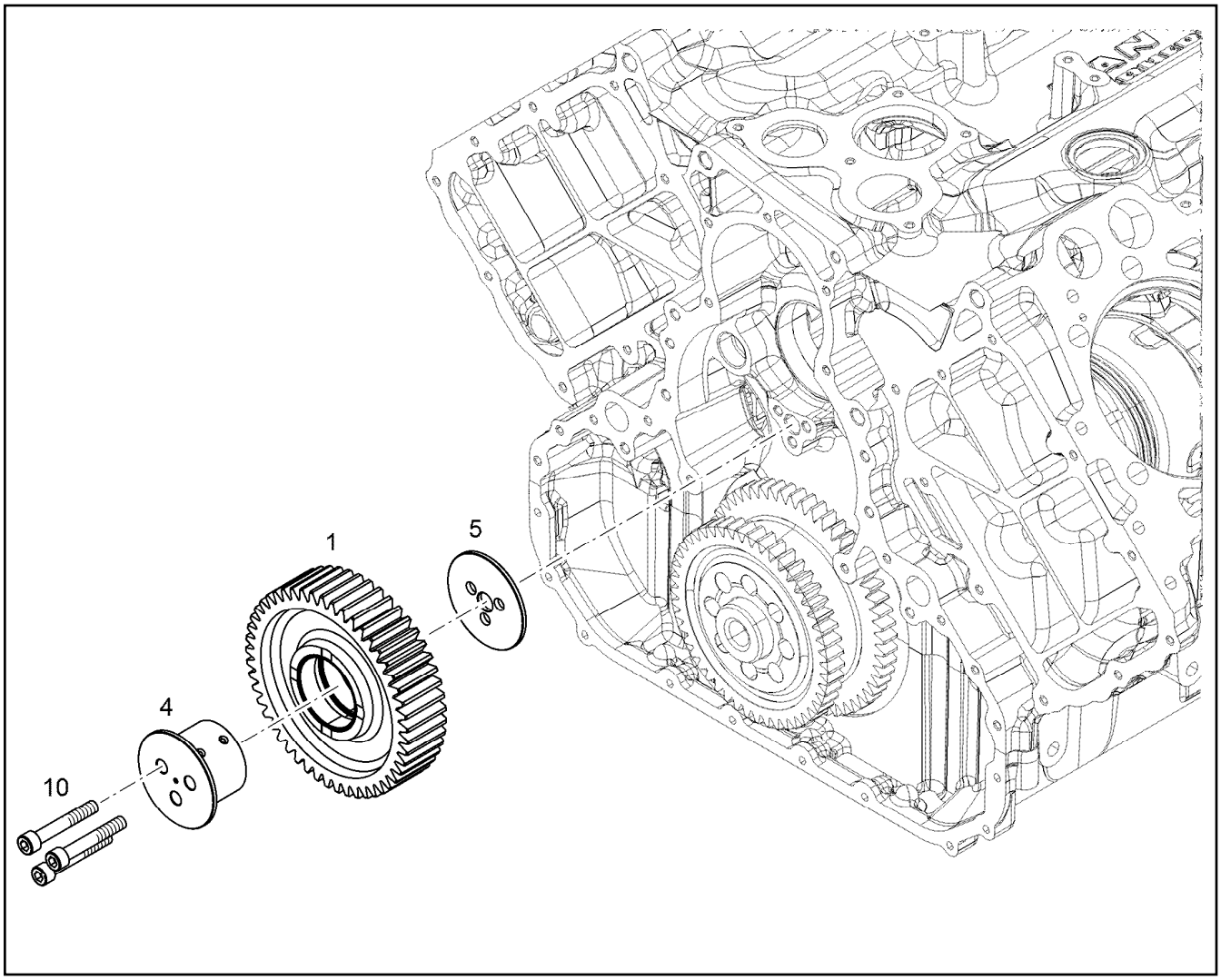

Pos.	Item	Quantity	Description	Bezeichnung
1	11348855	1	INTERMEDIATE GEAR PRE-ASSY. Z=49 m=	ZWISCHENRAD VORM.
4	9078590	1	INTERMEDIATE WHEEL AXLE 31CrMoV9	ZWISCHENRADACHSE
5	9078591	1	THRUST WASHER 16X82X4 -C45K	ANLAUFSCHEIBE
10	4981088	3	SOCKET HEAD SCREW ISO 4762 M10X65 1	ZYLINDERSCHRAUBE

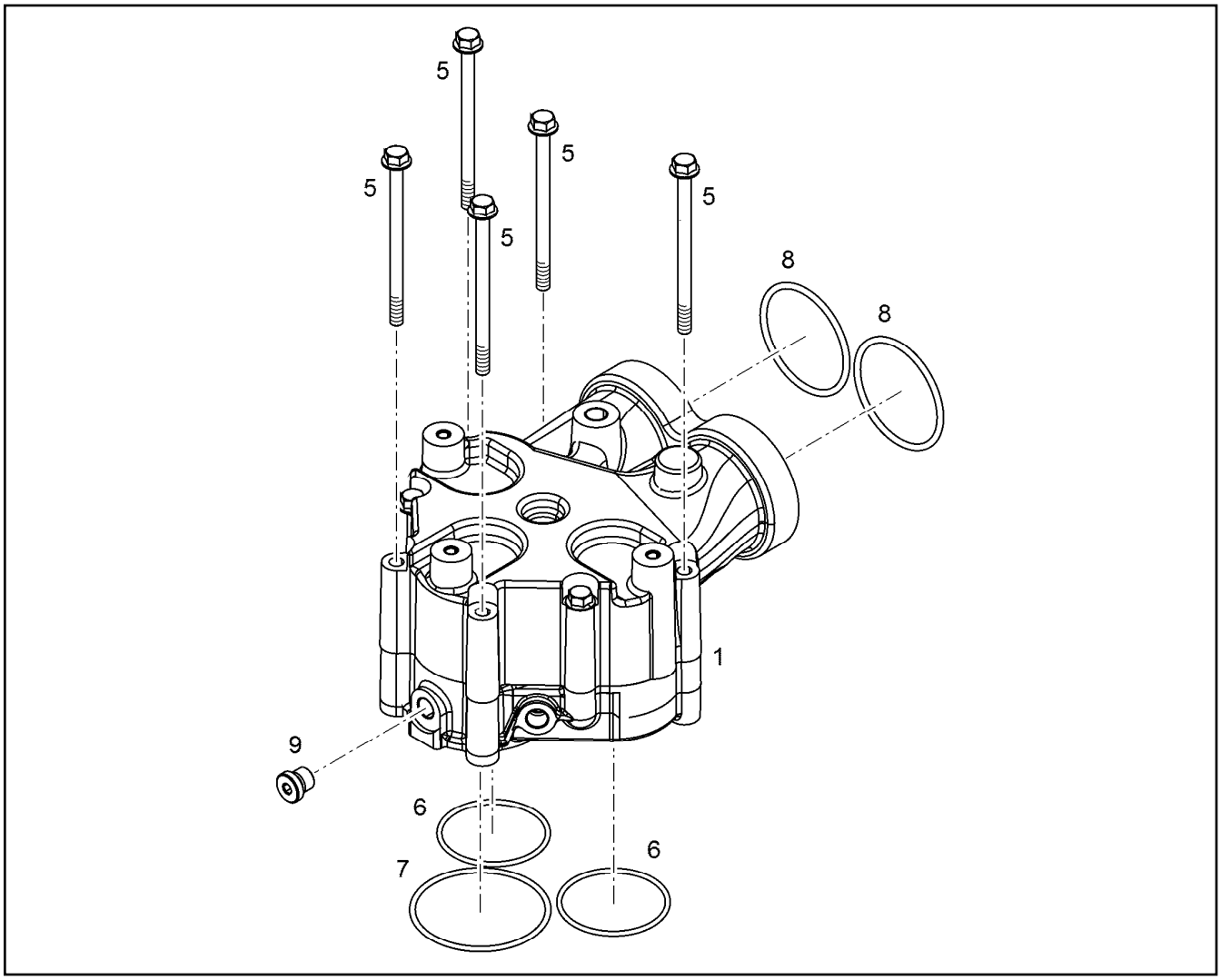

Pos.	Item	Quantity	Description	Bezeichnung
1	11349206	1	THERMOSTAT HOUSING PRE-ASS. ⇨ ❑ 742	THERMOSTATGEHAEUSE VORM
5	12207553	5	HEX SCREW EN 1665 M8X120 8.8 480H	SECHSKANTSCHRAUBE
6	10037224	2	O-RING AEHNL.ISO 3601-1 63X3 FKM 75	O-RING
7	726433701	1	O-RING 78X3 FKM 70	O-RING
8	10040387	2	O-RING AEHNL.ISO 3601-1 67,5X4 FKM 70	O-RING
9	7380566	1	SCREW PLUG VSTI M14X1,5	VERSCHLUSSSCHRAUBE

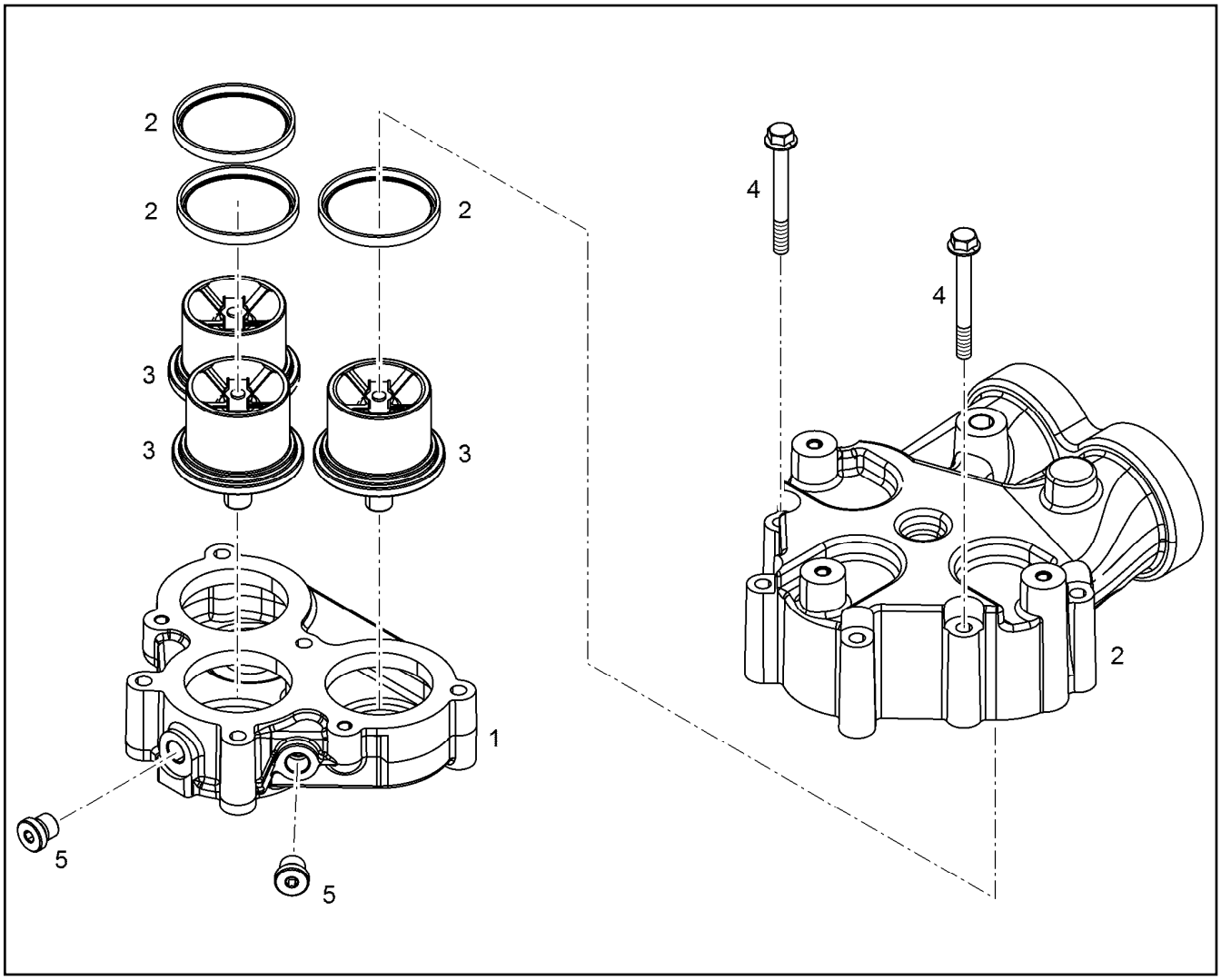

Pos.	Item	Quantity	Description	Bezeichnung
1	10154033	1	THERMOSTAT HOUSING	THERMOSTATGEHAEUSE
2	10140511	1	THERMOSTAT HOUSING PRE-ASS.	THERMOSTATGEHAEUSE VORM
(2)	10043255	3	SEALING RING 4,95X6,35X67,59 Inox/Teflon	DICHTRING
3	10117576	3	THERMOSTAT 82°C BIS92°C	THERMOSTAT
4	10299609	2	HEX SCREW EN 1665 M8X75 10.9 480H	SECHSKANTSCHRAUBE

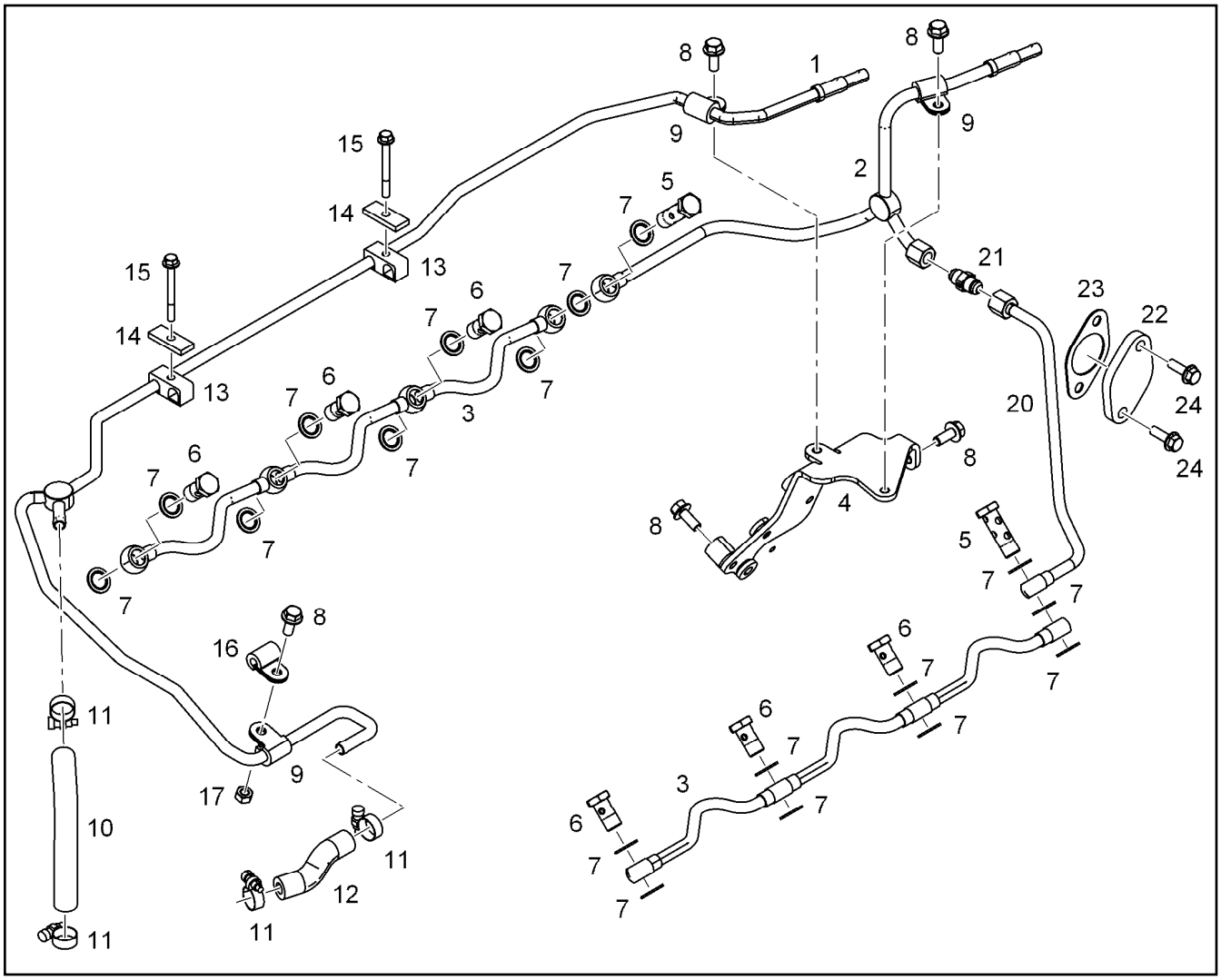

Pos.	Item	Quantity	Description	Bezeichnung
1	10141762	1	VENTILATION LINE	ENTLUEFTUNGSLEITUNG
2	10147358	1	VENTILATION LINE	ENTLUEFTUNGSLEITUNG
3	10120020	2	VENTILATION LINE	ENTLUEFTUNGSLEITUNG
4	10136484	1	HOLDER	HALTER
5	12210032	2	DOUBLE BANJO BOLT 6-M14X1,5 11SMnPb3	DOPPELHOHLSCHRAUBE
6	12210013	6	HOLLOW SCREW DIN 7643 10-3-M14X1,5 4	HOHLSCHRAUBE
7	10011866	18	SEALING RING 14,7X22,00X1,5 FKM 80	DICHTRING
8	11657219	5	HEX SCREW EN 1665 M8X20 8.8 480H SPF	SECHSKANTSCHRAUBE
9	7381628	3	CLAMP DIN 3016-1 10X20XD1 W1-2-MVQ	SCHELLE
10	11490457	0.165	HOSE DN20 VMQ GRUEN TO	SCHLAUCH
11	11118077	4	HOSE CLAMP 21/16-27/12 W3	SCHLAUCHSCHELLE
12	11490457	0.08	HOSE DN20 VMQ GRUEN TO	SCHLAUCH
13	7381271	2	PIPE CLAMP 12X10 PP	ROHRSCHELLE
14	9073190	2	SUPPORT PLATE 40X16 S235JR	STUETZBLECH
15	12207551	2	HEX SCREW EN 1665 M6X60 8.8 480H	SECHSKANTSCHRAUBE
16	7382090	1	CLAMP DIN 3016-1 8X20XD1 W1-2-MVQ	SCHELLE
17	11820285	1	HEX NUT EN 1661 M8 8 480H SPF	SECHSKANTMUTTER
20	10147374	1	PIPELINE 10X1	ROHRLEITUNG
21	11643351	1	FITTING GE 10 9/16-18/9/ CR6-FREI	VERSCHRAUBUNG
22	10147460	1	COVER S235JR	DECKEL
23	11646707	1	SEAL DIN 71511 1,5X42X68 AFM 30	DICHTUNG
24	10009007	2	HEX SCREW DIN 6921 M8X25 8.8 A2C	SECHSKANTSCHRAUBE

Pos.	Item	Quantity	Description	Bezeichnung
1	10140730	1	COOLANT PIPE BEND	KUEHLMITTELKRUEMMER
2	10140731	1	COOLANT PIPE BEND	KUEHLMITTELKRUEMMER
3	7382203	1	SCREW PLUG VSTI M16X1,5	VERSCHLUSSSCHRAUBE
4	7380566	1	SCREW PLUG VSTI M14X1,5	VERSCHLUSSSCHRAUBE
5	10813935	2	FITTING GE 8 M12X1,5/1/2 CR6-FREI	VERSCHRAUBUNG
6	4981033	1	HOSE UNION DIN 74304 M14X1,5 XSSTB	SCHLAUCHSTUTZEN
7	7362665	3	CLAMP DIN 3016-1 20X20XD1 W1-2-CR	SCHELLE
8	10154613	1	COOLING WATER LINE	KUEHLWASSERLEITUNG
9	10813940	1	FITTING GE 12 M16X1,5/3/ CR6-FREI	VERSCHRAUBUNG
10	10813939	1	FITTING GE 12 M14X1,5/3/ CR6-FREI	VERSCHRAUBUNG
11	10038573	4	O-RING 51X5 N-FKM1-70	O-RING
13	10009007	7	HEX SCREW DIN 6921 M8X25 8.8 A2C	SECHSKANTSCHRAUBE
16	7381456	1	FITTING AEHNL.DIN 7622 8 CR6-FREI	VERSCHRAUBUNG
17	12210013	1	HOLLOW SCREW DIN 7643 10-3-M14X1,5 4	HOHLSCHRAUBE
18	10011866	3	SEALING RING 14,7X22,00X1,5 FKM 80	DICHTRING
22	10143589	1	COOLING WATER LINE 8X1	KUEHLWASSERLEITUNG
23	10146256	1	COOLING WATER LINE 8X1	KUEHLWASSERLEITUNG
24	10143587	1	COOLING WATER LINE	KUEHLWASSERLEITUNG
25	7382090	1	CLAMP DIN 3016-1 8X20XD1 W1-2-MVQ	SCHELLE
26	7381628	1	CLAMP DIN 3016-1 10X20XD1 W1-2-MVQ	SCHELLE
27	11656992	2	HEX SCREW EN 1665 M8X16 8.8 480H SPF	SECHSKANTSCHRAUBE
28	4000381	2	HEX NUT ISO 4032 M8 10 A2C SPF	SECHSKANTMUTTER
29	10449894	2	PIPE CLAMP 8	ROHRSCHELLE
30	10011866	2	SEALING RING 14,7X22,00X1,5 FKM 80	DICHTRING
31	7381285	1	CLAMP DIN 3016-1 10X20XA1 W1-2	SCHELLE
32	10801399	3	FITTING GE 8 M12X1,5/1/2 CR6-FREI	VERSCHRAUBUNG
33	12210012	1	HOLLOW SCREW DIN 7643 8-3-S-M12X1,5 4	HOHLSCHRAUBE
34	11493699	1	CLAMP DIN 3016-1 8X20XA1 W1-2	SCHELLE
35	7101007	1	SEALING RING DIN 7603 A12X18 CU	DICHTRING
36	10011865	1	SEALING RING 12,7X18,00X1,5 FKM 80	DICHTRING
100	10285708	1	GREASE NBU 30 1KG DOSE	FETT

Pos.	Item	Quantity	Description	Bezeichnung
1	10124886	1	CONNECTING ELBOW	ANSCHLUSSKRUEMMER
3	7382203	2	SCREW PLUG VSTI M16X1,5	VERSCHLUSSSCHRAUBE
17	10122295	1	RETAINER CLIP 97/K1 St/Inox	SPANNSCHELLE

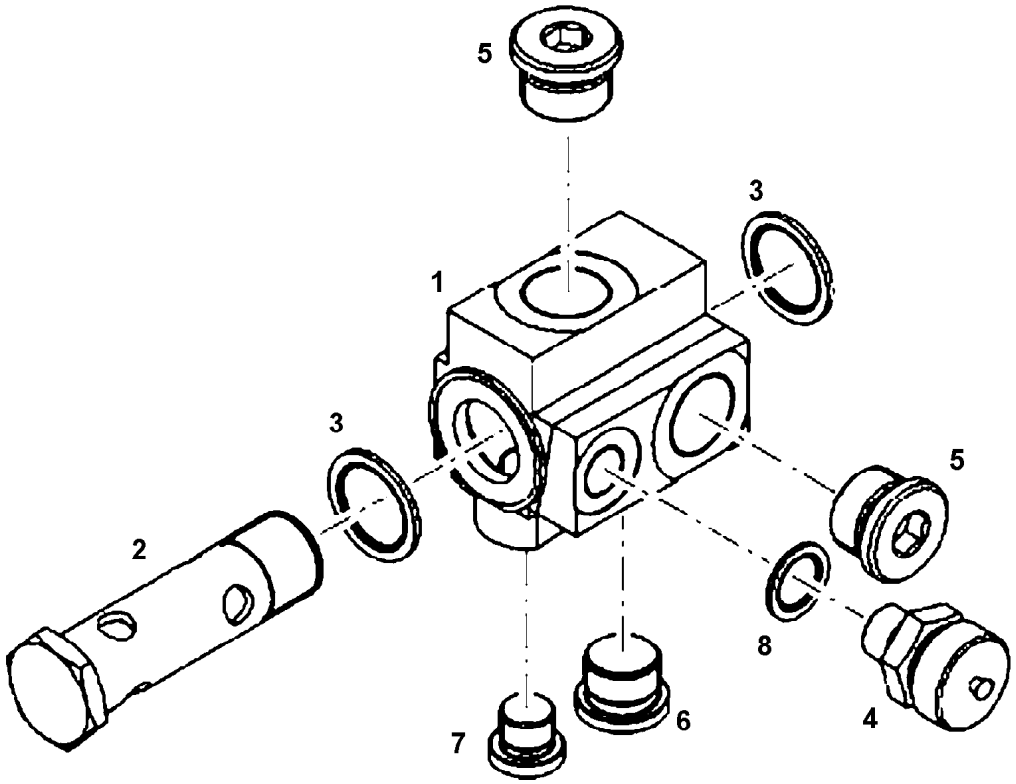

Pos.	Item	Quantity	Description	Bezeichnung
1	10145189	1	CONNECTION PIECE	ANSCHLUSSSTUECK
2	10145191	1	HOLLOW SCREW 26X3X93	HOHLSCHRAUBE
3	10011870	2	SEALING RING 26,7X34,93X2 St/FPM1-80	DICHTRING
4	10138988	1	VALVE M16X1,5	VENTIL
5	7381457	2	SCREW PLUG VSTI M26X1,5 CR6-FREI	VERSCHLUSSSCHRAUBE
6	7380177	1	SCREW PLUG VSTI M22X1,5 CR6-FREI	VERSCHLUSSSCHRAUBE
7	7382203	1	SCREW PLUG VSTI M16X1,5	VERSCHLUSSSCHRAUBE
8	10011867	1	SEALING RING 16,7X24,00X1,5 FKM 80	DICHTRING

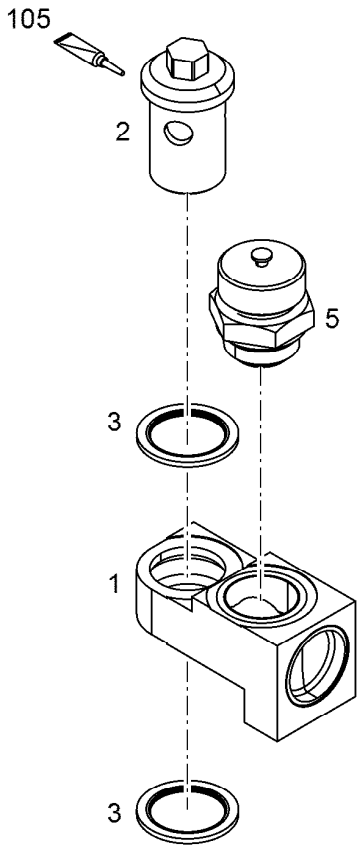

Pos.	Item	Quantity	Description	Bezeichnung
1	11365540	1	CONNECTING PIECE PRE-ASS.	ANSCHLUSSSTUECK VORM.
2	10152907	1	HOLLOW SCREW 20X3XM26X1,5	HOHLSCHRAUBE
3	10011870	2	SEALING RING 26,7X34,93X2 St/FPM1-80	DICHTRING
5	10032906	1	DRAIN VALVE	ABLASSVENTIL

Pos.	Item	Quantity	Description	Bezeichnung
1	10145190	1	CONNECTION PIECE	ANSCHLUSSSTUECK
2	12210016	1	HOLLOW SCREW DIN 7643 28-3-M30X1,5 C	HOHLSCHRAUBE
3	10113731	2	SEALING RING 30,7X39X2 St/FPM1-80	DICHTRING
4	7381457	1	SCREW PLUG VSTI M26X1,5 CR6-FREI	VERSCHLUSSSCHRAUBE
5	7380177	1	SCREW PLUG VSTI M22X1,5 CR6-FREI	VERSCHLUSSSCHRAUBE

Pos.	Item	Quantity	Description	Bezeichnung
1	10141354	1	EXHAUST PIPE RIGHT V-MOTORXD9508	ABGASROHR RECHTS
(1)	10141351	1	EXHAUST PIPE V-MOTORXD9508	ABGASROHR
(2)	9078308	4	SEAL 1,22 METALOSEAL	DICHTUNG
(3)	10120331	1	HEAT INSULATION PLATE DC01+ZE25/25	WAERMESCHUTZBLECH
(4)	10120330	1	HEAT INSULATION PLATE DC01+ZE25/25	WAERMESCHUTZBLECH
(5)	10012550	7	HEXALOBULAR HEAD SCREW M10X95 X5N	SECHSRUNDSCHRAUBE
(5)	10012550	12	HEXALOBULAR HEAD SCREW M10X95 X5N	SECHSRUNDSCHRAUBE
(6)	10030346	5	HEXALOBULAR HEAD SCREW M10X55 X5N	SECHSRUNDSCHRAUBE
(6)	9074977	5	DISTANCE SLEEVE 11X21X40 42CrMo4+N	DISTANZHUELSE
(7)	10336200	8	HEX SCREW DIN 6921 M8X25 X6NiCrTiMoV	SECHSKANTSCHRAUBE
(8)	9132577	8	DISTANCE SLEEVE 8,5X18X10 11SMnPb30	DISTANZHUELSE
2	10141355	1	EXHAUST PIPE LEFT V-MOTORXD9508	ABGASROHR LINKS
(1)	11354228	1	EXHAUST PIPE V-MOTORXD9508 EN-GJS-Si	ABGASROHR
(2)	9078308	4	SEAL 1,22 METALOSEAL	DICHTUNG
(3)	10120333	1	HEAT INSULATION PLATE DC01+ZE25/25	WAERMESCHUTZBLECH
(4)	10120332	1	HEAT INSULATION PLATE DC01+ZE25/25	WAERMESCHUTZBLECH
(5)	10012550	7	HEXALOBULAR HEAD SCREW M10X95 X5N	SECHSRUNDSCHRAUBE
(5)	10012550	12	HEXALOBULAR HEAD SCREW M10X95 X5N	SECHSRUNDSCHRAUBE
(6)	10030346	5	HEXALOBULAR HEAD SCREW M10X55 X5N	SECHSRUNDSCHRAUBE
(6)	9074977	5	DISTANCE SLEEVE 11X21X40 42CrMo4+N	DISTANZHUELSE
(7)	10336200	8	HEX SCREW DIN 6921 M8X25 X6NiCrTiMoV	SECHSKANTSCHRAUBE
(8)	9132577	8	DISTANCE SLEEVE 8,5X18X10 11SMnPb30	DISTANZHUELSE

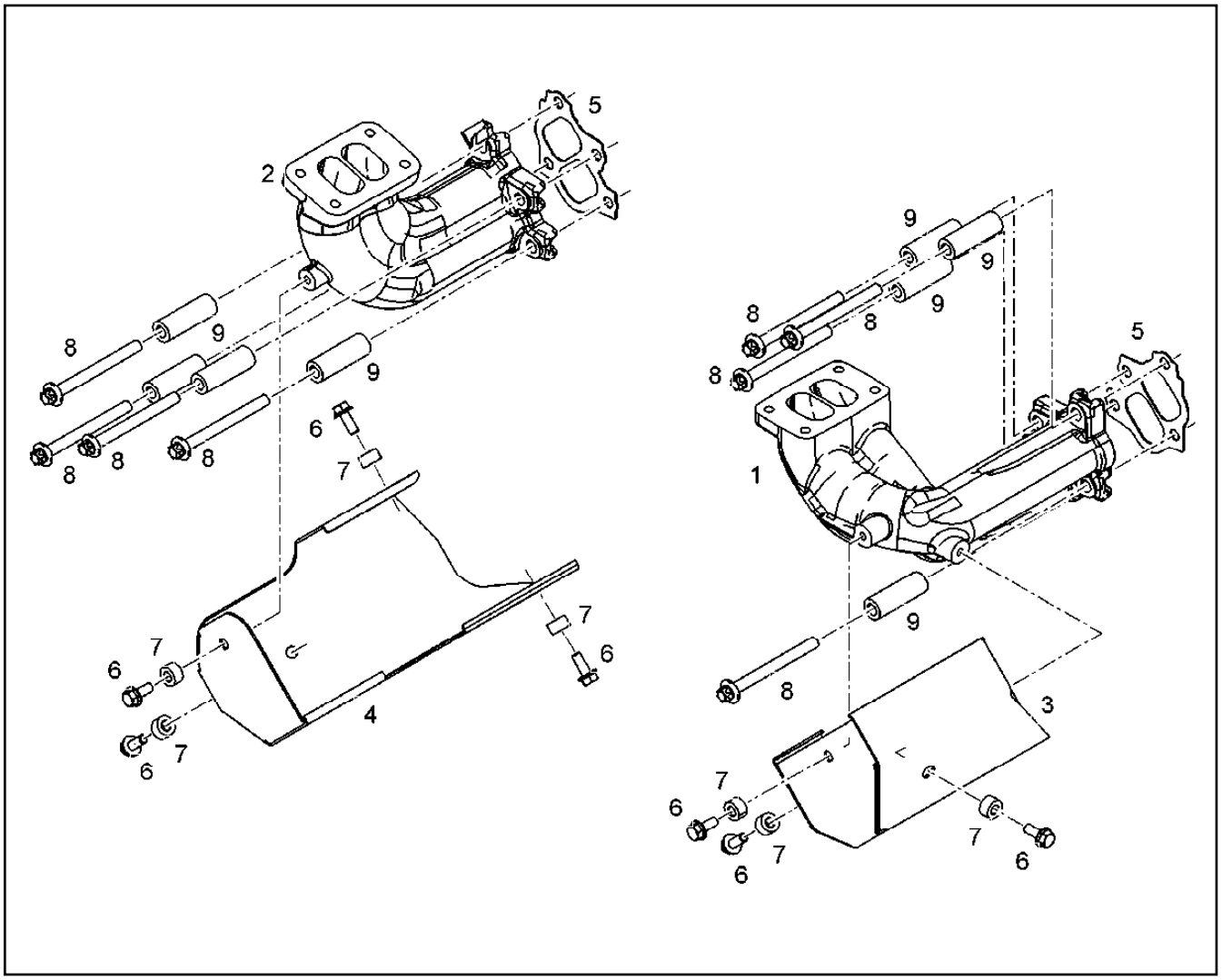

Pos.	Item	Quantity	Description	Bezeichnung
1	10147866	1	EXHAUST MANIFOLD RIGHT V-MOTORXD9	ABGASKRUEMMER RECHTS
2	10153467	1	EXHAUST MANIFOLD LEFT V-MOTORXD950	ABGASKRUEMMER LINKS
3	10141563	1	HEAT INSULATION PLATE DC01+ZE25/25	WAERMESCHUTZBLECH
4	10141564	1	HEAT INSULATION PLATE DC01+ZE25/25	WAERMESCHUTZBLECH
5	10119343	2	SEAL	DICHTUNG
5	10149152	8	SEAL METALOSEAL 1	DICHTUNG
6	11068155	7	HEX SCREW DIN 6921 M8X20 X6NiCrTiMoV	SECHSKANTSCHRAUBE
7	9132577	7	DISTANCE SLEEVE 8,5X18X10 11SMnPb30	DISTANZHUELSE
8	12422674	8	HEXALOBULAR HEAD SCREW M10X103 NiC	SECHSRUNDSCHRAUBE
9	10147172	8	DISTANCE SLEEVE 11,0X20X59 X6CrNiMoT	DISTANZHUELSE

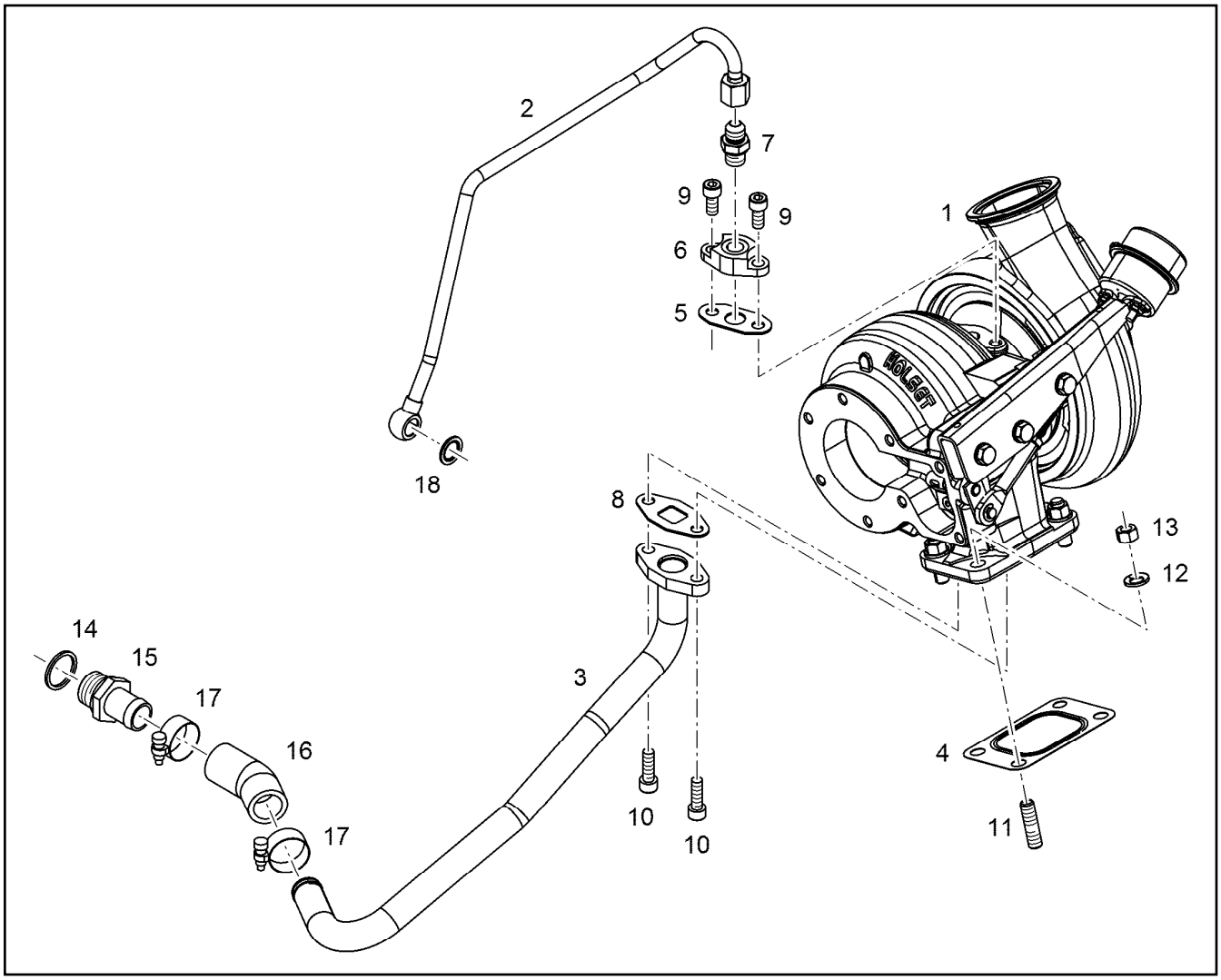

Pos.	Item	Quantity	Description	Bezeichnung
1	10134988	1	EXHAUST GAS TURBOCHARGER HE400WG	ABGASTURBOLADER
2	10135232	1	LUBRICATING OIL LINE 10X1	SCHMIEROELLEITUNG
3	10135221	1	OIL RETURN PIPE 22X1,5	OELRUECKLAUFLEITUNG
4	10125739	1	SEAL X15CrNiSi20-	DICHTUNG
5	10132331	1	SEAL AFM 32/2	DICHTUNG
6	11422653	1	FLANGE S235JR	FLANSCH
7	10813936	1	FITTING GE 10 M14X1,5/9/ CR6-FREI	VERSCHRAUBUNG
8	10115623	1	SEAL	DICHTUNG
9	11690797	2	SOCKET HEAD SCREW ISO 4762 M8X18 8.8	ZYLINDERSCHRAUBE
9	10875598	2	SOCKET HEAD SCREW ISO 4762 M8X20 8.8	ZYLINDERSCHRAUBE
10	10875599	2	SOCKET HEAD SCREW ISO 4762 M8X25 8.8	ZYLINDERSCHRAUBE
11	4981172	4	DOUBLE-ENDED STUD DIN 939 M10X25 X6N	STIFTSCHRAUBE
12	9076638	4	WASHER 10,5X18,5X2	SCHEIBE
13	10120639	4	NUT M10X1,5 X6NiCrTiMoVB	MUTTER
14	10011870	1	SEALING RING 26,7X34,93X2 St/FPM1-80	DICHTRING
15	9140351	1	HOSE NIPPLE CE-0, H54	SCHLAUCHNIPPEL
16	10123540	1	RUBBER CONNECTION Silicone	GUMMIMUFFE
17	774215008	2	HOSE CLAMP 26/20-32/12 W3	SCHLAUCHSCHELLE
18	10011866	1	SEALING RING 14,7X22,00X1,5 FKM 80	DICHTRING

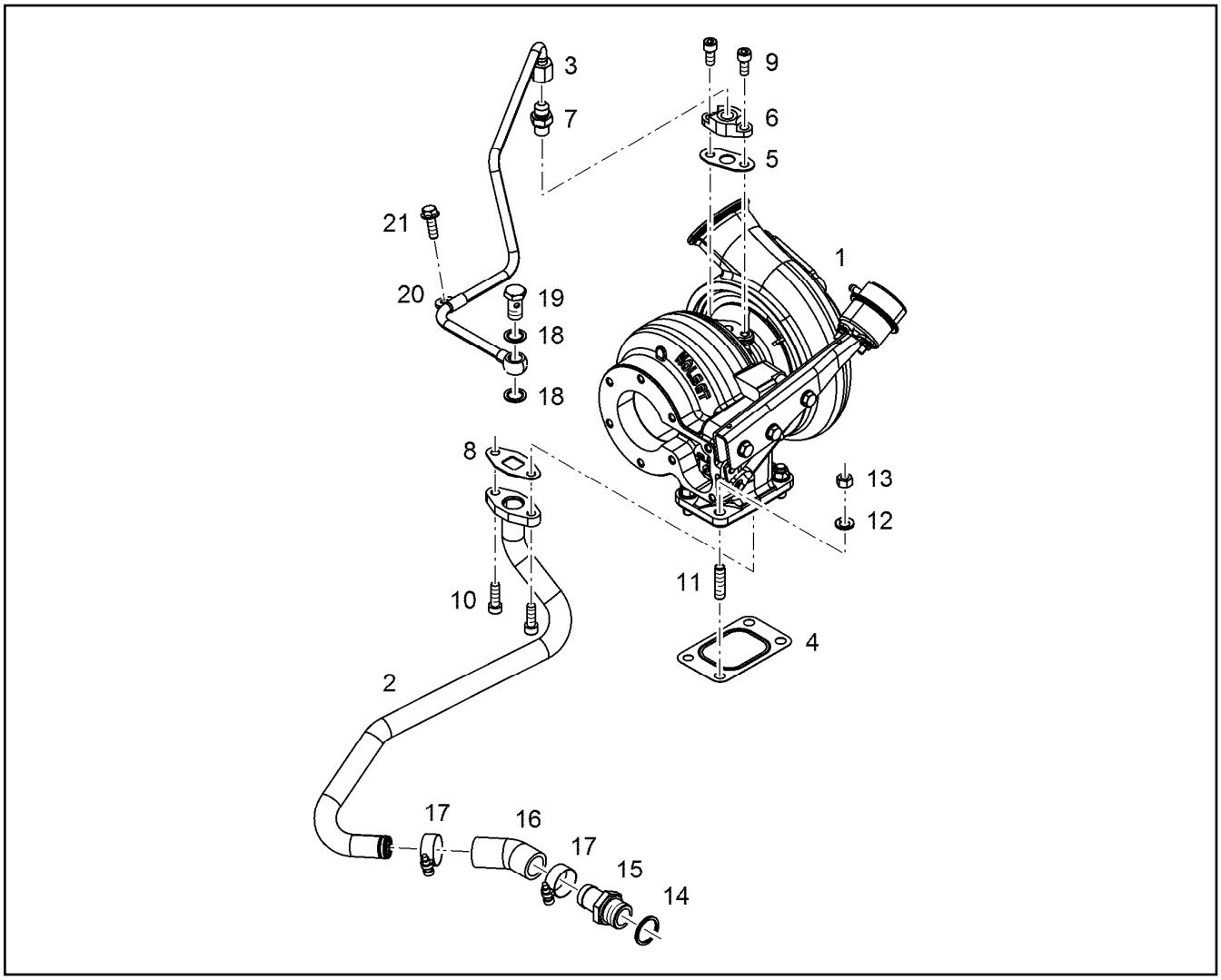

Pos.	Item	Quantity	Description	Bezeichnung
1	10134989	1	EXHAUST GAS TURBOCHARGER HE400WG	ABGASTURBOLADER
2	10135023	1	OIL RETURN PIPE 22X1,5	OELRUECKLAUFLEITUNG
3	10135310	1	LUBRICATING OIL LINE 10X1	SCHMIEROELLEITUNG
4	10125739	1	SEAL X15CrNiSi20-	DICHTUNG
5	10132331	1	SEAL AFM 32/2	DICHTUNG
6	10115621	1	FLANGE S235JR	FLANSCH
6	11422653	1	FLANGE S235JR	FLANSCH
7	10813936	1	FITTING GE 10 M14X1,5/9/ CR6-FREI	VERSCHRAUBUNG
8	10115623	1	SEAL	DICHTUNG
9	4600377	2	SOCKET HEAD SCREW ISO 4762 M8X18 8.8	ZYLINDERSCHRAUBE
9	10875598	3	SOCKET HEAD SCREW ISO 4762 M8X20 8.8	ZYLINDERSCHRAUBE
10	10875599	2	SOCKET HEAD SCREW ISO 4762 M8X25 8.8	ZYLINDERSCHRAUBE
11	4981172	4	DOUBLE-ENDED STUD DIN 939 M10X25 X6N	STIFTSCHRAUBE
12	9076638	4	WASHER 10,5X18,5X2	SCHEIBE
13	10120639	4	NUT M10X1,5 X6NiCrTiMoVB	MUTTER
14	7101019	1	SEALING RING DIN 7603 A26X31 CU	DICHTRING
15	9140351	1	HOSE NIPPLE CE-0, H54	SCHLAUCHNIPPEL
16	10123540	1	RUBBER CONNECTION Silicone	GUMMIMUFFE
17	774215008	2	HOSE CLAMP 26/20-32/12 W3	SCHLAUCHSCHELLE
18	4900262	2	SEALING RING DIN 7603 A14X20 CU	DICHTRING
19	12210013	1	HOLLOW SCREW DIN 7643 10-3-M14X1,5 4	HOHLSCHRAUBE
20	7381285	1	CLAMP DIN 3016-1 10X20XA1 W1-2	SCHELLE
21	10009007	1	HEX SCREW DIN 6921 M8X25 8.8 A2C	SECHSKANTSCHRAUBE

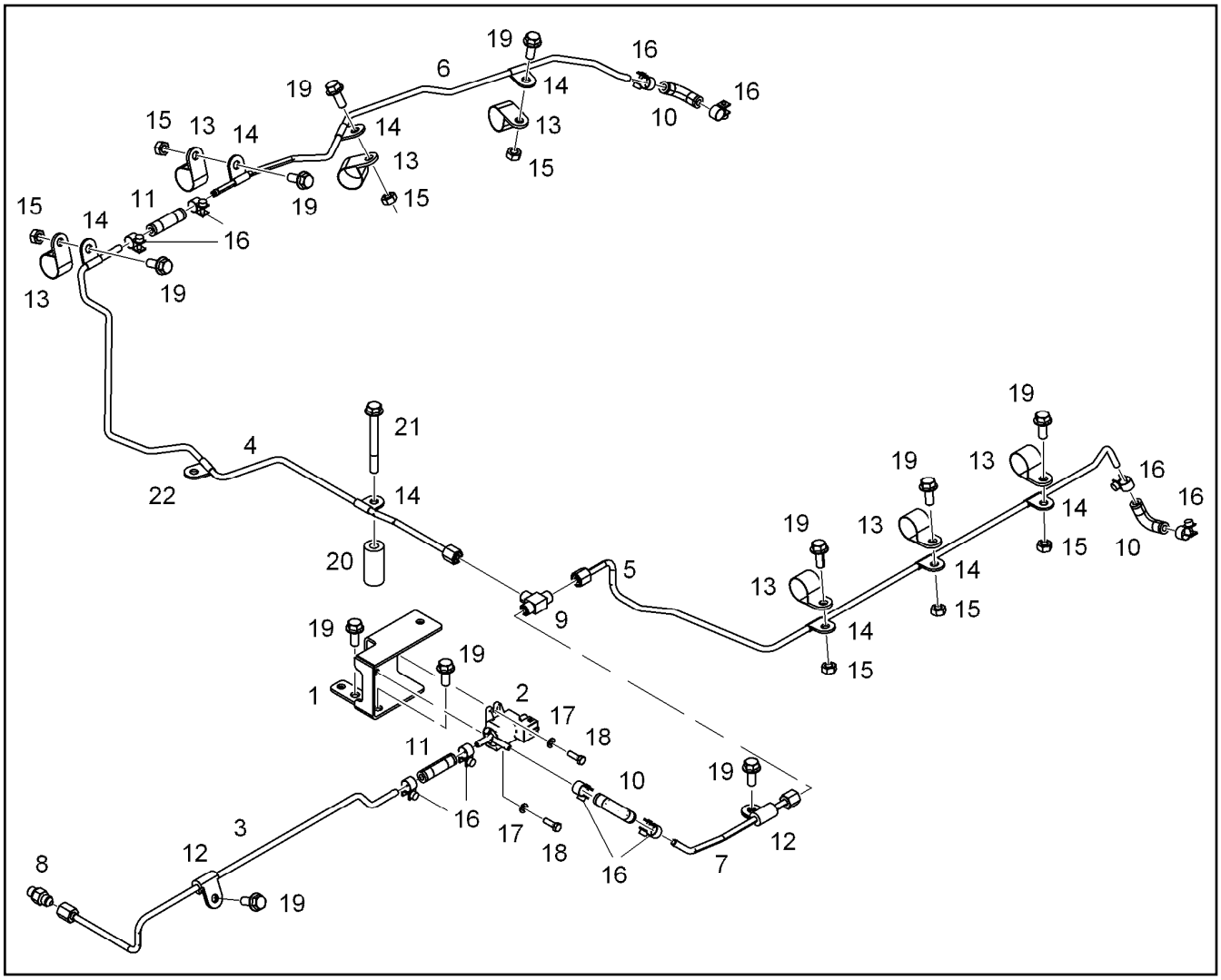

Pos.	Item	Quantity	Description	Bezeichnung
1	10143793	1	HOLDER S235JR	HALTER
2	10149191	1	CYCLE VALVE 3.4BAR 8L/MIN 6m	TAKTVENTIL
3	10143791	1	PIPELINE 6X2	ROHRLEITUNG
4	10141729	1	PIPELINE 6X2	ROHRLEITUNG
5	10141730	1	PIPELINE 6X2	ROHRLEITUNG
6	10141735	1	PIPELINE 6X2	ROHRLEITUNG
7	10143792	1	PIPELINE 6X2	ROHRLEITUNG
8	10813933	1	FITTING GE 6 M10X1,0/7/1 CR6-FREI	VERSCHRAUBUNG
9	7362170	1	FITTING ISO 8434-1 T 6L M12X1,5 CR6-FREI	VERSCHRAUBUNG
10	10128228	3	RUBBER CONNECTION Silicone	GUMMIMUFFE
11	10126119	2	RUBBER CONNECTION 06-12X45 Silicone	GUMMIMUFFE
12	7382088	2	CLAMP DIN 3016-1 6X20XD1 W1-2-MVQ	SCHELLE
13	7381498	7	CLAMP DIN 3016-1 25X20XA1 W1-2	SCHELLE
14	11000593	8	CLAMP DIN 3016-1 6X20XA1 W4	SCHELLE
15	4000380	7	HEX NUT ISO 4032 M8 10	SECHSKANTMUTTER
16	11005281	10	HOSE CLAMP DIN 3017-2 12/11,5-12,5/9 W1-	SCHLAUCHSCHELLE
17	10197808	2	WASHER ISO 7089 5 200HV ZNNI-480H	SCHEIBE
18	11647548	2	HEX SCREW ISO 4017 M5X16 8.8 480H SPF	SECHSKANTSCHRAUBE
19	11657219	11	HEX SCREW EN 1665 M8X20 8.8 480H SPF	SECHSKANTSCHRAUBE
20	10126912	1	DISTANCE SLEEVE 9X20X43 11SMnPb30+C	DISTANZHUELSE
21	10299609	1	HEX SCREW EN 1665 M8X75 10.9 480H	SECHSKANTSCHRAUBE
22	11652756	1	CLAMP DIN 3016-1 6X19XA1 W4	SCHELLE

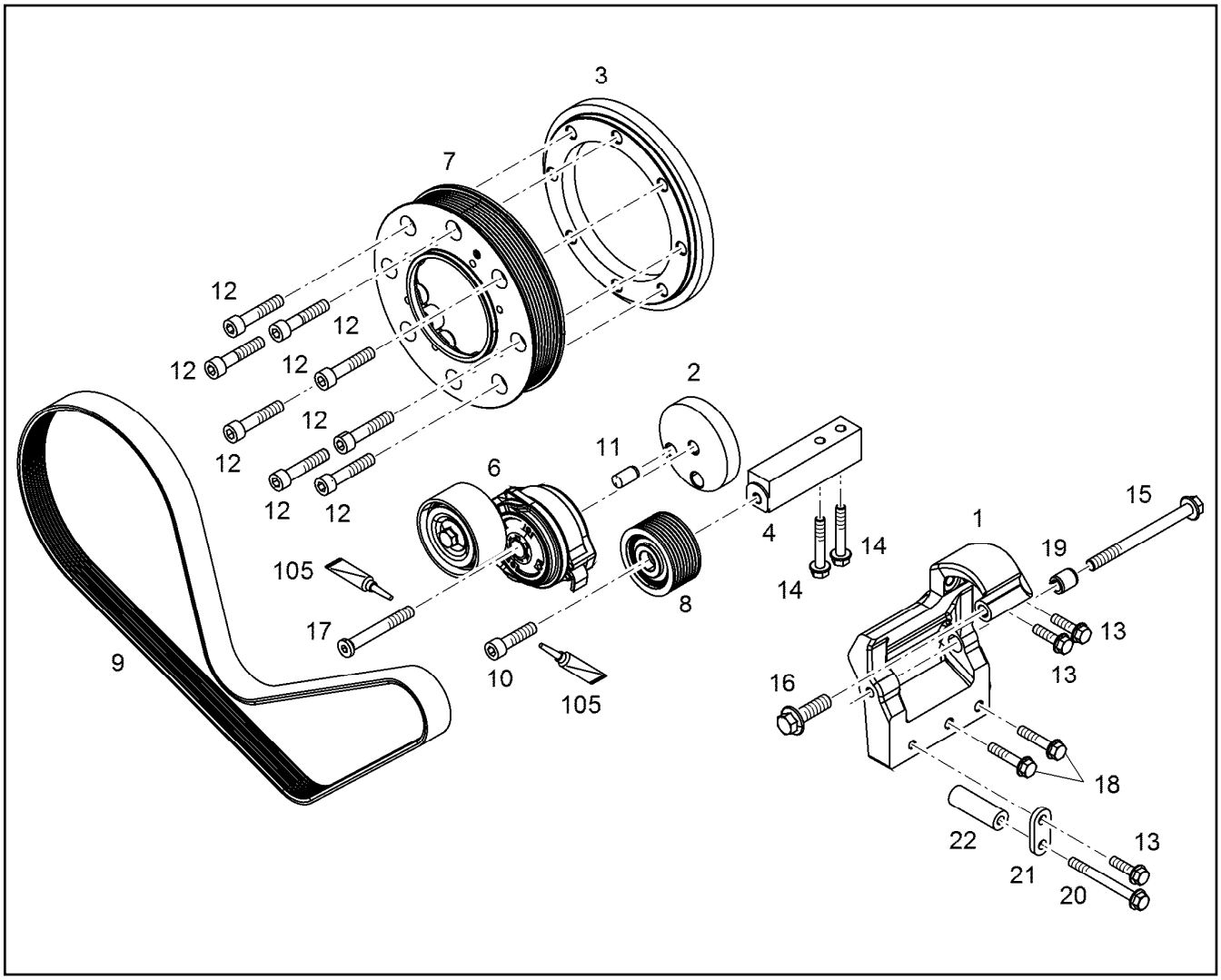

Pos.	Item	Quantity	Description	Bezeichnung
1	10146949	1	CONSOLE	KONSOLE
2	10147564	1	INTERMEDIATE PART	ZWISCHENSTUECK
3	10147565	1	INTERMEDIATE PART S355J0	ZWISCHENSTUECK
4	10147606	1	CONSOLE St Rm>=270MP	KONSOLE
6	12500149	1	RK IDLER PULLEY	RS SPANNROLLE
6	12418349	1	FASTENING DEVICE 39NM/28°	SPANNVORRICHTUNG
7	9077281	1	BELT PULLEY	RIEMENSCHEIBE
8	10139425	1	DEFLECTION PULLEY	UMLENKROLLE
9	10147677	1	V-RIPPED BELT 8XPKX1329 EPDM	KEILRIPPENRIEMEN
10	10299659	1	SOCKET HEAD SCREW ISO 4762 M10X40 10	ZYLINDERSCHRAUBE
11	4980365	1	PARALLEL PIN ISO 8734 12m6X24 St	ZYLINDERSTIFT
12	10299571	8	SOCKET HEAD SCREW ISO 4762 M10X50 10	ZYLINDERSCHRAUBE
13	11826563	3	HEX SCREW EN 1665 M8X30 8.8 480H	SECHSKANTSCHRAUBE
14	11691686	2	HEX SCREW EN 1665 M8X50 8.8 480H SPF	SECHSKANTSCHRAUBE
15	12207559	1	HEX SCREW EN 1665 M10X120 8.8 FLZN	SECHSKANTSCHRAUBE
16	10875423	1	HEX SCREW EN 1665 M12X40 8.8 FLZN SPF	SECHSKANTSCHRAUBE
17	12500149	1	RK IDLER PULLEY	RS SPANNROLLE
17	12225262	1	SOCKET HEAD SCREW ISO 4762 M10X75 8	ZYLINDERSCHRAUBE
18	11658660	2	HEX SCREW EN 1665 M8X40 8.8 480H SPF	SECHSKANTSCHRAUBE
19	10145395	1	BUSHING 10,5X16X19 11SMnPb30+C	BUCHSE
20	11626067	1	HEX SCREW EN 1665 M8X80 8.8 480H	SECHSKANTSCHRAUBE
21	11431609	1	CONSOLE S235JR	KONSOLE
22	11439715	1	DISTANCE SLEEVE 8,4X18X54,3 S235JR	DISTANZHUELSE
105	811205708	1	SCREW LOCKING FLASCHE 50ML 150°C	SCHRAUBENSICHERUNG

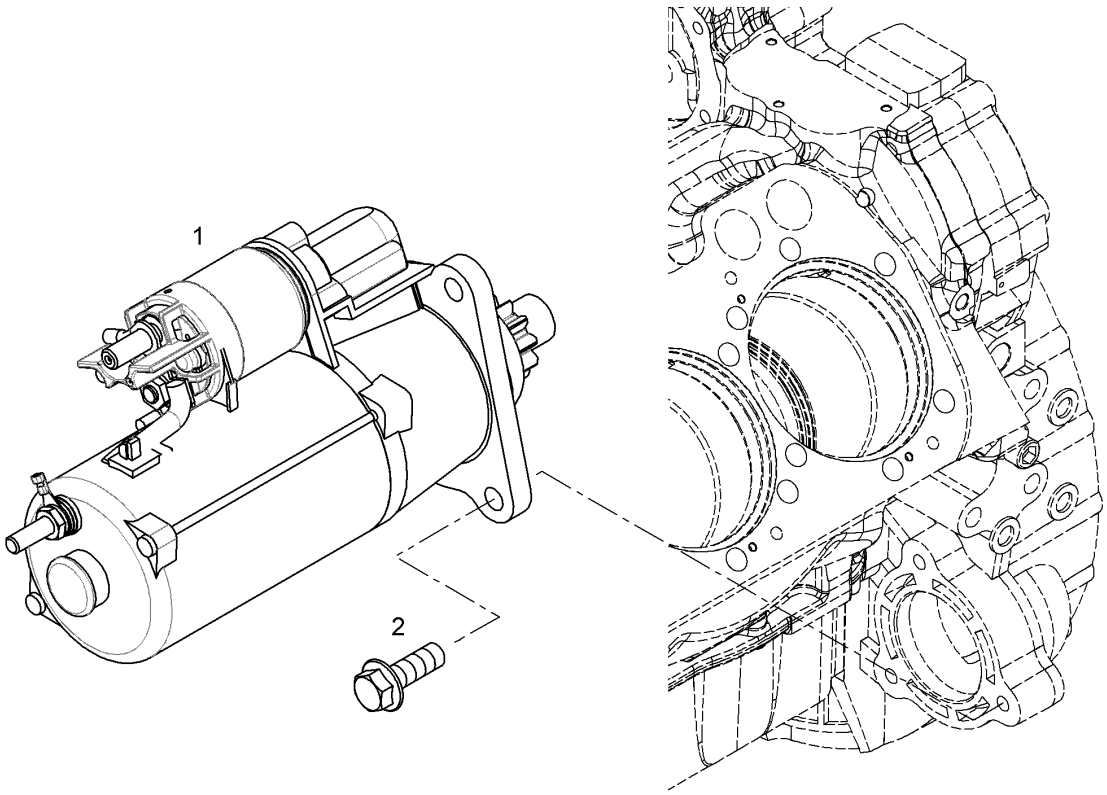

Pos.	Item	Quantity	Description	Bezeichnung
1	10120541	1	STARTER PRE-ASSY. 8.4KW 24V ⇨ ❑ 756	STARTER VORM.
2	10299566	3	HEX SCREW EN 1665 M12X35 10.9 FLZN SP	SECHSKANTSCHRAUBE

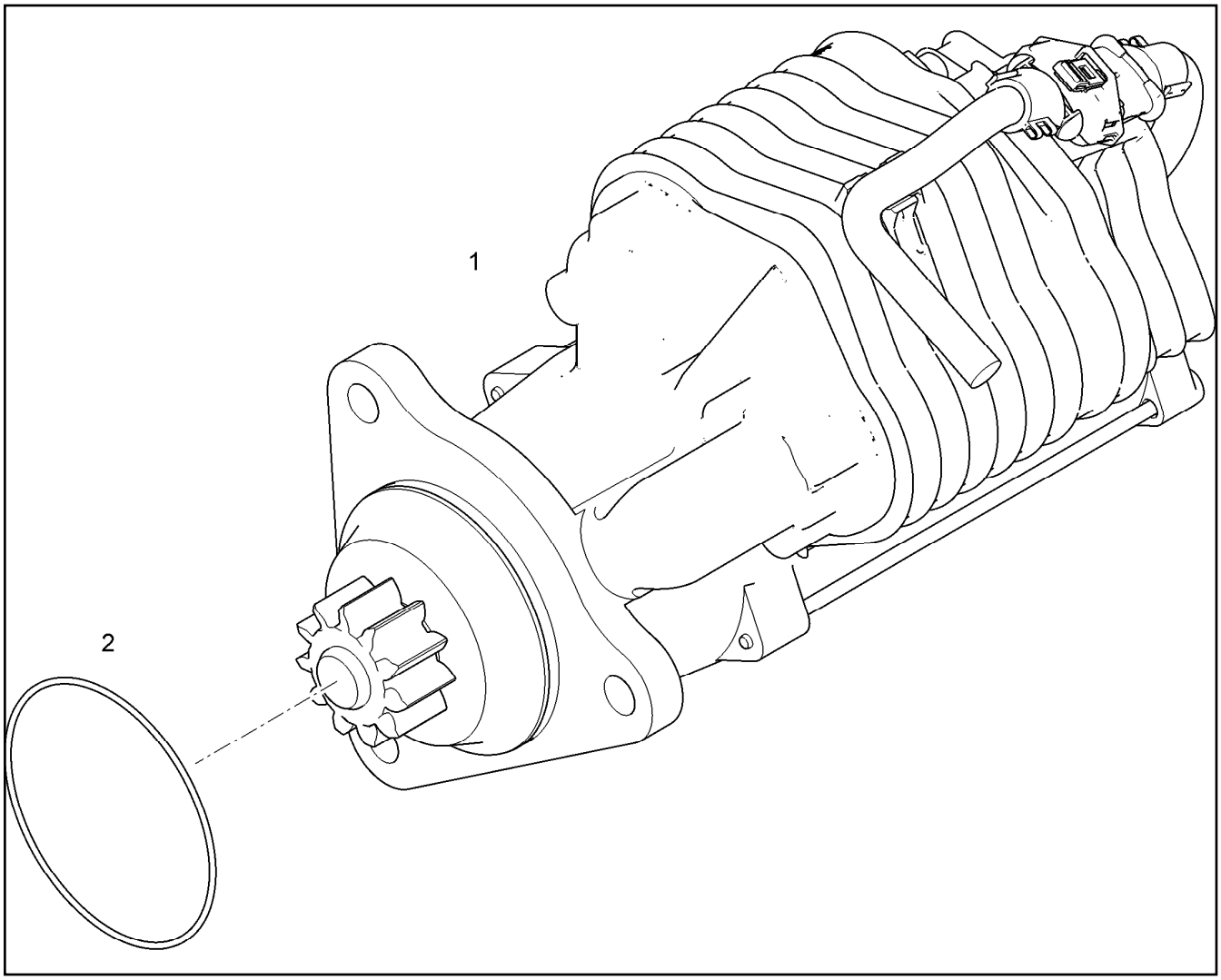

Pos.	Item	Quantity	Description	Bezeichnung
1	10120542	1	STARTER 8.4KW 24V	STARTER
2	10218370	1	O-RING 85X2 HNBR 70	O-RING

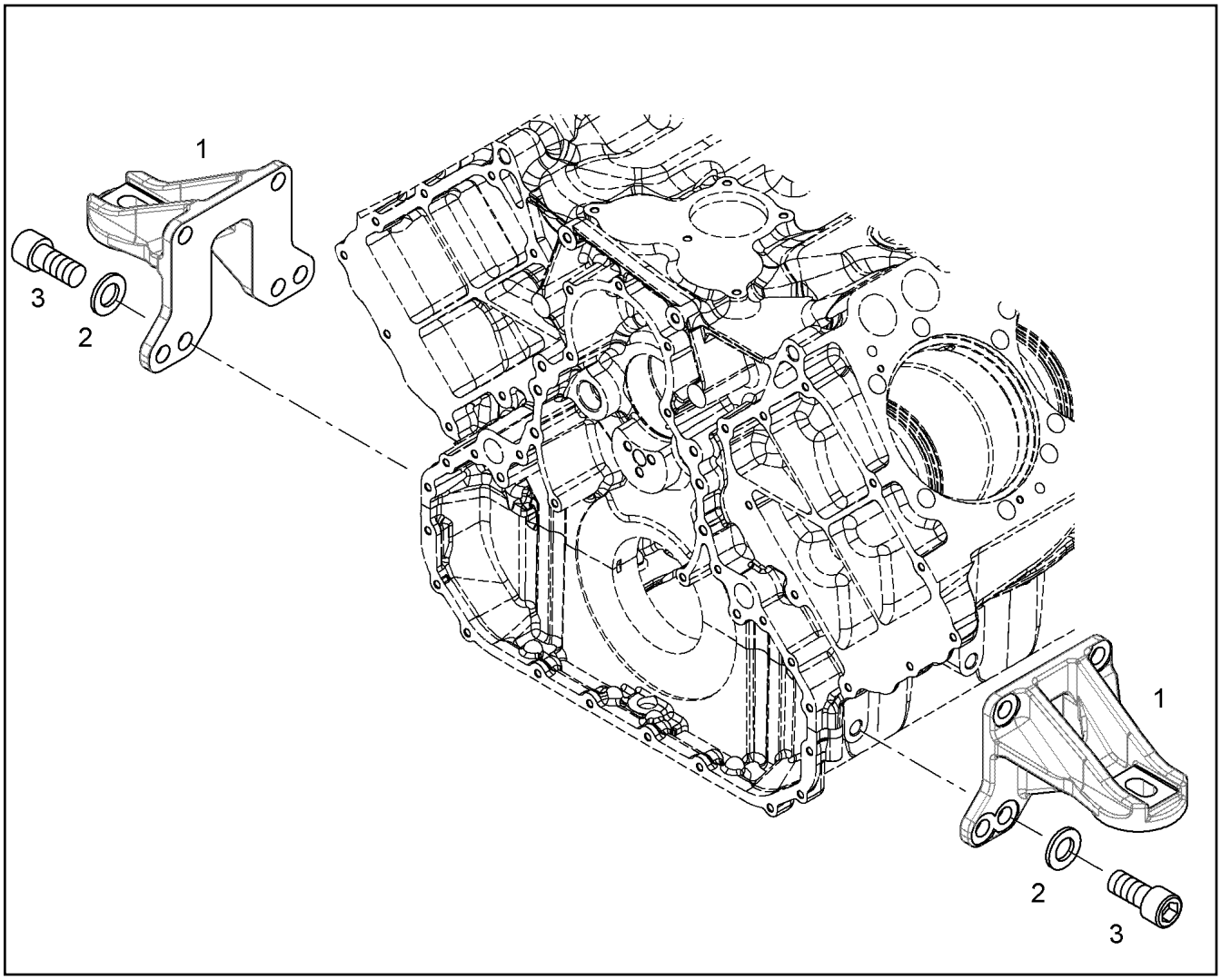

Pos.	Item	Quantity	Description	Bezeichnung
1	9079604	2	FASTENING PIECE	BEFESTIGUNGSTEIL
2	12210036	8	WASHER ISO 7089 16 200HV FLZN	SCHEIBE
3	10001464	8	SOCKET HEAD SCREW ISO 4762 M16X35 10	ZYLINDERSCHRAUBE

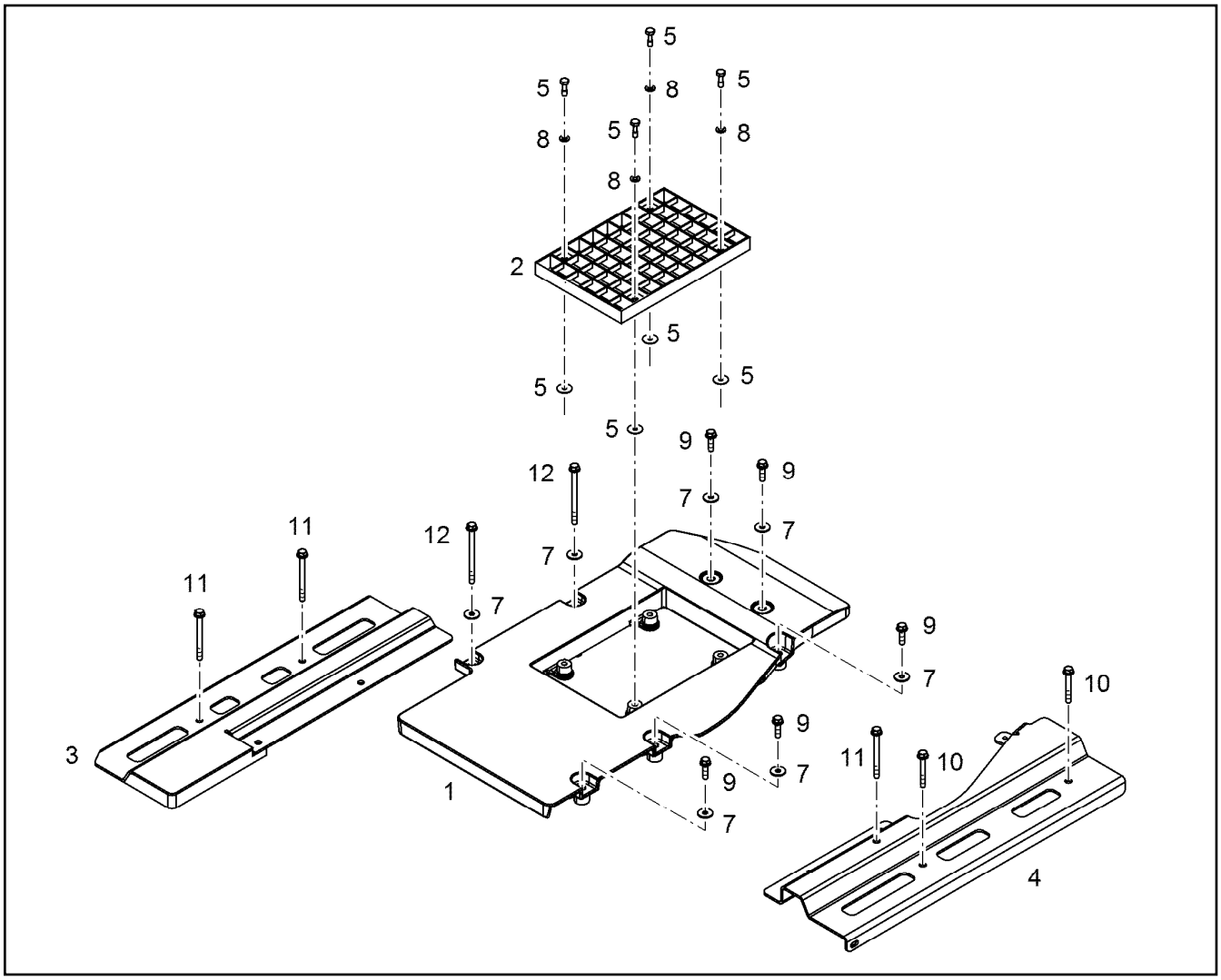

Pos.	Item	Quantity	Description	Bezeichnung
1	10144873	1	COVER PLATE PRE-ASS.	ABDECKPLATTE VORM.
2	10144874	1	SHEET	PLATTE
3	10144869	1	CONSOLE S235JR	KONSOLE
4	10144870	1	CONSOLE S235JR	KONSOLE
5	11600928	4	COMBI SCREW M8X25 A2	KOMBISCHRAUBE
7	11140469	7	WASHER ISO 7093-1 8 200HV 480H SPF	SCHEIBE
8	11651374	4	WASHER ISO 7089 8 200HV 480H-B SPF	SCHEIBE
9	11826563	5	HEX SCREW EN 1665 M8X30 8.8 480H	SECHSKANTSCHRAUBE
10	11691685	2	HEX SCREW EN 1665 M8X60 8.8 480H	SECHSKANTSCHRAUBE
11	10876385	3	HEX SCREW EN 1665 M8X90 8.8 480H SPF	SECHSKANTSCHRAUBE
12	12210061	2	HEX SCREW EN 1665 M8X110 8.8 480H	SECHSKANTSCHRAUBE

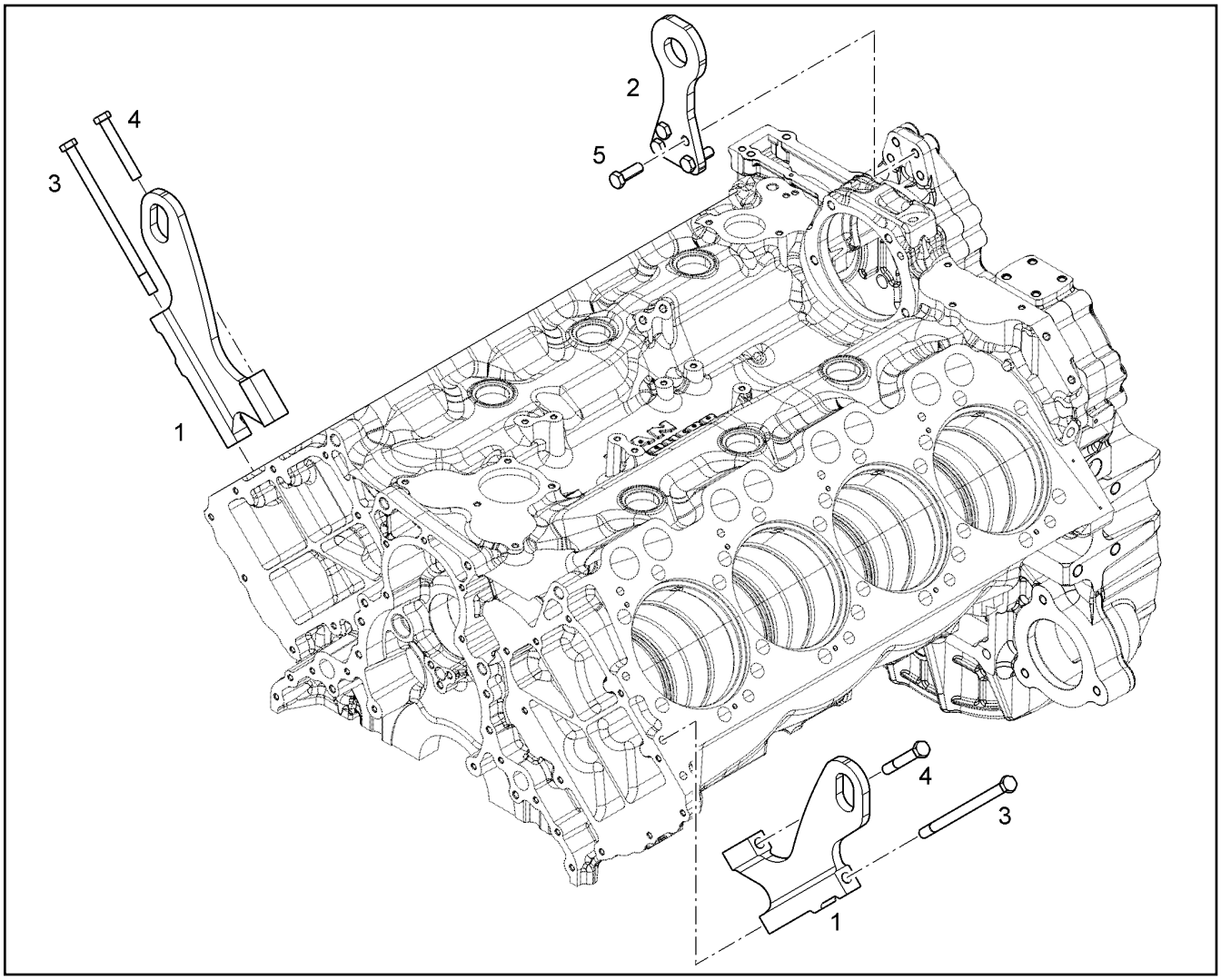

Pos.	Item	Quantity	Description	Bezeichnung
1	10126466	2	LIFTING HOOK S355J0	HEBEHAKEN
2	9079977	1	LIFTING HOOK S355J0	HEBEHAKEN
3	10299657	2	HEX SCREW ISO 4014 M12X200 10.9 FLZN	SECHSKANTSCHRAUBE
4	9230171	2	HEX SCREW ISO 4014 M12X80 10.9 FLZN SP	SECHSKANTSCHRAUBE
5	10299574	4	HEX SCREW ISO 4017 M12X35 10.9 FLZN SP	SECHSKANTSCHRAUBE

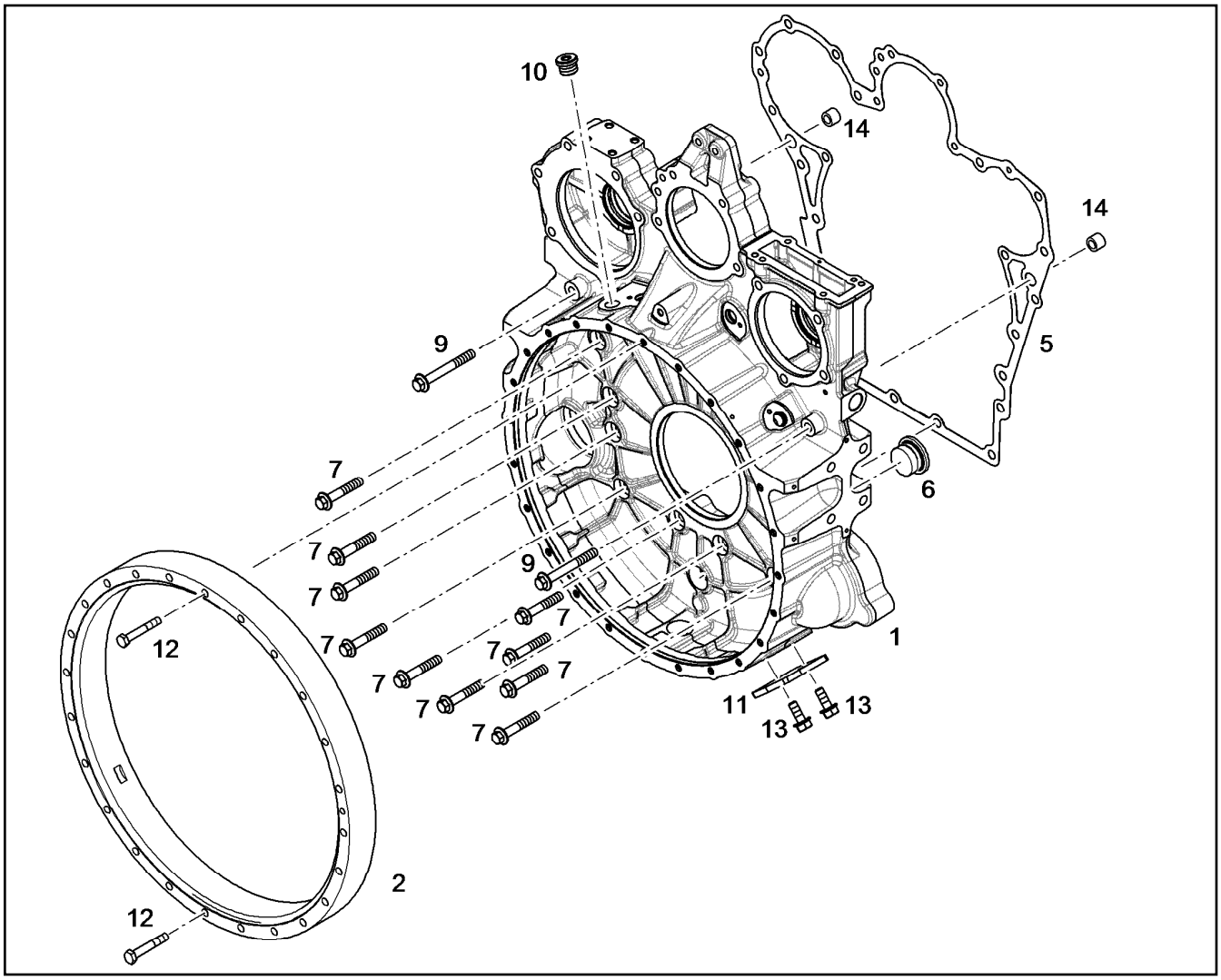

Pos.	Item	Quantity	Description	Bezeichnung
2	10129236	1	INTERMEDIATE RING	ZWISCHENRING
5	10133722	1	SEAL 0,33 METALOSEAL 1	DICHTUNG
6	7382202	1	SCREW PLUG VSTI M38X1,5	VERSCHLUSSSCHRAUBE
7	10299568	10	HEX SCREW EN 1665 M12X70 10.9 FLZN	SECHSKANTSCHRAUBE
9	10299598	2	HEX SCREW EN 1665 M12X100 10.9 FLZN	SECHSKANTSCHRAUBE
10	7380177	1	SCREW PLUG VSTI M22X1,5 CR6-FREI	VERSCHLUSSSCHRAUBE
11	9080502	1	COVER S235JR	DECKEL
12	11642367	2	HEX SCREW ISO 4014 M10X65 8.8 FLZN SP	SECHSKANTSCHRAUBE
13	11657219	2	HEX SCREW EN 1665 M8X20 8.8 480H SPF	SECHSKANTSCHRAUBE
14	10123103	2	TIGHT FIT SLEEVE 12X20X15,5 100Cr6	PASSHUELSE

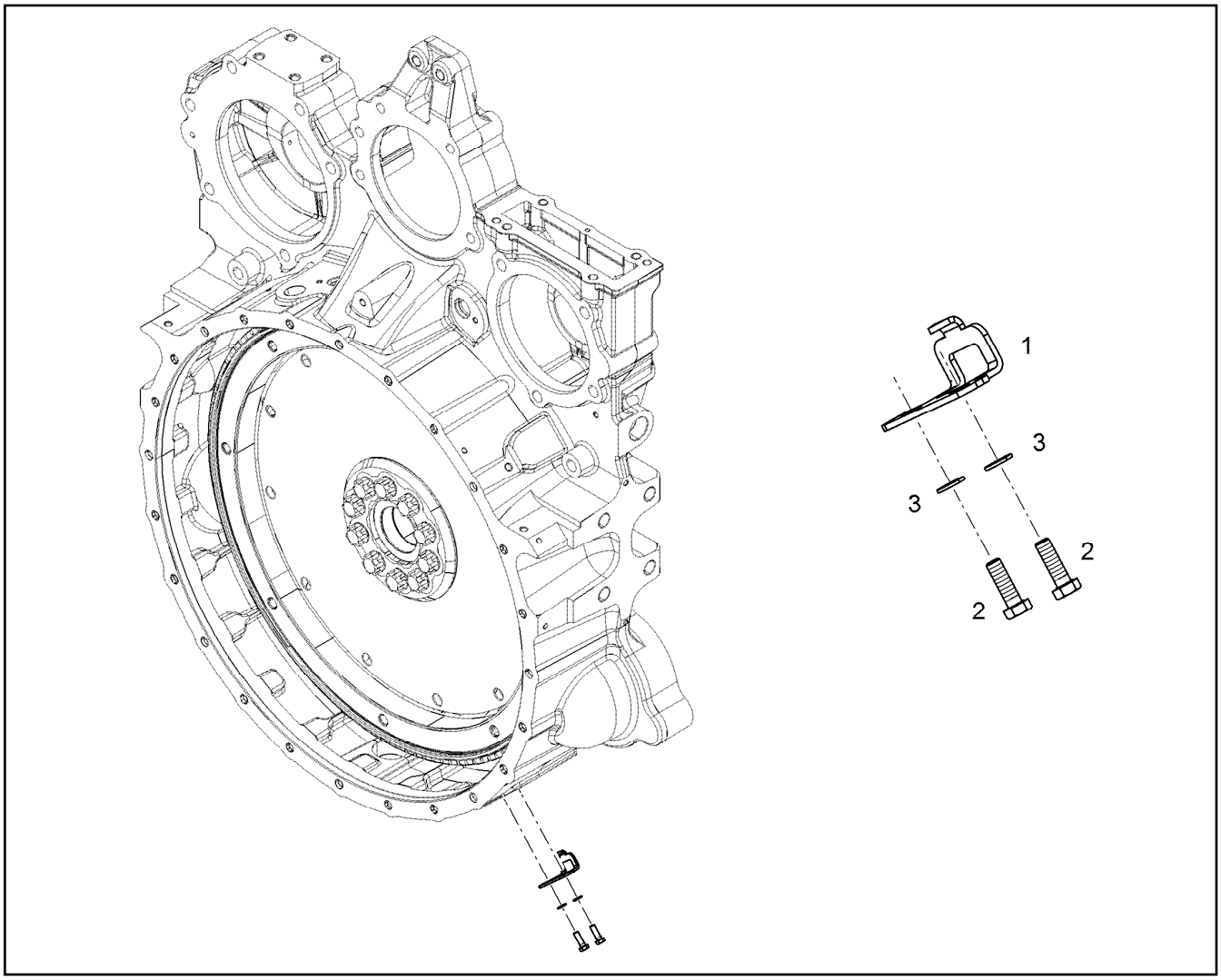

Pos.	Item	Quantity	Description	Bezeichnung
1	9078622	1	ADJUSTING PLATE S235JR	EINSTELLBLECH
2	11647548	2	HEX SCREW ISO 4017 M5X16 8.8 480H SPF	SECHSKANTSCHRAUBE
3	10197808	2	WASHER ISO 7089 5 200HV ZNNI-480H	SCHEIBE

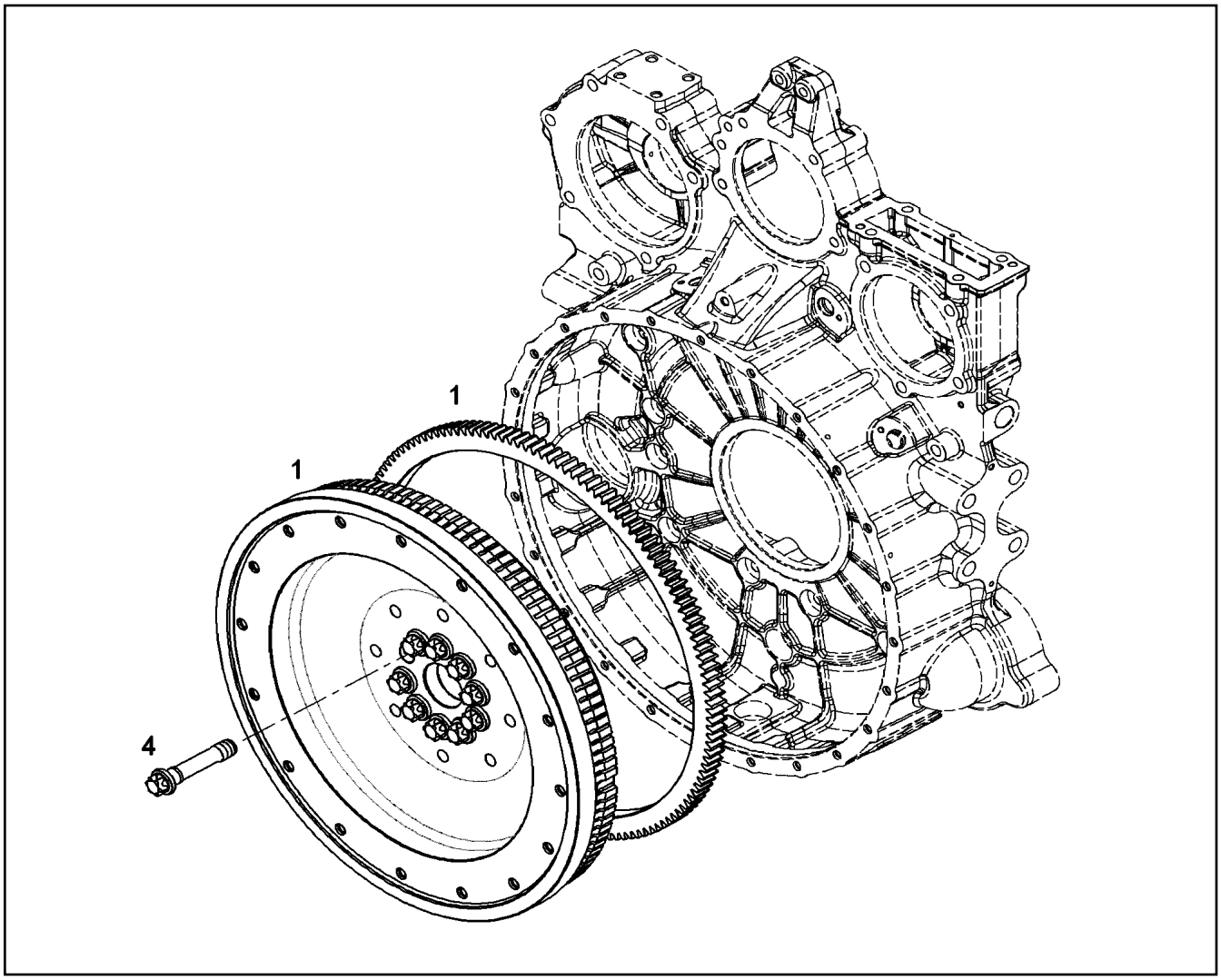

Pos.	Item	Quantity	Description	Bezeichnung
1	10120078	1	FLYWHEEL PRE-ASS. SAE 1X2,496	SCHWUNGRAD VORM.
(3)	9080734	1	CROWN GEAR C45	ZAHNKRANZ
4	9079517	10	HEXALOBULAR HEAD SCREW M18X1,5X90	SECHSRUNDSCHRAUBE

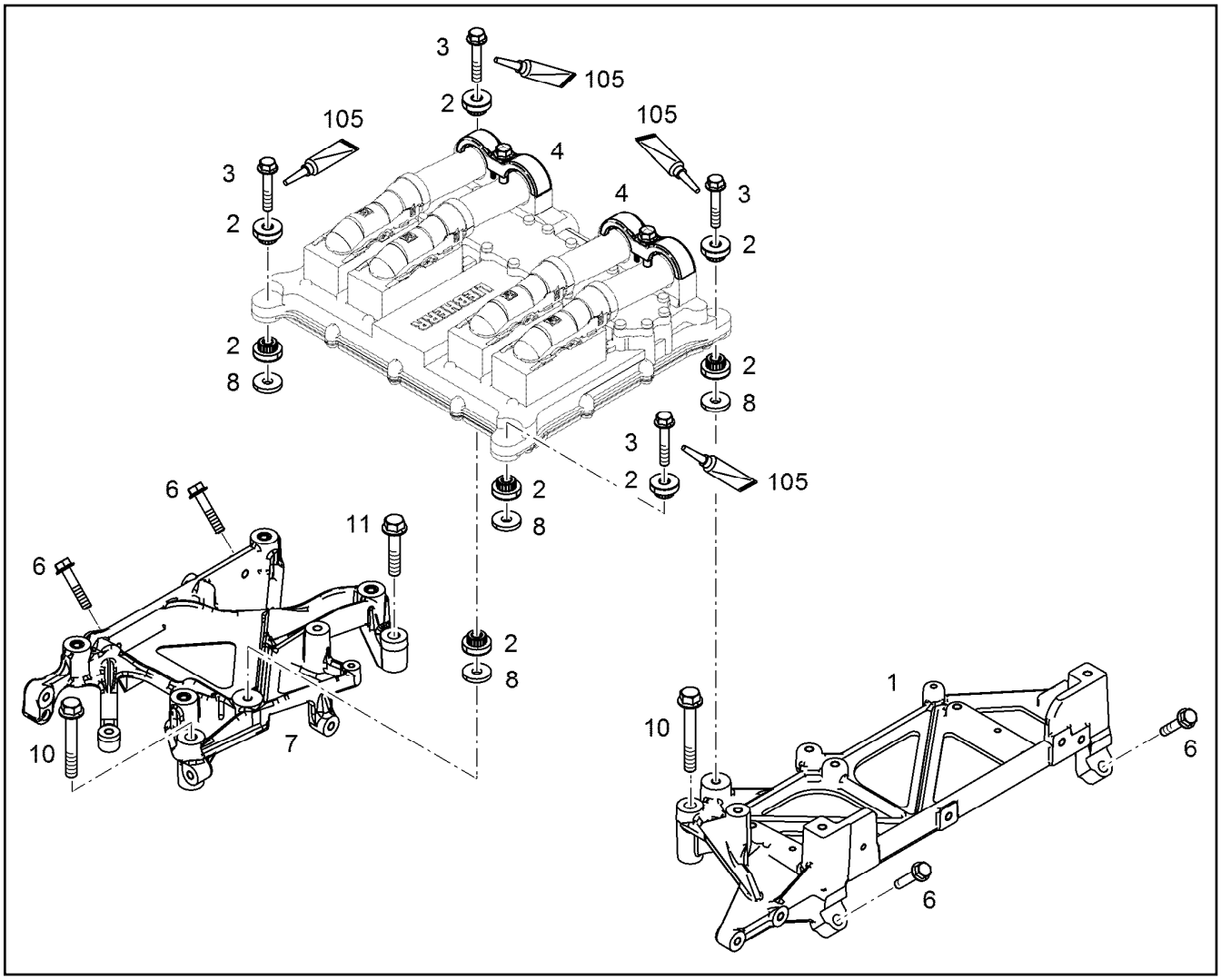

Pos.	Item	Quantity	Description	Bezeichnung
1	10141758	1	CONSOLE EN AC-Al Si1	KONSOLE
2	10116274	8	RUBBER BUFFER 8,3/26X7,2 30 VMQ 21577	GUMMIPUFFER
3	11690426	4	HEX SCREW EN 1665 M8X45 8.8 480H SPF	SECHSKANTSCHRAUBE
4	10144098	2	FASTENING CLAMP 34X34 ⇨ ❑ 764	BEFESTIGUNGSSCHELLE
6	11658660	4	HEX SCREW EN 1665 M8X40 8.8 480H SPF	SECHSKANTSCHRAUBE
7	10144442	1	CONSOLE PRE-ASS.	KONSOLE VORM.
8	10137059	3	DISTANCE SLEEVE 9X26X4	DISTANZHUELSE
10	11656159	2	HEX SCREW EN 1665 M10X70 8.8 FLZN	SECHSKANTSCHRAUBE
11	11626073	1	HEX SCREW EN 1665 M10X50 8.8 FLZN	SECHSKANTSCHRAUBE
105	811205708	1	SCREW LOCKING FLASCHE 50ML 150°C	SCHRAUBENSICHERUNG

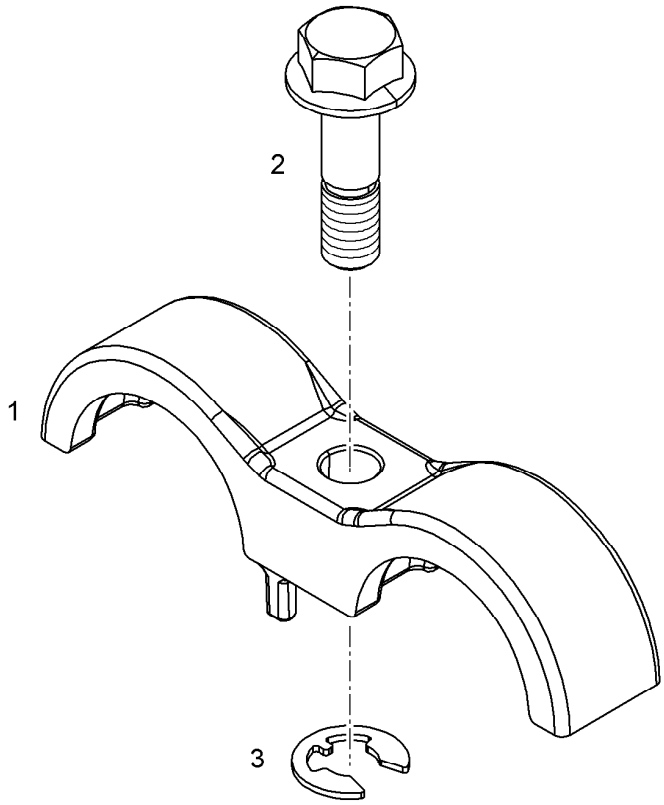

Pos.	Item	Quantity	Description	Bezeichnung
1	10123304	1	FASTENING CLAMP 34 EN AC-AlSi10	BEFESTIGUNGSSCHELLE
2	13541106	1	SCREW M8X30 St Rm>=800MP	SCHRAUBE
3	12210037	1	LOCK WASHER DIN 6799 7X0,9 480H	SICHERUNGSSCHEIBE

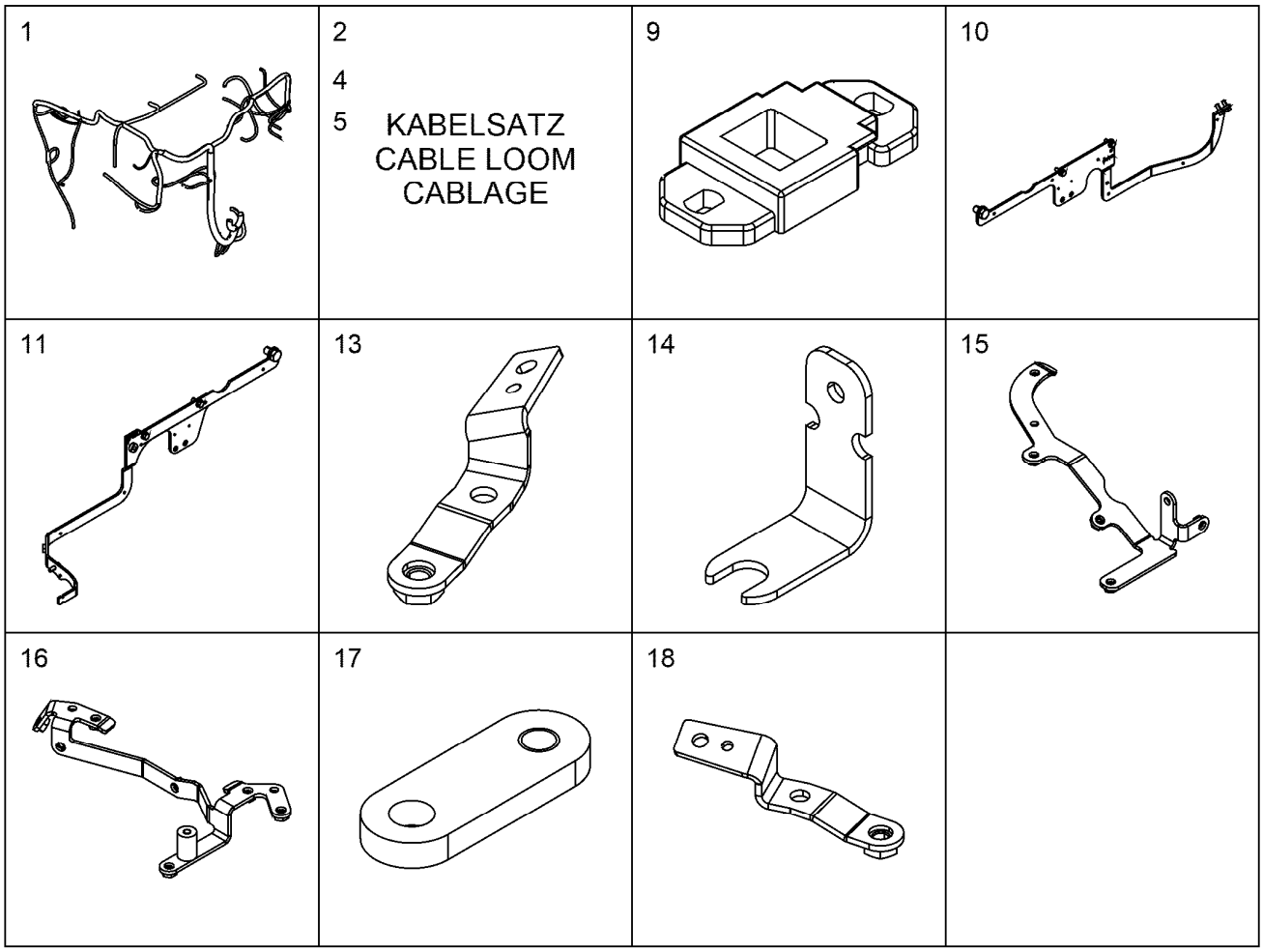

Pos.	Item	Quantity	Description	Bezeichnung
1	12410650	1	CABLE HARNESS W700	KABELBAUM
2	10441308	1	CABLE LOOM WL710	KABELSATZ
4	11100081	2	CABLE LOOM WL720	KABELSATZ
5	10144701	1	CABLE LOOM WL713	KABELSATZ
9	11007215	3	HOLDER PA 66 HB SCH	HALTER
10	10119353	1	BRACKET ADD-ON	KONSOLE ANBAU
(1)	10129490	1	HOLDER	HALTER
(2)	11657219	4	HEX SCREW EN 1665 M8X20 8.8 480H SPF	SECHSKANTSCHRAUBE
(3)	12207569	1	HEX SCREW EN 1665 M16X30 8.8 FLZN	SECHSKANTSCHRAUBE
11	10150446	1	BRACKET ADD-ON ⇨ ❑ 767	KONSOLE ANBAU
13	12473968	1	HOLDER S235JR	HALTER
14	11358957	1	HOLDER S235JR	HALTER
15	10152388	1	HOLDER S235JR	HALTER
16	10152389	1	HOLDER S235JR	HALTER
17	11366371	1	HOLDER S235JR	HALTER
18	12400363	1	CONSOLE	KONSOLE
20	10137330	1	PLATE S235JR	BLECH
31	7381771	5	CLAMP DIN 3016-1 8X15XD1 W1-2-MVQ	SCHELLE
32	7381770	1	CLAMP DIN 3016-1 10X15XD1 W1-2-MVQ	SCHELLE
33	7382087	4	CLAMP DIN 3016-1 12X15XD1 W1-2-MVQ	SCHELLE
34	7381294	8	CLAMP DIN 3016-1 16X15XD1 W1-2-MVQ	SCHELLE
36	7382088	1	CLAMP DIN 3016-1 6X20XD1 W1-2-MVQ	SCHELLE
37	7382090	10	CLAMP DIN 3016-1 8X20XD1 W1-2-MVQ	SCHELLE
38	7381628	2	CLAMP DIN 3016-1 10X20XD1 W1-2-MVQ	SCHELLE
39	7381629	3	CLAMP DIN 3016-1 12X20XD1 W1-2-MVQ	SCHELLE

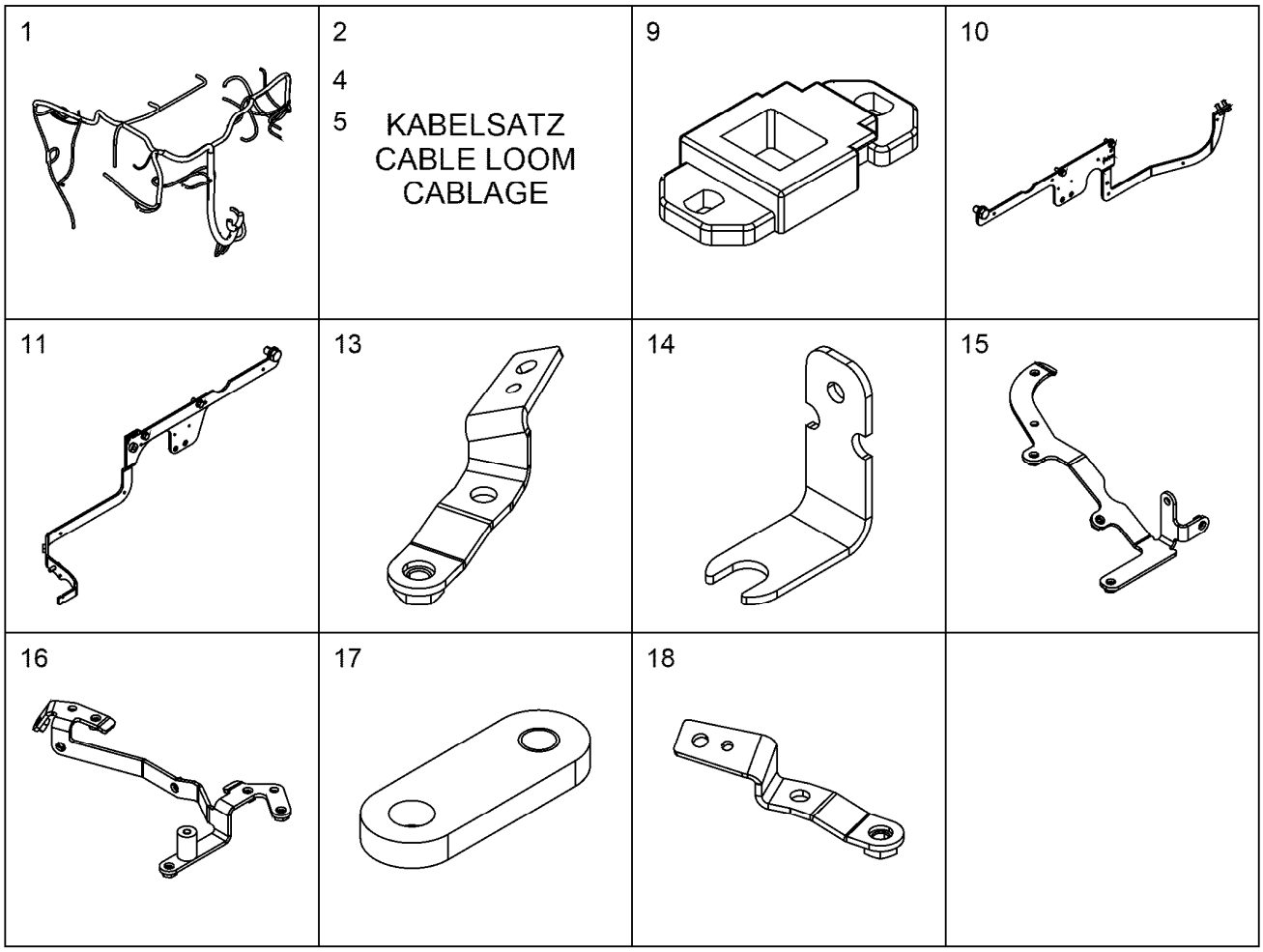

Pos.	Item	Quantity	Description	Bezeichnung
40	7382085	3	CLAMP DIN 3016-1 16X20XD1 W1-2-MVQ	SCHELLE
41	7381635	3	CLAMP DIN 3016-1 18X20XD1 W1-2-MVQ	SCHELLE
42	7381630	6	CLAMP DIN 3016-1 22X20XD1 W1-2-MVQ	SCHELLE
52	12207546	6	HEX SCREW EN 1665 M5X10 8.8 480H	SECHSKANTSCHRAUBE
54	11840297	15	HEX SCREW EN 1665 M6X16 8.8 480H SPF	SECHSKANTSCHRAUBE
60	11656992	26	HEX SCREW EN 1665 M8X16 8.8 480H SPF	SECHSKANTSCHRAUBE
62	11690637	1	HEX SCREW EN 1665 M8X25 8.8 480H SPF	SECHSKANTSCHRAUBE
63	11826563	1	HEX SCREW EN 1665 M8X30 8.8 480H	SECHSKANTSCHRAUBE
68	11656153	2	HEX SCREW EN 1665 M10X20 8.8 FLZN SPF	SECHSKANTSCHRAUBE
97	11691013	3	CABLE TIE 4,6X200-SW/GR PA66HS	KABELBINDER
99	10874588	7	CABLE TIE 4,8X292-SCHWARZ PA66 SPF	KABELBINDER
103	10123876	2	RUBBER RING X16	GUMMIRING
113	9074404	1	DISTANCE SLEEVE 8,5X15X22 ETG 100	DISTANZHUELSE

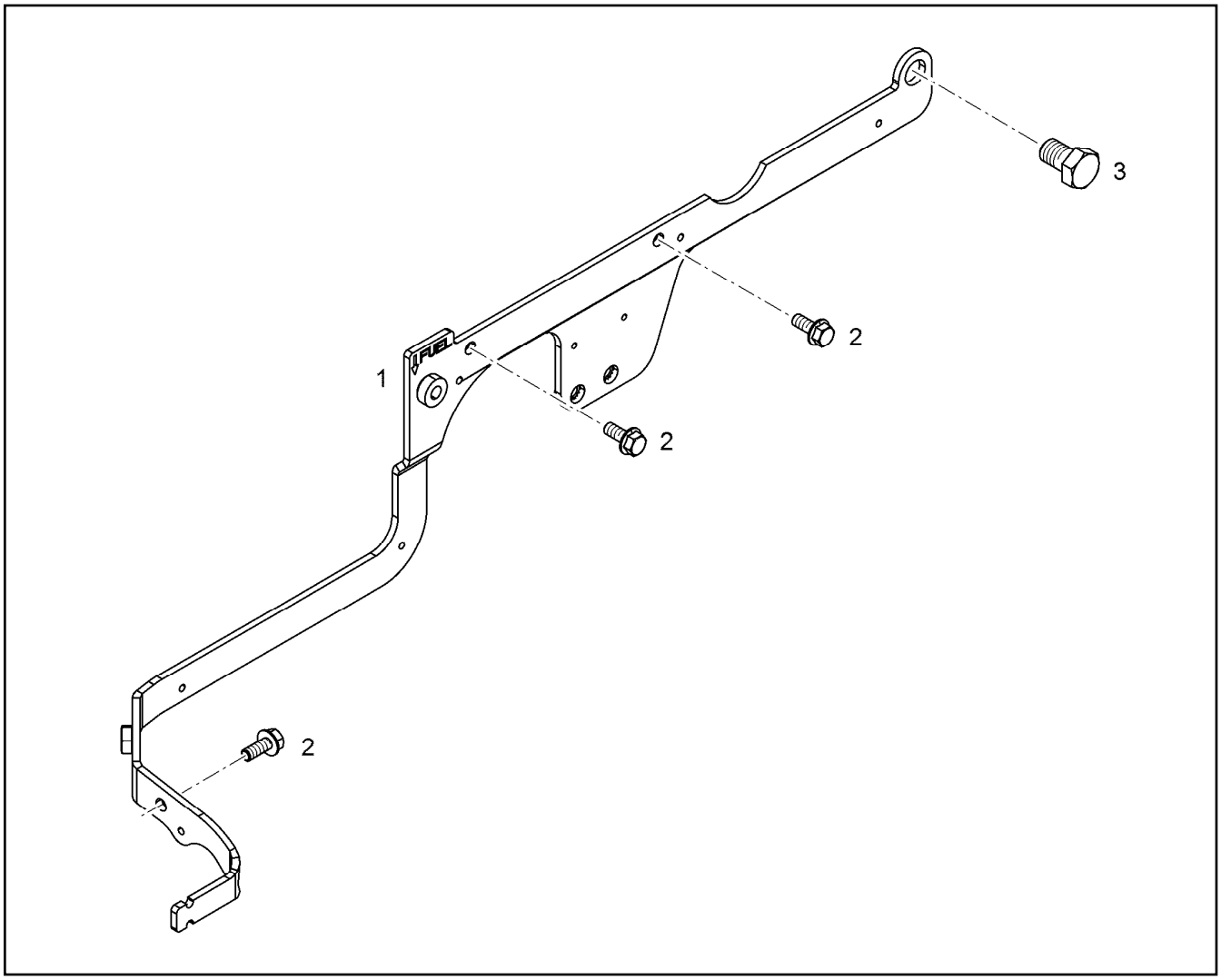

Pos.	Item	Quantity	Description	Bezeichnung
1	10147594	1	HOLDER S235JR	HALTER
2	11657219	3	HEX SCREW EN 1665 M8X20 8.8 480H SPF	SECHSKANTSCHRAUBE
3	12207569	1	HEX SCREW EN 1665 M16X30 8.8 FLZN	SECHSKANTSCHRAUBE

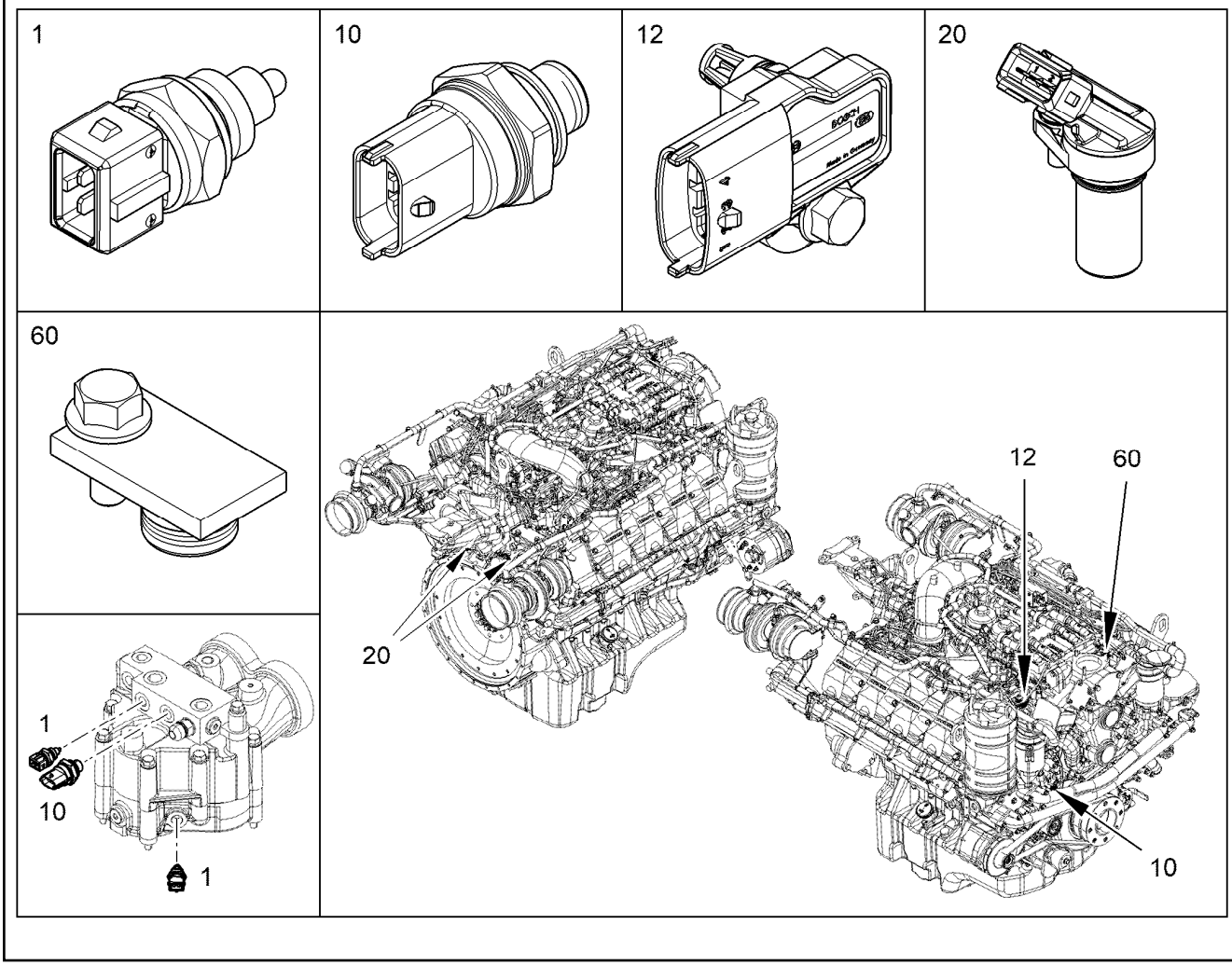

Pos.	Item	Quantity	Description	Bezeichnung
1	10493626	2	TEMPERATURE SENSOR -40°C BIS +150°C	TEMPERATURFUEHLER
10	12422246	2	PRESSURE TRANSMITTER CPL. 0-12 BAR	DRUCKGEBER KPL.
(1)	12433525	1	PRESSURE TRANSMITTER 0-12 BAR	DRUCKGEBER
(2)	10011866	1	SEALING RING 14,7X22,00X1,5 FKM 80	DICHTRING
12	13574068	1	PRESSURE/TEMP.SENSOR COMPLET -40°C	DRUCK-/TEMPERATUR SENSOR
(1)	13474740	1	PRESSURE/TEMPERATURE SENSOR -40°C	DRUCK-/TEMPERATUR SENSO
(2)	12207548	1	HEX SCREW EN 1665 M6X20 8.8 480H SPF	SECHSKANTSCHRAUBE
20	12544505	2	ROTATIONAL SPEED SENSOR CPL. 10-1000	DREHZAHLGEBER KPL.
(1)	12977971	1	ROTATIONAL SPEED SENSOR 10-10000HZ	DREHZAHLGEBER
(2)	7381103	1	O-RING ISO 3601-1 17,17X1,78 FKM 70 A,GN	O-RING
(3)	10875586	1	SOCKET HEAD SCREW ISO 4762 M6X16 8.8	ZYLINDERSCHRAUBE
(100)	10285708	1	GREASE NBU 30 1KG DOSE	FETT
60	10148371	1	LOCKING PIECES	VERSCHLUSSTEILE
(1)	10148372	1	COVER Al Rm>200N/m	DECKEL
(2)	10128678	1	O-RING 12X2 FKM 70 MoS2	O-RING
(3)	11840297	1	HEX SCREW EN 1665 M6X16 8.8 480H SPF	SECHSKANTSCHRAUBE
(100)	10285708	1	GREASE NBU 30 1KG DOSE	FETT

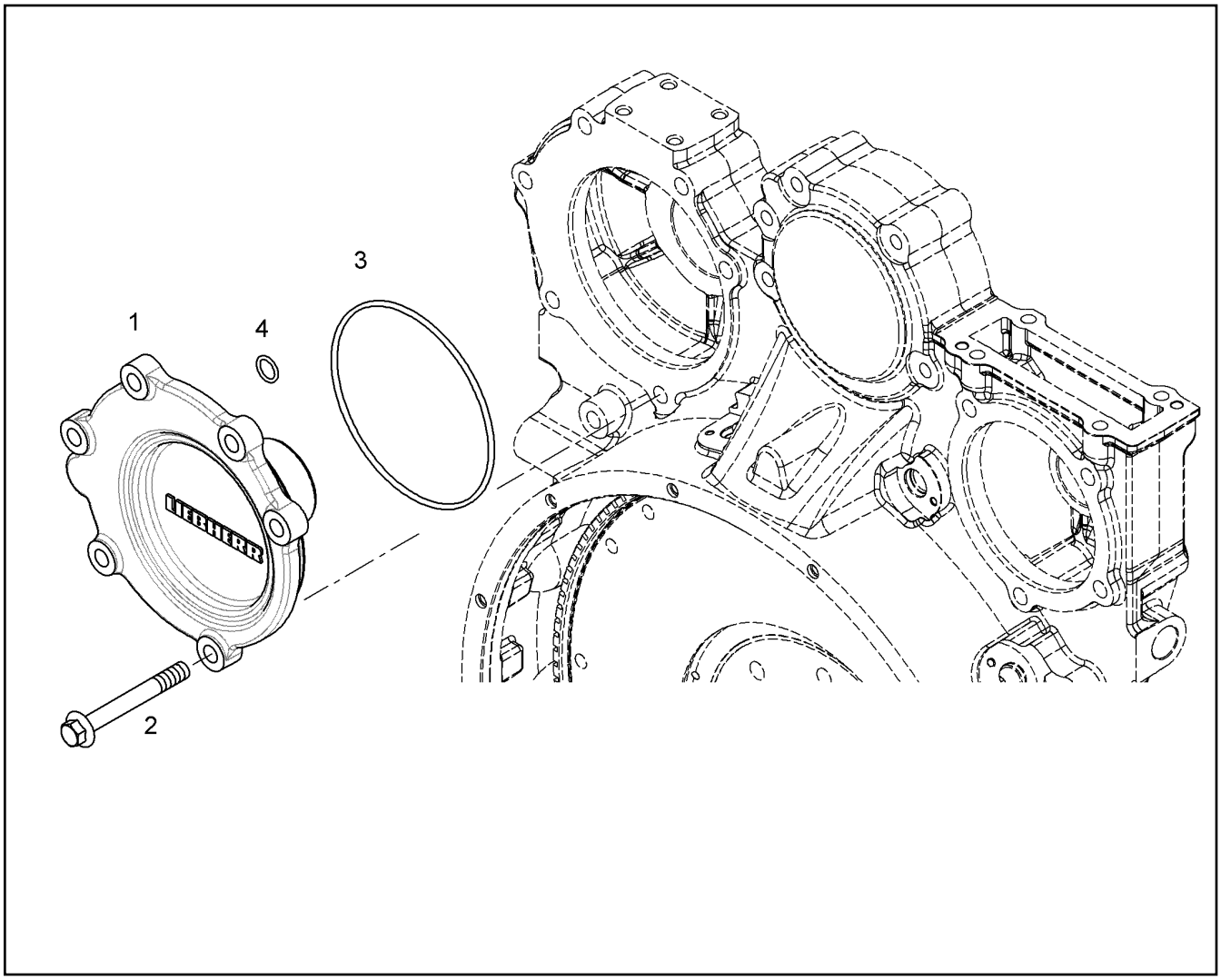

Pos.	Item	Quantity	Description	Bezeichnung
2	10299598	6	HEX SCREW EN 1665 M12X100 10.9 FLZN	SECHSKANTSCHRAUBE
3	570807108	1	O-RING ARP 568 145,64X3,53 NBR70	O-RING
4	7380619	1	O-RING AEHNL.ISO 3601-1 15X2,5 FKM 80 A	O-RING

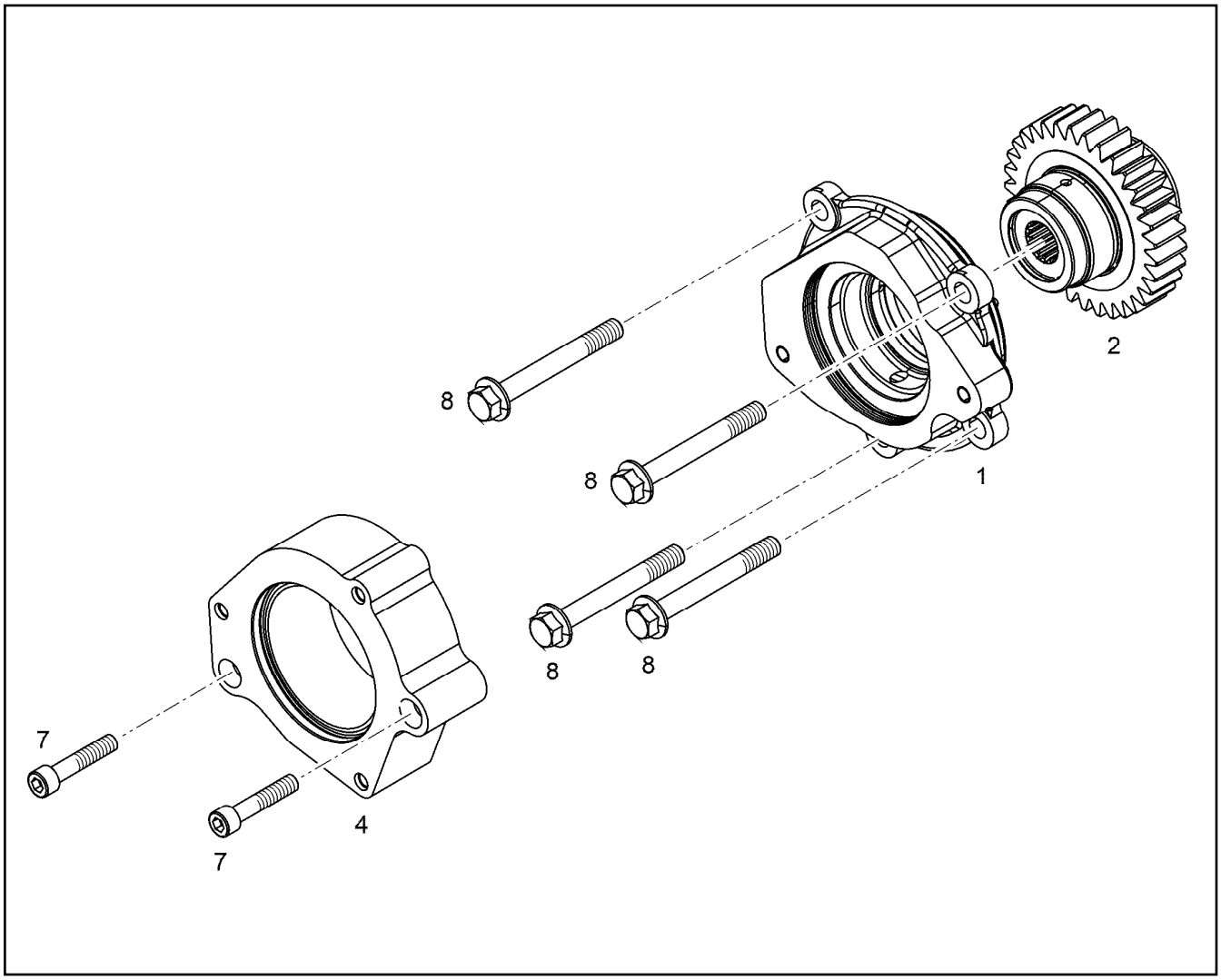

Pos.	Item	Quantity	Description	Bezeichnung
1	11366388	1	AUXILIARY DRIVE PRE-ASS. ⇨ ❑ 771	NEBENABTRIEB VORM.
2	11369506	1	GEARWHEEL PRE-ASS.	ZAHNRAD VORM.
4	10126124	1	CONNECTING PLATE AlMgSi08	ANSCHLUSSPLATTE
7	4980973	2	SOCKET HEAD SCREW ISO 4762 M10X50 1	ZYLINDERSCHRAUBE
8	10299598	4	HEX SCREW EN 1665 M12X100 10.9 FLZN	SECHSKANTSCHRAUBE

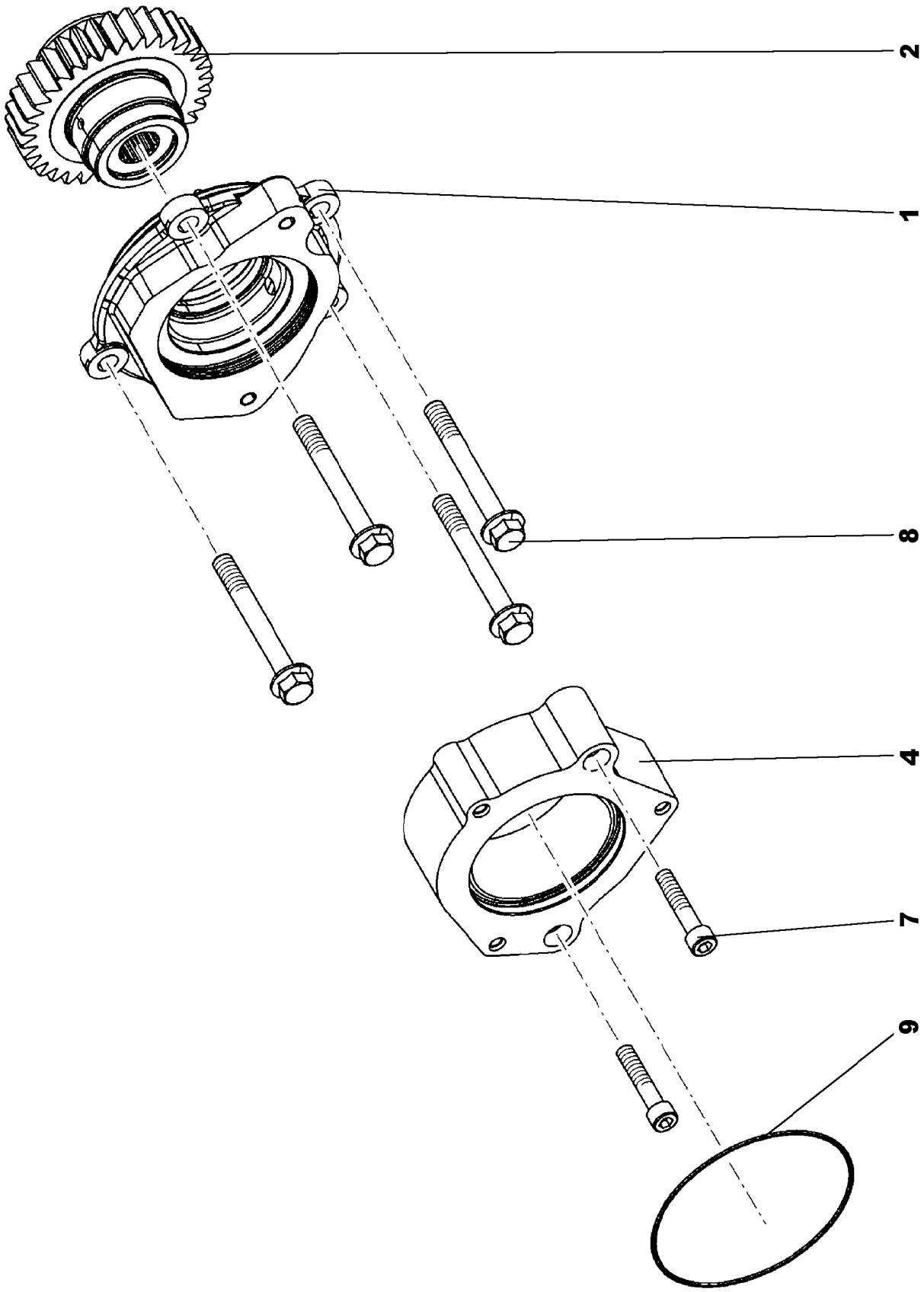
2
1
8
4
7
9

Pos.	Item	Quantity	Description	Bezeichnung
1	10126181	1	BEARING HOUSING, PRE-ASSEMBLED	LAGERGEHAEUSE VORM.
5	7380604	1	O-RING ISO 3601-1 117,07X3,53 FKM 70 A,G	O-RING
6	7380401	1	O-RING AEHNL.ISO 3601-1 101,2X3,53 NBR	O-RING
100	10285708	1	GREASE NBU 30 1KG DOSE	FETT

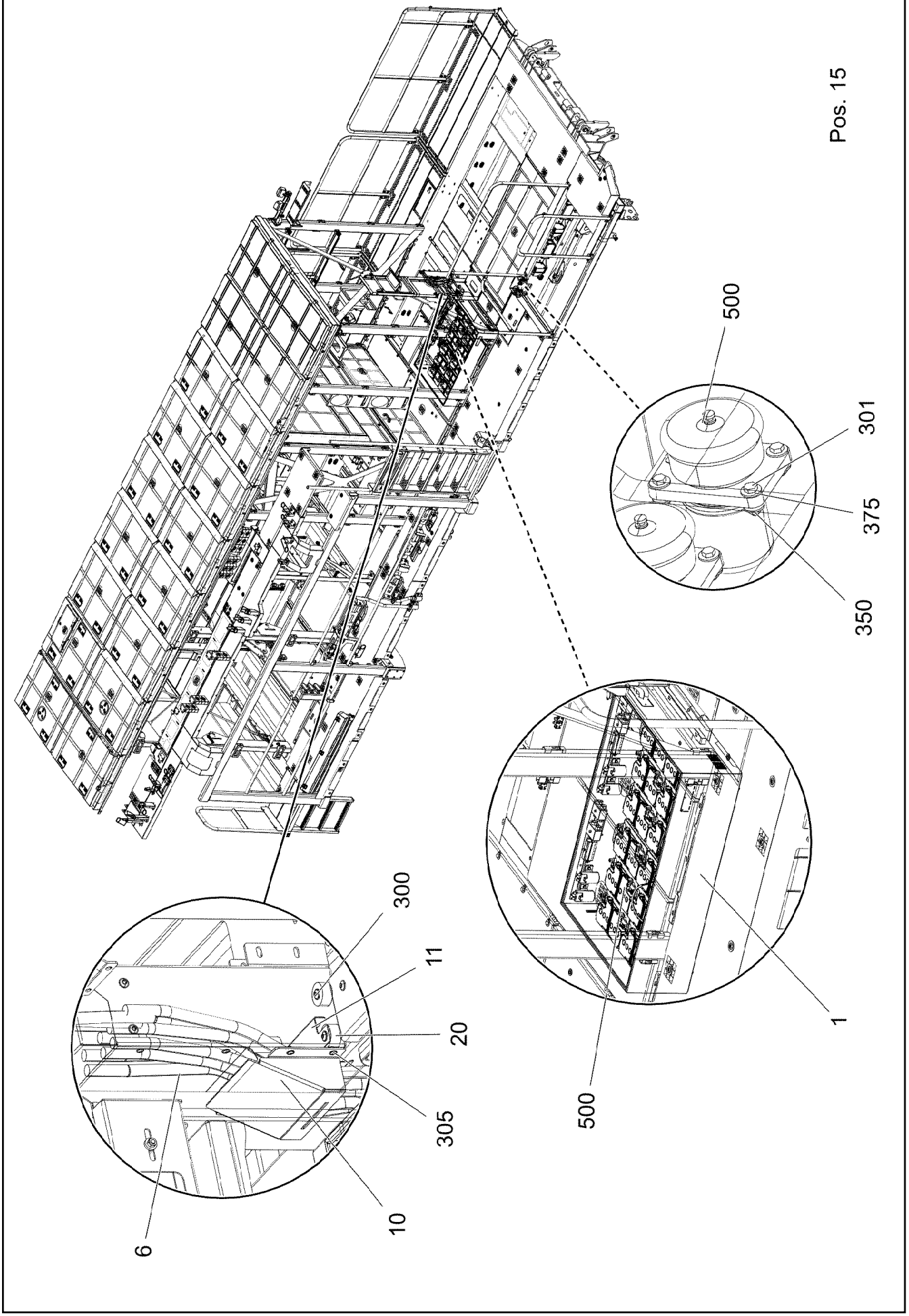
Pos. 15
500
301
375
350
300
11
20
305
10
6
500
1

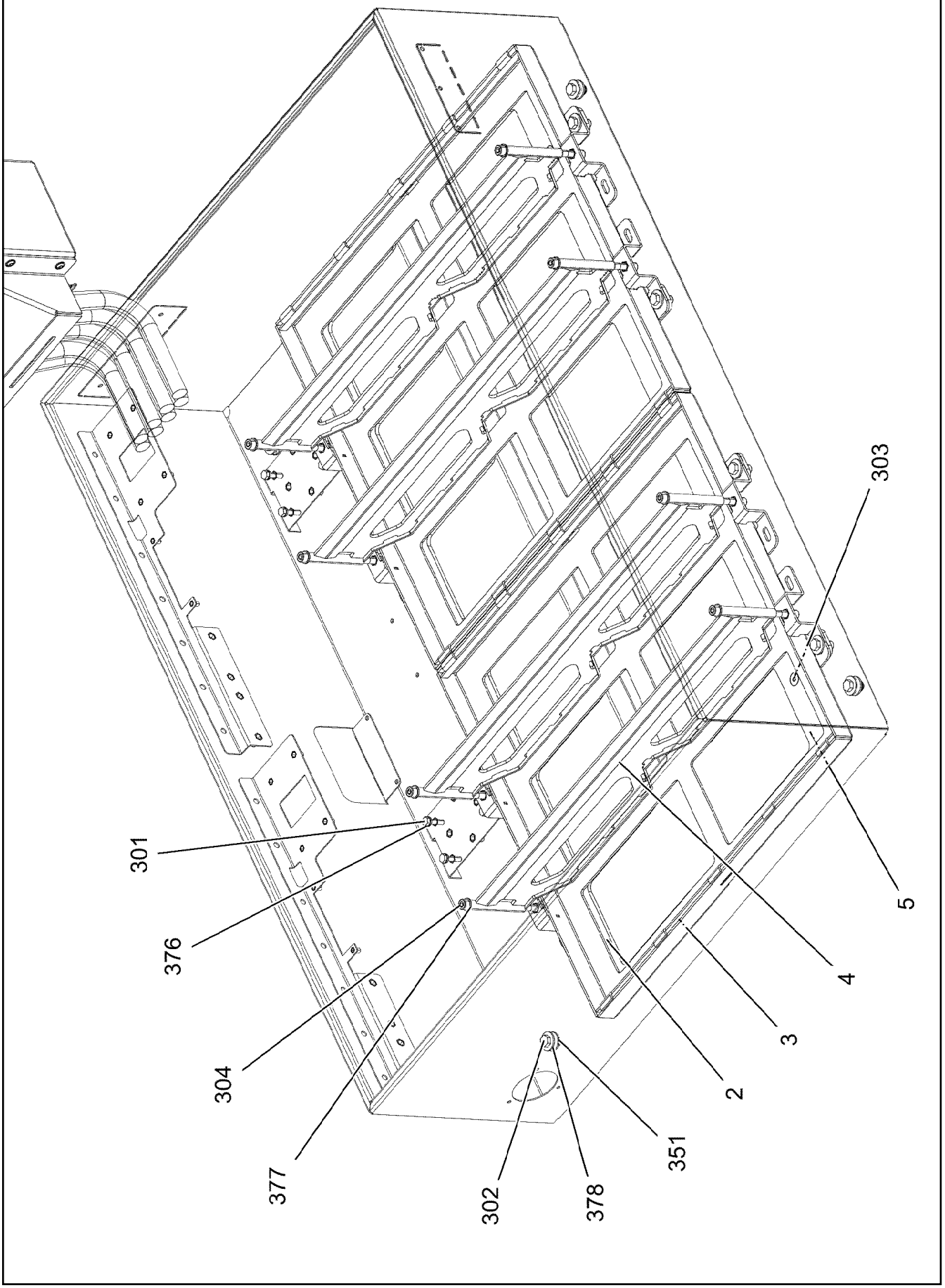
303
301
376
304
377
302
378
351
2
3
4
5

Pos.	Item	Quantity	Description	Bezeichnung
1	965900908	1	BATTERY BOX ST.CONST.	BATTERIEKASTEN SCHWK.
2	966722208	1	SHEET CPL.	BLECH KPL.
3	966714908	2	CONSOLE	KONSOLE
4	966719108	4	HOLDER	HALTER
5	966722408	1	SHEET CPL.	BLECH KPL.
6	96034773	1	PLATE PRE-ASS. ⇨ ❑ 776	BLECH VORM.
10	97118386	1	PLATE 3X386X180 DC01 FE//ZNNI8//CN//T0	BLECH
11	97126603	1	PLATE 1.5X240X157 DC01 FE//ZNNI8//CN//T	BLECH
15	979512808	1	PLATE 4X367X233 S315MC	BLECH
20	971622408	4	SLEEVE 40.0X19 S355J2+AR FE//ZNNI8//CN/	HUELSE
300	10875485	4	BUTTON HEAD SCREW AEHNL.ISO 7380-2	HALBRUNDKOPFSCHRAUBE
301	10197836	16	HEX SCREW ISO 4017 M6X25 8.8 ZNNI-480	SECHSKANTSCHRAUBE
302	11651767	12	HEX SCREW ISO 4017 M8X20 8.8 480H SPF	SECHSKANTSCHRAUBE
303	12220375	4	COUNTERSUNK SCREW ISO 10642 M8X20	SENKSCHRAUBE
304	12213821	8	SOCKET HEAD SCREW ISO 4762 M8X130 8	ZYLINDERSCHRAUBE
305	12210822	4	BUTTON HEAD SCREW ISO 7380-2 M6X10	HALBRUNDKOPFSCHRAUBE
350	10197764	8	HEX NUT ISO 4032 M6 10 ZNNI-480H SPF	SECHSKANTMUTTER
351	10875614	4	HEX NUT DIN 985 M8 8 480H SPF	SECHSKANTMUTTER
375	10875648	16	WASHER ISO 7093-1 6 200HV 480H SPF	SCHEIBE
376	10197771	8	WASHER ISO 7089 6 200HV ZNNI-480H SPF	SCHEIBE
377	12103465	8	WASHER ISO 7089 8 300HV ZNNI-480H SPF	SCHEIBE
378	11140469	16	WASHER ISO 7093-1 8 200HV 480H SPF	SCHEIBE
500	96033201	1	ELECTRIC FOR BATTERY BOX ⇨ ❑ 778	ELEKTRIK BATTERIEKASTEN

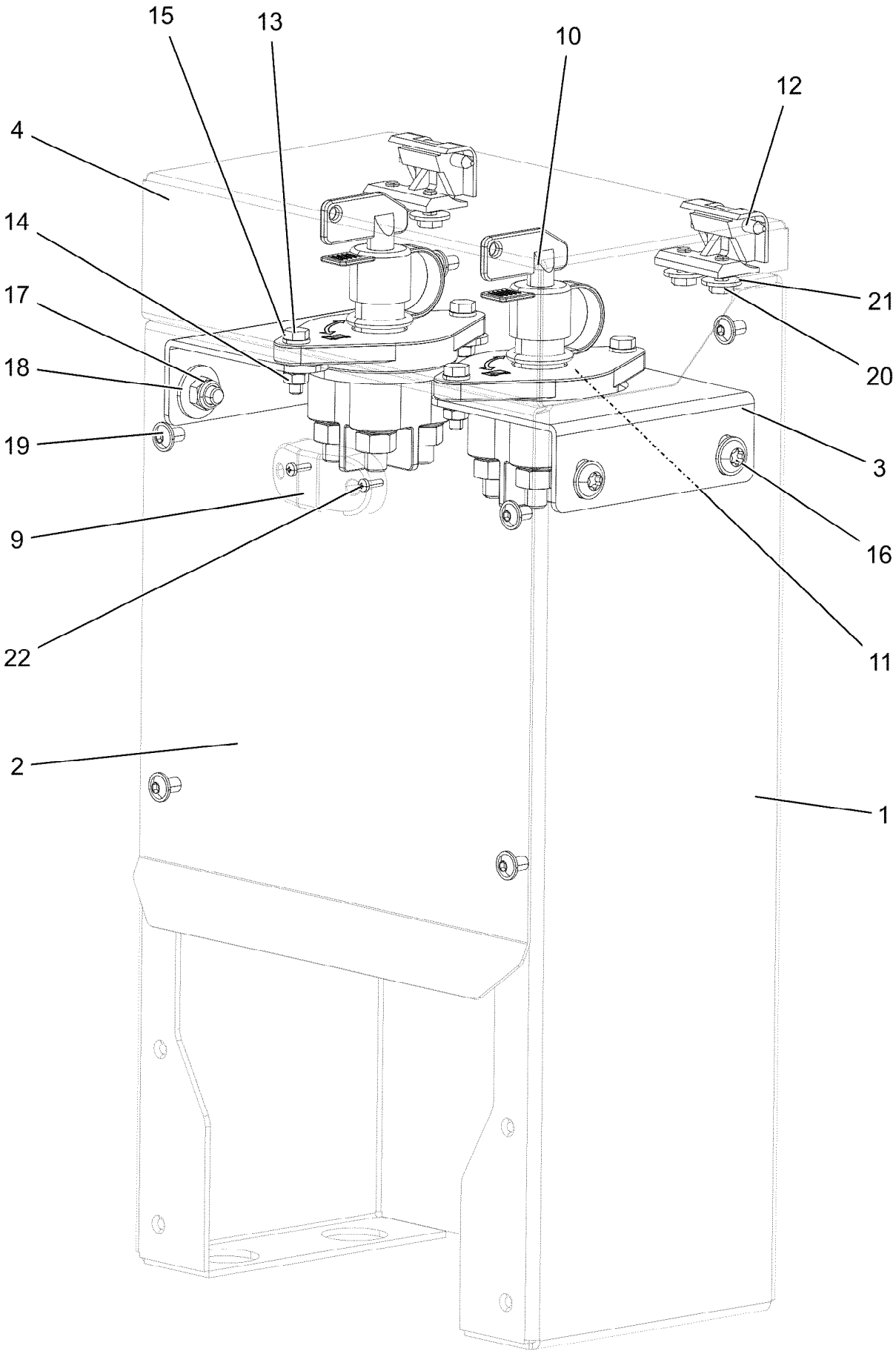
15
13
10
12
4
14
17
18
19
21
20
3
16
9
22
11
2
1

Pos.	Item	Quantity	Description	Bezeichnung
1	97125716	1	PLATE 3X541X642 DC01 FE//ZNNI8//CN//T0	BLECH
2	97118384	1	PLATE 1.5X258X437 DC01 FE//ZNNI8//CN//T	BLECH
3	97118385	2	PLATE 3X120X124 DC01 FE//ZNNI8//CN//T0	BLECH
4	97126604	1	PLATE 1.5X392X242 DC01 FE//ZNNI8//CN//T	BLECH
9	12100395	1	LED POSITION LIGHT 0,75/1,5W 12/24V	LED POSITIONSLEUCHTE
10	10871010	2	BATTERY ISOLATING SWITCH PAGF SCHW	BATTERIETRENNSCHALTER
(1)	10024214	1	SWITCH LEVER	SCHALTHEBEL
11	97068322	2	SIGN ALU	SCHILD
12	704259808	2	HINGE 27X32X42/180° GD-ZN SW GEPULV	SCHARNIER
13	10197836	4	HEX SCREW ISO 4017 M6X25 8.8 ZNNI-480	SECHSKANTSCHRAUBE
14	10197764	4	HEX NUT ISO 4032 M6 10 ZNNI-480H SPF	SECHSKANTMUTTER
15	10197771	8	WASHER ISO 7089 6 200HV ZNNI-480H SPF	SCHEIBE
16	10875471	4	BUTTON HEAD SCREW AEHNL.ISO 7380-2	HALBRUNDKOPFSCHRAUBE
17	10875614	4	HEX NUT DIN 985 M8 8 480H SPF	SECHSKANTMUTTER
18	11140469	4	WASHER ISO 7093-1 8 200HV 480H SPF	SCHEIBE
19	12210822	6	BUTTON HEAD SCREW ISO 7380-2 M6X10	HALBRUNDKOPFSCHRAUBE
20	11692824	4	HEX SCREW ISO 4017 M6X12 8.8 480H SPF	SECHSKANTSCHRAUBE
21	10875648	4	WASHER ISO 7093-1 6 200HV 480H SPF	SCHEIBE
22	12219257	2	PAN-HEAD SCREW ISO 7045 M3X10 4.8 480	FLACHKOPFSCHRAUBE

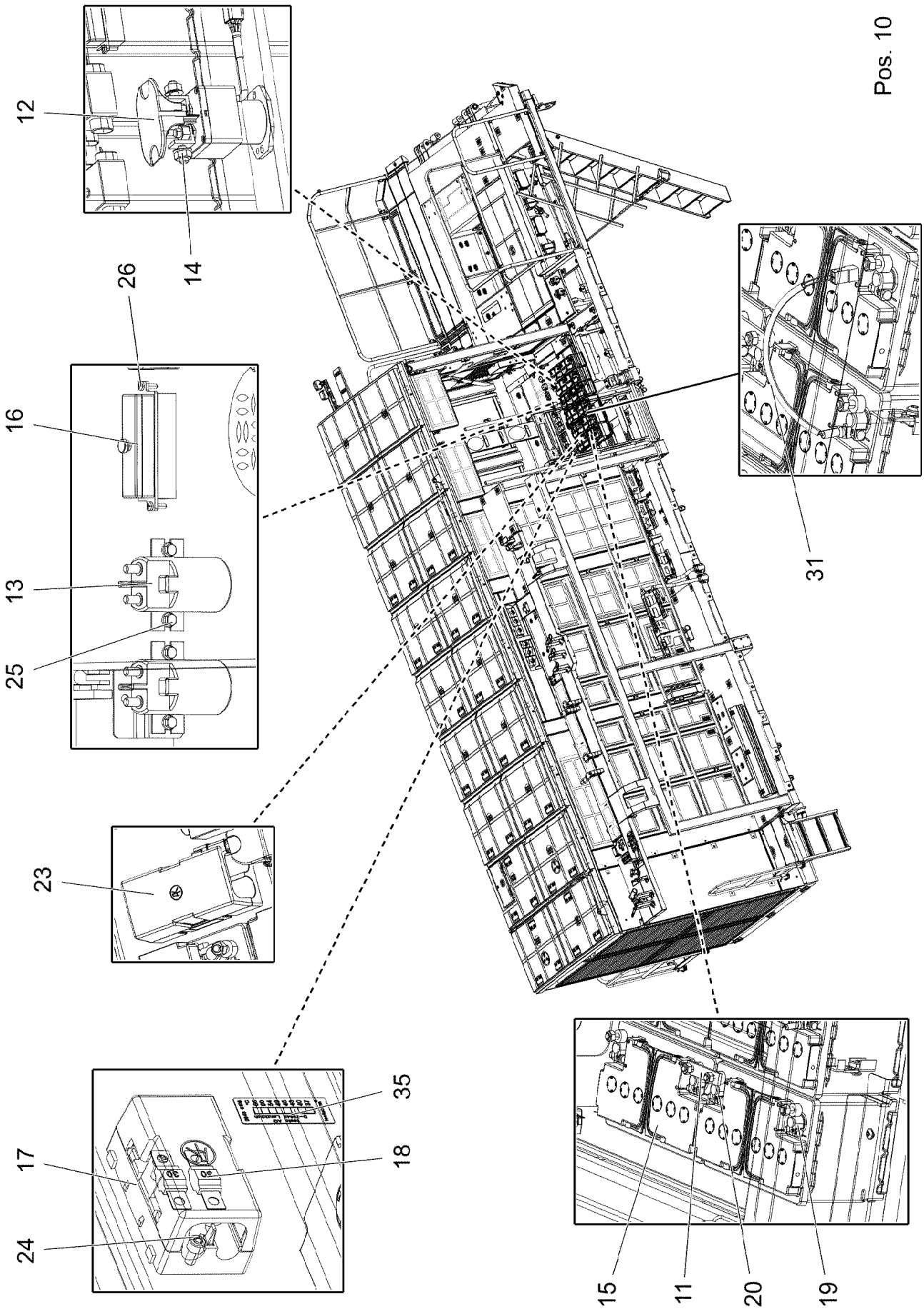

13.12.2021 002206 LIEBHERR	**etk_en_de_098405 LR 13000** **ELECTRIC FOR BATTERY BOX** **ELEKTRIK BATTERIEKASTEN**	❑ 778 (1/2) **96033201**

Pos.	Item	Quantity	Description	Bezeichnung
10	96033202	1	WIRING LIST BATTERY BOX ⇨ ❑ 780	KABELLISTE BATTERIEKASTEN
11	97013433	6	RAIL 5.0X0 CU	SCHIENE
12	10871125	2	CUTOFF RELAY 24V	TRENNSCHALTRELAIS
13	630105308	4	RELAY 24V/1S SPF	RELAIS
14	10872525	4	ELBOW CONNECTION KISSLINGRELAIS	WINKELANSCHLUSS
15	10664800	12	BATTERY 12V 70AH	BATTERIE
16	604501608	2	FUSE BOX SMALL 6-POL, LEER	SICHERUNGSDOSE
17	10874464	1	FUSE BOX SMALL 2-POLIG PA	SICHERUNGSDOSE
18	12103501	2	FUSE 30A 32V	SICHERUNG
19	613206608	12	BATTERY TERMINAL CLAMP 15,9MM² VERZI	BATTERIEKLEMME
20	613206508	12	BATTERY TERMINAL CLAMP 17,5MM² VERZI	BATTERIEKLEMME
23	10878115	2	CABLE CONNECTOR 4 X M10	KABELVERBINDER
24	11690040	6	SOCKET HEAD SCREW ISO 4762 M5X10 8.8	ZYLINDERSCHRAUBE
25	11840297	8	HEX SCREW EN 1665 M6X16 8.8 480H SPF	SECHSKANTSCHRAUBE
26	12216226	4	PAN-HEAD SCREW ISO 7045 M4X16 4.8 480	FLACHKOPFSCHRAUBE
31	10800266	2	TEMPERATURE SENSOR -50/+125°C SPF	TEMPERATURFUEHLER
35	11081841	2	MEASURING STRIP	MESSSTREIFEN

Pos.	Item	Quantity	Description	Bezeichnung
1	96040581	1	LEAD W591U	LEITUNG
2	96040582	1	LEAD W591O	LEITUNG
3	967005308	1	LEAD W594U	LEITUNG
4	967005408	1	LEAD W595U	LEITUNG
5	967005508	1	LEAD W594O	LEITUNG
6	967005608	1	LEAD W595O	LEITUNG
7	967006908	1	LEAD W592U	LEITUNG
8	967007008	1	LEAD W592O	LEITUNG
9	967007108	1	LEAD W597U	LEITUNG
10	967007208	1	LEAD W597O	LEITUNG

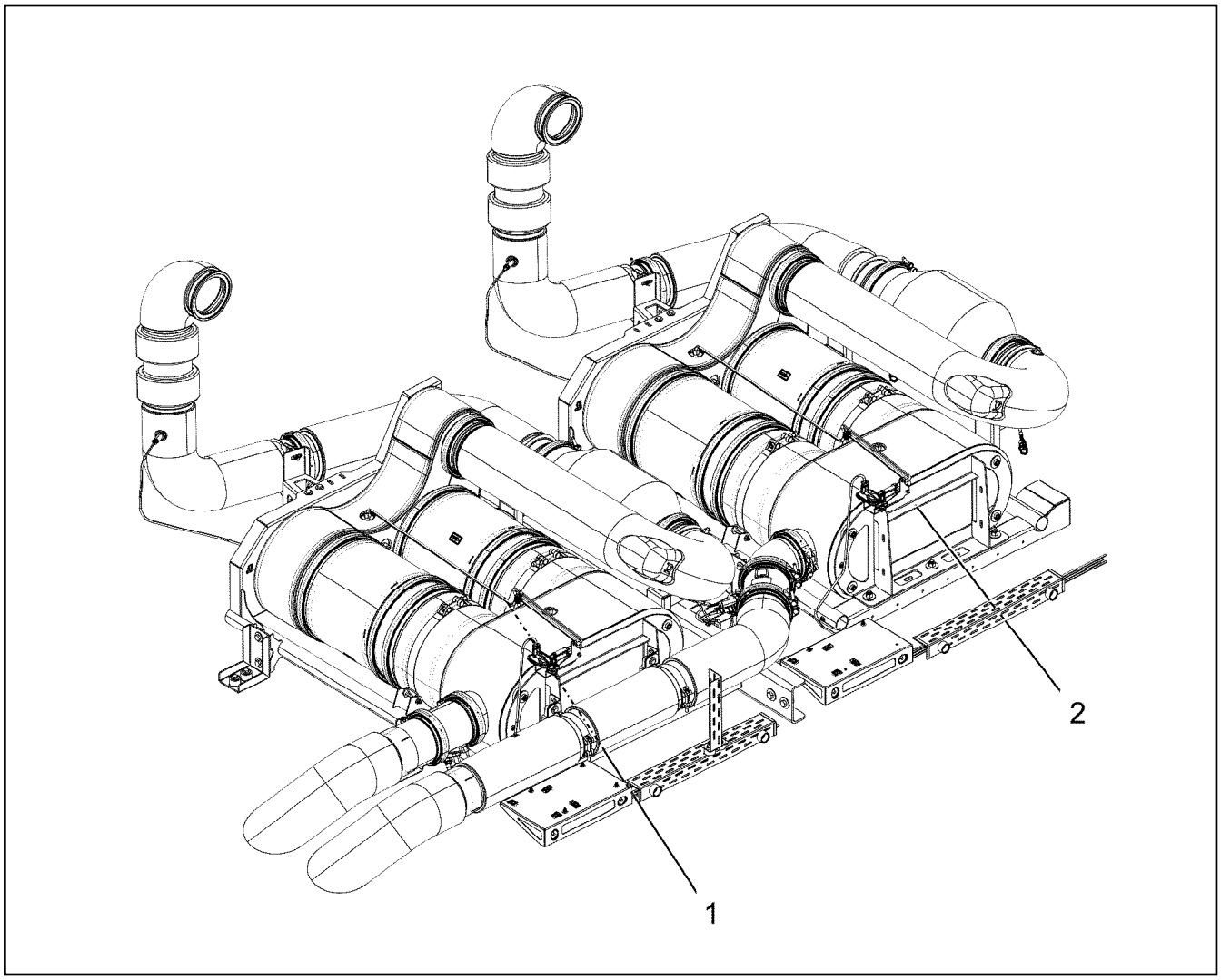

Pos.	Item	Quantity	Description	Bezeichnung
1	919203408	1	MUFFLER UNIT ABOVE ⇨ ❑ 782	SCHALLDAEMPFERANLAGE O
2	919203508	1	MUFFLER UNIT DOWN ⇨ ❑ 790	SCHALLDAEMPFERANLAGE UN

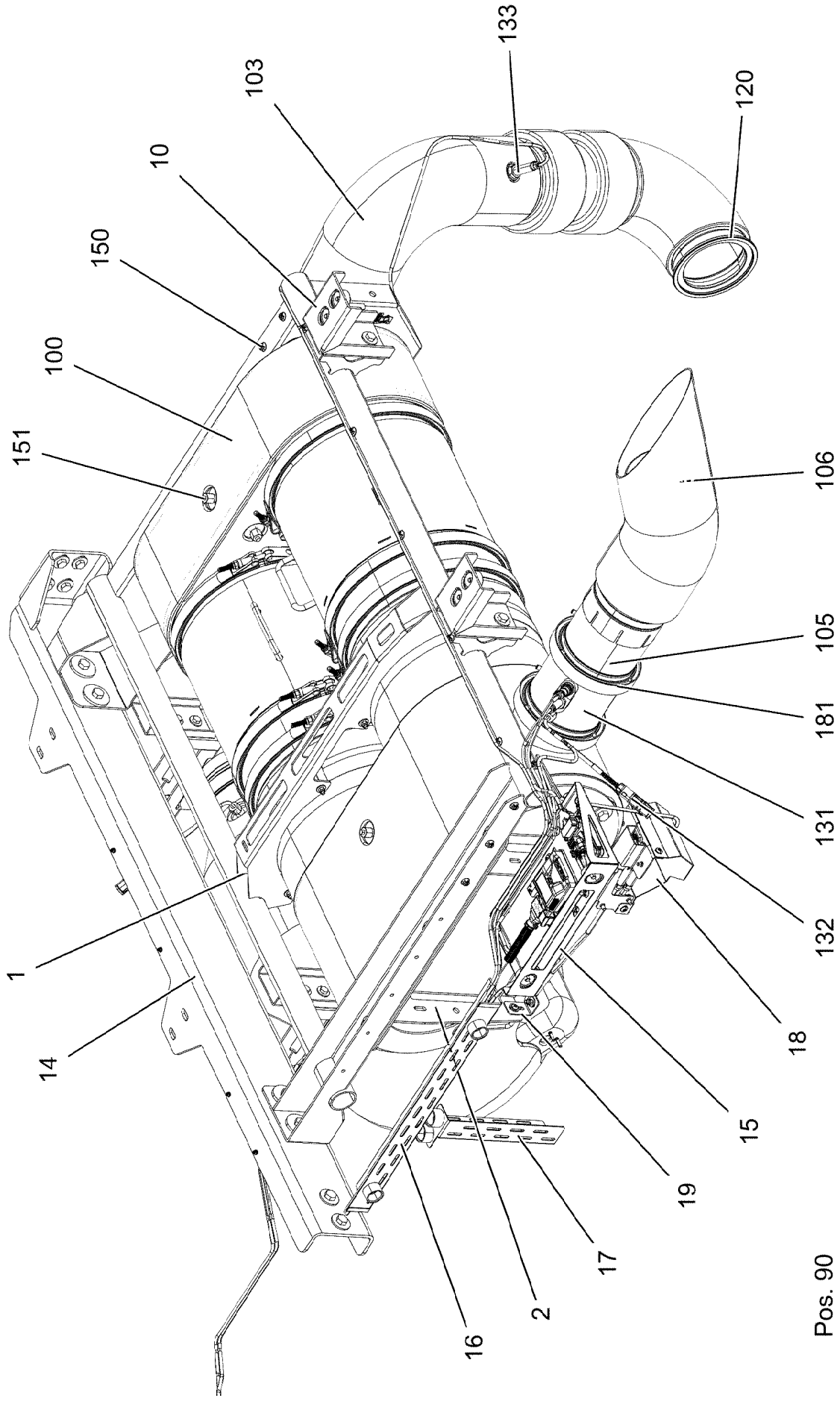

13.12.2021 002160	**etk_en_de_098405 LR 13000**	782 (1/6)
LIEBHERR	**MUFFLER UNIT ABOVE** **SCHALLDAEMPFERANLAGE OBEN**	**919203408**

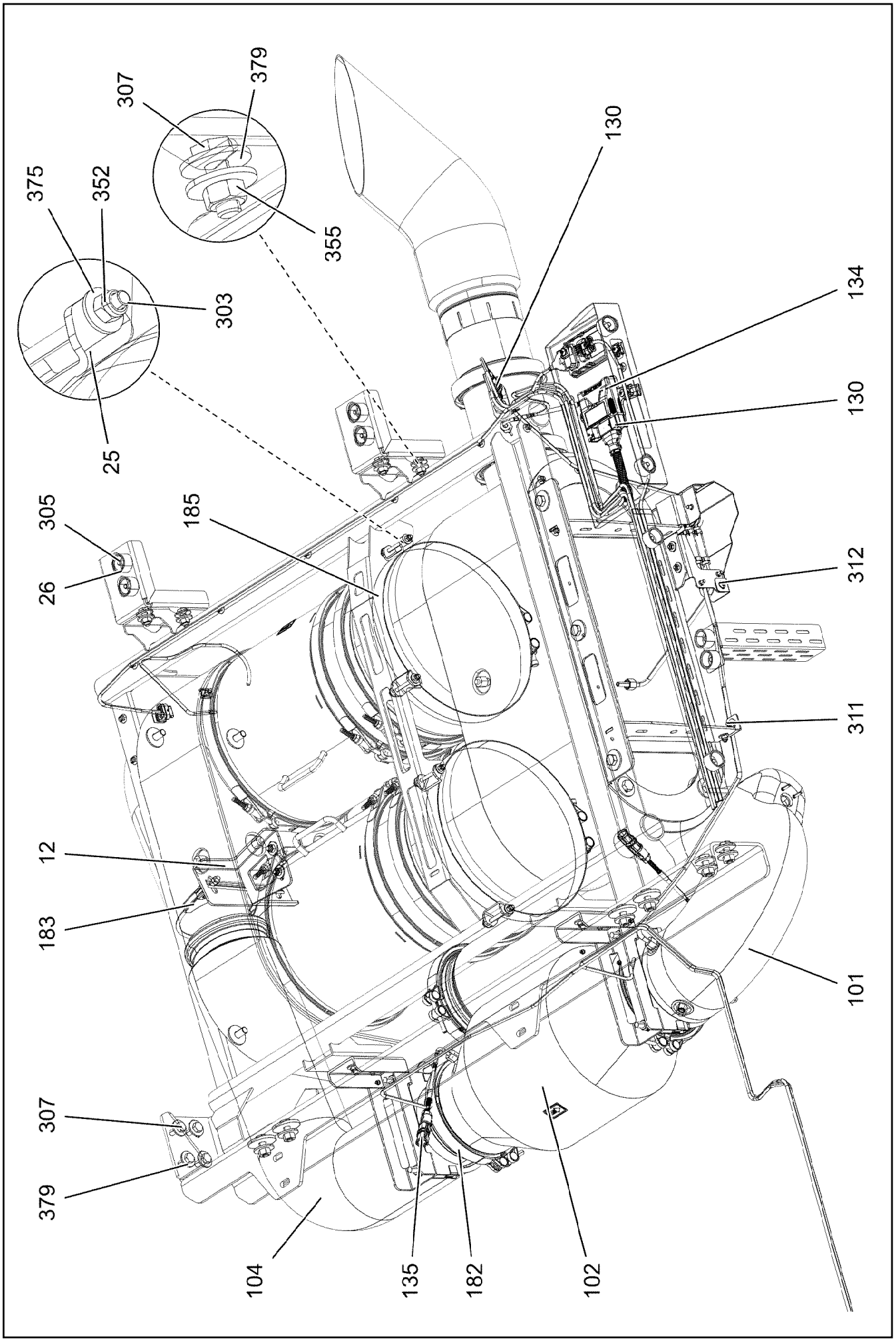

13.12.2021 002161	**etk_en_de_098405 LR 13000**	❑ 783 (2/6)
LIEBHERR	**MUFFLER UNIT ABOVE** **SCHALLDAEMPFERANLAGE OBEN**	**919203408**

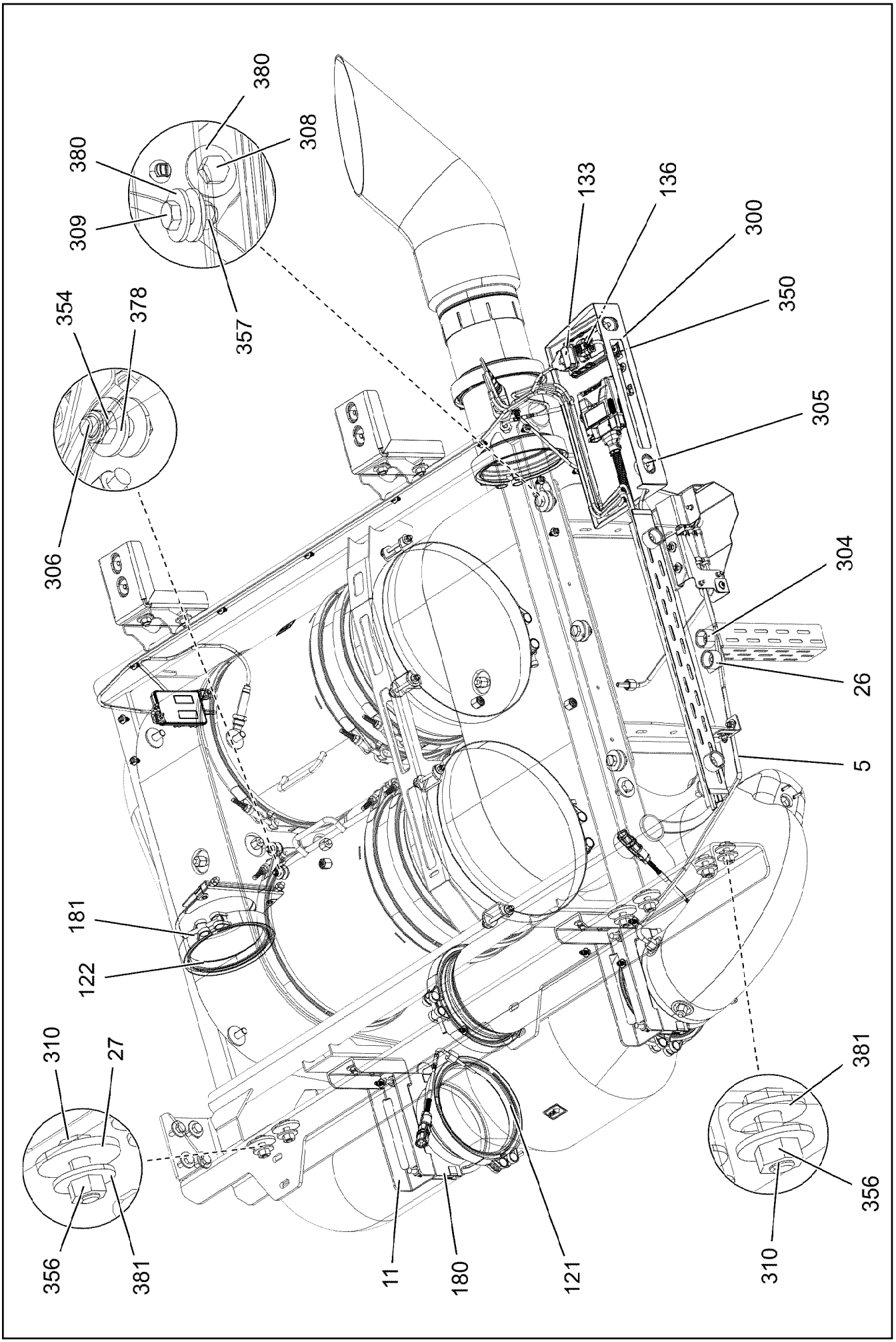

13.12.2021 002162	**etk_en_de_098405 LR 13000**	784 (3/6)
LIEBHERR	**MUFFLER UNIT ABOVE** **SCHALLDAEMPFERANLAGE OBEN**	**919203408**

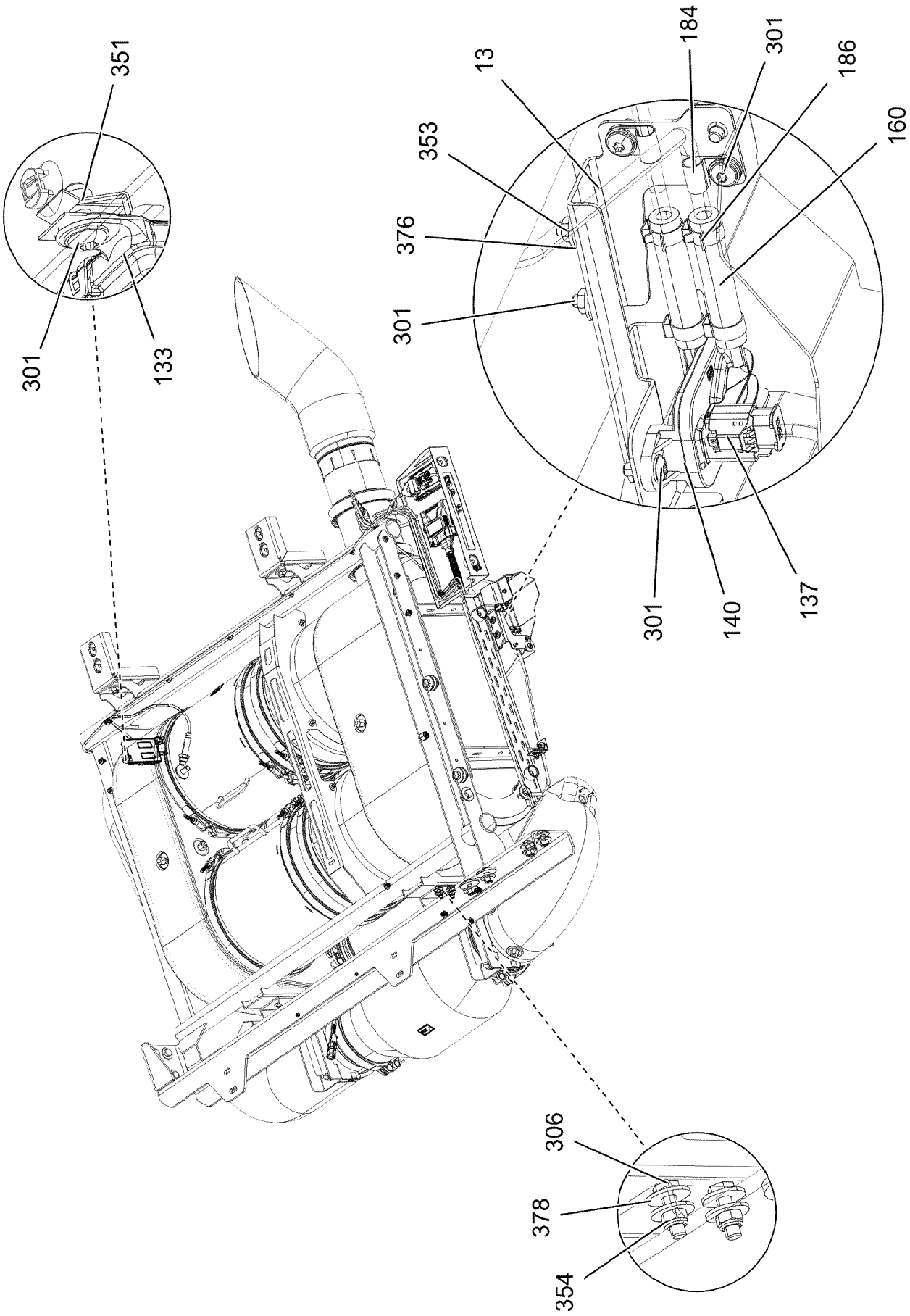

13.12.2021 002163	**etk_en_de_098405 LR 13000**	785 (4/6)
LIEBHERR	**MUFFLER UNIT ABOVE** **SCHALLDAEMPFERANLAGE OBEN**	**919203408**

Pos.	Item	Quantity	Description	Bezeichnung
1	96035957	1	BRACKET WELDED CONST.	KONSOLE SCHWK.
2	96035958	1	PLATE WELDED	BLECH SCHWK.
5	96035959	1	EXHAUST SYSTEM PIPELINES	ROHRLEITUNGEN ABGASANL
(1)	96035960	1	PIPE COMPL.	ROHR KPL.
(2)	96035961	1	PIPE COMPL.	ROHR KPL.
10	97120144	2	PLATE 4X268X136 S315MC FE//ZNNI8//CN//T	BLECH
11	97120145	2	PLATE 4X346X141 S315MC FE//ZNNI8//CN//T	BLECH
12	97120146	1	PLATE 4X202X216 S315MC FE//ZNNI8//CN//T	BLECH
13	97120147	1	PLATE 2X210X179 DC01 FE//ZNNI8//CN//T0	BLECH
14	97120148	1	PLATE 6X1656X320 S355MC FE//ZNNI8//CN/	BLECH
15	97120151	1	PLATE 1.5X468X268 X5CRNI18-10	BLECH
16	97120152	1	PLATE 1.5X569X106 X5CRNI18-10	BLECH
17	97120153	1	PLATE 1.5X297X101 X5CRNI18-10	BLECH
18	97142778	1	HEAT PROTECTION SHEET 1.5X129X276 X5	HITZESCHUTZBLECH
19	97139673	1	PLATE 2X30X78 X5CRNI18-10	BLECH
25	97093827	4	PLATE 4X30X82 X5CRNI18-10	BLECH
26	978787708	10	SLEEVE 33.0X19 FE//ZNNI8//CN//T0	HUELSE
27	979022008	4	WASHER 5X50X50 S355MC FE//ZNNI8//CN//T	SCHEIBE
90	861203005	1	MOUNTING SPRAY 400ML	MONTAGESPRAY
100	11446927	1	SCRFILTER ASSEMBLY SCRFILTER GEN 2 ⇨ ❑ 788	SCRFILTER-BAUGRUPPE
101	13402646	1	EXHAUST MIXING PIPE SCRFILTER GEN 2	ABGASMISCHROHR
102	12888569	1	DIESEL OXIDATION CATALYST	DIESELOXIDATIONSKATALYSA
103	96035962	1	EXHAUST PIPE SPF	ABGASROHR
104	96035963	1	EXHAUST PIPE SPF	ABGASROHR
105	96035964	1	EXHAUST PIPE SPF	ABGASROHR
106	96035965	1	EXHAUST TAIL PIPE	ABGASENDROHR
120	10125978	1	SEAL XTREME PLUS	DICHTUNG
121	10144102	3	SEAL 13X168,6X184,4	DICHTUNG
122	10802682	1	SEALING RING 140X155X13	DICHTRING
130	10144038	2	GAS SENSOR NICHT LACKIEREN	GASSENSOR
131	12898859	1	SENSOR PIPE	SENSORROHR
132	11349182	2	TEMPERATURE SENSOR -40°C BIS+800°C	TEMPERATURSENSOR
133	12412141	4	GAS SENSOR 0X51-0X52 NICHT LACKIERE	GASSENSOR
134	10144039	1	SENSOR CONTROL DEVICE NICHT LACKIE	SENSORSTEUERGERAET
135	12889334	1	TEMPERATURE SENSOR -40°C BIS +600°C	TEMPERATURSENSOR
136	10813633	2	PLUG SHELL MCON MCP1,2 PA 66, GF30	STECKERGEHAEUSE
137	11000394	1	PLUG SHELL HP PBT-GF15	STECKERGEHAEUSE
140	10127114	1	DIFFERENTIAL PRESSURE SENSOR 0-0,3	DIFFERENZDRUCKSENSOR
150	11691035	21	CABLE TIE 4,6X200-SCHWARZ PA66HS SPF	KABELBINDER
151	10816958	9	FITTING BUZ 8 M14X1,5 INOX	VERSCHRAUBUNG
160	96046410	2	HOSE	SCHLAUCH
(1)	12102653	1	FORM HOSE 7,3X70 MVQ (SILIKON	FORMSCHLAUCH
(10)	12102616	1	HOSE CLIP 13,7/13,7 - 16,2 EDELSTAHL	SCHLAUCHKLEMME
(20)	12102616	1	HOSE CLIP 13,7/13,7 - 16,2 EDELSTAHL	SCHLAUCHKLEMME
180	10144699	2	BOW-TYPE CLAMP 152.4	BUEGELSCHELLE
181	10494116	3	PROFIL CLAMP 163,0/K1	PROFILSCHELLE
182	10494117	3	PROFIL CLAMP 191,6/K1	PROFILSCHELLE
183	10802988	1	BOW-TYPE CLAMP 139,7X184 1.4301	BUEGELSCHELLE
184	10876636	3	PIPE CLAMP DIN3016 8X15XRS1-A1 W5 ROS	ROHRSCHELLE
185	12102925	2	HINGE PIN CLAMP 332X1022X30/A2 EDELS	GELENKBOLZENSCHELLE
186	11341661	4	HOSE CLAMP DIN 3021 11,5/11,2-12,6/8 ST C	SCHLAUCHSCHELLE
300	10475893	4	BUTTON HEAD SCREW AEHNL.ISO 7380-2	HALBRUNDKOPFSCHRAUBE
301	10412851	8	BUTTON HEAD SCREW AEHNL.ISO 7380-2	HALBRUNDKOPFSCHRAUBE
303	10539468	4	SOCKET HEAD SCREW ISO 4762 M6X75 A4	ZYLINDERSCHRAUBE
304	12102696	4	BUTTON HEAD SCREW ISO 7380-2 M8X10 0	HALBRUNDKOPFSCHRAUBE
305	11651767	6	HEX SCREW ISO 4017 M8X20 8.8 480H SPF	SECHSKANTSCHRAUBE
306	10197831	6	HEX SCREW ISO 4017 M8X25 8.8 ZNNI-480	SECHSKANTSCHRAUBE
307	11631816	8	HEX SCREW ISO 4017 M10X25 8.8 FLZN SP	SECHSKANTSCHRAUBE
308	4901823	8	HEX SCREW ISO 4017 M12X25 A4-80	SECHSKANTSCHRAUBE

Pos.	Item	Quantity	Description	Bezeichnung
309	406527908	3	HEX SCREW ISO 4017 M12X30 A2-70	SECHSKANTSCHRAUBE
310	11631742	6	HEX SCREW ISO 4017 M12X30 8.8 FLZN SP	SECHSKANTSCHRAUBE
311	10412852	2	BUTTON HEAD SCREW AEHNL.ISO 7380-2	HALBRUNDKOPFSCHRAUBE
312	10813359	3	BUTTON HEAD SCREW AEHNL.ISO 7380-2	HALBRUNDKOPFSCHRAUBE
350	10181577	4	SHEET METAL NUT M6 8 480H SPF	BLECHMUTTER
351	10470643	2	SHEET METAL NUT M6 X5CRNI	BLECHMUTTER
352	11004444	6	HEX NUT AEHNL.ISO 7040 M6 A2-70	SECHSKANTMUTTER
353	10197764	2	HEX NUT ISO 4032 M6 10 ZNNI-480H SPF	SECHSKANTMUTTER
354	10875614	6	HEX NUT DIN 985 M8 8 480H SPF	SECHSKANTMUTTER
355	12102695	4	HEX NUT ISO 4032 M10 8 ZNNI-480H SPF	SECHSKANTMUTTER
356	10875616	6	HEX NUT ISO 4032 M12 8 FLZN SPF	SECHSKANTMUTTER
357	11626393	3	HEX NUT AEHNL.ISO 7042 M12 A4	SECHSKANTMUTTER
375	10540500	11	WASHER ISO 7093-1 6 200HV-A4	SCHEIBE
376	10875648	2	WASHER ISO 7093-1 6 200HV 480H SPF	SCHEIBE
378	11140469	18	WASHER ISO 7093-1 8 200HV 480H SPF	SCHEIBE
379	11491889	12	WASHER ISO 7093-1 10 300HV FLZN SPF	SCHEIBE
380	10540512	14	WASHER ISO 7093-1 12 200HV-A4	SCHEIBE
381	11182717	8	WASHER ISO 7093-1 12 300HV FLZN SPF	SCHEIBE

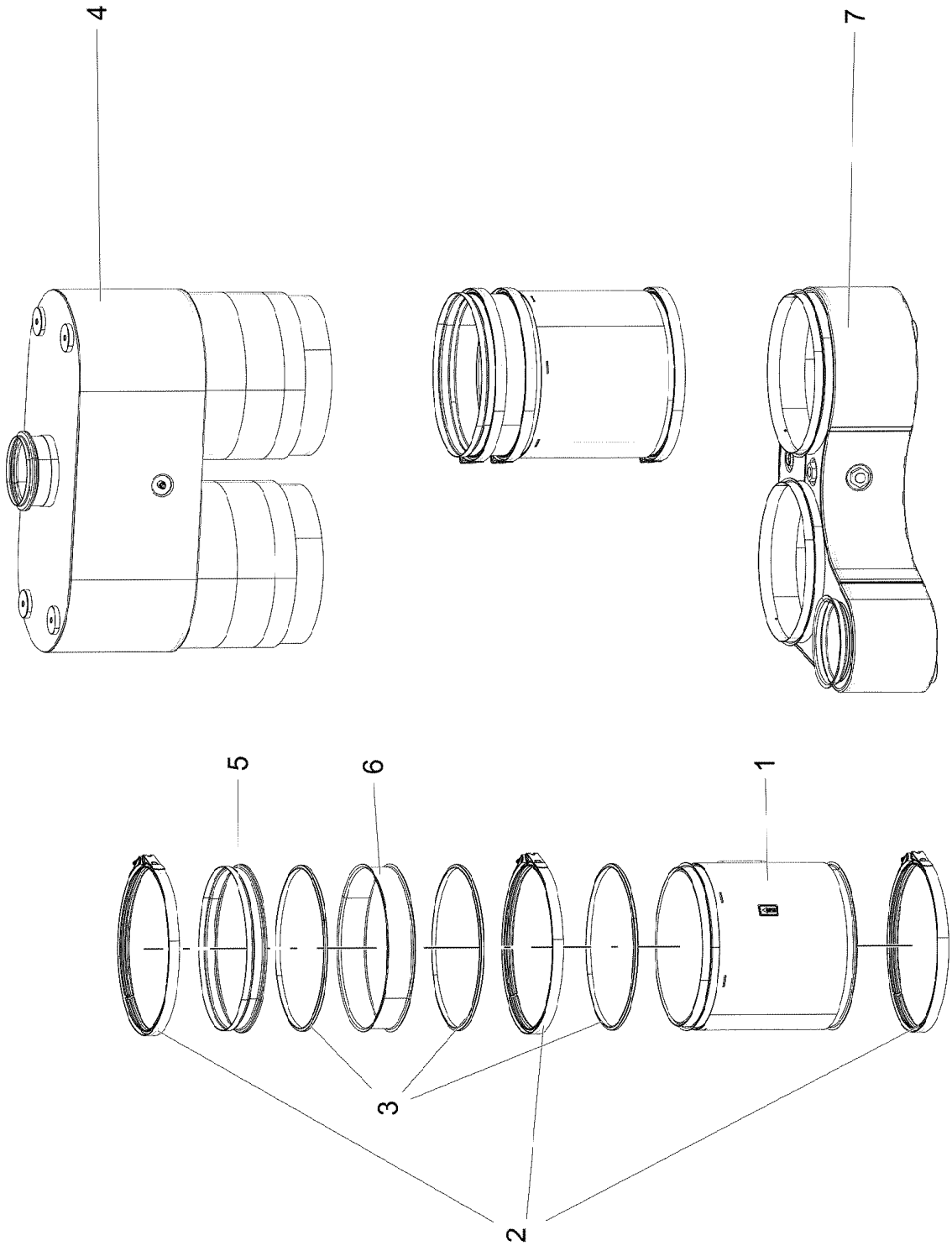
4
7
5
6
1
3
2

Pos.	Item	Quantity	Description	Bezeichnung
1	11387711	2	FILTER MODULE SCRFILTER GEN 2X	FILTERMODUL
2	12569713	6	PROFIL CLAMP 324/K1	PROFILSCHELLE
3	12569715	6	SEAL	DICHTUNG
4	12569778	1	OUTLET MODULE SCRFILTER GEN 2	AUSLASSMODUL
5	12569881	2	CONNECTION PIECE	ANSCHLUSSSTUECK
6	12569884	2	CONNECTION PIPE	ANSCHLUSSROHR
7	11446966	1	INLET MODULE SCRFILTER GEN 2	EINLASSMODUL

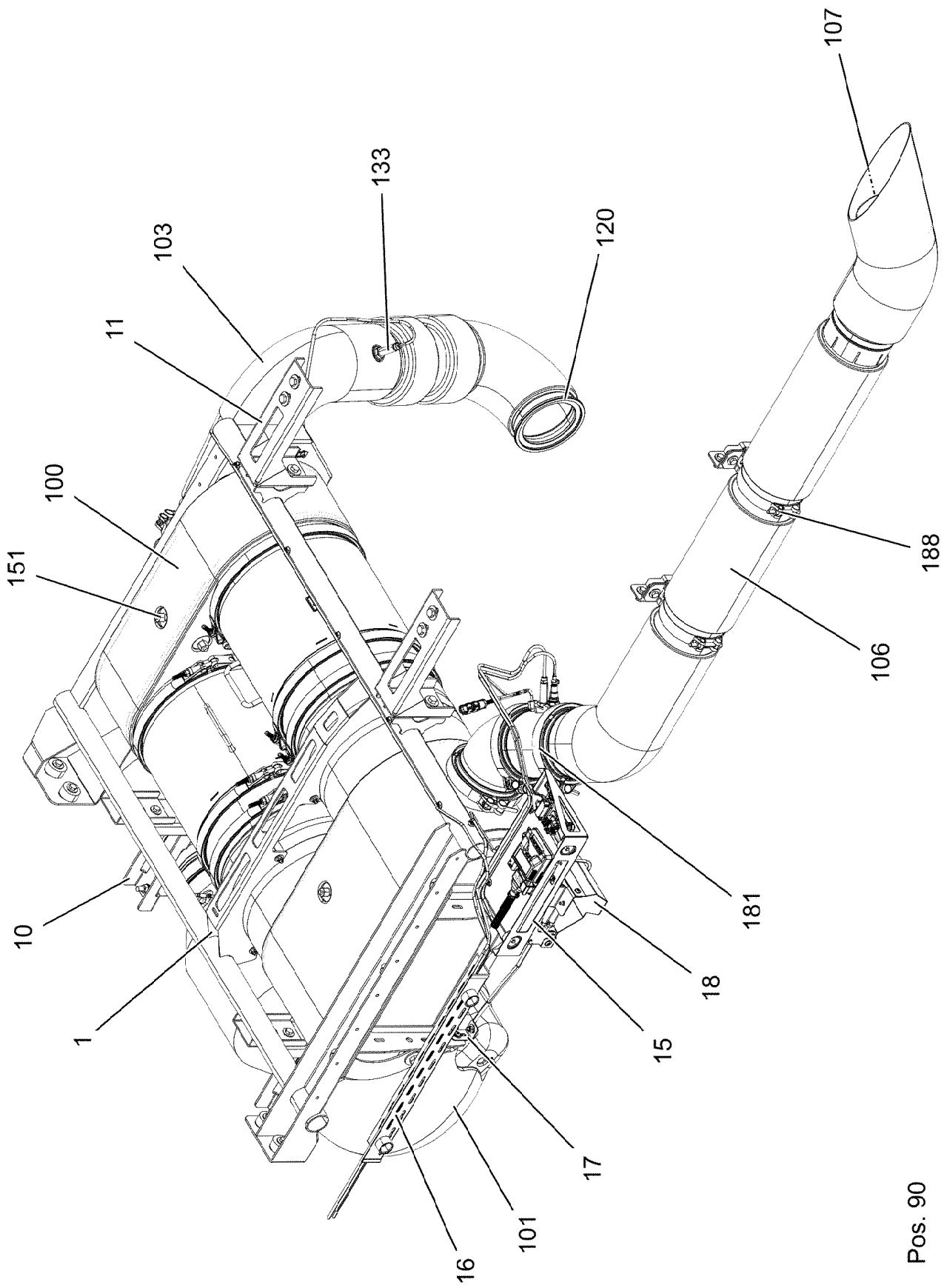
107
133
120
103
11
100
151
188
106
181
10
18
1
15
17
16
101
Pos. 90

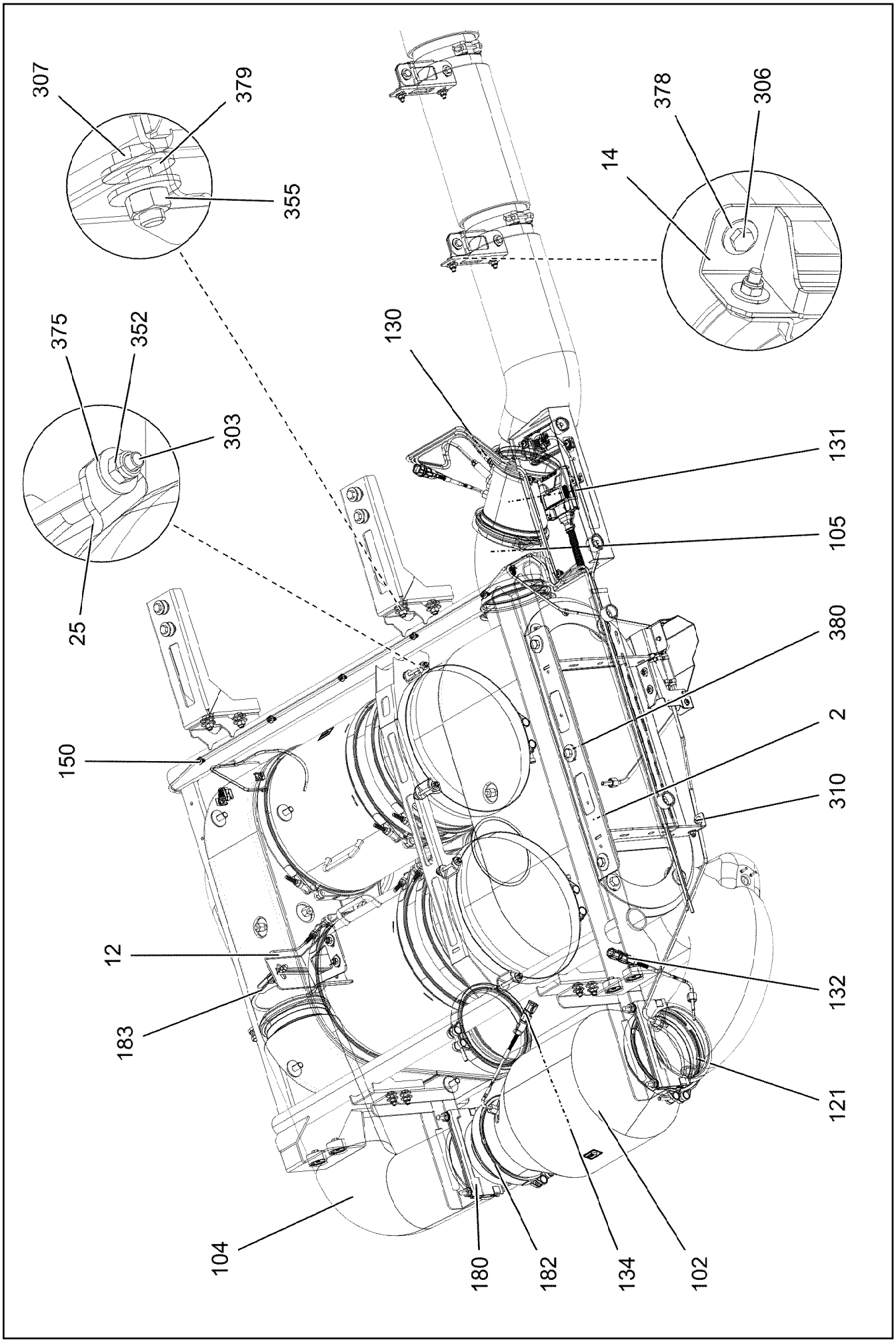

13.12.2021 002165	**etk_en_de_098405 LR 13000**	❑ 791 (2/6)
LIEBHERR	**MUFFLER UNIT DOWN** **SCHALLDAEMPFERANLAGE UNTEN**	**919203508**

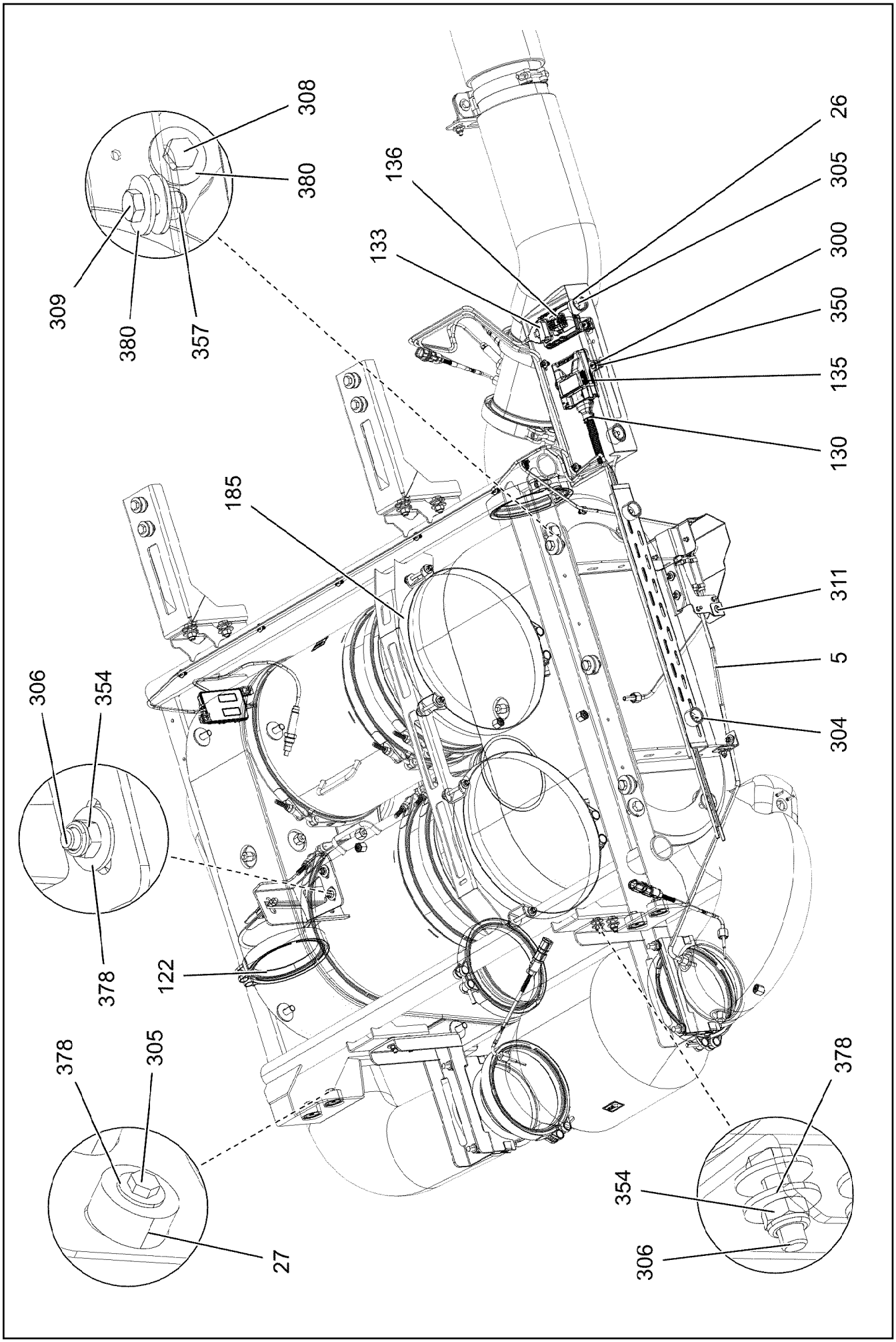

13.12.2021 002166	**etk_en_de_098405 LR 13000**	❑ 792 (3/6)
LIEBHERR	**MUFFLER UNIT DOWN** **SCHALLDAEMPFERANLAGE UNTEN**	**919203508**

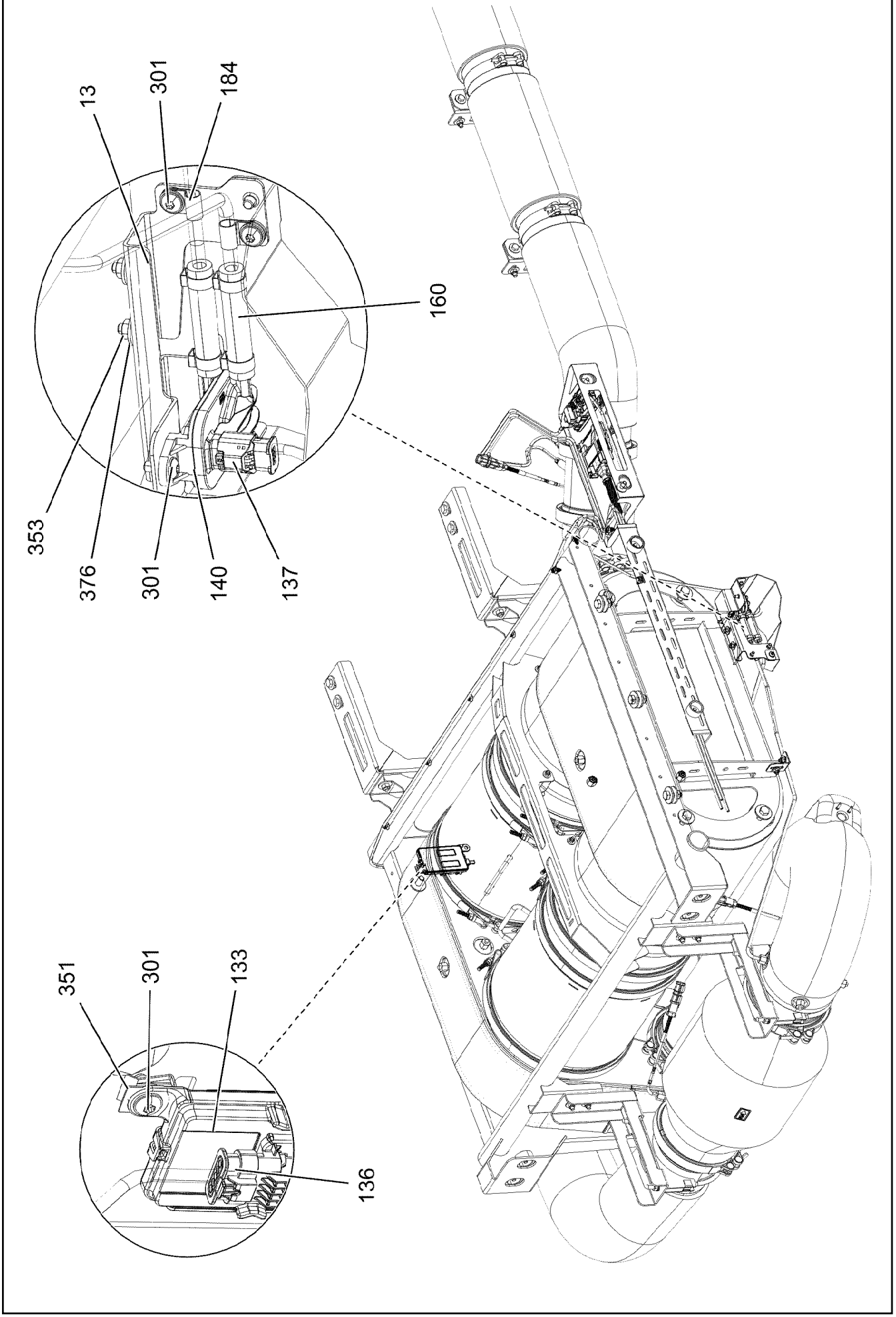
13
301
184
160
353
376
301
140
137
351
301
133
136

Pos.	Item	Quantity	Description	Bezeichnung
1	96035957	1	BRACKET WELDED CONST.	KONSOLE SCHWK.
2	96035958	1	PLATE WELDED	BLECH SCHWK.
5	96052478	1	EXHAUST SYSTEM PIPELINES	ROHRLEITUNGEN ABGASANL
(1)	96052479	1	PIPE COMPL.	ROHR KPL.
(2)	96035961	1	PIPE COMPL.	ROHR KPL.
10	97120169	2	PLATE 4X417X146 S315MC FE//ZNNI8//CN//T	BLECH
11	97120170	2	PLATE 4X432X186 S315MC FE//ZNNI8//CN//T	BLECH
12	97120146	1	PLATE 4X202X216 S315MC FE//ZNNI8//CN//T	BLECH
13	97120147	1	PLATE 2X210X179 DC01 FE//ZNNI8//CN//T0	BLECH
14	97120171	2	PLATE 3X183X150 S355MC FE//ZNNI8//CN//T	BLECH
15	97120151	1	PLATE 1.5X468X268 X5CRNI18-10	BLECH
16	97120152	1	PLATE 1.5X569X106 X5CRNI18-10	BLECH
17	97139673	1	PLATE 2X30X78 X5CRNI18-10	BLECH
18	97142778	1	HEAT PROTECTION SHEET 1.5X129X276 X5	HITZESCHUTZBLECH
25	97093827	4	PLATE 4X30X82 X5CRNI18-10	BLECH
26	978787708	4	SLEEVE 33.0X19 FE//ZNNI8//CN//T0	HUELSE
27	971622408	4	SLEEVE 40.0X19 S355J2+AR FE//ZNNI8//CN/	HUELSE
90	861203005	1	MOUNTING SPRAY 400ML	MONTAGESPRAY
100	11446927	1	SCRFILTER ASSEMBLY SCRFILTER GEN 2 ⇨ ❑ 788	SCRFILTER-BAUGRUPPE
101	13402646	1	EXHAUST MIXING PIPE SCRFILTER GEN 2	ABGASMISCHROHR
102	12888569	1	DIESEL OXIDATION CATALYST	DIESELOXIDATIONSKATALYSA
103	96035962	1	EXHAUST PIPE SPF	ABGASROHR
104	96035983	1	EXHAUST PIPE SPF	ABGASROHR
105	96035984	1	EXHAUST PIPE SPF	ABGASROHR
106	96035985	1	EXHAUST PIPE SPF	ABGASROHR
107	96035965	1	EXHAUST TAIL PIPE	ABGASENDROHR
120	10125978	1	SEAL XTREME PLUS	DICHTUNG
121	10144102	3	SEAL 13X168,6X184,4	DICHTUNG
122	10802682	1	SEALING RING 140X155X13	DICHTRING
130	10144038	2	GAS SENSOR NICHT LACKIEREN	GASSENSOR
131	12898859	1	SENSOR PIPE	SENSORROHR
132	11349182	2	TEMPERATURE SENSOR -40°C BIS+800°C	TEMPERATURSENSOR
133	12412141	4	GAS SENSOR 0X51-0X52 NICHT LACKIERE	GASSENSOR
134	12889334	1	TEMPERATURE SENSOR -40°C BIS +600°C	TEMPERATURSENSOR
135	10144039	1	SENSOR CONTROL DEVICE NICHT LACKIE	SENSORSTEUERGERAET
136	10813633	2	PLUG SHELL MCON MCP1,2 PA 66, GF30	STECKERGEHAEUSE
137	11000394	1	PLUG SHELL HP PBT-GF15	STECKERGEHAEUSE
140	10127114	1	DIFFERENTIAL PRESSURE SENSOR 0-0,3	DIFFERENZDRUCKSENSOR
150	11691035	9	CABLE TIE 4,6X200-SCHWARZ PA66HS SPF	KABELBINDER
151	10816958	9	FITTING BUZ 8 M14X1,5 INOX	VERSCHRAUBUNG
160	96046410	2	HOSE	SCHLAUCH
180	10144699	2	BOW-TYPE CLAMP 152.4	BUEGELSCHELLE
181	10494116	4	PROFIL CLAMP 163,0/K1	PROFILSCHELLE
182	10494117	3	PROFIL CLAMP 191,6/K1	PROFILSCHELLE
183	10802988	1	BOW-TYPE CLAMP 139,7X184 1.4301	BUEGELSCHELLE
184	10876636	3	PIPE CLAMP DIN3016 8X15XRS1-A1 W5 ROS	ROHRSCHELLE
185	12102925	2	HINGE PIN CLAMP 332X1022X30/A2 EDELS	GELENKBOLZENSCHELLE
188	11140381	2	RETAINER CLIP 135-142/140/25 ST	SPANNSCHELLE
300	10475893	4	BUTTON HEAD SCREW AEHNL.ISO 7380-2	HALBRUNDKOPFSCHRAUBE
301	10412851	8	BUTTON HEAD SCREW AEHNL.ISO 7380-2	HALBRUNDKOPFSCHRAUBE
303	10539468	4	SOCKET HEAD SCREW ISO 4762 M6X75 A4	ZYLINDERSCHRAUBE
304	12102696	2	BUTTON HEAD SCREW ISO 7380-2 M8X10 0	HALBRUNDKOPFSCHRAUBE
305	11651767	6	HEX SCREW ISO 4017 M8X20 8.8 480H SPF	SECHSKANTSCHRAUBE
306	10197831	14	HEX SCREW ISO 4017 M8X25 8.8 ZNNI-480	SECHSKANTSCHRAUBE
307	11631816	8	HEX SCREW ISO 4017 M10X25 8.8 FLZN SP	SECHSKANTSCHRAUBE
308	4901823	8	HEX SCREW ISO 4017 M12X25 A4-80	SECHSKANTSCHRAUBE
309	406527908	3	HEX SCREW ISO 4017 M12X30 A2-70	SECHSKANTSCHRAUBE
310	10412852	2	BUTTON HEAD SCREW AEHNL.ISO 7380-2	HALBRUNDKOPFSCHRAUBE
311	10813359	3	BUTTON HEAD SCREW AEHNL.ISO 7380-2	HALBRUNDKOPFSCHRAUBE

Pos.	Item	Quantity	Description	Bezeichnung
350	10181577	4	SHEET METAL NUT M6 8 480H SPF	BLECHMUTTER
351	10470643	2	SHEET METAL NUT M6 X5CRNI	BLECHMUTTER
352	11004444	6	HEX NUT AEHNL.ISO 7040 M6 A2-70	SECHSKANTMUTTER
353	10197764	2	HEX NUT ISO 4032 M6 10 ZNNI-480H SPF	SECHSKANTMUTTER
354	10875614	14	HEX NUT DIN 985 M8 8 480H SPF	SECHSKANTMUTTER
355	12102695	8	HEX NUT ISO 4032 M10 8 ZNNI-480H SPF	SECHSKANTMUTTER
357	11626393	3	HEX NUT AEHNL.ISO 7042 M12 A4	SECHSKANTMUTTER
375	10540500	11	WASHER ISO 7093-1 6 200HV-A4	SCHEIBE
376	10875648	2	WASHER ISO 7093-1 6 200HV 480H SPF	SCHEIBE
378	11140469	34	WASHER ISO 7093-1 8 200HV 480H SPF	SCHEIBE
379	11491889	16	WASHER ISO 7093-1 10 300HV FLZN SPF	SCHEIBE
380	10540512	14	WASHER ISO 7093-1 12 200HV-A4	SCHEIBE

Pos.	Item	Quantity	Description	Bezeichnung
1	918717708	1	AIR FILTER SYSTEM ABOVE ⇨ ❑ 797	LUFTFILTERANLAGE OBEN
2	918719508	1	AIR FILTER SYSTEM DOWN ⇨ ❑ 801	LUFTFILTERANLAGE UNTEN

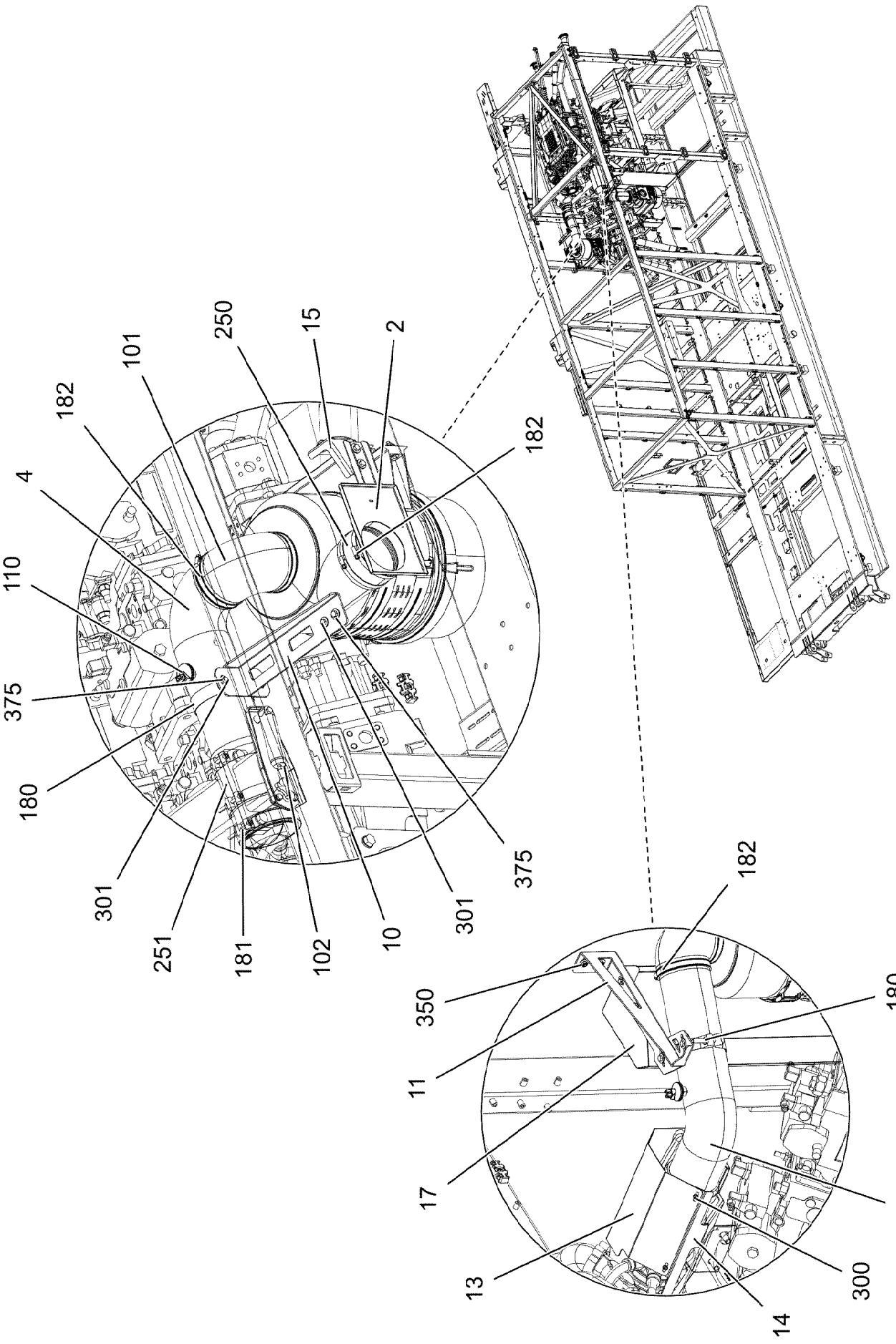

13.12.2021 084264	**etk_en_de_098405 LR 13000**	❑ 797 (1/3)
LIEBHERR	**AIR FILTER SYSTEM ABOVE** **LUFTFILTERANLAGE OBEN**	**918717708**

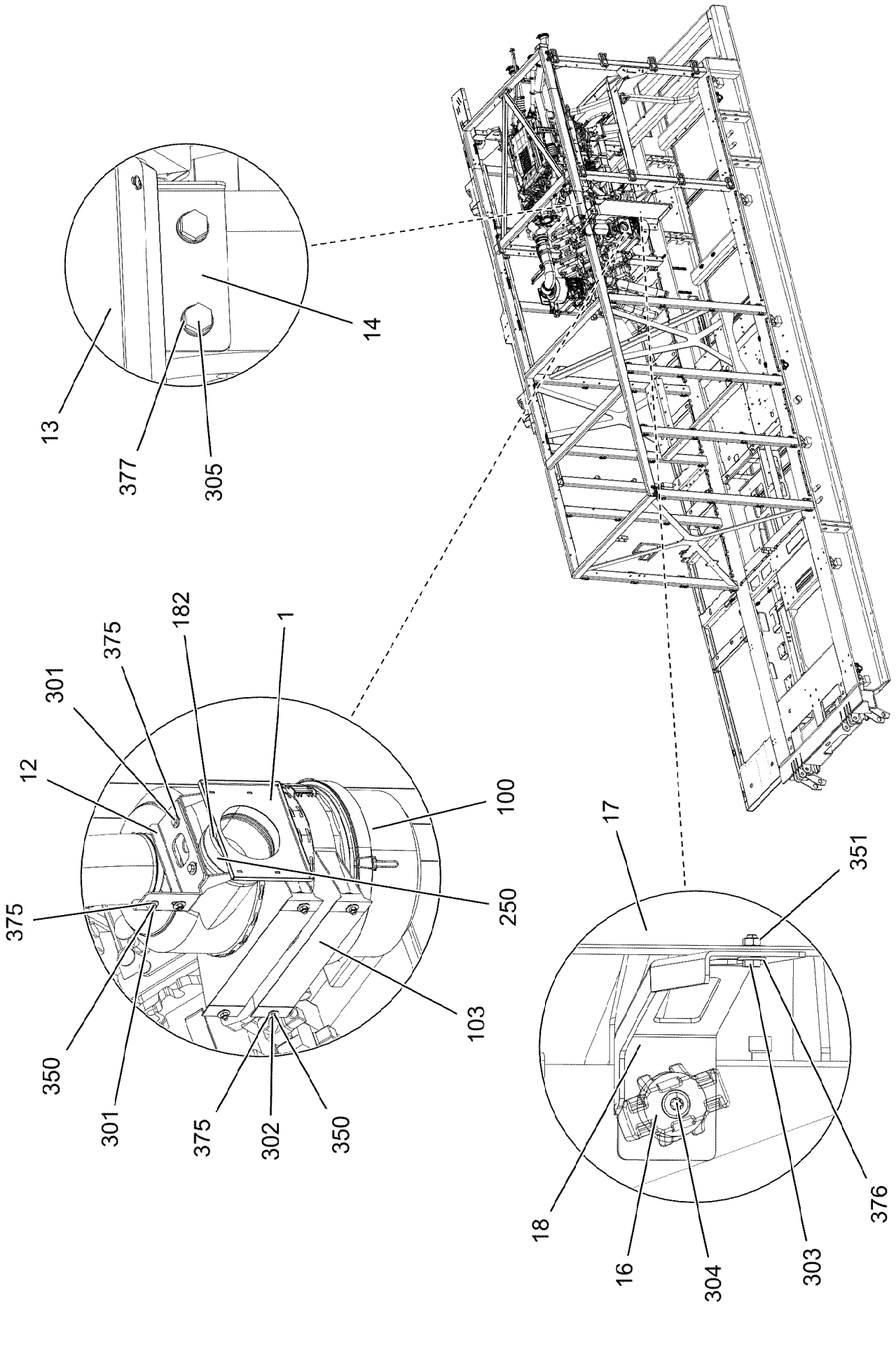

13.12.2021 172137 LIEBHERR	**etk_en_de_098405 LR 13000** **AIR FILTER SYSTEM ABOVE** **LUFTFILTERANLAGE OBEN**	❑ 798 (2/3) **918717708**

Pos.	Item	Quantity	Description	Bezeichnung
1	96018465	1	SCOOP WELDED SPF	LUFTHUTZE SCHWK.
2	96018467	1	SCOOP WELDED SPF	LUFTHUTZE SCHWK.
3	96018489	1	AIR SUCTION PIPE SPF	LUFTANSAUGROHR
4	96018490	1	AIR SUCTION PIPE SPF	LUFTANSAUGROHR
10	97093143	1	PLATE 4X159X430 S315MC FE//ZNNI8//CN//T	BLECH
11	97093154	1	PLATE 4X203X610 S315MC FE//ZNNI8//CN//T	BLECH
12	97093155	1	PLATE 4X118X323 S315MC FE//ZNNI8//CN//T	BLECH
13	97093158	1	PLATE 1.5X352X476 X5CRNI18-10	BLECH
14	97093160	1	PLATE 3X456X349 S355MC FE//ZNNI8//CN//T	BLECH
15	97093162	1	PLATE 4X168X161 S315MC FE//ZNNI8//CN//T	BLECH
16	971622408	1	SLEEVE 40.0X19 S355J2+AR FE//ZNNI8//CN/	HUELSE
17	97130543	1	PLATE 2X544X1264 ALMG3 H111 SPF	BLECH
18	97130544	1	PLATE 3X366X110 S355MC FE//ZNNI8//CN//T	BLECH
100	551710208	2	AIR FILTER ⇨ ❑ 800	LUFTFILTER
101	10099969	2	ELBOW 90° DI=130 GUMMI	KRUEMMER
102	551706808	2	THROTTLE FLAP 130	DROSSELKLAPPE
(1)	5700086	1	COMPRESSED-AIR CYLINDER KS 3012	DRUCKLUFTZYLINDER
103	551710308	4	HOLDER	HALTER
110	11101017	2	MAINTENANCE SWITCH 0,05 BAR	WARTUNGSSCHALTER
180	10023266	2	SWIVEL BOLT BRACKET CLAMP 128-136/13	GELENKBANDKONSOLENSCHE
181	774211808	6	HOSE CLAMP 142/140-148/25 ST	SCHLAUCHSCHELLE
182	774209908	8	HOSE CLAMP 140/130-150/12 W3	SCHLAUCHSCHELLE
250	975744308	2	RUBBER HOSE 130X150X75 EPDM	GUMMISCHLAUCH
251	550773508	2	HOSE 130X150 EPDM	SCHLAUCH
300	10874884	4	BUTTON HEAD SCREW ISO 7380-2 M6X12 0	HALBRUNDKOPFSCHRAUBE
301	11651767	16	HEX SCREW ISO 4017 M8X20 8.8 480H SPF	SECHSKANTSCHRAUBE
302	10875537	8	HEX SCREW ISO 4017 M8X40 8.8 480H SPF	SECHSKANTSCHRAUBE
303	11657360	6	HEX SCREW ISO 4017 M6X16 8.8 480H SPF	SECHSKANTSCHRAUBE
304	10875485	1	BUTTON HEAD SCREW AEHNL.ISO 7380-2	HALBRUNDKOPFSCHRAUBE
305	12214938	2	HEX SCREW ISO 4017 M16X35 8.8 FLZN SP	SECHSKANTSCHRAUBE
350	11693875	24	HEX NUT ISO 4032 M8 8 480H SPF	SECHSKANTMUTTER
351	10197764	6	HEX NUT ISO 4032 M6 10 ZNNI-480H SPF	SECHSKANTMUTTER
375	11140469	48	WASHER ISO 7093-1 8 200HV 480H SPF	SCHEIBE
376	10875648	12	WASHER ISO 7093-1 6 200HV 480H SPF	SCHEIBE
377	10180180	2	WASHER EN 14399-6 16 300-370HV-ST FLZ	SCHEIBE

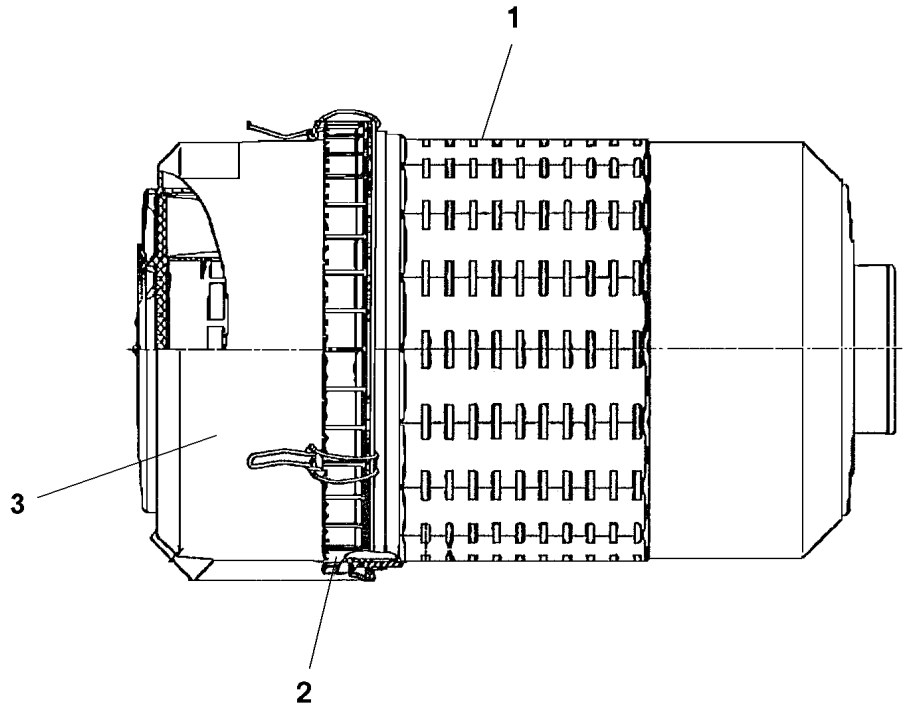

Pos.	Item	Quantity	Description	Bezeichnung
1	571558808	1	FILTER INSERT 21m³/min3µm	FILTEREINSATZ
2	571575608	1	LOCK PIECE	VERSCHLUSS
3	10450521	1	COVER	DECKEL

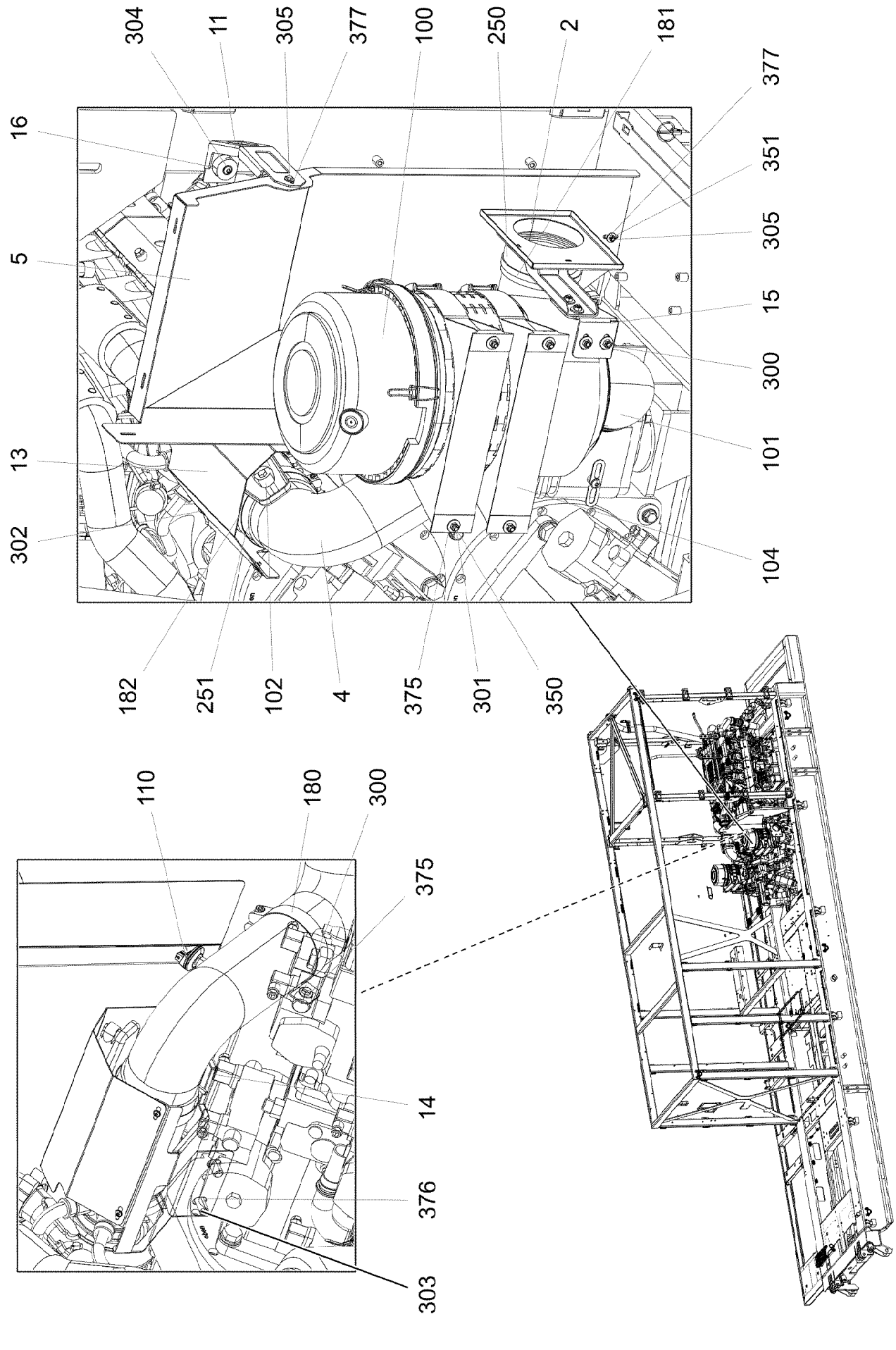

13.12.2021 084265 LIEBHERR	**etk_en_de_098405 LR 13000** **AIR FILTER SYSTEM DOWN** **LUFTFILTERANLAGE UNTEN**	801 (1/3) **918719508**

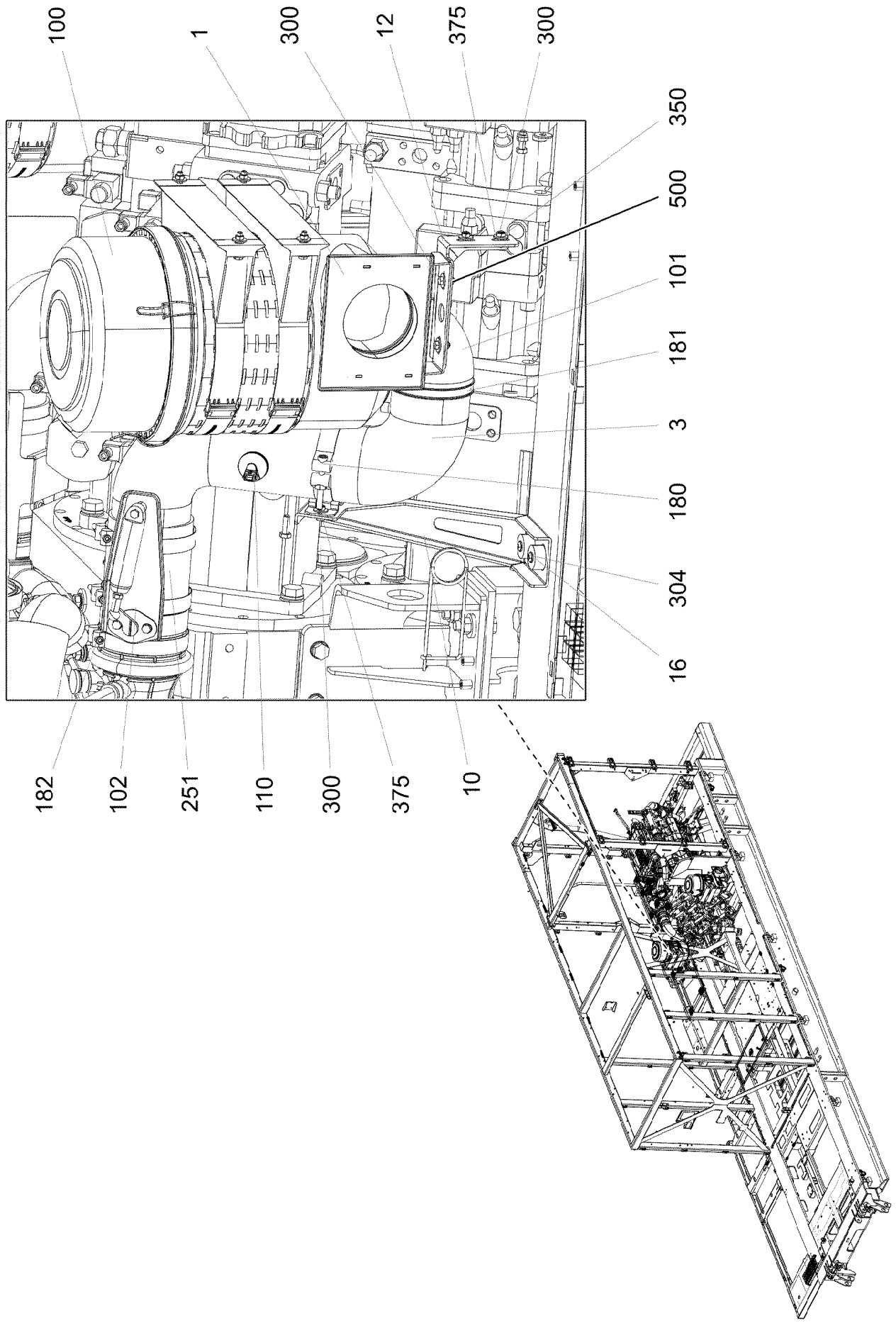
100
1
300
12
375
300
350
500
101
181
3
180
304
16
182
102
251
110
300
375
10

Pos.	Item	Quantity	Description	Bezeichnung
1	96018465	1	SCOOP WELDED SPF	LUFTHUTZE SCHWK.
2	96018467	1	SCOOP WELDED SPF	LUFTHUTZE SCHWK.
3	96018540	1	AIR SUCTION PIPE SPF	LUFTANSAUGROHR
4	96018541	1	AIR SUCTION PIPE SPF	LUFTANSAUGROHR
5	96044333	1	PLATE WELDED SPF	BLECH SCHWK.
10	97093321	1	PLATE 4X276X521 S315MC FE//ZNNI8//CN//T	BLECH
11	97093322	1	PLATE 3X363X110 DC01 FE//ZNNI8//CN//T0	BLECH
12	97093155	1	PLATE 4X118X323 S315MC FE//ZNNI8//CN//T	BLECH
13	97093158	1	PLATE 1.5X352X476 X5CRNI18-10	BLECH
14	97093160	1	PLATE 3X456X349 S355MC FE//ZNNI8//CN//T	BLECH
15	97093162	1	PLATE 4X168X161 S315MC FE//ZNNI8//CN//T	BLECH
16	971622408	3	SLEEVE 40.0X19 S355J2+AR FE//ZNNI8//CN/	HUELSE
100	551710208	2	AIR FILTER ⇨ ❑ 800	LUFTFILTER
101	10099969	2	ELBOW 90° DI=130 GUMMI	KRUEMMER
102	551706808	2	THROTTLE FLAP 130	DROSSELKLAPPE
104	551710308	4	HOLDER	HALTER
110	11101017	2	MAINTENANCE SWITCH 0,05 BAR	WARTUNGSSCHALTER
180	10023266	2	SWIVEL BOLT BRACKET CLAMP 128-136/13	GELENKBANDKONSOLENSCHE
181	774209908	8	HOSE CLAMP 140/130-150/12 W3	SCHLAUCHSCHELLE
182	774211808	6	HOSE CLAMP 142/140-148/25 ST	SCHLAUCHSCHELLE
250	975744308	2	RUBBER HOSE 130X150X75 EPDM	GUMMISCHLAUCH
251	550773508	2	HOSE 130X150 EPDM	SCHLAUCH
300	11651767	12	HEX SCREW ISO 4017 M8X20 8.8 480H SPF	SECHSKANTSCHRAUBE
301	10875537	8	HEX SCREW ISO 4017 M8X40 8.8 480H SPF	SECHSKANTSCHRAUBE
302	10874884	4	BUTTON HEAD SCREW ISO 7380-2 M6X12 0	HALBRUNDKOPFSCHRAUBE
303	12214938	2	HEX SCREW ISO 4017 M16X35 8.8 FLZN SP	SECHSKANTSCHRAUBE
304	10875485	3	BUTTON HEAD SCREW AEHNL.ISO 7380-2	HALBRUNDKOPFSCHRAUBE
305	11657360	3	HEX SCREW ISO 4017 M6X16 8.8 480H SPF	SECHSKANTSCHRAUBE
350	11693875	20	HEX NUT ISO 4032 M8 8 480H SPF	SECHSKANTMUTTER
351	10197764	3	HEX NUT ISO 4032 M6 10 ZNNI-480H SPF	SECHSKANTMUTTER
375	11140469	40	WASHER ISO 7093-1 8 200HV 480H SPF	SCHEIBE
376	10180180	2	WASHER EN 14399-6 16 300-370HV-ST FLZ	SCHEIBE
377	10875648	6	WASHER ISO 7093-1 6 200HV 480H SPF	SCHEIBE

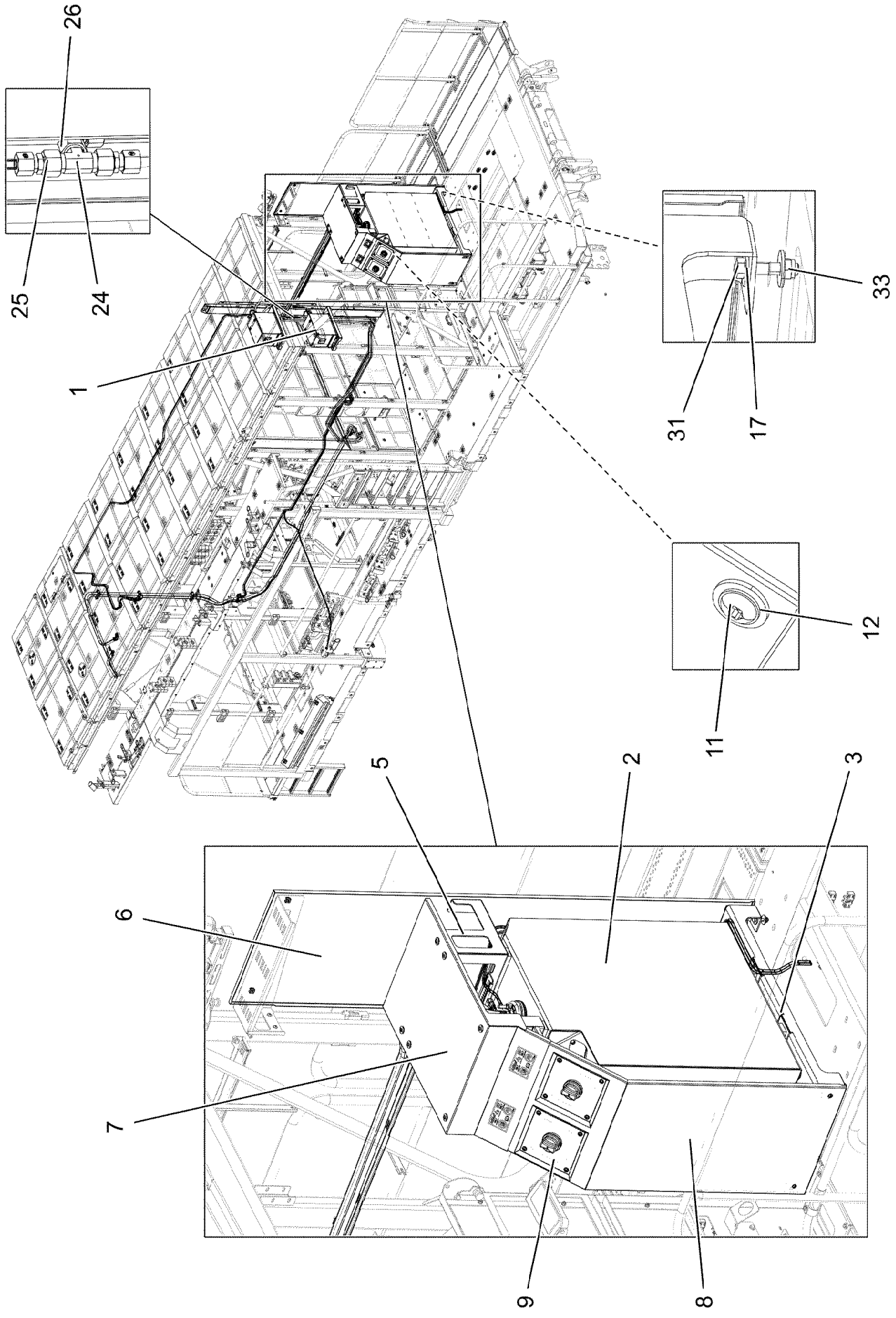
26
25
24
1
33
31
17
12
11
5
2
3
6
7
9
8

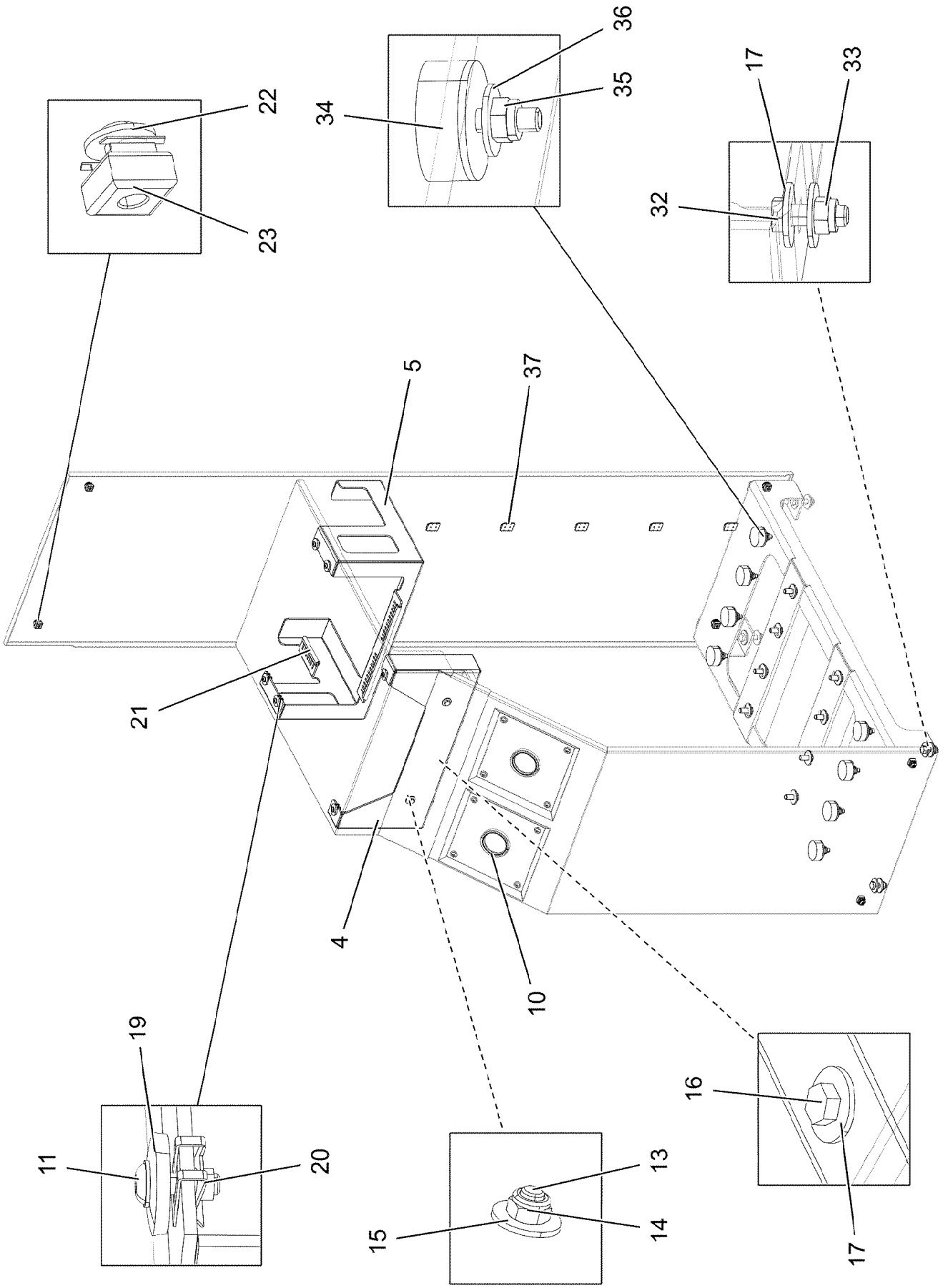
36
35
34
22
23
17
33
32
5
37
21
4
10
19
11
20
16
17
13
14
15

Pos.	Item	Quantity	Description	Bezeichnung
1	96035875	1	LOWER UREA PLANT ⇨ ❑ 807	HARNSTOFFANLAGE UNTEN
2	96035878	1	UPPER UREA PLANT ⇨ ❑ 815	HARNSTOFFANLAGE OBEN
3	96035716	1	BRACKET WELDMENT DOWN	KONSOLE SCHWK.UNTEN
4	97119780	1	FASTENER 4X641X348 S315MC	HALTERUNG
5	96035722	1	BRACKET WELDMENT ABOVE FE//ZNNI8//C	KONSOLE SCHWK.OBEN
6	97119781	1	FRONT WALL 2X2083X600 ALMG3 H111 SP	STIRNWAND
7	97119782	1	HOOD COVER 2X1025X858 ALMG3 H111 SP	HAUBENDECKEL
8	96035723	1	FRONT PLATE WELDED SPF	FRONTBLECH SCHWK.
9	96035724	2	TRAY EDELSTAHL	WANNE SCHWK.
10	7381568	2	O-RING 59,69X5,33 FKM 70	O-RING
11	10412852	14	BUTTON HEAD SCREW AEHNL.ISO 7380-2	HALBRUNDKOPFSCHRAUBE
12	10540500	8	WASHER ISO 7093-1 6 200HV-A4	SCHEIBE
13	11651767	2	HEX SCREW ISO 4017 M8X20 8.8 480H SPF	SECHSKANTSCHRAUBE
14	10875614	2	HEX NUT DIN 985 M8 8 480H SPF	SECHSKANTMUTTER
15	11140469	4	WASHER ISO 7093-1 8 200HV 480H SPF	SCHEIBE
16	11658892	16	HEX SCREW ISO 4017 M12X25 8.8 FLZN SP	SECHSKANTSCHRAUBE
17	11182717	25	WASHER ISO 7093-1 12 300HV FLZN SPF	SCHEIBE
18	10412852	14	BUTTON HEAD SCREW AEHNL.ISO 7380-2	HALBRUNDKOPFSCHRAUBE
19	429900408	6	SHEET GASKET 7X29X4 A2	DICHTSCHEIBE
20	10181577	6	SHEET METAL NUT M6 8 480H SPF	BLECHMUTTER
21	262104008	0.4	EDGE PROTECTION 1-4X14,5X10	KANTENSCHUTZ
22	10876082	8	BUTTON HEAD SCREW AEHNL.ISO 7380-2	HALBRUNDKOPFSCHRAUBE
23	10875858	8	CAGE NUT M8 A2/ST A2K	KAEFIGMUTTER
24	470430408	1	FITTING T 12L CR6-FREI	VERSCHRAUBUNG
25	475431408	2	FITTING REDSD12/10-L CR6-FREI	VERSCHRAUBUNG
26	247117702	1	SWIVEL ELBOW EW 12L M18X1,5 CR6-FREI	WINKELSTUTZEN
27	772002608	1	PLUG-IN SLEEVE E12-9	EINSTECKHUELSE
28	477100408	1	PROFILE RING PR12-S/L A3P	PROFILRING
29	477401608	1	BOX NUT DIN 3870 AL12 A3C	UEBERWURFMUTTER
31	11658891	2	HEX SCREW ISO 4014 M12X55 8.8 FLZN SP	SECHSKANTSCHRAUBE
32	11642349	2	HEX SCREW ISO 4017 M12X35 8.8 FLZN SP	SECHSKANTSCHRAUBE
33	10875607	4	HEX NUT DIN 985 M12 8 FLZN SPF	SECHSKANTMUTTER
34	726613008	8	MEGI BUFFER	MEGIPUFFER
35	10197769	8	HEX NUT DIN 985 M10 8 ZNNI-480H SPF	SECHSKANTMUTTER
36	11491889	8	WASHER ISO 7093-1 10 300HV FLZN SPF	SCHEIBE
37	10870511	5	CABLE CLIP HOLDER 28X28-NATUR PA6.6	KABELBINDERHALTER
38	12104811	5	CABLE TIE 2,5X99-SCHWARZ PA66 SPF	KABELBINDER
700	96035433	1	SIGNS	BESCHILDERUNG
(1)	97037383	2	SIGN 120X80 KLEBEFOLIE SPF	SCHILD
(2)	97095257	1	WARNING SIGN 88X88 KLEBEFOLIE SPF	WARNSCHILD
(3)	97085864	1	SIGN 80X80 KLEBEFOLIE SPF	SCHILD
(4)	97085861	1	SIGN 80X80 KLEBEFOLIE SPF	SCHILD

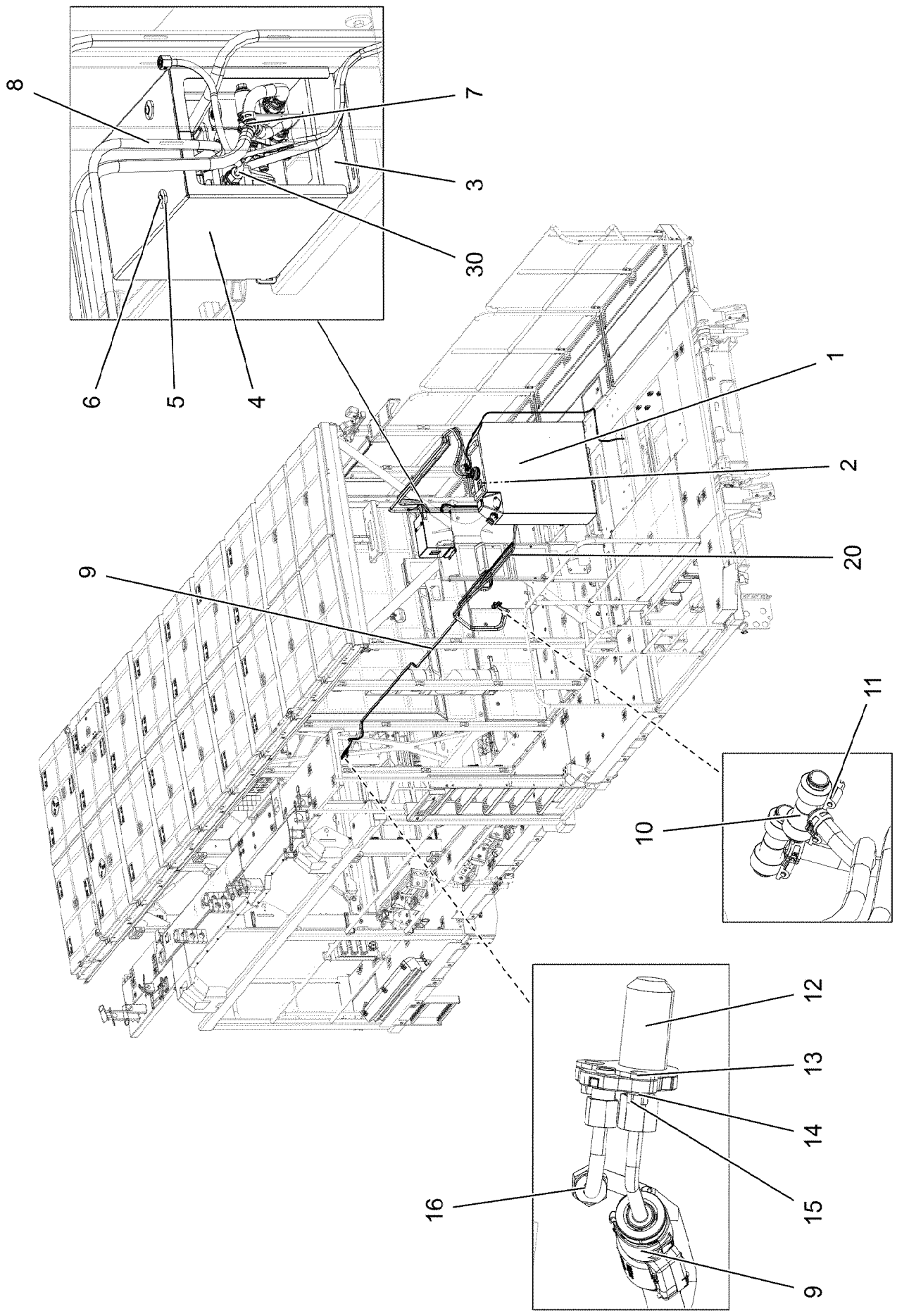
8
7
3
30
6
5
4
1
2
20
9
11
10
12
13
14
15
16
9

Pos.	Item	Quantity	Description	Bezeichnung
1	96035686	1	UREA TANK, PRE-MOUNTING ⇨ ❑ 809	HARNSTOFFTANK VORM.
2	97085861	2	SIGN 80X80 KLEBEFOLIE SPF	SCHILD
3	968517508	1	PUMP PRE-ASS. ⇨ ❑ 811	PUMPE VORM.
4	97042548	1	PLATE 2X664X727 ALMG3 H111 RAL 9005,	BLECH
5	429900408	2	SHEET GASKET 7X29X4 A2	DICHTSCHEIBE
6	10412852	2	BUTTON HEAD SCREW AEHNL.ISO 7380-2	HALBRUNDKOPFSCHRAUBE
7	10801609	2	HOSE CONNECTION SOCKET YS PA66-GF3	SCHLAUCHVERBINDUNGSSTUT
8	10144288	1	DEF SUCTION LINE 4X3000 EPDM	REDUKTIONSMITTEL-SAUGLEIT
9	12906325	1	DEF PRESSURE LINE 2X7500 PA	REDUKTIONSMITTEL-DRUCKLE
10	11626529	2	TEE REDUCER 20X10 L=80	T-REDUZIERSTUECK
11	774208508	4	HOSE CLAMP 32/25-40/12 W3	SCHLAUCHSCHELLE
12	10144093	1	DEF INJECTOR SCR ONLY ⇨ ❑ 814	REDUKTIONSMITTELINJEKTOR
13	10144861	1	SEAL	DICHTUNG
14	10410193	2	WASHER ISO 7089 5 -A2	SCHEIBE
15	10878117	2	HEX NUT ISO 4032 M5 TI2-WS8	SECHSKANTMUTTER
16	10871759	1	PLUG-IN SLEEVE E8-6 EDELSTAHL	EINSTECKHUELSE
20	96035977	1	HOSE LINES	SCHLAUCHLEITUNGEN HARNST
(1)	96005844	1	HOSE CPL. CONTI KWS 10X110	SCHLAUCH KPL.
(2)	969382808	2	HOSE CPL. CONTI KWS 10X80	SCHLAUCH KPL.
(3)	969382908	1	HOSE CPL. CONTI KWS 10X200	SCHLAUCH KPL.
(4)	969636508	1	HOSE CPL. CONTI KWS 10X350	SCHLAUCH KPL.

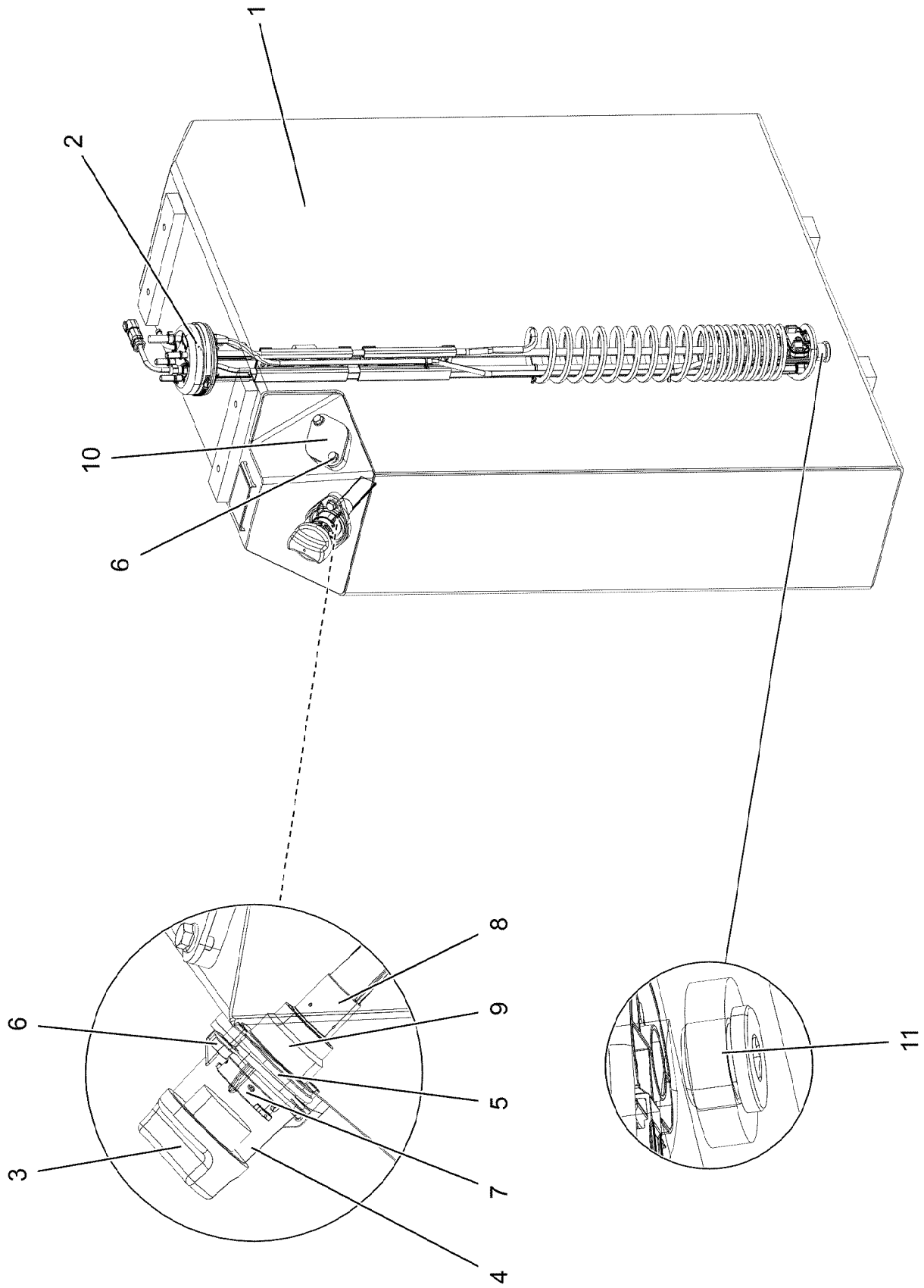

13.12.2021 002143	**etk_en_de_098405 LR 13000**	809 (1/2)
LIEBHERR	**UREA TANK, PRE-MOUNTING** **HARNSTOFFTANK VORM.**	**96035686**

Pos.	Item	Quantity	Description	Bezeichnung
1	11455117	1	UREA TANK	HARNSTOFFTANK
2	12503121	1	SUCTION MODUL L=981,5 24V NICHT LACK	ENTNAHMEMODUL
3	11101351	1	LOCKABLE TANK CAP 40	TANKVERSCHLUSS
4	11101353	1	FILLER NECK GR.40 ALU	EINFUELLSTUTZEN
5	726421608	2	O-RING ARP 568 56,74X3,53 NBR70	O-RING
6	11656991	4	HEX SCREW EN 1665 M8X12 8.8 480H SPF	SECHSKANTSCHRAUBE
7	10870409	1	MAGNET ADAPTER 40 KUNSTSTOFF	MAGNETADAPTER
8	12211223	1	FILTER	FILTER
9	97024394	1	SLEEVE EDELSTAHL	HUELSE
10	11456171	1	STOP PLUG X2CrNi18-9	STOPFEN
11	11213236	1	SCREW PLUG VSTI M26X1,5 EDELSTAHL	VERSCHLUSSSCHRAUBE

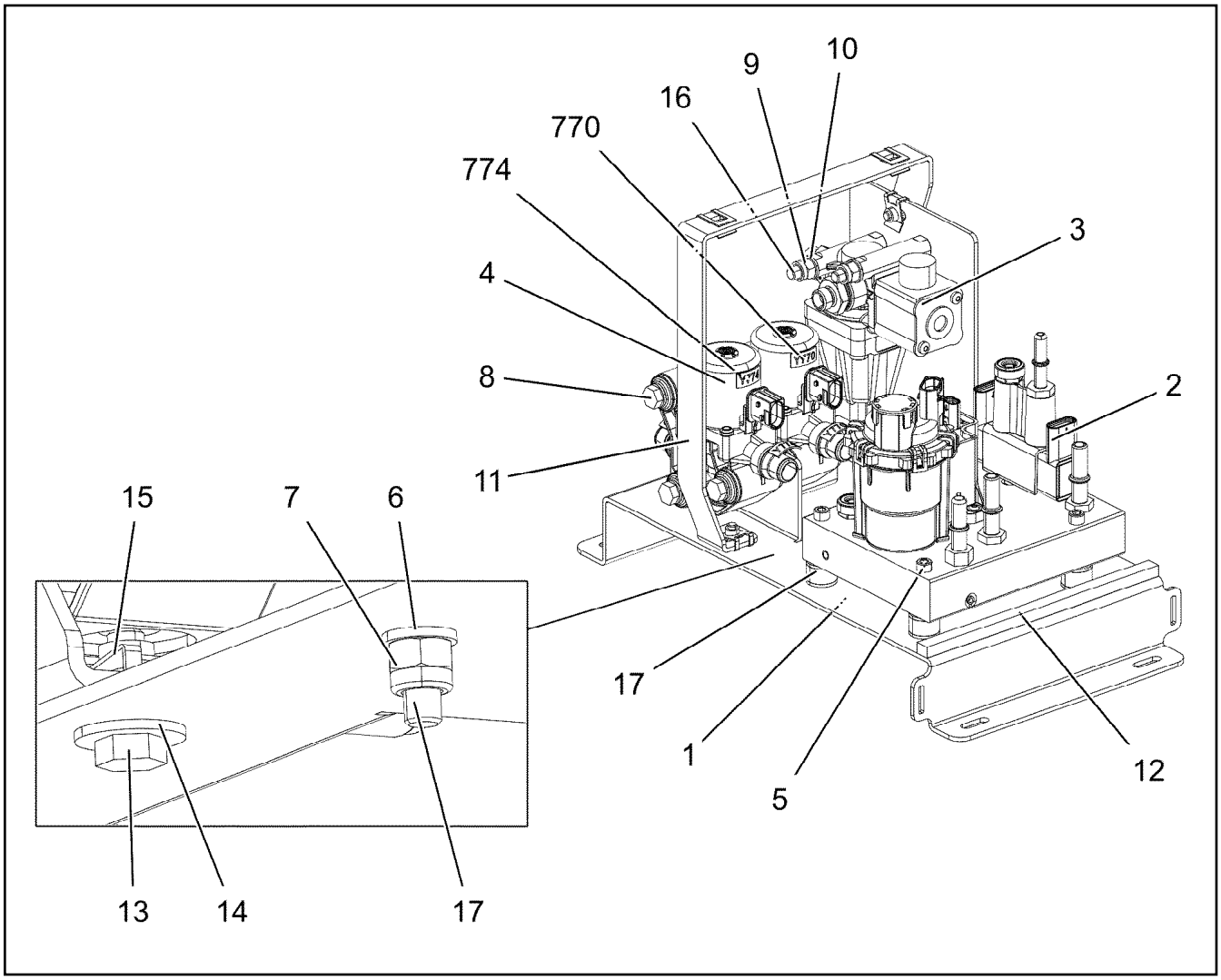

Pos.	Item	Quantity	Description	Bezeichnung
1	97042596	1	PLATE 3X475X385 S355MC RAL 9005,SDGL	BLECH
2	11373478	1	DEF PUMP ADBLUE STUFE 4 ⇨ ❑ 812	REDUKTIONSMITTELPUMPE
3	969904608	1	PRESSURE RELIEF VALVE PRE-ASS. ⇨ ❑ 813	DRUCKBEGRENZUNGSVENTIL
4	11082158	2	WATER VALVE NW12X2,5 NICHT LACKIERE	WASSERVENTIL
5	10022183	4	SOCKET HEAD SCREW ISO 4762 M6X35 A2	ZYLINDERSCHRAUBE
6	10197771	4	WASHER ISO 7089 6 200HV ZNNI-480H SPF	SCHEIBE
7	11656734	4	HEX NUT ISO 7040 M6 8 480H SPF	SECHSKANTMUTTER
8	12217239	3	HEX SCREW ISO 4014 M8X110 8.8 480H SP	SECHSKANTSCHRAUBE
9	11656731	5	HEX NUT ISO 7040 M8 8 480H SPF	SECHSKANTMUTTER
10	12103465	10	WASHER ISO 7089 8 300HV ZNNI-480H SPF	SCHEIBE
11	97052020	1	BRACKET 3X60X492 ALMG3 H111	BUEGEL
12	262109108	0.195	CELL RUBBER 10X8	ZELLGUMMI
13	10875527	2	HEX SCREW ISO 4017 M6X18 8.8 480H SPF	SECHSKANTSCHRAUBE
14	10875648	2	WASHER ISO 7093-1 6 200HV 480H SPF	SCHEIBE
15	10181577	4	SHEET METAL NUT M6 8 480H SPF	BLECHMUTTER
16	11632102	2	HEX SCREW ISO 4014 M8X80 8.8 480H SPF	SECHSKANTSCHRAUBE
17	10878514	4	MEGI BUFFER 20X15-M6X18X6	MEGIPUFFER
770	97064219	3	SIGN 20X10 KLEBEFOLIE SPF	SCHILD
774	97064220	3	SIGN 20X10 KLEBEFOLIE SPF	SCHILD

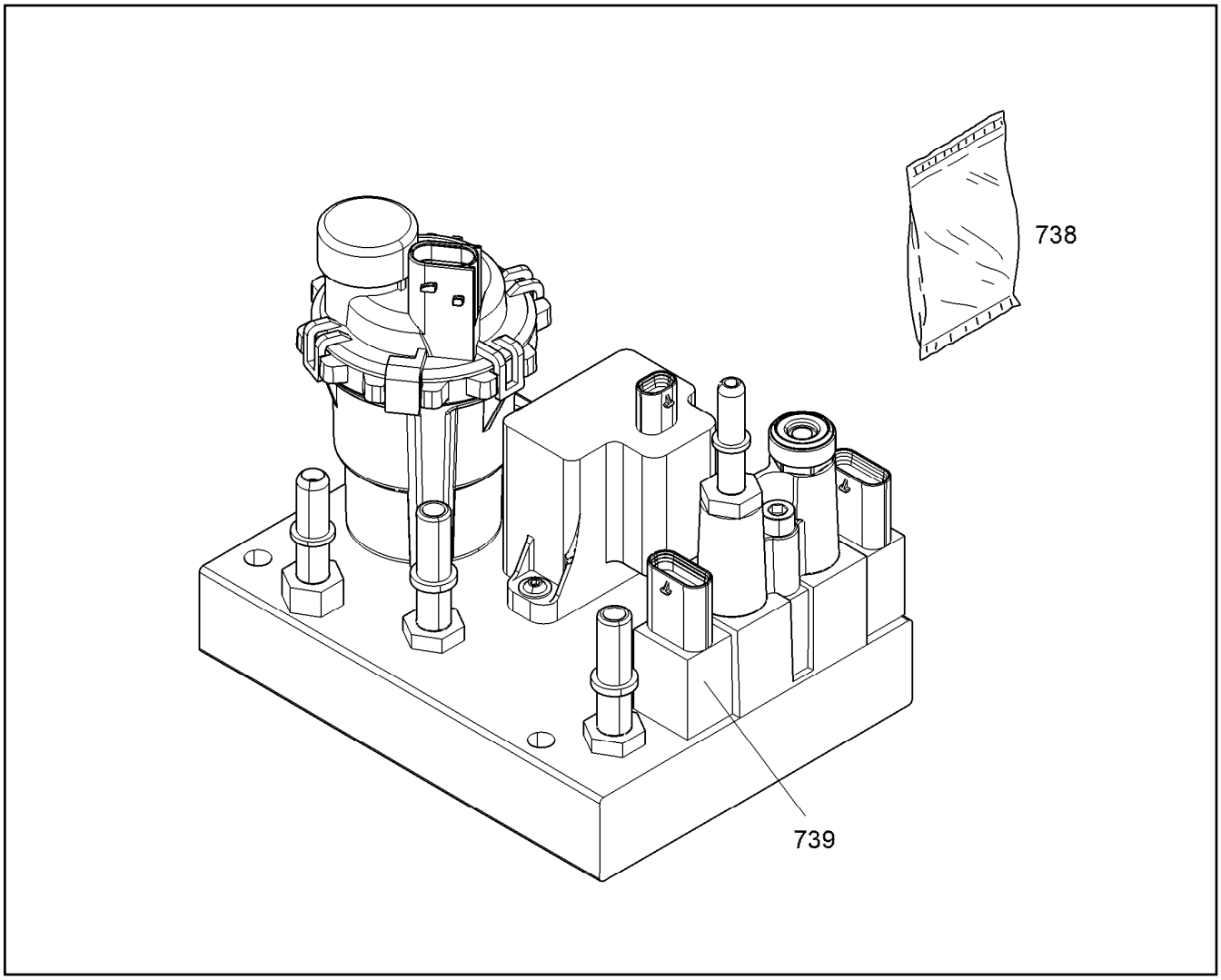

Pos.	Item	Quantity	Description	Bezeichnung
738	12466377	1	PROTECTIVE COVER NICHT LACKIEREN	SCHUTZDECKEL
739	12414685	1	PRESSURE/TEMPERATURE SENSOR NICH	DRUCK-/TEMPERATUR SENSO

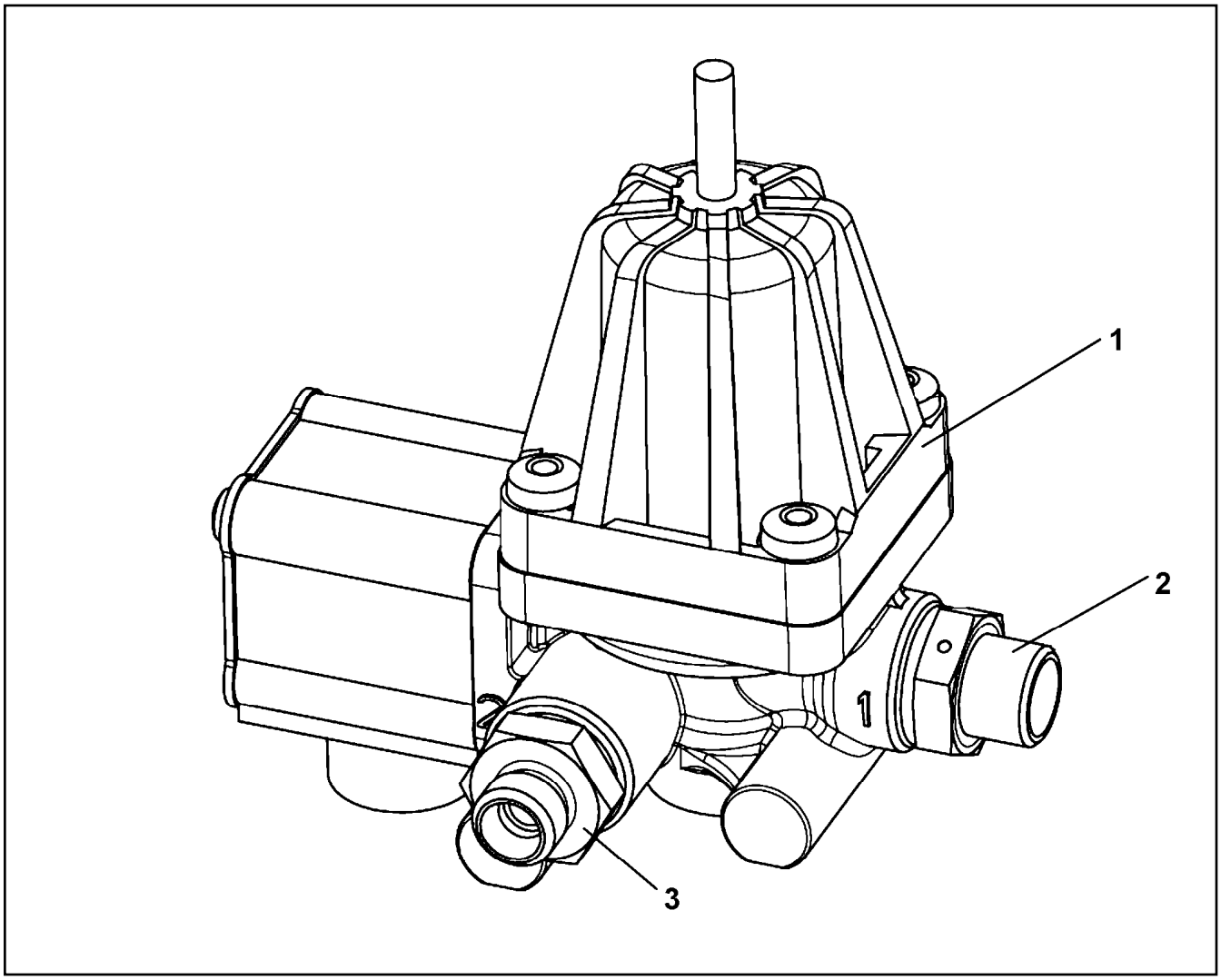

Pos.	Item	Quantity	Description	Bezeichnung
1	10872307	1	PRESSURE LIMITING VALVE 13BAR M16X1,	DRUCKBEGRENZUNGSVENTIL
2	7021521	1	FITTING GE 10L M16X1,5 CR6-FREI	VERSCHRAUBUNG
3	10872598	1	FITTING GEO 8L M16X1,5 CR6-FREI	VERSCHRAUBUNG

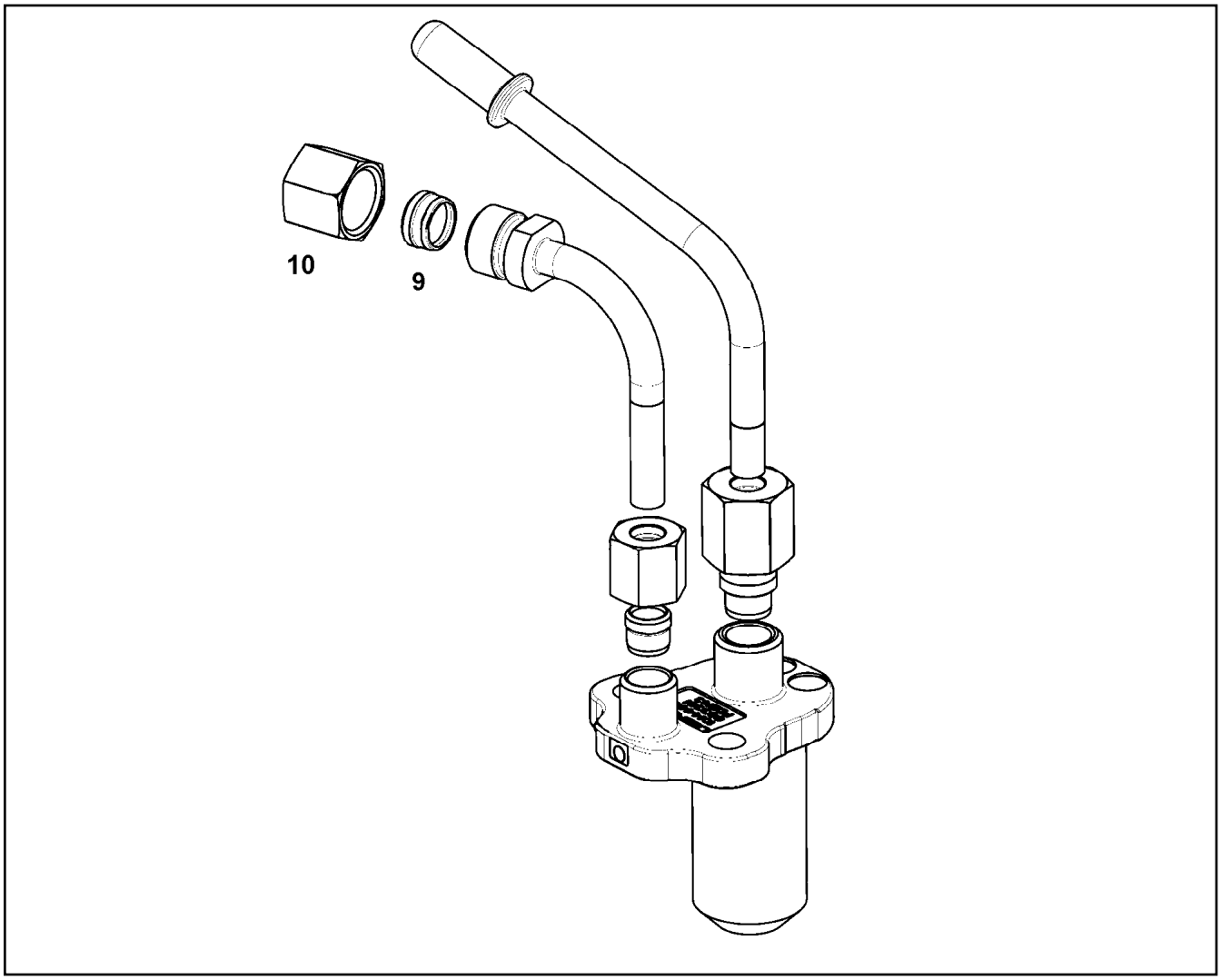

Pos.	Item	Quantity	Description	Bezeichnung
9	11355067	1	CLAMPING RING	KLEMMRING
10	11355720	1	BOX NUT UEMLL08 Inox	UEBERWURFMUTTER

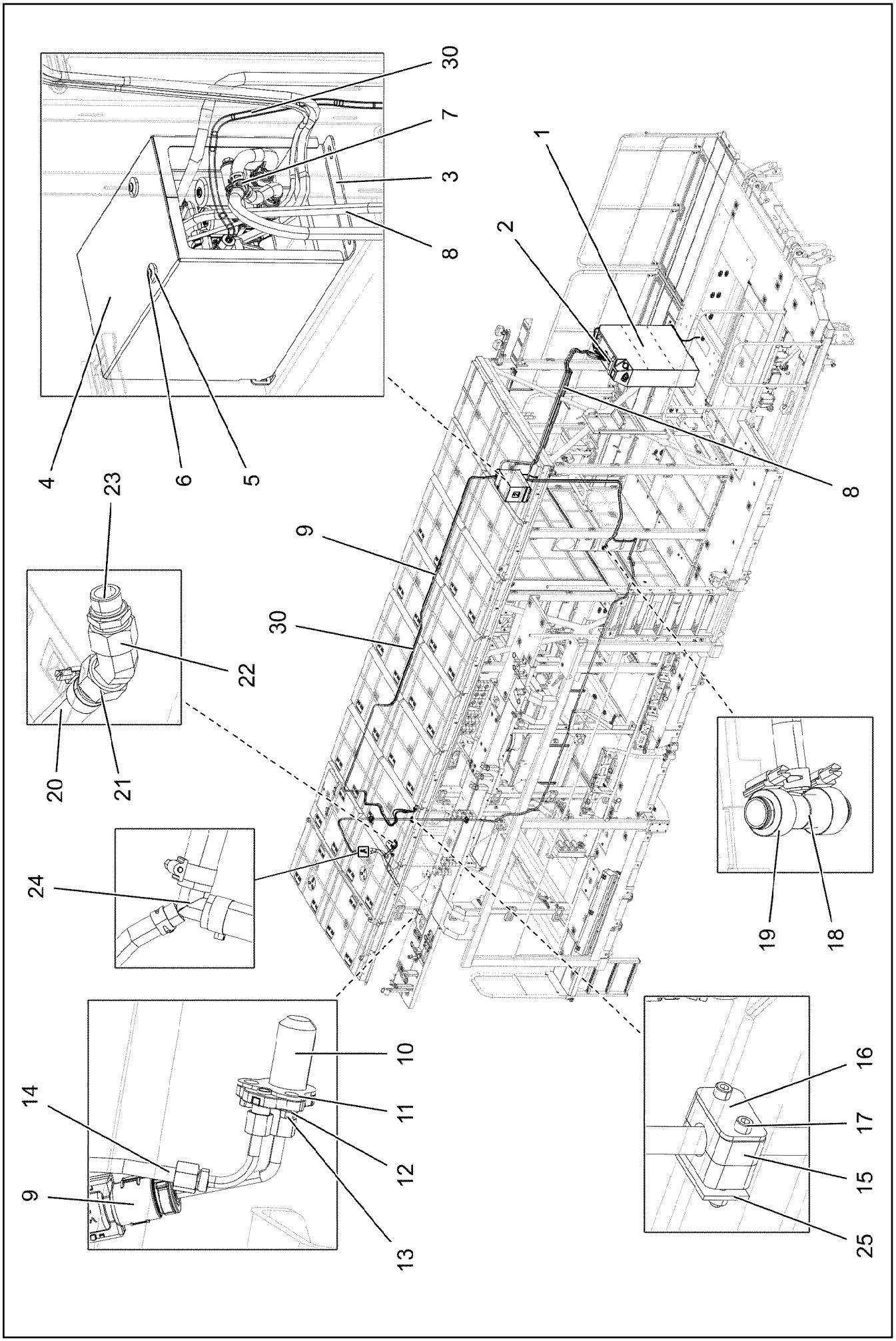
1
2
3
4
5
6
7
8
9
10
11
12
13
14
15
16
17
18
19
20
21
22
23
24
25
30

Pos.	Item	Quantity	Description	Bezeichnung
1	96035686	1	UREA TANK, PRE-MOUNTING ⇨ ❑ 809	HARNSTOFFTANK VORM.
2	97085864	2	SIGN 80X80 KLEBEFOLIE SPF	SCHILD
3	968517508	1	PUMP PRE-ASS. ⇨ ❑ 811	PUMPE VORM.
4	97042548	1	PLATE 2X664X727 ALMG3 H111 RAL 9005,	BLECH
5	429900408	2	SHEET GASKET 7X29X4 A2	DICHTSCHEIBE
6	10412852	2	BUTTON HEAD SCREW AEHNL.ISO 7380-2	HALBRUNDKOPFSCHRAUBE
7	10801609	2	HOSE CONNECTION SOCKET YS PA66-GF3	SCHLAUCHVERBINDUNGSSTUT
8	10144288	1	DEF SUCTION LINE 4X3000 EPDM	REDUKTIONSMITTEL-SAUGLEIT
9	12906325	1	DEF PRESSURE LINE 2X7500 PA	REDUKTIONSMITTEL-DRUCKLE
10	10144093	1	DEF INJECTOR SCR ONLY ⇨ ❑ 814	REDUKTIONSMITTELINJEKTOR
11	10144861	1	SEAL	DICHTUNG
12	10410193	2	WASHER ISO 7089 5 -A2	SCHEIBE
13	10878117	2	HEX NUT ISO 4032 M5 TI2-WS8	SECHSKANTMUTTER
14	10871759	1	PLUG-IN SLEEVE E8-6 EDELSTAHL	EINSTECKHUELSE
15	602008408	6	CLAMP-HALF DIN 3015-1 L 3 G 20 PP SW	KLEMMHAELFTE
16	7005053	3	LID PLATE DIN 3015-1 L-DP 3 W1-ZN	DECKPLATTE
17	10876359	6	SOCKET HEAD SCREW ISO 4762 M6X55 8.8	ZYLINDERSCHRAUBE
18	11626529	1	TEE REDUCER 20X10 L=80	T-REDUZIERSTUECK
19	774208508	2	HOSE CLAMP 32/25-40/12 W3	SCHLAUCHSCHELLE
20	96035986	1	HOSE LINES	SCHLAUCHLEITUNGEN HARNST
(2322)	969382808	2	HOSE CPL. CONTI KWS 10X80	SCHLAUCH KPL.
(2323)	969636508	1	HOSE CPL. CONTI KWS 10X350	SCHLAUCH KPL.
(2324)	96005844	1	HOSE CPL. CONTI KWS 10X110	SCHLAUCH KPL.
(2325)	969382908	1	HOSE CPL. CONTI KWS 10X200	SCHLAUCH KPL.
21	968652008	1	PIPE SOCKET CPL. NW-20 ⇨ ❑ 494	ROHRSTUTZEN KPL.
22	12100704	1	FITTING EV 22L M30X2 EDELSTAHL	VERSCHRAUBUNG
23	11621782	1	FITTING ISO 8434-1 GE 22L M26X1,5 INOX	VERSCHRAUBUNG
24	12103430	1	Y-REDUCER 10X20 L=75 EDELSTAHL	Y-REDUZIERSTUTZEN
25	10802203	3	WELD PLATE DIN 3015-1 L-AP-K 3 W1 ZNNI	ANSCHWEISSPLATTE
30	96036143	1	UREA SYSTEM AIR LINE	LUFTLEITUNGEN HARNSTOFFA
(2332)	96023300	1	PLASTIC PIPE COMPLETE	KUNSTSTOFFROHR KPL.

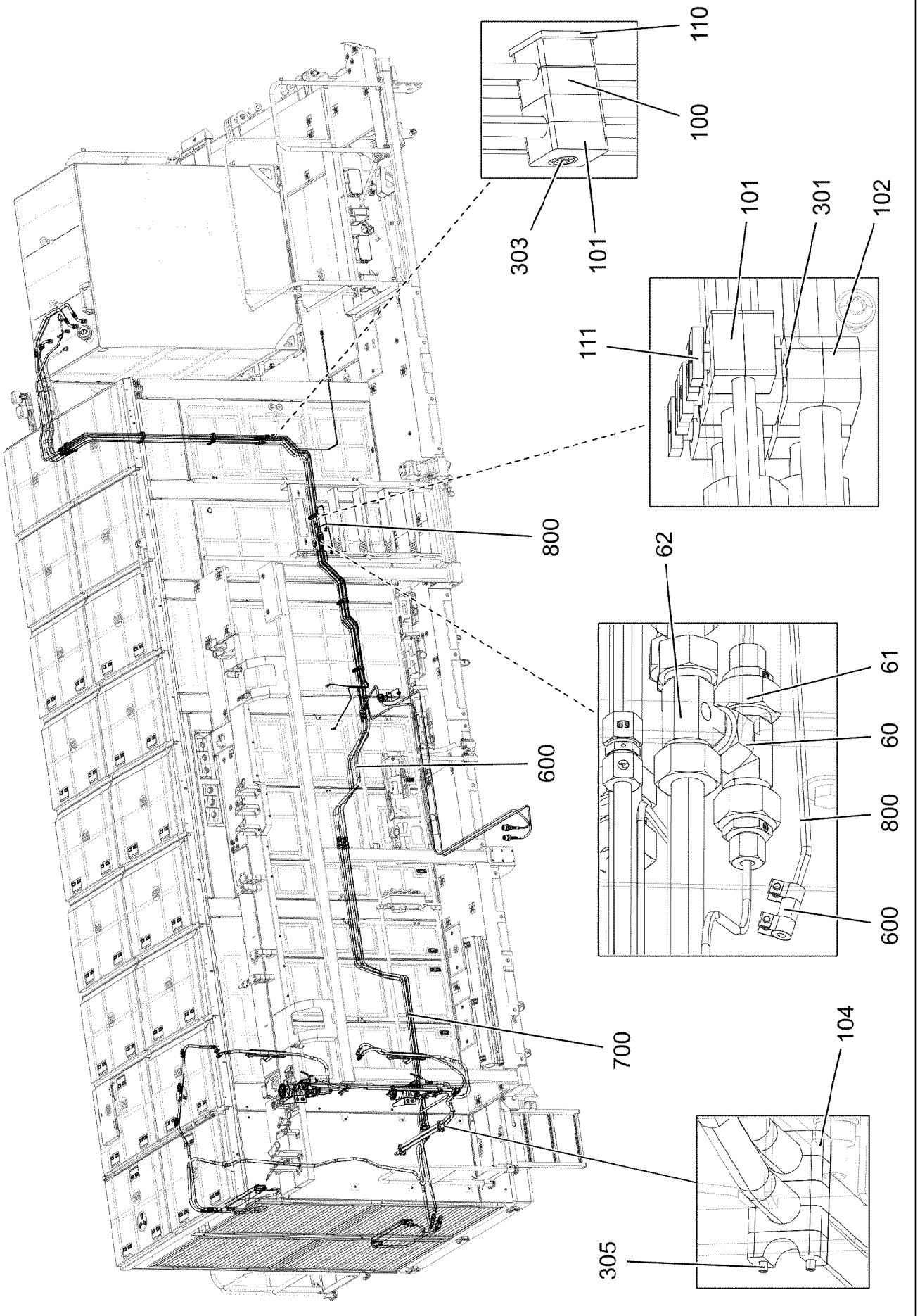
110
100
303
101
101
301
102
111
800
62
61
60
800
600
600
700
104
305

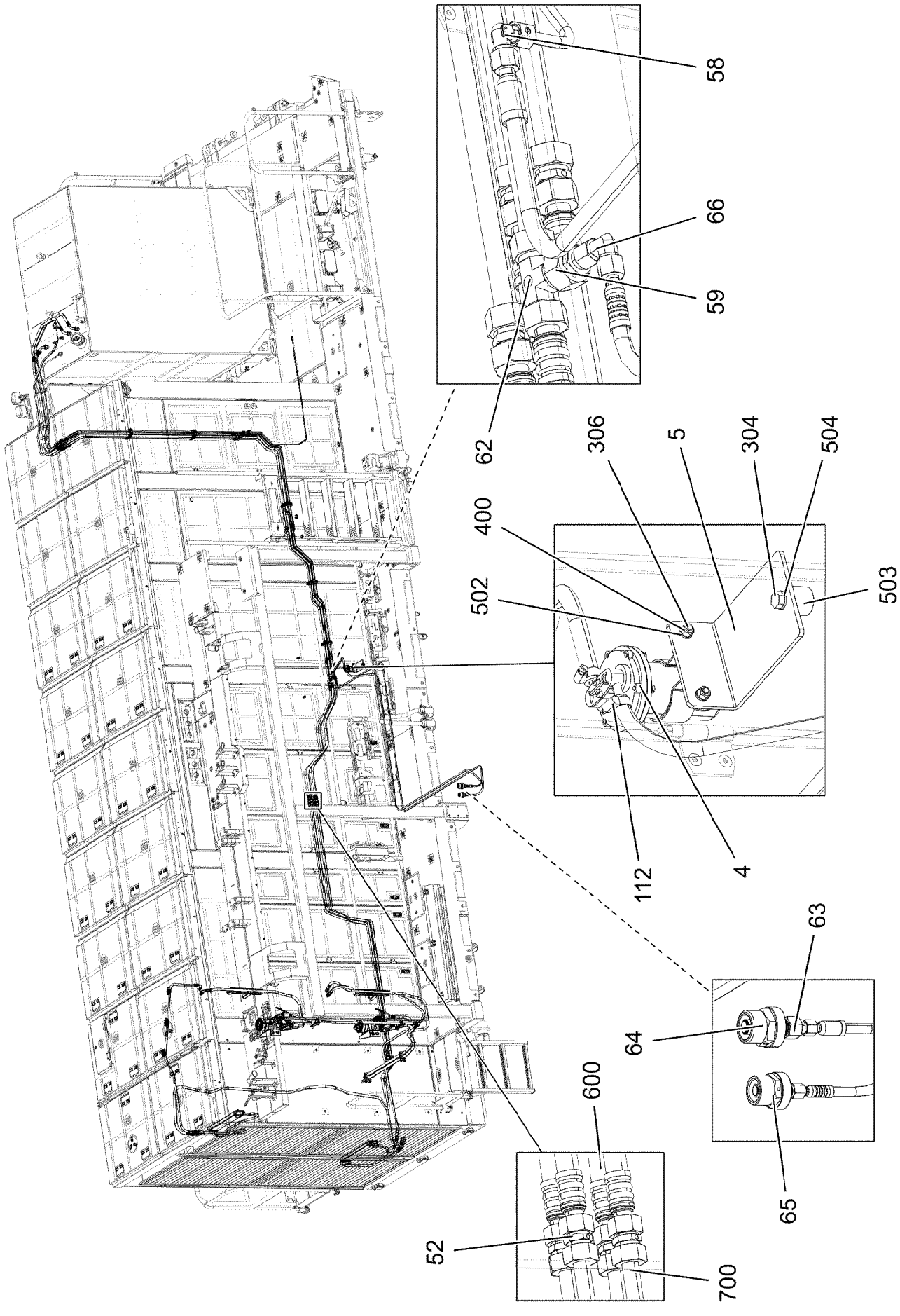
58
66
59
62
306
5
304
504
400
502
503
112
4
63
64
65
600
52
700

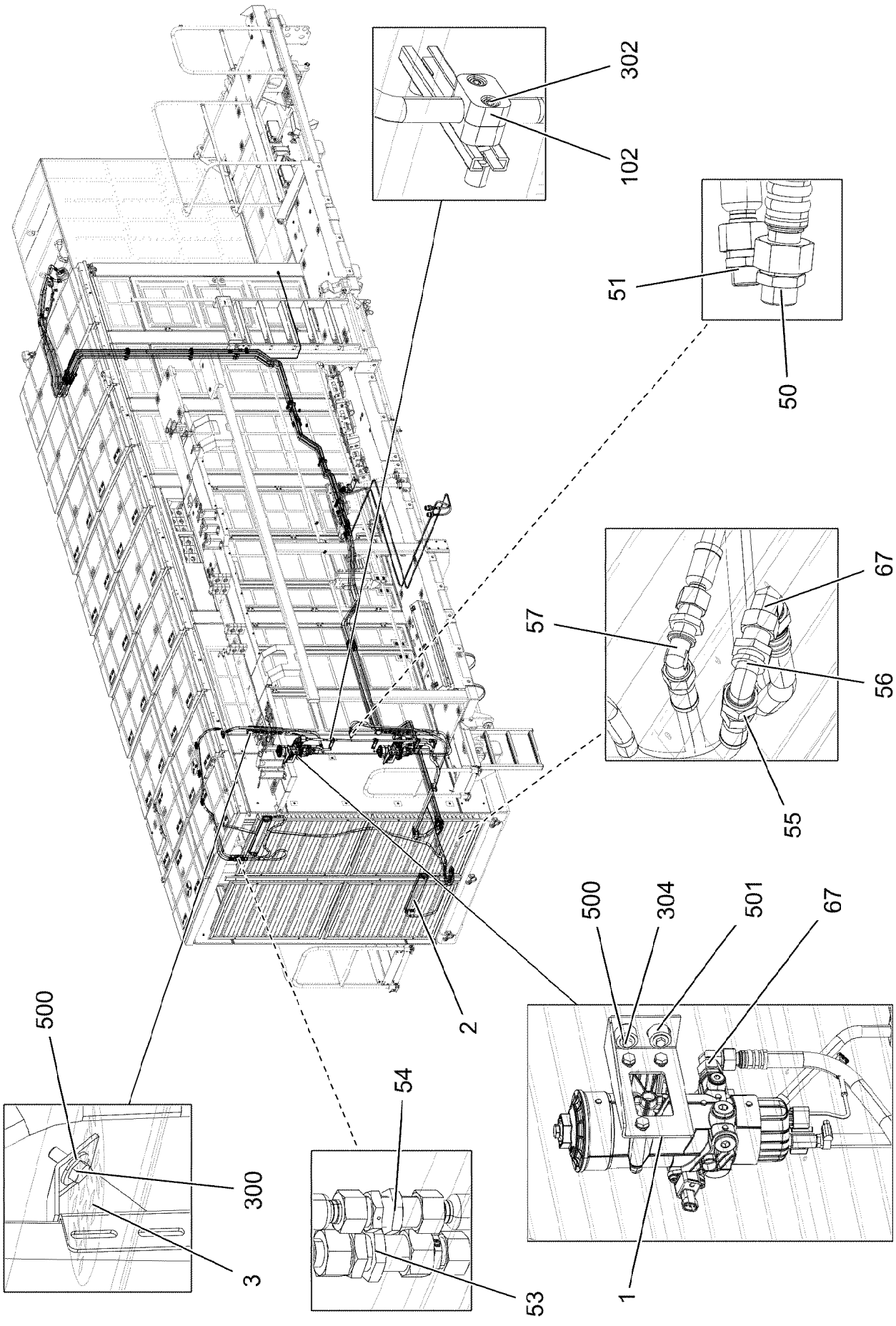
302
102
51
50
67
57
56
55
500
304
501
67
500
54
300
3
53
1
2

Pos.	Item	Quantity	Description	Bezeichnung
1	96035990	2	PREMOUNTED FUEL FILTER ⇨ ❑ 821	KRAFTSTOFFFILTER VORM.
2	550628308	2	OIL AIR COOLER	OEL-LUFTKUEHLER
3	97120539	2	PLATE 3X425X263 S355MC FE//ZNNI8//CN//T	BLECH
4	12101194	1	DELIVERY PUMP 12V	KRAFTSTOFFFOERDERPUMPE
5	97085133	1	HOLDER 4X173X85 S315MC FE//ZNNI8//CN/	HALTER
50	475030208	2	FITTING XGR18/15-L CR6-FREI	VERSCHRAUBUNG
51	475031708	2	FITTING XGR15/12-L CR6-FREI	VERSCHRAUBUNG
52	470030608	9	FITTING XG18-L CR6-FREI	VERSCHRAUBUNG
53	474030708	2	FITTING SV 18L CR6-FREI	VERSCHRAUBUNG
54	474030508	1	FITTING XSV15-L CR6-FREI	VERSCHRAUBUNG
55	475435608	2	FITTING RED 18/15L CR6-FREI SPF	VERSCHRAUBUNG
56	474231508	1	FITTING XWSV18-L CR6-FREI	VERSCHRAUBUNG
57	474231608	1	FITTING XWSV15-L CR6-FREI	VERSCHRAUBUNG
58	470230308	1	FITTING XW10-L CR6-FREI	VERSCHRAUBUNG
59	475430308	1	FITTING REDSD18/10-L CR6-FREI	VERSCHRAUBUNG
60	247108402	2	T CONNECTION PIECE ET 18L CR6-FREI	T-STUTZEN
61	475436208	4	FITTING REDSD18/8-L CR6-FREI	VERSCHRAUBUNG
62	470430608	3	FITTING T 18L CR6-FREI	VERSCHRAUBUNG
63	475430108	1	FITTING RED 15/10L CR6-FREI	VERSCHRAUBUNG
64	511500408	1	COUPLING PLUG B3 15-L	KUPPLUNGSSTECKER
65	511508308	1	COUPLING PLUG B2 10-L	KUPPLUNGSSTECKER
66	7403569	1	FITTING EW 10L M16X1,5 CR6-FREI	VERSCHRAUBUNG
67	10815664	3	FITTING EW 18L ST CR6-FREI	VERSCHRAUBUNG
100	602007708	8	CLAMP-HALF DIN 3015-1 L 0 R 8 PP SW	KLEMMHAELFTE
101	602007808	14	CLAMP-HALF DIN 3015-1 L 0 G 10 PP SW	KLEMMHAELFTE
102	602008308	54	CLAMP-HALF DIN 3015-1 L 2 R 18 PP SW	KLEMMHAELFTE
103	602008408	2	CLAMP-HALF DIN 3015-1 L 3 G 20 PP SW	KLEMMHAELFTE
104	7005052	10	CLAMP-HALF DIN 3015-1 L 3 R 25 PP SW	KLEMMHAELFTE
110	602015408	1	WELD PLATE DIN 3015-1 L-AP-K 0 W1	ANSCHWEISSPLATTE
111	602018008	38	CARRIER RAIL NUT DIN 3015-1 L TM M6 W1	TRAGSCHIENENMUTTER
112	10872024	2	HOSE CLAMP DIN 3017-1 12/8-16/9 W3	SCHLAUCHSCHELLE
300	11651767	4	HEX SCREW ISO 4017 M8X20 8.8 480H SPF	SECHSKANTSCHRAUBE
301	12202784	24	SOCKET HEAD SCREW ISO 4762 M6X60 8.8	ZYLINDERSCHRAUBE
302	10875588	11	SOCKET HEAD SCREW ISO 4762 M6X25 8.8	ZYLINDERSCHRAUBE
303	12203634	4	SOCKET HEAD SCREW ISO 4762 M6X50 8.8	ZYLINDERSCHRAUBE
304	11651612	5	HEX SCREW ISO 4017 M8X16 8.8 480H SPF	SECHSKANTSCHRAUBE
305	12216222	4	SOCKET HEAD SCREW ISO 4762 M6X85 8.8	ZYLINDERSCHRAUBE
306	11657360	2	HEX SCREW ISO 4017 M6X16 8.8 480H SPF	SECHSKANTSCHRAUBE
400	12102692	2	HEX NUT DIN 985 M6 8 ZNNI-480H SPF	SECHSKANTMUTTER
500	11140469	8	WASHER ISO 7093-1 8 200HV 480H SPF	SCHEIBE
501	978787708	4	SLEEVE 33.0X19 FE//ZNNI8//CN//T0	HUELSE
502	10197771	4	WASHER ISO 7089 6 200HV ZNNI-480H SPF	SCHEIBE
503	953873408	1	SLEEVE 25X20 11SMN37 FE//ZNNI8//CN//T0	HUELSE
504	12103465	1	WASHER ISO 7089 8 300HV ZNNI-480H SPF	SCHEIBE
600	96036212	1	HOSE LINES ⇨ ❑ 825	SCHLAUCHLEITUNGEN
700	96036360	1	PIPELINES ⇨ ❑ 827	ROHRLEITUNGEN
800	96036388	1	PLASTIC PIPELINES	KUNSTSTOFFROHRLEITUNGEN
(201)	96037751	1	PLASTIC PIPE COMPLETE	KUNSTSTOFFROHR KPL.
(202)	96037752	1	PLASTIC PIPE COMPLETE	KUNSTSTOFFROHR KPL.
(203)	96037753	1	PLASTIC PIPE COMPLETE	KUNSTSTOFFROHR KPL.
(204)	96037754	1	PLASTIC PIPE COMPLETE	KUNSTSTOFFROHR KPL.

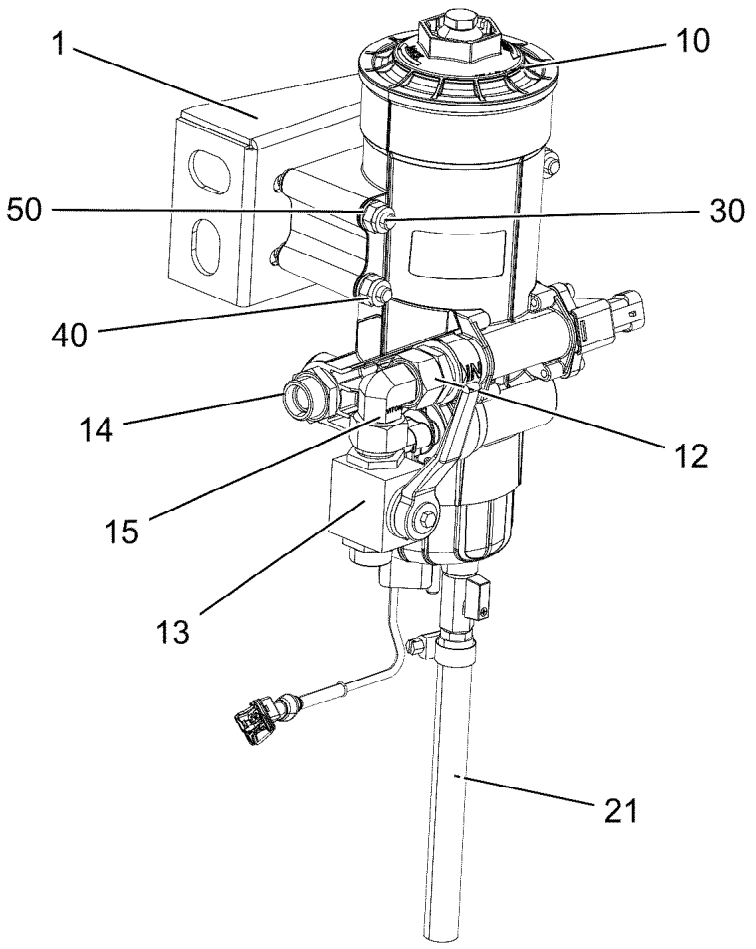

Pos.	Item	Quantity	Description	Bezeichnung
1	97120197	1	PLATE 4X262X168 S315MC FE//ZNNI8//CN//T	BLECH
10	10878502	1	FUEL FILTER ⇨ ❑ 822	KRAFTSTOFFFILTER
12	10878394	1	FITTING EGE 18L G3/4 CR6-FREI	VERSCHRAUBUNG
13	510693008	1	BALL VALVE DN16-18L STAHL ⇨ ❑ 824	KUGELHAHN
14	471037508	1	FITTING XGE18-LR-ED3/4" CR6-FREI	VERSCHRAUBUNG
(1)	726407908	1	O-RING 16X2 NBR70	O-RING
15	10815664	1	FITTING EW 18L ST CR6-FREI	VERSCHRAUBUNG
21	96029950	1	HOSE LINES	SCHLAUCHLEITUNGEN
(2393)	96029949	1	HOSE CPL. CONTI KWS 12X200	SCHLAUCH KPL.
30	12222984	3	HEX SCREW ISO 4014 M10X95 8.8 FLZN SP	SECHSKANTSCHRAUBE
40	10197769	3	HEX NUT DIN 985 M10 8 ZNNI-480H SPF	SECHSKANTMUTTER
50	10289795	6	WASHER ISO 7089 10 300HV FLZN SPF	SCHEIBE

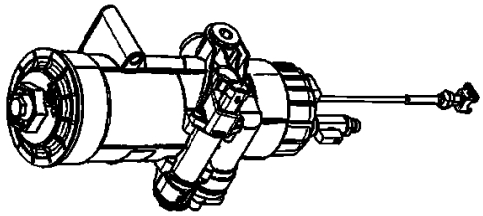

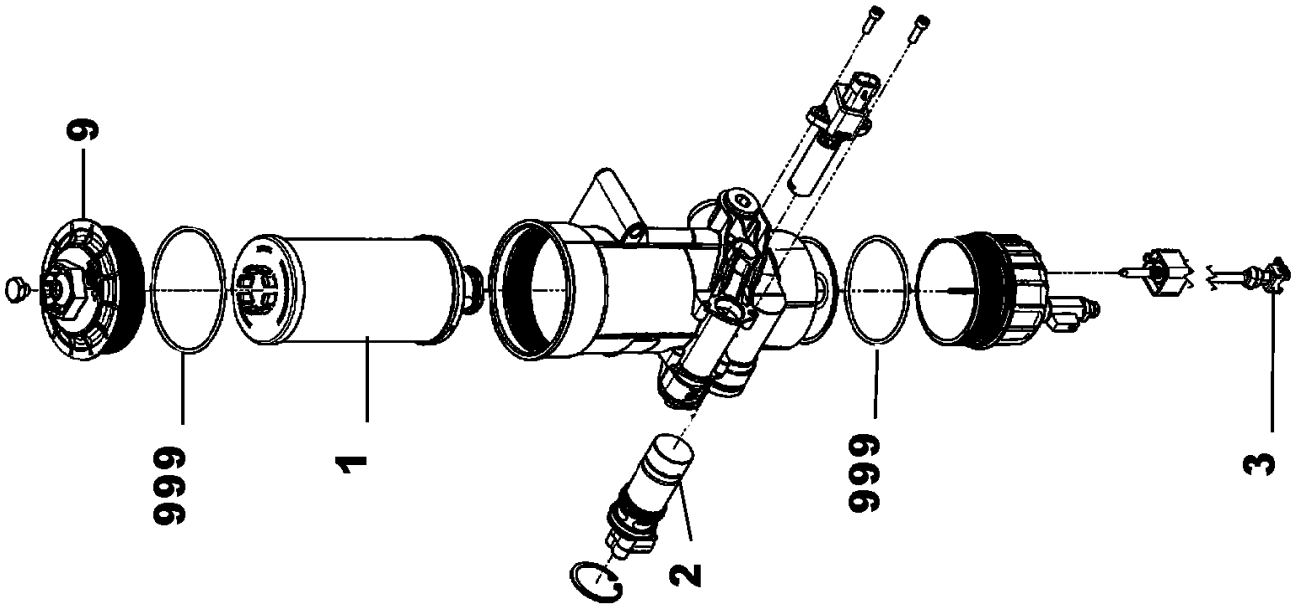
9
999
1
2
999
3

Pos.	Item	Quantity	Description	Bezeichnung
1	10149977	1	FUEL FILTER ELEMENT KRAFTSTOFF 7µm	KRAFTSTOFFFILTEREINSATZ
2	12101888	1	FUEL PUMP	KRAFTSTOFFPUMPE
3	11370365	1	WATER SENSOR 5V	WASSERSONDE
9	11368890	1	COVER	DECKEL
999	12101886	1	SEAL KIT	DICHTSATZ

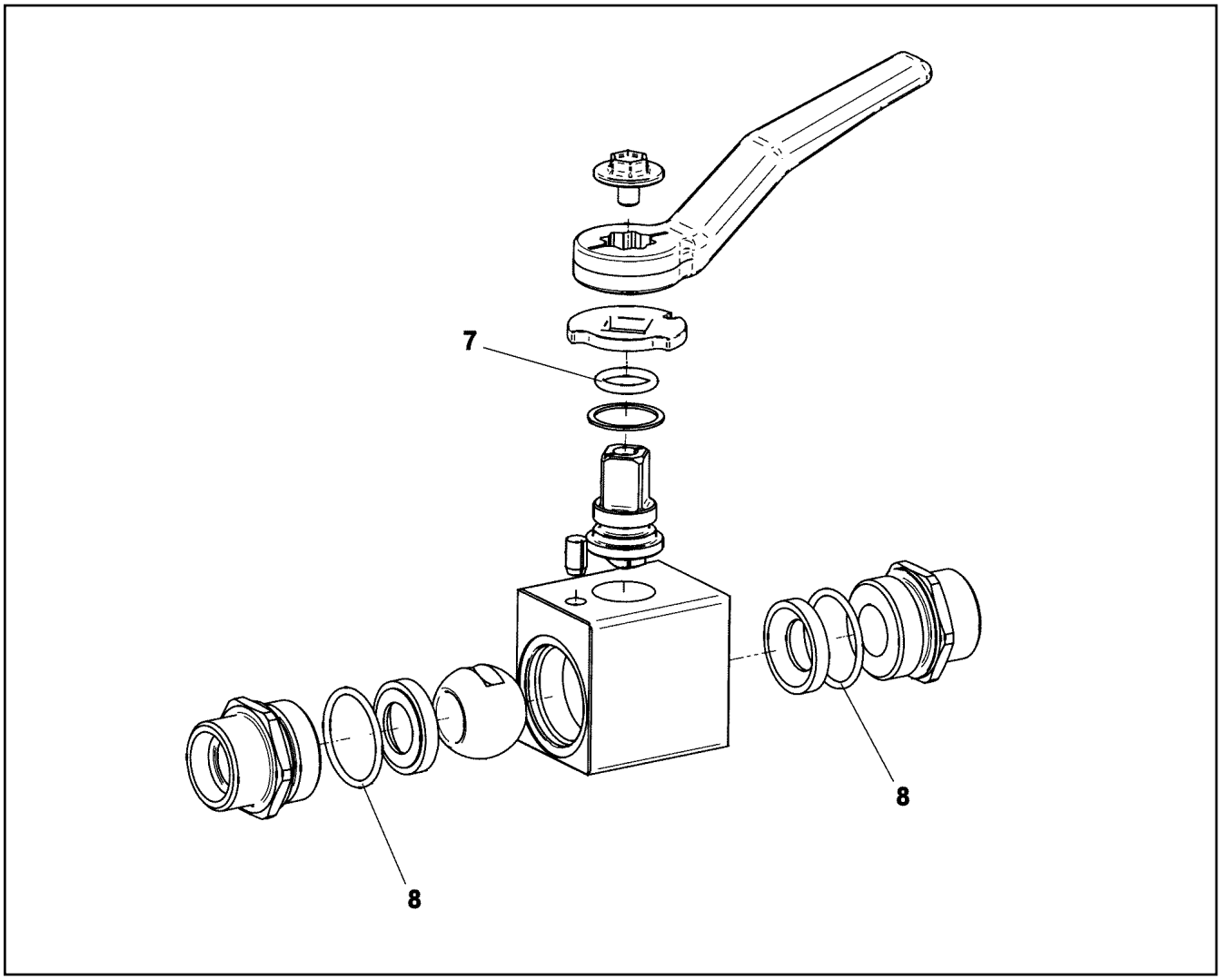

Pos.	Item	Quantity	Description	Bezeichnung
7	570078008	1	O-RING 13X2,5 NBR90	O-RING
8	726425308	2	O-RING 25X2 NBR90	O-RING

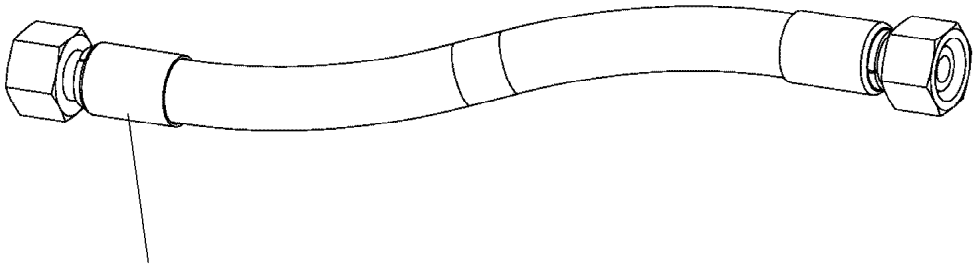

Schlauchnummer
Hose number
Numéro de flexible
Número de flexible
Номера шланга

Die Schlauchnummern auf den Schläuchen entsprechen den Positionen in der Schlauchliste.

The hose numbers from the hoses are in accordance with the items in the hose list.

Les numéros indiqués sur les flexibles correspondent aux repères de la nomenclature des flexibles.

Los números indicados en los flexibles corresponden a las posiciones de la lista de flexibles.

Нанесенные на шлангах номера соответствуют позициям в перечне.

Pos.	Item	Quantity	Description	Bezeichnung
1	96036922	1	HOSE CPL. 2TE 16X1800	SCHLAUCH KPL.
2	96036923	1	HOSE CPL. 2TE 16X1950	SCHLAUCH KPL.
3	96036924	1	HOSE CPL. 2TE 16X2000	SCHLAUCH KPL.
4	926561708	1	HOSE CPL. 2TE 12X3100	SCHLAUCH KPL.
5	96036925	1	HOSE CPL. 2TE 16X1600	SCHLAUCH KPL.
6	926709508	1	HOSE CPL. 2TE 12X2000	SCHLAUCH KPL.
7	927636608	1	HOSE CPL. 2TE 12X1160	SCHLAUCH KPL.
8	966861308	1	HOSE CPL. 2TE 12X450	SCHLAUCH KPL.
9	928751608	1	HOSE CPL. 2TE 12X900	SCHLAUCH KPL.
10	966861408	1	HOSE CPL. 2TE 12X860	SCHLAUCH KPL.
11	96036926	1	HOSE CPL. 2TE 16X1160	SCHLAUCH KPL.
12	96036927	1	HOSE CPL. 2TE 16X3900	SCHLAUCH KPL.
13	926609008	1	HOSE CPL. 2TE 16X1400	SCHLAUCH KPL.
14	926056308	2	HOSE CPL. 2TE 16X1550	SCHLAUCH KPL.
15	926066408	1	HOSE CPL. 2TE 16X1500	SCHLAUCH KPL.
17	927698608	1	HOSE CPL. 2TE 16X1160	SCHLAUCH KPL.
18	964953608	1	HOSE CPL. 2TE 16X1240	SCHLAUCH KPL.
19	926147308	1	HOSE CPL. 2TE 16X2100	SCHLAUCH KPL.
20	964774608	1	HOSE CPL. 2TE 16X2300	SCHLAUCH KPL.
21	966854808	1	HOSE CPL. 2TE 8X1460	SCHLAUCH KPL.
22	96050751	1	HOSE CPL. 2TE 8X4300	SCHLAUCH KPL.
23	96050752	1	HOSE CPL. 2TE 6X5400	SCHLAUCH KPL.
24	96036928	1	HOSE CPL. 2TE 8X1600	SCHLAUCH KPL.
25	96025166	4	HOSE CPL.	SCHLAUCH KPL.

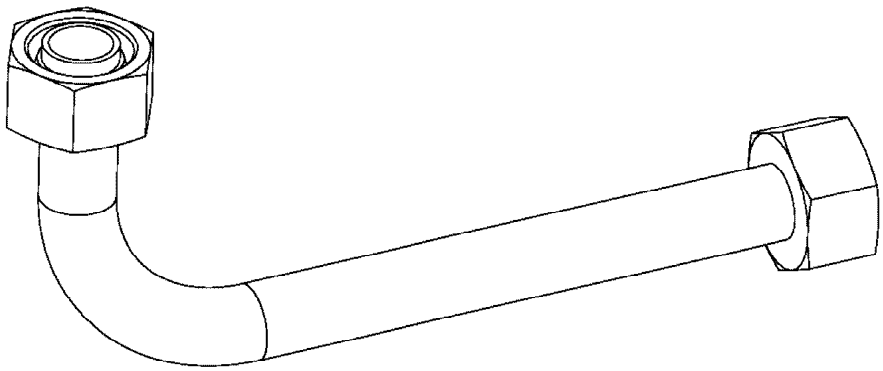

Die Positionsnummern der Rohre auf den Bildtafeln entsprechen den Positionen in der Rohrliste.

The pipe numbers from the illustrations are in accordance with the items in the pipe list.

Les numéros des tuyaux sur les illustrations correspondent aux repères de la nomenclature des tuyaux.

Los números de tubos en las ilustraciones corresponden a las posiciones de la lista de tubos.

Номера позиций труб на изображениях соответствуют позициям в перечне труб.

Pos.	Item	Quantity	Description	Bezeichnung
100	96037075	1	PIPE COMPL.	ROHR KPL.
101	96037076	1	PIPE COMPL.	ROHR KPL.
102	96037077	1	PIPE COMPL.	ROHR KPL.
103	96037078	1	PIPE COMPL.	ROHR KPL.
104	96037079	1	PIPE COMPL. 18X1,5X1226,2 PR18-L AL18 -	ROHR KPL.
105	96037080	1	PIPE COMPL. 18X1,5X1068,6 PR18-L AL18 -	ROHR KPL.
106	96037081	1	PIPE COMPL. 18X1,5X1670,8 PR18-L AL18 -	ROHR KPL.
107	96037082	1	PIPE COMPL. 18X1,5X1553,8 PR18-L AL18 -	ROHR KPL.
108	96037083	1	PIPE COMPL.	ROHR KPL.
109	96037084	1	PIPE COMPL.	ROHR KPL.
110	96037085	1	PIPE COMPL.	ROHR KPL.
111	96037086	1	PIPE COMPL. 8X1X2089,7 P-R8-L/S AL8 - X	ROHR KPL.
113	96037087	1	PIPE COMPL.	ROHR KPL.
114	96037088	1	PIPE COMPL. 10X1,5X1322,9 PR10-S/L AL10	ROHR KPL.
115	96037089	1	PIPE COMPL. 10X1,5X1539,6 PR10-S/L AL10	ROHR KPL.
401	96036994	1	PIPE COMPL. 18X1,5X2926,6 PR18-L AL18 -	ROHR KPL.
402	96036995	1	PIPE COMPL. 18X1,5X2936,7 PR18-L AL18 -	ROHR KPL.
403	96036996	1	PIPE COMPL. 18X1,5X2943,3 PR18-L AL18 -	ROHR KPL.
404	96036997	1	PIPE COMPL. 18X1,5X2925,1 PR18-L AL18 -	ROHR KPL.
405	96036999	1	PIPE COMPL. 18X1,5X1367,3 PR18-L AL18 -	ROHR KPL.

Pos.	Item	Quantity	Description	Bezeichnung
4	96029372	1	HYDR.MACHINERY HOUSE ⇨ ❑ 830	HYDR.MASCHINENHAUS

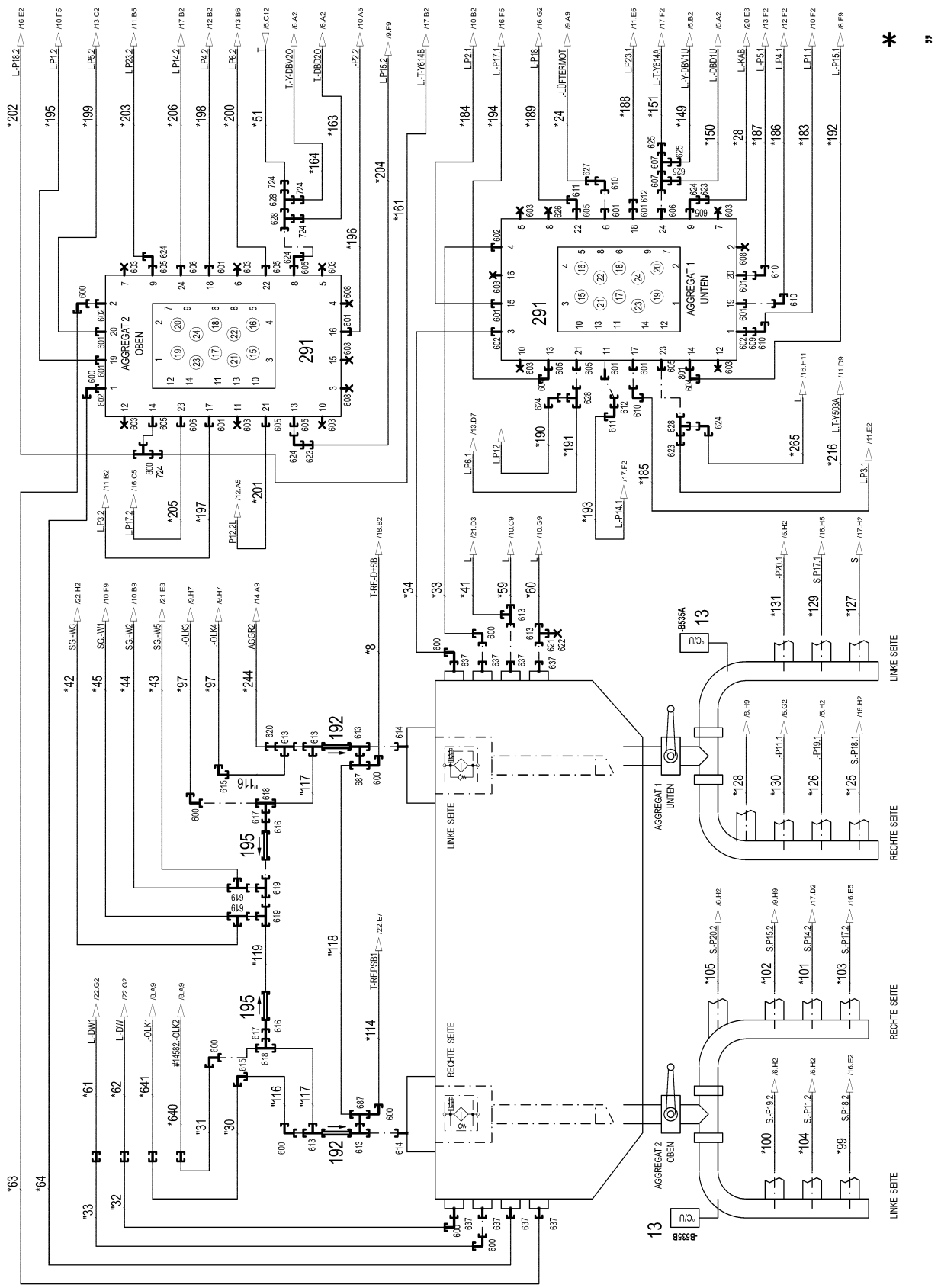

AGGREGAT 2 OBEN
AGGREGAT 1 UNTEN
291
LINKE SEITE
RECHTE SEITE
AGGREGAT 1 UNTEN
AGGREGAT 2 OBEN
LINKE SEITE
RECHTE SEITE
RECHTE SEITE
LINKE SEITE
-B535A
-B535B

* Pos. 10

„ Pos. 11

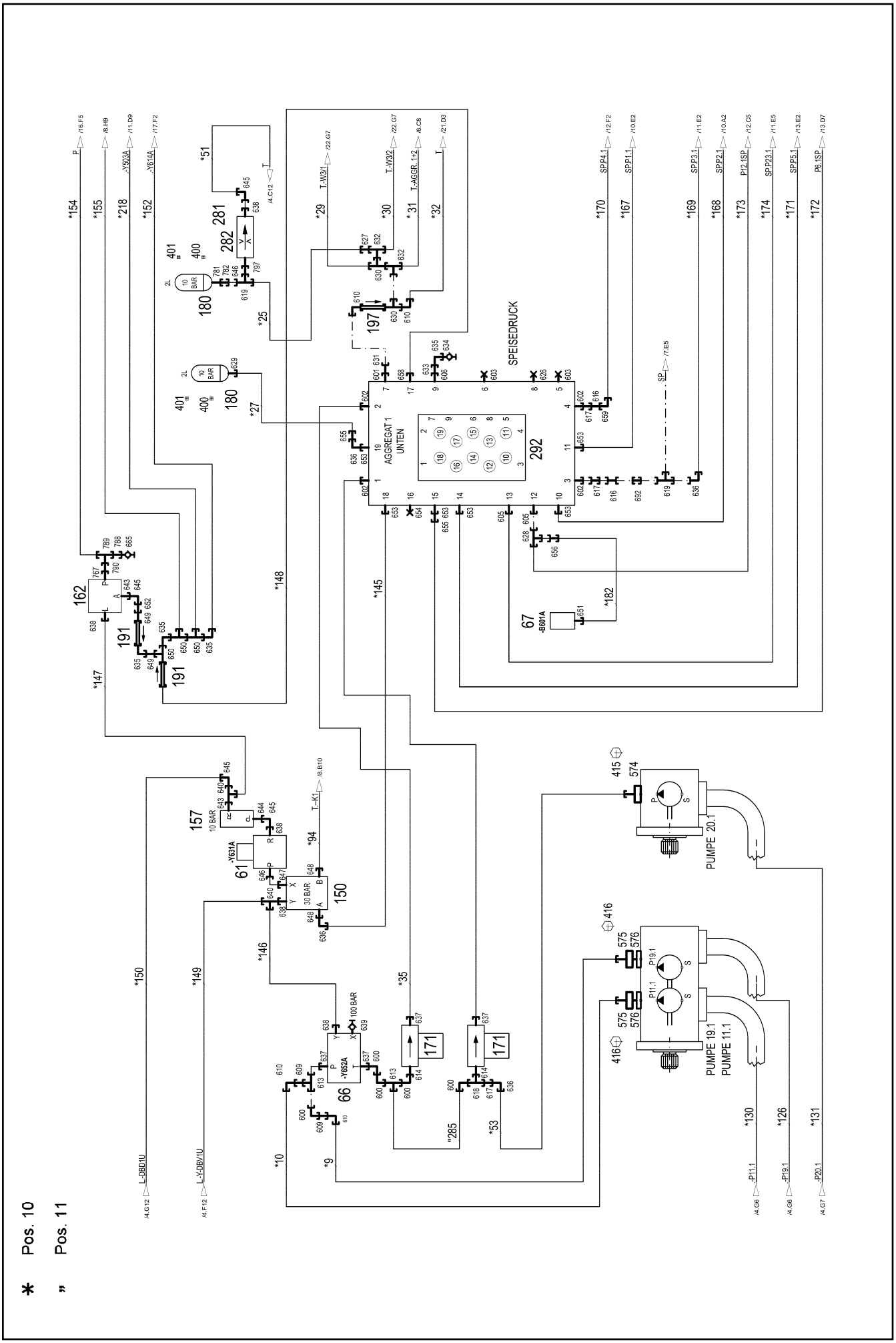

13.12.2021 007630 LIEBHERR	**etk_en_de_098405 LR 13000** **HYDR.MACHINERY HOUSE** **HYDR.MASCHINENHAUS**	❑ 831 (2/25) **96029372**

* Pos. 10

" Pos. 11

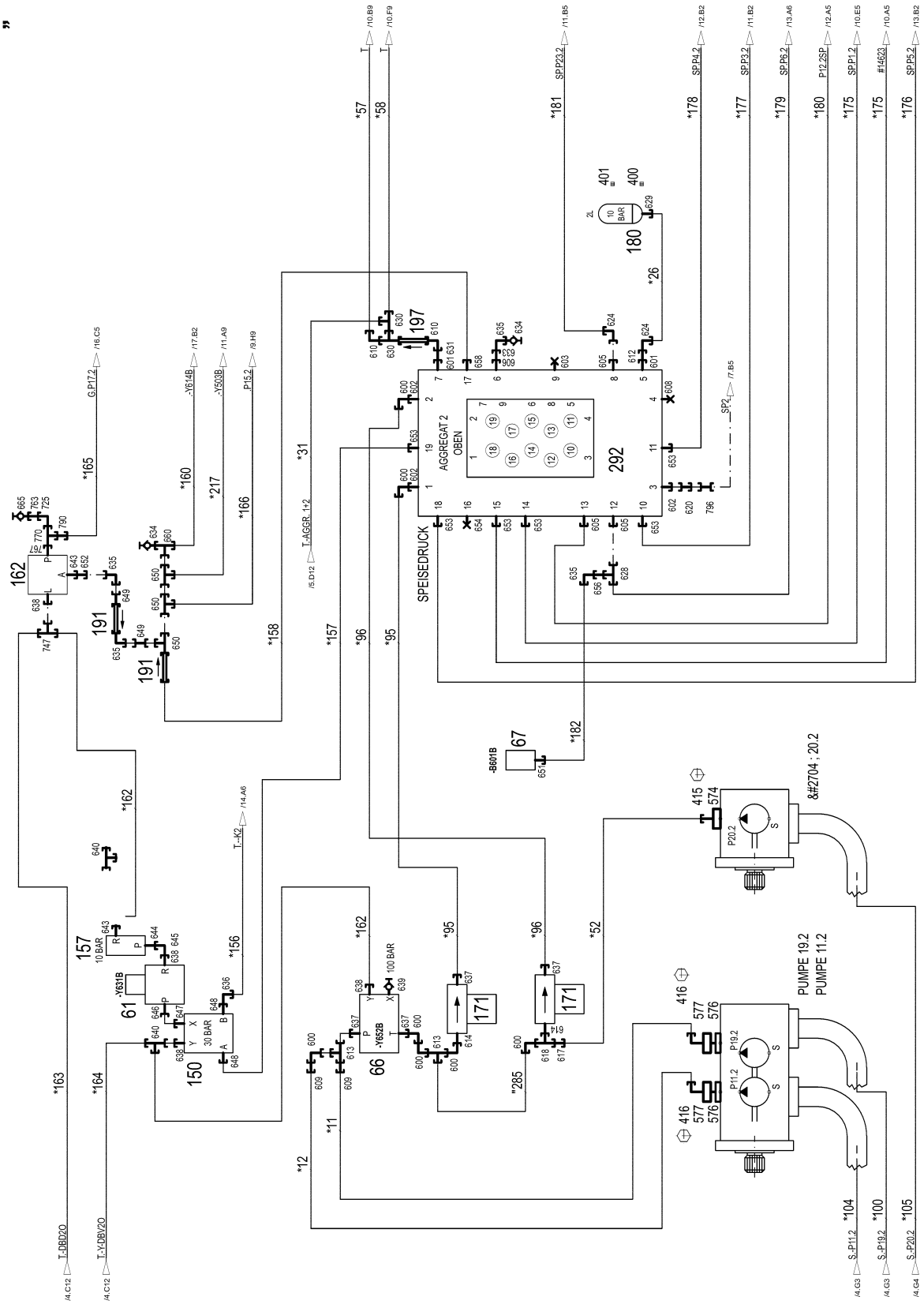

13.12.2021 007631	**etk_en_de_098405 LR 13000**	832 (3/25)
LIEBHERR	**HYDR.MACHINERY HOUSE** **HYDR.MASCHINENHAUS**	**96029372**

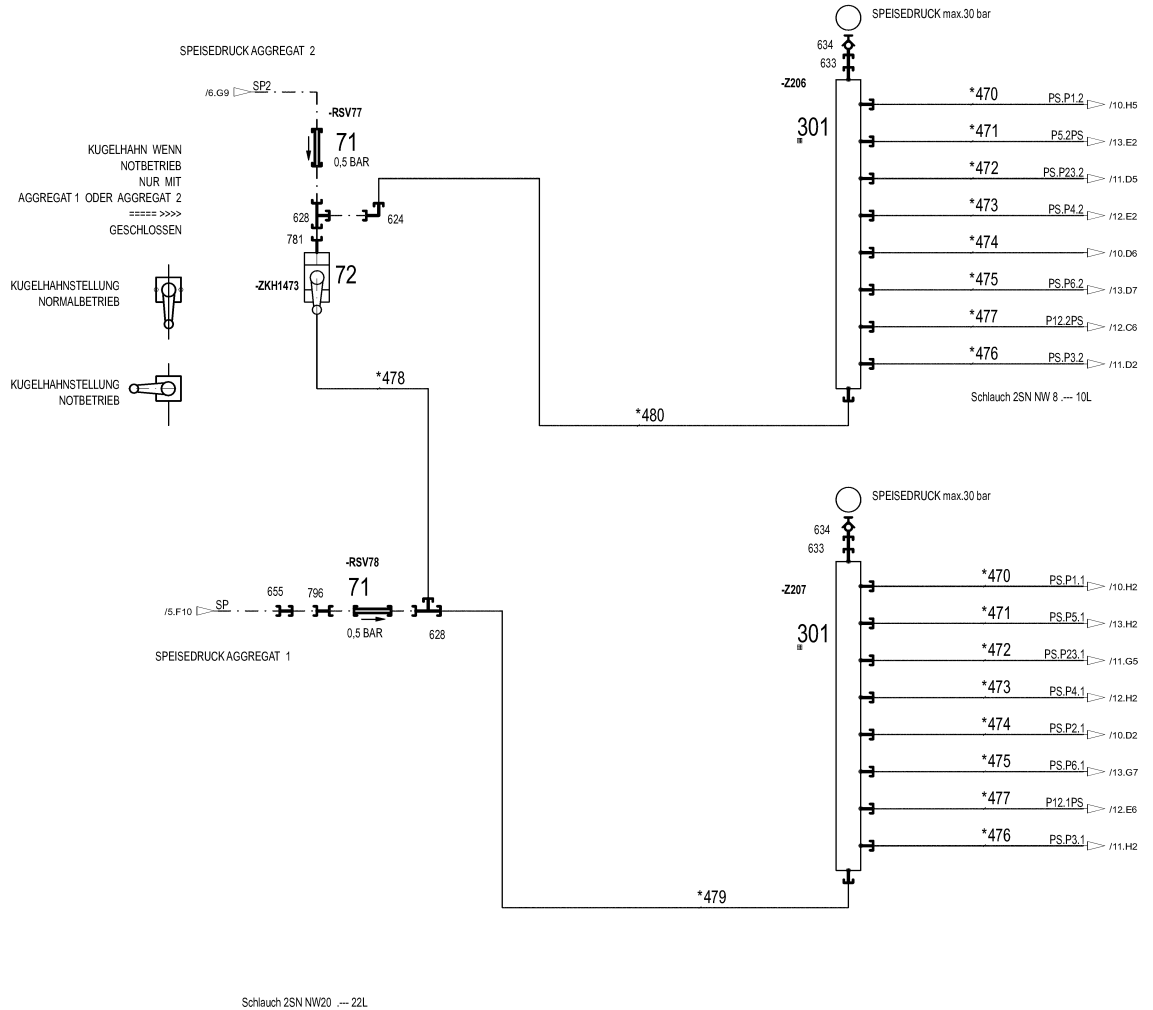
SPEISEDRUCK AGGREGAT 2
/6.G9
SP2
-RSV77
71
0,5 BAR
KUGELHAHN WENN
NOTBETRIEB
NUR MIT
AGGREGAT 1 ODER AGGREGAT 2
===== >>>>
GESCHLOSSEN
628
624
781
KUGELHAHNSTELLUNG
NORMALBETRIEB
-ZKH1473
72
KUGELHAHNSTELLUNG
NOTBETRIEB
*478
SPEISEDRUCK max.30 bar
634
633
-Z206
301
*470
PS.P1.2
/10.H5
*471
P5.2PS
/13.E2
*472
PS.P23.2
/11.D5
*473
PS.P4.2
/12.E2
*474
/10.D6
*475
PS.P6.2
/13.D7
*477
P12.2PS
/12.C6
*476
PS.P3.2
/11.D2
Schlauch 2SN NW 8 .--- 10L
*480
-RSV78
71
0,5 BAR
655
796
628
/5.F10
SP
SPEISEDRUCK AGGREGAT 1
SPEISEDRUCK max.30 bar
634
633
-Z207
301
*470
PS.P1.1
/10.H2
*471
PS.P5.1
/13.H2
*472
PS.P23.1
/11.G5
*473
PS.P4.1
/12.H2
*474
PS.P2.1
/10.D2
*475
PS.P6.1
/13.G7
*477
P12.1PS
/12.E6
*476
PS.P3.1
/11.H2
*479
Schlauch 2SN NW20 .--- 22L

* Pos. 10

„ Pos. 11

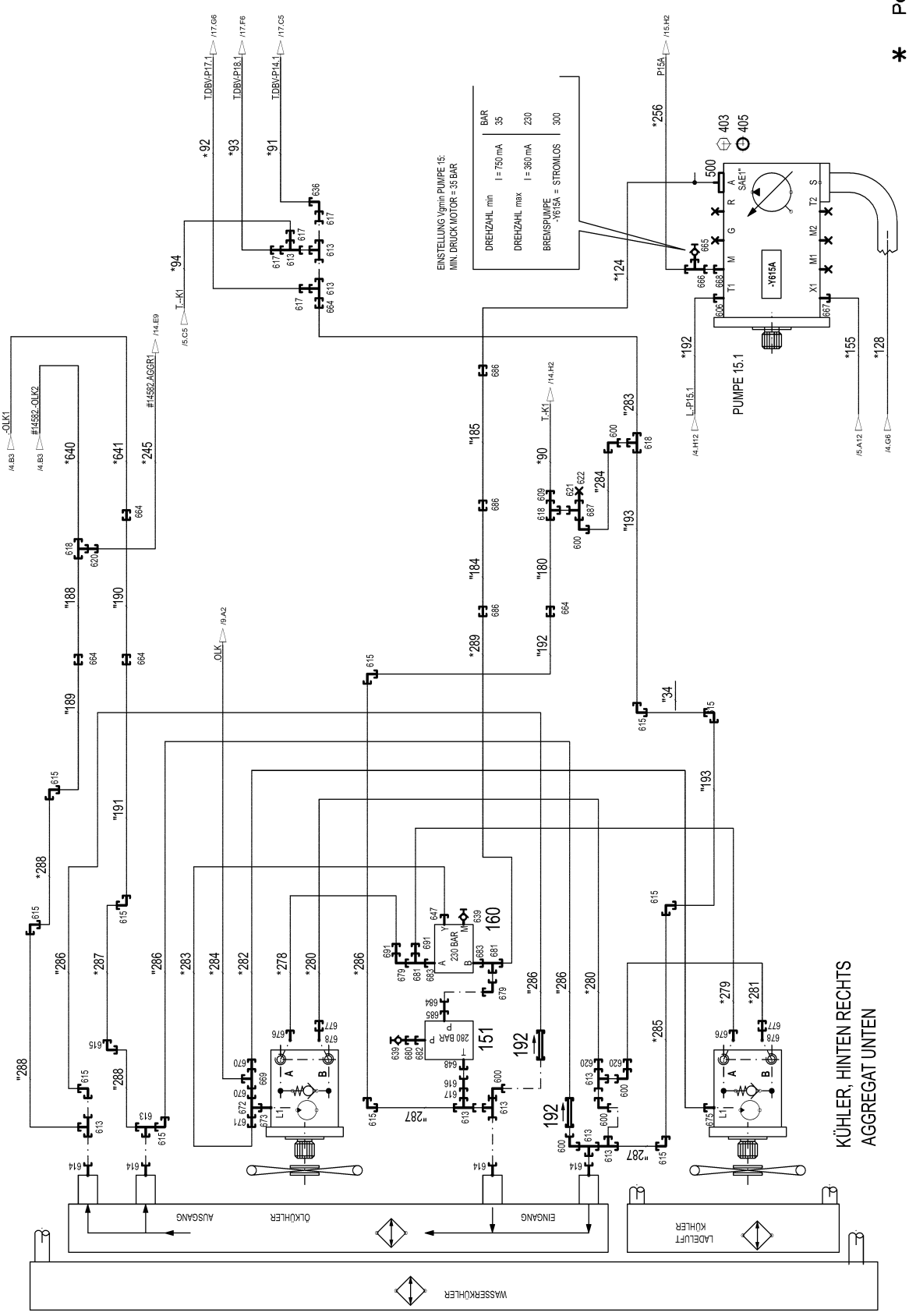

13.12.2021 007633	**etk_en_de_098405 LR 13000**	834 (5/25)
LIEBHERR	**HYDR.MACHINERY HOUSE** **HYDR.MASCHINENHAUS**	**96029372**

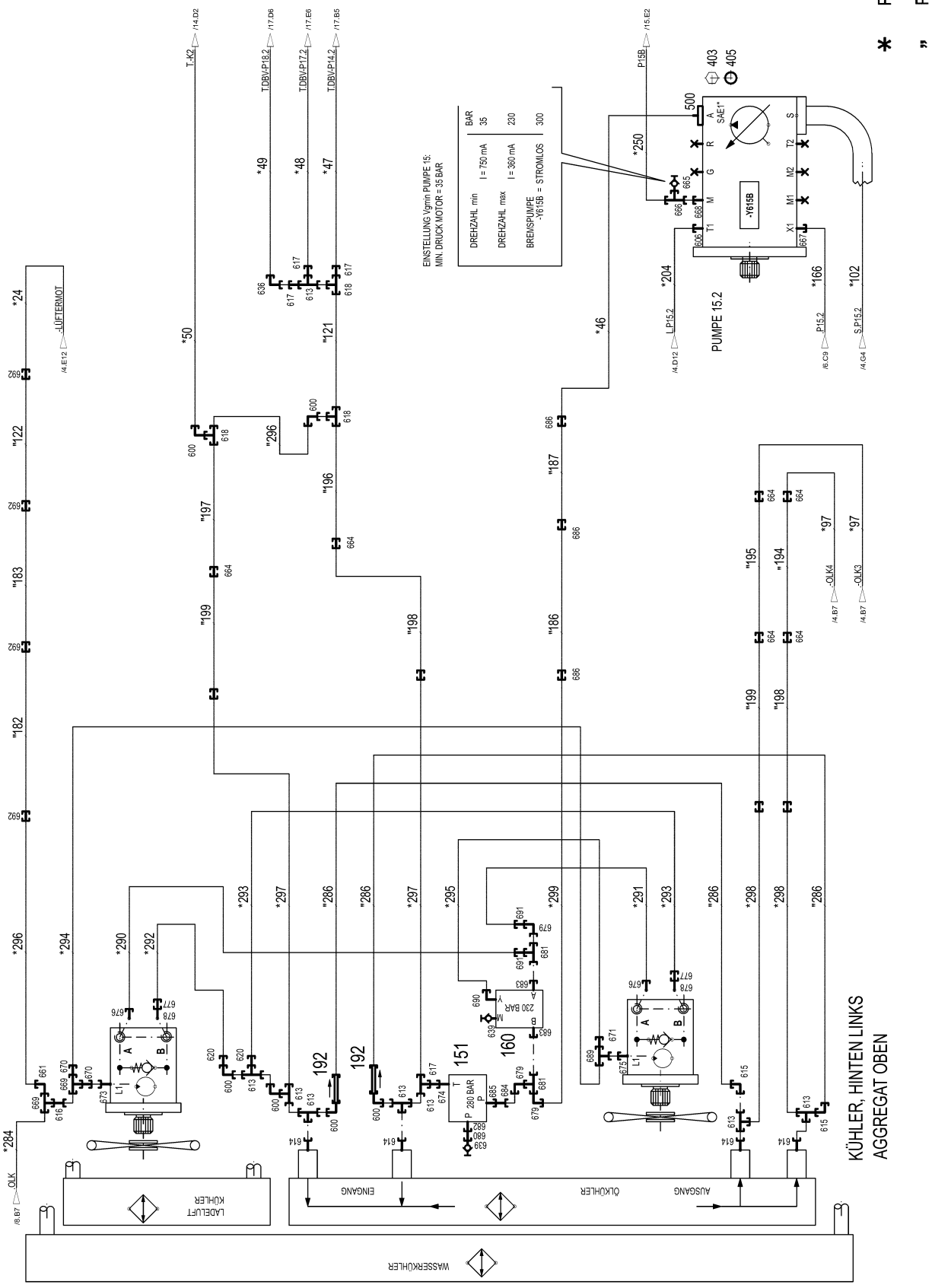

13.12.2021 007634	**etk_en_de_098405 LR 13000**	835 (6/25)
LIEBHERR	**HYDR.MACHINERY HOUSE** **HYDR.MASCHINENHAUS**	**96029372**

* Pos. 10

„ Pos. 11

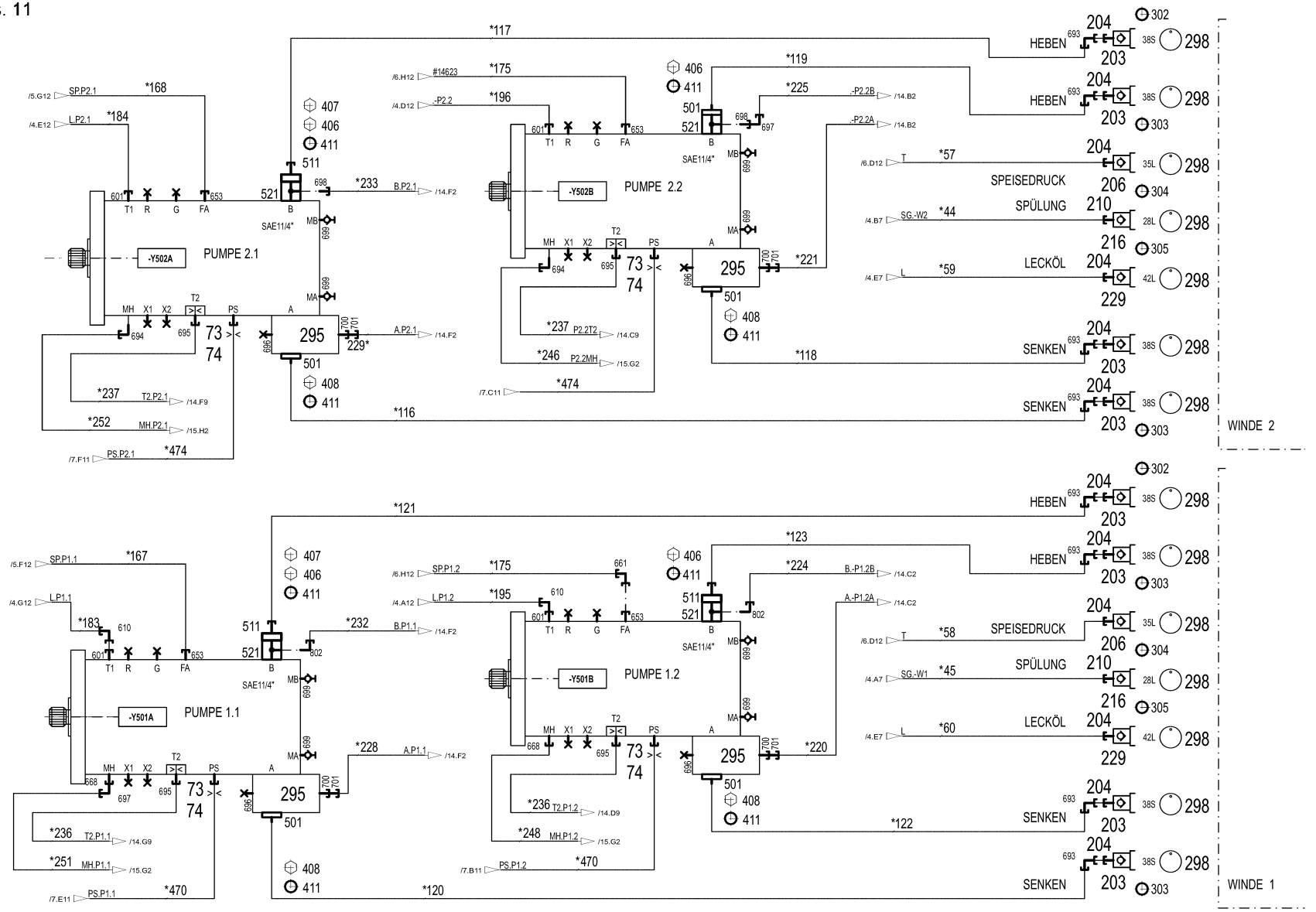
PUMPE 2.1
-Y502A
PUMPE 2.2
-Y502B
PUMPE 1.1
-Y501A
PUMPE 1.2
-Y501B
SAE11/4"
HEBEN
SPEISEDRUCK
SPÜLUNG
LECKÖL
SENKEN
WINDE 2
WINDE 1

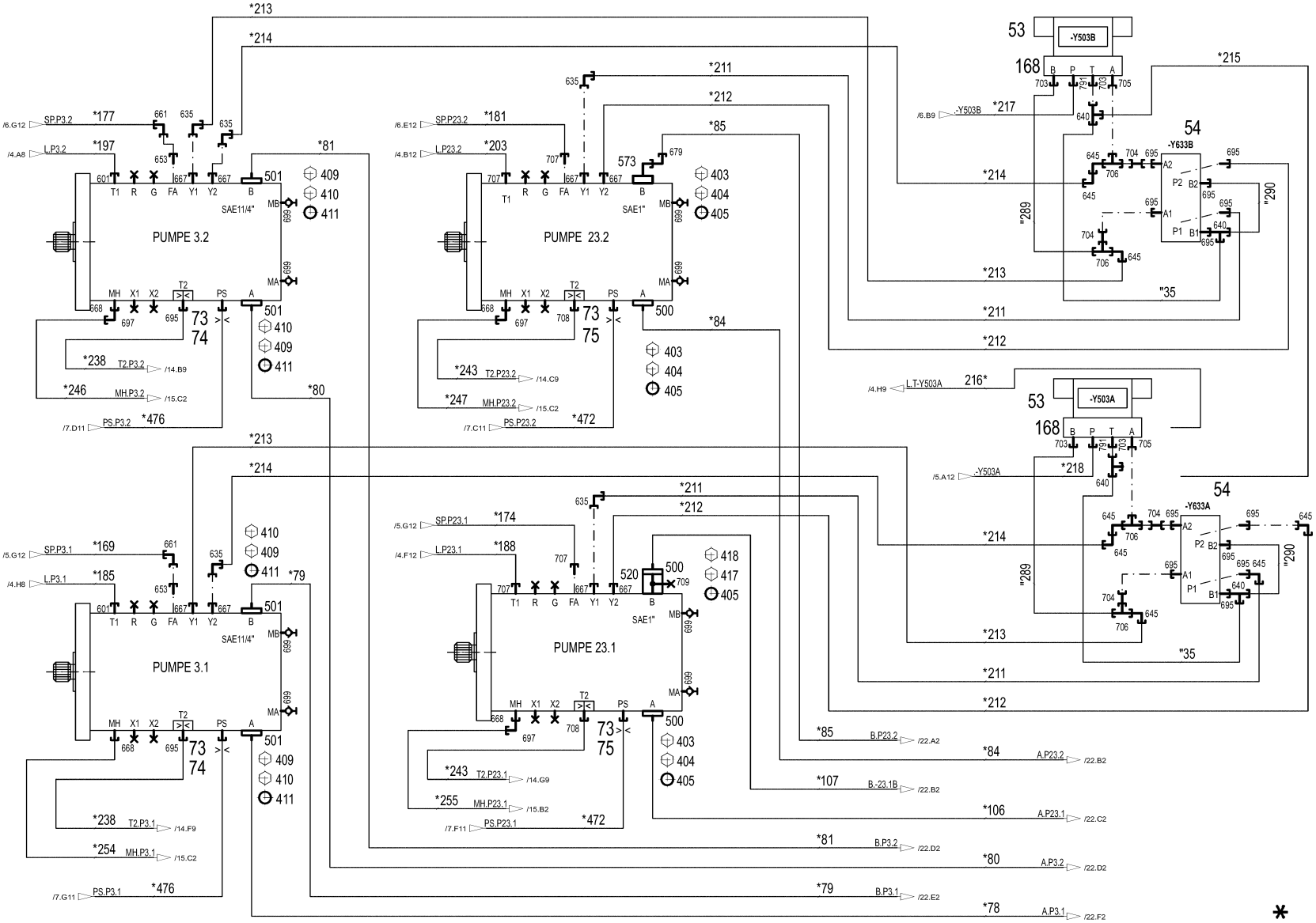
PUMPE 3.2
PUMPE 23.2
PUMPE 3.1
PUMPE 23.1
-Y503B
-Y503A
-Y633B
-Y633A
SAE11/4"
SAE1"
SP.P3.2
L.P3.2
SP.P23.2
L.P23.2
SP.P3.1
L.P3.1
SP.P23.1
L.P23.1
T2.P3.2
MH.P3.2
PS.P3.2
T2.P23.2
MH.P23.2
PS.P23.2
T2.P3.1
MH.P3.1
PS.P3.1
T2.P23.1
MH.P23.1
PS.P23.1
L.T-Y503A
-Y503A
B.P23.2
A.P23.2
B.-23.1B
A.P23.1
B.P3.2
A.P3.2
B.P3.1
A.P3.1
* Pos. 10
" Pos. 11

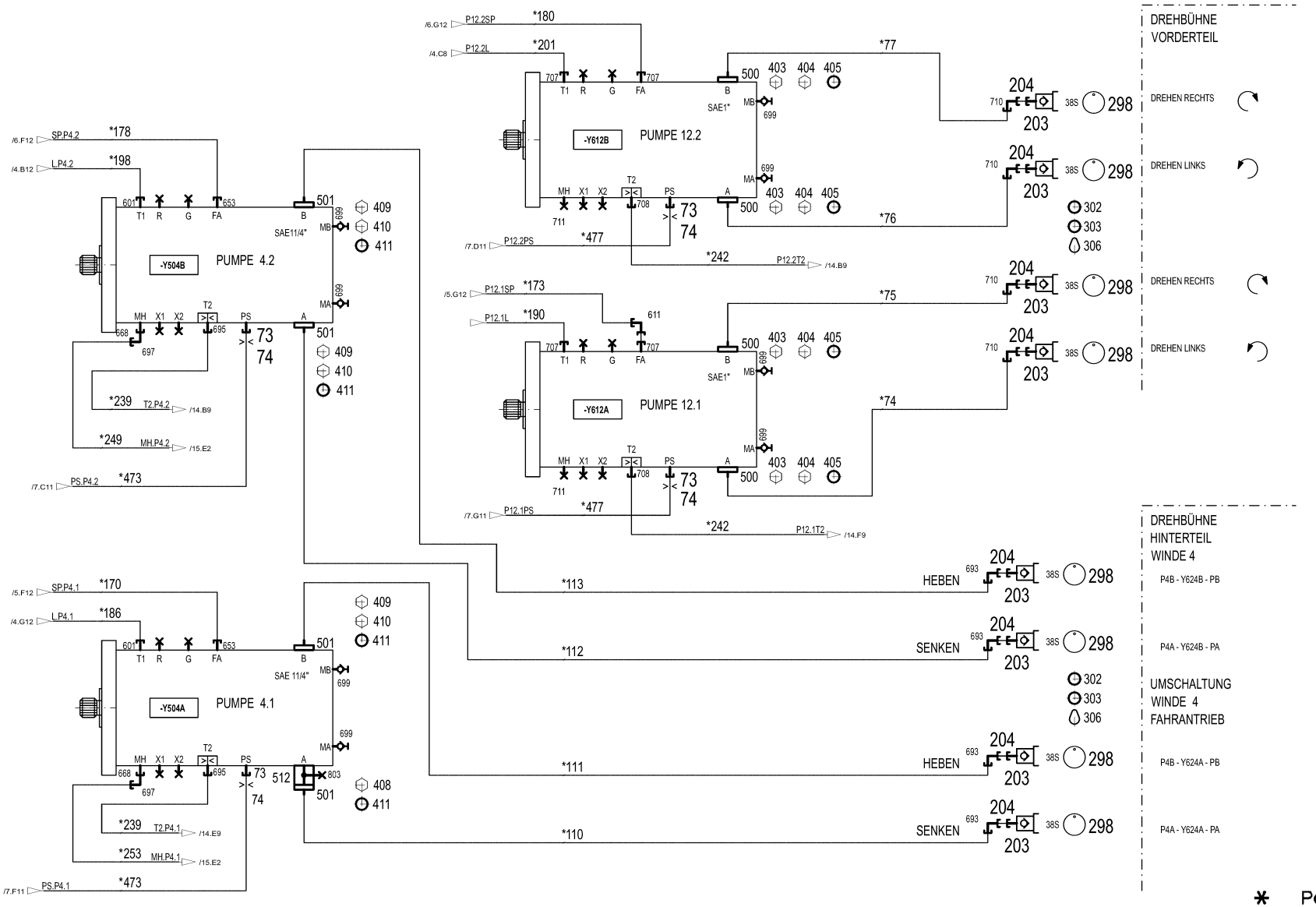
PUMPE 4.2
-Y504B
PUMPE 4.1
-Y504A
PUMPE 12.2
-Y612B
PUMPE 12.1
-Y612A
DREHBÜHNE VORDERTEIL
DREHEN RECHTS
DREHEN LINKS
DREHBÜHNE HINTERTEIL WINDE 4
P4B - Y624B - PB
P4A - Y624B - PA
UMSCHALTUNG WINDE 4 FAHRANTRIEB
P4B - Y624A - PB
P4A - Y624A - PA
HEBEN
SENKEN
SAE11/4"
SAE 11/4"
SAE1"
SP.P4.2
LP4.2
SP.P4.1
LP4.1
P12.2SP
P12.2L
P12.1SP
P12.1L
PS.P4.2
PS.P4.1
P12.2PS
P12.1PS
T2.P4.2
T2.P4.1
MH.P4.2
MH.P4.1
P12.2T2
P12.1T2
* Pos. 10
" Pos. 11

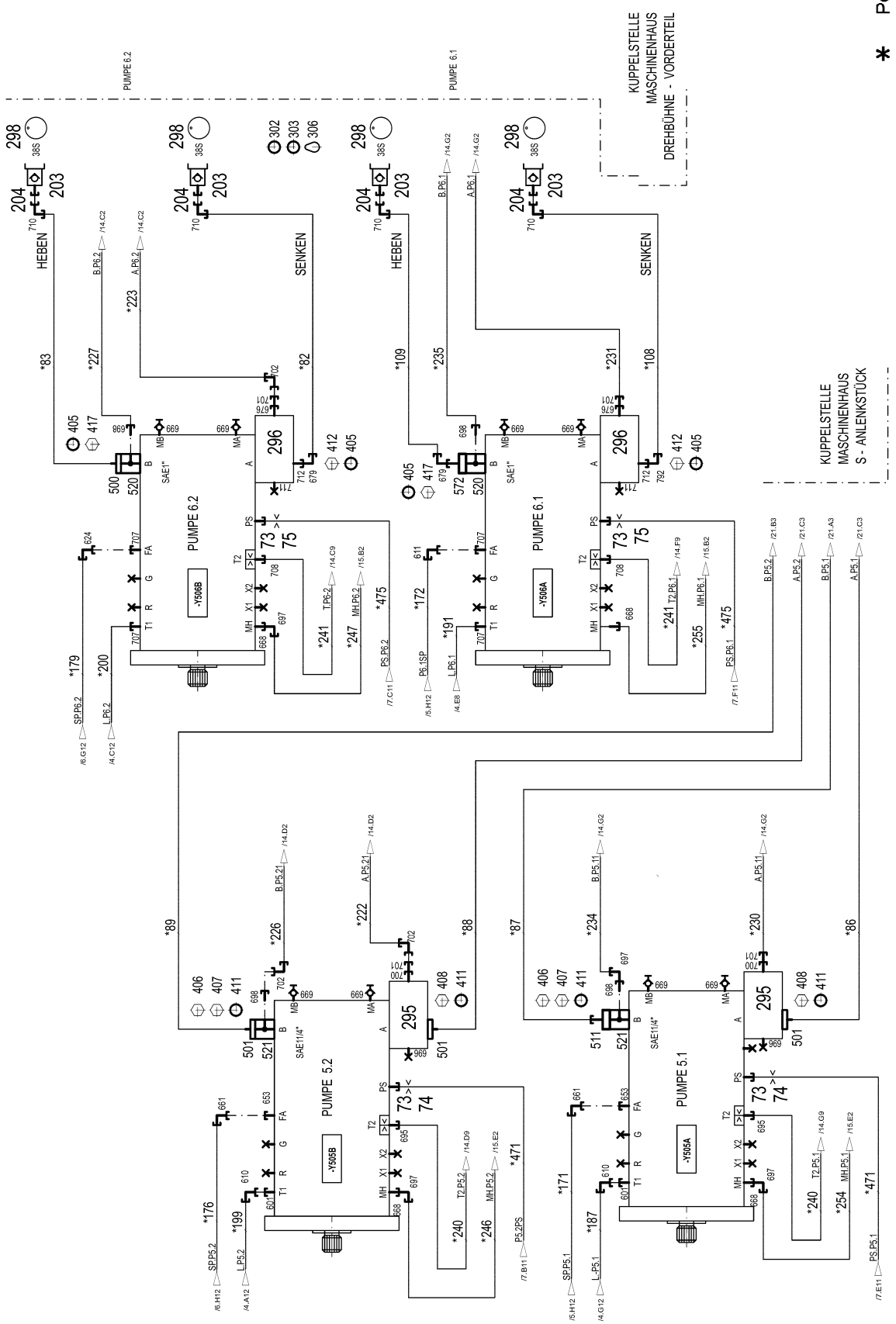
* Pos. 10
" Pos. 11
PUMPE 6.2
PUMPE 6.1
KUPPELSTELLE MASCHINENHAUS DREHBÜHNE - VORDERTEIL
KUPPELSTELLE MASCHINENHAUS S- ANLENKSTÜCK
HEBEN
SENKEN
PUMPE 6.2
PUMPE 6.1
PUMPE 5.2
PUMPE 5.1
-Y506B
-Y506A
-Y505B
-Y505A
SAE1"
SAE11/4"

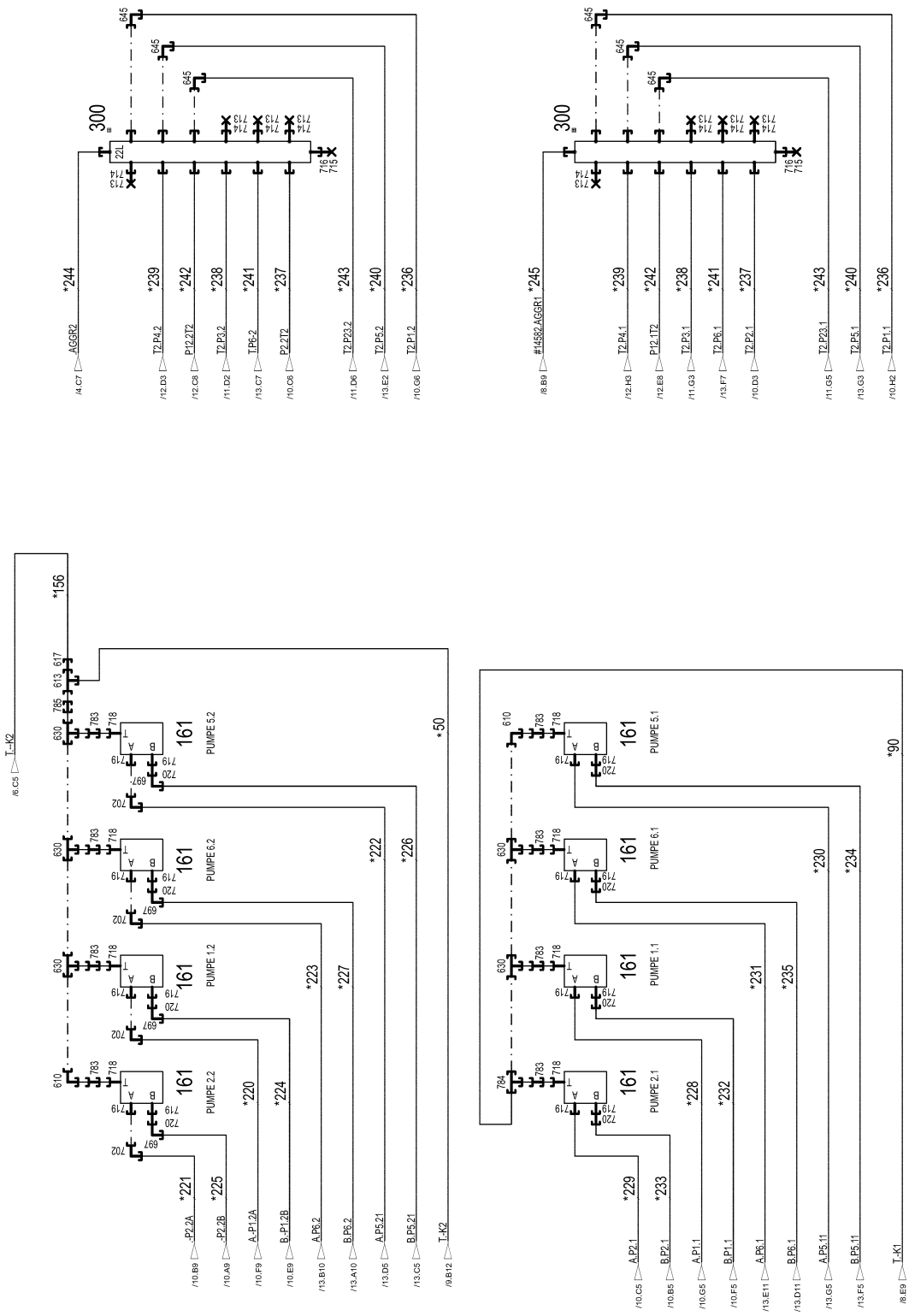

300
22L
645
714
713
716
715
*244
AGGR2
/4.C7
*239
T2.P4.2
/12.D3
*242
P12.2T2
/12.C8
*238
T2.P3.2
/11.D2
*241
T.P6-2
/13.C7
*237
P2.2T2
/10.C6
*243
T2.P23.2
/11.D6
*240
T2.P5.2
/13.E2
*236
T2.P1.2
/10.G6
*245
#14582.AGGR1
/8.B9
*239
T2.P4.1
/12.H3
*242
P12.1T2
/12.E8
*238
T2.P3.1
/11.G3
*241
T2.P6.1
/13.F7
*237
T2.P2.1
/10.D3
*243
T2.P23.1
/11.G5
*240
T2.P5.1
/13.G3
*236
T2.P1.1
/10.H2
*156
617
613
785
630
783
718
719
720
697
702
610
161
PUMPE 5.2
PUMPE 6.2
PUMPE 1.2
PUMPE 2.2
PUMPE 5.1
PUMPE 6.1
PUMPE 1.1
PUMPE 2.1
*50
*222
*226
*223
*227
*220
*224
*221
*225
-P2.2A
/10.B9
-P2.2B
/10.A9
A.-P1.2A
/10.F9
B.-P1.2B
/10.E9
A.P6.2
/13.B10
B.P6.2
/13.A10
A.P5.21
/13.D5
B.P5.21
/13.C5
T.-K2
/9.B12
*90
*230
*234
*231
*235
*228
*232
*229
*233
A.P2.1
/10.C5
B.P2.1
/10.B5
A.P1.1
/10.G5
B.P1.1
/10.F5
A.P6.1
/13.E11
B.P6.1
/13.D11
A.P5.11
/13.G5
B.P5.11
/13.F5
T.-K1
/8.E9
T.-K2
/6.C5

* Pos. 10

„ Pos. 11

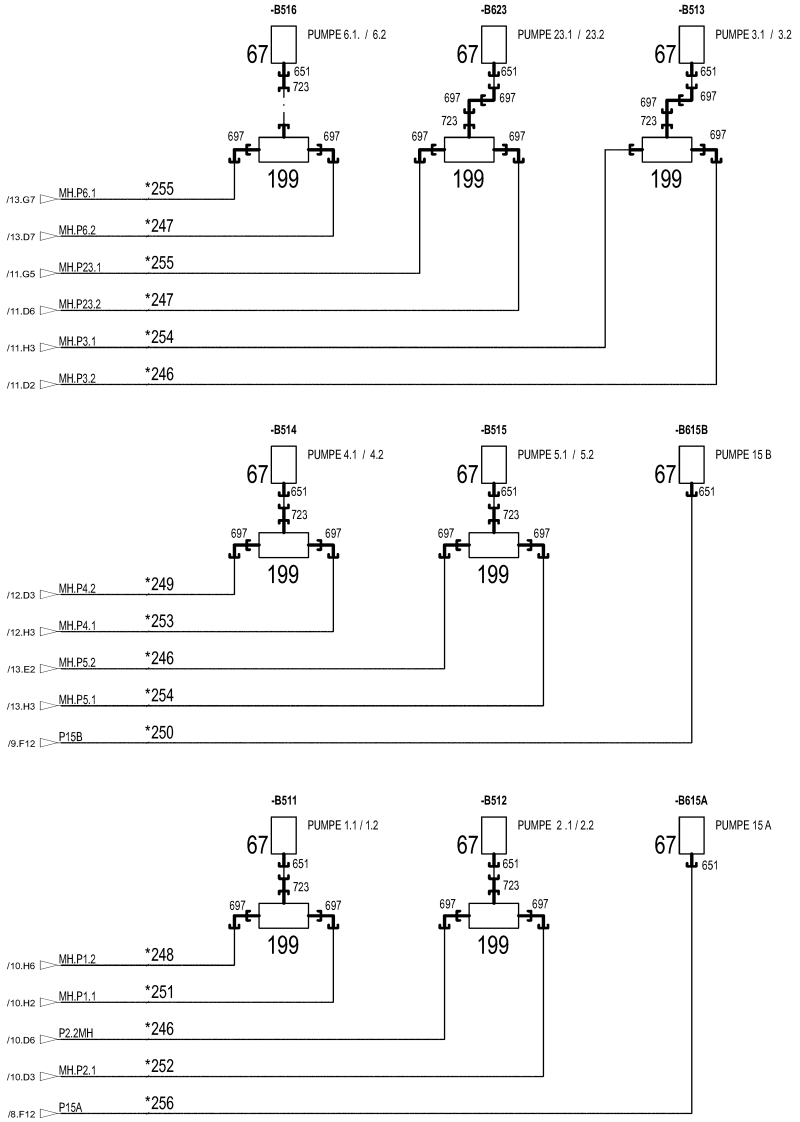
-B516
PUMPE 6.1. / 6.2
-B623
PUMPE 23.1 / 23.2
-B513
PUMPE 3.1 / 3.2
67
651
723
697
199
/13.G7 MH.P6.1 *255
/13.D7 MH.P6.2 *247
/11.G5 MH.P23.1 *255
/11.D6 MH.P23.2 *247
/11.H3 MH.P3.1 *254
/11.D2 MH.P3.2 *246
-B514
PUMPE 4.1 / 4.2
-B515
PUMPE 5.1 / 5.2
-B615B
PUMPE 15 B
/12.D3 MH.P4.2 *249
/12.H3 MH.P4.1 *253
/13.E2 MH.P5.2 *246
/13.H3 MH.P5.1 *254
/9.F12 P15B *250
-B511
PUMPE 1.1 / 1.2
-B512
PUMPE 2.1 / 2.2
-B615A
PUMPE 15 A
/10.H6 MH.P1.2 *248
/10.H2 MH.P1.1 *251
/10.D6 P2.2MH *246
/10.D3 MH.P2.1 *252
/8.F12 P15A *256

* Pos. 10

" Pos. 11

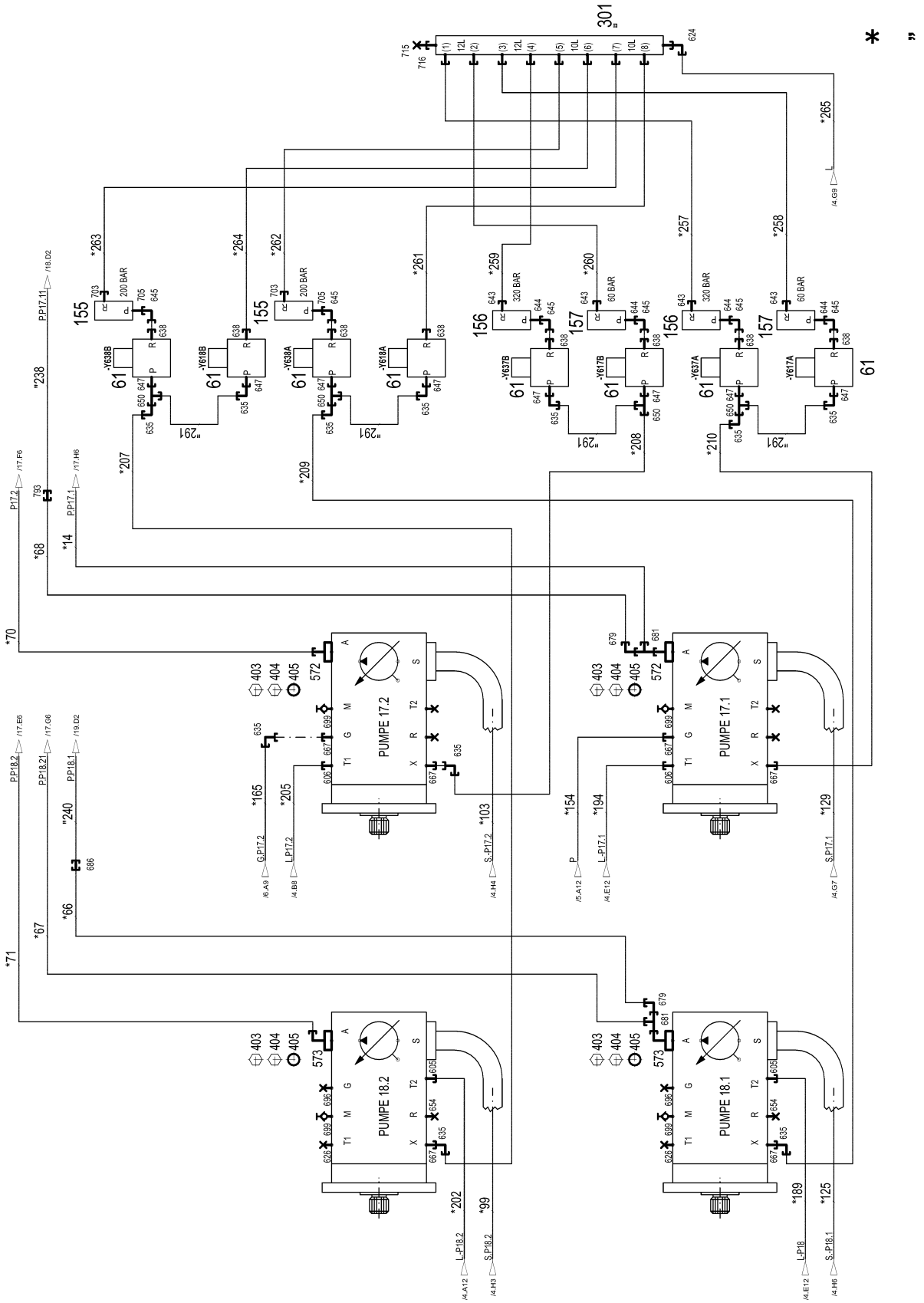
* Pos. 10
" Pos. 11
PUMPE 17.2
PUMPE 17.1
PUMPE 18.2
PUMPE 18.1
200 BAR
320 BAR
60 BAR

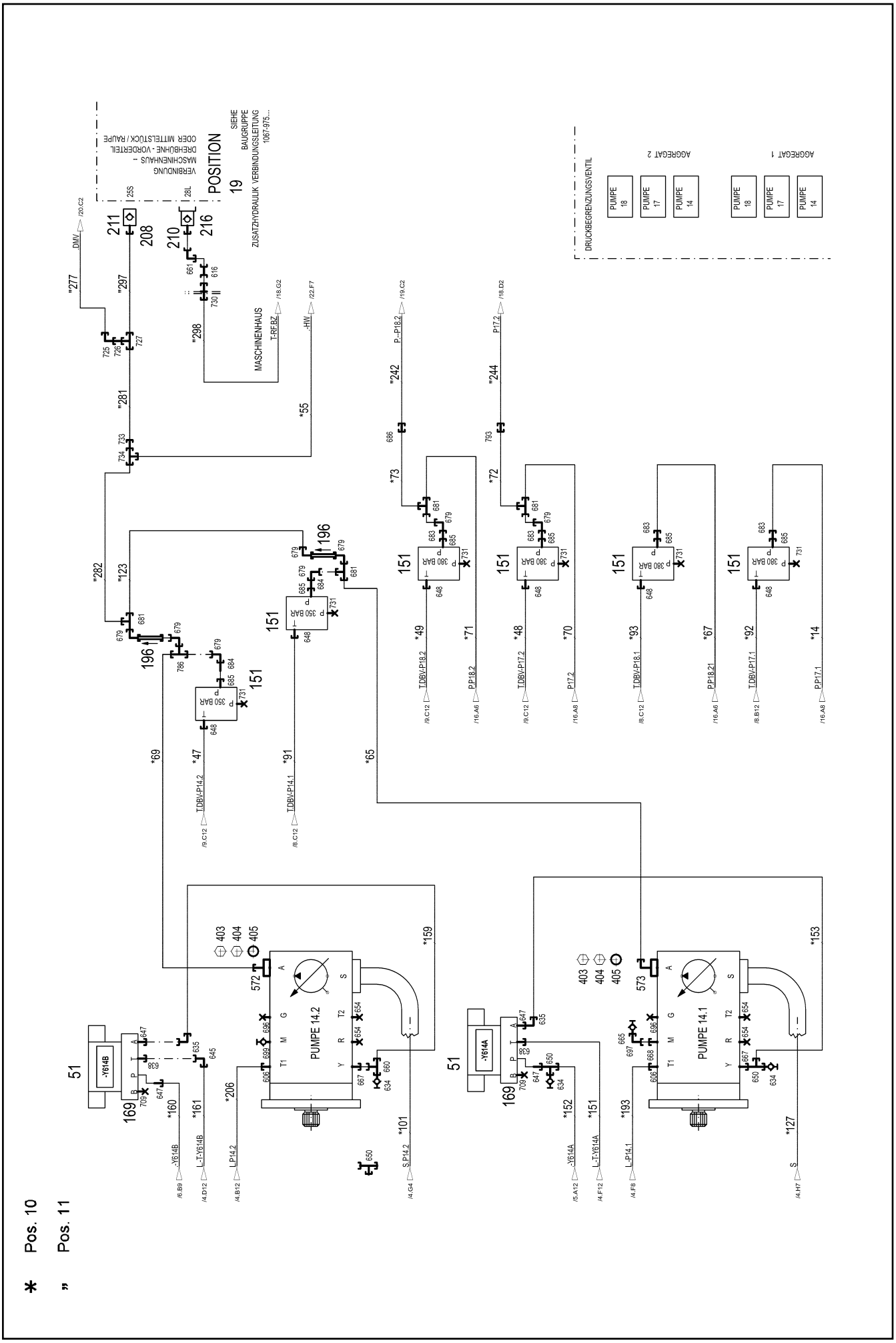

13.12.2021 007642 LIEBHERR	**etk_en_de_098405 LR 13000** **HYDR.MACHINERY HOUSE** **HYDR.MASCHINENHAUS**	❑ 843 (14/25) **96029372**

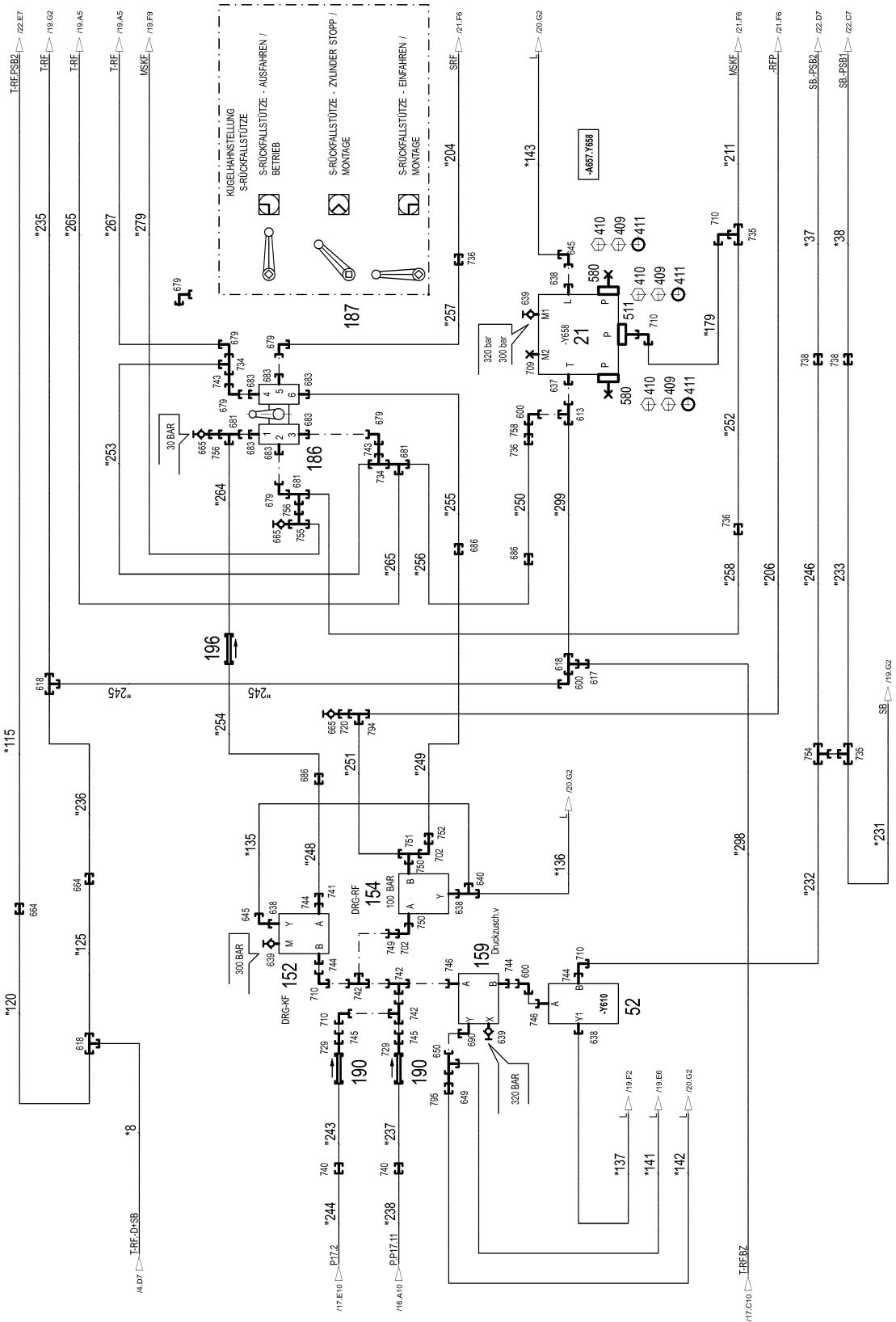
KUGELHAHNSTELLUNG
S-RÜCKFALLSTÜTZE
S-RÜCKFALLSTÜTZE - AUSFAHREN / BETRIEB
S-RÜCKFALLSTÜTZE - ZYLINDER STOPP / MONTAGE
S-RÜCKFALLSTÜTZE - EINFAHREN / MONTAGE
-A657.Y658
-Y658
DRG-RF
DRG-KF
100 BAR
300 BAR
320 bar
300 bar
320 BAR
Druckzusch.v
-Y610
T-RF.PSB2
T-RF
MSKF
SRF
SB.-PSB2
SB.-PSB1
T-RF.D+SB
P17.2
P.P17.11
T-RF.BZ

* Pos. 10

" Pos. 11

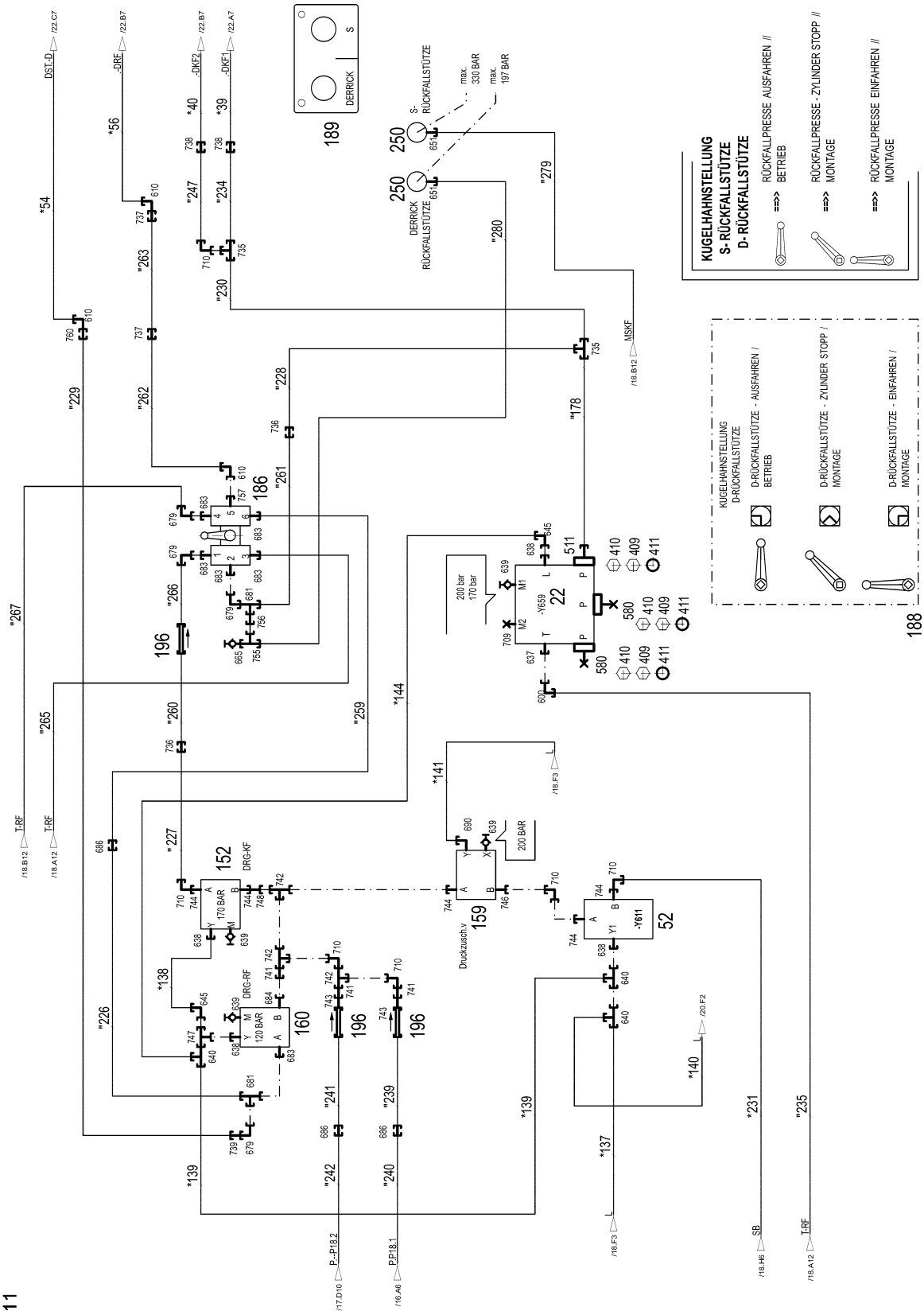

* Pos. 10

" Pos. 11

13.12.2021 007644	**etk_en_de_098405 LR 13000**	845 (16/25)
LIEBHERR	**HYDR.MACHINERY HOUSE** **HYDR.MASCHINENHAUS**	**96029372**

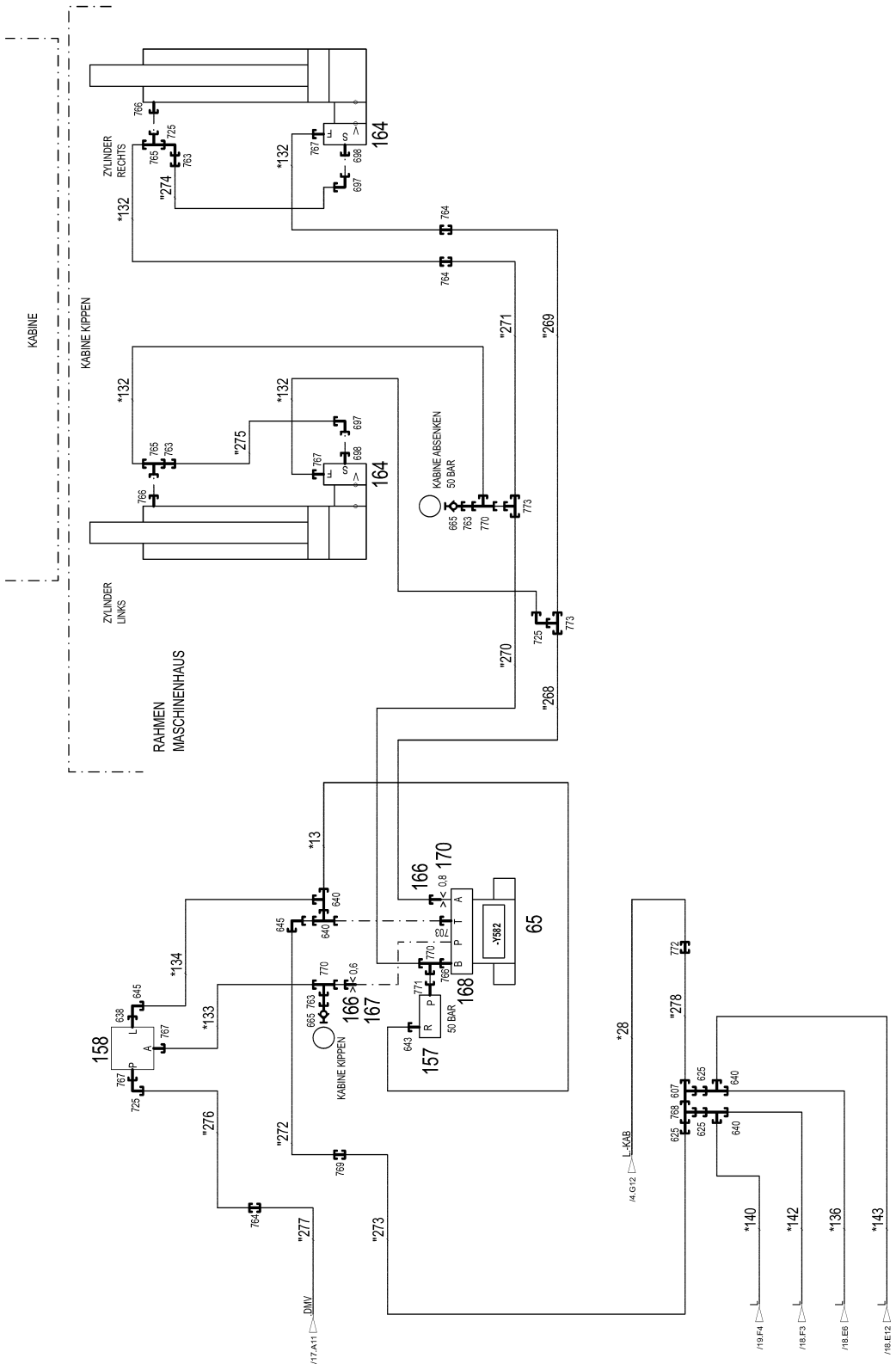

13.12.2021 007645	**etk_en_de_098405 LR 13000**	846 (17/25)
LIEBHERR	**HYDR.MACHINERY HOUSE** **HYDR.MASCHINENHAUS**	**96029372**

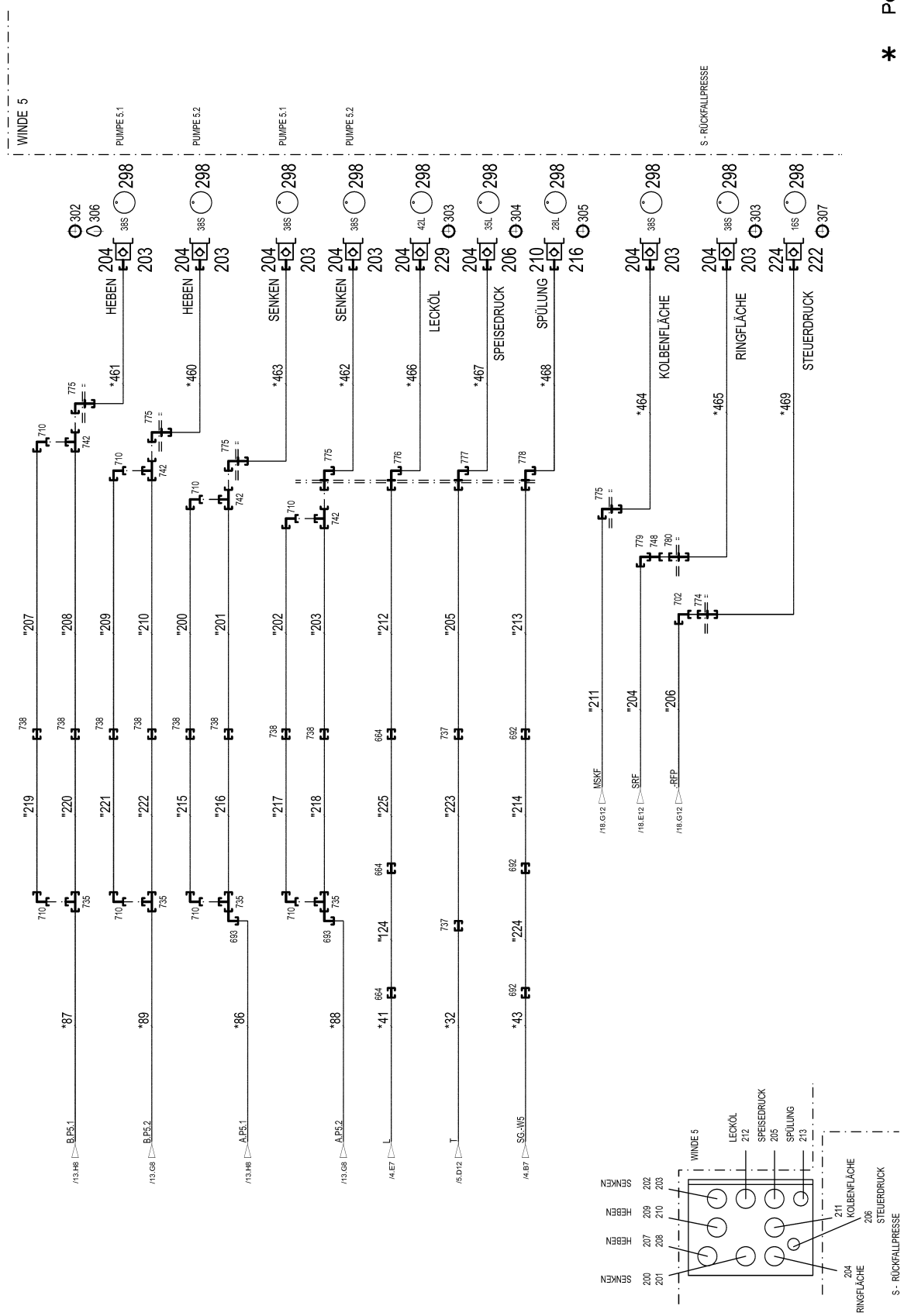
WINDE 5
PUMPE 5.1
PUMPE 5.2
PUMPE 5.1
PUMPE 5.2
S - RÜCKFALLPRESSE
HEBEN
HEBEN
SENKEN
SENKEN
LECKÖL
SPEISEDRUCK
SPÜLUNG
KOLBENFLÄCHE
RINGFLÄCHE
STEUERDRUCK
B.P5.1
B.P5.2
A.P5.1
A.P5.2
L
T
SG.-W5
MSKF
SRF
-RFP
SENKEN
HEBEN
HEBEN
SENKEN
LECKÖL
SPEISEDRUCK
SPÜLUNG
KOLBENFLÄCHE
STEUERDRUCK
RINGFLÄCHE
S - RÜCKFALLPRESSE

* Pos. 10

„ Pos. 11

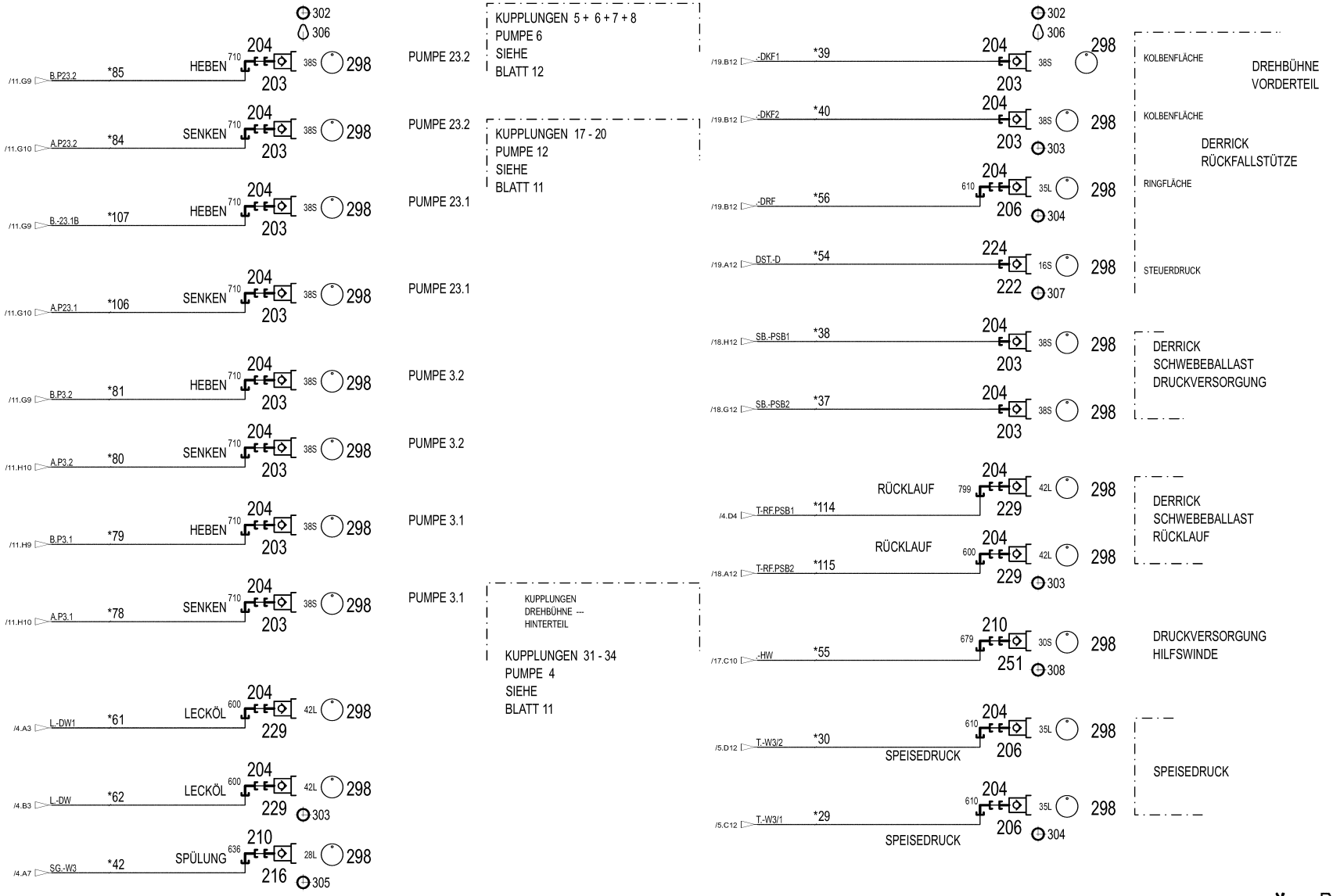
302
306
/11.G9 B.P23.2 *85 HEBEN 710 204 38S 298 203
/11.G10 A.P23.2 *84 SENKEN 710 204 38S 298 203
/11.G9 B.-23.1B *107 HEBEN 710 204 38S 298 203
/11.G10 A.P23.1 *106 SENKEN 710 204 38S 298 203
/11.G9 B.P3.2 *81 HEBEN 710 204 38S 298 203
/11.H10 A.P3.2 *80 SENKEN 710 204 38S 298 203
/11.H9 B.P3.1 *79 HEBEN 710 204 38S 298 203
/11.H10 A.P3.1 *78 SENKEN 710 204 38S 298 203
/4.A3 L.-DW1 *61 LECKÖL 600 204 42L 298 229
/4.B3 L.-DW *62 LECKÖL 600 204 42L 298 229 303
/4.A7 SG.-W3 *42 SPÜLUNG 636 210 28L 298 216 305
PUMPE 23.2
KUPPLUNGEN 5 + 6 + 7 + 8
PUMPE 6
SIEHE
BLATT 12
PUMPE 23.2
KUPPLUNGEN 17 - 20
PUMPE 12
SIEHE
BLATT 11
PUMPE 23.1
PUMPE 23.1
PUMPE 3.2
PUMPE 3.2
PUMPE 3.1
PUMPE 3.1
KUPPLUNGEN
DREHBÜHNE ---
HINTERTEIL
KUPPLUNGEN 31 - 34
PUMPE 4
SIEHE
BLATT 11
302
306
/19.B12 -.DKF1 *39 204 38S 298 203
KOLBENFLÄCHE
DREHBÜHNE
VORDERTEIL
/19.B12 -.DKF2 *40 204 38S 298 203 303
KOLBENFLÄCHE
DERRICK
RÜCKFALLSTÜTZE
/19.B12 -.DRF *56 610 204 35L 298 206 304
RINGFLÄCHE
/19.A12 DST.-D *54 224 16S 298 222 307
STEUERDRUCK
/18.H12 SB.-PSB1 *38 204 38S 298 203
/18.G12 SB.-PSB2 *37 204 38S 298 203
DERRICK
SCHWEBEBALLAST
DRUCKVERSORGUNG
RÜCKLAUF
/4.D4 T-RF.PSB1 *114 799 204 42L 298 229
RÜCKLAUF
/18.A12 T-RF.PSB2 *115 600 204 42L 298 229 303
DERRICK
SCHWEBEBALLAST
RÜCKLAUF
/17.C10 -.HW *55 679 210 30S 298 251 308
DRUCKVERSORGUNG
HILFSWINDE
/5.D12 T.-W3/2 *30 610 204 35L 298 206
SPEISEDRUCK
/5.C12 T.-W3/1 *29 610 204 35L 298 206 304
SPEISEDRUCK
SPEISEDRUCK

✱ Pos. 10

„ Pos. 11

Pos.	Item	Quantity	Description	Bezeichnung
10	96029373	1	HOSE LINES MASCHIN.HAUS ⇨ ❑ 855	SCHLAUCHLEITUNGEN
11	96029374	1	PIPELINES MACHINERY HOUSE ⇨ ❑ 862	ROHRLEITUNGEN MASCHINENH
13	691183108	2	TEMPERATURE SENSOR -30/+130°C SPF	TEMPERATURGEBER
21	10877227	1	CONTROL BLOCK pv=320/300BAR pmax=350	STEUERBLOCK
22	10877228	1	CONTROL BLOCK pv=200/170BAR pmax=350	STEUERBLOCK
51	10342823	2	PRESSURE CONTROL VALVE SPF ⇨ ❑ 866	DRUCKREGELVENTIL
52	10675694	2	DIRECTIONAL SEAT VALVE 350BAR	WEGESITZVENTIL
(1)	10663094	1	MAGNET 24V	MAGNET
(2)	11005227	1	SEAL KIT	DICHTSATZ
53	511486408	2	PRESSURE CONTROL VALVE	DRUCKREGELVENTIL
(1)	571910108	2	MAGNET COIL 24V	MAGNETSPULE
(4)	570435708	2	O-RING ARP 568 18,77X1,78 NBR90	O-RING
(6)	510738608	4	O-RING ARP 568 9,25X1,78 NBR90	O-RING
54	511467508	2	DIRECTIONAL CONTROL VALVE 3/2	WEGEVENTIL
(15)	571549408	1	MAGNET 24V	MAGNET
(22)	726461208	3	O-RING 27X2,5 NBR70	O-RING
61	511320108	10	DIRECTIONAL CONTROL VALVE 2/2 350BA	WEGEVENTIL
(1)	570633808	1	MAGNET 24V	MAGNET
(999)	10802253	1	SEAL KIT DIRECTIONAL VALVE	DS WEGEVENTIL
65	511302208	1	DIRECTIONAL CONTROL VALVE 4/3 NG6-3 ⇨ ❑ 867	WEGEVENTIL
66	10356406	2	PRESSURE LIMITING VALVE pv=100BAR pm ⇨ ❑ 868	DRUCKBEGRENZUNGSVENTIL
67	10813738	11	PRESSURE SENSOR 0-400/400 BAR LSB PL:	DRUCKAUFNEHMER
71	510413608	2	NON-RETURN VALVE 250BAR CR6-FREI	RUECKSCHLAGVENTIL
72	510692308	1	BALL VALVE BKH3/4" A3C ⇨ ❑ 870	KUGELHAHN
73	953538808	16	SCREW-ON CONNECTION M18X1,5	EINSCHRAUBSTUTZEN
74	511062608	12	NOZZLE 2,0 M10X10 ST	DUESE
75	511060808	4	NOZZLE 1,5 M10X10 ST	DUESE
150	511485208	2	PRESSURE LIMITING VALVE pmax=350BAR	DRUCKBEGRENZUNGSVENTIL
(997)	10493014	1	SEAL KIT LIMIT VALVE	DS DRUCKBEGRENZUNGSVEN
(998)	10684171	1	SEAL KIT CARTRIDGE	DICHTSATZ
(999)	10684172	1	SEALING KIT	DS VORSTEUERVENTIL
151	510468708	8	PRESSURE LIMITING VALVE pv=400BAR pm	DRUCKBEGRENZUNGSVENTIL
(999)	10025194	1	SEAL KIT HOUSING	DS GEHAEUSE
152	10678502	2	PRESSURE CONTROL VALVE pmax=350BA ⇨ ❑ 871	DRUCKREGELVENTIL
154	511494008	1	PRESSURE CONTROL VALVE pmax=315BA	DRUCKREGELVENTIL
(999)	10874865	1	SEAL KIT PRESSURE VALVE	DS DRUCKVENTIL
155	511307908	2	PRESSURE LIMITING VALVE pv=230BAR pm	DRUCKBEGRENZUNGSVENTIL
156	511428808	2	PRESSURE LIMITING VALVE pmax=700BAR	DRUCKBEGRENZUNGSVENTIL
(6)	510797408	1	DAMPING PISTON	DAEMPFUNGSKOLBEN
157	511417608	5	PRESSURE LIMITING VALVE pmax=700BAR ⇨ ❑ 872	DRUCKBEGRENZUNGSVENTIL
158	511497508	1	PRESSURE RELIEF VALVE pv=200BAR pmax ⇨ ❑ 79	DRUCKMINDERVENTIL
159	11113256	2	PRESSURE ADMISSION VALVE pmax=350BA	DRUCKZUSCHALTVENTIL
(999)	11005227	1	SEAL KIT	DICHTSATZ
160	511485308	3	PRESSURE CONTROL VALVE pmax=350BA	DRUCKREGELVENTIL
161	10651103	8	FLUSH VALVE 420BAR GRUNDIERT SPF	SPUELVENTIL
162	510438508	2	PRESSURE RELIEF VALVE pv=30BAR pmax ⇨ ❑ 281	DRUCKMINDERVENTIL
164	10218310	2	LOAD HOLDING VALVE 400BAR SPF ⇨ ❑ 873	LASTHALTEVENTIL
166	949864108	2	SCREW-ON CONNECTION	EINSCHRAUBSTUTZEN
167	511062208	1	NOZZLE DIN 913 0,6 M10X10 MS	DUESE

Pos.	Item	Quantity	Description	Bezeichnung
168	510629508	3	CONNECTING PLATE	ANSCHLUSSPLATTE
169	510631808	2	CONNECTING PLATE	ANSCHLUSSPLATTE
170	511060108	1	NOZZLE 0,8 M10X10 MS	DUESE
171	510671508	4	PRESSURE FILTER	DRUCKFILTER
(1)	10037623	1	FILTER INSERT OEL 10µm	FILTEREINSATZ
(3)	10101384	1	RS PRESSURE FILTER DF...330FG 1.0	RS DRUCKFILTER
(4)	571356108	1	CLOGGING INDICATOR	VERSCHMUTZUNGSANZEIGE
180	510642508	3	DIAPHRAGM ACCUMULATOR 2L 10BAR	MEMBRANSPEICHER
186	10678312	2	BALL VALVE COMBINATION DN25-DK 30S ⇨ ❑ 874	KUGELHAHNKOMBINATION
187	970320808	1	SIGN	SCHILD
188	970320008	1	SIGN	SCHILD
189	970572908	1	SIGN	SCHILD
190	510412208	2	NON-RETURN VALVE 400BAR CR6-FREI	RUECKSCHLAGVENTIL
191	510412408	4	NON-RETURN VALVE 400BAR CR6-FREI	RUECKSCHLAGVENTIL
192	511435108	6	NON-RETURN VALVE 250BAR CR6-FREI	RUECKSCHLAGVENTIL
195	511476908	2	NON-RETURN VALVE 250BAR CR6-FREI	RUECKSCHLAGVENTIL
196	510409808	6	NON-RETURN VALVE 420BAR CR6-FREI	RUECKSCHLAGVENTIL
197	10332838	2	NON-RETURN VALVE 250BAR CR6-FREI SP	RUECKSCHLAGVENTIL
199	511449308	7	SHUTTLE VALVE 315BAR CR6-FREI	WECHSELVENTIL
203	511512308	38	COUPLING PLUG B8 38-S	KUPPLUNGSSTECKER
204	10466913	51	SCREW PLUG RD79X4 SPF	VERSCHLUSSSCHRAUBE
206	511518508	6	COUPLING PLUG B8 35-L	KUPPLUNGSSTECKER
208	10466916	1	HEX CAP NUT RD54X4 SPF	VERSCHLUSSMUTTER
210	10466912	6	SCREW PLUG RD54X4 SPF	VERSCHLUSSSCHRAUBE
211	510599608	1	COUPLING SLEEVE B6 25-S	KUPPLUNGSMUFFE
216	511501108	5	COUPLING PLUG B6 28-L	KUPPLUNGSSTECKER
222	511508608	2	COUPLING PLUG B3 16-S	KUPPLUNGSSTECKER
224	10466911	2	SCREW PLUG RD36X3 SPF	VERSCHLUSSSCHRAUBE
229	10675114	7	COUPLING PLUG B8 42-L A3C	KUPPLUNGSSTECKER
250	750001508	2	PRESSURE GAUGE EN 837-1 0-400BARNG6	MANOMETER
251	511510808	1	COUPLING PLUG B6 30-S	KUPPLUNGSSTECKER
(1)	571077308	1	SHEET GASKET	DICHTSCHEIBE
(2)	571076908	1	O-RING 32X3 FPM70	O-RING
(3)	571077008	1	SUPPORTING RING 32X37,2X1 PTFE	STUETZRING
(4)	571077408	1	O-RING 24X3 FPM70	O-RING
281	510671108	1	FILTER CARTRIDGE 0,005m³/min 25µm	FILTERPATRONE
282	511005308	1	NOZZLE 1,2 M5X9	DUESE
291	974713508	2	CONNECTION STRIP CR6-FREI	ANSCHLUSSLEISTE
292	974713608	2	CONNECTION STRIP CR6-FREI	ANSCHLUSSLEISTE
295	511056108	6	CONNECTION FLANGE	ANSCHLUSSFLANSCH
296	973676808	2	CONNECTION FLANGE ALZNMGZU1.5	ANSCHLUSSFLANSCH
300	10024736	2	COLLECTING PIPE VERZ SPF	SAMMELROHR
301	927892208	3	COLLECTING PIPE	SAMMELROHR
302	12101869	102	KEY RING 25X1,5 ST FE/ZN8/CN	SCHLUESSELRING
303	710107708	45	SEALING RING DIN 7603 A52X60X2,5 CU	DICHTRING
304	710107608	6	SEALING RING DIN 7603 A48X55X2 CU	DICHTRING
305	710107208	4	SEALING RING DIN 7603 A38X44X2 CU	DICHTRING
306	744010208	44	SNAP HOOK DIN 5299 C 60X6-120KG ST V	KARABINERHAKEN
307	710105908	2	SEALING RING DIN 7603 A27X32X2 CU	DICHTRING
308	710107508	1	SEALING RING DIN 7603 A42X49X2 CU	DICHTRING
351	97044171	2	TRAILER 2X25X25 ALMG3 H111 BEZ.1	ANHAENGER
352	97044172	4	TRAILER 2X25X25 ALMG3 H111 BEZ.2	ANHAENGER
353	97044210	4	TRAILER 2X25X25 ALMG3 H111 BEZ.3	ANHAENGER
354	97044211	4	TRAILER 2X25X25 ALMG3 H111 BEZ.4	ANHAENGER
355	97044212	4	TRAILER 2X25X25 ALMG3 H111 BEZ.5	ANHAENGER
356	97044213	4	TRAILER 2X25X25 ALMG3 H111 BEZ.6	ANHAENGER
357	97044214	4	TRAILER 2X25X25 ALMG3 H111 BEZ.7	ANHAENGER
358	97044215	4	TRAILER 2X25X25 ALMG3 H111 BEZ.8	ANHAENGER
359	97044216	2	TRAILER 2X25X25 ALMG3 H111 BEZ.9	ANHAENGER

Pos.	Item	Quantity	Description	Bezeichnung
360	97044217	2	TRAILER 2X25X25 ALMG3 H111 BEZ.10	ANHAENGER
361	97044218	1	TRAILER 2X25X25 ALMG3 H111 BEZ.11	ANHAENGER
362	97044219	1	TRAILER 2X25X25 ALMG3 H111 BEZ.12	ANHAENGER
363	97044220	1	TRAILER 2X25X25 ALMG3 H111 BEZ.13	ANHAENGER
364	97044221	1	TRAILER 2X25X25 ALMG3 H111 BEZ.14	ANHAENGER
365	97044222	1	TRAILER 2X25X25 ALMG3 H111 BEZ.15	ANHAENGER
366	97044224	1	TRAILER 2X25X25 ALMG3 H111 BEZ.16	ANHAENGER
367	97044225	1	TRAILER 2X25X25 ALMG3 H111 BEZ.17	ANHAENGER
368	97044226	1	TRAILER 2X25X25 ALMG3 H111 BEZ.18	ANHAENGER
369	97044227	1	TRAILER 2X25X25 ALMG3 H111 BEZ.19	ANHAENGER
400	774215708	3	CONSOLE	KONSOLE
401	774211908	3	HOSE CLAMP 158-166 ST	SCHLAUCHSCHELLE
403	11834794	47	SOCKET HEAD SCREW ISO 4762 M12X45 8	ZYLINDERSCHRAUBE
404	11645386	13	HEX SCREW ISO 4017 M12X45 8.8 FLZN SP	SECHSKANTSCHRAUBE
405	510587008	22	O-RING ARP 568 32,92X3,53 NBR90	O-RING
406	4600741	20	SOCKET HEAD SCREW ISO 4762 M14X65 10	ZYLINDERSCHRAUBE
407	11340040	4	HEX SCREW ISO 4014 M14X65 10.9 FLZN SP	SECHSKANTSCHRAUBE
408	404316101	28	SOCKET HEAD SCREW ISO 4762 M14X100 1	ZYLINDERSCHRAUBE
409	10876373	63	SOCKET HEAD SCREW ISO 4762 M14X45 8	ZYLINDERSCHRAUBE
410	10878799	21	HEX SCREW ISO 4017 M14X45 8.8 FLZN SP	SECHSKANTSCHRAUBE
411	510586708	44	O-RING ARP 568 37,69X3,53 NBR90	O-RING
412	7004640	8	HEX SCREW ISO 4014 M12X75 10.9 FLZN SP	SECHSKANTSCHRAUBE
415	409752408	8	SOCKET HEAD SCREW ISO 4762 UNC3/8X	ZYLINDERSCHRAUBE
416	12100552	16	HEX SCREW UNC7/16X14X30MM 8.8 FLZN	SECHSKANTSCHRAUBE
417	11658890	9	HEX SCREW ISO 4014 M12X65 8.8 FLZN SP	SECHSKANTSCHRAUBE
418	11651635	3	SOCKET HEAD SCREW ISO 4762 M12X65 8	ZYLINDERSCHRAUBE
500	510586908	20	FLANGE HALF SAE1-C62-M12 CR6-FREI	FLANSCHHAELFTE
501	510586608	32	FLANGE HALF SAE1 1/4-C62-M14 CR6-FREI	FLANSCHHAELFTE
511	511517808	6	FLANGE STUB PIPE AFG 38S G1 1/4 CR6-F	FLANSCHSTUTZEN
512	11320616	1	SAE INTERMEDIATE FLANGE SAE1 1/4COD	SAE-ZWISCHENFLANSCH
520	511517208	3	SAE INTERMEDIATE FLANGE SAE 1XCODE	SAE-ZWISCHENFLANSCH
(1)	510587008	1	O-RING ARP 568 32,92X3,53 NBR90	O-RING
521	511519208	6	SAE INTERMEDIATE FLANGE 1 1/4" CR6-F	SAE-ZWISCHENFLANSCH
572	474901908	2	SAE FLANGE CONNECTION GFS 30S 1 CR6	SAE-FLANSCHVERBINDUNG
573	474906908	6	SAE FLANGE CONNECTION WFS64/30-S C	SAE-FLANSCHVERBINDUNG
(1)	510587008	1	O-RING ARP 568 32,92X3,53 NBR90	O-RING
574	510713214	2	FITTING AEHNL.ISO 8434;ISO 6 GFS 28L S	VERSCHRAUBUNG
(1)	510587008	1	O-RING ARP 568 32,92X3,53 NBR90	O-RING
575	474901508	2	SAE FLANGE CONNECTION GFS 35L 1 1/4 C	SAE-FLANSCHVERBINDUNG
(1)	510586708	1	O-RING ARP 568 37,69X3,53 NBR90	O-RING
576	511516208	8	SAE-FLANGE HALF SAE1 1/4-C61-M12 CR6 ⇨ ❑ 669	SAE-FLANSCHHAELFTE
577	474907108	2	SAE FLANGE CONNECTION WFS 35L 1 1/4 C	SAE-FLANSCHVERBINDUNG
(1)	510586708	1	O-RING ARP 568 37,69X3,53 NBR90	O-RING
580	511510008	4	SAE SEALING FLANGE SAE1 1/4-C62-M14 C	SAE-VERSCHLUSSFLANSCH
600	482530814	42	FITTING ISO 8434 EW 42L CR6-FREI	VERSCHRAUBUNG
601	471031808	25	FITTING XGE35-LM-ED CR6-FREI	VERSCHRAUBUNG
602	471031908	12	FITTING XGE42-LM-ED CR6-FREI	VERSCHRAUBUNG
603	477704808	15	STOP PLUG VSTIM42X2ED CR6-FREI	STOPFEN
604	247108302	2	SWIVEL ELBOW EW 18L M26X1,5 CR6-FREI	WINKELSTUTZEN
605	471031308	18	FITTING XGE22-LM-ED M26X1,5 CR6-FREI	VERSCHRAUBUNG
606	471031108	11	FITTING GE 18L M22X1,5 CR6-FREI	VERSCHRAUBUNG
607	247128502	3	L NECK EL 18L CR6-FREI	L-STUTZEN
608	477705708	4	STOP PLUG VSTIM48X2ED CR6-FREI	STOPFEN
609	475436708	6	FITTING RED 42/35L CR6-FREI	VERSCHRAUBUNG
610	482530914	21	FITTING ISO 8434 EW 35L M45X2 CR6-FREI	VERSCHRAUBUNG
611	10410771	3	FITTING EV 22L CR6-FREI	VERSCHRAUBUNG
612	475431508	2	FITTING REDSD35/22-L CR6-FREI	VERSCHRAUBUNG
613	7367986	31	FITTING EL 42L CR6-FREI	VERSCHRAUBUNG
614	471903608	14	FITTING EGE 42L G1 1/2 CR6-FREI	VERSCHRAUBUNG

Pos.	Item	Quantity	Description	Bezeichnung
615	470231408	16	FITTING W 42L CR6-FREI	VERSCHRAUBUNG
616	470010608	8	FITTING SNV28-L CR6-FREI	VERSCHRAUBUNG
617	475431308	17	FITTING RED 42/28L CR6-FREI	VERSCHRAUBUNG
618	470431408	13	FITTING T 42L CR6-FREI	VERSCHRAUBUNG
619	7407120	6	FITTING EL 28L CR6-FREI	VERSCHRAUBUNG
620	475431608	7	FITTING RED 42/22L CR6-FREI	VERSCHRAUBUNG
621	477401908	2	BOX NUT DIN 3870 AL42 A3P	UEBERWURFMUTTER
622	477700908	2	BLANKING PLUG ISO 8434-1 PL 42L CR6-F	VERSCHLUSSSTOPFEN
623	475436008	3	FITTING REDSD22/18-L CR6-FREI	VERSCHRAUBUNG
624	472530608	11	FITTING EWSD22-L CR6-FREI	VERSCHRAUBUNG
625	475436308	6	FITTING REDSD18/12-L CR6-FREI	VERSCHRAUBUNG
626	477705808	4	STOP PLUG VSTIM26X1,5ED CR6-FREI	STOPFEN
627	475430408	2	FITTING REDSD35/28-L CR6-FREI	VERSCHRAUBUNG
628	247138602	8	L NECK EL 22L CR6-FREI	L-STUTZEN
629	471031408	3	FITTING XGE22-LR-ED CR6-FREI	VERSCHRAUBUNG
630	482330814	9	FITTING ISO 8434 EL 35L CR6-FREI	VERSCHRAUBUNG
631	491100814	2	FITTING AEHNL.ISO 8434 GZ 35L CR6-FREI	VERSCHRAUBUNG
632	7407125	2	FITTING ET 35L CR6-FREI	VERSCHRAUBUNG
633	475430308	4	FITTING REDSD18/10-L CR6-FREI	VERSCHRAUBUNG
634	510629008	12	TEST POINT FITTING VKA3 10LM16X1,5 CR6	MESSANSCHLUSS
635	7403569	26	FITTING EW 10L M16X1,5 CR6-FREI	VERSCHRAUBUNG
636	7617494	10	FITTING EW 28L CR6-FREI	VERSCHRAUBUNG
637	471034708	18	FITTING GE 42L G1 1/2 CR6-FREI	VERSCHRAUBUNG
638	471035308	28	FITTING XGE12-LR-ED1/4" CR6-FREI	VERSCHRAUBUNG
639	475602608	13	TEST POINT FITTING EMA3 G1/4 CR6-FREI	MESSANSCHLUSS
640	247128602	18	L NECK EL 12L M18X1,5 CR6-FREI	L-STUTZEN
643	471034808	9	FITTING GE 12L G1/2 CR6-FREI	VERSCHRAUBUNG
644	471903808	6	FITTING EGE 12L G1/2 CR6-FREI	VERSCHRAUBUNG
645	247117702	33	SWIVEL ELBOW EW 12L M18X1,5 CR6-FREI	WINKELSTUTZEN
646	471901108	3	FITTING EGESD10-LR-WD CR6-FREI	VERSCHRAUBUNG
647	7362091	15	FITTING ISO 8434-1 GE 10L G1/4A CR6-FREI	VERSCHRAUBUNG
648	471031608	11	FITTING GE 28L G1 CR6-FREI	VERSCHRAUBUNG
649	470010108	5	FITTING SNV10-L CR6-FREI	VERSCHRAUBUNG
650	472330208	18	FITTING EL 10L CR6-FREI	VERSCHRAUBUNG
651	470700208	13	FITTING XGAI6-SR CR6-FREI	VERSCHRAUBUNG
652	475431408	2	FITTING REDSD12/10-L CR6-FREI	VERSCHRAUBUNG
653	471031508	22	FITTING XGE28-LM-ED CR6-FREI	VERSCHRAUBUNG
654	477704508	8	STOP PLUG VSTIM22X1,5ED CR6-FREI	STOPFEN
655	475430508	3	FITTING REDSD28/22-L CR6-FREI	VERSCHRAUBUNG
656	475430808	2	FITTING REDSD22/10-L CR6-FREI	VERSCHRAUBUNG
658	471039808	2	FITTING GE 10L M22X1,5 CR6-FREI	VERSCHRAUBUNG
659	470230808	1	FITTING W 28L CR6-FREI	VERSCHRAUBUNG
660	482430314	2	FITTING ISO 8434 ET 10L M16X1,5 CR6-FRE	VERSCHRAUBUNG
661	10410772	6	FITTING EV 28L CR6-FREI	VERSCHRAUBUNG
664	470030908	16	FITTING XG42-L CR6-FREI	VERSCHRAUBUNG
665	475601508	10	TEST POINT FITTING BMA3 6S CR6-FREI	MESSANSCHLUSS
666	472331208	2	FITTING EL 6S CR6-FREI	VERSCHRAUBUNG
667	471030508	18	FITTING GE 10L M14X1,5 CR6-FREI	VERSCHRAUBUNG
668	471030208	15	FITTING XGE6-SM-ED CR6-FREI	VERSCHRAUBUNG
669	470430808	3	FITTING T 28L CR6-FREI	VERSCHRAUBUNG
670	475434508	4	FITTING RED 28/15L CR6-FREI	VERSCHRAUBUNG
671	475430108	2	FITTING RED 15/10L CR6-FREI	VERSCHRAUBUNG
672	472300414	1	FITTING EL 15L CR6-FREI	VERSCHRAUBUNG
673	471904208	2	FITTING EGESD15-LM-WD CR6-FREI	VERSCHRAUBUNG
675	471030908	2	FITTING GE 15L M18X1,5 CR6-FREI	VERSCHRAUBUNG
676	471033308	6	FITTING XGE20-SM-ED CR6-FREI	VERSCHRAUBUNG
677	475033008	4	FITTING XGR25/20-S CR6-FREI	VERSCHRAUBUNG
678	471903208	4	FITTING EGESD20-SM-WD CR6-FREI	VERSCHRAUBUNG
679	482531614	27	FITTING ISO 8434 EW 30S CR6-FREI	VERSCHRAUBUNG
680	475500408	2	FITTING RI G1/2AXG1/4 CR6-FREI	VERSCHRAUBUNG

Pos.	Item	Quantity	Description	Bezeichnung
681	482331814	15	FITTING ISO 8434 EL 30S CR6-FREI	VERSCHRAUBUNG
682	475500708	2	FITTING RI G1AXG1/2 CR6-FREI	VERSCHRAUBUNG
683	471033808	20	FITTING XGEV30-SR-WD CR6-FREI	VERSCHRAUBUNG
684	471900908	5	FITTING EGESD30-SR-WD CR6-FREI	VERSCHRAUBUNG
685	475503508	8	ADAPTOR RI1-EDX11/4 CR6-FREI	ADAPTER
686	470033008	14	FITTING XG30-S CR6-FREI	VERSCHRAUBUNG
687	482431114	3	FITTING ISO 8434 ET 42L CR6-FREI	VERSCHRAUBUNG
689	472430408	1	FITTING ET 15L M22X1,5 CR6-FREI	VERSCHRAUBUNG
690	473230508	3	FITTING RSWS10-LR-WD CR6-FREI	VERSCHRAUBUNG
691	475432608	4	FITTING REDSD30/20-S CR6-FREI	VERSCHRAUBUNG
692	470030808	8	FITTING XG28-L CR6-FREI	VERSCHRAUBUNG
693	10467292	14	FITTING EV38S M52X2 CR6-FREI	VERSCHRAUBUNG
694	473230308	2	FITTING RSWS6-SM-WD CR6-FREI	VERSCHRAUBUNG
695	471039908	22	FITTING GE 12L M22X1,5 CR6-FREI	VERSCHRAUBUNG
696	477704908	10	STOP PLUG VSTIM14X1,5ED CR6-FREI	STOPFEN
697	472531508	35	FITTING EW 6S M14X1,5 CR6-FREI	VERSCHRAUBUNG
698	471032108	8	FITTING GE 6S G1/4 CR6-FREI	VERSCHRAUBUNG
699	475603208	37	TEST POINT FITTING EMA3 M12X1,5 CR6-F	MESSANSCHLUSS
700	471034308	6	FITTING XGE20-SM-ED M33X2 CR6-FREI	VERSCHRAUBUNG
701	475432108	8	FITTING REDSDN20/16-S CR6-FREI	VERSCHRAUBUNG
702	7617460	10	FITTING EW 16S CR6-FREI	VERSCHRAUBUNG
703	471030808	7	FITTING XGE12-LR-ED CR6-FREI	VERSCHRAUBUNG
704	470011308	5	FITTING SNV12-L CR6-FREI	VERSCHRAUBUNG
705	471901208	4	FITTING EGESD12-LR-WD CR6-FREI	VERSCHRAUBUNG
706	470430408	4	FITTING T 12L CR6-FREI	VERSCHRAUBUNG
707	10036896	12	FITTING GE 22L M22X1,5 CR6-FREI	VERSCHRAUBUNG
708	471039408	6	FITTING XGE12-LM-ED M18X1,5 CR6-FREI	VERSCHRAUBUNG
709	477704008	5	STOPPER PLUG VSTI1/4"ED CR6-FREI	BLINDSTOPFEN
710	472531808	35	FITTING EWSD38-S CR6-FREI	VERSCHRAUBUNG
711	477704308	4	STOP PLUG VSTI M12X1,5 CR6-FREI	STOPFEN
712	471033708	2	FITTING XGEV30-SM-WD CR6-FREI	VERSCHRAUBUNG
713	477700508	8	BLANKING PLUG ISO 8434-1 PL 12L/S CR6-F	VERSCHLUSSSTOPFEN
714	477401608	8	BOX NUT DIN 3870 AL12 A3C	UEBERWURFMUTTER
715	477700108	3	BLANKING PLUG ISO 8434-1 PL 18L CR6-F	VERSCHLUSSSTOPFEN
716	477402408	3	BOX NUT DIN 3870 AL18 A3P	UEBERWURFMUTTER
718	471902308	8	FITTING EGESD18-LM-WD CR6-FREI	VERSCHRAUBUNG
719	471033008	16	FITTING XGE16-SM-ED CR6-FREI	VERSCHRAUBUNG
720	475433108	9	FITTING REDSD16/6-S CR6-FREI	VERSCHRAUBUNG
723	470011508	7	FITTING SNV6-S CR6-FREI	VERSCHRAUBUNG
724	475436108	4	FITTING REDSD22/12-L CR6-FREI	VERSCHRAUBUNG
725	7617354	7	FITTING EW 12S CR6-FREI	VERSCHRAUBUNG
726	475433608	1	FITTING REDSDN25/12-S CR6-FREI	VERSCHRAUBUNG
727	470432708	1	FITTING XT25-S CR6-FREI	VERSCHRAUBUNG
729	470011008	2	FITTING SNV25-S CR6-FREI	VERSCHRAUBUNG
730	474001008	1	FITTING XSV28-L CR6-FREI	VERSCHRAUBUNG
731	477704608	6	STOP PLUG VSTI1"ED CR6-FREI	STOPFEN
733	475432708	1	FITTING REDSDN30/25-S CR6-FREI	VERSCHRAUBUNG
734	470432908	3	FITTING T 30S CR6-FREI	VERSCHRAUBUNG
735	470433008	8	FITTING XT38-S CR6-FREI	VERSCHRAUBUNG
736	475033908	5	FITTING GR 38/30S CR6-FREI	VERSCHRAUBUNG
737	470033208	4	FITTING XG35-L CR6-FREI	VERSCHRAUBUNG
738	470033108	12	FITTING XG38-S CR6-FREI	VERSCHRAUBUNG
739	475432508	1	FITTING REDSDN30/16-S CR6-FREI	VERSCHRAUBUNG
740	470032908	2	FITTING XG25-S CR6-FREI	VERSCHRAUBUNG
741	475435308	4	FITTING REDSDN38/30-S CR6-FREI	VERSCHRAUBUNG
742	472331908	10	FITTING ELSD38-S CR6-FREI	VERSCHRAUBUNG
743	470011108	4	FITTING SNV30-S CR6-FREI	VERSCHRAUBUNG
744	471034408	9	FITTING XGEV38-SR-WD CR6-FREI	VERSCHRAUBUNG
745	475434308	2	FITTING REDSDN38/25-S CR6-FREI	VERSCHRAUBUNG
746	471904008	3	FITTING EGESD38-SR-WD CR6-FREI	VERSCHRAUBUNG

Pos.	Item	Quantity	Description	Bezeichnung
747	247105602	2	T CONNECTION PIECE ET 12L CR6-FREI	T-STUTZEN
748	470010708	2	FITTING SNV38-S CR6-FREI	VERSCHRAUBUNG
749	475434208	1	FITTING REDSD38/16-S CR6-FREI	VERSCHRAUBUNG
750	471900608	2	FITTING EGESD16-SR-WD CR6-FREI	VERSCHRAUBUNG
751	7407098	1	FITTING EL 16S CR6-FREI	VERSCHRAUBUNG
752	475033708	1	FITTING XGR30/16-S CR6-FREI	VERSCHRAUBUNG
754	482431814	1	FITTING ISO 8434 ET 38S CR6-FREI	VERSCHRAUBUNG
755	472431208	2	FITTING ET 6S CR6-FREI	VERSCHRAUBUNG
756	475434108	3	FITTING REDSDN30/6-S CR6-FREI	VERSCHRAUBUNG
757	471034508	1	FITTING XGE35-LR-ED CR6-FREI	VERSCHRAUBUNG
758	10475102	1	FITTING GZR 42L/38S CR6-FREI	VERSCHRAUBUNG
760	470032708	1	FITTING XG16-S CR6-FREI	VERSCHRAUBUNG
763	475432908	5	FITTING REDSD12/6-S CR6-FREI	VERSCHRAUBUNG
764	470032508	3	FITTING XG12-S CR6-FREI	VERSCHRAUBUNG
765	482431414	1	FITTING ISO 8434 ET 12S CR6-FREI	VERSCHRAUBUNG
766	471032708	3	FITTING GE 12S G3/8A CR6-FREI	VERSCHRAUBUNG
767	471032608	6	FITTING GE 12S G1/2A CR6-FREI	VERSCHRAUBUNG
768	470430608	1	FITTING T 18L CR6-FREI	VERSCHRAUBUNG
769	470030408	1	FITTING XG12-L CR6-FREI	VERSCHRAUBUNG
770	7617461	5	FITTING EL 12S CR6-FREI	VERSCHRAUBUNG
771	471901808	1	FITTING EGE 12S G1/2A CR6-FREI	VERSCHRAUBUNG
772	470030608	1	FITTING XG18-L CR6-FREI	VERSCHRAUBUNG
773	470432308	2	FITTING XT12-S CR6-FREI	VERSCHRAUBUNG
774	474032608	1	FITTING XSV16-S CR6-FREI	VERSCHRAUBUNG
775	474233108	5	FITTING XWSV38-S CR6-FREI	VERSCHRAUBUNG
776	474231908	1	FITTING WSV 42L CR6-FREI	VERSCHRAUBUNG
777	474201108	1	FITTING XWSV35-L CR6-FREI	VERSCHRAUBUNG
778	474200908	1	FITTING XWSV28-L CR6-FREI	VERSCHRAUBUNG
779	470233408	1	FITTING XW38-S CR6-FREI	VERSCHRAUBUNG
780	474033008	1	FITTING XSV38-S CR6-FREI	VERSCHRAUBUNG
781	471901408	2	FITTING EGE 22L G3/4 CR6-FREI	VERSCHRAUBUNG
782	475031808	1	FITTING XGR28/22-L CR6-FREI	VERSCHRAUBUNG
783	475431208	9	FITTING REDSD35/18-L CR6-FREI	VERSCHRAUBUNG
784	470431508	1	FITTING T 35L CR6-FREI	VERSCHRAUBUNG
785	475031908	1	FITTING XGR42/35-L CR6-FREI	VERSCHRAUBUNG
786	472431808	1	FITTING ET 30S CR6-FREI	VERSCHRAUBUNG
790	475433408	2	FITTING REDSD12/10-S CR6-FREI	VERSCHRAUBUNG
791	471039608	2	FITTING XGE10-LR-ED3/8" CR6-FREI	VERSCHRAUBUNG
792	10410767	1	FITTING EV 30S CR6-FREI	VERSCHRAUBUNG
793	475032908	2	FITTING XGR30/25-S CR6-FREI	VERSCHRAUBUNG
794	470432508	1	FITTING T 16S CR6-FREI	VERSCHRAUBUNG
795	475031508	1	FITTING GR 12/10L M18X1, CR6-FREI	VERSCHRAUBUNG
796	470010908	2	FITTING SNV22-L CR6-FREI	VERSCHRAUBUNG
797	475435408	1	FITTING REDSDN28/10-L CR6-FREI	VERSCHRAUBUNG
799	10651363	1	FITTING EV 42L M52X2 CR6-FREI	VERSCHRAUBUNG
800	482430614	1	FITTING ISO 8434 ET 22L CR6-FREI	VERSCHRAUBUNG
801	476607808	1	FITTING XGE18-LM-ED M26X1,5 CR6-FREI	VERSCHRAUBUNG
802	473230608	2	FITTING RSWS6-SR-WD CR6-FREI	VERSCHRAUBUNG
803	477704208	1	STOP PLUG VSTI1/2"ED CR6-FREI	STOPFEN
804	10035314	1	FITTING EV 18L CR6-FREI	VERSCHRAUBUNG
805	10531725	1	FITTING AEHNL.ISO 8434 EV 35L CR6-FREI	VERSCHRAUBUNG
806	7367776	1	FITTING EL 10S CR6-FREI	VERSCHRAUBUNG
807	5607617	1	GAUGE CONNECTION DKO 10S M18X1,5 C	MESSSTUTZEN
808	7410441	1	FITTING GE 28L G3/4A CR6-FREI	VERSCHRAUBUNG
809	247030202	1	REDUCING SCREW GR 18/12L CR6-FREI	REDUZIERVERSCHRAUBUNG
810	7409918	1	GAUGE CONNECTION NW 12	MESSSTUTZEN

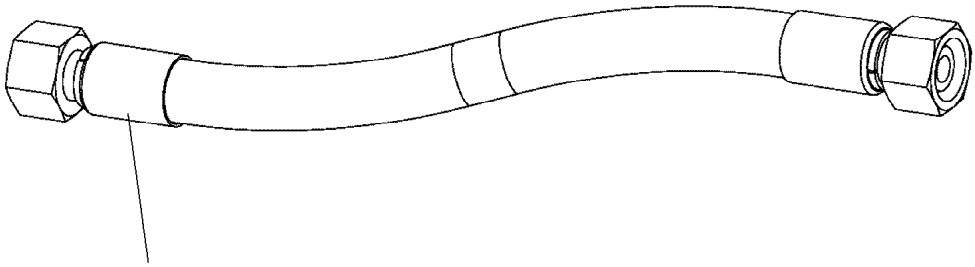

Schlauchnummer
Hose number
Numéro de flexible
Número de flexible
Номера шланга

Die Schlauchnummern auf den Schläuchen entsprechen den Positionen in der Schlauchliste.

The hose numbers from the hoses are in accordance with the items in the hose list.

Les numéros indiqués sur les flexibles correspondent aux repères de la nomenclature des flexibles.

Los números indicados en los flexibles corresponden a las posiciones de la lista de flexibles.

Нанесенные на шлангах номера соответствуют позициям в перечне.

Pos.	Item	Quantity	Description	Bezeichnung
8	96048991	1	HOSE CPL. GH663 38X4150	SCHLAUCH KPL.
9	96018076	1	HOSE CPL. 4ST+ 31X580	SCHLAUCH KPL.
10	96049033	1	HOSE CPL. 4ST+ 31X580	SCHLAUCH KPL.
11	96049044	1	HOSE CPL. 4ST+ 31X1180	SCHLAUCH KPL.
12	96018077	1	HOSE CPL. 4ST+ 31X1400	SCHLAUCH KPL.
13	928046908	1	HOSE CPL. 2TE 10X360	SCHLAUCH KPL.
14	965190908	1	HOSE CPL. GH506-16 25X620	SCHLAUCH KPL.
24	923228008	1	HOSE CPL. 1SN 25X760	SCHLAUCH KPL.
25	926398408	1	HOSE CPL. 1SN 25X400	SCHLAUCH KPL.
26	929631408	1	HOSE CPL. 2TE 20X800	SCHLAUCH KPL.
27	963465608	1	HOSE CPL. 2TE 20X880	SCHLAUCH KPL.
28	926138808	1	HOSE CPL. 2TE 16X2400	SCHLAUCH KPL.
29	966854408	1	HOSE CPL. 1SN 32X4300	SCHLAUCH KPL.
30	928019408	1	HOSE CPL. 1SN 32X4200	SCHLAUCH KPL.
31	966854308	1	HOSE CPL. 1SN 32X1060	SCHLAUCH KPL.
32	928763408	1	HOSE CPL. 1SN 32X2550	SCHLAUCH KPL.
33	966683308	1	HOSE CPL. GH663 38X1200	SCHLAUCH KPL.
34	966854108	1	HOSE CPL. GH663 38X1240	SCHLAUCH KPL.
35	965862408	1	HOSE CPL. GH663 38X1900	SCHLAUCH KPL.
36	966854008	1	HOSE CPL. GH663 38X2100	SCHLAUCH KPL.
37	924530108	1	HOSE CPL. GH506 31X3000	SCHLAUCH KPL.
38	966853908	1	HOSE CPL. GH506 31X2900	SCHLAUCH KPL.
39	966853808	1	HOSE CPL. GH506 31X3100	SCHLAUCH KPL.
40	966853808	1	HOSE CPL. GH506 31X3100	SCHLAUCH KPL.
41	966853708	1	HOSE CPL. GH663 38X2700	SCHLAUCH KPL.
42	965479908	1	HOSE CPL. 1SN 25X5900	SCHLAUCH KPL.
43	928031408	1	HOSE CPL. 1SN 25X3200	SCHLAUCH KPL.
44	966853608	1	HOSE CPL. 1SN 25X4700	SCHLAUCH KPL.
45	966853508	1	HOSE CPL. 1SN 25X2450	SCHLAUCH KPL.
46	922647008	1	HOSE CPL. GH425-16 25X2100	SCHLAUCH KPL.
47	926607708	1	HOSE CPL.	SCHLAUCH KPL.
48	926964708	1	HOSE CPL. 1SN 25X640	SCHLAUCH KPL.
49	927611108	1	HOSE CPL. 1SN 25X600	SCHLAUCH KPL.
50	968580508	1	HOSE CPL. GH663 38X2500	SCHLAUCH KPL.
51	96005911	1	HOSE CPL. 1SC 8X780	SCHLAUCH KPL.
52	923522508	1	HOSE CPL. 1SN 25X560	SCHLAUCH KPL.
53	966746108	1	HOSE CPL. 1SN 25X1080	SCHLAUCH KPL.
54	921870908	1	HOSE CPL. GH425-8 12X3000	SCHLAUCH KPL.
55	963203108	1	HOSE CPL. GH506-16 25X2850	SCHLAUCH KPL.
56	966966208	1	HOSE CPL. F6000 31X2800	SCHLAUCH KPL.
57	966852608	1	HOSE CPL. 1SN 32X5000	SCHLAUCH KPL.
58	966852508	1	HOSE CPL. 1SN 32X2650	SCHLAUCH KPL.
59	966852408	1	HOSE CPL. GH663 38X5500	SCHLAUCH KPL.
60	966749208	1	HOSE CPL. GH663 38X2800	SCHLAUCH KPL.
61	966146308	1	HOSE CPL. GH663 38X2800	SCHLAUCH KPL.
62	966380908	1	HOSE CPL. GH663 38X2700	SCHLAUCH KPL.
63	966261308	1	HOSE CPL. GH663 38X1800	SCHLAUCH KPL.
64	969464308	1	HOSE CPL. GH663 38X1650	SCHLAUCH KPL.
65	965429208	1	HOSE CPL. GH506-16 25X780	SCHLAUCH KPL.
66	963560808	1	HOSE CPL. GH506-16 25X1100	SCHLAUCH KPL.
67	966749908	1	HOSE CPL. GH506-16 25X680	SCHLAUCH KPL.
68	96048999	1	HOSE CPL. GH506-16 25X1750	SCHLAUCH KPL.
69	966601708	1	HOSE CPL. GH506-16 25X1550	SCHLAUCH KPL.
70	96049001	1	HOSE CPL. GH506-16 25X1500	SCHLAUCH KPL.
71	966352508	1	HOSE CPL. GH506-16 25X1900	SCHLAUCH KPL.
72	966749908	1	HOSE CPL. GH506-16 25X680	SCHLAUCH KPL.
73	966749908	1	HOSE CPL. GH506-16 25X680	SCHLAUCH KPL.
74	966749608	1	HOSE CPL. GH506 31X3900	SCHLAUCH KPL.
75	966749608	1	HOSE CPL. GH506 31X3900	SCHLAUCH KPL.
76	96051252	1	HOSE CPL. GH506 31X5150	SCHLAUCH KPL.

Pos.	Item	Quantity	Description	Bezeichnung
77	966749708	1	HOSE CPL. GH506 31X5350	SCHLAUCH KPL.
78	966855408	1	HOSE CPL. 6ST 38X3500	SCHLAUCH KPL.
79	96049006	1	HOSE CPL. 6ST 38X3900	SCHLAUCH KPL.
80	96049007	1	HOSE CPL. 6ST 38X4950	SCHLAUCH KPL.
81	96049009	1	HOSE CPL. 6ST 38X5200	SCHLAUCH KPL.
82	96049038	1	HOSE CPL. 4ST+ 31X5900	SCHLAUCH KPL.
83	96049042	1	HOSE CPL. 4ST+ 31X6000	SCHLAUCH KPL.
84	96049041	1	HOSE CPL. 4ST+ 31X5250	SCHLAUCH KPL.
85	96049040	1	HOSE CPL. 4ST+ 31X6000	SCHLAUCH KPL.
86	96049010	1	HOSE CPL. 6ST 38X2050	SCHLAUCH KPL.
87	966739708	1	HOSE CPL. 6ST 38X3250	SCHLAUCH KPL.
88	96049011	1	HOSE CPL. 6ST 38X3300	SCHLAUCH KPL.
89	966749408	1	HOSE CPL. 6ST 38X4100	SCHLAUCH KPL.
90	966852508	1	HOSE CPL. 1SN 32X2650	SCHLAUCH KPL.
91	968582508	1	HOSE CPL. 1SN 25X480	SCHLAUCH KPL.
92	927681808	1	HOSE CPL. 1SN 25X470	SCHLAUCH KPL.
93	969632408	1	HOSE CPL. 1SN 25X420	SCHLAUCH KPL.
94	926964808	1	HOSE CPL. 1SN 25X840	SCHLAUCH KPL.
95	963703708	1	HOSE CPL. GH663 38X1100	SCHLAUCH KPL.
96	96009857	1	HOSE CPL. GH663 38X1280	SCHLAUCH KPL.
97	966051208	2	HOSE CPL. GH663 38X2000	SCHLAUCH KPL.
106	966967708	1	HOSE CPL. F6000 31X2800	SCHLAUCH KPL.
107	964284708	1	HOSE CPL. F6000 31X3800	SCHLAUCH KPL.
108	966859208	1	HOSE CPL. GH506 31X3900	SCHLAUCH KPL.
109	967213208	1	HOSE CPL. GH506 31X4100	SCHLAUCH KPL.
110	966745608	1	HOSE CPL. 6ST 38X2950	SCHLAUCH KPL.
111	966745608	1	HOSE CPL. 6ST 38X2950	SCHLAUCH KPL.
112	96049012	1	HOSE CPL. 6ST 38X3900	SCHLAUCH KPL.
113	96049013	1	HOSE CPL. 6ST 38X3600	SCHLAUCH KPL.
114	967222808	1	HOSE CPL. GH663 38X5700	SCHLAUCH KPL.
115	965799008	1	HOSE CPL. GH663 38X2250	SCHLAUCH KPL.
116	966855808	1	HOSE CPL. 6ST 38X6600	SCHLAUCH KPL.
117	966855708	1	HOSE CPL. 6ST 38X5490	SCHLAUCH KPL.
118	966855608	1	HOSE CPL. 6ST 38X5400	SCHLAUCH KPL.
119	966855508	1	HOSE CPL. 6ST 38X4500	SCHLAUCH KPL.
120	966748508	1	HOSE CPL. 6ST 38X3800	SCHLAUCH KPL.
121	96051255	1	HOSE CPL. 6ST 38X3250	SCHLAUCH KPL.
122	966855208	1	HOSE CPL. 6ST 38X2250	SCHLAUCH KPL.
123	966855108	1	HOSE CPL. 6ST 38X2390	SCHLAUCH KPL.
124	926777408	1	HOSE CPL. GH425-16 25X780	SCHLAUCH KPL.
132	928470708	4	HOSE CPL. 2SN 10X580	SCHLAUCH KPL.
133	964776908	1	HOSE CPL. 2SN 10X220	SCHLAUCH KPL.
134	966854908	1	HOSE CPL. 2TE 10X220	SCHLAUCH KPL.
135	928452608	1	HOSE CPL. 2TE 10X460	SCHLAUCH KPL.
136	967802108	1	HOSE CPL. 2TE 10X370	SCHLAUCH KPL.
137	926129308	1	HOSE CPL. 2TE 10X350	SCHLAUCH KPL.
138	926070608	1	HOSE CPL. 2TE 10X500	SCHLAUCH KPL.
139	963200808	1	HOSE CPL. 2TE 10X560	SCHLAUCH KPL.
140	926566308	1	HOSE CPL. 2TE 10X460	SCHLAUCH KPL.
141	926711308	1	HOSE CPL. 1SC 8X340	SCHLAUCH KPL.
142	928764608	1	HOSE CPL. 2TE 10X340	SCHLAUCH KPL.
143	926576108	1	HOSE CPL. 2TE 10X1100	SCHLAUCH KPL.
144	967802008	1	HOSE CPL. 2TE 10X330	SCHLAUCH KPL.
145	966859608	1	HOSE CPL. 1SN 25X1220	SCHLAUCH KPL.
146	926367008	1	HOSE CPL. 2TE 10X700	SCHLAUCH KPL.
147	965479408	1	HOSE CPL. 2TE 10X420	SCHLAUCH KPL.
148	966859408	1	HOSE CPL. 1SC 8X410	SCHLAUCH KPL.
149	96008160	1	HOSE CPL. 2TE 10X1340	SCHLAUCH KPL.
150	926711908	1	HOSE CPL. 2TE 10X1200	SCHLAUCH KPL.
151	921677908	1	HOSE CPL. 2TE 10X840	SCHLAUCH KPL.

Pos.	Item	Quantity	Description	Bezeichnung
152	922030408	1	HOSE CPL. 1SC 8X1120	SCHLAUCH KPL.
153	926584708	1	HOSE CPL. 1SC 8X1900	SCHLAUCH KPL.
154	926138108	1	HOSE CPL. 2SN 6X2000	SCHLAUCH KPL.
155	926093808	1	HOSE CPL. 1SC 8X1800	SCHLAUCH KPL.
156	929746708	1	HOSE CPL. 1SN 25X1000	SCHLAUCH KPL.
157	926964708	1	HOSE CPL. 1SN 25X640	SCHLAUCH KPL.
158	926097508	1	HOSE CPL. 1SC 8X560	SCHLAUCH KPL.
159	922030408	1	HOSE CPL. 1SC 8X1120	SCHLAUCH KPL.
160	926073808	1	HOSE CPL. 1SC 8X860	SCHLAUCH KPL.
161	928024908	1	HOSE CPL. 2TE 10X660	SCHLAUCH KPL.
162	927640708	2	HOSE CPL. 2TE 10X320	SCHLAUCH KPL.
163	964273708	1	HOSE CPL. 2TE 10X740	SCHLAUCH KPL.
164	926111608	1	HOSE CPL. 2TE 10X900	SCHLAUCH KPL.
165	96049027	1	HOSE CPL. 2SN 6X1650	SCHLAUCH KPL.
166	926122608	1	HOSE CPL. 1SC 8X1060	SCHLAUCH KPL.
167	967768608	1	HOSE CPL. 1SN 25X1700	SCHLAUCH KPL.
168	967648308	1	HOSE CPL. 1SN 25X1750	SCHLAUCH KPL.
169	927281508	1	HOSE CPL. 1SN 25X1360	SCHLAUCH KPL.
170	921988508	1	HOSE CPL. 1SN 25X1950	SCHLAUCH KPL.
171	96003182	1	HOSE CPL. 1SN 25X1280	SCHLAUCH KPL.
172	928881308	1	HOSE CPL. 2TE 20X1260	SCHLAUCH KPL.
173	962533508	1	HOSE CPL. 2TE 20X2050	SCHLAUCH KPL.
174	965434408	1	HOSE CPL. 2TE 20X1220	SCHLAUCH KPL.
175	967768608	2	HOSE CPL. 1SN 25X1700	SCHLAUCH KPL.
176	928883708	1	HOSE CPL. 1SN 25X1160	SCHLAUCH KPL.
177	926432508	1	HOSE CPL. 1SN 25X1500	SCHLAUCH KPL.
178	926041608	1	HOSE CPL. 1SN 25X2250	SCHLAUCH KPL.
179	927571908	1	HOSE CPL. 2TE 20X860	SCHLAUCH KPL.
180	965204108	1	HOSE CPL. 2TE 20X1320	SCHLAUCH KPL.
181	920985408	1	HOSE CPL. 2TE 20X1200	SCHLAUCH KPL.
182	964275808	2	HOSE CPL. 2SN 6X340	SCHLAUCH KPL.
183	96048992	1	HOSE CPL. 1SN 32X1550	SCHLAUCH KPL.
184	926455808	1	HOSE CPL. 1SN 32X1340	SCHLAUCH KPL.
185	96030884	1	HOSE CPL. 1SN 32X1380	SCHLAUCH KPL.
186	96003004	1	HOSE CPL. 1SN 32X2200	SCHLAUCH KPL.
187	96002388	1	HOSE CPL. 1SN 32X1260	SCHLAUCH KPL.
188	928760408	1	HOSE CPL. 2TE 20X1060	SCHLAUCH KPL.
189	928042908	1	HOSE CPL. 2TE 20X1000	SCHLAUCH KPL.
190	926419408	1	HOSE CPL. 2TE 20X1340	SCHLAUCH KPL.
191	963820608	1	HOSE CPL. 2TE 20X980	SCHLAUCH KPL.
192	921262408	1	HOSE CPL. 2TE 16X920	SCHLAUCH KPL.
193	926041208	1	HOSE CPL. 2TE 16X1340	SCHLAUCH KPL.
194	926382308	1	HOSE CPL. 2TE 16X1360	SCHLAUCH KPL.
195	962641108	1	HOSE CPL. 1SN 32X1360	SCHLAUCH KPL.
196	966860508	1	HOSE CPL. 1SN 32X1180	SCHLAUCH KPL.
197	96002388	1	HOSE CPL. 1SN 32X1260	SCHLAUCH KPL.
198	96048995	1	HOSE CPL. 1SN 32X1750	SCHLAUCH KPL.
199	964773508	1	HOSE CPL. 1SN 32X1100	SCHLAUCH KPL.
200	964611608	1	HOSE CPL. 2TE 20X840	SCHLAUCH KPL.
201	966050608	1	HOSE CPL. 2TE 20X1060	SCHLAUCH KPL.
202	928471908	1	HOSE CPL. 2TE 20X900	SCHLAUCH KPL.
203	926662308	1	HOSE CPL. 2TE 20X1020	SCHLAUCH KPL.
204	926967608	1	HOSE CPL. 2TE 16X820	SCHLAUCH KPL.
205	926056608	1	HOSE CPL. 2TE 16X1200	SCHLAUCH KPL.
206	926382308	1	HOSE CPL. 2TE 16X1360	SCHLAUCH KPL.
207	966865108	1	HOSE CPL. 2SN 6X3000	SCHLAUCH KPL.
208	966865408	1	HOSE CPL. 2SN 6X2700	SCHLAUCH KPL.
209	965192608	1	HOSE CPL. 2SN 6X2450	SCHLAUCH KPL.
210	924506008	1	HOSE CPL. 2SN 6X1650	SCHLAUCH KPL.
211	923621708	1	HOSE CPL. 1SC 8X720	SCHLAUCH KPL.

Pos.	Item	Quantity	Description	Bezeichnung
212	923621708	1	HOSE CPL. 1SC 8X720	SCHLAUCH KPL.
213	929718408	1	HOSE CPL. 1SC 8X1550	SCHLAUCH KPL.
214	927612208	1	HOSE CPL. 1SC 8X1460	SCHLAUCH KPL.
215	964687108	1	HOSE CPL. 2TE 10X1480	SCHLAUCH KPL.
216	929314808	1	HOSE CPL. 2TE 16X1700	SCHLAUCH KPL.
217	926465908	1	HOSE CPL. 1SC 8X1300	SCHLAUCH KPL.
218	926112208	1	HOSE CPL. 1SC 8X2100	SCHLAUCH KPL.
220	926443908	1	HOSE CPL. GH425-8 12X1340	SCHLAUCH KPL.
221	922586908	1	HOSE CPL. GH425-8 12X900	SCHLAUCH KPL.
222	926992208	1	HOSE CPL. GH425-8 12X1300	SCHLAUCH KPL.
223	926579808	1	HOSE CPL. GH425-8 12X900	SCHLAUCH KPL.
224	926550408	1	HOSE CPL. 2SN 6X1060	SCHLAUCH KPL.
225	929756308	1	HOSE CPL. 2SN 6X620	SCHLAUCH KPL.
226	926552008	1	HOSE CPL. 2SN 6X800	SCHLAUCH KPL.
227	966733508	1	HOSE CPL. 2SN 6X440	SCHLAUCH KPL.
228	925629708	1	HOSE CPL. GH425-8 12X1550	SCHLAUCH KPL.
229	966569208	1	HOSE CPL. GH425-8 12X1100	SCHLAUCH KPL.
230	926443908	1	HOSE CPL. GH425-8 12X1340	SCHLAUCH KPL.
231	924626108	1	HOSE CPL. GH425-8 12X920	SCHLAUCH KPL.
232	929389908	1	HOSE CPL. 2SN 6X1300	SCHLAUCH KPL.
233	920324708	1	HOSE CPL. 2SN 6X840	SCHLAUCH KPL.
234	920986308	1	HOSE CPL. 2SN 6X880	SCHLAUCH KPL.
235	920984208	1	HOSE CPL. 2SN 6X540	SCHLAUCH KPL.
236	964771908	1	HOSE CPL. 2TE 10X880	SCHLAUCH KPL.
237	962534308	1	HOSE CPL. 2TE 10X1140	SCHLAUCH KPL.
238	968139808	1	HOSE CPL. 2TE 10X1900	SCHLAUCH KPL.
239	928860708	1	HOSE CPL. 2TE 10X2300	SCHLAUCH KPL.
240	926990808	1	HOSE CPL. 2TE 10X580	SCHLAUCH KPL.
241	926610108	1	HOSE CPL. 2TE 10X520	SCHLAUCH KPL.
242	926024608	1	HOSE CPL. 2TE 10X2050	SCHLAUCH KPL.
243	964484008	1	HOSE CPL. 2TE 10X680	SCHLAUCH KPL.
244	928881208	1	HOSE CPL. 2TE 20X1600	SCHLAUCH KPL.
245	928760408	1	HOSE CPL. 2TE 20X1060	SCHLAUCH KPL.
248	921262708	1	HOSE CPL. 2SN 6X1360	SCHLAUCH KPL.
249	962066608	1	HOSE CPL. 2SN 6X1220	SCHLAUCH KPL.
250	920324708	1	HOSE CPL. 2SN 6X840	SCHLAUCH KPL.
251	926486908	1	HOSE CPL. 2SN 6X2500	SCHLAUCH KPL.
252	961921608	1	HOSE CPL. 2SN 6X2650	SCHLAUCH KPL.
253	926661908	1	HOSE CPL. 2SN 6X2300	SCHLAUCH KPL.
256	926661908	1	HOSE CPL. 2SN 6X2300	SCHLAUCH KPL.
257	926837208	1	HOSE CPL. 1SC 8X440	SCHLAUCH KPL.
258	963859608	1	HOSE CPL. 1SC 8X480	SCHLAUCH KPL.
259	968144108	1	HOSE CPL. 1SC 8X400	SCHLAUCH KPL.
260	926837208	1	HOSE CPL. 1SC 8X440	SCHLAUCH KPL.
261	966048908	1	HOSE CPL. 1SC 8X420	SCHLAUCH KPL.
262	921502308	1	HOSE CPL. 1SC 8X400	SCHLAUCH KPL.
263	928040108	1	HOSE CPL. 1SC 8X360	SCHLAUCH KPL.
264	921621208	1	HOSE CPL. 1SC 8X540	SCHLAUCH KPL.
265	965428208	1	HOSE CPL. 2TE 20X3300	SCHLAUCH KPL.
278	923583608	1	HOSE CPL. GH425-10 16X800	SCHLAUCH KPL.
279	921990108	1	HOSE CPL. GH425-10 16X2000	SCHLAUCH KPL.
280	966861808	1	HOSE CPL. 2TE 20X800	SCHLAUCH KPL.
281	966861908	1	HOSE CPL. 2TE 20X2000	SCHLAUCH KPL.
282	966264908	1	HOSE CPL. 2TE 12X880	SCHLAUCH KPL.
283	928016008	1	HOSE CPL. 1SC 8X1220	SCHLAUCH KPL.
284	928004508	1	HOSE CPL. 1SN 25X1650	SCHLAUCH KPL.
285	966862008	1	HOSE CPL. GH663 38X2550	SCHLAUCH KPL.
286	966862108	1	HOSE CPL. GH663 38X2600	SCHLAUCH KPL.
287	966862208	1	HOSE CPL. GH663 38X2650	SCHLAUCH KPL.
288	966862008	1	HOSE CPL. GH663 38X2550	SCHLAUCH KPL.

Pos.	Item	Quantity	Description	Bezeichnung
289	928464008	1	HOSE CPL. GH425-16 25X3800	SCHLAUCH KPL.
290	924344908	1	HOSE CPL. GH425-10 16X1900	SCHLAUCH KPL.
291	922030908	1	HOSE CPL. GH425-10 16X660	SCHLAUCH KPL.
292	966862308	1	HOSE CPL. 2TE 20X2400	SCHLAUCH KPL.
293	966862408	1	HOSE CPL. 2TE 20X1240	SCHLAUCH KPL.
294	926409308	1	HOSE CPL. 2TE 12X1000	SCHLAUCH KPL.
295	926058208	1	HOSE CPL. 1SC 8X1000	SCHLAUCH KPL.
296	962062508	1	HOSE CPL. 1SN 25X1850	SCHLAUCH KPL.
297	966862508	2	HOSE CPL. GH663 38X640	SCHLAUCH KPL.
298	966862608	2	HOSE CPL. GH663 38X780	SCHLAUCH KPL.
299	966862708	1	HOSE CPL. GH425-16 25X460	SCHLAUCH KPL.
460	966960608	1	HOSE CPL. 6ST 38X2650	SCHLAUCH KPL.
461	966960708	1	HOSE CPL. 6ST 38X2700	SCHLAUCH KPL.
462	966960808	1	HOSE CPL. 6ST 38X3000	SCHLAUCH KPL.
463	966739608	1	HOSE CPL. 6ST 38X2950	SCHLAUCH KPL.
464	967357208	1	HOSE CPL. 6ST 38X3500	SCHLAUCH KPL.
465	966961008	1	HOSE CPL. F6000 31X3420	SCHLAUCH KPL.
466	966961108	1	HOSE CPL. GH663 38X3400	SCHLAUCH KPL.
467	966961208	1	HOSE CPL. 1SN 32X3300	SCHLAUCH KPL.
468	966961308	1	HOSE CPL. 1SN 25X3300	SCHLAUCH KPL.
469	966961408	1	HOSE CPL. 2SN 12X3500	SCHLAUCH KPL.
470	961720608	1	HOSE CPL. 1SC 8X780	SCHLAUCH KPL.
471	927054808	1	HOSE CPL. 1SC 8X420	SCHLAUCH KPL.
472	928761808	1	HOSE CPL. 1SC 8X700	SCHLAUCH KPL.
473	926093508	1	HOSE CPL. 1SC 8X1750	SCHLAUCH KPL.
474	923621708	1	HOSE CPL. 1SC 8X720	SCHLAUCH KPL.
475	927550508	1	HOSE CPL. 1SC 8X390	SCHLAUCH KPL.
476	929315808	1	HOSE CPL. 1SC 8X1420	SCHLAUCH KPL.
477	926119108	1	HOSE CPL. 1SC 8X1600	SCHLAUCH KPL.
478	928881308	1	HOSE CPL. 2TE 20X1260	SCHLAUCH KPL.
479	964776108	1	HOSE CPL. 2TE 20X1280	SCHLAUCH KPL.
480	928881208	1	HOSE CPL. 2TE 20X1600	SCHLAUCH KPL.
481	928761808	1	HOSE CPL. 1SC 8X700	SCHLAUCH KPL.
482	928879108	1	HOSE CPL. 1SC 8X480	SCHLAUCH KPL.
483	926465308	1	HOSE CPL. 1SC 8X1000	SCHLAUCH KPL.
484	926998508	1	HOSE CPL. 1SC 8X1400	SCHLAUCH KPL.
485	963859508	1	HOSE CPL. 1SC 8X880	SCHLAUCH KPL.
486	965202408	1	HOSE CPL. 1SC 8X360	SCHLAUCH KPL.
487	963196908	1	HOSE CPL. 1SC 8X1080	SCHLAUCH KPL.
488	963457608	1	HOSE CPL. 1SC 8X1400	SCHLAUCH KPL.
489	963698108	1	HOSE CPL. 1SC 8X960	SCHLAUCH KPL.
490	962641408	1	HOSE CPL. 1SC 8X880	SCHLAUCH KPL.
491	928465008	1	HOSE CPL. 1SC 8X1800	SCHLAUCH KPL.
492	963001308	1	HOSE CPL. 1SC 8X1700	SCHLAUCH KPL.
493	926070508	1	HOSE CPL. 2TE 10X960	SCHLAUCH KPL.
494	926399508	1	HOSE CPL. 2TE 10X720	SCHLAUCH KPL.
495	926465408	1	HOSE CPL. 2TE 10X1000	SCHLAUCH KPL.
496	926097308	1	HOSE CPL. 2TE 10X640	SCHLAUCH KPL.
497	926057608	1	HOSE CPL. 2TE 10X1400	SCHLAUCH KPL.
498	929646708	1	HOSE CPL. 2TE 10X1240	SCHLAUCH KPL.
499	926139208	1	HOSE CPL. 2TE 10X1700	SCHLAUCH KPL.
500	926057708	1	HOSE CPL. 2TE 10X1300	SCHLAUCH KPL.
501	921262708	1	HOSE CPL. 2SN 6X1360	SCHLAUCH KPL.
502	961918908	1	HOSE CPL. 2SN 6X1260	SCHLAUCH KPL.
503	928000808	1	HOSE CPL. 2SN 6X600	SCHLAUCH KPL.
504	922645908	1	HOSE CPL. 2SN 6X660	SCHLAUCH KPL.
505	929746408	1	HOSE CPL. 2SN 6X1000	SCHLAUCH KPL.
506	920982008	1	HOSE CPL. 2SN 6X2700	SCHLAUCH KPL.
507	926661908	1	HOSE CPL. 2SN 6X2300	SCHLAUCH KPL.
508	920982008	1	HOSE CPL. 2SN 6X2700	SCHLAUCH KPL.

Pos.	Item	Quantity	Description	Bezeichnung
509	927418708	1	HOSE CPL. 2SN 6X1700	SCHLAUCH KPL.
640	96051217	1	HOSE CPL. GH663 38X440	SCHLAUCH KPL.
641	96039864	1	HOSE CPL. GH663 38X480	SCHLAUCH KPL.

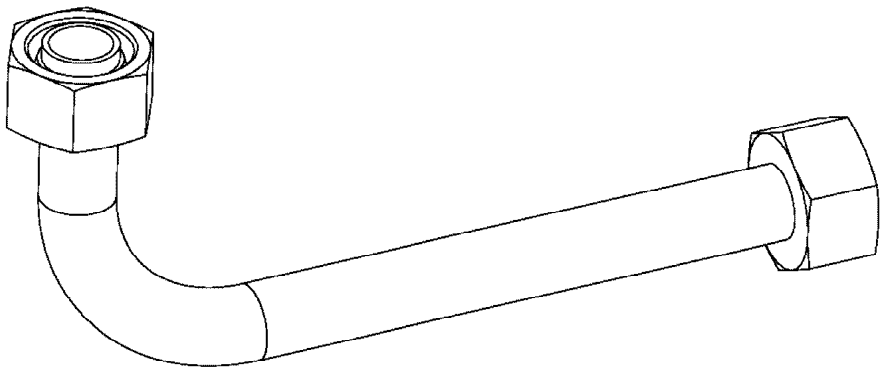

Die Positionsnummern der Rohre auf den Bildtafeln entsprechen den Positionen in der Rohrliste.

The pipe numbers from the illustrations are in accordance with the items in the pipe list.

Les numéros des tuyaux sur les illustrations correspondent aux repères de la nomenclature des tuyaux.

Los números de tubos en las ilustraciones corresponden a las posiciones de la lista de tubos.

Номера позиций труб на изображениях соответствуют позициям в перечне труб.

Pos.	Item	Quantity	Description	Bezeichnung
30	96038070	1	PIPE COMPL. 42X3X -	ROHR KPL.
31	96038071	1	PIPE COMPL. 42X3X -	ROHR KPL.
32	96038072	1	PIPE COMPL. 42X3X -	ROHR KPL.
33	96038073	1	PIPE COMPL. 42X3X -	ROHR KPL.
34	96038074	1	PIPE COMPL. 42X3X -	ROHR KPL.
35	96038100	2	PIPE COMPL. 12X1,5X334,2 AL12 PR12-S/L -	ROHR KPL.
116	966873908	2	PIPE COMPL. 42X3X347 AL42 - AL42	ROHR KPL.
117	966874008	2	PIPE COMPL. 42X3X446 AL42 - AL42	ROHR KPL.
118	966874108	1	PIPE COMPL. 42X3X1203 AL42 - AL42	ROHR KPL.
119	966874208	1	PIPE COMPL. 28X2X70 AL28 - AL28	ROHR KPL.
120	966874308	1	PIPE COMPL. 42X3X1302 AL42 - AL42	ROHR KPL.
121	966874408	1	PIPE COMPL. 42X3X1067 AL42 - AL42	ROHR KPL.
122	966874508	1	PIPE COMPL. 28X2X1011 AL28 - AL28	ROHR KPL.
123	966874608	1	PIPE COMPL. 30X4X180 AS30 - AS30	ROHR KPL.
124	966874708	1	PIPE COMPL. 42X3X743 AL42 - AL42	ROHR KPL.
125	966897308	1	PIPE COMPL. 42X3X2229 AL42 - AL42	ROHR KPL.
178	968021108	1	PIPE COMPL. 38X5X535 AS38 - AS38	ROHR KPL.
179	968021208	1	PIPE COMPL. 38X5X391 AS38 - AS38	ROHR KPL.
180	96038075	1	PIPE COMPL. 42X3X -	ROHR KPL.
181	96038076	1	PIPE COMPL. 42X3X -	ROHR KPL.
182	966580308	1	PIPE COMPL. 28X2X1362 AL28 - AL28	ROHR KPL.
183	96039773	1	PIPE COMPL. 28X2X1692,9 PR28-L AL28 - P	ROHR KPL.
184	966580508	1	PIPE COMPL. 30X4X1247 AS30 - AS30	ROHR KPL.
185	96039774	1	PIPE COMPL. 30X4X1462,9 AS30 PR30-S X	ROHR KPL.
186	966580708	1	PIPE COMPL. 30X4X1033 AS30 - AS30	ROHR KPL.
187	96039775	1	PIPE COMPL. 30X4X1260,3 AS30 PR30-S - A	ROHR KPL.
188	96038077	1	PIPE COMPL. 42X3X -	ROHR KPL.
189	96038078	1	PIPE COMPL. 42X3X -	ROHR KPL.
190	96038079	1	PIPE COMPL. 42X3X -	ROHR KPL.
191	96038080	1	PIPE COMPL. 42X3X -	ROHR KPL.
192	96038081	1	PIPE COMPL. 42X3X -	ROHR KPL.
193	96038082	1	PIPE COMPL. 42X3X -	ROHR KPL.
194	96038083	1	PIPE COMPL. 42X3X -	ROHR KPL.
195	96038084	1	PIPE COMPL. 42X3X -	ROHR KPL.
196	96038085	1	PIPE COMPL. 42X3X -	ROHR KPL.
197	96038086	1	PIPE COMPL. 42X3X -	ROHR KPL.
198	96038087	2	PIPE COMPL. 42X3X -	ROHR KPL.
199	96038088	2	PIPE COMPL. 42X3X -	ROHR KPL.
200	966420708	1	PIPE COMPL. 38X5X3210 MU.38S/STA. - MU	ROHR KPL.
201	966420808	1	PIPE COMPL. 38X5X3252 MU.38S/STA. - MU	ROHR KPL.
202	966420908	1	PIPE COMPL. 38X5X3354 MU.38S/STA. - MU	ROHR KPL.
203	966421008	1	PIPE COMPL. 38X5X3288 MU.38S/STA. - MU	ROHR KPL.
204	966421108	1	PIPE COMPL. 38X5X3703 MU.38S/STA. - MU.	ROHR KPL.
205	966421208	1	PIPE COMPL. 35X2X3497 35L - G35L	ROHR KPL.
206	966421408	1	PIPE COMPL. 16X2X3226 16S - 16S	ROHR KPL.
207	966421508	1	PIPE COMPL. 38X5X3379 MU.38S/STA. - MU	ROHR KPL.
208	966421608	1	PIPE COMPL. 38X5X3621 MU.38S/STA. - MU	ROHR KPL.
209	966421708	1	PIPE COMPL. 38X5X3394 MU.38S/STA. - MU	ROHR KPL.
210	966421808	1	PIPE COMPL. 38X5X3625 MU.38S/STA. - MU	ROHR KPL.
211	966421908	1	PIPE COMPL. 38X5X2907 MUTTER 38S/STA	ROHR KPL.
212	966422008	1	PIPE COMPL. 42X3X3785 42L - G42L	ROHR KPL.
213	966422108	1	PIPE COMPL. 28X2X1692 G28L - 28L	ROHR KPL.
214	966422208	1	PIPE COMPL. 28X2X2014 28L - 28L	ROHR KPL.
215	966422308	1	PIPE COMPL. 38X5X2017 MUTTER 38S/STA	ROHR KPL.
216	966422408	1	PIPE COMPL. 38X5X2127 MUTTER 38S/STA	ROHR KPL.
217	966422508	1	PIPE COMPL. 38X5X2032 MUTTER 38S/STA	ROHR KPL.
218	966422608	1	PIPE COMPL. 38X5X2155 MUTTER 38S/STA	ROHR KPL.
219	966422708	1	PIPE COMPL. 38X5X2088 MUTTER 38S/STA	ROHR KPL.
220	966422808	1	PIPE COMPL. 38X5X2005 MUTTER 38S/STA	ROHR KPL.
221	966422908	1	PIPE COMPL. 38X5X2118 MUTTER 38S/STA	ROHR KPL.

Pos.	Item	Quantity	Description	Bezeichnung
222	966423008	1	PIPE COMPL. 38X5X2033 MUTTER 38S/STA	ROHR KPL.
223	966423108	1	PIPE COMPL. 35X2X2877 35L - G35L	ROHR KPL.
224	966423208	1	PIPE COMPL. 28X2X2716 G28L - G28L	ROHR KPL.
225	966423308	1	PIPE COMPL. 42X3X2629 42L - 42L	ROHR KPL.
226	966423408	1	PIPE COMPL. 30X4X1859 30S - G30S	ROHR KPL.
227	966423508	1	PIPE COMPL. 38X5X1647 MU.38S/STA. - MU.	ROHR KPL.
228	966423608	1	PIPE COMPL. 38X5X1818 MU.38S/STA. - MU.	ROHR KPL.
229	966423708	1	PIPE COMPL. 16X2X3544 16S - 16S	ROHR KPL.
230	966423808	1	PIPE COMPL. 38X5X679 MUTTER 38S/STA	ROHR KPL.
231	966423908	1	PIPE COMPL. 38X5X1068 MUTTER 38S/STA	ROHR KPL.
232	966424008	1	PIPE COMPL. 38X5X624 MUTTER 38S/STA	ROHR KPL.
233	966424108	1	PIPE COMPL. 38X5X3301 MU.38S/STA./XG38	ROHR KPL.
234	966424208	1	PIPE COMPL. 38X5X4095 MU.38S/STA./XG38	ROHR KPL.
235	966424308	1	PIPE COMPL. 42X3X2715 42L - 42L	ROHR KPL.
236	966424408	1	PIPE COMPL. 42X3X1620 42L - 42L	ROHR KPL.
237	966424508	1	PIPE COMPL. 25X3X1456 25S - 25S	ROHR KPL.
238	966424608	1	PIPE COMPL. 25X3X4049 G25S - G25S	ROHR KPL.
239	966424708	1	PIPE COMPL. 30X4X2319 30S - 30S	ROHR KPL.
240	966424808	1	PIPE COMPL. 30X4X3768 G30S - G30S	ROHR KPL.
241	966424908	1	PIPE COMPL. 30X4X2090 30S - 30S	ROHR KPL.
242	966425008	1	PIPE COMPL. 30X4X3538 30S - 30S	ROHR KPL.
243	966425108	1	PIPE COMPL. 25X3X1589 25S - 25S	ROHR KPL.
244	966425208	1	PIPE COMPL. 25X3X3273 25S - 25S	ROHR KPL.
245	966425308	1	PIPE COMPL. 42X3X982 42L - 42L	ROHR KPL.
246	966425408	1	PIPE COMPL. 38X5X3377 MU.38S/STA. - MU	ROHR KPL.
247	966425508	1	PIPE COMPL. 38X5X4206 MU.38S/STA. - MU	ROHR KPL.
248	966425608	1	PIPE COMPL. 30X4X889 G30S - 30S	ROHR KPL.
249	966425708	1	PIPE COMPL. 30X4X778 30S - 30S	ROHR KPL.
250	966425808	1	PIPE COMPL. 30X4X406 30S - 150MM ABS./	ROHR KPL.
251	966425908	1	PIPE COMPL. 16X2X209 16S - 16S	ROHR KPL.
252	966426008	1	PIPE COMPL. 38X5X716 MU.38S/STA. - MU.	ROHR KPL.
253	966426108	1	PIPE COMPL. 30X4X267 30S - 30S	ROHR KPL.
254	966426208	1	PIPE COMPL. 30X4X813 30S - 30S	ROHR KPL.
255	966426308	1	PIPE COMPL. 30X4X984 G30S - 30S	ROHR KPL.
256	966426408	1	PIPE COMPL. 30X4X746 G30S - 30S	ROHR KPL.
257	966426508	1	PIPE COMPL. 30X4X1278 30S - 30S	ROHR KPL.
258	966426608	1	PIPE COMPL. 30X4X1072 30S - 30S	ROHR KPL.
259	966426708	1	PIPE COMPL. 30X4X1578 30S - 30S	ROHR KPL.
260	966426808	1	PIPE COMPL. 30X4X1623 30S - 30S	ROHR KPL.
261	966426908	1	PIPE COMPL. 30X4X1600 30S - 30S	ROHR KPL.
262	966427008	1	PIPE COMPL. 35X2X1888 35L - 35L	ROHR KPL.
263	966427108	1	PIPE COMPL. 35X2X1770 35L - 35L	ROHR KPL.
264	966427208	1	PIPE COMPL. 30X4X483 30S - 30S	ROHR KPL.
265	966427308	1	PIPE COMPL. 30X4X734 30S - 30S	ROHR KPL.
266	966431708	1	PIPE COMPL. 30X4X447 30S - 30S	ROHR KPL.
267	966510508	1	PIPE COMPL. 30X4X575 30S - 30S	ROHR KPL.
268	966578008	1	PIPE COMPL. 12X1,5X353 AS12 - AS12	ROHR KPL.
269	966578108	1	PIPE COMPL. 12X1,5X890 AS12 - AS12	ROHR KPL.
270	966578208	1	PIPE COMPL. 12X1,5X344 AS12 - AS12	ROHR KPL.
271	966578308	1	PIPE COMPL. 12X1,5X984 AS12 - AS12	ROHR KPL.
272	966578408	1	PIPE COMPL. 12X1,5X1333 AL12 - AL12	ROHR KPL.
273	966578508	1	PIPE COMPL. 12X1,5X725 AL12 - AL12	ROHR KPL.
274	966578608	1	PIPE COMPL. 6X1X170 AS6 - AS6	ROHR KPL.
275	966578708	1	PIPE COMPL. 6X1X248 AS6 - AS6	ROHR KPL.
276	966578808	1	PIPE COMPL. 12X1,5X1341 AS12 - AS12	ROHR KPL.
277	966581908	1	PIPE COMPL. 12X1,5X1920 AS12 - AS12	ROHR KPL.
278	966874808	1	PIPE COMPL. 18X1,5X3462 AL18 - AL18	ROHR KPL.
279	966582008	1	PIPE COMPL. 6X1X1553 AS6 - AS6	ROHR KPL.
280	966582108	1	PIPE COMPL. 6X1X866 AS6 - AS6	ROHR KPL.
281	966874908	1	PIPE COMPL. 25X3X2931 AS25 - AS25	ROHR KPL.

Pos.	Item	Quantity	Description	Bezeichnung
282	966875008	1	PIPE COMPL. 30X4X1274 AS30 - AS30	ROHR KPL.
283	96038089	1	PIPE COMPL. 42X3X1324,4 XG42-L AL42 P	ROHR KPL.
284	966875208	1	PIPE COMPL. 42X3X135 AL42 - AL42	ROHR KPL.
285	966875308	2	PIPE COMPL. 42X3X90 AL42 - AL42	ROHR KPL.
286	966696208	4	PIPE COMPL. 42X3X432 AL42 - AL42	ROHR KPL.
287	966696308	2	PIPE COMPL. 42X3X230 AL42 - AL42	ROHR KPL.
288	96039935	2	PIPE COMPL. 42X3X300 AL42 PR42-L - AL42	ROHR KPL.
289	966696508	2	PIPE COMPL. 12X1,5X85 AL12 - AL12	ROHR KPL.
290	96050324	2	PIPE COMPL. 12X1,5X -	ROHR KPL.
291	966696708	4	PIPE COMPL. 10X1,5X296 AL10 - AL10	ROHR KPL.
296	966875108	1	PIPE COMPL. 42X3X552 AL42 - AL42	ROHR KPL.
297	966626108	1	PIPE COMPL. 25X3X743 25S - 25S	ROHR KPL.
298	966626208	1	PIPE COMPL. 28X2X282 AL28 - AL28	ROHR KPL.
299	96050291	1	PIPE COMPL. 42X3X -	ROHR KPL.

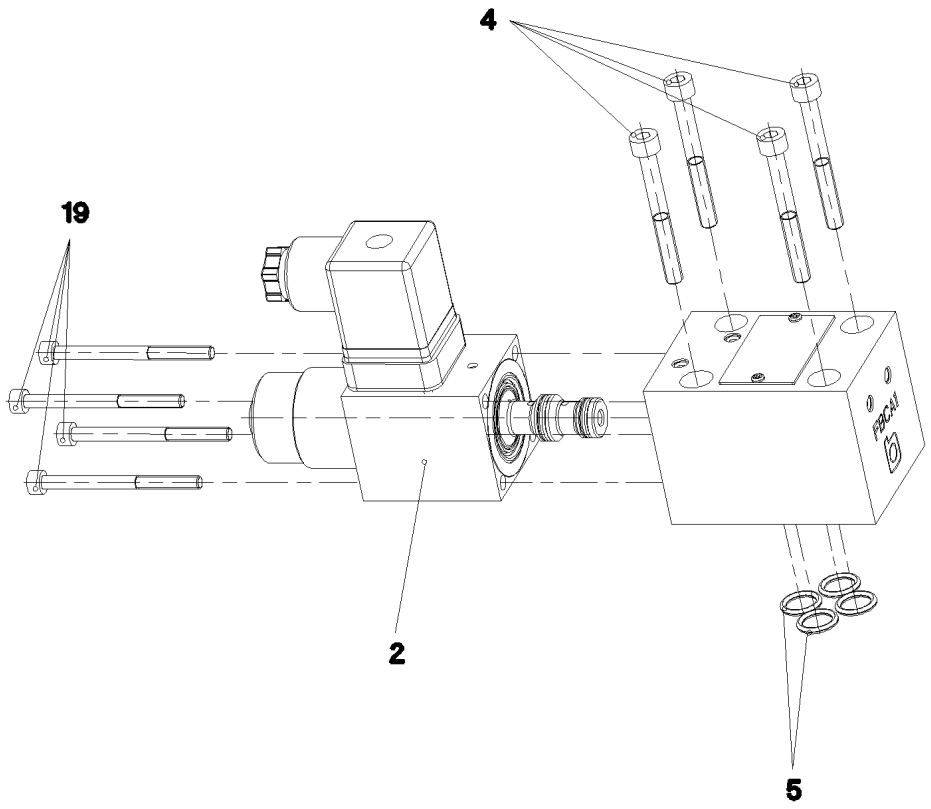

Pos.	Item	Quantity	Description	Bezeichnung
2	10650092	1	MAGNET 24V	MAGNET
4	404361208	4	SOCKET HEAD SCREW ISO 4762 M5X45 12.	ZYLINDERSCHRAUBE
5	7380574	4	O-RING ISO 3601-1 9,25X1,78 FKM 90 A	O-RING
19	4901531	4	SOCKET HEAD SCREW ISO 4762 M4X50 8.8	ZYLINDERSCHRAUBE

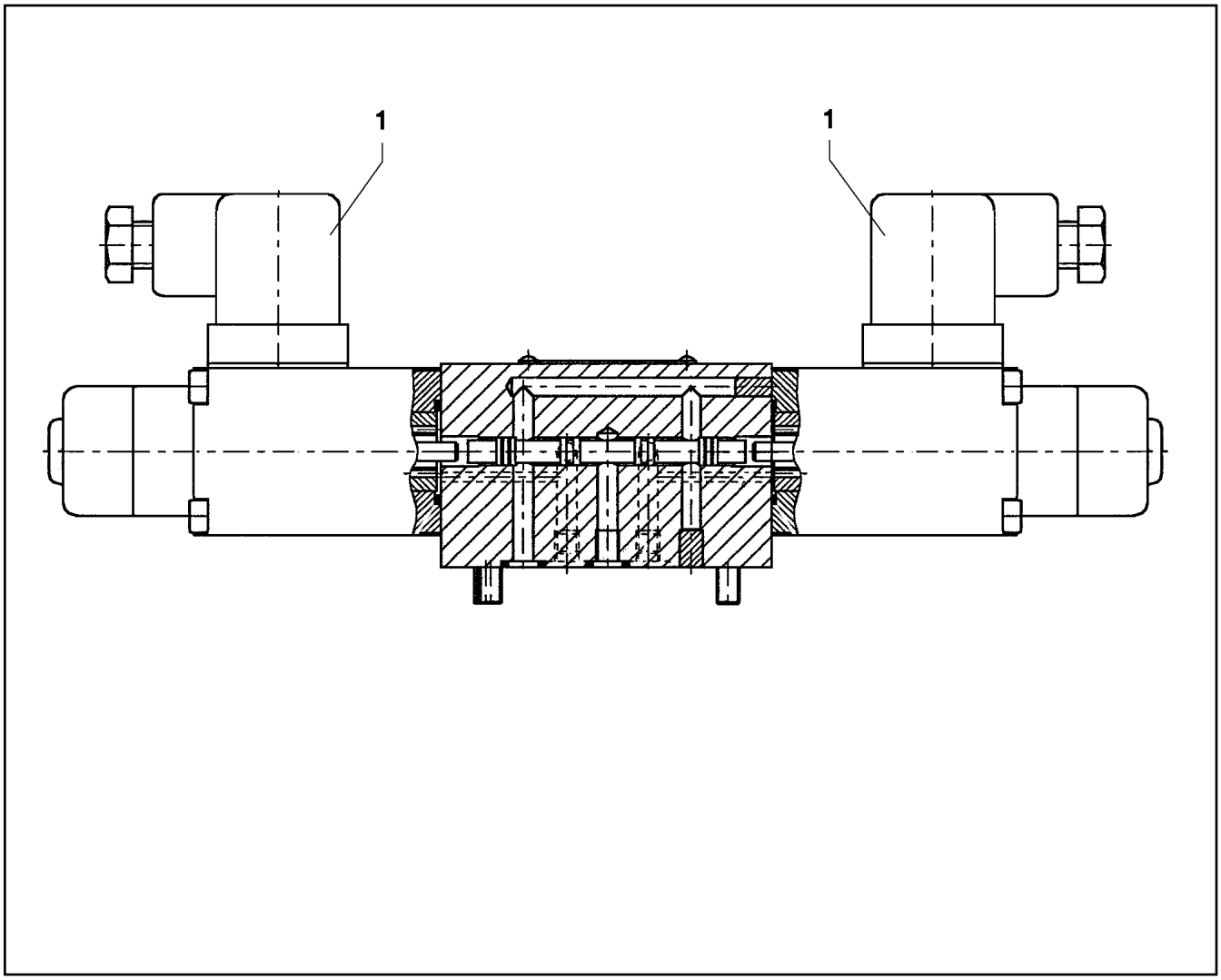

Pos.	Item	Quantity	Description	Bezeichnung
1	10564740	2	MAGNET COIL	MAGNETSPULE
2	7027459	2	NUT	MUTTER
999	7411445	1	SEAL KIT	DICHTUNGSSATZ

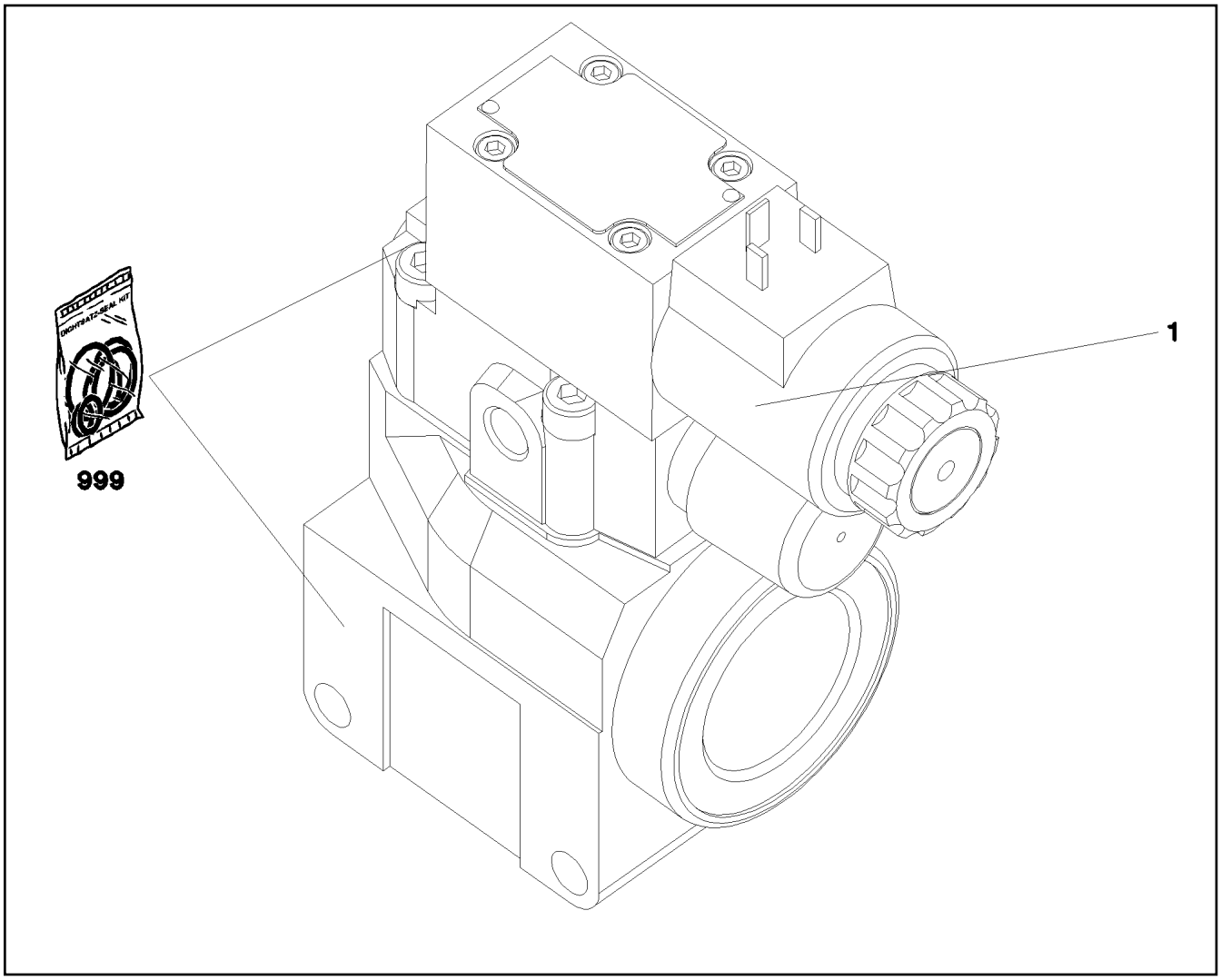

Pos.	Item	Quantity	Description	Bezeichnung
1	11005327	1	DIRECTIONAL CONTROL VALVE ⇨ ❑ 869	WEGEVENTIL
999	11005330	1	SEAL KIT LIMIT VALVE	DS DRUCKBEGRENZUNGSVEN

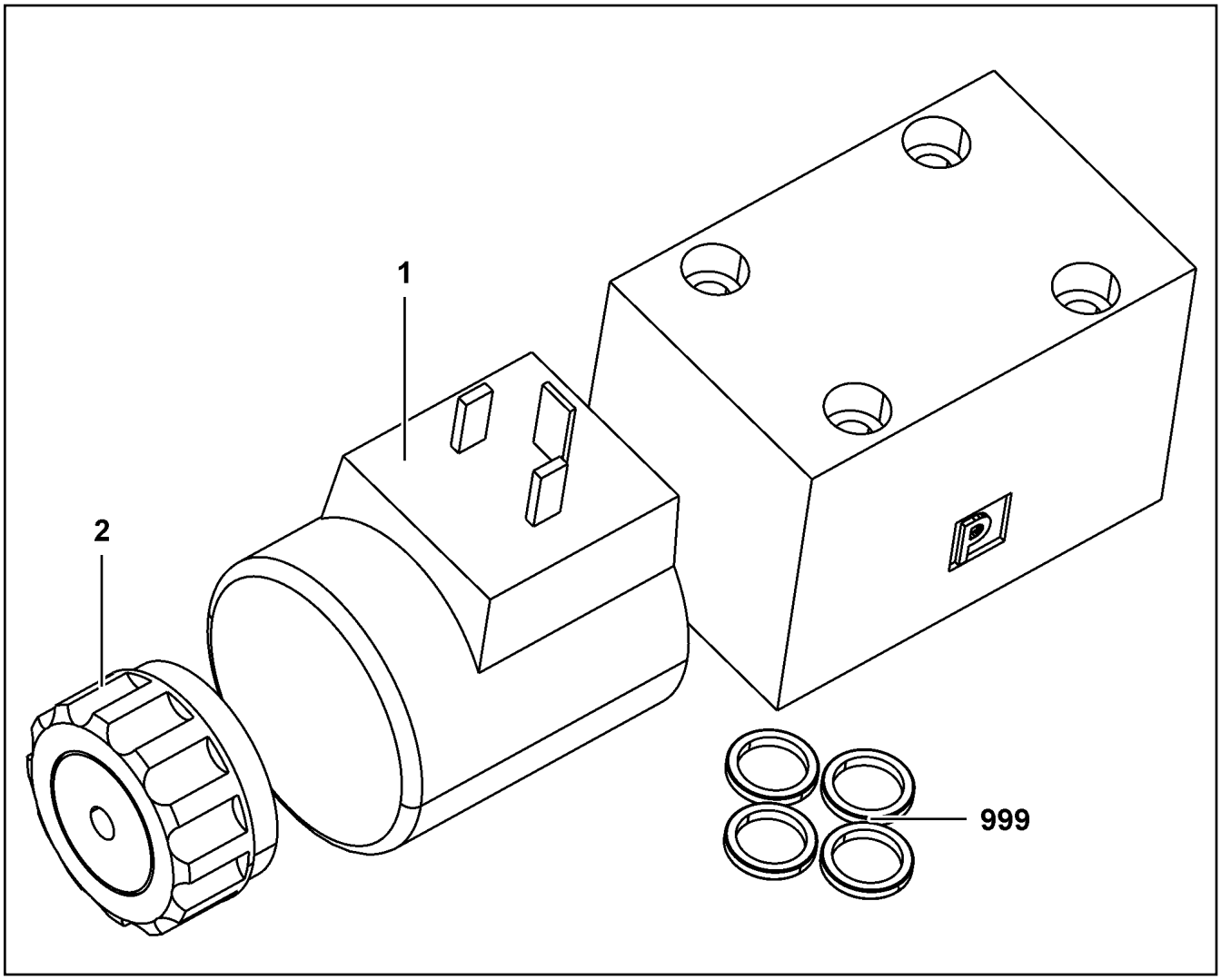

Pos.	Item	Quantity	Description	Bezeichnung
1	10564740	1	MAGNET COIL	MAGNETSPULE
2	7027459	1	NUT	MUTTER
999	571840008	1	SEAL KIT	DICHTSATZ

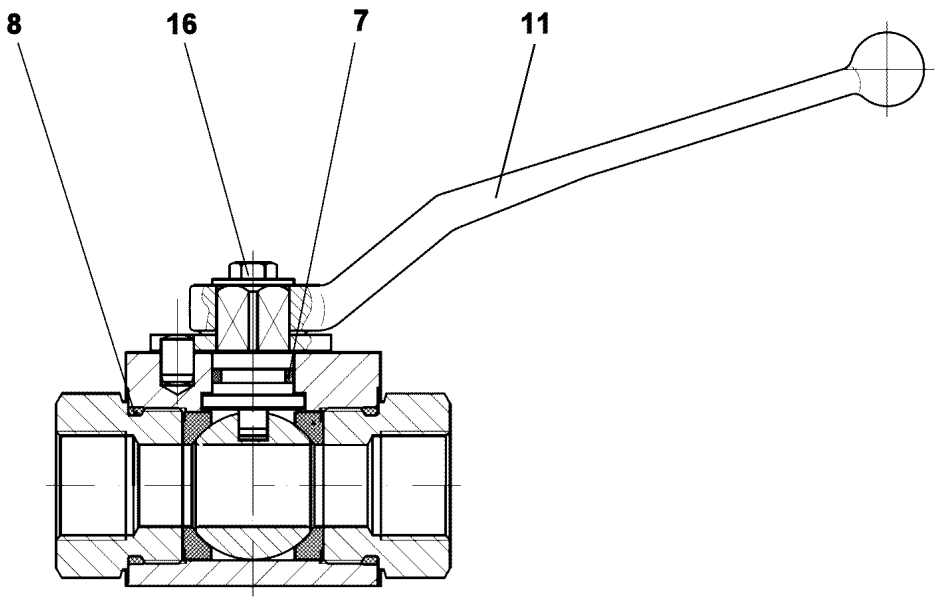

Pos.	Item	Quantity	Description	Bezeichnung
7	7380619	1	O-RING AEHNL.ISO 3601-1 15X2,5 FKM 80 A	O-RING
8	726424877	2	O-RING 24X2,5 NBR70	O-RING
11	570099008	1	GRIP	GRIFF
16	11642497	1	HEX SCREW ISO 4017 M6X10 8.8 480H SPF	SECHSKANTSCHRAUBE

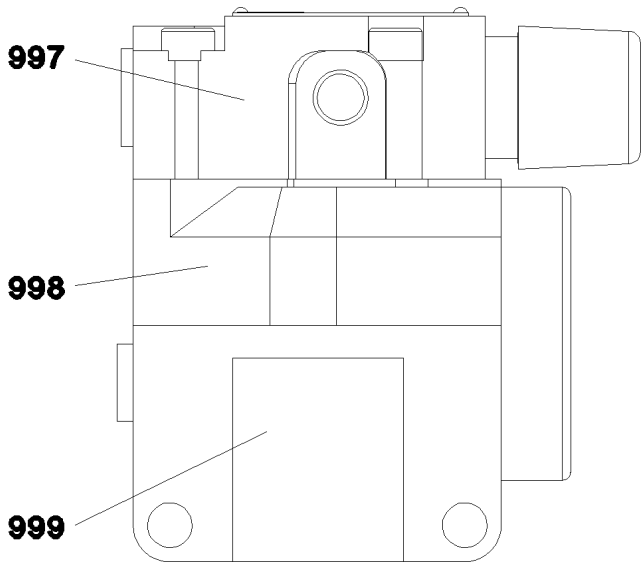

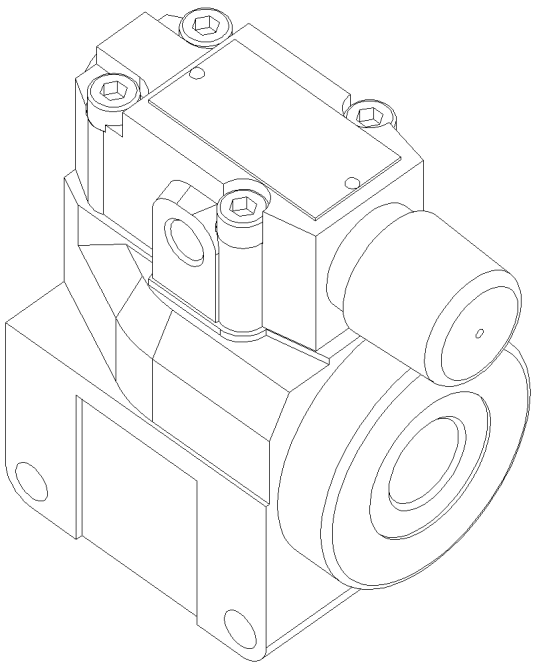

Pos.	Item	Quantity	Description	Bezeichnung
997	10684170	1	SEAL KIT GRUNDBLOCK	DICHTSATZ
998	10684171	1	SEAL KIT CARTRIDGE	DICHTSATZ
999	10684172	1	SEALING KIT	DS VORSTEUERVENTIL

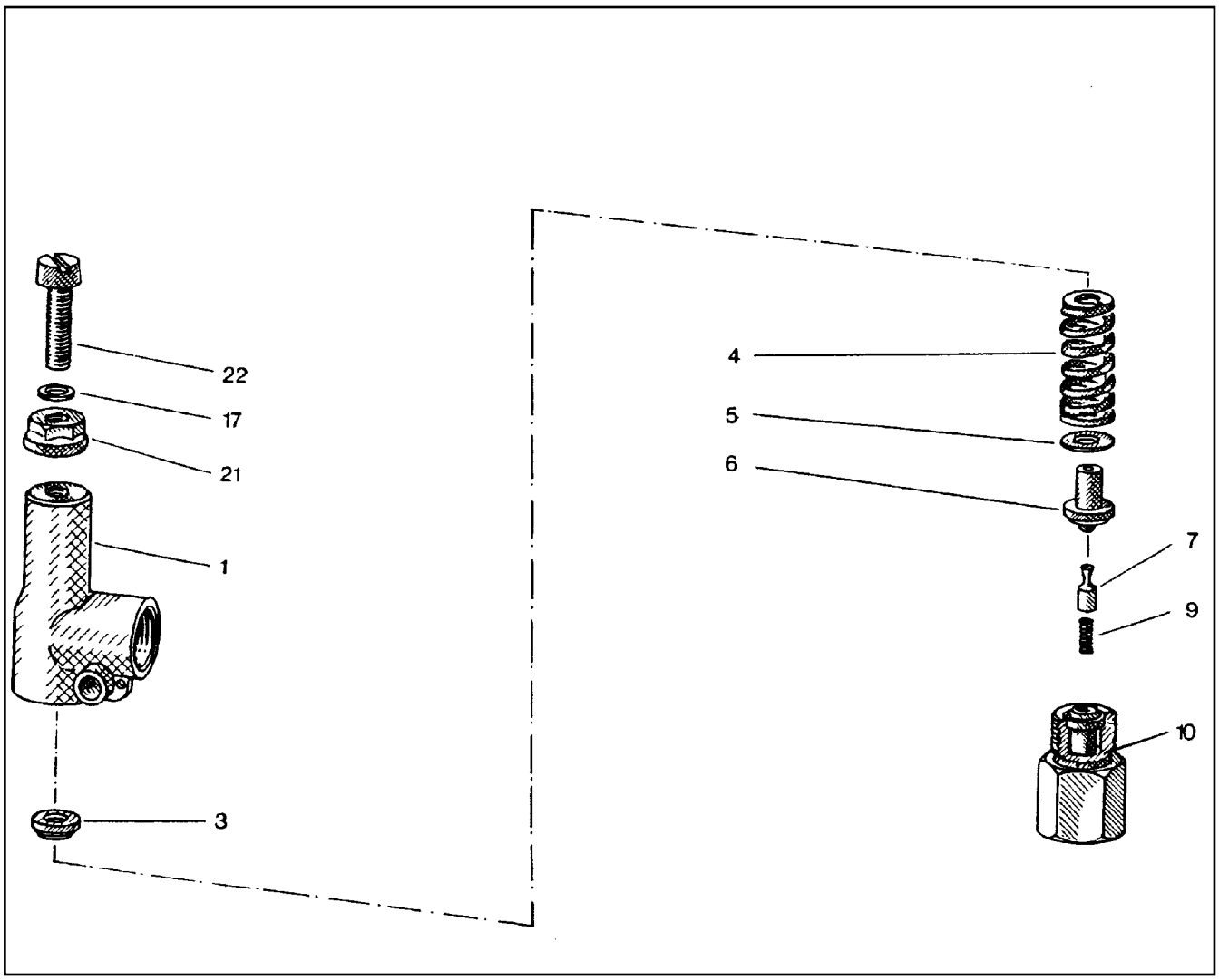

Pos.	Item	Quantity	Description	Bezeichnung
1	510796908	1	HOUSING	GEHAEUSE
3	510797008	1	SPRING SUPPORT	FEDERTELLER
4	510797108	1	COMPRESSION SPRING	DRUCKFEDER
5	510797208	1	WASHER	SCHEIBE
6	510797308	1	SPRING-LOADED PIN	FEDERBOLZEN
7	510797408	1	DAMPING PISTON	DAEMPFUNGSKOLBEN
9	510797508	1	COMPRESSION SPRING	DRUCKFEDER
10	510797608	1	VALVE SEAT	VENTILSITZ
17	510783208	1	SHIM	AUSGLEICHSCHEIBE
21	510741708	1	SEALING NUT M8	DICHTMUTTER
22	510797708	1	SOCKET HEAD SCREW DIN 84 M8X35 5.8	ZYLINDERSCHRAUBE

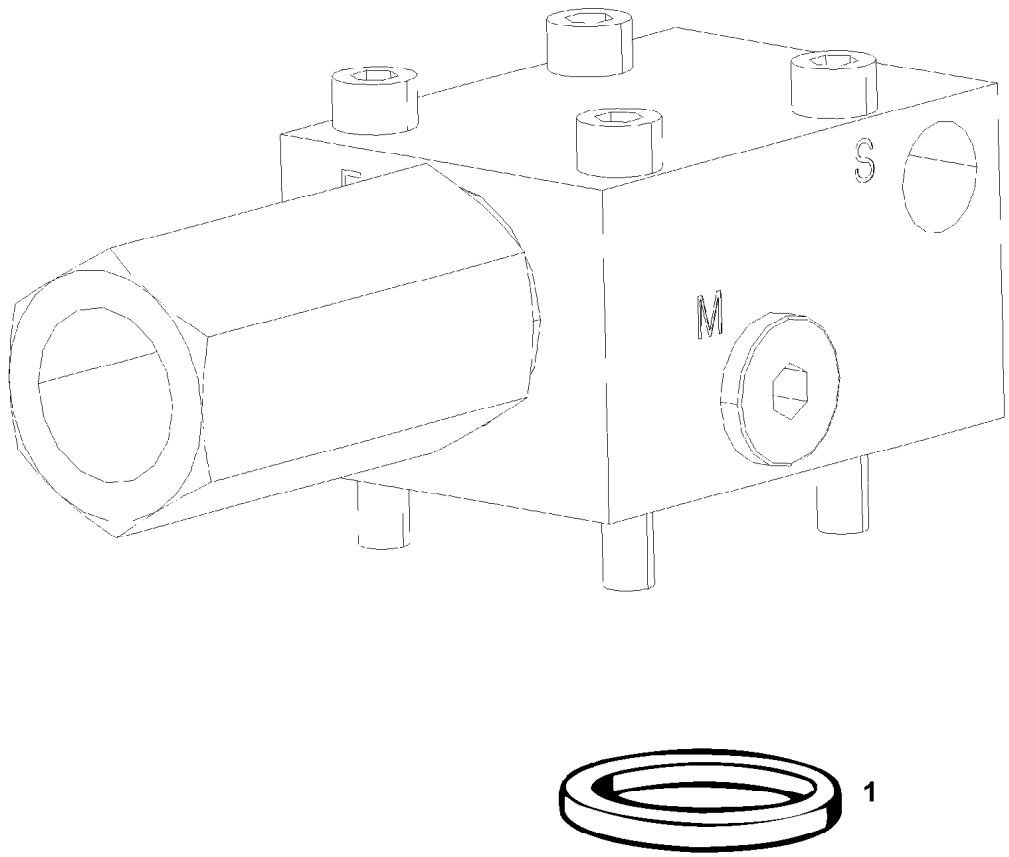

Pos.	Item	Quantity	Description	Bezeichnung
1	510746108	1	O-RING ARP 568 12,37X2,62 NBR90	O-RING

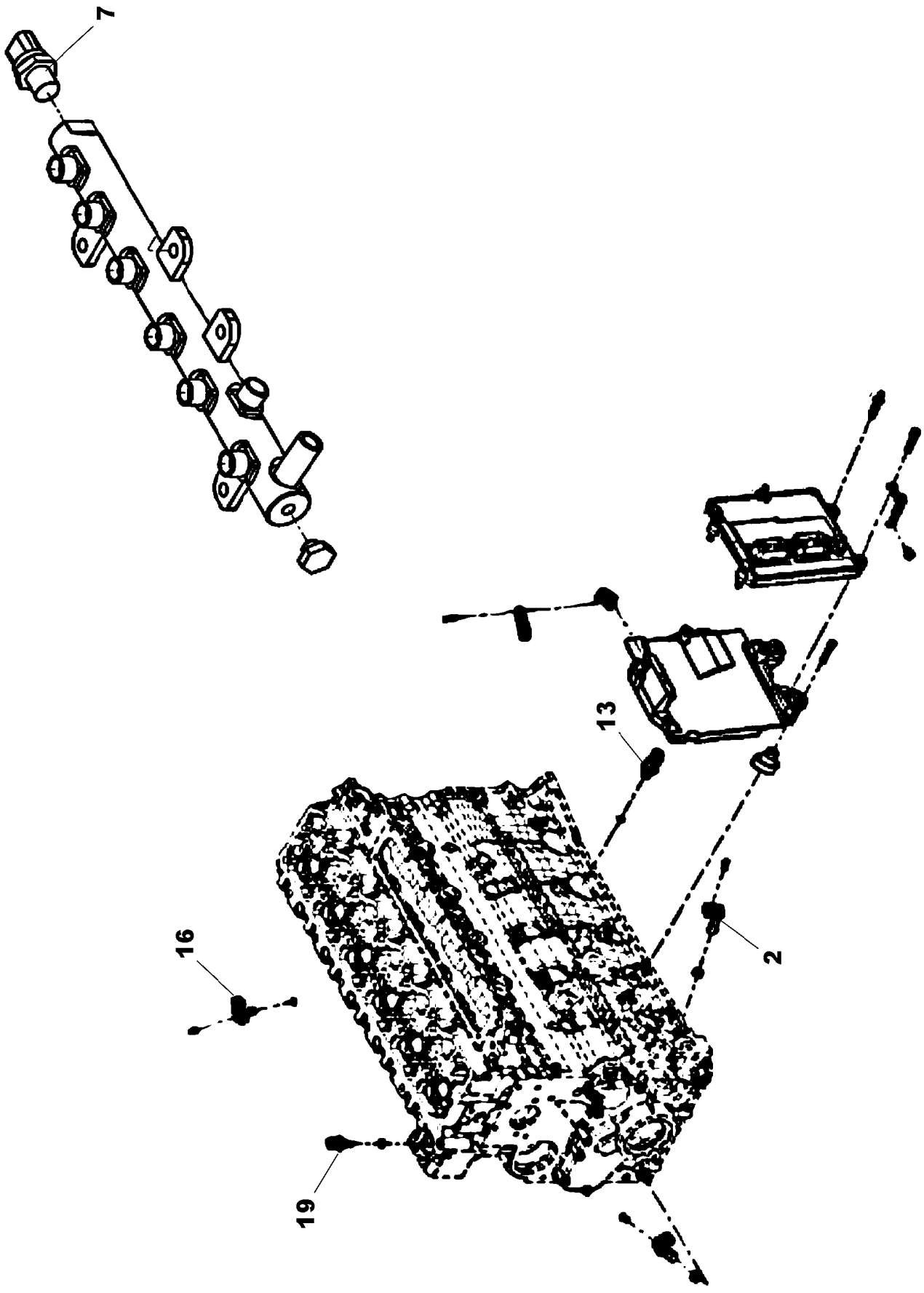
7
13
16
2
19

Pos.	Item	Quantity	Description	Bezeichnung
8	502634108	4	O-RING 27,3X2,4 NBR70	O-RING
9	7009805	2	O-RING 75X3 FKM 70	O-RING
10	726419008	8	O-RING ARP 568 37,77X2,62 NBR90	O-RING
11	530633508	8	O-RING 26,2X3 NBR70	O-RING

Pos.	Item	Quantity	Description	Bezeichnung
10	96033519	1	ELECTRIC UNIT BOTTOM	ELEKTRIK AGGREGAT UNTEN
(2)	96033561	1	LEAD W587U	LEITUNG
(3)	96033562	1	LEAD W588U	LEITUNG
(4)	96033563	1	LEAD W589U	LEITUNG
(11)	10123876	1	RUBBER RING X16	GUMMIRING
(12)	10123877	1	RUBBER RING X19	GUMMIRING
11	96033520	1	ELECTRIC UNIT TOP	ELEKTRIK AGGREGAT OBEN
(2)	96033565	1	LEAD W587O	LEITUNG
(3)	96033566	1	LEAD W588O	LEITUNG
(4)	96033567	1	LEAD W589O	LEITUNG
(11)	10123876	1	RUBBER RING X16	GUMMIRING
(12)	10123877	1	RUBBER RING X19	GUMMIRING
12	96046753	1	TEMPERATURE SENSOR	TEMPERATURFUEHLER
(1)	10424276	2	TEMPERATURE SENSOR -30°C BIS +130°C	TEMPERATURFUEHLER
20	96033521	1	COMPLEMENT MACHINE/ENGINE ROOM ⇨ ❑ 877	KABELLISTE MASCHINENHAUS
30	96034779	1	TERMINAL BOX CABIN ⇨ ❑ 878	KLEMMKASTEN KABINE
50	966155708	1	ELECTRICS POWER UNIT ⇨ ❑ 887	ELEKTRIK STROMAGGREGAT
60	967021108	1	TERMINAL BOX BLANK PLUG CPL. S512 ⇨ ❑ 889	KLEMMKASTEN BLINDSTECKER
70	96051755	1	TERMINAL BOX MACHINERY HOUSE ⇨ ❑ 891	KLEMMKASTEN MASCHINENH
80	968271908	1	SIGNAGE ELECTRICS ⇨ ❑ 896	BESCHILDERUNG ELEKTRIK
90	96040477	1	ADD PARTS ENG HOUSE ELEC SYS ⇨ ❑ 897	ZUSATZTEILE EL.MASCHINENH

Pos.	Item	Quantity	Description	Bezeichnung
10	966642508	1	LEAD W635	LEITUNG
20	966644708	1	LEAD W671	LEITUNG
30	966644908	1	LEAD W672	LEITUNG
40	966645008	1	LEAD W636	LEITUNG
50	966645108	1	LEAD W637	LEITUNG
60	966645208	1	LEAD W638	LEITUNG
70	966645308	1	LEAD W639	LEITUNG
90	966645508	1	LEAD W614	LEITUNG
100	966645608	1	LEAD W511	LEITUNG
110	966645708	1	LEAD W512	LEITUNG
140	966755808	1	LEAD W641	LEITUNG
150	966810408	1	LEAD W509	LEITUNG
160	966810508	1	LEAD W510	LEITUNG
170	966940408	1	LEAD W503	LEITUNG
180	966951508	1	LEAD W585	LEITUNG
190	966951608	1	LEAD W586	LEITUNG
200	96026143	1	LEAD W601A	LEITUNG
210	96037964	1	LEAD W602A	LEITUNG

Pos.	Item	Quantity	Description	Bezeichnung
1	966530408	1	TERMINAL BOX S500 ⇨ ❑ 879	KLEMMKASTEN
2	96034780	1	TERMINAL BOX S501 ⇨ ❑ 881	KLEMMKASTEN
3	96044329	1	TERMINAL BOX ⇨ ❑ 883	KLEMMKASTEN
4	968221508	1	TERMINAL BOX BLINDSTECKER ⇨ ❑ 885	KLEMMKASTEN

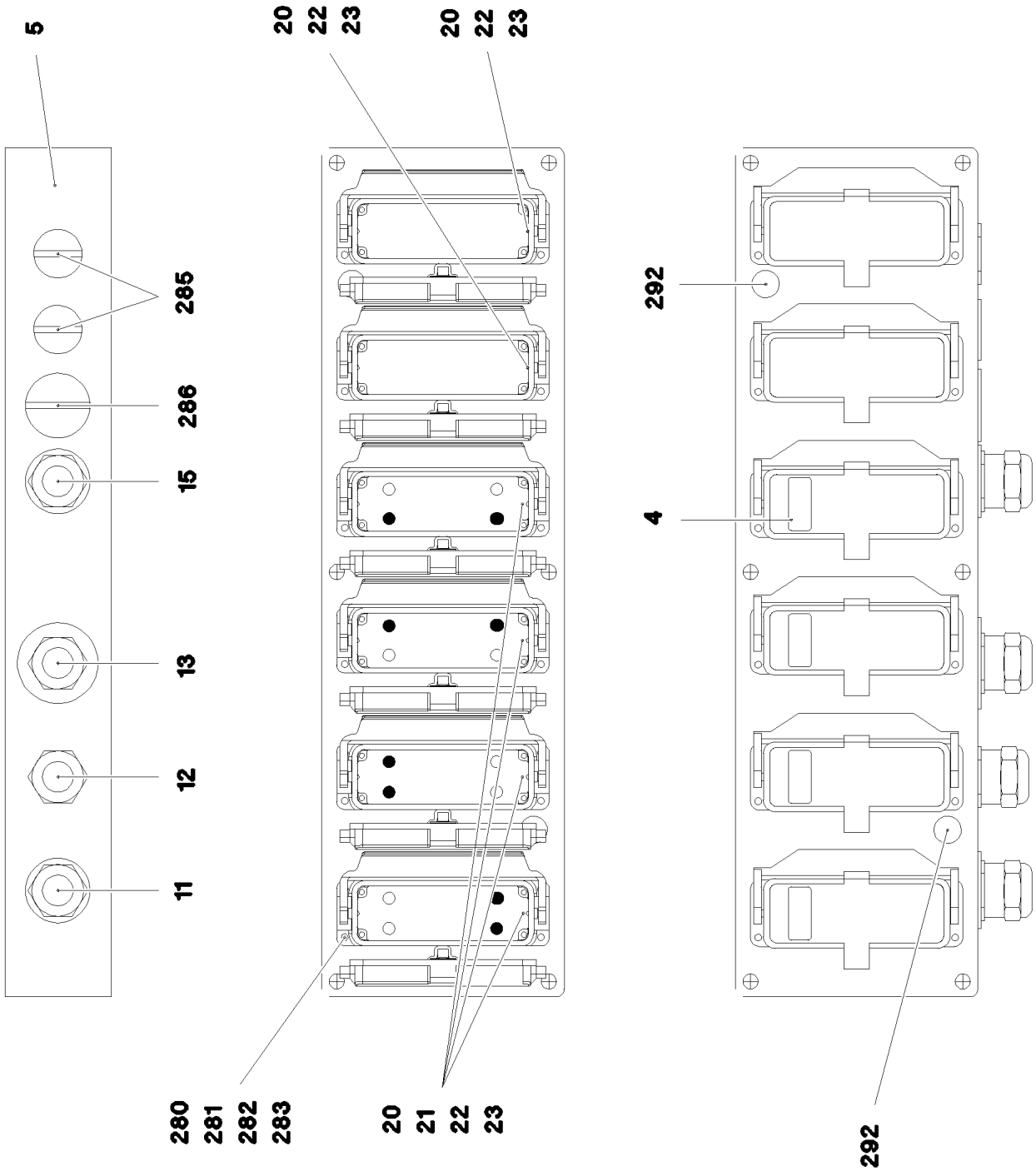
5
285
286
15
13
12
11
20 22 23
20 22 23
280 281 282 283
20 21 22 23
292
4
292

Pos.	Item	Quantity	Description	Bezeichnung
4	966531508	1	TAGS - TERMINAL BOX S500	SCHILDER KLEMMKASTEN
(1)	97006058	1	SIGN 35X15 LEXEDGE II	SCHILD
(2)	97006059	1	SIGN 35X15 LEXEDGE II	SCHILD
(3)	97006060	1	SIGN 35X15 LEXEDGE II	SCHILD
(4)	97006061	1	SIGN 35X15 LEXEDGE II	SCHILD
5	97132690	1	EMPTY CASING 90.0X560 AL	LEERGEHAEUSE
11	966531008	1	LEAD W630	LEITUNG
12	966531108	1	LEAD W631	LEITUNG
13	966531208	1	LEAD W632	LEITUNG
15	966531308	1	LEAD W633	LEITUNG
20	10873528	6	ADD-ON HOUSING HAN 24B	ANBAUGEHAEUSE
21	605608808	4	FEMALE INSERT 64-POL 10A	BUCHSENEINSATZ
22	10871289	8	GUIDE BUSHING CODIERUNG HAN E/ STAIN	FUEHRUNGSBUCHSE
23	10871288	8	GUIDE PIN CODIERUNG HAN E/ STAINLESS	FUEHRUNGSSTIFT
280	12216226	24	PAN-HEAD SCREW ISO 7045 M4X16 4.8 480	FLACHKOPFSCHRAUBE
281	10875619	24	HEX NUT ISO 4032 M4 8 480H SPF	SECHSKANTMUTTER
282	425100708	24	TOOTH LOCK WASHER DIN 6797 A 4,3	ZAHNSCHEIBE
283	10875645	24	WASHER ISO 7089 4 200HV 480H SPF	SCHEIBE
285	602425208	2	SCREW PLUG M32X1,5 MS	VERSCHLUSSSCHRAUBE
286	602425308	1	SCREW PLUG M40X1,5 MS	VERSCHLUSSSCHRAUBE
292	602501208	2	WATER DRAIN PLUG M12 PA6G SPF	ENTWAESSERUNGSSTOPFEN

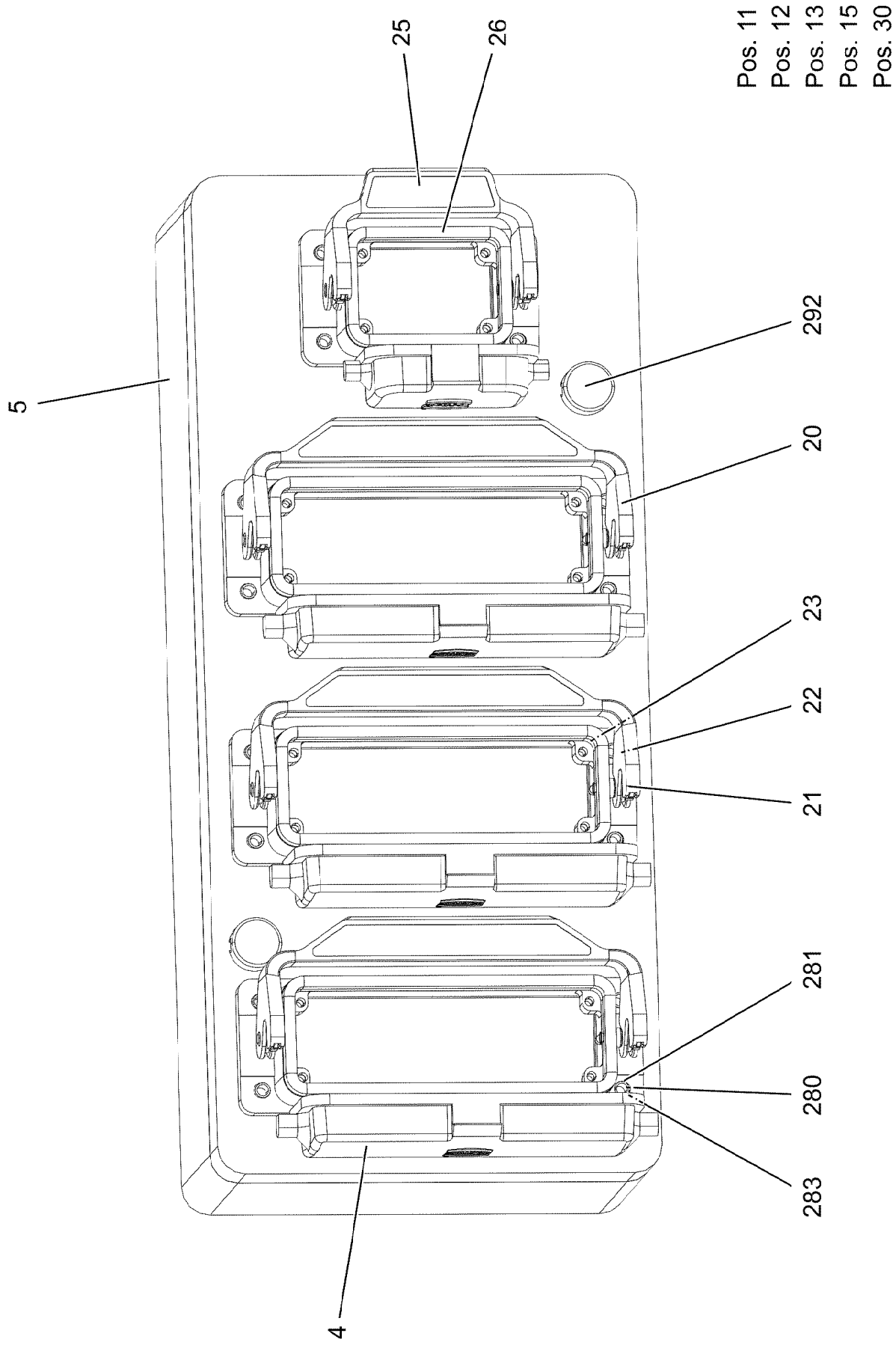
Pos. 11
Pos. 12
Pos. 13
Pos. 15
Pos. 30
25
26
292
5
20
23
22
21
281
280
283
4

Pos.	Item	Quantity	Description	Bezeichnung
4	966532008	1	TAGS - TERMINAL BOX S501	SCHILDER KLEMMKASTEN
(1)	97006062	1	SIGN 35X15 LEXEDGE II	SCHILD
(2)	97006063	1	SIGN 35X15 LEXEDGE II	SCHILD
(3)	97006064	1	SIGN 35X15 LEXEDGE II	SCHILD
(4)	97006065	1	SIGN 35X15 LEXEDGE II	SCHILD
5	97005614	1	EMPTY CASING 90.0X360 AL	LEERGEHAEUSE
11	966534308	1	LEAD W661	LEITUNG
12	966534408	1	LEAD W662	LEITUNG
13	966534508	1	LEAD W663	LEITUNG
15	96034781	1	LEAD W634	LEITUNG
20	10873528	3	ADD-ON HOUSING HAN 24B	ANBAUGEHAEUSE
21	605608808	3	FEMALE INSERT 64-POL 10A	BUCHSENEINSATZ
22	10871289	8	GUIDE BUSHING CODIERUNG HAN E/ STAIN	FUEHRUNGSBUCHSE
23	10871288	8	GUIDE PIN CODIERUNG HAN E/ STAINLESS	FUEHRUNGSSTIFT
25	10873525	1	ADD-ON HOUSING HAN 6B	ANBAUGEHAEUSE
26	604564314	1	CONTACT INSERT 10 16A	KONTAKTEINSATZ
30	10870511	4	CABLE CLIP HOLDER 28X28-NATUR PA6.6	KABELBINDERHALTER
280	12216226	16	PAN-HEAD SCREW ISO 7045 M4X16 4.8 480	FLACHKOPFSCHRAUBE
281	10875611	16	HEX NUT DIN 985 M4 8 480H SPF	SECHSKANTMUTTER
283	10875645	16	WASHER ISO 7089 4 200HV 480H SPF	SCHEIBE
292	602501208	2	WATER DRAIN PLUG M12 PA6G SPF	ENTWAESSERUNGSSTOPFEN

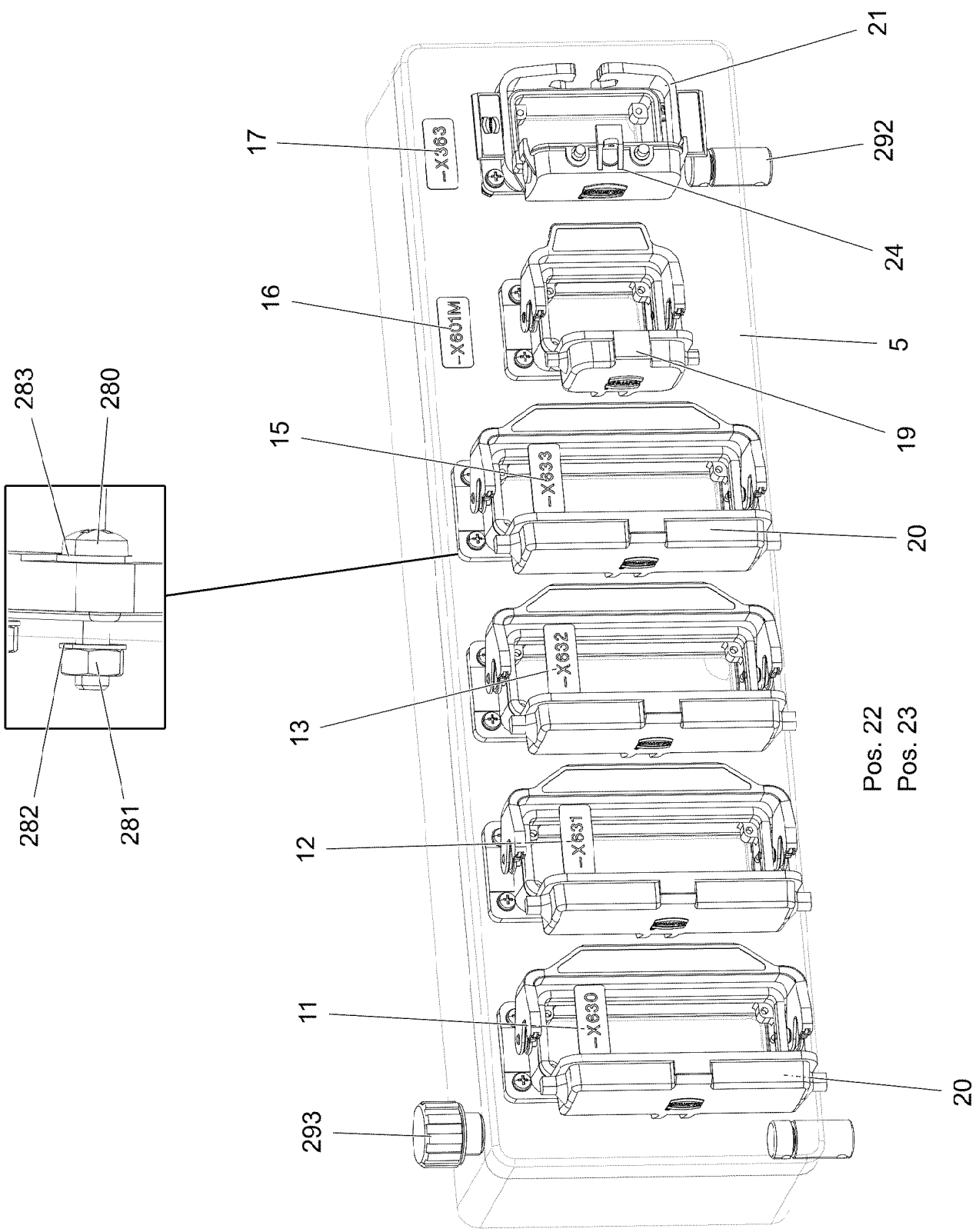
21
17
-X363
292
24
16
-X601M
5
19
15
-X633
20
283
280
13
-X632
Pos. 22
Pos. 23
12
-X631
282
281
11
-X630
20
293

Pos.	Item	Quantity	Description	Bezeichnung
5	97130339	1	EMPTY CASING 160.0X560 AL	LEERGEHAEUSE
11	97006058	1	SIGN 35X15 LEXEDGE II	SCHILD
12	97006059	1	SIGN 35X15 LEXEDGE II	SCHILD
13	97006060	1	SIGN 35X15 LEXEDGE II	SCHILD
15	97006061	1	SIGN 35X15 LEXEDGE II	SCHILD
16	97140511	1	SIGN 35X15 LEXEDGE II	SCHILD
17	97140513	1	SIGN 35X15 LEXEDGE II	SCHILD
19	10873525	1	ADD-ON HOUSING HAN 6B	ANBAUGEHAEUSE
20	10873528	4	ADD-ON HOUSING HAN 24B	ANBAUGEHAEUSE
21	605612814	1	ADD-ON HOUSING HAN 10B	ANBAUGEHAEUSE
22	10871289	8	GUIDE BUSHING CODIERUNG HAN E/ STAIN	FUEHRUNGSBUCHSE
23	10871288	8	GUIDE PIN CODIERUNG HAN E/ STAINLESS	FUEHRUNGSSTIFT
24	605613914	1	COVER LID	ABDECKKAPPE
280	12216226	24	PAN-HEAD SCREW ISO 7045 M4X16 4.8 480	FLACHKOPFSCHRAUBE
281	10875619	24	HEX NUT ISO 4032 M4 8 480H SPF	SECHSKANTMUTTER
282	425100708	24	TOOTH LOCK WASHER DIN 6797 A 4,3	ZAHNSCHEIBE
283	10875645	24	WASHER ISO 7089 4 200HV 480H SPF	SCHEIBE
292	602501208	2	WATER DRAIN PLUG M12 PA6G SPF	ENTWAESSERUNGSSTOPFEN
293	10488662	1	VENTILATION SCREW M20X1,5 POLYAMID	ENTLUEFTUNGSSCHRAUBE

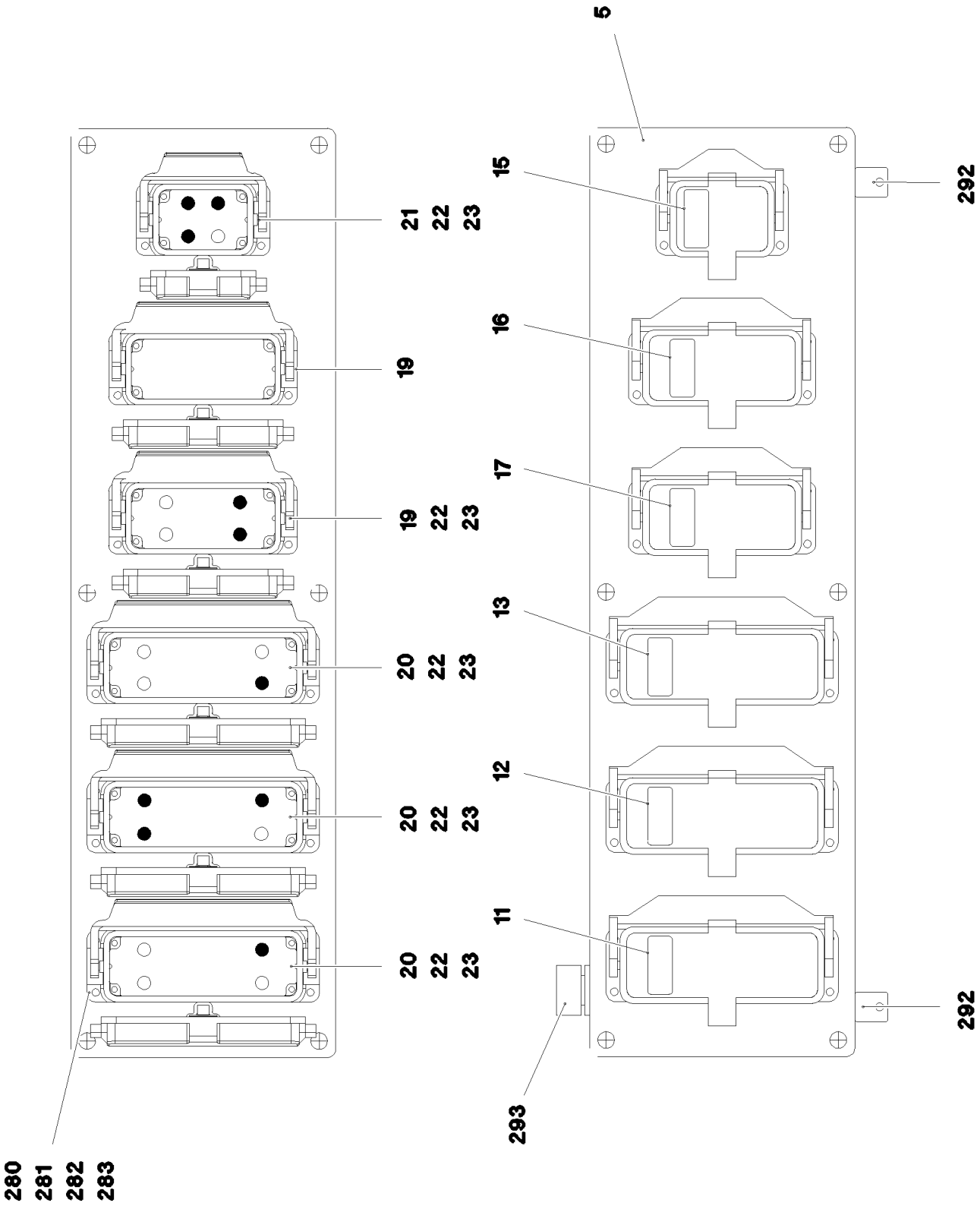
5
15
16
17
13
12
11
292
292
293
21
22
23
19
19
22
23
20
22
23
20
22
23
20
22
23
280
281
282
283

Pos.	Item	Quantity	Description	Bezeichnung
5	97036748	1	EMPTY CASING 160X560X90X0 AL	LEERGEHAEUSE
11	97006062	1	SIGN 35X15 LEXEDGE II	SCHILD
12	97006063	1	SIGN 35X15 LEXEDGE II	SCHILD
13	97006064	1	SIGN 35X15 LEXEDGE II	SCHILD
15	97006065	1	SIGN 35X15 LEXEDGE II	SCHILD
16	97007372	1	SIGN 35X15 LEXEDGE II	SCHILD
17	97036485	1	SIGN 35X15 LEXEDGE II	SCHILD
19	10873527	2	ADD-ON HOUSING HAN 16B	ANBAUGEHAEUSE
20	10873528	3	ADD-ON HOUSING HAN 24B	ANBAUGEHAEUSE
21	10873525	1	ADD-ON HOUSING HAN 6B	ANBAUGEHAEUSE
22	10871289	10	GUIDE BUSHING CODIERUNG HAN E/ STAIN	FUEHRUNGSBUCHSE
23	10871288	10	GUIDE PIN CODIERUNG HAN E/ STAINLESS	FUEHRUNGSSTIFT
280	12216226	24	PAN-HEAD SCREW ISO 7045 M4X16 4.8 480	FLACHKOPFSCHRAUBE
281	10875619	24	HEX NUT ISO 4032 M4 8 480H SPF	SECHSKANTMUTTER
282	425100708	24	TOOTH LOCK WASHER DIN 6797 A 4,3	ZAHNSCHEIBE
283	10875645	24	WASHER ISO 7089 4 200HV 480H SPF	SCHEIBE
292	602501208	2	WATER DRAIN PLUG M12 PA6G SPF	ENTWAESSERUNGSSTOPFEN
293	602501308	1	VENTILATION SCREW G1/2"X30 POLYAMID	ENTLUEFTUNGSSCHRAUBE

Pos.	Item	Quantity	Description	Bezeichnung
1	966574508	1	LEAD W656	LEITUNG
2	966574408	1	WIRING HARNESS W645	KABELSTRANG
3	966574208	1	LEAD W646	LEITUNG
4	966574608	1	LEAD W657	LEITUNG
5	96011344	1	WIRING HARNESS W645D	KABELSTRANG
10	966574708	1	ADDITIONAL PARTS POWER SET ⇨ ❑ 888	EL.ZUSATZTEILE STROMAGGRE

Pos.	Item	Quantity	Description	Bezeichnung
3	96011343	1	LEAD W655D	LEITUNG
4	967114808	1	LEAD W655E	LEITUNG
5	966574808	1	FUSE BOX CPL. 380V	SICHERUNGSKASTEN KPL.
6	966575108	1	LEAD W655	LEITUNG
7	966575208	1	LEAD W655A	LEITUNG
8	966575308	1	LEAD W655B	LEITUNG
9	10488385	1	TERMINAL/CLAMP 1-4MM²	KLEMME
10	11067452	1	CHANGE-OVER SWITCH	UMSCHALTER
12	12216226	6	PAN-HEAD SCREW ISO 7045 M4X16 4.8 480	FLACHKOPFSCHRAUBE
13	10875619	6	HEX NUT ISO 4032 M4 8 480H SPF	SECHSKANTMUTTER
14	425220708	6	SERRATED LOCK WASHER DIN 6798 J 4.3	FAECHERSCHEIBE
15	10875642	12	WASHER ISO 7093-1 4 200HV 480H SPF	SCHEIBE
30	632460501	1	MOTOR PROTECTION SWITCH PKZM0-20	MOTORSCHUTZSCHALTER
40	604531708	1	DISTRIBUTION BOX 122X125X200 POLYST	VERTEILERKASTEN
50	10467351	2	CABLE CHANNEL 37X37/2000 PVC	KABELKANAL

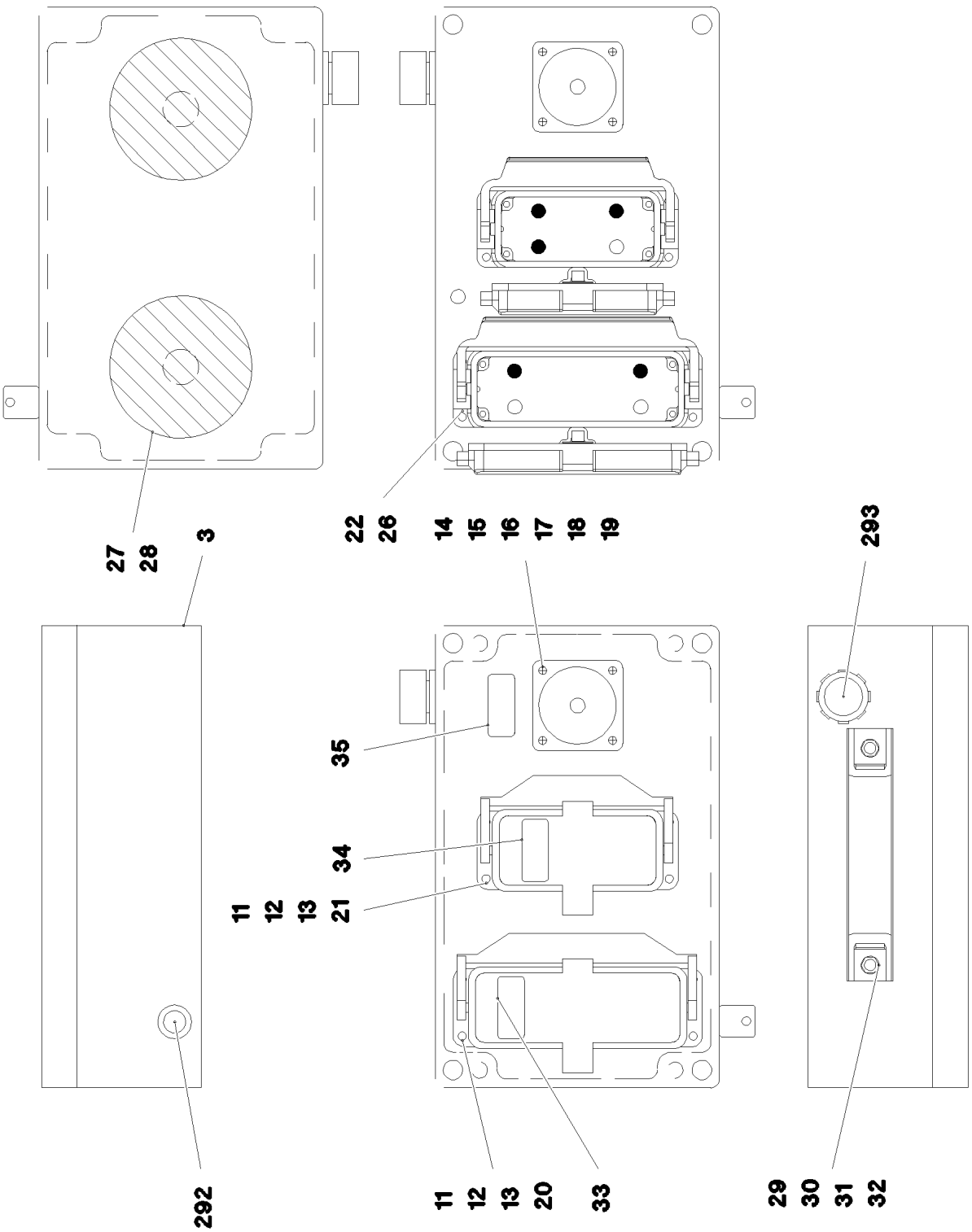

13.12.2021 071131 LIEBHERR	**etk_en_de_098405 LR 13000** **TERMINAL BOX BLANK PLUG CPL.** **KLEMMKASTEN BLINDSTECKER KPL.**	889 (1/2) **967021108**

Pos.	Item	Quantity	Description	Bezeichnung
1	967021208	1	WIRES TERMINAL BOX CPL. S512	DRAEHTE KLEMMKASTEN KPL.
3	97014894	1	EMPTY CASING DRILLED 160X260X90X0 AL	LEERGEHAEUSE GEBOHRT
11	12216226	4	PAN-HEAD SCREW ISO 7045 M4X16 4.8 480	FLACHKOPFSCHRAUBE
12	10875619	4	HEX NUT ISO 4032 M4 8 480H SPF	SECHSKANTMUTTER
13	425100708	4	TOOTH LOCK WASHER DIN 6797 A 4,3	ZAHNSCHEIBE
14	400170108	4	SOCKET HEAD SCREW ISO 1207 M3X16 MS	ZYLINDERSCHRAUBE
15	10875644	4	WASHER ISO 7089 3,5 200HV 480H SPF	SCHEIBE
16	425100508	4	TOOTH LOCK WASHER DIN 6797 A 3,2	ZAHNSCHEIBE
17	12226068	4	HEX NUT ISO 4032 M3 10 480H SPF	SECHSKANTMUTTER
18	10815121	1	FLANGE SEAL GR.28	FLANSCHDICHTUNG
19	692405308	1	DUST CAP 1 3/4-18NS METALL	STAUBKAPPE
20	10873528	1	ADD-ON HOUSING HAN 24B	ANBAUGEHAEUSE
21	10873527	1	ADD-ON HOUSING HAN 16B	ANBAUGEHAEUSE
22	10871289	3	GUIDE BUSHING CODIERUNG HAN E/ STAIN	FUEHRUNGSBUCHSE
26	10871288	5	GUIDE PIN CODIERUNG HAN E/ STAINLESS	FUEHRUNGSSTIFT
27	617000008	2	FERRIMAGNET FERRIT VERZ	FLACHGREIFER
28	12222407	2	SOCKET HEAD SCREW ISO 4762 M10X16 8	ZYLINDERSCHRAUBE
29	704254508	1	GRIP KUNSTSTOFF	GRIFF
30	11644899	2	HEX SCREW ISO 4017 M6X20 8.8 480H SPF	SECHSKANTSCHRAUBE
31	12102692	2	HEX NUT DIN 985 M6 8 ZNNI-480H SPF	SECHSKANTMUTTER
32	10197771	2	WASHER ISO 7089 6 200HV ZNNI-480H SPF	SCHEIBE
33	97026716	1	SIGN 35X15 LEXEDGE II	SCHILD
34	978562908	1	SIGN 35X15 LEXEDGE II	SCHILD
35	97025559	1	SIGN 35X15 LEXEDGE II	SCHILD
292	602501208	1	WATER DRAIN PLUG M12 PA6G SPF	ENTWAESSERUNGSSTOPFEN
293	10488662	1	VENTILATION SCREW M20X1,5 POLYAMID	ENTLUEFTUNGSSCHRAUBE

Pos.	Item	Quantity	Description	Bezeichnung
1	968218508	1	TERMINAL BOX GELAENDER ⇨ ❑ 892	KLEMMKASTEN
2	96051756	1	TERMINAL BOX RAHMEN ⇨ ❑ 894	KLEMMKASTEN

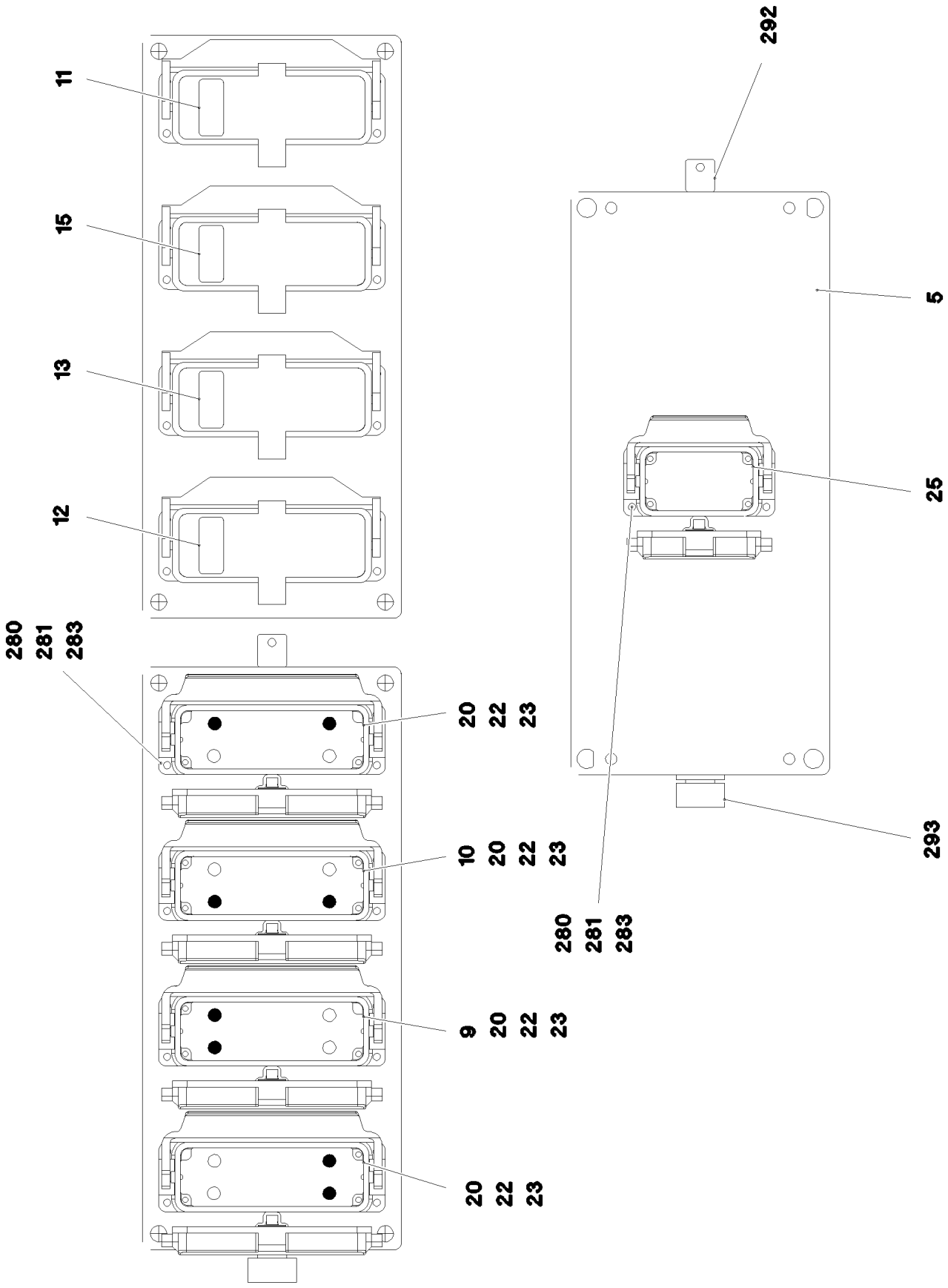

13.12.2021 082246 LIEBHERR	**etk_en_de_098405 LR 13000** **TERMINAL BOX** **KLEMMKASTEN**	892 (1/2) **968218508**

Pos.	Item	Quantity	Description	Bezeichnung
5	97036701	1	EMPTY CASING 160X360X90X0 AL	LEERGEHAEUSE
9	968220208	1	DUMMY PLUG X640BS	BLINDSTECKER
10	968220308	1	DUMMY PLUG X641BS	BLINDSTECKER
11	97008731	1	SIGN 35X15 LEXEDGE II	SCHILD
12	97008729	1	SIGN 35X15 LEXEDGE II	SCHILD
13	97008730	1	SIGN 35X15 LEXEDGE II	SCHILD
15	97009249	1	SIGN 35X15 LEXEDGE II	SCHILD
20	10873528	4	ADD-ON HOUSING HAN 24B	ANBAUGEHAEUSE
22	10871289	8	GUIDE BUSHING CODIERUNG HAN E/ STAIN	FUEHRUNGSBUCHSE
23	10871288	8	GUIDE PIN CODIERUNG HAN E/ STAINLESS	FUEHRUNGSSTIFT
25	10873526	1	ADD-ON HOUSING HAN 10B	ANBAUGEHAEUSE
280	12216226	20	PAN-HEAD SCREW ISO 7045 M4X16 4.8 480	FLACHKOPFSCHRAUBE
281	10875611	20	HEX NUT DIN 985 M4 8 480H SPF	SECHSKANTMUTTER
283	10875645	20	WASHER ISO 7089 4 200HV 480H SPF	SCHEIBE
292	602501208	1	WATER DRAIN PLUG M12 PA6G SPF	ENTWAESSERUNGSSTOPFEN
293	10488662	1	VENTILATION SCREW M20X1,5 POLYAMID	ENTLUEFTUNGSSCHRAUBE

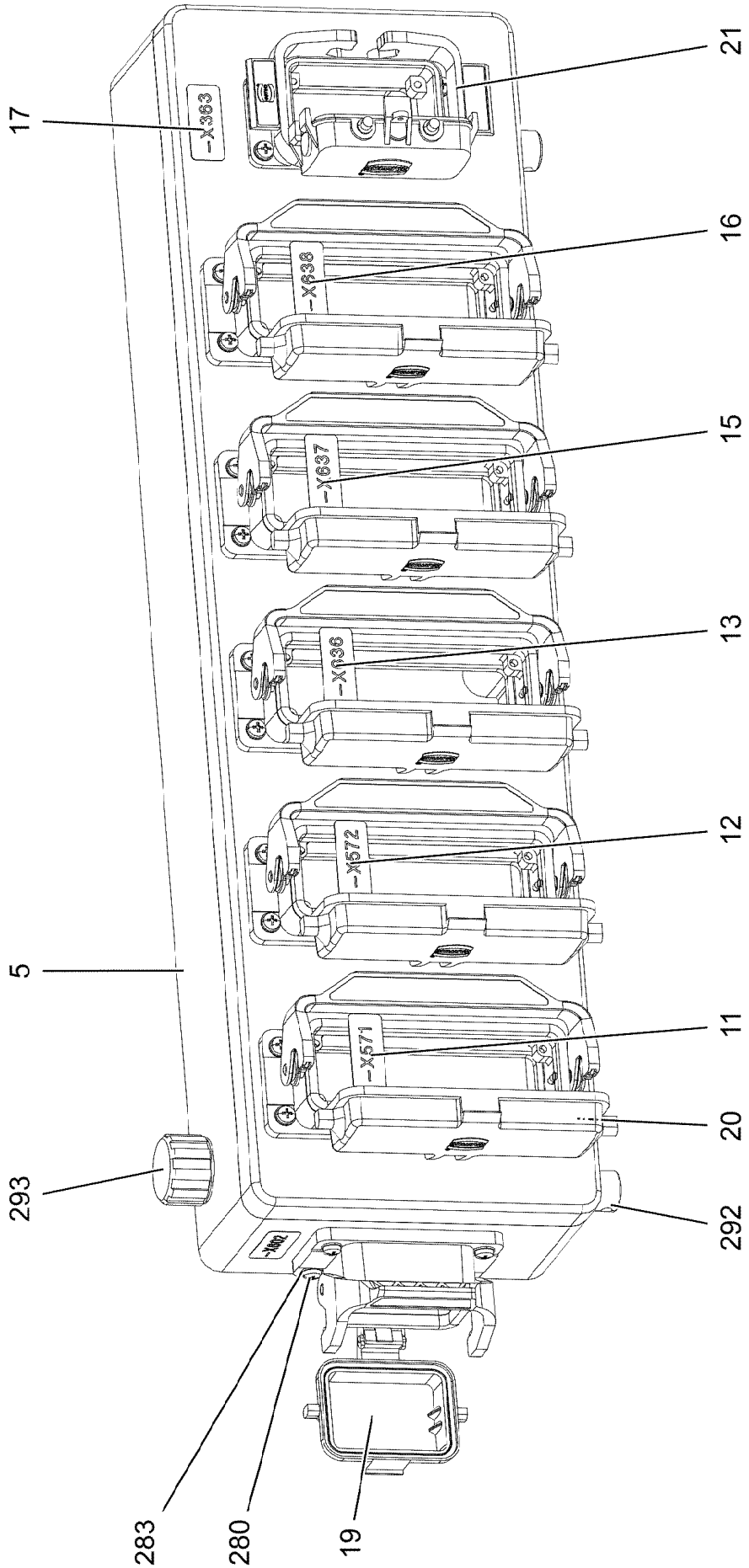
17
21
16
15
13
12
5
11
20
293
292
283
280
19
-X363
-X638
-X637
-X636
-X572
-X571
Pos. 10
Pos. 22
Pos. 23

Pos.	Item	Quantity	Description	Bezeichnung
5	97141385	1	EMPTY CASING 160X560X90X0 AL	LEERGEHAEUSE
10	968218908	1	DUMMY PLUG X638BS	BLINDSTECKER
11	97007627	1	SIGN 35X15 LEXEDGE II	SCHILD
12	97007628	1	SIGN 35X15 LEXEDGE II	SCHILD
13	97007629	1	SIGN 35X15 LEXEDGE II	SCHILD
15	97007630	1	SIGN 35X15 LEXEDGE II	SCHILD
16	97007631	1	SIGN 35X15 LEXEDGE II	SCHILD
17	97140513	1	SIGN 35X15 LEXEDGE II	SCHILD
19	10873525	1	ADD-ON HOUSING HAN 6B	ANBAUGEHAEUSE
20	10873528	5	ADD-ON HOUSING HAN 24B	ANBAUGEHAEUSE
21	10873526	1	ADD-ON HOUSING HAN 10B	ANBAUGEHAEUSE
22	10871289	10	GUIDE BUSHING CODIERUNG HAN E/ STAIN	FUEHRUNGSBUCHSE
23	10871288	10	GUIDE PIN CODIERUNG HAN E/ STAINLESS	FUEHRUNGSSTIFT
280	12216226	28	PAN-HEAD SCREW ISO 7045 M4X16 4.8 480	FLACHKOPFSCHRAUBE
283	10875645	28	WASHER ISO 7089 4 200HV 480H SPF	SCHEIBE
292	602501208	2	WATER DRAIN PLUG M12 PA6G SPF	ENTWAESSERUNGSSTOPFEN
293	602501308	1	VENTILATION SCREW G1/2"X30 POLYAMID	ENTLUEFTUNGSSCHRAUBE

Pos.	Item	Quantity	Description	Bezeichnung
1	97038012	1	SIGN 35X15 LEXEDGE II	SCHILD
2	97038013	1	SIGN 35X15 LEXEDGE II	SCHILD
3	97038014	1	SIGN 35X15 LEXEDGE II	SCHILD
4	97038015	1	SIGN 35X15 LEXEDGE II	SCHILD
5	97038016	1	SIGN 35X15 LEXEDGE II	SCHILD
6	97038017	4	SIGN 35X15 LEXEDGE II	SCHILD
8	97038018	1	SIGN 35X15 LEXEDGE II	SCHILD
9	97038019	1	SIGN 35X15 LEXEDGE II	SCHILD
10	97038020	1	SIGN 35X15 LEXEDGE II	SCHILD
11	97038021	1	SIGN 35X15 LEXEDGE II	SCHILD
12	97038022	1	SIGN 35X15 LEXEDGE II	SCHILD
13	97038023	1	SIGN 35X15 LEXEDGE II	SCHILD

Pos.	Item	Quantity	Description	Bezeichnung
15	12101891	8	LED WORKING HEAD LIGHT 12W 9-32V	LED ARBEITSSCHEINWERFER
30	10878659	1	MARKER LIGHT 30W 10-32V	KENNLEUCHTE

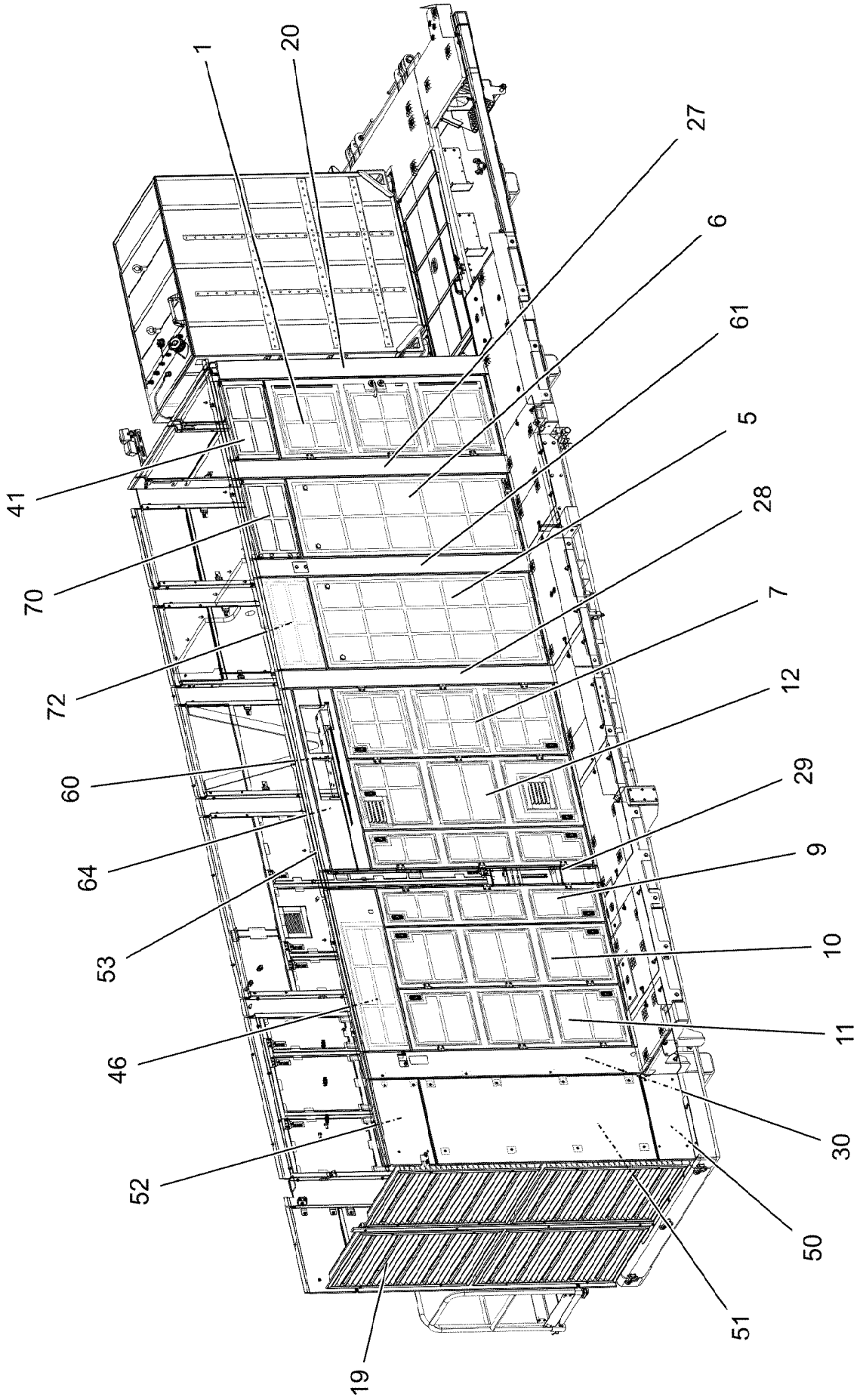

13.12.2021 002239 LIEBHERR	**etk_en_de_098405 LR 13000** **COVERING** **VERKLEIDUNG MASCHINENHAUS**	898 (1/6) **919203908**

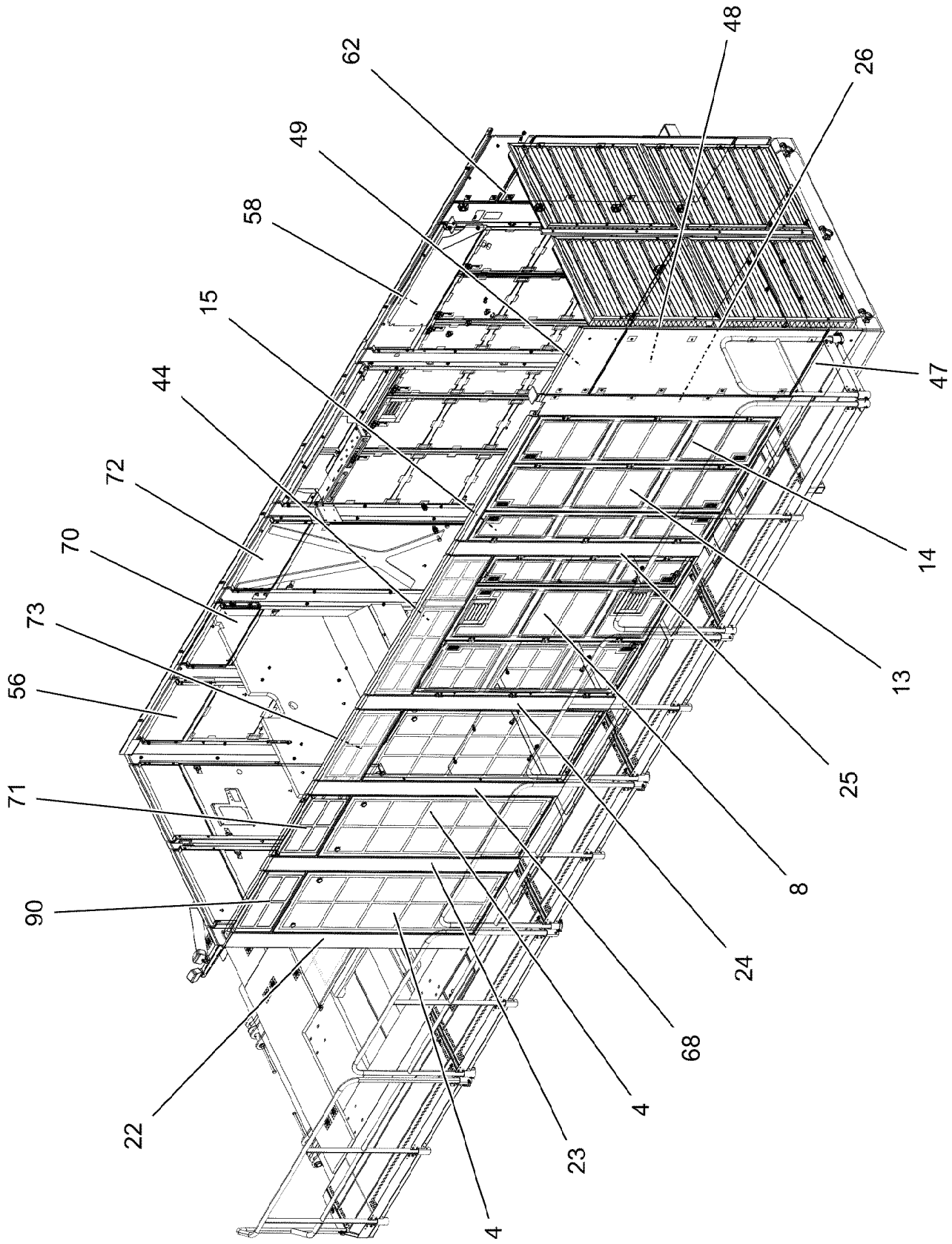
62
48
26
49
58
15
47
44
14
72
70
13
73
56
25
71
8
90
24
68
4
22
23
4

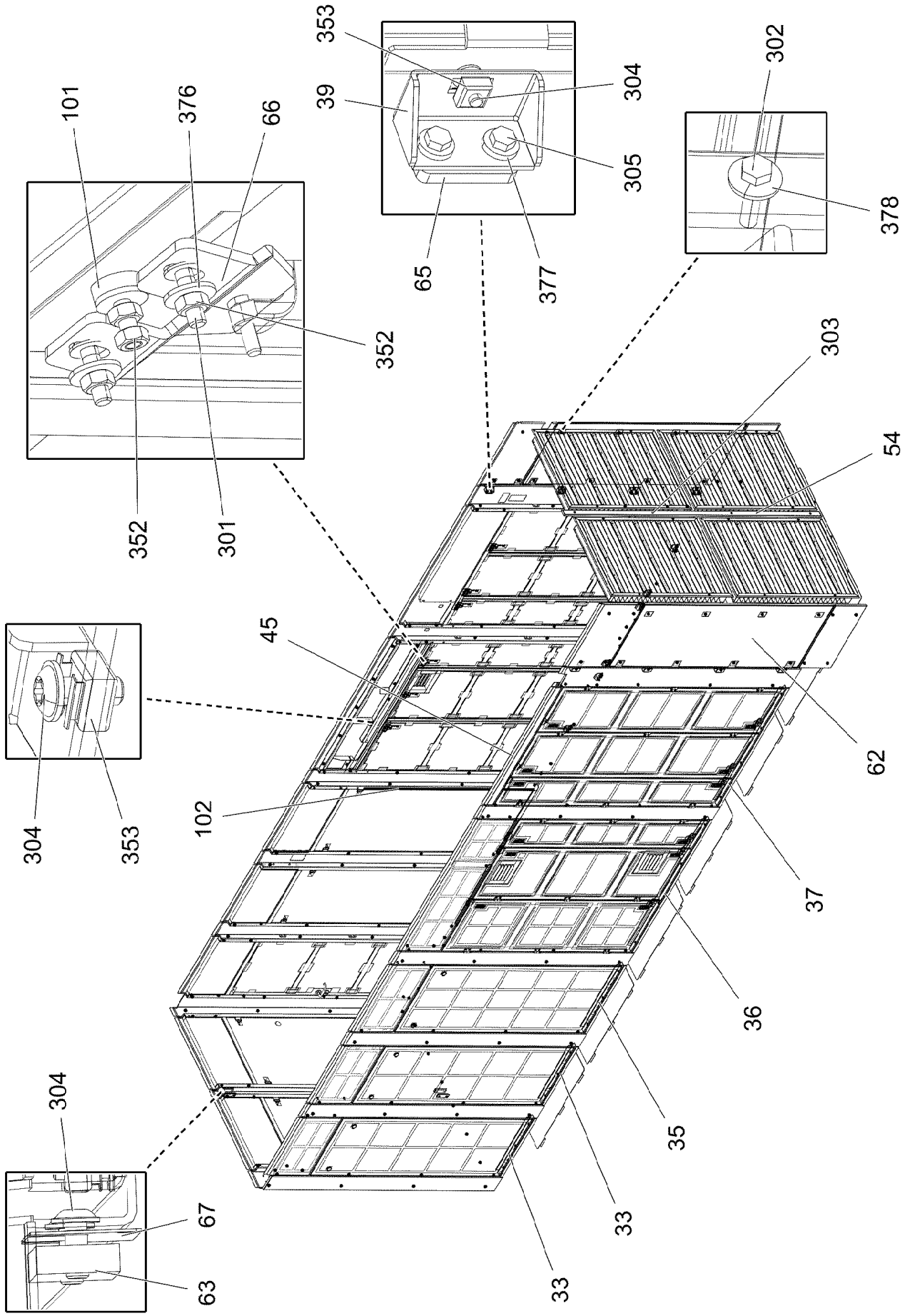

13.12.2021 002241	**etk_en_de_098405 LR 13000**	900 (3/6)
LIEBHERR	**COVERING** **VERKLEIDUNG MASCHINENHAUS**	**919203908**

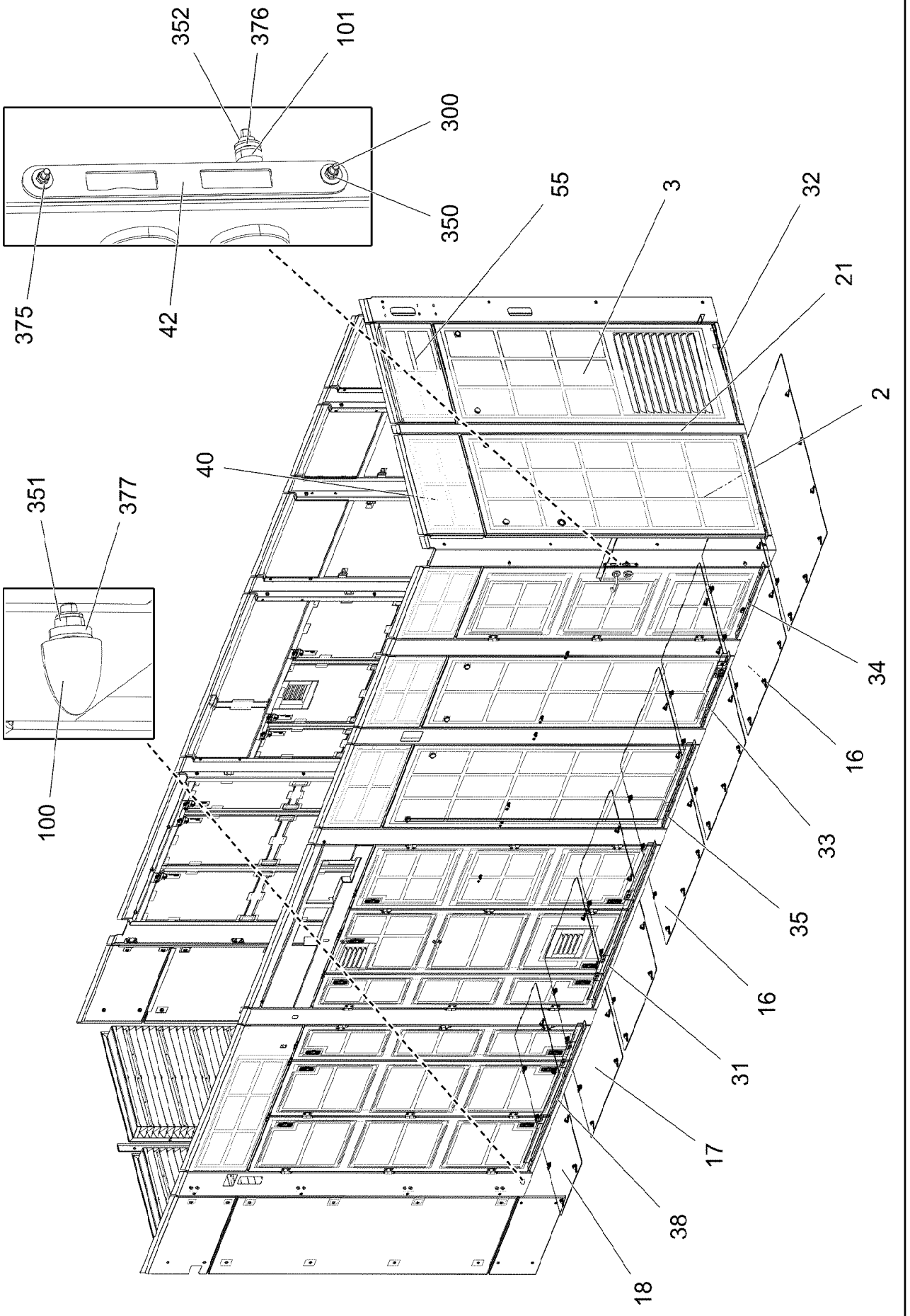
352
376
101
300
350
375
42
55
3
32
21
2
40
351
377
100
34
16
33
35
16
31
17
38
18

Pos.	Item	Quantity	Description	Bezeichnung
1	966167108	1	DOOR COMPL. ⇨ ❑ 904	TUER VORM.
2	966167408	1	COVER PRE-ASSY. ⇨ ❑ 906	DECKEL VORM.
3	966167508	1	COVER PRE-ASSY. ⇨ ❑ 907	DECKEL VORM.
4	966167908	2	COVER PRE-ASSY. ⇨ ❑ 908	DECKEL VORM.
5	966168008	2	COVER PRE-ASSY. ⇨ ❑ 909	DECKEL VORM.
6	966168408	1	COVER PRE-ASSY. ⇨ ❑ 910	DECKEL VORM.
7	966168508	2	DOOR COMPL.	TUER VORM.
(1)	966168608	1	DOOR SPF	TUER
(2)	704205908	3	HINGE 40X40X50/180° ST37-2 FE//ZN12//B	SCHARNIER
(3)	953695308	6	THREADED PLATE 8.0 X0 S235JR FE//ZNNI8/	GEWINDEPLATTE
(4)	10875551	12	COUNTERSUNK SCREW DIN 7991 M6X16 8	SENKSCHRAUBE
(5)	11450420	2	LEVER FASTENER	HEBELVERSCHLUSS
(6)	979837308	1	INSULATING MAT 40X583X578 PUR-SCHAU	DAEMMMATTE
(7)	979837408	1	INSULATING MAT 40X583X574 PUR-SCHAU	DAEMMMATTE
(8)	979837508	1	INSULATING MAT 40X583X578 PUR-SCHAU	DAEMMMATTE
(9)	802102008	10	ADHESIVE INSULATING STRIP 25MM PS18	PILZKOPFBAND
8	96033989	1	DOOR COMPL. ⇨ ❑ 911	TUER VORM.
9	96033991	3	DOOR COMPL. ⇨ ❑ 913	TUER VORM.
10	96033993	1	DOOR COMPL. ⇨ ❑ 915	TUER VORM.
11	96033996	1	DOOR COMPL. ⇨ ❑ 917	TUER VORM.
12	96034004	1	DOOR COMPL. ⇨ ❑ 919	TUER VORM.
13	96036311	1	DOOR COMPL. ⇨ ❑ 921	TUER VORM.
14	96036313	1	DOOR COMPL. ⇨ ❑ 923	TUER VORM.
15	96036315	1	DOOR COMPL. ⇨ ❑ 925	TUER VORM.
16	966172908	4	COVER PRE-ASSY.	DECKEL VORM.
17	966173208	2	COVER PRE-ASSY.	DECKEL VORM.
18	966173608	1	COVER PRE-ASSY.	DECKEL VORM.
19	966173808	4	AIR GRATING SPF	LUEFTUNGSGITTER
20	979853208	1	PLATE 3X2397X490 DC01	BLECH
21	979853308	1	PLATE 3X2397X320 DC01	BLECH
22	97117127	1	PLATE 3X2397X622 DC01	BLECH
23	979853508	1	PLATE 3X2397X405 DC01	BLECH
24	979853608	1	PLATE 3X2397X365 DC01	BLECH
25	97117128	1	PLATE 3X2397X325 DC01	BLECH
26	97117130	1	PLATE 3X2397X425 DC01	BLECH
27	979853908	1	PLATE 3X2397X365 DC01	BLECH
28	979854008	1	PLATE 3X2397X365 DC01	BLECH
29	979854108	1	PLATE 3X2397X325 DC01	BLECH
30	979854208	1	PLATE 3X2397X426 DC01	BLECH
31	97117132	1	ANGLE 3X121X1674 DC01	WINKEL
32	97117167	2	ANGLE 3X111X838 DC01	WINKEL
33	97117168	3	ANGLE 3X111X738 DC01	WINKEL
34	97117169	1	ANGLE 3X102X738 DC01	WINKEL
35	97117170	2	ANGLE 3X111X855 DC01	WINKEL
36	97117133	1	ANGLE 3X121X1674 DC01	WINKEL
37	97117134	1	ANGLE 3X121X1499 DC01	WINKEL

Pos.	Item	Quantity	Description	Bezeichnung
38	97117135	1	ANGLE 3X121X1499 DC01	WINKEL
39	97124262	8	PLATE 3X150X75 DC01	BLECH
40	979855208	2	PLATE 3X968X530 ALMG3 H111	BLECH
41	979855308	4	PLATE 3X868X530 ALMG3 H111	BLECH
42	975012908	1	PLATE 3X235X24 X5CRNI18-10	BLECH
44	96037914	1	COVER PRE-ASSY.	DECKEL VORM.
(1)	96033998	1	COVER GLUED	DECKEL GEKLEBT
(2)	97122437	1	INSULATING MAT 40X528X355 PUR-SCHAU	DAEMMMATTE
(3)	97122438	1	INSULATING MAT 40X1054X355 PUR-SCHAU	DAEMMMATTE
(4)	802102008	6.15	ADHESIVE INSULATING STRIP 25MM PS18	PILZKOPFBAND
45	97117137	1	PLATE 3X203X1566 ALMG3 H111 SPF	BLECH
46	97117138	1	PLATE 3X1630X538 ALMG3 H111 SPF	BLECH
47	979855908	1	PLATE 2X818X384 ALMG3 H111	BLECH
48	979856008	1	PLATE 2X1928X818 ALMG3 H111	BLECH
49	979856108	1	PLATE 2X818X491 ALMG3 H111	BLECH
50	979856208	1	PLATE 2X818X384 ALMG3 H111	BLECH
51	979856308	1	PLATE 2X1928X818 ALMG3 H111	BLECH
52	97127881	1	PLATE 2X818X491 ALMG3 H111 SPF	BLECH
53	97117139	1	PLATE 3X177X1806 ALMG3 H111 SPF	BLECH
54	979856608	1	PLATE 2X2598X72 ALMG3 H111	BLECH
55	979858608	2	INSULATING MAT 40X817X358 PUR-SCHAU	DAEMMMATTE
56	979858708	2	INSULATING MAT 40X717X358 PUR-SCHAU	DAEMMMATTE
58	979859108	1	INSULATING MAT 40X1179X358 PUR-SCHAU	DAEMMMATTE
60	97117140	1	PLATE 3X248X1823 ALMG3 H111 SPF	BLECH
61	97127819	1	PLATE 3X2397X404 DC01	BLECH
62	97023644	2	HEAVY FOIL MATTING 2X1884X772 SB-KA	SCHWERFOLIENMATTE
63	97082137	4	HOLDING PLATE 10X100X30 S355MC FE//ZN	HALTEPLATTE
64	96037915	1	PLATE WELDED SPF	BLECH SCHWK.
65	946552708	8	PLATE 8X60X30 S355MC FE//ZNNI8//CN//T0	BLECH
66	954113708	24	PLATE 4X90X67 S315MC FE//ZNNI8//CN//T0	BLECH
67	975293808	4	PLATE 1X110X40 DC01 FE//ZNNI8//CN//T0	BLECH
68	97127820	1	PLATE 3X2397X404 DC01	BLECH
70	96042450	1	COVER PRE-ASSY. ⇨ ❑ 927	DECKEL VORM.
71	96042451	1	COVER PRE-ASSY. ⇨ ❑ 929	DECKEL VORM.
72	96042452	1	COVER PRE-ASSY. ⇨ ❑ 931	DECKEL VORM.
73	96042453	1	COVER PRE-ASSY. ⇨ ❑ 933	DECKEL VORM.
90	802102008	16	ADHESIVE INSULATING STRIP 25MM PS18	PILZKOPFBAND
100	10040502	1	RUBBER BUFFER 30X36 KAUTSCHUK	PARABEL-GUMMIPUFFER
101	726616708	27	MEGI BUFFER 18X7,5	MEGIPUFFER
102	591507808	90	SEALING PROFILE 1-4X14,5X10	DICHTPROFIL
300	10875810	2	COUNTERSUNK SCREW ISO 10642 M5X20	SENKSCHRAUBE
301	10412852	48	BUTTON HEAD SCREW AEHNL.ISO 7380-2	HALBRUNDKOPFSCHRAUBE
302	10197836	16	HEX SCREW ISO 4017 M6X25 8.8 ZNNI-480	SECHSKANTSCHRAUBE
303	12102696	4	BUTTON HEAD SCREW ISO 7380-2 M8X10 0	HALBRUNDKOPFSCHRAUBE
304	10875471	230	BUTTON HEAD SCREW AEHNL.ISO 7380-2	HALBRUNDKOPFSCHRAUBE
305	10197831	16	HEX SCREW ISO 4017 M8X25 8.8 ZNNI-480	SECHSKANTSCHRAUBE
350	10875612	2	HEX NUT DIN 985 M5 8 480H SPF	SECHSKANTMUTTER
351	10875614	3	HEX NUT DIN 985 M8 8 480H SPF	SECHSKANTMUTTER
352	10197764	78	HEX NUT ISO 4032 M6 10 ZNNI-480H SPF	SECHSKANTMUTTER
353	10875858	212	CAGE NUT M8 A2/ST A2K	KAEFIGMUTTER
375	10875643	2	WASHER ISO 7093-1 5 200HV 480H SPF	SCHEIBE
376	10875648	114	WASHER ISO 7093-1 6 200HV 480H SPF	SCHEIBE
377	11840501	19	WASHER DIN 7349 8,4 200HV 480H SPF	SCHEIBE
378	429900308	16	SHEET GASKET 7X19X4 A2	DICHTSCHEIBE

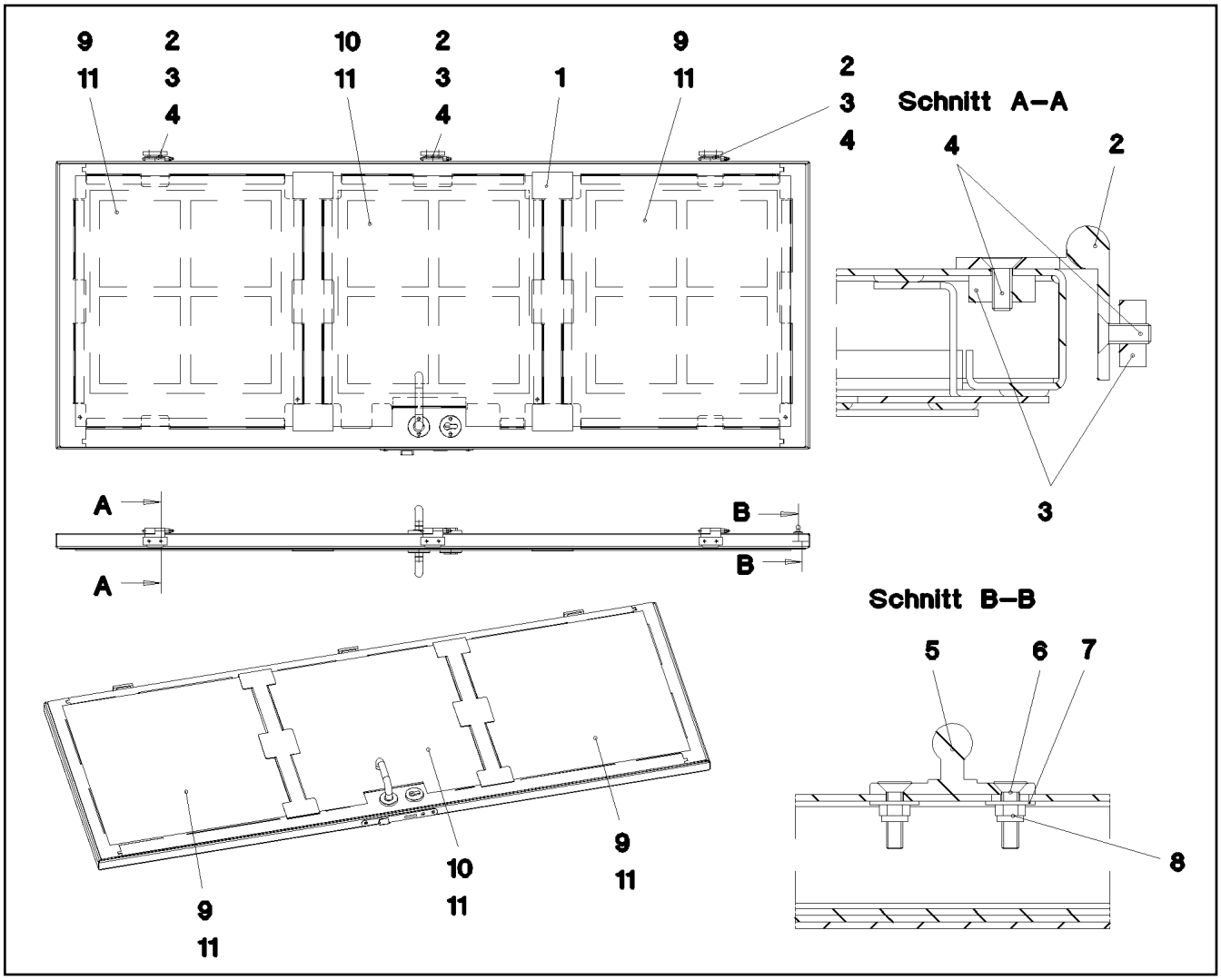

Pos.	Item	Quantity	Description	Bezeichnung
1	966167308	1	DOOR SPF ⇨ ❑ 905	TUER
2	704205908	3	HINGE 40X40X50/180° ST37-2 FE//ZN12//B	SCHARNIER
3	953695308	6	THREADED PLATE 8.0 X0 S235JR FE//ZNNI8/	GEWINDEPLATTE
4	10875551	12	COUNTERSUNK SCREW DIN 7991 M6X16 8	SENKSCHRAUBE
5	704204908	1	DOOR STOPPER	TUERFESTSTELLER
6	10875810	2	COUNTERSUNK SCREW ISO 10642 M5X20	SENKSCHRAUBE
7	10875643	2	WASHER ISO 7093-1 5 200HV 480H SPF	SCHEIBE
8	10875612	2	HEX NUT DIN 985 M5 8 480H SPF	SECHSKANTMUTTER
9	979832908	2	INSULATING MAT 40X632X573 PUR-SCHAU	DAEMMMATTE
10	979833008	1	INSULATING MAT 40X632X551 PUR-SCHAU	DAEMMMATTE
11	802102008	10	ADHESIVE INSULATING STRIP 25MM PS18	PILZKOPFBAND

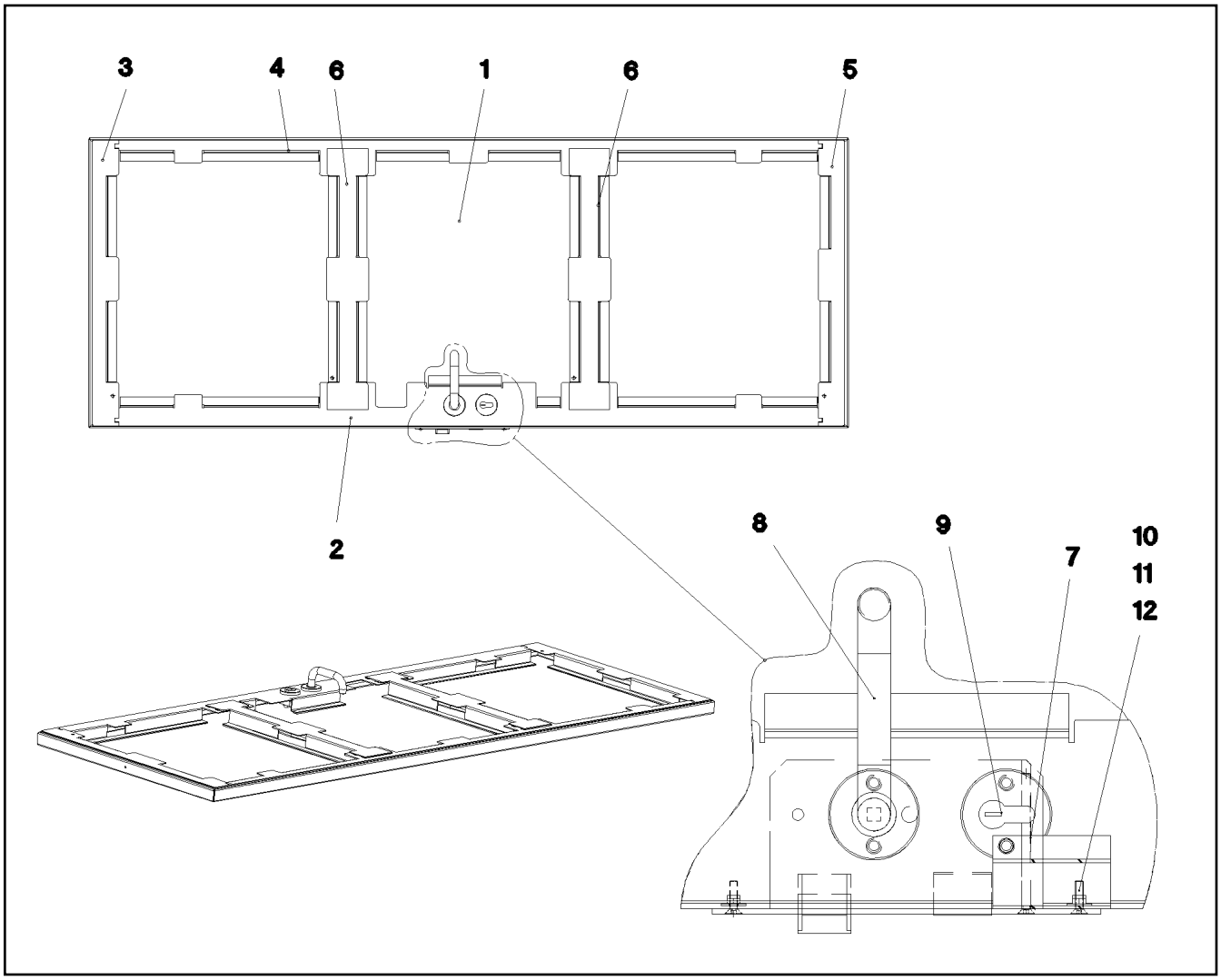

Pos.	Item	Quantity	Description	Bezeichnung
1	979833208	1	PLATE 2X2036X860 ALMG3 H111	BLECH
2	979833308	1	PLATE 2X1768X156 ALMG3 H111	BLECH
3	979833408	1	PLATE 2X714X93 ALMG3 H111	BLECH
4	979833508	1	PLATE 2X1768X89 ALMG3 H111	BLECH
5	979833608	1	PLATE 2X714X93 ALMG3 H111	BLECH
6	979833708	2	PLATE 2X652X168 ALMG3 H111	BLECH
7	10290319	1	MORTISE LOCK 235X24X3 EDELSTAHL	EINSTECKSCHLOSS
8	10290320	1	DOOR LATCH TUERDRUECKER EDELSTAH	TUERDRUECKER
9	10290321	1	PROFILE CYLINDER 30X5 MESSING	PROFILZYLINDER
10	10875810	2	COUNTERSUNK SCREW ISO 10642 M5X20	SENKSCHRAUBE
11	10875643	2	WASHER ISO 7093-1 5 200HV 480H SPF	SCHEIBE
12	10875612	2	HEX NUT DIN 985 M5 8 480H SPF	SECHSKANTMUTTER

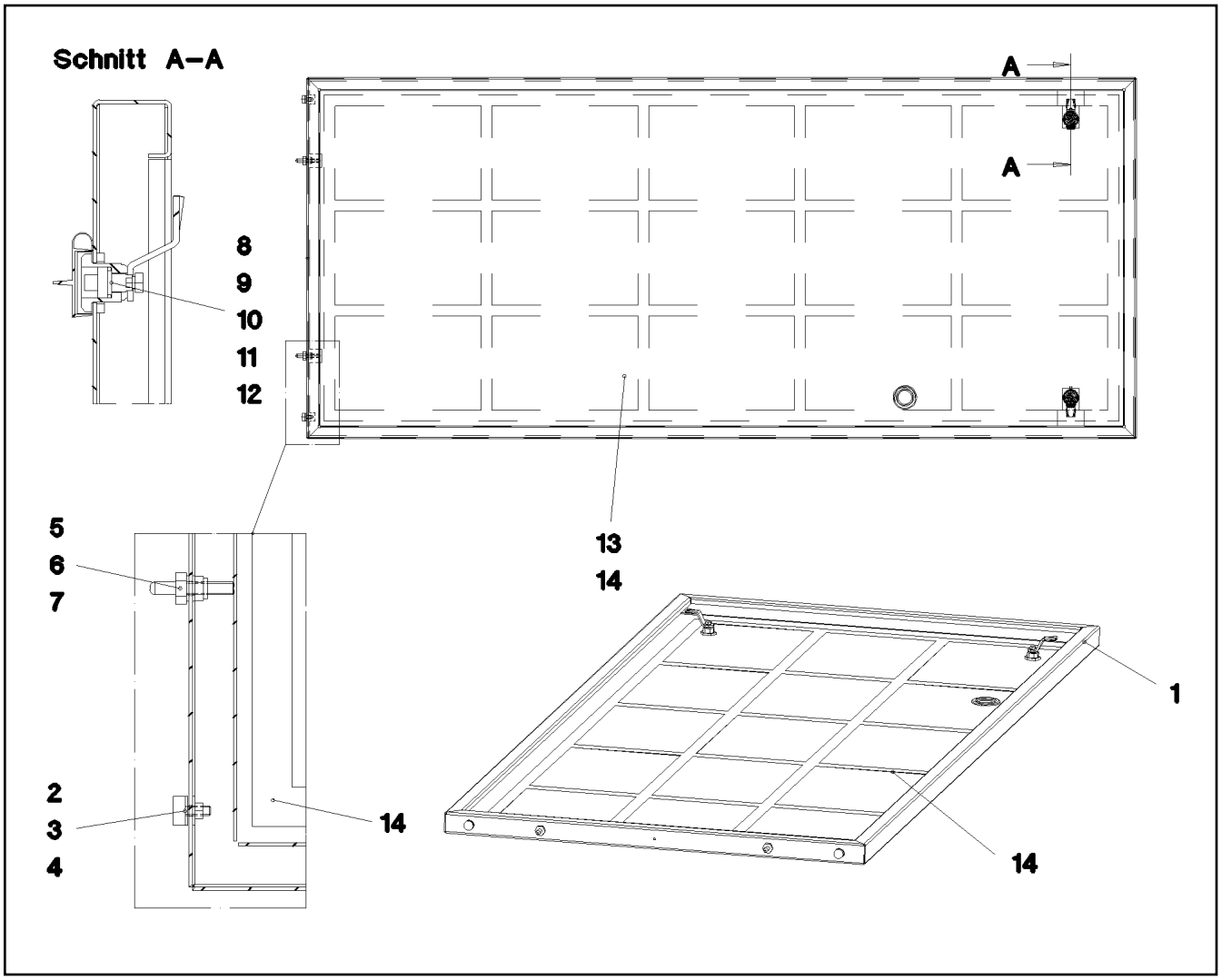

Pos.	Item	Quantity	Description	Bezeichnung
1	979833808	1	PLATE 2X2045X972 ALMG3 H111	BLECH
2	726616708	2	MEGI BUFFER 18X7,5	MEGIPUFFER
3	10875648	4	WASHER ISO 7093-1 6 200HV 480H SPF	SCHEIBE
4	10197764	2	HEX NUT ISO 4032 M6 10 ZNNI-480H SPF	SECHSKANTMUTTER
5	409710908	2	CARRYING BOLT M8	STUETZSCHRAUBE
6	12103465	4	WASHER ISO 7089 8 300HV ZNNI-480H SPF	SCHEIBE
7	10875614	2	HEX NUT DIN 985 M8 8 480H SPF	SECHSKANTMUTTER
8	704253308	2	HOUSING GD-ZN SW GEPULVERT	GEHAEUSE
9	704253408	2	ACTUATION SPIKE GD-ZN SW GEPULVERT	BETAETIGUNGSDORN
10	704274808	2	O-RING 12X2 NBR70	O-RING
11	704256208	2	TONGUE	ZUNGE
12	704254808	2	DUST CAP POLYETHYLEN SCHWARZ	STAUBKAPPE
13	979834008	1	INSULATING MAT 40X1886X811 PUR-SCHAU	DAEMMMATTE
14	802102008	11.5	ADHESIVE INSULATING STRIP 25MM PS18	PILZKOPFBAND
15	602717308	1	DIAPHRAGM GROMMET 35,5/47/53 TPE SC	MEMBRAN-DURCHFUEHRUNG

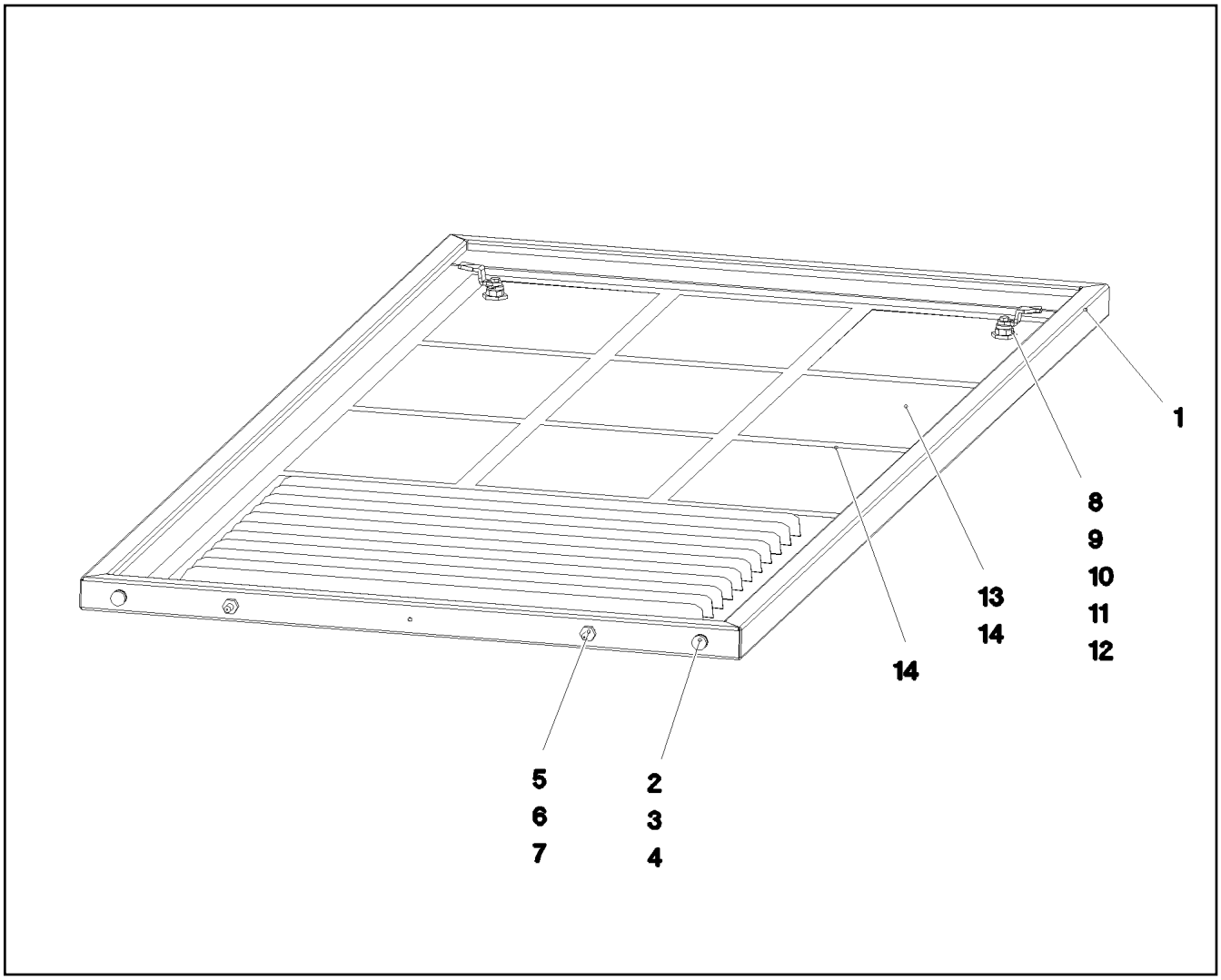

Pos.	Item	Quantity	Description	Bezeichnung
1	979834108	1	PLATE 2X2045X972 ALMG3 H111	BLECH
2	726616708	2	MEGI BUFFER 18X7,5	MEGIPUFFER
3	10875648	4	WASHER ISO 7093-1 6 200HV 480H SPF	SCHEIBE
4	10197764	2	HEX NUT ISO 4032 M6 10 ZNNI-480H SPF	SECHSKANTMUTTER
5	409710908	2	CARRYING BOLT M8	STUETZSCHRAUBE
6	12103465	4	WASHER ISO 7089 8 300HV ZNNI-480H SPF	SCHEIBE
7	10875614	2	HEX NUT DIN 985 M8 8 480H SPF	SECHSKANTMUTTER
8	704253308	2	HOUSING GD-ZN SW GEPULVERT	GEHAEUSE
9	704253408	2	ACTUATION SPIKE GD-ZN SW GEPULVERT	BETAETIGUNGSDORN
10	704274808	2	O-RING 12X2 NBR70	O-RING
11	704256208	2	TONGUE	ZUNGE
12	704254808	2	DUST CAP POLYETHYLEN SCHWARZ	STAUBKAPPE
13	979834208	1	INSULATING MAT 40X1886X811 PUR-SCHAU	DAEMMMATTE
14	802102008	11.5	ADHESIVE INSULATING STRIP 25MM PS18	PILZKOPFBAND

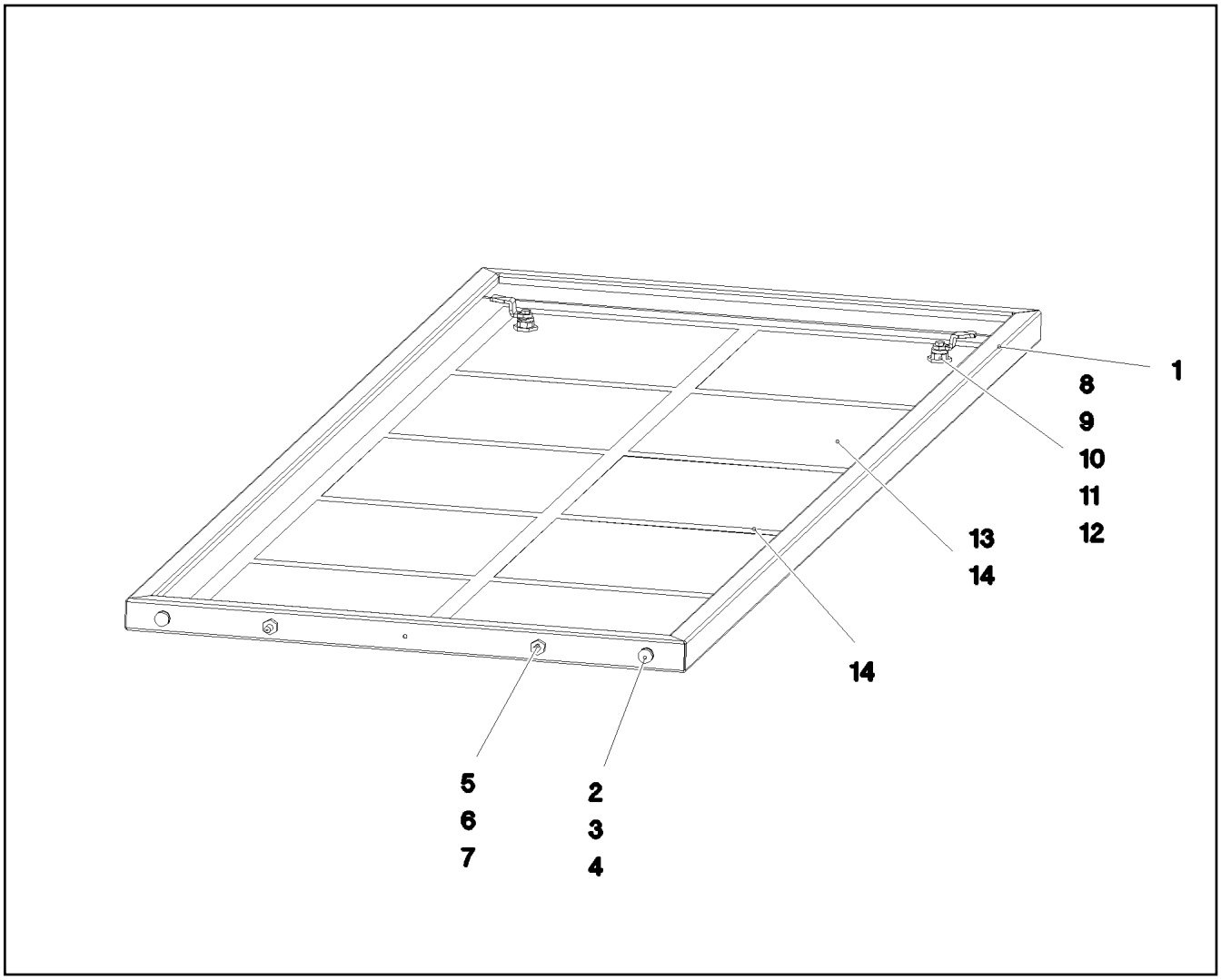

Pos.	Item	Quantity	Description	Bezeichnung
1	979834608	1	PLATE 2X2045X872 ALMG3 H111	BLECH
2	726616708	2	MEGI BUFFER 18X7,5	MEGIPUFFER
3	10875648	4	WASHER ISO 7093-1 6 200HV 480H SPF	SCHEIBE
4	10197764	2	HEX NUT ISO 4032 M6 10 ZNNI-480H SPF	SECHSKANTMUTTER
5	409710908	2	CARRYING BOLT M8	STUETZSCHRAUBE
6	12103465	4	WASHER ISO 7089 8 300HV ZNNI-480H SPF	SCHEIBE
7	10875614	2	HEX NUT DIN 985 M8 8 480H SPF	SECHSKANTMUTTER
8	704253308	2	HOUSING GD-ZN SW GEPULVERT	GEHAEUSE
9	704253408	2	ACTUATION SPIKE GD-ZN SW GEPULVERT	BETAETIGUNGSDORN
10	704274808	2	O-RING 12X2 NBR70	O-RING
11	704256208	2	TONGUE	ZUNGE
12	704254808	2	DUST CAP POLYETHYLEN SCHWARZ	STAUBKAPPE
13	979834708	1	INSULATING MAT 40X1886X711 PUR-SCHAU	DAEMMMATTE
14	802102008	9	ADHESIVE INSULATING STRIP 25MM PS18	PILZKOPFBAND

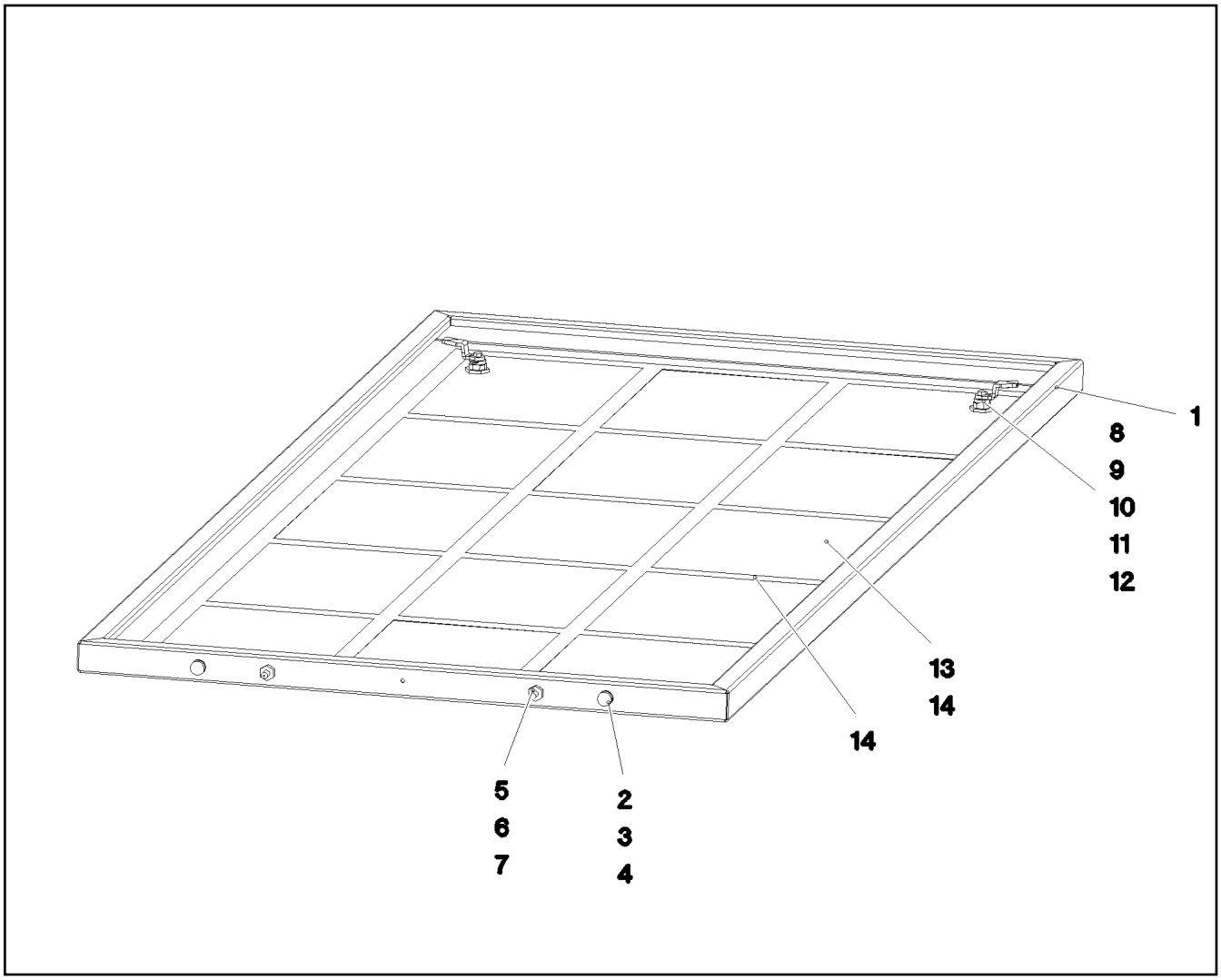

Pos.	Item	Quantity	Description	Bezeichnung
1	979834908	1	PLATE 2X2045X989 ALMG3 H111	BLECH
2	726616708	2	MEGI BUFFER 18X7,5	MEGIPUFFER
3	10875648	4	WASHER ISO 7093-1 6 200HV 480H SPF	SCHEIBE
4	10197764	2	HEX NUT ISO 4032 M6 10 ZNNI-480H SPF	SECHSKANTMUTTER
5	409710908	2	CARRYING BOLT M8	STUETZSCHRAUBE
6	12103465	4	WASHER ISO 7089 8 300HV ZNNI-480H SPF	SCHEIBE
7	10875614	2	HEX NUT DIN 985 M8 8 480H SPF	SECHSKANTMUTTER
8	704253308	2	HOUSING GD-ZN SW GEPULVERT	GEHAEUSE
9	704253408	2	ACTUATION SPIKE GD-ZN SW GEPULVERT	BETAETIGUNGSDORN
10	704274808	2	O-RING 12X2 NBR70	O-RING
11	704256208	2	TONGUE	ZUNGE
12	704254808	2	DUST CAP POLYETHYLEN SCHWARZ	STAUBKAPPE
13	979835008	1	INSULATING MAT 40X1886X828 PUR-SCHAU	DAEMMMATTE
14	802102008	11.5	ADHESIVE INSULATING STRIP 25MM PS18	PILZKOPFBAND

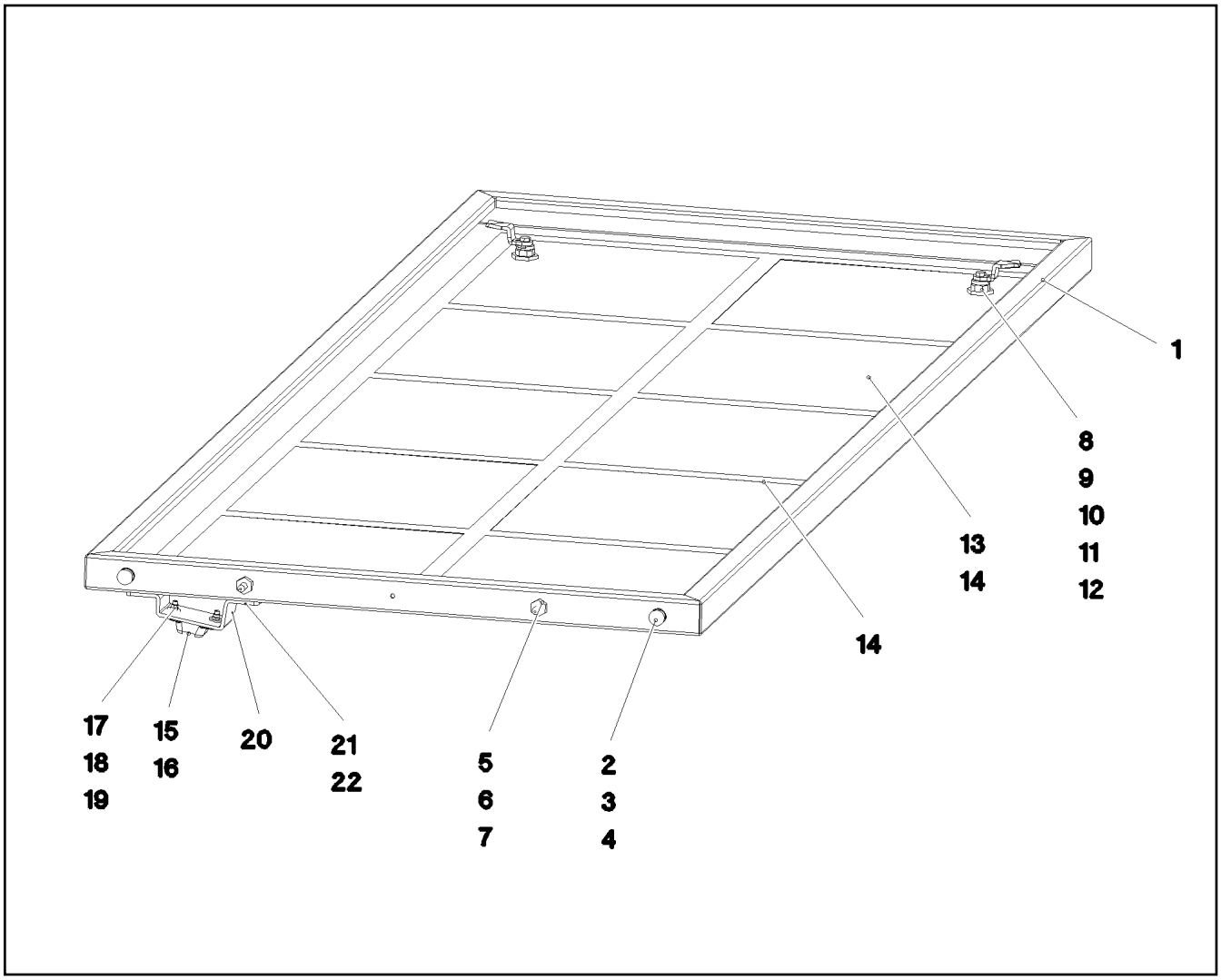

Pos.	Item	Quantity	Description	Bezeichnung
1	979836708	1	PLATE 2X2045X872 ALMG3 H111	BLECH
2	726616708	2	MEGI BUFFER 18X7,5	MEGIPUFFER
3	10875648	4	WASHER ISO 7093-1 6 200HV 480H SPF	SCHEIBE
4	10197764	2	HEX NUT ISO 4032 M6 10 ZNNI-480H SPF	SECHSKANTMUTTER
5	409710908	2	CARRYING BOLT M8	STUETZSCHRAUBE
6	12103465	4	WASHER ISO 7089 8 300HV ZNNI-480H SPF	SCHEIBE
7	10875614	2	HEX NUT DIN 985 M8 8 480H SPF	SECHSKANTMUTTER
8	704253308	2	HOUSING GD-ZN SW GEPULVERT	GEHAEUSE
9	704253408	2	ACTUATION SPIKE GD-ZN SW GEPULVERT	BETAETIGUNGSDORN
10	704274808	2	O-RING 12X2 NBR70	O-RING
11	704256208	2	TONGUE	ZUNGE
12	704254808	2	DUST CAP POLYETHYLEN SCHWARZ	STAUBKAPPE
13	979836808	1	INSULATING MAT 40X1886X711 PUR-SCHAU	DAEMMMATTE
14	802102008	11.5	ADHESIVE INSULATING STRIP 25MM PS18	PILZKOPFBAND
15	704204908	1	DOOR STOPPER	TUERFESTSTELLER
16	704205008	1	CLAMPING BUFFER	KLEMMPUFFER
17	10875810	2	COUNTERSUNK SCREW ISO 10642 M5X20	SENKSCHRAUBE
18	10875643	2	WASHER ISO 7093-1 5 200HV 480H SPF	SCHEIBE
19	10875612	2	HEX NUT DIN 985 M5 8 480H SPF	SECHSKANTMUTTER
20	974586808	1	PLATE 4X198X50 S315MC FE//ZNNI8//CN//T	BLECH
21	943700408	1	FLAT STEEL 10X30X150 S235JR	FLACHSTAHL
22	10875471	2	BUTTON HEAD SCREW AEHNL.ISO 7380-2	HALBRUNDKOPFSCHRAUBE

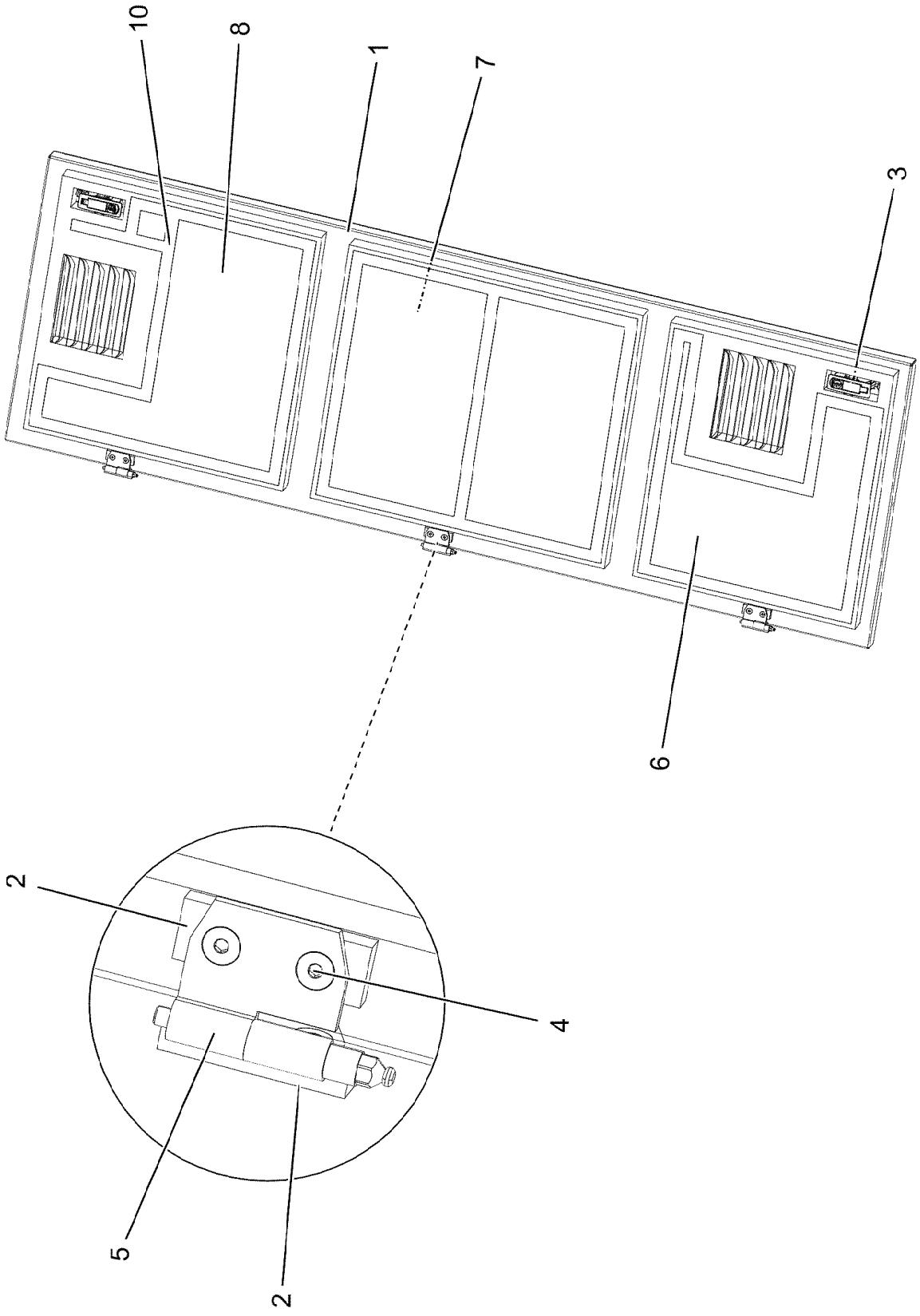
10
8
1
7
3
6
2
4
5
2

Pos.	Item	Quantity	Description	Bezeichnung
1	96033990	1	DOOR GLUED	TUER GEKLEBT
2	953695308	6	THREADED PLATE 8.0 X0 S235JR FE//ZNNI8/	GEWINDEPLATTE
3	11450420	2	LEVER FASTENER	HEBELVERSCHLUSS
4	10875551	12	COUNTERSUNK SCREW DIN 7991 M6X16 8	SENKSCHRAUBE
5	704205908	3	HINGE 40X40X50/180° ST37-2 FE//ZN12//B	SCHARNIER
6	97117322	1	INSULATING MAT 40X576X490 PUR-SCHAU	DAEMMMATTE
7	97117323	1	INSULATING MAT 40X576X646 PUR-SCHAU	DAEMMMATTE
8	97117324	1	INSULATING MAT 40X576X570 PUR-SCHAU	DAEMMMATTE
10	802102008	7.6	ADHESIVE INSULATING STRIP 25MM PS18	PILZKOPFBAND

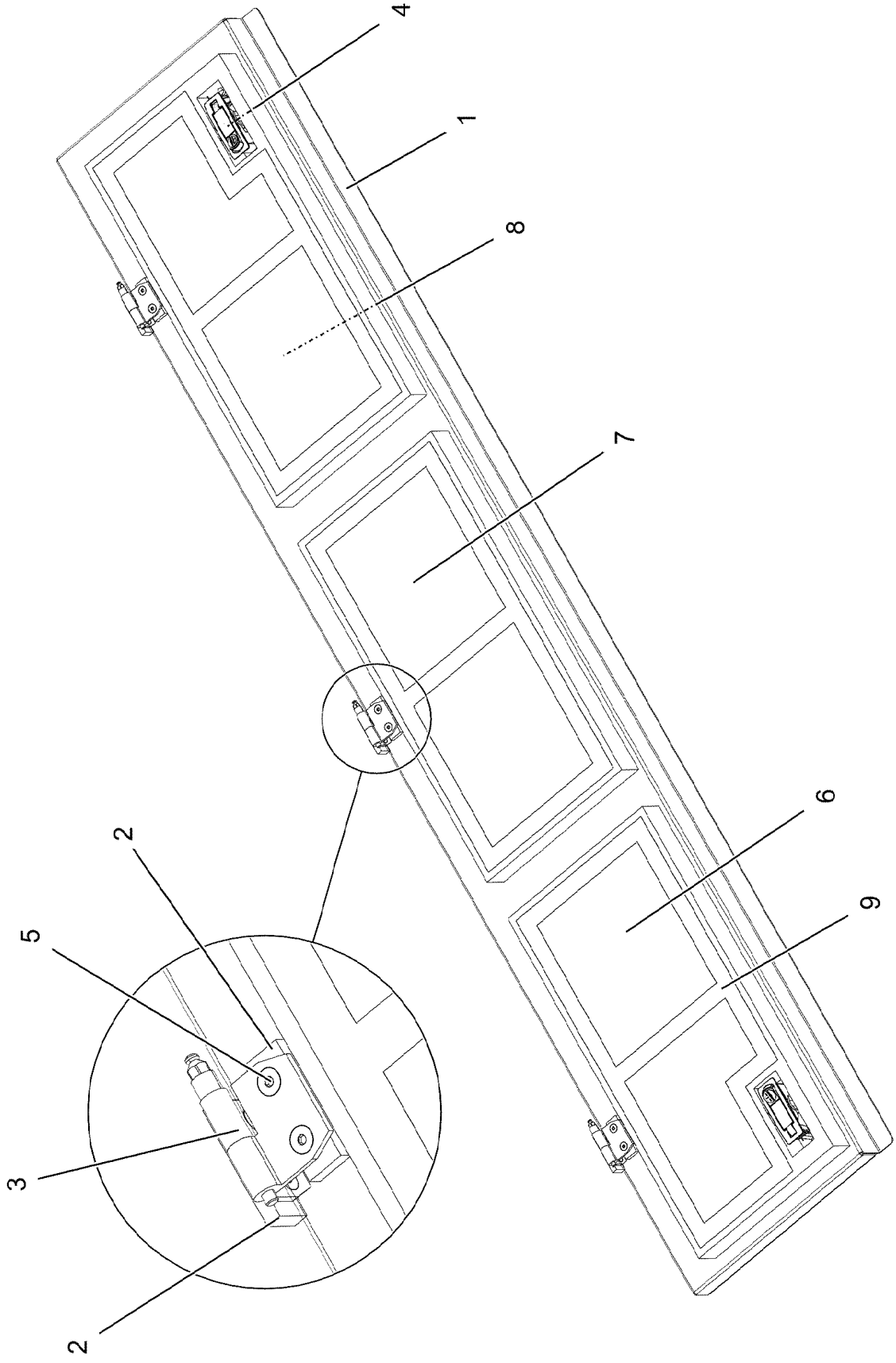

13.12.2021 002190 LIEBHERR	**etk_en_de_098405 LR 13000** **DOOR COMPL.** **TUER VORM.**	913 (1/2) **96033991**

Pos.	Item	Quantity	Description	Bezeichnung
1	96033992	1	DOOR GLUED	TUER GEKLEBT
2	953695308	6	THREADED PLATE 8.0 X0 S235JR FE//ZNNI8/	GEWINDEPLATTE
3	704205808	3	HINGE 40X40X50/180° ST37-2 FE//ZN12//B	SCHARNIER
4	11450420	2	LEVER FASTENER	HEBELVERSCHLUSS
5	10875551	12	COUNTERSUNK SCREW DIN 7991 M6X16 8	SENKSCHRAUBE
6	97117316	1	INSULATING MAT 40X568X276 PUR-SCHAU	DAEMMMATTE
7	97117317	1	INSULATING MAT 40X566X276 PUR-SCHAU	DAEMMMATTE
8	97117318	1	INSULATING MAT 40X570X276 PUR-SCHAU	DAEMMMATTE
9	802102008	5.2	ADHESIVE INSULATING STRIP 25MM PS18	PILZKOPFBAND

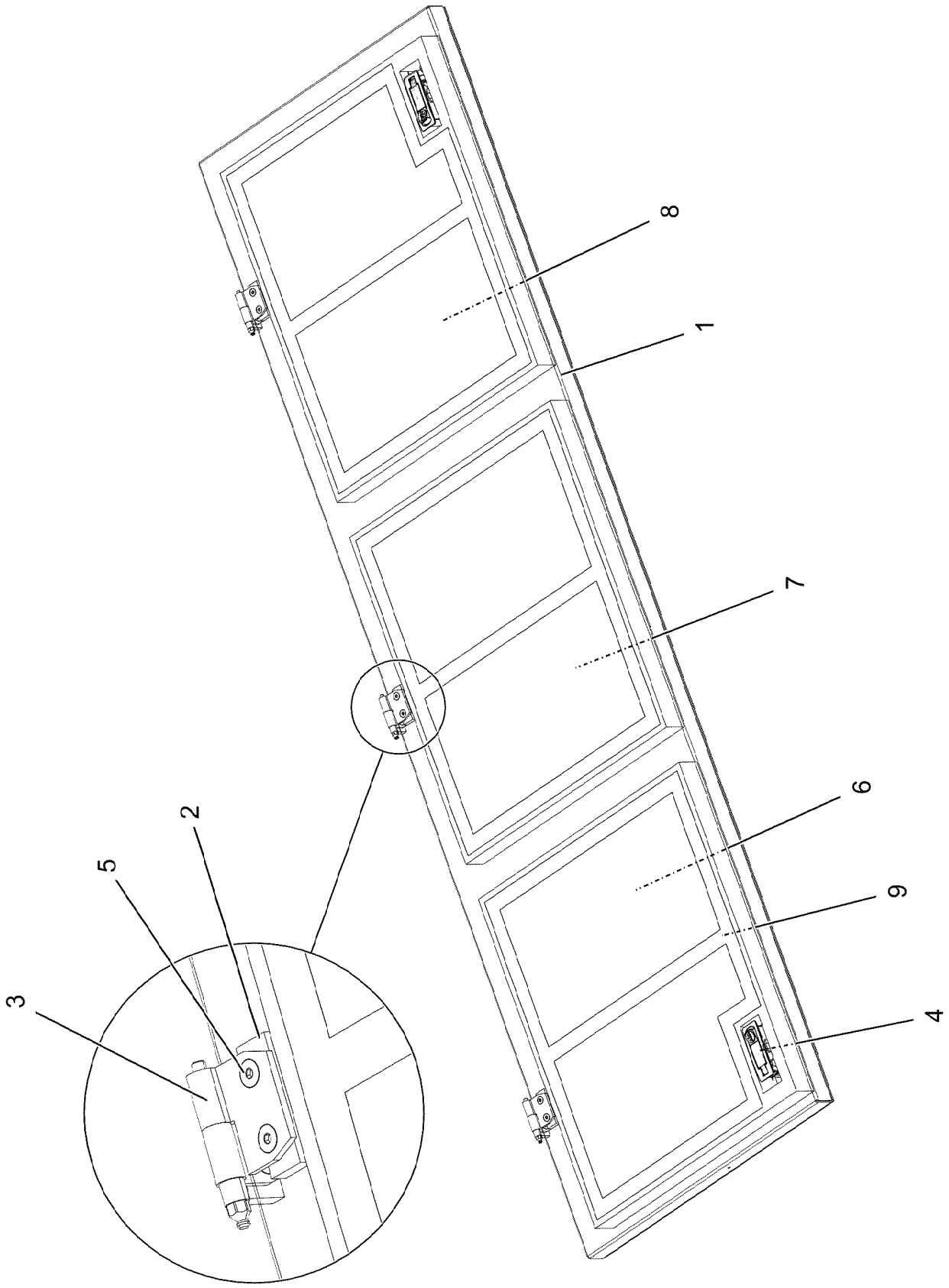

13.12.2021 002191	**etk_en_de_098405 LR 13000**	915 (1/2)
LIEBHERR	**DOOR COMPL.** **TUER VORM.**	**96033993**

Pos.	Item	Quantity	Description	Bezeichnung
1	96034114	1	DOOR GLUED	TUER GEKLEBT
2	953695308	6	THREADED PLATE 8.0 X0 S235JR FE//ZNNI8/	GEWINDEPLATTE
3	704205908	3	HINGE 40X40X50/180° ST37-2 FE//ZN12//B	SCHARNIER
4	11450420	2	LEVER FASTENER	HEBELVERSCHLUSS
5	10875551	12	COUNTERSUNK SCREW DIN 7991 M6X16 8	SENKSCHRAUBE
6	97117325	1	INSULATING MAT 40X570X488 PUR-SCHAU	DAEMMMATTE
7	97117326	1	INSULATING MAT 40X566X488 PUR-SCHAU	DAEMMMATTE
8	97117327	1	INSULATING MAT 40X570X488 PUR-SCHAU	DAEMMMATTE
9	802102008	7.1	ADHESIVE INSULATING STRIP 25MM PS18	PILZKOPFBAND

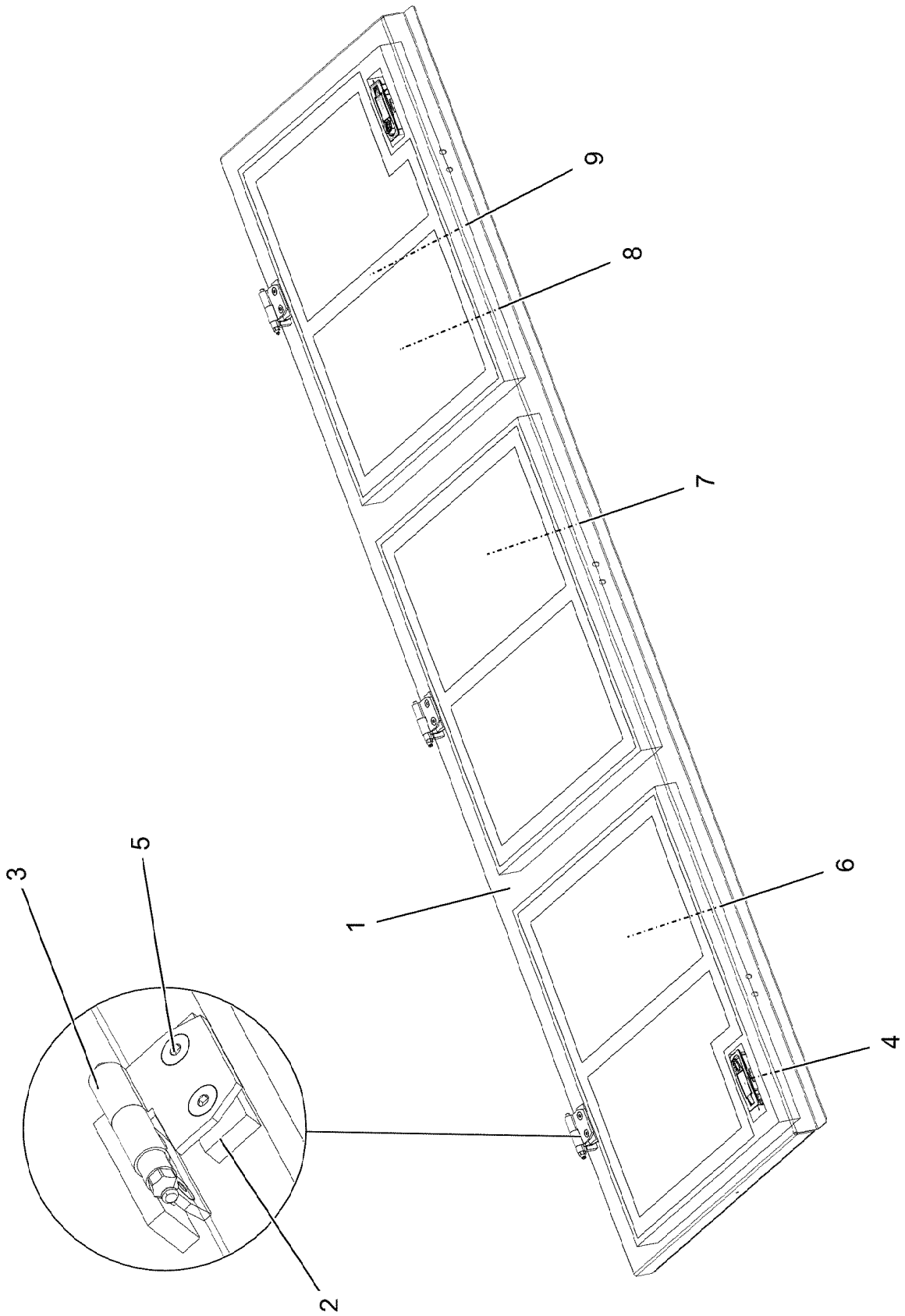

13.12.2021 002201	**etk_en_de_098405 LR 13000**	917 (1/2)
LIEBHERR	**DOOR COMPL.** **TUER VORM.**	**96033996**

Pos.	Item	Quantity	Description	Bezeichnung
1	96033997	1	DOOR GLUED	TUER GEKLEBT
2	953695308	6	THREADED PLATE 8.0 X0 S235JR FE//ZNNI8/	GEWINDEPLATTE
3	704205908	3	HINGE 40X40X50/180° ST37-2 FE//ZN12//B	SCHARNIER
4	11450420	2	LEVER FASTENER	HEBELVERSCHLUSS
5	10875551	12	COUNTERSUNK SCREW DIN 7991 M6X16 8	SENKSCHRAUBE
6	97117325	1	INSULATING MAT 40X570X488 PUR-SCHAU	DAEMMMATTE
7	97117326	1	INSULATING MAT 40X566X488 PUR-SCHAU	DAEMMMATTE
8	97117327	1	INSULATING MAT 40X570X488 PUR-SCHAU	DAEMMMATTE
9	802102008	7.1	ADHESIVE INSULATING STRIP 25MM PS18	PILZKOPFBAND

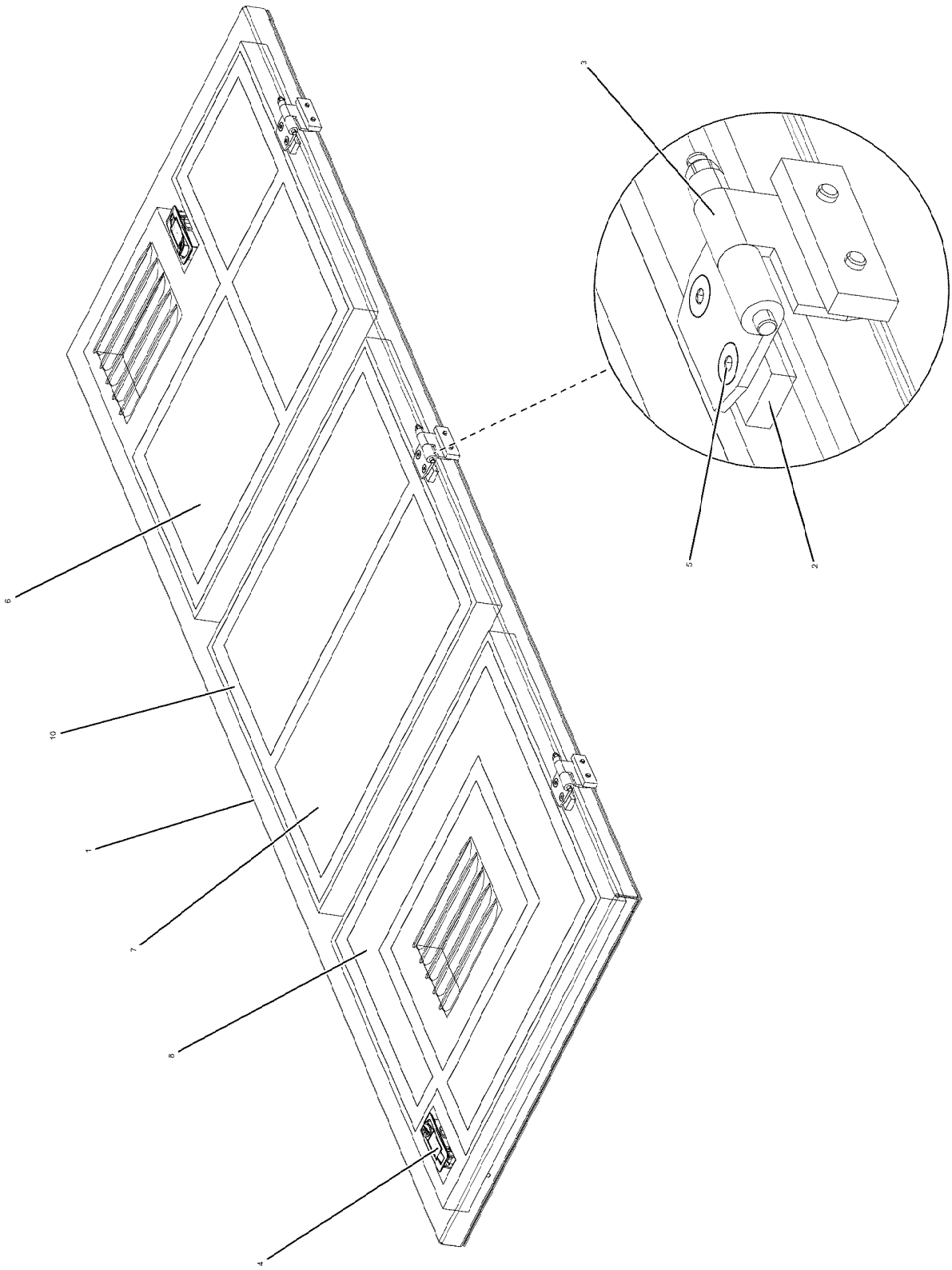
3
5
2
6
10
1
7
8
4

Pos.	Item	Quantity	Description	Bezeichnung
1	96034005	1	DOOR GLUED	TUER GEKLEBT
2	953695308	6	THREADED PLATE 8.0 X0 S235JR FE//ZNNI8/	GEWINDEPLATTE
3	704205908	3	HINGE 40X40X50/180° ST37-2 FE//ZN12//B	SCHARNIER
4	11450420	2	LEVER FASTENER	HEBELVERSCHLUSS
5	10875551	12	COUNTERSUNK SCREW DIN 7991 M6X16 8	SENKSCHRAUBE
6	97117332	1	INSULATING MAT 40X576X570 PUR-SCHAU	DAEMMMATTE
7	97117334	1	INSULATING MAT 40X566X576 PUR-SCHAU	DAEMMMATTE
8	97117335	1	INSULATING MAT 40X576X570 PUR-SCHAU	DAEMMMATTE
10	802102008	8.5	ADHESIVE INSULATING STRIP 25MM PS18	PILZKOPFBAND

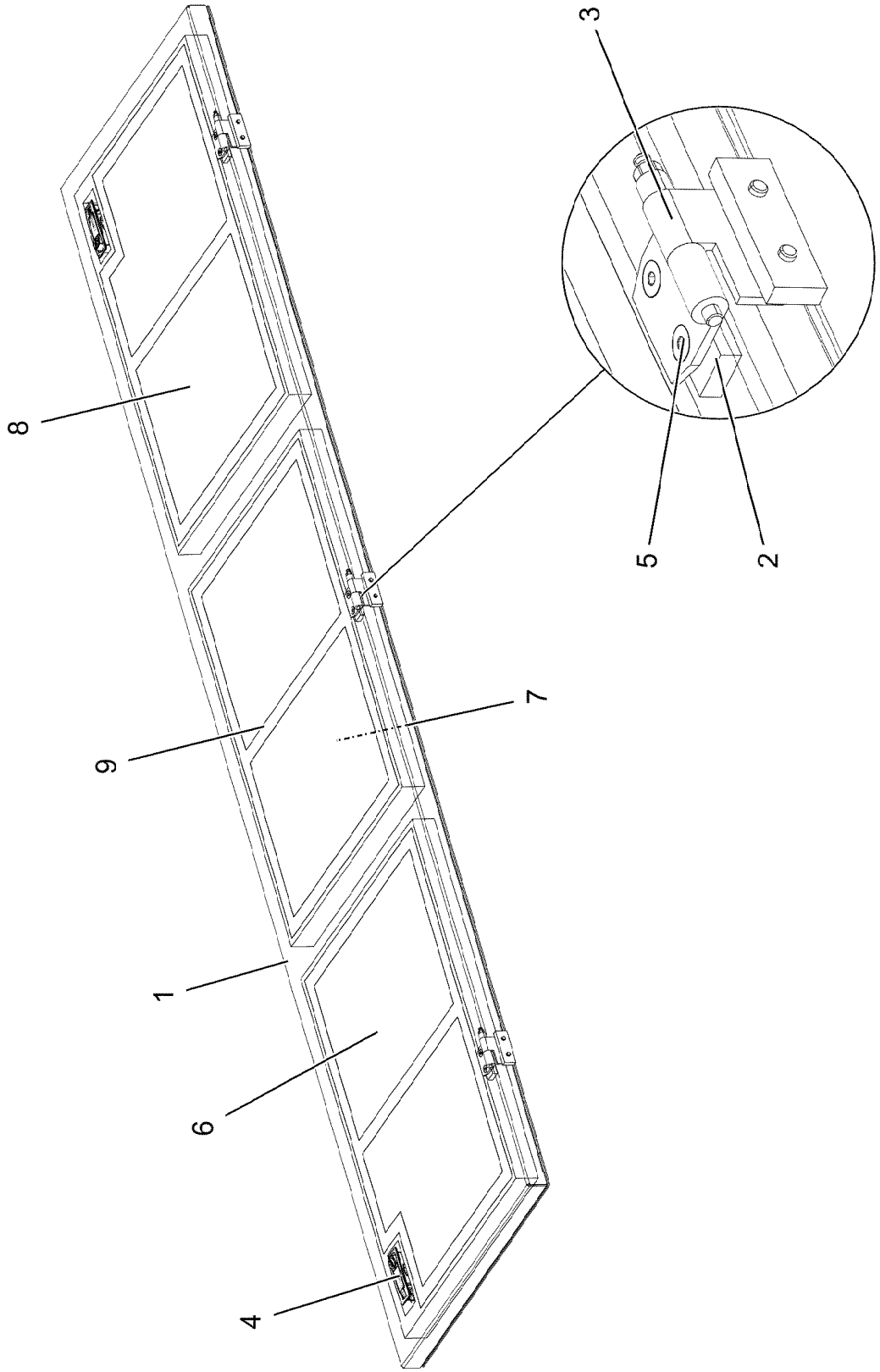

13.12.2021 002203 LIEBHERR	**etk_en_de_098405 LR 13000** **DOOR COMPL.** **TUER VORM.**	921 (1/2) **96036311**

Pos.	Item	Quantity	Description	Bezeichnung
1	96036312	1	DOOR GLUED	TUER GEKLEBT
2	953695308	6	THREADED PLATE 8.0 X0 S235JR FE//ZNNI8/	GEWINDEPLATTE
3	704205908	3	HINGE 40X40X50/180° ST37-2 FE//ZN12//B	SCHARNIER
4	11450420	2	LEVER FASTENER	HEBELVERSCHLUSS
5	10875551	12	COUNTERSUNK SCREW DIN 7991 M6X16 8	SENKSCHRAUBE
6	97120560	1	INSULATING MAT 40X680X488 PUR-SCHAU	DAEMMMATTE
7	97120569	1	INSULATING MAT 40X676X488 PUR-SCHAU	DAEMMMATTE
8	97120570	1	INSULATING MAT 40X680X488 PUR-SCHAU	DAEMMMATTE
9	802102008	7.72	ADHESIVE INSULATING STRIP 25MM PS18	PILZKOPFBAND

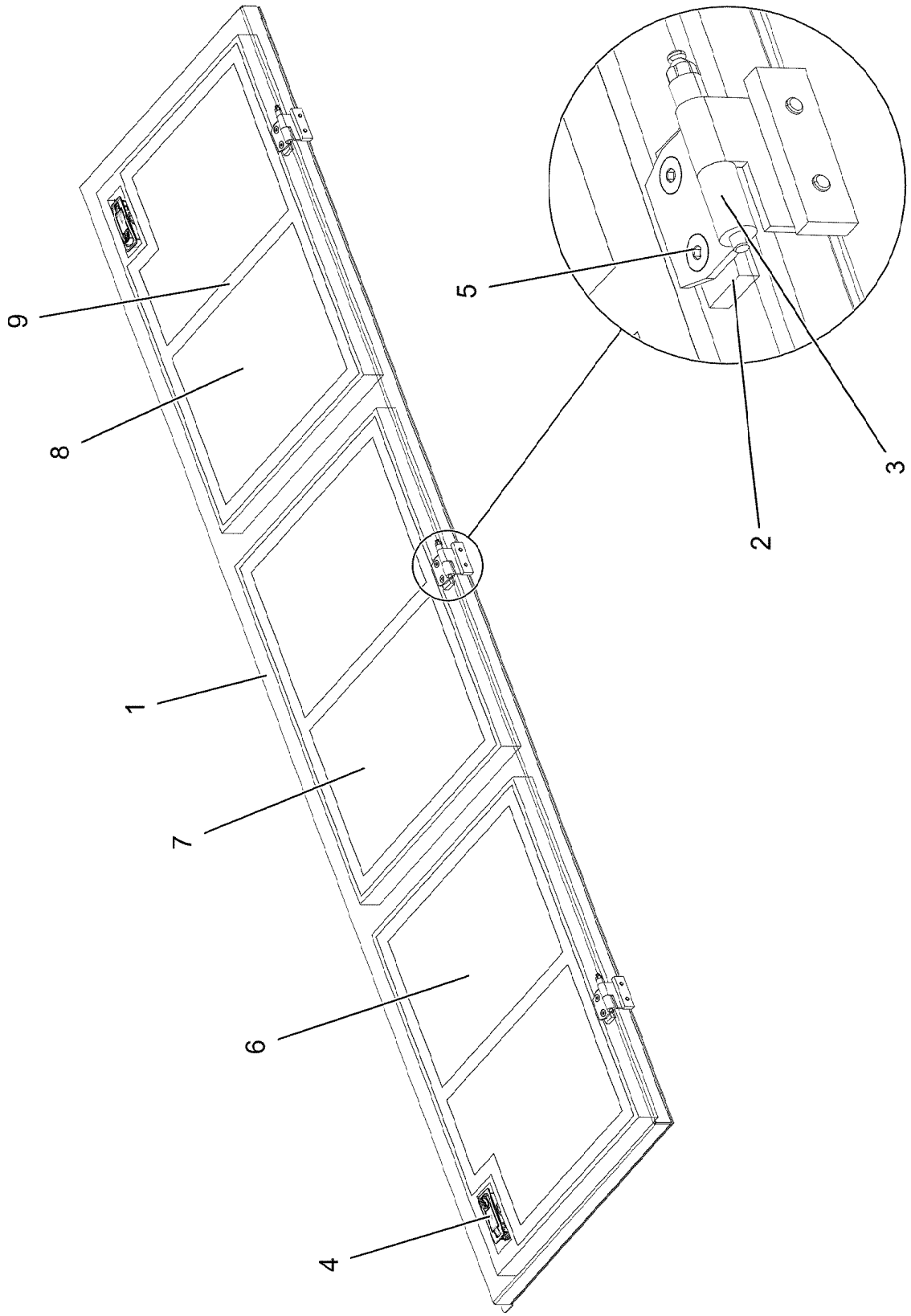

13.12.2021 002204	**etk_en_de_098405 LR 13000**	923 (1/2)
LIEBHERR	**DOOR COMPL.** **TUER VORM.**	**96036313**

Pos.	Item	Quantity	Description	Bezeichnung
1	96036314	1	DOOR GLUED	TUER GEKLEBT
2	953695308	6	THREADED PLATE 8.0 X0 S235JR FE//ZNNI8/	GEWINDEPLATTE
3	704205908	3	HINGE 40X40X50/180° ST37-2 FE//ZN12//B	SCHARNIER
4	11450420	2	LEVER FASTENER	HEBELVERSCHLUSS
5	10875551	12	COUNTERSUNK SCREW DIN 7991 M6X16 8	SENKSCHRAUBE
6	97120560	1	INSULATING MAT 40X680X488 PUR-SCHAU	DAEMMMATTE
7	97120569	1	INSULATING MAT 40X676X488 PUR-SCHAU	DAEMMMATTE
8	97120570	1	INSULATING MAT 40X680X488 PUR-SCHAU	DAEMMMATTE
9	802102008	7.72	ADHESIVE INSULATING STRIP 25MM PS18	PILZKOPFBAND

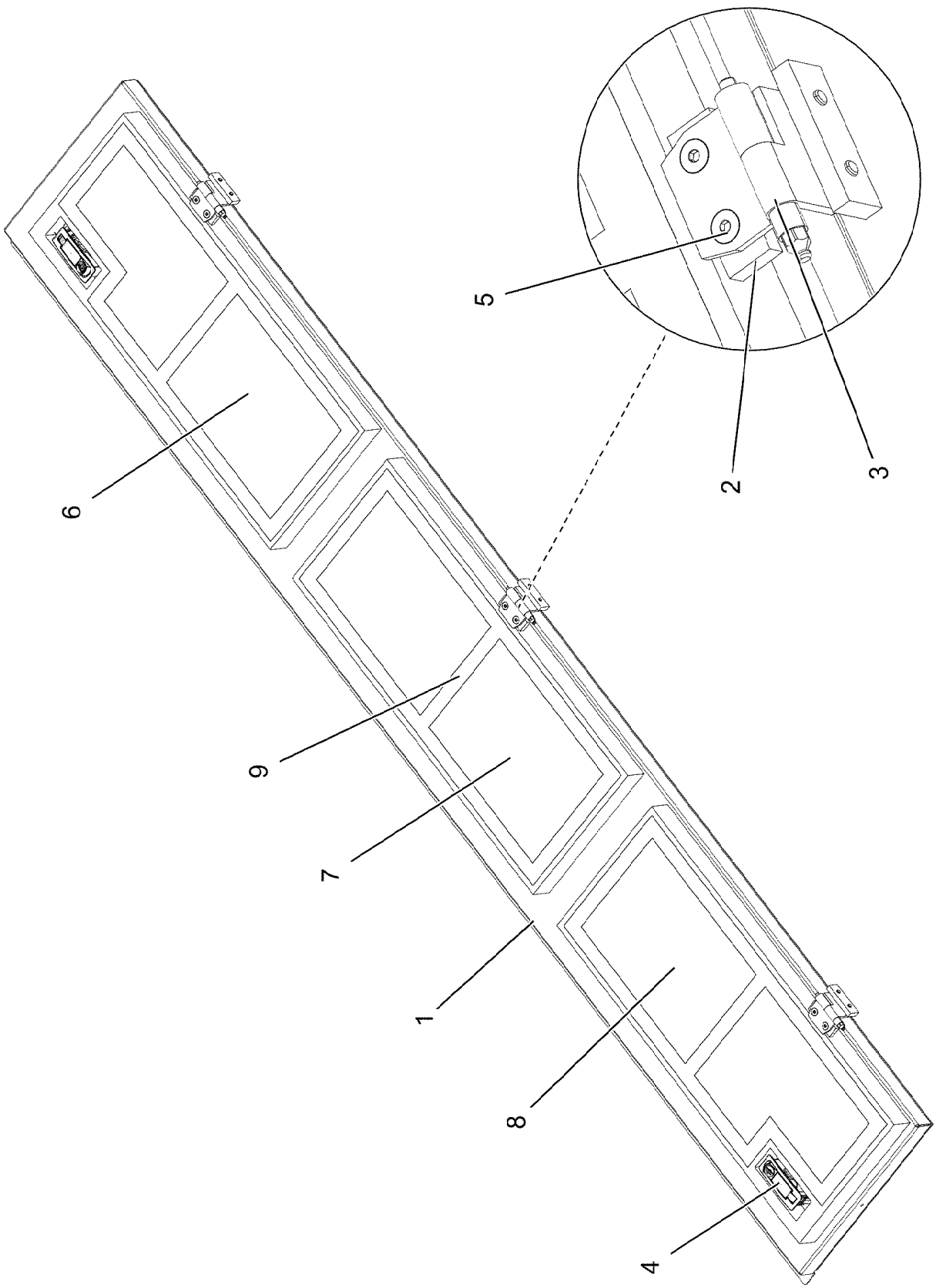

13.12.2021 002205 LIEBHERR	**etk_en_de_098405 LR 13000** **DOOR COMPL.** **TUER VORM.**	❑ 925 (1/2) **96036315**

Pos.	Item	Quantity	Description	Bezeichnung
1	96036316	1	DOOR GLUED	TUER GEKLEBT
2	953695308	6	THREADED PLATE 8.0 X0 S235JR FE//ZNNI8/	GEWINDEPLATTE
3	704205808	3	HINGE 40X40X50/180° ST37-2 FE//ZN12//B	SCHARNIER
4	11450420	2	LEVER FASTENER	HEBELVERSCHLUSS
5	10875551	12	COUNTERSUNK SCREW DIN 7991 M6X16 8	SENKSCHRAUBE
6	97120575	1	INSULATING MAT 40X678X276 PUR-SCHAU	DAEMMMATTE
7	97120576	1	INSULATING MAT 40X676X276 PUR-SCHAU	DAEMMMATTE
8	97120577	1	INSULATING MAT 40X680X276 PUR-SCHAU	DAEMMMATTE
9	802102008	5.81	ADHESIVE INSULATING STRIP 25MM PS18	PILZKOPFBAND

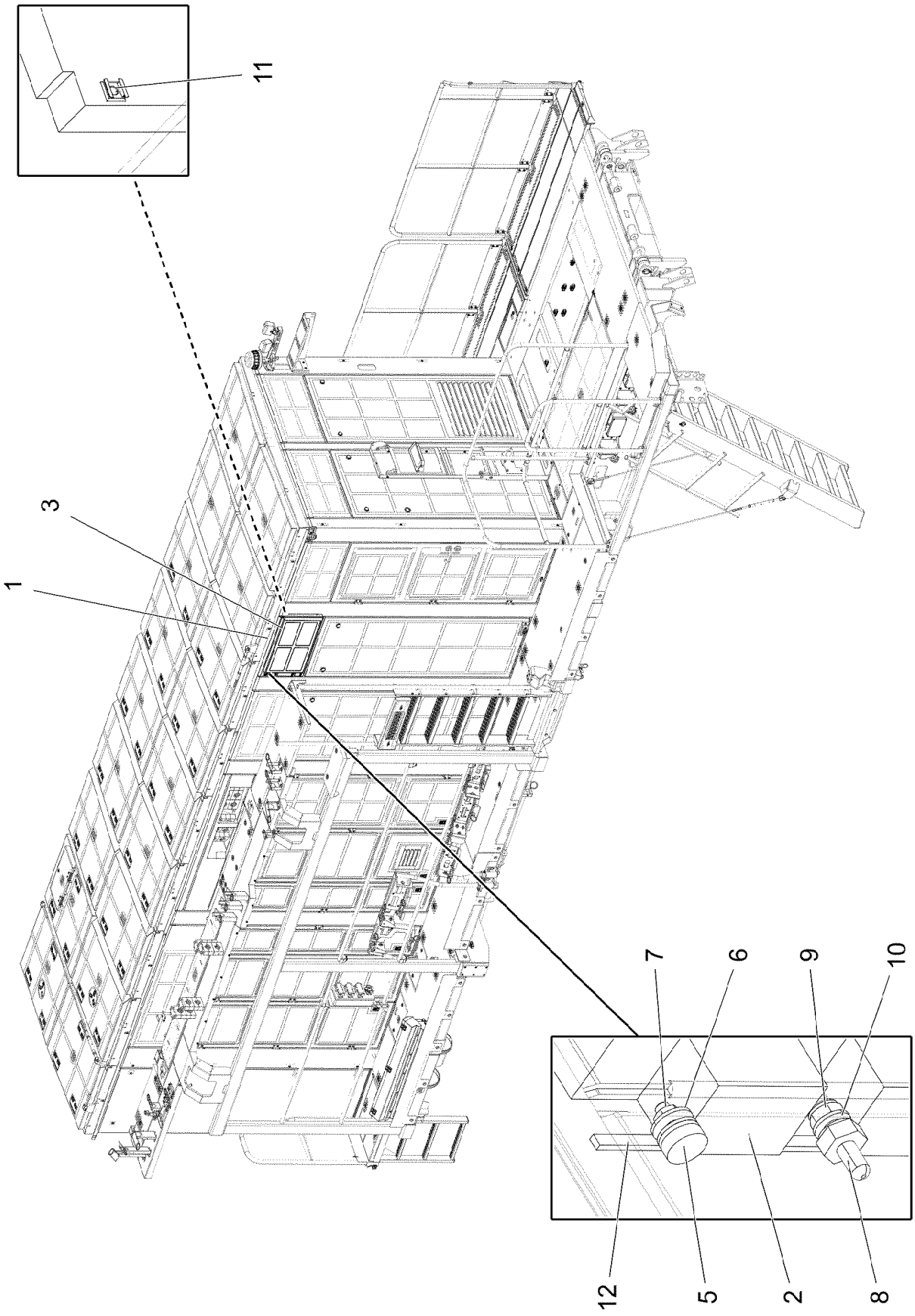

13.12.2021 007913 LIEBHERR	**etk_en_de_098405 LR 13000** **COVER PRE-ASSY.** **DECKEL VORM.**	927 (1/2) **96042450**

Pos.	Item	Quantity	Description	Bezeichnung
1	97127821	1	PLATE 3X868X529 ALMG3 H111 SPF	BLECH
2	97127882	1	INSULATING MAT 40X717X358 PUR-SCHAU	DAEMMMATTE
3	802102008	2.71	ADHESIVE INSULATING STRIP 25MM PS18	PILZKOPFBAND
5	726616708	2	MEGI BUFFER 18X7,5	MEGIPUFFER
6	10875648	4	WASHER ISO 7093-1 6 200HV 480H SPF	SCHEIBE
7	10197764	2	HEX NUT ISO 4032 M6 10 ZNNI-480H SPF	SECHSKANTMUTTER
8	409710908	2	CARRYING BOLT M8	STUETZSCHRAUBE
9	10875614	2	HEX NUT DIN 985 M8 8 480H SPF	SECHSKANTMUTTER
10	12103465	2	WASHER ISO 7089 8 300HV ZNNI-480H SPF	SCHEIBE
11	10875858	2	CAGE NUT M8 A2/ST A2K	KAEFIGMUTTER
12	262108908	0.353	CELL RUBBER 6X3X10000 CELL.RUBBER	ZELLGUMMI

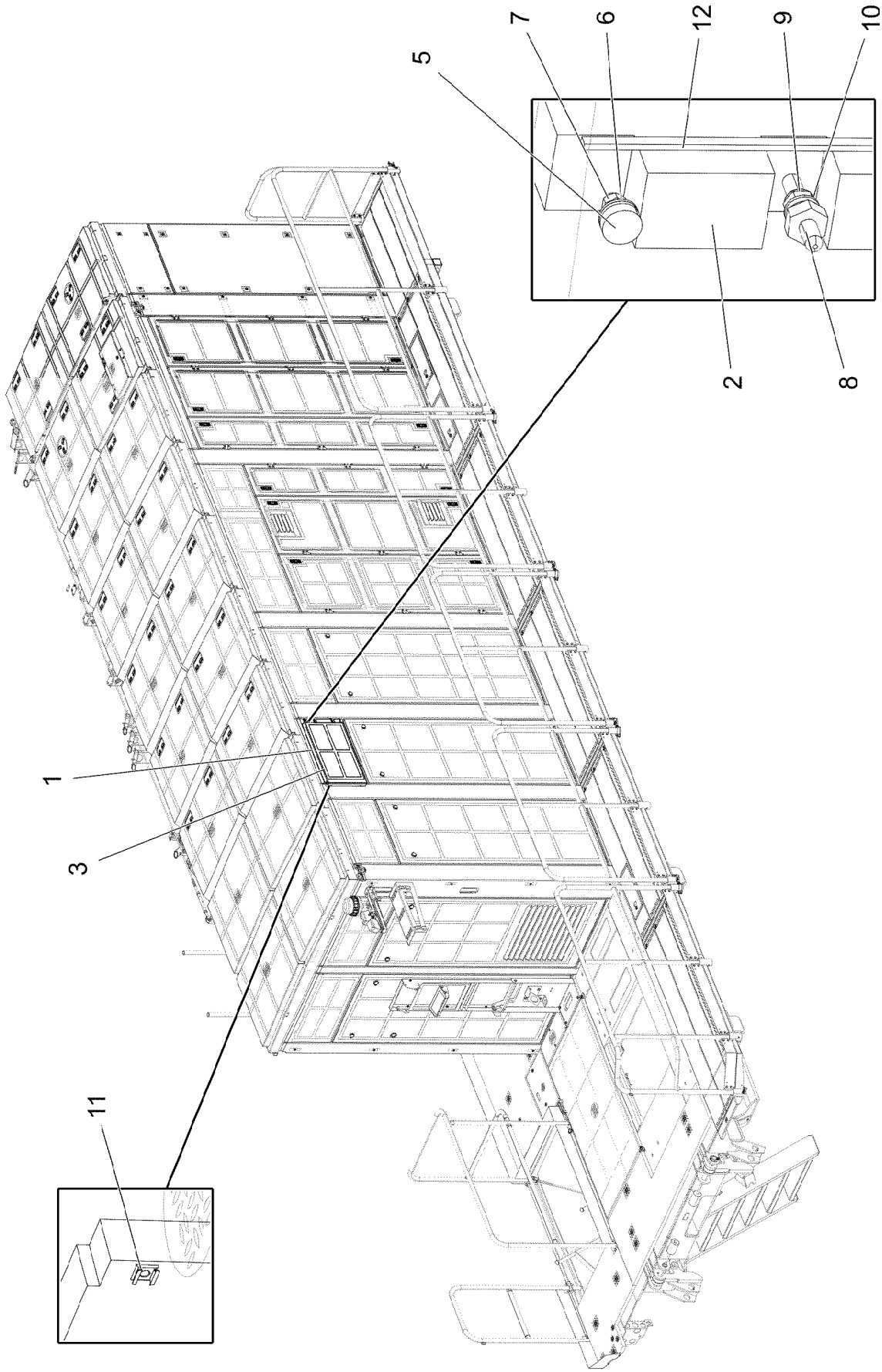

13.12.2021 007912 LIEBHERR	**etk_en_de_098405 LR 13000** **COVER PRE-ASSY.** **DECKEL VORM.**	929 (1/2) **96042451**

Pos.	Item	Quantity	Description	Bezeichnung
1	97127822	1	PLATE 3X868X529 ALMG3 H111 SPF	BLECH
2	97127883	1	INSULATING MAT 40X717X358 PUR-SCHAU	DAEMMMATTE
3	802102008	7.21	ADHESIVE INSULATING STRIP 25MM PS18	PILZKOPFBAND
5	726616708	2	MEGI BUFFER 18X7,5	MEGIPUFFER
6	10875648	4	WASHER ISO 7093-1 6 200HV 480H SPF	SCHEIBE
7	10197764	2	HEX NUT ISO 4032 M6 10 ZNNI-480H SPF	SECHSKANTMUTTER
8	409710908	2	CARRYING BOLT M8	STUETZSCHRAUBE
9	10875614	2	HEX NUT DIN 985 M8 8 480H SPF	SECHSKANTMUTTER
10	12103465	2	WASHER ISO 7089 8 300HV ZNNI-480H SPF	SCHEIBE
11	10875858	2	CAGE NUT M8 A2/ST A2K	KAEFIGMUTTER
12	262108908	0.353	CELL RUBBER 6X3X10000 CELL.RUBBER	ZELLGUMMI

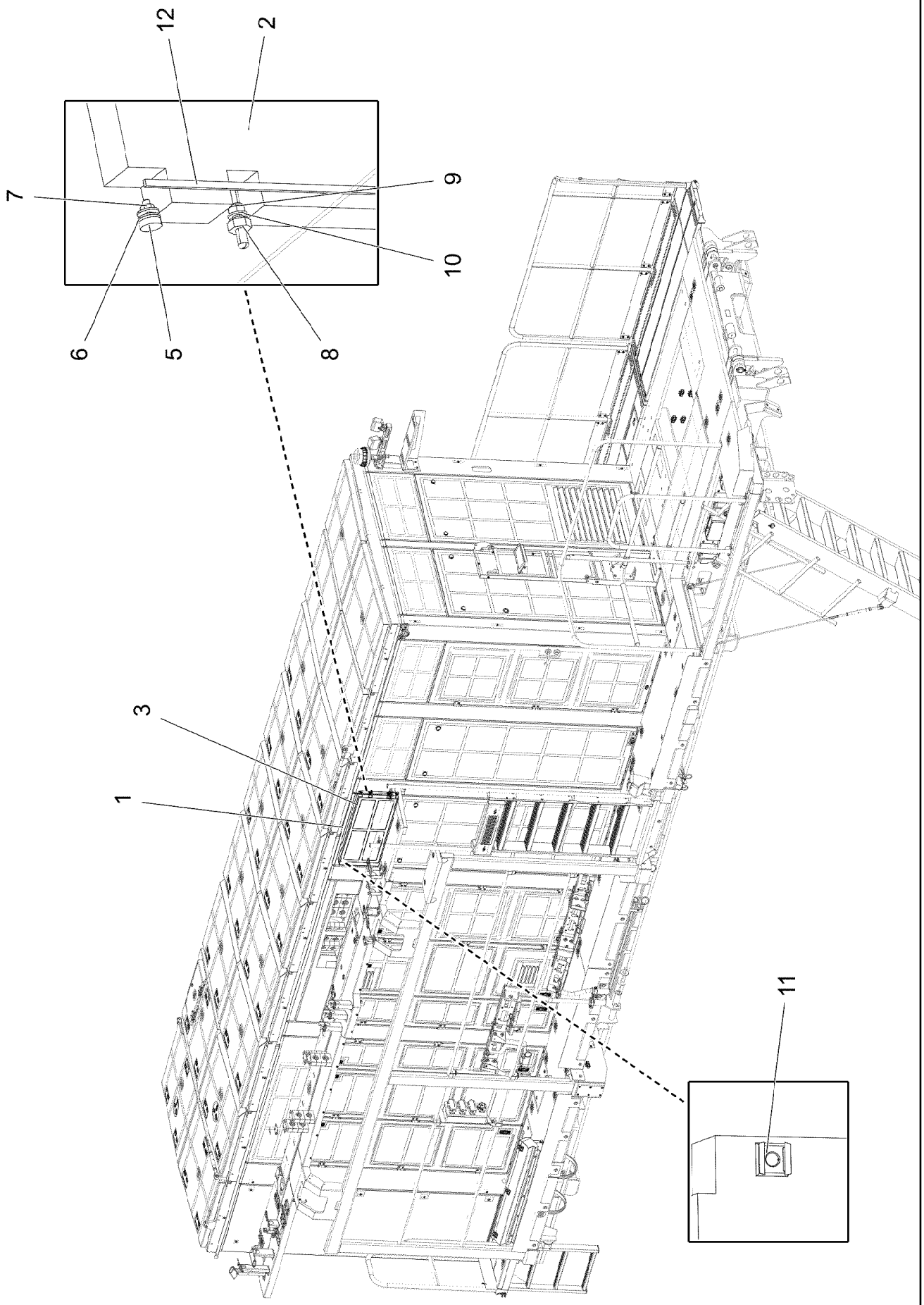

13.12.2021 007911 LIEBHERR	**etk_en_de_098405 LR 13000** **COVER PRE-ASSY.** **DECKEL VORM.**	931 (1/2) **96042452**

Pos.	Item	Quantity	Description	Bezeichnung
1	97127823	1	PLATE 3X985X529 ALMG3 H111 SPF	BLECH
2	97127884	1	INSULATING MAT 40X834X358 PUR-SCHAU	DAEMMMATTE
3	802102008	3.06	ADHESIVE INSULATING STRIP 25MM PS18	PILZKOPFBAND
5	726616708	2	MEGI BUFFER 18X7,5	MEGIPUFFER
6	10875648	4	WASHER ISO 7093-1 6 200HV 480H SPF	SCHEIBE
7	10197764	2	HEX NUT ISO 4032 M6 10 ZNNI-480H SPF	SECHSKANTMUTTER
8	409710908	2	CARRYING BOLT M8	STUETZSCHRAUBE
9	10875614	2	HEX NUT DIN 985 M8 8 480H SPF	SECHSKANTMUTTER
10	12103465	2	WASHER ISO 7089 8 300HV ZNNI-480H SPF	SCHEIBE
11	10875858	2	CAGE NUT M8 A2/ST A2K	KAEFIGMUTTER
12	262108908	0.353	CELL RUBBER 6X3X10000 CELL.RUBBER	ZELLGUMMI

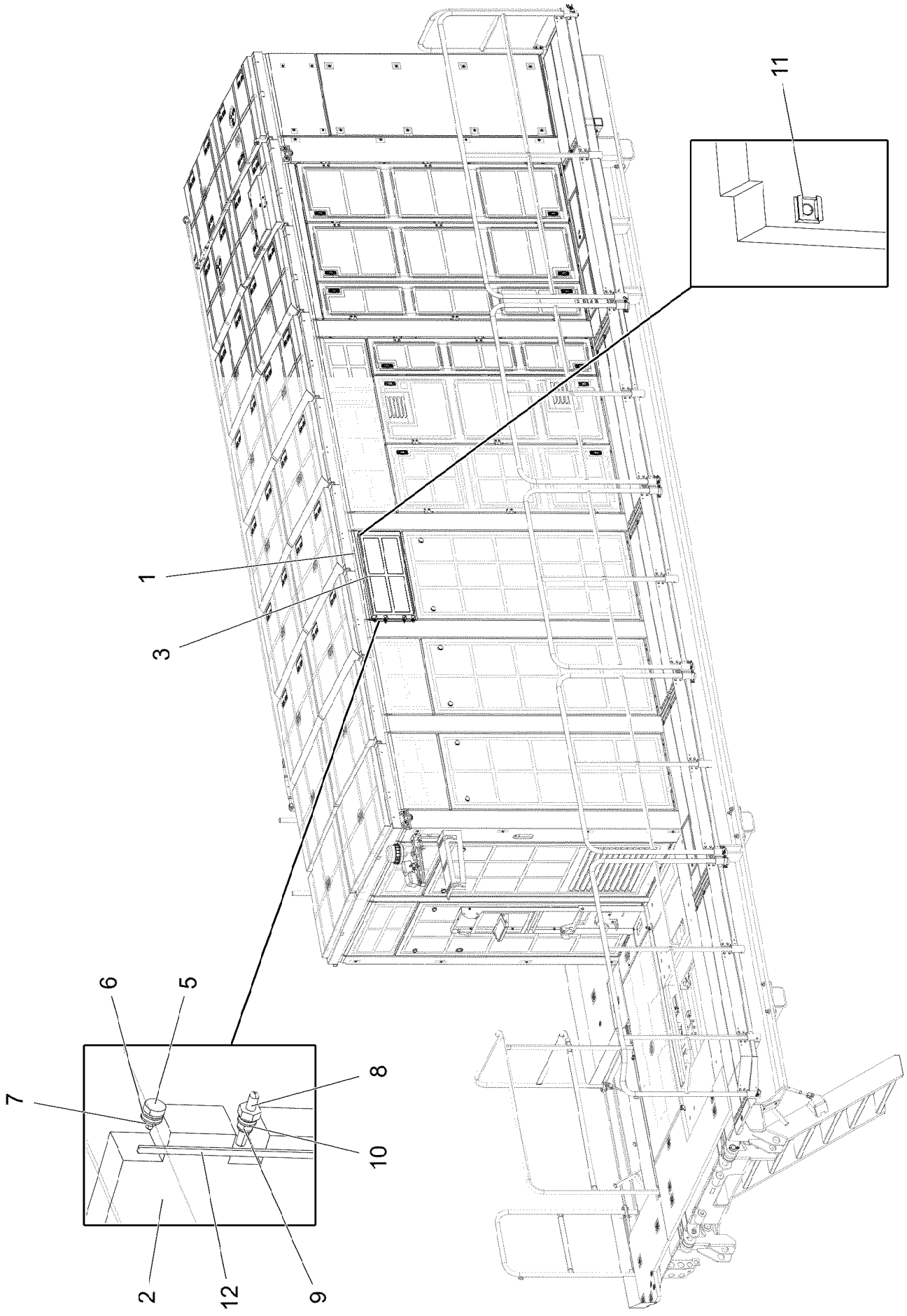

13.12.2021 007910 LIEBHERR	**etk_en_de_098405 LR 13000** **COVER PRE-ASSY.** **DECKEL VORM.**	933 (1/2) **96042453**

Pos.	Item	Quantity	Description	Bezeichnung
1	97127824	1	PLATE 3X985X529 ALMG3 H111 SPF	BLECH
2	97127885	1	INSULATING MAT 40X834X358 PUR-SCHAU	DAEMMMATTE
3	802102008	3.06	ADHESIVE INSULATING STRIP 25MM PS18	PILZKOPFBAND
5	726616708	2	MEGI BUFFER 18X7,5	MEGIPUFFER
6	10875648	4	WASHER ISO 7093-1 6 200HV 480H SPF	SCHEIBE
7	10197764	2	HEX NUT ISO 4032 M6 10 ZNNI-480H SPF	SECHSKANTMUTTER
8	409710908	2	CARRYING BOLT M8	STUETZSCHRAUBE
9	10875614	2	HEX NUT DIN 985 M8 8 480H SPF	SECHSKANTMUTTER
10	12103465	2	WASHER ISO 7089 8 300HV ZNNI-480H SPF	SCHEIBE
11	10875858	2	CAGE NUT M8 A2/ST A2K	KAEFIGMUTTER
12	262108908	0.353	CELL RUBBER 6X3X10000 CELL.RUBBER	ZELLGUMMI

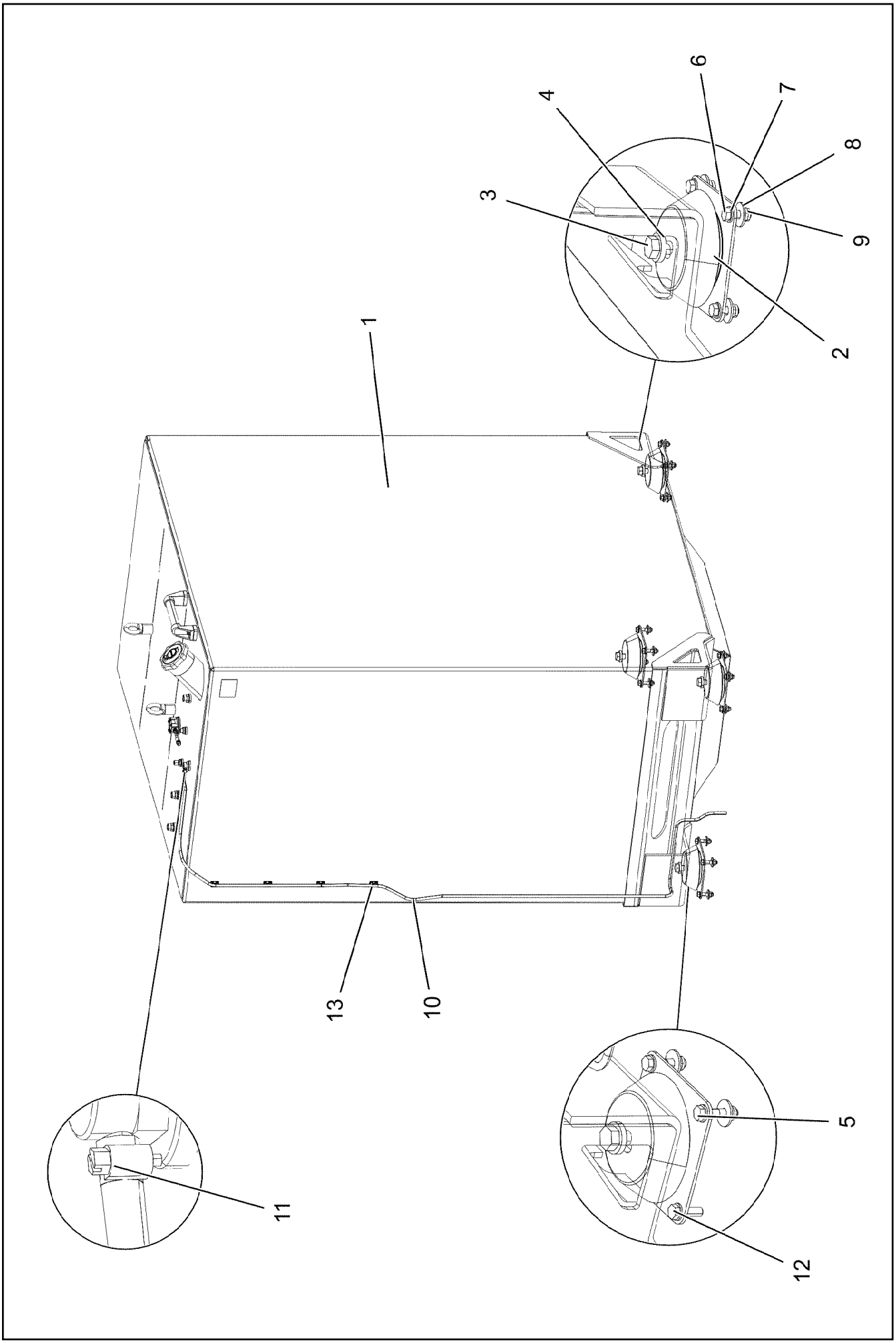

13.12.2021 002133 LIEBHERR	**etk_en_de_098405 LR 13000** **FUEL TANK CPL.** **KRAFTSTOFFBEHAELTER KPL.**	935 (1/2) **919203708**

Pos.	Item	Quantity	Description	Bezeichnung
1	96034679	1	FUEL TANK, PRE-ASSEMBLED ⇨ ❑ 937	KRAFTSTOFFBEHAELTER VO
2	10476338	4	RUBBER-METAL MACHINERY FOOT	MEGI-MASCHINENFUSS
3	12224018	4	HEX SCREW ISO 4017 M20X55 8.8 FLZN SP	SECHSKANTSCHRAUBE
4	4600604	4	WASHER DIN 7349 21 100HV FLZN SPF	SCHEIBE
5	11658891	7	HEX SCREW ISO 4014 M12X55 8.8 FLZN SP	SECHSKANTSCHRAUBE
6	11642349	8	HEX SCREW ISO 4017 M12X35 8.8 FLZN SP	SECHSKANTSCHRAUBE
7	10289804	16	WASHER ISO 7089 12 300HV FLZN SPF	SCHEIBE
8	11182717	15	WASHER ISO 7093-1 12 300HV FLZN SPF	SCHEIBE
9	10875607	15	HEX NUT DIN 985 M12 8 FLZN SPF	SECHSKANTMUTTER
10	96036238	1	HOSE LINES FUEL	SCHLAUCHLEITUNGEN KRAFT
(1)	96037072	1	HOSE CPL. KUNSTSTOFF 8X3100	SCHLAUCH KPL.
11	10872024	1	HOSE CLAMP DIN 3017-1 12/8-16/9 W3	SCHLAUCHSCHELLE
12	11645384	1	HEX SCREW ISO 4017 M12X40 8.8 FLZN SP	SECHSKANTSCHRAUBE
13	10870511	4	CABLE CLIP HOLDER 28X28-NATUR PA6.6	KABELBINDERHALTER

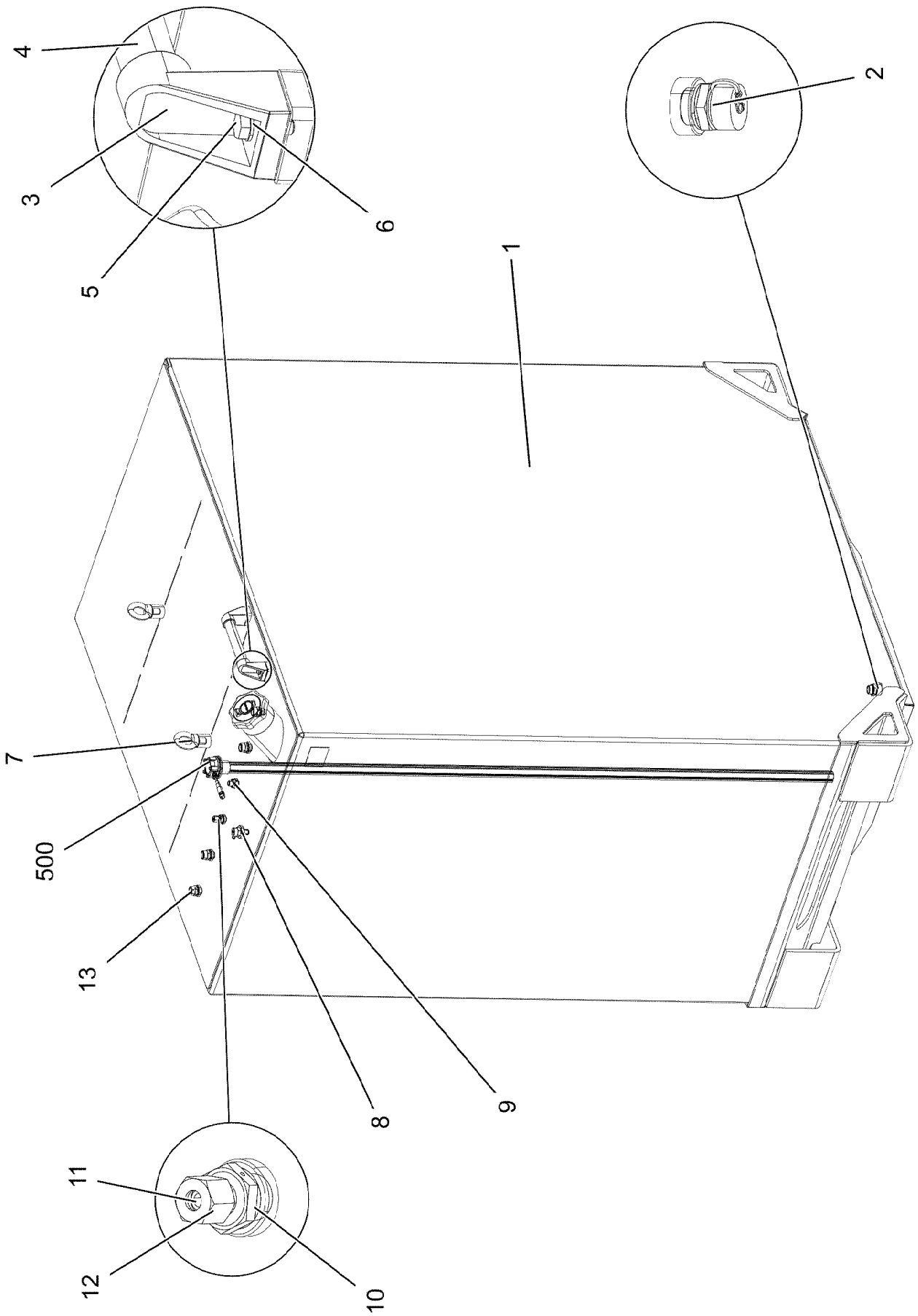

13.12.2021 002134 LIEBHERR	**etk_en_de_098405 LR 13000** **FUEL TANK, PRE-ASSEMBLED** **KRAFTSTOFFBEHAELTER VORM.**	937 (1/2) **96034679**

Pos.	Item	Quantity	Description	Bezeichnung
1	96034035	1	FUEL TANK WELDED CONSTR. ALMG3 SPF	KRAFTSTOFFBEHAELTER SCH
2	789011908	1	OIL DRAIN PLUG M26X1,5	OELABLASSSCHRAUBE
3	704260908	2	GRIP 30 PA GF	GRIFFSTUECK
4	973572408	1	PIPE L=366X210	ROHR FUER GRIFF
5	10197831	2	HEX SCREW ISO 4017 M8X25 8.8 ZNNI-480	SECHSKANTSCHRAUBE
6	12103465	2	WASHER ISO 7089 8 300HV ZNNI-480H SPF	SCHEIBE
7	402600608	2	RING BOLT DIN 580 M20X30 C15E A2K	RINGSCHRAUBE
8	10097910	1	VENTILATION VALVE	ENTLUEFTUNGSVENTIL
9	471039508	1	FITTING XGE10-LM-ED M18X1,5 CR6-FREI	VERSCHRAUBUNG
10	471039308	1	FITTING GE 8L M18X1,5 CR6-FREI	VERSCHRAUBUNG
11	288182508	1	CLAMPING RING RD10X12 PA6G	KLEMMRING
12	477401408	1	BOX NUT AL8 CR6-FREI	UEBERWURFMUTTER
13	471031108	4	FITTING GE 18L M22X1,5 CR6-FREI	VERSCHRAUBUNG
500	965527408	1	ELECTR.F.FUEL TANK	ELEKTRIK KRAFTSTOFFBEHAEL
(5)	10476492	1	TANK SENSOR L=2000 24V SPF	TANKSENSOR
(10)	12219811	5	HEX SCREW ISO 4017 M5X35 8.8 480H SPF	SECHSKANTSCHRAUBE
(15)	10197808	5	WASHER ISO 7089 5 200HV ZNNI-480H	SCHEIBE

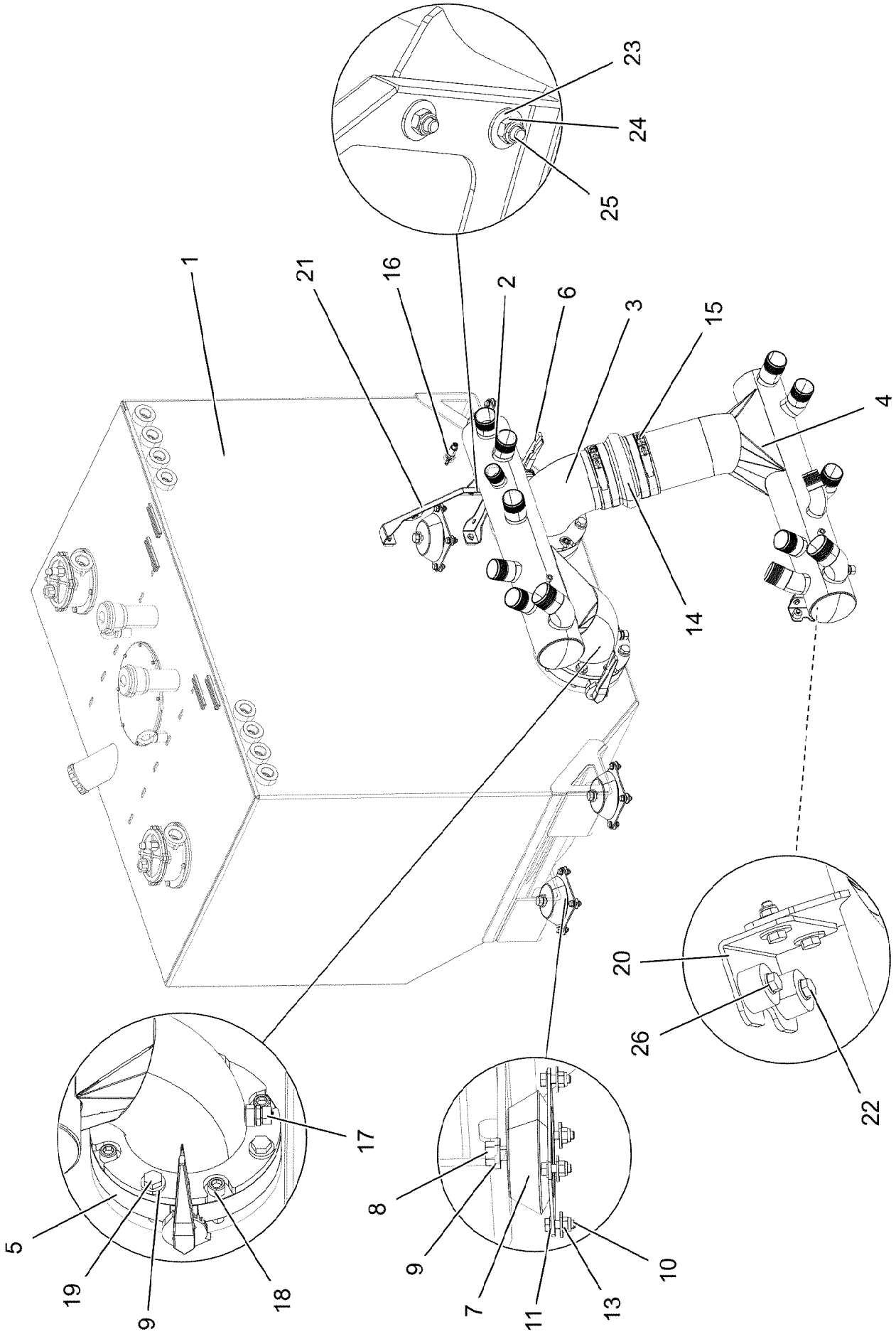

13.12.2021 002132 LIEBHERR	**etk_en_de_098405 LR 13000** **OIL RESERVOIR, COMPLETE** **OELBEHAELTER KPL.**	939 (1/2) **919203608**

Pos.	Item	Quantity	Description	Bezeichnung
1	965666908	1	OIL TANK PRE-ASS. ⇨ ❑ 941	OELBEHAELTER VORM.
2	96034931	1	SUCTION PIPE WELDED	ANSAUGROHR SCHWK.
3	96034930	1	SUCTION PIPE WELDED	ANSAUGROHR SCHWK.
4	96034932	1	SUCTION PIPE WELDED	ANSAUGROHR SCHWK.
5	10475260	1	SHUT OFF DEVICE DN200-FLANSCH SPF	ABSPERRORGAN
(2)	11652692	1	SEALING SHIM DN100 NBR WEISS	DICHTBEILAGE
(6)	570831708	1	BALL HANDLE	KUGELGRIFF
6	11491257	1	SHUT OFF DEVICE DN200-FLANSCH SPF	ABSPERRORGAN
7	10476338	4	RUBBER-METAL MACHINERY FOOT	MEGI-MASCHINENFUSS
8	12224018	4	HEX SCREW ISO 4017 M20X55 8.8 FLZN SP	SECHSKANTSCHRAUBE
9	4600604	12	WASHER DIN 7349 21 100HV FLZN SPF	SCHEIBE
10	11642349	16	HEX SCREW ISO 4017 M12X35 8.8 FLZN SP	SECHSKANTSCHRAUBE
11	10289804	16	WASHER ISO 7089 12 300HV FLZN SPF	SCHEIBE
12	11182717	16	WASHER ISO 7093-1 12 300HV FLZN SPF	SCHEIBE
13	10875607	16	HEX NUT DIN 985 M12 8 FLZN SPF	SECHSKANTMUTTER
14	11220733	1	FORM HOSE 217,5X220 GUMMI	FORMSCHLAUCH
15	12100906	4	HOSE CLAMP 226-239/30 W2	SCHLAUCHSCHELLE
16	10168177	1	OIL LEVEL PROBE L=50 12/24V SPF	OELSTANDSSONDE
17	789011908	2	OIL DRAIN PLUG M26X1,5	OELABLASSSCHRAUBE
18	12691987	8	SOCKET HEAD SCREW ISO 4762 M20X80 8	ZYLINDERSCHRAUBE
19	4061182	8	HEX SCREW ISO 4014 M20X100 8.8 FLZN SP	SECHSKANTSCHRAUBE
20	97120195	2	PLATE 4X118X110 S315MC FE//ZNNI8//CN//T	BLECH
21	97120196	1	PLATE 4X324X502 S315MC FE//ZNNI8//CN//T	BLECH
22	11651612	6	HEX SCREW ISO 4017 M8X16 8.8 480H SPF	SECHSKANTSCHRAUBE
23	11140469	14	WASHER ISO 7093-1 8 200HV 480H SPF	SCHEIBE
24	10875614	6	HEX NUT DIN 985 M8 8 480H SPF	SECHSKANTMUTTER
25	10197831	6	HEX SCREW ISO 4017 M8X25 8.8 ZNNI-480	SECHSKANTSCHRAUBE
26	12103465	4	WASHER ISO 7089 8 300HV ZNNI-480H SPF	SCHEIBE

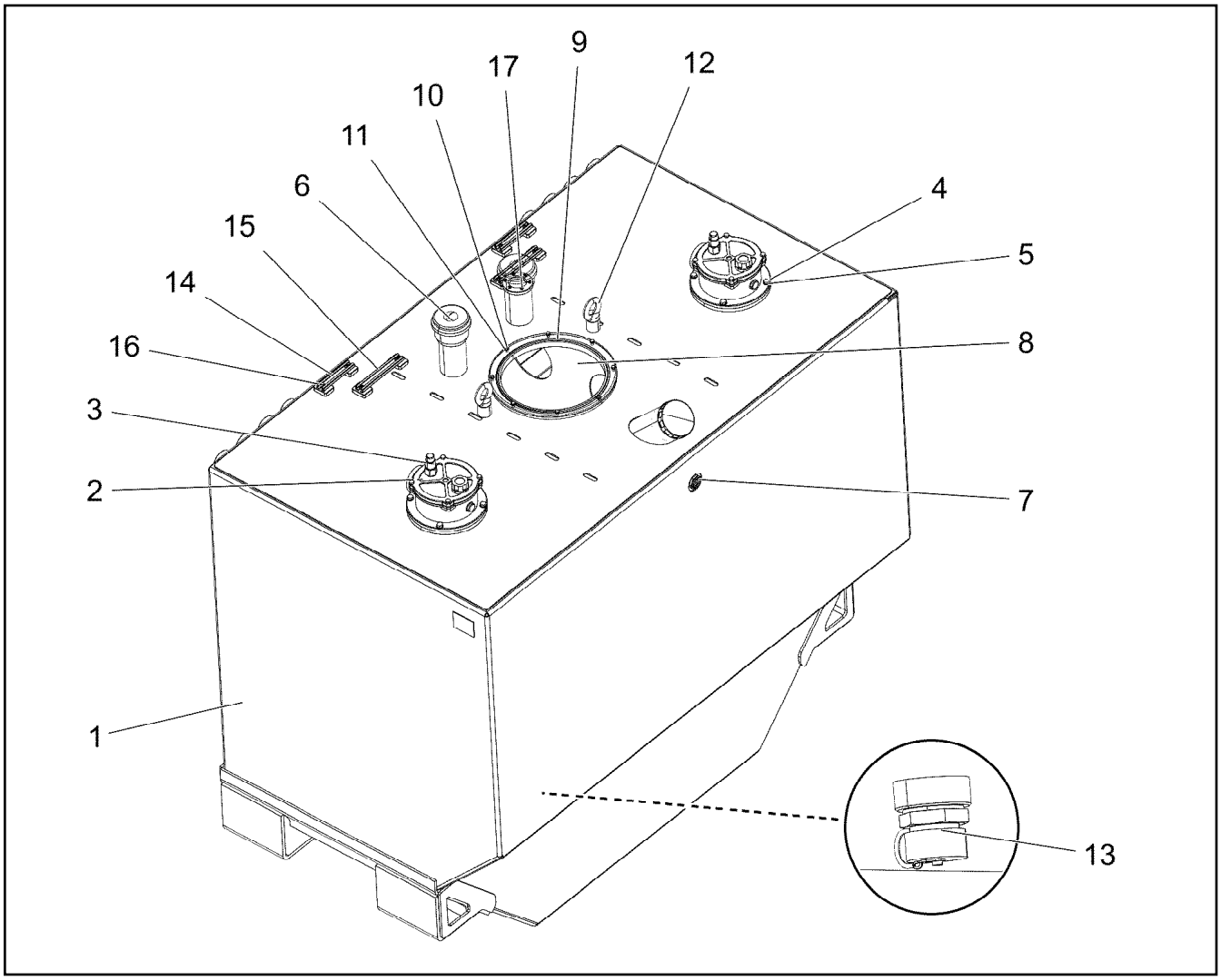

Pos.	Item	Quantity	Description	Bezeichnung
1	965666808	1	OIL TANK ST.CONST. ALMG3 SPF	OELBEHAELTER SCHWK.
2	10492418	2	RETURN FILTER 400L/MIN10µm	RUECKLAUFFILTER
(1)	510669708	1	FILTER INSERT OEL 10µm	FILTEREINSATZ
3	510669308	2	CLOGGING INDICATOR A2D-CR3	VERSCHMUTZUNGSANZEIGE
4	11631816	8	HEX SCREW ISO 4017 M10X25 8.8 FLZN SP	SECHSKANTSCHRAUBE
5	10289795	8	WASHER ISO 7089 10 300HV FLZN SPF	SCHEIBE
6	510667308	2	AERATION FILTER	BELUEFTUNGSFILTER
(1)	510671808	1	FILTER INSERT 1m³/min 10µm	FILTEREINSATZ
7	774320108	1	OIL SIGHT GLASS G1" ALU	OELSTANDSAUGE
8	388280408	1	COVER G-ALSI10MGWA	DECKEL
9	726416608	1	O-RING 325X5 NBR70	O-RING
10	11644899	8	HEX SCREW ISO 4017 M6X20 8.8 480H SPF	SECHSKANTSCHRAUBE
11	10197771	8	WASHER ISO 7089 6 200HV ZNNI-480H SPF	SCHEIBE
12	402600608	2	RING BOLT DIN 580 M20X30 C15E A2K	RINGSCHRAUBE
13	789011908	1	OIL DRAIN PLUG M26X1,5	OELABLASSSCHRAUBE
14	954117308	2	MOUNTING RAIL X0	TRAGSCHIENE
15	954128608	2	MOUNTING RAIL X0	TRAGSCHIENE
16	12102696	8	BUTTON HEAD SCREW ISO 7380-2 M8X10 0	HALBRUNDKOPFSCHRAUBE
17	408604008	12	COUNTERSUNK SCREW DIN 7991 M5X16 8.	SENKSCHRAUBE

Pos. 30

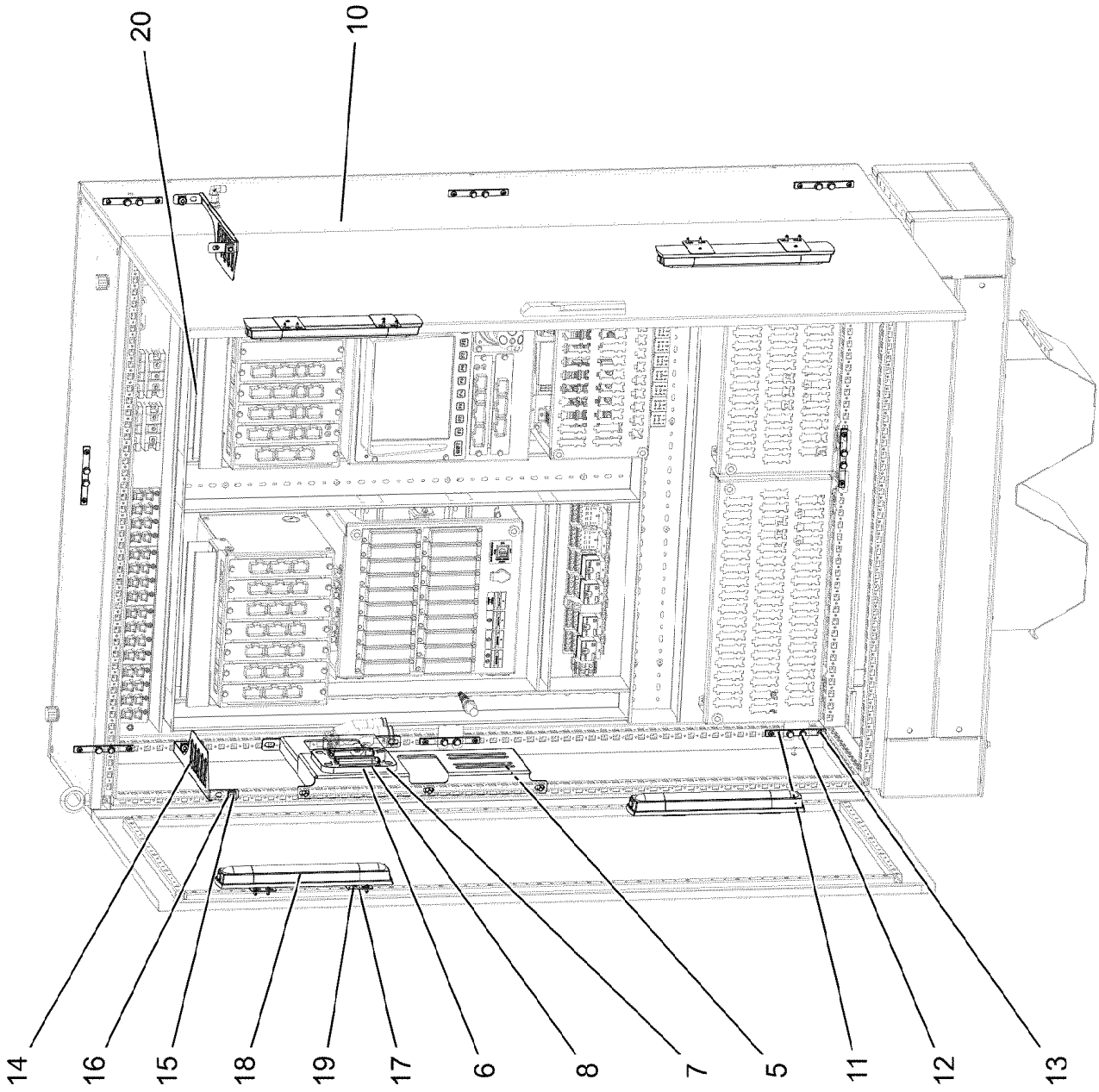

Pos.	Item	Quantity	Description	Bezeichnung
5	97129794	1	HOLDER 3X386X510 S355MC FE//ZNNI8//CN/	HALTER
6	10874078	1	ADAPTOR MCP STECKERGEHAE	ADAPTER
7	10875586	4	SOCKET HEAD SCREW ISO 4762 M6X16 8.8	ZYLINDERSCHRAUBE
8	10197771	4	WASHER ISO 7089 6 200HV ZNNI-480H SPF	SCHEIBE
10	96036153	1	SWITCH CABINET ⇨ ❑ 944	SCHALTSCHRANK MECH.
11	975962308	8	PLATE 5X120X12 S355MC FE//ZNNI8//CN//T	BLECH
12	11840297	16	HEX SCREW EN 1665 M6X16 8.8 480H SPF	SECHSKANTSCHRAUBE
13	11835043	24	BUTTON HEAD SCREW ISO 7380-2 M4X12 0	HALBRUNDKOPFSCHRAUBE
14	97012145	2	PLATE 1.5X424X100 DC01	BLECH
15	10875485	9	BUTTON HEAD SCREW AEHNL.ISO 7380-2	HALBRUNDKOPFSCHRAUBE
16	413003108	9	CAGE NUT M8	KAEFIGMUTTER
17	97015198	8	PLATE 1.5X80X50 DC01 FE//ZNNI8//CN//T0	BLECH
18	11007220	4	INTERNAL LIGHT 7W 24V	INNENLEUCHTE
19	553168708	16	SHEET-METAL SCREW ISO 7049 ST4,8X13 S	BLECHSCHRAUBE
20	96061868	1	ASSEMBLY PARTS MOUNTING PANEL S800 ⇨ ❑ 946	AUFBAUTEILE MONTAGETAFEL
30	96033580	1	CABLING MOUNTING PLATE S800 ⇨ ❑ 959	VERKABELUNG MONTAGETAFE

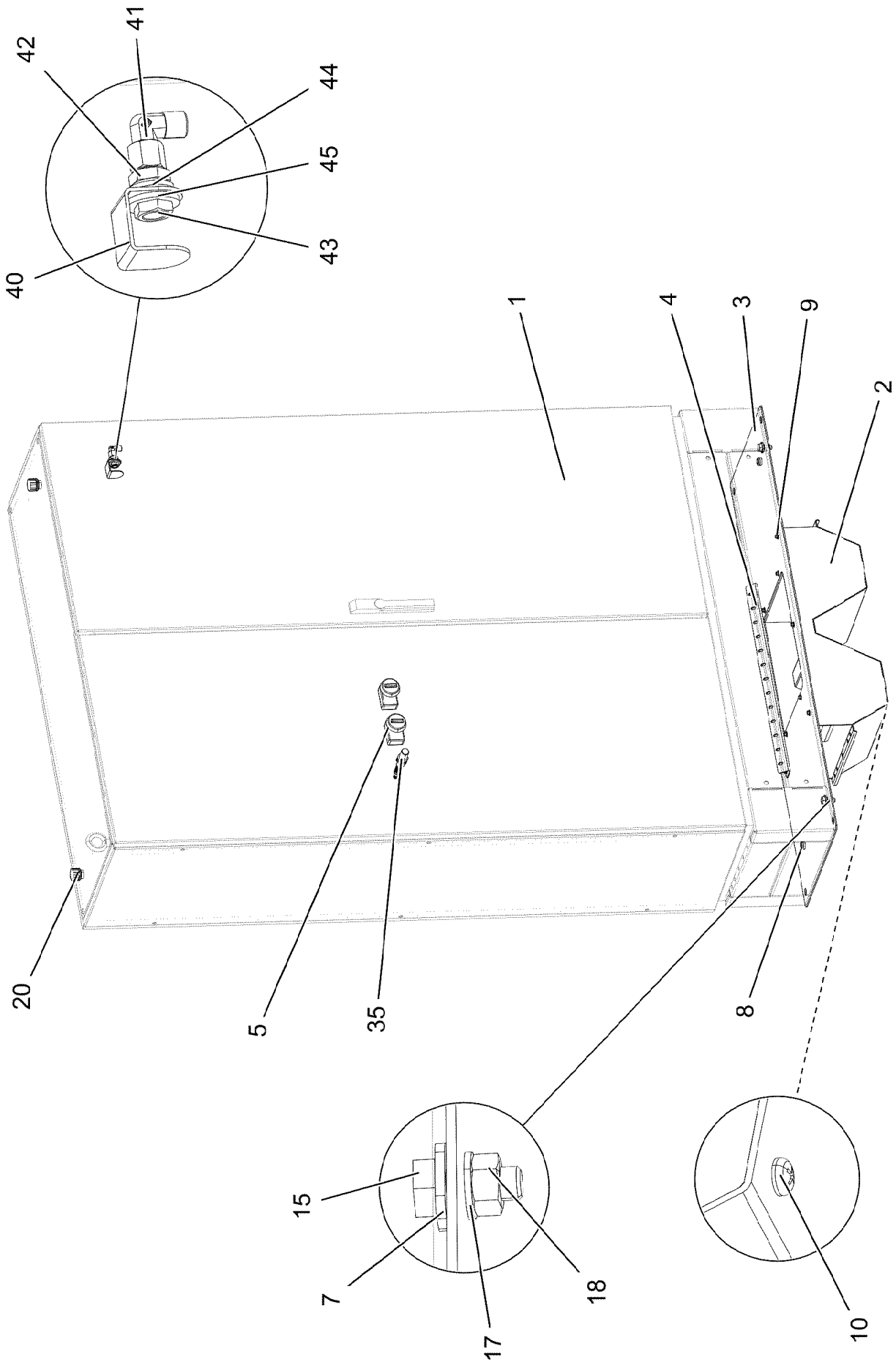

13.12.2021 002182	**etk_en_de_098405 LR 13000**	944 (1/2)
LIEBHERR	**SWITCH CABINET** **SCHALTSCHRANK MECH.**	**96036153**

Pos.	Item	Quantity	Description	Bezeichnung
1	10291229	1	SWITCH CABINET 1800X1200X400	SCHALTSCHRANK
2	963625108	1	CABLE INLET	KABELEINFUEHRUNG
3	974939208	1	FLOOR SHEET 3X1200X370 DC01	BODENBLECH
4	974946908	1	CABLE MOUNTING 2X530X65 DC01 FE//ZNNI	KABELHALTERUNG
5	553188708	2	OPERATIONAL CONTROL	BEDIENELEMENT
7	975000608	2	SHIM WASHER 3X25X16 DC01 FE//ZNNI8//C	UNTERLEGSCHEIBE
8	602501208	2	WATER DRAIN PLUG M12 PA6G SPF	ENTWAESSERUNGSSTOPFEN
9	10876387	10	HEX SCREW M5X16 10.9 480H SPF	SECHSKANTSCHRAUBE
10	553168708	8	SHEET-METAL SCREW ISO 7049 ST4,8X13 S	BLECHSCHRAUBE
15	11631816	2	HEX SCREW ISO 4017 M10X25 8.8 FLZN SP	SECHSKANTSCHRAUBE
17	10289795	2	WASHER ISO 7089 10 300HV FLZN SPF	SCHEIBE
18	12102695	2	HEX NUT ISO 4032 M10 8 ZNNI-480H SPF	SECHSKANTMUTTER
20	602501308	2	VENTILATION SCREW G1/2"X30 POLYAMID	ENTLUEFTUNGSSCHRAUBE
35	10354584	1	INDUCTIVE SENSOR BERUEHRUNGSLOS	INDUKTIVSENSOR
40	976606608	1	PLATE 2X98X32 ALMG3 H111 RAL 7037 SPF	BLECH
41	472531508	1	FITTING EW 6S M14X1,5 CR6-FREI	VERSCHRAUBUNG
42	945569108	1	SCREW-ON CONNECTION X0	EINSCHRAUBSTUTZEN
43	410150008	1	UNION NUT DIN 431 G1/4 14H A2K	ROHRMUTTER
44	10289804	1	WASHER ISO 7089 12 300HV FLZN SPF	SCHEIBE
45	421101308	1	WASHER DIN 1440 14 ST VERZ	SCHEIBE

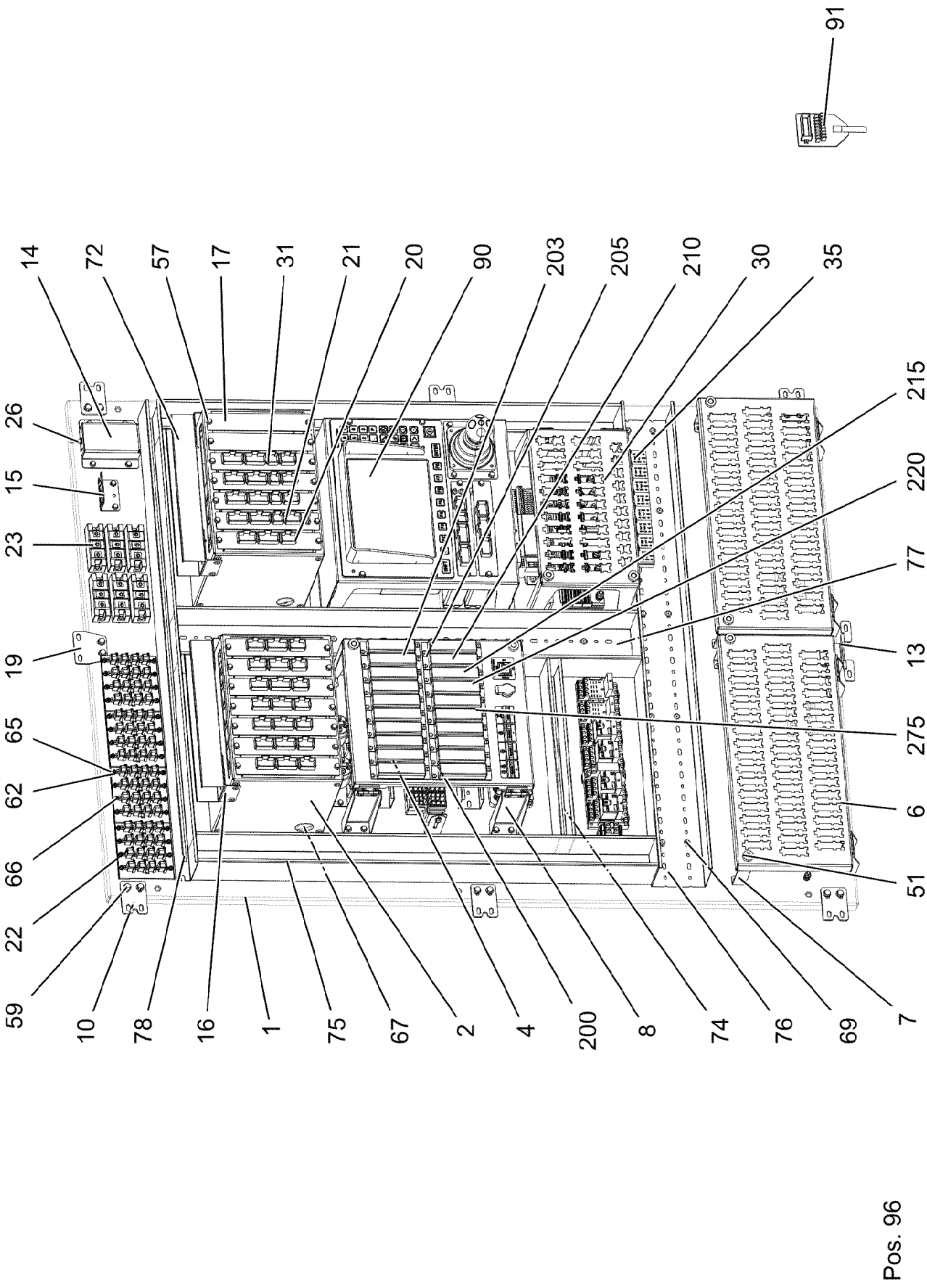
91
14
72
57
17
31
21
20
90
203
205
210
30
35
26
15
23
19
65
62
66
22
59
10
78
16
1
75
67
2
4
200
8
74
76
69
7
51
6
275
13
77
220
215

Pos. 96

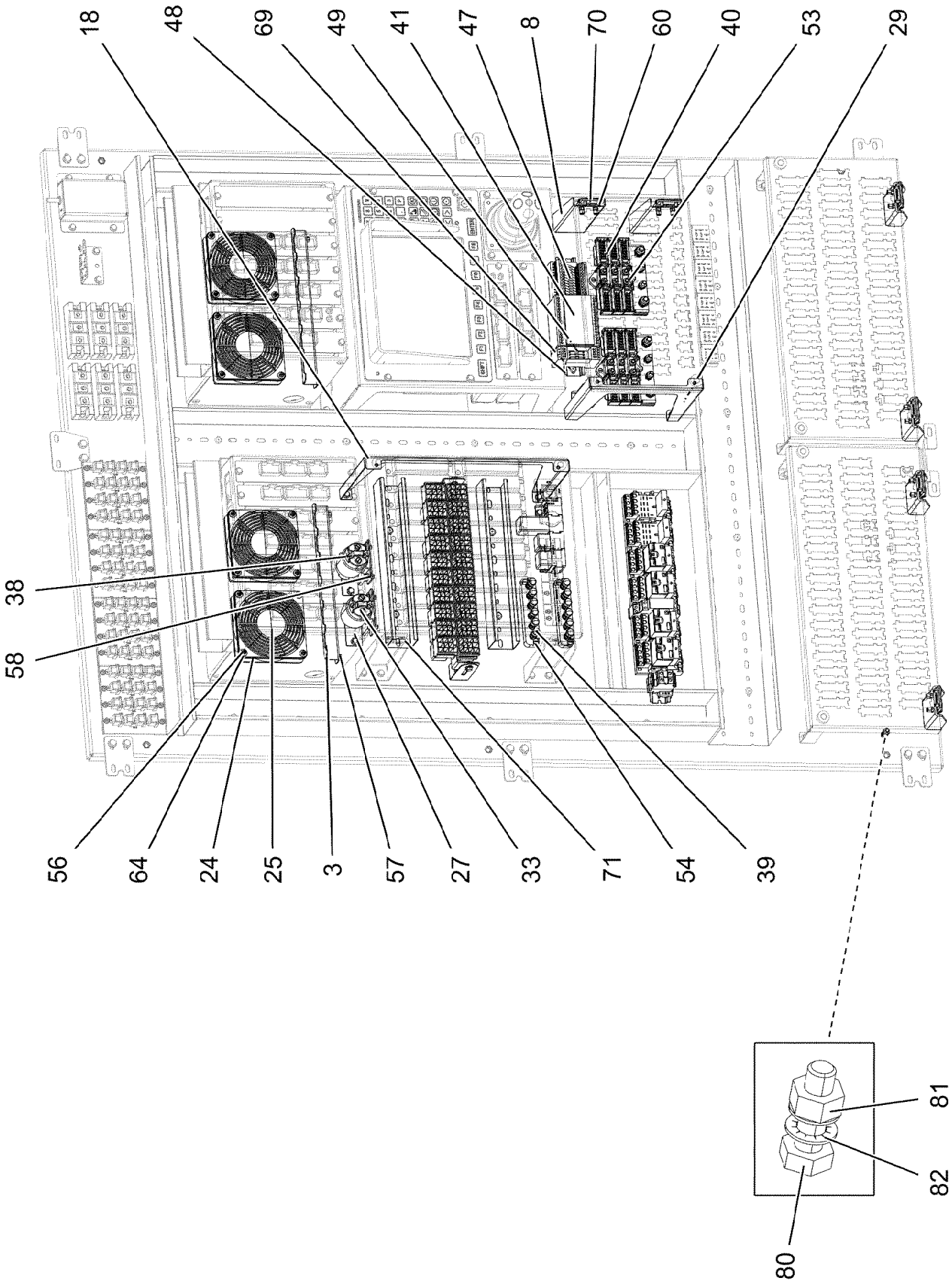
18
48
69
49
41
47
8
70
60
40
53
29
38
58
56
64
24
25
3
57
27
33
71
54
39
81
82
80

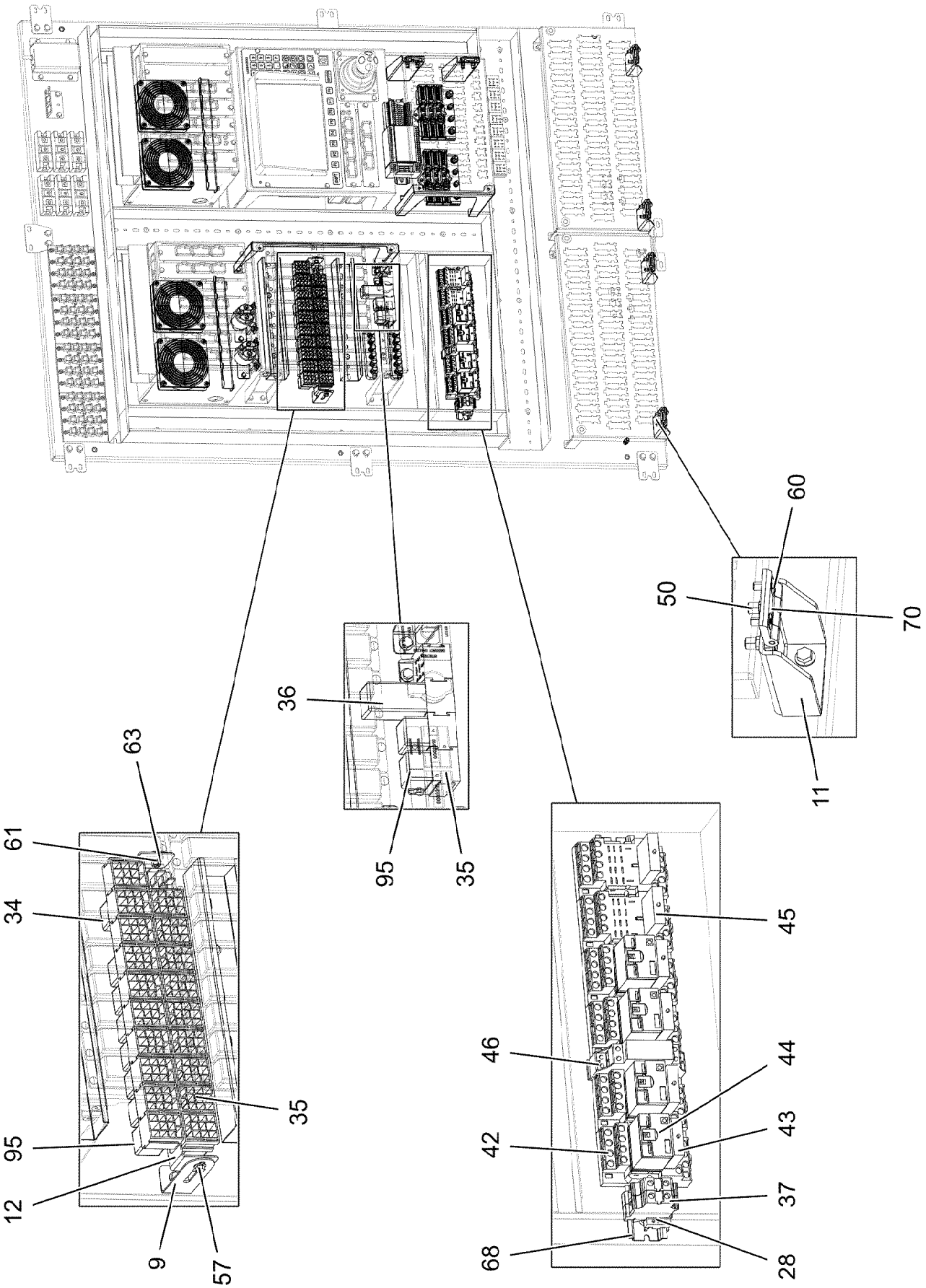

13.12.2021 172135	**etk_en_de_098405 LR 13000**	948 (3/5)
LIEBHERR	**ASSEMBLY PARTS MOUNTING PANEL** **AUFBAUTEILE MONTAGETAFEL**	**96061868**

Pos.	Item	Quantity	Description	Bezeichnung
1	966342908	1	MOUNTING PLATE PRE-ASS.	MONTAGEPLATTE VORM.
2	965592708	2	CONSOLE PRE-ASS.	KONSOLE VORM.
3	965592808	2	FASTENING	BEFESTIGUNG
4	96054623	1	LOCKING PLATE ⇨ ❑ 951	SICHERUNGSBLECH
6	97001939	2	PLUG PLATE 1.5X550X286 DC01 GALV.VER	STECKERBLECH
7	966343108	4	PLATE PRE-ASS.	BLECH VORM.
8	966354808	4	PLATE PRE-ASS.	BLECH VORM.
9	972940008	2	PLATE 1.5X112X30 DC01 FE//ZNNI8//CN//T0	BLECH
10	975001908	6	ATTACHMENT PLATE 4X50X70 S315MC FE//	BEFESTIGUNGSPLATTE
11	975210408	4	PLATE 3X97X100 DC01 FE//ZNNI8//CN//T0	BLECH
12	975215208	1	PLATE 1.5X406X35 DC01 FE//ZNNI8//CN//T0	BLECH
13	97038515	1	ATTACHMENT PLATE 3X130X75 DC01 FE//	BEFESTIGUNGSPLATTE
14	976536208	1	PLATE 2X162X142 ALMG3 H111	BLECH
15	977490808	1	PLATE 1.5X79X67 DC01 FE//ZNNI8//CN//T0	BLECH
16	978842708	4	PLATE 1.5X70X100 DC01 FE//ZNNI8//CN//T0	BLECH
17	978848108	2	ORIFICE 2X37X206 ALMG3 H111	BLENDE
18	97002771	1	PLATE 1.5X207X394 DC01 FE//ZNNI8//CN//T	BLECH
19	97038514	1	ATTACHMENT PLATE 3X70X65 DC01 FE//ZN	BEFESTIGUNGSPLATTE
20	962559608	8	UNIVERSAL INPUT-OUTPUT MODULE LSB-	UNIVERSAL EIN-AUSGANGSMO
(1)	10043763	1	INPUT/OUTPUT MODULE SPF	EIN-/AUSGANGSMODUL
(980)	10288121	1	NAME PLATE 70X40 POLYESTER SPF	BEZEICHNUNGSSCHILD
(981)	11007853	1	LABELS 10X90 POLYESTER	ETIKETTEN
21	968252908	1	BTB PROGRAMMED ⇨ ❑ 953	BTB PROGRAMMIERT
22	10027448	4	CURRENT SOURCE LSB SPF	STROMQUELLE
23	6203745	6	PERFORMANCE DIODE	LEISTUNGSDIODE
24	963398008	4	PREMOUNT.AXIAL FLOW FAN UPPER ⇨ ❑ 955	AXIALLUEFTER VORM.OBEN
25	10222686	4	GUARD PA	SCHUTZGITTER
26	10340438	1	DATALOGGER LDL2 DIGITAL SPF	DATENLOGGER
27	97097974	2	PLATE 2X76X108 X5CRNI18-10	BLECH
28	602110108	2	END HOLDER	ENDHALTER
29	97007644	1	PLATE 1.5X235X202 DC01	BLECH
30	97007645	1	PLUG PLATE 1.5X235X367 DC01	STECKERBLECH
31	96061724	3	BTB PROGRAMMED LSB-BTB-A0	BTB PROGRAMMIERT
(100)	12105988	1	REMOTE CONTROL APPARATUS LSB-BTB-A	FERNSTEUEREMPFAENGER
(300)	10288121	1	NAME PLATE 70X40 POLYESTER SPF	BEZEICHNUNGSSCHILD
(301)	11007853	1	LABELS 10X90 POLYESTER	ETIKETTEN
33	11656191	1	PERFORMANCE RELAY 75A	LEISTUNGSRELAIS
34	630105408	6	RELAY 24V/1W 26X26X24MM SPF	RELAIS
35	630122908	25	PLUG BASE 9-POLE	RELAISSTECKSOCKEL
36	660306508	4	DIODE SUBASSEMBLY SPF	DIODENBAUSTEIN
37	636107901	2	TERMINAL/CLAMP	KLEMME
38	10877283	1	PERFORMANCE RELAY	LEISTUNGSRELAIS
39	922648308	2	TERMINAL BOARD PRE-ASS. ⇨ ❑ 533	KLEMMBRETT VORM.
40	926891108	2	GROUND RAIL ⇨ ❑ 534	VERTEILER MASSE
41	660301608	1	DIODE MODULE 1N4007	DIODENMODUL
42	10871147	6	CONNECTOR BASE	STECKSOCKEL
43	10871150	4	DIODE	DIODE
44	10871146	4	PERFORMANCE RELAY 24V 15A	LEISTUNGSRELAIS
45	10871546	2	TIME RELAY 0,1S-10D24V	ZEITRELAIS
46	630117508	1	LATCHING RELAY 24V 16A	STROMSTOSSRELAIS
47	966929508	1	INSERTION MODULE 12POLIG	BESTUECKUNGSMODUL
48	602106708	0.21	TOP HAT RAIL 35X27X7,3X1	HUTSCHIENE
49	929578308	1	VARIABLE CIRCUIT ⇨ ❑ 956	VARIATIONSBAUSTEIN VORM.
50	10042592	12	BLIND RIVET NUT M5 K=1,0-3,5 ST A2C	BLINDNIETMUTTER

Pos.	Item	Quantity	Description	Bezeichnung
51	10449664	8	KNURLED SCREW M5X10 PA6	RAENDELSCHRAUBE
53	12216226	4	PAN-HEAD SCREW ISO 7045 M4X16 4.8 480	FLACHKOPFSCHRAUBE
54	11656605	12	PAN-HEAD SCREW ISO 7045 M5X20 4.8 480	FLACHKOPFSCHRAUBE
56	12100258	16	SOCKET HEAD SCREW ISO 4762 M4X45 8.8	ZYLINDERSCHRAUBE
57	10875503	91	HEX SCREW EN 1665 M5X10 10.9 480H SPF	SECHSKANTSCHRAUBE
58	10875612	4	HEX NUT DIN 985 M5 8 480H SPF	SECHSKANTMUTTER
59	11840297	16	HEX SCREW EN 1665 M6X16 8.8 480H SPF	SECHSKANTSCHRAUBE
60	10875550	28	COUNTERSUNK SCREW DIN 7991 M5X12 8	SENKSCHRAUBE
61	10875620	2	HEX NUT ISO 4032 M5 8 480H SPF	SECHSKANTMUTTER
62	10875645	32	WASHER ISO 7089 4 200HV 480H SPF	SCHEIBE
63	10197808	2	WASHER ISO 7089 5 200HV ZNNI-480H	SCHEIBE
64	421801608	16	WASHER ISO 7093-1 4 200HV-A2	SCHEIBE
65	425220708	32	SERRATED LOCK WASHER DIN 6798 J 4.3	FAECHERSCHEIBE
66	10876395	32	SOCKET HEAD SCREW ISO 4762 M4X12 8.8	ZYLINDERSCHRAUBE
67	591570908	4	COVER LID POLYSTIC27-33 ABS	ABDECKKAPPE
68	602106708	0.378	TOP HAT RAIL 35X27X7,3X1	HUTSCHIENE
69	704232308	55	BLIND RIVET 4,0X10,5	BLINDNIET
70	704258208	6	HINGE 20X20X40/180° GD-ZN SW GEPULV	SCHARNIER
71	601406108	0.58	CABLE CHANNEL 40X40/2000	KABELKANAL
72	601406408	0.64	CABLE CHANNEL 40X60/2000	KABELKANAL
74	260020702	0.385	WIRING DUCT 80X25/2000 HARD-PVC	VERDRAHTUNGSKANAL
75	638109201	1.84	WIRING DUCT 80X60/2000 HARD-PVC	VERDRAHTUNGSKANAL
76	601414208	1.02	CABLE CHANNEL 80X100/2000	KABELKANAL
77	601414208	0.92	CABLE CHANNEL 80X100/2000	KABELKANAL
78	260020702	1.01	WIRING DUCT 80X25/2000 HARD-PVC	VERDRAHTUNGSKANAL
80	11644899	1	HEX SCREW ISO 4017 M6X20 8.8 480H SPF	SECHSKANTSCHRAUBE
81	10197764	2	HEX NUT ISO 4032 M6 10 ZNNI-480H SPF	SECHSKANTMUTTER
82	12102694	2	SERRATED LOCK WASHER DIN 6798 A 6.4	FAECHERSCHEIBE
90	96033583	1	ADDITIONAL PARTS ⇨ ❑ 957	ZUSATZTEILE
91	660024508	1	ADAPTOR 18-POL SPF	ADAPTER
95	630105108	14	RELAY 24V/1S 26X26X24MM SPF	RELAIS
96	10877999	2	TIME RELAY 60S 24V	ZEITRELAIS
200	602735508	97	INSERTION BRIDGE	EINLEGEBRUECKE
203	604007708	13	FLAT FUSE LINK 3A	FLACHSICHERUNGSEINSATZ
205	604006908	19	FLAT FUSE LINK 5A 32	FLACHSICHERUNGSEINSATZ
210	604007108	34	FLAT FUSE LINK 10A 32	FLACHSICHERUNGSEINSATZ
215	604007208	10	FLAT FUSE LINK 15A	FLACHSICHERUNGSEINSATZ
220	604007308	1	FLAT FUSE LINK 20A	FLACHSICHERUNGSEINSATZ
275	604007008	14	FLAT FUSE LINK 7,5A	FLACHSICHERUNGSEINSATZ

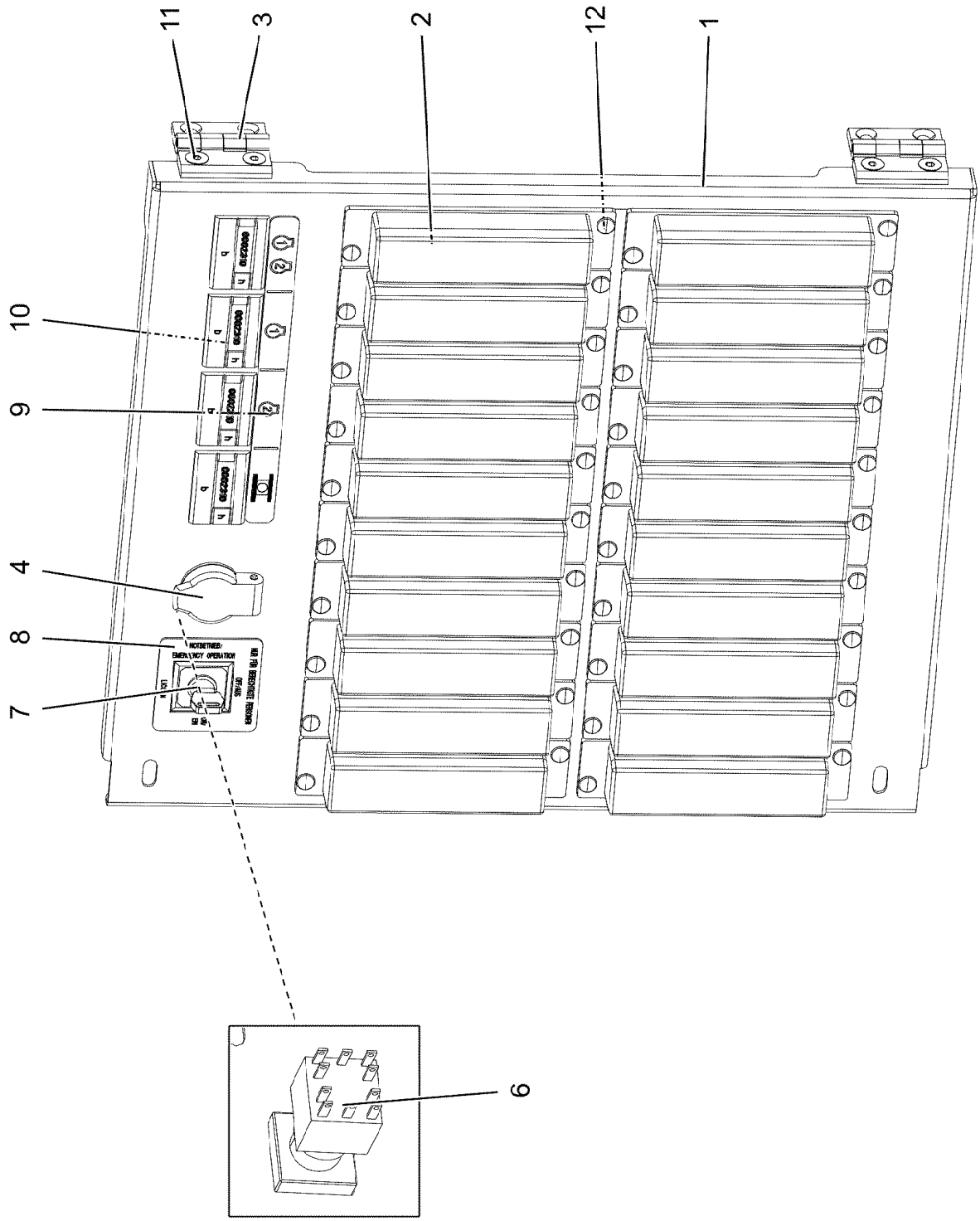
11
3
2
12
1
10
9
4
8
7
6

Pos.	Item	Quantity	Description	Bezeichnung
1	97146332	1	PLATE 1.5X394X344 DC01 FE//ZNNI8//CN//T	BLECH
2	604501608	20	FUSE BOX SMALL 6-POL, LEER	SICHERUNGSDOSE
3	704258208	2	HINGE 20X20X40/180° GD-ZN SW GEPULV	SCHARNIER
4	605203908	1	BUILT-IN SOCKET 2-POL	EINBAUSTECKDOSE
6	606144608	1	TOUCH CONTACT TRANSMITTER 2OE+2S	TASTKONTAKTGEBER
7	606144908	1	TURNLOCK ACTUATOR 1W	DREHSCHLOSSBETAETIGER
(1)	10873434	1	KEY	SCHLUESSEL
8	97146333	1	SIGN 47X45X1 ALU	SCHILD
9	97146334	1	SIGN 156X12.5X1 ALU	SCHILD
10	691798508	4	OPERATING HOURS COUNTER STUNDEN	BETRIEBSSTUNDENZAEHLER
11	10875550	4	COUNTERSUNK SCREW DIN 7991 M5X12 8	SENKSCHRAUBE
12	704207608	40	MANDRIL RIVET 4X10,3	DORNNIET

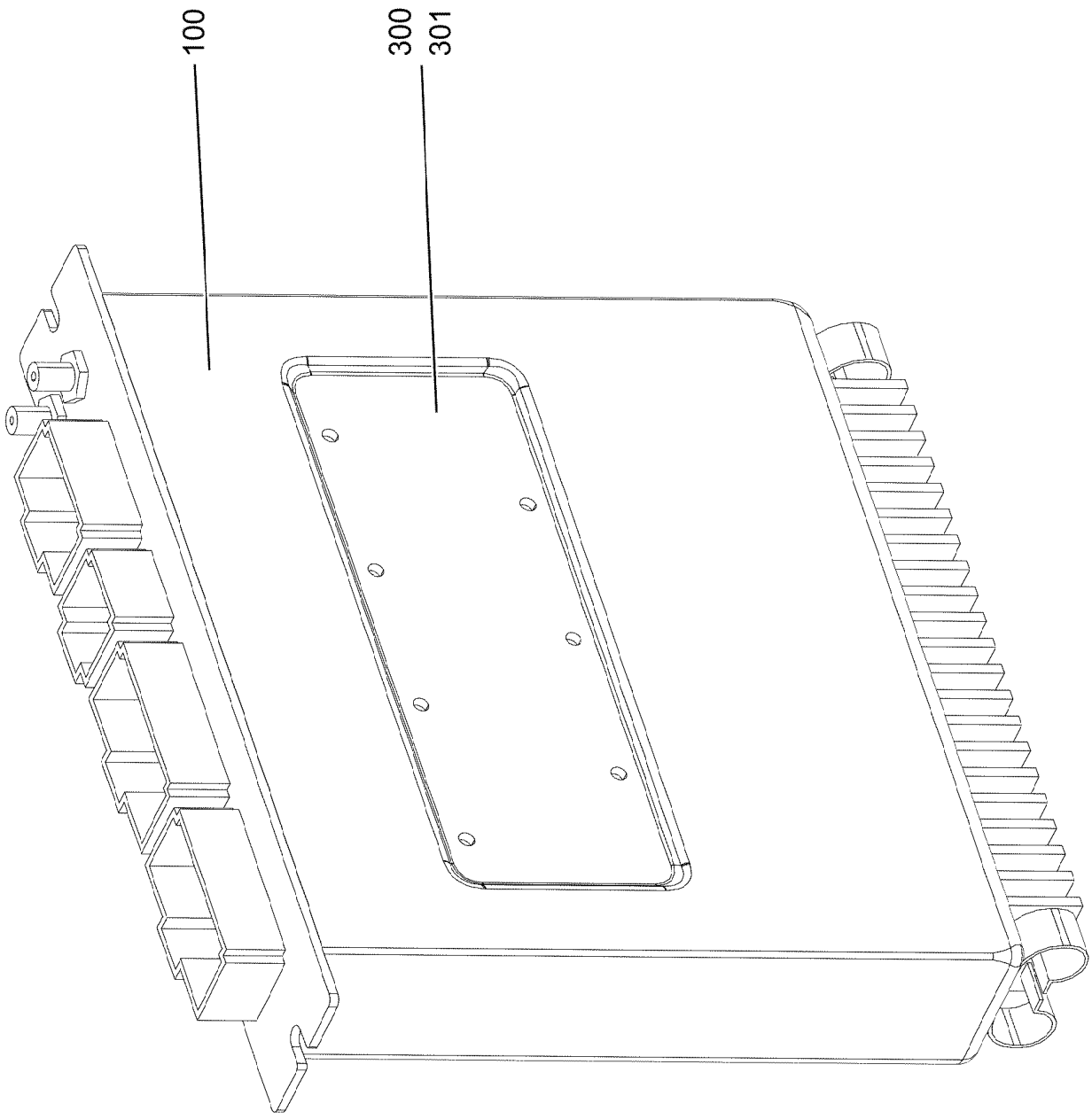
100
300
301

Pos.	Item	Quantity	Description	Bezeichnung
100	11212256	1	REMOTE CONTROL APPARATUS LSB-BTB-	FERNSTEUEREMPFAENGER
300	10288121	1	NAME PLATE 70X40 POLYESTER SPF	BEZEICHNUNGSSCHILD
301	11007853	1	LABELS 10X90 POLYESTER	ETIKETTEN

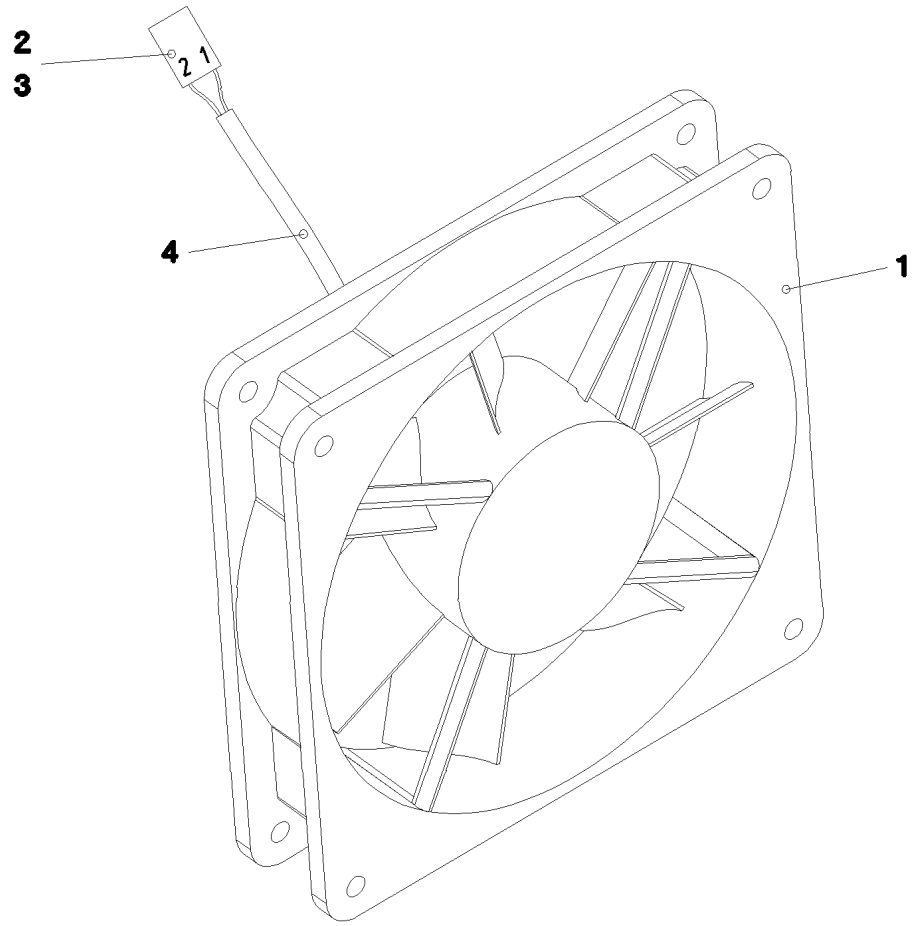

Pos.	Item	Quantity	Description	Bezeichnung
1	10222682	1	AXIAL FAN 24V	AXIALLUEFTER
2	602304808	2	FLAT PLUG	FLACHSTECKER
3	602305908	1	FLAT PLUG HOUSING FASTIN-FASTON	FLACHSTECKERGEHAEUSE
4	11082601	0.28	INSULATING HOSE DN4X0,5 PUR SPF	ISOLIERSCHLAUCH

Pos.	Item	Quantity	Description	Bezeichnung
1	602792308	1	INSERTION MODULE	BESTUECKUNGSMODUL
3	660033108	4	DIODE 1N4007 DO-41 SPF	DIODE

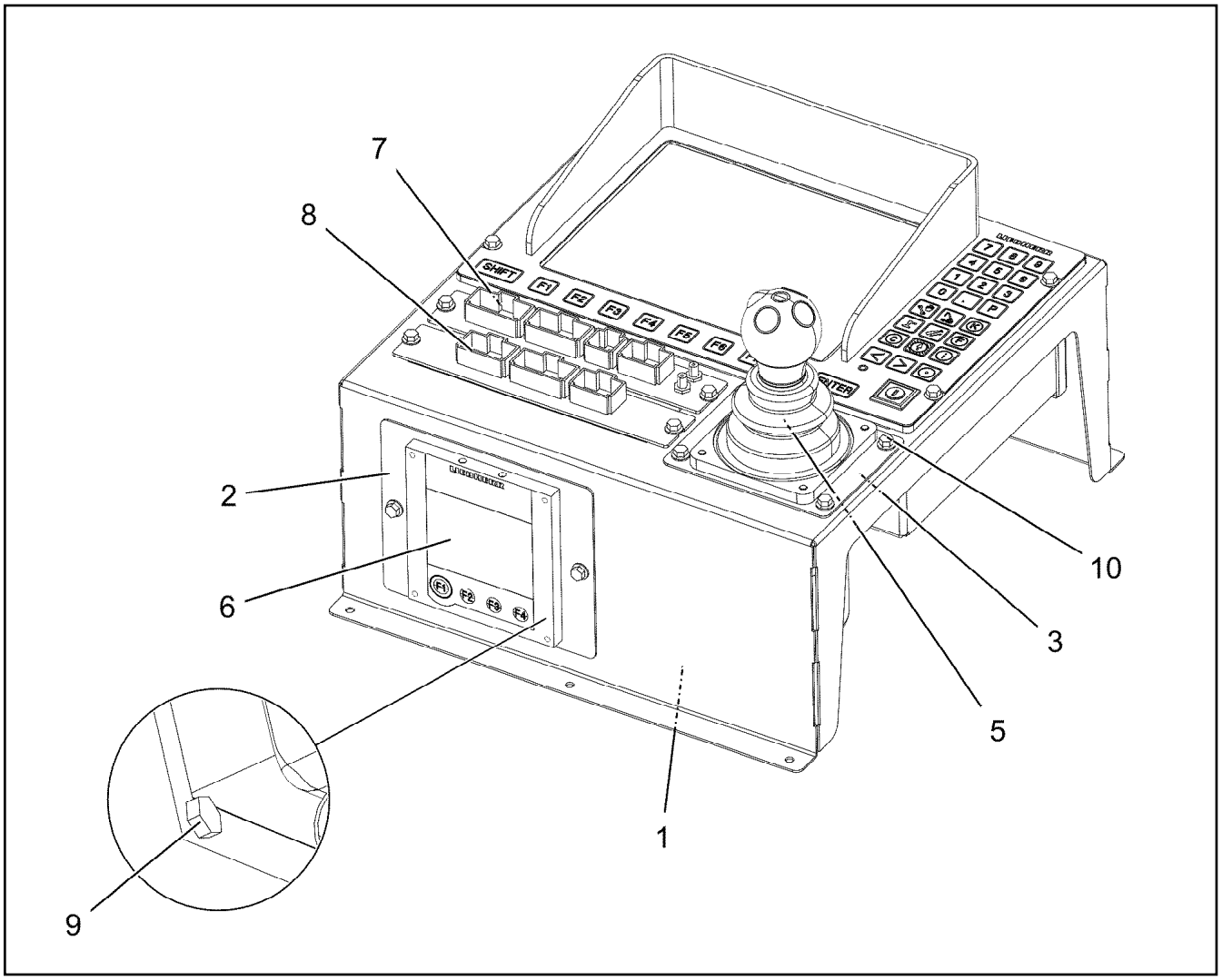

Pos.	Item	Quantity	Description	Bezeichnung
1	966663208	1	PLATE PRE-ASS.	BLECH VORM.
2	97007766	1	PLATE 1.5X160X135 DC01 FE//ZNNI8//CN//T	BLECH
3	97007767	1	PLATE 1.5X125X100 DC01 FE//ZNNI8//CN//T	BLECH
4	10886525	1	LICCON CONSOLE LCD5C-A LSB-BSE ⇨ ❑ 958	LICCON MONITOR LCD5C-A
5	10343693	1	JOYSTICK LSB-AMS SPF ⇨ ❑ 529	MEISTERSCHALTER
6	10296691	1	KEYBOARD UNIT LSB-TE SPF	TASTATUREINHEIT
7	11212256	1	REMOTE CONTROL APPARATUS LSB-BTB-	FERNSTEUEREMPFAENGER
8	10043763	1	INPUT/OUTPUT MODULE SPF	EIN-/AUSGANGSMODUL
9	406500214	4	HEX SCREW ISO 4017 M4X8 8.8 A2C	SECHSKANTSCHRAUBE
10	10875503	18	HEX SCREW EN 1665 M5X10 10.9 480H SPF	SECHSKANTSCHRAUBE

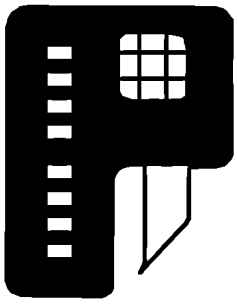

997

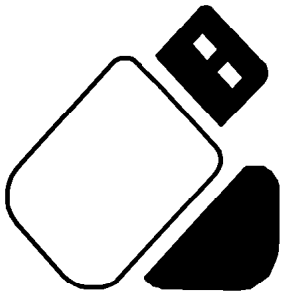

998

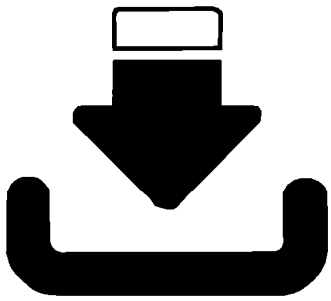

999

Pos.	Item	Quantity	Description	Bezeichnung
25	692701308	1	KEY SWITCH	SCHLUESSELSCHALTER
(1)	570882108	1	KEY	SCHLUESSEL
26	692701408	1	SWITCHING ELEMENT	SCHALTELEMENT
998	96004618	1	USB STICK PROGRAMMED	USB-STICK PROGRAMMIERT
999	96004619	1	SOFTWARE LICCON 2	SOFTWARE

Pos.	Item	Quantity	Description	Bezeichnung
2	96033581	1	CABLES MOUNTING PANEL CPL. S800	DRAEHTE MONTAGETAFEL KPL
(2)	96033582	1	CABLES MOUNTING PLATES,PRE-ASS S80	DRAEHTE MONTAGETAFEL VO
(501)	630122908	25	PLUG BASE 9-POLE	RELAISSTECKSOCKEL
(502)	602323308	128	FLAT PLUG HOUSING 18-POL	FLACHSTECKERGEHAEUSE
(503)	10047001	20	PLUG 8-POL	STECKER
(504)	602336008	12	PLUG SHELL 14-POL	STECKERGEHAEUSE
(505)	10047000	20	PLUG 8-POL	STECKER
(506)	10046999	20	PLUG 8-POL	STECKER
(507)	10099856	16	HOUSING 21-POLE	GEHAEUSE
(508)	10099868	16	CONTACT RETAINING PIN JPT 21 POL	KONTAKTSICHERUNGSSTIFT
(509)	602331308	45	HOUSING 4-POL	GEHAEUSE
(510)	10099864	8	HOUSING 18-POL	GEHAEUSE
(511)	602338208	8	SECURING PIN FOR JPT PLUG	SICHERUNGSSTIFT
(512)	602335908	6	PLUG SHELL 4-POL	STECKERGEHAEUSE
(513)	602301408	2	HOUSING 8-POL	GEHAEUSE
(514)	10099863	12	HOUSING 15-POLE	GEHAEUSE
(515)	10099867	12	CONTACT RETAINING PIN JPT 15 POLE	KONTAKTSICHERUNGSSTIFT
(516)	602325608	3	FLAT PLUG HOUSING JPT	FLACHSTECKERGEHAEUSE
(517)	10871147	6	CONNECTOR BASE	STECKSOCKEL
(518)	636107901	2	TERMINAL/CLAMP	KLEMME
(519)	602209708	9	ATTACHABLE SLEEVE HOUSING 2-POL	STECKHUELSENGEHAEUSE
(520)	602338608	1	FEMALE PLUG 9-POLE	BUCHSENSTECKER
(521)	602337008	1	CONNECTOR PLUG A AX	ANSCHLUSSSTECKER
(522)	10099860	4	HOUSING 9-POL	GEHAEUSE
(523)	10045101	4	CONTACT RETAINING PIN 9POL GELB	KONTAKTSICHERUNGSSTIFT
(524)	602325508	7	HOUSING 6-POL	GEHAEUSE
(525)	10099861	1	HOUSING 12-POL	GEHAEUSE
(526)	10099866	1	CONTACT RETAINING PIN JPT 12 POL	KONTAKTSICHERUNGSSTIFT
(527)	602300208	9	PLUG SHELL 18-POL	STECKERGEHAEUSE
(528)	602305908	2	FLAT PLUG HOUSING FASTIN-FASTON	FLACHSTECKERGEHAEUSE
(529)	10021571	1	PLUG SHELL 8-POL	STECKERGEHAEUSE
10	910506108	1	TEST ADAPTER	PRUEFADAPTER
11	660024508	1	ADAPTOR 18-POL SPF	ADAPTER
201	11082603	4	INSULATING HOSE DN8X0,65 PUR SPF	ISOLIERSCHLAUCH
202	603012608	3.2	INSULATING HOSE DN14X0,8 -60°C+250°C	ISOLIERSCHLAUCH
261	12104809	100	CABLE TIE 3,6X142-SCHWARZ PA66 SPF	KABELBINDER
267	12104810	100	CABLE TIE 3,6X203-SCHWARZ PA66 SPF	KABELBINDER
268	12104811	100	CABLE TIE 2,5X99-SCHWARZ PA66 SPF	KABELBINDER

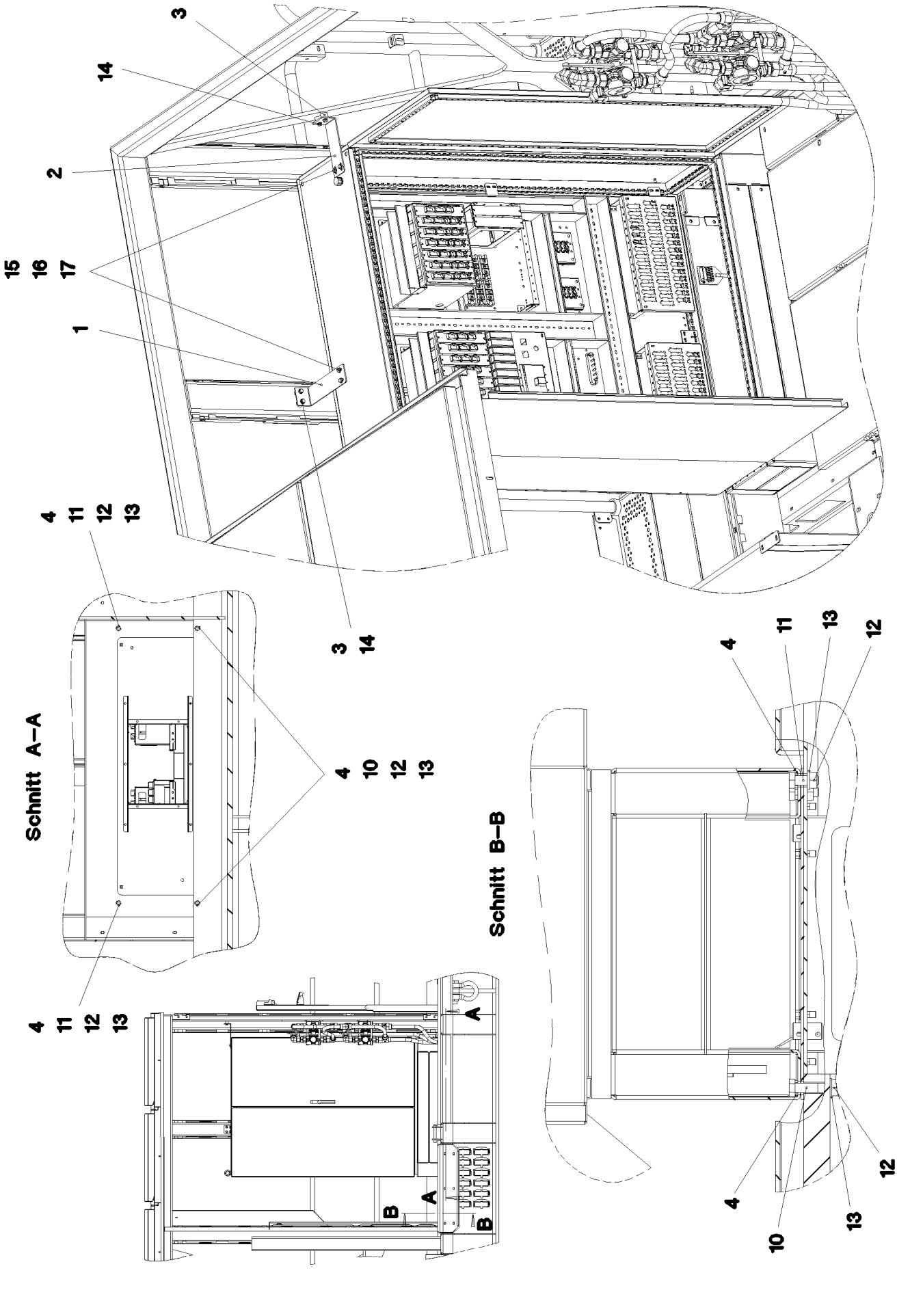

13.12.2021 070798	**etk_en_de_098405 LR 13000**	❑ 960 (1/2)
LIEBHERR	**SWITCH CABINET MOUNTING** **SCHALTSCHRANKANBAU**	**915744208**

Pos.	Item	Quantity	Description	Bezeichnung
1	97001966	1	ANGLE PLATE 4X313X70 S315MC FE//ZNNI8/	WINKELBLECH
2	97001967	1	ANGLE PLATE 4X263X70 S315MC FE//ZNNI8/	WINKELBLECH
3	953873408	4	SLEEVE 25X20 11SMN37 FE//ZNNI8//CN//T0	HUELSE
4	975000608	4	SHIM WASHER 3X25X16 DC01 FE//ZNNI8//C	UNTERLEGSCHEIBE
10	11631860	2	HEX SCREW ISO 4014 M10X50 8.8 FLZN SP	SECHSKANTSCHRAUBE
11	11631816	2	HEX SCREW ISO 4017 M10X25 8.8 FLZN SP	SECHSKANTSCHRAUBE
12	12102695	4	HEX NUT ISO 4032 M10 8 ZNNI-480H SPF	SECHSKANTMUTTER
13	10289795	4	WASHER ISO 7089 10 300HV FLZN SPF	SCHEIBE
14	11656991	4	HEX SCREW EN 1665 M8X12 8.8 480H SPF	SECHSKANTSCHRAUBE
15	11656992	4	HEX SCREW EN 1665 M8X16 8.8 480H SPF	SECHSKANTSCHRAUBE
16	11693875	4	HEX NUT ISO 4032 M8 8 480H SPF	SECHSKANTMUTTER
17	12103465	4	WASHER ISO 7089 8 300HV ZNNI-480H SPF	SCHEIBE

Pos.	Item	Quantity	Description	Bezeichnung
4	96032961	1	PIPEWORK AIR INSTALLATION ⇨ ❑ 963	VERROHRUNG DRUCKLUFTANL

LIEBHERR

13.12.2021
002247

etk_en_de_098405 LR 13000

PIPEWORK AIR INSTALLATION
VERROHRUNG DRUCKLUFTANLAGE

963 (1/4)

96032961

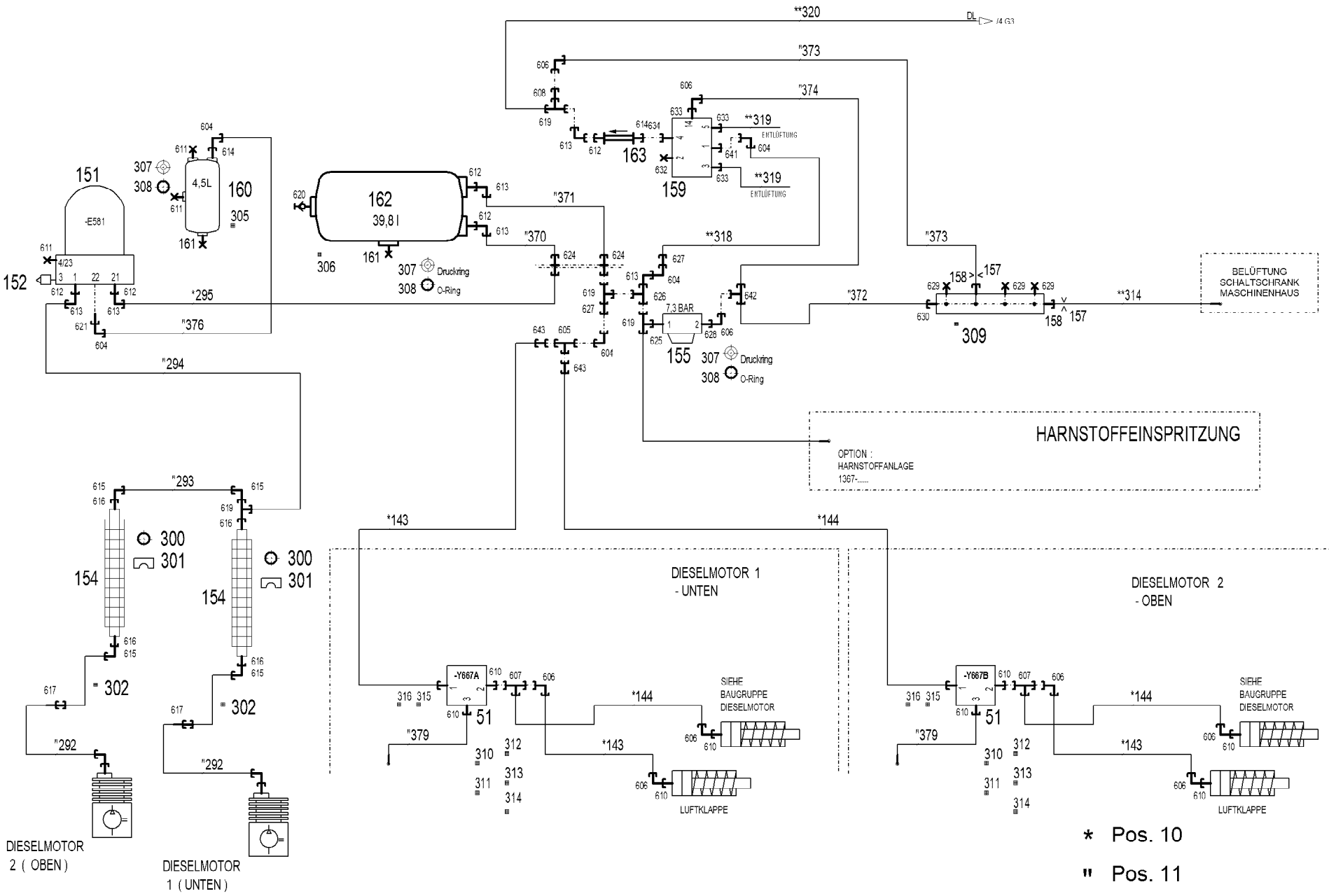

LIEBHERR

13.12.2021
002248

etk_en_de_098405 LR 13000

PIPEWORK AIR INSTALLATION
VERROHRUNG DRUCKLUFTANLAGE

964 (2/4)

96032961

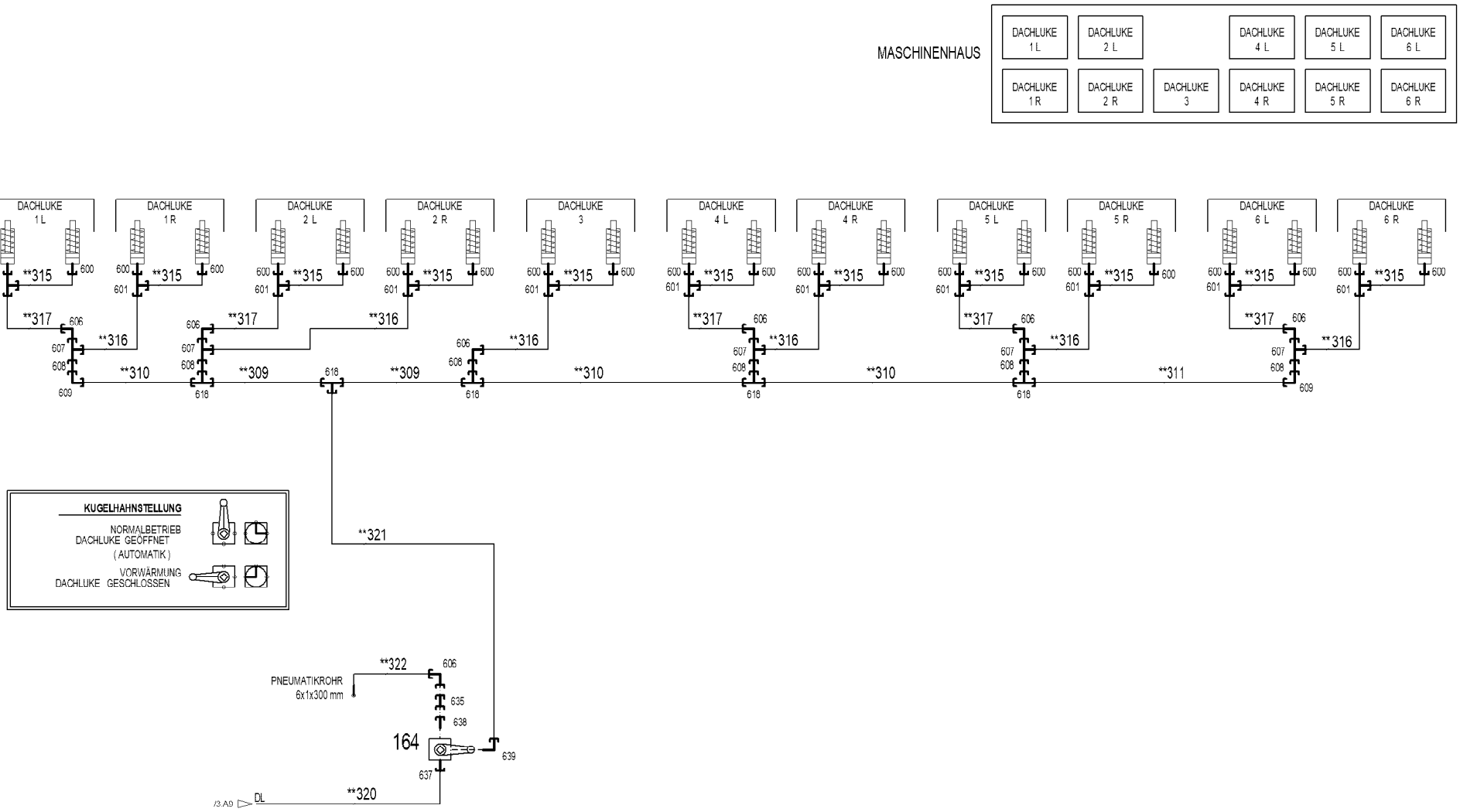

* Pos. 10

" Pos. 11

Pos.	Item	Quantity	Description	Bezeichnung
10	96032962	1	HOSE LINES AIR FLAP MASCHIN.HAUS	SCHLAUCHLEITUNGEN LUFTK
(143)	965800908	2	HOSE CPL. TFS 5X1600	SCHLAUCH KPL.
(144)	966859308	2	HOSE CPL. TFS 5X2200	SCHLAUCH KPL.
11	96032963	1	PIPELINES DRUCKLUFT-ANLAGE ⇨ ❑ 967	ROHRLEITUNGEN
51	10664416	2	DIRECTIONAL CONTROL VALVE 16BAR 3/	WEGEVENTIL
151	502657308	1	AIR DRYER ⇨ ❑ 968	LUFTTROCKNER
152	502661608	1	SILENCER	GERAEUSCHDAEMPFER
154	10493045	2	RIBBED TUBE ALU	RIPPENROHR
155	502662808	1	OVERFLOW VALVE 13BAR M22X1,5	UEBERSTROEMVENTIL
157	510754308	2	NOZZLE 0,4 M5X6 MS	DUESE
158	971265208	2	FITTING XGE6-LM-EDX0	VERSCHRAUBUNG
159	11008326	1	DIRECTIONAL CONTROL VALVE 10BAR 5/	WEGEVENTIL
(999)	571612408	1	SPARE PART PACKAGING	ERSATZTEILPACKUNG
160	502987108	1	AIR TANK DIN 74281 4,5L 15,5BAR ST RAL 9	LUFTBEHAELTER
161	502921908	2	WATER DRAIN VALVE 22BAR M22X1,5	ENTWAESSERUNGSVENTIL
162	502655808	1	AIR TANK 39,8L 10BAR ST RAL 9005 SCHW	LUFTBEHAELTER
163	502939008	1	NON-RETURN VALVE 20BAR M22X1,5	RUECKSCHLAGVENTIL
(999)	570591208	1	REPAIR KIT	REPARATURSATZ
164	510687808	1	BALL VALVE BK31/2" A3C ⇨ ❑ 969	KUGELHAHN
300	10493065	2	ELASTOMER INSERT DIN 3015 53,4X65X45X	ELASTOMEREINSATZ
301	10492888	2	CLAMP-HALF S 4 E 64 PP	KLEMMHAELFTE
302	510501008	2	HOSE DN16 500	SCHLAUCH
305	774211308	1	TIGHTENING STRAP 206/206/30 ST	SPANNBAND
306	774210508	2	TIGHTENING STRAP 240-280/260/30 ST	SPANNBAND
307	502932508	6	COMPRESSION RING DR/R22X27	DRUCKRING
308	502932908	6	O-RING 20,3X2,4 NBR70	O-RING
309	774383708	1	DISTRIBUTION STRIP	VERTEILERLEISTE
310	947339208	4	ANGLE 95X40 DC01 FE//ZNNI8//CN//T0	WINKEL
311	502608808	2	SEALING RING	DICHTRING
312	948386608	4	THREADED ROD M8X145 5.8 A2K	GEWINDESTANGE
313	10875614	8	HEX NUT DIN 985 M8 8 480H SPF	SECHSKANTMUTTER
314	420050601	8	WASHER ISO 7089 8 MS	SCHEIBE
315	477401308	2	BOX NUT AL6 A3P	UEBERWURFMUTTER
316	477101408	2	PROFILE RING PR6-S/L A3P	PROFILRING
600	471030208	22	FITTING XGE6-SM-ED CR6-FREI	VERSCHRAUBUNG
601	472331208	11	FITTING EL 6S CR6-FREI	VERSCHRAUBUNG
604	7403569	5	FITTING EW 10L M16X1,5 CR6-FREI	VERSCHRAUBUNG
605	472330208	1	FITTING EL 10L CR6-FREI	VERSCHRAUBUNG
606	247021702	16	SWIVEL ELBOW EW 6L CR6-FREI	WINKELSTUTZEN
607	472032308	7	FITTING ELSD6-L CR6-FREI	VERSCHRAUBUNG
608	475430708	7	FITTING REDSD18/6-L CR6-FREI	VERSCHRAUBUNG
609	470230608	2	FITTING XW18-L CR6-FREI	VERSCHRAUBUNG
610	12204762	8	FITTING GE 6L M12X1,5 CR6-FREI	VERSCHRAUBUNG
611	477704508	3	STOP PLUG VSTIM22X1,5ED CR6-FREI	STOPFEN
612	471031108	5	FITTING GE 18L M22X1,5 CR6-FREI	VERSCHRAUBUNG
613	247108302	6	SWIVEL ELBOW EW 18L M26X1,5 CR6-FREI	WINKELSTUTZEN
614	471039808	2	FITTING GE 10L M22X1,5 CR6-FREI	VERSCHRAUBUNG
615	10815664	4	FITTING EW 18L ST CR6-FREI	VERSCHRAUBUNG
616	10815662	4	FITTING GE 18L M22X1,5 ST CR6-FREI	VERSCHRAUBUNG
617	470030608	2	FITTING XG18-L CR6-FREI	VERSCHRAUBUNG
618	470430608	5	FITTING T 18L CR6-FREI	VERSCHRAUBUNG
619	247128502	4	L NECK EL 18L CR6-FREI	L-STUTZEN
620	502921408	1	TEST CONNECTION M22X1,5 A3P	PRUEFANSCHLUSS
621	471039708	1	FITTING ISO 8434-1 GE 10L M12X1,5 CR6-F	VERSCHRAUBUNG
624	474030708	2	FITTING SV 18L CR6-FREI	VERSCHRAUBUNG
625	471902308	1	FITTING EGESD18-LM-WD CR6-FREI	VERSCHRAUBUNG
626	247108402	1	T CONNECTION PIECE ET 18L CR6-FREI	T-STUTZEN

Pos.	Item	Quantity	Description	Bezeichnung
627	475430308	2	FITTING REDSD18/10-L CR6-FREI	VERSCHRAUBUNG
628	502946108	1	FITTING GE 6L M22X1,5 CR6-FREI	VERSCHRAUBUNG
629	477705508	3	STOPPER PLUG VSTIM10X1ED CR6-FREI	BLINDSTOPFEN
630	471030108	1	FITTING XGE6-LM-ED CR6-FREI	VERSCHRAUBUNG
632	477704008	1	STOPPER PLUG VSTI1/4"ED CR6-FREI	BLINDSTOPFEN
633	471034008	3	FITTING XGE6-LR-ED1/4" CR6-FREI	VERSCHRAUBUNG
634	471901108	1	FITTING EGESD10-LR-WD CR6-FREI	VERSCHRAUBUNG
635	475430208	1	FITTING REDSDN12/6-L CR6-FREI	VERSCHRAUBUNG
637	471031208	1	FITTING XGE18-LR-ED CR6-FREI	VERSCHRAUBUNG
638	471034808	1	FITTING GE 12L G1/2 CR6-FREI	VERSCHRAUBUNG
639	476610608	1	FITTING RSWS18LR-WD CR6-FREI	VERSCHRAUBUNG
641	7362091	1	FITTING ISO 8434-1 GE 10L G1/4A CR6-FREI	VERSCHRAUBUNG
642	482430114	1	FITTING ISO 8434 ET 6L CR6-FREI	VERSCHRAUBUNG
643	475431008	2	FITTING REDSD10/6-L CR6-FREI	VERSCHRAUBUNG

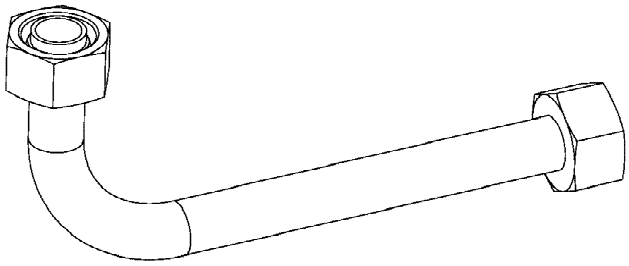

Die Positionsnummern der Rohre auf den Bildtafeln entsprechen den Positionen in der Rohrliste.

The pipe numbers from the illustrations are in accordance with the items in the pipe list.

Les numéros des tuyaux sur les illustrations correspondent aux repères de la nomenclature des tuyaux.

Los números de tubos en las ilustraciones corresponden a las posiciones de la lista de tubos.

Номера позиций труб на изображениях соответствуют позициям в перечне труб.

Pos.	Item	Quantity	Description	Bezeichnung
292	96038879	2	PIPE COMPL. 18X1,5X812,9 PR18-L AL18 -	ROHR KPL.
293	96038880	1	PIPE COMPL. 18X1,5X1979 AL18 PR18-L -	ROHR KPL.
294	96038881	1	PIPE COMPL. 18X1,5X391,8 PR18-L AL18 -	ROHR KPL.
295	96038882	1	PIPE COMPL. 18X1,5X832,1 PR18-L AL18 -	ROHR KPL.
370	96038883	1	PIPE COMPL. 18X1,5X631,7 AL18 PR18-L -	ROHR KPL.
371	96038884	1	PIPE COMPL. 18X1,5X729 PR18-L AL18 - PR	ROHR KPL.
372	96038885	1	PIPE COMPL. 6X1X413 PR6-S/L AL6 - AL6 PR	ROHR KPL.
373	96038886	1	PIPE COMPL. 6X1X575,2 PR6-S/L AL6 - PR6-	ROHR KPL.
374	96038887	1	PIPE COMPL. 6X1X278,3 PR6-S/L AL6 - PR6-	ROHR KPL.
375	96038888	1	PIPE COMPL. 10X1,5X253,9 PR10-S/L AL10 -	ROHR KPL.
376	96038889	1	PIPE COMPL. 10X1,5X1323,3 PR10-S/L AL10	ROHR KPL.

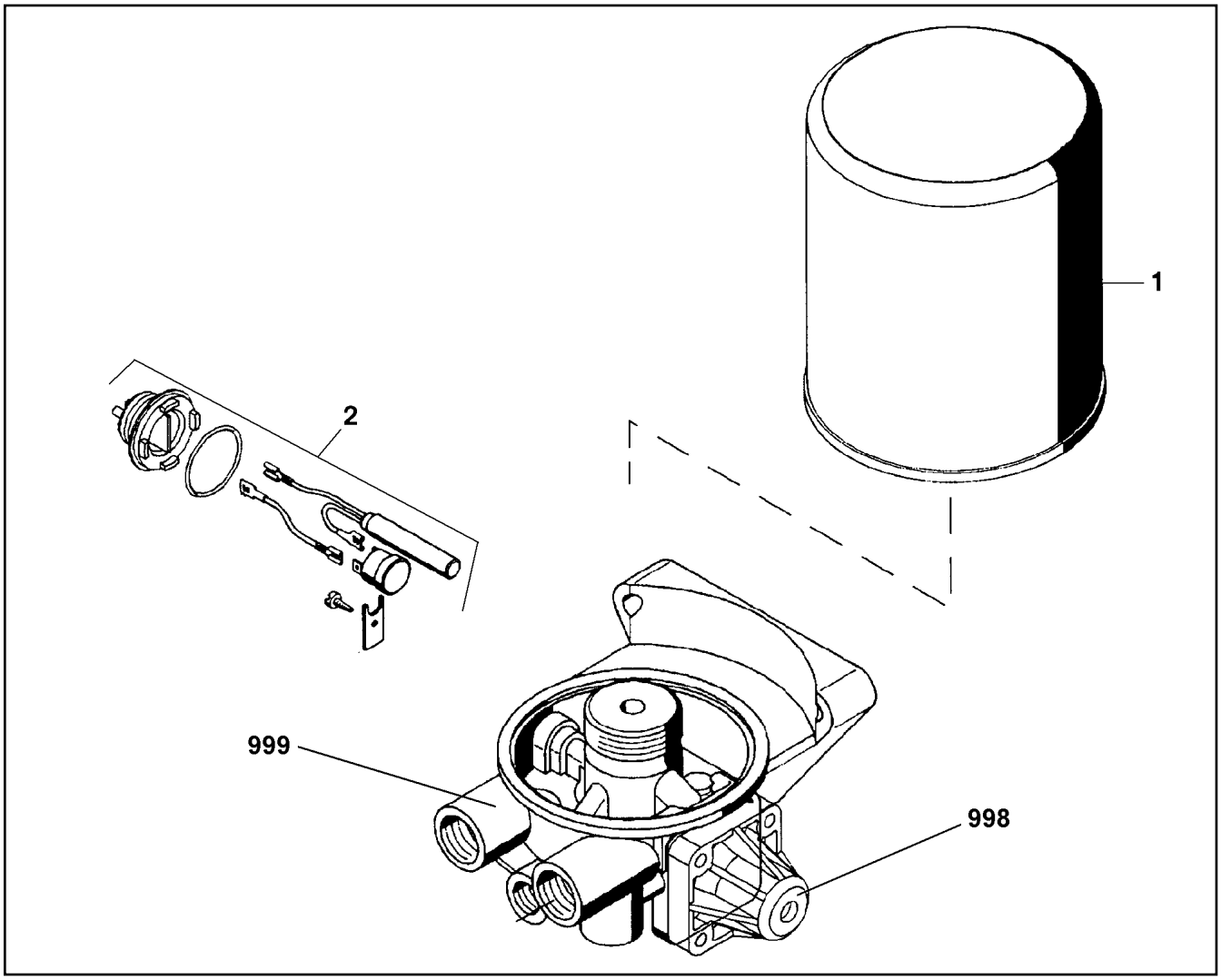

Pos.	Item	Quantity	Description	Bezeichnung
1	571352308	1	CARTRIDGE	KARTUSCHE
2	502651408	1	HEATING	HEIZUNG
998	11003089	1	REPAIR SET PRESSURE GOVERNOR	RS DRUCKREGLER
999	11003094	1	REPAIR KIT	REPARATURSATZ

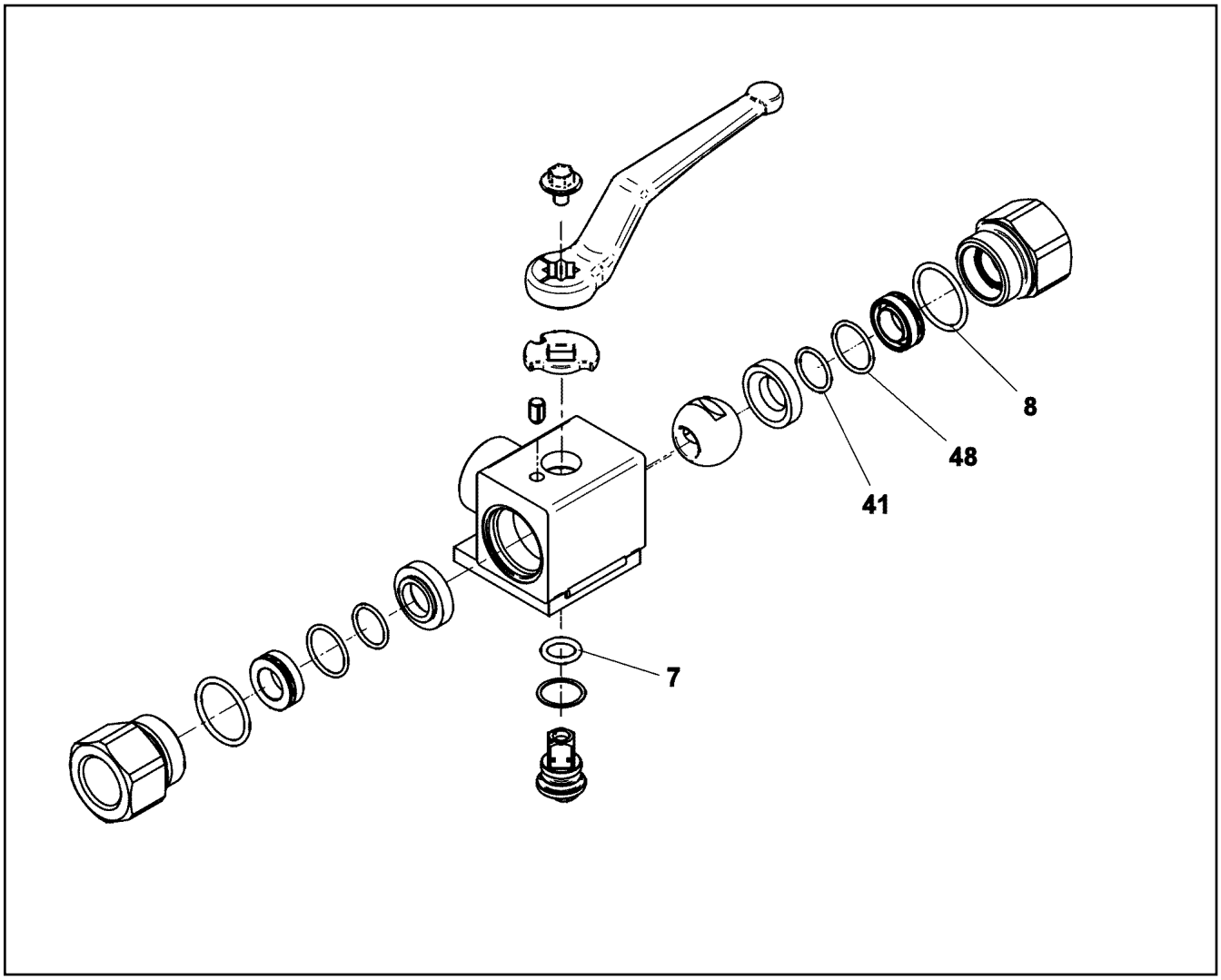

Pos.	Item	Quantity	Description	Bezeichnung
7	502933208	1	O-RING 10X2,2 NBR70	O-RING
8	726418408	2	O-RING 22X2 NBR90	O-RING
41	511039008	2	O-RING ARP 568 14X1,78 NBR70	O-RING
48	726430808	2	O-RING 17X1,5 NBR70	O-RING

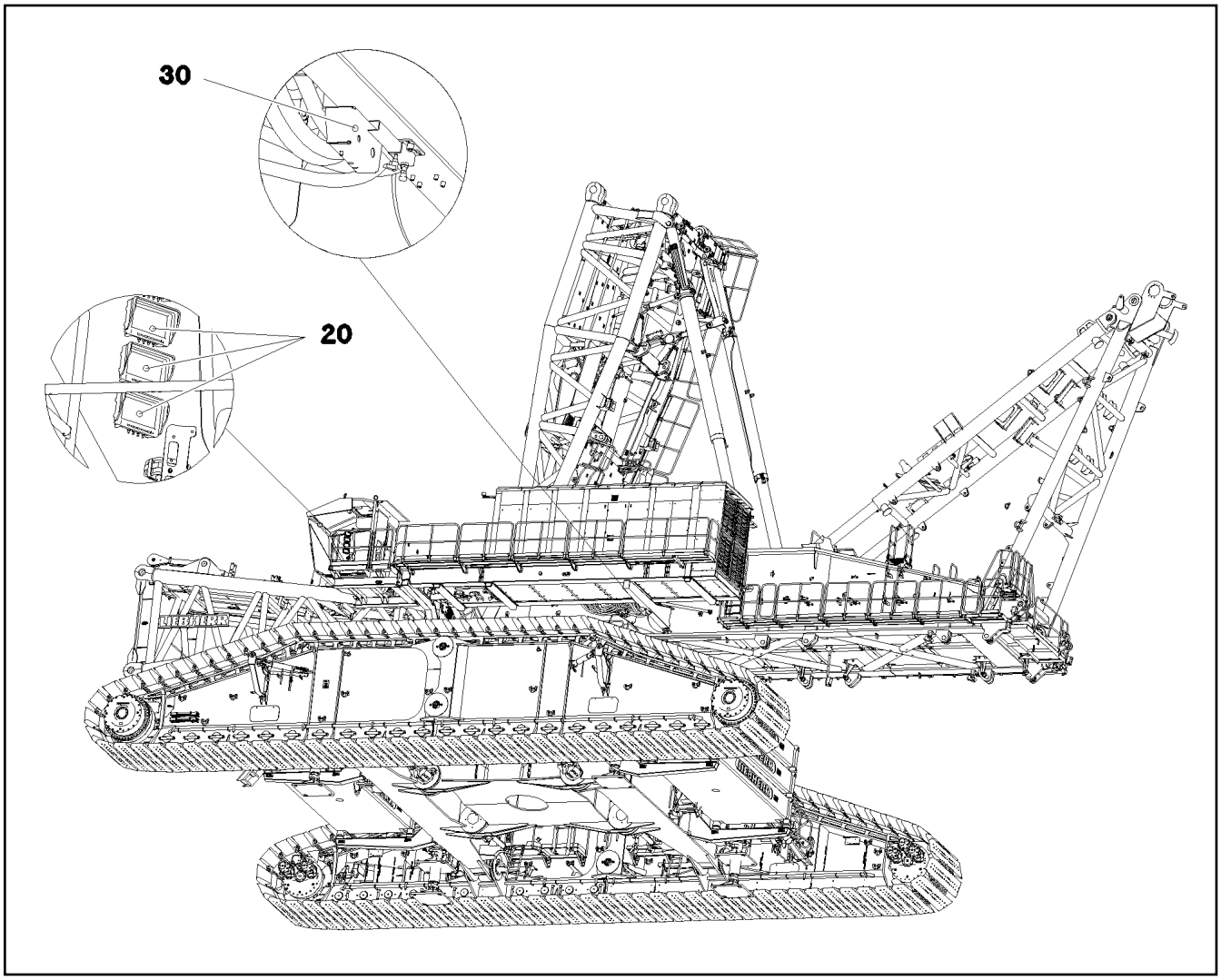

Pos.	Item	Quantity	Description	Bezeichnung
20	96035787	1	EQUIPMENT CAMERA CAB ⇨ ❑ 971	AUSRUESTUNG KAMERA KABIN
30	966355908	1	EQUIPMENT CAMERA MACHINE/ENG. ⇨ ❑ 972	AUSRUEST.KAMERA MASCHINE

Pos.	Item	Quantity	Description	Bezeichnung
7	10875474	6	BUTTON HEAD SCREW ISO 7380-2 M5X16 0	HALBRUNDKOPFSCHRAUBE
8	10197808	6	WASHER ISO 7089 5 200HV ZNNI-480H	SCHEIBE
10	10454782	4	DISPLAY TFT 7" 800X480 SPF	DISPLAY
11	10454783	4	CONNECTION CABLE	ANSCHLUSSKABEL
20	11004768	1	CONNECTING CABLE 5M	VERBINDUNGSKABEL
30	966105408	4	ADAPTER PLATE	ADAPTERBLECH
31	12219805	16	PAN-HEAD SCREW ISO 7045 M4X14 4.8 480	FLACHKOPFSCHRAUBE
32	425220708	16	SERRATED LOCK WASHER DIN 6798 J 4.3	FAECHERSCHEIBE
33	10449664	16	KNURLED SCREW M5X10 PA6	RAENDELSCHRAUBE
50	10874687	1	OPERATING UNIT	BEDIENEINHEIT
51	10552749	1	CABLE 7M	KABEL
52	11320215	1	CABLE 1,5M	KABEL
53	11320223	1	CABLE 1,5M	KABEL

Pos.	Item	Quantity	Description	Bezeichnung
10	11004766	1	CONNECTING CABLE 13,1M	VERBINDUNGSKABEL
20	10873526	1	ADD-ON HOUSING HAN 10B	ANBAUGEHAEUSE
30	10300715	1	EXTENSION 3X0,25-10M	VERLAENGERUNG
31	614045608	1	CABLE 1,5M	KABEL
40	614043608	1	CAMERA SPF	KAMERA
42	12101891	1	LED WORKING HEAD LIGHT 12W 9-32V	LED ARBEITSSCHEINWERFER
51	10552749	1	CABLE 7M	KABEL

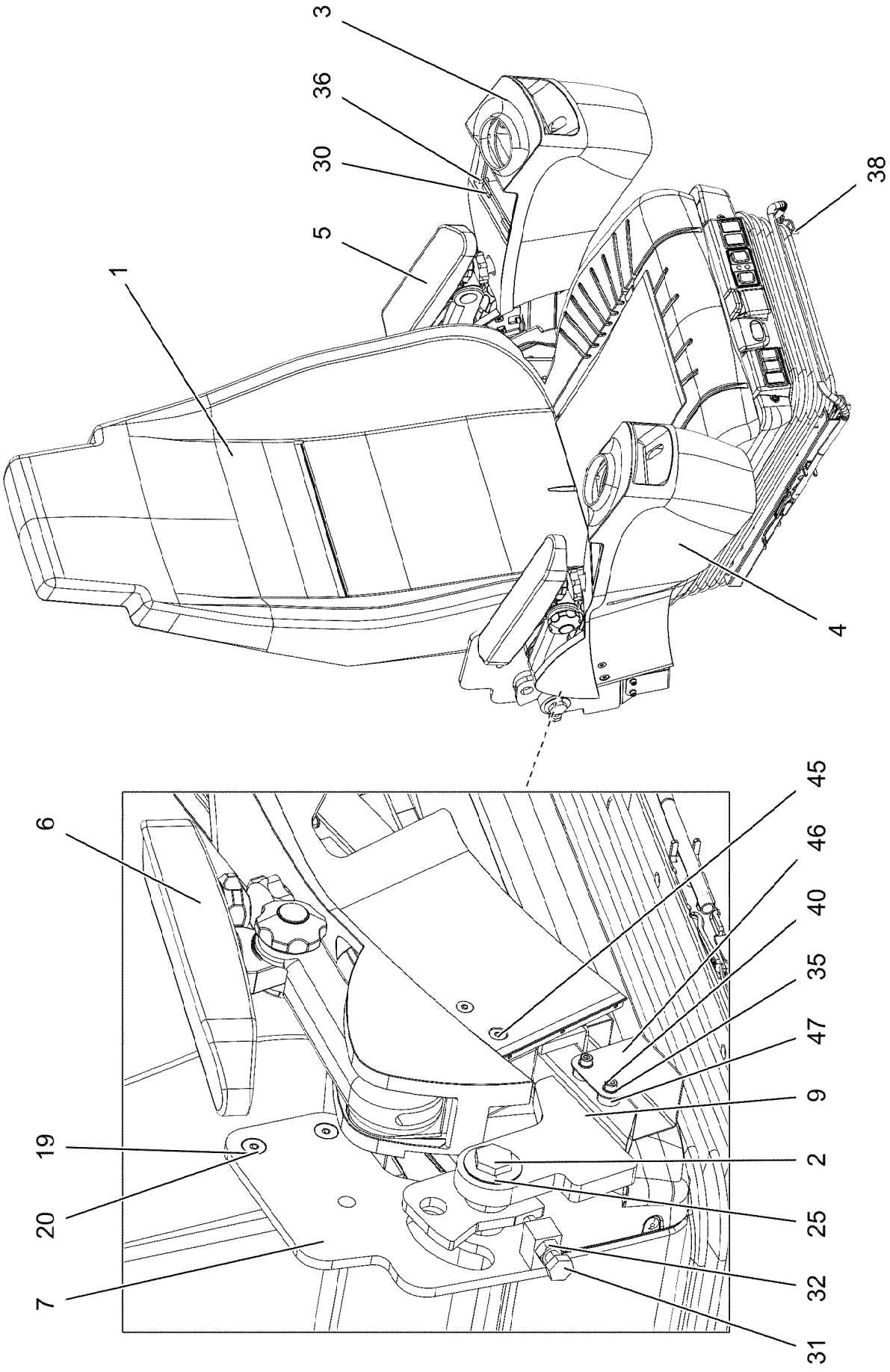
3
36
30
5
1
38
4
6
45
46
40
35
47
9
19
2
20
25
7
32
31

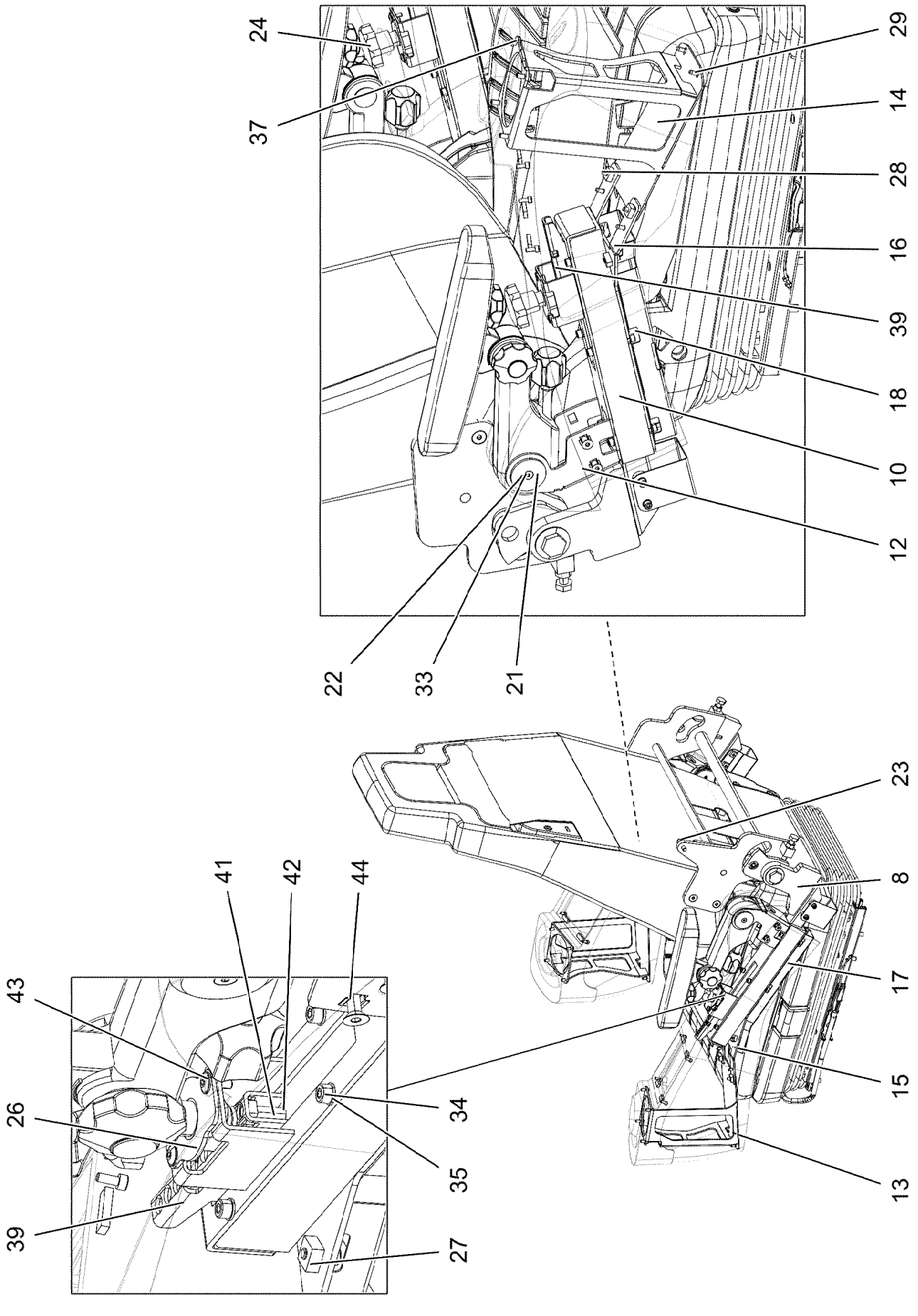
24
37
29
14
28
16
39
18
10
12
22
33
21
23
8
17
15
13
41
42
44
43
26
39
34
35
27

Pos.	Item	Quantity	Description	Bezeichnung
1	10877138	1	OPERATOR SEAT 1030/880NTS ⇨ ❑ 976	FAHRERSITZ
2	97096918	2	THREADED PIN 20X53X78 C45 FE//ZNNI8//C	GEWINDEBOLZEN
3	967588308	1	BRACKET LEFT SPF	KONSOLE LINKS
4	967588408	1	BRACKET RIGHT SPF	KONSOLE RECHTS
5	96032222	1	REWORK ARMREST LEFT ⇨ ❑ 978	NACHARBEIT ARMLEHNE LI.
6	96032223	1	REWORK ARMREST RIGHT ⇨ ❑ 980	NACHARBEIT ARMLEHNE RE.
7	96021362	1	BRACKET WELDED CONST. FE//ZNNI8//CN/	KONSOLE SCHWK.
8	96021363	1	BRACKET,LEFT WELDED FE//ZNNI8//CN//T0	KONSOLE SCHWK.LI.
9	96021365	1	BRACKET,RIGHT WELDED FE//ZNNI8//CN//T	KONSOLE SCHWK.RE.
10	977430408	2	GUIDE 306X48X37 ENAW6060-T66	FUEHRUNG
12	964843708	2	BRACKET WELDED CONST. RAL 9005 SPF	KONSOLE SCHWK.
13	964843808	1	BRACKET,LEFT WELDED RAL 9005 SPF	KONSOLE SCHWK.LI.
14	964843908	1	BRACKET,RIGHT WELDED RAL 9005 SPF	KONSOLE SCHWK.RE.
15	977444008	1	PLATE 3X366X104 DC01 RAL 9005 SPF	BLECH
16	977444108	1	PLATE 3X366X104 DC01 RAL 9005 SPF	BLECH
17	977444308	1	PLATE 1X285X126 DC01 RAL 9005 SPF	BLECH
18	977444408	1	PLATE 1X285X126 DC01 RAL 9005 SPF	BLECH
19	971805708	4	TUBE 15.0 X24 S355J2C+C FE//ZNNI8//CN//T	ROHR
20	12102051	4	THREAD FORM SCREW DIN 7500 M8X45 A2	GEWINDEFORMSCHRAUBE
21	971974108	4	PLATE 3X40X40 DC01 FE//ZNNI8//CN//T0	BLECH
22	971974208	2	PLATE 3X26X26 DC01 FE//ZNNI8//CN//T0	BLECH
23	591067008	1	GAS SPRING 19X60-550N	GASFEDER
24	10443625	2	STAR HANDLE SCREW	STERNGRIFFSCHRAUBE
25	720801908	4	DISC SPRING DIN 2093 40X20,4X1	TELLERFEDER
26	964984108	2	SHIM FE//ZNNI8//CN//T0	AUSGLEICHSBLECH
27	10455281	6	CAGE NUT M5 ST	KAEFIGMUTTER
28	10875474	6	BUTTON HEAD SCREW ISO 7380-2 M5X16 0	HALBRUNDKOPFSCHRAUBE
29	10019040	8	TALLOW-DROP SCREW K4X12 ST A3K	LINSENKOPFSCHRAUBE
30	262103108	0.064	SPONGE RUBBER 20X4 MOOSGUMMI	MOOSGUMMI
31	11642355	2	HEX SCREW ISO 4017 M10X50 8.8 FLZN SP	SECHSKANTSCHRAUBE
32	12102695	2	HEX NUT ISO 4032 M10 8 ZNNI-480H SPF	SECHSKANTMUTTER
33	408603508	4	COUNTERSUNK SCREW DIN 7991 M5,0X10,	SENKSCHRAUBE
34	11690042	24	SOCKET HEAD SCREW ISO 4762 M5X12 8.8	ZYLINDERSCHRAUBE
35	10197808	28	WASHER ISO 7089 5 200HV ZNNI-480H	SCHEIBE
36	11691539	8	SOCKET HEAD SCREW ISO 4762 M4X10 8.8	ZYLINDERSCHRAUBE
37	11140402	8	HEX SCREW ISO 4017 M5X12 8.8 480H SPF	SECHSKANTSCHRAUBE
38	10875559	6	SOCKET HEAD SCREW DIN 6912 M8X16 08	ZYLINDERSCHRAUBE
39	967257808	2	PLATE WELDED FE//ZNNI8//CN//T0	BLECH SCHWK.
40	12216217	4	SOCKET HEAD SCREW ISO 4762 M5X50 8.8	ZYLINDERSCHRAUBE
41	12225935	4	SOCKET HEAD SCREW ISO 4762 M6X22 10	ZYLINDERSCHRAUBE
42	10197771	4	WASHER ISO 7089 6 200HV ZNNI-480H SPF	SCHEIBE
43	11835043	2	BUTTON HEAD SCREW ISO 7380-2 M4X12 0	HALBRUNDKOPFSCHRAUBE
44	413002708	4	CAGE NUT M6	KAEFIGMUTTER
45	12100589	4	COUNTERSUNK SCREW AEHNL.ISO 10642	SENKSCHRAUBE
46	965021508	2	COVER PLATE PRE-ASS.	ABDECKBLECH VORM.
47	97002990	4	BUSHING 16X12 1.4301	BUCHSE

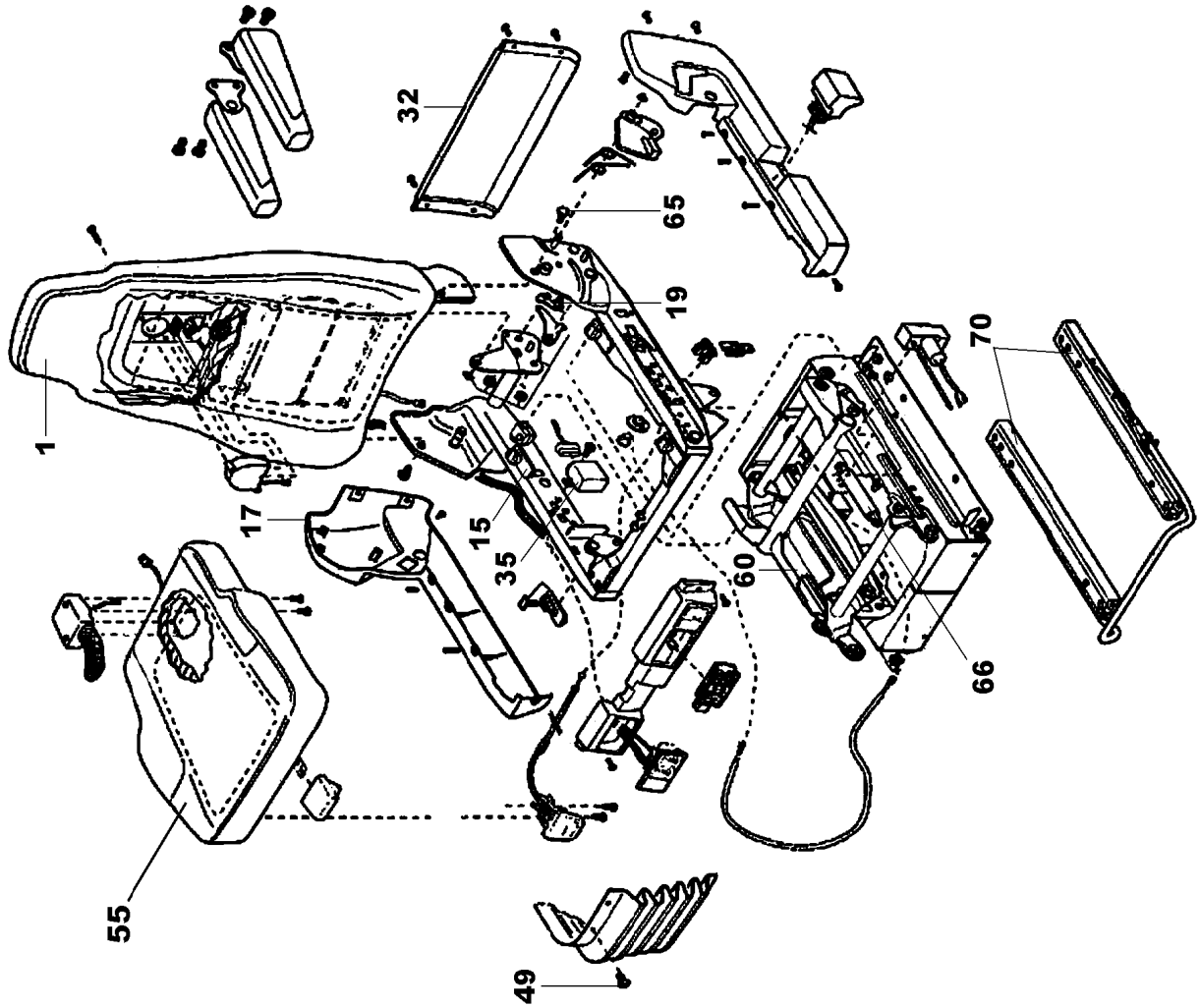
32
65
19
70
1
17
15
35
60
66
55
49

Pos.	Item	Quantity	Description	Bezeichnung
1	10663466	1	BACK PART	RUECKENTEIL
(1)	12100617	1	COVERING	BEZUG
(11)	10650386	1	FAN	LUEFTER
(13)	10650387	1	HEATING ELEMENT	HEIZELEMENT
15	10455144	1	SLIDE BLOCK CPL.	GLEITKLOTZ KPL.
17	11005170	1	COVER	ABDECKUNG
19	10492347	1	LOCKING PIECE	RASTE
24	11979975	1	SWITCH	SCHALTER
28	12102116	1	FIXED BOOM RAISING DEVICE	HOEHENVERSTELLUNG
29	11979976	1	VALVE	VENTIL
32	11171270	1	COVER	ABDECKUNG
33	11171271	1	PUSH BUTTON	DRUCKTASTER
35	10650399	1	ELECTRONICS UNIT	ELEKTRONIKEINHEIT
49	10650403	1	MOUNTING PARTS	BEFESTIGUNGSMATERIAL
55	12100570	1	SEAT CPL.	SITZTEIL KPL.
(1)	12100619	1	COVERING	BEZUG
(2)	12103434	1	GRIP	GRIFF
(59)	12100177	1	FAN	LUEFTER
60	11171274	1	SUBSTRUCTURE	UNTERBAU
65	11171275	1	MOUNTING PARTS	BEFESTIGUNGSMATERIAL
66	10650488	1	ABSORBER	DAEMPFER
70	10650489	1	RAIL PAIR	SCHIENENPAAR
(71)	11171276	1	BRACKET	BUEGEL
85	10650490	1	AIR COMPRESSOR	LUFTPRESSER

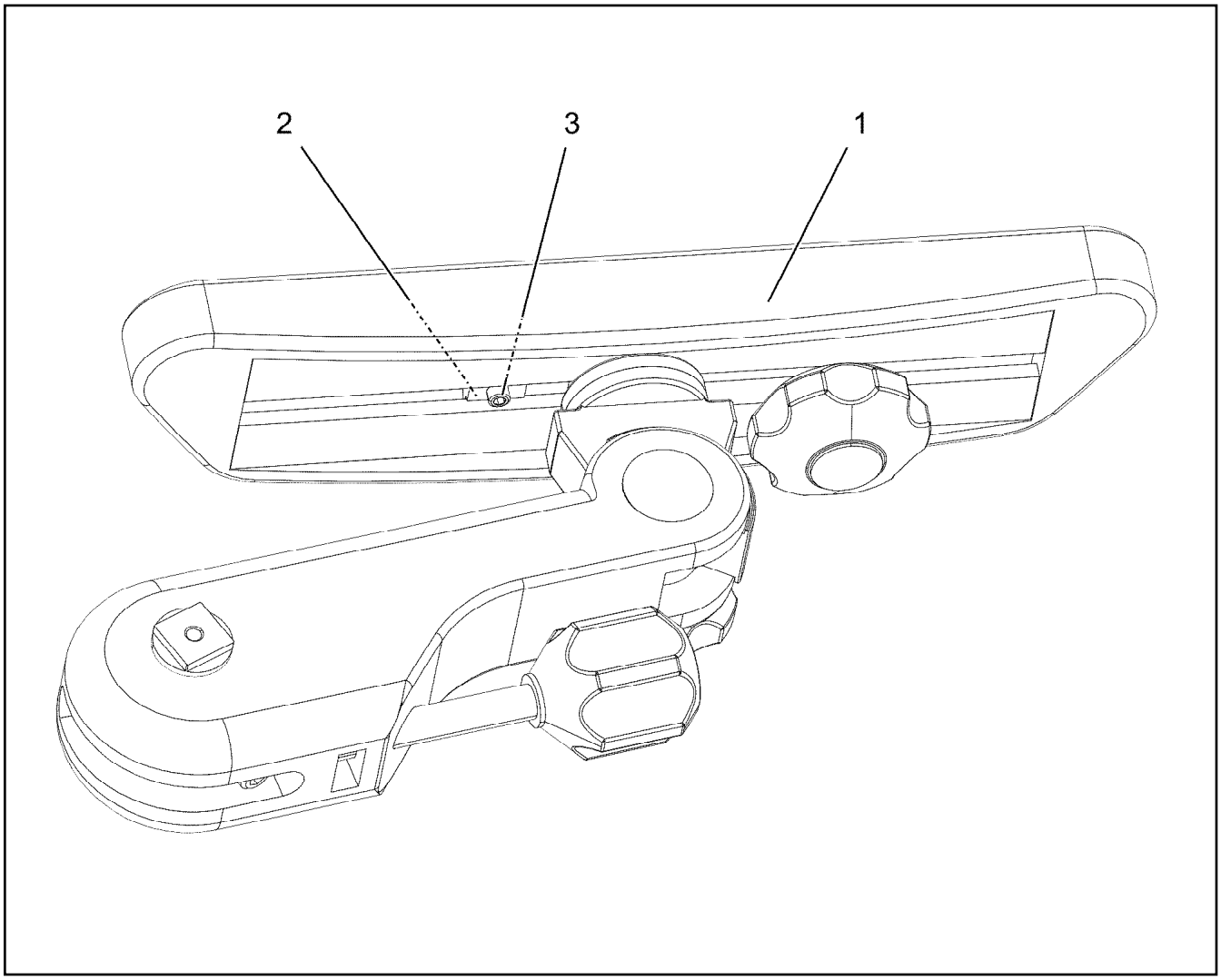

Pos.	Item	Quantity	Description	Bezeichnung
1	962282208	1	ARM REST LEFT ⇨ ❑ 979	ARMLEHNE LINKS
2	10878951	1	NUT M6X8	MUTTER
3	12100613	1	GRUB SCREW ISO 4026 M6X10 45H 480H SP	GEWINDESTIFT

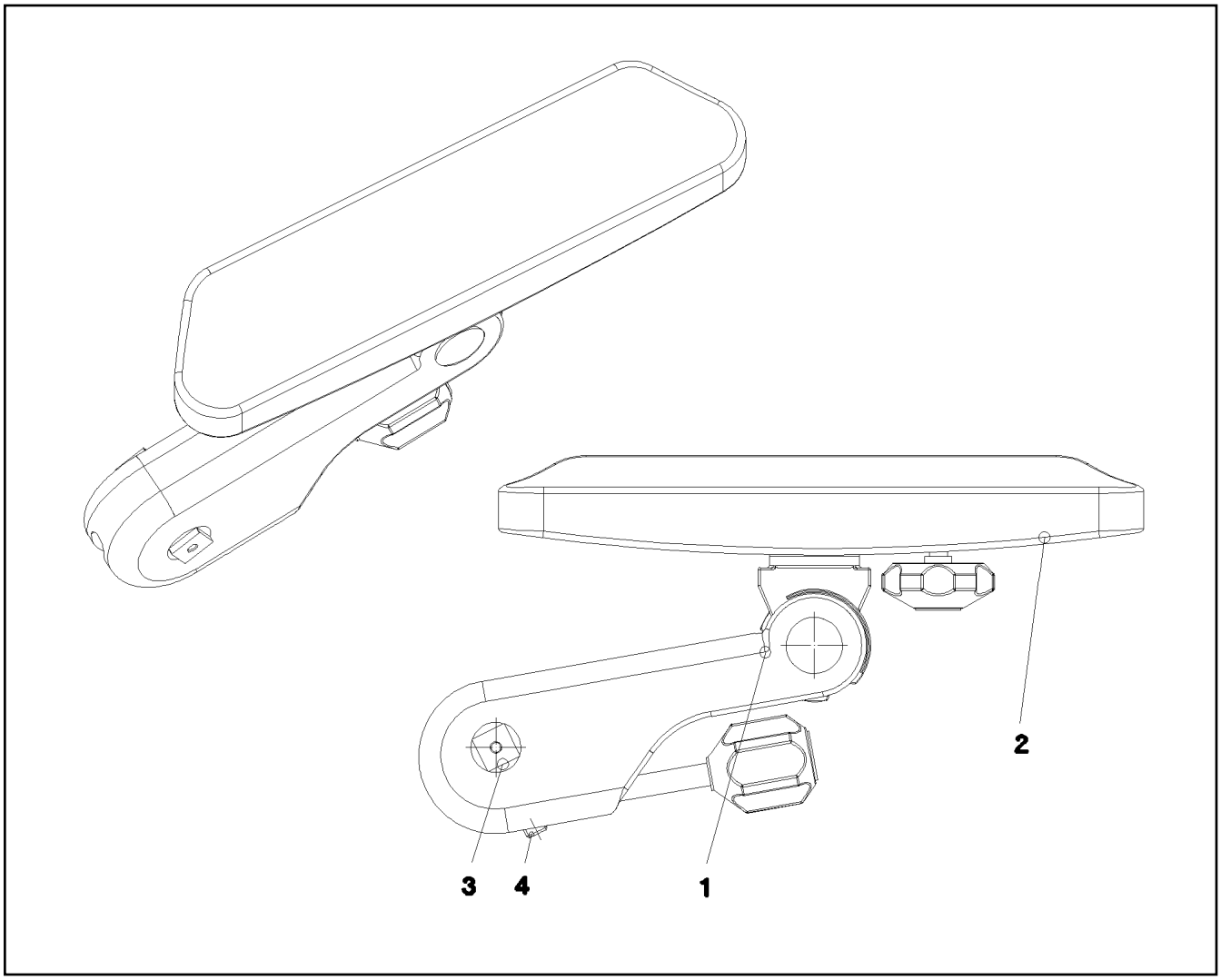

Pos.	Item	Quantity	Description	Bezeichnung
1	774119708	1	ARM REST 310ERGO	ARMLEHNE
2	971636608	1	ARM REST SUPPORT	ARMLEHNENAUFLAGE
3	971973608	1	PIN 25.0X52 S355J2G3C+C FE//ZNNI8//CN//T	BOLZEN
4	10179470	1	GRUB SCREW ISO 4026 M10X40 45H FLZN	GEWINDESTIFT

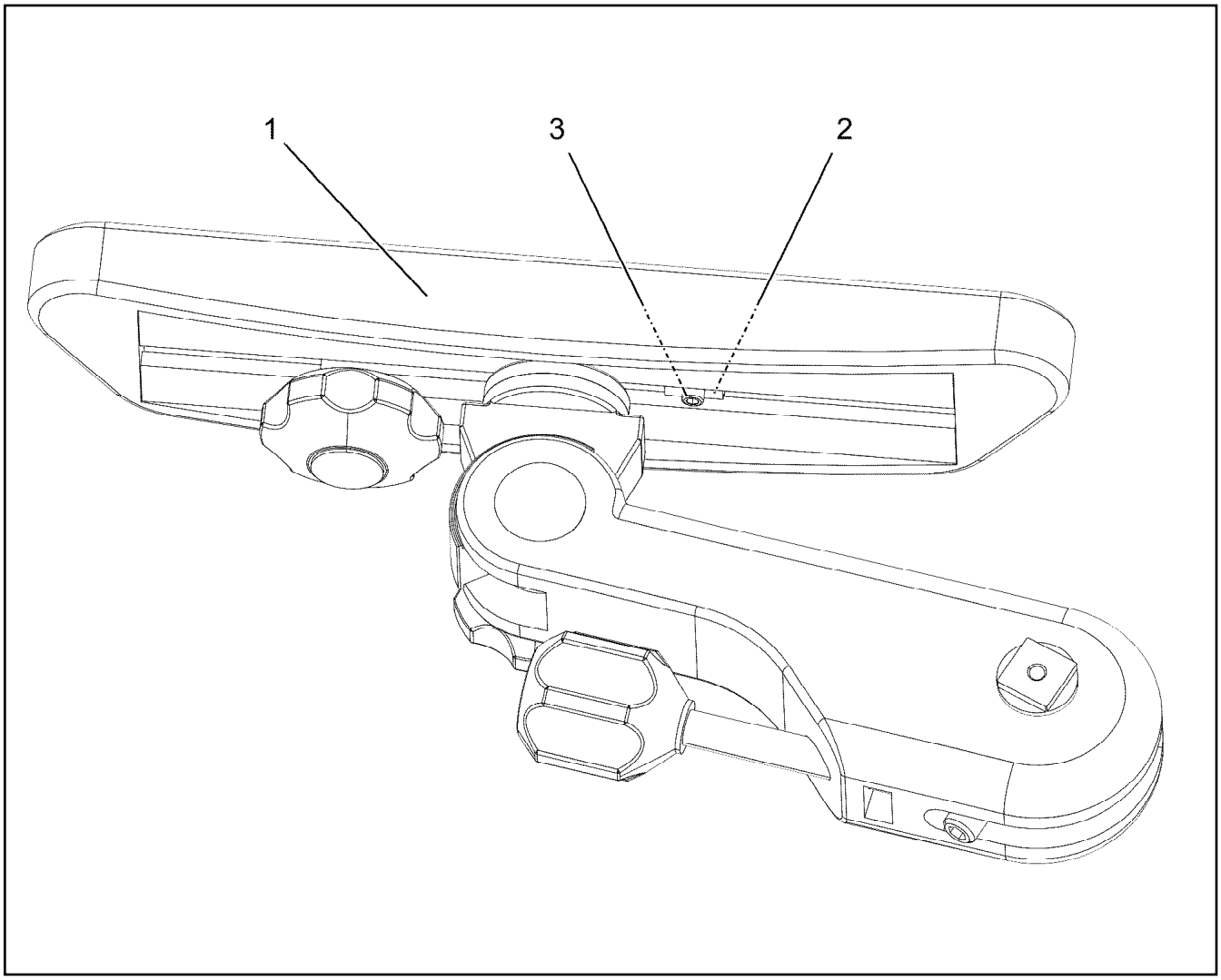

Pos.	Item	Quantity	Description	Bezeichnung
1	962282308	1	ARM REST RIGHT ⇨ ❑ 981	ARMLEHNE RECHTS
2	10878951	1	NUT M6X8	MUTTER
3	12100613	1	GRUB SCREW ISO 4026 M6X10 45H 480H SP	GEWINDESTIFT

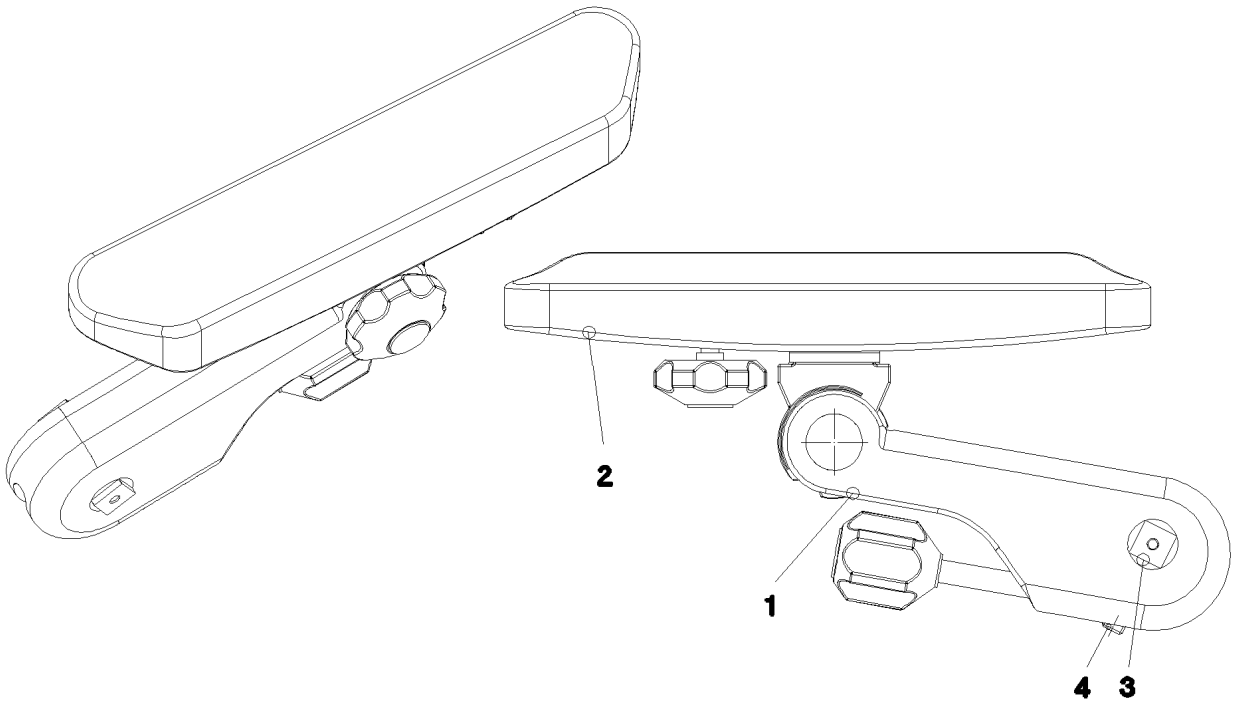

Pos.	Item	Quantity	Description	Bezeichnung
1	774119808	1	ARM REST 310ERGO	ARMLEHNE
2	971636608	1	ARM REST SUPPORT	ARMLEHNENAUFLAGE
3	971973608	1	PIN 25.0X52 S355J2G3C+C FE//ZNNI8//CN//T	BOLZEN
4	10179470	1	GRUB SCREW ISO 4026 M10X40 45H FLZN	GEWINDESTIFT

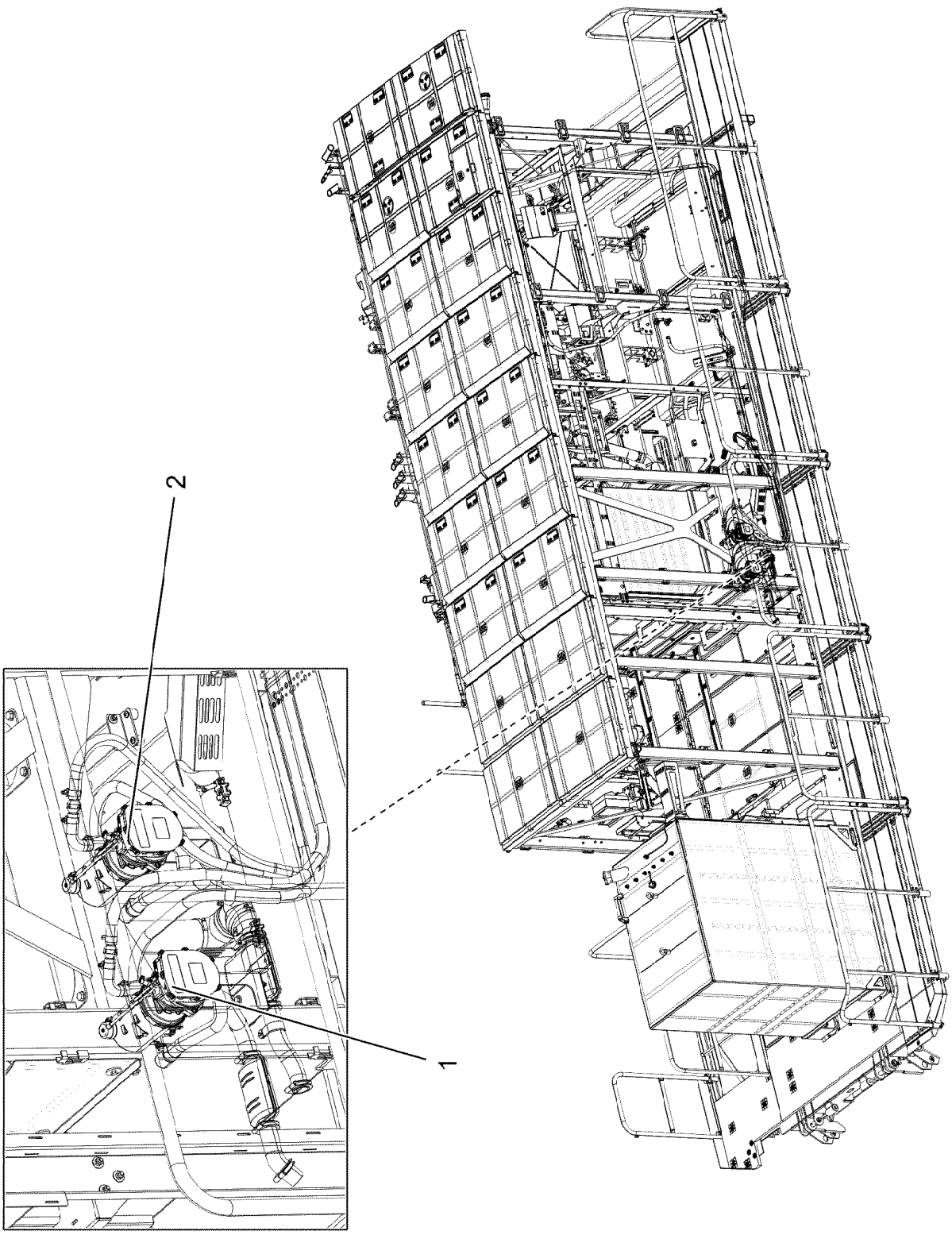
2
1

Pos.	Item	Quantity	Description	Bezeichnung
1	919204108	1	MOTOR PRE-HEATING ABOVE ⇨ ❑ 984	MOTORVORWAERMUNG OBEN
2	919204208	1	MOTOR PRE-HEATING ⇨ ❑ 987	MOTORVORWAERMUNG UNTE

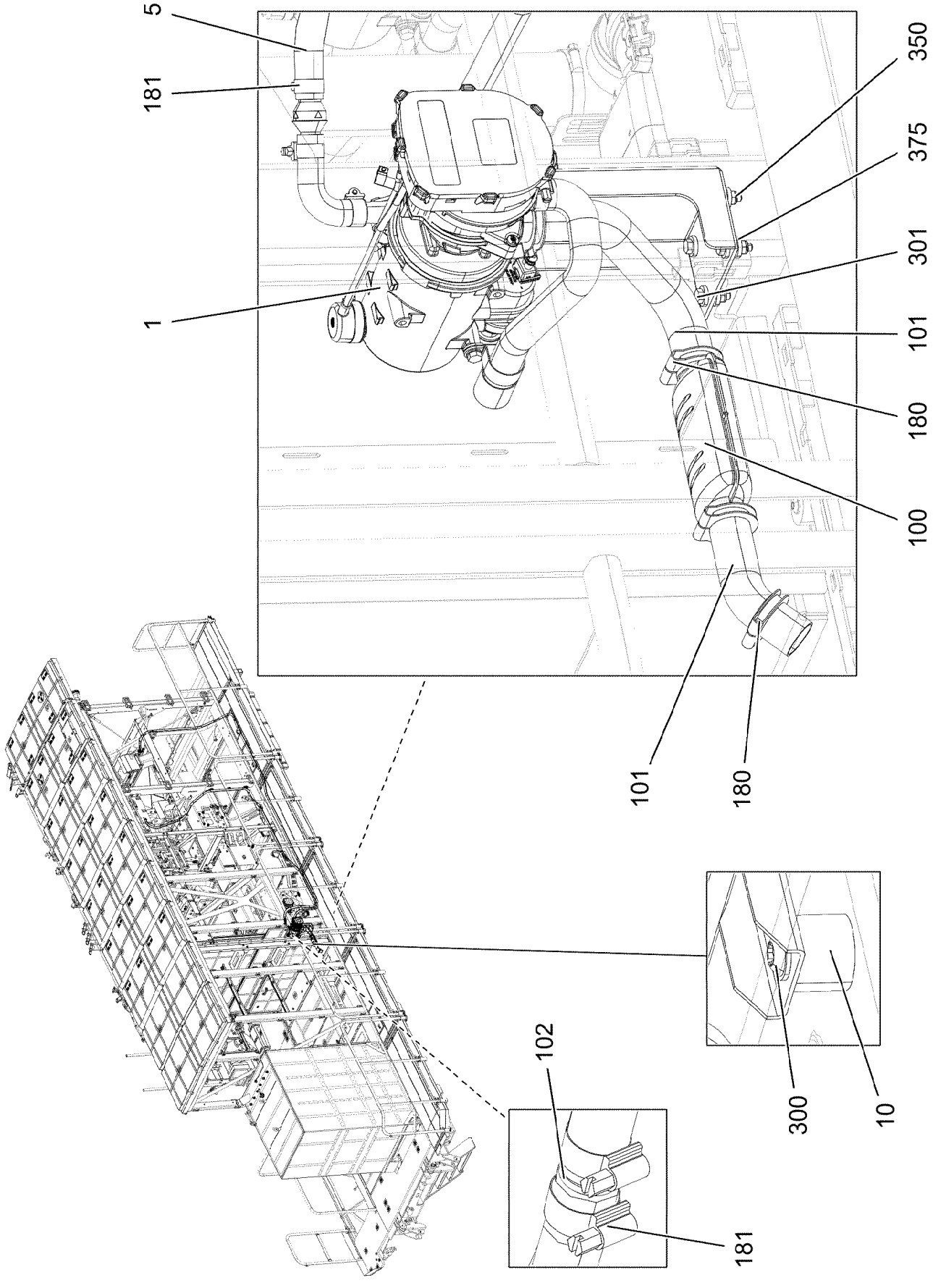
5
181
1
350
375
301
101
180
100
101
180
102
300
10
181

Pos.	Item	Quantity	Description	Bezeichnung
1	96034844	1	ENGINE PREHEATER PRE-ASS. ⇨ ❑ 986	MOTORVORWAERMUNG VORM
5	96035466	1	HOSE LINES ENGINE PREHEATER	SCHLAUCHLEITUNGEN MOTOR
(1)	96035401	1	HOSE CPL. CONTI KWS 20X6380	SCHLAUCH KPL.
(2)	96035406	1	HOSE CPL. CONTI KWS 20X5310	SCHLAUCH KPL.
10	953873408	1	SLEEVE 25X20 11SMN37 FE//ZNNI8//CN//T0	HUELSE
100	553187208	1	EXHAUST MUFFLER 116/55X150	ABGASSCHALLDAEMPFER
101	553054108	0.56	EXHAUST PIPE 38/FLEXIBEL	ABGASROHR
102	11000700	1	CONNECTING PIPE 0	VERBINDUNGSROHR
180	553054208	4	TERMINAL CLIP 40,5/39-42	KLEMMSCHELLE
181	774208508	5	HOSE CLAMP 32/25-40/12 W3	SCHLAUCHSCHELLE
300	12102696	1	BUTTON HEAD SCREW ISO 7380-2 M8X10 0	HALBRUNDKOPFSCHRAUBE
301	11826527	4	HEX SCREW ISO 4017 M8X30 8.8 480H SPF	SECHSKANTSCHRAUBE
350	10875614	4	HEX NUT DIN 985 M8 8 480H SPF	SECHSKANTMUTTER
375	11840501	4	WASHER DIN 7349 8,4 200HV 480H SPF	SCHEIBE

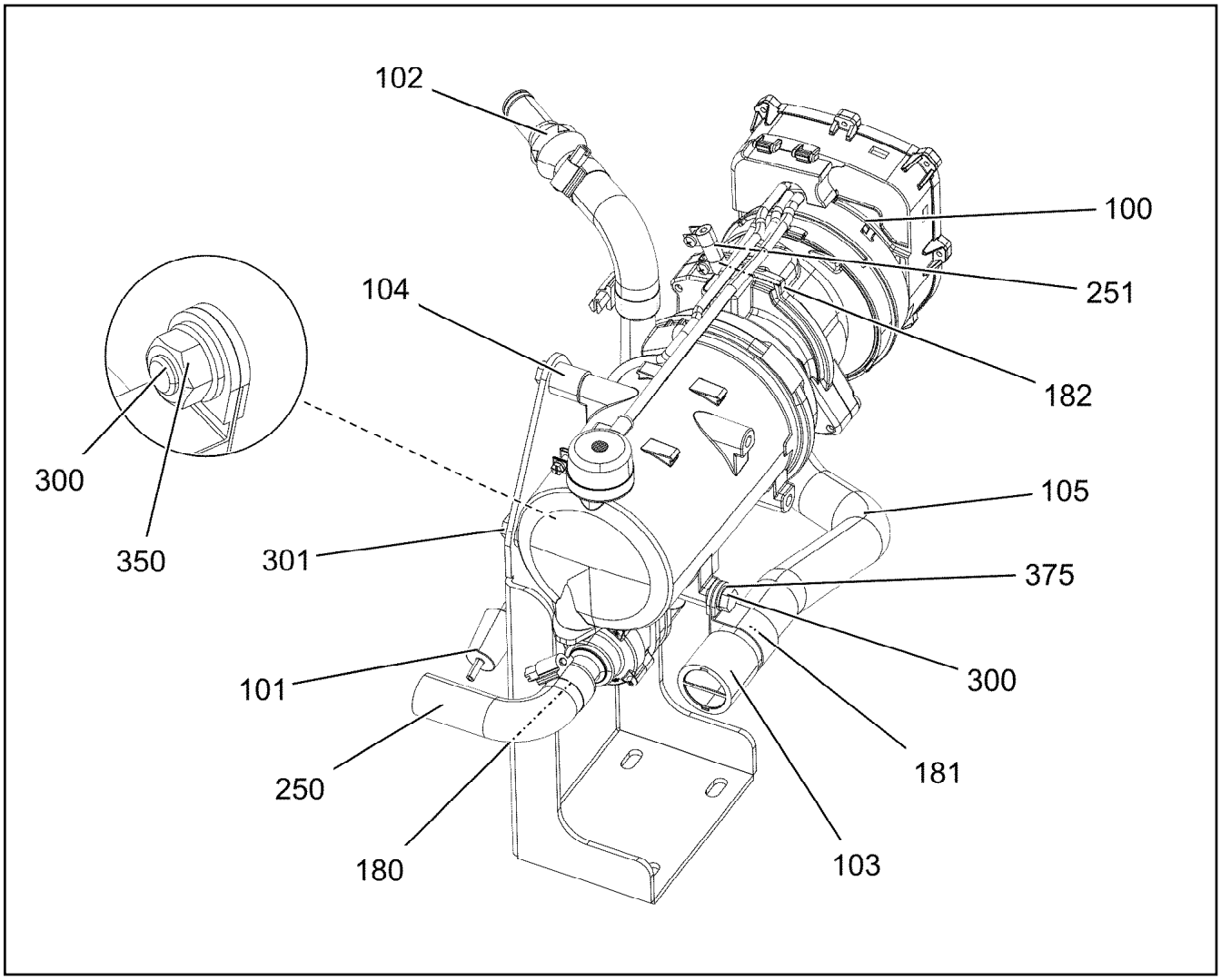

Pos.	Item	Quantity	Description	Bezeichnung
1	979849608	1	RETAINING PLATE 4X327X456 S315MC	HALTEBLECH
100	10876576	1	WATER HEATING SYSTEM 24V ⇨ ❑ 490	WASSERHEIZGERAET
101	11110051	1	DOSING PUMP DP42 ⇨ ❑ 492	DOSIERPUMPE
102	10872608	1	NON-RETURN VALVE 2.5BAR	RUECKSCHLAGVENTIL
103	553181108	1	END CAP 34	ENDKAPPE
104	704271308	3	DISTANCE SLEEVE 8,5X20 KUNSTSTOFF	DISTANZHUELSE
105	553159408	0.36	TUBE 30/FLEXIBEL PAK	ROHR
180	774208508	4	HOSE CLAMP 32/25-40/12 W3	SCHLAUCHSCHELLE
181	774225008	1	PIPE CLAMP 33/20	ROHRSCHELLE
182	553102308	2	HOSE CLAMP 10/9,5-10,5/9 EDELSTAHL	SCHLAUCHSCHELLE
250	97042067	2	FORM HOSE DN20 X3.5 B SPF	FORMSCHLAUCH
251	553191108	0.03	FUEL HOSE DN4,5-NBR NBR/CR RAL 8022	KRAFTSTOFFSCHLAUCH
300	11651767	2	HEX SCREW ISO 4017 M8X20 8.8 480H SPF	SECHSKANTSCHRAUBE
301	11692827	3	HEX SCREW ISO 4017 M8X35 8.8 480H SPF	SECHSKANTSCHRAUBE
350	11693875	1	HEX NUT ISO 4032 M8 8 480H SPF	SECHSKANTMUTTER
375	12103465	6	WASHER ISO 7089 8 300HV ZNNI-480H SPF	SCHEIBE

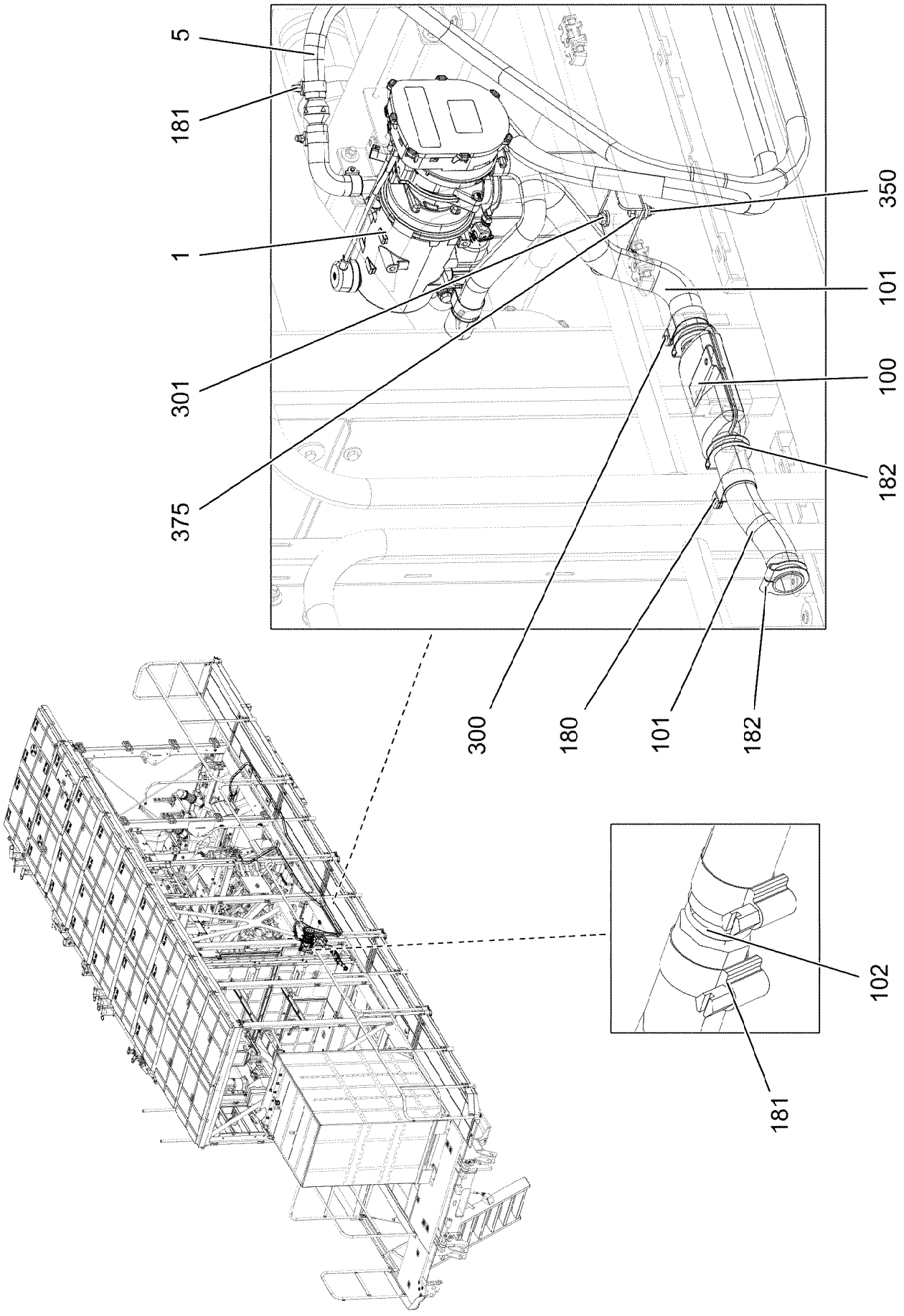
5
181
1
301
375
350
101
100
182
300
180
101
182
102
181

Pos.	Item	Quantity	Description	Bezeichnung
1	96034844	1	ENGINE PREHEATER PRE-ASS. ⇨ ❑ 986	MOTORVORWAERMUNG VORM
5	96035467	1	HOSE LINES ENGINE PREHEATER	SCHLAUCHLEITUNGEN MOTOR
(1)	96035436	1	HOSE CPL. CONTI KWS 20X5430	SCHLAUCH KPL.
(2)	96035437	1	HOSE CPL. CONTI KWS 20X3720	SCHLAUCH KPL.
100	553187208	1	EXHAUST MUFFLER 116/55X150	ABGASSCHALLDAEMPFER
101	553054108	0.7	EXHAUST PIPE 38/FLEXIBEL	ABGASROHR
102	11000700	1	CONNECTING PIPE 0	VERBINDUNGSROHR
180	774221708	2	PIPE CLAMP 43/20	ROHRSCHELLE
181	774208508	5	HOSE CLAMP 32/25-40/12 W3	SCHLAUCHSCHELLE
182	553054208	4	TERMINAL CLIP 40,5/39-42	KLEMMSCHELLE
300	12102696	2	BUTTON HEAD SCREW ISO 7380-2 M8X10 0	HALBRUNDKOPFSCHRAUBE
301	11826527	4	HEX SCREW ISO 4017 M8X30 8.8 480H SPF	SECHSKANTSCHRAUBE
350	10875614	4	HEX NUT DIN 985 M8 8 480H SPF	SECHSKANTMUTTER
375	11840501	8	WASHER DIN 7349 8,4 200HV 480H SPF	SCHEIBE

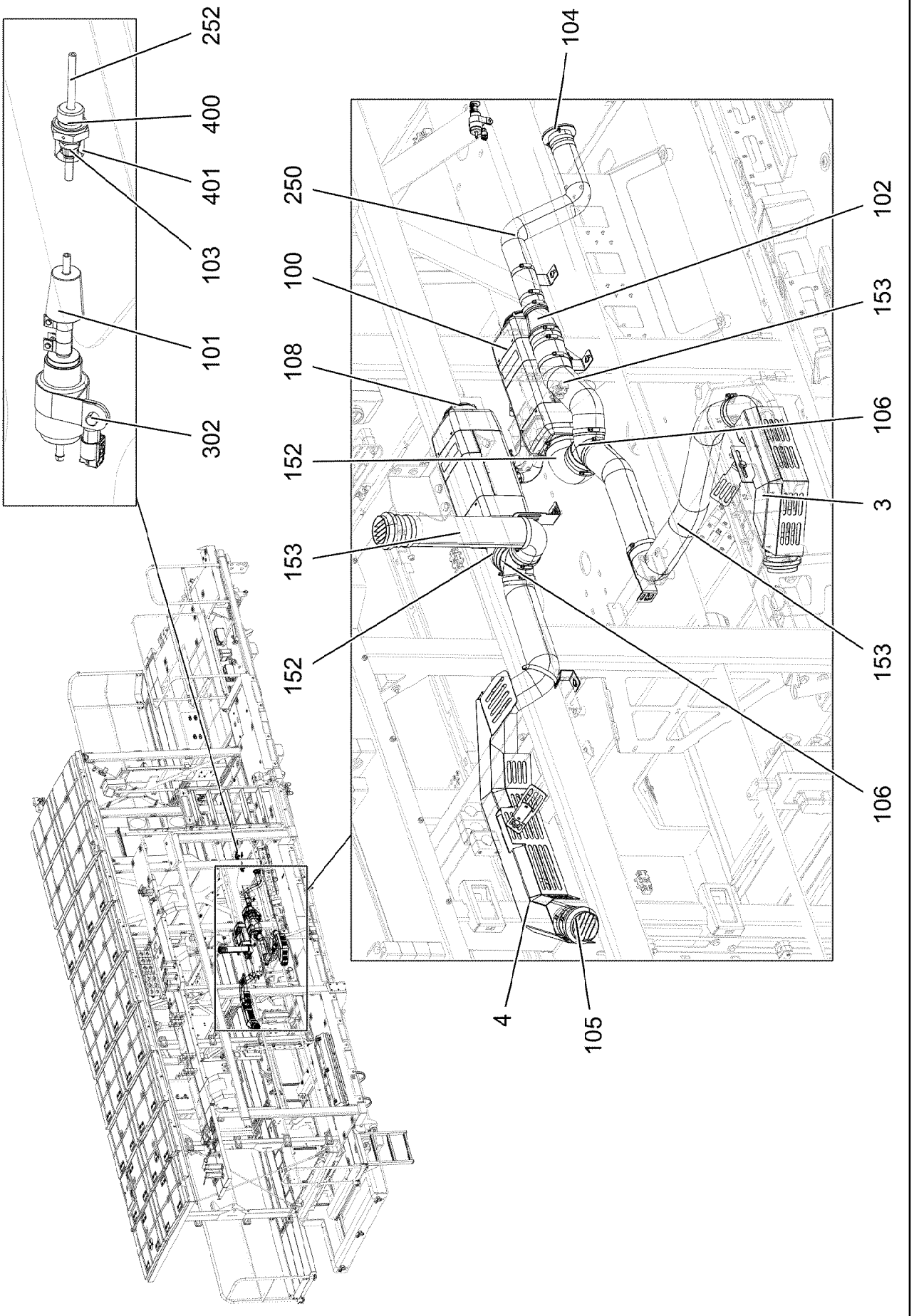
252
400
401
103
101
302
104
250
100
108
152
153
152
153
102
153
106
3
153
106
4
105

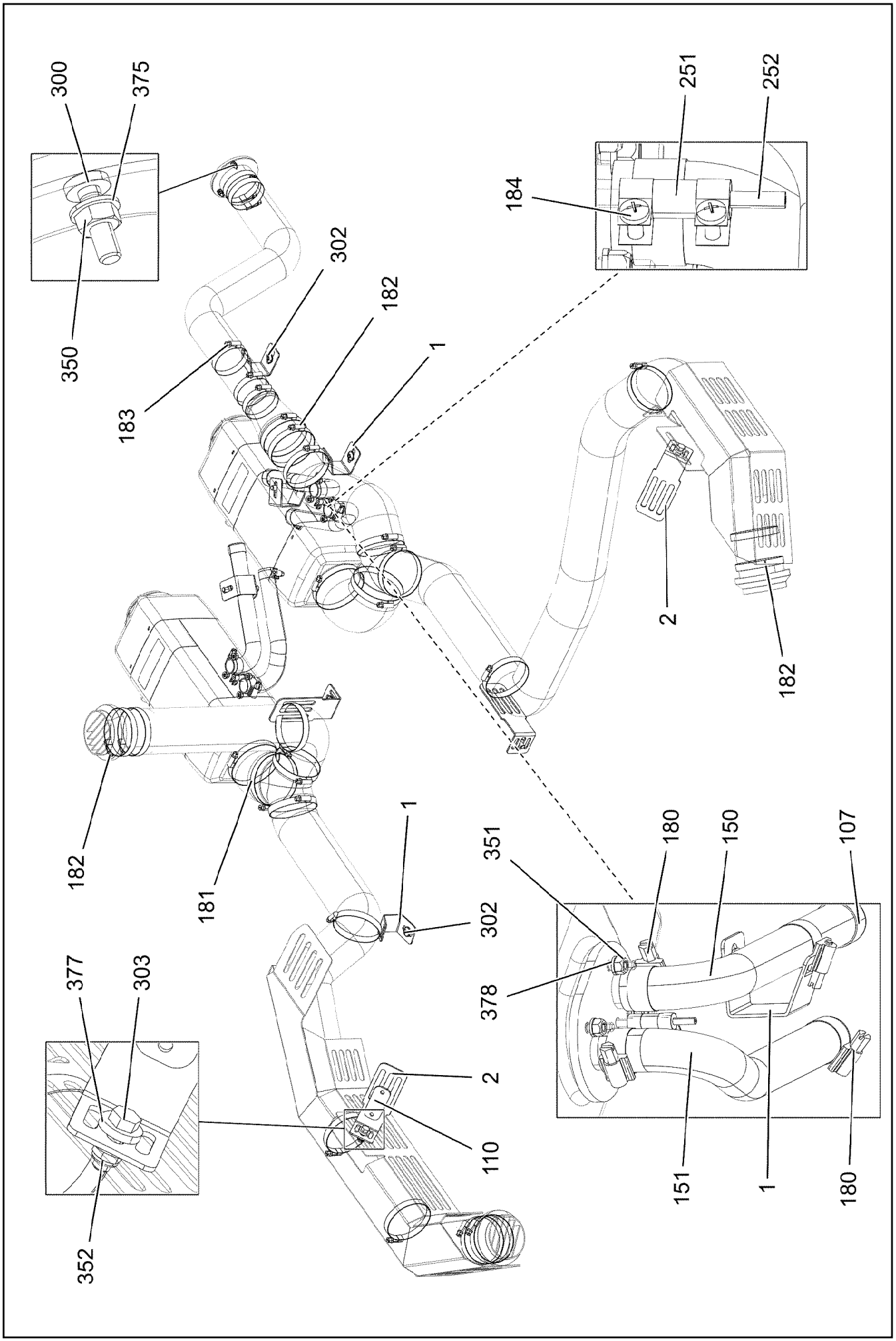

13.12.2021 002234	**etk_en_de_098405 LR 13000**	990 (2/3)
LIEBHERR	**HEATING MACHINE/ENGINE ROOM** **HEIZUNG MASCHINENHAUS**	**919208108**

Pos.	Item	Quantity	Description	Bezeichnung
1	956335208	5	PLATE 2X35X128 DC01 FE//ZNNI8//CN//T0	BLECH
2	956520808	4	PLATE 54X180 DC01 FE//ZNNI8//CN//T0	BLECH
3	97018498	1	PLATE 2X526X295 DC01 FE//ZNNI8//CN//T0	BLECH
4	97022471	1	PLATE 2X990X295 DC01 FE//ZNNI8//CN//T0	BLECH
100	11621256	2	AIR HEATER 24V 5,5KW ⇨ ❑ 992	LUFTHEIZGERAET
101	11110051	2	DOSING PUMP DP42 ⇨ ❑ 492	DOSIERPUMPE
102	10678802	1	REDUCING PIECE 60X80 L=190	REDUZIERSTUECK
103	288182508	2	CLAMPING RING RD10X12 PA6G	KLEMMRING
104	553190208	1	OUTLET NOZZLE DA 60MM	AUSSTROEMER
105	553192908	3	OUTLET NOZZLE DN80 90°	AUSSTROEMER
106	553191408	2	BRANCH 90X80	ABZWEIGUNG
107	553192608	2	PROTECTING CAP 25	SCHUTZKAPPE
108	553192808	2	GRID	GITTER
110	5005219	1	LID PLATE DIN 3015-1 L-DP 5 W1-ZN	DECKPLATTE
150	553192408	0.6	TUBE 25/FLEXIBEL PAK	ROHR
151	553192508	0.6	TUBE 24/FLEXIBEL	ROHR
152	553191508	0.3	TUBE 90/FLEXIBEL PAK	ROHR
153	553191608	4	TUBE 80/FLEXIBEL PAK	ROHR
180	774208508	8	HOSE CLAMP 32/25-40/12 W3	SCHLAUCHSCHELLE
181	774218808	4	HOSE CLAMP 90/80-100/12 W3	SCHLAUCHSCHELLE
182	774206408	19	HOSE CLAMP 80/70-90/12 W3	SCHLAUCHSCHELLE
183	774208008	5	HOSE CLAMP 60/50-70/12 W3	SCHLAUCHSCHELLE
184	553102308	4	HOSE CLAMP 10/9,5-10,5/9 EDELSTAHL	SCHLAUCHSCHELLE
250	553190008	0.8	WARM AIR HOSE 60/FLEXIBEL PAK	WARMLUFTSCHLAUCH
251	553191108	0.36	FUEL HOSE DN4,5-NBR NBR/CR RAL 8022	KRAFTSTOFFSCHLAUCH
252	553018708	0.25	FUEL PIPING 5X1,5 PA12 EFEP	BRENNSTOFFLEITUNG
300	12219805	3	PAN-HEAD SCREW ISO 7045 M4X14 4.8 480	FLACHKOPFSCHRAUBE
302	12102696	9	BUTTON HEAD SCREW ISO 7380-2 M8X10 0	HALBRUNDKOPFSCHRAUBE
303	10197831	2	HEX SCREW ISO 4017 M8X25 8.8 ZNNI-480	SECHSKANTSCHRAUBE
350	10875619	3	HEX NUT ISO 4032 M4 8 480H SPF	SECHSKANTMUTTER
351	12102692	8	HEX NUT DIN 985 M6 8 ZNNI-480H SPF	SECHSKANTMUTTER
352	10875614	2	HEX NUT DIN 985 M8 8 480H SPF	SECHSKANTMUTTER
375	10875645	3	WASHER ISO 7089 4 200HV 480H SPF	SCHEIBE
377	11840501	4	WASHER DIN 7349 8,4 200HV 480H SPF	SCHEIBE
378	10197771	8	WASHER ISO 7089 6 200HV ZNNI-480H SPF	SCHEIBE
400	471039308	2	FITTING GE 8L M18X1,5 CR6-FREI	VERSCHRAUBUNG
401	477401408	2	BOX NUT AL8 CR6-FREI	UEBERWURFMUTTER

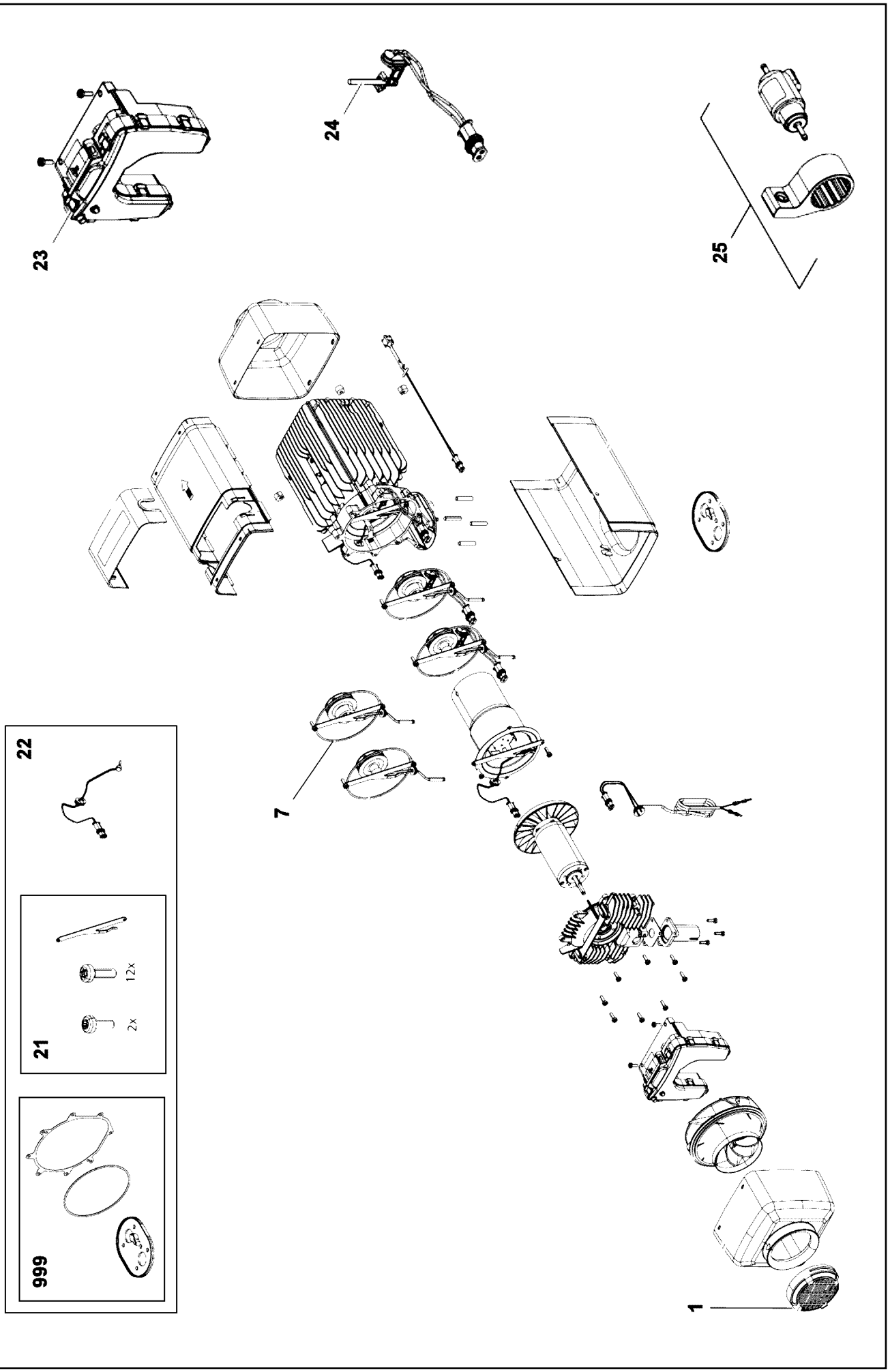

13.12.2021 099684	**etk_en_de_098405 LR 13000**	992 (1/2)
LIEBHERR	**AIR HEATER** **LUFTHEIZGERAET**	**11621256**

Pos.	Item	Quantity	Description	Bezeichnung
1	553192808	1	GRID	GITTER
7	10873622	1	BURNER	BRENNER
21	10873624	1	SCREW SET	SCHRAUBENSATZ
22	10873643	1	TEMPERATURE SENSOR	TEMPERATURSENSOR
23	10873626	1	CONTROL GEAR	STEUERGERAET
24	10873629	1	PENCIL-TYPE GLOW PLUG	GLUEHSTIFT
25	11110051	1	DOSING PUMP DP42 ⇨ ❑ 492	DOSIERPUMPE
998	12103162	1	CABLE LOOM	KABELSATZ
999	10675034	1	SEAL KIT	DICHTSATZ

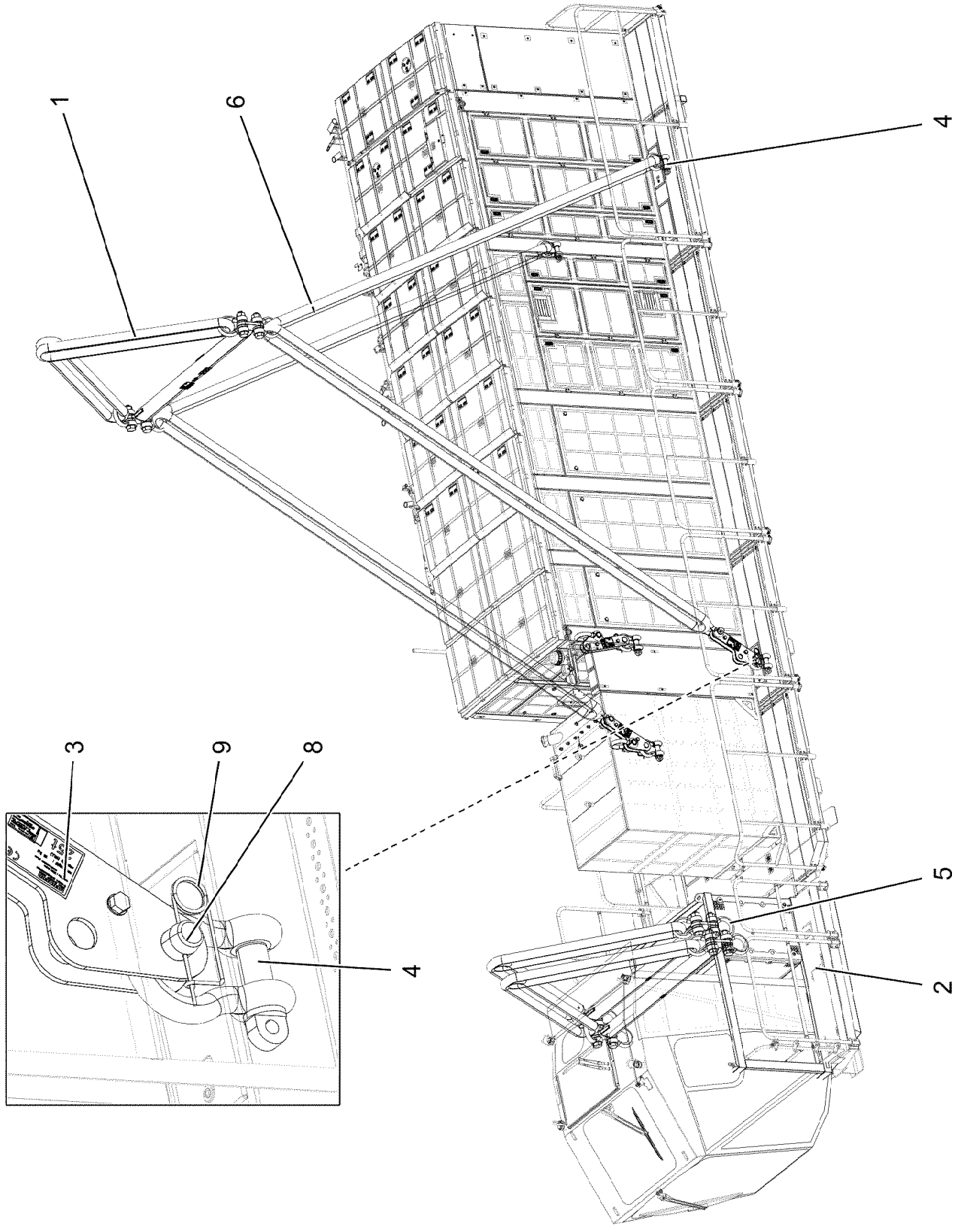

13.12.2021 172143	**etk_en_de_098405 LR 13000**	994 (1/2)
LIEBHERR	**SLINGING MEAN** **ANSCHLAGMITTEL**	**919300308**

Pos.	Item	Quantity	Description	Bezeichnung
1	96052080	2	CROSS-MEMBER LOZ-35T SPF ⇨ ❑ 996	TRAVERSE VORM.
2	966561608	1	FRAME ⇨ ❑ 997	TRANSPORTRAHMEN KPL.
3	96052098	1	CONNECTING LINK PRE-ASS. LMZ-25T ⇨ ❑ 1000	LASCHE VORM.
4	10283204	6	SHACKLE 25T SPF	SCHAEKEL
5	773930708	4	SHACKLE 35T VERZ SPF	SCHAEKEL
6	10280667	4	ROUND SLING DIN EN 1492-2 15T-6M POLY	RUNDSCHLINGE
8	949942008	2	PIN RD55X120 35NICRMOV125	BOLZEN
9	433105008	2	RETAINING SPRING DIN 2194 6 A3C	SICHERUNGSFEDER

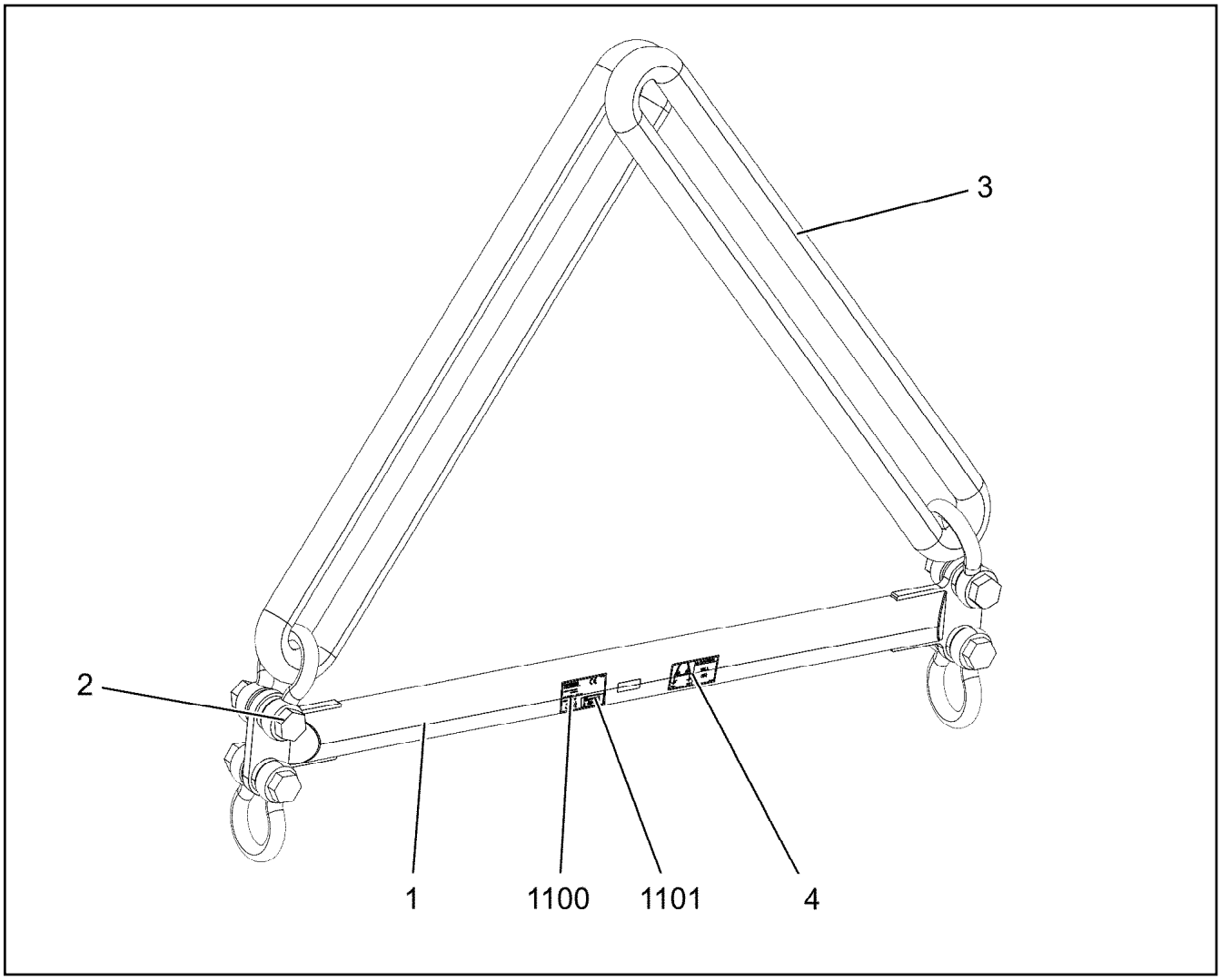

Pos.	Item	Quantity	Description	Bezeichnung
1	966561508	1	CROSS-MEMBER RAL 9005	TRAVERSE SCHWK.
2	773930708	2	SHACKLE 35T VERZ SPF	SCHAEKEL
3	10280678	2	ROUND SLING DIN EN 1492-2 25T-2M POLY	RUNDSCHLINGE
4	97141876	2	WARNING SIGN 168X88 KLEBEFOLIE	WARNSCHILD
1100	97141877	1	SIGN 160X100 KLEBEFOLIE	SCHILD
1101	97067621	1	INFORMATION SIGN BAUJ S-NR ART-NR K	HINWEISSCHILD

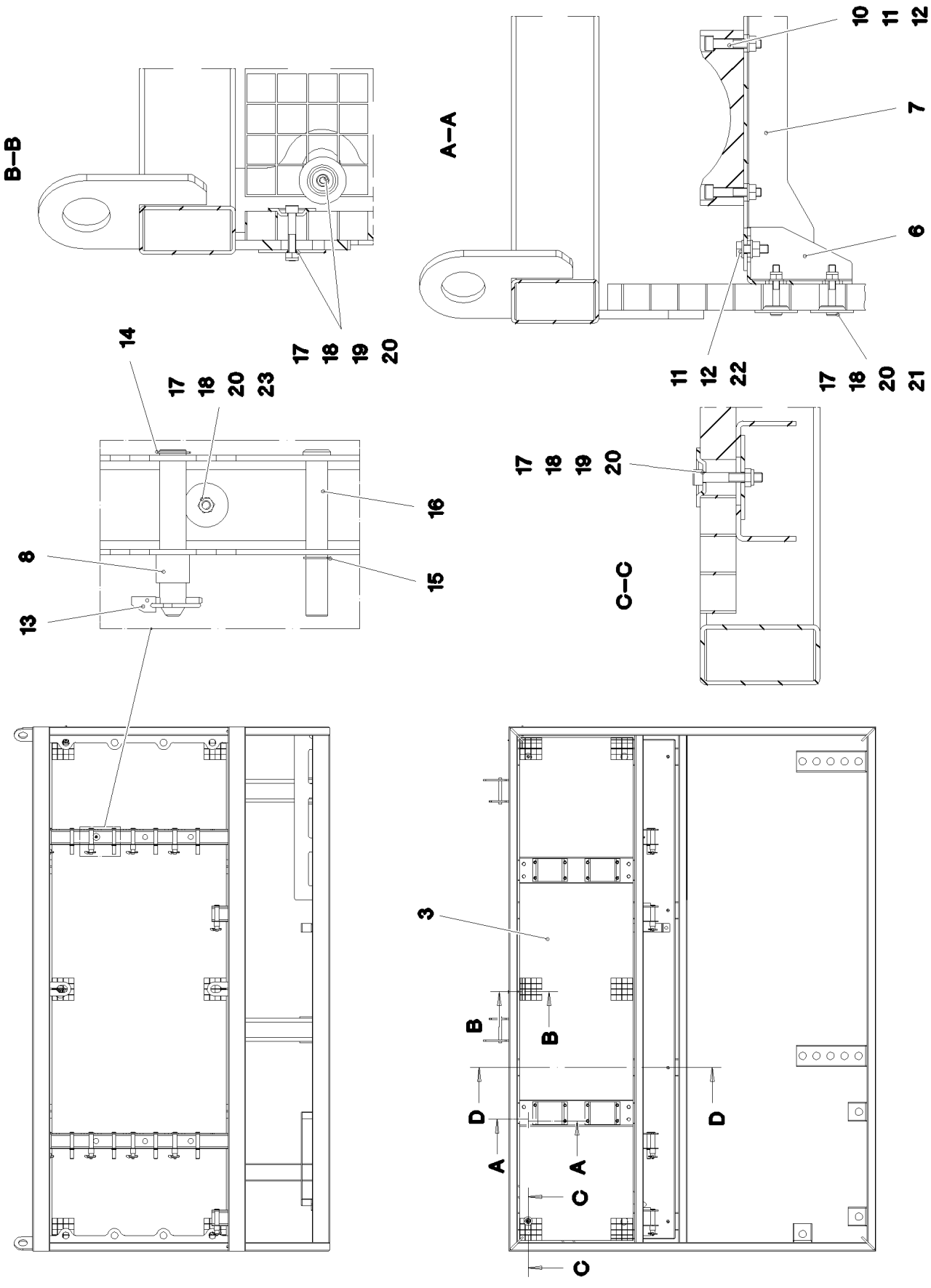

13.12.2021 071128	**etk_en_de_098405 LR 13000**	997 (1/3)
LIEBHERR	**FRAME** **TRANSPORTRAHMEN KPL.**	**966561608**

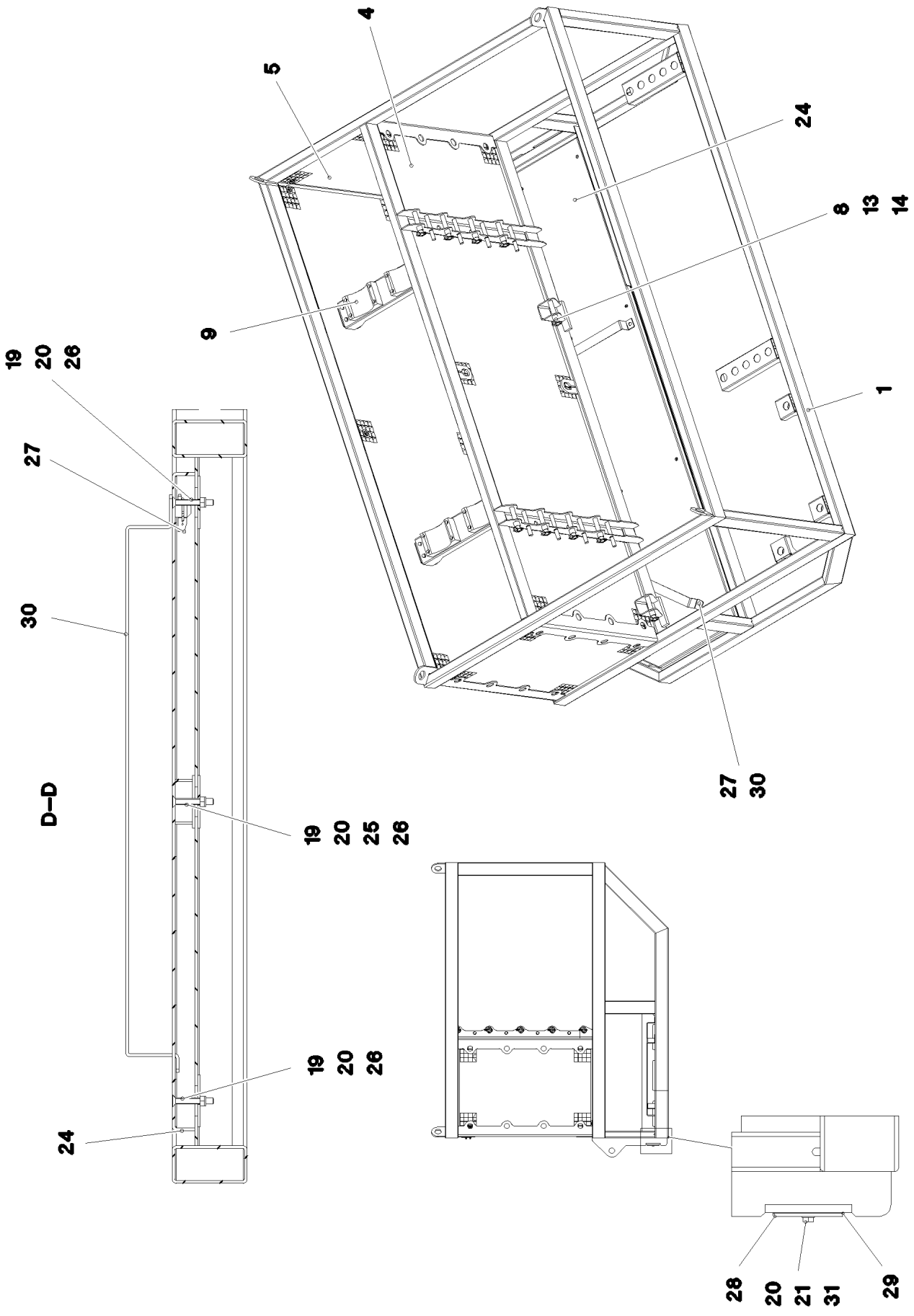

13.12.2021 071129 LIEBHERR	**etk_en_de_098405 LR 13000** **FRAME** **TRANSPORTRAHMEN KPL.**	998 (2/3) **966561608**

Pos.	Item	Quantity	Description	Bezeichnung
1	966561708	1	FRAME T ZN O	TRANSPORTRAHMEN SCHWK.
3	97006183	1	GRIDIRON T2880X650X30/2 S235JR T ZN K	GITTERROST-P
4	97006184	2	GRIDIRON T2880X1000X30/2 S235JR T ZN K	GITTERROST-P
5	97006185	2	GRIDIRON T1000X650X30/2 S235JR T ZN K	GITTERROST-P
6	97006192	4	PLATE 4X235X178 S315MC FE//ZNNI8//CN//T	BLECH
7	97006194	2	PLATE 4X650X297 S315MC FE//ZNNI8//CN//T	BLECH
8	97006197	10	PIN 30.0X150 S355J2C+C FE//ZNNI8//CN//T0	BOLZEN
9	283020708	4	BEARING PLATE 200X130X50 PA6G	LAGERPLATTE
10	12217285	16	SOCKET HEAD SCREW ISO 4762 M10X55 8	ZYLINDERSCHRAUBE
11	10289795	32	WASHER ISO 7089 10 300HV FLZN SPF	SCHEIBE
12	12102695	24	HEX NUT ISO 4032 M10 8 ZNNI-480H SPF	SECHSKANTMUTTER
13	10875870	10	SAFETY PLUG W HINGE-LID 6X42X5,5X32 4	SICHERHEITSKLAPPSTECKER
14	428002008	10	LOCKING RING DIN 471 24X1,2	SICHERUNGSRING
15	10875655	8	LOCKING RING DIN 471 20X1,2 480H SPF	SICHERUNGSRING
16	97006198	8	PIN 25.0X150 S355J2G3C+C FE//ZN20//F	BOLZEN
17	10100621	74	DISH MOUNTING	TELLERBEFESTIGUNG
18	10875601	85	SOCKET HEAD SCREW ISO 4762 M8X50 8.8	ZYLINDERSCHRAUBE
19	941138108	66	WASHER DC01 FE//ZNNI8//CN//T0	SCHEIBE
20	10875614	89	HEX NUT DIN 985 M8 8 480H SPF	SECHSKANTMUTTER
21	12103465	24	WASHER ISO 7089 8 300HV ZNNI-480H SPF	SCHEIBE
22	11642358	8	HEX SCREW ISO 4017 M10X30 8.8 FLZN SP	SECHSKANTSCHRAUBE
23	979167008	6	PLATE 2X40X40 DC01 FE//ZNNI8//CN//TO	BLECH
24	97019061	1	PLATE 4X2906X926 ALMG3 H114	BLECH
25	951097308	3	TUBE 60,3X3,2X23 S355J2H FE//ZNNI8//CN/	ROHR
26	12100312	11	COUNTERSUNK SCREW ISO 7046-1 M8X55	SENKSCHRAUBE
27	10875869	2	SAFETY PLUG W HINGE-LID 5X29X4,7X25 4	SICHERHEITSKLAPPSTECKER
28	97093318	2	PLATE 5X150X90 S355MC	BLECH
29	97093319	6	PLATE 1X150X90 DC01	BLECH
30	966457708	2	BRACKET WELDED FE//ZNNI8//CN//T0	BUEGEL SCHWK.
31	11826527	4	HEX SCREW ISO 4017 M8X30 8.8 480H SPF	SECHSKANTSCHRAUBE

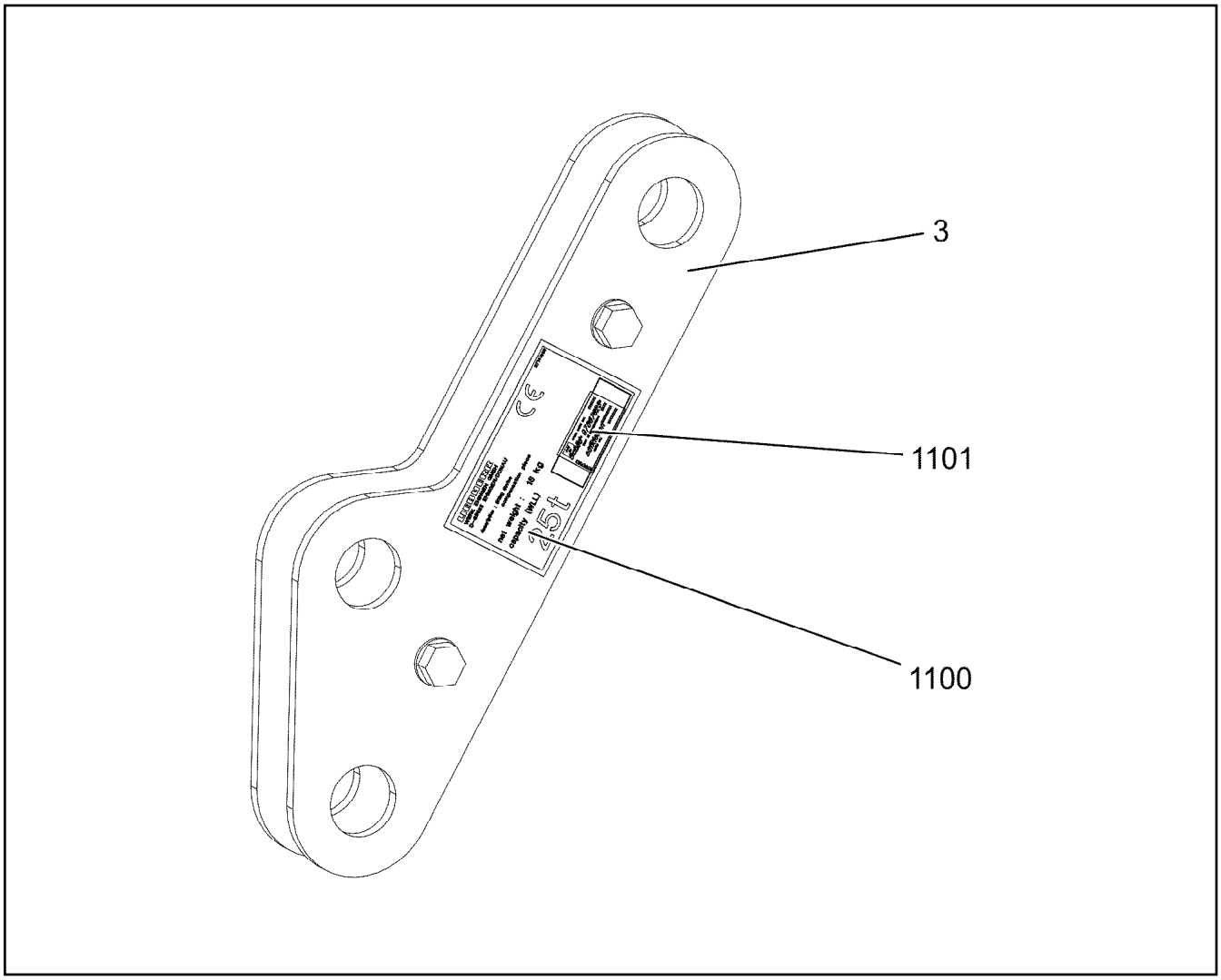

Pos.	Item	Quantity	Description	Bezeichnung
3	966572308	2	BRACKET CPL. ⇨ ❑ 1001	LASCHE KPL.
1100	97141939	2	SIGN 160X100 KLEBEFOLIE	SCHILD
1101	97067623	2	SIGN PROJEKT TYP KLEBEFOLIE SPF	SCHILD

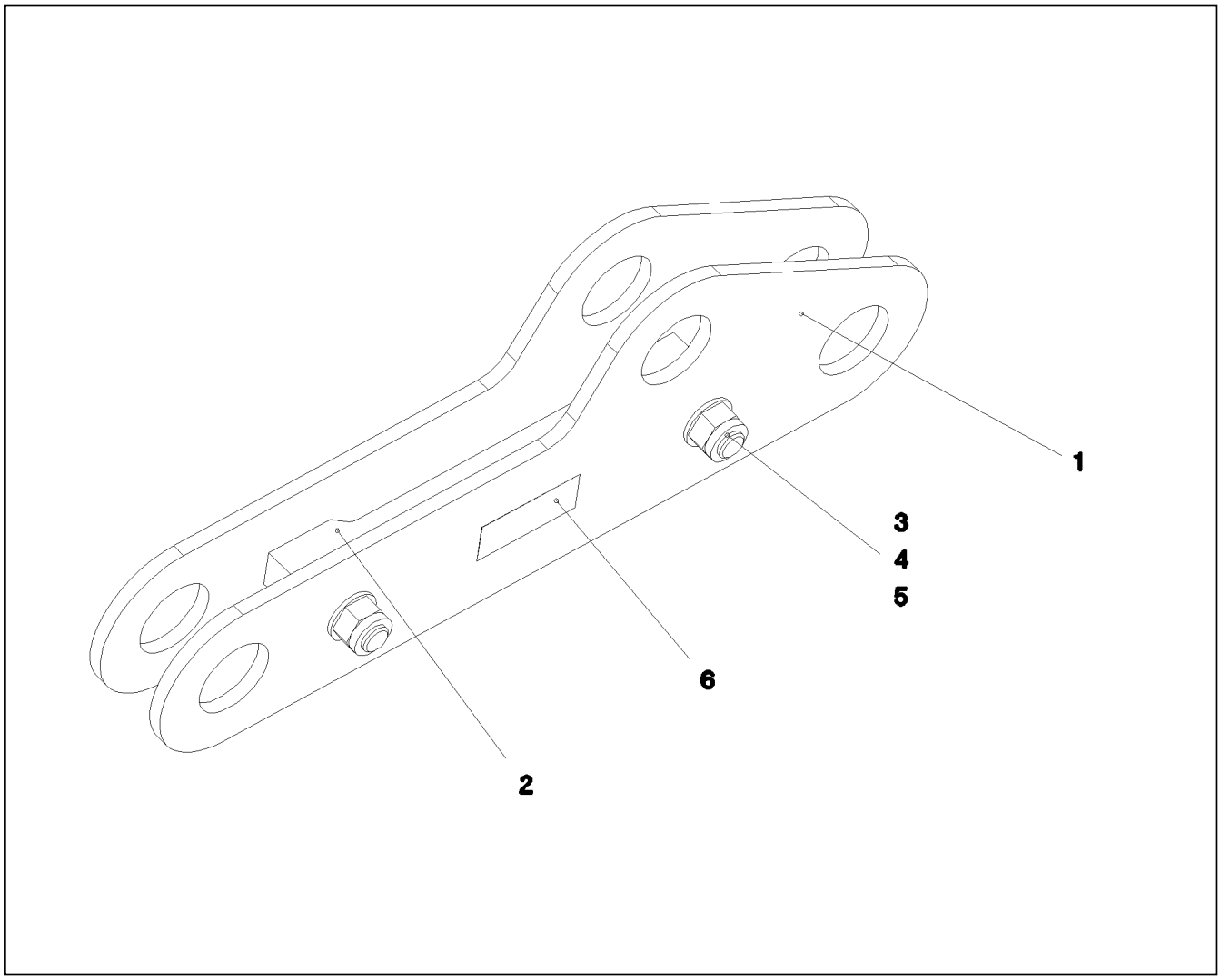

Pos.	Item	Quantity	Description	Bezeichnung
1	97006262	2	PLATE 10X629X214 S960QL RAL 9005	BLECH
2	97006263	1	PLATE 30X330X60 S960QL RAL 9005	BLECH
3	4061182	2	HEX SCREW ISO 4014 M20X100 8.8 FLZN SP	SECHSKANTSCHRAUBE
4	10875610	2	HEX NUT DIN 985 M20 10 FLZN SPF	SECHSKANTMUTTER
5	10289808	4	WASHER ISO 7089 20 300HV FLZN SPF	SCHEIBE
6	973567608	1	PLATE IDENTIFICATION NUMBER IDENT-N	SCHILD IDENTNR.

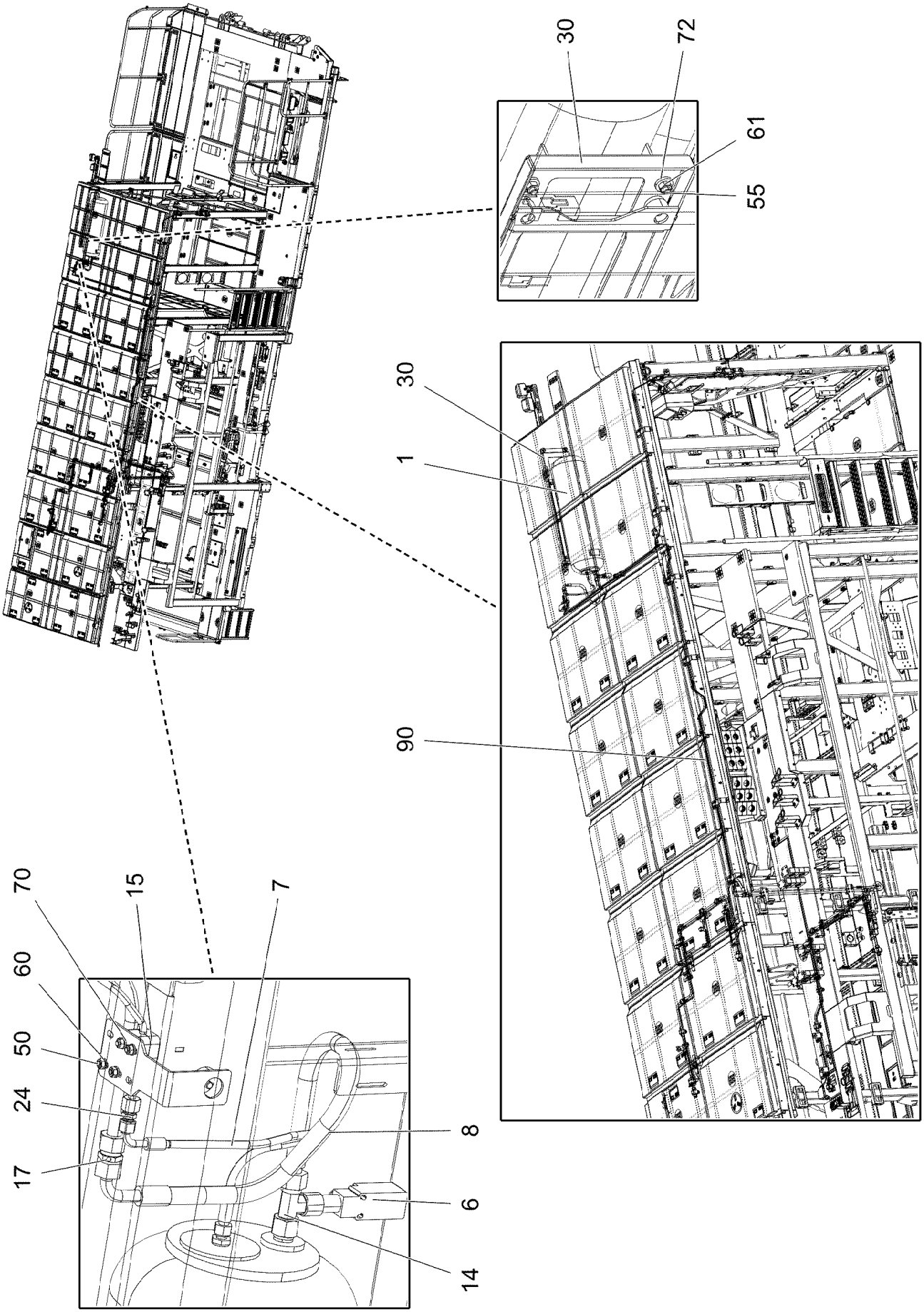
30
72
61
55
30
1
90
70
15
7
60
50
24
17
8
6
14

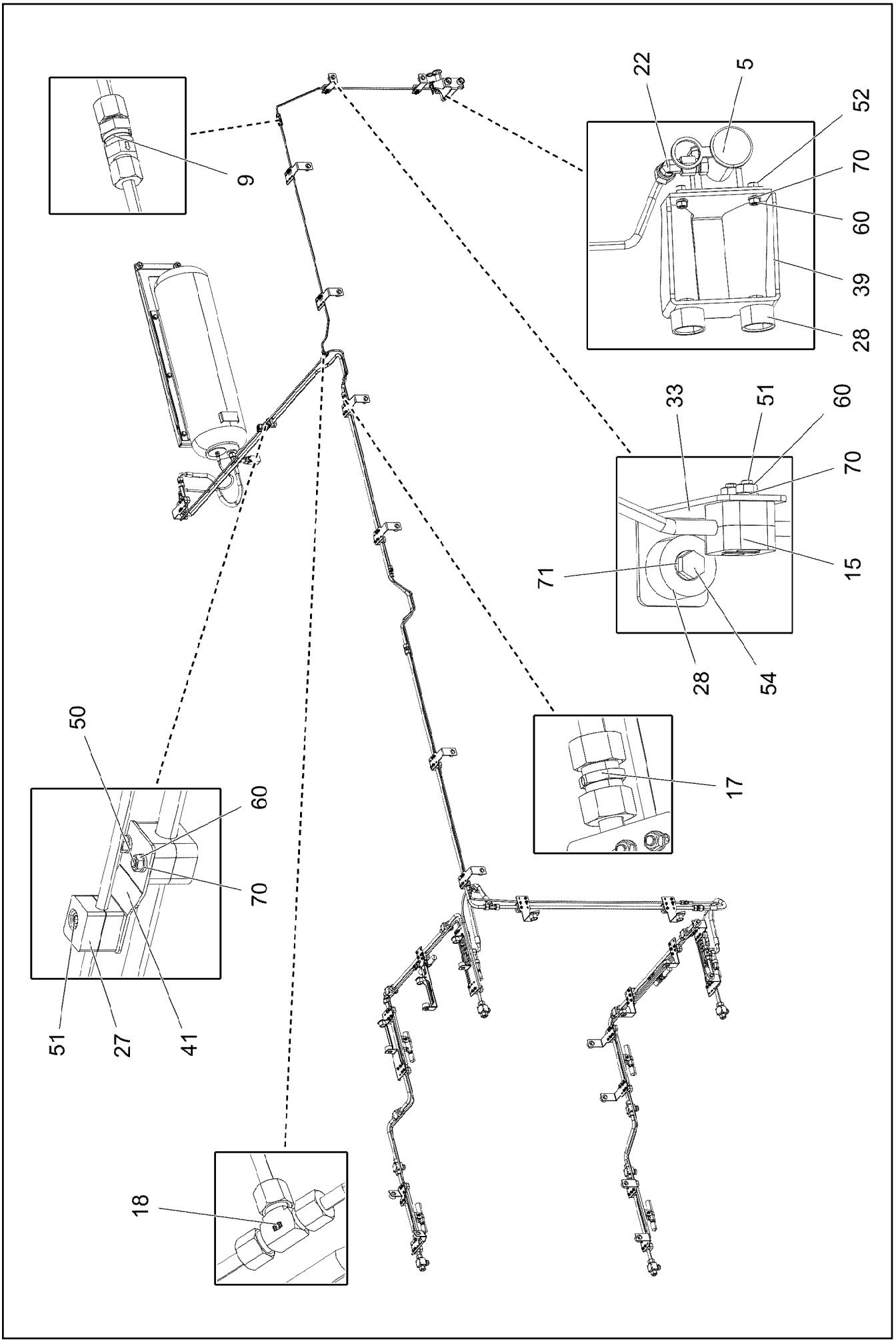
9
22
5
52
70
60
39
28
33
51
60
70
71
15
28
54
17
50
60
70
51
27
41
18

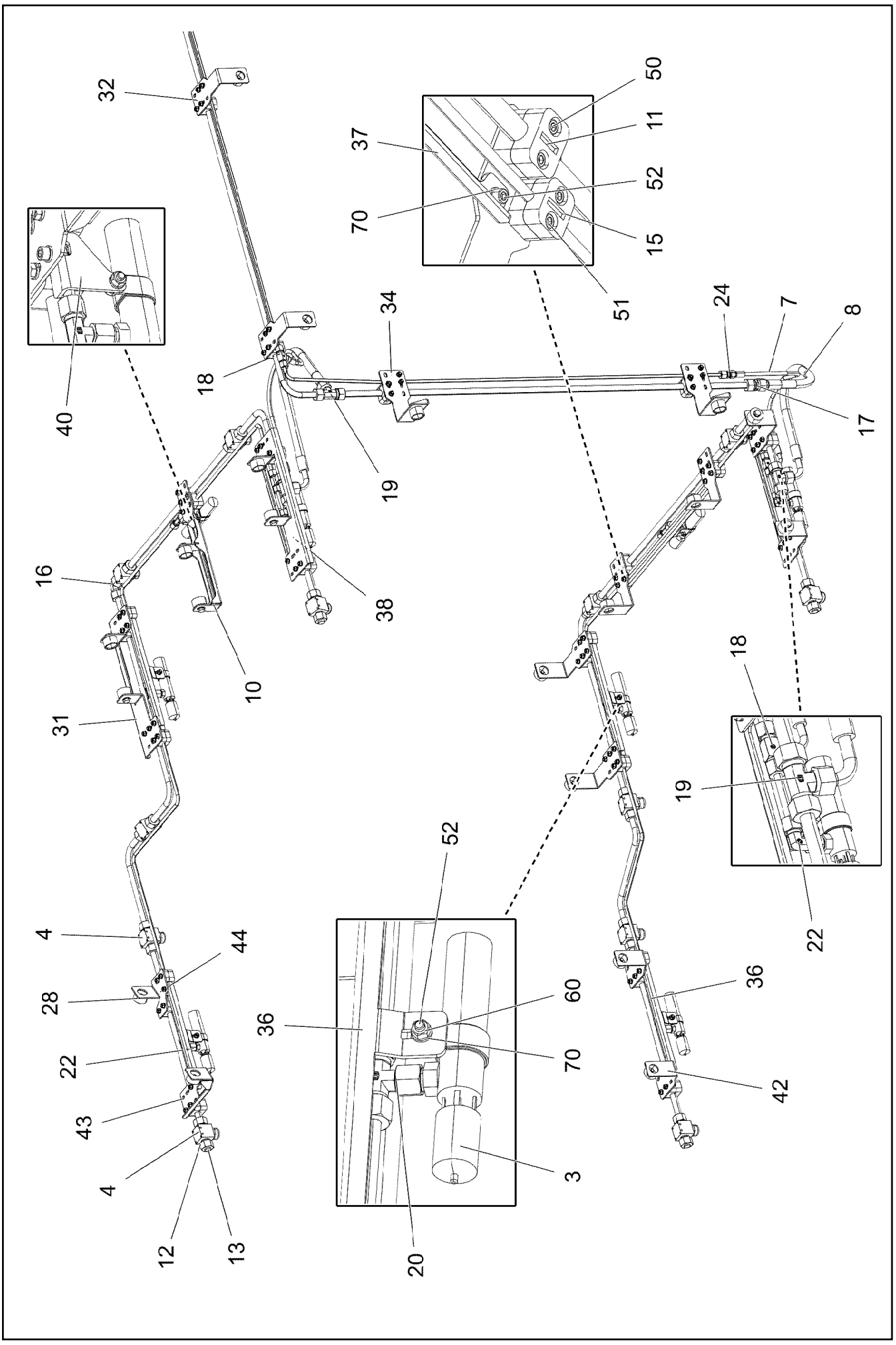

13.12.2021 002246	**etk_en_de_098405 LR 13000**	❑ 1004 (3/4)
LIEBHERR	**FIRE EXTINGUISHER SYSTEM** **FEUERLOESCHSYSTEM**	**918696808**

Pos.	Item	Quantity	Description	Bezeichnung
1	11005996	1	CONTAINER FOR EXTINGUISHING AG 50L	LOESCHMITTELBEHAELTER
3	10354723	8	TRIGGER ELEMENT 260°C EDELSTAHL	AUSLOESEELEMENT
4	10650007	12	SPRAYING NOZZLE 155°	SPRUEHDUESE
5	10650006	1	RELEASE LEVER 158MM EDELSTAHL	AUSLOESER
6	10354721	1	PRESSURE SWITCH 4BAR MESSING	DRUCKSCHALTER
7	10294813	3	CONTROL HOSE 6X600 PTFE	STEUERSCHLAUCH
8	10294814	3	EXTINGUISHER HOSE DN15X600 PTFE	LOESCHSCHLAUCH
9	11008701	2	NON-RETURN VALVE 20BAR M14X1,5 X8CR	RUECKSCHLAGVENTIL
10	96038679	1	BRACKET WELDED CONST. FE//ZNNI8//CN/	KONSOLE SCHWK.
11	10663601	46	CLAMP-HALF DIN 3015-1 L 2 R 15 AL	KLEMMHAELFTE
12	477401208	4	BOX NUT DIN 3870 AL15 A3P	UEBERWURFMUTTER
13	477700608	4	BLANKING PLUG ISO 8434-1 PL 15L CR6-F	VERSCHLUSSSTOPFEN
14	472300414	1	FITTING EL 15L CR6-FREI	VERSCHRAUBUNG
15	602002408	44	CLAMP-HALF DIN 3015-1 L 1 R 8 AL	KLEMMHAELFTE
16	7615379	1	FITTING EW 15L CR6-FREE	VERSCHRAUBUNG
17	470030508	4	FITTING XG15-L CR6-FREI	VERSCHRAUBUNG
18	470430208	5	FITTING XT8-L CR6-FREI	VERSCHRAUBUNG
19	470430508	3	FITTING XT15-L CR6-FREI	VERSCHRAUBUNG
20	472430108	4	FITTING ETSD8-L CR6-FREI	VERSCHRAUBUNG
22	247021802	5	SWIVEL ELBOW EW 8L CR6-FREI	WINKELSTUTZEN
24	470030208	2	FITTING XG8-L CR6-FREI	VERSCHRAUBUNG
27	602007708	2	CLAMP-HALF DIN 3015-1 L 0 R 8 PP SW	KLEMMHAELFTE
28	978787708	33	SLEEVE 33.0X19 FE//ZNNI8//CN//T0	HUELSE
30	967128608	1	BRACKET WELDED CONST. FE//ZNNI8//CN/	KONSOLE SCHWK.
31	97012740	1	PLATE 3X365X105 DC01 FE//ZNNI8//CN//T0	BLECH
32	97012741	13	PLATE 3X214X65 DC01 FE//ZNNI8//CN//T0	BLECH
33	97012742	2	PLATE 3X155X40 DC01 FE//ZNNI8//CN//T0	BLECH
34	97012743	2	PLATE 3X224X99 DC01 FE//ZNNI8//CN//T0	BLECH
36	97012745	6	PLATE 3X289X76 DC01 FE//ZNNI8//CN//T0	BLECH
37	97012746	1	PLATE 3X504X76 DC01 FE//ZNNI8//CN//T0	BLECH
38	97012747	1	PLATE 3X365X105 DC01 FE//ZNNI8//CN//T0	BLECH
39	97012748	1	PLATE 4X266X301 S315MC FE//ZNNI8//CN//T	BLECH
40	97012749	1	PLATE 3X47X64 DC01 FE//ZNNI8//CN//T0	BLECH
41	97019099	1	PLATE 2X84X41 DC01 FE//ZNNI8//CN//T0	BLECH
42	97123590	2	PLATE 3X171X65 DC01 FE//ZNNI8//CN//T0	BLECH
43	97123591	1	PLATE 3X213X95 DC01 FE//ZNNI8//CN//T0	BLECH
44	97123592	1	PLATE 3X96X116 DC01 FE//ZNNI8//CN//T0	BLECH
50	10875590	46	SOCKET HEAD SCREW ISO 4762 M6X35 8.8	ZYLINDERSCHRAUBE
51	11820284	45	SOCKET HEAD SCREW ISO 4762 M6X30 8.8	ZYLINDERSCHRAUBE
52	10875586	25	SOCKET HEAD SCREW ISO 4762 M6X16 8.8	ZYLINDERSCHRAUBE
54	11651612	33	HEX SCREW ISO 4017 M8X16 8.8 480H SPF	SECHSKANTSCHRAUBE
55	11642358	6	HEX SCREW ISO 4017 M10X30 8.8 FLZN SP	SECHSKANTSCHRAUBE
60	10197764	116	HEX NUT ISO 4032 M6 10 ZNNI-480H SPF	SECHSKANTMUTTER
61	12102695	6	HEX NUT ISO 4032 M10 8 ZNNI-480H SPF	SECHSKANTMUTTER
70	10197771	140	WASHER ISO 7089 6 200HV ZNNI-480H SPF	SCHEIBE
71	12103465	33	WASHER ISO 7089 8 300HV ZNNI-480H SPF	SCHEIBE
72	11658580	12	WASHER DIN 7349 10,5 200HV-St FLZN SPF	SCHEIBE
90	96016825	1	PIPELINES FIRE EXT.SYS.	ROHRLEITUNGEN LOESCHANL
			⇨ ❑ 1006	

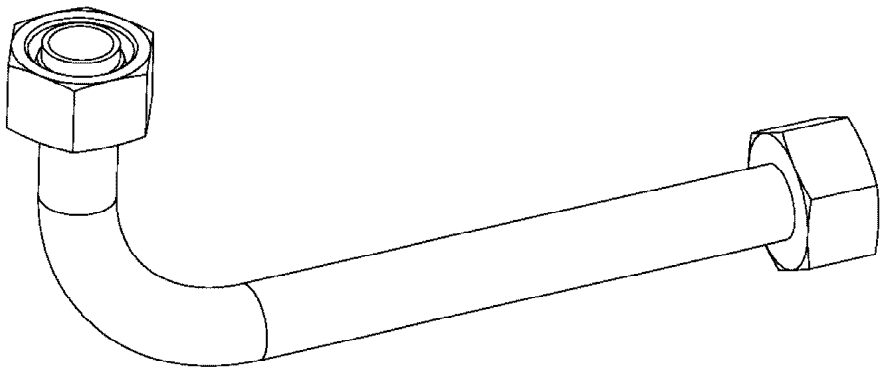

Die Positionsnummern der Rohre auf den Bildtafeln entsprechen den Positionen in der Rohrliste.

The pipe numbers from the illustrations are in accordance with the items in the pipe list.

Les numéros des tuyaux sur les illustrations correspondent aux repères de la nomenclature des tuyaux.

Los números de tubos en las ilustraciones corresponden a las posiciones de la lista de tubos.

Номера позиций труб на изображениях соответствуют позициям в перечне труб.

Pos.	Item	Quantity	Description	Bezeichnung
900	96038682	1	PIPE COMPL. 8X1X -	ROHR KPL.
901	96038683	1	PIPE COMPL. 8X1X -	ROHR KPL.
902	96038684	1	PIPE COMPL. 8X1X -	ROHR KPL.
903	96017985	1	PIPE COMPL. 8X1X1810,4 AL8 P-R8-L/S - A	ROHR KPL.
904	96038685	1	PIPE COMPL. 8X1X -	ROHR KPL.
905	96038686	1	PIPE COMPL. 8X1X -	ROHR KPL.
906	96038687	1	PIPE COMPL. 8X1X -	ROHR KPL.
907	96038688	1	PIPE COMPL. 8X1X -	ROHR KPL.
908	96038689	1	PIPE COMPL. 8X1X -	ROHR KPL.
909	96038690	1	PIPE COMPL. 15X1,5X -	ROHR KPL.
910	96038691	1	PIPE COMPL. 15X1,5X -	ROHR KPL.
911	96017986	1	PIPE COMPL. 15X1,5X -	ROHR KPL.
912	96038692	1	PIPE COMPL. 15X1,5X -	ROHR KPL.
913	96038693	2	PIPE COMPL. 15X1,5X -	ROHR KPL.
914	96017987	1	PIPE COMPL. 15X1,5X -	ROHR KPL.
915	96017988	1	PIPE COMPL. 15X1,5X523 AL15 PR15-L - AL	ROHR KPL.
916	96038695	1	PIPE COMPL. 15X1,5X -	ROHR KPL.
917	96017990	1	PIPE COMPL. 15X1,5X -	ROHR KPL.
918	96038697	2	PIPE COMPL. 15X1,5X -	ROHR KPL.
919	96038698	1	PIPE COMPL. 15X1,5X -	ROHR KPL.
920	96038699	1	PIPE COMPL. 15X1,5X -	ROHR KPL.
921	96038700	1	PIPE COMPL. 15X1,5X -	ROHR KPL.
922	96038701	1	PIPE COMPL. 15X1,5X -	ROHR KPL.
923	96038702	2	PIPE COMPL. 8X1X -	ROHR KPL.
924	96038703	1	PIPE COMPL. 8X1X -	ROHR KPL.
925	96038704	1	PIPE COMPL. 8X1X -	ROHR KPL.
926	96038705	1	PIPE COMPL. 8X1X -	ROHR KPL.

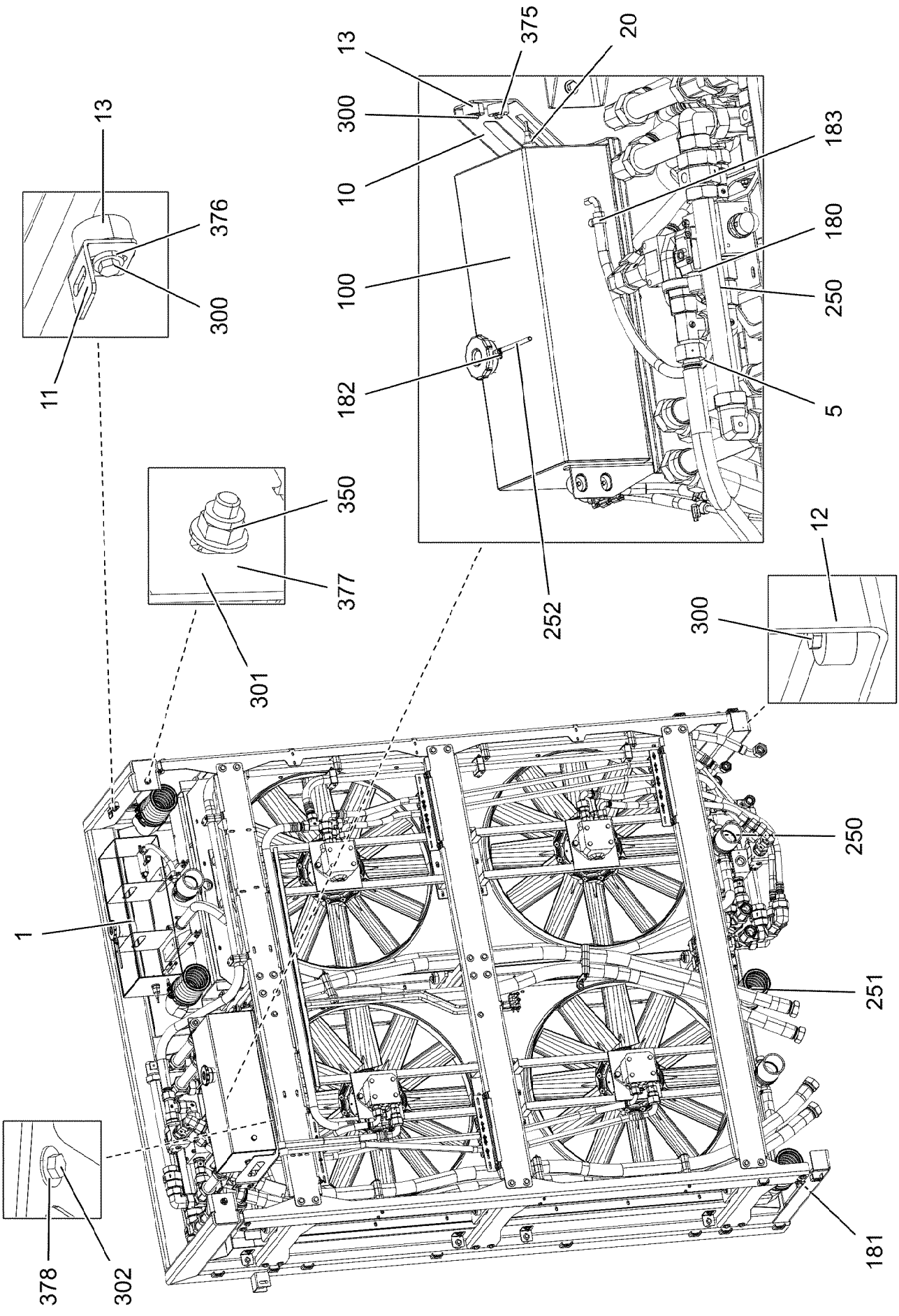

13.12.2021 002215 LIEBHERR	**etk_en_de_098405 LR 13000** **RADIATOR UNIT** **KUEHLERANLAGE**	❑ 1008 (1/2) **919204008**

Pos.	Item	Quantity	Description	Bezeichnung
1	96034284	1	PREMOUNTED COMBINATION COOLER ⇨ ❑ 1010	KOMBIKUEHLER VORM.
5	96034291	1	HOSE LINE COOLER INSTALLATION	SCHLAUCHLEITUNGEN KUEHLE
(1)	96034706	1	HOSE CPL. CONTI KWS 12X660	SCHLAUCH KPL.
(2)	96034707	1	HOSE CPL. CONTI KWS 12X240	SCHLAUCH KPL.
(3)	96034709	1	HOSE CPL. CONTI KWS 12X260	SCHLAUCH KPL.
10	97117578	1	PLATE 4X506X1028 S315MC FE//ZNNI8//CN/	BLECH
11	951189408	2	HOLDER DC01 FE//ZNNI8//CN//T0	HALTER
12	978787708	4	SLEEVE 33.0X19 FE//ZNNI8//CN//T0	HUELSE
13	971622408	6	SLEEVE 40.0X19 S355J2+AR FE//ZNNI8//CN/	HUELSE
20	10228143	1	LEVEL PROBE L=50 5 V SPF	NIVEAUSONDE
100	12100815	1	EQUALIZING RESERVOIR 29,5L/20,2L ST R	AUSGLEICHSBEHAELTER
180	774218808	8	HOSE CLAMP 90/80-100/12 W3	SCHLAUCHSCHELLE
181	10127984	4	RETAINER CLIP 122,5/K1 St/Inox	SPANNSCHELLE
182	553102308	1	HOSE CLAMP 10/9,5-10,5/9 EDELSTAHL	SCHLAUCHSCHELLE
183	11118077	6	HOSE CLAMP 21/16-27/12 W3	SCHLAUCHSCHELLE
250	550632308	4	FORM HOSE DN80X140	FORMSCHLAUCH
251	10663848	4	CHARGE AIR CORRUGATED HOSE 94X185	LADELUFTWELLSCHLAUCH
252	10301880	0.001	HOSE DN6 EPDM	SCHLAUCH
300	11651612	10	HEX SCREW ISO 4017 M8X16 8.8 480H SPF	SECHSKANTSCHRAUBE
301	11642349	2	HEX SCREW ISO 4017 M12X35 8.8 FLZN SP	SECHSKANTSCHRAUBE
302	10875800	4	HEX SCREW ISO 4017 M10X18 8.8 FLZN SP	SECHSKANTSCHRAUBE
350	10875607	2	HEX NUT DIN 985 M12 8 FLZN SPF	SECHSKANTMUTTER
375	11140469	4	WASHER ISO 7093-1 8 200HV 480H SPF	SCHEIBE
376	11840501	2	WASHER DIN 7349 8,4 200HV 480H SPF	SCHEIBE
377	10289805	4	WASHER ISO 7089 14 300HV FLZN SPF	SCHEIBE
378	11491889	4	WASHER ISO 7093-1 10 300HV FLZN SPF	SCHEIBE

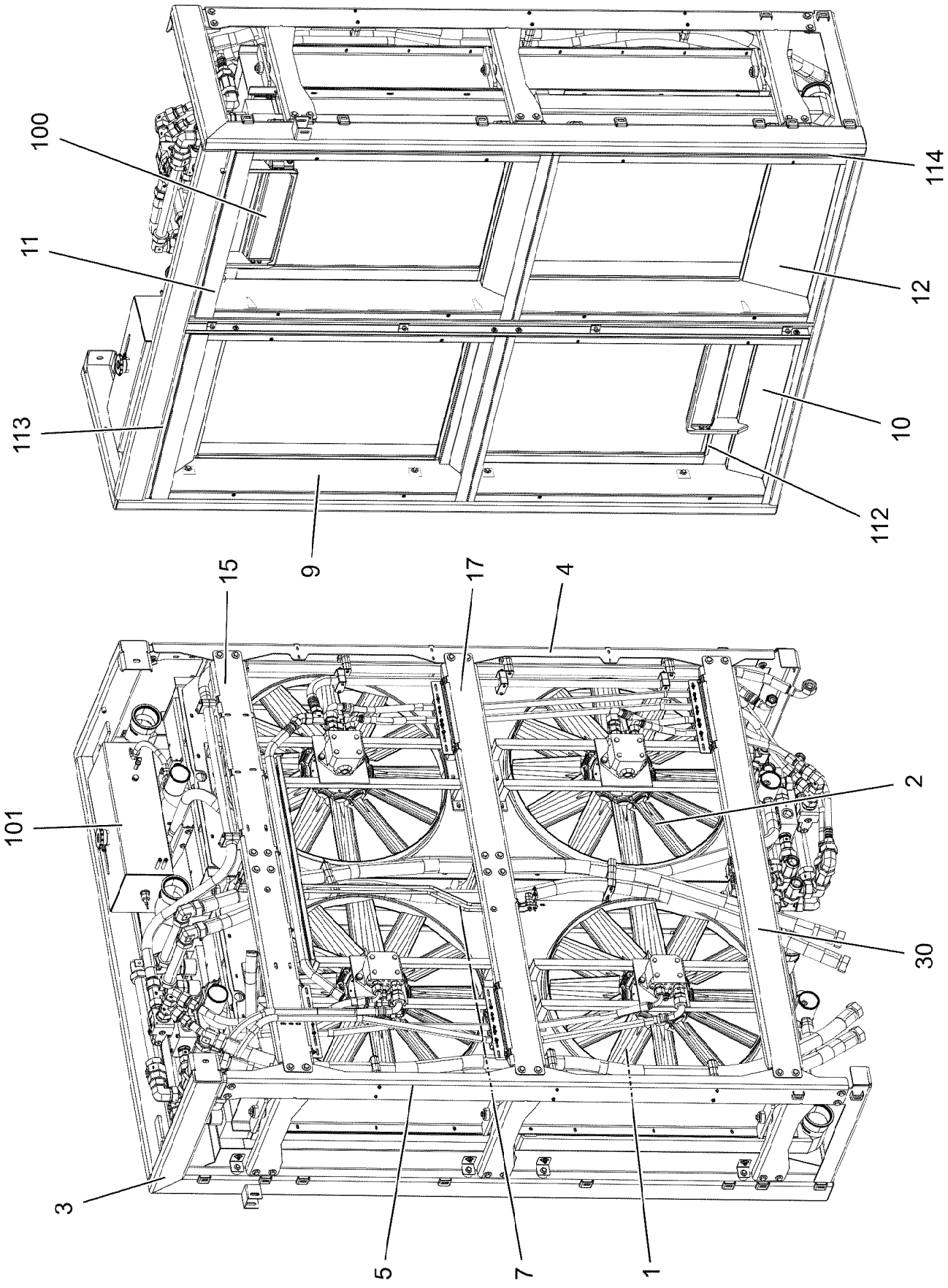
100
11
113
114
12
10
112
9
15
17
4
101
2
30
3
5
7
1

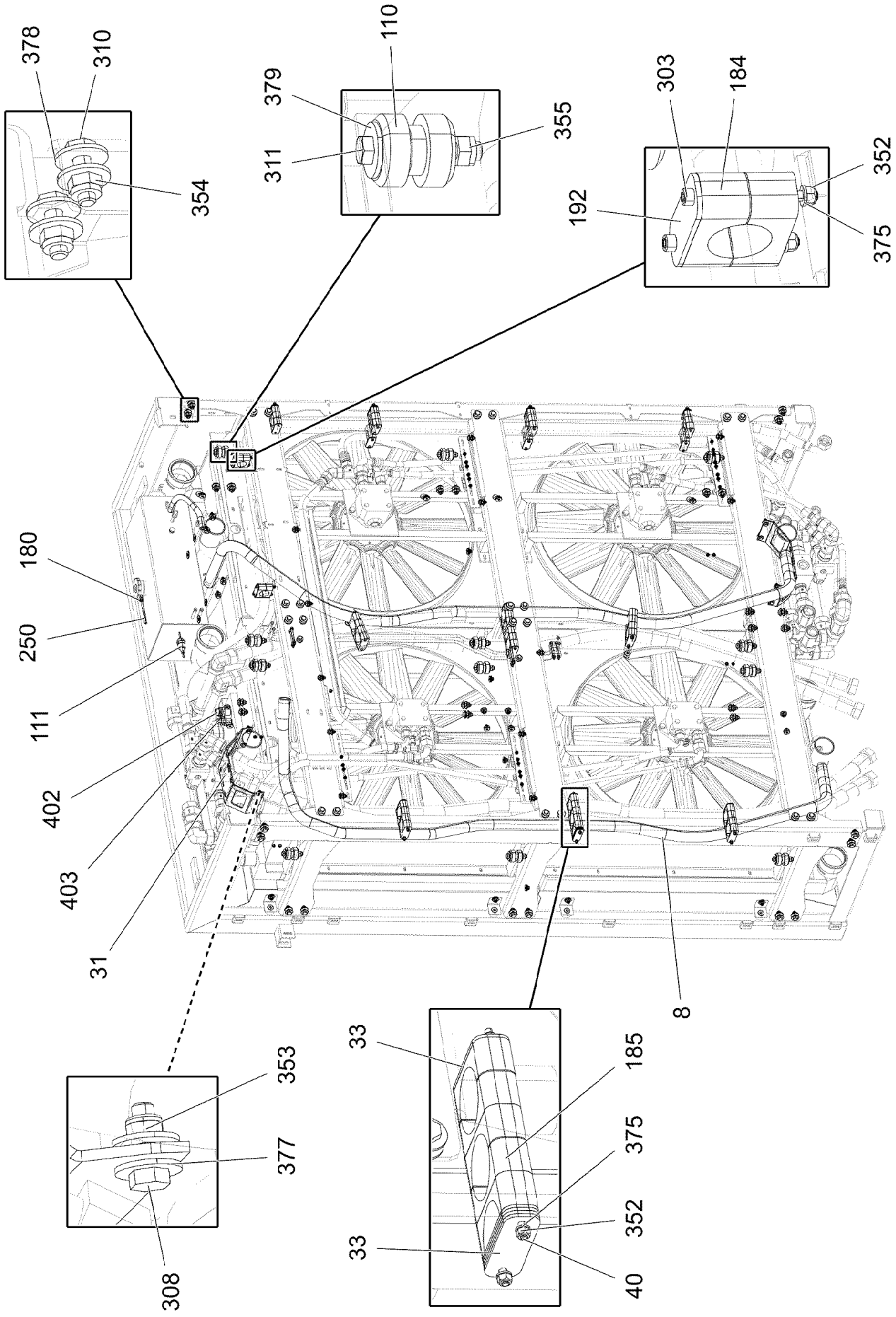

13.12.2021 002212	**etk_en_de_098405 LR 13000**	1011 (2/6)
LIEBHERR	**PREMOUNTED COMBINATION COOLER** **KOMBIKUEHLER VORM.**	**96034284**

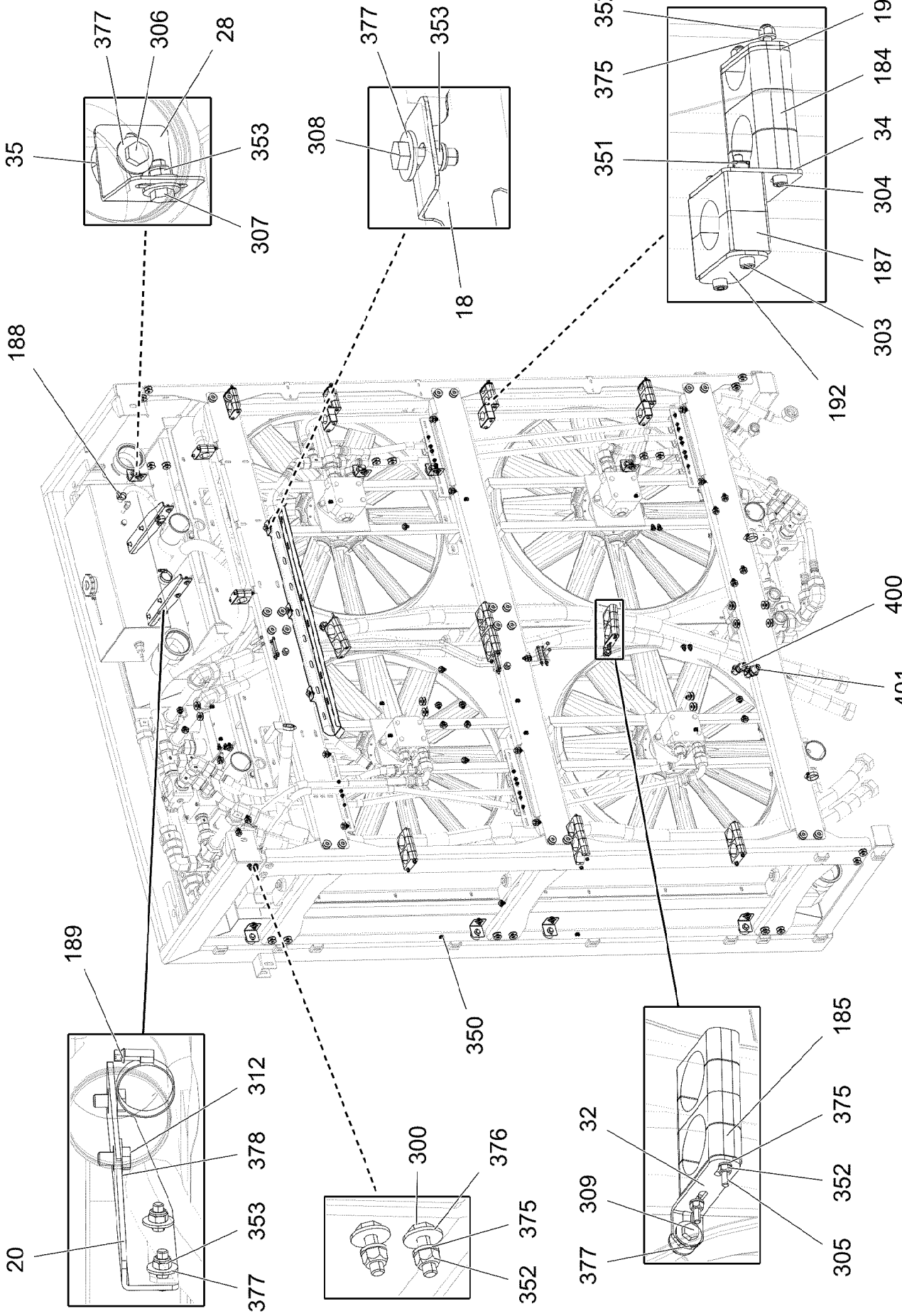

13.12.2021 002213	**etk_en_de_098405 LR 13000**	1012 (3/6)
LIEBHERR	**PREMOUNTED COMBINATION COOLER** **KOMBIKUEHLER VORM.**	**96034284**

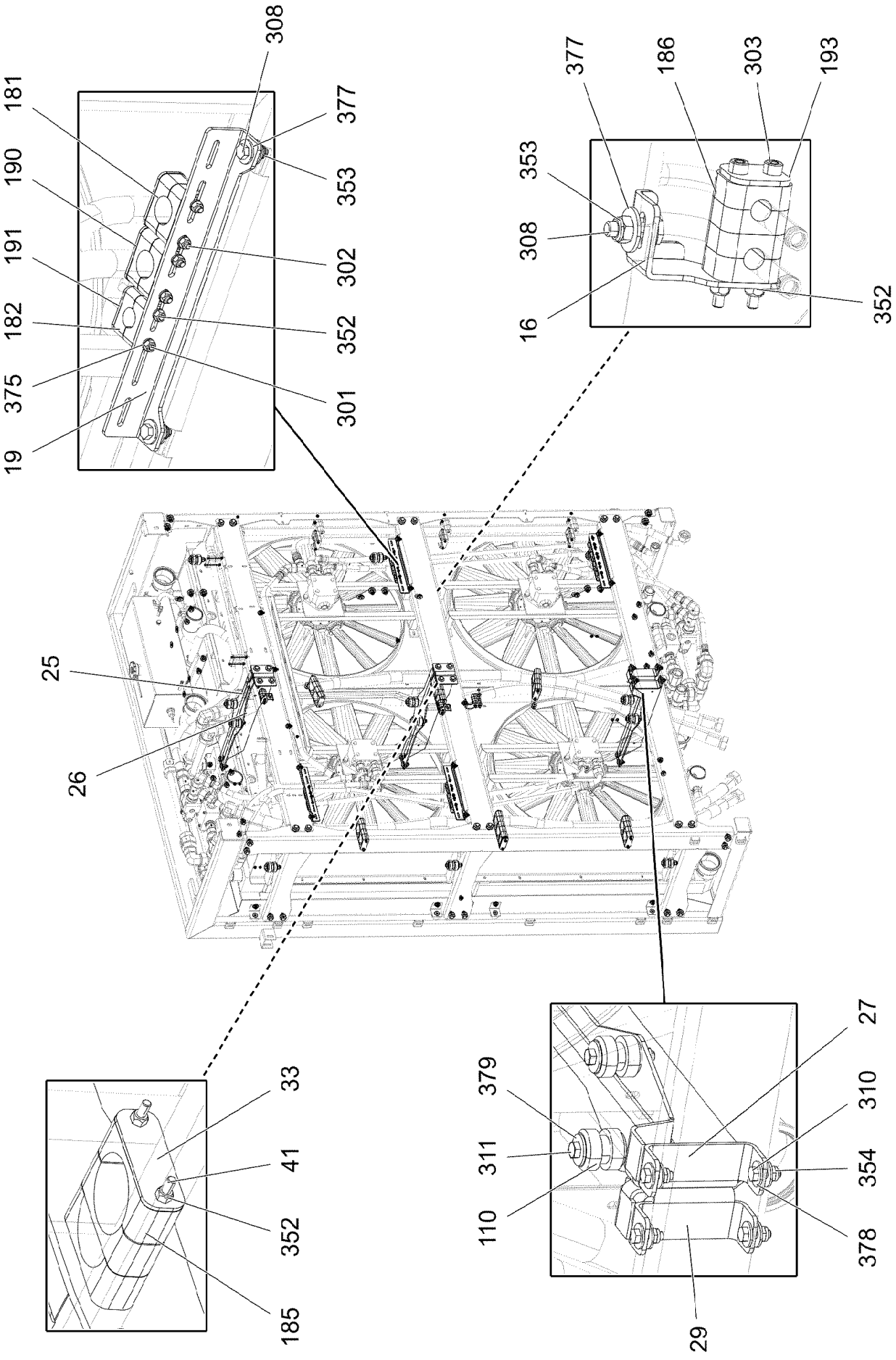
308
181
377
190
353
191
302
182
352
375
301
19
377
186
303
193
353
308
16
352
25
26
33
41
352
185
379
311
110
27
310
354
378
29

Pos.	Item	Quantity	Description	Bezeichnung
1	965896208	1	PREMOUNTED COMBINATION COOLER ⇨ ❑ 1016	KOMBIKUEHLER VORM.
2	965896308	1	PREMOUNTED COMBINATION COOLER ⇨ ❑ 1019	KOMBIKUEHLER VORM.
3	965906208	1	FRAME WELDED	RAHMEN SCHWK.
4	96034290	1	FRAME WELDED	RAHMEN SCHWK.
5	965906408	1	FRAME WELDED RIGHT	RAHMEN SCHWK.RE.
7	96034292	1	PREMOUNTED PIPELINE RADIATOR	ROHRLEITUNGEN KUEHLER VO
(100)	96051105	1	PIPE COMPL.	ROHR KPL.
(101)	96051106	1	PIPE COMPL.	ROHR KPL.
8	96034293	1	HOSE LINES RAD. PREASSEMBLY	SCHLAUCHLEITUNGEN KUEHLE
(1)	96034700	1	HOSE CPL. CONTI KWS 12X330	SCHLAUCH KPL.
(2)	96050634	2	HOSE CPL. CONTI KWS 32X3100	SCHLAUCH KPL.
9	965906808	1	SCOOP WELDED	HUTZE SCHWK.
10	965906908	1	SCOOP WELDED	HUTZE SCHWK.
11	965907008	1	SCOOP WELDED	HUTZE SCHWK.
12	965907108	1	SCOOP WELDED	HUTZE SCHWK.
15	97117579	1	PLATE 5X261X1970 S355MC	BLECH
16	97117580	3	PLATE 3X72X112 S355MC FE//ZNNI8//CN//T	BLECH
17	97117581	1	PLATE 5X199X1970 S355MC	BLECH
18	97117582	1	PLATE 2X992X182 DC01 FE//ZNNI8//CN//T0	BLECH
19	97117583	4	PLATE 4X73X340 S315MC FE//ZNNI8//CN//T	BLECH
20	97118163	2	PLATE 4X86X352 S315MC FE//ZNNI8//CN//T	BLECH
25	979452108	2	HOLDER LEFT 5X750X188 S355MC	HALTER LINKS
26	979452208	2	HOLDER RIGHT 5X750X188 S355MC	HALTER RECHTS
27	979452308	1	HOLDER LEFT 5X692X231 S355MC	HALTER LINKS
28	955681108	8	PLATE 2X50X97 DC01 FE//ZNNI8//CN//T0	BLECH
29	979452408	1	HOLDER RIGHT 5X692X231 S355MC	HALTER RECHTS
30	97008370	1	PLATE 5X1970X199 S355MC	BLECH
31	97005689	2	HOLDER 4X180X443 S315MC	HALTER
32	97008410	2	PLATE 4X28X130 S315MC FE//ZNNI8//CN//T	BLECH
33	12102954	9	LID PLATE DIN 3015-1 L-DP 6 W1-ZN	DECKPLATTE
34	971447408	3	PLATE 3X70X60 DC01 FE//ZNNI8//CN//T0	BLECH
35	971622408	8	SLEEVE 40.0X19 S355J2+AR FE//ZNNI8//CN/	HUELSE
40	948621308	2	THREADED ROD M6X200 4.6	GEWINDESTANGE
41	954557008	2	THREADED ROD M6X245 4.6	GEWINDESTANGE
100	550628308	2	OIL AIR COOLER	OEL-LUFTKUEHLER
101	12100814	1	EQUALIZING RESERVOIR 29,5L/20,2L ST R	AUSGLEICHSBEHAELTER
110	10097496	12	BEARING 48X50 GUMMI 64CR	LAGER
111	10228143	1	LEVEL PROBE L=50 5 V SPF	NIVEAUSONDE
112	262106508	14.3	SEALING PROFILE 1,5-3X14,6X10,7	ABDICHTPROFIL
113	10425409	1	INSULATING MATERIAL 20X20X2000 PUR	DAEMMSTOFF
114	262101008	5.1	CELL RUBBER 20X8	ZELLGUMMI
180	553102308	1	HOSE CLAMP 10/9,5-10,5/9 EDELSTAHL	SCHLAUCHSCHELLE
181	602008808	20	CLAMP-HALF DIN 3015-1 L 4 R 28 PP SW	KLEMMHAELFTE
182	602008408	4	CLAMP-HALF DIN 3015-1 L 3 G 20 PP SW	KLEMMHAELFTE
184	602009208	16	CLAMP-HALF DIN 3015-1 L 5 R 38 PP SW	KLEMMHAELFTE
185	10871688	27	CLAMP-HALF DIN 3015-1 6 R 54 PP SW	KLEMMHAELFTE
186	602007408	12	CLAMP-HALF DIN 3015-1 L 1 R 12 PP SW	KLEMMHAELFTE
187	602009108	6	CLAMP-HALF DIN 3015-1 L 5 R 35 PP SW	KLEMMHAELFTE
188	11118077	2	HOSE CLAMP 21/16-27/12 W3	SCHLAUCHSCHELLE
189	550849508	4	HOSE CLAMP 41/35-50/12 W3	SCHLAUCHSCHELLE
190	7008583	10	LID PLATE DIN 3015-1 L-DP 4 W1-ZN	DECKPLATTE
191	7005053	2	LID PLATE DIN 3015-1 L-DP 3 W1-ZN	DECKPLATTE
192	5005219	14	LID PLATE DIN 3015-1 L-DP 5 W1-ZN	DECKPLATTE
193	5005199	3	LID PLATE DIN 3015-1 L-DP 1 W1-ZN	DECKPLATTE
250	10301880	1	HOSE DN6 EPDM	SCHLAUCH
300	11644899	8	HEX SCREW ISO 4017 M6X20 8.8 480H SPF	SECHSKANTSCHRAUBE
301	12203634	4	SOCKET HEAD SCREW ISO 4762 M6X50 8.8	ZYLINDERSCHRAUBE
302	12202784	20	SOCKET HEAD SCREW ISO 4762 M6X60 8.8	ZYLINDERSCHRAUBE

Pos.	Item	Quantity	Description	Bezeichnung
303	12215338	16	SOCKET HEAD SCREW ISO 4762 M6X75 8.8	ZYLINDERSCHRAUBE
304	12206549	8	SOCKET HEAD SCREW ISO 4762 M6X110 8	ZYLINDERSCHRAUBE
305	12100498	8	SOCKET HEAD SCREW ISO 4762 M6X145 8	ZYLINDERSCHRAUBE
306	11651612	8	HEX SCREW ISO 4017 M8X16 8.8 480H SPF	SECHSKANTSCHRAUBE
307	11651767	20	HEX SCREW ISO 4017 M8X20 8.8 480H SPF	SECHSKANTSCHRAUBE
308	10197831	26	HEX SCREW ISO 4017 M8X25 8.8 ZNNI-480	SECHSKANTSCHRAUBE
309	11826527	2	HEX SCREW ISO 4017 M8X30 8.8 480H SPF	SECHSKANTSCHRAUBE
310	11642358	50	HEX SCREW ISO 4017 M10X30 8.8 FLZN SP	SECHSKANTSCHRAUBE
311	10875507	12	HEX SCREW ISO 4014 M12X75 8.8 FLZN SP	SECHSKANTSCHRAUBE
312	10875800	4	HEX SCREW ISO 4017 M10X18 8.8 FLZN SP	SECHSKANTSCHRAUBE
350	413003008	16	CAGE NUT M6	KAEFIGMUTTER
351	413002708	6	CAGE NUT M6	KAEFIGMUTTER
352	12102692	67	HEX NUT DIN 985 M6 8 ZNNI-480H SPF	SECHSKANTMUTTER
353	10875614	48	HEX NUT DIN 985 M8 8 480H SPF	SECHSKANTMUTTER
354	10197769	50	HEX NUT DIN 985 M10 8 ZNNI-480H SPF	SECHSKANTMUTTER
355	10875607	12	HEX NUT DIN 985 M12 8 FLZN SPF	SECHSKANTMUTTER
375	10197771	63	WASHER ISO 7089 6 200HV ZNNI-480H SPF	SCHEIBE
376	10875648	8	WASHER ISO 7093-1 6 200HV 480H SPF	SCHEIBE
377	11140469	104	WASHER ISO 7093-1 8 200HV 480H SPF	SCHEIBE
378	11491889	104	WASHER ISO 7093-1 10 300HV FLZN SPF	SCHEIBE
379	11182717	12	WASHER ISO 7093-1 12 300HV FLZN SPF	SCHEIBE
400	474231608	1	FITTING XWSV15-L CR6-FREI	VERSCHRAUBUNG
401	474231508	1	FITTING XWSV18-L CR6-FREI	VERSCHRAUBUNG
402	474030708	1	FITTING SV 18L CR6-FREI	VERSCHRAUBUNG
403	474030508	1	FITTING XSV15-L CR6-FREI	VERSCHRAUBUNG

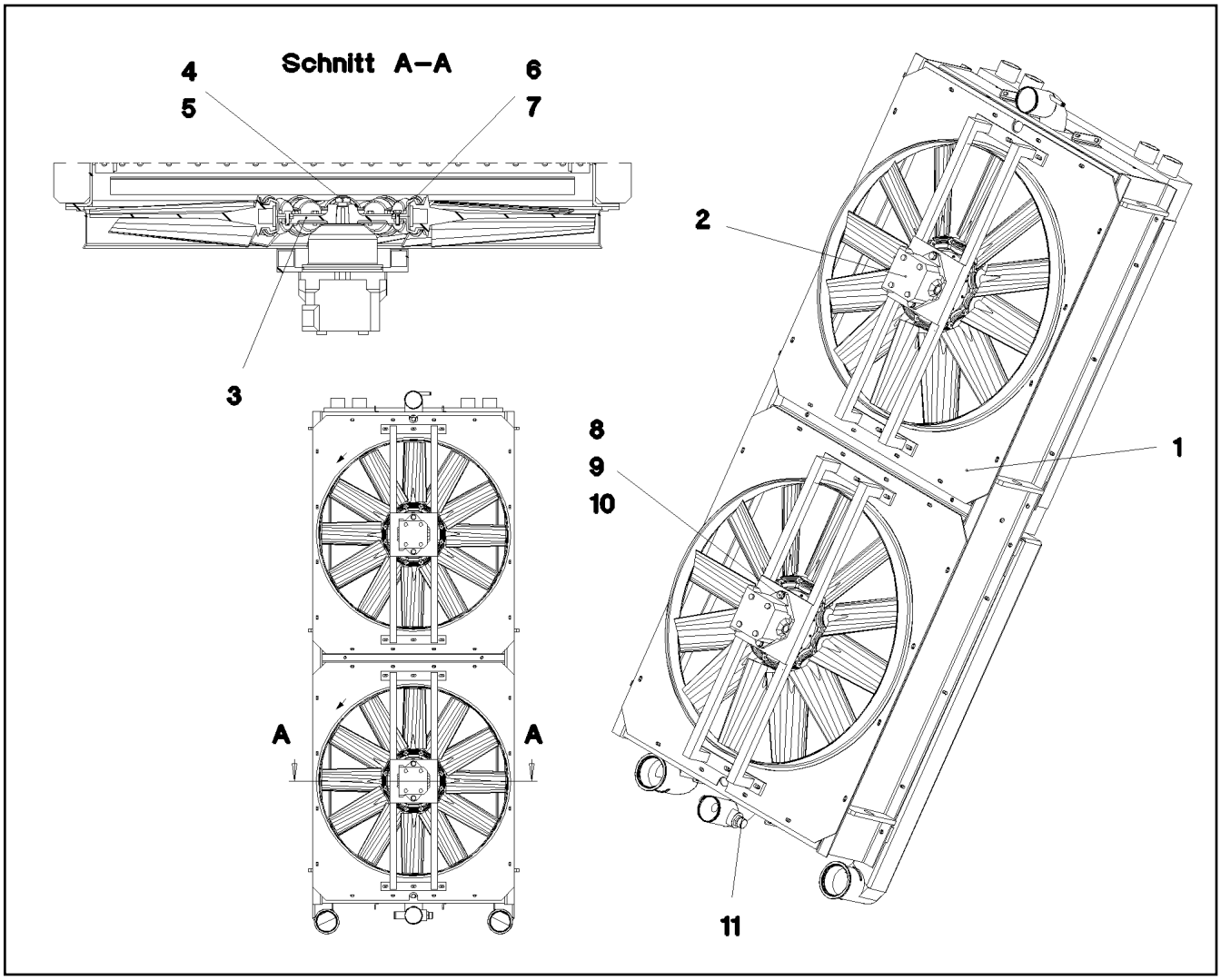

Pos.	Item	Quantity	Description	Bezeichnung
1	10475633	1	RADIATOR UNIT AL ⇨ ❑ 1017	KUEHLERANLAGE
2	10228004	2	HYDRO MOTOR A10FE 28CM³/U SPF ⇨ ❑ 1018	HYDROMOTOR
3	955451608	2	FAN HUB 203 G-ALSI9CU3	LUEFTERNABE
4	12100243	2	HEX NUT AEHNL.ISO 4035 UNF5/8X18 GRA	SECHSKANTMUTTER
5	11691326	2	WASHER ISO 7092 16 300HV FLZN SPF	SCHEIBE
6	11644899	24	HEX SCREW ISO 4017 M6X20 8.8 480H SPF	SECHSKANTSCHRAUBE
7	10197771	24	WASHER ISO 7089 6 200HV ZNNI-480H SPF	SCHEIBE
8	11645384	4	HEX SCREW ISO 4017 M12X40 8.8 FLZN SP	SECHSKANTSCHRAUBE
9	10875607	4	HEX NUT DIN 985 M12 8 FLZN SPF	SECHSKANTMUTTER
10	10289804	8	WASHER ISO 7089 12 300HV FLZN SPF	SCHEIBE
11	789011908	1	OIL DRAIN PLUG M26X1,5	OELABLASSSCHRAUBE

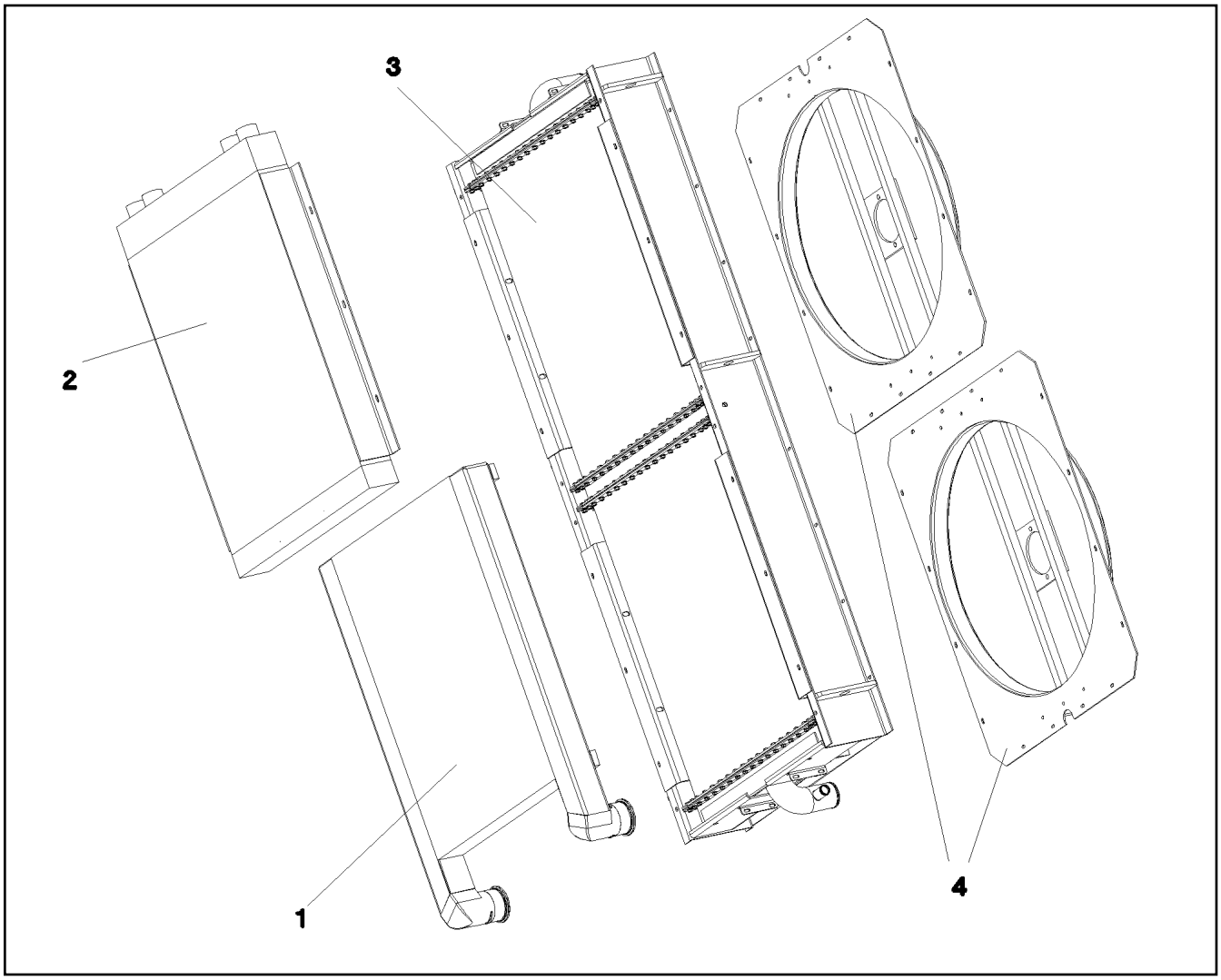

Pos.	Item	Quantity	Description	Bezeichnung
1	11005448	1	CHARGE AIR COOLER	LADELUFTKUEHLER
2	11005447	1	OIL COOLER	OELKUEHLER
3	11005446	1	WATER COOLER	WASSERKUEHLER
4	11005445	1	AERATOR	BELUEFTUNGSEINRICHTUNG
(1)	11005449	1	FAN COWL	LUEFTERHAUBE
(2)	11005450	1	MOTOR SEAT	MOTORAUFNAHME
5	10355573	1	FAN PAG	LUEFTER

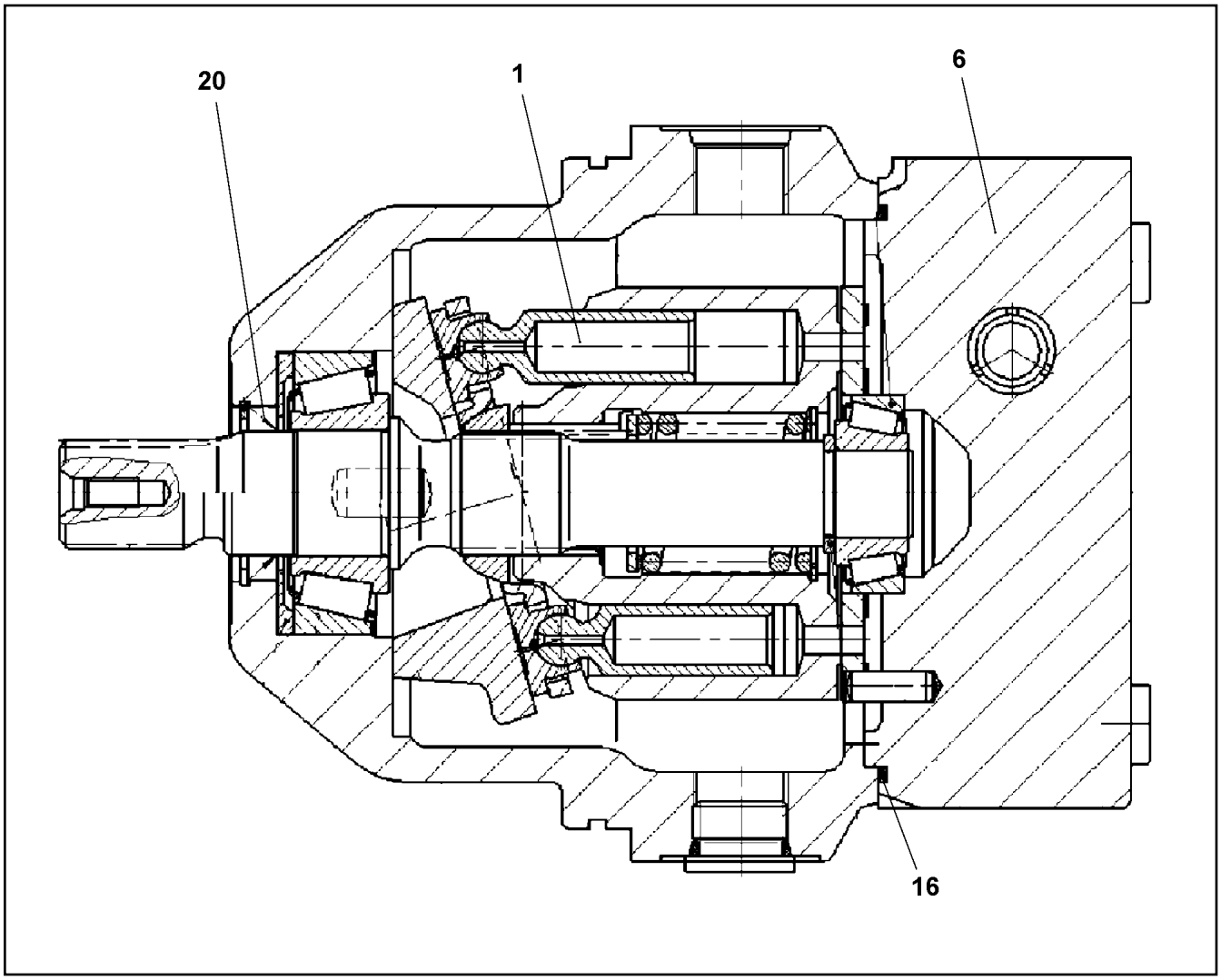

Pos.	Item	Quantity	Description	Bezeichnung
1	10008433	1	DRIVING GEAR	TRIEBWERK
6	10663801	1	CONNECTING PLATE	ANSCHLUSSPLATTE
20	10008419	1	SHAFT SEAL	WELLENDICHTRING
22	10008091	1	O-RING 110X2,5 V80	O-RING

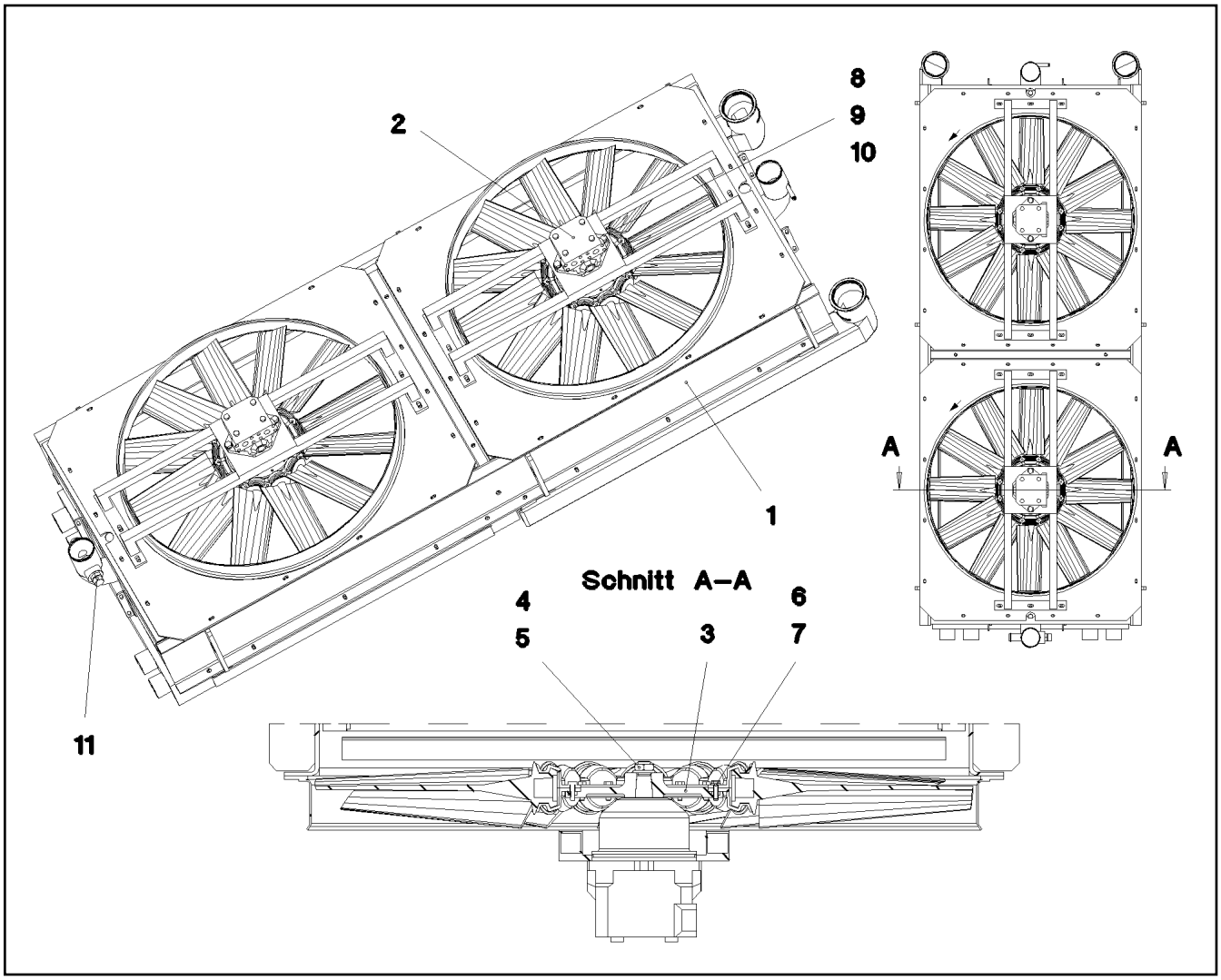

Pos.	Item	Quantity	Description	Bezeichnung
1	10475634	1	RADIATOR UNIT AL ⇨ ❑ 1020	KUEHLERANLAGE
2	10228004	2	HYDRO MOTOR A10FE 28CM³/U SPF ⇨ ❑ 1018	HYDROMOTOR
3	955451608	2	FAN HUB 203 G-ALSI9CU3	LUEFTERNABE
4	12100243	2	HEX NUT AEHNL.ISO 4035 UNF5/8X18 GRA	SECHSKANTMUTTER
5	11691326	2	WASHER ISO 7092 16 300HV FLZN SPF	SCHEIBE
6	11644899	24	HEX SCREW ISO 4017 M6X20 8.8 480H SPF	SECHSKANTSCHRAUBE
7	10197771	24	WASHER ISO 7089 6 200HV ZNNI-480H SPF	SCHEIBE
8	11645384	4	HEX SCREW ISO 4017 M12X40 8.8 FLZN SP	SECHSKANTSCHRAUBE
9	10875607	4	HEX NUT DIN 985 M12 8 FLZN SPF	SECHSKANTMUTTER
10	10289804	8	WASHER ISO 7089 12 300HV FLZN SPF	SCHEIBE
11	789011908	1	OIL DRAIN PLUG M26X1,5	OELABLASSSCHRAUBE

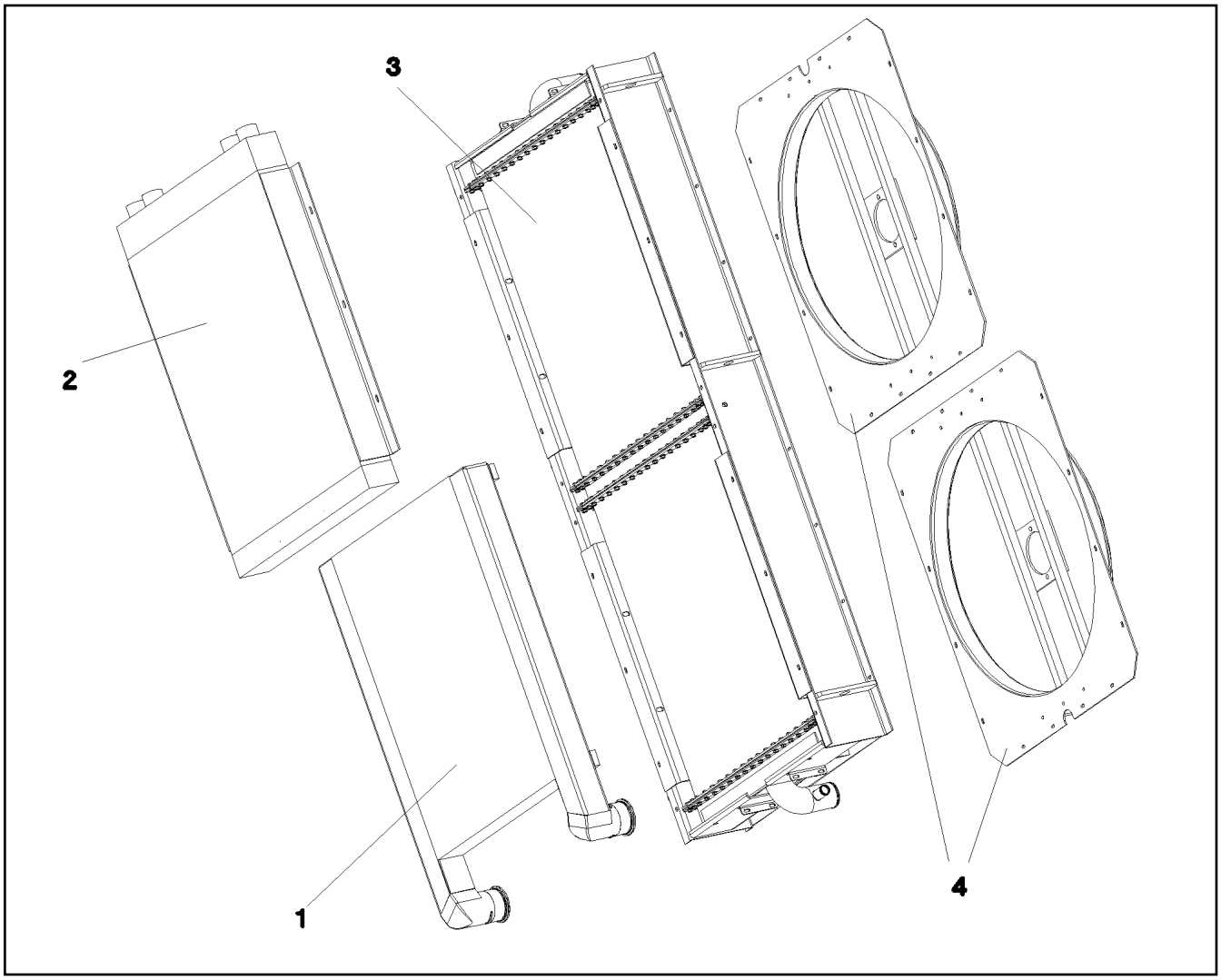

Pos.	Item	Quantity	Description	Bezeichnung
1	11005448	1	CHARGE AIR COOLER	LADELUFTKUEHLER
2	11005447	1	OIL COOLER	OELKUEHLER
3	11005446	1	WATER COOLER	WASSERKUEHLER
4	11005445	1	AERATOR	BELUEFTUNGSEINRICHTUNG
5	10355573	1	FAN PAG	LUEFTER

Pos.	Item	Quantity	Description	Bezeichnung
4	12101194	1	DELIVERY PUMP 12V	KRAFTSTOFFFOERDERPUMPE
5	97085133	1	HOLDER 4X173X85 S315MC FE//ZNNI8//CN/	HALTER
100	12101197	1	CONTROL PANEL CONSOL 12/24V	ARMATURENKASTEN
304	11651612	1	HEX SCREW ISO 4017 M8X16 8.8 480H SPF	SECHSKANTSCHRAUBE
306	11657360	2	HEX SCREW ISO 4017 M6X16 8.8 480H SPF	SECHSKANTSCHRAUBE
400	12102692	2	HEX NUT DIN 985 M6 8 ZNNI-480H SPF	SECHSKANTMUTTER
502	10197771	4	WASHER ISO 7089 6 200HV ZNNI-480H SPF	SCHEIBE
503	953873408	1	SLEEVE 25X20 11SMN37 FE//ZNNI8//CN//T0	HUELSE
504	12103465	1	WASHER ISO 7089 8 300HV ZNNI-480H SPF	SCHEIBE

Pos.	Item	Quantity	Description	Bezeichnung
2	966871008	1	ADD-ON PARTS EXTERNAL FEED ⇨ ❑ 1023	ANBAUTEILE FREMDEINSPEIS
3	966871108	1	CABLE LIST MAINS SUPPLY	KABELLISTE FREMDEINSPEIS
(1)	966871508	1	LEAD W693	LEITUNG
(2)	966947408	1	LEAD W694	LEITUNG

Pos.	Item	Quantity	Description	Bezeichnung
1	605215708	1	SOCKET COMBINATION 3-POL	STECKDOSENKOMBINATION
2	10197808	4	WASHER ISO 7089 5 200HV ZNNI-480H	SCHEIBE
3	425220808	4	SERRATED LOCK WASHER DIN 6798 J 5.3	FAECHERSCHEIBE
4	10876384	4	PAN-HEAD SCREW ISO 7045 M5X16 4.8 480	FLACHKOPFSCHRAUBE
6	772588508	1	SIGN	SCHILD
7	605012708	1	COUPLING SOCKET 3-POL GERADE	KUPPLUNGSDOSE
8	10875620	4	HEX NUT ISO 4032 M5 8 480H SPF	SECHSKANTMUTTER
11	602441701	2	CABLE GLAND M16X1,5X4,5-10 POLYAMID	KABELVERSCHRAUBUNG
15	10044648	2	REDUCER M25X1,5 M16X1,5 POLYAMID	REDUZIERUNG
20	10042696	2	COUNTER NUT M25X1,5 POLYAMIDE	GEGENMUTTER
30	11006827	1	CABLE PROTECTION SWITCH 16A 440VAC	LEITUNGSSCHUTZSCHALTER
120	967919708	1	CABLING A581	VERKABELUNG

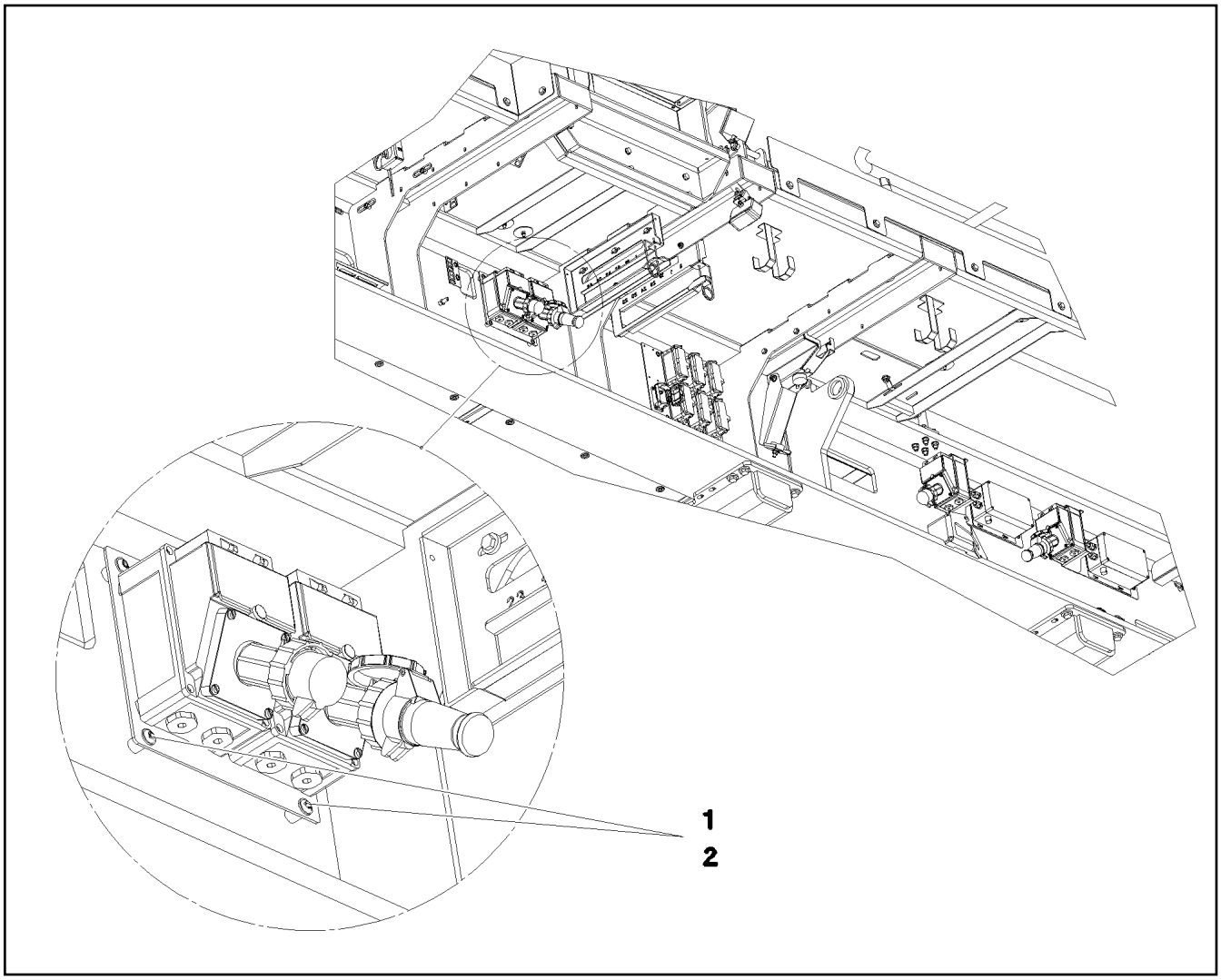

Pos.	Item	Quantity	Description	Bezeichnung
1	97021512	1	PLATE 3X225X260 DC01 FE//ZNNI8//CN//T0	BLECH
2	12102696	4	BUTTON HEAD SCREW ISO 7380-2 M8X10 0	HALBRUNDKOPFSCHRAUBE

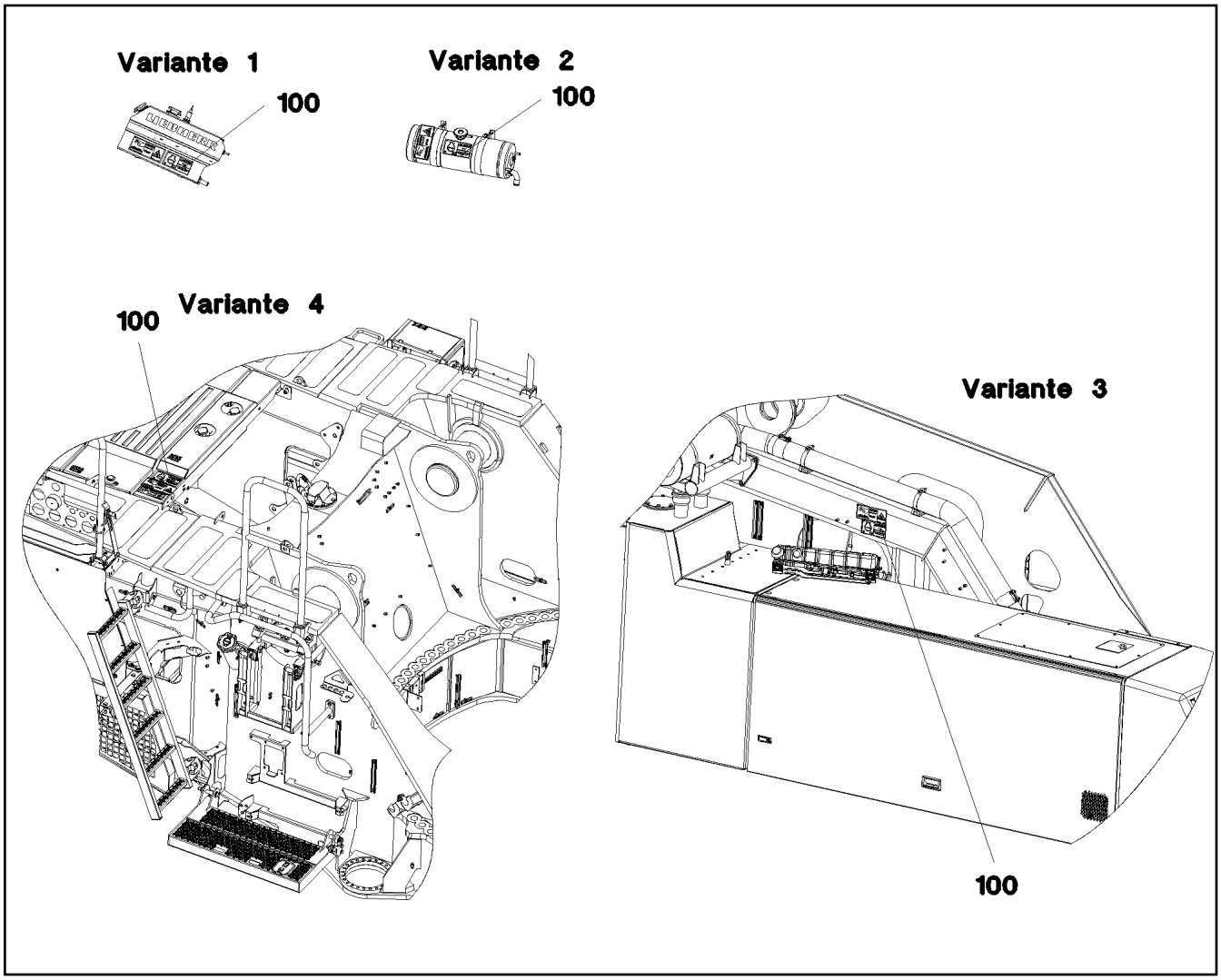

Pos.	Item	Quantity	Description	Bezeichnung
100	97060689	1	SIGN 168X88 KLEBEFOLIE SPF	SCHILD

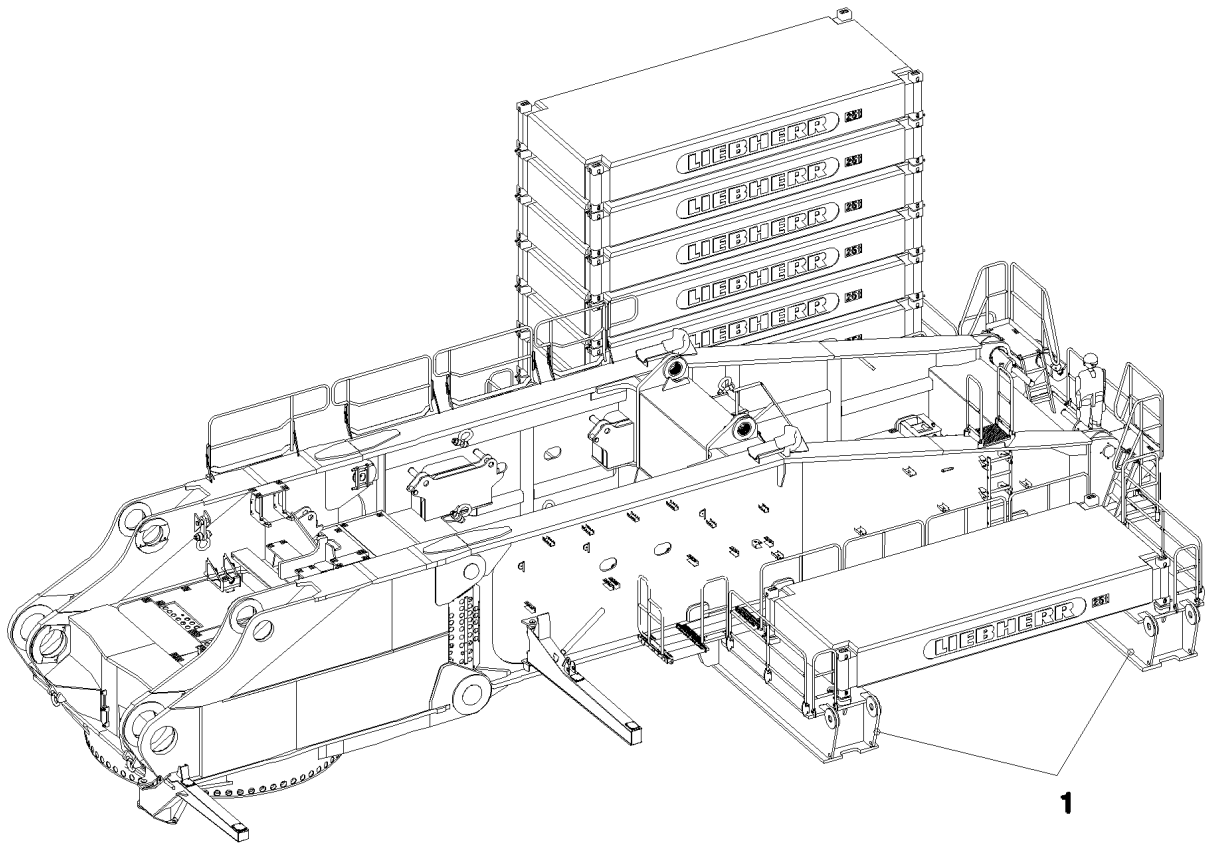

Pos. 2

Pos.	Item	Quantity	Description	Bezeichnung
1	965630408	2	CARRIER PRE-ASSEMBLED ⇨ ❑ 1027	TRAEGER VORM.
2	11004772	1	ACTUATING ROD ALU	BETAETIGUNGSSTANGE
3	10663727	4	TWISTLOCK ISO 1161 50 STAHL FEUERVER	TWISTLOCK

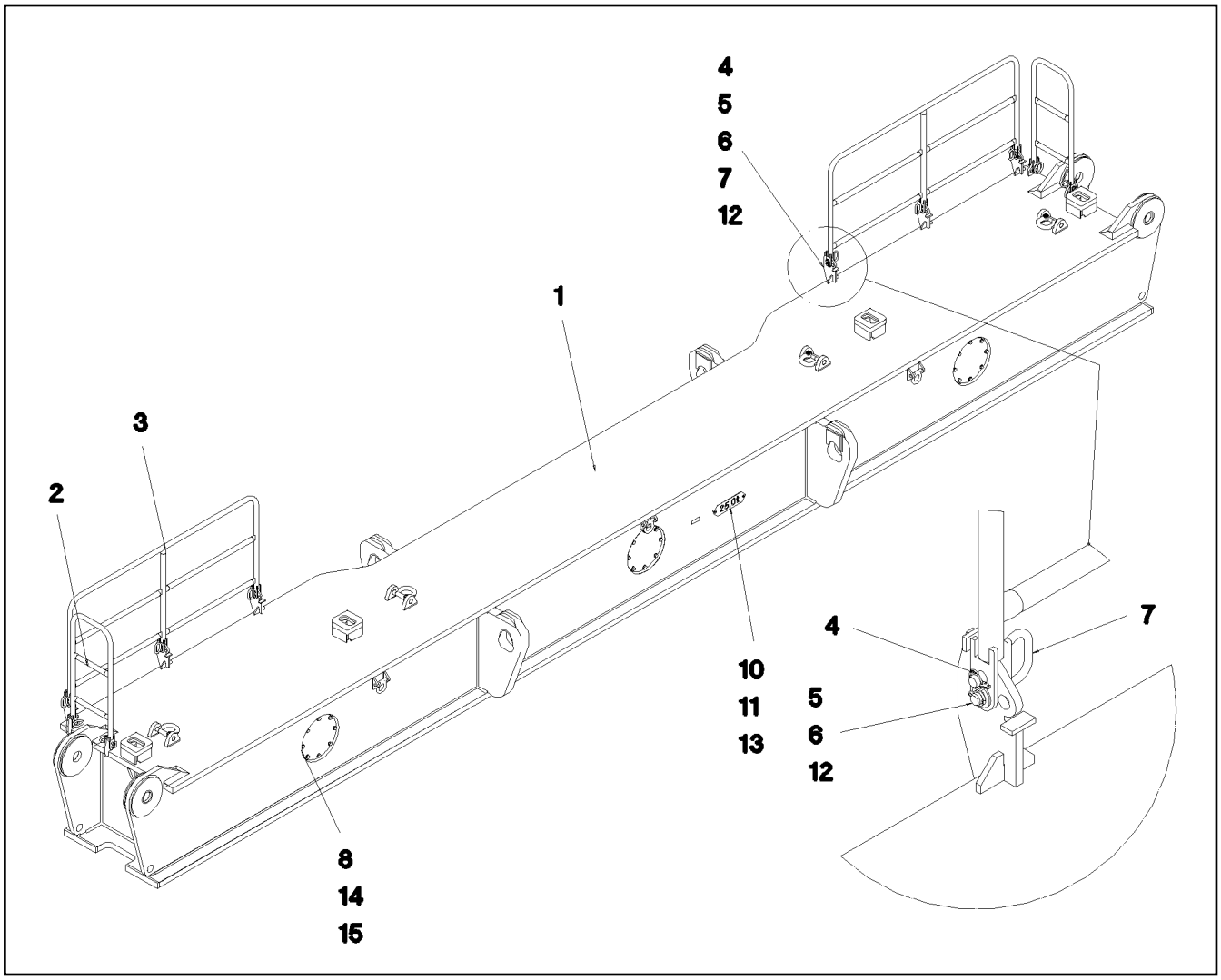

Pos.	Item	Quantity	Description	Bezeichnung
1	965630508	1	CARRIER	TRAEGER SCHWK.
2	965705308	2	HAND RAIL WELDED STRUCTURE T ZN K	GELAENDER SCHWK.
3	965705408	2	HAND RAIL WELDED STRUCTURE T ZN K	GELAENDER SCHWK.
4	10875869	10	SAFETY PLUG W HINGE-LID 5X29X4,7X25 4	SICHERHEITSKLAPPSTECKER
5	10180359	10	SPLIT PIN ISO 1234 5X40 St 480H SPF	SPLINT
6	451001208	10	PIN DIN 1434 20X55X46 35NICRMOV125 GA	BOLZEN
7	924713108	10	SOCKET PIN T ZN K	STECKBOLZEN
8	979078508	3	PLATE 20X380X380 S690QL	BLECH
10	979112908	1	PLATE 2X100X339 DC01 FE//ZNNI8//CN//T0	BLECH
11	10182032	2	BUTTON HEAD SCREW ISO 7380-2 M8X35 0	HALBRUNDKOPFSCHRAUBE
12	10353689	10	WASHER ISO 7089 20 200HV-A2	SCHEIBE
13	953873408	2	SLEEVE 25X20 11SMN37 FE//ZNNI8//CN//T0	HUELSE
14	12214938	24	HEX SCREW ISO 4017 M16X35 8.8 FLZN SP	SECHSKANTSCHRAUBE
15	10410161	24	WASHER ISO 7089 16 -A2	SCHEIBE

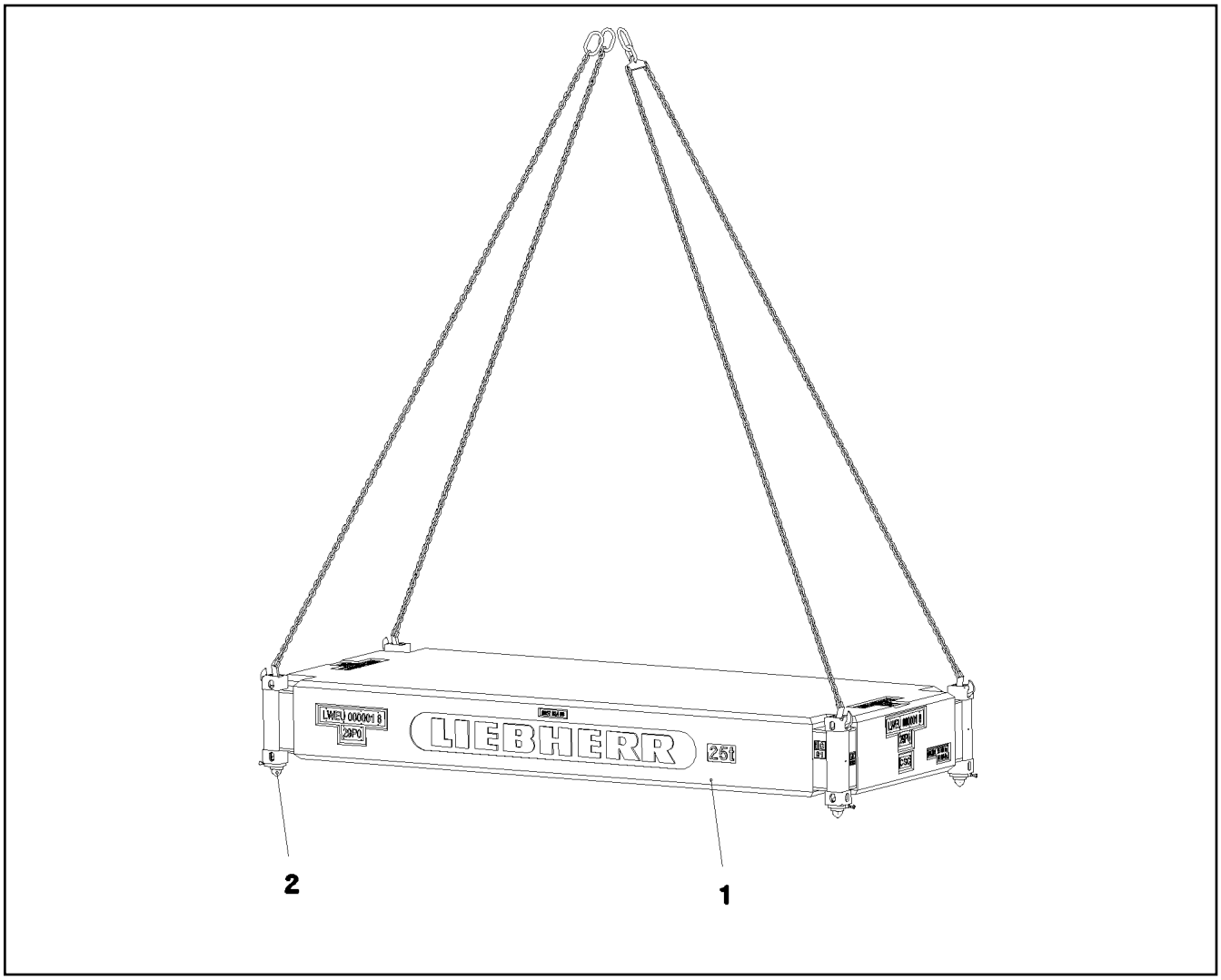

Pos.	Item	Quantity	Description	Bezeichnung
1	965702408	1	BALLAST PLATE BETON 25T SPF	BALLASTPLATTE
2	10663727	4	TWISTLOCK ISO 1161 50 STAHL FEUERVER	TWISTLOCK

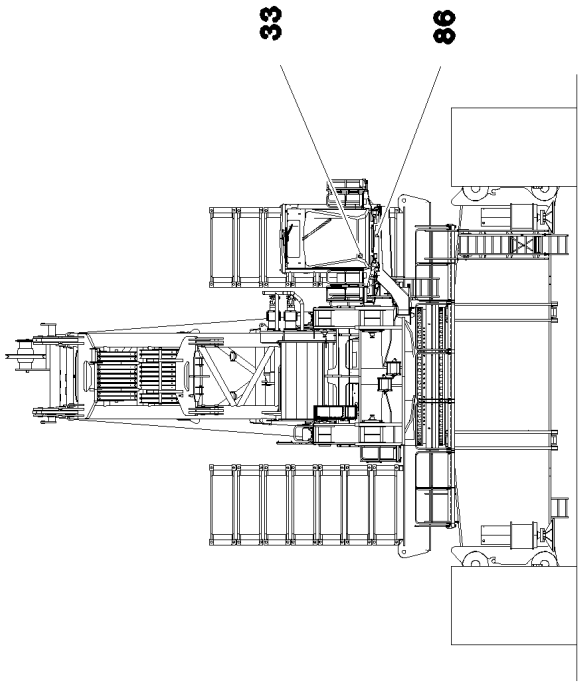
33
86

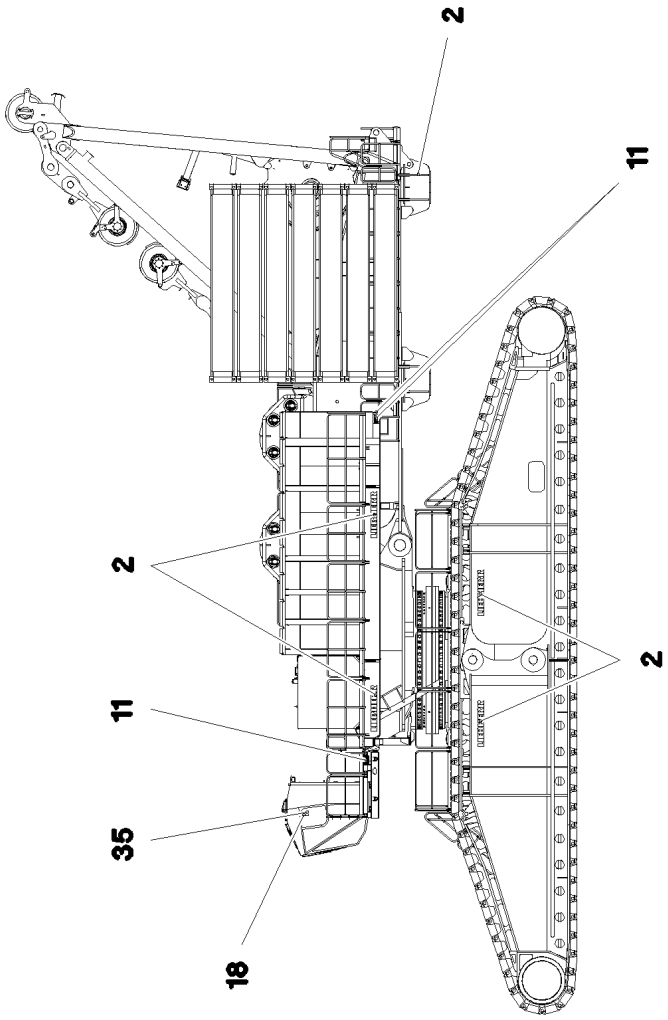
2
11
2
11
35
18
2

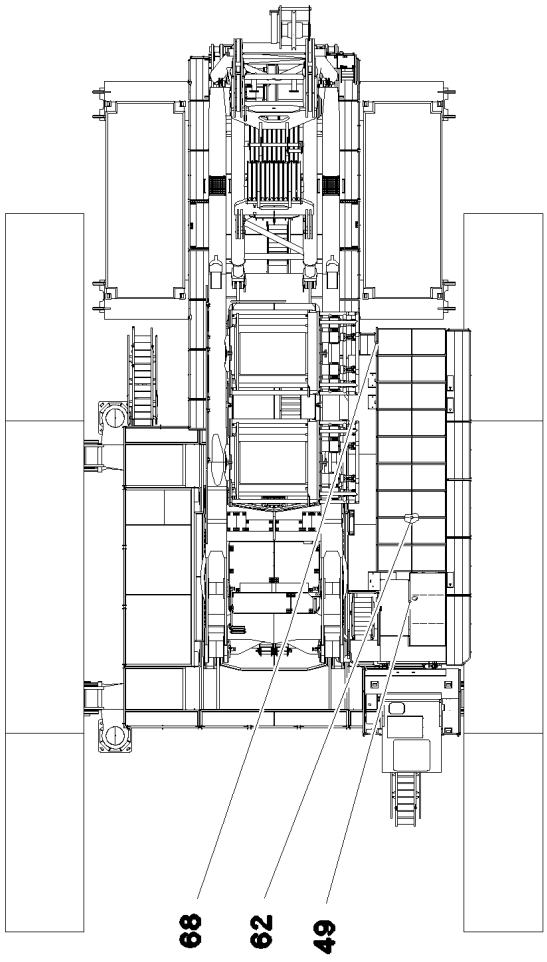
68
62
49

Pos.	Item	Quantity	Description	Bezeichnung
2	971749908	7	SIGN	SCHILD
11	978673908	3	SIGN 208X88 KLEBEFOLIE SPF	SCHILD
18	97037952	1	SIGN 168X88 KLEBEFOLIE SPF	SCHILD
33	978867108	1	SIGN 168X88 KLEBEFOLIE SPF	SCHILD
35	9412158	1	CAUTION DECAL ACCID.PREVENTION 60X	WARNSCHILD UNFALLVERHUET
49	978674708	1	SIGN 168X88 KLEBEFOLIE SPF	SCHILD
62	979383308	1	SIGN 168X88 KLEBEFOLIE SPF	SCHILD
68	97036732	1	SIGN 168X88 KLEBEFOLIE SPF	SCHILD
86	97037152	1	SIGN 115DBA/100X90 KLEBEFOLIE SPF	SCHILD

Pos.	Item	Quantity	Description	Bezeichnung
1	772624608	1	SIGN 6X107X237 G-ALSI12	SCHILD

Pos.	Item	Quantity	Description	Bezeichnung
1	10454762	1	REMOTE CONTROL TRANSMITTER LSB-BT ⇨ ❑ 1033	FERNSTEUERSENDER
2	10475436	1	BELT CARRIER SYSTEM ⇨ ❑ 1034	GURTTRAGESYSTEM

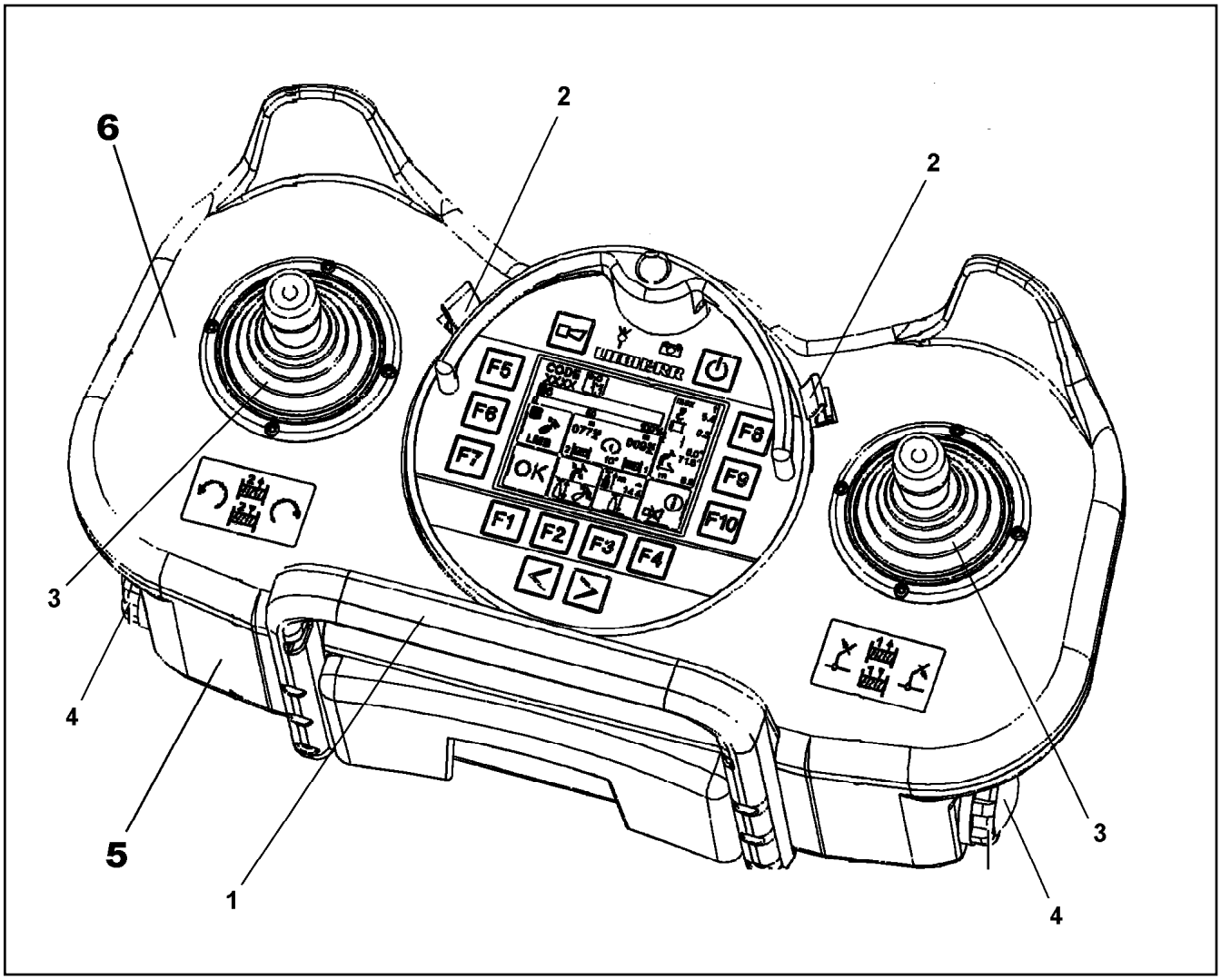

Pos.	Item	Quantity	Description	Bezeichnung
1	10815196	1	HOLDING BRACKET	HALTEBUEGEL
2	11002524	2	CIRCLIP	SICHERUNGSCLIP
3	11124040	2	RUBBER BELLOWS	FALTENBALG
4	10873512	2	BATTERY HOLDER	BATTERIEHALTER
5	10878706	1	KIT SPARE PARTS HOUSING	RS GEHAEUSE
6	11490326	1	KIT SPARE PARTS HOUSING	RS GEHAEUSE
7	12106049	2	HAND CONTROL TRANSDUCER	HANDSTEUERGEBER
8	12106427	6	SCREW	SCHRAUBE

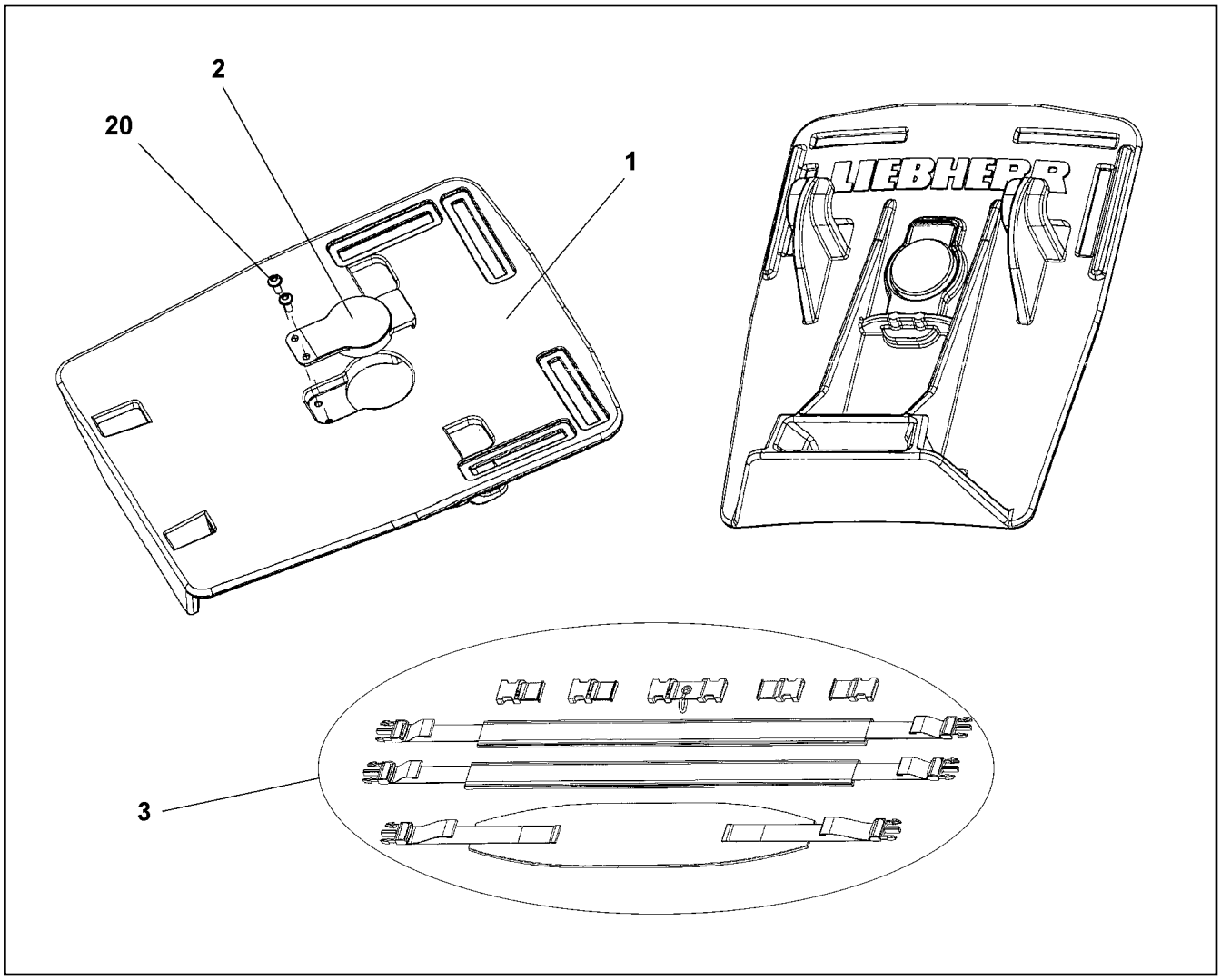

Pos.	Item	Quantity	Description	Bezeichnung
1	11214405	1	BASE PLATE	GRUNDPLATTE
2	11006668	1	CATCHING LEVER	RASTHEBEL
3	11659765	1	TRAVEL BELT	TRAGERIEMEN
20	11006669	2	SCREW	SCHRAUBE

Pos.	Item	Quantity	Description	Bezeichnung
1	10289684	2	ROPE 8X150M VERZ.	SEIL
2	773947308	2	TWIST COMPENSATOR 2t SPF	DRALLFAENGER
3	10296875	4	CONNECTING ELEMENT CW8 SPF	VERBINDUNGSGLIED

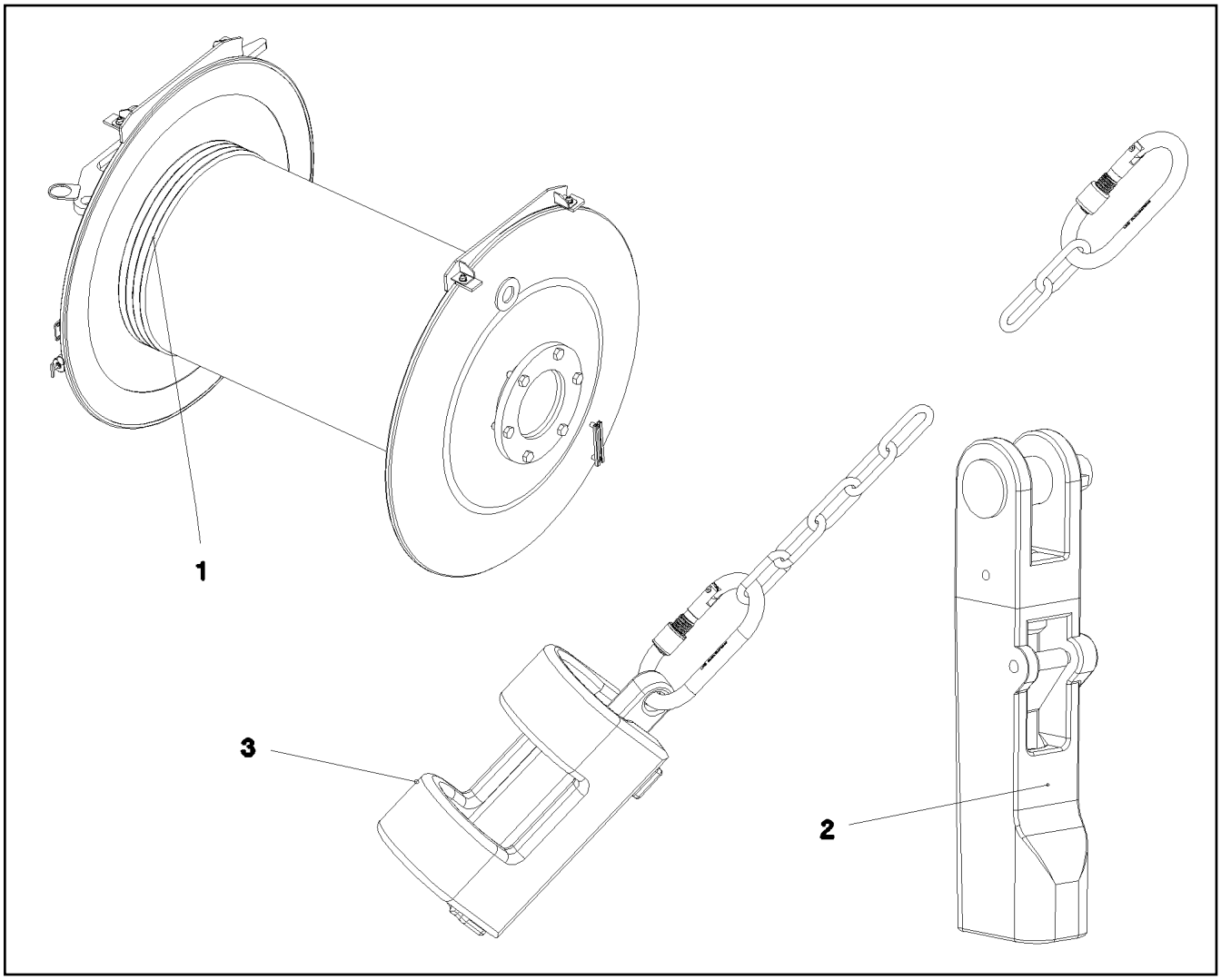

Pos.	Item	Quantity	Description	Bezeichnung
1	10490902	1	ROPE 52X2100M -40°C SPF	SEIL
2	10491463	1	POUCH SOCKET 49-52 SPF ⇨ ❑ 1037	TASCHENSCHLOSS
3	966160608	1	HOIST LIM.SWITCH PLUMMET CPL ⇨ ❑ 1039	HUBENDSCHALTER GEWICHT K

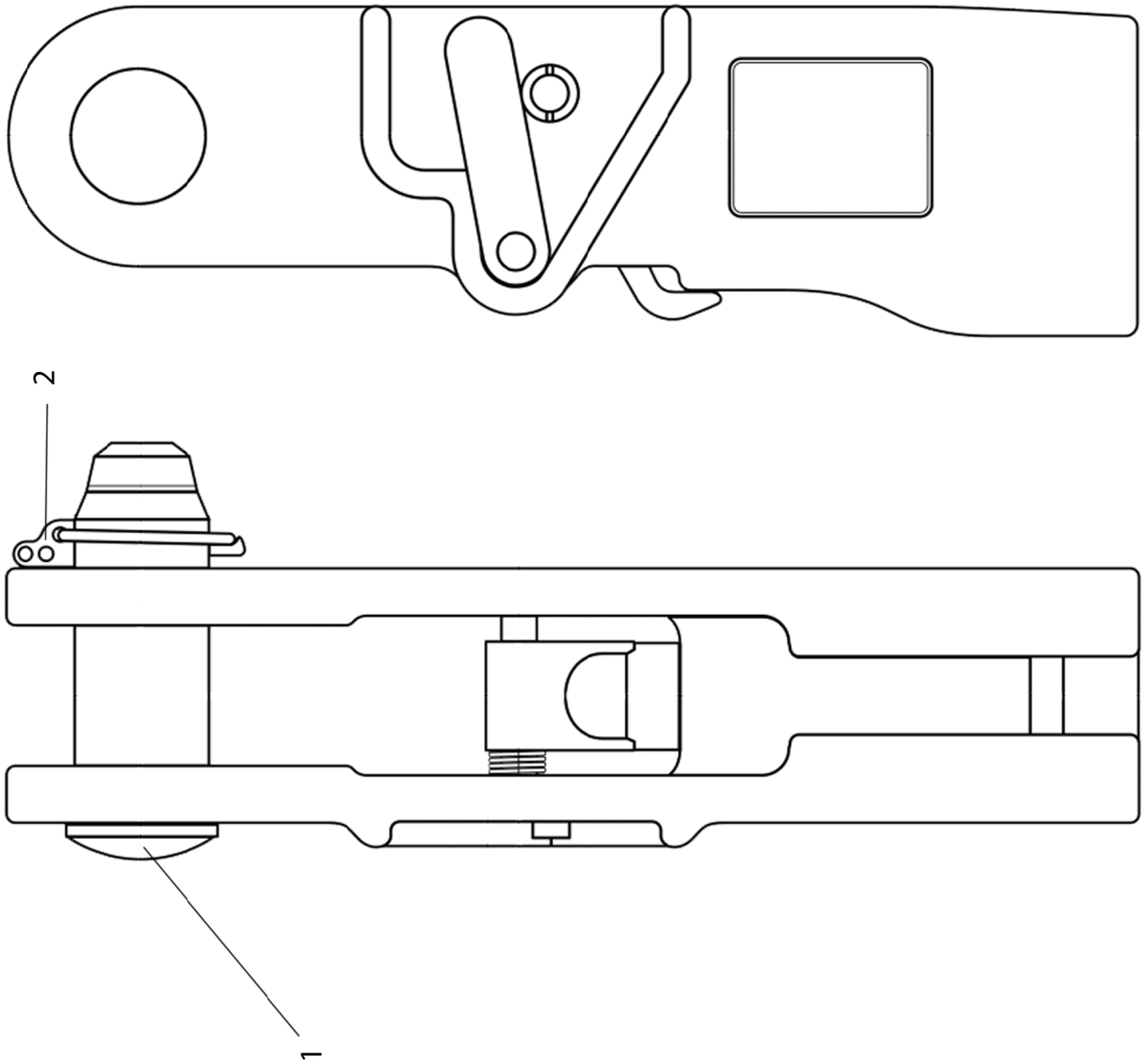
2
1

Pos.	Item	Quantity	Description	Bezeichnung
1	12105279	1	COLLER BOLT	BUNDBOLZEN
2	12105280	1	SAFETY PLUG W HINGE-LID	SICHERHEITSKLAPPSTECKER

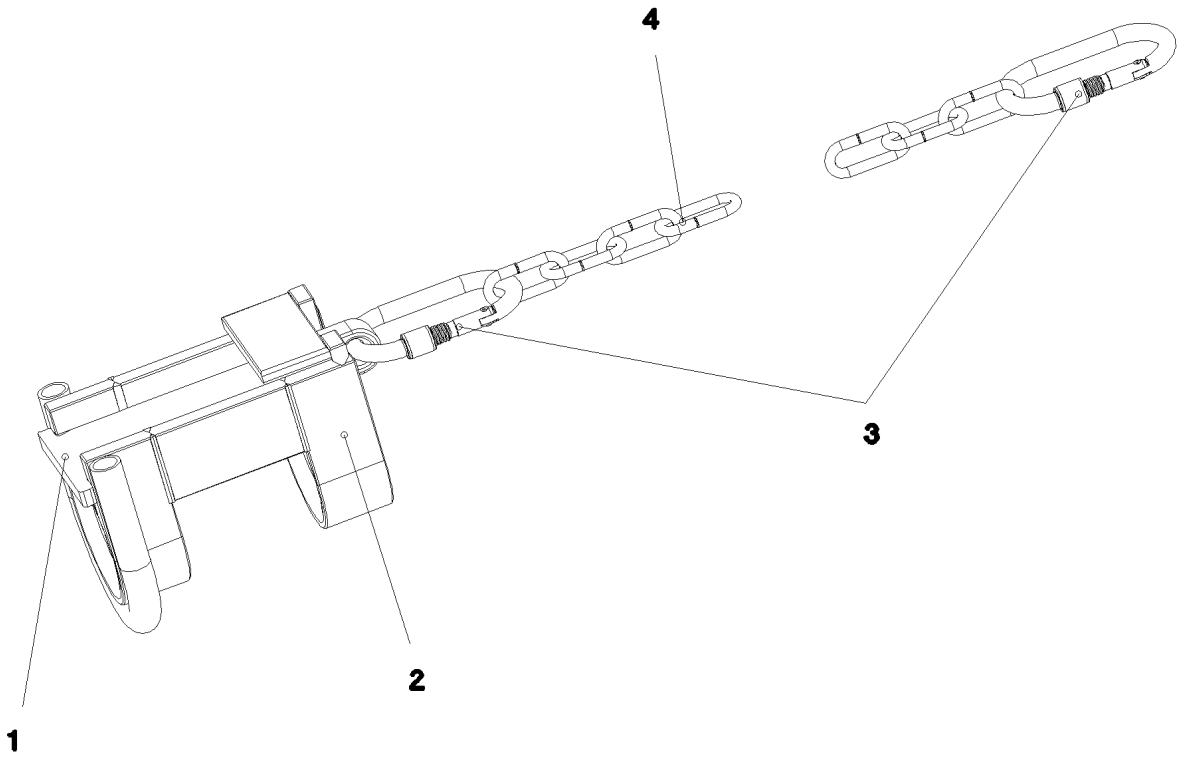

Pos.	Item	Quantity	Description	Bezeichnung
1	966160808	1	SLIDER WELDMENT T ZN O	SCHIEBER SCHWK.
2	966160908	1	GUIDE WELDED T ZN O	FUEHRUNG SCHWK.
3	10473040	2	SCREW CARABINER OVAL 130X12-2000 S35	SCHRAUBKARABINER
4	10663970	3.4	CHAIN DIN 763 7X49 0.3t ST35 VERZ	KETTE

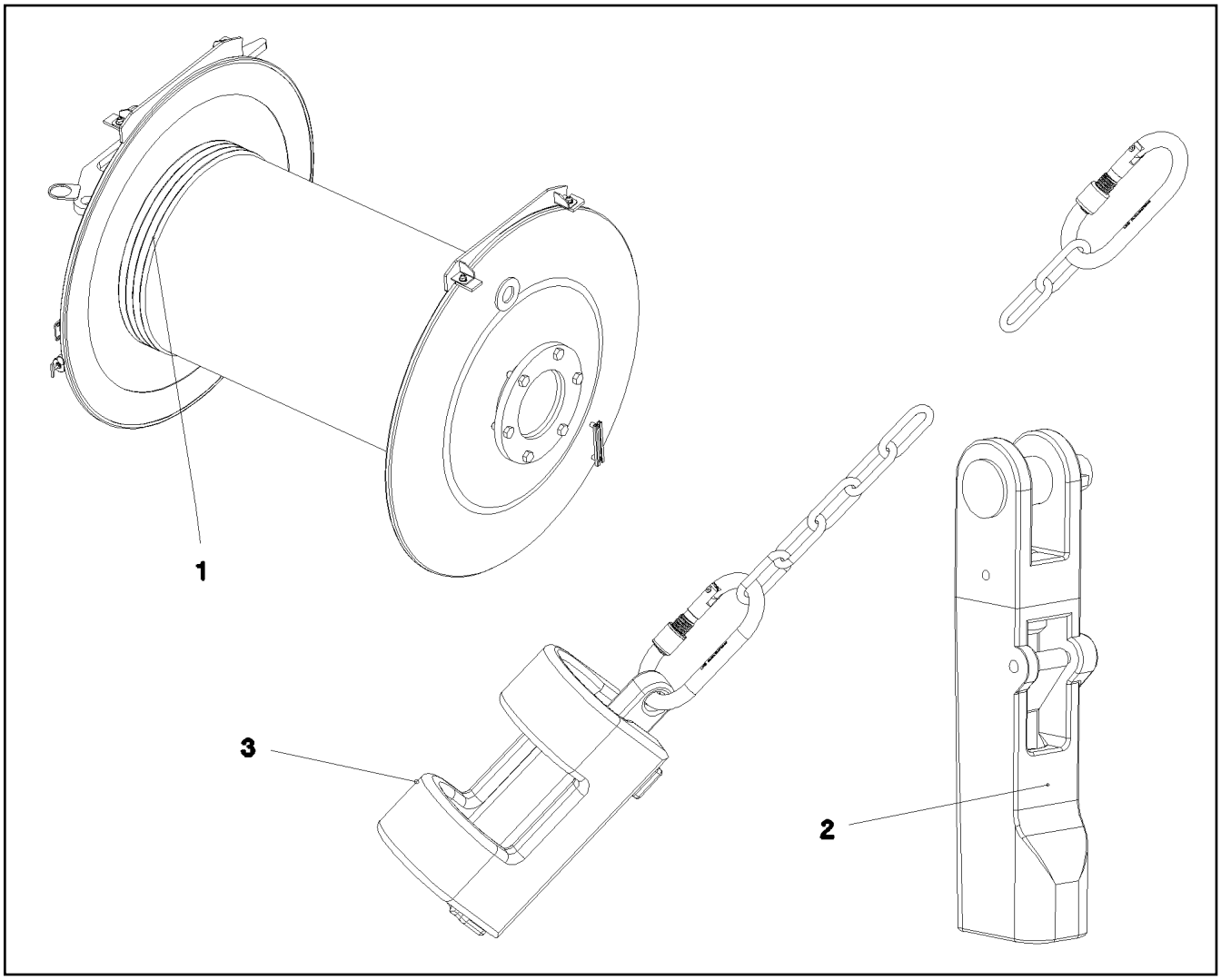

Pos.	Item	Quantity	Description	Bezeichnung
1	10490902	1	ROPE 52X2100M -40°C SPF	SEIL
2	10491463	1	POUCH SOCKET 49-52 SPF ⇨ ❑ 1037	TASCHENSCHLOSS
3	966160608	1	HOIST LIM.SWITCH PLUMMET CPL ⇨ ❑ 1039	HUBENDSCHALTER GEWICHT K

Pos.	Item	Quantity	Description	Bezeichnung
1	12101756	1	ROPE 52X2000M -40°C SPF	SEIL
2	10491463	1	POUCH SOCKET 49-52 SPF ⇨ ❑ 1037	TASCHENSCHLOSS

Pos.	Item	Quantity	Description	Bezeichnung
1	12101757	1	ROPE 52X850M -40°C SPF	SEIL
2	10491463	1	POUCH SOCKET 49-52 SPF ⇨ ❑ 1037	TASCHENSCHLOSS

Pos.	Item	Quantity	Description	Bezeichnung
1	12101755	1	ROPE 52X1250M -40°C SPF	SEIL
2	10491463	1	POUCH SOCKET 49-52 SPF ⇨ ❑ 1037	TASCHENSCHLOSS

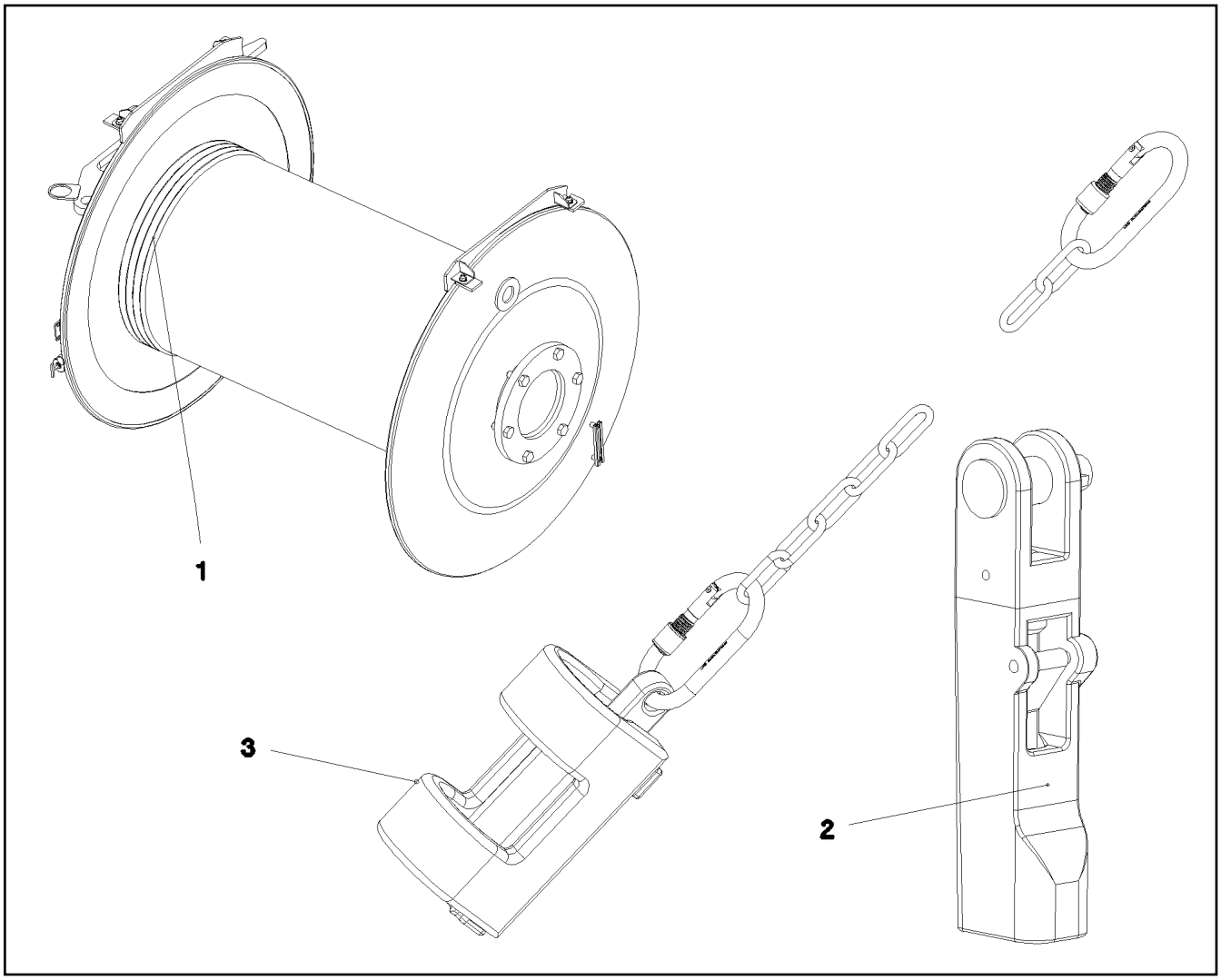

Pos.	Item	Quantity	Description	Bezeichnung
1	10423600	1	ROPE 38X1030M -40°C SPF	SEIL
2	10285336	1	POUCH SOCKET 36-40 SPF ⇨ ❑ 1045	TASCHENSCHLOSS
3	96013575	1	HOIST LIM.SWITCH PLUMMET CPL ⇨ ❑ 1046	HUBENDSCHALTER GEWICHT K

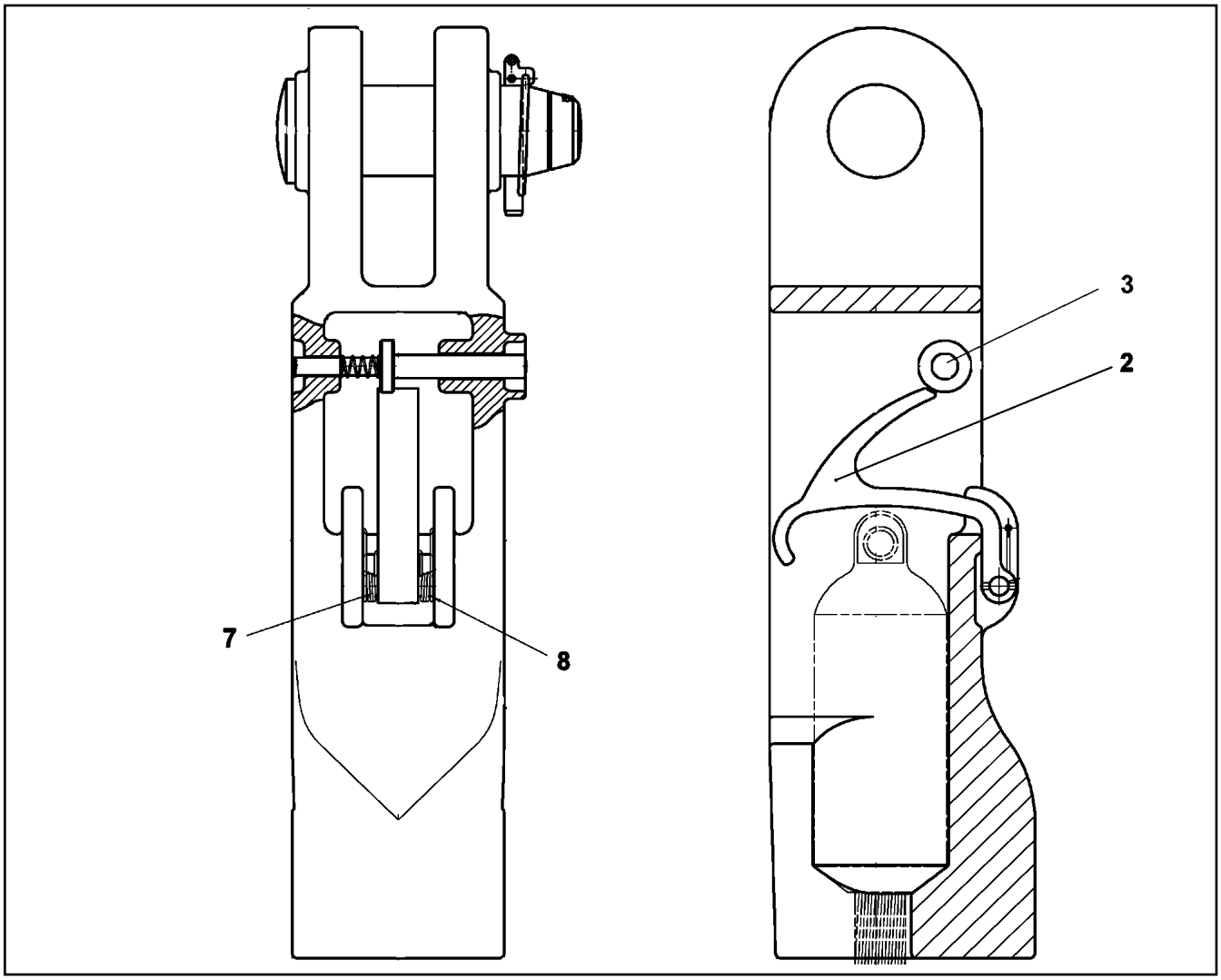

Pos.	Item	Quantity	Description	Bezeichnung
2	10410484	1	SAFETY LEVER	SICHERUNGSHEBEL
3	967361508	1	REPAIR KIT SICHERUNGSKNOPF	REPARATURSATZ
(1)	10424601	1	SAFETY BUTTON	SICHERUNGSKNOPF
(2)	10470667	1	SAFETY BUTTON	SICHERUNGSKNOPF
7	571430508	1	LEG SPRING	SCHENKELFEDER
8	10410485	1	TORSION SPRING	DREHFEDER
20	10813605	1	SAFETY PLUG W HINGE-LID	SICHERHEITSKLAPPSTECKER

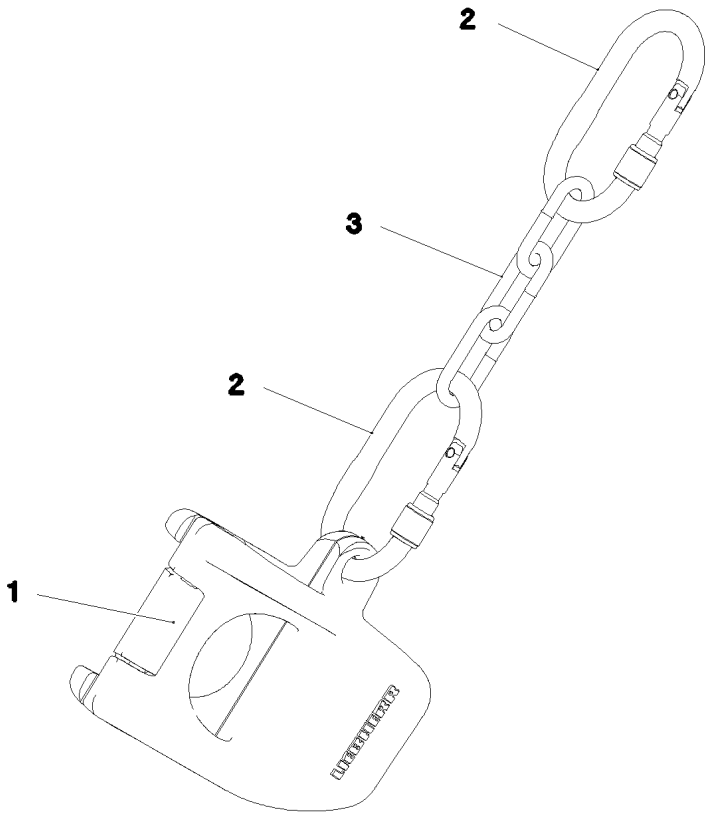

Pos.	Item	Quantity	Description	Bezeichnung
1	10873379	1	WEIGHT EN-GJS400-18 FE//ZN20//B	HUBENDSCHALTERGEWICHT
2	10877382	2	SCREW CARABINER OVAL M.PRAEGUNG S	SCHRAUBKARABINER
3	10663970	2	CHAIN DIN 763 7X49 0.3t ST35 VERZ	KETTE

Pos.	Item	Quantity	Description	Bezeichnung
1	10815392	1	ROPE 17X170M KUNSTSTOFF	SEIL
2	10296875	2	CONNECTING ELEMENT CW8 SPF	VERBINDUNGSGLIED
3	11001033	2	CONNECTING ELEMENT CWP10 5T SPF	VERBINDUNGSGLIED
4	10875426	2	CONNECTING MEMBER 13X54X25 SPF	UEBERGANGSGLIED

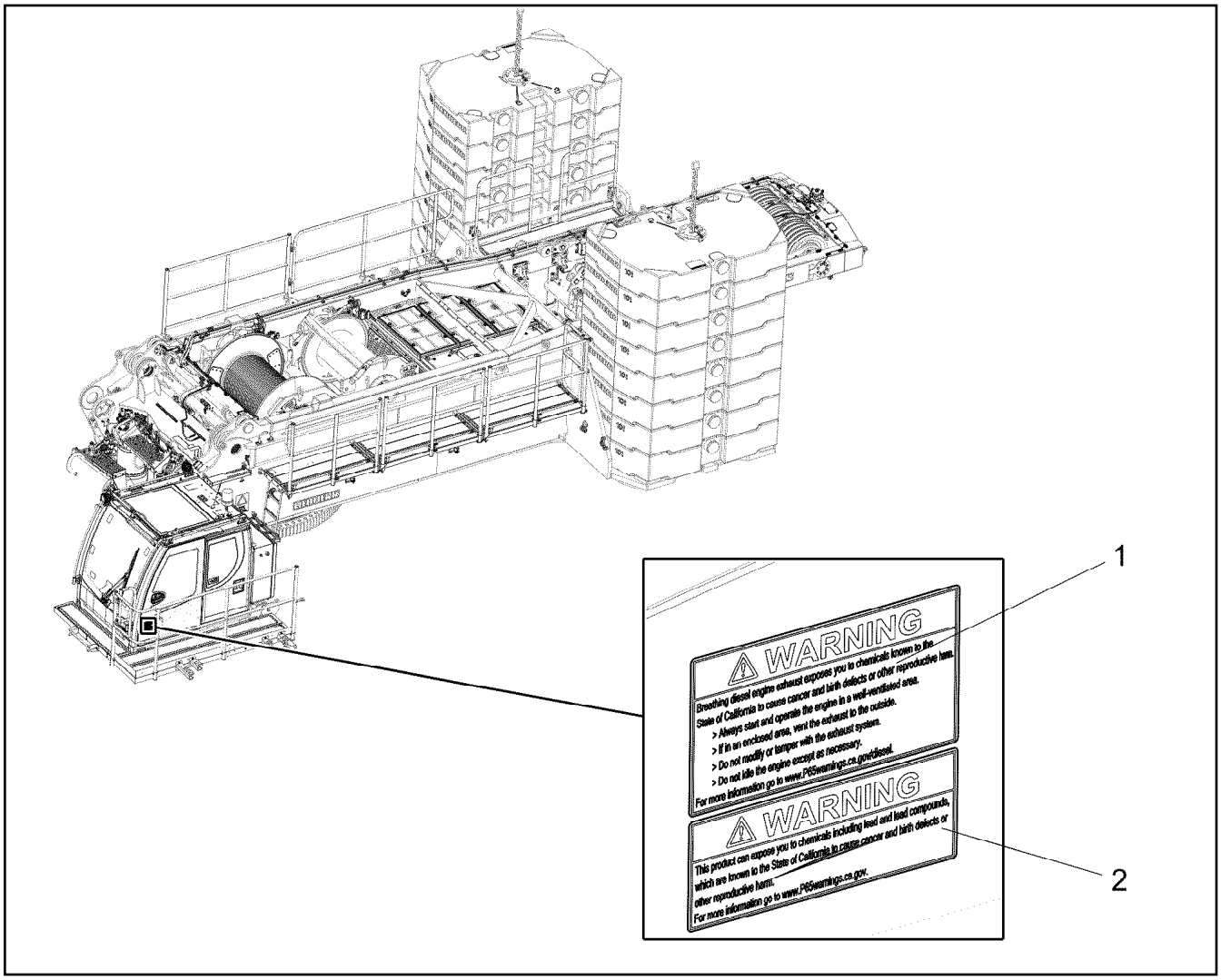

Pos.	Item	Quantity	Description	Bezeichnung
1	11952500	1	SIGN 100X184X0,1 KLEBEFOLIE SPF	SCHILD
2	13187353	1	SIGN 70X184X0,1 KLEBEFOLIE	SCHILD

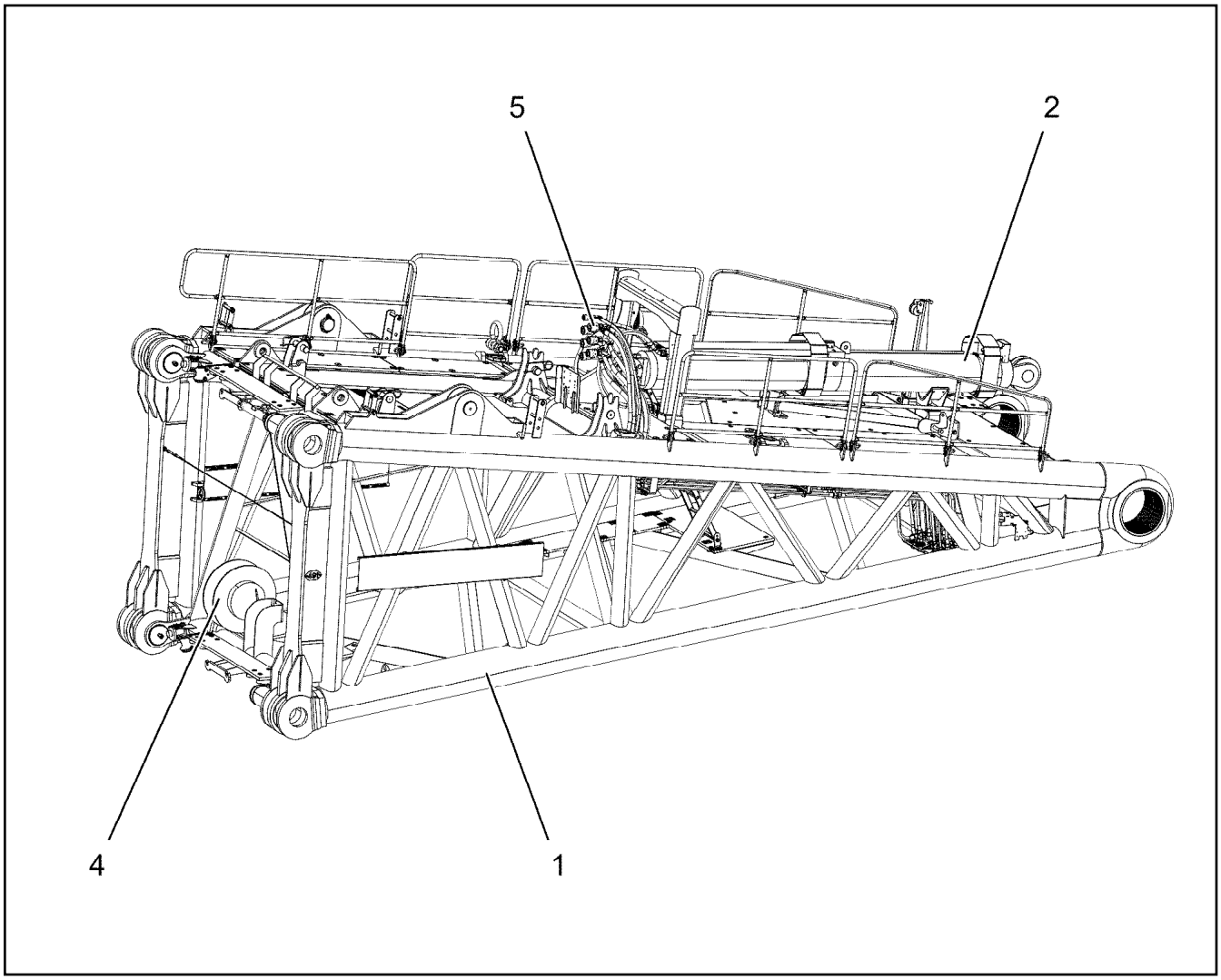

Pos.	Item	Quantity	Description	Bezeichnung
1	916305808	1	S PIVOT SECTION PRE-ASS. 10.25M ⇨ ❑ 1050	S-ANLENKSTUECK VORM.
2	915745308	1	S OVERRUN PROTECTION ⇨ ❑ 1063	S-RUECKHALTESICHERUNG
4	919296308	1	ELECTRIC FOR S-PIVOT SECTION ⇨ ❑ 1066	ELEKTRIK S-ANLENKSTUECK
5	915733208	1	ADDITIONAL HYDR.S PIVOT SECTI. ⇨ ❑ 1070	ZUSATZHYDRAULIK S-ANLENK

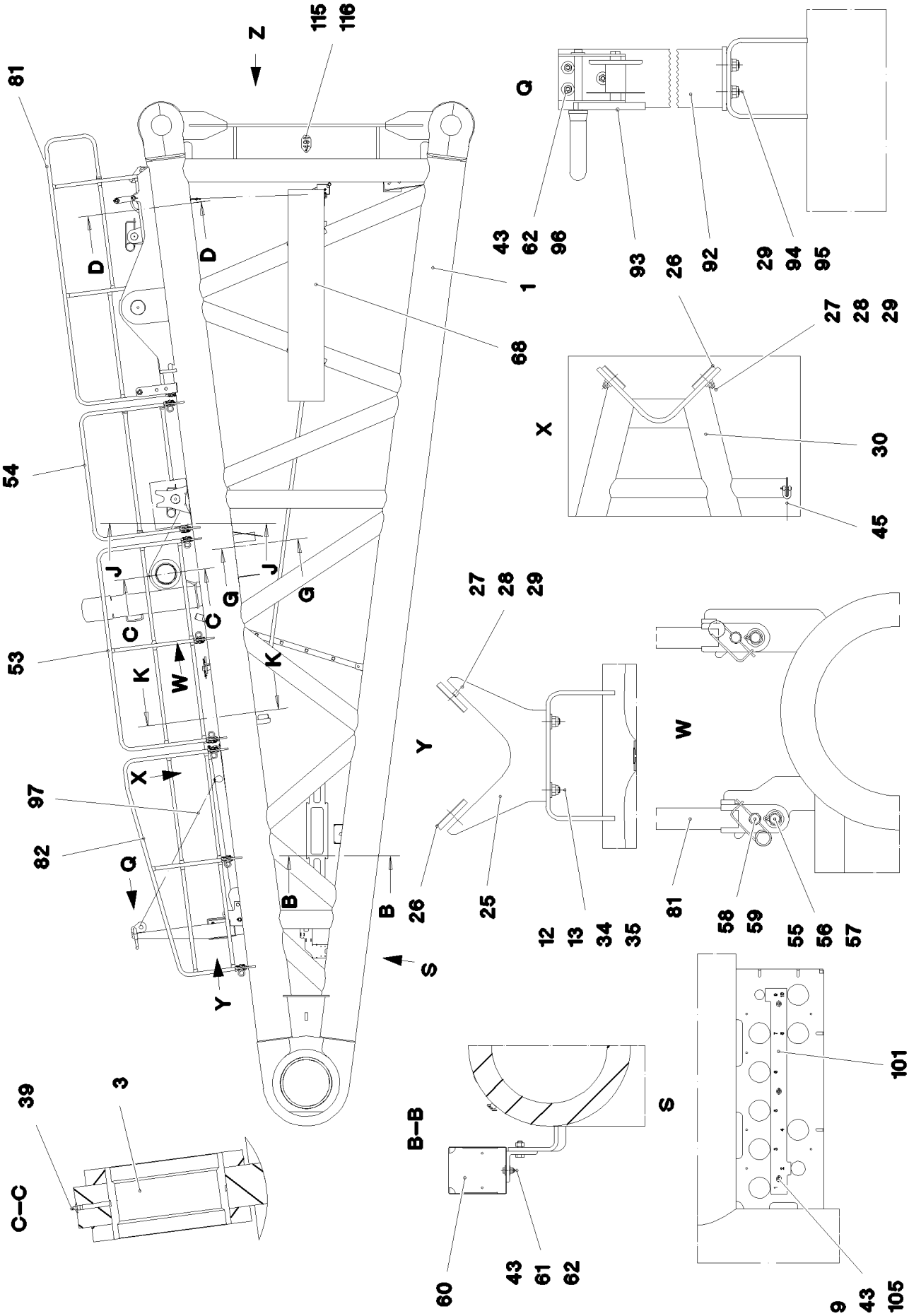

13.12.2021 077328	**etk_en_de_098405 LR 13000**	❑ 1050 (1/8)
LIEBHERR	**S PIVOT SECTION PRE-ASS.** **S-ANLENKSTUECK VORM.**	**916305808**

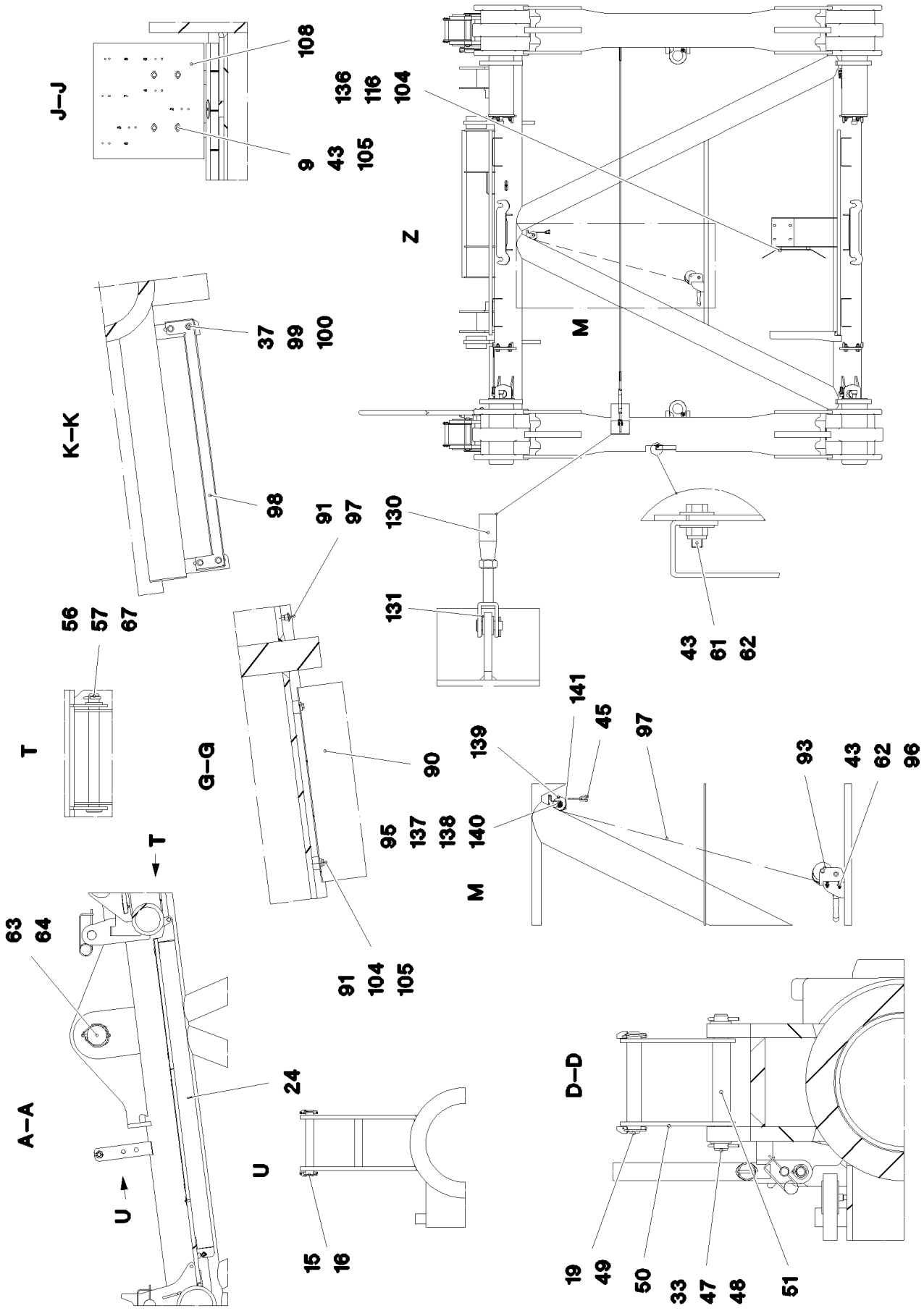

13.12.2021 077329	**etk_en_de_098405 LR 13000**	❑ 1051 (2/8)
LIEBHERR	**S PIVOT SECTION PRE-ASS.** **S-ANLENKSTUECK VORM.**	**916305808**

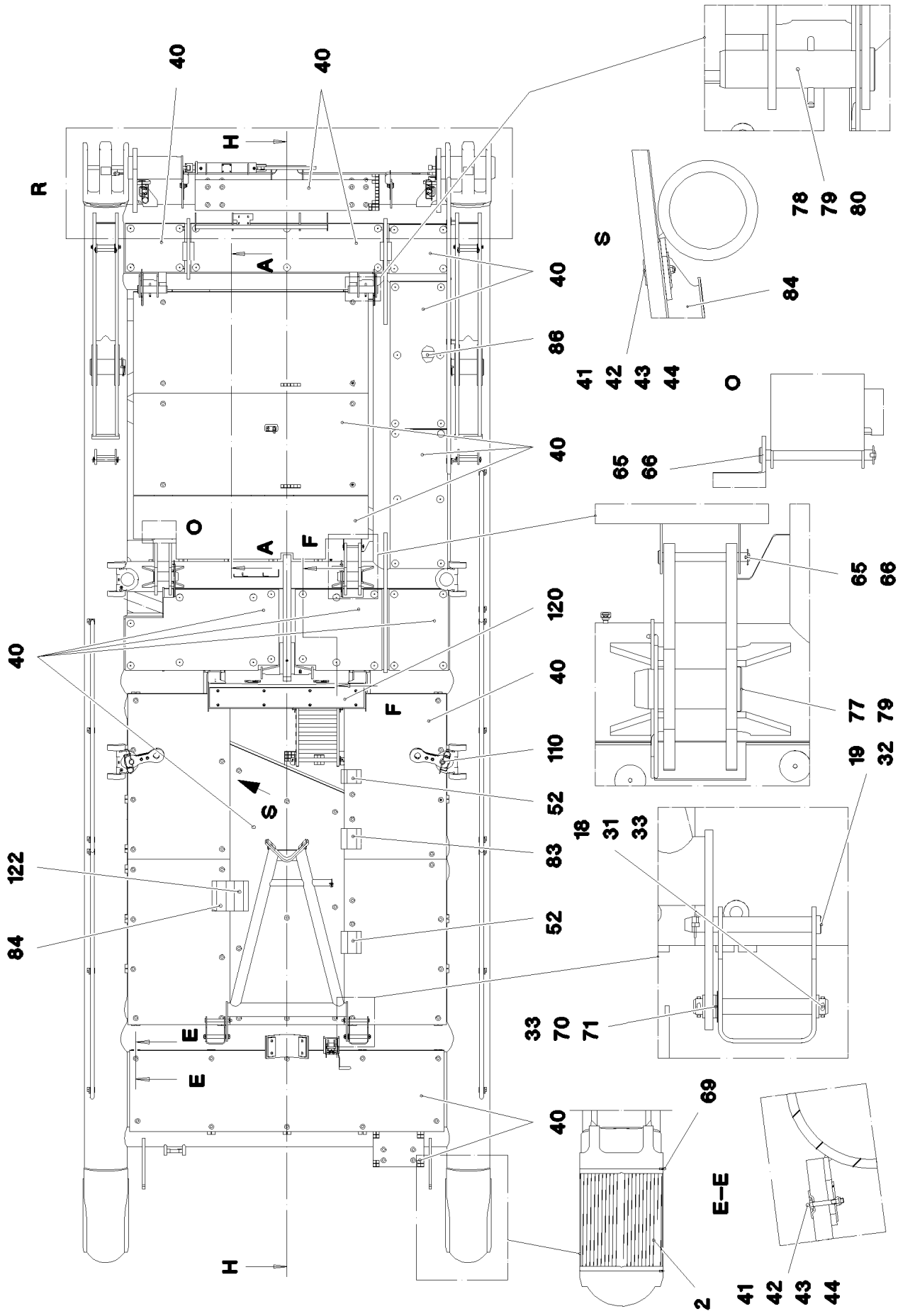

13.12.2021 077330	**etk_en_de_098405 LR 13000**	❑ 1052 (3/8)
LIEBHERR	**S PIVOT SECTION PRE-ASS.** **S-ANLENKSTUECK VORM.**	**916305808**

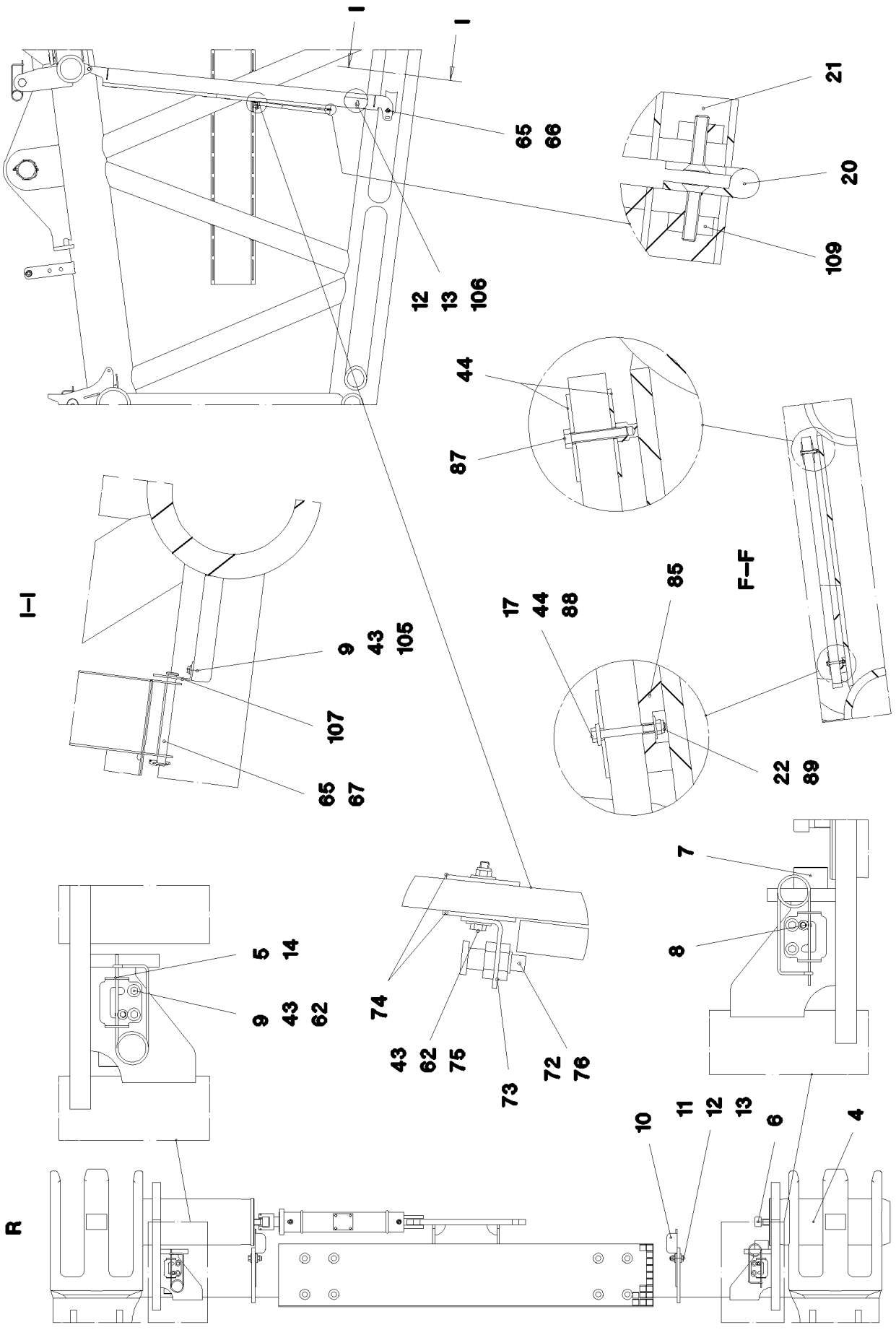

13.12.2021 077331 LIEBHERR	**etk_en_de_098405 LR 13000** **S PIVOT SECTION PRE-ASS.** **S-ANLENKSTUECK VORM.**	❑ 1053 (4/8) **916305808**

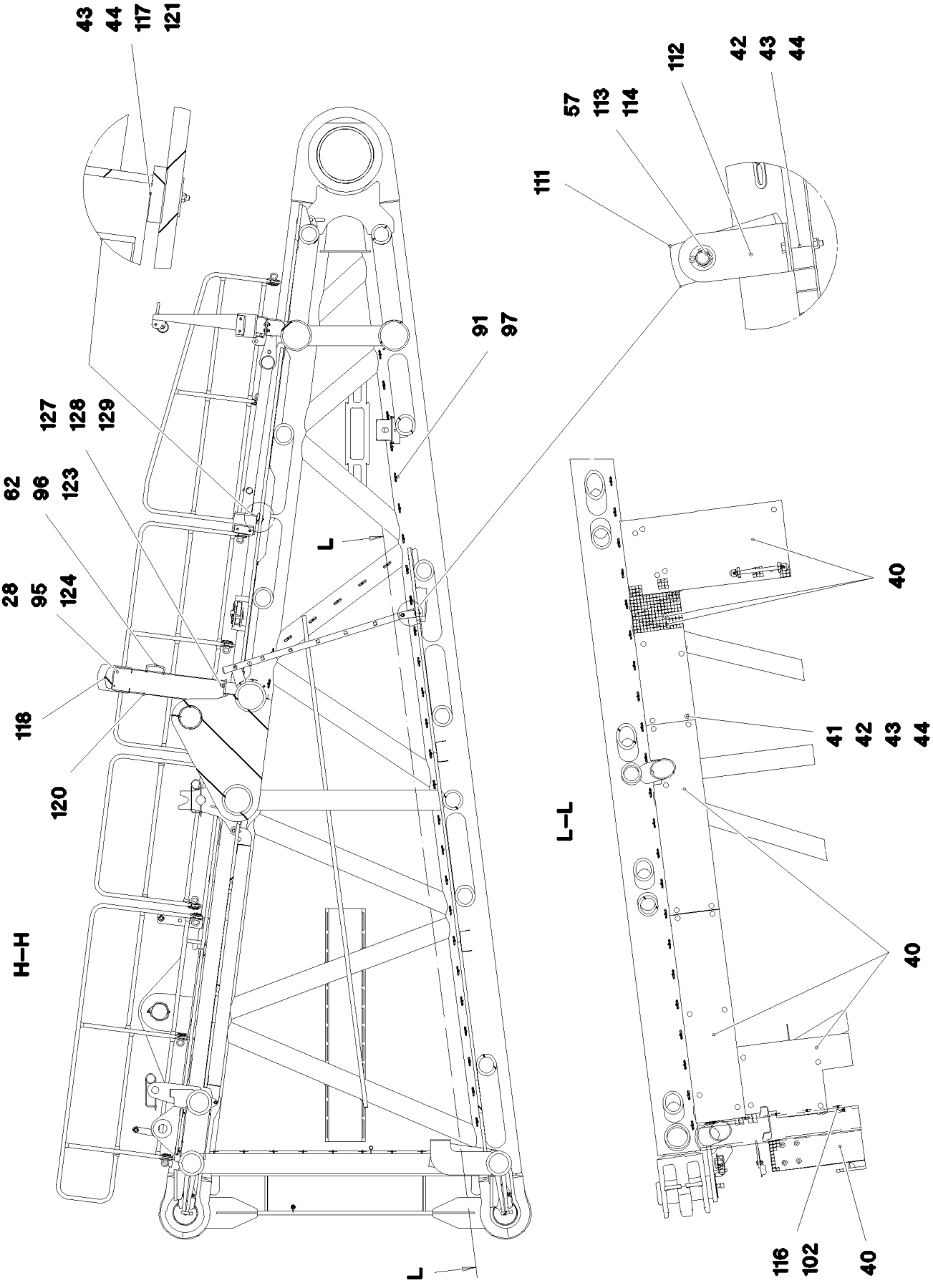

13.12.2021 077332 LIEBHERR	**etk_en_de_098405 LR 13000** **S PIVOT SECTION PRE-ASS.** **S-ANLENKSTUECK VORM.**	❑ 1054 (5/8) **916305808**

Pos.	Item	Quantity	Description	Bezeichnung
1	966564508	1	S PIVOT SECTION, WELD.CONSTR. 10.25M	S-ANLENKSTUECK SCHWK.
2	979130808	2	BUSHING 550X500X448 GZ-CUZN25AL5 SP	BUCHSE
3	979274208	1	BUSHING 230X200X140 GZ-CUZN25AL5	BUCHSE
4	978986408	4	PIN 240.0X580 35NICRMOV125 SPF	BOLZEN
5	979891408	4	PLATE 4X162X80 S315MC FE//ZNNI8//CN//T	BLECH
6	404328108	4	SOCKET HEAD SCREW ISO 4762 M30X90 10	ZYLINDERSCHRAUBE
7	979891108	4	PIN 70.0X210 35NICRMOV125 SPF	BOLZEN
8	12213403	4	SOCKET HEAD SCREW ISO 4762 M12X80 8	ZYLINDERSCHRAUBE
9	11826527	17	HEX SCREW ISO 4017 M8X30 8.8 480H SPF	SECHSKANTSCHRAUBE
10	978986708	4	PLATE 6X276X244 S355MC FE//ZNNI8//CN//T	BLECH
11	10875804	8	HEX SCREW ISO 4017 M16X55 8.8 FLZN SP	SECHSKANTSCHRAUBE
12	10875609	14	HEX NUT DIN 985 M16 8 FLZN SPF	SECHSKANTMUTTER
13	4600021	22	WASHER DIN 7349 17 200HV FLZN SPF	SCHEIBE
14	433102508	4	RETAINING SPRING 5X122 ISO 2081 FE/ZN8/	SICHERUNGSFEDER
15	452554108	2	PIN ISO 2340 B30X248X228 35NICRMOV125	BOLZEN
16	10180880	4	SAFETY PLUG W HINGE-LID 8X42X7,5X32 4	SICHERHEITSKLAPPSTECKER
17	11693878	10	WASHER DIN 7349 6,4 200HV 480H SPF	SCHEIBE
18	10180368	4	SPLIT PIN ISO 1234 8X50 St 480H SPF	SPLINT
19	10875870	6	SAFETY PLUG W HINGE-LID 6X42X5,5X32 4	SICHERHEITSKLAPPSTECKER
20	704228108	3	HINGE 35X35X50/180° ST FE//ZN12//B	SCHARNIER
21	10876071	12	COUNTERSUNK SCREW DIN 7991 M6X25 8	SENKSCHRAUBE
22	12102692	18	HEX NUT DIN 985 M6 8 ZNNI-480H SPF	SECHSKANTMUTTER
23	10875648	26	WASHER ISO 7093-1 6 200HV 480H SPF	SCHEIBE
24	965917108	1	FRAME WELDED RAL 1007	RAHMEN SCHWK.
25	965742108	1	REST WELDED RAL 1007	ABLAGE SCHWK.
26	283032708	4	BEARING PLATE 15X100X190 PA6G+OEL SP	LAGERPLATTE
27	12100277	8	COUNTERSUNK SCREW ISO 10642 M12X50	SENKSCHRAUBE
28	10875607	20	HEX NUT DIN 985 M12 8 FLZN SPF	SECHSKANTMUTTER
29	10006370	8	WASHER DIN 7349 13 200HV FLZN SPF	SCHEIBE
30	965742308	1	SUPPORT WELDED RAL 1007	STUETZE SCHWK.
31	452541408	2	PIN ISO 2340 B30X255X240 35NICRMOV125	BOLZEN
32	940474008	2	PIN RD30X255 S355J2+AR FE//ZNNI8//CN//T	BOLZEN
33	10875638	16	WASHER DIN 1441 31 ST FLZN SPF	SCHEIBE
34	10875520	4	HEX SCREW ISO 4017 M16X50 8.8 FLZN SP	SECHSKANTSCHRAUBE
35	10289806	4	WASHER ISO 7089 16 300HV FLZN SPF	SCHEIBE
37	10197769	4	HEX NUT DIN 985 M10 8 ZNNI-480H SPF	SECHSKANTMUTTER
39	7743242	1	HYDRAULIC-TYPE LUBRICAT.NIPPLE DIN 71	KEGELSCHMIERNIPPEL
40	967012008	1	GRATINGS S-ANLENKSTUECK ⇨ ❑ 1058	GITTERROSTE
41	10100621	104	DISH MOUNTING	TELLERBEFESTIGUNG
42	11651582	96	HEX SCREW ISO 4014 M8X55 8.8 480H SPF	SECHSKANTSCHRAUBE
43	10875614	127	HEX NUT DIN 985 M8 8 480H SPF	SECHSKANTMUTTER
44	941138108	127	WASHER DC01 FE//ZNNI8//CN//T0	SCHEIBE
45	773933508	2	SHACKLE DIN 82101 0,25T NG0,25 ST VERZ	SCHAEKEL
47	450033208	2	PIN ISO 2340 B30X290X270 ST.50K FE//ZN20	BOLZEN
48	10180364	4	SPLIT PIN ISO 1234 6,3X50 St 480H SPF	SPLINT
49	939494008	2	AXLE RD30X215 S355J2C+C FE//ZNNI8//CN/	ACHSE
50	979145608	4	PLATE 8X60X245 S355MC FE//ZNNI8//CN//T	BLECH
51	941986908	2	TUBE 38X2,6X170 S355J2H RAL 1007	ROHR
52	979518808	2	PLATE 4X157X1038 S315MC FE//ZNNI8//CN/	BLECH
53	965745808	2	HAND RAIL WELDED STRUCTURE 2.15M T Z	GELAENDER SCHWK.
54	965745908	1	HAND RAIL WELDED STRUCTURE 1.35M T Z	GELAENDER SCHWK.
55	451001208	17	PIN DIN 1434 20X55X46 35NICRMOV125 GA	BOLZEN
56	10875637	19	WASHER DIN 1441 21 ST FLZN SPF	SCHEIBE
57	10180359	24	SPLIT PIN ISO 1234 5X40 St 480H SPF	SPLINT
58	924713108	17	SOCKET PIN T ZN K	STECKBOLZEN
59	433102808	17	RETAINING SPRING 3X55 VERZ	SICHERUNGSFEDER
60	972908808	1	HOOD 411X555 DC01 FE//ZNNI8//CN//T0	HAUBE
61	10197831	13	HEX SCREW ISO 4017 M8X25 8.8 ZNNI-480	SECHSKANTSCHRAUBE
62	11140469	30	WASHER ISO 7093-1 8 200HV 480H SPF	SCHEIBE

Pos.	Item	Quantity	Description	Bezeichnung
63	979156208	2	PIN 160.0X345 35NICRMOV125 SPF	BOLZEN
64	10878577	2	SAFETY PLUG W HINGE-LID 20X175X20X1	SICHERHEITSKLAPPSTECKER
65	10875869	2	SAFETY PLUG W HINGE-LID 5X29X4,7X25 4	SICHERHEITSKLAPPSTECKER
66	453021308	1	PIN ISO 2341 B20X200X192 42CRMO4 GASN	BOLZEN
67	453022508	3	PIN ISO 2341 B20X220X212 ST VERZ	BOLZEN
68	973200408	2	PLATE ALMG3 H111	BLECH
70	939460808	4	WASHER RD44X2 DC01 FE//ZNNI8//CN//T0	SCHEIBE
71	970212608	4	DISTANCE WASHER 1x60x60 DC01+ZE	DISTANZSCHEIBE
72	704232608	1	SPRING-LOADED LOCK VERZ	FEDERRIEGEL
73	970833208	1	PLATE 4x100x98 S315MC FE//ZNNI8//CN//T0	BLECH
74	956744408	2	PLATE 4X70X130 S315MC FE//ZNNI8//CN//T	BLECH
75	11651583	2	HEX SCREW ISO 4014 M8X60 8.8 480H SPF	SECHSKANTSCHRAUBE
76	10179527	1	HEX NUT ISO 8675 M20X1,5 05 FLZN SPF	SECHSKANTMUTTER
77	943902208	2	PIN 100.0X240 35NICRMOV125 GASN. SPF	BOLZEN
78	979298608	2	PIN 80.0X290 35NICRMOV125 SPF	BOLZEN
79	433105208	4	RETAINING SPRING X0 VERZ.	SICHERUNGSFEDER
80	12100262	2	SPLIT PIN ISO 1234 13X100 ST 480H SPF	SPLINT
81	965843608	1	HAND RAIL WELDED STRUCTURE 2.35M T Z	GELAENDER SCHWK.
82	965846708	2	HAND RAIL WELDED STRUCTURE 2.35M T Z	GELAENDER SCHWK.
83	979349108	1	PLATE 4X157X912 S315MC FE//ZNNI8//CN//T	BLECH
84	979349208	1	PLATE 4X2032X202 S315MC FE//ZNNI8//CN/	BLECH
85	971111308	3	SUPPORT PA6G	AUFLAGE
86	971111408	2	SUPPORT PA6G	AUFLAGE
87	11690046	32	HEX SCREW ISO 4017 M8X45 8.8 480H SPF	SECHSKANTSCHRAUBE
88	12216913	10	HEX SCREW ISO 4014 M6X55 8.8 480H SPF	SECHSKANTSCHRAUBE
90	97009143	1	PLATE 3X510X1193 DC01 FE//ZNNI8//CN//T0	BLECH
91	11651612	4	HEX SCREW ISO 4017 M8X16 8.8 480H SPF	SECHSKANTSCHRAUBE
92	966713708	1	CLAMP WELDED CONST. RAL 1007	HALTER SCHWK.
93	540001808	2	ROPE WINCH TYP 351 ⇨ ❑ 254	SEILWINDE
94	11642349	4	HEX SCREW ISO 4017 M12X35 8.8 FLZN SP	SECHSKANTSCHRAUBE
95	10289804	13	WASHER ISO 7089 12 300HV FLZN SPF	SCHEIBE
96	10197831	6	HEX SCREW ISO 4017 M8X25 8.8 ZNNI-480	SECHSKANTSCHRAUBE
97	773324408	2	AUXILIARY ROPE DIN 3055 4X4,5M	HILFSSEIL
98	97009146	1	PLATE 4X1025X147 S315MC FE//ZNNI8//CN/	BLECH
99	11642358	4	HEX SCREW ISO 4017 M10X30 8.8 FLZN SP	SECHSKANTSCHRAUBE
100	11658580	8	WASHER DIN 7349 10,5 200HV-St FLZN SPF	SCHEIBE
101	97012060	1	PLATE 5X800X99 S355MC FE//ZNNI8//CN//T	BLECH
102	953650008	76	CABLE CLAMP DC01 FE//ZNNI8//CN//T0	KABELHALTER
103	12102696	77	BUTTON HEAD SCREW ISO 7380-2 M8X10 0	HALBRUNDKOPFSCHRAUBE
104	978787708	6	SLEEVE 33.0X19 FE//ZNNI8//CN//T0	HUELSE
105	11840501	22	WASHER DIN 7349 8,4 200HV 480H SPF	SCHEIBE
106	402600508	2	RING BOLT DIN 580 M16X27 C15E A2K	RINGSCHRAUBE
107	97012363	1	PLATE 4X131X100 S315MC FE//ZNNI8//CN//T	BLECH
108	97012544	1	PLATE 4X420X532 S315MC FE//ZNNI8//CN//T	BLECH
109	953695308	6	THREADED PLATE 8.0 X0 S235JR FE//ZNNI8/	GEWINDEPLATTE
110	966939508	2	CONNECTING LINK PRE-ASS. ⇨ ❑ 1060	LASCHE VORM.
111	11481667	1	SIMPLE LADDER EN 131 7-420X1,93M AL SP	ANLEGELEITER
112	97018833	2	PLATE 5X200X70 S355MC FE//ZNNI8//CN//T	BLECH
113	450023208	2	PIN ISO 2340 B20X500X485 ST.50K FE//ZN20	BOLZEN
114	10289808	4	WASHER ISO 7089 20 300HV FLZN SPF	SCHEIBE
115	97015745	2	PLATE 2X200X100 DC01 FE//ZNNI8//CN//T0	BLECH
116	12102696	84	BUTTON HEAD SCREW ISO 7380-2 M8X10 0	HALBRUNDKOPFSCHRAUBE
117	283086808	1	BEARING PLATE 25X100X271 PA6G+OEL SP	LAGERPLATTE
118	971299108	1	BEARING PLATE PA6G	LAGERPLATTE
120	967162408	1	ROPE SUPPORT WELDED RAL 1007	SEILAUFLAGE SCHWK.
121	10875570	2	SOCKET HEAD SCREW ISO 4762 M8X55 8.8	ZYLINDERSCHRAUBE
122	978820908	1	PLATE 4X1830X202 S315MC FE//ZNNI8//CN/	BLECH
123	966435308	1	GRIP PA6-30%GF SPF	GRIFF

Pos.	Item	Quantity	Description	Bezeichnung
124	12213814	8	SOCKET HEAD SCREW ISO 4762 M12X55 8	ZYLINDERSCHRAUBE
127	12224059	4	HEX SCREW ISO 4017 M20X65 8.8 FLZN SP	SECHSKANTSCHRAUBE
128	10875610	4	HEX NUT DIN 985 M20 10 FLZN SPF	SECHSKANTMUTTER
129	4600604	8	WASHER DIN 7349 21 100HV FLZN SPF	SCHEIBE
130	10652805	1	ROUND STRAND ROPE 10X3,36M STAHL VE	RUNDLITZENSEIL
131	10289805	4	WASHER ISO 7089 14 300HV FLZN SPF	SCHEIBE
136	953741108	1	PLATE S315MC FE//ZNNI8//CN//T0	BLECH
137	11658890	1	HEX SCREW ISO 4014 M12X65 8.8 FLZN SP	SECHSKANTSCHRAUBE
138	11840127	1	HEX NUT ISO 7040 M12 8 FLZN SPF	SECHSKANTMUTTER
139	979930908	2	PLATE 5X70X70 S355MC FE//ZNNI8//CN//T0	BLECH
140	971857508	1	TUBE 16.0X22 E235+N	ROHR
141	283096108	1	ROLLER RD68X20 PA6G	ROLLE
700	967052908	1	SIGNS S-ANL. LR13000 ⇨ ❑ 1061	BESCHILDERUNG

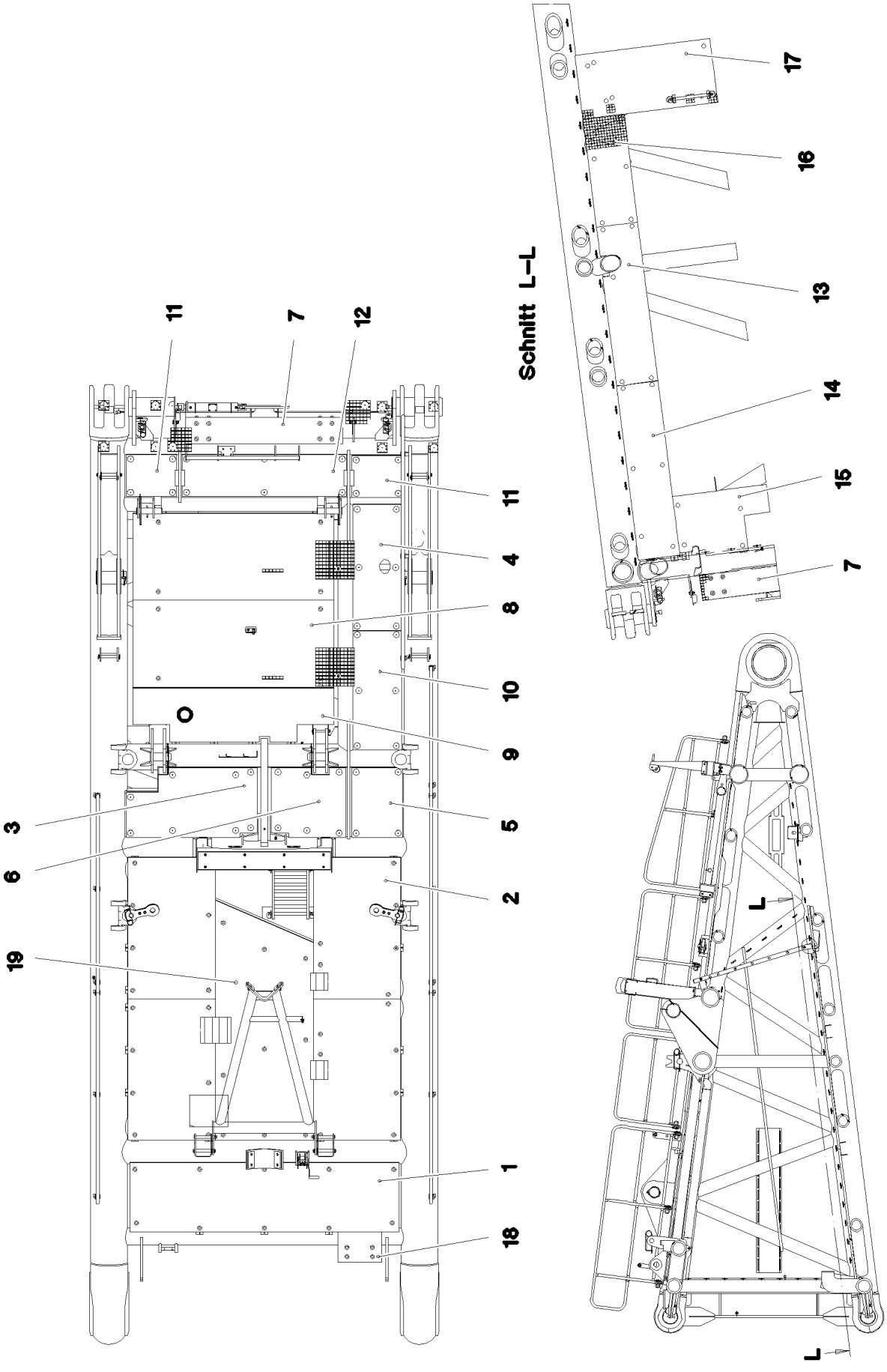

13.12.2021 077333 LIEBHERR	**etk_en_de_098405 LR 13000** **GRATINGS** **GITTERROSTE**	❑ 1058 (1/2) **967012008**

Pos.	Item	Quantity	Description	Bezeichnung
1	979148408	1	GRIDIRON T3080X800X30/3 S235JR VERZ	GITTERROST-P
2	979334908	4	GRIDIRON T1000X1630X30/3 S235JR SPF	GITTERROST-P
3	979148608	1	GRIDIRON T1500X800X30/2 S235JR T ZN K	GITTERROST-P
4	725838608	1	GRIDIRON T1450X560X30/2 S235JR T ZN K	GITTERROST-P
5	979331508	1	GRIDIRON T800X580X30/2 S235JR T ZN K	GITTERROST-P
6	97001703	1	GRIDIRON T850X800X30/2 S235JR SPF	GITTERROST-P
7	97018822	2	GRIDIRON T1800X300X30/3 S235JR VERZ	GITTERROST-P
8	725815408	2	GRIDIRON T2300X1000X30/2 S235JR T ZN K	GITTERROST-P
9	979210008	1	GRIDIRON T2300X620X30/2 S235JR VERZ	GITTERROST-P
10	725838708	1	GRIDIRON T1370X560X30/2 S235JR T ZN K	GITTERROST-P
11	725861408	2	GRIDIRON T580X483X30/2 S235JR T ZN K	GITTERROST-P
12	725869708	1	GRIDIRON T1800X450X30/2 S235JR T ZN K	GITTERROST-P
13	97013712	1	GRIDIRON T1850X483X30/2 S235JR T ZN K	GITTERROST-P
14	97013715	1	GRIDIRON T2030X483X30/2 S235JR T ZN K	GITTERROST-P
15	97013716	1	GRIDIRON T1850X730X30/2 S235JR T ZN K	GITTERROST-P
16	725802308	1	GRIDIRON T1260X483X30/2 S235JR T ZN K	GITTERROST-P
17	725848808	1	GRIDIRON T1600X740X30/2 S235JR T ZN K	GITTERROST-P
18	725801308	1	GRIDIRON T500X350X30/2 S235JR T ZN K	GITTERROST-P
19	97019019	1	GRIDIRON T2765X1120X30/3 S235JR VERZ	GITTERROST-P

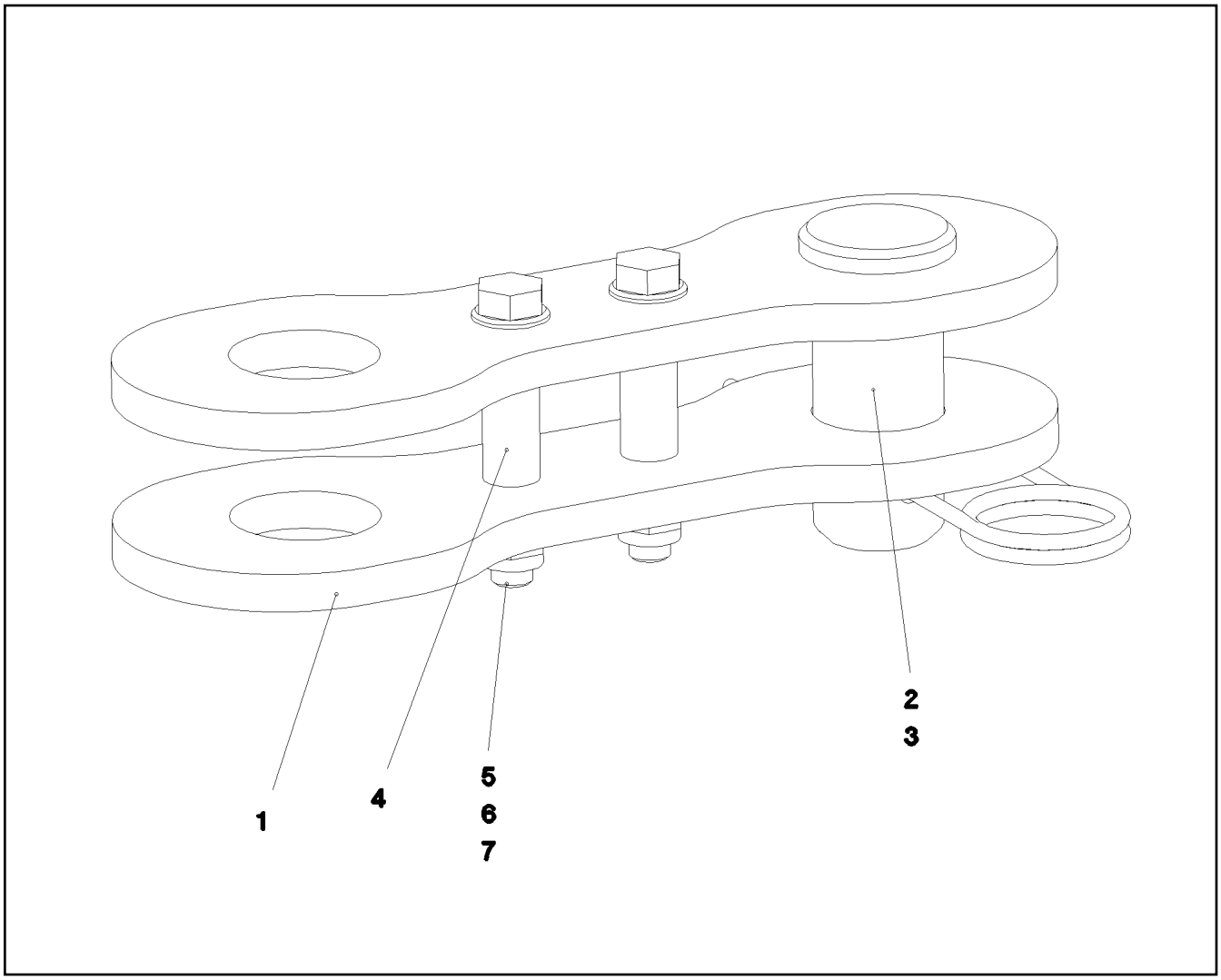

Pos.	Item	Quantity	Description	Bezeichnung
1	97013048	2	BUTT STRAP 15X395X130 S960QL+Z25 RAL	LASCHE
2	976449608	1	PIN 65.0X124 35NICRMOV125 SPF	BOLZEN
3	433105008	1	RETAINING SPRING DIN 2194 6 A3C	SICHERUNGSFEDER
4	974643908	2	TUBE 22X2,5X50 E235+N	ROHR
5	12222993	2	HEX SCREW ISO 4014 M16X110 8.8 FLZN SP	SECHSKANTSCHRAUBE
6	10875609	4	HEX NUT DIN 985 M16 8 FLZN SPF	SECHSKANTMUTTER
7	10289806	4	WASHER ISO 7089 16 300HV FLZN SPF	SCHEIBE

13.12.2021
071498

LIEBHERR

etk_en_de_098405 LR 13000

SIGNS
BESCHILDERUNG

1061 (1/2)

967052908

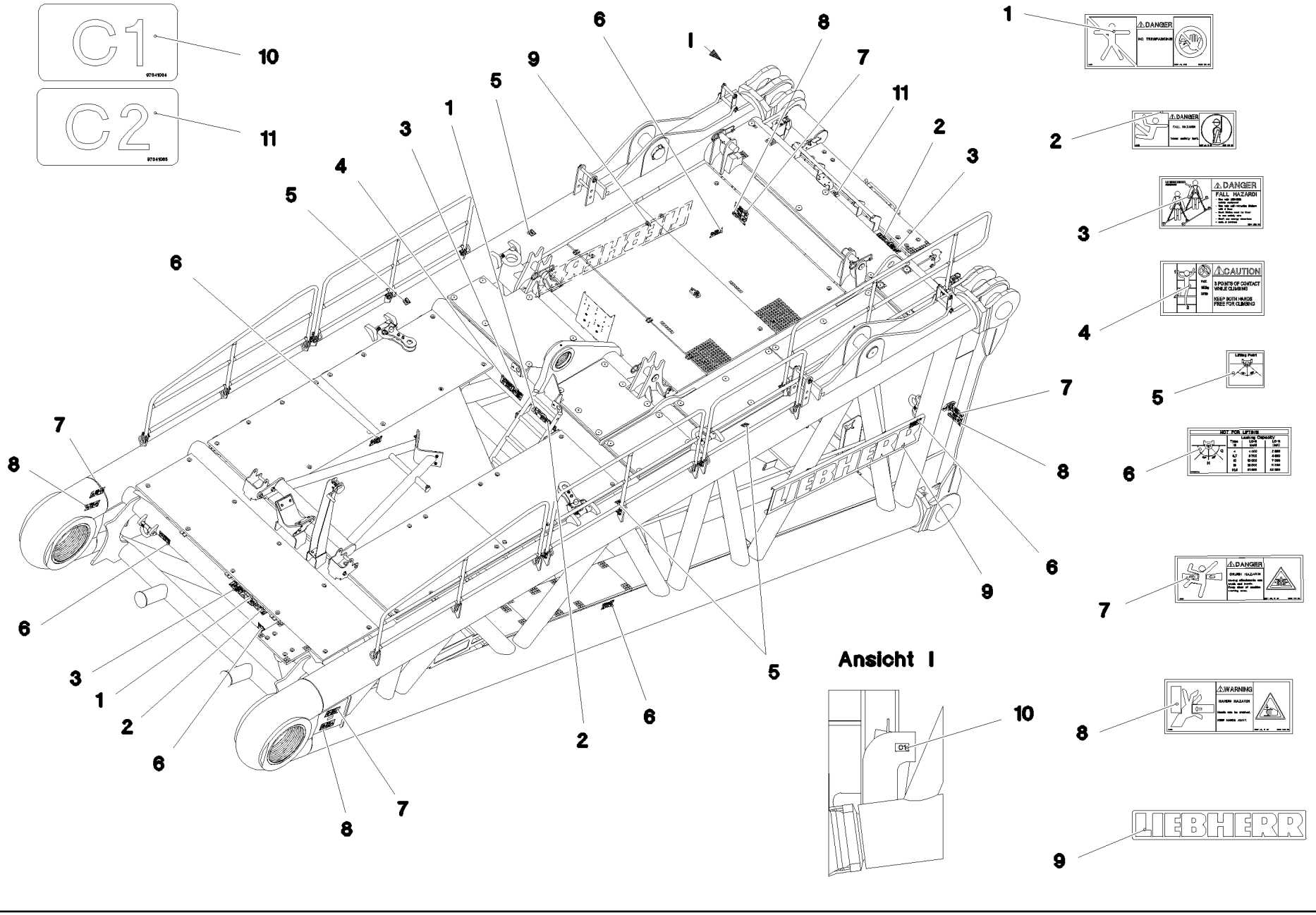

Pos.	Item	Quantity	Description	Bezeichnung
1	978674008	2	SIGN 208X88 KLEBEFOLIE SPF	SCHILD
2	978674808	3	SIGN 168X62 KLEBEFOLIE SPF	SCHILD
3	97004046	3	SIGN 168X88X1 KLEBEFOLIE SPF	SCHILD
4	97036732	1	SIGN 168X88 KLEBEFOLIE SPF	SCHILD
5	97036733	4	SIGN 68X68 KLEBEFOLIE SPF	SCHILD
6	97036734	6	SIGN 188X78 KLEBEFOLIE SPF	SCHILD
7	978674108	4	SIGN 208X88 KLEBEFOLIE SPF	SCHILD
8	978674608	4	SIGN 208X88 KLEBEFOLIE SPF	SCHILD
9	973179308	2	SIGN 375X2250 FOLIE	SCHILD
10	97041084	1	SIGN 90X50X1 KLEBEFOLIE SPF	SCHILD
11	97041085	1	SIGN 90X50X1 KLEBEFOLIE SPF	SCHILD

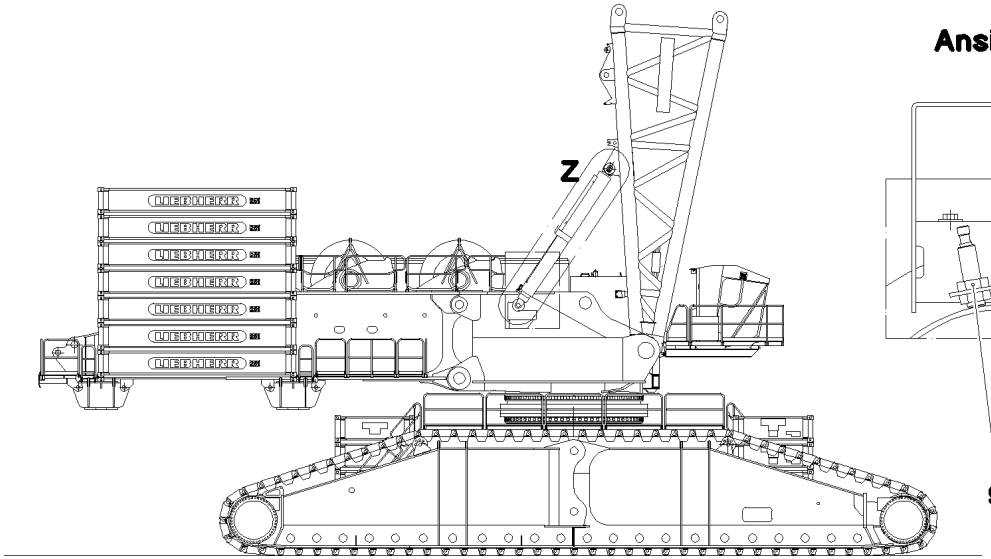
Z

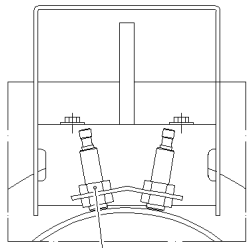
Ansicht A
9

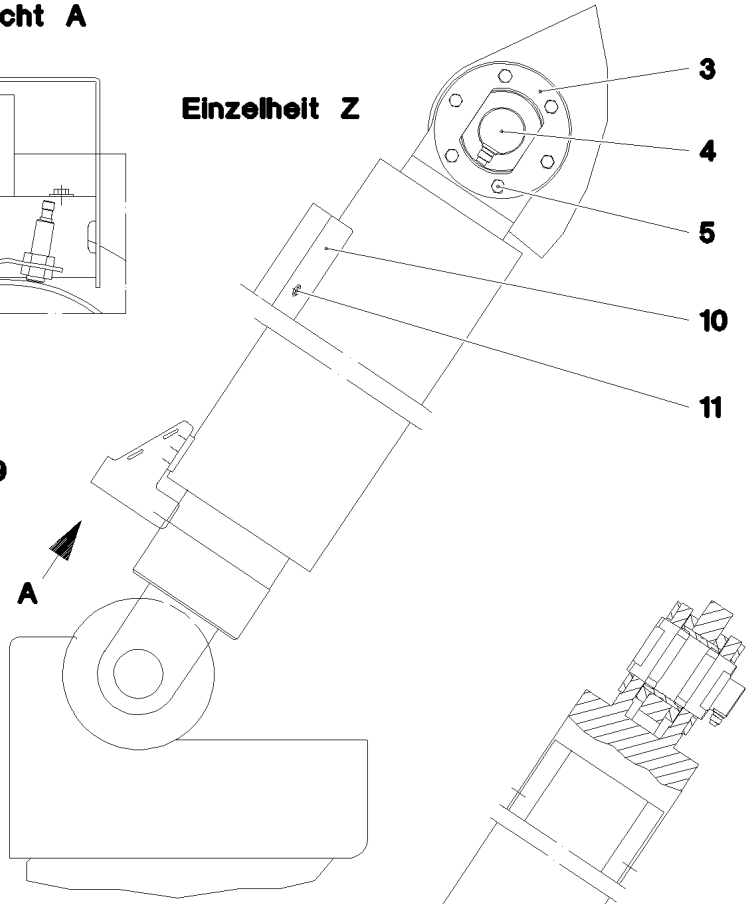
Einzelheit Z
3
4
5
10
11
A

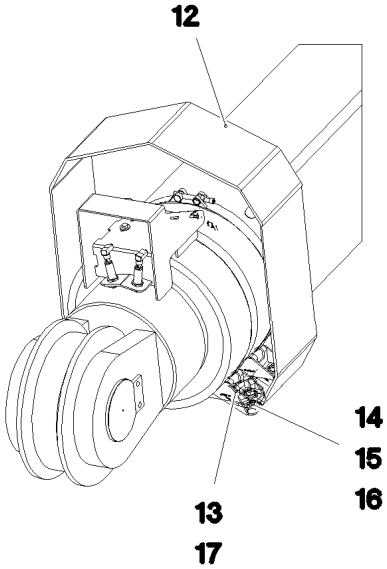
12
14
15
16
13
17

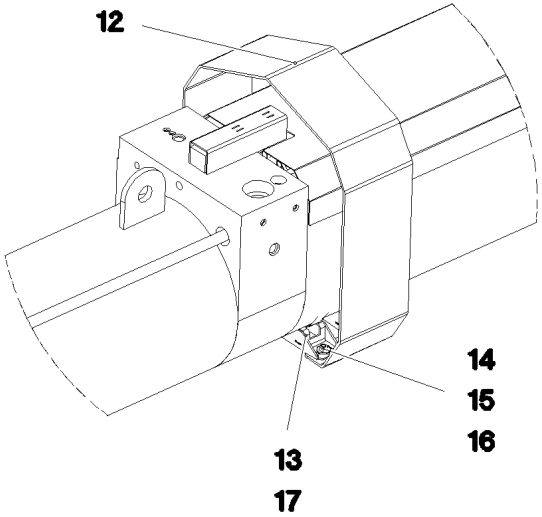
12
14
15
16
13
17

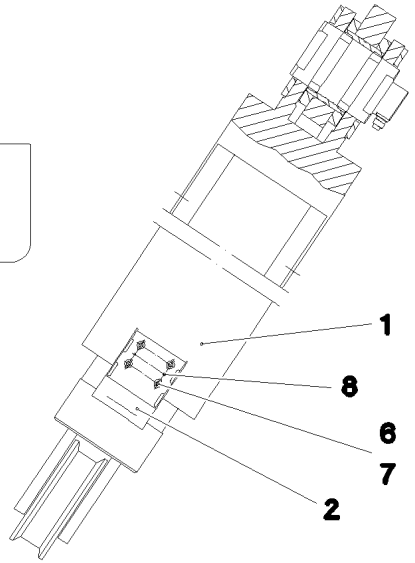
1
8
6
7
2

Pos. 500

Pos.	Item	Quantity	Description	Bezeichnung
1	10489927	1	TILT-BACK SUPPORT 380/300-1500 SPF ⇨ ❑ 1065	RUECKFALLSTUETZE
2	965755308	1	BRACKET WELDED CONST. FE//ZNNI8//CN/	KONSOLE SCHWK.
3	979312308	2	AXLE HOLDER 15X330X330 S690QL SPF	ACHSHALTER
4	10653030	1	FORCE MEASURING AXLE 0-3400KN ROSTF	KRAFTMESSACHSE
5	4600785	12	HEX SCREW ISO 4017 M24X50 10.9 FLZN SP	SECHSKANTSCHRAUBE
6	11651612	4	HEX SCREW ISO 4017 M8X16 8.8 480H SPF	SECHSKANTSCHRAUBE
7	11140469	4	WASHER ISO 7093-1 8 200HV 480H SPF	SCHEIBE
8	431103708	2	CLOSE TOLERANCE GROOVED PIN ISO 874	PASSKERBSTIFT
9	410101308	2	HEX NUT AEHNL.ISO 8675 B M18X1 8 A3C	SECHSKANTMUTTER
10	97012507	1	PLATE 2X1980X577 DC01 RAL 1007	BLECH
11	12102696	4	BUTTON HEAD SCREW ISO 7380-2 M8X10 0	HALBRUNDKOPFSCHRAUBE
12	97019095	2	ROPE DEFLECTOR PLATE 6X1810X200 S7	SEILABWEISBLECH
13	10355007	4	SWIVEL BOLT BRACKET CLAMP 407-417/41	GELENKBANDKONSOLENSCHE
14	11642358	8	HEX SCREW ISO 4017 M10X30 8.8 FLZN SP	SECHSKANTSCHRAUBE
15	12102695	8	HEX NUT ISO 4032 M10 8 ZNNI-480H SPF	SECHSKANTMUTTER
16	11658580	16	WASHER DIN 7349 10,5 200HV-St FLZN SPF	SCHEIBE
17	10562617	2	SOCKET HEAD SCREW ISO 4762 M10X100 8	ZYLINDERSCHRAUBE
500	967305108	1	EL.EQUIPMENT SAFETY RETAINER	ELEKTRIK S-RUECKHALTESIC
(151)	10354584	2	INDUCTIVE SENSOR BERUEHRUNGSLOS	INDUKTIVSENSOR

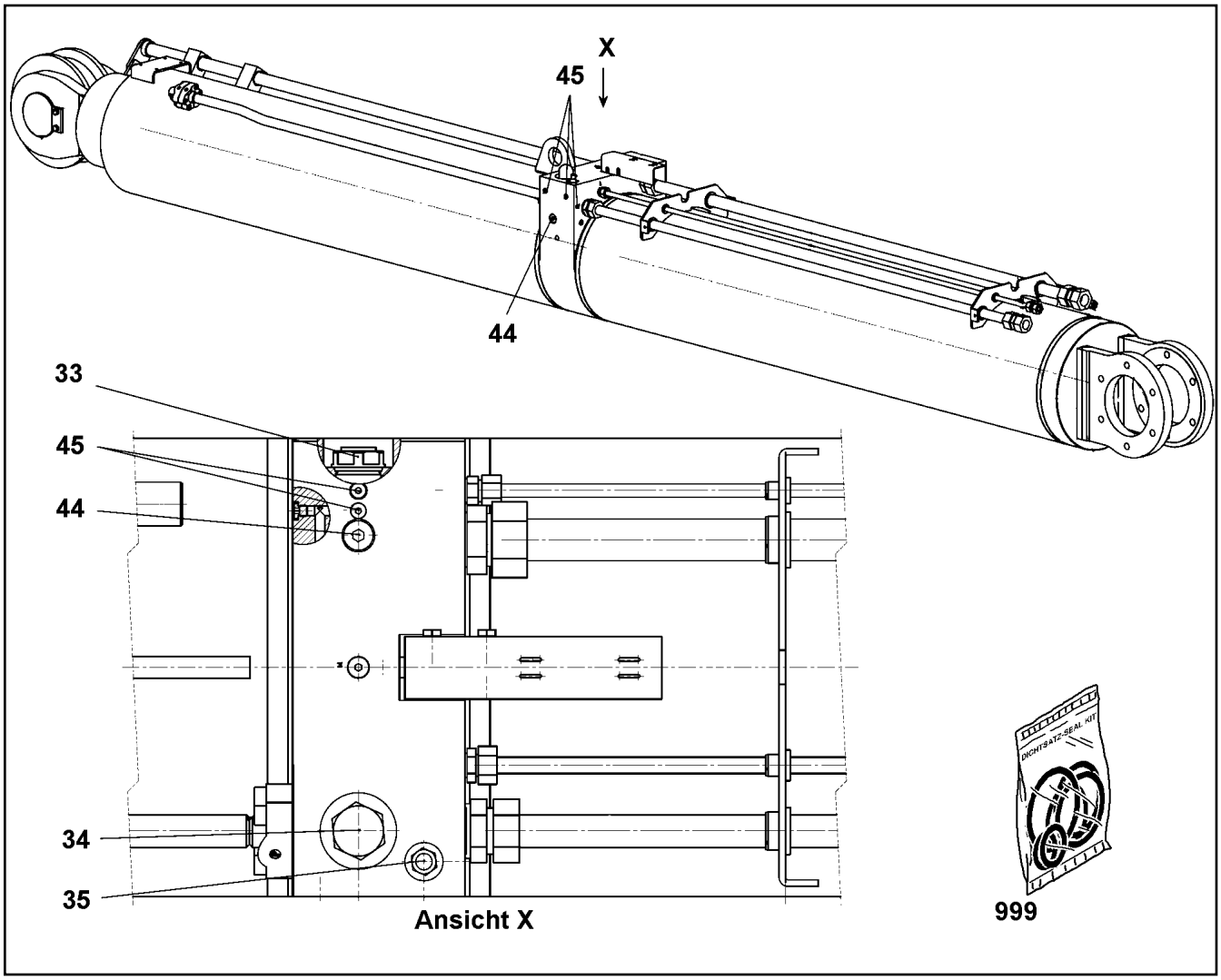

Pos.	Item	Quantity	Description	Bezeichnung
15	477704008	4	STOPPER PLUG VSTI1/4"ED CR6-FREI	BLINDSTOPFEN
33	10664321	1	NON-RETURN VALVE 350BAR 300L/MIN	RUECKSCHLAGVENTIL
34	11005469	1	PRESSURE LIMITING VALVE	DRUCKBEGRENZUNGSVENTIL
35	11005475	1	PRESSURE LIMITING VALVE	DRUCKBEGRENZUNGSVENTIL
44	477704508	2	STOP PLUG VSTIM22X1,5ED CR6-FREI	STOPFEN
45	477705508	6	STOPPER PLUG VSTIM10X1ED CR6-FREI	BLINDSTOPFEN
999	11005477	1	DS RELAPSE SUPPORT	DS RUECKFALLSTUETZE

Pos.	Item	Quantity	Description	Bezeichnung
6	966265208	1	CABLE DRUM COMPL. ⇨ ❑ 1067	LEITUNGSTROMMEL KPL.
9	966792108	1	TERMINAL BOX CPL. S1910 ⇨ ❑ 1068	KLEMMKASTEN KPL.
10	966417508	1	SENSOR ASSEMBLY	GEBERANBAU
(1)	10802057	1	ANGLE TRANSMITTER 360° LSB PL:D SPF	WINKELGEBER

Pos.	Item	Quantity	Description	Bezeichnung
10	966808408	1	LEAD W1911A	LEITUNG
151	10813237	1	CABLE DRUM 150M SPF	KABELTROMMEL
(5)	10467392	1	STRAIN	SPERRE
(12)	10046941	1	HANDLE	HANDGRIFF
154	420050108	9	WASHER ISO 7089 3 MS	SCHEIBE
170	10815125	1	WALL OUTLET 43-POL	WANDSTECKDOSE
171	10815121	1	FLANGE SEAL GR.28	FLANSCHDICHTUNG
172	692405308	1	DUST CAP 1 3/4-18NS METALL	STAUBKAPPE
173	10877630	1	TERMINAL HOUSING CA AL NIP 2K PUR	ENDGEHAEUSE
265	870002808	0.01	SEALANT A80MR HYLOMAR	DICHTMITTEL
266	10876399	4	HEX NUT DIN 985 M3 8 480H SPF	SECHSKANTMUTTER
268	408400801	4	PAN-HEAD SCREW ISO 7045 M3X20 4.8 A2	FLACHKOPFSCHRAUBE
284	10875696	1	CABLE GLAND M32X1,5X15-25 MS	KABELVERSCHRAUBUNG
285	602606808	1	REDUCTION M40X1,5/M32X1,5 MS	REDUKTION
423	602501308	1	VENTILATION SCREW G1/2"X30 POLYAMID	ENTLUEFTUNGSSCHRAUBE

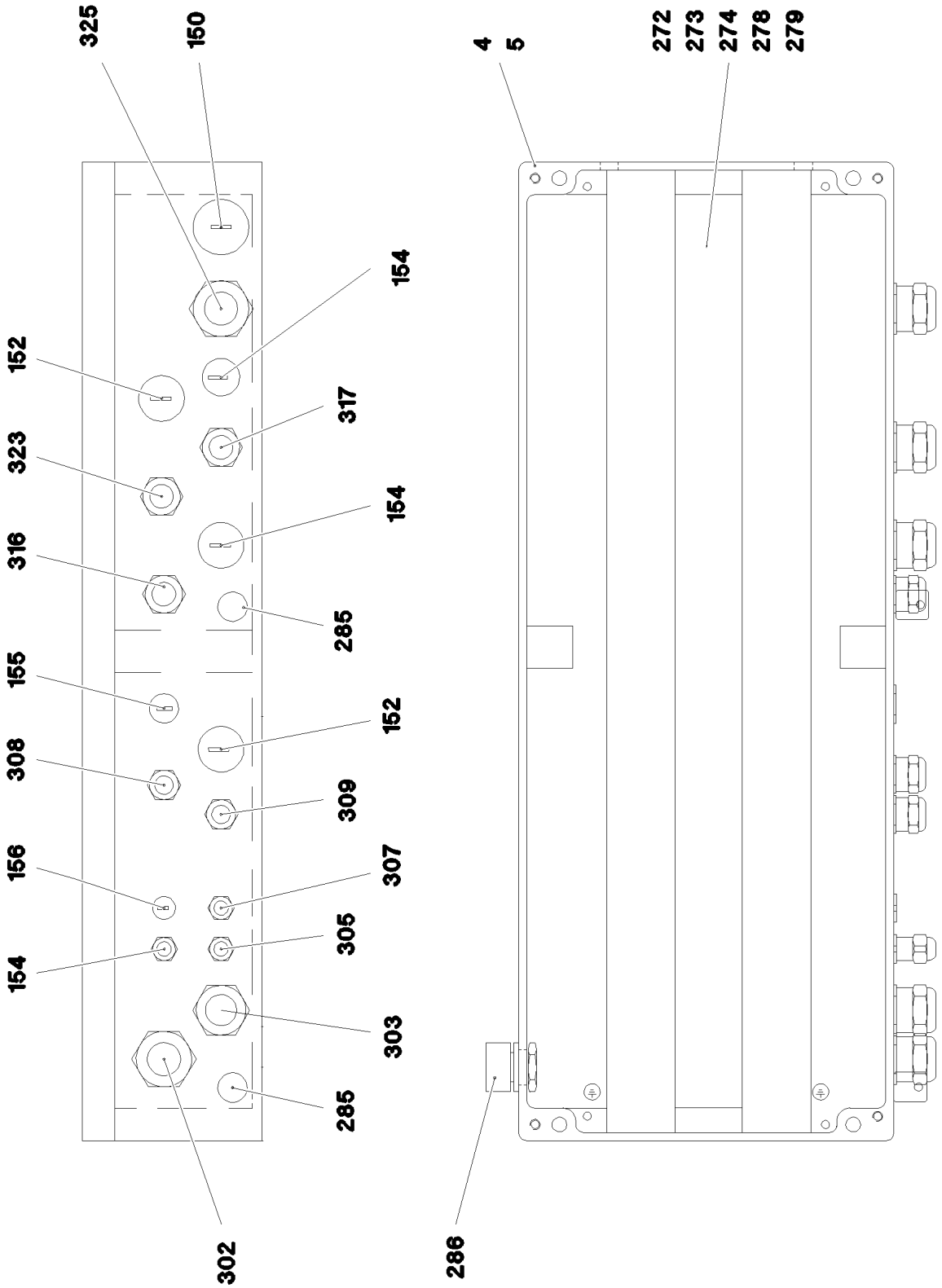

13.12.2021 071496 LIEBHERR	**etk_en_de_098405 LR 13000** **TERMINAL BOX CPL.** **KLEMMKASTEN KPL.**	1068 (1/2) **966792108**

Pos.	Item	Quantity	Description	Bezeichnung
4	97010005	1	SIGN S1910 ALU	SCHILD
5	975221708	1	EMPTY CASING 230X600X110X0 AL	LEERGEHAEUSE
150	602425208	1	SCREW PLUG M32X1,5 MS	VERSCHLUSSSCHRAUBE
152	602425108	3	SCREW PLUG M25X1,5 MS	VERSCHLUSSSCHRAUBE
154	602425008	1	SCREW PLUG 15 M20X 1,5 MS	VERSCHLUSSSCHRAUBE
155	602424908	1	SCREW PLUG M16X1,5 MS	VERSCHLUSSSCHRAUBE
156	602425508	1	SCREW PLUG M12X1,5 MS	VERSCHLUSSSCHRAUBE
272	10197808	2	WASHER ISO 7089 5 200HV ZNNI-480H	SCHEIBE
273	408201014	2	SHEET-METAL SCREW ISO 7049 ST4,8X19	BLECHSCHRAUBE
274	602736008	2	SUPPORT TRESTLE	AUFLAGEBOCK
278	602106708	1.16	TOP HAT RAIL 35X27X7,3X1	HUTSCHIENE
279	10286354	88	TERMINAL/CLAMP 6,3/2,8X0,8MM²	KLEMME
285	602501208	2	WATER DRAIN PLUG M12 PA6G SPF	ENTWAESSERUNGSSTOPFEN
286	10488662	1	VENTILATION SCREW M20X1,5 POLYAMID	ENTLUEFTUNGSSCHRAUBE
302	966792408	1	LEAD W1909	LEITUNG
303	966793608	1	LEAD W1910	LEITUNG
304	966793908	1	LEAD W1919	LEITUNG
305	966794008	1	LEAD W1920	LEITUNG
307	966794208	1	LEAD W1917	LEITUNG
308	966916508	1	LEAD W1923	LEITUNG
309	966794408	1	LEAD W1913A	LEITUNG
316	966794508	1	LEAD W1921	LEITUNG
317	966794708	1	LEAD W1927	LEITUNG
323	966794608	1	LEAD W1915	LEITUNG
325	966794908	1	LEAD W1911	LEITUNG

Pos.	Item	Quantity	Description	Bezeichnung
4	966086308	1	ADDITIONAL HYDR.S PIVOT SECTI. ⇨ ❑ 1071	ZUSATZHYDRAULIK S-ANLENK

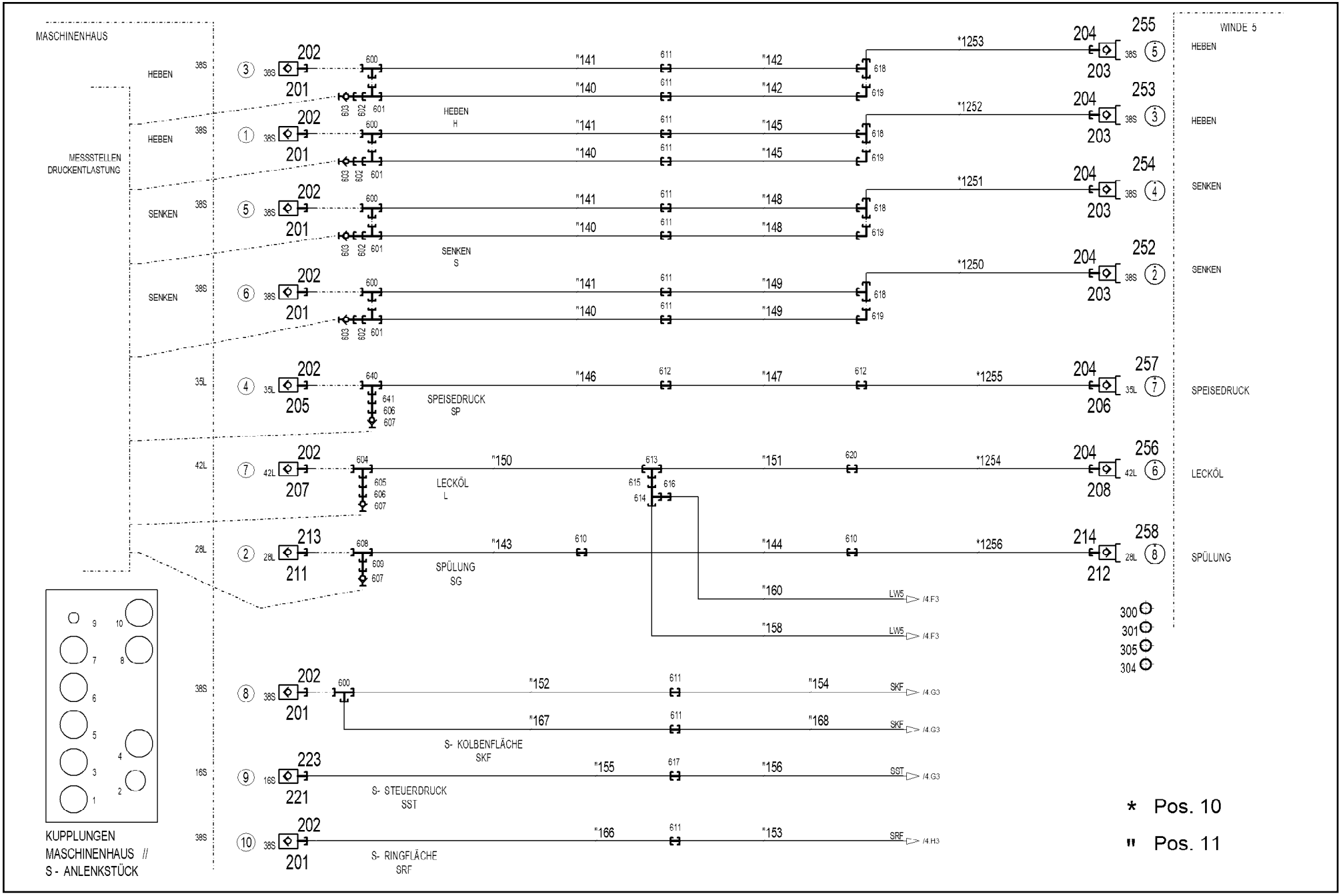
MASCHINENHAUS
HEBEN
HEBEN
MESSSTELLEN
DRUCKENTLASTUNG
SENKEN
SENKEN
HEBEN H
SENKEN S
SPEISEDRUCK SP
LECKÖL L
SPÜLUNG SG
S- KOLBENFLÄCHE SKF
S- STEUERDRUCK SST
S- RINGFLÄCHE SRF
WINDE 5
HEBEN
HEBEN
SENKEN
SENKEN
SPEISEDRUCK
LECKÖL
SPÜLUNG
LW5 /4.F3
LW5 /4.F3
SKF /4.G3
SKF /4.G3
SST /4.G3
SRF /4.H3
KUPPLUNGEN
MASCHINENHAUS //
S - ANLENKSTÜCK
* Pos. 10
" Pos. 11

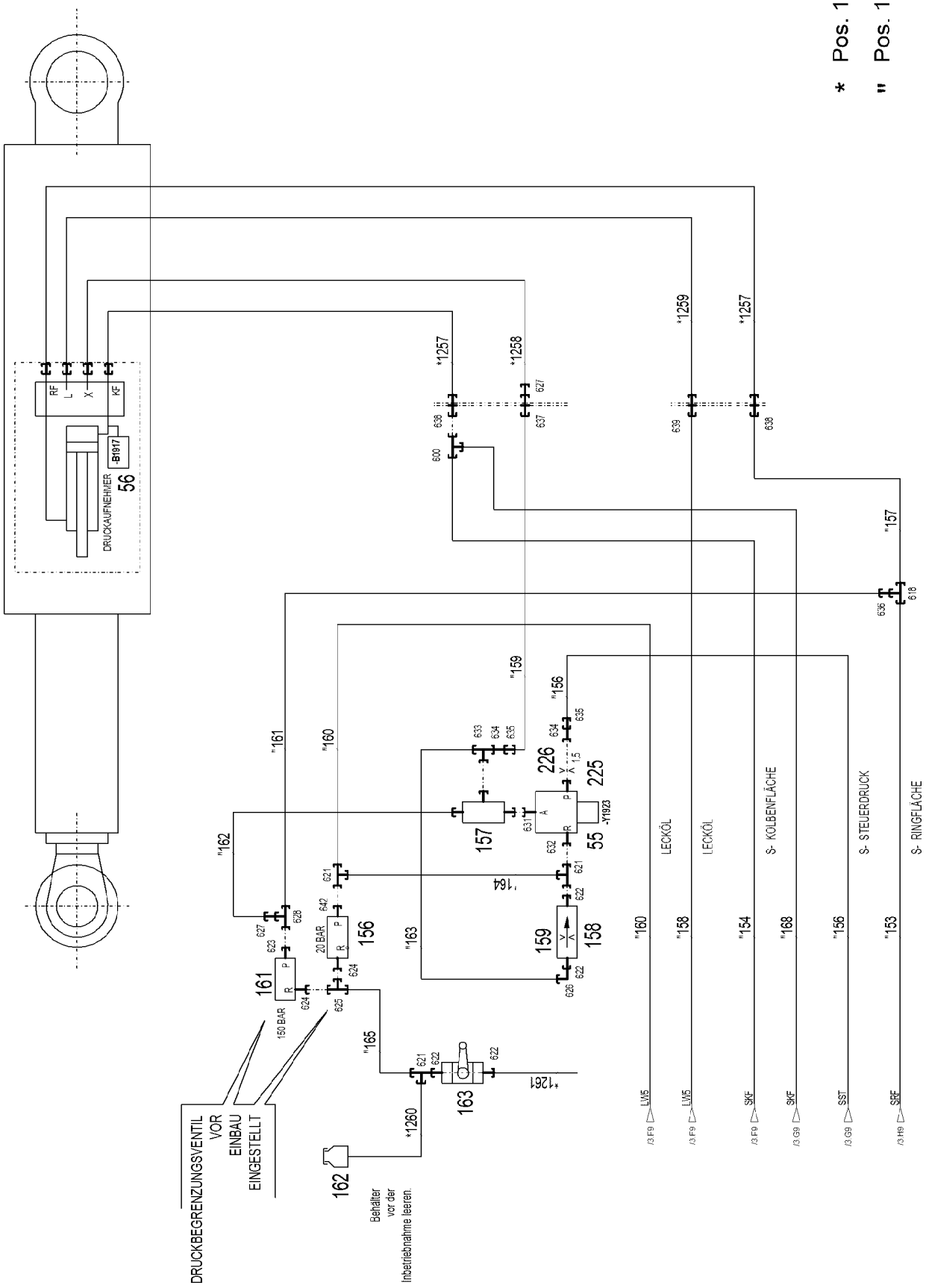

13.12.2021 068941	**etk_en_de_098405 LR 13000**	1072 (2/4)
LIEBHERR	**ADDITIONAL HYDR.S PIVOT SECTI.** **ZUSATZHYDRAULIK S-ANLENKSTUECK**	**966086308**

Pos.	Item	Quantity	Description	Bezeichnung
10	966219208	1	HOSE LINES GRATING-WINCH ⇨ ❑ 1075	SCHLAUCHLEITUNGEN GITTER
11	966219308	1	PIPELINES S PIVOT SECTION GITTER WIND ⇨ ❑ 1076	ROHRLEITUNGEN S-ANLENKS
55	511444408	1	DIRECTIONAL CONTROL VALVE 3/2 350BA ⇨ ❑ 462	WEGEVENTIL
56	10816185	1	PRESSURE SENSOR 0-400/400 BAR LSB PL:	DRUCKAUFNEHMER
156	11211592	1	PRESSURE LIMITING VALVE pv=20BAR pma	DRUCKBEGRENZUNGSVENTIL
157	511451908	1	SHUTTLE VALVE 350BAR CR6-FREI	WECHSELVENTIL
158	510671108	1	FILTER CARTRIDGE 0,005m³/min 25µm	FILTERPATRONE
159	511048708	1	NOZZLE 0,4 M5X9 CUZN39PB3	DUESE
161	511417708	1	PRESSURE LIMITING VALVE pmax=700BAR ⇨ ❑ 1079	DRUCKBEGRENZUNGSVENTIL
162	96028333	1	EXPANSION TANK CPL. ⇨ ❑ 39	AUSGLEICHSBEHAELTER KPL.
163	510696008	1	BALL VALVE DN8-1/4" MS	KUGELHAHN
201	511512208	6	COUPLING SLEEVE B8 38-S	KUPPLUNGSMUFFE
202	10466917	8	HEX CAP NUT RD79X4 SPF	VERSCHLUSSMUTTER
203	511512308	4	COUPLING PLUG B8 38-S	KUPPLUNGSSTECKER
204	10466913	6	SCREW PLUG RD79X4 SPF	VERSCHLUSSSCHRAUBE
205	511518408	1	COUPLING SLEEVE B8 35-L	KUPPLUNGSMUFFE
206	511518508	1	COUPLING PLUG B8 35-L	KUPPLUNGSSTECKER
207	10675113	1	COUPLING SLEEVE B8 42-L A3C	KUPPLUNGSMUFFE
208	10675114	1	COUPLING PLUG B8 42-L A3C	KUPPLUNGSSTECKER
211	511501008	1	COUPLING SLEEVE B6 28-L	KUPPLUNGSMUFFE
212	511501108	1	COUPLING PLUG B6 28-L	KUPPLUNGSSTECKER
213	10466916	1	HEX CAP NUT RD54X4 SPF	VERSCHLUSSMUTTER
214	10466912	1	SCREW PLUG RD54X4 SPF	VERSCHLUSSSCHRAUBE
221	511505908	1	COUPLING SLEEVE B3 16-S	KUPPLUNGSMUFFE
223	10466915	1	HEX CAP NUT RD36X3 SPF	VERSCHLUSSMUTTER
225	949864108	1	SCREW-ON CONNECTION	EINSCHRAUBSTUTZEN
226	511060808	1	NOZZLE 1,5 M10X10 ST	DUESE
252	97044172	1	TRAILER 2X25X25 ALMG3 H111 BEZ.2	ANHAENGER
253	97044210	1	TRAILER 2X25X25 ALMG3 H111 BEZ.3	ANHAENGER
254	97044211	1	TRAILER 2X25X25 ALMG3 H111 BEZ.4	ANHAENGER
255	97044212	1	TRAILER 2X25X25 ALMG3 H111 BEZ.5	ANHAENGER
256	97044213	1	TRAILER 2X25X25 ALMG3 H111 BEZ.6	ANHAENGER
257	97044214	1	TRAILER 2X25X25 ALMG3 H111 BEZ.7	ANHAENGER
258	97044215	1	TRAILER 2X25X25 ALMG3 H111 BEZ.8	ANHAENGER
300	710107708	5	SEALING RING DIN 7603 A52X60X2,5 CU	DICHTRING
301	710107608	1	SEALING RING DIN 7603 A48X55X2 CU	DICHTRING
304	12101869	7	KEY RING 25X1,5 ST FE/ZN8/CN	SCHLUESSELRING
305	710107208	1	SEALING RING DIN 7603 A38X44X2 CU	DICHTRING
600	472331908	6	FITTING ELSD38-S CR6-FREI	VERSCHRAUBUNG
601	482431814	4	FITTING ISO 8434 ET 38S CR6-FREI	VERSCHRAUBUNG
602	475408108	4	FITTING REDSD38/6-S CR6-FREI	VERSCHRAUBUNG
603	475601508	4	TEST POINT FITTING BMA3 6S CR6-FREI	MESSANSCHLUSS
604	7367986	1	FITTING EL 42L CR6-FREI	VERSCHRAUBUNG
605	475431708	1	FITTING RED 42/18L CR6-FREI	VERSCHRAUBUNG
606	475430308	2	FITTING REDSD18/10-L CR6-FREI	VERSCHRAUBUNG
607	510629008	3	TEST POINT FITTING VKA3 10LM16X1,5 CR6	MESSANSCHLUSS
608	7407120	1	FITTING EL 28L CR6-FREI	VERSCHRAUBUNG
609	475435408	1	FITTING REDSDN28/10-L CR6-FREI	VERSCHRAUBUNG
610	470030808	2	FITTING XG28-L CR6-FREI	VERSCHRAUBUNG
611	470033108	11	FITTING XG38-S CR6-FREI	VERSCHRAUBUNG
612	470033208	2	FITTING XG35-L CR6-FREI	VERSCHRAUBUNG
613	470431408	1	FITTING T 42L CR6-FREI	VERSCHRAUBUNG
614	472300414	1	FITTING EL 15L CR6-FREI	VERSCHRAUBUNG
615	475436608	1	FITTING RED 42/15L CR6-FREI	VERSCHRAUBUNG
616	475431808	1	FITTING RED 15/12L CR6-FREI	VERSCHRAUBUNG

Pos.	Item	Quantity	Description	Bezeichnung
617	470032708	1	FITTING XG16-S CR6-FREI	VERSCHRAUBUNG
618	470433008	5	FITTING XT38-S CR6-FREI	VERSCHRAUBUNG
619	472531808	4	FITTING EWSD38-S CR6-FREI	VERSCHRAUBUNG
620	470030908	1	FITTING XG42-L CR6-FREI	VERSCHRAUBUNG
621	247128602	3	L NECK EL 12L M18X1,5 CR6-FREI	L-STUTZEN
622	471035308	4	FITTING XGE12-LR-ED1/4" CR6-FREI	VERSCHRAUBUNG
623	471033208	1	FITTING XGE16-SR-ED CR6-FREI	VERSCHRAUBUNG
624	471903808	2	FITTING EGE 12L G1/2 CR6-FREI	VERSCHRAUBUNG
625	470430408	1	FITTING T 12L CR6-FREI	VERSCHRAUBUNG
626	247117702	1	SWIVEL ELBOW EW 12L M18X1,5 CR6-FREI	WINKELSTUTZEN
627	475433308	2	FITTING REDSD16/12-S CR6-FREI	VERSCHRAUBUNG
628	7407098	1	FITTING EL 16S CR6-FREI	VERSCHRAUBUNG
631	471900508	1	FITTING EGESD12-SR-WD CR6-FREI	VERSCHRAUBUNG
632	471901208	1	FITTING EGESD12-LR-WD CR6-FREI	VERSCHRAUBUNG
633	482431414	1	FITTING ISO 8434 ET 12S CR6-FREI	VERSCHRAUBUNG
634	470010308	2	FITTING SNV12-S CR6-FREI	VERSCHRAUBUNG
635	475032508	2	FITTING XGR16/12-S CR6-FREI	VERSCHRAUBUNG
636	475434208	1	FITTING REDSD38/16-S CR6-FREI	VERSCHRAUBUNG
637	474032608	1	FITTING XSV16-S CR6-FREI	VERSCHRAUBUNG
638	474033008	2	FITTING XSV38-S CR6-FREI	VERSCHRAUBUNG
639	474030508	1	FITTING XSV15-L CR6-FREI	VERSCHRAUBUNG
640	482330814	1	FITTING ISO 8434 EL 35L CR6-FREI	VERSCHRAUBUNG
641	475431208	1	FITTING REDSD35/18-L CR6-FREI	VERSCHRAUBUNG
642	471034808	1	FITTING GE 12L G1/2 CR6-FREI	VERSCHRAUBUNG

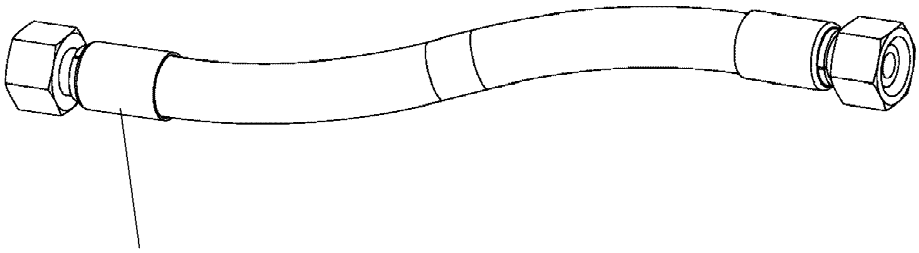

Schlauchnummer
Hose number
Numéro de flexible
Número de flexible
Номера шланга

Die Schlauchnummern auf den Schläuchen entsprechen den Positionen in der Schlauchliste.

The hose numbers from the hoses are in accordance with the items in the hose list.

Les numéros indiqués sur les flexibles correspondent aux repères de la nomenclature des flexibles.

Los números indicados en los flexibles corresponden a las posiciones de la lista de flexibles.

Нанесенные на шлангах номера соответствуют позициям в перечне.

Pos.	Item	Quantity	Description	Bezeichnung
1250	966733608	1	HOSE CPL. 6ST 38X1270	SCHLAUCH KPL.
1251	966733708	1	HOSE CPL. 6ST 38X1430	SCHLAUCH KPL.
1252	966733808	1	HOSE CPL. 6ST 38X1390	SCHLAUCH KPL.
1253	966733908	1	HOSE CPL. 6ST 38X1540	SCHLAUCH KPL.
1254	966683108	1	HOSE CPL. GH663 38X1750	SCHLAUCH KPL.
1255	966734008	1	HOSE CPL. 1SN 32X1750	SCHLAUCH KPL.
1256	926970408	1	HOSE CPL. 1SN 25X2000	SCHLAUCH KPL.
1257	966734108	2	HOSE CPL. F6000 31X1330	SCHLAUCH KPL.
1258	966380408	1	HOSE CPL.	SCHLAUCH KPL.
1259	966864808	1	HOSE CPL. 2SN 12X1440	SCHLAUCH KPL.
1260	929351908	1	HOSE CPL. 2TE 8X340	SCHLAUCH KPL.
1261	966867208	1	HOSE CPL. 2TE 8X140	SCHLAUCH KPL.

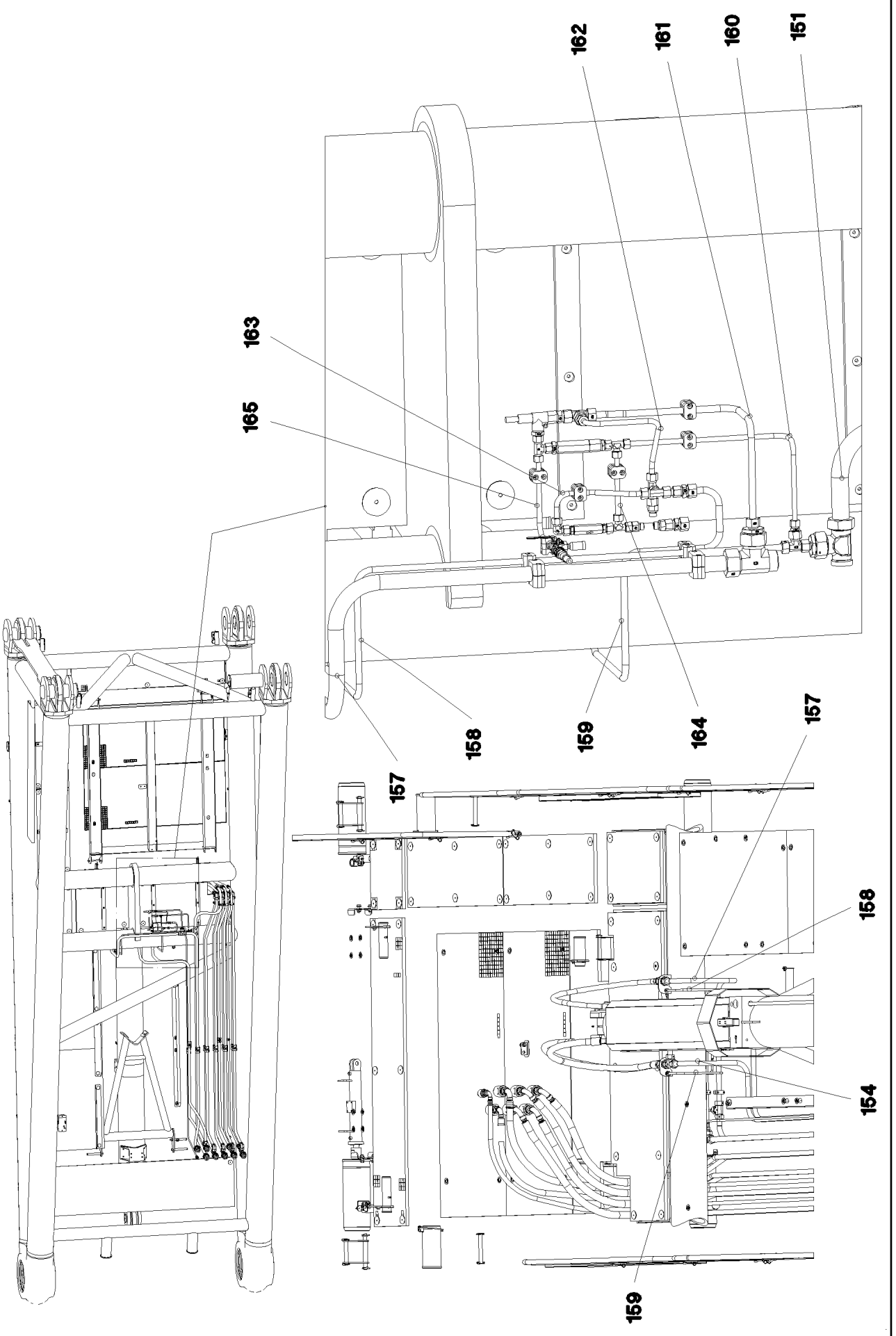

13.12.2021 071519	**etk_en_de_098405 LR 13000**	❑ 1076 (1/3)
LIEBHERR	**PIPELINES S PIVOT SECTION** **ROHRLEITUNGEN S-ANLENKSTUECK**	**966219308**

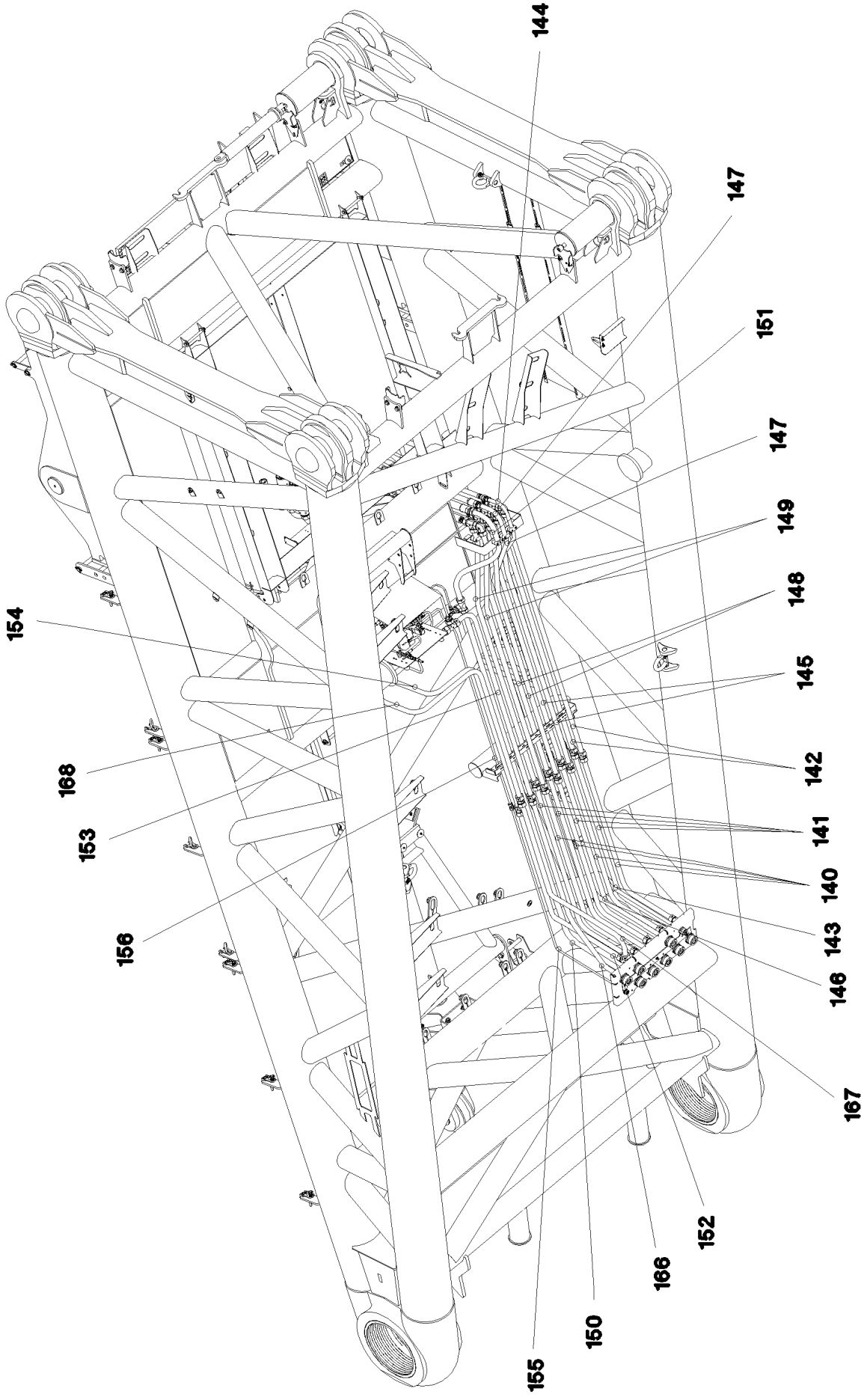
144
147
151
147
149
148
154
145
168
142
153
141
140
156
143
146
167
152
166
150
155

Pos.	Item	Quantity	Description	Bezeichnung
140	966664708	4	PIPE COMPL. 38X5X1855 MUTTER 38S/STA	ROHR KPL.
141	966664808	4	PIPE COMPL. 38X5X2016 MUTTER 38S/STA	ROHR KPL.
142	966664908	2	PIPE COMPL. 38X5X2456 MUTTER 38S/STA	ROHR KPL.
143	966665008	1	PIPE COMPL. 28X2X2045 28L - 28L	ROHR KPL.
144	966665108	1	PIPE COMPL. 28X2X2673 28L - 28L	ROHR KPL.
145	966665208	2	PIPE COMPL. 38X5X2461 MUTTER 38S/STA	ROHR KPL.
146	966665308	1	PIPE COMPL. 35X2X2022 35L - 35L	ROHR KPL.
147	966665408	1	PIPE COMPL. 35X2X2672 G35L - G35L	ROHR KPL.
148	966665508	2	PIPE COMPL. 38X5X2472 MUTTER 38S/STA	ROHR KPL.
149	966665608	2	PIPE COMPL. 38X5X2488 MUTTER 38S/STA	ROHR KPL.
150	966665708	1	PIPE COMPL. 42X3X3888 42L - 42L	ROHR KPL.
151	966665808	1	PIPE COMPL. 42X3X1098 G42L - 42L	ROHR KPL.
152	966665908	1	PIPE COMPL. 38X5X1853 MUTTER 38S/STA	ROHR KPL.
153	966666008	1	PIPE COMPL. 38X5X2054 MUTTER 38S/STA	ROHR KPL.
154	966666108	1	PIPE COMPL. 38X5X2573 MUTTER 38S/STA	ROHR KPL.
155	966666208	1	PIPE COMPL. 16X2X2133 16S - 16S	ROHR KPL.
156	966666308	1	PIPE COMPL. 16X2X2209 16S - 16S	ROHR KPL.
157	966666408	1	PIPE COMPL. 38X5X2003 MUTTER 38S/STA	ROHR KPL.
158	966666508	1	PIPE COMPL. 15X1,5X1990 15L - 15L	ROHR KPL.
159	966666608	1	PIPE COMPL. 16X2X1288 16S - 16S	ROHR KPL.
160	966666708	1	PIPE COMPL. 12X1,5X682 12L - 12L	ROHR KPL.
161	966666808	1	PIPE COMPL. 16X2X784 16S - 16S	ROHR KPL.
162	966666908	1	PIPE COMPL. 12X1,5X427 12S - 12S	ROHR KPL.
163	966667008	1	PIPE COMPL. 12X1,5X288 12S - 12L	ROHR KPL.
164	966667108	1	PIPE COMPL. 12X1,5X173 12L - 12L	ROHR KPL.
165	966667208	1	PIPE COMPL. 12X1,5X341 12L - 12L	ROHR KPL.
166	966672908	1	PIPE COMPL. 38X5X1888 MUTTER 38S/STA	ROHR KPL.
167	966673008	1	PIPE COMPL. 38X5X1924 MUTTER 38S/STA	ROHR KPL.
168	966673108	1	PIPE COMPL. 38X5X2851 MUTTER 38S/STA	ROHR KPL.

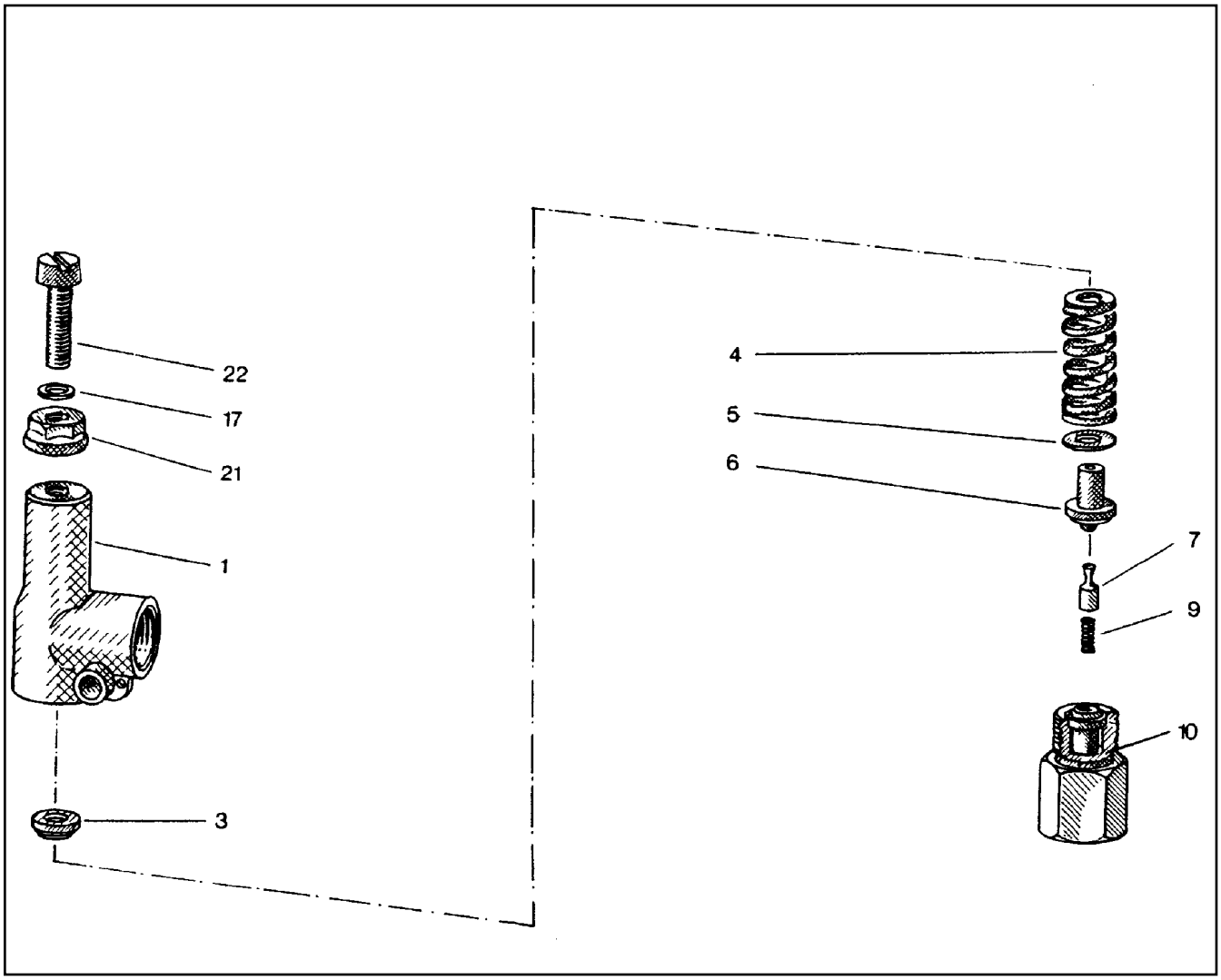

Pos.	Item	Quantity	Description	Bezeichnung
1	510796908	1	HOUSING	GEHAEUSE
3	510797008	1	SPRING SUPPORT	FEDERTELLER
4	511015108	1	COMPRESSION SPRING	DRUCKFEDER
5	510797208	1	WASHER	SCHEIBE
6	510797308	1	SPRING-LOADED PIN	FEDERBOLZEN
7	510797408	1	DAMPING PISTON	DAEMPFUNGSKOLBEN
9	510797508	1	COMPRESSION SPRING	DRUCKFEDER
10	510797608	1	VALVE SEAT	VENTILSITZ
17	510783208	1	SHIM	AUSGLEICHSCHEIBE
21	510741708	1	SEALING NUT M8	DICHTMUTTER
22	510797708	1	SOCKET HEAD SCREW DIN 84 M8X35 5.8	ZYLINDERSCHRAUBE

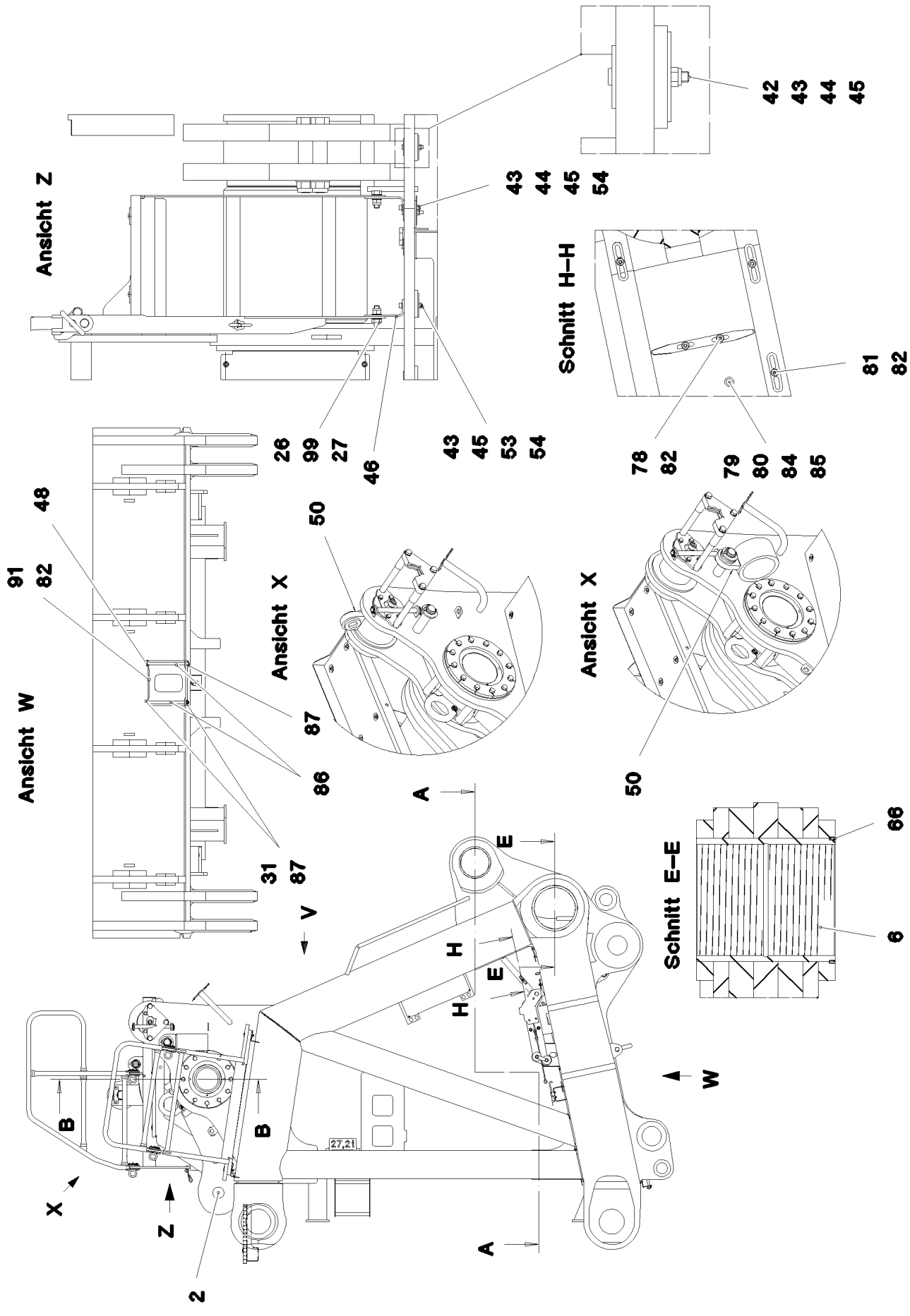

13.12.2021 077334	**etk_en_de_098405 LR 13000**	❑ 1080 (1/6)
LIEBHERR	**S HEAD SECTION** **S-KOPFSTUECK**	**916332108**

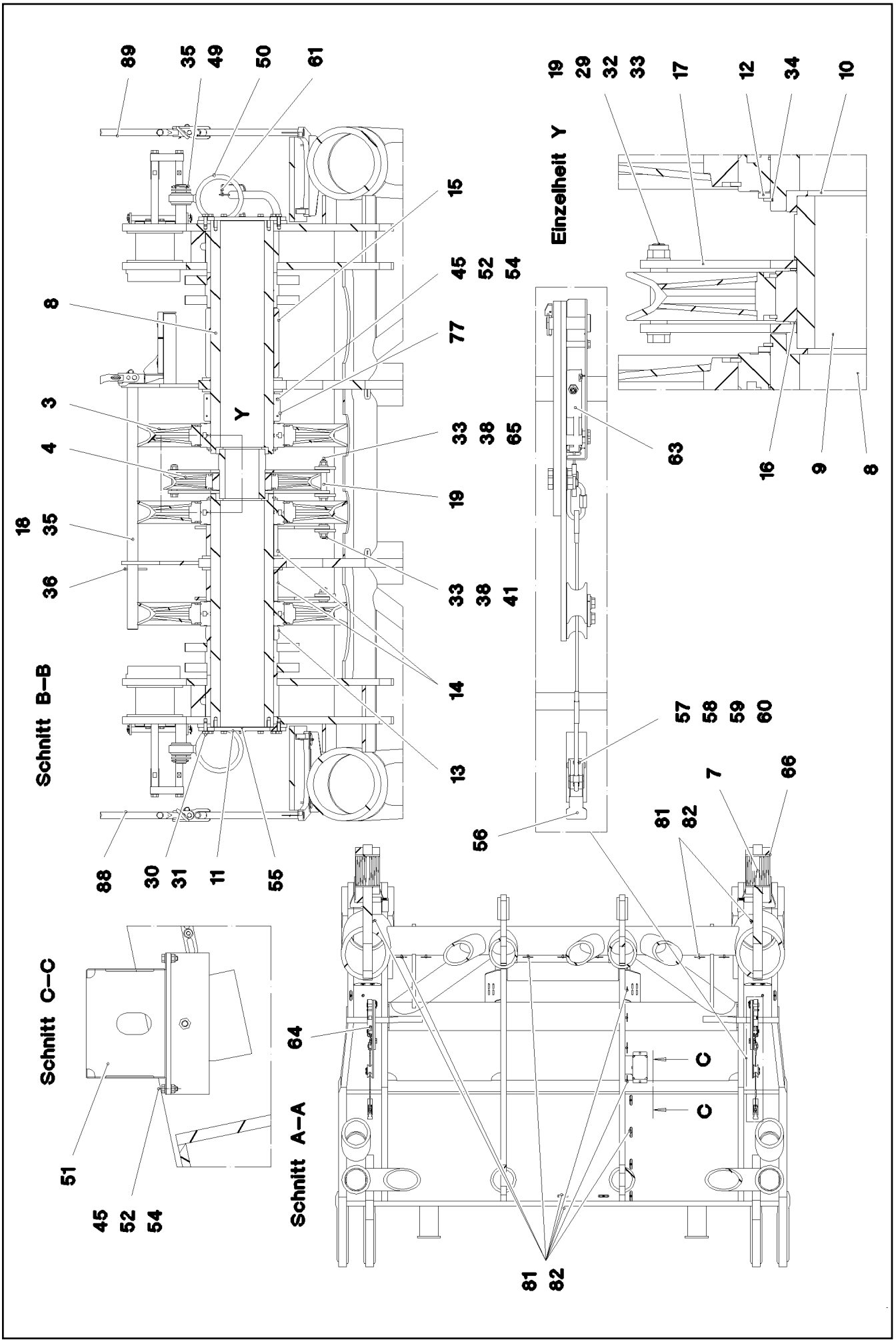
Einzelheit Y
Schnitt B–B
Schnitt C–C
Schnitt A–A
Y
C
C

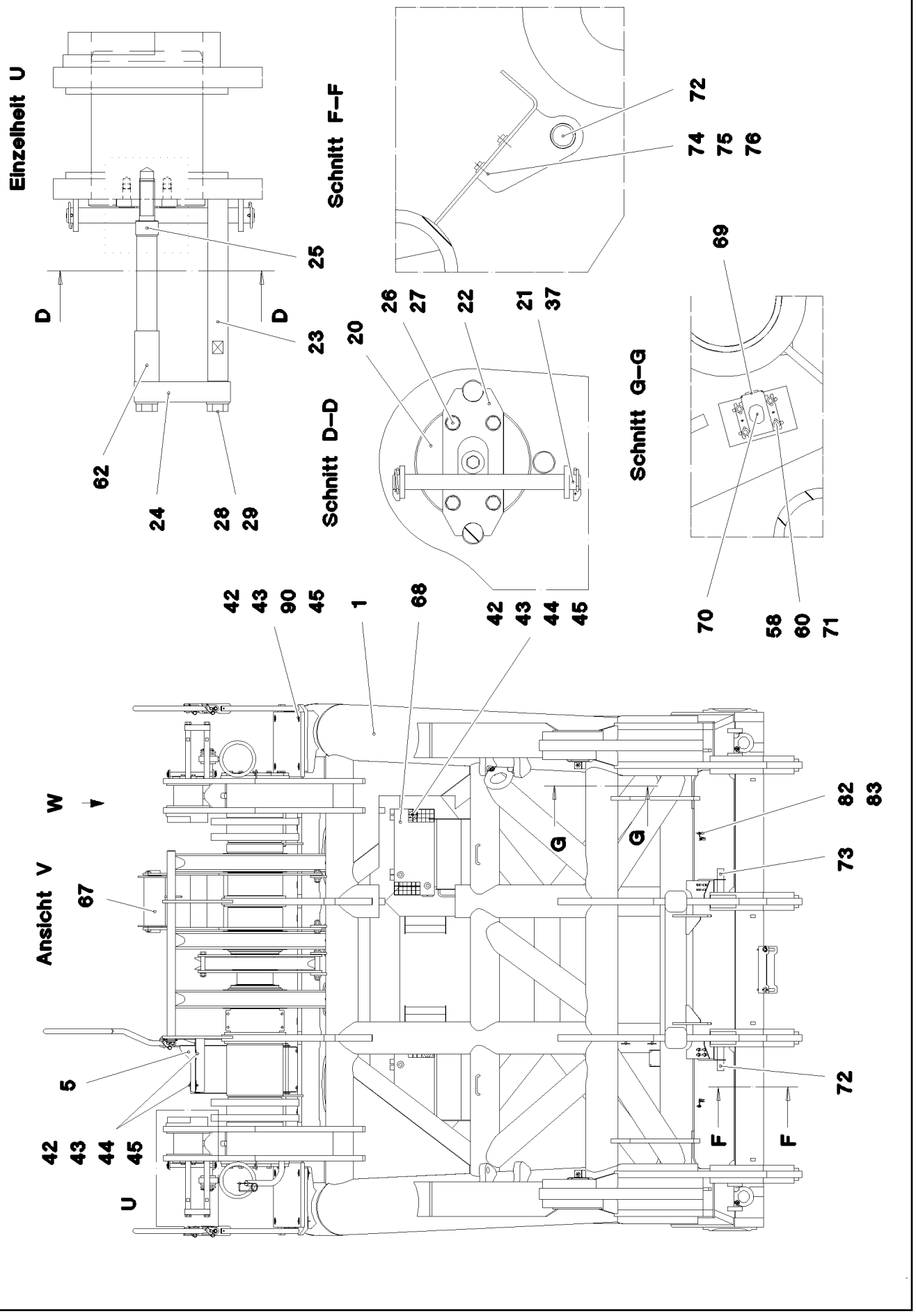
Einzelheit U
Schnitt F–F
Schnitt D–D
Schnitt G–G
Ansicht V
W
U
D
F
G
25
23
62
24
28
29
72
74
75
76
26
27
22
21
37
20
69
70
58
60
71
42
43
90
45
1
68
44
67
5
82
83
73

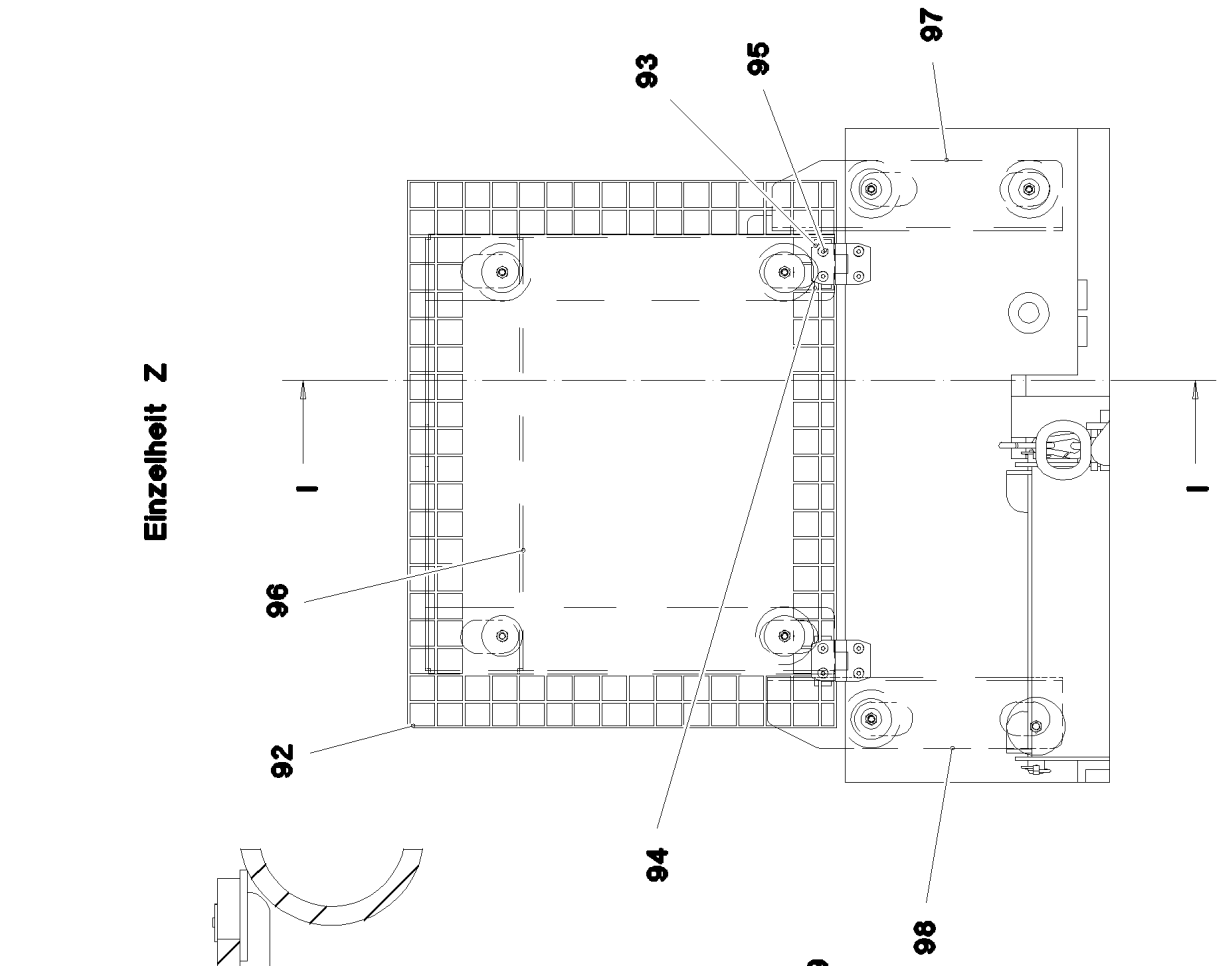
Einzelheit Z
I
I
93
95
97
96
92
94
98

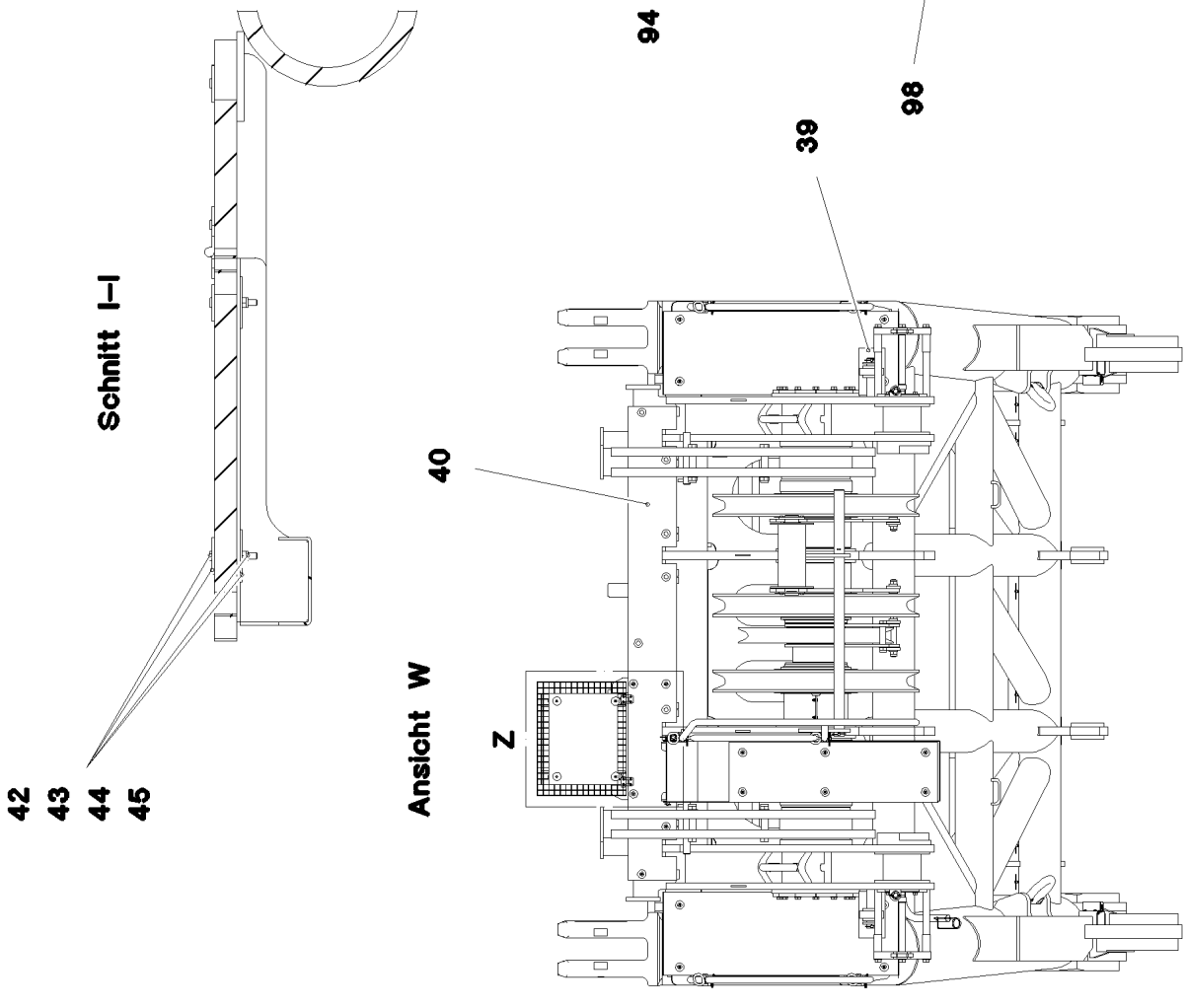
Schnitt I–I
42
43
44
45
Ansicht W
Z
39
40

Pos.	Item	Quantity	Description	Bezeichnung
1	966752308	1	S HEAD SECTION, WELDED CONSTR. RAL 3	S-KOPFSTUECK SCHWK.
2	966467008	2	BRACKET CPL. 1.0M ⇨ ❑ 1086	LASCHE KPL.
3	965376108	3	ROPE PULLEY CPL. ⇨ ❑ 396	SEILROLLE KPL.
4	963310608	1	ROPE PULLEY CPL. SPF	SEILROLLE KPL.
(1)	974259208	1	ROPE PULLEY 790X21.5 S355J2 SPF	SEILROLLE
(2)	746509908	1	ROLLER BEARING 260X340X95	WAELZLAGER
(3)	428011308	2	LOCKING RING DIN 471 340X6	SICHERUNGSRING
(4)	7743242	1	HYDRAULIC-TYPE LUBRICAT.NIPPLE DIN 71	KEGELSCHMIERNIPPEL
5	966490908	1	ACCESS COMPL ⇨ ❑ 1087	AUFSTIEG KPL.
6	97004651	2	BUSHING 400X360X450 GZ-CUZN25AL5	BUCHSE
7	97004652	2	BUSHING 280X250X210 GZ-CUZN25AL5	BUCHSE
8	97004653	2	AXLE 380.0X1334 S890QL1	ACHSE
9	97004494	1	AXLE 273.0X286 S770QL SPF	ACHSE
10	97004517	2	PLATE 45X307X307 S690QL SPF	BLECH
11	97004855	2	COVER 20X500X500 S960QL RAL 1007	DECKEL
12	97004853	2	SUPPORTING WASHER 15X411X411 S960Q	STUETZSCHEIBE
13	97004654	1	DISTANCE TUBE 419.0X90 S890QL1 GASN.	DISTANZROHR
14	97004655	2	DISTANCE TUBE 419.0X188 S890QL1 GASN	DISTANZROHR
15	97004656	1	DISTANCE TUBE 419.0X408 S890QL1 GASN	DISTANZROHR
16	939144108	2	RING RD285X4 S315MC FE//ZNNI8//CN//T0	RING
17	97004879	2	PLATE 15X863X765 S355MC RAL 1007	BLECH
18	97004856	1	TUBE 60.3X1430 S355J2H T ZN O	ROHR
19	974030608	2	TUBE 31.8X105 S355J2H FE//ZNNI8//CN//T0	ROHR
20	97004671	2	PIN 240.0X307 35NICRMOV125 SPF	BOLZEN
21	450031408	2	PIN ISO 2340 B30X370X350 ST.37K FE//ZN20	BOLZEN
22	97004673	2	SHEET 15X290X120 S690QL RAL 1007	PLATTE
23	97004674	6	ROD 45.0X394 35NICRMOV125	STANGE
24	97004675	2	FASTENER 40X330X190 S355J2+N RAL 100	HALTERUNG
25	404231101	2	SOCKET HEAD SCREW ISO 4762 M30X80 8.	ZYLINDERSCHRAUBE
26	406603008	10	HEX SCREW ISO 4017 M16X40 10.9 FLZN SP	SECHSKANTSCHRAUBE
27	10289806	12	WASHER ISO 7089 16 300HV FLZN SPF	SCHEIBE
28	4600114	6	HEX SCREW ISO 4017 M24X70 8.8 A3C	SECHSKANTSCHRAUBE
29	10289810	8	WASHER ISO 7089 24 300HV FLZN SPF	SCHEIBE
30	406603908	24	HEX SCREW ISO 4017 M20X50 10.9 FLZN SP	SECHSKANTSCHRAUBE
31	10289808	26	WASHER ISO 7089 20 300HV FLZN SPF	SCHEIBE
32	10878756	1	HEX SCREW ISO 4014 M24X170 8.8 FLZN SP	SECHSKANTSCHRAUBE
33	12226094	4	HEX NUT DIN 985 M24 10 FE//ZNNI8//CN//T0	SECHSKANTMUTTER
34	463001403	2	LOCKING RING DIN 471 360X6	SICHERUNGSRING
35	10181899	3	SAFETY PLUG W HINGE-LID 12X75X11,5X60	SICHERHEITSKLAPPSTECKER
36	10180376	1	SPLIT PIN ISO 1234 10X90 St 480H SPF	SPLINT
37	10875870	4	SAFETY PLUG W HINGE-LID 6X42X5,5X32 4	SICHERHEITSKLAPPSTECKER
38	12220085	6	WASHER DIN 7349 25 FLZN SPF	SCHEIBE
39	725804308	2	GRIDIRON T1380X483X30/2 S235JR T ZN K	GITTERROST-P
40	97004676	1	GRIDIRON T2750X280X30/2 S235JR VERZ	GITTERROST-P
41	12219311	2	HEX SCREW ISO 4017 M24X80 8.8 FLZN SP	SECHSKANTSCHRAUBE
42	10100621	32	DISH MOUNTING	TELLERBEFESTIGUNG
43	941138108	34	WASHER DC01 FE//ZNNI8//CN//T0	SCHEIBE
44	10875570	18	SOCKET HEAD SCREW ISO 4762 M8X55 8.8	ZYLINDERSCHRAUBE
45	10875614	32	HEX NUT DIN 985 M8 8 480H SPF	SECHSKANTMUTTER
46	970539508	2	ANGLE 198X70 S355MC FE//ZNNI8//CN//T0	WINKEL
48	10875869	1	SAFETY PLUG W HINGE-LID 5X29X4,7X25 4	SICHERHEITSKLAPPSTECKER
49	10289829	2	WASHER ISO 7089 60 300HV FLZN SPF	SCHEIBE
50	967154908	2	PIVOTING CONNECTION PLATE WELD RAL	ANHAENGELASCHE SCHWK.
51	972908808	1	HOOD 411X555 DC01 FE//ZNNI8//CN//T0	HAUBE
52	10197831	6	HEX SCREW ISO 4017 M8X25 8.8 ZNNI-480	SECHSKANTSCHRAUBE
53	12201166	1	SOCKET HEAD SCREW ISO 4762 M8X60 8.8	ZYLINDERSCHRAUBE
54	12103465	14	WASHER ISO 7089 8 300HV ZNNI-480H SPF	SCHEIBE

Pos.	Item	Quantity	Description	Bezeichnung
55	7743242	2	HYDRAULIC-TYPE LUBRICAT.NIPPLE DIN 71	KEGELSCHMIERNIPPEL
56	704262408	2	CLOSURE HAKEN	HAKENVERSCHLUSS
57	10875527	4	HEX SCREW ISO 4017 M6X18 8.8 480H SPF	SECHSKANTSCHRAUBE
58	12102692	12	HEX NUT DIN 985 M6 8 ZNNI-480H SPF	SECHSKANTMUTTER
59	10197771	4	WASHER ISO 7089 6 200HV ZNNI-480H SPF	SCHEIBE
60	10875648	20	WASHER ISO 7093-1 6 200HV 480H SPF	SCHEIBE
61	433102508	1	RETAINING SPRING 5X122 ISO 2081 FE/ZN8/	SICHERUNGSFEDER
62	976962308	4	TUBE 48,3X3,2X100 S235JRH FE//ZNNI8//CN/	ROHR
63	966470508	1	HOISTING LIMIT SWITCH PRE-ASS. ⇨ ❑ 1088	HUBENDSCHALTER VORM.
64	966470608	1	HOISTING LIMIT SWITCH PRE-ASS. ⇨ ❑ 1089	HUBENDSCHALTER VORM.
65	10878759	1	HEX SCREW ISO 4014 M24X220 8.8 FLZN SP	SECHSKANTSCHRAUBE
67	966532808	1	SAFETY ROLLER CPL. ⇨ ❑ 1090	SCHUTZWALZE KPL.
68	725857508	2	GRIDIRON T640X300X30/2 S235JR T ZN K	GITTERROST-P
69	923570408	2	HOLDER	HALTER
70	976644808	2	PLATE 2X100X90 DC01 FE//ZNNI8//CN//T0	BLECH
71	11644899	8	HEX SCREW ISO 4017 M6X20 8.8 480H SPF	SECHSKANTSCHRAUBE
72	967043508	1	STOP WELDED RECHTS FE//ZNNI8//CN//T0	ANSCHLAG SCHWK.
73	967043608	1	STOP WELDED LINKS FE//ZNNI8//CN//T0	ANSCHLAG SCHWK.
74	11691328	8	HEX SCREW ISO 4017 M10X35 8.8 FLZN SP	SECHSKANTSCHRAUBE
75	10197769	8	HEX NUT DIN 985 M10 8 ZNNI-480H SPF	SECHSKANTMUTTER
76	11658580	16	WASHER DIN 7349 10,5 200HV-St FLZN SPF	SCHEIBE
77	97018262	2	PLATE 4X177X633 S315MC RAL 1007	BLECH
78	955002908	2	PLATE 4X20X247 S315MC FE//ZNNI8//CN//T	BLECH
79	740000608	3	KNOTTED-LINK CHAIN 2.8X39 GALV.VERZ	KNOTENKETTE
80	773947708	2	CHAIN LOCK GALV.VERZ	KETTENVERSCHLUSS
81	953650008	31	CABLE CLAMP DC01 FE//ZNNI8//CN//T0	KABELHALTER
82	12102696	41	BUTTON HEAD SCREW ISO 7380-2 M8X10 0	HALBRUNDKOPFSCHRAUBE
83	720014408	2	CABLE CLAMP	KABELHALTER
84	11840501	4	WASHER DIN 7349 8,4 200HV 480H SPF	SCHEIBE
85	11651612	2	HEX SCREW ISO 4017 M8X16 8.8 480H SPF	SECHSKANTSCHRAUBE
86	941369108	2	AXLE RD20X340 S355J2C+C FE//ZNNI8//CN/	ACHSE
87	12100681	3	SPLIT PIN ISO 1234 5X28 ST 480H SPF	SPLINT
88	967665708	1	RAIL PRE-ASS. ⇨ ❑ 1091	GELAENDER VORM.
89	967665808	1	RAIL PRE-ASS. ⇨ ❑ 1092	GELAENDER VORM.
90	12203167	8	SOCKET HEAD SCREW ISO 4762 M8X80 8.8	ZYLINDERSCHRAUBE
91	97030002	1	PLATE 4X444X350 S315MC FE//ZNNI8//CN//T	BLECH
92	725866708	1	GRIDIRON T660X517X30/2 S235JR T ZN K	GITTERROST-P
93	704228108	2	HINGE 35X35X50/180° ST FE//ZN12//B	SCHARNIER
94	953695308	4	THREADED PLATE 8.0 X0 S235JR FE//ZNNI8/	GEWINDEPLATTE
95	10876071	8	COUNTERSUNK SCREW DIN 7991 M6X25 8	SENKSCHRAUBE
96	97083202	1	PLATE 4X537X773 S315MC RAL 1007	BLECH
97	97036890	1	PLATE 4X350X118 S315MC FE//ZNNI8//CN//T	BLECH
98	97036891	1	PLATE 4X355X118 S315MC FE//ZNNI8//CN//T	BLECH
99	10875609	2	HEX NUT DIN 985 M16 8 FLZN SPF	SECHSKANTMUTTER
500	966418708	1	ELECTR. FOR S-HEAD SECTION ⇨ ❑ 1093	ELEKTRIK S-KOPFSTUECK
700	967162508	1	SIGNS S-KOPFSTUECK ⇨ ❑ 1096	BESCHILDERUNG

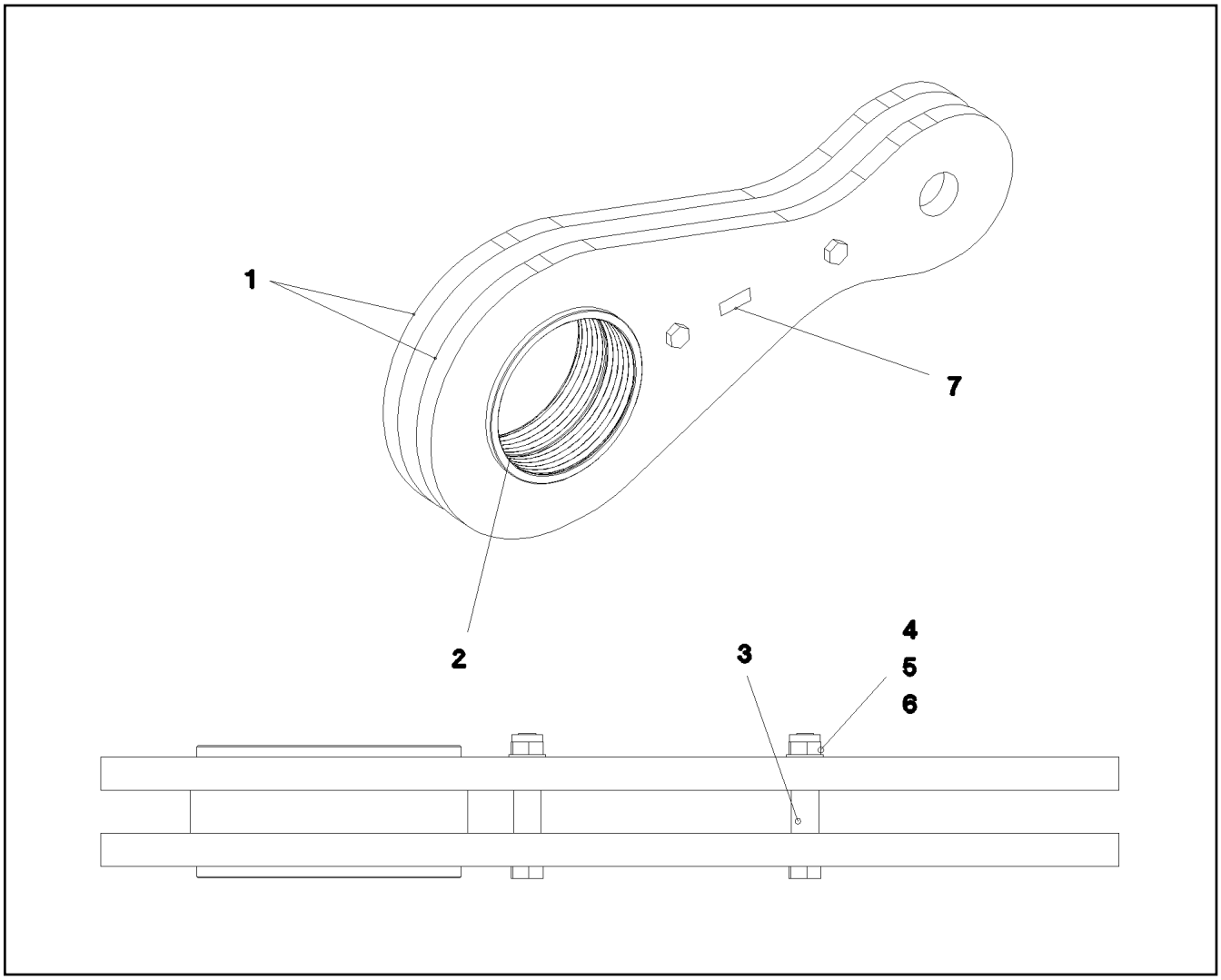

Pos.	Item	Quantity	Description	Bezeichnung
1	966466908	2	BRACKET WITH BOARD 1.0M	LASCHE MIT SCHILD
2	97004425	1	BUSHING 360X420X200 GZ-CUZN25AL5	BUCHSE
3	936034908	2	TUBE 42X3X65 E235+N VERZ	ROHR
4	406213208	2	HEX SCREW ISO 4014 M30X200 10.9 FLZN	SECHSKANTSCHRAUBE
5	10289811	2	WASHER ISO 7089 30 300HV FLZN SPF	SCHEIBE
6	10544161	2	HEX NUT DIN 985 M30 10 FLZN SPF	SECHSKANTMUTTER
7	97139634	2	PLATE ASSEMBLY SCHILD BG SPF	SCHILD BAUGRUPPE

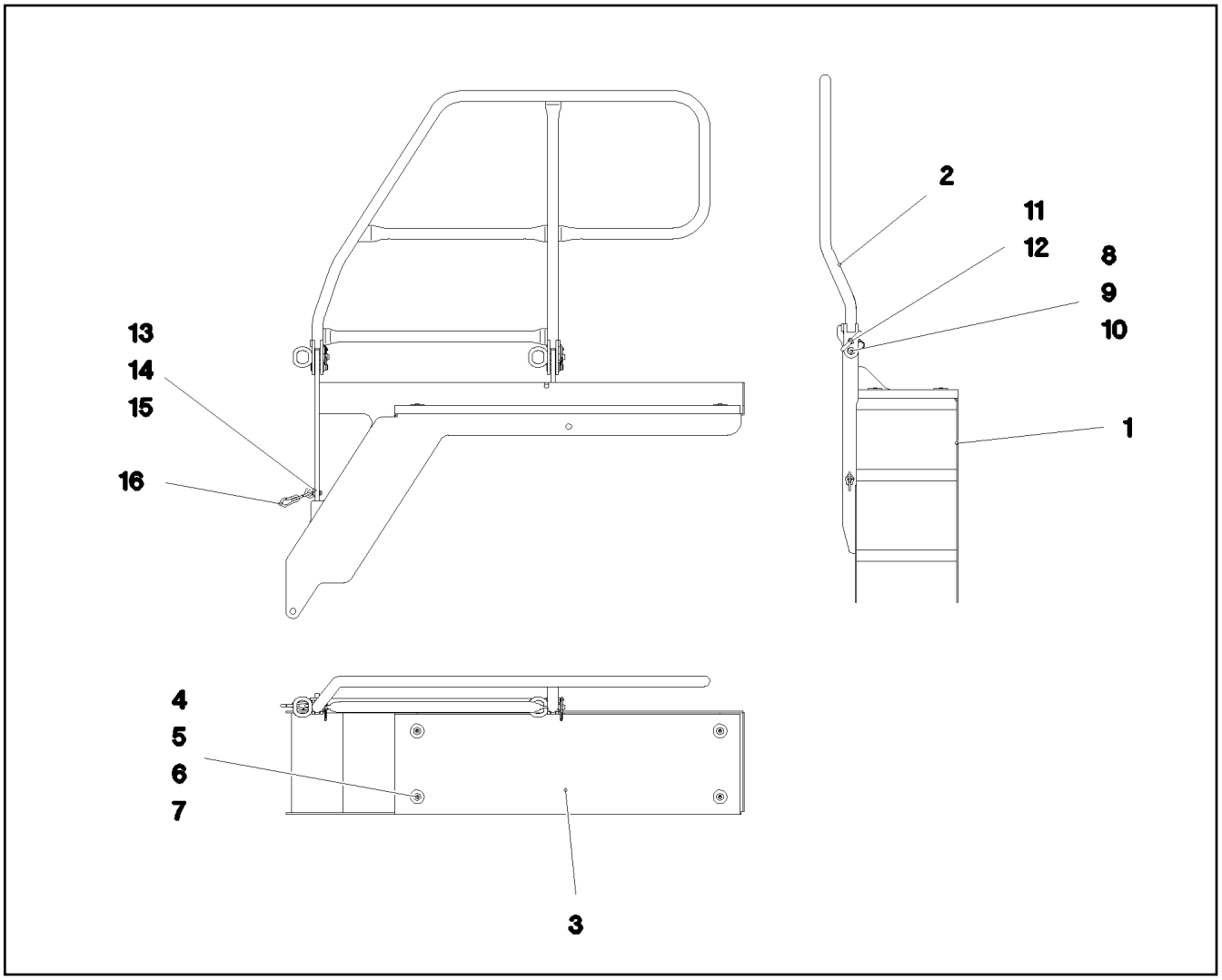

Pos.	Item	Quantity	Description	Bezeichnung
1	966476808	1	ACCESS WELD.CONST. T ZN O	AUFSTIEG SCHWK.
2	966491008	1	HAND RAIL WELDED STRUCTURE T ZN O	GELAENDER SCHWK.
3	97004677	1	GRIDIRON T1210X340X30/2 S235JR VERZ	GITTERROST-P
4	10100621	4	DISH MOUNTING	TELLERBEFESTIGUNG
5	941138108	4	WASHER DC01 FE//ZNNI8//CN//T0	SCHEIBE
6	10875601	4	SOCKET HEAD SCREW ISO 4762 M8X50 8.8	ZYLINDERSCHRAUBE
7	10875614	4	HEX NUT DIN 985 M8 8 480H SPF	SECHSKANTMUTTER
8	451001208	2	PIN DIN 1434 20X55X46 35NICRMOV125 GA	BOLZEN
9	10875637	2	WASHER DIN 1441 21 ST FLZN SPF	SCHEIBE
10	10180359	2	SPLIT PIN ISO 1234 5X40 St 480H SPF	SPLINT
11	924713108	2	SOCKET PIN T ZN K	STECKBOLZEN
12	433102808	2	RETAINING SPRING 3X55 VERZ	SICHERUNGSFEDER
13	411200108	1	RING NUT DIN 582 M8 C15E A2K	RINGMUTTER
14	420060705	1	WASHER ISO 7089 8 200HV-A2	SCHEIBE
15	11826527	1	HEX SCREW ISO 4017 M8X30 8.8 480H SPF	SECHSKANTSCHRAUBE
16	744010008	2	SNAP HOOK DIN 5299 C 70X7-180KG ST A2	KARABINERHAKEN

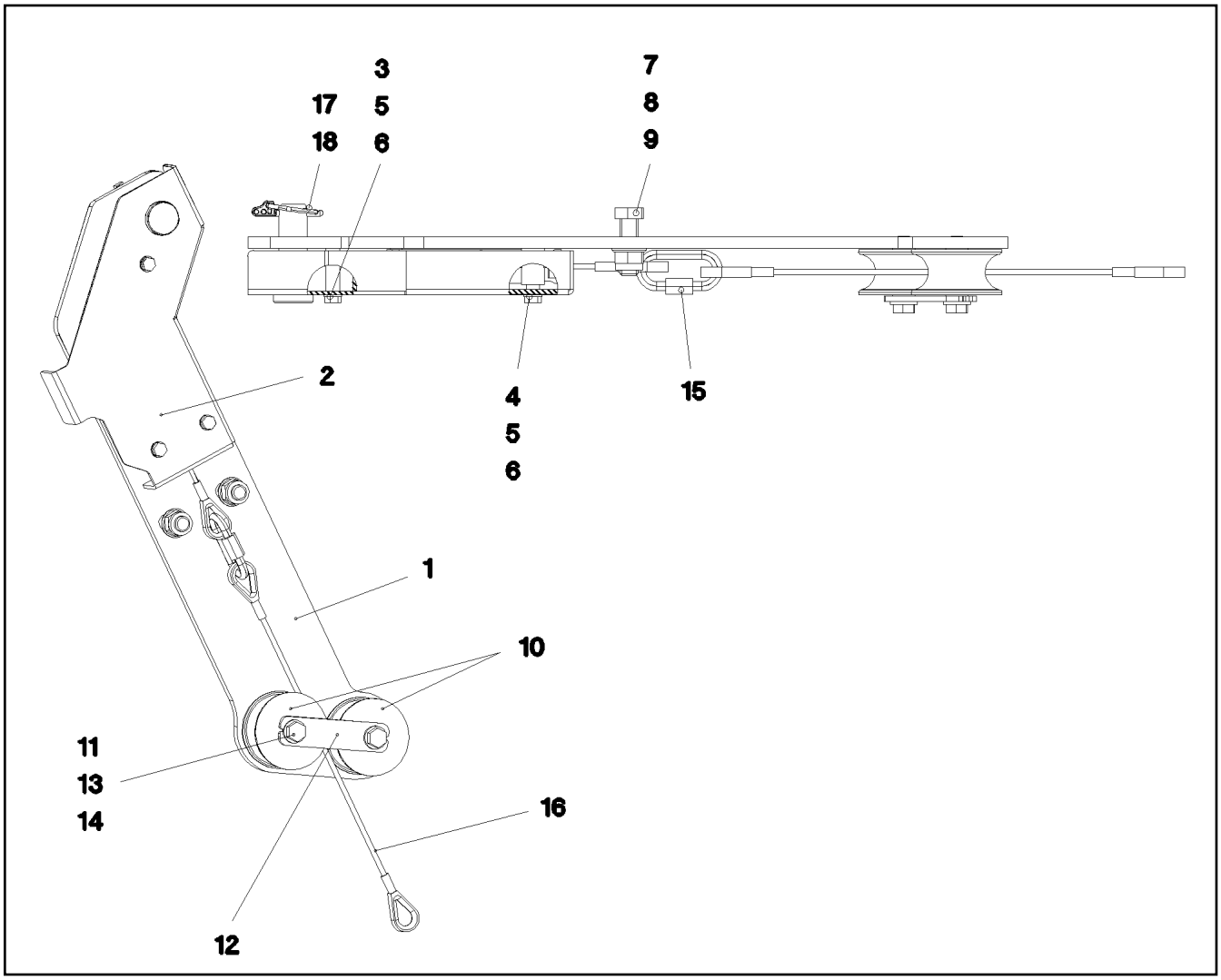

Pos.	Item	Quantity	Description	Bezeichnung
1	97004497	1	PLATE 10X672X195 S355MC FE//ZNNI8//CN/	BLECH
2	97004498	1	PLATE 3X322X286 S355MC FE//ZNNI8//CN//T	BLECH
3	97004499	1	TUBE 12.0X38 E235+N	ROHR
4	951247408	2	TUBE 12X1,5X6 E235+N VERZ	ROHR
5	11651581	3	HEX SCREW ISO 4014 M8X50 8.8 480H SPF	SECHSKANTSCHRAUBE
6	12103465	3	WASHER ISO 7089 8 300HV ZNNI-480H SPF	SCHEIBE
7	10875520	2	HEX SCREW ISO 4017 M16X50 8.8 FLZN SP	SECHSKANTSCHRAUBE
8	10289806	2	WASHER ISO 7089 16 300HV FLZN SPF	SCHEIBE
9	10875609	2	HEX NUT DIN 985 M16 8 FLZN SPF	SECHSKANTMUTTER
10	930133908	2	ROLLER RD80X40 PA6G	ROLLE
11	970696308	2	TUBE 20.0 X0 S355J2H FE//ZNNI8//CN//T0	ROHR
12	976243108	1	PLATE 5X120X30 S355MC FE//ZNNI8//CN//T	BLECH
13	10875506	2	HEX SCREW ISO 4014 M12X60 8.8 FLZN SP	SECHSKANTSCHRAUBE
14	10289804	2	WASHER ISO 7089 12 300HV FLZN SPF	SCHEIBE
15	773947708	1	CHAIN LOCK GALV.VERZ	KETTENVERSCHLUSS
16	773414208	1	AUXILIARY ROPE DIN 3055 5X0.4M VERZ.	HILFSSEIL
17	451226708	1	PIN DIN 1435 25X80X72 S355J2C+C FE//ZN	BOLZEN
18	10875870	1	SAFETY PLUG W HINGE-LID 6X42X5,5X32 4	SICHERHEITSKLAPPSTECKER

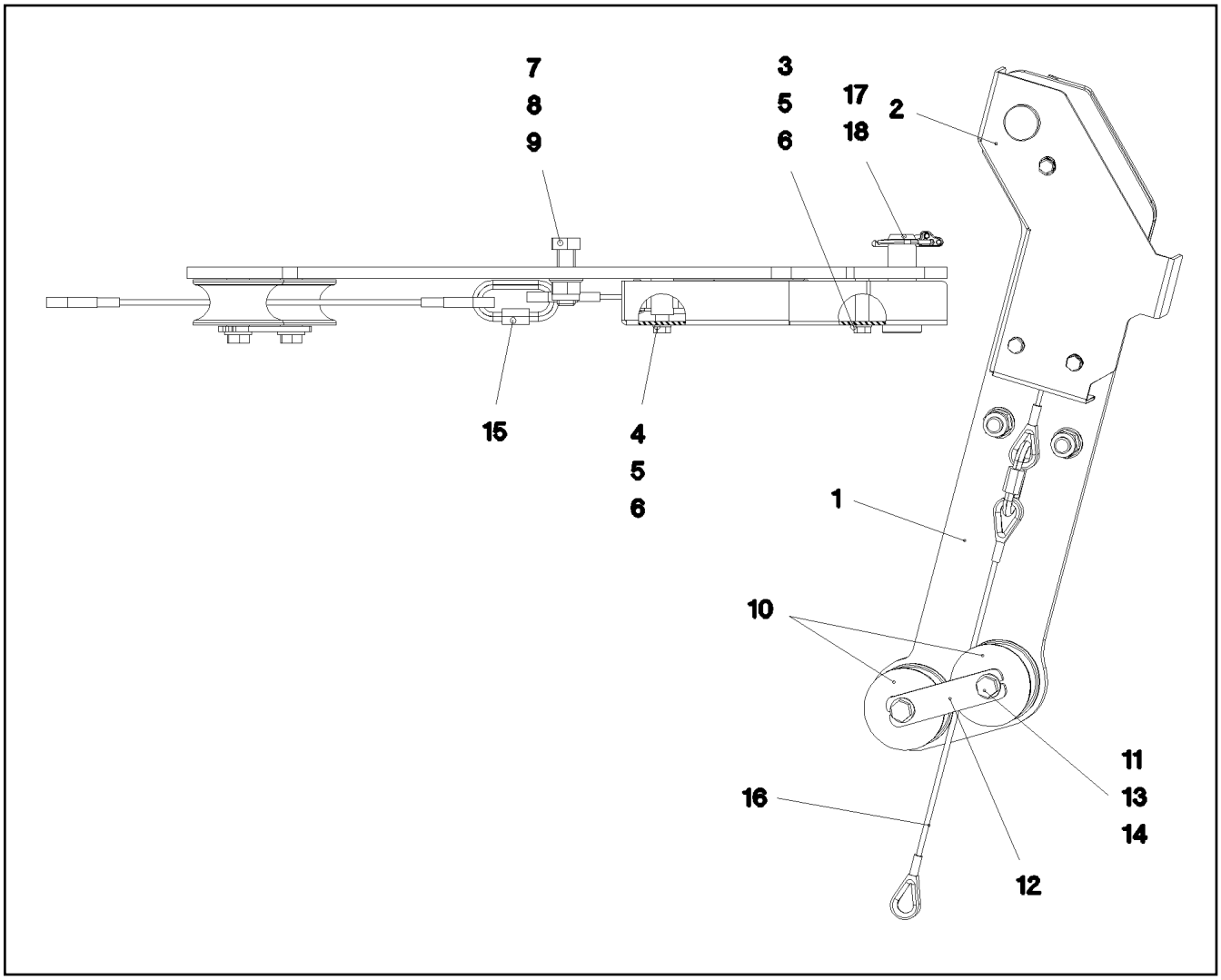

Pos.	Item	Quantity	Description	Bezeichnung
1	97004497	1	PLATE 10X672X195 S355MC FE//ZNNI8//CN/	BLECH
2	97004500	1	PLATE 3X322X286 S355MC FE//ZNNI8//CN//T	BLECH
3	97004499	1	TUBE 12.0X38 E235+N	ROHR
4	951247408	2	TUBE 12X1,5X6 E235+N VERZ	ROHR
5	11651581	3	HEX SCREW ISO 4014 M8X50 8.8 480H SPF	SECHSKANTSCHRAUBE
6	12103465	3	WASHER ISO 7089 8 300HV ZNNI-480H SPF	SCHEIBE
7	10875520	2	HEX SCREW ISO 4017 M16X50 8.8 FLZN SP	SECHSKANTSCHRAUBE
8	10289806	2	WASHER ISO 7089 16 300HV FLZN SPF	SCHEIBE
9	10875609	2	HEX NUT DIN 985 M16 8 FLZN SPF	SECHSKANTMUTTER
10	930133908	2	ROLLER RD80X40 PA6G	ROLLE
11	970696308	2	TUBE 20.0 X0 S355J2H FE//ZNNI8//CN//T0	ROHR
12	976243108	1	PLATE 5X120X30 S355MC FE//ZNNI8//CN//T	BLECH
13	10875506	2	HEX SCREW ISO 4014 M12X60 8.8 FLZN SP	SECHSKANTSCHRAUBE
14	10289804	2	WASHER ISO 7089 12 300HV FLZN SPF	SCHEIBE
15	773947708	1	CHAIN LOCK GALV.VERZ	KETTENVERSCHLUSS
16	773414208	1	AUXILIARY ROPE DIN 3055 5X0.4M VERZ.	HILFSSEIL
17	451226708	1	PIN DIN 1435 25X80X72 S355J2C+C FE//ZN	BOLZEN
18	10875870	1	SAFETY PLUG W HINGE-LID 6X42X5,5X32 4	SICHERHEITSKLAPPSTECKER

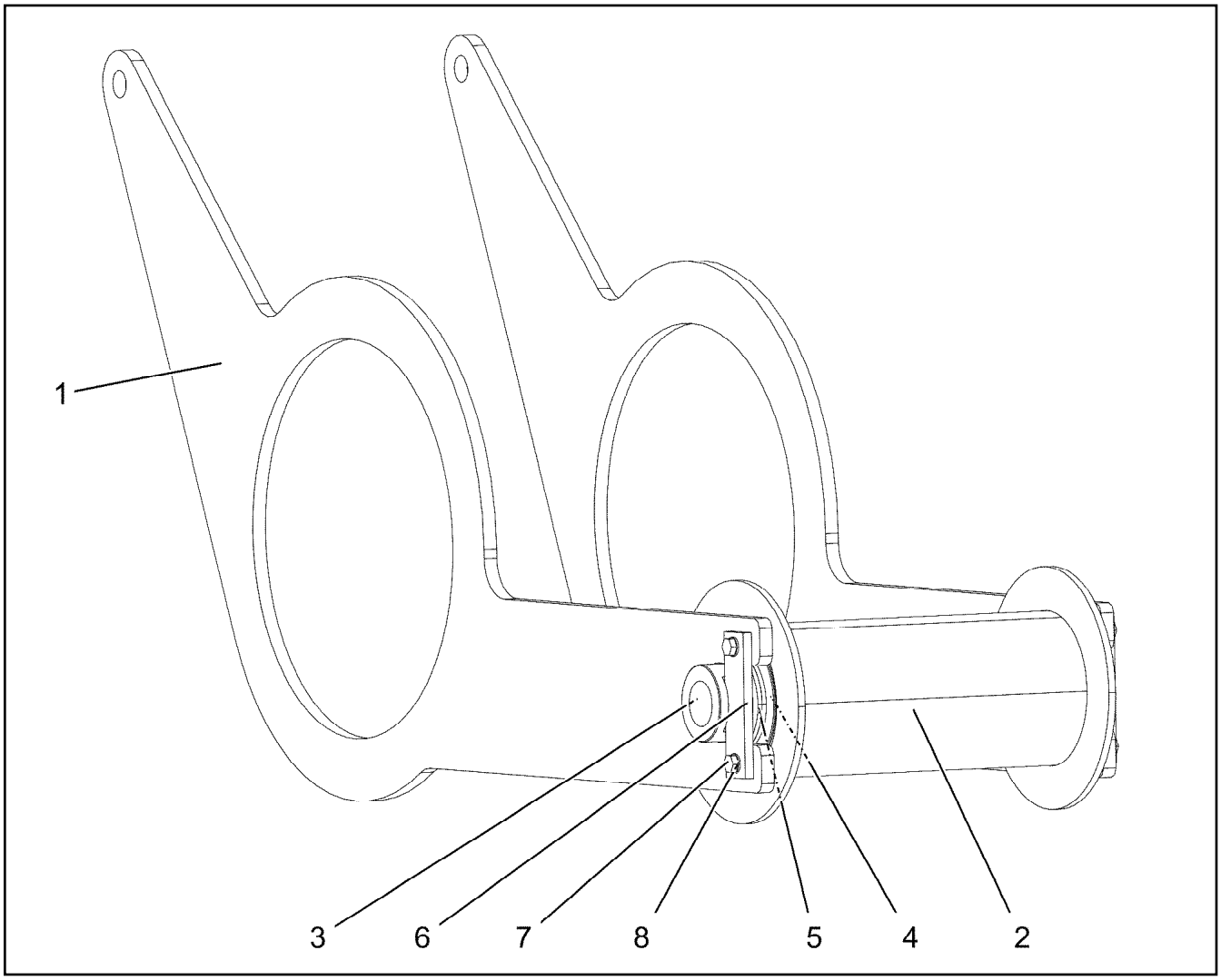

Pos.	Item	Quantity	Description	Bezeichnung
1	966532908	1	BEARING WELDED RAL 1007	LAGERUNG SCHWK.
2	966549508	1	SAFETY ROLLER WELDED RAL 1007	SCHUTZWALZE SCHWK.
3	97005633	1	AXLE 82.5X462 S770QL GASN. SPF	ACHSE
4	745149608	2	DEEP GROOVE BALL BEARING DIN 625 62	RILLENKUGELLAGER
5	952198708	4	RING RD100X5 S355MC FE//ZNNI8//CN//T0	RING
6	941846108	2	PLATE 10X39X150 S355MC FE//ZNNI8//CN//T	BLECH
7	11631816	4	HEX SCREW ISO 4017 M10X25 8.8 FLZN SP	SECHSKANTSCHRAUBE
8	10289795	4	WASHER ISO 7089 10 300HV FLZN SPF	SCHEIBE

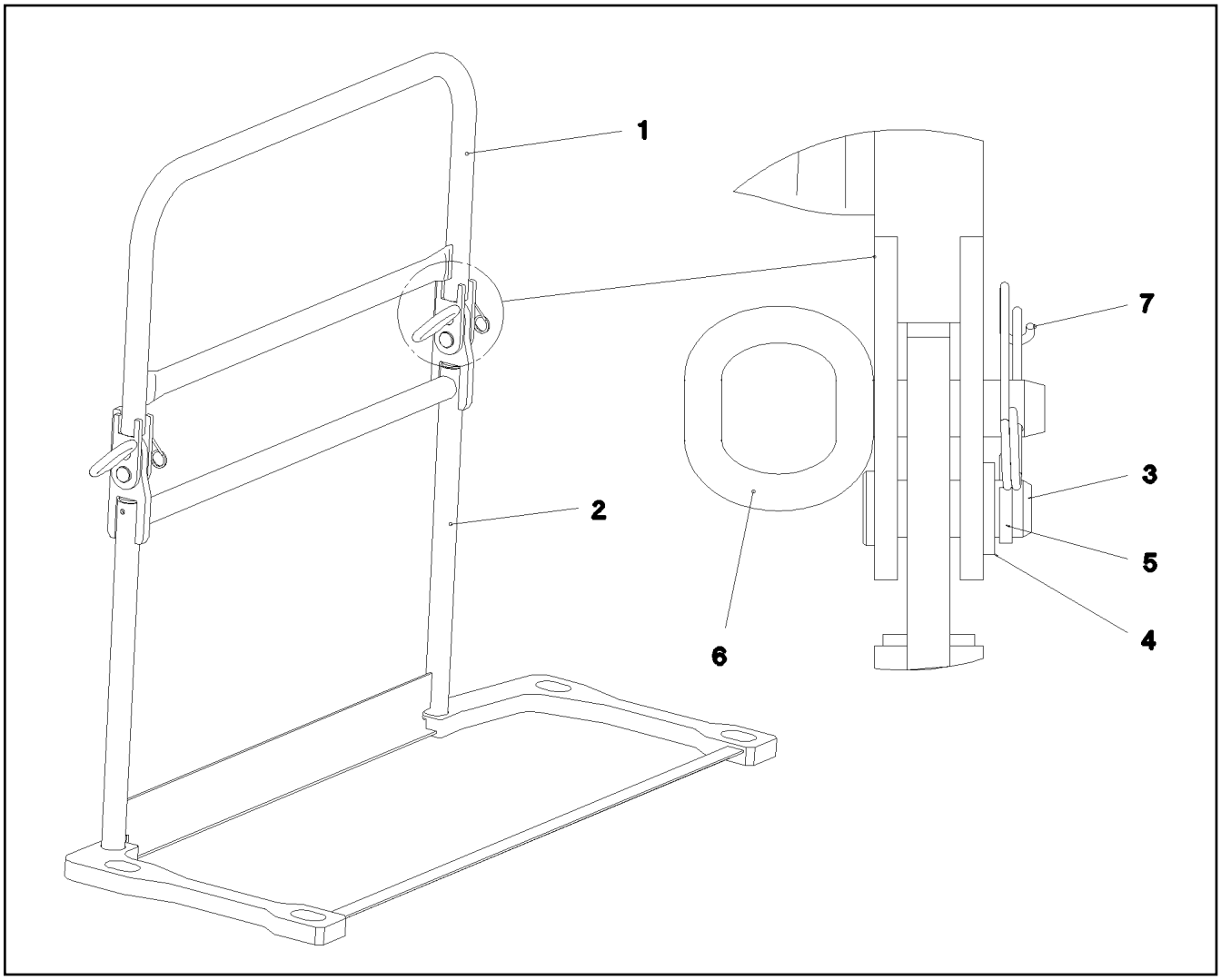

Pos.	Item	Quantity	Description	Bezeichnung
1	967665408	1	HAND RAIL WELDED STRUCTURE	GELAENDER SCHWK.
2	967665508	1	RAILING LEFT T ZN O	GELAENDER SCHWK.LI.
3	451001208	2	PIN DIN 1434 20X55X46 35NICRMOV125 GA	BOLZEN
4	10875637	2	WASHER DIN 1441 21 ST FLZN SPF	SCHEIBE
5	10180359	2	SPLIT PIN ISO 1234 5X40 St 480H SPF	SPLINT
6	924713108	2	SOCKET PIN T ZN K	STECKBOLZEN
7	433102808	2	RETAINING SPRING 3X55 VERZ	SICHERUNGSFEDER

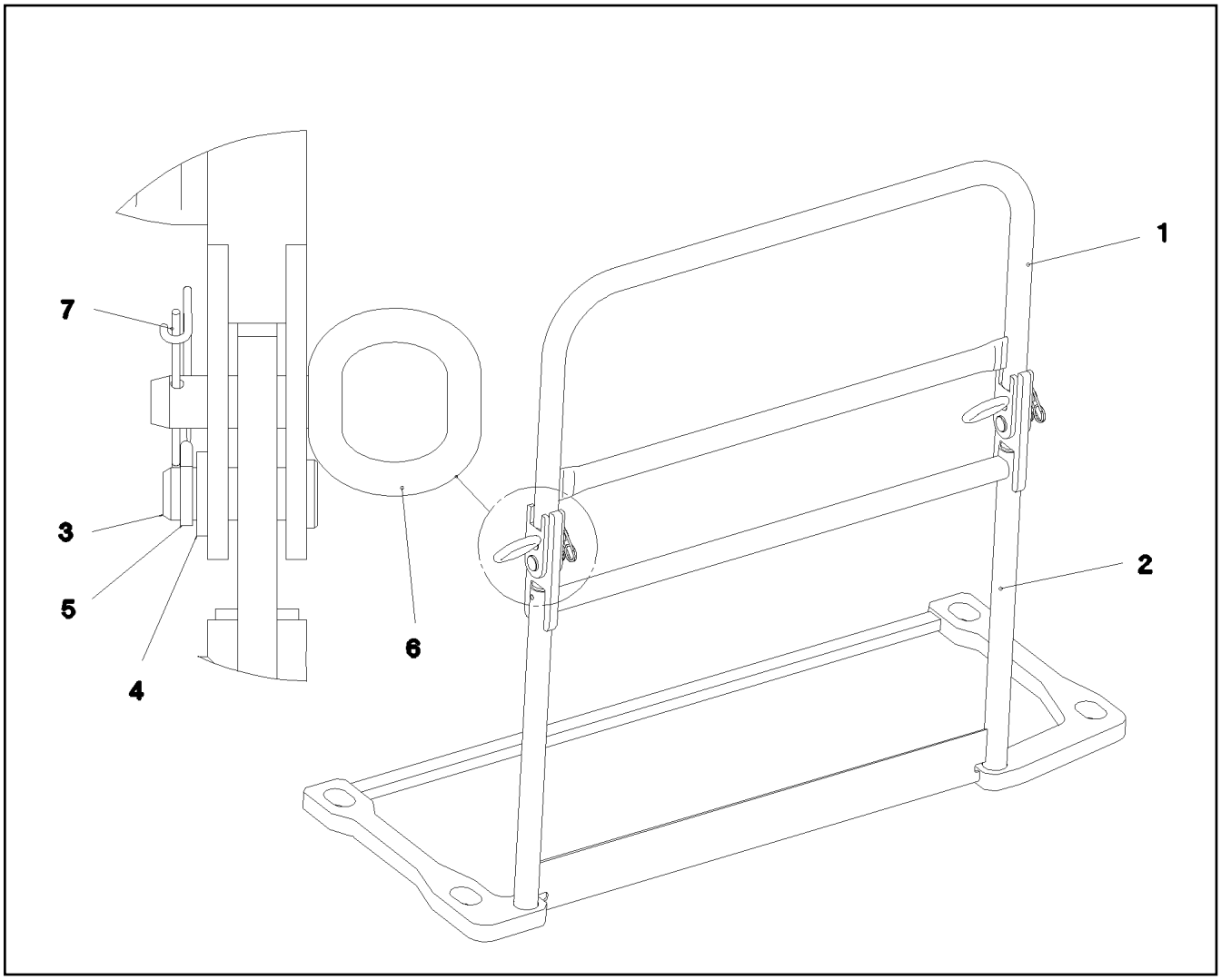

Pos.	Item	Quantity	Description	Bezeichnung
1	967665408	1	HAND RAIL WELDED STRUCTURE	GELAENDER SCHWK.
2	967665608	1	RAILING WELDED RIGHT T ZN O	GELAENDER SCHWK.RE.
3	451001208	2	PIN DIN 1434 20X55X46 35NICRMOV125 GA	BOLZEN
4	10875637	2	WASHER DIN 1441 21 ST FLZN SPF	SCHEIBE
5	10180359	2	SPLIT PIN ISO 1234 5X40 St 480H SPF	SPLINT
6	924713108	2	SOCKET PIN T ZN K	STECKBOLZEN
7	433102808	2	RETAINING SPRING 3X55 VERZ	SICHERUNGSFEDER

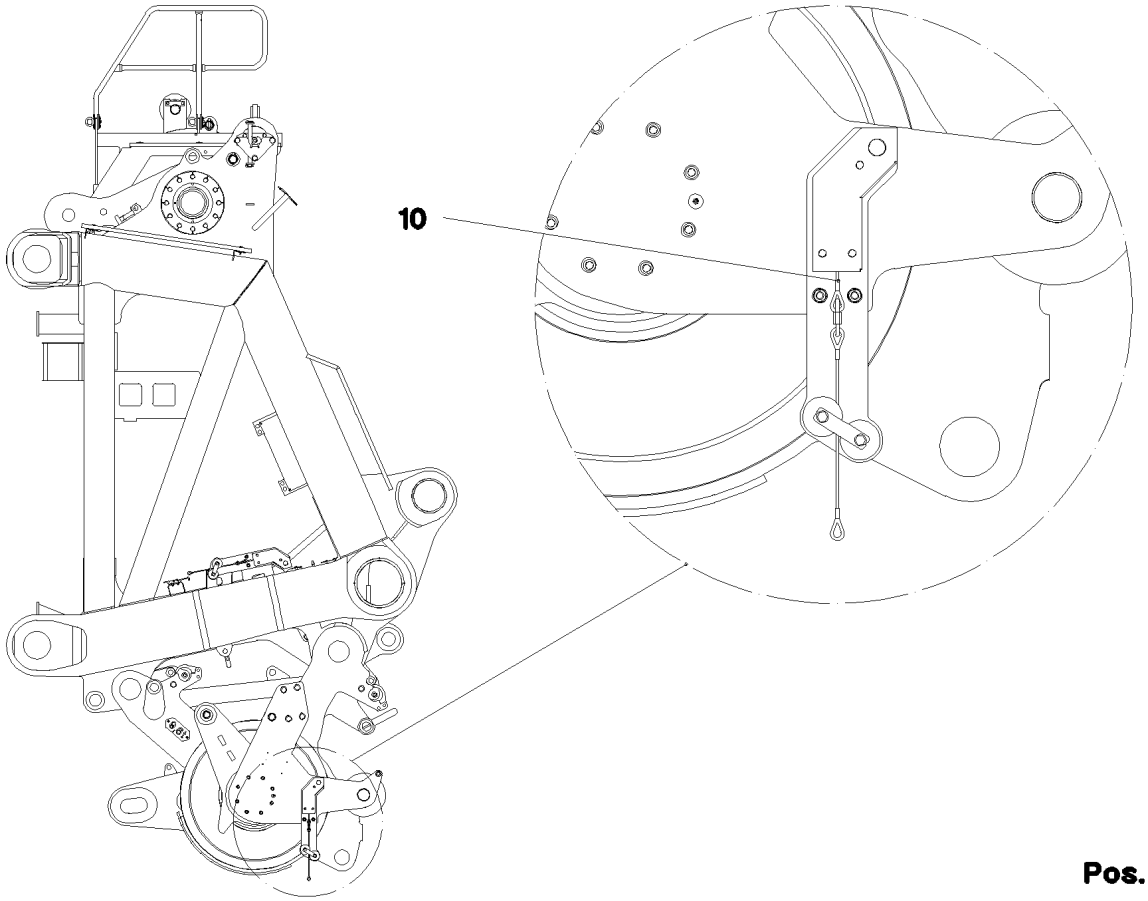

Pos.	Item	Quantity	Description	Bezeichnung
1	966418908	1	TERMINAL BOX S1980 ⇨ ❑ 1094	KLEMMKASTEN
10	966418808	1	SENSOR ASSEMBLY S-KOPF	GEBERANBAU
(1)	10802057	1	ANGLE TRANSMITTER 360° LSB PL:D SPF	WINKELGEBER
(2)	10678395	2	LIMIT SWITCH TQ200-RFID SPF	ENDSCHALTER

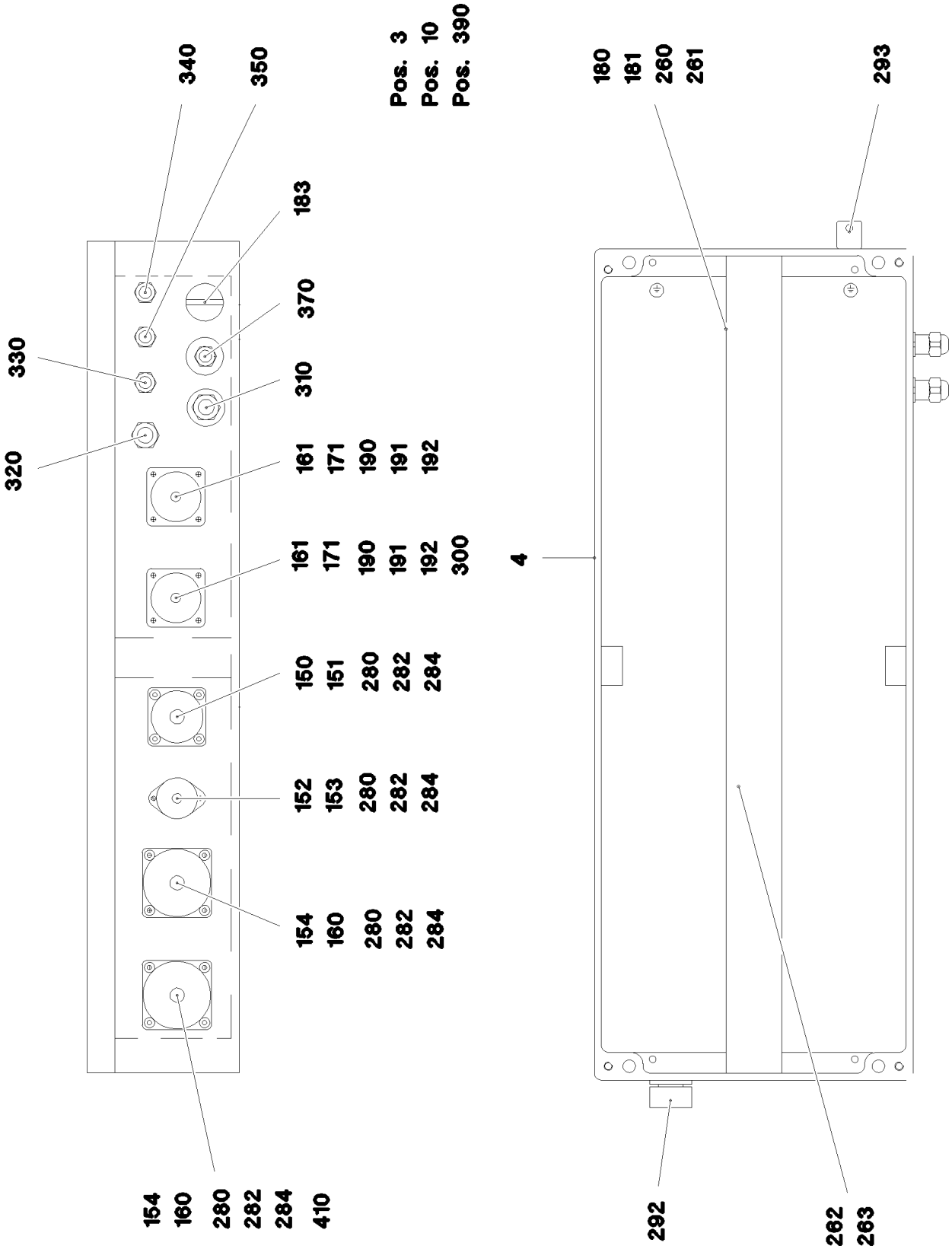

13.12.2021 071524 LIEBHERR	etk_en_de_098405 LR 13000 TERMINAL BOX KLEMMKASTEN	1094 (1/2) 966418908

Pos.	Item	Quantity	Description	Bezeichnung
3	97012873	1	SIGN S1980 LEXAN	SCHILD
4	97003338	1	EMPTY CASING 230X600X110X0 AL	LEERGEHAEUSE
10	966814008	1	WIRES CPL. S1980	DRAEHTE KPL.
150	691822208	1	SEAL	DICHTUNG
151	691812908	1	PROTECTING CAP MS A240	SCHUTZKAPPE
152	604508108	1	TIN M1	DOSE
153	604512108	1	SEALING PLUG M1-D	VERSCHLUSSKAPPE
154	10815121	2	FLANGE SEAL GR.28	FLANSCHDICHTUNG
160	692405308	2	DUST CAP 1 3/4-18NS METALL	STAUBKAPPE
161	11000963	2	TIN M3 POLYAMID	DOSE
171	10297417	2	END COVER TR38X6 P3	VERSCHLUSSDECKEL
180	553168708	2	SHEET-METAL SCREW ISO 7049 ST4,8X13 S	BLECHSCHRAUBE
181	10875643	2	WASHER ISO 7093-1 5 200HV 480H SPF	SCHEIBE
183	602425108	1	SCREW PLUG M25X1,5 MS	VERSCHLUSSSCHRAUBE
190	12216226	8	PAN-HEAD SCREW ISO 7045 M4X16 4.8 480	FLACHKOPFSCHRAUBE
191	10875645	8	WASHER ISO 7089 4 200HV 480H SPF	SCHEIBE
192	10875611	8	HEX NUT DIN 985 M4 8 480H SPF	SECHSKANTMUTTER
260	602736008	2	SUPPORT TRESTLE	AUFLAGEBOCK
261	602106708	0.58	TOP HAT RAIL 35X27X7,3X1	HUTSCHIENE
262	10286353	1	COVER	DECKEL
263	602794608	2	END ANGLE	ENDWINKEL
280	408400801	14	PAN-HEAD SCREW ISO 7045 M3X20 4.8 A2	FLACHKOPFSCHRAUBE
282	420050108	33	WASHER ISO 7089 3 MS	SCHEIBE
284	10876399	14	HEX NUT DIN 985 M3 8 480H SPF	SECHSKANTMUTTER
292	10488662	1	VENTILATION SCREW M20X1,5 POLYAMID	ENTLUEFTUNGSSCHRAUBE
293	602501208	1	WATER DRAIN PLUG M12 PA6G SPF	ENTWAESSERUNGSSTOPFEN
300	967276408	1	DUMMY PLUG X1986BS	BLINDSTECKER
310	966857008	1	LEAD W1981	LEITUNG
320	966856208	1	LEAD W1982	LEITUNG
330	966856708	1	LEAD W1983	LEITUNG
340	967091908	1	LEAD W1989	LEITUNG
350	967092008	1	LEAD W1988	LEITUNG
370	967469708	1	LEAD W1995S	LEITUNG
390	96011458	1	DUMMY PLUG X1988BS	BLINDSTECKER
(305)	10870540	0.16	ELECTR.CABLE 1,0	KFZ-LEITUNG
(500)	923512208	1	CABLE MARKER	KABELMARKER
(501)	10443664	1	PLUG 19-POL A240	STECKER
(502)	691812808	1	PROTECTING CAP MS A240	SCHUTZKAPPE
(503)	740000808	0.2	KNOTTED-LINK CHAIN DIN 5686 1.8X25 ED	KNOTENKETTE
(504)	602425208	1	SCREW PLUG M32X1,5 MS	VERSCHLUSSSCHRAUBE
(505)	514599408	1	PAN-HEAD SCREW ISO 7045 M3X8 4.8 A2C	FLACHKOPFSCHRAUBE
(708)	10473048	2	CABLE SLEEVE 2,4-3,0/2,4/0,6 SILIKON	KABELTUELLE
410	96009792	1	DUMMY PLUG W1989BS	BLINDSTECKER
(97)	602710008	1	CABLE SLEEVE 3,0-7,0/3/0,6	KABELTUELLE
(345)	10870539	0.32	ELECTR.CABLE 0,75	KFZ-LEITUNG
(500)	923512208	1	CABLE MARKER	KABELMARKER
(501)	10815122	1	PLUG 43-POL	STECKER
(502)	692405208	1	DUST CAP 3/4-18 NS METALL	STAUBKAPPE
(503)	740000808	0.2	KNOTTED-LINK CHAIN DIN 5686 1.8X25 ED	KNOTENKETTE
(504)	514599408	1	PAN-HEAD SCREW ISO 7045 M3X8 4.8 A2C	FLACHKOPFSCHRAUBE
(505)	10815280	1	TERMINAL HOUSING CA	ENDGEHAEUSE
(506)	420050108	1	WASHER ISO 7089 3 MS	SCHEIBE
(507)	602425208	1	SCREW PLUG M32X1,5 MS	VERSCHLUSSSCHRAUBE
(708)	10473048	2	CABLE SLEEVE 2,4-3,0/2,4/0,6 SILIKON	KABELTUELLE

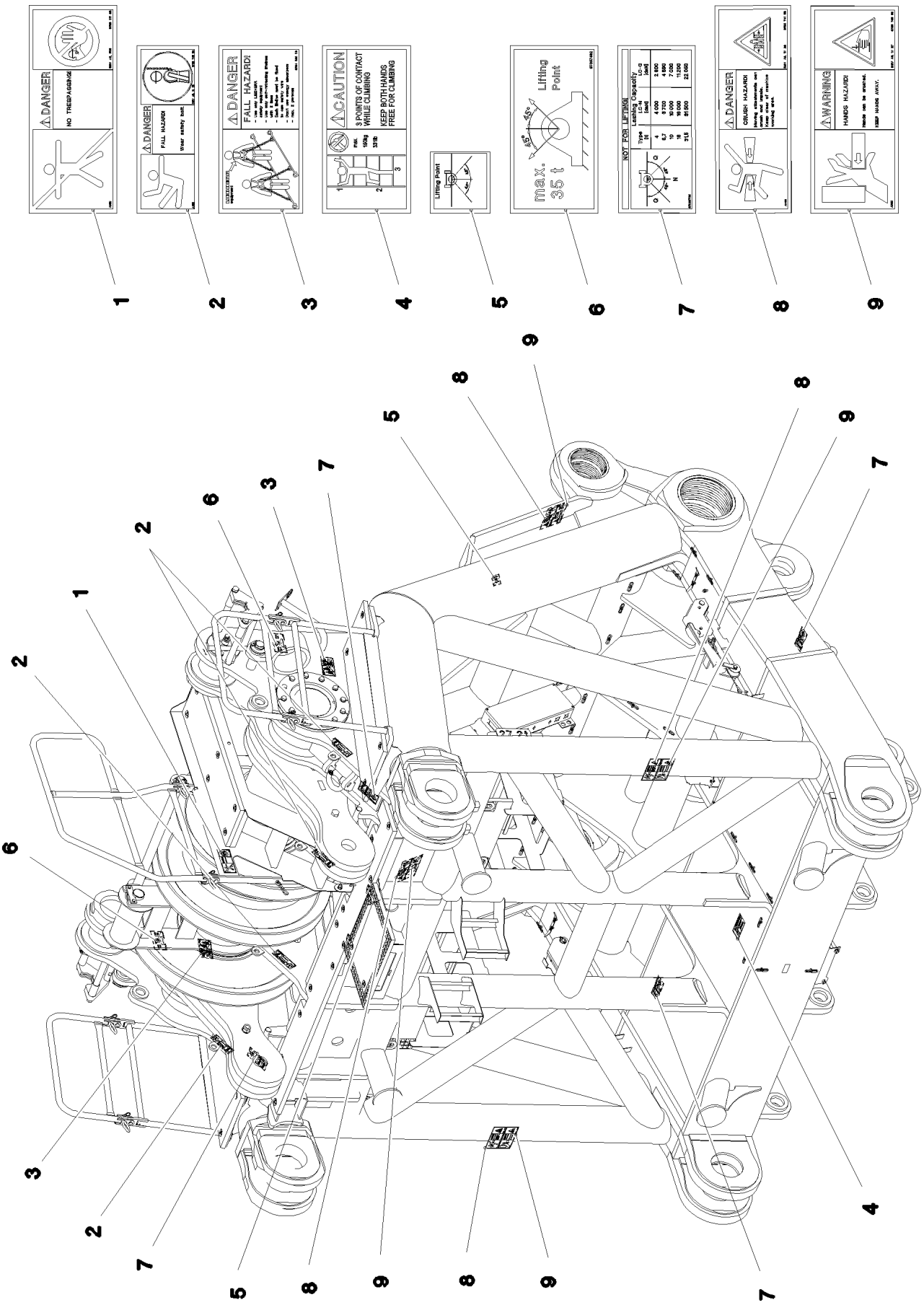

13.12.2021 077338 LIEBHERR	**etk_en_de_098405 LR 13000** **SIGNS** **BESCHILDERUNG**	❑ 1096 (1/2) **967162508**

Pos.	Item	Quantity	Description	Bezeichnung
1	978674008	1	SIGN 208X88 KLEBEFOLIE SPF	SCHILD
2	978674808	4	SIGN 168X62 KLEBEFOLIE SPF	SCHILD
3	97004046	2	SIGN 168X88X1 KLEBEFOLIE SPF	SCHILD
4	97036732	1	SIGN 168X88 KLEBEFOLIE SPF	SCHILD
5	97036733	2	SIGN 68X68 KLEBEFOLIE SPF	SCHILD
6	97037482	2	SIGN 168X80 KLEBEFOLIE SPF	SCHILD
7	97036734	4	SIGN 188X78 KLEBEFOLIE SPF	SCHILD
8	978674108	4	SIGN 208X88 KLEBEFOLIE SPF	SCHILD
9	978674608	4	SIGN 208X88 KLEBEFOLIE SPF	SCHILD

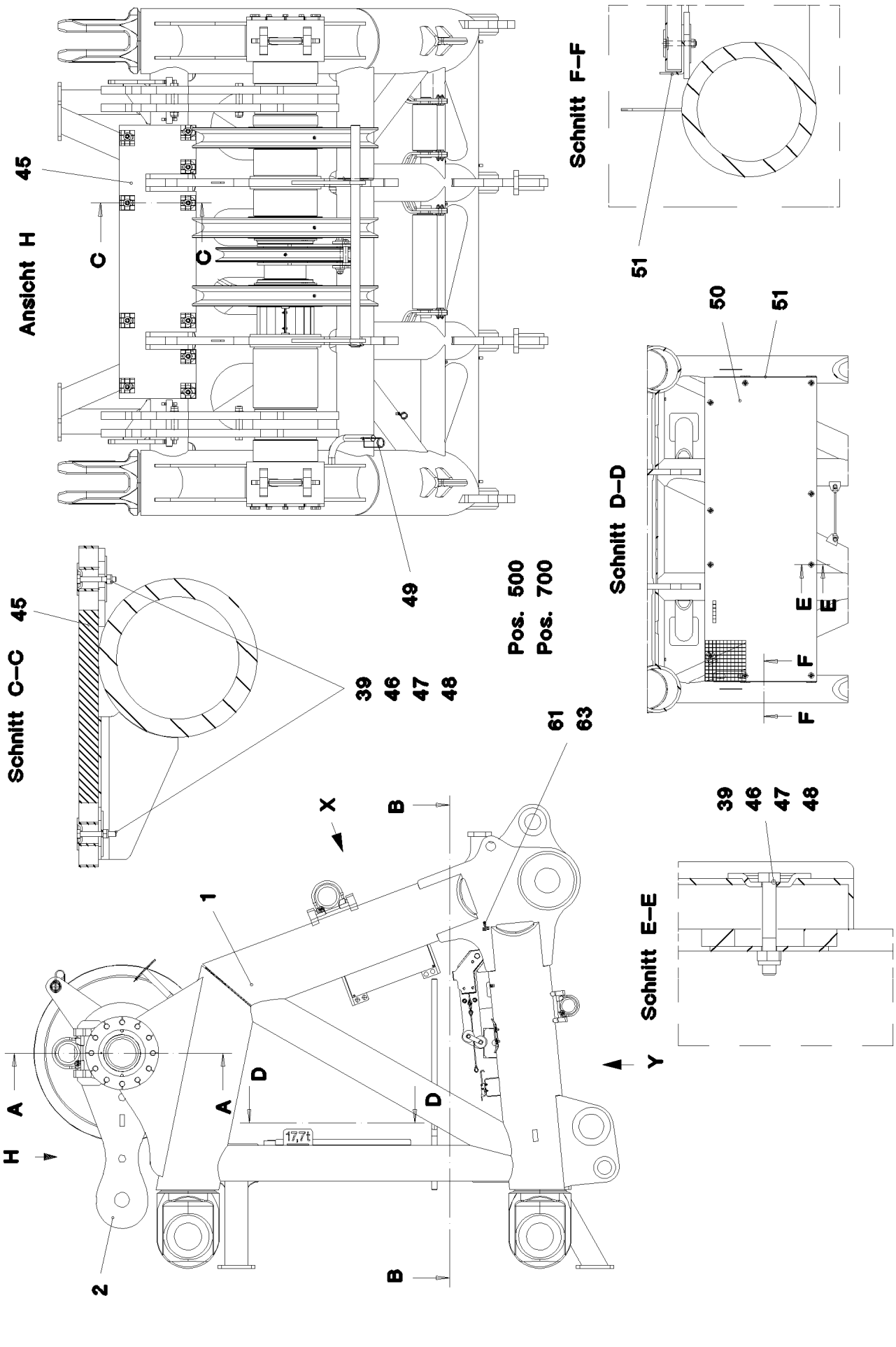
Ansicht H
45
C
C
49
Schnitt F–F
51
Schnitt D–D
50
51
E
E
F
F
Schnitt C–C
45
39
46
47
48
Pos. 500
Pos. 700
61
63
X
B
1
A
A
D
D
17,7t
H
2
B
Schnitt E–E
39
46
47
48
Y

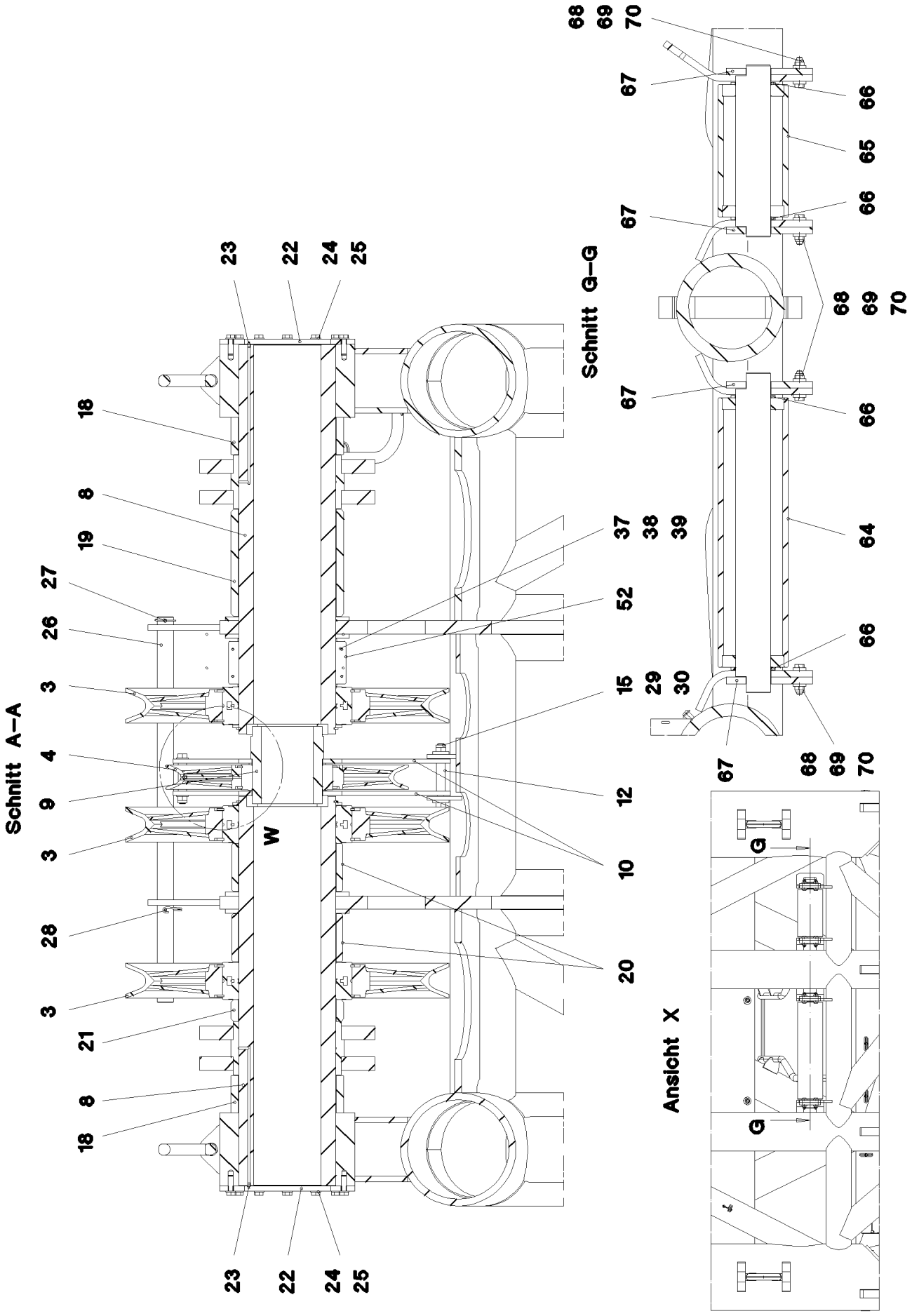

13.12.2021 068245 LIEBHERR	**etk_en_de_098405 LR 13000** **L-HEAD PIECE** **L-KOPFSTUECK**	1099 (2/5) **915721308**

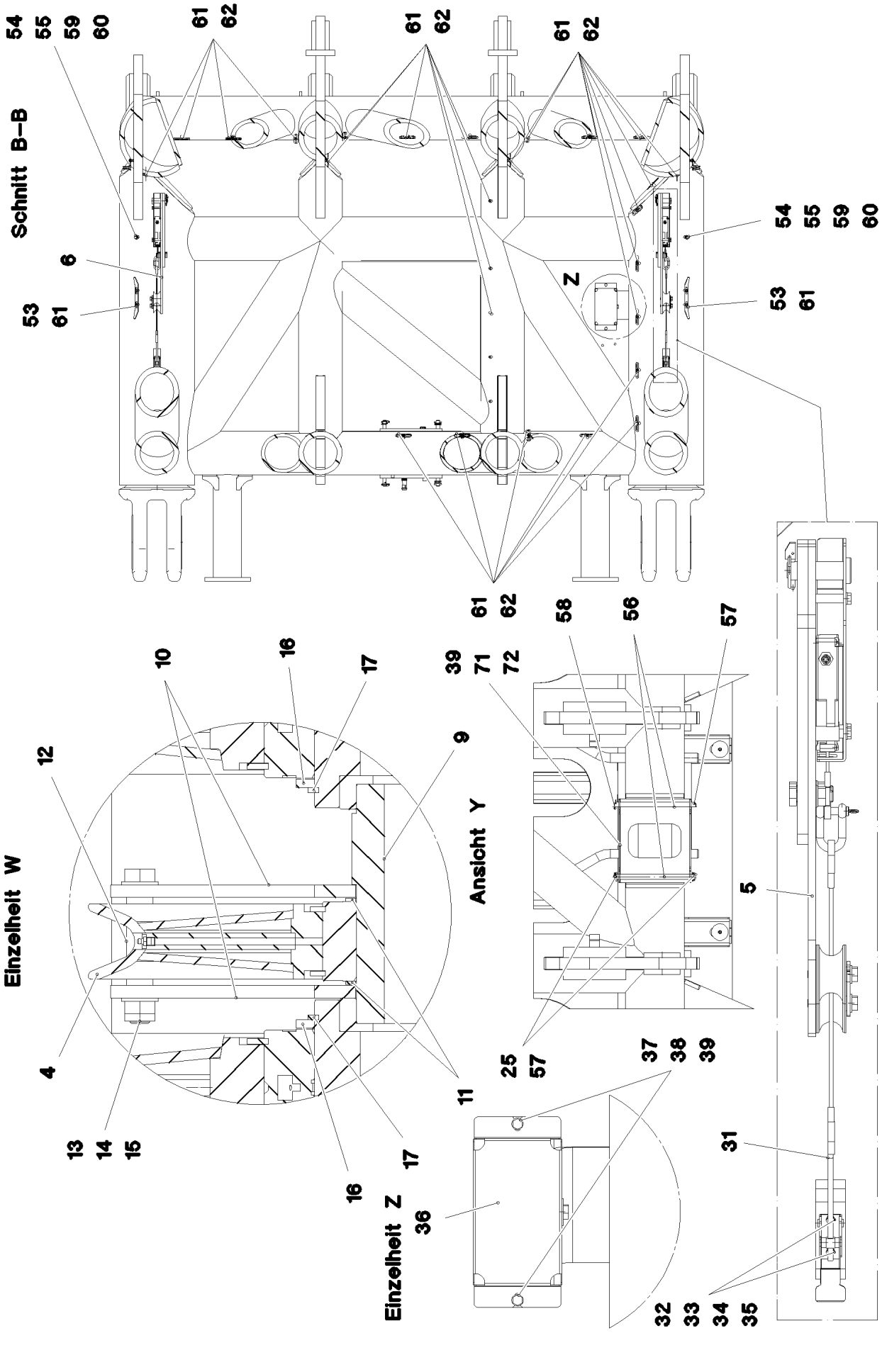

13.12.2021 068246	**etk_en_de_098405 LR 13000**	❑ 1100 (3/5)
LIEBHERR	**L-HEAD PIECE** **L-KOPFSTUECK**	**915721308**

Pos.	Item	Quantity	Description	Bezeichnung
1	966258408	1	HEAD SECTION WELDED RAL 3020	L-KOPFSTUECK SCHWK.
2	966467008	2	BRACKET CPL. 1.0M ⇨ ❑ 1086	LASCHE KPL.
3	965376108	3	ROPE PULLEY CPL. ⇨ ❑ 396	SEILROLLE KPL.
4	963310608	1	ROPE PULLEY CPL. SPF	SEILROLLE KPL.
5	966470508	1	HOISTING LIMIT SWITCH PRE-ASS. ⇨ ❑ 1088	HUBENDSCHALTER VORM.
6	966470608	1	HOISTING LIMIT SWITCH PRE-ASS. ⇨ ❑ 1089	HUBENDSCHALTER VORM.
8	966470908	2	AXLE CPL.	ACHSE KPL.
9	97004494	1	AXLE 273.0X286 S770QL SPF	ACHSE
10	97004495	2	PLATE 15X878X763 S690QL RAL 1007	BLECH
11	939144108	2	RING RD285X4 S315MC FE//ZNNI8//CN//T0	RING
12	974030608	2	TUBE 31.8X105 S355J2H FE//ZNNI8//CN//T0	ROHR
13	10878756	1	HEX SCREW ISO 4014 M24X170 8.8 FLZN SP	SECHSKANTSCHRAUBE
14	10289810	2	WASHER ISO 7089 24 300HV FLZN SPF	SCHEIBE
15	12226094	2	HEX NUT DIN 985 M24 10 FE//ZNNI8//CN//T0	SECHSKANTMUTTER
16	97004853	2	SUPPORTING WASHER 15X411X411 S960Q	STUETZSCHEIBE
17	463001403	2	LOCKING RING DIN 471 360X6	SICHERUNGSRING
18	97004854	2	DISTANCE TUBE 419.0X139 S890QL1 GASN	DISTANZROHR
19	97004656	1	DISTANCE TUBE 419.0X408 S890QL1 GASN	DISTANZROHR
20	97004655	2	DISTANCE TUBE 419.0X188 S890QL1 GASN	DISTANZROHR
21	97004654	1	DISTANCE TUBE 419.0X90 S890QL1 GASN.	DISTANZROHR
22	97004855	2	COVER 20X500X500 S960QL RAL 1007	DECKEL
23	7743242	2	HYDRAULIC-TYPE LUBRICAT.NIPPLE DIN 71	KEGELSCHMIERNIPPEL
24	406604208	24	HEX SCREW ISO 4017 M20X60 10.9 FLZN SP	SECHSKANTSCHRAUBE
25	10289808	26	WASHER ISO 7089 20 300HV FLZN SPF	SCHEIBE
26	97004856	1	TUBE 60.3X1430 S355J2H T ZN O	ROHR
27	10181899	1	SAFETY PLUG W HINGE-LID 12X75X11,5X60	SICHERHEITSKLAPPSTECKER
28	433105008	1	RETAINING SPRING DIN 2194 6 A3C	SICHERUNGSFEDER
29	10878759	1	HEX SCREW ISO 4014 M24X220 8.8 FLZN SP	SECHSKANTSCHRAUBE
30	12100632	2	WASHER DIN 7349 27 ST FLZN SPF	SCHEIBE
31	704262408	2	CLOSURE HAKEN	HAKENVERSCHLUSS
32	10875527	4	HEX SCREW ISO 4017 M6X18 8.8 480H SPF	SECHSKANTSCHRAUBE
33	10197771	4	WASHER ISO 7089 6 200HV ZNNI-480H SPF	SCHEIBE
34	10875648	4	WASHER ISO 7093-1 6 200HV 480H SPF	SCHEIBE
35	12102692	4	HEX NUT DIN 985 M6 8 ZNNI-480H SPF	SECHSKANTMUTTER
36	972908808	1	HOOD 411X555 DC01 FE//ZNNI8//CN//T0	HAUBE
37	10197831	6	HEX SCREW ISO 4017 M8X25 8.8 ZNNI-480	SECHSKANTSCHRAUBE
38	12103465	12	WASHER ISO 7089 8 300HV ZNNI-480H SPF	SCHEIBE
39	10875614	30	HEX NUT DIN 985 M8 8 480H SPF	SECHSKANTMUTTER
45	97004858	1	GRIDIRON T1765X494X30/3 S235JR SPF	GITTERROST-P
46	11651582	20	HEX SCREW ISO 4014 M8X55 8.8 480H SPF	SECHSKANTSCHRAUBE
47	10100621	20	DISH MOUNTING	TELLERBEFESTIGUNG
48	941138108	20	WASHER DC01 FE//ZNNI8//CN//T0	SCHEIBE
49	433102508	1	RETAINING SPRING 5X122 ISO 2081 FE/ZN8/	SICHERUNGSFEDER
50	10040534	1	GRIDIRON T2710X1000X30/3 S235JR T ZN K	GITTERROST-P
51	97004093	2	PLATE 4X127X920 S315MC FE//ZNNI8//CN//T	BLECH
52	97018262	2	PLATE 4X177X633 S315MC RAL 1007	BLECH
53	955002908	2	PLATE 4X20X247 S315MC FE//ZNNI8//CN//T	BLECH
54	740000608	3	KNOTTED-LINK CHAIN 2.8X39 GALV.VERZ	KNOTENKETTE
55	773947708	2	CHAIN LOCK GALV.VERZ	KETTENVERSCHLUSS
56	941369108	2	AXLE RD20X340 S355J2C+C FE//ZNNI8//CN/	ACHSE
57	12100681	3	SPLIT PIN ISO 1234 5X28 ST 480H SPF	SPLINT
58	10875869	1	SAFETY PLUG W HINGE-LID 5X29X4,7X25 4	SICHERHEITSKLAPPSTECKER
59	11840501	4	WASHER DIN 7349 8,4 200HV 480H SPF	SCHEIBE
60	11651612	2	HEX SCREW ISO 4017 M8X16 8.8 480H SPF	SECHSKANTSCHRAUBE
61	12102696	45	BUTTON HEAD SCREW ISO 7380-2 M8X10 0	HALBRUNDKOPFSCHRAUBE
62	953650008	32	CABLE CLAMP DC01 FE//ZNNI8//CN//T0	KABELHALTER

Pos.	Item	Quantity	Description	Bezeichnung
63	720014408	5	CABLE CLAMP	KABELHALTER
64	967232608	1	SAFETY ROLLER CPL.	SCHUTZWALZE KPL.
65	967307608	1	SAFETY ROLLER CPL.	SCHUTZWALZE KPL.
66	956053208	4	PLATE RD100X6 S355MC FE//ZNNI8//CN//T0	BLECH
67	97021564	4	PLATE 15X195X130 S690QL RAL 1007	BLECH
68	11823611	8	HEX SCREW ISO 4017 M12X60 8.8 FLZN SP	SECHSKANTSCHRAUBE
69	10006370	16	WASHER DIN 7349 13 200HV FLZN SPF	SCHEIBE
70	10875607	8	HEX NUT DIN 985 M12 8 FLZN SPF	SECHSKANTMUTTER
71	10875471	4	BUTTON HEAD SCREW AEHNL.ISO 7380-2	HALBRUNDKOPFSCHRAUBE
72	97030002	1	PLATE 4X444X350 S315MC FE//ZNNI8//CN//T	BLECH
73	968224008	1	CLAMP WIND WARNING UNIT	HALTER WINDWARNUNG
500	966469408	1	ELECTR. FOR L-HEAD SECTION ⇨ ❑ 1103	ELEKTRIK L-KOPFSTUECK
700	966482908	1	SIGNS L-KOPFSTUECK ⇨ ❑ 1106	BESCHILDERUNG

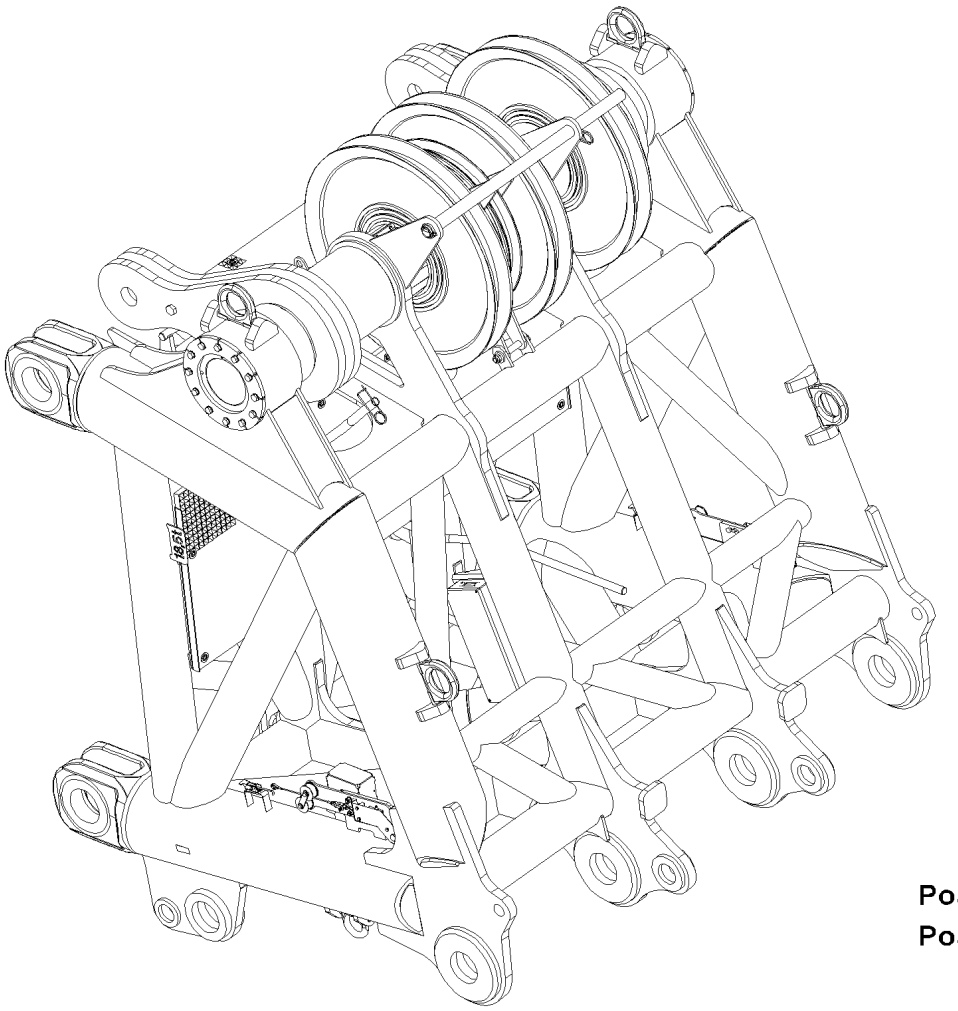

Pos.	Item	Quantity	Description	Bezeichnung
1	966469508	1	TERMINAL BOX S1930 ⇨ ❑ 1104	KLEMMKASTEN
10	966418808	1	SENSOR ASSEMBLY S-KOPF	GEBERANBAU

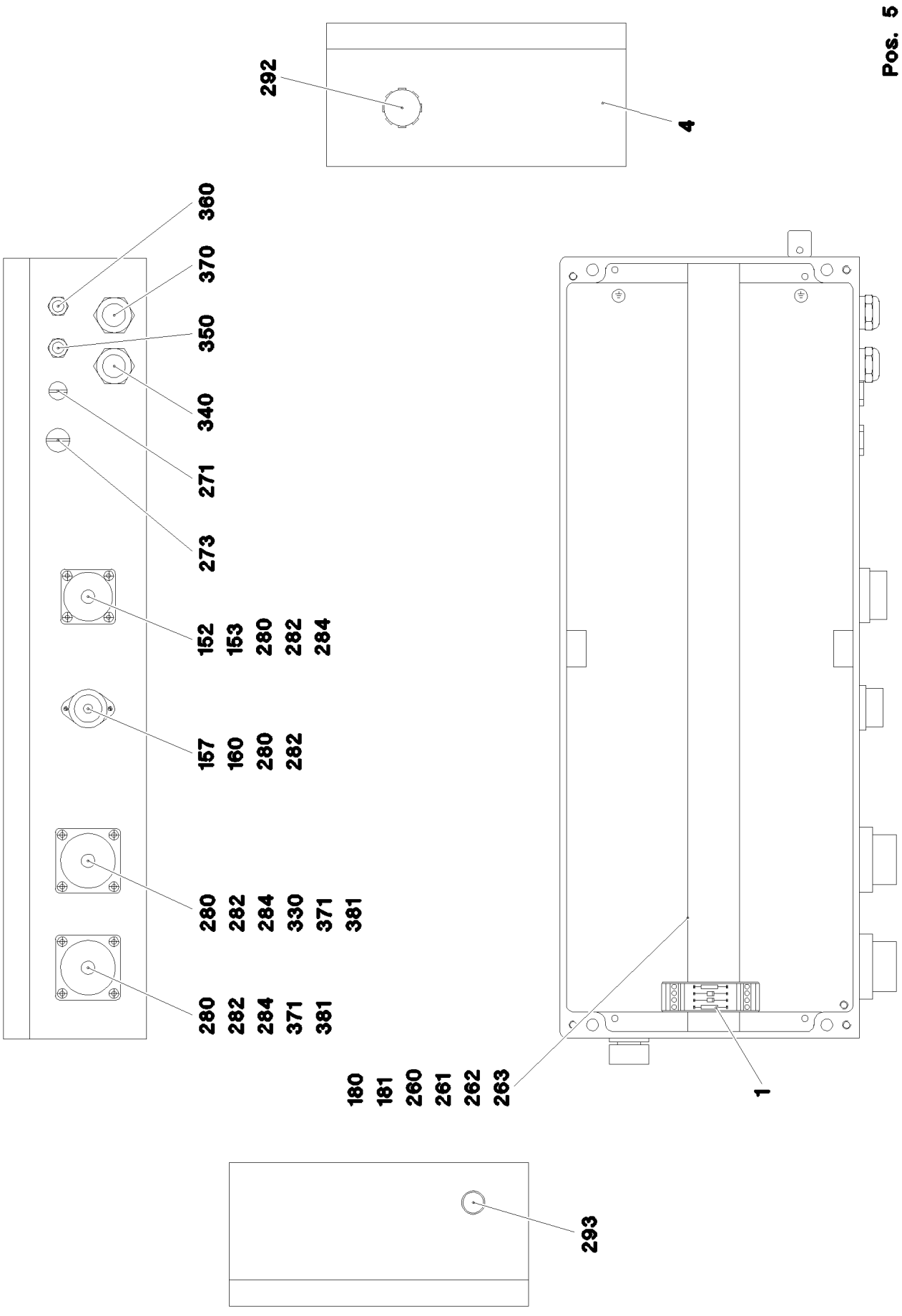
Pos. 5
292
4
360
370
350
340
271
273
152
153
280
282
284
157
160
280
282
280
282
284
330
371
381
280
282
284
371
381
180
181
260
261
262
263
1
293

Pos.	Item	Quantity	Description	Bezeichnung
1	966469608	1	WIRES TERIMINAL BOX S1930	DRAEHTE KLEMMKASTEN
4	97037371	1	EMPTY CASING 110X230X600X0 AL	LEERGEHAEUSE
5	97020353	1	SIGN S1930 LEXAN	SCHILD
152	691822208	1	SEAL	DICHTUNG
153	691812908	1	PROTECTING CAP MS A240	SCHUTZKAPPE
157	604512108	1	SEALING PLUG M1-D	VERSCHLUSSKAPPE
160	604508108	1	TIN M1	DOSE
180	553168708	2	SHEET-METAL SCREW ISO 7049 ST4,8X13 S	BLECHSCHRAUBE
181	10875643	2	WASHER ISO 7093-1 5 200HV 480H SPF	SCHEIBE
260	602736008	2	SUPPORT TRESTLE	AUFLAGEBOCK
261	602106708	0.58	TOP HAT RAIL 35X27X7,3X1	HUTSCHIENE
262	10286353	1	COVER	DECKEL
263	602794608	2	END ANGLE	ENDWINKEL
271	602425508	1	SCREW PLUG M12X1,5 MS	VERSCHLUSSSCHRAUBE
273	602424908	1	SCREW PLUG M16X1,5 MS	VERSCHLUSSSCHRAUBE
280	408400801	14	PAN-HEAD SCREW ISO 7045 M3X20 4.8 A2	FLACHKOPFSCHRAUBE
282	420050108	19	WASHER ISO 7089 3 MS	SCHEIBE
284	10876399	12	HEX NUT DIN 985 M3 8 480H SPF	SECHSKANTMUTTER
292	10488662	1	VENTILATION SCREW M20X1,5 POLYAMID	ENTLUEFTUNGSSCHRAUBE
293	602501208	1	WATER DRAIN PLUG M12 PA6G SPF	ENTWAESSERUNGSSTOPFEN
320	967254408	1	DUMMY PLUG W1938BS	BLINDSTECKER
330	967253308	1	DUMMY PLUG X1939BS	BLINDSTECKER
340	967245808	1	LEAD W1931	LEITUNG
350	967245908	1	LEAD W1933	LEITUNG
360	967246008	1	LEAD W1932	LEITUNG
370	967671308	1	LEAD W1995L	LEITUNG
371	692405308	2	DUST CAP 1 3/4-18NS METALL	STAUBKAPPE
381	10815121	2	FLANGE SEAL GR.28	FLANSCHDICHTUNG

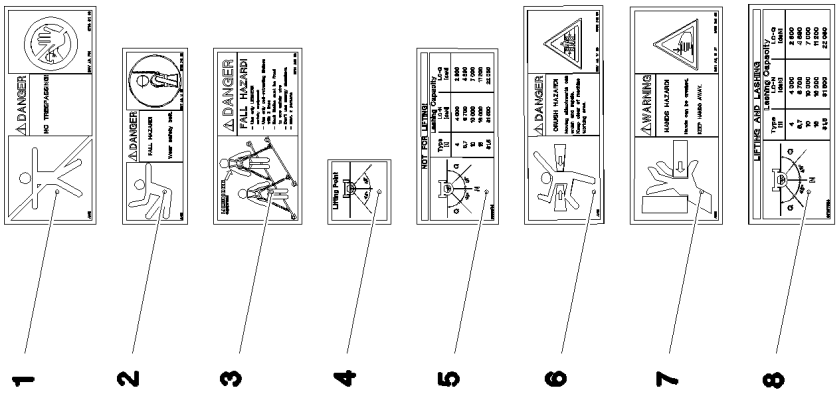
1
2
3
4
5
6
7
8

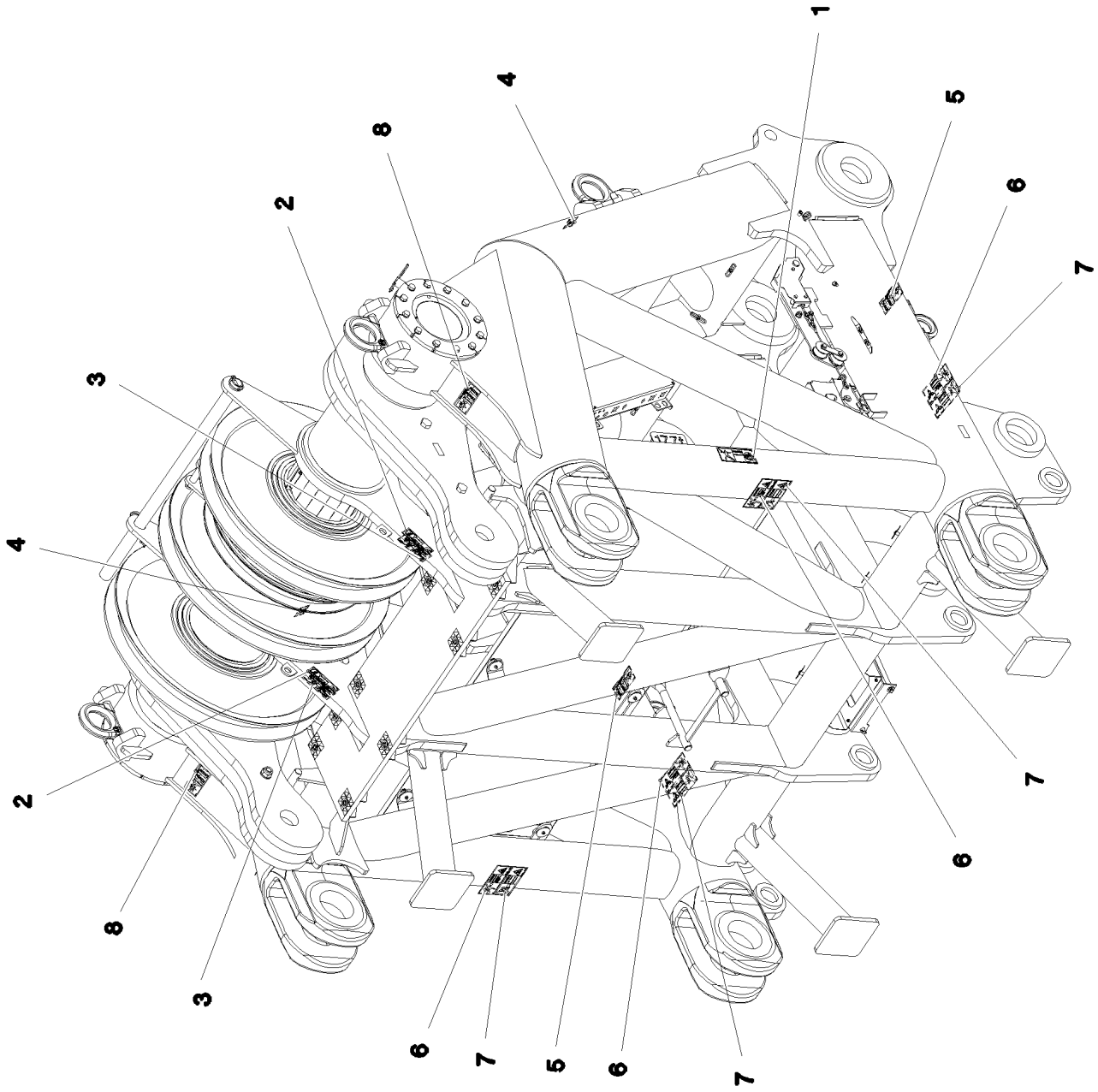
1
2
3
4
5
6
7
8

Pos.	Item	Quantity	Description	Bezeichnung
1	978674008	1	SIGN 208X88 KLEBEFOLIE SPF	SCHILD
2	978674808	2	SIGN 168X62 KLEBEFOLIE SPF	SCHILD
3	97004046	2	SIGN 168X88X1 KLEBEFOLIE SPF	SCHILD
4	97036733	2	SIGN 68X68 KLEBEFOLIE SPF	SCHILD
5	97036734	2	SIGN 188X78 KLEBEFOLIE SPF	SCHILD
6	978674108	4	SIGN 208X88 KLEBEFOLIE SPF	SCHILD
7	978674608	4	SIGN 208X88 KLEBEFOLIE SPF	SCHILD
8	97037625	2	SIGN 188X78 KLEBEFOLIE SPF	SCHILD

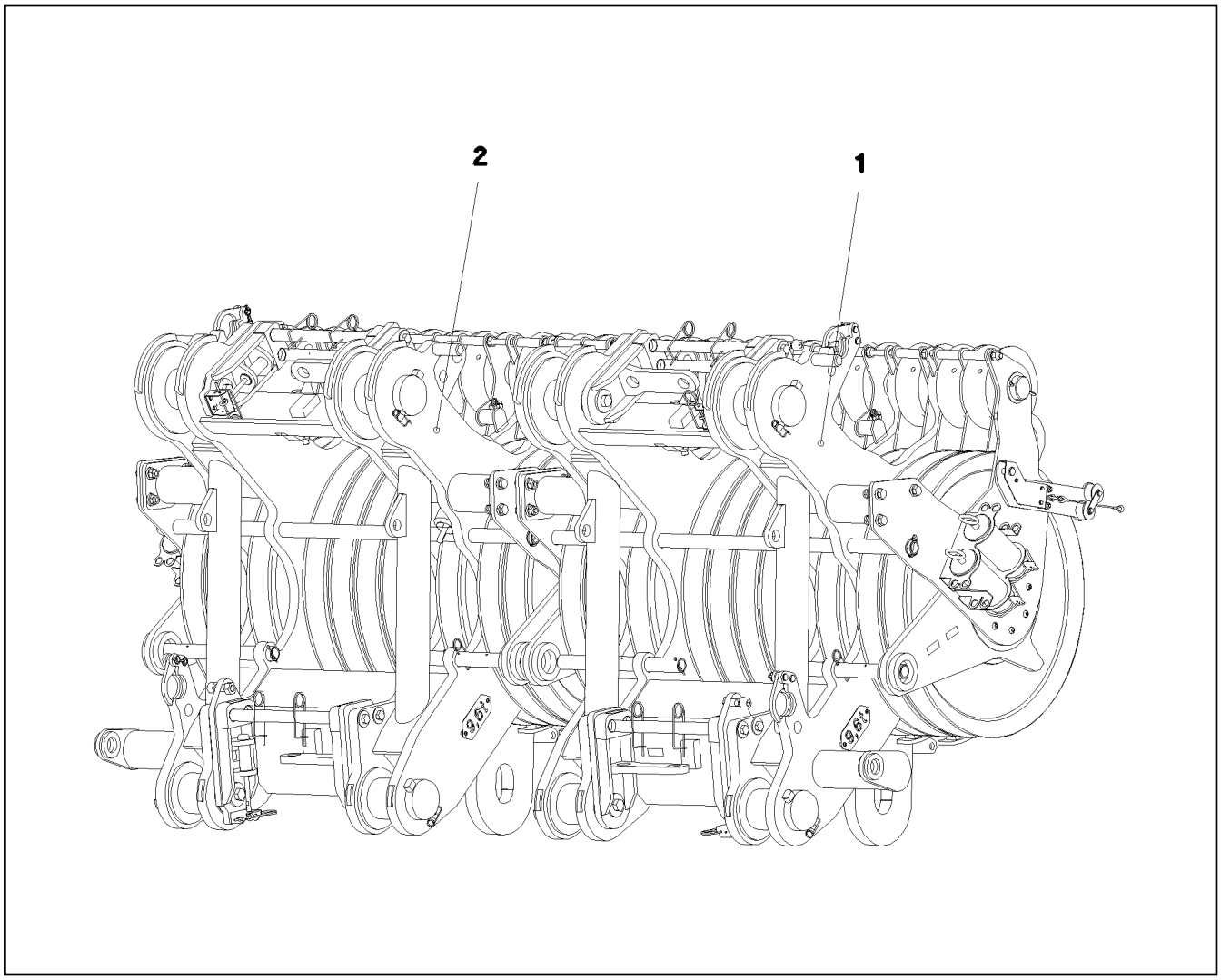

Pos.	Item	Quantity	Description	Bezeichnung
1	916177008	1	ROLLER SET RECHTS RAL 1007 ⇨ ❑ 1109	ROLLENSATZ
2	916177108	1	ROLLER SET LINKS RAL 1007 ⇨ ❑ 1114	ROLLENSATZ
700	967613808	1	SIGNS ROLLENSATZ ⇨ ❑ 1119	BESCHILDERUNG

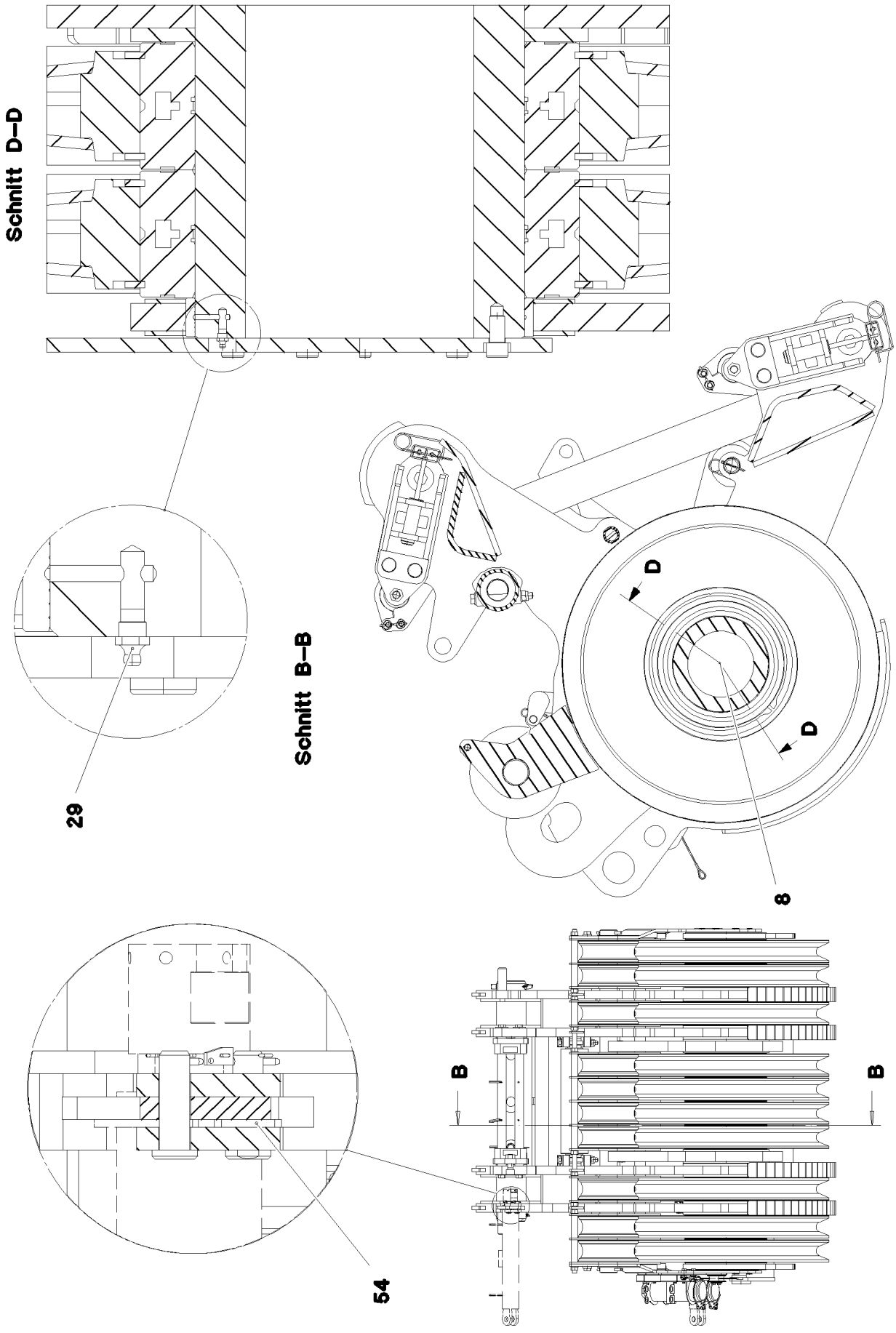
Schnitt D–D
Schnitt B–B
D
D
29
8
54
B
B

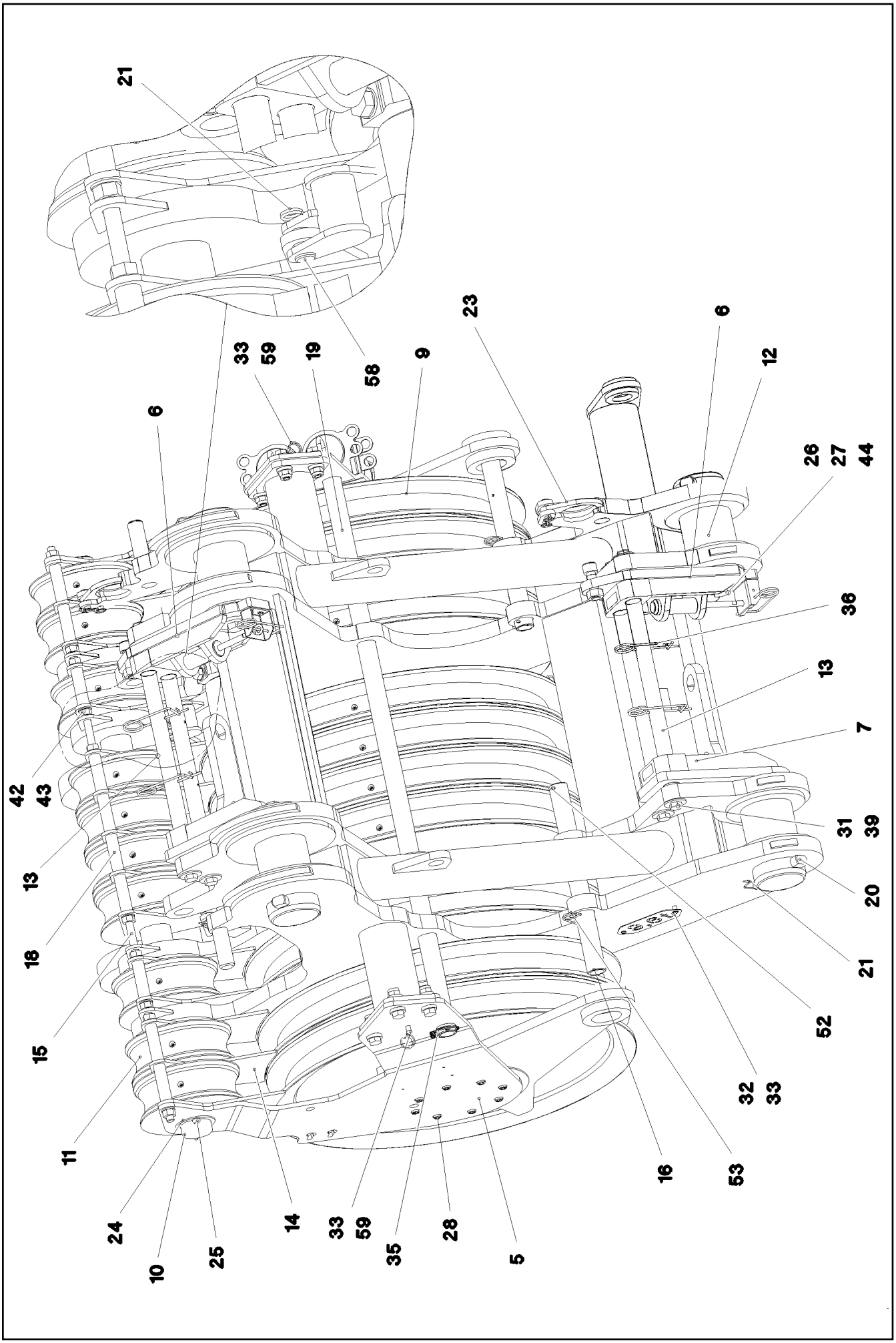
21
33
59
19
58
9
23
6
12
6
26
27
44
36
13
7
42
43
31
39
13
20
18
21
52
15
32
33
11
16
53
24
14
33
59
35
28
10
25
5

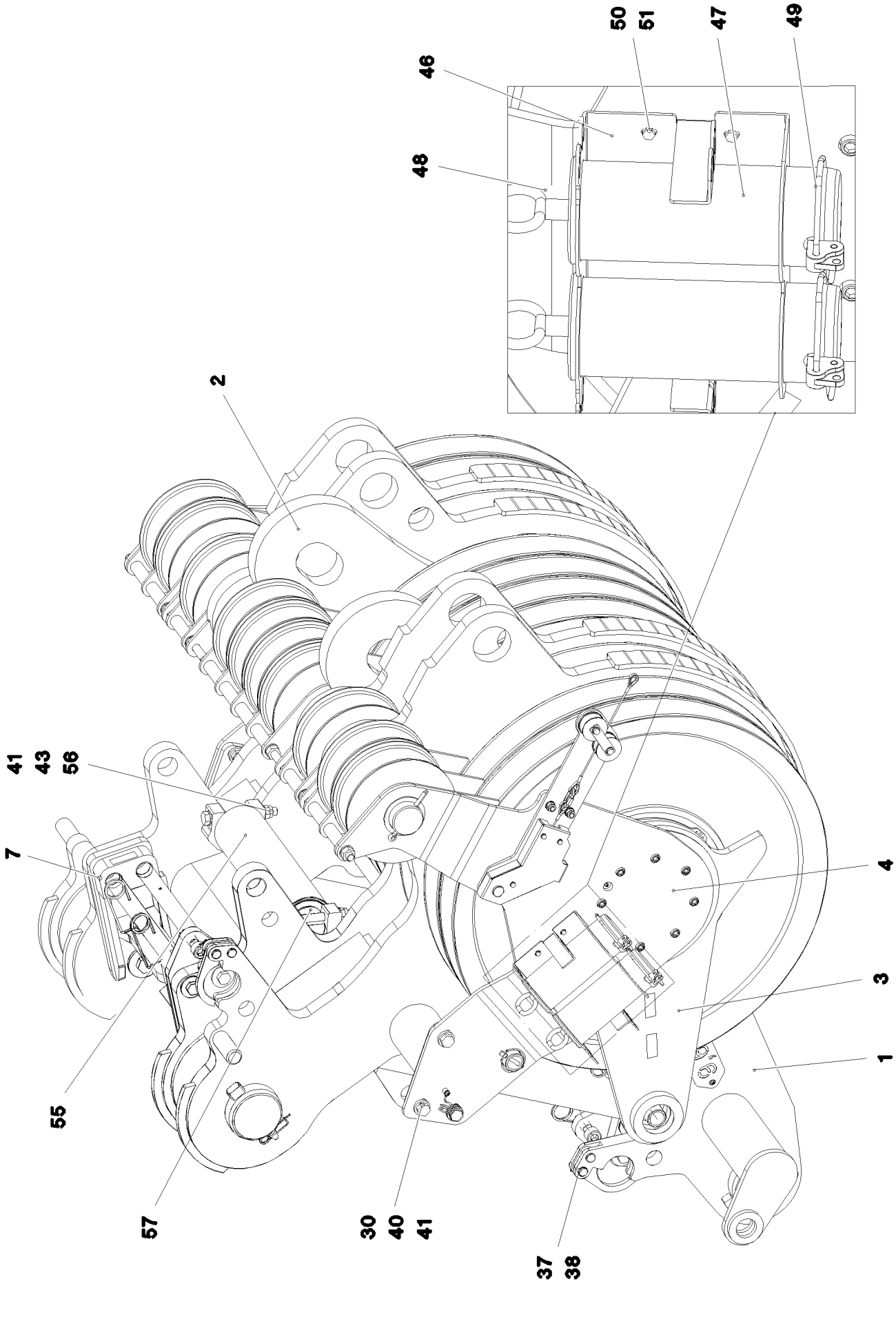

13.12.2021 068252 LIEBHERR	**etk_en_de_098405 LR 13000** **ROLLER SET** **ROLLENSATZ**	❑ 1111 (3/4) **916177008**

Pos.	Item	Quantity	Description	Bezeichnung
1	966331308	1	ROLLER SET WELDED	ROLLENSATZ SCHWK.
2	966441808	2	BRACKET CPL.	LASCHE KPL.
3	966429808	2	FIXATION POINT	FESTPUNKT
4	966331608	1	PLATE RIGHT WELDMENT	BLECH SCHWK.RECHTS
5	966331708	1	PLATE LEFT WELDMENT	BLECH SCHWK.LINKS
6	966331808	2	PREMOUNTED PIN PULLING DEVICE ⇨ ❑ 1113	BOLZENZIEHEINRICHTUNG VO
7	966331908	2	PREMOUNTED PIN PULLING DEVICE	BOLZENZIEHEINRICHTUNG VO
(1)	966334108	1	BOLT EXTRACTION ATTACHM.WELDED	BOLZENZIEHEINRICHTUNG SCH
(2)	708010108	4	DU BUSHING	DU-BUCHSE
8	97002450	1	AXLE 380.0X1968 S890QL1 SPF	ACHSE
9	965376108	10	ROPE PULLEY CPL. ⇨ ❑ 396	SEILROLLE KPL.
10	97002451	1	AXLE 110.0X1994 35NICRMOV125 SPF	ACHSE
11	966213108	10	GUIDE PULLEY COMPL.	UMLENKROLLE KPL.
12	97002452	4	PIN 180.0X335 35NICRMOV125 SPF	BOLZEN
13	97002453	4	PIN 55.0X860 35NICRMOV125 SPF	BOLZEN
14	97002455	15	ROPE PROTECTION PLATE 10X335X432 S35	SEILSCHUTZBLECH
15	10424893	1	THREADED ROD DIN 976 M24X2000 A2-70	GEWINDESTANGE
16	97002456	2	TUBE 60.3X650 S355J2H T ZN O	ROHR
18	97002459	10	SLEEVE 28X38X130 E355+N FE//ZNNI8//CN/	HUELSE
19	97002460	1	TUBE 60.3X1970 S355J2H T ZN O	ROHR
20	979201208	4	PIN 50.0X242 S355J2+AR FE//ZNNI8//CN//T0	BOLZEN
21	433101208	6	RETAINING SPRING 4X68 ISO 2081 FE/ZN8/	SICHERUNGSFEDER
23	97002464	2	PLATE 15X113X210 S355MC FE//ZNNI8//CN/	BLECH
24	971669808	2	WASHER 5X130X130 S355MC FE//ZNNI8//C	SCHEIBE
25	10180383	2	SPLIT PIN ISO 1234 13X160 St 480H SPF	SPLINT
26	406208808	4	HEX SCREW ISO 4014 M30X90 10.9 FLZN SP	SECHSKANTSCHRAUBE
27	976768108	4	WASHER 10X100X100 S355MC FE//ZNNI8//C	SCHEIBE
28	12223047	16	SOCKET HEAD SCREW ISO 4762 M16X30 8	ZYLINDERSCHRAUBE
29	7743242	2	HYDRAULIC-TYPE LUBRICAT.NIPPLE DIN 71	KEGELSCHMIERNIPPEL
30	12219311	6	HEX SCREW ISO 4017 M24X80 8.8 FLZN SP	SECHSKANTSCHRAUBE
31	10179463	8	WASHER ISO 7093-1 24 300HV FLZN SPF	SCHEIBE
32	97003792	2	SIGN 2X100X240 DC01 FE//ZNNI8//CN//T0	SCHILD
33	12102696	6	BUTTON HEAD SCREW ISO 7380-2 M8X10 0	HALBRUNDKOPFSCHRAUBE
35	10181899	2	SAFETY PLUG W HINGE-LID 12X75X11,5X60	SICHERHEITSKLAPPSTECKER
36	433105008	4	RETAINING SPRING DIN 2194 6 A3C	SICHERUNGSFEDER
37	451222408	4	PIN DIN 1435 20X65X58 ST.50-2K VERZ	BOLZEN
38	10875869	4	SAFETY PLUG W HINGE-LID 5X29X4,7X25 4	SICHERHEITSKLAPPSTECKER
39	406605408	8	HEX SCREW ISO 4017 M24X35 10.9 A3C SP	SECHSKANTSCHRAUBE
40	12220085	12	WASHER DIN 7349 25 FLZN SPF	SCHEIBE
41	12226094	8	HEX NUT DIN 985 M24 10 FE//ZNNI8//CN//T0	SECHSKANTMUTTER
42	10425688	10	HEX NUT ISO 4032 M24 10 FLZN SPF	SECHSKANTMUTTER
43	10289810	14	WASHER ISO 7089 24 300HV FLZN SPF	SCHEIBE
44	97008693	4	SLEEVE 44.5X32 S355J2H FE//ZNNI8//CN//T	HUELSE
46	97009718	1	PLATE 4X603X649 S315MC FE//ZNNI8//CN//T	BLECH
47	97009713	2	PIN 130.0X325 35NICRMOV125 GASN. SPF	BOLZEN
48	921079508	2	HANDLE WELD.CONST. FE//ZNNI8//CN//T0	GRIFF SCHWK.
49	12100250	2	SAFETY PLUG W HINGE-LID 20X150X20X1	SICHERHEITSKLAPPSTECKER
50	11651767	4	HEX SCREW ISO 4017 M8X20 8.8 480H SPF	SECHSKANTSCHRAUBE
51	12103465	4	WASHER ISO 7089 8 300HV ZNNI-480H SPF	SCHEIBE
52	12100244	4	SPLIT PIN ISO 1234 6,3X80 ST 480H SPF	SPLINT
53	433100908	2	RETAINING SPRING 4,5X98 ISO 2081 FE/ZN	SICHERUNGSFEDER
54	971633608	2	WASHER 45.0X5 42CRMO4+QT SPF	SCHEIBE
55	967232608	1	SAFETY ROLLER CPL.	SCHUTZWALZE KPL.
56	10878759	2	HEX SCREW ISO 4014 M24X220 8.8 FLZN SP	SECHSKANTSCHRAUBE
57	952198708	2	RING RD100X5 S355MC FE//ZNNI8//CN//T0	RING
58	979358808	2	PIN 35.0X70 35NICRMOV125 SPF	BOLZEN
59	720014408	2	CABLE CLAMP	KABELHALTER

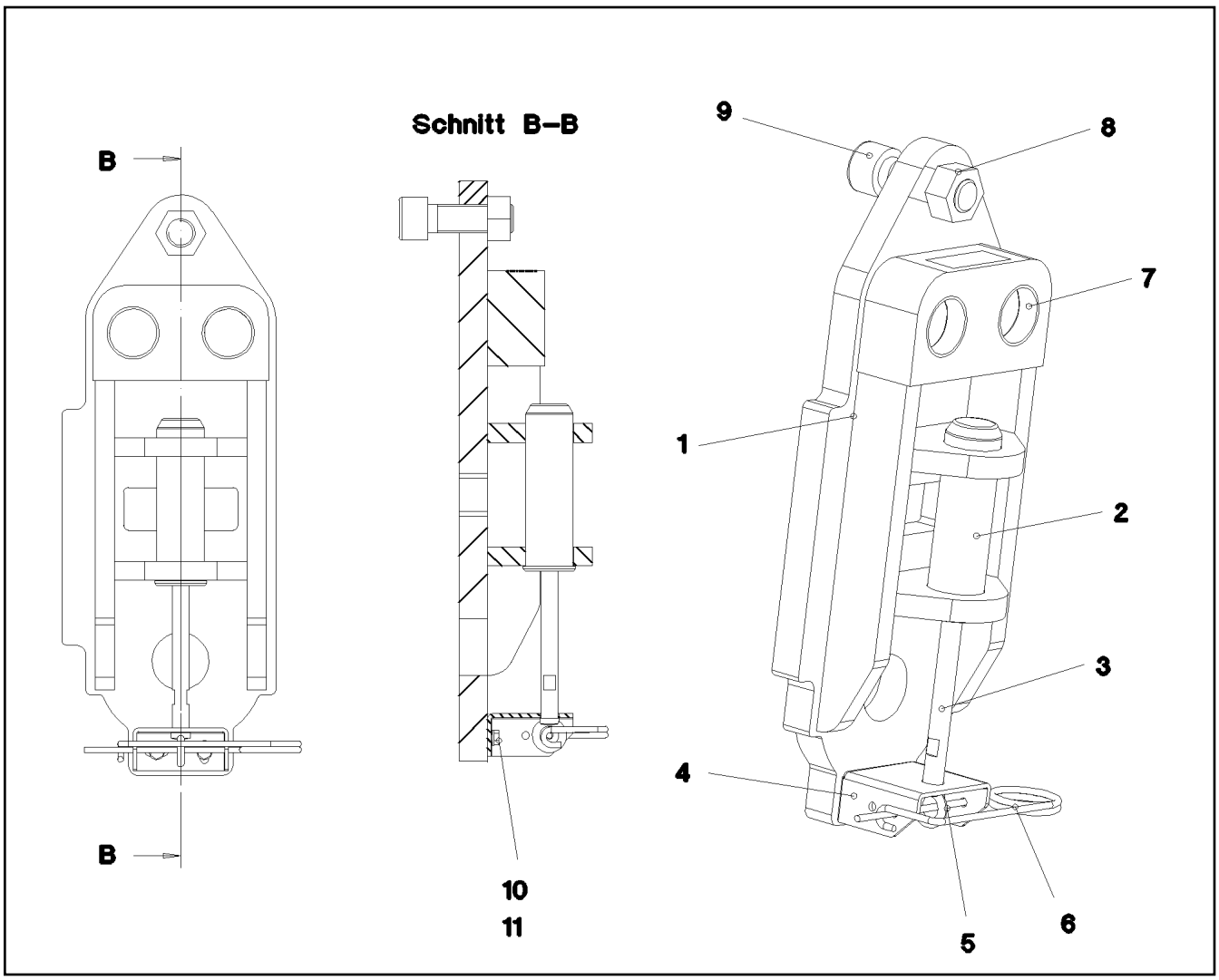

Pos.	Item	Quantity	Description	Bezeichnung
1	966333908	1	BOLT EXTRACTION ATTACHM.WELDED	BOLZENZIEHEINRICHTUNG SCH
2	97002457	1	PIN 55.0X175 35NICRMOV125 SPF	BOLZEN
3	97002458	1	THREADED PIN 18.0X178 S355J2C+C FE//ZN	GEWINDEBOLZEN
4	97002462	1	PLATE 4X128X177 S315MC FE//ZN20//F	BLECH
5	10181367	1	RING BOLT DIN 580 M8 C15E 480H SPF	RINGSCHRAUBE
6	433105008	1	RETAINING SPRING DIN 2194 6 A3C	SICHERUNGSFEDER
7	708010108	4	DU BUSHING	DU-BUCHSE
8	10425689	1	HEX NUT ISO 4032 M30 10 FLZN SPF	SECHSKANTMUTTER
9	404328108	1	SOCKET HEAD SCREW ISO 4762 M30X90 10	ZYLINDERSCHRAUBE
10	11651767	2	HEX SCREW ISO 4017 M8X20 8.8 480H SPF	SECHSKANTSCHRAUBE
11	12103465	2	WASHER ISO 7089 8 300HV ZNNI-480H SPF	SCHEIBE

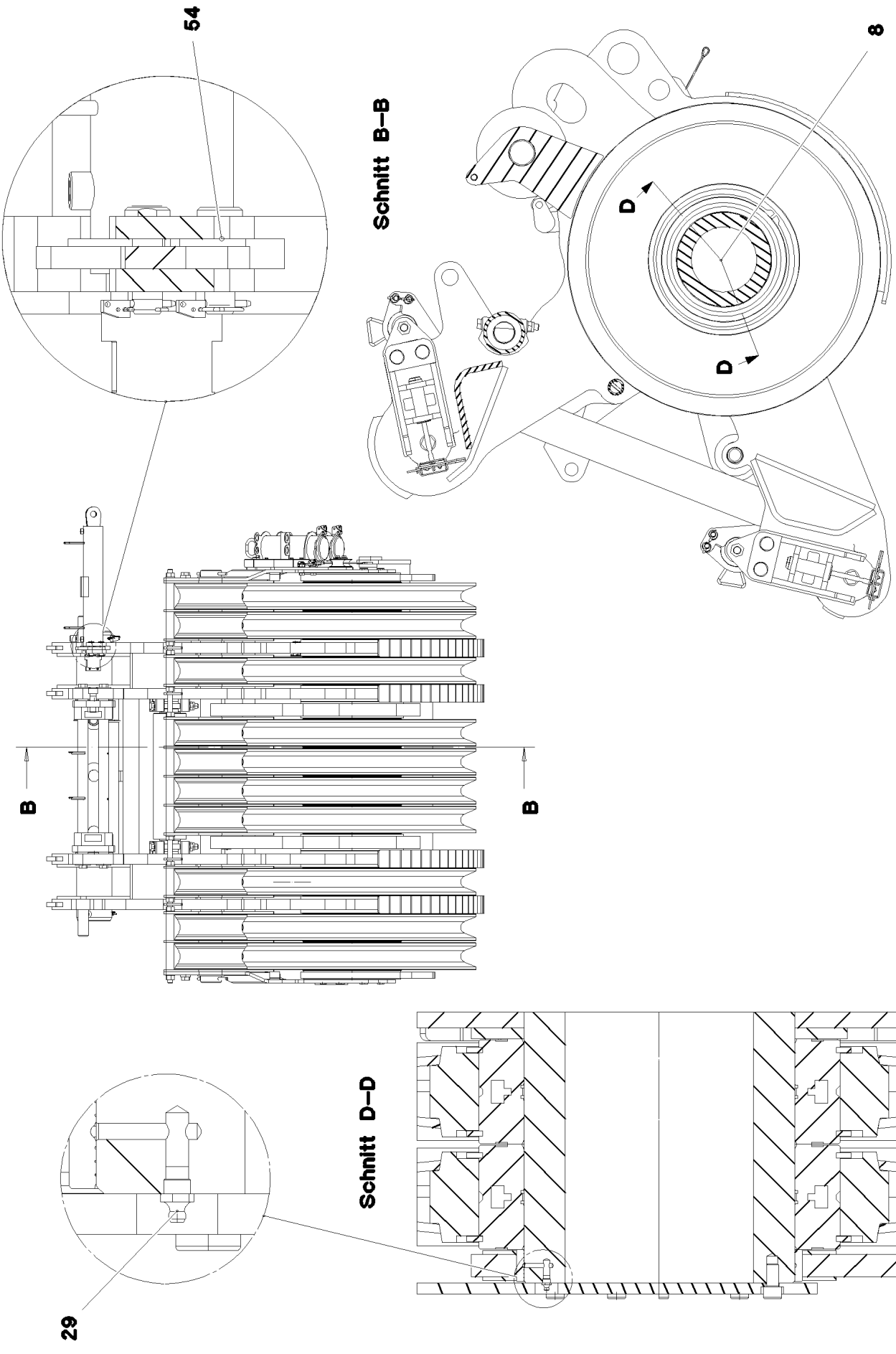
54
8
Schnitt B–B
D
D
B
B
29
Schnitt D–D

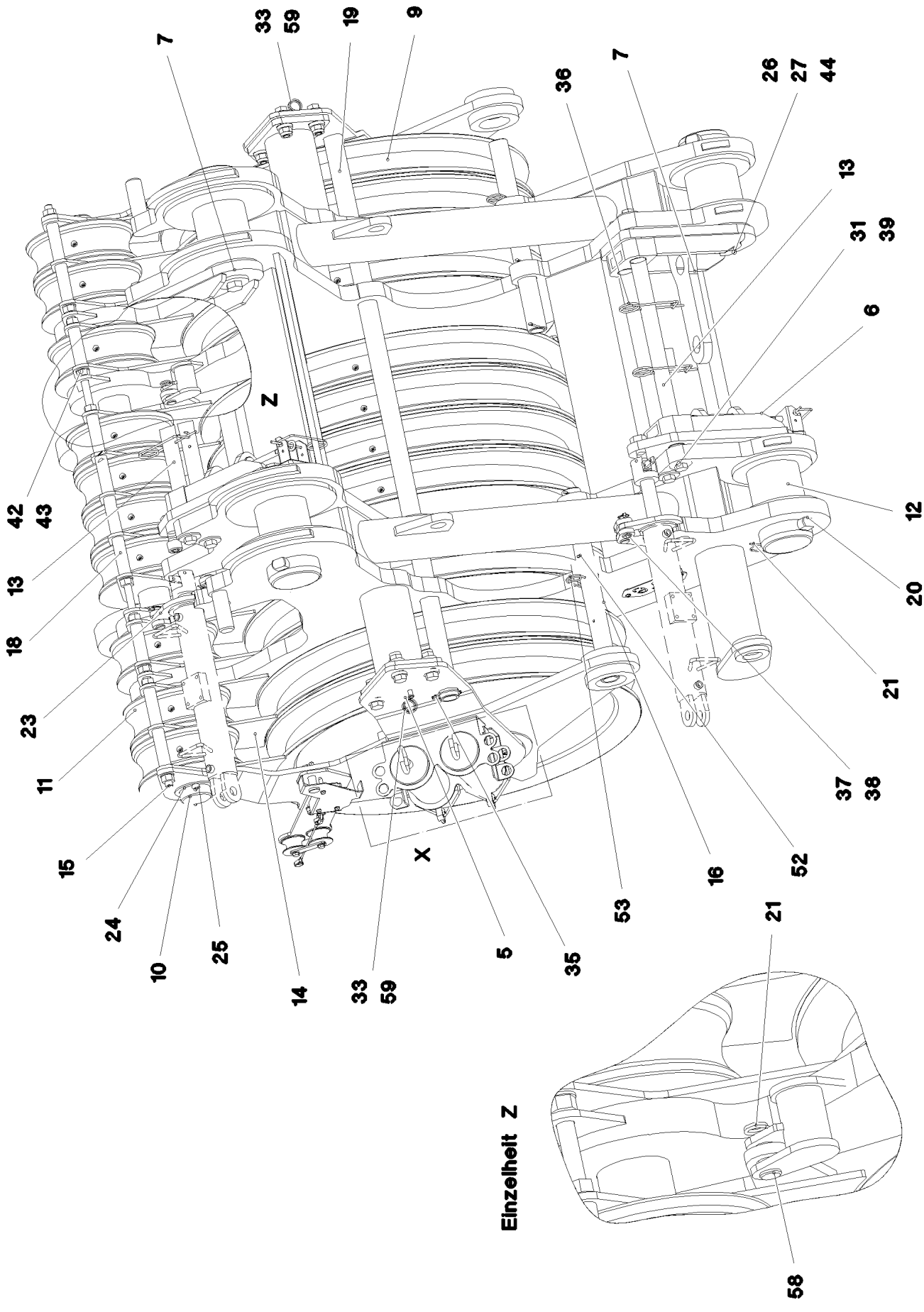

13.12.2021 068256 LIEBHERR	**etk_en_de_098405 LR 13000** **ROLLER SET** **ROLLENSATZ**	❑ 1115 (2/4) **916177108**

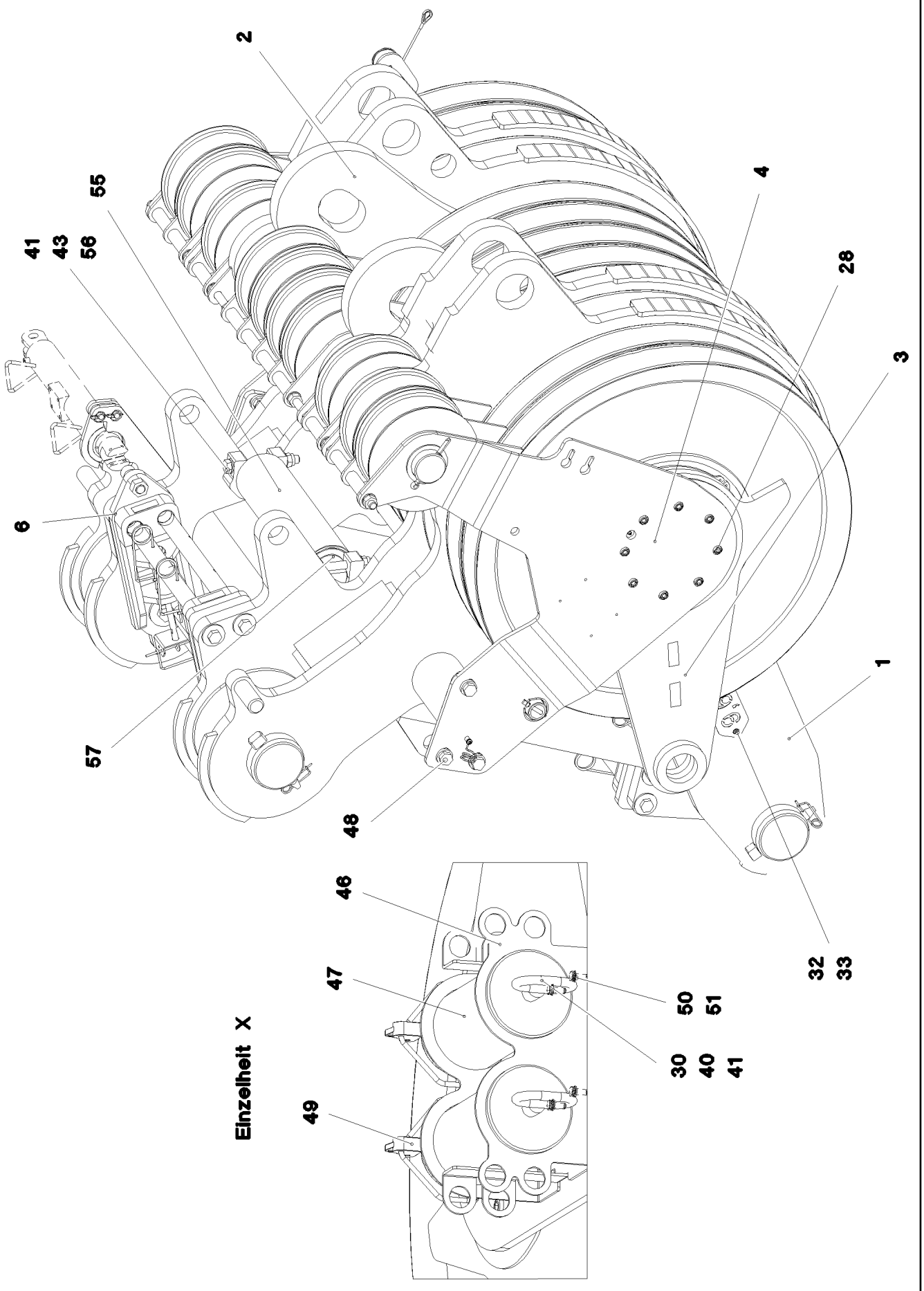

13.12.2021 068257 LIEBHERR	**etk_en_de_098405 LR 13000** **ROLLER SET** **ROLLENSATZ**	❑ 1116 (3/4) **916177108**

Pos.	Item	Quantity	Description	Bezeichnung
1	966335308	1	ROLLER SET WELDED	ROLLENSATZ SCHWK.
2	966441808	2	BRACKET CPL.	LASCHE KPL.
3	966429808	2	FIXATION POINT	FESTPUNKT
4	966331608	1	PLATE RIGHT WELDMENT	BLECH SCHWK.RECHTS
5	966331708	1	PLATE LEFT WELDMENT	BLECH SCHWK.LINKS
6	967623108	2	PREMOUNTED PIN PULLING DEVICE ⇨ ❑ 1118	BOLZENZIEHEINRICHTUNG VO
7	967624808	2	PREMOUNTED PIN PULLING DEVICE	BOLZENZIEHEINRICHTUNG VO
8	97002450	1	AXLE 380.0X1968 S890QL1 SPF	ACHSE
9	965376108	10	ROPE PULLEY CPL. ⇨ ❑ 396	SEILROLLE KPL.
10	97002451	1	AXLE 110.0X1994 35NICRMOV125 SPF	ACHSE
11	966213108	10	GUIDE PULLEY COMPL.	UMLENKROLLE KPL.
12	97002452	4	PIN 180.0X335 35NICRMOV125 SPF	BOLZEN
13	97002453	4	PIN 55.0X860 35NICRMOV125 SPF	BOLZEN
14	97002455	15	ROPE PROTECTION PLATE 10X335X432 S35	SEILSCHUTZBLECH
15	10424893	1	THREADED ROD DIN 976 M24X2000 A2-70	GEWINDESTANGE
16	97002456	2	TUBE 60.3X650 S355J2H T ZN O	ROHR
18	97002459	10	SLEEVE 28X38X130 E355+N FE//ZNNI8//CN/	HUELSE
19	97002460	1	TUBE 60.3X1970 S355J2H T ZN O	ROHR
20	979201208	4	PIN 50.0X242 S355J2+AR FE//ZNNI8//CN//T0	BOLZEN
21	433101208	6	RETAINING SPRING 4X68 ISO 2081 FE/ZN8/	SICHERUNGSFEDER
23	97002464	2	PLATE 15X113X210 S355MC FE//ZNNI8//CN/	BLECH
24	971669808	2	WASHER 5X130X130 S355MC FE//ZNNI8//C	SCHEIBE
25	10180383	2	SPLIT PIN ISO 1234 13X160 St 480H SPF	SPLINT
26	406208808	4	HEX SCREW ISO 4014 M30X90 10.9 FLZN SP	SECHSKANTSCHRAUBE
27	976768108	4	WASHER 10X100X100 S355MC FE//ZNNI8//C	SCHEIBE
28	12223047	16	SOCKET HEAD SCREW ISO 4762 M16X30 8	ZYLINDERSCHRAUBE
29	7743242	2	HYDRAULIC-TYPE LUBRICAT.NIPPLE DIN 71	KEGELSCHMIERNIPPEL
30	12219311	6	HEX SCREW ISO 4017 M24X80 8.8 FLZN SP	SECHSKANTSCHRAUBE
31	10179463	8	WASHER ISO 7093-1 24 300HV FLZN SPF	SCHEIBE
32	97003792	2	SIGN 2X100X240 DC01 FE//ZNNI8//CN//T0	SCHILD
33	12102696	6	BUTTON HEAD SCREW ISO 7380-2 M8X10 0	HALBRUNDKOPFSCHRAUBE
35	10181899	2	SAFETY PLUG W HINGE-LID 12X75X11,5X60	SICHERHEITSKLAPPSTECKER
36	433105008	4	RETAINING SPRING DIN 2194 6 A3C	SICHERUNGSFEDER
37	451222408	4	PIN DIN 1435 20X65X58 ST.50-2K VERZ	BOLZEN
38	10875869	4	SAFETY PLUG W HINGE-LID 5X29X4,7X25 4	SICHERHEITSKLAPPSTECKER
39	406605408	8	HEX SCREW ISO 4017 M24X35 10.9 A3C SP	SECHSKANTSCHRAUBE
40	12220085	12	WASHER DIN 7349 25 FLZN SPF	SCHEIBE
41	12226094	8	HEX NUT DIN 985 M24 10 FE//ZNNI8//CN//T0	SECHSKANTMUTTER
42	10425688	10	HEX NUT ISO 4032 M24 10 FLZN SPF	SECHSKANTMUTTER
43	10289810	14	WASHER ISO 7089 24 300HV FLZN SPF	SCHEIBE
44	97008693	4	SLEEVE 44.5X32 S355J2H FE//ZNNI8//CN//T	HUELSE
46	97009718	1	PLATE 4X603X649 S315MC FE//ZNNI8//CN//T	BLECH
47	97009713	2	PIN 130.0X325 35NICRMOV125 GASN. SPF	BOLZEN
48	921079508	2	HANDLE WELD.CONST. FE//ZNNI8//CN//T0	GRIFF SCHWK.
49	12100250	2	SAFETY PLUG W HINGE-LID 20X150X20X1	SICHERHEITSKLAPPSTECKER
50	11651767	4	HEX SCREW ISO 4017 M8X20 8.8 480H SPF	SECHSKANTSCHRAUBE
51	12103465	4	WASHER ISO 7089 8 300HV ZNNI-480H SPF	SCHEIBE
52	12100244	4	SPLIT PIN ISO 1234 6,3X80 ST 480H SPF	SPLINT
53	433100908	2	RETAINING SPRING 4,5X98 ISO 2081 FE/ZN	SICHERUNGSFEDER
54	971633608	2	WASHER 45.0X5 42CRMO4+QT SPF	SCHEIBE
55	967232608	1	SAFETY ROLLER CPL.	SCHUTZWALZE KPL.
56	10878759	2	HEX SCREW ISO 4014 M24X220 8.8 FLZN SP	SECHSKANTSCHRAUBE
57	952198708	2	RING RD100X5 S355MC FE//ZNNI8//CN//T0	RING
58	979358808	2	PIN 35.0X70 35NICRMOV125 SPF	BOLZEN
59	720014408	2	CABLE CLAMP	KABELHALTER

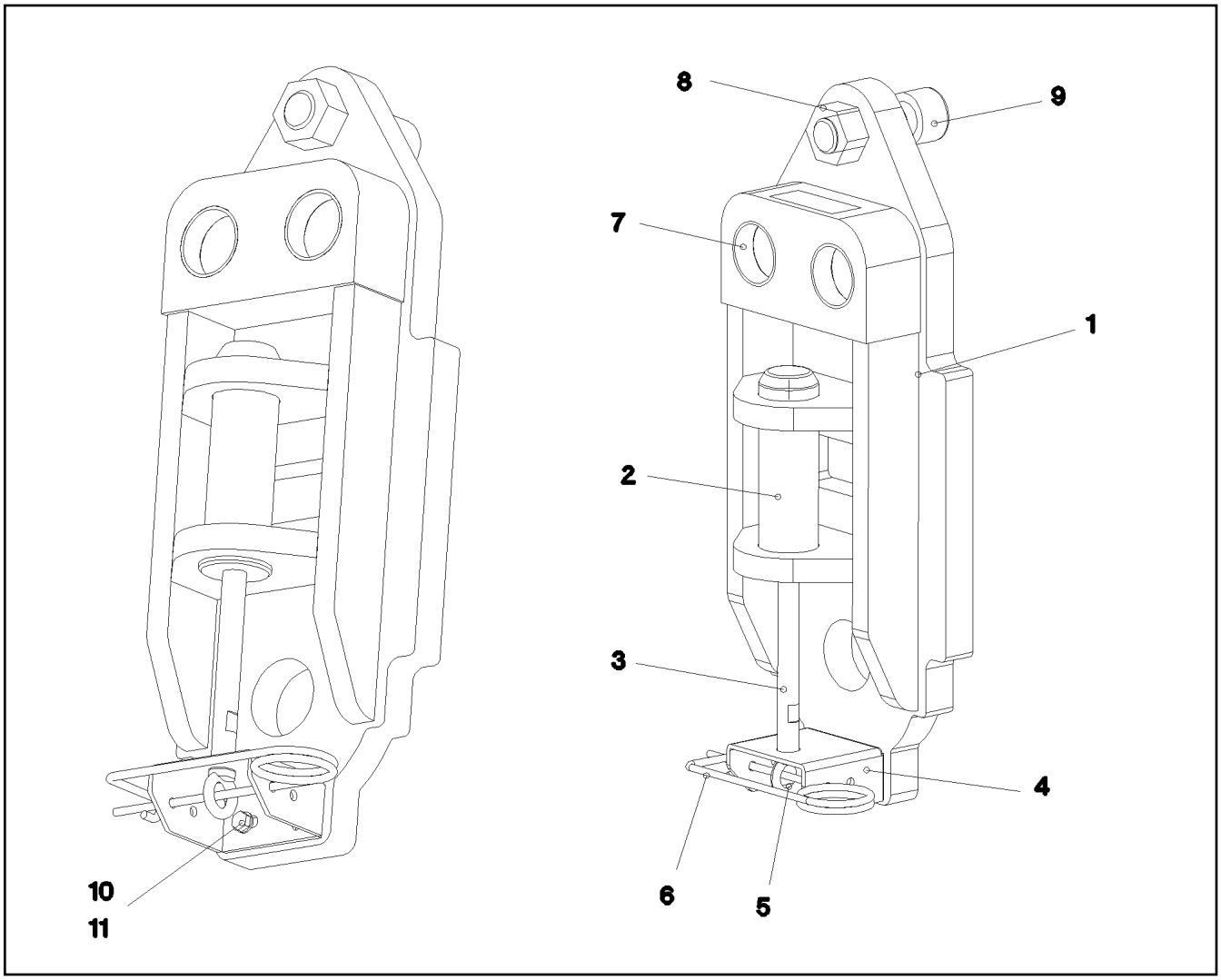

Pos.	Item	Quantity	Description	Bezeichnung
1	967615808	1	BOLT EXTRACTION ATTACHM.WELDED	BOLZENZIEHEINRICHTUNG SCH
2	97002457	1	PIN 55.0X175 35NICRMOV125 SPF	BOLZEN
3	97002458	1	THREADED PIN 18.0X178 S355J2C+C FE//ZN	GEWINDEBOLZEN
4	97002462	1	PLATE 4X128X177 S315MC FE//ZN20//F	BLECH
5	10181367	1	RING BOLT DIN 580 M8 C15E 480H SPF	RINGSCHRAUBE
6	433105008	1	RETAINING SPRING DIN 2194 6 A3C	SICHERUNGSFEDER
7	708010108	4	DU BUSHING	DU-BUCHSE
8	10425689	1	HEX NUT ISO 4032 M30 10 FLZN SPF	SECHSKANTMUTTER
9	404328108	1	SOCKET HEAD SCREW ISO 4762 M30X90 10	ZYLINDERSCHRAUBE
10	11651767	2	HEX SCREW ISO 4017 M8X20 8.8 480H SPF	SECHSKANTSCHRAUBE
11	12103465	2	WASHER ISO 7089 8 300HV ZNNI-480H SPF	SCHEIBE

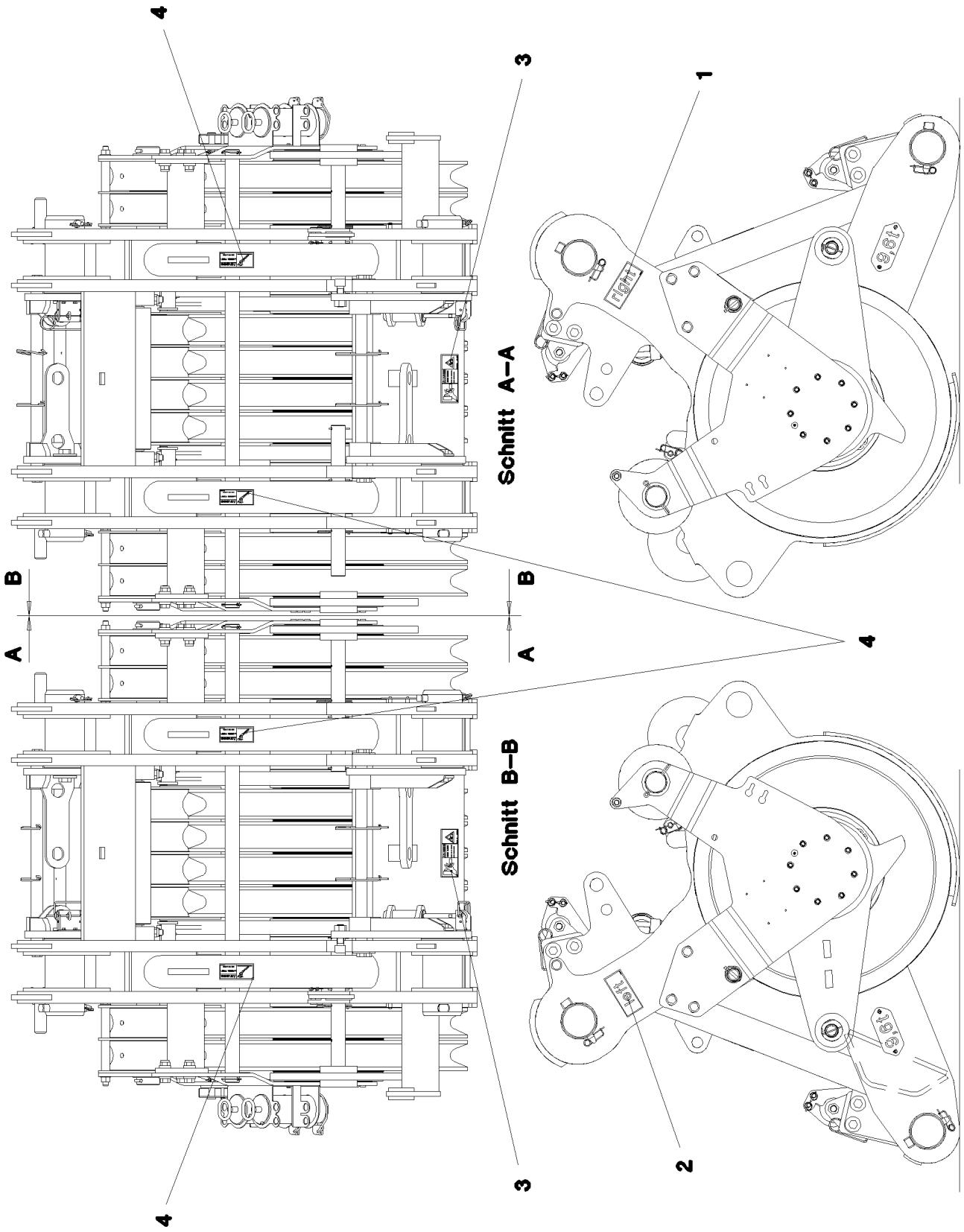
4
3
1
Schnitt A–A
B
A
B
A
4
Schnitt B–B
3
2
4

Pos.	Item	Quantity	Description	Bezeichnung
1	97008755	2	SIGN 208X88 KLEBEFOLIE SPF	SCHILD
2	97008756	2	SIGN 208X88 KLEBEFOLIE SPF	SCHILD
3	978674608	4	SIGN 208X88 KLEBEFOLIE SPF	SCHILD
4	978687408	4	SIGN 158X68 KLEBEFOLIE SPF	SCHILD

Pos.	Item	Quantity	Description	Bezeichnung
1	968112008	1	MECH.AUXILIARIES FOR LIGHTING ⇨ ❑ 1122	MECH.ANBAUTEILE SCHEINW
15	11004726	1	WORK LIGHT 45W 24V ALU ⇨ ❑ 1125	ARBEITSSCHEINWERFER
18	966989108	1	LEAD W1903A	LEITUNG
19	966989208	1	LEAD W1903	LEITUNG
20	966989308	1	LEAD W1901	LEITUNG
30	12101057	1	VIDEO CAMERA MC5201-1	VIDEOKAMERA
35	11213762	1	CABLE 16M	KABEL

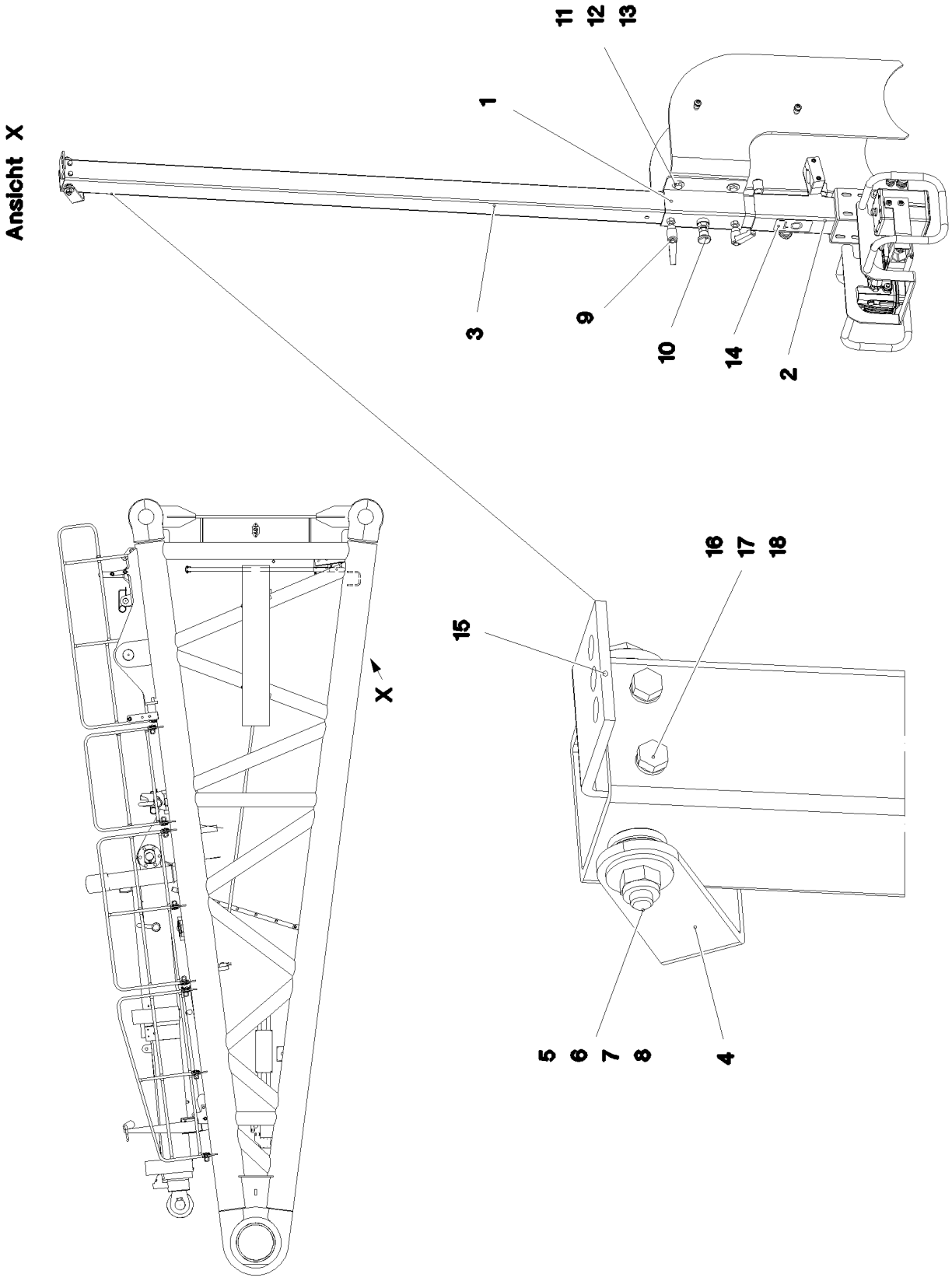
Ansicht X
11
12
13
1
3
9
10
14
2
16
17
18
15
X
5
6
7
8
4

Pos.	Item	Quantity	Description	Bezeichnung
1	968113208	1	GUIDE WELDED	FUEHRUNG SCHWK.
2	968099808	1	CAMERA HOLDER, PREMOUNTING ⇨ ❑ 1124	KAMERAHALTER VORM.
3	97034274	1	SQUARE 60.0X2225 X5CRNI18-10	VIERKANT
7	11140469	1	WASHER ISO 7093-1 8 200HV 480H SPF	SCHEIBE
8	10875614	1	HEX NUT DIN 985 M8 8 480H SPF	SECHSKANTMUTTER
9	10024803	2	CLAMPING LEVER NIROSTA	KLEMMHEBEL
10	704231608	1	STOP BOLT NIROSTA	RASTBOLZEN
11	11491889	8	WASHER ISO 7093-1 10 300HV FLZN SPF	SCHEIBE
12	11642358	4	HEX SCREW ISO 4017 M10X30 8.8 FLZN SP	SECHSKANTSCHRAUBE
13	10197769	4	HEX NUT DIN 985 M10 8 ZNNI-480H SPF	SECHSKANTMUTTER
14	97041084	1	SIGN 90X50X1 KLEBEFOLIE SPF	SCHILD
15	970921108	1	PLATE 4X93X50 S315MC FE//ZNNI8//CN//T0	BLECH
17	10035694	4	WASHER ISO 7092 6 200HV-A2	SCHEIBE
18	11656734	2	HEX NUT ISO 7040 M6 8 480H SPF	SECHSKANTMUTTER
19	10181367	1	RING BOLT DIN 580 M8 C15E 480H SPF	RINGSCHRAUBE
20	11644899	2	HEX SCREW ISO 4017 M6X20 8.8 480H SPF	SECHSKANTSCHRAUBE

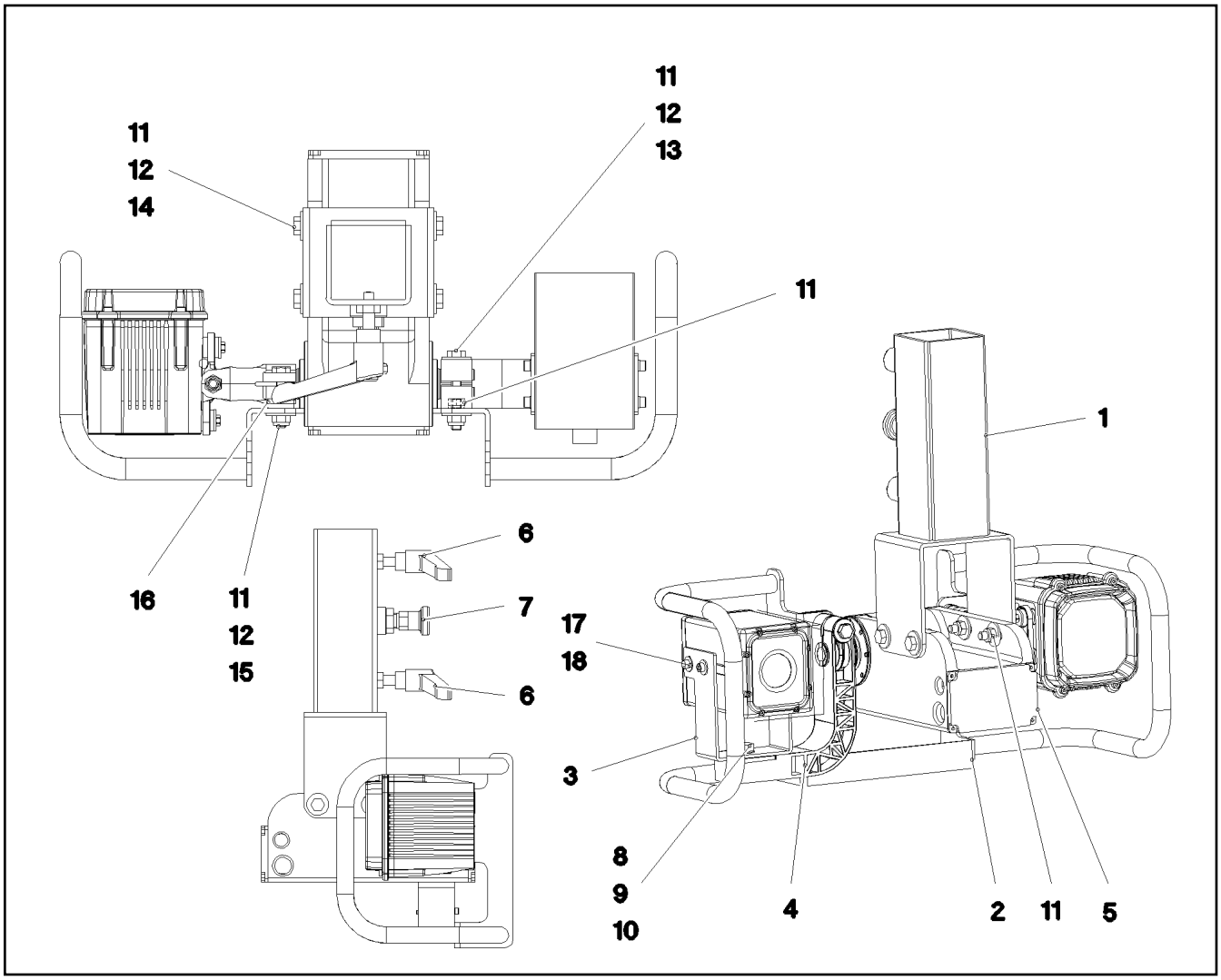

Pos.	Item	Quantity	Description	Bezeichnung
1	968099908	1	CAMERA SUPPORT WELDMENT	KAMERAHALTER SCHWK.
2	968100008	1	PROTECTION WELDED STRUCTURE	SCHUTZ SCHWK.
3	97034264	1	PLATE 3X296X60 X5CRNI18-10	BLECH
4	972372308	1	HOLDER 44X156X141 PA6.6GV-5H SPF	HALTER
5	10029139	1	LIGHT DRIVE UNIT ALU-ELOXIERT SPF	SCHEINWERFERANTRIEBSEINH
6	10024803	2	CLAMPING LEVER NIROSTA	KLEMMHEBEL
7	704231608	1	STOP BOLT NIROSTA	RASTBOLZEN
8	11631816	1	HEX SCREW ISO 4017 M10X25 8.8 FLZN SP	SECHSKANTSCHRAUBE
9	10289795	2	WASHER ISO 7089 10 300HV FLZN SPF	SCHEIBE
10	10875605	1	HEX NUT DIN 985 M10 10 FLZN SPF	SECHSKANTMUTTER
11	10875614	8	HEX NUT DIN 985 M8 8 480H SPF	SECHSKANTMUTTER
12	11140469	12	WASHER ISO 7093-1 8 200HV 480H SPF	SCHEIBE
13	12216207	1	HEX SCREW ISO 4017 M8X60 8.8 480H SPF	SECHSKANTSCHRAUBE
14	11692827	4	HEX SCREW ISO 4017 M8X35 8.8 480H SPF	SECHSKANTSCHRAUBE
15	11690046	2	HEX SCREW ISO 4017 M8X45 8.8 480H SPF	SECHSKANTSCHRAUBE
16	11840501	4	WASHER DIN 7349 8,4 200HV 480H SPF	SCHEIBE
17	11690040	4	SOCKET HEAD SCREW ISO 4762 M5X10 8.8	ZYLINDERSCHRAUBE
18	10875643	4	WASHER ISO 7093-1 5 200HV 480H SPF	SCHEIBE
22	11656734	2	HEX NUT ISO 7040 M6 8 480H SPF	SECHSKANTMUTTER
23	10035694	4	WASHER ISO 7092 6 200HV-A2	SCHEIBE
24	602009108	2	CLAMP-HALF DIN 3015-1 L 5 R 35 PP SW	KLEMMHAELFTE
25	10876361	2	SOCKET HEAD SCREW ISO 4762 M6X70 8.8	ZYLINDERSCHRAUBE

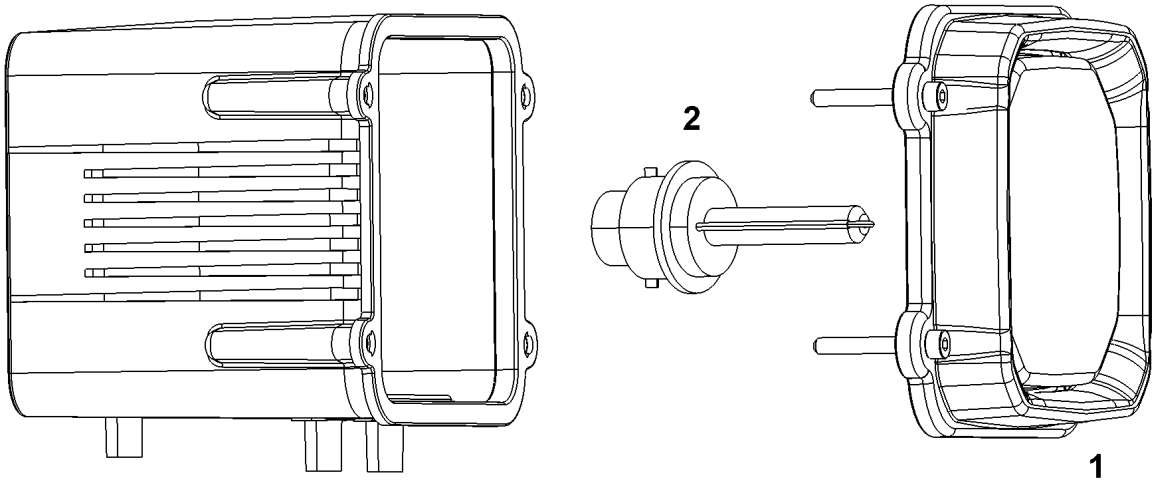

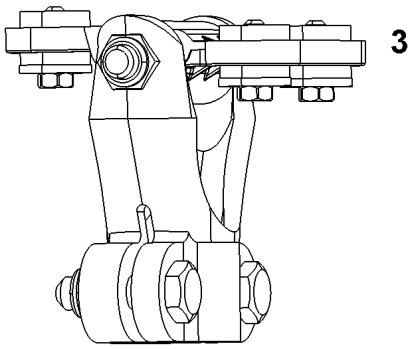

Pos.	Item	Quantity	Description	Bezeichnung
1	11066808	1	LENS	LICHTSCHEIBE
2	10665265	1	ELECTRIC DISCHARGE LAMP 35W 24V	GASENTLADUNGSLAMPE
3	11100970	1	CLAMP	KLAMMER
4	10873370	1	HOUSING	GEHAEUSE

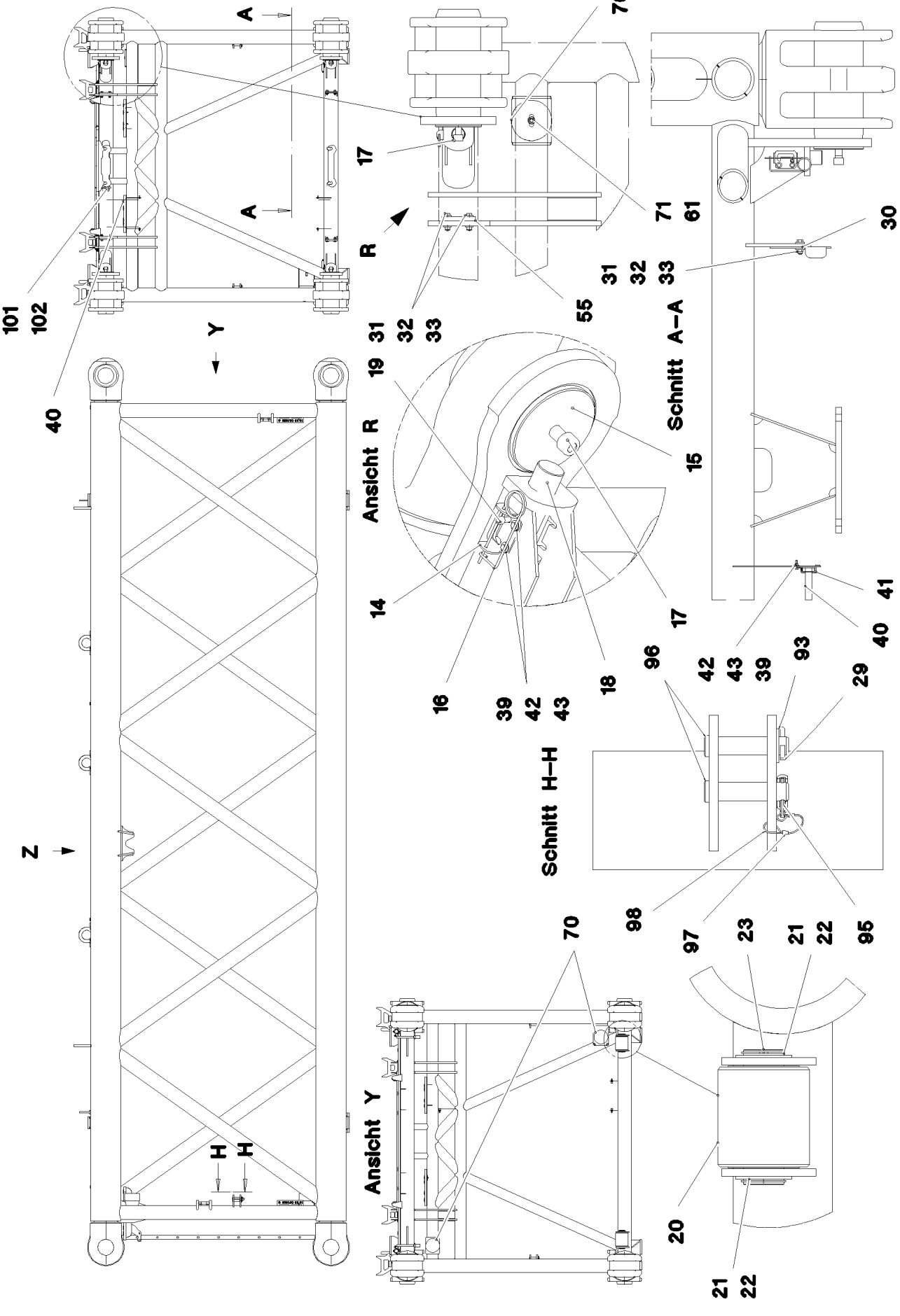

13.12.2021 077342	**etk_en_de_098405 LR 13000**	❑ 1126 (1/5)
LIEBHERR	**S INTERMEDIATE SECTION** **S-ZWISCHENSTUECK**	**916303308**

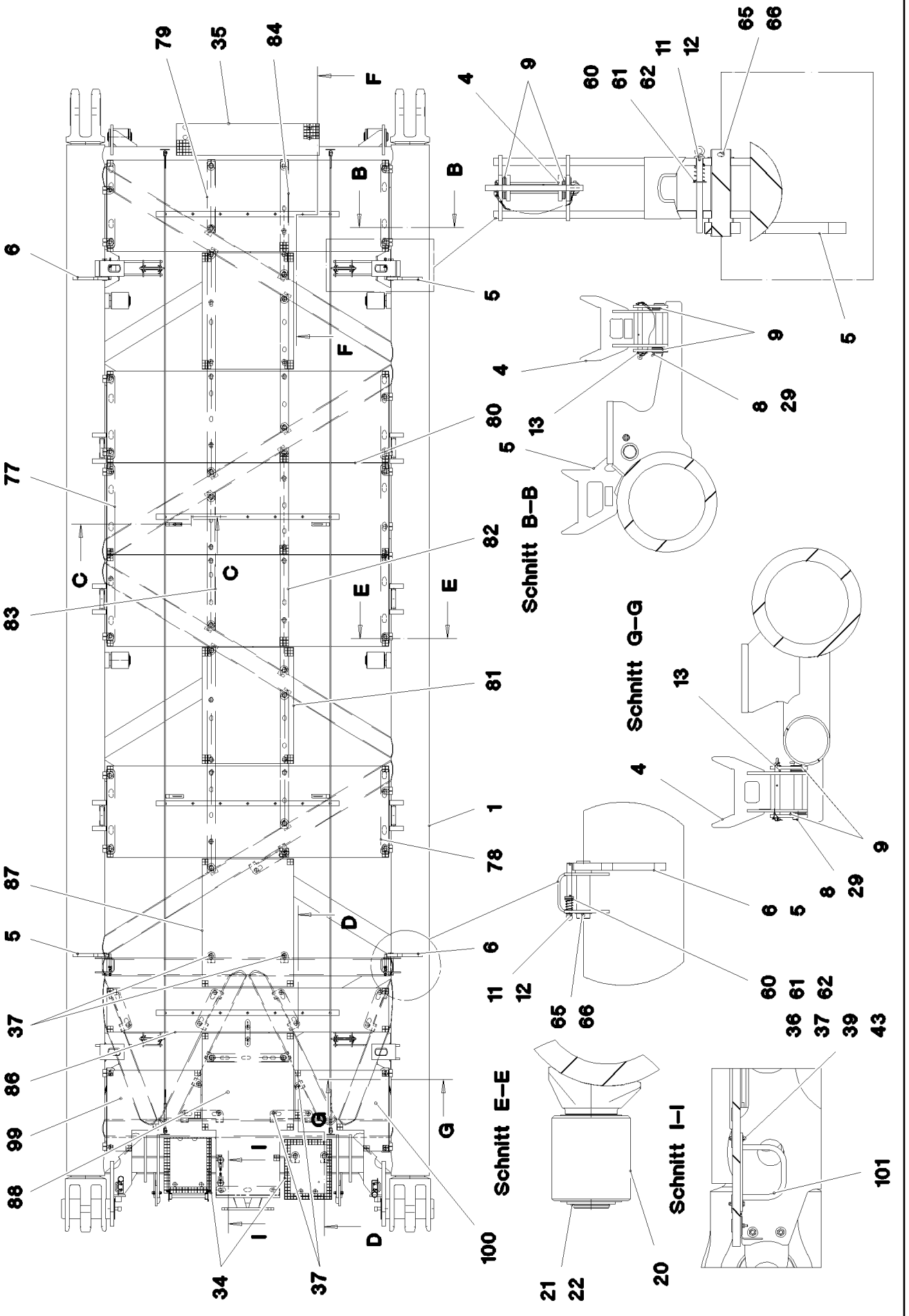
Schnitt B–B
Schnitt G–G
Schnitt E–E
Schnitt I–I

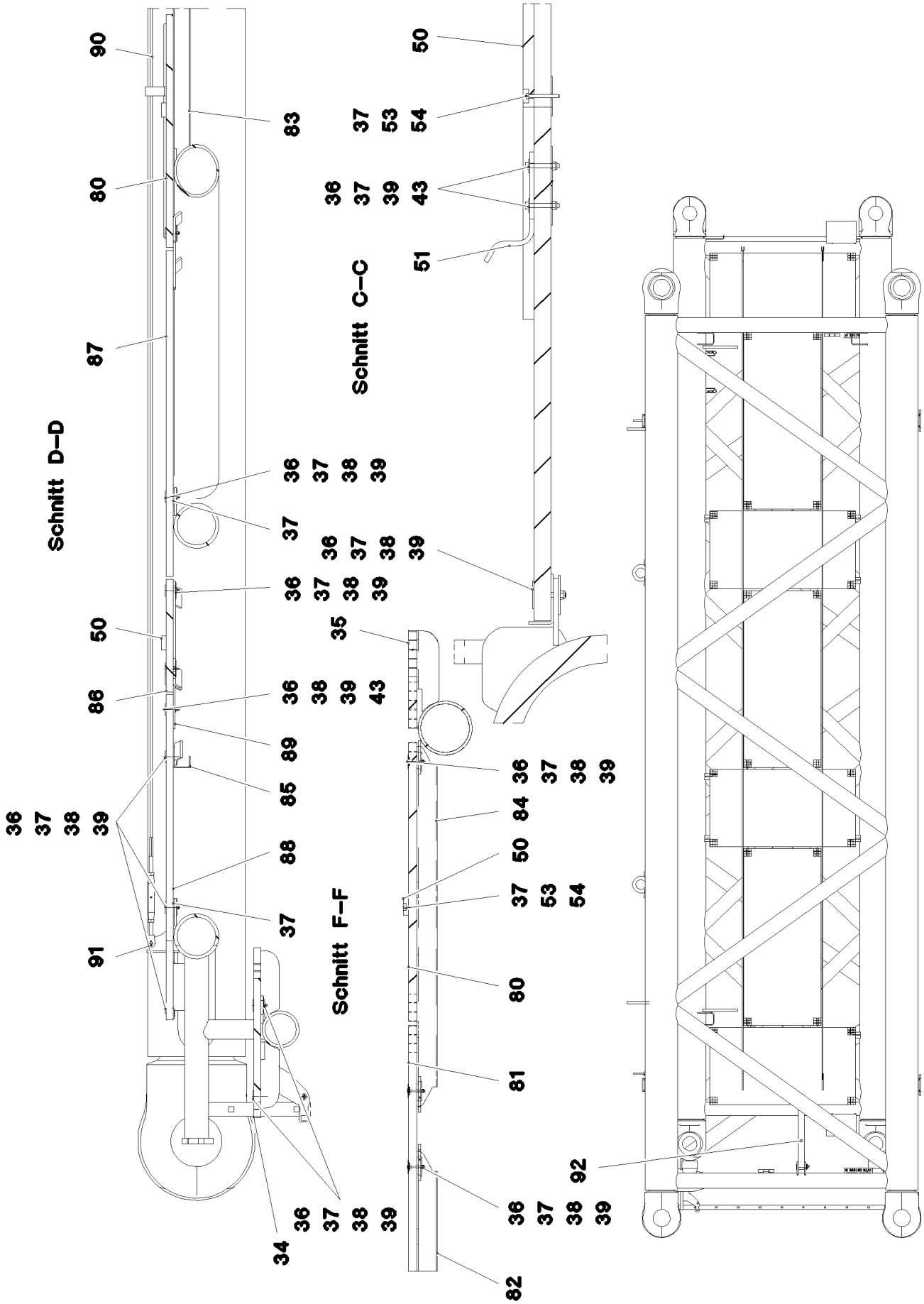
Schnitt D–D
Schnitt C–C
Schnitt F–F

Pos.	Item	Quantity	Description	Bezeichnung
1	966610908	1	S INTERMED.SECTION WELD.CONSTR 353	S-ZWISCHENSTUECK SCHWK.
4	965591808	4	REST RAL 1007	STANGENABLAGE SCHWK.
5	965672008	2	ROD SUPPORT R.WELDM. RAL 1007	STANGENABLAGE SCHWK.RE.
6	965695508	2	ROD SUPPORT L.WELDM. RAL 1007	STANGENABLAGE SCHWK.LI.
8	453030008	4	PIN ISO 2341 B30X220X210 35NICRMOV125	BOLZEN
9	11692808	20	WASHER ISO 7089 33 300HV FLZN SPF	SCHEIBE
11	978931008	4	PIN 30.0X212 S355J2+AR FE//ZNNI8//CN//T0	BOLZEN
12	12100569	4	RING BOLT DIN 580 M6X13 C15E 480H SPF	RINGSCHRAUBE
13	965844108	4	PIN WITH RING BOLT	BOLZEN M.RINGSCHRAUBE
14	979732908	4	PLATE 4X175X80 S315MC FE//ZNNI8//CN//T	BLECH
15	978986408	4	PIN 240.0X580 35NICRMOV125 SPF	BOLZEN
16	433102508	4	RETAINING SPRING 5X122 ISO 2081 FE/ZN8/	SICHERUNGSFEDER
17	10878580	4	SOCKET HEAD SCREW ISO 4762 M30X70 8	ZYLINDERSCHRAUBE
18	978986608	4	PIN 70.0X240 35NICRMOV125 GASN. SPF	BOLZEN
19	12213403	4	SOCKET HEAD SCREW ISO 4762 M12X80 8	ZYLINDERSCHRAUBE
20	978986808	8	ROLLER 200X180X80 PA6G	WALZE
21	957018808	10	PLATE 2X114X114 DC01 FE//ZNNI8//CN//T0	BLECH
22	10875663	10	LOCKING RING DIN 471 80X2,5 480H SPF	SICHERUNGSRING
23	978988708	2	PIN 80.0X265 S355J2C+C FE//ZNNI8//CN//T0	BOLZEN
28	10875798	4	HEX SCREW ISO 4014 M16X75 8.8 FLZN SP	SECHSKANTSCHRAUBE
29	10180368	6	SPLIT PIN ISO 1234 8X50 St 480H SPF	SPLINT
30	978986708	2	PLATE 6X276X244 S355MC FE//ZNNI8//CN//T	BLECH
31	10875804	4	HEX SCREW ISO 4017 M16X55 8.8 FLZN SP	SECHSKANTSCHRAUBE
32	4600021	16	WASHER DIN 7349 17 200HV FLZN SPF	SCHEIBE
33	10875609	8	HEX NUT DIN 985 M16 8 FLZN SPF	SECHSKANTMUTTER
34	725866708	2	GRIDIRON T660X517X30/2 S235JR T ZN K	GITTERROST-P
35	725864908	1	GRIDIRON T1560X350X30/3 S235JR T ZN K	GITTERROST-P
36	11651582	103	HEX SCREW ISO 4014 M8X55 8.8 480H SPF	SECHSKANTSCHRAUBE
37	941138108	132	WASHER DC01 FE//ZNNI8//CN//T0	SCHEIBE
38	10100621	96	DISH MOUNTING	TELLERBEFESTIGUNG
39	10875614	118	HEX NUT DIN 985 M8 8 480H SPF	SECHSKANTMUTTER
40	11481288	1	SIMPLE LADDER EN 131 10-420X2,77M AL	ANLEGELEITER
41	977852108	4	PLATE 4X167X25 S315MC T ZN O	BLECH
42	11692827	12	HEX SCREW ISO 4017 M8X35 8.8 480H SPF	SECHSKANTSCHRAUBE
43	11140469	24	WASHER ISO 7093-1 8 200HV 480H SPF	SCHEIBE
50	978986908	4	STRIP 2000X60X20 PA6G	LEISTE
51	978987008	4	PLATE 8X40X251 S355MC FE//ZNNI8//CN//T	BLECH
53	12216913	38	HEX SCREW ISO 4014 M6X55 8.8 480H SPF	SECHSKANTSCHRAUBE
54	12102692	38	HEX NUT DIN 985 M6 8 ZNNI-480H SPF	SECHSKANTMUTTER
55	97001365	2	PLATE 20X222X168 S355J2+N FE//ZNNI8//C	BLECH
60	11214130	4	COMPRESSION SPRING 2X28X50 EN 10270-	DRUCKFEDER
61	10289808	12	WASHER ISO 7089 20 300HV FLZN SPF	SCHEIBE
62	12100670	4	DOWEL PIN ISO 8752 5X32 480H SPF	SPANNSTIFT
65	10180377	4	SPLIT PIN ISO 1234 10X100 St 480H SPF	SPLINT
66	422006408	4	SHIM RING DIN 988 56X72X1,5	PASSSCHEIBE
70	10282698	2	RUBBER-METAL STOP BUFFER 200X100-M	MEGI-ANSCHLAGPUFFER
71	12224041	2	HEX SCREW ISO 4017 M20X25 8.8 FLZN SP	SECHSKANTSCHRAUBE
77	97009040	2	L-PROFILE 4X127X1950 S315MC FE//ZNNI8/	L-PROFIL
78	97004093	8	PLATE 4X127X920 S315MC FE//ZNNI8//CN//T	BLECH
79	979461308	1	PLATE 4X725X505 S315MC FE//ZNNI8//CN//T	BLECH
80	979049208	5	GRIDIRON T3080X1000X30/3 S235JR SPF	GITTERROST-P
81	97006009	2	GRIDIRON T1000X1270X30/2 S235JR SPF	GITTERROST-P
82	979049308	3	PLATE 4X2480X202 S315MC FE//ZN20//C	BLECH
83	979049408	3	PLATE 4X1510X202 S315MC FE//ZNNI8//CN/	BLECH
84	979131008	1	PLATE 4X1290X202 S315MC FE//ZNNI8//CN/	BLECH
85	979278008	1	PLATE 4X891X202 S315MC FE//ZNNI8//CN//T	BLECH
86	979078808	1	GRIDIRON T3080X483X30/3 S235JR SPF	GITTERROST-P
87	979461408	1	GRIDIRON T1400X1000X30/3 S235JR SPF	GITTERROST-P
88	97037257	1	GRIDIRON T1800X1000X30/3 S235JR T ZN K	GITTERROST-P
89	955404808	1	PLATE 8X300X50 S355MC FE//ZNNI8//CN//T	BLECH

Pos.	Item	Quantity	Description	Bezeichnung
90	10652201	2	ROUND STRAND ROPE 10X10,7M STAHL VE	RUNDLITZENSEIL
91	10289805	8	WASHER ISO 7089 14 300HV FLZN SPF	SCHEIBE
92	10280542	2	ROUND SLING DIN EN 1492-2 6T-2M POLY	RUNDSCHLINGE
93	10173632	2	SUPPORTING WASHER DIN 988 30X42X2,5	STUETZSCHEIBE
95	10875870	2	SAFETY PLUG W HINGE-LID 6X42X5,5X32 4	SICHERHEITSKLAPPSTECKER
96	453031908	4	PIN ISO 2341 B30X130X120 42CRMO4 GASN	BOLZEN
97	11170565	4	FERRULE 2 CU	PRESSKLEMME
98	11160431	0.5	ROPE 2 2,3KN EDELSTAHL	SEIL
99	97036918	1	GRIDIRON T1025X885X30/2 S235JR T ZN K	GITTERROST-P
100	97036920	1	GRIDIRON T1025X885X30/2 S235JR T ZN K	GITTERROST-P
101	962729508	1	HANDLE WELD.CONST.	GRIFF SCHWK.
700	967652808	1	SIGNS S-ZWISCHENSTUECK ⇨ ❑ 1131	BESCHILDERUNG

13.12.2021
077345

LIEBHERR

etk_en_de_098405 LR 13000

SIGNS
BESCHILDERUNG

1131 (1/2)

967652808

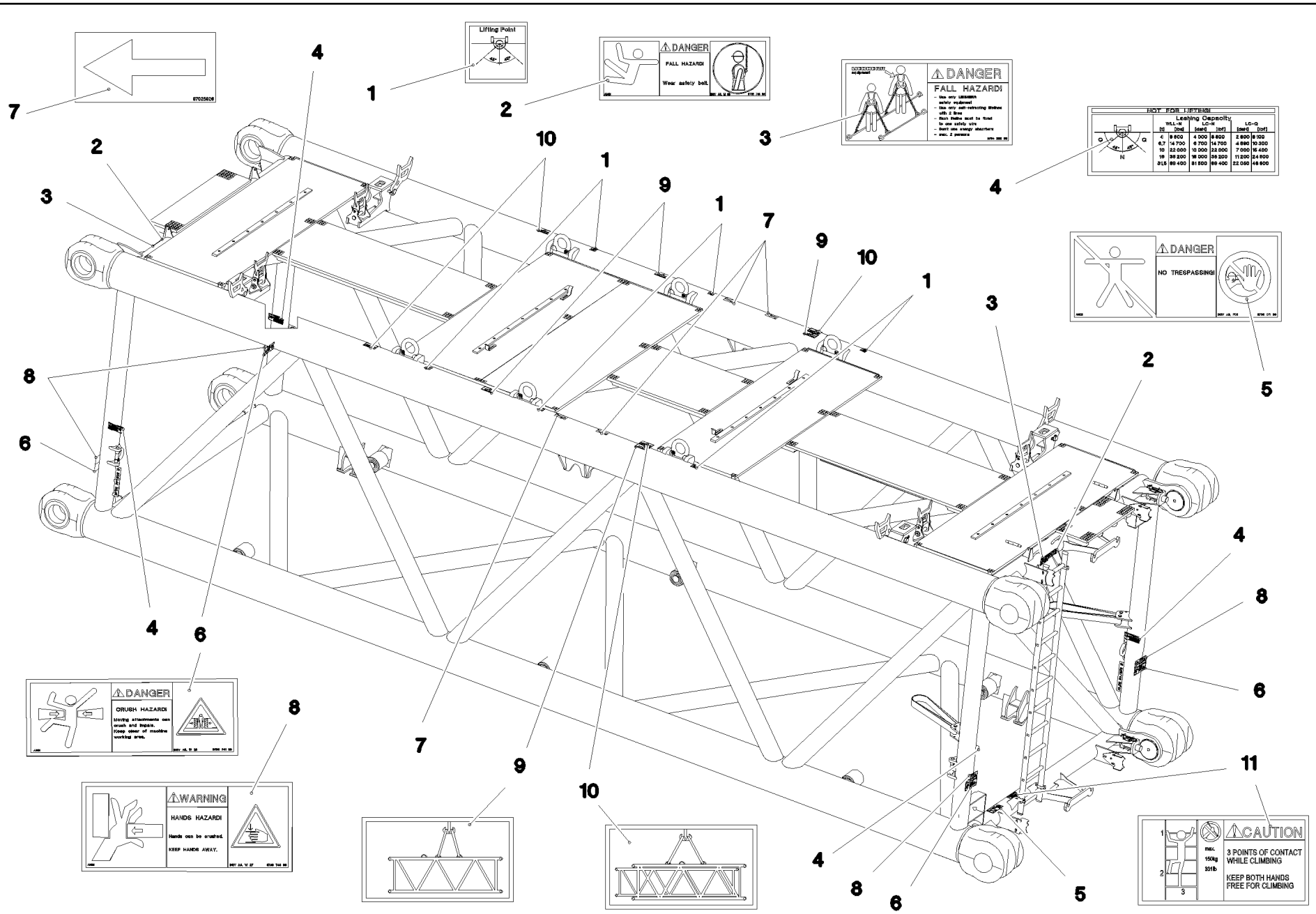

Pos.	Item	Quantity	Description	Bezeichnung
1	97036733	6	SIGN 68X68 KLEBEFOLIE SPF	SCHILD
2	978674808	2	SIGN 168X62 KLEBEFOLIE SPF	SCHILD
3	97004046	2	SIGN 168X88X1 KLEBEFOLIE SPF	SCHILD
4	97036734	4	SIGN 188X78 KLEBEFOLIE SPF	SCHILD
5	978674008	1	SIGN 208X88 KLEBEFOLIE SPF	SCHILD
6	978674108	4	SIGN 208X88 KLEBEFOLIE SPF	SCHILD
7	97025926	4	SIGN 138X69 KLEBEFOLIE SPF	SCHILD
8	978674608	4	SIGN 208X88 KLEBEFOLIE SPF	SCHILD
9	97036735	4	SIGN 149X83 KLEBEFOLIE SPF	SCHILD
10	97036736	4	SIGN 149X83 KLEBEFOLIE SPF	SCHILD
11	97036732	1	SIGN 168X88 KLEBEFOLIE SPF	SCHILD

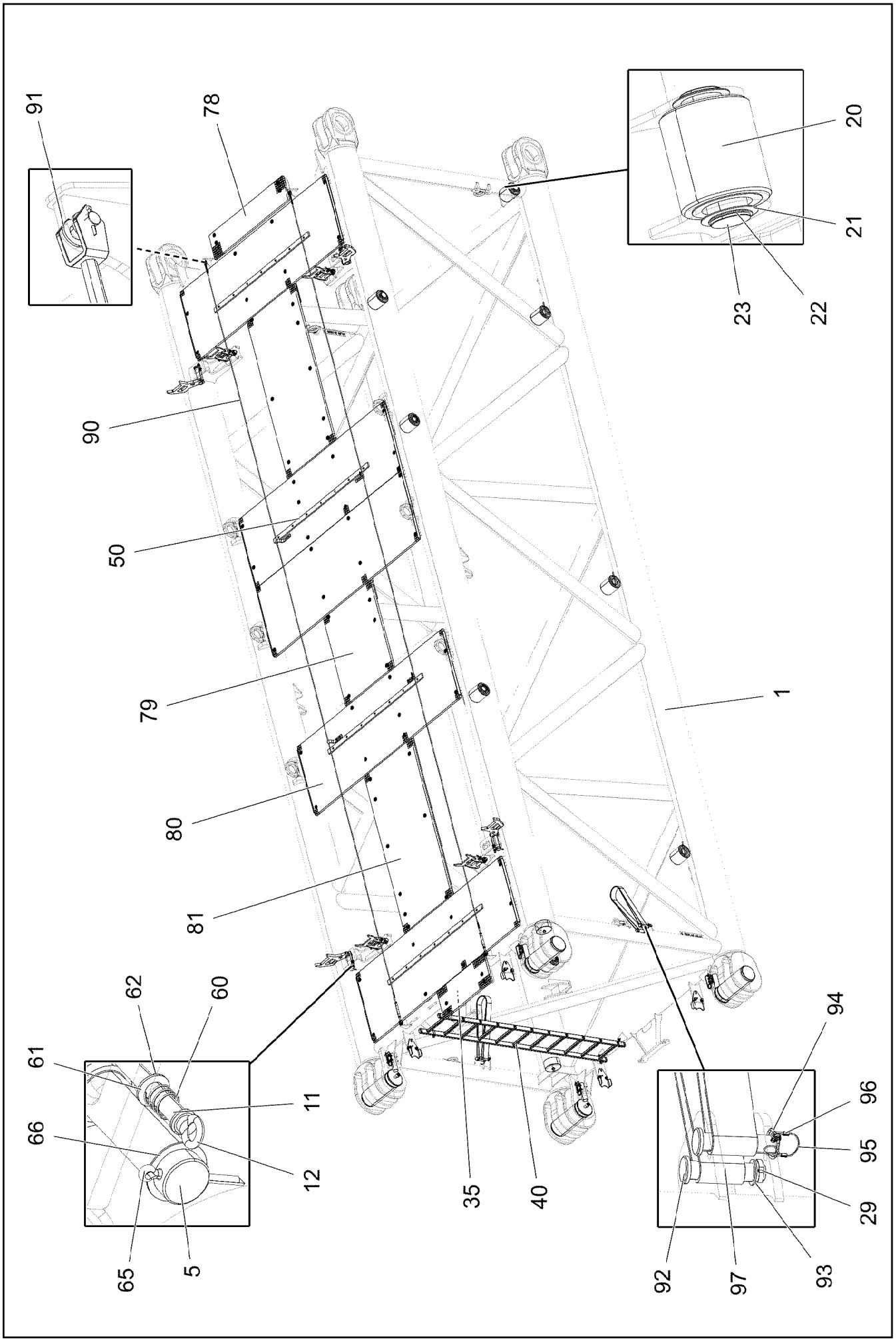

13.12.2021 077339 LIEBHERR	**etk_en_de_098405 LR 13000** **S INTERMEDIATE SECTION** **S-ZWISCHENSTUECK**	❑ 1133 (1/5) **916303208**

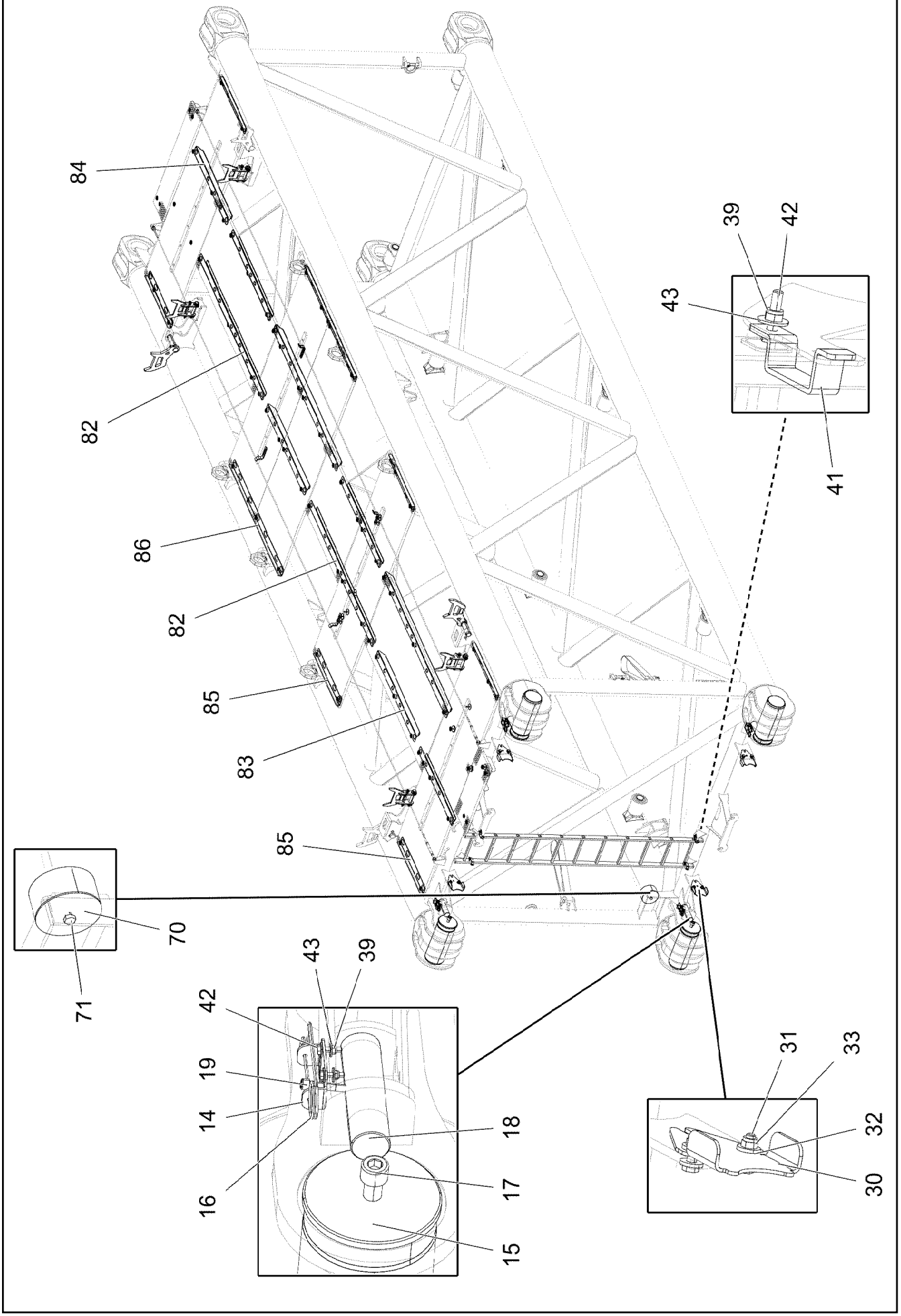

13.12.2021 077340 LIEBHERR	**etk_en_de_098405 LR 13000** **S INTERMEDIATE SECTION** **S-ZWISCHENSTUECK**	❑ 1134 (2/5) **916303208**

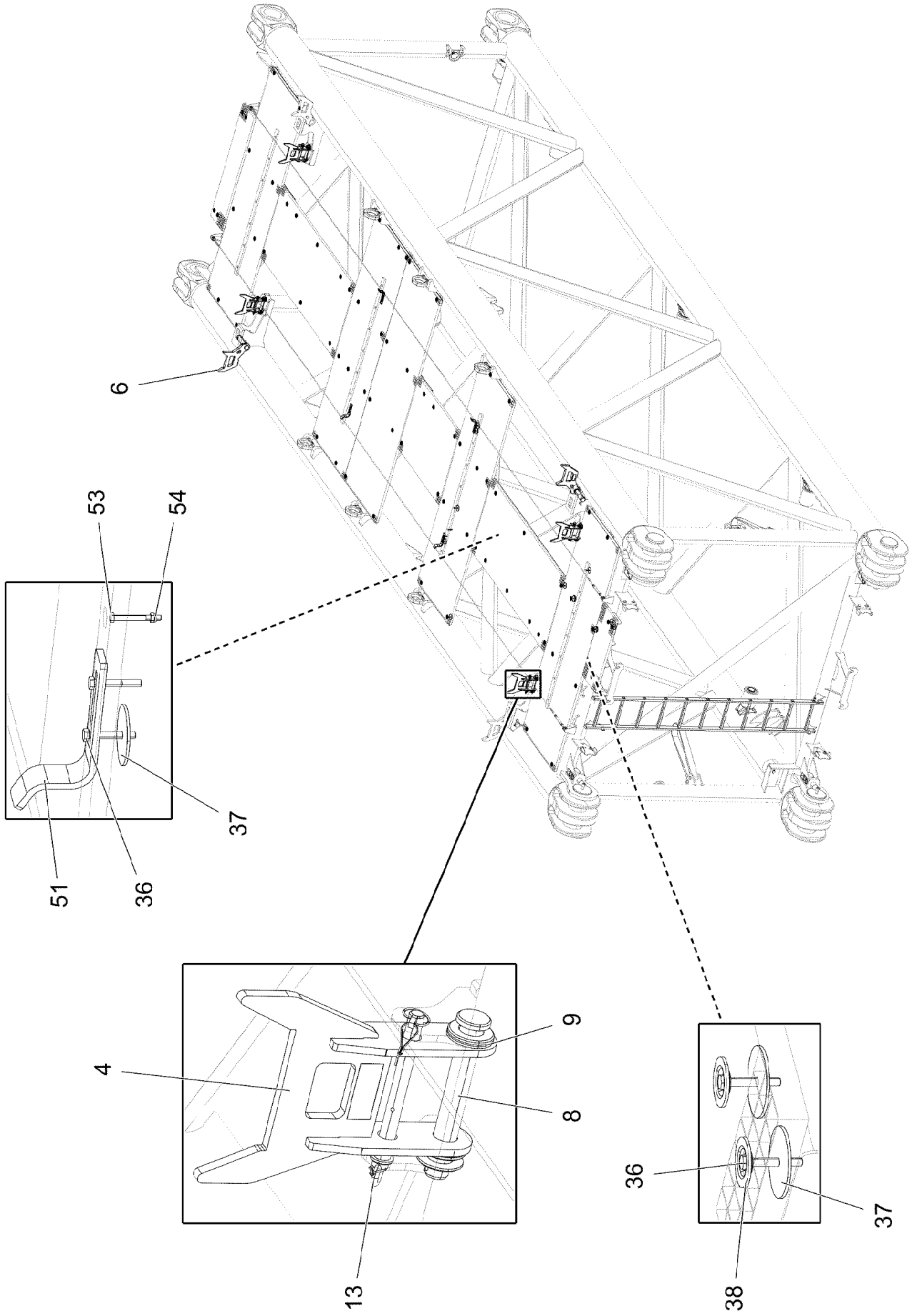

13.12.2021 077341 LIEBHERR	**etk_en_de_098405 LR 13000** **S INTERMEDIATE SECTION** **S-ZWISCHENSTUECK**	❑ 1135 (3/5) **916303208**

Pos.	Item	Quantity	Description	Bezeichnung
1	966568508	1	S INTERMED.SECTION WELD.CONSTR 353	S-ZWISCHENSTUECK SCHWK.
4	965591808	4	REST RAL 1007	STANGENABLAGE SCHWK.
5	965672008	2	ROD SUPPORT R.WELDM. RAL 1007	STANGENABLAGE SCHWK.RE.
6	965695508	2	ROD SUPPORT L.WELDM. RAL 1007	STANGENABLAGE SCHWK.LI.
8	453030008	4	PIN ISO 2341 B30X220X210 35NICRMOV125	BOLZEN
9	11692808	20	WASHER ISO 7089 33 300HV FLZN SPF	SCHEIBE
11	978931008	4	PIN 30.0X212 S355J2+AR FE//ZNNI8//CN//T0	BOLZEN
12	12100569	4	RING BOLT DIN 580 M6X13 C15E 480H SPF	RINGSCHRAUBE
13	965844108	4	PIN WITH RING BOLT	BOLZEN M.RINGSCHRAUBE
14	979732908	4	PLATE 4X175X80 S315MC FE//ZNNI8//CN//T	BLECH
15	978986408	4	PIN 240.0X580 35NICRMOV125 SPF	BOLZEN
16	433102508	4	RETAINING SPRING 5X122 ISO 2081 FE/ZN8/	SICHERUNGSFEDER
17	10878580	4	SOCKET HEAD SCREW ISO 4762 M30X70 8	ZYLINDERSCHRAUBE
18	978986608	4	PIN 70.0X240 35NICRMOV125 GASN. SPF	BOLZEN
19	12213403	4	SOCKET HEAD SCREW ISO 4762 M12X80 8	ZYLINDERSCHRAUBE
20	978986808	8	ROLLER 200X180X80 PA6G	WALZE
21	957018808	10	PLATE 2X114X114 DC01 FE//ZNNI8//CN//T0	BLECH
22	10875663	10	LOCKING RING DIN 471 80X2,5 480H SPF	SICHERUNGSRING
23	978988708	2	PIN 80.0X265 S355J2C+C FE//ZNNI8//CN//T0	BOLZEN
29	10180368	4	SPLIT PIN ISO 1234 8X50 St 480H SPF	SPLINT
30	978986708	4	PLATE 6X276X244 S355MC FE//ZNNI8//CN//T	BLECH
31	10875804	8	HEX SCREW ISO 4017 M16X55 8.8 FLZN SP	SECHSKANTSCHRAUBE
32	4600021	16	WASHER DIN 7349 17 200HV FLZN SPF	SCHEIBE
33	10875609	8	HEX NUT DIN 985 M16 8 FLZN SPF	SECHSKANTMUTTER
35	10040519	1	GRIDIRON T1000X400X30/3 S235JR T ZN K	GITTERROST-P
36	11651582	80	HEX SCREW ISO 4014 M8X55 8.8 480H SPF	SECHSKANTSCHRAUBE
37	941138108	104	WASHER DC01 FE//ZNNI8//CN//T0	SCHEIBE
38	10100621	72	DISH MOUNTING	TELLERBEFESTIGUNG
39	10875614	92	HEX NUT DIN 985 M8 8 480H SPF	SECHSKANTMUTTER
40	12103238	1	VERTICAL LADDER EN 131 11-420X3,05M A	STEIGLEITER
41	977852108	4	PLATE 4X167X25 S315MC T ZN O	BLECH
42	11692827	12	HEX SCREW ISO 4017 M8X35 8.8 480H SPF	SECHSKANTSCHRAUBE
43	11140469	24	WASHER ISO 7093-1 8 200HV 480H SPF	SCHEIBE
50	978986908	4	STRIP 2000X60X20 PA6G	LEISTE
51	978987008	4	PLATE 8X40X251 S355MC FE//ZNNI8//CN//T	BLECH
53	12216913	24	HEX SCREW ISO 4014 M6X55 8.8 480H SPF	SECHSKANTSCHRAUBE
54	12102692	24	HEX NUT DIN 985 M6 8 ZNNI-480H SPF	SECHSKANTMUTTER
60	11214130	4	COMPRESSION SPRING 2X28X50 EN 10270-	DRUCKFEDER
61	10289808	6	WASHER ISO 7089 20 300HV FLZN SPF	SCHEIBE
62	12100670	4	DOWEL PIN ISO 8752 5X32 480H SPF	SPANNSTIFT
65	10180377	4	SPLIT PIN ISO 1234 10X100 St 480H SPF	SPLINT
66	954178508	4	WASHER RD70X2 DC01 FE//ZNNI8//CN//T0	SCHEIBE
70	10282698	2	RUBBER-METAL STOP BUFFER 200X100-M	MEGI-ANSCHLAGPUFFER
71	12224041	2	HEX SCREW ISO 4017 M20X25 8.8 FLZN SP	SECHSKANTSCHRAUBE
78	725864908	1	GRIDIRON T1560X350X30/3 S235JR T ZN K	GITTERROST-P
79	97006009	1	GRIDIRON T1000X1270X30/2 S235JR SPF	GITTERROST-P
80	979049208	5	GRIDIRON T3080X1000X30/3 S235JR SPF	GITTERROST-P
81	979067108	2	GRIDIRON T1000X2280X30/2 S235JR SPF	GITTERROST-P
82	979049308	4	PLATE 4X2480X202 S315MC FE//ZN20//C	BLECH
83	979049408	4	PLATE 4X1510X202 S315MC FE//ZNNI8//CN/	BLECH
84	979131008	2	PLATE 4X1290X202 S315MC FE//ZNNI8//CN/	BLECH
85	97004093	6	PLATE 4X127X920 S315MC FE//ZNNI8//CN//T	BLECH
86	97009040	2	L-PROFILE 4X127X1950 S315MC FE//ZNNI8/	L-PROFIL
90	10651955	2	ROUND STRAND ROPE 10X11,1M STAHL VE	RUNDLITZENSEIL
91	10289805	8	WASHER ISO 7089 14 300HV FLZN SPF	SCHEIBE
92	453031908	4	PIN ISO 2341 B30X130X120 42CRMO4 GASN	BOLZEN
93	10173632	2	SUPPORTING WASHER DIN 988 30X42X2,5	STUETZSCHEIBE
94	10875870	2	SAFETY PLUG W HINGE-LID 6X42X5,5X32 4	SICHERHEITSKLAPPSTECKER
95	11160431	0.5	ROPE 2 2,3KN EDELSTAHL	SEIL
96	11170565	4	FERRULE 2 CU	PRESSKLEMME

Pos.	Item	Quantity	Description	Bezeichnung
97	11114028	2	ROUND SLING DIN EN 1492-2 6T-1.8M POLY	RUNDSCHLINGE
700	967652808	1	SIGNS S-ZWISCHENSTUECK	BESCHILDERUNG
			⇨ ❑ 1131	

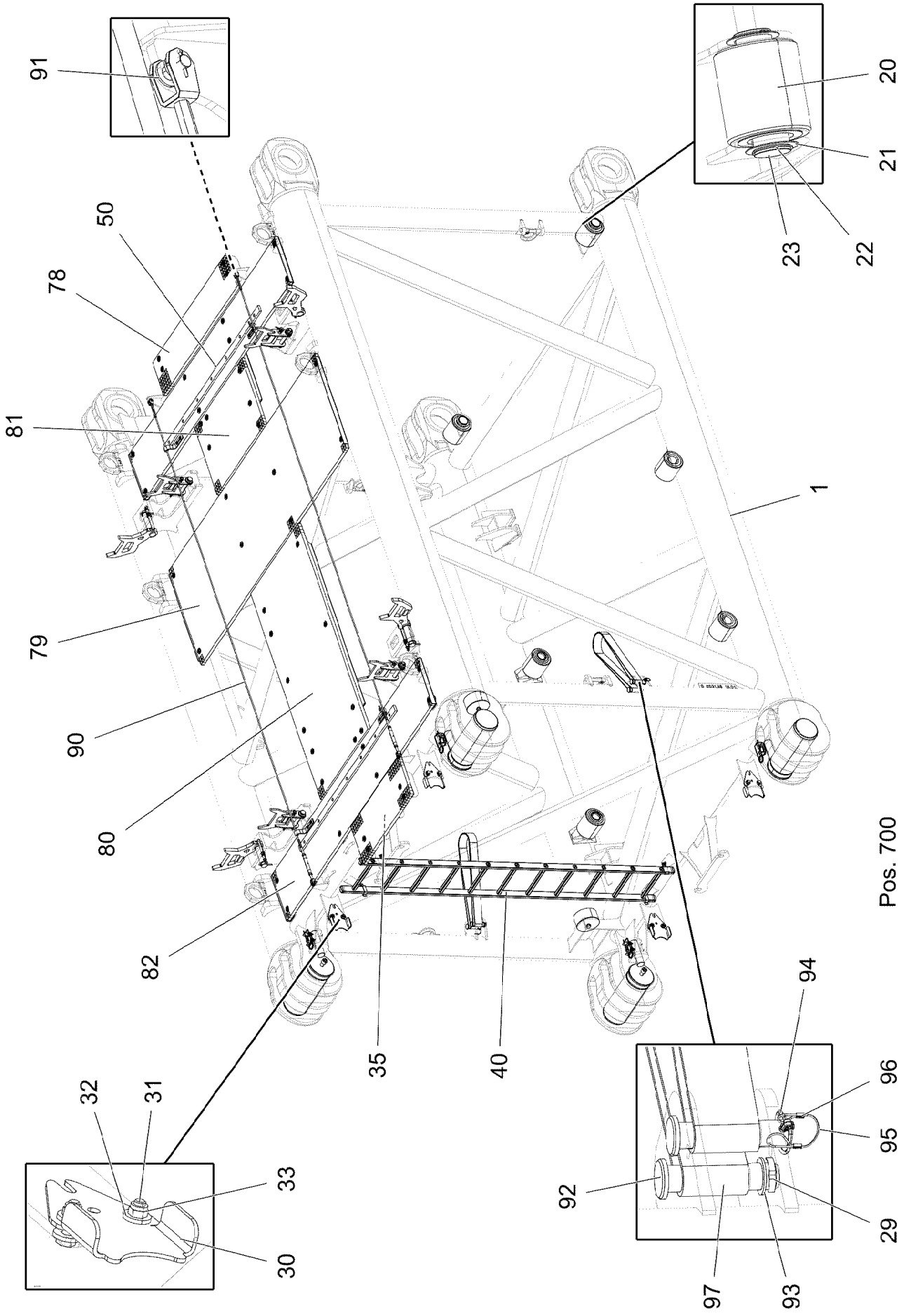

13.12.2021 077395	**etk_en_de_098405 LR 13000**	❑ 1138 (1/5)
LIEBHERR	**S INTERMEDIATE SECTION** **S-ZWISCHENSTUECK**	**916303108**

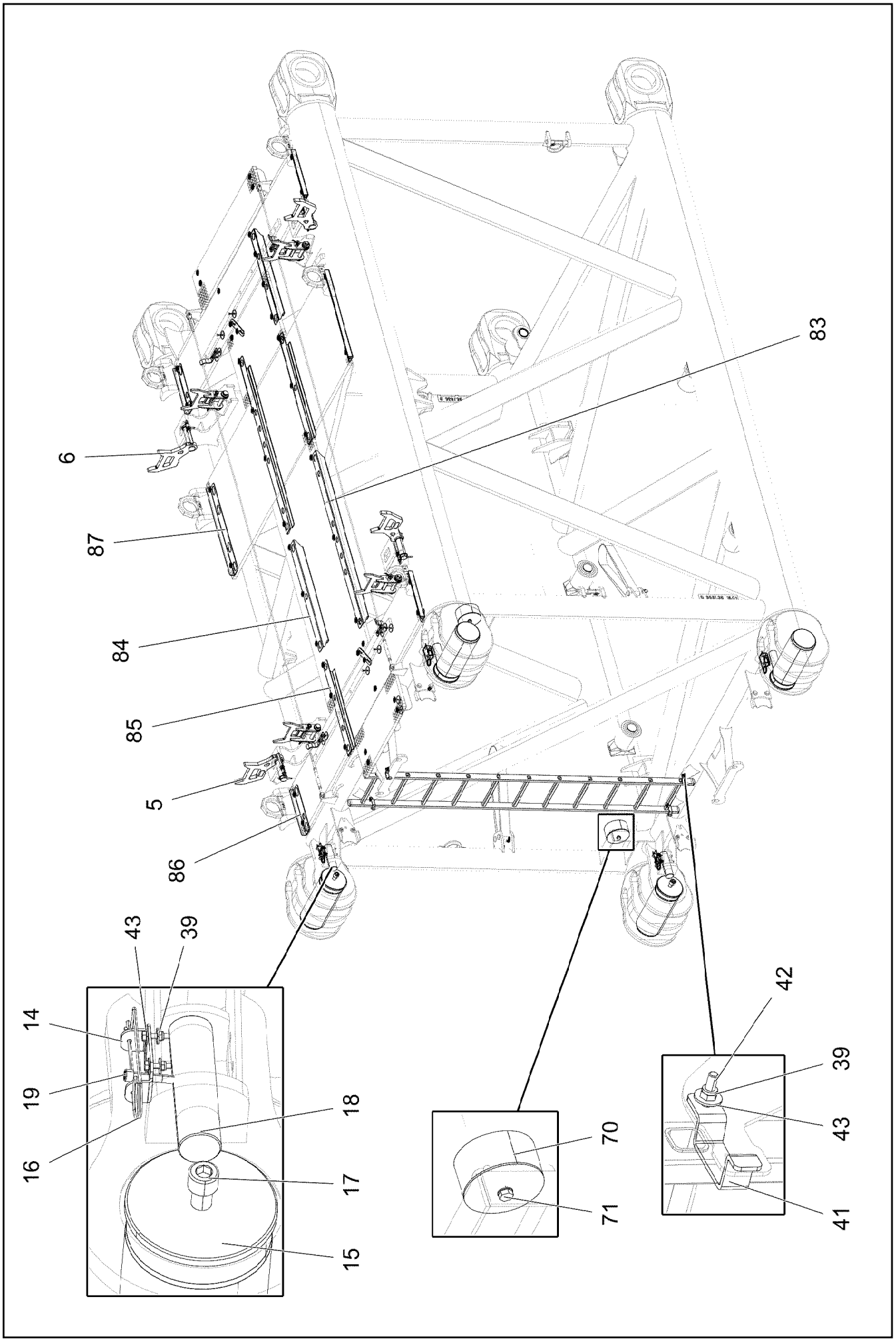
6
87
84
85
5
86
83
43
39
14
19
16
18
17
15
70
71
42
39
43
41

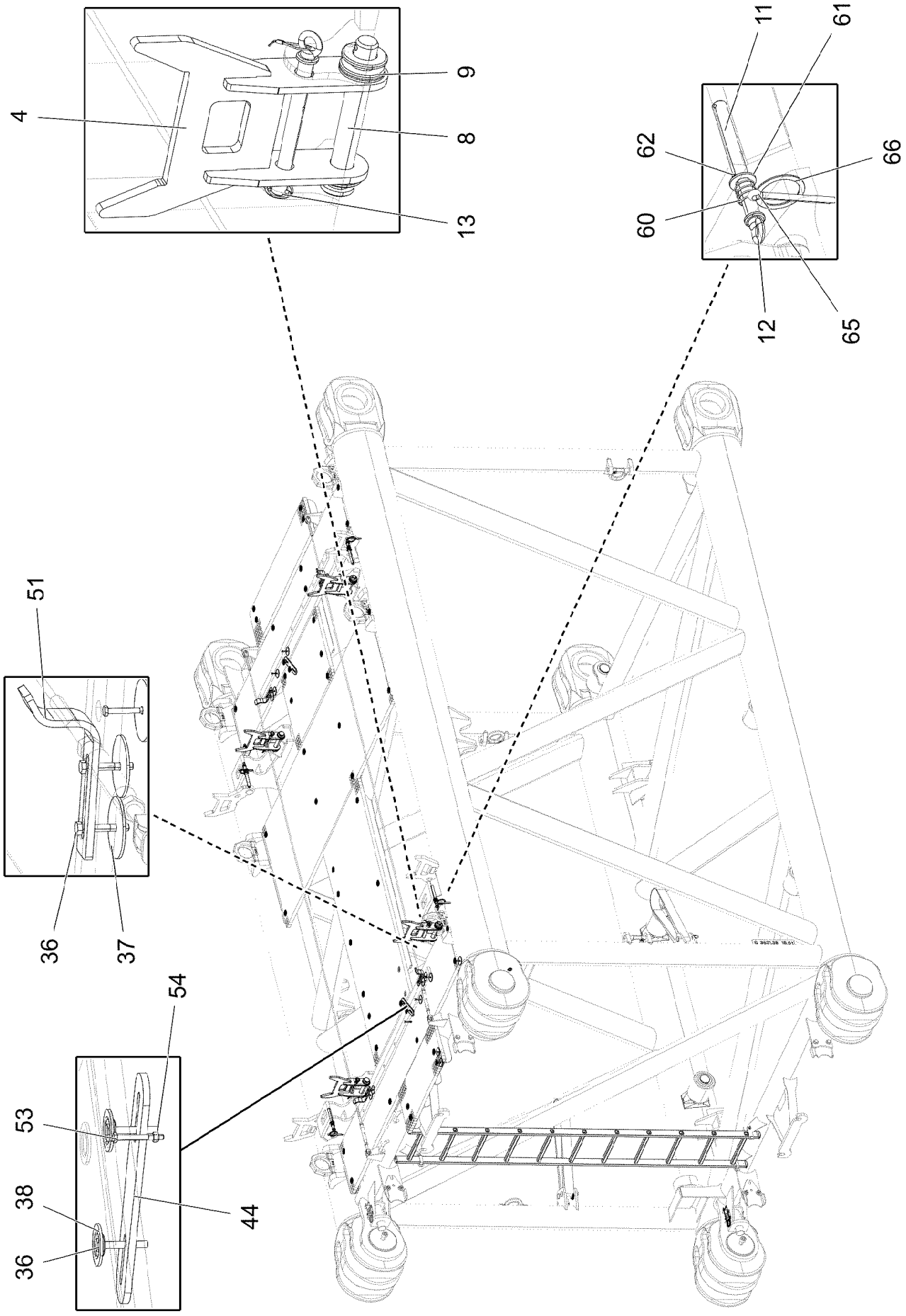
4
9
8
13
11
61
62
66
60
12
65
51
36
37
54
53
38
36
44

Pos.	Item	Quantity	Description	Bezeichnung
1	966615608	1	S INTERMED.SECTION WELD.CONSTR 3531	S-ZWISCHENSTUECK SCHWK.
4	965591808	4	REST RAL 1007	STANGENABLAGE SCHWK.
5	965672008	2	ROD SUPPORT R.WELDM. RAL 1007	STANGENABLAGE SCHWK.RE.
6	965695508	2	ROD SUPPORT L.WELDM. RAL 1007	STANGENABLAGE SCHWK.LI.
8	453030008	4	PIN ISO 2341 B30X220X210 35NICRMOV125	BOLZEN
9	11692808	20	WASHER ISO 7089 33 300HV FLZN SPF	SCHEIBE
11	978931008	4	PIN 30.0X212 S355J2+AR FE//ZNNI8//CN//T0	BOLZEN
12	12100569	4	RING BOLT DIN 580 M6X13 C15E 480H SPF	RINGSCHRAUBE
13	965844108	4	PIN WITH RING BOLT	BOLZEN M.RINGSCHRAUBE
14	979732908	4	PLATE 4X175X80 S315MC FE//ZNNI8//CN//T	BLECH
15	978986408	4	PIN 240.0X580 35NICRMOV125 SPF	BOLZEN
16	433102508	4	RETAINING SPRING 5X122 ISO 2081 FE/ZN8/	SICHERUNGSFEDER
17	10878580	4	SOCKET HEAD SCREW ISO 4762 M30X70 8	ZYLINDERSCHRAUBE
18	978986608	4	PIN 70.0X240 35NICRMOV125 GASN. SPF	BOLZEN
19	12213403	4	SOCKET HEAD SCREW ISO 4762 M12X80 8	ZYLINDERSCHRAUBE
20	978986808	6	ROLLER 200X180X80 PA6G	WALZE
21	957018808	8	PLATE 2X114X114 DC01 FE//ZNNI8//CN//T0	BLECH
22	10875663	8	LOCKING RING DIN 471 80X2,5 480H SPF	SICHERUNGSRING
23	978988708	2	PIN 80.0X265 S355J2C+C FE//ZNNI8//CN//T0	BOLZEN
29	10180368	6	SPLIT PIN ISO 1234 8X50 St 480H SPF	SPLINT
30	978986708	4	PLATE 6X276X244 S355MC FE//ZNNI8//CN//T	BLECH
31	10875804	8	HEX SCREW ISO 4017 M16X55 8.8 FLZN SP	SECHSKANTSCHRAUBE
32	4600021	16	WASHER DIN 7349 17 200HV FLZN SPF	SCHEIBE
33	10875609	8	HEX NUT DIN 985 M16 8 FLZN SPF	SECHSKANTMUTTER
35	10040519	1	GRIDIRON T1000X400X30/3 S235JR T ZN K	GITTERROST-P
36	11651582	56	HEX SCREW ISO 4014 M8X55 8.8 480H SPF	SECHSKANTSCHRAUBE
37	941138108	66	WASHER DC01 FE//ZNNI8//CN//T0	SCHEIBE
38	10100621	48	DISH MOUNTING	TELLERBEFESTIGUNG
39	10875614	68	HEX NUT DIN 985 M8 8 480H SPF	SECHSKANTMUTTER
40	12103238	1	VERTICAL LADDER EN 131 11-420X3,05M A	STEIGLEITER
41	977852108	4	PLATE 4X167X25 S315MC T ZN O	BLECH
42	11692827	12	HEX SCREW ISO 4017 M8X35 8.8 480H SPF	SECHSKANTSCHRAUBE
43	11140469	32	WASHER ISO 7093-1 8 200HV 480H SPF	SCHEIBE
44	955404808	2	PLATE 8X300X50 S355MC FE//ZNNI8//CN//T	BLECH
50	978986908	2	STRIP 2000X60X20 PA6G	LEISTE
51	978987008	4	PLATE 8X40X251 S355MC FE//ZNNI8//CN//T	BLECH
53	12216913	14	HEX SCREW ISO 4014 M6X55 8.8 480H SPF	SECHSKANTSCHRAUBE
54	12102692	14	HEX NUT DIN 985 M6 8 ZNNI-480H SPF	SECHSKANTMUTTER
60	11214130	4	COMPRESSION SPRING 2X28X50 EN 10270-	DRUCKFEDER
61	10289808	6	WASHER ISO 7089 20 300HV FLZN SPF	SCHEIBE
62	12100670	4	DOWEL PIN ISO 8752 5X32 480H SPF	SPANNSTIFT
65	10180377	4	SPLIT PIN ISO 1234 10X100 St 480H SPF	SPLINT
66	954178508	4	WASHER RD70X2 DC01 FE//ZNNI8//CN//T0	SCHEIBE
70	10282698	2	RUBBER-METAL STOP BUFFER 200X100-M	MEGI-ANSCHLAGPUFFER
71	12224041	2	HEX SCREW ISO 4017 M20X25 8.8 FLZN SP	SECHSKANTSCHRAUBE
78	725864908	1	GRIDIRON T1560X350X30/3 S235JR T ZN K	GITTERROST-P
79	979049208	1	GRIDIRON T3080X1000X30/3 S235JR SPF	GITTERROST-P
80	97001584	1	GRIDIRON T1000X2180X30/2 S235JR SPF	GITTERROST-P
81	725867608	1	GRIDIRON T1000X705X30/2 S235JR T ZN K	GITTERROST-P
82	979078808	2	GRIDIRON T3080X483X30/3 S235JR SPF	GITTERROST-P
83	978820908	2	PLATE 4X1830X202 S315MC FE//ZNNI8//CN/	BLECH
84	978931408	2	PLATE 4X1130X202 S315MC FE//ZNNI8//CN/	BLECH
85	978810808	2	PLATE 4X960X202 S315MC FE//ZNNI8//CN//T	BLECH
86	97006718	4	PLATE 4X480X127 S315MC FE//ZNNI8//CN//T	BLECH
87	97004093	2	PLATE 4X127X920 S315MC FE//ZNNI8//CN//T	BLECH
90	10651953	2	ROUND STRAND ROPE 10X5,1M STAHL VE	RUNDLITZENSEIL
91	10289805	8	WASHER ISO 7089 14 300HV FLZN SPF	SCHEIBE
92	453031908	4	PIN ISO 2341 B30X130X120 42CRMO4 GASN	BOLZEN
93	10173632	2	SUPPORTING WASHER DIN 988 30X42X2,5	STUETZSCHEIBE
94	10875870	2	SAFETY PLUG W HINGE-LID 6X42X5,5X32 4	SICHERHEITSKLAPPSTECKER

Pos.	Item	Quantity	Description	Bezeichnung
95	11160431	0.5	ROPE 2 2,3KN EDELSTAHL	SEIL
96	11170565	4	FERRULE 2 CU	PRESSKLEMME
97	11114028	2	ROUND SLING DIN EN 1492-2 6T-1.8M POLY	RUNDSCHLINGE
700	967652808	1	SIGNS S-ZWISCHENSTUECK	BESCHILDERUNG
			⇨ ❑ 1131	

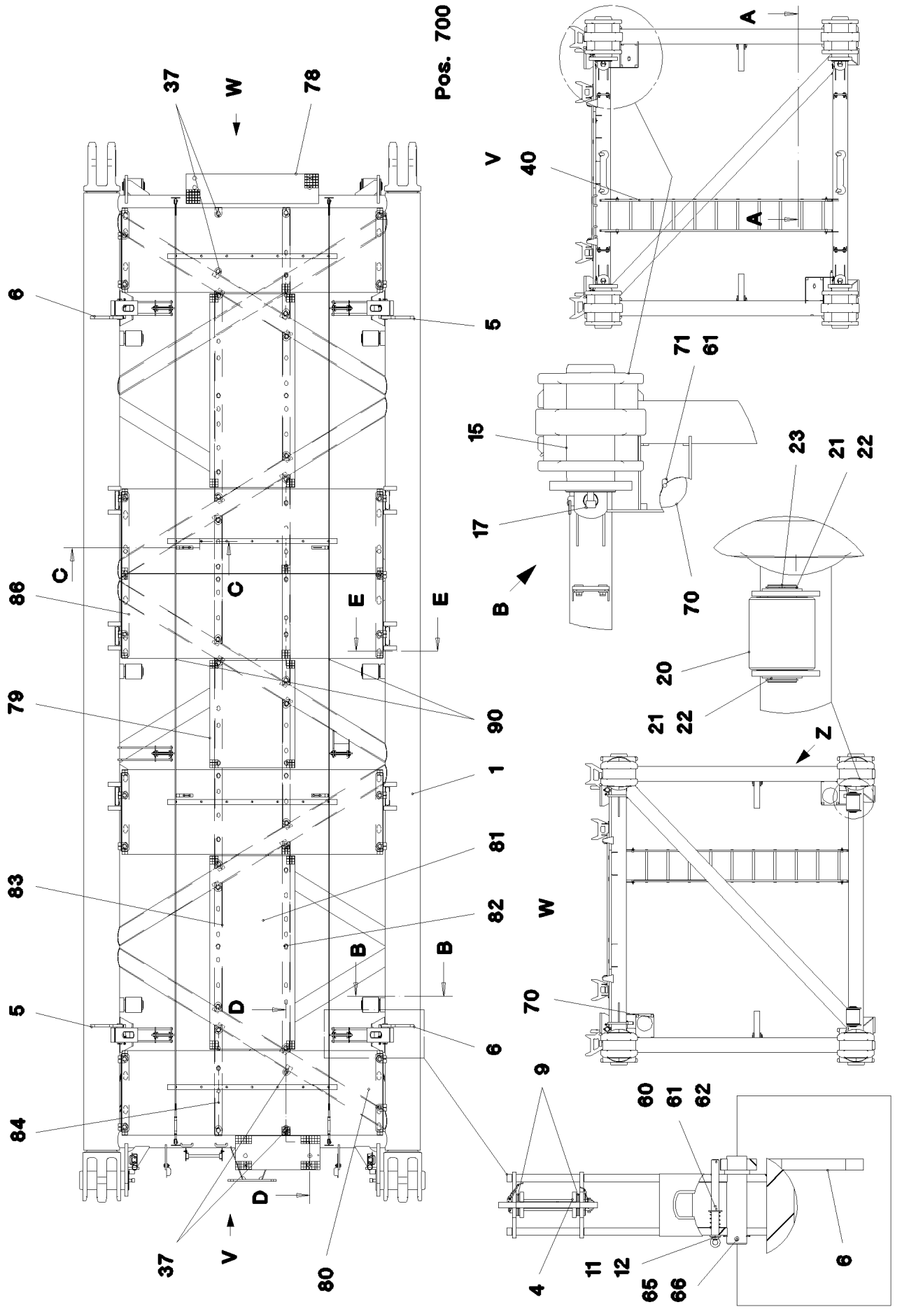

13.12.2021 077397	**etk_en_de_098405 LR 13000**	❑ 1143 (1/4)
LIEBHERR	**S INTERMEDIATE SECTION** **S-ZWISCHENSTUECK**	**916303008**

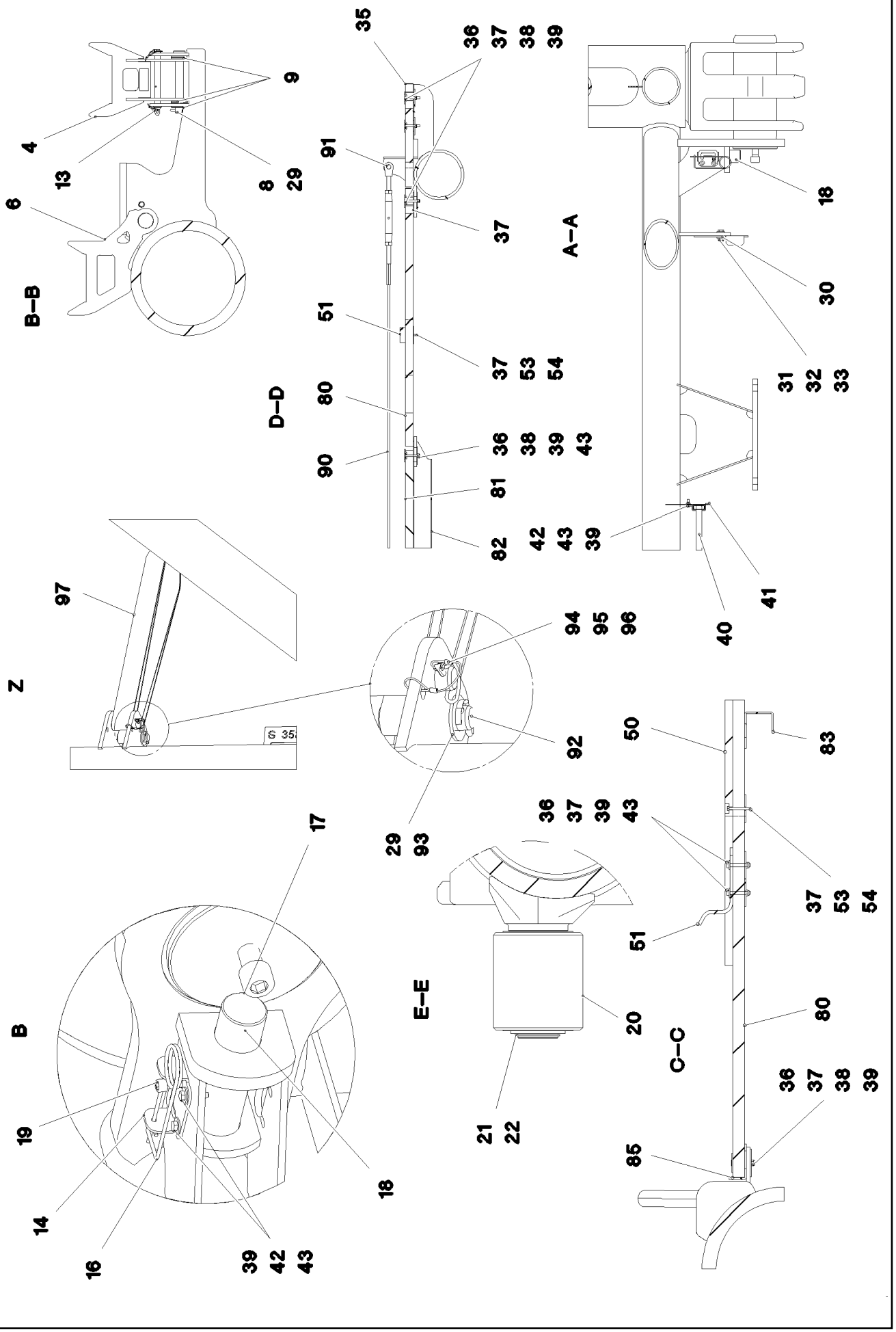

13.12.2021 077398	etk_en_de_098405 LR 13000	1144 (2/4)
LIEBHERR	S INTERMEDIATE SECTION S-ZWISCHENSTUECK	916303008

Pos.	Item	Quantity	Description	Bezeichnung
1	966573808	1	S INTERMED.SECTION WELD.CONSTR 353	S-ZWISCHENSTUECK SCHWK.
4	965591808	6	REST RAL 1007	STANGENABLAGE SCHWK.
5	965672008	2	ROD SUPPORT R.WELDM. RAL 1007	STANGENABLAGE SCHWK.RE.
6	965695508	2	ROD SUPPORT L.WELDM. RAL 1007	STANGENABLAGE SCHWK.LI.
8	453030008	6	PIN ISO 2341 B30X220X210 35NICRMOV125	BOLZEN
9	11692808	30	WASHER ISO 7089 33 300HV FLZN SPF	SCHEIBE
11	978931008	4	PIN 30.0X212 S355J2+AR FE//ZNNI8//CN//T0	BOLZEN
12	12100569	4	RING BOLT DIN 580 M6X13 C15E 480H SPF	RINGSCHRAUBE
13	965844108	6	PIN WITH RING BOLT	BOLZEN M.RINGSCHRAUBE
14	979732908	4	PLATE 4X175X80 S315MC FE//ZNNI8//CN//T	BLECH
15	978986408	4	PIN 240.0X580 35NICRMOV125 SPF	BOLZEN
16	433102508	4	RETAINING SPRING 5X122 ISO 2081 FE/ZN8/	SICHERUNGSFEDER
17	10878580	4	SOCKET HEAD SCREW ISO 4762 M30X70 8	ZYLINDERSCHRAUBE
18	978986608	4	PIN 70.0X240 35NICRMOV125 GASN. SPF	BOLZEN
19	12213403	4	SOCKET HEAD SCREW ISO 4762 M12X80 8	ZYLINDERSCHRAUBE
20	978986808	8	ROLLER 200X180X80 PA6G	WALZE
21	957018808	10	PLATE 2X114X114 DC01 FE//ZNNI8//CN//T0	BLECH
22	10875663	10	LOCKING RING DIN 471 80X2,5 480H SPF	SICHERUNGSRING
23	978988708	2	PIN 80.0X265 S355J2C+C FE//ZNNI8//CN//T0	BOLZEN
29	10180368	8	SPLIT PIN ISO 1234 8X50 St 480H SPF	SPLINT
30	978986708	4	PLATE 6X276X244 S355MC FE//ZNNI8//CN//T	BLECH
31	10875804	8	HEX SCREW ISO 4017 M16X55 8.8 FLZN SP	SECHSKANTSCHRAUBE
32	4600021	16	WASHER DIN 7349 17 200HV FLZN SPF	SCHEIBE
33	10875609	8	HEX NUT DIN 985 M16 8 FLZN SPF	SECHSKANTMUTTER
35	10040519	1	GRIDIRON T1000X400X30/3 S235JR T ZN K	GITTERROST-P
36	11651582	79	HEX SCREW ISO 4014 M8X55 8.8 480H SPF	SECHSKANTSCHRAUBE
37	941138108	103	WASHER DC01 FE//ZNNI8//CN//T0	SCHEIBE
38	10100621	71	DISH MOUNTING	TELLERBEFESTIGUNG
39	10875614	91	HEX NUT DIN 985 M8 8 480H SPF	SECHSKANTMUTTER
40	12103238	1	VERTICAL LADDER EN 131 11-420X3,05M A	STEIGLEITER
41	977852108	4	PLATE 4X167X25 S315MC T ZN O	BLECH
42	11692827	12	HEX SCREW ISO 4017 M8X35 8.8 480H SPF	SECHSKANTSCHRAUBE
43	11140469	28	WASHER ISO 7093-1 8 200HV 480H SPF	SCHEIBE
50	978986908	4	STRIP 2000X60X20 PA6G	LEISTE
51	978987008	4	PLATE 8X40X251 S355MC FE//ZNNI8//CN//T	BLECH
53	12216913	24	HEX SCREW ISO 4014 M6X55 8.8 480H SPF	SECHSKANTSCHRAUBE
54	12102692	24	HEX NUT DIN 985 M6 8 ZNNI-480H SPF	SECHSKANTMUTTER
60	11214130	4	COMPRESSION SPRING 2X28X50 EN 10270-	DRUCKFEDER
61	10289808	6	WASHER ISO 7089 20 300HV FLZN SPF	SCHEIBE
62	12100670	4	DOWEL PIN ISO 8752 5X32 480H SPF	SPANNSTIFT
65	10180377	4	SPLIT PIN ISO 1234 10X100 St 480H SPF	SPLINT
66	954178508	4	WASHER RD70X2 DC01 FE//ZNNI8//CN//T0	SCHEIBE
70	10282698	2	RUBBER-METAL STOP BUFFER 200X100-M	MEGI-ANSCHLAGPUFFER
71	12224041	2	HEX SCREW ISO 4017 M20X25 8.8 FLZN SP	SECHSKANTSCHRAUBE
78	725864908	1	GRIDIRON T1560X350X30/3 S235JR T ZN K	GITTERROST-P
79	97006009	1	GRIDIRON T1000X1270X30/2 S235JR SPF	GITTERROST-P
80	979049208	5	GRIDIRON T3080X1000X30/3 S235JR SPF	GITTERROST-P
81	979067108	2	GRIDIRON T1000X2280X30/2 S235JR SPF	GITTERROST-P
82	979049308	4	PLATE 4X2480X202 S315MC FE//ZN20//C	BLECH
83	979049408	4	PLATE 4X1510X202 S315MC FE//ZNNI8//CN/	BLECH
84	979131008	2	PLATE 4X1290X202 S315MC FE//ZNNI8//CN/	BLECH
85	97004093	6	PLATE 4X127X920 S315MC FE//ZNNI8//CN//T	BLECH
86	97009040	2	L-PROFILE 4X127X1950 S315MC FE//ZNNI8/	L-PROFIL
90	10651955	2	ROUND STRAND ROPE 10X11,1M STAHL VE	RUNDLITZENSEIL
91	10289805	8	WASHER ISO 7089 14 300HV FLZN SPF	SCHEIBE
92	453031908	4	PIN ISO 2341 B30X130X120 42CRMO4 GASN	BOLZEN
93	10173632	2	SUPPORTING WASHER DIN 988 30X42X2,5	STUETZSCHEIBE
94	10875870	2	SAFETY PLUG W HINGE-LID 6X42X5,5X32 4	SICHERHEITSKLAPPSTECKER
95	11160431	0.5	ROPE 2 2,3KN EDELSTAHL	SEIL
96	11170565	4	FERRULE 2 CU	PRESSKLEMME

Pos.	Item	Quantity	Description	Bezeichnung
97	11114028	2	ROUND SLING DIN EN 1492-2 6T-1.8M POLY	RUNDSCHLINGE
700	967652808	1	SIGNS S-ZWISCHENSTUECK	BESCHILDERUNG
			⇨ ❑ 1131	

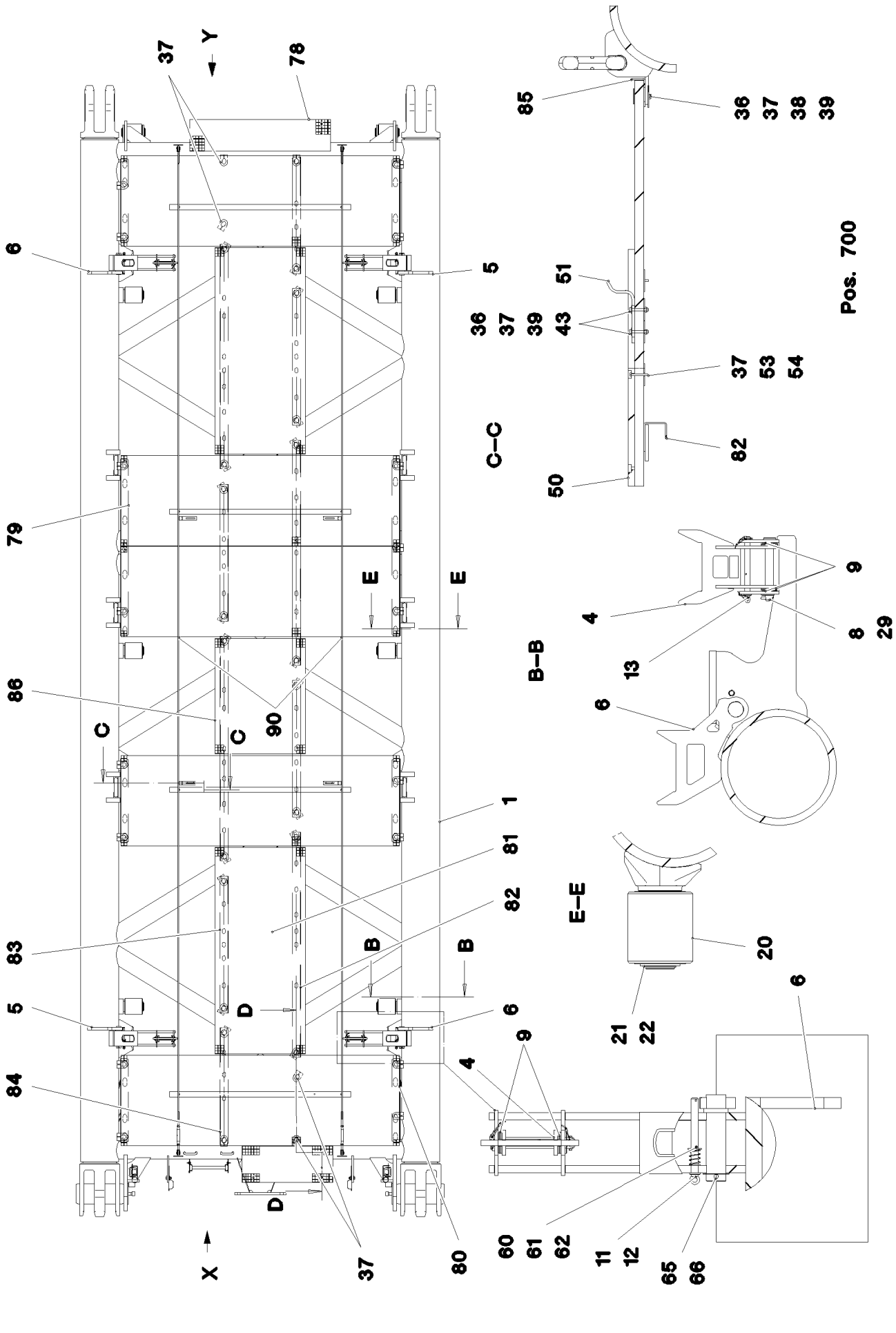

13.12.2021 078469	etk_en_de_098405 LR 13000	❑ 1147 (1/4)
LIEBHERR	S INTERMEDIATE SECTION S-ZWISCHENSTUECK	916302708

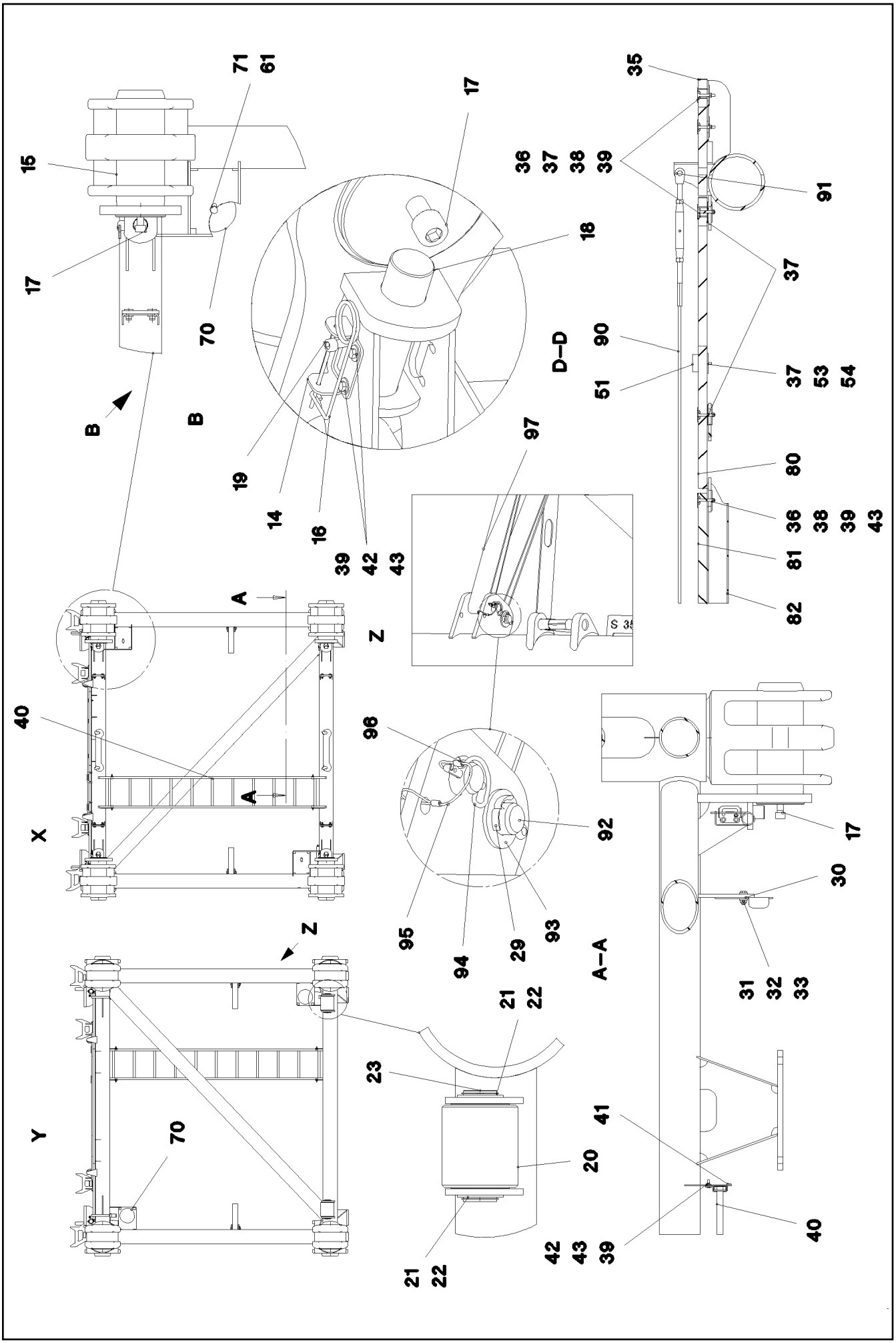

13.12.2021 078470	**etk_en_de_098405 LR 13000**	1148 (2/4)
LIEBHERR	**S INTERMEDIATE SECTION** **S-ZWISCHENSTUECK**	**916302708**

Pos.	Item	Quantity	Description	Bezeichnung
1	966592508	1	S INTERMED.SECTION WELD.CONSTR 353	S-ZWISCHENSTUECK SCHWK.
4	965591808	4	REST RAL 1007	STANGENABLAGE SCHWK.
5	965672008	2	ROD SUPPORT R.WELDM. RAL 1007	STANGENABLAGE SCHWK.RE.
6	965695508	2	ROD SUPPORT L.WELDM. RAL 1007	STANGENABLAGE SCHWK.LI.
8	453030008	4	PIN ISO 2341 B30X220X210 35NICRMOV125	BOLZEN
9	11692808	20	WASHER ISO 7089 33 300HV FLZN SPF	SCHEIBE
11	978931008	4	PIN 30.0X212 S355J2+AR FE//ZNNI8//CN//T0	BOLZEN
12	12100569	4	RING BOLT DIN 580 M6X13 C15E 480H SPF	RINGSCHRAUBE
13	965844108	4	PIN WITH RING BOLT	BOLZEN M.RINGSCHRAUBE
14	979732908	4	PLATE 4X175X80 S315MC FE//ZNNI8//CN//T	BLECH
15	978986408	4	PIN 240.0X580 35NICRMOV125 SPF	BOLZEN
16	433102508	4	RETAINING SPRING 5X122 ISO 2081 FE/ZN8/	SICHERUNGSFEDER
17	10878580	4	SOCKET HEAD SCREW ISO 4762 M30X70 8	ZYLINDERSCHRAUBE
18	978986608	4	PIN 70.0X240 35NICRMOV125 GASN. SPF	BOLZEN
19	12213403	4	SOCKET HEAD SCREW ISO 4762 M12X80 8	ZYLINDERSCHRAUBE
20	978986808	8	ROLLER 200X180X80 PA6G	WALZE
21	957018808	10	PLATE 2X114X114 DC01 FE//ZNNI8//CN//T0	BLECH
22	10875663	10	LOCKING RING DIN 471 80X2,5 480H SPF	SICHERUNGSRING
23	978988708	2	PIN 80.0X265 S355J2C+C FE//ZNNI8//CN//T0	BOLZEN
29	10180368	4	SPLIT PIN ISO 1234 8X50 St 480H SPF	SPLINT
30	978986708	4	PLATE 6X276X244 S355MC FE//ZNNI8//CN//T	BLECH
31	10875804	8	HEX SCREW ISO 4017 M16X55 8.8 FLZN SP	SECHSKANTSCHRAUBE
32	4600021	16	WASHER DIN 7349 17 200HV FLZN SPF	SCHEIBE
33	10875609	8	HEX NUT DIN 985 M16 8 FLZN SPF	SECHSKANTMUTTER
35	10040519	1	GRIDIRON T1000X400X30/3 S235JR T ZN K	GITTERROST-P
36	11651582	79	HEX SCREW ISO 4014 M8X55 8.8 480H SPF	SECHSKANTSCHRAUBE
37	941138108	103	WASHER DC01 FE//ZNNI8//CN//T0	SCHEIBE
38	10100621	71	DISH MOUNTING	TELLERBEFESTIGUNG
39	10875614	91	HEX NUT DIN 985 M8 8 480H SPF	SECHSKANTMUTTER
40	12103238	1	VERTICAL LADDER EN 131 11-420X3,05M A	STEIGLEITER
41	977852108	4	PLATE 4X167X25 S315MC T ZN O	BLECH
42	11692827	12	HEX SCREW ISO 4017 M8X35 8.8 480H SPF	SECHSKANTSCHRAUBE
43	11140469	24	WASHER ISO 7093-1 8 200HV 480H SPF	SCHEIBE
50	978986908	4	STRIP 2000X60X20 PA6G	LEISTE
51	978987008	4	PLATE 8X40X251 S355MC FE//ZNNI8//CN//T	BLECH
53	12216913	24	HEX SCREW ISO 4014 M6X55 8.8 480H SPF	SECHSKANTSCHRAUBE
54	12102692	24	HEX NUT DIN 985 M6 8 ZNNI-480H SPF	SECHSKANTMUTTER
60	11214130	4	COMPRESSION SPRING 2X28X50 EN 10270-	DRUCKFEDER
61	10289808	6	WASHER ISO 7089 20 300HV FLZN SPF	SCHEIBE
62	12100670	4	DOWEL PIN ISO 8752 5X32 480H SPF	SPANNSTIFT
65	10180377	4	SPLIT PIN ISO 1234 10X100 St 480H SPF	SPLINT
66	954178508	4	WASHER RD70X2 DC01 FE//ZNNI8//CN//T0	SCHEIBE
70	10282698	2	RUBBER-METAL STOP BUFFER 200X100-M	MEGI-ANSCHLAGPUFFER
71	12224041	2	HEX SCREW ISO 4017 M20X25 8.8 FLZN SP	SECHSKANTSCHRAUBE
78	725864908	1	GRIDIRON T1560X350X30/3 S235JR T ZN K	GITTERROST-P
79	97009040	2	L-PROFILE 4X127X1950 S315MC FE//ZNNI8/	L-PROFIL
80	979049208	5	GRIDIRON T3080X1000X30/3 S235JR SPF	GITTERROST-P
81	979067108	2	GRIDIRON T1000X2280X30/2 S235JR SPF	GITTERROST-P
82	979049308	4	PLATE 4X2480X202 S315MC FE//ZN20//C	BLECH
83	979049408	4	PLATE 4X1510X202 S315MC FE//ZNNI8//CN/	BLECH
84	979131008	2	PLATE 4X1290X202 S315MC FE//ZNNI8//CN/	BLECH
85	97004093	6	PLATE 4X127X920 S315MC FE//ZNNI8//CN//T	BLECH
86	97006009	1	GRIDIRON T1000X1270X30/2 S235JR SPF	GITTERROST-P
90	10651955	2	ROUND STRAND ROPE 10X11,1M STAHL VE	RUNDLITZENSEIL
91	10289805	8	WASHER ISO 7089 14 300HV FLZN SPF	SCHEIBE
92	453031908	4	PIN ISO 2341 B30X130X120 42CRMO4 GASN	BOLZEN
93	10173632	2	SUPPORTING WASHER DIN 988 30X42X2,5	STUETZSCHEIBE
94	10875870	2	SAFETY PLUG W HINGE-LID 6X42X5,5X32 4	SICHERHEITSKLAPPSTECKER
95	11160431	0.5	ROPE 2 2,3KN EDELSTAHL	SEIL
96	11170565	4	FERRULE 2 CU	PRESSKLEMME

Pos.	Item	Quantity	Description	Bezeichnung
97	11114028	2	ROUND SLING DIN EN 1492-2 6T-1.8M POLY	RUNDSCHLINGE
700	967652808	1	SIGNS S-ZWISCHENSTUECK ⇨ ❑ 1131	BESCHILDERUNG

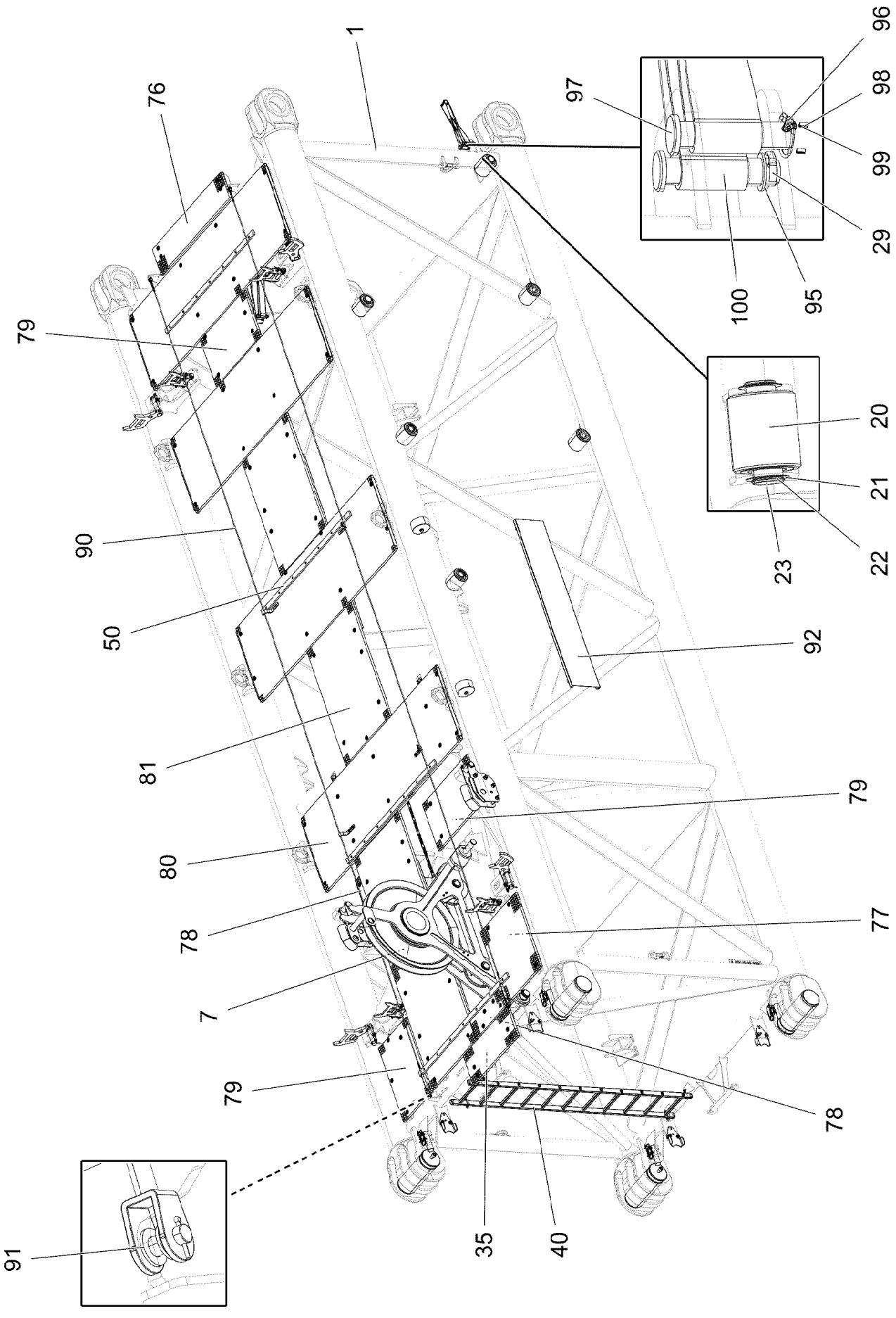

13.12.2021 078471	**etk_en_de_098405 LR 13000**	1151 (1/5)
LIEBHERR	**S ADAPTER SECTION** **S-ADAPTER**	**916302908**

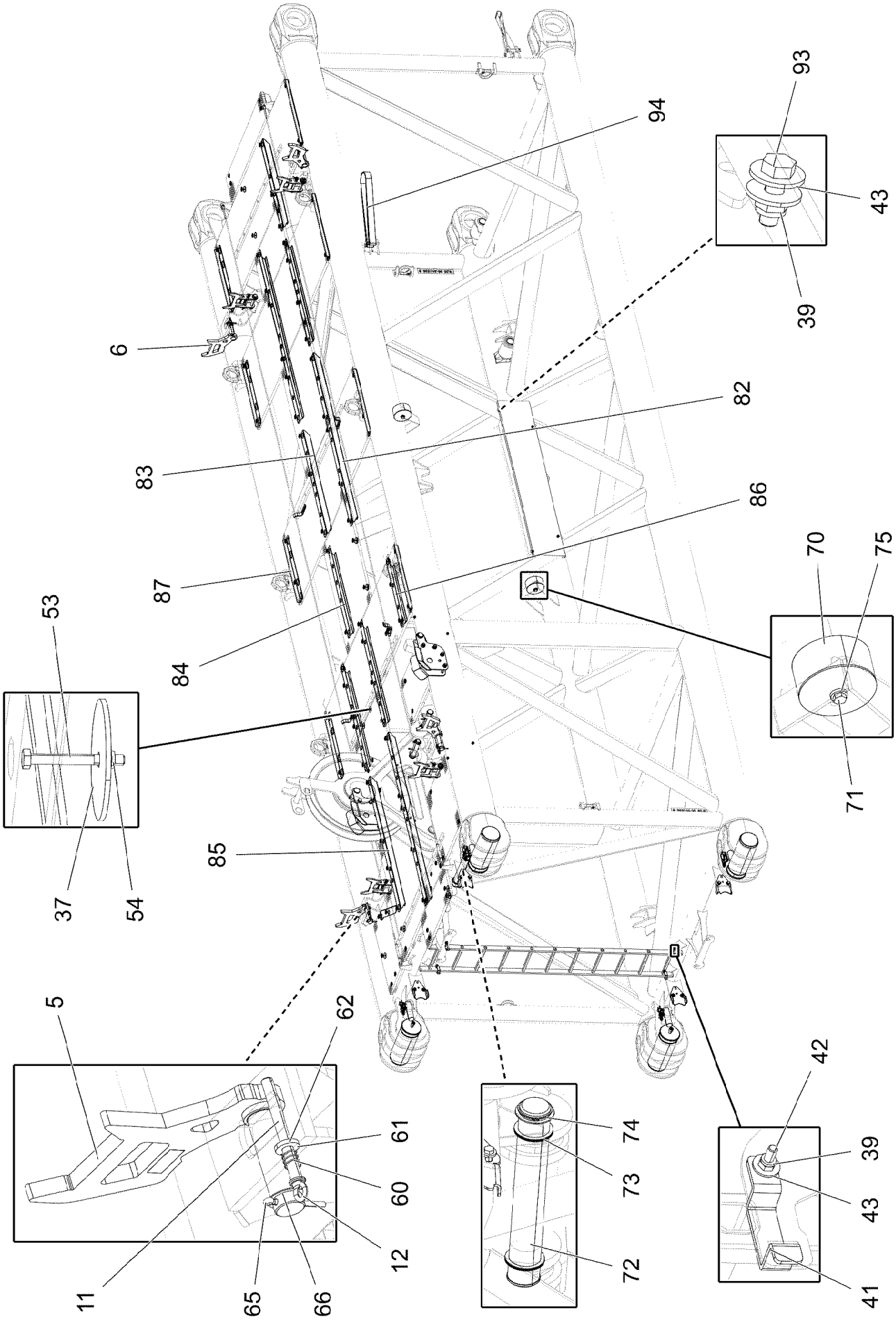

13.12.2021 078472 LIEBHERR	**etk_en_de_098405 LR 13000** **S ADAPTER SECTION** **S-ADAPTER**	❑ 1152 (2/5) **916302908**

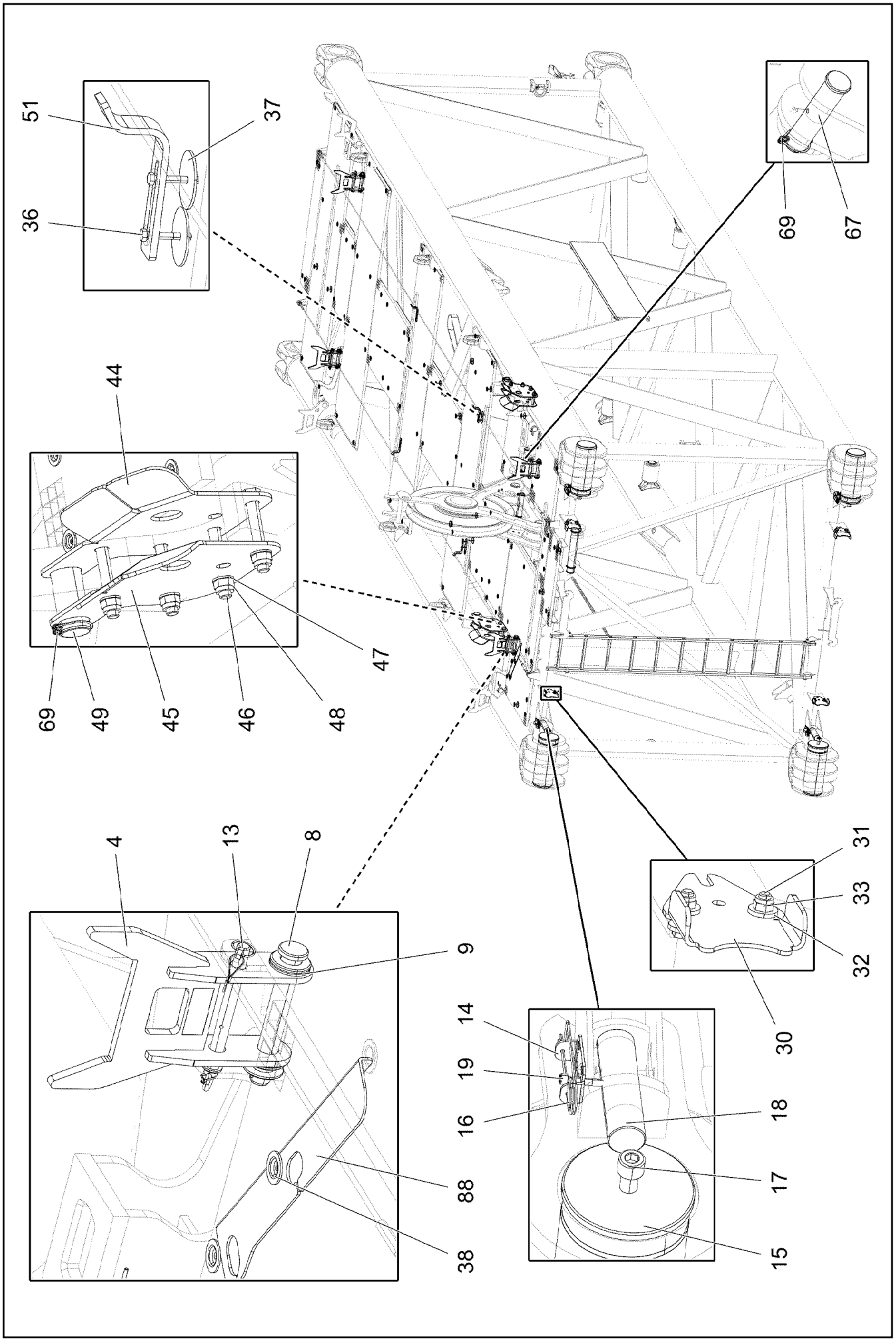

13.12.2021 078473 LIEBHERR	**etk_en_de_098405 LR 13000** **S ADAPTER SECTION** **S-ADAPTER**	❑ 1153 (3/5) **916302908**

Pos.	Item	Quantity	Description	Bezeichnung
1	966595308	1	S-ADAPTER WELDM. RAL 1007	S-ADAPTER SCHWK.
4	965591808	4	REST RAL 1007	STANGENABLAGE SCHWK.
5	965672008	2	ROD SUPPORT R.WELDM. RAL 1007	STANGENABLAGE SCHWK.RE.
6	965695508	2	ROD SUPPORT L.WELDM. RAL 1007	STANGENABLAGE SCHWK.LI.
7	965936908	1	FOLDAWAY ROPE PULLEY LATTICE ⇨ ❑ 1156	SEILROLLE KLAPPBAR
8	453030008	4	PIN ISO 2341 B30X220X210 35NICRMOV125	BOLZEN
9	11692808	20	WASHER ISO 7089 33 300HV FLZN SPF	SCHEIBE
11	978931008	4	PIN 30.0X212 S355J2+AR FE//ZNNI8//CN//T0	BOLZEN
12	12100569	4	RING BOLT DIN 580 M6X13 C15E 480H SPF	RINGSCHRAUBE
13	965844108	4	PIN WITH RING BOLT	BOLZEN M.RINGSCHRAUBE
14	979732908	4	PLATE 4X175X80 S315MC FE//ZNNI8//CN//T	BLECH
15	978986408	4	PIN 240.0X580 35NICRMOV125 SPF	BOLZEN
16	433102508	4	RETAINING SPRING 5X122 ISO 2081 FE/ZN8/	SICHERUNGSFEDER
17	10878580	4	SOCKET HEAD SCREW ISO 4762 M30X70 8	ZYLINDERSCHRAUBE
18	978986608	4	PIN 70.0X240 35NICRMOV125 GASN. SPF	BOLZEN
19	12213403	4	SOCKET HEAD SCREW ISO 4762 M12X80 8	ZYLINDERSCHRAUBE
20	978986808	6	ROLLER 200X180X80 PA6G	WALZE
21	957018808	8	PLATE 2X114X114 DC01 FE//ZNNI8//CN//T0	BLECH
22	10875663	8	LOCKING RING DIN 471 80X2,5 480H SPF	SICHERUNGSRING
23	978988708	2	PIN 80.0X265 S355J2C+C FE//ZNNI8//CN//T0	BOLZEN
29	10180368	6	SPLIT PIN ISO 1234 8X50 St 480H SPF	SPLINT
30	978986708	4	PLATE 6X276X244 S355MC FE//ZNNI8//CN//T	BLECH
31	10875804	8	HEX SCREW ISO 4017 M16X55 8.8 FLZN SP	SECHSKANTSCHRAUBE
32	4600021	16	WASHER DIN 7349 17 200HV FLZN SPF	SCHEIBE
33	10875609	8	HEX NUT DIN 985 M16 8 FLZN SPF	SECHSKANTMUTTER
35	10040519	1	GRIDIRON T1000X400X30/3 S235JR T ZN K	GITTERROST-P
36	11651582	100	HEX SCREW ISO 4014 M8X55 8.8 480H SPF	SECHSKANTSCHRAUBE
37	941138108	127	WASHER DC01 FE//ZNNI8//CN//T0	SCHEIBE
38	10100621	92	DISH MOUNTING	TELLERBEFESTIGUNG
39	10875614	120	HEX NUT DIN 985 M8 8 480H SPF	SECHSKANTMUTTER
40	12103238	1	VERTICAL LADDER EN 131 11-420X3,05M A	STEIGLEITER
41	977852108	4	PLATE 4X167X25 S315MC T ZN O	BLECH
42	11692827	14	HEX SCREW ISO 4017 M8X35 8.8 480H SPF	SECHSKANTSCHRAUBE
43	11140469	44	WASHER ISO 7093-1 8 200HV 480H SPF	SCHEIBE
44	97001585	2	PLATE 8X381X559 S700MC RAL 1007	BLECH
45	97001586	2	PLATE 8X381X559 S700MC RAL 1007	BLECH
46	12225207	8	HEX SCREW ISO 4014 M24X160 8.8 FLZN SP	SECHSKANTSCHRAUBE
47	10353690	16	WASHER ISO 7089 24 200HV-A2	SCHEIBE
48	12226094	8	HEX NUT DIN 985 M24 10 FE//ZNNI8//CN//T0	SECHSKANTMUTTER
49	979921808	2	PIN 70.0X150 35NICRMOV125 SPF	BOLZEN
50	978986908	4	STRIP 2000X60X20 PA6G	LEISTE
51	978987008	4	PLATE 8X40X251 S355MC FE//ZNNI8//CN//T	BLECH
53	12216913	28	HEX SCREW ISO 4014 M6X55 8.8 480H SPF	SECHSKANTSCHRAUBE
54	12102692	28	HEX NUT DIN 985 M6 8 ZNNI-480H SPF	SECHSKANTMUTTER
60	11214130	4	COMPRESSION SPRING 2X28X50 EN 10270-	DRUCKFEDER
61	10289808	6	WASHER ISO 7089 20 300HV FLZN SPF	SCHEIBE
62	12100670	4	DOWEL PIN ISO 8752 5X32 480H SPF	SPANNSTIFT
65	10180377	6	SPLIT PIN ISO 1234 10X100 St 480H SPF	SPLINT
66	954178508	4	WASHER RD70X2 DC01 FE//ZNNI8//CN//T0	SCHEIBE
67	97001613	2	PIN 70.0X280 35NICRMOV125 SPF	BOLZEN
69	10181899	4	SAFETY PLUG W HINGE-LID 12X75X11,5X60	SICHERHEITSKLAPPSTECKER
70	10282698	2	RUBBER-METAL STOP BUFFER 200X100-M	MEGI-ANSCHLAGPUFFER
71	12218419	2	HEX SCREW ISO 4017 M20X35 8.8 FLZN SP	SECHSKANTSCHRAUBE
72	97001612	1	PIN 90.0X572 35NICRMOV125 SPF	BOLZEN
73	422011001	7	SUPPORTING WASHER DIN 988 85X105X3,5	STUETZSCHEIBE
74	12100645	1	LOCKING RING DIN 471 85X3 480H SPF	SICHERUNGSRING
75	4600604	6	WASHER DIN 7349 21 100HV FLZN SPF	SCHEIBE
76	725864908	1	GRIDIRON T1560X350X30/3 S235JR T ZN K	GITTERROST-P
77	725867208	1	GRIDIRON T1000X800X30/2 S235JR T ZN K	GITTERROST-P

Pos.	Item	Quantity	Description	Bezeichnung
78	725857508	2	GRIDIRON T640X300X30/2 S235JR T ZN K	GITTERROST-P
79	725816008	3	GRIDIRON T1000X630X30/2 S235JR T ZN K	GITTERROST-P
80	979049208	4	GRIDIRON T3080X1000X30/3 S235JR SPF	GITTERROST-P
81	979267408	4	GRIDIRON T1000X1540X30/3 S235JR SPF	GITTERROST-P
82	979049308	3	PLATE 4X2480X202 S315MC FE//ZN20//C	BLECH
83	979049408	4	PLATE 4X1510X202 S315MC FE//ZNNI8//CN/	BLECH
84	979131008	2	PLATE 4X1290X202 S315MC FE//ZNNI8//CN/	BLECH
85	979295808	1	PLATE 4X1930X202 S315MC FE//ZN20//C	BLECH
86	978810808	1	PLATE 4X960X202 S315MC FE//ZNNI8//CN//T	BLECH
87	97004093	8	PLATE 4X127X920 S315MC FE//ZNNI8//CN//T	BLECH
88	97006319	1	PLATE 4X570X128 S315MC FE//ZNNI8//CN//T	BLECH
90	10651955	2	ROUND STRAND ROPE 10X11,1M STAHL VE	RUNDLITZENSEIL
91	10289805	8	WASHER ISO 7089 14 300HV FLZN SPF	SCHEIBE
92	973200408	2	PLATE ALMG3 H111	BLECH
93	10197831	8	HEX SCREW ISO 4017 M8X25 8.8 ZNNI-480	SECHSKANTSCHRAUBE
94	10280542	1	ROUND SLING DIN EN 1492-2 6T-2M POLY	RUNDSCHLINGE
95	10173632	2	SUPPORTING WASHER DIN 988 30X42X2,5	STUETZSCHEIBE
96	10875870	2	SAFETY PLUG W HINGE-LID 6X42X5,5X32 4	SICHERHEITSKLAPPSTECKER
97	453031908	4	PIN ISO 2341 B30X130X120 42CRMO4 GASN	BOLZEN
98	11170565	4	FERRULE 2 CU	PRESSKLEMME
99	11160431	0.5	ROPE 2 2,3KN EDELSTAHL	SEIL
100	11114028	1	ROUND SLING DIN EN 1492-2 6T-1.8M POLY	RUNDSCHLINGE
700	968289408	1	SIGNS S-ADAPTER	BESCHILDERUNG
			⇨ ❑ 1157	

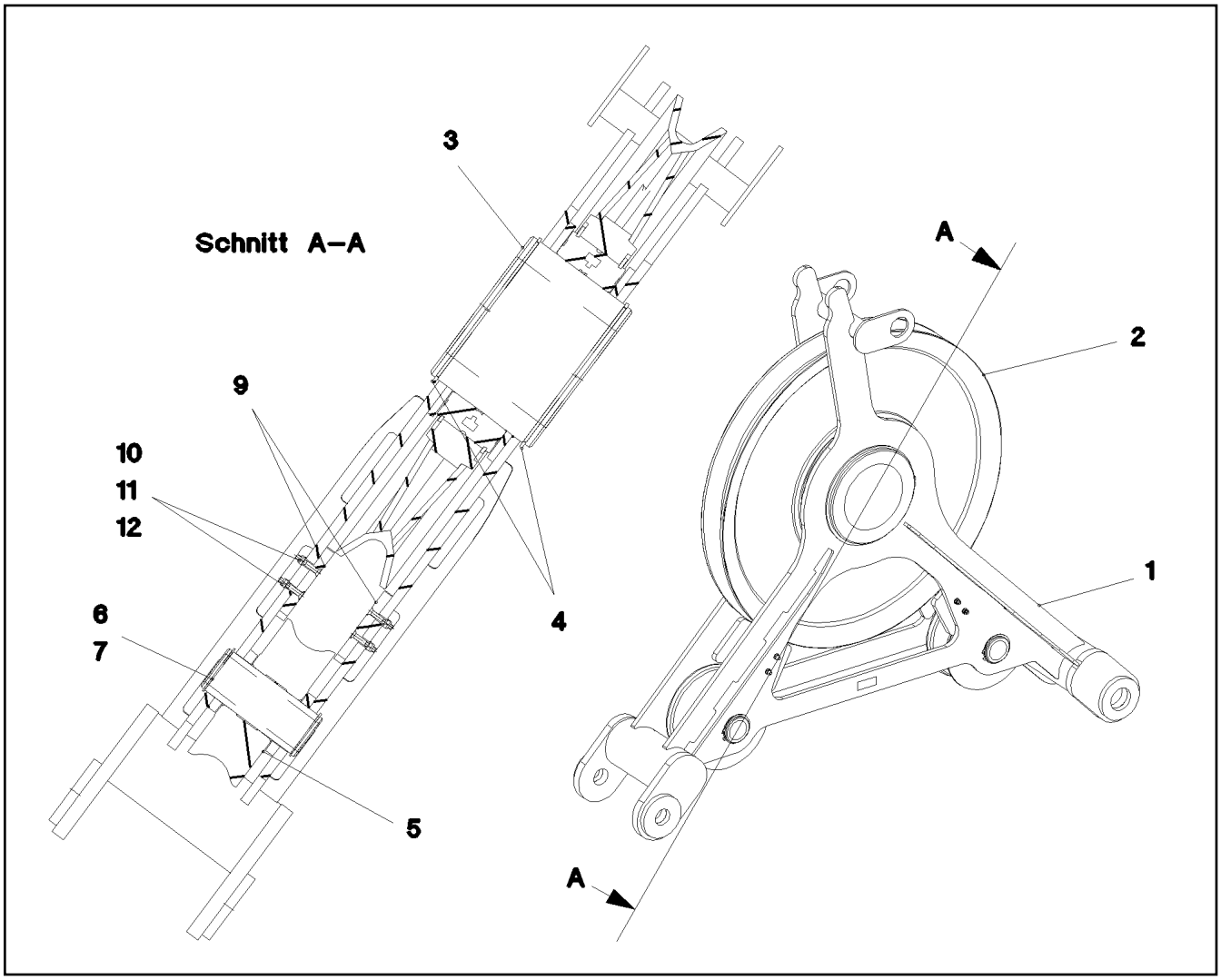

Pos.	Item	Quantity	Description	Bezeichnung
1	965937008	1	ROPE PULLEY MOUNTING WELDED RAL 1	SEILROLLENLAGERUNG SCH
2	965376108	1	ROPE PULLEY CPL. ⇨ ❑ 396	SEILROLLE KPL.
3	97001010	1	AXLE 380.0X265 S890QL1 SPF	ACHSE
4	463001403	2	LOCKING RING DIN 471 360X6	SICHERUNGSRING
5	966213108	2	GUIDE PULLEY COMPL.	UMLENKROLLE KPL.
6	97002728	2	AXLE 108.0X248 S355J2H FE//ZNNI8//CN//T0	ACHSE
7	10875652	4	LOCKING RING DIN 471 100X3 480H SPF	SICHERUNGSRING
9	97001011	4	PLATE 20X179X177 S355J2+N FE//ZNNI8//C	BLECH
10	10179449	8	COUNTERSUNK SCREW DIN 7991 M10X60 8	SENKSCHRAUBE
11	10289795	8	WASHER ISO 7089 10 300HV FLZN SPF	SCHEIBE
12	10197769	8	HEX NUT DIN 985 M10 8 ZNNI-480H SPF	SECHSKANTMUTTER

LIEBHERR

13.12.2021
078474

etk_en_de_098405 LR 13000

SIGNS
BESCHILDERUNG

☐ 1157 (1/3)

96828940 8

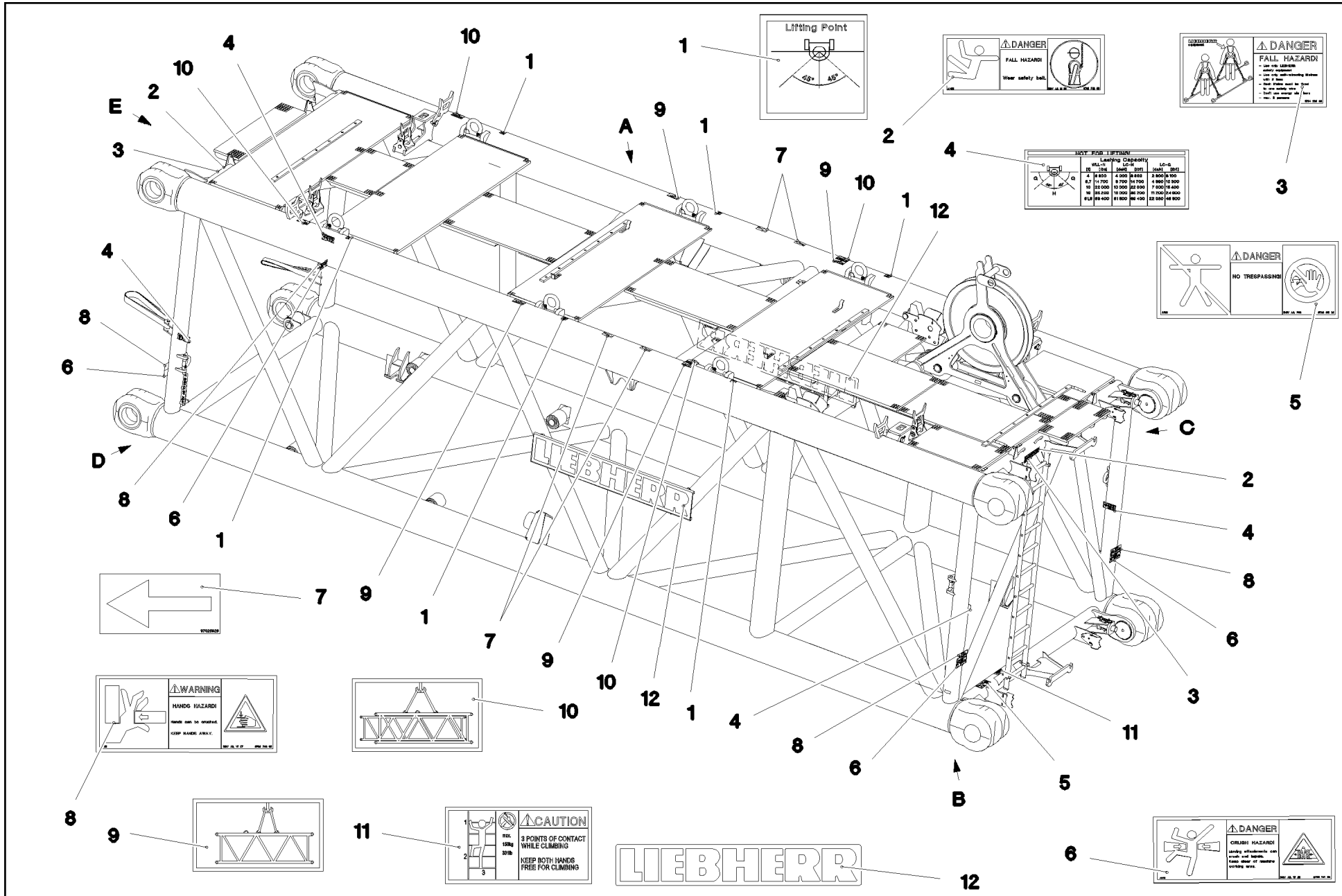

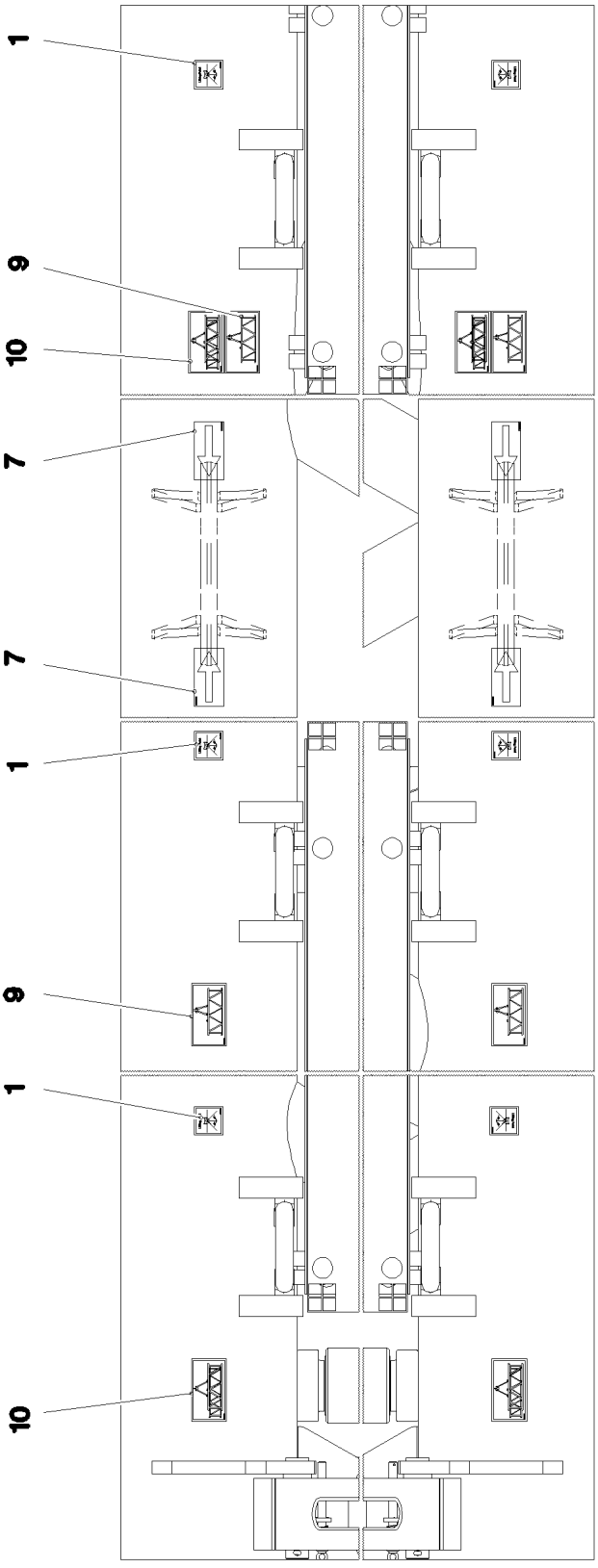

Ansicht E

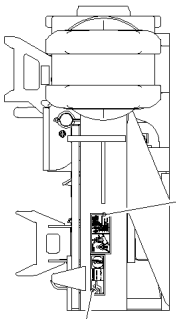

Ansicht D

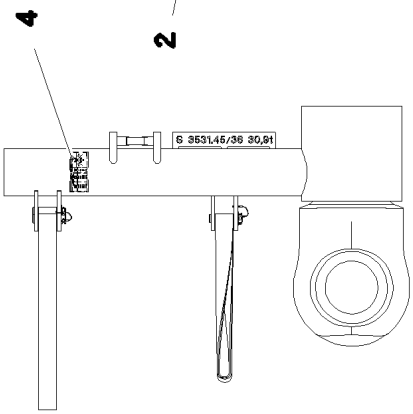

Ansicht C

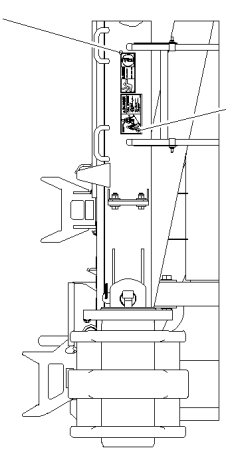

Ansicht B

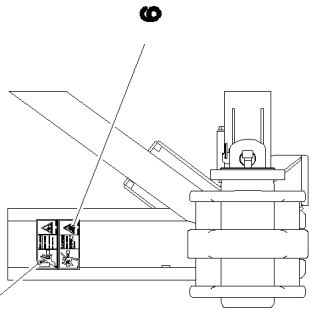

Pos.	Item	Quantity	Description	Bezeichnung
1	97036733	6	SIGN 68X68 KLEBEFOLIE SPF	SCHILD
2	978674808	2	SIGN 168X62 KLEBEFOLIE SPF	SCHILD
3	97004046	2	SIGN 168X88X1 KLEBEFOLIE SPF	SCHILD
4	97036734	4	SIGN 188X78 KLEBEFOLIE SPF	SCHILD
5	978674008	1	SIGN 208X88 KLEBEFOLIE SPF	SCHILD
6	978674108	4	SIGN 208X88 KLEBEFOLIE SPF	SCHILD
7	97025926	4	SIGN 138X69 KLEBEFOLIE SPF	SCHILD
8	978674608	4	SIGN 208X88 KLEBEFOLIE SPF	SCHILD
9	97036735	4	SIGN 149X83 KLEBEFOLIE SPF	SCHILD
10	97036736	4	SIGN 149X83 KLEBEFOLIE SPF	SCHILD
11	97036732	1	SIGN 168X88 KLEBEFOLIE SPF	SCHILD
12	973179308	2	SIGN 375X2250 FOLIE	SCHILD

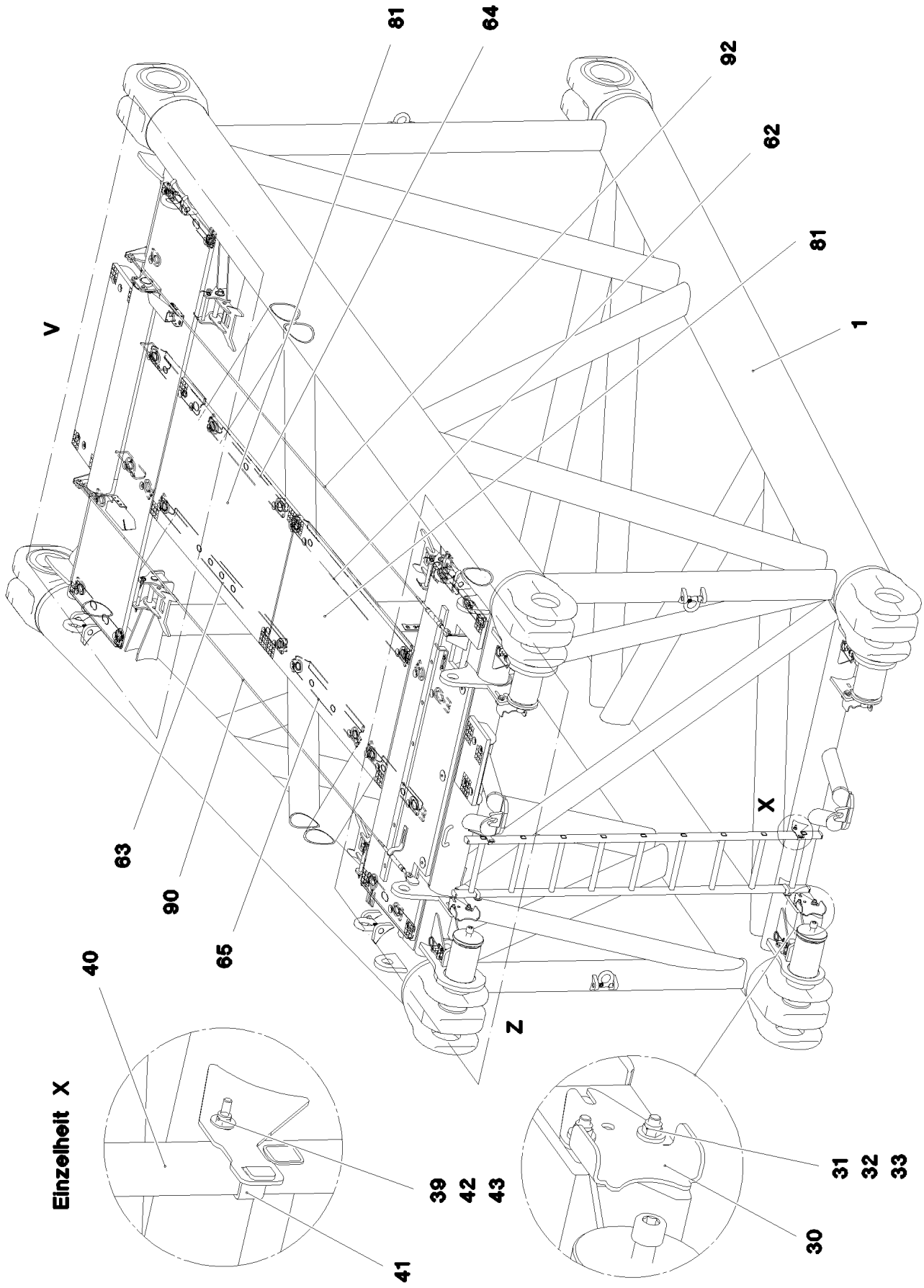

13.12.2021 092437	**etk_en_de_098405 LR 13000**	❑ 1160 (1/4)
LIEBHERR	**SL REDUCING SECTION** **SL-REDUZIERSTUECK**	**916302608**

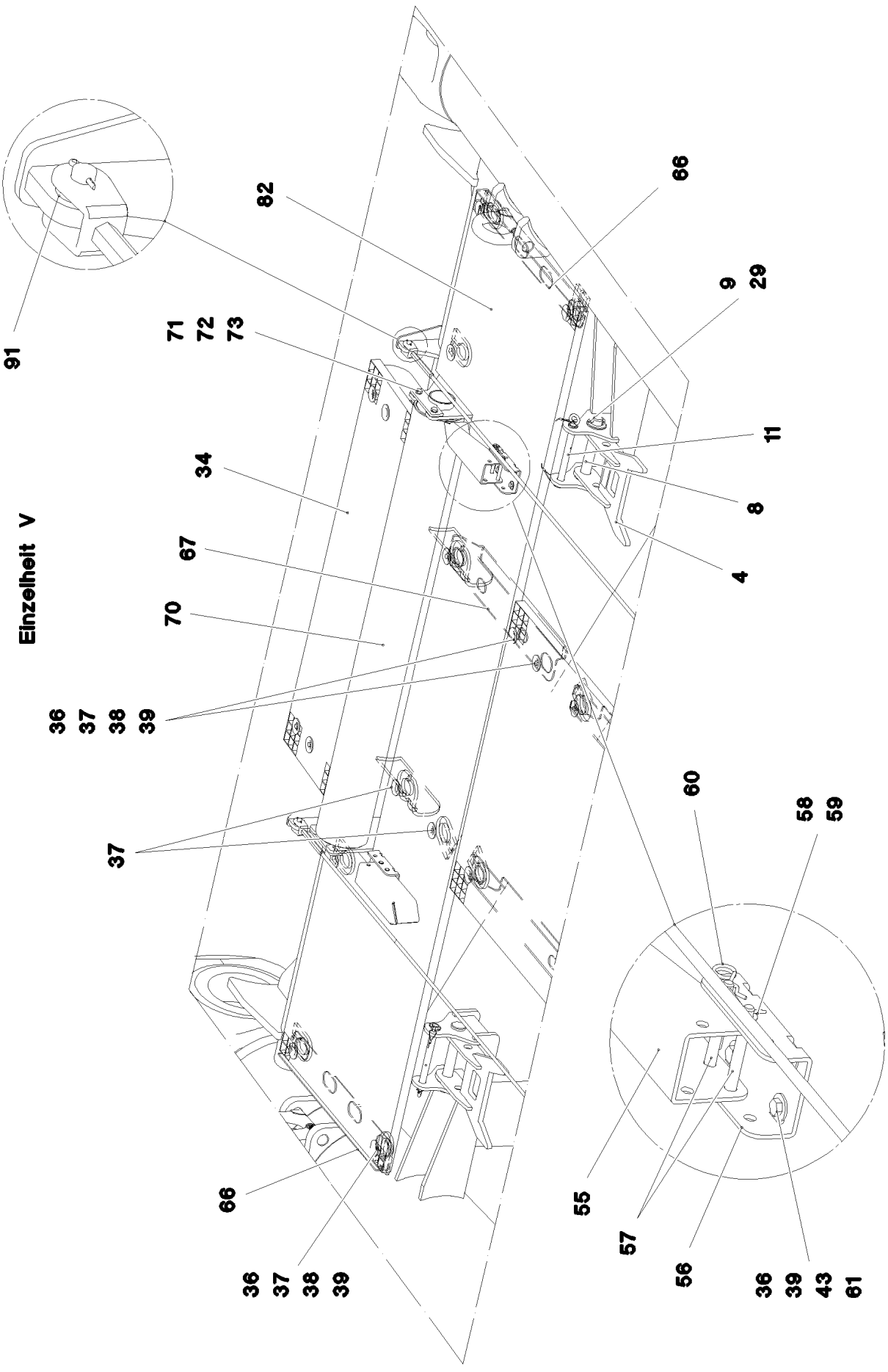

13.12.2021 092438	**etk_en_de_098405 LR 13000**	1161 (2/4)
LIEBHERR	**SL REDUCING SECTION** **SL-REDUZIERSTUECK**	**916302608**

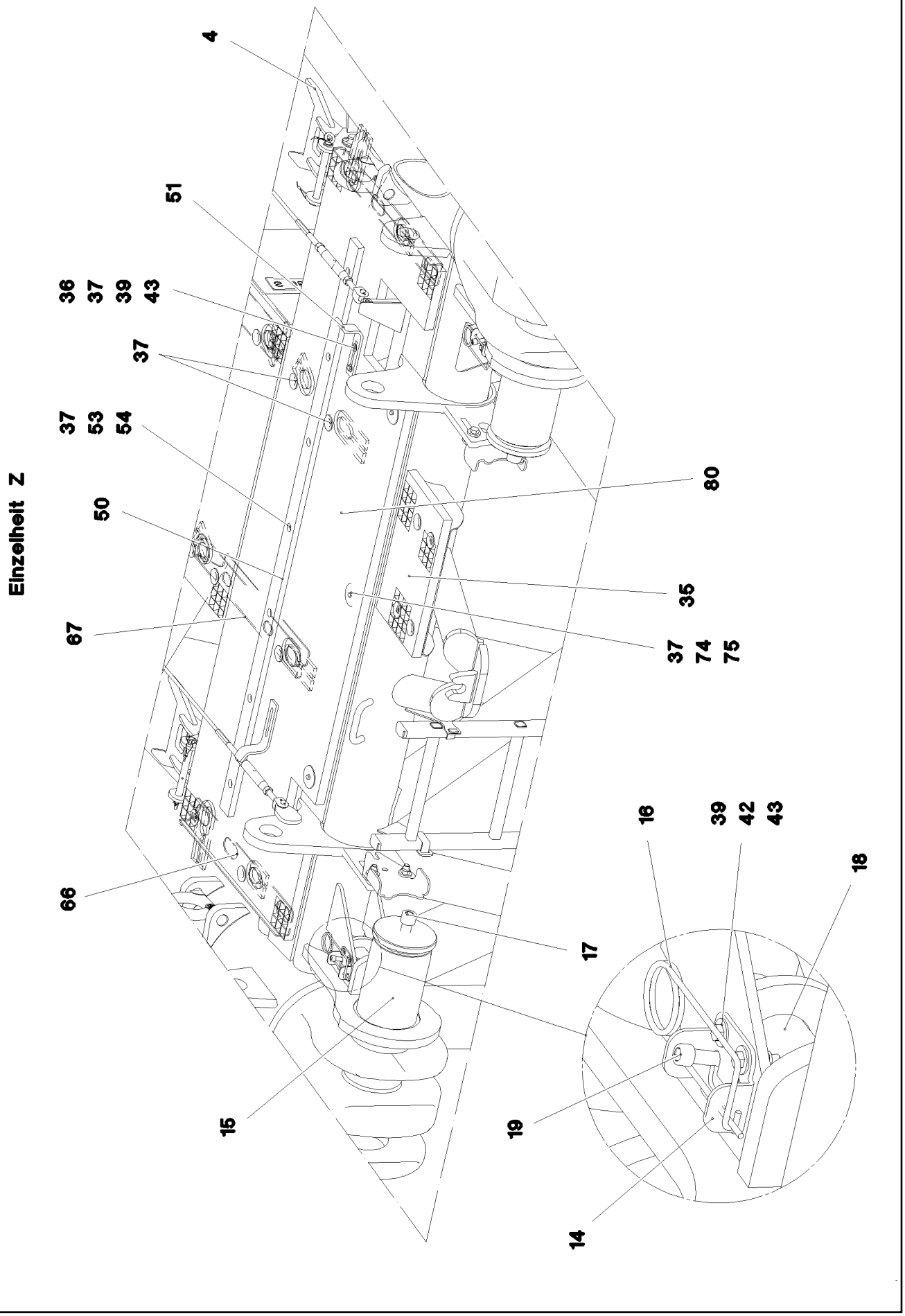

13.12.2021 092439	**etk_en_de_098405 LR 13000**	1162 (3/4)
LIEBHERR	**SL REDUCING SECTION** **SL-REDUZIERSTUECK**	**916302608**

Pos.	Item	Quantity	Description	Bezeichnung
1	966615808	1	LI INTERMEDIATE SECTION RAL 1007	SL-REDUZIERSTUECK SCHWK.
4	965591808	4	REST RAL 1007	STANGENABLAGE SCHWK.
8	453030008	4	PIN ISO 2341 B30X220X210 35NICRMOV125	BOLZEN
9	11692808	20	WASHER ISO 7089 33 300HV FLZN SPF	SCHEIBE
11	965844108	4	PIN WITH RING BOLT	BOLZEN M.RINGSCHRAUBE
14	979891408	4	PLATE 4X162X80 S315MC FE//ZNNI8//CN//T	BLECH
15	979201008	4	PIN 200.0X504 35NICRMOV125	BOLZEN
16	433102508	4	RETAINING SPRING 5X122 ISO 2081 FE/ZN8/	SICHERUNGSFEDER
17	10878580	4	SOCKET HEAD SCREW ISO 4762 M30X70 8	ZYLINDERSCHRAUBE
18	979891108	4	PIN 70.0X210 35NICRMOV125 SPF	BOLZEN
19	12213403	4	SOCKET HEAD SCREW ISO 4762 M12X80 8	ZYLINDERSCHRAUBE
29	10180368	4	SPLIT PIN ISO 1234 8X50 St 480H SPF	SPLINT
30	978986708	4	PLATE 6X276X244 S355MC FE//ZNNI8//CN//T	BLECH
31	12224015	8	HEX SCREW ISO 4014 M16X65 8.8 FLZN SP	SECHSKANTSCHRAUBE
32	4600021	16	WASHER DIN 7349 17 200HV FLZN SPF	SCHEIBE
33	10875609	8	HEX NUT DIN 985 M16 8 FLZN SPF	SECHSKANTMUTTER
34	97001199	1	GRIDIRON T1325X400X30/3 S235JR T ZN K	GITTERROST-P
35	725806408	1	GRIDIRON T483X300X30/2 S235JR T ZN K	GITTERROST-P
36	11651582	50	HEX SCREW ISO 4014 M8X55 8.8 480H SPF	SECHSKANTSCHRAUBE
37	941138108	53	WASHER DC01 FE//ZNNI8//CN//T0	SCHEIBE
38	10100621	38	DISH MOUNTING	TELLERBEFESTIGUNG
39	10875614	62	HEX NUT DIN 985 M8 8 480H SPF	SECHSKANTMUTTER
40	11481400	1	SIMPLE LADDER EN 131 9-420X2,49M AL SP	ANLEGELEITER
41	977852108	4	PLATE 4X167X25 S315MC T ZN O	BLECH
42	11692827	12	HEX SCREW ISO 4017 M8X35 8.8 480H SPF	SECHSKANTSCHRAUBE
43	11140469	40	WASHER ISO 7093-1 8 200HV 480H SPF	SCHEIBE
50	978986908	1	STRIP 2000X60X20 PA6G	LEISTE
51	978987008	2	PLATE 8X40X251 S355MC FE//ZNNI8//CN//T	BLECH
53	12216913	7	HEX SCREW ISO 4014 M6X55 8.8 480H SPF	SECHSKANTSCHRAUBE
54	12102692	7	HEX NUT DIN 985 M6 8 ZNNI-480H SPF	SECHSKANTMUTTER
55	979241008	2	PLATE 4X300X217 S315MC FE//ZNNI8//CN//T	BLECH
56	979241108	2	PLATE 4X155X144 S315MC FE//ZNNI8//CN//T	BLECH
57	451000508	4	PIN DIN 1434 10X90X85 ST.50-2K VERZ	BOLZEN
58	51152	2	SPLIT PIN ISO 1234 3,2X20 A2	SPLINT
59	12102693	2	WASHER ISO 7092 10 200HV ZNNI-480H SP	SCHEIBE
60	10875868	2	SPRING PLUG 3-3,5-62 480H SPF	FEDERSTECKER
62	97004179	1	PLATE 4X1710X202 S315MC FE//ZNNI8//CN/	BLECH
63	978820908	1	PLATE 4X1830X202 S315MC FE//ZNNI8//CN/	BLECH
64	978931408	1	PLATE 4X1130X202 S315MC FE//ZNNI8//CN/	BLECH
65	978810808	1	PLATE 4X960X202 S315MC FE//ZNNI8//CN//T	BLECH
66	97003872	4	PLATE 4X122X700 S315MC FE//ZNNI8//CN//T	BLECH
67	979554608	2	PLATE 4X684X481 S315MC FE//ZNNI8//CN//T	BLECH
70	96013853	1	SAFETY ROLLER CPL.	SCHUTZWALZE KPL.
(1)	97087471	1	TUBE 159.0X1496 S770QL	ROHR
(2)	97087472	1	TUBE 825.0X1572 S770QL GASN. SPF	ROHR
(3)	745149608	2	DEEP GROOVE BALL BEARING DIN 625 62	RILLENKUGELLAGER
(4)	952198708	2	RING RD100X5 S355MC FE//ZNNI8//CN//T0	RING
71	97018456	2	PLATE 8X40X150 S355MC FE//ZNNI8//CN//T	BLECH
72	10197730	4	HEX SCREW ISO 4017 M10X20 8.8 ZNNI-480	SECHSKANTSCHRAUBE
73	10289795	4	WASHER ISO 7089 10 300HV FLZN SPF	SCHEIBE
74	10197831	3	HEX SCREW ISO 4017 M8X25 8.8 ZNNI-480	SECHSKANTSCHRAUBE
75	970056808	3	WASHER 5x75x75 S960QL	SCHEIBE
80	97003829	1	GRIDIRON T2350X750X30/3 S235JR SPF	GITTERROST-P
81	979318708	2	GRIDIRON T1000X1730X30/2 S235JR SPF	GITTERROST-P
82	979316608	1	GRIDIRON T3000X729X30/3 S235JR SPF	GITTERROST-P
90	10663834	1	ROUND STRAND ROPE 10X4,97M STAHL VE	RUNDLITZENSEIL
91	10289805	8	WASHER ISO 7089 14 300HV FLZN SPF	SCHEIBE
92	11626400	1	ROUND STRAND ROPE 10X4,75M STAHL VE	RUNDLITZENSEIL
700	968291008	1	SIGNS SL-REDUZLR13000	BESCHILDERUNG
			⇨ ❑ 1164	

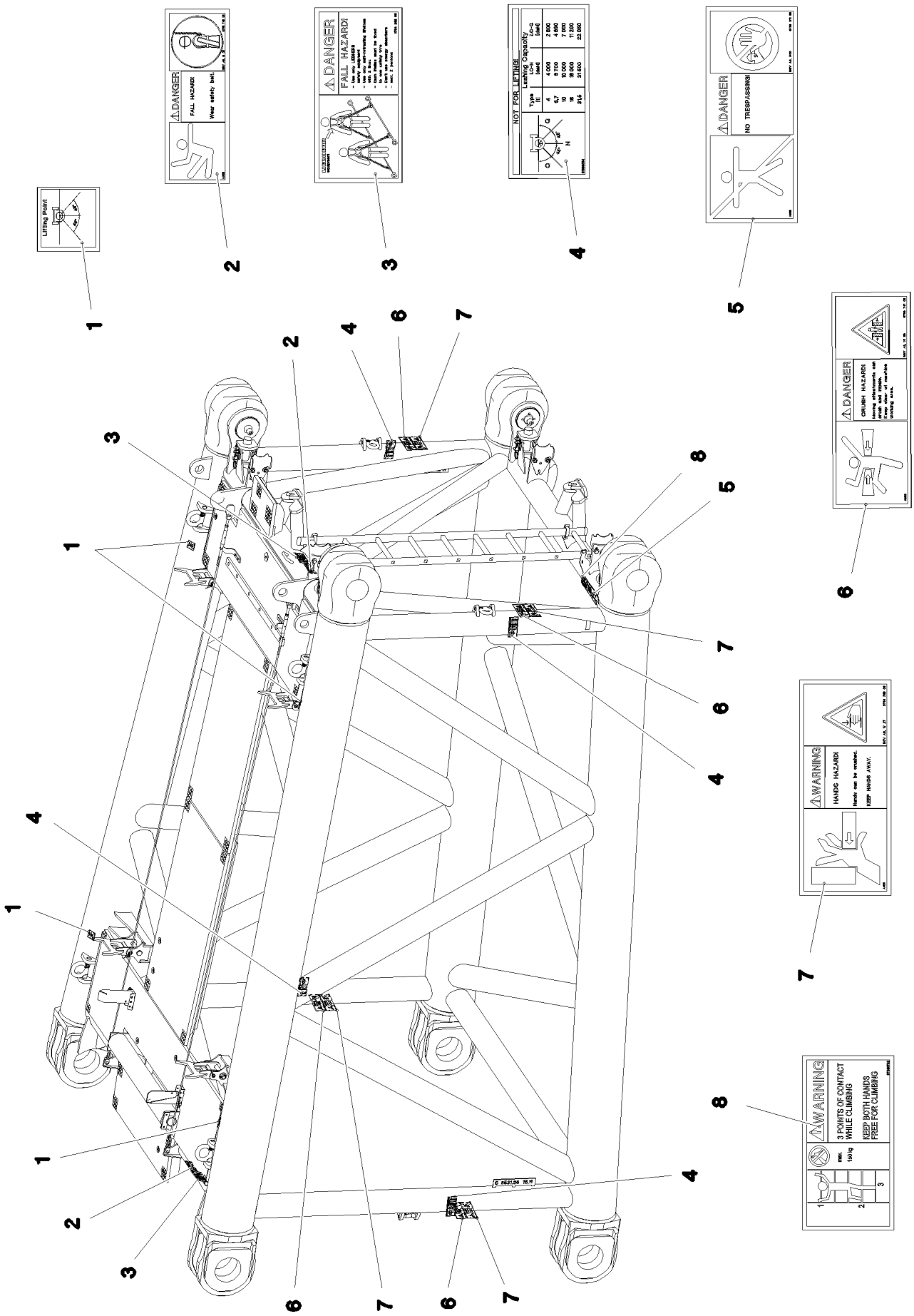

13.12.2021 082250	**etk_en_de_098405 LR 13000**	❑ 1164 (1/2)
LIEBHERR	**SIGNS** **BESCHILDERUNG**	**968291008**

Pos.	Item	Quantity	Description	Bezeichnung
1	97036733	4	SIGN 68X68 KLEBEFOLIE SPF	SCHILD
2	978674808	2	SIGN 168X62 KLEBEFOLIE SPF	SCHILD
3	97004046	2	SIGN 168X88X1 KLEBEFOLIE SPF	SCHILD
4	97036734	4	SIGN 188X78 KLEBEFOLIE SPF	SCHILD
5	978674008	1	SIGN 208X88 KLEBEFOLIE SPF	SCHILD
6	978674108	4	SIGN 208X88 KLEBEFOLIE SPF	SCHILD
7	978674608	4	SIGN 208X88 KLEBEFOLIE SPF	SCHILD
8	97036732	1	SIGN 168X88 KLEBEFOLIE SPF	SCHILD

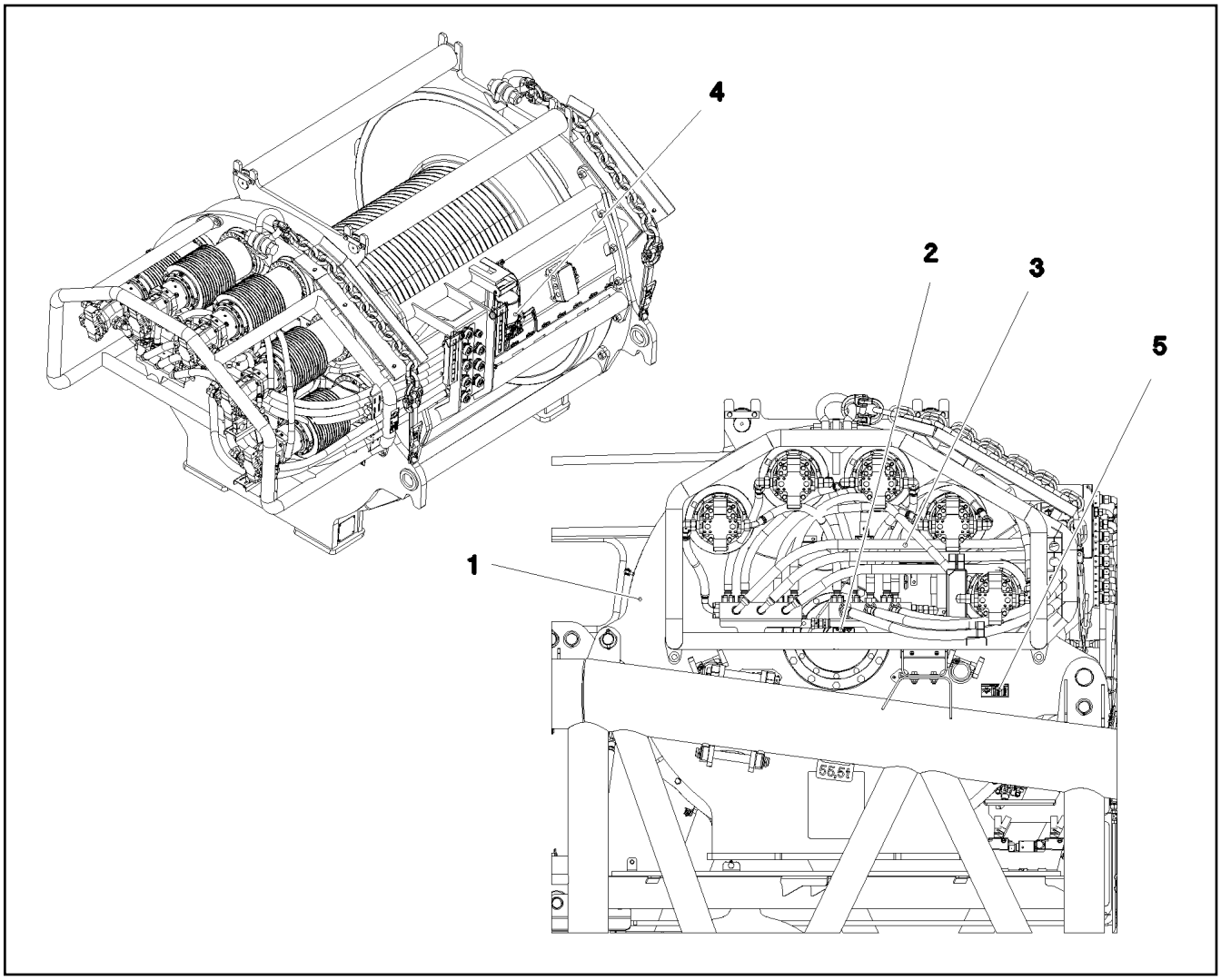

Pos.	Item	Quantity	Description	Bezeichnung
1	915753108	1	WINCH ⇨ ❑ 1167	WINDE 3 VORM.
2	915749808	1	ELECTRIC FOR WINCH 3 ⇨ ❑ 1174	ELEKTRIK WINDE 3
3	915732708	1	ADDITIONAL HYDRAULICS WINCH 3 ⇨ ❑ 1178	ZUSATZHYDRAULIK WINDE 3
4	917006408	1	CENTRALIZED LUBRICATION SYSTEM ⇨ ❑ 1185	ZENTRALSCHMIERANLAGE WI
5	917936708	1	SIGNS WINDE 3	BESCHILDERUNG
(1)	97051945	2	SIGN 208X88X1 KLEBEFOLIE SPF	SCHILD
(2)	97036734	4	SIGN 188X78 KLEBEFOLIE SPF	SCHILD
(3)	97004046	1	SIGN 168X88X1 KLEBEFOLIE SPF	SCHILD
(4)	978674808	1	SIGN 168X62 KLEBEFOLIE SPF	SCHILD

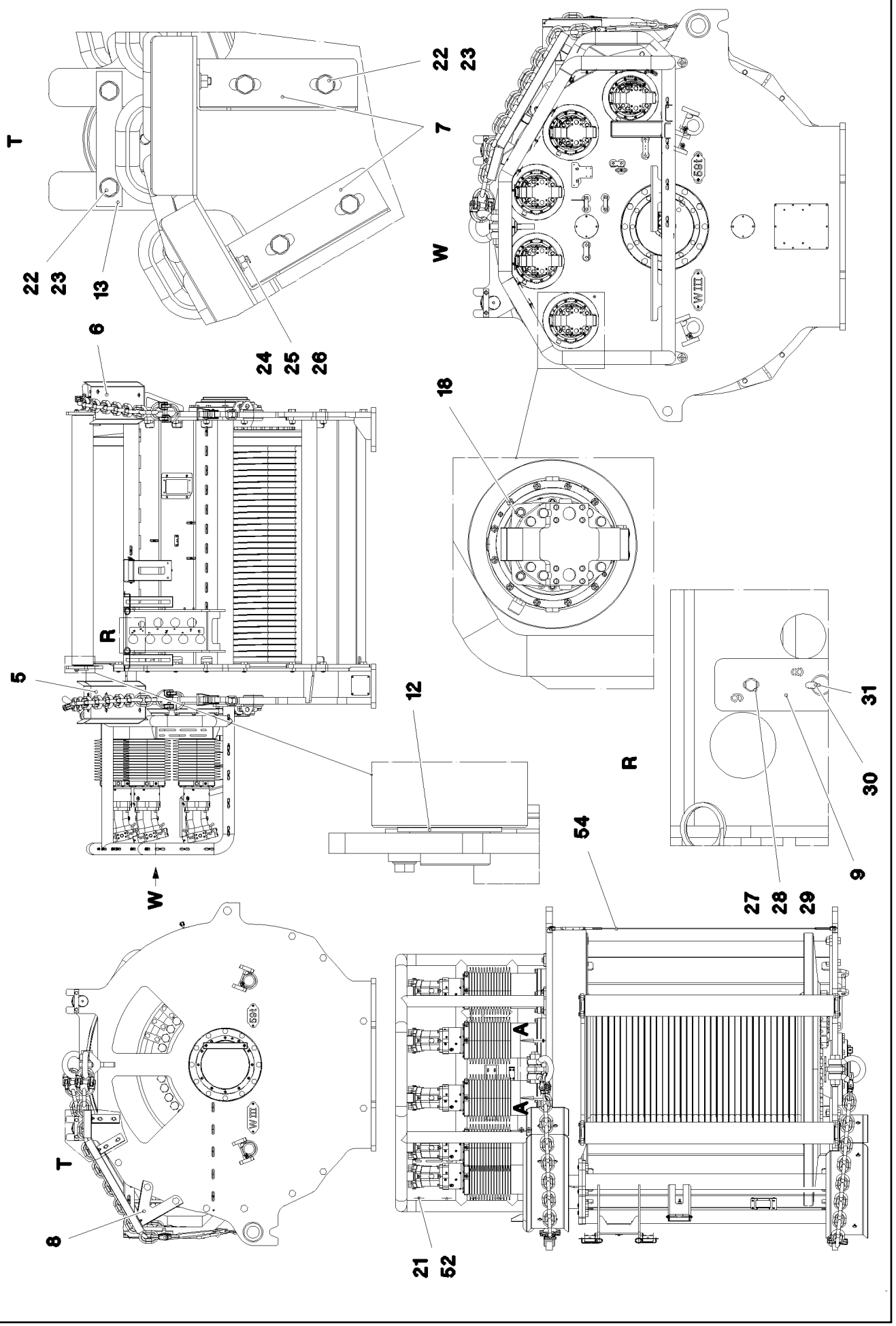

13.12.2021 070640 LIEBHERR	**etk_en_de_098405 LR 13000** **WINCH** **WINDE 3 VORM.**	❑ 1167 (1/4) **915753108**

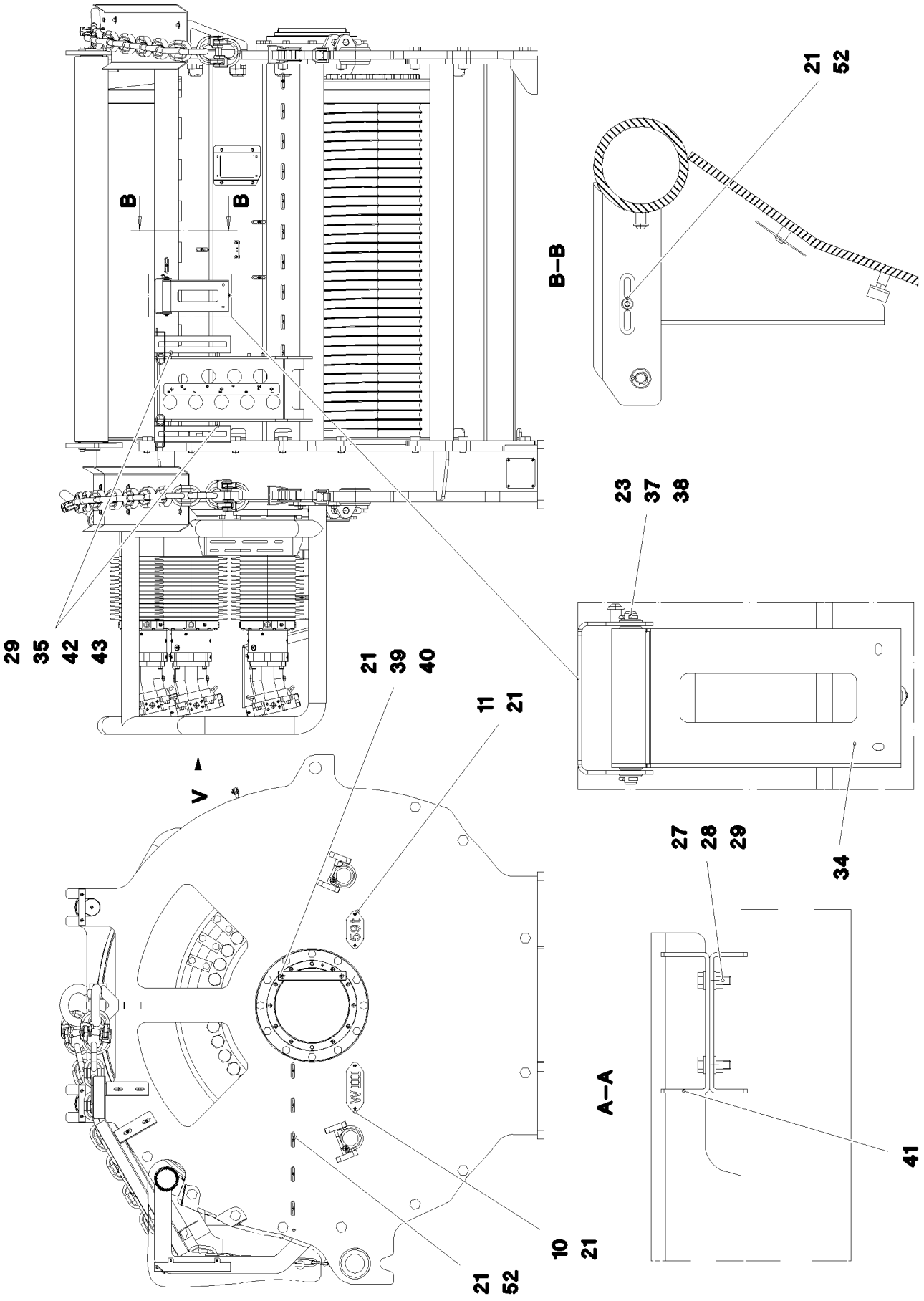

13.12.2021 070641	**etk_en_de_098405 LR 13000**	❑ 1168 (2/4)
LIEBHERR	**WINCH** **WINDE 3 VORM.**	**915753108**

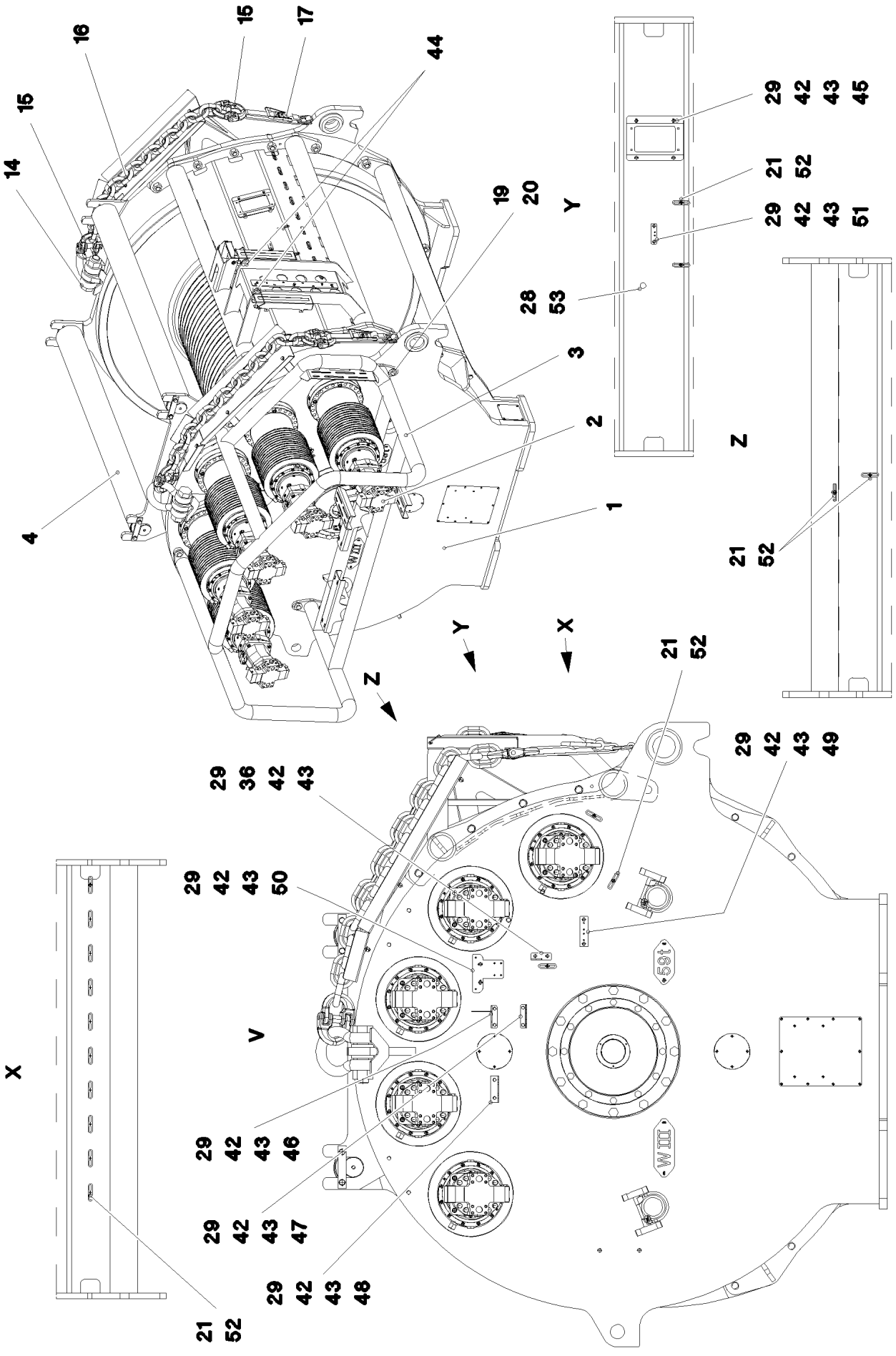

13.12.2021 070642	**etk_en_de_098405 LR 13000**	❑ 1169 (3/4)
LIEBHERR	**WINCH** **WINDE 3 VORM.**	**915753108**

Pos.	Item	Quantity	Description	Bezeichnung
1	970704301	1	HEAVY DUTY ROPE WINCH SSW 1400/384 ⇨ ❑ 1171	SCHWERLASTSEILWINDE
2	10650139	5	VARIABLE DISPLACEMENT MOTOR A6VM 1 ⇨ ❑ 327	VERSTELLMOTOR
3	966344108	1	BATTERING PROTECTION WELDMENT	RAMMSCHUTZ SCHWK.
4	966344208	2	SAFETY ROLLER CPL.	SCHUTZWALZE KPL.
5	97002650	1	PLATE 5X1224X451 S355MC FE//ZN20//C	BLECH
6	97002651	1	PLATE 5X1201X451 S355MC FE//ZN20//C	BLECH
7	97002652	2	PLATE 4X273X323 S315MC FE//ZNNI8//CN//T	BLECH
8	97002653	1	PLATE 4X547X591 S315MC FE//ZNNI8//CN//T	BLECH
9	97002654	1	PLATE 5X670X65 S355MC FE//ZNNI8//CN//T	BLECH
10	97002655	2	SIGN 2X290X100 DC01 FE//ZNNI8//CN//T0	SCHILD
11	979210308	2	PLATE 2X220X100 DC01 FE//ZNNI8//CN//T0	BLECH
12	971669808	4	WASHER 5X130X130 S355MC FE//ZNNI8//C	SCHEIBE
13	952364008	4	AXLE HOLDER 10X40X210 S355MC FE//ZNNI	ACHSHALTER
14	773938808	2	SHACKLE 35T SPF	SCHAEKEL
15	773967914	4	CONNECTING ELEMENT 31,5TO SPF	VERBINDUNGSGLIED
16	10678037	2	CHAIN EN 818-1,2 31.5T-1.536M 8 VERZ SPF	KETTE
17	10332027	2	LASHING STRAP 2,3MX50MM POLYTEX SP	ZURRGURT
18	12230467	20	SOCKET HEAD SCREW ISO 4762 M16X50 8	ZYLINDERSCHRAUBE
19	10875805	8	HEX SCREW ISO 4017 M20X50 8.8 FLZN SP	SECHSKANTSCHRAUBE
20	4600328	8	WASHER ISO 7093-1 20 300HV FLZN SPF	SCHEIBE
21	12102696	54	BUTTON HEAD SCREW ISO 7380-2 M8X10 0	HALBRUNDKOPFSCHRAUBE
22	12214938	12	HEX SCREW ISO 4017 M16X35 8.8 FLZN SP	SECHSKANTSCHRAUBE
23	10289806	16	WASHER ISO 7089 16 300HV FLZN SPF	SCHEIBE
24	11631742	12	HEX SCREW ISO 4017 M12X30 8.8 FLZN SP	SECHSKANTSCHRAUBE
25	10875616	12	HEX NUT ISO 4032 M12 8 FLZN SPF	SECHSKANTMUTTER
26	10289804	24	WASHER ISO 7089 12 300HV FLZN SPF	SCHEIBE
27	10197831	7	HEX SCREW ISO 4017 M8X25 8.8 ZNNI-480	SECHSKANTSCHRAUBE
28	11693875	8	HEX NUT ISO 4032 M8 8 480H SPF	SECHSKANTMUTTER
29	12103465	36	WASHER ISO 7089 8 300HV ZNNI-480H SPF	SCHEIBE
30	10180368	2	SPLIT PIN ISO 1234 8X50 St 480H SPF	SPLINT
31	12101869	2	KEY RING 25X1,5 ST FE/ZN8/CN	SCHLUESSELRING
34	97012129	1	PLATE 4X472X500 S315MC FE//ZNNI8//CN//T	BLECH
35	97014700	2	PLATE 3X561X265 DC01 FE//ZNNI8//CN//TO	BLECH
36	971290108	1	PLATE 4X98X100 S315MC FE//ZNNI8//CN//T	BLECH
37	450119008	1	PIN ISO 2340 B16X230X215 ST.50K FE//ZN20	BOLZEN
38	10180351	2	SPLIT PIN ISO 1234 4X25 St 480H SPF	SPLINT
39	602701308	1	GROMMET 10/12/17,5 PVC BK	DURCHFUEHRUNGSTUELLE
40	97011514	1	PLATE 3X129X545 DC01 FE//ZNNI8//CN//T0	BLECH
41	97010007	1	PLATE 4X50X207 S315MC FE//ZNNI8//CN//T	BLECH
42	953873408	22	SLEEVE 25X20 11SMN37 FE//ZNNI8//CN//T0	HUELSE
43	11651612	22	HEX SCREW ISO 4017 M8X16 8.8 480H SPF	SECHSKANTSCHRAUBE
44	433102508	2	RETAINING SPRING 5X122 ISO 2081 FE/ZN8/	SICHERUNGSFEDER
45	953717608	1	PLATE 4X290X230 S315MC FE//ZNNI8//CN//T	BLECH
46	97019039	1	PLATE 168X177 S315MC FE//ZNNI8//CN//T0	BLECH
47	971276408	1	PLATE 4X115X97 S315MC FE//ZNNI8//CN//T	BLECH
48	950430808	1	HOLDER S315MC FE//ZNNI8//CN//T0	HALTER
49	975500808	1	PLATE 3X150X40 S355MC FE//ZNNI8//CN//T	BLECH
50	973444408	1	PLATE 4X190X150 S315MC FE//ZNNI8//CN//T	BLECH
51	953696908	1	PLATE S315MC FE//ZNNI8//CN//T0	BLECH
52	953650008	44	CABLE CLAMP DC01 FE//ZNNI8//CN//T0	KABELHALTER
53	726616208	1	MEGI BUFFER 30X17-M8 NR 60SHORE A	MEGIPUFFER
54	10652438	1	ROUND STRAND ROPE 10X2,54M STAHL VE	RUNDLITZENSEIL

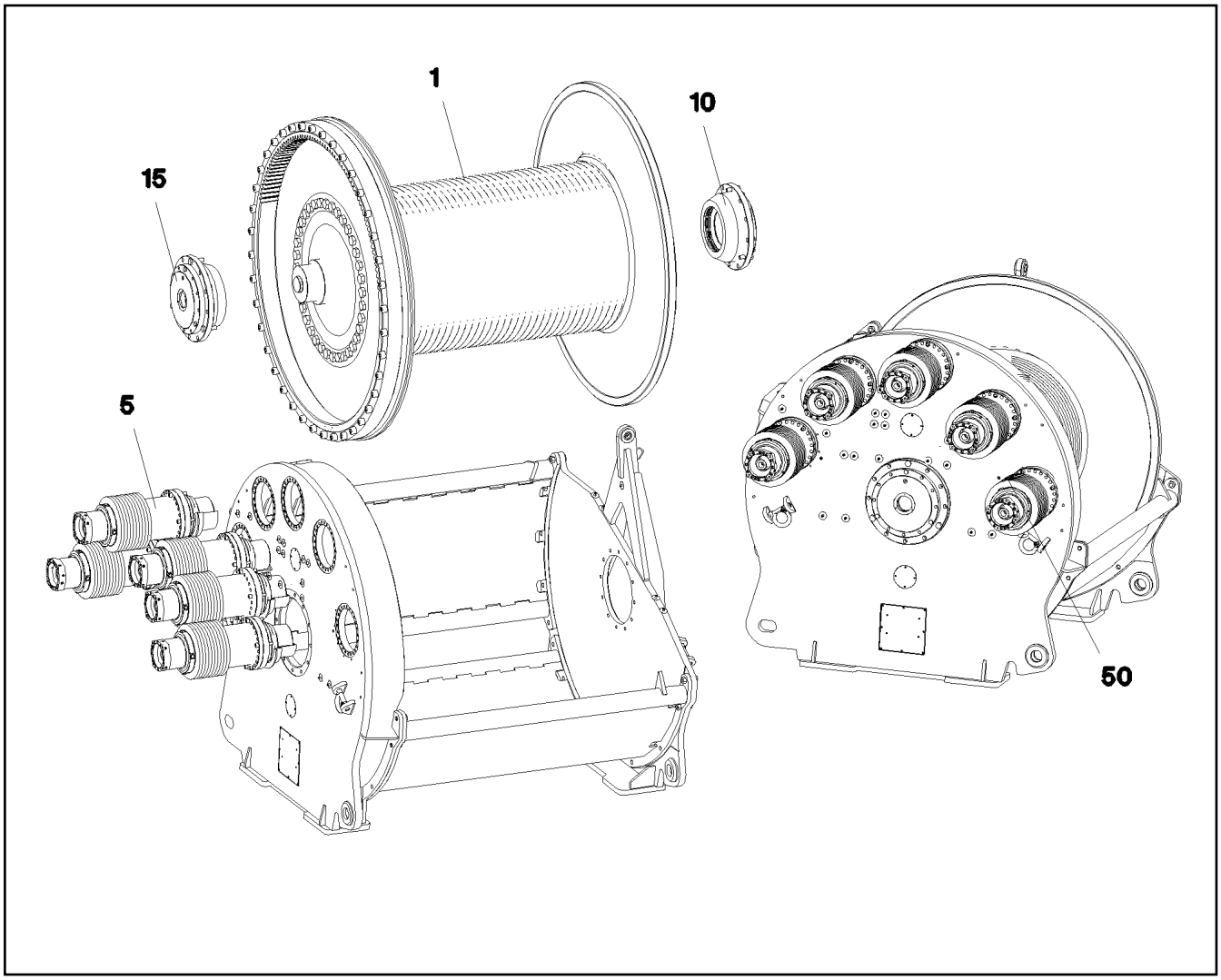

Pos.	Item	Quantity	Description	Bezeichnung
1	90006727	1	ROPE DRUM	SEILTROMMEL
(35)	90004962	5	CLAMPING PIECE	KLEMMSTUECK
(40)	4062145	10	HEX SCREW ISO 4014 M24X110 10.9 FLZN	SECHSKANTSCHRAUBE
5	90006725	5	SLEWING GEAR DRIVE ⇨ ❑ 1172	DREHWERKANTRIEB
10	90004967	1	DRUM BEARING	TROMMELLAGERUNG
15	90004973	1	DRUM BEARING ⇨ ❑ 326	TROMMELLAGERUNG
28	10409578	96	SOCKET HEAD SCREW ISO 4762 M20X130	ZYLINDERSCHRAUBE
50	90005010	1	TUBING	VERROHRUNG

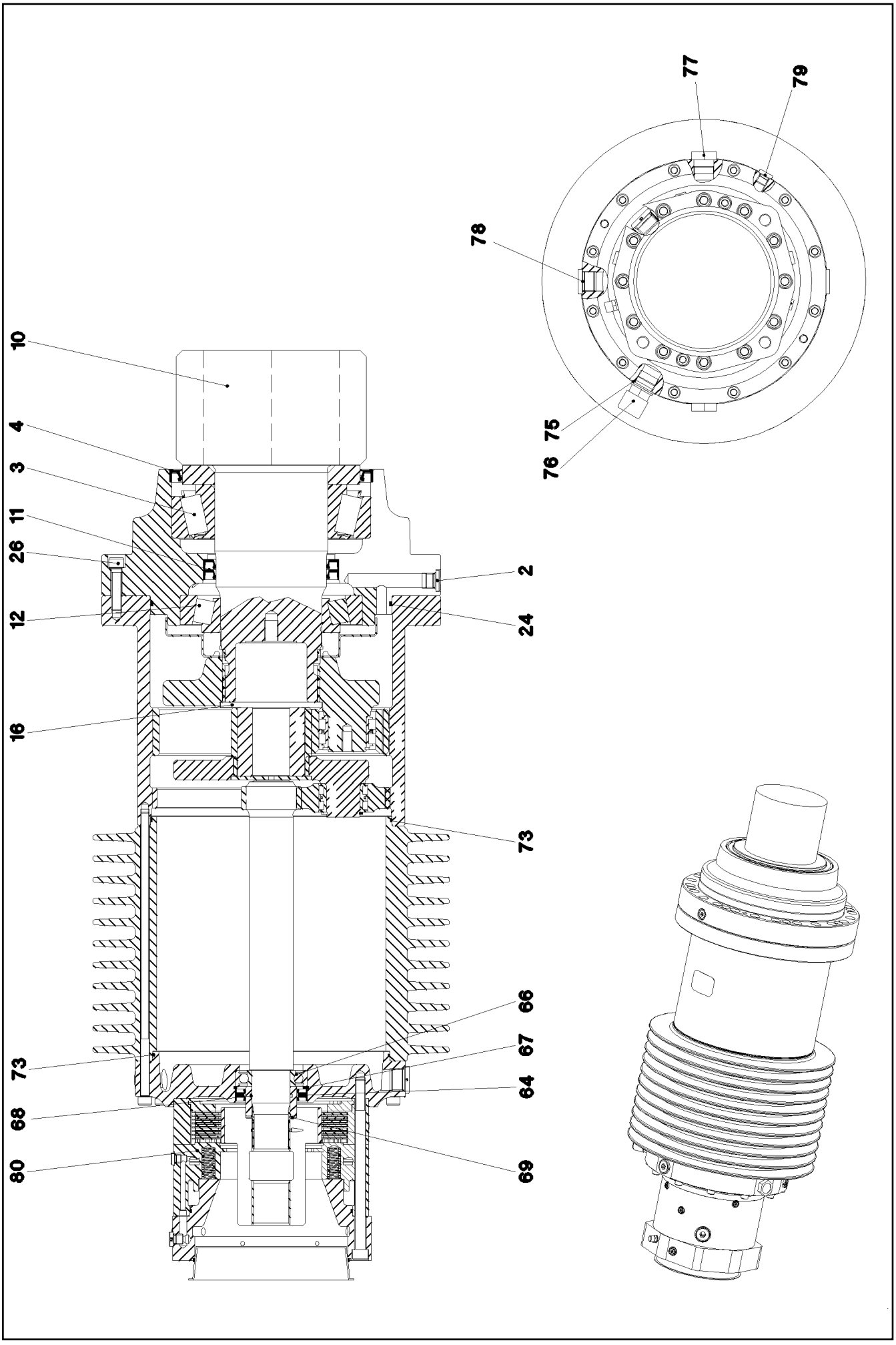

13.12.2021 069508	**etk_en_de_098405 LR 13000**	❑ 1172 (1/2)
LIEBHERR	**SLEWING GEAR DRIVE** **DREHWERKANTRIEB**	**90006725**

Pos.	Item	Quantity	Description	Bezeichnung
2	477705108	2	STOP PLUG VSTIM18X1,5ED CR6-FREI	STOPFEN
3	761070003	1	TAPERED ROLLER BEARING	KEGELROLLENLAGER
4	710054401	1	ROTARY SHAFT LIP SEAL DIN 3760 AS 210X	RADIALWELLENDICHTRING
10	90011192	1	OUTPUT SHAFT 221 18CrNiMo7-6	ABTRIEBSWELLE
11	710035901	1	ROTARY SHAFT LIP SEAL DIN 3760 A 130X1	RADIALWELLENDICHTRING
12	530099108	1	TAPERED ROLLER BEARING DIN 720 30224	KEGELROLLENLAGER
16	944228903	1	RETAINING DISK 120X6 42CrMo4+QT	HALTESCHEIBE
24	726414803	1	O-RING 275X4 NBR 72	O-RING
26	10012659	8	SOCKET HEAD SCREW ISO 4762 M12X50 10	ZYLINDERSCHRAUBE
64	710062601	2	ROTARY SHAFT LIP SEAL BAB 60X85X7 N	RADIALWELLENDICHTRING
66	745159301	1	DEEP GROOVE BALL BEARING DIN 625 62	RILLENKUGELLAGER
67	428102708	1	LOCKING RING DIN 472 85X3	SICHERUNGSRING
68	726406008	1	O-RING 45X3 NBR70	O-RING
69	12100640	1	LOCKING RING DIN 471 45X1,75 480H SPF	SICHERUNGSRING
73	761032203	1	O-RING 270X3 NBR 70	O-RING
75	710106108	1	SEALING RING DIN 7603 A26X31X2 CU	DICHTRING
76	721114101	1	VENTILATION UNIT ST CR6-FREI	BE- UND ENTLUEFTUNGSFILTE
77	774322101	2	OIL LEVEL SIGHT GLASS M26X1,5 LEICHTM	OELSCHAUGLAS
78	477511501	2	SCREW PLUG VSTI M26X1,5 CR6-FREI	VERSCHLUSSSCHRAUBE
79	477510101	1	SCREW PLUG VSTI M14X1,5 CR6-FREI	VERSCHLUSSSCHRAUBE
80	90001094	1	SPRING LOADED BRAKE	FEDERDRUCKBREMSE

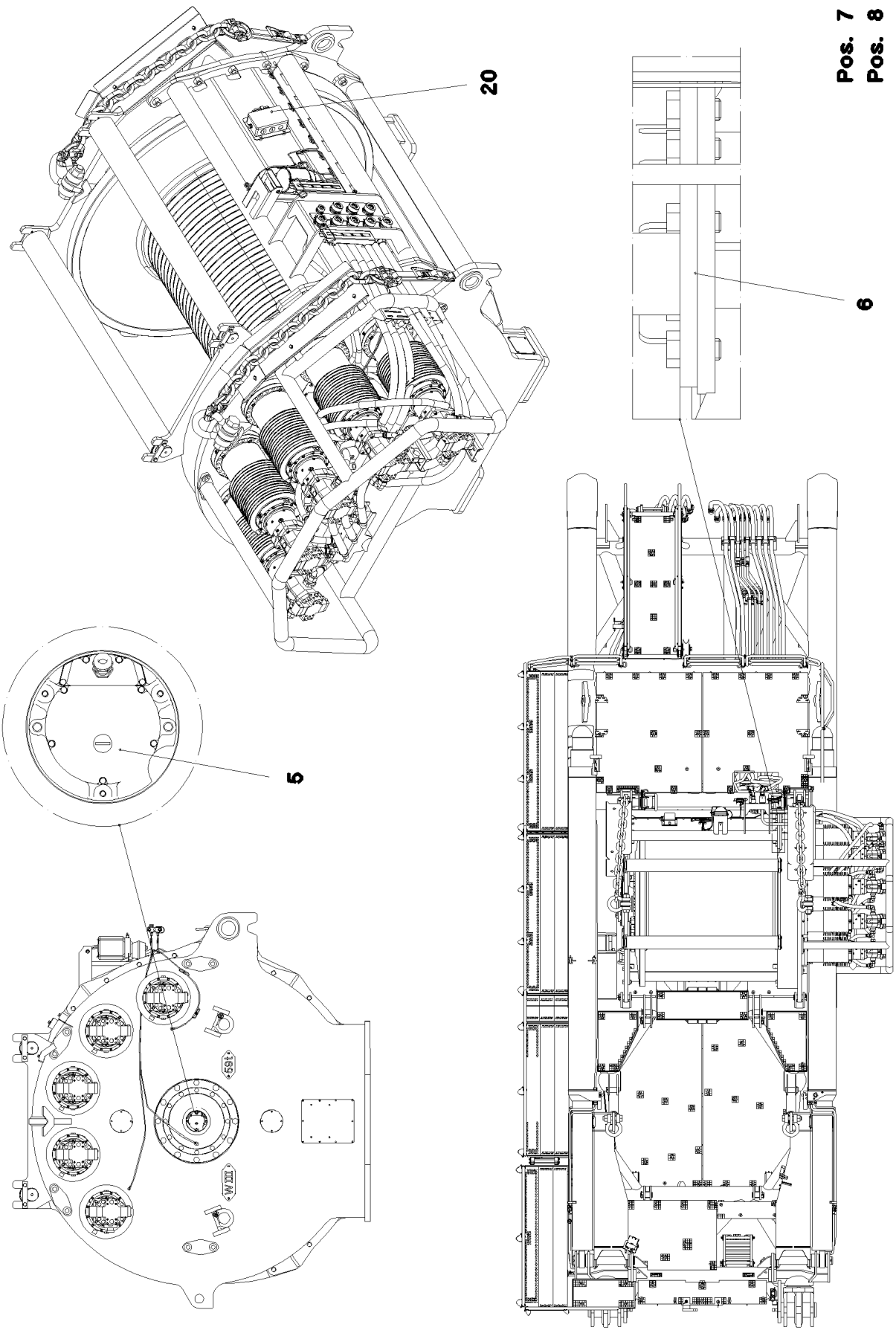

13.12.2021 070646	**etk_en_de_098405 LR 13000**	❑ 1174 (1/2)
LIEBHERR	**ELECTRIC FOR WINCH 3** **ELEKTRIK WINDE 3**	**915749808**

Pos.	Item	Quantity	Description	Bezeichnung
5	10802061	1	WINCH REVOLUTION TRANSDUCER 655360 ⇨ ❑ 329	WINDENDREHGEBER
6	606012608	1	DRIVE FLANGE EDELSTAHL	ANTRIEBSFLANSCH
7	11003193	5	PROXIMITY SWITCH BERUEHRUNGSLOS 12	NAEHERUNGSSCHALTER
8	691183108	5	TEMPERATURE SENSOR -30/+130°C SPF	TEMPERATURGEBER
10	11657360	3	HEX SCREW ISO 4017 M6X16 8.8 480H SPF	SECHSKANTSCHRAUBE
12	424000508	3	WASHER SPRING DIN 127 A 6 FST A2C	FEDERRING
20	966541908	1	TERMINAL BOX CPL. S2063 ⇨ ❑ 1176	KLEMMKASTEN KPL.

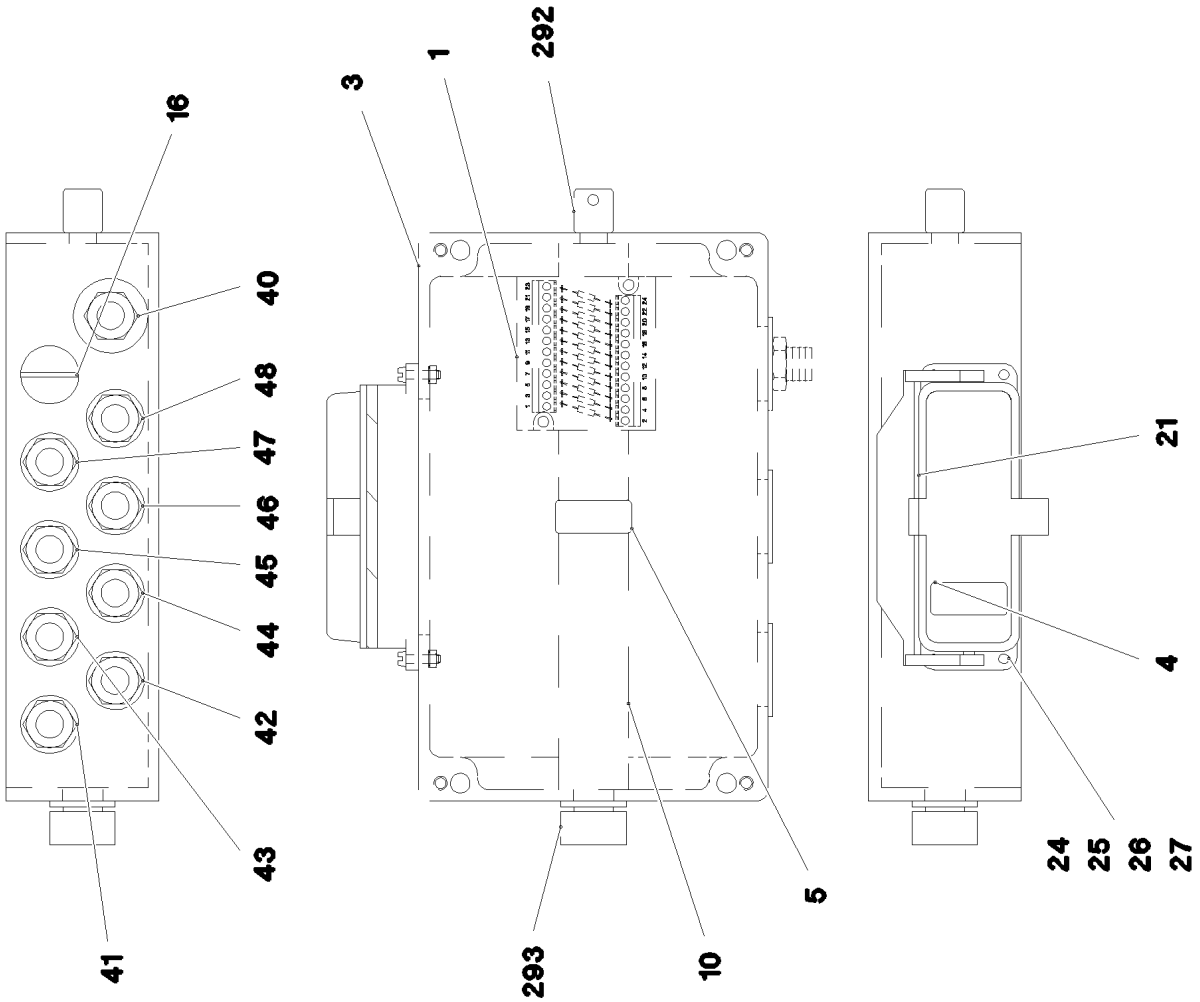
16
40
48
47
46
45
44
42
43
41
3
1
292
293
10
5
21
4
24
25
26
27

Pos.	Item	Quantity	Description	Bezeichnung
1	966541708	1	WIRES TERMINAL BOX CPL. S2063	DRAEHTE KLEMMKASTEN KPL.
3	97033926	1	EMPTY CASING DRILLED 160X260X90X0 AL	LEERGEHAEUSE GEBOHRT
4	97006093	1	SIGN 35X15 LEXEDGE II	SCHILD
5	97006094	1	SIGN 35X15 LEXEDGE II	SCHILD
10	602106708	0.245	TOP HAT RAIL 35X27X7,3X1	HUTSCHIENE
16	602425108	1	SCREW PLUG M25X1,5 MS	VERSCHLUSSSCHRAUBE
21	10873528	1	ADD-ON HOUSING HAN 24B	ANBAUGEHAEUSE
24	12216226	4	PAN-HEAD SCREW ISO 7045 M4X16 4.8 480	FLACHKOPFSCHRAUBE
25	10875619	4	HEX NUT ISO 4032 M4 8 480H SPF	SECHSKANTMUTTER
26	425100708	4	TOOTH LOCK WASHER DIN 6797 A 4,3	ZAHNSCHEIBE
27	10875645	4	WASHER ISO 7089 4 200HV 480H SPF	SCHEIBE
40	968081008	1	LEAD W2063	LEITUNG
41	968081108	1	LEAD W2063B	LEITUNG
42	968081208	1	LEAD W2063C	LEITUNG
43	968081308	1	LEAD W2063D	LEITUNG
44	968081408	1	LEAD W2063E	LEITUNG
45	968081508	1	LEAD W2063F	LEITUNG
46	968081608	1	LEAD W2063G	LEITUNG
47	968081708	1	LEAD W2063H	LEITUNG
48	968081808	1	LEAD W2063J	LEITUNG
292	602501208	1	WATER DRAIN PLUG M12 PA6G SPF	ENTWAESSERUNGSSTOPFEN
293	10488662	1	VENTILATION SCREW M20X1,5 POLYAMID	ENTLUEFTUNGSSCHRAUBE

Pos.	Item	Quantity	Description	Bezeichnung
4	966085908	1	ADDITIONAL HYDRAULICS WINCH 3 ⇨ ❑ 1179	ZUSATZHYDRAULIK WINDE 3

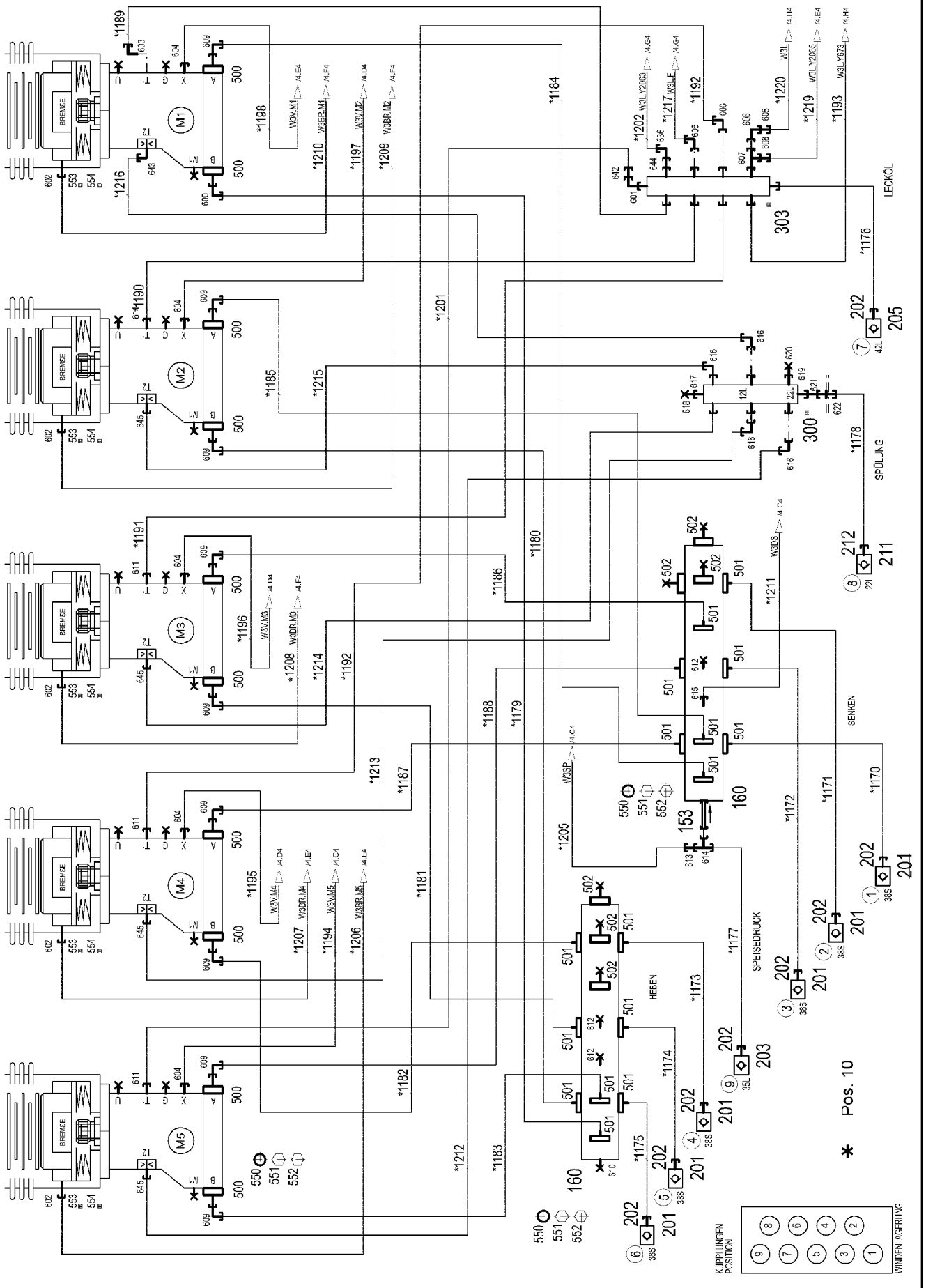

13.12.2021 071646	**etk_en_de_098405 LR 13000**	❑ 1179 (1/4)
LIEBHERR	**ADDITIONAL HYDRAULICS WINCH 3** **ZUSATZHYDRAULIK WINDE 3**	**966085908**

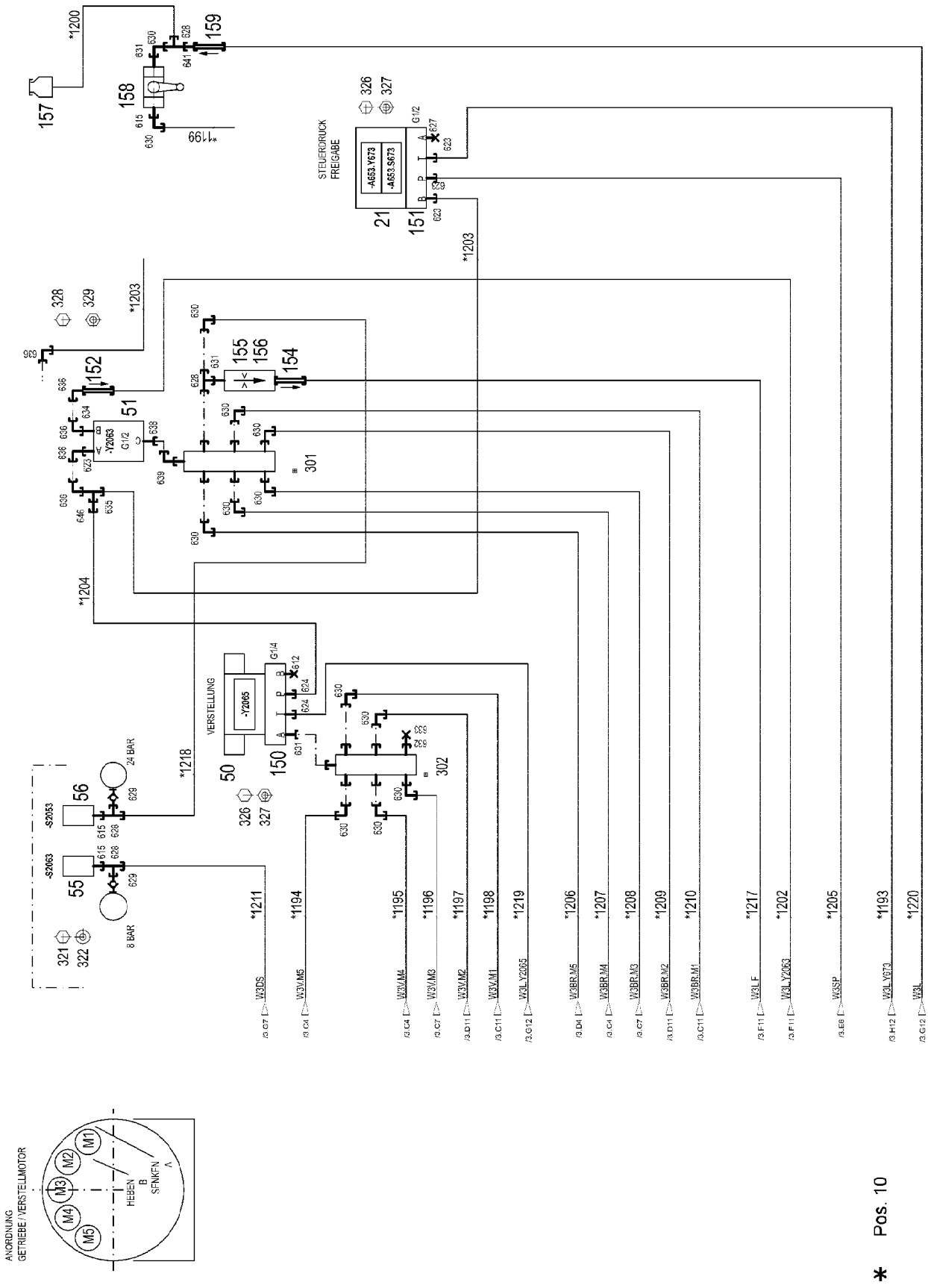
STEUERDRUCK FREIGABE
-A653.Y673
-A653.S673
VERSTELLUNG
-Y2065
-S2053
-S2063
24 BAR
8 BAR
-Y2063
ANORDNUNG GETRIEBE / VERSTELLMOTOR
M1
M2
M3
M4
M5
HEBEN B SENKEN A
* Pos. 10

Pos.	Item	Quantity	Description	Bezeichnung
10	966218408	1	HOSE LINES WINCH 3 ⇨ ❑ 1183	SCHLAUCHLEITUNGEN WINDE
21	10652724	1	DIRECTIONAL CONTROL VALVE 4/2 NG6-3	WEGEVENTIL
50	10278566	1	PRESSURE CONTROL VALVE pv=16BAR pm	DRUCKREGELVENTIL
51	511493608	1	DIRECTIONAL CONTROL VALVE 3/2 320BA	WEGEVENTIL
55	10220933	1	PRESSURE SWITCH 0-8/300 BAR SPF	DRUCKSCHALTER
56	10289536	1	PRESSURE SWITCH 0-20/300BAR SPF	DRUCKSCHALTER
150	510631808	1	CONNECTING PLATE	ANSCHLUSSPLATTE
151	510633908	1	CONNECTING PLATE	ANSCHLUSSPLATTE
152	510413508	1	NON-RETURN VALVE 400BAR CR6-FREI	RUECKSCHLAGVENTIL
153	10665332	1	NON-RETURN VALVE 250BAR CR6-FREI SP	RUECKSCHLAGVENTIL
154	511493708	1	NON-RETURN VALVE 400BAR CR6-FREI	RUECKSCHLAGVENTIL
155	510671108	1	FILTER CARTRIDGE 0,005m³/min 25µm	FILTERPATRONE
156	510746008	1	NOZZLE 0,6 M5X9 CUZN39PB3	DUESE
157	96028333	1	EXPANSION TANK CPL. ⇨ ❑ 39	AUSGLEICHSBEHAELTER KPL.
158	510696008	1	BALL VALVE DN8-1/4" MS	KUGELHAHN
159	511481508	1	NON-RETURN VALVE 250BAR CR6-FREI SP	RUECKSCHLAGVENTIL
160	979208108	2	CONNECTION FLANGE EN13858 FE/FLZN10	ANSCHLUSSFLANSCH
201	511512208	6	COUPLING SLEEVE B8 38-S	KUPPLUNGSMUFFE
202	10466917	8	HEX CAP NUT RD79X4 SPF	VERSCHLUSSMUTTER
203	511518408	1	COUPLING SLEEVE B8 35-L	KUPPLUNGSMUFFE
205	10675113	1	COUPLING SLEEVE B8 42-L A3C	KUPPLUNGSMUFFE
211	511508208	1	COUPLING SLEEVE B6 22-L	KUPPLUNGSMUFFE
212	10466916	1	HEX CAP NUT RD54X4 SPF	VERSCHLUSSMUTTER
300	10043790	1	COLLECTING PIPE 22L/8 ZNNI SPF	SAMMELROHR
301	10651970	1	COLLECTING PIPE 150 STAHL A3CR6F SPF	SAMMELROHR
302	10032685	1	COLLECTING PIPE VERZ SPF	SAMMELROHR
303	10651969	1	COLLECTING PIPE 360 STAHL A3CR6F SPF	SAMMELROHR
321	12211444	4	HEX SCREW ISO 4017 M5X10 8.8 480H SPF	SECHSKANTSCHRAUBE
322	10197808	4	WASHER ISO 7089 5 200HV ZNNI-480H	SCHEIBE
326	11657360	4	HEX SCREW ISO 4017 M6X16 8.8 480H SPF	SECHSKANTSCHRAUBE
327	10197764	4	HEX NUT ISO 4032 M6 10 ZNNI-480H SPF	SECHSKANTMUTTER
328	10037287	2	HEX SCREW M8X65 8.8 MAN183	SECHSKANTSCHRAUBE
329	11693875	2	HEX NUT ISO 4032 M8 8 480H SPF	SECHSKANTMUTTER
500	511517808	10	FLANGE STUB PIPE AFG 38S G1 1/4 CR6-F	FLANSCHSTUTZEN
501	510586608	32	FLANGE HALF SAE1 1/4-C62-M14 CR6-FREI	FLANSCHHAELFTE
502	511510008	6	SAE SEALING FLANGE SAE1 1/4-C62-M14 C	SAE-VERSCHLUSSFLANSCH
550	510586708	30	O-RING ARP 568 37,69X3,53 NBR90	O-RING
551	10876373	90	SOCKET HEAD SCREW ISO 4762 M14X45 8	ZYLINDERSCHRAUBE
552	10878799	30	HEX SCREW ISO 4017 M14X45 8.8 FLZN SP	SECHSKANTSCHRAUBE
553	502932608	5	COMPRESSION RING	DRUCKRING
554	502933208	5	O-RING 10X2,2 NBR70	O-RING
600	10467292	1	FITTING EV38S M52X2 CR6-FREI	VERSCHRAUBUNG
601	7617494	1	FITTING EW 28L CR6-FREI	VERSCHRAUBUNG
602	471039708	5	FITTING ISO 8434-1 GE 10L M12X1,5 CR6-F	VERSCHRAUBUNG
603	473331308	1	FITTING RSWS22-LM-WD CR6-FREI	VERSCHRAUBUNG
604	471030508	5	FITTING GE 10L M14X1,5 CR6-FREI	VERSCHRAUBUNG
606	472530608	3	FITTING EWSD22-L CR6-FREI	VERSCHRAUBUNG
607	247138602	1	L NECK EL 22L CR6-FREI	L-STUTZEN
608	475436108	2	FITTING REDSD22/12-L CR6-FREI	VERSCHRAUBUNG
609	472531808	9	FITTING EWSD38-S CR6-FREI	VERSCHRAUBUNG
610	10665334	1	SCREW PLUG VSTI G11/2 CR6-FREI	VERSCHLUSSSCHRAUBE
611	471031308	4	FITTING XGE22-LM-ED M26X1,5 CR6-FREI	VERSCHRAUBUNG
612	477704008	4	STOPPER PLUG VSTI1/4"ED CR6-FREI	BLINDSTOPFEN
613	475434208	1	FITTING REDSD38/16-S CR6-FREI	VERSCHRAUBUNG
614	482431814	1	FITTING ISO 8434 ET 38S CR6-FREI	VERSCHRAUBUNG
615	7362091	4	FITTING ISO 8434-1 GE 10L G1/4A CR6-FREI	VERSCHRAUBUNG
616	247117702	4	SWIVEL ELBOW EW 12L M18X1,5 CR6-FREI	WINKELSTUTZEN
617	477402608	1	BOX NUT DIN 3870 AL22 A3P	UEBERWURFMUTTER

Pos.	Item	Quantity	Description	Bezeichnung
618	477700208	1	FITTING BUZ 22L CR6-FREI	VERSCHRAUBUNG
619	477401608	1	BOX NUT DIN 3870 AL12 A3C	UEBERWURFMUTTER
620	477700508	1	BLANKING PLUG ISO 8434-1 PL 12L/S CR6-F	VERSCHLUSSSTOPFEN
621	470010908	1	FITTING SNV22-L CR6-FREI	VERSCHRAUBUNG
622	474000908	1	FITTING XSV22-L CR6-FREI	VERSCHRAUBUNG
623	471031008	4	FITTING XGE15-LR-ED CR6-FREI	VERSCHRAUBUNG
624	471035308	2	FITTING XGE12-LR-ED1/4" CR6-FREI	VERSCHRAUBUNG
627	477704208	1	STOP PLUG VSTI1/2"ED CR6-FREI	STOPFEN
628	472330208	4	FITTING EL 10L CR6-FREI	VERSCHRAUBUNG
629	510629008	2	TEST POINT FITTING VKA3 10LM16X1,5 CR6	MESSANSCHLUSS
630	7403569	13	FITTING EW 10L M16X1,5 CR6-FREI	VERSCHRAUBUNG
631	471901108	3	FITTING EGESD10-LR-WD CR6-FREI	VERSCHRAUBUNG
632	477401508	1	BOX NUT DIN 3870 AL10 A3P	UEBERWURFMUTTER
633	477700408	1	BLANKING PLUG ISO 8434-1 PL 10L/S CR6-F	VERSCHLUSSSTOPFEN
634	471903508	1	FITTING EGE 15L G1/2 CR6-FREI	VERSCHRAUBUNG
635	472300414	1	FITTING EL 15L CR6-FREI	VERSCHRAUBUNG
636	7615379	6	FITTING EW 15L CR6-FREE	VERSCHRAUBUNG
638	471901308	1	FITTING EGESD18-LR-WD CR6-FREI	VERSCHRAUBUNG
639	247108302	1	SWIVEL ELBOW EW 18L M26X1,5 CR6-FREI	WINKELSTUTZEN
641	475431408	1	FITTING REDSD12/10-L CR6-FREI	VERSCHRAUBUNG
642	475434508	1	FITTING RED 28/15L CR6-FREI	VERSCHRAUBUNG
643	476611708	1	FITTING RSWS12-LM-WD M18X1,5 A3P	VERSCHRAUBUNG
644	475435508	1	FITTING REDSD22/15-L CR6-FREI	VERSCHRAUBUNG
645	471039408	4	FITTING XGE12-LM-ED M18X1,5 CR6-FREI	VERSCHRAUBUNG
646	475431808	1	FITTING RED 15/12L CR6-FREI	VERSCHRAUBUNG

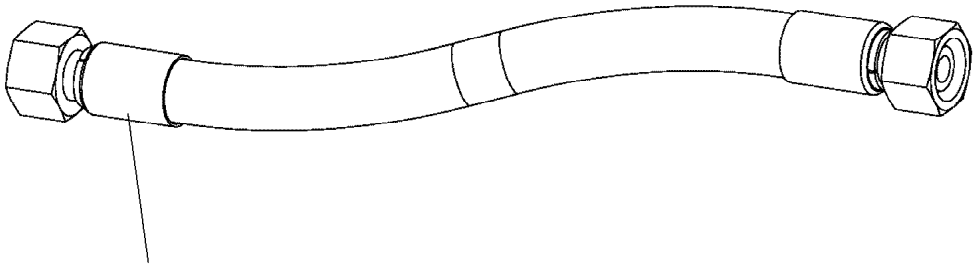

Schlauchnummer
Hose number
Numéro de flexible
Número de flexible
Номера шланга

Die Schlauchnummern auf den Schläuchen entsprechen den Positionen in der Schlauchliste.

The hose numbers from the hoses are in accordance with the items in the hose list.

Les numéros indiqués sur les flexibles correspondent aux repères de la nomenclature des flexibles.

Los números indicados en los flexibles corresponden a las posiciones de la lista de flexibles.

Нанесенные на шлангах номера соответствуют позициям в перечне.

Pos.	Item	Quantity	Description	Bezeichnung
1170	966863108	1	HOSE CPL. 6ST 38X2150	SCHLAUCH KPL.
1171	966863208	1	HOSE CPL. 6ST 38X2900	SCHLAUCH KPL.
1172	966863308	1	HOSE CPL. 6ST 38X2550	SCHLAUCH KPL.
1173	966863408	1	HOSE CPL. 6ST 38X3600	SCHLAUCH KPL.
1174	966863508	1	HOSE CPL. 6ST 38X3200	SCHLAUCH KPL.
1175	966863608	1	HOSE CPL. 6ST 38X3000	SCHLAUCH KPL.
1176	965947108	1	HOSE CPL. GH663 38X2050	SCHLAUCH KPL.
1177	964274608	1	HOSE CPL. 1SN 32X1500	SCHLAUCH KPL.
1178	928882408	1	HOSE CPL. 2TE 20X1600	SCHLAUCH KPL.
1179	966682808	1	HOSE CPL. F6000 31X1090	SCHLAUCH KPL.
1180	966863708	1	HOSE CPL. F6000 31X1290	SCHLAUCH KPL.
1181	966863808	1	HOSE CPL. F6000 31X1230	SCHLAUCH KPL.
1182	966863908	1	HOSE CPL. F6000 31X990	SCHLAUCH KPL.
1183	964954408	1	HOSE CPL. F6000 31X890	SCHLAUCH KPL.
1184	966864008	1	HOSE CPL. F6000 31X1210	SCHLAUCH KPL.
1185	966738208	1	HOSE CPL. F6000 31X910	SCHLAUCH KPL.
1186	966682808	1	HOSE CPL. F6000 31X1090	SCHLAUCH KPL.
1187	963335008	1	HOSE CPL. F6000 31X1180	SCHLAUCH KPL.
1188	966863908	1	HOSE CPL. F6000 31X990	SCHLAUCH KPL.
1189	966864108	1	HOSE CPL. 2TE 20X1480	SCHLAUCH KPL.
1190	963168508	1	HOSE CPL. 2TE 20X1550	SCHLAUCH KPL.
1191	926561808	1	HOSE CPL. 2TE 20X1650	SCHLAUCH KPL.
1192	926561808	1	HOSE CPL. 2TE 20X1650	SCHLAUCH KPL.
1193	964776408	1	HOSE CPL. 2TE 20X1750	SCHLAUCH KPL.
1194	926068308	1	HOSE CPL. 1SC 8X1700	SCHLAUCH KPL.
1195	964683308	1	HOSE CPL. 1SC 8X1550	SCHLAUCH KPL.
1196	926119108	1	HOSE CPL. 1SC 8X1600	SCHLAUCH KPL.
1197	926093808	1	HOSE CPL. 1SC 8X1800	SCHLAUCH KPL.
1198	926118908	1	HOSE CPL. 1SC 8X2000	SCHLAUCH KPL.
1199	922646008	1	HOSE CPL. 2TE 8X500	SCHLAUCH KPL.
1200	966743208	1	HOSE CPL. 2TE 8X300	SCHLAUCH KPL.
1201	929746508	1	HOSE CPL. 2TE 12X440	SCHLAUCH KPL.
1202	929734808	1	HOSE CPL. 2TE 12X600	SCHLAUCH KPL.
1203	927693808	1	HOSE CPL. 2SN 12X1100	SCHLAUCH KPL.
1204	929318008	1	HOSE CPL. 2SN 10X360	SCHLAUCH KPL.
1205	966864208	1	HOSE CPL. 2SN 12X1240	SCHLAUCH KPL.
1206	962532408	1	HOSE CPL. 2SN 8X1650	SCHLAUCH KPL.
1207	929611008	1	HOSE CPL. 2SN 8X1480	SCHLAUCH KPL.
1208	962532408	1	HOSE CPL. 2SN 8X1650	SCHLAUCH KPL.
1209	962532308	1	HOSE CPL. 2SN 8X1600	SCHLAUCH KPL.
1210	963000508	1	HOSE CPL. 2SN 8X2150	SCHLAUCH KPL.
1211	966732008	1	HOSE CPL. 2SN 8X900	SCHLAUCH KPL.
1212	926139208	1	HOSE CPL. 2TE 10X1700	SCHLAUCH KPL.
1213	929312208	1	HOSE CPL. 2TE 10X1550	SCHLAUCH KPL.
1214	962594308	1	HOSE CPL. 2TE 10X1460	SCHLAUCH KPL.
1215	926028908	1	HOSE CPL. 2TE 10X1600	SCHLAUCH KPL.
1216	926139208	1	HOSE CPL. 2TE 10X1700	SCHLAUCH KPL.
1217	926097508	1	HOSE CPL. 1SC 8X560	SCHLAUCH KPL.
1218	966379708	1	HOSE CPL. 2SN 8X1060	SCHLAUCH KPL.
1219	926990808	1	HOSE CPL. 2TE 10X580	SCHLAUCH KPL.
1220	926041708	1	HOSE CPL. 2TE 10X500	SCHLAUCH KPL.
1221	967216508	1	HOSE CPL. HPC 4X2200	SCHLAUCH KPL.
1222	966870008	1	HOSE CPL. HPC 4X960	SCHLAUCH KPL.
1223	928861308	1	HOSE CPL. HPC 4X860	SCHLAUCH KPL.

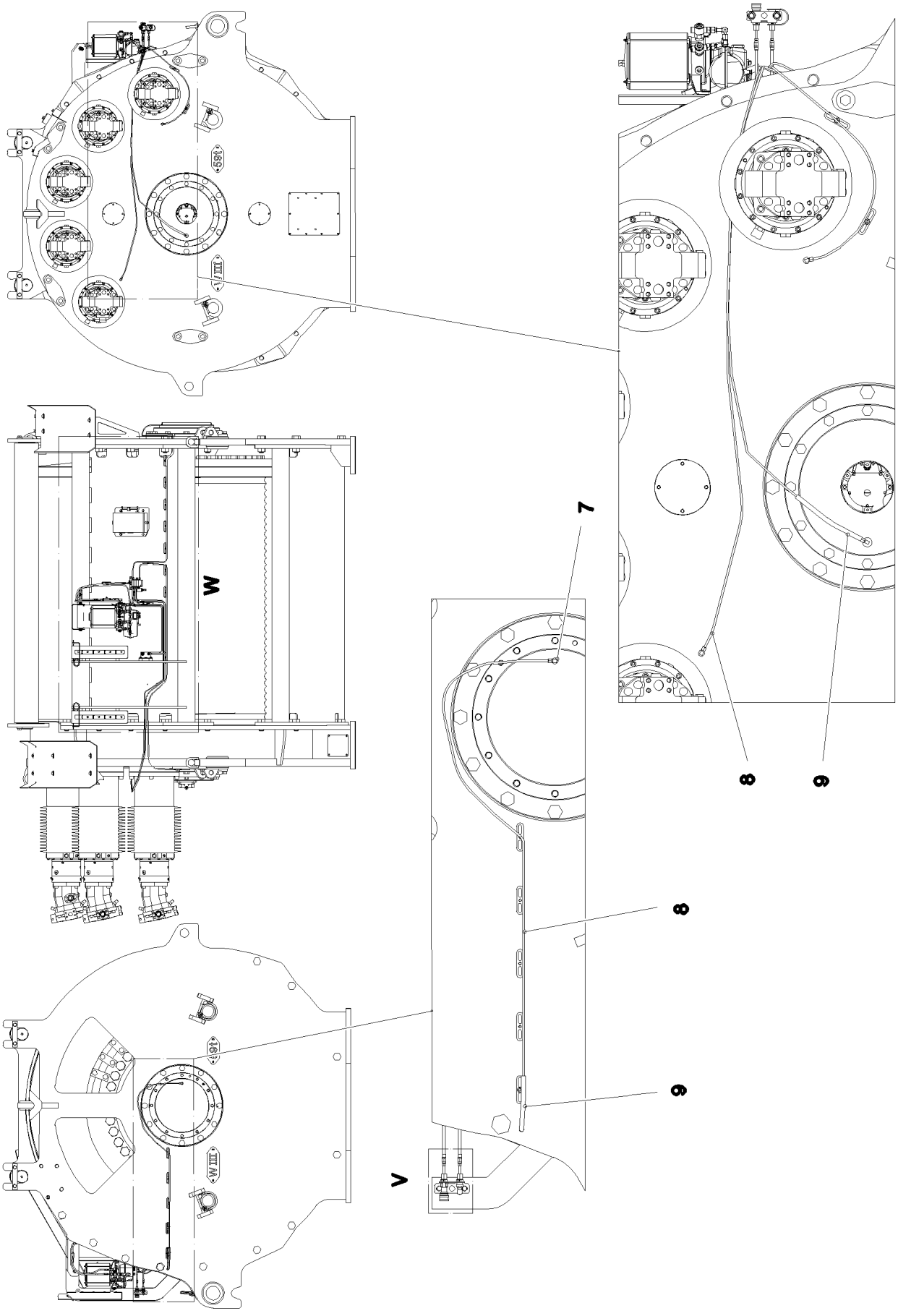

13.12.2021 070643	**etk_en_de_098405 LR 13000**	❑ 1185 (1/3)
LIEBHERR	**CENTRALIZED LUBRICATION SYSTEM** **ZENTRALSCHMIERANLAGE WINDE 3**	**917006408**

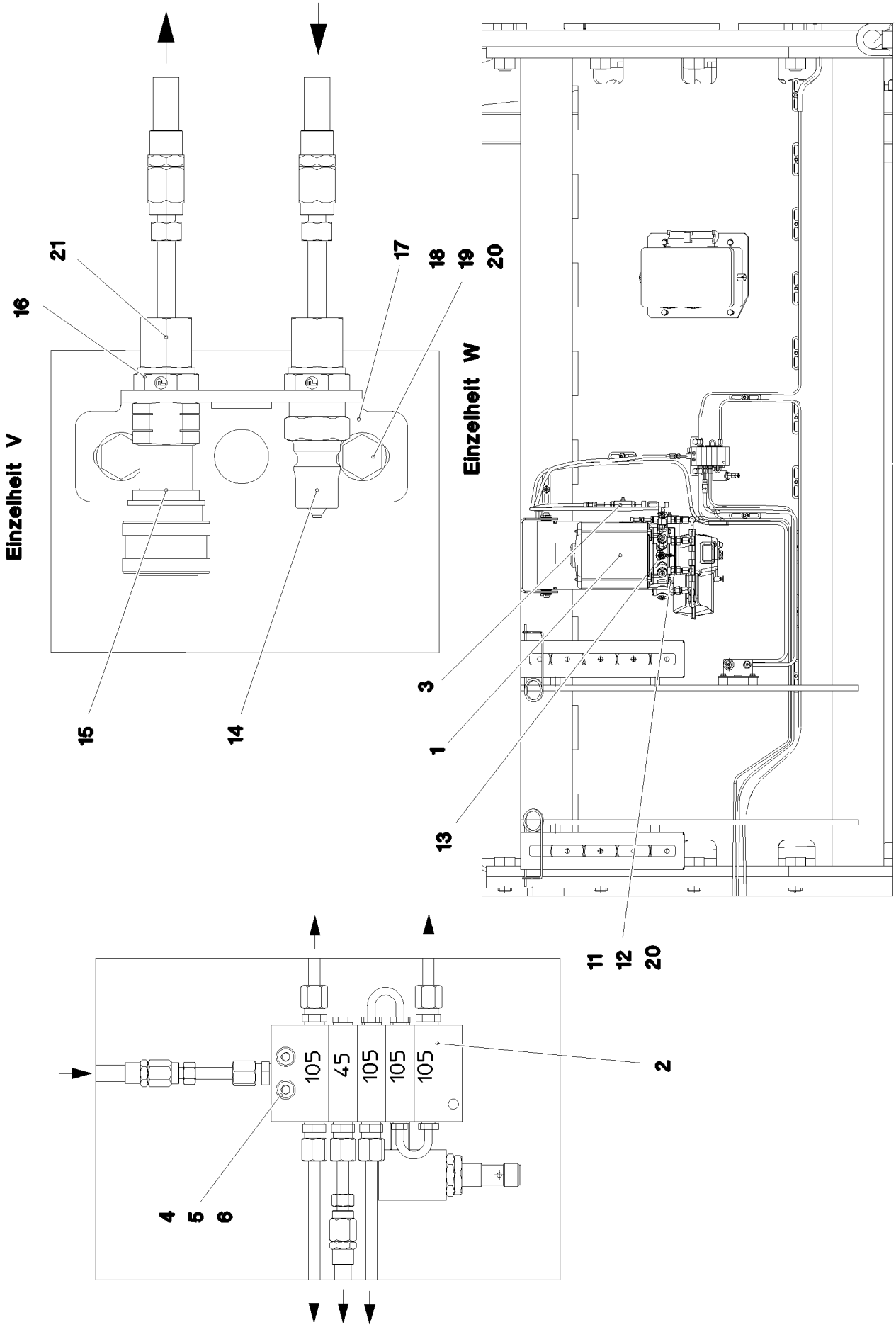
Einzelheit V
Einzelheit W
21
16
17
18
19
20
15
14
3
1
13
11
12
20
2
105
45
105
105
105
4
5
6

Pos.	Item	Quantity	Description	Bezeichnung
1	11114000	1	ELECTRIC PUMP EP-1 ⇨ ❑ 340	ELEKTROPUMPE
2	11060628	1	DISTRIBUTION BLOCK MX-F 6/5	VERTEILERKOMBINATION
(1)	10097613	1	PROXIMITY SWITCH BERUEHRUNGSLOS	NAEHERUNGSSCHALTER
(2)	7622803	5	NON-RETURN VALVE	RUECKSCHLAGVENTIL
(3)	774378008	2	PIPELINE	ROHRLEITUNG
(4)	774378208	1	SCREW PLUG	VERSCHLUSSSCHRAUBE
(5)	774373808	1	FITTING WE 6LL M10x1	VERSCHRAUBUNG
3	774375108	1	PASSAGE NIPPLE BLOCK ⇨ ❑ 122	DURCHGANGSNIPPELBLOCK
4	12204614	2	SOCKET HEAD SCREW ISO 4762 M5X35 8.8	ZYLINDERSCHRAUBE
5	10875620	2	HEX NUT ISO 4032 M5 8 480H SPF	SECHSKANTMUTTER
6	10197808	2	WASHER ISO 7089 5 200HV ZNNI-480H	SCHEIBE
7	774373808	4	FITTING WE 6LL M10x1	VERSCHRAUBUNG
8	10873149	14	POLYAMID PIPE DIN 73378 6X1,5 PA 12-HL	POLYAMIDROHR
9	510510908	1	HYDRAULIC HOSE DIN EN 854 DN6-2TE	HYDRAULIKSCHLAUCH
10	774386508	1	REDUCER R1/4"- M20X1,5	REDUZIERUNG
11	10197831	2	HEX SCREW ISO 4017 M8X25 8.8 ZNNI-480	SECHSKANTSCHRAUBE
12	11693875	2	HEX NUT ISO 4032 M8 8 480H SPF	SECHSKANTMUTTER
13	473230608	1	FITTING RSWS6-SR-WD CR6-FREI	VERSCHRAUBUNG
14	774372708	1	COUPLING PLUG	KUPPLUNGSSTECKER
15	774372608	1	COUPLING SLEEVE	KUPPLUNGSMUFFE
16	471032108	2	FITTING GE 6S G1/4 CR6-FREI	VERSCHRAUBUNG
17	970350208	1	PLATE 4X110X80 S315MC FE//ZNNI8//CN//T	BLECH
18	953873408	2	SLEEVE 25X20 11SMN37 FE//ZNNI8//CN//T0	HUELSE
19	11651612	2	HEX SCREW ISO 4017 M8X16 8.8 480H SPF	SECHSKANTSCHRAUBE
20	12103465	6	WASHER ISO 7089 8 300HV ZNNI-480H SPF	SCHEIBE
21	477400108	2	BOX NUT DIN 3870 AS6 A3P	UEBERWURFMUTTER

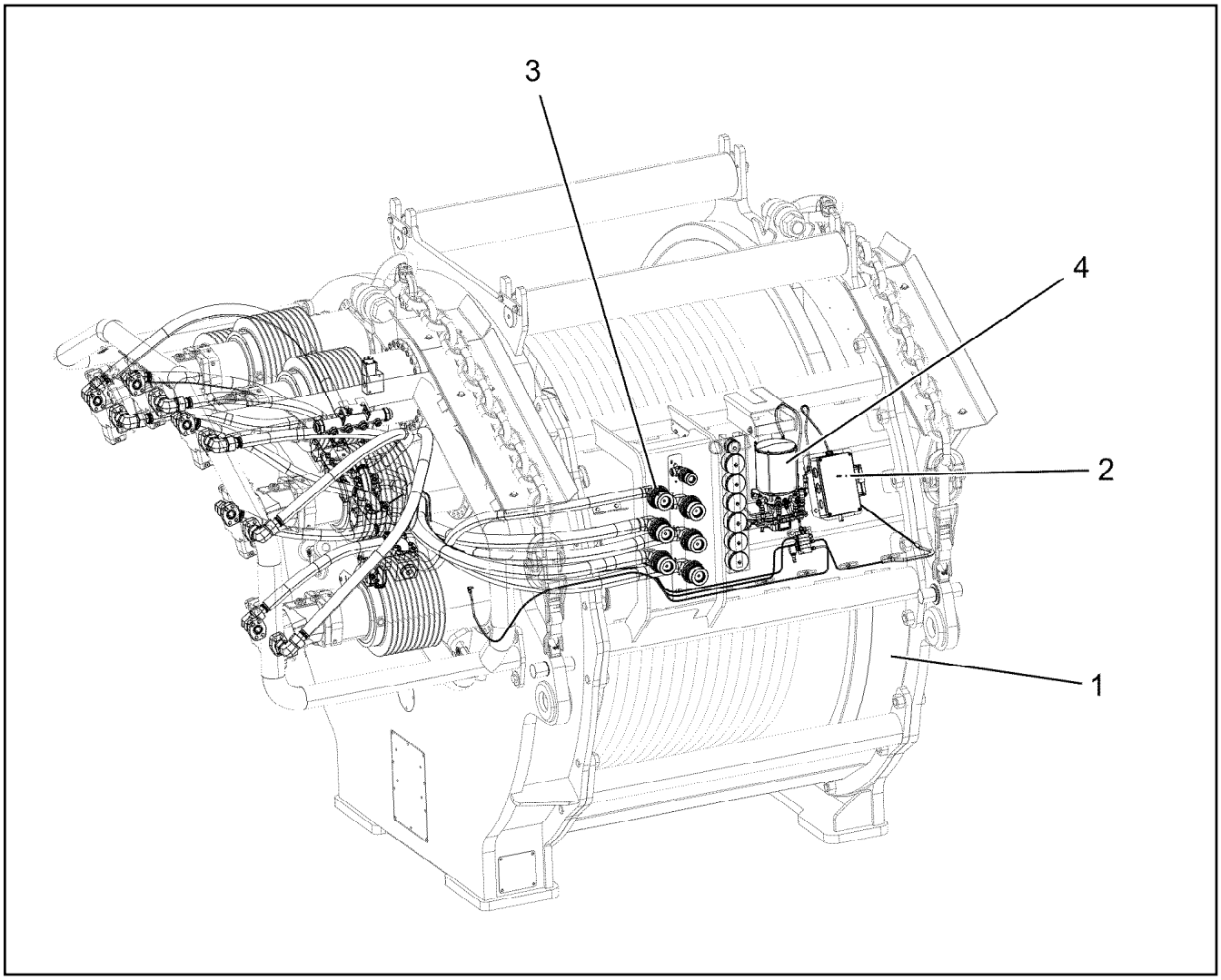

Pos.	Item	Quantity	Description	Bezeichnung
1	915753208	1	WINCH 5 PRE-ASS. ⇨ ❑ 1189	WINDE 5 VORM.
2	915750008	1	ELECTRIC FOR WINCH 5 ⇨ ❑ 1195	ELEKTRIK WINDE 5
3	915732908	1	ADDITIONAL HYDRAULICS WINCH ⇨ ❑ 1199	ZUSATZHYDRAULIK WINDE 5
4	917000008	1	CENTRAL LUBRICATING SYSTEM ⇨ ❑ 1206	ZENTRALSCHMIERANLAGE
5	917938508	1	SIGNS WINDE 5	BESCHILDERUNG
(1)	97051945	2	SIGN 208X88X1 KLEBEFOLIE SPF	SCHILD
(2)	97036734	4	SIGN 188X78 KLEBEFOLIE SPF	SCHILD
(3)	97053409	1	SIGN 208X88 KLEBEFOLIE	SCHILD

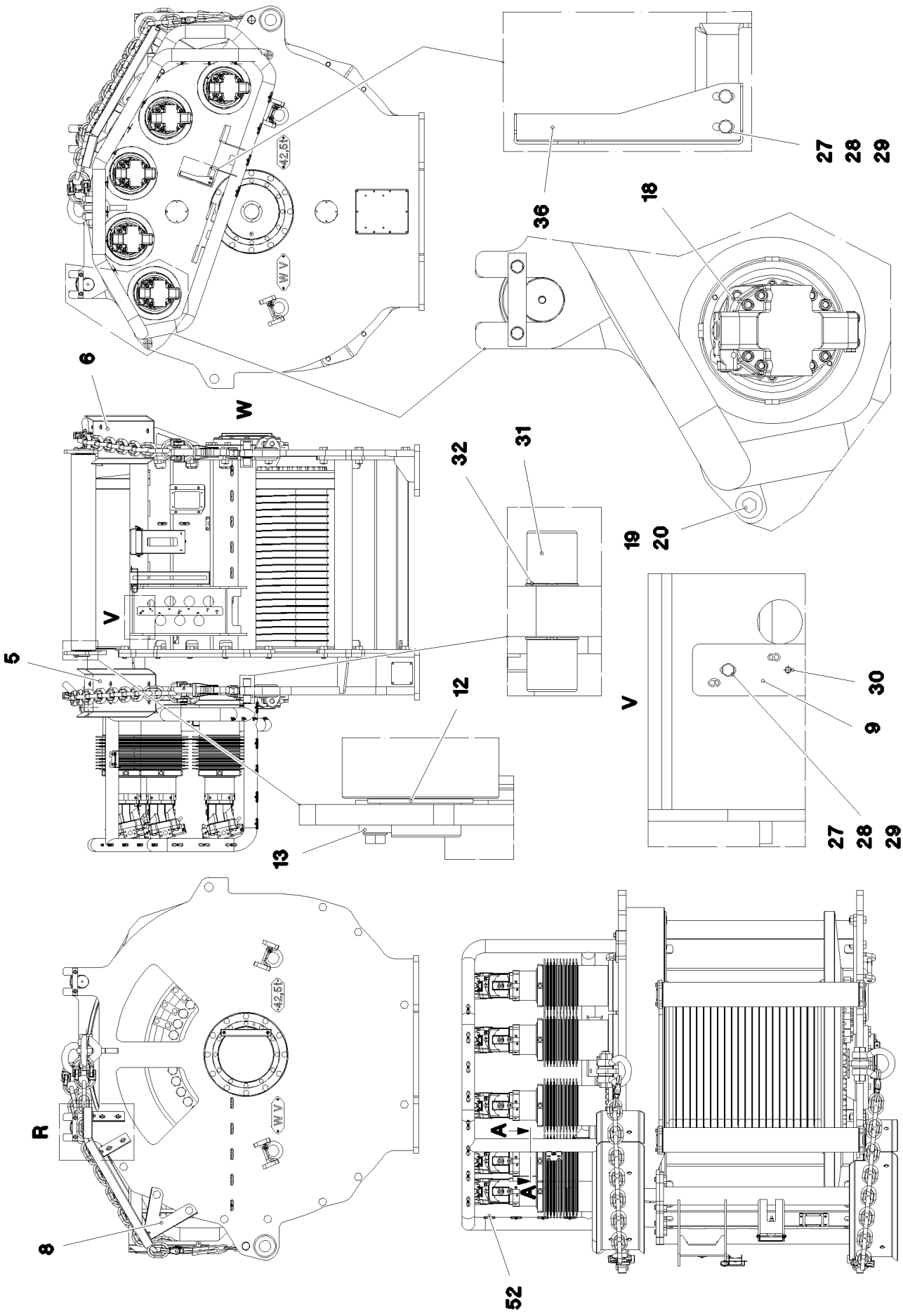

13.12.2021 070648	**etk_en_de_098405 LR 13000**	❑ 1189 (1/4)
LIEBHERR	**WINCH 5 PRE-ASS.** **WINDE 5 VORM.**	**915753208**

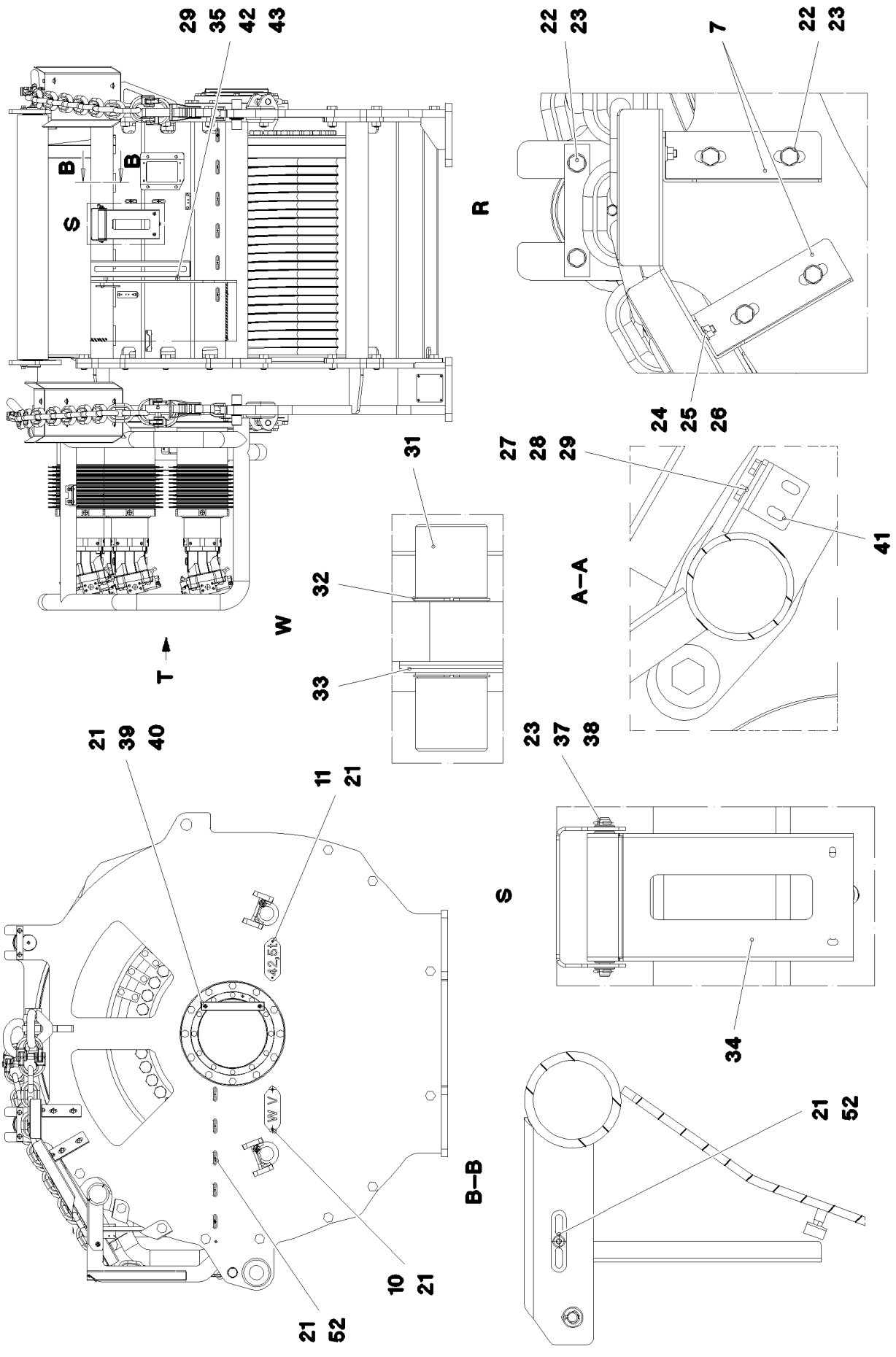

13.12.2021 070649	**etk_en_de_098405 LR 13000**	❑ 1190 (2/4)
LIEBHERR	**WINCH 5 PRE-ASS.** **WINDE 5 VORM.**	**915753208**

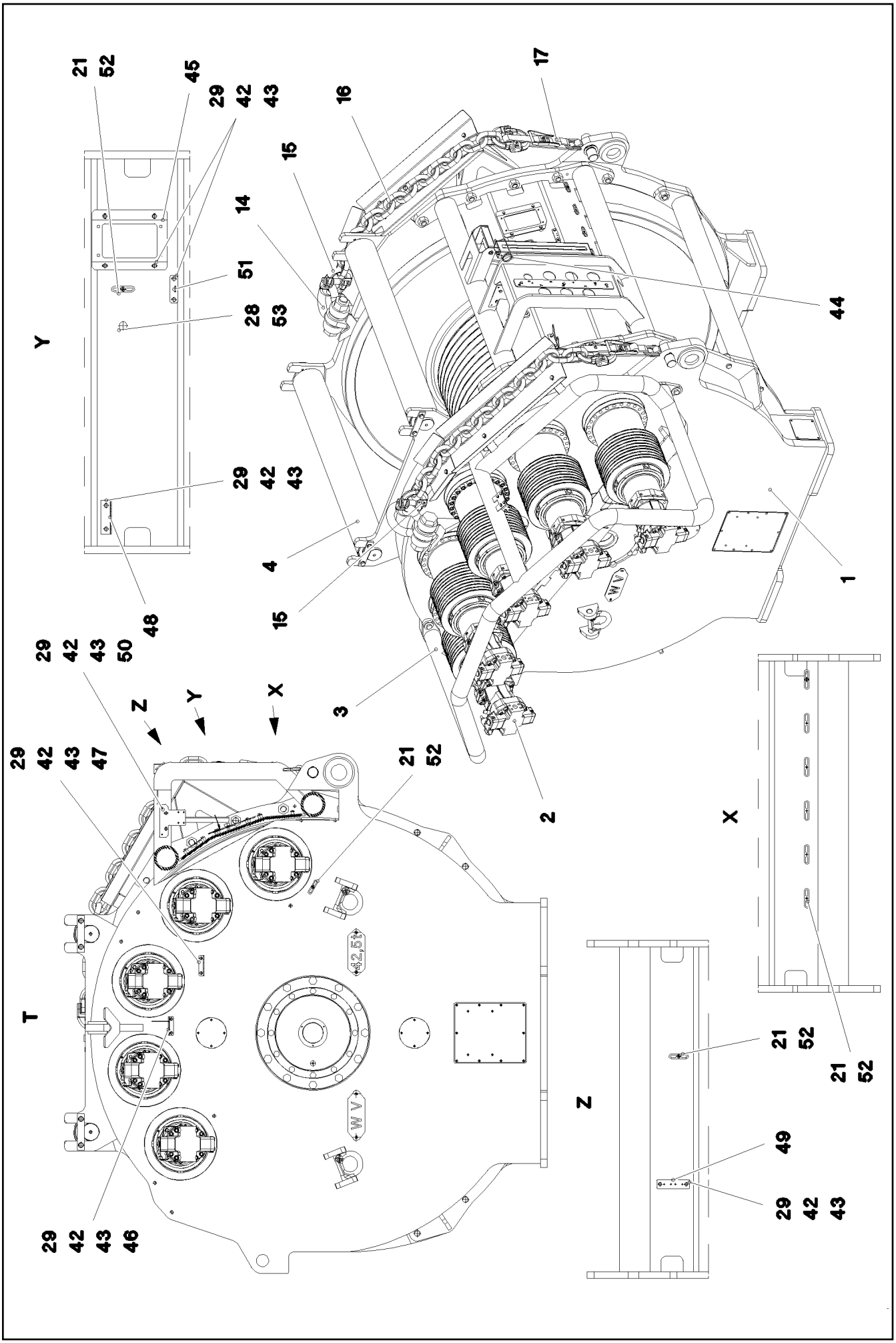

13.12.2021 070650	**etk_en_de_098405 LR 13000**	❑ 1191 (3/4)
LIEBHERR	**WINCH 5 PRE-ASS.** **WINDE 5 VORM.**	**915753208**

Pos.	Item	Quantity	Description	Bezeichnung
1	90001622	1	HEAVY DUTY ROPE WINCH SSW 1400/386 ⇨ ❑ 1193	SCHWERLASTSEILWINDE
2	10650138	5	VARIABLE DISPLACEMENT MOTOR A6VM 1 ⇨ ❑ 1194	VERSTELLMOTOR
3	966363308	1	BATTERING PROTECTION WELDMENT	RAMMSCHUTZ SCHWK.
4	966363408	2	SAFETY ROLLER CPL.	SCHUTZWALZE KPL.
5	97002650	1	PLATE 5X1224X451 S355MC FE//ZN20//C	BLECH
6	97002651	1	PLATE 5X1201X451 S355MC FE//ZN20//C	BLECH
7	97002652	2	PLATE 4X273X323 S315MC FE//ZNNI8//CN//T	BLECH
8	97002653	1	PLATE 4X547X591 S315MC FE//ZNNI8//CN//T	BLECH
9	97002654	1	PLATE 5X670X65 S355MC FE//ZNNI8//CN//T	BLECH
10	97002974	2	SIGN 2X290X100 DC01 FE//ZNNI8//CN//T0	SCHILD
11	974154508	2	SIGN 2X268X100 DC01 FE//ZNNI8//CN//T0	SCHILD
12	971669808	4	WASHER 5X130X130 S355MC FE//ZNNI8//C	SCHEIBE
13	952364008	4	AXLE HOLDER 10X40X210 S355MC FE//ZNNI	ACHSHALTER
14	773938808	2	SHACKLE 35T SPF	SCHAEKEL
15	773967914	4	CONNECTING ELEMENT 31,5TO SPF	VERBINDUNGSGLIED
16	10678037	2	CHAIN EN 818-1,2 31.5T-1.536M 8 VERZ SPF	KETTE
17	10332027	2	LASHING STRAP 2,3MX50MM POLYTEX SP	ZURRGURT
18	12230467	20	SOCKET HEAD SCREW ISO 4762 M16X50 8	ZYLINDERSCHRAUBE
19	10875805	6	HEX SCREW ISO 4017 M20X50 8.8 FLZN SP	SECHSKANTSCHRAUBE
20	4600328	6	WASHER ISO 7093-1 20 300HV FLZN SPF	SCHEIBE
21	12102696	45	BUTTON HEAD SCREW ISO 7380-2 M8X10 0	HALBRUNDKOPFSCHRAUBE
22	12214938	12	HEX SCREW ISO 4017 M16X35 8.8 FLZN SP	SECHSKANTSCHRAUBE
23	10289806	16	WASHER ISO 7089 16 300HV FLZN SPF	SCHEIBE
24	11631742	12	HEX SCREW ISO 4017 M12X30 8.8 FLZN SP	SECHSKANTSCHRAUBE
25	10875616	12	HEX NUT ISO 4032 M12 8 FLZN SPF	SECHSKANTMUTTER
26	10289804	24	WASHER ISO 7089 12 300HV FLZN SPF	SCHEIBE
27	10197831	9	HEX SCREW ISO 4017 M8X25 8.8 ZNNI-480	SECHSKANTSCHRAUBE
28	11693875	10	HEX NUT ISO 4032 M8 8 480H SPF	SECHSKANTMUTTER
29	12103465	36	WASHER ISO 7089 8 300HV ZNNI-480H SPF	SCHEIBE
30	432008008	2	DOWEL PIN ISO 8752 8X20	SPANNSTIFT
31	97002975	2	PIN 65.0X190 35NICRMOV125 SPF	BOLZEN
32	10875660	4	LOCKING RING DIN 471 60X2 480H SPF	SICHERUNGSRING
33	979944708	3	WASHER 3X87X87 S355MC FE//ZNNI8//CN//T	SCHEIBE
34	97012129	1	PLATE 4X472X500 S315MC FE//ZNNI8//CN//T	BLECH
35	97012348	1	PLATE 3X676X265 DC01 FE//ZNNI8//CN//T0	BLECH
36	97012601	1	PLATE 3X130X360 DC01 FE//ZNNI8//CN//T0	BLECH
37	450119008	1	PIN ISO 2340 B16X230X215 ST.50K FE//ZN20	BOLZEN
38	10180351	2	SPLIT PIN ISO 1234 4X25 St 480H SPF	SPLINT
39	602701308	1	GROMMET 10/12/17,5 PVC BK	DURCHFUEHRUNGSTUELLE
40	97011514	1	PLATE 3X129X545 DC01 FE//ZNNI8//CN//T0	BLECH
41	97010007	1	PLATE 4X50X207 S315MC FE//ZNNI8//CN//T	BLECH
42	953873408	18	SLEEVE 25X20 11SMN37 FE//ZNNI8//CN//T0	HUELSE
43	11651612	18	HEX SCREW ISO 4017 M8X16 8.8 480H SPF	SECHSKANTSCHRAUBE
44	433102508	1	RETAINING SPRING 5X122 ISO 2081 FE/ZN8/	SICHERUNGSFEDER
45	953717608	1	PLATE 4X290X230 S315MC FE//ZNNI8//CN//T	BLECH
46	97019039	1	PLATE 168X177 S315MC FE//ZNNI8//CN//T0	BLECH
47	971276408	1	PLATE 4X115X97 S315MC FE//ZNNI8//CN//T	BLECH
48	950430808	1	HOLDER S315MC FE//ZNNI8//CN//T0	HALTER
49	975500808	1	PLATE 3X150X40 S355MC FE//ZNNI8//CN//T	BLECH
50	973444408	1	PLATE 4X190X150 S315MC FE//ZNNI8//CN//T	BLECH
51	953696908	1	PLATE S315MC FE//ZNNI8//CN//T0	BLECH
52	953650008	35	CABLE CLAMP DC01 FE//ZNNI8//CN//T0	KABELHALTER
53	726616208	1	MEGI BUFFER 30X17-M8 NR 60SHORE A	MEGIPUFFER

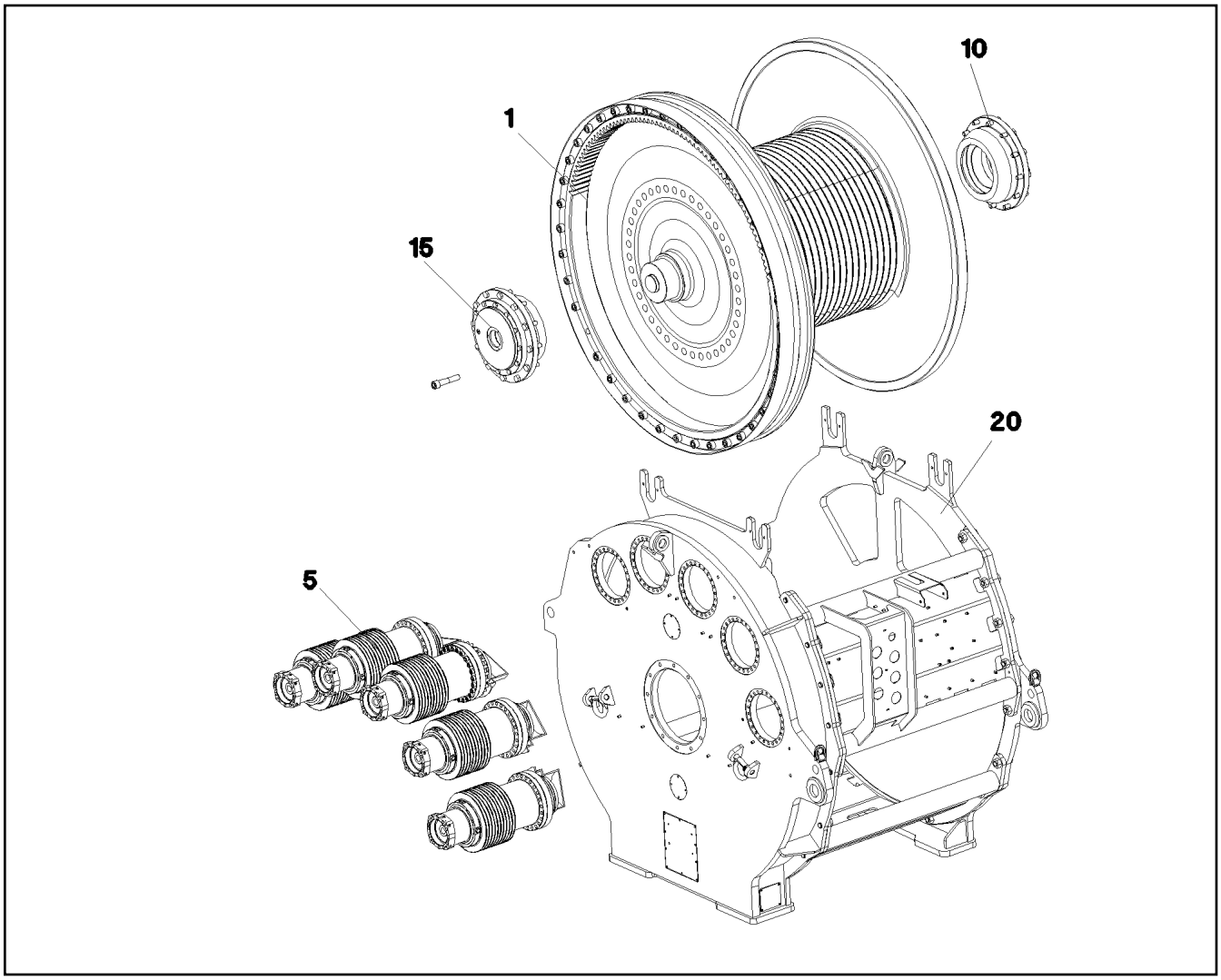

Pos.	Item	Quantity	Description	Bezeichnung
1	90006566	1	ROPE DRUM	SEILTROMMEL
(35)	90004962	5	CLAMPING PIECE	KLEMMSTUECK
(40)	4062145	10	HEX SCREW ISO 4014 M24X110 10.9 FLZN	SECHSKANTSCHRAUBE
5	90001090	1	SLEWING GEAR DRIVE ⇨ ❑ 324	DREHWERKANTRIEB
10	90004967	1	DRUM BEARING	TROMMELLAGERUNG
15	90004973	1	DRUM BEARING ⇨ ❑ 326	TROMMELLAGERUNG
20	90006571	1	WINCH FRAME	WINDENRAHMEN

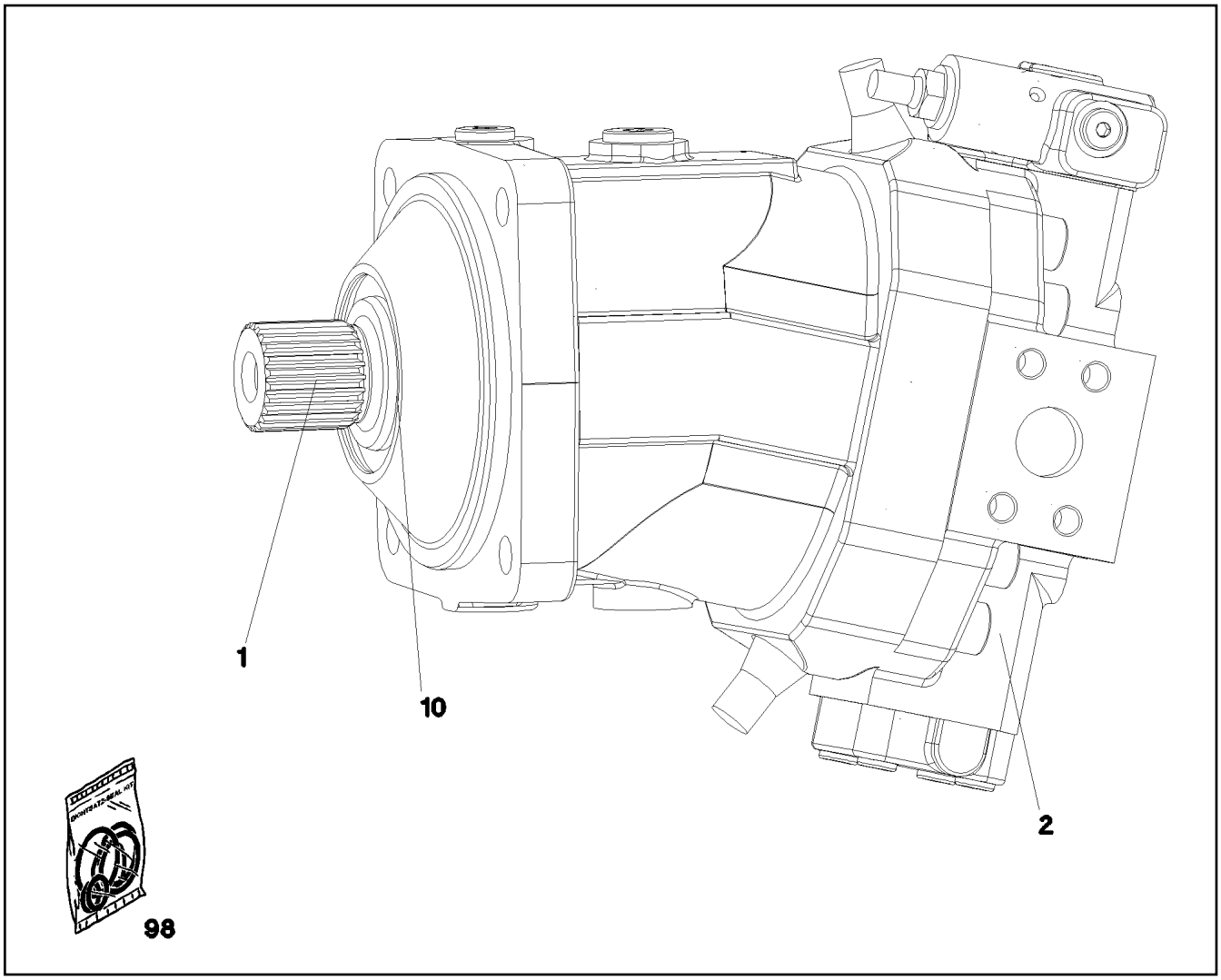

Pos.	Item	Quantity	Description	Bezeichnung
1	571541208	1	DRIVING GEAR	TRIEBWERK
2	11007711	1	ADJUSTMENT	VERSTELLUNG
10	7008986	1	RADIAL SEAL 70X90X7	RADIALDICHTRING
98	10331051	1	SEAL KIT	DICHTSATZ

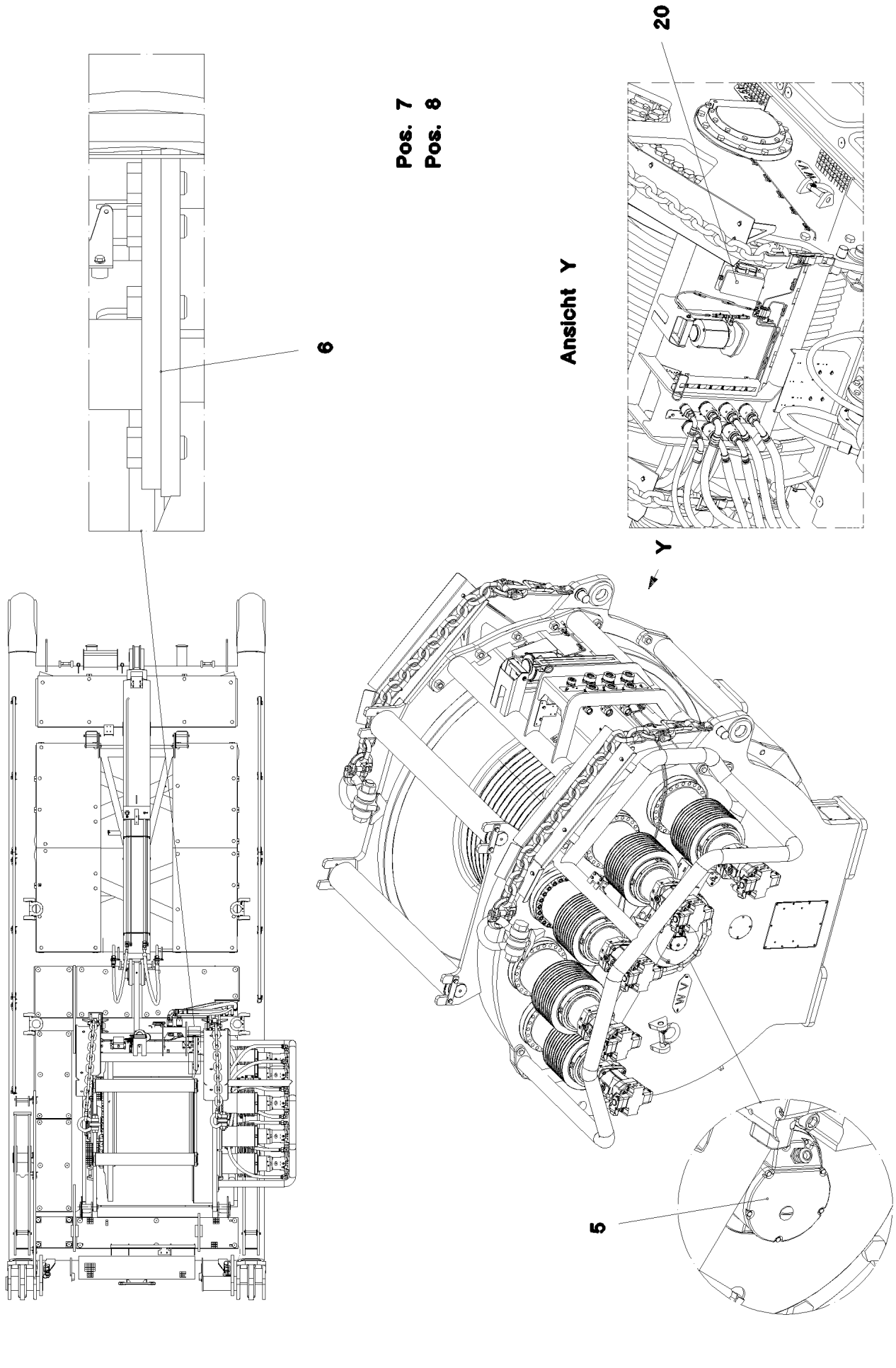
Pos. 7
Pos. 8
20
Ansicht Y
Y
6
5

Pos.	Item	Quantity	Description	Bezeichnung
5	10802061	1	WINCH REVOLUTION TRANSDUCER 655360 ⇨ ❑ 329	WINDENDREHGEBER
6	606012608	1	DRIVE FLANGE EDELSTAHL	ANTRIEBSFLANSCH
7	11003193	5	PROXIMITY SWITCH BERUEHRUNGSLOS 12	NAEHERUNGSSCHALTER
8	691183108	5	TEMPERATURE SENSOR -30/+130°C SPF	TEMPERATURGEBER
10	11657360	3	HEX SCREW ISO 4017 M6X16 8.8 480H SPF	SECHSKANTSCHRAUBE
12	424000508	3	WASHER SPRING DIN 127 A 6 FST A2C	FEDERRING
20	966542708	1	TERMINAL BOX CPL. S1925 ⇨ ❑ 1197	KLEMMKASTEN KPL.

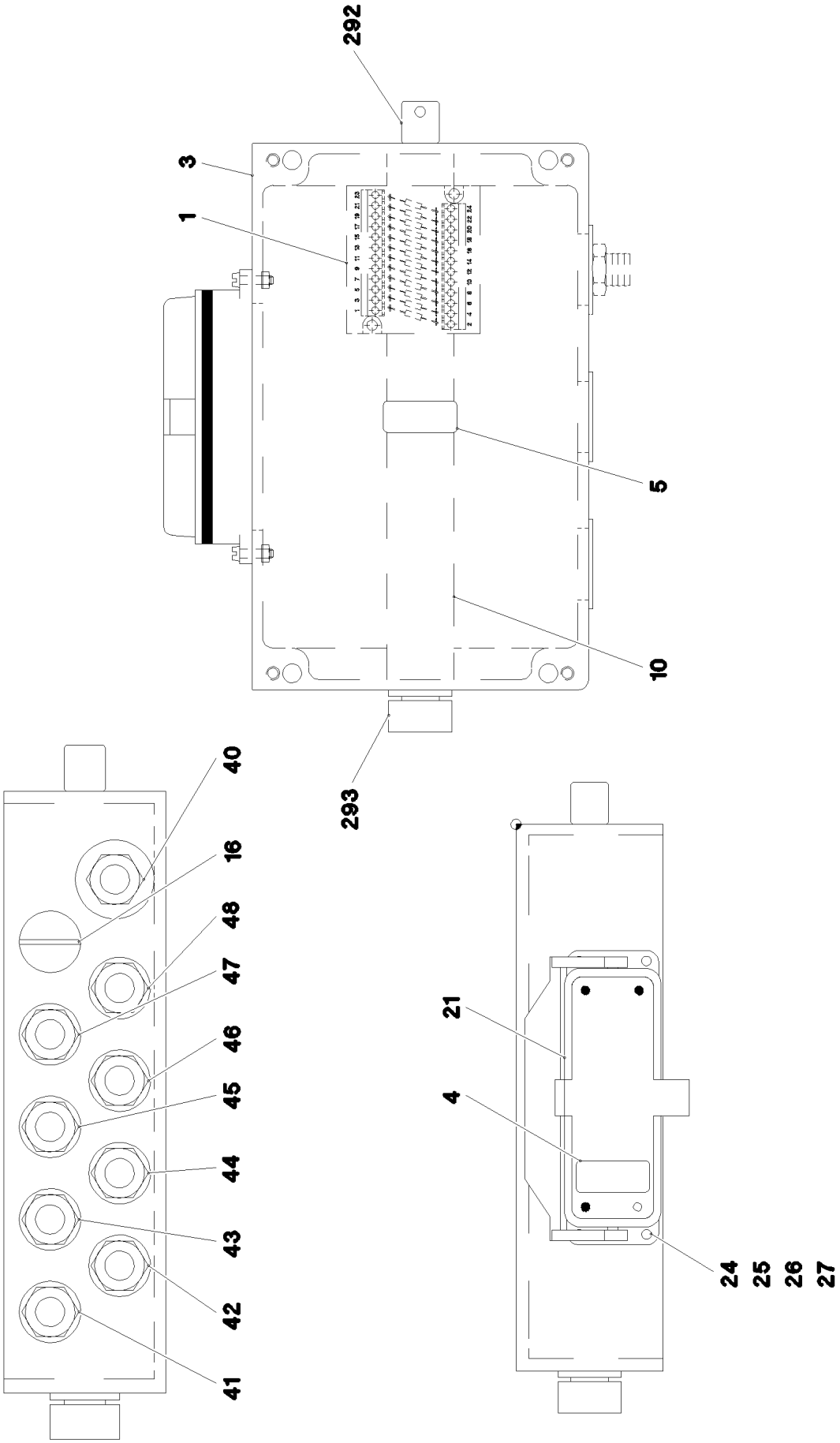

13.12.2021 070652	**etk_en_de_098405 LR 13000**	1197 (1/2)
LIEBHERR	**TERMINAL BOX CPL.** **KLEMMKASTEN KPL.**	**966542708**

Pos.	Item	Quantity	Description	Bezeichnung
1	966542908	1	WIRES TERMINAL BOX CPL. S1925	DRAEHTE KLEMMKASTEN KPL.
3	97033926	1	EMPTY CASING DRILLED 160X260X90X0 AL	LEERGEHAEUSE GEBOHRT
4	97006095	1	SIGN 35X15 LEXEDGE II	SCHILD
5	97006096	1	SIGN 35X15 LEXEDGE II	SCHILD
10	602106708	0.245	TOP HAT RAIL 35X27X7,3X1	HUTSCHIENE
16	602425108	1	SCREW PLUG M25X1,5 MS	VERSCHLUSSSCHRAUBE
21	10873528	1	ADD-ON HOUSING HAN 24B	ANBAUGEHAEUSE
24	12216226	4	PAN-HEAD SCREW ISO 7045 M4X16 4.8 480	FLACHKOPFSCHRAUBE
25	10875619	4	HEX NUT ISO 4032 M4 8 480H SPF	SECHSKANTMUTTER
26	425100708	4	TOOTH LOCK WASHER DIN 6797 A 4,3	ZAHNSCHEIBE
27	10875645	4	WASHER ISO 7089 4 200HV 480H SPF	SCHEIBE
40	968097308	1	LEAD W1925	LEITUNG
41	968097408	1	LEAD W1925B	LEITUNG
42	968097508	1	LEAD W1925C	LEITUNG
43	968097608	1	LEAD W1925D	LEITUNG
44	968097708	1	LEAD W1925E	LEITUNG
45	968097808	1	LEAD W1925F	LEITUNG
46	968097908	1	LEAD W1925G	LEITUNG
47	968098008	1	LEAD W1925H	LEITUNG
48	968098108	1	LEAD W1925J	LEITUNG
292	602501208	1	WATER DRAIN PLUG M12 PA6G SPF	ENTWAESSERUNGSSTOPFEN
293	10488662	1	VENTILATION SCREW M20X1,5 POLYAMID	ENTLUEFTUNGSSCHRAUBE

Pos.	Item	Quantity	Description	Bezeichnung
4	966086108	1	ADDITIONAL HYDRAULICS WINCH ⇨ ❑ 1200	ZUSATZHYDRAULIK WINDE 5

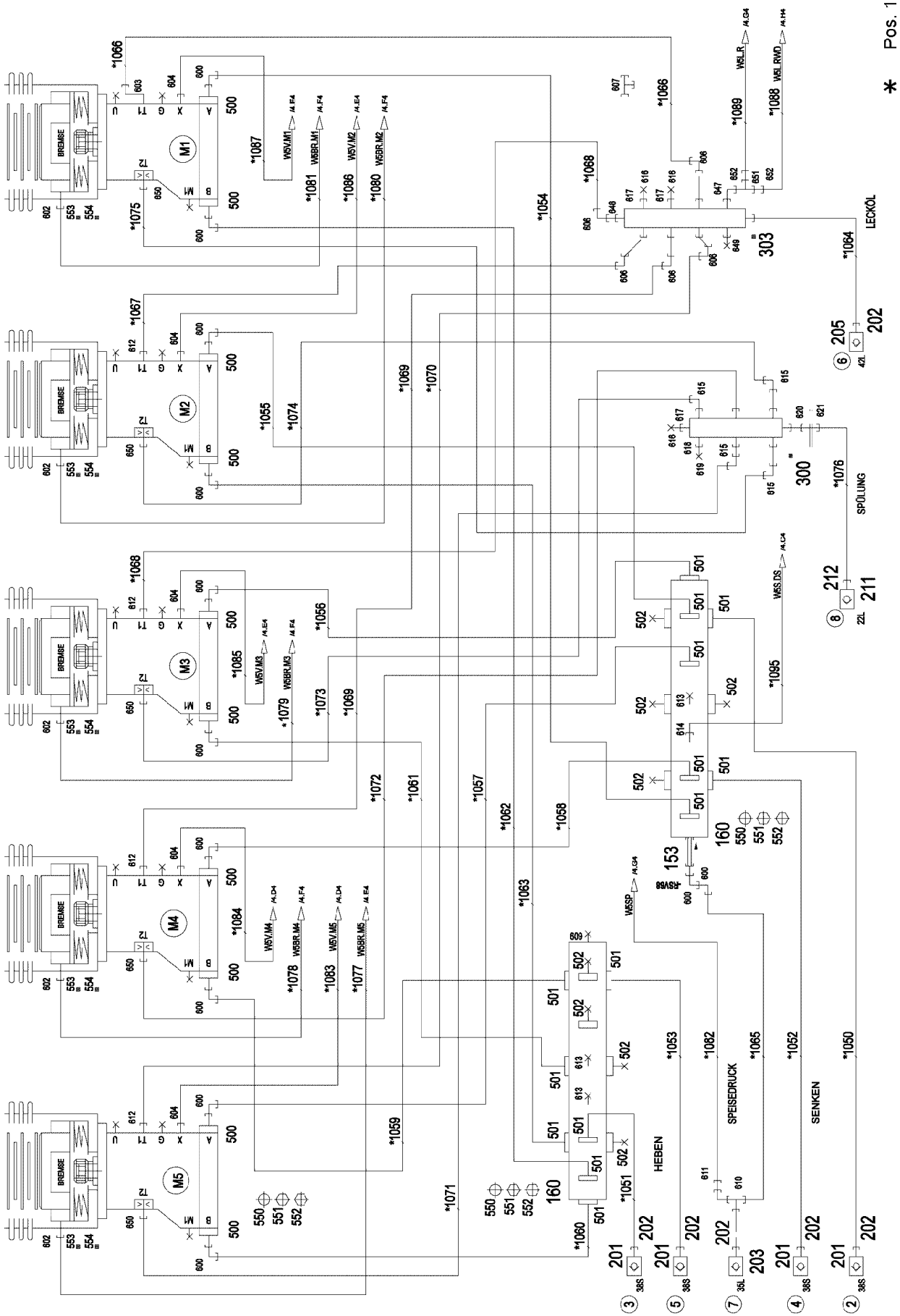

13.12.2021 071648	**etk_en_de_098405 LR 13000**	1200 (1/4)
LIEBHERR	**ADDITIONAL HYDRAULICS WINCH** **ZUSATZHYDRAULIK WINDE 5**	**966086108**

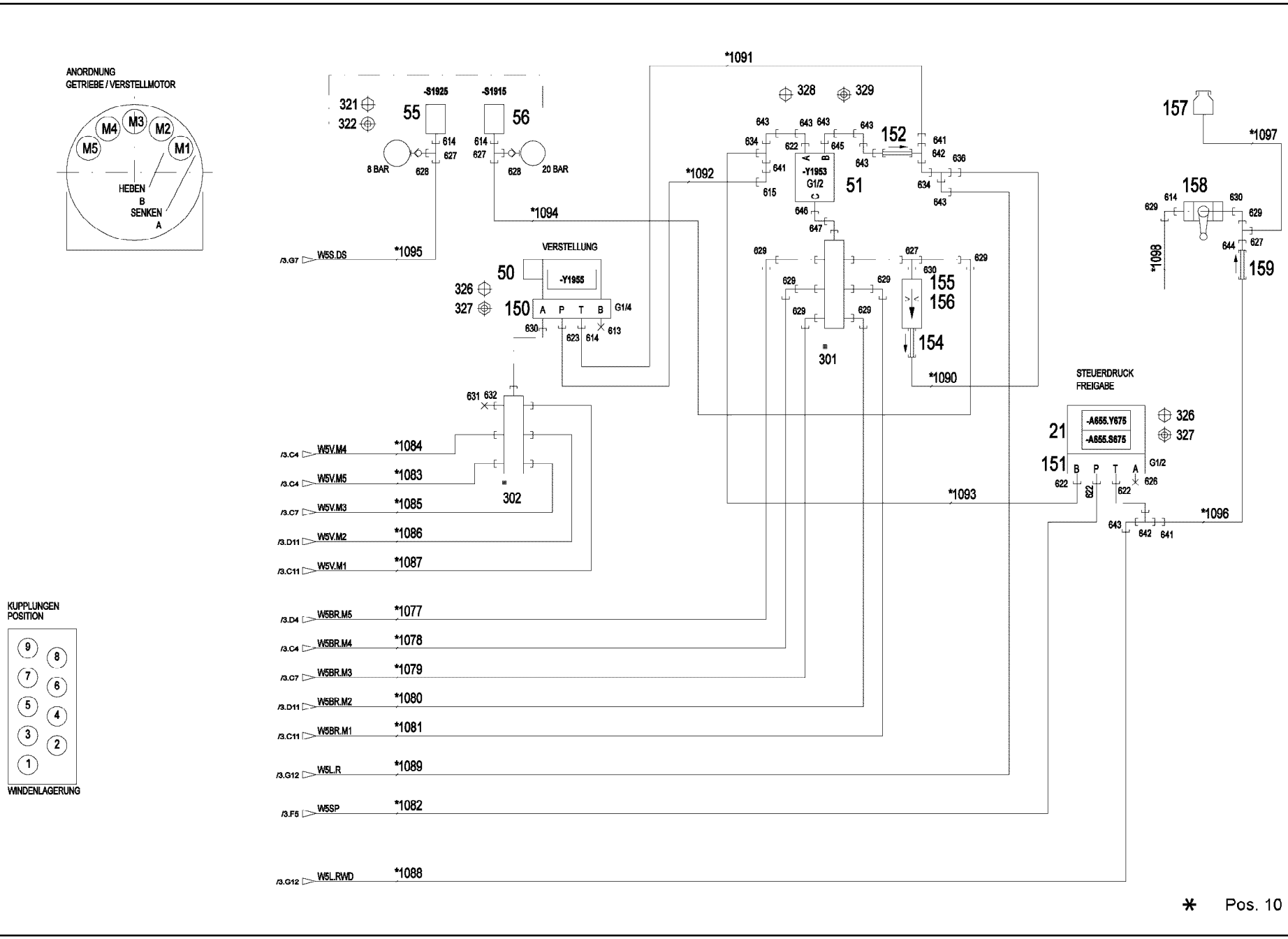
ANORDNUNG
GETRIEBE / VERSTELLMOTOR
M1
M2
M3
M4
M5
HEBEN
B
SENKEN
A
KUPPLUNGEN
POSITION
WINDENLAGERUNG
-S1925
-S1915
55
56
8 BAR
20 BAR
VERSTELLUNG
-Y1955
50
150
G1/4
-Y1953
G1/2
51
152
301
302
154
155
156
157
158
159
STEUERDRUCK
FREIGABE
-A655.Y675
-A655.S675
21
151
G1/2
*1084
*1083
*1085
*1086
*1087
*1077
*1078
*1079
*1080
*1081
*1089
*1082
*1088
*1090
*1091
*1092
*1093
*1094
*1095
*1096
*1097
*1098
W5S.DS
W5V.M4
W5V.M5
W5V.M3
W5V.M2
W5V.M1
W5BR.M5
W5BR.M4
W5BR.M3
W5BR.M2
W5BR.M1
W5L.R
W5SP
W5L.RWD

* Pos. 10

Pos.	Item	Quantity	Description	Bezeichnung
10	966218808	1	HOSE LINES WINCH 5 ⇨ ❑ 1204	SCHLAUCHLEITUNGEN WINDE
21	10652724	1	DIRECTIONAL CONTROL VALVE 4/2 NG6-3	WEGEVENTIL
50	10278566	1	PRESSURE CONTROL VALVE pv=16BAR pm	DRUCKREGELVENTIL
51	511493608	1	DIRECTIONAL CONTROL VALVE 3/2 320BA	WEGEVENTIL
55	10220933	1	PRESSURE SWITCH 0-8/300 BAR SPF	DRUCKSCHALTER
56	10289536	1	PRESSURE SWITCH 0-20/300BAR SPF	DRUCKSCHALTER
150	510631808	1	CONNECTING PLATE	ANSCHLUSSPLATTE
151	510633908	1	CONNECTING PLATE	ANSCHLUSSPLATTE
152	510413508	1	NON-RETURN VALVE 400BAR CR6-FREI	RUECKSCHLAGVENTIL
153	10665332	1	NON-RETURN VALVE 250BAR CR6-FREI SP	RUECKSCHLAGVENTIL
154	511493708	1	NON-RETURN VALVE 400BAR CR6-FREI	RUECKSCHLAGVENTIL
155	510671108	1	FILTER CARTRIDGE 0,005m³/min 25µm	FILTERPATRONE
156	510746008	1	NOZZLE 0,6 M5X9 CUZN39PB3	DUESE
157	96028333	1	EXPANSION TANK CPL. ⇨ ❑ 39	AUSGLEICHSBEHAELTER KPL.
158	510696008	1	BALL VALVE DN8-1/4" MS	KUGELHAHN
159	511481508	1	NON-RETURN VALVE 250BAR CR6-FREI SP	RUECKSCHLAGVENTIL
160	979208108	2	CONNECTION FLANGE EN13858 FE/FLZN10	ANSCHLUSSFLANSCH
201	511512208	4	COUPLING SLEEVE B8 38-S	KUPPLUNGSMUFFE
202	10466917	6	HEX CAP NUT RD79X4 SPF	VERSCHLUSSMUTTER
203	511518408	1	COUPLING SLEEVE B8 35-L	KUPPLUNGSMUFFE
205	10675113	1	COUPLING SLEEVE B8 42-L A3C	KUPPLUNGSMUFFE
211	511508208	1	COUPLING SLEEVE B6 22-L	KUPPLUNGSMUFFE
212	10466916	1	HEX CAP NUT RD54X4 SPF	VERSCHLUSSMUTTER
300	10043790	1	COLLECTING PIPE 22L/8 ZNNI SPF	SAMMELROHR
301	10651970	1	COLLECTING PIPE 150 STAHL A3CR6F SPF	SAMMELROHR
302	10032685	1	COLLECTING PIPE VERZ SPF	SAMMELROHR
303	10651969	1	COLLECTING PIPE 360 STAHL A3CR6F SPF	SAMMELROHR
321	12211444	4	HEX SCREW ISO 4017 M5X10 8.8 480H SPF	SECHSKANTSCHRAUBE
322	10197808	4	WASHER ISO 7089 5 200HV ZNNI-480H	SCHEIBE
326	11657360	4	HEX SCREW ISO 4017 M6X16 8.8 480H SPF	SECHSKANTSCHRAUBE
327	10197764	4	HEX NUT ISO 4032 M6 10 ZNNI-480H SPF	SECHSKANTMUTTER
328	10037287	2	HEX SCREW M8X65 8.8 MAN183	SECHSKANTSCHRAUBE
329	11693875	2	HEX NUT ISO 4032 M8 8 480H SPF	SECHSKANTMUTTER
500	511517808	10	FLANGE STUB PIPE AFG 38S G1 1/4 CR6-F	FLANSCHSTUTZEN
501	510586608	28	FLANGE HALF SAE1 1/4-C62-M14 CR6-FREI	FLANSCHHAELFTE
502	511510008	8	SAE SEALING FLANGE SAE1 1/4-C62-M14 C	SAE-VERSCHLUSSFLANSCH
550	510586708	30	O-RING ARP 568 37,69X3,53 NBR90	O-RING
551	10876373	90	SOCKET HEAD SCREW ISO 4762 M14X45 8	ZYLINDERSCHRAUBE
552	10878799	30	HEX SCREW ISO 4017 M14X45 8.8 FLZN SP	SECHSKANTSCHRAUBE
553	502932608	5	COMPRESSION RING	DRUCKRING
554	502933208	5	O-RING 10X2,2 NBR70	O-RING
600	472531808	12	FITTING EWSD38-S CR6-FREI	VERSCHRAUBUNG
602	471039708	5	FITTING ISO 8434-1 GE 10L M12X1,5 CR6-F	VERSCHRAUBUNG
603	473331308	1	FITTING RSWS22-LM-WD CR6-FREI	VERSCHRAUBUNG
604	471030508	5	FITTING GE 10L M14X1,5 CR6-FREI	VERSCHRAUBUNG
606	472530608	5	FITTING EWSD22-L CR6-FREI	VERSCHRAUBUNG
607	247138602	1	L NECK EL 22L CR6-FREI	L-STUTZEN
609	10665334	1	SCREW PLUG VSTI G11/2 CR6-FREI	VERSCHLUSSSCHRAUBE
610	7407125	1	FITTING ET 35L CR6-FREI	VERSCHRAUBUNG
611	475434608	1	FITTING REDSDN35/15-L CR6-FREI	VERSCHRAUBUNG
612	471031308	4	FITTING XGE22-LM-ED M26X1,5 CR6-FREI	VERSCHRAUBUNG
613	477704008	4	STOPPER PLUG VSTI1/4"ED CR6-FREI	BLINDSTOPFEN
614	7362091	5	FITTING ISO 8434-1 GE 10L G1/4A CR6-FREI	VERSCHRAUBUNG
615	247117702	5	SWIVEL ELBOW EW 12L M18X1,5 CR6-FREI	WINKELSTUTZEN
616	477700208	3	FITTING BUZ 22L CR6-FREI	VERSCHRAUBUNG
617	477402608	3	BOX NUT DIN 3870 AL22 A3P	UEBERWURFMUTTER
618	477401608	1	BOX NUT DIN 3870 AL12 A3C	UEBERWURFMUTTER
619	477700508	1	BLANKING PLUG ISO 8434-1 PL 12L/S CR6-F	VERSCHLUSSSTOPFEN

Pos.	Item	Quantity	Description	Bezeichnung
620	470010908	1	FITTING SNV22-L CR6-FREI	VERSCHRAUBUNG
621	474000908	1	FITTING XSV22-L CR6-FREI	VERSCHRAUBUNG
622	471031008	4	FITTING XGE15-LR-ED CR6-FREI	VERSCHRAUBUNG
623	471035308	1	FITTING XGE12-LR-ED1/4" CR6-FREI	VERSCHRAUBUNG
626	477704208	1	STOP PLUG VSTI1/2"ED CR6-FREI	STOPFEN
627	472330208	4	FITTING EL 10L CR6-FREI	VERSCHRAUBUNG
628	510629008	2	TEST POINT FITTING VKA3 10LM16X1,5 CR6	MESSANSCHLUSS
629	7403569	8	FITTING EW 10L M16X1,5 CR6-FREI	VERSCHRAUBUNG
630	471901108	3	FITTING EGESD10-LR-WD CR6-FREI	VERSCHRAUBUNG
631	477700408	1	BLANKING PLUG ISO 8434-1 PL 10L/S CR6-F	VERSCHLUSSSTOPFEN
632	477401508	1	BOX NUT DIN 3870 AL10 A3P	UEBERWURFMUTTER
634	472300414	2	FITTING EL 15L CR6-FREI	VERSCHRAUBUNG
636	475430108	1	FITTING RED 15/10L CR6-FREI	VERSCHRAUBUNG
641	475431808	3	FITTING RED 15/12L CR6-FREI	VERSCHRAUBUNG
642	472430408	2	FITTING ET 15L M22X1,5 CR6-FREI	VERSCHRAUBUNG
643	7615379	7	FITTING EW 15L CR6-FREE	VERSCHRAUBUNG
644	475431408	1	FITTING REDSD12/10-L CR6-FREI	VERSCHRAUBUNG
645	471903508	1	FITTING EGE 15L G1/2 CR6-FREI	VERSCHRAUBUNG
646	471901308	1	FITTING EGESD18-LR-WD CR6-FREI	VERSCHRAUBUNG
647	247108302	2	SWIVEL ELBOW EW 18L M26X1,5 CR6-FREI	WINKELSTUTZEN
648	475430508	1	FITTING REDSD28/22-L CR6-FREI	VERSCHRAUBUNG
649	477704908	1	STOP PLUG VSTIM14X1,5ED CR6-FREI	STOPFEN
650	471039408	5	FITTING XGE12-LM-ED M18X1,5 CR6-FREI	VERSCHRAUBUNG
651	247128502	1	L NECK EL 18L CR6-FREI	L-STUTZEN
652	475435608	2	FITTING RED 18/15L CR6-FREI SPF	VERSCHRAUBUNG

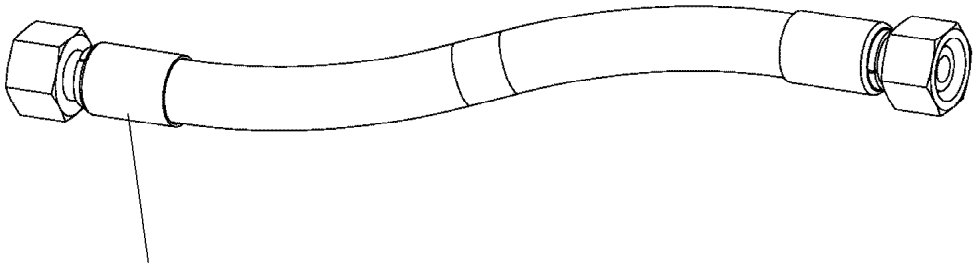

Schlauchnummer
Hose number
Numéro de flexible
Número de flexible
Номера шланга

Die Schlauchnummern auf den Schläuchen entsprechen den Positionen in der Schlauchliste.

The hose numbers from the hoses are in accordance with the items in the hose list.

Les numéros indiqués sur les flexibles correspondent aux repères de la nomenclature des flexibles.

Los números indicados en los flexibles corresponden a las posiciones de la lista de flexibles.

Нанесенные на шлангах номера соответствуют позициям в перечне.

Pos.	Item	Quantity	Description	Bezeichnung
1050	966868508	1	HOSE CPL. 6ST 38X2200	SCHLAUCH KPL.
1051	966745408	1	HOSE CPL. 6ST 38X1750	SCHLAUCH KPL.
1052	966868508	1	HOSE CPL. 6ST 38X2200	SCHLAUCH KPL.
1053	966868608	1	HOSE CPL. 6ST 38X1090	SCHLAUCH KPL.
1054	966868908	1	HOSE CPL. F6000 31X1720	SCHLAUCH KPL.
1055	965155308	1	HOSE CPL. F6000 31X1530	SCHLAUCH KPL.
1056	966869008	1	HOSE CPL. F6000 31X1270	SCHLAUCH KPL.
1057	966869108	1	HOSE CPL. F6000 31X730	SCHLAUCH KPL.
1058	966869208	1	HOSE CPL. F6000 31X870	SCHLAUCH KPL.
1059	963335008	1	HOSE CPL. F6000 31X1180	SCHLAUCH KPL.
1060	966869308	1	HOSE CPL. F6000 31X2020	SCHLAUCH KPL.
1061	966869208	1	HOSE CPL. F6000 31X870	SCHLAUCH KPL.
1062	966869408	1	HOSE CPL. F6000 31X690	SCHLAUCH KPL.
1063	966869508	1	HOSE CPL. F6000 31X670	SCHLAUCH KPL.
1064	966869608	1	HOSE CPL. GH663 38X1480	SCHLAUCH KPL.
1065	966869708	1	HOSE CPL. 1SN 32X2250	SCHLAUCH KPL.
1066	963168508	1	HOSE CPL. 2TE 20X1550	SCHLAUCH KPL.
1067	966339908	1	HOSE CPL. 2TE 20X1160	SCHLAUCH KPL.
1068	929642108	1	HOSE CPL. 2TE 20X700	SCHLAUCH KPL.
1069	928718908	1	HOSE CPL.	SCHLAUCH KPL.
1070	929327608	1	HOSE CPL. 2TE 20X2400	SCHLAUCH KPL.
1071	926057708	1	HOSE CPL. 2TE 10X1300	SCHLAUCH KPL.
1072	926976308	1	HOSE CPL. 2TE 10X1060	SCHLAUCH KPL.
1073	926495408	1	HOSE CPL. 2TE 10X1360	SCHLAUCH KPL.
1074	927566208	1	HOSE CPL. 2TE 10X1200	SCHLAUCH KPL.
1075	927463708	1	HOSE CPL. 2TE 10X1750	SCHLAUCH KPL.
1076	964776408	1	HOSE CPL. 2TE 20X1750	SCHLAUCH KPL.
1077	928046508	1	HOSE CPL. 1SC 8X1260	SCHLAUCH KPL.
1078	966869808	1	HOSE CPL. 1SC 8X1480	SCHLAUCH KPL.
1079	926058108	1	HOSE CPL. 1SC 8X1500	SCHLAUCH KPL.
1080	926743408	1	HOSE CPL. 1SC 8X1020	SCHLAUCH KPL.
1081	964683308	1	HOSE CPL. 1SC 8X1550	SCHLAUCH KPL.
1082	929645008	1	HOSE CPL. 2SN 12X660	SCHLAUCH KPL.
1083	926584708	1	HOSE CPL. 1SC 8X1900	SCHLAUCH KPL.
1084	926968008	1	HOSE CPL. 1SC 8X1600	SCHLAUCH KPL.
1085	928008508	1	HOSE CPL. 1SC 8X1340	SCHLAUCH KPL.
1086	926584308	1	HOSE CPL. 1SC 8X1650	SCHLAUCH KPL.
1087	927378108	1	HOSE CPL. 1SC 8X1360	SCHLAUCH KPL.
1088	966869908	1	HOSE CPL. 2TE 12X1300	SCHLAUCH KPL.
1089	928027708	1	HOSE CPL. 2TE 12X800	SCHLAUCH KPL.
1090	926096908	1	HOSE CPL. 1SC 8X400	SCHLAUCH KPL.
1091	927610908	1	HOSE CPL. 2TE 10X450	SCHLAUCH KPL.
1092	927610808	1	HOSE CPL. 2TE 10X540	SCHLAUCH KPL.
1093	961798808	1	HOSE CPL. 2TE 12X2700	SCHLAUCH KPL.
1094	929322408	1	HOSE CPL. 2SN 8X2500	SCHLAUCH KPL.
1095	923016908	1	HOSE CPL. 2SN 8X2300	SCHLAUCH KPL.
1096	928755608	1	HOSE CPL. 2TE 10X560	SCHLAUCH KPL.
1097	962172208	1	HOSE CPL. 2TE 8X350	SCHLAUCH KPL.
1098	929736808	1	HOSE CPL. 2TE 8X500	SCHLAUCH KPL.
1099	966870008	1	HOSE CPL. HPC 4X960	SCHLAUCH KPL.

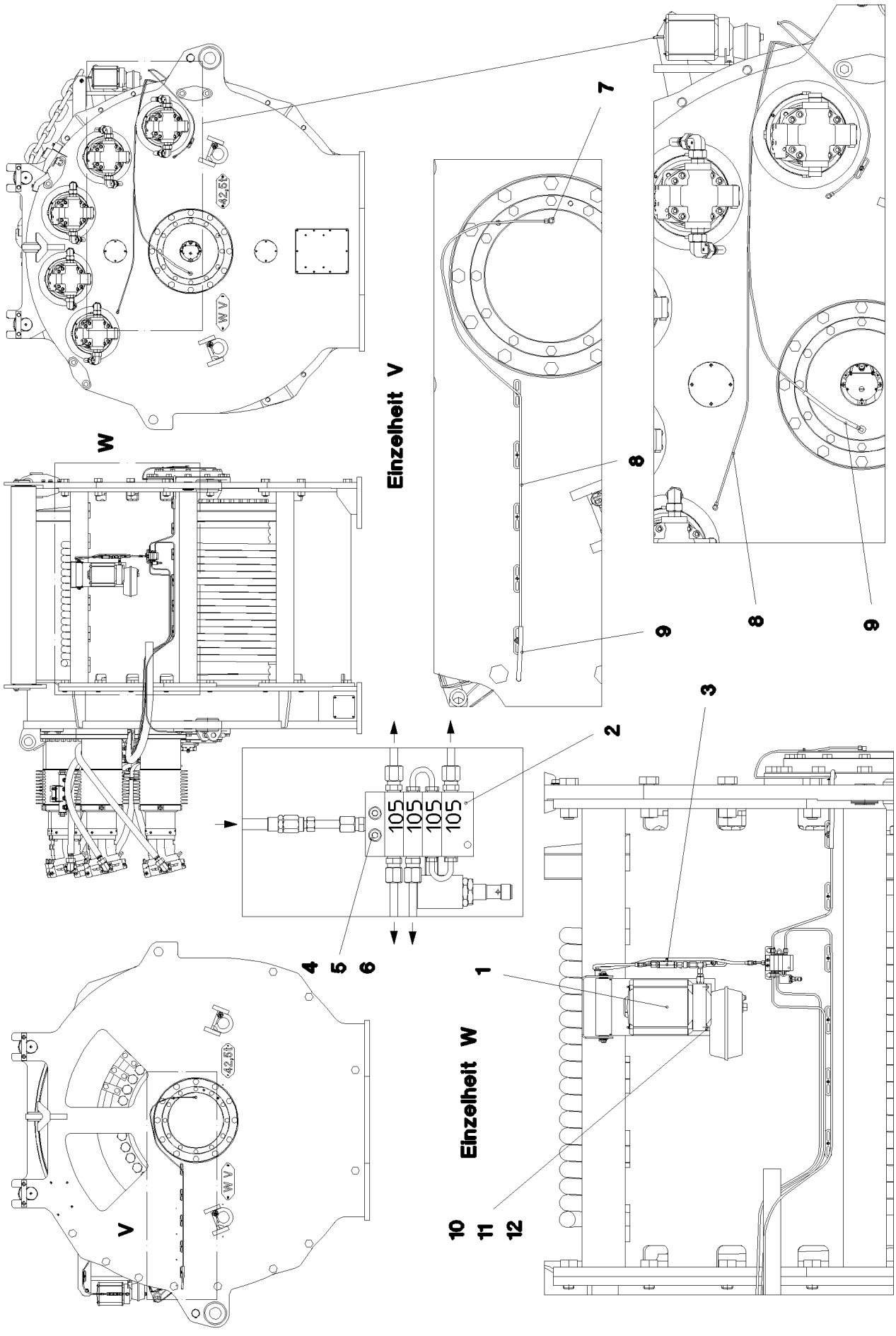
W
Einzelheit V
7
8
9
105
105
105
105
1
2
3
4
5
6
10
11
12
Einzelheit W
V

Pos.	Item	Quantity	Description	Bezeichnung
1	11114000	1	ELECTRIC PUMP EP-1 ⇨ ❑ 340	ELEKTROPUMPE
2	11005865	1	DISTRIBUTION BLOCK MX-F 5/4	VERTEILERKOMBINATION
3	774375108	1	PASSAGE NIPPLE BLOCK ⇨ ❑ 122	DURCHGANGSNIPPELBLOCK
4	12204614	2	SOCKET HEAD SCREW ISO 4762 M5X35 8.8	ZYLINDERSCHRAUBE
5	10875620	2	HEX NUT ISO 4032 M5 8 480H SPF	SECHSKANTMUTTER
6	10197808	2	WASHER ISO 7089 5 200HV ZNNI-480H	SCHEIBE
7	774373808	4	FITTING WE 6LL M10x1	VERSCHRAUBUNG
8	10873149	13	POLYAMID PIPE DIN 73378 6X1,5 PA 12-HL	POLYAMIDROHR
9	510510908	1	HYDRAULIC HOSE DIN EN 854 DN6-2TE	HYDRAULIKSCHLAUCH
10	10197831	2	HEX SCREW ISO 4017 M8X25 8.8 ZNNI-480	SECHSKANTSCHRAUBE
11	12103465	4	WASHER ISO 7089 8 300HV ZNNI-480H SPF	SCHEIBE
12	11693875	2	HEX NUT ISO 4032 M8 8 480H SPF	SECHSKANTMUTTER

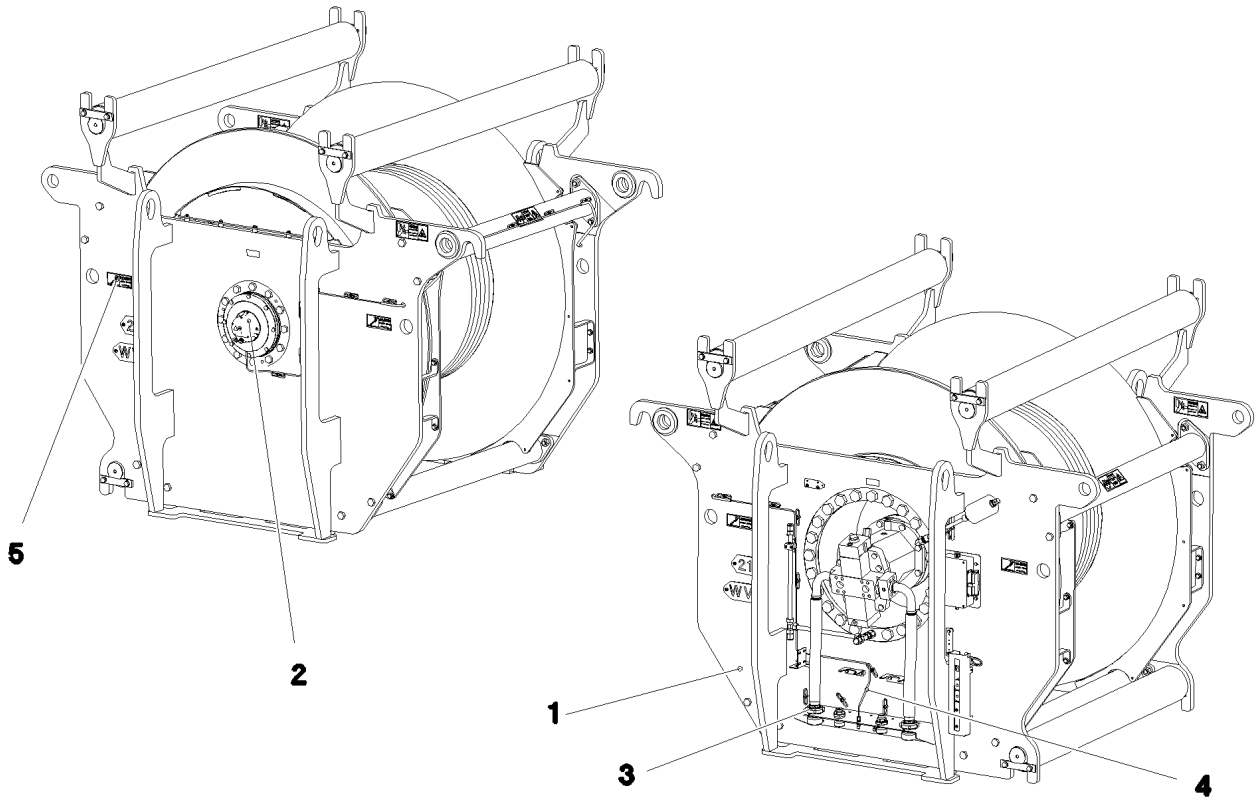

Pos.	Item	Quantity	Description	Bezeichnung
1	915753308	1	WINCH 6 PRE-ASSEMBLY ⇨ ❑ 1209	WINDE 6 VORM.
2	915750108	1	ELECTRIC FOR WINCH 6 ⇨ ❑ 1228	ELEKTRIK WINDE 6
3	915733008	1	AUX.HYDRAULIC WINCH 6 ⇨ ❑ 1231	ZUSATZHYDRAULIK WINDE 6
4	917016708	1	CENTRAL LUBRICATING SYSTEM WINDE 6 ⇨ ❑ 1236	ZENTRALSCHMIERANLAGE
5	917943508	1	SIGNS	BESCHILDERUNG
(1)	978674608	4	SIGN 208X88 KLEBEFOLIE SPF	SCHILD
(2)	97053409	2	SIGN 208X88 KLEBEFOLIE	SCHILD
(3)	978687408	4	SIGN 158X68 KLEBEFOLIE SPF	SCHILD

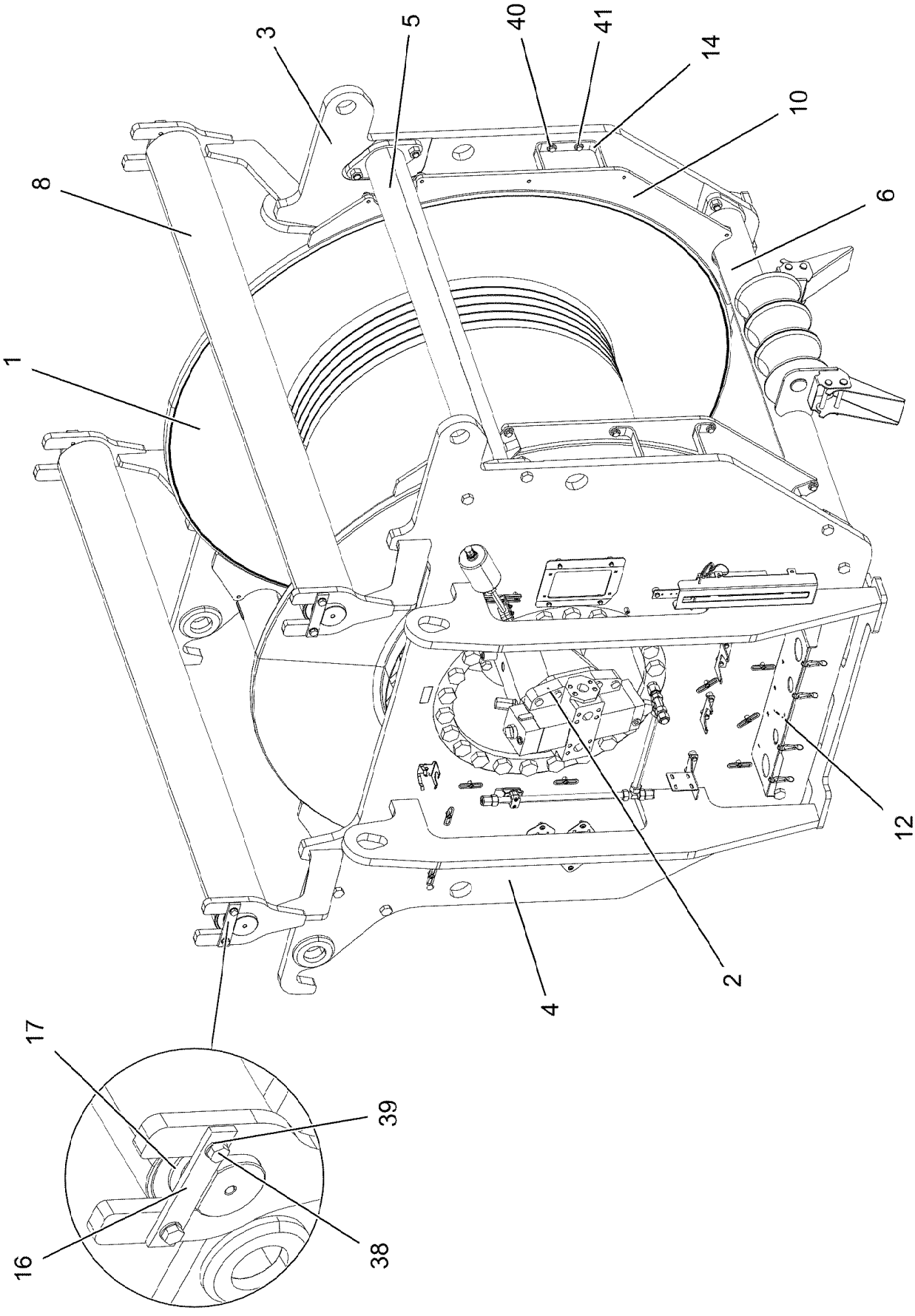

13.12.2021 070655 LIEBHERR	**etk_en_de_098405 LR 13000** **WINCH 6 PRE-ASSEMBLY** **WINDE 6 VORM.**	❑ 1209 (1/6) **915753308**

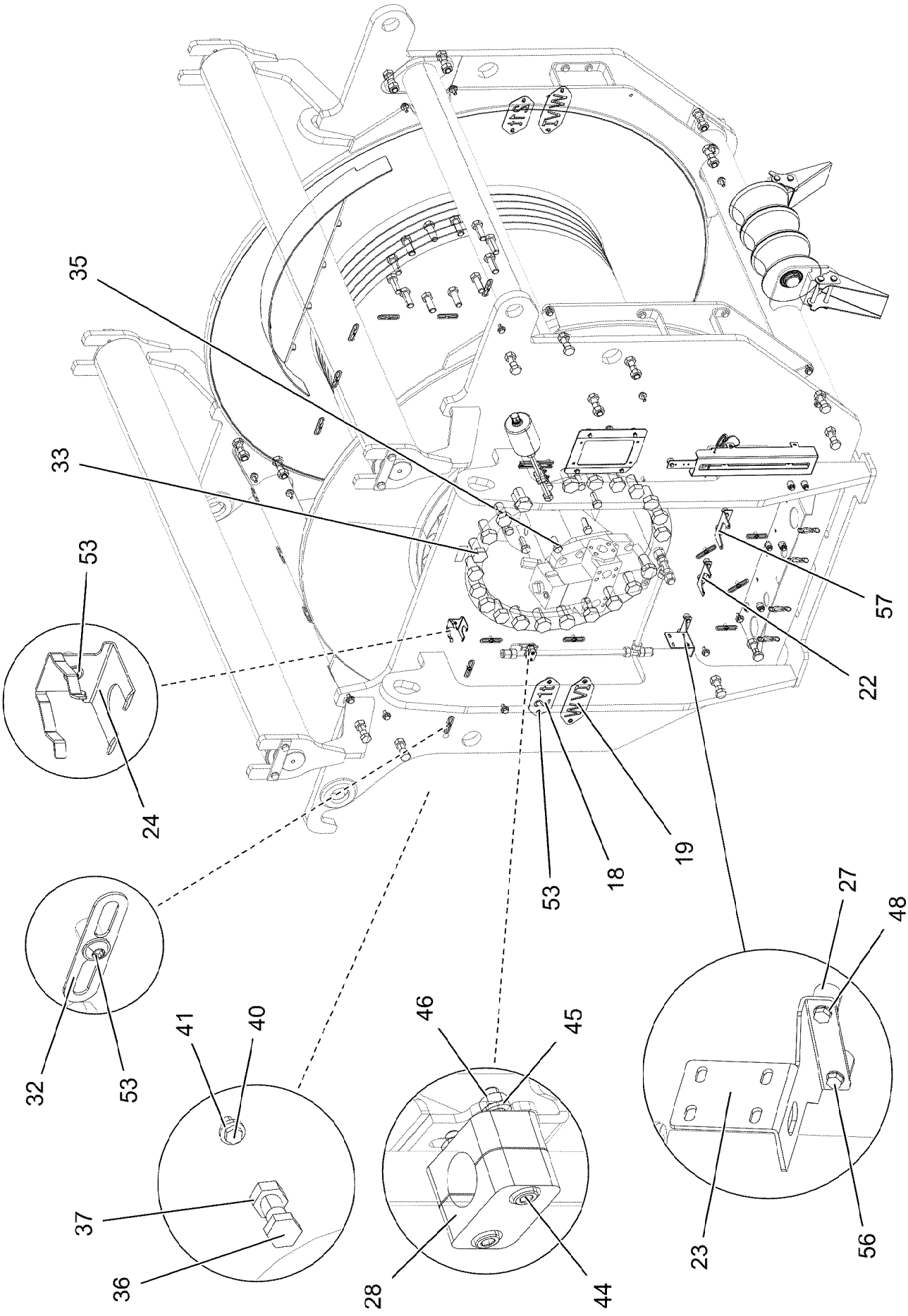

13.12.2021 070656 LIEBHERR	**etk_en_de_098405 LR 13000** **WINCH 6 PRE-ASSEMBLY** **WINDE 6 VORM.**	❑ 1210 (2/6) **915753308**

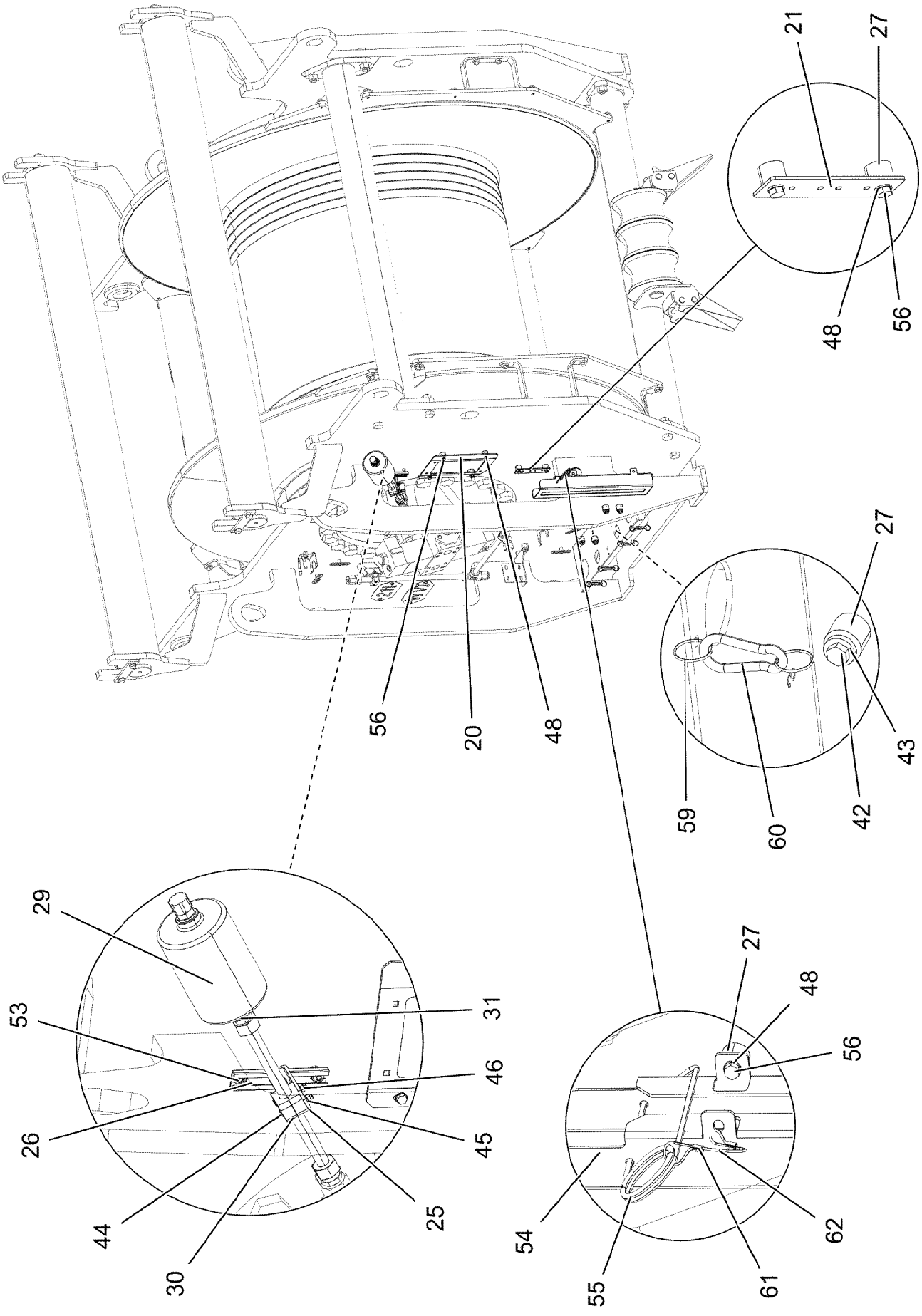

13.12.2021 070345 LIEBHERR	**etk_en_de_098405 LR 13000** **WINCH 6 PRE-ASSEMBLY** **WINDE 6 VORM.**	❑ 1211 (3/6) **915753308**

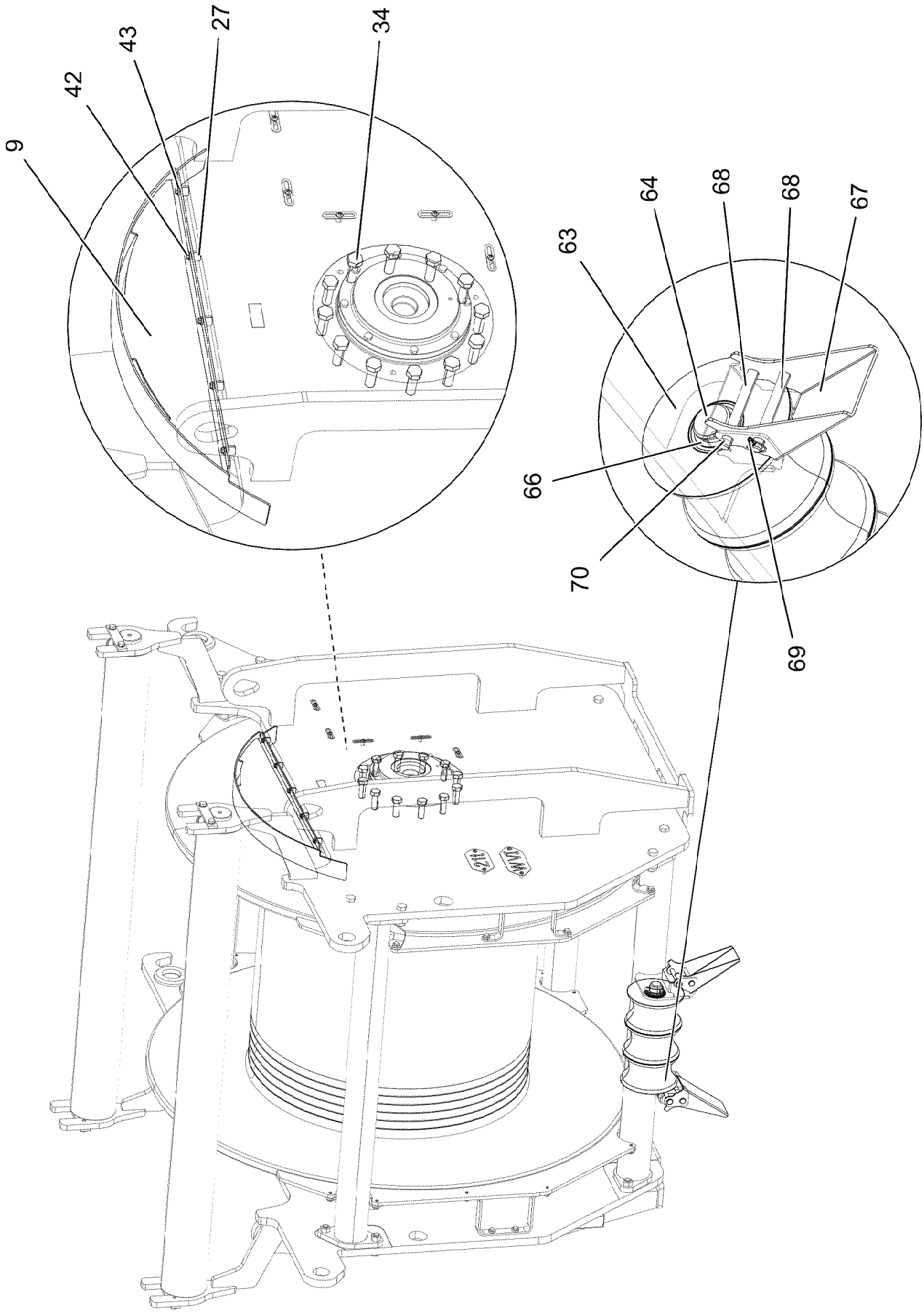

13.12.2021 070348	**etk_en_de_098405 LR 13000**	1212 (4/6)
LIEBHERR	**WINCH 6 PRE-ASSEMBLY** **WINDE 6 VORM.**	**915753308**

Pos.	Item	Quantity	Description	Bezeichnung
1	90005001	1	COMPACT ROPE WINCH KSW 800/1744 LIEB ⇨ ❑ 1215	KOMPAKTSEILWINDE
2	10220059	1	VARIABLE DISPLACEMENT MOTOR A6VM 5 ⇨ ❑ 1222	VERSTELLMOTOR
3	966465908	1	SIDE PLATE WELDED CONSTR. LEFT	SEITENSCHEIBE SCHWK.LI.
4	966466008	1	SIDE PLATE WELDED CONSTR.RIGHT	SEITENSCHEIBE SCHWK.RE.
5	963376508	2	AXLE WELDED	ACHSE SCHWK.
6	96015525	1	AXLE WELDED	ACHSE SCHWK.
7	966466208	1	CROSS-MEMBER	TRAVERSE SCHWK.
8	966344208	2	SAFETY ROLLER CPL.	SCHUTZWALZE KPL.
9	964067608	1	HAND QUARD WELDED	HANDSCHUTZ SCHWK.
10	97004375	2	PLATE 15X1660X704 S355MC	BLECH
11	97004376	2	PLATE 15X1675X689 S355MC	BLECH
12	97004377	1	PLATE 4X313X957 S315MC FE//ZNNI8//CN//T	BLECH
14	974445908	2	PLATE 8X636X40 S355MC FE//ZNNI8//CN//T	BLECH
15	974446008	2	PLATE 8X709X40 S355MC FE//ZNNI8//CN//T	BLECH
16	952364008	4	AXLE HOLDER 10X40X210 S355MC FE//ZNNI	ACHSHALTER
17	971669808	4	WASHER 5X130X130 S355MC FE//ZNNI8//C	SCHEIBE
18	975565008	2	PLATE 200X100 DC01 FE//ZNNI8//CN//T0	BLECH
19	97004379	2	PLATE 2X250X100 DC01 FE//ZNNI8//CN//T0	BLECH
20	953717608	1	PLATE 4X290X230 S315MC FE//ZNNI8//CN//T	BLECH
21	975500808	1	PLATE 3X150X40 S355MC FE//ZNNI8//CN//T	BLECH
22	977929608	1	PLATE 4X98X115 S315MC FE//ZNNI8//CN//T	BLECH
23	97019039	1	PLATE 168X177 S315MC FE//ZNNI8//CN//T0	BLECH
24	97037694	1	PLATE 192X126 DC01 FE//ZNNI8//CN//T0	BLECH
25	975985808	1	PLATE 4X40X113 S315MC	BLECH
26	954117308	1	MOUNTING RAIL X0	TRAGSCHIENE
27	953873408	25	SLEEVE 25X20 11SMN37 FE//ZNNI8//CN//T0	HUELSE
28	602008508	2	CLAMP-HALF DIN 3015-1 L 3 R 22 PP SW	KLEMMHAELFTE
29	502666408	1	COMPRESSED AIR VESSEL 1L 10BAR	DRUCKLUFTBEHAELTER
30	602008408	2	CLAMP-HALF DIN 3015-1 L 3 G 20 PP SW	KLEMMHAELFTE
31	471031108	1	FITTING GE 18L M22X1,5 CR6-FREI	VERSCHRAUBUNG
32	953650008	14	CABLE CLAMP DC01 FE//ZNNI8//CN//T0	KABELHALTER
33	10288698	22	HEX SCREW ISO 4017 M36X70 10.9 FLZN SP	SECHSKANTSCHRAUBE
34	4062144	12	HEX SCREW ISO 4017 M24X70 10.9 FLZN SP	SECHSKANTSCHRAUBE
35	406604008	8	HEX SCREW ISO 4017 M20X55 10.9 FLZN SP	SECHSKANTSCHRAUBE
36	12219311	16	HEX SCREW ISO 4017 M24X80 8.8 FLZN SP	SECHSKANTSCHRAUBE
37	10425688	16	HEX NUT ISO 4032 M24 10 FLZN SPF	SECHSKANTMUTTER
38	12214938	8	HEX SCREW ISO 4017 M16X35 8.8 FLZN SP	SECHSKANTSCHRAUBE
39	10289806	8	WASHER ISO 7089 16 300HV FLZN SPF	SCHEIBE
40	11631742	32	HEX SCREW ISO 4017 M12X30 8.8 FLZN SP	SECHSKANTSCHRAUBE
41	10006370	32	WASHER DIN 7349 13 200HV FLZN SPF	SCHEIBE
42	12216205	11	HEX SCREW ISO 4017 M8X18 8.8 480H SPF	SECHSKANTSCHRAUBE
43	11840501	11	WASHER DIN 7349 8,4 200HV 480H SPF	SCHEIBE
44	10875592	4	SOCKET HEAD SCREW ISO 4762 M6X45 8.8	ZYLINDERSCHRAUBE
45	10197771	8	WASHER ISO 7089 6 200HV ZNNI-480H SPF	SCHEIBE
46	10197764	4	HEX NUT ISO 4032 M6 10 ZNNI-480H SPF	SECHSKANTMUTTER
47	409707008	1	HAMMER HEAD BOLT M8X20 8.8 480H SPF	HAMMERKOPFSCHRAUBE
48	12103465	15	WASHER ISO 7089 8 300HV ZNNI-480H SPF	SCHEIBE
49	11693875	1	HEX NUT ISO 4032 M8 8 480H SPF	SECHSKANTMUTTER
53	12102696	25	BUTTON HEAD SCREW ISO 7380-2 M8X10 0	HALBRUNDKOPFSCHRAUBE
54	97014700	1	PLATE 3X561X265 DC01 FE//ZNNI8//CN//TO	BLECH
55	433102508	1	RETAINING SPRING 5X122 ISO 2081 FE/ZN8/	SICHERUNGSFEDER
56	11651612	14	HEX SCREW ISO 4017 M8X16 8.8 480H SPF	SECHSKANTSCHRAUBE
57	950430808	1	HOLDER S315MC FE//ZNNI8//CN//T0	HALTER
59	12101869	8	KEY RING 25X1,5 ST FE/ZN8/CN	SCHLUESSELRING
60	744010208	4	SNAP HOOK DIN 5299 C 60X6-120KG ST V	KARABINERHAKEN
61	11170565	2	FERRULE 2 CU	PRESSKLEMME
62	11160431	0.25	ROPE 2 2,3KN EDELSTAHL	SEIL

Pos.	Item	Quantity	Description	Bezeichnung
63	96060213	3	ROLLER CPL. ⇨ ❑ 1227	ROLLE KPL.
64	97034841	1	PIN 65.0X485 35NICRMOV125 SPF	BOLZEN
65	10180375	1	SPLIT PIN ISO 1234 10X80 St 480H SPF	SPLINT
66	97037375	3	DISTANCE WASHER 1X70X70 X5CRNI18-10	DISTANZSCHEIBE
67	97088665	2	PLATE 4X285X354 S315MC FE//ZNNI8//CN//T	BLECH
68	97047665	4	PIN WITH HEAD 25.0X145 S355J2G3C+C FE	BOLZEN MIT KOPF
69	10180879	2	SAFETY PLUG W HINGE-LID 4X24X3,8X20 4	SICHERHEITSKLAPPSTECKER
70	433003608	2	SPLIT PIN ISO 1234 3,2X25 ST A3C	SPLINT

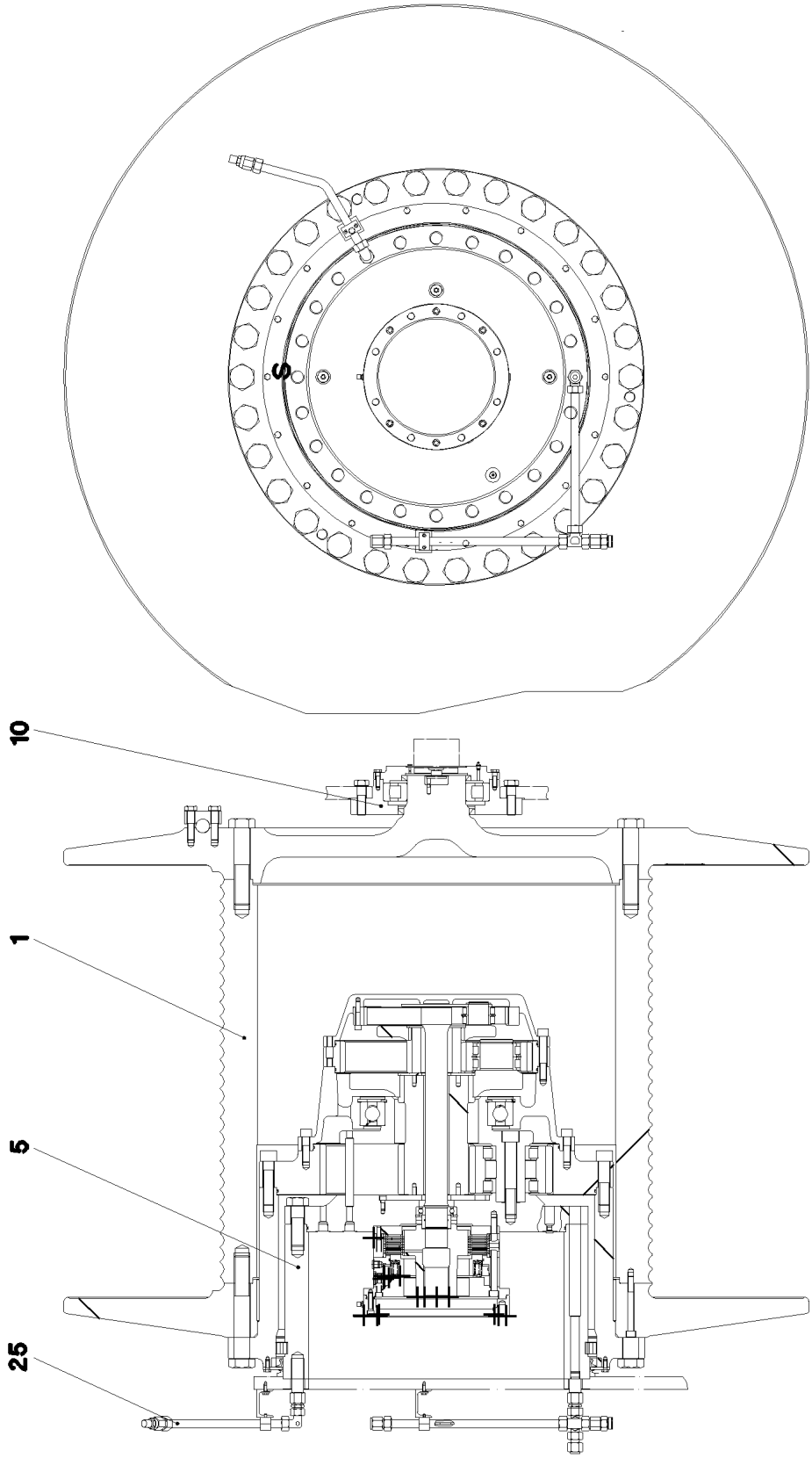
S
10
1
5
25

Pos.	Item	Quantity	Description	Bezeichnung
1	968419501	1	ROPE DRUM ⇨ ❑ 1217	SEILTROMMEL
5	90004983	1	PLANETARY GEARBOX 3-STUFIG ⇨ ❑ 1218	PLANETENGETRIEBE
10	968419601	1	DRUM BEARING ⇨ ❑ 1220	TROMMELLAGERUNG
25	968822801	1	OIL-GAUGING INSTRUMENT ⇨ ❑ 1221	OELMESSEINRICHTUNG

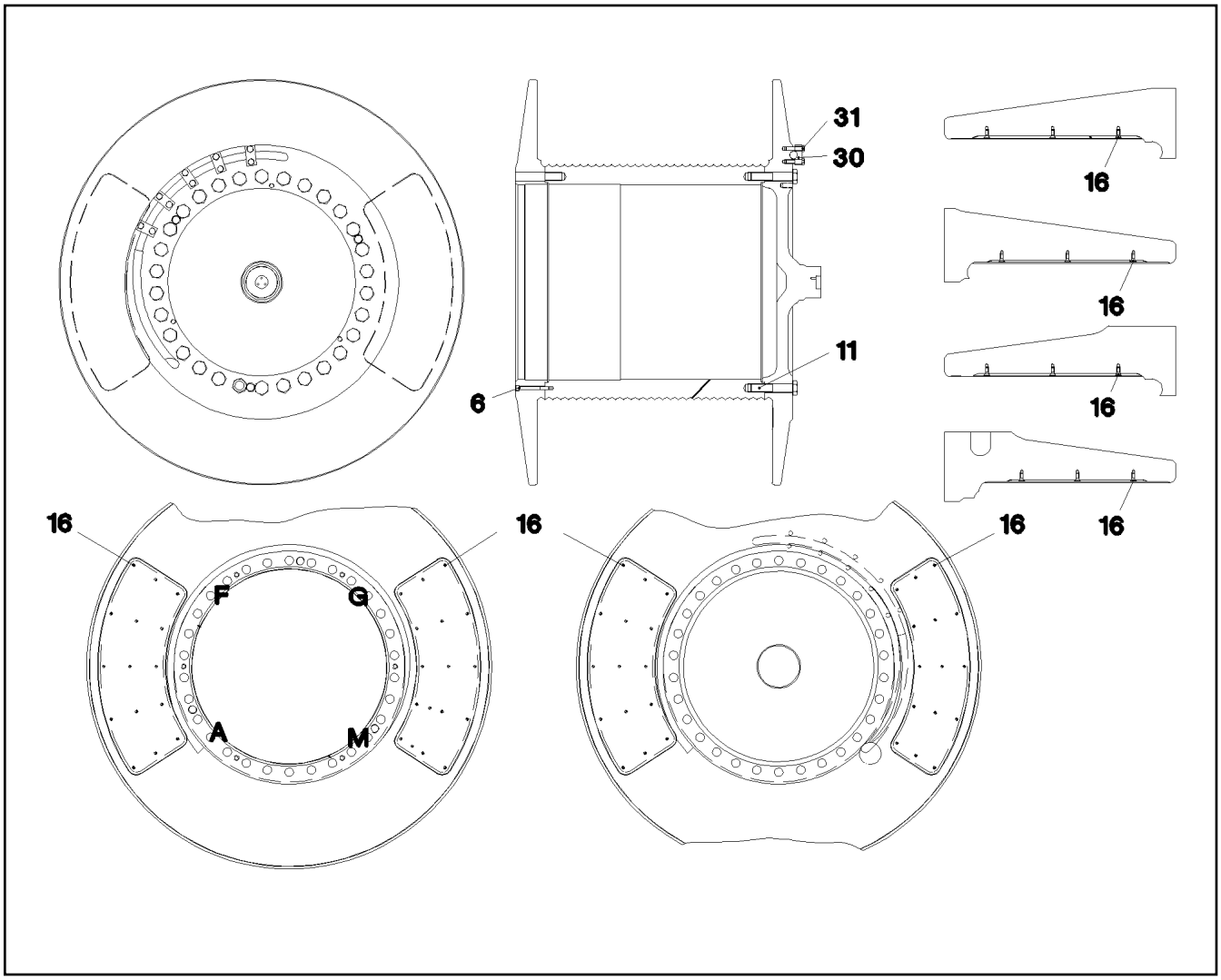

Pos.	Item	Quantity	Description	Bezeichnung
6	404318501	6	SOCKET HEAD SCREW ISO 4762 M16X150 1	ZYLINDERSCHRAUBE
11	406269008	30	HEX SCREW ISO 4014 M42X210 10.9	SECHSKANTSCHRAUBE
16	10875551	62	COUNTERSUNK SCREW DIN 7991 M6X16 8	SENKSCHRAUBE
30	968492401	5	CLAMPING PIECE 38	KLEMMSTUECK
31	406205801	10	HEX SCREW ISO 4014 M20X80 10.9 A3C SP	SECHSKANTSCHRAUBE

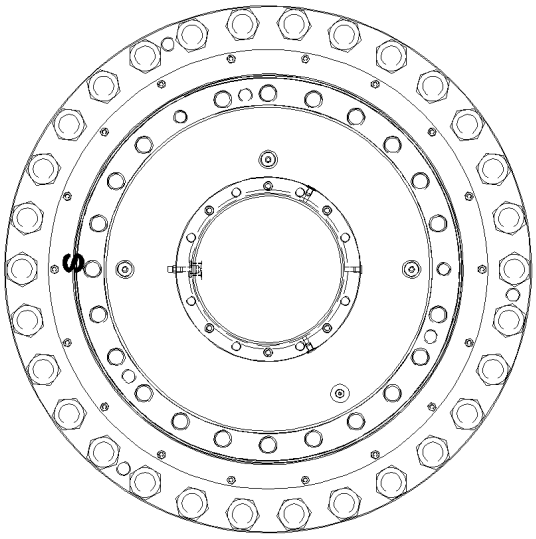

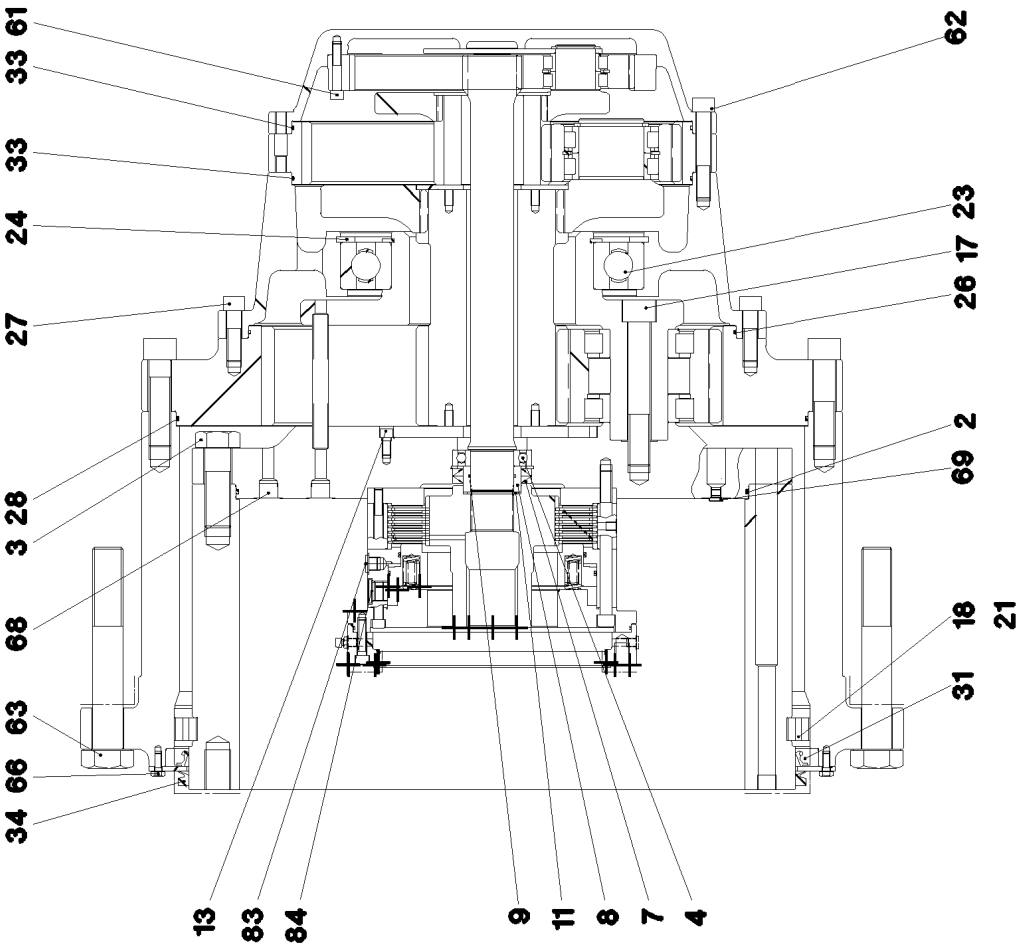
61
33
33
24
27
28
3
68
63
66
34
62
23
17
26
2
69
18
21
31
13
83
84
9
11
8
7
4

Pos.	Item	Quantity	Description	Bezeichnung
2	761036003	1	O-RING 680X5 NBR 70	O-RING
3	406219401	22	HEX SCREW ISO 4014 M36X110 10.9 A3C SP	SECHSKANTSCHRAUBE
4	745141201	1	DEEP GROOVE BALL BEARING DIN 625 621	RILLENKUGELLAGER
7	710027101	2	ROTARY SHAFT LIP SEAL DIN 3760 A 80X1	RADIALWELLENDICHTRING
8	968478401	1	SLEEVE MIT RINGNUT 60X8 -20MnCr5	LAUFRING
9	726411301	1	O-RING 60X3 NBR 70	O-RING
11	10171588	1	LOCKING RING DIN 471 60X2 FLZNNC-120H	SICHERUNGSRING
13	11002747	1	SOCKET HEAD SCREW ISO 4762 M12X25 10	ZYLINDERSCHRAUBE
17	11903131	5	SOCKET HEAD SCREW ISO 4762 M30X200	ZYLINDERSCHRAUBE
18	747004501	65	CYL.ROLLER DIN 5402-1 32X32	ZYLINDERROLLE
21	797028401	65	INTERMEDIATE PART	ZWISCHENSTUECK
23	745123801	1	DEEP GROOVE BALL BEARING DIN 625 605	RILLENKUGELLAGER
24	428110701	1	LOCKING RING DIN 472 420X7	SICHERUNGSRING
26	726455601	1	O-RING 640X4 NBR 70	O-RING
27	404321301	24	SOCKET HEAD SCREW ISO 4762 M20X70 1	ZYLINDERSCHRAUBE
28	761060703	1	O-RING 850X5 NBR 70	O-RING
31	10166573	1	ROTARY SHAFT LIP SEAL TRJ 840X904X25	RADIALWELLENDICHTRING
33	726450801	2	O-RING 530X4 NBR 70	O-RING
34	10166574	1	V-RING 840 NBR	V-RING
61	10651788	24	SOCKET HEAD SCREW ISO 4762 M12X65 10	ZYLINDERSCHRAUBE
62	4601371	24	SOCKET HEAD SCREW ISO 4762 M20X120	ZYLINDERSCHRAUBE
63	406268408	30	HEX SCREW ISO 4014 M42X280 10.9 FLZN	SECHSKANTSCHRAUBE
66	10299578	18	HEX SCREW ISO 4017 M10X25 10.9 FLZN SP	SECHSKANTSCHRAUBE
68	477705808	3	STOP PLUG VSTIM26X1,5ED CR6-FREI	STOPFEN
69	477704908	1	STOP PLUG VSTIM14X1,5ED CR6-FREI	STOPFEN
83	477705108	1	STOP PLUG VSTIM18X1,5ED CR6-FREI	STOPFEN
84	477705608	1	STOP PLUG VSTIM27X2ED CR6-FREI	STOPFEN

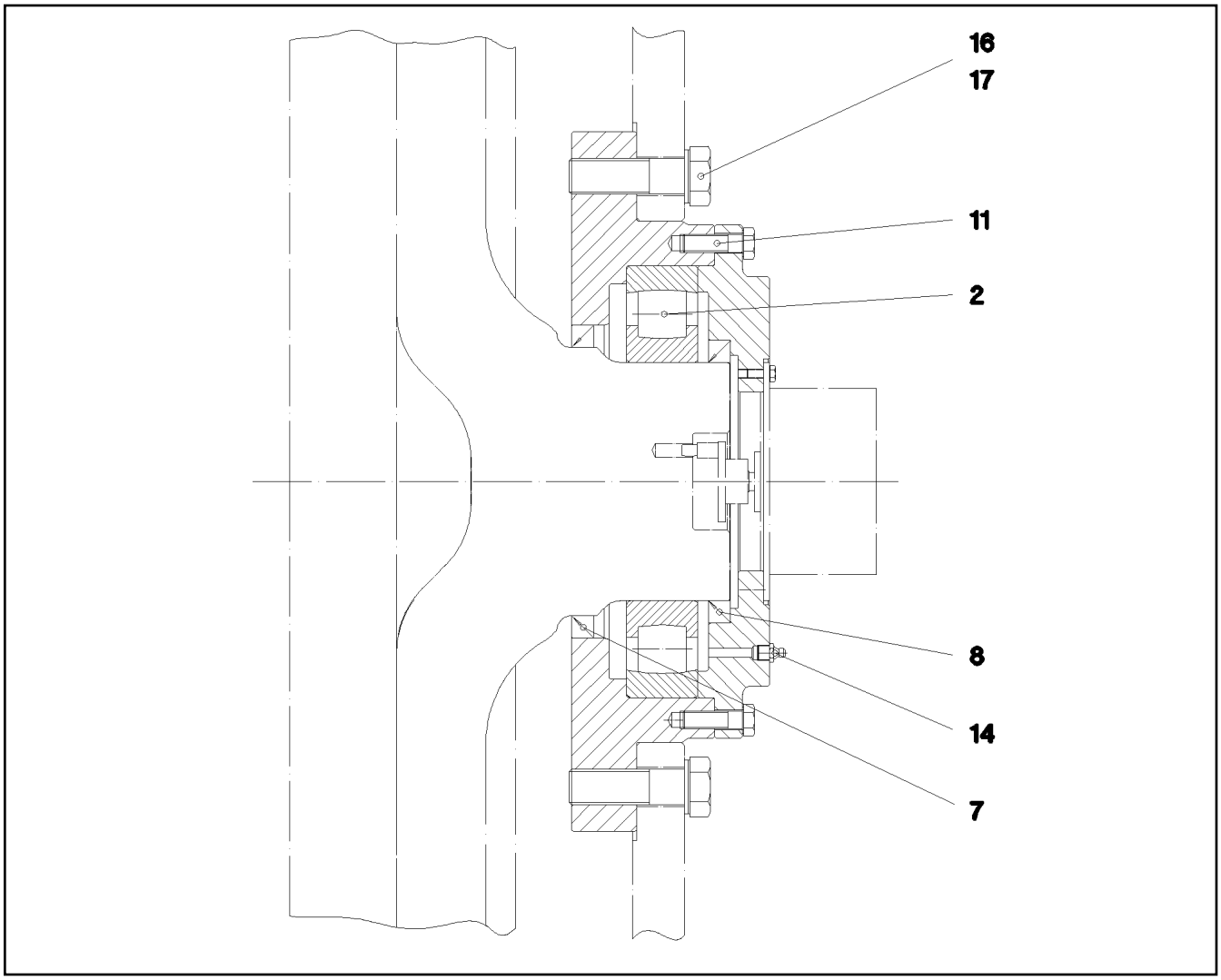

Pos.	Item	Quantity	Description	Bezeichnung
2	746002401	1	SELF-ALIGNING ROLLER BEARING DIN 635	PENDELROLLENLAGER
7	710035908	1	ROTARY SHAFT LIP SEAL DIN 3760 A 180X2	RADIALWELLENDICHTRING
8	710033508	1	ROTARY SHAFT LIP SEAL DIN 3760 A 160X1	RADIALWELLENDICHTRING
11	11002727	8	HEX SCREW ISO 4017 M12X40 10.9 FLZN SP	SECHSKANTSCHRAUBE
14	7743242	1	HYDRAULIC-TYPE LUBRICAT.NIPPLE DIN 71	KEGELSCHMIERNIPPEL
16	4901595	12	HEX SCREW ISO 4017 M24X80 10.9 FLZN SP	SECHSKANTSCHRAUBE
17	423902508	12	LOCK WASHER VS 24	SICHERUNGSSCHEIBE

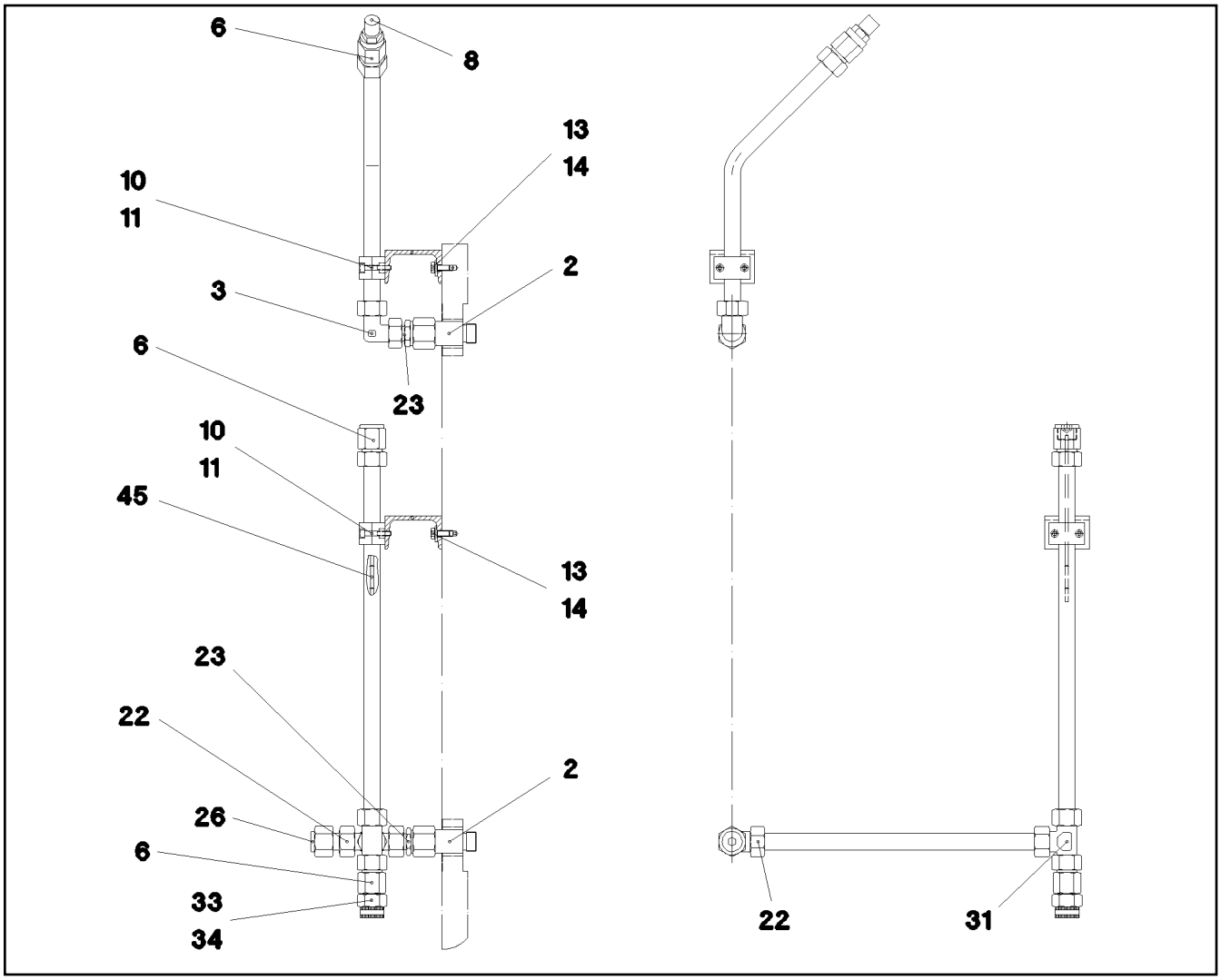

Pos.	Item	Quantity	Description	Bezeichnung
2	521204808	2	O-RING 23X2 NBR70	O-RING
3	472530608	1	FITTING EWSD22-L CR6-FREI	VERSCHRAUBUNG
6	470730208	3	FITTING XGAI22-LM CR6-FREI	VERSCHRAUBUNG
8	721108801	1	VENTILATION UNIT Steel CR6-FREI	BE- UND ENTLUEFTUNGSFILTE
10	602008508	4	CLAMP-HALF DIN 3015-1 L 3 R 22 PP SW	KLEMMHAELFTE
11	10875590	4	SOCKET HEAD SCREW ISO 4762 M6X35 8.8	ZYLINDERSCHRAUBE
13	11651767	2	HEX SCREW ISO 4017 M8X20 8.8 480H SPF	SECHSKANTSCHRAUBE
14	420300108	4	WASHER DIN 434 9,5 ST A3C	SCHEIBE
22	472260501	1	FITTING A3C	VERSCHRAUBUNG
23	471031308	2	FITTING XGE22-LM-ED M26X1,5 CR6-FREI	VERSCHRAUBUNG
26	477704208	1	STOP PLUG VSTI1/2"ED CR6-FREI	STOPFEN
31	247138602	1	L NECK EL 22L CR6-FREI	L-STUTZEN
33	789011908	1	OIL DRAIN PLUG M26X1,5	OELABLASSSCHRAUBE
34	710105908	1	SEALING RING DIN 7603 A27X32X2 CU	DICHTRING
45	927692101	1	OIL DIPSTICK	OELMESSSTAB

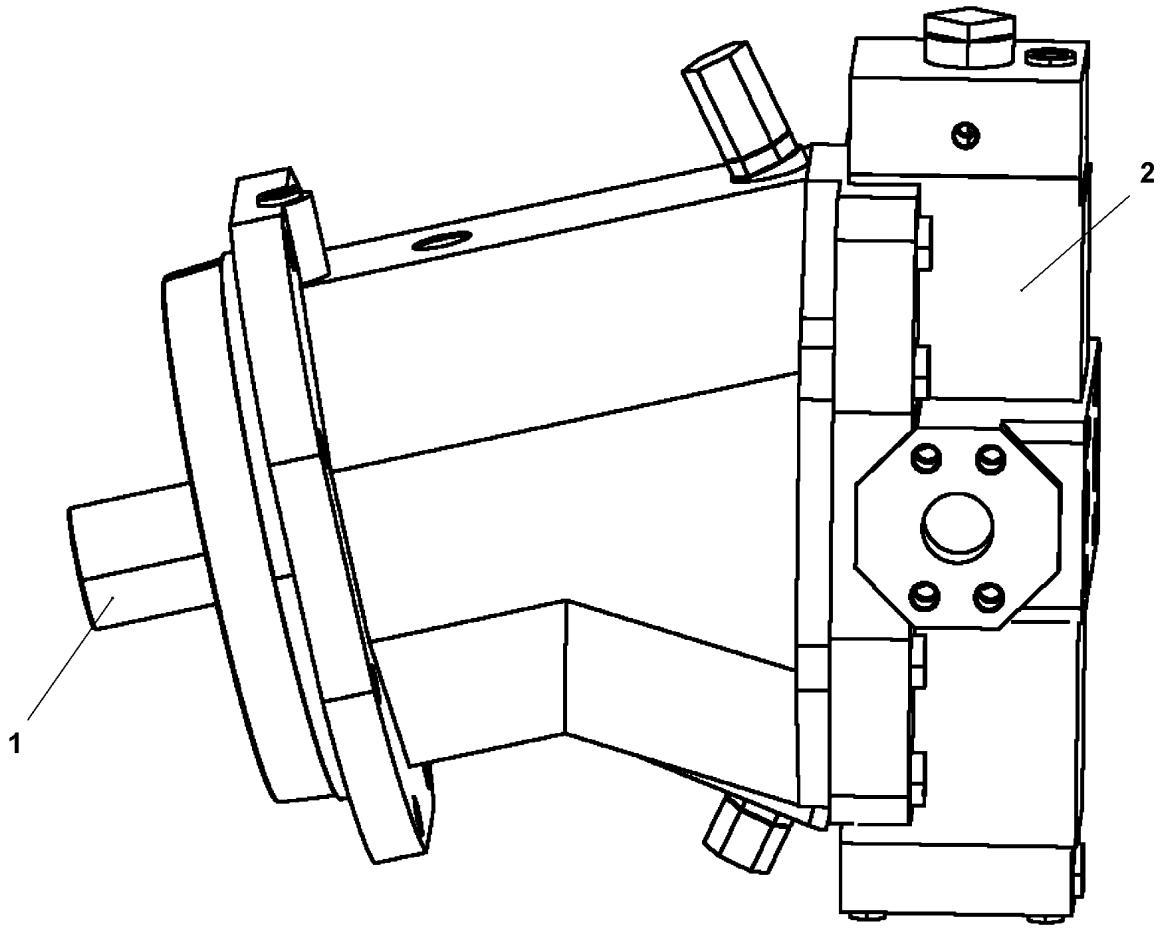

Pos. 3

Pos.	Item	Quantity	Description	Bezeichnung
1	10467818	1	DRIVING GEAR ⇨ ❑ 1223	TRIEBWERK
2	10678412	1	ADJUSTMENT ⇨ ❑ 1224	VERSTELLUNG
3	10678413	1	FLUSH-/FEED PRESSURE VALVE	SPUEL + SPEISEDRUCKVENTIL

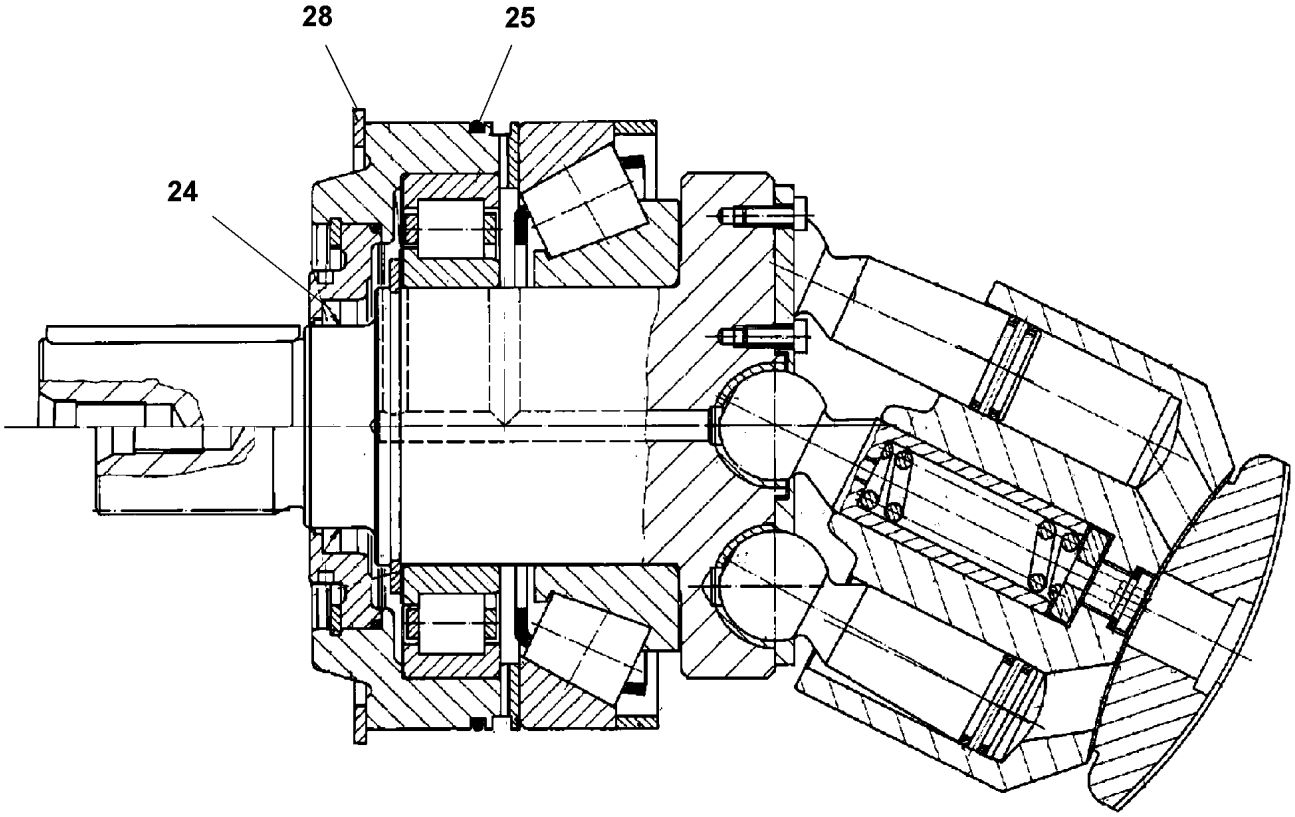

Pos.	Item	Quantity	Description	Bezeichnung
24	10467835	1	SHAFT SEAL BAFSL 80X100X7 FPM 75 V 59	WELLENDICHTRING
25	570452108	1	O-RING 230X5 NBR90	O-RING
28	7373002	1	LOCKING RING 240X5	SICHERUNGSRING

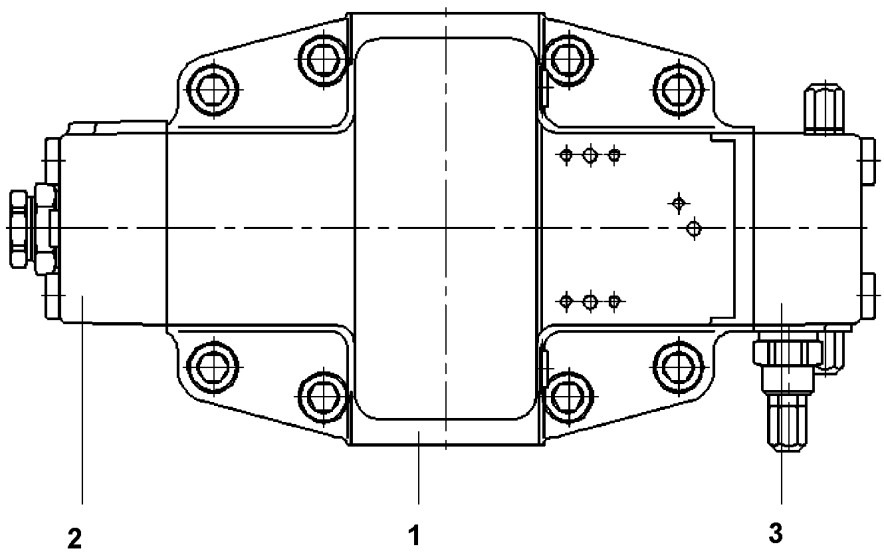

Pos.	Item	Quantity	Description	Bezeichnung
1	10678416	1	ADJUSTING PIECE	VERSTELLTEIL
(15)	501208508	1	O-RING ARP 568 304,39X3,53 NBR70	O-RING
2	10467820	1	CONTROL ELEMENT ⇨ ❑ 1225	STEUERTEIL
3	10678417	1	COVER ⇨ ❑ 1226	DECKEL

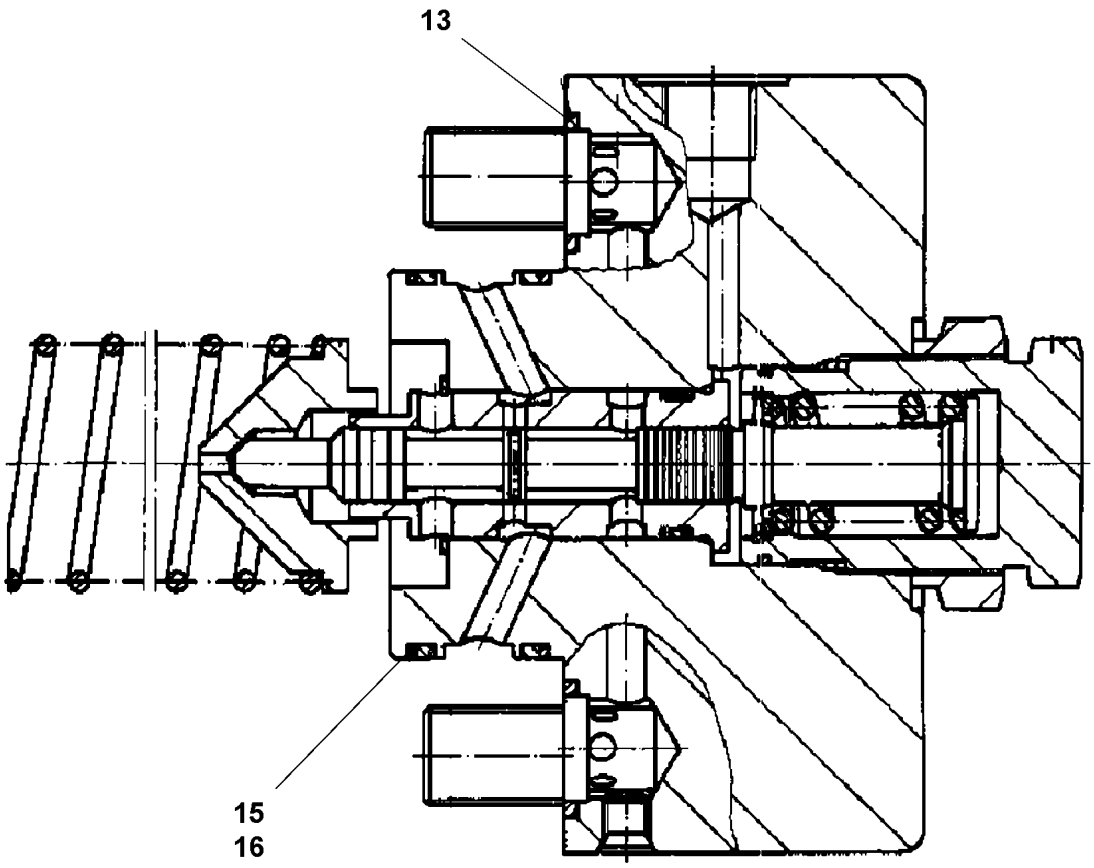

Pos.	Item	Quantity	Description	Bezeichnung
13	510710108	2	O-RING ARP 568 17,12X2,62 NBR90	O-RING
15	514598308	2	O-RING ARP 568 56,82X2,62 NBR90	O-RING
16	10333578	2	SUPPORTING RING	STUETZRING

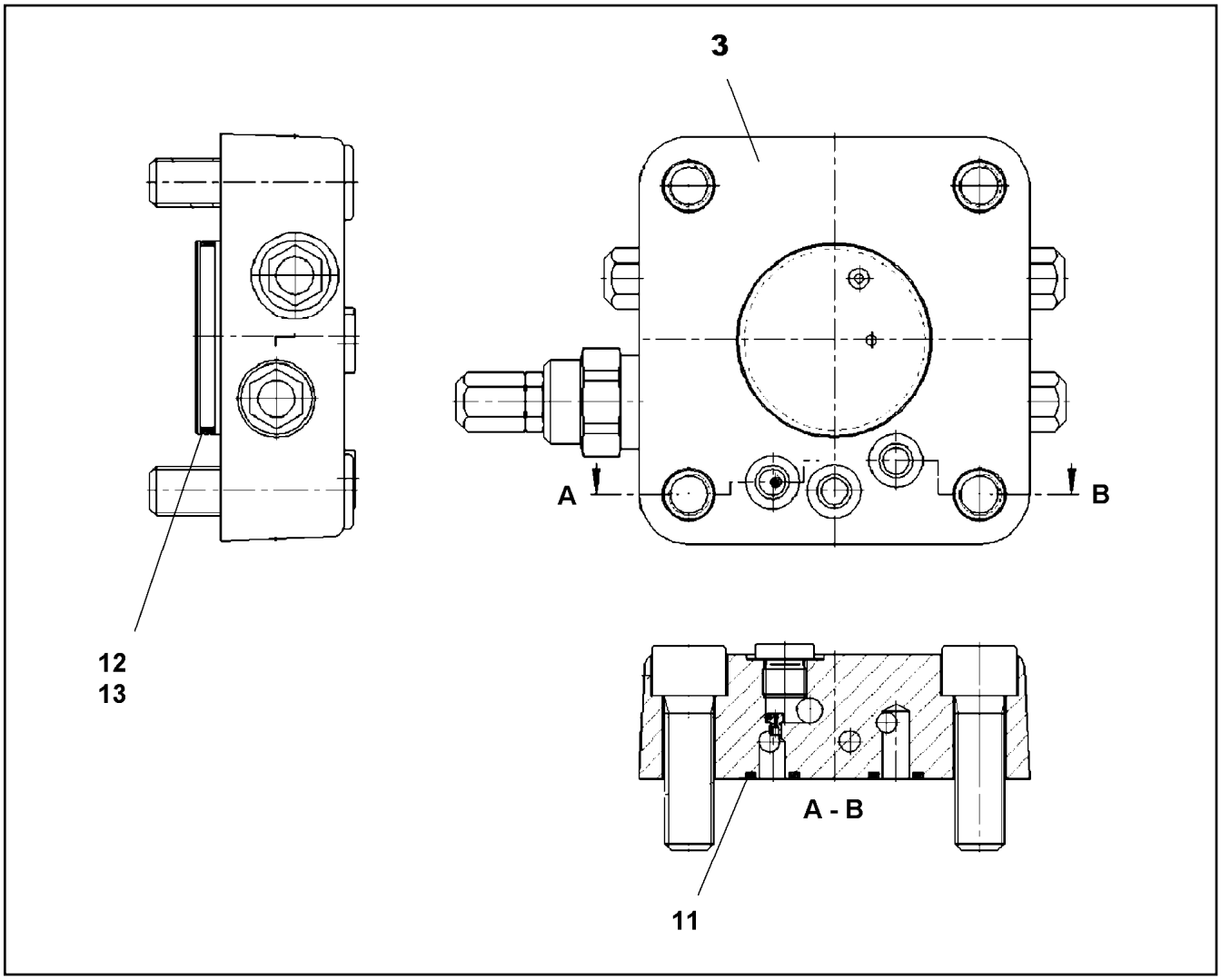

Pos.	Item	Quantity	Description	Bezeichnung
3	12105627	1	COVER	DECKEL
6	10544322	4	SOCKET HEAD SCREW DIN 912 M16X50 10.	ZYLINDERSCHRAUBE
7	10424238	2	DOUBLE PLUG	DOPPELABREISSSTOPFEN
11	510746108	3	O-RING ARP 568 12,37X2,62 NBR90	O-RING
12	514598308	1	O-RING ARP 568 56,82X2,62 NBR90	O-RING
13	10333578	1	SUPPORTING RING	STUETZRING
16	10217570	1	GRUB SCREW	GEWINDESTIFT
17	7006080	1	USIT RING 9,3X13,3X1	USIT-RING
18	10217573	1	NUT	MUTTER
19	11221271	1	CAP NUT	HUTMUTTER
70	7012971	2	DOUBLE PLUG	DOPPELABREISSSTOPFEN

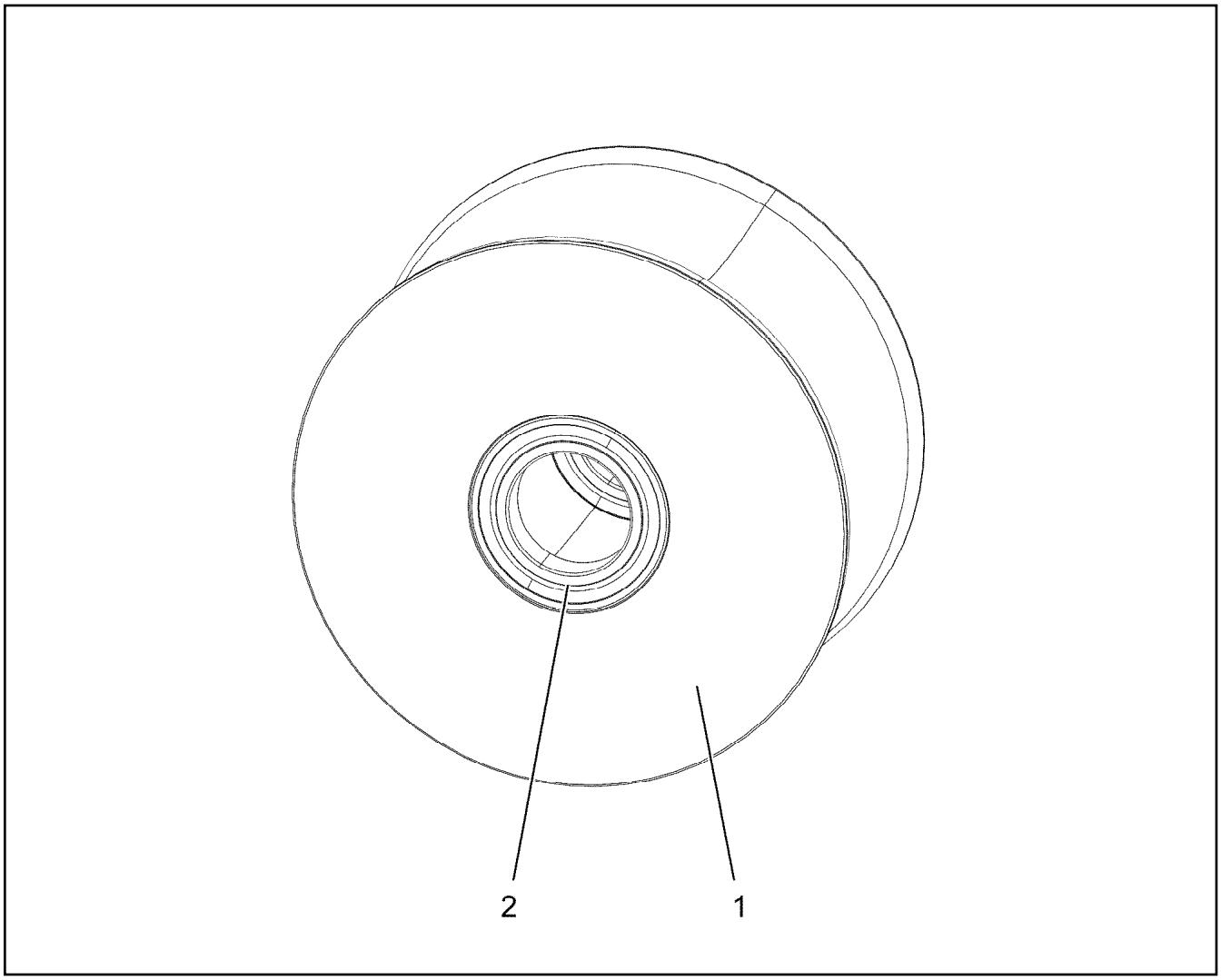

Pos.	Item	Quantity	Description	Bezeichnung
1	97154270	1	DEFLECTION PULLEY 250X82X140 PA6G	UMLENKROLLE
2	10112875	2	DEEP GROOVE BALL BEARING DIN 625 R6	RILLENKUGELLAGER

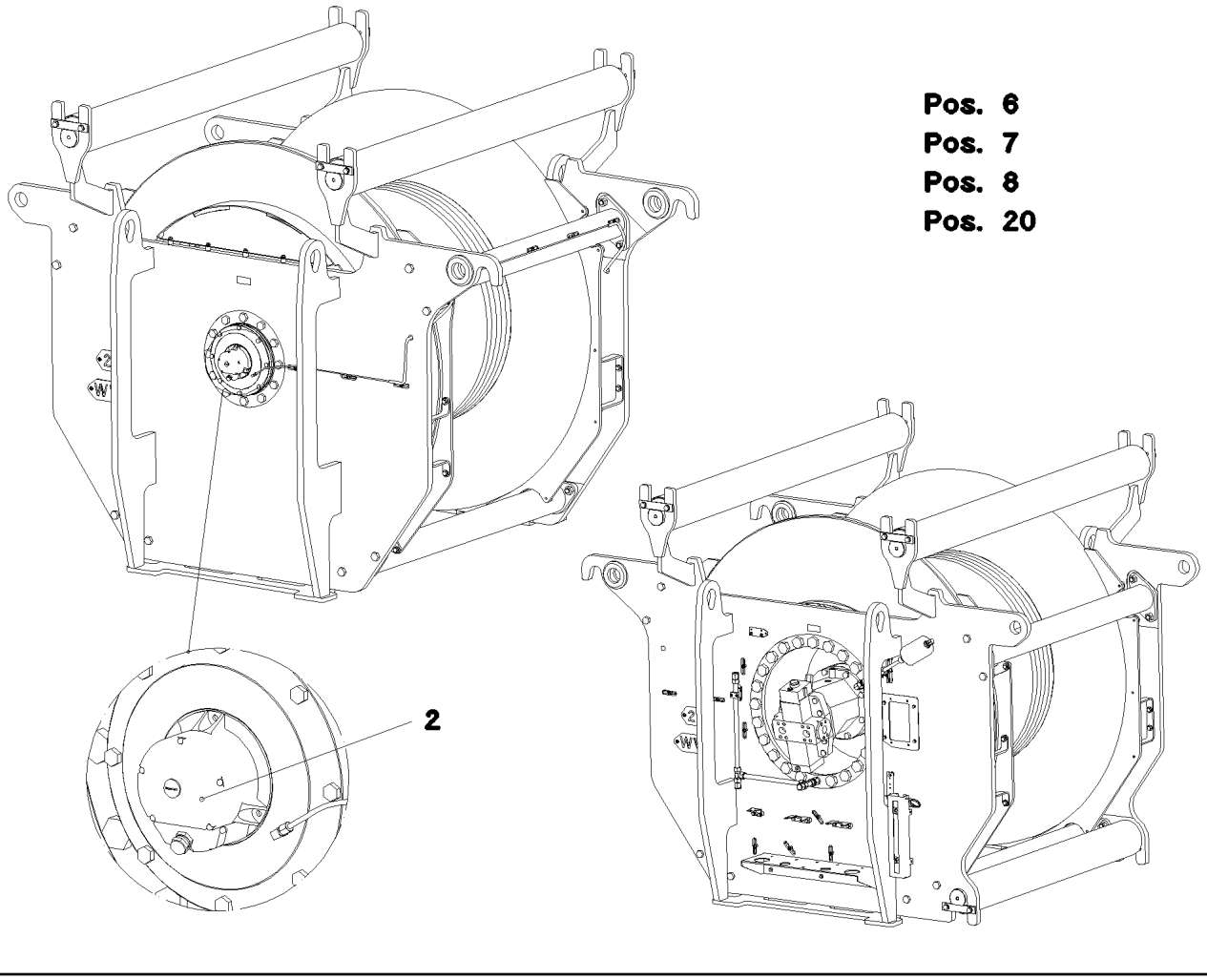

Pos.	Item	Quantity	Description	Bezeichnung
5	10802061	1	WINCH REVOLUTION TRANSDUCER 655360 ⇨ ❑ 329	WINDENDREHGEBER
6	606012608	1	DRIVE FLANGE EDELSTAHL	ANTRIEBSFLANSCH
7	11003193	1	PROXIMITY SWITCH BERUEHRUNGSLOS 12	NAEHERUNGSSCHALTER
8	691183108	1	TEMPERATURE SENSOR -30/+130°C SPF	TEMPERATURGEBER
10	11657360	3	HEX SCREW ISO 4017 M6X16 8.8 480H SPF	SECHSKANTSCHRAUBE
12	424000508	3	WASHER SPRING DIN 127 A 6 FST A2C	FEDERRING
20	966543108	1	TERMINAL BOX CPL. S2066 ⇨ ❑ 1229	KLEMMKASTEN KPL.

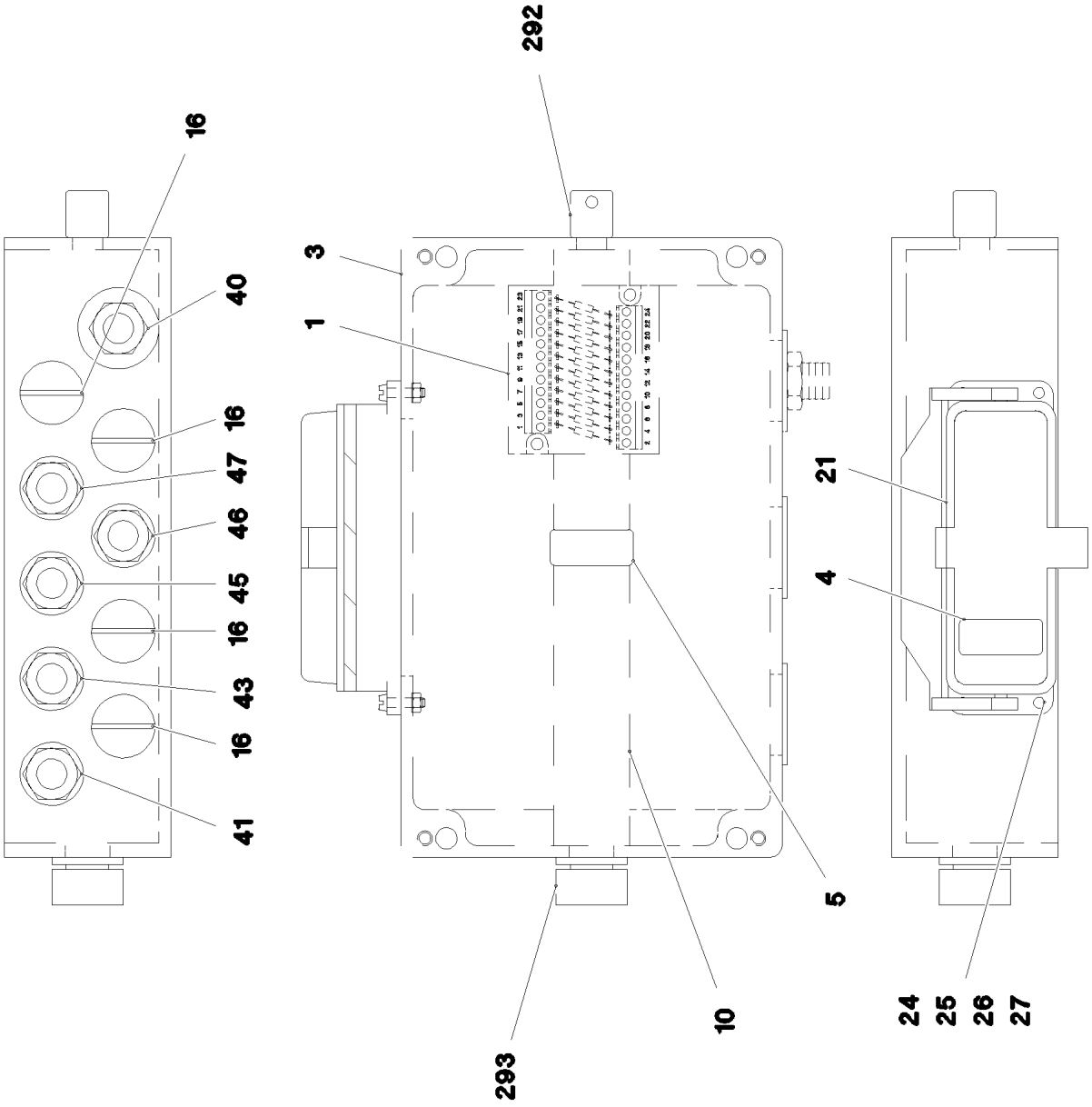
292
16
40
16
47
46
45
16
43
16
41
3
1
21
4
5
10
293
24
25
26
27

Pos.	Item	Quantity	Description	Bezeichnung
1	966543208	1	WIRES TERMINAL BOX CPL. S2066	DRAEHTE KLEMMKASTEN KPL.
3	97033926	1	EMPTY CASING DRILLED 160X260X90X0 AL	LEERGEHAEUSE GEBOHRT
4	97006097	1	SIGN 35X15 LEXEDGE II	SCHILD
5	97006098	1	SIGN 35X15 LEXEDGE II	SCHILD
10	602106708	0.245	TOP HAT RAIL 35X27X7,3X1	HUTSCHIENE
16	602425108	4	SCREW PLUG M25X1,5 MS	VERSCHLUSSSCHRAUBE
21	10873528	1	ADD-ON HOUSING HAN 24B	ANBAUGEHAEUSE
24	12216226	4	PAN-HEAD SCREW ISO 7045 M4X16 4.8 480	FLACHKOPFSCHRAUBE
25	10875619	4	HEX NUT ISO 4032 M4 8 480H SPF	SECHSKANTMUTTER
26	425100708	4	TOOTH LOCK WASHER DIN 6797 A 4,3	ZAHNSCHEIBE
27	10875645	4	WASHER ISO 7089 4 200HV 480H SPF	SCHEIBE
40	968099008	1	LEAD W2066	LEITUNG
41	968099108	1	LEAD W2066B	LEITUNG
43	968099208	1	LEAD W2066D	LEITUNG
45	968099308	1	LEAD W2066F	LEITUNG
46	968099408	1	LEAD W2066G	LEITUNG
47	968099508	1	LEAD W2066H	LEITUNG
292	602501208	1	WATER DRAIN PLUG M12 PA6G SPF	ENTWAESSERUNGSSTOPFEN
293	10488662	1	VENTILATION SCREW M20X1,5 POLYAMID	ENTLUEFTUNGSSCHRAUBE

Pos.	Item	Quantity	Description	Bezeichnung
4	966086208	1	AUX.HYDRAULIC WINCH 6 ⇨ ❑ 1232	ZUSATZHYDRAULIK WINDE 6

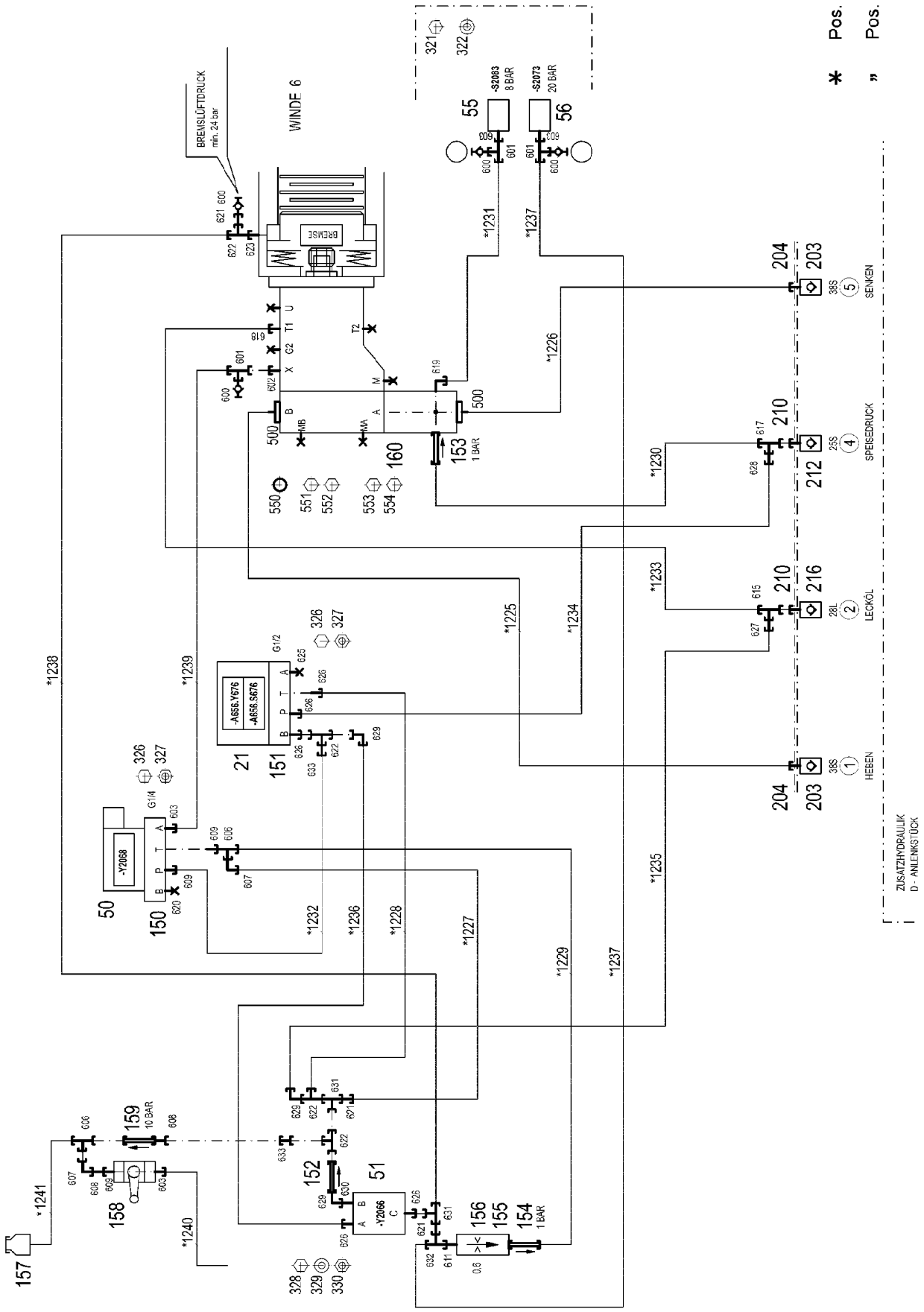

13.12.2021 071650	**etk_en_de_098405 LR 13000**	1232 (1/3)
LIEBHERR	**AUX.HYDRAULIC WINCH 6** **ZUSATZHYDRAULIK WINDE 6**	**966086208**

Pos.	Item	Quantity	Description	Bezeichnung
10	966219008	1	HOSE LINES WINCH 6 ⇨ ❑ 1235	SCHLAUCHLEITUNGEN WINDE
11	966219108	1	PIPELINE WINCH	ROHRLEITUNGEN WINDE
(133)	964173608	1	PIPE COMPL. 18X1,5X300	ROHR KPL.
21	10652724	1	DIRECTIONAL CONTROL VALVE 4/2 NG6-3	WEGEVENTIL
50	10278566	1	PRESSURE CONTROL VALVE pv=16BAR pm	DRUCKREGELVENTIL
51	511493608	1	DIRECTIONAL CONTROL VALVE 3/2 320BA	WEGEVENTIL
55	10220933	1	PRESSURE SWITCH 0-8/300 BAR SPF	DRUCKSCHALTER
56	10289536	1	PRESSURE SWITCH 0-20/300BAR SPF	DRUCKSCHALTER
150	510631808	1	CONNECTING PLATE	ANSCHLUSSPLATTE
151	510633908	1	CONNECTING PLATE	ANSCHLUSSPLATTE
152	510413508	1	NON-RETURN VALVE 400BAR CR6-FREI	RUECKSCHLAGVENTIL
153	510408708	1	NON-RETURN VALVE 420BAR CR6-FREI	RUECKSCHLAGVENTIL
154	511493708	1	NON-RETURN VALVE 400BAR CR6-FREI	RUECKSCHLAGVENTIL
155	510671108	1	FILTER CARTRIDGE 0,005m³/min 25µm	FILTERPATRONE
156	510746008	1	NOZZLE 0,6 M5X9 CUZN39PB3	DUESE
157	96028331	1	EXPANSION TANK CPL.	AUSGLEICHSBEHAELTER KPL.
(1)	502807308	1	EQUALIZING RESERVOIR 0,2L POLYETHY	AUSGLEICHSBEHAELTER
(2)	10878281	1	CONTAINER SCREW JOINT	BEHAELTERVERSCHRAUBUNG
158	510696008	1	BALL VALVE DN8-1/4" MS	KUGELHAHN
159	511481508	1	NON-RETURN VALVE 250BAR CR6-FREI SP	RUECKSCHLAGVENTIL
160	974646608	1	CONNECTION FLANGE	ANSCHLUSSFLANSCH
203	511512208	2	COUPLING SLEEVE B8 38-S	KUPPLUNGSMUFFE
204	10466917	2	HEX CAP NUT RD79X4 SPF	VERSCHLUSSMUTTER
210	10466916	2	HEX CAP NUT RD54X4 SPF	VERSCHLUSSMUTTER
212	510599608	1	COUPLING SLEEVE B6 25-S	KUPPLUNGSMUFFE
216	511501008	1	COUPLING SLEEVE B6 28-L	KUPPLUNGSMUFFE
321	12211444	4	HEX SCREW ISO 4017 M5X10 8.8 480H SPF	SECHSKANTSCHRAUBE
322	10197808	4	WASHER ISO 7089 5 200HV ZNNI-480H	SCHEIBE
326	11657360	4	HEX SCREW ISO 4017 M6X16 8.8 480H SPF	SECHSKANTSCHRAUBE
327	10197764	4	HEX NUT ISO 4032 M6 10 ZNNI-480H SPF	SECHSKANTMUTTER
328	11651585	2	HEX SCREW ISO 4014 M8X70 8.8 480H SPF	SECHSKANTSCHRAUBE
329	12103465	4	WASHER ISO 7089 8 300HV ZNNI-480H SPF	SCHEIBE
330	11693875	2	HEX NUT ISO 4032 M8 8 480H SPF	SECHSKANTMUTTER
500	510588208	4	FLANGE HALF SAE1 1/2-C62-M16 CR6-FREI	FLANSCHHAELFTE
550	510587908	3	O-RING ARP 568 47,22X3,53 NBR90	O-RING
551	12225289	2	SOCKET HEAD SCREW ISO 4762 M16X55 8	ZYLINDERSCHRAUBE
552	10875804	2	HEX SCREW ISO 4017 M16X55 8.8 FLZN SP	SECHSKANTSCHRAUBE
553	12224056	2	SOCKET HEAD SCREW ISO 4762 M16X110 8	ZYLINDERSCHRAUBE
554	12222993	2	HEX SCREW ISO 4014 M16X110 8.8 FLZN SP	SECHSKANTSCHRAUBE
600	510629008	4	TEST POINT FITTING VKA3 10LM16X1,5 CR6	MESSANSCHLUSS
601	472330208	3	FITTING EL 10L CR6-FREI	VERSCHRAUBUNG
602	471039508	1	FITTING XGE10-LM-ED M18X1,5 CR6-FREI	VERSCHRAUBUNG
603	7362091	4	FITTING ISO 8434-1 GE 10L G1/4A CR6-FREI	VERSCHRAUBUNG
606	247128602	2	L NECK EL 12L M18X1,5 CR6-FREI	L-STUTZEN
607	247117702	2	SWIVEL ELBOW EW 12L M18X1,5 CR6-FREI	WINKELSTUTZEN
608	470011308	2	FITTING SNV12-L CR6-FREI	VERSCHRAUBUNG
609	471035308	3	FITTING XGE12-LR-ED1/4" CR6-FREI	VERSCHRAUBUNG
611	471901108	1	FITTING EGESD10-LR-WD CR6-FREI	VERSCHRAUBUNG
615	7407120	1	FITTING EL 28L CR6-FREI	VERSCHRAUBUNG
617	7407118	1	FITTING EL 25S CR6-FREI	VERSCHRAUBUNG
618	471031508	1	FITTING XGE28-LM-ED CR6-FREI	VERSCHRAUBUNG
619	476610208	1	FITTING RSWS10-LM-WD CR6-FREI	VERSCHRAUBUNG
620	477704008	1	STOPPER PLUG VSTI1/4"ED CR6-FREI	BLINDSTOPFEN
621	475430108	3	FITTING RED 15/10L CR6-FREI	VERSCHRAUBUNG
622	472300414	4	FITTING EL 15L CR6-FREI	VERSCHRAUBUNG
623	471030908	1	FITTING GE 15L M18X1,5 CR6-FREI	VERSCHRAUBUNG
625	477704208	1	STOP PLUG VSTI1/2"ED CR6-FREI	STOPFEN
626	471031008	5	FITTING XGE15-LR-ED CR6-FREI	VERSCHRAUBUNG
627	475434508	1	FITTING RED 28/15L CR6-FREI	VERSCHRAUBUNG

Pos.	Item	Quantity	Description	Bezeichnung
628	475432808	1	FITTING REDSD25/16-S CR6-FREI	VERSCHRAUBUNG
629	7615379	3	FITTING EW 15L CR6-FREE	VERSCHRAUBUNG
630	471903508	1	FITTING EGE 15L G1/2 CR6-FREI	VERSCHRAUBUNG
631	472430408	2	FITTING ET 15L M22X1,5 CR6-FREI	VERSCHRAUBUNG
632	482430314	1	FITTING ISO 8434 ET 10L M16X1,5 CR6-FRE	VERSCHRAUBUNG
633	475431808	2	FITTING RED 15/12L CR6-FREI	VERSCHRAUBUNG

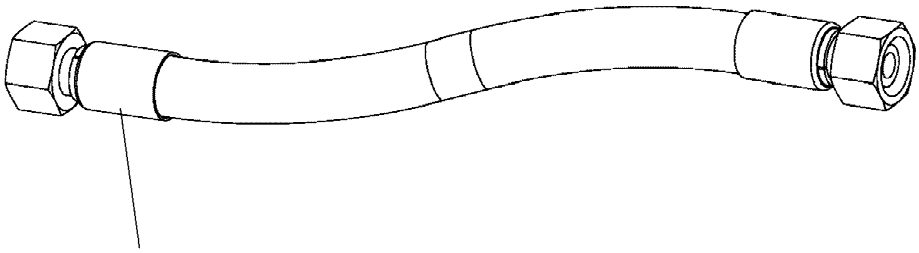

Schlauchnummer
Hose number
Numéro de flexible
Número de flexible
Номера шланга

Die Schlauchnummern auf den Schläuchen entsprechen den Positionen in der Schlauchliste.

The hose numbers from the hoses are in accordance with the items in the hose list.

Les numéros indiqués sur les flexibles correspondent aux repères de la nomenclature des flexibles.

Los números indicados en los flexibles corresponden a las posiciones de la lista de flexibles.

Нанесенные на шлангах номера соответствуют позициям в перечне.

Pos.	Item	Quantity	Description	Bezeichnung
1225	966147708	1	HOSE CPL. 6ST 38X520	SCHLAUCH KPL.
1226	966147708	1	HOSE CPL. 6ST 38X520	SCHLAUCH KPL.
1227	926763908	1	HOSE CPL. 2TE 10X400	SCHLAUCH KPL.
1228	967807808	1	HOSE CPL. 2TE 12X540	SCHLAUCH KPL.
1229	962067808	1	HOSE CPL. 1SC 8X540	SCHLAUCH KPL.
1230	923745108	1	HOSE CPL. GH425-12 19X640	SCHLAUCH KPL.
1231	966337908	1	HOSE CPL. 2SN 8X380	SCHLAUCH KPL.
1232	967807908	1	HOSE CPL. 2SN 10X160	SCHLAUCH KPL.
1233	966745908	1	HOSE CPL. 1SN 25X1080	SCHLAUCH KPL.
1234	921539608	1	HOSE CPL. 2SN 12X400	SCHLAUCH KPL.
1235	963330308	1	HOSE CPL. 2TE 12X520	SCHLAUCH KPL.
1236	927619608	1	HOSE CPL. 2SN 12X800	SCHLAUCH KPL.
1237	926058208	1	HOSE CPL. 1SC 8X1000	SCHLAUCH KPL.
1238	962531508	1	HOSE CPL. 2SN 12X1100	SCHLAUCH KPL.
1239	964774708	1	HOSE CPL. 1SC 8X1320	SCHLAUCH KPL.
1240	962172508	1	HOSE CPL. 2TE 8X400	SCHLAUCH KPL.
1241	966570108	1	HOSE CPL. 2TE 8X960	SCHLAUCH KPL.

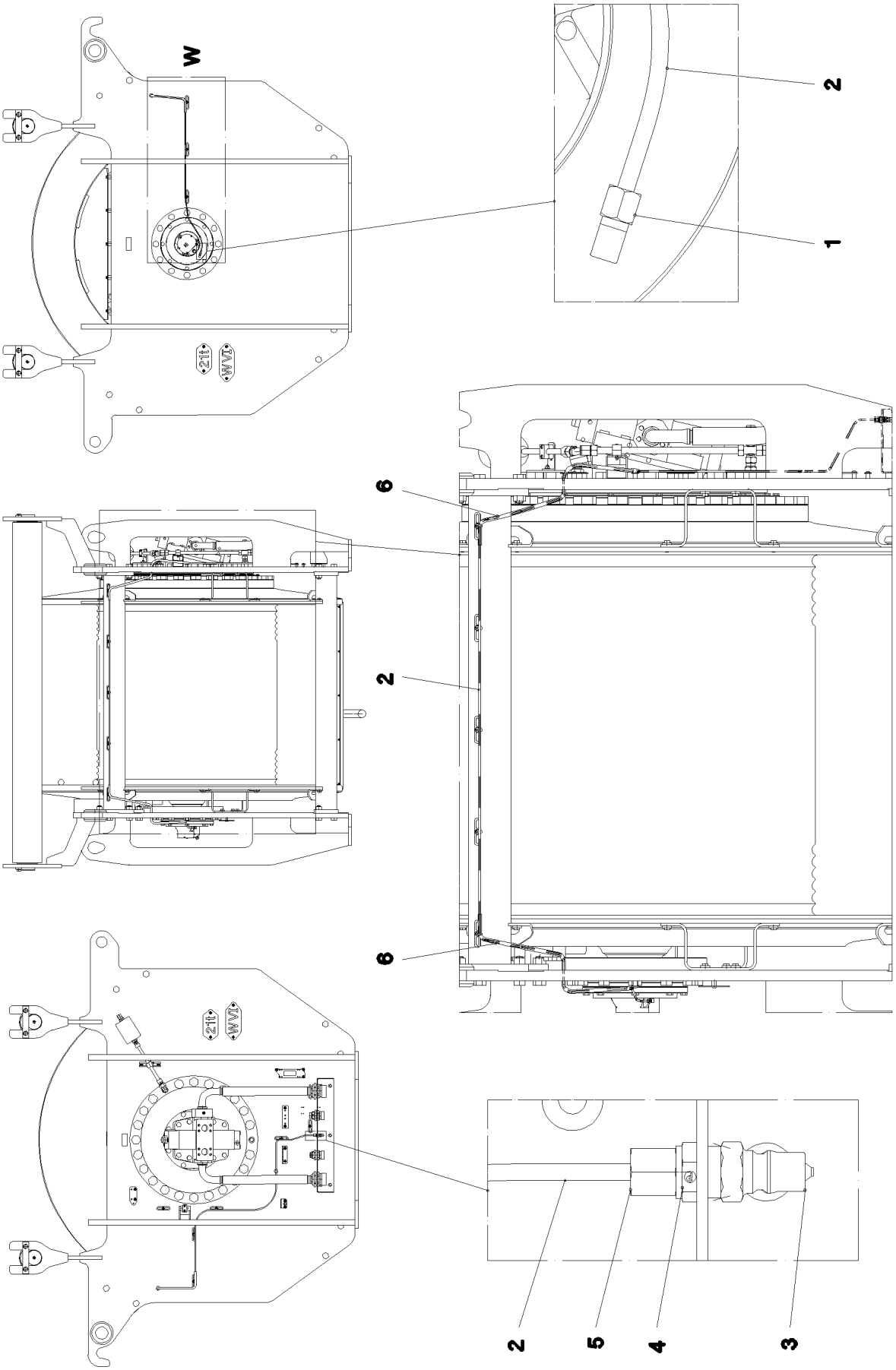
W
2
1
6
2
6
2
5
4
3

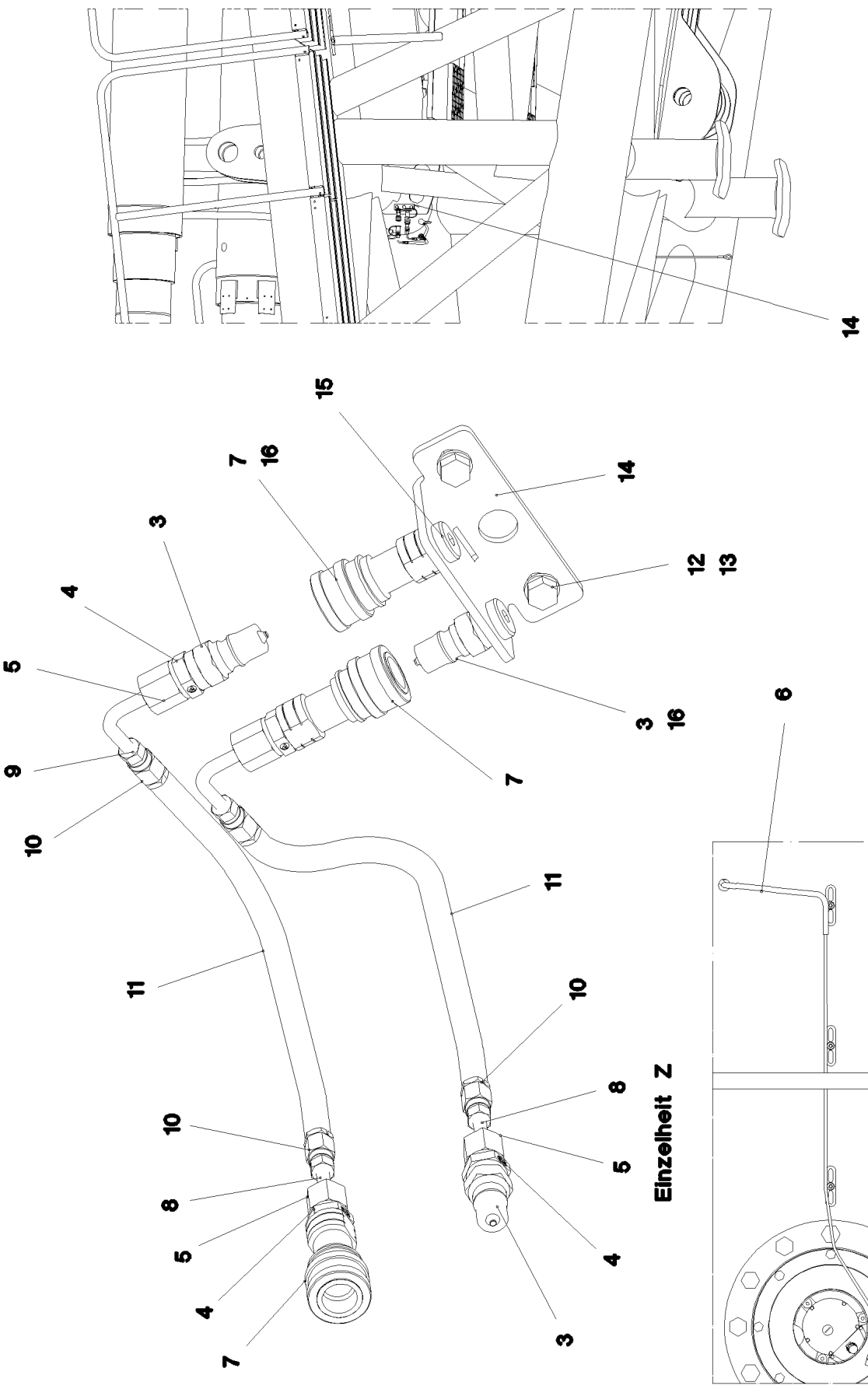

13.12.2021 070658 LIEBHERR	**etk_en_de_098405 LR 13000** **CENTRAL LUBRICATING SYSTEM** **ZENTRALSCHMIERANLAGE**	❑ 1237 (2/3) **917016708**

Pos.	Item	Quantity	Description	Bezeichnung
1	774373808	1	FITTING WE 6LL M10x1	VERSCHRAUBUNG
2	10873149	7	POLYAMID PIPE DIN 73378 6X1,5 PA 12-HL	POLYAMIDROHR
3	774372708	4	COUPLING PLUG	KUPPLUNGSSTECKER
4	471032108	5	FITTING GE 6S G1/4 CR6-FREI	VERSCHRAUBUNG
5	477400108	5	BOX NUT DIN 3870 AS6 A3P	UEBERWURFMUTTER
6	774383508	2	TUBING COIL 9	ROHRWENDEL
7	774372608	3	COUPLING SLEEVE	KUPPLUNGSMUFFE
8	774371808	2	HOSE UNION BE6-0 STAHL	SCHLAUCHSTUTZEN
9	511701914	2	PIPE SOCKET BE6-90°,H38	ROHRSTUTZEN
10	774376008	4	SCREW SLEEVE 0	SCHRAUBHUELSE
11	774376108	20	HIGH PRESSURE HOSE DN4-PD PA/PU RAL	HOCHDRUCKSCHLAUCH
12	11651612	2	HEX SCREW ISO 4017 M8X16 8.8 480H SPF	SECHSKANTSCHRAUBE
13	12103465	2	WASHER ISO 7089 8 300HV ZNNI-480H SPF	SCHEIBE
14	970350208	1	PLATE 4X110X80 S315MC FE//ZNNI8//CN//T	BLECH
15	477704008	2	STOPPER PLUG VSTI1/4"ED CR6-FREI	BLINDSTOPFEN
16	710102308	2	SEALING RING DIN 7603 A13X18X1,5 CU	DICHTRING

Pos.	Item	Quantity	Description	Bezeichnung
1	12103617	1	REEVING WINCH SPF	EINSCHERWINDE

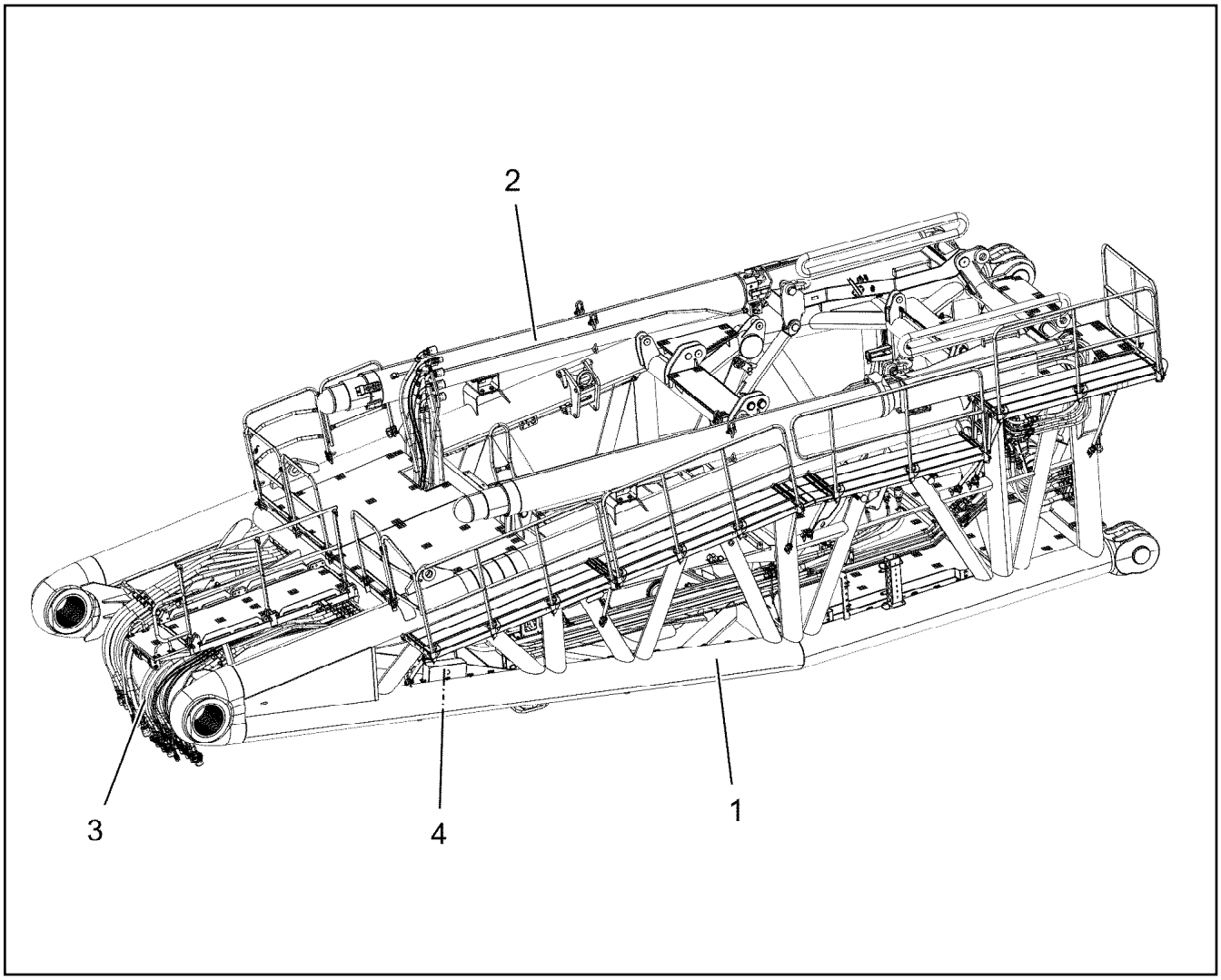

Pos.	Item	Quantity	Description	Bezeichnung
1	916324608	1	D PIVOT SECTION PRE-ASS. ⇨ ❑ 1241	D-ANLENKSTUECK VORM.
2	915745408	1	D OVERRUN PROTECTION ⇨ ❑ 1269	D-RUECKHALTESICHERUNG
3	919117208	1	ADDITIONAL HYDR.D PIVOT SECTI. ⇨ ❑ 1273	ZUSATZHYDRAULIK D-ANLENK
4	915747808	1	D PIVOT SECTION ELEC. EQUIPT. ⇨ ❑ 1286	ELEKTRIK D-ANLENKSTUECK

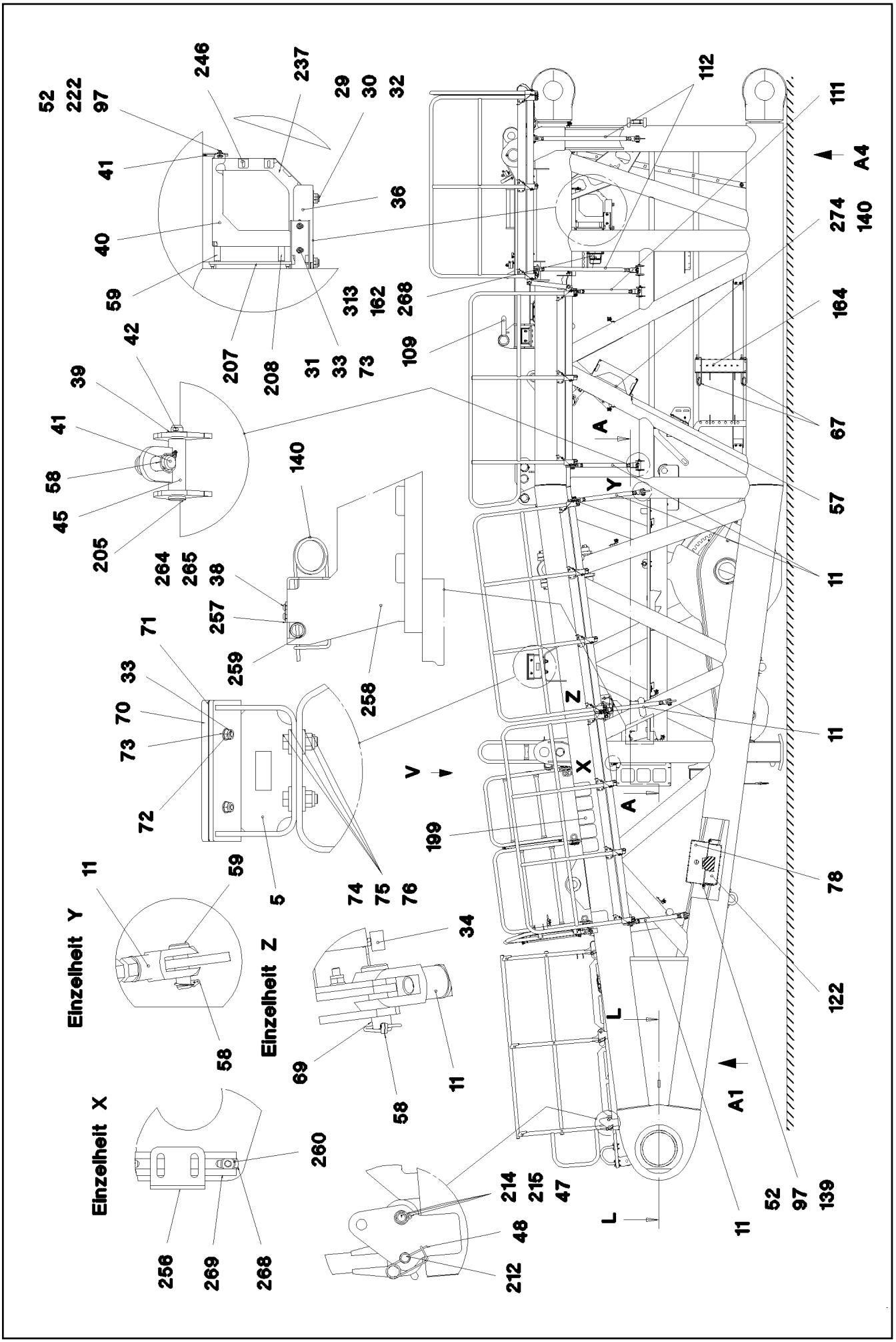

13.12.2021 078513	etk_en_de_098405 LR 13000	1241 (1/16)
LIEBHERR	D PIVOT SECTION PRE-ASS. D-ANLENKSTUECK VORM.	916324608

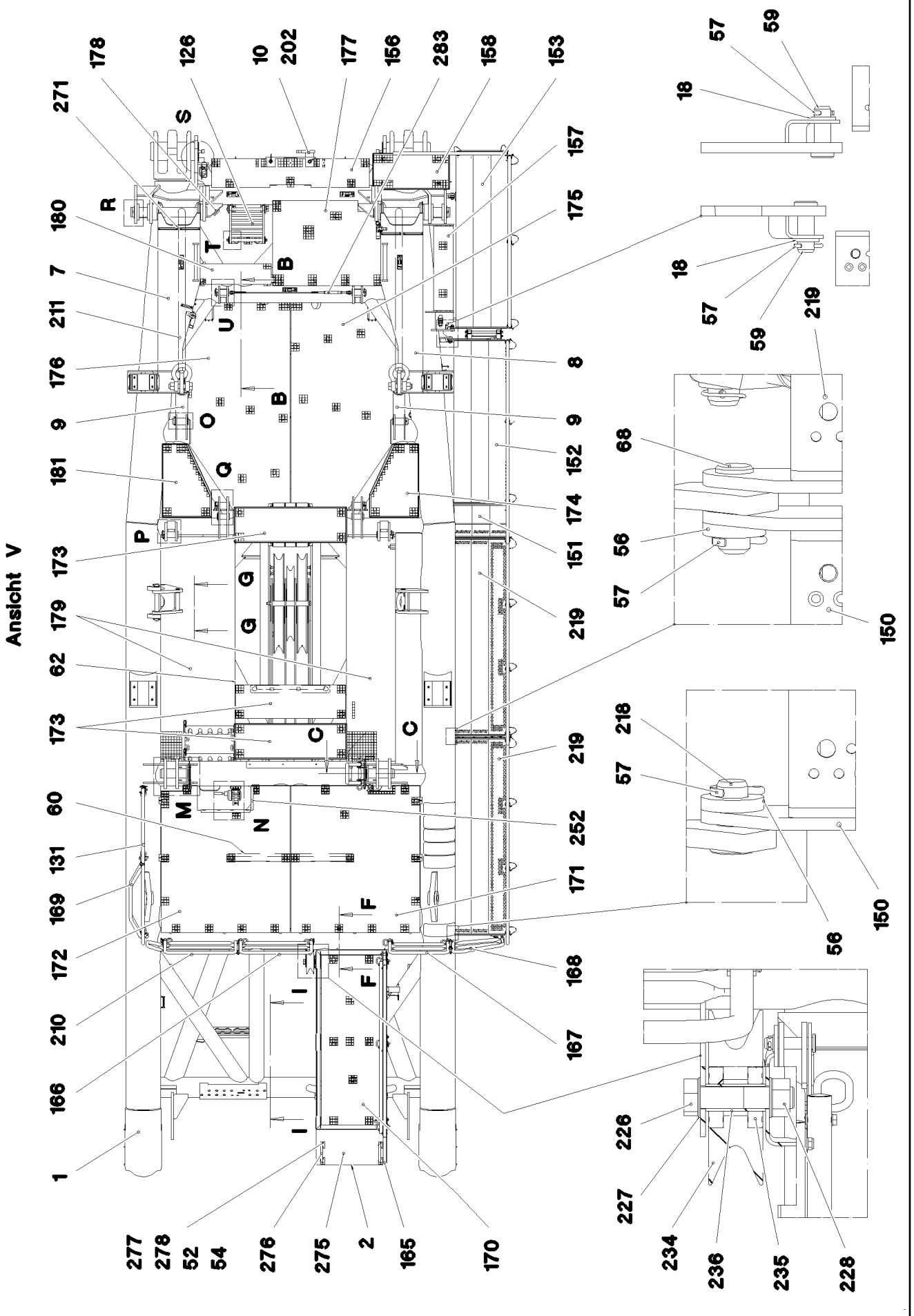

13.12.2021 078514	**etk_en_de_098405 LR 13000**	❑ 1242 (2/16)
LIEBHERR	**D PIVOT SECTION PRE-ASS.** **D-ANLENKSTUECK VORM.**	**916324608**

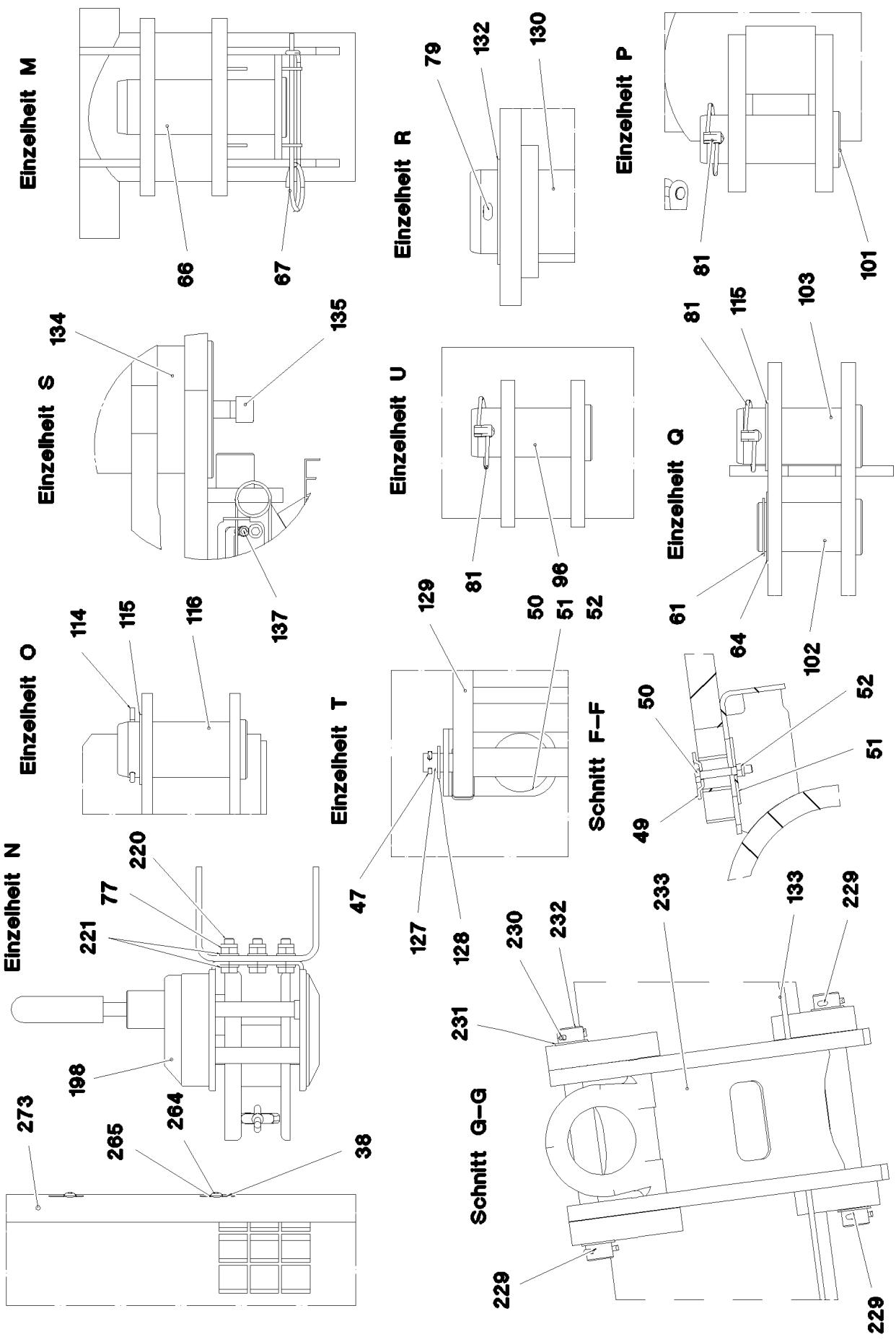
Einzelheit M
66
67
Einzelheit R
79
132
130
Einzelheit P
81
101
Einzelheit S
134
135
137
Einzelheit U
81
98
Einzelheit Q
81
115
103
61
64
102
Einzelheit O
114
115
116
Einzelheit T
129
50
51
52
47
127
128
Schnitt F–F
50
52
51
49
Einzelheit N
220
77
221
198
264
273
265
38
Schnitt G–G
230
232
233
133
229
231
229
229

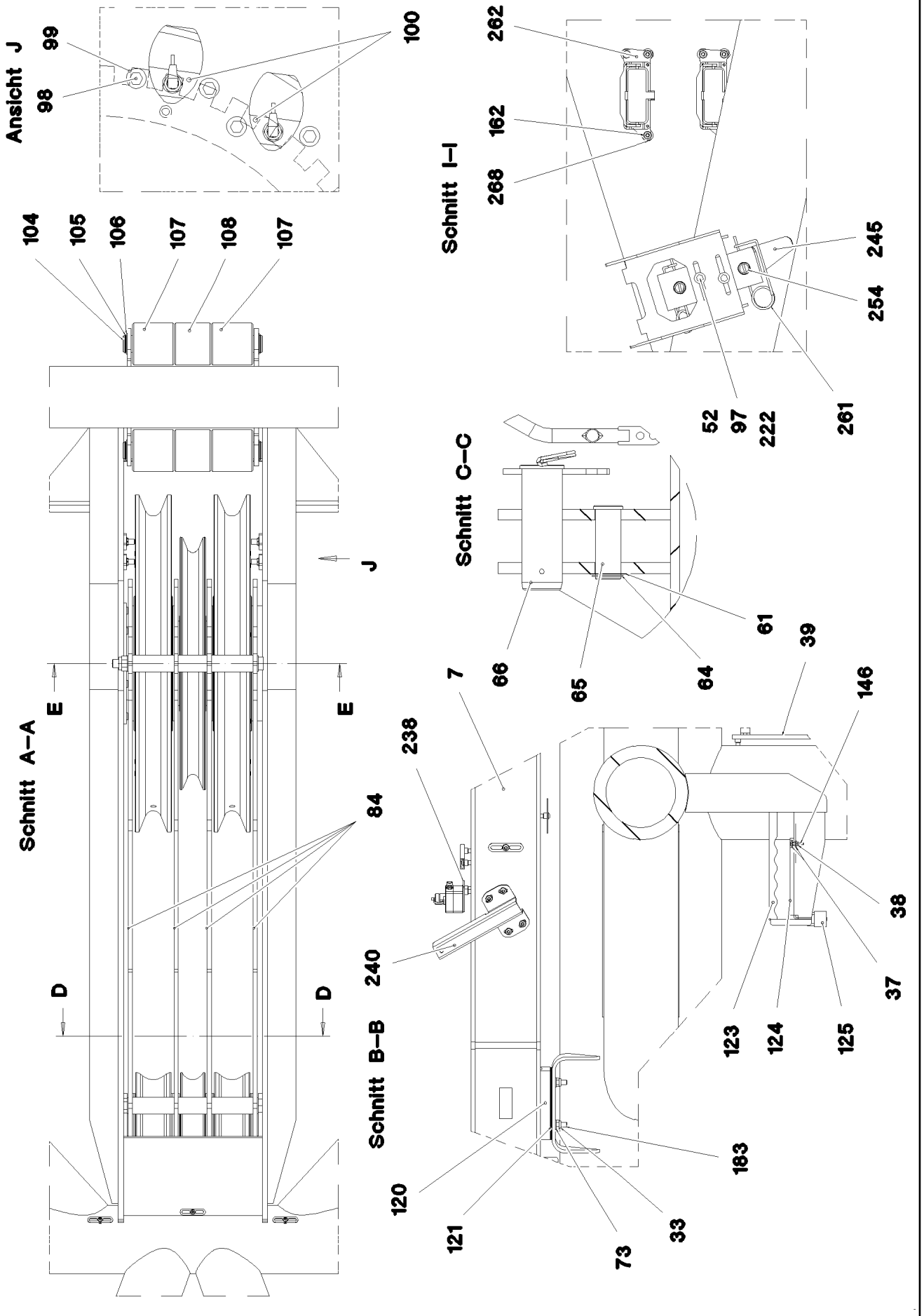

13.12.2021 078516	etk_en_de_098405 LR 13000	1244 (4/16)
LIEBHERR	D PIVOT SECTION PRE-ASS. D-ANLENKSTUECK VORM.	916324608

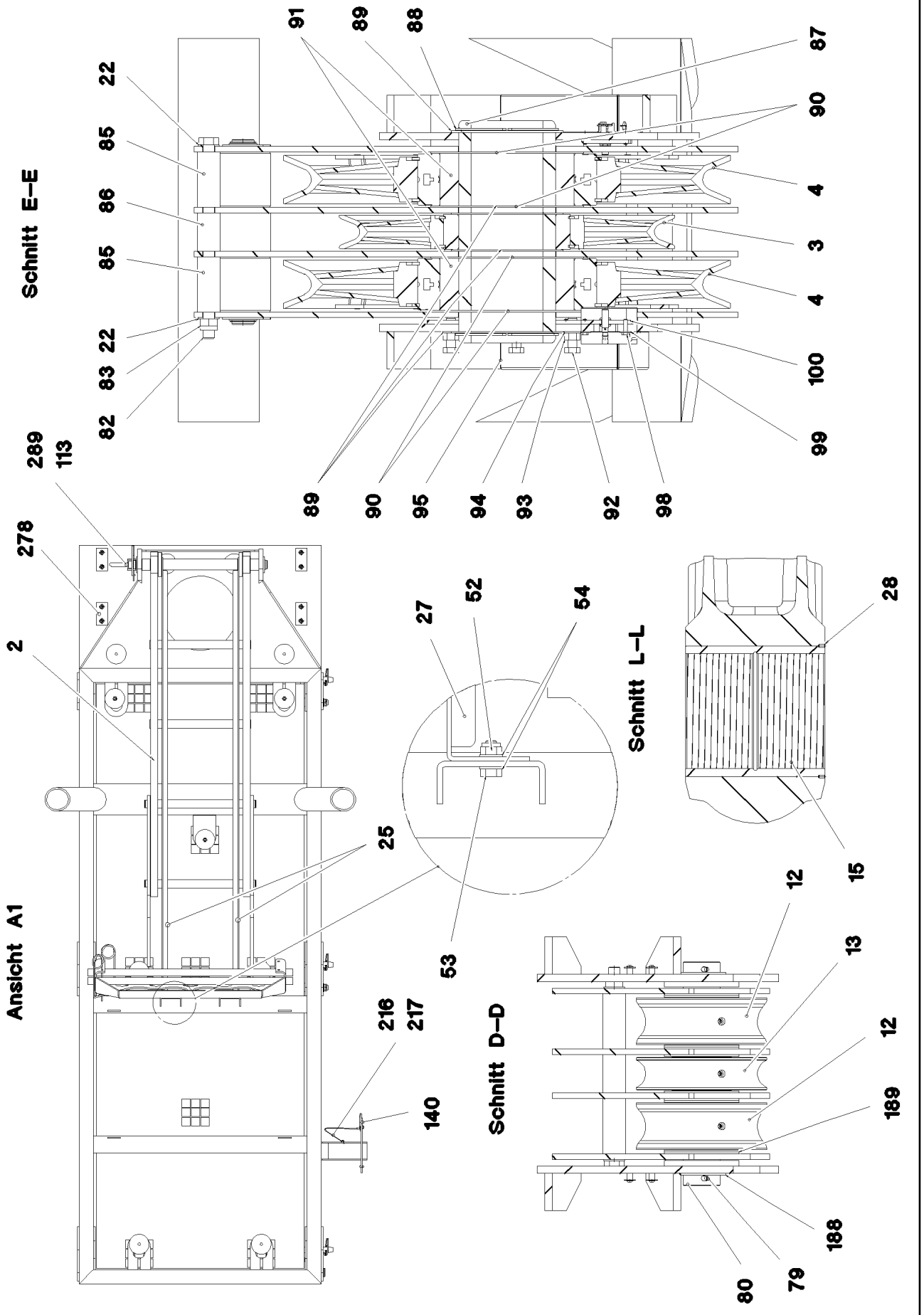

13.12.2021 078517	**etk_en_de_098405 LR 13000**	❑ 1245 (5/16)
LIEBHERR	**D PIVOT SECTION PRE-ASS.** **D-ANLENKSTUECK VORM.**	**916324608**

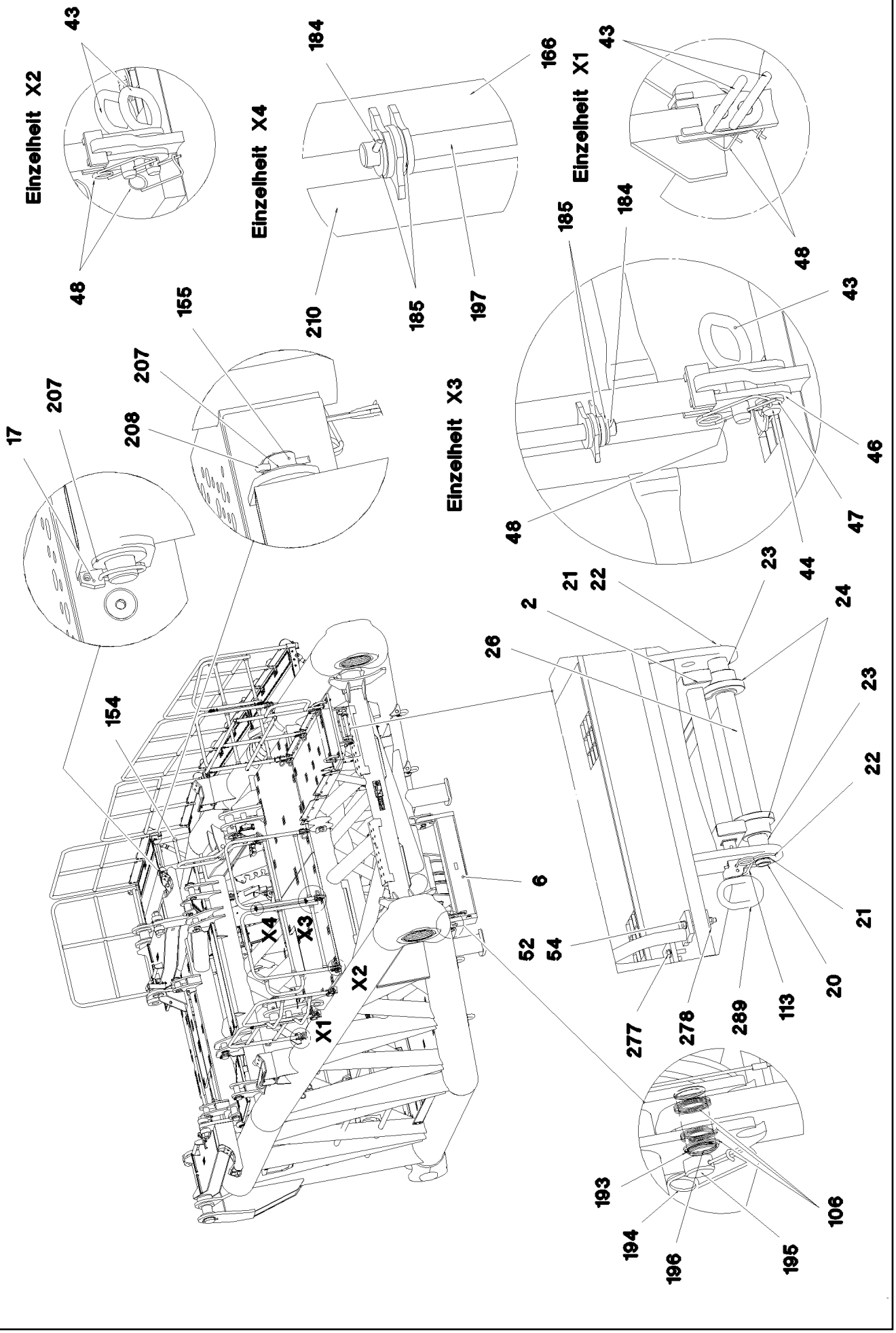

13.12.2021 078518	**etk_en_de_098405 LR 13000**	❑ 1246 (6/16)
LIEBHERR	**D PIVOT SECTION PRE-ASS.** **D-ANLENKSTUECK VORM.**	**916324608**

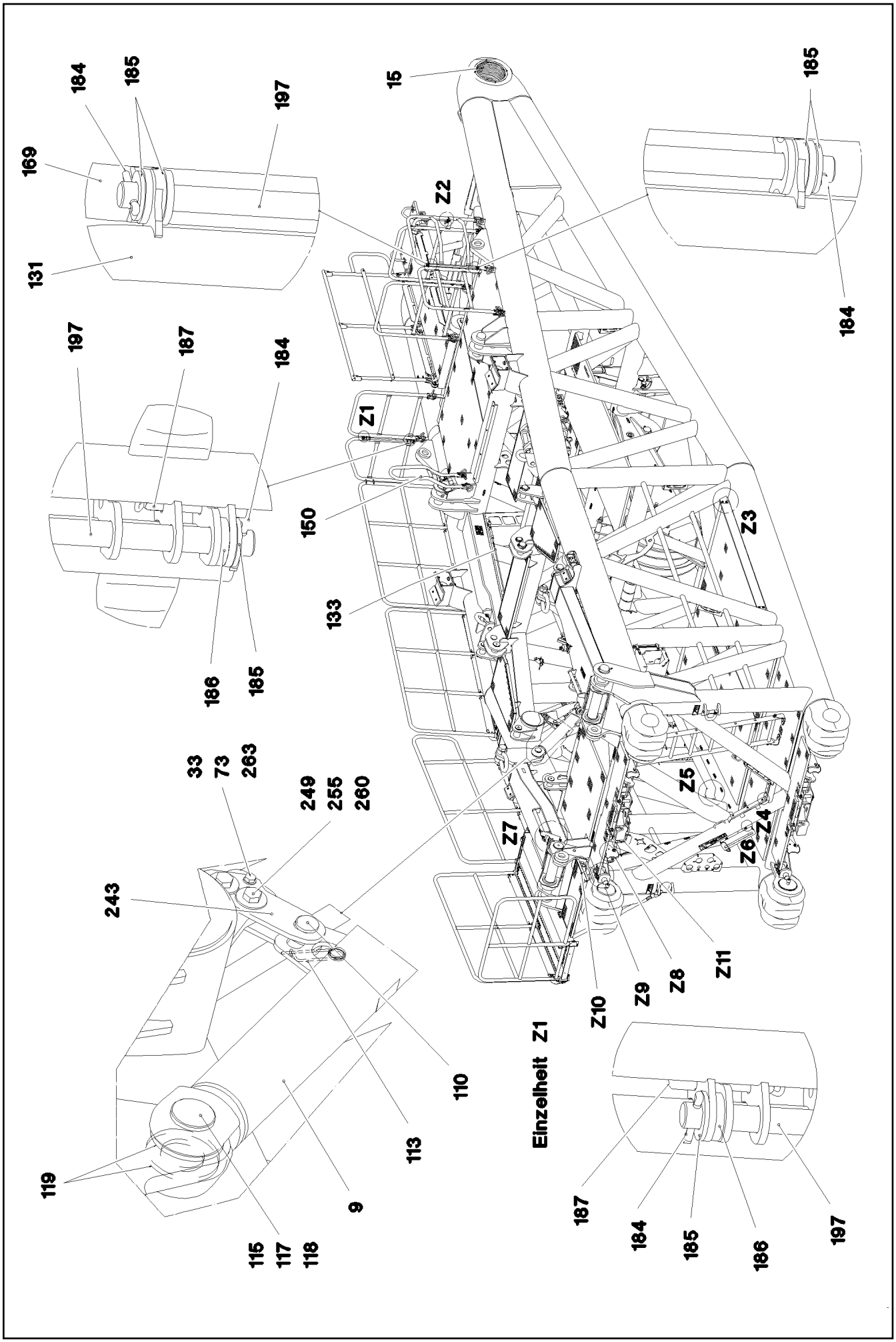

13.12.2021 078519 LIEBHERR	etk_en_de_098405 LR 13000 D PIVOT SECTION PRE-ASS. D-ANLENKSTUECK VORM.	❑ 1247 (7/16) 916324608

LIEBHERR

13.12.2021
078520

etk_en_de_098405 LR 13000

D PIVOT SECTION PRE-ASS.
D-ANLENKSTUECK VORM.

1248 (8/16)

91632460 8

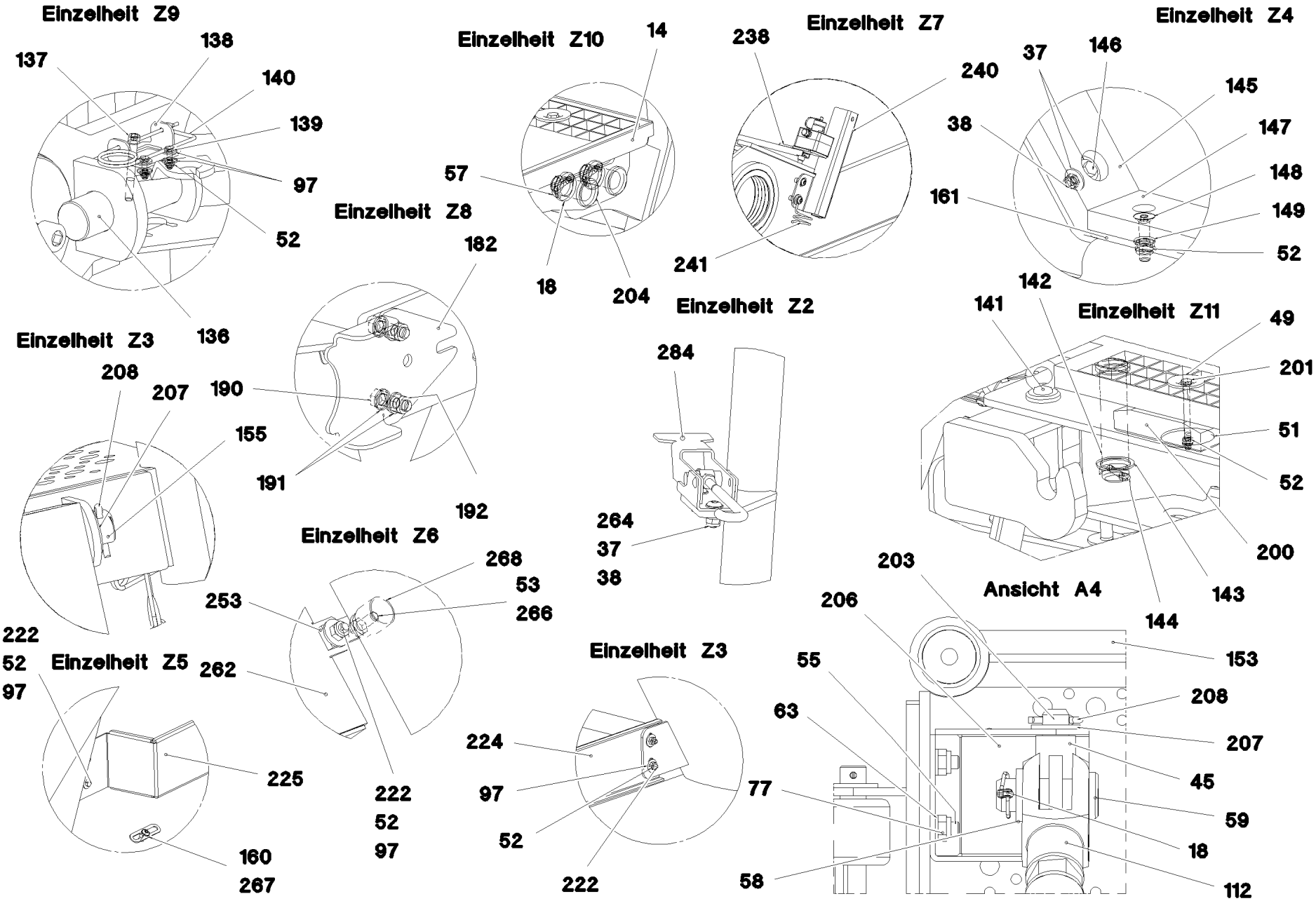

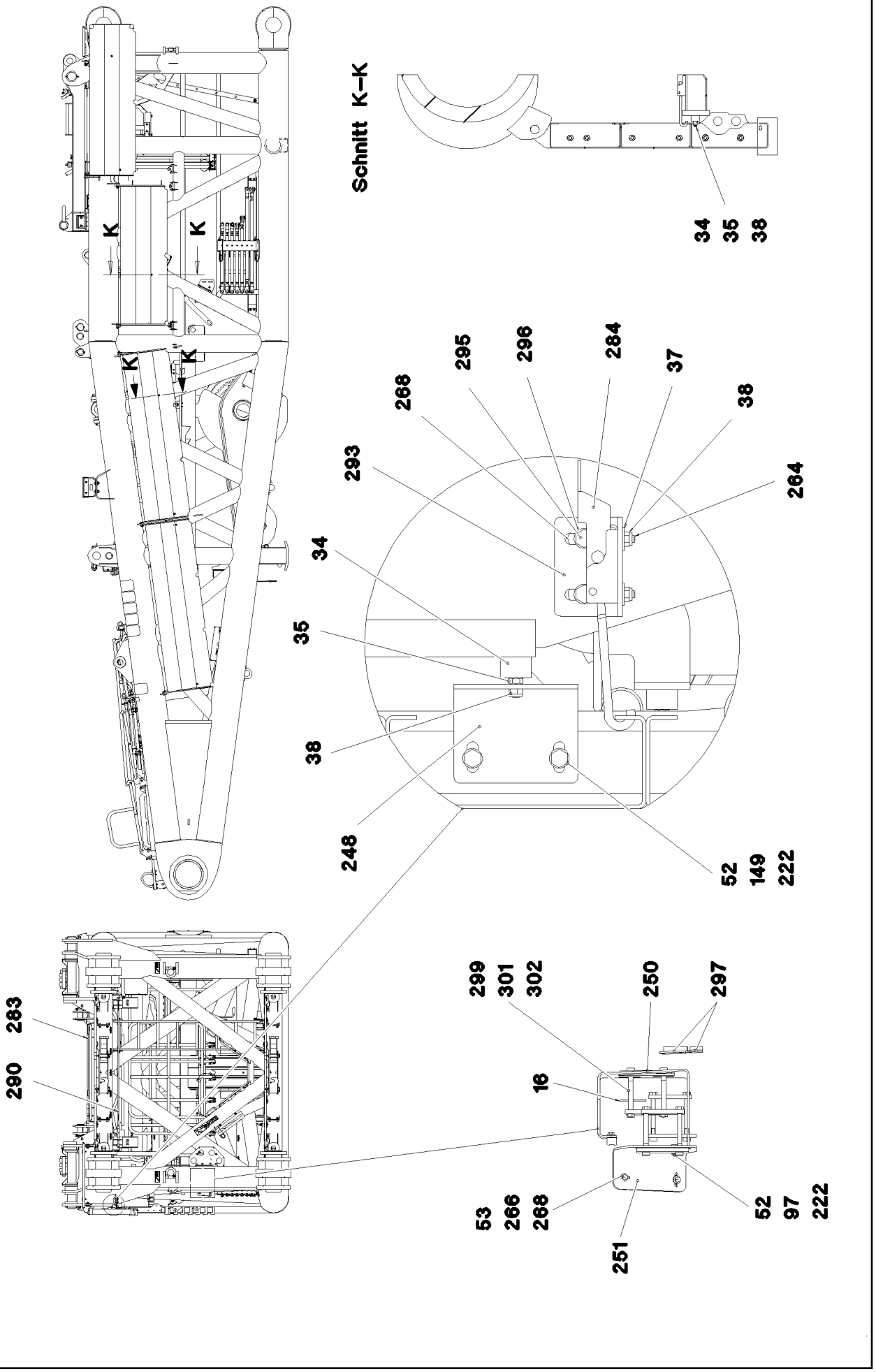

13.12.2021 078521	**etk_en_de_098405 LR 13000**	❑ 1249 (9/16)
LIEBHERR	**D PIVOT SECTION PRE-ASS.** **D-ANLENKSTUECK VORM.**	**916324608**

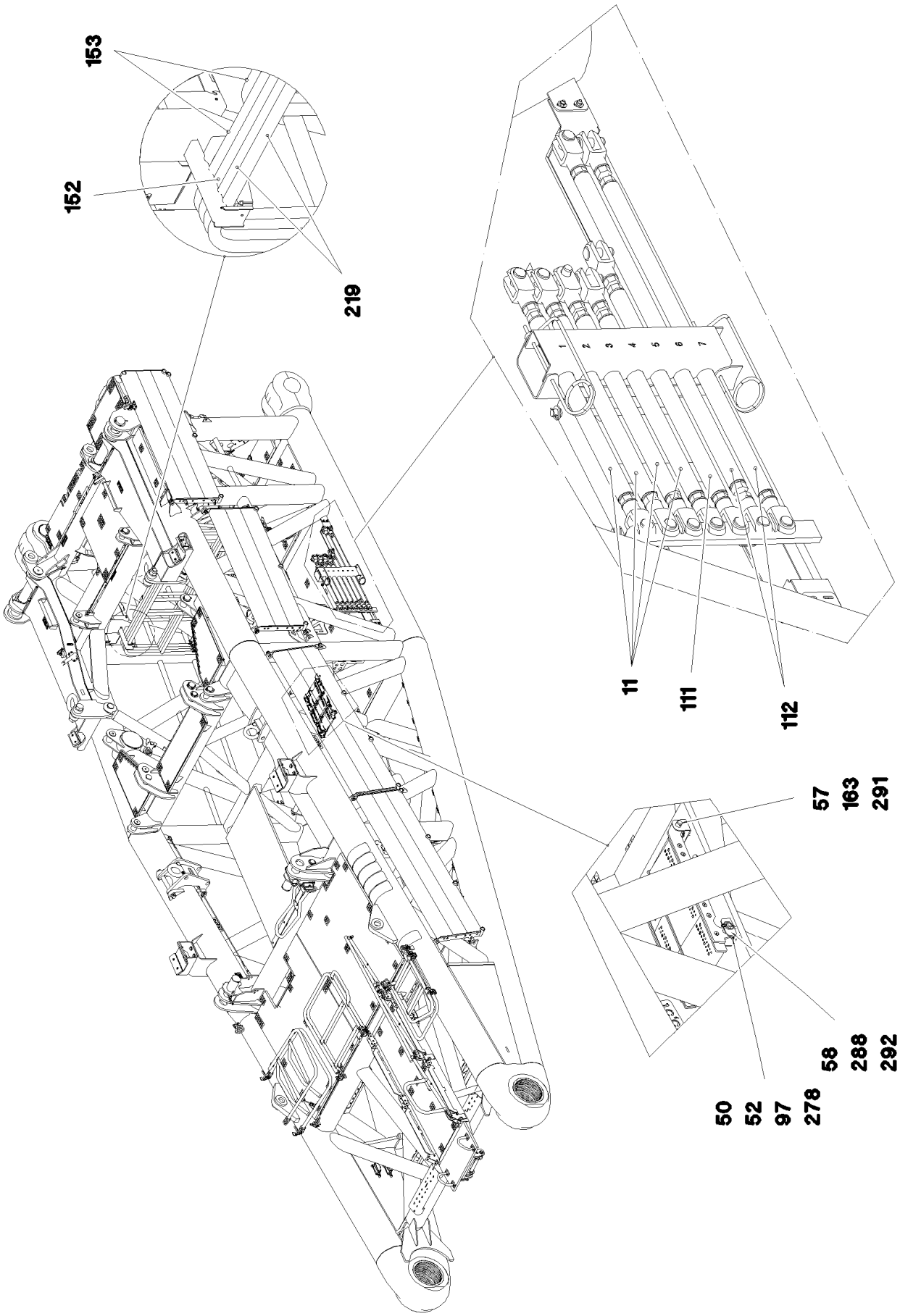

13.12.2021 078522	**etk_en_de_098405 LR 13000**	❑ 1250 (10/16)
LIEBHERR	**D PIVOT SECTION PRE-ASS.** **D-ANLENKSTUECK VORM.**	**916324608**

Pos.	Item	Quantity	Description	Bezeichnung
1	966638408	1	D PIVOT SECTION WELDED CONSTR. RAL 1	D-ANLENKSTUECK SCHWK.
2	966211108	1	VERTICAL LADDER 5-353X1.465M ⇨ ❑ 1257	STEIGLEITER
3	963310608	1	ROPE PULLEY CPL. SPF	SEILROLLE KPL.
4	965683908	2	ROPE PULLEY CPL. 1050X29.5 ⇨ ❑ 1258	SEILROLLE KPL.
5	966211308	2	SUPPORT WELDED RAL 1007	AUFLAGE SCHWK.
6	966415208	1	TRANSPORT FRAME WELD.STRUCTURE R	TRANSPORTBOCK SCHWK.
7	966221808	1	DRIVER LEFT ⇨ ❑ 1259	MITNEHMER LINKS
8	966221908	1	DRIVER RIGHT ⇨ ❑ 1260	MITNEHMER RECHTS
9	966211708	2	SUPPORT WELDED RAL 1007	STUETZE SCHWK.
10	966635108	2	FOLDING BRACKET ST.CONST. RAL 1007	KLAPPKONSOLE SCHWK.
11	966211808	4	SUPPORT ⇨ ❑ 1261	STUETZE
12	966213108	2	GUIDE PULLEY COMPL.	UMLENKROLLE KPL.
13	966213408	1	GUIDE PULLEY COMPL.	UMLENKROLLE KPL.
14	966477008	1	FRAME WELDED RAL 1007	RAHMEN SCHWK.
15	979871508	2	BEARING BUSH 420X370X448 GZ-CUZN25	LAGERBUCHSE
16	971447408	1	PLATE 3X70X60 DC01 FE//ZNNI8//CN//T0	BLECH
17	10875869	2	SAFETY PLUG W HINGE-LID 5X29X4,7X25 4	SICHERHEITSKLAPPSTECKER
18	10179337	9	WASHER DIN 1440 26 -St FLZN SPF	SCHEIBE
19	10289847	1	WASHER ISO 7089 42 300HV FLZN SPF	SCHEIBE
20	979871708	1	AXLE 30.0X470 S355J2H FE//ZNNI8//CN//T0	ACHSE
21	12100639	2	LOCKING RING DIN 471 30X1,5 480H SPF	SICHERUNGSRING
22	10289811	6	WASHER ISO 7089 30 300HV FLZN SPF	SCHEIBE
23	979871808	2	SLEEVE 44.5X30 S355J2H FE//ZNNI8//CN//T	HUELSE
24	979871908	2	ROLLER RD85X31X40 PA6G	ROLLE
25	979872008	1	PLATE 3X1598X85 S355MC FE//ZNNI8//CN//T	BLECH
26	979872108	1	TUBE 38.0X262 S355J2H FE//ZNNI8//CN//T0	ROHR
27	979872208	1	PLATE 3X1598X85 S355MC FE//ZNNI8//CN//T	BLECH
28	11690048	8	HEX SCREW ISO 4017 M8X12 8.8 480H SPF	SECHSKANTSCHRAUBE
29	12692012	4	SOCKET HEAD SCREW ISO 4762 M16X65 8	ZYLINDERSCHRAUBE
30	10875609	4	HEX NUT DIN 985 M16 8 FLZN SPF	SECHSKANTMUTTER
31	11642349	4	HEX SCREW ISO 4017 M12X35 8.8 FLZN SP	SECHSKANTSCHRAUBE
32	4000809	8	WASHER ISO 7093-1 16 300HV FLZN	SCHEIBE
33	10875607	18	HEX NUT DIN 985 M12 8 FLZN SPF	SECHSKANTMUTTER
34	726612208	8	MEGI BUFFER	MEGIPUFFER
35	10197764	8	HEX NUT ISO 4032 M6 10 ZNNI-480H SPF	SECHSKANTMUTTER
36	97011278	1	PLATE 8X398X453 S355MC FE//ZNNI8//CN//T	BLECH
37	10875648	38	WASHER ISO 7093-1 6 200HV 480H SPF	SCHEIBE
38	12102692	42	HEX NUT DIN 985 M6 8 ZNNI-480H SPF	SECHSKANTMUTTER
39	954117508	2	MOUNTING RAIL X0	TRAGSCHIENE
40	97011275	1	PLATE 3X1197X682 DC01 RAL 1007	BLECH
41	97011276	2	PLATE 4X25X248 S315MC FE//ZNNI8//CN//T	BLECH
42	97011277	1	PLATE 4X25X173 S315MC FE//ZNNI8//CN//T	BLECH
43	924713108	12	SOCKET PIN T ZN K	STECKBOLZEN
44	451001208	8	PIN DIN 1434 20X55X46 35NICRMOV125 GA	BOLZEN
45	966477108	4	BRACKET WELDED CONST. FE//ZNNI8//CN/	KONSOLE SCHWK.
46	10875637	8	WASHER DIN 1441 21 ST FLZN SPF	SCHEIBE
47	10180359	15	SPLIT PIN ISO 1234 5X40 St 480H SPF	SPLINT
48	433102808	15	RETAINING SPRING 3X55 VERZ	SICHERUNGSFEDER
49	10100621	155	DISH MOUNTING	TELLERBEFESTIGUNG
50	11651582	163	HEX SCREW ISO 4014 M8X55 8.8 480H SPF	SECHSKANTSCHRAUBE
51	941138108	165	WASHER DC01 FE//ZNNI8//CN//T0	SCHEIBE
52	10875614	220	HEX NUT DIN 985 M8 8 480H SPF	SECHSKANTMUTTER
53	11651767	9	HEX SCREW ISO 4017 M8X20 8.8 480H SPF	SECHSKANTSCHRAUBE
54	420050601	32	WASHER ISO 7089 8 MS	SCHEIBE
55	10878804	2	COUNTERSUNK SCREW ISO 10642 M10X40	SENKSCHRAUBE

Pos.	Item	Quantity	Description	Bezeichnung
56	97008091	2	WASHER 10X50X50 S355MC FE//ZNNI8//CN/	SCHEIBE
57	10180363	12	SPLIT PIN ISO 1234 6,3X40 St 480H SPF	SPLINT
58	10875870	16	SAFETY PLUG W HINGE-LID 6X42X5,5X32 4	SICHERHEITSKLAPPSTECKER
59	97083628	18	PIN 35.0X77 35NICRMOV125 SPF	BOLZEN
60	97001867	1	PLATE 4X1510X202 S315MC FE//ZNNI8//CN/	BLECH
61	12100251	4	LOCKING RING DIN 471 70X2,5 480H SPF	SICHERUNGSRING
62	978810808	1	PLATE 4X960X202 S315MC FE//ZNNI8//CN//T	BLECH
63	500917508	2	WASHER ISO 7089 10 200HV-A2	SCHEIBE
64	972349908	4	WASHER 2X100X100 DC01 FE//ZNNI8//CN//T	SCHEIBE
65	979872408	2	PIN 85.0X200 35NICRMOV125 SPF	BOLZEN
66	979872508	2	PIN 130.0X340 35NICRMOV125	BOLZEN
67	433105208	4	RETAINING SPRING X0 VERZ.	SICHERUNGSFEDER
68	979358808	1	PIN 35.0X70 35NICRMOV125 SPF	BOLZEN
69	948837508	1	PIN DIN 1435 25X80X72 42CRMO4 GASN. SP	BOLZEN
70	97000014	4	SHEET 15X100X290 PA6G	PLATTE
71	97000015	8	PLATE 1X100X290 DC01 FE//ZNNI8//CN//T0	BLECH
72	10875808	8	COUNTERSUNK SCREW DIN 7991 M12X40 8	SENKSCHRAUBE
73	10289804	24	WASHER ISO 7089 12 300HV FLZN SPF	SCHEIBE
74	406604208	8	HEX SCREW ISO 4017 M20X60 10.9 FLZN SP	SECHSKANTSCHRAUBE
75	10179985	16	WASHER DIN 6340 21 FLZN SPF	SCHEIBE
76	10814803	8	HEX NUT ISO 7042 M20 10 FLZN SPF	SECHSKANTMUTTER
77	10197769	5	HEX NUT DIN 985 M10 8 ZNNI-480H SPF	SECHSKANTMUTTER
78	953211008	1	HOOD 1.5X931X548 DC01 RAL 7037	HAUBE
79	10180383	4	SPLIT PIN ISO 1234 13X160 St 480H SPF	SPLINT
80	97000018	1	AXLE 105.0X600 35NICRMOV125 SPF	ACHSE
81	10180878	6	SAFETY PLUG W HINGE-LID 17X100X15,5X	SICHERHEITSKLAPPSTECKER
82	10001669	2	HEX SCREW ISO 4014 M30X520 10.9 FLZN	SECHSKANTSCHRAUBE
83	10544161	2	HEX NUT DIN 985 M30 10 FLZN SPF	SECHSKANTMUTTER
84	97000025	4	PLATE 15X2115X1460 S690QL RAL 1007	BLECH
85	97000021	4	DISTANCE TUBE 60.3X148 S355J2H FE//ZN	DISTANZROHR
86	97000022	2	DISTANCE TUBE 60.3X103 S355J2H FE//ZN	DISTANZROHR
87	97000036	1	AXLE 273.0X600 S770QL SPF	ACHSE
88	428010108	2	LOCKING RING DIN 471 260X5	SICHERUNGSRING
89	97000037	4	WASHER 4X300X300 S315MC FE//ZNNI8//C	SCHEIBE
90	97000038	4	WASHER 4X410X410 S315MC FE//ZNNI8//C	SCHEIBE
91	97000039	2	SLEEVE 380.0X148 S890QL1 SPF	HUELSE
92	12219311	6	HEX SCREW ISO 4017 M24X80 8.8 FLZN SP	SECHSKANTSCHRAUBE
93	10425688	6	HEX NUT ISO 4032 M24 10 FLZN SPF	SECHSKANTMUTTER
94	10353690	6	WASHER ISO 7089 24 200HV-A2	SCHEIBE
95	97000041	2	COVER 3X540X414 DC01 FE//ZNNI8//CN//T0	DECKEL
96	97003205	2	PIN 80.0X173 35NICRMOV125 SPF	BOLZEN
97	11140469	86	WASHER ISO 7093-1 8 200HV 480H SPF	SCHEIBE
98	11691328	8	HEX SCREW ISO 4017 M10X35 8.8 FLZN SP	SECHSKANTSCHRAUBE
99	11491889	8	WASHER ISO 7093-1 10 300HV FLZN SPF	SCHEIBE
100	977670708	4	PLATE 10X140X40 S355MC FE//ZNNI8//CN//T	BLECH
101	97000073	2	PIN 80.0X200 35NICRMOV125 SPF	BOLZEN
102	97000074	2	PIN 85.0X150 35NICRMOV125 SPF	BOLZEN
103	97000076	2	PIN 90.0X180 35NICRMOV125 SPF	BOLZEN
104	97000077	2	AXLE 60.0X495 S355J2C+C FE//ZNNI8//CN//T	ACHSE
105	10875660	4	LOCKING RING DIN 471 60X2 480H SPF	SICHERUNGSRING
106	978499508	18	WASHER 3X75X75 DC01 FE//ZNNI8//CN//T0	SCHEIBE
107	97000078	4	ROLLER RD150X150 PA6G	ROLLE
108	97000079	2	ROLLER RD150X130 PA6G	ROLLE
109	773938808	2	SHACKLE 35T SPF	SCHAEKEL
110	453032008	2	PIN ISO 2341 B30X75X65 35NICRMOV125	BOLZEN
111	966505108	1	SUPPORT ⇨ ❑ 1262	STUETZE
112	966505208	2	SUPPORT ⇨ ❑ 1263	STUETZE
113	433101208	3	RETAINING SPRING 4X68 ISO 2081 FE/ZN8/	SICHERUNGSFEDER

Pos.	Item	Quantity	Description	Bezeichnung
114	970459408	2	PIN 85.0X185 35NICRMOV125 GASN. SPF	BOLZEN
115	978933708	6	WASHER 4X100X100 S315MC FE//ZNNI8//C	SCHEIBE
116	10180373	2	SPLIT PIN ISO 1234 8X100 St 480H SPF	SPLINT
117	97028027	2	PIN 85.0X175 35NICRMOV125 SPF	BOLZEN
118	10875663	2	LOCKING RING DIN 471 80X2,5 480H SPF	SICHERUNGSRING
119	935267508	4	FLANGE RD140X10 S355MC FE//ZNNI8//CN/	FLANSCH
120	97000084	2	SHEET 180X100X25 PA6G	PLATTE
121	97000085	10	PLATE 1X100X180 DC01 FE//ZNNI8//CN//T0	BLECH
122	954746108	1	HOOD 1.5X831X448 DC01 RAL 7037	HAUBE
123	97000086	2	PLATE 3X108X405 DC01 FE//ZNNI8//CN//T0	BLECH
124	288132008	2	SHEET 10X80X200 PA6G	PLATTE
125	885251508	2	PADLOCK ABUS-64TI/40 TITALIUM	VORHAENGESCHLOSS
126	11481747	1	SIMPLE LADDER EN 131 8-420X2,21M AL SP	ANLEGELEITER
127	97000088	2	AXLE 22.0X490 X6CRNITI1810	ACHSE
128	10289809	4	WASHER ISO 7089 22 300HV FLZN SPF	SCHEIBE
129	97000089	2	PLATE 6X275X80 S355MC FE//ZNNI8//CN//T	BLECH
130	97000098	2	PIN 130.0X920 35NICRMOV125 SPF	BOLZEN
131	966478008	1	HAND RAIL WELDED STRUCTURE T ZN O	GELAENDER SCHWK.
132	422010701	2	SUPPORTING WASHER DIN 988 120X150X3,	STUETZSCHEIBE
133	10652438	2	ROUND STRAND ROPE 10X2,54M STAHL VE	RUNDLITZENSEIL
134	978986408	4	PIN 240.0X580 35NICRMOV125 SPF	BOLZEN
135	10878580	4	SOCKET HEAD SCREW ISO 4762 M30X70 8	ZYLINDERSCHRAUBE
136	978986608	4	PIN 70.0X240 35NICRMOV125 GASN. SPF	BOLZEN
137	10875574	4	SOCKET HEAD SCREW ISO 4762 M12X100 8	ZYLINDERSCHRAUBE
138	979732908	4	PLATE 4X175X80 S315MC FE//ZNNI8//CN//T	BLECH
139	11826527	16	HEX SCREW ISO 4017 M8X30 8.8 480H SPF	SECHSKANTSCHRAUBE
140	433102508	10	RETAINING SPRING 5X122 ISO 2081 FE/ZN8/	SICHERUNGSFEDER
141	965764708	4	PIN WITH RING BOLT ⇨ ❑ 1264	BOLZEN M.RINGSCHRAUBE
142	947663008	4	PIN 45.0X160 35NICRMOV125 GASN. SPF	BOLZEN
143	950077508	4	DISTANCE RING DC01 FE//ZNNI8//CN//T0	DISTANZRING
144	10180368	4	SPLIT PIN ISO 1234 8X50 St 480H SPF	SPLINT
145	971111408	2	SUPPORT PA6G	AUFLAGE
146	10875511	10	HEX SCREW ISO 4014 M6X30 8.8 480H SPF	SECHSKANTSCHRAUBE
147	931426508	1	BEARING PLATE 15X60X270 PA6G	LAGERPLATTE
148	11838360	4	COUNTERSUNK SCREW ISO 10642 M8X35	SENKSCHRAUBE
149	420060705	8	WASHER ISO 7089 8 200HV-A2	SCHEIBE
150	966707508	1	HAND RAIL WELDED STRUCTURE	GELAENDER SCHWK.
151	966495408	1	PEDESTAL SEITE ALUMINIUM SPF	PODEST
152	966495508	1	PEDESTAL SEITE ALUMINIUM SPF	PODEST
153	966495608	1	PEDESTAL SEITE ALUMINIUM SPF	PODEST
154	966495708	1	ADD-ON LADDER T ZN O	ANBAULEITER
155	97005157	2	AXLE 20.0X450 S355J2C+C FE//ZNNI8//CN//T	ACHSE
156	97005150	2	GRIDIRON T1900X350X30/3 S235JR T ZN K	GITTERROST-P
157	725806708	1	GRIDIRON T1020X240X30/2 S235JR T ZN K	GITTERROST-P
158	10040530	1	GRIDIRON T890X400X30/3 S235JR T ZN K	GITTERROST-P
160	12102696	103	BUTTON HEAD SCREW ISO 7380-2 M8X10 0	HALBRUNDKOPFSCHRAUBE
161	97000104	1	PLATE 5X270X60 S355MC FE//ZNNI8//CN//T	BLECH
162	10875485	12	BUTTON HEAD SCREW AEHNL.ISO 7380-2	HALBRUNDKOPFSCHRAUBE
163	452545308	1	PIN ISO 2340 B24X480X462 ST.50 FE//ZN20//	BOLZEN
164	97005321	1	PLATE 4X546X262 S315MC FE//ZNNI8//CN//T	BLECH
165	966211408	1	RAILING CPL AUFSTIEG ALUMINIUM SPF	GELAENDER KPL.
166	966267508	1	HAND RAIL WELDED STRUCTURE T ZN O	GELAENDER SCHWK.
167	966267608	1	HAND RAIL WELDED STRUCTURE T ZN O	GELAENDER SCHWK.
168	966267708	1	HAND RAIL WELDED STRUCTURE T ZN O	GELAENDER SCHWK.
169	966267808	1	HAND RAIL WELDED STRUCTURE T ZN O	GELAENDER SCHWK.
170	97001196	1	GRIDIRON T2050X730X30/3 S235JR T ZN K	GITTERROST-P
171	97001197	1	GRIDIRON T1785X1555X30/3 S235JR T ZN K	GITTERROST-P
172	97001198	1	GRIDIRON T1785X1555X30/3 S235JR T ZN K	GITTERROST-P
173	97001199	3	GRIDIRON T1325X400X30/3 S235JR T ZN K	GITTERROST-P

Pos.	Item	Quantity	Description	Bezeichnung
174	97001200	1	GRIDIRON T860X565X30/3 S235JR T ZN K	GITTERROST-P
175	97001201	1	GRIDIRON T2640X1560X30/3 S235JR T ZN K	GITTERROST-P
176	97001202	1	GRIDIRON T2640X1560X30/3 S235JR T ZN K	GITTERROST-P
177	97001203	1	GRIDIRON T1025X1420X30/3 S235JR T ZN K	GITTERROST-P
178	97001204	1	GRIDIRON T990X2640X30/3 S235JR T ZN K	GITTERROST-P
179	10040534	2	GRIDIRON T2710X1000X30/3 S235JR T ZN K	GITTERROST-P
180	725868808	1	GRIDIRON T890X250X30/2 S235JR T ZN K	GITTERROST-P
181	97003804	1	GRIDIRON T860X565X30/3 S235JR T ZN K	GITTERROST-P
182	978986708	4	PLATE 6X276X244 S355MC FE//ZNNI8//CN//T	BLECH
183	407204408	4	SOCKET HEAD SCREW DIN 6912 M12X55 0	ZYLINDERSCHRAUBE
184	10180357	6	SPLIT PIN ISO 1234 5X32 St 480H SPF	SPLINT
185	10289807	10	WASHER ISO 7089 18 300HV FLZN SPF	SCHEIBE
186	977413408	2	WASHER 6X33X33 S355MC FE//ZNNI8//CN//T	SCHEIBE
187	433200908	2	FORMCLIP 10X55 VERZ	FORMCLIP
188	971669808	2	WASHER 5X130X130 S355MC FE//ZNNI8//C	SCHEIBE
189	97030005	10	WASHER 3X200X200 S355MC FE//ZNNI8//C	SCHEIBE
190	10875520	8	HEX SCREW ISO 4017 M16X50 8.8 FLZN SP	SECHSKANTSCHRAUBE
191	10289806	16	WASHER ISO 7089 16 300HV FLZN SPF	SCHEIBE
192	12218072	8	HEX NUT DIN 985 M16 10 FLZN SPF	SECHSKANTMUTTER
193	10875661	2	LOCKING RING DIN 471 60X3 480H SPF	SICHERUNGSRING
194	433105008	2	RETAINING SPRING DIN 2194 6 A3C	SICHERUNGSFEDER
195	941265308	2	PIN RD60X140 35NICRMOV125 GASN. SPF	BOLZEN
196	978499208	2	PIN 65.0X129 35NICRMOV125 SPF	BOLZEN
197	97003290	3	AXLE 18.0X680 S355J2C+C FE//ZN20//F	ACHSE
198	540006108	1	ROPE WINCH TYP 901 ⇨ ❑ 1265	SEILWINDE
199	970879408	6	ANTI-SLIP SURFACE 1.6X150X500 3M TYP4	ANTIRUTSCHBELAG
200	971639608	2	SUPPORT 35X150X120	AUFLAGE
201	12216195	2	HEX SCREW ISO 4014 M8X90 8.8 480H SPF	SECHSKANTSCHRAUBE
202	966450508	2	FOLDING BRACKET ST.CONST. RAL 1007	KLAPPKONSOLE SCHWK.
203	453020908	1	PIN ISO 2341 B20X115X107 ST.50-2K VERZ	BOLZEN
204	451426608	4	PIN DIN 1436 25X55X45 42CRMO4 GASN. SP	BOLZEN
205	453020308	3	PIN ISO 2341 B20X123X115 ST.50-2K VERZ	BOLZEN
206	978308408	1	PLATE 4X190X209 S315MC T ZN O	BLECH
207	10289808	8	WASHER ISO 7089 20 300HV FLZN SPF	SCHEIBE
208	12100681	6	SPLIT PIN ISO 1234 5X28 ST 480H SPF	SPLINT
210	966562908	1	HAND RAIL WELDED STRUCTURE T ZN O	GELAENDER SCHWK.
211	10280678	2	ROUND SLING DIN EN 1492-2 25T-2M POLY	RUNDSCHLINGE
212	920104408	3	GRIP BOLT FE//ZNNI8//CN//T0	GRIFFBOLZEN
214	453020108	3	PIN ISO 2341 B20X80X72 ST.50 GALV.VERZ	BOLZEN
215	571377108	3	SHIM RING DIN 988	PASSSCHEIBE
216	11160431	2.4	ROPE 2 2,3KN EDELSTAHL	SEIL
217	11170565	16	FERRULE 2 CU	PRESSKLEMME
218	10875670	3	PIN DIN 1435 25X50X42 S355J2C+C ZNNI SP	BOLZEN
219	966620508	2	PEDESTAL SEITE ALUMINIUM SPF	PODEST
220	11642358	3	HEX SCREW ISO 4017 M10X30 8.8 FLZN SP	SECHSKANTSCHRAUBE
221	10289795	6	WASHER ISO 7089 10 300HV FLZN SPF	SCHEIBE
222	10197831	27	HEX SCREW ISO 4017 M8X25 8.8 ZNNI-480	SECHSKANTSCHRAUBE
223	97008722	1	PROFILE 80.0X1280 S235JR+AR FE//ZNNI8/	PROFIL
224	97008840	1	PLATE 3X140X1900 S355MC FE//ZNNI8//CN/	BLECH
225	97008904	1	PLATE 3X134X2126 S355MC FE//ZNNI8//CN/	BLECH
226	10300749	1	HEX SCREW ISO 4014 M36X160 8.8 A3C	SECHSKANTSCHRAUBE
227	10289812	2	WASHER ISO 7089 36 300HV FLZN SPF	SCHEIBE
228	4600838	1	HEX NUT ISO 4032 M36 10 FLZN SPF	SECHSKANTMUTTER
229	10180375	3	SPLIT PIN ISO 1234 10X80 St 480H SPF	SPLINT
230	433201008	1	FORMCLIP AEHNL.DIN 11023 10X65 ST VER	FORMCLIP
231	97018998	4	WASHER 70X70 S315MC FE//ZNNI8//CN//T0	SCHEIBE
232	977976408	2	PIN 55.0 X445 35NICRMOV125 GASN. SPF	BOLZEN
233	966778608	1	BRACKET WELDED CONST. RAL 1007	KONSOLE SCHWK.
234	97006087	1	ROLLER PA6G	ROLLE

Pos.	Item	Quantity	Description	Bezeichnung
235	745168901	2	DEEP GROOVE BALL BEARING DIN 625 630	RILLENKUGELLAGER
236	97006089	1	SLEEVE 51.0X100 S355J2H FE//ZNNI8//CN//T	HUELSE
237	97011327	1	PLATE 3X1152X659 DC01 RAL 1007	BLECH
238	956468908	2	PLATE 4X55X116 S315MC FE//ZNNI8//CN//T	BLECH
240	97012178	2	PLATE 4X247X206 X5CRNI18-10	BLECH
241	720014408	1	CABLE CLAMP	KABELHALTER
242	970344808	1	MOUNTING RAIL	TRAGSCHIENE
243	97014246	4	PLATE 10X100X266 S355MC RAL 1007	BLECH
245	97014637	2	PLATE 5X858X320 S355MC FE//ZNNI8//CN//T	BLECH
246	951189408	2	HOLDER DC01 FE//ZNNI8//CN//T0	HALTER
248	97018874	1	PLATE 4X100X118 ALMG3 H111	BLECH
249	10875422	4	HEX SCREW ISO 4017 M20X70 8.8 FLZN SP	SECHSKANTSCHRAUBE
250	97014247	1	PLATE 5X712X220 S355MC FE//ZNNI8//CN//T	BLECH
251	97014248	1	PLATE 5X265X268 S355MC FE//ZNNI8//CN//T	BLECH
252	97014717	1	PLATE 2X290X52 ALMG3 H111	BLECH
253	934039108	2	AXLE HOLDER 6X60X20 S355MC FE//ZNNI8/	ACHSHALTER
254	97014882	4	TUBE 25.0X720 E355+N T ZN O	ROHR
255	10353721	4	HEX NUT DIN 985 M20 A2-70	SECHSKANTMUTTER
256	97015383	1	PLATE 4X65X83 S315MC FE//ZNNI8//CN//T0	BLECH
258	97015585	1	PLATE 4X1081X633 S315MC FE//ZNNI8//CN/	BLECH
259	97015586	2	TUBE 25.0X635 S355J2H T ZN O	ROHR
260	4600328	8	WASHER ISO 7093-1 20 300HV FLZN SPF	SCHEIBE
261	433100908	4	RETAINING SPRING 4,5X98 ISO 2081 FE/ZN	SICHERUNGSFEDER
262	97014700	1	PLATE 3X561X265 DC01 FE//ZNNI8//CN//TO	BLECH
263	403501905	2	FITTED SCREW DIN 609 M12X60 8.8 A3C	PASSSCHRAUBE
264	10412851	24	BUTTON HEAD SCREW AEHNL.ISO 7380-2	HALBRUNDKOPFSCHRAUBE
265	420000414	6	WASHER ISO 7089 6 200HV-A4	SCHEIBE
266	11840501	5	WASHER DIN 7349 8,4 200HV 480H SPF	SCHEIBE
267	10872676	86	CABLE CLIP HOLDER 46X70-SCHWARZ PA	KABELBINDERHALTER
268	953873408	34	SLEEVE 25X20 11SMN37 FE//ZNNI8//CN//T0	HUELSE
269	954117308	1	MOUNTING RAIL X0	TRAGSCHIENE
270	955668108	3	PLATE 196X63 S315MC FE//ZNNI8//CN//T0	BLECH
271	7621780	2	LASHING STRAP 0,35MX18MM	ZURRGURT
273	97018448	1	PLATE 2X590X116 ALMG3 H111	BLECH
274	955155508	1	TUBE 25.0X538 S355J2H T ZN O	ROHR
275	97086935	1	GRIDIRON T430X730X30/3 S235JR T ZN K	GITTERROST-P
276	965309208	2	HANDLE WELD.CONST. T ZN O	GRIFF SCHWK.
277	11651584	8	HEX SCREW ISO 4014 M8X65 8.8 480H SPF	SECHSKANTSCHRAUBE
278	997040201	5	AXLE HOLDER LN 4/2 S235JR+AR ZNNI	ACHSHALTER
283	10652830	1	ROUND STRAND ROPE 10X1,4M STAHL VE	RUNDLITZENSEIL
284	704262408	9	CLOSURE HAKEN	HAKENVERSCHLUSS
288	976821908	1	PIN 35.0X120 35NICRMOV125 GASN. SPF	BOLZEN
289	965498308	1	GRIP BOLT FE//ZNNI8//CN//T0	GRIFFBOLZEN
290	11008315	1	ROUND STRAND ROPE 10X2,1M STAHL VE	RUNDLITZENSEIL
291	97028092	1	PLATE 4X587X60 S315MC FE//ZNNI8//CN//T	BLECH
292	97028093	1	PLATE 4X100X169 S315MC FE//ZNNI8//CN//T	BLECH
293	97028193	4	PLATE 4X103X80 S315MC FE//ZNNI8//CN//T	BLECH
294	97028194	4	PLATE 4X153X80 S315MC FE//ZNNI8//CN//T	BLECH
295	11651612	16	HEX SCREW ISO 4017 M8X16 8.8 480H SPF	SECHSKANTSCHRAUBE
296	420001014	18	WASHER ISO 7089 8 200HV-A4	SCHEIBE
297	97011976	2	PLATE 4X109X70 S315MC FE//ZNNI8//CN//T	BLECH
299	11656183	48	HEX SCREW ISO 4014 M12X120 8.8 FLZN SP	SECHSKANTSCHRAUBE
300	966850408	1	SIGNS D-ANL. LR13000 ⇨ ❑ 1267	BESCHILDERUNG
301	5005525	24	LID PLATE DIN 3015-2 S-DP-A 4 W1-ZN P2E	DECKPLATTE
303	10181367	2	RING BOLT DIN 580 M8 C15E 480H SPF	RINGSCHRAUBE
304	744010208	6	SNAP HOOK DIN 5299 C 60X6-120KG ST V	KARABINERHAKEN
305	12101869	20	KEY RING 25X1,5 ST FE/ZN8/CN	SCHLUESSELRING
306	97044171	2	TRAILER 2X25X25 ALMG3 H111 BEZ.1	ANHAENGER
307	97044172	2	TRAILER 2X25X25 ALMG3 H111 BEZ.2	ANHAENGER

Pos.	Item	Quantity	Description	Bezeichnung
308	97044210	2	TRAILER 2X25X25 ALMG3 H111 BEZ.3	ANHAENGER
309	97044211	2	TRAILER 2X25X25 ALMG3 H111 BEZ.4	ANHAENGER
310	97044212	2	TRAILER 2X25X25 ALMG3 H111 BEZ.5	ANHAENGER
311	97044213	2	TRAILER 2X25X25 ALMG3 H111 BEZ.6	ANHAENGER
312	97044214	2	TRAILER 2X25X25 ALMG3 H111 BEZ.7	ANHAENGER
313	97144562	1	PLATE 4X90X195 S315MC FE//ZNNI8//CN//T	BLECH

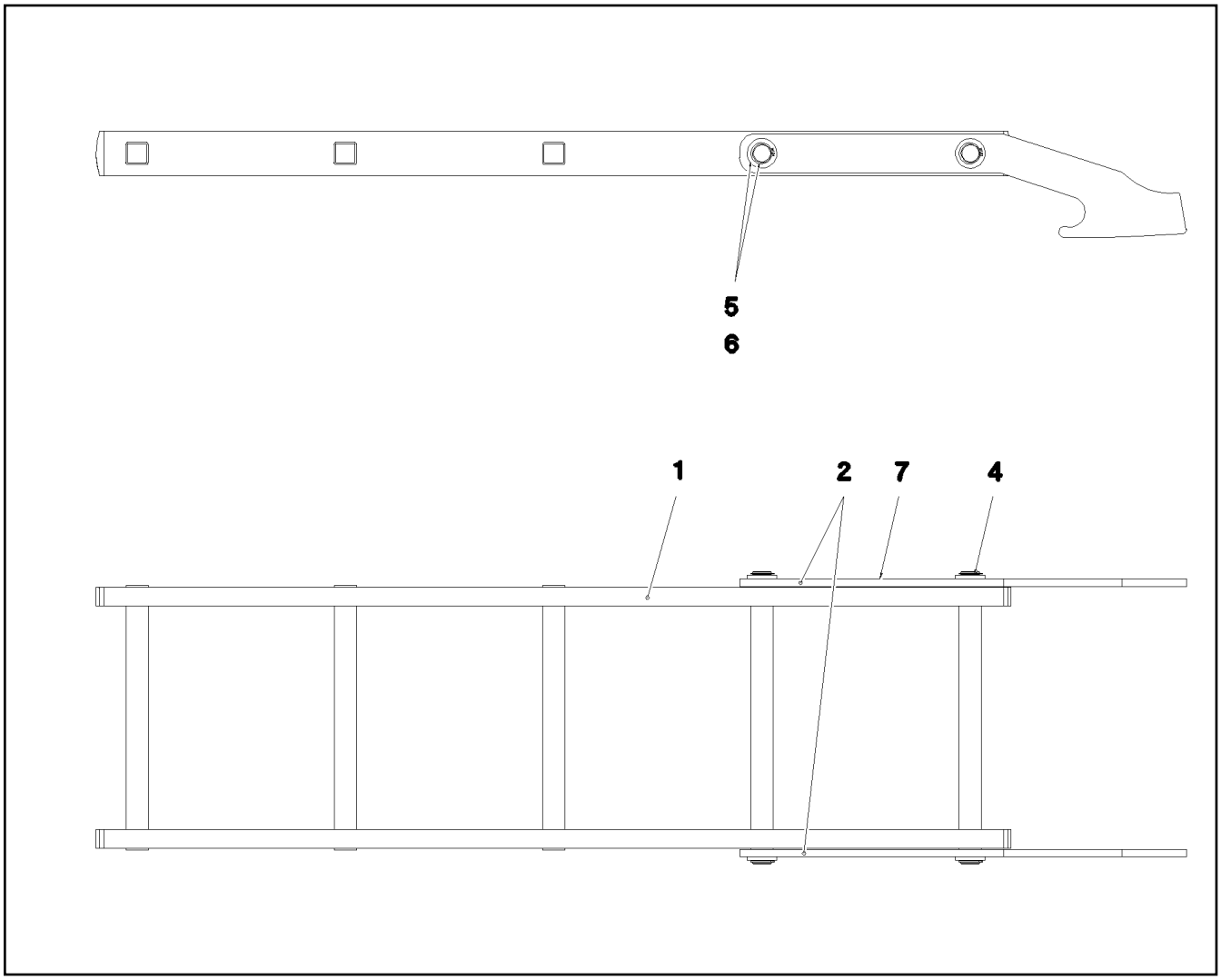

Pos.	Item	Quantity	Description	Bezeichnung
1	11481815	1	SIMPLE LADDER 5-350X1,24M AL SPF	ANLEGELEITER
2	97000626	2	PLATE 10X600X139 S355MC FE//ZNNI8//CN/	BLECH
4	97000628	2	AXLE 25.0X363 S355J2G3C+C FE//ZNNI8//C	ACHSE
5	10875656	4	LOCKING RING DIN 471 25X1,2 480H SPF	SICHERUNGSRING
6	10179337	4	WASHER DIN 1440 26 -St FLZN SPF	SCHEIBE
7	973567608	1	PLATE IDENTIFICATION NUMBER IDENT-N	SCHILD IDENTNR.

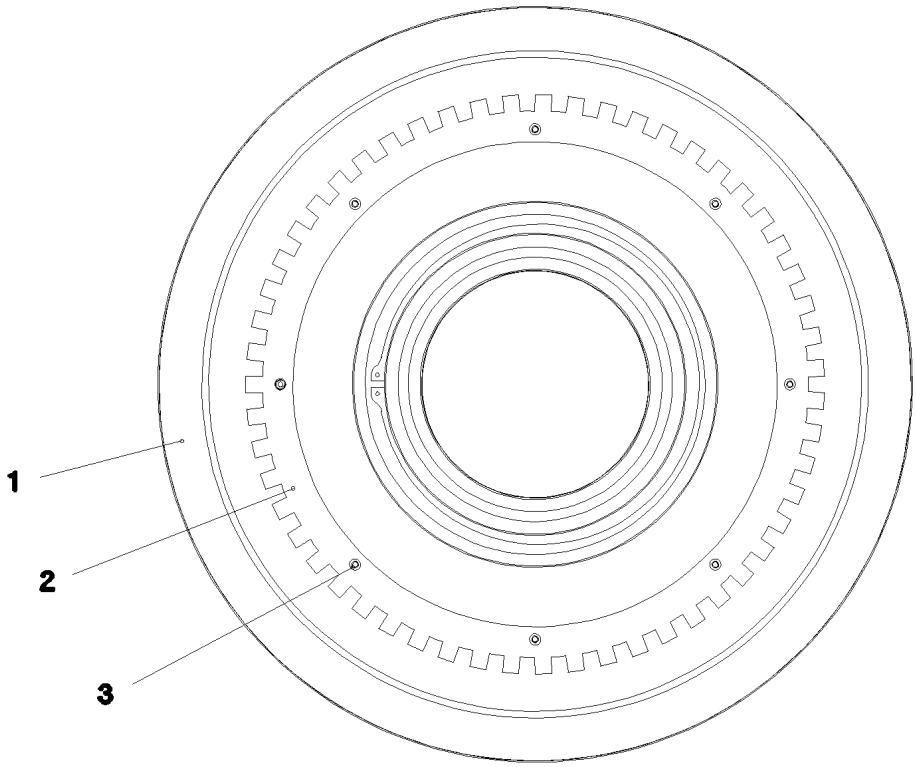

Pos.	Item	Quantity	Description	Bezeichnung
1	966163908	1	ROPE PULLEY CPL. 1050X29.5	SEILROLLE KPL.
2	97001234	1	PLATE 920X920X10 FE//ZNNI8//CN//T0	BLECH
3	12220671	8	SOCKET HEAD SCREW DIN 7984 M10X16 08	ZYLINDERSCHRAUBE

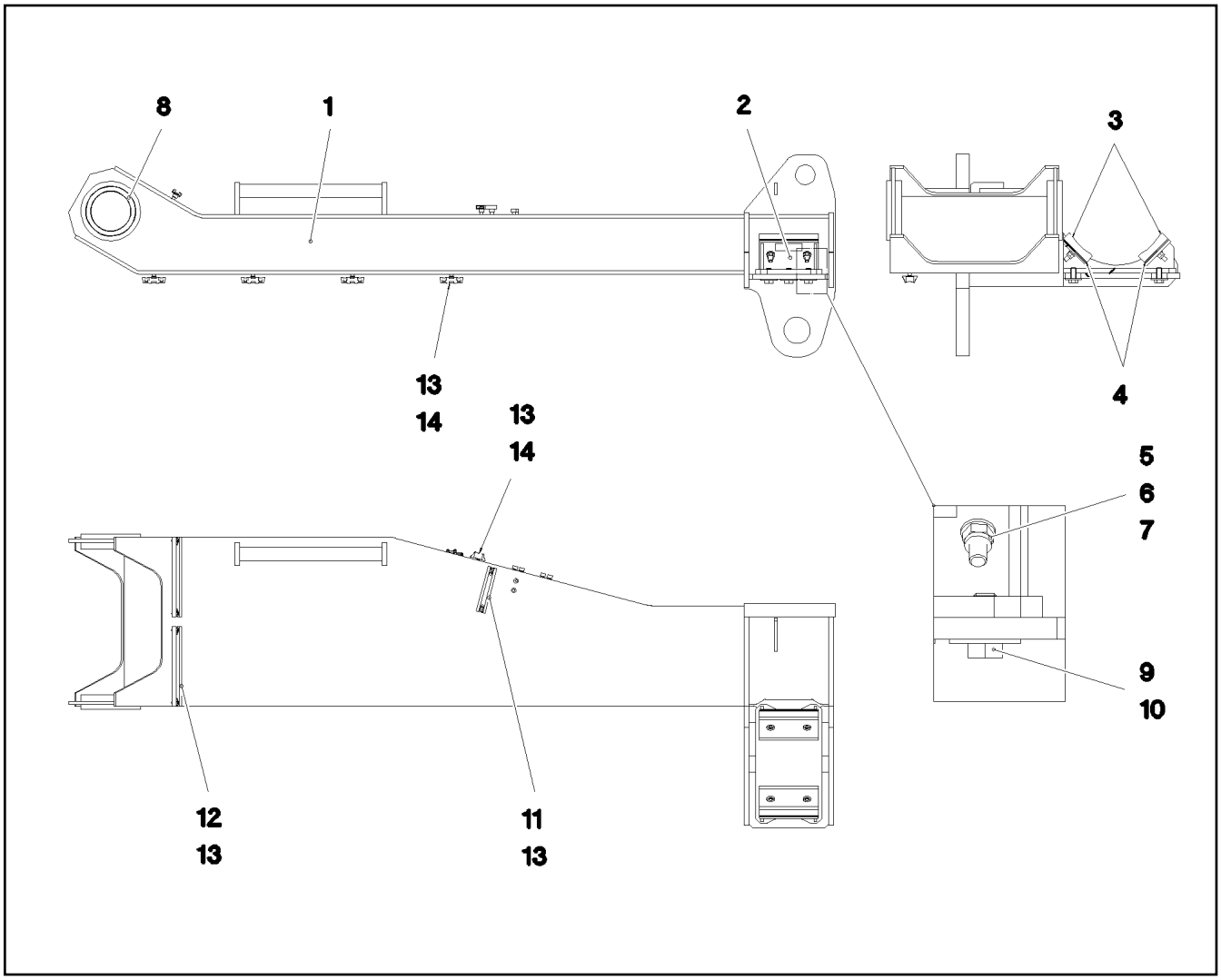

Pos.	Item	Quantity	Description	Bezeichnung
1	966211508	1	ACTUATING ARM WELDED RAL 1007	MITNAHMEARM SCHWK.
2	966223308	1	SUPPORT WELDED RAL 1007	AUFLAGE SCHWK.
3	97000084	2	SHEET 180X100X25 PA6G	PLATTE
4	97000085	10	PLATE 1X100X180 DC01 FE//ZNNI8//CN//T0	BLECH
5	407204408	4	SOCKET HEAD SCREW DIN 6912 M12X55 0	ZYLINDERSCHRAUBE
6	10289804	4	WASHER ISO 7089 12 300HV FLZN SPF	SCHEIBE
7	10875607	4	HEX NUT DIN 985 M12 8 FLZN SPF	SECHSKANTMUTTER
8	97000091	2	BUSHING 120X140X45 GZ-CUZN25AL5 SPF	BUCHSE
9	10455191	6	WASHER ISO 7093-1 16 200HV-A2	SCHEIBE
10	12214938	6	HEX SCREW ISO 4017 M16X35 8.8 FLZN SP	SECHSKANTSCHRAUBE
11	954117308	1	MOUNTING RAIL X0	TRAGSCHIENE
12	954117408	2	MOUNTING RAIL X0	TRAGSCHIENE
13	12102696	13	BUTTON HEAD SCREW ISO 7380-2 M8X10 0	HALBRUNDKOPFSCHRAUBE
14	10872676	5	CABLE CLIP HOLDER 46X70-SCHWARZ PA	KABELBINDERHALTER

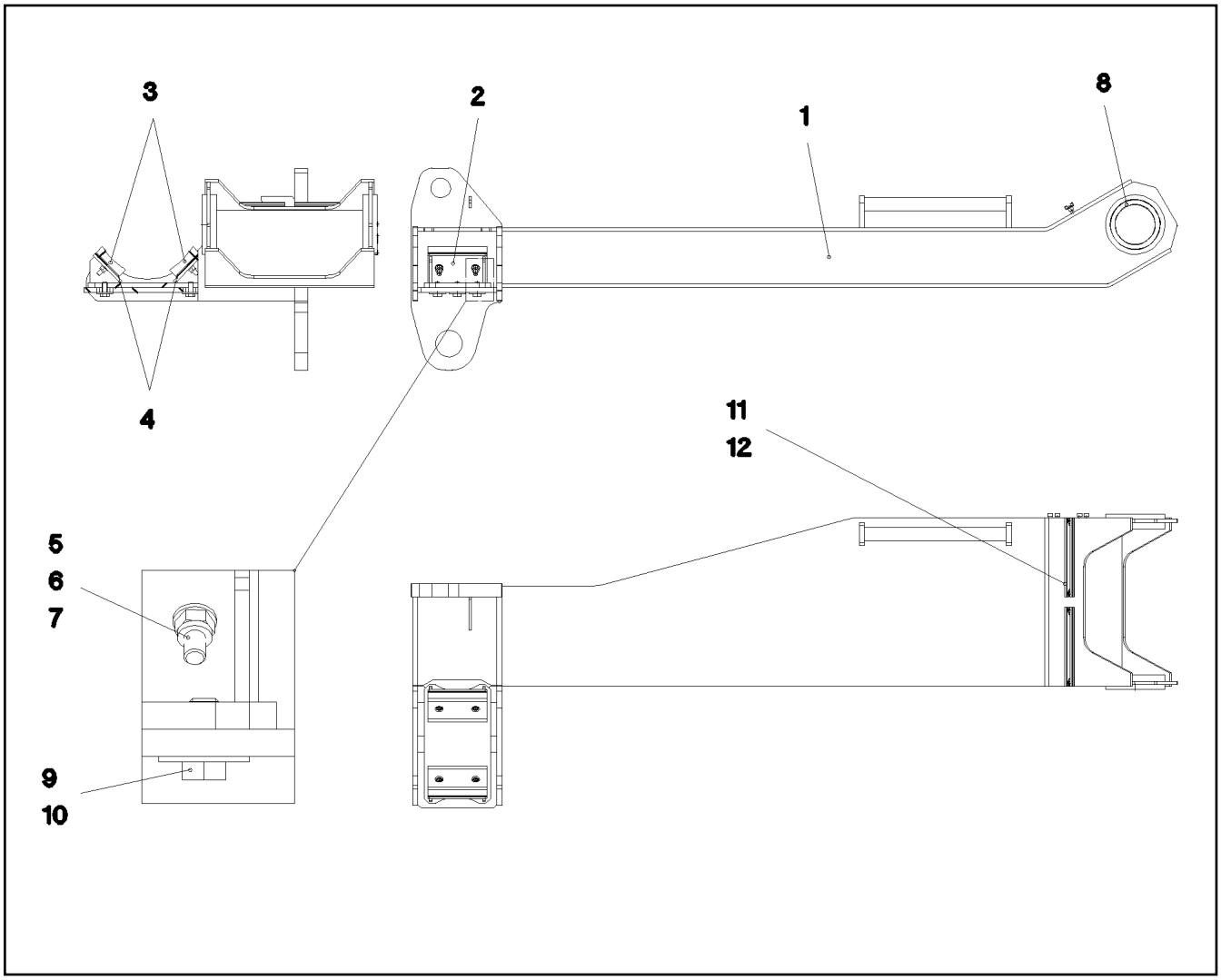

Pos.	Item	Quantity	Description	Bezeichnung
1	966211608	1	ACTUATING ARM WELDED RAL 1007	MITNAHMEARM SCHWK.
2	966223308	1	SUPPORT WELDED RAL 1007	AUFLAGE SCHWK.
3	97000084	2	SHEET 180X100X25 PA6G	PLATTE
4	97000085	10	PLATE 1X100X180 DC01 FE//ZNNI8//CN//T0	BLECH
5	407204408	4	SOCKET HEAD SCREW DIN 6912 M12X55 0	ZYLINDERSCHRAUBE
6	10289804	4	WASHER ISO 7089 12 300HV FLZN SPF	SCHEIBE
7	10875607	4	HEX NUT DIN 985 M12 8 FLZN SPF	SECHSKANTMUTTER
8	97000091	2	BUSHING 120X140X45 GZ-CUZN25AL5 SPF	BUCHSE
9	10455191	6	WASHER ISO 7093-1 16 200HV-A2	SCHEIBE
10	12214938	6	HEX SCREW ISO 4017 M16X35 8.8 FLZN SP	SECHSKANTSCHRAUBE
11	954117408	2	MOUNTING RAIL X0	TRAGSCHIENE
12	12102696	4	BUTTON HEAD SCREW ISO 7380-2 M8X10 0	HALBRUNDKOPFSCHRAUBE

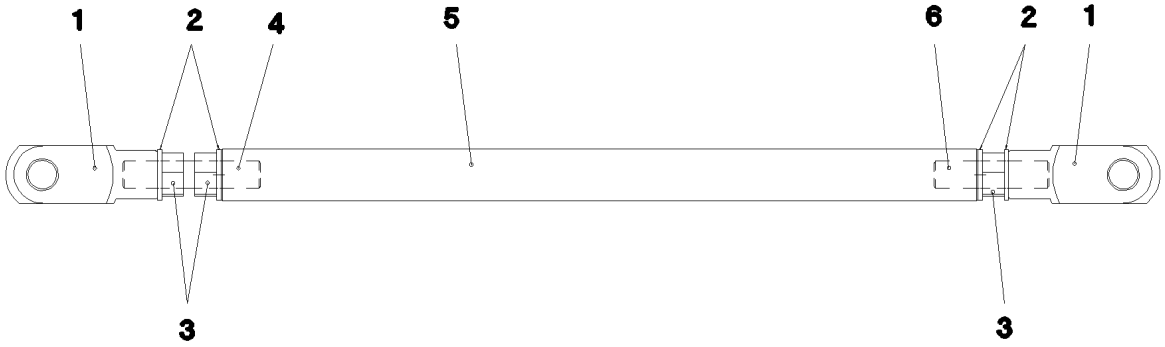

Pos.	Item	Quantity	Description	Bezeichnung
1	725104008	2	YOKE DIN 71752 25X50 9SMNPB28K FE/ZN8/	GABELKOPF
2	10289810	4	WASHER ISO 7089 24 300HV FLZN SPF	SCHEIBE
3	10425688	3	HEX NUT ISO 4032 M24 10 FLZN SPF	SECHSKANTMUTTER
4	97000934	2	THREADED PIN 24.0X120 A2-70	GEWINDEBOLZEN
5	97000935	1	ROD 45.0X660 S355J2+AR FE//ZNNI8//CN//T	STANGE
6	97000937	1	THREADED PIN 24.0X100 A2-70	GEWINDEBOLZEN

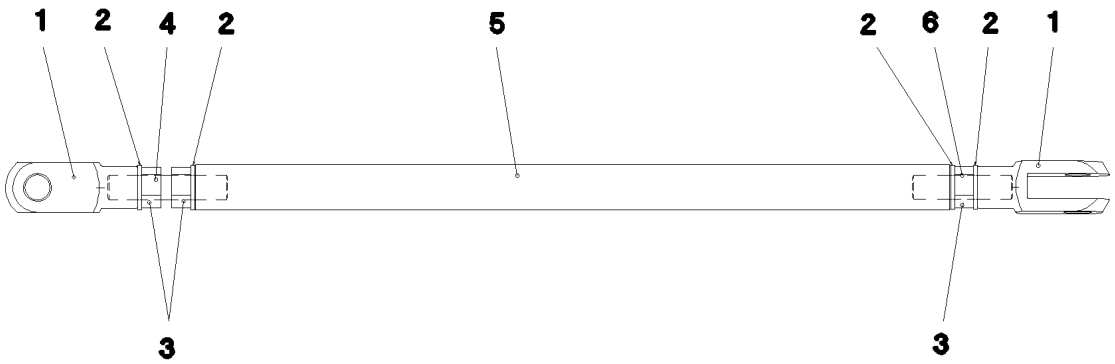

Pos.	Item	Quantity	Description	Bezeichnung
1	725104008	2	YOKE DIN 71752 25X50 9SMNPB28K FE/ZN8/	GABELKOPF
2	10289810	4	WASHER ISO 7089 24 300HV FLZN SPF	SCHEIBE
3	10425688	3	HEX NUT ISO 4032 M24 10 FLZN SPF	SECHSKANTMUTTER
4	97000934	2	THREADED PIN 24.0X120 A2-70	GEWINDEBOLZEN
5	97005331	1	ROD 45.0X755 S355J2+AR FE//ZNNI8//CN//T	STANGE
6	97000937	1	THREADED PIN 24.0X100 A2-70	GEWINDEBOLZEN

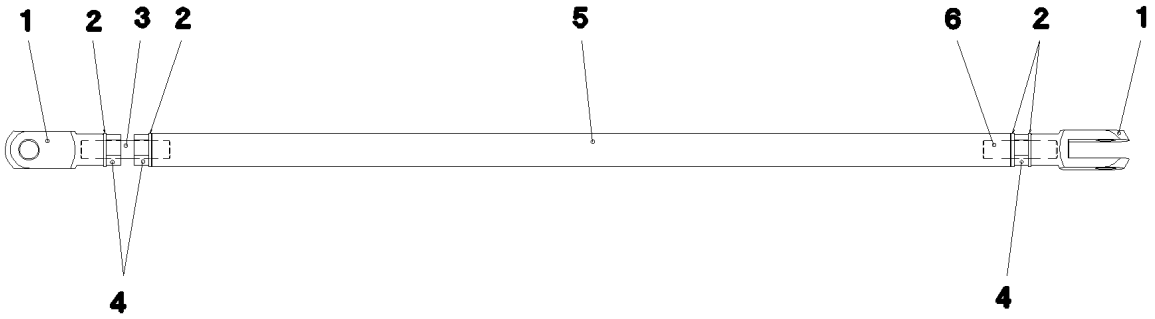

Pos.	Item	Quantity	Description	Bezeichnung
1	725104008	2	YOKE DIN 71752 25X50 9SMNPB28K FE/ZN8/	GABELKOPF
2	10289810	4	WASHER ISO 7089 24 300HV FLZN SPF	SCHEIBE
3	10425688	3	HEX NUT ISO 4032 M24 10 FLZN SPF	SECHSKANTMUTTER
4	97000934	1	THREADED PIN 24.0X120 A2-70	GEWINDEBOLZEN
5	97005330	1	ROD 45.0X1155 S355J2+AR FE//ZNNI8//CN//T	STANGE
6	97000937	1	THREADED PIN 24.0X100 A2-70	GEWINDEBOLZEN

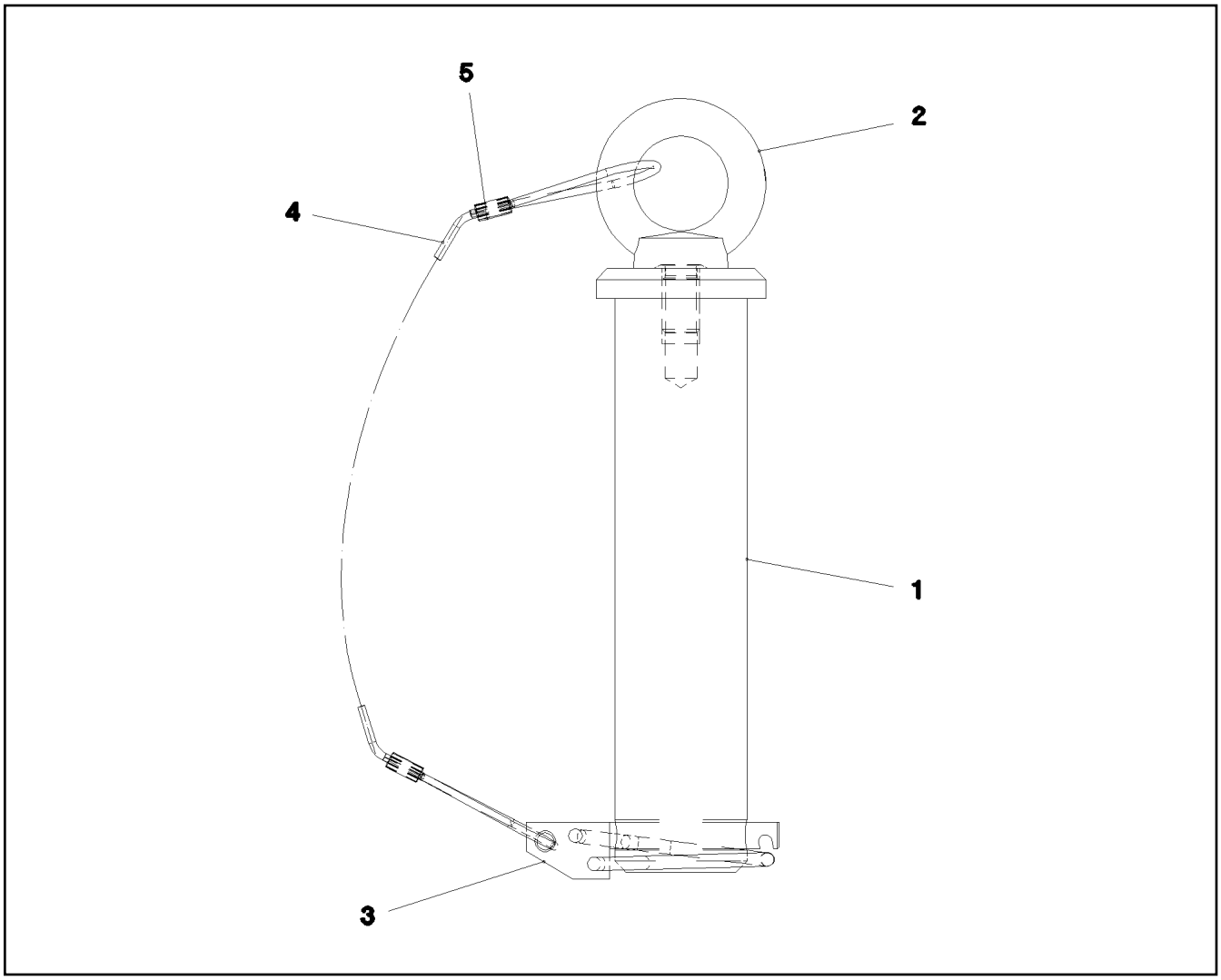

Pos.	Item	Quantity	Description	Bezeichnung
1	979078708	1	PIN 45.0X160 35NICRMOV125 GASN. SPF	BOLZEN
2	10022350	1	RING BOLT DIN 580 M10 A2-70	RINGSCHRAUBE
3	10180880	1	SAFETY PLUG W HINGE-LID 8X42X7,5X32 4	SICHERHEITSKLAPPSTECKER
4	11160431	0.35	ROPE 2 2,3KN EDELSTAHL	SEIL
5	11170565	2	FERRULE 2 CU	PRESSKLEMME

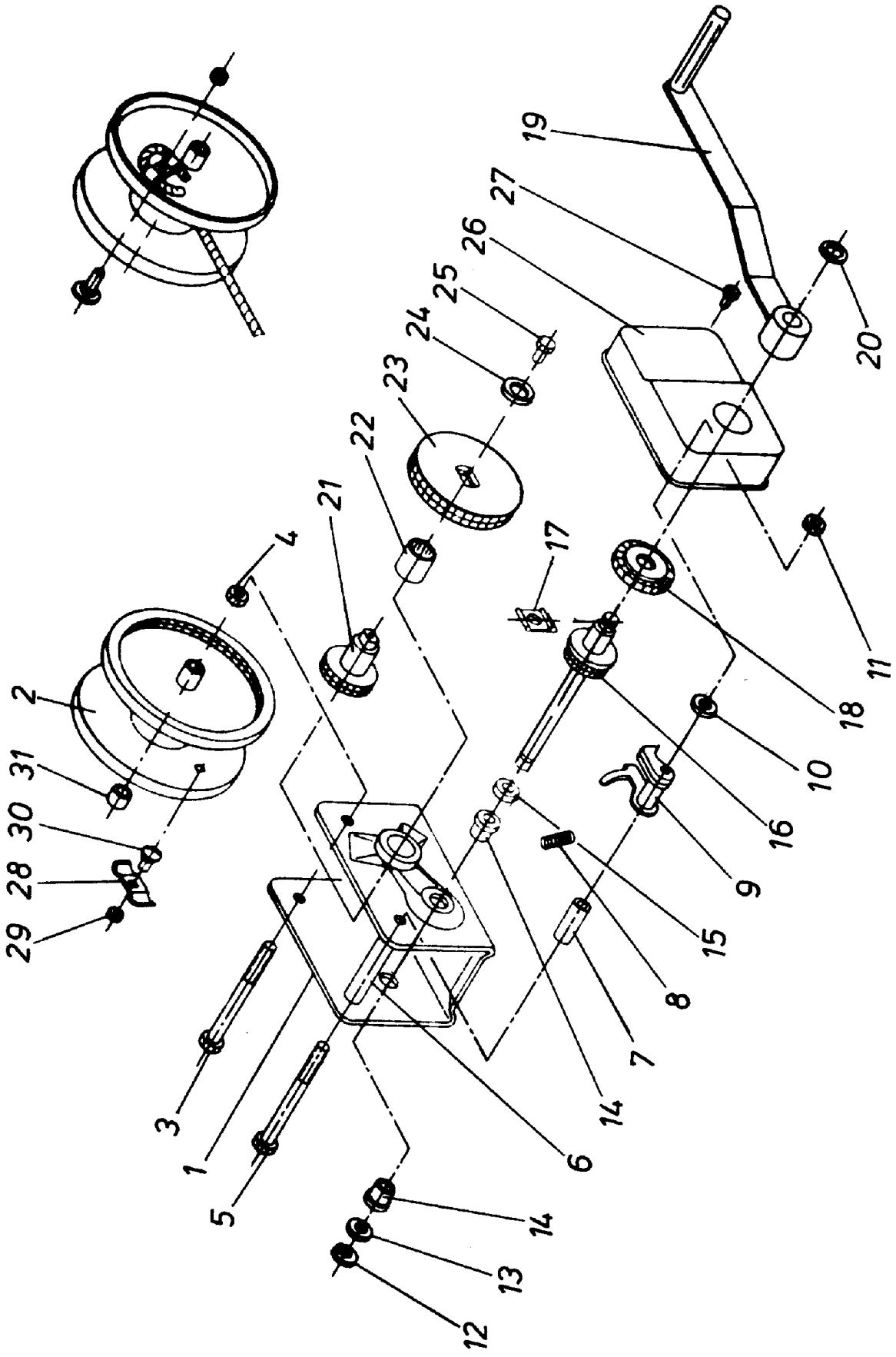
19
27
26
25
24
23
22
21
4
2
31
30
28
29
17
18
11
10
16
9
15
8
7
14
6
3
1
5
14
13
12
20

Pos.	Item	Quantity	Description	Bezeichnung
1	540400108	1	HOUSING	GEHAEUSE
2	540400208	1	ROPE DRUM	SEILTROMMEL
3	540400308	1	SCREW M12	SCHRAUBE
4	10875607	1	HEX NUT DIN 985 M12 8 FLZN SPF	SECHSKANTMUTTER
5	4980486	1	HEX SCREW ISO 4014 M10X150 10.9 A3C SP	SECHSKANTSCHRAUBE
6	540400508	1	DISTANCE TUBE	DISTANZROHR
7	540400608	1	DISTANCE SLEEVE	DISTANZHUELSE
8	540400708	1	COMPRESSION SPRING	DRUCKFEDER
9	540400808	1	DETENT PAWL	SPERRKLINKE
10	10289795	1	WASHER ISO 7089 10 300HV FLZN SPF	SCHEIBE
11	10197769	1	HEX NUT DIN 985 M10 8 ZNNI-480H SPF	SECHSKANTMUTTER
12	428000608	1	LOCKING RING DIN 471 14X1	SICHERUNGSRING
13	540400908	1	WASHER	SCHEIBE
14	540401008	1	BEARING BUSH	LAGERBUCHSE
15	540401108	1	WASHER	SCHEIBE
16	540401208	1	DRIVE SHAFT	ANTRIEBSWELLE
17	540401308	1	BAYONET CLIP	BAJONETTCLIP
18	540401408	1	BLOCKING WHEEL	SPERRRAD
19	540401508	1	CRANK	KURBEL
20	10289804	1	WASHER ISO 7089 12 300HV FLZN SPF	SCHEIBE
21	540401608	1	PINION	RITZEL
22	540401708	1	BEARING BUSH	LAGERBUCHSE
23	540401808	1	GEAR WHEEL	ZAHNRAD
24	10289795	1	WASHER ISO 7089 10 300HV FLZN SPF	SCHEIBE
25	540401908	1	HEX SCREW ISO 4018 M10X16 4.6	SECHSKANTSCHRAUBE
26	540402008	1	GEARBOX COVER	GETRIEBEDECKEL
27	240006002	1	SOCKET HEAD SCREW ISO 1207 M5X8 4.8	ZYLINDERSCHRAUBE
28	540402208	1	ROPE CLAMP	SEILKLEMME
29	12102692	1	HEX NUT DIN 985 M6 8 ZNNI-480H SPF	SECHSKANTMUTTER
30	240186202	1	CUP HEAD SQUARE NECK BOLT DIN 603 M6	FLACHRUNDSCHRAUBE
31	540402408	1	DISTANCE RING	DISTANZRING
32	570881108	1	STEEL ROPE 8000	STAHLSEIL

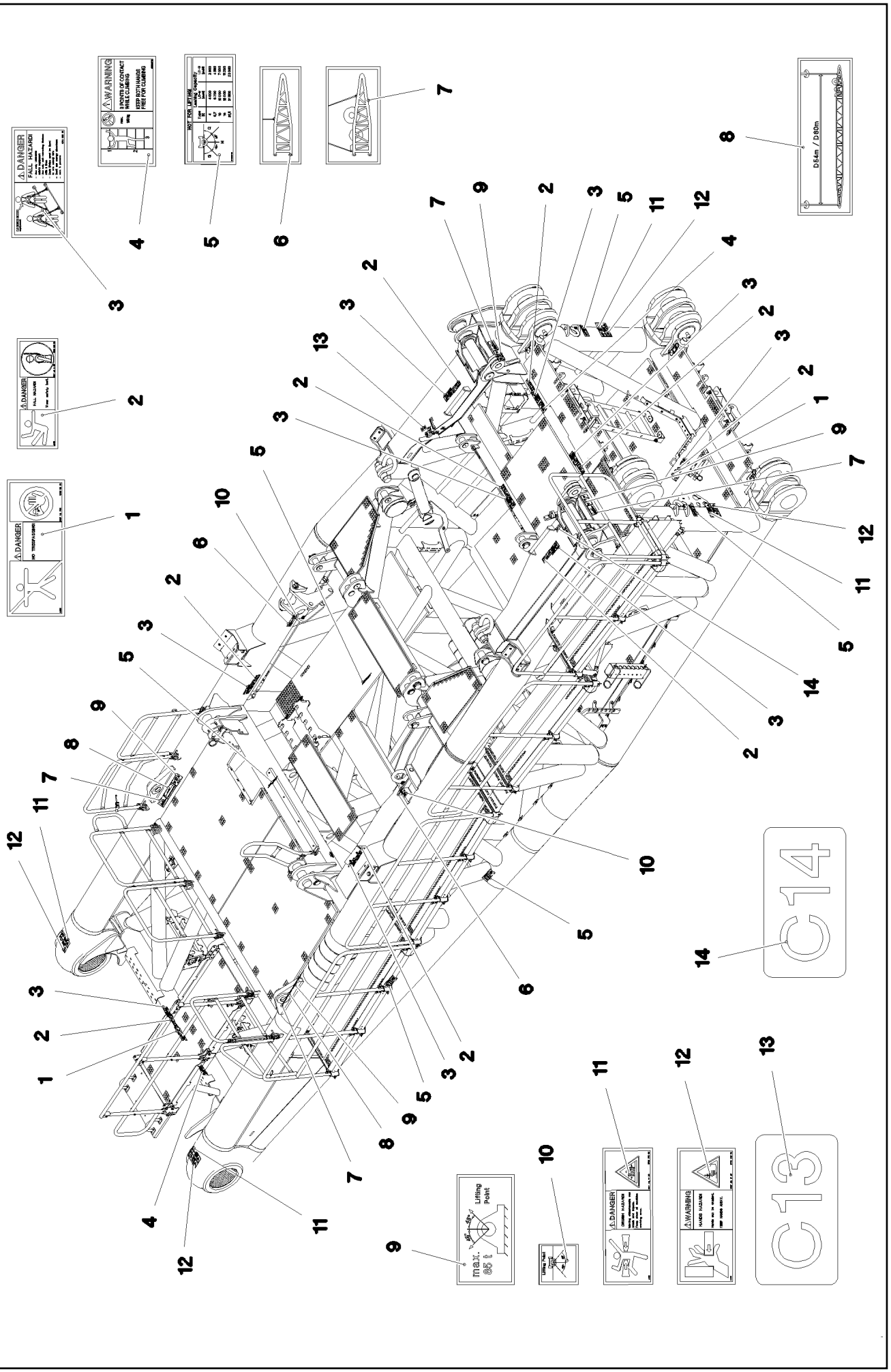

13.12.2021 068341	**etk_en_de_098405 LR 13000**	❑ 1267 (1/2)
LIEBHERR	**SIGNS** **BESCHILDERUNG**	**966850408**

Pos.	Item	Quantity	Description	Bezeichnung
1	978674008	2	SIGN 208X88 KLEBEFOLIE SPF	SCHILD
2	978674808	9	SIGN 168X62 KLEBEFOLIE SPF	SCHILD
3	97004046	9	SIGN 168X88X1 KLEBEFOLIE SPF	SCHILD
4	97036732	2	SIGN 168X88 KLEBEFOLIE SPF	SCHILD
5	97036734	6	SIGN 188X78 KLEBEFOLIE SPF	SCHILD
6	97038442	2	SIGN 149X63 KLEBEFOLIE SPF	SCHILD
7	97038452	4	SIGN 149X83 KLEBEFOLIE SPF	SCHILD
8	97038454	2	SIGN 240X83 KLEBEFOLIE SPF	SCHILD
9	97038434	4	SIGN 168X88 KLEBEFOLIE SPF	SCHILD
10	97036733	2	SIGN 68X68 KLEBEFOLIE SPF	SCHILD
11	978674108	4	SIGN 208X88 KLEBEFOLIE SPF	SCHILD
12	978674608	4	SIGN 208X88 KLEBEFOLIE SPF	SCHILD
13	97041448	1	SIGN 90X50X1 KLEBEFOLIE SPF	SCHILD
14	97041449	1	SIGN 90X50X1 KLEBEFOLIE SPF	SCHILD

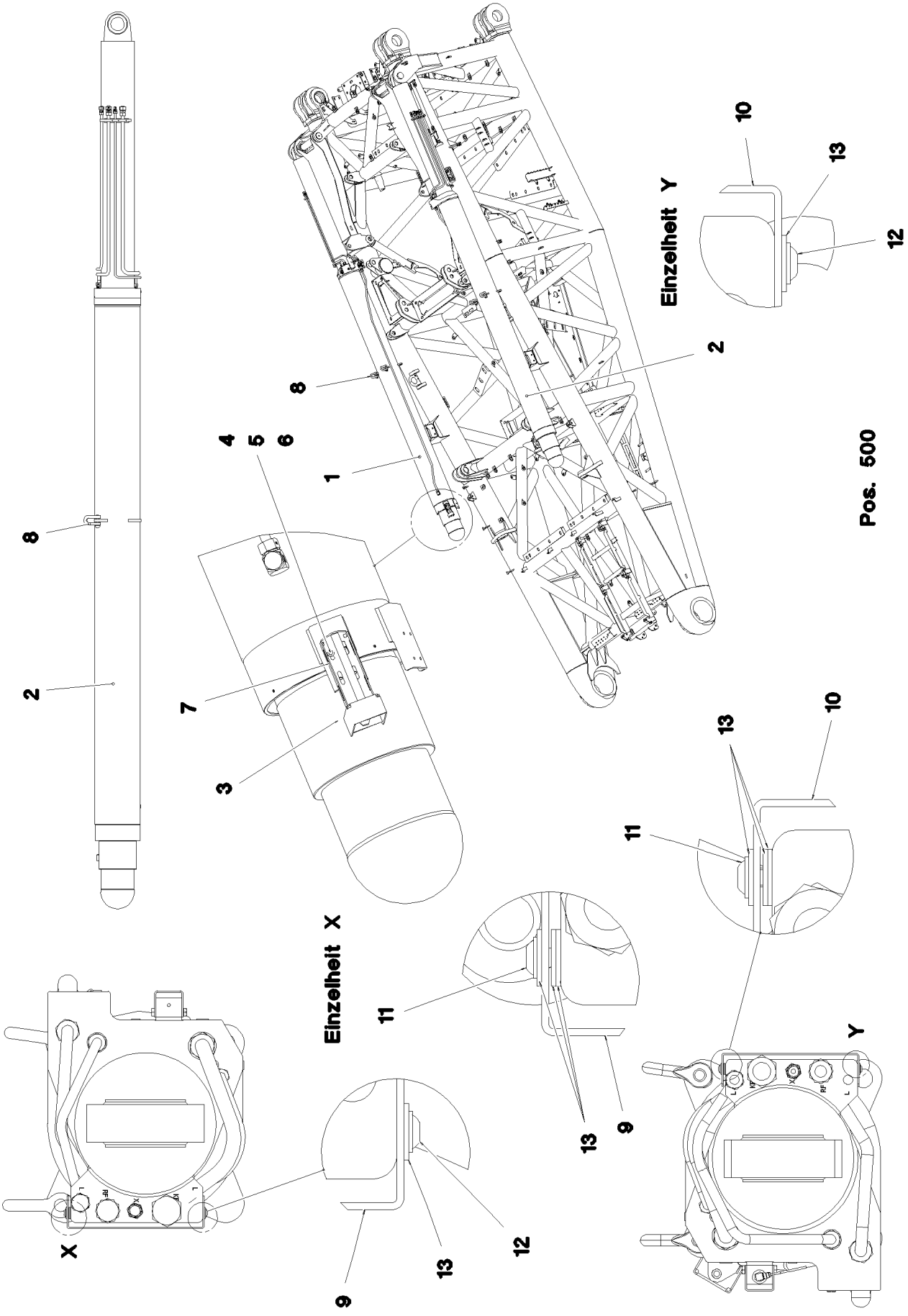

13.12.2021 068347 LIEBHERR	**etk_en_de_098405 LR 13000** **D OVERRUN PROTECTION** **D-RUECKHALTESICHERUNG**	❑ 1269 (1/2) **915745408**

Pos.	Item	Quantity	Description	Bezeichnung
1	10650028	1	TELESCOPIC CYLINDER 360/330-8250 SPF ⇨ ❑ 1271	TELESKOPIERZYLINDER
2	11001945	1	TELESCOPIC CYLINDER 360/330-8250 SPF ⇨ ❑ 1272	TELESKOPIERZYLINDER
3	961750308	2	BRACKET WELDED CONST. FE//ZNNI8//CN/	KONSOLE SCHWK.
4	10197831	8	HEX SCREW ISO 4017 M8X25 8.8 ZNNI-480	SECHSKANTSCHRAUBE
5	10875614	8	HEX NUT DIN 985 M8 8 480H SPF	SECHSKANTMUTTER
6	10875648	8	WASHER ISO 7093-1 6 200HV 480H SPF	SCHEIBE
7	431103708	4	CLOSE TOLERANCE GROOVED PIN ISO 874	PASSKERBSTIFT
8	773945808	4	SHACKLE DIN 82101 3,15T NG3 ST VERZ SP	SCHAEKEL
9	97045375	1	PLATE 3X1750X421 DC01 FE//ZNNI8//CN//T0	BLECH
10	97045377	1	PLATE 3X1750X421 DC01 FE//ZNNI8//CN//T0	BLECH
11	10875471	4	BUTTON HEAD SCREW AEHNL.ISO 7380-2	HALBRUNDKOPFSCHRAUBE
12	10875485	4	BUTTON HEAD SCREW AEHNL.ISO 7380-2	HALBRUNDKOPFSCHRAUBE
13	11140469	16	WASHER ISO 7093-1 8 200HV 480H SPF	SCHEIBE
500	966644108	1	EL.BACKING PROTECTION D	ELEKTRIK D-RUECKHALTESIC
(151)	10354584	2	INDUCTIVE SENSOR BERUEHRUNGSLOS	INDUKTIVSENSOR

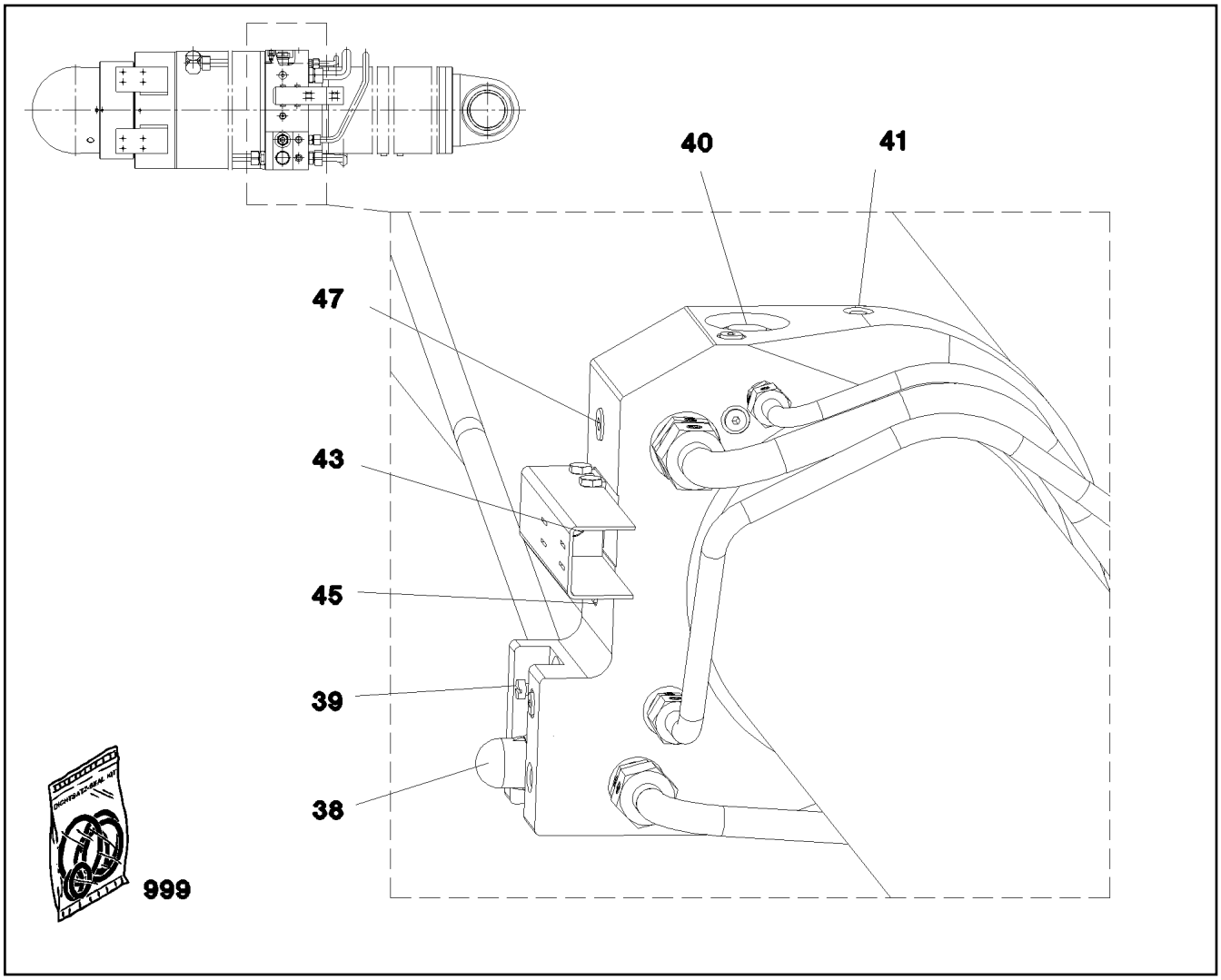

Pos.	Item	Quantity	Description	Bezeichnung
38	11008073	1	PRESSURE LIMITING VALVE	DRUCKBEGRENZUNGSVENTIL
39	10664333	1	PRESSURE LIMITING VALVE 290BAR	DRUCKBEGRENZUNGSVENTIL
40	10664321	1	NON-RETURN VALVE 350BAR 300L/MIN	RUECKSCHLAGVENTIL
41	10493944	2	VENTILATION VALVE	ENTLUEFTUNGSVENTIL
43	571412808	1	NON-RETURN VALVE	RUECKSCHLAGVENTIL
45	477704008	1	STOPPER PLUG VSTI1/4"ED CR6-FREI	BLINDSTOPFEN
46	10470377	3	SCREW PLUG G1/4X19	VERSCHLUSSSCHRAUBE
47	11003160	1	SCREW PLUG G1/2"	VERSCHLUSSSCHRAUBE
999	11008074	1	SEAL KIT CYLINDER	DS ZYLINDER

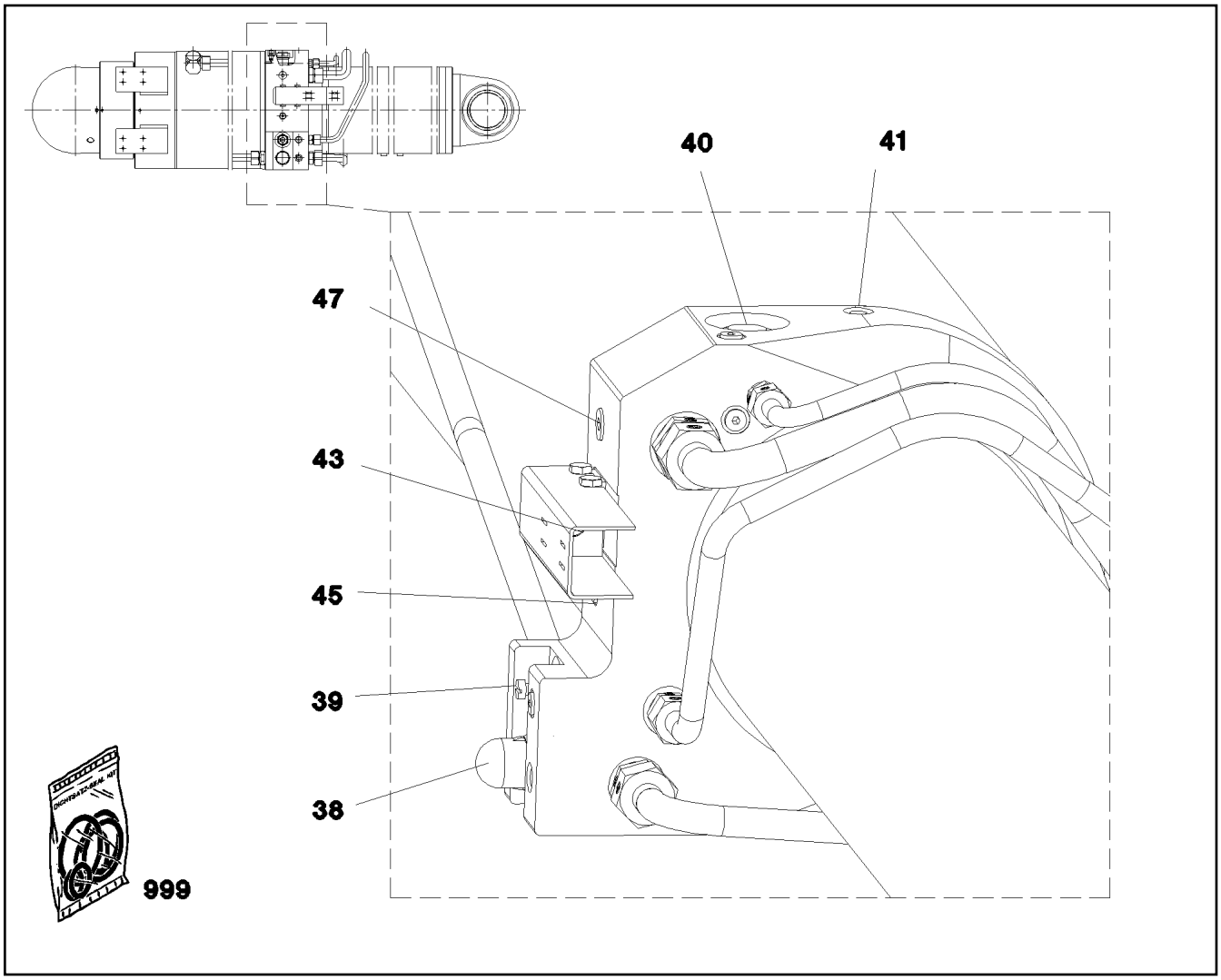

Pos.	Item	Quantity	Description	Bezeichnung
38	11008073	1	PRESSURE LIMITING VALVE	DRUCKBEGRENZUNGSVENTIL
39	10664333	1	PRESSURE LIMITING VALVE 290BAR	DRUCKBEGRENZUNGSVENTIL
40	10664321	1	NON-RETURN VALVE 350BAR 300L/MIN	RUECKSCHLAGVENTIL
41	10493944	2	VENTILATION VALVE	ENTLUEFTUNGSVENTIL
43	571412808	1	NON-RETURN VALVE	RUECKSCHLAGVENTIL
45	477704008	1	STOPPER PLUG VSTI1/4"ED CR6-FREI	BLINDSTOPFEN
46	10470377	3	SCREW PLUG G1/4X19	VERSCHLUSSSCHRAUBE
47	11003160	1	SCREW PLUG G1/2"	VERSCHLUSSSCHRAUBE
999	11008076	1	SEAL KIT CYLINDER	DS ZYLINDER

Pos.	Item	Quantity	Description	Bezeichnung
4	96029354	1	ADDITIONAL HYDR.D PIVOT SECTI. ⇨ ❑ 1274	ZUSATZHYDRAULIK D-ANLENK

13.12.2021
002249

LIEBHERR

etk_en_de_098405 LR 13000

ADDITIONAL HYDR.D PIVOT SECTI.
ZUSATZHYDRAULIK D-ANLENKSTUECK

1274 (1/6)

9602354

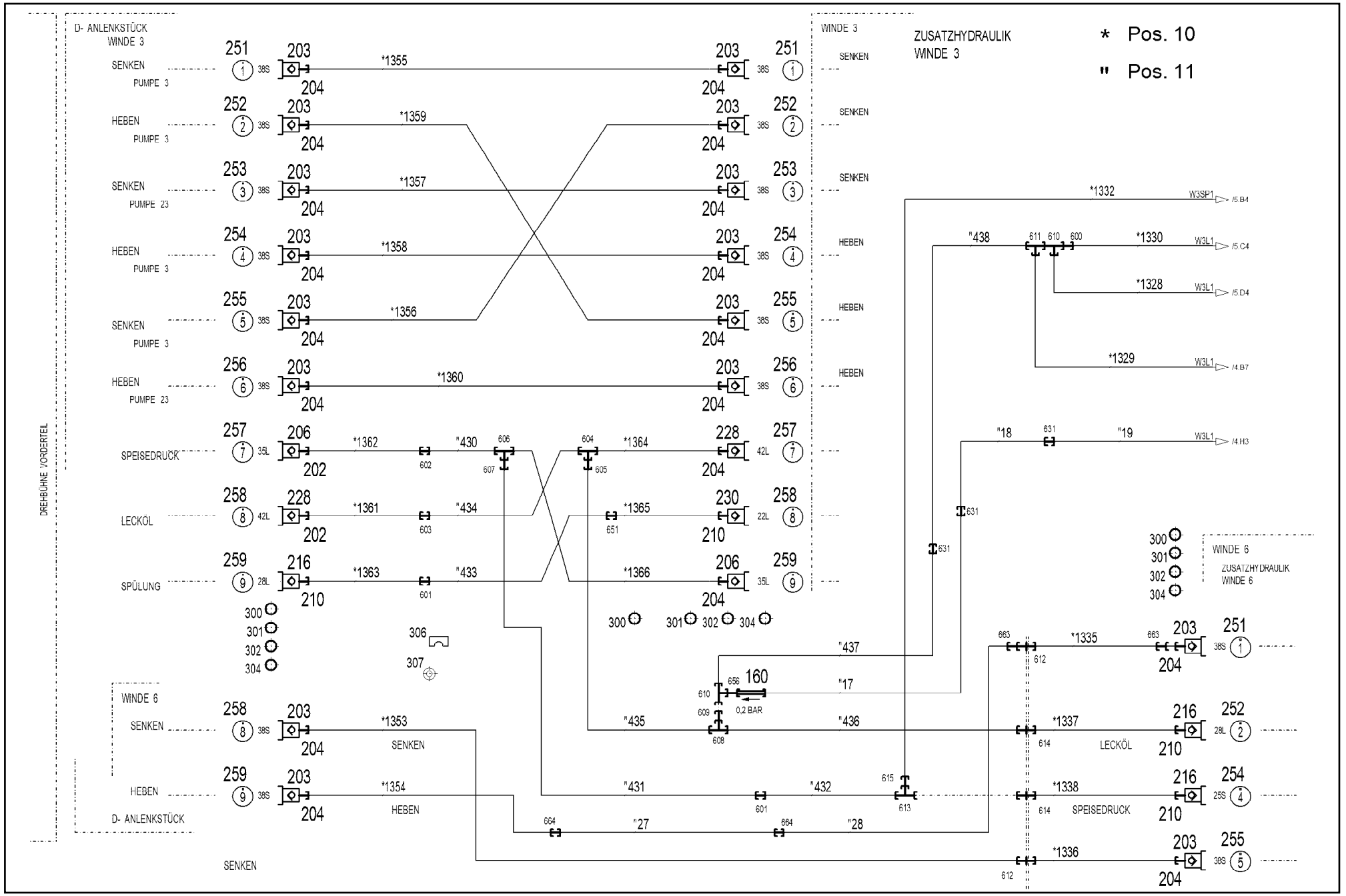

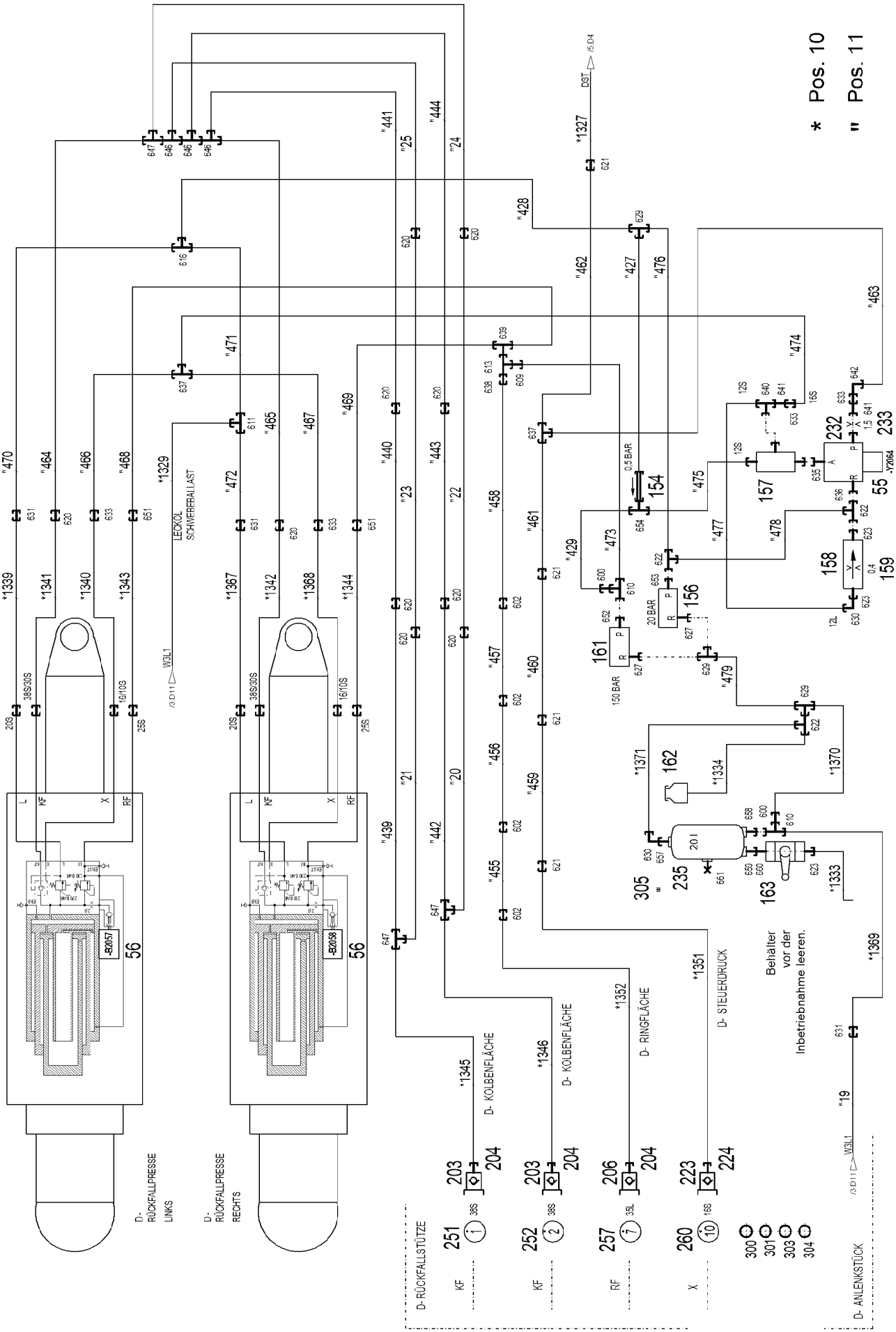
* Pos. 10
" Pos. 11
D- RÜCKFALLPRESSE LINKS
D- RÜCKFALLPRESSE RECHTS
LECKÖL SCHWEBEBALLAST
D- RÜCKFALLSTÜTZE
D- KOLBENFLÄCHE
D- KOLBENFLÄCHE
D- RINGFLÄCHE
D- STEUERDRUCK
Behälter vor der Inbetriebnahme leeren.
D- ANLENKSTÜCK
0,5 BAR
20 BAR
150 BAR
20 l

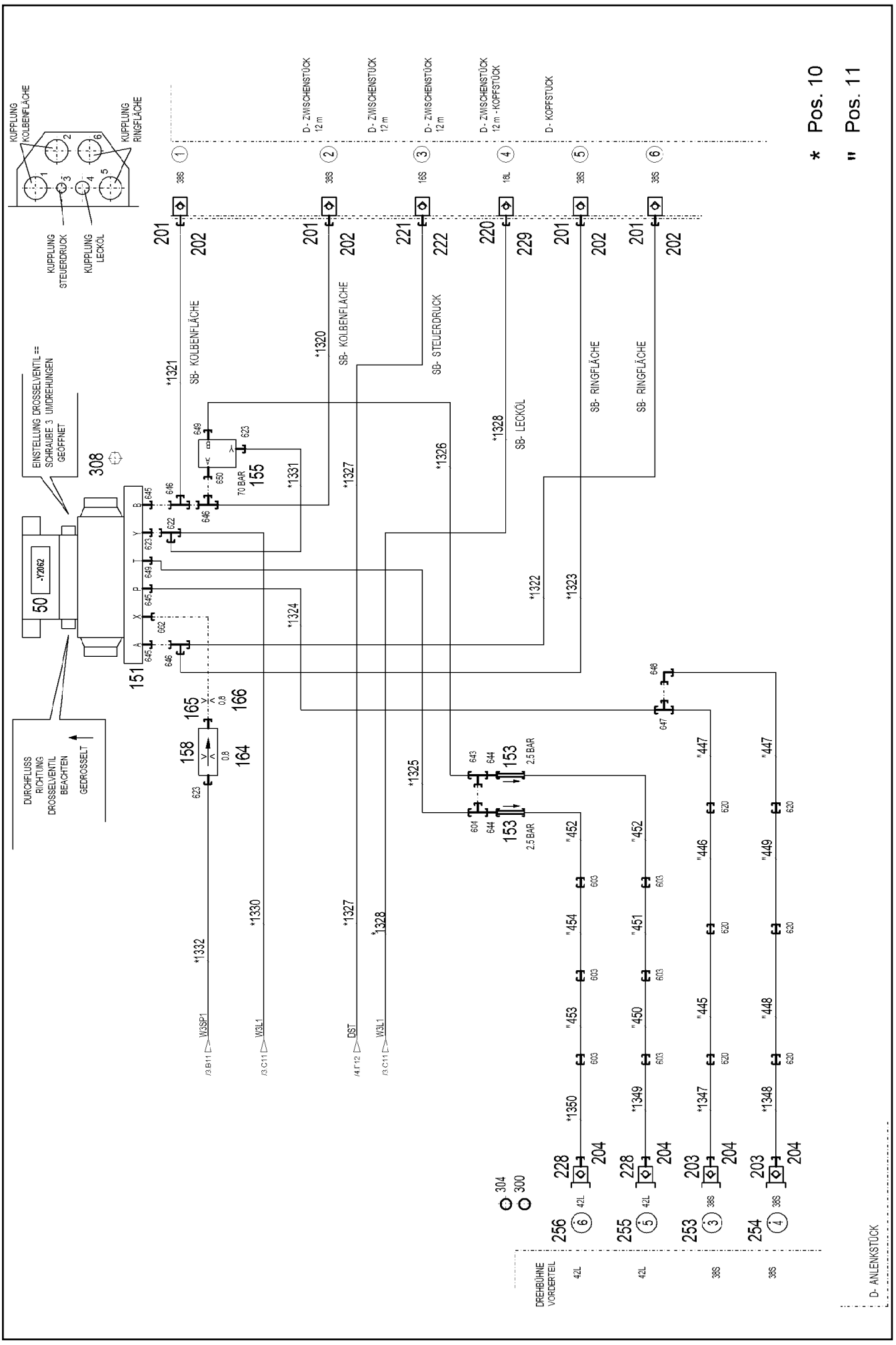

13.12.2021 002251	**etk_en_de_098405 LR 13000**	1276 (3/6)
LIEBHERR	**ADDITIONAL HYDR.D PIVOT SECTI.** **ZUSATZHYDRAULIK D-ANLENKSTUECK**	**96029354**

Pos.	Item	Quantity	Description	Bezeichnung
10	96029355	1	HOSE LINES DERRICK ANLENK. ⇨ ❑ 1280	SCHLAUCHLEITUNGEN
11	96029357	1	PIPELINES D PIVOT SECTION ⇨ ❑ 1282	ROHRLEITUNGEN D-ANLENKS
50	10675503	1	DIRECTIONAL CONTROL VALVE 4/3 NG32-3 ⇨ ❑ 1285	WEGEVENTIL
55	511444408	1	DIRECTIONAL CONTROL VALVE 3/2 350BA ⇨ ❑ 462	WEGEVENTIL
56	10816185	2	PRESSURE SENSOR 0-400/400 BAR LSB PL:	DRUCKAUFNEHMER
151	5619056	1	CONNECTING PLATE	ANSCHLUSSPLATTE
153	511435108	2	NON-RETURN VALVE 250BAR CR6-FREI	RUECKSCHLAGVENTIL
154	511453508	1	NON-RETURN VALVE 400BAR CR6-FREI	RUECKSCHLAGVENTIL
155	511454908	1	PRESSURE LIMITING VALVE pmax=350BAR	DRUCKBEGRENZUNGSVENTIL
(997)	11005330	1	SEAL KIT LIMIT VALVE	DS DRUCKBEGRENZUNGSVEN
(998)	10684171	1	SEAL KIT CARTRIDGE	DICHTSATZ
(999)	10684172	1	SEALING KIT	DS VORSTEUERVENTIL
156	11211592	1	PRESSURE LIMITING VALVE pv=20BAR pma	DRUCKBEGRENZUNGSVENTIL
157	511451908	1	SHUTTLE VALVE 350BAR CR6-FREI	WECHSELVENTIL
158	510671108	2	FILTER CARTRIDGE 0,005m³/min 25µm	FILTERPATRONE
159	511048708	1	NOZZLE 0,4 M5X9 CUZN39PB3	DUESE
160	511309708	1	NON-RETURN VALVE 400BAR CR6-FREI	RUECKSCHLAGVENTIL
161	511417708	1	PRESSURE LIMITING VALVE pmax=700BAR ⇨ ❑ 1079	DRUCKBEGRENZUNGSVENTIL
162	96028333	1	EXPANSION TANK CPL. ⇨ ❑ 39	AUSGLEICHSBEHAELTER KPL.
163	510696008	1	BALL VALVE DN8-1/4" MS	KUGELHAHN
164	510754008	1	NOZZLE 0,8 M5X9 MS	DUESE
165	947906708	1	SCREW-ON CONNECTION	EINSCHRAUBSTUTZEN
166	511058508	1	NOZZLE 0,8 M8X8 MS	DUESE
201	511512208	4	COUPLING SLEEVE B8 38-S	KUPPLUNGSMUFFE
202	10466917	6	HEX CAP NUT RD79X4 SPF	VERSCHLUSSMUTTER
203	511512308	20	COUPLING PLUG B8 38-S	KUPPLUNGSSTECKER
204	10466913	25	SCREW PLUG RD79X4 SPF	VERSCHLUSSSCHRAUBE
206	511518508	3	COUPLING PLUG B8 35-L	KUPPLUNGSSTECKER
210	10466912	4	SCREW PLUG RD54X4 SPF	VERSCHLUSSSCHRAUBE
216	511501108	3	COUPLING PLUG B6 28-L	KUPPLUNGSSTECKER
220	511500608	1	COUPLING SLEEVE B6 18-L	KUPPLUNGSMUFFE
221	511505908	1	COUPLING SLEEVE B3 16-S	KUPPLUNGSMUFFE
222	10466915	1	HEX CAP NUT RD36X3 SPF	VERSCHLUSSMUTTER
223	511508608	1	COUPLING PLUG B3 16-S	KUPPLUNGSSTECKER
224	10466911	1	SCREW PLUG RD36X3 SPF	VERSCHLUSSSCHRAUBE
228	10675114	4	COUPLING PLUG B8 42-L A3C	KUPPLUNGSSTECKER
229	10466916	1	HEX CAP NUT RD54X4 SPF	VERSCHLUSSMUTTER
230	511508108	1	COUPLING PLUG B6 22-L	KUPPLUNGSSTECKER
232	949864108	1	SCREW-ON CONNECTION	EINSCHRAUBSTUTZEN
233	511060808	1	NOZZLE 1,5 M10X10 ST	DUESE
235	502919808	1	AIR TANK DIN 74281-1/2000 20L 15,5BAR ST	LUFTBEHAELTER
(1)	502921908	1	WATER DRAIN VALVE 22BAR M22X1,5	ENTWAESSERUNGSVENTIL
251	97044171	4	TRAILER 2X25X25 ALMG3 H111 BEZ.1	ANHAENGER
252	97044172	4	TRAILER 2X25X25 ALMG3 H111 BEZ.2	ANHAENGER
253	97044210	3	TRAILER 2X25X25 ALMG3 H111 BEZ.3	ANHAENGER
254	97044211	4	TRAILER 2X25X25 ALMG3 H111 BEZ.4	ANHAENGER
255	97044212	4	TRAILER 2X25X25 ALMG3 H111 BEZ.5	ANHAENGER
256	97044213	3	TRAILER 2X25X25 ALMG3 H111 BEZ.6	ANHAENGER
257	97044214	3	TRAILER 2X25X25 ALMG3 H111 BEZ.7	ANHAENGER
258	97044215	3	TRAILER 2X25X25 ALMG3 H111 BEZ.8	ANHAENGER
259	97044216	3	TRAILER 2X25X25 ALMG3 H111 BEZ.9	ANHAENGER
260	97044217	1	TRAILER 2X25X25 ALMG3 H111 BEZ.10	ANHAENGER
300	710107708	24	SEALING RING DIN 7603 A52X60X2,5 CU	DICHTRING
301	710107608	4	SEALING RING DIN 7603 A48X55X2 CU	DICHTRING

Pos.	Item	Quantity	Description	Bezeichnung
302	710107208	3	SEALING RING DIN 7603 A38X44X2 CU	DICHTRING
303	710105908	1	SEALING RING DIN 7603 A27X32X2 CU	DICHTRING
304	12101869	28	KEY RING 25X1,5 ST FE/ZN8/CN	SCHLUESSELRING
305	774210508	2	TIGHTENING STRAP 240-280/260/30 ST	SPANNBAND
306	10492888	48	CLAMP-HALF S 4 E 64 PP	KLEMMHAELFTE
307	10493065	48	ELASTOMER INSERT DIN 3015 53,4X65X45X	ELASTOMEREINSATZ
308	10870663	6	SOCKET HEAD SCREW ISO 4762 M20X80 12	ZYLINDERSCHRAUBE
600	475436308	3	FITTING REDSD18/12-L CR6-FREI	VERSCHRAUBUNG
601	470030808	2	FITTING XG28-L CR6-FREI	VERSCHRAUBUNG
602	470033208	5	FITTING XG35-L CR6-FREI	VERSCHRAUBUNG
603	470030908	7	FITTING XG42-L CR6-FREI	VERSCHRAUBUNG
604	470431408	2	FITTING T 42L CR6-FREI	VERSCHRAUBUNG
605	475431308	1	FITTING RED 42/28L CR6-FREI	VERSCHRAUBUNG
606	470431508	1	FITTING T 35L CR6-FREI	VERSCHRAUBUNG
607	475430408	1	FITTING REDSD35/28-L CR6-FREI	VERSCHRAUBUNG
608	470430808	1	FITTING T 28L CR6-FREI	VERSCHRAUBUNG
609	475430908	2	FITTING REDSD28/18-L CR6-FREI	VERSCHRAUBUNG
610	247128502	4	L NECK EL 18L CR6-FREI	L-STUTZEN
611	470430608	2	FITTING T 18L CR6-FREI	VERSCHRAUBUNG
612	474033008	2	FITTING XSV38-S CR6-FREI	VERSCHRAUBUNG
613	7407120	2	FITTING EL 28L CR6-FREI	VERSCHRAUBUNG
614	474001008	2	FITTING XSV28-L CR6-FREI	VERSCHRAUBUNG
615	475435708	1	FITTING REDSDN28/12-L CR6-FREI	VERSCHRAUBUNG
616	475132008	1	FITTING XTR18/12/18-L CR6-FREI	VERSCHRAUBUNG
620	470033108	16	FITTING XG38-S CR6-FREI	VERSCHRAUBUNG
621	470032708	4	FITTING XG16-S CR6-FREI	VERSCHRAUBUNG
622	247128602	4	L NECK EL 12L M18X1,5 CR6-FREI	L-STUTZEN
623	471035308	6	FITTING XGE12-LR-ED1/4" CR6-FREI	VERSCHRAUBUNG
627	471903808	2	FITTING EGE 12L G1/2 CR6-FREI	VERSCHRAUBUNG
629	470430408	3	FITTING T 12L CR6-FREI	VERSCHRAUBUNG
630	247117702	2	SWIVEL ELBOW EW 12L M18X1,5 CR6-FREI	WINKELSTUTZEN
631	470030608	6	FITTING XG18-L CR6-FREI	VERSCHRAUBUNG
633	475032508	4	FITTING XGR16/12-S CR6-FREI	VERSCHRAUBUNG
635	471900508	1	FITTING EGESD12-SR-WD CR6-FREI	VERSCHRAUBUNG
636	471901208	1	FITTING EGESD12-LR-WD CR6-FREI	VERSCHRAUBUNG
637	470432508	2	FITTING T 16S CR6-FREI	VERSCHRAUBUNG
638	475031308	1	FITTING XGR35/28-L CR6-FREI	VERSCHRAUBUNG
639	7407122	1	FITTING ET 28L M36X2 CR6-FREI	VERSCHRAUBUNG
640	482431414	1	FITTING ISO 8434 ET 12S CR6-FREI	VERSCHRAUBUNG
641	470010308	2	FITTING SNV12-S CR6-FREI	VERSCHRAUBUNG
642	7617460	1	FITTING EW 16S CR6-FREI	VERSCHRAUBUNG
643	482431114	1	FITTING ISO 8434 ET 42L CR6-FREI	VERSCHRAUBUNG
644	470011408	2	FITTING SNV42-L CR6-FREI	VERSCHRAUBUNG
645	471034408	3	FITTING XGEV38-SR-WD CR6-FREI	VERSCHRAUBUNG
646	472331908	6	FITTING ELSD38-S CR6-FREI	VERSCHRAUBUNG
647	470433008	4	FITTING XT38-S CR6-FREI	VERSCHRAUBUNG
648	472531808	1	FITTING EWSD38-S CR6-FREI	VERSCHRAUBUNG
649	471034708	2	FITTING GE 42L G1 1/2 CR6-FREI	VERSCHRAUBUNG
650	471904008	1	FITTING EGESD38-SR-WD CR6-FREI	VERSCHRAUBUNG
651	475031808	3	FITTING XGR28/22-L CR6-FREI	VERSCHRAUBUNG
652	471031208	1	FITTING XGE18-LR-ED CR6-FREI	VERSCHRAUBUNG
653	471034808	1	FITTING GE 12L G1/2 CR6-FREI	VERSCHRAUBUNG
654	247105602	1	T CONNECTION PIECE ET 12L CR6-FREI	T-STUTZEN
656	470010408	1	FITTING GZ 18L CR6-FREI	VERSCHRAUBUNG
657	471039908	1	FITTING GE 12L M22X1,5 CR6-FREI	VERSCHRAUBUNG
658	471031108	1	FITTING GE 18L M22X1,5 CR6-FREI	VERSCHRAUBUNG
659	471039808	1	FITTING GE 10L M22X1,5 CR6-FREI	VERSCHRAUBUNG
660	471901108	1	FITTING EGESD10-LR-WD CR6-FREI	VERSCHRAUBUNG
661	477704508	1	STOP PLUG VSTIM22X1,5ED CR6-FREI	STOPFEN
662	471904308	1	FITTING EGE 10L G3/8A CR6-FREI	VERSCHRAUBUNG

Pos.	Item	Quantity	Description	Bezeichnung
663	475435308	2	FITTING REDSDN38/30-S CR6-FREI	VERSCHRAUBUNG
664	470033008	2	FITTING XG30-S CR6-FREI	VERSCHRAUBUNG

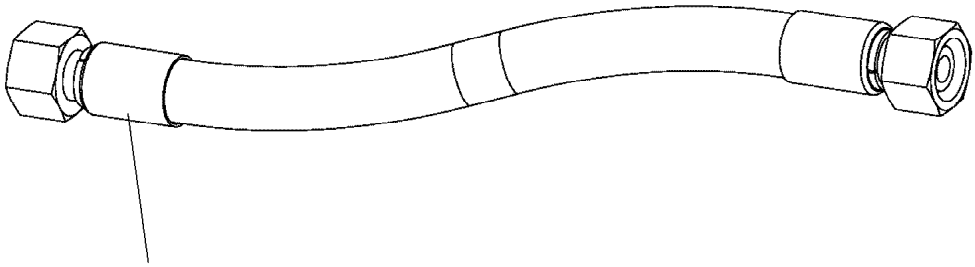

Schlauchnummer
Hose number
Numéro de flexible
Número de flexible
Номера шланга

Die Schlauchnummern auf den Schläuchen entsprechen den Positionen in der Schlauchliste.

The hose numbers from the hoses are in accordance with the items in the hose list.

Les numéros indiqués sur les flexibles correspondent aux repères de la nomenclature des flexibles.

Los números indicados en los flexibles corresponden a las posiciones de la lista de flexibles.

Нанесенные на шлангах номера соответствуют позициям в перечне.

Pos.	Item	Quantity	Description	Bezeichnung
1320	966964408	1	HOSE CPL. 6ST 38X1060	SCHLAUCH KPL.
1321	966964508	1	HOSE CPL. 6ST 38X1210	SCHLAUCH KPL.
1322	966964608	1	HOSE CPL. 6ST 38X1360	SCHLAUCH KPL.
1323	966964708	1	HOSE CPL. 6ST 38X1370	SCHLAUCH KPL.
1324	966964808	1	HOSE CPL. 6ST 38X1120	SCHLAUCH KPL.
1325	966964908	1	HOSE CPL. GH663 38X920	SCHLAUCH KPL.
1326	966965008	1	HOSE CPL. GH663 38X1000	SCHLAUCH KPL.
1327	928863408	1	HOSE CPL. 2SN 12X2200	SCHLAUCH KPL.
1328	926046608	1	HOSE CPL. 2TE 16X1600	SCHLAUCH KPL.
1329	926121308	1	HOSE CPL. 2TE 16X1900	SCHLAUCH KPL.
1330	966965108	1	HOSE CPL. 2TE 10X1120	SCHLAUCH KPL.
1331	928872208	1	HOSE CPL. 2TE 10X620	SCHLAUCH KPL.
1332	964959108	1	HOSE CPL. 2TE 10X4300	SCHLAUCH KPL.
1333	966965208	1	HOSE CPL. 2TE 10X100	SCHLAUCH KPL.
1334	929351908	1	HOSE CPL. 2TE 8X340	SCHLAUCH KPL.
1335	96028270	1	HOSE CPL. GH506-16 25X1400	SCHLAUCH KPL.
1336	966965408	1	HOSE CPL. 6ST 38X1850	SCHLAUCH KPL.
1337	962641208	1	HOSE CPL. 1SN 25X1700	SCHLAUCH KPL.
1338	929922608	1	HOSE CPL. 1SN 25X1900	SCHLAUCH KPL.
1339	966965508	1	HOSE CPL. 2TE 16X2150	SCHLAUCH KPL.
1340	928715508	1	HOSE CPL. 2SN 8X2000	SCHLAUCH KPL.
1341	961858208	1	HOSE CPL. GH506 31X1950	SCHLAUCH KPL.
1342	925518908	1	HOSE CPL. GH506 31X1850	SCHLAUCH KPL.
1343	966965708	1	HOSE CPL. 2SN 20X1950	SCHLAUCH KPL.
1344	96008167	1	HOSE CPL. 2SN 20X2100	SCHLAUCH KPL.
1345	966965908	1	HOSE CPL. 6ST 38X3320	SCHLAUCH KPL.
1346	966965908	1	HOSE CPL. 6ST 38X3320	SCHLAUCH KPL.
1347	966965908	1	HOSE CPL. 6ST 38X3320	SCHLAUCH KPL.
1348	966965908	1	HOSE CPL. 6ST 38X3320	SCHLAUCH KPL.
1349	966966108	1	HOSE CPL. GH663 38X3350	SCHLAUCH KPL.
1350	966966108	1	HOSE CPL. GH663 38X3350	SCHLAUCH KPL.
1351	928873208	1	HOSE CPL. 2SN 12X3500	SCHLAUCH KPL.
1352	966966308	1	HOSE CPL. F6000 31X3300	SCHLAUCH KPL.
1353	966966408	1	HOSE CPL. 6ST 38X8560	SCHLAUCH KPL.
1354	96053681	1	HOSE CPL. GH506 25X3350	SCHLAUCH KPL.
1355	966966608	1	HOSE CPL. 6ST 38X6430	SCHLAUCH KPL.
1356	966966608	1	HOSE CPL. 6ST 38X6430	SCHLAUCH KPL.
1357	966966708	1	HOSE CPL. 6ST 38X6420	SCHLAUCH KPL.
1358	966966808	1	HOSE CPL. 6ST 38X6570	SCHLAUCH KPL.
1359	966966908	1	HOSE CPL. 6ST 38X6590	SCHLAUCH KPL.
1360	966967008	1	HOSE CPL. 6ST 38X6760	SCHLAUCH KPL.
1361	966677808	1	HOSE CPL. GH663 38X1900	SCHLAUCH KPL.
1362	929340308	1	HOSE CPL. 1SN 32X1900	SCHLAUCH KPL.
1363	921988508	1	HOSE CPL. 1SN 25X1950	SCHLAUCH KPL.
1364	966967108	1	HOSE CPL. GH663 38X2250	SCHLAUCH KPL.
1365	929963308	1	HOSE CPL. 2SN 20X2400	SCHLAUCH KPL.
1366	929619308	1	HOSE CPL. 1SN 32X2350	SCHLAUCH KPL.
1367	927637008	1	HOSE CPL. 2TE 16X2200	SCHLAUCH KPL.
1368	96010545	1	HOSE CPL. 2SN 8X2100	SCHLAUCH KPL.
1369	965799908	1	HOSE CPL. 2TE 16X1020	SCHLAUCH KPL.
1370	967649508	1	HOSE CPL. 1SC 8X660	SCHLAUCH KPL.
1371	967809108	1	HOSE CPL. 1SC 8X760	SCHLAUCH KPL.

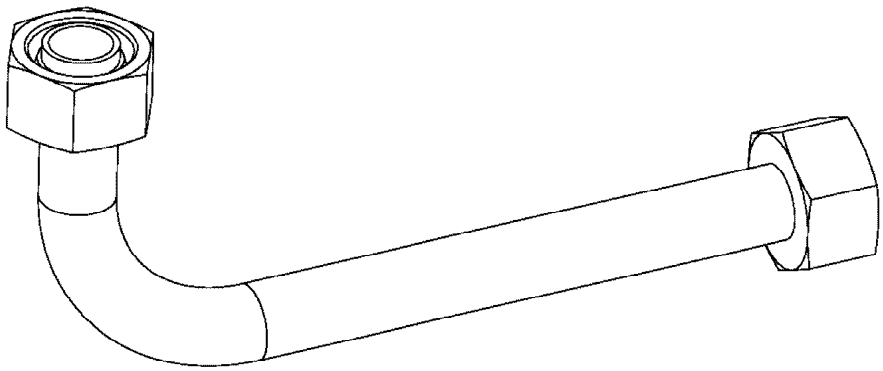

Die Positionsnummern der Rohre auf den Bildtafeln entsprechen den Positionen in der Rohrliste.

The pipe numbers from the illustrations are in accordance with the items in the pipe list.

Les numéros des tuyaux sur les illustrations correspondent aux repères de la nomenclature des tuyaux.

Los números de tubos en las ilustraciones corresponden a las posiciones de la lista de tubos.

Номера позиций труб на изображениях соответствуют позициям в перечне труб.

Pos.	Item	Quantity	Description	Bezeichnung
17	967895008	1	PIPE COMPL. 18X1,5X3119 18L - 18L	ROHR KPL.
18	967895108	1	PIPE COMPL. 18X1,5X1908 18L - 18L	ROHR KPL.
19	967895208	1	PIPE COMPL. 18X1,5X4729 18L - 18L	ROHR KPL.
20	967489808	1	PIPE COMPL. 38X5X3609 K.E.150MM ABS./	ROHR KPL.
21	967489908	1	PIPE COMPL. 38X5X3331 K.E.150MM ABS./	ROHR KPL.
22	967490008	1	PIPE COMPL. 38X5X4301 MUTTER 38S/STA	ROHR KPL.
23	967490108	1	PIPE COMPL. 38X5X4566 MUTTER 38S/STA	ROHR KPL.
24	967490208	1	PIPE COMPL. 38X5X4039 MU.38S/STA. - MU	ROHR KPL.
25	967490308	1	PIPE COMPL. 38X5X3751 MU.38S/STA. - MU	ROHR KPL.
26	968021008	1	PIPE COMPL. 12X1,5X40 AL12 - AL12	ROHR KPL.
27	96029509	1	PIPE COMPL. 30X4X2771 -	ROHR KPL.
28	96029510	1	PIPE COMPL. 30X4X2500 -	ROHR KPL.
427	967848808	1	PIPE COMPL. 12X1,5X174 12L - 12L	ROHR KPL.
428	967848908	1	PIPE COMPL. 12X1,5X154 12L - 12L	ROHR KPL.
429	967849008	1	PIPE COMPL. 12X1,5X138 12L - 12L	ROHR KPL.
430	966825908	1	PIPE COMPL. 35X2X2481 G35L - 35L	ROHR KPL.
431	966826008	1	PIPE COMPL. 28X2X3798 28L - 28L	ROHR KPL.
432	966826108	1	PIPE COMPL. 28X2X3309 G28L - 28L	ROHR KPL.
433	966826208	1	PIPE COMPL. 28X2X2522 G28L - GR28/22L	ROHR KPL.
434	966826308	1	PIPE COMPL. 42X3X2474 G42L - 42L	ROHR KPL.
435	966826408	1	PIPE COMPL. 28X2X2756 28L - 28L	ROHR KPL.
436	966826508	1	PIPE COMPL. 28X2X3925 28L - 28L	ROHR KPL.
437	966826608	1	PIPE COMPL. 18X1,5X1503 18L - 18L	ROHR KPL.
438	966826708	1	PIPE COMPL. 18X1,5X5196 18L - 18L	ROHR KPL.
439	966826808	1	PIPE COMPL. 38X5X3397 MU.38S/STA./XG38	ROHR KPL.
440	966826908	1	PIPE COMPL. 38X5X4205 MUTTER 38S/STA	ROHR KPL.
441	966827008	1	PIPE COMPL. 38X5X3927 MU.38S/STA. - MU	ROHR KPL.
442	966827108	1	PIPE COMPL. 38X5X3436 MU.38S/STA./XG38	ROHR KPL.
443	966827208	1	PIPE COMPL. 38X5X4326 MUTTER 38S/STA	ROHR KPL.
444	966827308	1	PIPE COMPL. 38X5X3941 MU.38S/STA. - MU	ROHR KPL.
445	966827408	1	PIPE COMPL. 38X5X3101 MU.38S/STA./XG38	ROHR KPL.
446	966827508	1	PIPE COMPL. 38X5X4333 MUTTER 38S/STA	ROHR KPL.
447	966827608	2	PIPE COMPL. 38X5X1792 MU.38S/STA. - MU	ROHR KPL.
448	966827708	1	PIPE COMPL. 38X5X3214 MU.38S/STA./XG38	ROHR KPL.
449	966827808	1	PIPE COMPL. 38X5X3969 MUTTER 38S/STA	ROHR KPL.
450	966827908	1	PIPE COMPL. 42X3X2875 G42L - G42L	ROHR KPL.
451	966828008	1	PIPE COMPL. 42X3X3887 42L - 42L	ROHR KPL.
452	966828108	2	PIPE COMPL. 42X3X1927 42L - G42L	ROHR KPL.
453	966828208	1	PIPE COMPL. 42X3X2838 G42L - G42L	ROHR KPL.
454	966828308	1	PIPE COMPL. 42X3X3878 42L - 42L	ROHR KPL.
455	966828408	1	PIPE COMPL. 35X2X2886 G35L - G35L	ROHR KPL.
456	966828508	1	PIPE COMPL. 35X2X2800 35L - 35L	ROHR KPL.
457	966828608	1	PIPE COMPL. 35X2X2981 G35L - G35L	ROHR KPL.
458	966828708	1	PIPE COMPL. 35X2X3626 GR35/28L - 35L	ROHR KPL.
459	966828808	1	PIPE COMPL. 16X2X2176 G16S - G16S	ROHR KPL.
460	966828908	1	PIPE COMPL. 16X2X4196 16S - 16S	ROHR KPL.
461	966829008	1	PIPE COMPL. 16X2X5683 16S - G16S	ROHR KPL.
462	966829108	1	PIPE COMPL. 16X2X3074 16S - G16S	ROHR KPL.
463	966829208	1	PIPE COMPL. 16X2X624 16S - 16S	ROHR KPL.
464	966829308	1	PIPE COMPL. 38X5X676 MU.38S/STA./XG38	ROHR KPL.
465	966829408	1	PIPE COMPL. 38X5X2865 MU.38S/STA. - 90	ROHR KPL.
466	966829508	1	PIPE COMPL. 16X2X572 16S - GR16/12S	ROHR KPL.
467	966829608	1	PIPE COMPL. 16X2X3386 16S - GR16/12S	ROHR KPL.
468	966829708	1	PIPE COMPL. 28X2X576 28L - GR28/22L	ROHR KPL.
469	966829808	1	PIPE COMPL. 28X2X3207 28L - GR28/22L	ROHR KPL.
470	966829908	1	PIPE COMPL. 18X1,5X643 18L - 18L	ROHR KPL.
471	966830008	1	PIPE COMPL. 18X1,5X2539 18L - 18L	ROHR KPL.
472	966830108	1	PIPE COMPL. 18X1,5X1001 18L - G18L	ROHR KPL.
473	966830208	1	PIPE COMPL. 18X1,5X748 18L - 18L	ROHR KPL.
474	966830308	1	PIPE COMPL. 16X2X663 16S - 16S	ROHR KPL.

Pos.	Item	Quantity	Description	Bezeichnung
475	966830508	1	PIPE COMPL. 12X1,5X267 12S - 12L	ROHR KPL.
476	966830608	1	PIPE COMPL. 12X1,5X532 12L - 12L	ROHR KPL.
477	966830708	1	PIPE COMPL. 12X1,5X290 12S - 12L	ROHR KPL.
478	966830808	1	PIPE COMPL. 12X1,5X173 12L - 12L	ROHR KPL.
479	966830908	1	PIPE COMPL. 12X1,5X341 12L - 12L	ROHR KPL.

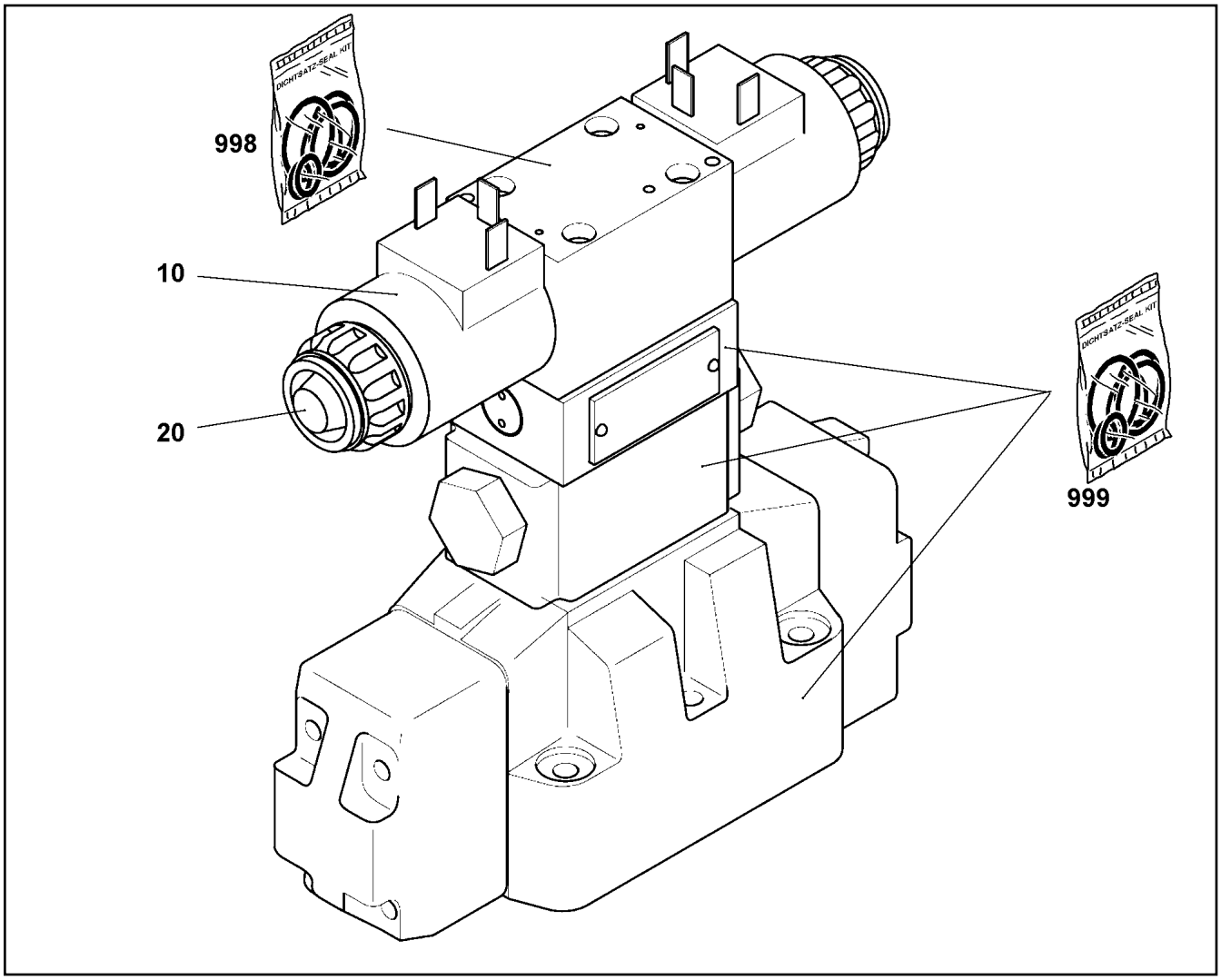

Pos.	Item	Quantity	Description	Bezeichnung
10	10564740	2	MAGNET COIL	MAGNETSPULE
20	7027459	2	NUT	MUTTER
998	571840008	1	SEAL KIT	DICHTSATZ
999	11060629	1	SEAL KIT DIRECTIONAL VALVE	DS WEGEVENTIL

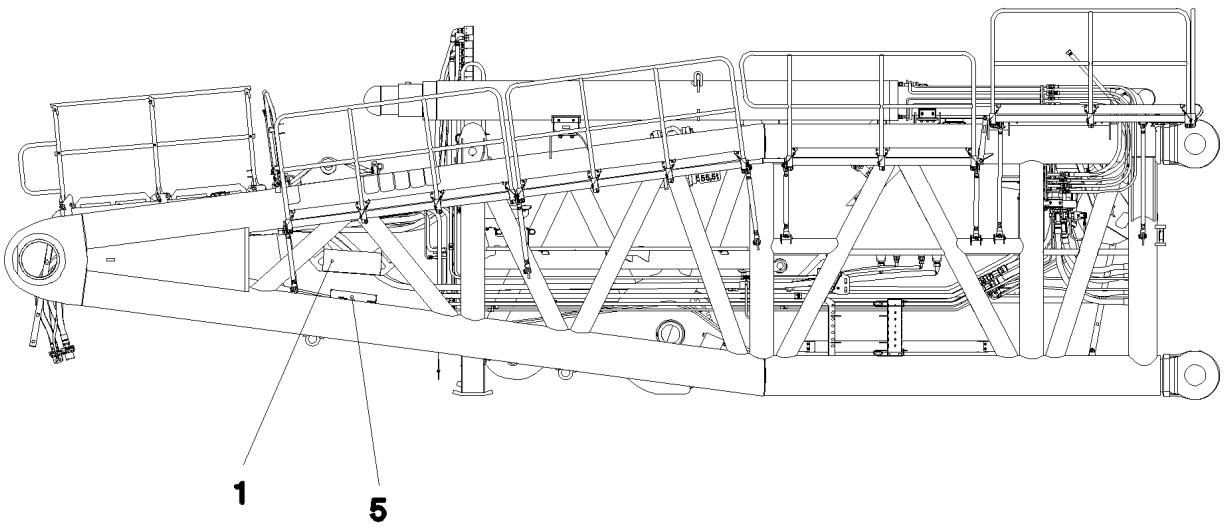

Pos. 2

Pos.	Item	Quantity	Description	Bezeichnung
1	966841808	1	TERMINAL BOX S2050 ⇨ ❑ 1287	KLEMMKASTEN
2	966842008	1	CABLE DRUM COMPL. ⇨ ❑ 1290	LEITUNGSTROMMEL KPL.
5	967008008	1	SENSOR ASSEMBLY	GEBERANBAU ANLENKSTUECK
(10)	10802057	1	ANGLE TRANSMITTER 360° LSB PL:D SPF	WINKELGEBER
(20)	571318808	4	PROXIMITY SWITCH BERUEHRUNGSLOS	NAEHERUNGSSCHALTER
7	408400701	4	PAN-HEAD SCREW ISO 7045 M3X16 4.8 A2	FLACHKOPFSCHRAUBE
8	425100508	4	TOOTH LOCK WASHER DIN 6797 A 3,2	ZAHNSCHEIBE
9	12226068	4	HEX NUT ISO 4032 M3 10 480H SPF	SECHSKANTMUTTER

LIEBHERR

13.12.2021
072735

TERMINAL BOX
KLEMMKASTEN

etk_en_de_098405 LR 13000

1287 (1/2)

966841808

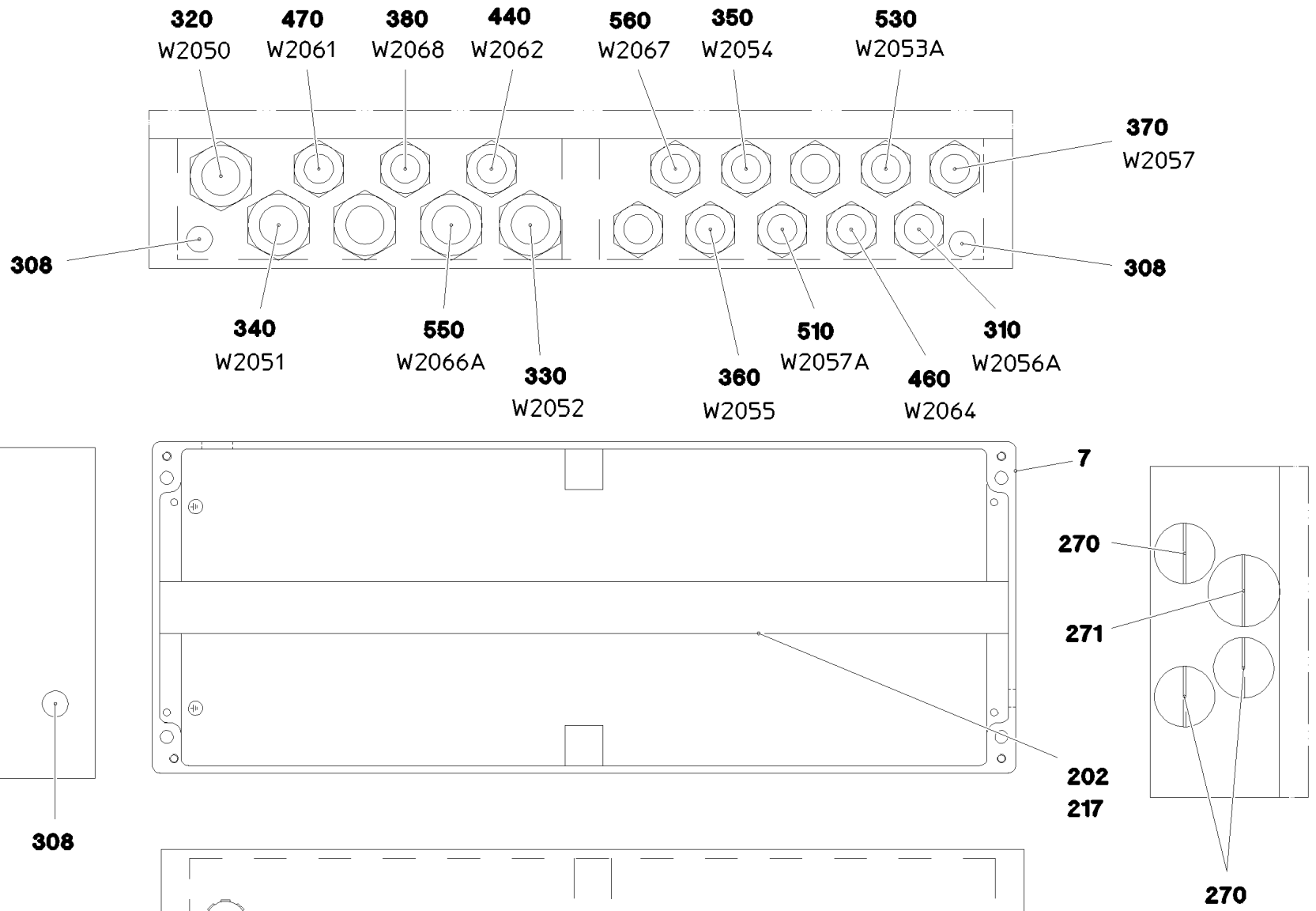

Pos.	Item	Quantity	Description	Bezeichnung
1	966931908	1	WIRES CPL. S2050	DRAEHTE KPL.
4	97011971	1	SIGN S2050 ALU	SCHILD
7	97011305	1	EMPTY CASING 230X600X110X0 AL	LEERGEHAEUSE
202	602106708	0.585	TOP HAT RAIL 35X27X7,3X1	HUTSCHIENE
217	12104811	15	CABLE TIE 2,5X99-SCHWARZ PA66 SPF	KABELBINDER
265	870002808	0.1	SEALANT A80MR HYLOMAR	DICHTMITTEL
270	602425208	5	SCREW PLUG M32X1,5 MS	VERSCHLUSSSCHRAUBE
271	602425308	1	SCREW PLUG M40X1,5 MS	VERSCHLUSSSCHRAUBE
307	10488662	1	VENTILATION SCREW M20X1,5 POLYAMID	ENTLUEFTUNGSSCHRAUBE
308	602501208	3	WATER DRAIN PLUG M12 PA6G SPF	ENTWAESSERUNGSSTOPFEN
310	968001508	1	LEAD W2056A	LEITUNG
320	966843208	1	LEAD W2050	LEITUNG
330	966844608	1	LEAD W2052	LEITUNG
340	966843608	1	LEAD W2051	LEITUNG
350	966843708	1	LEAD W2054	LEITUNG
360	966843808	1	LEAD W2055	LEITUNG
370	966844008	1	LEAD W2057	LEITUNG
380	966844208	1	LEAD W2068	LEITUNG
440	966851008	1	LEAD W2062	LEITUNG
460	966851208	1	LEAD W2064	LEITUNG
470	966851308	1	LEAD W2061	LEITUNG
480	967003808	1	LEAD W2058	LEITUNG
490	967002308	1	LEAD W2058A	LEITUNG
510	966851808	1	LEAD W2057A	LEITUNG
530	966852008	1	LEAD W2053A	LEITUNG
540	966852108	1	LEAD W2063A	LEITUNG
550	966885808	1	LEAD W2066A ⇨ ❑ 1289	LEITUNG
560	967901108	1	LEAD W2067	LEITUNG

Pos.	Item	Quantity	Description	Bezeichnung
5	12104998	12.81	LEAD 30 G 1	LEITUNG
124	602323508	25	FLAT PLUG 2,8X0,5-1 VERZ	FLACHSTECKER
127	605601801	23	CONTACT BUSHING 1MM2	KONTAKTBUCHSE
129	605615714	1	SLEEVE CONTACT 2.5MM2	BUCHSENKONTAKT
500	923512208	4	CABLE MARKER	KABELMARKER
501	605609514	1	FEMALE INSERT 24-POL+PE 16A	BUCHSENEINSATZ
502	602323308	2	FLAT PLUG HOUSING 18-POL	FLACHSTECKERGEHAEUSE
503	602325608	1	FLAT PLUG HOUSING JPT	FLACHSTECKERGEHAEUSE
504	605617608	1	SOCKET SHELL HAN 24B	TUELLENGEHAEUSE
505	602425108	2	SCREW PLUG M25X1,5 MS	VERSCHLUSSSCHRAUBE
506	605618508	1	BS HOUSING HAN 24B	SOCKELGEHAEUSE
507	602424308	2	CABLE GLAND M25X1,5X11-20 MS	KABELVERSCHRAUBUNG
508	605604714	1	MALE INSERT 24-POL+PE 16A	STIFTEINSATZ
509	602606708	1	REDUCTION M40X1,5/M25X1,5 MS	REDUKTION
998	965622208	2	LETTERING WIRING HARNESS	BESCHRIFTUNG KABELBAUM

Pos.	Item	Quantity	Description	Bezeichnung
6	966842208	1	LEAD W2070A	LEITUNG
151	616024908	1	CABLE DRUM 165M SPF ⇨ ❑ 1291	KABELTROMMEL
170	10443663	1	WALL OUTLET 19-POL A240 SPF	WANDSTECKDOSE
171	691822208	1	SEAL	DICHTUNG
172	691812908	1	PROTECTING CAP MS A240	SCHUTZKAPPE
265	870002808	0.01	SEALANT A80MR HYLOMAR	DICHTMITTEL
266	12226068	4	HEX NUT ISO 4032 M3 10 480H SPF	SECHSKANTMUTTER
267	425100508	4	TOOTH LOCK WASHER DIN 6797 A 3,2	ZAHNSCHEIBE
268	400170108	4	SOCKET HEAD SCREW ISO 1207 M3X16 MS	ZYLINDERSCHRAUBE
269	420050108	8	WASHER ISO 7089 3 MS	SCHEIBE
420	602424208	2	CABLE GLAND M20X1,5X5-14 MS	KABELVERSCHRAUBUNG
421	602606408	1	REDUCTION M25X1,5/M20X1,5 MS	REDUKTION
422	602606508	1	REDUCTION M32X1,5/M20X1,5 MS	REDUKTION
423	602501308	1	VENTILATION SCREW G1/2"X30 POLYAMID	ENTLUEFTUNGSSCHRAUBE

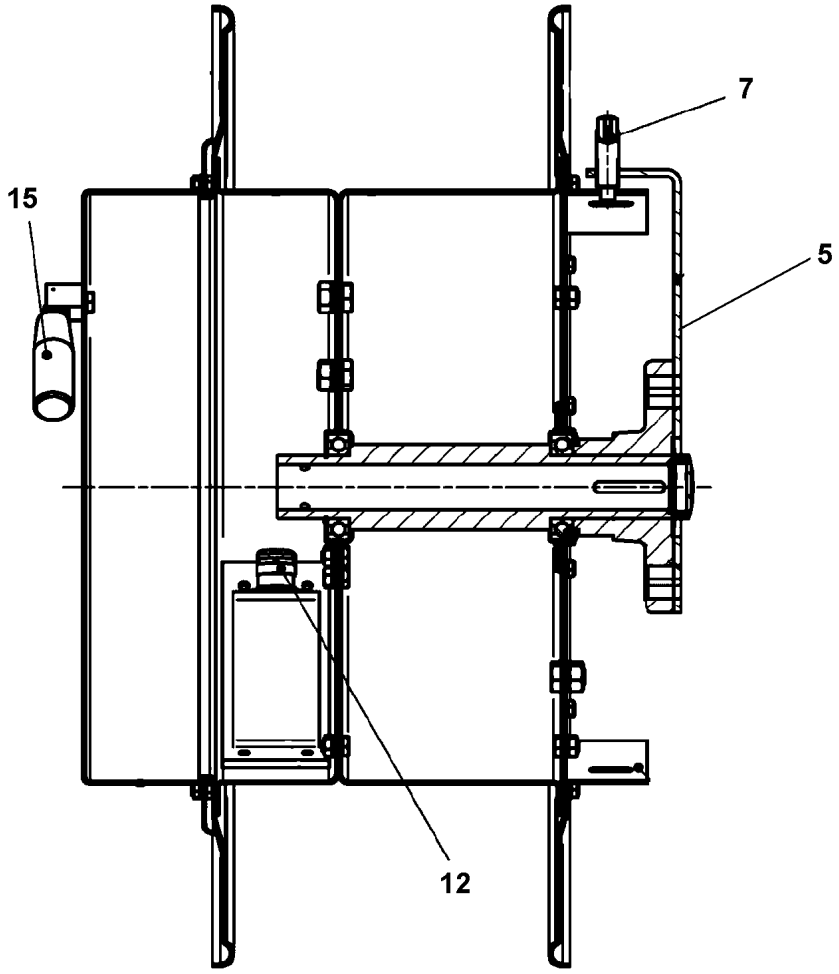

Pos.	Item	Quantity	Description	Bezeichnung
5	11002352	1	ARM	ARM
7	10467392	1	STRAIN	SPERRE
12	602425808	1	CABLE GLAND M25X1,5X12-15 MS	KABELVERSCHRAUBUNG
15	10046941	1	HANDLE	HANDGRIFF

Pos.	Item	Quantity	Description	Bezeichnung
1	11485548	1	TENSION DYNAMOMETER 0-7500KN SPF	ZUGMESSLASCHE

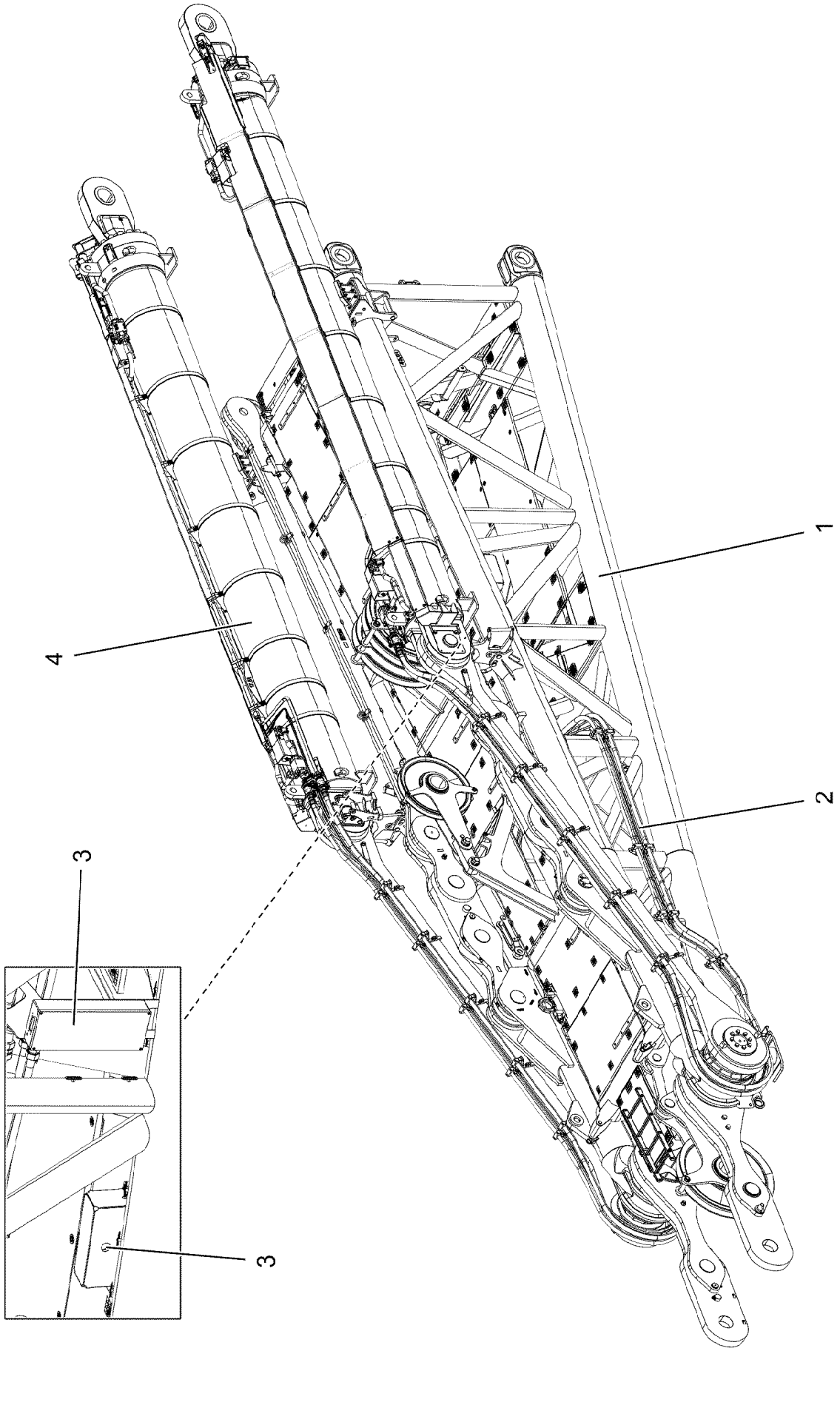
1
2
3
3
4

Pos.	Item	Quantity	Description	Bezeichnung
1	915745708	1	D HEAD SECTION PRE-ASS. ⇨ ❑ 1295	D-KOPFSTUECK VORM.
2	915734508	1	ADDITIONAL HYDR.D HEAD SECTION ⇨ ❑ 1313	ZUSATZHYDRAULIK D-KOPFSTU
3	919752308	1	ELECTR. FOR HEAD SECTION ⇨ ❑ 1322	ELEKTRIK D-KOPFSTUECK
4	919752408	1	DRAW CYLINDER ⇨ ❑ 1328	ZUGZYLINDER

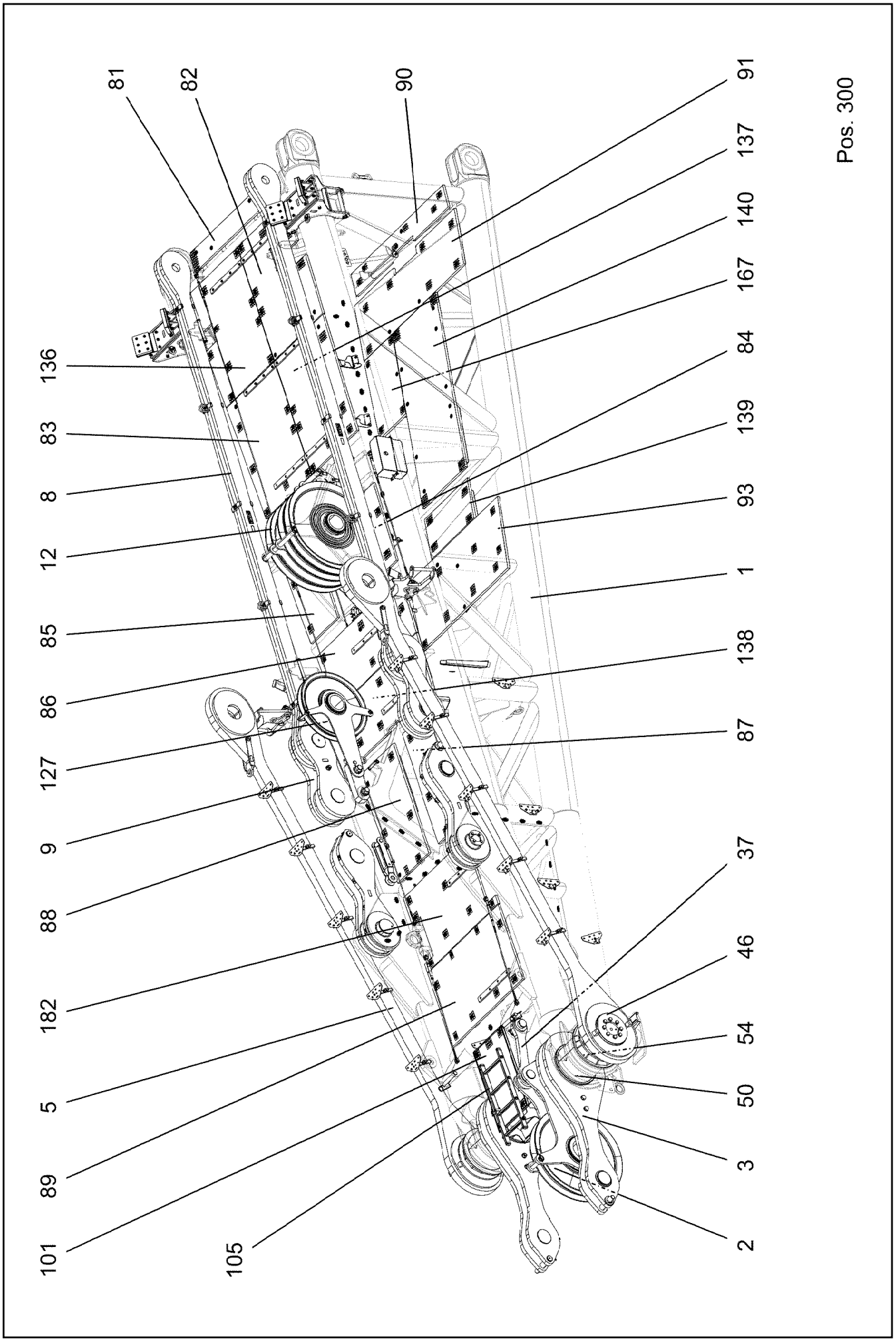

13.12.2021 068373 LIEBHERR	**etk_en_de_098405 LR 13000** **D HEAD SECTION PRE-ASS.** **D-KOPFSTUECK VORM.**	❑ 1295 (1/11) **915745708**

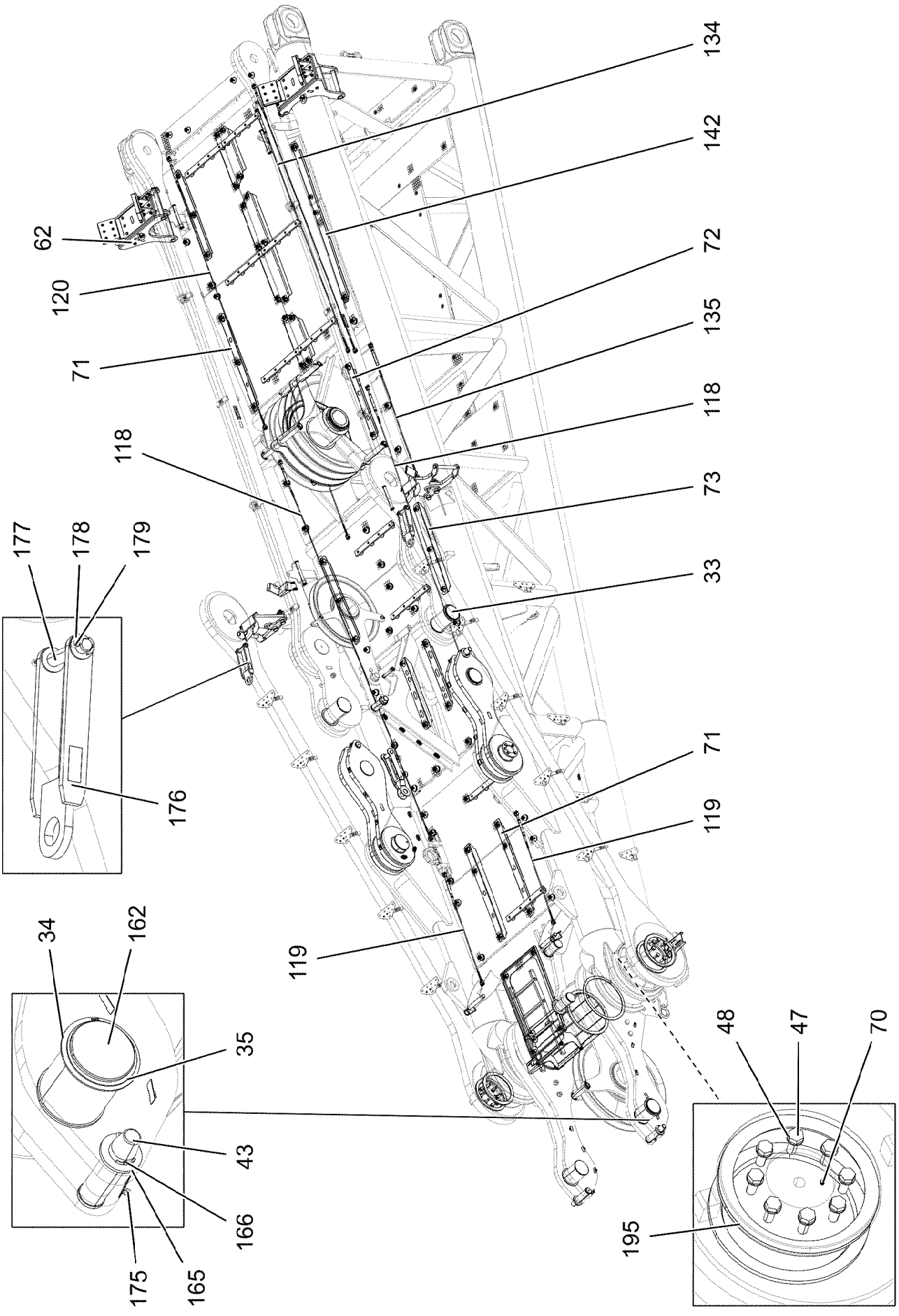

13.12.2021 068374	**etk_en_de_098405 LR 13000**	❑ 1296 (2/11)
LIEBHERR	**D HEAD SECTION PRE-ASS.** **D-KOPFSTUECK VORM.**	**915745708**

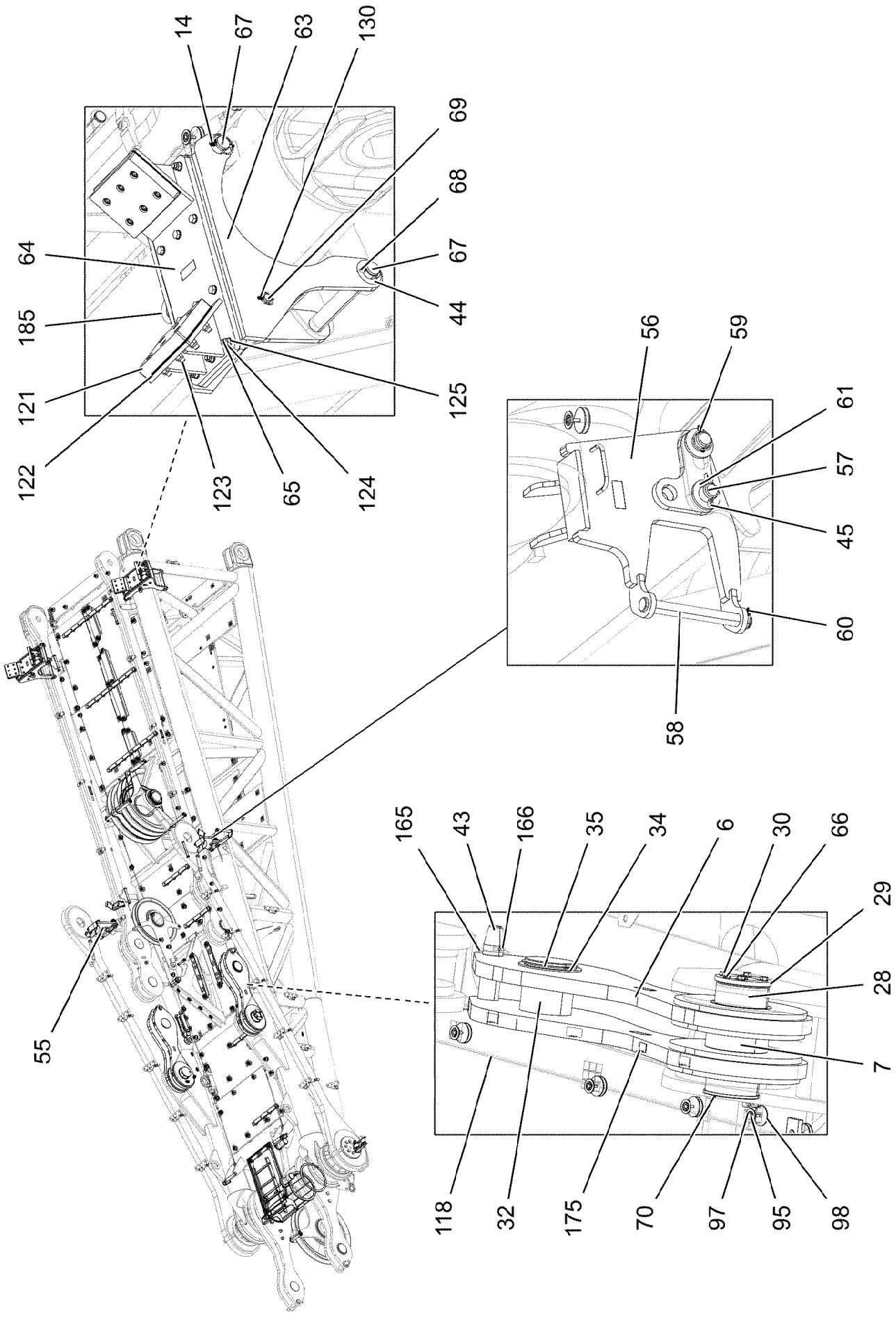

13.12.2021 068375	**etk_en_de_098405 LR 13000**	1297 (3/11)
LIEBHERR	**D HEAD SECTION PRE-ASS.** **D-KOPFSTUECK VORM.**	**915745708**

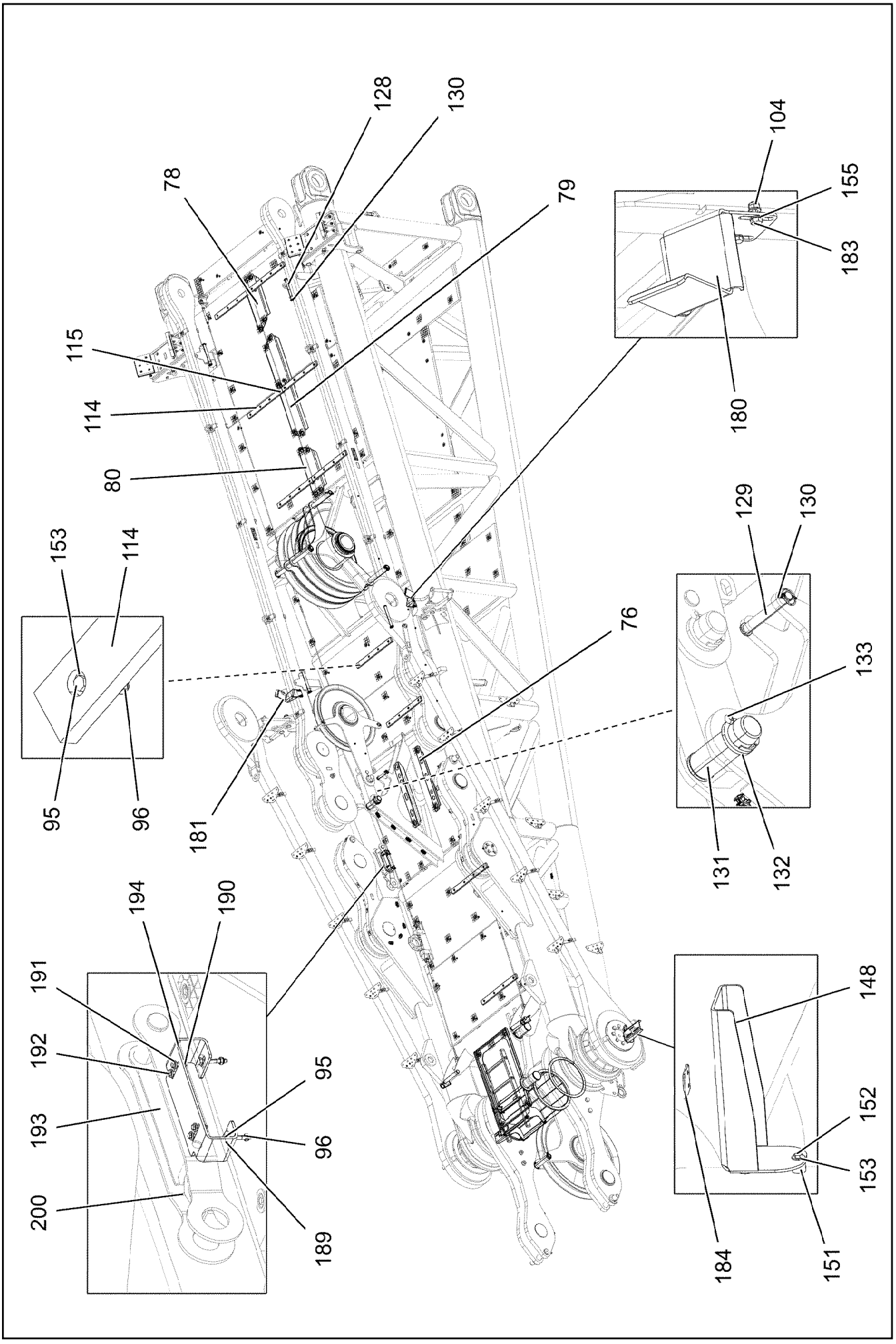

13.12.2021 068376	**etk_en_de_098405 LR 13000**	1298 (4/11)
LIEBHERR	**D HEAD SECTION PRE-ASS.** **D-KOPFSTUECK VORM.**	**915745708**

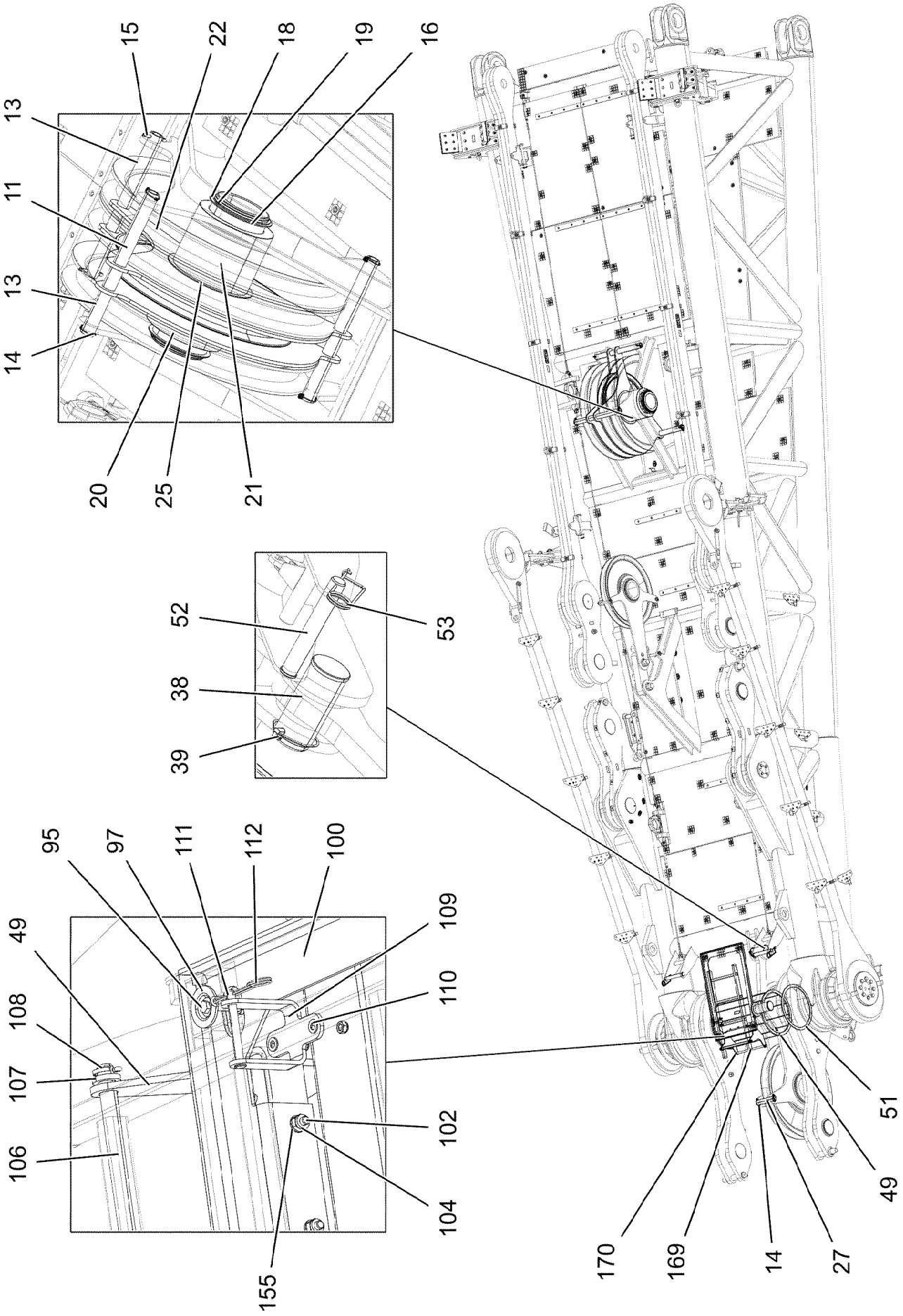

13.12.2021 068377 LIEBHERR	**etk_en_de_098405 LR 13000** **D HEAD SECTION PRE-ASS.** **D-KOPFSTUECK VORM.**	❑ 1299 (5/11) **915745708**

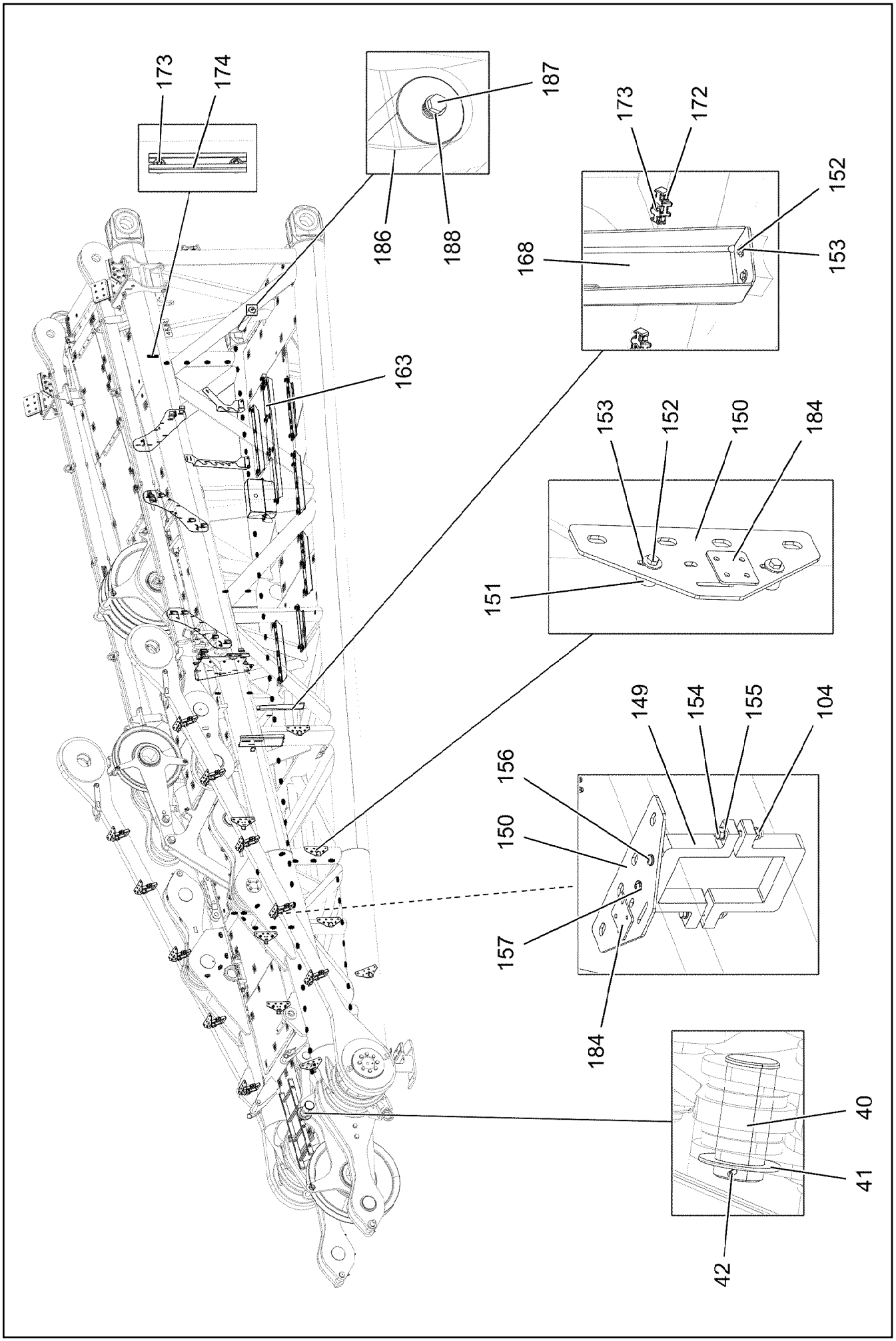

13.12.2021 068378	**etk_en_de_098405 LR 13000**	1300 (6/11)
LIEBHERR	**D HEAD SECTION PRE-ASS.** **D-KOPFSTUECK VORM.**	**915745708**

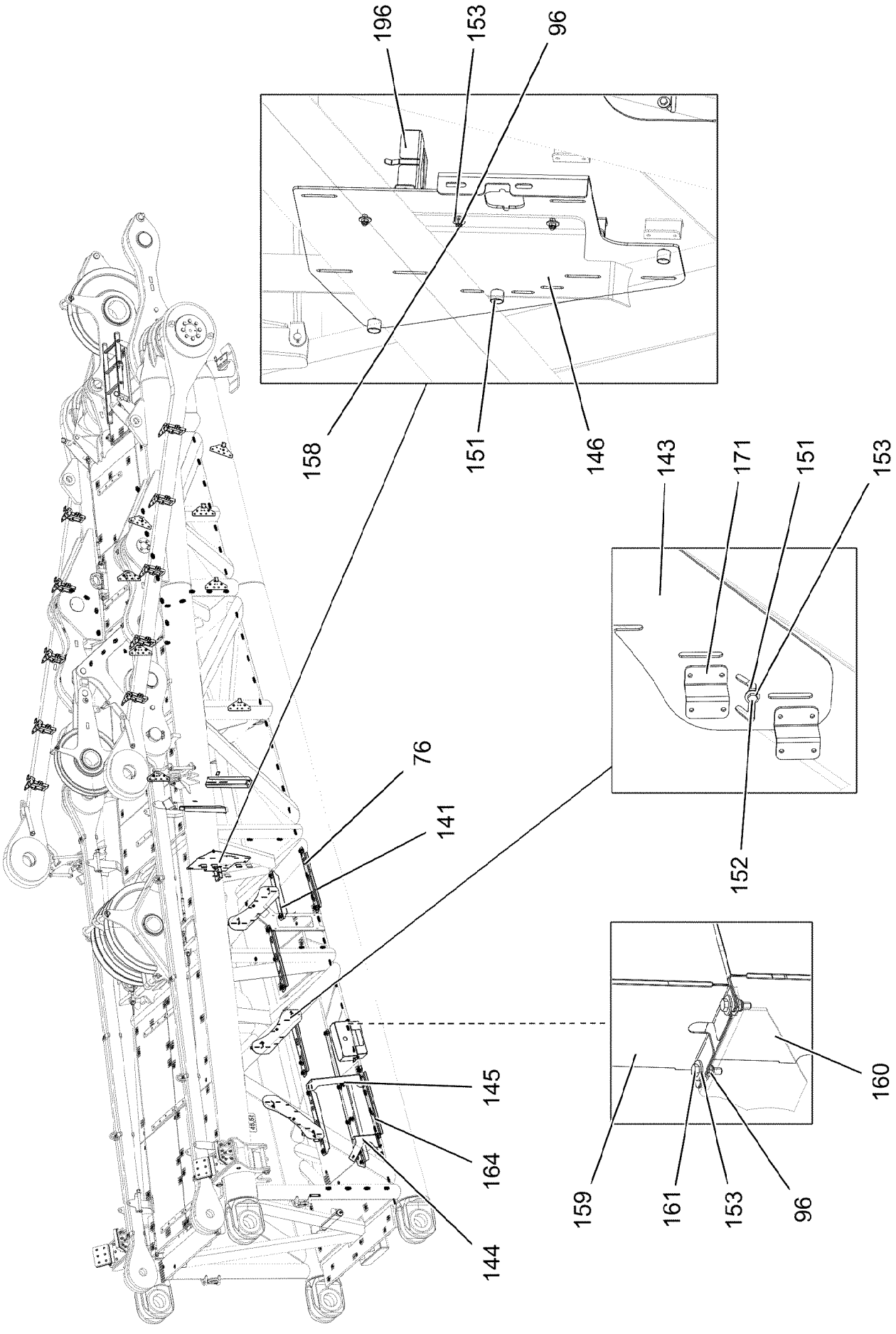
196
153
96
158
151
146
143
171
151
153
152
76
141
145
164
144
160
159
161
153
96

Pos.	Item	Quantity	Description	Bezeichnung
1	966432808	1	D HEAD SECTION WELDED CONSTR. RAL 1	D-KOPFSTUECK SCHWK.
2	966593508	1	ROLLER SEATING COMPL. ⇨ ❑ 1306	ROLLENLAGERUNG KPL.
3	966593608	2	BRACKET CPL.	LASCHE KPL.
5	966593708	2	ROD CPL. ⇨ ❑ 1307	STANGE KPL.
6	966593808	4	BRACKET CPL.	LASCHE KPL.
7	97006447	2	DISTANCE SLEEVE 219.1X65 S890QL1 SPF	DISTANZHUELSE
8	966640408	2	ROD CPL. ⇨ ❑ 1308	STANGE KPL.
9	966594008	2	BRACKET CPL. ⇨ ❑ 1309	LASCHE KPL.
11	963310608	1	ROPE PULLEY CPL. SPF	SEILROLLE KPL.
12	965376108	3	ROPE PULLEY CPL. ⇨ ❑ 396	SEILROLLE KPL.
13	97006404	4	TUBE 60.3X710 S355J2H T ZN O	ROHR
14	10181899	8	SAFETY PLUG W HINGE-LID 12X75X11,5X60	SICHERHEITSKLAPPSTECKER
15	12100262	4	SPLIT PIN ISO 1234 13X100 ST 480H SPF	SPLINT
16	97006405	1	AXLE 273.0X714 S770QL SPF	ACHSE
18	97000037	4	WASHER 4X300X300 S315MC FE//ZNNI8//C	SCHEIBE
19	428010108	2	LOCKING RING DIN 471 260X5	SICHERUNGSRING
20	97006426	1	SLEEVE 380.0X146 S890QL1 SPF	HUELSE
21	97006427	1	SLEEVE 380.0X287 S890QL1 SPF	HUELSE
22	97006428	2	PLATE 15X1350X1289 S960QL	BLECH
25	97000038	2	WASHER 4X410X410 S315MC FE//ZNNI8//C	SCHEIBE
27	97006411	1	TUBE 60.3X279 S355J2H T ZN O	ROHR
28	97006413	2	PIN 200.0X395 35NICRMOV125 SPF	BOLZEN
29	97006414	2	COVER 15X200X200 S690QL RAL 1007	DECKEL
30	12214938	8	HEX SCREW ISO 4017 M16X35 8.8 FLZN SP	SECHSKANTSCHRAUBE
32	97006415	2	PIN 190.0X241 35NICRMOV125 SPF	BOLZEN
33	97006416	2	PIN 190.0X303 35NICRMOV125	BOLZEN
34	97008024	6	PLATE 5X220X220 S355MC FE//ZNNI8//CN//T	BLECH
35	428009408	6	LOCKING RING DIN 471 180X4	SICHERUNGSRING
37	966595208	1	BRACKET WITH BOARD	LASCHE MIT SCHILD
38	97006431	1	PIN 105.0X230 35NICRMOV125	BOLZEN
39	12100335	1	SAFETY PLUG W HINGE-LID 17X125X16X1	SICHERHEITSKLAPPSTECKER
40	934489508	1	PIN 120.0X265 35NICRMOV125 GASN. SPF	BOLZEN
41	97006432	1	WASHER 8X180X180 S355MC FE//ZNNI8//C	SCHEIBE
42	10180383	1	SPLIT PIN ISO 1234 13X160 St 480H SPF	SPLINT
43	956246508	4	PIN 75.0X320 35NICRMOV125	BOLZEN
44	10289852	2	WASHER ISO 7089 48 300HV FLZN SPF	SCHEIBE
45	10180374	2	SPLIT PIN ISO 1234 10X71 St 480H SPF	SPLINT
46	97006433	2	WASHER 30X420X420 S960QL	SCHEIBE
47	12224038	16	HEX SCREW ISO 4017 M24X65 8.8 FLZN SP	SECHSKANTSCHRAUBE
48	10289810	16	WASHER ISO 7089 24 300HV FLZN SPF	SCHEIBE
49	966595408	1	PLATE WELDED RAL 1007	DISTANZBLECH SCHWK.
50	97006434	1	AXLE 540.0X3315 35NICRMOV125 SPF	ACHSE
51	97006435	1	WASHER 5X566X566 S355MC FE//ZNNI8//C	SCHEIBE
52	956058908	2	PIN 45.0X284 35NICRMOV125 GASN. SPF	BOLZEN
53	433105008	2	RETAINING SPRING DIN 2194 6 A3C	SICHERUNGSFEDER
54	966593908	2	PLATE WELDED RAL 1007	DISTANZBLECH SCHWK.
55	966595508	1	REST RAL 1007	ABLAGE
56	966595608	1	REST RAL 1007	ABLAGE
57	97013907	4	PIN 55.0X165 35NICRMOV125 GASN. SPF	BOLZEN
58	950941408	2	PIN 45.0X332 35NICRMOV125 GASN. SPF	BOLZEN
59	10180883	2	SAFETY PLUG W HINGE-LID 10X55X9,5X45	SICHERHEITSKLAPPSTECKER
60	10180880	2	SAFETY PLUG W HINGE-LID 8X42X7,5X32 4	SICHERHEITSKLAPPSTECKER
61	10289850	4	WASHER ISO 7089 45 300HV FLZN SPF	SCHEIBE
62	966596208	1	BEARING RAL 1007	LAGERUNG
63	966596308	1	BEARING RAL 1007	LAGERUNG

Pos.	Item	Quantity	Description	Bezeichnung
64	966631908	2	REST WELDED RAL 1007	ABLAGE SCHWK.
65	11642377	24	HEX SCREW ISO 4014 M16X70 8.8 FLZN SP	SECHSKANTSCHRAUBE
66	10289806	48	WASHER ISO 7089 16 300HV FLZN SPF	SCHEIBE
67	97006457	4	PIN 60.0X393 S355J2+AR FE//ZNNI8//CN//T0	BOLZEN
68	10180375	2	SPLIT PIN ISO 1234 10X80 St 480H SPF	SPLINT
69	972603608	2	PIN 35.0X376 35NICRMOV125 GASN. SPF	BOLZEN
70	7743242	6	HYDRAULIC-TYPE LUBRICAT.NIPPLE DIN 71	KEGELSCHMIERNIPPEL
71	97001538	3	PLATE 4X1230X202 S315MC FE//ZNNI8//CN/	BLECH
72	978810808	2	PLATE 4X960X202 S315MC FE//ZNNI8//CN//T	BLECH
73	978931408	3	PLATE 4X1130X202 S315MC FE//ZNNI8//CN/	BLECH
76	979278008	6	PLATE 4X891X202 S315MC FE//ZNNI8//CN//T	BLECH
78	97006417	1	PLATE 4X728X342 S315MC FE//ZNNI8//CN//T	BLECH
79	97006471	1	PLATE 4X1420X342 S315MC FE//ZNNI8//CN/	BLECH
80	97006472	1	PLATE 4X684X342 S315MC FE//ZNNI8//CN//T	BLECH
81	97014066	1	GRIDIRON T1785X267X30/3 S235JR T ZN K	GITTERROST-P
82	97006480	1	GRIDIRON T1160X1536X30/3 S235JR T ZN K	GITTERROST-P
83	97006481	1	GRIDIRON T1126X1536X30/3 S235JR T ZN K	GITTERROST-P
84	97006482	1	GRIDIRON T537X1521X30/3 S235JR SPF	GITTERROST-P
85	97006483	1	GRIDIRON T675X1521X30/3 S235JR SPF	GITTERROST-P
86	97006484	1	GRIDIRON T1950X744X30/3 S235JR T ZN K	GITTERROST-P
87	97006485	1	GRIDIRON T795X1488X30/3 S235JR SPF	GITTERROST-P
88	97006486	1	GRIDIRON T795X1488X30/3 S235JR SPF	GITTERROST-P
89	97006487	1	GRIDIRON T1653X1008X30/3 S235JR T ZN K	GITTERROST-P
90	97009426	1	GRIDIRON T2148X300X30/3 S235JR SPF	GITTERROST-P
91	97006488	1	GRIDIRON T2346X762X30/3 S235JR SPF	GITTERROST-P
93	97006489	1	GRIDIRON T2082X960X30/3 S235JR SPF	GITTERROST-P
95	11651582	167	HEX SCREW ISO 4014 M8X55 8.8 480H SPF	SECHSKANTSCHRAUBE
96	10875614	181	HEX NUT DIN 985 M8 8 480H SPF	SECHSKANTMUTTER
97	10100621	130	DISH MOUNTING	TELLERBEFESTIGUNG
98	941138108	219	WASHER DC01 FE//ZNNI8//CN//T0	SCHEIBE
100	97006490	1	PLATE 5X1138X709 S355MC RAL 1007	BLECH
101	97006491	1	GRIDIRON T630X1059X30/3 S235JR SPF	GITTERROST-P
102	11691328	3	HEX SCREW ISO 4017 M10X35 8.8 FLZN SP	SECHSKANTSCHRAUBE
104	10197769	27	HEX NUT DIN 985 M10 8 ZNNI-480H SPF	SECHSKANTMUTTER
105	11481745	1	SIMPLE LADDER EN 131 4-420X1,09M AL SP	ANLEGELEITER
106	450023208	1	PIN ISO 2340 B20X500X485 ST.50K FE//ZN20	BOLZEN
107	977413408	2	WASHER 6X33X33 S355MC FE//ZNNI8//CN//T	SCHEIBE
108	10180359	2	SPLIT PIN ISO 1234 5X40 St 480H SPF	SPLINT
109	97006630	1	PLATE 5X105X256 S355MC FE//ZNNI8//CN//T	BLECH
110	420001014	2	WASHER ISO 7089 8 200HV-A4	SCHEIBE
111	451000508	1	PIN DIN 1434 10X90X85 ST.50-2K VERZ	BOLZEN
112	433102808	1	RETAINING SPRING 3X55 VERZ	SICHERUNGSFEDER
114	978104508	10	SUPPORT PA6G	AUFLAGE
115	11651583	8	HEX SCREW ISO 4014 M8X60 8.8 480H SPF	SECHSKANTSCHRAUBE
118	10663834	2	ROUND STRAND ROPE 10X4,97M STAHL VE	RUNDLITZENSEIL
119	10652830	2	ROUND STRAND ROPE 10X1,4M STAHL VE	RUNDLITZENSEIL
120	11002141	2	ROUND STRAND ROPE 10X3,5M STAHL VE	RUNDLITZENSEIL
121	97007099	4	SHEET 40X200X250 PA6G	PLATTE
122	97007100	20	DISTANCE PLATE 1X250X210 DC01 FE//ZN	DISTANZBLECH
123	12225951	24	SOCKET HEAD SCREW ISO 4762 M16X70 8	ZYLINDERSCHRAUBE
124	10875609	48	HEX NUT DIN 985 M16 8 FLZN SPF	SECHSKANTMUTTER
125	10289806	80	WASHER ISO 7089 16 300HV FLZN SPF	SCHEIBE
127	966731108	1	ROLLER SEATING COMPL. ⇨ ❑ 1310	ROLLENLAGERUNG KPL.
128	451231108	4	PIN DIN 1435 30X290X280 ST.50 VERZ	BOLZEN
129	977597408	1	PIN 35.0X187 35NICRMOV125 GASN. SPF	BOLZEN
130	10875870	7	SAFETY PLUG W HINGE-LID 6X42X5,5X32 4	SICHERHEITSKLAPPSTECKER
131	949948308	1	PIN 80.0 X0 35NICRMOV125 GASN. SPF	BOLZEN
132	11972078	1	WASHER DIN 1440 75 ST FLZN SPF	SCHEIBE
133	10180381	1	SPLIT PIN ISO 1234 13X125 St 480H SPF	SPLINT

Pos.	Item	Quantity	Description	Bezeichnung
134	10675401	1	ROUND STRAND ROPE 10X3,13M STAHL VE	RUNDLITZENSEIL
135	10652814	2	ROUND STRAND ROPE 10X1,75M STAHL VE	RUNDLITZENSEIL
136	97012906	1	GRIDIRON T1160X1536X30/3 S235JR T ZN K	GITTERROST-P
137	97012907	1	GRIDIRON T1126X1536X30/3 S235JR T ZN K	GITTERROST-P
138	97012909	1	GRIDIRON T1884X744X30/3 S235JR T ZN K	GITTERROST-P
139	97012910	1	GRIDIRON T1000X550X30/3 S235JR T ZN K	GITTERROST-P
140	97010232	1	GRIDIRON T1000X2400X30/3 S235JR SPF	GITTERROST-P
141	97012911	1	PLATE 4X650X202 S315MC FE//ZNNI8//CN//T	BLECH
142	97012912	1	PLATE 4X1990X202 S315MC FE//ZNNI8//CN/	BLECH
143	97010100	3	PLATE 5X923X246 S355MC FE//ZNNI8//CN//T	BLECH
144	97012913	1	PLATE 5X528X459 S355MC FE//ZNNI8//CN//T	BLECH
145	97012915	1	PLATE 5X857X325 S355MC FE//ZNNI8//CN//T	BLECH
146	97012916	1	PLATE 5X751X656 S355MC FE//ZNNI8//CN//T	BLECH
148	97012918	2	PLATE 5X464X250 S355MC FE//ZNNI8//CN//T	BLECH
149	97012919	20	PLATE 30X215X115 S355J2+N FE//ZNNI8//C	BLECH
150	97012920	19	PLATE 5X310X130 S355MC FE//ZNNI8//CN//T	BLECH
151	953873408	33	SLEEVE 25X20 11SMN37 FE//ZNNI8//CN//T0	HUELSE
152	11651767	37	HEX SCREW ISO 4017 M8X20 8.8 480H SPF	SECHSKANTSCHRAUBE
153	11140469	91	WASHER ISO 7093-1 8 200HV 480H SPF	SCHEIBE
154	10299641	20	HEX SCREW ISO 4014 M10X70 10.9 FLZN SP	SECHSKANTSCHRAUBE
155	10289795	54	WASHER ISO 7089 10 300HV FLZN SPF	SCHEIBE
156	10875485	20	BUTTON HEAD SCREW AEHNL.ISO 7380-2	HALBRUNDKOPFSCHRAUBE
157	12103465	20	WASHER ISO 7089 8 300HV ZNNI-480H SPF	SCHEIBE
158	10197831	3	HEX SCREW ISO 4017 M8X25 8.8 ZNNI-480	SECHSKANTSCHRAUBE
159	953211008	1	HOOD 1.5X931X548 DC01 RAL 7037	HAUBE
160	954746108	1	HOOD 1.5X831X448 DC01 RAL 7037	HAUBE
161	11826527	4	HEX SCREW ISO 4017 M8X30 8.8 480H SPF	SECHSKANTSCHRAUBE
162	97014043	2	PIN 190.0X246 35NICRMOV125 GASN. SPF	BOLZEN
163	97014233	1	PLATE 4X1910X342 S315MC FE//ZNNI8//CN/	BLECH
164	979240908	1	PLATE 4X995X200 S315MC FE//ZNNI8//CN//T	BLECH
165	11903157	4	WASHER ISO 7089 64 300HV FLZN SPF	SCHEIBE
166	10180377	4	SPLIT PIN ISO 1234 10X100 St 480H SPF	SPLINT
167	97014316	1	GRIDIRON T663X615X30/3 S235JR T ZN K	GITTERROST-P
168	97014428	2	PLATE 5X652X261 S355MC FE//ZNNI8//CN//T	BLECH
169	452549308	1	PIN ISO 2340 B20X480X464 42CRMO4+QT	BOLZEN
170	10875869	2	SAFETY PLUG W HINGE-LID 5X29X4,7X25 4	SICHERHEITSKLAPPSTECKER
171	97011976	16	PLATE 4X109X70 S315MC FE//ZNNI8//CN//T	BLECH
172	10872676	79	CABLE CLIP HOLDER 46X70-SCHWARZ PA	KABELBINDERHALTER
173	12102696	81	BUTTON HEAD SCREW ISO 7380-2 M8X10 0	HALBRUNDKOPFSCHRAUBE
174	954117308	1	MOUNTING RAIL X0	TRAGSCHIENE
175	970717308	30	PLATE DC01 FE//ZNNI8//CN//T0	BLECH
176	967023108	2	TRAILING SHACKLE RAL 1007	ANHAENGELASCHE
177	452541208	2	PIN ISO 2340 B30X200X180 35NICRMOV125	BOLZEN
178	10289811	8	WASHER ISO 7089 30 300HV FLZN SPF	SCHEIBE
179	10180368	4	SPLIT PIN ISO 1234 8X50 St 480H SPF	SPLINT
180	97014941	1	PLATE 5X319X417 S355MC FE//ZNNI8//CN//T	BLECH
181	97014950	1	PLATE 5X319X417 S355MC FE//ZNNI8//CN//T	BLECH
182	97015248	1	GRIDIRON T1653X1008X30/3 S235JR T ZN K	GITTERROST-P
183	11642358	4	HEX SCREW ISO 4017 M10X30 8.8 FLZN SP	SECHSKANTSCHRAUBE
184	971325708	22	PLATE 3X50X60 DC01 FE//ZNNI8//CN//T0	BLECH
185	10284660	2	ANCHOR POINT DREHBAR-NG16 1,5 T	ANSCHLAGPUNKT
186	749012008	1	CARRYING ROLLER 80/5/20X510 GALV.VER	TRAGROLLE
187	11658892	2	HEX SCREW ISO 4017 M12X25 8.8 FLZN SP	SECHSKANTSCHRAUBE
188	4901782	2	WASHER ISO 7089 12 200HV-A4	SCHEIBE
189	242134202	2	WASHER ISO 7094 8 100HV-ST	SCHEIBE
190	11656734	4	HEX NUT ISO 7040 M6 8 480H SPF	SECHSKANTMUTTER
191	11693878	8	WASHER DIN 7349 6,4 200HV 480H SPF	SCHEIBE
192	500930508	4	HEX SCREW ISO 4017 M6X28 8.8	SECHSKANTSCHRAUBE
193	97037137	1	PLATE 5X219X370 S355MC FE//ZNNI8//CN//T	BLECH
194	97037138	1	PLATE 5X94X468 S355MC FE//ZNNI8//CN//T	BLECH

Pos.	Item	Quantity	Description	Bezeichnung
195	10872719	4	SEALING RING DIN 12240-1 337X418X28 P	DICHTRING
196	978637208	1	PLATE DC01 FE//ZNNI8//CN//T0	BLECH
200	968231908	1	BRACKET CPL.	LASCHE KPL.
(1)	968232008	1	CONNECTING LINK WELDED T ZN O	LASCHE SCHWK.
(2)	940069208	1	PIN 45X158 35NICRMOV125 GASN. SPF	BOLZEN
(3)	10180883	1	SAFETY PLUG W HINGE-LID 10X55X9,5X45	SICHERHEITSKLAPPSTECKER
300	966934808	1	SIGNS D-KOPFSTLR13000 ⇨ ❑ 1311	BESCHILDERUNG

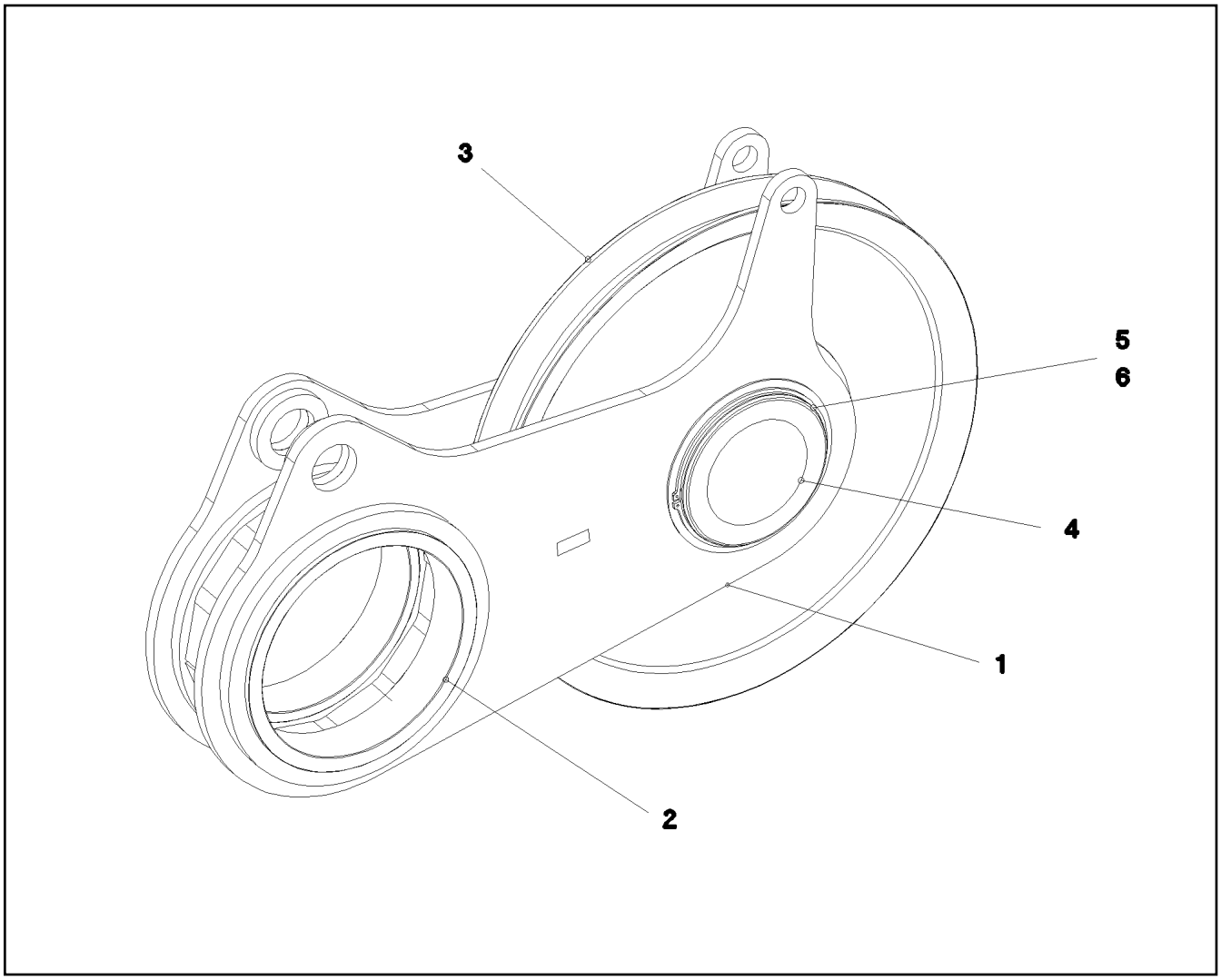

Pos.	Item	Quantity	Description	Bezeichnung
1	966648208	1	ROLLER BEARING WELDED RAL 1007	ROLLENLAGERUNG SCHWK.
2	97007469	2	BUSHING 550X500X113 GZ-CUZN25AL5 SP	BUCHSE
3	965376108	1	ROPE PULLEY CPL. ⇨ ❑ 396	SEILROLLE KPL.
4	97006410	1	AXLE 380.0X281 S890QL1 SPF	ACHSE
5	463001403	2	LOCKING RING DIN 471 360X6	SICHERUNGSRING
6	97000038	2	WASHER 4X410X410 S315MC FE//ZNNI8//C	SCHEIBE

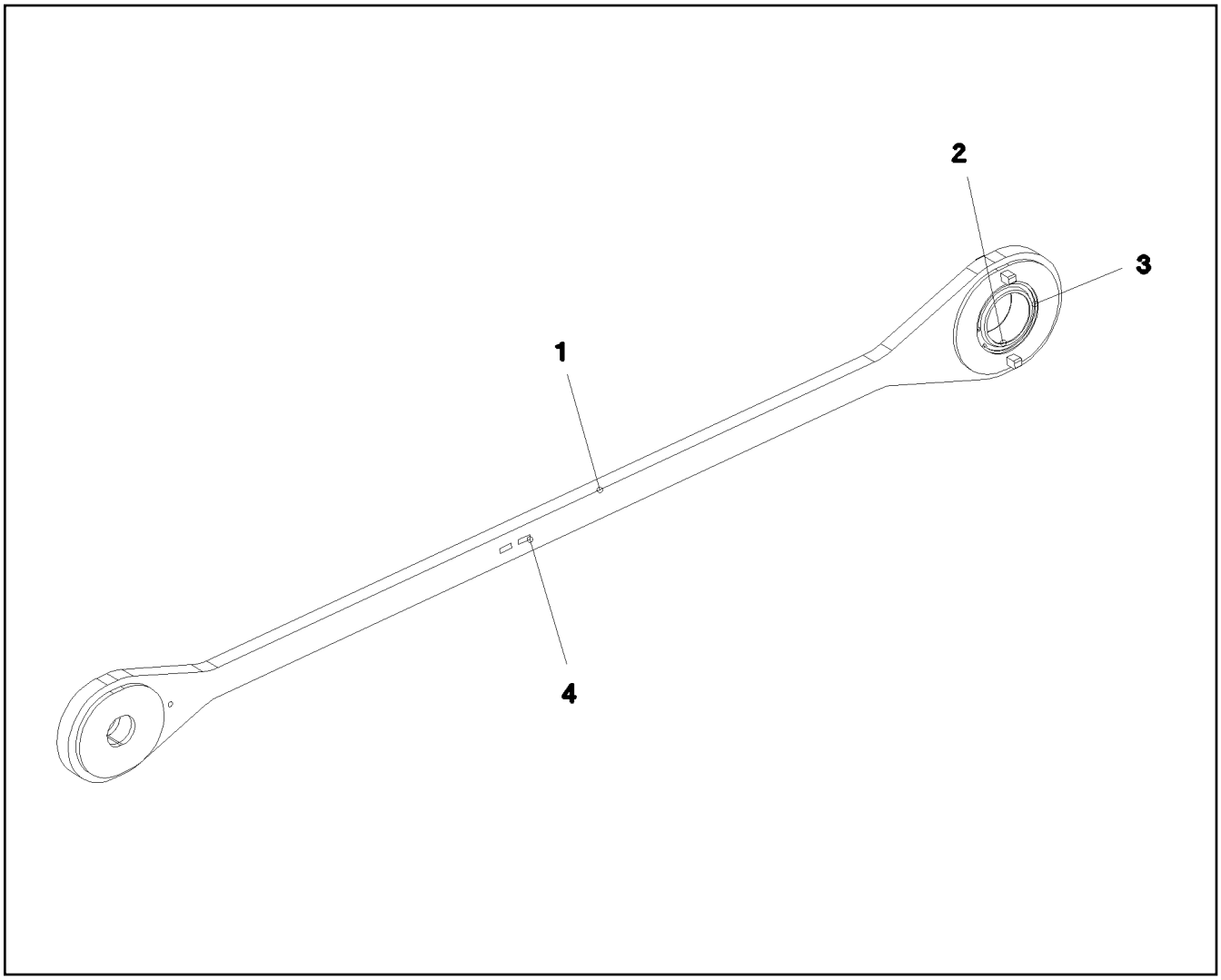

Pos.	Item	Quantity	Description	Bezeichnung
1	966651808	1	ROD ST.CONST.	STANGE SCHWK.
2	10652444	1	SPHERICAL BEARING 300	GELENKLAGER
3	11002188	2	LOCKING RING DIN 472 430X7 ST ZNPH	SICHERUNGSRING
4	97139634	2	PLATE ASSEMBLY SCHILD BG SPF	SCHILD BAUGRUPPE

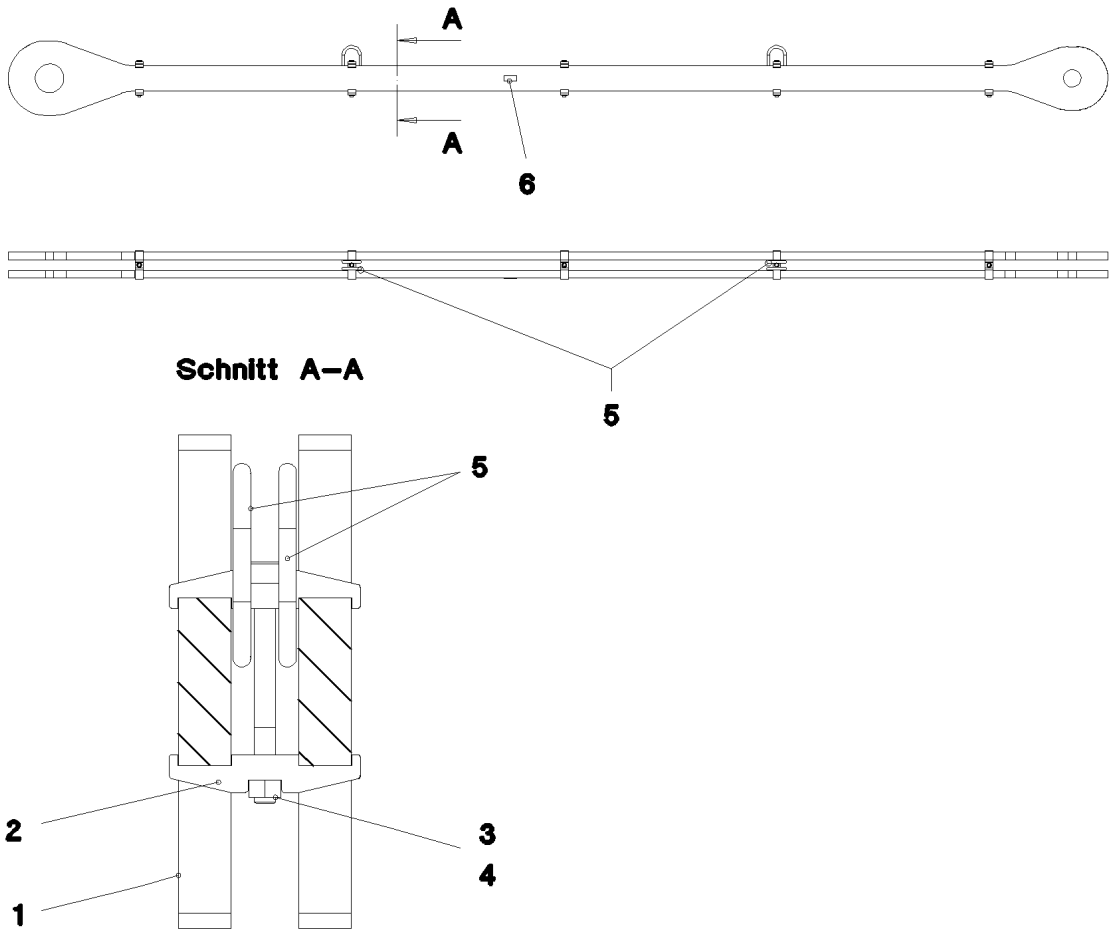

Pos.	Item	Quantity	Description	Bezeichnung
1	97007311	2	PULL ROD 50X6951X474 S960QL+Z25 SPF	ZUGSTANGE
2	979281508	10	CLAMP 50X182X36 S960QL+Z25	KLAMMER
3	404222801	5	SOCKET HEAD SCREW ISO 4762 M20X210	ZYLINDERSCHRAUBE
4	10875618	5	HEX NUT ISO 4032 M20 8 FLZN SPF	SECHSKANTMUTTER
5	980060930	4	OVAL LOAD RING 13X60X120 SPF	OVALRING
6	97139634	2	PLATE ASSEMBLY SCHILD BG SPF	SCHILD BAUGRUPPE
700	969140108	1	SIGNS	BESCHILDERUNG
(1)	97053265	1	SIGN 170X55 KLEBEFOLIE SPF	SCHILD

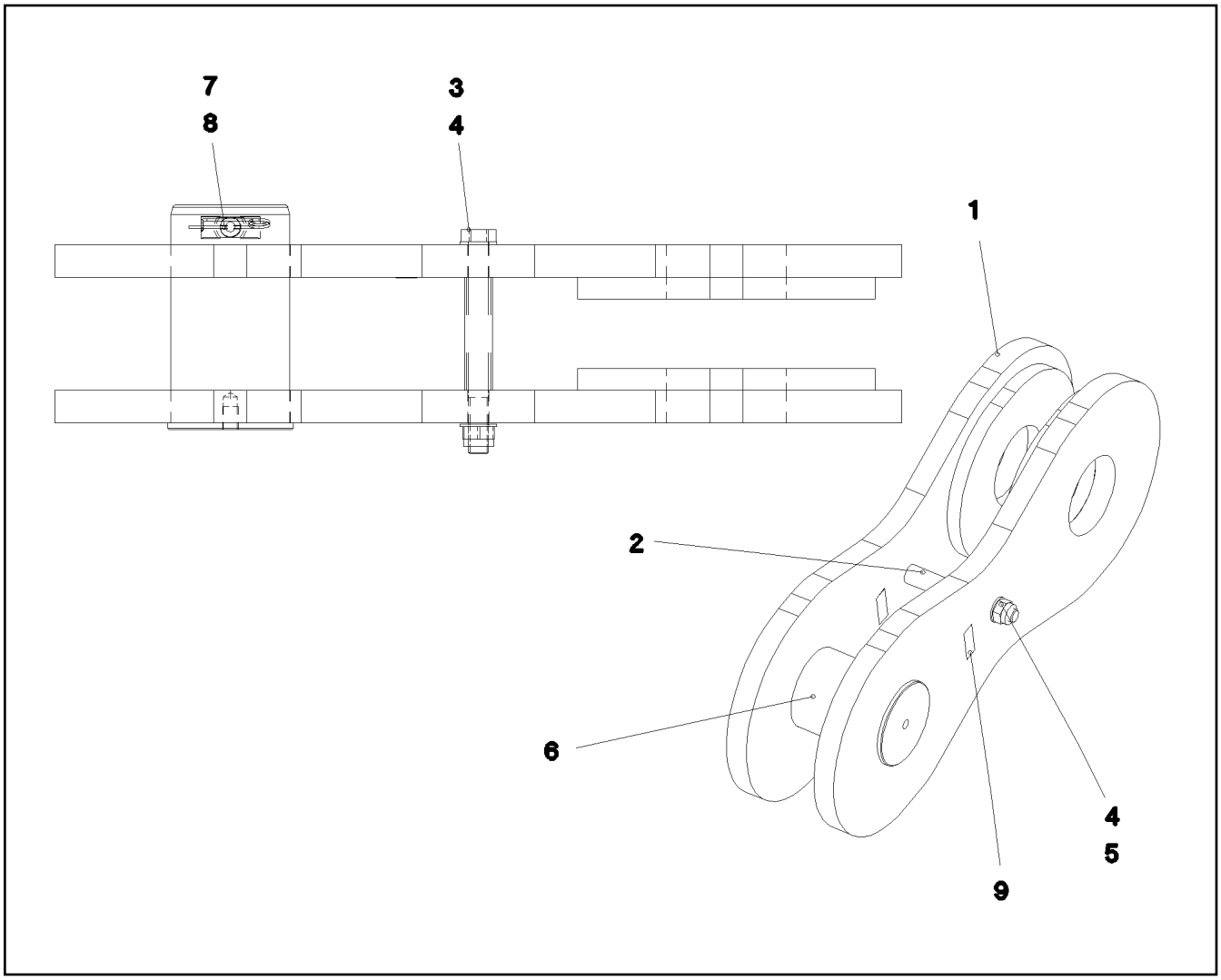

Pos.	Item	Quantity	Description	Bezeichnung
1	966640508	2	BRACKET WITH BOARD SPF	LASCHE MIT SCHILD
2	97004242	1	TUBE 42.0X170 E235+N	ROHR
3	406216208	1	HEX SCREW ISO 4014 M30X320 10.9 FLZN	SECHSKANTSCHRAUBE
4	10289811	2	WASHER ISO 7089 30 300HV FLZN SPF	SCHEIBE
5	10544161	1	HEX NUT DIN 985 M30 10 FLZN SPF	SECHSKANTMUTTER
6	97004243	1	PIN 190.0X340 35NICRMOV125 SPF	BOLZEN
7	979201208	1	PIN 50.0X242 S355J2+AR FE//ZNNI8//CN//T0	BOLZEN
8	433101208	1	RETAINING SPRING 4X68 ISO 2081 FE/ZN8/	SICHERUNGSFEDER
9	97139634	2	PLATE ASSEMBLY SCHILD BG SPF	SCHILD BAUGRUPPE

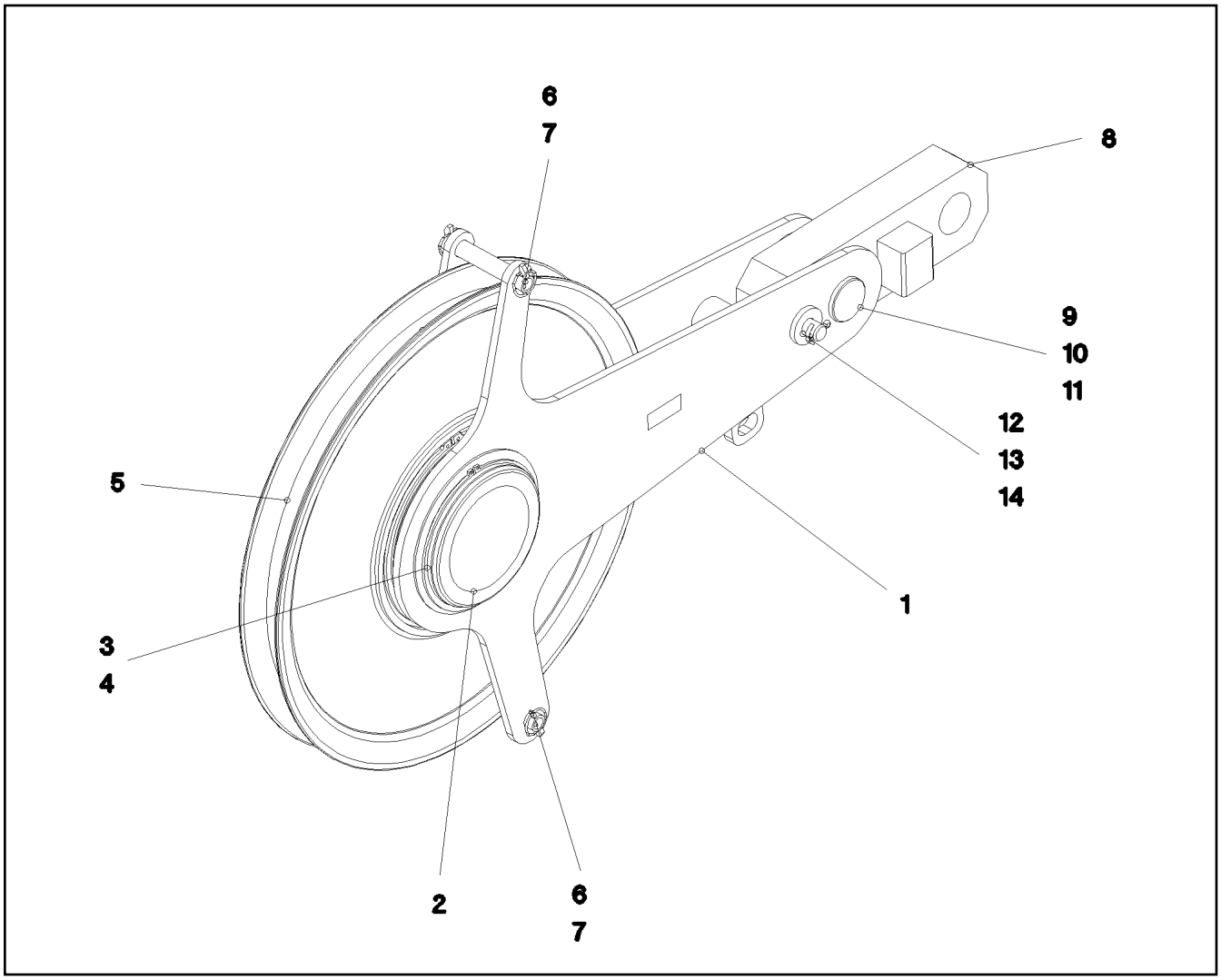

Pos.	Item	Quantity	Description	Bezeichnung
1	966731208	1	ROLLER BEARING WELDED RAL 1007	ROLLENLAGERUNG SCHWK.
2	97006406	1	AXLE 273.0X215 S770QL SPF	ACHSE
3	97000037	2	WASHER 4X300X300 S315MC FE//ZNNI8//C	SCHEIBE
4	428010108	2	LOCKING RING DIN 471 260X5	SICHERUNGSRING
5	963310608	1	ROPE PULLEY CPL. SPF	SEILROLLE KPL.
6	97006409	2	TUBE 30.0X187 S355J2H T ZN O	ROHR
7	10875870	4	SAFETY PLUG W HINGE-LID 6X42X5,5X32 4	SICHERHEITSKLAPPSTECKER
8	692313108	1	TENSION DYNAMOMETER 0-1000KN SPF	ZUGMESSLASCHE
(1)	605215808	1	SOCKET 3-POL	STECKDOSE
(2)	605252408	1	PROTECTING CAP	SCHUTZKAPPE
9	949948308	1	PIN 80.0 X0 35NICRMOV125 GASN. SPF	BOLZEN
10	11972078	1	WASHER DIN 1440 75 ST FLZN SPF	SCHEIBE
11	10180381	1	SPLIT PIN ISO 1234 13X125 St 480H SPF	SPLINT
12	10490536	1	PIN ISO 2341 B30X190X180 30CRNIMO8+QT	BOLZEN
13	12226080	1	WASHER DIN 7349 31 FLZN SPF	SCHEIBE
14	10180368	1	SPLIT PIN ISO 1234 8X50 St 480H SPF	SPLINT

LIEBHERR

13.12.2021
068386

etk_en_de_098405 LR 13000

SIGNS
BESCHILDERUNG

1311 (1/2)

966934808

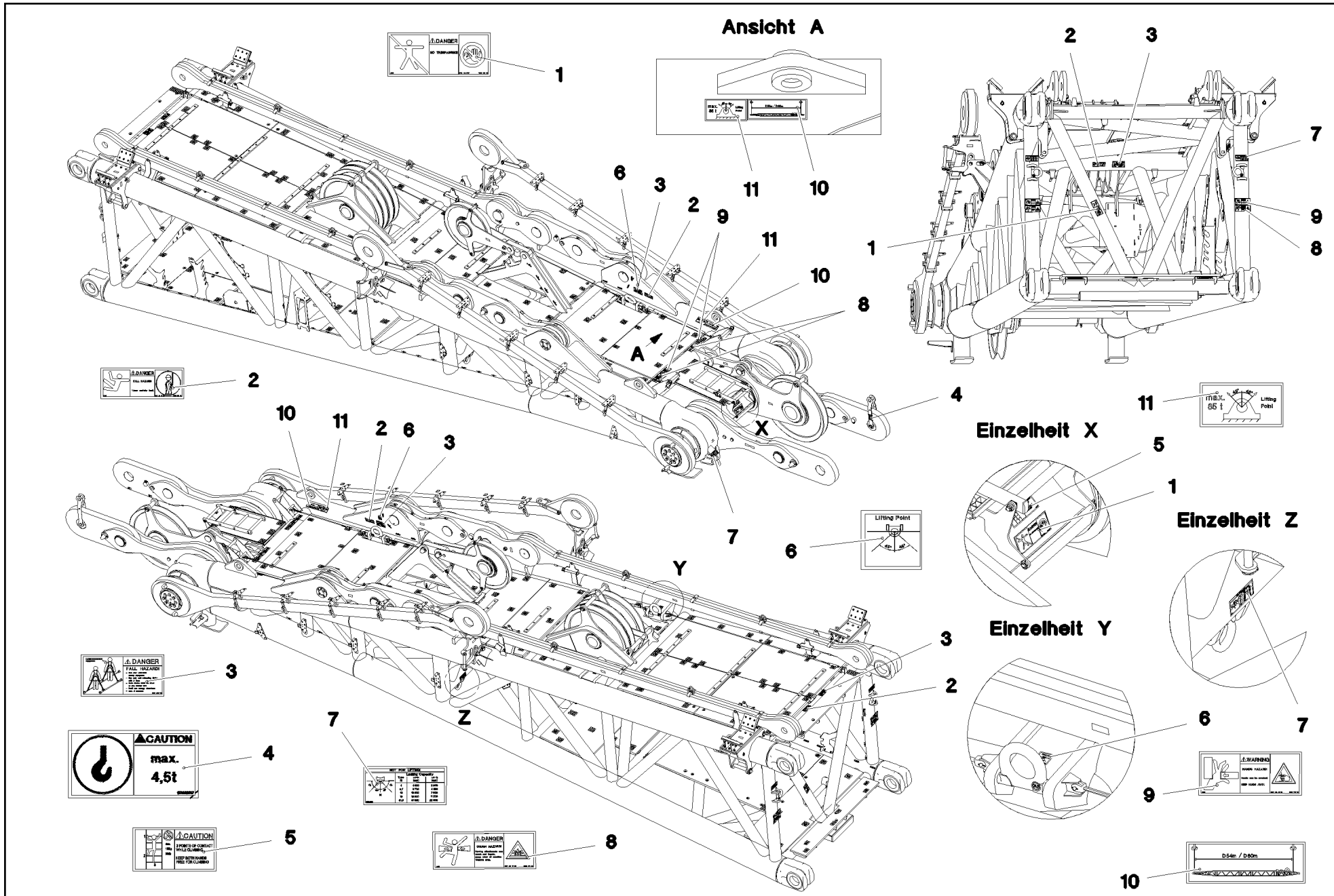

Pos.	Item	Quantity	Description	Bezeichnung
1	978674008	2	SIGN 208X88 KLEBEFOLIE SPF	SCHILD
2	978674808	4	SIGN 168X62 KLEBEFOLIE SPF	SCHILD
3	97004046	4	SIGN 168X88X1 KLEBEFOLIE SPF	SCHILD
4	97036917	1	SIGN 105X55X1 KLEBEFOLIE SPF	SCHILD
5	97036732	1	SIGN 168X88 KLEBEFOLIE SPF	SCHILD
6	97036733	4	SIGN 68X68 KLEBEFOLIE SPF	SCHILD
7	97036734	6	SIGN 188X78 KLEBEFOLIE SPF	SCHILD
8	978674108	4	SIGN 208X88 KLEBEFOLIE SPF	SCHILD
9	978674608	4	SIGN 208X88 KLEBEFOLIE SPF	SCHILD
10	97038454	2	SIGN 240X83 KLEBEFOLIE SPF	SCHILD
11	97038434	2	SIGN 168X88 KLEBEFOLIE SPF	SCHILD

Pos.	Item	Quantity	Description	Bezeichnung
4	966086708	1	ADDITIONAL HYDR.D HEAD SECTION ⇨ ❑ 1314	ZUSATZHYDRAULIK D-KOPFSTU

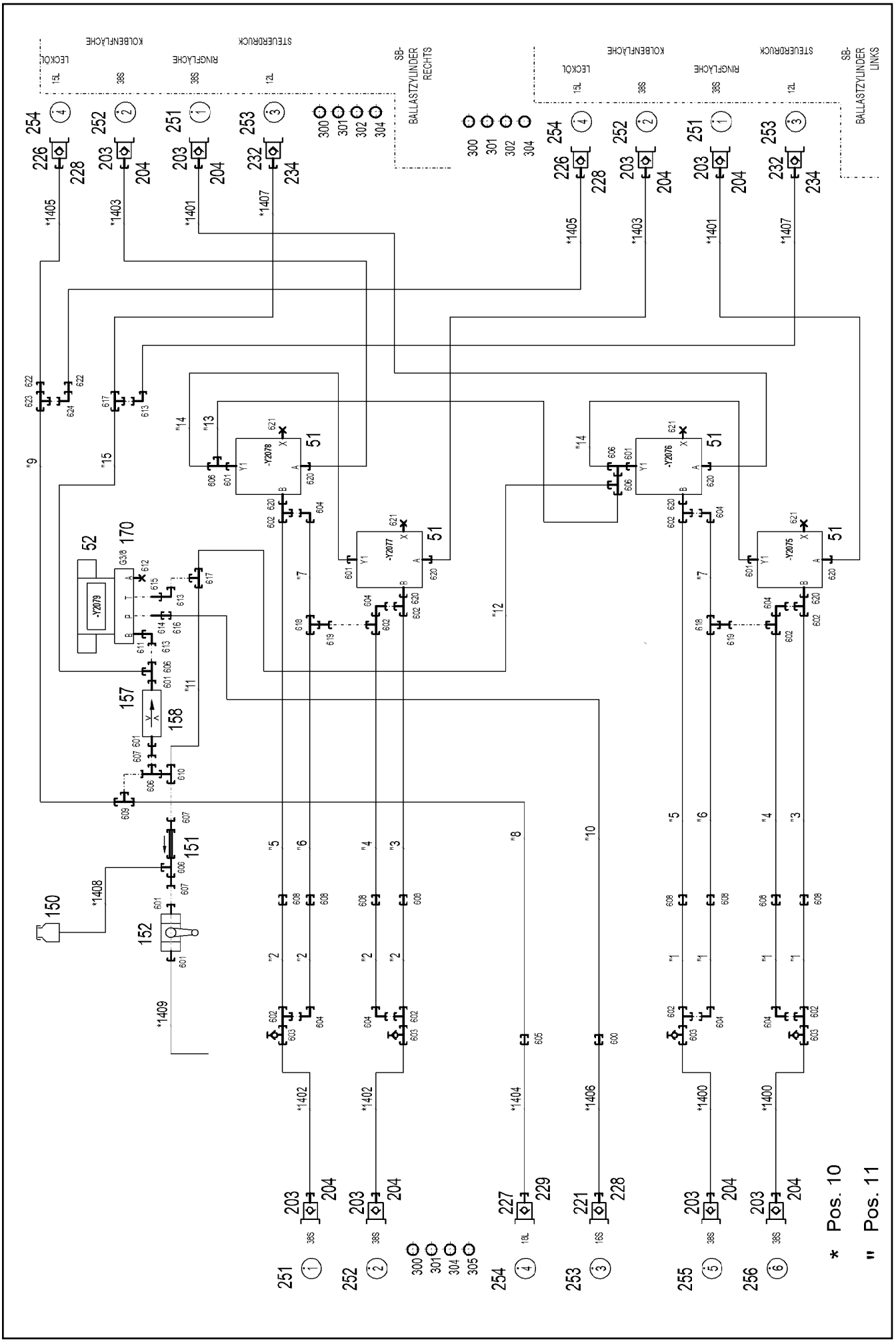

13.12.2021 071666	**etk_en_de_098405 LR 13000**	1314 (1/3)
LIEBHERR	**ADDITIONAL HYDR.D HEAD SECTION** **ZUSATZHYDRAULIK D-KOPFSTUECK**	**966086708**

Pos.	Item	Quantity	Description	Bezeichnung
10	966220008	1	HOSE LINES D-HEAD SECTION ⇨ ❑ 1317	SCHLAUCHLEITUNGEN D-KOPF
11	966220108	1	PIPELINES DERR. HEAD SECT. ⇨ ❑ 1318	ROHRLEITUNGEN DERR.KOPFS
51	10675695	4	DIRECTIONAL SEAT VALVE 350BAR	WEGESITZVENTIL
(1)	10663094	1	MAGNET 24V	MAGNET
(2)	11005227	1	SEAL KIT	DICHTSATZ
52	511302108	1	DIRECTIONAL CONTROL VALVE 4/2 NG6-3 ⇨ ❑ 1321	WEGEVENTIL
150	96028333	1	EXPANSION TANK CPL. ⇨ ❑ 39	AUSGLEICHSBEHAELTER KPL.
151	511481508	1	NON-RETURN VALVE 250BAR CR6-FREI SP	RUECKSCHLAGVENTIL
152	510696008	1	BALL VALVE DN8-1/4" MS	KUGELHAHN
157	510671108	1	FILTER CARTRIDGE 0,005m³/min 25µm	FILTERPATRONE
158	511062708	1	NOZZLE 0,5 M5X9 MS	DUESE
170	510629508	1	CONNECTING PLATE	ANSCHLUSSPLATTE
203	511512308	8	COUPLING PLUG B8 38-S	KUPPLUNGSSTECKER
204	10466913	8	SCREW PLUG RD79X4 SPF	VERSCHLUSSSCHRAUBE
221	511508608	1	COUPLING PLUG B3 16-S	KUPPLUNGSSTECKER
226	511500408	2	COUPLING PLUG B3 15-L	KUPPLUNGSSTECKER
227	570504808	1	COUPLING PLUG B6 18-L	KUPPLUNGSSTECKER
228	10466911	3	SCREW PLUG RD36X3 SPF	VERSCHLUSSSCHRAUBE
229	10466912	1	SCREW PLUG RD54X4 SPF	VERSCHLUSSSCHRAUBE
232	511509608	2	COUPLING PLUG B2 12-L	KUPPLUNGSSTECKER
234	10466910	2	SCREW PLUG RD32X3 SPF	VERSCHLUSSSCHRAUBE
251	97044171	3	TRAILER 2X25X25 ALMG3 H111 BEZ.1	ANHAENGER
252	97044172	3	TRAILER 2X25X25 ALMG3 H111 BEZ.2	ANHAENGER
253	97044210	3	TRAILER 2X25X25 ALMG3 H111 BEZ.3	ANHAENGER
254	97044211	3	TRAILER 2X25X25 ALMG3 H111 BEZ.4	ANHAENGER
255	97044212	1	TRAILER 2X25X25 ALMG3 H111 BEZ.5	ANHAENGER
256	97044213	1	TRAILER 2X25X25 ALMG3 H111 BEZ.6	ANHAENGER
300	710107708	8	SEALING RING DIN 7603 A52X60X2,5 CU	DICHTRING
301	710105908	3	SEALING RING DIN 7603 A27X32X2 CU	DICHTRING
302	10099553	2	SEALING RING DIN 7603 A24X30 CU	DICHTRING
304	12101869	14	KEY RING 25X1,5 ST FE/ZN8/CN	SCHLUESSELRING
305	710106508	1	SEALING RING DIN 7603 A30X36X2 CU	DICHTRING
600	470032708	1	FITTING XG16-S CR6-FREI	VERSCHRAUBUNG
601	471035308	8	FITTING XGE12-LR-ED1/4" CR6-FREI	VERSCHRAUBUNG
602	472331908	10	FITTING ELSD38-S CR6-FREI	VERSCHRAUBUNG
603	475603408	4	TEST POINT FITTING GMA3 38S CR6-FREI	MESSANSCHLUSS
604	472531808	8	FITTING EWSD38-S CR6-FREI	VERSCHRAUBUNG
605	470030608	1	FITTING XG18-L CR6-FREI	VERSCHRAUBUNG
606	247128602	6	L NECK EL 12L M18X1,5 CR6-FREI	L-STUTZEN
607	470011308	3	FITTING SNV12-L CR6-FREI	VERSCHRAUBUNG
608	470033108	8	FITTING XG38-S CR6-FREI	VERSCHRAUBUNG
609	475132008	1	FITTING XTR18/12/18-L CR6-FREI	VERSCHRAUBUNG
610	247105602	1	T CONNECTION PIECE ET 12L CR6-FREI	T-STUTZEN
611	471901208	1	FITTING EGESD12-LR-WD CR6-FREI	VERSCHRAUBUNG
612	477704108	1	STOP PLUG VSTI3/8"ED CR6-FREI	STOPFEN
613	247117702	3	SWIVEL ELBOW EW 12L M18X1,5 CR6-FREI	WINKELSTUTZEN
614	471900508	1	FITTING EGESD12-SR-WD CR6-FREI	VERSCHRAUBUNG
615	471030808	1	FITTING XGE12-LR-ED CR6-FREI	VERSCHRAUBUNG
616	475032508	1	FITTING XGR16/12-S CR6-FREI	VERSCHRAUBUNG
617	470430408	2	FITTING T 12L CR6-FREI	VERSCHRAUBUNG
618	470433008	2	FITTING XT38-S CR6-FREI	VERSCHRAUBUNG
619	470010708	2	FITTING SNV38-S CR6-FREI	VERSCHRAUBUNG
620	471034408	8	FITTING XGEV38-SR-WD CR6-FREI	VERSCHRAUBUNG
621	477704008	4	STOPPER PLUG VSTI1/4"ED CR6-FREI	BLINDSTOPFEN
622	475435608	2	FITTING RED 18/15L CR6-FREI SPF	VERSCHRAUBUNG
623	470430608	1	FITTING T 18L CR6-FREI	VERSCHRAUBUNG

Pos.	Item	Quantity	Description	Bezeichnung
624	247108302	1	SWIVEL ELBOW EW 18L M26X1,5 CR6-FREI	WINKELSTUTZEN

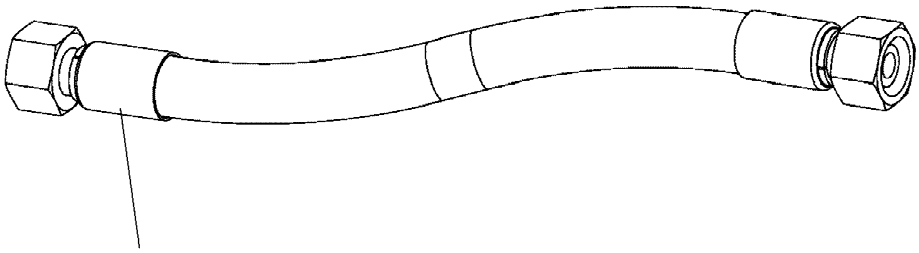

Schlauchnummer
Hose number
Numéro de flexible
Número de flexible
Номера шланга

Die Schlauchnummern auf den Schläuchen entsprechen den Positionen in der Schlauchliste.

The hose numbers from the hoses are in accordance with the items in the hose list.

Les numéros indiqués sur les flexibles correspondent aux repères de la nomenclature des flexibles.

Los números indicados en los flexibles corresponden a las posiciones de la lista de flexibles.

Нанесенные на шлангах номера соответствуют позициям в перечне.

Pos.	Item	Quantity	Description	Bezeichnung
1400	966865508	2	HOSE CPL. 6ST 38X1750	SCHLAUCH KPL.
1401	966963708	2	HOSE CPL. 6ST 38X15300	SCHLAUCH KPL.
1402	966968808	2	HOSE CPL. 6ST 38X2650	SCHLAUCH KPL.
1403	966963908	2	HOSE CPL. 6ST 38X15400	SCHLAUCH KPL.
1404	966968908	1	HOSE CPL. 2SN 16X2200	SCHLAUCH KPL.
1405	966964008	2	HOSE CPL. 2SN 12X15400	SCHLAUCH KPL.
1406	962969208	1	HOSE CPL. 2SN 12X2150	SCHLAUCH KPL.
1407	966964108	2	HOSE CPL. 2SN 10X15400	SCHLAUCH KPL.
1408	966964208	1	HOSE CPL. 2TE 8X350	SCHLAUCH KPL.
1409	966964308	1	HOSE CPL. 2TE 8X350	SCHLAUCH KPL.

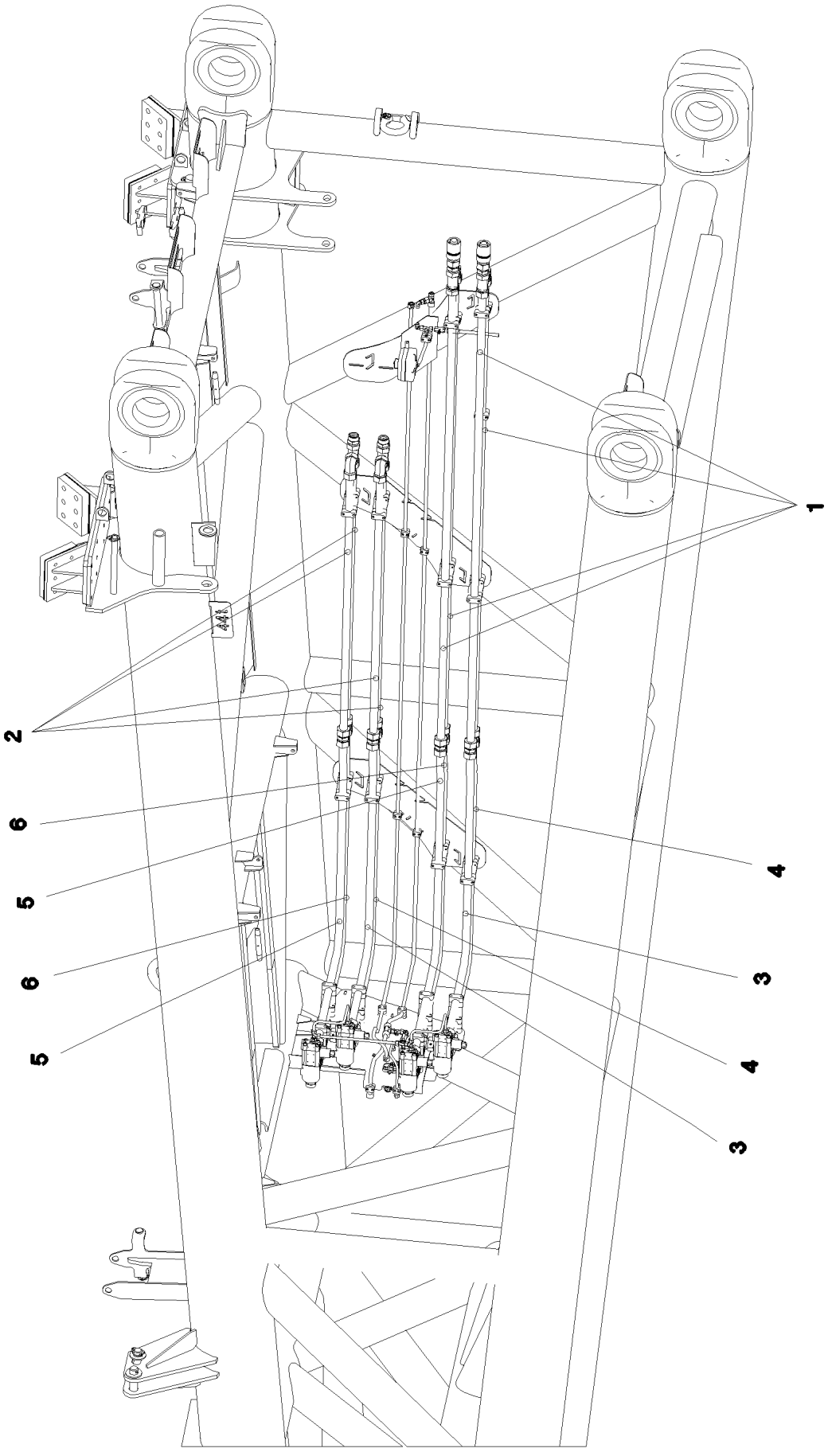
1
2
6
5
6
5
4
3
4
3

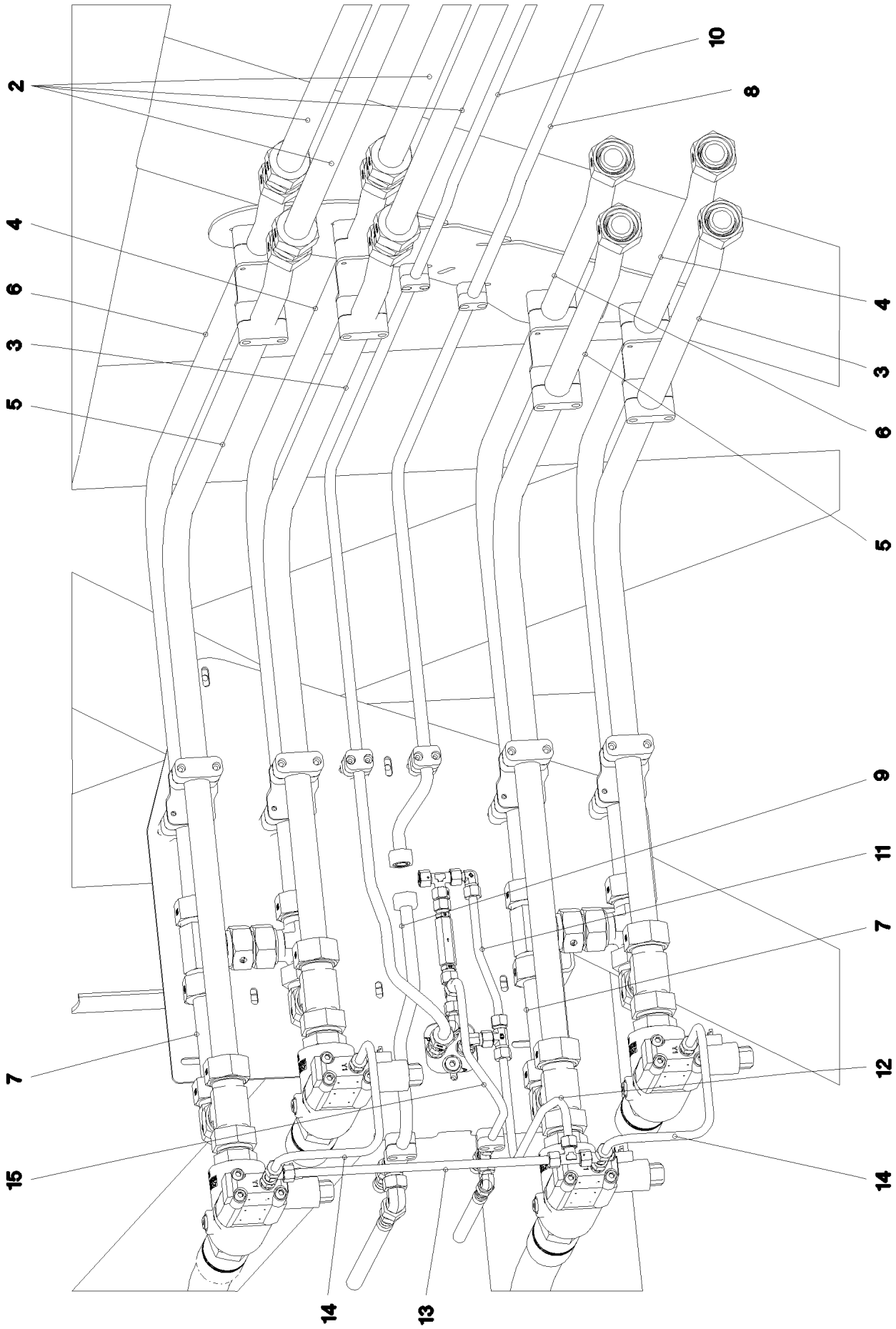
2
10
8
4
6
3
5
4
3
6
5
9
11
7
7
12
15
14
14
13

Pos.	Item	Quantity	Description	Bezeichnung
1	966905908	4	PIPE COMPL. 38X5X2777 MUTTER 38S/STA	ROHR KPL.
2	966906008	4	PIPE COMPL. 38X5X1605 MUTTER 38S/STA	ROHR KPL.
3	966906108	2	PIPE COMPL. 38X5X1885 MU.38S/STA./XG38	ROHR KPL.
4	966906208	2	PIPE COMPL. 38X5X1978 MU.38S/STA./XG38	ROHR KPL.
5	966906308	2	PIPE COMPL. 38X5X2055 MU.38S/STA./XG38	ROHR KPL.
6	966906408	2	PIPE COMPL. 38X5X1979 MU.38S/STA./XG38	ROHR KPL.
7	966906508	2	PIPE COMPL. 38X5X209 MUTTER 38S/STA	ROHR KPL.
8	966906608	1	PIPE COMPL. 18X1,5X4558 18L - G18L	ROHR KPL.
9	966906708	1	PIPE COMPL. 18X1,5X466 18L - 18L	ROHR KPL.
10	966906808	1	PIPE COMPL. 16X2X4910 GR16/12S - G16S	ROHR KPL.
11	966906908	1	PIPE COMPL. 12X1,5X211 12L - 12L	ROHR KPL.
12	966907008	1	PIPE COMPL. 12X1,5X570 12L - 12L	ROHR KPL.
13	966907108	1	PIPE COMPL. 12X1,5X408 12L - 12L	ROHR KPL.
14	966907208	2	PIPE COMPL. 12X1,5X467 12L - 12L	ROHR KPL.
15	966918208	1	PIPE COMPL. 12X1,5X440 12L - 12L	ROHR KPL.

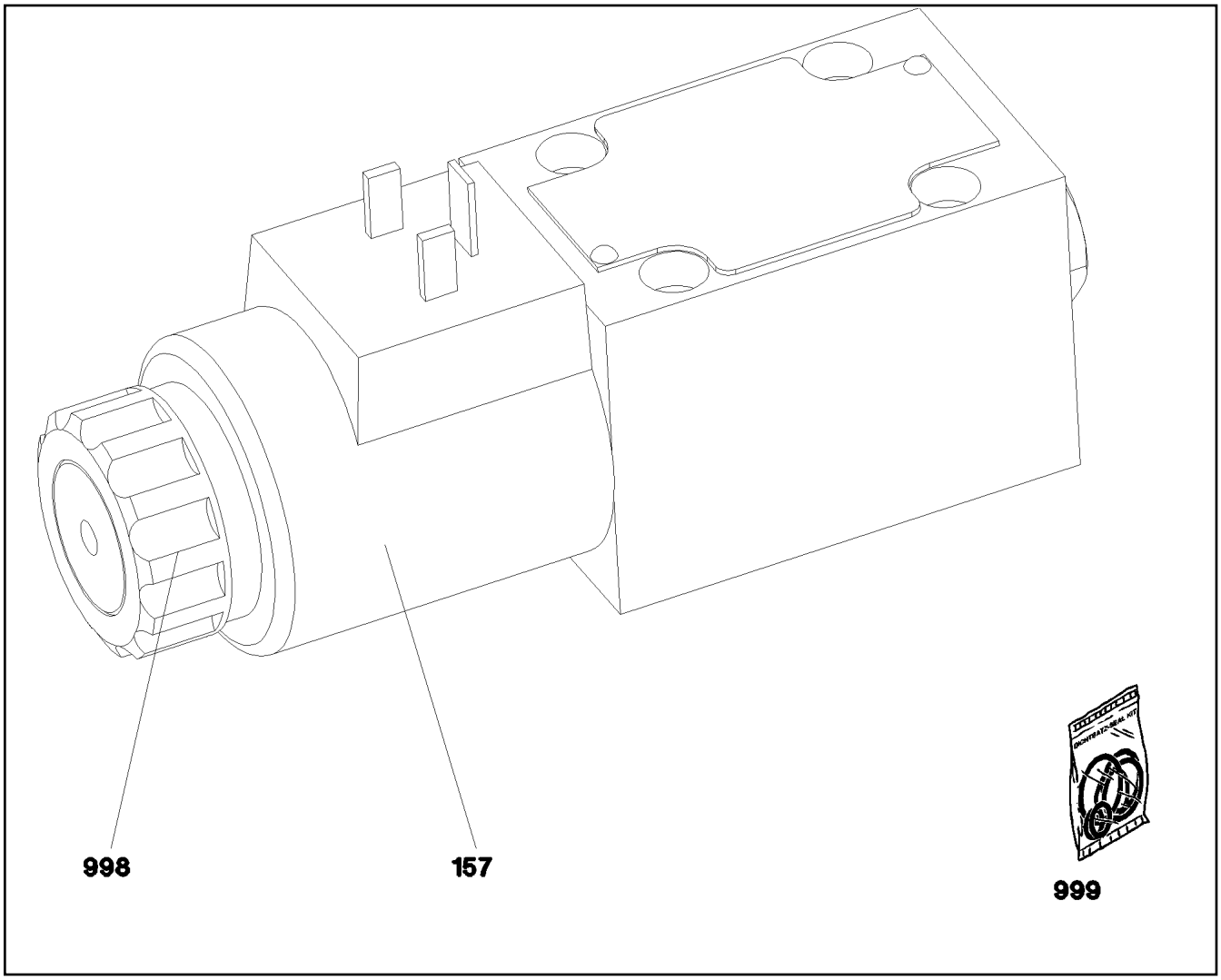

Pos.	Item	Quantity	Description	Bezeichnung
157	10564740	1	MAGNET COIL	MAGNETSPULE
998	7027459	1	NUT	MUTTER
999	571840008	1	SEAL KIT	DICHTSATZ

Pos.	Item	Quantity	Description	Bezeichnung
1	96052001	1	TERMINAL BOX CPL. S2070 ⇨ ❑ 1323	KLEMMKASTEN KPL.
10	967008408	1	SENSOR ASSEMBLY HEAD PIECE	GEBERANBAU KOPFSTUECK
(10)	10802057	1	ANGLE TRANSMITTER 360° LSB PL:D SPF	WINKELGEBER

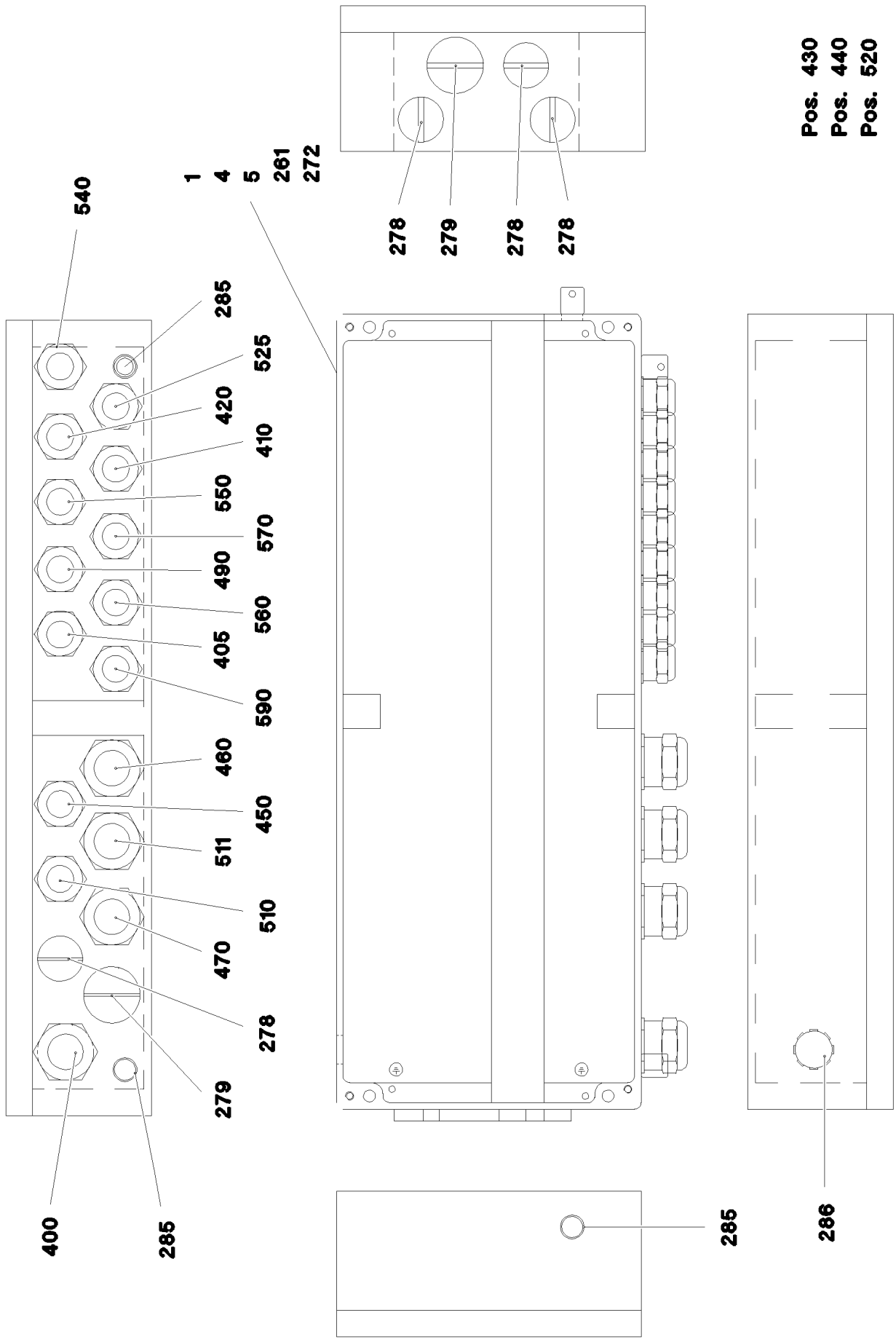

13.12.2021 172141 LIEBHERR	**etk_en_de_098405 LR 13000** **TERMINAL BOX CPL.** **KLEMMKASTEN KPL.**	❑ 1323 (1/2) **96052001**

Pos.	Item	Quantity	Description	Bezeichnung
1	96052002	1	WIRES CPL. S2070 ⇨ ❑ 1325	DRAEHTE KPL.
4	97012015	1	SIGN S2070 ALU	SCHILD
5	97011305	1	EMPTY CASING 230X600X110X0 AL	LEERGEHAEUSE
261	12104811	5	CABLE TIE 2,5X99-SCHWARZ PA66 SPF	KABELBINDER
272	602106708	0.545	TOP HAT RAIL 35X27X7,3X1	HUTSCHIENE
278	602425208	4	SCREW PLUG M32X1,5 MS	VERSCHLUSSSCHRAUBE
279	602425308	2	SCREW PLUG M40X1,5 MS	VERSCHLUSSSCHRAUBE
285	602501208	3	WATER DRAIN PLUG M12 PA6G SPF	ENTWAESSERUNGSSTOPFEN
286	10488662	1	VENTILATION SCREW M20X1,5 POLYAMID	ENTLUEFTUNGSSCHRAUBE
400	966889608	1	LEAD W2070	LEITUNG
405	966890608	1	LEAD W2075	LEITUNG
410	966889708	1	LEAD W2071	LEITUNG
420	966931608	1	LEAD W2072	LEITUNG
430	96052004	1	LEAD W2073 ⇨ ❑ 1326	LEITUNG
440	96052005	1	LEAD W2074 ⇨ ❑ 1327	LEITUNG
450	966890108	1	LEAD W2073A	LEITUNG
460	966890208	1	LEAD W2074A	LEITUNG
470	966890308	1	LEAD W2081	LEITUNG
490	966890808	1	LEAD W2076	LEITUNG
510	966926808	1	LEAD W2088A	LEITUNG
511	967887708	1	LEAD W2088B	LEITUNG
520	966928908	1	LEAD W2086	LEITUNG
525	967005008	1	LEAD W2086A	LEITUNG
540	966979908	1	LEAD W2091	LEITUNG
550	967005708	1	LEAD W2092	LEITUNG
560	967006508	1	LEAD W2078	LEITUNG
570	967006608	1	LEAD W2079	LEITUNG
590	967006808	1	LEAD W2077	LEITUNG

Pos.	Item	Quantity	Description	Bezeichnung
2	96052003	1	WIRES PRE-ASS. S2070	DRAEHTE VORM.
501	602325508	2	HOUSING 6-POL	GEHAEUSE
502	602331308	10	HOUSING 4-POL	GEHAEUSE
503	602336008	2	PLUG SHELL 14-POL	STECKERGEHAEUSE
504	602323308	1	FLAT PLUG HOUSING 18-POL	FLACHSTECKERGEHAEUSE
505	964830208	1	CUSTOM CIRCUIT MODULE 2	BESTUECKUNGSMODUL 2

Pos.	Item	Quantity	Description	Bezeichnung
5	680001708	1	COUPLING SOCKET 4-POL GERADE PVC SP	KUPPLUNGSDOSE
6	680000008	1	COUPLING SOCKET 4-POLE SPF	KUPPLUNGSDOSE
7	12102889	3.17	LEAD 3 X 0,5	LEITUNG
9	680001708	1	COUPLING SOCKET 4-POL GERADE PVC SP	KUPPLUNGSDOSE
85	602307908	1	WIRED END FERRULE DIN 46228-1 A0,75X5	ADERENDHUELSE
294	11123168	0.07	HEATSHRINK SLEEVING 44,4/7,4X3,6 POL	SCHRUMPFSCHLAUCH
381	10678491	1	COUPLING SOCKET 4-POL SPF	KUPPLUNGSDOSE
382	10678491	1	COUPLING SOCKET 4-POL SPF	KUPPLUNGSDOSE
500	923512208	10	CABLE MARKER	KABELMARKER
501	10297422	1	MALE INSERT 12+PE 16A	STIFTEINSATZ
502	10297417	2	END COVER TR38X6 P3	VERSCHLUSSDECKEL
503	605251608	1	PLUG SOCKET BODY 4-POLE AL	STECKDOSENKOERPER
504	10878519	1	Y DISTRIBUTOR 2X 4X0,34-1,25M PUR	Y-VERTEILER
505	10816739	1	CABLE SOCKET M3	KABELDOSE
506	12101718	1	CABLE GLAND M32X1,5X6-5 MS	KABELVERSCHRAUBUNG
507	602613308	1	EXTENSION M25X1,5/M32X1,5 MS	ERWEITERUNG
508	605215508	1	CLAMP SURE-SEAL	KLAMMER
509	605215408	1	MOULDING 317-1399-000 SUR	FORMTEIL
628	604519208	6	PIN CONTACT 0,75-1MM2	STIFTKONTAKT
719	10493972	3	PIN CONTACT 0,5MM2 SILBER	STIFTKONTAKT
721	10493970	1	SLEEVE CONTACT 0,5MM2 SILBER	BUCHSENKONTAKT
773	6202445	1	PIN 0,5-1,0MM2	STIFT
774	6202435	2	SLEEVE CONTACT 0,5-1,0MM2	BUCHSENKONTAKT
811	692404908	1	STOPPER PLUG	BLINDSTOPFEN
812	604518908	3	STOPPER PLUG BAUREIHE_M1	BLINDSTOPFEN
998	965622208	7	LETTERING WIRING HARNESS	BESCHRIFTUNG KABELBAUM

Pos.	Item	Quantity	Description	Bezeichnung
5	680001708	1	COUPLING SOCKET 4-POL GERADE PVC SP	KUPPLUNGSDOSE
6	680000008	1	COUPLING SOCKET 4-POLE SPF	KUPPLUNGSDOSE
7	12102889	3.17	LEAD 3 X 0,5	LEITUNG
8	680001708	1	COUPLING SOCKET 4-POL GERADE PVC SP	KUPPLUNGSDOSE
85	602307908	1	WIRED END FERRULE DIN 46228-1 A0,75X5	ADERENDHUELSE
261	12104809	1	CABLE TIE 3,6X142-SCHWARZ PA66 SPF	KABELBINDER
294	11123168	0.07	HEATSHRINK SLEEVING 44,4/7,4X3,6 POL	SCHRUMPFSCHLAUCH
381	10678491	1	COUPLING SOCKET 4-POL SPF	KUPPLUNGSDOSE
382	10678491	1	COUPLING SOCKET 4-POL SPF	KUPPLUNGSDOSE
500	923512208	10	CABLE MARKER	KABELMARKER
501	10297422	1	MALE INSERT 12+PE 16A	STIFTEINSATZ
502	10816739	2	CABLE SOCKET M3	KABELDOSE
503	605251608	1	PLUG SOCKET BODY 4-POLE AL	STECKDOSENKOERPER
504	10297417	1	END COVER TR38X6 P3	VERSCHLUSSDECKEL
505	10878519	1	Y DISTRIBUTOR 2X 4X0,34-1,25M PUR	Y-VERTEILER
506	602613308	1	EXTENSION M25X1,5/M32X1,5 MS	ERWEITERUNG
507	12101718	1	CABLE GLAND M32X1,5X6-5 MS	KABELVERSCHRAUBUNG
508	605215408	1	MOULDING 317-1399-000 SUR	FORMTEIL
509	6202909	1	CLAMP	KLAMMER
637	604519108	3	PIN CONTACT 1,5MM2	STIFTKONTAKT
719	10493972	7	PIN CONTACT 0,5MM2 SILBER	STIFTKONTAKT
721	10493970	1	SLEEVE CONTACT 0,5MM2 SILBER	BUCHSENKONTAKT
773	6202445	1	PIN 0,5-1,0MM2	STIFT
774	6202435	2	SLEEVE CONTACT 0,5-1,0MM2	BUCHSENKONTAKT
811	692404908	1	STOPPER PLUG	BLINDSTOPFEN
812	604518908	2	STOPPER PLUG BAUREIHE_M1	BLINDSTOPFEN
998	965622208	5	LETTERING WIRING HARNESS	BESCHRIFTUNG KABELBAUM

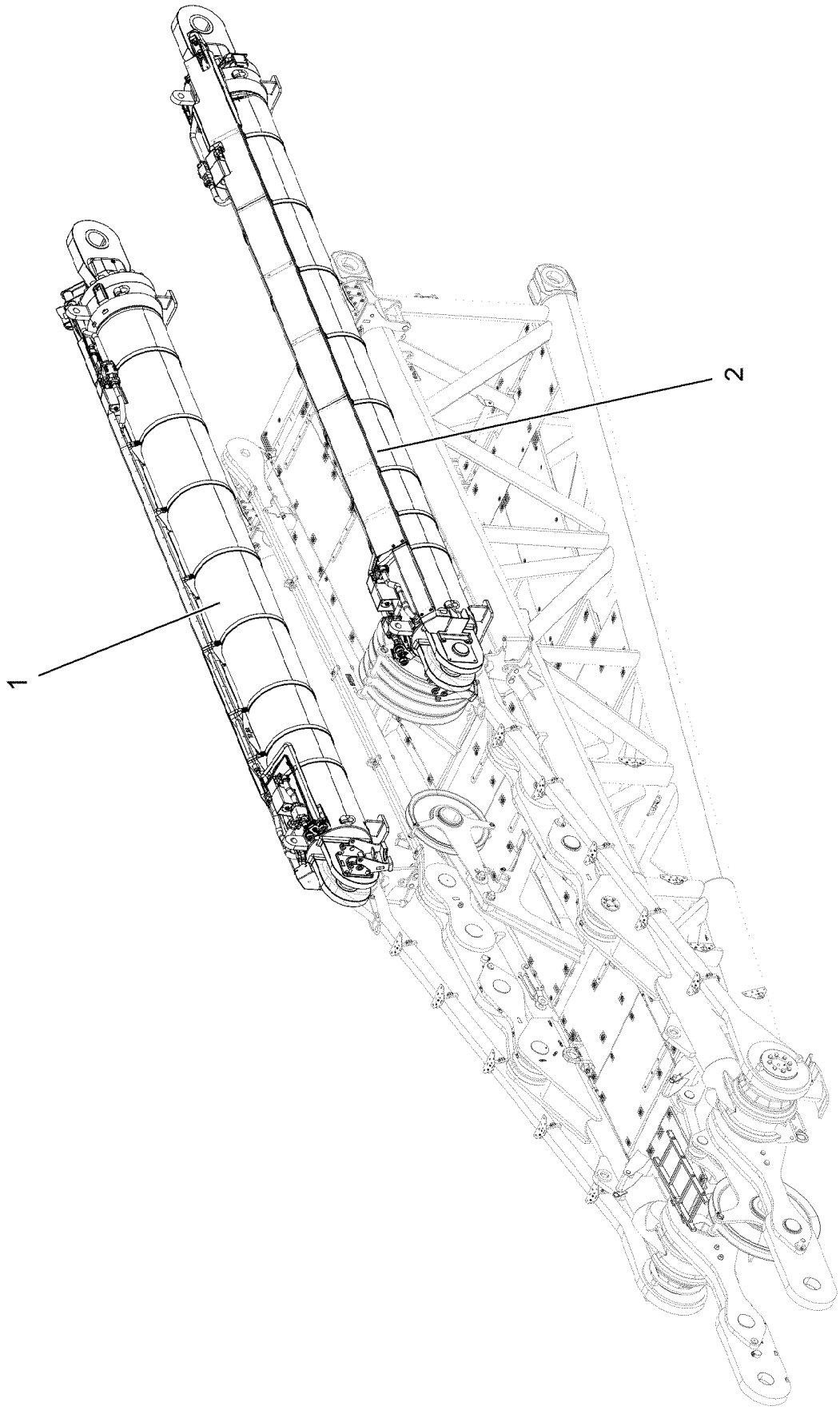
1
2

Pos.	Item	Quantity	Description	Bezeichnung
1	96051961	1	TRACTION RAM PRE-ASS. ⇨ ❑ 1330	ZUGZYLINDER VORM.
2	96051962	1	TRACTION RAM PRE-ASS. ⇨ ❑ 1338	ZUGZYLINDER VORM.

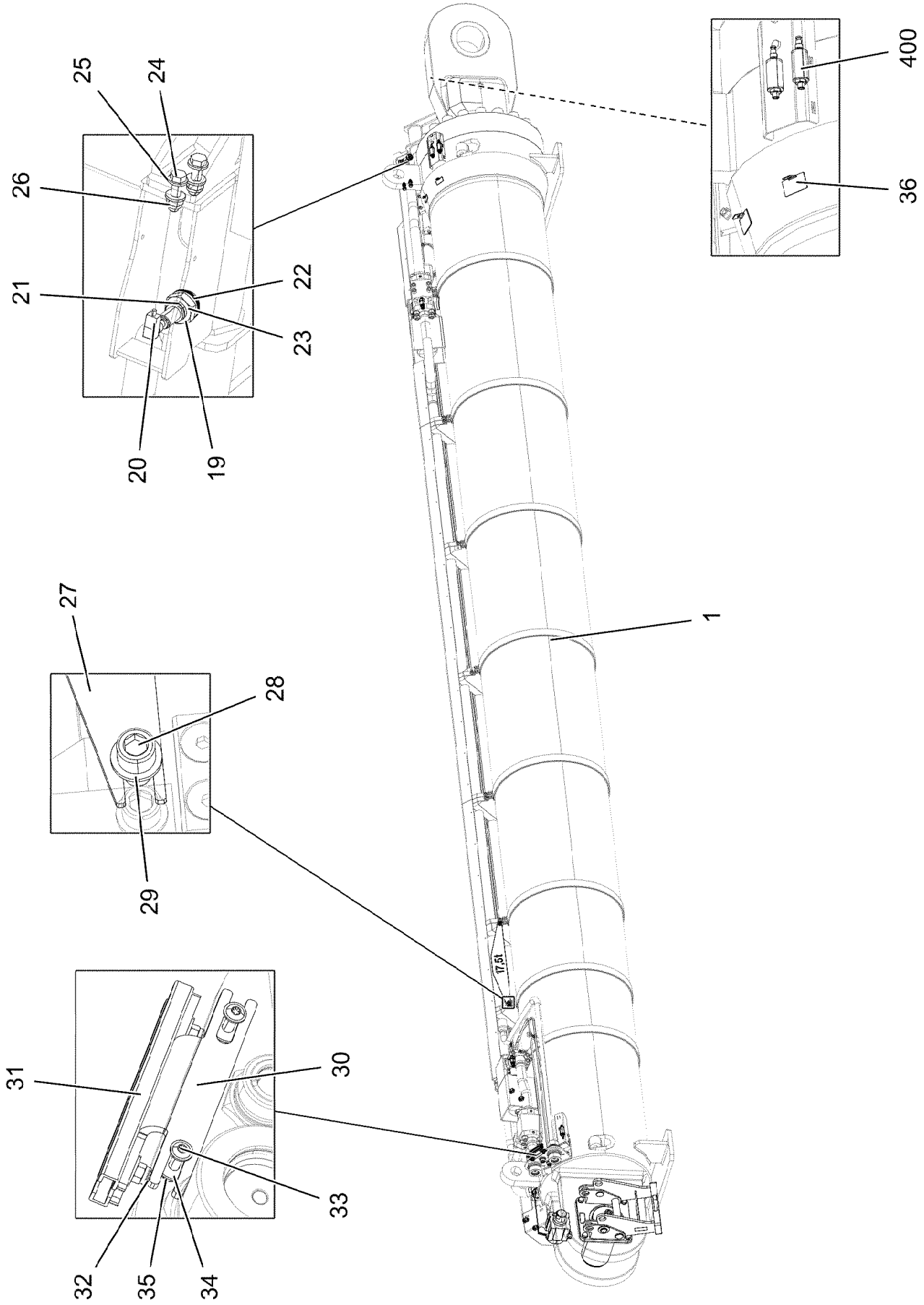

13.12.2021 171579 LIEBHERR	**etk_en_de_098405 LR 13000** **TRACTION RAM PRE-ASS.** **ZUGZYLINDER VORM.**	1330 (1/3) **96051961**

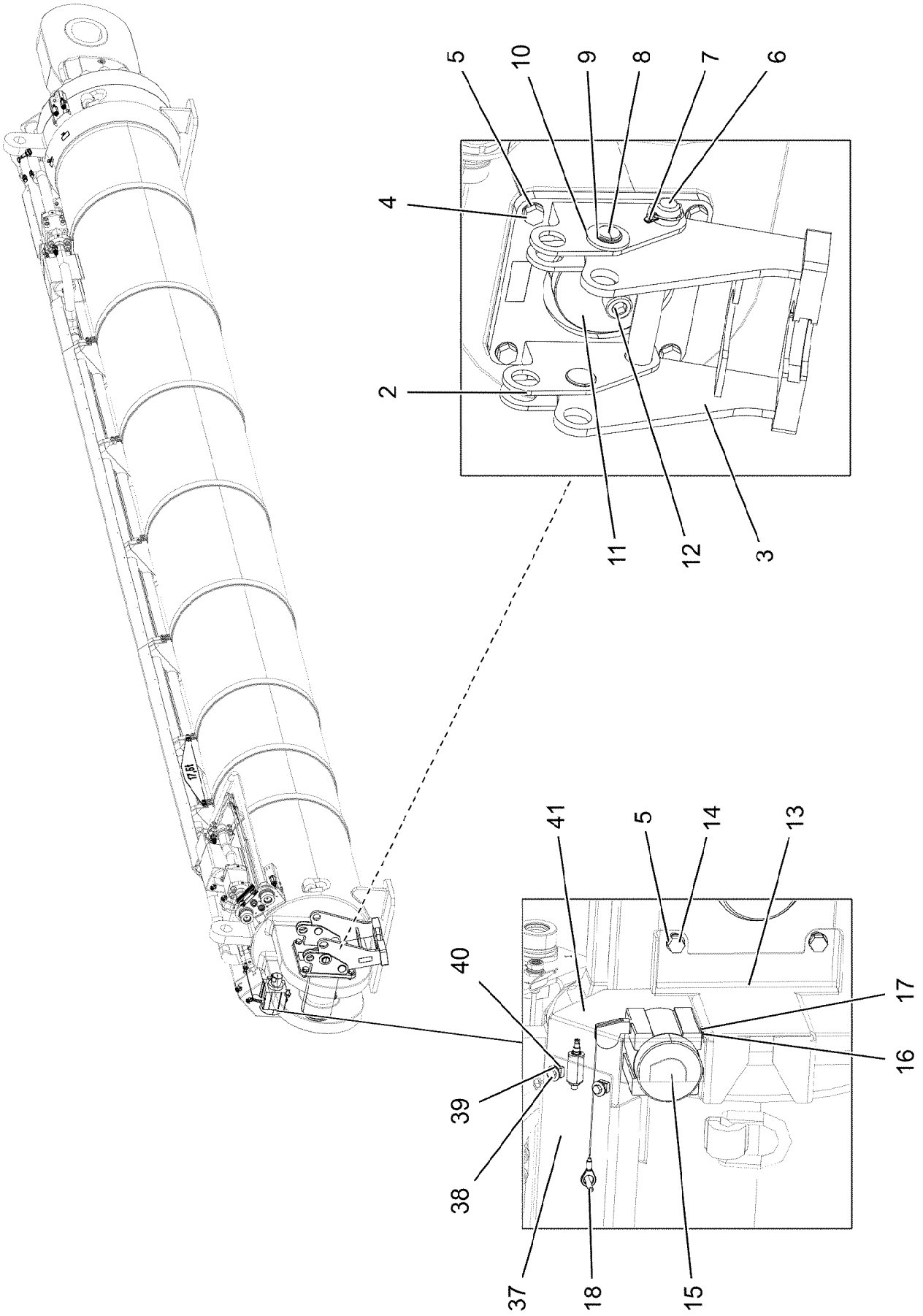

13.12.2021 171580 LIEBHERR	**etk_en_de_098405 LR 13000** **TRACTION RAM PRE-ASS.** **ZUGZYLINDER VORM.**	❑ 1331 (2/3) **96051961**

Pos.	Item	Quantity	Description	Bezeichnung
1	10493604	1	DRAW CYLINDER 630/280-7500 -40°C SPF ⇨ ❑ 1333	ZUGZYLINDER
2	966798108	1	BEARING WELDED RAL 1007	LAGERUNG SCHWK.
3	966798908	1	BEARING WELDED	LAGERUNG SCHWK.
4	10875805	4	HEX SCREW ISO 4017 M20X50 8.8 FLZN SP	SECHSKANTSCHRAUBE
5	420051314	6	WASHER ISO 7089 20 MS	SCHEIBE
6	97010266	1	PIN 50.0 X358 35NICRMOV125 GASN. SPF	BOLZEN
7	10180883	1	SAFETY PLUG W HINGE-LID 10X55X9,5X45	SICHERHEITSKLAPPSTECKER
8	947460108	2	PIN 50.0 X58 35NICRMOV125 GASN. SPF	BOLZEN
9	10875657	2	LOCKING RING DIN 471 40X1,75 480H SPF	SICHERUNGSRING
10	10289855	2	WASHER ISO 7089 39 300HV FLZN	SCHEIBE
11	97010145	1	PIN 190.0X420 35NICRMOV125 GASN. SPF	BOLZEN
12	404328108	1	SOCKET HEAD SCREW ISO 4762 M30X90 10	ZYLINDERSCHRAUBE
13	97010146	1	PLATE 550X649 S355MC FE//ZN20//C	BLECH
14	12224035	2	HEX SCREW ISO 4017 M20X30 8.8 FLZN SP	SECHSKANTSCHRAUBE
15	11003086	1	ROPE LENGTH INDICATOR 10M LSB PL:E ⇨ ❑ 1334	SEILLAENGENGEBER
16	12216205	2	HEX SCREW ISO 4017 M8X18 8.8 480H SPF	SECHSKANTSCHRAUBE
17	11140469	2	WASHER ISO 7093-1 8 200HV 480H SPF	SCHEIBE
18	432011308	1	DOWEL PIN ISO 8752 10X70	SPANNSTIFT
19	966800108	1	CLAMP LIMIT SWITCH	HALTER ENDSCHALTER
20	10354584	1	INDUCTIVE SENSOR BERUEHRUNGSLOS	INDUKTIVSENSOR
21	977384808	1	SLEEVE 32X30 X12CRNIS188	HUELSE
22	955716808	4	PLATE DC01 FE//ZNNI8//CN//T0	BLECH
23	411703208	1	HEX NUT ISO 8675 M24X1,5 05 A3C	SECHSKANTMUTTER
24	11645386	2	HEX SCREW ISO 4017 M12X45 8.8 FLZN SP	SECHSKANTSCHRAUBE
25	10876079	4	WASHER DIN 1440 12 ST FLZN SPF	SCHEIBE
26	10875607	2	HEX NUT DIN 985 M12 8 FLZN SPF	SECHSKANTMUTTER
27	97012614	1	PLATE 675X90 S315MC FE//ZNNI8//CN//T0	BLECH
28	10875577	2	SOCKET HEAD SCREW ISO 4762 M12X20 8	ZYLINDERSCHRAUBE
29	10289804	2	WASHER ISO 7089 12 300HV FLZN SPF	SCHEIBE
30	970646408	1	PLATE S355MC FE//ZNNI8//CN//T0	BLECH
31	954117308	1	MOUNTING RAIL X0	TRAGSCHIENE
32	10412852	2	BUTTON HEAD SCREW AEHNL.ISO 7380-2	HALBRUNDKOPFSCHRAUBE
33	10412853	2	BUTTON HEAD SCREW AEHNL.ISO 7380-2	HALBRUNDKOPFSCHRAUBE
34	10875648	4	WASHER ISO 7093-1 6 200HV 480H SPF	SCHEIBE
35	11656734	4	HEX NUT ISO 7040 M6 8 480H SPF	SECHSKANTMUTTER
36	970717308	2	PLATE DC01 FE//ZNNI8//CN//T0	BLECH
37	97033478	1	PLATE 1089X337 S355MC FE//ZN20//C	BLECH
38	11642358	4	HEX SCREW ISO 4017 M10X30 8.8 FLZN SP	SECHSKANTSCHRAUBE
39	11491889	4	WASHER ISO 7093-1 10 300HV FLZN SPF	SCHEIBE
40	413004408	4	CAGE NUT M10	KAEFIGMUTTER
41	97103128	1	PLATE 4X437X531 S315MC	BLECH
400	919734408	1	AUX.HYDR.CYLINDER SB-BW HYD SB ZYL ⇨ ❑ 1335	ZUSATZHYDRAULIK ZYLINDER

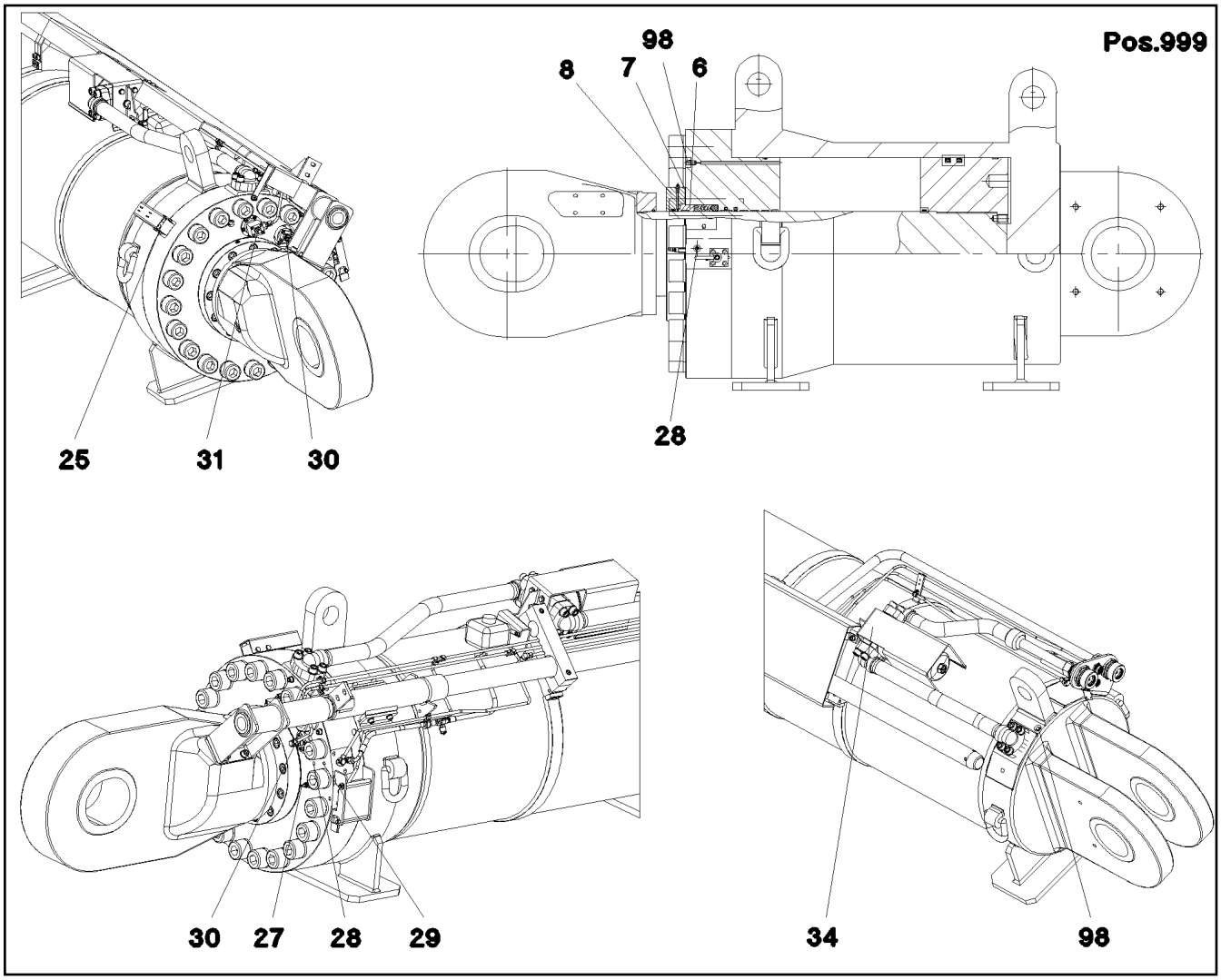

Pos.	Item	Quantity	Description	Bezeichnung
6	11080483	1	BUSHING 280,4X329,8X62	BUCHSE
7	11080484	3	DISTANCE RING 322X440X1	DISTANZRING
8	11080498	1	RING 290X440X60	RING
25	571412808	2	NON-RETURN VALVE	RUECKSCHLAGVENTIL
27	11080499	1	PRESSURE LIMITING VALVE pmax=420BAR	DRUCKBEGRENZUNGSVENTIL
28	11080500	2	NON-RETURN VALVE	RUECKSCHLAGVENTIL
29	11080501	1	NON-RETURN VALVE	RUECKSCHLAGVENTIL
30	11080502	1	LOWERING BRAKE VALVE	SENKBREMSVENTIL
(999)	11341625	1	DS LOWERING BRAKE VALVE	DS SENKBREMSVENTIL
31	11080503	1	LOWERING BRAKE VALVE	SENKBREMSVENTIL
34	11080504	2	PRESSURE FILTER	DRUCKFILTER
(1)	10874234	1	FILTER ELEMENT OEL 8.8µm	FILTERELEMENT
98	10493944	1	VENTILATION VALVE	ENTLUEFTUNGSVENTIL
999	11080505	1	SEAL KIT PULL CYLINDER	DS ZUGZYLINDER

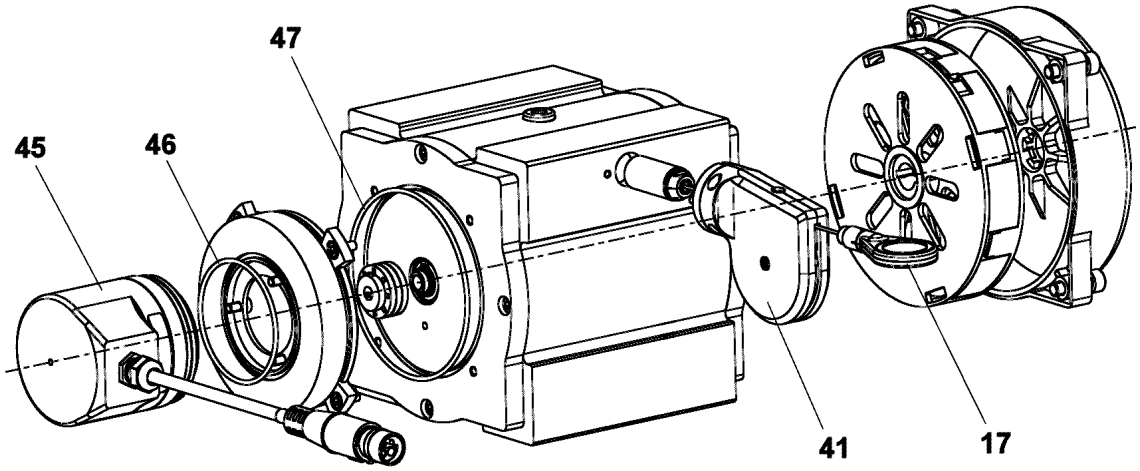

Pos.	Item	Quantity	Description	Bezeichnung
17	571887008	1	ROPE	LAENGENGEBERSEIL
41	571904008	1	ROPE GUIDE PULLEY CPL.	SEILFUEHRUNGSROLLE KPL.
45	11659106	1	ROTARY ENCODER	DREHGEBER
46	10650511	1	SEAL	DICHTUNG
47	10650512	1	SEAL	DICHTUNG

Pos.	Item	Quantity	Description	Bezeichnung
4	96051635	1	AUX.HYDR.CYLINDER SB-BW HYD SB ZYL ⇨ ❑ 1336	ZUSATZHYDRAULIK ZYLINDER

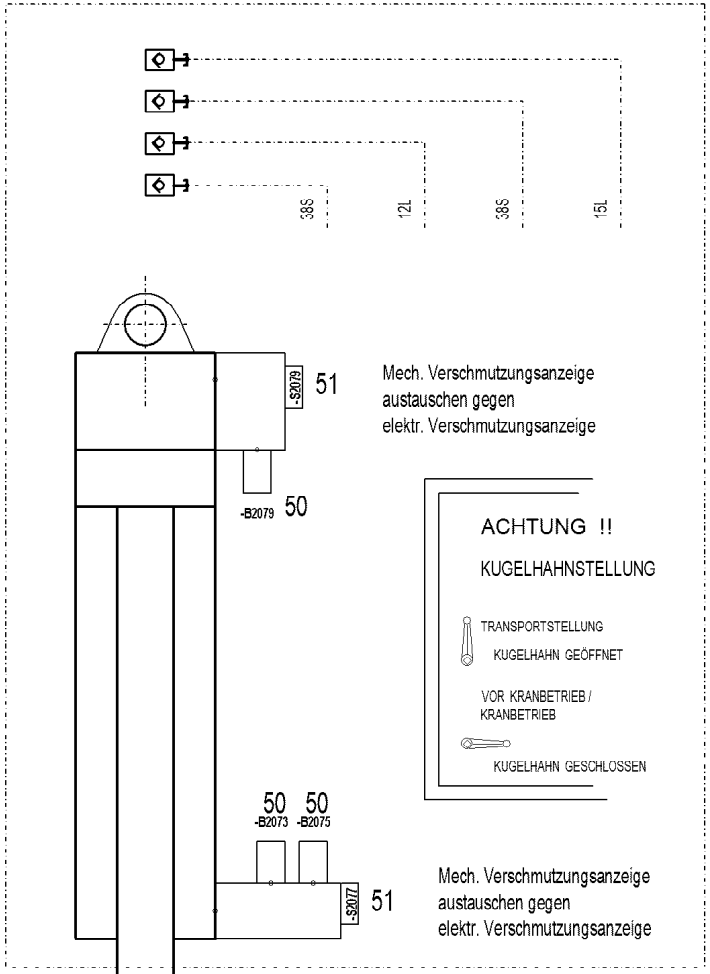

SB-
BALLASTZYLINDER
KOMPLETT

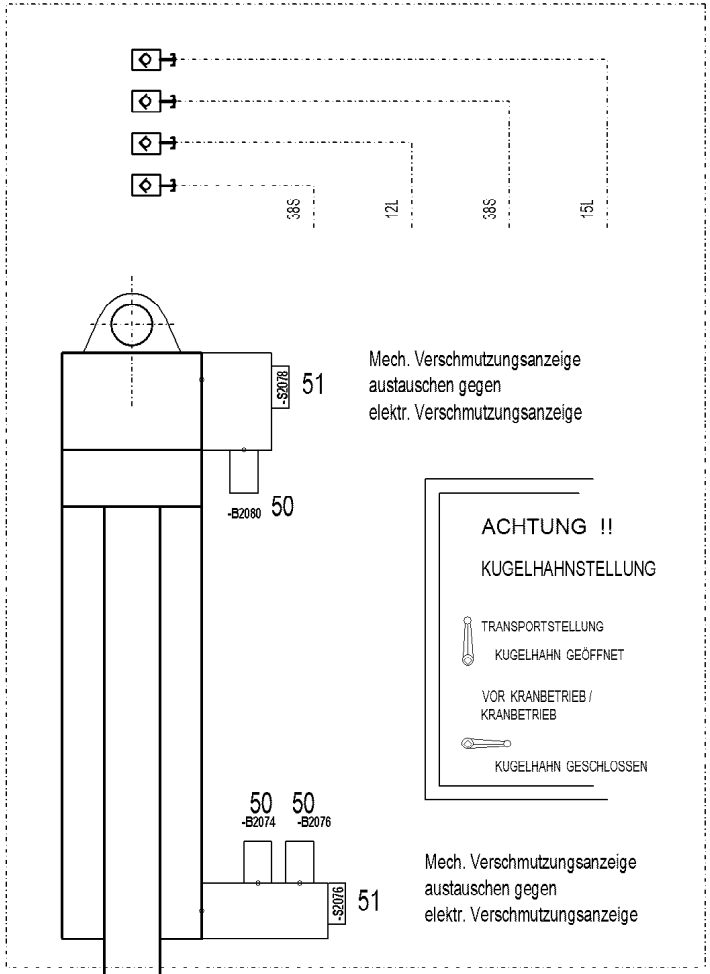

SB-
BALLASTZYLINDER
KOMPLETT

Pos.	Item	Quantity	Description	Bezeichnung
50	10816185	3	PRESSURE SENSOR 0-400/400 BAR LSB PL:	DRUCKAUFNEHMER
51	12103708	2	CLOGGING INDICATOR ELEKTRISCH	VERSCHMUTZUNGSANZEIGE

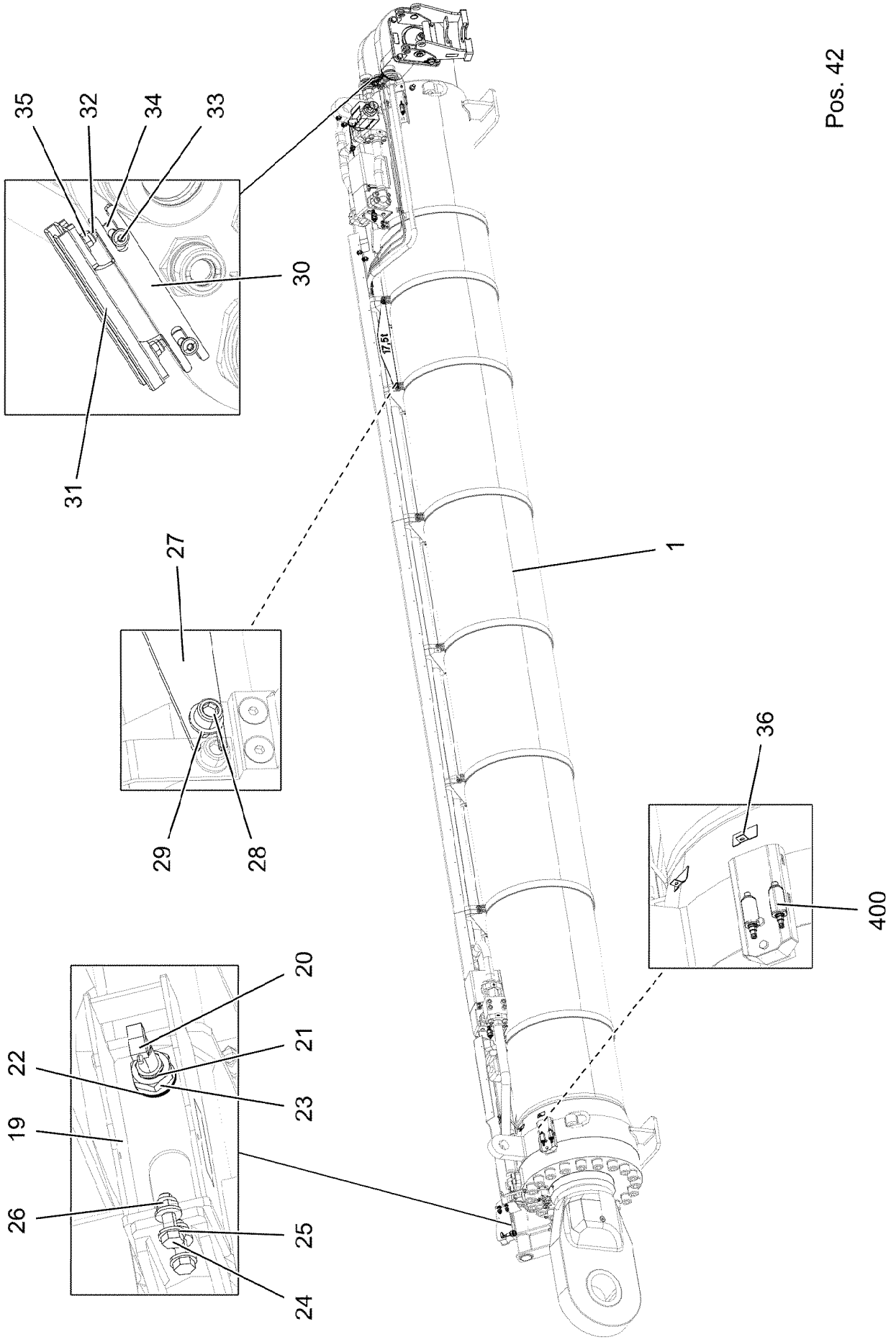

13.12.2021 171581 LIEBHERR	**etk_en_de_098405 LR 13000** **TRACTION RAM PRE-ASS.** **ZUGZYLINDER VORM.**	❑ 1338 (1/3) **96051962**

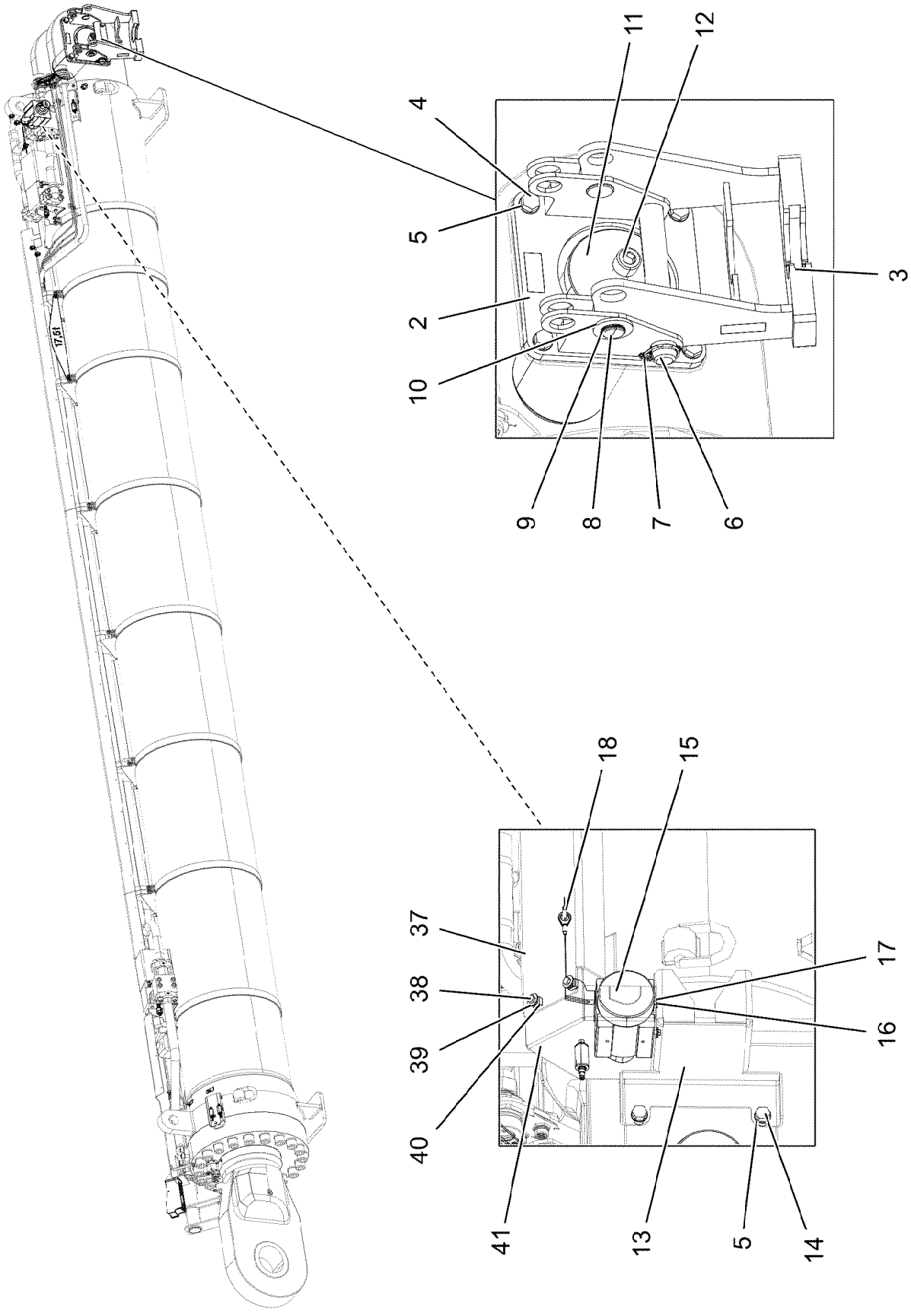

13.12.2021 171582 LIEBHERR	**etk_en_de_098405 LR 13000** **TRACTION RAM PRE-ASS.** **ZUGZYLINDER VORM.**	❑ 1339 (2/3) **96051962**

Pos.	Item	Quantity	Description	Bezeichnung
1	11002473	1	DRAW CYLINDER 630/280-7500 -40°C SPF ⇨ ❑ 1341	ZUGZYLINDER
2	966798108	1	BEARING WELDED RAL 1007	LAGERUNG SCHWK.
3	966798908	1	BEARING WELDED	LAGERUNG SCHWK.
4	10875805	4	HEX SCREW ISO 4017 M20X50 8.8 FLZN SP	SECHSKANTSCHRAUBE
5	420051314	4	WASHER ISO 7089 20 MS	SCHEIBE
6	97010266	1	PIN 50.0 X358 35NICRMOV125 GASN. SPF	BOLZEN
7	10180883	1	SAFETY PLUG W HINGE-LID 10X55X9,5X45	SICHERHEITSKLAPPSTECKER
8	947460108	2	PIN 50.0 X58 35NICRMOV125 GASN. SPF	BOLZEN
9	10875657	2	LOCKING RING DIN 471 40X1,75 480H SPF	SICHERUNGSRING
10	10289855	2	WASHER ISO 7089 39 300HV FLZN	SCHEIBE
11	97010145	1	PIN 190.0X420 35NICRMOV125 GASN. SPF	BOLZEN
12	404328108	1	SOCKET HEAD SCREW ISO 4762 M30X90 10	ZYLINDERSCHRAUBE
13	97010146	1	PLATE 550X649 S355MC FE//ZN20//C	BLECH
15	11003086	1	ROPE LENGTH INDICATOR 10M LSB PL:E ⇨ ❑ 1334	SEILLAENGENGEBER
16	12216205	2	HEX SCREW ISO 4017 M8X18 8.8 480H SPF	SECHSKANTSCHRAUBE
17	11140469	2	WASHER ISO 7093-1 8 200HV 480H SPF	SCHEIBE
18	432011308	1	DOWEL PIN ISO 8752 10X70	SPANNSTIFT
19	966800108	1	CLAMP LIMIT SWITCH	HALTER ENDSCHALTER
20	10354584	1	INDUCTIVE SENSOR BERUEHRUNGSLOS	INDUKTIVSENSOR
21	977384808	1	SLEEVE 32X30 X12CRNIS188	HUELSE
22	955716808	4	PLATE DC01 FE//ZNNI8//CN//T0	BLECH
23	411703208	1	HEX NUT ISO 8675 M24X1,5 05 A3C	SECHSKANTMUTTER
24	11645386	2	HEX SCREW ISO 4017 M12X45 8.8 FLZN SP	SECHSKANTSCHRAUBE
25	10876079	4	WASHER DIN 1440 12 ST FLZN SPF	SCHEIBE
26	10875607	2	HEX NUT DIN 985 M12 8 FLZN SPF	SECHSKANTMUTTER
27	97012614	1	PLATE 675X90 S315MC FE//ZNNI8//CN//T0	BLECH
28	10875577	2	SOCKET HEAD SCREW ISO 4762 M12X20 8	ZYLINDERSCHRAUBE
29	10289804	2	WASHER ISO 7089 12 300HV FLZN SPF	SCHEIBE
30	970646408	1	PLATE S355MC FE//ZNNI8//CN//T0	BLECH
31	954117308	1	MOUNTING RAIL X0	TRAGSCHIENE
32	10412852	2	BUTTON HEAD SCREW AEHNL.ISO 7380-2	HALBRUNDKOPFSCHRAUBE
33	10412853	2	BUTTON HEAD SCREW AEHNL.ISO 7380-2	HALBRUNDKOPFSCHRAUBE
34	10875648	4	WASHER ISO 7093-1 6 200HV 480H SPF	SCHEIBE
35	11656734	4	HEX NUT ISO 7040 M6 8 480H SPF	SECHSKANTMUTTER
36	970717308	2	PLATE DC01 FE//ZNNI8//CN//T0	BLECH
37	97033478	1	PLATE 1089X337 S355MC FE//ZN20//C	BLECH
38	11642358	4	HEX SCREW ISO 4017 M10X30 8.8 FLZN SP	SECHSKANTSCHRAUBE
39	11491889	4	WASHER ISO 7093-1 10 300HV FLZN SPF	SCHEIBE
40	413004408	4	CAGE NUT M10	KAEFIGMUTTER
41	97103128	1	PLATE 4X437X531 S315MC	BLECH
42	12224035	2	HEX SCREW ISO 4017 M20X30 8.8 FLZN SP	SECHSKANTSCHRAUBE
400	919734408	1	AUX.HYDR.CYLINDER SB-BW HYD SB ZYL ⇨ ❑ 1335	ZUSATZHYDRAULIK ZYLINDER

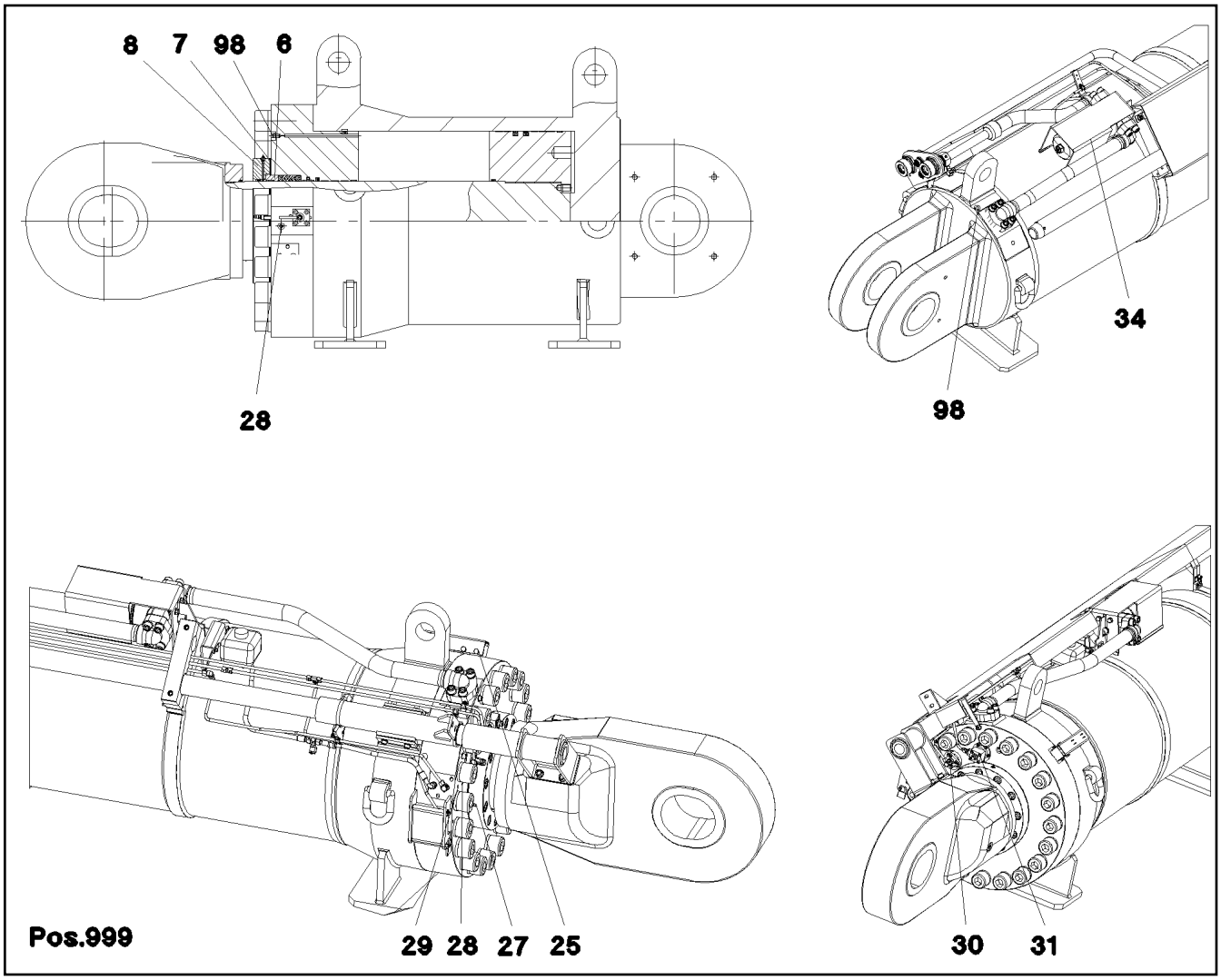

Pos.	Item	Quantity	Description	Bezeichnung
6	11080483	1	BUSHING 280,4X329,8X62	BUCHSE
7	11080484	3	DISTANCE RING 322X440X1	DISTANZRING
8	11080498	1	RING 290X440X60	RING
21	12105190	1	O-RING	O-RING
22	12105176	1	PRESSURE FILTER	DRUCKFILTER
25	571412808	2	NON-RETURN VALVE	RUECKSCHLAGVENTIL
27	11080499	1	PRESSURE LIMITING VALVE pmax=420BAR	DRUCKBEGRENZUNGSVENTIL
28	11080500	2	NON-RETURN VALVE	RUECKSCHLAGVENTIL
29	11080501	1	NON-RETURN VALVE	RUECKSCHLAGVENTIL
30	11080502	1	LOWERING BRAKE VALVE	SENKBREMSVENTIL
31	11080503	1	LOWERING BRAKE VALVE	SENKBREMSVENTIL
34	11080504	1	PRESSURE FILTER	DRUCKFILTER
98	10493944	1	VENTILATION VALVE	ENTLUEFTUNGSVENTIL
999	11080506	1	SEAL KIT PULL CYLINDER	DS ZUGZYLINDER

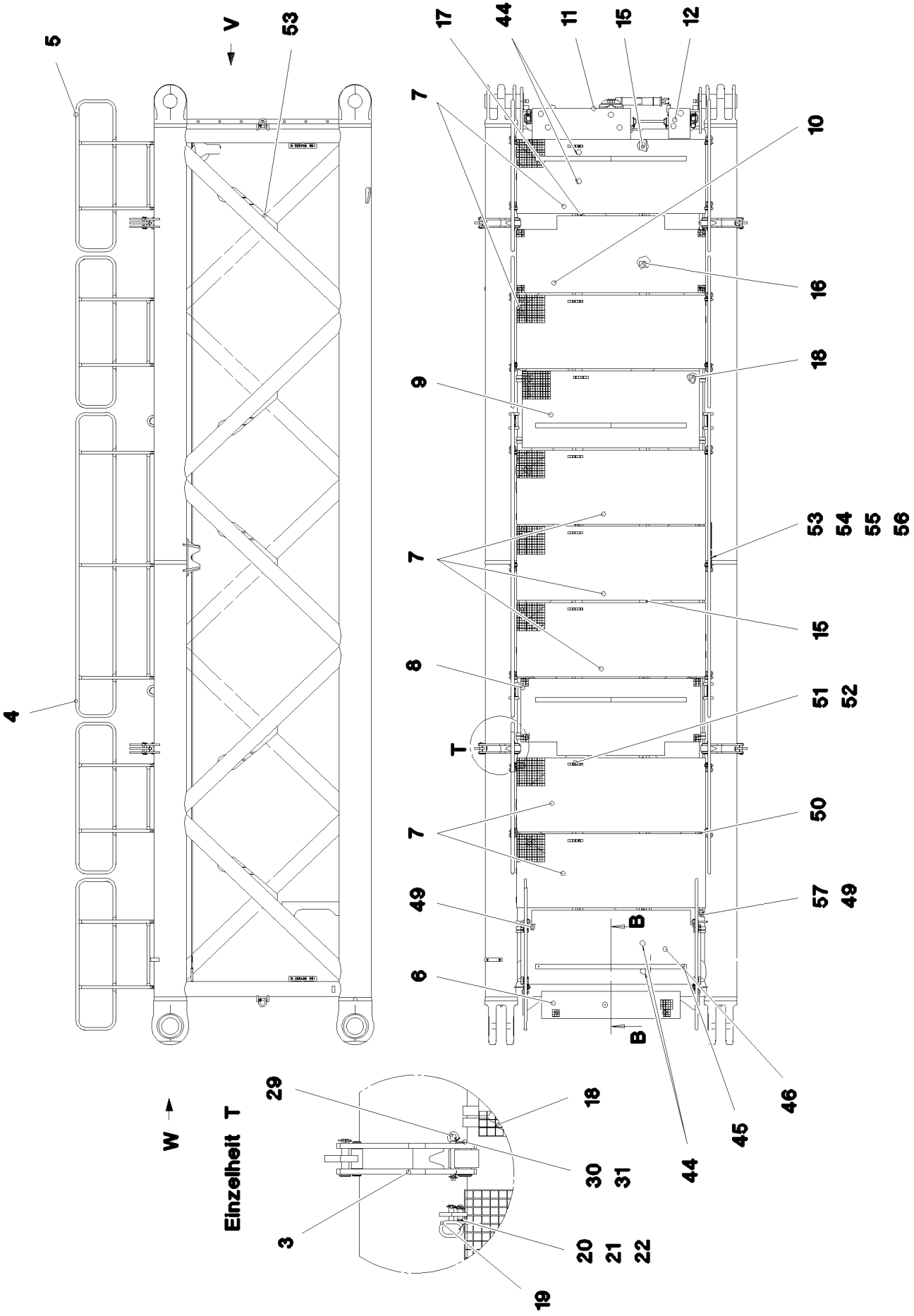

13.12.2021 085793	**etk_en_de_098405 LR 13000**	❑ 1342 (1/5)
LIEBHERR	**D INTERMEDIATE SECTION** **D-ZWISCHENSTUECK**	**916303808**

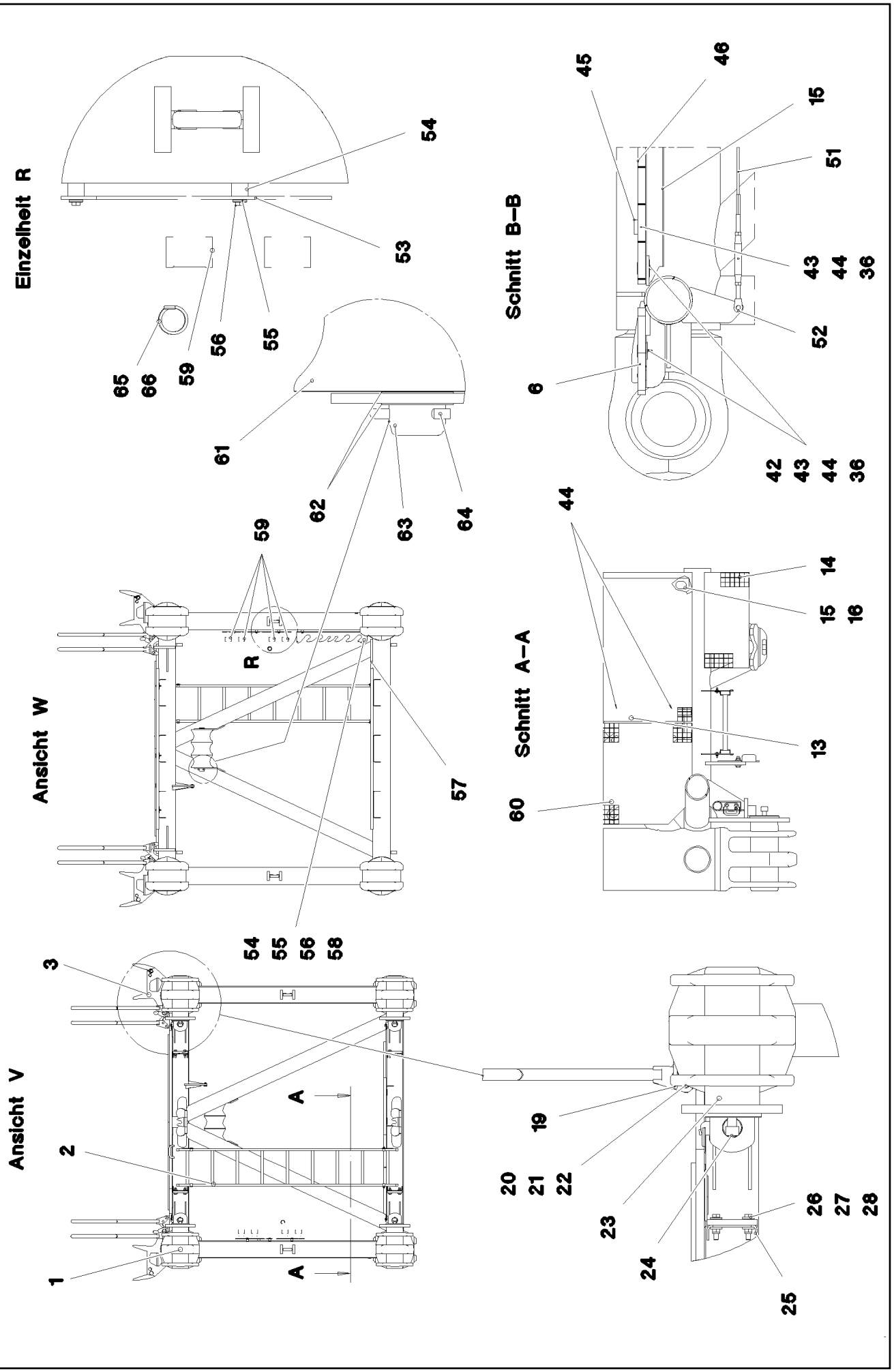
Einzelheit R
54
53
65
66
59
56
55
61
62
63
64
Schnitt B–B
45
46
15
51
43
44
36
52
6
42
43
44
36
Ansicht W
59
R
57
54
55
56
58
Schnitt A–A
44
14
15
18
13
60
Ansicht V
3
2
1
A
A
19
20
21
22
23
24
25
26
27
28

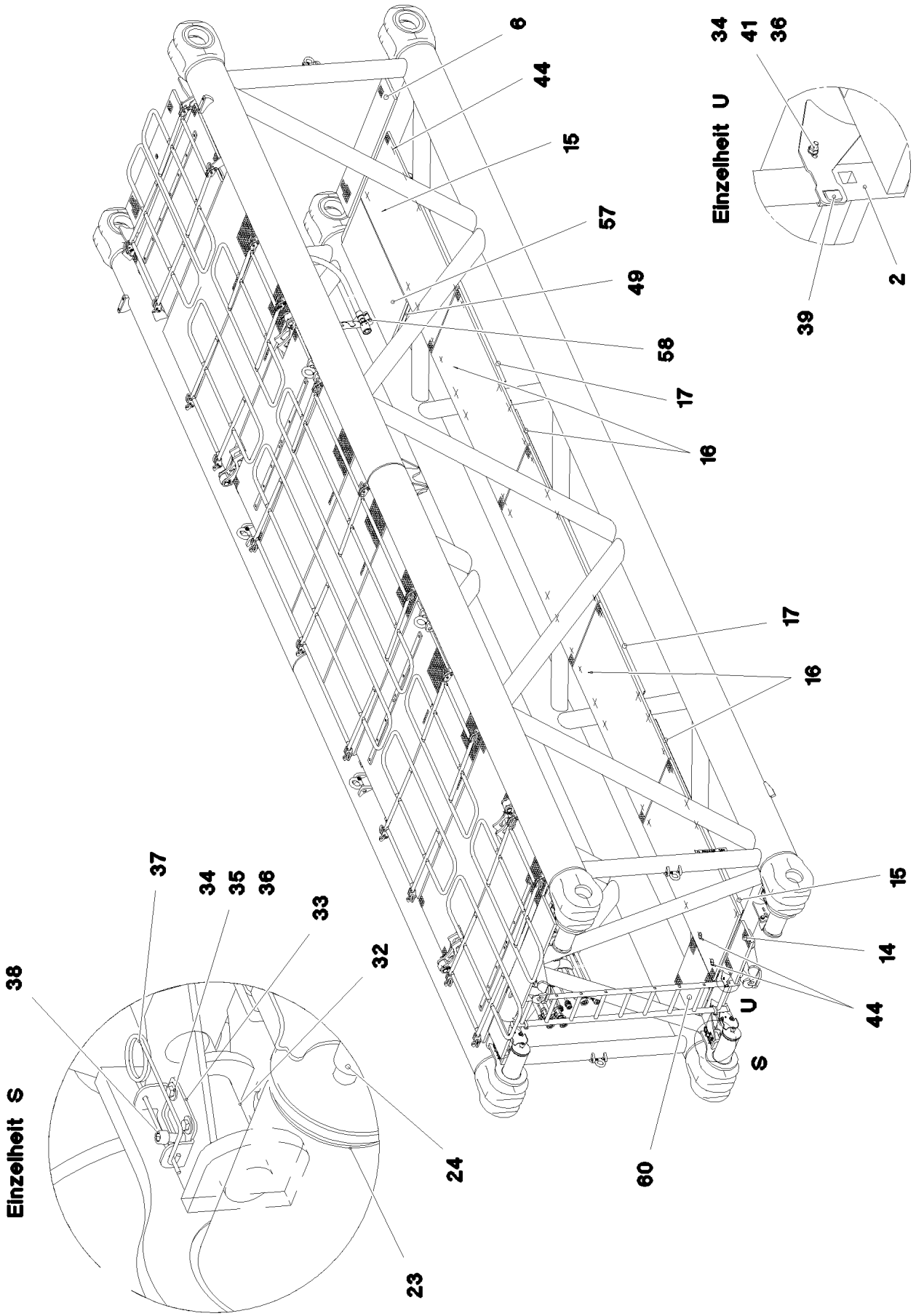

13.12.2021 085795 LIEBHERR	**etk_en_de_098405 LR 13000** **D INTERMEDIATE SECTION** **D-ZWISCHENSTUECK**	❑ 1344 (3/5) **916303808**

Pos.	Item	Quantity	Description	Bezeichnung
1	966594308	1	D INTERMED. SECTION WELD. CON. 2824.	D-ZWISCHENSTUECK SCHWK.
2	11481400	1	SIMPLE LADDER EN 131 9-420X2,49M AL SP	ANLEGELEITER
3	966035008	4	REST ⇨ ❑ 1347	STANGENABLAGE KPL.
4	965995508	2	HAND RAIL WELDED STRUCTURE 3.92M T Z	GELAENDER SCHWK.
5	966035308	8	HAND RAIL WELDED STRUCTURE 1.93M T Z	GELAENDER SCHWK.
6	725869808	2	GRIDIRON T1800X350X30/2 S235JR T ZN K	GITTERROST-P
7	10100060	7	GRIDIRON T2450X960X30/2 S235JR T ZN K	GITTERROST-P
8	979657208	1	GRIDIRON T2340X1000X30/2 S235JR SPF	GITTERROST-P
9	725815408	1	GRIDIRON T2300X1000X30/2 S235JR T ZN K	GITTERROST-P
10	979657308	1	GRIDIRON T2450X1000X30/2 S235JR SPF	GITTERROST-P
11	725868608	1	GRIDIRON T1280X380X30/2 S235JR T ZN K	GITTERROST-P
12	725862508	1	GRIDIRON T280X390X30/2 S235JR T ZN K	GITTERROST-P
13	97001584	5	GRIDIRON T1000X2180X30/2 S235JR SPF	GITTERROST-P
14	725857508	1	GRIDIRON T640X300X30/2 S235JR T ZN K	GITTERROST-P
15	979340508	5	PLATE 4X1370X202 S315MC FE//ZNNI8//CN/	BLECH
16	979131008	7	PLATE 4X1290X202 S315MC FE//ZNNI8//CN/	BLECH
17	979340408	8	PLATE 4X2630X202 S315MC FE//ZN20//C	BLECH
18	979278008	4	PLATE 4X891X202 S315MC FE//ZNNI8//CN//T	BLECH
19	966138408	22	PIN COMPL.	BOLZEN KPL.
(1)	924713108	1	SOCKET PIN T ZN K	STECKBOLZEN
(2)	10875869	1	SAFETY PLUG W HINGE-LID 5X29X4,7X25 4	SICHERHEITSKLAPPSTECKER
(3)	11160431	0.3	ROPE 2 2,3KN EDELSTAHL	SEIL
(4)	11170565	2	FERRULE 2 CU	PRESSKLEMME
20	451001208	22	PIN DIN 1434 20X55X46 35NICRMOV125 GA	BOLZEN
21	10875637	22	WASHER DIN 1441 21 ST FLZN SPF	SCHEIBE
22	10180359	22	SPLIT PIN ISO 1234 5X40 St 480H SPF	SPLINT
23	979201008	4	PIN 200.0X504 35NICRMOV125	BOLZEN
24	10878580	4	SOCKET HEAD SCREW ISO 4762 M30X70 8	ZYLINDERSCHRAUBE
25	978986708	4	PLATE 6X276X244 S355MC FE//ZNNI8//CN//T	BLECH
26	12224015	8	HEX SCREW ISO 4014 M16X65 8.8 FLZN SP	SECHSKANTSCHRAUBE
27	4600021	16	WASHER DIN 7349 17 200HV FLZN SPF	SCHEIBE
28	10875609	8	HEX NUT DIN 985 M16 8 FLZN SPF	SECHSKANTMUTTER
29	966140608	4	PIN WITH RING BOLT ⇨ ❑ 1348	BOLZEN M.RINGSCHRAUBE
30	979773108	4	PIN 55.0X136 35NICRMOV125 SPF	BOLZEN
31	10875659	4	LOCKING RING DIN 471 50X2 480H SPF	SICHERUNGSRING
32	978986608	4	PIN 70.0X240 35NICRMOV125 GASN. SPF	BOLZEN
33	979732908	4	PLATE 4X175X80 S315MC FE//ZNNI8//CN//T	BLECH
34	11692827	8	HEX SCREW ISO 4017 M8X35 8.8 480H SPF	SECHSKANTSCHRAUBE
35	11140469	16	WASHER ISO 7093-1 8 200HV 480H SPF	SCHEIBE
36	10875614	206	HEX NUT DIN 985 M8 8 480H SPF	SECHSKANTMUTTER
37	433102508	4	RETAINING SPRING 5X122 ISO 2081 FE/ZN8/	SICHERUNGSFEDER
38	12213403	4	SOCKET HEAD SCREW ISO 4762 M12X80 8	ZYLINDERSCHRAUBE
39	977852108	4	PLATE 4X167X25 S315MC T ZN O	BLECH
40	11826527	4	HEX SCREW ISO 4017 M8X30 8.8 480H SPF	SECHSKANTSCHRAUBE
41	12103465	4	WASHER ISO 7089 8 300HV ZNNI-480H SPF	SCHEIBE
42	10100621	162	DISH MOUNTING	TELLERBEFESTIGUNG
43	11651582	194	HEX SCREW ISO 4014 M8X55 8.8 480H SPF	SECHSKANTSCHRAUBE
44	941138108	202	WASHER DC01 FE//ZNNI8//CN//T0	SCHEIBE
45	288192608	8	SUPPORT 15X60X980 PA6G	AUFLAGE
46	97004921	1	GRIDIRON T2340X960X30/2 S235JR SPF	GITTERROST-P
49	979554608	3	PLATE 4X684X481 S315MC FE//ZNNI8//CN//T	BLECH
50	978820908	4	PLATE 4X1830X202 S315MC FE//ZNNI8//CN/	BLECH
51	10651955	1	ROUND STRAND ROPE 10X11,1M STAHL VE	RUNDLITZENSEIL
52	10289805	4	WASHER ISO 7089 14 300HV FLZN SPF	SCHEIBE
53	97010100	5	PLATE 5X923X246 S355MC FE//ZNNI8//CN//T	BLECH
54	953873408	18	SLEEVE 25X20 11SMN37 FE//ZNNI8//CN//T0	HUELSE
55	11140469	18	WASHER ISO 7093-1 8 200HV 480H SPF	SCHEIBE
56	11651767	18	HEX SCREW ISO 4017 M8X20 8.8 480H SPF	SECHSKANTSCHRAUBE

Pos.	Item	Quantity	Description	Bezeichnung
57	725867808	1	GRIDIRON T1450X700X30/2 S235JR T ZN K	GITTERROST-P
58	97010700	1	PLATE 5X816X455 S355MC FE//ZNNI8//CN//T	BLECH
59	97011976	20	PLATE 4X109X70 S315MC FE//ZNNI8//CN//T	BLECH
60	979610208	1	GRIDIRON T680X620X30/2 S235JR VERZ SP	GITTERROST-P
61	968118008	3	ROLLER CPL. D-ZWISCHENSTUECK	ROLLE KPL.
(1)	97037226	1	DEFLECTION PULLEY 240X82X140 PA6-G	UMLENKROLLE
(2)	10112875	2	DEEP GROOVE BALL BEARING DIN 625 R6	RILLENKUGELLAGER
62	97037375	5	DISTANCE WASHER 1X70X70 X5CRNI18-10	DISTANZSCHEIBE
63	97034841	1	PIN 65.0X485 35NICRMOV125 SPF	BOLZEN
64	10180375	1	SPLIT PIN ISO 1234 10X80 St 480H SPF	SPLINT
65	720014408	5	CABLE CLAMP	KABELHALTER
66	421801708	5	WASHER ISO 7093-1 6 200HV-A2	SCHEIBE
400	915734608	1	ADDITIONAL HYDRAULICS INTERMED 12M ⇨ ❑ 1349	ZUSATZHYDRAULIK ZWISCHEN
700	968240708	1	SIGNS D-ZWSTK.LR13000 ⇨ ❑ 1352	BESCHILDERUNG

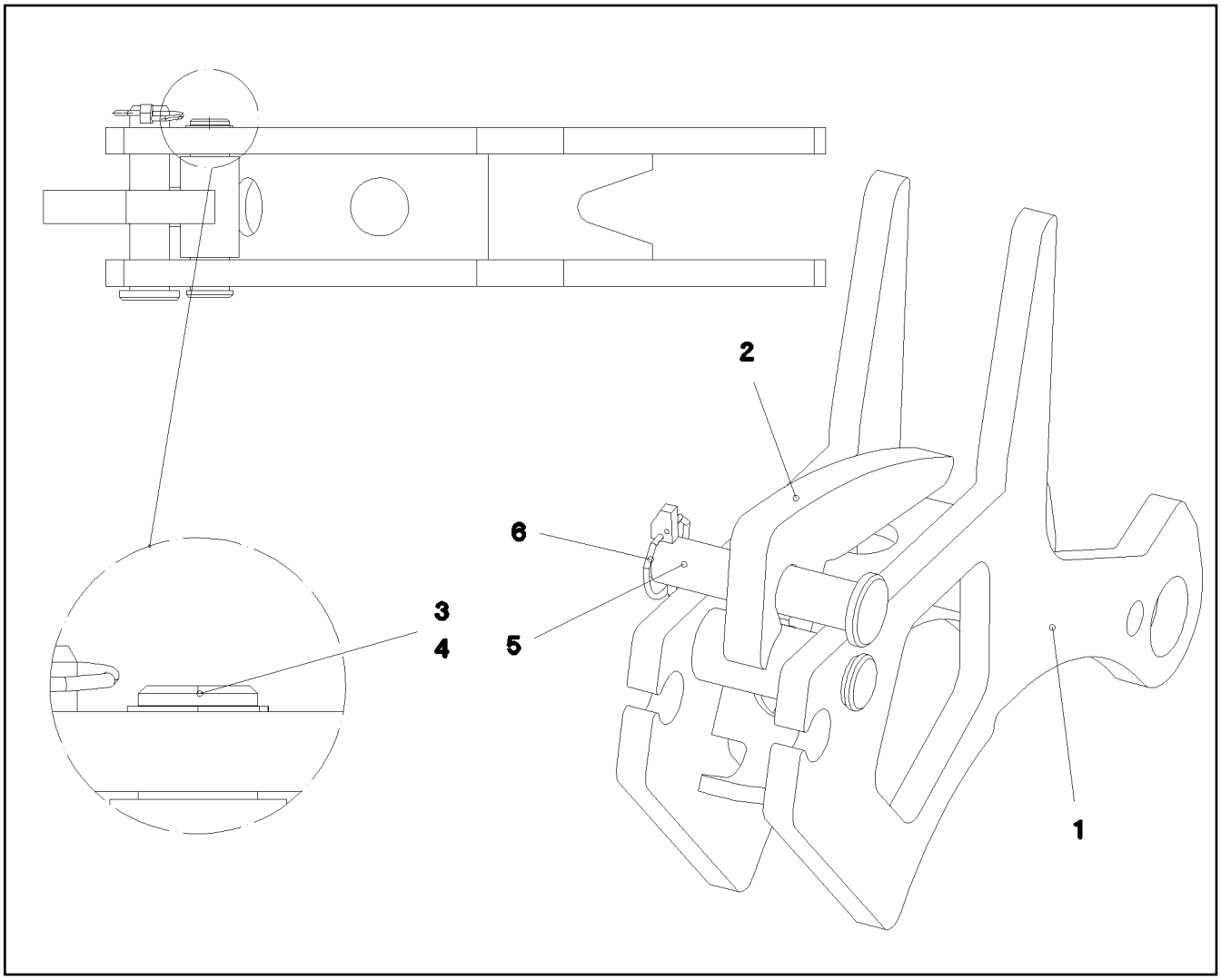

Pos.	Item	Quantity	Description	Bezeichnung
1	966481408	1	REST RAL 1007	STANGENABLAGE SCHWK.
2	966481208	1	FINGER WELDED RAL 1007	FINGER SCHWK.
3	97004852	1	PIN 35.0X135 35NICRMOV125 SPF	BOLZEN
4	12100639	1	LOCKING RING DIN 471 30X1,5 480H SPF	SICHERUNGSRING
5	451430408	1	PIN DIN 1436 30X140X130 ST.50-2K VERZ	BOLZEN
6	10875870	1	SAFETY PLUG W HINGE-LID 6X42X5,5X32 4	SICHERHEITSKLAPPSTECKER

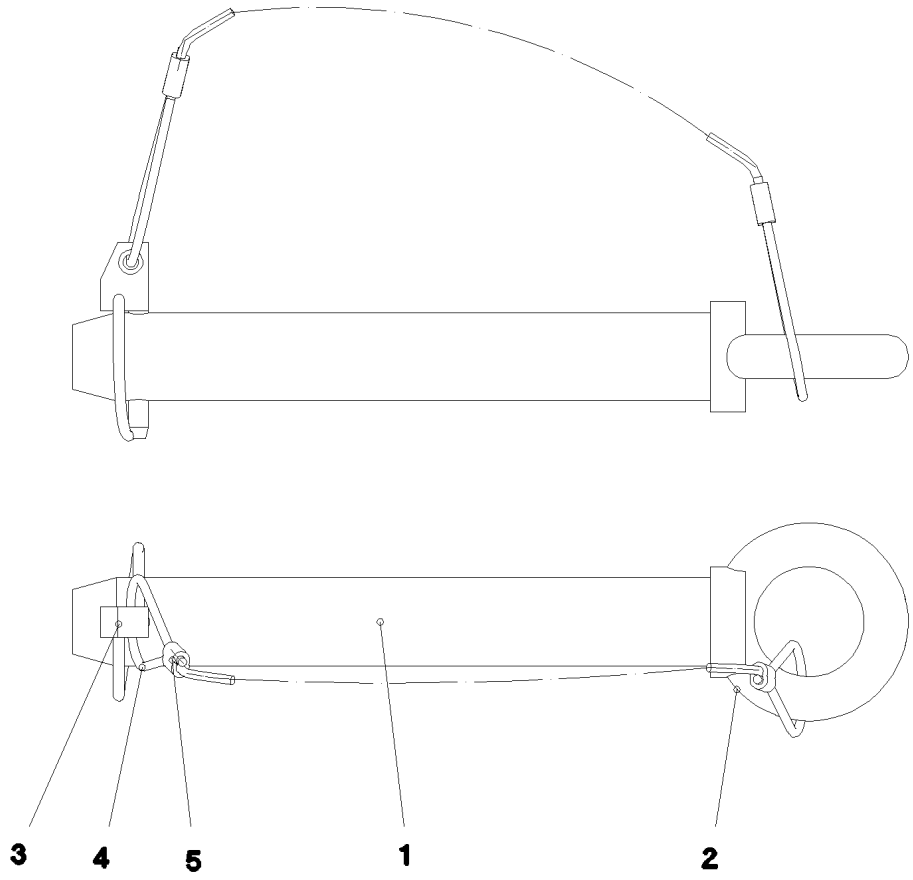

Pos.	Item	Quantity	Description	Bezeichnung
1	979785708	1	PIN 20.0X145 S355J2C+C FE//ZNNI8//CN//T0	BOLZEN
2	402600208	1	RING BOLT DIN 580 M10X17 C15E A2K	RINGSCHRAUBE
3	10875869	1	SAFETY PLUG W HINGE-LID 5X29X4,7X25 4	SICHERHEITSKLAPPSTECKER
4	11160431	0.35	ROPE 2 2,3KN EDELSTAHL	SEIL
5	11170565	2	FERRULE 2 CU	PRESSKLEMME

Pos.	Item	Quantity	Description	Bezeichnung
4	966086808	1	ADDITIONAL HYDRAULICS INTERMED 12M ⇨ ❑ 1350	ZUSATZHYDRAULIK ZWISCHEN

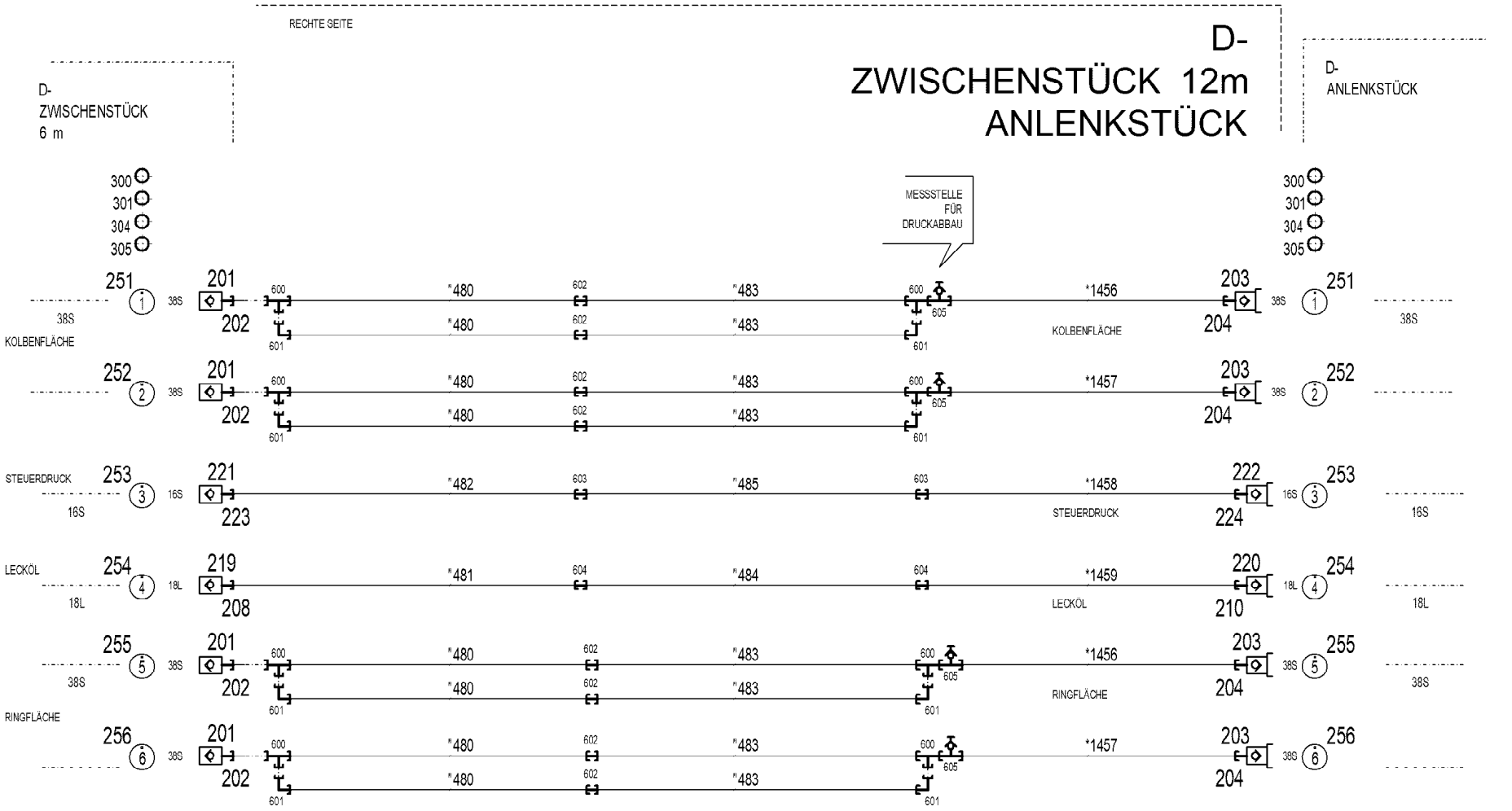
RECHTE SEITE
D-
ZWISCHENSTÜCK 12m
ANLENKSTÜCK
D-
ZWISCHENSTÜCK
6 m
D-
ANLENKSTÜCK
MESSSTELLE
FÜR
DRUCKABBAU
300
301
304
305
251
252
253
254
255
256
38S
16S
18L
KOLBENFLÄCHE
STEUERDRUCK
LECKÖL
RINGFLÄCHE
201
202
203
204
219
220
221
222
223
224
208
210
600
601
602
603
604
605
"480
"481
"482
"483
"484
"485
*1456
*1457
*1458
*1459

* Pos. 10

" Pos. 11

Pos.	Item	Quantity	Description	Bezeichnung
10	966220208	1	HOSE LINES INTERM. SECTION 12METER	SCHLAUCHLEITUNGEN ZWISCH
(1456)	967810008	2	HOSE CPL. 6ST 38X2100	SCHLAUCH KPL.
(1457)	967798608	2	HOSE CPL. 6ST 38X1700	SCHLAUCH KPL.
(1458)	928876508	1	HOSE CPL. 2SN 12X2200	SCHLAUCH KPL.
(1459)	965477008	1	HOSE CPL. 2SN 16X2100	SCHLAUCH KPL.
11	966220308	1	PIPELINES DERR. INT. SECT.	ROHRLEITUNGEN DERR.ZWISC
(480)	966776108	8	PIPE COMPL. 38X5X3776 AS38 - AS38	ROHR KPL.
(481)	966776208	1	PIPE COMPL. 18X1,5X3656 AL18 - AL18	ROHR KPL.
(482)	966776308	1	PIPE COMPL. 16X2X3595 AS16 - AS16	ROHR KPL.
(483)	966776508	8	PIPE COMPL. 38X5X5640 AS38 - AS38	ROHR KPL.
(484)	966776608	1	PIPE COMPL. 18X1,5X5690 AL18 - AL18	ROHR KPL.
(485)	966776708	1	PIPE COMPL. 16X2X5685 AS16 - AS16	ROHR KPL.
201	511512208	4	COUPLING SLEEVE B8 38-S	KUPPLUNGSMUFFE
202	10466917	4	HEX CAP NUT RD79X4 SPF	VERSCHLUSSMUTTER
203	511512308	4	COUPLING PLUG B8 38-S	KUPPLUNGSSTECKER
204	10466913	4	SCREW PLUG RD79X4 SPF	VERSCHLUSSSCHRAUBE
208	10466916	1	HEX CAP NUT RD54X4 SPF	VERSCHLUSSMUTTER
210	10466912	1	SCREW PLUG RD54X4 SPF	VERSCHLUSSSCHRAUBE
219	511500608	1	COUPLING SLEEVE B6 18-L	KUPPLUNGSMUFFE
220	570504808	1	COUPLING PLUG B6 18-L	KUPPLUNGSSTECKER
221	511505908	1	COUPLING SLEEVE B3 16-S	KUPPLUNGSMUFFE
222	511508608	1	COUPLING PLUG B3 16-S	KUPPLUNGSSTECKER
223	10466915	1	HEX CAP NUT RD36X3 SPF	VERSCHLUSSMUTTER
224	10466911	1	SCREW PLUG RD36X3 SPF	VERSCHLUSSSCHRAUBE
251	97044171	2	TRAILER 2X25X25 ALMG3 H111 BEZ.1	ANHAENGER
252	97044172	2	TRAILER 2X25X25 ALMG3 H111 BEZ.2	ANHAENGER
253	97044210	2	TRAILER 2X25X25 ALMG3 H111 BEZ.3	ANHAENGER
254	97044211	2	TRAILER 2X25X25 ALMG3 H111 BEZ.4	ANHAENGER
255	97044212	2	TRAILER 2X25X25 ALMG3 H111 BEZ.5	ANHAENGER
256	97044213	2	TRAILER 2X25X25 ALMG3 H111 BEZ.6	ANHAENGER
300	710107708	8	SEALING RING DIN 7603 A52X60X2,5 CU	DICHTRING
301	710105908	2	SEALING RING DIN 7603 A27X32X2 CU	DICHTRING
304	12101869	12	KEY RING 25X1,5 ST FE/ZN8/CN	SCHLUESSELRING
305	710106508	2	SEALING RING DIN 7603 A30X36X2 CU	DICHTRING
600	472331908	8	FITTING ELSD38-S CR6-FREI	VERSCHRAUBUNG
601	472531808	8	FITTING EWSD38-S CR6-FREI	VERSCHRAUBUNG
602	470033108	8	FITTING XG38-S CR6-FREI	VERSCHRAUBUNG
603	470032708	2	FITTING XG16-S CR6-FREI	VERSCHRAUBUNG
604	470030608	2	FITTING XG18-L CR6-FREI	VERSCHRAUBUNG
605	475603408	4	TEST POINT FITTING GMA3 38S CR6-FREI	MESSANSCHLUSS

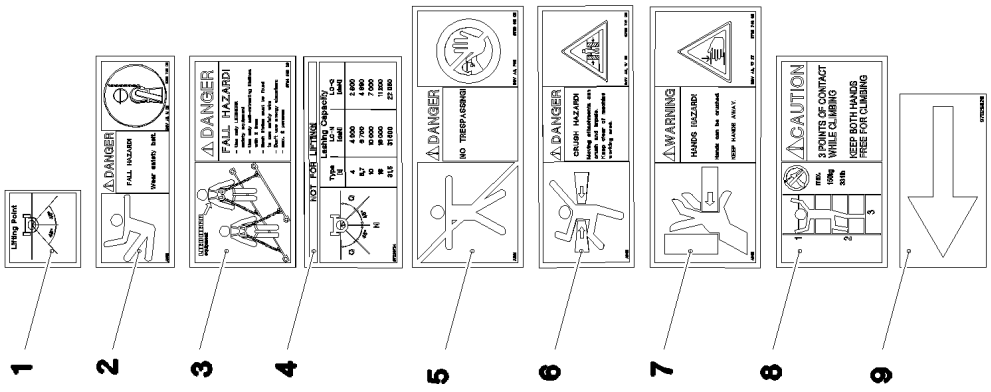
Lifting Point
DANGER
FALL HAZARD
DANGER
FALL HAZARD
NOT FOR LIFTING
DANGER
NO TRESPASSING
DANGER
CRUSH HAZARD
WARNING
HANDS HAZARD
CAUTION
3 POINTS OF CONTACT WHILE CLIMBING
KEEP BOTH HANDS FREE FOR CLIMBING
1
2
3
4
5
6
7
8
9

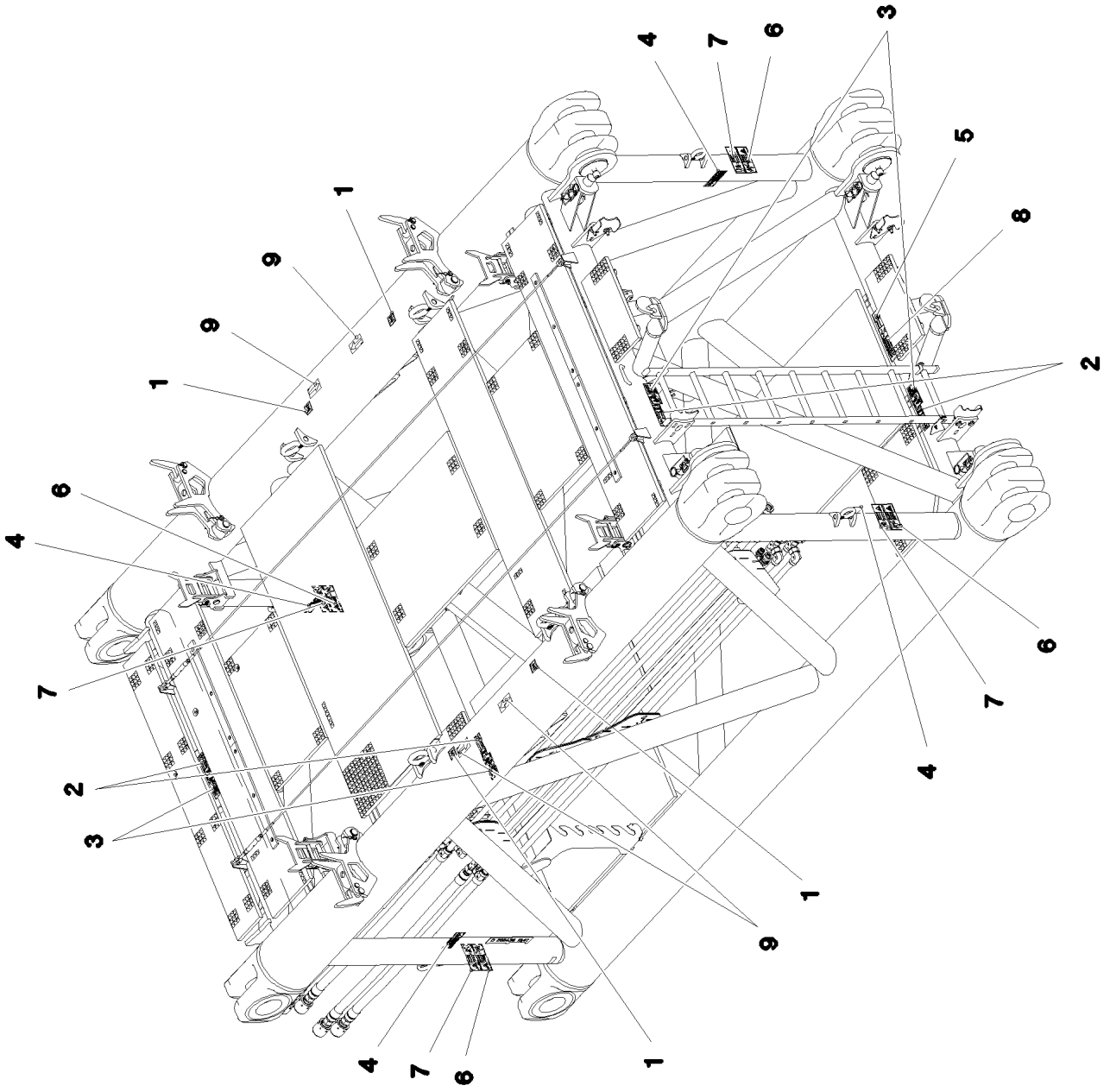
1
2
3
4
5
6
7
8
9

Pos.	Item	Quantity	Description	Bezeichnung
1	97036733	4	SIGN 68X68 KLEBEFOLIE SPF	SCHILD
2	978674808	4	SIGN 168X62 KLEBEFOLIE SPF	SCHILD
3	97004046	4	SIGN 168X88X1 KLEBEFOLIE SPF	SCHILD
4	97036734	4	SIGN 188X78 KLEBEFOLIE SPF	SCHILD
5	978674008	1	SIGN 208X88 KLEBEFOLIE SPF	SCHILD
6	978674108	4	SIGN 208X88 KLEBEFOLIE SPF	SCHILD
7	978674608	4	SIGN 208X88 KLEBEFOLIE SPF	SCHILD
8	97036732	1	SIGN 168X88 KLEBEFOLIE SPF	SCHILD
9	97025926	4	SIGN 138X69 KLEBEFOLIE SPF	SCHILD

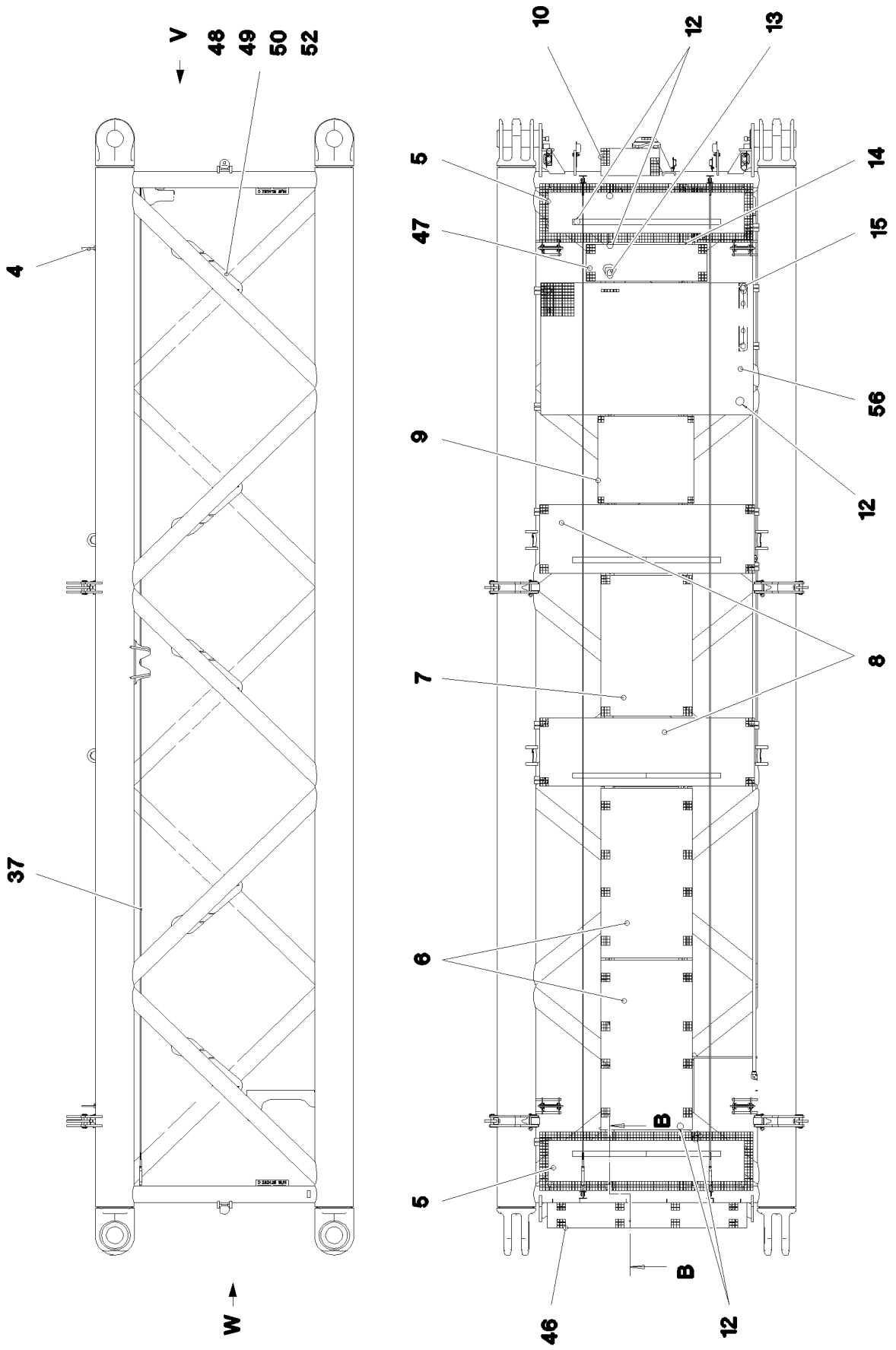
V
48
49
50
52
4
37
W
10
12
13
5
47
14
15
56
9
12
8
7
6
5
B
B
46
12

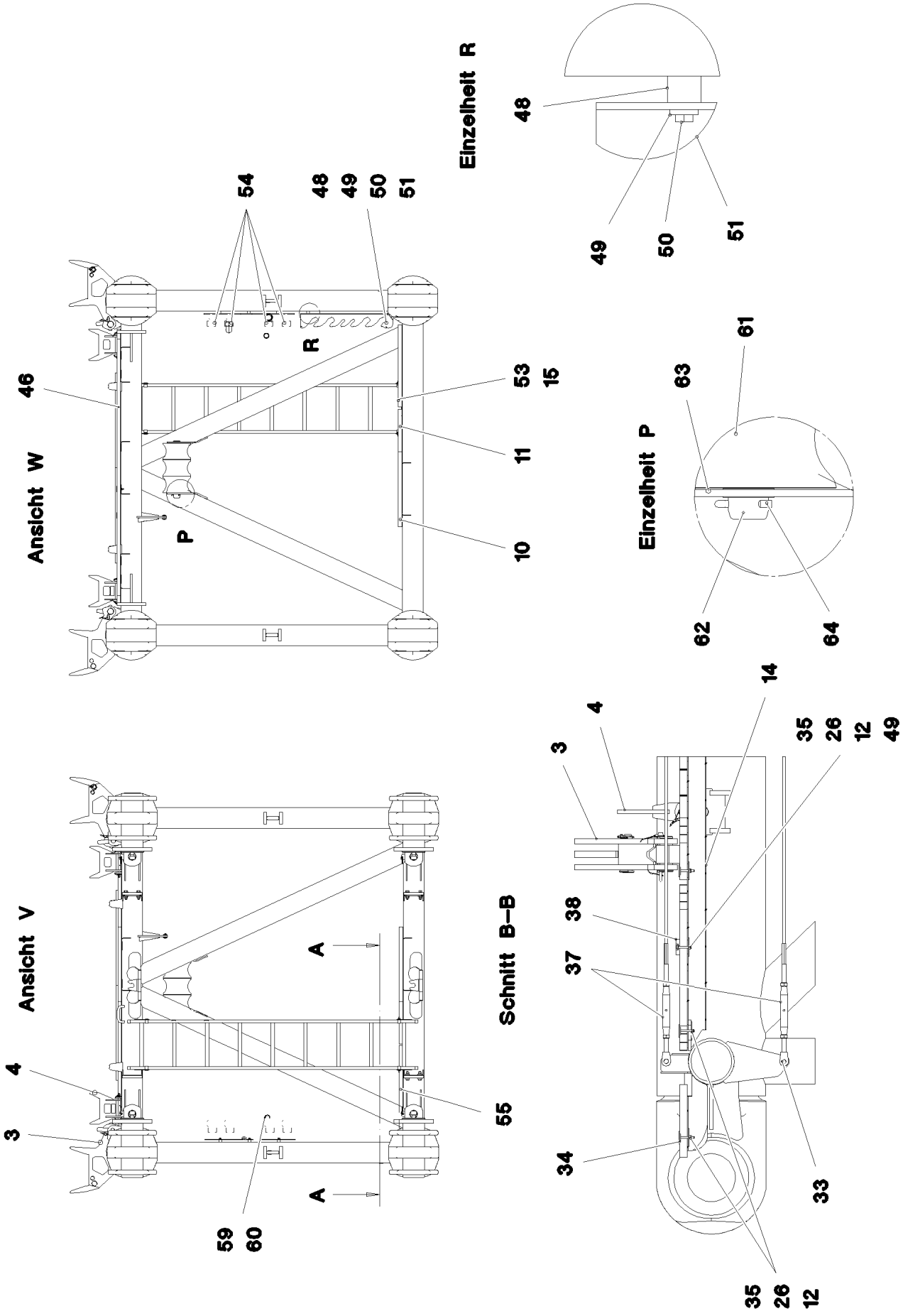
Einzelheit R
48
49
50
51
Ansicht W
46
54
48
49
50
51
R
P
53
15
11
10
Einzelheit P
61
63
62
64
Ansicht V
4
3
A
A
59
60
55
Schnitt B–B
14
4
3
35
26
12
49
38
37
34
33
35
26
12

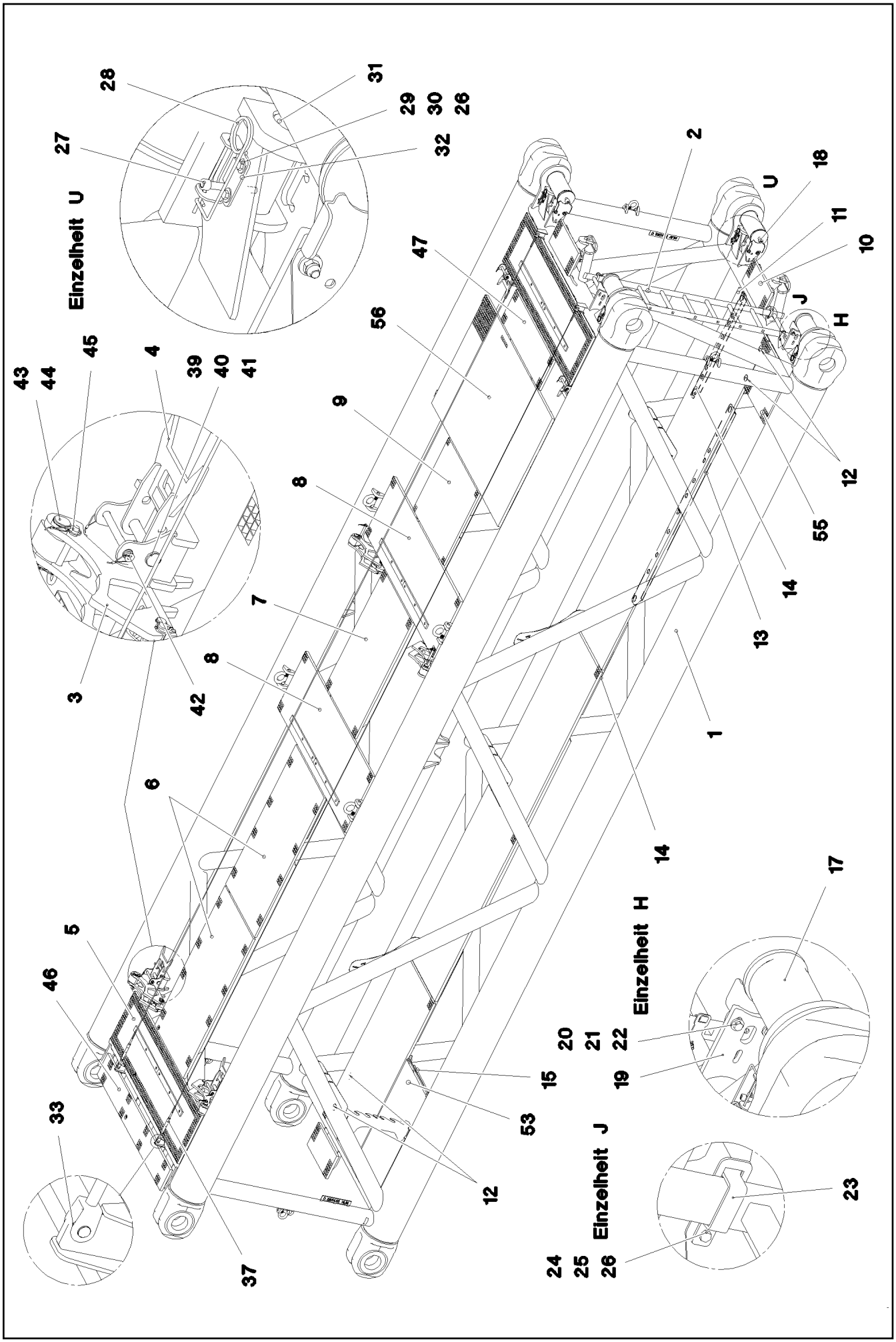

13.12.2021 085792	**etk_en_de_098405 LR 13000**	❑ 1356 (3/5)
LIEBHERR	**D INTERMEDIATE SECTION** **D-ZWISCHENSTUECK**	**917223708**

Pos.	Item	Quantity	Description	Bezeichnung
1	967540508	1	D INTERMED. SECTION WELD. CON. 2824.	D-ZWISCHENSTUECK SCHWK.
2	11481400	1	SIMPLE LADDER EN 131 9-420X2,49M AL SP	ANLEGELEITER
3	966035008	4	REST ⇨ ❑ 1347	STANGENABLAGE KPL.
4	965591808	4	REST RAL 1007	STANGENABLAGE SCHWK.
5	978890608	2	GRIDIRON T2340X640X30/2 S235JR T ZN K	GITTERROST-P
6	975136308	2	GRIDIRON T1000X1860X30/2 S235JR T ZN K	GITTERROST-P
7	979267408	1	GRIDIRON T1000X1540X30/3 S235JR SPF	GITTERROST-P
8	979328408	2	GRIDIRON T2350X750X30/2 S235JR SPF	GITTERROST-P
9	97007619	1	GRIDIRON T1050X950X30/3 S235JR T ZN K	GITTERROST-P
10	725857508	3	GRIDIRON T640X300X30/2 S235JR T ZN K	GITTERROST-P
11	97001584	5	GRIDIRON T1000X2180X30/2 S235JR SPF	GITTERROST-P
12	941138108	173	WASHER DC01 FE//ZNNI8//CN//T0	SCHEIBE
13	979340408	8	PLATE 4X2630X202 S315MC FE//ZN20//C	BLECH
14	979340508	13	PLATE 4X1370X202 S315MC FE//ZNNI8//CN/	BLECH
15	979554608	5	PLATE 4X684X481 S315MC FE//ZNNI8//CN//T	BLECH
17	979201008	4	PIN 200.0X504 35NICRMOV125	BOLZEN
18	10878580	4	SOCKET HEAD SCREW ISO 4762 M30X70 8	ZYLINDERSCHRAUBE
19	978986708	4	PLATE 6X276X244 S355MC FE//ZNNI8//CN//T	BLECH
20	12224015	8	HEX SCREW ISO 4014 M16X65 8.8 FLZN SP	SECHSKANTSCHRAUBE
21	4600021	16	WASHER DIN 7349 17 200HV FLZN SPF	SCHEIBE
22	10875609	8	HEX NUT DIN 985 M16 8 FLZN SPF	SECHSKANTMUTTER
23	977852108	4	PLATE 4X167X25 S315MC T ZN O	BLECH
24	11826527	4	HEX SCREW ISO 4017 M8X30 8.8 480H SPF	SECHSKANTSCHRAUBE
25	12103465	16	WASHER ISO 7089 8 300HV ZNNI-480H SPF	SCHEIBE
26	10875614	174	HEX NUT DIN 985 M8 8 480H SPF	SECHSKANTMUTTER
27	12213403	4	SOCKET HEAD SCREW ISO 4762 M12X80 8	ZYLINDERSCHRAUBE
28	433102508	4	RETAINING SPRING 5X122 ISO 2081 FE/ZN8/	SICHERUNGSFEDER
29	11692827	8	HEX SCREW ISO 4017 M8X35 8.8 480H SPF	SECHSKANTSCHRAUBE
30	11140469	16	WASHER ISO 7093-1 8 200HV 480H SPF	SCHEIBE
31	978986608	4	PIN 70.0X240 35NICRMOV125 GASN. SPF	BOLZEN
32	979732908	4	PLATE 4X175X80 S315MC FE//ZNNI8//CN//T	BLECH
33	10289805	12	WASHER ISO 7089 14 300HV FLZN SPF	SCHEIBE
34	10100621	130	DISH MOUNTING	TELLERBEFESTIGUNG
35	11651582	130	HEX SCREW ISO 4014 M8X55 8.8 480H SPF	SECHSKANTSCHRAUBE
37	10651955	3	ROUND STRAND ROPE 10X11,1M STAHL VE	RUNDLITZENSEIL
38	976432708	8	BEARING PLATE 15 X 60 X 810 PA6G	LAGERPLATTE
39	11692808	20	WASHER ISO 7089 33 300HV FLZN SPF	SCHEIBE
40	453030008	4	PIN ISO 2341 B30X220X210 35NICRMOV125	BOLZEN
41	10180368	4	SPLIT PIN ISO 1234 8X50 St 480H SPF	SPLINT
42	965844108	4	PIN WITH RING BOLT	BOLZEN M.RINGSCHRAUBE
43	979773108	4	PIN 55.0X136 35NICRMOV125 SPF	BOLZEN
44	10875659	4	LOCKING RING DIN 471 50X2 480H SPF	SICHERUNGSRING
45	966140608	4	PIN WITH RING BOLT ⇨ ❑ 1348	BOLZEN M.RINGSCHRAUBE
46	10035261	1	GRIDIRON T2187X281X30/2 S235JR T ZN K	GITTERROST-P
47	97001199	1	GRIDIRON T1325X400X30/3 S235JR T ZN K	GITTERROST-P
48	953873408	18	SLEEVE 25X20 11SMN37 FE//ZNNI8//CN//T0	HUELSE
49	11140469	42	WASHER ISO 7093-1 8 200HV 480H SPF	SCHEIBE
50	11651767	18	HEX SCREW ISO 4017 M8X20 8.8 480H SPF	SECHSKANTSCHRAUBE
51	97010700	1	PLATE 5X816X455 S355MC FE//ZNNI8//CN//T	BLECH
52	97010100	5	PLATE 5X923X246 S355MC FE//ZNNI8//CN//T	BLECH
53	725867808	1	GRIDIRON T1450X700X30/2 S235JR T ZN K	GITTERROST-P
54	97011976	20	PLATE 4X109X70 S315MC FE//ZNNI8//CN//T	BLECH
55	979610208	1	GRIDIRON T680X620X30/2 S235JR VERZ SP	GITTERROST-P
56	725816508	1	GRIDIRON T2330X1440X30/2 S235JR T ZN K	GITTERROST-P
59	720014408	5	CABLE CLAMP	KABELHALTER
60	421801708	5	WASHER ISO 7093-1 6 200HV-A2	SCHEIBE
61	968118008	3	ROLLER CPL. D-ZWISCHENSTUECK	ROLLE KPL.
62	97034841	1	PIN 65.0X485 35NICRMOV125 SPF	BOLZEN

Pos.	Item	Quantity	Description	Bezeichnung
63	97037375	5	DISTANCE WASHER 1X70X70 X5CRNI18-10	DISTANZSCHEIBE
64	10180375	1	SPLIT PIN ISO 1234 10X80 St 480H SPF	SPLINT
400	916906308	1	ADDITIONAL HYDRAULICS INTERMED 12M ⇨ ❑ 1359	ZUSATZHYDRAULIK ZWISCHEN
700	968240708	1	SIGNS D-ZWSTK.LR13000 ⇨ ❑ 1352	BESCHILDERUNG

Pos.	Item	Quantity	Description	Bezeichnung
4	966832808	1	ADDITIONAL HYDRAULICS INTERMED 12M ⇨ ❑ 1360	ZUSATZHYDRAULIK ZWISCHEN

13.12.2021
071667

LIEBHERR

etk_en_de_098405 LR 13000

ADDITIONAL HYDRAULICS INTERMED
ZUSATZHYDRAULIK ZWISCHENSTUECK

1360 (1/2)

966832808

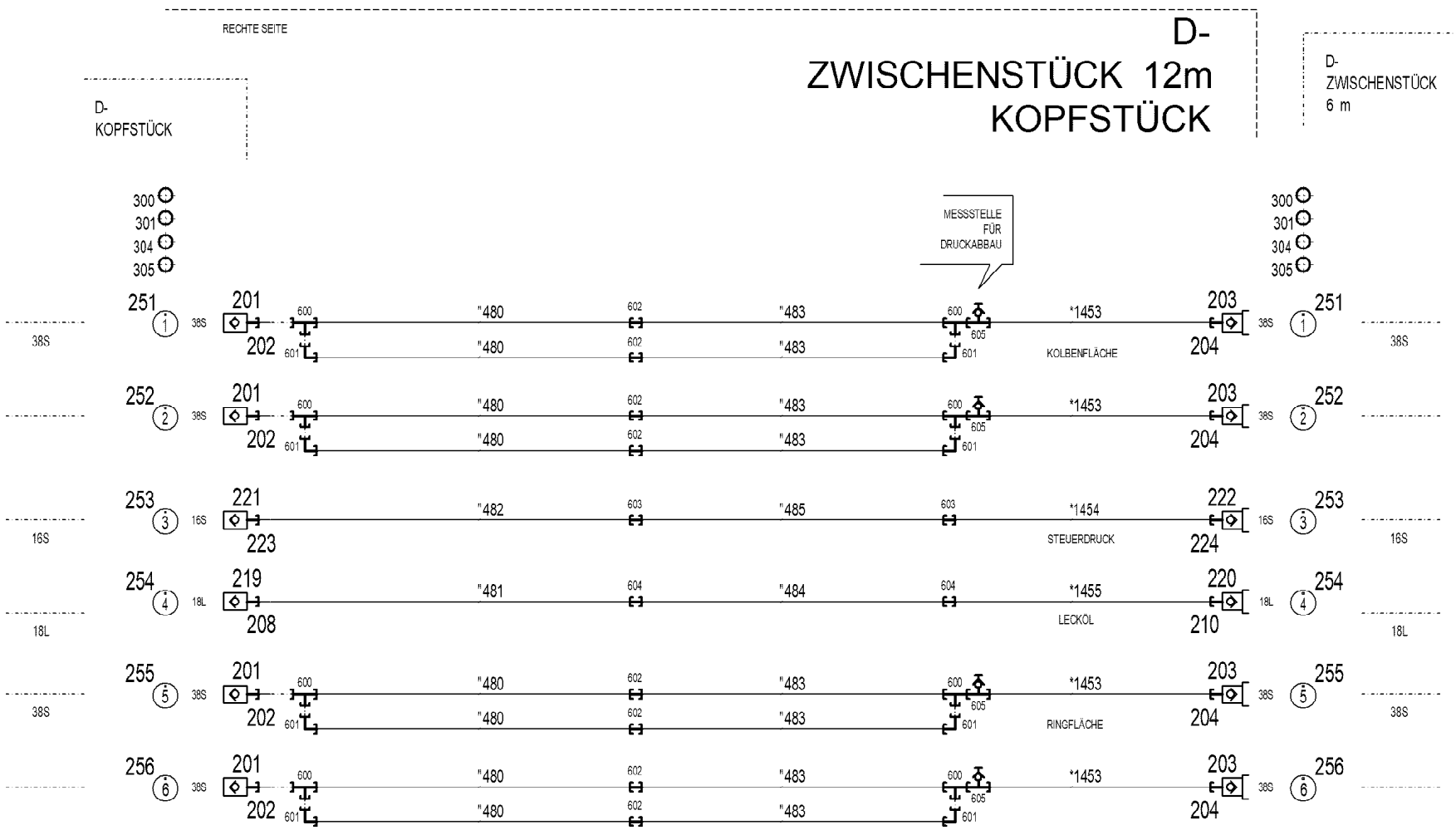

* Pos. 10

" Pos. 11

Pos.	Item	Quantity	Description	Bezeichnung
10	966832908	1	HOSE LINES INTERM. SECTION KOPFST.	SCHLAUCHLEITUNGEN ZWISCH
(1453)	966968608	4	HOSE CPL. 6ST 38X2050	SCHLAUCH KPL.
(1454)	927674508	1	HOSE CPL. 2SN 12X2700	SCHLAUCH KPL.
(1455)	966968708	1	HOSE CPL. 2SN 16X2600	SCHLAUCH KPL.
11	966220308	1	PIPELINES DERR. INT. SECT.	ROHRLEITUNGEN DERR.ZWISC
201	511512208	4	COUPLING SLEEVE B8 38-S	KUPPLUNGSMUFFE
202	10466917	4	HEX CAP NUT RD79X4 SPF	VERSCHLUSSMUTTER
203	511512308	4	COUPLING PLUG B8 38-S	KUPPLUNGSSTECKER
204	10466913	4	SCREW PLUG RD79X4 SPF	VERSCHLUSSSCHRAUBE
208	10466916	1	HEX CAP NUT RD54X4 SPF	VERSCHLUSSMUTTER
210	10466912	1	SCREW PLUG RD54X4 SPF	VERSCHLUSSSCHRAUBE
219	511500608	1	COUPLING SLEEVE B6 18-L	KUPPLUNGSMUFFE
220	570504808	1	COUPLING PLUG B6 18-L	KUPPLUNGSSTECKER
221	511505908	1	COUPLING SLEEVE B3 16-S	KUPPLUNGSMUFFE
222	511508608	1	COUPLING PLUG B3 16-S	KUPPLUNGSSTECKER
223	10466915	1	HEX CAP NUT RD36X3 SPF	VERSCHLUSSMUTTER
224	10466911	1	SCREW PLUG RD36X3 SPF	VERSCHLUSSSCHRAUBE
251	97044171	2	TRAILER 2X25X25 ALMG3 H111 BEZ.1	ANHAENGER
252	97044172	2	TRAILER 2X25X25 ALMG3 H111 BEZ.2	ANHAENGER
253	97044210	2	TRAILER 2X25X25 ALMG3 H111 BEZ.3	ANHAENGER
254	97044211	2	TRAILER 2X25X25 ALMG3 H111 BEZ.4	ANHAENGER
255	97044212	2	TRAILER 2X25X25 ALMG3 H111 BEZ.5	ANHAENGER
256	97044213	2	TRAILER 2X25X25 ALMG3 H111 BEZ.6	ANHAENGER
300	710107708	8	SEALING RING DIN 7603 A52X60X2,5 CU	DICHTRING
301	710105908	2	SEALING RING DIN 7603 A27X32X2 CU	DICHTRING
304	12101869	12	KEY RING 25X1,5 ST FE/ZN8/CN	SCHLUESSELRING
305	710106508	2	SEALING RING DIN 7603 A30X36X2 CU	DICHTRING
600	472331908	8	FITTING ELSD38-S CR6-FREI	VERSCHRAUBUNG
601	472531808	8	FITTING EWSD38-S CR6-FREI	VERSCHRAUBUNG
602	470033108	8	FITTING XG38-S CR6-FREI	VERSCHRAUBUNG
603	470032708	2	FITTING XG16-S CR6-FREI	VERSCHRAUBUNG
604	470030608	2	FITTING XG18-L CR6-FREI	VERSCHRAUBUNG
605	475603408	4	TEST POINT FITTING GMA3 38S CR6-FREI	MESSANSCHLUSS

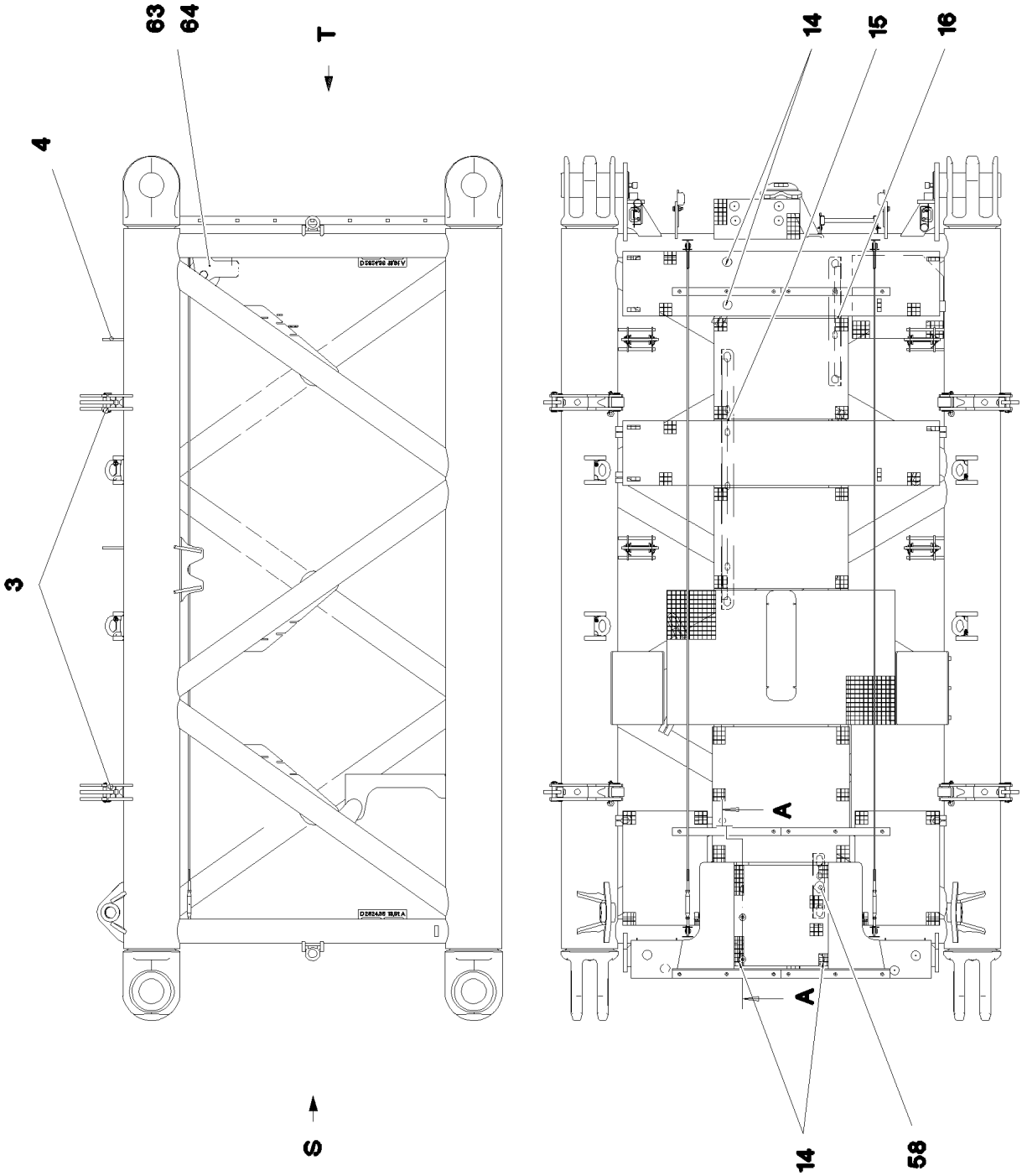
63
64
T
4
3
S
14
15
16
A
A
14
58

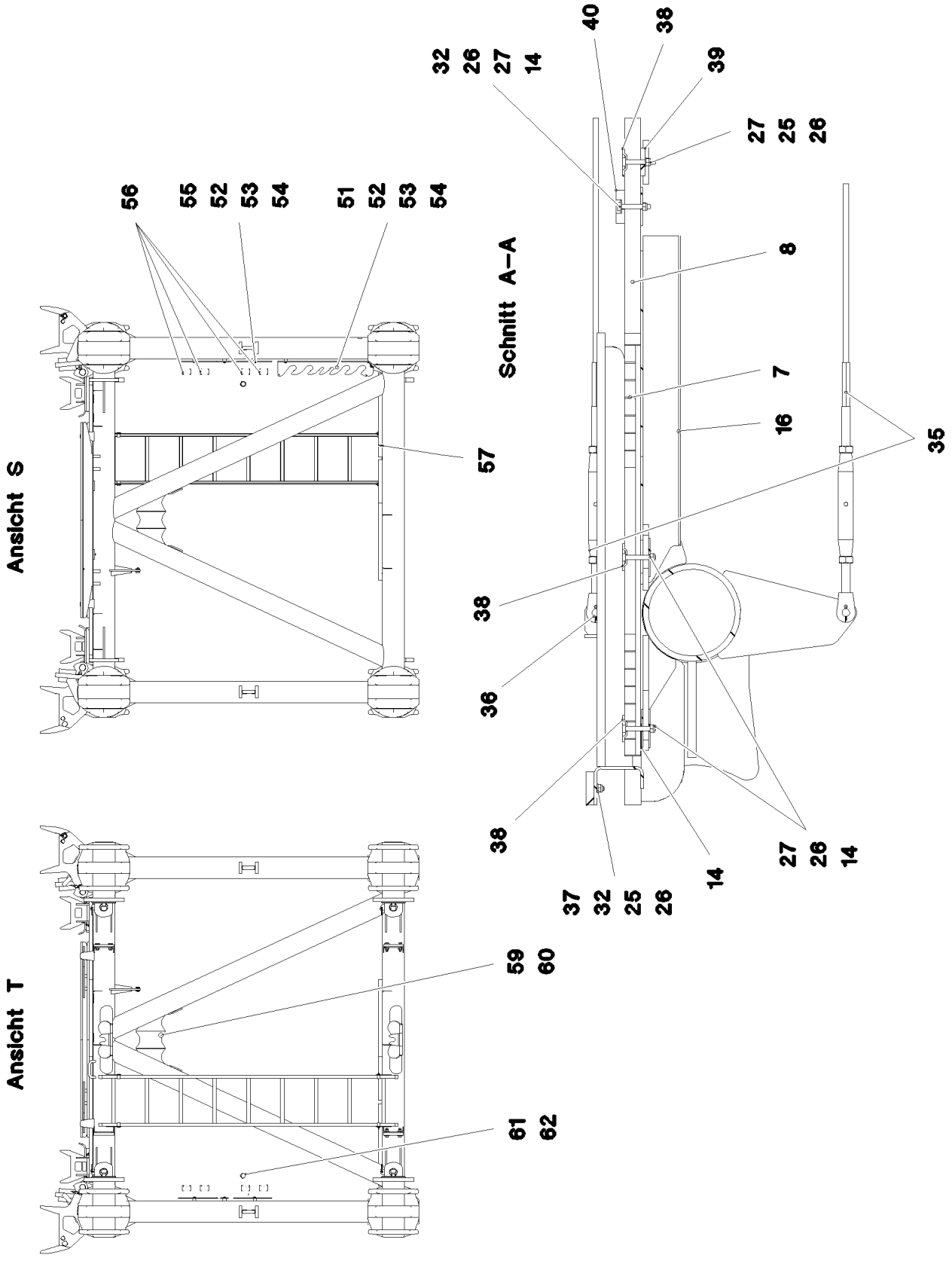
Ansicht S
56
55
52
53
54
51
52
53
54
57
Ansicht T
59
60
61
62
Schnitt A–A
40
38
32
26
27
14
39
27
25
26
8
7
16
35
38
36
38
27
26
14
37
32
25
26
14

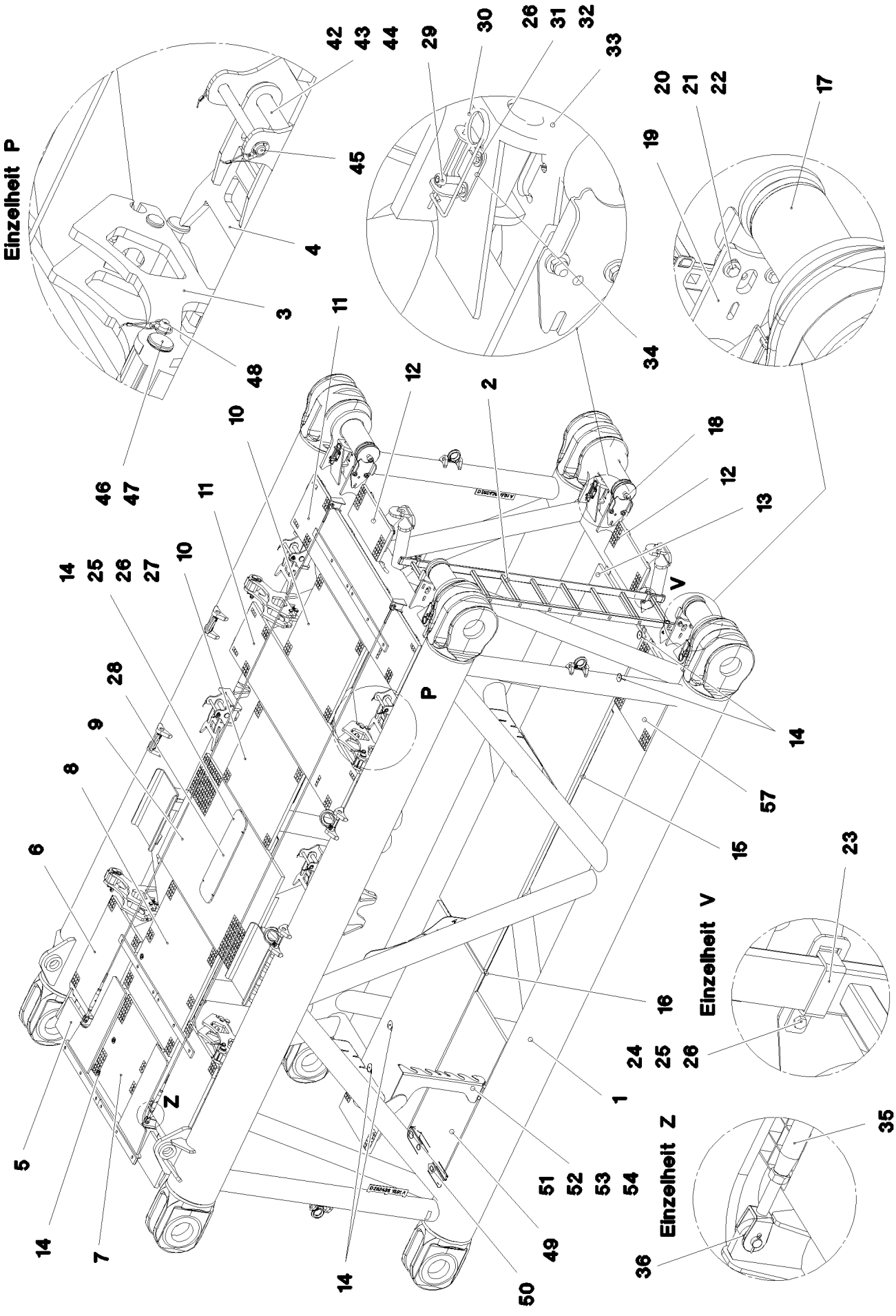

13.12.2021 085789	**etk_en_de_098405 LR 13000**	1364 (3/5)
LIEBHERR	**D INTERMEDIATE SECTION** **D-ZWISCHENSTUECK**	**917223808**

Pos.	Item	Quantity	Description	Bezeichnung
1	967539508	1	D INTERMED. SECTION WELD. CON. 2824.3	D-ZWISCHENSTUECK SCHWK.
2	11481400	1	SIMPLE LADDER EN 131 9-420X2,49M AL SP	ANLEGELEITER
3	966035008	4	REST ⇨ ❑ 1347	STANGENABLAGE KPL.
4	965591808	4	REST RAL 1007	STANGENABLAGE SCHWK.
5	725862508	2	GRIDIRON T280X390X30/2 S235JR T ZN K	GITTERROST-P
6	725805908	2	GRIDIRON T850X630X30/2 S235JR T ZN K	GITTERROST-P
7	725869608	1	GRIDIRON T750X750X30/2 S235JR T ZN K	GITTERROST-P
8	979396108	1	GRIDIRON T1020X1010X30/2 S235JR T ZN K	GITTERROST-P
9	725867108	1	GRIDIRON T1700X1000X30/3 S235JR T ZN K	GITTERROST-P
10	725862708	2	GRIDIRON T1000X750X30/2 S235JR T ZN K	GITTERROST-P
11	97001155	2	GRIDIRON T2360X483X30/2 S235JR SPF	GITTERROST-P
12	725857508	3	GRIDIRON T640X300X30/2 S235JR T ZN K	GITTERROST-P
13	979334908	3	GRIDIRON T1000X1630X30/3 S235JR SPF	GITTERROST-P
14	941138108	116	WASHER DC01 FE//ZNNI8//CN//T0	SCHEIBE
15	979295808	4	PLATE 4X1930X202 S315MC FE//ZN20//C	BLECH
16	978810808	8	PLATE 4X960X202 S315MC FE//ZNNI8//CN//T	BLECH
17	979201008	4	PIN 200.0X504 35NICRMOV125	BOLZEN
18	10878580	4	SOCKET HEAD SCREW ISO 4762 M30X70 8	ZYLINDERSCHRAUBE
19	978986708	4	PLATE 6X276X244 S355MC FE//ZNNI8//CN//T	BLECH
20	12224015	8	HEX SCREW ISO 4014 M16X65 8.8 FLZN SP	SECHSKANTSCHRAUBE
21	4600021	16	WASHER DIN 7349 17 200HV FLZN SPF	SCHEIBE
22	10875609	8	HEX NUT DIN 985 M16 8 FLZN SPF	SECHSKANTMUTTER
23	977852108	4	PLATE 4X167X25 S315MC T ZN O	BLECH
24	11826527	4	HEX SCREW ISO 4017 M8X30 8.8 480H SPF	SECHSKANTSCHRAUBE
25	12103465	16	WASHER ISO 7089 8 300HV ZNNI-480H SPF	SCHEIBE
26	10875614	128	HEX NUT DIN 985 M8 8 480H SPF	SECHSKANTMUTTER
27	11651582	108	HEX SCREW ISO 4014 M8X55 8.8 480H SPF	SECHSKANTSCHRAUBE
28	979410608	1	PLATE 12X820X220 S355MC T ZN O	BLECH
29	12213403	4	SOCKET HEAD SCREW ISO 4762 M12X80 8	ZYLINDERSCHRAUBE
30	433102508	4	RETAINING SPRING 5X122 ISO 2081 FE/ZN8/	SICHERUNGSFEDER
31	11692827	8	HEX SCREW ISO 4017 M8X35 8.8 480H SPF	SECHSKANTSCHRAUBE
32	11140469	34	WASHER ISO 7093-1 8 200HV 480H SPF	SCHEIBE
33	978986608	4	PIN 70.0X240 35NICRMOV125 GASN. SPF	BOLZEN
34	979732908	4	PLATE 4X175X80 S315MC FE//ZNNI8//CN//T	BLECH
35	10651953	3	ROUND STRAND ROPE 10X5,1M STAHL VE	RUNDLITZENSEIL
36	10289805	12	WASHER ISO 7089 14 300HV FLZN SPF	SCHEIBE
37	10197831	6	HEX SCREW ISO 4017 M8X25 8.8 ZNNI-480	SECHSKANTSCHRAUBE
38	10100621	92	DISH MOUNTING	TELLERBEFESTIGUNG
39	955404808	1	PLATE 8X300X50 S355MC FE//ZNNI8//CN//T	BLECH
40	976432708	6	BEARING PLATE 15 X 60 X 810 PA6G	LAGERPLATTE
42	11692808	20	WASHER ISO 7089 33 300HV FLZN SPF	SCHEIBE
43	453030008	4	PIN ISO 2341 B30X220X210 35NICRMOV125	BOLZEN
44	10180368	4	SPLIT PIN ISO 1234 8X50 St 480H SPF	SPLINT
45	965844108	4	PIN WITH RING BOLT	BOLZEN M.RINGSCHRAUBE
46	979773108	4	PIN 55.0X136 35NICRMOV125 SPF	BOLZEN
47	10875659	4	LOCKING RING DIN 471 50X2 480H SPF	SICHERUNGSRING
48	966140608	4	PIN WITH RING BOLT ⇨ ❑ 1348	BOLZEN M.RINGSCHRAUBE
49	725867808	1	GRIDIRON T1450X700X30/2 S235JR T ZN K	GITTERROST-P
50	979554608	2	PLATE 4X684X481 S315MC FE//ZNNI8//CN//T	BLECH
51	97010700	1	PLATE 5X816X455 S355MC FE//ZNNI8//CN//T	BLECH
52	953873408	12	SLEEVE 25X20 11SMN37 FE//ZNNI8//CN//T0	HUELSE
53	11840501	12	WASHER DIN 7349 8,4 200HV 480H SPF	SCHEIBE
54	10299666	12	HEX SCREW ISO 4017 M8X20 10.9 480H SP	SECHSKANTSCHRAUBE
55	97010100	3	PLATE 5X923X246 S355MC FE//ZNNI8//CN//T	BLECH
56	97011976	12	PLATE 4X109X70 S315MC FE//ZNNI8//CN//T	BLECH
57	979610208	1	GRIDIRON T680X620X30/2 S235JR VERZ SP	GITTERROST-P
58	97006718	1	PLATE 4X480X127 S315MC FE//ZNNI8//CN//T	BLECH
59	968118008	3	ROLLER CPL. D-ZWISCHENSTUECK	ROLLE KPL.

Pos.	Item	Quantity	Description	Bezeichnung
60	97037375	5	DISTANCE WASHER 1X70X70 X5CRNI18-10	DISTANZSCHEIBE
61	720014408	2	CABLE CLAMP	KABELHALTER
62	421801708	2	WASHER ISO 7093-1 6 200HV-A2	SCHEIBE
63	97034841	1	PIN 65.0X485 35NICRMOV125 SPF	BOLZEN
64	10180375	1	SPLIT PIN ISO 1234 10X80 St 480H SPF	SPLINT
400	915734708	1	ADDITIONAL HYDRAULICS INTERMED 6M ⇨ ❑ 1367	ZUSATZHYDRAULIK ZWISCHEN
700	968240708	1	SIGNS D-ZWSTK.LR13000 ⇨ ❑ 1352	BESCHILDERUNG

Pos.	Item	Quantity	Description	Bezeichnung
4	966086908	1	ADDITIONAL HYDRAULICS INTERMED 6M ⇨ ❑ 1368	ZUSATZHYDRAULIK ZWISCHEN

LIEBHERR

13.12.2021
071668

etk_en_de_098405 LR 13000

ADDITIONAL HYDRAULICS INTERMED
ZUSATZHYDRAULIK ZWISCHENSTUECK

966086908

1368 (1/2)

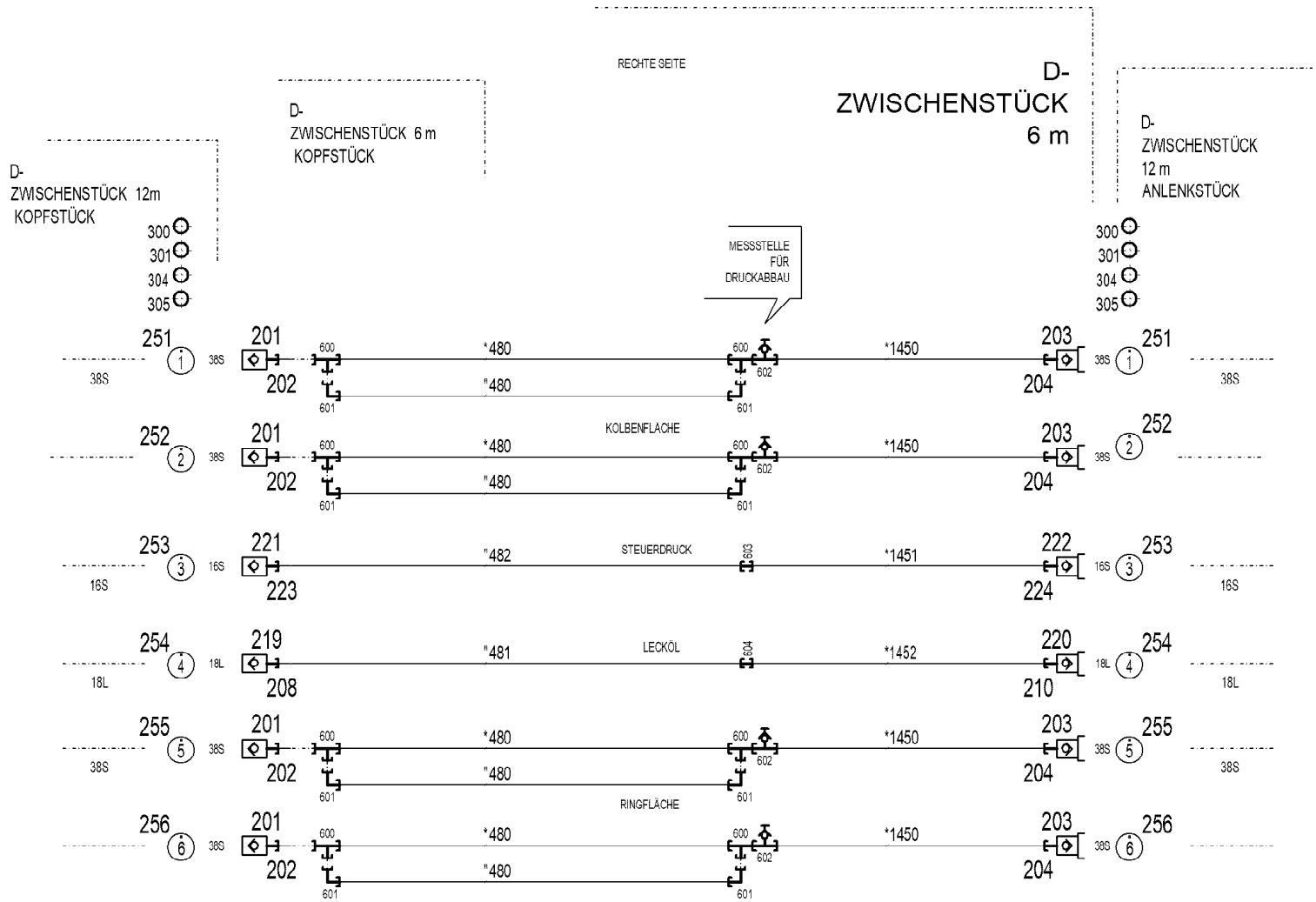

* Pos. 10

" Pos. 11

Pos.	Item	Quantity	Description	Bezeichnung
10	966220508	1	HOSE LINES INTERM. SECTION	SCHLAUCHLEITUNGEN ZWISCH
(1450)	966865508	4	HOSE CPL. 6ST 38X1750	SCHLAUCH KPL.
(1451)	922690208	1	HOSE CPL. 2SN 12X2250	SCHLAUCH KPL.
(1452)	966865608	1	HOSE CPL. 2SN 16X2150	SCHLAUCH KPL.
11	966220608	1	PIPELINES DERR. INT. SECT.	ROHRLEITUNGEN DERR.ZWISC
(480)	966776108	8	PIPE COMPL. 38X5X3776 AS38 - AS38	ROHR KPL.
(481)	966776208	1	PIPE COMPL. 18X1,5X3656 AL18 - AL18	ROHR KPL.
(482)	966776308	1	PIPE COMPL. 16X2X3595 AS16 - AS16	ROHR KPL.
201	511512208	4	COUPLING SLEEVE B8 38-S	KUPPLUNGSMUFFE
202	10466917	4	HEX CAP NUT RD79X4 SPF	VERSCHLUSSMUTTER
203	511512308	4	COUPLING PLUG B8 38-S	KUPPLUNGSSTECKER
204	10466913	4	SCREW PLUG RD79X4 SPF	VERSCHLUSSSCHRAUBE
208	10466916	1	HEX CAP NUT RD54X4 SPF	VERSCHLUSSMUTTER
210	10466912	1	SCREW PLUG RD54X4 SPF	VERSCHLUSSSCHRAUBE
219	511500608	1	COUPLING SLEEVE B6 18-L	KUPPLUNGSMUFFE
220	570504808	1	COUPLING PLUG B6 18-L	KUPPLUNGSSTECKER
221	511505908	1	COUPLING SLEEVE B3 16-S	KUPPLUNGSMUFFE
222	511508608	1	COUPLING PLUG B3 16-S	KUPPLUNGSSTECKER
223	10466915	1	HEX CAP NUT RD36X3 SPF	VERSCHLUSSMUTTER
224	10466911	1	SCREW PLUG RD36X3 SPF	VERSCHLUSSSCHRAUBE
251	97044171	2	TRAILER 2X25X25 ALMG3 H111 BEZ.1	ANHAENGER
252	97044172	2	TRAILER 2X25X25 ALMG3 H111 BEZ.2	ANHAENGER
253	97044210	2	TRAILER 2X25X25 ALMG3 H111 BEZ.3	ANHAENGER
254	97044211	2	TRAILER 2X25X25 ALMG3 H111 BEZ.4	ANHAENGER
255	97044212	2	TRAILER 2X25X25 ALMG3 H111 BEZ.5	ANHAENGER
256	97044213	2	TRAILER 2X25X25 ALMG3 H111 BEZ.6	ANHAENGER
300	710107708	8	SEALING RING DIN 7603 A52X60X2,5 CU	DICHTRING
301	710105908	2	SEALING RING DIN 7603 A27X32X2 CU	DICHTRING
304	12101869	12	KEY RING 25X1,5 ST FE/ZN8/CN	SCHLUESSELRING
305	710106508	2	SEALING RING DIN 7603 A30X36X2 CU	DICHTRING
600	472331908	8	FITTING ELSD38-S CR6-FREI	VERSCHRAUBUNG
601	472531808	8	FITTING EWSD38-S CR6-FREI	VERSCHRAUBUNG
602	475603408	4	TEST POINT FITTING GMA3 38S CR6-FREI	MESSANSCHLUSS
603	470032708	1	FITTING XG16-S CR6-FREI	VERSCHRAUBUNG
604	470030608	1	FITTING XG18-L CR6-FREI	VERSCHRAUBUNG

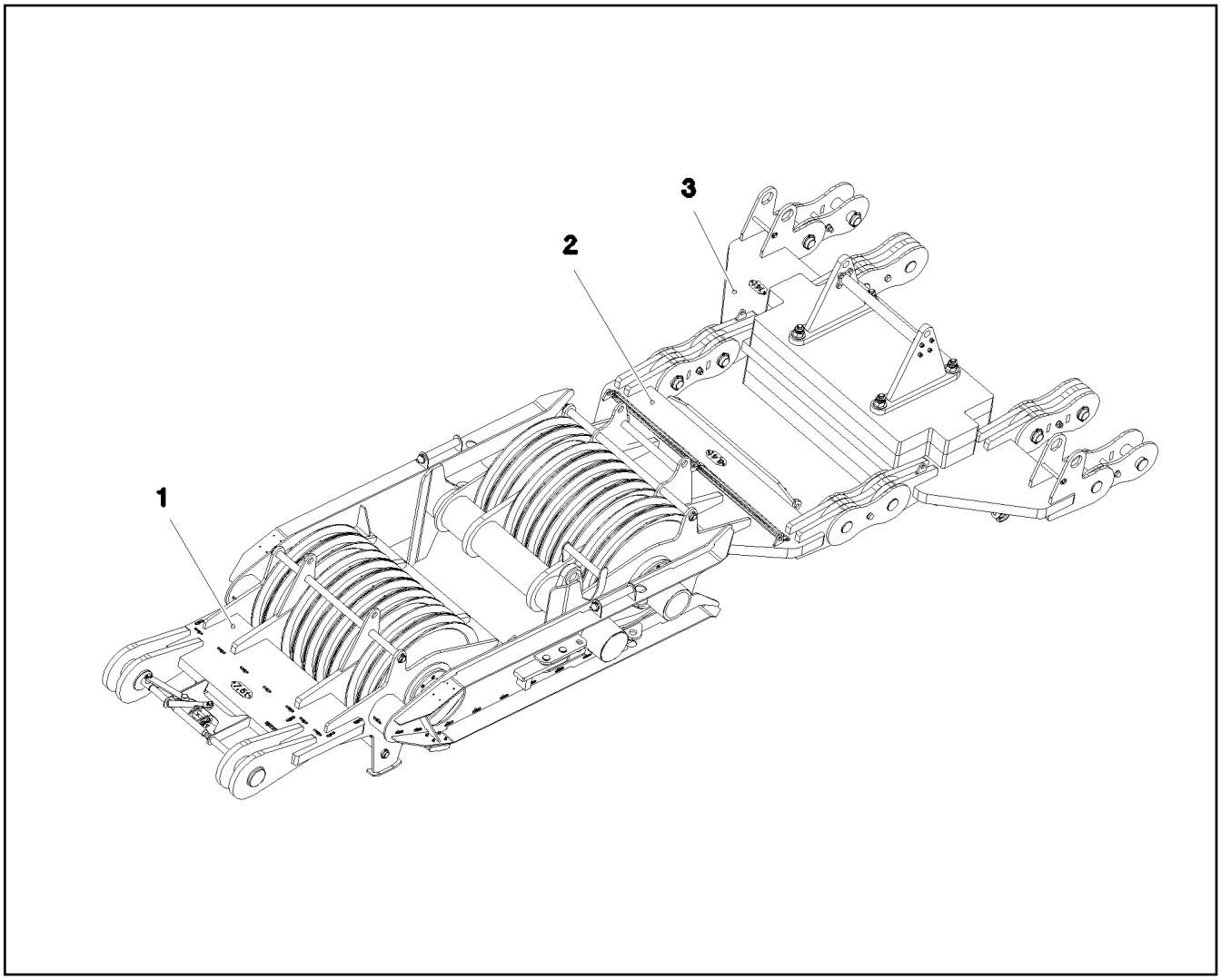

Pos.	Item	Quantity	Description	Bezeichnung
1	966649408	1	LUFFING PULLEY BLOCK COMPLETE RAL 1 ⇨ ❑ 1371	VERSTELLFLASCHE KPL.
2	966648108	1	LUFFING PULLEY BLOCK COMPLETE RAL 1 ⇨ ❑ 1377	VERSTELLFLASCHE KPL.
3	966660708	1	WEIGHT CPL. RAL 1007 ⇨ ❑ 1380	GEWICHT KPL.
500	966674308	1	ELECTRIC FOR LUFFING BLOCK S/D	ELEKTRIK VERSTELLFLASCHE
(10)	10354584	2	INDUCTIVE SENSOR BERUEHRUNGSLOS	INDUKTIVSENSOR

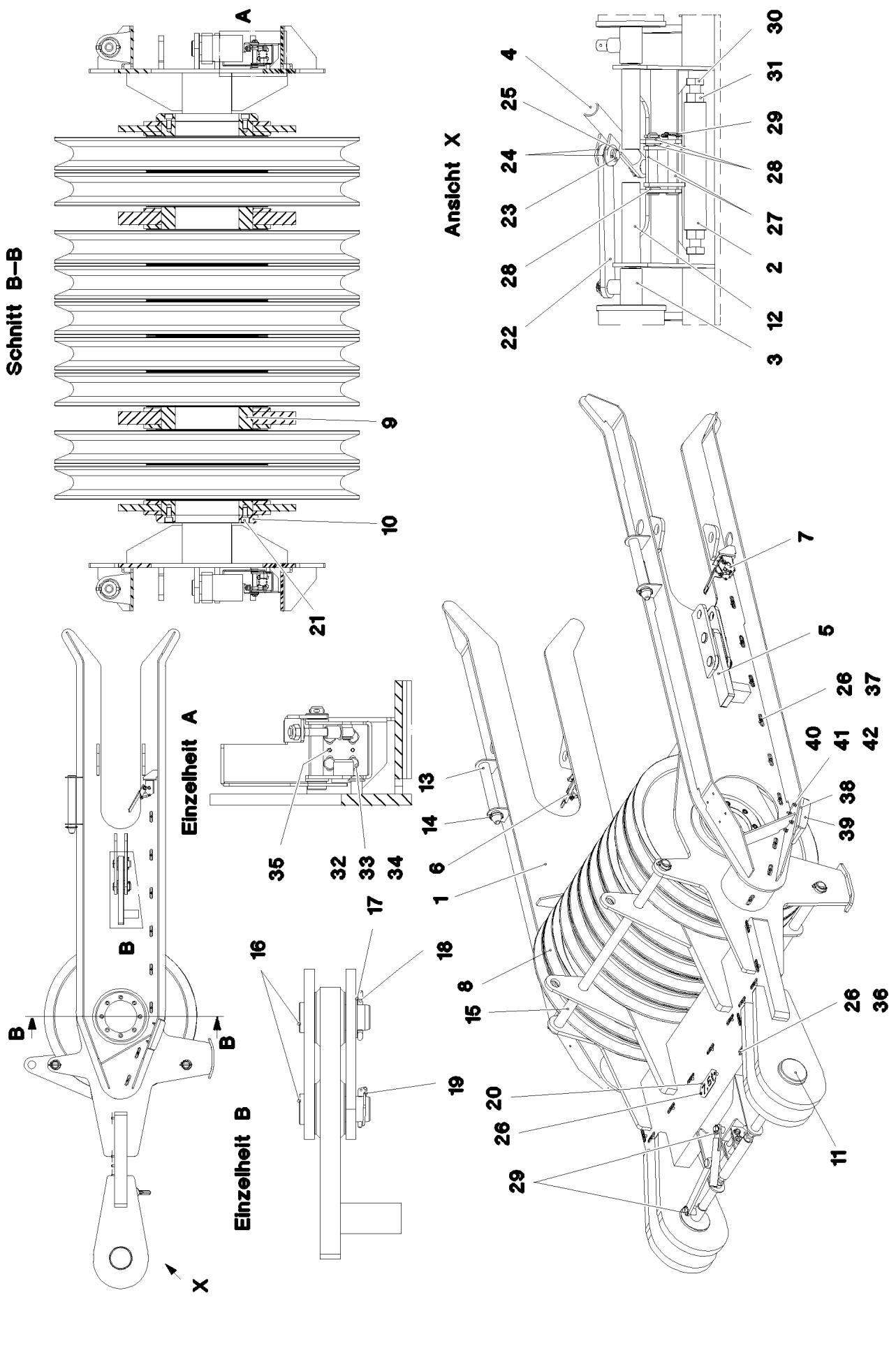

13.12.2021 068821	**etk_en_de_098405 LR 13000**	❑ 1371 (1/2)
LIEBHERR	**LUFFING PULLEY BLOCK COMPLETE** **VERSTELLFLASCHE KPL.**	**966649408**

Pos.	Item	Quantity	Description	Bezeichnung
1	966656208	1	LUFFING PULLEY BLOCK WELDED C.	VERSTELLFLASCHE SCHWK.
2	966656508	1	BRACKET WELDED CONST. FE//ZNNI8//CN/	KONSOLE SCHWK.
3	966656608	2	BRACKET WELDED CONST. FE//ZNNI8//CN/	KONSOLE SCHWK.
4	966658808	1	LEVER WELDED T ZN O	HEBEL SCHWK.
5	966656908	2	CONNECTING LINK WELDED	LASCHE SCHWK.
6	966657008	1	BASKET CPL. LINKS ⇨ ❑ 1373	ENDSCHALTER KPL.
7	966657108	1	BASKET CPL. RECHTS ⇨ ❑ 1375	ENDSCHALTER KPL.
8	965376108	9	ROPE PULLEY CPL. ⇨ ❑ 396	SEILROLLE KPL.
9	97007816	1	AXLE 380.0X1549 S890QL1 SPF	ACHSE
10	97007817	2	COVER 30X400X400 S690QL	DECKEL
11	97007818	2	PIN 190.0X255 35NICRMOV125 SPF	BOLZEN
12	97007819	2	THREADED PIN 50.0X380 S355J2C+C FE//ZN	GEWINDEBOLZEN
13	97007820	2	PIN 65.0X455 35NICRMOV125 SPF	BOLZEN
14	10181899	6	SAFETY PLUG W HINGE-LID 12X75X11,5X60	SICHERHEITSKLAPPSTECKER
15	97007588	2	TUBE 60.3X1590 S355J2H T ZN O	ROHR
16	977071408	4	PIN 65.0X140 35NICRMOV125 SPF	BOLZEN
17	979605808	2	WASHER 2X80X80 DC01 FE//ZNNI8//CN//T0	SCHEIBE
18	10180374	2	SPLIT PIN ISO 1234 10X71 St 480H SPF	SPLINT
19	10180884	2	SAFETY PLUG W HINGE-LID 8X62X7,5X53 4	SICHERHEITSKLAPPSTECKER
20	97008181	1	WEIGHT INFORMATION PLATE 2X230X100 D	GEWICHTSSCHILD
21	404320708	16	SOCKET HEAD SCREW ISO 4762 M20X40 10	ZYLINDERSCHRAUBE
22	97007821	1	PLATE 15X420X60 S355MC FE//ZNNI8//CN//T	BLECH
23	451430508	1	PIN DIN 1436 30X55X45 42CRMO4 GASN. SP	BOLZEN
24	10289811	3	WASHER ISO 7089 30 300HV FLZN SPF	SCHEIBE
25	11968305	2	SPLIT PIN ISO 1234 6,3X45 ST 480H SPF	SPLINT
26	12102696	34	BUTTON HEAD SCREW ISO 7380-2 M8X10 0	HALBRUNDKOPFSCHRAUBE
27	979535708	2	PIN 35.0X170 35NICRMOV125 GASN. SPF	BOLZEN
28	10179337	3	WASHER DIN 1440 26 -St FLZN SPF	SCHEIBE
29	10875870	3	SAFETY PLUG W HINGE-LID 6X42X5,5X32 4	SICHERHEITSKLAPPSTECKER
30	12239444	2	HEX SCREW ISO 4017 M30X80 8.8 FLZN SP	SECHSKANTSCHRAUBE
31	10425689	2	HEX NUT ISO 4032 M30 10 FLZN SPF	SECHSKANTMUTTER
32	11651767	8	HEX SCREW ISO 4017 M8X20 8.8 480H SPF	SECHSKANTSCHRAUBE
33	12103465	16	WASHER ISO 7089 8 300HV ZNNI-480H SPF	SCHEIBE
34	11693875	8	HEX NUT ISO 4032 M8 8 480H SPF	SECHSKANTMUTTER
35	4320051	4	DOWEL PIN ISO 8752 5X14 ST	SPANNSTIFT
36	954117308	1	MOUNTING RAIL X0	TRAGSCHIENE
37	953650008	30	CABLE CLAMP DC01 FE//ZNNI8//CN//T0	KABELHALTER
38	97019220	2	PLATE 20X150X250 S355J2+N FE//ZNNI8//C	BLECH
39	97019221	2	SUPPORT PA6G	AUFLAGE
40	4042195	8	SOCKET HEAD SCREW ISO 4762 M10X80 8.	ZYLINDERSCHRAUBE
41	10289795	8	WASHER ISO 7089 10 300HV FLZN SPF	SCHEIBE
42	10875605	8	HEX NUT DIN 985 M10 10 FLZN SPF	SECHSKANTMUTTER

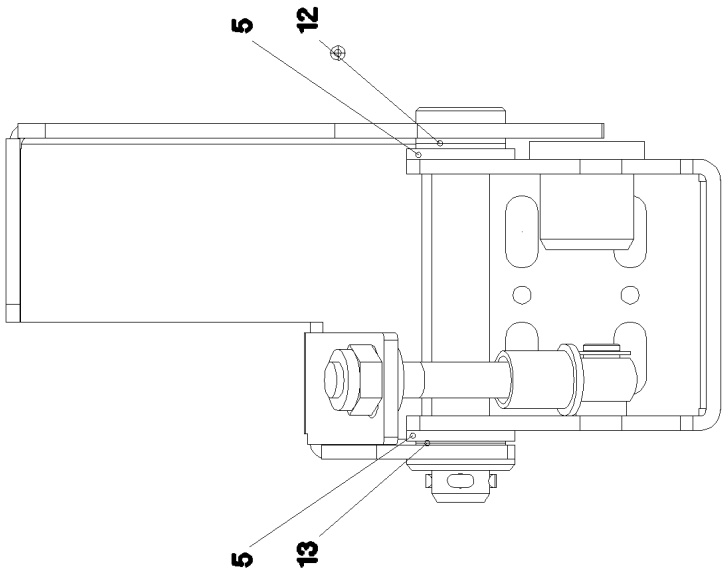
5
12
5
13

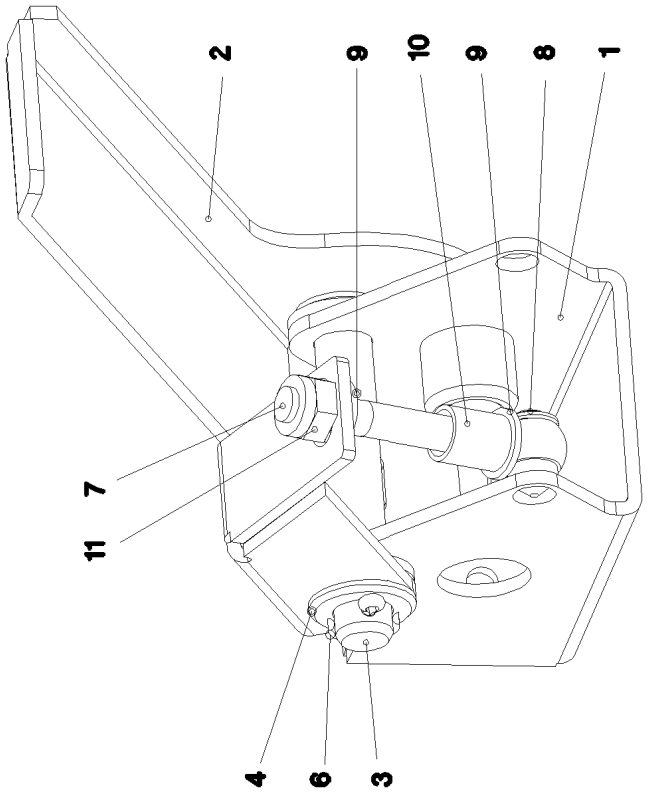
2
9
10
9
8
1
7
11
4
6
3

Pos.	Item	Quantity	Description	Bezeichnung
1	966658508	1	LIMIT SWITCH HOUSING LINKS X12CRNIS1	ENDSCHALTERGEHAEUSE
2	97007870	1	SWITCH TAG 4X243X188 S315MC	SCHALTFAHNE
3	12100247	1	PIN ISO 2341 B16X105X99 ST 480H SPF	BOLZEN
4	10289806	1	WASHER ISO 7089 16 300HV FLZN SPF	SCHEIBE
5	420051101	2	WASHER ISO 7089 16 MS	SCHEIBE
6	10180351	1	SPLIT PIN ISO 1234 4X25 St 480H SPF	SPLINT
7	12100296	1	EYE BOLT DIN 444 M10X80 5.6 480H SPF	AUGENSCHRAUBE
8	502640508	1	LOCK WASHER DIN 6799 8	SICHERUNGSSCHEIBE
9	10289795	2	WASHER ISO 7089 10 300HV FLZN SPF	SCHEIBE
10	720012508	1	COMPRESSION SPRING 1,4X16X83,3 X12CR	DRUCKFEDER
11	10197769	1	HEX NUT DIN 985 M10 8 ZNNI-480H SPF	SECHSKANTMUTTER
12	500713708	2	SHIM RING DIN 988 18X25X1,5	PASSSCHEIBE
13	605251108	4	SHIM RING DIN 988 18X25X0,5	PASSSCHEIBE

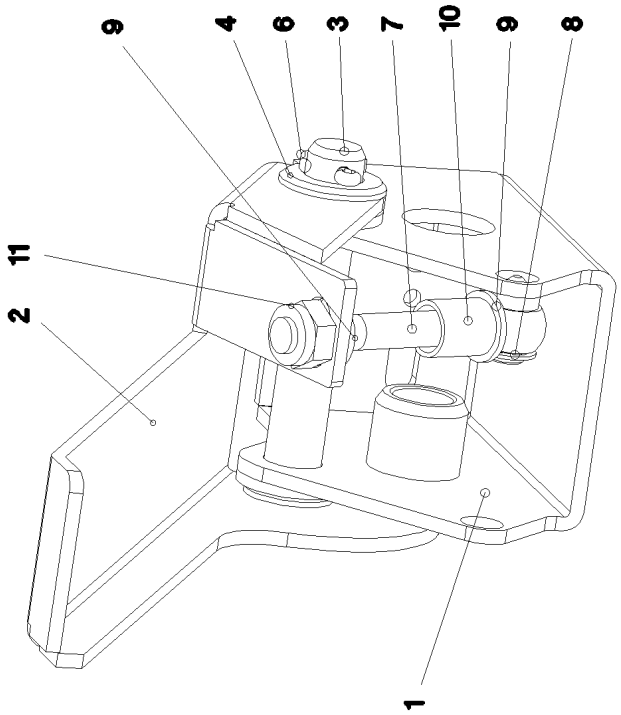
9
4
6
3
7
10
9
8
11
2
1

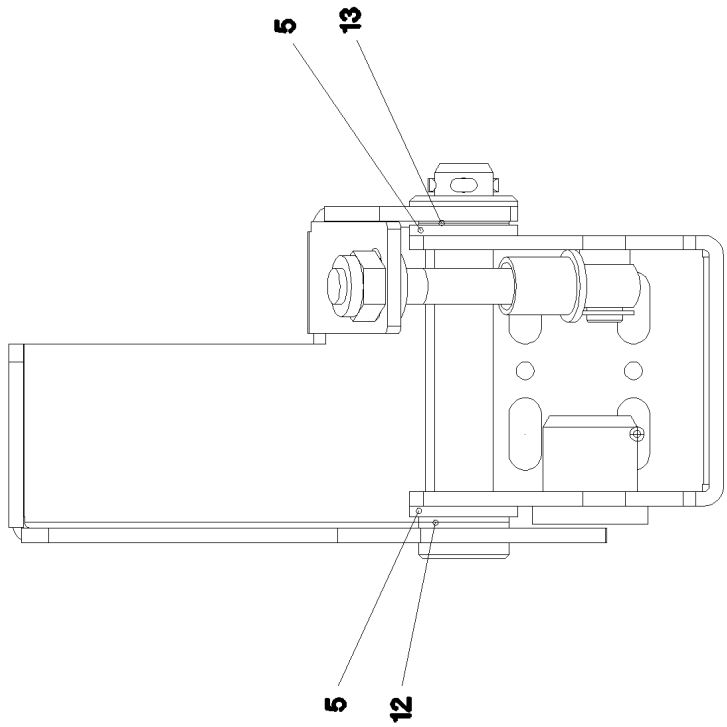
5
13
5
12

Pos.	Item	Quantity	Description	Bezeichnung
1	966658608	1	LIMIT SWITCH HOUSING RECHTS X12CRNI	ENDSCHALTERGEHAEUSE
2	97007871	1	SWITCH TAG 4X243X188 S315MC	SCHALTFAHNE
3	12100247	1	PIN ISO 2341 B16X105X99 ST 480H SPF	BOLZEN
4	10289806	1	WASHER ISO 7089 16 300HV FLZN SPF	SCHEIBE
5	420051101	2	WASHER ISO 7089 16 MS	SCHEIBE
6	10180351	1	SPLIT PIN ISO 1234 4X25 St 480H SPF	SPLINT
7	12100296	1	EYE BOLT DIN 444 M10X80 5.6 480H SPF	AUGENSCHRAUBE
8	502640508	1	LOCK WASHER DIN 6799 8	SICHERUNGSSCHEIBE
9	10289795	2	WASHER ISO 7089 10 300HV FLZN SPF	SCHEIBE
10	720012508	1	COMPRESSION SPRING 1,4X16X83,3 X12CR	DRUCKFEDER
11	10197769	1	HEX NUT DIN 985 M10 8 ZNNI-480H SPF	SECHSKANTMUTTER
12	500713708	2	SHIM RING DIN 988 18X25X1,5	PASSSCHEIBE
13	605251108	4	SHIM RING DIN 988 18X25X0,5	PASSSCHEIBE

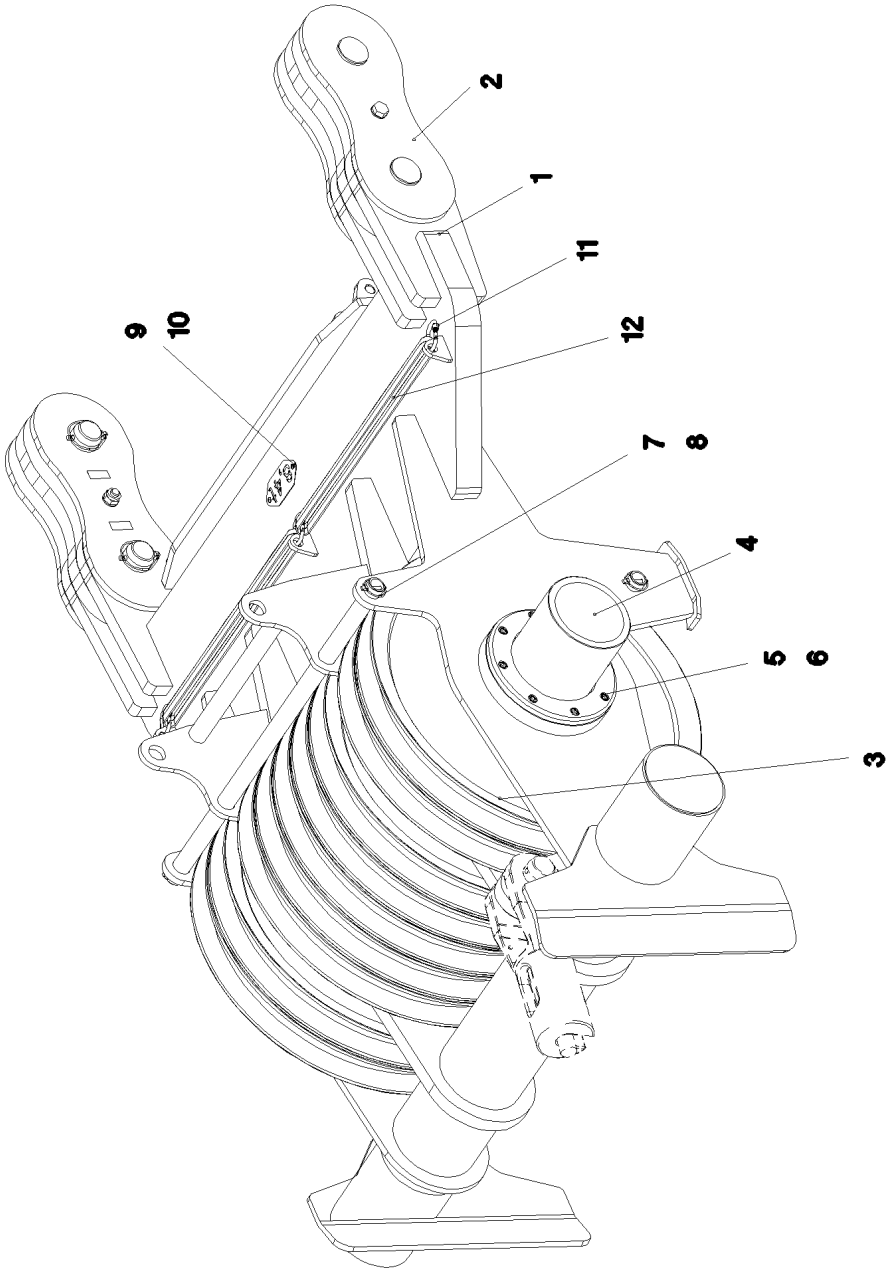
2
1
11
9
10
12
7
8
4
5
6
3

Pos.	Item	Quantity	Description	Bezeichnung
1	966648408	1	LUFFING PULLEY BLOCK WELDED C.	VERSTELLFLASCHE SCHWK.
2	966649908	2	BRACKET CPL. ⇨ ❑ 1379	LASCHE KPL.
3	965376108	9	ROPE PULLEY CPL. ⇨ ❑ 396	SEILROLLE KPL.
4	97007581	1	AXLE 380.0X2240 S890QL1 SPF	ACHSE
5	97007585	2	PLATE 30X465X465 S690QL	BLECH
6	404320708	16	SOCKET HEAD SCREW ISO 4762 M20X40 10	ZYLINDERSCHRAUBE
7	97007588	2	TUBE 60.3X1590 S355J2H T ZN O	ROHR
8	10181899	4	SAFETY PLUG W HINGE-LID 12X75X11,5X60	SICHERHEITSKLAPPSTECKER
9	97008087	1	PLATE 2X220X100 DC01 FE//ZNNI8//CN//T0	BLECH
10	12102696	2	BUTTON HEAD SCREW ISO 7380-2 M8X10 0	HALBRUNDKOPFSCHRAUBE
11	10473040	3	SCREW CARABINER OVAL 130X12-2000 S35	SCHRAUBKARABINER
12	735002208	2	ROUND SLING -GEWA 1T-1M SPF	RUNDSCHLINGE-GEWA

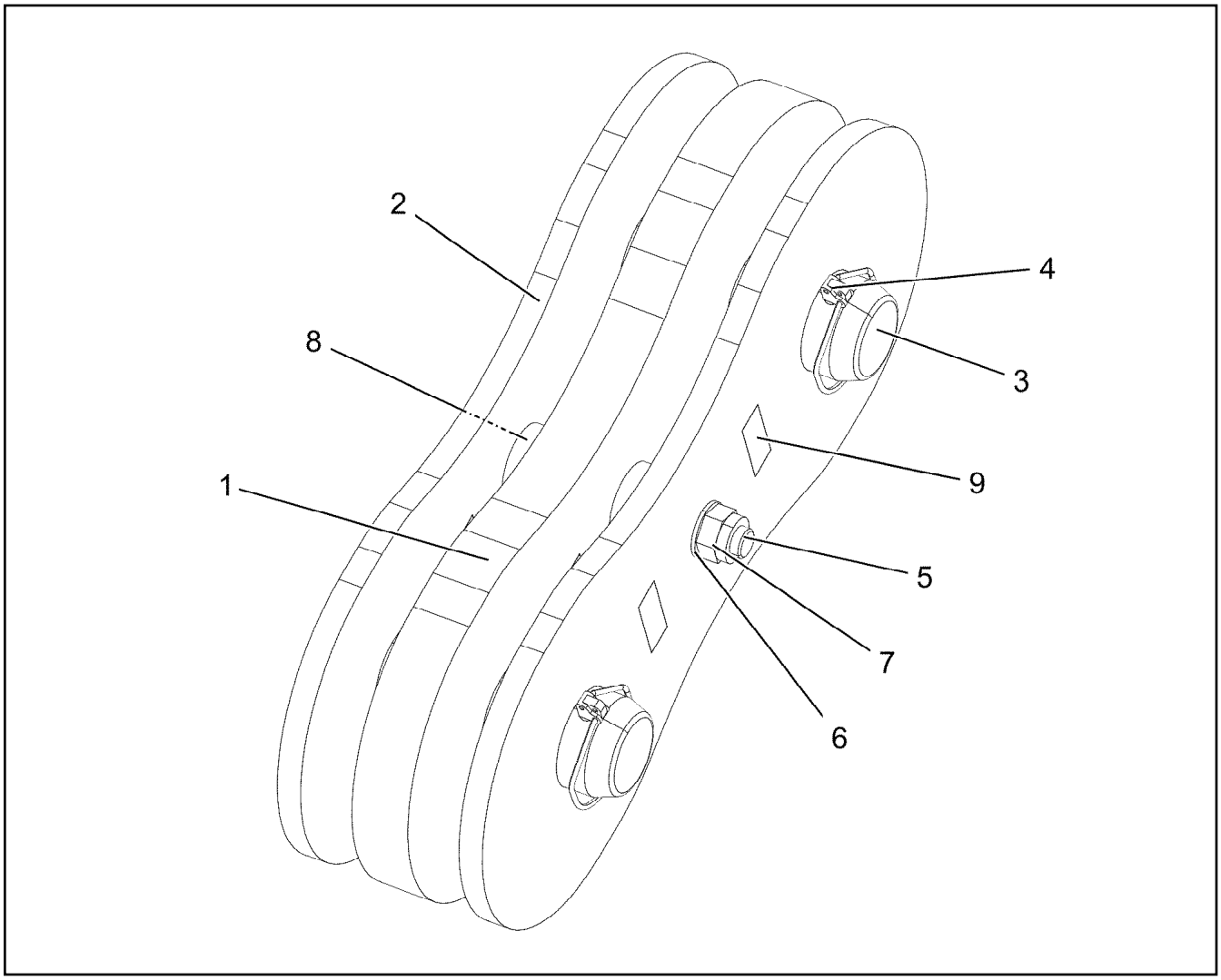

Pos.	Item	Quantity	Description	Bezeichnung
1	965537508	1	BRACKET WITH BOARD 60 DICK	LASCHE MIT SCHILD
2	965537608	2	BRACKET WITH BOARD 25 DICK	LASCHE MIT SCHILD
3	978657808	2	PIN 110.0X291 35NICRMOV125 SPF	BOLZEN
4	12100335	2	SAFETY PLUG W HINGE-LID 17X125X16X1	SICHERHEITSKLAPPSTECKER
5	10878768	1	HEX SCREW ISO 4014 M30X270 8.8 FLZN SP	SECHSKANTSCHRAUBE
6	10289811	2	WASHER ISO 7089 30 300HV FLZN SPF	SCHEIBE
7	10544161	1	HEX NUT DIN 985 M30 10 FLZN SPF	SECHSKANTMUTTER
8	97008365	2	SLEEVE 80.0X55 S355J2C+C FE//ZNNI8//CN/	HUELSE
9	97139634	2	PLATE ASSEMBLY SCHILD BG SPF	SCHILD BAUGRUPPE

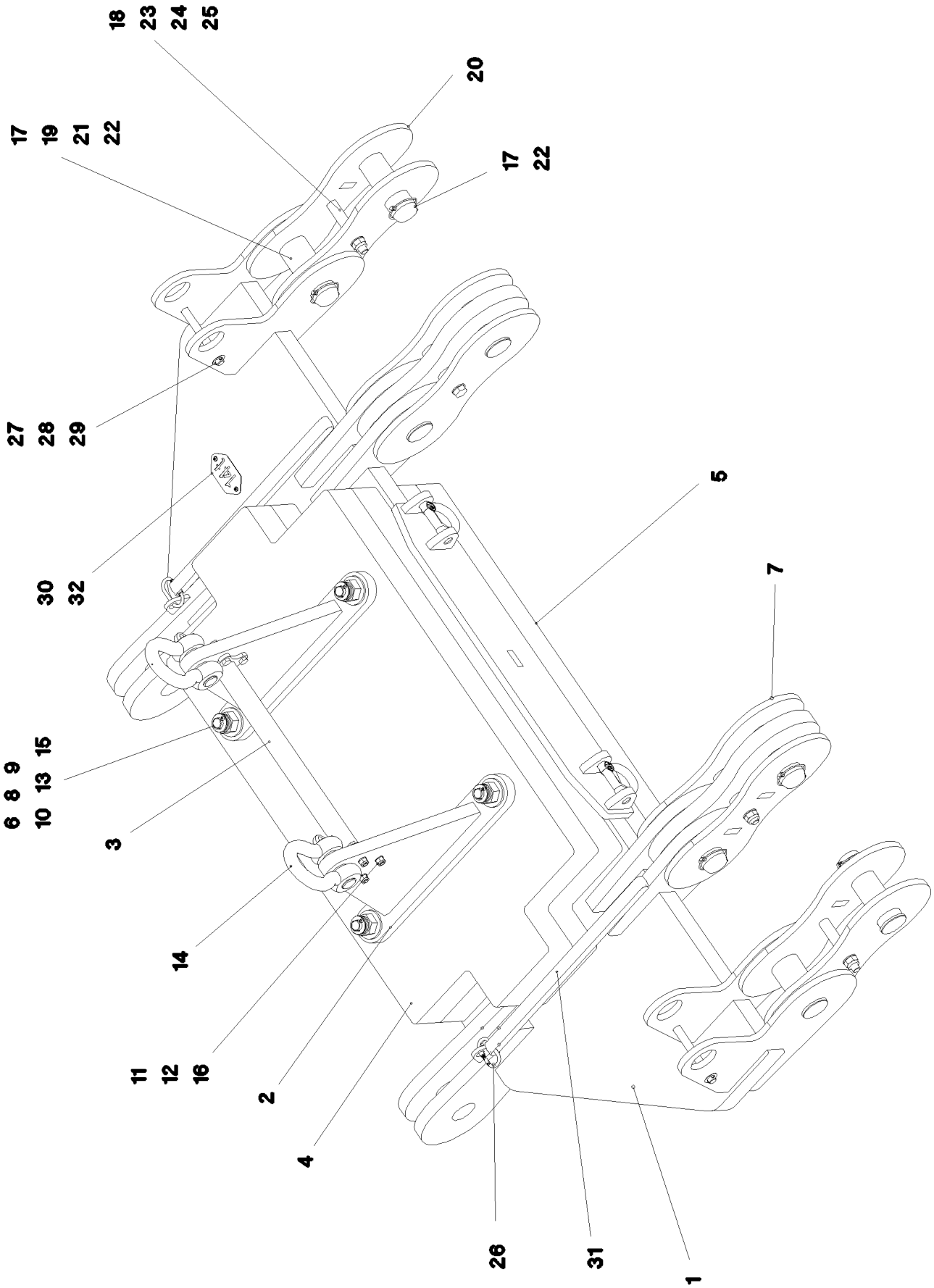

13.12.2021 068823 LIEBHERR	**etk_en_de_098405 LR 13000** **WEIGHT CPL.** **GEWICHT KPL.**	❑ 1380 (1/2) **966660708**

Pos.	Item	Quantity	Description	Bezeichnung
1	966660808	1	WEIGHT WELDED	GEWICHT SCHWK.
2	966660908	2	BRACKET WELDED CONST.	KONSOLE SCHWK.
3	966661008	1	BRACKET WELDED	BUEGEL SCHWK.
4	97007944	3	WEIGHT 150X2200X1030 S355J2+N	GEWICHT
5	97007946	1	WEIGHT 150X2200X1030 S355J2+N	GEWICHT
6	97007945	8	WASHER 10X110X110 S355MC	SCHEIBE
7	966649908	2	BRACKET CPL. ⇨ ❑ 1379	LASCHE KPL.
8	10289855	8	WASHER ISO 7089 39 300HV FLZN	SCHEIBE
9	10179408	12	WASHER ISO 8738 50 160HV-St FLZN SPF	SCHEIBE
10	411503005	8	HEX NUT ISO 4032 M48 8 A3C	SECHSKANTMUTTER
11	10814803	8	HEX NUT ISO 7042 M20 10 FLZN SPF	SECHSKANTMUTTER
12	12219309	8	HEX SCREW ISO 4014 M20X90 8.8 FLZN SP	SECHSKANTSCHRAUBE
13	10875873	8	SPLIT PIN ISO 1234 8X63 ST 480H SPF	SPLINT
14	10283205	2	SHACKLE 35T SPF	SCHAEKEL
15	97007913	4	ROD 70.0X850 S355J2C+C FE//ZNNI8//CN//T	STANGE
16	11691327	8	WASHER ISO 7092 20 300HV FLZN SPF	SCHEIBE
17	97008201	4	PIN 110.0X341 35NICRMOV125 SPF	BOLZEN
18	97008203	2	TUBE 42.0X160 E235+N	ROHR
19	97008204	2	TUBE 114.3X160 S355J2H T ZN O	ROHR
20	965537608	4	BRACKET WITH BOARD 25 DICK	LASCHE MIT SCHILD
21	500559208	4	SHIM RING DIN 988 100X120X1,8	PASSSCHEIBE
22	12100335	4	SAFETY PLUG W HINGE-LID 17X125X16X1	SICHERHEITSKLAPPSTECKER
23	10289811	4	WASHER ISO 7089 30 300HV FLZN SPF	SCHEIBE
24	10544161	2	HEX NUT DIN 985 M30 10 FLZN SPF	SECHSKANTMUTTER
25	10878768	2	HEX SCREW ISO 4014 M30X270 8.8 FLZN SP	SECHSKANTSCHRAUBE
26	10473040	2	SCREW CARABINER OVAL 130X12-2000 S35	SCHRAUBKARABINER
27	10180364	4	SPLIT PIN ISO 1234 6,3X50 St 480H SPF	SPLINT
28	97002351	4	WASHER 1.5X54X54 X5CRNI18-10	SCHEIBE
29	977524508	2	PIN 30.0X305 S355J2C+C FE//ZNNI8//CN//T0	BOLZEN
30	97008421	1	PLATE 2X100X190 DC01 FE//ZNNI8//CN//T0	BLECH
31	735002208	2	ROUND SLING -GEWA 1T-1M SPF	RUNDSCHLINGE-GEWA
32	12102696	2	BUTTON HEAD SCREW ISO 7380-2 M8X10 0	HALBRUNDKOPFSCHRAUBE

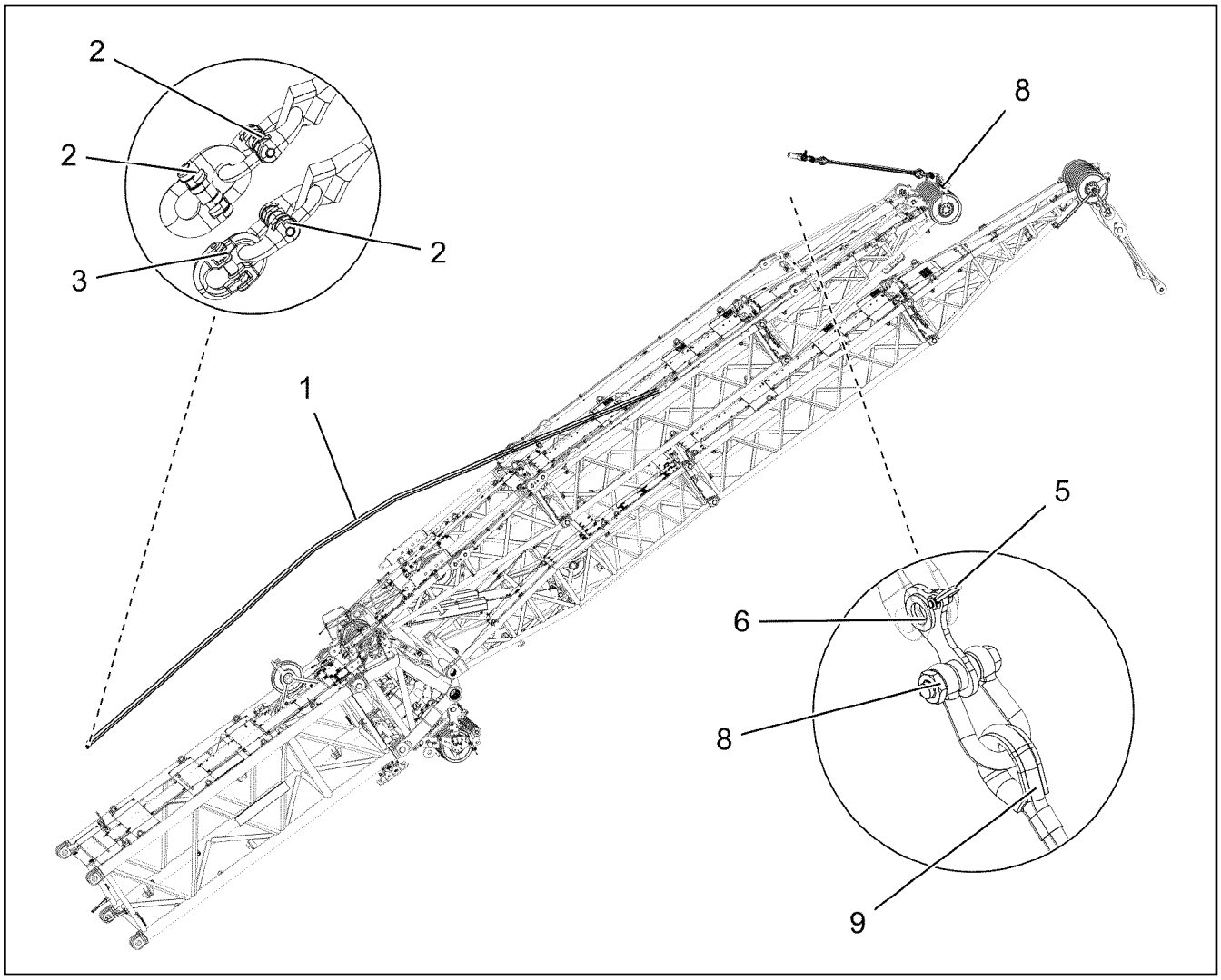

Pos.	Item	Quantity	Description	Bezeichnung
1	11081478	3	ROPE 17X25M KUNSTSTOFF	SEIL
2	11001033	5	CONNECTING ELEMENT CWP10 5T SPF	VERBINDUNGSGLIED
3	10296875	1	CONNECTING ELEMENT CW8 SPF	VERBINDUNGSGLIED
5	773929108	1	SHACKLE 8,5T VERZ SPF	SCHAEKEL
6	967223308	1	CONNECTING LINK WELDED RAL 1007	LASCHE SCHWK.
8	10022111	3	SHACKLE 85T SPF	SCHAEKEL
9	97034247	1	ROPE SLING 4M 60TO SPF	ANSCHLAGSEIL

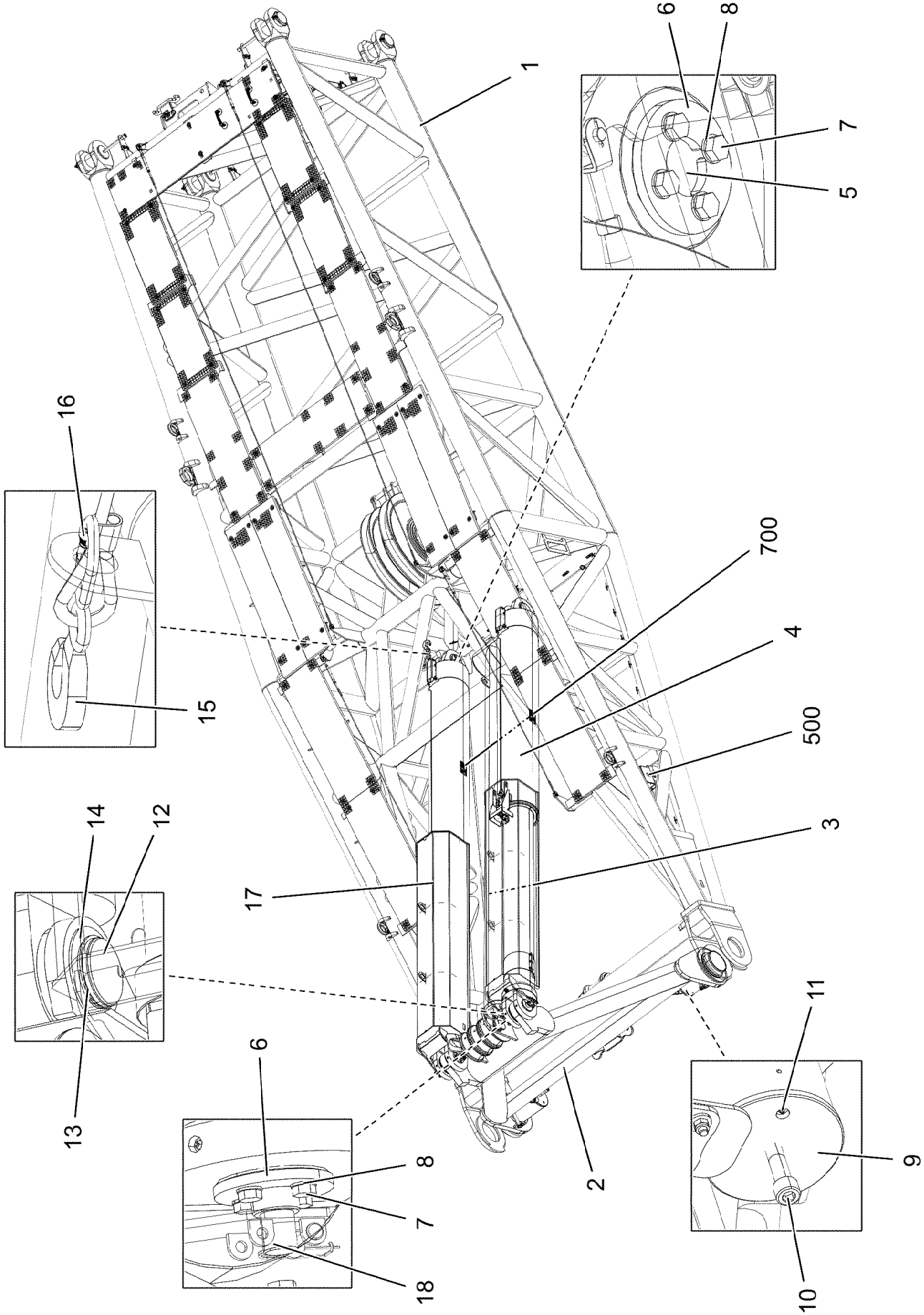

13.12.2021 003094	**etk_en_de_098405 LR 13000**	1383 (1/2)
LIEBHERR	**WA-FRAME** **WA-BOCK 1 ANLENKSTUECK**	**919243508**

Pos.	Item	Quantity	Description	Bezeichnung
1	966890708	1	WA-FRAME 1 BASE SECTION PRE-AS ⇨ ❑ 1385	WA-BOCK 1 ANLENKSTUECK VO
2	966885408	1	GUY MOUNTING ⇨ ❑ 1390	W-RUECKHALTEBOCK
3	96053565	1	SUPPORT PRE-ASS. ⇨ ❑ 1391	STUETZE VORM.
4	96036791	2	STORAGE CYLINDER, PRE-MOUNTED SPF ⇨ ❑ 1392	SPEICHERZYLINDER VORM.
5	97013539	2	PIN 140.0X232 35NICRMOV125 GASN. SPF	BOLZEN
6	97038750	4	PIN HOLDER 12X140X140 S355MC FE//ZNNI	BOLZENHALTER
7	10875519	16	HEX SCREW ISO 4017 M16X40 8.8 FLZN SP	SECHSKANTSCHRAUBE
8	10289806	16	WASHER ISO 7089 16 300HV FLZN SPF	SCHEIBE
9	97013818	2	PIN 260.0X490 35NICRMOV125 GASN. SPF	BOLZEN
10	10410211	2	SOCKET HEAD SCREW ISO 4762 M30X140	ZYLINDERSCHRAUBE
11	7743242	3	HYDRAULIC-TYPE LUBRICAT.NIPPLE DIN 71	KEGELSCHMIERNIPPEL
12	97144503	1	PIN 140.0X265 35NICRMOV125 SPF	BOLZEN
13	12100652	1	LOCKING RING DIN 471 130X4 480H SPF	SICHERUNGSRING
14	971258508	1	PLATE 5X180X180 S355MC FE//ZNNI8//CN//T	BLECH
15	10281448	1	ROPE SLING 2T-3M SPF	ANSCHLAGSEIL
16	10473040	2	SCREW CARABINER OVAL 130X12-2000 S35	SCHRAUBKARABINER
17	968301108	2	PROTECTIVE HOOD COMPL. ⇨ ❑ 1394	SCHUTZHAUBE KPL.
18	97038749	2	PIN 140.0X391 35NICRMOV125 SPF	BOLZEN
500	966952708	1	EL.WA-FRAME 1 PIVOT SECTION ⇨ ❑ 1395	EL.WA-BOCK 1 ANLENKSTUECK
700	966975608	1	SIGNS WAB1ANLELR13000 ⇨ ❑ 1398	BESCHILDERUNG

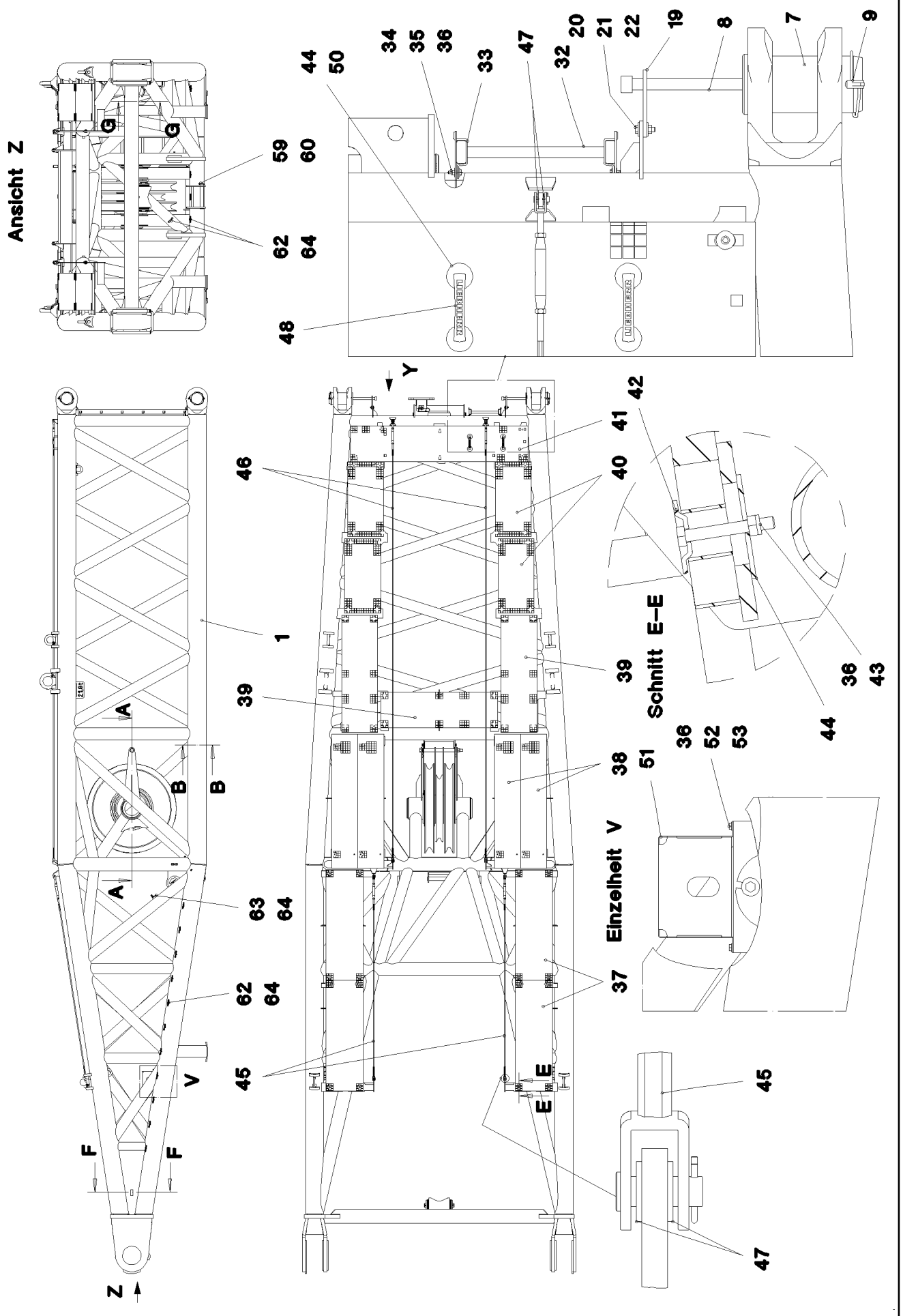

13.12.2021 070369	**etk_en_de_098405 LR 13000**	❑ 1385 (1/5)
LIEBHERR	**WA-FRAME 1 BASE SECTION PRE-AS** **WA-BOCK 1 ANLENKSTUECK VORM.**	**966890708**

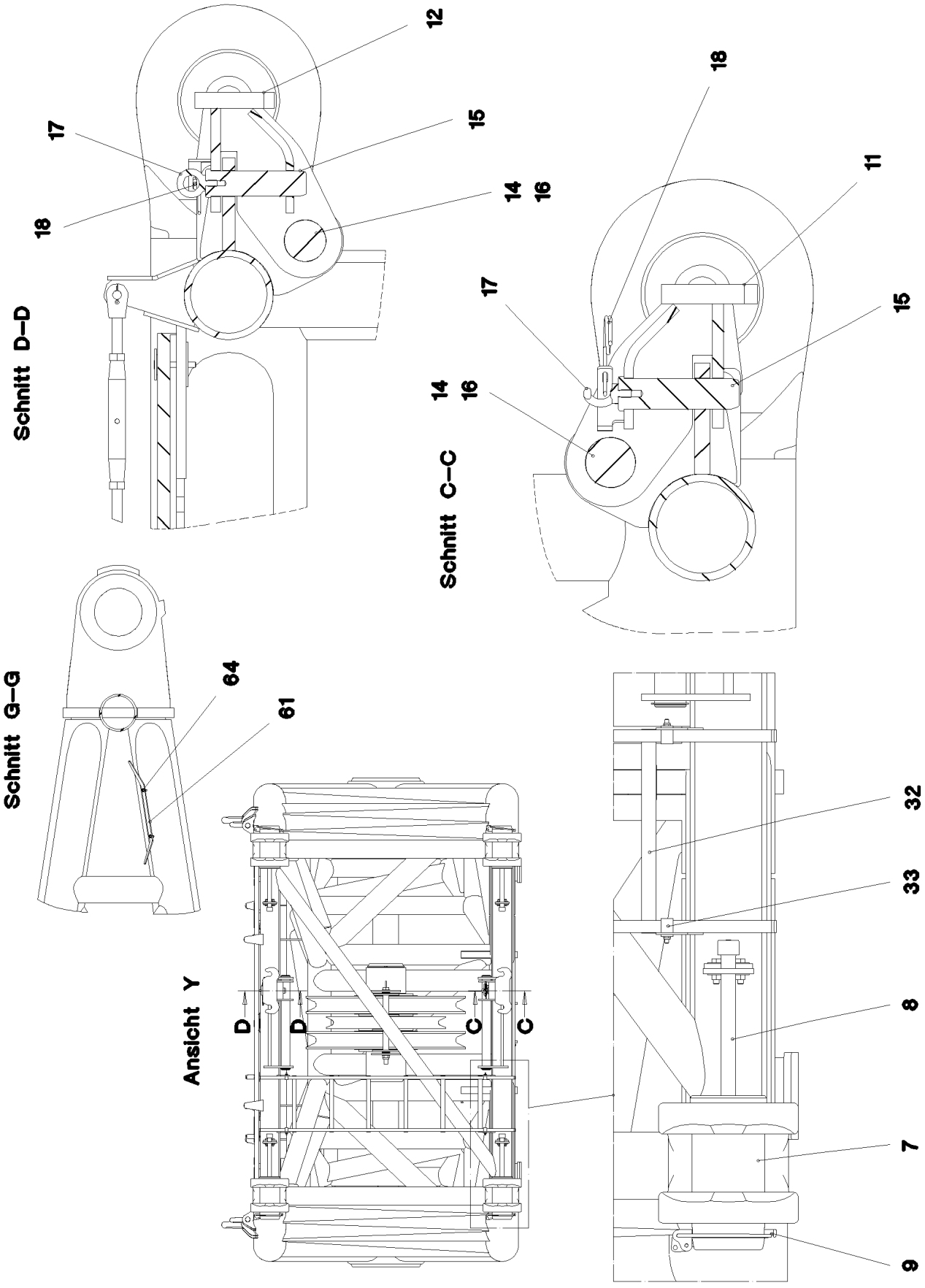
Schnitt D–D
12
17
15
18
14
16
Schnitt C–C
18
11
17
15
14
16
Schnitt G–G
64
61
Ansicht Y
D
D
C
C
32
33
8
7
9

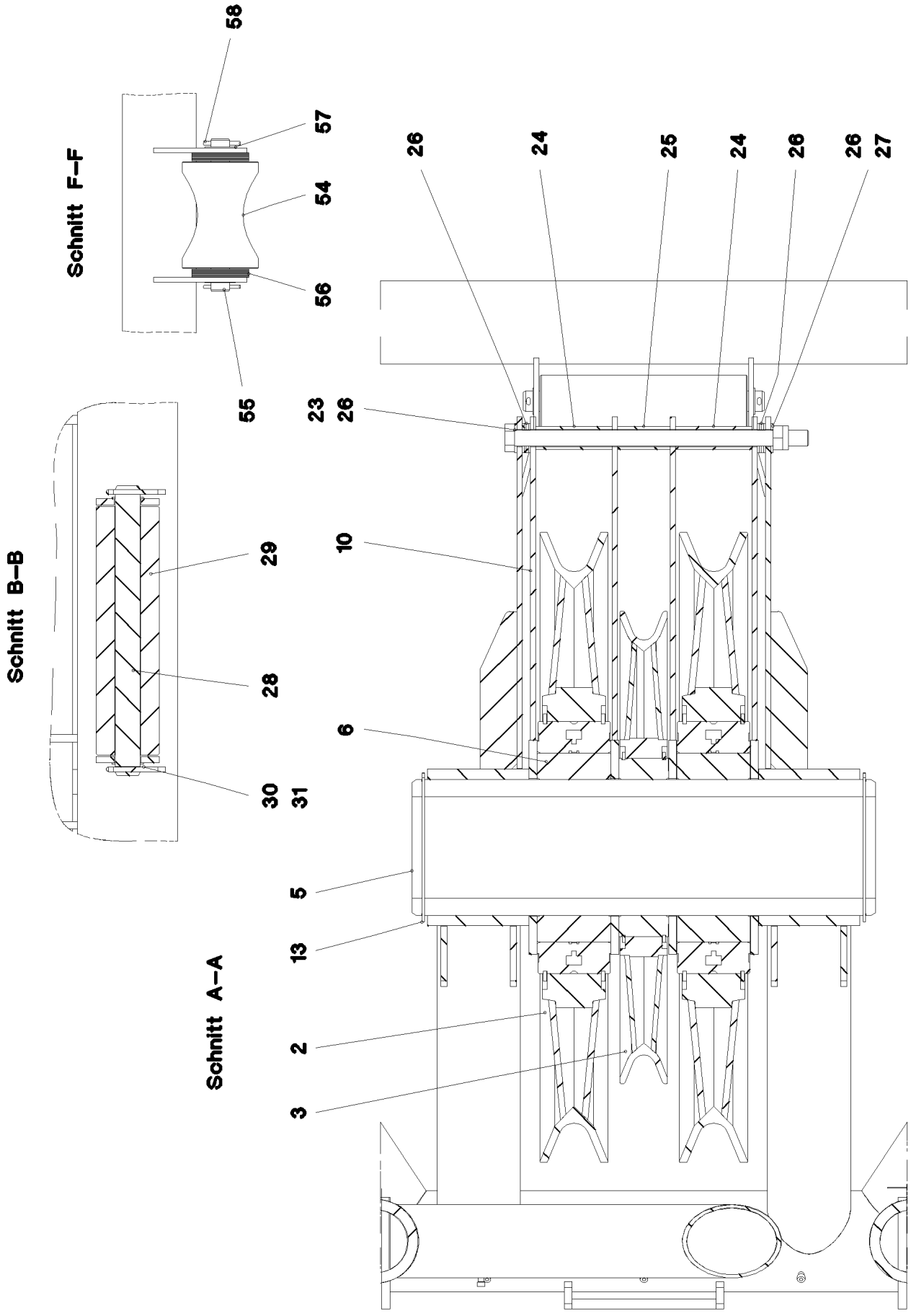
Schnitt F–F
58
57
54
56
55
Schnitt B–B
29
28
30
31
Schnitt A–A
26
24
25
24
26
26
27
23
26
10
6
5
13
2
3

Pos.	Item	Quantity	Description	Bezeichnung
1	966891008	1	WA-FRAME RAL 1007	WA-BOCK 1 ANLENKSTUECK S
2	965376108	2	ROPE PULLEY CPL. ⇨ ❑ 396	SEILROLLE KPL.
3	963310608	1	ROPE PULLEY CPL. SPF	SEILROLLE KPL.
5	97005844	1	AXLE 273.0X884 S770QL GASN. SPF	ACHSE
6	97005845	2	SLEEVE 380.0X140 S890QL1 GASN. SPF	HUELSE
7	97005958	4	PIN 160.0X320 35NICRMOV125 GASN. SPF	BOLZEN
8	11000522	4	SOCKET HEAD SCREW ISO 4762 M30X340	ZYLINDERSCHRAUBE
9	10878577	4	SAFETY PLUG W HINGE-LID 20X175X20X1	SICHERHEITSKLAPPSTECKER
10	966550208	4	ROPE PROTECTION WELDED FE//ZNNI8//C	SEILSICHERUNG SCHWK.
11	966550308	1	BRACKET WELDED CONST. RAL 1007	KONSOLE SCHWK.
12	966550408	1	BRACKET WELDED CONST. RAL 1007	KONSOLE SCHWK.
13	428010108	2	LOCKING RING DIN 471 260X5	SICHERUNGSRING
14	97007315	2	PIN 70.0X710 35NICRMOV125 GASN. SPF	BOLZEN
15	97007316	2	PIN 45.0X158 35NICRMOV125 GASN. SPF	BOLZEN
16	12100643	4	LOCKING RING DIN 471 65X2,5 480H SPF	SICHERUNGSRING
17	402600208	2	RING BOLT DIN 580 M10X17 C15E A2K	RINGSCHRAUBE
18	433100908	2	RETAINING SPRING 4,5X98 ISO 2081 FE/ZN	SICHERUNGSFEDER
19	97007318	4	PLATE 10X178X104 S700MC RAL 1007	BLECH
20	11645386	8	HEX SCREW ISO 4017 M12X45 8.8 FLZN SP	SECHSKANTSCHRAUBE
21	11182717	16	WASHER ISO 7093-1 12 300HV FLZN SPF	SCHEIBE
22	10875616	8	HEX NUT ISO 4032 M12 8 FLZN SPF	SECHSKANTMUTTER
23	10877647	1	HEX SCREW ISO 4014 M30X570 10.9 FLZN	SECHSKANTSCHRAUBE
24	97007319	2	TUBE 44.5X146 S355J2H FE//ZNNI8//CN//T0	ROHR
25	97007320	1	TUBE 44.5X100 S355J2H FE//ZNNI8//CN//T0	ROHR
26	10289811	10	WASHER ISO 7089 30 300HV FLZN SPF	SCHEIBE
27	10544161	1	HEX NUT DIN 985 M30 10 FLZN SPF	SECHSKANTMUTTER
28	450037508	1	PIN ISO 2340 B40X460X440 ST.50K FE//ZN20	BOLZEN
29	937652708	1	ROLLER RD100X395 PA6G	WALZE
30	950077508	2	DISTANCE RING DC01 FE//ZNNI8//CN//T0	DISTANZRING
31	10180371	2	SPLIT PIN ISO 1234 8X80 St 480H SPF	SPLINT
32	11481816	1	SIMPLE LADDER EN 131 6-420X1,65M AL SP	ANLEGELEITER
33	977852108	4	PLATE 4X167X25 S315MC T ZN O	BLECH
34	11826527	4	HEX SCREW ISO 4017 M8X30 8.8 480H SPF	SECHSKANTSCHRAUBE
35	11140469	8	WASHER ISO 7093-1 8 200HV 480H SPF	SCHEIBE
36	10875614	72	HEX NUT DIN 985 M8 8 480H SPF	SECHSKANTMUTTER
37	725801508	4	GRIDIRON T1500X500X30/2 S235JR T ZN K	GITTERROST-P
38	725869808	4	GRIDIRON T1800X350X30/2 S235JR T ZN K	GITTERROST-P
39	725804708	3	GRIDIRON T1570X483X30/2 S235JR T ZN K	GITTERROST-P
40	725806908	4	GRIDIRON T1000X483X30/2 S235JR T ZN K	GITTERROST-P
41	725805508	1	GRIDIRON T2390X483X30/2 S235JR T ZN K	GITTERROST-P
42	10100621	66	DISH MOUNTING	TELLERBEFESTIGUNG
43	12216207	66	HEX SCREW ISO 4017 M8X60 8.8 480H SPF	SECHSKANTSCHRAUBE
44	941138108	74	WASHER DC01 FE//ZNNI8//CN//T0	SCHEIBE
45	10652810	2	ROUND STRAND ROPE 10X2,75M STAHL VE	RUNDLITZENSEIL
46	10652812	2	ROUND STRAND ROPE 10X5,9M STAHL VE	RUNDLITZENSEIL
47	10289805	16	WASHER ISO 7089 14 300HV FLZN SPF	SCHEIBE
48	966435308	2	GRIP PA6-30%GF SPF	GRIFF
50	11690046	4	HEX SCREW ISO 4017 M8X45 8.8 480H SPF	SECHSKANTSCHRAUBE
51	972908808	1	HOOD 411X555 DC01 FE//ZNNI8//CN//T0	HAUBE
52	10197831	2	HEX SCREW ISO 4017 M8X25 8.8 ZNNI-480	SECHSKANTSCHRAUBE
53	12103465	4	WASHER ISO 7089 8 300HV ZNNI-480H SPF	SCHEIBE
54	97015180	1	ROLLER 52X200X 280 PA6G	ROLLE
55	976553808	1	PIN 55.0X400 35NICRMOV125 GASN. SPF	BOLZEN
56	956782008	22	WASHER RD150X2 DC01 FE//ZNNI8//CN//T0	SCHEIBE
57	979605808	2	WASHER 2X80X80 DC01 FE//ZNNI8//CN//T0	SCHEIBE
58	10180374	2	SPLIT PIN ISO 1234 10X71 St 480H SPF	SPLINT
59	973100808	1	PIN 50.0X348 35NICRMOV125 GASN. SPF	BOLZEN
60	10180884	1	SAFETY PLUG W HINGE-LID 8X62X7,5X53 4	SICHERHEITSKLAPPSTECKER
61	953741108	1	PLATE S315MC FE//ZNNI8//CN//T0	BLECH

Pos.	Item	Quantity	Description	Bezeichnung
62	953650008	22	CABLE CLAMP DC01 FE//ZNNI8//CN//T0	KABELHALTER
63	720014408	1	CABLE CLAMP	KABELHALTER
64	12102696	25	BUTTON HEAD SCREW ISO 7380-2 M8X10 0	HALBRUNDKOPFSCHRAUBE

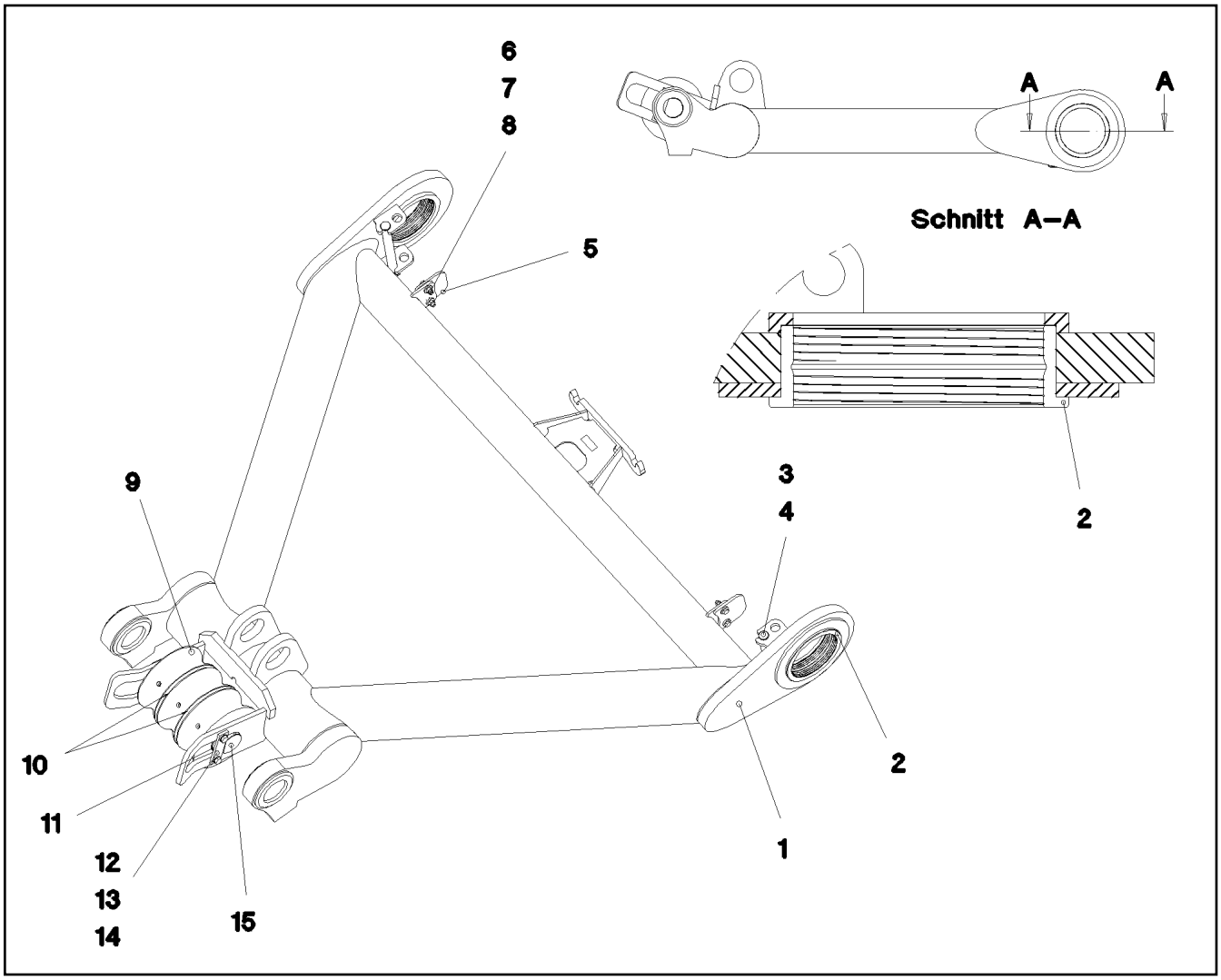

Pos.	Item	Quantity	Description	Bezeichnung
1	966885608	1	GUY MOUNTING RAL 1007	W-RUECKHALTEBOCK SCHWK.
2	97013904	2	BUSHING 300X250X81 GZ-CUZN25AL5	BUCHSE
3	97013839	2	PIN 45.0X385 35NICRMOV125 GASN. SPF	BOLZEN
4	10180880	2	SAFETY PLUG W HINGE-LID 8X42X7,5X32 4	SICHERHEITSKLAPPSTECKER
5	97012028	2	PLATE 10X159X168 S355MC FE//ZNNI8//CN/	BLECH
6	10875521	4	HEX SCREW ISO 4017 M16X60 8.8 FLZN SP	SECHSKANTSCHRAUBE
7	4600021	8	WASHER DIN 7349 17 200HV FLZN SPF	SCHEIBE
8	10875609	4	HEX NUT DIN 985 M16 8 FLZN SPF	SECHSKANTMUTTER
9	967323808	3	GUIDE PULLEY COMPL.	UMLENKROLLE KPL.
10	97014251	2	WASHER 10X156X156 S355MC FE//ZNNI8//C	SCHEIBE
11	97014253	2	WASHER 5X156X156 S355MC FE//ZNNI8//C	SCHEIBE
12	12218419	4	HEX SCREW ISO 4017 M20X35 8.8 FLZN SP	SECHSKANTSCHRAUBE
13	10289808	4	WASHER ISO 7089 20 300HV FLZN SPF	SCHEIBE
14	997040501	2	AXLE HOLDER LN 4/5 S235JR+AR ZNNI	ACHSHALTER
15	97013836	1	AXLE 120.0X490 35NICRMOV125 GASN. SP	ACHSE

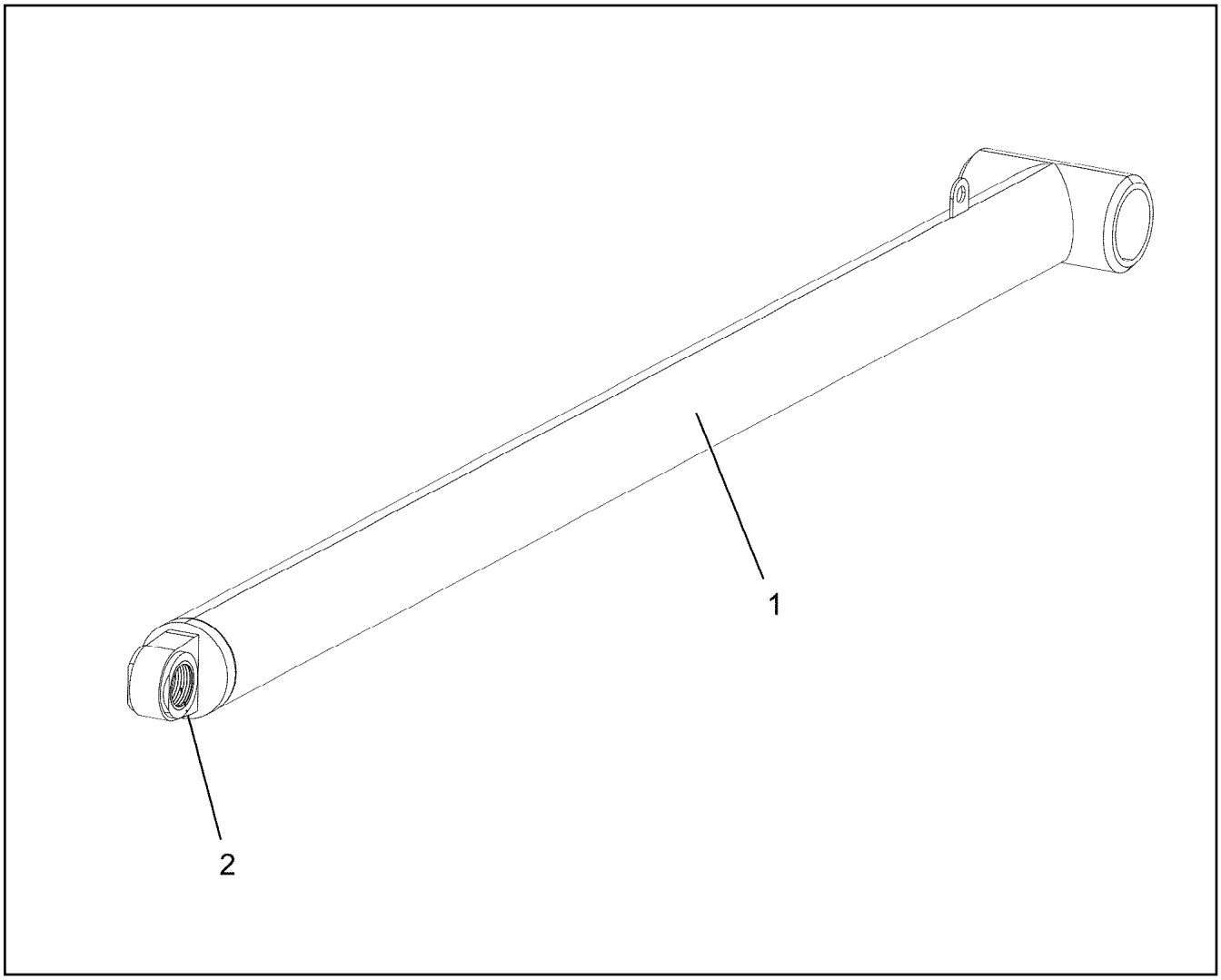

Pos.	Item	Quantity	Description	Bezeichnung
1	96053564	1	SUPPORT WELDED RAL 1007	STUETZE SCHWK.
2	97144429	1	BUSHING 150X130X140	BUCHSE

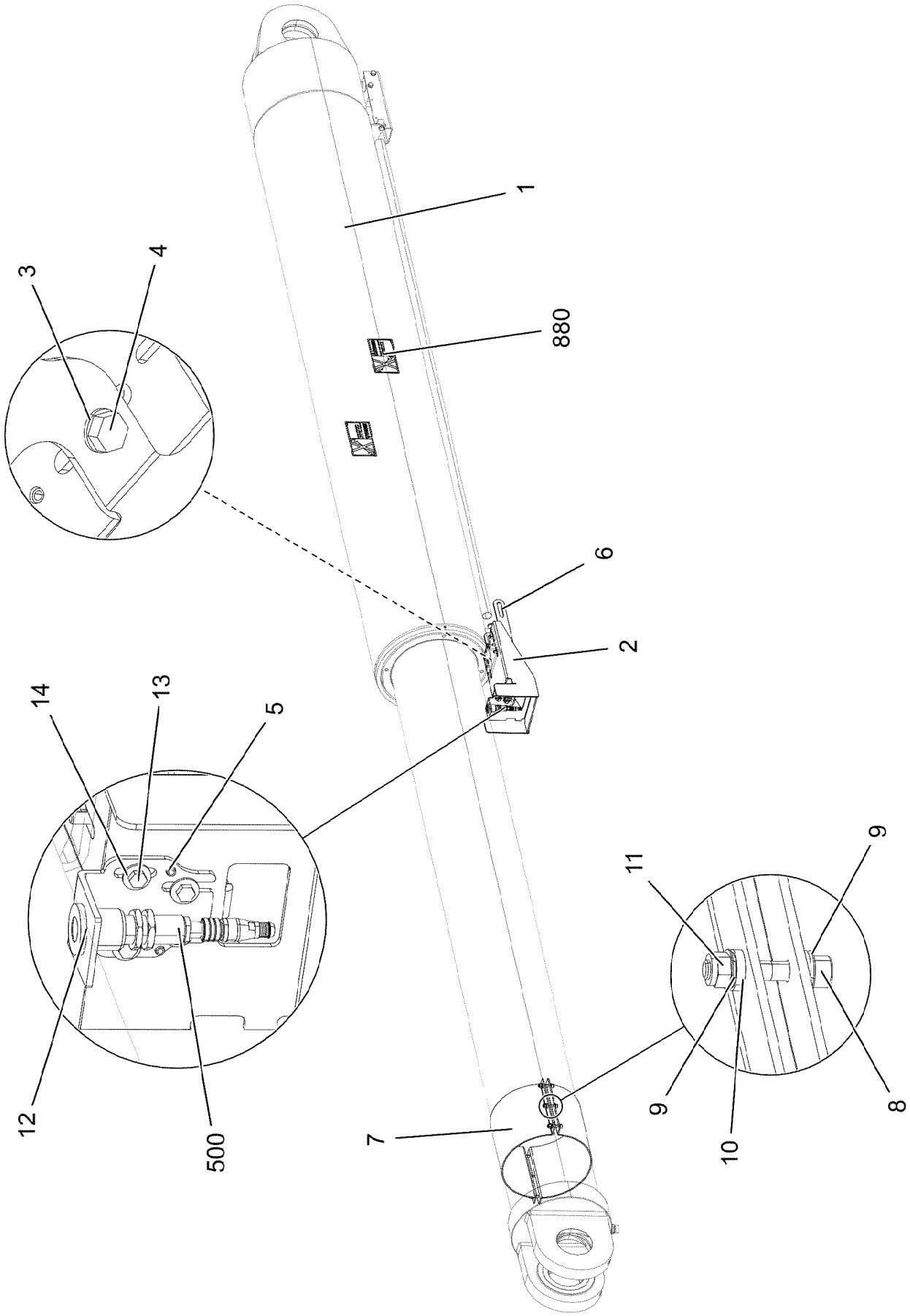

13.12.2021 003095	**etk_en_de_098405 LR 13000**	❑ 1392 (1/2)
LIEBHERR	**STORAGE CYLINDER, PRE-MOUNTED** **SPEICHERZYLINDER VORM.**	**96036791**

Pos.	Item	Quantity	Description	Bezeichnung
1	12101176	1	STORAGE CYLINDER 360,0/310,0-2200 -40°	SPEICHERZYLINDER
2	968032508	1	BRACKET WELDED CONST.	KONSOLE SCHWK.
3	12103465	4	WASHER ISO 7089 8 300HV ZNNI-480H SPF	SCHEIBE
4	11651767	4	HEX SCREW ISO 4017 M8X20 8.8 480H SPF	SECHSKANTSCHRAUBE
5	10294239	4	DOWEL PIN ISO 8752 6X16 A2	SPANNSTIFT
6	97038751	1	PLATE 4X245X265 S315MC FE//ZNNI8//CN//T	BLECH
7	97023807	2	PLATE 4X250X541 X5CRNI18-10	BLECH
8	12206699	6	SOCKET HEAD SCREW ISO 4762 M8X45 8.8	ZYLINDERSCHRAUBE
9	10011738	12	SPHERICAL WASHER C 8,4X17X3,2 -St MA	KUGELSCHEIBE
10	11113447	12	TAPERED SOCKET DIN 6319 9,6 VERZ	KEGELPFANNE
11	10875614	6	HEX NUT DIN 985 M8 8 480H SPF	SECHSKANTMUTTER
12	967999108	1	HOLDER	HALTER
13	11644899	4	HEX SCREW ISO 4017 M6X20 8.8 480H SPF	SECHSKANTSCHRAUBE
14	10875648	4	WASHER ISO 7093-1 6 200HV 480H SPF	SCHEIBE
500	968065308	1	ELECTR.SYST.RETAINING CYLINDER	ELEKTRIK RUECKHALTEZYLIN
(151)	10354584	2	INDUCTIVE SENSOR BERUEHRUNGSLOS	INDUKTIVSENSOR
(152)	11213547	1	PRESSURE SENSOR 0-500/750 BAR LSB PL:	DRUCKAUFNEHMER
880	968037408	1	SIGNS	BESCHILDERUNG
(880)	97023034	2	SIGN 168X88 KLEBEFOLIE SPF	SCHILD

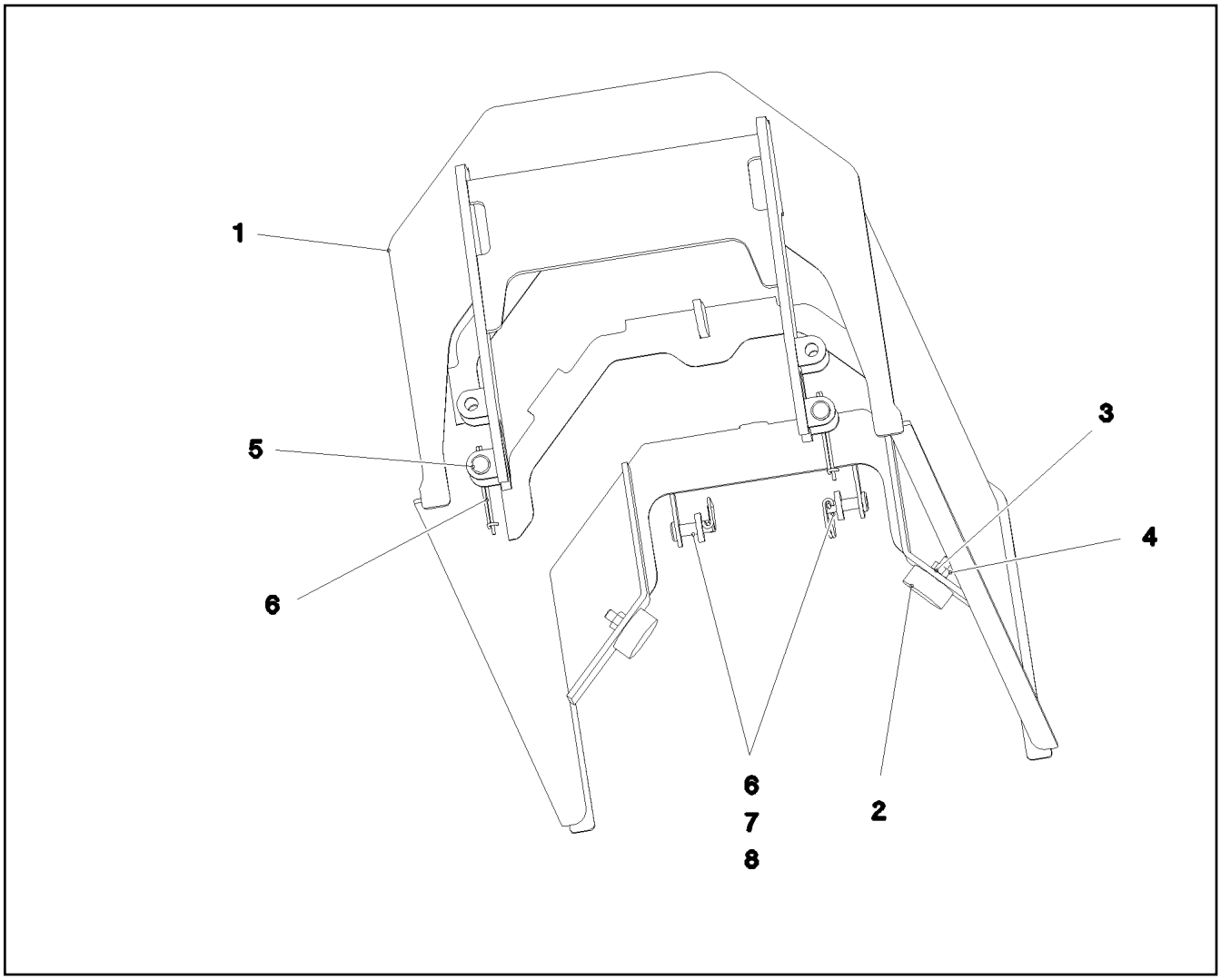

Pos.	Item	Quantity	Description	Bezeichnung
1	968301408	1	PROTECTIVE HOOD WELDED T ZN O	SCHUTZHAUBE SCHWK.
2	726613008	2	MEGI BUFFER	MEGIPUFFER
3	10289795	2	WASHER ISO 7089 10 300HV FLZN SPF	SCHEIBE
4	12102695	2	HEX NUT ISO 4032 M10 8 ZNNI-480H SPF	SECHSKANTMUTTER
5	10678290	2	PIN ISO 2341 B12X90X83 30CRNIMO8 FLZN	BOLZEN
6	433102808	4	RETAINING SPRING 3X55 VERZ	SICHERUNGSFEDER
7	451214808	2	PIN DIN 1435 12X40X35 ST.50	BOLZEN
8	10006370	2	WASHER DIN 7349 13 200HV FLZN SPF	SCHEIBE

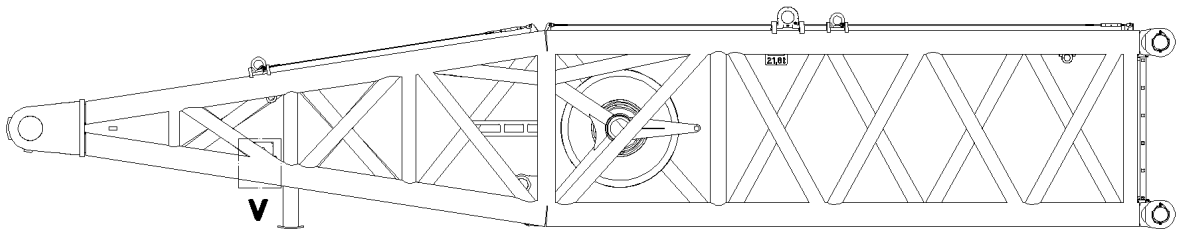

Einzelheit V

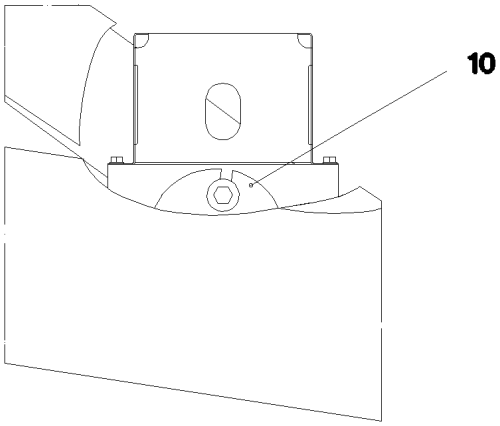

Pos. 20

Pos.	Item	Quantity	Description	Bezeichnung
10	966750108	1	SENSOR ASSEMBLY WA-BOCK1	GEBERANBAU
(1)	10802057	1	ANGLE TRANSMITTER 360° LSB PL:D SPF	WINKELGEBER
20	967271008	1	TERMINAL BOX CPL. S1945 ⇨ ❑ 1396	KLEMMKASTEN KPL.

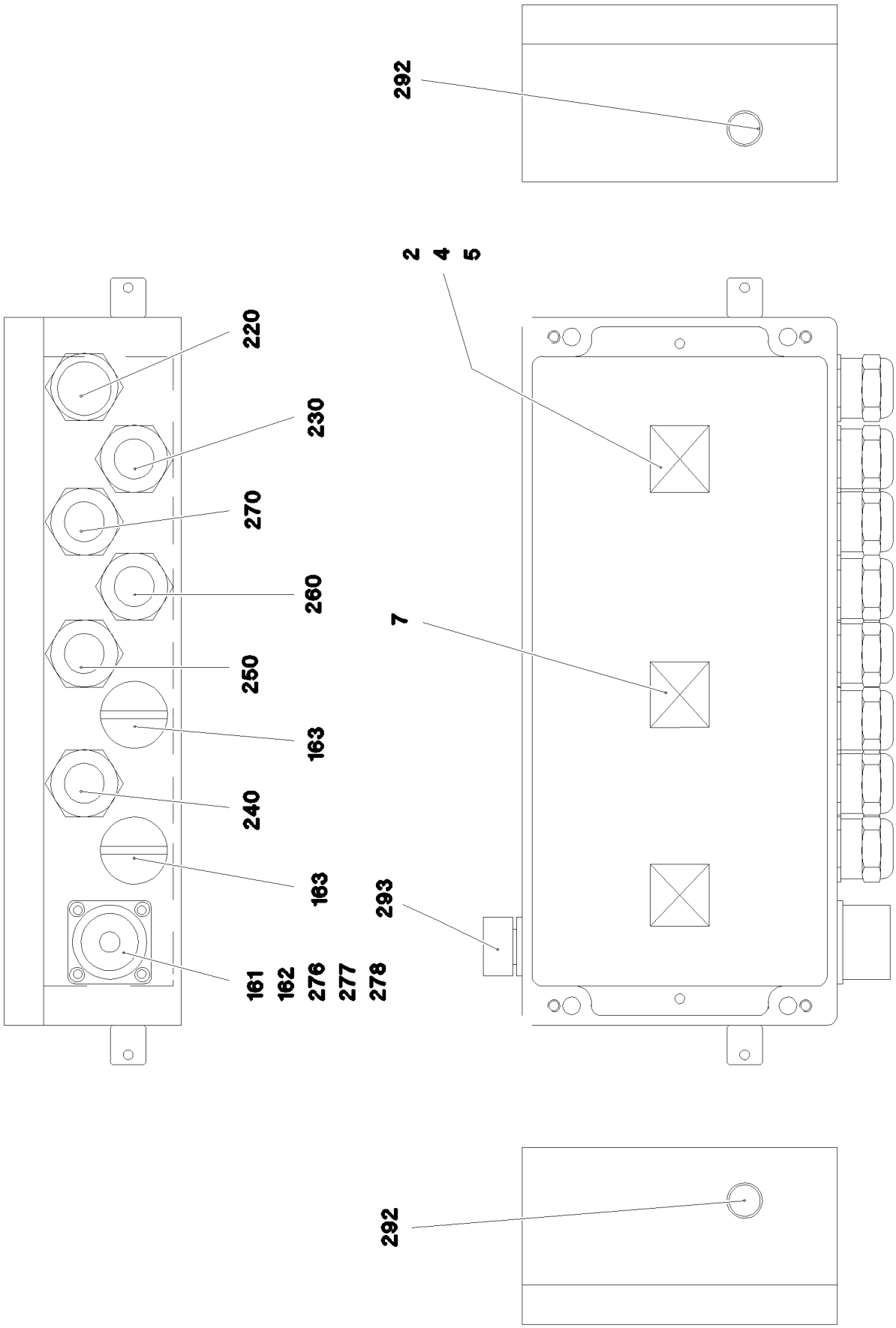
292
2
4
5
220
230
270
260
250
163
240
163
7
293
161
162
276
277
278
292

Pos.	Item	Quantity	Description	Bezeichnung
2	967502308	1	WIRES CPL. S1945	DRAEHTE KPL.
4	97020744	1	SIGN S1945 LEXAN	SCHILD
5	97020746	1	EMPTY CASING 160X360X90X0 AL	LEERGEHAEUSE
7	10870511	3	CABLE CLIP HOLDER 28X28-NATUR PA6.6	KABELBINDERHALTER
161	11000963	1	TIN M3 POLYAMID	DOSE
162	10297417	1	END COVER TR38X6 P3	VERSCHLUSSDECKEL
163	602425208	2	SCREW PLUG M32X1,5 MS	VERSCHLUSSSCHRAUBE
220	967271408	1	LEAD W1945	LEITUNG
230	967271508	1	LEAD W1946	LEITUNG
240	967256408	1	LEAD W1953	LEITUNG
250	967256508	1	LEAD W1947	LEITUNG
260	967257008	1	LEAD W1954	LEITUNG
270	967508408	1	LEAD W1948	LEITUNG
276	12216226	4	PAN-HEAD SCREW ISO 7045 M4X16 4.8 480	FLACHKOPFSCHRAUBE
277	10875611	4	HEX NUT DIN 985 M4 8 480H SPF	SECHSKANTMUTTER
278	10875645	4	WASHER ISO 7089 4 200HV 480H SPF	SCHEIBE
292	602501208	2	WATER DRAIN PLUG M12 PA6G SPF	ENTWAESSERUNGSSTOPFEN
293	10488662	1	VENTILATION SCREW M20X1,5 POLYAMID	ENTLUEFTUNGSSCHRAUBE

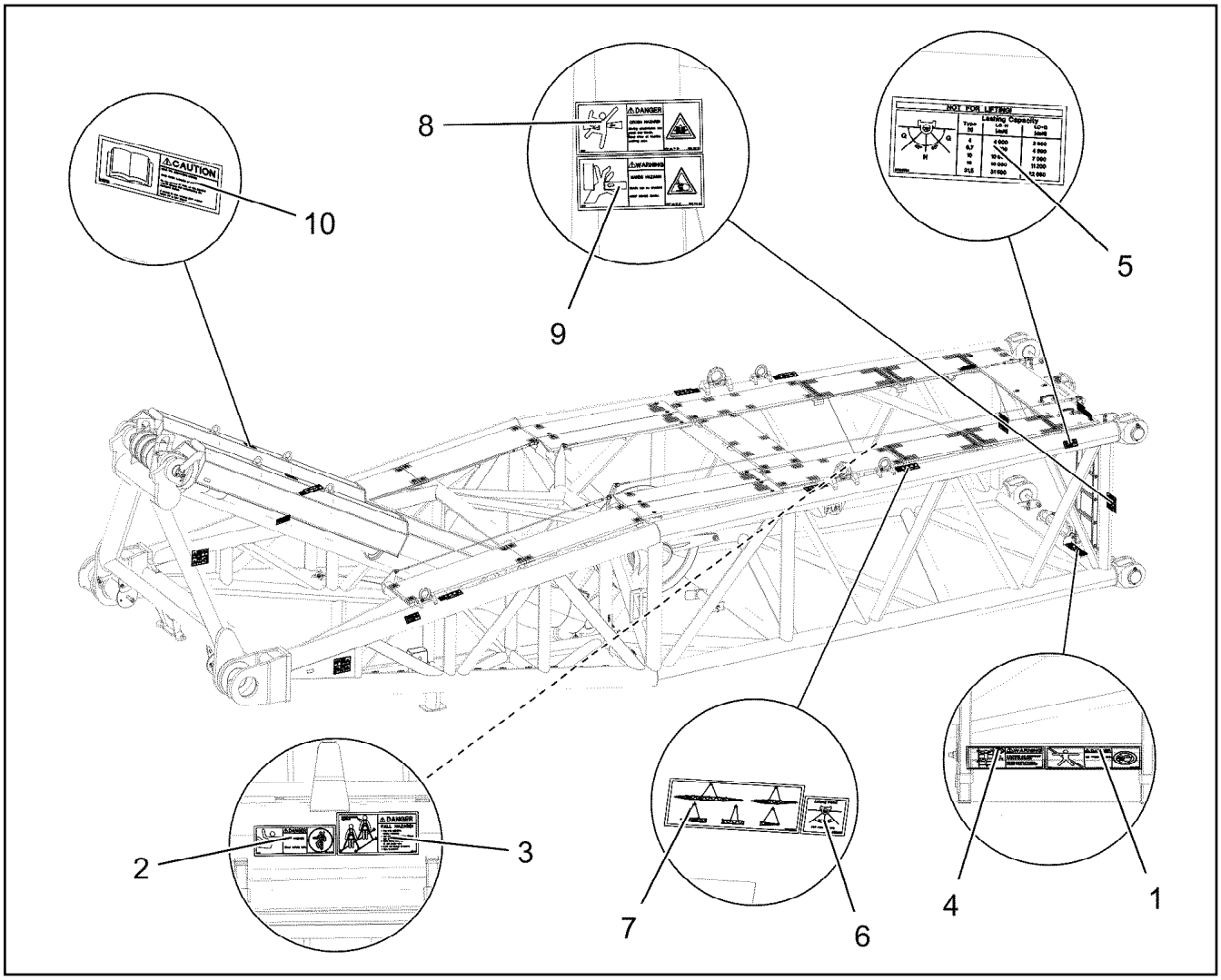

Pos.	Item	Quantity	Description	Bezeichnung
1	978674008	1	SIGN 208X88 KLEBEFOLIE SPF	SCHILD
2	978674808	1	SIGN 168X62 KLEBEFOLIE SPF	SCHILD
3	97004046	1	SIGN 168X88X1 KLEBEFOLIE SPF	SCHILD
4	97036732	1	SIGN 168X88 KLEBEFOLIE SPF	SCHILD
5	97036734	4	SIGN 188X78 KLEBEFOLIE SPF	SCHILD
6	97036733	6	SIGN 68X68 KLEBEFOLIE SPF	SCHILD
7	97037871	6	SIGN 209X87 KLEBEFOLIE SPF	SCHILD
8	978674108	4	SIGN 208X88 KLEBEFOLIE SPF	SCHILD
9	978674608	4	SIGN 208X88 KLEBEFOLIE SPF	SCHILD
10	9412158	2	CAUTION DECAL ACCID.PREVENTION 60X	WARNSCHILD UNFALLVERHUET

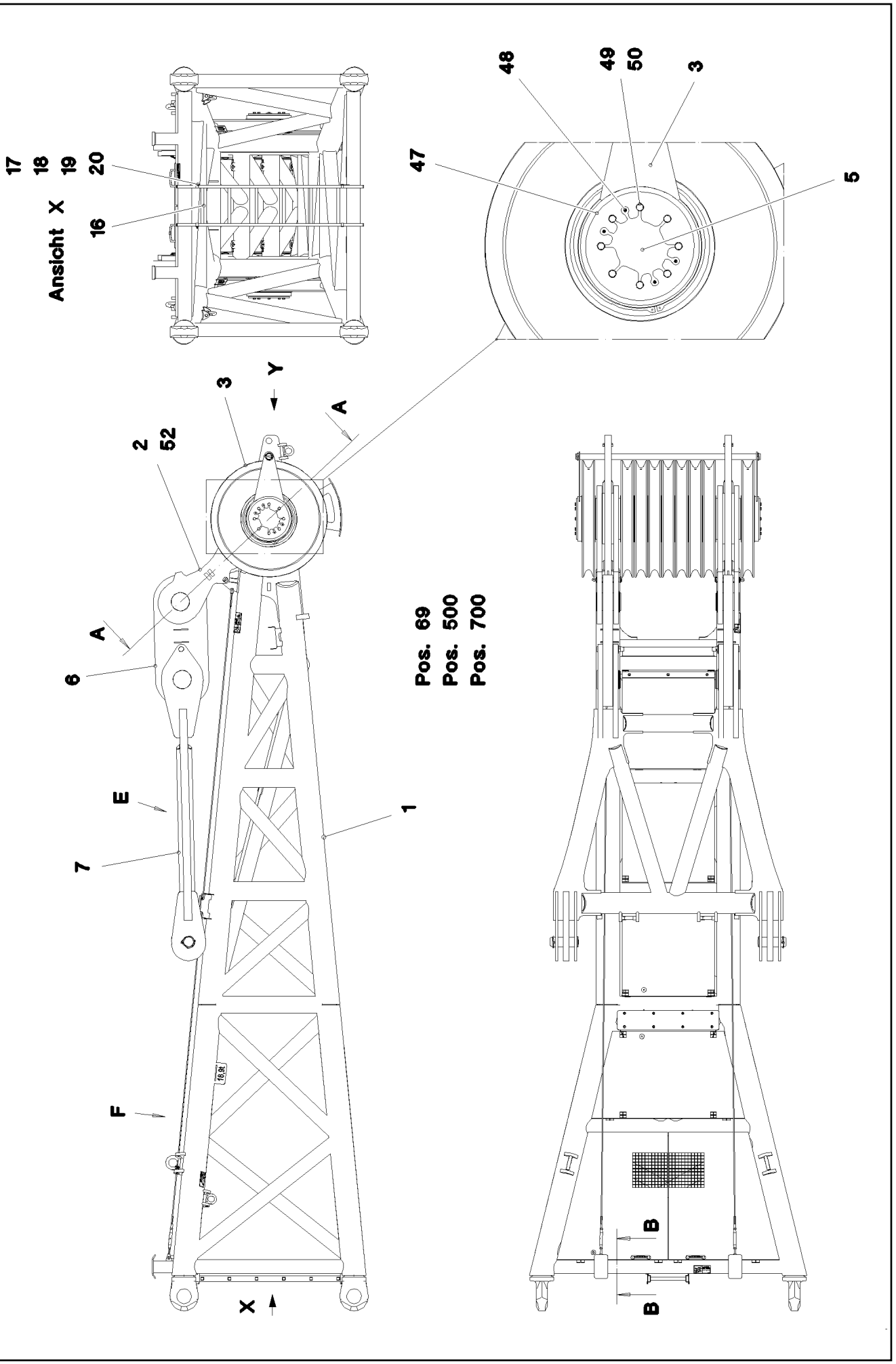

13.12.2021 070376 LIEBHERR	**etk_en_de_098405 LR 13000** **WA-FRAME 1** **WA-BOCK 1 KOPFSTUECK**	1399 (1/5) **916115908**

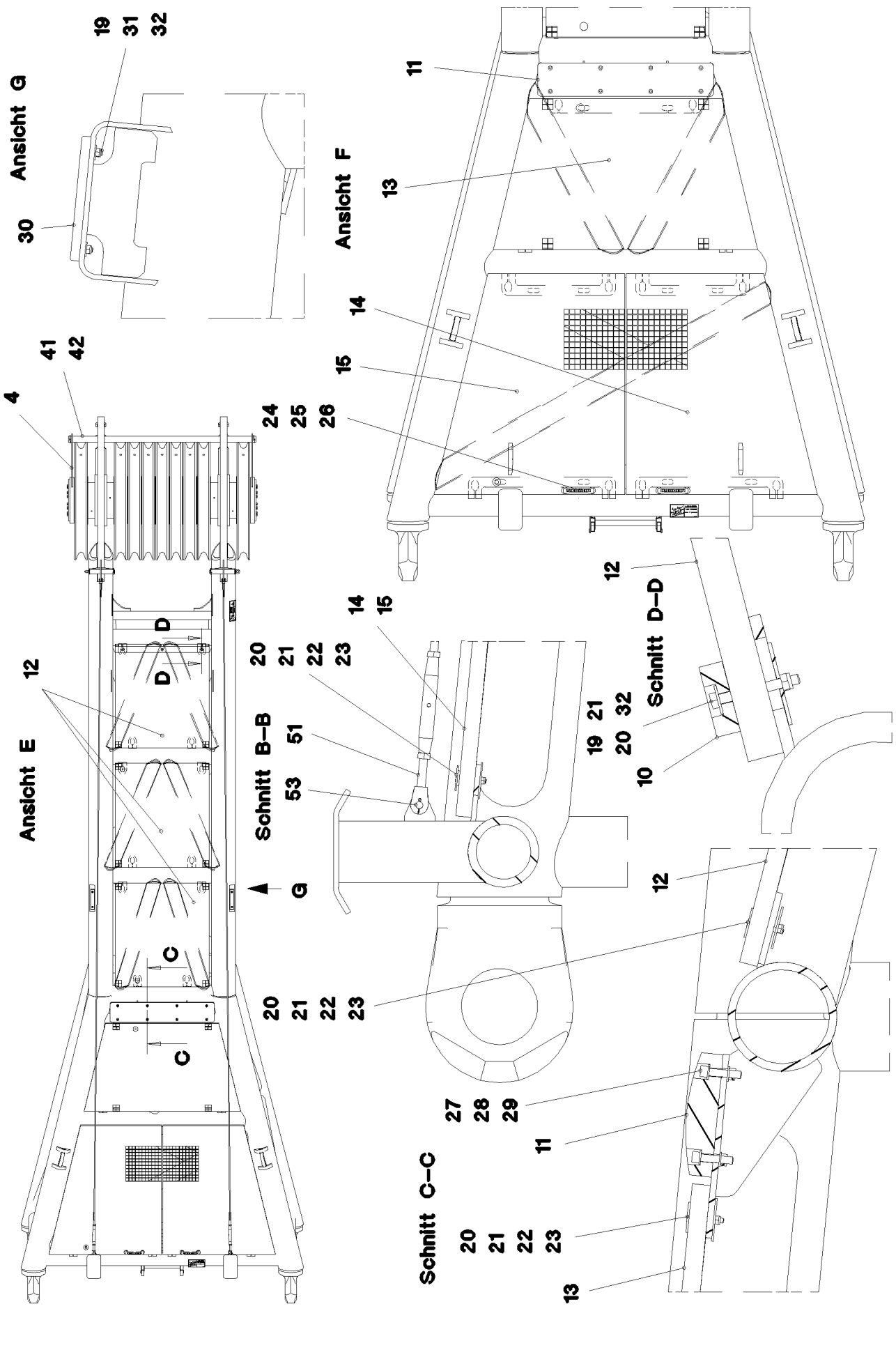

13.12.2021 070377	**etk_en_de_098405 LR 13000**	1400 (2/5)
LIEBHERR	**WA-FRAME 1** **WA-BOCK 1 KOPFSTUECK**	**916115908**

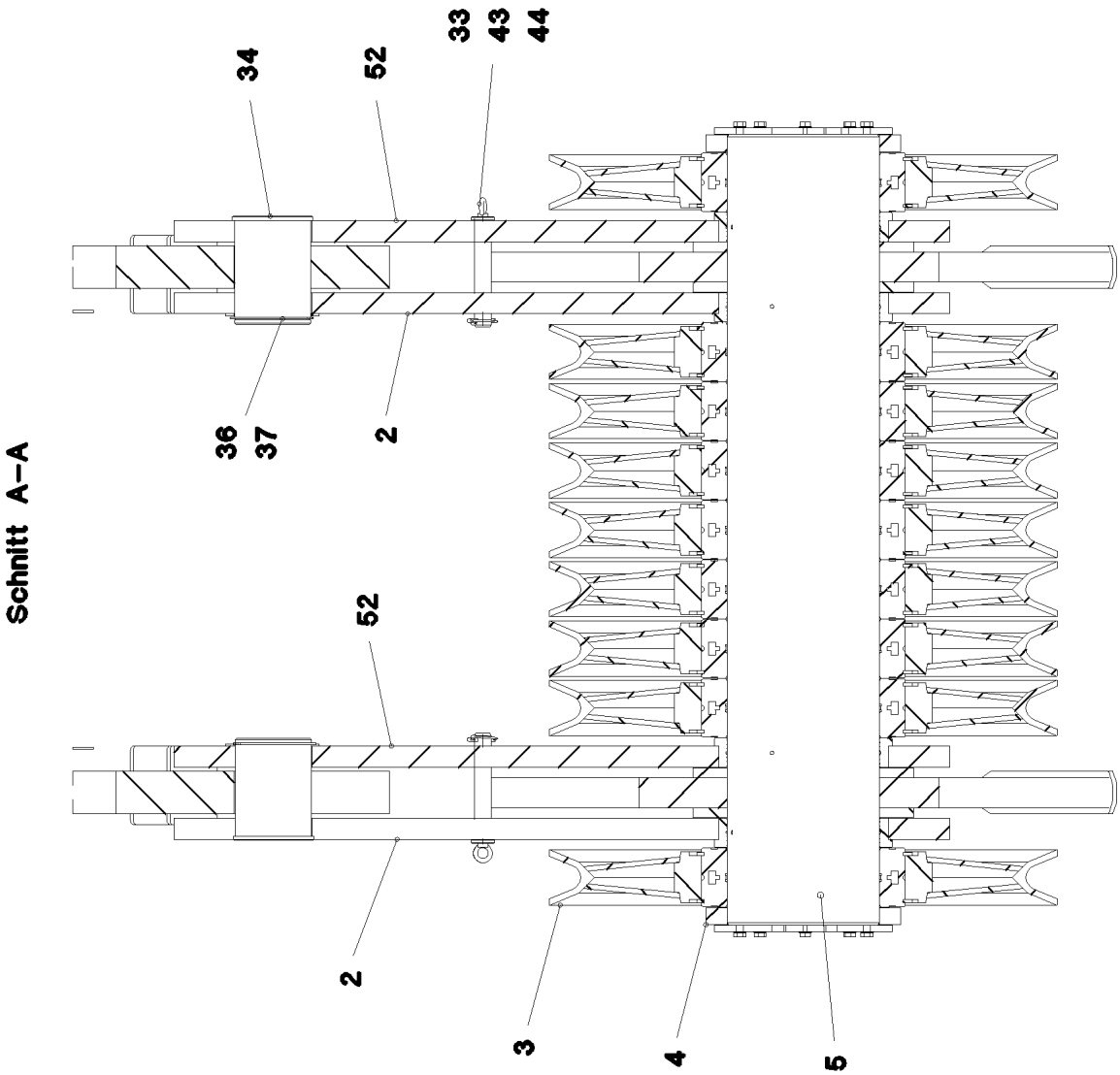
Schnitt A–A
34
52
33
43
44
36
37
2
52
2
3
4
5

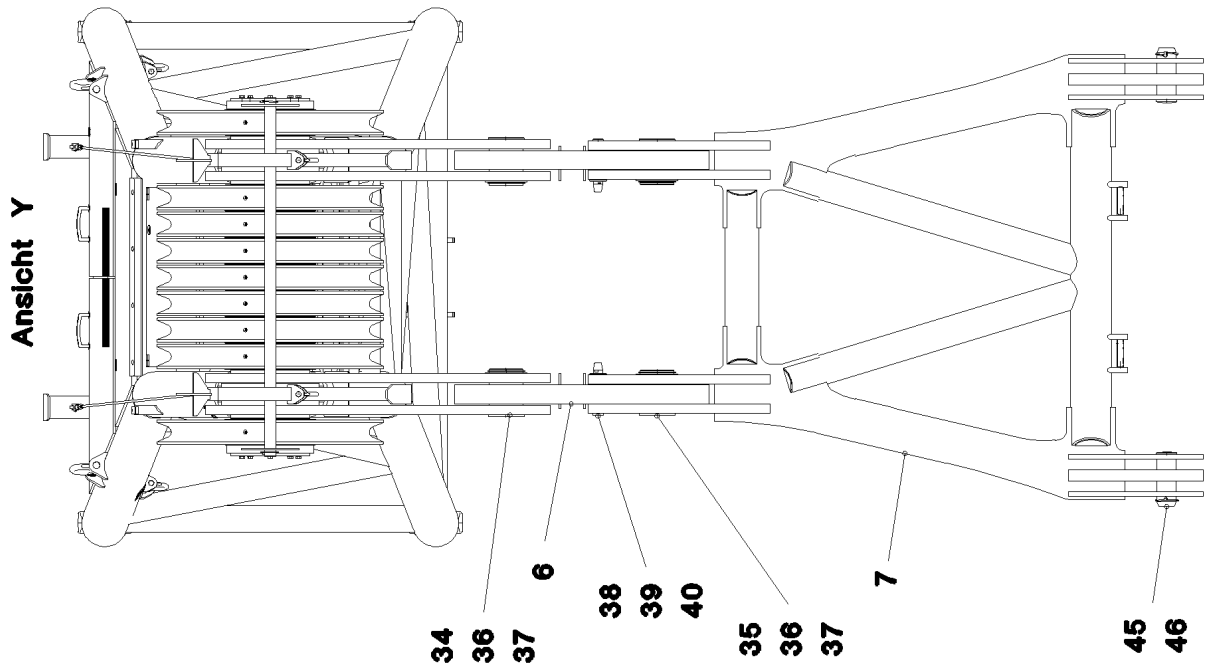
Ansicht Y
34
36
37
6
38
39
40
35
36
37
7
45
46

Pos.	Item	Quantity	Description	Bezeichnung
1	966542808	1	WA-FRAME 1 RAL 1007	WA-BOCK 1 KOPFSTUECK SCH
2	966568008	1	BRACKET CPL.	LASCHE KPL.
3	965376108	9	ROPE PULLEY CPL. ⇨ ❑ 396	SEILROLLE KPL.
4	966618008	2	CLAMP WELDED CONST. RAL 1007	HALTER SCHWK.
5	97007576	1	AXLE 390.0X1865 35NICRMOV125 GASN. SP	ACHSE
7	966618108	1	ROCKER WELDED RAL 1007	SCHWINGE SCHWK.
10	97007591	1	STRIP 20X950X60 PA6G+OEL SPF	LEISTE
11	97007592	1	STRIP 20X200X1050 PA6G+OEL SPF	LEISTE
12	97007619	3	GRIDIRON T1050X950X30/3 S235JR T ZN K	GITTERROST-P
13	97007620	1	GRIDIRON T900X1580X30/3 S235JR T ZN K	GITTERROST-P
14	97007621	1	GRIDIRON T1320X1140X30/3 S235JR T ZN K	GITTERROST-P
15	97007622	1	GRIDIRON T1320X1140X30/3 S235JR T ZN K	GITTERROST-P
16	11481816	1	SIMPLE LADDER EN 131 6-420X1,65M AL SP	ANLEGELEITER
17	977852108	4	PLATE 4X167X25 S315MC T ZN O	BLECH
18	11826527	4	HEX SCREW ISO 4017 M8X30 8.8 480H SPF	SECHSKANTSCHRAUBE
19	11140469	11	WASHER ISO 7093-1 8 200HV 480H SPF	SCHEIBE
20	10875614	35	HEX NUT DIN 985 M8 8 480H SPF	SECHSKANTMUTTER
21	941138108	24	WASHER DC01 FE//ZNNI8//CN//T0	SCHEIBE
22	10100621	24	DISH MOUNTING	TELLERBEFESTIGUNG
23	11651582	24	HEX SCREW ISO 4014 M8X55 8.8 480H SPF	SECHSKANTSCHRAUBE
24	966435308	2	GRIP PA6-30%GF SPF	GRIFF
25	979167008	8	PLATE 2X40X40 DC01 FE//ZNNI8//CN//TO	BLECH
26	11690046	4	HEX SCREW ISO 4017 M8X45 8.8 480H SPF	SECHSKANTSCHRAUBE
27	12213814	8	SOCKET HEAD SCREW ISO 4762 M12X55 8	ZYLINDERSCHRAUBE
28	10875616	8	HEX NUT ISO 4032 M12 8 FLZN SPF	SECHSKANTMUTTER
29	10289804	16	WASHER ISO 7089 12 300HV FLZN SPF	SCHEIBE
30	935997308	2	BEARING PLATE 15X40X205 PA6G	LAGERPLATTE
31	10875554	4	COUNTERSUNK SCREW DIN 7991 M8X30 8	SENKSCHRAUBE
32	12212107	3	HEX SCREW ISO 4017 M8X70 8.8 480H SPF	SECHSKANTSCHRAUBE
33	97011030	2	PIN 50.0X260 35NICRMOV125 GASN. SPF	BOLZEN
34	97011031	2	PIN 190.0X255 35NICRMOV125 GASN. SPF	BOLZEN
35	97006415	2	PIN 190.0X241 35NICRMOV125 SPF	BOLZEN
36	97008024	4	PLATE 5X220X220 S355MC FE//ZNNI8//CN//T	BLECH
37	428009408	4	LOCKING RING DIN 471 180X4	SICHERUNGSRING
38	950231208	2	PIN 55.0X280 35NICRMOV125 GASN. SPF	BOLZEN
39	10289852	2	WASHER ISO 7089 48 300HV FLZN SPF	SCHEIBE
40	10180374	2	SPLIT PIN ISO 1234 10X71 St 480H SPF	SPLINT
41	97011035	1	TUBE 60.3X1900 S355J2H T ZN O	ROHR
42	10181899	2	SAFETY PLUG W HINGE-LID 12X75X11,5X60	SICHERHEITSKLAPPSTECKER
43	402600208	2	RING BOLT DIN 580 M10X17 C15E A2K	RINGSCHRAUBE
44	10180883	2	SAFETY PLUG W HINGE-LID 10X55X9,5X45	SICHERHEITSKLAPPSTECKER
45	978657808	2	PIN 110.0X291 35NICRMOV125 SPF	BOLZEN
46	12100335	2	SAFETY PLUG W HINGE-LID 17X125X16X1	SICHERHEITSKLAPPSTECKER
47	97003101	1	PLATE 15X420X420 S690QL RAL 1007	BLECH
48	7743242	8	HYDRAULIC-TYPE LUBRICAT.NIPPLE DIN 71	KEGELSCHMIERNIPPEL
49	10875520	17	HEX SCREW ISO 4017 M16X50 8.8 FLZN SP	SECHSKANTSCHRAUBE
50	4600021	17	WASHER DIN 7349 17 200HV FLZN SPF	SCHEIBE
51	10652822	2	ROUND STRAND ROPE 10X6,93M STAHL VE	RUNDLITZENSEIL
52	966836108	2	BRACKET CPL.	LASCHE KPL.
53	10289805	8	WASHER ISO 7089 14 300HV FLZN SPF	SCHEIBE
54	965710608	1	AXLE SUPPORT WELDED RAL 1007	ACHSHALTER SCHWK.
55	967479408	1	MOUNTING WELDED RAL 1007	HALTERUNG SCHWK.
56	965710908	1	MOUNTING WELDED RAL 1007	HALTERUNG SCHWK.
57	979097108	1	PLATE 10X120X120 S700MC RAL 1007 SPF	BLECH
58	11642358	2	HEX SCREW ISO 4017 M10X30 8.8 FLZN SP	SECHSKANTSCHRAUBE
59	11658580	10	WASHER DIN 7349 10,5 200HV-St FLZN SPF	SCHEIBE
60	406601008	4	HEX SCREW ISO 4017 M10X35 10.9 FLZN SP	SECHSKANTSCHRAUBE
61	11002807	4	HEX NUT ISO 4032 M10 10 FLZN SPF	SECHSKANTMUTTER
62	97024427	15	WASHER 5X130X130 S355MC FE//ZNNI8//C	SCHEIBE

Pos.	Item	Quantity	Description	Bezeichnung
65	953650008	20	CABLE CLAMP DC01 FE//ZNNI8//CN//T0	KABELHALTER
66	953741108	1	PLATE S315MC FE//ZNNI8//CN//T0	BLECH
67	12102696	22	BUTTON HEAD SCREW ISO 7380-2 M8X10 0	HALBRUNDKOPFSCHRAUBE
68	953873408	2	SLEEVE 25X20 11SMN37 FE//ZNNI8//CN//T0	HUELSE
69	970717308	11	PLATE DC01 FE//ZNNI8//CN//T0	BLECH
70	967564208	1	BRACKET CPL.	LASCHE KPL.
500	967273608	1	EL.WA-FRAME 1 HEAD SECTION ⇨ ❑ 1404	EL.WA-BOCK 1 KOPFSTUECK
700	966835308	1	SIGNS WAB1-KOPF ⇨ ❑ 1406	BESCHILDERUNG

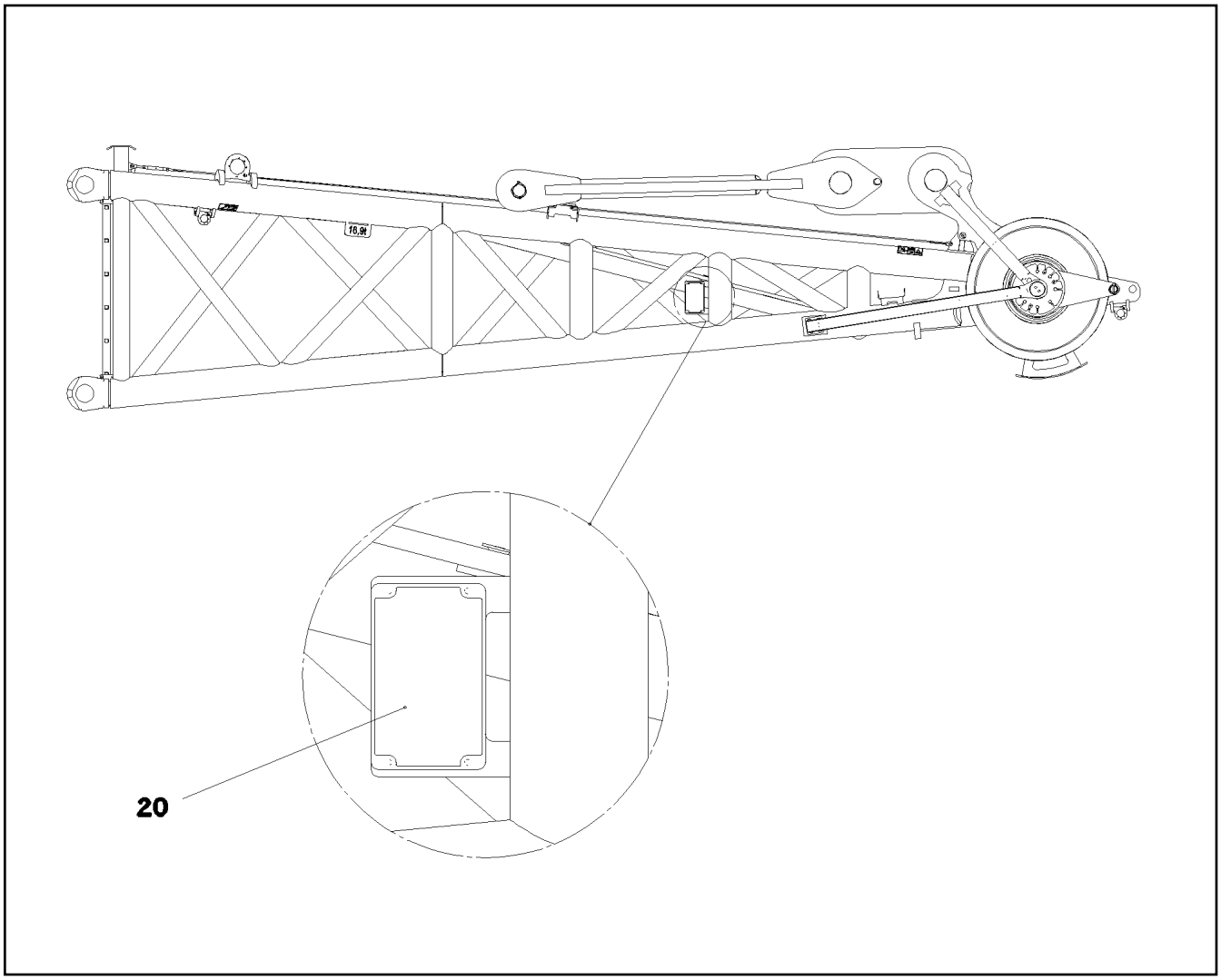

Pos.	Item	Quantity	Description	Bezeichnung
20	967273808	1	TERMINAL BOX CPL. S1950 ⇨ ❑ 1405	KLEMMKASTEN KPL.

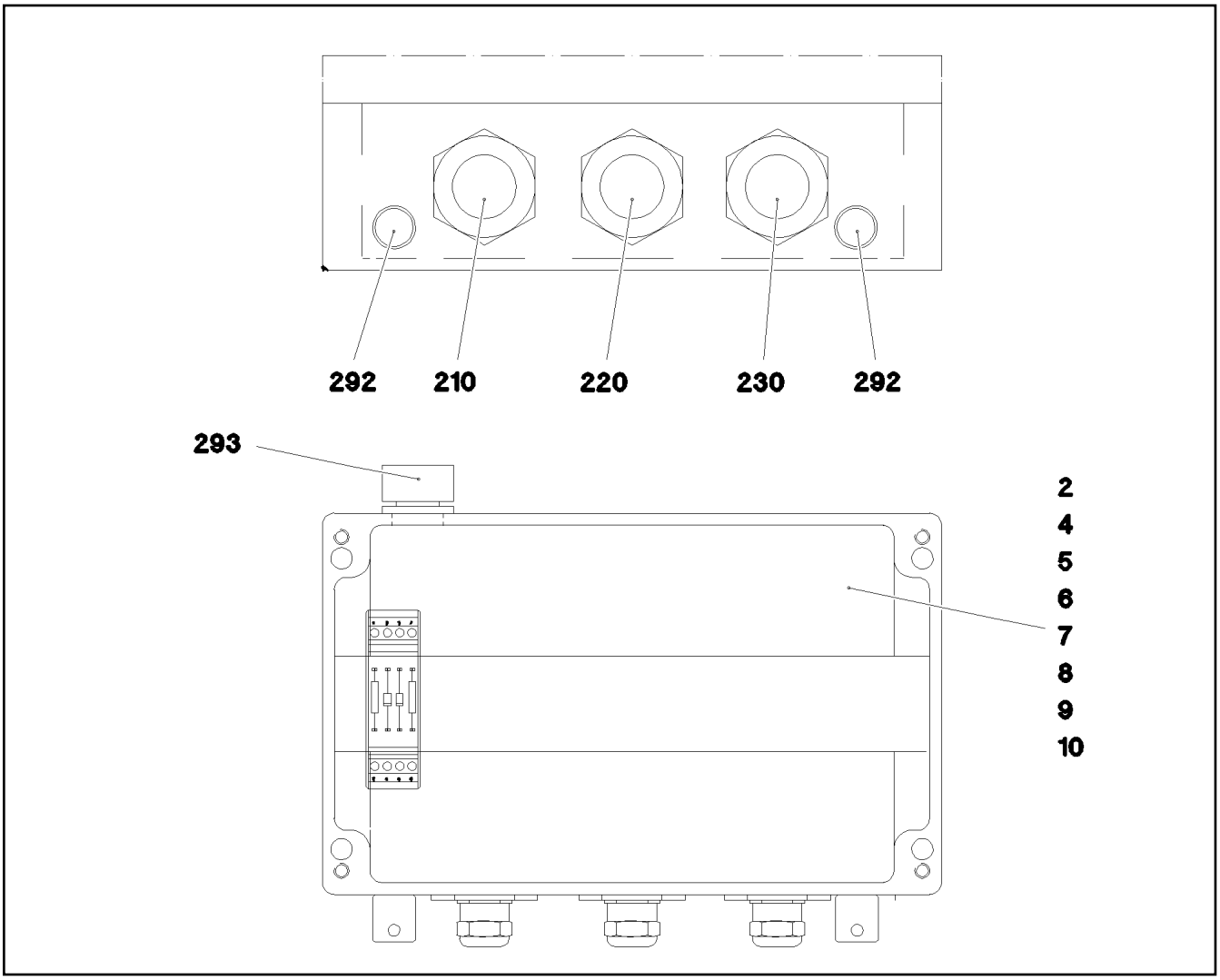

Pos.	Item	Quantity	Description	Bezeichnung
2	967501008	1	WIRES CPL. S1950	DRAEHTE KPL.
4	97020833	1	SIGN S1950 LEXAN	SCHILD
5	97020798	1	EMPTY CASING 160X260X90X0 AL	LEERGEHAEUSE
6	602106708	0.245	TOP HAT RAIL 35X27X7,3X1	HUTSCHIENE
7	553168708	2	SHEET-METAL SCREW ISO 7049 ST4,8X13 S	BLECHSCHRAUBE
8	10875643	2	WASHER ISO 7093-1 5 200HV 480H SPF	SCHEIBE
9	602794608	2	END ANGLE	ENDWINKEL
10	602736008	2	SUPPORT TRESTLE	AUFLAGEBOCK
210	967274508	1	LEAD W1950	LEITUNG
220	967274008	1	LEAD W1951	LEITUNG
230	967274108	1	LEAD W1952	LEITUNG
292	602501208	2	WATER DRAIN PLUG M12 PA6G SPF	ENTWAESSERUNGSSTOPFEN
293	10488662	1	VENTILATION SCREW M20X1,5 POLYAMID	ENTLUEFTUNGSSCHRAUBE

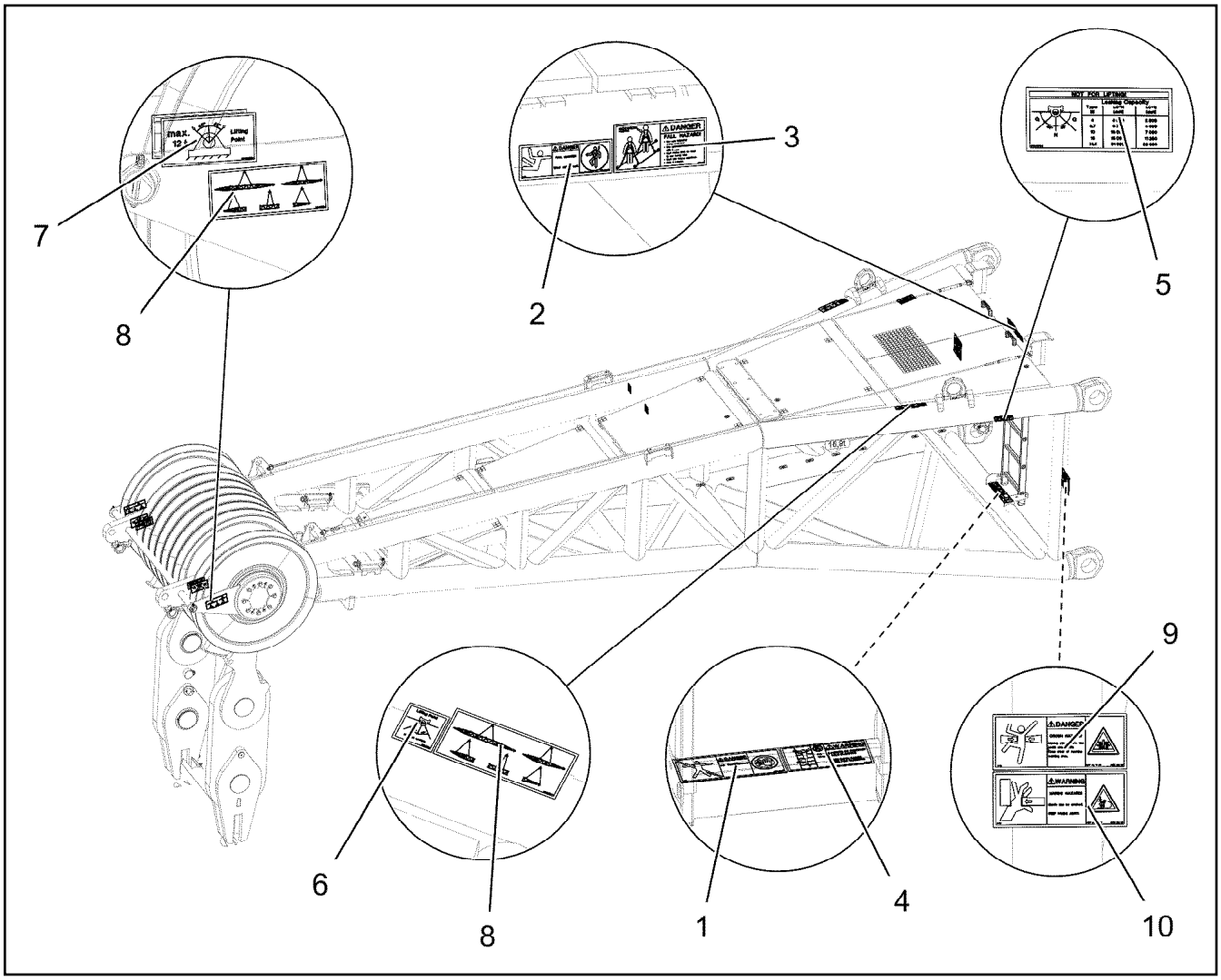

Pos.	Item	Quantity	Description	Bezeichnung
1	978674008	1	SIGN 208X88 KLEBEFOLIE SPF	SCHILD
2	978674808	1	SIGN 168X62 KLEBEFOLIE SPF	SCHILD
3	97004046	1	SIGN 168X88X1 KLEBEFOLIE SPF	SCHILD
4	97036732	1	SIGN 168X88 KLEBEFOLIE SPF	SCHILD
5	97036734	4	SIGN 188X78 KLEBEFOLIE SPF	SCHILD
6	97036733	4	SIGN 68X68 KLEBEFOLIE SPF	SCHILD
7	97039068	2	SIGN 168X88 KLEBEFOLIE SPF	SCHILD
8	97037871	4	SIGN 209X87 KLEBEFOLIE SPF	SCHILD
9	978674108	2	SIGN 208X88 KLEBEFOLIE SPF	SCHILD
10	978674608	2	SIGN 208X88 KLEBEFOLIE SPF	SCHILD

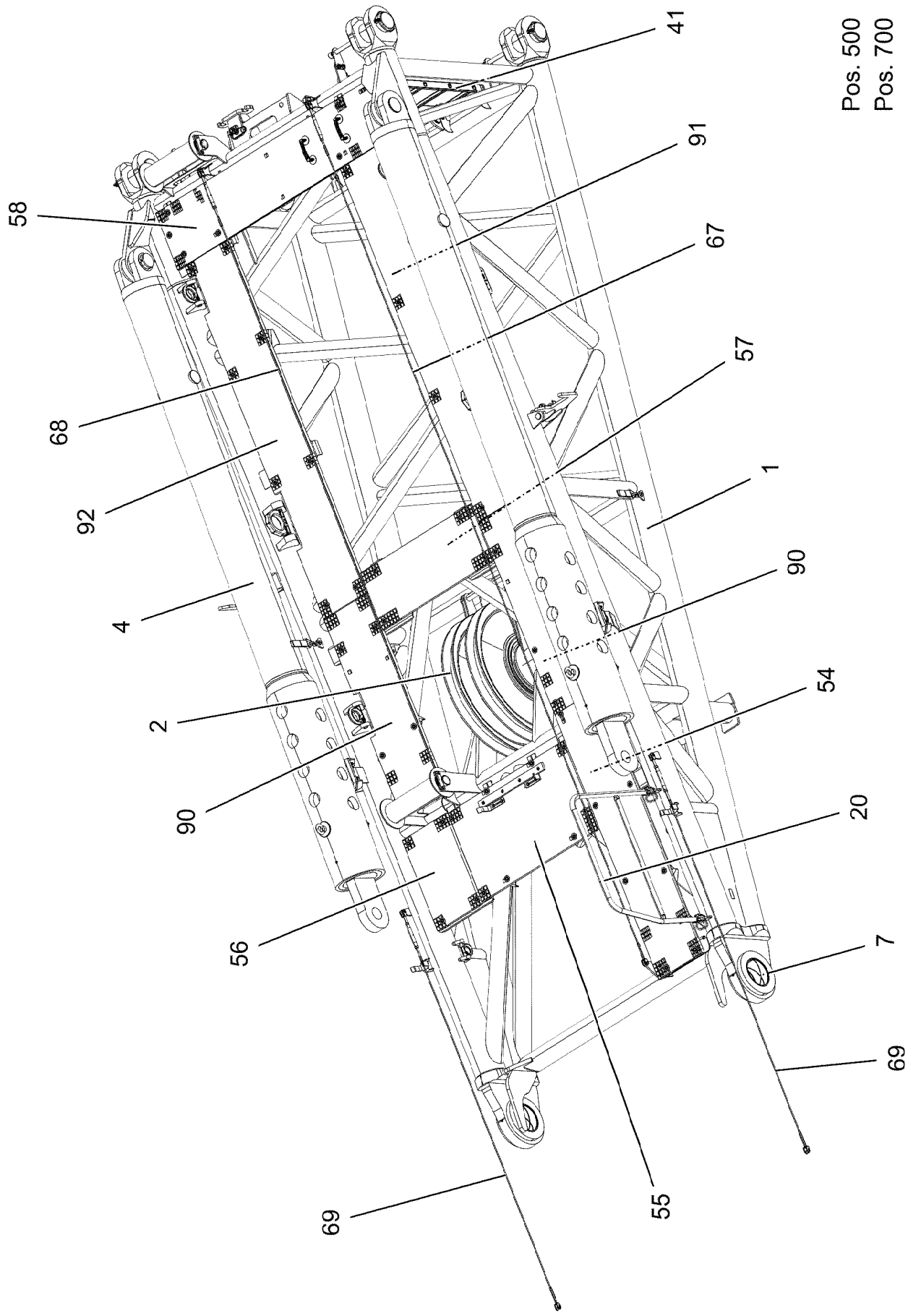
Pos. 500
Pos. 700
41
91
58
67
57
68
1
92
90
4
54
2
20
90
7
56
69
55
69

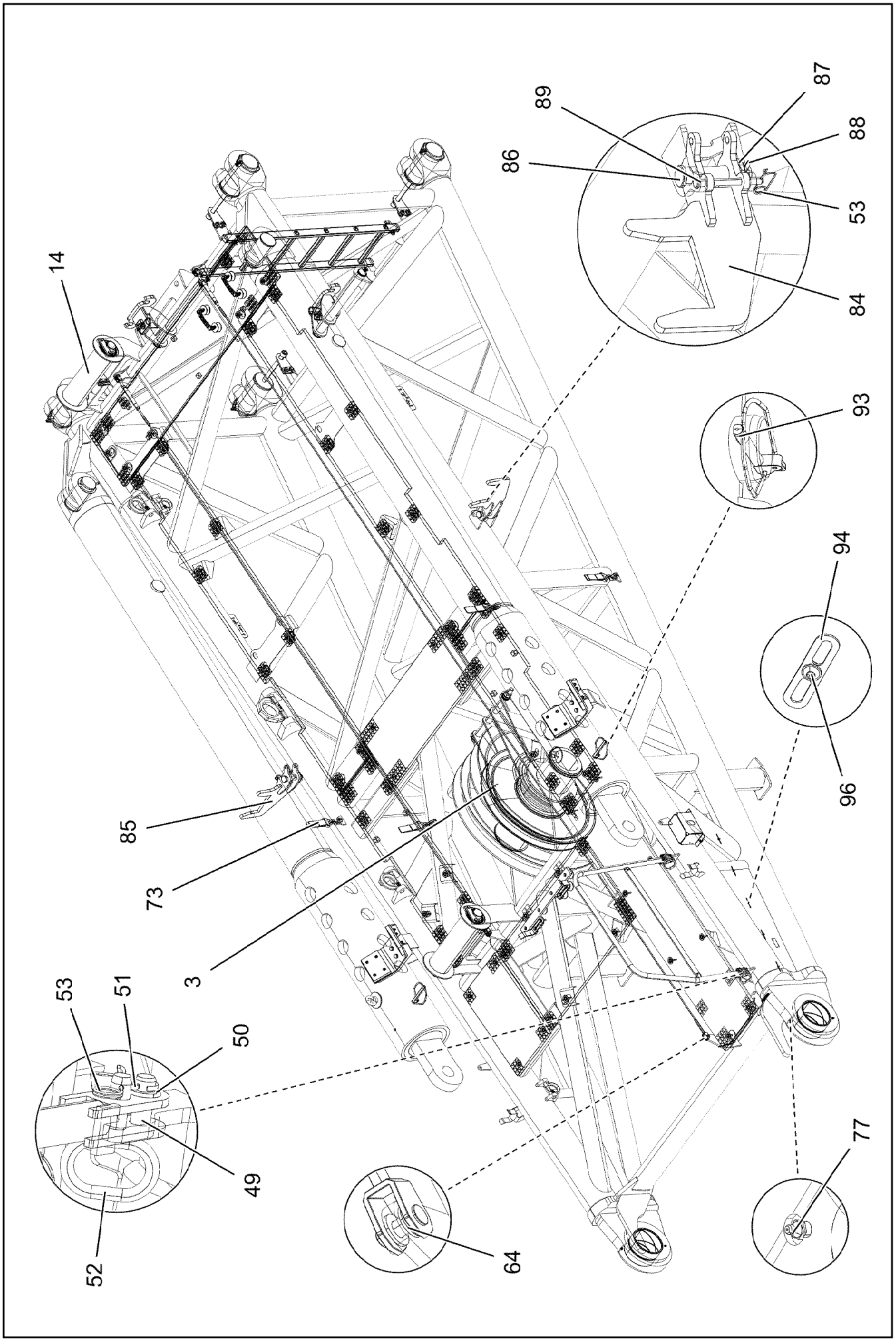
14
89
87
88
86
53
84
93
94
96
85
73
3
53
51
50
49
52
64
77

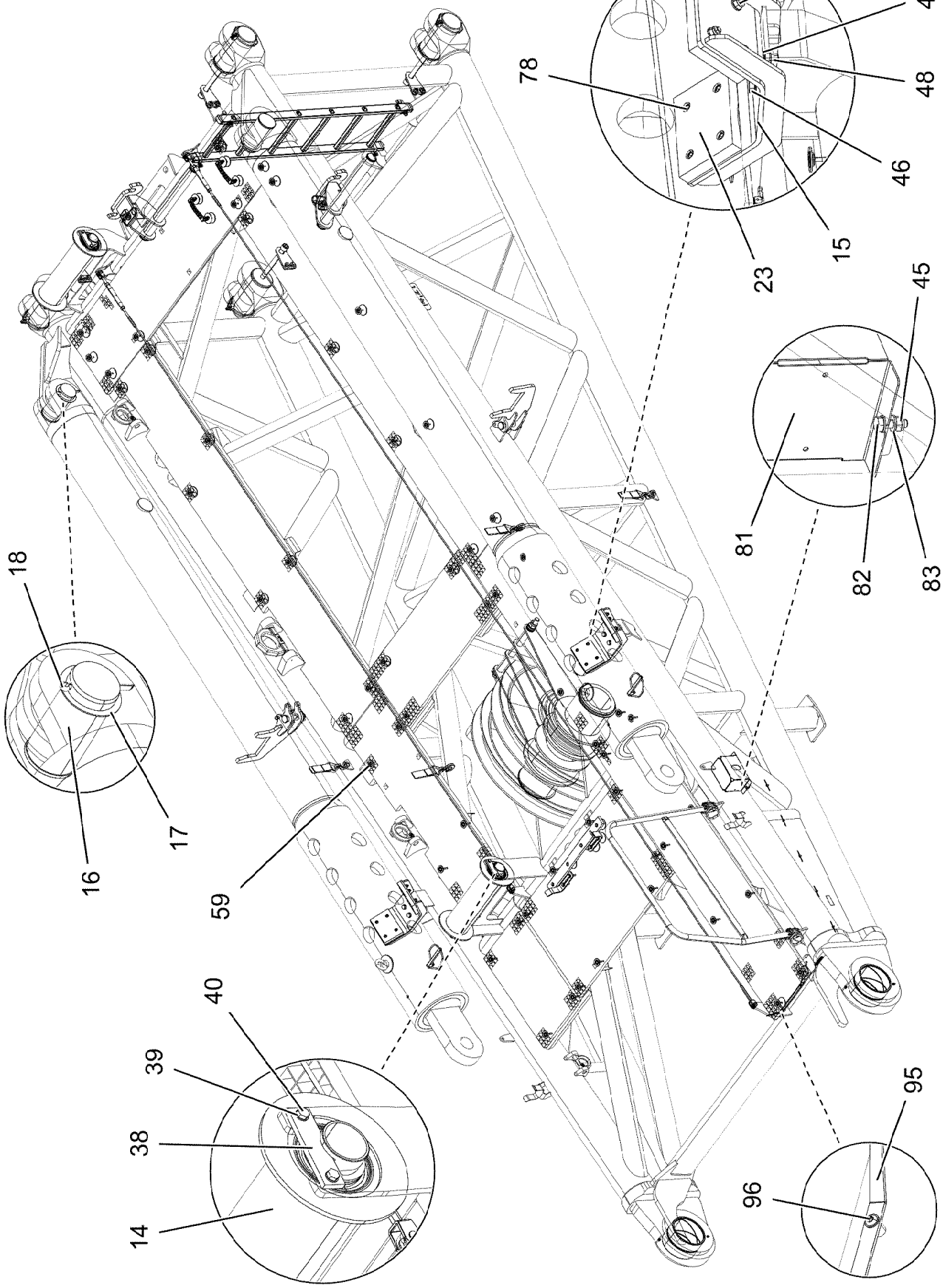

13.12.2021 070382	**etk_en_de_098405 LR 13000**	❑ 1409 (3/7)
LIEBHERR	**WA-FRAME 2 PIVOT SECTION** **WA-BOCK 2 ANLENKSTUECK**	**915746608**

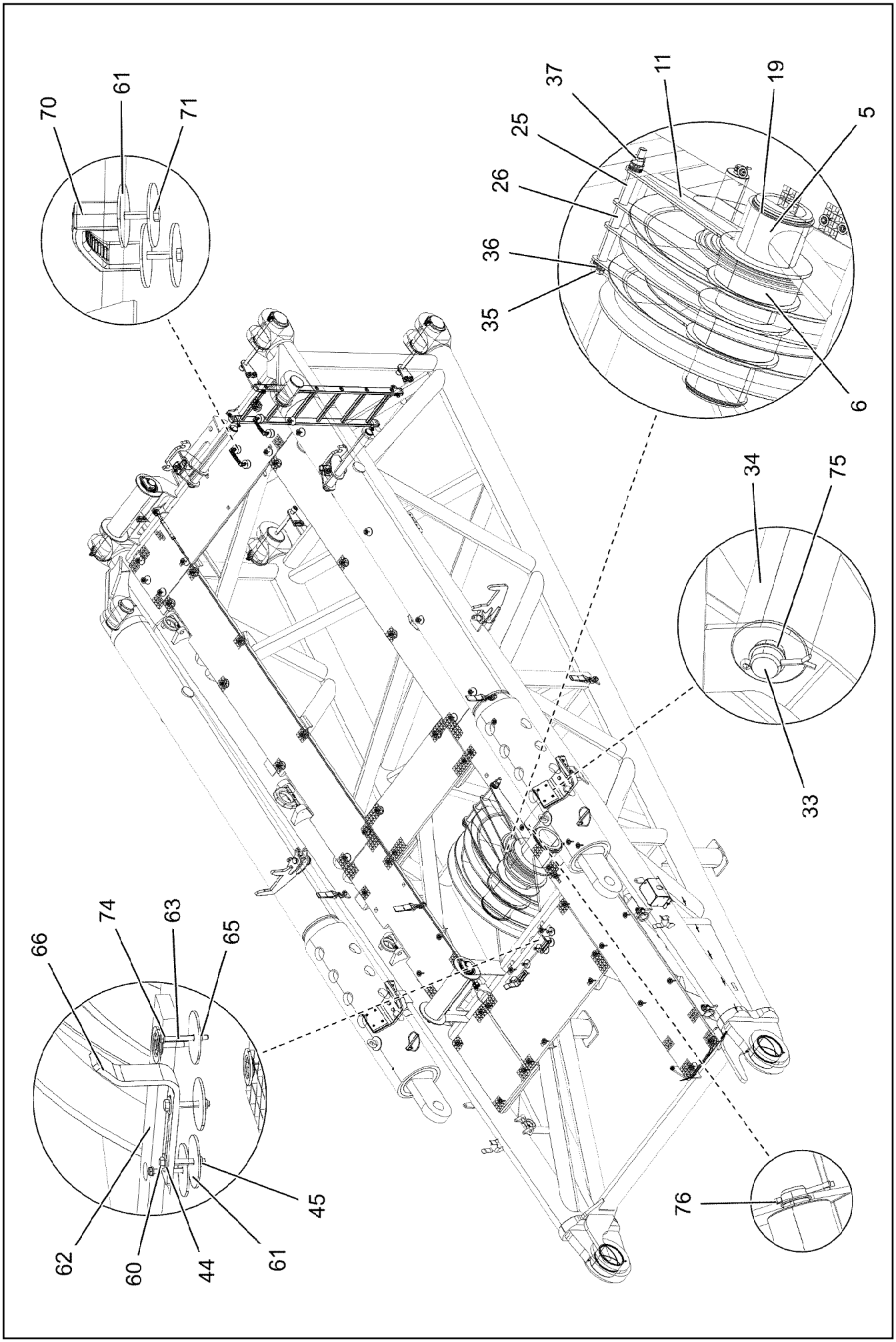

13.12.2021 002344	**etk_en_de_098405 LR 13000**	❑ 1410 (4/7)
LIEBHERR	**WA-FRAME 2 PIVOT SECTION** **WA-BOCK 2 ANLENKSTUECK**	**915746608**

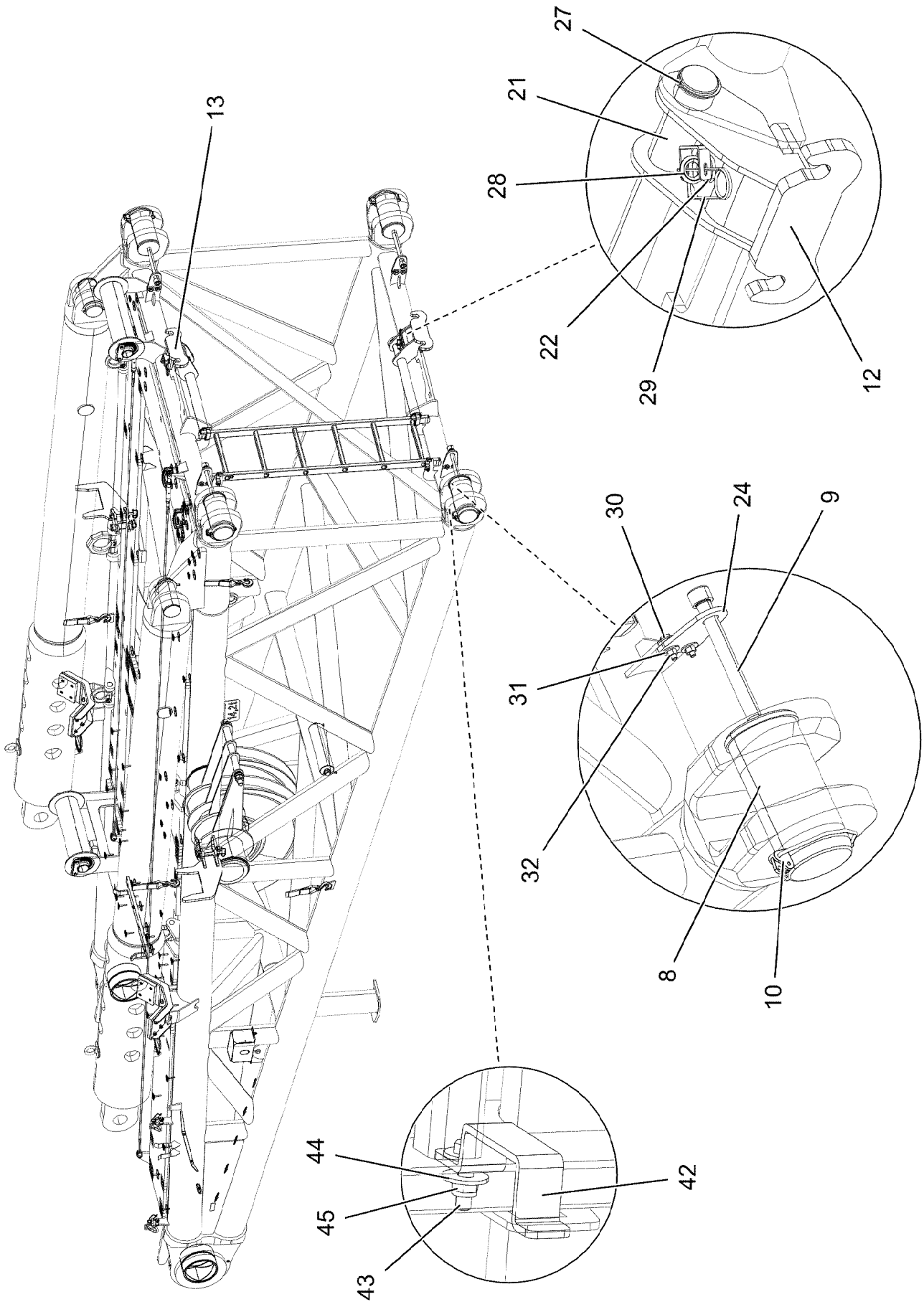
13
27
21
28
22
29
12
30
24
9
31
32
8
10
44
45
43
42

Pos.	Item	Quantity	Description	Bezeichnung
1	966471708	1	WELDING PLATE RAL 1007	WA-BOCK 2 ANLENKSTUECK S
2	965376108	2	ROPE PULLEY CPL. ⇨ ❑ 396	SEILROLLE KPL.
3	963310608	1	ROPE PULLEY CPL. SPF	SEILROLLE KPL.
4	10802913	2	TILT-BACK SUPPORT 300/280-3750 ⇨ ❑ 1414	RUECKFALLSTUETZE
5	97005844	1	AXLE 273.0X884 S770QL GASN. SPF	ACHSE
6	97005845	2	SLEEVE 380.0X140 S890QL1 GASN. SPF	HUELSE
7	97004717	2	BUSHING 240X220X150 37MNB4	BUCHSE
8	97005958	4	PIN 160.0X320 35NICRMOV125 GASN. SPF	BOLZEN
9	11000522	4	SOCKET HEAD SCREW ISO 4762 M30X340	ZYLINDERSCHRAUBE
10	10878577	4	SAFETY PLUG W HINGE-LID 20X175X20X1	SICHERHEITSKLAPPSTECKER
11	966550208	4	ROPE PROTECTION WELDED FE//ZNNI8//C	SEILSICHERUNG SCHWK.
12	966550308	1	BRACKET WELDED CONST. RAL 1007	KONSOLE SCHWK.
13	966550408	1	BRACKET WELDED CONST. RAL 1007	KONSOLE SCHWK.
14	966550508	2	SAFETY ROLLER CPL.	SCHUTZWALZE KPL.
15	966550608	2	REST WELDED RAL 1007	ABLAGE SCHWK.
16	972722308	2	PIN 130X260 35NICRMOV125	BOLZEN
17	10023146	2	SUPPORTING WASHER DIN 988 120X150X3	STUETZSCHEIBE
18	10180383	2	SPLIT PIN ISO 1234 13X160 St 480H SPF	SPLINT
19	428010108	2	LOCKING RING DIN 471 260X5	SICHERUNGSRING
20	966478808	1	HANDRAIL WELDED T ZN O	HANDLAUF SCHWK.
21	97007315	2	PIN 70.0X710 35NICRMOV125 GASN. SPF	BOLZEN
22	97007316	2	PIN 45.0X158 35NICRMOV125 GASN. SPF	BOLZEN
23	97007317	4	SHEET 200X140 X25 PA6G	PLATTE
24	97007318	4	PLATE 10X178X104 S700MC RAL 1007	BLECH
25	97007319	2	TUBE 44.5X146 S355J2H FE//ZNNI8//CN//T0	ROHR
26	97007320	1	TUBE 44.5X100 S355J2H FE//ZNNI8//CN//T0	ROHR
27	12100643	4	LOCKING RING DIN 471 65X2,5 480H SPF	SICHERUNGSRING
28	402600208	2	RING BOLT DIN 580 M10X17 C15E A2K	RINGSCHRAUBE
29	433100908	2	RETAINING SPRING 4,5X98 ISO 2081 FE/ZN	SICHERUNGSFEDER
30	11645386	8	HEX SCREW ISO 4017 M12X45 8.8 FLZN SP	SECHSKANTSCHRAUBE
31	11182717	16	WASHER ISO 7093-1 12 300HV FLZN SPF	SCHEIBE
32	10875616	8	HEX NUT ISO 4032 M12 8 FLZN SPF	SECHSKANTMUTTER
33	450037508	1	PIN ISO 2340 B40X460X440 ST.50K FE//ZN20	BOLZEN
34	937652708	1	ROLLER RD100X395 PA6G	WALZE
35	10877647	1	HEX SCREW ISO 4014 M30X570 10.9 FLZN	SECHSKANTSCHRAUBE
36	10289811	10	WASHER ISO 7089 30 300HV FLZN SPF	SCHEIBE
37	10544161	1	HEX NUT DIN 985 M30 10 FLZN SPF	SECHSKANTMUTTER
38	941846108	4	PLATE 10X39X150 S355MC FE//ZNNI8//CN//T	BLECH
39	10289795	8	WASHER ISO 7089 10 300HV FLZN SPF	SCHEIBE
40	11631816	8	HEX SCREW ISO 4017 M10X25 8.8 FLZN SP	SECHSKANTSCHRAUBE
41	11481816	1	SIMPLE LADDER EN 131 6-420X1,65M AL SP	ANLEGELEITER
42	977852108	4	PLATE 4X167X25 S315MC T ZN O	BLECH
43	11826527	4	HEX SCREW ISO 4017 M8X30 8.8 480H SPF	SECHSKANTSCHRAUBE
44	11140469	13	WASHER ISO 7093-1 8 200HV 480H SPF	SCHEIBE
45	10875614	70	HEX NUT DIN 985 M8 8 480H SPF	SECHSKANTMUTTER
46	10875520	4	HEX SCREW ISO 4017 M16X50 8.8 FLZN SP	SECHSKANTSCHRAUBE
47	10289806	8	WASHER ISO 7089 16 300HV FLZN SPF	SCHEIBE
48	10875609	4	HEX NUT DIN 985 M16 8 FLZN SPF	SECHSKANTMUTTER
49	451001208	2	PIN DIN 1434 20X55X46 35NICRMOV125 GA	BOLZEN
50	10875637	2	WASHER DIN 1441 21 ST FLZN SPF	SCHEIBE
51	10180359	2	SPLIT PIN ISO 1234 5X40 St 480H SPF	SPLINT
52	924713108	2	SOCKET PIN T ZN K	STECKBOLZEN
53	433102808	4	RETAINING SPRING 3X55 VERZ	SICHERUNGSFEDER
54	725804008	1	GRIDIRON T2250X483X30/2 S235JR T ZN K	GITTERROST-P
55	725815708	1	GRIDIRON T1300X750X30/2 S235JR T ZN K	GITTERROST-P
56	725820408	1	GRIDIRON T770X483X30/2 S235JR T ZN K	GITTERROST-P
57	725805408	1	GRIDIRON T1240X483X30/2 S235JR T ZN K	GITTERROST-P
58	725805508	1	GRIDIRON T2390X483X30/2 S235JR T ZN K	GITTERROST-P

Pos.	Item	Quantity	Description	Bezeichnung
59	10100621	60	DISH MOUNTING	TELLERBEFESTIGUNG
60	11651582	64	HEX SCREW ISO 4014 M8X55 8.8 480H SPF	SECHSKANTSCHRAUBE
61	941138108	76	WASHER DC01 FE//ZNNI8//CN//T0	SCHEIBE
62	978104508	1	SUPPORT PA6G	AUFLAGE
63	12216185	4	HEX SCREW ISO 4014 M6X60 8.8 480H SPF	SECHSKANTSCHRAUBE
64	10289805	8	WASHER ISO 7089 14 300HV FLZN SPF	SCHEIBE
65	12102692	4	HEX NUT DIN 985 M6 8 ZNNI-480H SPF	SECHSKANTMUTTER
66	970833608	2	PLATE 8X276X40 S355MC FE//ZNNI8//CN//T	BLECH
67	11000523	1	ROUND STRAND ROPE 10X7,3M STAHL VE	RUNDLITZENSEIL
68	10652826	1	ROUND STRAND ROPE 10X5,3M STAHL VE	RUNDLITZENSEIL
69	10652805	2	ROUND STRAND ROPE 10X3,36M STAHL VE	RUNDLITZENSEIL
70	966435308	2	GRIP PA6-30%GF SPF	GRIFF
71	11690046	4	HEX SCREW ISO 4017 M8X45 8.8 480H SPF	SECHSKANTSCHRAUBE
73	779036408	2	LASHING STRAP 2,7M SPF	ZURRGURT
74	10197771	8	WASHER ISO 7089 6 200HV ZNNI-480H SPF	SCHEIBE
75	950077508	2	DISTANCE RING DC01 FE//ZNNI8//CN//T0	DISTANZRING
76	10180371	2	SPLIT PIN ISO 1234 8X80 St 480H SPF	SPLINT
77	7743242	4	HYDRAULIC-TYPE LUBRICAT.NIPPLE DIN 71	KEGELSCHMIERNIPPEL
78	10875565	16	SOCKET HEAD SCREW ISO 4762 M12X40 8	ZYLINDERSCHRAUBE
79	10289804	16	WASHER ISO 7089 12 300HV FLZN SPF	SCHEIBE
80	10875607	16	HEX NUT DIN 985 M12 8 FLZN SPF	SECHSKANTMUTTER
81	972908808	1	HOOD 411X555 DC01 FE//ZNNI8//CN//T0	HAUBE
82	10197831	2	HEX SCREW ISO 4017 M8X25 8.8 ZNNI-480	SECHSKANTSCHRAUBE
83	12103465	4	WASHER ISO 7089 8 300HV ZNNI-480H SPF	SCHEIBE
84	966759608	1	REST RAL 1007	STANGENABLAGE SCHWK.
85	966759708	1	REST RAL 1007	STANGENABLAGE SCHWK.
86	971799808	2	PIN 50.0X175 35NICRMOV125 GASN. SPF	BOLZEN
87	949188508	4	WASHER RD70X2 DC01 FE//ZNNI8//CN//T0	SCHEIBE
88	10180374	2	SPLIT PIN ISO 1234 10X71 St 480H SPF	SPLINT
89	453008308	2	PIN ISO 2341 B16X162X157 30CRNIMO8 SP	BOLZEN
90	97010546	2	GRIDIRON T1640X483X30/2 S235JR VERZ.	GITTERROST-P
91	97010547	1	GRIDIRON T3000X483X30/2 S235JR VERZ.	GITTERROST-P
92	97010548	1	GRIDIRON T3000X483X30/2 S235JR VERZ.	GITTERROST-P
93	12100250	2	SAFETY PLUG W HINGE-LID 20X150X20X1	SICHERHEITSKLAPPSTECKER
94	953650008	6	CABLE CLAMP DC01 FE//ZNNI8//CN//T0	KABELHALTER
95	953741108	1	PLATE S315MC FE//ZNNI8//CN//T0	BLECH
96	12102696	8	BUTTON HEAD SCREW ISO 7380-2 M8X10 0	HALBRUNDKOPFSCHRAUBE
500	966750208	1	EL.WA-FRAME 2 PIVOT SECTION WA-BOCK	EL.WA-BOCK 2 ANLENKSTUECK
(1)	966479808	1	SENSOR ANGLE SENSOR 360 GRAD	GEBER WINKELGEBER
(11)	967322308	1	LEAD W1956	LEITUNG
700	966668308	1	SIGNS WAB2ANLELR13000	BESCHILDERUNG
			⇨ ❑ 1415	

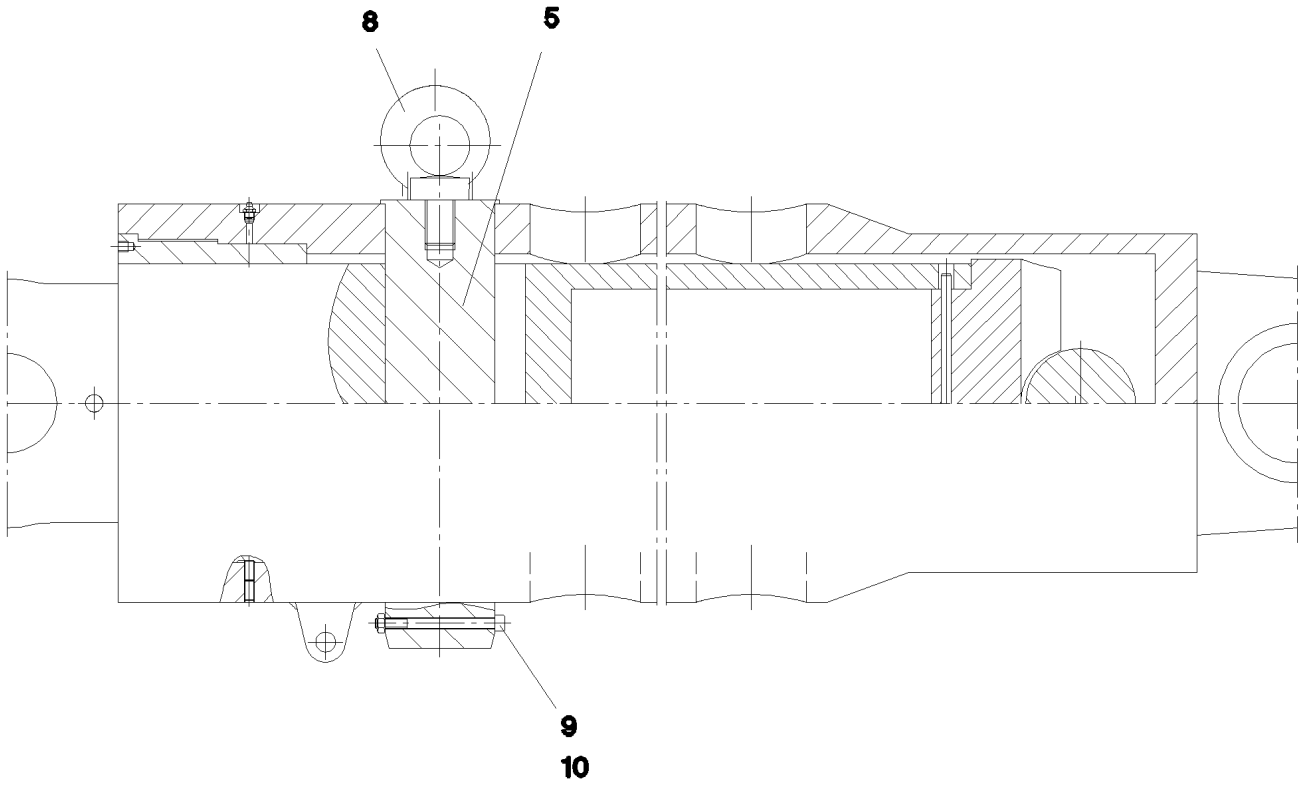

Pos.	Item	Quantity	Description	Bezeichnung
5	11008157	1	PIN 120X450	BOLZEN
8	402600808	1	RING BOLT DIN 580 M30X45 C15E A2K	RINGSCHRAUBE
9	11320345	1	SOCKET HEAD SCREW ISO 4762 M10X120	ZYLINDERSCHRAUBE
10	11002807	1	HEX NUT ISO 4032 M10 10 FLZN SPF	SECHSKANTMUTTER

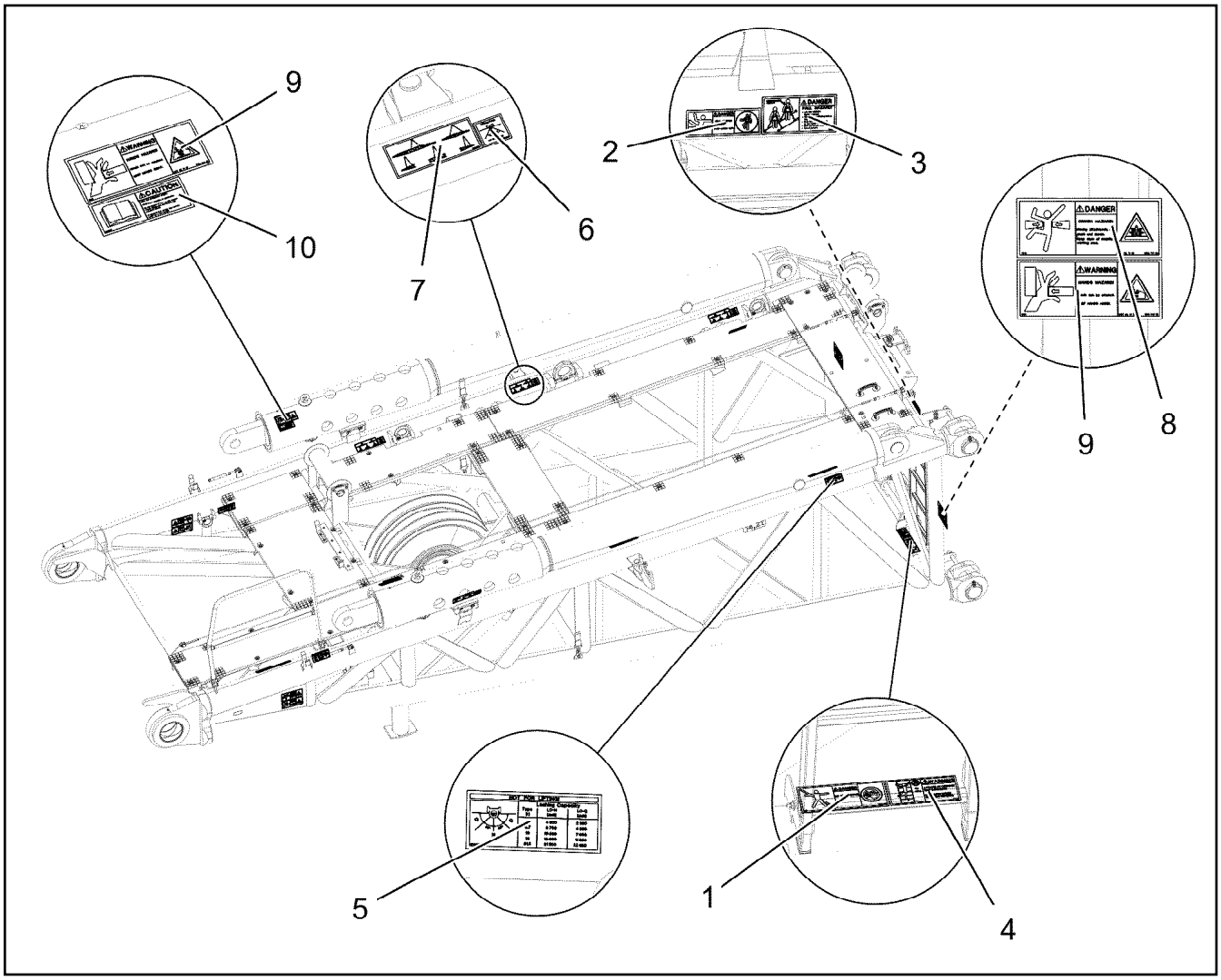

Pos.	Item	Quantity	Description	Bezeichnung
1	978674008	1	SIGN 208X88 KLEBEFOLIE SPF	SCHILD
2	978674808	2	SIGN 168X62 KLEBEFOLIE SPF	SCHILD
3	97004046	2	SIGN 168X88X1 KLEBEFOLIE SPF	SCHILD
4	97036732	1	SIGN 168X88 KLEBEFOLIE SPF	SCHILD
5	97036734	4	SIGN 188X78 KLEBEFOLIE SPF	SCHILD
6	97036733	6	SIGN 68X68 KLEBEFOLIE SPF	SCHILD
7	97039183	6	SIGN 209X87 KLEBEFOLIE SPF	SCHILD
8	978674108	4	SIGN 208X88 KLEBEFOLIE SPF	SCHILD
9	978674608	6	SIGN 208X88 KLEBEFOLIE SPF	SCHILD
10	9412158	2	CAUTION DECAL ACCID.PREVENTION 60X	WARNSCHILD UNFALLVERHUET

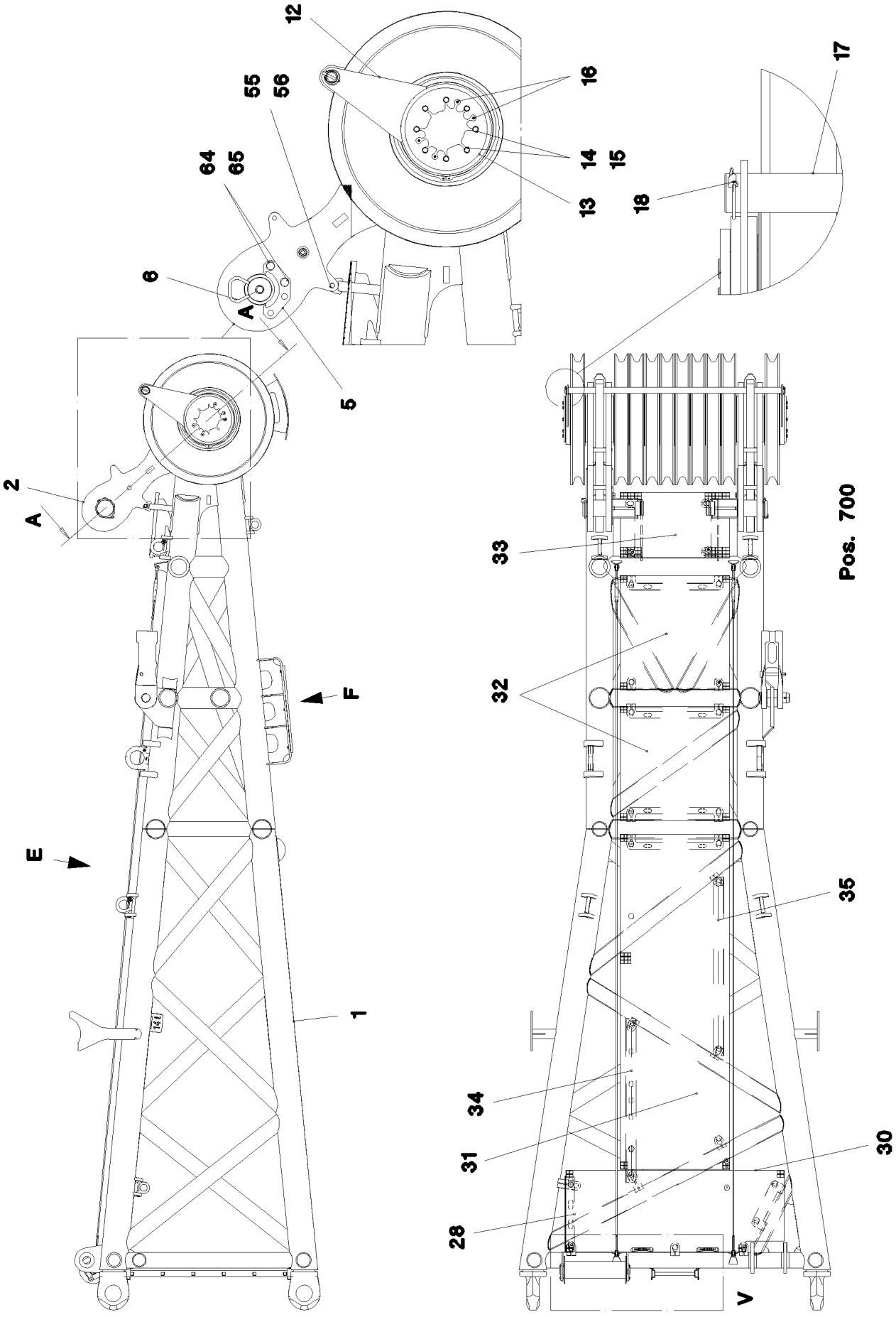

13.12.2021 070384	**etk_en_de_098405 LR 13000**	❑ 1416 (1/4)
LIEBHERR	**WA-FRAME 2 HEAD SECTION** **WA-BOCK 2 KOPFSTUECK**	**916116008**

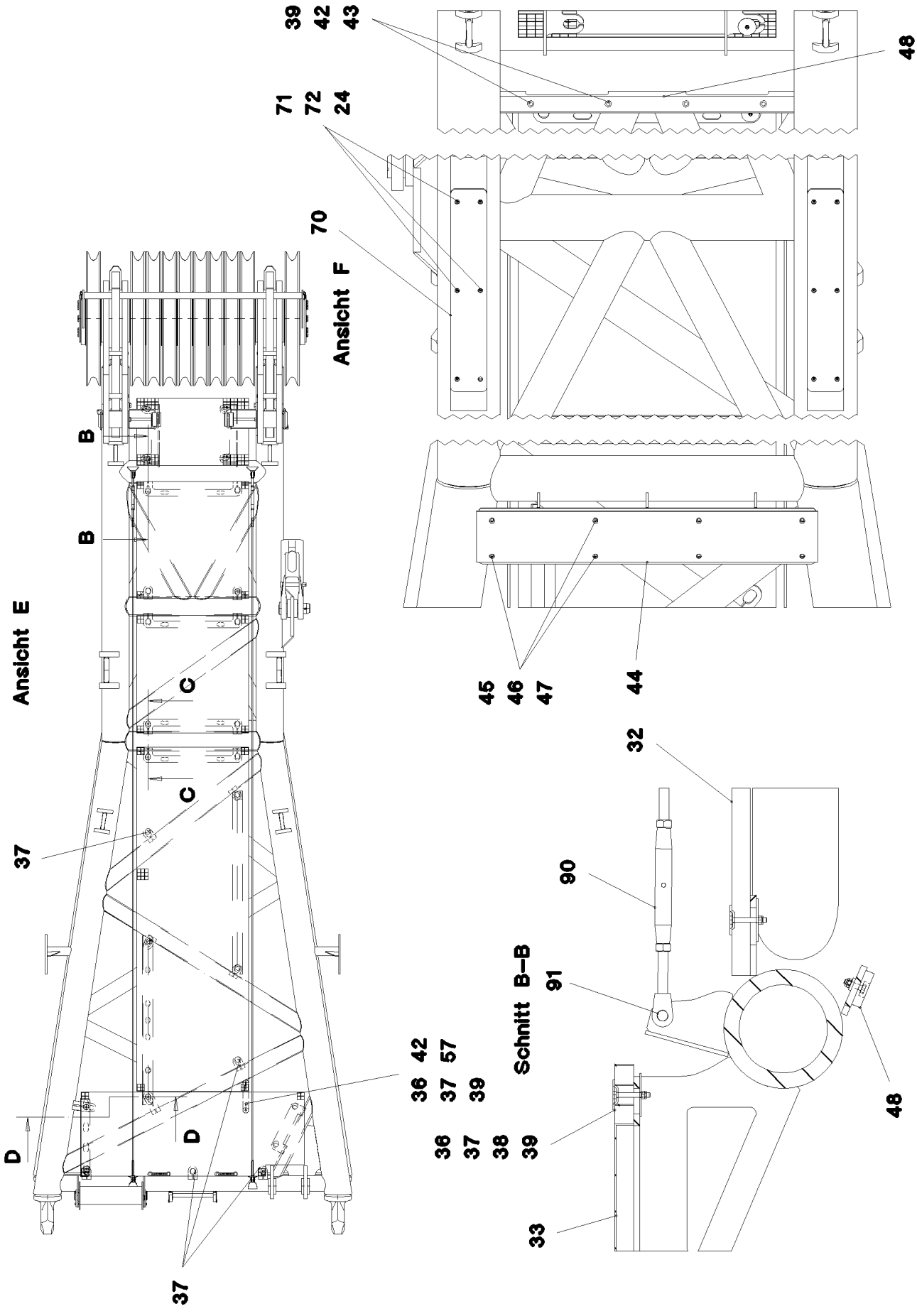

13.12.2021 070385	**etk_en_de_098405 LR 13000**	❑ 1417 (2/4)
LIEBHERR	**WA-FRAME 2 HEAD SECTION** **WA-BOCK 2 KOPFSTUECK**	**916116008**

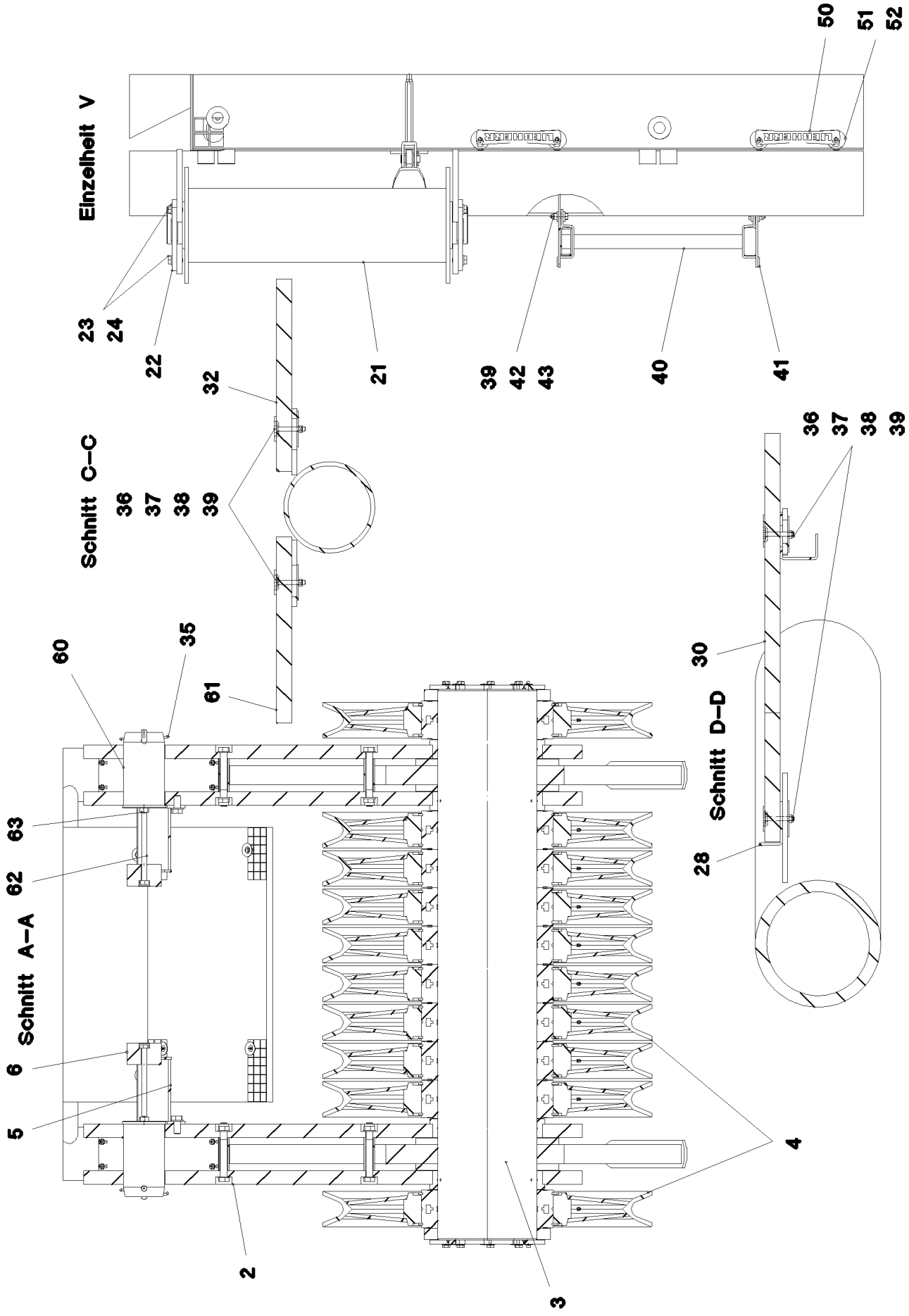

13.12.2021 070386	**etk_en_de_098405 LR 13000**	❑ 1418 (3/4)
LIEBHERR	**WA-FRAME 2 HEAD SECTION** **WA-BOCK 2 KOPFSTUECK**	**916116008**

Pos.	Item	Quantity	Description	Bezeichnung
1	966535508	1	WA-FRAME 2 WELDED CONSTR. RAL 1007	WA-BOCK 2 KOPFSTUECK SCH
2	966540308	2	BRACKET CPL. 1.25M	LASCHE KPL.
3	97006036	1	AXLE 390.0X2005 35NICRMOV125 GASN. SP	ACHSE
4	965376108	10	ROPE PULLEY CPL. ⇨ ❑ 396	SEILROLLE KPL.
5	966158908	2	MOUNTING WELDED RAL 1007	BOLZENAUFNAHME SCHWK.
6	966674708	2	MOUNTING AID T ZN O	MONTAGEHILFE
12	966618008	2	CLAMP WELDED CONST. RAL 1007	HALTER SCHWK.
13	97003101	2	PLATE 15X420X420 S690QL RAL 1007	BLECH
14	10875520	16	HEX SCREW ISO 4017 M16X50 8.8 FLZN SP	SECHSKANTSCHRAUBE
15	10289806	16	WASHER ISO 7089 16 300HV FLZN SPF	SCHEIBE
16	7743242	8	HYDRAULIC-TYPE LUBRICAT.NIPPLE DIN 71	KEGELSCHMIERNIPPEL
17	97008124	1	ROD 60.3X2020 S355J2H FE//ZNNI8//CN//T0	STANGE
18	10181899	2	SAFETY PLUG W HINGE-LID 12X75X11,5X60	SICHERHEITSKLAPPSTECKER
21	966550508	1	SAFETY ROLLER CPL.	SCHUTZWALZE KPL.
22	941846108	2	PLATE 10X39X150 S355MC FE//ZNNI8//CN//T	BLECH
23	11631816	4	HEX SCREW ISO 4017 M10X25 8.8 FLZN SP	SECHSKANTSCHRAUBE
24	10289795	16	WASHER ISO 7089 10 300HV FLZN SPF	SCHEIBE
28	97003872	2	PLATE 4X122X700 S315MC FE//ZNNI8//CN//T	BLECH
30	97018939	1	GRIDIRON T2000X740X30/3 S235JR T ZN K	GITTERROST-P
31	979049208	1	GRIDIRON T3080X1000X30/3 S235JR SPF	GITTERROST-P
32	97008126	2	GRIDIRON T1050X1000X30/2 S235JR SPF	GITTERROST-P
33	725850708	1	GRIDIRON T1000X600X30/2 S235JR T ZN K	GITTERROST-P
34	979049408	1	PLATE 4X1510X202 S315MC FE//ZNNI8//CN/	BLECH
35	97008127	1	PLATE 4X1640X202 S315MC FE//ZNNI8//CN/	BLECH
36	11651582	30	HEX SCREW ISO 4014 M8X55 8.8 480H SPF	SECHSKANTSCHRAUBE
37	10100621	34	DISH MOUNTING	TELLERBEFESTIGUNG
38	941138108	30	WASHER DC01 FE//ZNNI8//CN//T0	SCHEIBE
39	10875614	38	HEX NUT DIN 985 M8 8 480H SPF	SECHSKANTMUTTER
40	11481816	1	SIMPLE LADDER EN 131 6-420X1,65M AL SP	ANLEGELEITER
41	977852108	4	PLATE 4X167X25 S315MC T ZN O	BLECH
42	11826527	8	HEX SCREW ISO 4017 M8X30 8.8 480H SPF	SECHSKANTSCHRAUBE
43	11840501	14	WASHER DIN 7349 8,4 200HV 480H SPF	SCHEIBE
44	288190808	1	BEARING PLATE 70X200X1320 PA6G	LAGERPLATTE
45	11840140	8	SOCKET HEAD SCREW ISO 4762 M12X50 8	ZYLINDERSCHRAUBE
46	10289804	8	WASHER ISO 7089 12 300HV FLZN SPF	SCHEIBE
47	10875607	8	HEX NUT DIN 985 M12 8 FLZN SPF	SECHSKANTMUTTER
48	288177508	1	SUPPORT 15X60X1170 PA6G	AUFLAGE
50	966435308	2	GRIP PA6-30%GF SPF	GRIFF
51	11690046	4	HEX SCREW ISO 4017 M8X45 8.8 480H SPF	SECHSKANTSCHRAUBE
52	979167008	8	PLATE 2X40X40 DC01 FE//ZNNI8//CN//TO	BLECH
55	955748108	2	PIN RD20X232 S355J2G3C+C FE//ZNNI8//CN/	BOLZEN
56	10875869	2	SAFETY PLUG W HINGE-LID 5X29X4,7X25 4	SICHERHEITSKLAPPSTECKER
57	955404808	1	PLATE 8X300X50 S355MC FE//ZNNI8//CN//T	BLECH
60	97005814	2	PIN 160.0X275 35NICRMOV125 SPF	BOLZEN
61	10878577	2	SAFETY PLUG W HINGE-LID 20X175X20X1	SICHERHEITSKLAPPSTECKER
62	10178929	2	HEX SCREW ISO 4014 M20X300 8.8 FLZN SP	SECHSKANTSCHRAUBE
63	10875618	2	HEX NUT ISO 4032 M20 8 FLZN SPF	SECHSKANTMUTTER
64	12224028	4	HEX SCREW ISO 4017 M24X50 8.8 FLZN SP	SECHSKANTSCHRAUBE
65	10289810	4	WASHER ISO 7089 24 300HV FLZN SPF	SCHEIBE
70	978989708	2	SLIDER 20X140X800 PA6G	GLEITSTUECK
71	11690628	12	SOCKET HEAD SCREW ISO 4762 M10X40 8	ZYLINDERSCHRAUBE
72	10197769	12	HEX NUT DIN 985 M10 8 ZNNI-480H SPF	SECHSKANTMUTTER
90	10652816	2	ROUND STRAND ROPE 10X6,3M STAHL VE	RUNDLITZENSEIL
91	10289805	8	WASHER ISO 7089 14 300HV FLZN SPF	SCHEIBE
700	966671808	1	SIGNS WABII KOPF ⇨ ❑ 1420	BESCHILDERUNG

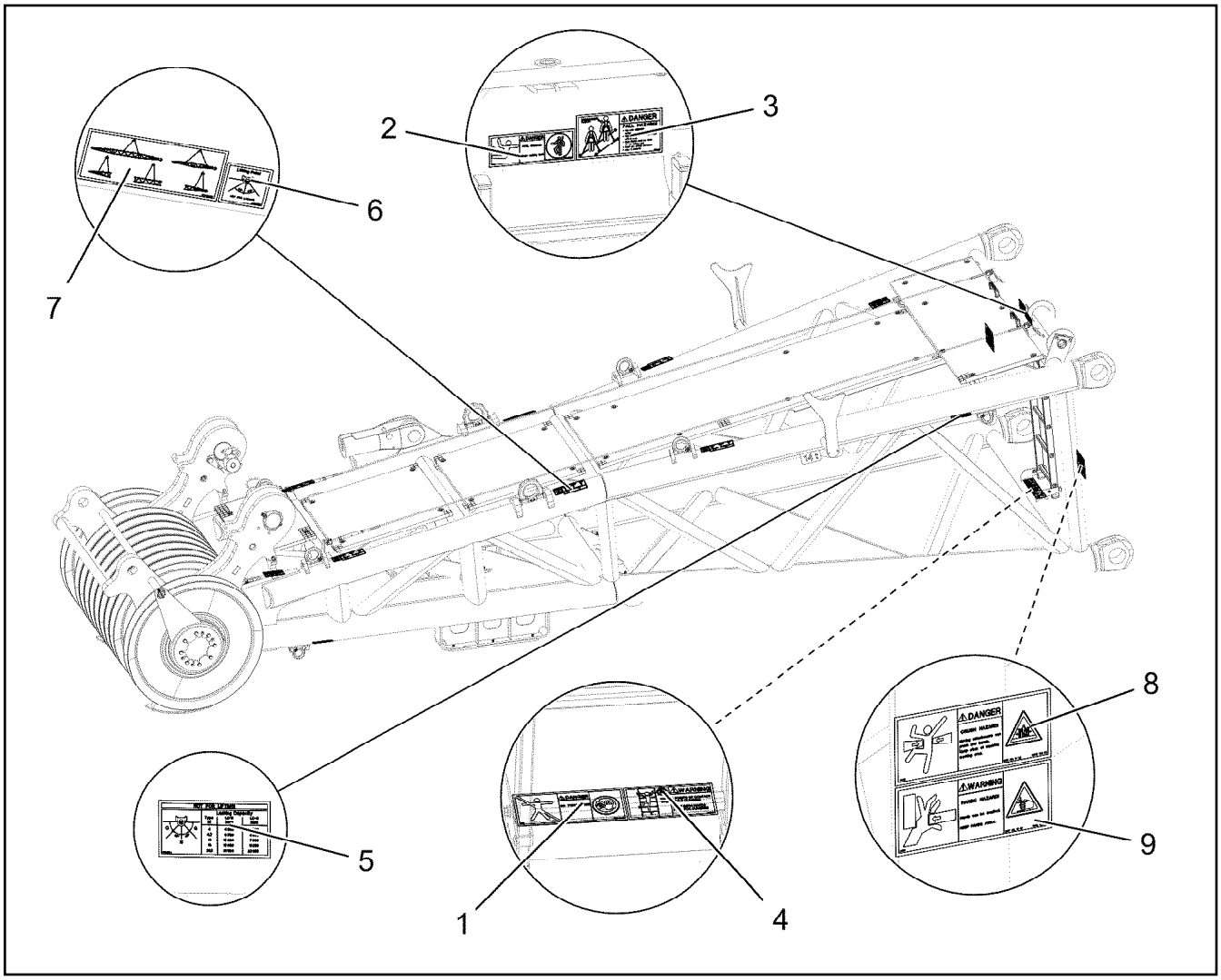

Pos.	Item	Quantity	Description	Bezeichnung
1	978674008	1	SIGN 208X88 KLEBEFOLIE SPF	SCHILD
2	978674808	1	SIGN 168X62 KLEBEFOLIE SPF	SCHILD
3	97004046	1	SIGN 168X88X1 KLEBEFOLIE SPF	SCHILD
4	97036732	1	SIGN 168X88 KLEBEFOLIE SPF	SCHILD
5	97036734	4	SIGN 188X78 KLEBEFOLIE SPF	SCHILD
6	97036733	6	SIGN 68X68 KLEBEFOLIE SPF	SCHILD
7	97039183	6	SIGN 209X87 KLEBEFOLIE SPF	SCHILD
8	978674108	2	SIGN 208X88 KLEBEFOLIE SPF	SCHILD
9	978674608	2	SIGN 208X88 KLEBEFOLIE SPF	SCHILD

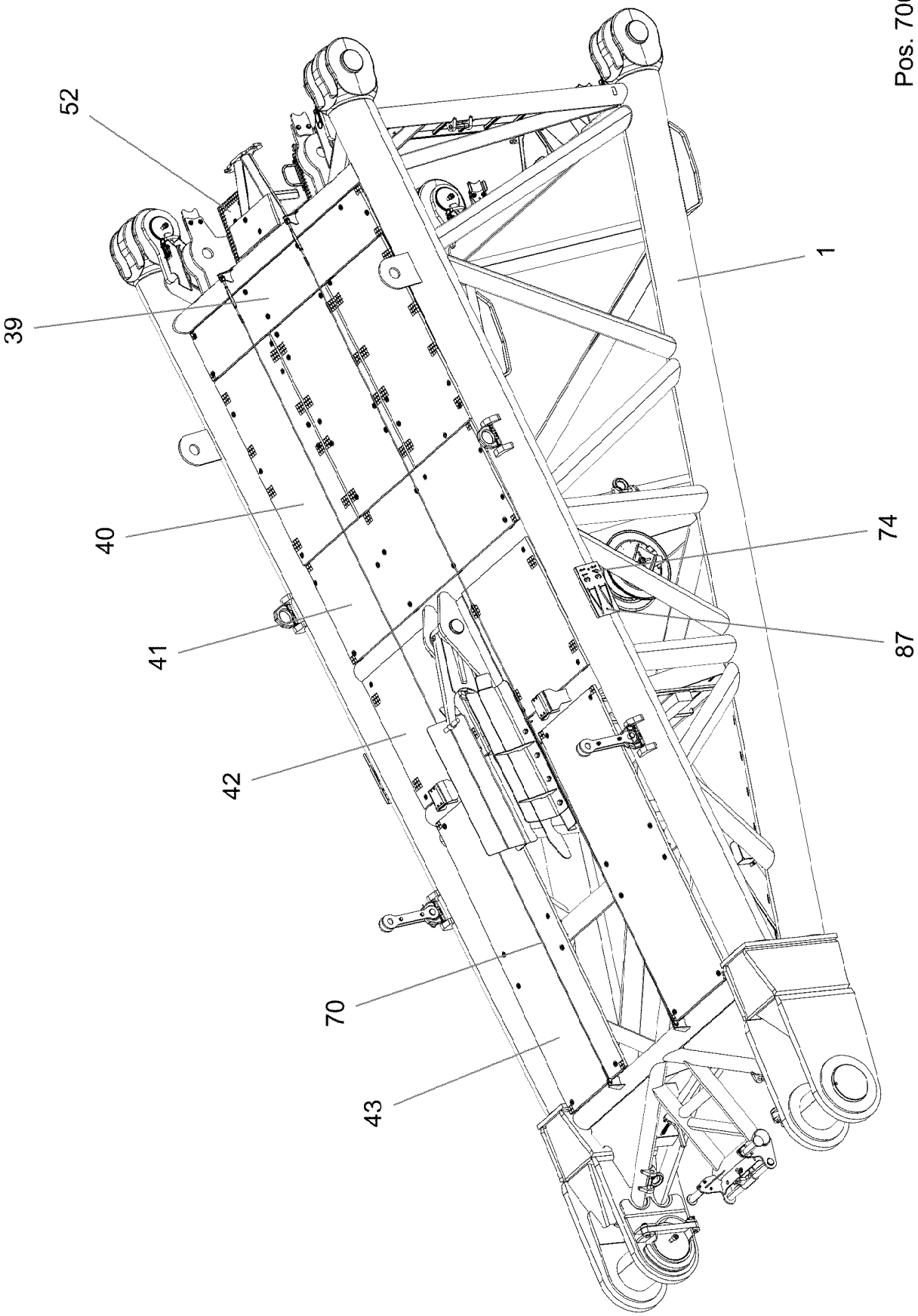

13.12.2021 084232	**etk_en_de_098405 LR 13000**	❑ 1421 (1/7)
LIEBHERR	**W PIVOT SECTION** **W-ANLENKSTUECK**	**916302808**

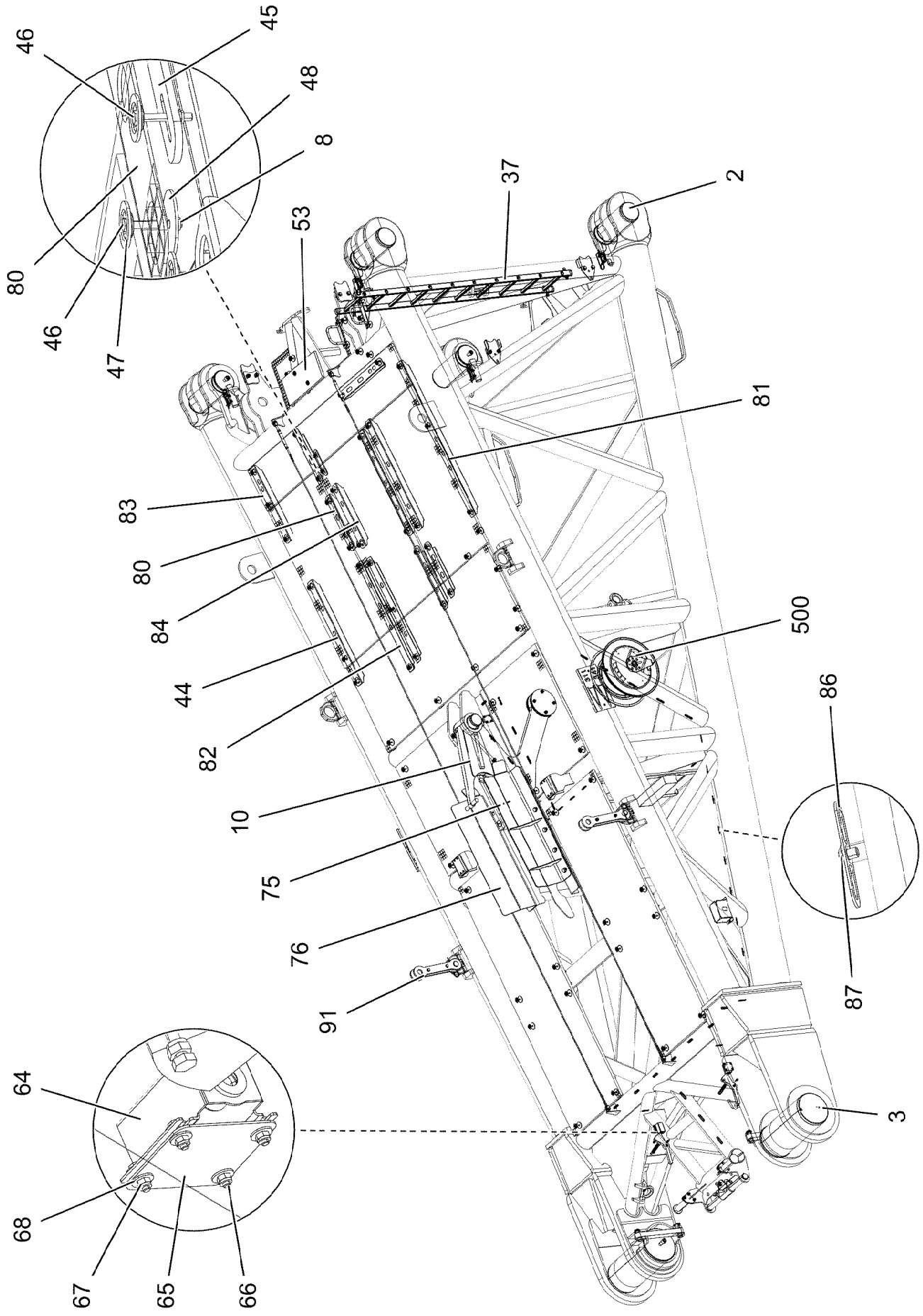

13.12.2021 084233 LIEBHERR	**etk_en_de_098405 LR 13000** **W PIVOT SECTION** **W-ANLENKSTUECK**	❑ 1422 (2/7) **916302808**

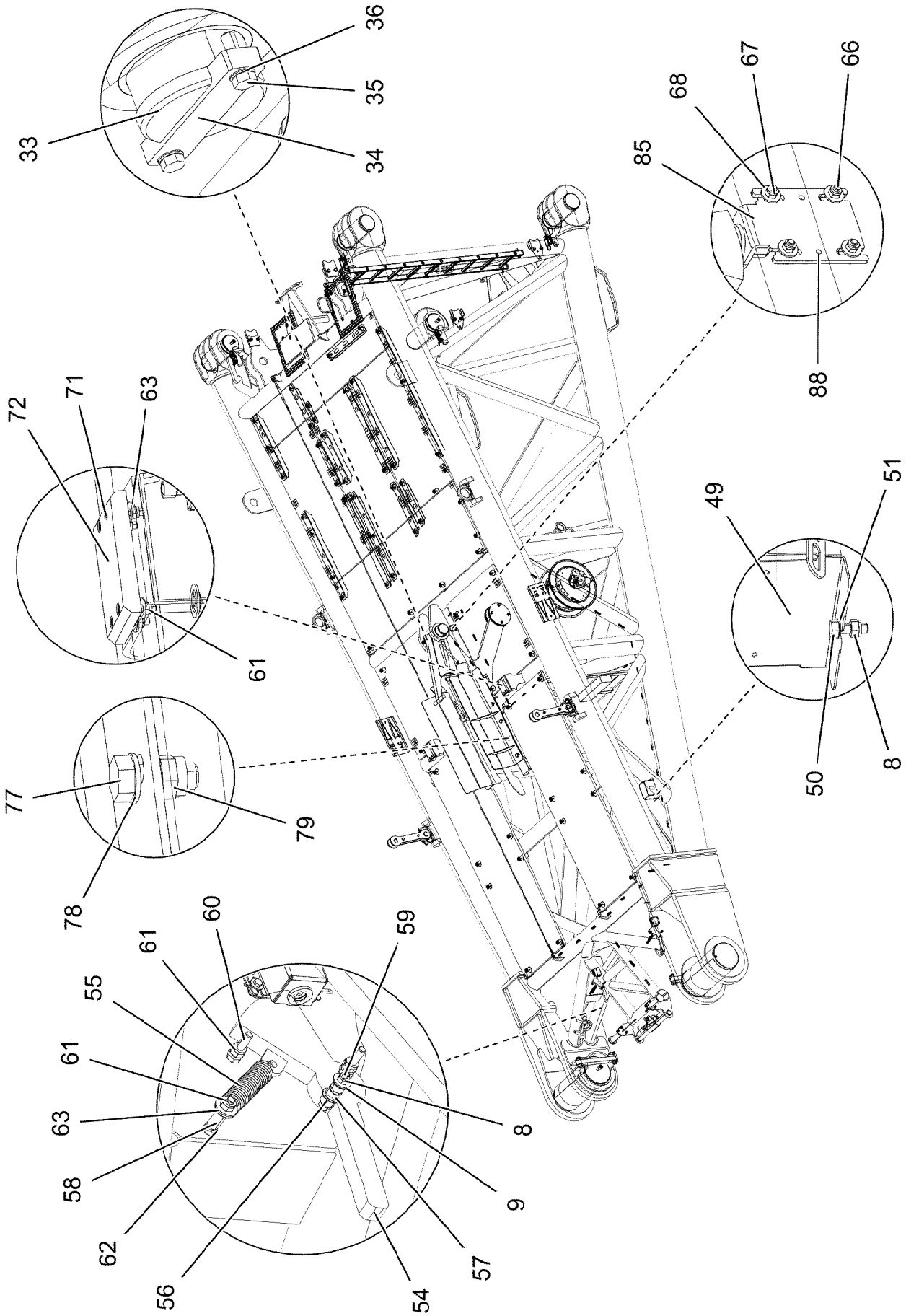

13.12.2021 084234	**etk_en_de_098405 LR 13000**	❑ 1423 (3/7)
LIEBHERR	**W PIVOT SECTION** **W-ANLENKSTUECK**	**916302808**

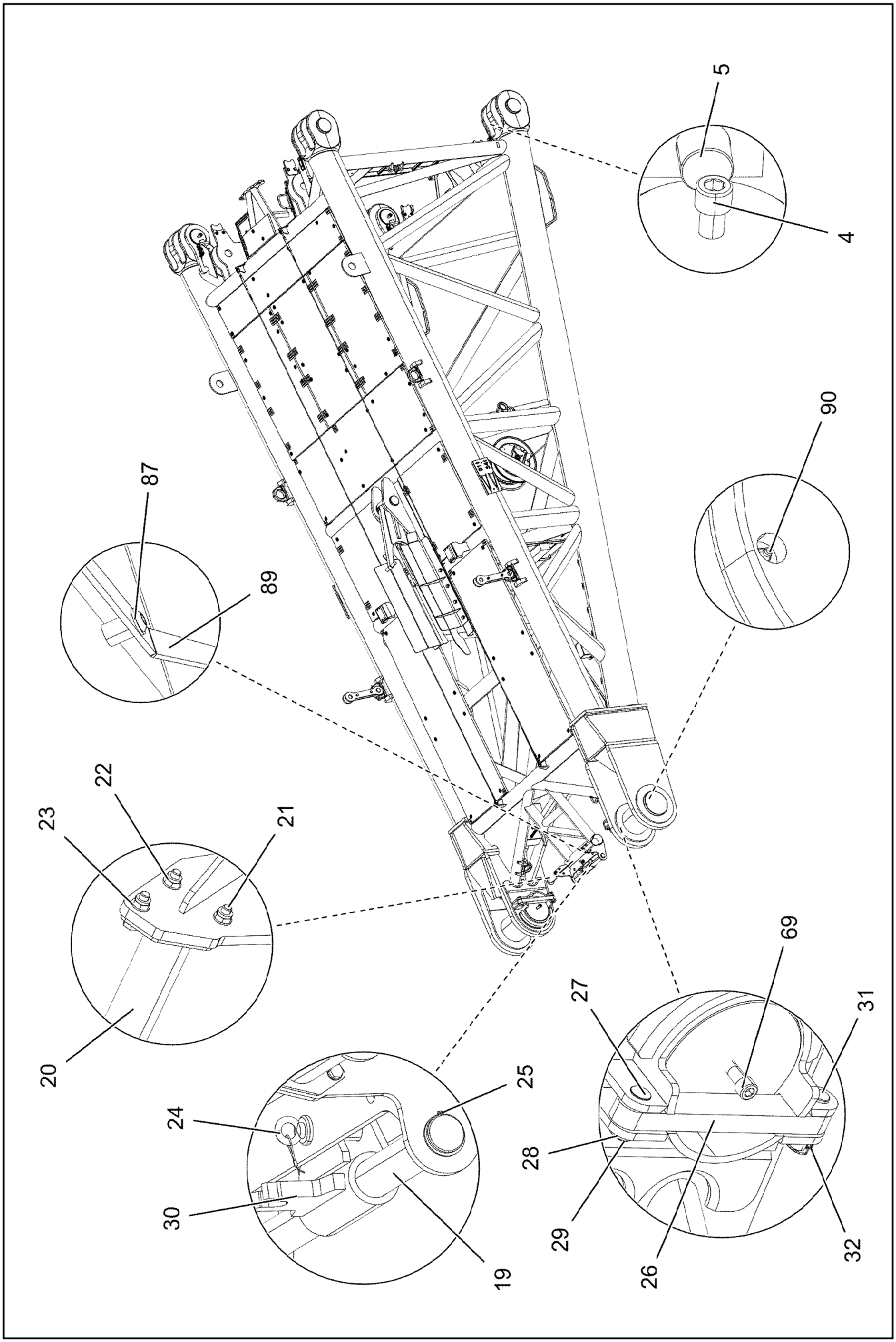
5
4
90
87
89
22
23
21
20
69
27
31
25
24
28
30
29
26
32
19

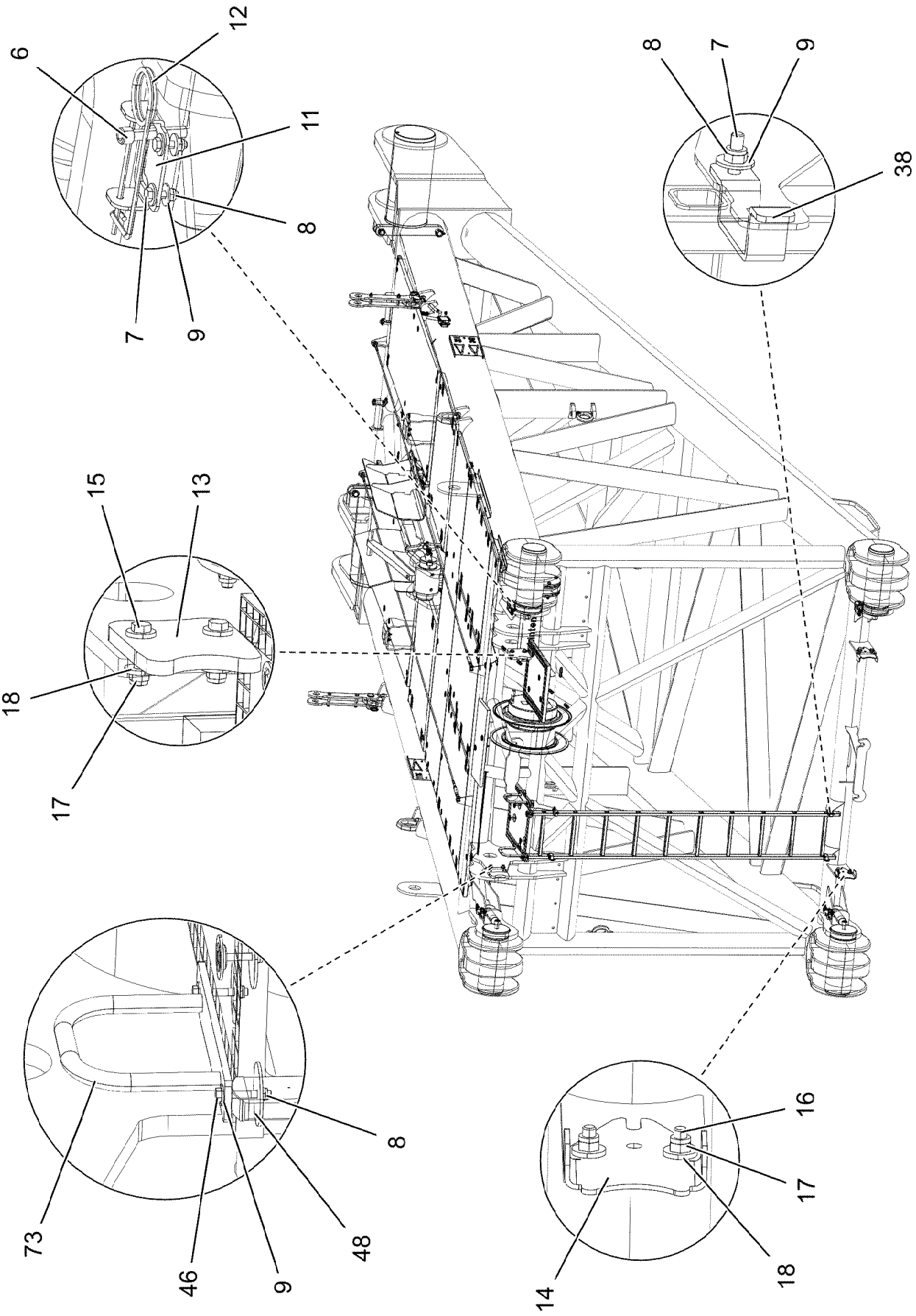

13.12.2021 084236	**etk_en_de_098405 LR 13000**	❑ 1425 (5/7)
LIEBHERR	**W PIVOT SECTION** **W-ANLENKSTUECK**	**916302808**

Pos.	Item	Quantity	Description	Bezeichnung
1	966564308	1	W PIVOT SECTION, WELDED CONSTR10.2	W-ANLENKSTUECK SCHWK.
2	978986408	4	PIN 240.0X580 35NICRMOV125 SPF	BOLZEN
3	97001384	2	PIN 390.0X815 35NICRMOV125 SPF	BOLZEN
4	10878580	4	SOCKET HEAD SCREW ISO 4762 M30X70 8	ZYLINDERSCHRAUBE
5	978986608	4	PIN 70.0X240 35NICRMOV125 GASN. SPF	BOLZEN
6	10875574	4	SOCKET HEAD SCREW ISO 4762 M12X100 8	ZYLINDERSCHRAUBE
7	11826527	12	HEX SCREW ISO 4017 M8X30 8.8 480H SPF	SECHSKANTSCHRAUBE
8	10875614	94	HEX NUT DIN 985 M8 8 480H SPF	SECHSKANTMUTTER
9	11140469	28	WASHER ISO 7093-1 8 200HV 480H SPF	SCHEIBE
10	966267408	1	FLAP COMPL. ⇨ ❑ 1428	KLAPPE KPL.
11	979732908	4	PLATE 4X175X80 S315MC FE//ZNNI8//CN//T	BLECH
12	433102508	4	RETAINING SPRING 5X122 ISO 2081 FE/ZN8/	SICHERUNGSFEDER
13	97001365	2	PLATE 20X222X168 S355J2+N FE//ZNNI8//C	BLECH
14	978986708	2	PLATE 6X276X244 S355MC FE//ZNNI8//CN//T	BLECH
15	10878789	4	HEX SCREW ISO 4017 M16X75 8.8 FLZN SP	SECHSKANTSCHRAUBE
16	10875521	4	HEX SCREW ISO 4017 M16X60 8.8 FLZN SP	SECHSKANTSCHRAUBE
17	10875609	8	HEX NUT DIN 985 M16 8 FLZN SPF	SECHSKANTMUTTER
18	4600021	16	WASHER DIN 7349 17 200HV FLZN SPF	SCHEIBE
19	97001397	1	PIN 65.0X774 35NICRMOV125 SPF	BOLZEN
20	966267308	2	STOP WELDED RAL 1007	ANSCHLAG SCHWK.
21	11645386	6	HEX SCREW ISO 4017 M12X45 8.8 FLZN SP	SECHSKANTSCHRAUBE
22	10875607	6	HEX NUT DIN 985 M12 8 FLZN SPF	SECHSKANTMUTTER
23	10289804	12	WASHER ISO 7089 12 300HV FLZN SPF	SCHEIBE
24	965764708	1	PIN WITH RING BOLT ⇨ ❑ 1264	BOLZEN M.RINGSCHRAUBE
25	10875661	2	LOCKING RING DIN 471 60X3 480H SPF	SICHERUNGSRING
26	97001495	2	PLATE 50X602X80 S690QL RAL 1007	BLECH
27	947458008	2	PIN 50.0X125 35NICRMOV125 SPF	BOLZEN
28	10179377	4	WASHER DIN 1441 41 St FLZN SPF	SCHEIBE
29	10875657	2	LOCKING RING DIN 471 40X1,75 480H SPF	SICHERUNGSRING
30	966276508	1	SLIDING BLOCK WELDED RAL 1007	SCHIEBESTUECK SCHWK.
31	940315108	2	PIN RD40X140 35NICRMOV125 GASN. SPF	BOLZEN
32	10180884	2	SAFETY PLUG W HINGE-LID 8X62X7,5X53 4	SICHERHEITSKLAPPSTECKER
33	97001515	1	PIN 150.0X360 35NICRMOV125 SPF	BOLZEN
34	973015508	1	AXLE HOLDER 25X219X54 S960QL RAL 100	ACHSHALTER
35	10875804	2	HEX SCREW ISO 4017 M16X55 8.8 FLZN SP	SECHSKANTSCHRAUBE
36	10289806	2	WASHER ISO 7089 16 300HV FLZN SPF	SCHEIBE
37	11481288	1	SIMPLE LADDER EN 131 10-420X2,77M AL	ANLEGELEITER
38	977852108	4	PLATE 4X167X25 S315MC T ZN O	BLECH
39	979078808	1	GRIDIRON T3080X483X30/3 S235JR SPF	GITTERROST-P
40	975136308	3	GRIDIRON T1000X1860X30/2 S235JR T ZN K	GITTERROST-P
41	97001537	1	GRIDIRON T3000X1000X30/3 S235JR SPF	GITTERROST-P
42	974880108	2	GRIDIRON T1295X1170X30/2 S235JR T ZN K	GITTERROST-P
43	725855508	2	GRIDIRON T2930X1000X30/3 S235JR T ZN K	GITTERROST-SP
44	97001538	3	PLATE 4X1230X202 S315MC FE//ZNNI8//CN/	BLECH
45	955404808	1	PLATE 8X300X50 S355MC FE//ZNNI8//CN//T	BLECH
46	11651582	78	HEX SCREW ISO 4014 M8X55 8.8 480H SPF	SECHSKANTSCHRAUBE
47	10100621	74	DISH MOUNTING	TELLERBEFESTIGUNG
48	941138108	76	WASHER DC01 FE//ZNNI8//CN//T0	SCHEIBE
49	972908808	1	HOOD 411X555 DC01 FE//ZNNI8//CN//T0	HAUBE
50	10197831	2	HEX SCREW ISO 4017 M8X25 8.8 ZNNI-480	SECHSKANTSCHRAUBE
51	12103465	2	WASHER ISO 7089 8 300HV ZNNI-480H SPF	SCHEIBE
52	725866708	2	GRIDIRON T660X517X30/2 S235JR T ZN K	GITTERROST-P
53	725840408	1	GRIDIRON T700X300X25/2 S235JR T ZN K	GITTERROST-P
54	962845908	2	SWITCH STAGE WELDED STRUCTURE RAL	SCHALTKUFE SCHWK.
55	720108908	2	TENSION SPRING RZ 170 X	ZUGFEDER
56	978296408	2	SWIVEL 20.0X40 42CRMO4+QT SPF	DREHTEIL
57	708012108	4	DU BUSHING	DU-BUCHSE
58	943122808	2	TUBE 15X1,5X35 E235+N VERZ	ROHR

Pos.	Item	Quantity	Description	Bezeichnung
59	11651583	2	HEX SCREW ISO 4014 M8X60 8.8 480H SPF	SECHSKANTSCHRAUBE
60	11626706	4	HEX SCREW ISO 4017 M10X40 8.8 FLZN SP	SECHSKANTSCHRAUBE
61	10197769	14	HEX NUT DIN 985 M10 8 ZNNI-480H SPF	SECHSKANTMUTTER
62	11642357	2	HEX SCREW ISO 4014 M10X55 8.8 FLZN SP	SECHSKANTSCHRAUBE
63	11491889	10	WASHER ISO 7093-1 10 300HV FLZN SPF	SCHEIBE
64	923570408	2	HOLDER	HALTER
65	976644808	2	PLATE 2X100X90 DC01 FE//ZNNI8//CN//T0	BLECH
66	11644899	16	HEX SCREW ISO 4017 M6X20 8.8 480H SPF	SECHSKANTSCHRAUBE
67	12102692	16	HEX NUT DIN 985 M6 8 ZNNI-480H SPF	SECHSKANTMUTTER
68	10875648	32	WASHER ISO 7093-1 6 200HV 480H SPF	SCHEIBE
69	12100497	2	SOCKET HEAD SCREW ISO 4762 M30X120 8	ZYLINDERSCHRAUBE
70	10813402	2	ROUND STRAND ROPE 10X8,150M STAHL	RUNDLITZENSEIL
71	11657000	8	SOCKET HEAD SCREW ISO 4762 M10X45 8	ZYLINDERSCHRAUBE
72	975320908	2	SHEET 25X120X190 PA6G	PLATTE
73	962729508	2	HANDLE WELD.CONST.	GRIFF SCHWK.
74	97009648	2	PLATE 2X500X303 DC01 FE//ZNNI8//CN//T0	BLECH
75	967046808	1	GUIDE WELDED RAL 1007	FUEHRUNG SCHWK.
76	967046908	1	GUIDE WELDED RAL 1007	FUEHRUNG SCHWK.
77	12224020	8	HEX SCREW ISO 4017 M24X60 8.8 FLZN SP	SECHSKANTSCHRAUBE
78	10289810	16	WASHER ISO 7089 24 300HV FLZN SPF	SCHEIBE
79	12226094	8	HEX NUT DIN 985 M24 10 FE//ZNNI8//CN//T0	SECHSKANTMUTTER
80	97016378	3	PLATE 4X640X202 S315MC FE//ZNNI8//CN//T	BLECH
81	978820908	1	PLATE 4X1830X202 S315MC FE//ZNNI8//CN/	BLECH
82	979131008	2	PLATE 4X1290X202 S315MC FE//ZNNI8//CN/	BLECH
83	979278008	2	PLATE 4X891X202 S315MC FE//ZNNI8//CN//T	BLECH
84	979554608	2	PLATE 4X684X481 S315MC FE//ZNNI8//CN//T	BLECH
85	962157808	2	HOLDER X12CRNIS188	HALTER
86	953650008	38	CABLE CLAMP DC01 FE//ZNNI8//CN//T0	KABELHALTER
87	12102696	44	BUTTON HEAD SCREW ISO 7380-2 M8X10 0	HALBRUNDKOPFSCHRAUBE
88	431103908	12	CLOSE TOLERANCE GROOVED PIN ISO 874	PASSKERBSTIFT
89	953741108	1	PLATE S315MC FE//ZNNI8//CN//T0	BLECH
90	7743242	2	HYDRAULIC-TYPE LUBRICAT.NIPPLE DIN 71	KEGELSCHMIERNIPPEL
91	968190808	2	CONNECTING LINK PRE-ASS.	LASCHE VORM.
(1)	97036301	2	BUTT STRAP 15X620X130 S960QL+Z25 RAL	LASCHE
(2)	976449608	1	PIN 65.0X124 35NICRMOV125 SPF	BOLZEN
(3)	433105008	1	RETAINING SPRING DIN 2194 6 A3C	SICHERUNGSFEDER
(4)	974643908	2	TUBE 22X2,5X50 E235+N	ROHR
(5)	12222993	2	HEX SCREW ISO 4014 M16X110 8.8 FLZN SP	SECHSKANTSCHRAUBE
(6)	10875609	2	HEX NUT DIN 985 M16 8 FLZN SPF	SECHSKANTMUTTER
(7)	10289806	4	WASHER ISO 7089 16 300HV FLZN SPF	SCHEIBE
500	966268408	1	EL.EQUIPMENT W-PIVOT SECTION ⇨ ❑ 1430	ELEKTRIK W-ANLENKSTUECK
700	966322108	1	SIGNS W-ANLENKLR13000 ⇨ ❑ 1437	BESCHILDERUNG

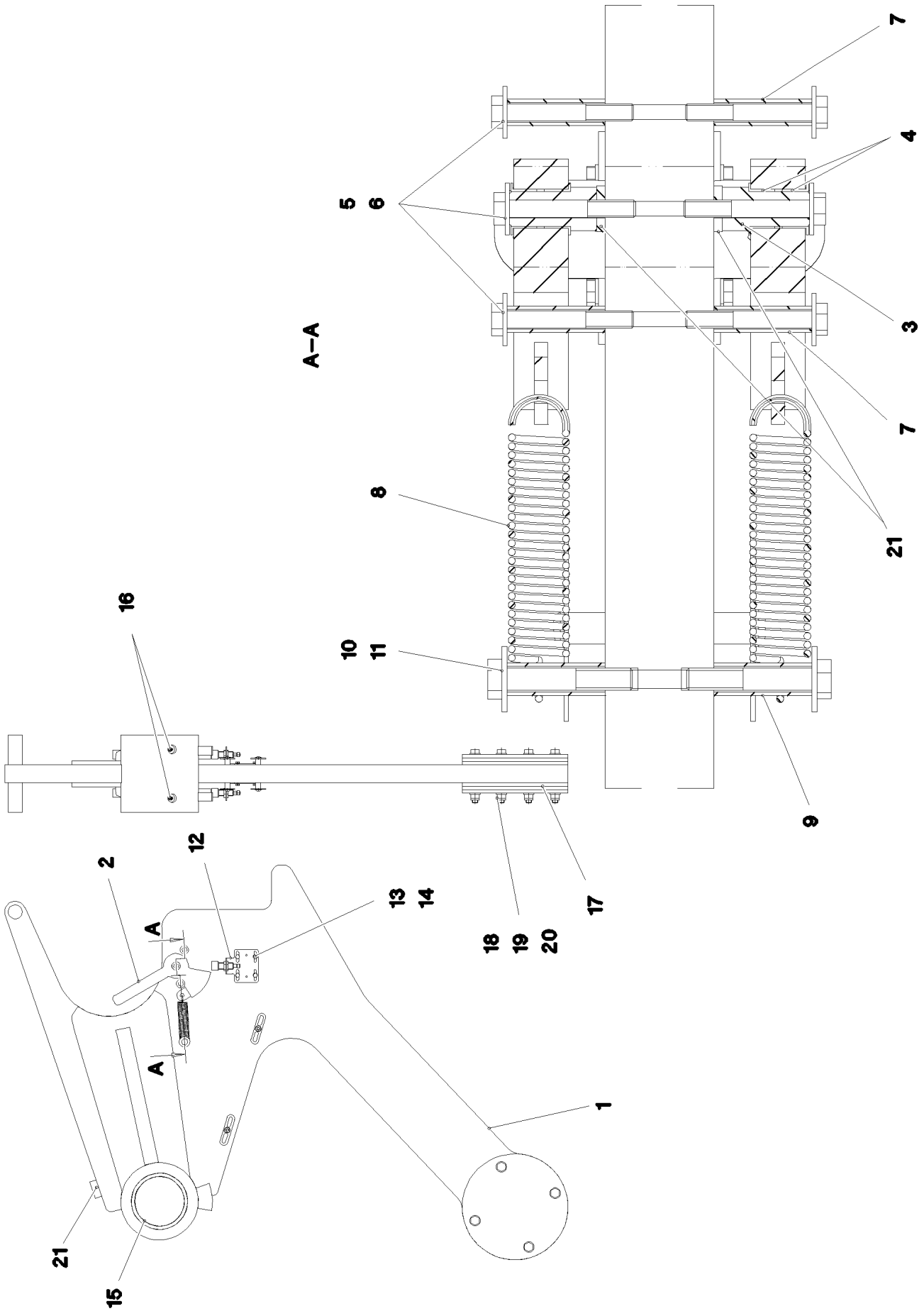

13.12.2021 070393 LIEBHERR	**etk_en_de_098405 LR 13000** **FLAP COMPL.** **KLAPPE KPL.**	❑ 1428 (1/2) **966267408**

Pos.	Item	Quantity	Description	Bezeichnung
1	966268608	1	FLAP ST.CONST. RAL 1007	KLAPPE SCHWK.
2	967630208	2	LEVER WELDED RAL 1007	HEBEL SCHWK.
3	978296408	2	SWIVEL 20.0X40 42CRMO4+QT SPF	DREHTEIL
4	708012108	4	DU BUSHING	DU-BUCHSE
5	11651583	6	HEX SCREW ISO 4014 M8X60 8.8 480H SPF	SECHSKANTSCHRAUBE
6	11140469	6	WASHER ISO 7093-1 8 200HV 480H SPF	SCHEIBE
7	939359008	4	TUBE 12X1,5X45 E235+N VERZ	ROHR
8	720108908	2	TENSION SPRING RZ 170 X	ZUGFEDER
9	937114908	2	TUBE 15X1,5X45 E235+N VERZ	ROHR
10	11626719	2	HEX SCREW ISO 4014 M10X60 8.8 FLZN SP	SECHSKANTSCHRAUBE
11	11491889	2	WASHER ISO 7093-1 10 300HV FLZN SPF	SCHEIBE
12	97016755	2	PLATE 3X139X94 X5CRNI18-10	BLECH
13	10197836	8	HEX SCREW ISO 4017 M6X25 8.8 ZNNI-480	SECHSKANTSCHRAUBE
14	10197771	8	WASHER ISO 7089 6 200HV ZNNI-480H SPF	SCHEIBE
15	97001300	2	BUSHING 140X160X80 GZ-CUZN25AL5	BUCHSE
16	7743242	2	HYDRAULIC-TYPE LUBRICAT.NIPPLE DIN 71	KEGELSCHMIERNIPPEL
17	97016176	6	PLATE 10X300X300 S355MC RAL 1007	BLECH
18	11642340	4	HEX SCREW ISO 4014 M16X140 8.8 FLZN SP	SECHSKANTSCHRAUBE
19	10289806	8	WASHER ISO 7089 16 300HV FLZN SPF	SCHEIBE
20	10875609	4	HEX NUT DIN 985 M16 8 FLZN SPF	SECHSKANTMUTTER
21	11840501	2	WASHER DIN 7349 8,4 200HV 480H SPF	SCHEIBE
22	4065240	1	HEX SCREW ISO 4017 M16X20 8.8 FLZN SP	SECHSKANTSCHRAUBE

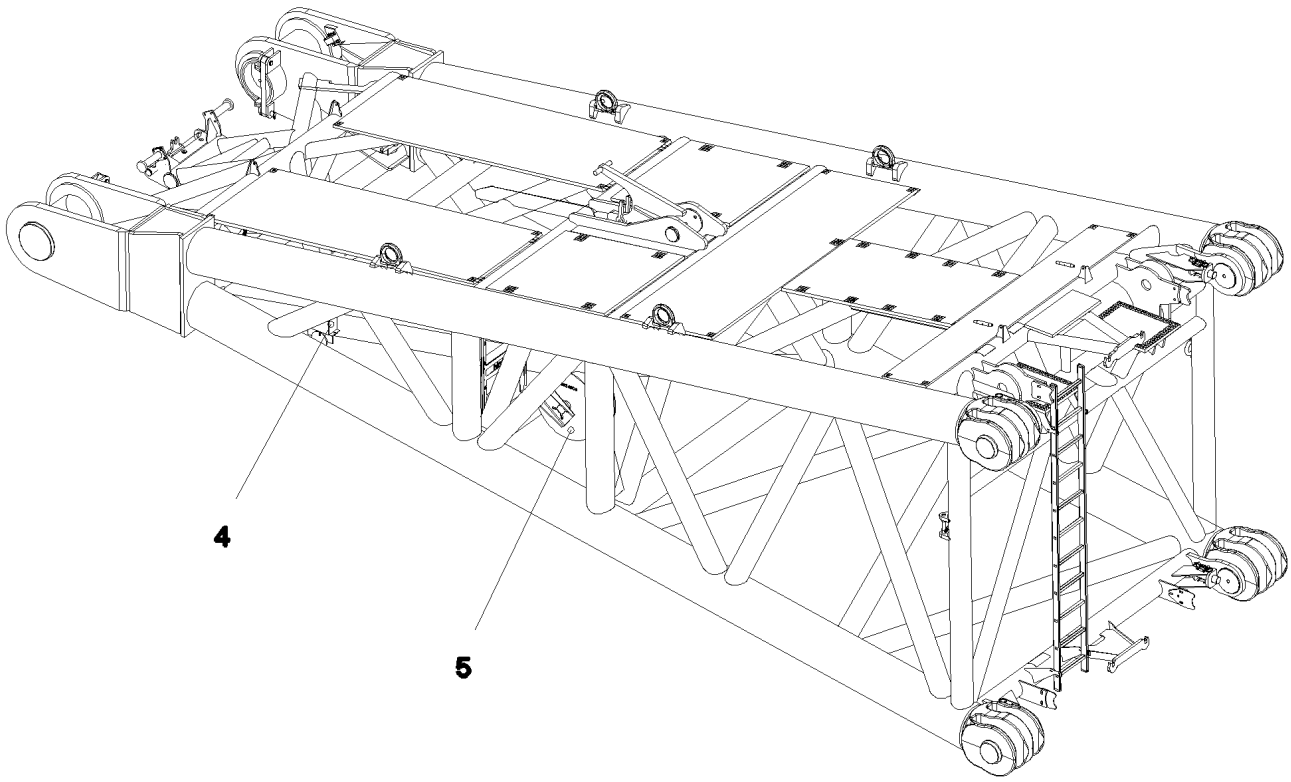

Pos. 2
Pos. 3

Pos.	Item	Quantity	Description	Bezeichnung
2	966420408	1	TERMINAL BOX S1960 ⇨ ❑ 1431	KLEMMKASTEN
3	966420208	1	EL.EQUIPMENT SAFETY RETAINER	ELEKTRIK W-RUECKHALTESIC
(151)	10354584	10	INDUCTIVE SENSOR BERUEHRUNGSLOS	INDUKTIVSENSOR
4	966417508	1	SENSOR ASSEMBLY	GEBERANBAU
5	966420308	1	CABLE DRUM COMPL. ⇨ ❑ 1435	LEITUNGSTROMMEL KPL.

Pos.	Item	Quantity	Description	Bezeichnung
4	97020391	1	SIGN S1960 LEXAN	SCHILD
5	97003376	1	EMPTY CASING 160X560X90X0 AL	LEERGEHAEUSE
110	966420508	1	WIRES TERIMINAL BOX S1960	DRAEHTE KLEMMKASTEN
(2)	967240808	1	WIRES PRE-ASS. S1960	DRAEHTE VORM.
(501)	10286354	52	TERMINAL/CLAMP 6,3/2,8X0,8MM²	KLEMME
120	967255108	1	LEAD W1979 ⇨ ❑ 1432	LEITUNG
130	967255208	1	LEAD W1960 ⇨ ❑ 1433	LEITUNG
140	967255308	1	LEAD W1961 ⇨ ❑ 1434	LEITUNG
150	967255408	1	LEAD W1963	LEITUNG
160	967256108	1	LEAD W1965	LEITUNG
170	967256308	1	LEAD W1967	LEITUNG
210	967256708	1	LEAD W1962	LEITUNG
220	967256808	1	LEAD W1964	LEITUNG
230	967256908	1	LEAD W1966	LEITUNG
269	602106708	0.545	TOP HAT RAIL 35X27X7,3X1	HUTSCHIENE
270	636184001	6	INDENTED TAPE PA	ZACKBAND
272	10286353	1	COVER	DECKEL
276	12104811	15	CABLE TIE 2,5X99-SCHWARZ PA66 SPF	KABELBINDER
280	602425108	4	SCREW PLUG M25X1,5 MS	VERSCHLUSSSCHRAUBE
286	602794608	2	END ANGLE	ENDWINKEL
288	602425308	1	SCREW PLUG M40X1,5 MS	VERSCHLUSSSCHRAUBE
292	602501208	1	WATER DRAIN PLUG M12 PA6G SPF	ENTWAESSERUNGSSTOPFEN
293	10488662	1	VENTILATION SCREW M20X1,5 POLYAMID	ENTLUEFTUNGSSCHRAUBE
294	602736008	2	SUPPORT TRESTLE	AUFLAGEBOCK
295	553168708	2	SHEET-METAL SCREW ISO 7049 ST4,8X13 S	BLECHSCHRAUBE
296	10875643	2	WASHER ISO 7093-1 5 200HV 480H SPF	SCHEIBE

Pos.	Item	Quantity	Description	Bezeichnung
5	10475275	4.7	CONTROL LEAD 42 X 0,75 CU-LITZE SPF	STEUERLEITUNG
63	602203708	42	RECEPTACLE FOR TABS 0,3-1,5MM2	FLACHSTECKHUELSE
243	603016908	0.06	HEATSHRINK SLEEVING 27 - 8	SCHRUMPFSCHLAUCH
299	10874610	0.17	HEATSHRINK SLEEVING 63/19X2,8	SCHRUMPFSCHLAUCH
500	923512208	1	CABLE MARKER	KABELMARKER
501	10815123	1	PLUG 43-POL	STECKER
502	602606808	1	REDUCTION M40X1,5/M32X1,5 MS	REDUKTION
503	602425908	1	CABLE GLAND M32X1,5X14-17 MS	KABELVERSCHRAUBUNG
504	514599408	1	PAN-HEAD SCREW ISO 7045 M3X8 4.8 A2C	FLACHKOPFSCHRAUBE
505	420050108	1	WASHER ISO 7089 3 MS	SCHEIBE
506	10815280	1	TERMINAL HOUSING CA	ENDGEHAEUSE
507	692405208	1	DUST CAP 3/4-18 NS METALL	STAUBKAPPE
508	10875031	1	CABLE GLAND M32X1,5X25-15 MS	KABELVERSCHRAUBUNG
708	10473048	42	CABLE SLEEVE 2,4-3,0/2,4/0,6 SILIKON	KABELTUELLE
995	965617208	2	SHIELDING TIED BACK	ABSCHIRMUNG ZURUECKGEB
996	965622108	42	LETTERING WIRE	BESCHRIFTUNG ADER
998	965622208	2	LETTERING WIRING HARNESS	BESCHRIFTUNG KABELBAUM

Pos.	Item	Quantity	Description	Bezeichnung
5	10475275	9.6	CONTROL LEAD 42 X 0,75 CU-LITZE SPF	STEUERLEITUNG
63	602203708	42	RECEPTACLE FOR TABS 0,3-1,5MM2	FLACHSTECKHUELSE
243	603016908	0.06	HEATSHRINK SLEEVING 27 - 8	SCHRUMPFSCHLAUCH
299	10874610	0.17	HEATSHRINK SLEEVING 63/19X2,8	SCHRUMPFSCHLAUCH
500	923512208	1	CABLE MARKER	KABELMARKER
501	10815122	1	PLUG 43-POL	STECKER
502	602606808	1	REDUCTION M40X1,5/M32X1,5 MS	REDUKTION
503	602425908	1	CABLE GLAND M32X1,5X14-17 MS	KABELVERSCHRAUBUNG
504	10875031	1	CABLE GLAND M32X1,5X25-15 MS	KABELVERSCHRAUBUNG
505	10815280	1	TERMINAL HOUSING CA	ENDGEHAEUSE
506	420050108	1	WASHER ISO 7089 3 MS	SCHEIBE
507	514599408	1	PAN-HEAD SCREW ISO 7045 M3X8 4.8 A2C	FLACHKOPFSCHRAUBE
508	692405208	1	DUST CAP 3/4-18 NS METALL	STAUBKAPPE
708	10473048	42	CABLE SLEEVE 2,4-3,0/2,4/0,6 SILIKON	KABELTUELLE
995	965617208	2	SHIELDING TIED BACK	ABSCHIRMUNG ZURUECKGEB
996	965622108	42	LETTERING WIRE	BESCHRIFTUNG ADER
998	965622208	2	LETTERING WIRING HARNESS	BESCHRIFTUNG KABELBAUM

Pos.	Item	Quantity	Description	Bezeichnung
5	10870332	3.83	LEAD 4 X 0,5	LEITUNG
63	602203708	3	RECEPTACLE FOR TABS 0,3-1,5MM2	FLACHSTECKHUELSE
261	12104809	1	CABLE TIE 3,6X142-SCHWARZ PA66 SPF	KABELBINDER
500	923512208	1	CABLE MARKER	KABELMARKER
501	605251608	1	PLUG SOCKET BODY 4-POLE AL	STECKDOSENKOERPER
502	602606308	1	REDUCTION M25X1,5/M16X1,5 MS	REDUKTION
503	602424108	1	CABLE GLAND M16X1,5X4-11 MS	KABELVERSCHRAUBUNG
504	605212808	1	MOULDING 317-1397-000 SUR	FORMTEIL
505	6202909	1	CLAMP	KLAMMER
773	6202445	1	PIN 0,5-1,0MM2	STIFT
774	6202435	2	SLEEVE CONTACT 0,5-1,0MM2	BUCHSENKONTAKT
811	692404908	1	STOPPER PLUG	BLINDSTOPFEN
996	965622108	3	LETTERING WIRE	BESCHRIFTUNG ADER
998	965622208	2	LETTERING WIRING HARNESS	BESCHRIFTUNG KABELBAUM

Pos.	Item	Quantity	Description	Bezeichnung
4	967260608	1	LEAD W1979A ⇨ ❑ 1436	LEITUNG
151	10813237	1	CABLE DRUM 150M SPF	KABELTROMMEL
154	420050108	9	WASHER ISO 7089 3 MS	SCHEIBE
171	10815121	1	FLANGE SEAL GR.28	FLANSCHDICHTUNG
266	10876399	4	HEX NUT DIN 985 M3 8 480H SPF	SECHSKANTMUTTER
268	408400801	4	PAN-HEAD SCREW ISO 7045 M3X20 4.8 A2	FLACHKOPFSCHRAUBE
280	602501308	1	VENTILATION SCREW G1/2"X30 POLYAMID	ENTLUEFTUNGSSCHRAUBE
281	692405308	1	DUST CAP 1 3/4-18NS METALL	STAUBKAPPE
282	10815125	1	WALL OUTLET 43-POL	WANDSTECKDOSE
283	10877630	1	TERMINAL HOUSING CA AL NIP 2K PUR	ENDGEHAEUSE
284	10875696	1	CABLE GLAND M32X1,5X15-25 MS	KABELVERSCHRAUBUNG
285	602606808	1	REDUCTION M40X1,5/M32X1,5 MS	REDUKTION

Pos.	Item	Quantity	Description	Bezeichnung
5	10475275	140.15	CONTROL LEAD 42 X 0,75 CU-LITZE SPF	STEUERLEITUNG
500	923512208	2	CABLE MARKER	KABELMARKER
501	10815123	1	PLUG 43-POL	STECKER
502	740000608	3	KNOTTED-LINK CHAIN 2.8X39 GALV.VERZ	KNOTENKETTE
503	602707208	3	CABLE SOCK 15	KABELSTRUMPF
504	744010108	3	SNAP HOOK DIN 5299 C 80X8-230KG ST V	KARABINERHAKEN
505	10875031	1	CABLE GLAND M32X1,5X25-15 MS	KABELVERSCHRAUBUNG
506	602606808	1	REDUCTION M40X1,5/M32X1,5 MS	REDUKTION
507	10877630	1	TERMINAL HOUSING CA AL NIP 2K PUR	ENDGEHAEUSE
508	514599408	1	PAN-HEAD SCREW ISO 7045 M3X8 4.8 A2C	FLACHKOPFSCHRAUBE
509	420050108	1	WASHER ISO 7089 3 MS	SCHEIBE
510	692405208	1	DUST CAP 3/4-18 NS METALL	STAUBKAPPE
708	10473048	84	CABLE SLEEVE 2,4-3,0/2,4/0,6 SILIKON	KABELTUELLE
995	965617208	2	SHIELDING TIED BACK	ABSCHIRMUNG ZURUECKGEB
998	965622208	2	LETTERING WIRING HARNESS	BESCHRIFTUNG KABELBAUM
2404	12101575	0.17	HEATSHRINK SLEEVING 69,8/11,7X4,8 POL	SCHRUMPFSCHLAUCH

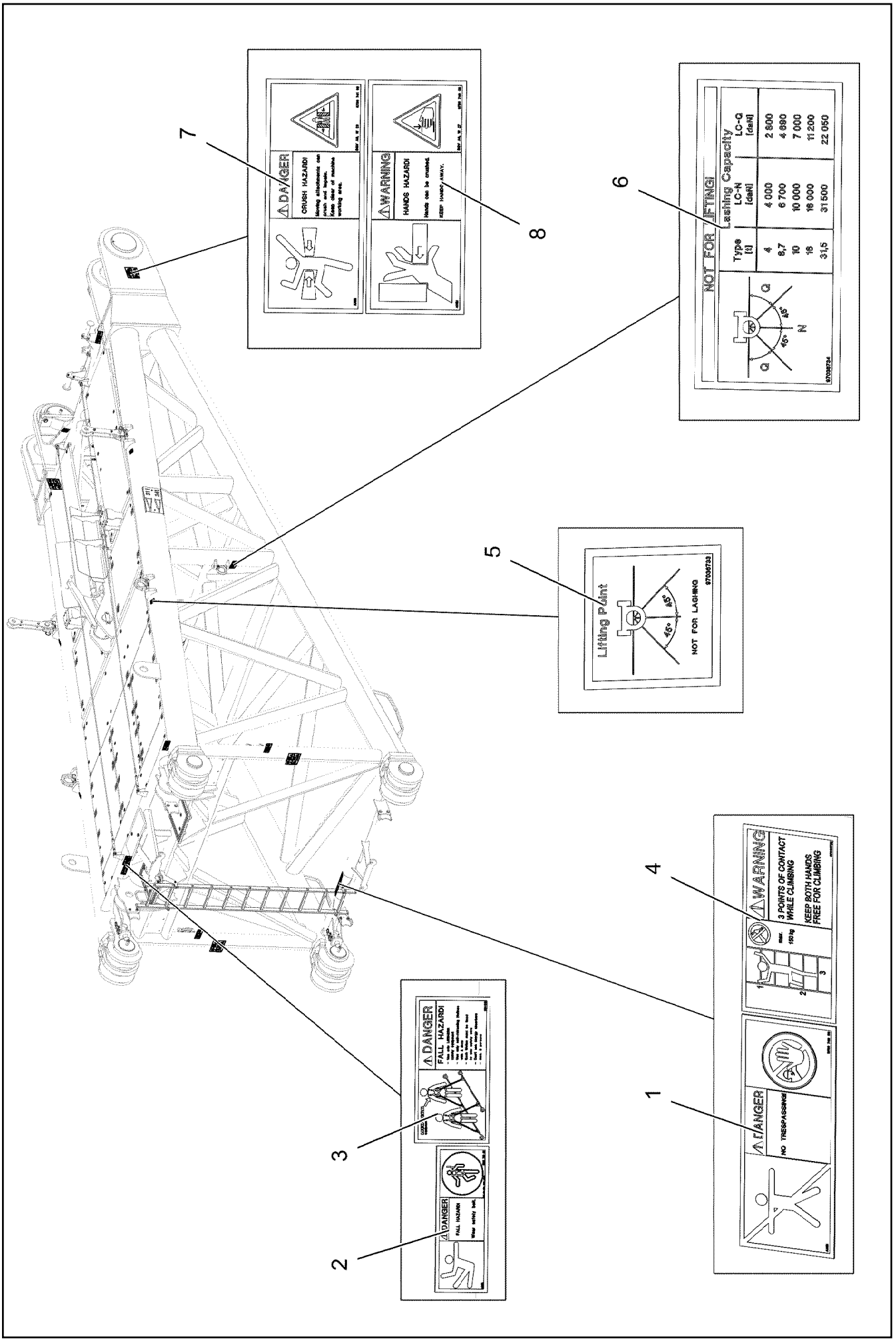
1
2
3
4
5
6
7
8
DANGER
CRUSH HAZARD
WARNING
HANDS HAZARD
Lifting Point
NOT FOR LIFTING
Lashing Capacity
Type [t]
LC-N [daN]
LC-Q [daN]
4
8,7
10
18
31,5
4 000
6 700
10 000
18 000
31 500
2 800
4 690
7 000
11 200
22 050
DANGER
NO TRESPASSING
WARNING
3 POINTS OF CONTACT WHILE CLIMBING
KEEP BOTH HANDS FREE FOR CLIMBING
DANGER
FALL HAZARD
DANGER
FALL HAZARD

Pos.	Item	Quantity	Description	Bezeichnung
1	978674008	1	SIGN 208X88 KLEBEFOLIE SPF	SCHILD
2	978674808	1	SIGN 168X62 KLEBEFOLIE SPF	SCHILD
3	97004046	1	SIGN 168X88X1 KLEBEFOLIE SPF	SCHILD
4	97036732	1	SIGN 168X88 KLEBEFOLIE SPF	SCHILD
5	97036733	4	SIGN 68X68 KLEBEFOLIE SPF	SCHILD
6	97036734	6	SIGN 188X78 KLEBEFOLIE SPF	SCHILD
7	978674108	4	SIGN 208X88 KLEBEFOLIE SPF	SCHILD
8	978674608	4	SIGN 208X88 KLEBEFOLIE SPF	SCHILD

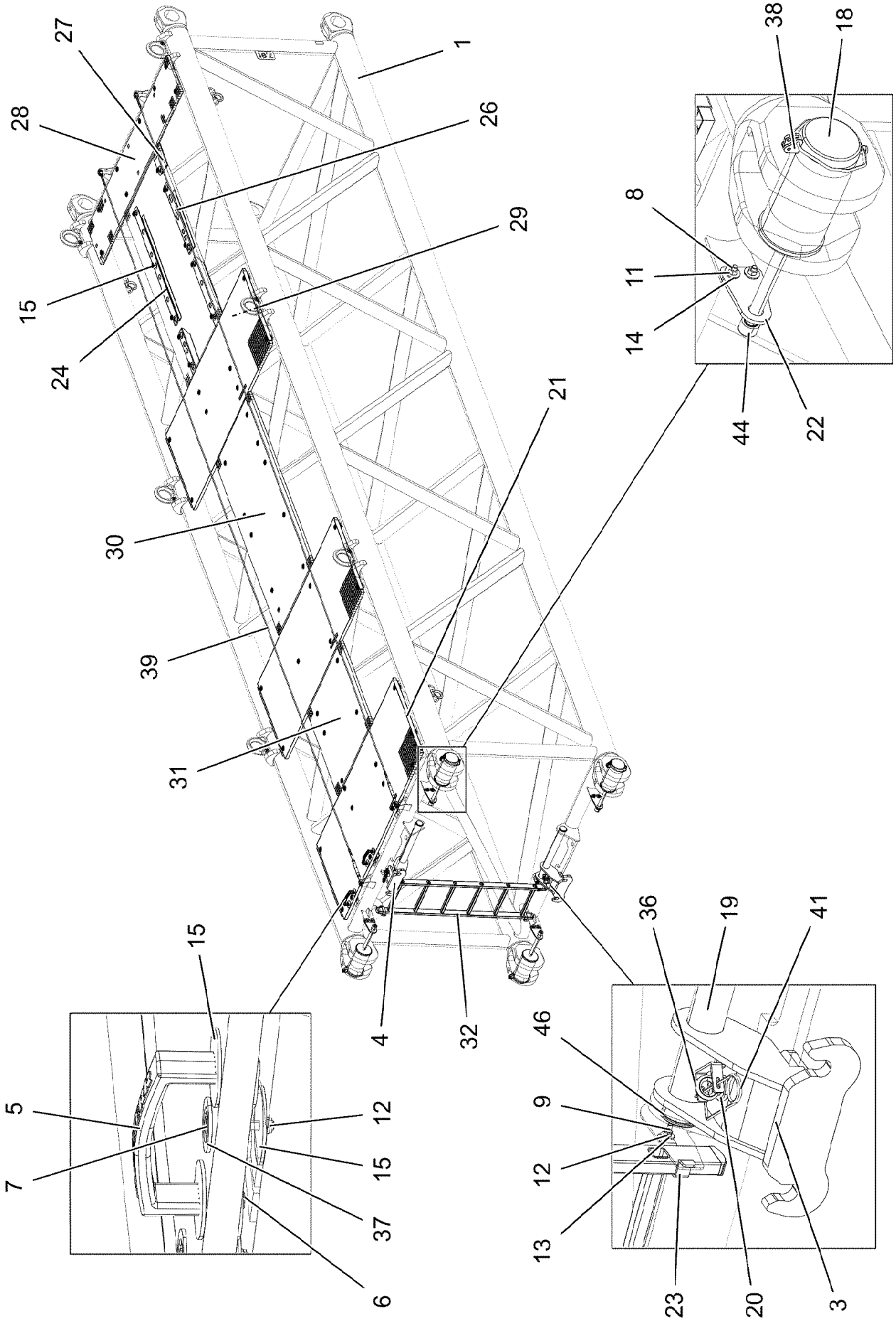

13.12.2021 070397 LIEBHERR	**etk_en_de_098405 LR 13000** **SPACER WA-FRAME 1** **ZWISCHENSTUECK WA-BOCK 1**	❑ 1439 (1/2) **915723208**

Pos.	Item	Quantity	Description	Bezeichnung
1	966811808	1	INTERMEDIATE SECTION WELD.CONS10M	ZWISCHENSTUECK SCHWK.
3	966550308	1	BRACKET WELDED CONST. RAL 1007	KONSOLE SCHWK.
4	966550408	1	BRACKET WELDED CONST. RAL 1007	KONSOLE SCHWK.
5	966435308	2	GRIP PA6-30%GF SPF	GRIFF
6	11690046	4	HEX SCREW ISO 4017 M8X45 8.8 480H SPF	SECHSKANTSCHRAUBE
7	11651582	60	HEX SCREW ISO 4014 M8X55 8.8 480H SPF	SECHSKANTSCHRAUBE
8	11645386	8	HEX SCREW ISO 4017 M12X45 8.8 FLZN SP	SECHSKANTSCHRAUBE
9	11692827	4	HEX SCREW ISO 4017 M8X35 8.8 480H SPF	SECHSKANTSCHRAUBE
11	10875616	8	HEX NUT ISO 4032 M12 8 FLZN SPF	SECHSKANTMUTTER
12	10875614	64	HEX NUT DIN 985 M8 8 480H SPF	SECHSKANTMUTTER
13	11140469	8	WASHER ISO 7093-1 8 200HV 480H SPF	SCHEIBE
14	11182717	16	WASHER ISO 7093-1 12 300HV FLZN SPF	SCHEIBE
15	941138108	68	WASHER DC01 FE//ZNNI8//CN//T0	SCHEIBE
18	97005958	4	PIN 160.0X320 35NICRMOV125 GASN. SPF	BOLZEN
19	97007315	2	PIN 70.0X710 35NICRMOV125 GASN. SPF	BOLZEN
20	97007316	2	PIN 45.0X158 35NICRMOV125 GASN. SPF	BOLZEN
21	97004093	6	PLATE 4X127X920 S315MC FE//ZNNI8//CN//T	BLECH
22	97007318	4	PLATE 10X178X104 S700MC RAL 1007	BLECH
23	977852108	4	PLATE 4X167X25 S315MC T ZN O	BLECH
24	979049408	6	PLATE 4X1510X202 S315MC FE//ZNNI8//CN/	BLECH
26	979278008	6	PLATE 4X891X202 S315MC FE//ZNNI8//CN//T	BLECH
27	979554608	2	PLATE 4X684X481 S315MC FE//ZNNI8//CN//T	BLECH
28	725805508	1	GRIDIRON T2390X483X30/2 S235JR T ZN K	GITTERROST-P
29	725815408	3	GRIDIRON T2300X1000X30/2 S235JR T ZN K	GITTERROST-P
30	979067108	2	GRIDIRON T1000X2280X30/2 S235JR SPF	GITTERROST-P
31	97009794	1	GRIDIRON T1000X1100X30/2 S235JR VERZ	GITTERROST-P
32	11481816	1	SIMPLE LADDER EN 131 6-420X1,65M AL SP	ANLEGELEITER
36	402600208	2	RING BOLT DIN 580 M10X17 C15E A2K	RINGSCHRAUBE
37	10100621	60	DISH MOUNTING	TELLERBEFESTIGUNG
38	10878577	4	SAFETY PLUG W HINGE-LID 20X175X20X1	SICHERHEITSKLAPPSTECKER
39	10652831	2	ROUND STRAND ROPE 10X9,47M STAHL VE	RUNDLITZENSEIL
41	433100908	2	RETAINING SPRING 4,5X98 ISO 2081 FE/ZN	SICHERUNGSFEDER
44	11000522	4	SOCKET HEAD SCREW ISO 4762 M30X340	ZYLINDERSCHRAUBE
46	12100643	4	LOCKING RING DIN 471 65X2,5 480H SPF	SICHERUNGSRING
700	966791808	1	SIGNS WAB-ZWSTKLR13000 ⇨ ❑ 1441	BESCHILDERUNG

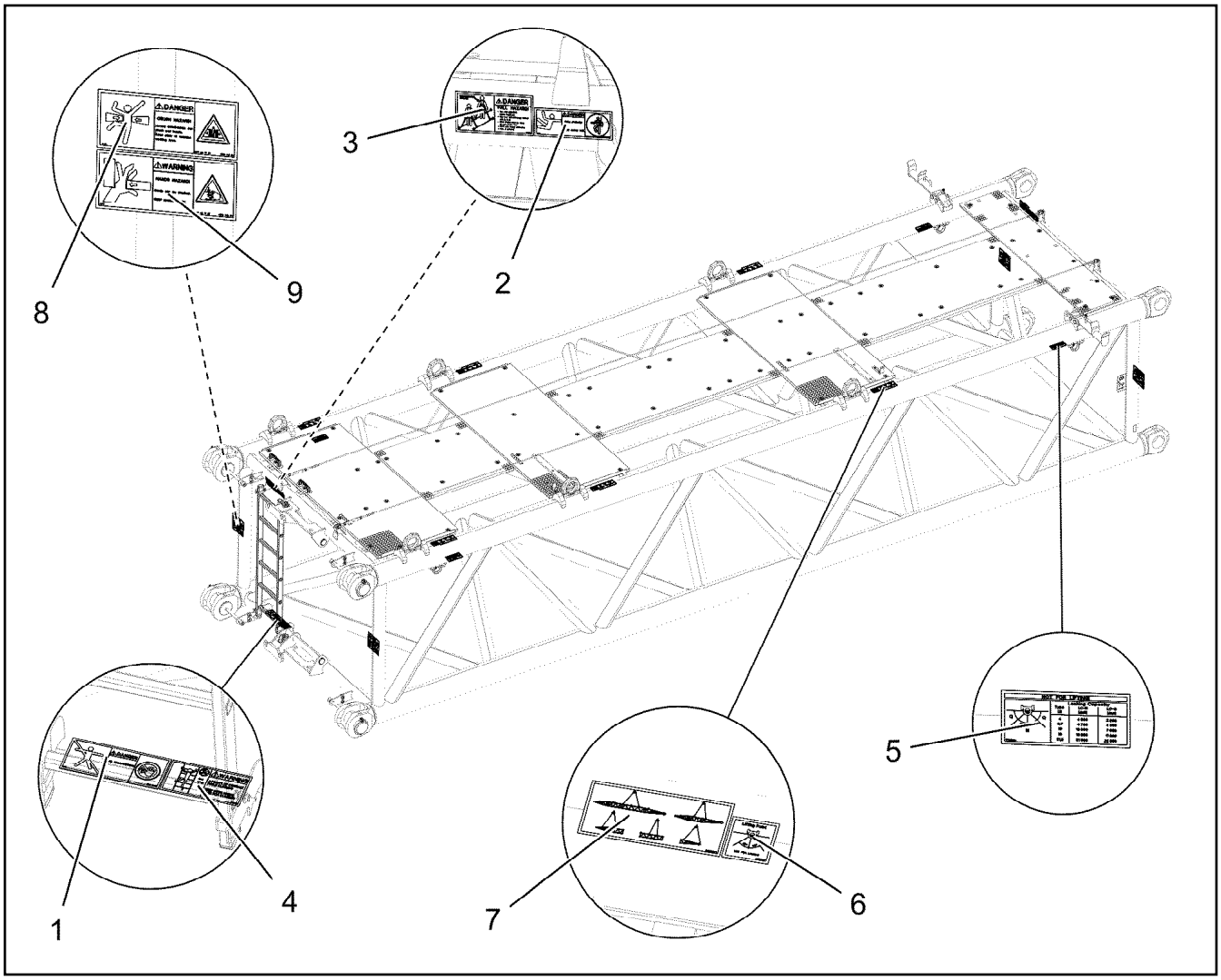

Pos.	Item	Quantity	Description	Bezeichnung
1	978674008	1	SIGN 208X88 KLEBEFOLIE SPF	SCHILD
2	978674808	2	SIGN 168X62 KLEBEFOLIE SPF	SCHILD
3	97004046	2	SIGN 168X88X1 KLEBEFOLIE SPF	SCHILD
4	97036732	1	SIGN 168X88 KLEBEFOLIE SPF	SCHILD
5	97036734	4	SIGN 188X78 KLEBEFOLIE SPF	SCHILD
6	97036733	6	SIGN 68X68 KLEBEFOLIE SPF	SCHILD
7	97037871	6	SIGN 209X87 KLEBEFOLIE SPF	SCHILD
8	978674108	4	SIGN 208X88 KLEBEFOLIE SPF	SCHILD
9	978674608	4	SIGN 208X88 KLEBEFOLIE SPF	SCHILD

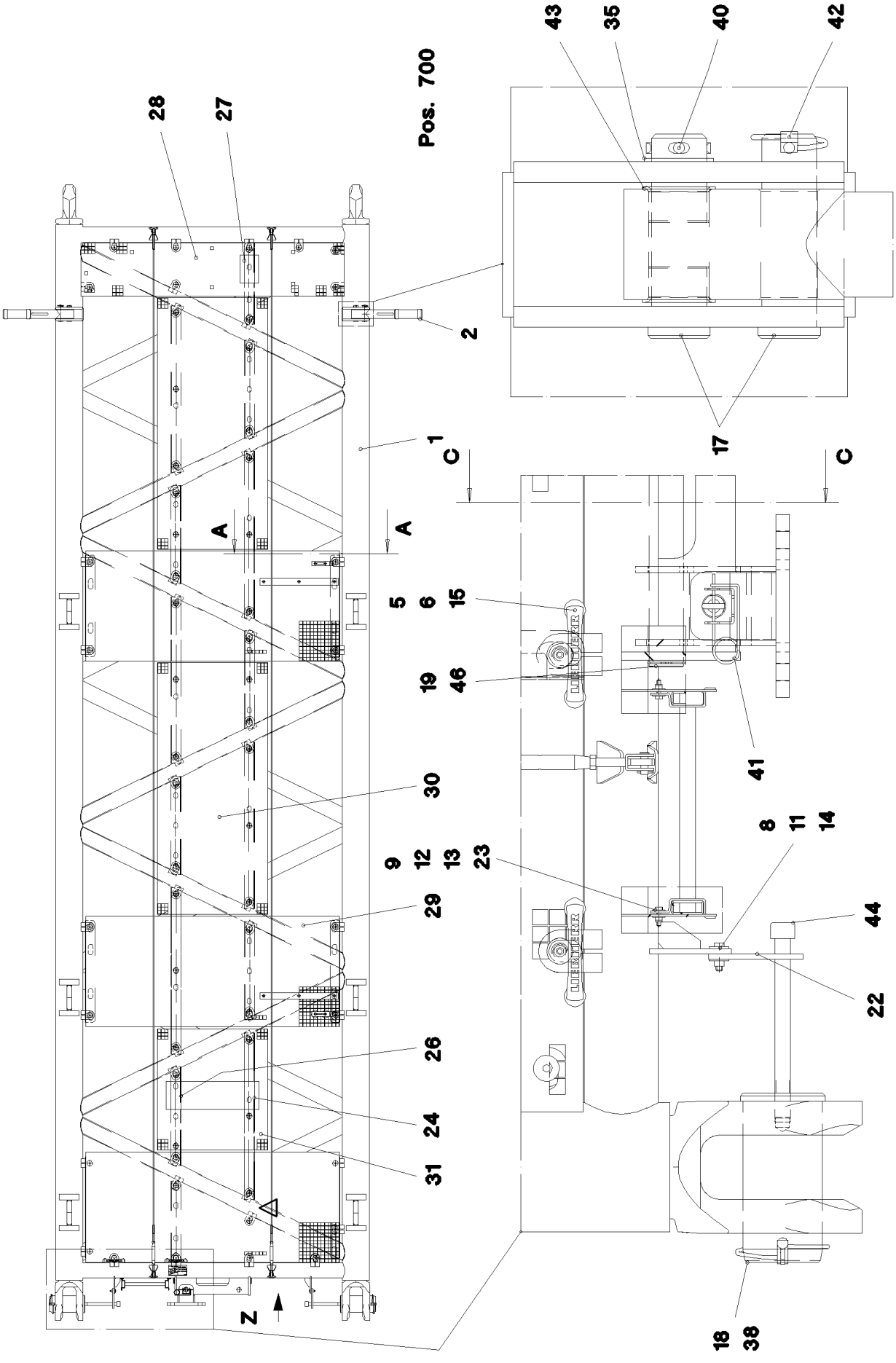

13.12.2021 070399	**etk_en_de_098405 LR 13000**	❑ 1442 (1/3)
LIEBHERR	**SPACER WA-FRAME 2** **ZWISCHENSTUECK WA-BOCK 2**	**915746208**

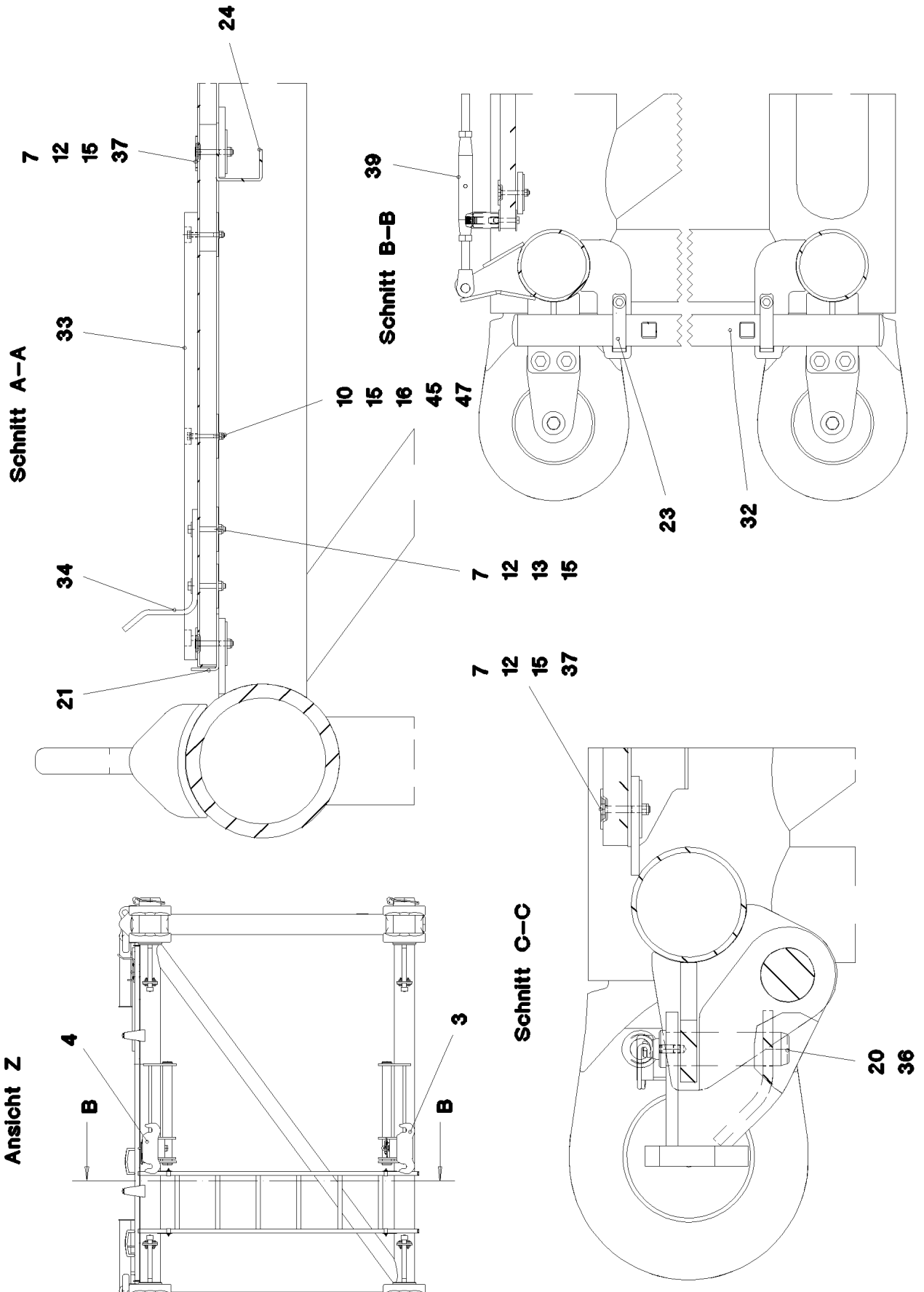
Schnitt A–A
24
7
12
15
37
33
10
15
16
45
47
34
7
12
13
15
21
Schnitt B–B
39
23
32
7
12
15
37
Schnitt C–C
20
36
Ansicht Z
4
3
B
B

Pos.	Item	Quantity	Description	Bezeichnung
1	966495808	1	INTERMEDIATE SECTION WELD.CONS10M	ZWISCHENSTUECK SCHWK.
2	966549708	2	CLAMP WELDED CONST. RAL 1007	HALTER SCHWK.
3	966550308	1	BRACKET WELDED CONST. RAL 1007	KONSOLE SCHWK.
4	966550408	1	BRACKET WELDED CONST. RAL 1007	KONSOLE SCHWK.
5	966435308	2	GRIP PA6-30%GF SPF	GRIFF
6	11690046	4	HEX SCREW ISO 4017 M8X45 8.8 480H SPF	SECHSKANTSCHRAUBE
7	11651582	64	HEX SCREW ISO 4014 M8X55 8.8 480H SPF	SECHSKANTSCHRAUBE
8	11645386	8	HEX SCREW ISO 4017 M12X45 8.8 FLZN SP	SECHSKANTSCHRAUBE
9	11692827	4	HEX SCREW ISO 4017 M8X35 8.8 480H SPF	SECHSKANTSCHRAUBE
10	12216913	4	HEX SCREW ISO 4014 M6X55 8.8 480H SPF	SECHSKANTSCHRAUBE
11	10875616	8	HEX NUT ISO 4032 M12 8 FLZN SPF	SECHSKANTMUTTER
12	10875614	68	HEX NUT DIN 985 M8 8 480H SPF	SECHSKANTMUTTER
13	11140469	12	WASHER ISO 7093-1 8 200HV 480H SPF	SCHEIBE
14	11182717	16	WASHER ISO 7093-1 12 300HV FLZN SPF	SCHEIBE
15	941138108	78	WASHER DC01 FE//ZNNI8//CN//T0	SCHEIBE
16	10197771	12	WASHER ISO 7089 6 200HV ZNNI-480H SPF	SCHEIBE
17	97010196	4	PIN 45.0X152 35NICRMOV125 GASN. SPF	BOLZEN
18	97005958	4	PIN 160.0X320 35NICRMOV125 GASN. SPF	BOLZEN
19	97007315	2	PIN 70.0X710 35NICRMOV125 GASN. SPF	BOLZEN
20	97007316	2	PIN 45.0X158 35NICRMOV125 GASN. SPF	BOLZEN
21	97004093	6	PLATE 4X127X920 S315MC FE//ZNNI8//CN//T	BLECH
22	97007318	4	PLATE 10X178X104 S700MC RAL 1007	BLECH
23	977852108	4	PLATE 4X167X25 S315MC T ZN O	BLECH
24	979049408	6	PLATE 4X1510X202 S315MC FE//ZNNI8//CN/	BLECH
26	979278008	6	PLATE 4X891X202 S315MC FE//ZNNI8//CN//T	BLECH
27	979554608	2	PLATE 4X684X481 S315MC FE//ZNNI8//CN//T	BLECH
28	725805508	1	GRIDIRON T2390X483X30/2 S235JR T ZN K	GITTERROST-P
29	725815408	3	GRIDIRON T2300X1000X30/2 S235JR T ZN K	GITTERROST-P
30	979067108	2	GRIDIRON T1000X2280X30/2 S235JR SPF	GITTERROST-P
31	97009794	1	GRIDIRON T1000X1100X30/2 S235JR VERZ	GITTERROST-P
32	11481816	1	SIMPLE LADDER EN 131 6-420X1,65M AL SP	ANLEGELEITER
33	971111308	2	SUPPORT PA6G	AUFLAGE
34	970833608	2	PLATE 8X276X40 S355MC FE//ZNNI8//CN//T	BLECH
35	950077508	2	DISTANCE RING DC01 FE//ZNNI8//CN//T0	DISTANZRING
36	402600208	2	RING BOLT DIN 580 M10X17 C15E A2K	RINGSCHRAUBE
37	10100621	60	DISH MOUNTING	TELLERBEFESTIGUNG
38	10878577	4	SAFETY PLUG W HINGE-LID 20X175X20X1	SICHERHEITSKLAPPSTECKER
39	10652831	2	ROUND STRAND ROPE 10X9,47M STAHL VE	RUNDLITZENSEIL
40	10875873	2	SPLIT PIN ISO 1234 8X63 ST 480H SPF	SPLINT
41	433100908	2	RETAINING SPRING 4,5X98 ISO 2081 FE/ZN	SICHERUNGSFEDER
42	10180884	2	SAFETY PLUG W HINGE-LID 8X62X7,5X53 4	SICHERHEITSKLAPPSTECKER
43	708001608	4	COLLER BUSHING 40X44X26 DU	BUNDBUCHSE
44	11000522	4	SOCKET HEAD SCREW ISO 4762 M30X340	ZYLINDERSCHRAUBE
45	12102692	6	HEX NUT DIN 985 M6 8 ZNNI-480H SPF	SECHSKANTMUTTER
46	12100643	4	LOCKING RING DIN 471 65X2,5 480H SPF	SICHERUNGSRING
47	12216186	2	HEX SCREW ISO 4014 M6X65 8.8 480H SPF	SECHSKANTSCHRAUBE
700	966791808	1	SIGNS WAB-ZWSTKLR13000 ⇨ ❑ 1441	BESCHILDERUNG

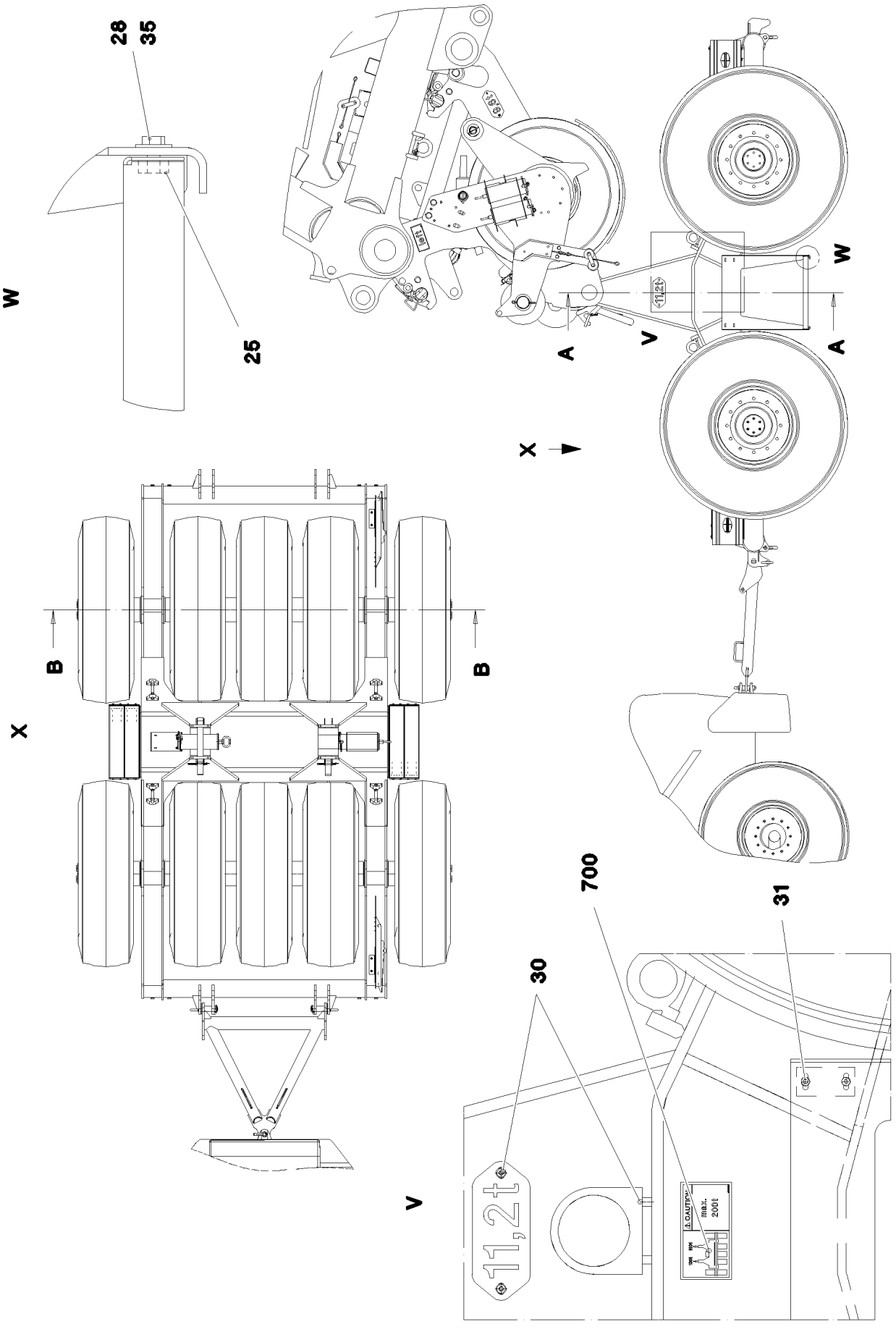

13.12.2021 070401	**etk_en_de_098405 LR 13000**	1445 (1/3)
LIEBHERR	**ROLLER CARRIAGE W BOOM** **ROLLENWAGEN W-AUSLEGER**	**915723508**

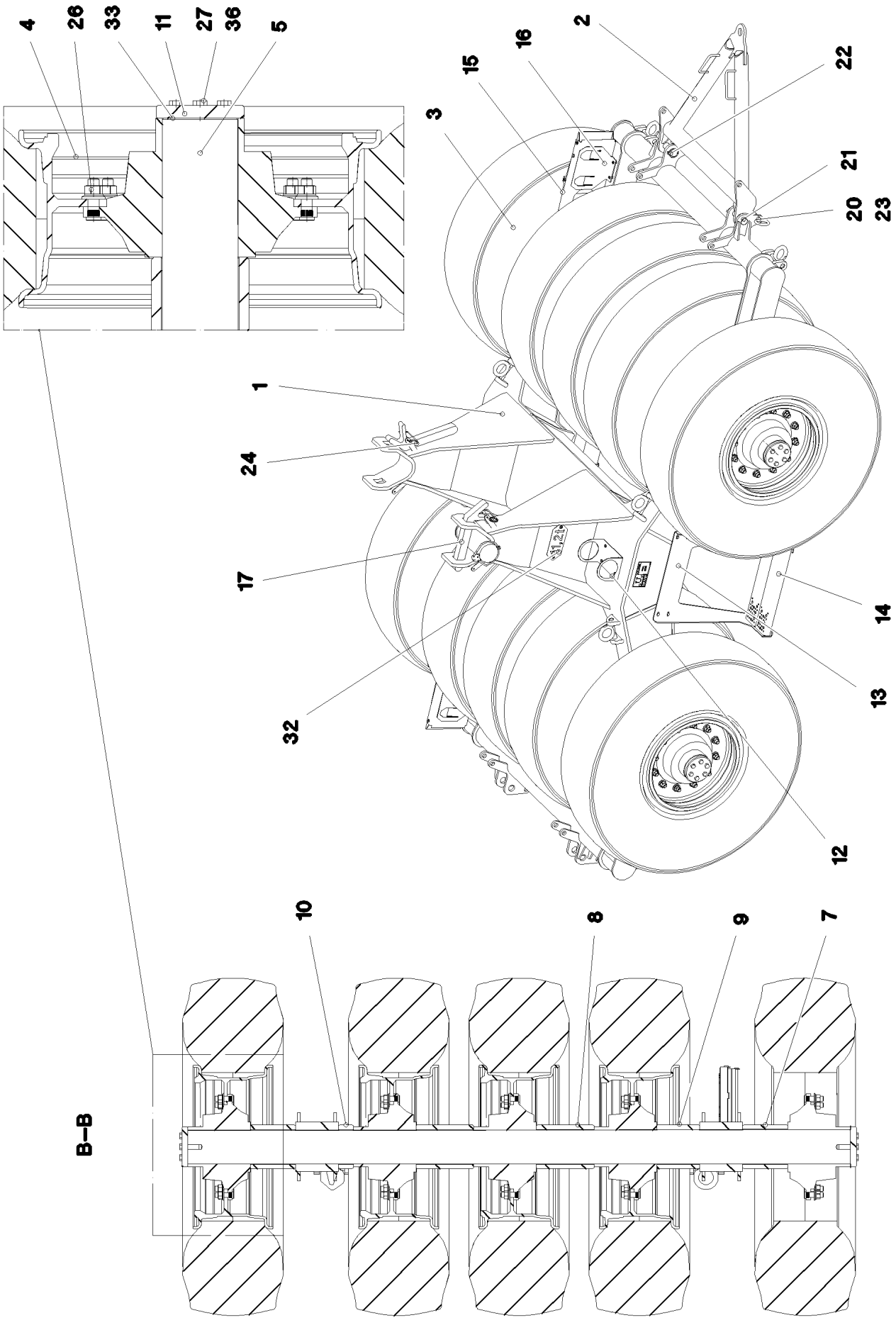
4
26
33
11
27
36
5
2
16
15
22
3
21
20
23
1
24
17
14
13
32
12
10
8
9
7
B–B

Pos.	Item	Quantity	Description	Bezeichnung
1	966767208	1	ROLLER CARRIAGE W BOOM WELDMEN R	ROLLENWAGEN W-AUSLEGER S
2	966767308	1	DRAWBAR WELDED RAL 9005	DEICHSEL SCHWK.
3	964765108	10	TIRE CPL.16.00 R25 SPF	REIFEN KPL.16.00 R25
4	10874567	10	TRAVEL WHEEL	LAUFRAD
(43)	530008908	12	WHEEL STUD	RADBOLZEN
5	97009712	2	AXLE 160.0X2920 35NICRMOV125 GASN. SP	ACHSE
7	97009714	4	DISTANCE TUBE 193.7X199 S770QL RAL 900	DISTANZROHR
8	97009715	4	DISTANCE TUBE 193.7X254 S770QL RAL 900	DISTANZROHR
9	97009716	2	DISTANCE TUBE 193.7X189 S770QL RAL 900	DISTANZROHR
10	97009717	2	DISTANCE TUBE 193.7X65 S770QL RAL 900	DISTANZROHR
11	977821908	4	PLATE 25X175X175 S960QL	BLECH
12	97017753	2	PLATE 4X553X150 S315MC FE//ZNNI8//CN//T	BLECH
13	97009719	2	PLATE 5X715X1067 S355MC RAL 9005	BLECH
14	972328808	4	TREAD 40X120X580 ALMG3 ELOXIERT SPF	AUFSTIEGSTRITT
15	10040085	2	WHEEL CHOCK DIN 76051 NG66 VERZ	UNTERLEGKEIL
16	97009720	2	PLATE 4X285X283 S315MC RAL 9005	BLECH
17	97009721	2	PLATE 45X185X455 S355J2+N FE//ZNNI8//C	BLECH
20	966779208	2	GRIP BOLT WELDED FE//ZNNI8//CN//T0	GRIFFBOLZEN SCHWK.
21	940069208	2	PIN 45X158 35NICRMOV125 GASN. SPF	BOLZEN
22	10180883	2	SAFETY PLUG W HINGE-LID 10X55X9,5X45	SICHERHEITSKLAPPSTECKER
23	10875870	2	SAFETY PLUG W HINGE-LID 6X42X5,5X32 4	SICHERHEITSKLAPPSTECKER
24	433105008	2	RETAINING SPRING DIN 2194 6 A3C	SICHERUNGSFEDER
25	97115073	8	THREADED PLATE 8X90X20 S700MC EN138	GEWINDEPLATTE
26	12102169	120	WHEEL NUT DIN 74361-3 M22X1,5X26 10 F	RADMUTTER
27	10875520	24	HEX SCREW ISO 4017 M16X50 8.8 FLZN SP	SECHSKANTSCHRAUBE
28	11651767	16	HEX SCREW ISO 4017 M8X20 8.8 480H SPF	SECHSKANTSCHRAUBE
30	12102696	16	BUTTON HEAD SCREW ISO 7380-2 M8X10 0	HALBRUNDKOPFSCHRAUBE
31	10299649	8	HEX SCREW ISO 4017 M8X16 10.9 480H SP	SECHSKANTSCHRAUBE
32	978673208	2	SIGN 2X240X100 DC01 FE//ZNNI8//CN//T0	SCHILD
33	972194108	8	PLATE 2X185X185 DC01 FE//ZNNI8//CN//T0	BLECH
35	11140469	24	WASHER ISO 7093-1 8 200HV 480H SPF	SCHEIBE
36	10180180	24	WASHER EN 14399-6 16 300-370HV-ST FLZ	SCHEIBE
700	96020878	1	ROLLER CARRIAGE W BOOM	ROLLENWAGEN W-AUSLEGER
(1)	97012095	2	SIGN 168X88X1 KLEBEFOLIE SPF	SCHILD

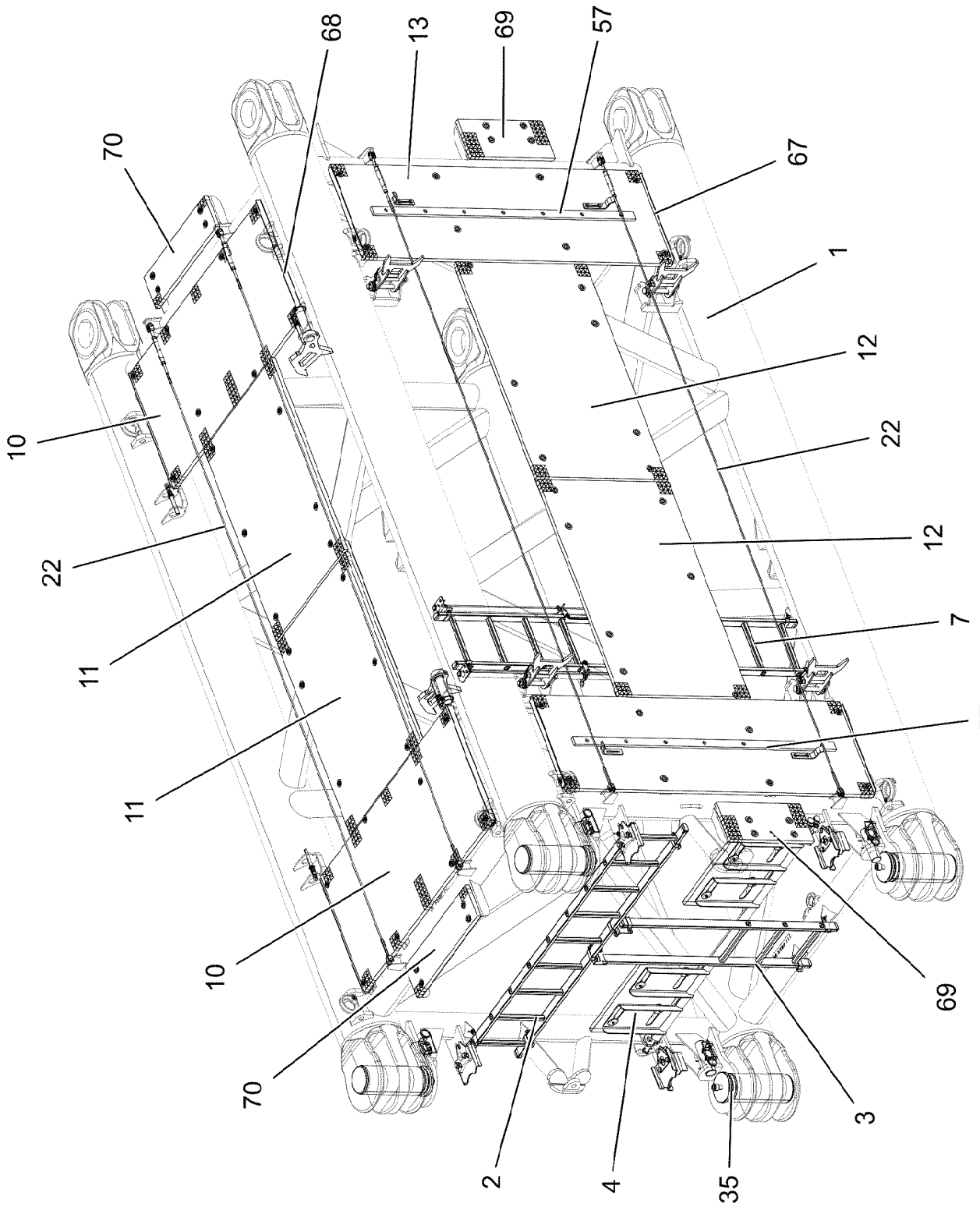
68
13
69
57
70
67
1
12
10
22
22
12
11
7
57
11
10
69
70
3
2
4
35

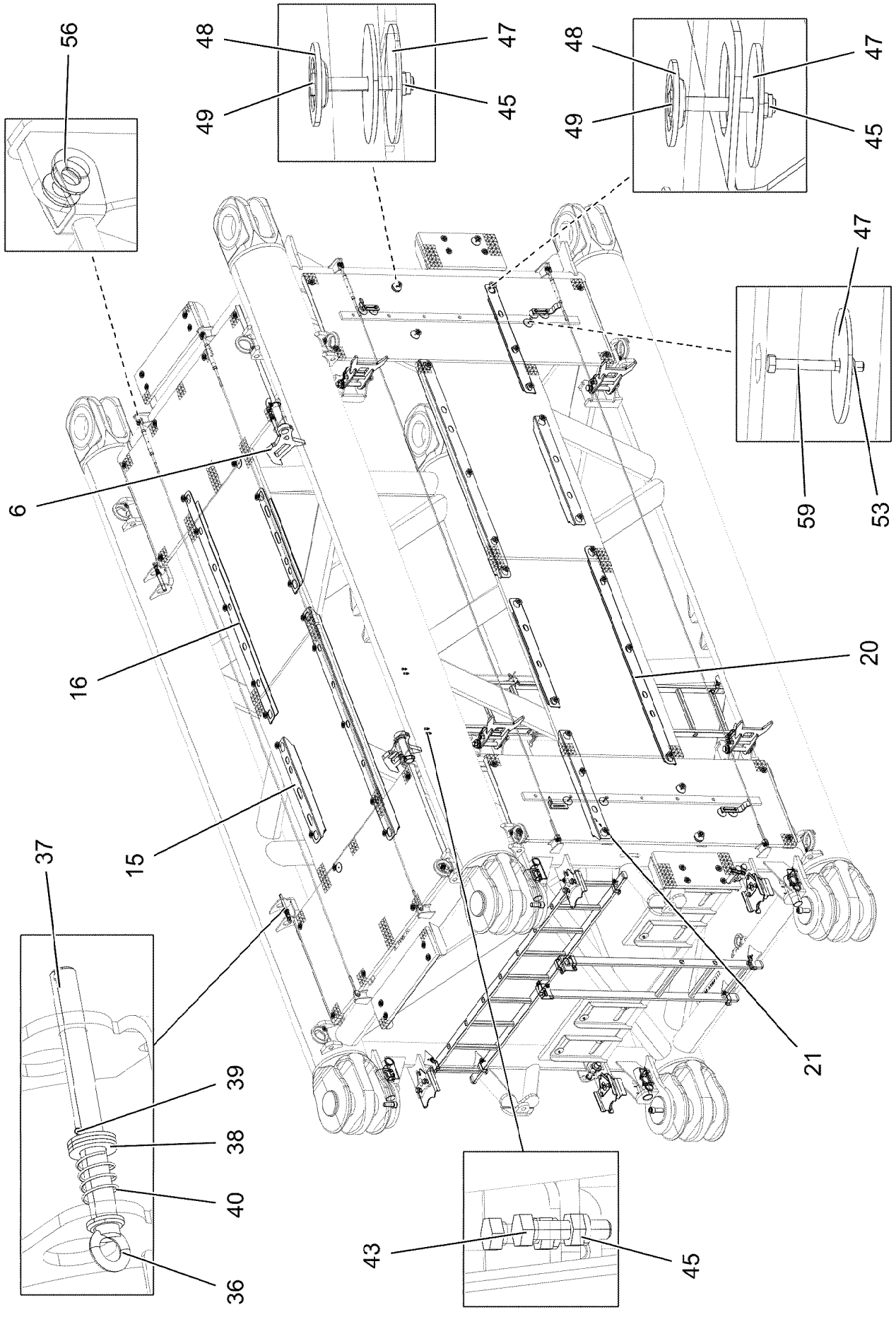

13.12.2021 068175 LIEBHERR	**etk_en_de_098405 LR 13000** **L INTERMEDIATE SECTION** **LI-ZWISCHENSTUECK**	❑ 1449 (2/6) **915723308**

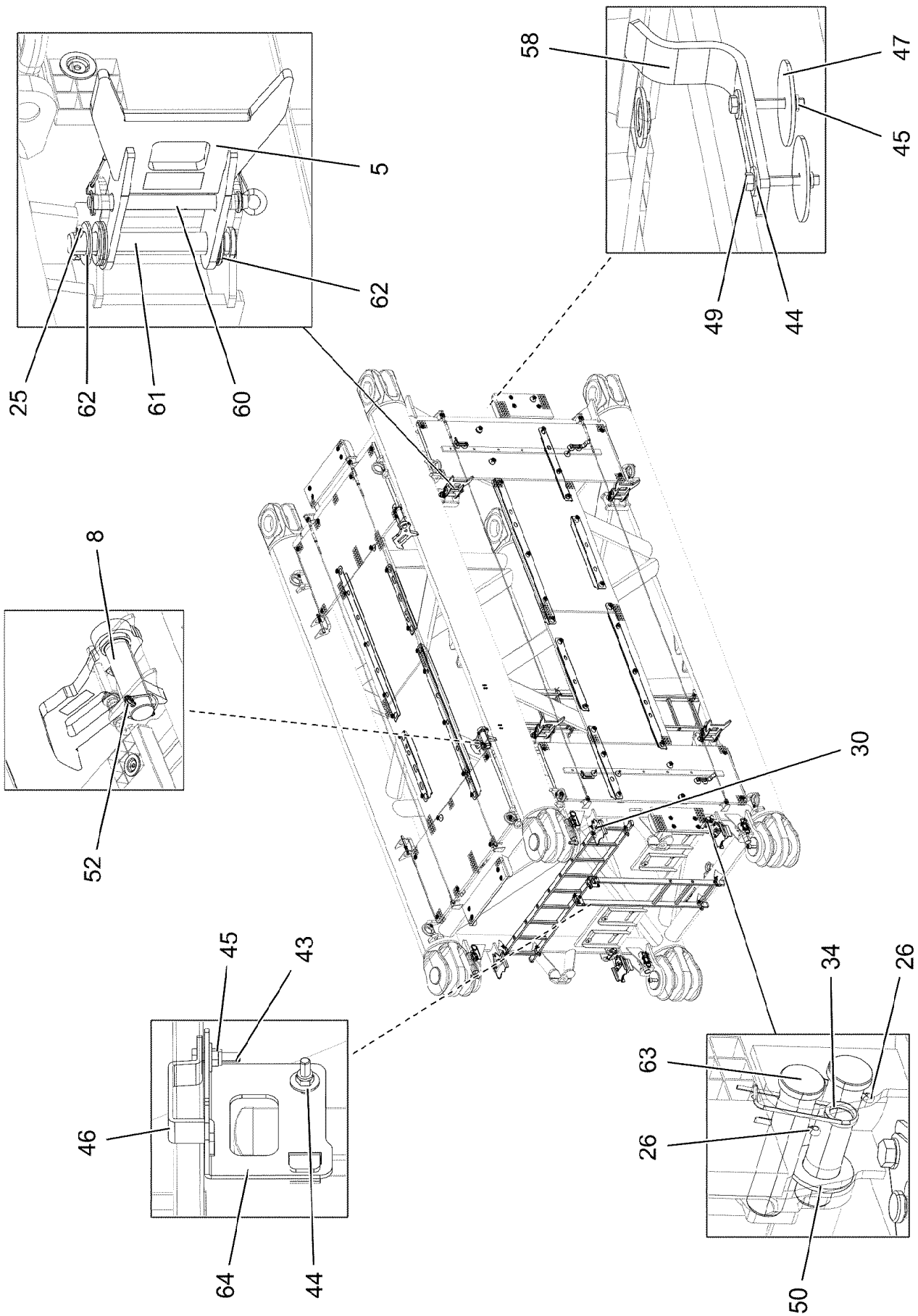

13.12.2021 068176	**etk_en_de_098405 LR 13000**	1450 (3/6)
LIEBHERR	**L INTERMEDIATE SECTION** **LI-ZWISCHENSTUECK**	**915723308**

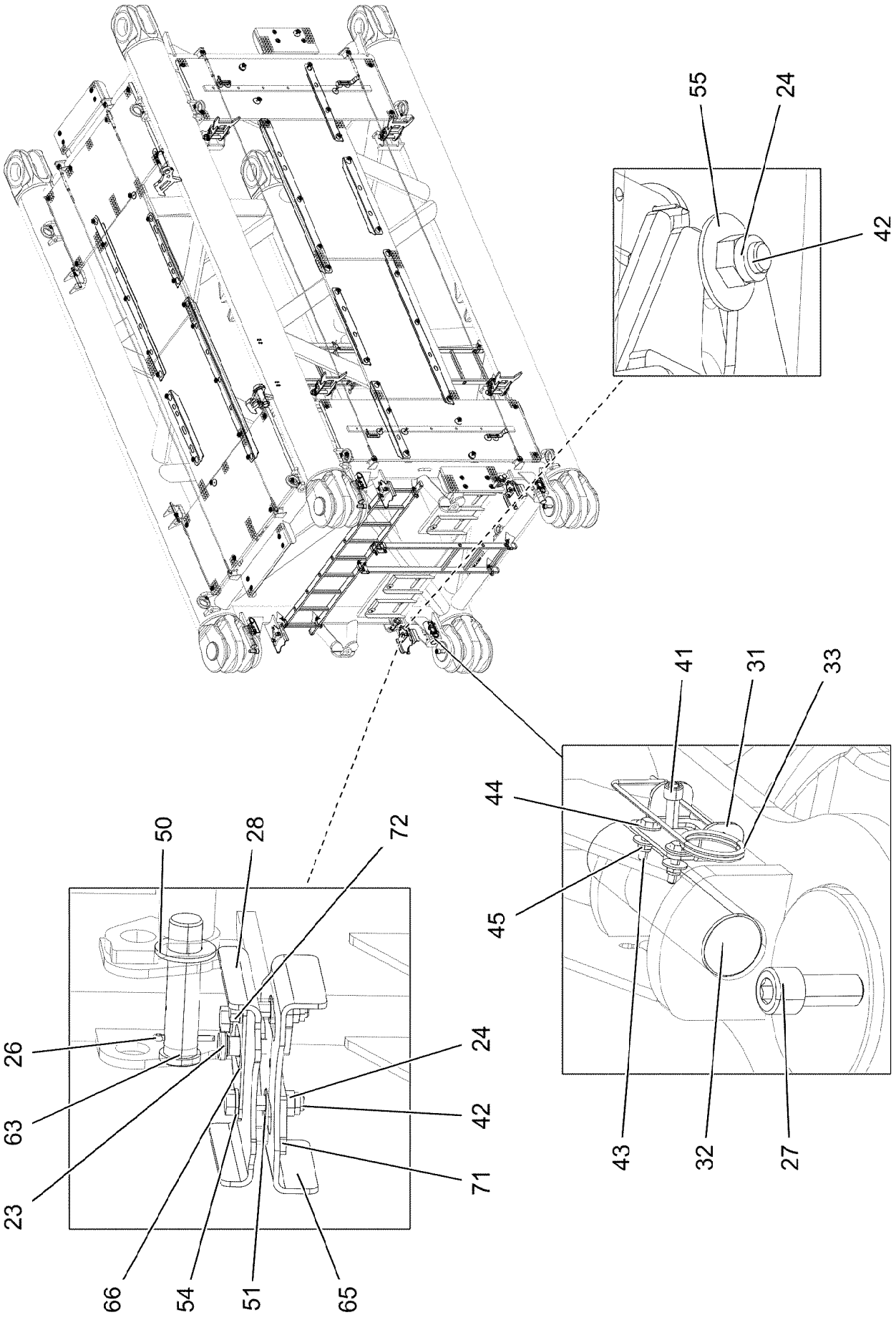

13.12.2021 002253	**etk_en_de_098405 LR 13000**	1451 (4/6)
LIEBHERR	**L INTERMEDIATE SECTION** **LI-ZWISCHENSTUECK**	**915723308**

Pos.	Item	Quantity	Description	Bezeichnung
1	965718908	1	LI INTERMEDIATE SECT.WELD.CONS 2824.3	LI-ZWISCHENSTUECK SCHWK.
2	11481400	1	SIMPLE LADDER EN 131 9-420X2,49M AL SP	ANLEGELEITER
3	11481399	1	VERTICAL LADDER EN 131 3-420X1,66M AL	STEIGLEITER
4	965867608	1	PLATFORM, PRE-ASSEMBLED	PODEST VORM.
(1)	965748508	1	PLATFORM ST.CONST. T ZN O	PODEST SCHWK.
(2)	725857908	2	GRIDIRON T770X483X30/3 S235JR T ZN K	GITTERROST-P
(3)	10100621	8	DISH MOUNTING	TELLERBEFESTIGUNG
(4)	11651582	8	HEX SCREW ISO 4014 M8X55 8.8 480H SPF	SECHSKANTSCHRAUBE
(5)	941138108	8	WASHER DC01 FE//ZNNI8//CN//T0	SCHEIBE
(6)	10875614	8	HEX NUT DIN 985 M8 8 480H SPF	SECHSKANTMUTTER
5	965591808	4	REST RAL 1007	STANGENABLAGE SCHWK.
6	965672008	1	ROD SUPPORT R.WELDM. RAL 1007	STANGENABLAGE SCHWK.RE.
7	965718708	1	LADDER, PRE-ASSEMBLED ⇨ ❑ 1454	LEITER VORM.
8	965695508	1	ROD SUPPORT L.WELDM. RAL 1007	STANGENABLAGE SCHWK.LI.
10	725871708	2	GRIDIRON T1870X925X30/2 S235JR T ZN K	GITTERROST-P
11	979267408	2	GRIDIRON T1000X1540X30/3 S235JR SPF	GITTERROST-P
12	979318708	2	GRIDIRON T1000X1730X30/2 S235JR SPF	GITTERROST-P
13	979328408	2	GRIDIRON T2350X750X30/2 S235JR SPF	GITTERROST-P
15	979278008	2	PLATE 4X891X202 S315MC FE//ZNNI8//CN//T	BLECH
16	979184908	2	PLATE 4X2020X202 S315MC FE//ZNNI8//CN/	BLECH
20	979295808	2	PLATE 4X1930X202 S315MC FE//ZN20//C	BLECH
21	978810808	4	PLATE 4X960X202 S315MC FE//ZNNI8//CN//T	BLECH
22	10651953	4	ROUND STRAND ROPE 10X5,1M STAHL VE	RUNDLITZENSEIL
23	704231608	2	STOP BOLT NIROSTA	RASTBOLZEN
24	10875609	10	HEX NUT DIN 985 M16 8 FLZN SPF	SECHSKANTMUTTER
25	10180368	4	SPLIT PIN ISO 1234 8X50 St 480H SPF	SPLINT
26	10180364	3	SPLIT PIN ISO 1234 6,3X50 St 480H SPF	SPLINT
27	10878580	4	SOCKET HEAD SCREW ISO 4762 M30X70 8	ZYLINDERSCHRAUBE
28	97026789	4	PLATE 6X276X256 S355MC FE//ZNNI8//CN//T	BLECH
30	4600021	8	WASHER DIN 7349 17 200HV FLZN SPF	SCHEIBE
31	979732908	4	PLATE 4X175X80 S315MC FE//ZNNI8//CN//T	BLECH
32	978986608	4	PIN 70.0X240 35NICRMOV125 GASN. SPF	BOLZEN
33	433102508	4	RETAINING SPRING 5X122 ISO 2081 FE/ZN8/	SICHERUNGSFEDER
34	433101208	1	RETAINING SPRING 4X68 ISO 2081 FE/ZN8/	SICHERUNGSFEDER
35	979201008	4	PIN 200.0X504 35NICRMOV125	BOLZEN
36	12100569	4	RING BOLT DIN 580 M6X13 C15E 480H SPF	RINGSCHRAUBE
37	978931008	4	PIN 30.0X212 S355J2+AR FE//ZNNI8//CN//T0	BOLZEN
38	10289808	12	WASHER ISO 7089 20 300HV FLZN SPF	SCHEIBE
39	12100670	4	DOWEL PIN ISO 8752 5X32 480H SPF	SPANNSTIFT
40	11214130	4	COMPRESSION SPRING 2X28X50 EN 10270-	DRUCKFEDER
41	12213403	4	SOCKET HEAD SCREW ISO 4762 M12X80 8	ZYLINDERSCHRAUBE
42	12224015	6	HEX SCREW ISO 4014 M16X65 8.8 FLZN SP	SECHSKANTSCHRAUBE
43	11692827	24	HEX SCREW ISO 4017 M8X35 8.8 480H SPF	SECHSKANTSCHRAUBE
44	11140469	34	WASHER ISO 7093-1 8 200HV 480H SPF	SCHEIBE
45	10875614	118	HEX NUT DIN 985 M8 8 480H SPF	SECHSKANTMUTTER
46	977852108	12	PLATE 4X167X25 S315MC T ZN O	BLECH
47	941138108	84	WASHER DC01 FE//ZNNI8//CN//T0	SCHEIBE
48	10100621	75	DISH MOUNTING	TELLERBEFESTIGUNG
49	11651582	100	HEX SCREW ISO 4014 M8X55 8.8 480H SPF	SECHSKANTSCHRAUBE
50	10289812	2	WASHER ISO 7089 36 300HV FLZN SPF	SCHEIBE
51	10875866	6	WASHER DIN 7989-2 16 -ST FLZN SPF	SCHEIBE
52	10181899	2	SAFETY PLUG W HINGE-LID 12X75X11,5X60	SICHERHEITSKLAPPSTECKER
53	411903008	14	HEX NUT DIN 985 M6 A2-70	SECHSKANTMUTTER
54	10289806	10	WASHER ISO 7089 16 300HV FLZN SPF	SCHEIBE
55	10455191	2	WASHER ISO 7093-1 16 200HV-A2	SCHEIBE
56	10289805	12	WASHER ISO 7089 14 300HV FLZN SPF	SCHEIBE
57	978986908	2	STRIP 2000X60X20 PA6G	LEISTE
58	978987008	4	PLATE 8X40X251 S355MC FE//ZNNI8//CN//T	BLECH
59	12216913	14	HEX SCREW ISO 4014 M6X55 8.8 480H SPF	SECHSKANTSCHRAUBE

Pos.	Item	Quantity	Description	Bezeichnung
60	965844108	4	PIN WITH RING BOLT	BOLZEN M.RINGSCHRAUBE
61	453030008	4	PIN ISO 2341 B30X220X210 35NICRMOV125	BOLZEN
62	11692808	20	WASHER ISO 7089 33 300HV FLZN SPF	SCHEIBE
63	97001025	3	PIN 45.0X163 35NICRMOV125 SPF	BOLZEN
64	97001056	2	PLATE 4X155X132 S315MC FE//ZNNI8//CN//T	BLECH
65	97027389	2	PLATE 6X246X296 S355MC FE//ZNNI8//CN//T	BLECH
66	97001291	2	PLATE 4X148X149 S315MC FE//ZNNI8//CN//T	BLECH
67	97003872	4	PLATE 4X122X700 S315MC FE//ZNNI8//CN//T	BLECH
68	97004093	4	PLATE 4X127X920 S315MC FE//ZNNI8//CN//T	BLECH
69	725857508	2	GRIDIRON T640X300X30/2 S235JR T ZN K	GITTERROST-P
70	725868808	2	GRIDIRON T890X250X30/2 S235JR T ZN K	GITTERROST-P
71	97046515	4	PLATE 10X60X120 S355MC FE//ZNNI8//CN//T	BLECH
72	10878789	4	HEX SCREW ISO 4017 M16X75 8.8 FLZN SP	SECHSKANTSCHRAUBE
700	966302508	1	SIGNS LI-ZWSTKLR13000 ⇨ ❑ 1455	BESCHILDERUNG

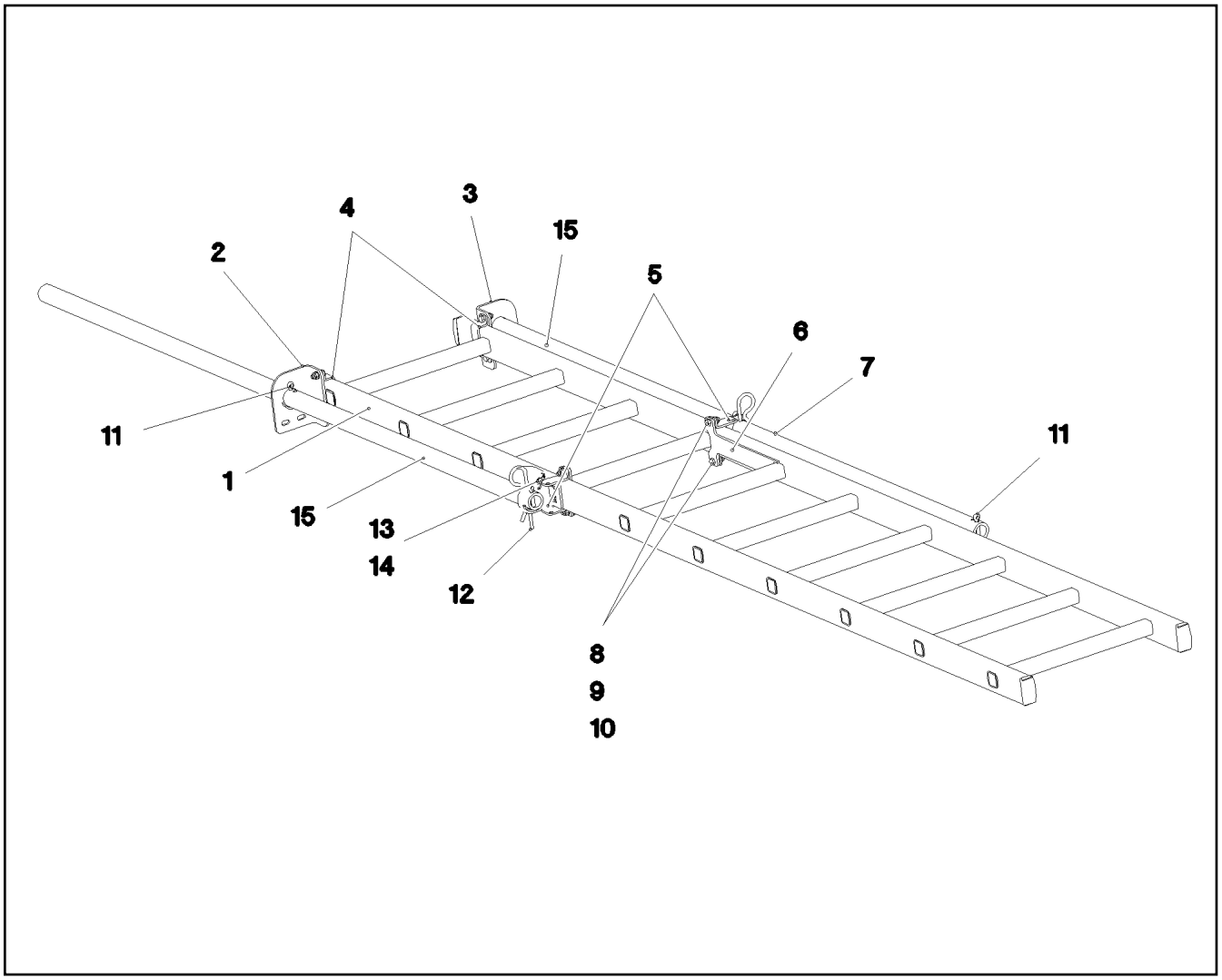

Pos.	Item	Quantity	Description	Bezeichnung
1	11481288	1	SIMPLE LADDER EN 131 10-420X2,77M AL	ANLEGELEITER
2	979176808	1	PLATE 5X128X144 S355MC FE//ZNNI8//CN//T	BLECH
3	979176908	1	PLATE 5X128X144 S355MC FE//ZNNI8//CN//T	BLECH
4	974601208	2	PLATE 4X141X25 S315MC FE//ZNNI8//CN//T	BLECH
5	974601408	2	PLATE 4X127X123 S315MC FE//ZNNI8//CN//T	BLECH
6	979207308	2	PLATE 5X270X104 S355MC FE//ZNNI8//CN//T	BLECH
7	974601608	2	TUBE 38.0X1865 S355J2H T ZN O	ROHR
8	10197831	8	HEX SCREW ISO 4017 M8X25 8.8 ZNNI-480	SECHSKANTSCHRAUBE
9	12103465	8	WASHER ISO 7089 8 300HV ZNNI-480H SPF	SCHEIBE
10	10875614	8	HEX NUT DIN 985 M8 8 480H SPF	SECHSKANTMUTTER
11	10875873	4	SPLIT PIN ISO 1234 8X63 ST 480H SPF	SPLINT
12	433206608	2	SPRING PLUG B 7 VERZ	FEDERSTECKER
13	11170565	4	FERRULE 2 CU	PRESSKLEMME
14	11160431	0.8	ROPE 2 2,3KN EDELSTAHL	SEIL
15	10037139	2	MULTI-PLATE PLUG GPN 320 PE-LLD	LAMELLENSTOPFEN

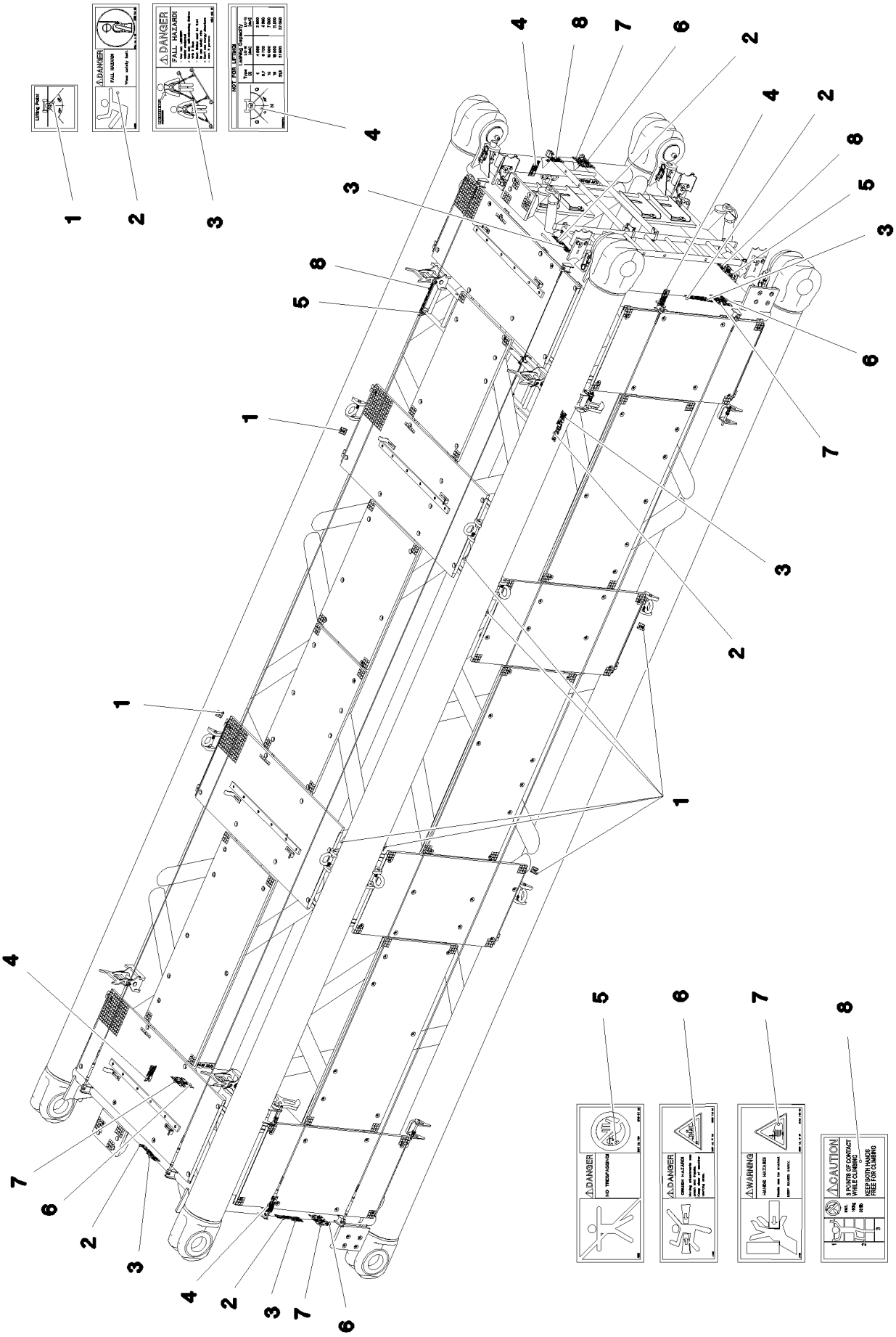

13.12.2021 071538	**etk_en_de_098405 LR 13000**	❑ 1455 (1/2)
LIEBHERR	**SIGNS** **BESCHILDERUNG**	**966302508**

Pos.	Item	Quantity	Description	Bezeichnung
1	97036733	8	SIGN 68X68 KLEBEFOLIE SPF	SCHILD
2	978674808	5	SIGN 168X62 KLEBEFOLIE SPF	SCHILD
3	97004046	5	SIGN 168X88X1 KLEBEFOLIE SPF	SCHILD
4	97036734	4	SIGN 188X78 KLEBEFOLIE SPF	SCHILD
5	978674008	2	SIGN 208X88 KLEBEFOLIE SPF	SCHILD
6	978674108	4	SIGN 208X88 KLEBEFOLIE SPF	SCHILD
7	978674608	4	SIGN 208X88 KLEBEFOLIE SPF	SCHILD
8	97036732	3	SIGN 168X88 KLEBEFOLIE SPF	SCHILD

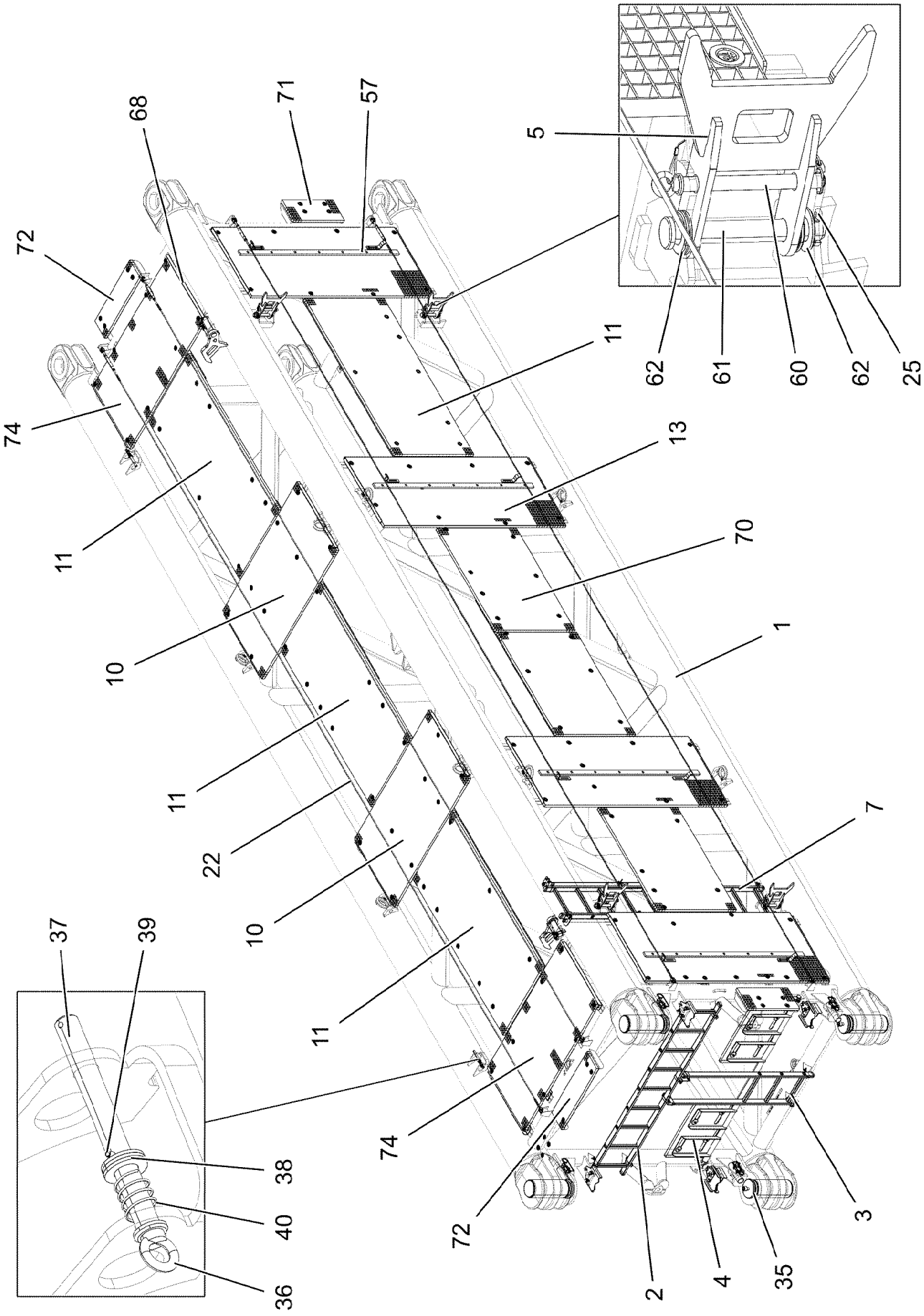

13.12.2021 068180 LIEBHERR	**etk_en_de_098405 LR 13000** **L INTERMEDIATE SECTION** **LI-ZWISCHENSTUECK**	❑ 1457 (1/5) **915723408**

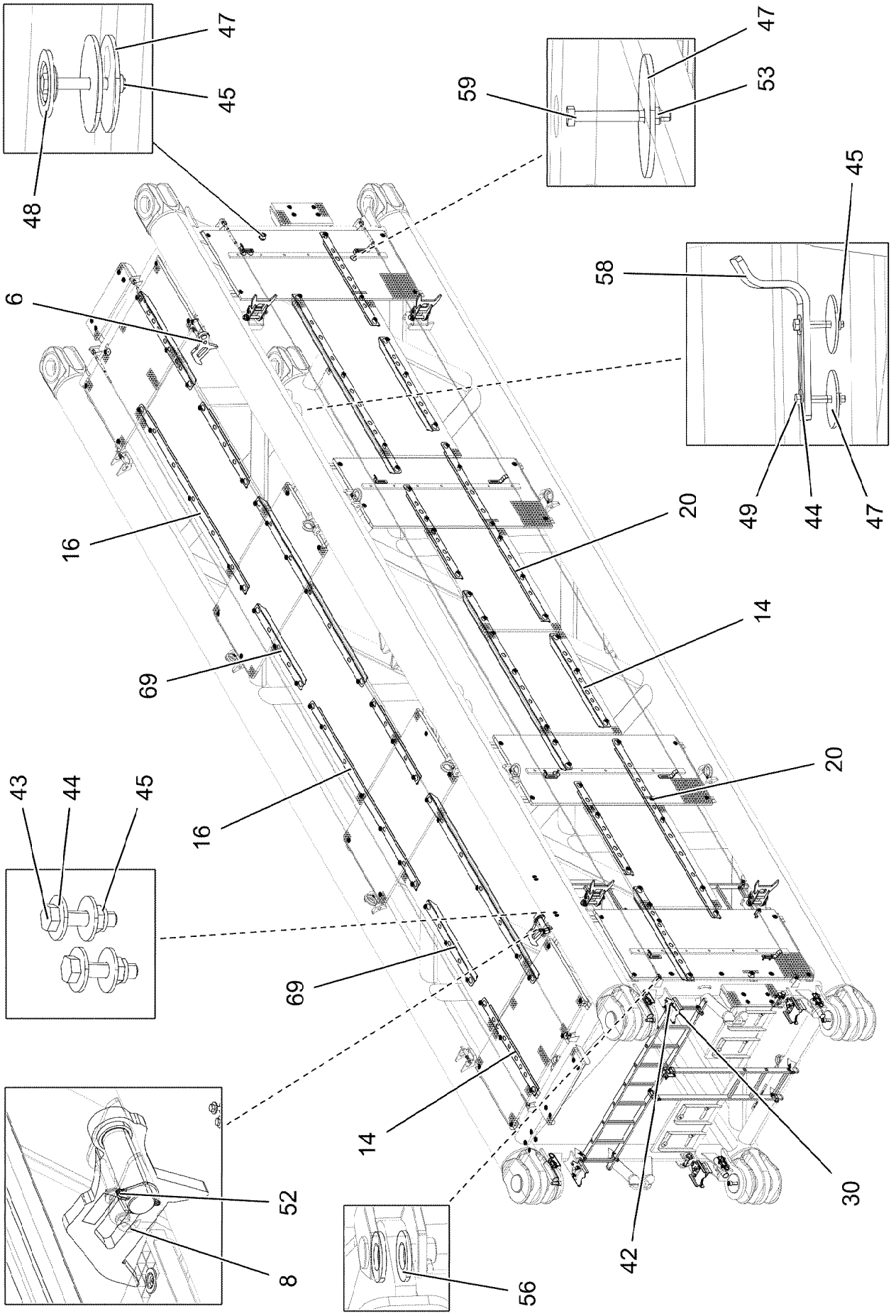

13.12.2021 068181	**etk_en_de_098405 LR 13000**	❑ 1458 (2/5)
LIEBHERR	**L INTERMEDIATE SECTION** **LI-ZWISCHENSTUECK**	**915723408**

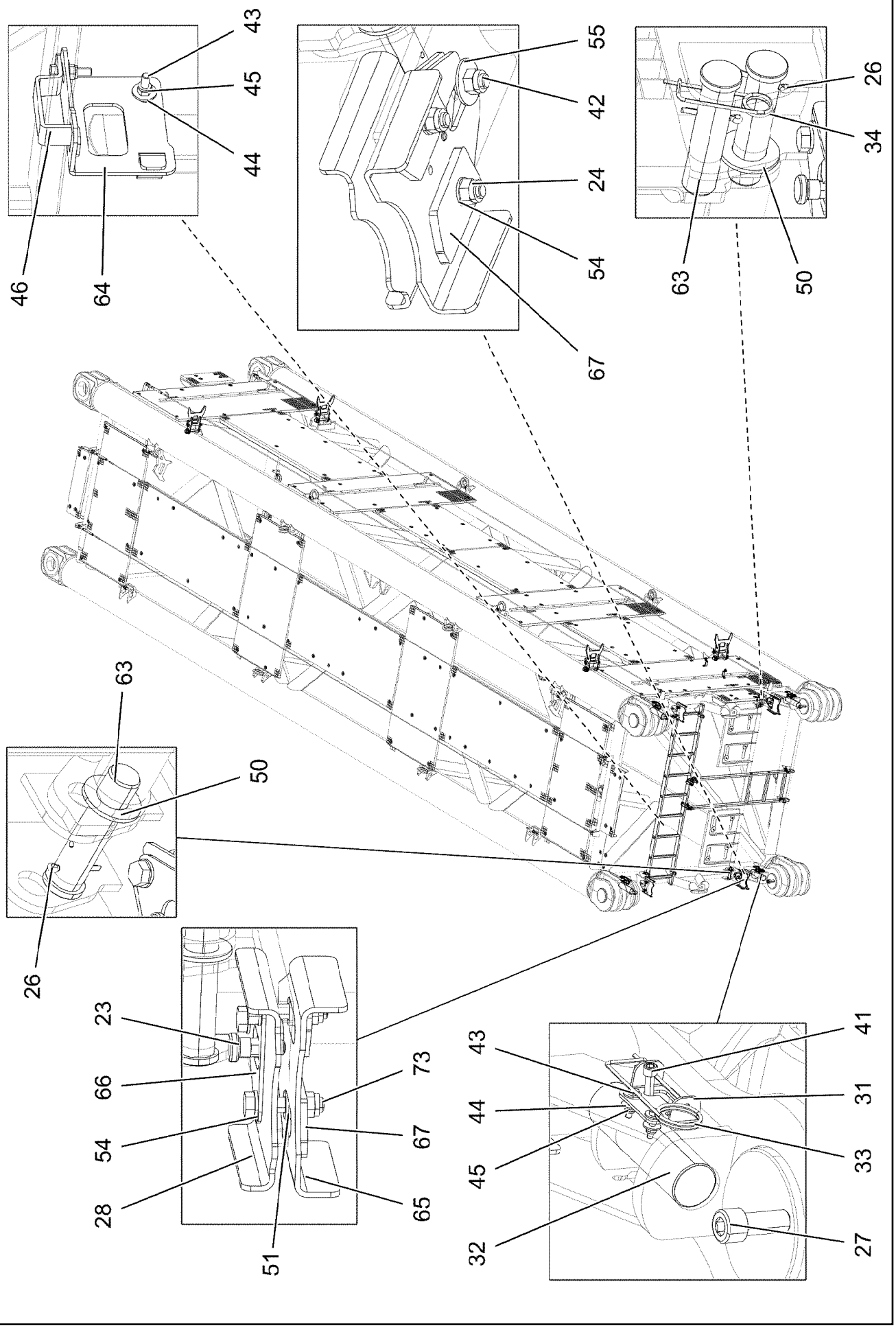

13.12.2021 068182 LIEBHERR	**etk_en_de_098405 LR 13000** **L INTERMEDIATE SECTION** **LI-ZWISCHENSTUECK**	❑ 1459 (3/5) **915723408**

Pos.	Item	Quantity	Description	Bezeichnung
1	965719008	1	LI INTERMEDIATE SECT.WELD.CONS 2824.	LI-ZWISCHENSTUECK SCHWK.
2	11481400	1	SIMPLE LADDER EN 131 9-420X2,49M AL SP	ANLEGELEITER
3	11481399	1	VERTICAL LADDER EN 131 3-420X1,66M AL	STEIGLEITER
4	965867608	1	PLATFORM, PRE-ASSEMBLED	PODEST VORM.
5	965591808	4	REST RAL 1007	STANGENABLAGE SCHWK.
6	965672008	1	ROD SUPPORT R.WELDM. RAL 1007	STANGENABLAGE SCHWK.RE.
7	965718708	1	LADDER, PRE-ASSEMBLED ⇨ ❑ 1454	LEITER VORM.
8	965695508	1	ROD SUPPORT L.WELDM. RAL 1007	STANGENABLAGE SCHWK.LI.
10	979349308	2	GRIDIRON T1880X1000X30/2 S235JR SPF	GITTERROST-P
11	979067108	4	GRIDIRON T1000X2280X30/2 S235JR SPF	GITTERROST-P
13	725815408	4	GRIDIRON T2300X1000X30/2 S235JR T ZN K	GITTERROST-P
14	979340508	8	PLATE 4X1370X202 S315MC FE//ZNNI8//CN/	BLECH
16	979340308	4	PLATE 4X2730X202 S315MC FE//ZNNI8//CN/	BLECH
20	979340408	4	PLATE 4X2630X202 S315MC FE//ZN20//C	BLECH
22	10651955	4	ROUND STRAND ROPE 10X11,1M STAHL VE	RUNDLITZENSEIL
23	704231608	2	STOP BOLT NIROSTA	RASTBOLZEN
24	10875609	10	HEX NUT DIN 985 M16 8 FLZN SPF	SECHSKANTMUTTER
25	10180368	4	SPLIT PIN ISO 1234 8X50 St 480H SPF	SPLINT
26	10180364	3	SPLIT PIN ISO 1234 6,3X50 St 480H SPF	SPLINT
27	10878580	4	SOCKET HEAD SCREW ISO 4762 M30X70 8	ZYLINDERSCHRAUBE
28	97026789	4	PLATE 6X276X256 S355MC FE//ZNNI8//CN//T	BLECH
30	4600021	8	WASHER DIN 7349 17 200HV FLZN SPF	SCHEIBE
31	979732908	4	PLATE 4X175X80 S315MC FE//ZNNI8//CN//T	BLECH
32	978986608	4	PIN 70.0X240 35NICRMOV125 GASN. SPF	BOLZEN
33	433102508	4	RETAINING SPRING 5X122 ISO 2081 FE/ZN8/	SICHERUNGSFEDER
34	433101208	1	RETAINING SPRING 4X68 ISO 2081 FE/ZN8/	SICHERUNGSFEDER
35	979201008	4	PIN 200.0X504 35NICRMOV125	BOLZEN
36	12100569	4	RING BOLT DIN 580 M6X13 C15E 480H SPF	RINGSCHRAUBE
37	978931008	4	PIN 30.0X212 S355J2+AR FE//ZNNI8//CN//T0	BOLZEN
38	10289808	12	WASHER ISO 7089 20 300HV FLZN SPF	SCHEIBE
39	12100670	4	DOWEL PIN ISO 8752 5X32 480H SPF	SPANNSTIFT
40	11214130	4	COMPRESSION SPRING 2X28X50 EN 10270-	DRUCKFEDER
41	12213403	4	SOCKET HEAD SCREW ISO 4762 M12X80 8	ZYLINDERSCHRAUBE
42	12224015	10	HEX SCREW ISO 4014 M16X65 8.8 FLZN SP	SECHSKANTSCHRAUBE
43	11692827	24	HEX SCREW ISO 4017 M8X35 8.8 480H SPF	SECHSKANTSCHRAUBE
44	11140469	42	WASHER ISO 7093-1 8 200HV 480H SPF	SCHEIBE
45	10875614	160	HEX NUT DIN 985 M8 8 480H SPF	SECHSKANTMUTTER
46	977852108	12	PLATE 4X167X25 S315MC T ZN O	BLECH
47	941138108	152	WASHER DC01 FE//ZNNI8//CN//T0	SCHEIBE
48	10100621	137	DISH MOUNTING	TELLERBEFESTIGUNG
49	11651582	160	HEX SCREW ISO 4014 M8X55 8.8 480H SPF	SECHSKANTSCHRAUBE
50	10289812	2	WASHER ISO 7089 36 300HV FLZN SPF	SCHEIBE
51	10875866	6	WASHER DIN 7989-2 16 -ST FLZN SPF	SCHEIBE
52	10181899	2	SAFETY PLUG W HINGE-LID 12X75X11,5X60	SICHERHEITSKLAPPSTECKER
53	411903008	28	HEX NUT DIN 985 M6 A2-70	SECHSKANTMUTTER
54	10289806	10	WASHER ISO 7089 16 300HV FLZN SPF	SCHEIBE
55	10455191	2	WASHER ISO 7093-1 16 200HV-A2	SCHEIBE
56	10289805	16	WASHER ISO 7089 14 300HV FLZN SPF	SCHEIBE
57	978986908	4	STRIP 2000X60X20 PA6G	LEISTE
58	978987008	8	PLATE 8X40X251 S355MC FE//ZNNI8//CN//T	BLECH
59	12216913	28	HEX SCREW ISO 4014 M6X55 8.8 480H SPF	SECHSKANTSCHRAUBE
60	965844108	4	PIN WITH RING BOLT	BOLZEN M.RINGSCHRAUBE
61	453030008	4	PIN ISO 2341 B30X220X210 35NICRMOV125	BOLZEN
62	11692808	20	WASHER ISO 7089 33 300HV FLZN SPF	SCHEIBE
63	97001025	3	PIN 45.0X163 35NICRMOV125 SPF	BOLZEN
64	97001056	2	PLATE 4X155X132 S315MC FE//ZNNI8//CN//T	BLECH
65	97027389	2	PLATE 6X246X296 S355MC FE//ZNNI8//CN//T	BLECH
66	97001291	2	PLATE 4X148X149 S315MC FE//ZNNI8//CN//T	BLECH
67	97046515	4	PLATE 10X60X120 S355MC FE//ZNNI8//CN//T	BLECH

Pos.	Item	Quantity	Description	Bezeichnung
68	97004093	16	PLATE 4X127X920 S315MC FE//ZNNI8//CN//T	BLECH
69	97018217	4	PLATE 4X1180X202 S315MC FE//ZNNI8//CN/	BLECH
70	97012280	3	GRIDIRON T1000X1490X30/2 S235JR T ZN K	GITTERROST-P
71	725857508	2	GRIDIRON T640X300X30/2 S235JR T ZN K	GITTERROST-P
72	725868808	2	GRIDIRON T890X250X30/2 S235JR T ZN K	GITTERROST-P
73	10878789	4	HEX SCREW ISO 4017 M16X75 8.8 FLZN SP	SECHSKANTSCHRAUBE
74	725871708	2	GRIDIRON T1870X925X30/2 S235JR T ZN K	GITTERROST-P
700	966302508	1	SIGNS LI-ZWSTKLR13000 ⇨ ❑ 1455	BESCHILDERUNG

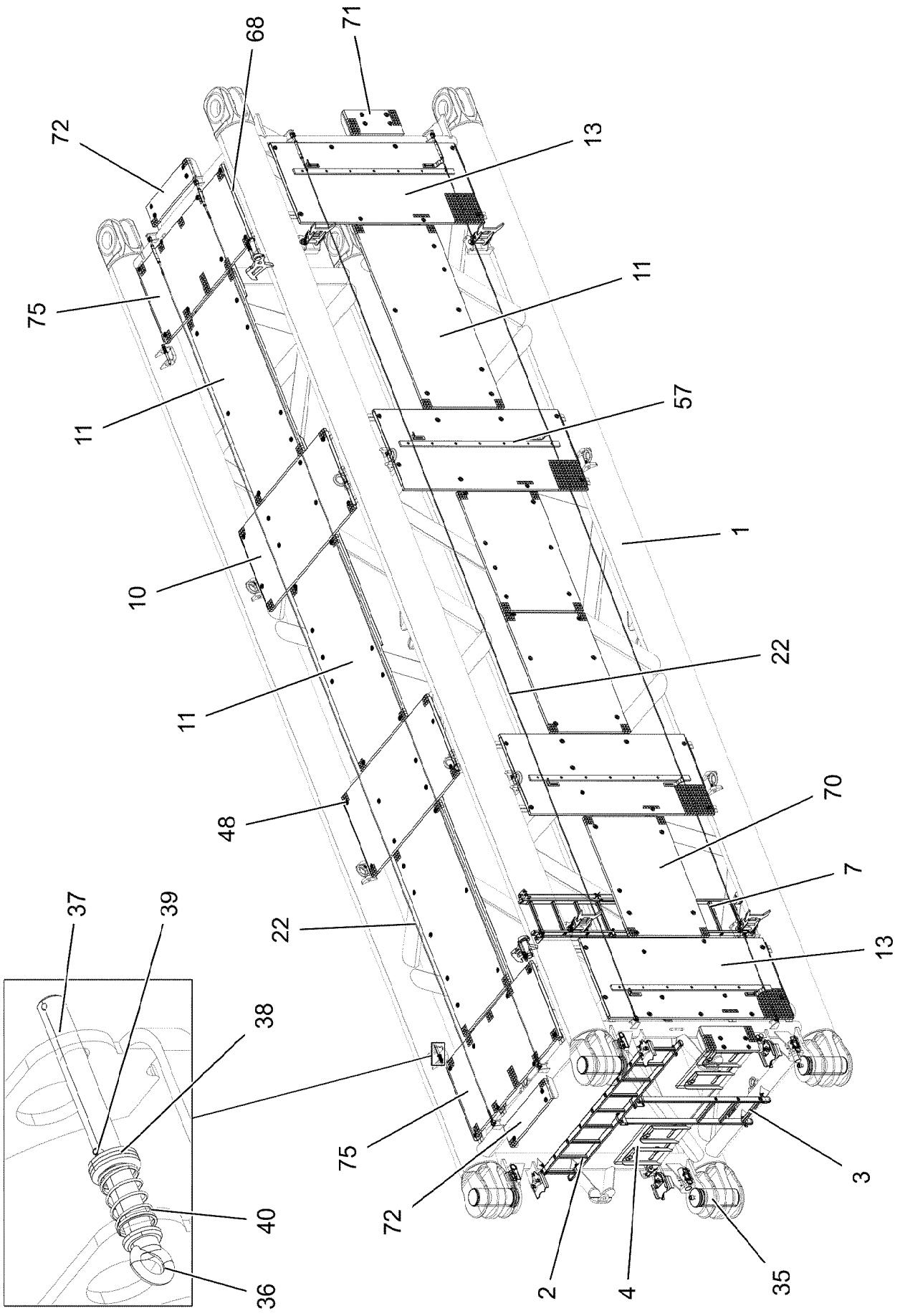
71
68
72
13
75
11
11
57
1
10
22
11
70
48
7
37
39
22
13
38
75
3
40
72
2
4
35
36

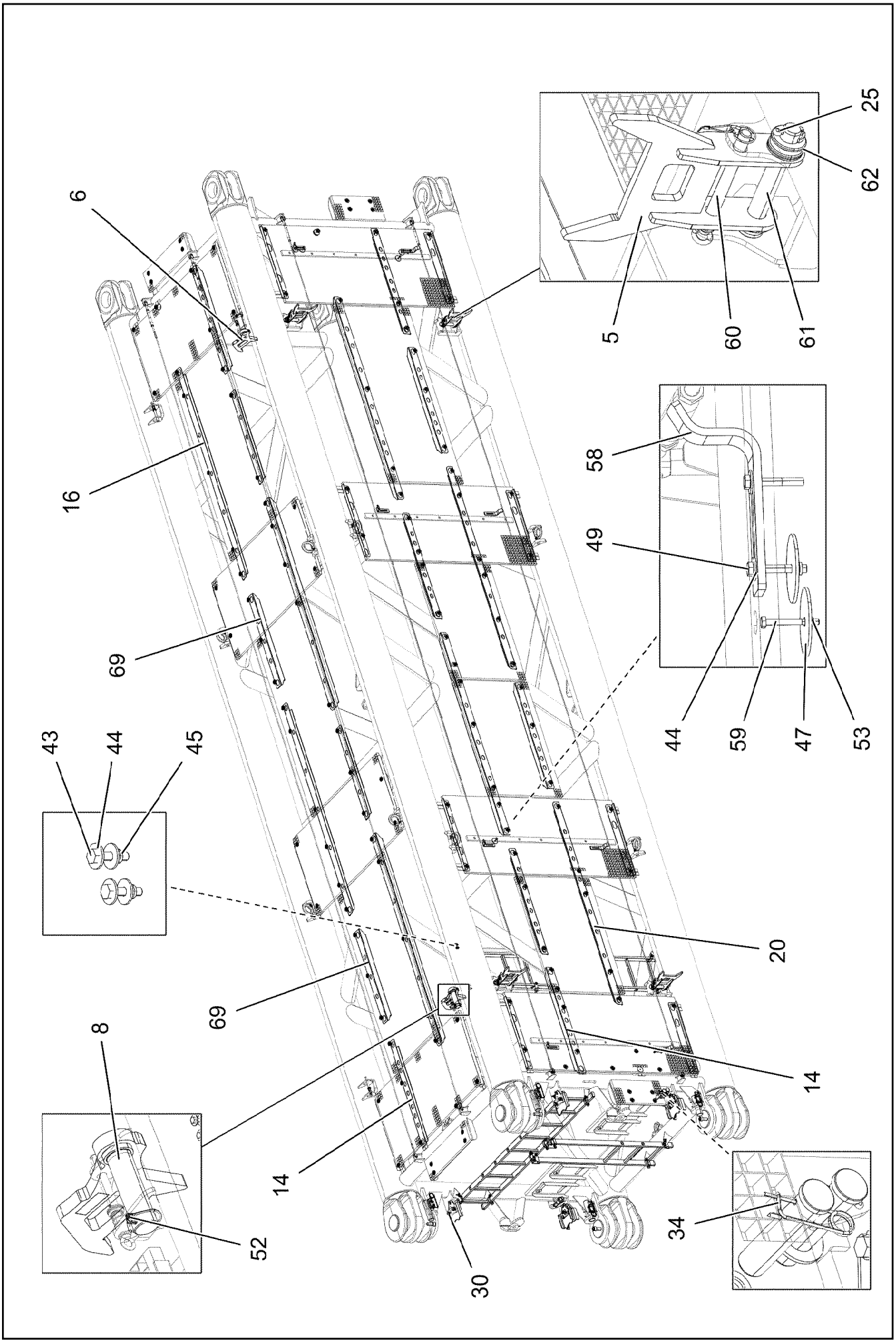

13.12.2021 068184 LIEBHERR	**etk_en_de_098405 LR 13000** **L INTERMEDIATE SECTION** **LI-ZWISCHENSTUECK**	❑ 1463 (2/5) **915746808**

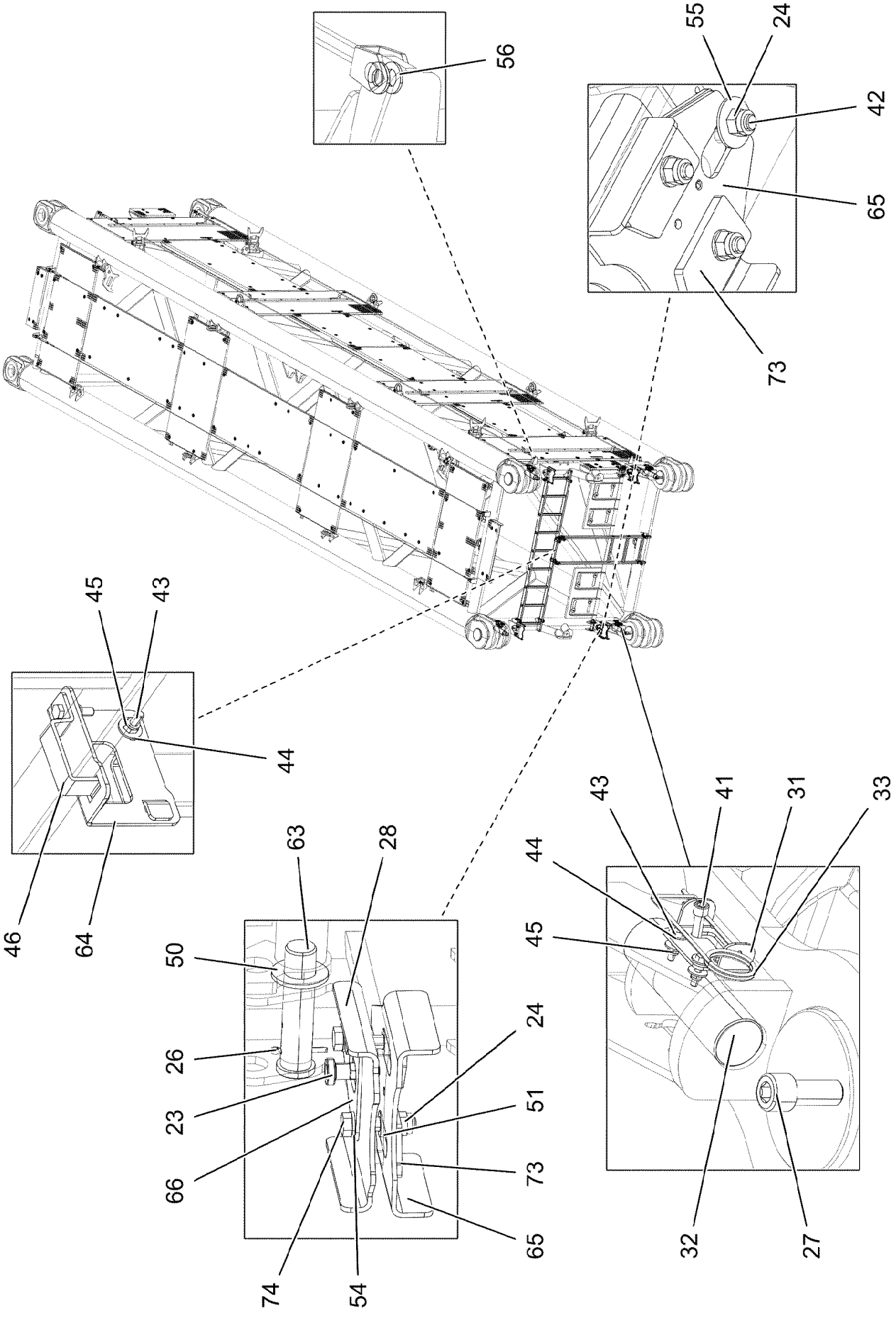

13.12.2021 068185	**etk_en_de_098405 LR 13000**	❑ 1464 (3/5)
LIEBHERR	**L INTERMEDIATE SECTION** **LI-ZWISCHENSTUECK**	**915746808**

Pos.	Item	Quantity	Description	Bezeichnung
1	965868308	1	LI INTERMEDIATE SECT.WELD.CONS 2824.	LI-ZWISCHENSTUECK SCHWK.
2	11481400	1	SIMPLE LADDER EN 131 9-420X2,49M AL SP	ANLEGELEITER
3	11481399	1	VERTICAL LADDER EN 131 3-420X1,66M AL	STEIGLEITER
4	965867608	1	PLATFORM, PRE-ASSEMBLED	PODEST VORM.
5	965591808	4	REST RAL 1007	STANGENABLAGE SCHWK.
6	965672008	1	ROD SUPPORT R.WELDM. RAL 1007	STANGENABLAGE SCHWK.RE.
7	965718708	1	LADDER, PRE-ASSEMBLED ⇨ ❑ 1454	LEITER VORM.
8	965695508	1	ROD SUPPORT L.WELDM. RAL 1007	STANGENABLAGE SCHWK.LI.
10	979349308	2	GRIDIRON T1880X1000X30/2 S235JR SPF	GITTERROST-P
11	979067108	4	GRIDIRON T1000X2280X30/2 S235JR SPF	GITTERROST-P
13	725815408	4	GRIDIRON T2300X1000X30/2 S235JR T ZN K	GITTERROST-P
14	979340508	8	PLATE 4X1370X202 S315MC FE//ZNNI8//CN/	BLECH
16	979340308	4	PLATE 4X2730X202 S315MC FE//ZNNI8//CN/	BLECH
20	979340408	4	PLATE 4X2630X202 S315MC FE//ZN20//C	BLECH
22	10651955	4	ROUND STRAND ROPE 10X11,1M STAHL VE	RUNDLITZENSEIL
23	704231608	2	STOP BOLT NIROSTA	RASTBOLZEN
24	10875609	10	HEX NUT DIN 985 M16 8 FLZN SPF	SECHSKANTMUTTER
25	10180368	4	SPLIT PIN ISO 1234 8X50 St 480H SPF	SPLINT
26	10180364	3	SPLIT PIN ISO 1234 6,3X50 St 480H SPF	SPLINT
27	10878580	4	SOCKET HEAD SCREW ISO 4762 M30X70 8	ZYLINDERSCHRAUBE
28	97026789	4	PLATE 6X276X256 S355MC FE//ZNNI8//CN//T	BLECH
30	4600021	8	WASHER DIN 7349 17 200HV FLZN SPF	SCHEIBE
31	979732908	4	PLATE 4X175X80 S315MC FE//ZNNI8//CN//T	BLECH
32	978986608	4	PIN 70.0X240 35NICRMOV125 GASN. SPF	BOLZEN
33	433102508	4	RETAINING SPRING 5X122 ISO 2081 FE/ZN8/	SICHERUNGSFEDER
34	433101208	1	RETAINING SPRING 4X68 ISO 2081 FE/ZN8/	SICHERUNGSFEDER
35	979201008	4	PIN 200.0X504 35NICRMOV125	BOLZEN
36	12100569	4	RING BOLT DIN 580 M6X13 C15E 480H SPF	RINGSCHRAUBE
37	978931008	4	PIN 30.0X212 S355J2+AR FE//ZNNI8//CN//T0	BOLZEN
38	10289808	12	WASHER ISO 7089 20 300HV FLZN SPF	SCHEIBE
39	12100670	4	DOWEL PIN ISO 8752 5X32 480H SPF	SPANNSTIFT
40	11214130	4	COMPRESSION SPRING 2X28X50 EN 10270-	DRUCKFEDER
41	12213403	4	SOCKET HEAD SCREW ISO 4762 M12X80 8	ZYLINDERSCHRAUBE
42	12224015	6	HEX SCREW ISO 4014 M16X65 8.8 FLZN SP	SECHSKANTSCHRAUBE
43	11692827	24	HEX SCREW ISO 4017 M8X35 8.8 480H SPF	SECHSKANTSCHRAUBE
44	11140469	34	WASHER ISO 7093-1 8 200HV 480H SPF	SCHEIBE
45	10875614	160	HEX NUT DIN 985 M8 8 480H SPF	SECHSKANTMUTTER
46	977852108	12	PLATE 4X167X25 S315MC T ZN O	BLECH
47	941138108	152	WASHER DC01 FE//ZNNI8//CN//T0	SCHEIBE
48	10100621	137	DISH MOUNTING	TELLERBEFESTIGUNG
49	11651582	160	HEX SCREW ISO 4014 M8X55 8.8 480H SPF	SECHSKANTSCHRAUBE
50	10289812	2	WASHER ISO 7089 36 300HV FLZN SPF	SCHEIBE
51	10875866	6	WASHER DIN 7989-2 16 -ST FLZN SPF	SCHEIBE
52	10181899	2	SAFETY PLUG W HINGE-LID 12X75X11,5X60	SICHERHEITSKLAPPSTECKER
53	411903008	28	HEX NUT DIN 985 M6 A2-70	SECHSKANTMUTTER
54	10289806	10	WASHER ISO 7089 16 300HV FLZN SPF	SCHEIBE
55	10455191	2	WASHER ISO 7093-1 16 200HV-A2	SCHEIBE
56	10289805	16	WASHER ISO 7089 14 300HV FLZN SPF	SCHEIBE
57	978986908	4	STRIP 2000X60X20 PA6G	LEISTE
58	978987008	8	PLATE 8X40X251 S355MC FE//ZNNI8//CN//T	BLECH
59	12216913	28	HEX SCREW ISO 4014 M6X55 8.8 480H SPF	SECHSKANTSCHRAUBE
60	965844108	4	PIN WITH RING BOLT	BOLZEN M.RINGSCHRAUBE
61	453030008	4	PIN ISO 2341 B30X220X210 35NICRMOV125	BOLZEN
62	11692808	20	WASHER ISO 7089 33 300HV FLZN SPF	SCHEIBE
63	97001025	3	PIN 45.0X163 35NICRMOV125 SPF	BOLZEN
64	97001056	2	PLATE 4X155X132 S315MC FE//ZNNI8//CN//T	BLECH
65	97027389	2	PLATE 6X246X296 S355MC FE//ZNNI8//CN//T	BLECH
66	97001291	2	PLATE 4X148X149 S315MC FE//ZNNI8//CN//T	BLECH
68	97004093	16	PLATE 4X127X920 S315MC FE//ZNNI8//CN//T	BLECH

Pos.	Item	Quantity	Description	Bezeichnung
69	97018217	4	PLATE 4X1180X202 S315MC FE//ZNNI8//CN/	BLECH
70	97012280	3	GRIDIRON T1000X1490X30/2 S235JR T ZN K	GITTERROST-P
71	725857508	2	GRIDIRON T640X300X30/2 S235JR T ZN K	GITTERROST-P
72	725868808	2	GRIDIRON T890X250X30/2 S235JR T ZN K	GITTERROST-P
73	97046515	4	PLATE 10X60X120 S355MC FE//ZNNI8//CN//T	BLECH
74	10878789	4	HEX SCREW ISO 4017 M16X75 8.8 FLZN SP	SECHSKANTSCHRAUBE
75	725871708	2	GRIDIRON T1870X925X30/2 S235JR T ZN K	GITTERROST-P
700	966302508	1	SIGNS LI-ZWSTKLR13000 ⇨ ❑ 1455	BESCHILDERUNG

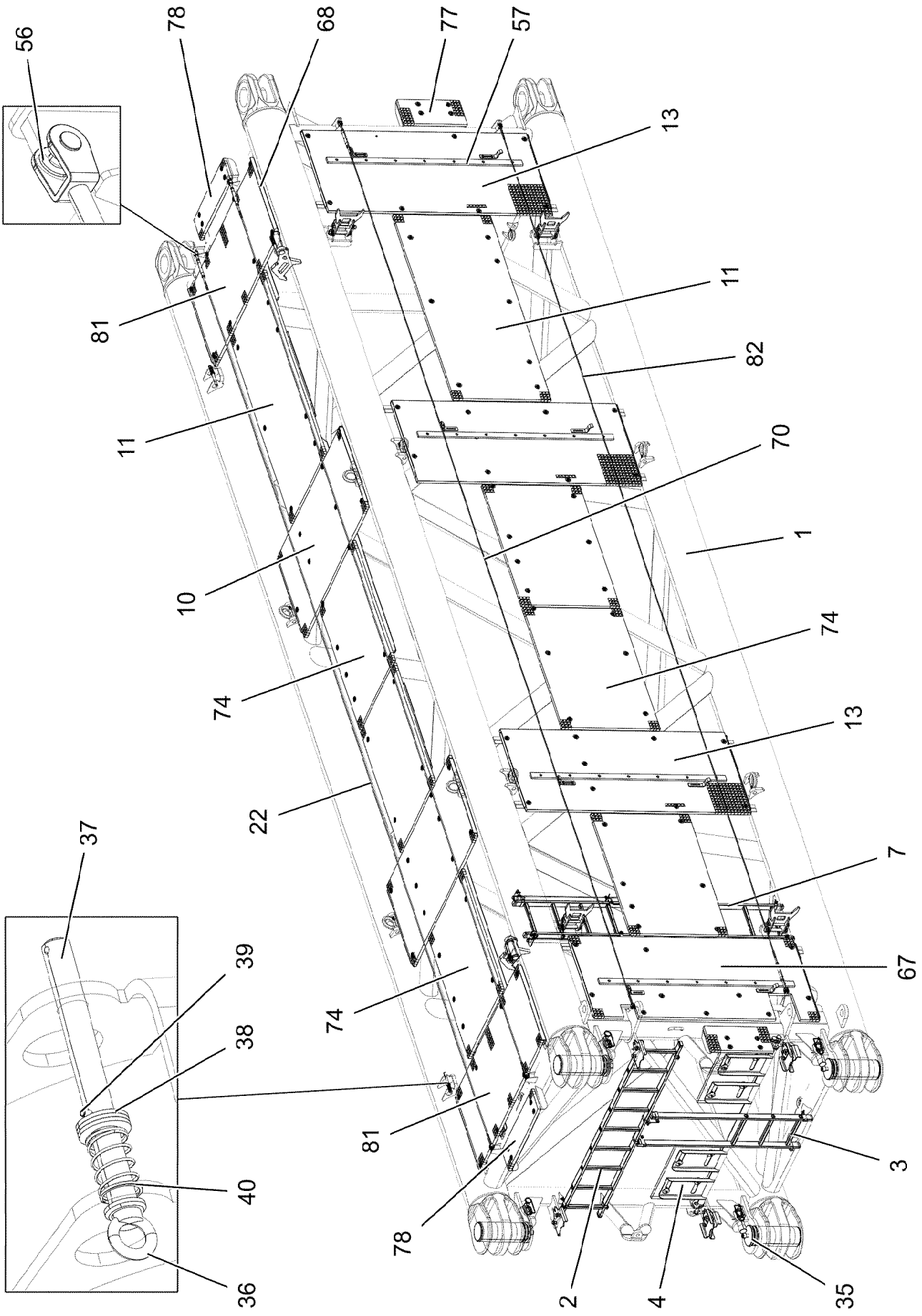

13.12.2021 068177	**etk_en_de_098405 LR 13000**	❑ 1467 (1/5)
LIEBHERR	**L INTERMEDIATE SECTION** **LI-ZWISCHENSTUECK**	**916062508**

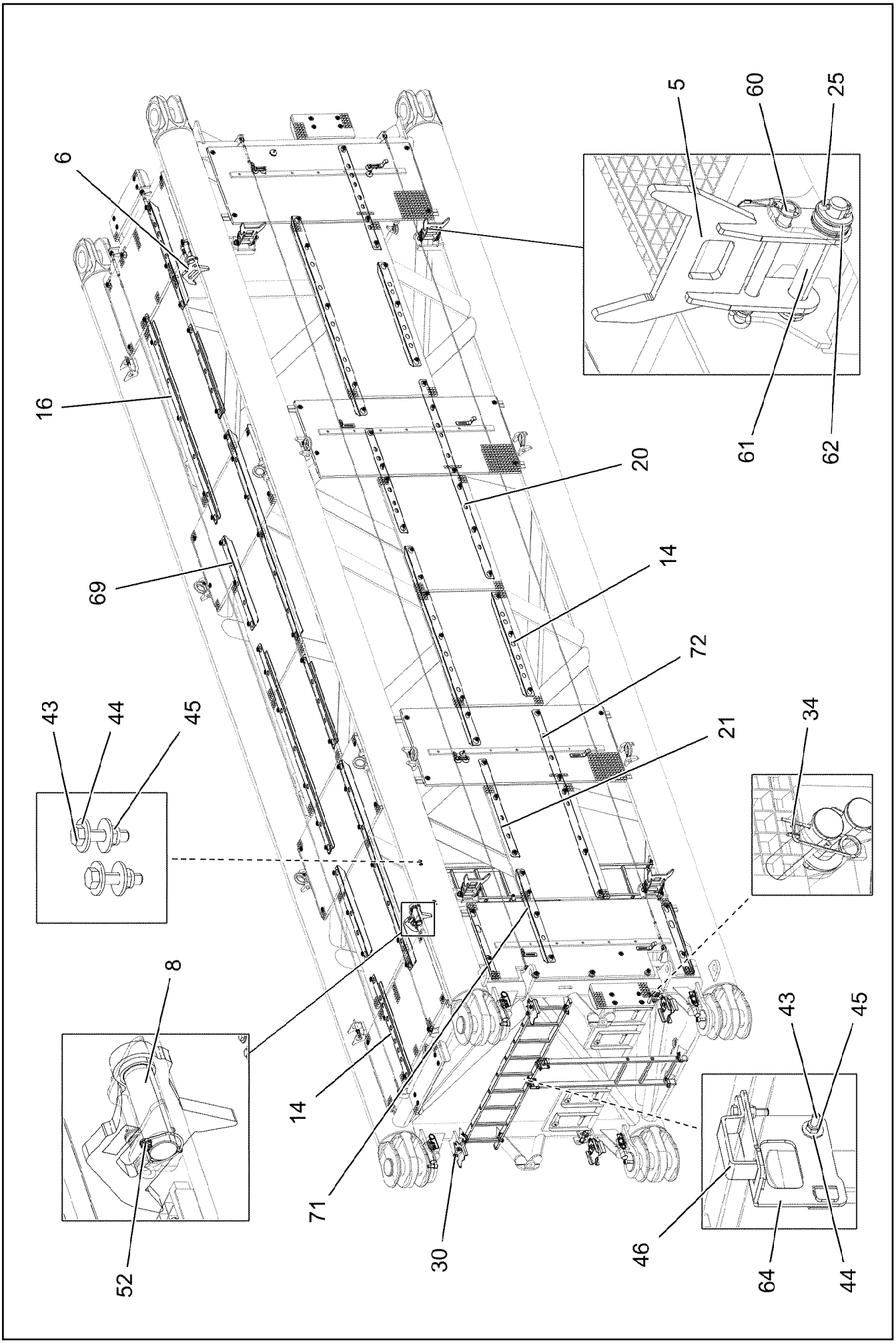

13.12.2021 068178	**etk_en_de_098405 LR 13000**	❑ 1468 (2/5)
LIEBHERR	**L INTERMEDIATE SECTION** **LI-ZWISCHENSTUECK**	**916062508**

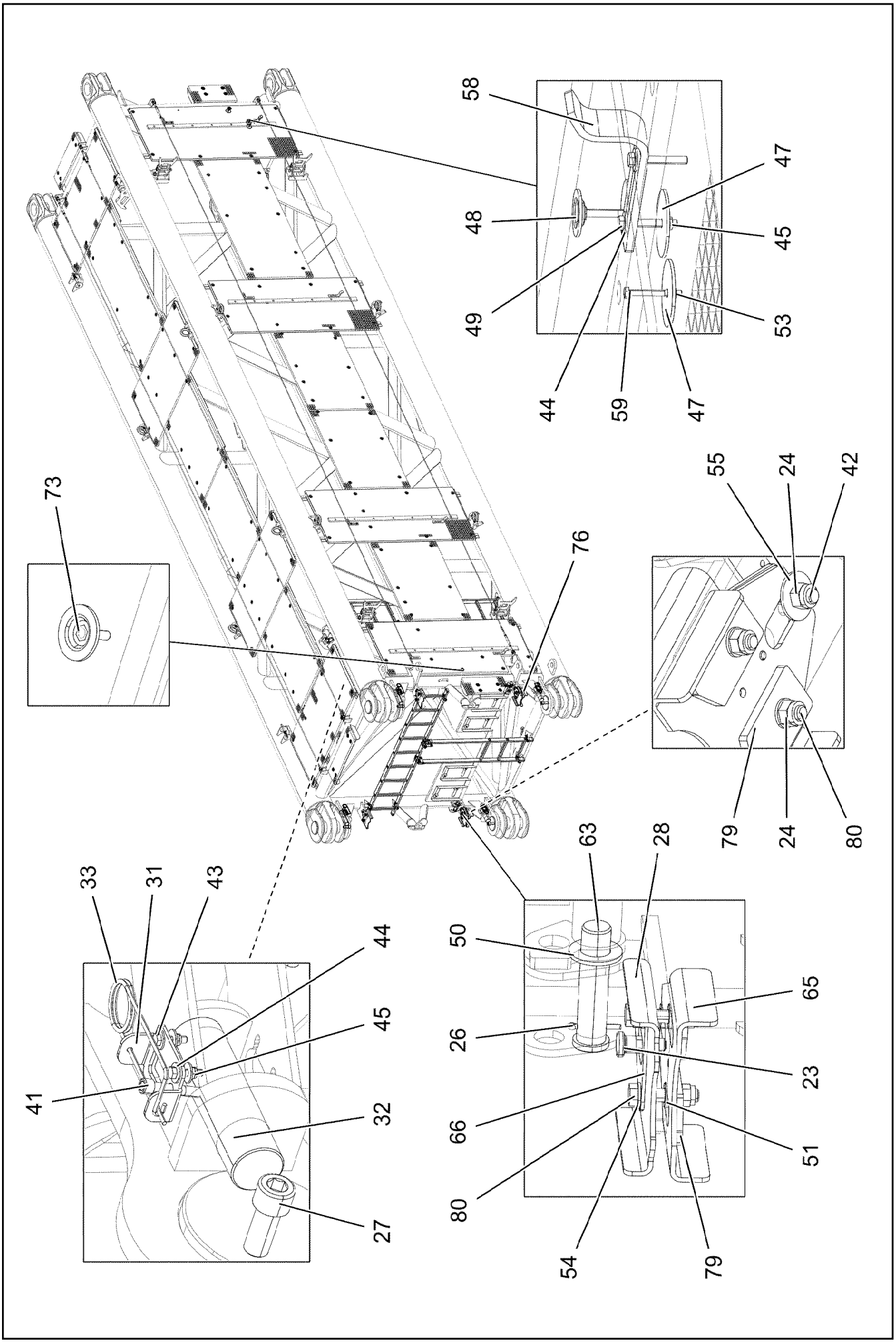
58
47
48
45
49
53
44
59
47
73
76
55
24
42
79
24
80
63
28
33
31
43
44
50
65
45
26
23
41
32
66
51
80
27
54
79

Pos.	Item	Quantity	Description	Bezeichnung
1	966450408	1	LI INTERMEDIATE SECT.WELD.CONS 2824.	LI-ZWISCHENSTUECK SCHWK.
2	11481400	1	SIMPLE LADDER EN 131 9-420X2,49M AL SP	ANLEGELEITER
3	11481399	1	VERTICAL LADDER EN 131 3-420X1,66M AL	STEIGLEITER
4	965867608	1	PLATFORM, PRE-ASSEMBLED	PODEST VORM.
5	965591808	4	REST RAL 1007	STANGENABLAGE SCHWK.
6	965672008	1	ROD SUPPORT R.WELDM. RAL 1007	STANGENABLAGE SCHWK.RE.
7	965718708	1	LADDER, PRE-ASSEMBLED ⇨ ❑ 1454	LEITER VORM.
8	965695508	1	ROD SUPPORT L.WELDM. RAL 1007	STANGENABLAGE SCHWK.LI.
10	979349308	2	GRIDIRON T1880X1000X30/2 S235JR SPF	GITTERROST-P
11	979067108	2	GRIDIRON T1000X2280X30/2 S235JR SPF	GITTERROST-P
13	725815408	3	GRIDIRON T2300X1000X30/2 S235JR T ZN K	GITTERROST-P
14	979340508	6	PLATE 4X1370X202 S315MC FE//ZNNI8//CN/	BLECH
16	979340308	4	PLATE 4X2730X202 S315MC FE//ZNNI8//CN/	BLECH
20	979340408	3	PLATE 4X2630X202 S315MC FE//ZN20//C	BLECH
21	979131008	1	PLATE 4X1290X202 S315MC FE//ZNNI8//CN/	BLECH
22	10651955	2	ROUND STRAND ROPE 10X11,1M STAHL VE	RUNDLITZENSEIL
23	704231608	2	STOP BOLT NIROSTA	RASTBOLZEN
24	10875609	9	HEX NUT DIN 985 M16 8 FLZN SPF	SECHSKANTMUTTER
25	10180368	4	SPLIT PIN ISO 1234 8X50 St 480H SPF	SPLINT
26	10180364	3	SPLIT PIN ISO 1234 6,3X50 St 480H SPF	SPLINT
27	10878580	4	SOCKET HEAD SCREW ISO 4762 M30X70 8	ZYLINDERSCHRAUBE
28	97026789	4	PLATE 6X276X256 S355MC FE//ZNNI8//CN//T	BLECH
30	4600021	8	WASHER DIN 7349 17 200HV FLZN SPF	SCHEIBE
31	979732908	4	PLATE 4X175X80 S315MC FE//ZNNI8//CN//T	BLECH
32	978986608	4	PIN 70.0X240 35NICRMOV125 GASN. SPF	BOLZEN
33	433102508	4	RETAINING SPRING 5X122 ISO 2081 FE/ZN8/	SICHERUNGSFEDER
34	433101208	1	RETAINING SPRING 4X68 ISO 2081 FE/ZN8/	SICHERUNGSFEDER
35	979201008	4	PIN 200.0X504 35NICRMOV125	BOLZEN
36	12100569	4	RING BOLT DIN 580 M6X13 C15E 480H SPF	RINGSCHRAUBE
37	978931008	4	PIN 30.0X212 S355J2+AR FE//ZNNI8//CN//T0	BOLZEN
38	10289808	12	WASHER ISO 7089 20 300HV FLZN SPF	SCHEIBE
39	12100670	4	DOWEL PIN ISO 8752 5X32 480H SPF	SPANNSTIFT
40	11214130	4	COMPRESSION SPRING 2X28X50 EN 10270-	DRUCKFEDER
41	12213403	4	SOCKET HEAD SCREW ISO 4762 M12X80 8	ZYLINDERSCHRAUBE
42	12224015	5	HEX SCREW ISO 4014 M16X65 8.8 FLZN SP	SECHSKANTSCHRAUBE
43	11692827	24	HEX SCREW ISO 4017 M8X35 8.8 480H SPF	SECHSKANTSCHRAUBE
44	11140469	38	WASHER ISO 7093-1 8 200HV 480H SPF	SCHEIBE
45	10875614	160	HEX NUT DIN 985 M8 8 480H SPF	SECHSKANTMUTTER
46	977852108	12	PLATE 4X167X25 S315MC T ZN O	BLECH
47	941138108	136	WASHER DC01 FE//ZNNI8//CN//T0	SCHEIBE
48	10100621	137	DISH MOUNTING	TELLERBEFESTIGUNG
49	11651582	160	HEX SCREW ISO 4014 M8X55 8.8 480H SPF	SECHSKANTSCHRAUBE
50	10289812	5	WASHER ISO 7089 36 300HV FLZN SPF	SCHEIBE
51	10875866	5	WASHER DIN 7989-2 16 -ST FLZN SPF	SCHEIBE
52	10181899	2	SAFETY PLUG W HINGE-LID 12X75X11,5X60	SICHERHEITSKLAPPSTECKER
53	411903008	28	HEX NUT DIN 985 M6 A2-70	SECHSKANTMUTTER
54	10289806	9	WASHER ISO 7089 16 300HV FLZN SPF	SCHEIBE
55	10455191	1	WASHER ISO 7093-1 16 200HV-A2	SCHEIBE
56	10289805	16	WASHER ISO 7089 14 300HV FLZN SPF	SCHEIBE
57	978986908	4	STRIP 2000X60X20 PA6G	LEISTE
58	978987008	8	PLATE 8X40X251 S355MC FE//ZNNI8//CN//T	BLECH
59	12216913	28	HEX SCREW ISO 4014 M6X55 8.8 480H SPF	SECHSKANTSCHRAUBE
60	965844108	4	PIN WITH RING BOLT	BOLZEN M.RINGSCHRAUBE
61	453030008	4	PIN ISO 2341 B30X220X210 35NICRMOV125	BOLZEN
62	11692808	20	WASHER ISO 7089 33 300HV FLZN SPF	SCHEIBE
63	97001025	3	PIN 45.0X163 35NICRMOV125 SPF	BOLZEN
64	97001056	2	PLATE 4X155X132 S315MC FE//ZNNI8//CN//T	BLECH
65	97027389	1	PLATE 6X246X296 S355MC FE//ZNNI8//CN//T	BLECH
66	97001291	2	PLATE 4X148X149 S315MC FE//ZNNI8//CN//T	BLECH

Pos.	Item	Quantity	Description	Bezeichnung
67	97004092	1	GRIDIRON T2300X1000X30/2 S235JR SPF	GITTERROST-P
68	97004093	16	PLATE 4X127X920 S315MC FE//ZNNI8//CN//T	BLECH
69	97018217	4	PLATE 4X1180X202 S315MC FE//ZNNI8//CN/	BLECH
70	10663990	1	ROUND STRAND ROPE 10X10,97M STAHL	RUNDLITZENSEIL
71	97001538	1	PLATE 4X1230X202 S315MC FE//ZNNI8//CN/	BLECH
72	979049308	1	PLATE 4X2480X202 S315MC FE//ZN20//C	BLECH
73	10197831	3	HEX SCREW ISO 4017 M8X25 8.8 ZNNI-480	SECHSKANTSCHRAUBE
74	97012280	6	GRIDIRON T1000X1490X30/2 S235JR T ZN K	GITTERROST-P
76	97026790	1	PLATE 6X216X296 S355MC FE//ZNNI8//CN//T	BLECH
77	725857508	2	GRIDIRON T640X300X30/2 S235JR T ZN K	GITTERROST-P
78	725868808	2	GRIDIRON T890X250X30/2 S235JR T ZN K	GITTERROST-P
79	97046515	4	PLATE 10X60X120 S355MC FE//ZNNI8//CN//T	BLECH
80	10878789	4	HEX SCREW ISO 4017 M16X75 8.8 FLZN SP	SECHSKANTSCHRAUBE
81	725871708	2	GRIDIRON T1870X925X30/2 S235JR T ZN K	GITTERROST-P
82	10652201	1	ROUND STRAND ROPE 10X10,7M STAHL VE	RUNDLITZENSEIL
700	966302508	1	SIGNS LI-ZWSTKLR13000 ⇨ ❑ 1455	BESCHILDERUNG

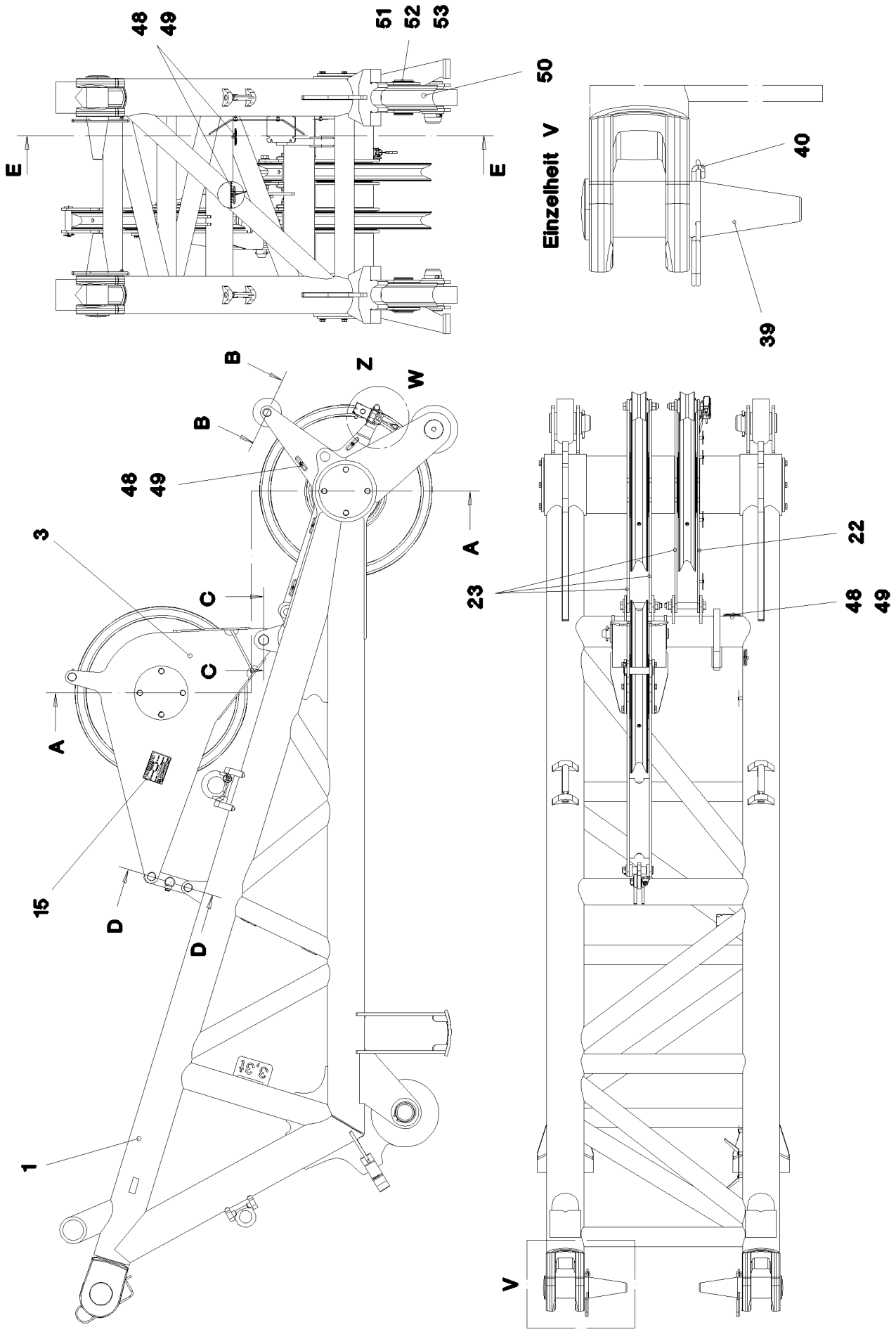

13.12.2021 070403 LIEBHERR	**etk_en_de_098405 LR 13000** **BOOM NOSE** **MASTNASE**	❑ 1472 (1/4) **915744908**

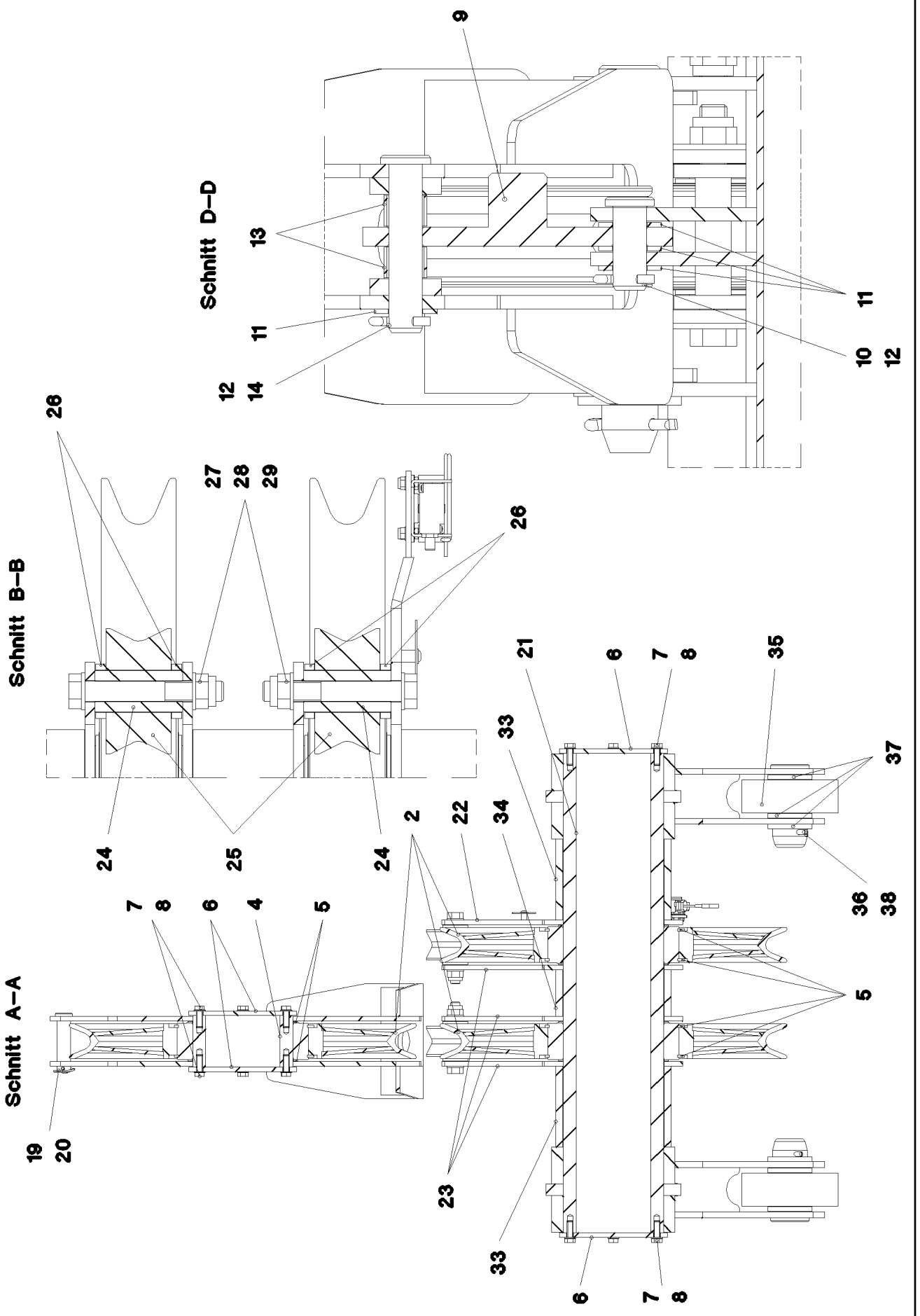

13.12.2021 070404 LIEBHERR	**etk_en_de_098405 LR 13000** **BOOM NOSE** **MASTNASE**	❑ 1473 (2/4) **915744908**

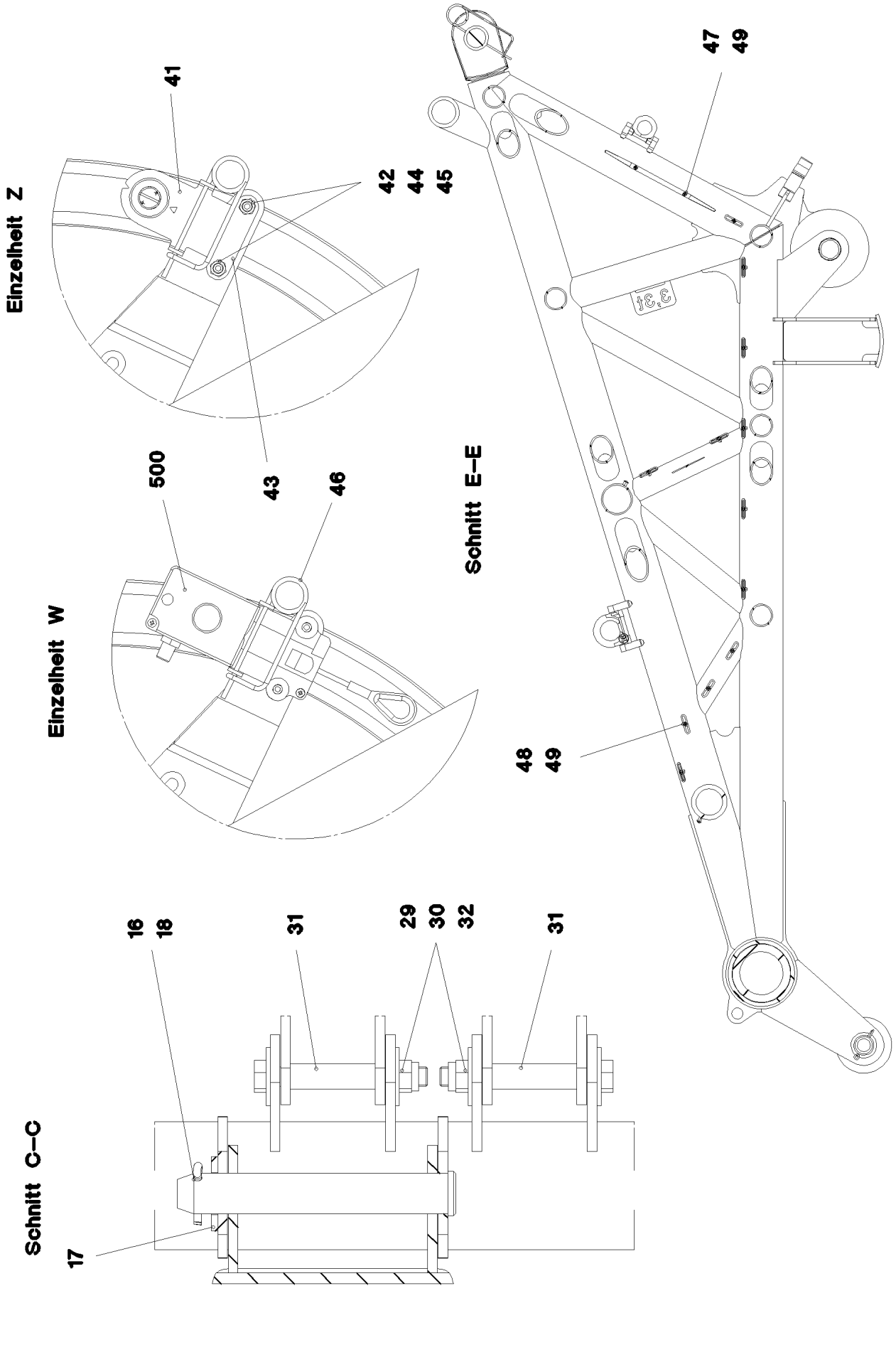
Einzelheit Z
41
42
44
45
43
Einzelheit W
500
46
Schnitt E–E
47
49
48
49
Schnitt C–C
16
18
31
29
30
32
31
17

Pos.	Item	Quantity	Description	Bezeichnung
1	966620908	1	BOOM NOSE WELDED CONSTRUCTION R	MASTNASE SCHWK.
2	963310608	3	ROPE PULLEY CPL. SPF	SEILROLLE KPL.
3	966753208	1	ROLLER CLAMP WELDED RAL 1007	ROLLENHALTER SCHWK.
4	97009199	1	AXLE 273.0X143 S770QL SPF	ACHSE
5	939144108	6	RING RD285X4 S315MC FE//ZNNI8//CN//T0	RING
6	976423508	4	PLATE 12X280X280 S355MC RAL 1007	BLECH
7	406603108	16	HEX SCREW ISO 4017 M16X45 10.9 FLZN SP	SECHSKANTSCHRAUBE
8	10289806	16	WASHER ISO 7089 16 300HV FLZN SPF	SCHEIBE
9	11485555	1	FORCE MEASURING STRAP 0-50KN SPF	KRAFTMESSLASCHE
10	453032008	1	PIN ISO 2341 B30X75X65 35NICRMOV125	BOLZEN
11	10289811	4	WASHER ISO 7089 30 300HV FLZN SPF	SCHEIBE
12	10180368	2	SPLIT PIN ISO 1234 8X50 St 480H SPF	SPLINT
13	951983908	2	TUBE 38X2,5X27 E235+N VERZ	ROHR
14	97009200	1	PIN 45.0X162 35NICRMOV125 SPF	BOLZEN
15	773291208	1	SIGN X0	SCHILD
16	970556508	1	PIN 55.0X348 35NICRMOV125 GASN. SPF	BOLZEN
17	10289852	1	WASHER ISO 7089 48 300HV FLZN SPF	SCHEIBE
18	10180374	1	SPLIT PIN ISO 1234 10X71 St 480H SPF	SPLINT
21	97009201	1	AXLE 273.0X1254 S770QL SPF	ACHSE
22	966753308	1	PLATE WELDED RAL 1007	BLECH SCHWK.
23	97009202	3	PLATE 12X1026X732 S690QL RAL 1007	BLECH
24	97009205	3	TUBE 50.0X105 S355J2C+C FE//ZNNI8//CN//T	ROHR
25	288169408	3	ROLLER X0 PA6G	ROLLE
26	97009244	6	WASHER 12X65X65 S355MC FE//ZNNI8//CN/	SCHEIBE
27	10878756	3	HEX SCREW ISO 4014 M24X170 8.8 FLZN SP	SECHSKANTSCHRAUBE
28	10289810	6	WASHER ISO 7089 24 300HV FLZN SPF	SCHEIBE
29	12226094	6	HEX NUT DIN 985 M24 10 FE//ZNNI8//CN//T0	SECHSKANTMUTTER
30	10878757	2	HEX SCREW ISO 4014 M24X200 8.8 FLZN SP	SECHSKANTSCHRAUBE
31	974030608	2	TUBE 31.8X105 S355J2H FE//ZNNI8//CN//T0	ROHR
32	10179463	4	WASHER ISO 7093-1 24 300HV FLZN SPF	SCHEIBE
33	97009213	2	DISTANCE TUBE 298.5X216 S770QL	DISTANZROHR
34	97009214	1	DISTANCE TUBE 298.5X126 S770QL	DISTANZROHR
35	952614008	2	ROLLER RD250X86 PA6G	ROLLE
36	970682408	2	PIN 100.0X0 35NICRMOV125	BOLZEN
37	10179996	6	WASHER ISO 8738 90 160HV-ST FLZN SPF	SCHEIBE
38	10180381	2	SPLIT PIN ISO 1234 13X125 St 480H SPF	SPLINT
39	97009215	2	PIN 120.0X435 35NICRMOV125 SPF	BOLZEN
40	433105208	2	RETAINING SPRING X0 VERZ.	SICHERUNGSFEDER
41	966097408	1	FASTENER	HALTERUNG
42	97000300	2	PIN 6KT13X43.5 X5CRNI18-10	BOLZEN
43	979903908	1	PLATE 1X80X20 DC01 FE//ZNNI8//CN//T0	BLECH
44	12103465	2	WASHER ISO 7089 8 300HV ZNNI-480H SPF	SCHEIBE
45	10875614	2	HEX NUT DIN 985 M8 8 480H SPF	SECHSKANTMUTTER
46	433101208	1	RETAINING SPRING 4X68 ISO 2081 FE/ZN8/	SICHERUNGSFEDER
47	953741108	1	PLATE S315MC FE//ZNNI8//CN//T0	BLECH
48	953650008	19	CABLE CLAMP DC01 FE//ZNNI8//CN//T0	KABELHALTER
49	12102696	21	BUTTON HEAD SCREW ISO 7380-2 M8X10 0	HALBRUNDKOPFSCHRAUBE
50	97000023	2	DEFLECTION PULLEY 350X100X128 PA6G+	UMLENKROLLE
51	957054208	2	AXLE RD100X181 S770QL	ACHSE
52	971086608	4	WASHER 2X144X144 DC01 FE//ZNNI8//CN//T	SCHEIBE
53	10875652	4	LOCKING RING DIN 471 100X3 480H SPF	SICHERUNGSRING
500	966754408	1	UNDERCARR.ADDNL.ELEC.EQUIPT. 120T ⇨ ❑ 1476	ELEKTRIK MASTNASE
700	968331108	1	SIGNS MASTNASELR13000 ⇨ ❑ 1478	BESCHILDERUNG

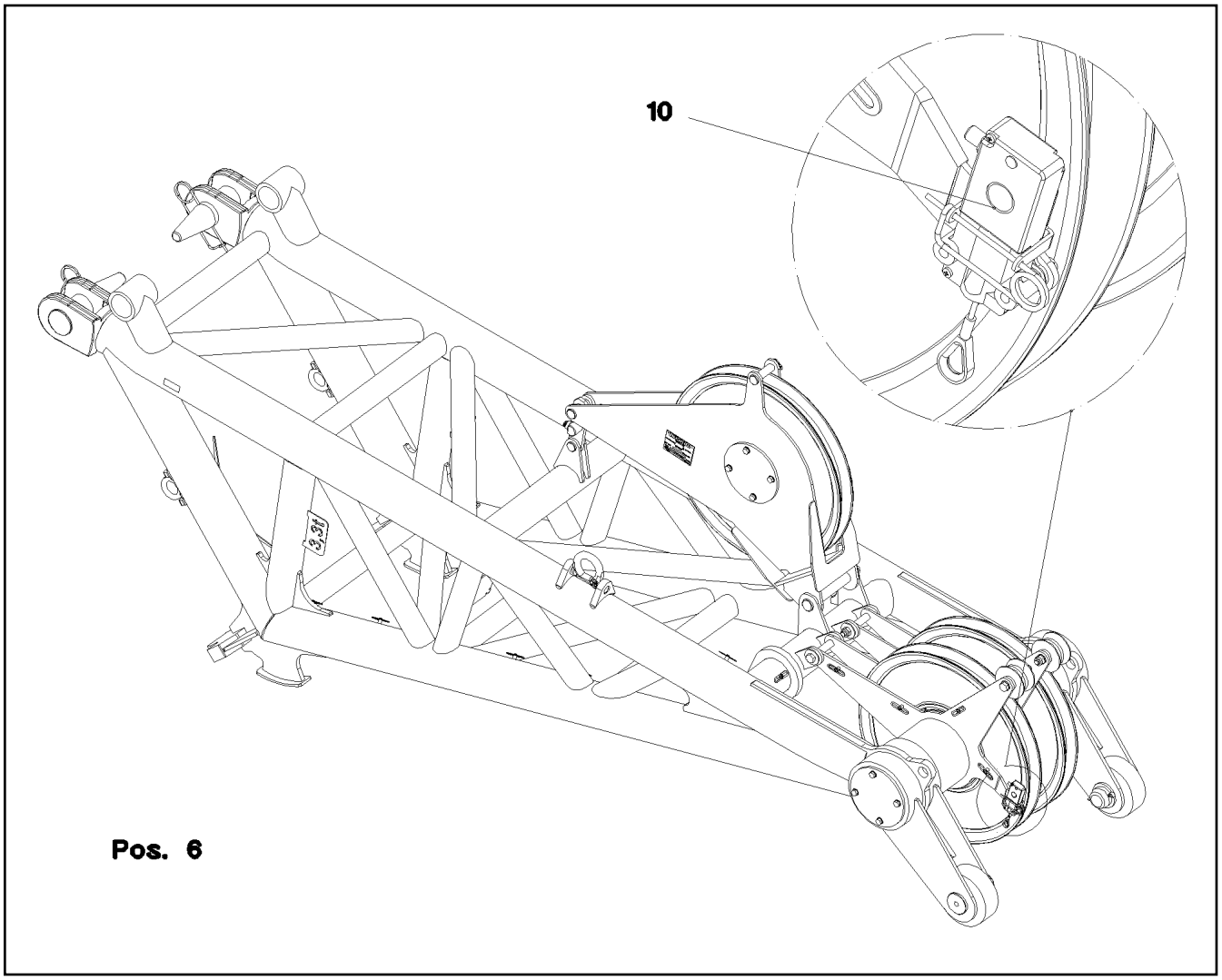

Pos.	Item	Quantity	Description	Bezeichnung
6	967073408	1	TERMINAL BOX CPL. S2030 ⇨ ❑ 1477	KLEMMKASTEN KPL.
10	966764308	1	SENSOR LIFT TOP LIMIT SWITCH MIT M12	GEBER HUB OBEN ENDSCHAL
(1)	10678395	1	LIMIT SWITCH TQ200-RFID SPF	ENDSCHALTER

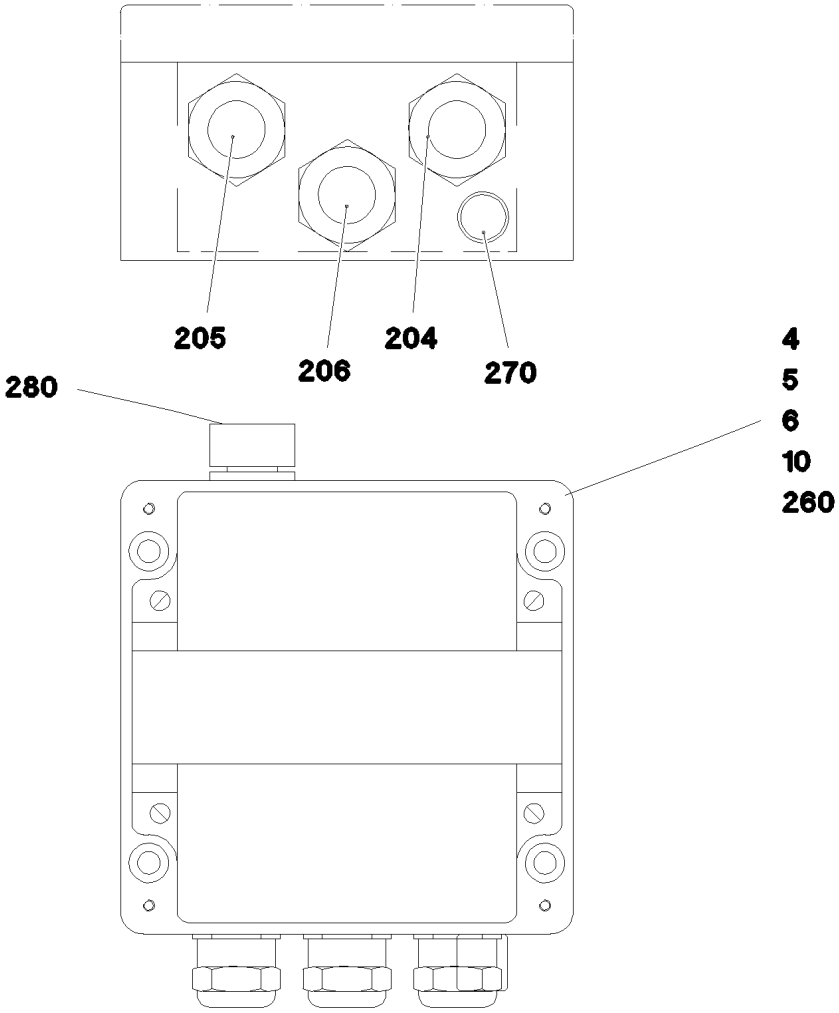

Pos.	Item	Quantity	Description	Bezeichnung
4	97016764	1	SIGN S2030	SCHILD
5	97016729	1	EMPTY CASING	LEERGEHAEUSE
6	602106708	0.145	TOP HAT RAIL 35X27X7,3X1	HUTSCHIENE
10	967073508	1	WIRES TERMINAL BOX CPL. -S2030	DRAEHTE KLEMMKASTEN KPL.
204	967076108	1	LEAD W2031	LEITUNG
205	967076208	1	LEAD W2032	LEITUNG
206	967076308	1	LEAD W2030	LEITUNG
260	12104811	5	CABLE TIE 2,5X99-SCHWARZ PA66 SPF	KABELBINDER
270	602501208	1	WATER DRAIN PLUG M12 PA6G SPF	ENTWAESSERUNGSSTOPFEN
280	10488662	1	VENTILATION SCREW M20X1,5 POLYAMID	ENTLUEFTUNGSSCHRAUBE

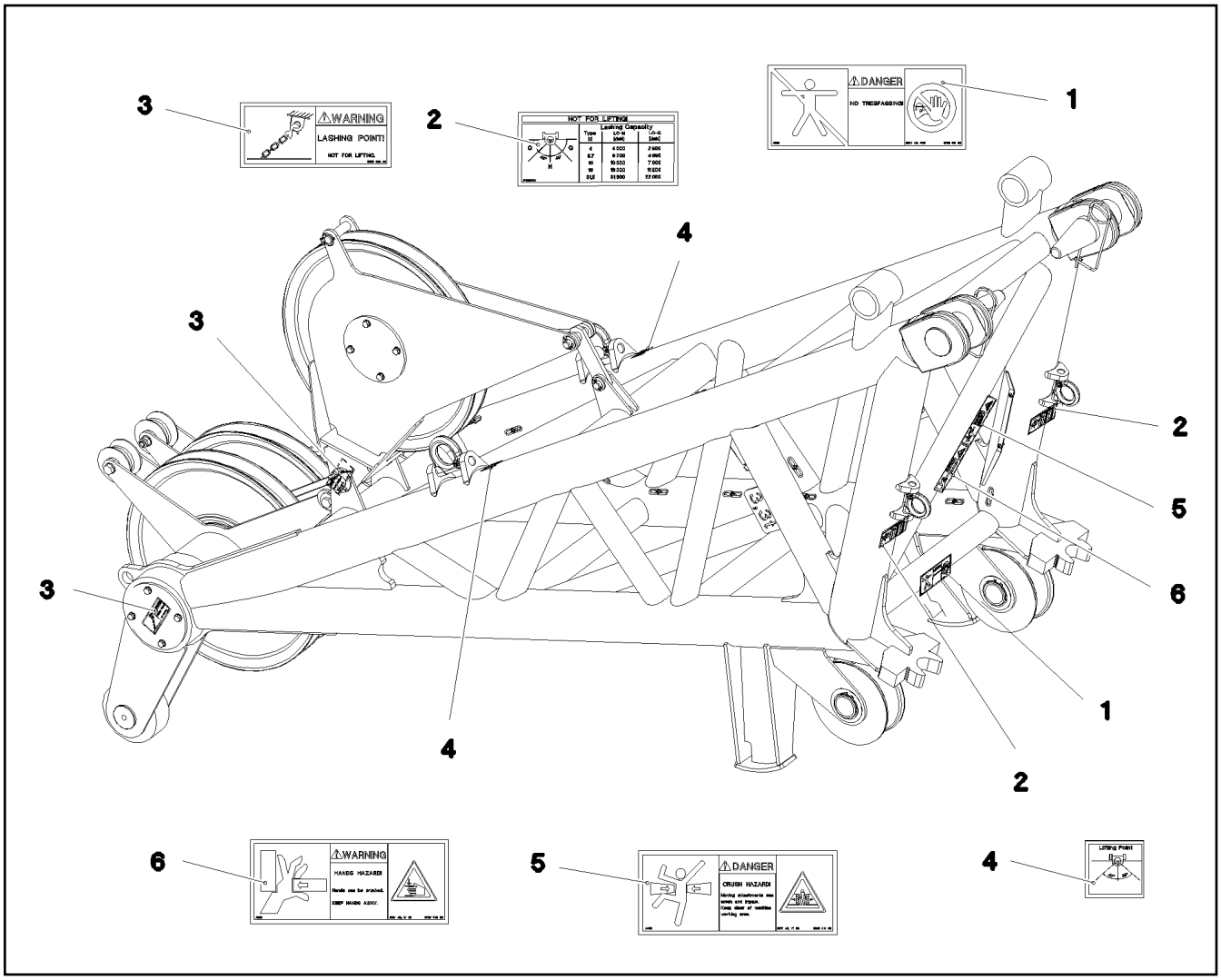

Pos.	Item	Quantity	Description	Bezeichnung
1	978674008	1	SIGN 208X88 KLEBEFOLIE SPF	SCHILD
2	97036734	2	SIGN 188X78 KLEBEFOLIE SPF	SCHILD
3	978687408	2	SIGN 158X68 KLEBEFOLIE SPF	SCHILD
4	97036733	2	SIGN 68X68 KLEBEFOLIE SPF	SCHILD
5	978674108	1	SIGN 208X88 KLEBEFOLIE SPF	SCHILD
6	978674608	1	SIGN 208X88 KLEBEFOLIE SPF	SCHILD

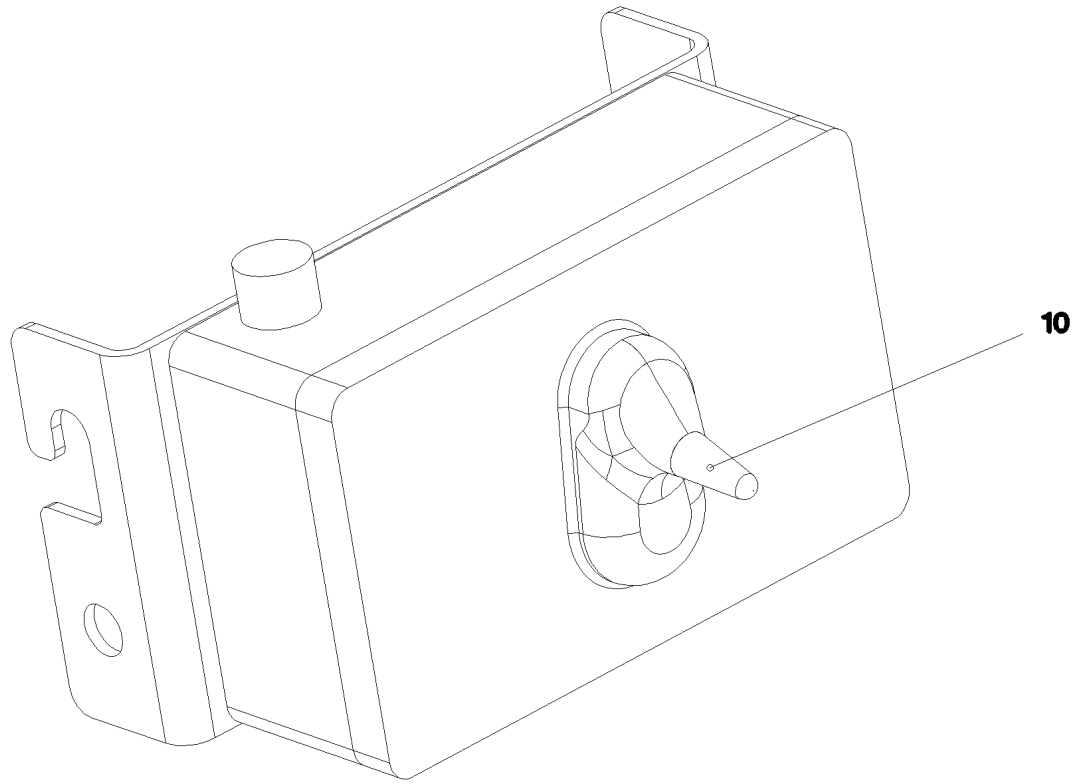

Pos.	Item	Quantity	Description	Bezeichnung
10	967276708	1	RECEIVER KOPFSTUECK ⇨ ❑ 1480	EMPFAENGER
20	967276808	1	SENDER HAKENFLASCHE ⇨ ❑ 1482	SENDER

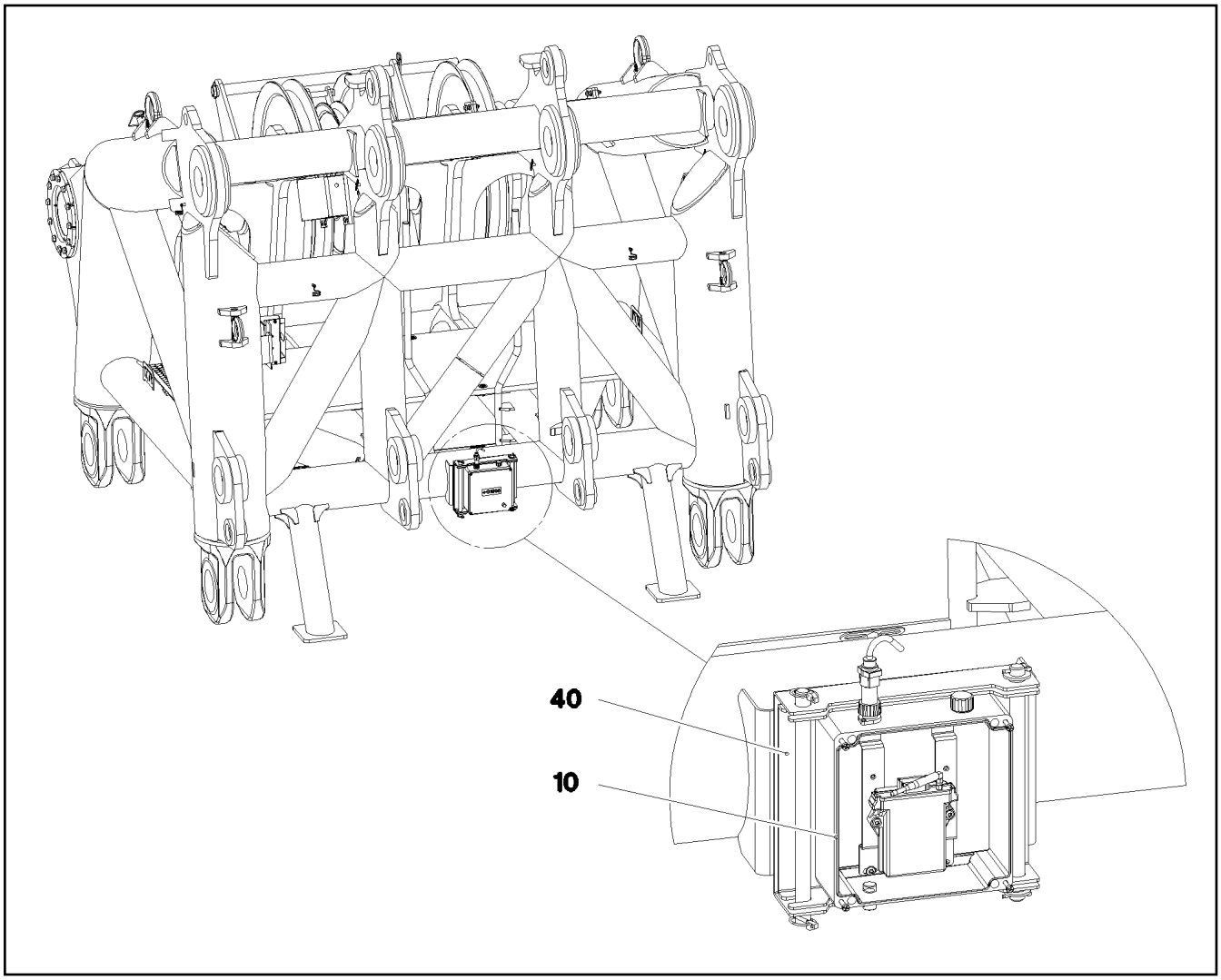

Pos.	Item	Quantity	Description	Bezeichnung
10	967276908	1	TERMINAL BOX CPL. S1995	KLEMMKASTEN KPL.
(1)	967277008	1	WIRES TERMINAL BOX CPL. S1995	DRAEHTE KLEMMKASTEN KPL.
(4)	97032031	1	SIGN S1995 LEXEDGE II	SCHILD
(5)	97031529	1	EMPTY CASING 255X250X121 POLYESTER	LEERGEHAEUSE
(6)	97037131	1	SUBPLATE 2X265X198 DC01 FE//ZNNI8//CN/	MONTAGEPLATTE
(30)	11088401	1	RECEIVER FUNK	EMPFAENGER
(31)	11211570	1	ANTENNA FUNK	ANTENNE
(50)	10813359	4	BUTTON HEAD SCREW AEHNL.ISO 7380-2	HALBRUNDKOPFSCHRAUBE
(51)	10412853	2	BUTTON HEAD SCREW AEHNL.ISO 7380-2	HALBRUNDKOPFSCHRAUBE
(150)	604508108	1	TIN M1	DOSE
(155)	408400701	2	PAN-HEAD SCREW ISO 7045 M3X16 4.8 A2	FLACHKOPFSCHRAUBE
(156)	12226068	2	HEX NUT ISO 4032 M3 10 480H SPF	SECHSKANTMUTTER
(157)	420050108	2	WASHER ISO 7089 3 MS	SCHEIBE
(158)	425100508	2	TOOTH LOCK WASHER DIN 6797 A 3,2	ZAHNSCHEIBE
(292)	602501208	2	WATER DRAIN PLUG M12 PA6G SPF	ENTWAESSERUNGSSTOPFEN
(293)	10488662	1	VENTILATION SCREW M20X1,5 POLYAMID	ENTLUEFTUNGSSCHRAUBE
40	967995008	1	MECHANICAL AUXILIARIES ⇨ ❑ 1481	MECH.BEFESTIGUNGSTEILE

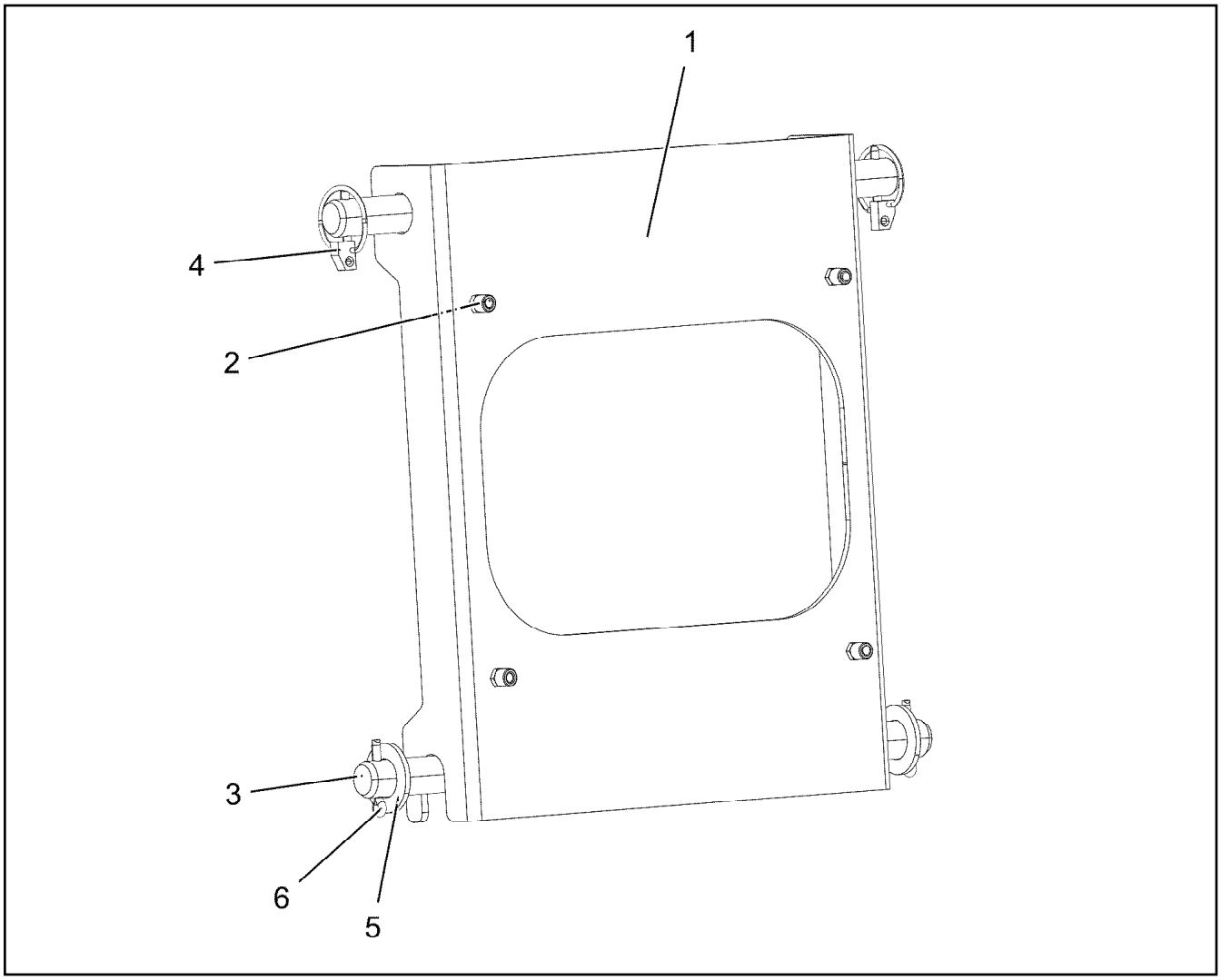

Pos.	Item	Quantity	Description	Bezeichnung
1	97031758	1	PLATE 4X384X350 S315MC FE//ZNNI8//CN//T	BLECH
2	10875588	4	SOCKET HEAD SCREW ISO 4762 M6X25 8.8	ZYLINDERSCHRAUBE
3	450022208	2	PIN ISO 2340 B20X370X350 ST.50-2K FE//ZN	BOLZEN
4	10875869	2	SAFETY PLUG W HINGE-LID 5X29X4,7X25 4	SICHERHEITSKLAPPSTECKER
5	10289808	2	WASHER ISO 7089 20 300HV FLZN SPF	SCHEIBE
6	12100681	2	SPLIT PIN ISO 1234 5X28 ST 480H SPF	SPLINT

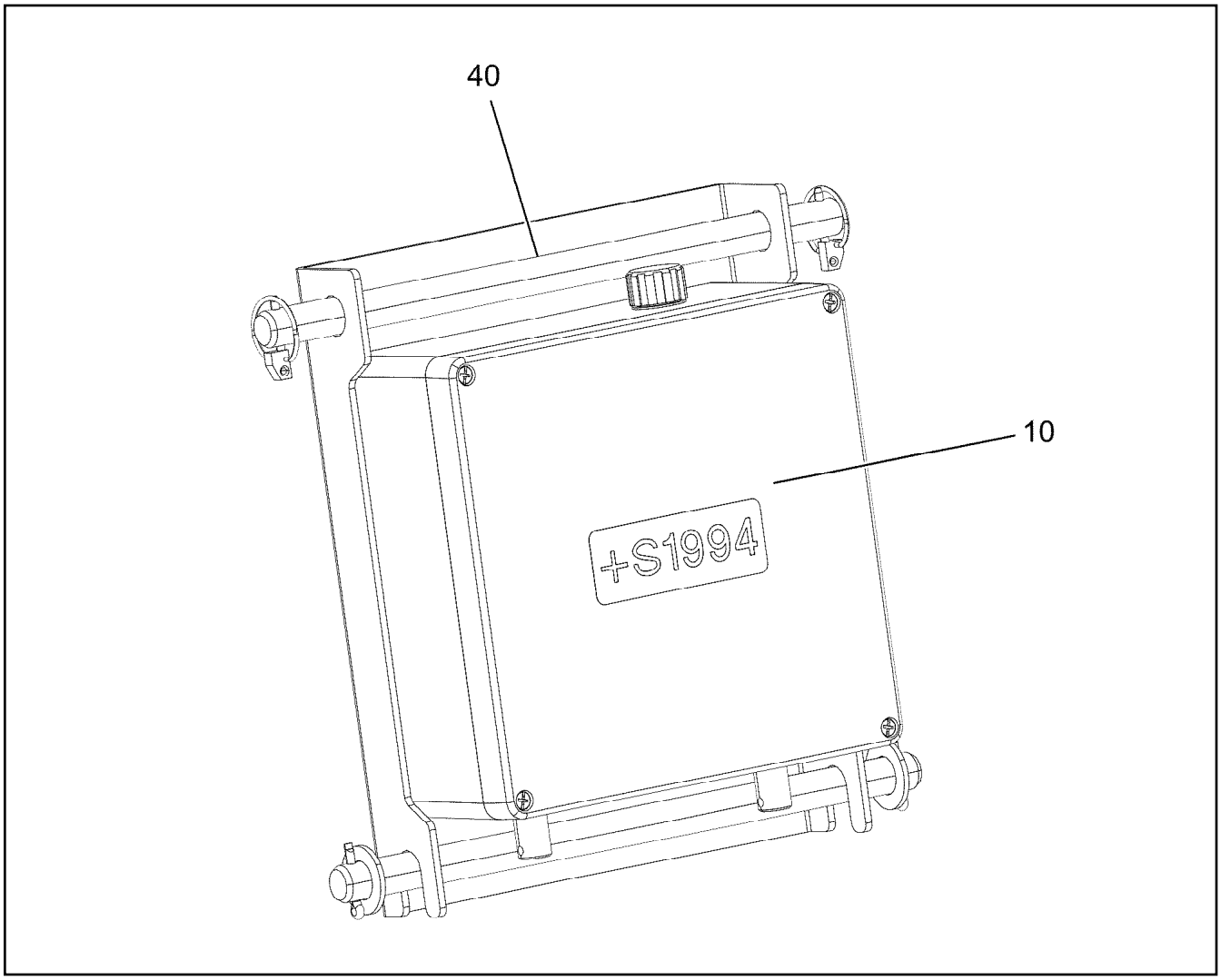

Pos.	Item	Quantity	Description	Bezeichnung
10	967922708	1	TERMINAL BOX CPL. S1994 ⇨ ❑ 1483	KLEMMKASTEN KPL.
40	967995008	1	MECHANICAL AUXILIARIES ⇨ ❑ 1481	MECH.BEFESTIGUNGSTEILE

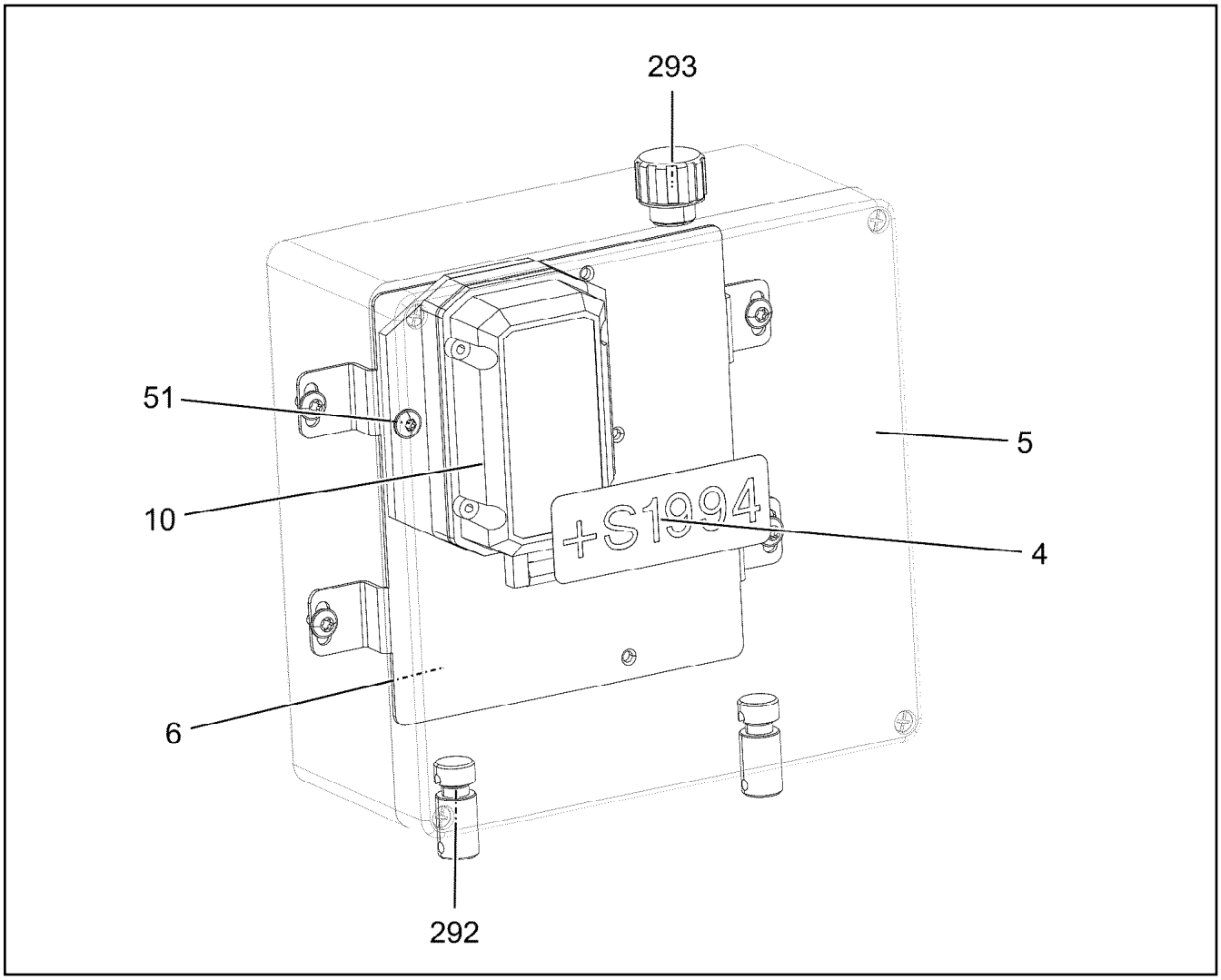

Pos.	Item	Quantity	Description	Bezeichnung
4	97032040	1	SIGN S1994 LEXEDGE II	SCHILD
5	97031531	1	EMPTY CASING 255X250X121X255 POLYES	LEERGEHAEUSE
6	97037131	1	SUBPLATE 2X265X198 DC01 FE//ZNNI8//CN/	MONTAGEPLATTE
10	11088402	1	ANGLE TRANSMITTER +/-15°	WINKELGEBER
(1)	11211570	1	ANTENNA FUNK	ANTENNE
51	10475893	2	BUTTON HEAD SCREW AEHNL.ISO 7380-2	HALBRUNDKOPFSCHRAUBE
292	602501208	2	WATER DRAIN PLUG M12 PA6G SPF	ENTWAESSERUNGSSTOPFEN
293	10488662	1	VENTILATION SCREW M20X1,5 POLYAMID	ENTLUEFTUNGSSCHRAUBE

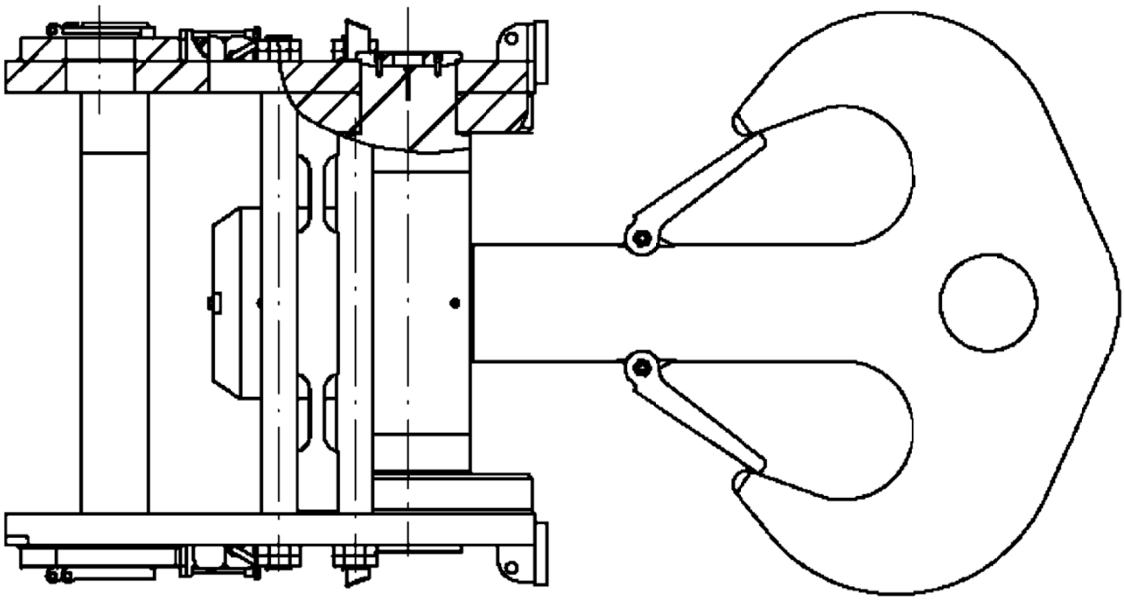

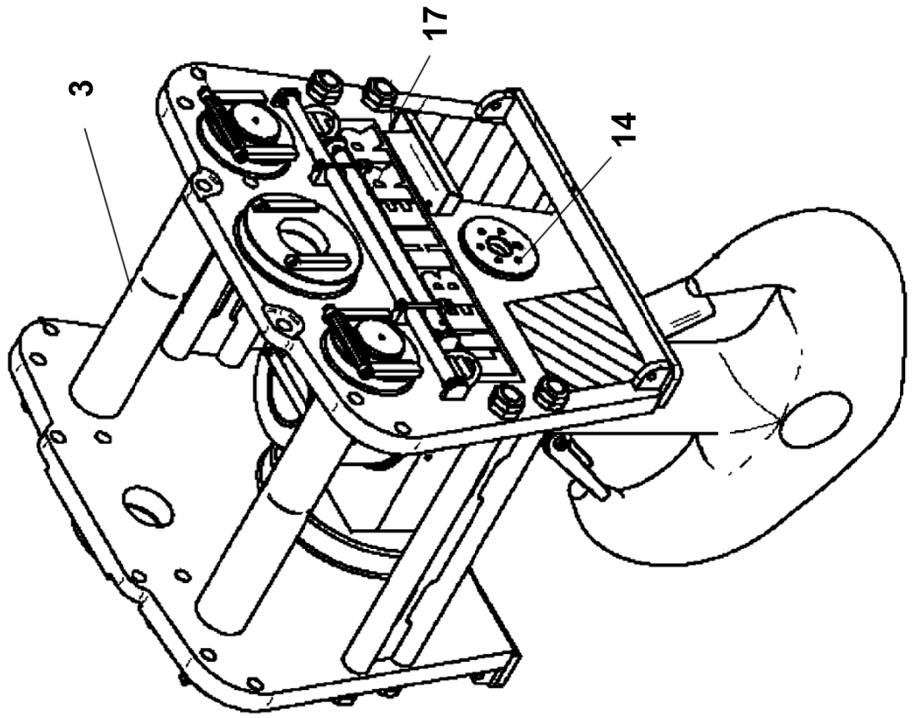
17
3
14

Pos.	Item	Quantity	Description	Bezeichnung
3	12105780	2	PIN	BOLZEN
14	10001075	12	SOCKET HEAD SCREW ISO 4762 M16X40 10	ZYLINDERSCHRAUBE
17	10299578	4	HEX SCREW ISO 4017 M10X25 10.9 FLZN SP	SECHSKANTSCHRAUBE

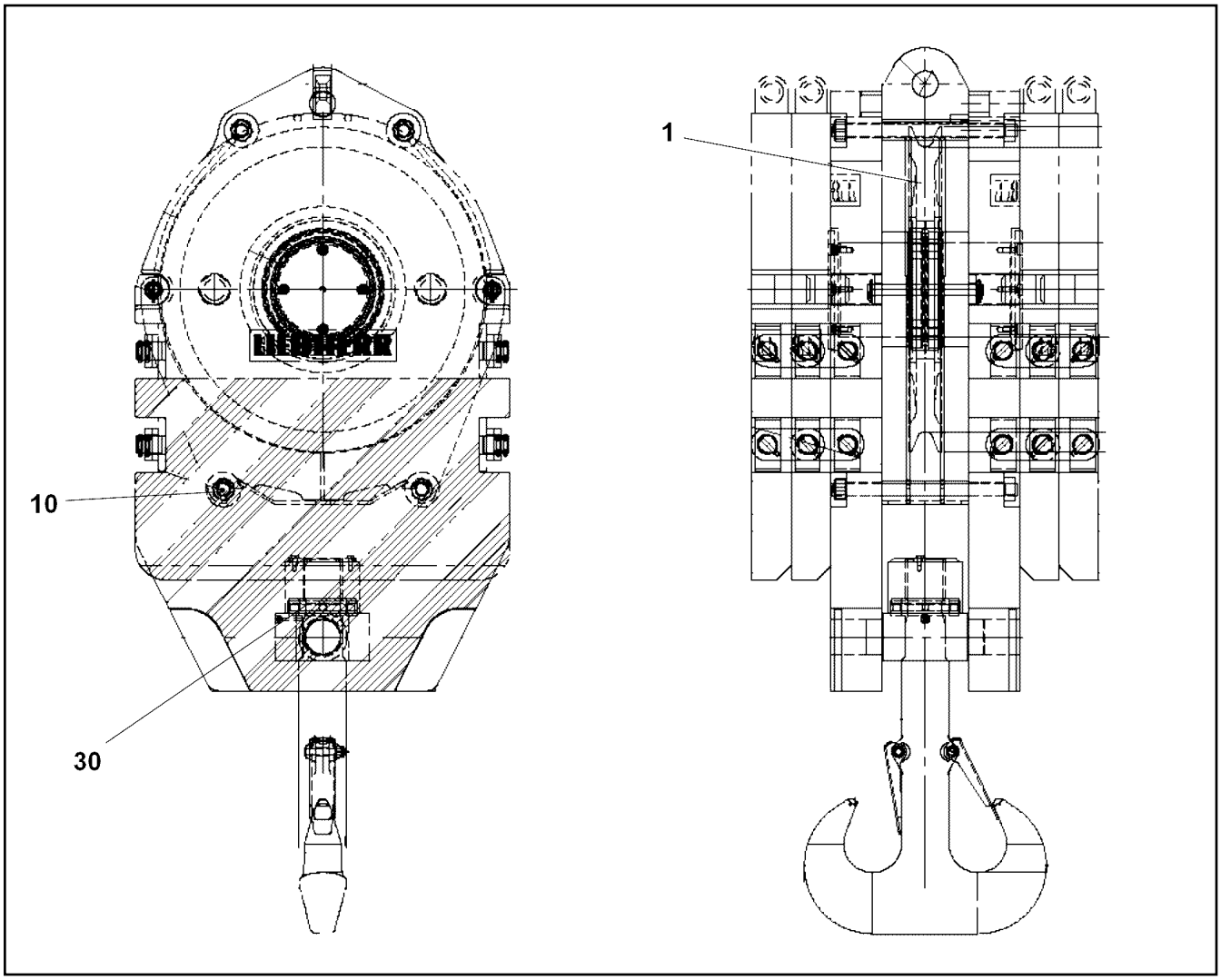

Pos.	Item	Quantity	Description	Bezeichnung
1	963452208	1	ROPE PULLEY CPL.	SEILROLLE KPL.
(1)	974627208	1	ROPE PULLEY RD900X90 PA6G FE//ZNNI8/	SEILROLLE
(2)	746509908	1	ROLLER BEARING 260X340X95	WAELZLAGER
(3)	10872697	2	LOCKING RING DIN 471 340X6	SICHERUNGSRING
(4)	774301101	1	HYDRAULIC-TYPE LUBRICAT.NIPPLE DIN 7	KEGELSCHMIERNIPPEL
10	4600838	8	HEX NUT ISO 4032 M36 10 FLZN SPF	SECHSKANTMUTTER
30	746607401	1	CYLINDER ROLLER THRUST BEARING DIN	AX.ZYL.ROLLENLAGER

Pos.	Item	Quantity	Description	Bezeichnung
1	12102479	1	TELESCOPIC HANDLER T 60-9S SPF	TELESKOPLADER

Pos.	Item	Quantity	Description	Bezeichnung
1	12103619	1	ERECTION ARM SPF	MONTAGEARM

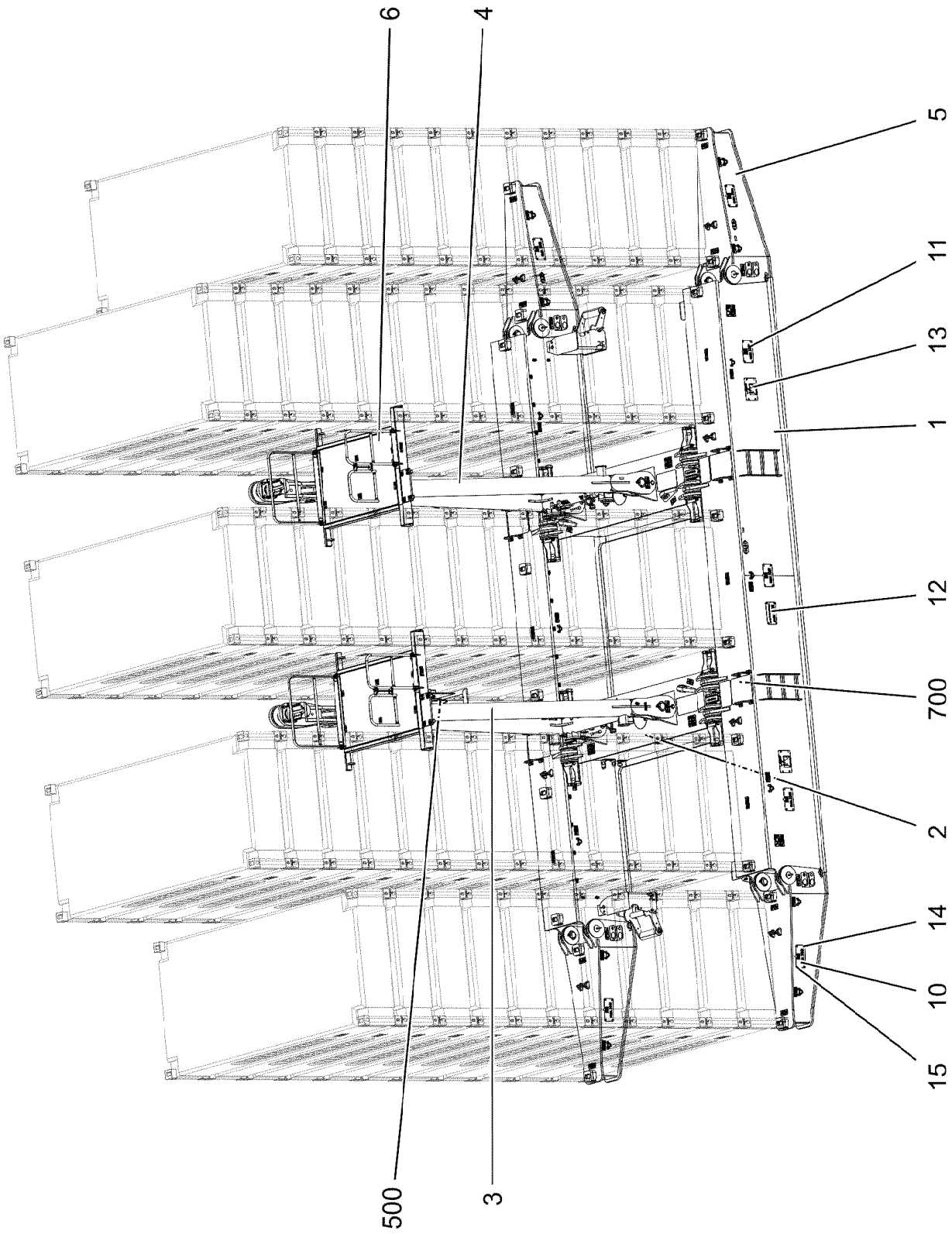
6
4
5
11
13
1
12
700
2
14
10
15
500
3

Pos.	Item	Quantity	Description	Bezeichnung
1	966887508	2	CROSS BEAM ⇨ ❑ 1491	QUERTRAEGER
2	966887708	2	CONNECTING SUPPORT ⇨ ❑ 1496	VERBINDUNGSTRAEGER
3	966887908	1	STAND, LEFT ⇨ ❑ 1498	BOCK LI.
4	966888108	1	STAND, RIGHT ⇨ ❑ 1502	BOCK RE.
5	965656708	4	CONSOLE COUNTERWEIGHT SUPPORT ⇨ ❑ 1504	KONSOLE BALLASTABLAGE
6	966410908	2	PLATFORM COMPL. ⇨ ❑ 1506	PODEST KPL.
10	97141815	8	PLATE-COUNTERWEIGHT 3X400X232 S35	SCHILD BALLAST
11	97141846	6	PLATE-COUNTERWEIGHT 3X400X232 S35	SCHILD BALLAST
12	97141847	2	PLATE-COUNTERWEIGHT 3X400X200 S35	SCHILD BALLAST
13	97092821	4	SIGN 2X400X250 DC01 FE//ZNNI8//CN//T0	SCHILD
14	10875485	80	BUTTON HEAD SCREW AEHNL.ISO 7380-2	HALBRUNDKOPFSCHRAUBE
15	953873408	80	SLEEVE 25X20 11SMN37 FE//ZNNI8//CN//T0	HUELSE
500	916947708	1	ELECTRICS F.SUSPENDED BALLAST ⇨ ❑ 1509	ELEKTRIK SCHWEBEBALLAST
700	966930308	1	SIGNS BALLASTPALETTE ⇨ ❑ 1517	BESCHILDERUNG

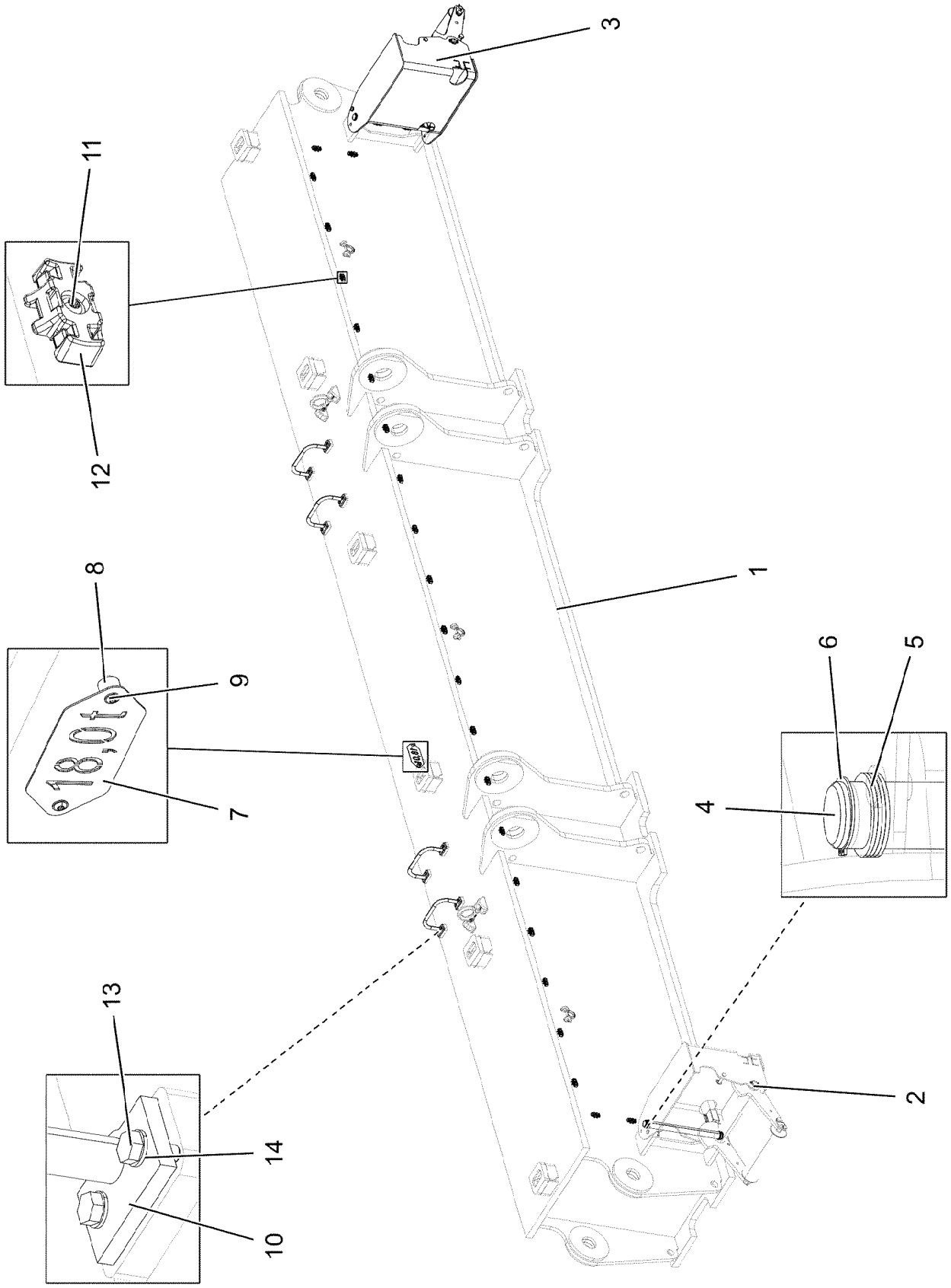

13.12.2021 070466	**etk_en_de_098405 LR 13000**	1491 (1/2)
LIEBHERR	**CROSS BEAM** **QUERTRAEGER**	**966887508**

Pos.	Item	Quantity	Description	Bezeichnung
1	966887608	1	CROSS MEMBER WELDED	QUERTRAEGER SCHWK.
2	966888308	1	SWITCH UNIT ⇨ ❑ 1493	SCHALTEINHEIT
3	966916408	1	SWITCH UNIT ⇨ ❑ 1495	SCHALTEINHEIT
4	973494608	2	PIN 55.0X64 6 35NICRMOV125 GASN. SPF	BOLZEN
5	422003508	12	SUPPORTING WASHER DIN 988 S 50X63X3	STUETZSCHEIBE
6	10875659	4	LOCKING RING DIN 471 50X2 480H SPF	SICHERUNGSRING
7	97012764	1	PLATE 2X100X240 DC01 FE//ZNNI8//CN//T0	BLECH
8	953873408	2	SLEEVE 25X20 11SMN37 FE//ZNNI8//CN//T0	HUELSE
9	10875485	2	BUTTON HEAD SCREW AEHNL.ISO 7380-2	HALBRUNDKOPFSCHRAUBE
10	921709008	4	HAND GRIP WELDED RAL 7037	HALTEGRIFF SCHWK.
11	10876082	23	BUTTON HEAD SCREW AEHNL.ISO 7380-2	HALBRUNDKOPFSCHRAUBE
12	10872676	23	CABLE CLIP HOLDER 46X70-SCHWARZ PA	KABELBINDERHALTER
13	11631816	16	HEX SCREW ISO 4017 M10X25 8.8 FLZN SP	SECHSKANTSCHRAUBE
14	10289795	16	WASHER ISO 7089 10 300HV FLZN SPF	SCHEIBE

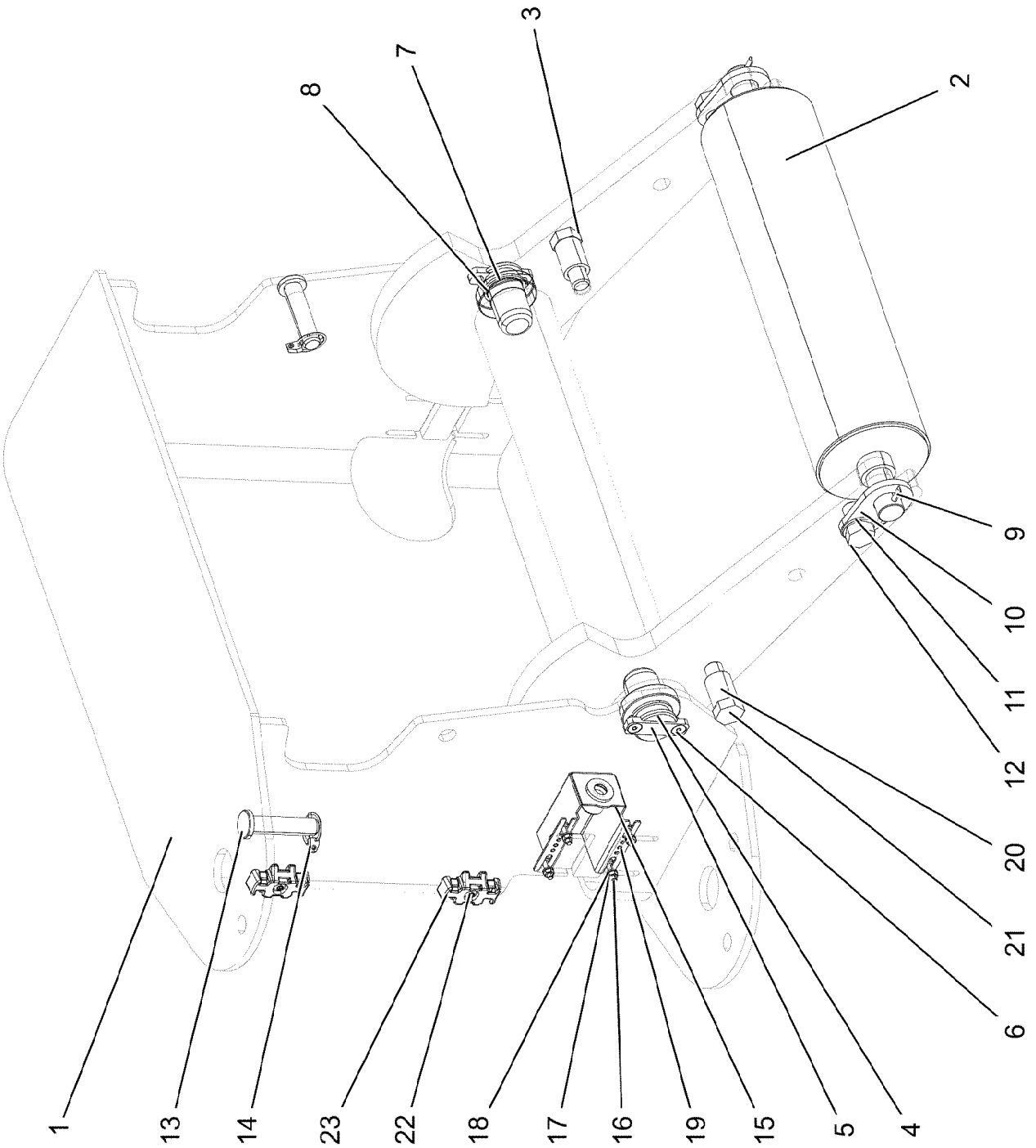

13.12.2021 070467	**etk_en_de_098405 LR 13000**	1493 (1/2)
LIEBHERR	**SWITCH UNIT** **SCHALTEINHEIT**	**966888308**

Pos.	Item	Quantity	Description	Bezeichnung
1	967030908	1	HOUSING WELDED	GEHAEUSE SCHWK.
2	966915108	1	ROLLER	WALZE SCHWK.
3	966915208	1	LEVER WELDED	HEBEL SCHWK.
4	956573308	2	PIN 50.0X76 35NICRMOV125 GASN. SPF	BOLZEN
5	976356808	2	AXLE HOLDER 8X75X20 S355MC FE//ZNNI8/	ACHSHALTER
6	10875552	4	COUNTERSUNK SCREW DIN 7991 M8X16 8	SENKSCHRAUBE
7	745128808	2	DEEP GROOVE BALL BEARING DIN 625 60	RILLENKUGELLAGER
8	941540008	2	DISTANCE RING RD48X3 DC01 FE//ZNNI8//C	DISTANZRING
9	11968305	2	SPLIT PIN ISO 1234 6,3X45 ST 480H SPF	SPLINT
10	97012274	2	PLATE 8X60X100 S355MC	BLECH
11	10289808	2	WASHER ISO 7089 20 300HV FLZN SPF	SCHEIBE
12	12218419	2	HEX SCREW ISO 4017 M20X35 8.8 FLZN SP	SECHSKANTSCHRAUBE
13	451422308	2	PIN DIN 1436 20X85X78 35NICRMOV125 GA	BOLZEN
14	10875869	2	SAFETY PLUG W HINGE-LID 5X29X4,7X25 4	SICHERHEITSKLAPPSTECKER
15	923569408	1	HOLDER X12CRNIS188	HALTER
16	10197836	4	HEX SCREW ISO 4017 M6X25 8.8 ZNNI-480	SECHSKANTSCHRAUBE
17	10197764	4	HEX NUT ISO 4032 M6 10 ZNNI-480H SPF	SECHSKANTMUTTER
18	10197771	8	WASHER ISO 7089 6 200HV ZNNI-480H SPF	SCHEIBE
19	12100672	2	DOWEL PIN ISO 8752 6X14 480H SPF	SPANNSTIFT
20	941204008	2	TUBE 30X4X40 S355J2H FE//ZNNI8//CN//T0	ROHR
21	10875806	2	HEX SCREW ISO 4017 M20X60 8.8 FLZN SP	SECHSKANTSCHRAUBE
22	10876082	2	BUTTON HEAD SCREW AEHNL.ISO 7380-2	HALBRUNDKOPFSCHRAUBE
23	10872676	2	CABLE CLIP HOLDER 46X70-SCHWARZ PA	KABELBINDERHALTER

Pos.	Item	Quantity	Description	Bezeichnung
1	967031508	1	HOUSING WELDED	GEHAEUSE SCHWK.
2	966915108	1	ROLLER	WALZE SCHWK.
3	966915208	1	LEVER WELDED	HEBEL SCHWK.
4	956573308	2	PIN 50.0X76 35NICRMOV125 GASN. SPF	BOLZEN
5	976356808	2	AXLE HOLDER 8X75X20 S355MC FE//ZNNI8/	ACHSHALTER
6	10875552	4	COUNTERSUNK SCREW DIN 7991 M8X16 8	SENKSCHRAUBE
7	745128808	2	DEEP GROOVE BALL BEARING DIN 625 60	RILLENKUGELLAGER
8	941540008	2	DISTANCE RING RD48X3 DC01 FE//ZNNI8//C	DISTANZRING
9	11968305	2	SPLIT PIN ISO 1234 6,3X45 ST 480H SPF	SPLINT
10	97012274	2	PLATE 8X60X100 S355MC	BLECH
11	10289808	2	WASHER ISO 7089 20 300HV FLZN SPF	SCHEIBE
12	12218419	2	HEX SCREW ISO 4017 M20X35 8.8 FLZN SP	SECHSKANTSCHRAUBE
13	451422308	2	PIN DIN 1436 20X85X78 35NICRMOV125 GA	BOLZEN
14	10875869	2	SAFETY PLUG W HINGE-LID 5X29X4,7X25 4	SICHERHEITSKLAPPSTECKER
15	923569408	1	HOLDER X12CRNIS188	HALTER
16	10197836	4	HEX SCREW ISO 4017 M6X25 8.8 ZNNI-480	SECHSKANTSCHRAUBE
17	10197764	4	HEX NUT ISO 4032 M6 10 ZNNI-480H SPF	SECHSKANTMUTTER
18	10197771	8	WASHER ISO 7089 6 200HV ZNNI-480H SPF	SCHEIBE
19	12100672	2	DOWEL PIN ISO 8752 6X14 480H SPF	SPANNSTIFT
20	941204008	2	TUBE 30X4X40 S355J2H FE//ZNNI8//CN//T0	ROHR
21	10875806	2	HEX SCREW ISO 4017 M20X60 8.8 FLZN SP	SECHSKANTSCHRAUBE
22	10876082	2	BUTTON HEAD SCREW AEHNL.ISO 7380-2	HALBRUNDKOPFSCHRAUBE
23	10872676	2	CABLE CLIP HOLDER 46X70-SCHWARZ PA	KABELBINDERHALTER

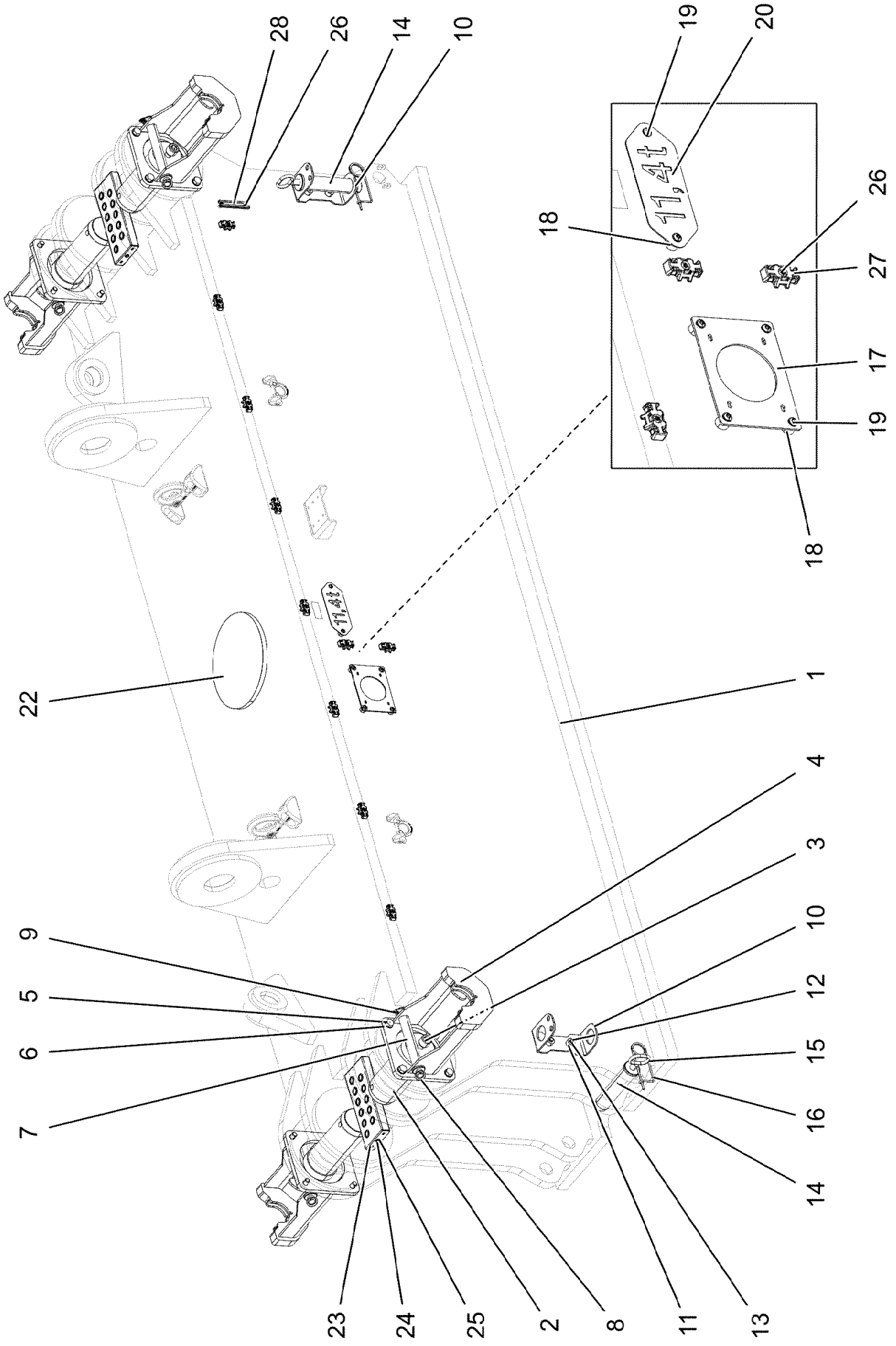

13.12.2021 070471	**etk_en_de_098405 LR 13000**	❑ 1496 (1/2)
LIEBHERR	**CONNECTING SUPPORT** **VERBINDUNGSTRAEGER**	**966887708**

Pos.	Item	Quantity	Description	Bezeichnung
1	966887808	1	CARRIER	TRAEGER SCHWK.
2	97000944	4	PIN 140.0X355 35NICRMOV125 SPF	BOLZEN
3	12248117	4	SOCKET HEAD SCREW ISO 4762 M30X60 8	ZYLINDERSCHRAUBE
4	966290808	4	BOLT EXTRACTION ATTACHM.WELDED	BOLZENZIEHEINRICHTUNG SCH
5	4065281	16	HEX SCREW ISO 4017 M20X45 8.8 FLZN SP	SECHSKANTSCHRAUBE
6	10289808	16	WASHER ISO 7089 20 300HV FLZN SPF	SCHEIBE
7	97000828	4	PIN 55.0X300 35NICRMOV125 SPF	BOLZEN
8	402600208	4	RING BOLT DIN 580 M10X17 C15E A2K	RINGSCHRAUBE
9	10180883	4	SAFETY PLUG W HINGE-LID 10X55X9,5X45	SICHERHEITSKLAPPSTECKER
10	97000904	2	PLATE 6X506X100 S355MC FE//ZNNI8//CN//T	BLECH
11	978787708	4	SLEEVE 33.0X19 FE//ZNNI8//CN//T0	HUELSE
12	11651612	4	HEX SCREW ISO 4017 M8X16 8.8 480H SPF	SECHSKANTSCHRAUBE
13	12103465	4	WASHER ISO 7089 8 300HV ZNNI-480H SPF	SCHEIBE
14	97000945	2	PIN 70.0 X290 35NICRMOV125 SPF	BOLZEN
15	921079508	2	HANDLE WELD.CONST. FE//ZNNI8//CN//T0	GRIFF SCHWK.
16	433105008	2	RETAINING SPRING DIN 2194 6 A3C	SICHERUNGSFEDER
17	955749508	1	PLATE S315MC FE//ZNNI8//CN//T0	BLECH
18	953873408	6	SLEEVE 25X20 11SMN37 FE//ZNNI8//CN//T0	HUELSE
19	10875485	6	BUTTON HEAD SCREW AEHNL.ISO 7380-2	HALBRUNDKOPFSCHRAUBE
20	97003133	1	SIGN 2X100X260 DC01 FE//ZNNI8//CN//T0	SCHILD
22	97013181	1	PLATE 20X390X390 S690QL	BLECH
23	97101664	2	TREAD 2.5X436X242 ALMG3 H111 SPF	TRITT
24	11657360	4	HEX SCREW ISO 4017 M6X16 8.8 480H SPF	SECHSKANTSCHRAUBE
25	10875648	4	WASHER ISO 7093-1 6 200HV 480H SPF	SCHEIBE
26	10876082	15	BUTTON HEAD SCREW AEHNL.ISO 7380-2	HALBRUNDKOPFSCHRAUBE
27	10872676	11	CABLE CLIP HOLDER 46X70-SCHWARZ PA	KABELBINDERHALTER
28	954117308	2	MOUNTING RAIL X0	TRAGSCHIENE

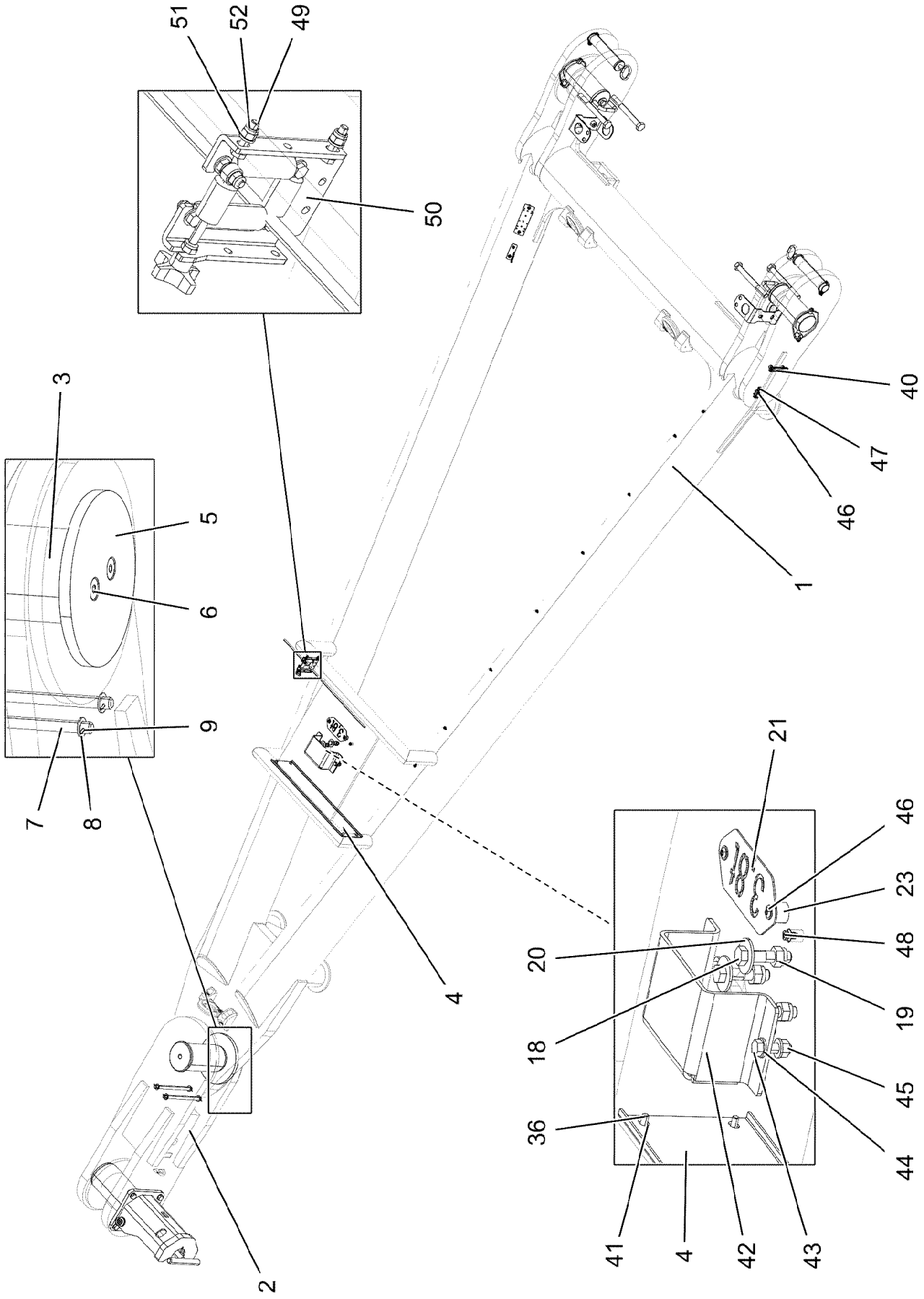

13.12.2021 070469	**etk_en_de_098405 LR 13000**	❑ 1498 (1/3)
LIEBHERR	**STAND, LEFT** **BOCK LI.**	**966887908**

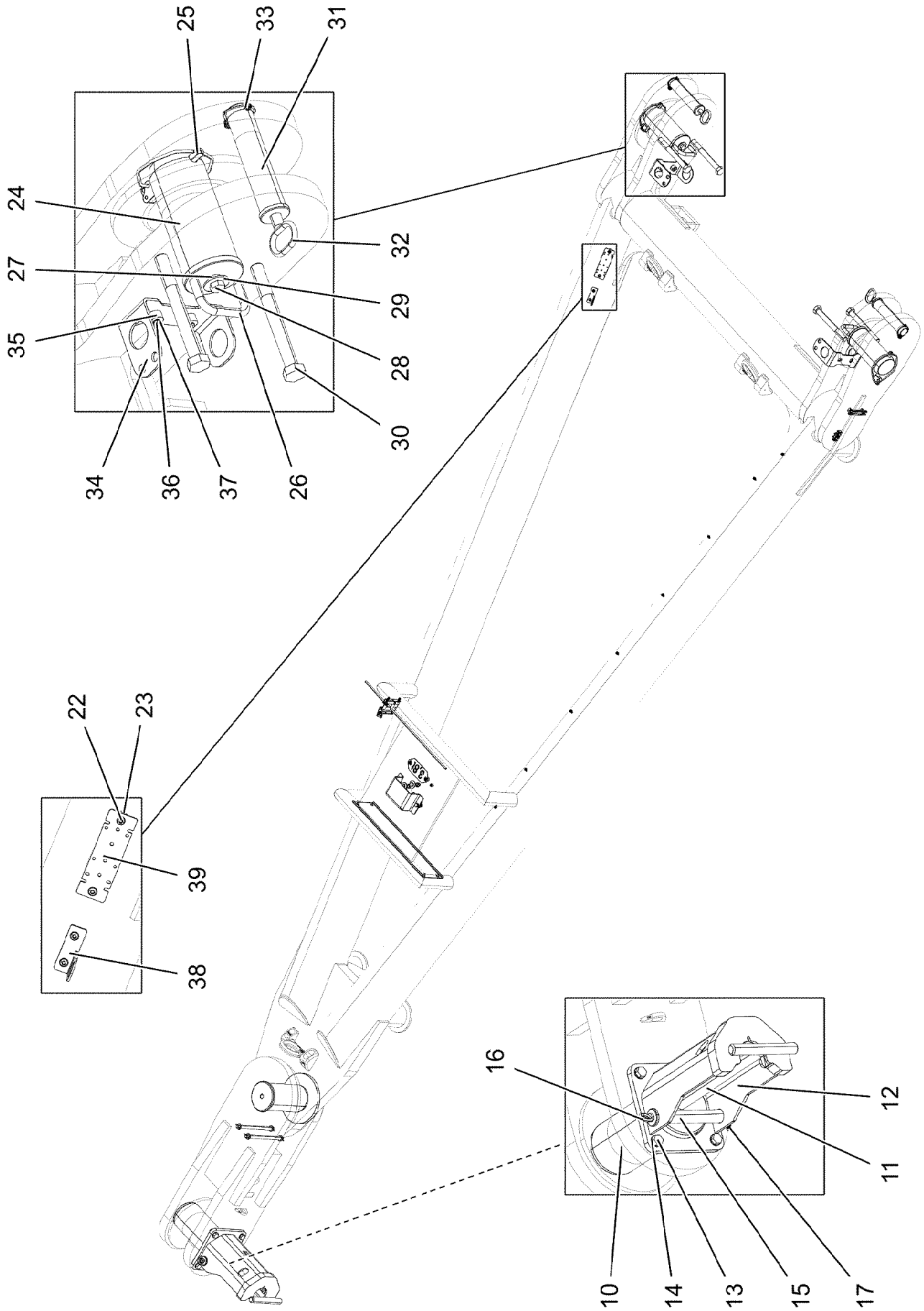

13.12.2021 172147 LIEBHERR	**etk_en_de_098405 LR 13000** **STAND, LEFT** **BOCK LI.**	❑ 1499 (2/3) **966887908**

Pos.	Item	Quantity	Description	Bezeichnung
1	966916608	1	FRAME L WELDM.	BOCK SCHWK.LI.
2	965656608	1	CROSS CONNECTING LINK WELDED	KREUZLASCHE SCHWK.
3	97000809	1	PIN 180.0X315 35NICRMOV125 SPF	BOLZEN
4	97144356	1	PLATE 3X740X188 DC01 FE//ZNNI8//CN//T0	BLECH
5	97000523	1	PLATE 20X300X300 S355J2+N	BLECH
6	10179456	2	COUNTERSUNK SCREW ISO 10642 M20X50	SENKSCHRAUBE
7	97000810	2	PIN 35.0X310 35NICRMOV125 GASN. SPF	BOLZEN
8	11691327	4	WASHER ISO 7092 20 300HV FLZN SPF	SCHEIBE
9	10180352	4	SPLIT PIN ISO 1234 4X32 St 480H SPF	SPLINT
10	97000807	1	PIN 200.0X385 35NICRMOV125 SPF	BOLZEN
11	965792308	1	HANDLE WELD.CONST. FE//ZNNI8//CN//T0	GRIFF SCHWK.
12	966231008	1	BOLT EXTRACTION ATTACHM.WELDED	BOLZENZIEHEINRICHTUNG SCH
13	4065281	4	HEX SCREW ISO 4017 M20X45 8.8 FLZN SP	SECHSKANTSCHRAUBE
14	10289808	4	WASHER ISO 7089 20 300HV FLZN SPF	SCHEIBE
15	97000828	1	PIN 55.0X300 35NICRMOV125 SPF	BOLZEN
16	402600208	1	RING BOLT DIN 580 M10X17 C15E A2K	RINGSCHRAUBE
17	10180883	1	SAFETY PLUG W HINGE-LID 10X55X9,5X45	SICHERHEITSKLAPPSTECKER
18	10178872	4	HEX SCREW ISO 4014 M14X60 10.9 FLZN SP	SECHSKANTSCHRAUBE
19	10875608	4	HEX NUT DIN 985 M14 10 FLZN SPF	SECHSKANTMUTTER
20	10876800	4	WASHER ISO 7093-1 14 300HV FLZN SPF	SCHEIBE
21	97012543	1	PLATE 2X80X200 DC01 FE//ZNNI8//CN//T0	BLECH
22	10875485	4	BUTTON HEAD SCREW AEHNL.ISO 7380-2	HALBRUNDKOPFSCHRAUBE
23	953873408	8	SLEEVE 25X20 11SMN37 FE//ZNNI8//CN//T0	HUELSE
24	97012552	2	PIN 140.0X310 35NICRMOV125 GASN. SPF	BOLZEN
25	10878577	2	SAFETY PLUG W HINGE-LID 20X175X20X1	SICHERHEITSKLAPPSTECKER
26	966573008	2	COVER WELDED FE//ZNNI8//CN//T0	DECKEL SCHWK.
27	97006265	2	SLEEVE 30.0X13 E355+N	HUELSE
28	10875805	2	HEX SCREW ISO 4017 M20X50 8.8 FLZN SP	SECHSKANTSCHRAUBE
29	4600328	2	WASHER ISO 7093-1 20 300HV FLZN SPF	SCHEIBE
30	10878595	4	HEX SCREW ISO 4014 M30X280 8.8 FLZN SP	SECHSKANTSCHRAUBE
31	97000945	2	PIN 70.0 X290 35NICRMOV125 SPF	BOLZEN
32	921079508	2	HANDLE WELD.CONST. FE//ZNNI8//CN//T0	GRIFF SCHWK.
33	10181899	2	SAFETY PLUG W HINGE-LID 12X75X11,5X60	SICHERHEITSKLAPPSTECKER
34	97000904	2	PLATE 6X506X100 S355MC FE//ZNNI8//CN//T	BLECH
35	978787708	4	SLEEVE 33.0X19 FE//ZNNI8//CN//T0	HUELSE
36	11651612	8	HEX SCREW ISO 4017 M8X16 8.8 480H SPF	SECHSKANTSCHRAUBE
37	12103465	4	WASHER ISO 7089 8 300HV ZNNI-480H SPF	SCHEIBE
38	971290108	1	PLATE 4X98X100 S315MC FE//ZNNI8//CN//T	BLECH
39	971562708	1	PLATE 3X190X60 DC01 FE//ZNNI8//CN//T0	BLECH
40	954117308	1	MOUNTING RAIL X0	TRAGSCHIENE
41	11140469	4	WASHER ISO 7093-1 8 200HV 480H SPF	SCHEIBE
42	97139976	1	COVER HOOD 5X388X186 S355MC FE//ZNNI	ABDECKHAUBE
43	11645384	2	HEX SCREW ISO 4017 M12X40 8.8 FLZN SP	SECHSKANTSCHRAUBE
44	10289804	4	WASHER ISO 7089 12 300HV FLZN SPF	SCHEIBE
45	10875616	2	HEX NUT ISO 4032 M12 8 FLZN SPF	SECHSKANTMUTTER
46	10876082	5	BUTTON HEAD SCREW AEHNL.ISO 7380-2	HALBRUNDKOPFSCHRAUBE
47	10872676	1	CABLE CLIP HOLDER 46X70-SCHWARZ PA	KABELBINDERHALTER
48	11691035	9	CABLE TIE 4,6X200-SCHWARZ PA66HS SPF	KABELBINDER
49	10197836	2	HEX SCREW ISO 4017 M6X25 8.8 ZNNI-480	SECHSKANTSCHRAUBE
50	962213008	1	ROLLER ORIFICE 026-060 ⇨ ❑ 1501	ROLLENMUNDSTUECK
51	10197771	4	WASHER ISO 7089 6 200HV ZNNI-480H SPF	SCHEIBE
52	11656734	2	HEX NUT ISO 7040 M6 8 480H SPF	SECHSKANTMUTTER

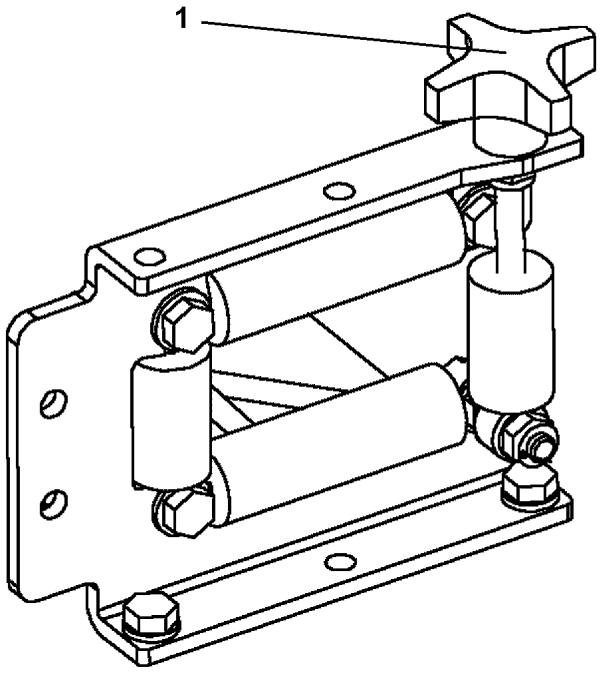

Pos.	Item	Quantity	Description	Bezeichnung
1	10428166	1	CROSS GRIP DIN 6335 KU	KREUZGRIFF

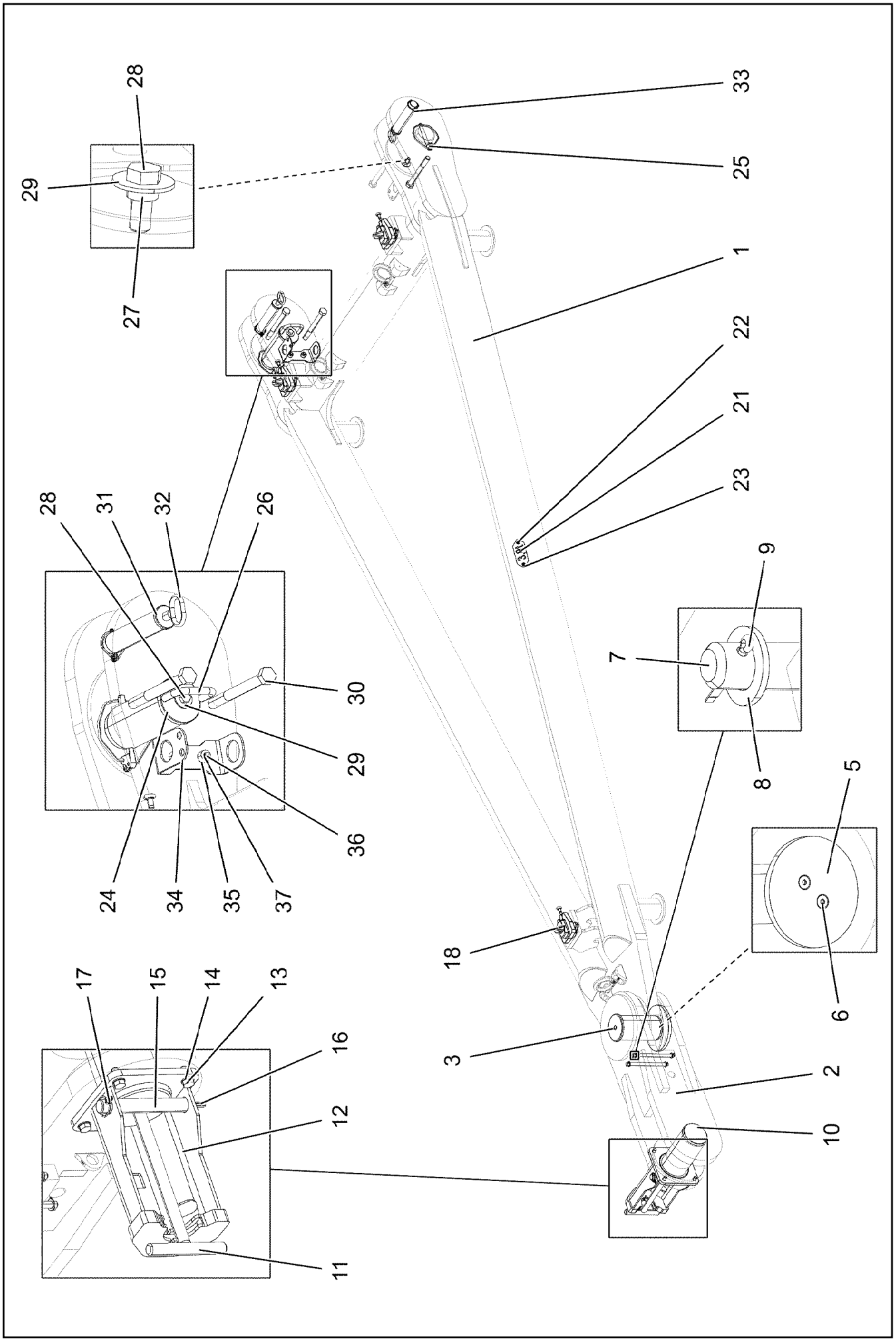

13.12.2021 070470 LIEBHERR	**etk_en_de_098405 LR 13000** **STAND, RIGHT** **BOCK RE.**	❑ 1502 (1/2) **966888108**

Pos.	Item	Quantity	Description	Bezeichnung
1	966888208	1	FRAME R WELDM.	BOCK SCHWK.RE.
2	965656608	1	CROSS CONNECTING LINK WELDED	KREUZLASCHE SCHWK.
3	97000809	1	PIN 180.0X315 35NICRMOV125 SPF	BOLZEN
5	97000523	1	PLATE 20X300X300 S355J2+N	BLECH
6	10179456	2	COUNTERSUNK SCREW ISO 10642 M20X50	SENKSCHRAUBE
7	97000810	2	PIN 35.0X310 35NICRMOV125 GASN. SPF	BOLZEN
8	11691327	4	WASHER ISO 7092 20 300HV FLZN SPF	SCHEIBE
9	10180352	4	SPLIT PIN ISO 1234 4X32 St 480H SPF	SPLINT
10	97000807	1	PIN 200.0X385 35NICRMOV125 SPF	BOLZEN
11	965792308	1	HANDLE WELD.CONST. FE//ZNNI8//CN//T0	GRIFF SCHWK.
12	966231008	1	BOLT EXTRACTION ATTACHM.WELDED	BOLZENZIEHEINRICHTUNG SCH
13	4065281	4	HEX SCREW ISO 4017 M20X45 8.8 FLZN SP	SECHSKANTSCHRAUBE
14	10289808	4	WASHER ISO 7089 20 300HV FLZN SPF	SCHEIBE
15	97000828	1	PIN 55.0X300 35NICRMOV125 SPF	BOLZEN
16	402600208	1	RING BOLT DIN 580 M10X17 C15E A2K	RINGSCHRAUBE
17	10180883	1	SAFETY PLUG W HINGE-LID 10X55X9,5X45	SICHERHEITSKLAPPSTECKER
18	10663727	3	TWISTLOCK ISO 1161 50 STAHL FEUERVER	TWISTLOCK
21	97012543	1	PLATE 2X80X200 DC01 FE//ZNNI8//CN//T0	BLECH
22	10876082	2	BUTTON HEAD SCREW AEHNL.ISO 7380-2	HALBRUNDKOPFSCHRAUBE
23	953873408	2	SLEEVE 25X20 11SMN37 FE//ZNNI8//CN//T0	HUELSE
24	97012552	2	PIN 140.0X310 35NICRMOV125 GASN. SPF	BOLZEN
25	10878577	2	SAFETY PLUG W HINGE-LID 20X175X20X1	SICHERHEITSKLAPPSTECKER
26	966573008	2	COVER WELDED FE//ZNNI8//CN//T0	DECKEL SCHWK.
27	97006265	2	SLEEVE 30.0X13 E355+N	HUELSE
28	10875805	2	HEX SCREW ISO 4017 M20X50 8.8 FLZN SP	SECHSKANTSCHRAUBE
29	4600328	2	WASHER ISO 7093-1 20 300HV FLZN SPF	SCHEIBE
30	10878595	4	HEX SCREW ISO 4014 M30X280 8.8 FLZN SP	SECHSKANTSCHRAUBE
31	97000945	2	PIN 70.0 X290 35NICRMOV125 SPF	BOLZEN
32	921079508	2	HANDLE WELD.CONST. FE//ZNNI8//CN//T0	GRIFF SCHWK.
33	10181899	2	SAFETY PLUG W HINGE-LID 12X75X11,5X60	SICHERHEITSKLAPPSTECKER
34	97000904	2	PLATE 6X506X100 S355MC FE//ZNNI8//CN//T	BLECH
35	978787708	4	SLEEVE 33.0X19 FE//ZNNI8//CN//T0	HUELSE
36	11651612	4	HEX SCREW ISO 4017 M8X16 8.8 480H SPF	SECHSKANTSCHRAUBE
37	12103465	4	WASHER ISO 7089 8 300HV ZNNI-480H SPF	SCHEIBE

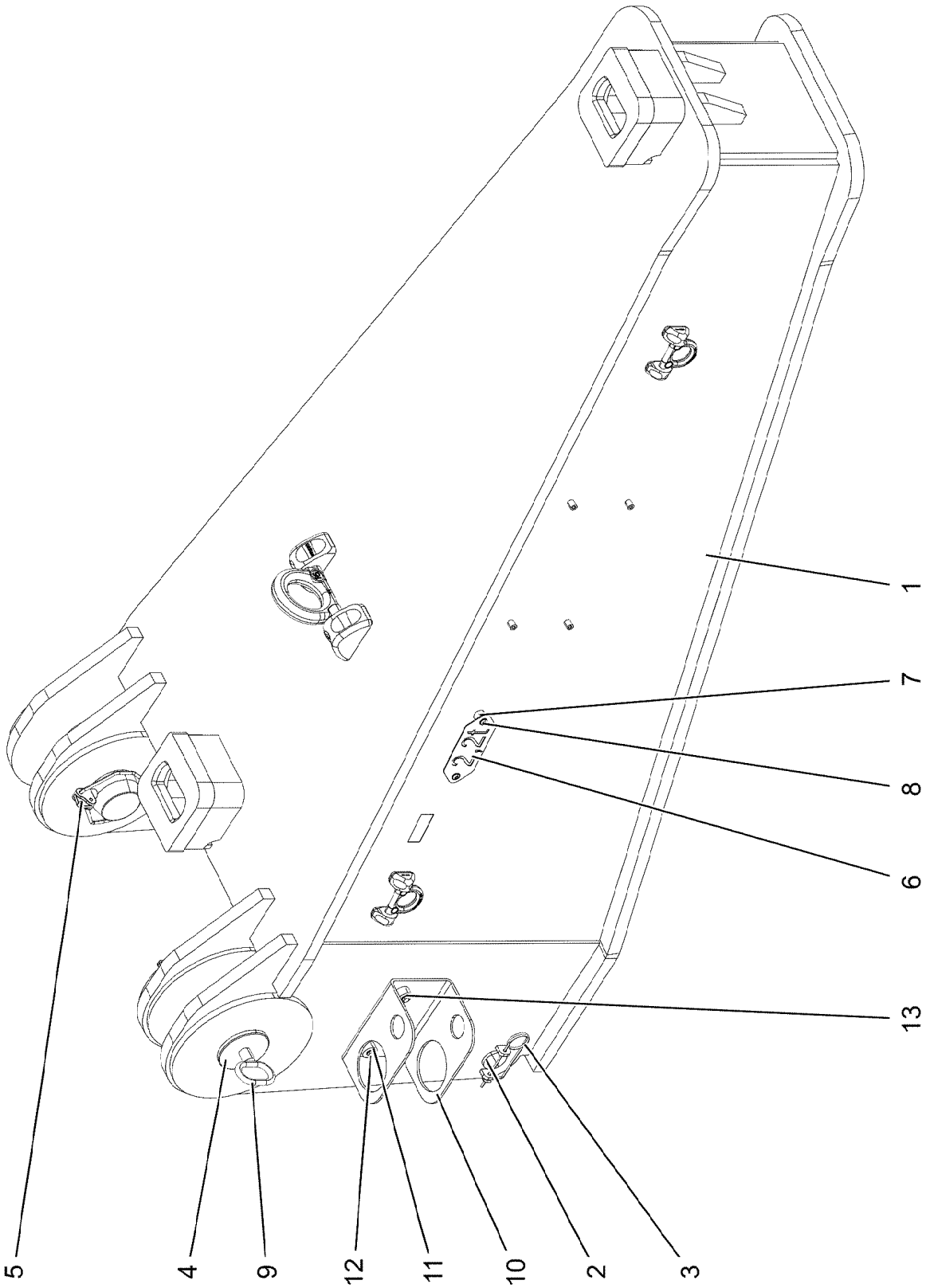

13.12.2021 070419	**etk_en_de_098405 LR 13000**	❑ 1504 (1/2)
LIEBHERR	**CONSOLE COUNTERWEIGHT SUPPORT** **KONSOLE BALLASTABLAGE**	**965656708**

Pos.	Item	Quantity	Description	Bezeichnung
1	965657208	1	BRACKET WELDED CONST.	KONSOLE SCHWK.
2	955168508	2	PIN 55.0X240 35NICRMOV125 GASN. SPF	BOLZEN
3	433100908	2	RETAINING SPRING 4,5X98 ISO 2081 FE/ZN	SICHERUNGSFEDER
4	979228408	2	PIN 120.0X260 35NICRMOV125 SPF	BOLZEN
5	12100250	2	SAFETY PLUG W HINGE-LID 20X150X20X1	SICHERHEITSKLAPPSTECKER
6	97002228	1	PLATE 2X80X199 DC01 FE//ZNNI8//CN//T0	BLECH
7	953873408	2	SLEEVE 25X20 11SMN37 FE//ZNNI8//CN//T0	HUELSE
8	10875485	2	BUTTON HEAD SCREW AEHNL.ISO 7380-2	HALBRUNDKOPFSCHRAUBE
9	921079508	2	HANDLE WELD.CONST. FE//ZNNI8//CN//T0	GRIFF SCHWK.
10	97013260	2	PLATE 6X481X250 S355MC FE//ZNNI8//CN//T	BLECH
11	978787708	4	SLEEVE 33.0X19 FE//ZNNI8//CN//T0	HUELSE
12	11651612	4	HEX SCREW ISO 4017 M8X16 8.8 480H SPF	SECHSKANTSCHRAUBE
13	12103465	4	WASHER ISO 7089 8 300HV ZNNI-480H SPF	SCHEIBE

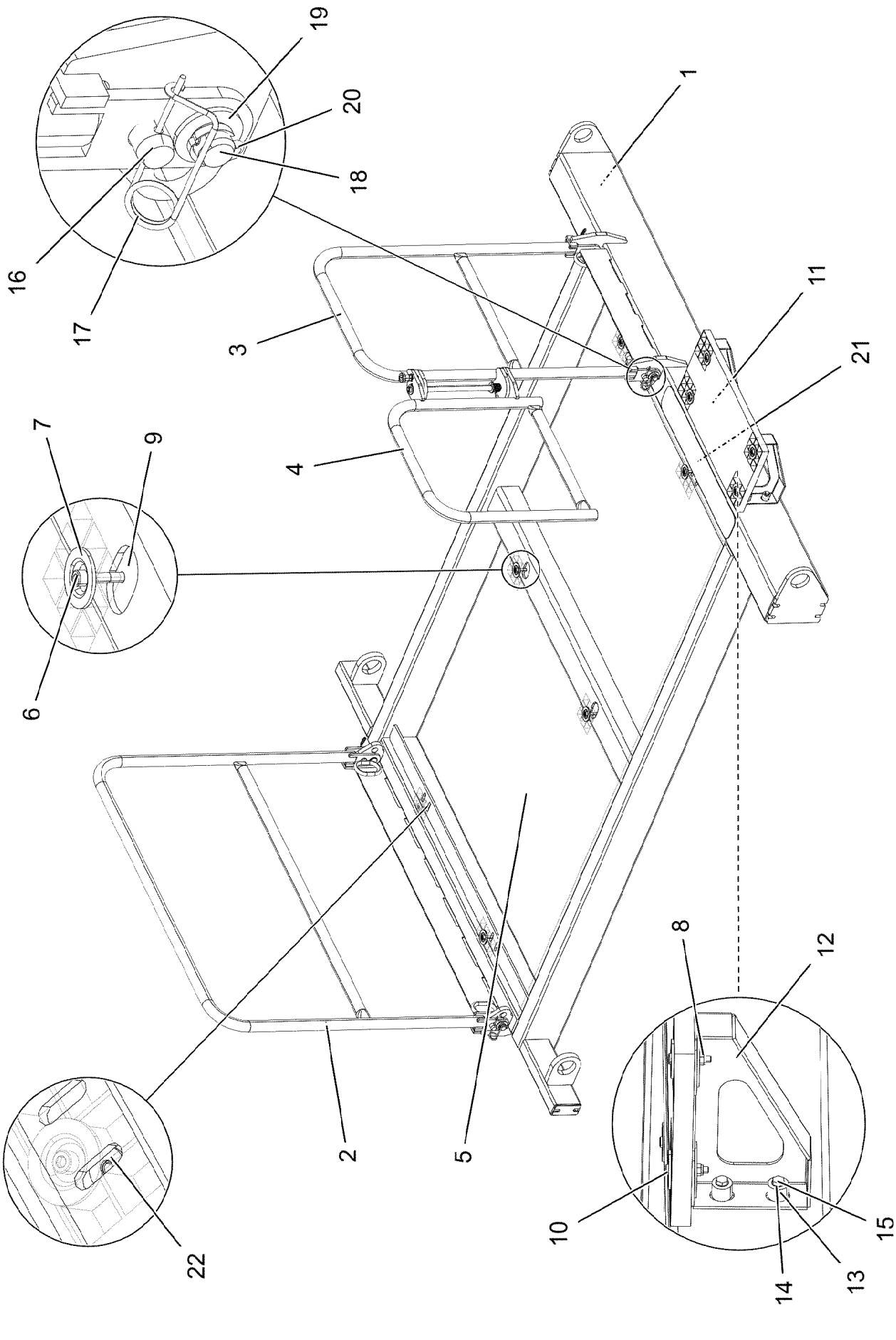

13.12.2021 070424	**etk_en_de_098405 LR 13000**	❑ 1506 (1/2)
LIEBHERR	**PLATFORM COMPL.** **PODEST KPL.**	**966410908**

Pos.	Item	Quantity	Description	Bezeichnung
1	966411008	1	PLATFORM ST.CONST.	PODEST SCHWK.
2	966413508	1	GUARD RAILING T ZN O	GELAENDER
3	966413608	1	GUARD RAILING T ZN O	GELAENDER
4	965466808	1	DOOR CPL. ⇨ ❑ 1508	TUER KPL.
5	97003443	1	GRATING T2190X1310X30/3 S235JR SPF	GITTERROST
6	10875601	6	SOCKET HEAD SCREW ISO 4762 M8X50 8.8	ZYLINDERSCHRAUBE
7	10100621	10	DISH MOUNTING	TELLERBEFESTIGUNG
8	10875614	10	HEX NUT DIN 985 M8 8 480H SPF	SECHSKANTMUTTER
9	941138108	6	WASHER DC01 FE//ZNNI8//CN//T0	SCHEIBE
10	12206699	4	SOCKET HEAD SCREW ISO 4762 M8X45 8.8	ZYLINDERSCHRAUBE
11	725841708	1	GRIDIRON T575X280X25/2 S235JR T ZN K	GITTERROST-P
12	97003275	2	PLATE 4X272X367 S315MC FE//ZNNI8//CN//T	BLECH
13	953873408	4	SLEEVE 25X20 11SMN37 FE//ZNNI8//CN//T0	HUELSE
14	12103465	4	WASHER ISO 7089 8 300HV ZNNI-480H SPF	SCHEIBE
15	11651612	4	HEX SCREW ISO 4017 M8X16 8.8 480H SPF	SECHSKANTSCHRAUBE
16	924713108	4	SOCKET PIN T ZN K	STECKBOLZEN
17	433102808	4	RETAINING SPRING 3X55 VERZ	SICHERUNGSFEDER
18	451001208	4	PIN DIN 1434 20X55X46 35NICRMOV125 GA	BOLZEN
19	10289808	4	WASHER ISO 7089 20 300HV FLZN SPF	SCHEIBE
20	10180359	4	SPLIT PIN ISO 1234 5X40 St 480H SPF	SPLINT
21	974473408	1	ANTI-SLIP SURFACE 1.6X650X102 3M TYP4	ANTIRUTSCHBELAG
22	11140469	4	WASHER ISO 7093-1 8 200HV 480H SPF	SCHEIBE

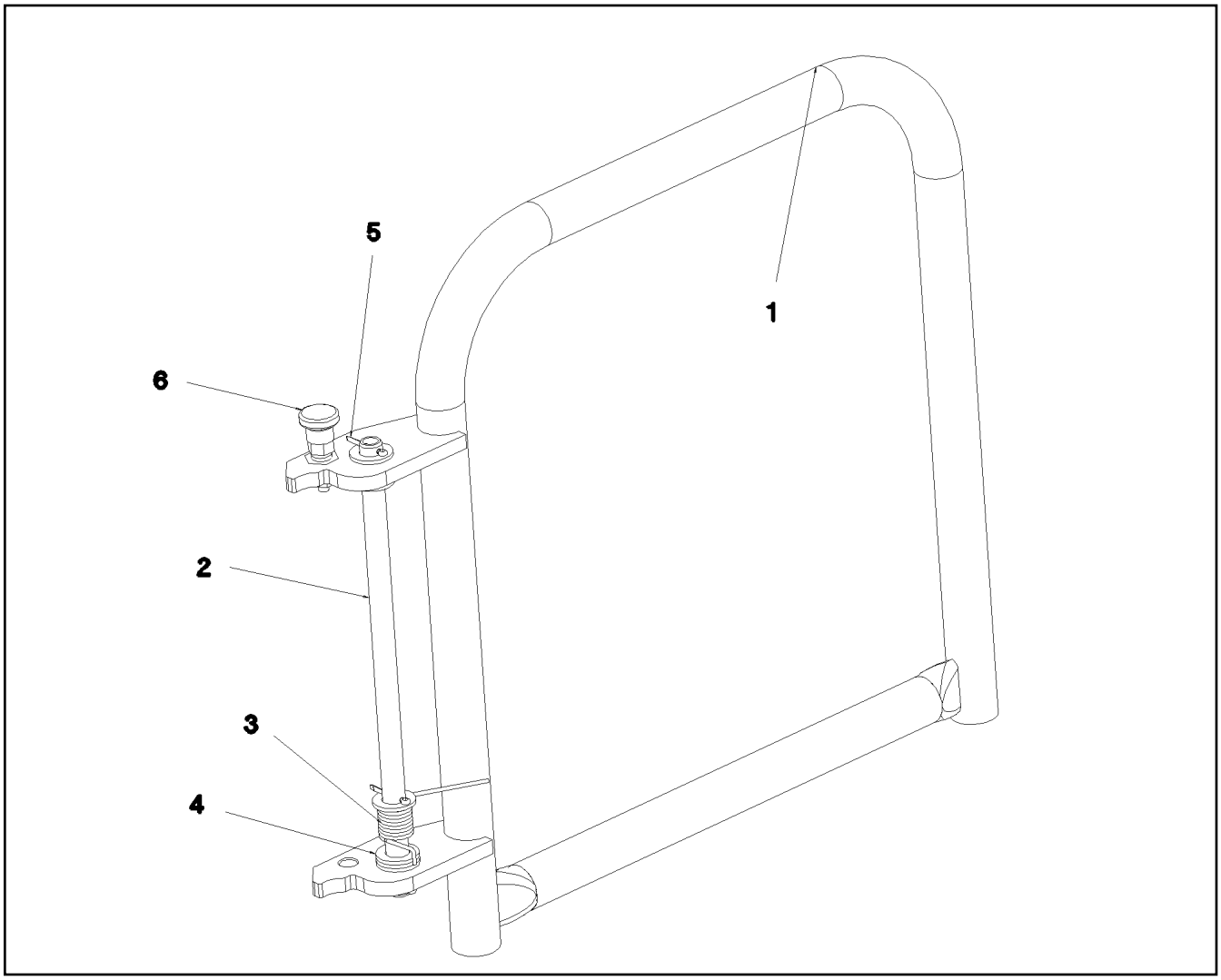

Pos.	Item	Quantity	Description	Bezeichnung
1	966413408	1	BRACKET WELDED T ZN O	BUEGEL SCHWK.
2	97003374	1	TUBE 18.0X390 X5CRNI18-10	ROHR
3	720201608	1	LEG SPRING EN10270-3	SCHENKELFEDER
4	10289807	9	WASHER ISO 7089 18 300HV FLZN SPF	SCHEIBE
5	10180352	3	SPLIT PIN ISO 1234 4X32 St 480H SPF	SPLINT
6	704231608	1	STOP BOLT NIROSTA	RASTBOLZEN

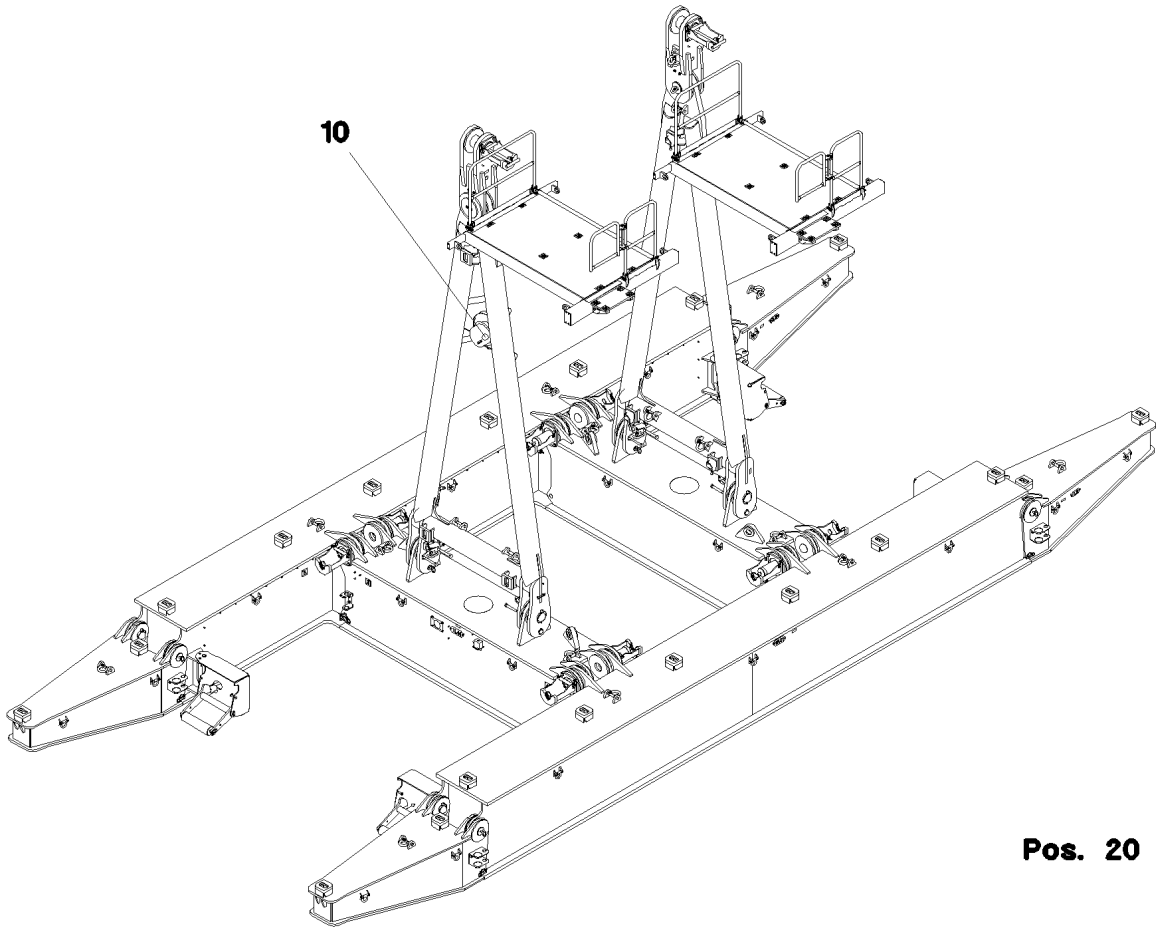

Pos.	Item	Quantity	Description	Bezeichnung
10	966929708	1	ELECTR.FOR BALLAST PALLET ⇨ ❑ 1510	ELEKTRIK BALLASTPALETTE
20	966929808	1	EL.ADD-ON SET-LIMIT SWITCHES +	EL.GEBER U.ENDSCHALTER
(12)	10354584	4	INDUCTIVE SENSOR BERUEHRUNGSLOS	INDUKTIVSENSOR
(14)	10802062	1	INCLINATION SENSOR +/-5° X/Y LSB PL:D	NEIGUNGSGEBER

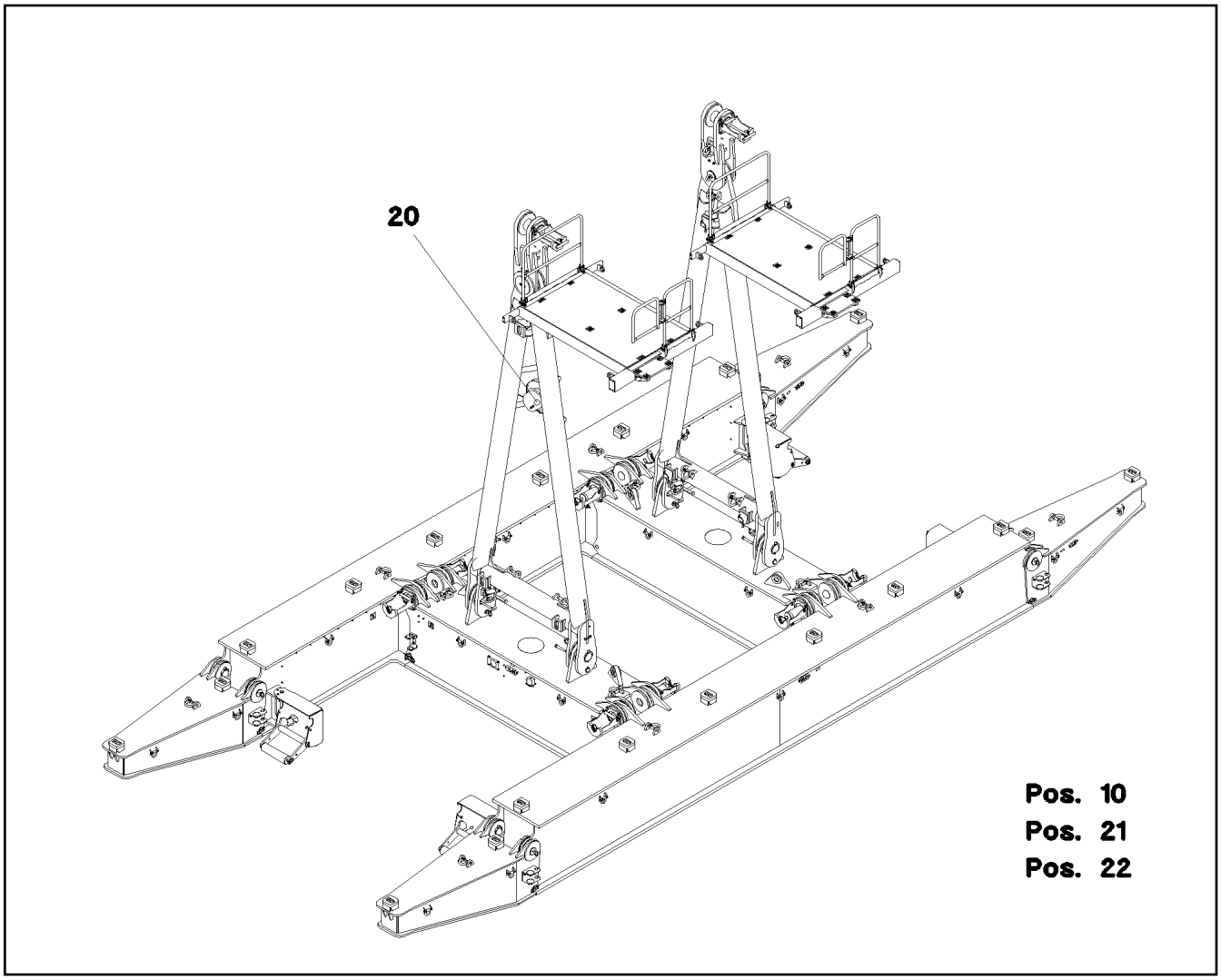

Pos.	Item	Quantity	Description	Bezeichnung
10	966997608	1	TERMINAL BOX CPL. S1100 ⇨ ❑ 1511	KLEMMKASTEN KPL.
20	967035308	1	CABLE DRUM COMPL. ⇨ ❑ 1512	LEITUNGSTROMMEL KPL.
21	966997708	1	LEAD W1111-SB ⇨ ❑ 1515	LEITUNG
22	966997808	1	LEAD W1121-SB ⇨ ❑ 1516	LEITUNG

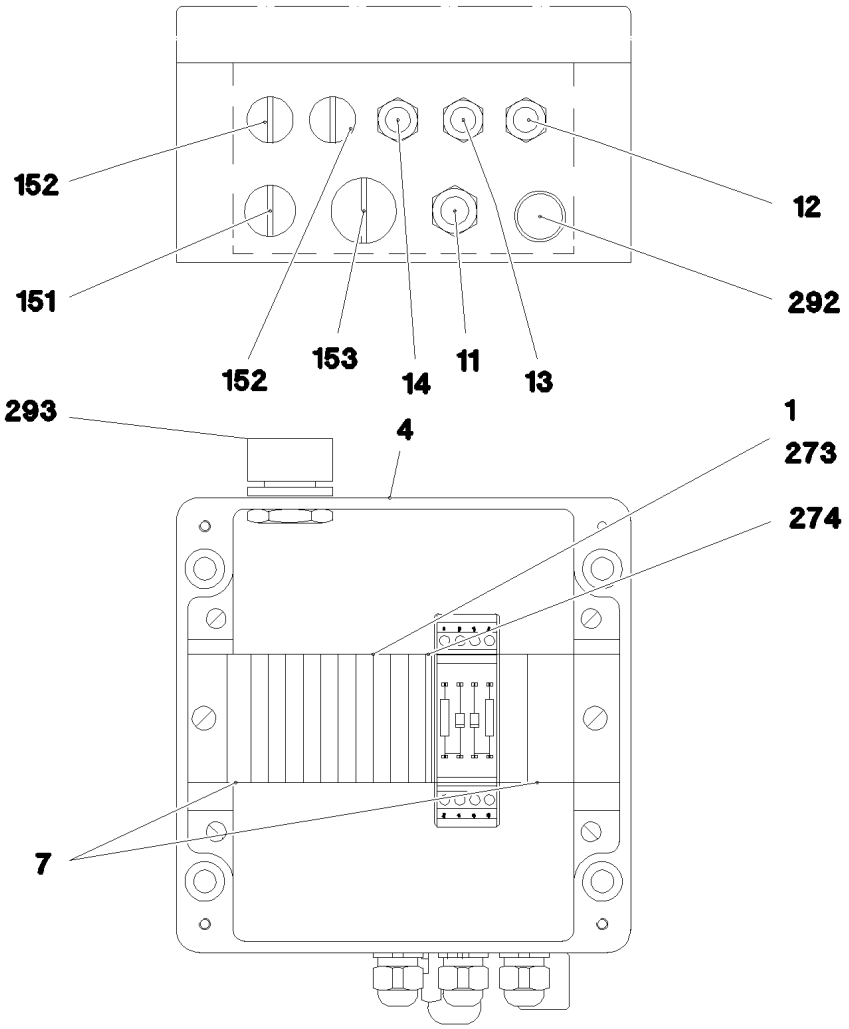

Pos. 5

Pos.	Item	Quantity	Description	Bezeichnung
1	966997908	1	WIRES CPL. S1100-1	DRAEHTE KPL.
4	975852208	1	EMPTY CASING 160X160X90X0 AL	LEERGEHAEUSE
5	978295308	1	SIGN +S1100 LEXAN	SCHILD
7	602794608	2	END ANGLE	ENDWINKEL
11	966998008	1	LEAD W1100-SB	LEITUNG
12	966998108	1	LEAD W1110-SB	LEITUNG
13	966998308	1	LEAD W1120-SB	LEITUNG
14	966998408	1	LEAD W1142-SB	LEITUNG
151	602424908	1	SCREW PLUG M16X1,5 MS	VERSCHLUSSSCHRAUBE
152	602425508	2	SCREW PLUG M12X1,5 MS	VERSCHLUSSSCHRAUBE
153	602425008	1	SCREW PLUG 15 M20X 1,5 MS	VERSCHLUSSSCHRAUBE
273	602106708	0.15	TOP HAT RAIL 35X27X7,3X1	HUTSCHIENE
274	10286353	1	COVER	DECKEL
292	602501208	1	WATER DRAIN PLUG M12 PA6G SPF	ENTWAESSERUNGSSTOPFEN
293	602501308	1	VENTILATION SCREW G1/2"X30 POLYAMID	ENTLUEFTUNGSSCHRAUBE

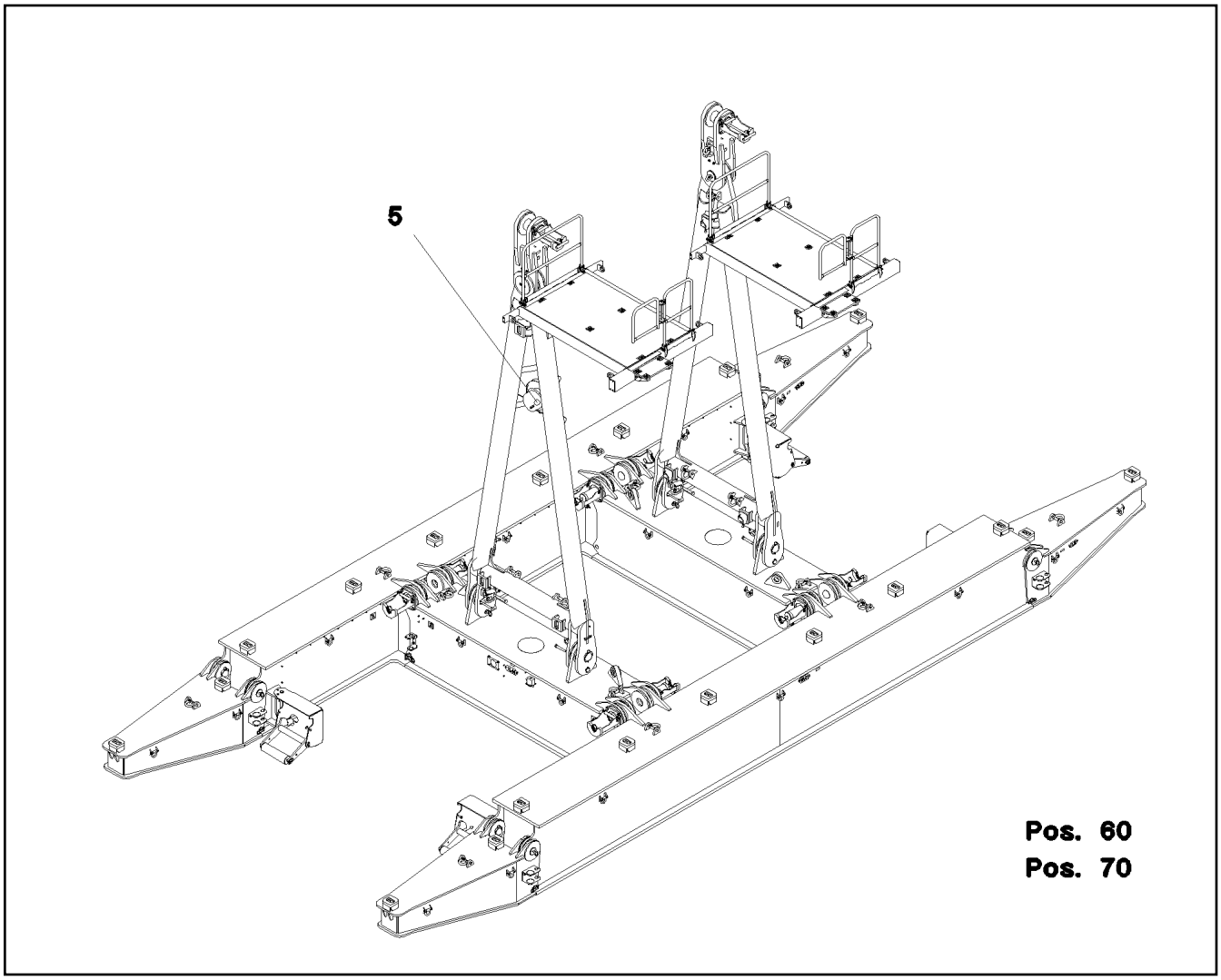

Pos.	Item	Quantity	Description	Bezeichnung
5	10028002	1	CABLE REEL 30M 7-POL+PE SPF ⇨ ❑ 1513	LEITUNGSTROMMEL
7	602606508	1	REDUCTION M32X1,5/M20X1,5 MS	REDUKTION
8	602424208	2	CABLE GLAND M20X1,5X5-14 MS	KABELVERSCHRAUBUNG
9	602501308	1	VENTILATION SCREW G1/2"X30 POLYAMID	ENTLUEFTUNGSSCHRAUBE
60	967035508	1	LEAD W1140A-SB ⇨ ❑ 1514	LEITUNG
70	966822608	1	LEAD W1140	LEITUNG
154	12104810	5	CABLE TIE 3,6X203-SCHWARZ PA66 SPF	KABELBINDER
289	870002808	0.1	SEALANT A80MR HYLOMAR	DICHTMITTEL

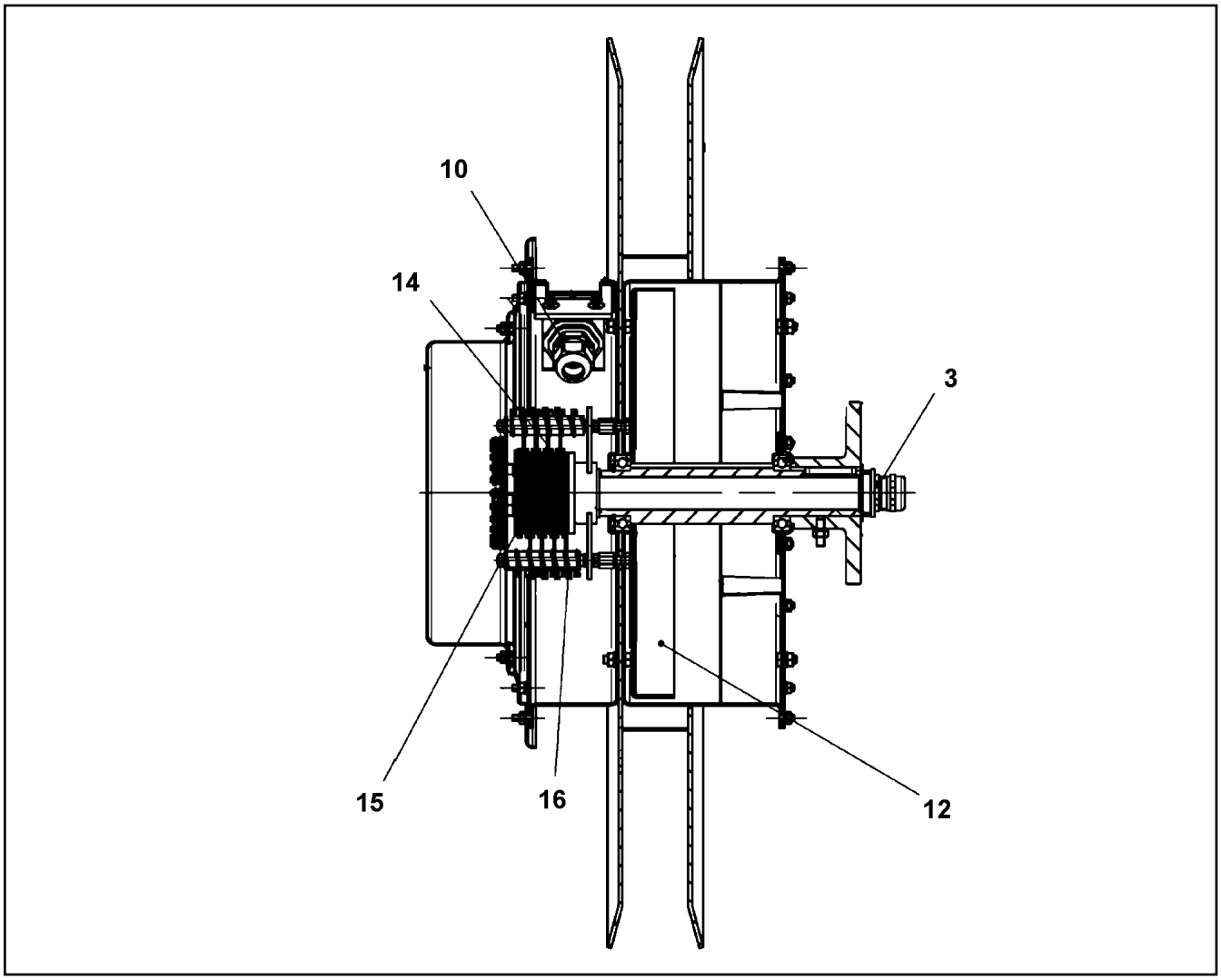

Pos.	Item	Quantity	Description	Bezeichnung
3	602424208	1	CABLE GLAND M20X1,5X5-14 MS	KABELVERSCHRAUBUNG
10	602424108	1	CABLE GLAND M16X1,5X4-11 MS	KABELVERSCHRAUBUNG
12	570198908	2	SPIRAL SPRING	SPIRALFEDER
14	10411780	1	SLIP RING	SCHLEIFRING
15	11003140	7	SLIP RING 10A PHASE	SCHLEIFRING
16	10411786	8	BRUSH SUPPORT	BUERSTENHALTER
(1)	11003142	1	BRUSH SUPPORT 10A GOLDPHASE	BUERSTENHALTER
18	10451017	1	COVER HOOD	ABDECKHAUBE

Pos.	Item	Quantity	Description	Bezeichnung
5	600460208	30.35	CONTROL LEAD 7 X 0,5 SPF	STEUERLEITUNG
23	602215808	8	PIN TYPE CABLE SOCKET 1,8/1MM²	STIFTKABELSCHUH
202	11082602	0.2	INSULATING HOSE DN6X0,5 PUR SPF	ISOLIERSCHLAUCH
242	603016708	0.5	HEATSHRINK SLEEVING 19/6X2,5	SCHRUMPFSCHLAUCH
342	600131308	0.36	WIRE BRAID 0,5	LITZE
345	10870539	0.8	ELECTR.CABLE 0,75	KFZ-LEITUNG
500	923512208	2	CABLE MARKER	KABELMARKER
501	605609008	1	MALE INSERT 64-POL 10A	STIFTEINSATZ
502	605617608	1	SOCKET SHELL HAN 24B	TUELLENGEHAEUSE
503	10871288	4	GUIDE PIN CODIERUNG HAN E/ STAINLESS	FUEHRUNGSSTIFT
504	10871289	4	GUIDE BUSHING CODIERUNG HAN E/ STAIN	FUEHRUNGSBUCHSE
505	602606408	1	REDUCTION M25X1,5/M20X1,5 MS	REDUKTION
506	602424208	1	CABLE GLAND M20X1,5X5-14 MS	KABELVERSCHRAUBUNG
507	602708008	1	CABLE SOCK 8 420	KABELSTRUMPF
508	773947708	1	CHAIN LOCK GALV.VERZ	KETTENVERSCHLUSS
509	605618508	1	BS HOUSING HAN 24B	SOCKELGEHAEUSE
510	602425108	2	SCREW PLUG M25X1,5 MS	VERSCHLUSSSCHRAUBE
601	605610108	7	PIN CONTACT 0,5MM2	STIFTKONTAKT
603	605610208	2	CRIMPING CONTACT 1,5MM2	CRIMPKONTAKT
707	10473047	2	CABLE SLEEVE 1,9-2,5/1,75/0,5 SILIKON	KABELTUELLE
723	10113735	6	CRIMPING CONTACT 0,75MM2	CRIMPKONTAKT
996	965622108	8	LETTERING WIRE	BESCHRIFTUNG ADER
998	965622208	1	LETTERING WIRING HARNESS	BESCHRIFTUNG KABELBAUM

Pos.	Item	Quantity	Description	Bezeichnung
5	680001408	1	COUPLING SOCKET 4-POL SPF	KUPPLUNGSDOSE
6	680001708	1	COUPLING SOCKET 4-POL GERADE PVC SP	KUPPLUNGSDOSE
500	923512208	3	CABLE MARKER	KABELMARKER
501	604526608	1	PIN CARRIER 6-POL 16A	STIFTTRAEGER
502	604508508	1	SEALING PLUG M 1-K	VERSCHLUSSKAPPE
503	10476383	1	PLUG M1	STECKER
504	602441001	1	CABLE GLAND M20X1,5X5-10 MS	KABELVERSCHRAUBUNG
505	602421908	1	INSERT M20X1,5 NBR	MEHRFACHDICHTEINSATZ
628	604519208	3	PIN CONTACT 0,75-1MM2	STIFTKONTAKT
719	10493972	2	PIN CONTACT 0,5MM2 SILBER	STIFTKONTAKT
812	604518908	2	STOPPER PLUG BAUREIHE_M1	BLINDSTOPFEN
998	965622208	1	LETTERING WIRING HARNESS	BESCHRIFTUNG KABELBAUM

Pos.	Item	Quantity	Description	Bezeichnung
5	680001408	1	COUPLING SOCKET 4-POL SPF	KUPPLUNGSDOSE
6	680001708	1	COUPLING SOCKET 4-POL GERADE PVC SP	KUPPLUNGSDOSE
500	923512208	3	CABLE MARKER	KABELMARKER
501	604526608	1	PIN CARRIER 6-POL 16A	STIFTTRAEGER
502	604508508	1	SEALING PLUG M 1-K	VERSCHLUSSKAPPE
503	10476383	1	PLUG M1	STECKER
504	602441001	1	CABLE GLAND M20X1,5X5-10 MS	KABELVERSCHRAUBUNG
505	602421908	1	INSERT M20X1,5 NBR	MEHRFACHDICHTEINSATZ
628	604519208	3	PIN CONTACT 0,75-1MM2	STIFTKONTAKT
719	10493972	2	PIN CONTACT 0,5MM2 SILBER	STIFTKONTAKT
812	604518908	2	STOPPER PLUG BAUREIHE_M1	BLINDSTOPFEN
998	965622208	1	LETTERING WIRING HARNESS	BESCHRIFTUNG KABELBAUM

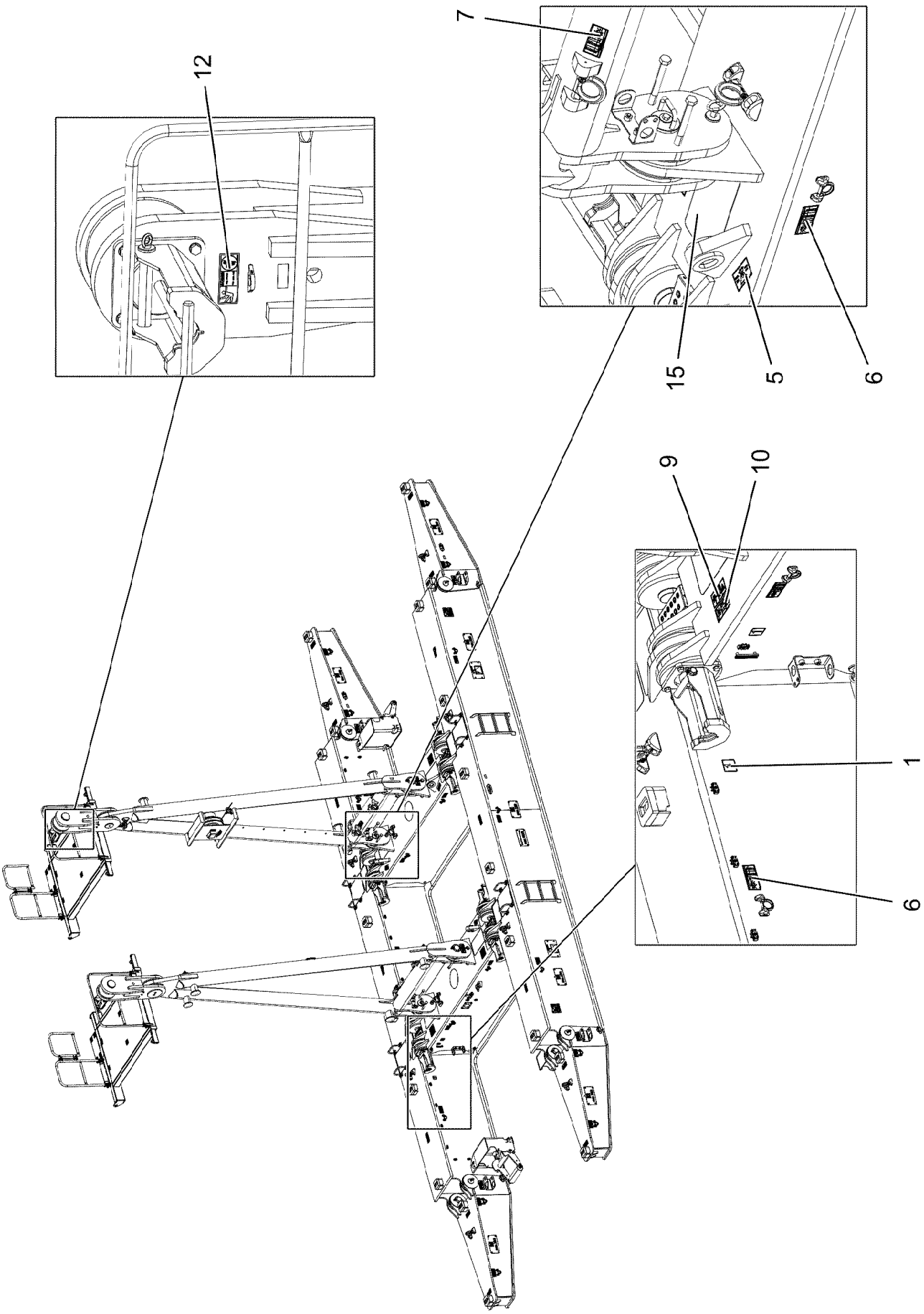

13.12.2021 070472 LIEBHERR	**etk_en_de_098405 LR 13000** **SIGNS** **BESCHILDERUNG**	❑ 1517 (1/3) **966930308**

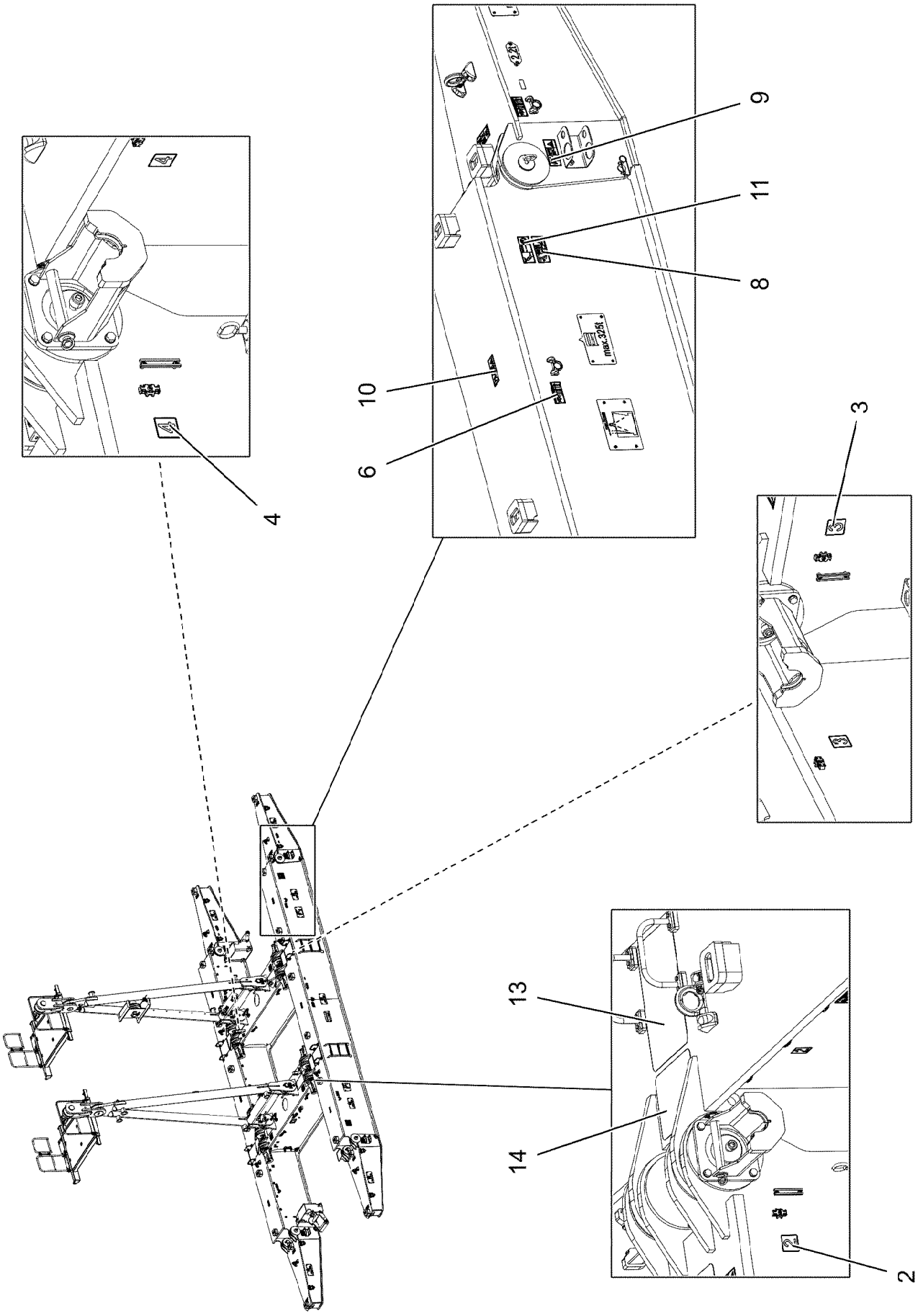

13.12.2021 080974 LIEBHERR	**etk_en_de_098405 LR 13000** **SIGNS** **BESCHILDERUNG**	❑ 1518 (2/3) **966930308**

Pos.	Item	Quantity	Description	Bezeichnung
1	974150408	2	SIGN 1X80X80 KLEBEFOLIE SPF	SCHILD
2	974150508	2	SIGN 1X80X80 KLEBEFOLIE SPF	SCHILD
3	974150608	2	SIGN 1X80X80 KLEBEFOLIE SPF	SCHILD
4	974150708	2	SIGN 1X80X80 KLEBEFOLIE SPF	SCHILD
5	97038957	4	SIGN 168X88 KLEBEFOLIE SPF	SCHILD
6	97036734	36	SIGN 188X78 KLEBEFOLIE SPF	SCHILD
7	97037625	6	SIGN 188X78 KLEBEFOLIE SPF	SCHILD
8	978673908	4	SIGN 208X88 KLEBEFOLIE SPF	SCHILD
9	978674108	12	SIGN 208X88 KLEBEFOLIE SPF	SCHILD
10	978674608	25	SIGN 208X88 KLEBEFOLIE SPF	SCHILD
11	978675008	4	SIGN 208X88 KLEBEFOLIE SPF	SCHILD
12	978674808	4	SIGN 168X62 KLEBEFOLIE SPF	SCHILD
13	97022543	4	ANTI-SLIP SURFACE 1.6X610X450 3M TYP4	ANTIRUTSCHBELAG
14	97011906	4	ANTI-SLIP SURFACE 1.6X305X450	ANTIRUTSCHBELAG
15	97018326	4	ANTI-SLIP SURFACE 1.6X305X610 3M TYP4	ANTIRUTSCHBELAG

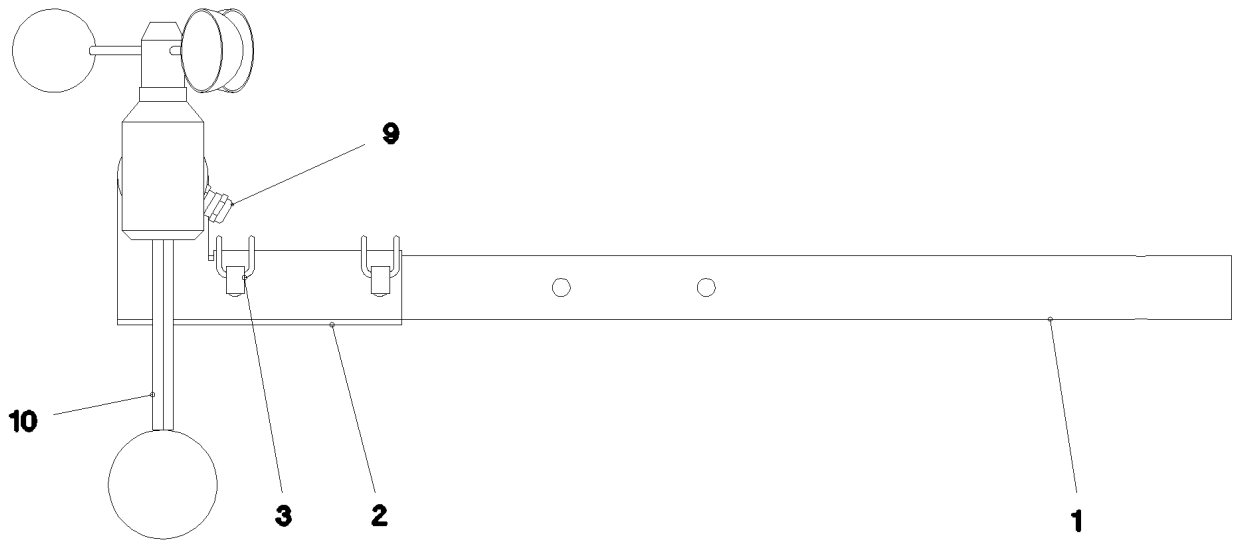

Pos.	Item	Quantity	Description	Bezeichnung
1	957005308	1	TUBE 35X2X665 X5CRNI1810	ROHR
2	957005408	1	PLATE 3X157X156 DC01 FE//ZNNI8//CN//T0	BLECH
3	433201008	2	FORMCLIP AEHNL.DIN 11023 10X65 ST VER	FORMCLIP
9	965260008	1	LEAD W935Y	LEITUNG
10	11066001	1	WIND VELOCITY TRANSMITTER 0-50M/S SP ⇨ ❑ 1521	WINDGESCHWINDIGKEITSGEBE

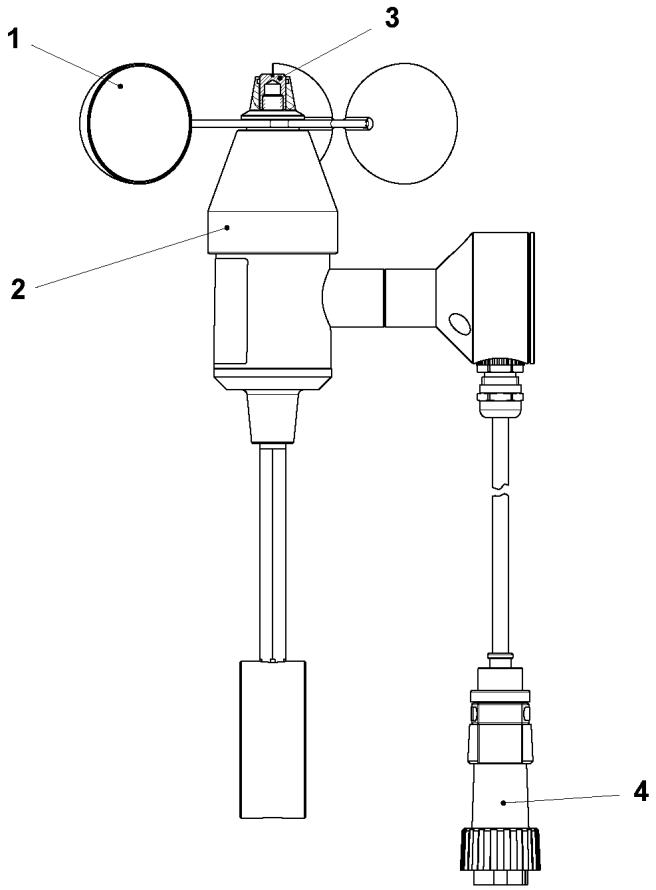

Pos.	Item	Quantity	Description	Bezeichnung
1	11171311	1	ROTOR	ROTOR
2	11171306	1	COVER LID	ABDECKKAPPE
3	571347508	1	SLOTTED NUT	SCHLITZMUTTER
4	11171308	1	PLUG	STECKER

Pos.	Item	Quantity	Description	Bezeichnung
5	967051508	1	WIND WARNING PREASSEMBLED MIT HEIZ ⇨ ❑ 1523	WINDWARNUNG VORM.
8	966609708	1	LEAD W985Y	LEITUNG
11	967049508	1	OBSTRUCTION LIGHTS PREASS ⇨ ❑ 1524	HINDERNISFEUER VORM.
12	967931908	1	LOCATION FIXTURE FW+WW+VME ⇨ ❑ 1525	GRUNDHALTER
17	10035694	4	WASHER ISO 7092 6 200HV-A2	SCHEIBE
18	7005052	4	CLAMP-HALF DIN 3015-1 L 3 R 25 PP SW	KLEMMHAELFTE
20	10875591	4	SOCKET HEAD SCREW ISO 4762 M6X40 8.8	ZYLINDERSCHRAUBE

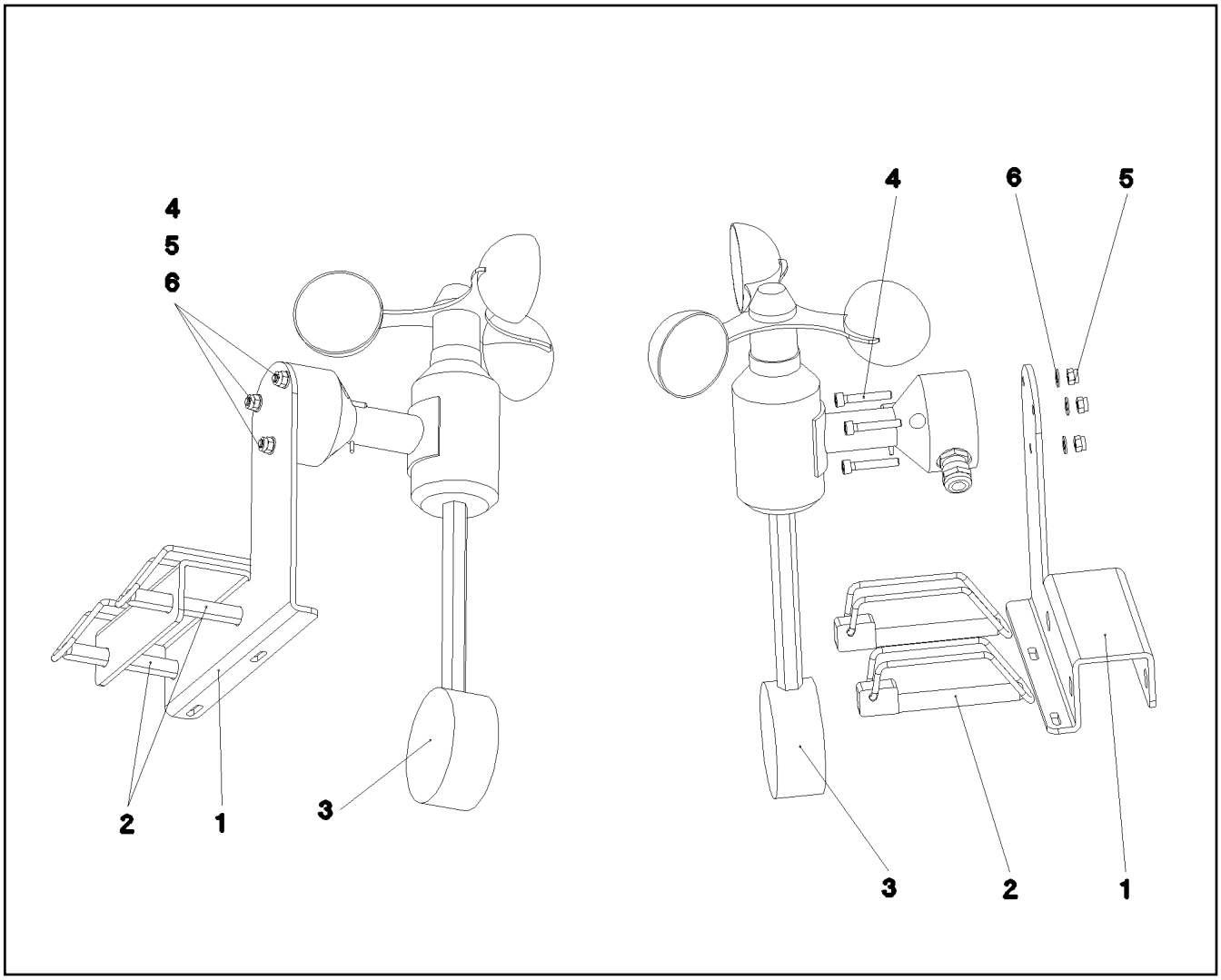

Pos.	Item	Quantity	Description	Bezeichnung
1	957005408	1	PLATE 3X157X156 DC01 FE//ZNNI8//CN//T0	BLECH
2	433201008	2	FORMCLIP AEHNL.DIN 11023 10X65 ST VER	FORMCLIP
3	11066001	1	WIND VELOCITY TRANSMITTER 0-50M/S SP ⇨ ❑ 1521	WINDGESCHWINDIGKEITSGEBE
4	10876396	3	SOCKET HEAD SCREW ISO 4762 M4X25 8.8	ZYLINDERSCHRAUBE
5	10875611	3	HEX NUT DIN 985 M4 8 480H SPF	SECHSKANTMUTTER
6	10875645	3	WASHER ISO 7089 4 200HV 480H SPF	SCHEIBE

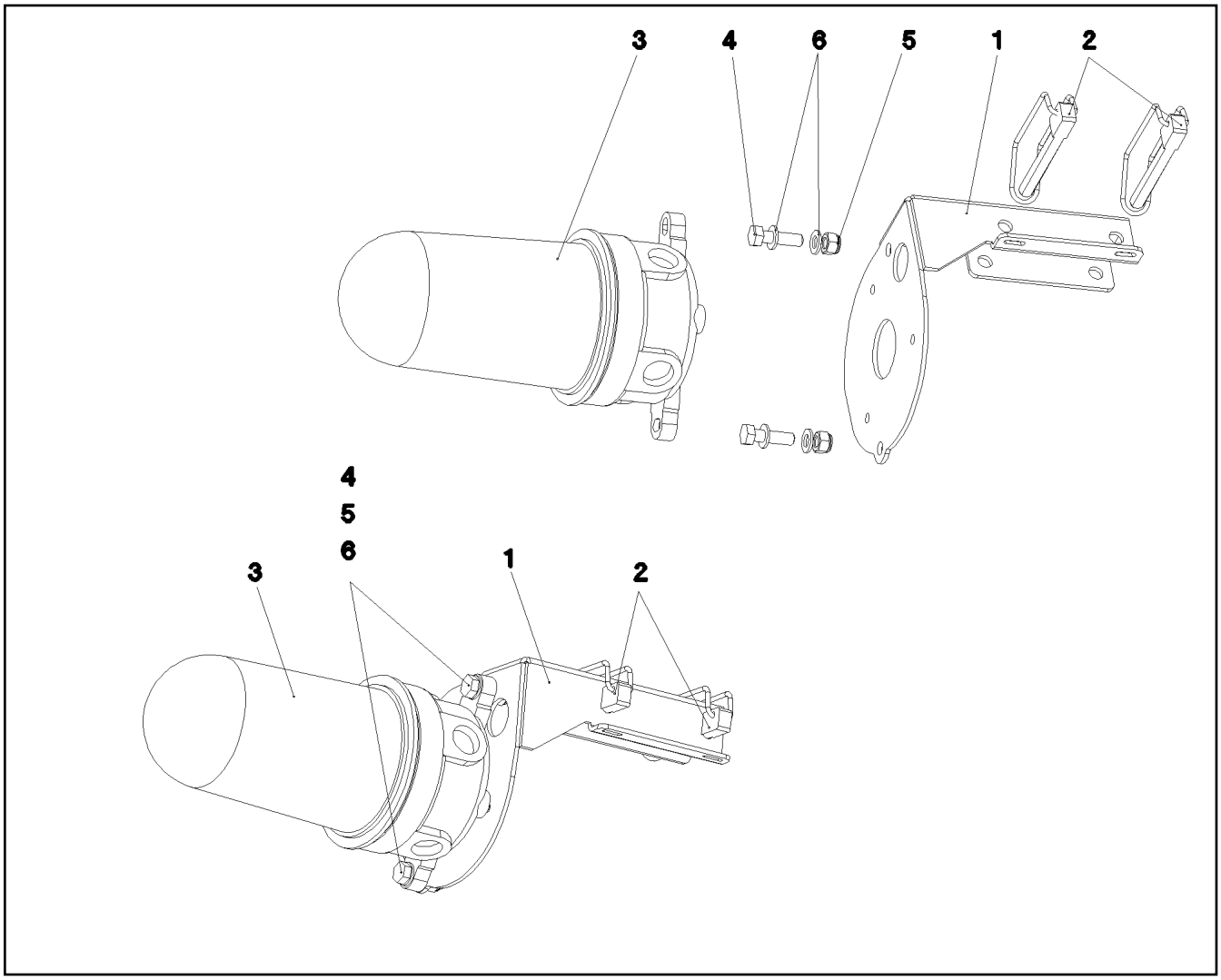

Pos.	Item	Quantity	Description	Bezeichnung
1	973764808	1	PLATE 3X201X300 DC01 FE//ZNNI8//CN//T0	BLECH
2	433201008	2	FORMCLIP AEHNL.DIN 11023 10X65 ST VER	FORMCLIP
3	10816223	1	OBSTRUCTION LIGHT 7,2W 19,2-28,8V PBT	HINDERNISFEUER
4	11826527	2	HEX SCREW ISO 4017 M8X30 8.8 480H SPF	SECHSKANTSCHRAUBE
5	11656731	2	HEX NUT ISO 7040 M8 8 480H SPF	SECHSKANTMUTTER
6	12103465	4	WASHER ISO 7089 8 300HV ZNNI-480H SPF	SCHEIBE

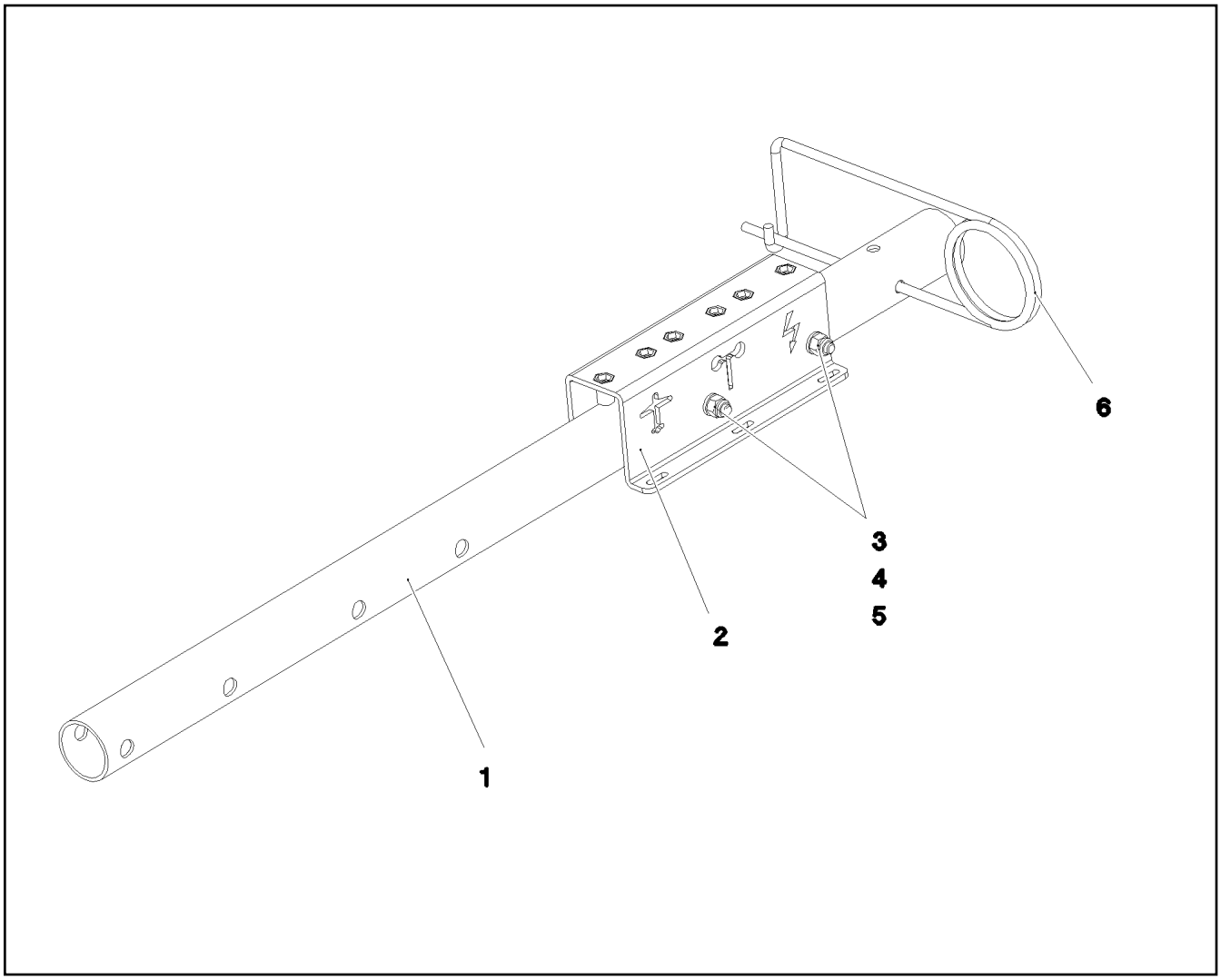

Pos.	Item	Quantity	Description	Bezeichnung
1	957005308	1	TUBE 35X2X665 X5CRNI1810	ROHR
2	964853308	1	PLATE PRE-ASS. FE//ZNNI8//CN//T0	BLECH VORM.
3	12216913	2	HEX SCREW ISO 4014 M6X55 8.8 480H SPF	SECHSKANTSCHRAUBE
4	11656734	2	HEX NUT ISO 7040 M6 8 480H SPF	SECHSKANTMUTTER
5	10197771	4	WASHER ISO 7089 6 200HV ZNNI-480H SPF	SCHEIBE
6	433102508	1	RETAINING SPRING 5X122 ISO 2081 FE/ZN8/	SICHERUNGSFEDER

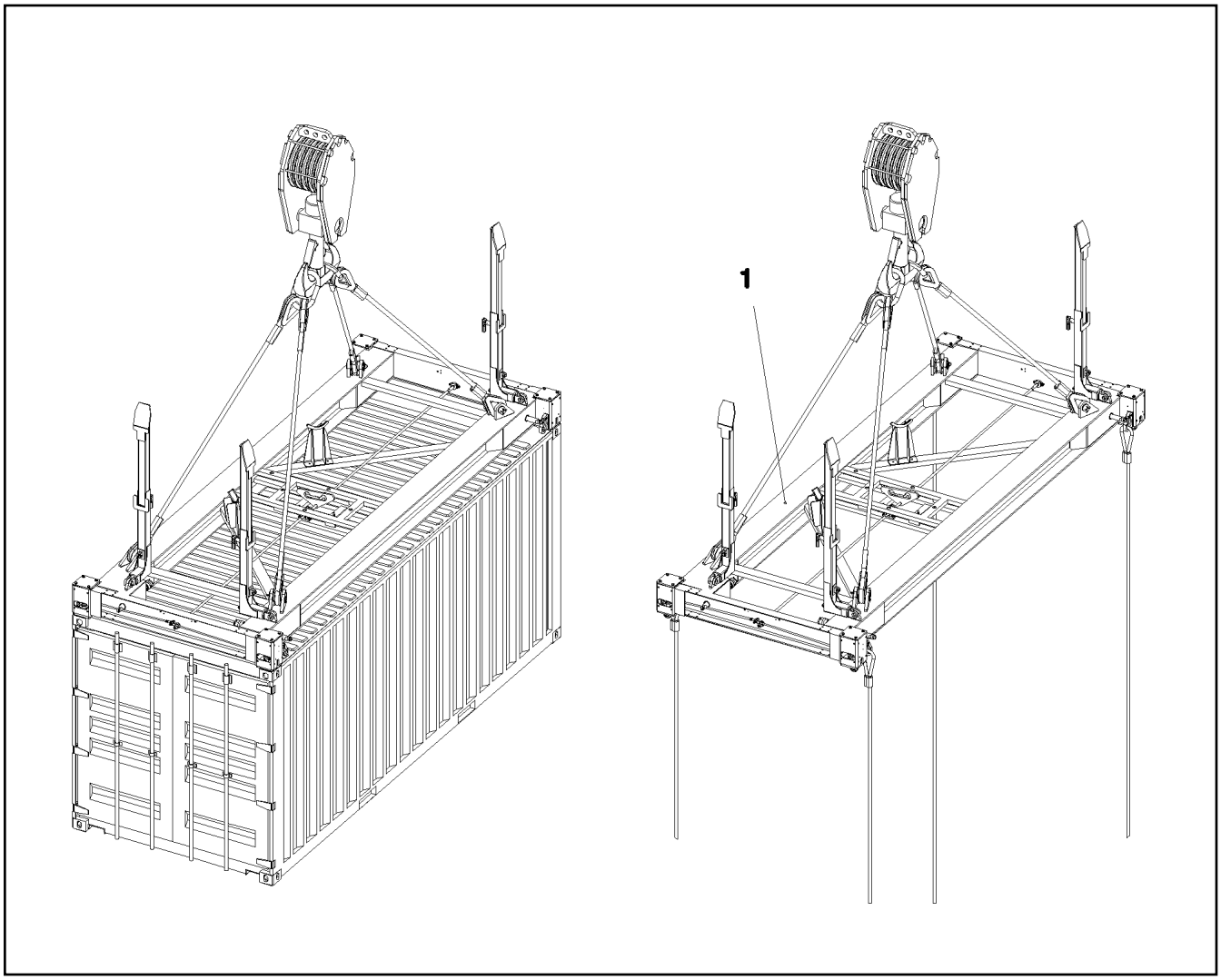

Pos.	Item	Quantity	Description	Bezeichnung
1	10802258	1	CONTAINER SPREADER EN 15056 50 LACKI	CONTAINERSPREADER

Pos.	Item	Quantity	Description	Bezeichnung
1	97009747	1	COVER QC DREHBUEHNE	ABDECKUNG
5	97009748	1	COVER QC ROD	ABDECKUNG

Pos.	Item	Quantity	Description	Bezeichnung
1	97009763	1	COVER QC UNTERWAGEN	ABDECKUNG

Pos.	Item	Quantity	Description	Bezeichnung
10	12103649	1	START AID CABLE 2X70-15M	STARTHILFEKABEL

Pos.	Item	Quantity	Description	Bezeichnung
1	97010067	4	ROPE SLING/STANDING ROPE 12M 85TO	ANSCHLAGSEIL KPL.
2	97010068	4	ROPE SLING/STANDING ROPE 10M 35TO	ANSCHLAGSEIL KPL.
3	10022111	4	SHACKLE 85T SPF	SCHAEKEL
4	773930708	4	SHACKLE 35T VERZ SPF	SCHAEKEL
5	966846208	6	FOOT COMPLETE ⇨ ❑ 1531	FUSS KPL.
6	966911408	1	CROSS MEMBER CPL. LMZ-280T SPF ⇨ ❑ 1532	TRAVERSE KPL.
7	966945008	2	FOOT COMPLETE ⇨ ❑ 1534	FUSS KPL.
8	967582308	1	CROSS MEMBER CPL. ⇨ ❑ 1535	TRAVERSE KPL.
9	967927408	2	FOOT COMPLETE	FUSS KPL.
(1)	967927708	1	SUPPORT WELDED RAL 9005	FUSS SCHWK.
(2)	979581408	1	PLATE 2X200X80 DC01 FE//ZNNI8//CN//T0	BLECH
(3)	12102696	2	BUTTON HEAD SCREW ISO 7380-2 M8X10 0	HALBRUNDKOPFSCHRAUBE
10	968169608	1	SLEIGH CPL. ⇨ ❑ 1536	SCHLITTEN KPL.
11	10281617	2	ROPE SLING EN 13414-3 29.5T-4M VERZ	ANSCHLAGSEIL

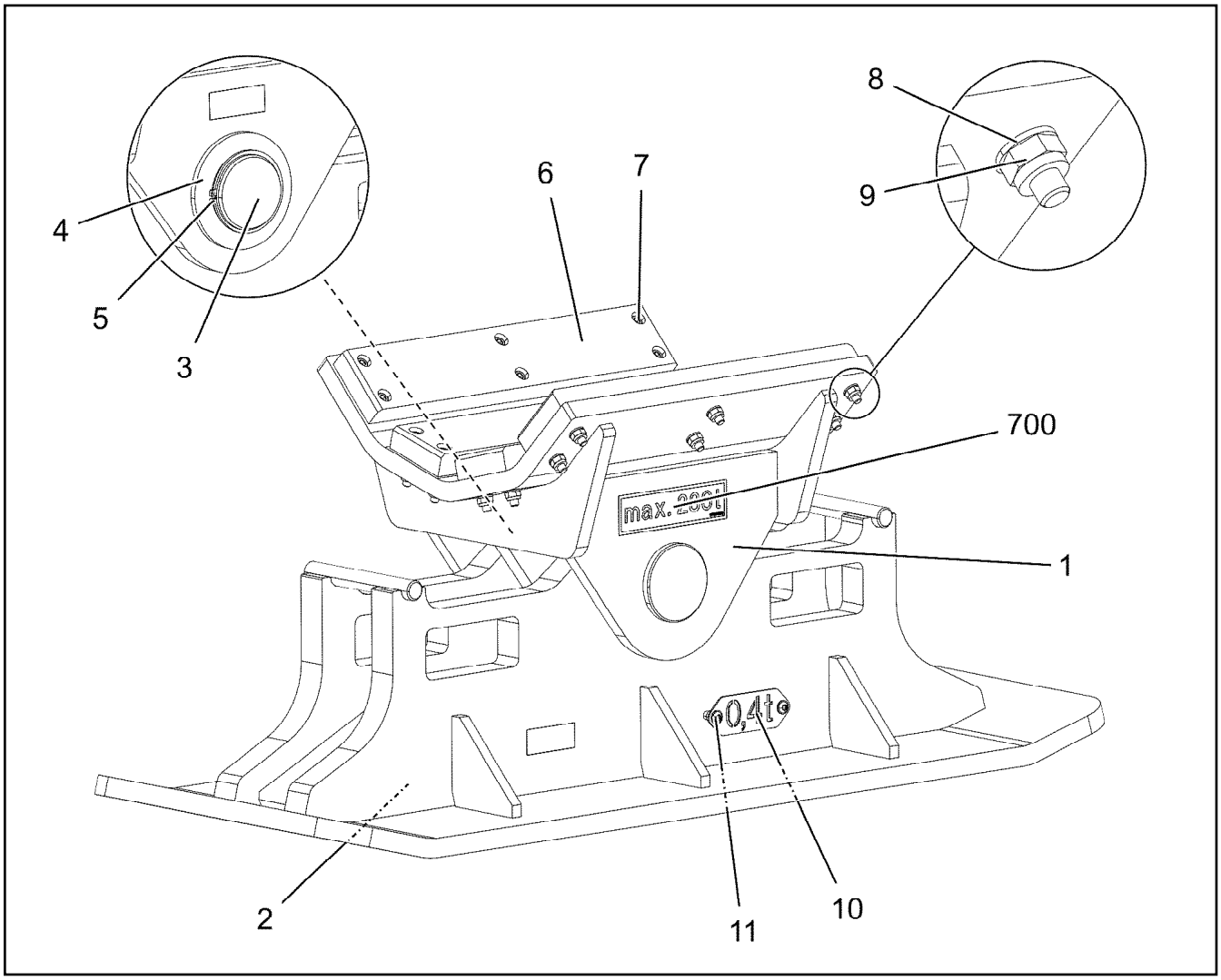

Pos.	Item	Quantity	Description	Bezeichnung
1	966846308	1	REST WELDED RAL 9005	ABLAGE SCHWK.
2	966846408	1	SUPPORT WELDED RAL 9005	FUSS SCHWK.
3	97011421	1	PIN 100.0X320 35NICRMOV125 SPF	BOLZEN
4	970083208	1	WASHER 8x140x140 S355MC FE//ZNNI8//CN/	SCHEIBE
5	4630006	1	LOCKING RING DIN 471 90X4	SICHERUNGSRING
6	97011422	4	SHEET 30X95X500 PA6G	PLATTE
7	12208100	24	SOCKET HEAD SCREW ISO 4762 M10X60 8	ZYLINDERSCHRAUBE
8	10289795	24	WASHER ISO 7089 10 300HV FLZN SPF	SCHEIBE
9	10197769	24	HEX NUT DIN 985 M10 8 ZNNI-480H SPF	SECHSKANTMUTTER
10	97011500	1	PLATE 2X135X50 DC01 FE//ZNNI8//CN//T0	BLECH
11	12102696	2	BUTTON HEAD SCREW ISO 7380-2 M8X10 0	HALBRUNDKOPFSCHRAUBE
700	96017385	1	SIGNS	BESCHILDERUNG
(1)	97091652	1	SIGN 180X50 KLEBEFOLIE SPF	SCHILD

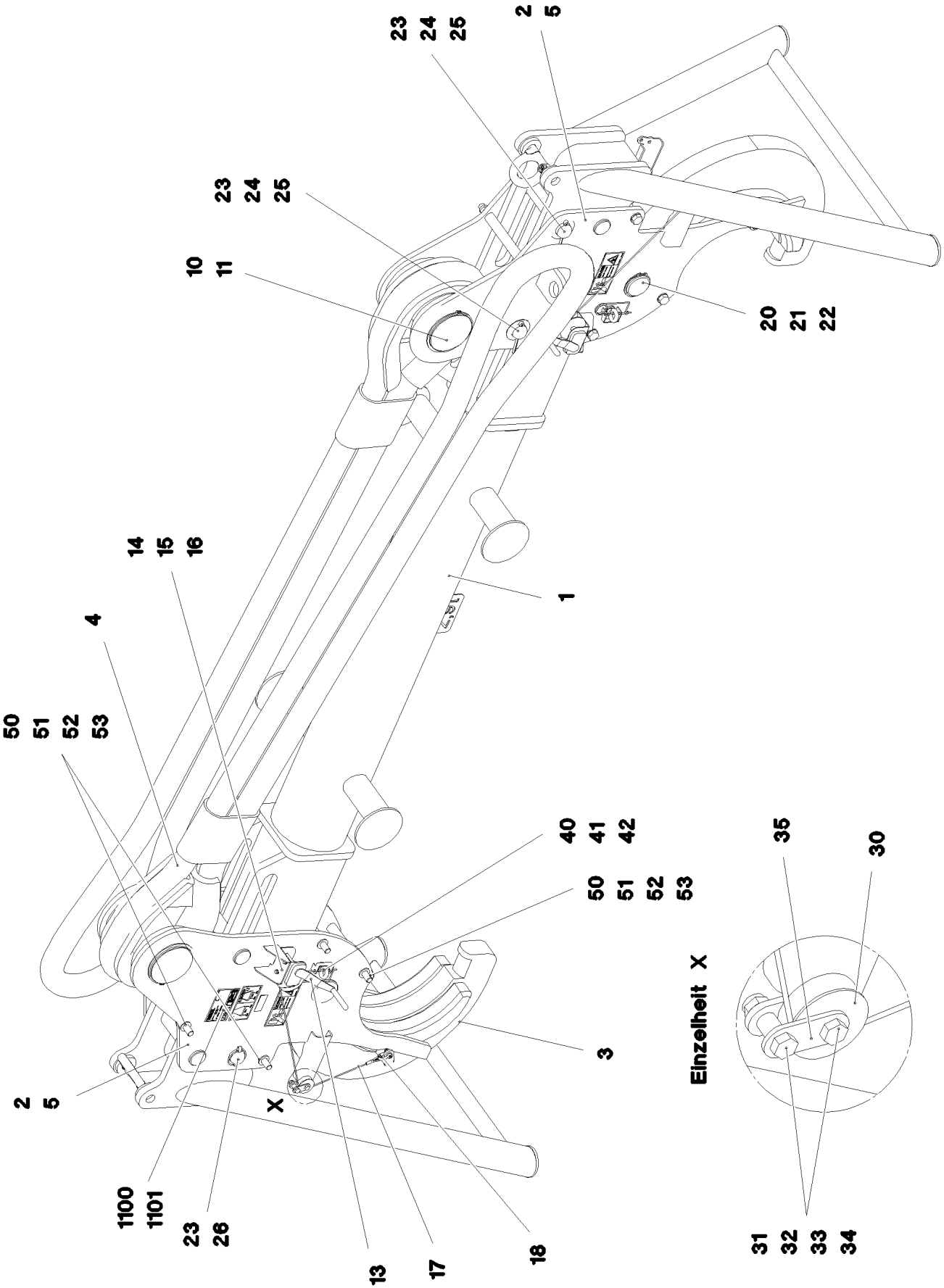

13.12.2021 086020 LIEBHERR	**etk_en_de_098405 LR 13000** **CROSS MEMBER CPL.** **TRAVERSE KPL.**	❑ 1532 (1/2) **966911408**

Pos.	Item	Quantity	Description	Bezeichnung
1	966911508	1	CROSS-MEMBER RAL 9005	TRAVERSE SCHWK.
2	966911608	2	SLIDING BLOCK WELDED LE. RAL 9005	SCHIEBESTUECK SCHWK.LI.
3	966911708	2	HOOK WELDED CONSTRUCTION RAL 9005	HAKEN SCHWK.
4	97012146	2	ROPE SLING/STANDING ROPE 3.7M 150TO	ANSCHLAGSEIL KPL.
5	966928108	2	SLIDING BLOCK WELDED RI. RAL 9005	SCHIEBESTUECK SCHWK.RE.
10	97012604	2	PIN 190.0X320 35NICRMOV125 GASN. SPF	BOLZEN
11	428009408	4	LOCKING RING DIN 471 180X4	SICHERUNGSRING
13	540001808	2	ROPE WINCH TYP 351	SEILWINDE
			⇨ ❑ 254	
14	11651767	6	HEX SCREW ISO 4017 M8X20 8.8 480H SPF	SECHSKANTSCHRAUBE
15	12103465	12	WASHER ISO 7089 8 300HV ZNNI-480H SPF	SCHEIBE
16	10875614	6	HEX NUT DIN 985 M8 8 480H SPF	SECHSKANTMUTTER
17	10450671	2	ROPE DIN 3055 4X1,3M VERZ.	SEIL
18	773939208	2	SHACKLE DIN 82101 0,4T NG0,4 T ZN O SPF	SCHAEKEL
20	97012150	2	PIN 110.0X320 35NICRMOV125 GASN. SPF	BOLZEN
21	971086608	6	WASHER 2X144X144 DC01 FE//ZNNI8//CN//T	SCHEIBE
22	10875652	2	LOCKING RING DIN 471 100X3 480H SPF	SICHERUNGSRING
23	97012151	6	PIN 70.0X325 35NICRMOV125 GASN. SPF	BOLZEN
24	939730608	28	PLATE 1.5X100X100 DC01 FE//ZNNI8//CN//T	BLECH
25	12100685	4	SPLIT PIN ISO 1234 10X140 ST 480H SPF	SPLINT
26	10181899	2	SAFETY PLUG W HINGE-LID 12X75X11,5X60	SICHERHEITSKLAPPSTECKER
30	283096108	2	ROLLER RD68X20 PA6G	ROLLE
31	971857508	4	TUBE 16.0X22 E235+N	ROHR
32	11651578	4	HEX SCREW ISO 4014 M12X50 8.8 FLZN SP	SECHSKANTSCHRAUBE
33	10289804	4	WASHER ISO 7089 12 300HV FLZN SPF	SCHEIBE
34	10875607	4	HEX NUT DIN 985 M12 8 FLZN SPF	SECHSKANTMUTTER
35	97024741	2	PLATE 4X30X73 S315MC FE//ZNNI8//CN//T0	BLECH
40	97024740	2	PIN 45.0X322 S355J2+AR FE//ZNNI8//CN//T0	BOLZEN
41	10179932	2	RING BOLT DIN 580 M12 C15E FLZN	RINGSCHRAUBE
42	433100908	2	RETAINING SPRING 4,5X98 ISO 2081 FE/ZN	SICHERUNGSFEDER
50	10878593	8	HEX SCREW ISO 4014 M24X340 8.8 FLZN SP	SECHSKANTSCHRAUBE
51	10289810	16	WASHER ISO 7089 24 300HV FLZN SPF	SCHEIBE
52	12226094	8	HEX NUT DIN 985 M24 10 FE//ZNNI8//CN//T0	SECHSKANTMUTTER
53	97012152	8	TUBE 38.0X250 S355J2H	ROHR
700	968214008	1	SIGNS TRAVERSE	BESCHILDERUNG
(1)	97012949	2	SIGN 168X88 M.SCHUTZF. SPF	SCHILD
(2)	978674608	4	SIGN 208X88 KLEBEFOLIE SPF	SCHILD
1100	97083211	1	SIGN 160X100 KLEBEFOLIE SPF	SCHILD
1101	97067623	1	SIGN PROJEKT TYP KLEBEFOLIE SPF	SCHILD

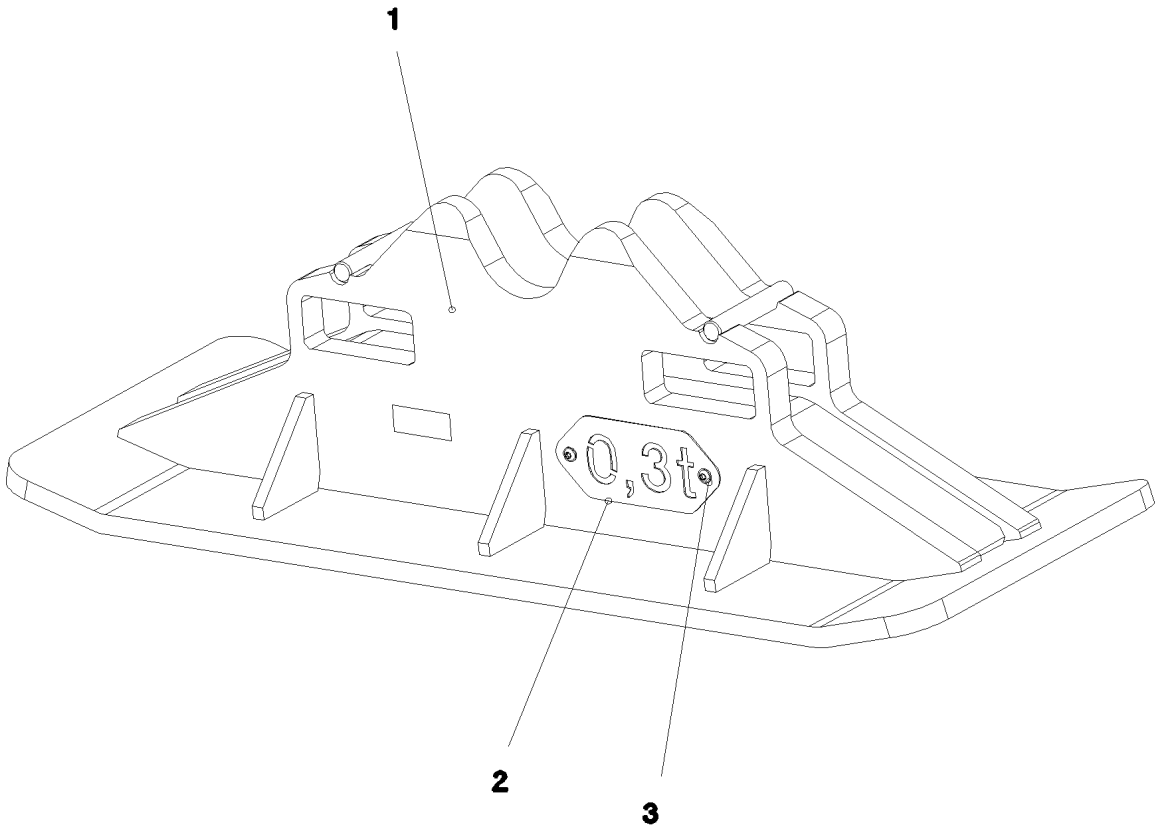

Pos.	Item	Quantity	Description	Bezeichnung
1	966945308	1	SUPPORT WELDED RAL 9005	FUSS SCHWK.
2	97010191	1	PLATE 2X228X100 DC01 FE//ZNNI8//CN//T0	BLECH
3	12102696	2	BUTTON HEAD SCREW ISO 7380-2 M8X10 0	HALBRUNDKOPFSCHRAUBE

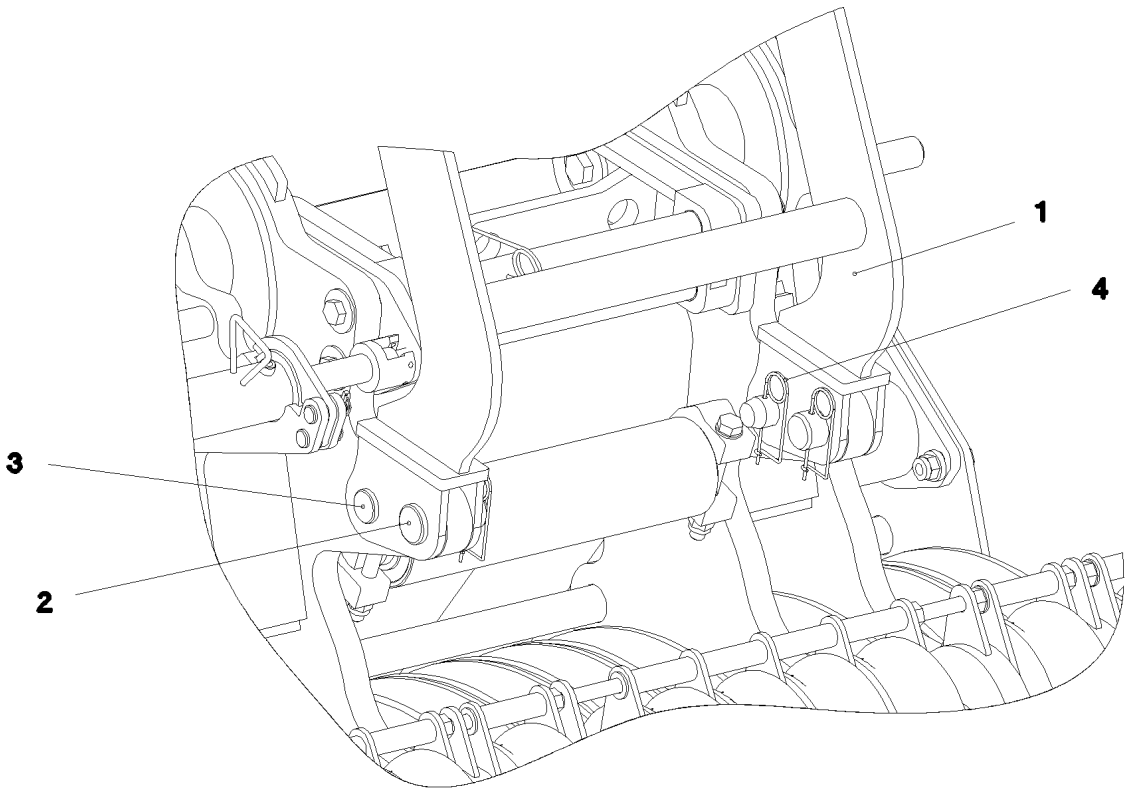

Pos.	Item	Quantity	Description	Bezeichnung
1	967582408	1	CROSS-MEMBER RAL 9005	TRAVERSE SCHWK.
2	942124308	2	PIN RD60X124 35NICRMOV125	BOLZEN
3	945147108	2	PIN 55.0X140 35NICRMOV125 GASN. SPF	BOLZEN
4	433100908	4	RETAINING SPRING 4,5X98 ISO 2081 FE/ZN	SICHERUNGSFEDER

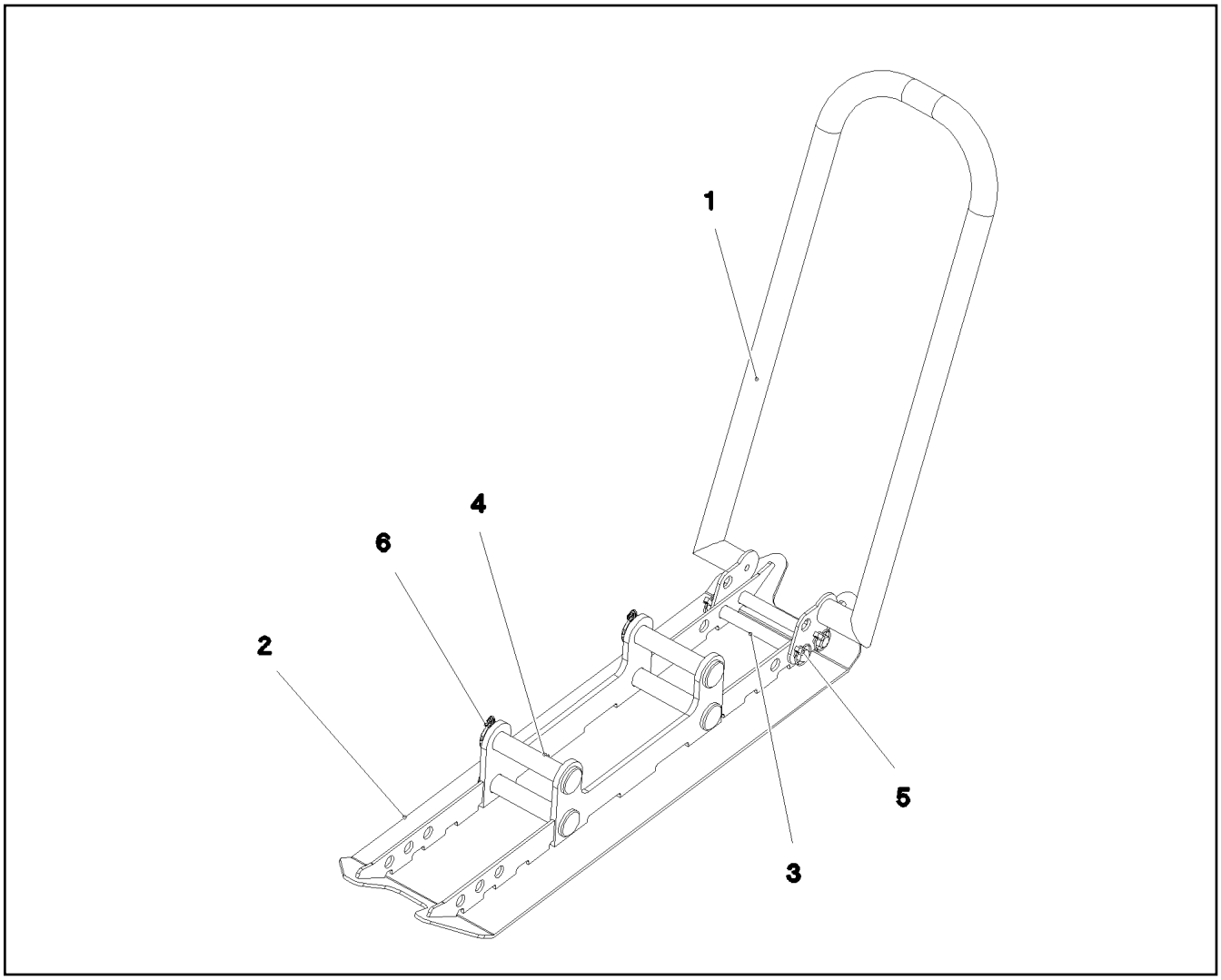

Pos.	Item	Quantity	Description	Bezeichnung
1	11341841	1	HANDGRIP 880X340 ALU SPF	HALTEGRIFF
2	11341842	1	SLEDGE ALU 1055,6X280 SPF	SCHLITTEN
3	450023508	2	PIN ISO 2340 B20X190X175 42CRMO4+QT	BOLZEN
4	451430908	4	PIN DIN 1436 30X165X155 ST.50-2K VERZ	BOLZEN
5	10875869	4	SAFETY PLUG W HINGE-LID 5X29X4,7X25 4	SICHERHEITSKLAPPSTECKER
6	10875870	4	SAFETY PLUG W HINGE-LID 6X42X5,5X32 4	SICHERHEITSKLAPPSTECKER

Pos.	Item	Quantity	Description	Bezeichnung
1	96004014	1	TRANSPORT LR13000 UW ⇨ ❑ 1538	TRANSPORT
2	96008380	1	TRANSPORT LR13000 AL	TRANSPORT
(1)	10874137	48	HOSE CLAMP 220/214-226/26 STAHL	SCHLAUCHSCHELLE
(2)	97079103	48	RUBBER 40X4X704 NBR/SBR 65	GUMMI

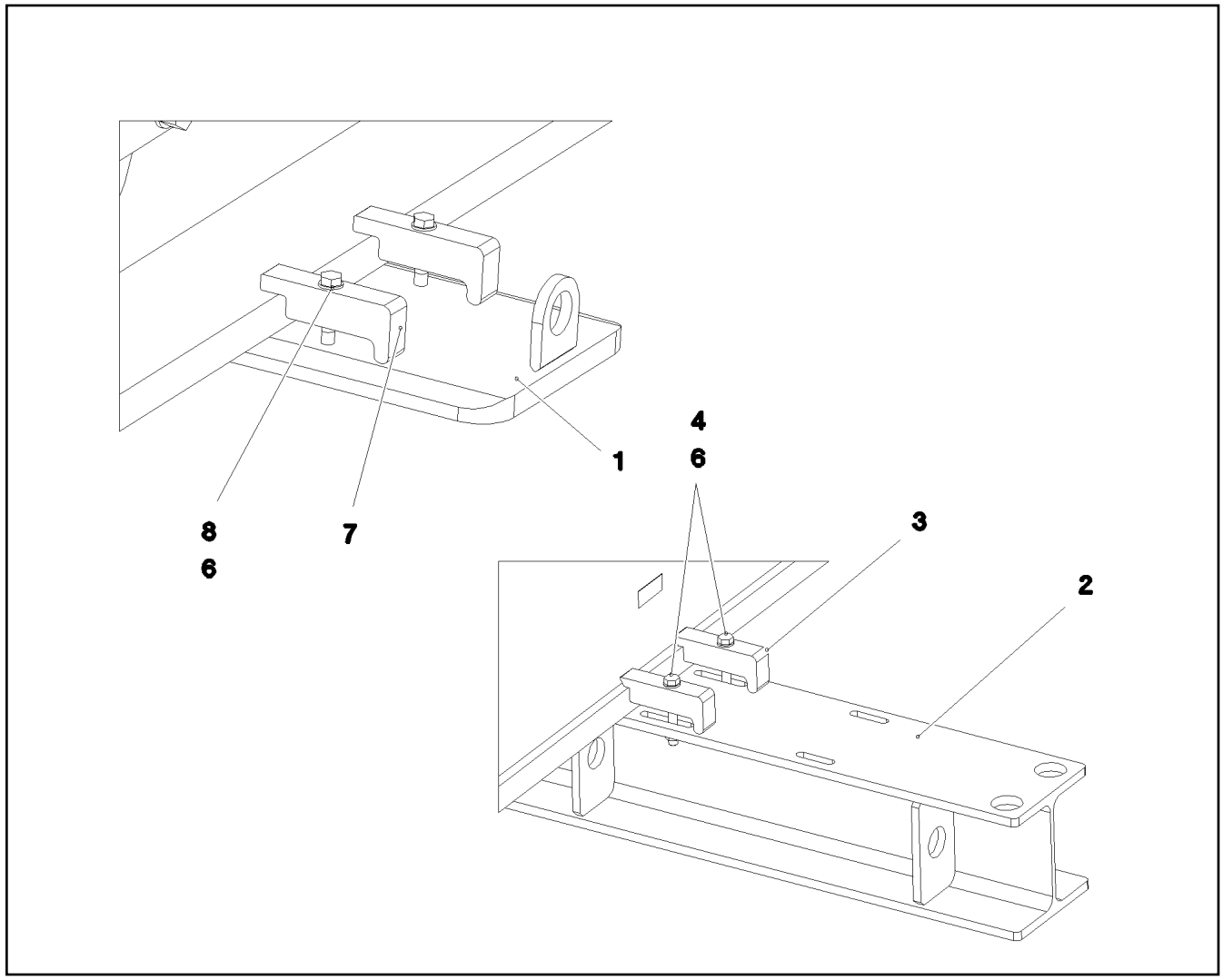

Pos.	Item	Quantity	Description	Bezeichnung
1	96007546	16	TRANSPORT STAND	TRANSPORTVORRICHTUNG
(1)	97077935	1	SHEET 30X1800X350 S355J2+N	PLATTE
(3)	97096581	2	CENTERING 35X160X95 S355J2+N	ZENTRIERUNG
2	96007557	6	TRANSPORT BRACKET WELDMENT	TRANSPORTKONSOLE SCHWK.
3	97078043	20	FASTENING DEVICE 40X169X72 S355J2+N	SPANNPRATZE
4	12223058	20	HEX SCREW ISO 4014 M16X120 8.8 FLZN SP	SECHSKANTSCHRAUBE
5	10875617	20	HEX NUT ISO 4032 M16 8 FLZN SPF	SECHSKANTMUTTER
6	10289806	104	WASHER ISO 7089 16 300HV FLZN SPF	SCHEIBE
7	97086271	64	FASTENING DEVICE 40X180X75 S690QL	SPANNPRATZE
8	406204308	64	HEX SCREW ISO 4014 M16X100 10.9 FLZN	SECHSKANTSCHRAUBE

Pos.	Item	Quantity	Description	Bezeichnung
200	96051353	1	BAR CIRCUMFERENCE AUFTRAG 098405 ⇨ ❑ 1540	STANGENUMFANG

Pos.	Item	Quantity	Description	Bezeichnung
1	965646108	14	ROD CPL. 6M ⇨ ❑ 1541	STANGE KPL.
2	965522908	40	ROD CPL. 12M ⇨ ❑ 1543	STANGE KPL.
3	965665108	2	ROD CPL. 1.7M ⇨ ❑ 1545	STANGE KPL.
4	968244508	2	ROD CPL. ⇨ ❑ 1546	STANGE KPL.
5	966191408	2	ROD CPL. 6M ⇨ ❑ 1547	STANGE KPL.
6	966377608	2	ROD CPL. 8.2M ⇨ ❑ 1548	STANGE KPL.
7	966203408	2	ROD CPL. 3.55M ⇨ ❑ 1550	STANGE KPL.
8	966160008	2	ROD CPL. 12M ⇨ ❑ 1551	STANGE KPL.
11	966659008	2	ROD CPL. 2M ⇨ ❑ 1552	STANGE KPL.
13	966663008	2	ROD CPL. 1M ⇨ ❑ 1554	STANGE KPL.
14	966659408	4	ROD CPL. 2.5M ⇨ ❑ 1555	STANGE KPL.
15	966663508	2	ROD CPL. 1.75M ⇨ ❑ 1557	STANGE KPL.
16	966825708	2	ROD CPL. 12M ⇨ ❑ 1559	STANGE KPL.
17	966825808	2	ROD CPL. 6M ⇨ ❑ 1561	STANGE KPL.
18	966659808	1	ROCKER 5.55M ⇨ ❑ 1563	SCHWINGE
30	966840808	2	CROSS CONNECTING LINK WELDED RAL 1	KREUZLASCHE SCHWK.
31	966842408	2	CROSS CONNECTING LINK WELDED RAL 1	KREUZLASCHE SCHWK.
32	966846008	2	CROSS CONNECTING LINK WELDED RAL 1	KREUZLASCHE SCHWK.
35	97011501	2	ADDITIONAL GUY ROPE 60MM 8.00M SPF	ZUSATZABSPANNSEIL
36	97011502	2	ADDITIONAL GUY ROPE 60MM 10.00M SPF	ZUSATZABSPANNSEIL
39	97011536	4	PIN 80.0X185 35NICRMOV125 SPF	BOLZEN
40	10180878	10	SAFETY PLUG W HINGE-LID 17X100X15,5X	SICHERHEITSKLAPPSTECKER
41	97011537	4	PIN 80.0X630 35NICRMOV125 SPF	BOLZEN
42	97011586	2	PIN 90.0X180 35NICRMOV125 SPF	BOLZEN
44	12100335	4	SAFETY PLUG W HINGE-LID 17X125X16X1	SICHERHEITSKLAPPSTECKER
45	966889808	2	CROSS CONNECTING LINK WELDED RAL 1	KREUZLASCHE SCHWK.
46	966891608	2	TIE ROD ST. CONST. 0.96M	ZUGSTANGE SCHWK.
52	967086508	2	PULL ROD 5.5M ⇨ ❑ 1565	ZUGSTANGE KPL.
53	967088008	2	PULL ROD 3.75M ⇨ ❑ 1567	ZUGSTANGE KPL.
54	967089708	2	PULL ROD 3.5M ⇨ ❑ 1569	ZUGSTANGE KPL.
55	967858108	1	MOUNTING PARTS ⇨ ❑ 1571	MONTAGETEILE
60	97018513	2	ADDITIONAL GUY ROPE 60MM 13.50M SPF	ZUSATZABSPANNSEIL
61	967149908	2	CROSS CONNECTING LINK WELDED RAL 1	KREUZLASCHE SCHWK.
62	967150008	2	CROSS CONNECTING LINK WELDED RAL 1	KREUZLASCHE SCHWK.
63	97006431	4	PIN 105.0X230 35NICRMOV125	BOLZEN

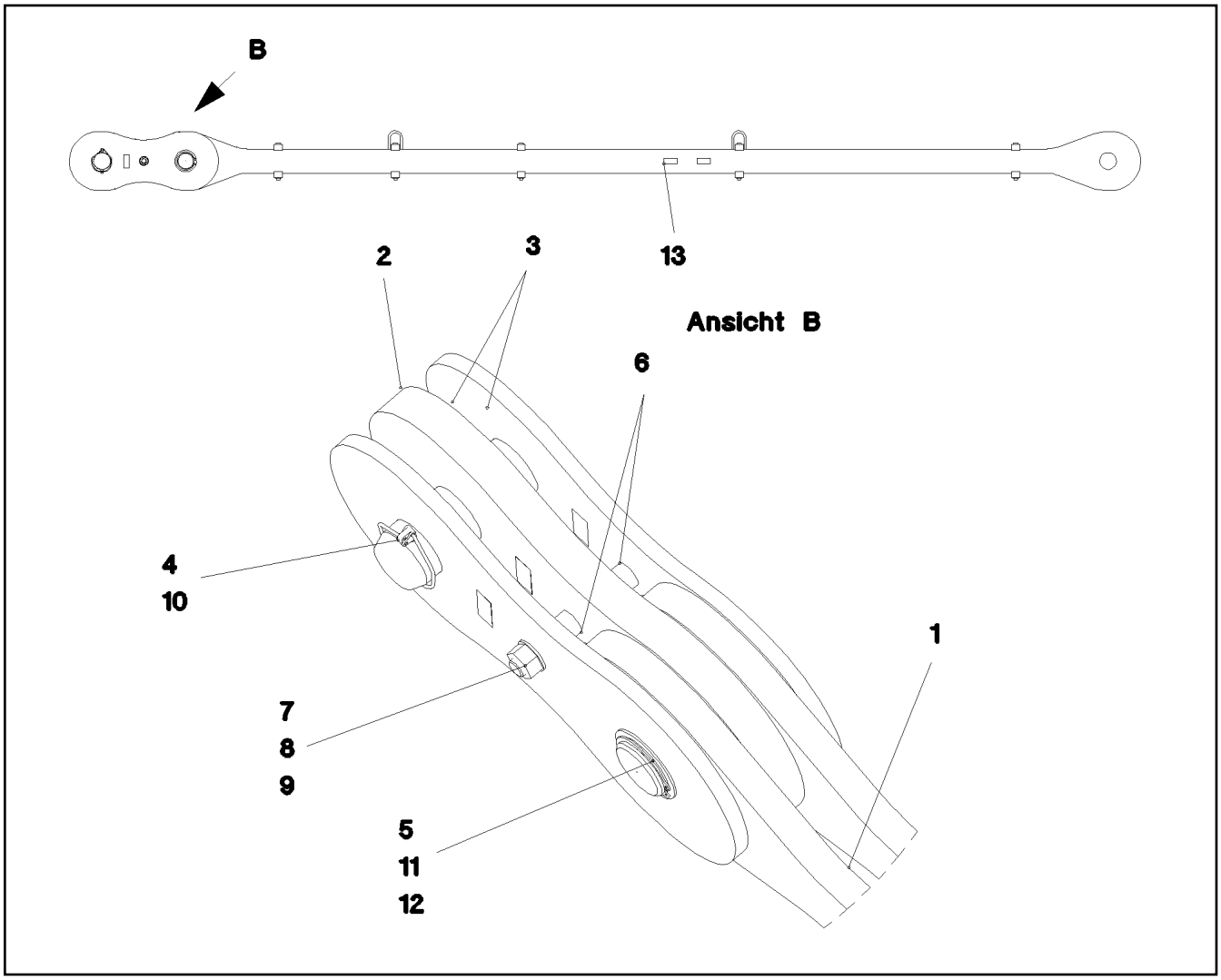

Pos.	Item	Quantity	Description	Bezeichnung
1	965646208	1	ROD 5500 ⇨ ❑ 1542	STANGE VORM.
2	965537508	1	BRACKET WITH BOARD 60 DICK	LASCHE MIT SCHILD
3	965537608	2	BRACKET WITH BOARD 25 DICK	LASCHE MIT SCHILD
4	978657808	1	PIN 110.0X291 35NICRMOV125 SPF	BOLZEN
5	978657708	1	PIN 110.0X250 35NICRMOV125 SPF	BOLZEN
6	942963608	2	TUBE 42X3X55 E235+N VERZ	ROHR
7	10878768	1	HEX SCREW ISO 4014 M30X270 8.8 FLZN SP	SECHSKANTSCHRAUBE
8	10544161	1	HEX NUT DIN 985 M30 10 FLZN SPF	SECHSKANTMUTTER
9	10289811	2	WASHER ISO 7089 30 300HV FLZN SPF	SCHEIBE
10	12100335	1	SAFETY PLUG W HINGE-LID 17X125X16X1	SICHERHEITSKLAPPSTECKER
11	500306608	1	SUPPORTING WASHER DIN 988 S 105X130X	STUETZSCHEIBE
12	10875652	1	LOCKING RING DIN 471 100X3 480H SPF	SICHERUNGSRING
13	97139634	2	PLATE ASSEMBLY SCHILD BG SPF	SCHILD BAUGRUPPE
700	969126308	1	SIGNS 6M	BESCHILDERUNG
(1)	97053090	1	SIGN 170X55 KLEBEFOLIE SPF	SCHILD

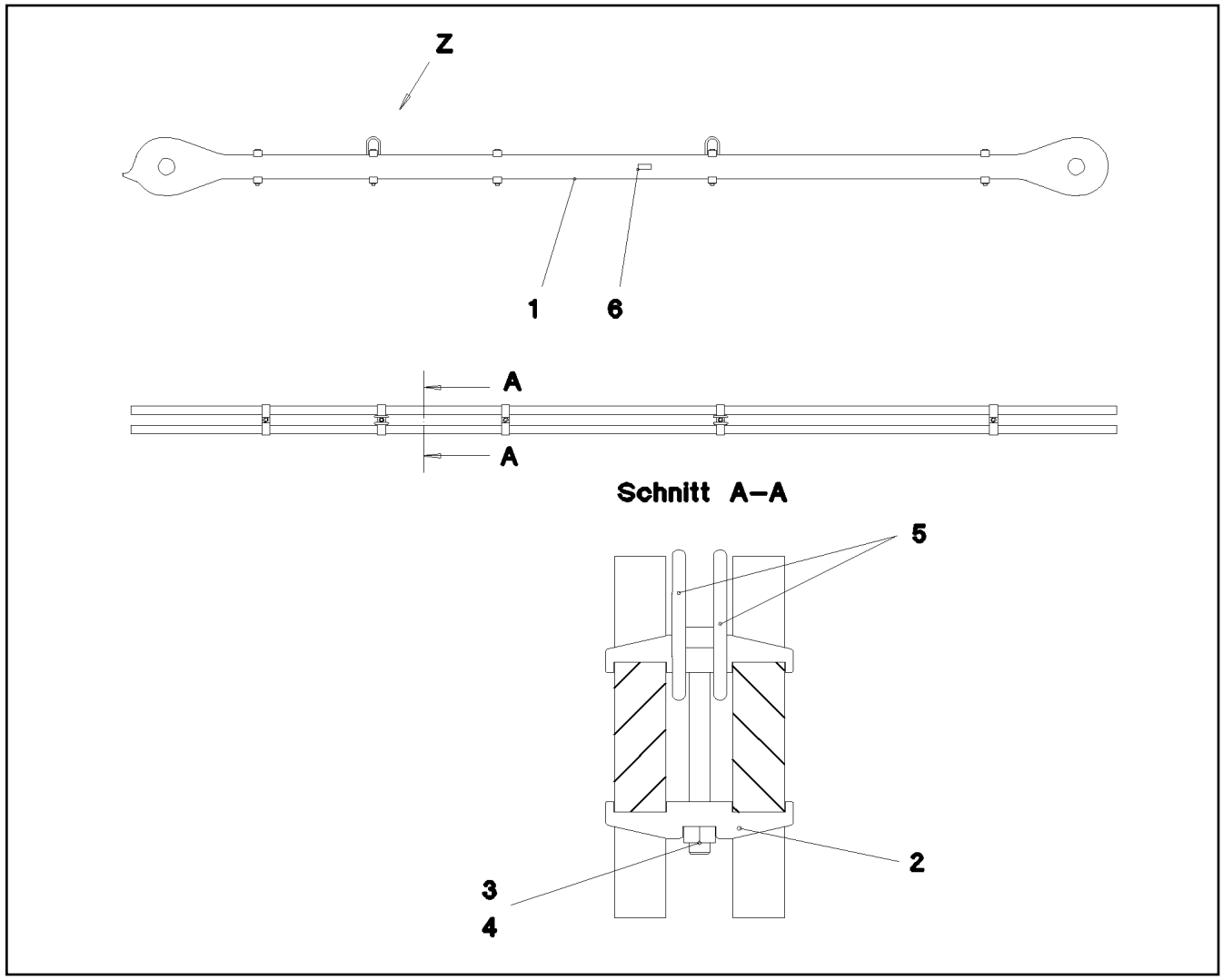

Pos.	Item	Quantity	Description	Bezeichnung
1	978932108	2	ROD 50X5972X354 S960QL+Z25 SPF	STANGE
2	979281508	10	CLAMP 50X182X36 S960QL+Z25	KLAMMER
3	12100210	5	SOCKET HEAD SCREW ISO 4762 M20X200 8	ZYLINDERSCHRAUBE
4	10875618	5	HEX NUT ISO 4032 M20 8 FLZN SPF	SECHSKANTMUTTER
5	980060930	4	OVAL LOAD RING 13X60X120 SPF	OVALRING
6	973567608	1	PLATE IDENTIFICATION NUMBER IDENT-N	SCHILD IDENTNR.

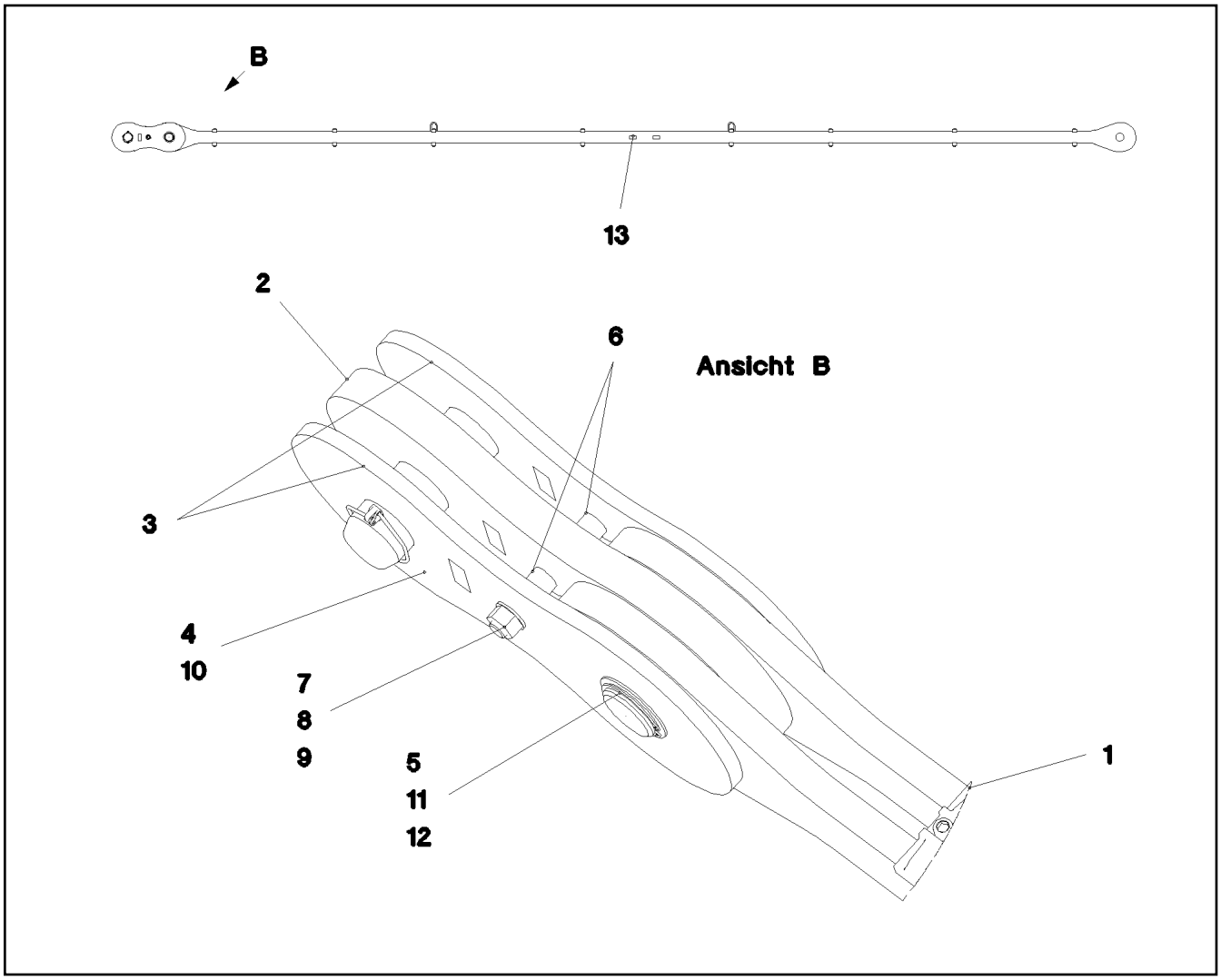

Pos.	Item	Quantity	Description	Bezeichnung
1	965523008	1	ROD 11500 ⇨ ❑ 1544	STANGE VORM.
2	965537508	1	BRACKET WITH BOARD 60 DICK	LASCHE MIT SCHILD
3	965537608	2	BRACKET WITH BOARD 25 DICK	LASCHE MIT SCHILD
4	978657808	1	PIN 110.0X291 35NICRMOV125 SPF	BOLZEN
5	978657708	1	PIN 110.0X250 35NICRMOV125 SPF	BOLZEN
6	942963608	2	TUBE 42X3X55 E235+N VERZ	ROHR
7	10878768	1	HEX SCREW ISO 4014 M30X270 8.8 FLZN SP	SECHSKANTSCHRAUBE
8	10544161	1	HEX NUT DIN 985 M30 10 FLZN SPF	SECHSKANTMUTTER
9	10289811	2	WASHER ISO 7089 30 300HV FLZN SPF	SCHEIBE
10	12100335	1	SAFETY PLUG W HINGE-LID 17X125X16X1	SICHERHEITSKLAPPSTECKER
11	500306608	1	SUPPORTING WASHER DIN 988 S 105X130X	STUETZSCHEIBE
12	10875652	1	LOCKING RING DIN 471 100X3 480H SPF	SICHERUNGSRING
13	97139634	2	PLATE ASSEMBLY SCHILD BG SPF	SCHILD BAUGRUPPE
700	969131708	1	SIGNS 12M	BESCHILDERUNG
(1)	97053163	1	SIGN 170X55 KLEBEFOLIE SPF	SCHILD

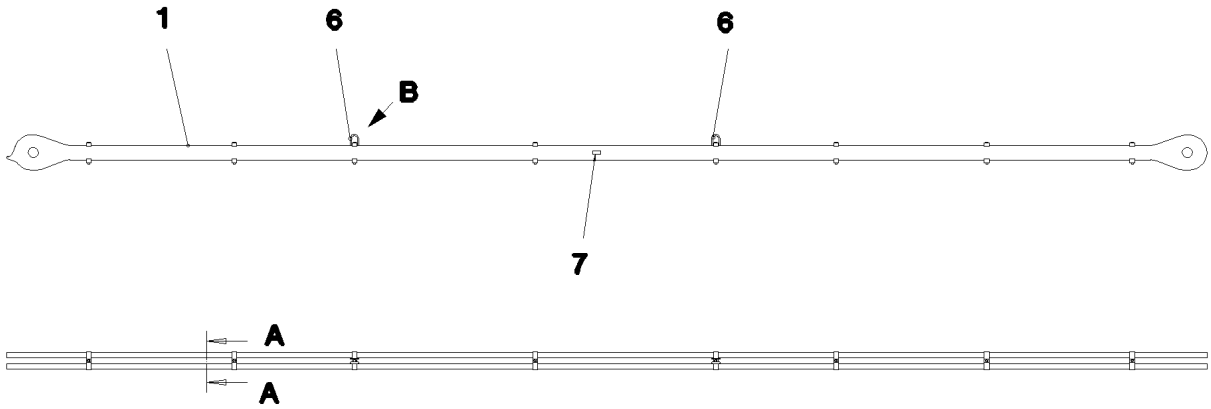

Schnitt A–A

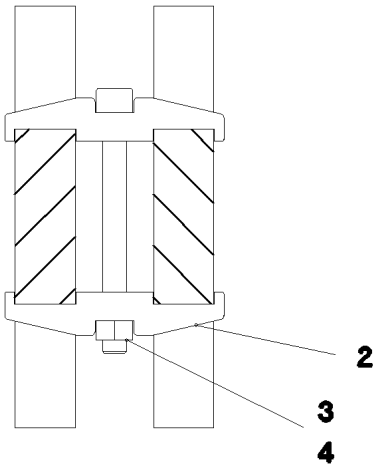

Pos.	Item	Quantity	Description	Bezeichnung
1	978657908	2	ROD 50X11976X354 S960QL+Z25 SPF	STANGE
2	979281508	16	CLAMP 50X182X36 S960QL+Z25	KLAMMER
3	12100210	8	SOCKET HEAD SCREW ISO 4762 M20X200 8	ZYLINDERSCHRAUBE
4	10875618	8	HEX NUT ISO 4032 M20 8 FLZN SPF	SECHSKANTMUTTER
6	980060930	4	OVAL LOAD RING 13X60X120 SPF	OVALRING
7	973567608	1	PLATE IDENTIFICATION NUMBER IDENT-N	SCHILD IDENTNR.

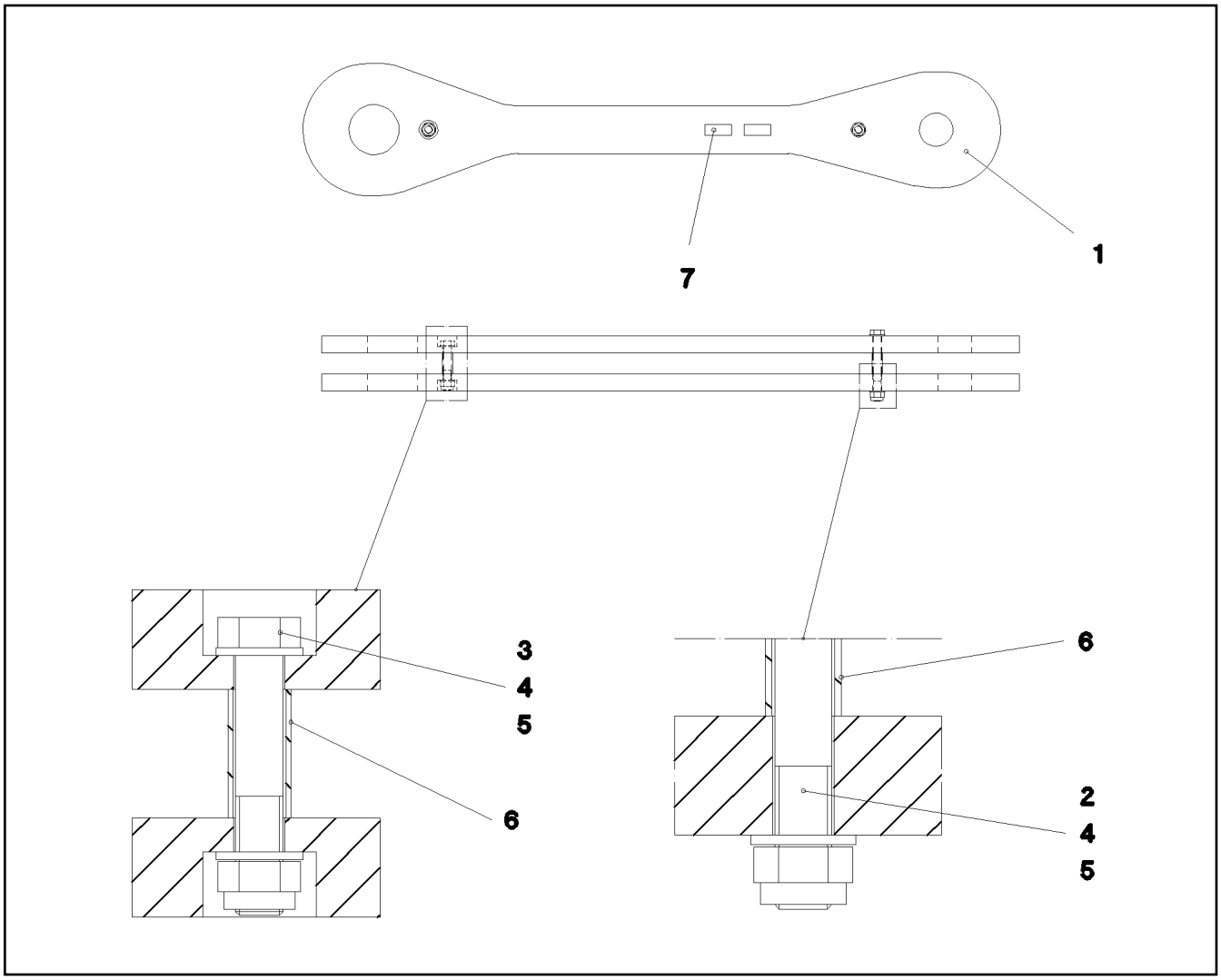

Pos.	Item	Quantity	Description	Bezeichnung
1	965826008	2	ROD WITH BOARD 1.7M	STANGE MIT SCHILD
2	10878757	1	HEX SCREW ISO 4014 M24X200 8.8 FLZN SP	SECHSKANTSCHRAUBE
3	406222708	1	HEX SCREW ISO 4014 M24X135 10.9 FLZN	SECHSKANTSCHRAUBE
4	12226094	2	HEX NUT DIN 985 M24 10 FE//ZNNI8//CN//T0	SECHSKANTMUTTER
5	10289810	4	WASHER ISO 7089 24 300HV FLZN SPF	SCHEIBE
6	951221408	2	TUBE 31,8X2,6X65 S355J2H FE//ZNNI8//CN/	ROHR
7	97139634	2	PLATE ASSEMBLY SCHILD BG SPF	SCHILD BAUGRUPPE
700	969152408	1	SIGNS 1.7M	BESCHILDERUNG
(1)	97053417	1	SIGN 170X55 KLEBEFOLIE SPF	SCHILD

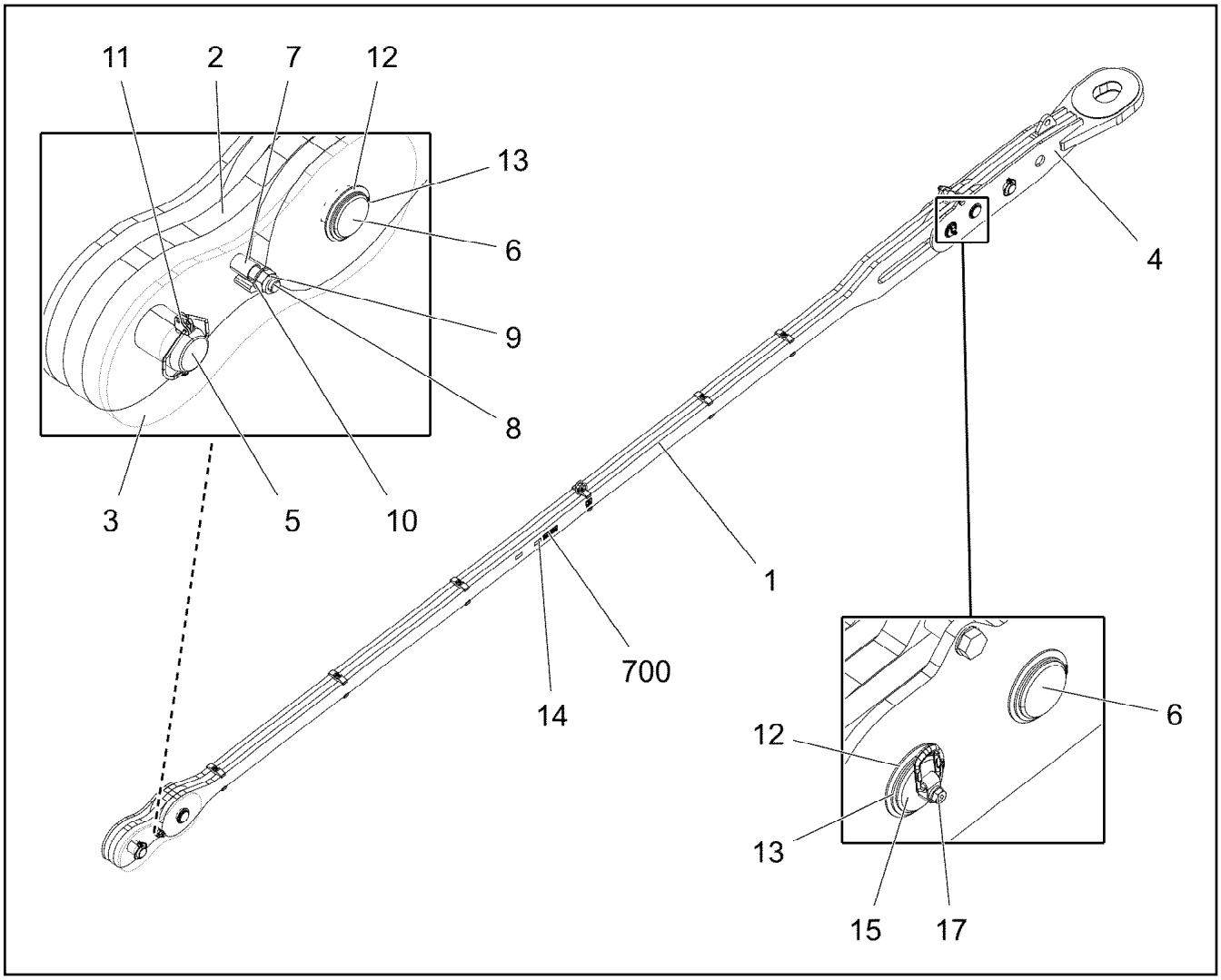

Pos.	Item	Quantity	Description	Bezeichnung
1	968244608	1	ROD	STANGE VORM.
(1)	97037281	2	PULL ROD 50X10283X404 S960QL+Z25 SPF	ZUGSTANGE
(2)	979281508	12	CLAMP 50X182X36 S960QL+Z25	KLAMMER
(3)	404222801	6	SOCKET HEAD SCREW ISO 4762 M20X210	ZYLINDERSCHRAUBE
(4)	10875618	6	HEX NUT ISO 4032 M20 8 FLZN SPF	SECHSKANTMUTTER
(5)	980060930	2	OVAL LOAD RING 13X60X120 SPF	OVALRING
(6)	973567608	1	PLATE IDENTIFICATION NUMBER IDENT-N	SCHILD IDENTNR.
2	966093508	1	BRACKET WITH BOARD	LASCHE MIT SCHILD
3	966093408	2	BRACKET WITH BOARD	LASCHE MIT SCHILD
4	968244808	1	CROSS SHACKLE CPL.	KREUZLASCHE KPL.
5	979703008	1	PIN 120.0X293 35NICRMOV125 SPF	BOLZEN
6	979902308	2	PIN 120.0X250 35NICRMOV125 GASN. SPF	BOLZEN
7	942963608	2	TUBE 42X3X55 E235+N VERZ	ROHR
8	10878768	1	HEX SCREW ISO 4014 M30X270 8.8 FLZN SP	SECHSKANTSCHRAUBE
9	10544161	1	HEX NUT DIN 985 M30 10 FLZN SPF	SECHSKANTMUTTER
10	10289811	2	WASHER ISO 7089 30 300HV FLZN SPF	SCHEIBE
11	12100250	2	SAFETY PLUG W HINGE-LID 20X150X20X1	SICHERHEITSKLAPPSTECKER
12	12100043	3	SUPPORTING WASHER DIN 988 S 110X140	STUETZSCHEIBE
13	12100648	3	LOCKING RING DIN 471 110X4 480H SPF	SICHERUNGSRING
14	97139634	2	PLATE ASSEMBLY SCHILD BG SPF	SCHILD BAUGRUPPE
15	97041303	1	PIN 120.0X250 35NICRMOV125 SPF	BOLZEN
17	11211056	2	LOAD REST VLBG 1,5 T SPF	LASTBOCK
700	969134508	1	SIGNS	BESCHILDERUNG
(1)	97053187	1	SIGN 170X55 KLEBEFOLIE SPF	SCHILD
(2)	97137501	1	SIGN 68X68 KLEBEFOLIE SPF	SCHILD

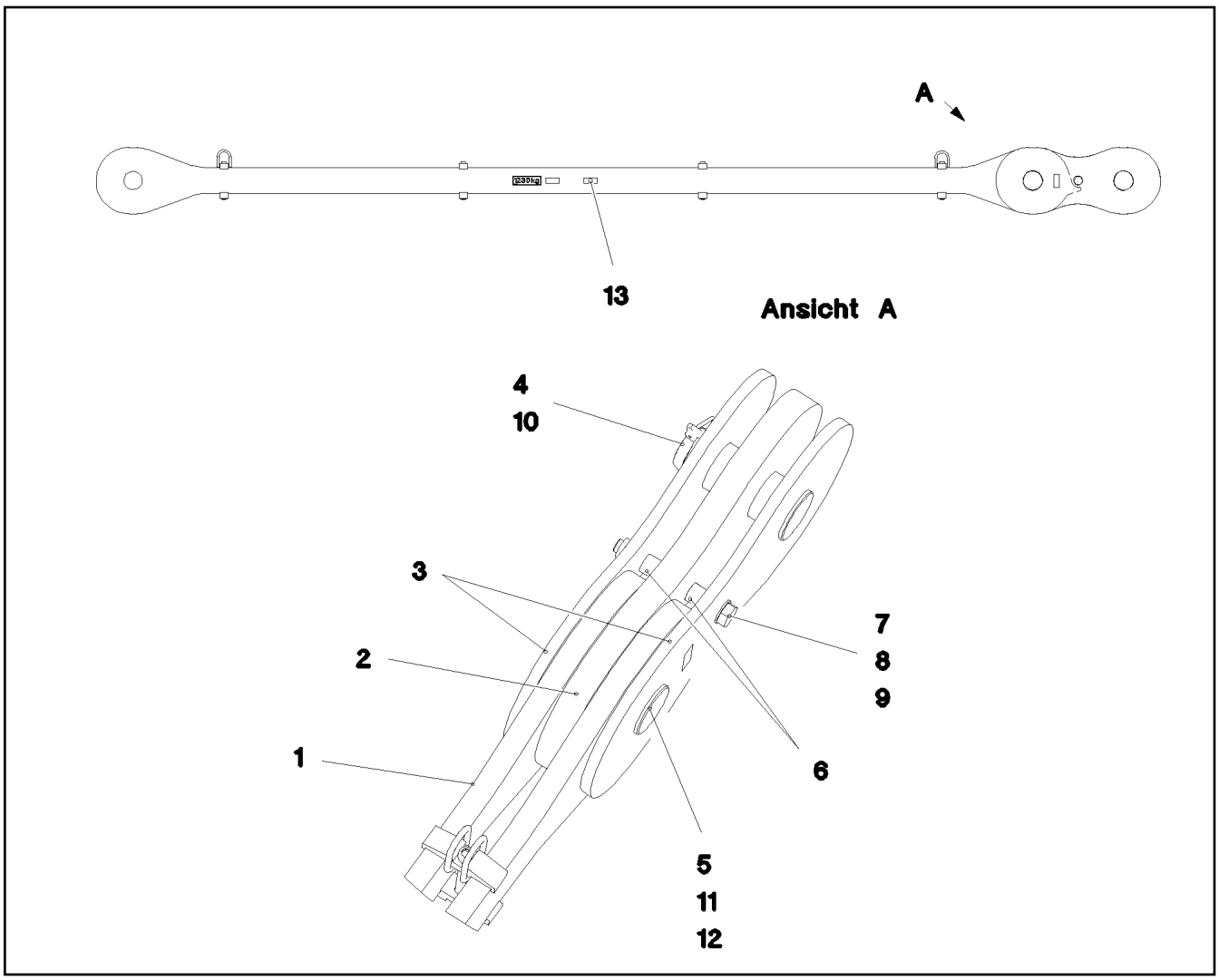

Pos.	Item	Quantity	Description	Bezeichnung
1	966191508	1	ROD 5.45M	STANGE VORM.
(1)	979495208	2	PULL ROD 50X5978X404 S960QL+Z25	ZUGSTANGE
(2)	979281508	8	CLAMP 50X182X36 S960QL+Z25	KLAMMER
(3)	404222801	4	SOCKET HEAD SCREW ISO 4762 M20X210	ZYLINDERSCHRAUBE
(4)	10875618	4	HEX NUT ISO 4032 M20 8 FLZN SPF	SECHSKANTMUTTER
(5)	980060930	4	OVAL LOAD RING 13X60X120 SPF	OVALRING
(6)	973567608	1	PLATE IDENTIFICATION NUMBER IDENT-N	SCHILD IDENTNR.
2	966093508	1	BRACKET WITH BOARD	LASCHE MIT SCHILD
3	966093408	2	BRACKET WITH BOARD	LASCHE MIT SCHILD
4	979703008	1	PIN 120.0X293 35NICRMOV125 SPF	BOLZEN
5	979902308	1	PIN 120.0X250 35NICRMOV125 GASN. SPF	BOLZEN
6	942963608	2	TUBE 42X3X55 E235+N VERZ	ROHR
7	10878768	1	HEX SCREW ISO 4014 M30X270 8.8 FLZN SP	SECHSKANTSCHRAUBE
8	10544161	1	HEX NUT DIN 985 M30 10 FLZN SPF	SECHSKANTMUTTER
9	10289811	2	WASHER ISO 7089 30 300HV FLZN SPF	SCHEIBE
10	12100250	1	SAFETY PLUG W HINGE-LID 20X150X20X1	SICHERHEITSKLAPPSTECKER
11	12100043	1	SUPPORTING WASHER DIN 988 S 110X140	STUETZSCHEIBE
12	12100648	1	LOCKING RING DIN 471 110X4 480H SPF	SICHERUNGSRING
13	97139634	2	PLATE ASSEMBLY SCHILD BG SPF	SCHILD BAUGRUPPE
700	969135608	1	SIGNS 6M	BESCHILDERUNG
(1)	97053213	1	SIGN 170X55 KLEBEFOLIE SPF	SCHILD

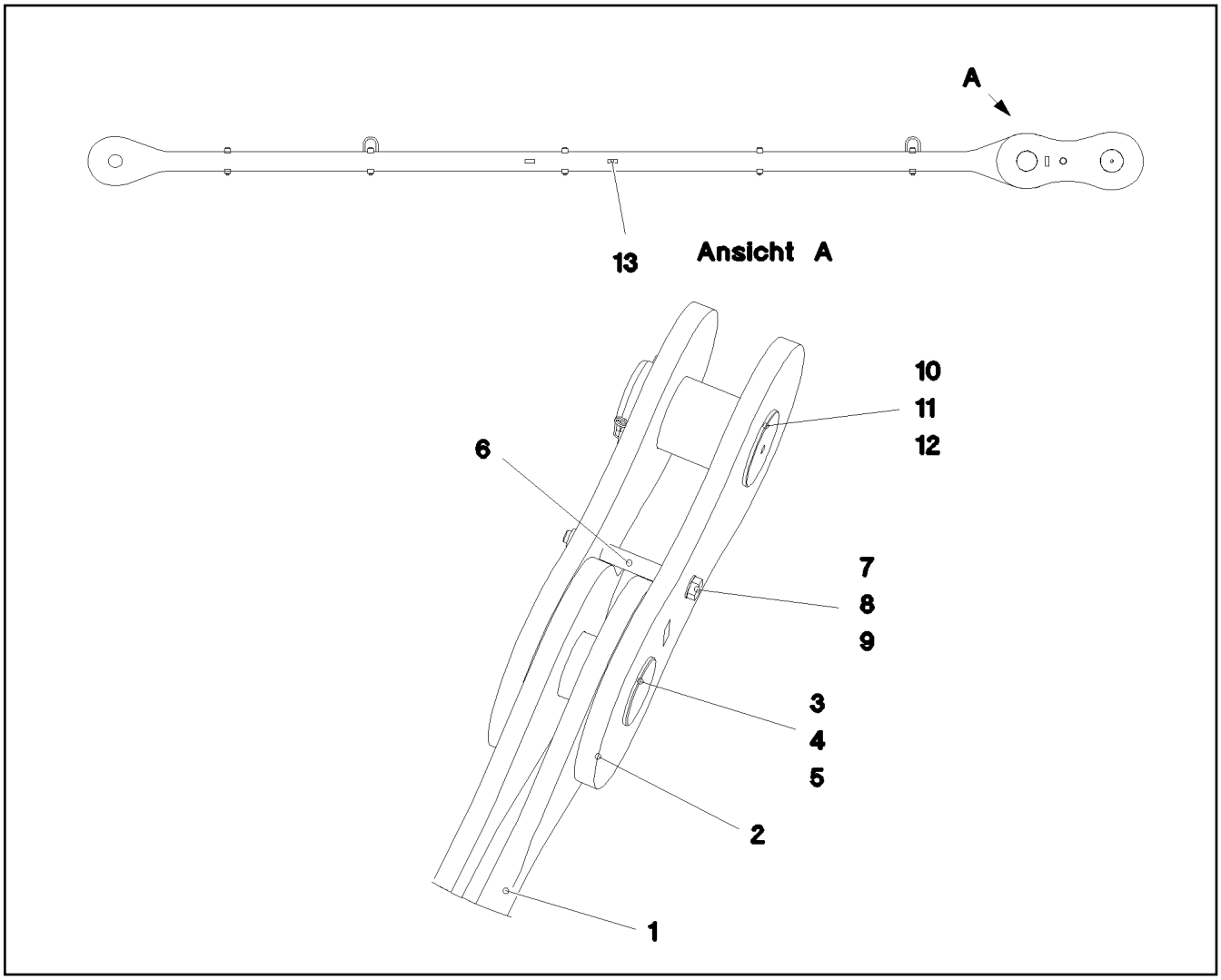

Pos.	Item	Quantity	Description	Bezeichnung
1	966377708	1	ROD 7.5M ⇨ ❑ 1549	STANGE VORM.
2	966459808	2	BRACKET WITH BOARD SPF	LASCHE MIT SCHILD
3	97007467	1	PIN 170.0X305 35NICRMOV125 SPF	BOLZEN
4	11002144	1	SUPPORTING WASHER DIN 988 S 160X190X	STUETZSCHEIBE
5	428008508	1	LOCKING RING DIN 471 160X4	SICHERUNGSRING
6	97004242	1	TUBE 42.0X170 E235+N	ROHR
7	406216208	1	HEX SCREW ISO 4014 M30X320 10.9 FLZN	SECHSKANTSCHRAUBE
8	10544161	1	HEX NUT DIN 985 M30 10 FLZN SPF	SECHSKANTMUTTER
9	10289811	2	WASHER ISO 7089 30 300HV FLZN SPF	SCHEIBE
10	97004243	1	PIN 190.0X340 35NICRMOV125 SPF	BOLZEN
11	979201208	1	PIN 50.0X242 S355J2+AR FE//ZNNI8//CN//T0	BOLZEN
12	433101208	1	RETAINING SPRING 4X68 ISO 2081 FE/ZN8/	SICHERUNGSFEDER
13	97139634	2	PLATE ASSEMBLY SCHILD BG SPF	SCHILD BAUGRUPPE
700	969136008	1	SIGNS 8.2M	BESCHILDERUNG
(1)	97053218	1	SIGN 170X55 KLEBEFOLIE SPF	SCHILD

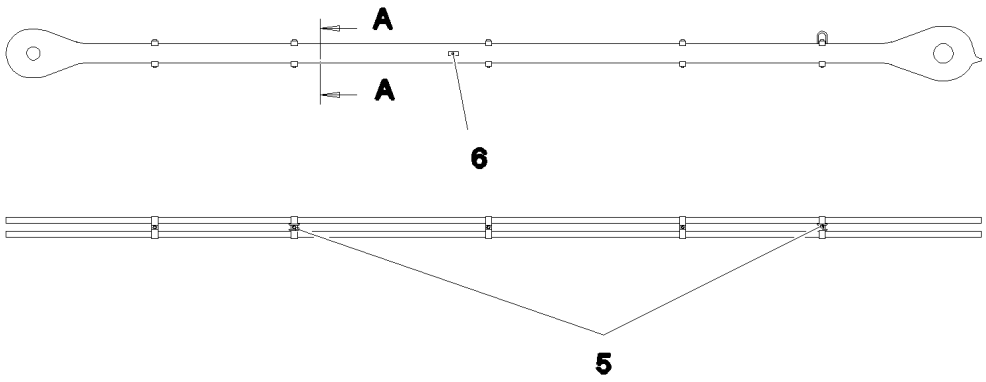

Schnitt A–A

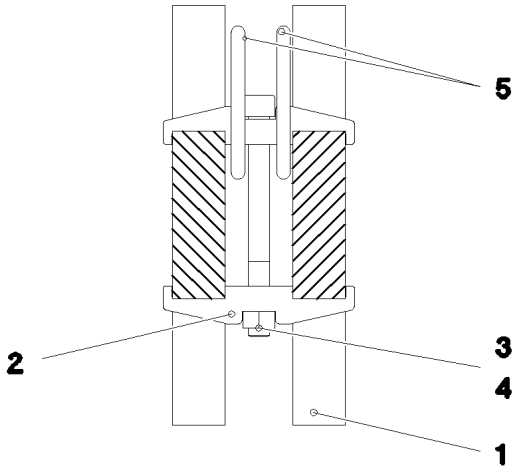

Pos.	Item	Quantity	Description	Bezeichnung
1	97003048	2	PULL ROD 50X8053X454 S960QL+Z25	ZUGSTANGE
2	979281508	10	CLAMP 50X182X36 S960QL+Z25	KLAMMER
3	404222801	5	SOCKET HEAD SCREW ISO 4762 M20X210	ZYLINDERSCHRAUBE
4	10875618	5	HEX NUT ISO 4032 M20 8 FLZN SPF	SECHSKANTMUTTER
5	980060930	4	OVAL LOAD RING 13X60X120 SPF	OVALRING
6	973567608	1	PLATE IDENTIFICATION NUMBER IDENT-N	SCHILD IDENTNR.

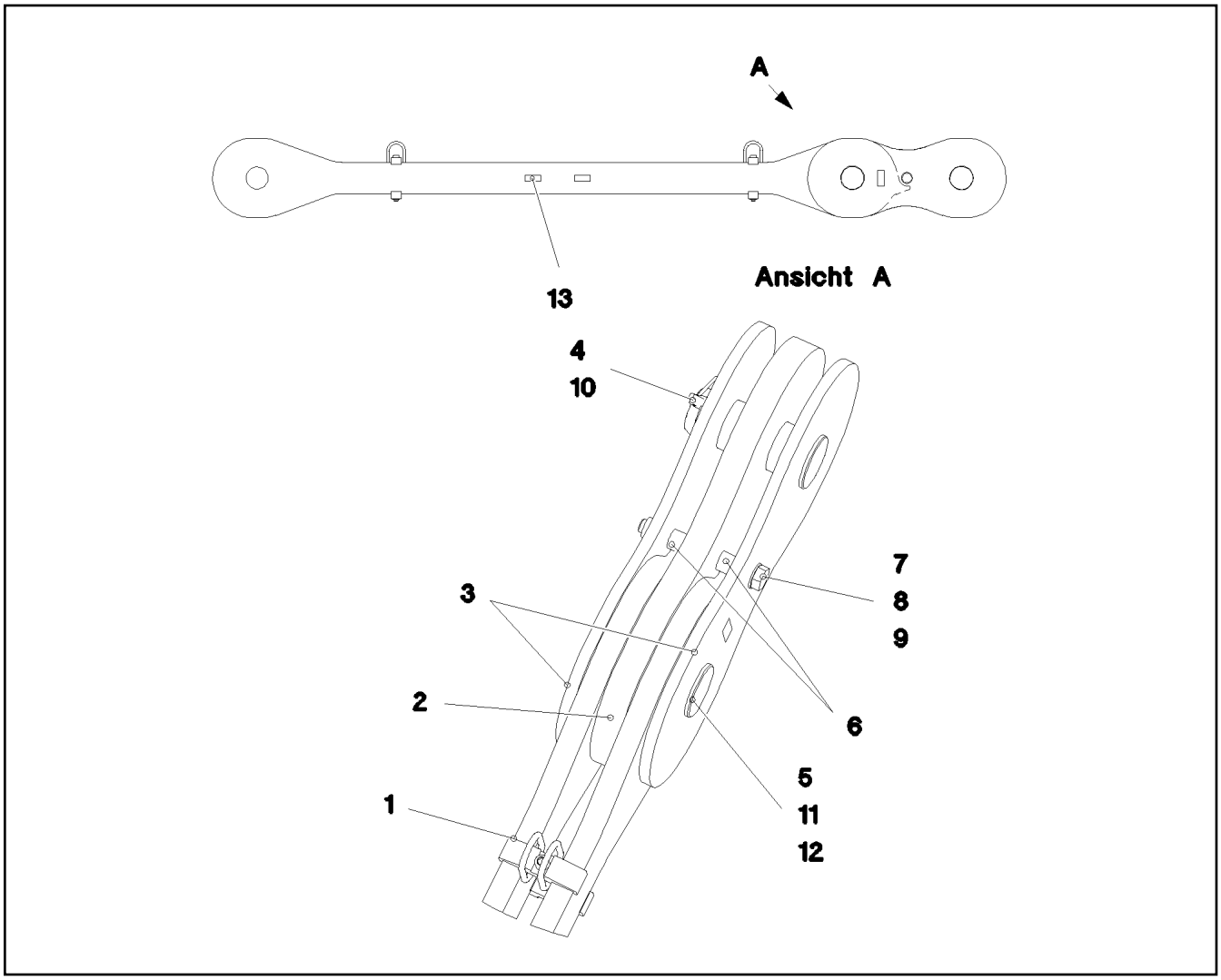

Pos.	Item	Quantity	Description	Bezeichnung
1	966203708	1	ROD 3M	STANGE VORM.
(1)	979934508	2	PULL ROD 50X3525X404 S960QL+Z25	ZUGSTANGE
(2)	979281508	4	CLAMP 50X182X36 S960QL+Z25	KLAMMER
(3)	404222801	2	SOCKET HEAD SCREW ISO 4762 M20X210	ZYLINDERSCHRAUBE
(4)	10875618	2	HEX NUT ISO 4032 M20 8 FLZN SPF	SECHSKANTMUTTER
(5)	980060930	4	OVAL LOAD RING 13X60X120 SPF	OVALRING
(6)	973567608	1	PLATE IDENTIFICATION NUMBER IDENT-N	SCHILD IDENTNR.
2	966093508	1	BRACKET WITH BOARD	LASCHE MIT SCHILD
3	966093408	2	BRACKET WITH BOARD	LASCHE MIT SCHILD
4	979703008	1	PIN 120.0X293 35NICRMOV125 SPF	BOLZEN
5	979902308	1	PIN 120.0X250 35NICRMOV125 GASN. SPF	BOLZEN
6	942963608	2	TUBE 42X3X55 E235+N VERZ	ROHR
7	10878768	1	HEX SCREW ISO 4014 M30X270 8.8 FLZN SP	SECHSKANTSCHRAUBE
8	10544161	1	HEX NUT DIN 985 M30 10 FLZN SPF	SECHSKANTMUTTER
9	10289811	2	WASHER ISO 7089 30 300HV FLZN SPF	SCHEIBE
10	12100250	1	SAFETY PLUG W HINGE-LID 20X150X20X1	SICHERHEITSKLAPPSTECKER
11	12100043	1	SUPPORTING WASHER DIN 988 S 110X140	STUETZSCHEIBE
12	12100648	1	LOCKING RING DIN 471 110X4 480H SPF	SICHERUNGSRING
13	97139634	2	PLATE ASSEMBLY SCHILD BG SPF	SCHILD BAUGRUPPE
700	969137108	1	SIGNS 3.55M	BESCHILDERUNG
(1)	97053227	1	SIGN 170X55 KLEBESCHILD SPF	SCHILD

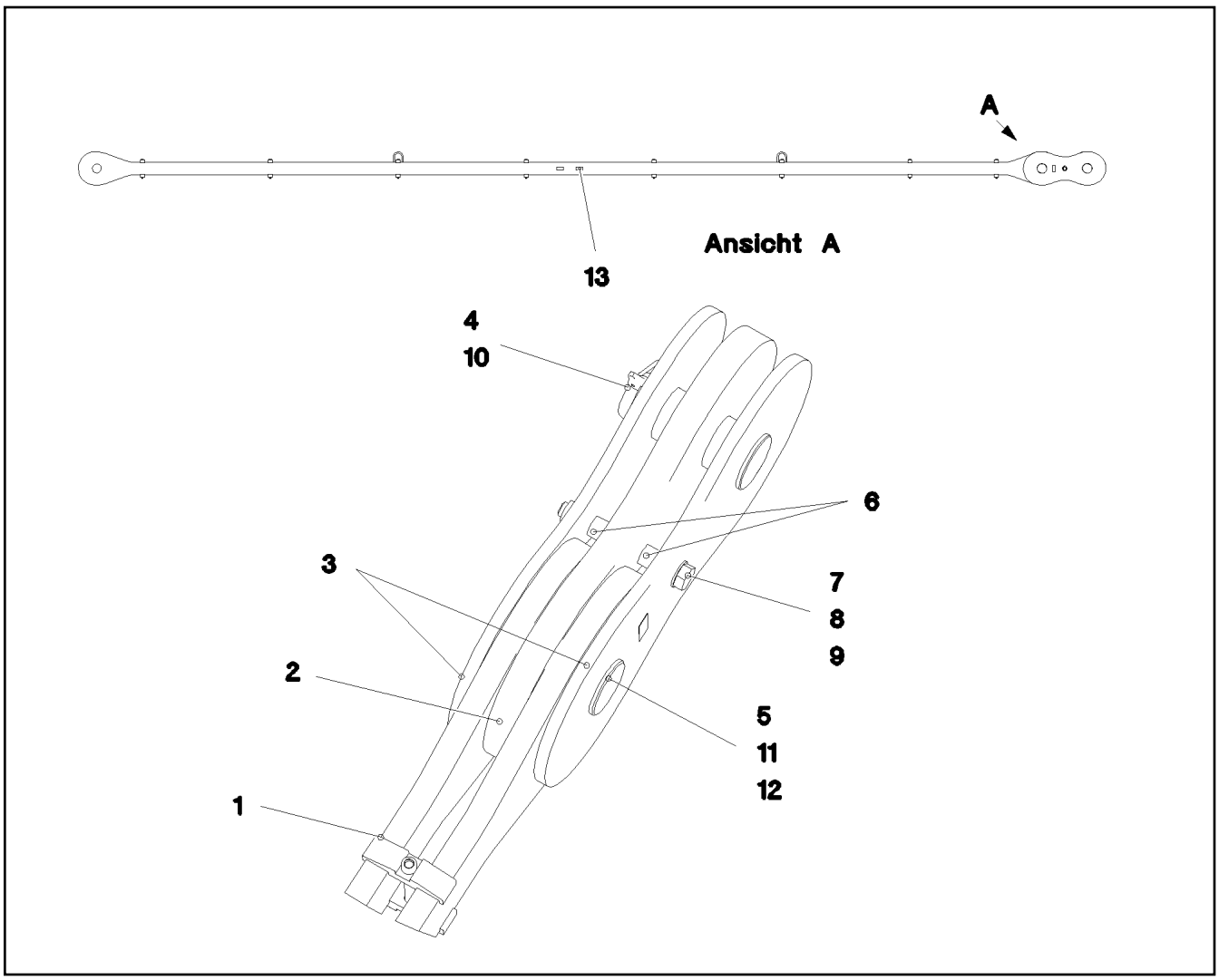

Pos.	Item	Quantity	Description	Bezeichnung
1	966203308	1	ROD 11.45M	STANGE VORM.
(1)	979469408	2	PULL ROD 50X11982X404 S960QL+Z25	ZUGSTANGE
(2)	979281508	16	CLAMP 50X182X36 S960QL+Z25	KLAMMER
(3)	404222801	8	SOCKET HEAD SCREW ISO 4762 M20X210	ZYLINDERSCHRAUBE
(4)	10875618	8	HEX NUT ISO 4032 M20 8 FLZN SPF	SECHSKANTMUTTER
(5)	980060930	4	OVAL LOAD RING 13X60X120 SPF	OVALRING
(6)	973567608	1	PLATE IDENTIFICATION NUMBER IDENT-N	SCHILD IDENTNR.
2	966093508	1	BRACKET WITH BOARD	LASCHE MIT SCHILD
3	966093408	2	BRACKET WITH BOARD	LASCHE MIT SCHILD
4	979703008	1	PIN 120.0X293 35NICRMOV125 SPF	BOLZEN
5	979902308	1	PIN 120.0X250 35NICRMOV125 GASN. SPF	BOLZEN
6	942963608	2	TUBE 42X3X55 E235+N VERZ	ROHR
7	10878768	1	HEX SCREW ISO 4014 M30X270 8.8 FLZN SP	SECHSKANTSCHRAUBE
8	10544161	1	HEX NUT DIN 985 M30 10 FLZN SPF	SECHSKANTMUTTER
9	10289811	2	WASHER ISO 7089 30 300HV FLZN SPF	SCHEIBE
10	12100250	1	SAFETY PLUG W HINGE-LID 20X150X20X1	SICHERHEITSKLAPPSTECKER
11	12100043	1	SUPPORTING WASHER DIN 988 S 110X140	STUETZSCHEIBE
12	12100648	1	LOCKING RING DIN 471 110X4 480H SPF	SICHERUNGSRING
13	97139634	2	PLATE ASSEMBLY SCHILD BG SPF	SCHILD BAUGRUPPE
700	969137908	1	SIGNS 12M	BESCHILDERUNG
(1)	97053232	1	SIGN 170X55 KLEBEFOLIE SPF	SCHILD

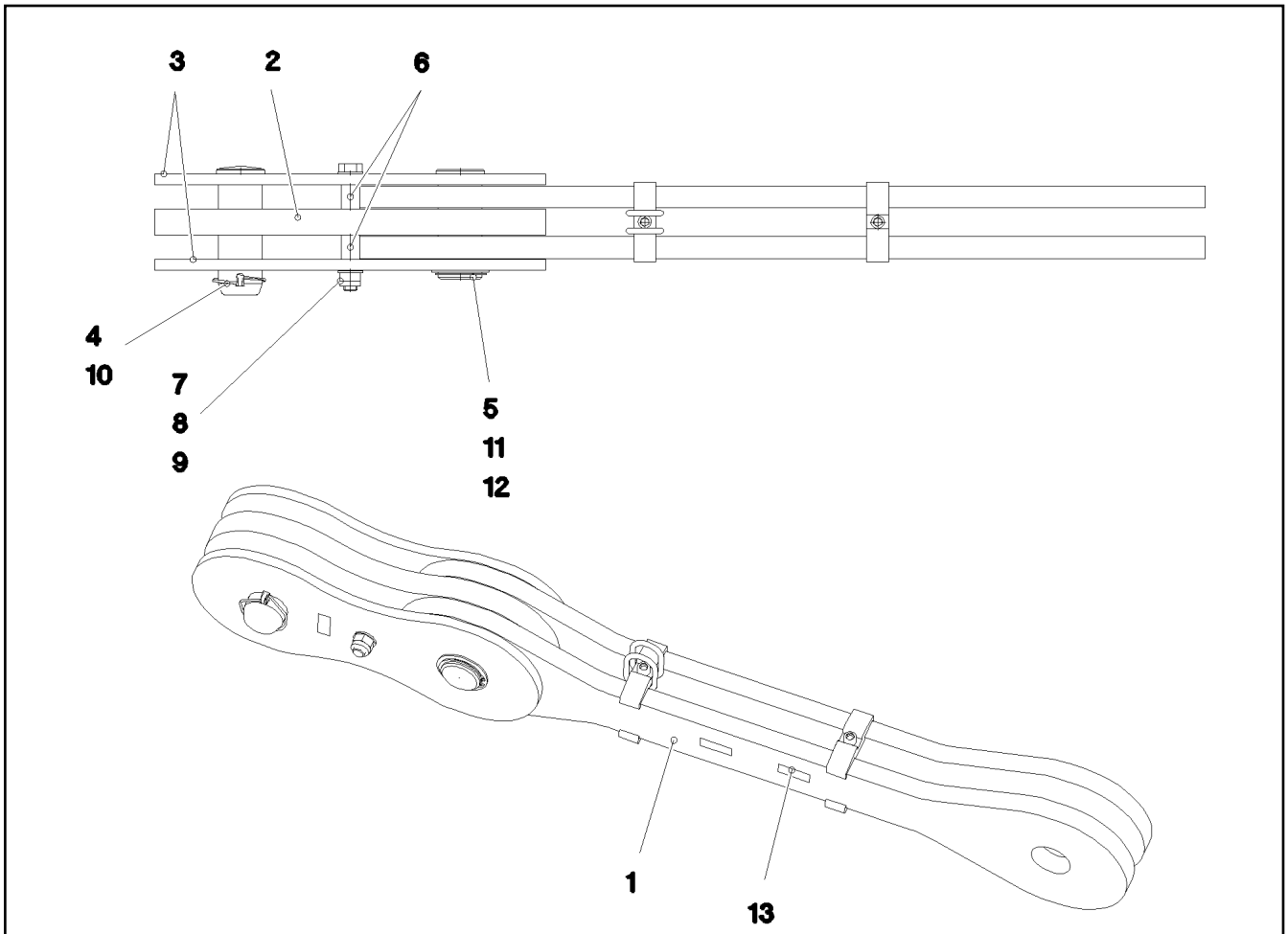

Pos. 700

Pos.	Item	Quantity	Description	Bezeichnung
1	966659108	1	ROD 1500 ⇨ ❑ 1553	STANGE VORM.
2	965537508	1	BRACKET WITH BOARD 60 DICK	LASCHE MIT SCHILD
3	965537608	2	BRACKET WITH BOARD 25 DICK	LASCHE MIT SCHILD
4	978657808	1	PIN 110.0X291 35NICRMOV125 SPF	BOLZEN
5	978657708	1	PIN 110.0X250 35NICRMOV125 SPF	BOLZEN
6	942963608	2	TUBE 42X3X55 E235+N VERZ	ROHR
7	10878768	1	HEX SCREW ISO 4014 M30X270 8.8 FLZN SP	SECHSKANTSCHRAUBE
8	10544161	1	HEX NUT DIN 985 M30 10 FLZN SPF	SECHSKANTMUTTER
9	10289811	2	WASHER ISO 7089 30 300HV FLZN SPF	SCHEIBE
10	12100335	1	SAFETY PLUG W HINGE-LID 17X125X16X1	SICHERHEITSKLAPPSTECKER
11	500306608	1	SUPPORTING WASHER DIN 988 S 105X130X	STUETZSCHEIBE
12	10875652	1	LOCKING RING DIN 471 100X3 480H SPF	SICHERUNGSRING
13	97139634	2	PLATE ASSEMBLY SCHILD BG SPF	SCHILD BAUGRUPPE
700	969154408	1	SIGNS 2M	BESCHILDERUNG
(1)	97049945	1	SIGN 170X55 KLEBEFOLIE SPF	SCHILD

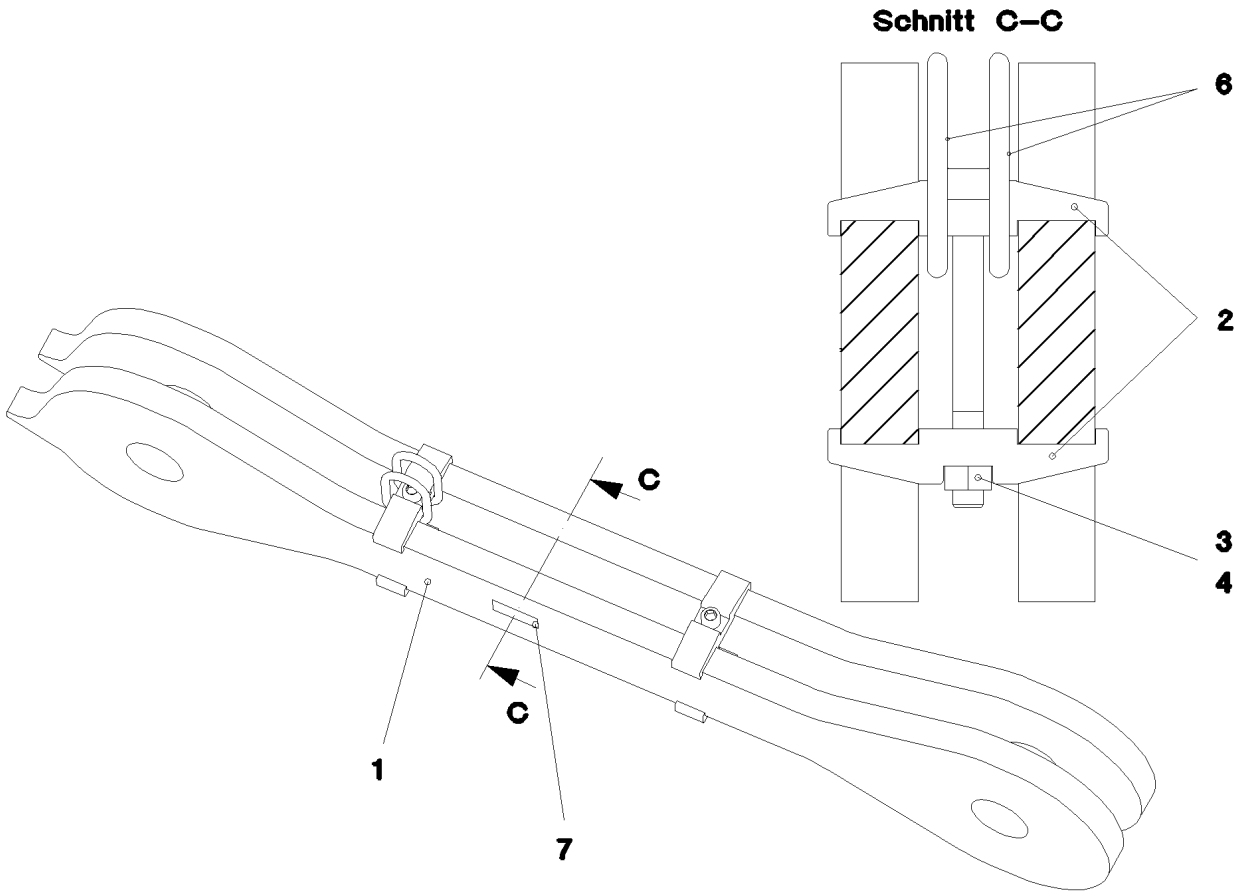

Pos.	Item	Quantity	Description	Bezeichnung
1	97007887	2	ROD 50X1966X354 S960QL+Z25 SPF	STANGE
2	979281508	4	CLAMP 50X182X36 S960QL+Z25	KLAMMER
3	12100210	2	SOCKET HEAD SCREW ISO 4762 M20X200 8	ZYLINDERSCHRAUBE
4	10875618	2	HEX NUT ISO 4032 M20 8 FLZN SPF	SECHSKANTMUTTER
6	980060930	2	OVAL LOAD RING 13X60X120 SPF	OVALRING
7	973567608	1	PLATE IDENTIFICATION NUMBER IDENT-N	SCHILD IDENTNR.

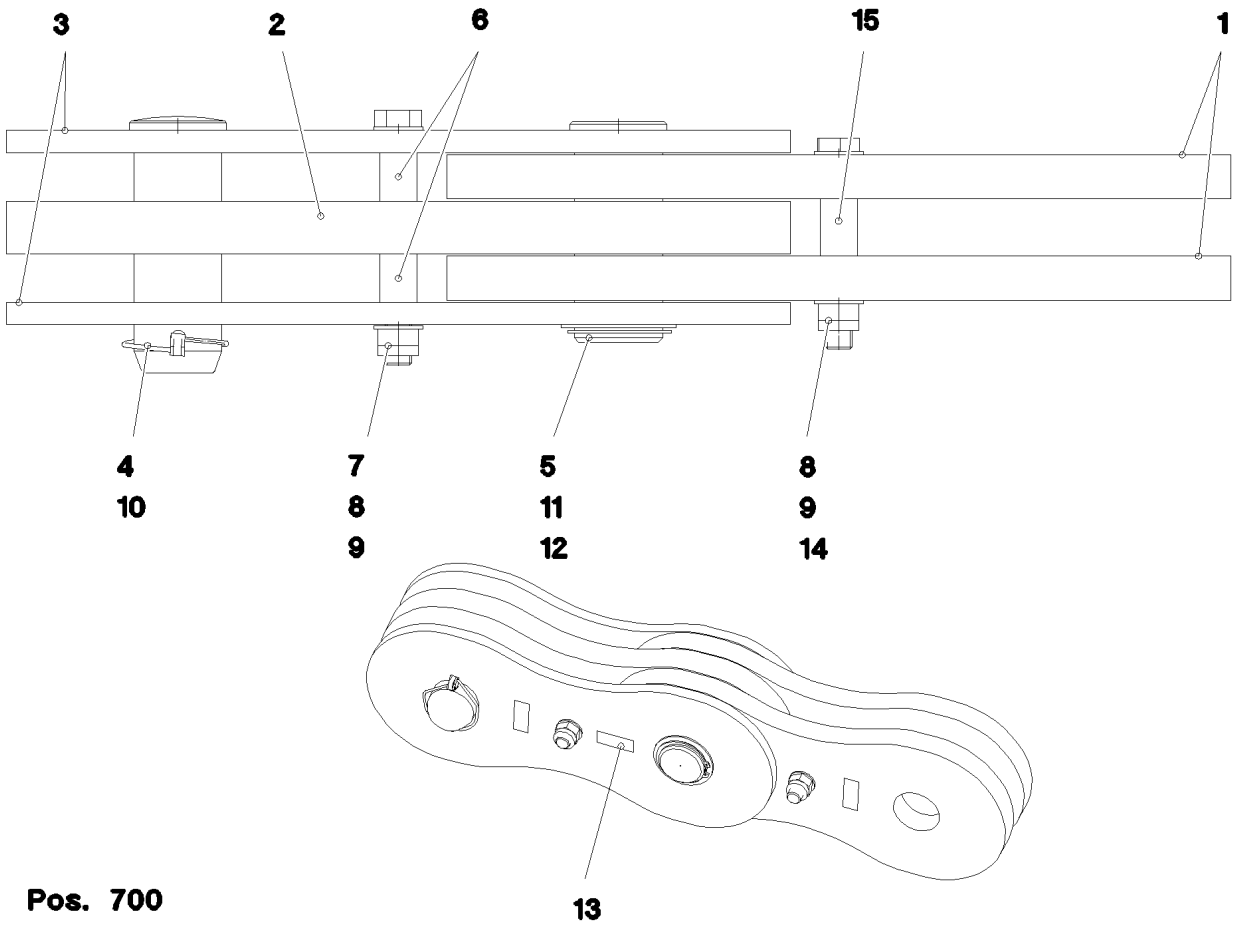

Pos.	Item	Quantity	Description	Bezeichnung
1	966663108	2	BRACKET WITH BOARD 50 DICK	LASCHE MIT SCHILD
2	965537508	1	BRACKET WITH BOARD 60 DICK	LASCHE MIT SCHILD
3	965537608	2	BRACKET WITH BOARD 25 DICK	LASCHE MIT SCHILD
4	978657808	1	PIN 110.0X291 35NICRMOV125 SPF	BOLZEN
5	978657708	1	PIN 110.0X250 35NICRMOV125 SPF	BOLZEN
6	942963608	2	TUBE 42X3X55 E235+N VERZ	ROHR
7	10878768	1	HEX SCREW ISO 4014 M30X270 8.8 FLZN SP	SECHSKANTSCHRAUBE
8	10544161	2	HEX NUT DIN 985 M30 10 FLZN SPF	SECHSKANTMUTTER
9	10289811	4	WASHER ISO 7089 30 300HV FLZN SPF	SCHEIBE
10	12100335	1	SAFETY PLUG W HINGE-LID 17X125X16X1	SICHERHEITSKLAPPSTECKER
11	500306608	1	SUPPORTING WASHER DIN 988 S 105X130X	STUETZSCHEIBE
12	10875652	1	LOCKING RING DIN 471 100X3 480H SPF	SICHERUNGSRING
13	97139634	2	PLATE ASSEMBLY SCHILD BG SPF	SCHILD BAUGRUPPE
14	12225303	1	HEX SCREW ISO 4014 M30X220 8.8 FLZN SP	SECHSKANTSCHRAUBE
15	936034908	1	TUBE 42X3X65 E235+N VERZ	ROHR
700	969154608	1	SIGNS 1M	BESCHILDERUNG
(1)	97053429	1	SIGN 170X55 KLEBEFOLIE SPF	SCHILD

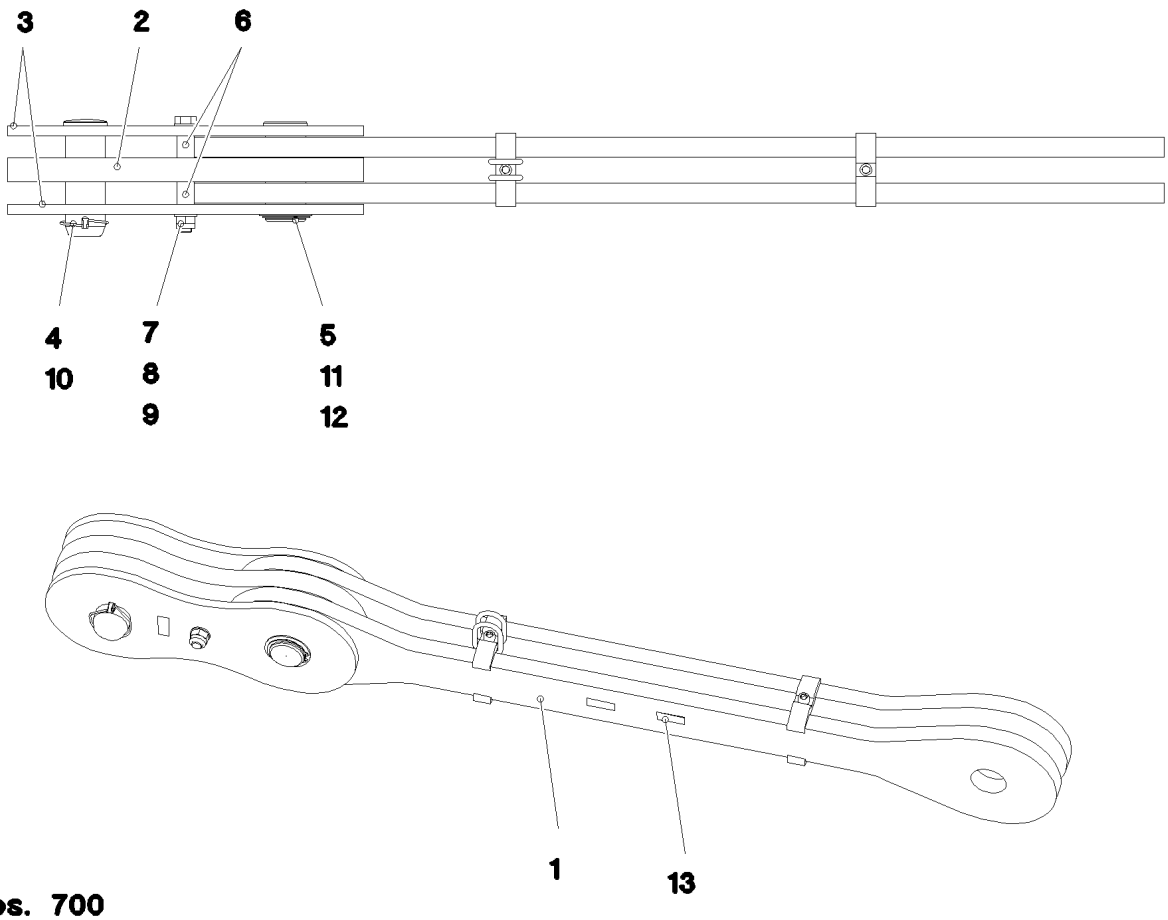

Pos. 700

Pos.	Item	Quantity	Description	Bezeichnung
1	966659508	1	ROD 2000 ⇨ ❑ 1556	STANGE VORM.
2	965537508	1	BRACKET WITH BOARD 60 DICK	LASCHE MIT SCHILD
3	965537608	2	BRACKET WITH BOARD 25 DICK	LASCHE MIT SCHILD
4	978657808	1	PIN 110.0X291 35NICRMOV125 SPF	BOLZEN
5	978657708	1	PIN 110.0X250 35NICRMOV125 SPF	BOLZEN
6	942963608	2	TUBE 42X3X55 E235+N VERZ	ROHR
7	10878768	1	HEX SCREW ISO 4014 M30X270 8.8 FLZN SP	SECHSKANTSCHRAUBE
8	10544161	1	HEX NUT DIN 985 M30 10 FLZN SPF	SECHSKANTMUTTER
9	10289811	2	WASHER ISO 7089 30 300HV FLZN SPF	SCHEIBE
10	12100335	1	SAFETY PLUG W HINGE-LID 17X125X16X1	SICHERHEITSKLAPPSTECKER
11	500306608	1	SUPPORTING WASHER DIN 988 S 105X130X	STUETZSCHEIBE
12	10875652	1	LOCKING RING DIN 471 100X3 480H SPF	SICHERUNGSRING
13	97139634	2	PLATE ASSEMBLY SCHILD BG SPF	SCHILD BAUGRUPPE
700	969180608	1	SIGNS 2.5M	BESCHILDERUNG
(1)	97053733	1	SIGN 170X55 KLEBEFOLIE SPF	SCHILD

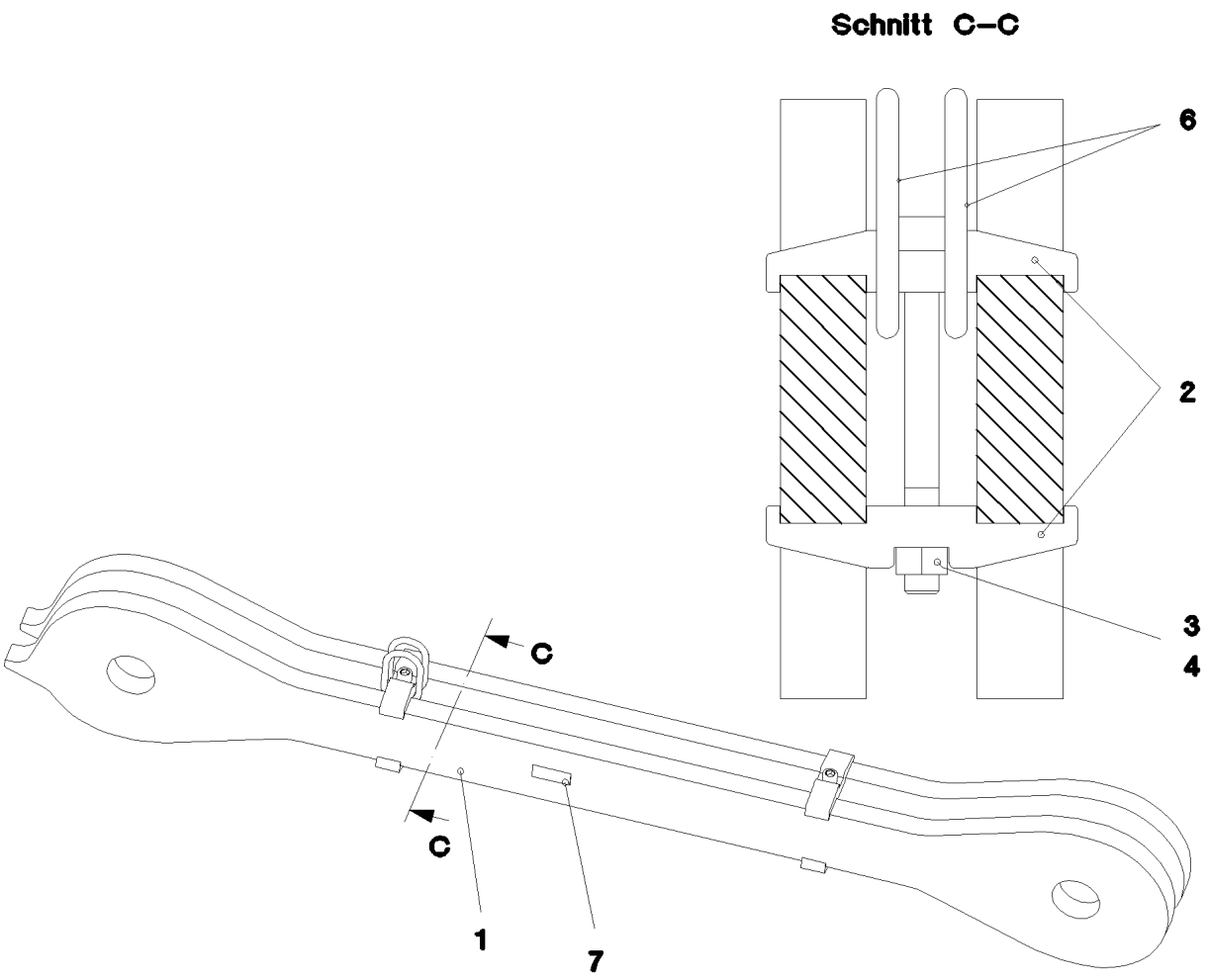

Pos.	Item	Quantity	Description	Bezeichnung
1	97007893	2	ROD 50X2466X354 S960QL+Z25 SPF	STANGE
2	979281508	4	CLAMP 50X182X36 S960QL+Z25	KLAMMER
3	12100210	2	SOCKET HEAD SCREW ISO 4762 M20X200 8	ZYLINDERSCHRAUBE
4	10875618	2	HEX NUT ISO 4032 M20 8 FLZN SPF	SECHSKANTMUTTER
6	980060930	2	OVAL LOAD RING 13X60X120 SPF	OVALRING
7	973567608	1	PLATE IDENTIFICATION NUMBER IDENT-N	SCHILD IDENTNR.

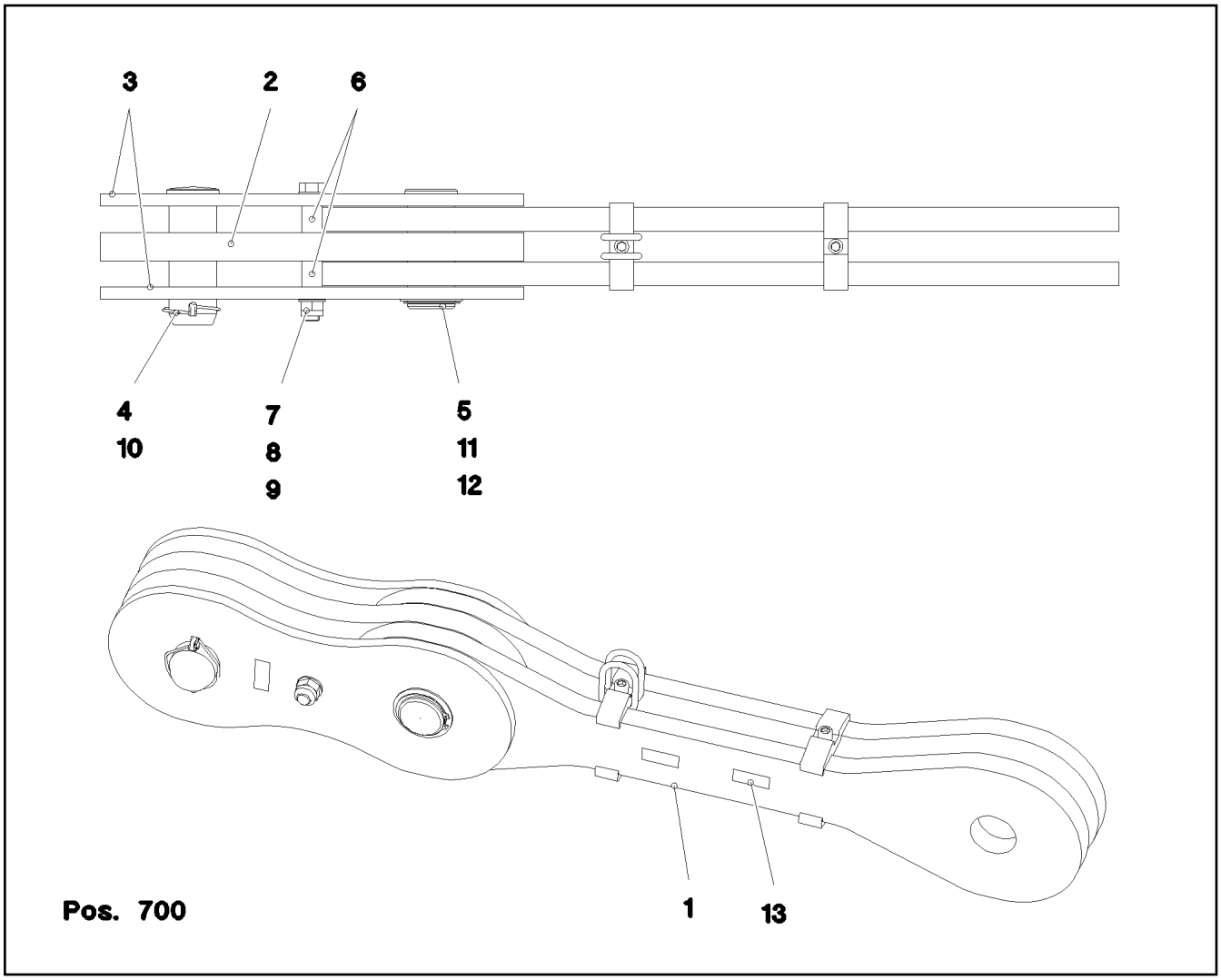

Pos.	Item	Quantity	Description	Bezeichnung
1	966663608	1	ROD 1250 ⇨ ❑ 1558	STANGE VORM.
2	965537508	1	BRACKET WITH BOARD 60 DICK	LASCHE MIT SCHILD
3	965537608	2	BRACKET WITH BOARD 25 DICK	LASCHE MIT SCHILD
4	978657808	1	PIN 110.0X291 35NICRMOV125 SPF	BOLZEN
5	978657708	1	PIN 110.0X250 35NICRMOV125 SPF	BOLZEN
6	942963608	2	TUBE 42X3X55 E235+N VERZ	ROHR
7	10878768	1	HEX SCREW ISO 4014 M30X270 8.8 FLZN SP	SECHSKANTSCHRAUBE
8	10544161	1	HEX NUT DIN 985 M30 10 FLZN SPF	SECHSKANTMUTTER
9	10289811	2	WASHER ISO 7089 30 300HV FLZN SPF	SCHEIBE
10	12100335	1	SAFETY PLUG W HINGE-LID 17X125X16X1	SICHERHEITSKLAPPSTECKER
11	500306608	1	SUPPORTING WASHER DIN 988 S 105X130X	STUETZSCHEIBE
12	10875652	1	LOCKING RING DIN 471 100X3 480H SPF	SICHERUNGSRING
13	97139634	2	PLATE ASSEMBLY SCHILD BG SPF	SCHILD BAUGRUPPE
700	969181208	1	SIGNS 1.75M	BESCHILDERUNG
(1)	97053740	1	SIGN 170X55 KLEBEFOLIE SPF	SCHILD

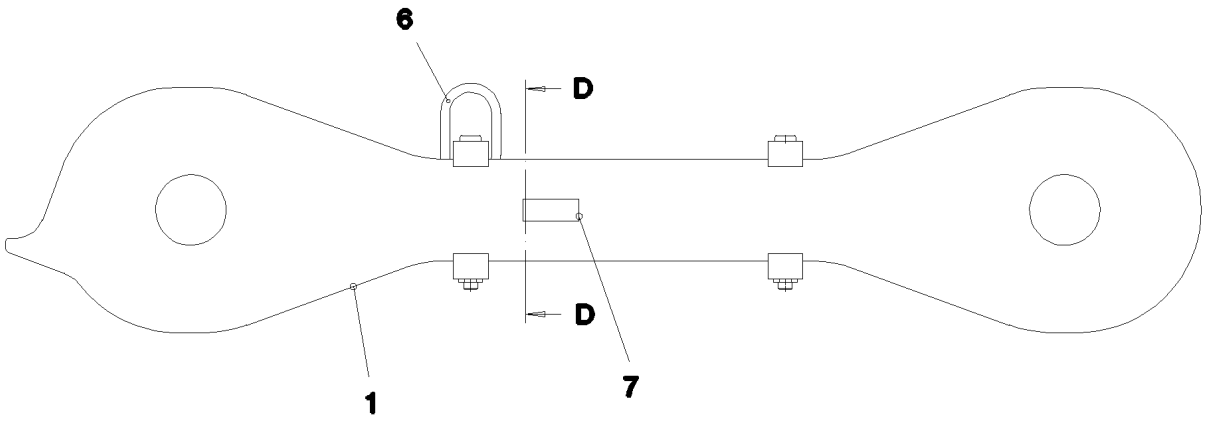

Schnitt D–D

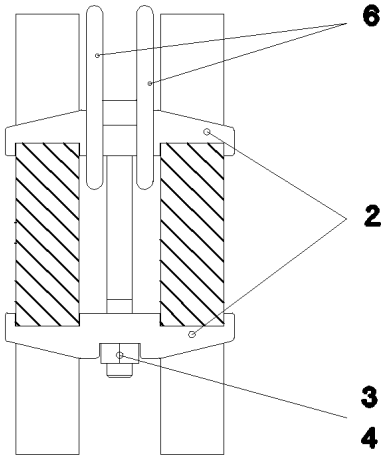

Pos.	Item	Quantity	Description	Bezeichnung
1	97007989	2	ROD 50X1716X354 S960QL+Z25 SPF	STANGE
2	979281508	4	CLAMP 50X182X36 S960QL+Z25	KLAMMER
3	12100210	2	SOCKET HEAD SCREW ISO 4762 M20X200 8	ZYLINDERSCHRAUBE
4	10875618	2	HEX NUT ISO 4032 M20 8 FLZN SPF	SECHSKANTMUTTER
6	980060930	2	OVAL LOAD RING 13X60X120 SPF	OVALRING
7	973567608	1	PLATE IDENTIFICATION NUMBER IDENT-N	SCHILD IDENTNR.

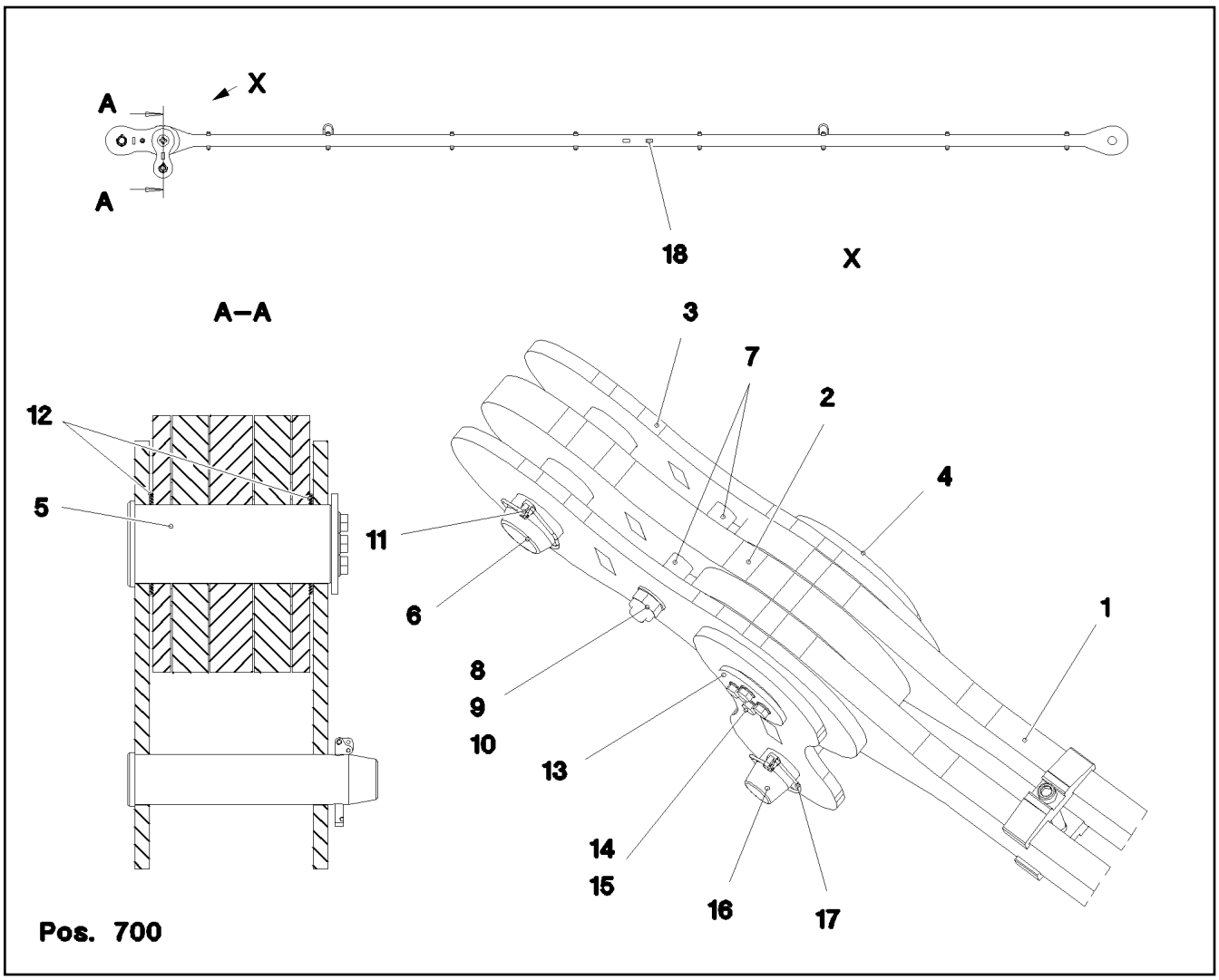

Pos.	Item	Quantity	Description	Bezeichnung
1	966831208	1	ROD 11500 ⇨ ❑ 1560	STANGE VORM.
2	966831308	1	BRACKET WITH BOARD 60 DICK	LASCHE MIT SCHILD
3	966831408	2	BRACKET WITH BOARD 25 DICK	LASCHE MIT SCHILD
4	966831508	2	BRACKET WITH BOARD 20 DICK	LASCHE MIT SCHILD
5	97011004	1	PIN 120.0X285 35NICRMOV125 SPF	BOLZEN
6	978657808	1	PIN 110.0X291 35NICRMOV125 SPF	BOLZEN
7	942963608	2	TUBE 42X3X55 E235+N VERZ	ROHR
8	10878768	1	HEX SCREW ISO 4014 M30X270 8.8 FLZN SP	SECHSKANTSCHRAUBE
9	10544161	1	HEX NUT DIN 985 M30 10 FLZN SPF	SECHSKANTMUTTER
10	10289811	2	WASHER ISO 7089 30 300HV FLZN SPF	SCHEIBE
11	12100335	1	SAFETY PLUG W HINGE-LID 17X125X16X1	SICHERHEITSKLAPPSTECKER
12	12100043	2	SUPPORTING WASHER DIN 988 S 110X140	STUETZSCHEIBE
13	97011005	1	COVER 10X140X140 S700MC RAL 1007	DECKEL
14	406609108	4	HEX SCREW ISO 4017 M16X35 10.9 FLZN SP	SECHSKANTSCHRAUBE
15	10289806	4	WASHER ISO 7089 16 300HV FLZN SPF	SCHEIBE
16	97011006	1	PIN 75.0X350 35NICRMOV125 SPF	BOLZEN
17	10180878	1	SAFETY PLUG W HINGE-LID 17X100X15,5X	SICHERHEITSKLAPPSTECKER
18	97139634	2	PLATE ASSEMBLY SCHILD BG SPF	SCHILD BAUGRUPPE
700	969172608	1	SIGNS 12M	BESCHILDERUNG
(1)	97053637	1	SIGN 170X55 KLEBEFOLIE SPF	SCHILD

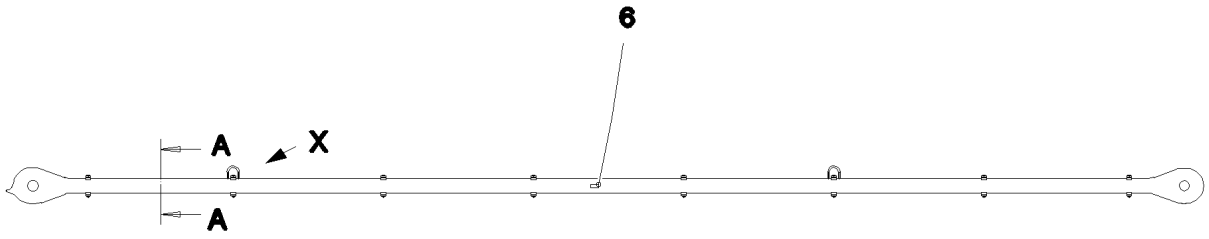

Schnitt A–A

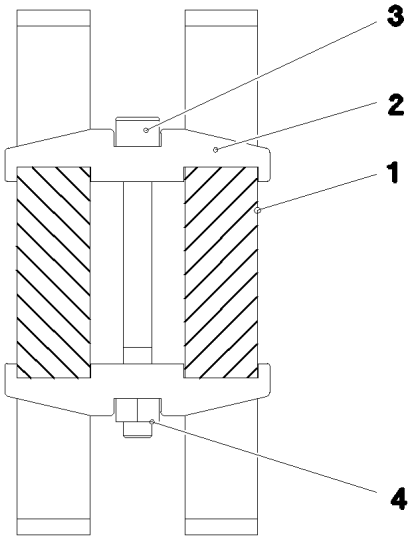

Ansicht X

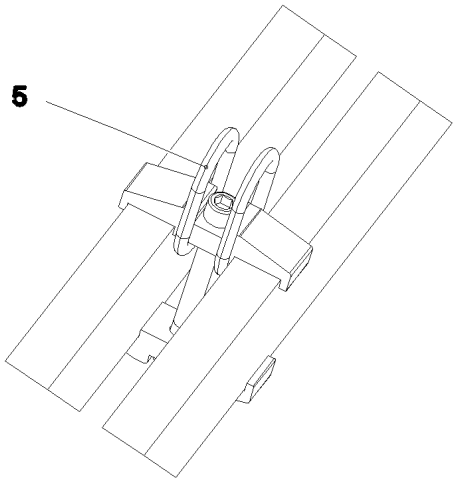

Pos.	Item	Quantity	Description	Bezeichnung
1	97011029	2	PULL ROD 50X11976X364 S960QL+Z25 SPF	ZUGSTANGE
2	979281508	16	CLAMP 50X182X36 S960QL+Z25	KLAMMER
3	12100210	8	SOCKET HEAD SCREW ISO 4762 M20X200 8	ZYLINDERSCHRAUBE
4	10875618	8	HEX NUT ISO 4032 M20 8 FLZN SPF	SECHSKANTMUTTER
5	980060930	4	OVAL LOAD RING 13X60X120 SPF	OVALRING
6	973567608	1	PLATE IDENTIFICATION NUMBER IDENT-N	SCHILD IDENTNR.

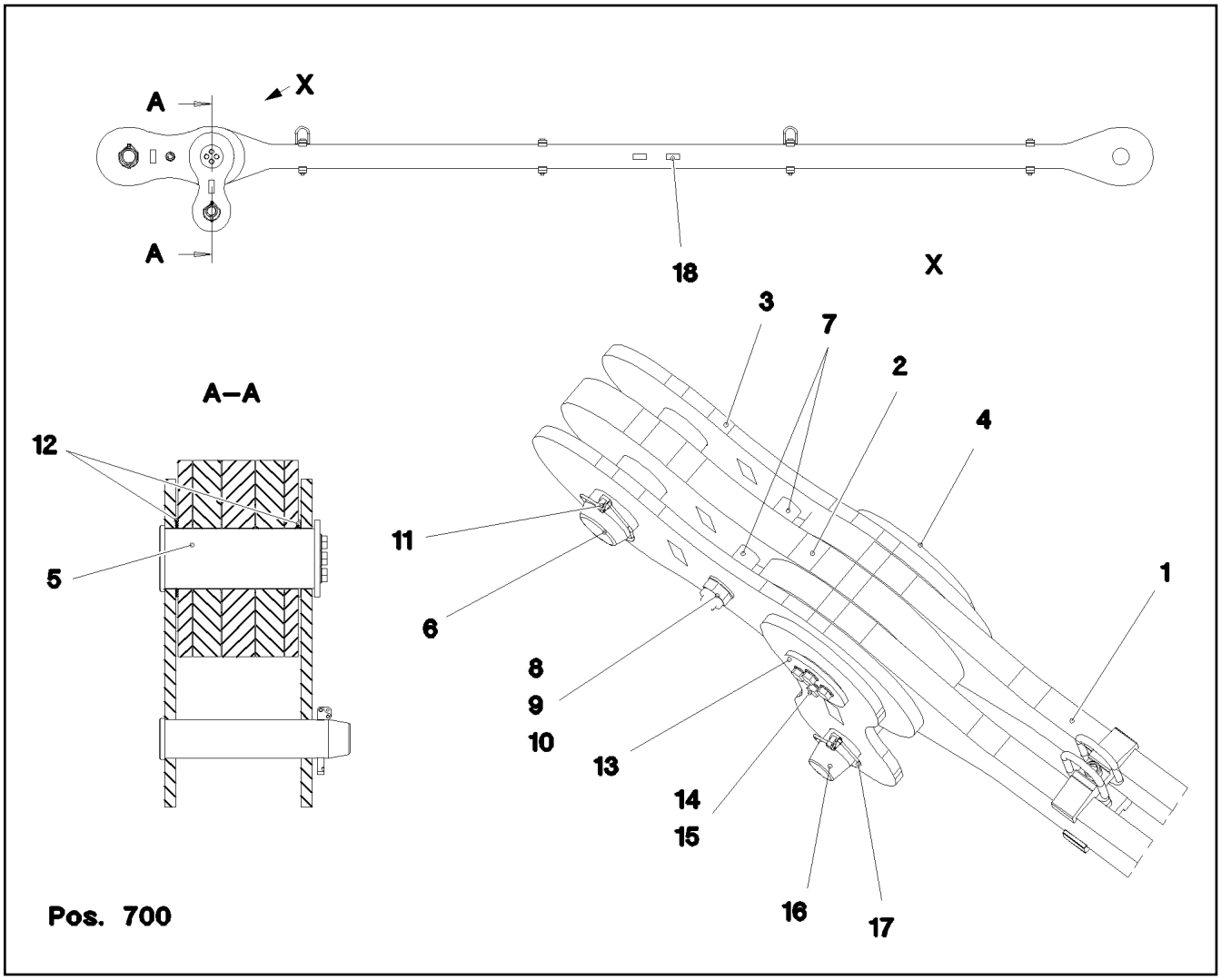

Pos.	Item	Quantity	Description	Bezeichnung
1	966839008	1	ROD 5500 ⇨ ❑ 1562	STANGE VORM.
2	966831308	1	BRACKET WITH BOARD 60 DICK	LASCHE MIT SCHILD
3	966831408	2	BRACKET WITH BOARD 25 DICK	LASCHE MIT SCHILD
4	966831508	2	BRACKET WITH BOARD 20 DICK	LASCHE MIT SCHILD
5	97011004	1	PIN 120.0X285 35NICRMOV125 SPF	BOLZEN
6	978657808	1	PIN 110.0X291 35NICRMOV125 SPF	BOLZEN
7	942963608	2	TUBE 42X3X55 E235+N VERZ	ROHR
8	10878768	1	HEX SCREW ISO 4014 M30X270 8.8 FLZN SP	SECHSKANTSCHRAUBE
9	10544161	1	HEX NUT DIN 985 M30 10 FLZN SPF	SECHSKANTMUTTER
10	10289811	2	WASHER ISO 7089 30 300HV FLZN SPF	SCHEIBE
11	12100335	1	SAFETY PLUG W HINGE-LID 17X125X16X1	SICHERHEITSKLAPPSTECKER
12	12100043	2	SUPPORTING WASHER DIN 988 S 110X140	STUETZSCHEIBE
13	97011005	1	COVER 10X140X140 S700MC RAL 1007	DECKEL
14	406609108	4	HEX SCREW ISO 4017 M16X35 10.9 FLZN SP	SECHSKANTSCHRAUBE
15	10289806	4	WASHER ISO 7089 16 300HV FLZN SPF	SCHEIBE
16	97011006	1	PIN 75.0X350 35NICRMOV125 SPF	BOLZEN
17	10180878	1	SAFETY PLUG W HINGE-LID 17X100X15,5X	SICHERHEITSKLAPPSTECKER
18	97139634	2	PLATE ASSEMBLY SCHILD BG SPF	SCHILD BAUGRUPPE
700	969142708	1	SIGNS 6M	BESCHILDERUNG
(1)	97053327	1	SIGN 170X55 KLEBEFOLIE SPF	SCHILD

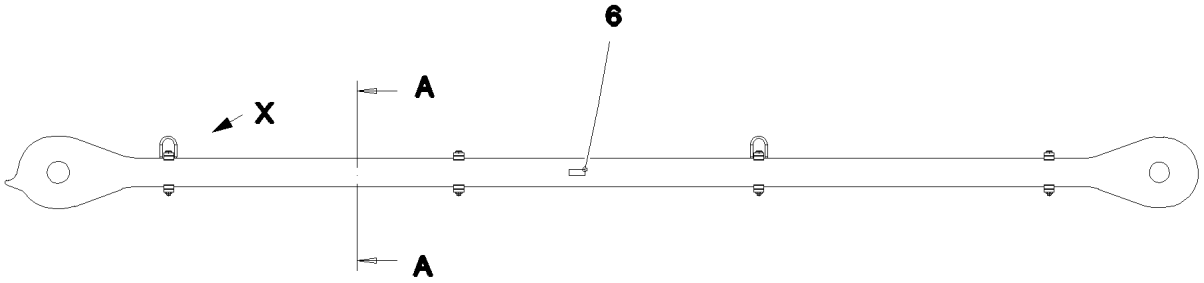

Schnitt A–A

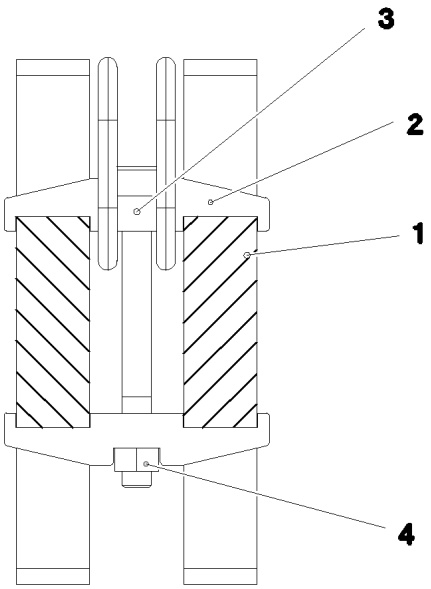

Ansicht X

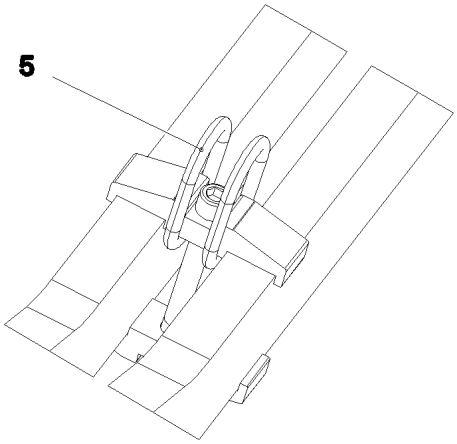

Pos.	Item	Quantity	Description	Bezeichnung
1	97011233	2	PULL ROD 50X5972X364 S960QL+Z25 SPF	ZUGSTANGE
2	979281508	8	CLAMP 50X182X36 S960QL+Z25	KLAMMER
3	12100210	4	SOCKET HEAD SCREW ISO 4762 M20X200 8	ZYLINDERSCHRAUBE
4	10875618	4	HEX NUT ISO 4032 M20 8 FLZN SPF	SECHSKANTMUTTER
5	980060930	4	OVAL LOAD RING 13X60X120 SPF	OVALRING
6	973567608	1	PLATE IDENTIFICATION NUMBER IDENT-N	SCHILD IDENTNR.

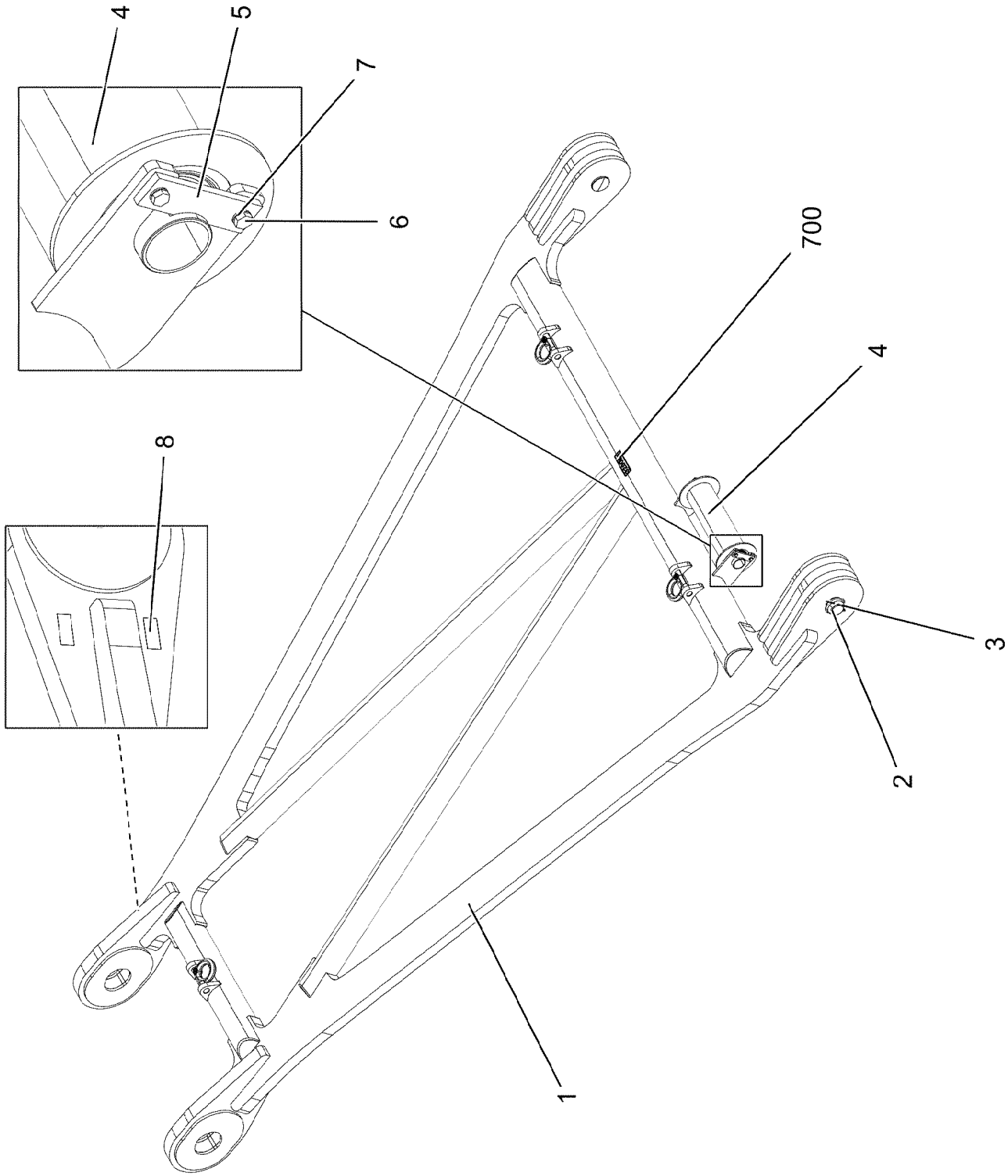
4
5
7
6
700
4
8
3
2
1

Pos.	Item	Quantity	Description	Bezeichnung
1	966660008	1	ROCKER WELDED 5.55M RAL 1007	SCHWINGE SCHWK.
2	978657808	2	PIN 110.0X291 35NICRMOV125 SPF	BOLZEN
3	12100335	2	SAFETY PLUG W HINGE-LID 17X125X16X1	SICHERHEITSKLAPPSTECKER
4	966550508	1	SAFETY ROLLER CPL.	SCHUTZWALZE KPL.
5	941846108	2	PLATE 10X39X150 S355MC FE//ZNNI8//CN//T	BLECH
6	11631816	4	HEX SCREW ISO 4017 M10X25 8.8 FLZN SP	SECHSKANTSCHRAUBE
7	10289795	4	WASHER ISO 7089 10 300HV FLZN SPF	SCHEIBE
8	97139634	2	PLATE ASSEMBLY SCHILD BG SPF	SCHILD BAUGRUPPE
700	969157608	1	SIGNS 5.55M	BESCHILDERUNG
(1)	97053475	1	SIGN 170X55 KLEBEFOLIE SPF	SCHILD

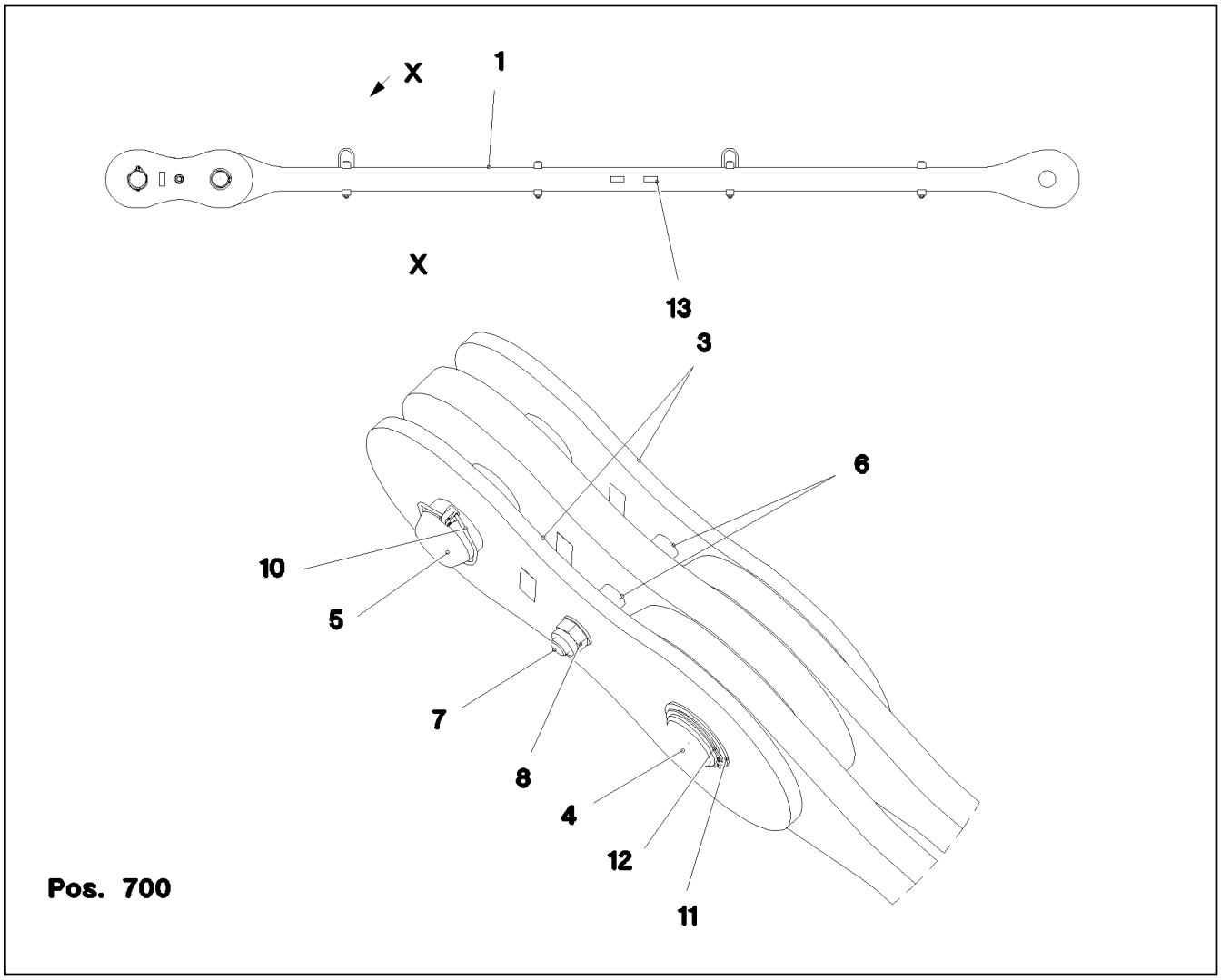

Pos.	Item	Quantity	Description	Bezeichnung
1	967086808	1	DRAWBAR PRE-ASS 5M ⇨ ❑ 1566	ZUGSTANGE VORM.
2	965537508	1	BRACKET WITH BOARD 60 DICK	LASCHE MIT SCHILD
3	965537608	2	BRACKET WITH BOARD 25 DICK	LASCHE MIT SCHILD
4	978657708	1	PIN 110.0X250 35NICRMOV125 SPF	BOLZEN
5	978657808	1	PIN 110.0X291 35NICRMOV125 SPF	BOLZEN
6	942963608	2	TUBE 42X3X55 E235+N VERZ	ROHR
7	10878768	1	HEX SCREW ISO 4014 M30X270 8.8 FLZN SP	SECHSKANTSCHRAUBE
8	10544161	1	HEX NUT DIN 985 M30 10 FLZN SPF	SECHSKANTMUTTER
9	10289811	2	WASHER ISO 7089 30 300HV FLZN SPF	SCHEIBE
10	12100335	1	SAFETY PLUG W HINGE-LID 17X125X16X1	SICHERHEITSKLAPPSTECKER
11	500306608	1	SUPPORTING WASHER DIN 988 S 105X130X	STUETZSCHEIBE
12	10875652	1	LOCKING RING DIN 471 100X3 480H SPF	SICHERUNGSRING
13	97139634	2	PLATE ASSEMBLY SCHILD BG SPF	SCHILD BAUGRUPPE
700	969183008	1	SIGNS 5.5M	BESCHILDERUNG
(1)	97053759	1	SIGN 170X55 KLEBEFOLIE SPF	SCHILD

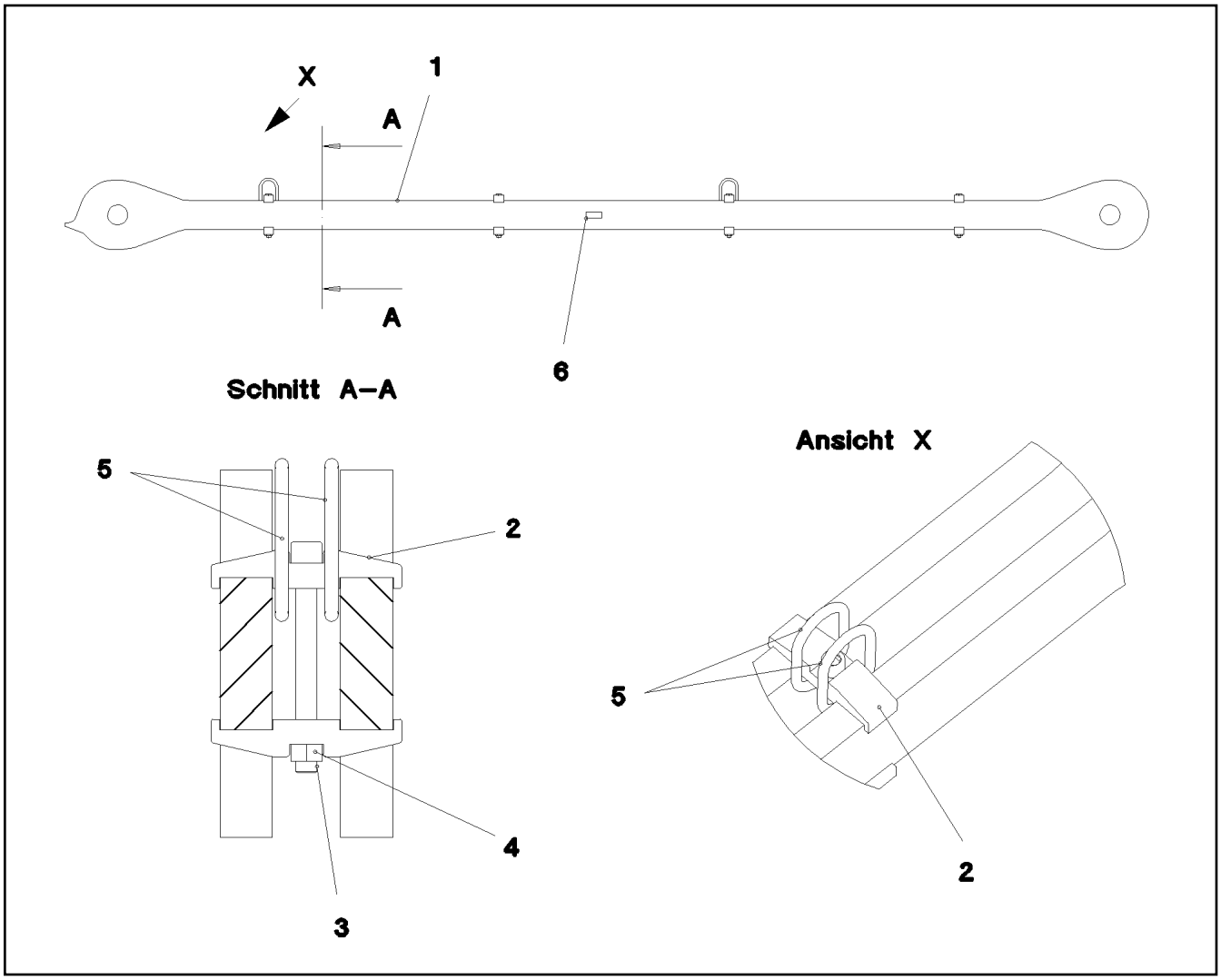

Pos.	Item	Quantity	Description	Bezeichnung
1	97016954	2	PULL ROD 50X5472X354 S960QL+Z25 SPF	ZUGSTANGE
2	979281508	8	CLAMP 50X182X36 S960QL+Z25	KLAMMER
3	12100210	4	SOCKET HEAD SCREW ISO 4762 M20X200 8	ZYLINDERSCHRAUBE
4	10875618	4	HEX NUT ISO 4032 M20 8 FLZN SPF	SECHSKANTMUTTER
5	980060930	4	OVAL LOAD RING 13X60X120 SPF	OVALRING
6	973567608	1	PLATE IDENTIFICATION NUMBER IDENT-N	SCHILD IDENTNR.

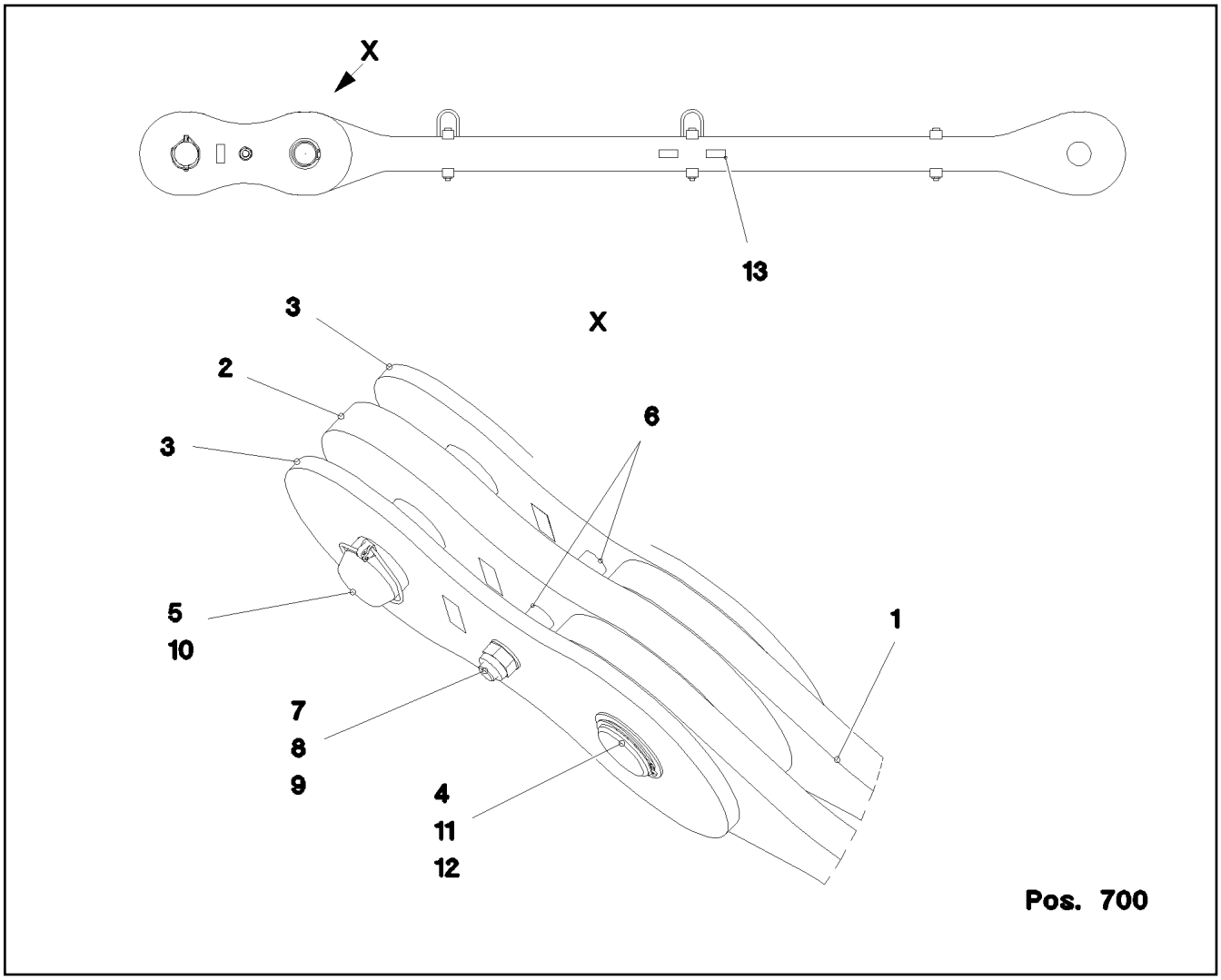

Pos.	Item	Quantity	Description	Bezeichnung
1	967088108	1	DRAWBAR PRE-ASS 3.25M ⇨ ❑ 1568	ZUGSTANGE VORM.
2	965537508	1	BRACKET WITH BOARD 60 DICK	LASCHE MIT SCHILD
3	965537608	2	BRACKET WITH BOARD 25 DICK	LASCHE MIT SCHILD
4	978657708	1	PIN 110.0X250 35NICRMOV125 SPF	BOLZEN
5	978657808	1	PIN 110.0X291 35NICRMOV125 SPF	BOLZEN
6	942963608	2	TUBE 42X3X55 E235+N VERZ	ROHR
7	10878768	1	HEX SCREW ISO 4014 M30X270 8.8 FLZN SP	SECHSKANTSCHRAUBE
8	10544161	1	HEX NUT DIN 985 M30 10 FLZN SPF	SECHSKANTMUTTER
9	10289811	2	WASHER ISO 7089 30 300HV FLZN SPF	SCHEIBE
10	12100335	1	SAFETY PLUG W HINGE-LID 17X125X16X1	SICHERHEITSKLAPPSTECKER
11	500306608	1	SUPPORTING WASHER DIN 988 S 105X130X	STUETZSCHEIBE
12	10875652	1	LOCKING RING DIN 471 100X3 480H SPF	SICHERUNGSRING
13	97139634	2	PLATE ASSEMBLY SCHILD BG SPF	SCHILD BAUGRUPPE
700	969183308	1	SIGNS 3.75M	BESCHILDERUNG
(1)	97053764	1	SIGN 170X55 KLEBEFOLIE SPF	SCHILD

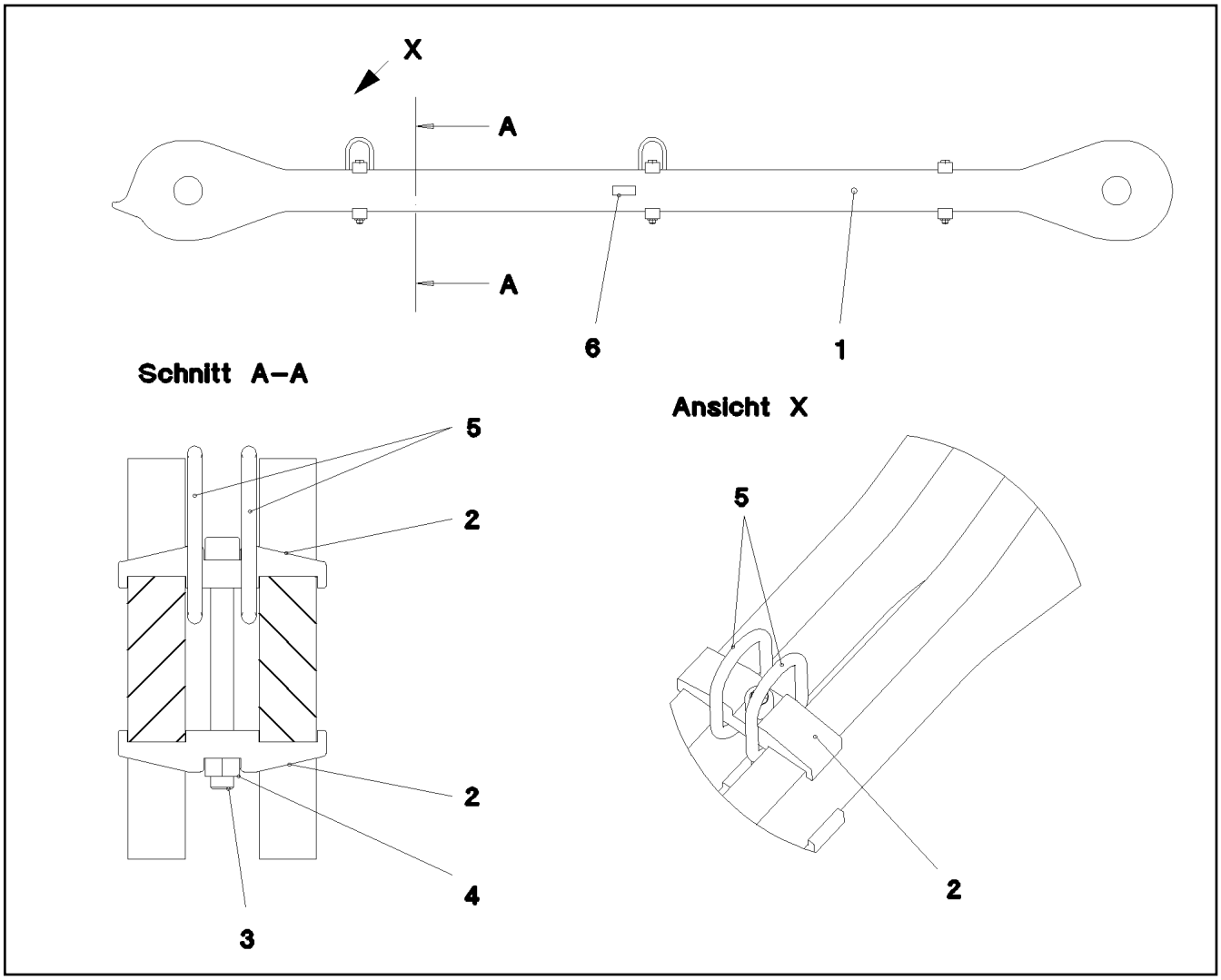

Pos.	Item	Quantity	Description	Bezeichnung
1	97016963	2	PULL ROD 50X3719X354 S960QL+Z25 SPF	ZUGSTANGE
2	979281508	6	CLAMP 50X182X36 S960QL+Z25	KLAMMER
3	12100210	3	SOCKET HEAD SCREW ISO 4762 M20X200 8	ZYLINDERSCHRAUBE
4	10875618	3	HEX NUT ISO 4032 M20 8 FLZN SPF	SECHSKANTMUTTER
5	980060930	4	OVAL LOAD RING 13X60X120 SPF	OVALRING
6	973567608	1	PLATE IDENTIFICATION NUMBER IDENT-N	SCHILD IDENTNR.

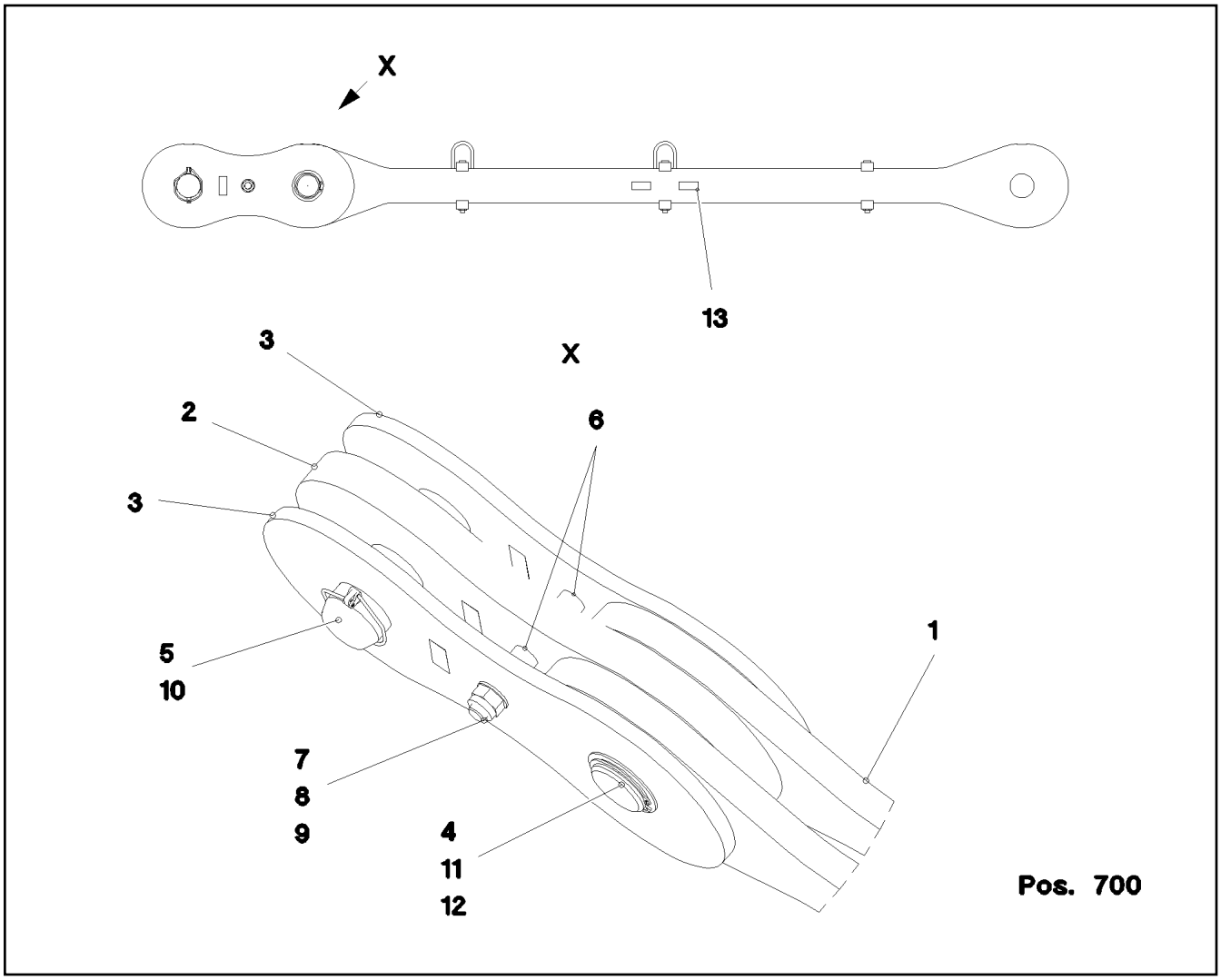

Pos.	Item	Quantity	Description	Bezeichnung
1	967089808	1	DRAWBAR PRE-ASS 3M ⇨ ❑ 1570	ZUGSTANGE VORM.
2	965537508	1	BRACKET WITH BOARD 60 DICK	LASCHE MIT SCHILD
3	965537608	2	BRACKET WITH BOARD 25 DICK	LASCHE MIT SCHILD
4	978657708	1	PIN 110.0X250 35NICRMOV125 SPF	BOLZEN
5	978657808	1	PIN 110.0X291 35NICRMOV125 SPF	BOLZEN
6	942963608	2	TUBE 42X3X55 E235+N VERZ	ROHR
7	10878768	1	HEX SCREW ISO 4014 M30X270 8.8 FLZN SP	SECHSKANTSCHRAUBE
8	10544161	1	HEX NUT DIN 985 M30 10 FLZN SPF	SECHSKANTMUTTER
9	10289811	2	WASHER ISO 7089 30 300HV FLZN SPF	SCHEIBE
10	12100335	1	SAFETY PLUG W HINGE-LID 17X125X16X1	SICHERHEITSKLAPPSTECKER
11	500306608	1	SUPPORTING WASHER DIN 988 S 105X130X	STUETZSCHEIBE
12	10875652	1	LOCKING RING DIN 471 100X3 480H SPF	SICHERUNGSRING
13	97139634	2	PLATE ASSEMBLY SCHILD BG SPF	SCHILD BAUGRUPPE
700	969170908	1	SIGNS 3.5M	BESCHILDERUNG
(1)	97053625	1	SIGN 170X55 KLEBEFOLIE SPF	SCHILD

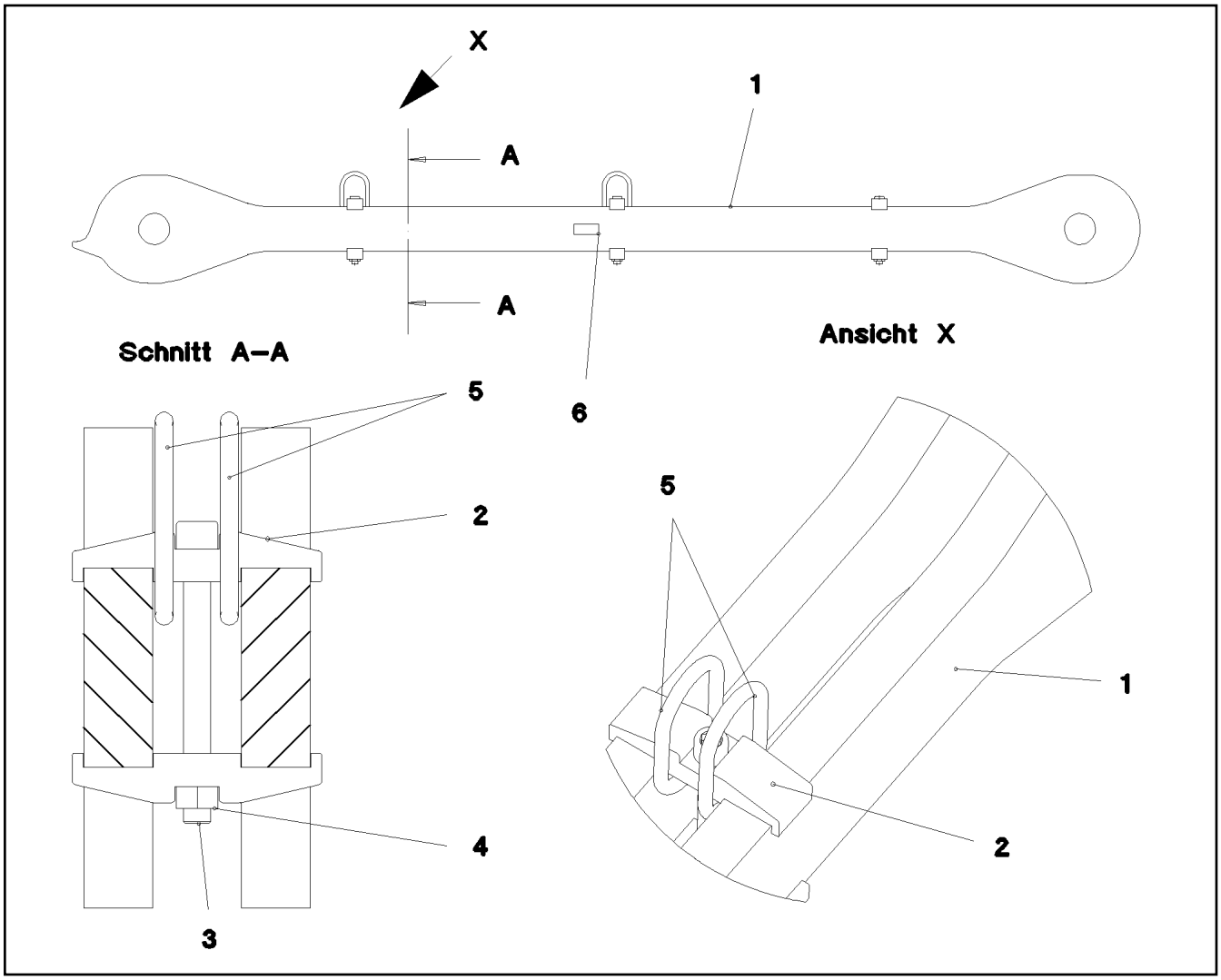

Pos.	Item	Quantity	Description	Bezeichnung
1	97017015	2	PULL ROD 50X3469X354 S960QL+Z25 SPF	ZUGSTANGE
2	979281508	6	CLAMP 50X182X36 S960QL+Z25	KLAMMER
3	12100210	3	SOCKET HEAD SCREW ISO 4762 M20X200 8	ZYLINDERSCHRAUBE
4	10875618	3	HEX NUT ISO 4032 M20 8 FLZN SPF	SECHSKANTMUTTER
5	980060930	4	OVAL LOAD RING 13X60X120 SPF	OVALRING
6	973567608	1	PLATE IDENTIFICATION NUMBER IDENT-N	SCHILD IDENTNR.

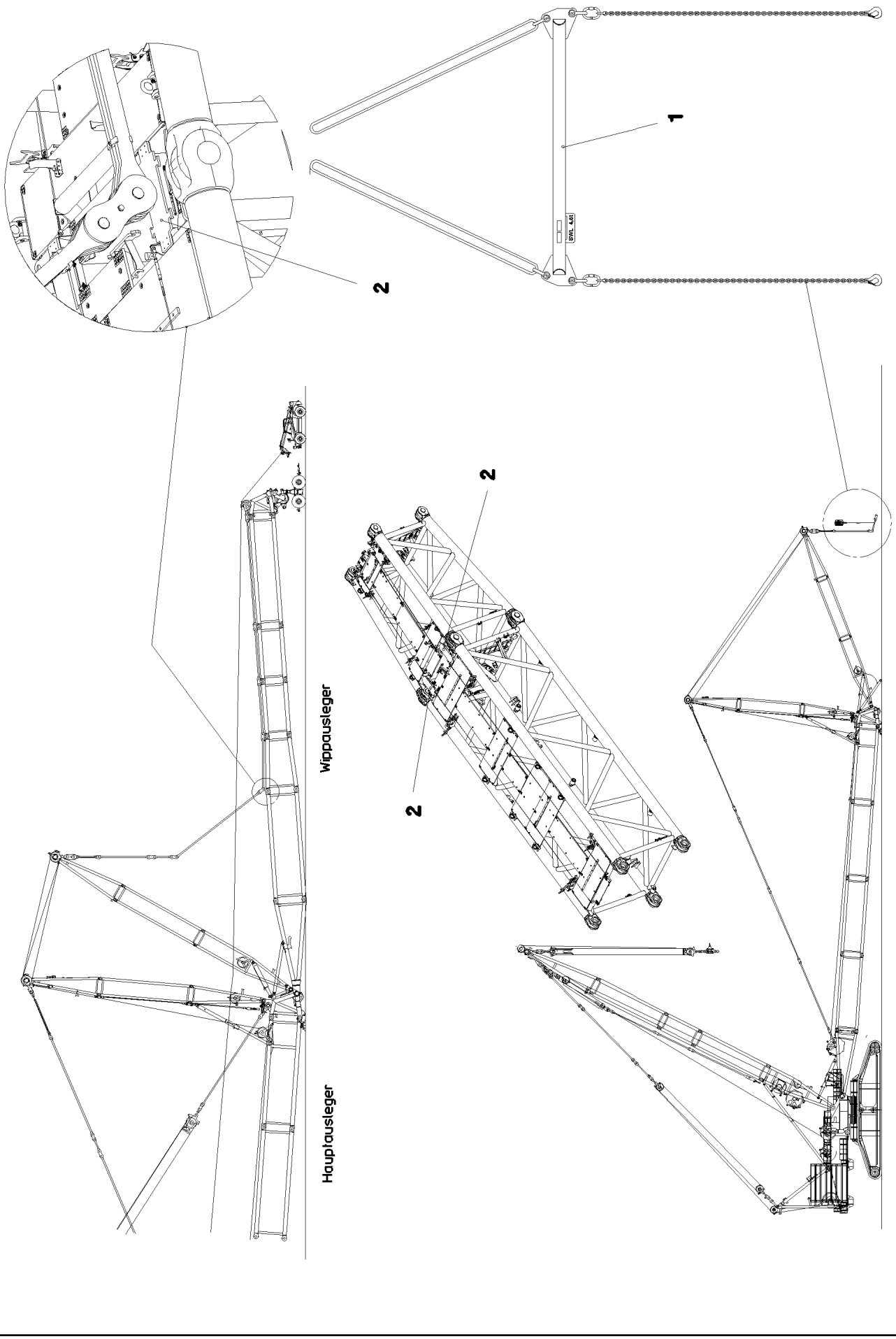
1
2
2
2
Wippausleger
Hauptausleger

Pos.	Item	Quantity	Description	Bezeichnung
1	967195608	1	CROSS MEMBER CPL. LOZ-4.5T SPF ⇨ ❑ 1573	TRAVERSE KPL.
2	967858208	2	REST CPL. ⇨ ❑ 1574	ABLAGE KPL.

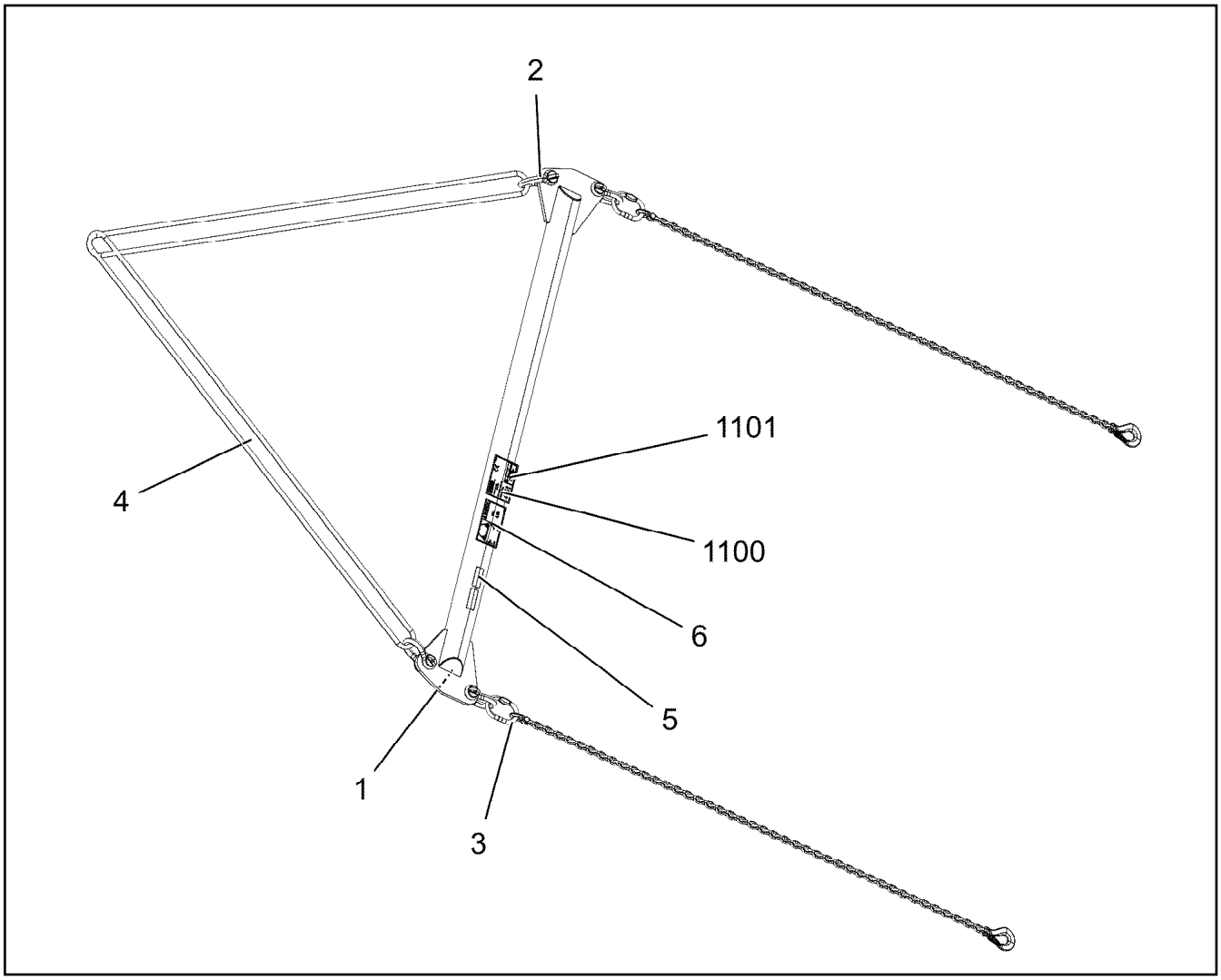

Pos.	Item	Quantity	Description	Bezeichnung
1	967196408	1	CROSS-MEMBER RAL 9005	TRAVERSE SCHWK.
2	10283198	4	SHACKLE 6,5T SPF	SCHAEKEL
3	10282034	2	CHAIN SLING 2.5T-2M SPF	ANSCHLAGKETTE
4	10281582	2	ROPE SLING EN 13414-3 4.3T-4M VERZ SPF	ANSCHLAGSEIL
5	973567608	1	PLATE IDENTIFICATION NUMBER IDENT-N	SCHILD IDENTNR.
6	97095597	1	INFORMATION SIGN 168X88 KLEBEFOLIE	HINWEISSCHILD
1100	97095598	1	SIGN 160X100 KLEBEFOLIE SPF	SCHILD
1101	97067621	1	INFORMATION SIGN BAUJ S-NR ART-NR K	HINWEISSCHILD

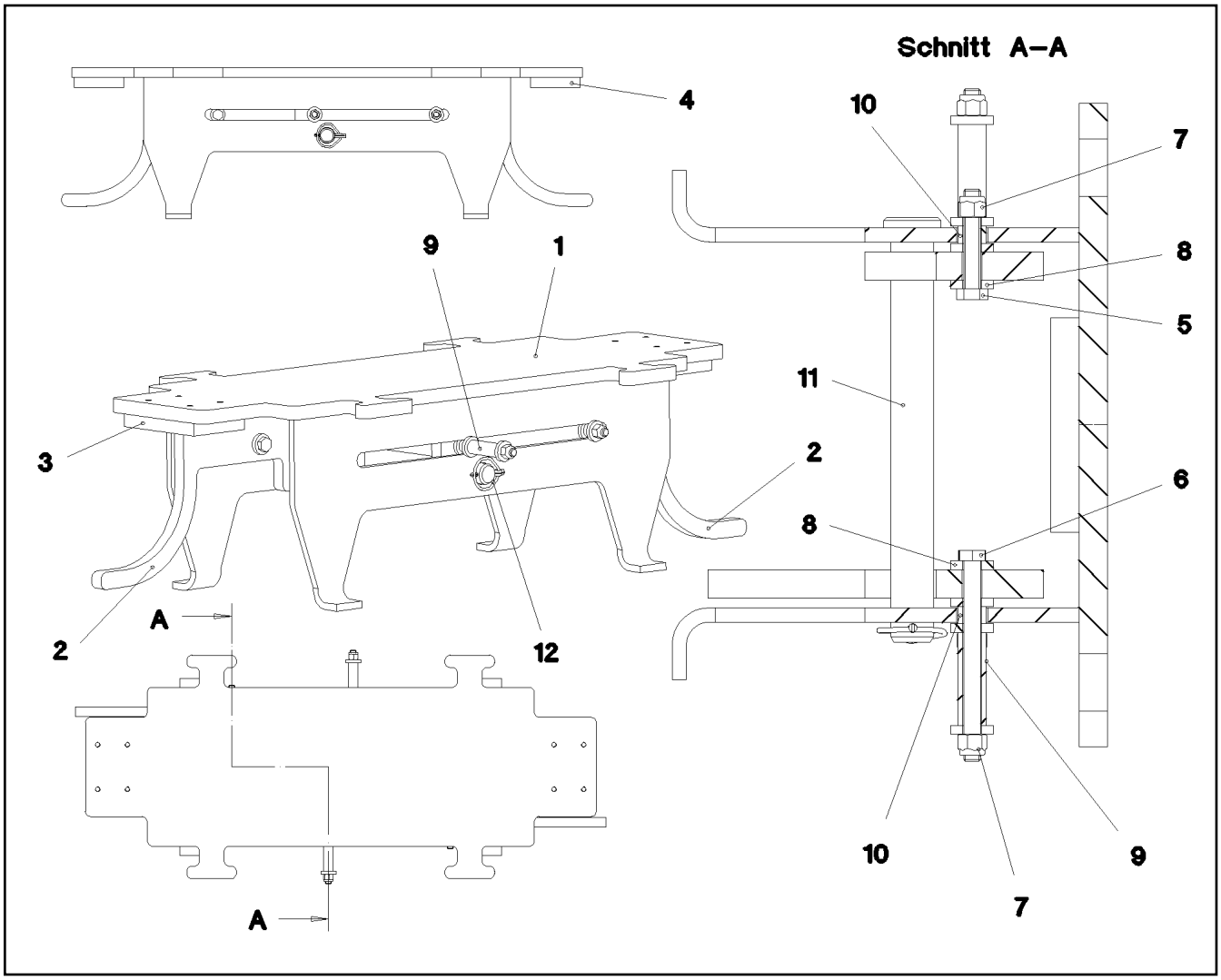

Pos.	Item	Quantity	Description	Bezeichnung
1	967858308	1	REST WELDED RAL 9005	ABLAGE SCHWK.
2	97028625	2	PLATE 20X600X235 S355J2+N RAL 9005	BLECH
3	283038208	2	STRIP 20X100X150	LEISTE
4	10415162	8	SOCKET HEAD SCREW ISO 4762 M10X25 8	ZYLINDERSCHRAUBE
5	11834796	2	HEX SCREW ISO 4017 M12X70 8.8 FLZN SP	SECHSKANTSCHRAUBE
6	12224029	2	HEX SCREW ISO 4014 M12X140 8.8 FLZN SP	SECHSKANTSCHRAUBE
7	11840127	4	HEX NUT ISO 7040 M12 8 FLZN SPF	SECHSKANTMUTTER
8	10006370	14	WASHER DIN 7349 13 200HV FLZN SPF	SCHEIBE
9	935348408	2	TUBE 20X3,6X65 S355J2H FE//ZNNI8//CN//T	ROHR
10	956925908	4	TUBE 20X3,6X12 S355J2H FE//ZNNI8//CN//T	ROHR
11	451231108	1	PIN DIN 1435 30X290X280 ST.50 VERZ	BOLZEN
12	10875870	1	SAFETY PLUG W HINGE-LID 6X42X5,5X32 4	SICHERHEITSKLAPPSTECKER

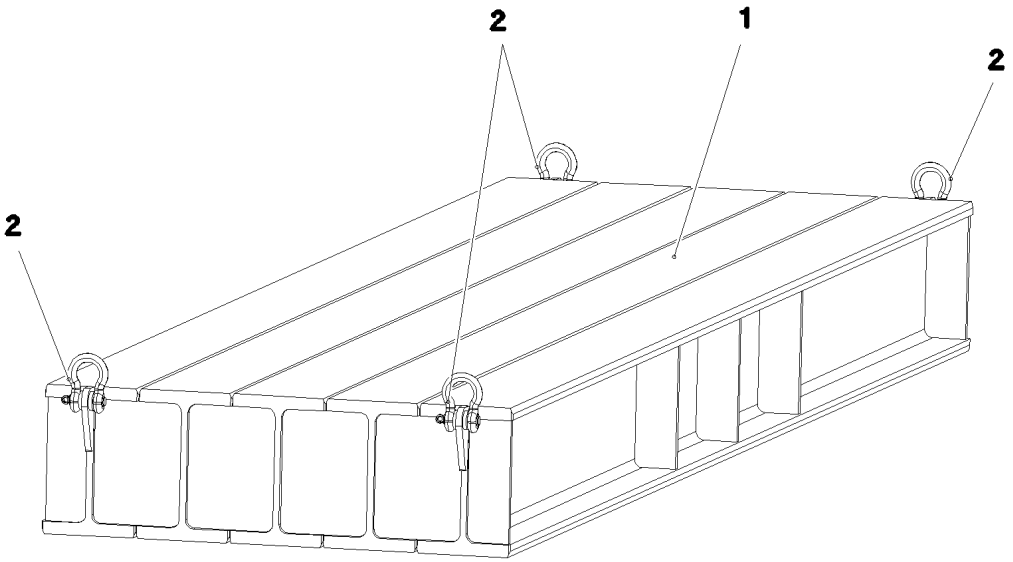

Pos.	Item	Quantity	Description	Bezeichnung
1	968826208	1	SUPPORT PLATES WELDED ASSY.	BODENPLATTE SCHWK.
2	773930608	4	SHACKLE 9,5T VERZ SPF	SCHAEKEL

Pos.	Item	Quantity	Description	Bezeichnung
1	96011234	2	CONTAINER CPL. ⇨ ❑ 1577	CONTAINER KPL.
2	96011235	1	CONTAINER CPL. ⇨ ❑ 1579	CONTAINER KPL.
3	96011236	1	CONTAINER CPL. ⇨ ❑ 1581	CONTAINER KPL.
4	96040975	3	CONTAINER CPL. ⇨ ❑ 1583	CONTAINER KPL.
5	96041964	1	CONTAINER CPL. ⇨ ❑ 1585	CONTAINER KPL.

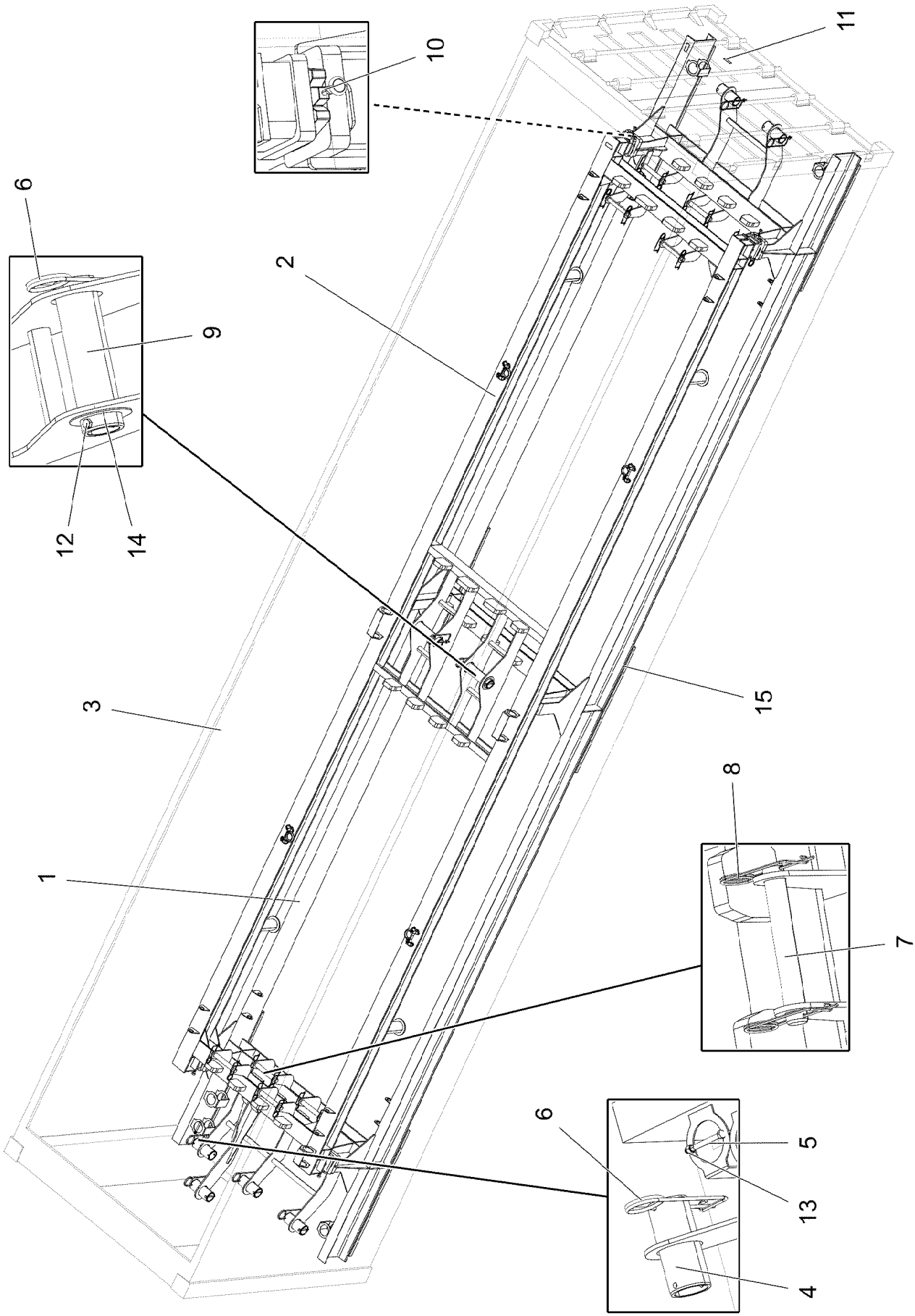

13.12.2021 092448 LIEBHERR	**etk_en_de_098405 LR 13000** **CONTAINER CPL.** **CONTAINER KPL.**	❑ 1577 (1/2) **96011234**

Pos.	Item	Quantity	Description	Bezeichnung
1	96011239	1	SUPPORTING FRAME	TRAGRAHMEN SCHWK.
2	96011243	1	SUPPORTING FRAME	TRAGRAHMEN SCHWK.
3	10874813	1	CONTAINER DIN ISO 668 40FT OPEN TOP	CONTAINER
4	97084386	6	PIN 101.6X225 S355J2H FE//ZNNI8//CN//T0	BOLZEN
5	11656183	6	HEX SCREW ISO 4014 M12X120 8.8 FLZN SP	SECHSKANTSCHRAUBE
6	433105208	8	RETAINING SPRING X0 VERZ.	SICHERUNGSFEDER
7	450036408	9	PIN ISO 2340 B40X300X280 S355J2C+C FE//	BOLZEN
8	433102508	18	RETAINING SPRING 5X122 ISO 2081 FE/ZN8/	SICHERUNGSFEDER
9	97084444	2	PIN 101.6X330 S355J2H FE//ZNNI8//CN//T0	BOLZEN
10	10663727	4	TWISTLOCK ISO 1161 50 STAHL FEUERVER	TWISTLOCK
11	973567608	1	PLATE IDENTIFICATION NUMBER IDENT-N	SCHILD IDENTNR.
12	12224025	2	HEX SCREW ISO 4014 M12X110 8.8 FLZN SP	SECHSKANTSCHRAUBE
13	11840127	8	HEX NUT ISO 7040 M12 8 FLZN SPF	SECHSKANTMUTTER
14	953848908	2	WASHER RD135X3 DC01 FE//ZNNI8//CN//T0	SCHEIBE
15	97091343	6	SHEET 30X1350X120 S355J2+N T ZN O	PLATTE

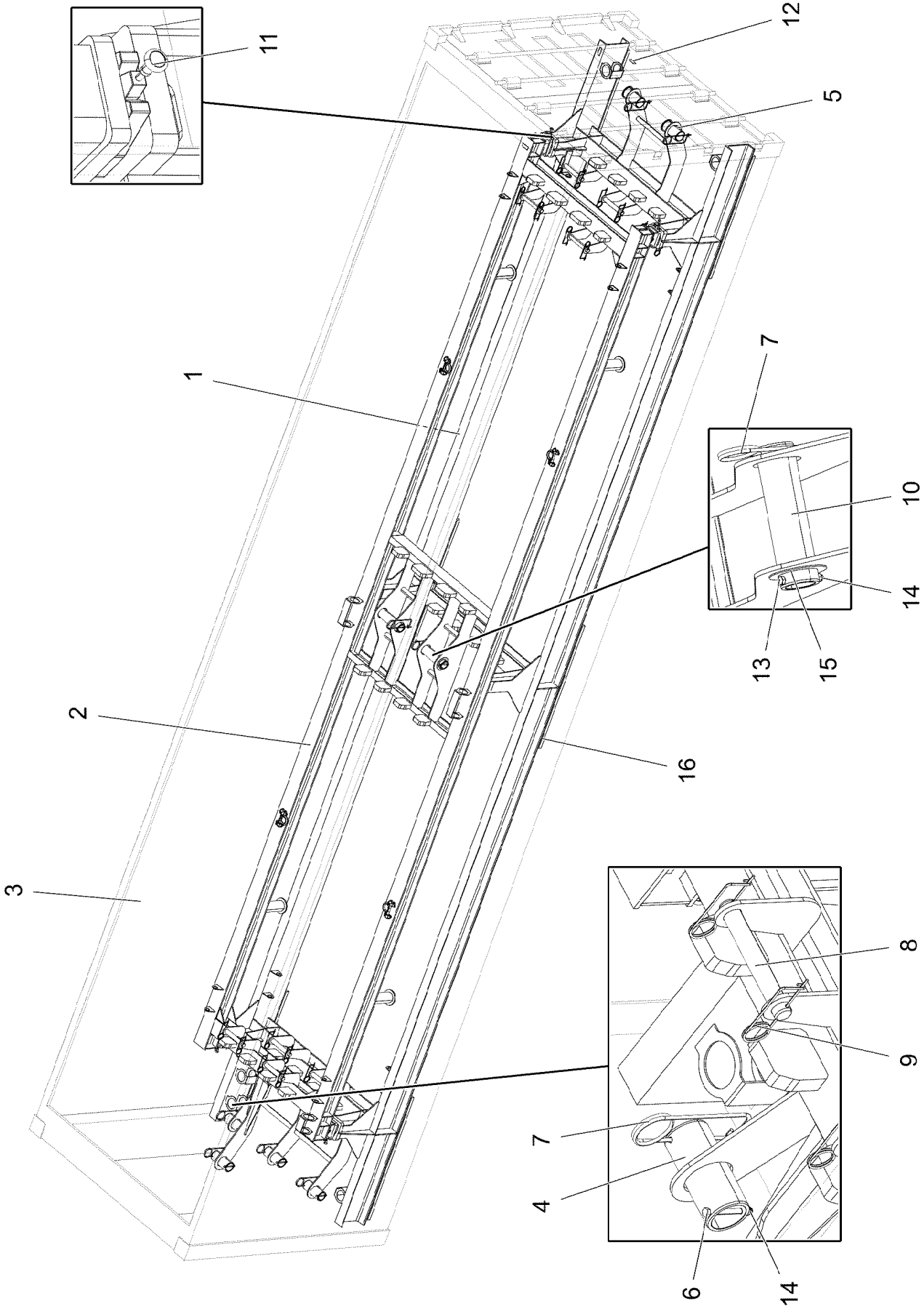
11
12
5
1
7
10
14
13
15
2
16
3
8
9
7
4
6
14

Pos.	Item	Quantity	Description	Bezeichnung
1	96011240	1	SUPPORTING FRAME	TRAGRAHMEN SCHWK.
2	96011243	1	SUPPORTING FRAME	TRAGRAHMEN SCHWK.
3	10874813	1	CONTAINER DIN ISO 668 40FT OPEN TOP	CONTAINER
4	97084386	4	PIN 101.6X225 S355J2H FE//ZNNI8//CN//T0	BOLZEN
5	97084387	2	PIN 127.0X210 S355J2H FE//ZNNI8//CN//T0	BOLZEN
6	11656183	4	HEX SCREW ISO 4014 M12X120 8.8 FLZN SP	SECHSKANTSCHRAUBE
7	433105208	8	RETAINING SPRING X0 VERZ.	SICHERUNGSFEDER
8	450036408	9	PIN ISO 2340 B40X300X280 S355J2C+C FE//	BOLZEN
9	433102508	18	RETAINING SPRING 5X122 ISO 2081 FE/ZN8/	SICHERUNGSFEDER
10	97084444	2	PIN 101.6X330 S355J2H FE//ZNNI8//CN//T0	BOLZEN
11	10663727	4	TWISTLOCK ISO 1161 50 STAHL FEUERVER	TWISTLOCK
12	973567608	1	PLATE IDENTIFICATION NUMBER IDENT-N	SCHILD IDENTNR.
13	12224025	2	HEX SCREW ISO 4014 M12X110 8.8 FLZN SP	SECHSKANTSCHRAUBE
14	11840127	6	HEX NUT ISO 7040 M12 8 FLZN SPF	SECHSKANTMUTTER
15	953848908	2	WASHER RD135X3 DC01 FE//ZNNI8//CN//T0	SCHEIBE
16	97091343	6	SHEET 30X1350X120 S355J2+N T ZN O	PLATTE

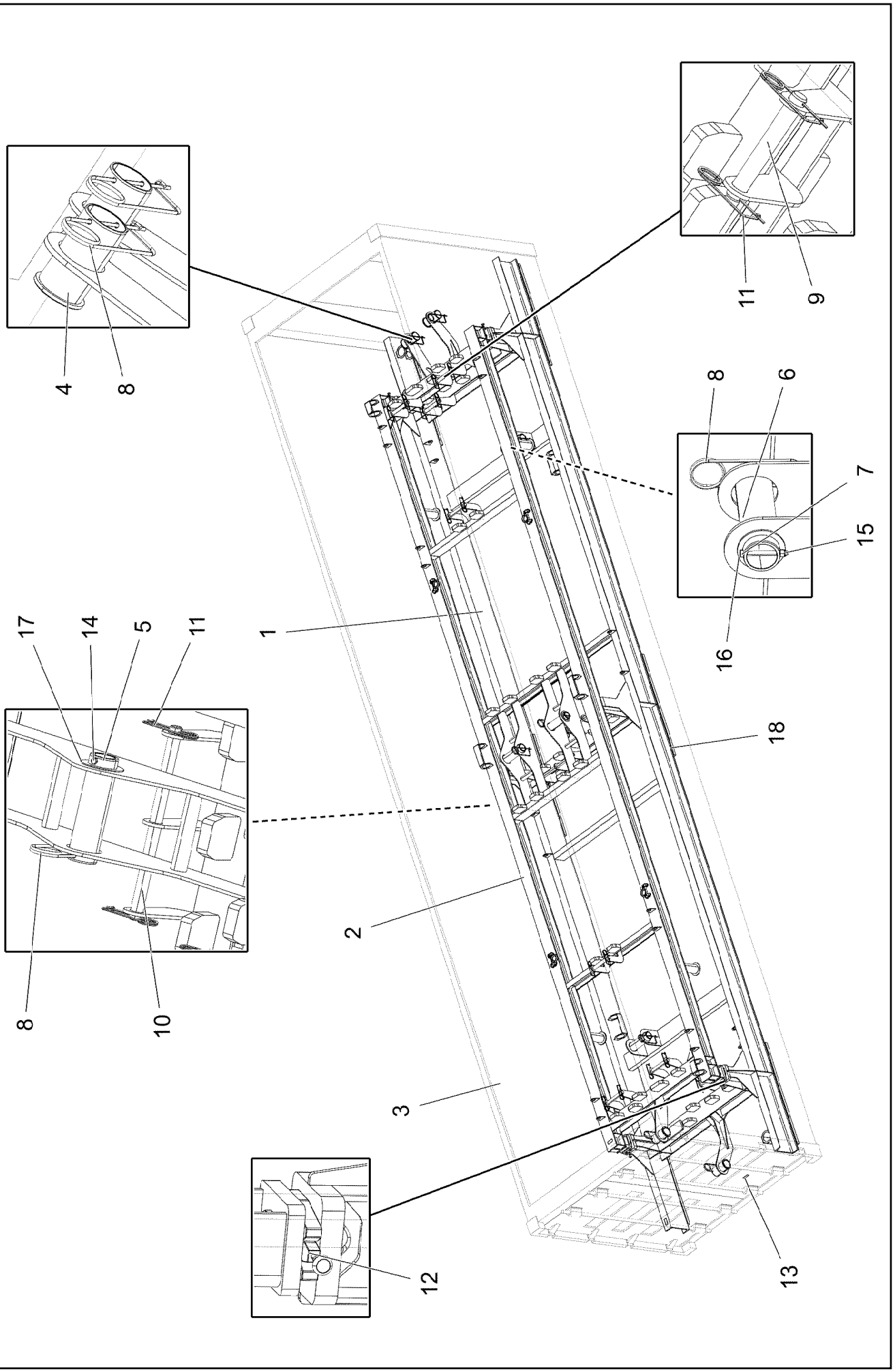

13.12.2021 092446 LIEBHERR	**etk_en_de_098405 LR 13000** **CONTAINER CPL.** **CONTAINER KPL.**	❑ 1581 (1/2) **96011236**

Pos.	Item	Quantity	Description	Bezeichnung
1	96011242	1	SUPPORTING FRAME	TRAGRAHMEN SCHWK.
2	96011244	1	SUPPORTING FRAME	TRAGRAHMEN SCHWK.
3	10874813	1	CONTAINER DIN ISO 668 40FT OPEN TOP	CONTAINER
4	97084387	4	PIN 127.0X210 S355J2H FE//ZNNI8//CN//T0	BOLZEN
5	97084444	1	PIN 101.6X330 S355J2H FE//ZNNI8//CN//T0	BOLZEN
6	97084495	3	PIN 101.6X335 S355J2H FE//ZNNI8//CN//T0	BOLZEN
7	11656183	3	HEX SCREW ISO 4014 M12X120 8.8 FLZN SP	SECHSKANTSCHRAUBE
8	433105208	8	RETAINING SPRING X0 VERZ.	SICHERUNGSFEDER
9	450036408	8	PIN ISO 2340 B40X300X280 S355J2C+C FE//	BOLZEN
10	955516308	2	TUBE 38X5X608 E355+N	ROHR
11	433102508	20	RETAINING SPRING 5X122 ISO 2081 FE/ZN8/	SICHERUNGSFEDER
12	10663727	4	TWISTLOCK ISO 1161 50 STAHL FEUERVER	TWISTLOCK
13	973567608	1	PLATE IDENTIFICATION NUMBER IDENT-N	SCHILD IDENTNR.
14	12224025	1	HEX SCREW ISO 4014 M12X110 8.8 FLZN SP	SECHSKANTSCHRAUBE
15	11840127	4	HEX NUT ISO 7040 M12 8 FLZN SPF	SECHSKANTMUTTER
16	97024427	3	WASHER 5X130X130 S355MC FE//ZNNI8//C	SCHEIBE
17	953848908	1	WASHER RD135X3 DC01 FE//ZNNI8//CN//T0	SCHEIBE
18	97091343	6	SHEET 30X1350X120 S355J2+N T ZN O	PLATTE

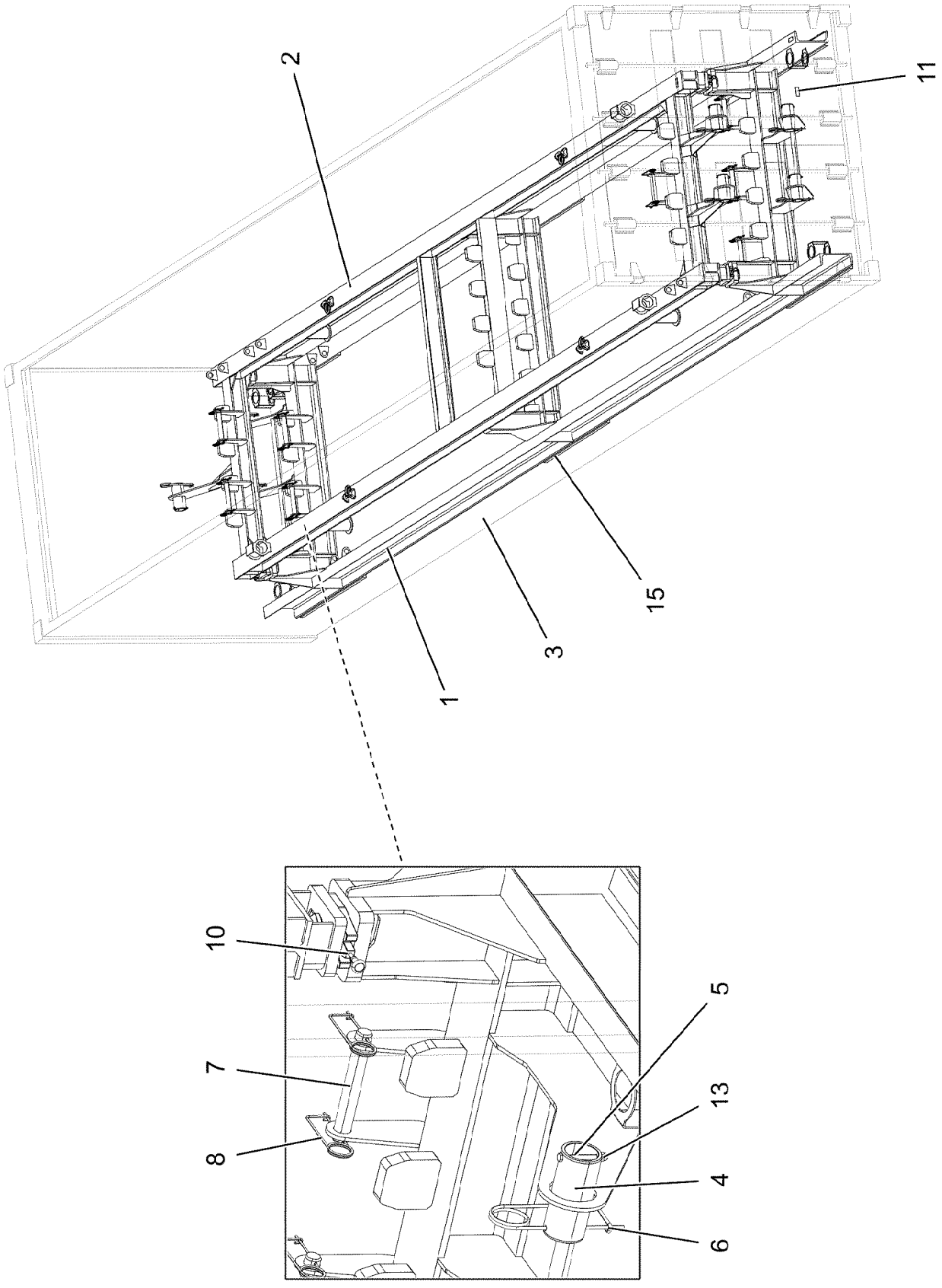
2
11
15
3
1
10
7
8
5
13
4
6

Pos.	Item	Quantity	Description	Bezeichnung
1	96011239	1	SUPPORTING FRAME	TRAGRAHMEN SCHWK.
2	96040977	1	SUPPORTING FRAME	TRAGRAHMEN SCHWK.
3	10874813	1	CONTAINER DIN ISO 668 40FT OPEN TOP	CONTAINER
4	97084386	8	PIN 101.6X225 S355J2H FE//ZNNI8//CN//T0	BOLZEN
5	11656183	8	HEX SCREW ISO 4014 M12X120 8.8 FLZN SP	SECHSKANTSCHRAUBE
6	433105208	8	RETAINING SPRING X0 VERZ.	SICHERUNGSFEDER
7	450036408	8	PIN ISO 2340 B40X300X280 S355J2C+C FE//	BOLZEN
8	433102508	16	RETAINING SPRING 5X122 ISO 2081 FE/ZN8/	SICHERUNGSFEDER
10	10663727	4	TWISTLOCK ISO 1161 50 STAHL FEUERVER	TWISTLOCK
11	973567608	1	PLATE IDENTIFICATION NUMBER IDENT-N	SCHILD IDENTNR.
13	11840127	8	HEX NUT ISO 7040 M12 8 FLZN SPF	SECHSKANTMUTTER
15	97091343	6	SHEET 30X1350X120 S355J2+N T ZN O	PLATTE

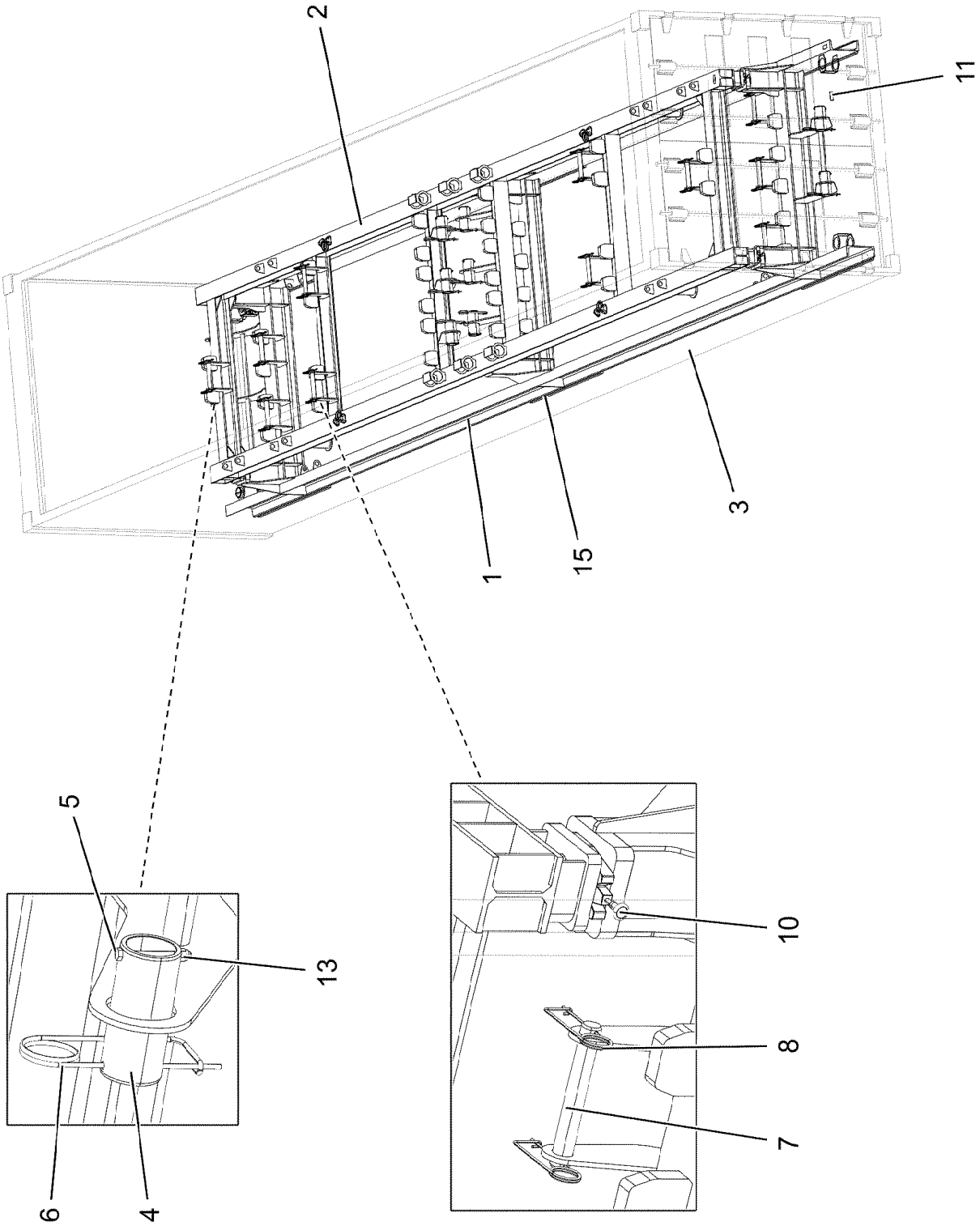
2
11
3
1
15
5
13
6
4
10
8
7

Pos.	Item	Quantity	Description	Bezeichnung
1	96011239	1	SUPPORTING FRAME	TRAGRAHMEN SCHWK.
2	96041981	1	SUPPORTING FRAME	TRAGRAHMEN SCHWK.
3	10874813	1	CONTAINER DIN ISO 668 40FT OPEN TOP	CONTAINER
4	97084386	11	PIN 101.6X225 S355J2H FE//ZNNI8//CN//T0	BOLZEN
5	11656183	11	HEX SCREW ISO 4014 M12X120 8.8 FLZN SP	SECHSKANTSCHRAUBE
6	433105208	11	RETAINING SPRING X0 VERZ.	SICHERUNGSFEDER
7	450036408	11	PIN ISO 2340 B40X300X280 S355J2C+C FE//	BOLZEN
8	433102508	22	RETAINING SPRING 5X122 ISO 2081 FE/ZN8/	SICHERUNGSFEDER
10	10663727	4	TWISTLOCK ISO 1161 50 STAHL FEUERVER	TWISTLOCK
11	973567608	1	PLATE IDENTIFICATION NUMBER IDENT-N	SCHILD IDENTNR.
13	11840127	11	HEX NUT ISO 7040 M12 8 FLZN SPF	SECHSKANTMUTTER
15	97091343	6	SHEET 30X1350X120 S355J2+N T ZN O	PLATTE

Item	Page	Assembly	Pos.	Quantity	Item	Page	Assembly	Pos.	Quantity
10000692	655	10412331	25	1	10011868	727	12492804	9	12
10000732	501	10651874	25	1	10011870	699	10134887	(16)	1
10000797	656	10009378	13	2	10011870	738	10141807	15	4
10001075	1485	916024408	14	12	10011870	746	10145193	3	2
10001464	757	9079954	3	8	10011870	747	10152906	3	2
10001669	1252	916324608	82	2	10011870	751	10141720	14	1
10002552	686	13455092	(132)	1	10011871	730	10153631	10	2
10002552	695	10125646	132	1	10012225	710	10122503	5	2
10002552	721	11363553	132	1	10012550	749	10141356	(5)	7
10003192	721	11363553	5	1	10012550	749	10141356	(5)	12
10003366	735	9078314	3	1	10012550	749	10141356	(5)	7
10003746	467	11003525	21	2	10012550	749	10141356	(5)	12
10006141	69	10489597	31	1	10012557	710	10122503	3	2
10006370	51	919045208	77	16	10012659	325	90001090	26	8
10006370	433	915755208	4	36	10012659	442	90008841	26	8
10006370	607	96033135	382	4	10012659	1173	90006725	26	8
10006370	627	96034141	379	20	10013883	286	11006307	5	1
10006370	679	96034143	378	20	10014692	121	11002835	3	1
10006370	1055	916305808	29	8	10014692	285	11006306	3	1
10006370	1102	915721308	69	16	10014692	315	11081924	3	1
10006370	1213	915753308	41	32	10014692	341	11114000	3	1
10006370	1394	968301108	8	2	10014692	467	11003525	3	1
10006370	1574	967858208	8	14	10014693	121	11002835	4	1
10008021	21	917528708	76	2	10014693	285	11006306	4	1
10008021	247	915750608	60	2	10014693	315	11081924	4	1
10008091	1018	10228004	22	1	10014693	467	11003525	4	1
10008148	653	11065840	(1)	1	10014697	121	11002835	9	3
10008419	1018	10228004	20	1	10014697	285	11006306	10	3
10008433	1018	10228004	1	1	10014697	315	11081924	10	3
10009007	725	10126724	18	1	10014697	467	11003525	10	3
10009007	743	10147372	24	2	10014698	122	774375108	1	1
10009007	744	10143277	13	7	10014707	121	11002835	13	1
10009007	752	10141721	21	1	10014707	285	11006306	15	1
10009378	653	11065840	2	2	10014707	341	11114000	18	1
10009378	659	10411732	2	1	10014712	121	11002835	17	1
10009379	655	10412331	1	1	10014712	285	11006306	19	1
10009602	468	11003530	3	1	10014712	341	11114000	22	1
10010025	413	96038694	106	2	10014715	121	11002835	16	4
10010025	424	96038696	124	6	10014715	285	11006306	18	4
10011658	20	917528708	17	2	10014715	341	11114000	21	4
10011738	1393	96036791	9	12	10014729	121	11002835	7	1
10011783	703	10130808	5	2	10014729	285	11006306	7	1
10011832	697	10152926	2	1	10014729	315	11081924	7	1
10011832	698	10118748	2	1	10014729	341	11114000	7	1
10011842	701	10135392	4	1	10014729	467	11003525	7	1
10011865	744	10143277	36	1	10014730	121	11002835	8	1
10011866	692	10141769	4	4	10014730	285	11006306	8	1
10011866	697	10152926	3	1	10014730	315	11081924	8	1
10011866	698	10118748	6	3	10014730	341	11114000	8	1
10011866	725	10126724	13	5	10014730	467	11003525	8	1
10011866	727	12492804	11	1	10015704	265	96034538	509	1
10011866	738	10141807	12	1	10015704	302	96047224	507	1
10011866	743	10147372	7	18	10016655	467	11003525	14	1
10011866	744	10143277	18	3	10016660	467	11003525	24	1
10011866	744	10143277	30	2	10016663	467	11003525	29	1
10011866	751	10141720	18	1	10016665	467	11003525	28	4
10011866	768	12410651	(2)	1	10018923	105	917523808	(15)	1
10011867	727	12492804	10	4	10019040	975	918810308	29	8
10011867	746	10145193	8	1	10020270	501	10651874	42	1
10011868	701	10135392	2	1	10020272	501	10651874	43	1

Item	Page	Assembly	Pos.	Quantity	Item	Page	Assembly	Pos.	Quantity
10020274	501	10651874	45	1	10035694	1522	915727108	17	4
10020519	424	96038696	119	2	10036325	710	10122503	8	2
10020520	51	919045208	98	8	10036634	518	916240908	1	1
10020520	107	917523808	202	1	10036634	521	916240808	1	1
10020520	150	917525508	202	1	10036651	689	12405454	8	2
10020520	180	917525608	202	1	10036809	259	96045406	502	1
10020520	207	917525908	202	1	10036896	853	96029372	707	12
10020520	590	96042455	100	2	10037101	693	10142096	3	1
10021410	720	12489819	3	2	10037139	1454	965718708	15	2
10021567	535	96033640	526	1	10037224	741	11353748	6	2
10021571	538	96033658	514	2	10037287	334	966085708	328	2
10021571	542	96033659	505	3	10037287	351	966085808	328	2
10021571	959	96033580	(529)	1	10037287	1181	966085908	328	2
10021980	577	96036247	6	1	10037287	1202	966086108	328	2
10022111	1382	915723008	8	3	10037623	850	96029372	(1)	1
10022111	1530	919003708	3	4	10037655	725	10126724	7	1
10022183	811	968517508	5	4	10038262	69	10489597	6	1
10022350	1264	965764708	2	1	10038275	315	11081924	9	2
10023146	1412	915746608	17	2	10038573	744	10143277	11	4
10023266	799	918717708	180	2	10039124	726	10127419	3	2
10023266	803	918719508	180	2	10040085	1447	915723508	15	2
10024214	777	96034773	(1)	1	10040387	741	11353748	8	2
10024736	850	96029372	300	2	10040502	903	919203908	100	1
10024744	535	96033640	522	1	10040519	1136	916303208	35	1
10024744	540	96034783	505	1	10040519	1141	916303108	35	1
10024744	541	96034784	505	1	10040519	1145	916303008	35	1
10024744	542	96033659	504	6	10040519	1149	916302708	35	1
10024803	476	966356408	9	16	10040519	1154	916302908	35	1
10024803	479	966910608	4	4	10040530	1253	916324608	158	1
10024803	481	966358008	11	1	10040534	1101	915721308	50	1
10024803	1123	968112008	9	2	10040534	1254	916324608	179	2
10024803	1124	968099808	6	2	10040581	341	11114000	13	1
10025194	849	96029372	(999)	1	10041652	459	10413103	5	1
10025278	473	966355708	(1)	1	10041653	459	10413103	3	1
10025278	473	966355708	(1)	1	10041903	699	10134887	(11)	1
10027448	949	96061868	22	4	10042592	949	96061868	50	12
10027560	488	919258508	44	2	10042696	518	916240908	10	4
10027561	488	919258508	46	2	10042696	521	916240808	10	4
10027648	682	13455092	(7)	2	10042696	1023	966871008	20	2
10028002	1512	967035308	5	1	10042707	518	916240908	12	2
10028863	488	919258508	58	1	10042707	521	916240808	12	2
10029139	1124	968099808	5	1	10043255	742	11349206	(2)	3
10029666	567	918744708	166	4	10043763	949	96061868	(1)	1
10030346	749	10141356	(6)	5	10043763	957	96033583	8	1
10030346	749	10141356	(6)	5	10043790	334	966085708	300	1
10030443	326	90004973	4	1	10043790	351	966085808	300	1
10030519	699	10134887	(13)	1	10043790	1181	966085908	300	1
10032225	267	96041505	509	1	10043790	1202	966086108	300	1
10032297	238	96005686	55	1	10044648	518	916240908	9	2
10032685	334	966085708	302	1	10044648	521	916240808	9	2
10032685	351	966085808	302	1	10044648	1023	966871008	15	2
10032685	1181	966085908	302	1	10045006	283	916900208	9	4
10032685	1202	966086108	302	1	10045101	959	96033580	(523)	4
10032906	699	10134887	(20)	1	10046941	1067	966265208	(12)	1
10032906	747	10152906	5	1	10046941	1291	616024908	15	1
10035261	1357	917223708	46	1	10046999	535	96033640	517	6
10035308	569	918744708	290	1	10046999	959	96033580	(506)	20
10035314	854	96029372	804	1	10047000	535	96033640	510	6
10035694	1123	968112008	17	4	10047000	959	96033580	(505)	20
10035694	1124	968099808	23	4	10047001	535	96033640	503	6

Item	Page	Assembly	Pos.	Quantity	Item	Page	Assembly	Pos.	Quantity
10047001	959	96033580	(503)	20	10100621	1345	916303808	42	162
10097496	1014	96034284	110	12	10100621	1357	917223708	34	130
10097613	316	11006904	2	1	10100621	1365	917223808	38	92
10097613	339	916997308	(3)	1	10100621	1388	966890708	42	66
10097613	468	11003530	1	1	10100621	1402	916115908	22	24
10097613	1187	917006408	(1)	1	10100621	1413	915746608	59	60
10097910	938	96034679	8	1	10100621	1419	916116008	37	34
10099208	315	11081924	31	1	10100621	1426	916302808	47	74
10099209	315	11081924	28	4	10100621	1440	915723208	37	60
10099553	236	966561908	300	2	10100621	1444	915746208	37	60
10099553	1315	966086708	302	2	10100621	1452	915723308	(3)	8
10099809	501	10651874	65	1	10100621	1452	915723308	48	75
10099856	959	96033580	(507)	16	10100621	1460	915723408	48	137
10099860	959	96033580	(522)	4	10100621	1465	915746808	48	137
10099861	959	96033580	(525)	1	10100621	1470	916062508	48	137
10099863	959	96033580	(514)	12	10100621	1507	966410908	7	10
10099864	535	96033640	505	3	10101384	850	96029372	(3)	1
10099864	959	96033580	(510)	8	10101686	302	96047224	658	2
10099866	959	96033580	(526)	1	10102064	667	11065801	3	1
10099867	959	96033580	(515)	12	10102066	667	11065801	(1)	1
10099868	959	96033580	(508)	16	10102067	668	10102064	1	1
10099969	799	918717708	101	2	10112875	1227	96060213	2	2
10099969	803	918719508	101	2	10112875	1346	916303808	(2)	2
10100060	1345	916303808	7	7	10112974	501	10651874	28	1
10100063	265	96034538	670	10	10113069	501	10651874	30	1
10100063	302	96047224	670	22	10113731	748	10145195	3	2
10100063	537	96033657	670	2	10113733	266	96041617	751	61
10100063	538	96033658	670	6	10113735	266	96041617	723	61
10100430	565	918744708	42	2	10113735	1514	967035508	723	6
10100621	56	96026100	11	12	10113737	264	96041616	777	8
10100621	60	96026289	11	12	10114838	24	10815646	8	1
10100621	63	966081808	4	16	10114843	24	10815646	5	46
10100621	65	96026457	4	12	10115621	752	10141721	6	1
10100621	112	965804508	4	4	10115623	751	10141720	8	1
10100621	113	965804608	3	4	10115623	752	10141721	8	1
10100621	152	966981808	3	4	10115863	725	10126724	3	1
10100621	153	966972408	4	8	10116165	683	13455092	140	1
10100621	182	965852208	4	4	10116166	717	10116165	1	2
10100621	209	966979708	4	8	10116274	763	10141788	2	8
10100621	223	919026408	11	28	10116320	682	13455092	110	8
10100621	225	966165908	7	8	10116354	715	10122940	1	1
10100621	389	965661108	43	8	10116445	694	10141843	9	2
10100621	413	96038694	111	74	10116876	682	13455092	60	8
10100621	424	96038696	111	145	10116877	708	10116876	1	1
10100621	506	916997508	26	14	10116877	708	10116876	1	1
10100621	566	918744708	106	63	10117576	742	11349206	3	3
10100621	999	966561608	17	74	10117635	725	10126724	15	1
10100621	1055	916305808	41	104	10118060	682	13455092	81	8
10100621	1084	916332108	42	32	10118146	686	13455092	(10)	16
10100621	1087	966490908	4	4	10118149	686	13455092	(24)	16
10100621	1101	915721308	47	20	10118265	727	12492804	30	1
10100621	1129	916303308	38	96	10118747	698	10118748	1	1
10100621	1136	916303208	38	72	10118748	697	10152926	4	1
10100621	1141	916303108	38	48	10118991	683	13455092	(5)	1
10100621	1145	916303008	38	71	10119000	725	10126724	2	1
10100621	1149	916302708	38	71	10119342	734	12421642	6	2
10100621	1154	916302908	38	92	10119343	750	10141558	5	2
10100621	1163	916302608	38	38	10119353	765	12416117	10	1
10100621	1251	916324608	49	155	10119357	698	10118748	7	1
10100621	1303	915745708	97	130	10119407	710	10122503	2	2

Item	Page	Assembly	Pos.	Quantity	Item	Page	Assembly	Pos.	Quantity
10119410	691	9078462	1	1	10126181	772	11366388	1	1
10119412	691	9078462	16	1	10126182	687	13455092	652	1
10119695	709	10118060	13	2	10126465	687	13455092	480	1
10119847	703	10130808	2	1	10126466	759	10126465	1	2
10119971	696	10137051	5	1	10126587	699	10134887	(22)	1
10120020	743	10147372	3	2	10126724	683	13455092	201	1
10120077	687	13455092	530	1	10126912	753	10143790	20	1
10120078	762	10120077	1	1	10127114	786	919203408	140	1
10120330	749	10141356	(4)	1	10127114	794	919203508	140	1
10120331	749	10141356	(3)	1	10127419	725	10126724	1	1
10120332	749	10141356	(4)	1	10127822	681	13455092	21	1
10120333	749	10141356	(3)	1	10127927	699	10134887	(5)	1
10120393	687	13455092	650	1	10127984	621	919203208	183	4
10120540	686	13455092	450	2	10127984	627	96034141	180	2
10120541	755	10120540	1	1	10127984	673	919203308	183	7
10120542	756	10120541	1	1	10127984	678	96034143	180	1
10120639	751	10141720	13	4	10127984	1009	919204008	181	4
10120639	752	10141721	13	4	10128119	700	10127822	2	1
10121515	517	966465608	1	1	10128193	681	13455092	23	1
10121515	520	966465708	1	1	10128194	702	10128193	1	1
10121610	686	13455092	(12)	3	10128197	702	10128193	5	1
10122220	714	11364325	1	1	10128228	753	10143790	10	3
10122266	711	10122645	1	1	10128540	681	13455092	51	1
10122295	745	10145044	17	1	10128593	704	10128540	50	1
10122503	709	10118060	1	1	10128678	768	12410651	(2)	1
10122504	710	10122503	1	1	10128874	686	13455092	(20)	1
10122637	714	11364325	3	1	10128890	688	13455092	728	1
10122645	682	13455092	82	6	10128914	703	10130808	1	1
10122646	682	13455092	84	1	10129075	689	12405454	11	1
10122659	682	13455092	85	1	10129212	687	13455092	520	1
10122793	684	13455092	221	1	10129236	760	10129212	2	1
10122907	708	10116876	60	1	10129392	720	12489819	2	2
10122940	682	13455092	100	1	10129394	720	12489819	7	1
10123103	760	10129212	14	2	10129428	730	10153631	1	2
10123304	764	10144098	1	1	10129490	765	12416117	(1)	1
10123540	751	10141720	16	1	10129839	699	10134887	3	1
10123540	752	10141721	16	1	10129999	722	10152866	2	1
10123876	766	12416117	103	2	10130808	681	13455092	50	1
10123876	876	919412408	(11)	1	10132193	738	10141807	22	1
10123876	876	919412408	(11)	1	10132330	694	10141843	14	2
10123877	876	919412408	(12)	1	10132331	751	10141720	5	1
10123877	876	919412408	(12)	1	10132331	752	10141721	5	1
10124097	687	13455092	600	2	10132412	696	10137051	3	1
10124591	715	10122940	3	1	10132548	686	13455092	(8)	6
10124739	708	10116876	61	1	10132558	686	13455092	(9)	8
10124740	708	10116876	62	1	10132799	733	10141830	2	1
10124798	733	10141830	11	2	10132935	730	10153631	12	1
10124886	745	10145044	1	1	10132988	692	10141769	1	1
10125291	716	10116320	2	2	10133196	686	13455092	(11)	3
10125646	694	10141843	1	2	10133649	734	12421642	2	1
10125692	695	10125646	(2)	1	10133721	691	9078462	2	1
10125739	751	10141720	4	1	10133722	760	10129212	5	1
10125739	752	10141721	4	1	10134576	704	10128540	51	1
10125978	686	13455092	(22)	1	10134577	704	10128540	52	1
10125978	786	919203408	120	1	10134879	699	10134887	(1)	1
10125978	794	919203508	120	1	10134883	699	10134887	(2)	1
10126103	684	13455092	330	1	10134887	681	13455092	20	1
10126119	730	10153631	22	1	10134945	686	13455092	(21)	2
10126119	753	10143790	11	2	10134988	751	10141720	1	1
10126124	770	10126182	4	1	10134989	752	10141721	1	1

Item	Page	Assembly	Pos.	Quantity	Item	Page	Assembly	Pos.	Quantity
10134998	733	10141830	4	2	10142097	693	10142096	1	1
10135023	752	10141721	2	1	10142536	727	12492804	1	1
10135221	751	10141720	3	1	10142539	727	12492804	4	1
10135232	751	10141720	2	1	10142542	727	12492804	6	1
10135310	752	10141721	3	1	10142543	727	12492804	8	1
10135392	681	13455092	22	1	10142544	730	10153631	2	1
10135528	733	10141830	10	3	10142547	730	10153631	4	1
10135714	738	10141807	4	1	10142970	694	10141843	13	2
10135730	733	10141830	20	2	10143277	685	13455092	382	1
10136023	733	10141830	13	3	10143362	738	10141807	5	1
10136484	743	10147372	4	1	10143587	744	10143277	24	1
10136518	695	10125646	1	1	10143589	744	10143277	22	1
10136805	692	10141769	3	1	10143702	733	10141830	3	1
10136876	695	10125646	6	2	10143731	730	10153631	5	1
10137019	696	10137051	1	1	10143790	686	13455092	436	1
10137051	694	10141843	2	1	10143791	753	10143790	3	1
10137052	696	10137051	7	1	10143792	753	10143790	7	1
10137053	696	10137051	2	1	10143793	753	10143790	1	1
10137059	763	10141788	8	3	10143799	730	10153631	7	1
10137330	765	12416117	20	1	10143838	730	10153631	9	1
10137419	727	12492804	12	1	10144038	786	919203408	130	2
10137588	732	10154796	1	1	10144038	794	919203508	130	2
10138162	733	10141830	1	1	10144039	786	919203408	134	1
10138988	746	10145193	4	1	10144039	794	919203508	135	1
10139107	733	10141830	5	3	10144093	808	96035875	12	1
10139422	683	13455092	191	8	10144093	816	96035878	10	1
10139422	723	10150877	2	1	10144098	763	10141788	4	2
10139425	754	10146947	8	1	10144102	786	919203408	121	3
10140086	729	11420510	7	4	10144102	794	919203508	121	3
10140511	742	11349206	2	1	10144288	808	96035875	8	1
10140730	744	10143277	1	1	10144288	816	96035878	8	1
10140731	744	10143277	2	1	10144442	763	10141788	7	1
10140994	683	13455092	(3)	1	10144678	687	13455092	470	1
10141351	749	10141356	(1)	1	10144699	786	919203408	180	2
10141354	749	10141356	1	1	10144699	794	919203508	180	2
10141355	749	10141356	2	1	10144701	765	12416117	5	1
10141356	685	13455092	410	1	10144861	808	96035875	13	1
10141558	685	13455092	412	1	10144861	816	96035878	11	1
10141563	750	10141558	3	1	10144869	758	10144678	3	1
10141564	750	10141558	4	1	10144870	758	10144678	4	1
10141586	694	10141843	3	1	10144873	758	10144678	1	1
10141720	685	13455092	430	1	10144874	758	10144678	2	1
10141721	685	13455092	431	1	10145044	685	13455092	385	2
10141729	753	10143790	4	1	10145118	732	10154796	5	1
10141730	753	10143790	5	1	10145189	746	10145193	1	1
10141735	753	10143790	6	1	10145190	748	10145195	1	1
10141758	763	10141788	1	1	10145191	746	10145193	2	1
10141762	743	10147372	1	1	10145193	685	13455092	386	1
10141769	681	13455092	14	1	10145195	685	13455092	389	1
10141770	692	10141769	7	1	10145395	754	10146947	19	1
10141788	687	13455092	571	1	10145491	724	10139422	210	1
10141807	684	13455092	334	1	10145868	682	13455092	(5)	1
10141808	738	10141807	3	1	10145869	682	13455092	(3)	1
10141810	738	10141807	2	1	10146200	738	10141807	23	1
10141830	684	13455092	230	1	10146256	744	10143277	23	1
10141838	684	13455092	337	1	10146660	718	10150858	1	1
10141843	681	13455092	16	1	10146787	730	10153631	16	1
10141844	694	10141843	5	1	10146947	686	13455092	441	1
10141874	681	13455092	52	1	10146949	754	10146947	1	1
10142096	681	13455092	15	8	10147172	750	10141558	9	8

Item	Page	Assembly	Pos.	Quantity	Item	Page	Assembly	Pos.	Quantity
10147358	743	10147372	2	1	10171606	110	970706701	28	3
10147372	685	13455092	381	1	10172801	442	90008841	80	1
10147374	743	10147372	20	1	10173632	489	919258508	90	2
10147460	743	10147372	22	1	10173632	1130	916303308	93	2
10147564	754	10146947	2	1	10173632	1136	916303208	93	2
10147565	754	10146947	3	1	10173632	1141	916303108	93	2
10147594	767	10150446	1	1	10173632	1145	916303008	93	2
10147606	754	10146947	4	1	10173632	1149	916302708	93	2
10147666	682	13455092	53	1	10173632	1155	916302908	95	2
10147677	754	10146947	9	1	10178872	1500	966887908	18	4
10147866	750	10141558	1	1	10178929	1419	916116008	62	2
10148088	686	13455092	440	1	10179087	110	970706701	12	12
10148371	768	12410651	60	1	10179122	627	96034141	354	2
10148372	768	12410651	(1)	1	10179122	679	96034143	354	2
10148692	682	13455092	(6)	1	10179260	414	96038694	386	2
10149152	750	10141558	5	8	10179337	414	96038694	389	6
10149191	753	10143790	2	1	10179337	1251	916324608	18	9
10149977	823	10878502	1	1	10179337	1257	966211108	6	4
10150139	694	10141843	20	1	10179337	1372	966649408	28	3
10150150	694	10141843	4	2	10179376	362	915752108	8	8
10150162	694	10141843	6	1	10179376	414	96038694	390	4
10150446	765	12416117	11	1	10179376	425	96038696	384	21
10150606	683	13455092	(2)	1	10179376	437	96021673	6	1
10150607	683	13455092	(1)	1	10179376	565	918744708	57	2
10150858	683	13455092	171	1	10179377	1426	916302808	28	4
10150877	722	10152866	5	1	10179408	1381	966660708	9	12
10151463	692	10141769	2	1	10179449	1156	965936908	10	8
10151811	730	10153631	3	1	10179456	1500	966887908	6	2
10152117	685	13455092	(5)	2	10179456	1503	966888108	6	2
10152388	765	12416117	15	1	10179459	734	12421642	11	3
10152389	765	12416117	16	1	10179463	106	917523808	59	8
10152866	683	13455092	190	8	10179463	148	917525508	62	8
10152902	722	10152866	6	1	10179463	178	917525608	59	8
10152906	685	13455092	387	1	10179463	205	917525908	62	8
10152907	747	10152906	2	1	10179463	1112	916177008	31	8
10152926	681	13455092	17	1	10179463	1117	916177108	31	8
10153006	699	10134887	4	1	10179463	1475	915744908	32	4
10153459	685	13455092	(2)	1	10179470	979	962282208	4	1
10153461	685	13455092	(3)	1	10179470	981	962282308	4	1
10153461	685	13455092	(4)	1	10179527	507	967037208	8	1
10153467	750	10141558	2	1	10179527	508	967036208	8	1
10153480	721	11363553	2	1	10179527	509	967037908	8	1
10153631	683	13455092	214	1	10179527	1056	916305808	76	1
10153632	730	10153631	8	1	10179932	230	966912508	7	1
10154033	742	11349206	1	1	10179932	247	915750608	27	2
10154280	715	10122940	1	1	10179932	1533	966911408	41	2
10154613	744	10143277	8	1	10179985	1252	916324608	75	16
10154796	684	13455092	222	1	10179996	384	965661008	12	1
10154984	694	10141843	7	1	10179996	399	965661608	14	2
10166496	442	90008841	4	1	10179996	1475	915744908	37	6
10166573	1219	90004983	31	1	10180180	571	918705808	8	8
10166574	1219	90004983	34	1	10180180	627	96034141	380	40
10166630	442	90008841	64	2	10180180	679	96034143	380	40
10168177	940	919203608	16	1	10180180	799	918717708	377	2
10169428	110	970706701	2	2	10180180	803	918719508	376	2
10171318	326	90004973	5	1	10180180	1447	915723508	36	24
10171579	442	90008841	71	3	10180340	584	965887608	7	2
10171587	367	540270414	30	1	10180351	54	965956208	32	4
10171588	1219	90004983	11	1	10180351	413	96038694	105	2
10171589	442	90008841	72	1	10180351	424	96038696	123	6

Item	Page	Assembly	Pos.	Quantity	Item	Page	Assembly	Pos.	Quantity
10180351	583	965887208	6	2	10180368	1310	966731108	14	1
10180351	594	96044781	8	1	10180368	1357	917223708	41	4
10180351	1170	915753108	38	2	10180368	1365	917223808	44	4
10180351	1192	915753208	38	2	10180368	1452	915723308	25	4
10180351	1374	966657008	6	1	10180368	1460	915723408	25	4
10180351	1376	966657108	6	1	10180368	1465	915746808	25	4
10180352	1500	966887908	9	4	10180368	1470	916062508	25	4
10180352	1503	966888108	9	4	10180368	1475	915744908	12	2
10180352	1508	965466808	5	3	10180371	51	919045208	71	4
10180357	1254	916324608	184	6	10180371	621	919203208	105	4
10180359	20	917528708	22	4	10180371	673	919203308	101	4
10180359	50	919045208	41	2	10180371	1388	966890708	31	2
10180359	56	96026100	10	4	10180371	1413	915746608	76	2
10180359	60	96026289	10	5	10180373	384	965661008	11	1
10180359	65	96026457	11	6	10180373	395	965661508	9	4
10180359	107	917523808	138	2	10180373	399	965661608	13	2
10180359	149	917525508	108	2	10180373	1253	916324608	116	2
10180359	180	917525608	138	2	10180374	105	917523808	43	2
10180359	206	917525908	108	2	10180374	148	917525508	43	2
10180359	223	919026408	8	9	10180374	178	917525608	43	2
10180359	424	96038696	110	10	10180374	205	917525908	43	2
10180359	566	918744708	64	3	10180374	247	915750608	24	3
10180359	1027	965630408	5	10	10180374	294	919361308	7	25
10180359	1055	916305808	57	24	10180374	1302	915745708	45	2
10180359	1087	966490908	10	2	10180374	1372	966649408	18	2
10180359	1091	967665708	5	2	10180374	1388	966890708	58	2
10180359	1092	967665808	5	2	10180374	1402	916115908	40	2
10180359	1251	916324608	47	15	10180374	1413	915746608	88	2
10180359	1303	915745708	108	2	10180374	1475	915744908	18	1
10180359	1345	916303808	22	22	10180375	20	917528708	48	2
10180359	1412	915746608	51	2	10180375	567	918744708	144	1
10180359	1507	966410908	20	4	10180375	1214	915753308	65	1
10180360	54	965956208	25	2	10180375	1254	916324608	229	3
10180360	414	96038694	121	4	10180375	1303	915745708	68	2
10180363	256	915750708	15	12	10180375	1346	916303808	64	1
10180363	1252	916324608	57	12	10180375	1358	917223708	64	1
10180364	322	915751408	47	2	10180375	1366	917223808	64	1
10180364	437	96021673	8	1	10180376	1084	916332108	36	1
10180364	1055	916305808	48	4	10180377	1129	916303308	65	4
10180364	1381	966660708	27	4	10180377	1136	916303208	65	4
10180364	1452	915723308	26	3	10180377	1141	916303108	65	4
10180364	1460	915723408	26	3	10180377	1145	916303008	65	4
10180364	1465	915746808	26	3	10180377	1149	916302708	65	4
10180364	1470	916062508	26	3	10180377	1154	916302908	65	6
10180365	20	917528708	47	2	10180377	1304	915745708	166	4
10180368	54	965956208	18	2	10180381	50	919045208	49	2
10180368	148	917525508	32	4	10180381	106	917523808	72	4
10180368	205	917525908	32	4	10180381	149	917525508	68	4
10180368	252	966222408	55	3	10180381	179	917525608	72	4
10180368	1055	916305808	18	4	10180381	206	917525908	68	4
10180368	1129	916303308	29	6	10180381	1303	915745708	133	1
10180368	1136	916303208	29	4	10180381	1310	966731108	11	1
10180368	1141	916303108	29	6	10180381	1475	915744908	38	2
10180368	1145	916303008	29	8	10180383	50	919045208	47	6
10180368	1149	916302708	29	4	10180383	1112	916177008	25	2
10180368	1154	916302908	29	6	10180383	1117	916177108	25	2
10180368	1163	916302608	29	4	10180383	1252	916324608	79	4
10180368	1170	915753108	30	2	10180383	1302	915745708	42	1
10180368	1253	916324608	144	4	10180383	1412	915746608	18	2
10180368	1304	915745708	179	4	10180878	1252	916324608	81	6

Item	Page	Assembly	Pos.	Quantity	Item	Page	Assembly	Pos.	Quantity
10180878	1540	96051353	40	10	10181899	1117	916177108	35	2
10180878	1559	966825708	17	1	10181899	1154	916302908	69	4
10180878	1561	966825808	17	1	10181899	1302	915745708	14	8
10180879	1214	915753308	69	2	10181899	1372	966649408	14	6
10180880	247	915750608	35	1	10181899	1378	966648108	8	4
10180880	294	919361308	35	1	10181899	1402	916115908	42	2
10180880	389	965661108	70	1	10181899	1419	916116008	18	2
10180880	1055	916305808	16	4	10181899	1452	915723308	52	2
10180880	1264	965764708	3	1	10181899	1460	915723408	52	2
10180880	1302	915745708	60	2	10181899	1465	915746808	52	2
10180880	1390	966885408	4	2	10181899	1470	916062508	52	2
10180882	20	917528708	49	1	10181899	1500	966887908	33	2
10180883	105	917523808	44	2	10181899	1503	966888108	33	2
10180883	148	917525508	44	2	10181899	1533	966911408	26	2
10180883	178	917525608	44	2	10182032	1027	965630408	11	2
10180883	205	917525908	44	2	10197730	545	96033616	20	2
10180883	294	919361308	23	2	10197730	1163	916302608	72	4
10180883	389	965661108	5	2	10197760	54	965956208	28	12
10180883	1302	915745708	59	2	10197760	534	926891108	10	4
10180883	1305	915745708	(3)	1	10197760	692	10141769	14	2
10180883	1332	96051961	7	1	10197764	334	966085708	327	4
10180883	1340	96051962	7	1	10197764	351	966085808	327	4
10180883	1402	916115908	44	2	10197764	362	915752108	14	16
10180883	1447	915723508	22	2	10197764	384	965661008	(5)	7
10180883	1497	966887708	9	4	10197764	498	919266408	10	12
10180883	1500	966887908	17	1	10197764	506	916997508	36	8
10180883	1503	966888108	17	1	10197764	513	96012480	22	8
10180884	50	919045208	50	5	10197764	514	96012481	22	8
10180884	148	917525508	33	4	10197764	527	96033638	24	3
10180884	205	917525908	33	4	10197764	533	922648308	5	12
10180884	230	966912508	4	1	10197764	534	926891108	6	4
10180884	247	915750608	22	3	10197764	607	96033135	351	8
10180884	294	919361308	8	1	10197764	628	96037955	8	4
10180884	566	918744708	90	10	10197764	775	919203808	350	8
10180884	1372	966649408	19	2	10197764	777	96034773	14	4
10180884	1388	966890708	60	1	10197764	787	919203408	353	2
10180884	1426	916302808	32	2	10197764	795	919203508	353	2
10180884	1444	915746208	42	2	10197764	799	918717708	351	6
10181367	256	915750708	13	12	10197764	803	918719508	351	3
10181367	279	10413255	12	4	10197764	903	919203908	352	78
10181367	1113	966331808	5	1	10197764	906	966167408	4	2
10181367	1118	967623108	5	1	10197764	907	966167508	4	2
10181367	1123	968112008	19	1	10197764	908	966167908	4	2
10181367	1255	916324608	303	2	10197764	909	966168008	4	2
10181390	606	96033135	308	12	10197764	910	966168408	4	2
10181421	414	96038694	301	12	10197764	928	96042450	7	2
10181421	425	96038696	301	8	10197764	930	96042451	7	2
10181577	787	919203408	350	4	10197764	932	96042452	7	2
10181577	795	919203508	350	4	10197764	934	96042453	7	2
10181577	806	919205608	20	6	10197764	950	96061868	81	2
10181577	811	968517508	15	4	10197764	1005	918696808	60	116
10181899	106	917523808	64	4	10197764	1181	966085908	327	4
10181899	179	917525608	64	4	10197764	1202	966086108	327	4
10181899	381	915753008	21	4	10197764	1213	915753308	46	4
10181899	384	965661008	33	2	10197764	1233	966086208	327	4
10181899	389	965661108	31	8	10197764	1251	916324608	35	8
10181899	395	965661508	12	2	10197764	1494	966888308	17	4
10181899	1084	916332108	35	3	10197764	1495	966916408	17	4
10181899	1101	915721308	27	1	10197769	50	919045208	38	2
10181899	1112	916177008	35	2	10197769	51	919045208	74	4

Item	Page	Assembly	Pos.	Quantity	Item	Page	Assembly	Pos.	Quantity
10197769	150	917525508	172	4	10197771	991	919208108	378	8
10197769	180	917525608	163	14	10197771	1005	918696808	70	140
10197769	207	917525908	172	4	10197771	1015	96034284	375	63
10197769	225	966165908	5	3	10197771	1016	965896208	7	24
10197769	395	965661508	27	6	10197771	1019	965896308	7	24
10197769	414	96038694	352	12	10197771	1021	91000594	502	4
10197769	433	915755208	52	24	10197771	1085	916332108	59	4
10197769	496	918998308	7	20	10197771	1101	915721308	33	4
10197769	506	916997508	32	8	10197771	1213	915753308	45	8
10197769	567	918744708	115	77	10197771	1413	915746608	74	8
10197769	595	967297708	7	2	10197771	1429	966267408	14	8
10197769	600	96021757	350	4	10197771	1444	915746208	16	12
10197769	616	96018031	353	14	10197771	1494	966888308	18	8
10197769	806	919205608	35	8	10197771	1495	966916408	18	8
10197769	821	96035990	40	3	10197771	1500	966887908	51	4
10197769	1015	96034284	354	50	10197771	1525	967931908	5	4
10197769	1055	916305808	37	4	10197808	51	919045208	93	2
10197769	1085	916332108	75	8	10197808	119	915742708	7	4
10197769	1123	968112008	13	4	10197808	158	915744408	7	4
10197769	1156	965936908	12	8	10197808	185	915744608	7	4
10197769	1252	916324608	77	5	10197808	211	915744508	7	4
10197769	1266	540006108	11	1	10197808	313	916945008	6	2
10197769	1303	915745708	104	27	10197808	334	966085708	322	4
10197769	1374	966657008	11	1	10197808	339	916997308	6	2
10197769	1376	966657108	11	1	10197808	351	966085808	322	4
10197769	1419	916116008	72	12	10197808	356	916998708	6	2
10197769	1427	916302808	61	14	10197808	404	916921908	4	2
10197769	1531	966846208	9	24	10197808	425	96038696	375	2
10197771	20	917528708	41	2	10197808	498	919266408	18	6
10197771	107	917523808	166	8	10197808	513	96012480	33	2
10197771	150	917525508	167	8	10197808	514	96012481	33	2
10197771	180	917525608	166	8	10197808	524	96033614	17	2
10197771	207	917525908	167	8	10197808	577	96036247	5	4
10197771	223	919026408	17	12	10197808	753	10143790	17	2
10197771	230	966912508	10	8	10197808	761	9078467	3	2
10197771	234	966648008	9	8	10197808	938	96034679	(15)	5
10197771	283	916900208	6	4	10197808	950	96061868	63	2
10197771	362	915752108	13	32	10197808	971	96035787	8	6
10197771	414	96038694	375	2	10197808	975	918810308	35	28
10197771	445	967144608	13	2	10197808	1023	966871008	2	4
10197771	465	916141308	5	4	10197808	1069	966792108	272	2
10197771	488	919258508	63	5	10197808	1181	966085908	322	4
10197771	506	916997508	35	8	10197808	1187	917006408	6	2
10197771	513	96012480	23	12	10197808	1202	966086108	322	4
10197771	514	96012481	23	12	10197808	1207	917000008	6	2
10197771	527	96033638	26	2	10197808	1233	966086208	322	4
10197771	533	922648308	3	6	10197831	20	917528708	30	4
10197771	534	926891108	4	4	10197831	252	966222408	11	26
10197771	584	965887608	12	2	10197831	313	916945008	12	2
10197771	586	965887808	4	2	10197831	322	915751408	12	18
10197771	588	965963608	12	2	10197831	339	916997308	10	2
10197771	607	96033135	375	8	10197831	345	915751608	12	18
10197771	775	919203808	376	8	10197831	356	916998708	10	2
10197771	777	96034773	15	8	10197831	391	966556608	13	10
10197771	811	968517508	6	4	10197831	414	96038694	303	6
10197771	820	919204408	502	4	10197831	425	96038696	305	28
10197771	890	967021108	32	2	10197831	476	966356408	19	8
10197771	941	965666908	11	8	10197831	481	966358008	4	6
10197771	943	919412508	8	4	10197831	534	926891108	8	2
10197771	975	918810308	42	4	10197831	566	918744708	103	30

Item	Page	Assembly	Pos.	Quantity	Item	Page	Assembly	Pos.	Quantity
10197831	606	96033135	312	21	10222686	949	96061868	25	4
10197831	616	96018031	306	6	10228004	1016	965896208	2	2
10197831	621	919203208	302	10	10228004	1019	965896308	2	2
10197831	627	96034141	301	3	10228143	1009	919204008	20	1
10197831	673	919203308	301	28	10228143	1014	96034284	111	1
10197831	679	96034143	320	1	10278566	334	966085708	50	1
10197831	786	919203408	306	6	10278566	351	966085808	50	1
10197831	794	919203508	306	14	10278566	1181	966085908	50	1
10197831	903	919203908	305	16	10278566	1202	966086108	50	1
10197831	938	96034679	5	2	10278566	1233	966086208	50	1
10197831	940	919203608	25	6	10278585	498	919266408	37	2
10197831	991	919208108	303	2	10279914	366	540270314	70	1
10197831	1015	96034284	308	26	10280277	656	10009378	10	1
10197831	1055	916305808	61	13	10280449	566	918744708	59	1
10197831	1056	916305808	96	6	10280542	1130	916303308	92	2
10197831	1084	916332108	52	6	10280542	1155	916302908	94	1
10197831	1101	915721308	37	6	10280667	995	919300308	6	4
10197831	1155	916302908	93	8	10280678	996	96052080	3	2
10197831	1163	916302608	74	3	10280678	1254	916324608	211	2
10197831	1170	915753108	27	7	10281448	1384	919243508	15	1
10197831	1187	917006408	11	2	10281582	1573	967195608	4	2
10197831	1192	915753208	27	9	10281617	1530	919003708	11	2
10197831	1207	917000008	10	2	10282034	1573	967195608	3	2
10197831	1254	916324608	222	27	10282622	690	9078049	(10)	1
10197831	1270	915745408	4	8	10282698	1129	916303308	70	2
10197831	1304	915745708	158	3	10282698	1136	916303208	70	2
10197831	1365	917223808	37	6	10282698	1141	916303108	70	2
10197831	1388	966890708	52	2	10282698	1145	916303008	70	2
10197831	1413	915746608	82	2	10282698	1149	916302708	70	2
10197831	1426	916302808	50	2	10282698	1154	916302908	70	2
10197831	1454	965718708	8	8	10283196	107	917523808	131	1
10197831	1471	916062508	73	3	10283196	149	917525508	76	1
10197836	513	96012480	24	4	10283196	179	917525608	131	1
10197836	514	96012481	24	4	10283196	206	917525908	76	1
10197836	534	926891108	11	2	10283198	1573	967195608	2	4
10197836	775	919203808	301	16	10283204	395	965661508	15	2
10197836	777	96034773	13	4	10283204	995	919300308	4	6
10197836	903	919203908	302	16	10283205	1381	966660708	14	2
10197836	1429	966267408	13	8	10284444	532	96033639	34	1
10197836	1494	966888308	16	4	10284532	237	915718108	13	1
10197836	1495	966916408	16	4	10284660	1304	915745708	185	2
10197836	1500	966887908	49	2	10285016	414	96038694	358	2
10216340	315	11081924	13	1	10285016	425	96038696	355	6
10216340	467	11003525	12	1	10285336	1044	915720708	2	1
10216578	518	916240908	13	2	10285701	545	96033616	17	2
10216578	521	916240808	13	2	10285708	684	13455092	(100)	1
10216718	655	10412331	36	1	10285708	690	9078049	100	1
10217570	1226	10678417	16	1	10285708	692	10141769	100	1
10217573	1226	10678417	18	1	10285708	695	10125646	100	1
10218310	849	96029372	164	2	10285708	721	11363553	100	1
10218370	756	10120541	2	1	10285708	732	10154796	100	1
10220059	1213	915753308	2	1	10285708	734	12421642	100	1
10220483	626	96034141	103	1	10285708	744	10143277	100	1
10220483	678	96034143	103	1	10285708	768	12410651	(100)	1
10220933	334	966085708	55	1	10285708	768	12410651	(100)	1
10220933	351	966085808	55	1	10285708	772	11366388	100	1
10220933	1181	966085908	55	1	10286353	124	966501608	275	1
10220933	1202	966086108	55	1	10286353	160	966139008	275	1
10220933	1233	966086208	55	1	10286353	187	966501708	275	1
10222682	955	963398008	1	1	10286353	213	966138608	275	1

Item	Page	Assembly	Pos.	Quantity	Item	Page	Assembly	Pos.	Quantity
10286353	1095	966418908	262	1	10289795	1419	916116008	24	16
10286353	1105	966469508	262	1	10289795	1492	966887508	14	16
10286353	1431	966420408	272	1	10289795	1531	966846208	8	24
10286353	1511	966997608	274	1	10289795	1564	966659808	7	4
10286354	124	966501608	274	13	10289804	21	917528708	78	1
10286354	160	966139008	274	13	10289804	106	917523808	67	12
10286354	187	966501708	274	13	10289804	149	917525508	104	8
10286354	213	966138608	274	13	10289804	179	917525608	67	12
10286354	403	966419408	260	21	10289804	206	917525908	104	8
10286354	1069	966792108	279	88	10289804	230	966912508	6	4
10286354	1431	966420408	(501)	52	10289804	234	966648008	6	4
10287301	498	919266408	16	1	10289804	297	96047586	41	16
10288121	522	919218608	(980)	1	10289804	322	915751408	51	5
10288121	527	96033638	(2)	1	10289804	389	965661108	52	20
10288121	949	96061868	(980)	1	10289804	399	965661608	19	6
10288121	949	96061868	(300)	1	10289804	414	96038694	381	4
10288121	954	968252908	300	1	10289804	425	96038696	380	44
10288698	1213	915753308	33	22	10289804	450	966085508	555	2
10289138	726	10127419	2	2	10289804	506	916997508	20	32
10289536	334	966085708	56	1	10289804	566	918744708	110	48
10289536	351	966085808	56	1	10289804	595	967297708	9	5
10289536	450	966085508	62	1	10289804	607	96033135	380	16
10289536	1181	966085908	56	1	10289804	616	96018031	379	12
10289536	1202	966086108	56	1	10289804	936	919203708	7	16
10289536	1233	966086208	56	1	10289804	940	919203608	11	16
10289684	1035	919466508	1	2	10289804	945	96036153	44	1
10289795	50	919045208	39	10	10289804	1016	965896208	10	8
10289795	114	966289108	4	8	10289804	1019	965896308	10	8
10289795	151	966289508	5	8	10289804	1056	916305808	95	13
10289795	181	965986208	6	1	10289804	1088	966470508	14	2
10289795	183	966259008	4	8	10289804	1089	966470608	14	2
10289795	208	966277408	5	8	10289804	1170	915753108	26	24
10289795	225	966165908	6	3	10289804	1192	915753208	26	24
10289795	247	915750608	55	4	10289804	1252	916324608	73	24
10289795	395	965661508	28	12	10289804	1259	966221808	6	4
10289795	414	96038694	379	25	10289804	1260	966221908	6	4
10289795	425	96038696	379	26	10289804	1266	540006108	20	1
10289795	437	96021673	5	4	10289804	1332	96051961	29	2
10289795	496	918998308	9	8	10289804	1340	96051962	29	2
10289795	506	916997508	31	16	10289804	1402	916115908	29	16
10289795	627	96034141	375	6	10289804	1413	915746608	79	16
10289795	679	96034143	375	6	10289804	1419	916116008	46	8
10289795	821	96035990	50	6	10289804	1426	916302808	23	12
10289795	941	965666908	5	8	10289804	1500	966887908	44	4
10289795	945	96036153	17	2	10289804	1533	966911408	33	4
10289795	961	915744208	13	4	10289805	20	917528708	50	12
10289795	999	966561608	11	32	10289805	414	96038694	383	2
10289795	1090	966532808	8	4	10289805	425	96038696	381	6
10289795	1124	968099808	9	2	10289805	1009	919204008	377	4
10289795	1156	965936908	11	8	10289805	1057	916305808	131	4
10289795	1163	916302608	73	4	10289805	1130	916303308	91	8
10289795	1254	916324608	221	6	10289805	1136	916303208	91	8
10289795	1266	540006108	10	1	10289805	1141	916303108	91	8
10289795	1266	540006108	24	1	10289805	1145	916303008	91	8
10289795	1304	915745708	155	54	10289805	1149	916302708	91	8
10289795	1372	966649408	41	8	10289805	1155	916302908	91	8
10289795	1374	966657008	9	2	10289805	1163	916302608	91	8
10289795	1376	966657108	9	2	10289805	1345	916303808	52	4
10289795	1394	968301108	3	2	10289805	1357	917223708	33	12
10289795	1412	915746608	39	8	10289805	1365	917223808	36	12

Item	Page	Assembly	Pos.	Quantity	Item	Page	Assembly	Pos.	Quantity
10289805	1388	966890708	47	16	10289808	149	917525508	80	8
10289805	1402	916115908	53	8	10289808	179	917525608	128	8
10289805	1413	915746608	64	8	10289808	206	917525908	80	8
10289805	1419	916116008	91	8	10289808	223	919026408	7	9
10289805	1452	915723308	56	12	10289808	256	915750708	20	16
10289805	1460	915723408	56	16	10289808	294	919361308	26	8
10289805	1465	915746808	56	16	10289808	414	96038694	388	4
10289805	1470	916062508	56	16	10289808	425	96038696	387	10
10289806	20	917528708	18	20	10289808	507	967037208	4	4
10289806	67	966004008	6	4	10289808	508	967036208	4	4
10289806	68	966003108	6	4	10289808	509	967037908	4	2
10289806	105	917523808	23	20	10289808	1001	966572308	5	4
10289806	148	917525508	23	20	10289808	1056	916305808	114	4
10289806	178	917525608	23	20	10289808	1084	916332108	31	26
10289806	205	917525908	23	20	10289808	1101	915721308	25	26
10289806	252	966222408	8	15	10289808	1129	916303308	61	12
10289806	322	915751408	24	9	10289808	1136	916303208	61	6
10289806	345	915751608	24	9	10289808	1141	916303108	61	6
10289806	384	965661008	16	12	10289808	1145	916303008	61	6
10289806	389	965661108	64	2	10289808	1149	916302708	61	6
10289806	395	965661508	13	16	10289808	1154	916302908	61	6
10289806	399	965661608	16	16	10289808	1254	916324608	207	8
10289806	414	96038694	384	6	10289808	1390	966885408	13	4
10289806	571	918705808	5	6	10289808	1452	915723308	38	12
10289806	587	965888608	3	2	10289808	1460	915723408	38	12
10289806	594	96044781	7	1	10289808	1465	915746808	38	12
10289806	1055	916305808	35	4	10289808	1470	916062508	38	12
10289806	1060	966939508	7	4	10289808	1481	967995008	5	2
10289806	1084	916332108	27	12	10289808	1494	966888308	11	2
10289806	1088	966470508	8	2	10289808	1495	966916408	11	2
10289806	1089	966470608	8	2	10289808	1497	966887708	6	16
10289806	1170	915753108	23	16	10289808	1500	966887908	14	4
10289806	1192	915753208	23	16	10289808	1503	966888108	14	4
10289806	1213	915753308	39	8	10289808	1507	966410908	19	4
10289806	1254	916324608	191	16	10289809	400	967093808	4	4
10289806	1303	915745708	66	48	10289809	1253	916324608	128	4
10289806	1303	915745708	125	80	10289810	54	965956208	11	2
10289806	1374	966657008	4	1	10289810	105	917523808	53	2
10289806	1376	966657108	4	1	10289810	149	917525508	107	2
10289806	1384	919243508	8	16	10289810	180	917525608	174	2
10289806	1412	915746608	47	8	10289810	206	917525908	107	2
10289806	1419	916116008	15	16	10289810	256	915750708	18	8
10289806	1426	916302808	36	2	10289810	1084	916332108	29	8
10289806	1427	916302808	(7)	4	10289810	1101	915721308	14	2
10289806	1429	966267408	19	8	10289810	1112	916177008	43	14
10289806	1452	915723308	54	10	10289810	1117	916177108	43	14
10289806	1460	915723408	54	10	10289810	1261	966211808	2	4
10289806	1465	915746808	54	10	10289810	1262	966505108	2	4
10289806	1470	916062508	54	9	10289810	1263	966505208	2	4
10289806	1475	915744908	8	16	10289810	1302	915745708	48	16
10289806	1538	96004014	6	104	10289810	1419	916116008	65	4
10289806	1559	966825708	15	4	10289810	1427	916302808	78	16
10289806	1561	966825808	15	4	10289810	1475	915744908	28	6
10289807	1254	916324608	185	10	10289810	1533	966911408	51	16
10289807	1508	965466808	4	9	10289810	1545	965665108	5	4
10289808	50	919045208	40	4	10289811	51	919045208	69	20
10289808	56	96026100	18	4	10289811	54	965956208	17	8
10289808	60	96026289	18	5	10289811	256	915750708	22	8
10289808	65	96026457	12	6	10289811	322	915751408	46	6
10289808	107	917523808	128	8	10289811	392	965661408	5	4

Item	Page	Assembly	Pos.	Quantity	Item	Page	Assembly	Pos.	Quantity
10289811	397	966093308	8	2	10290127	491	10876576	24	1
10289811	425	96038696	386	4	10290127	491	10876576	(6)	1
10289811	1086	966467008	5	2	10290319	905	966167308	7	1
10289811	1251	916324608	22	6	10290320	905	966167308	8	1
10289811	1304	915745708	178	8	10290321	905	966167308	9	1
10289811	1309	966594008	4	2	10291229	945	96036153	1	1
10289811	1372	966649408	24	3	10291306	279	10413255	(1)	1
10289811	1379	966649908	6	2	10292724	121	11002835	20	1
10289811	1381	966660708	23	4	10292724	285	11006306	23	1
10289811	1388	966890708	26	10	10292724	315	11081924	23	1
10289811	1412	915746608	36	10	10292724	341	11114000	25	1
10289811	1475	915744908	11	4	10292724	467	11003525	25	1
10289811	1541	965646108	9	2	10293686	438	510232508	999	1
10289811	1543	965522908	9	2	10293775	439	570967508	10	1
10289811	1546	968244508	10	2	10294239	1393	96036791	5	4
10289811	1547	966191408	9	2	10294497	691	9078462	12	6
10289811	1548	966377608	9	2	10294778	647	11007826	(98)	1
10289811	1550	966203408	9	2	10294784	647	11007826	(10)	1
10289811	1551	966160008	9	2	10294813	1005	918696808	7	3
10289811	1552	966659008	9	2	10294814	1005	918696808	8	3
10289811	1554	966663008	9	4	10296157	566	918744708	(2)	4
10289811	1555	966659408	9	2	10296157	573	965886508	(2)	3
10289811	1557	966663508	9	2	10296157	573	965886508	(2)	2
10289811	1559	966825708	10	2	10296691	957	96033583	6	1
10289811	1561	966825808	10	2	10296875	1035	919466508	3	4
10289811	1565	967086508	9	2	10296875	1047	915720808	2	2
10289811	1567	967088008	9	2	10296875	1382	915723008	3	1
10289811	1569	967089708	9	2	10297309	549	96023877	(10)	1
10289812	32	966084408	301	8	10297309	549	96023877	(10)	1
10289812	105	917523808	28	22	10297310	549	96023877	(10)	2
10289812	148	917525508	28	38	10297417	84	966448108	22	1
10289812	178	917525608	28	22	10297417	95	966448308	22	1
10289812	205	917525908	28	38	10297417	1095	966418908	171	2
10289812	247	915750608	18	6	10297417	1326	96052004	502	2
10289812	389	965661108	63	2	10297417	1327	96052005	504	1
10289812	1254	916324608	227	2	10297417	1397	967271008	162	1
10289812	1452	915723308	50	2	10297422	1326	96052004	501	1
10289812	1460	915723408	50	2	10297422	1327	96052005	501	1
10289812	1465	915746808	50	2	10299566	755	10120540	2	3
10289812	1470	916062508	50	5	10299567	684	13455092	(8)	4
10289829	1084	916332108	49	2	10299567	691	9078462	5	4
10289847	105	917523808	42	49	10299568	760	10129212	7	10
10289847	148	917525508	42	49	10299571	754	10146947	12	8
10289847	178	917525608	42	49	10299574	759	10126465	5	4
10289847	205	917525908	42	49	10299578	707	11367689	3	8
10289847	294	919361308	22	2	10299578	1219	90004983	66	18
10289847	389	965661108	25	2	10299578	1485	916024408	17	4
10289847	1251	916324608	19	1	10299580	467	11003525	31	3
10289850	1302	915745708	61	4	10299582	684	13455092	(10)	6
10289852	1302	915745708	44	2	10299587	691	9078462	6	4
10289852	1402	916115908	39	2	10299598	760	10129212	9	2
10289852	1475	915744908	17	1	10299598	769	10120393	2	6
10289855	390	965661108	76	8	10299598	770	10126182	8	4
10289855	1332	96051961	10	2	10299603	689	12405454	10	8
10289855	1340	96051962	10	2	10299603	699	10134887	14	24
10289855	1381	966660708	8	8	10299604	691	9078462	9	2
10289909	647	11007826	(14)	1	10299605	691	9078462	3	9
10289909	656	10009378	14	1	10299606	691	9078462	10	2
10290126	491	10876576	23	1	10299607	691	9078462	4	6
10290126	491	10876576	(5)	1	10299608	691	9078462	7	3

Item	Page	Assembly	Pos.	Quantity	Item	Page	Assembly	Pos.	Quantity
10299609	742	11349206	4	2	10337339	621	919203208	182	4
10299609	753	10143790	21	1	10337339	673	919203308	182	6
10299641	107	917523808	205	3	10337381	280	510689408	7	1
10299641	180	917525608	205	3	10340105	545	96033616	16	1
10299641	1304	915745708	154	20	10340256	668	10102064	56	1
10299649	1447	915723508	31	8	10340438	949	96061868	26	1
10299657	759	10126465	3	2	10340453	540	96034783	6	2.5
10299659	754	10146947	10	1	10340453	541	96034784	6	2.6
10299666	427	96039357	5	20	10342281	341	11114000	12	4
10299666	429	96039358	5	20	10342479	467	11003525	15	1
10299666	445	967144608	6	2	10342517	265	96034538	502	1
10299666	1365	917223808	54	12	10342519	265	96034538	503	5
10299671	119	915742708	6	4	10342519	302	96047224	509	11
10299671	433	915755208	9	8	10342519	537	96033657	506	1
10299679	427	96039357	6	20	10342519	538	96033658	516	3
10299679	429	96039358	6	20	10342823	849	96029372	51	2
10299987	513	96012480	(1)	1	10343003	488	919258508	7	2
10300715	473	966355708	48	2	10343048	413	96038694	103	2
10300715	972	966355908	30	1	10343048	424	96038696	122	6
10300749	389	965661108	61	1	10343148	413	96038694	104	4
10300749	1254	916324608	226	1	10343148	424	96038696	118	12
10300881	725	10126724	19	1	10343693	528	966152808	5	1
10300925	663	11005998	(999)	1	10343693	548	966152908	2	2
10301148	535	96033640	523	2	10343693	957	96033583	5	1
10301880	1009	919204008	252	0.001	10349204	638	11006043	(22)	2
10301880	1014	96034284	250	1	10350525	501	10651874	41	1
10303270	647	11007826	(17)	3	10353689	389	965661108	16	24
10303270	656	10009378	17	3	10353689	1027	965630408	12	10
10324968	496	918998308	3	4	10353690	1154	916302908	47	16
10326486	501	10651874	49	1	10353690	1252	916324608	94	6
10330472	286	11006307	1	3	10353721	1255	916324608	255	4
10330472	468	11003530	2	10	10353930	459	10413103	7	4
10330965	543	96034782	5	4.87	10354584	299	919547508	(5)	2
10330965	543	96034782	6	4.87	10354584	401	915749508	(2)	2
10331047	638	11006043	1	1	10354584	945	96036153	35	1
10331047	644	11007825	1	1	10354584	1064	915745308	(151)	2
10331047	663	11005998	1	1	10354584	1270	915745408	(151)	2
10331048	638	11006043	2	1	10354584	1332	96051961	20	1
10331048	644	11007825	2	1	10354584	1340	96051962	20	1
10331051	327	10650139	98	1	10354584	1370	916115808	(10)	2
10331051	1194	10650138	98	1	10354584	1393	96036791	(151)	2
10331116	638	11006043	(98)	1	10354584	1430	966268408	(151)	10
10331117	638	11006043	(98)	1	10354584	1509	916947708	(12)	4
10331856	715	10122940	10	6	10354595	689	12405454	115	1
10332027	322	915751408	52	1	10354595	714	11364325	115	1
10332027	345	915751608	42	1	10354595	739	10141838	115	1
10332027	1170	915753108	17	2	10354600	699	10134887	7	2
10332027	1192	915753208	17	2	10354721	1005	918696808	6	1
10332589	501	10651874	14	2.3	10354723	1005	918696808	3	8
10332620	501	10651874	48	1	10355007	1064	915745308	13	4
10332640	473	966355708	10	2	10355140	121	11002835	2	1
10332838	850	96029372	197	2	10355140	285	11006306	2	1
10333578	1225	10467820	16	2	10355140	315	11081924	2	1
10333578	1226	10678417	13	1	10355140	341	11114000	2	1
10335557	527	96033638	9	1	10355140	467	11003525	2	1
10335596	529	10343693	3	4	10355182	542	96033659	509	6
10335819	538	96033658	689	21	10355573	1017	10475633	5	1
10335819	542	96033659	689	165	10355573	1020	10475634	5	1
10336200	749	10141356	(7)	8	10356261	727	12492804	19	2
10336200	749	10141356	(7)	8	10356406	849	96029372	66	2

Item	Page	Assembly	Pos.	Quantity
10359128	24	10815646	28	2
10409578	323	970704201	28	96
10409578	1171	970704301	28	96
10409622	647	11007826	5	1
10409638	647	11007826	(999)	1
10410161	1027	965630408	15	24
10410178	21	917528708	63	8
10410178	54	965956208	14	2
10410193	808	96035875	14	2
10410193	816	96035878	12	2
10410211	433	915755208	12	144
10410211	1384	919243508	10	2
10410277	413	96038694	118	1
10410484	1045	10285336	2	1
10410485	1045	10285336	8	1
10410659	645	571514208	(999)	1
10410714	639	11006048	98	1
10410767	854	96029372	792	1
10410770	271	96029361	672	1
10410771	851	96029372	611	3
10410772	852	96029372	661	6
10411732	650	10492853	3	1
10411780	1513	10028002	14	1
10411786	1513	10028002	16	8
10412323	633	11006041	1	1
10412323	637	11006042	1	1
10412323	642	11007834	1	1
10412323	651	11007842	1	1
10412323	659	10411732	4	1
10412323	662	11005997	1	1
10412324	633	11006041	2	1
10412324	637	11006042	2	1
10412324	642	11007834	2	1
10412324	651	11007842	2	1
10412324	662	11005997	2	1
10412329	633	11006041	98	1
10412329	637	11006042	98	1
10412329	642	11007834	98	1
10412329	651	11007842	98	1
10412329	662	11005997	98	1
10412331	653	11065840	1	1
10412331	659	10411732	1	1
10412333	667	11065801	4	1
10412335	659	10411732	98	1
10412344	642	11007834	3	1
10412345	667	11065801	2	1
10412777	527	96033638	4	1
10412851	527	96033638	23	3
10412851	786	919203408	301	8
10412851	794	919203508	301	8
10412851	1255	916324608	264	24
10412852	787	919203408	311	2
10412852	794	919203508	310	2
10412852	806	919205608	11	14
10412852	806	919205608	18	14
10412852	808	96035875	6	2
10412852	816	96035878	6	2
10412852	903	919203908	301	48
10412852	1332	96051961	32	2
10412852	1340	96051962	32	2
10412853	1332	96051961	33	2
10412853	1340	96051962	33	2
10412853	1480	967276708	(51)	2
10413103	450	966085508	50	1
10413157	638	11006043	98	1
10413157	644	11007825	98	1
10413157	663	11005998	98	1
10413255	269	96029361	50	2
10413255	307	966085408	50	2
10415162	506	916997508	22	8
10415162	631	11000367	430	58
10415162	1574	967858208	4	8
10423600	1044	915720708	1	1
10423938	374	966086008	50	2
10424033	477	966356008	6	1
10424238	639	11006048	11	1
10424238	1226	10678417	7	2
10424276	876	919412408	(1)	2
10424568	665	11006000	98	1
10424593	467	11003525	19	1
10424594	467	11003525	23	1
10424601	1045	10285336	(1)	1
10424622	538	96033658	508	2
10424623	538	96033658	700	4
10424625	538	96033658	828	4
10424724	655	10412331	37	1
10424725	655	10412331	47	4
10424726	655	10412331	999	1
10424762	653	11065840	98	1
10424773	656	10009378	999	1
10424779	653	11065840	(98)	1
10424893	1112	916177008	15	1
10424893	1117	916177108	15	1
10425409	1014	96034284	113	1
10425688	1112	916177008	42	10
10425688	1117	916177108	42	10
10425688	1213	915753308	37	16
10425688	1252	916324608	93	6
10425688	1261	966211808	3	3
10425688	1262	966505108	3	3
10425688	1263	966505208	3	3
10425689	392	965661408	3	2
10425689	568	918744708	241	4
10425689	1113	966331808	8	1
10425689	1118	967623108	8	1
10425689	1372	966649408	31	2
10428166	1501	962213008	1	1
10428544	542	96033659	7	3.23
10428544	542	96033659	8	3.23
10428544	542	96033659	11	3.63
10428544	542	96033659	12	3.63
10428544	542	96033659	15	4.03
10428544	542	96033659	16	4.03
10428545	542	96033659	5	3.23
10428545	542	96033659	9	3.63
10428545	542	96033659	13	4.03
10429057	527	96033638	12	1
10429296	550	966153108	(20)	1
10429651	542	96033659	287	0.03
10429952	121	11002835	33	2

Item	Page	Assembly	Pos.	Quantity	Item	Page	Assembly	Pos.	Quantity
10429952	285	11006306	9	1	10466911	127	966084908	224	1
10429952	467	11003525	9	1	10466911	163	966085008	224	1
10430185	730	10153631	14	1	10466911	190	966084808	224	1
10441164	535	96033640	290	0.9	10466911	216	966084708	224	1
10441166	540	96034783	298	0.2	10466911	232	966515908	202	1
10441166	541	96034784	298	0.2	10466911	269	96029361	253	1
10441167	259	96045406	291	0.16	10466911	307	966085408	224	1
10441308	765	12416117	2	1	10466911	850	96029372	224	2
10441600	341	11114000	24	1	10466911	1277	96029354	224	1
10442969	633	11006041	(98)	1	10466911	1315	966086708	228	3
10442975	643	10412344	2	1	10466911	1351	966086808	224	1
10442980	634	11006044	98	1	10466911	1361	966832808	224	1
10442980	643	10412344	98	1	10466911	1369	966086908	224	1
10442980	652	11065793	98	1	10466912	73	966084508	210	7
10442998	668	10102064	2	1	10466912	91	966084608	210	3
10443108	225	966165908	14	2	10466912	127	966084908	210	1
10443625	975	918810308	24	2	10466912	163	966085008	210	1
10443663	1290	966842008	170	1	10466912	190	966084808	210	1
10443664	84	966448108	(502)	1	10466912	216	966084708	210	1
10443664	95	966448308	(502)	1	10466912	269	96029361	208	5
10443664	1095	966418908	(501)	1	10466912	307	966085408	217	2
10444468	501	10651874	51	5	10466912	850	96029372	210	6
10444469	501	10651874	52	4	10466912	1073	966086308	214	1
10444471	501	10651874	101	1	10466912	1277	96029354	210	4
10449516	545	96033616	9	3	10466912	1315	966086708	229	1
10449664	950	96061868	51	8	10466912	1351	966086808	210	1
10449664	971	96035787	33	16	10466912	1361	966832808	210	1
10449841	633	11006041	(98)	1	10466912	1369	966086908	210	1
10449894	744	10143277	29	2	10466913	127	966084908	204	5
10450273	259	96045406	5	1	10466913	163	966085008	204	5
10450521	800	551710208	3	1	10466913	190	966084808	204	5
10450671	1533	966911408	17	2	10466913	216	966084708	204	5
10451017	1513	10028002	18	1	10466913	269	96029361	204	19
10454762	1032	917751408	1	1	10466913	307	966085408	204	6
10454782	971	96035787	10	4	10466913	850	96029372	204	51
10454783	971	96035787	11	4	10466913	1073	966086308	204	6
10454821	297	96047586	20	2	10466913	1277	96029354	204	25
10455144	977	10877138	15	1	10466913	1315	966086708	204	8
10455191	1259	966221808	9	6	10466913	1351	966086808	204	4
10455191	1260	966221908	9	6	10466913	1361	966832808	204	4
10455191	1452	915723308	55	2	10466913	1369	966086908	204	4
10455191	1460	915723408	55	2	10466914	73	966084508	243	2
10455191	1465	915746808	55	2	10466914	232	966515908	204	1
10455191	1470	916062508	55	1	10466914	236	966561908	202	1
10455281	975	918810308	27	6	10466914	269	96029361	237	4
10465638	84	966448108	(5)	9.33	10466914	307	966085408	237	4
10465638	95	966448308	(5)	9.33	10466914	450	966085508	233	1
10466906	615	96018031	68	1	10466914	470	966751308	202	1
10466907	616	96018031	69	1	10466915	32	966084408	223	4
10466908	384	965661008	(3)	1	10466915	73	966084508	223	2
10466909	384	965661008	(2)	6	10466915	91	966084608	223	2
10466910	73	966084508	238	2	10466915	134	966434908	202	1
10466910	91	966084608	238	2	10466915	269	96029361	223	3
10466910	134	966434908	204	1	10466915	450	966085508	223	1
10466910	236	966561908	204	1	10466915	470	966751308	206	1
10466910	269	96029361	238	6	10466915	1073	966086308	223	1
10466910	307	966085408	238	3	10466915	1277	96029354	222	1
10466910	470	966751308	204	2	10466915	1351	966086808	223	1
10466910	1315	966086708	234	2	10466915	1361	966832808	223	1
10466911	73	966084508	240	2	10466915	1369	966086908	223	1

Item	Page	Assembly	Pos.	Quantity	Item	Page	Assembly	Pos.	Quantity
10466916	32	966084408	208	12	10473040	1039	966160608	3	2
10466916	73	966084508	208	5	10473040	1378	966648108	11	3
10466916	91	966084608	208	1	10473040	1381	966660708	26	2
10466916	269	96029361	210	6	10473040	1384	919243508	16	2
10466916	307	966085408	210	1	10473047	542	96033659	707	9
10466916	334	966085708	212	1	10473047	1514	967035508	707	2
10466916	351	966085808	212	1	10473048	84	966448108	(708)	18
10466916	850	96029372	208	1	10473048	95	966448308	(708)	18
10466916	1073	966086308	213	1	10473048	264	96041616	708	8
10466916	1181	966085908	212	1	10473048	1095	966418908	(708)	2
10466916	1202	966086108	212	1	10473048	1095	966418908	(708)	2
10466916	1233	966086208	210	2	10473048	1432	967255108	708	42
10466916	1277	96029354	229	1	10473048	1433	967255208	708	42
10466916	1351	966086808	208	1	10473048	1436	967260608	708	84
10466916	1361	966832808	208	1	10475102	854	96029372	758	1
10466916	1369	966086908	208	1	10475260	940	919203608	5	1
10466917	32	966084408	202	30	10475275	1432	967255108	5	4.7
10466917	269	96029361	202	46	10475275	1433	967255208	5	9.6
10466917	307	966085408	202	10	10475275	1436	967260608	5	140.15
10466917	334	966085708	202	6	10475436	1032	917751408	2	1
10466917	351	966085808	202	6	10475633	1016	965896208	1	1
10466917	450	966085508	202	5	10475634	1019	965896308	1	1
10466917	1073	966086308	202	8	10475893	786	919203408	300	4
10466917	1181	966085908	202	8	10475893	794	919203508	300	4
10466917	1202	966086108	202	6	10475893	1483	967922708	51	2
10466917	1233	966086208	204	2	10476338	936	919203708	2	4
10466917	1277	96029354	202	6	10476338	940	919203608	7	4
10466917	1351	966086808	202	4	10476383	1515	966997708	503	1
10466917	1361	966832808	202	4	10476383	1516	966997808	503	1
10466917	1369	966086908	202	4	10476391	626	96034141	(999)	1
10467292	308	966085408	631	4	10476391	626	96034141	(999)	1
10467292	853	96029372	693	14	10476492	938	96034679	(5)	1
10467292	1181	966085908	600	1	10476880	105	917523808	10	8
10467351	888	966574708	50	2	10476880	178	917525608	10	8
10467392	1067	966265208	(5)	1	10488309	105	917523808	17	4
10467392	1291	616024908	7	1	10488309	178	917525608	17	4
10467545	107	917523808	172	3	10488385	888	966574708	9	1
10467545	150	917525508	159	4	10488662	27	966138208	293	1
10467545	180	917525608	172	3	10488662	84	966448108	293	1
10467545	207	917525908	159	4	10488662	95	966448308	293	1
10467818	1222	10220059	1	1	10488662	266	96041617	507	1
10467820	1224	10678412	2	1	10488662	267	96041505	508	1
10467835	1223	10467818	24	1	10488662	330	966541108	293	1
10470140	477	966356008	5	1	10488662	347	966541408	293	1
10470377	1271	10650028	46	3	10488662	884	96044329	293	1
10470377	1272	11001945	46	3	10488662	890	967021108	293	1
10470643	787	919203408	351	2	10488662	893	968218508	293	1
10470643	795	919203508	351	2	10488662	1069	966792108	286	1
10470667	1045	10285336	(2)	1	10488662	1095	966418908	292	1
10471289	237	915718108	11	1	10488662	1105	966469508	292	1
10471371	663	11005998	2	1	10488662	1177	966541908	293	1
10471437	636	10814299	2	2	10488662	1198	966542708	293	1
10471437	644	11007825	(2)	2	10488662	1230	966543108	293	1
10471437	666	11002353	2	2	10488662	1288	966841808	307	1
10472057	655	10412331	32	1	10488662	1324	96052001	286	1
10472344	396	965376108	2	1	10488662	1397	967271008	293	1
10472348	384	965661008	23	2	10488662	1405	967273808	293	1
10472348	396	965376108	3	2	10488662	1431	966420408	293	1
10472864	256	915750708	16	12	10488662	1477	967073408	280	1
10472995	527	96033638	6	1	10488662	1480	967276708	(293)	1

Item	Page	Assembly	Pos.	Quantity	Item	Page	Assembly	Pos.	Quantity
10488662	1483	967922708	293	1	10492870	501	10651874	67	1
10488779	573	965886508	11	6	10492873	501	10651874	78	1
10488779	576	96035947	100	5	10492874	501	10651874	79	1
10488779	579	965886708	8	4	10492875	501	10651874	96	1
10488926	105	917523808	8	1	10492875	503	10492873	2	1
10488926	178	917525608	8	1	10492881	501	10651874	102	1
10488927	726	10127419	4	1	10492888	600	96021757	180	8
10489597	50	919045208	13	2	10492888	965	96032961	301	2
10489734	460	511300508	2	1	10492888	1278	96029354	306	48
10489927	1064	915745308	1	1	10493014	849	96029372	(997)	1
10490116	322	915751408	48	1	10493030	334	966085708	(30)	1
10490536	1310	966731108	12	1	10493038	334	966085708	(999)	1
10490765	225	966165908	11	2	10493045	965	96032961	154	2
10490902	1036	915720208	1	1	10493065	600	96021757	187	4
10490902	1040	915720308	1	1	10493065	965	96032961	300	2
10491040	692	10141769	13	2	10493065	1278	96029354	307	48
10491040	699	10134887	(10)	1	10493604	1332	96051961	1	1
10491129	377	10423938	999	1	10493611	535	96033640	528	1
10491248	259	96045406	293	3.5	10493611	540	96034783	507	1
10491248	267	96041505	293	11.5	10493611	541	96034784	507	1
10491463	1036	915720208	2	1	10493612	535	96033640	529	1
10491463	1040	915720308	2	1	10493612	540	96034783	506	1
10491463	1041	919413908	2	1	10493612	541	96034784	506	1
10491463	1042	919414008	2	1	10493626	768	12410651	1	2
10491463	1043	919414108	2	1	10493920	285	11006306	1	1
10491551	20	917528708	5	1	10493944	69	10489597	30	1
10491593	107	917523808	132	1	10493944	1271	10650028	41	2
10491593	149	917525508	83	1	10493944	1272	11001945	41	2
10491593	179	917525608	132	1	10493944	1333	10493604	98	1
10491593	206	917525908	83	1	10493944	1341	11002473	98	1
10491715	626	96034141	105	1	10493970	1326	96052004	721	1
10491715	678	96034143	105	1	10493970	1327	96052005	721	1
10491808	536	96033615	(2)	1	10493972	1326	96052004	719	3
10492113	536	96033615	(1)	1	10493972	1327	96052005	719	7
10492347	977	10877138	19	1	10493972	1515	966997708	719	2
10492418	941	965666908	2	2	10493972	1516	966997808	719	2
10492556	631	11000367	70	4	10494116	686	13455092	(13)	1
10492822	501	10651874	2	1	10494116	786	919203408	181	3
10492839	501	10651874	3	2	10494116	794	919203508	181	4
10492840	501	10651874	4	2	10494117	786	919203408	182	3
10492841	501	10651874	5	2	10494117	794	919203508	182	3
10492842	501	10651874	6	2	10531725	854	96029372	805	1
10492843	501	10651874	9	2	10539468	786	919203408	303	4
10492844	501	10651874	10	2	10539468	794	919203508	303	4
10492845	501	10651874	11	1	10540500	787	919203408	375	11
10492850	626	96034141	101	1	10540500	795	919203508	375	11
10492850	678	96034143	101	1	10540500	806	919205608	12	8
10492851	626	96034141	102	1	10540512	787	919203408	380	14
10492851	678	96034143	102	1	10540512	795	919203508	380	14
10492852	501	10651874	19	1	10544161	397	966093308	7	1
10492853	626	96034141	104	1	10544161	1086	966467008	6	2
10492853	678	96034143	104	1	10544161	1252	916324608	83	2
10492855	501	10651874	29	1	10544161	1309	966594008	5	1
10492859	501	10651874	50	4	10544161	1379	966649908	7	1
10492860	501	10651874	53	4	10544161	1381	966660708	24	2
10492862	501	10651874	56	2	10544161	1388	966890708	27	1
10492863	501	10651874	57	2	10544161	1412	915746608	37	1
10492865	501	10651874	58	1	10544161	1541	965646108	8	1
10492868	501	10651874	60	1	10544161	1543	965522908	8	1
10492869	501	10651874	64	1	10544161	1546	968244508	9	1

Item	Page	Assembly	Pos.	Quantity	Item	Page	Assembly	Pos.	Quantity
10544161	1547	966191408	8	1	10651955	1345	916303808	51	1
10544161	1548	966377608	8	1	10651955	1357	917223708	37	3
10544161	1550	966203408	8	1	10651955	1460	915723408	22	4
10544161	1551	966160008	8	1	10651955	1465	915746808	22	4
10544161	1552	966659008	8	1	10651955	1470	916062508	22	2
10544161	1554	966663008	8	2	10651969	334	966085708	303	1
10544161	1555	966659408	8	1	10651969	351	966085808	303	1
10544161	1557	966663508	8	1	10651969	1181	966085908	303	1
10544161	1559	966825708	9	1	10651969	1202	966086108	303	1
10544161	1561	966825808	9	1	10651970	334	966085708	301	1
10544161	1565	967086508	8	1	10651970	351	966085808	301	1
10544161	1567	967088008	8	1	10651970	1181	966085908	301	1
10544161	1569	967089708	8	1	10651970	1202	966086108	301	1
10544322	1226	10678417	6	4	10651971	127	966084908	300	1
10552749	971	96035787	51	1	10651971	163	966085008	300	1
10552749	972	966355908	51	1	10651971	190	966084808	300	1
10555230	501	10651874	1	1	10651971	216	966084708	300	1
10562617	1064	915745308	17	2	10652201	1130	916303308	90	2
10564740	334	966085708	(1)	1	10652201	1471	916062508	82	1
10564740	867	511302208	1	2	10652438	1170	915753108	54	1
10564740	869	11005327	1	1	10652438	1253	916324608	133	2
10564740	1285	10675503	10	2	10652444	1307	966593708	2	1
10564740	1321	511302108	157	1	10652552	689	12405454	6	6
10650006	1005	918696808	5	1	10652657	621	919203208	185	2
10650007	1005	918696808	4	12	10652657	673	919203308	186	2
10650025	234	966648008	1	1	10652724	334	966085708	21	1
10650027	230	966912508	1	1	10652724	351	966085808	21	1
10650028	1270	915745408	1	1	10652724	1181	966085908	21	1
10650048	256	915750708	3	4	10652724	1202	966086108	21	1
10650092	866	10342823	2	1	10652724	1233	966086208	21	1
10650138	1192	915753208	2	5	10652805	1057	916305808	130	1
10650139	322	915751408	4	4	10652805	1413	915746608	69	2
10650139	345	915751608	4	4	10652810	21	917528708	64	1
10650139	1170	915753108	2	5	10652810	1388	966890708	45	2
10650386	977	10877138	(11)	1	10652811	566	918744708	61	2
10650387	977	10877138	(13)	1	10652812	1388	966890708	46	2
10650399	977	10877138	35	1	10652814	389	965661108	56	1
10650403	977	10877138	49	1	10652814	1304	915745708	135	2
10650488	977	10877138	66	1	10652815	573	965886508	12	1
10650489	977	10877138	70	1	10652816	1419	916116008	90	2
10650490	977	10877138	85	1	10652822	1402	916115908	51	2
10650501	269	96029361	(998)	1	10652826	1413	915746608	68	1
10650511	1334	11003086	46	1	10652830	1255	916324608	283	1
10650512	1334	11003086	47	1	10652830	1303	915745708	119	2
10650660	264	96041616	2261	4	10652831	1440	915723208	39	2
10650720	718	10150858	2	4	10652831	1444	915746208	39	2
10651102	269	96029361	150	2	10652910	530	96033669	6	1
10651102	307	966085408	150	2	10653030	1064	915745308	4	1
10651103	849	96029372	161	8	10663065	648	11007829	98	1
10651363	854	96029372	799	1	10663094	459	10413103	8	1
10651470	532	96033639	10	1	10663094	849	96029372	(1)	1
10651788	1219	90004983	61	24	10663094	1315	966086708	(1)	1
10651874	498	919266408	1	1	10663384	626	96034141	110	1
10651953	1141	916303108	90	2	10663384	678	96034143	110	1
10651953	1365	917223808	35	3	10663466	977	10877138	1	1
10651953	1452	915723308	22	4	10663601	1005	918696808	11	46
10651955	1136	916303208	90	2	10663727	1026	915719508	3	4
10651955	1145	916303008	90	2	10663727	1028	915719608	2	4
10651955	1149	916302708	90	2	10663727	1503	966888108	18	3
10651955	1155	916302908	90	2	10663727	1578	96011234	10	4

Item	Page	Assembly	Pos.	Quantity
10663727	1580	96011235	11	4
10663727	1582	96011236	12	4
10663727	1584	96040975	10	4
10663727	1586	96041964	10	4
10663801	1018	10228004	6	1
10663825	636	10814299	(1)	1
10663834	1163	916302608	90	1
10663834	1303	915745708	118	2
10663848	627	96034141	250	2
10663848	673	919203308	251	2
10663848	678	96034143	250	1
10663848	1009	919204008	251	4
10663914	315	11081924	44	1
10663914	467	11003525	37	1
10663922	315	11081924	29	1
10663970	252	966222408	41	8
10663970	1039	966160608	4	3.4
10663970	1046	96013575	3	2
10663990	1471	916062508	70	1
10664052	105	917523808	11	10
10664052	178	917525608	11	10
10664054	105	917523808	12	45
10664054	178	917525608	12	45
10664141	315	11081924	27	1
10664311	302	96047224	501	11
10664311	537	96033657	504	1
10664311	538	96033658	510	3
10664321	1065	10489927	33	1
10664321	1271	10650028	40	1
10664321	1272	11001945	40	1
10664333	1271	10650028	39	1
10664333	1272	11001945	39	1
10664345	148	917525508	12	45
10664345	205	917525908	12	45
10664346	148	917525508	11	10
10664346	205	917525908	11	10
10664347	148	917525508	10	8
10664347	205	917525908	10	8
10664416	965	96032961	51	2
10664626	542	96033659	503	3
10664800	779	96033201	15	12
10665265	1125	11004726	2	1
10665332	334	966085708	153	1
10665332	351	966085808	153	1
10665332	1181	966085908	153	1
10665332	1202	966086108	153	1
10665334	334	966085708	599	1
10665334	351	966085808	614	1
10665334	1181	966085908	610	1
10665334	1202	966086108	609	1
10670036	73	966084508	151	2
10670036	91	966084608	151	2
10675034	993	11621256	999	1
10675113	32	966084408	228	6
10675113	269	96029361	228	8
10675113	307	966085408	228	1
10675113	334	966085708	205	1
10675113	351	966085808	205	1
10675113	450	966085508	215	1
10675113	1073	966086308	207	1
10675113	1181	966085908	205	1
10675113	1202	966086108	205	1
10675114	127	966084908	229	1
10675114	163	966085008	229	1
10675114	190	966084808	229	1
10675114	216	966084708	229	1
10675114	269	96029361	229	3
10675114	307	966085408	229	1
10675114	850	96029372	229	7
10675114	1073	966086308	208	1
10675114	1277	96029354	228	4
10675172	565	918744708	28	2
10675380	259	96045406	733	1
10675380	267	96041505	733	1
10675381	267	96041505	734	1
10675401	1304	915745708	134	1
10675503	1277	96029354	50	1
10675505	259	96045406	505	2
10675505	263	96034537	28	1
10675505	267	96041505	502	1
10675506	267	96041505	510	2
10675694	849	96029372	52	2
10675695	1315	966086708	51	4
10675717	316	11006904	3	2
10675728	121	11002835	1	1
10678037	322	915751408	21	2
10678037	345	915751608	21	2
10678037	1170	915753108	16	2
10678037	1192	915753208	16	2
10678155	78	511312108	999	1
10678157	374	966086008	(999)	1
10678290	1394	968301108	5	2
10678312	850	96029372	186	2
10678395	1093	966418708	(2)	2
10678395	1476	966754408	(1)	1
10678412	1222	10220059	2	1
10678413	1222	10220059	3	1
10678416	1224	10678412	1	1
10678417	1224	10678412	3	1
10678491	1326	96052004	381	1
10678491	1326	96052004	382	1
10678491	1327	96052005	381	1
10678491	1327	96052005	382	1
10678494	538	96033658	14	1
10678502	849	96029372	152	2
10678802	991	919208108	102	1
10678848	529	10343693	4	2
10684170	871	10678502	997	1
10684171	269	96029361	(998)	1
10684171	849	96029372	(998)	1
10684171	871	10678502	998	1
10684171	1277	96029354	(998)	1
10684172	269	96029361	(997)	1
10684172	849	96029372	(999)	1
10684172	871	10678502	999	1
10684172	1277	96029354	(999)	1
10771060	542	96033659	377	1
10771060	542	96033659	378	1
10771060	542	96033659	379	1
10800266	779	96033201	31	2

Item	Page	Assembly	Pos.	Quantity	Item	Page	Assembly	Pos.	Quantity
10800603	20	917528708	27	4	10813936	752	10141721	7	1
10800604	20	917528708	28	4	10813939	730	10153631	15	1
10801399	744	10143277	32	3	10813939	744	10143277	10	1
10801609	808	96035875	7	2	10813940	738	10141807	19	2
10801609	816	96035878	7	2	10813940	744	10143277	9	1
10802057	401	915749508	(1)	1	10813942	695	10125646	3	1
10802057	1066	919296308	(1)	1	10814298	651	11007842	4	1
10802057	1093	966418708	(1)	1	10814299	633	11006041	5	1
10802057	1286	915747808	(10)	1	10814299	637	11006042	5	1
10802057	1322	919752308	(10)	1	10814299	642	11007834	5	1
10802057	1395	966952708	(1)	1	10814299	651	11007842	5	1
10802060	22	966200708	11	1	10814301	637	11006042	(999)	1
10802061	328	915749608	5	1	10814301	651	11007842	(999)	1
10802061	346	915749708	5	1	10814319	637	11006042	4	1
10802061	1175	915749808	5	1	10814319	642	11007834	4	1
10802061	1196	915750008	5	1	10814319	662	11005997	4	1
10802061	1228	915750108	5	1	10814359	269	96029361	151	2
10802062	1509	916947708	(14)	1	10814803	1252	916324608	76	8
10802186	738	10141807	17	1	10814803	1381	966660708	11	8
10802201	107	917523808	167	4	10815004	260	10450273	1	1
10802201	150	917525508	168	4	10815005	260	10450273	2	1
10802201	180	917525608	167	4	10815006	260	10450273	3	1
10802201	207	917525908	168	4	10815121	890	967021108	18	1
10802201	289	96034789	5	2	10815121	1067	966265208	171	1
10802201	606	96033135	34	6	10815121	1095	966418908	154	2
10802202	600	96021757	11	4	10815121	1105	966469508	381	2
10802202	627	96034141	128	2	10815121	1435	966420308	171	1
10802202	678	96034143	128	2	10815122	1095	966418908	(501)	1
10802203	816	96035878	25	3	10815122	1433	967255208	501	1
10802219	362	915752108	2	2	10815123	1432	967255108	501	1
10802253	849	96029372	(999)	1	10815123	1436	967260608	501	1
10802258	1526	916072408	1	1	10815125	1067	966265208	170	1
10802314	644	11007825	5	1	10815125	1435	966420308	282	1
10802362	254	540001808	17	1	10815196	1033	10454762	1	1
10802364	254	540001808	21	1	10815280	1095	966418908	(505)	1
10802682	786	919203408	122	1	10815280	1432	967255108	506	1
10802682	794	919203508	122	1	10815280	1433	967255208	505	1
10802913	1412	915746608	4	2	10815350	279	10413255	8	2
10802988	786	919203408	183	1	10815392	1047	915720808	1	1
10802988	794	919203508	183	1	10815646	22	966200708	10	1
10813237	1067	966265208	151	1	10815662	965	96032961	616	4
10813237	1435	966420308	151	1	10815664	270	96029361	644	2
10813251	78	511312108	1	4	10815664	820	919204408	67	3
10813359	787	919203408	312	3	10815664	821	96035990	15	1
10813359	794	919203508	311	3	10815664	965	96032961	615	4
10813359	1480	967276708	(50)	4	10816022	634	11006044	1	1
10813402	1427	916302808	70	2	10816185	1073	966086308	56	1
10813503	567	918744708	154	0.4	10816185	1277	96029354	56	2
10813573	121	11002835	23	1	10816185	1337	96051635	50	3
10813573	341	11114000	28	1	10816223	1524	967049508	3	1
10813605	1045	10285336	20	1	10816458	232	966515908	(11)	1
10813633	786	919203408	136	2	10816739	1326	96052004	505	1
10813633	794	919203508	136	2	10816739	1327	96052005	502	2
10813731	279	10413255	2	4	10816756	395	965661508	29	2
10813738	849	96029372	67	11	10816958	786	919203408	151	9
10813933	738	10141807	10	2	10816958	794	919203508	151	9
10813933	753	10143790	8	1	10870332	1434	967255308	5	3.83
10813935	730	10153631	13	1	10870409	810	96035686	7	1
10813935	744	10143277	5	2	10870511	806	919205608	37	5
10813936	751	10141720	7	1	10870511	882	96034780	30	4

Item	Page	Assembly	Pos.	Quantity	Item	Page	Assembly	Pos.	Quantity
10870511	936	919203708	13	4	10872024	32	966084408	307	1
10870511	1397	967271008	7	3	10872024	820	919204408	112	2
10870512	607	96033135	381	16	10872024	936	919203708	11	1
10870512	627	96034141	377	4	10872200	341	11114000	1	1
10870512	679	96034143	377	4	10872307	813	969904608	1	1
10870538	538	96033658	344	0.16	10872525	779	96033201	14	4
10870538	542	96033659	344	4.3	10872598	813	969904608	3	1
10870539	302	96047224	345	74.96	10872608	986	96034844	102	1
10870539	538	96033658	345	10.8	10872609	488	919258508	11	1
10870539	1095	966418908	(345)	0.32	10872612	489	919258508	91	1
10870539	1514	967035508	345	0.8	10872612	626	96034141	120	1
10870540	265	96034538	305	259.9	10872612	678	96034143	120	1
10870540	302	96047224	305	129.5	10872676	359	919207608	46	3
10870540	537	96033657	305	181.6	10872676	571	918705808	11	5
10870540	538	96033658	305	172.5	10872676	615	96018031	66	28
10870540	1095	966418908	(305)	0.16	10872676	1255	916324608	267	86
10870541	538	96033658	307	6.4	10872676	1259	966221808	14	5
10870542	538	96033658	309	1.8	10872676	1304	915745708	172	79
10870542	542	96033659	309	13.8	10872676	1492	966887508	12	23
10870602	265	96034538	504	4	10872676	1494	966888308	23	2
10870604	265	96034538	510	4	10872676	1495	966916408	23	2
10870663	1278	96029354	308	6	10872676	1497	966887708	27	11
10871010	777	96034773	10	2	10872676	1500	966887908	47	1
10871125	779	96033201	12	2	10872697	1486	915761608	(3)	2
10871146	949	96061868	44	4	10872719	1305	915745708	195	4
10871147	949	96061868	42	6	10872859	279	10413255	(1)	1
10871147	959	96033580	(517)	6	10873081	252	966222408	49	2
10871150	949	96061868	43	4	10873149	119	915742708	11	60
10871177	223	919026408	14	3	10873149	158	915744408	11	60
10871177	506	916997508	9	4	10873149	185	915744608	11	60
10871177	597	967124708	4	3	10873149	211	915744508	11	60
10871288	263	96034537	23	10	10873149	313	916945008	8	8
10871288	266	96041617	509	2	10873149	339	916997308	8	9
10871288	301	96047223	23	8	10873149	356	916998708	8	9
10871288	543	96034782	505	1	10873149	1187	917006408	8	14
10871288	880	966530408	23	8	10873149	1207	917000008	8	13
10871288	882	96034780	23	8	10873149	1238	917016708	2	7
10871288	884	96044329	23	8	10873370	1125	11004726	4	1
10871288	886	968221508	23	10	10873379	1046	96013575	1	1
10871288	890	967021108	26	5	10873434	527	96033638	(1)	1
10871288	893	968218508	23	8	10873434	952	96054623	(1)	1
10871288	895	96051756	23	10	10873512	1033	10454762	4	2
10871288	1514	967035508	503	4	10873517	529	10343693	5	1
10871289	263	96034537	22	10	10873525	263	96034537	25	1
10871289	266	96041617	510	2	10873525	882	96034780	25	1
10871289	301	96047223	22	8	10873525	884	96044329	19	1
10871289	543	96034782	504	3	10873525	886	968221508	21	1
10871289	880	966530408	22	8	10873525	895	96051756	19	1
10871289	882	96034780	22	8	10873526	893	968218508	25	1
10871289	884	96044329	22	8	10873526	895	96051756	21	1
10871289	886	968221508	22	10	10873526	972	966355908	20	1
10871289	890	967021108	22	3	10873527	886	968221508	19	2
10871289	893	968218508	22	8	10873527	890	967021108	21	1
10871289	895	96051756	22	10	10873528	263	96034537	20	5
10871289	1514	967035508	504	4	10873528	301	96047223	20	4
10871546	949	96061868	45	2	10873528	330	966541108	21	1
10871688	1014	96034284	185	27	10873528	347	966541408	21	1
10871759	808	96035875	16	1	10873528	880	966530408	20	6
10871759	816	96035878	14	1	10873528	882	96034780	20	3
10872022	82	966448008	286	1	10873528	884	96044329	20	4

Item	Page	Assembly	Pos.	Quantity	Item	Page	Assembly	Pos.	Quantity
10873528	886	968221508	20	3	10875471	496	918998308	13	2
10873528	890	967021108	20	1	10875471	498	919266408	23	2
10873528	893	968218508	20	4	10875471	583	965887208	12	7
10873528	895	96051756	20	5	10875471	585	965887708	3	2
10873528	1177	966541908	21	1	10875471	616	96018031	304	16
10873528	1198	966542708	21	1	10875471	777	96034773	16	4
10873528	1230	966543108	21	1	10875471	903	919203908	304	230
10873610	69	10489597	(999)	1	10875471	910	966168408	22	2
10873622	993	11621256	7	1	10875471	1102	915721308	71	4
10873624	993	11621256	21	1	10875471	1270	915745408	11	4
10873626	993	11621256	23	1	10875474	576	96035947	300	4
10873629	993	11621256	24	1	10875474	577	96036247	3	4
10873643	993	11621256	22	1	10875474	971	96035787	7	6
10873827	488	919258508	74	2	10875474	975	918810308	28	6
10873838	532	96033639	33	1	10875475	20	917528708	24	2
10874078	943	919412508	6	1	10875483	524	96033614	19	4
10874137	1537	918392608	(1)	48	10875483	530	96033669	10	4
10874234	1333	10493604	(1)	1	10875485	20	917528708	53	46
10874241	532	96033639	25	1	10875485	51	919045208	95	8
10874331	302	96047224	508	11	10875485	67	966004008	9	3
10874331	537	96033657	505	1	10875485	68	966003108	9	3
10874331	538	96033658	515	4	10875485	107	917523808	204	16
10874464	779	96033201	17	1	10875485	150	917525508	205	8
10874567	1447	915723508	4	10	10875485	180	917525608	204	16
10874588	766	12416117	99	7	10875485	207	917525908	204	8
10874610	1432	967255108	299	0.17	10875485	253	966222408	61	43
10874610	1433	967255208	299	0.17	10875485	297	96047586	35	46
10874687	971	96035787	50	1	10875485	445	967144608	3	2
10874813	1578	96011234	3	1	10875485	496	918998308	11	2
10874813	1580	96011235	3	1	10875485	567	918744708	131	27
10874813	1582	96011236	3	1	10875485	590	96042455	300	3
10874813	1584	96040975	3	1	10875485	594	96044781	10	2
10874813	1586	96041964	3	1	10875485	616	96018031	303	46
10874865	849	96029372	(999)	1	10875485	627	96034141	320	2
10874884	799	918717708	300	4	10875485	775	919203808	300	4
10874884	803	918719508	302	4	10875485	799	918717708	304	1
10874934	488	919258508	43	2	10875485	803	918719508	304	3
10874937	488	919258508	45	2	10875485	943	919412508	15	9
10875031	1432	967255108	508	1	10875485	1253	916324608	162	12
10875031	1433	967255208	504	1	10875485	1270	915745408	12	4
10875031	1436	967260608	505	1	10875485	1304	915745708	156	20
10875125	527	96033638	(1)	1	10875485	1490	916902108	14	80
10875135	389	965661108	19	38	10875485	1492	966887508	9	2
10875207	322	915751408	42	1	10875485	1497	966887708	19	6
10875422	1255	916324608	249	4	10875485	1500	966887908	22	4
10875423	754	10146947	16	1	10875485	1505	965656708	8	2
10875426	1047	915720808	4	2	10875486	56	96026100	15	5
10875448	50	919045208	44	2	10875486	60	96026289	15	5
10875470	527	96033638	22	4	10875486	568	918744708	258	8
10875471	21	917528708	72	4	10875503	532	96033639	22	17
10875471	106	917523808	63	2	10875503	950	96061868	57	91
10875471	115	966790308	4	4	10875503	957	96033583	10	18
10875471	116	966790408	4	4	10875504	595	967297708	8	1
10875471	117	966790508	4	2	10875504	606	96033135	315	8
10875471	154	966802008	4	4	10875506	322	915751408	49	1
10875471	155	966802108	4	4	10875506	1088	966470508	13	2
10875471	156	966802208	4	2	10875506	1089	966470608	13	2
10875471	179	917525608	63	2	10875507	1015	96034284	311	12
10875471	297	96047586	45	2	10875511	498	919266408	32	4
10875471	433	915755208	18	22	10875511	1253	916324608	146	10

Item	Page	Assembly	Pos.	Quantity	Item	Page	Assembly	Pos.	Quantity
10875519	148	917525508	53	4	10875565	434	915755208	63	48
10875519	178	917525608	53	4	10875565	1413	915746608	78	16
10875519	205	917525908	53	4	10875570	247	915750608	47	8
10875519	252	966222408	9	4	10875570	414	96038694	305	69
10875519	1384	919243508	7	16	10875570	506	916997508	27	14
10875520	20	917528708	16	2	10875570	566	918744708	107	43
10875520	50	919045208	53	48	10875570	737	11364209	4	3
10875520	322	915751408	25	3	10875570	1056	916305808	121	2
10875520	345	915751608	25	3	10875570	1084	916332108	44	18
10875520	425	96038696	310	2	10875571	384	965661008	36	8
10875520	627	96034141	312	8	10875571	433	915755208	13	24
10875520	679	96034143	312	8	10875571	627	96034141	302	6
10875520	1055	916305808	34	4	10875571	678	96034143	302	6
10875520	1088	966470508	7	2	10875572	389	965661108	17	12
10875520	1089	966470608	7	2	10875572	437	96021673	7	4
10875520	1254	916324608	190	8	10875574	600	96021757	307	8
10875520	1402	916115908	49	17	10875574	1253	916324608	137	4
10875520	1412	915746608	46	4	10875574	1426	916302808	6	4
10875520	1419	916116008	14	16	10875577	425	96038696	308	20
10875520	1447	915723508	27	24	10875577	1332	96051961	28	2
10875521	627	96034141	314	8	10875577	1340	96051962	28	2
10875521	679	96034143	314	8	10875586	366	540270314	51	3
10875521	1390	966885408	6	4	10875586	369	510230608	7	6
10875521	1426	916302808	16	4	10875586	768	12410651	(3)	1
10875527	811	968517508	13	2	10875586	943	919412508	7	4
10875527	1085	916332108	57	4	10875586	1005	918696808	52	25
10875527	1101	915721308	32	4	10875588	121	11002835	6	3
10875537	566	918744708	99	1	10875588	315	11081924	6	3
10875537	616	96018031	309	6	10875588	341	11114000	6	3
10875537	799	918717708	302	8	10875588	467	11003525	6	3
10875537	803	918719508	301	8	10875588	545	96033616	(1)	2
10875550	524	96033614	14	8	10875588	606	96033135	301	4
10875550	950	96061868	60	28	10875588	820	919204408	302	11
10875550	952	96054623	11	4	10875588	1481	967995008	2	4
10875551	384	965661008	(4)	7	10875590	498	919266408	24	4
10875551	588	965963608	4	8	10875590	1005	918696808	50	46
10875551	592	966954908	15	32	10875590	1221	968822801	11	4
10875551	597	967124708	15	6	10875591	600	96021757	300	14
10875551	902	919203908	(4)	12	10875591	606	96033135	302	2
10875551	904	966167108	4	12	10875591	732	10154796	3	1
10875551	912	96033989	4	12	10875591	1522	915727108	20	4
10875551	914	96033991	5	12	10875592	606	96033135	303	20
10875551	916	96033993	5	12	10875592	1213	915753308	44	4
10875551	918	96033996	5	12	10875594	606	96033135	314	7
10875551	920	96034004	5	12	10875598	488	919258508	67	1
10875551	922	96036311	5	12	10875598	606	96033135	311	4
10875551	924	96036313	5	12	10875598	751	10141720	9	2
10875551	926	96036315	5	12	10875598	752	10141721	9	3
10875551	1217	968419501	16	62	10875599	283	916900208	17	2
10875552	1494	966888308	6	4	10875599	751	10141720	10	2
10875552	1495	966916408	6	4	10875599	752	10141721	10	2
10875553	297	96047586	25	4	10875601	366	540270314	50	1
10875554	414	96038694	304	3	10875601	606	96033135	313	4
10875554	1402	916115908	31	4	10875601	999	966561608	18	85
10875559	975	918810308	38	6	10875601	1087	966490908	6	4
10875564	518	916240908	23	4	10875601	1507	966410908	6	6
10875564	521	916240808	23	4	10875605	20	917528708	26	2
10875564	532	96033639	23	2	10875605	107	917523808	163	14
10875564	597	967124708	21	4	10875605	114	966289108	5	8
10875565	32	966084408	553	4	10875605	150	917525508	208	9

Item	Page	Assembly	Pos.	Quantity	Item	Page	Assembly	Pos.	Quantity
10875605	183	966259008	5	8	10875609	1129	916303308	33	8
10875605	207	917525908	206	9	10875609	1136	916303208	33	8
10875605	208	966277408	4	8	10875609	1141	916303108	33	8
10875605	1124	968099808	10	1	10875609	1145	916303008	33	8
10875605	1372	966649408	42	8	10875609	1149	916302708	33	8
10875607	107	917523808	140	9	10875609	1154	916302908	33	8
10875607	149	917525508	105	8	10875609	1163	916302608	33	8
10875607	180	917525608	140	9	10875609	1251	916324608	30	4
10875607	206	917525908	105	8	10875609	1303	915745708	124	48
10875607	322	915751408	50	1	10875609	1345	916303808	28	8
10875607	399	965661608	17	3	10875609	1357	917223708	22	8
10875607	414	96038694	354	4	10875609	1365	917223808	22	8
10875607	425	96038696	353	12	10875609	1390	966885408	8	4
10875607	450	966085508	556	2	10875609	1412	915746608	48	4
10875607	506	916997508	21	16	10875609	1426	916302808	17	8
10875607	566	918744708	111	20	10875609	1427	916302808	(6)	2
10875607	595	967297708	10	1	10875609	1429	966267408	20	4
10875607	616	96018031	354	4	10875609	1452	915723308	24	10
10875607	627	96034141	352	6	10875609	1460	915723408	24	10
10875607	679	96034143	352	6	10875609	1465	915746808	24	10
10875607	806	919205608	33	4	10875609	1470	916062508	24	9
10875607	936	919203708	9	15	10875610	20	917528708	36	8
10875607	940	919203608	13	16	10875610	50	919045208	57	12
10875607	1009	919204008	350	2	10875610	107	917523808	129	4
10875607	1015	96034284	355	12	10875610	149	917525508	81	4
10875607	1016	965896208	9	4	10875610	179	917525608	129	4
10875607	1019	965896308	9	4	10875610	206	917525908	81	4
10875607	1055	916305808	28	20	10875610	384	965661008	19	8
10875607	1102	915721308	70	8	10875610	400	967093808	5	2
10875607	1251	916324608	33	18	10875610	1001	966572308	4	2
10875607	1259	966221808	7	4	10875610	1057	916305808	128	4
10875607	1260	966221908	7	4	10875611	117	966790508	11	1
10875607	1266	540006108	4	1	10875611	263	96034537	281	24
10875607	1332	96051961	26	2	10875611	467	11003525	27	4
10875607	1340	96051962	26	2	10875611	882	96034780	281	16
10875607	1413	915746608	80	16	10875611	893	968218508	281	20
10875607	1419	916116008	47	8	10875611	1095	966418908	192	8
10875607	1426	916302808	22	6	10875611	1397	967271008	277	4
10875607	1533	966911408	34	4	10875611	1523	967051508	5	3
10875608	1500	966887908	19	4	10875612	51	919045208	100	3
10875609	20	917528708	21	2	10875612	297	96047586	43	8
10875609	50	919045208	54	48	10875612	488	919258508	42	2
10875609	67	966004008	8	1	10875612	498	919266408	20	6
10875609	68	966003108	8	1	10875612	524	96033614	15	2
10875609	106	917523808	58	4	10875612	568	918744708	268	2
10875609	148	917525508	58	4	10875612	577	96036247	4	4
10875609	178	917525608	58	4	10875612	903	919203908	350	2
10875609	205	917525908	58	4	10875612	904	966167108	8	2
10875609	389	965661108	65	1	10875612	905	966167308	12	2
10875609	414	96038694	356	8	10875612	910	966168408	19	2
10875609	496	918998308	5	4	10875612	950	96061868	58	4
10875609	568	918744708	239	24	10875614	21	917528708	73	4
10875609	571	918705808	7	6	10875614	51	919045208	63	12
10875609	627	96034141	353	20	10875614	51	919045208	89	14
10875609	679	96034143	353	20	10875614	56	96026100	14	12
10875609	1055	916305808	12	14	10875614	60	96026289	14	12
10875609	1060	966939508	6	4	10875614	63	966081808	7	16
10875609	1085	916332108	99	2	10875614	65	96026457	7	12
10875609	1088	966470508	9	2	10875614	106	917523808	74	18
10875609	1089	966470608	9	2	10875614	112	965804508	7	4

Item	Page	Assembly	Pos.	Quantity	Item	Page	Assembly	Pos.	Quantity
10875614	113	965804608	6	4	10875614	932	96042452	9	2
10875614	115	966790308	6	4	10875614	934	96042453	9	2
10875614	116	966790408	6	4	10875614	940	919203608	24	6
10875614	117	966790508	6	2	10875614	965	96032961	313	8
10875614	150	917525508	175	16	10875614	985	919204108	350	4
10875614	152	966981808	6	4	10875614	988	919204208	350	4
10875614	153	966972408	7	8	10875614	991	919208108	352	2
10875614	154	966802008	6	4	10875614	999	966561608	20	89
10875614	155	966802108	6	4	10875614	1015	96034284	353	48
10875614	156	966802208	6	2	10875614	1055	916305808	43	127
10875614	179	917525608	74	18	10875614	1084	916332108	45	32
10875614	182	965852208	7	4	10875614	1087	966490908	7	4
10875614	207	917525908	175	16	10875614	1101	915721308	39	30
10875614	209	966979708	7	8	10875614	1123	968112008	8	1
10875614	223	919026408	21	28	10875614	1124	968099808	11	8
10875614	225	966165908	9	8	10875614	1129	916303308	39	118
10875614	247	915750608	49	8	10875614	1136	916303208	39	92
10875614	297	96047586	29	8	10875614	1141	916303108	39	68
10875614	313	916945008	13	2	10875614	1145	916303008	39	91
10875614	384	965661008	28	4	10875614	1149	916302708	39	91
10875614	389	965661108	46	8	10875614	1154	916302908	39	120
10875614	391	966556608	15	10	10875614	1163	916302608	39	62
10875614	414	96038694	351	86	10875614	1251	916324608	52	220
10875614	416	96039225	10	12	10875614	1270	915745408	5	8
10875614	425	96038696	351	201	10875614	1303	915745708	96	181
10875614	433	915755208	25	34	10875614	1345	916303808	36	206
10875614	445	967144608	9	2	10875614	1357	917223708	26	174
10875614	479	966910608	6	4	10875614	1365	917223808	26	128
10875614	481	966358008	5	6	10875614	1388	966890708	36	72
10875614	488	919258508	54	2	10875614	1393	96036791	11	6
10875614	496	918998308	15	2	10875614	1402	916115908	20	35
10875614	498	919266408	15	8	10875614	1412	915746608	45	70
10875614	506	916997508	29	14	10875614	1419	916116008	39	38
10875614	566	918744708	100	152	10875614	1426	916302808	8	94
10875614	572	96035946	11	8	10875614	1440	915723208	12	64
10875614	576	96035947	350	3	10875614	1444	915746208	12	68
10875614	579	965886708	20	6	10875614	1452	915723308	(6)	8
10875614	582	965887108	8	4	10875614	1452	915723308	45	118
10875614	583	965887208	10	13	10875614	1454	965718708	10	8
10875614	586	965887808	8	2	10875614	1460	915723408	45	160
10875614	590	96042455	350	2	10875614	1465	915746808	45	160
10875614	595	967297708	13	4	10875614	1470	916062508	45	160
10875614	597	967124708	10	7	10875614	1475	915744908	45	2
10875614	616	96018031	351	32	10875614	1507	966410908	8	10
10875614	627	96034141	350	2	10875614	1533	966911408	16	6
10875614	628	96037955	9	2	10875616	20	917528708	37	1
10875614	679	96034143	350	2	10875616	252	966222408	59	6
10875614	775	919203808	351	4	10875616	297	96047586	40	8
10875614	777	96034773	17	4	10875616	389	965661108	53	20
10875614	787	919203408	354	6	10875616	414	96038694	355	4
10875614	795	919203508	354	14	10875616	607	96033135	353	8
10875614	806	919205608	14	2	10875616	627	96034141	351	4
10875614	903	919203908	351	3	10875616	679	96034143	351	4
10875614	906	966167408	7	2	10875616	787	919203408	356	6
10875614	907	966167508	7	2	10875616	1170	915753108	25	12
10875614	908	966167908	7	2	10875616	1192	915753208	25	12
10875614	909	966168008	7	2	10875616	1388	966890708	22	8
10875614	910	966168408	7	2	10875616	1402	916115908	28	8
10875614	928	96042450	9	2	10875616	1412	915746608	32	8
10875614	930	96042451	9	2	10875616	1440	915723208	11	8

Item	Page	Assembly	Pos.	Quantity	Item	Page	Assembly	Pos.	Quantity
10875616	1444	915746208	11	8	10875620	1207	917000008	5	2
10875616	1500	966887908	45	2	10875633	545	96033616	31	3
10875617	247	915750608	45	1	10875637	148	917525508	48	6
10875617	252	966222408	10	6	10875637	205	917525908	48	6
10875617	425	96038696	354	2	10875637	566	918744708	63	5
10875617	567	918744708	139	3	10875637	1055	916305808	56	19
10875617	587	965888608	4	2	10875637	1087	966490908	9	2
10875617	1538	96004014	5	20	10875637	1091	967665708	4	2
10875618	1308	966640408	4	5	10875637	1092	967665808	4	2
10875618	1419	916116008	63	2	10875637	1251	916324608	46	8
10875618	1542	965646208	4	5	10875637	1345	916303808	21	22
10875618	1544	965523008	4	8	10875637	1412	915746608	50	2
10875618	1546	968244508	(4)	6	10875638	568	918744708	242	4
10875618	1547	966191408	(4)	4	10875638	1055	916305808	33	16
10875618	1549	966377708	4	5	10875642	577	96036247	8	2
10875618	1550	966203408	(4)	2	10875642	888	966574708	15	12
10875618	1551	966160008	(4)	8	10875643	51	919045208	99	9
10875618	1553	966659108	4	2	10875643	297	96047586	44	8
10875618	1556	966659508	4	2	10875643	403	966419408	296	2
10875618	1558	966663608	4	2	10875643	488	919258508	41	4
10875618	1560	966831208	4	8	10875643	498	919266408	19	3
10875618	1562	966839008	4	4	10875643	568	918744708	267	2
10875618	1566	967086808	4	4	10875643	903	919203908	375	2
10875618	1568	967088108	4	3	10875643	904	966167108	7	2
10875618	1570	967089808	4	3	10875643	905	966167308	11	2
10875619	84	966448108	25	4	10875643	910	966168408	18	2
10875619	95	966448308	25	4	10875643	1095	966418908	181	2
10875619	115	966790308	11	2	10875643	1105	966469508	181	2
10875619	116	966790408	11	2	10875643	1124	968099808	18	4
10875619	154	966802008	11	2	10875643	1405	967273808	8	2
10875619	155	966802108	11	2	10875643	1431	966420408	296	2
10875619	156	966802208	11	1	10875644	890	967021108	15	4
10875619	301	96047223	281	16	10875645	84	966448108	27	4
10875619	330	966541108	25	4	10875645	95	966448308	27	4
10875619	347	966541408	25	4	10875645	117	966790508	12	1
10875619	880	966530408	281	24	10875645	263	96034537	279	24
10875619	884	96044329	281	24	10875645	301	96047223	279	16
10875619	886	968221508	281	24	10875645	330	966541108	27	4
10875619	888	966574708	13	6	10875645	347	966541408	27	4
10875619	890	967021108	12	4	10875645	880	966530408	283	24
10875619	991	919208108	350	3	10875645	882	96034780	283	16
10875619	1177	966541908	25	4	10875645	884	96044329	283	24
10875619	1198	966542708	25	4	10875645	886	968221508	283	24
10875619	1230	966543108	25	4	10875645	893	968218508	283	20
10875620	51	919045208	79	8	10875645	895	96051756	283	28
10875620	82	966448008	253	2	10875645	950	96061868	62	32
10875620	158	915744408	6	4	10875645	991	919208108	375	3
10875620	185	915744608	6	4	10875645	1095	966418908	191	8
10875620	211	915744508	6	4	10875645	1177	966541908	27	4
10875620	313	916945008	5	2	10875645	1198	966542708	27	4
10875620	339	916997308	5	2	10875645	1230	966543108	27	4
10875620	356	916998708	5	2	10875645	1397	967271008	278	4
10875620	404	916921908	3	2	10875645	1523	967051508	6	3
10875620	425	96038696	350	2	10875648	481	966358008	10	4
10875620	498	919266408	38	2	10875648	498	919266408	9	32
10875620	513	96012480	34	2	10875648	524	96033614	18	6
10875620	514	96012481	34	2	10875648	592	966954908	9	23
10875620	950	96061868	61	2	10875648	600	96021757	375	8
10875620	1023	966871008	8	4	10875648	607	96033135	376	22
10875620	1187	917006408	5	2	10875648	628	96037955	10	8

Item	Page	Assembly	Pos.	Quantity	Item	Page	Assembly	Pos.	Quantity
10875648	775	919203808	375	16	10875663	1145	916303008	22	10
10875648	777	96034773	21	4	10875663	1149	916302708	22	10
10875648	787	919203408	376	2	10875663	1154	916302908	22	8
10875648	795	919203508	376	2	10875663	1253	916324608	118	2
10875648	799	918717708	376	12	10875670	1254	916324608	218	3
10875648	803	918719508	377	6	10875673	413	96038694	109	4
10875648	811	968517508	14	2	10875696	1067	966265208	284	1
10875648	903	919203908	376	114	10875696	1435	966420308	284	1
10875648	906	966167408	3	4	10875798	1129	916303308	28	4
10875648	907	966167508	3	4	10875800	1009	919204008	302	4
10875648	908	966167908	3	4	10875800	1015	96034284	312	4
10875648	909	966168008	3	4	10875803	106	917523808	90	12
10875648	910	966168408	3	4	10875803	149	917525508	97	8
10875648	928	96042450	6	4	10875803	179	917525608	90	8
10875648	930	96042451	6	4	10875803	206	917525908	97	8
10875648	932	96042452	6	4	10875803	395	965661508	14	16
10875648	934	96042453	6	4	10875803	399	965661608	15	16
10875648	1015	96034284	376	8	10875803	627	96034141	310	4
10875648	1055	916305808	23	26	10875803	679	96034143	310	4
10875648	1085	916332108	60	20	10875804	32	966084408	550	16
10875648	1101	915721308	34	4	10875804	105	917523808	56	4
10875648	1251	916324608	37	38	10875804	127	966084908	503	6
10875648	1270	915745408	6	8	10875804	148	917525508	56	4
10875648	1332	96051961	34	4	10875804	163	966085008	503	6
10875648	1340	96051962	34	4	10875804	178	917525608	56	4
10875648	1393	96036791	14	4	10875804	190	966084808	503	6
10875648	1427	916302808	68	32	10875804	205	917525908	56	4
10875648	1497	966887708	25	4	10875804	216	966084708	503	6
10875652	1156	965936908	7	4	10875804	627	96034141	313	8
10875652	1475	915744908	53	4	10875804	679	96034143	313	8
10875652	1533	966911408	22	2	10875804	1055	916305808	11	8
10875652	1541	965646108	12	1	10875804	1129	916303308	31	4
10875652	1543	965522908	12	1	10875804	1136	916303208	31	8
10875652	1552	966659008	12	1	10875804	1141	916303108	31	8
10875652	1554	966663008	12	1	10875804	1145	916303008	31	8
10875652	1555	966659408	12	1	10875804	1149	916302708	31	8
10875652	1557	966663508	12	1	10875804	1154	916302908	31	8
10875652	1565	967086508	12	1	10875804	1233	966086208	552	2
10875652	1567	967088008	12	1	10875804	1426	916302808	35	2
10875652	1569	967089708	12	1	10875805	107	917523808	127	4
10875654	381	915753008	13	2	10875805	206	917525908	79	4
10875655	999	966561608	15	8	10875805	256	915750708	19	16
10875656	413	96038694	108	6	10875805	322	915751408	9	8
10875656	1257	966211108	5	4	10875805	345	915751608	9	8
10875657	1332	96051961	9	2	10875805	1170	915753108	19	8
10875657	1340	96051962	9	2	10875805	1192	915753208	19	6
10875657	1426	916302808	29	2	10875805	1332	96051961	4	4
10875659	294	919361308	53	16	10875805	1340	96051962	4	4
10875659	1345	916303808	31	4	10875805	1500	966887908	28	2
10875659	1357	917223708	44	4	10875805	1503	966888108	28	2
10875659	1365	917223808	47	4	10875806	247	915750608	52	8
10875659	1492	966887508	6	4	10875806	1494	966888308	21	2
10875660	1192	915753208	32	4	10875806	1495	966916408	21	2
10875660	1252	916324608	105	4	10875808	1252	916324608	72	8
10875661	1254	916324608	193	2	10875810	425	96038696	300	2
10875661	1426	916302808	25	2	10875810	903	919203908	300	2
10875663	294	919361308	10	2	10875810	904	966167108	6	2
10875663	1129	916303308	22	10	10875810	905	966167308	10	2
10875663	1136	916303208	22	10	10875810	910	966168408	17	2
10875663	1141	916303108	22	8	10875858	806	919205608	23	8

Item	Page	Assembly	Pos.	Quantity	Item	Page	Assembly	Pos.	Quantity
10875858	903	919203908	353	212	10875870	424	96038696	116	4
10875858	928	96042450	11	2	10875870	565	918744708	58	2
10875858	930	96042451	11	2	10875870	999	966561608	13	10
10875858	932	96042452	11	2	10875870	1055	916305808	19	6
10875858	934	96042453	11	2	10875870	1084	916332108	37	4
10875859	107	917523808	174	8	10875870	1088	966470508	18	1
10875859	148	917525508	59	8	10875870	1089	966470608	18	1
10875859	180	917525608	169	8	10875870	1130	916303308	95	2
10875859	205	917525908	59	8	10875870	1136	916303208	94	2
10875866	1452	915723308	51	6	10875870	1141	916303108	94	2
10875866	1460	915723408	51	6	10875870	1145	916303008	94	2
10875866	1465	915746808	51	6	10875870	1149	916302708	94	2
10875866	1470	916062508	51	5	10875870	1155	916302908	96	2
10875868	54	965956208	15	2	10875870	1252	916324608	58	16
10875868	54	965956208	(2)	1	10875870	1303	915745708	130	7
10875868	115	966790308	7	2	10875870	1310	966731108	7	4
10875868	116	966790408	7	2	10875870	1347	966035008	6	1
10875868	117	966790508	7	1	10875870	1372	966649408	29	3
10875868	154	966802008	7	2	10875870	1447	915723508	23	2
10875868	155	966802108	7	2	10875870	1536	968169608	6	4
10875868	156	966802208	7	1	10875870	1574	967858208	12	1
10875868	424	96038696	127	2	10875873	391	966556608	10	4
10875868	1163	916302608	60	2	10875873	567	918744708	129	4
10875869	20	917528708	23	2	10875873	1381	966660708	13	8
10875869	50	919045208	37	2	10875873	1444	915746208	40	2
10875869	56	96026100	9	4	10875873	1454	965718708	11	4
10875869	60	96026289	9	5	10876071	1055	916305808	21	12
10875869	65	96026457	10	6	10876071	1085	916332108	95	8
10875869	106	917523808	(7)	2	10876079	1332	96051961	25	4
10875869	107	917523808	137	2	10876079	1340	96051962	25	4
10875869	149	917525508	109	2	10876082	252	966222408	54	29
10875869	180	917525608	137	2	10876082	297	96047586	15	21
10875869	206	917525908	109	2	10876082	806	919205608	22	8
10875869	223	919026408	5	6	10876082	1492	966887508	11	23
10875869	247	915750608	26	4	10876082	1494	966888308	22	2
10875869	294	919361308	16	6	10876082	1495	966916408	22	2
10875869	395	965661508	21	2	10876082	1497	966887708	26	15
10875869	424	96038696	112	27	10876082	1500	966887908	46	5
10875869	437	96021673	9	1	10876082	1503	966888108	22	2
10875869	444	966460008	9	4	10876359	230	966912508	8	4
10875869	566	918744708	92	13	10876359	234	966648008	7	4
10875869	999	966561608	27	2	10876359	606	96033135	304	2
10875869	1027	965630408	4	10	10876359	816	96035878	17	6
10875869	1056	916305808	65	2	10876361	606	96033135	306	30
10875869	1084	916332108	48	1	10876361	627	96034141	300	4
10875869	1101	915721308	58	1	10876361	678	96034143	300	4
10875869	1112	916177008	38	4	10876361	1124	968099808	25	2
10875869	1117	916177108	38	4	10876373	307	966085408	554	36
10875869	1251	916324608	17	2	10876373	334	966085708	551	90
10875869	1304	915745708	170	2	10876373	351	966085808	551	90
10875869	1345	916303808	(2)	1	10876373	451	966085508	561	6
10875869	1348	966140608	3	1	10876373	851	96029372	409	63
10875869	1419	916116008	56	2	10876373	1181	966085908	551	90
10875869	1481	967995008	4	2	10876373	1202	966086108	551	90
10875869	1494	966888308	14	2	10876374	627	96034141	308	8
10875869	1495	966916408	14	2	10876374	679	96034143	308	8
10875869	1536	968169608	5	4	10876375	627	96034141	319	8
10875870	54	965956208	20	4	10876375	679	96034143	318	8
10875870	234	966648008	4	1	10876384	1023	966871008	4	4
10875870	256	915750708	14	16	10876385	758	10144678	11	3

Item	Page	Assembly	Pos.	Quantity	Item	Page	Assembly	Pos.	Quantity
10876387	513	96012480	31	1	10878580	1129	916303308	17	4
10876387	514	96012481	31	1	10878580	1136	916303208	17	4
10876387	945	96036153	9	10	10878580	1141	916303108	17	4
10876388	341	11114000	20	4	10878580	1145	916303008	17	4
10876394	374	966086008	300	8	10878580	1149	916302708	17	4
10876395	950	96061868	66	32	10878580	1154	916302908	17	4
10876396	1523	967051508	4	3	10878580	1163	916302608	17	4
10876399	1067	966265208	266	4	10878580	1253	916324608	135	4
10876399	1095	966418908	284	14	10878580	1345	916303808	24	4
10876399	1105	966469508	284	12	10878580	1357	917223708	18	4
10876399	1435	966420308	266	4	10878580	1365	917223808	18	4
10876576	488	919258508	1	1	10878580	1426	916302808	4	4
10876576	986	96034844	100	1	10878580	1452	915723308	27	4
10876636	786	919203408	184	3	10878580	1460	915723408	27	4
10876636	794	919203508	184	3	10878580	1465	915746808	27	4
10876716	532	96033639	19	1	10878580	1470	916062508	27	4
10876800	1500	966887908	20	4	10878582	247	915750608	44	1
10877067	673	919203308	252	1	10878582	567	918744708	138	3
10877138	975	918810308	1	1	10878593	1533	966911408	50	8
10877227	849	96029372	21	1	10878595	1500	966887908	30	4
10877228	849	96029372	22	1	10878595	1503	966888108	30	4
10877283	949	96061868	38	1	10878659	897	96040477	30	1
10877343	537	96033657	2258	56	10878706	1033	10454762	5	1
10877343	540	96034783	2258	30	10878731	489	919258508	(1)	1
10877343	541	96034784	2258	30	10878756	627	96034141	317	4
10877382	1046	96013575	2	2	10878756	679	96034143	317	4
10877383	567	918744708	140	2	10878756	1084	916332108	32	1
10877613	545	96033616	30	1	10878756	1101	915721308	13	1
10877630	1067	966265208	173	1	10878756	1475	915744908	27	3
10877630	1435	966420308	283	1	10878757	1475	915744908	30	2
10877630	1436	967260608	507	1	10878757	1545	965665108	2	1
10877637	621	919203208	251	1	10878759	106	917523808	118	2
10877637	673	919203308	253	1	10878759	149	917525508	133	2
10877638	621	919203208	252	1	10878759	179	917525608	118	2
10877647	1388	966890708	23	1	10878759	206	917525908	129	2
10877647	1412	915746608	35	1	10878759	1085	916332108	65	1
10877999	950	96061868	96	2	10878759	1101	915721308	29	1
10878115	779	96033201	23	2	10878759	1112	916177008	56	2
10878117	808	96035875	15	2	10878759	1117	916177108	56	2
10878117	816	96035878	13	2	10878768	397	966093308	6	1
10878281	40	96028333	2	1	10878768	1379	966649908	5	1
10878281	1233	966086208	(2)	1	10878768	1381	966660708	25	2
10878394	821	96035990	12	1	10878768	1541	965646108	7	1
10878502	821	96035990	10	1	10878768	1543	965522908	7	1
10878514	811	968517508	17	4	10878768	1546	968244508	8	1
10878519	1326	96052004	504	1	10878768	1547	966191408	7	1
10878519	1327	96052005	505	1	10878768	1550	966203408	7	1
10878577	1056	916305808	64	2	10878768	1551	966160008	7	1
10878577	1388	966890708	9	4	10878768	1552	966659008	7	1
10878577	1412	915746608	10	4	10878768	1554	966663008	7	1
10878577	1419	916116008	61	2	10878768	1555	966659408	7	1
10878577	1440	915723208	38	4	10878768	1557	966663508	7	1
10878577	1444	915746208	38	4	10878768	1559	966825708	8	1
10878577	1500	966887908	25	2	10878768	1561	966825808	8	1
10878577	1503	966888108	25	2	10878768	1565	967086508	7	1
10878580	148	917525508	34	4	10878768	1567	967088008	7	1
10878580	205	917525908	34	4	10878768	1569	967089708	7	1
10878580	247	915750608	20	4	10878789	1426	916302808	15	4
10878580	294	919361308	19	2	10878789	1453	915723308	72	4
10878580	389	965661108	21	2	10878789	1461	915723408	73	4

Item	Page	Assembly	Pos.	Quantity	Item	Page	Assembly	Pos.	Quantity
10878789	1466	915746808	74	4	11002807	1414	10802913	10	1
10878789	1471	916062508	80	4	11002835	119	915742708	1	1
10878793	294	919361308	43	2	11002835	158	915744408	1	1
10878795	256	915750708	21	8	11002835	185	915744608	1	1
10878799	307	966085408	555	12	11002835	211	915744508	1	1
10878799	334	966085708	552	30	11002838	119	915742708	2	1
10878799	351	966085808	552	30	11002838	158	915744408	2	1
10878799	851	96029372	410	21	11002838	185	915744608	2	1
10878799	1181	966085908	552	30	11002838	211	915744508	2	1
10878799	1202	966086108	552	30	11002839	119	915742708	3	1
10878804	567	918744708	135	12	11002839	158	915744408	3	1
10878804	1251	916324608	55	2	11002839	185	915744608	3	1
10878819	543	96034782	503	1	11002839	211	915744508	3	1
10878822	450	966085508	559	2	11002988	727	12492804	13	1
10878823	307	966085408	551	16	11002995	727	12492804	15	2
10878823	451	966085508	562	8	11003086	1332	96051961	15	1
10878951	978	96032222	2	1	11003086	1340	96051962	15	1
10878951	980	96032223	2	1	11003089	968	502657308	998	1
10886525	522	919218608	(80)	1	11003094	968	502657308	999	1
10886525	957	96033583	4	1	11003140	1513	10028002	15	7
11000078	78	511312108	900	3	11003142	1513	10028002	(1)	1
11000258	568	918744708	271	1	11003160	1271	10650028	47	1
11000367	626	96034141	100	1	11003160	1272	11001945	47	1
11000367	678	96034143	100	1	11003193	123	915740508	5	2
11000394	786	919203408	137	1	11003193	186	915740408	5	2
11000394	794	919203508	137	1	11003193	328	915749608	7	4
11000522	1388	966890708	8	4	11003193	346	915749708	7	4
11000522	1412	915746608	9	4	11003193	446	915740808	(5)	2
11000522	1440	915723208	44	4	11003193	1175	915749808	7	5
11000522	1444	915746208	44	4	11003193	1196	915750008	7	5
11000523	1413	915746608	67	1	11003193	1228	915750108	7	1
11000593	753	10143790	14	8	11003223	24	10815646	62	16
11000700	489	919258508	92	3	11003224	24	10815646	63	16
11000700	985	919204108	102	1	11003246	626	96034141	123	6
11000700	988	919204208	102	1	11003246	678	96034143	123	6
11000963	84	966448108	21	1	11003525	465	916141308	1	1
11000963	95	966448308	21	1	11003530	465	916141308	2	1
11000963	1095	966418908	161	2	11004019	501	10651874	(1)	1
11000963	1397	967271008	161	1	11004444	787	919203408	352	6
11001033	1047	915720808	3	2	11004444	795	919203508	352	6
11001033	1382	915723008	2	5	11004726	1121	919294608	15	1
11001194	26	915740108	(10)	1	11004766	972	966355908	10	1
11001770	121	11002835	39	1	11004768	971	96035787	20	1
11001770	285	11006306	39	2	11004770	473	966355708	45	2
11001945	1270	915745408	2	1	11004771	473	966355708	46	2
11002141	1303	915745708	120	2	11004772	1026	915719508	2	1
11002144	1548	966377608	4	1	11005155	473	966355708	41	1
11002188	1307	966593708	3	2	11005156	473	966355708	42	3
11002352	1291	616024908	5	1	11005170	977	10877138	17	1
11002353	663	11005998	5	1	11005227	849	96029372	(2)	1
11002473	1340	96051962	1	1	11005227	849	96029372	(999)	1
11002524	1033	10454762	2	2	11005227	1315	966086708	(2)	1
11002713	51	919045208	72	4	11005244	377	10423938	1	2
11002713	736	10126103	5	1	11005281	753	10143790	16	10
11002727	1220	968419601	11	8	11005308	363	10802219	1	1
11002747	1219	90004983	13	1	11005312	363	10802219	21	1
11002753	568	918744708	256	2	11005313	364	11005308	11	1
11002753	616	96018031	310	2	11005314	364	11005308	21	1
11002807	414	96038694	357	8	11005316	364	11005308	24	1
11002807	1402	916115908	61	4	11005327	868	10356406	1	1

Item	Page	Assembly	Pos.	Quantity	Item	Page	Assembly	Pos.	Quantity
11005330	868	10356406	999	1	11007828	647	11007826	1	1
11005330	1277	96029354	(997)	1	11007829	647	11007826	3	1
11005445	1017	10475633	4	1	11007830	648	11007829	3	1
11005445	1020	10475634	4	1	11007831	647	11007826	7	1
11005446	1017	10475633	3	1	11007832	647	11007826	4	1
11005446	1020	10475634	3	1	11007833	647	11007826	98	1
11005447	1017	10475633	2	1	11007834	641	10492851	1	1
11005447	1020	10475634	2	1	11007842	650	10492853	1	1
11005448	1017	10475633	1	1	11007853	527	96033638	(3)	1
11005448	1020	10475634	1	1	11007853	949	96061868	(981)	1
11005449	1017	10475633	(1)	1	11007853	949	96061868	(301)	1
11005450	1017	10475633	(2)	1	11007853	954	968252908	301	1
11005463	20	917528708	(999)	1	11008055	732	10154796	4	1
11005469	1065	10489927	34	1	11008059	105	917523808	(999)	1
11005475	1065	10489927	35	1	11008061	69	10489597	999	1
11005477	1065	10489927	999	1	11008073	1271	10650028	38	1
11005602	473	966355708	43	1	11008073	1272	11001945	38	1
11005704	234	966648008	(999)	1	11008074	1271	10650028	999	1
11005705	230	966912508	(999)	1	11008076	1272	11001945	999	1
11005706	565	918744708	(10)	1	11008157	1414	10802913	5	1
11005865	339	916997308	2	1	11008315	1255	916324608	290	1
11005865	356	916998708	2	1	11008326	965	96032961	159	1
11005865	1207	917000008	2	1	11008529	547	966979108	1	1
11005996	1005	918696808	1	1	11008530	547	966979108	2	1
11005997	661	10491715	1	1	11008701	1005	918696808	9	2
11005998	661	10491715	2	1	11008713	433	915755208	44	6
11006000	663	11005998	4	1	11060307	413	96038694	117	1
11006041	632	10492850	1	1	11060628	1187	917006408	2	1
11006042	632	10492850	2	1	11060629	1285	10675503	999	1
11006043	632	10492850	3	1	11065793	651	11007842	3	1
11006044	633	11006041	3	1	11065793	662	11005997	3	1
11006044	637	11006042	3	1	11065795	662	11005997	5	1
11006045	633	11006041	4	1	11065796	667	11065801	1	1
11006047	634	11006044	2	1	11065801	661	10491715	3	1
11006047	652	11065793	2	1	11065840	650	10492853	2	1
11006048	638	11006043	3	1	11065853	653	11065840	3	1
11006049	638	11006043	5	1	11065858	653	11065840	(98)	1
11006050	639	11006048	1	1	11066001	1520	915727308	10	1
11006051	639	11006048	2	1	11066001	1523	967051508	3	1
11006053	121	11002835	38	1	11066654	582	965887108	11	2
11006306	283	916900208	1	1	11066808	1125	11004726	1	1
11006307	283	916900208	2	1	11067175	285	11006306	40	2
11006373	404	916921908	1	1	11067452	888	966574708	10	1
11006668	1034	10475436	2	1	11067890	264	96041616	501	2
11006669	1034	10475436	20	2	11068068	107	917523808	201	1
11006827	1023	966871008	30	1	11068068	150	917525508	201	1
11006904	313	916945008	2	1	11068068	180	917525608	201	1
11007215	765	12416117	9	3	11068068	207	917525908	201	1
11007220	545	96033616	14	2	11068155	750	10141558	6	7
11007220	943	919412508	18	4	11068454	694	10141843	8	2
11007305	241	916959908	1	2	11080088	488	919258508	12	1
11007310	241	916959908	2	2	11080377	503	10492873	1	1
11007312	241	916959908	3	1	11080483	1333	10493604	6	1
11007668	686	13455092	(17)	3	11080483	1341	11002473	6	1
11007669	424	96038696	165	1	11080484	1333	10493604	7	3
11007711	327	10650139	2	1	11080484	1341	11002473	7	3
11007711	1194	10650138	2	1	11080498	1333	10493604	8	1
11007825	641	10492851	2	1	11080498	1341	11002473	8	1
11007826	641	10492851	3	1	11080499	1333	10493604	27	1
11007827	644	11007825	4	1	11080499	1341	11002473	27	1

Item	Page	Assembly	Pos.	Quantity	Item	Page	Assembly	Pos.	Quantity
11080500	1333	10493604	28	2	11113906	506	916997508	34	16
11080500	1341	11002473	28	2	11114000	339	916997308	1	1
11080501	1333	10493604	29	1	11114000	356	916998708	1	1
11080501	1341	11002473	29	1	11114000	1187	917006408	1	1
11080502	1333	10493604	30	1	11114000	1207	917000008	1	1
11080502	1341	11002473	30	1	11114028	1137	916303208	97	2
11080503	1333	10493604	31	1	11114028	1142	916303108	97	2
11080503	1341	11002473	31	1	11114028	1146	916303008	97	2
11080504	1333	10493604	34	2	11114028	1150	916302708	97	2
11080504	1341	11002473	34	1	11114028	1155	916302908	100	1
11080505	1333	10493604	999	1	11114971	545	96033616	26	1
11080506	1341	11002473	999	1	11118077	488	919258508	47	25
11080881	302	96047224	758	8	11118077	621	919203208	188	4
11080881	537	96033657	758	2	11118077	673	919203308	185	4
11080881	538	96033658	758	22	11118077	743	10147372	11	4
11081053	122	774375108	3	1	11118077	1009	919204008	183	6
11081053	286	11006307	4	1	11118077	1014	96034284	188	2
11081186	425	96038696	385	24	11118242	538	96033658	513	1
11081478	1382	915723008	1	3	11123168	1326	96052004	294	0.07
11081841	779	96033201	35	2	11123168	1327	96052005	294	0.07
11081924	313	916945008	1	1	11124040	1033	10454762	3	2
11082158	811	968517508	4	2	11124205	542	96033659	223	2
11082601	538	96033658	201	3.53	11124208	265	96034538	225	3.03
11082601	542	96033659	201	4.27	11124208	538	96033658	225	2.73
11082601	955	963398008	4	0.28	11124209	265	96034538	226	5.03
11082602	265	96034538	202	27.5	11124209	302	96047224	226	5.76
11082602	302	96047224	202	7.39	11124209	537	96033657	226	1.9
11082602	537	96033657	202	2.03	11124209	540	96034783	226	1.74
11082602	538	96033658	202	18.11	11124209	541	96034784	226	1.84
11082602	1514	967035508	202	0.2	11124210	265	96034538	227	0.9
11082603	265	96034538	203	1.43	11124210	302	96047224	227	0.5
11082603	302	96047224	203	34.18	11124210	538	96033658	227	0.2
11082603	537	96033657	203	0.93	11124211	542	96033659	228	1.9
11082603	538	96033658	203	16.81	11140381	794	919203508	188	2
11082603	959	96033580	201	4	11140402	975	918810308	37	8
11082604	538	96033658	204	0.23	11140469	21	917528708	74	84
11082605	537	96033657	205	2.82	11140469	51	919045208	62	24
11088130	701	10135392	1	1	11140469	51	919045208	90	8
11088401	1480	967276708	(30)	1	11140469	56	96026100	13	17
11088402	1483	967922708	10	1	11140469	60	96026289	13	17
11100081	765	12416117	4	2	11140469	63	966081808	6	16
11100970	1125	11004726	3	1	11140469	65	96026457	6	12
11101017	799	918717708	110	2	11140469	106	917523808	103	46
11101017	803	918719508	110	2	11140469	115	966790308	5	4
11101351	810	96035686	3	1	11140469	116	966790408	5	4
11101353	810	96035686	4	1	11140469	117	966790508	5	2
11110051	488	919258508	2	1	11140469	149	917525508	113	42
11110051	986	96034844	101	1	11140469	154	966802008	5	4
11110051	991	919208108	101	2	11140469	155	966802108	5	4
11110051	993	11621256	25	1	11140469	156	966802208	5	2
11110060	315	11081924	50	1	11140469	179	917525608	103	46
11110124	279	10413255	3	4	11140469	206	917525908	113	42
11110125	279	10413255	4	1	11140469	223	919026408	13	6
11110126	279	10413255	6	1	11140469	384	965661008	29	4
11113256	849	96029372	159	2	11140469	414	96038694	378	21
11113447	1393	96036791	10	12	11140469	416	96039225	7	6
11113620	73	966084508	155	2	11140469	434	915755208	61	22
11113620	91	966084608	155	2	11140469	481	966358008	6	12
11113852	315	11081924	60	1	11140469	566	918744708	104	28
11113906	223	919026408	15	12	11140469	585	965887708	4	2

Item	Page	Assembly	Pos.	Quantity	Item	Page	Assembly	Pos.	Quantity
11140469	590	96042455	377	3	11160431	155	966802108	8	0.8
11140469	600	96021757	376	25	11160431	156	966802208	8	0.4
11140469	607	96033135	377	82	11160431	391	966556608	16	0.2
11140469	616	96018031	377	84	11160431	1130	916303308	98	0.5
11140469	621	919203208	376	52	11160431	1136	916303208	95	0.5
11140469	627	96034141	383	8	11160431	1142	916303108	95	0.5
11140469	673	919203308	376	102	11160431	1145	916303008	95	0.5
11140469	679	96034143	385	2	11160431	1149	916302708	95	0.5
11140469	695	10125646	5	2	11160431	1155	916302908	99	0.5
11140469	758	10144678	7	7	11160431	1213	915753308	62	0.25
11140469	775	919203808	378	16	11160431	1254	916324608	216	2.4
11140469	777	96034773	18	4	11160431	1264	965764708	4	0.35
11140469	787	919203408	378	18	11160431	1345	916303808	(3)	0.3
11140469	795	919203508	378	34	11160431	1348	966140608	4	0.35
11140469	799	918717708	375	48	11160431	1454	965718708	14	0.8
11140469	803	918719508	375	40	11160744	606	96033135	300	16
11140469	806	919205608	15	4	11160970	527	96033638	(1)	1
11140469	820	919204408	500	8	11161914	550	966153108	(10)	1
11140469	940	919203608	23	14	11170565	54	965956208	(4)	3
11140469	1009	919204008	375	4	11170565	1130	916303308	97	4
11140469	1015	96034284	377	104	11170565	1136	916303208	96	4
11140469	1055	916305808	62	30	11170565	1142	916303108	96	4
11140469	1064	915745308	7	4	11170565	1145	916303008	96	4
11140469	1123	968112008	7	1	11170565	1149	916302708	96	4
11140469	1124	968099808	12	12	11170565	1155	916302908	98	4
11140469	1129	916303308	43	24	11170565	1213	915753308	61	2
11140469	1136	916303208	43	24	11170565	1254	916324608	217	16
11140469	1141	916303108	43	32	11170565	1264	965764708	5	2
11140469	1145	916303008	43	28	11170565	1345	916303808	(4)	2
11140469	1149	916302708	43	24	11170565	1348	966140608	5	2
11140469	1154	916302908	43	44	11170565	1454	965718708	13	4
11140469	1163	916302608	43	40	11170896	545	96033616	27	1
11140469	1252	916324608	97	86	11170911	569	918744708	298	16
11140469	1270	915745408	13	16	11171270	977	10877138	32	1
11140469	1304	915745708	153	91	11171271	977	10877138	33	1
11140469	1332	96051961	17	2	11171274	977	10877138	60	1
11140469	1340	96051962	17	2	11171275	977	10877138	65	1
11140469	1345	916303808	35	16	11171276	977	10877138	(71)	1
11140469	1345	916303808	55	18	11171306	1521	11066001	2	1
11140469	1357	917223708	30	16	11171308	1521	11066001	4	1
11140469	1357	917223708	49	42	11171311	1521	11066001	1	1
11140469	1365	917223808	32	34	11182252	108	917523808	212	22
11140469	1388	966890708	35	8	11182252	150	917525508	211	22
11140469	1402	916115908	19	11	11182252	180	917525608	211	22
11140469	1412	915746608	44	13	11182252	207	917525908	210	22
11140469	1426	916302808	9	28	11182717	107	917523808	173	6
11140469	1429	966267408	6	6	11182717	150	917525508	158	8
11140469	1440	915723208	13	8	11182717	180	917525608	173	6
11140469	1444	915746208	13	12	11182717	207	917525908	158	8
11140469	1447	915723508	35	24	11182717	253	966222408	60	12
11140469	1452	915723308	44	34	11182717	414	96038694	382	8
11140469	1460	915723408	44	42	11182717	600	96021757	378	11
11140469	1465	915746808	44	34	11182717	787	919203408	381	8
11140469	1470	916062508	44	38	11182717	806	919205608	17	25
11140469	1500	966887908	41	4	11182717	936	919203708	8	15
11140469	1507	966410908	22	4	11182717	940	919203608	12	16
11160431	115	966790308	8	0.8	11182717	1015	96034284	379	12
11160431	116	966790408	8	0.8	11182717	1388	966890708	21	16
11160431	117	966790508	8	0.4	11182717	1412	915746608	31	16
11160431	154	966802008	8	0.8	11182717	1440	915723208	14	16

Item	Page	Assembly	Pos.	Quantity	Item	Page	Assembly	Pos.	Quantity
11182717	1444	915746208	14	16	11341599	538	96033658	10	4.43
11211056	1546	968244508	17	2	11341625	1333	10493604	(999)	1
11211570	1480	967276708	(31)	1	11341661	786	919203408	186	4
11211570	1483	967922708	(1)	1	11341841	1536	968169608	1	1
11211592	1073	966086308	156	1	11341842	1536	968169608	2	1
11211592	1277	96029354	156	1	11341849	266	96041617	505	1
11211759	307	966085408	153	1	11348849	684	13455092	372	1
11212022	733	10141830	12	6	11348855	740	11348849	1	1
11212256	954	968252908	100	1	11349182	786	919203408	132	2
11212256	957	96033583	7	1	11349182	794	919203508	132	2
11213236	810	96035686	11	1	11349206	741	11353748	1	1
11213547	1393	96036791	(152)	1	11353748	684	13455092	380	1
11213762	1121	919294608	35	1	11354095	689	12405454	2	4
11214100	527	96033638	(3)	1	11354228	749	10141356	(1)	1
11214130	1129	916303308	60	4	11355067	814	10144093	9	1
11214130	1136	916303208	60	4	11355720	814	10144093	10	1
11214130	1141	916303108	60	4	11358957	765	12416117	14	1
11214130	1145	916303008	60	4	11363553	683	13455092	180	1
11214130	1149	916302708	60	4	11364209	736	10126103	1	1
11214130	1154	916302908	60	4	11364325	713	10122659	1	1
11214130	1452	915723308	40	4	11364377	699	10134887	1	1
11214130	1460	915723408	40	4	11365191	682	13455092	130	1
11214130	1465	915746808	40	4	11365540	747	10152906	1	1
11214130	1470	916062508	40	4	11366371	765	12416117	17	1
11214405	1034	10475436	1	1	11366388	770	10126182	1	1
11220733	940	919203608	14	1	11367689	705	10147666	1	1
11221271	1226	10678417	19	1	11368166	721	11363553	1	1
11230645	148	917525508	38	8	11368890	823	10878502	9	1
11230645	205	917525908	38	8	11369506	770	10126182	2	1
11259369	647	11007826	(13)	2	11370365	823	10878502	3	1
11320195	294	919361308	41	8	11373478	811	968517508	2	1
11320215	971	96035787	52	1	11385773	738	10141807	1	1
11320223	971	96035787	53	1	11387711	789	11446927	1	2
11320345	1414	10802913	9	1	11394101	729	11420510	8	2
11320616	851	96029372	512	1	11406892	690	9078049	1	1
11320720	241	916959908	(1)	1	11407185	705	10147666	2	1
11340040	851	96029372	407	4	11408565	683	13455092	220	1
11341599	265	96034538	6	1.85	11408961	705	10147666	3	1
11341599	265	96034538	8	13.33	11420510	683	13455092	213	1
11341599	265	96034538	9	2.65	11422653	751	10141720	6	1
11341599	302	96047224	5	15.03	11422653	752	10141721	6	1
11341599	302	96047224	6	1.56	11428101	682	13455092	(4)	1
11341599	302	96047224	7	18.23	11431609	754	10146947	21	1
11341599	302	96047224	8	1.56	11439715	754	10146947	22	1
11341599	302	96047224	9	14.43	11442759	686	13455092	(15)	1
11341599	302	96047224	10	10.06	11442761	686	13455092	(14)	1
11341599	302	96047224	11	13.03	11443132	727	12492804	29	2
11341599	302	96047224	12	0.56	11444647	729	11420510	1	2
11341599	302	96047224	13	16.53	11446927	786	919203408	100	1
11341599	302	96047224	14	0.56	11446927	794	919203508	100	1
11341599	302	96047224	15	2.15	11446966	789	11446927	7	1
11341599	302	96047224	17	8.93	11450029	644	11007825	(4)	1
11341599	302	96047224	18	3.36	11450030	644	11007825	(3)	1
11341599	302	96047224	371	10.53	11450420	902	919203908	(5)	2
11341599	302	96047224	372	0.56	11450420	912	96033989	3	2
11341599	302	96047224	373	9.13	11450420	914	96033991	4	2
11341599	302	96047224	374	0.56	11450420	916	96033993	4	2
11341599	302	96047224	375	0.56	11450420	918	96033996	4	2
11341599	538	96033658	7	4.93	11450420	920	96034004	4	2
11341599	538	96033658	8	5.83	11450420	922	96036311	4	2

Item	Page	Assembly	Pos.	Quantity
11450420	924	96036313	4	2
11450420	926	96036315	4	2
11455117	810	96035686	1	1
11456171	810	96035686	10	1
11481080	489	919258508	79	1
11481288	1129	916303308	40	1
11481288	1426	916302808	37	1
11481288	1454	965718708	1	1
11481399	1452	915723308	3	1
11481399	1460	915723408	3	1
11481399	1465	915746808	3	1
11481399	1470	916062508	3	1
11481400	1163	916302608	40	1
11481400	1345	916303808	2	1
11481400	1357	917223708	2	1
11481400	1365	917223808	2	1
11481400	1452	915723308	2	1
11481400	1460	915723408	2	1
11481400	1465	915746808	2	1
11481400	1470	916062508	2	1
11481667	413	96038694	101	1
11481667	1056	916305808	111	1
11481745	1303	915745708	105	1
11481747	413	96038694	100	1
11481747	1253	916324608	126	1
11481815	107	917523808	133	1
11481815	149	917525508	100	1
11481815	179	917525608	98	1
11481815	206	917525908	100	1
11481815	413	96038694	102	1
11481815	1257	966211108	1	1
11481816	424	96038696	117	4
11481816	1388	966890708	32	1
11481816	1402	916115908	16	1
11481816	1412	915746608	41	1
11481816	1419	916116008	40	1
11481816	1440	915723208	32	1
11481816	1444	915746208	32	1
11481844	20	917528708	13	1
11481845	50	919045208	33	1
11481955	391	966556608	1	1
11482690	307	966085408	151	2
11485548	1292	918444308	1	1
11485555	1475	915744908	9	1
11490326	1033	10454762	6	1
11490457	743	10147372	10	0.165
11490457	743	10147372	12	0.08
11491257	940	919203608	6	1
11491756	424	96038696	114	2
11491760	424	96038696	120	1
11491889	20	917528708	19	2
11491889	107	917523808	161	11
11491889	150	917525508	170	8
11491889	180	917525608	161	11
11491889	207	917525908	170	8
11491889	389	965661108	18	38
11491889	433	915755208	51	48
11491889	566	918744708	114	126
11491889	595	967297708	6	2
11491889	600	96021757	377	8
11491889	616	96018031	378	30
11491889	787	919203408	379	12
11491889	795	919203508	379	16
11491889	806	919205608	36	8
11491889	1009	919204008	378	4
11491889	1015	96034284	378	104
11491889	1123	968112008	11	8
11491889	1252	916324608	99	8
11491889	1332	96051961	39	4
11491889	1340	96051962	39	4
11491889	1427	916302808	63	10
11491889	1429	966267408	11	2
11492315	532	96033639	26	2
11493699	744	10143277	34	1
11600928	758	10144678	5	4
11621256	991	919208108	100	2
11621782	488	919258508	73	1
11621782	627	96034141	411	2
11621782	679	96034143	411	2
11621782	816	96035878	23	1
11622218	489	919258508	80	1
11622224	488	919258508	39	1
11622224	491	10876576	26	1
11622224	491	10876576	(7)	1
11622278	722	10152866	3	1
11622278	723	10150877	4	1
11626067	712	10122646	5	2
11626067	713	10122659	5	2
11626067	754	10146947	20	1
11626068	729	11420510	11	2
11626073	763	10141788	11	1
11626393	787	919203408	357	3
11626393	795	919203508	357	3
11626400	1163	916302608	92	1
11626529	808	96035875	10	2
11626529	816	96035878	18	1
11626706	1427	916302808	60	4
11626719	1429	966267408	10	2
11631742	252	966222408	58	6
11631742	297	96047586	39	8
11631742	506	916997508	19	16
11631742	627	96034141	304	4
11631742	679	96034143	304	4
11631742	787	919203408	310	6
11631742	1170	915753108	24	12
11631742	1192	915753208	24	12
11631742	1213	915753308	40	32
11631816	247	915750608	54	4
11631816	362	915752108	4	24
11631816	414	96038694	307	4
11631816	496	918998308	6	16
11631816	786	919203408	307	8
11631816	794	919203508	307	8
11631816	941	965666908	4	8
11631816	945	96036153	15	2
11631816	961	915744208	11	2
11631816	1090	966532808	7	4
11631816	1124	968099808	8	1
11631816	1412	915746608	40	8
11631816	1419	916116008	23	4

Item	Page	Assembly	Pos.	Quantity	Item	Page	Assembly	Pos.	Quantity
11631816	1492	966887508	13	16	11644899	498	919266408	8	8
11631816	1564	966659808	6	4	11644899	584	965887608	8	6
11631860	961	915744208	10	2	11644899	586	965887808	3	2
11632102	811	968517508	16	2	11644899	588	965963608	11	2
11642339	571	918705808	6	4	11644899	592	966954908	8	12
11642340	252	966222408	47	2	11644899	616	96018031	314	2
11642340	389	965661108	68	1	11644899	890	967021108	30	2
11642340	1429	966267408	18	4	11644899	941	965666908	10	8
11642349	107	917523808	141	4	11644899	950	96061868	80	1
11642349	149	917525508	103	4	11644899	1014	96034284	300	8
11642349	180	917525608	141	4	11644899	1016	965896208	6	24
11642349	206	917525908	103	4	11644899	1019	965896308	6	24
11642349	627	96034141	305	12	11644899	1085	916332108	71	8
11642349	679	96034143	305	12	11644899	1123	968112008	20	2
11642349	806	919205608	32	2	11644899	1393	96036791	13	4
11642349	936	919203708	6	8	11644899	1427	916302808	66	16
11642349	940	919203608	10	16	11644971	341	11114000	15	2
11642349	1009	919204008	301	2	11645384	32	966084408	554	4
11642349	1056	916305808	94	4	11645384	566	918744708	109	8
11642349	1251	916324608	31	4	11645384	616	96018031	313	4
11642355	107	917523808	208	7	11645384	627	96034141	306	4
11642355	111	966805508	4	1	11645384	679	96034143	306	4
11642355	150	917525508	207	9	11645384	936	919203708	12	1
11642355	180	917525608	207	7	11645384	1016	965896208	8	4
11642355	181	965986208	4	1	11645384	1019	965896308	8	4
11642355	207	917525908	205	9	11645384	1500	966887908	43	2
11642355	975	918810308	31	2	11645386	20	917528708	39	1
11642357	566	918744708	79	3	11645386	399	965661608	18	3
11642357	1427	916302808	62	2	11645386	851	96029372	404	13
11642358	106	917523808	110	20	11645386	1332	96051961	24	2
11642358	149	917525508	120	20	11645386	1340	96051962	24	2
11642358	179	917525608	110	20	11645386	1388	966890708	20	8
11642358	206	917525908	120	20	11645386	1412	915746608	30	8
11642358	359	919207608	20	2	11645386	1426	916302808	21	6
11642358	414	96038694	312	8	11645386	1440	915723208	8	8
11642358	496	918998308	8	4	11645386	1444	915746208	8	8
11642358	506	916997508	30	8	11645756	568	918744708	237	24
11642358	566	918744708	113	54	11646707	743	10147372	23	1
11642358	600	96021757	305	4	11647548	524	96033614	12	2
11642358	616	96018031	311	14	11647548	568	918744708	266	2
11642358	686	13455092	(16)	3	11647548	753	10143790	18	2
11642358	999	966561608	22	8	11647548	761	9078467	2	2
11642358	1005	918696808	55	6	11647552	689	12405454	9	4
11642358	1015	96034284	310	50	11651006	433	915755208	5	18
11642358	1056	916305808	99	4	11651006	606	96033135	316	16
11642358	1064	915745308	14	8	11651084	726	10127419	7	3
11642358	1123	968112008	12	4	11651143	567	918744708	163	6
11642358	1254	916324608	220	3	11651374	758	10144678	8	4
11642358	1304	915745708	183	4	11651578	1533	966911408	32	4
11642358	1332	96051961	38	4	11651579	252	966222408	24	3
11642358	1340	96051962	38	4	11651580	568	918744708	270	13
11642358	1402	916115908	58	2	11651581	223	919026408	12	28
11642367	760	10129212	12	2	11651581	225	966165908	10	8
11642377	1303	915745708	65	24	11651581	567	918744708	141	13
11642497	870	510692308	16	1	11651581	1088	966470508	5	3
11642498	566	918744708	112	8	11651581	1089	966470608	5	3
11643072	460	511300508	7	1	11651582	56	96026100	12	12
11643351	743	10147372	21	1	11651582	60	96026289	12	12
11644899	362	915752108	12	16	11651582	63	966081808	5	16
11644899	481	966358008	8	2	11651582	65	96026457	5	12

Item	Page	Assembly	Pos.	Quantity	Item	Page	Assembly	Pos.	Quantity
11651582	112	965804508	5	4	11651612	582	965887108	6	20
11651582	113	965804608	4	4	11651612	600	96021757	303	23
11651582	152	966981808	4	4	11651612	606	96033135	309	9
11651582	153	966972408	5	8	11651612	616	96018031	302	22
11651582	182	965852208	5	4	11651612	621	919203208	300	2
11651582	209	966979708	5	8	11651612	820	919204408	304	5
11651582	297	96047586	28	4	11651612	940	919203608	22	6
11651582	389	965661108	44	8	11651612	1005	918696808	54	33
11651582	425	96038696	306	149	11651612	1009	919204008	300	10
11651582	445	967144608	8	2	11651612	1015	96034284	306	8
11651582	1055	916305808	42	96	11651612	1021	91000594	304	1
11651582	1101	915721308	46	20	11651612	1056	916305808	91	4
11651582	1129	916303308	36	103	11651612	1064	915745308	6	4
11651582	1136	916303208	36	80	11651612	1085	916332108	85	2
11651582	1141	916303108	36	56	11651612	1101	915721308	60	2
11651582	1145	916303008	36	79	11651612	1170	915753108	43	22
11651582	1149	916302708	36	79	11651612	1187	917006408	19	2
11651582	1154	916302908	36	100	11651612	1192	915753208	43	18
11651582	1163	916302608	36	50	11651612	1213	915753308	56	14
11651582	1251	916324608	50	163	11651612	1238	917016708	12	2
11651582	1303	915745708	95	167	11651612	1255	916324608	295	16
11651582	1345	916303808	43	194	11651612	1497	966887708	12	4
11651582	1357	917223708	35	130	11651612	1500	966887908	36	8
11651582	1365	917223808	27	108	11651612	1503	966888108	36	4
11651582	1402	916115908	23	24	11651612	1505	965656708	12	4
11651582	1413	915746608	60	64	11651612	1507	966410908	15	4
11651582	1419	916116008	36	30	11651635	851	96029372	418	3
11651582	1426	916302808	46	78	11651767	21	917528708	79	40
11651582	1440	915723208	7	60	11651767	51	919045208	101	2
11651582	1444	915746208	7	64	11651767	362	915752108	5	12
11651582	1452	915723308	(4)	8	11651767	368	540270514	25	4
11651582	1452	915723308	49	100	11651767	384	965661008	40	4
11651582	1460	915723408	49	160	11651767	414	96038694	302	21
11651582	1465	915746808	49	160	11651767	425	96038696	303	8
11651582	1470	916062508	49	160	11651767	433	915755208	17	76
11651583	597	967124708	13	1	11651767	465	916141308	13	8
11651583	1056	916305808	75	2	11651767	467	11003525	36	2
11651583	1303	915745708	115	8	11651767	476	966356408	11	28
11651583	1427	916302808	59	2	11651767	479	966910608	8	8
11651583	1429	966267408	5	6	11651767	488	919258508	53	1
11651584	425	96038696	312	8	11651767	566	918744708	80	23
11651584	1255	916324608	277	8	11651767	583	965887208	8	4
11651585	566	918744708	87	1	11651767	597	967124708	9	5
11651585	1233	966086208	328	2	11651767	600	96021757	304	4
11651612	106	917523808	102	4	11651767	606	96033135	310	8
11651612	149	917525508	112	4	11651767	616	96018031	305	26
11651612	179	917525608	102	4	11651767	621	919203208	301	18
11651612	206	917525908	112	4	11651767	627	96034141	321	6
11651612	256	915750708	27	4	11651767	673	919203308	300	26
11651612	283	916900208	20	4	11651767	678	96034143	301	2
11651612	297	96047586	17	12	11651767	775	919203808	302	12
11651612	322	915751408	39	19	11651767	786	919203408	305	6
11651612	345	915751608	39	17	11651767	794	919203508	305	6
11651612	399	965661608	10	4	11651767	799	918717708	301	16
11651612	425	96038696	302	128	11651767	803	918719508	300	12
11651612	434	915755208	60	22	11651767	806	919205608	13	2
11651612	476	966356408	17	30	11651767	820	919204408	300	4
11651612	488	919258508	29	3	11651767	986	96034844	300	2
11651612	506	916997508	23	1	11651767	1015	96034284	307	20
11651612	569	918744708	306	1	11651767	1112	916177008	50	4

Item	Page	Assembly	Pos.	Quantity	Item	Page	Assembly	Pos.	Quantity
11651767	1113	966331808	10	2	11657000	389	965661108	20	24
11651767	1117	916177108	50	4	11657000	1427	916302808	71	8
11651767	1118	967623108	10	2	11657219	694	10141843	12	7
11651767	1221	968822801	13	2	11657219	698	10118748	4	1
11651767	1251	916324608	53	9	11657219	727	12492804	25	4
11651767	1304	915745708	152	37	11657219	730	10153631	25	2
11651767	1345	916303808	56	18	11657219	743	10147372	8	5
11651767	1357	917223708	50	18	11657219	753	10143790	19	11
11651767	1372	966649408	32	8	11657219	760	10129212	13	2
11651767	1393	96036791	4	4	11657219	765	12416117	(2)	4
11651767	1447	915723508	28	16	11657219	767	10150446	2	3
11651767	1533	966911408	14	6	11657360	328	915749608	10	3
11652295	107	917523808	160	4	11657360	334	966085708	326	4
11652295	150	917525508	169	4	11657360	346	915749708	10	3
11652295	207	917525908	169	4	11657360	351	966085808	326	4
11652470	425	96038696	307	4	11657360	498	919266408	12	4
11652692	940	919203608	(2)	1	11657360	524	96033614	13	6
11652756	753	10143790	22	1	11657360	527	96033638	21	2
11656153	766	12416117	68	2	11657360	799	918717708	303	6
11656154	739	10141838	2	4	11657360	803	918719508	305	3
11656155	686	13455092	(19)	2	11657360	820	919204408	306	2
11656155	734	12421642	12	3	11657360	1021	91000594	306	2
11656159	763	10141788	10	2	11657360	1175	915749808	10	3
11656160	733	10141830	17	1	11657360	1181	966085908	326	4
11656183	106	917523808	66	2	11657360	1196	915750008	10	3
11656183	179	917525608	66	2	11657360	1202	966086108	326	4
11656183	450	966085508	554	2	11657360	1228	915750108	10	3
11656183	1255	916324608	299	48	11657360	1233	966086208	326	4
11656183	1578	96011234	5	6	11657360	1497	966887708	24	4
11656183	1580	96011235	6	4	11658580	359	919207608	21	4
11656183	1582	96011236	7	3	11658580	414	96038694	380	16
11656183	1584	96040975	5	8	11658580	568	918744708	243	8
11656183	1586	96041964	5	11	11658580	1005	918696808	72	12
11656191	949	96061868	33	1	11658580	1056	916305808	100	8
11656605	532	96033639	24	2	11658580	1064	915745308	16	16
11656605	950	96061868	54	12	11658580	1085	916332108	76	16
11656620	690	9078049	2	2	11658580	1402	916115908	59	10
11656731	607	96033135	355	1	11658660	694	10141843	19	6
11656731	811	968517508	9	5	11658660	711	10122645	3	3
11656731	1524	967049508	5	2	11658660	712	10122646	5	3
11656734	811	968517508	7	4	11658660	712	10122646	6	1
11656734	1123	968112008	18	2	11658660	713	10122659	6	1
11656734	1124	968099808	22	2	11658660	729	11420510	9	2
11656734	1304	915745708	190	4	11658660	734	12421642	10	4
11656734	1332	96051961	35	4	11658660	754	10146947	18	2
11656734	1340	96051962	35	4	11658660	763	10141788	6	4
11656734	1500	966887908	52	2	11658890	851	96029372	417	9
11656734	1525	967931908	4	2	11658890	1057	916305808	137	1
11656735	20	917528708	25	2	11658891	569	918744708	284	4
11656735	414	96038694	353	1	11658891	627	96034141	307	6
11656991	810	96035686	6	4	11658891	679	96034143	307	6
11656991	961	915744208	14	4	11658891	806	919205608	31	2
11656992	692	10141769	10	3	11658891	936	919203708	5	7
11656992	702	10128193	7	1	11658892	50	919045208	31	16
11656992	715	10122940	9	2	11658892	230	966912508	5	4
11656992	729	11420510	10	2	11658892	234	966648008	5	4
11656992	738	10141807	18	1	11658892	414	96038694	309	4
11656992	744	10143277	27	2	11658892	567	918744708	162	8
11656992	766	12416117	60	26	11658892	600	96021757	306	3
11656992	961	915744208	15	4	11658892	806	919205608	16	16

Item	Page	Assembly	Pos.	Quantity	Item	Page	Assembly	Pos.	Quantity
11658892	1304	915745708	187	2	11691686	699	10134887	15	4
11659025	281	510438508	16	2	11691686	728	12492804	31	1
11659025	467	11003525	33	3	11691686	734	12421642	14	4
11659102	655	10412331	24	1	11691686	738	10141807	14	1
11659106	1334	11003086	45	1	11691686	754	10146947	14	2
11659765	1034	10475436	3	1	11692299	260	10450273	4	1
11660491	400	967093808	3	2	11692808	1129	916303308	9	20
11690040	779	96033201	24	6	11692808	1136	916303208	9	20
11690040	1124	968099808	17	4	11692808	1141	916303108	9	20
11690042	616	96018031	315	4	11692808	1145	916303008	9	30
11690042	975	918810308	34	24	11692808	1149	916302708	9	20
11690044	488	919258508	26	5	11692808	1154	916302908	9	20
11690046	1056	916305808	87	32	11692808	1163	916302608	9	20
11690046	1124	968099808	15	2	11692808	1357	917223708	39	20
11690046	1388	966890708	50	4	11692808	1365	917223808	42	20
11690046	1402	916115908	26	4	11692808	1453	915723308	62	20
11690046	1413	915746608	71	4	11692808	1460	915723408	62	20
11690046	1419	916116008	51	4	11692808	1465	915746808	62	20
11690046	1440	915723208	6	4	11692808	1470	916062508	62	20
11690046	1444	915746208	6	4	11692824	592	966954908	12	1
11690048	498	919266408	25	2	11692824	777	96034773	20	4
11690048	1251	916324608	28	8	11692827	51	919045208	61	12
11690056	329	10802061	4	1	11692827	986	96034844	301	3
11690057	329	10802061	3	1	11692827	1124	968099808	14	4
11690149	467	11003525	20	1	11692827	1129	916303308	42	12
11690151	467	11003525	30	1	11692827	1136	916303208	42	12
11690153	467	11003525	35	1	11692827	1141	916303108	42	12
11690155	467	11003525	1	1	11692827	1145	916303008	42	12
11690159	467	11003525	18	4	11692827	1149	916302708	42	12
11690164	467	11003525	22	1	11692827	1154	916302908	42	14
11690426	763	10141788	3	4	11692827	1163	916302608	42	12
11690628	1419	916116008	71	12	11692827	1345	916303808	34	8
11690637	727	12492804	26	1	11692827	1357	917223708	29	8
11690637	766	12416117	62	1	11692827	1365	917223808	31	8
11690797	751	10141720	9	2	11692827	1440	915723208	9	4
11691013	766	12416117	97	3	11692827	1444	915746208	9	4
11691035	786	919203408	150	21	11692827	1452	915723308	43	24
11691035	794	919203508	150	9	11692827	1460	915723408	43	24
11691035	1500	966887908	48	9	11692827	1465	915746808	43	24
11691326	54	965956208	31	4	11692827	1470	916062508	43	24
11691326	252	966222408	48	4	11693875	252	966222408	13	29
11691326	414	96038694	385	2	11693875	256	915750708	26	2
11691326	425	96038696	382	12	11693875	283	916900208	19	2
11691326	1016	965896208	5	2	11693875	322	915751408	14	18
11691326	1019	965896308	5	2	11693875	334	966085708	329	2
11691327	1381	966660708	16	8	11693875	339	916997308	12	2
11691327	1500	966887908	8	4	11693875	345	915751608	14	18
11691327	1503	966888108	8	4	11693875	351	966085808	329	2
11691328	395	965661508	26	6	11693875	356	916998708	12	2
11691328	414	96038694	308	8	11693875	359	919207608	16	9
11691328	433	915755208	50	24	11693875	384	965661008	42	4
11691328	569	918744708	296	5	11693875	476	966356408	12	36
11691328	686	13455092	(18)	3	11693875	565	918744708	55	4
11691328	1085	916332108	74	8	11693875	568	918744708	(5)	2
11691328	1252	916324608	98	8	11693875	576	96035947	351	4
11691328	1303	915745708	102	3	11693875	579	965886708	16	8
11691424	281	510438508	17	2	11693875	585	965887708	5	2
11691539	488	919258508	8	8	11693875	592	966954908	6	6
11691539	975	918810308	36	8	11693875	607	96033135	352	55
11691685	758	10144678	10	2	11693875	616	96018031	350	44

Item	Page	Assembly	Pos.	Quantity	Item	Page	Assembly	Pos.	Quantity
11693875	621	919203208	350	24	11826527	1524	967049508	4	2
11693875	627	96034141	356	1	11826563	696	10137051	10	1
11693875	673	919203308	350	50	11826563	754	10146947	13	3
11693875	679	96034143	356	1	11826563	758	10144678	9	5
11693875	799	918717708	350	24	11826563	766	12416117	63	1
11693875	803	918719508	350	20	11826647	491	10876576	28	1
11693875	961	915744208	16	4	11826647	491	10876576	(8)	1
11693875	986	96034844	350	1	11826648	491	10876576	39	1
11693875	1170	915753108	28	8	11826648	491	10876576	(9)	1
11693875	1181	966085908	329	2	11826649	491	10876576	40	1
11693875	1187	917006408	12	2	11826649	491	10876576	(10)	1
11693875	1192	915753208	28	10	11826650	491	10876576	21	1
11693875	1202	966086108	329	2	11826650	491	10876576	(4)	1
11693875	1207	917000008	12	2	11826653	491	10876576	12	1
11693875	1213	915753308	49	1	11826653	491	10876576	(3)	1
11693875	1233	966086208	330	2	11826654	491	10876576	27	1
11693875	1372	966649408	34	8	11834794	851	96029372	403	47
11693878	414	96038694	376	2	11834796	1574	967858208	5	2
11693878	584	965887608	9	4	11835043	530	96033669	11	4
11693878	616	96018031	380	2	11835043	577	96036247	7	2
11693878	1055	916305808	17	10	11835043	943	919412508	13	24
11693878	1304	915745708	191	8	11835043	975	918810308	43	2
11698481	720	12489819	5	1	11835061	720	12489819	6	2
11820284	488	919258508	52	2	11838360	567	918744708	145	6
11820284	600	96021757	301	6	11838360	1253	916324608	148	4
11820284	1005	918696808	51	45	11838595	607	96033135	321	2
11820285	729	11420510	12	2	11840113	540	96034783	7	0.23
11820285	734	12421642	13	4	11840113	540	96034783	8	0.23
11820285	743	10147372	17	1	11840113	540	96034783	9	2.27
11823511	733	10141830	19	2	11840113	540	96034783	10	2.27
11823611	1102	915721308	68	8	11840113	540	96034783	11	2.27
11826195	725	10126724	4	3	11840113	540	96034783	12	0.23
11826527	107	917523808	168	16	11840113	540	96034783	13	2.27
11826527	150	917525508	173	16	11840113	540	96034783	14	0.23
11826527	180	917525608	168	16	11840113	541	96034784	7	0.23
11826527	207	917525908	173	16	11840113	541	96034784	8	0.23
11826527	359	919207608	11	12	11840113	541	96034784	9	2.37
11826527	362	915752108	6	8	11840113	541	96034784	10	2.37
11826527	433	915755208	14	40	11840113	541	96034784	11	2.37
11826527	566	918744708	105	52	11840113	541	96034784	12	0.23
11826527	572	96035946	10	8	11840113	541	96034784	13	2.37
11826527	595	967297708	11	4	11840113	541	96034784	14	0.23
11826527	597	967124708	12	1	11840113	542	96033659	371	0.25
11826527	616	96018031	308	2	11840113	542	96033659	372	0.25
11826527	985	919204108	301	4	11840113	542	96033659	373	0.25
11826527	988	919204208	301	4	11840113	542	96033659	374	0.48
11826527	999	966561608	31	4	11840113	542	96033659	375	0.48
11826527	1015	96034284	309	2	11840127	607	96033135	354	4
11826527	1055	916305808	9	17	11840127	1057	916305808	138	1
11826527	1087	966490908	15	1	11840127	1574	967858208	7	4
11826527	1253	916324608	139	16	11840127	1578	96011234	13	8
11826527	1304	915745708	161	4	11840127	1580	96011235	14	6
11826527	1345	916303808	40	4	11840127	1582	96011236	15	4
11826527	1357	917223708	24	4	11840127	1584	96040975	13	8
11826527	1365	917223808	24	4	11840127	1586	96041964	13	11
11826527	1388	966890708	34	4	11840140	1419	916116008	45	8
11826527	1402	916115908	18	4	11840297	730	10153631	24	2
11826527	1412	915746608	43	4	11840297	766	12416117	54	15
11826527	1419	916116008	42	8	11840297	768	12410651	(3)	1
11826527	1426	916302808	7	12	11840297	779	96033201	25	8

Item	Page	Assembly	Pos.	Quantity	Item	Page	Assembly	Pos.	Quantity
11840297	943	919412508	12	16	12100210	1556	966659508	3	2
11840297	950	96061868	59	16	12100210	1558	966663608	3	2
11840501	359	919207608	12	10	12100210	1560	966831208	3	8
11840501	425	96038696	377	4	12100210	1562	966839008	3	4
11840501	433	915755208	16	98	12100210	1566	967086808	3	4
11840501	465	916141308	14	8	12100210	1568	967088108	3	3
11840501	566	918744708	71	176	12100210	1570	967089808	3	3
11840501	572	96035946	12	16	12100243	1016	965896208	4	2
11840501	580	965886908	6	4	12100243	1019	965896308	4	2
11840501	581	965887008	6	4	12100244	1112	916177008	52	4
11840501	582	965887108	15	2	12100244	1117	916177108	52	4
11840501	590	96042455	376	2	12100247	1374	966657008	3	1
11840501	595	967297708	12	8	12100247	1376	966657108	3	1
11840501	597	967124708	11	3	12100250	397	966093308	4	2
11840501	600	96021757	379	2	12100250	1112	916177008	49	2
11840501	616	96018031	376	26	12100250	1117	916177108	49	2
11840501	903	919203908	377	19	12100250	1413	915746608	93	2
11840501	985	919204108	375	4	12100250	1505	965656708	5	2
11840501	988	919204208	375	8	12100250	1546	968244508	11	2
11840501	991	919208108	377	4	12100250	1547	966191408	10	1
11840501	1009	919204008	376	2	12100250	1550	966203408	10	1
11840501	1056	916305808	105	22	12100250	1551	966160008	10	1
11840501	1085	916332108	84	4	12100251	247	915750608	32	4
11840501	1101	915721308	59	4	12100251	294	919361308	18	4
11840501	1124	968099808	16	4	12100251	1252	916324608	61	4
11840501	1213	915753308	43	11	12100256	607	96033135	319	2
11840501	1255	916324608	266	5	12100258	950	96061868	56	16
11840501	1365	917223808	53	12	12100262	106	917523808	123	2
11840501	1419	916116008	43	14	12100262	149	917525508	74	2
11840501	1429	966267408	21	2	12100262	179	917525608	123	2
11903131	1219	90004983	17	5	12100262	206	917525908	74	2
11903157	247	915750608	33	20	12100262	1056	916305808	80	2
11903157	1304	915745708	165	4	12100262	1302	915745708	15	4
11910887	594	96044781	6	4	12100277	1055	916305808	27	8
11937175	542	96033659	380	1	12100284	106	917523808	61	2
11952500	1048	919551808	1	1	12100284	148	917525508	49	2
11968305	54	965956208	12	2	12100284	179	917525608	61	2
11968305	362	915752108	9	8	12100284	205	917525908	49	2
11968305	413	96038694	115	4	12100295	616	96018031	307	10
11968305	424	96038696	109	24	12100296	1374	966657008	7	1
11968305	1372	966649408	25	2	12100296	1376	966657108	7	1
11968305	1494	966888308	9	2	12100312	999	966561608	26	11
11968305	1495	966916408	9	2	12100315	626	96034141	6	1
11972078	1303	915745708	132	1	12100332	567	918744708	130	9
11972078	1310	966731108	10	1	12100332	616	96018031	352	2
11979975	977	10877138	24	1	12100335	227	915718008	3	4
11979976	977	10877138	29	1	12100335	1302	915745708	39	1
12100042	50	919045208	48	2	12100335	1379	966649908	4	2
12100042	106	917523808	(4)	2	12100335	1381	966660708	22	4
12100043	1546	968244508	12	3	12100335	1402	916115908	46	2
12100043	1547	966191408	11	1	12100335	1540	96051353	44	4
12100043	1550	966203408	11	1	12100335	1541	965646108	10	1
12100043	1551	966160008	11	1	12100335	1543	965522908	10	1
12100043	1559	966825708	12	2	12100335	1552	966659008	10	1
12100043	1561	966825808	12	2	12100335	1554	966663008	10	1
12100121	542	96033659	2278	1	12100335	1555	966659408	10	1
12100177	977	10877138	(59)	1	12100335	1557	966663508	10	1
12100210	1542	965646208	3	5	12100335	1559	966825708	11	1
12100210	1544	965523008	3	8	12100335	1561	966825808	11	1
12100210	1553	966659108	3	2	12100335	1564	966659808	3	2

Item	Page	Assembly	Pos.	Quantity	Item	Page	Assembly	Pos.	Quantity
12100335	1565	967086508	10	1	12100670	1149	916302708	62	4
12100335	1567	967088008	10	1	12100670	1154	916302908	62	4
12100335	1569	967089708	10	1	12100670	1452	915723308	39	4
12100395	777	96034773	9	1	12100670	1460	915723408	39	4
12100497	1427	916302808	69	2	12100670	1465	915746808	39	4
12100498	1015	96034284	305	8	12100670	1470	916062508	39	4
12100532	590	96042455	310	2	12100672	384	965661008	(6)	7
12100538	51	919045208	66	12	12100672	1494	966888308	19	2
12100540	498	919266408	17	3	12100672	1495	966916408	19	2
12100552	627	96034141	318	4	12100681	50	919045208	43	2
12100552	679	96034143	319	4	12100681	395	965661508	23	2
12100552	851	96029372	416	16	12100681	413	96038694	110	4
12100569	1129	916303308	12	4	12100681	507	967037208	5	4
12100569	1136	916303208	12	4	12100681	508	967036208	5	4
12100569	1141	916303108	12	4	12100681	509	967037908	5	2
12100569	1145	916303008	12	4	12100681	1085	916332108	87	3
12100569	1149	916302708	12	4	12100681	1101	915721308	57	3
12100569	1154	916302908	12	4	12100681	1254	916324608	208	6
12100569	1452	915723308	36	4	12100681	1481	967995008	6	2
12100569	1460	915723408	36	4	12100683	627	96034141	410	1
12100569	1465	915746808	36	4	12100683	679	96034143	410	1
12100569	1470	916062508	36	4	12100684	627	96034141	412	1
12100570	977	10877138	55	1	12100684	679	96034143	412	1
12100589	414	96038694	300	4	12100685	1533	966911408	25	4
12100589	597	967124708	16	6	12100688	148	917525508	17	2
12100589	975	918810308	45	4	12100688	205	917525908	17	2
12100600	566	918744708	77	1	12100704	489	919258508	81	1
12100613	978	96032222	3	1	12100704	627	96034141	413	1
12100613	980	96032223	3	1	12100704	679	96034143	413	1
12100617	977	10877138	(1)	1	12100704	816	96035878	22	1
12100619	977	10877138	(1)	1	12100814	1014	96034284	101	1
12100625	607	96033135	320	4	12100815	1009	919204008	100	1
12100632	1101	915721308	30	2	12100900	673	919203308	255	3
12100639	294	919361308	55	8	12100902	621	919203208	255	1
12100639	1251	916324608	21	2	12100903	621	919203208	256	1
12100639	1347	966035008	4	1	12100904	621	919203208	257	1
12100640	325	90001090	69	1	12100906	940	919203608	15	4
12100640	1173	90006725	69	1	12101040	20	917528708	14	8
12100643	1388	966890708	16	4	12101057	1121	919294608	30	1
12100643	1412	915746608	27	4	12101159	239	96005694	2	1
12100643	1440	915723208	46	4	12101176	1393	96036791	1	1
12100643	1444	915746208	46	4	12101194	820	919204408	4	1
12100645	389	965661108	75	2	12101194	1021	91000594	4	1
12100645	1154	916302908	74	1	12101197	498	919266408	35	1
12100646	106	917523808	(5)	2	12101197	1021	91000594	100	1
12100646	294	919361308	12	6	12101549	621	919203208	253	1
12100648	1546	968244508	13	3	12101575	1436	967260608	2404	0.17
12100648	1547	966191408	12	1	12101688	286	11006307	3	2
12100648	1550	966203408	12	1	12101689	286	11006307	2	2
12100648	1551	966160008	12	1	12101718	1326	96052004	506	1
12100651	110	970706701	64	1	12101718	1327	96052005	507	1
12100652	1384	919243508	13	1	12101723	538	96033658	15	4.65
12100654	381	915753008	11	2	12101755	1043	919414108	1	1
12100656	368	540270514	14	1	12101756	1041	919413908	1	1
12100657	367	540270414	31	1	12101757	1042	919414008	1	1
12100664	442	90008841	67	1	12101795	673	919203308	256	1
12100670	1129	916303308	62	4	12101815	673	919203308	254	1
12100670	1136	916303208	62	4	12101827	359	919207608	1	1
12100670	1141	916303108	62	4	12101829	621	919203208	254	1
12100670	1145	916303008	62	4	12101839	264	96041616	503	1

Item	Page	Assembly	Pos.	Quantity	Item	Page	Assembly	Pos.	Quantity
12101858	264	96041616	2292	4	12102692	592	966954908	10	12
12101869	32	966084408	308	18	12102692	597	967124708	17	12
12101869	73	966084508	303	8	12102692	616	96018031	355	2
12101869	91	966084608	303	8	12102692	820	919204408	400	2
12101869	252	966222408	56	3	12102692	890	967021108	31	2
12101869	269	96029361	405	21	12102692	991	919208108	351	8
12101869	850	96029372	302	102	12102692	1015	96034284	352	67
12101869	1073	966086308	304	7	12102692	1021	91000594	400	2
12101869	1170	915753108	31	2	12102692	1055	916305808	22	18
12101869	1213	915753308	59	8	12102692	1085	916332108	58	12
12101869	1255	916324608	305	20	12102692	1101	915721308	35	4
12101869	1278	96029354	304	28	12102692	1129	916303308	54	38
12101869	1315	966086708	304	14	12102692	1136	916303208	54	24
12101869	1351	966086808	304	12	12102692	1141	916303108	54	14
12101869	1361	966832808	304	12	12102692	1145	916303008	54	24
12101869	1369	966086908	304	12	12102692	1149	916302708	54	24
12101886	823	10878502	999	1	12102692	1154	916302908	54	28
12101888	823	10878502	2	1	12102692	1163	916302608	54	7
12101891	123	915740508	(10)	2	12102692	1251	916324608	38	42
12101891	212	915740308	(10)	2	12102692	1266	540006108	29	1
12101891	257	919238508	(5)	10	12102692	1413	915746608	65	4
12101891	299	919547508	(10)	10	12102692	1427	916302808	67	16
12101891	473	966355708	20	8	12102692	1444	915746208	45	6
12101891	477	966356008	20	2	12102693	107	917523808	206	3
12101891	480	966356108	20	1	12102693	180	917525608	206	3
12101891	545	96033616	21	3	12102693	1163	916302608	59	2
12101891	897	96040477	15	8	12102694	513	96012480	21	4
12101891	972	966355908	42	1	12102694	514	96012481	21	4
12101892	123	915740508	(11)	1	12102694	533	922648308	4	12
12101892	159	915740608	(10)	1	12102694	950	96061868	82	2
12101892	186	915740408	(10)	1	12102695	111	966805508	5	1
12101892	212	915740308	(11)	1	12102695	151	966289508	4	8
12102051	975	918810308	20	4	12102695	181	965986208	5	1
12102116	977	10877138	28	1	12102695	359	919207608	22	2
12102169	1447	915723508	26	120	12102695	425	96038696	352	13
12102229	267	96041505	5	1	12102695	621	919203208	351	8
12102302	107	917523808	200	10	12102695	673	919203308	351	8
12102302	150	917525508	200	10	12102695	787	919203408	355	4
12102302	180	917525608	200	10	12102695	795	919203508	355	8
12102302	207	917525908	200	10	12102695	945	96036153	18	2
12102477	315	11081924	32	1	12102695	961	915744208	12	4
12102479	1487	919531608	1	1	12102695	975	918810308	32	2
12102497	256	915750708	(999)	1	12102695	999	966561608	12	24
12102616	786	919203408	(10)	1	12102695	1005	918696808	61	6
12102616	786	919203408	(20)	1	12102695	1064	915745308	15	8
12102653	786	919203408	(1)	1	12102695	1394	968301108	4	2
12102692	20	917528708	38	2	12102696	106	917523808	62	25
12102692	223	919026408	16	12	12102696	149	917525508	134	22
12102692	230	966912508	9	4	12102696	179	917525608	62	21
12102692	234	966648008	8	4	12102696	206	917525908	132	21
12102692	283	916900208	7	4	12102696	223	919026408	23	2
12102692	414	96038694	350	2	12102696	299	919547508	(5)	28
12102692	445	967144608	14	2	12102696	313	916945008	11	3
12102692	465	916141308	10	4	12102696	322	915751408	11	23
12102692	481	966358008	9	2	12102696	345	915751608	11	23
12102692	498	919266408	13	6	12102696	384	965661008	31	71
12102692	534	926891108	14	6	12102696	389	965661108	29	42
12102692	584	965887608	10	6	12102696	404	916921908	15	2
12102692	586	965887808	5	2	12102696	406	968125908	7	2
12102692	588	965963608	13	2	12102696	416	96039225	6	6

Item	Page	Assembly	Pos.	Quantity	Item	Page	Assembly	Pos.	Quantity
12102696	433	915755208	41	10	12103238	1141	916303108	40	1
12102696	488	919258508	34	1	12103238	1145	916303008	40	1
12102696	506	916997508	33	16	12103238	1149	916302708	40	1
12102696	517	966465608	5	3	12103238	1154	916302908	40	1
12102696	520	966465708	5	3	12103365	254	540001808	22	1
12102696	566	918744708	101	17	12103430	816	96035878	24	1
12102696	571	918705808	12	5	12103434	977	10877138	(2)	1
12102696	597	967124708	8	1	12103465	20	917528708	29	4
12102696	616	96018031	300	75	12103465	54	965956208	29	24
12102696	627	96034141	322	4	12103465	247	915750608	48	8
12102696	629	963383008	7	2	12103465	252	966222408	12	58
12102696	679	96034143	322	4	12103465	256	915750708	25	6
12102696	786	919203408	304	4	12103465	283	916900208	18	8
12102696	794	919203508	304	2	12103465	297	96047586	18	18
12102696	903	919203908	303	4	12103465	322	915751408	13	55
12102696	941	965666908	16	8	12103465	339	916997308	11	4
12102696	985	919204108	300	1	12103465	345	915751608	13	53
12102696	988	919204208	300	2	12103465	356	916998708	11	4
12102696	991	919208108	302	9	12103465	359	919207608	15	9
12102696	1024	916999608	2	4	12103465	391	966556608	14	12
12102696	1056	916305808	103	77	12103465	399	965661608	11	4
12102696	1056	916305808	116	84	12103465	414	96038694	377	15
12102696	1064	915745308	11	4	12103465	416	96039225	11	12
12102696	1085	916332108	82	41	12103465	425	96038696	376	208
12102696	1101	915721308	61	45	12103465	444	966460008	5	16
12102696	1112	916177008	33	6	12103465	445	967144608	7	18
12102696	1117	916177108	33	6	12103465	476	966356408	13	102
12102696	1170	915753108	21	54	12103465	479	966910608	7	16
12102696	1192	915753208	21	45	12103465	488	919258508	30	6
12102696	1213	915753308	53	25	12103465	496	918998308	14	2
12102696	1253	916324608	160	103	12103465	498	919266408	14	8
12102696	1259	966221808	13	13	12103465	506	916997508	24	1
12102696	1260	966221908	12	4	12103465	534	926891108	13	4
12102696	1304	915745708	173	81	12103465	565	918744708	54	12
12102696	1372	966649408	26	34	12103465	573	965886508	7	3
12102696	1378	966648108	10	2	12103465	576	96035947	375	8
12102696	1381	966660708	32	2	12103465	579	965886708	13	14
12102696	1389	966890708	64	25	12103465	580	965886908	9	6
12102696	1403	916115908	67	22	12103465	581	965887008	9	6
12102696	1413	915746608	96	8	12103465	582	965887108	5	22
12102696	1427	916302808	87	44	12103465	583	965887208	9	13
12102696	1447	915723508	30	16	12103465	586	965887808	7	6
12102696	1475	915744908	49	21	12103465	590	96042455	375	8
12102696	1530	919003708	(3)	2	12103465	597	967124708	7	10
12102696	1531	966846208	11	2	12103465	607	96033135	379	27
12102696	1534	966945008	3	2	12103465	616	96018031	375	42
12102759	542	96033659	376	1	12103465	621	919203208	375	2
12102817	545	96033616	25	1	12103465	628	96037955	11	2
12102869	237	915718108	15	1	12103465	673	919203308	375	2
12102869	241	916959908	4	1	12103465	775	919203808	377	8
12102889	1326	96052004	7	3.17	12103465	811	968517508	10	10
12102889	1327	96052005	7	3.17	12103465	820	919204408	504	1
12102910	279	10413255	7	1	12103465	906	966167408	6	4
12102925	786	919203408	185	2	12103465	907	966167508	6	4
12102925	794	919203508	185	2	12103465	908	966167908	6	4
12102954	488	919258508	66	2	12103465	909	966168008	6	4
12102954	606	96033135	37	1	12103465	910	966168408	6	4
12102954	1014	96034284	33	9	12103465	928	96042450	10	2
12103162	993	11621256	998	1	12103465	930	96042451	10	2
12103238	1136	916303208	40	1	12103465	932	96042452	10	2

Item	Page	Assembly	Pos.	Quantity	Item	Page	Assembly	Pos.	Quantity
12103465	934	96042453	10	2	12104810	959	96033580	267	100
12103465	938	96034679	6	2	12104810	1512	967035308	154	5
12103465	940	919203608	26	4	12104811	538	96033658	268	1
12103465	961	915744208	17	4	12104811	540	96034783	268	36
12103465	986	96034844	375	6	12104811	541	96034784	268	36
12103465	999	966561608	21	24	12104811	806	919205608	38	5
12103465	1005	918696808	71	33	12104811	959	96033580	268	100
12103465	1021	91000594	504	1	12104811	1288	966841808	217	15
12103465	1084	916332108	54	14	12104811	1324	96052001	261	5
12103465	1088	966470508	6	3	12104811	1431	966420408	276	15
12103465	1089	966470608	6	3	12104811	1477	967073408	260	5
12103465	1101	915721308	38	12	12104998	265	96034538	5	8.92
12103465	1112	916177008	51	4	12104998	540	96034783	5	2.5
12103465	1113	966331808	11	2	12104998	541	96034784	5	2.6
12103465	1117	916177108	51	4	12104998	1289	966885808	5	12.81
12103465	1118	967623108	11	2	12105176	1341	11002473	22	1
12103465	1170	915753108	29	36	12105190	1341	11002473	21	1
12103465	1187	917006408	20	6	12105279	1038	10491463	1	1
12103465	1192	915753208	29	36	12105280	1038	10491463	2	1
12103465	1207	917000008	11	4	12105315	359	919207608	(1)	1
12103465	1213	915753308	48	15	12105627	1226	10678417	3	1
12103465	1233	966086208	329	4	12105780	1485	916024408	3	2
12103465	1238	917016708	13	2	12105988	949	96061868	(100)	1
12103465	1304	915745708	157	20	12106049	1033	10454762	7	2
12103465	1345	916303808	41	4	12106375	459	10413103	999	1
12103465	1357	917223708	25	16	12106427	1033	10454762	8	6
12103465	1365	917223808	25	16	12201166	1084	916332108	53	1
12103465	1372	966649408	33	16	12201263	389	965661108	67	12
12103465	1388	966890708	53	4	12201382	180	917525608	160	4
12103465	1393	96036791	3	4	12201384	565	918744708	52	4
12103465	1413	915746608	83	4	12202784	445	967144608	12	2
12103465	1426	916302808	51	2	12202784	606	96033135	305	12
12103465	1454	965718708	9	8	12202784	820	919204408	301	24
12103465	1475	915744908	44	2	12202784	1014	96034284	302	20
12103465	1497	966887708	13	4	12203167	1085	916332108	90	8
12103465	1500	966887908	37	4	12203451	414	96038694	306	8
12103465	1503	966888108	37	4	12203634	283	916900208	5	4
12103465	1505	965656708	13	4	12203634	465	916141308	4	4
12103465	1507	966410908	14	4	12203634	600	96021757	302	4
12103465	1524	967049508	6	4	12203634	820	919204408	303	4
12103465	1533	966911408	15	12	12203634	1014	96034284	301	4
12103501	779	96033201	18	2	12203710	606	96033135	307	4
12103533	542	96033659	381	1	12204614	119	915742708	5	4
12103533	542	96033659	382	1	12204614	158	915744408	5	4
12103617	1239	919688508	1	1	12204614	185	915744608	5	4
12103619	1488	919688608	1	1	12204614	211	915744508	5	4
12103649	1529	919694608	10	1	12204614	313	916945008	4	2
12103708	1337	96051635	51	2	12204614	339	916997308	4	2
12103943	359	919207608	(999)	1	12204614	356	916998708	4	2
12104733	269	96029361	(999)	1	12204614	404	916921908	2	2
12104809	264	96041616	261	2	12204614	1187	917006408	4	2
12104809	265	96034538	261	1	12204614	1207	917000008	4	2
12104809	302	96047224	261	1	12204762	965	96032961	610	8
12104809	537	96033657	261	1	12206549	1015	96034284	304	8
12104809	540	96034783	261	6	12206699	368	540270514	18	6
12104809	541	96034784	261	6	12206699	444	966460008	3	16
12104809	959	96033580	261	100	12206699	1393	96036791	8	6
12104809	1327	96052005	261	1	12206699	1507	966410908	10	4
12104809	1434	967255308	261	1	12207546	766	12416117	52	6
12104810	542	96033659	269	20	12207548	714	11364325	6	3

Item	Page	Assembly	Pos.	Quantity	Item	Page	Assembly	Pos.	Quantity
12207548	735	9078314	2	4	12213403	1145	916303008	19	4
12207548	768	12410651	(2)	1	12213403	1149	916302708	19	4
12207550	694	10141843	10	2	12213403	1154	916302908	19	4
12207551	743	10147372	15	2	12213403	1163	916302608	19	4
12207553	741	11353748	5	5	12213403	1345	916303808	38	4
12207559	733	10141830	18	1	12213403	1357	917223708	27	4
12207559	754	10146947	15	1	12213403	1365	917223808	29	4
12207561	683	13455092	(6)	8	12213403	1452	915723308	41	4
12207564	721	11363553	6	4	12213403	1460	915723408	41	4
12207569	765	12416117	(3)	1	12213403	1465	915746808	41	4
12207569	767	10150446	3	1	12213403	1470	916062508	41	4
12207587	696	10137051	12	1	12213814	389	965661108	51	8
12207587	727	12492804	28	3	12213814	1057	916305808	124	8
12208098	80	511497508	17	2	12213814	1402	916115908	27	8
12208098	111	966805508	3	4	12213821	775	919203808	304	8
12208098	181	965986208	3	4	12213825	368	540270514	17	6
12208098	384	965661008	27	4	12214458	365	11005312	21	8
12208100	1531	966846208	7	24	12214938	110	970706701	56	8
12208101	442	90008841	86	11	12214938	322	915751408	29	6
12209784	689	12405454	7	13	12214938	345	915751608	29	6
12210012	744	10143277	33	1	12214938	571	918705808	4	6
12210013	692	10141769	5	1	12214938	627	96034141	309	8
12210013	698	10118748	5	1	12214938	679	96034143	309	8
12210013	725	10126724	11	2	12214938	799	918717708	305	2
12210013	730	10153631	17	9	12214938	803	918719508	303	2
12210013	743	10147372	6	6	12214938	1027	965630408	14	24
12210013	744	10143277	17	1	12214938	1170	915753108	22	12
12210013	752	10141721	19	1	12214938	1192	915753208	22	12
12210015	727	12492804	14	4	12214938	1213	915753308	38	8
12210016	748	10145195	2	1	12214938	1259	966221808	10	6
12210017	738	10141807	16	2	12214938	1260	966221908	10	6
12210032	692	10141769	15	1	12214938	1302	915745708	30	8
12210032	730	10153631	18	3	12215338	107	917523808	165	8
12210032	743	10147372	5	2	12215338	150	917525508	166	8
12210036	757	9079954	2	8	12215338	180	917525608	165	8
12210037	764	10144098	3	1	12215338	207	917525908	166	8
12210038	734	12421642	11	3	12215338	289	96034789	4	4
12210056	725	10126724	5	1	12215338	488	919258508	69	4
12210057	696	10137051	11	2	12215338	1015	96034284	303	16
12210058	691	9078462	8	3	12215460	684	13455092	(9)	1
12210060	692	10141769	8	6	12215460	729	11420510	13	2
12210061	758	10144678	12	2	12215977	106	917523808	96	4
12210062	568	918744708	244	3	12215977	149	917525508	135	4
12210822	775	919203808	305	4	12215977	179	917525608	122	4
12210822	777	96034773	19	6	12215977	206	917525908	114	4
12211223	810	96035686	8	1	12216056	359	919207608	47	3
12211444	334	966085708	321	4	12216185	1413	915746608	63	4
12211444	351	966085808	321	4	12216186	1444	915746208	47	2
12211444	1181	966085908	321	4	12216193	566	918744708	89	3
12211444	1202	966086108	321	4	12216195	568	918744708	252	2
12211444	1233	966086208	321	4	12216195	1254	916324608	201	2
12211808	683	13455092	(7)	2	12216198	115	966790308	10	2
12212106	576	96035947	301	1	12216198	116	966790408	10	2
12212106	579	965886708	19	2	12216198	117	966790508	10	1
12212107	695	10125646	10	2	12216198	154	966802008	10	2
12212107	1402	916115908	32	3	12216198	155	966802108	10	2
12213403	1055	916305808	8	4	12216198	156	966802208	10	1
12213403	1129	916303308	19	4	12216202	20	917528708	40	2
12213403	1136	916303208	19	4	12216205	1213	915753308	42	11
12213403	1141	916303108	19	4	12216205	1332	96051961	16	2

Item	Page	Assembly	Pos.	Quantity	Item	Page	Assembly	Pos.	Quantity
12216205	1340	96051962	16	2	12219309	1381	966660708	12	8
12216207	1124	968099808	13	1	12219311	1084	916332108	41	2
12216207	1388	966890708	43	66	12219311	1112	916177008	30	6
12216217	975	918810308	40	4	12219311	1117	916177108	30	6
12216222	607	96033135	322	2	12219311	1213	915753308	36	16
12216222	820	919204408	305	4	12219311	1252	916324608	92	6
12216226	84	966448108	24	4	12219312	384	965661008	17	8
12216226	95	966448308	24	4	12219491	722	10152866	4	1
12216226	263	96034537	280	24	12219491	723	10150877	3	1
12216226	330	966541108	24	4	12219805	971	96035787	31	16
12216226	347	966541408	24	4	12219805	991	919208108	300	3
12216226	779	96033201	26	4	12219811	488	919258508	40	2
12216226	880	966530408	280	24	12219811	938	96034679	(10)	5
12216226	882	96034780	280	16	12219830	467	11003525	16	4
12216226	884	96044329	280	24	12220085	106	917523808	65	8
12216226	886	968221508	280	24	12220085	150	917525508	176	4
12216226	888	966574708	12	6	12220085	179	917525608	65	8
12216226	890	967021108	11	4	12220085	207	917525908	176	4
12216226	893	968218508	280	20	12220085	1084	916332108	38	6
12216226	895	96051756	280	28	12220085	1112	916177008	40	12
12216226	950	96061868	53	4	12220085	1117	916177108	40	12
12216226	1095	966418908	190	8	12220252	51	919045208	78	3
12216226	1177	966541908	24	4	12220375	247	915750608	41	8
12216226	1198	966542708	24	4	12220375	294	919361308	32	8
12216226	1230	966543108	24	4	12220375	775	919203808	303	4
12216226	1397	967271008	276	4	12220671	1258	965683908	3	8
12216908	621	919203208	303	8	12220759	567	918744708	165	2
12216908	673	919203308	302	8	12222407	890	967021108	28	2
12216913	1056	916305808	88	10	12222896	491	10876576	22	1
12216913	1129	916303308	53	38	12222984	821	96035990	30	3
12216913	1136	916303208	53	24	12222992	607	96033135	323	2
12216913	1141	916303108	53	14	12222993	571	918705808	9	2
12216913	1145	916303008	53	24	12222993	1060	966939508	5	2
12216913	1149	916302708	53	24	12222993	1233	966086208	554	2
12216913	1154	916302908	53	28	12222993	1427	916302808	(5)	2
12216913	1163	916302608	53	7	12223030	279	10413255	10	4
12216913	1444	915746208	10	4	12223047	442	90008841	97	4
12216913	1452	915723308	59	14	12223047	1112	916177008	28	16
12216913	1460	915723408	59	28	12223047	1117	916177108	28	16
12216913	1465	915746808	59	28	12223057	425	96038696	309	12
12216913	1470	916062508	59	28	12223057	616	96018031	312	4
12216913	1525	967931908	3	2	12223058	1538	96004014	4	20
12216966	301	96047223	280	16	12224014	627	96034141	311	4
12217239	811	968517508	8	3	12224014	679	96034143	311	4
12217285	999	966561608	10	16	12224015	1163	916302608	31	8
12218072	1254	916324608	192	8	12224015	1345	916303808	26	8
12218127	600	96021757	351	8	12224015	1357	917223708	20	8
12218194	121	11002835	10	1	12224015	1365	917223808	20	8
12218194	315	11081924	12	1	12224015	1452	915723308	42	6
12218194	341	11114000	10	2	12224015	1460	915723408	42	10
12218194	467	11003525	11	2	12224015	1465	915746808	42	6
12218419	1154	916302908	71	2	12224015	1470	916062508	42	5
12218419	1390	966885408	12	4	12224018	50	919045208	55	12
12218419	1494	966888308	12	2	12224018	627	96034141	316	16
12218419	1495	966916408	12	2	12224018	679	96034143	316	16
12218490	627	96034141	303	12	12224018	936	919203708	3	4
12218490	678	96034143	303	12	12224018	940	919203608	8	4
12218492	496	918998308	4	4	12224020	1427	916302808	77	8
12219257	542	96033659	510	6	12224025	1578	96011234	12	2
12219257	777	96034773	22	2	12224025	1580	96011235	13	2

Item	Page	Assembly	Pos.	Quantity	Item	Page	Assembly	Pos.	Quantity
12224025	1582	96011236	14	1	12230467	1170	915753108	18	20
12224028	105	917523808	29	4	12230467	1192	915753208	18	20
12224028	178	917525608	29	4	12237181	264	96041616	5	7.93
12224028	1419	916116008	64	4	12237181	264	96041616	6	7.93
12224029	1574	967858208	6	2	12239444	1372	966649408	30	2
12224035	1332	96051961	14	2	12248117	1497	966887708	3	4
12224035	1340	96051962	42	2	12263903	658	7023887	10	1
12224038	105	917523808	50	8	12400363	765	12416117	18	1
12224038	148	917525508	61	8	12402357	682	13455092	80	8
12224038	178	917525608	50	8	12403708	695	10125646	(1)	1
12224038	205	917525908	61	8	12403786	682	13455092	(1)	1
12224038	1302	915745708	47	16	12403787	682	13455092	70	8
12224041	1129	916303308	71	2	12404268	695	10125646	2	1
12224041	1136	916303208	71	2	12405454	681	13455092	10	1
12224041	1141	916303108	71	2	12405456	689	12405454	1	1
12224041	1145	916303008	71	2	12410650	765	12416117	1	1
12224041	1149	916302708	71	2	12410651	687	13455092	581	1
12224056	1233	966086208	553	2	12412141	786	919203408	133	4
12224059	1057	916305808	127	4	12412141	794	919203508	133	4
12225207	1154	916302908	46	8	12414685	812	11373478	739	1
12225262	754	10146947	17	1	12416117	687	13455092	580	1
12225289	32	966084408	552	16	12417001	719	10146660	210	1
12225289	127	966084908	502	18	12418349	754	10146947	6	1
12225289	163	966085008	502	18	12421640	734	12421642	1	1
12225289	190	966084808	502	18	12421642	684	13455092	231	1
12225289	216	966084708	502	18	12422246	768	12410651	10	2
12225289	1233	966086208	551	2	12422674	750	10141558	8	8
12225301	450	966085508	558	2	12424993	719	10146660	215	1
12225303	1554	966663008	14	1	12433525	768	12410651	(1)	1
12225935	975	918810308	41	4	12446830	708	10116876	(2)	2
12225936	114	966289108	3	8	12446853	708	10116876	1	1
12225936	151	966289508	3	8	12446853	708	10116876	1	1
12225936	183	966259008	3	8	12446854	708	10116876	(1)	1
12225936	208	966277408	3	8	12450073	708	10116876	(3)	1
12225951	1303	915745708	123	24	12450867	686	13455092	(23)	3
12226068	84	966448108	33	4	12466377	812	11373478	738	1
12226068	95	966448308	33	4	12469625	714	11364325	1	1
12226068	890	967021108	17	4	12469626	711	10122645	1	1
12226068	1286	915747808	9	4	12473968	765	12416117	13	1
12226068	1290	966842008	266	4	12489814	719	10146660	230	1
12226068	1480	967276708	(156)	2	12489819	719	10146660	300	1
12226080	433	915755208	34	8	12490129	684	13455092	370	1
12226080	1310	966731108	13	1	12492804	683	13455092	212	1
12226094	97	965380808	4	164	12500149	754	10146947	6	1
12226094	627	96034141	355	4	12500149	754	10146947	17	1
12226094	679	96034143	355	4	12503121	810	96035686	2	1
12226094	1084	916332108	33	4	12506741	727	12492804	3	1
12226094	1101	915721308	15	2	12510513	727	12492804	2	1
12226094	1112	916177008	41	8	12544505	768	12410651	20	2
12226094	1117	916177108	41	8	12550671	694	10141843	2	1
12226094	1154	916302908	48	8	12562204	712	10122646	1	1
12226094	1427	916302808	79	8	12569713	789	11446927	2	6
12226094	1475	915744908	29	6	12569715	789	11446927	3	6
12226094	1533	966911408	52	8	12569778	789	11446927	4	1
12226094	1545	965665108	4	2	12569881	789	11446927	5	2
12227697	82	966448008	252	2	12569884	789	11446927	6	2
12228714	527	96033638	17	2	12579693	708	10116876	50	1
12229337	498	919266408	36	2	12580191	708	10116876	51	1
12230467	322	915751408	8	16	12580192	708	10116876	52	1
12230467	345	915751608	8	16	12580834	712	10122646	1	1

Item	Page	Assembly	Pos.	Quantity	Item	Page	Assembly	Pos.	Quantity
12581623	727	12492804	5	1	247021702	965	96032961	606	16
12594084	730	10153631	6	1	247021802	1005	918696808	22	5
12691307	110	970706701	47	20	247030202	854	96029372	809	1
12691466	389	965661108	14	24	247105602	271	96029361	690	1
12691987	940	919203608	18	8	247105602	308	966085408	620	1
12692008	641	10492851	11	4	247105602	451	966085508	628	1
12692008	650	10492853	20	8	247105602	854	96029372	747	2
12692008	661	10491715	11	4	247105602	1278	96029354	654	1
12692012	1251	916324608	29	4	247105602	1315	966086708	610	1
12692129	728	12492804	32	1	247108302	32	966084408	603	8
12692825	721	11363553	7	1	247108302	74	966084508	620	1
12693597	733	10141830	16	3	247108302	91	966084608	620	1
12694375	699	10134887	8	2	247108302	270	96029361	639	2
12696398	730	10153631	23	2	247108302	307	966085408	603	4
12697087	712	10122646	100	1	247108302	335	966085708	638	1
12697087	713	10122659	100	1	247108302	352	966085808	638	1
12698193	692	10141769	9	2	247108302	851	96029372	604	2
12810715	105	917523808	5	1	247108302	965	96032961	613	6
12810715	178	917525608	5	1	247108302	1182	966085908	639	1
12810718	148	917525508	5	1	247108302	1203	966086108	647	2
12810718	205	917525908	5	1	247108302	1316	966086708	624	1
12826252	735	9078314	4	1	247108402	33	966084408	608	2
12856186	735	9078314	1	1	247108402	820	919204408	60	2
12881001	719	10146660	260	1	247108402	965	96032961	626	1
12888569	786	919203408	102	1	247117702	33	966084408	612	1
12888569	794	919203508	102	1	247117702	127	966084908	627	1
12889334	786	919203408	135	1	247117702	163	966085008	627	1
12889334	794	919203508	134	1	247117702	190	966084808	627	1
12898859	786	919203408	131	1	247117702	216	966084708	627	1
12898859	794	919203508	131	1	247117702	271	96029361	679	4
12906325	808	96035875	9	1	247117702	308	966085408	632	1
12906325	816	96035878	9	1	247117702	335	966085708	648	4
12917604	719	10146660	250	1	247117702	352	966085808	650	4
12922616	686	13455092	(7)	1	247117702	451	966085508	608	4
12922626	685	13455092	(6)	1	247117702	806	919205608	26	1
12923599	719	10146660	220	1	247117702	852	96029372	645	33
12933401	729	11420510	4	2	247117702	1074	966086308	626	1
12933402	729	11420510	5	1	247117702	1181	966085908	616	4
12933403	729	11420510	2	4	247117702	1202	966086108	615	5
12933404	729	11420510	3	2	247117702	1233	966086208	607	2
12933405	729	11420510	6	1	247117702	1278	96029354	630	2
12934664	687	13455092	483	1	247117702	1315	966086708	613	3
12935969	685	13455092	432	1	247128502	32	966084408	604	5
12937883	719	10146660	211	1	247128502	73	966084508	602	3
12966286	719	10146660	240	1	247128502	91	966084608	602	3
12973964	687	13455092	524	1	247128502	335	966085708	640	2
12977971	768	12410651	(1)	1	247128502	352	966085808	640	2
12995539	727	12492804	7	1	247128502	851	96029372	607	3
13187353	1048	919551808	2	1	247128502	965	96032961	619	4
13402646	786	919203408	101	1	247128502	1203	966086108	651	1
13402646	794	919203508	101	1	247128502	1278	96029354	610	4
13455092	680	919835008	1	2	247128602	270	96029361	658	4
13470313	687	13455092	570	1	247128602	308	966085408	609	2
13474740	768	12410651	(1)	1	247128602	451	966085508	623	4
13541106	764	10144098	2	1	247128602	852	96029372	640	18
13572069	730	10153631	11	1	247128602	1074	966086308	621	3
13574068	768	12410651	12	1	247128602	1233	966086208	606	2
240006002	1266	540006108	27	1	247128602	1278	96029354	622	4
240186202	1266	540006108	30	1	247128602	1315	966086708	606	6
242134202	1304	915745708	189	2	247138602	374	966086008	621	3

Item	Page	Assembly	Pos.	Quantity	Item	Page	Assembly	Pos.	Quantity
247138602	852	96029372	628	8	4000448	679	96034143	386	2
247138602	1181	966085908	607	1	4000461	689	12405454	5	2
247138602	1202	966086108	607	1	4000809	67	966004008	12	1
247138602	1221	968822801	31	1	4000809	68	966003108	12	1
247248502	489	919258508	77	2	4000809	105	917523808	57	2
247251302	489	919258508	76	2	4000809	148	917525508	57	2
260020702	950	96061868	74	0.385	4000809	178	917525608	57	2
260020702	950	96061868	78	1.01	4000809	205	917525908	57	2
260407602	259	96045406	503	1	4000809	1251	916324608	32	8
260407602	263	96034537	27	1	400140508	84	966448108	(504)	1
260407702	267	96041505	507	1	400140508	95	966448308	(504)	1
261100708	365	11005312	12	0.6	400170108	84	966448108	32	4
262101008	1014	96034284	114	5.1	400170108	95	966448308	32	4
262103108	975	918810308	30	0.064	400170108	890	967021108	14	4
262103908	84	966448108	11	0.36	400170108	1290	966842008	268	4
262103908	95	966448308	11	0.36	4002886	121	11002835	22	4
262103908	534	926891108	7	0.16	4002886	315	11081924	25	4
262103908	566	918744708	(3)	0.865	4002886	341	11114000	27	4
262104008	424	96038696	140	0.1	400603508	82	966448008	251	2
262104008	616	96018031	80	3.815	402600208	294	919361308	21	2
262104008	806	919205608	21	0.4	402600208	389	965661108	24	2
262105308	566	918744708	70	0.9	402600208	1348	966140608	2	1
262105308	569	918744708	297	0.9	402600208	1388	966890708	17	2
262105308	592	966954908	17	2.04	402600208	1402	916115908	43	2
262106508	1014	96034284	112	14.3	402600208	1412	915746608	28	2
262106608	569	918744708	299	0.28	402600208	1440	915723208	36	2
262108908	928	96042450	12	0.353	402600208	1444	915746208	36	2
262108908	930	96042451	12	0.353	402600208	1497	966887708	8	4
262108908	932	96042452	12	0.353	402600208	1500	966887908	16	1
262108908	934	96042453	12	0.353	402600208	1503	966888108	16	1
262109108	811	968517508	12	0.195	402600508	1056	916305808	106	2
262182101	436	90000869	315	12.92	402600608	938	96034679	7	2
262182101	436	90000869	317	11.96	402600608	941	965666908	12	2
283020708	999	966561608	9	4	402600808	69	10489597	25	1
283032708	1055	916305808	26	4	402600808	1414	10802913	8	1
283038208	1574	967858208	3	2	403501905	1255	916324608	263	2
283086808	384	965661008	26	2	403900101	366	540270314	80	1
283086808	1056	916305808	117	1	404101708	365	11005312	30	2
283091808	384	965661008	34	4	4042195	365	11005312	22	6
283096108	252	966222408	45	2	4042195	1372	966649408	40	8
283096108	1057	916305808	141	1	404222801	1308	966640408	3	5
283096108	1533	966911408	30	2	404222801	1546	968244508	(3)	6
288132008	1253	916324608	124	2	404222801	1547	966191408	(3)	4
288135608	414	96038694	120	1	404222801	1549	966377708	3	5
288154808	240	926573208	(1)	1	404222801	1550	966203408	(3)	2
288169408	1475	915744908	25	3	404222801	1551	966160008	(3)	8
288176208	22	966200708	12	1	4042302	631	11000367	440	12
288177508	1419	916116008	48	1	404231101	1084	916332108	25	2
288182508	938	96034679	11	1	404316101	851	96029372	408	28
288182508	991	919208108	103	2	404317208	279	10413255	11	16
288190808	1419	916116008	44	1	4043173	709	10118060	11	2
288192608	1345	916303808	45	8	404318501	1217	968419501	6	6
288199508	567	918744708	136	4	404320708	1372	966649408	21	16
388280408	941	965666908	8	1	404320708	1378	966648108	6	16
4000380	753	10143790	15	7	404321301	1219	90004983	27	24
4000381	467	11003525	34	3	404328108	1055	916305808	6	4
4000381	702	10128193	8	1	404328108	1113	966331808	9	1
4000381	738	10141807	13	2	404328108	1118	967623108	9	1
4000381	744	10143277	28	2	404328108	1332	96051961	12	1
4000448	627	96034141	385	2	404328108	1340	96051962	12	1

Item	Page	Assembly	Pos.	Quantity	Item	Page	Assembly	Pos.	Quantity
404332301	110	970706701	6	48	406601408	21	917528708	62	8
404333808	51	919045208	60	4	406603008	105	917523808	22	2
404333808	105	917523808	45	2	406603008	148	917525508	22	2
404333808	148	917525508	45	2	406603008	178	917525608	22	2
404333808	178	917525608	45	2	406603008	205	917525908	22	2
404333808	205	917525908	45	2	406603008	1084	916332108	26	10
404339501	717	10116165	5	14	406603108	1475	915744908	7	16
404361208	866	10342823	4	4	406603708	105	917523808	47	6
4061182	940	919203608	19	8	406603708	148	917525508	47	6
4061182	1001	966572308	3	2	406603708	178	917525608	47	6
406143008	607	96033135	318	2	406603708	205	917525908	47	6
406201908	433	915755208	8	8	406603808	50	919045208	58	12
406204308	1538	96004014	8	64	406603808	206	917525908	90	6
406205801	1217	968419501	31	10	406603908	106	917523808	88	6
4062063	67	966004008	7	1	406603908	149	917525508	90	10
4062063	68	966003108	7	1	406603908	179	917525608	88	10
406208808	433	915755208	33	8	406603908	1084	916332108	30	24
406208808	1112	916177008	26	4	406604008	1213	915753308	35	8
406208808	1117	916177108	26	4	406604208	1101	915721308	24	24
406212208	392	965661408	4	2	406604208	1252	916324608	74	8
406213208	294	919361308	42	6	406604708	20	917528708	32	4
406213208	1086	966467008	4	2	406604808	20	917528708	33	4
4062144	1213	915753308	34	12	406605408	1112	916177008	39	8
4062145	323	970704201	(40)	10	406605408	1117	916177108	39	8
4062145	1171	970704301	(40)	10	406605808	97	965380808	3	164
4062145	1193	90001622	(40)	10	406607008	51	919045208	68	8
406216208	1309	966594008	3	1	406608908	384	965661008	15	12
406216208	1548	966377608	7	1	406608908	414	96038694	310	8
406216908	105	917523808	27	22	406609108	67	966004008	5	2
406216908	148	917525508	27	22	406609108	68	966003108	5	2
406216908	178	917525608	27	22	406609108	1559	966825708	14	4
406216908	205	917525908	27	22	406609108	1561	966825808	14	4
406219401	1219	90004983	3	22	407204408	1254	916324608	183	4
406221408	627	96034141	315	2	407204408	1259	966221808	5	4
406221408	679	96034143	315	2	407204408	1260	966221908	5	4
406222708	1545	965665108	3	1	4078004	726	10127419	9	2
406268408	1219	90004983	63	30	408201014	403	966419408	295	2
406269008	1217	968419501	11	30	408201014	1069	966792108	273	2
406500214	527	96033638	27	4	408311208	532	96033639	35	4
406500214	957	96033583	9	4	408400701	1286	915747808	7	4
406507208	54	965956208	27	12	408400701	1480	967276708	(155)	2
406520808	632	10492850	10	8	408400801	1067	966265208	268	4
406522901	106	917523808	117	2	408400801	1095	966418908	280	14
406522901	149	917525508	132	2	408400801	1105	966469508	280	14
406522901	179	917525608	95	2	408400801	1435	966420308	268	4
406522901	179	917525608	117	2	408603508	975	918810308	33	4
406522901	206	917525908	128	2	408604008	51	919045208	91	2
4065240	1429	966267408	22	1	408604008	297	96047586	42	8
406527808	51	919045208	88	4	408604008	941	965666908	17	12
406527908	787	919203408	309	3	408650508	225	966165908	13	4
406527908	794	919203508	309	3	408650708	445	967144608	5	3
4065281	294	919361308	37	8	409706908	416	96039225	9	12
4065281	389	965661108	15	32	409706908	616	96018031	301	16
4065281	425	96038696	311	2	409707008	425	96038696	304	8
4065281	641	10492851	10	4	409707008	1213	915753308	47	1
4065281	661	10491715	10	4	409710908	586	965887808	6	2
4065281	1497	966887708	5	16	409710908	628	96037955	7	2
4065281	1500	966887908	13	4	409710908	906	966167408	5	2
4065281	1503	966888108	13	4	409710908	907	966167508	5	2
406601008	1402	916115908	60	4	409710908	908	966167908	5	2

Item	Page	Assembly	Pos.	Quantity	Item	Page	Assembly	Pos.	Quantity
409710908	909	966168008	5	2	420050601	965	96032961	314	8
409710908	910	966168408	5	2	420050601	1251	916324608	54	32
409710908	928	96042450	8	2	420050801	627	96034141	378	12
409710908	930	96042451	8	2	420050801	679	96034143	379	12
409710908	932	96042452	8	2	420051101	1374	966657008	5	2
409710908	934	96042453	8	2	420051101	1376	966657108	5	2
409752408	851	96029372	415	8	420051314	389	965661108	22	8
409831208	582	965887108	7	2	420051314	395	965661508	22	2
409831208	583	965887208	11	2	420051314	425	96038696	383	2
410101308	1064	915745308	9	2	420051314	1332	96051961	5	6
410120308	444	966460008	4	16	420051314	1340	96051962	5	4
410150008	945	96036153	43	1	420052214	524	96033614	20	2
411200108	1087	966490908	13	1	420052477	467	11003525	32	3
411503005	1381	966660708	10	8	420060705	498	919266408	26	2
411702008	565	918744708	49	2	420060705	1087	966490908	14	1
411703208	1332	96051961	23	1	420060705	1253	916324608	149	8
411703208	1340	96051962	23	1	420300108	1221	968822801	14	4
411902908	597	967124708	22	4	420300508	106	917523808	91	8
411903008	1452	915723308	53	14	420300508	149	917525508	98	8
411903008	1460	915723408	53	28	420300508	179	917525608	91	8
411903008	1465	915746808	53	28	420300508	206	917525908	98	8
411903008	1470	916062508	53	28	421000408	439	570967508	17	2
413002708	607	96033135	350	20	421000508	439	570967508	18	1
413002708	975	918810308	44	4	421100608	584	965887608	6	2
413002708	1015	96034284	351	6	421101308	945	96036153	45	1
413003008	524	96033614	16	6	421801608	950	96061868	64	16
413003008	1015	96034284	350	16	421801708	1346	916303808	66	5
413003108	943	919412508	16	9	421801708	1357	917223708	60	5
413003208	573	965886508	10	2	421801708	1366	917223808	62	2
413003208	576	96035947	352	2	421861405	433	915755208	26	18
413003208	579	965886708	18	2	422002308	20	917528708	45	4
413003208	580	965886908	10	2	422003508	565	918744708	48	4
413003208	581	965887008	10	2	422003508	1492	966887508	5	12
413004408	106	917523808	112	20	422006408	1129	916303308	66	4
413004408	149	917525508	122	20	422007701	110	970706701	34	3
413004408	179	917525608	112	20	422010701	1253	916324608	132	2
413004408	206	917525908	122	20	422011001	395	965661508	8	4
413004408	566	918744708	84	3	422011001	1154	916302908	73	7
413004408	1332	96051961	40	4	423902508	1220	968419601	17	12
413004408	1340	96051962	40	4	423911601	442	90008841	75	12
420000414	1255	916324608	265	6	424000508	328	915749608	12	3
420001014	313	916945008	14	4	424000508	346	915749708	12	3
420001014	368	540270514	79	4	424000508	1175	915749808	12	3
420001014	384	965661008	41	8	424000508	1196	915750008	12	3
420001014	1255	916324608	296	18	424000508	1228	915750108	12	3
420001014	1303	915745708	110	2	424100608	369	510230608	8	6
420050108	84	966448108	(505)	1	425100408	532	96033639	36	4
420050108	84	966448108	34	4	425100508	890	967021108	16	4
420050108	95	966448308	(505)	1	425100508	1286	915747808	8	4
420050108	95	966448308	34	4	425100508	1290	966842008	267	4
420050108	1067	966265208	154	9	425100508	1480	967276708	(158)	2
420050108	1095	966418908	282	33	425100708	84	966448108	26	4
420050108	1095	966418908	(506)	1	425100708	95	966448308	26	4
420050108	1105	966469508	282	19	425100708	301	96047223	282	16
420050108	1290	966842008	269	8	425100708	330	966541108	26	4
420050108	1432	967255108	505	1	425100708	347	966541408	26	4
420050108	1433	967255208	506	1	425100708	880	966530408	282	24
420050108	1435	966420308	154	9	425100708	884	96044329	282	24
420050108	1436	967260608	509	1	425100708	886	968221508	282	24
420050108	1480	967276708	(157)	2	425100708	890	967021108	13	4

Item	Page	Assembly	Pos.	Quantity	Item	Page	Assembly	Pos.	Quantity
425100708	1177	966541908	26	4	433001808	580	965886908	7	8
425100708	1198	966542708	26	4	433001808	581	965887008	7	8
425100708	1230	966543108	26	4	433003608	476	966356408	26	2
425220708	888	966574708	14	6	433003608	1214	915753308	70	2
425220708	950	96061868	65	32	433100908	105	917523808	14	2
425220708	971	96035787	32	16	433100908	178	917525608	14	2
425220808	513	96012480	32	1	433100908	424	96038696	115	24
425220808	514	96012481	32	1	433100908	569	918744708	294	2
425220808	1023	966871008	3	4	433100908	1112	916177008	53	2
428000608	1266	540006108	12	1	433100908	1117	916177108	53	2
428002008	999	966561608	14	10	433100908	1255	916324608	261	4
428002908	247	915750608	30	4	433100908	1388	966890708	18	2
428002908	368	540270514	13	1	433100908	1412	915746608	29	2
428007508	631	11000367	370	10	433100908	1440	915723208	41	2
428008508	1548	966377608	5	1	433100908	1444	915746208	41	2
428009408	381	915753008	9	4	433100908	1505	965656708	3	2
428009408	1302	915745708	35	6	433100908	1533	966911408	42	2
428009408	1402	916115908	37	4	433100908	1535	967582308	4	4
428009408	1533	966911408	11	4	433101208	106	917523808	69	4
428009508	110	970706701	18	5	433101208	179	917525608	69	4
428010108	1252	916324608	88	2	433101208	568	918744708	207	2
428010108	1302	915745708	19	2	433101208	1112	916177008	21	6
428010108	1310	966731108	4	2	433101208	1117	916177108	21	6
428010108	1388	966890708	13	2	433101208	1252	916324608	113	3
428010108	1412	915746608	19	2	433101208	1309	966594008	8	1
428011308	710	10122503	7	2	433101208	1452	915723308	34	1
428011308	1084	916332108	(3)	2	433101208	1460	915723408	34	1
428011901	110	970706701	38	3	433101208	1465	915746808	34	1
428100308	368	540270514	21	1	433101208	1470	916062508	34	1
428102208	370	570112908	12	1	433101208	1475	915744908	46	1
428102408	565	918744708	47	4	433101208	1548	966377608	12	1
428102508	366	540270314	4	1	433102508	148	917525508	54	1
428102508	439	570967508	12	1	433102508	205	917525908	54	1
428102708	325	90001090	67	1	433102508	389	965661108	13	2
428102708	1173	90006725	67	1	433102508	406	968125908	5	2
428110701	1219	90004983	24	1	433102508	568	918744708	208	26
429900308	903	919203908	378	16	433102508	1055	916305808	14	4
429900408	806	919205608	19	6	433102508	1085	916332108	61	1
429900408	808	96035875	5	2	433102508	1101	915721308	49	1
429900408	816	96035878	5	2	433102508	1129	916303308	16	4
431103708	1064	915745308	8	2	433102508	1136	916303208	16	4
431103708	1270	915745408	7	4	433102508	1141	916303108	16	4
431103908	1427	916302808	88	12	433102508	1145	916303008	16	4
432002308	568	918744708	(4)	1	433102508	1149	916302708	16	4
432002308	592	966954908	7	2	433102508	1154	916302908	16	4
4320051	1372	966649408	35	4	433102508	1163	916302608	16	4
432007908	252	966222408	14	10	433102508	1170	915753108	44	2
432008008	322	915751408	15	4	433102508	1192	915753208	44	1
432008008	345	915751608	15	4	433102508	1213	915753308	55	1
432008008	1192	915753208	30	2	433102508	1253	916324608	140	10
432009908	568	918744708	223	6	433102508	1345	916303808	37	4
432011108	567	918744708	128	2	433102508	1357	917223708	28	4
432011308	247	915750608	46	1	433102508	1365	917223808	30	4
432011308	1332	96051961	18	1	433102508	1426	916302808	12	4
432011308	1340	96051962	18	1	433102508	1452	915723308	33	4
432012408	67	966004008	11	1	433102508	1460	915723408	33	4
432012408	68	966003108	11	1	433102508	1465	915746808	33	4
433001808	573	965886508	8	2	433102508	1470	916062508	33	4
433001808	576	96035947	105	4	433102508	1525	967931908	6	1
433001808	579	965886708	9	6	433102508	1578	96011234	8	18

Item	Page	Assembly	Pos.	Quantity	Item	Page	Assembly	Pos.	Quantity
433102508	1580	96011235	9	18	450023708	507	967037208	3	2
433102508	1582	96011236	11	20	450023708	508	967036208	3	2
433102508	1584	96040975	8	16	450023708	509	967037908	3	1
433102508	1586	96041964	8	22	450031408	1084	916332108	21	2
433102808	51	919045208	65	1	450033208	1055	916305808	47	2
433102808	106	917523808	78	1	450036408	1578	96011234	7	9
433102808	179	917525608	78	1	450036408	1580	96011235	8	9
433102808	424	96038696	131	10	450036408	1582	96011236	9	8
433102808	1055	916305808	59	17	450036408	1584	96040975	7	8
433102808	1087	966490908	12	2	450036408	1586	96041964	7	11
433102808	1091	967665708	7	2	450037508	1388	966890708	28	1
433102808	1092	967665808	7	2	450037508	1412	915746608	33	1
433102808	1251	916324608	48	15	450046308	240	926573208	3	1
433102808	1303	915745708	112	1	450119008	1170	915753108	37	1
433102808	1394	968301108	6	4	450119008	1192	915753208	37	1
433102808	1412	915746608	53	4	451000508	568	918744708	204	2
433102808	1507	966410908	17	4	451000508	1163	916302608	57	4
433105008	106	917523808	101	2	451000508	1303	915745708	111	1
433105008	150	917525508	149	2	451001208	395	965661508	20	2
433105008	179	917525608	101	2	451001208	424	96038696	102	10
433105008	207	917525908	151	2	451001208	1027	965630408	6	10
433105008	234	966648008	10	1	451001208	1055	916305808	55	17
433105008	240	926573208	4	2	451001208	1087	966490908	8	2
433105008	384	965661008	10	1	451001208	1091	967665708	3	2
433105008	399	965661608	12	2	451001208	1092	967665808	3	2
433105008	995	919300308	9	2	451001208	1251	916324608	44	8
433105008	1060	966939508	3	1	451001208	1345	916303808	20	22
433105008	1101	915721308	28	1	451001208	1412	915746608	49	2
433105008	1112	916177008	36	4	451001208	1507	966410908	18	4
433105008	1113	966331808	6	1	451001508	54	965956208	19	4
433105008	1117	916177108	36	4	451210508	576	96035947	101	1
433105008	1118	967623108	6	1	451210508	579	965886708	11	2
433105008	1254	916324608	194	2	451210608	576	96035947	102	1
433105008	1302	915745708	53	2	451210608	579	965886708	14	2
433105008	1427	916302808	(3)	1	451213008	106	917523808	60	2
433105008	1447	915723508	24	2	451213008	148	917525508	39	2
433105008	1497	966887708	16	2	451213008	179	917525608	60	2
433105208	1056	916305808	79	4	451213008	205	917525908	39	2
433105208	1252	916324608	67	4	451214808	1394	968301108	7	2
433105208	1475	915744908	40	2	451218408	51	919045208	64	1
433105208	1578	96011234	6	8	451222408	56	96026100	8	4
433105208	1580	96011235	7	8	451222408	60	96026289	8	5
433105208	1582	96011236	8	8	451222408	65	96026457	9	6
433105208	1584	96040975	6	8	451222408	223	919026408	6	9
433105208	1586	96041964	6	11	451222408	1112	916177008	37	4
433200708	444	966460008	7	6	451222408	1117	916177108	37	4
433200908	1254	916324608	187	2	451226408	54	965956208	10	2
433201008	1254	916324608	230	1	451226708	1088	966470508	17	1
433201008	1520	915727308	3	2	451226708	1089	966470608	17	1
433201008	1523	967051508	2	2	451227408	413	96038694	114	4
433201008	1524	967049508	2	2	451230508	54	965956208	16	4
433206208	424	96038696	126	4	451230508	234	966648008	3	1
433206408	247	915750608	28	2	451231108	1303	915745708	128	4
433206608	391	966556608	12	2	451231108	1574	967858208	11	1
433206608	1454	965718708	12	2	451410108	573	965886508	9	2
434000208	329	10802061	5	1	451410108	576	96035947	103	1
450022208	1481	967995008	3	2	451410108	580	965886908	5	6
450023208	1056	916305808	113	2	451410108	581	965887008	5	6
450023208	1303	915745708	106	1	451410208	576	96035947	104	1
450023508	1536	968169608	3	2	451410208	579	965886708	7	2

Item	Page	Assembly	Pos.	Quantity	Item	Page	Assembly	Pos.	Quantity
451410208	584	965887608	5	2	453032008	1252	916324608	110	2
451410308	580	965886908	8	2	453032008	1475	915744908	10	1
451410308	581	965887008	8	2	4600021	50	919045208	45	105
451418108	106	917523808	77	1	4600021	414	96038694	387	16
451418108	179	917525608	77	1	4600021	568	918744708	238	48
451418308	594	96044781	5	1	4600021	571	918705808	10	4
451422308	1494	966888308	13	2	4600021	627	96034141	381	16
451422308	1495	966916408	13	2	4600021	679	96034143	381	16
451422708	444	966460008	8	4	4600021	1055	916305808	13	22
451426608	1254	916324608	204	4	4600021	1129	916303308	32	16
451426808	437	96021673	3	2	4600021	1136	916303208	32	16
451430408	1347	966035008	5	1	4600021	1141	916303108	32	16
451430508	1372	966649408	23	1	4600021	1145	916303008	32	16
451430908	1536	968169608	4	4	4600021	1149	916302708	32	16
451436708	107	917523808	130	1	4600021	1154	916302908	32	16
451436708	149	917525508	75	1	4600021	1163	916302608	32	16
451436708	179	917525608	130	1	4600021	1345	916303808	27	16
451436708	206	917525908	75	1	4600021	1357	917223708	21	16
452541208	1304	915745708	177	2	4600021	1365	917223808	21	16
452541408	1055	916305808	31	2	4600021	1390	966885408	7	8
452545308	1253	916324608	163	1	4600021	1402	916115908	50	17
452549308	1304	915745708	169	1	4600021	1426	916302808	18	16
452554108	1055	916305808	15	2	4600021	1452	915723308	30	8
453008308	1413	915746608	89	2	4600021	1460	915723408	30	8
453009608	54	965956208	13	2	4600021	1465	915746808	30	8
453020108	1254	916324608	214	3	4600021	1470	916062508	30	8
453020308	1254	916324608	205	3	4600114	256	915750708	17	8
453020508	424	96038696	104	4	4600114	1084	916332108	28	6
453020808	362	915752108	7	8	4600146	105	917523808	18	22
453020908	1254	916324608	203	1	4600146	148	917525508	9	18
453021108	567	918744708	133	2	4600146	178	917525608	18	22
453021308	1056	916305808	66	1	4600146	205	917525908	9	18
453021708	566	918744708	93	1	4600146	627	96034141	384	4
453022108	247	915750608	25	2	4600146	679	96034143	383	4
453022108	294	919361308	15	6	4600222	105	917523808	48	6
453022308	424	96038696	101	17	4600222	178	917525608	48	6
453022308	566	918744708	91	1	4600222	627	96034141	382	16
453022508	1056	916305808	67	3	4600222	679	96034143	382	16
453030008	1129	916303308	8	4	4600286	307	966085408	552	16
453030008	1136	916303208	8	4	4600328	322	915751408	10	8
453030008	1141	916303108	8	4	4600328	345	915751608	10	8
453030008	1145	916303008	8	6	4600328	1170	915753108	20	8
453030008	1149	916302708	8	4	4600328	1192	915753208	20	6
453030008	1154	916302908	8	4	4600328	1255	916324608	260	8
453030008	1163	916302608	8	4	4600328	1500	966887908	29	2
453030008	1357	917223708	40	4	4600328	1503	966888108	29	2
453030008	1365	917223808	43	4	4600338	460	511300508	15	2
453030008	1453	915723308	61	4	4600377	752	10141721	9	2
453030008	1460	915723408	61	4	4600451	416	96039225	8	6
453030008	1465	915746808	61	4	4600516	442	90008841	61	8
453030008	1470	916062508	61	4	4600604	20	917528708	35	16
453031108	389	965661108	12	2	4600604	50	919045208	56	36
453031108	621	919203208	100	4	4600604	107	917523808	175	6
453031108	673	919203308	100	4	4600604	149	917525508	91	6
453031908	1130	916303308	96	4	4600604	180	917525608	175	6
453031908	1136	916303208	92	4	4600604	206	917525908	91	6
453031908	1141	916303108	92	4	4600604	247	915750608	53	8
453031908	1145	916303008	92	4	4600604	384	965661008	18	16
453031908	1149	916302708	92	4	4600604	936	919203708	4	4
453031908	1155	916302908	97	4	4600604	940	919203608	9	12

Item	Page	Assembly	Pos.	Quantity	Item	Page	Assembly	Pos.	Quantity
4600604	1057	916305808	129	8	470011308	1233	966086208	608	2
4600604	1154	916302908	75	6	470011308	1315	966086708	607	3
4600722	607	96033135	317	24	470011408	270	96029361	605	2
4600724	450	966085508	560	6	470011408	451	966085508	617	1
4600741	851	96029372	406	20	470011408	1278	96029354	644	2
4600785	1064	915745308	5	12	470011508	853	96029372	723	7
4600838	247	915750608	19	6	470030208	1005	918696808	24	2
4600838	389	965661108	62	1	470030308	374	966086008	612	1
4600838	1254	916324608	228	1	470030408	854	96029372	769	1
4600838	1486	915761608	10	8	470030508	451	966085508	613	4
4601105	696	10137051	6	2	470030508	1005	918696808	17	4
4601371	1219	90004983	62	24	470030608	74	966084508	641	4
4630006	1531	966846208	5	1	470030608	92	966084608	641	4
463001403	1084	916332108	34	2	470030608	127	966084908	619	2
463001403	1101	915721308	17	2	470030608	163	966085008	619	2
463001403	1156	965936908	4	2	470030608	190	966084808	619	2
463001403	1306	966593508	5	2	470030608	216	966084708	619	2
470010108	127	966084908	611	1	470030608	271	96029361	692	1
470010108	163	966085008	611	1	470030608	820	919204408	52	9
470010108	190	966084808	611	1	470030608	854	96029372	772	1
470010108	216	966084708	610	1	470030608	965	96032961	617	2
470010108	451	966085508	632	2	470030608	1278	96029354	631	6
470010108	852	96029372	649	5	470030608	1315	966086708	605	1
470010208	470	966751308	608	1	470030608	1351	966086808	604	2
470010308	236	966561908	600	1	470030608	1361	966832808	604	2
470010308	271	96029361	673	1	470030608	1369	966086908	604	1
470010308	1074	966086308	634	2	470030808	74	966084508	634	2
470010308	1278	96029354	641	2	470030808	92	966084608	634	2
470010408	33	966084408	618	1	470030808	308	966085408	611	5
470010408	335	966085708	646	1	470030808	853	96029372	692	8
470010408	1278	96029354	656	1	470030808	1073	966086308	610	2
470010508	74	966084508	609	2	470030808	1278	96029354	601	2
470010508	91	966084608	609	2	470030908	127	966084908	621	2
470010608	33	966084408	646	1	470030908	163	966085008	621	2
470010608	74	966084508	636	1	470030908	190	966084808	621	2
470010608	92	966084608	636	1	470030908	216	966084708	621	2
470010608	128	966084908	633	2	470030908	270	96029361	606	1
470010608	164	966085008	633	2	470030908	308	966085408	621	4
470010608	191	966084808	633	2	470030908	852	96029372	664	16
470010608	217	966084708	633	2	470030908	1074	966086308	620	1
470010608	271	96029361	664	1	470030908	1278	96029354	603	7
470010608	852	96029372	616	8	470032508	270	96029361	654	22
470010708	33	966084408	634	4	470032508	308	966085408	622	2
470010708	271	96029361	704	4	470032508	854	96029372	764	3
470010708	451	966085508	605	4	470032708	74	966084508	612	4
470010708	854	96029372	748	2	470032708	91	966084608	612	4
470010708	1315	966086708	619	2	470032708	127	966084908	618	2
470010808	270	96029361	651	1	470032708	163	966085008	618	2
470010908	74	966084508	623	2	470032708	190	966084808	618	2
470010908	91	966084608	623	2	470032708	216	966084708	618	2
470010908	335	966085708	619	1	470032708	270	96029361	649	1
470010908	352	966085808	620	1	470032708	854	96029372	760	1
470010908	854	96029372	796	2	470032708	1074	966086308	617	1
470010908	1182	966085908	621	1	470032708	1278	96029354	621	4
470010908	1203	966086108	620	1	470032708	1315	966086708	600	1
470011008	853	96029372	729	2	470032708	1351	966086808	603	2
470011108	853	96029372	743	4	470032708	1361	966832808	603	2
470011208	451	966085508	612	1	470032708	1369	966086908	603	1
470011308	451	966085508	609	2	470032908	33	966084408	643	1
470011308	853	96029372	704	5	470032908	74	966084508	632	6

Item	Page	Assembly	Pos.	Quantity	Item	Page	Assembly	Pos.	Quantity
470032908	92	966084608	632	6	470430608	1278	96029354	611	2
470032908	853	96029372	740	2	470430608	1315	966086708	623	1
470033008	270	96029361	620	3	470430808	74	966084508	633	3
470033008	853	96029372	686	14	470430808	92	966084608	633	3
470033008	1279	96029354	664	2	470430808	270	96029361	642	7
470033108	127	966084908	620	4	470430808	308	966085408	608	3
470033108	163	966085008	620	4	470430808	852	96029372	669	3
470033108	190	966084808	620	4	470430808	1278	96029354	608	1
470033108	216	966084708	620	4	470431408	33	966084408	631	6
470033108	270	96029361	645	3	470431408	270	96029361	604	5
470033108	451	966085508	621	3	470431408	308	966085408	613	1
470033108	853	96029372	738	12	470431408	451	966085508	619	5
470033108	1073	966086308	611	11	470431408	852	96029372	618	13
470033108	1278	96029354	620	16	470431408	1073	966086308	613	1
470033108	1315	966086708	608	8	470431408	1278	96029354	604	2
470033108	1351	966086808	602	8	470431508	270	96029361	603	4
470033108	1361	966832808	602	8	470431508	308	966085408	637	1
470033208	270	96029361	648	1	470431508	854	96029372	784	1
470033208	308	966085408	612	4	470431508	1278	96029354	606	1
470033208	853	96029372	737	4	470432308	270	96029361	656	9
470033208	1073	966086308	612	2	470432308	308	966085408	615	3
470033208	1278	96029354	602	5	470432308	854	96029372	773	2
470230308	451	966085508	654	1	470432508	74	966084508	614	1
470230308	820	919204408	58	1	470432508	91	966084608	614	1
470230508	451	966085508	607	2	470432508	271	96029361	701	1
470230608	33	966084408	633	4	470432508	854	96029372	794	1
470230608	965	96032961	609	2	470432508	1278	96029354	637	2
470230708	374	966086008	613	2	470432708	853	96029372	727	1
470230808	33	966084408	632	4	470432908	270	96029361	607	1
470230808	128	966084908	632	2	470432908	853	96029372	734	3
470230808	164	966085008	632	2	470433008	33	966084408	637	8
470230808	191	966084808	632	2	470433008	127	966084908	624	2
470230808	217	966084708	632	2	470433008	163	966085008	624	2
470230808	270	96029361	615	1	470433008	190	966084808	624	2
470230808	307	966085408	606	1	470433008	216	966084708	624	2
470230808	852	96029372	659	1	470433008	270	96029361	643	4
470231408	852	96029372	615	16	470433008	451	966085508	641	10
470232408	270	96029361	655	5	470433008	853	96029372	735	8
470232808	33	966084408	627	3	470433008	1074	966086308	618	5
470233408	33	966084408	635	4	470433008	1278	96029354	647	4
470233408	270	96029361	646	1	470433008	1315	966086708	618	2
470233408	451	966085508	646	1	470700208	852	96029372	651	13
470233408	854	96029372	779	1	470730208	1221	968822801	6	3
470430208	1005	918696808	18	5	471004514	470	966751308	603	1
470430308	451	966085508	658	1	471030008	404	916921908	13	5
470430408	271	96029361	703	1	471030008	451	966085508	603	2
470430408	806	919205608	24	1	471030008	488	919258508	59	2
470430408	853	96029372	706	4	471030108	966	96032961	630	1
470430408	1074	966086308	625	1	471030208	852	96029372	668	15
470430408	1278	96029354	629	3	471030208	965	96032961	600	22
470430408	1315	966086708	617	2	471030508	334	966085708	601	5
470430508	164	966085008	634	1	471030508	351	966085808	601	5
470430508	217	966084708	634	1	471030508	852	96029372	667	18
470430508	451	966085508	622	7	471030508	1181	966085908	604	5
470430508	1005	918696808	19	3	471030508	1202	966086108	604	5
470430608	33	966084408	640	4	471030808	308	966085408	634	1
470430608	271	96029361	680	3	471030808	451	966085508	625	2
470430608	820	919204408	62	3	471030808	853	96029372	703	7
470430608	854	96029372	768	1	471030808	1315	966086708	615	1
470430608	965	96032961	618	5	471030908	127	966084908	603	1

Item	Page	Assembly	Pos.	Quantity	Item	Page	Assembly	Pos.	Quantity
471030908	163	966085008	603	1	471032708	470	966751308	601	1
471030908	190	966084808	603	1	471032708	854	96029372	766	3
471030908	216	966084708	603	1	471032808	270	96029361	653	8
471030908	852	96029372	675	2	471033008	270	96029361	637	8
471030908	1233	966086208	623	1	471033008	308	966085408	607	8
471031008	238	96005686	52	1	471033008	374	966086008	611	3
471031008	335	966085708	620	4	471033008	853	96029372	719	16
471031008	352	966085808	621	4	471033208	73	966084508	600	6
471031008	1182	966085908	623	4	471033208	91	966084608	600	6
471031008	1203	966086108	622	4	471033208	374	966086008	619	3
471031008	1233	966086208	626	5	471033208	451	966085508	604	2
471031108	851	96029372	606	11	471033208	1074	966086308	623	1
471031108	938	96034679	13	4	471033308	451	966085508	634	12
471031108	965	96032961	612	5	471033308	852	96029372	676	6
471031108	1213	915753308	31	1	471033408	74	966084508	607	11
471031108	1278	96029354	658	1	471033408	91	966084608	607	11
471031208	33	966084408	607	4	471033408	374	966086008	604	12
471031208	73	966084508	601	2	471033608	33	966084408	624	2
471031208	91	966084608	601	2	471033708	853	96029372	712	2
471031208	335	966085708	645	1	471033808	270	96029361	625	2
471031208	966	96032961	637	1	471033808	853	96029372	683	20
471031208	1278	96029354	652	1	471034008	966	96032961	633	3
471031308	334	966085708	600	4	471034308	853	96029372	700	6
471031308	351	966085808	600	4	471034408	853	96029372	744	9
471031308	851	96029372	605	18	471034408	1278	96029354	645	3
471031308	1181	966085908	611	4	471034408	1315	966086708	620	8
471031308	1202	966086108	612	4	471034508	33	966084408	622	2
471031308	1221	968822801	23	2	471034508	854	96029372	757	1
471031408	33	966084408	615	2	471034708	852	96029372	637	18
471031408	74	966084508	622	2	471034708	1278	96029354	649	2
471031408	91	966084608	622	2	471034808	852	96029372	643	9
471031408	270	96029361	600	3	471034808	966	96032961	638	1
471031408	308	966085408	628	1	471034808	1074	966086308	642	1
471031408	374	966086008	603	2	471034808	1278	96029354	653	1
471031408	852	96029372	629	3	471035308	270	96029361	623	5
471031508	127	966084908	607	3	471035308	307	966085408	600	3
471031508	163	966085008	607	3	471035308	335	966085708	621	1
471031508	190	966084808	607	3	471035308	352	966085808	622	2
471031508	216	966084708	607	3	471035308	451	966085508	644	3
471031508	852	96029372	653	22	471035308	852	96029372	638	28
471031508	1233	966086208	618	1	471035308	1074	966086308	622	4
471031608	33	966084408	614	2	471035308	1182	966085908	624	2
471031608	852	96029372	648	11	471035308	1203	966086108	623	1
471031808	851	96029372	601	25	471035308	1233	966086208	609	3
471031908	851	96029372	602	12	471035308	1278	96029354	623	6
471032108	335	966085708	616	1	471035308	1315	966086708	601	8
471032108	351	966085808	617	1	471036808	451	966085508	635	6
471032108	853	96029372	698	8	471037508	821	96035990	14	1
471032108	1187	917006408	16	2	471039308	938	96034679	10	1
471032108	1238	917016708	4	5	471039308	991	919208108	400	2
471032608	134	966434908	602	6	471039408	335	966085708	649	4
471032608	270	96029361	659	2	471039408	352	966085808	649	4
471032608	308	966085408	618	2	471039408	853	96029372	708	6
471032608	451	966085508	648	1	471039408	1182	966085908	645	4
471032608	470	966751308	604	2	471039408	1203	966086108	650	5
471032608	854	96029372	767	6	471039508	938	96034679	9	1
471032708	232	966515908	601	3	471039508	1233	966086208	602	1
471032708	236	966561908	602	3	471039608	451	966085508	626	3
471032708	271	96029361	669	11	471039608	854	96029372	791	2
471032708	308	966085408	626	2	471039708	127	966084908	622	2

Item	Page	Assembly	Pos.	Quantity	Item	Page	Assembly	Pos.	Quantity
471039708	163	966085008	622	2	471903108	374	966086008	620	1
471039708	190	966084808	622	2	471903208	852	96029372	678	4
471039708	216	966084708	622	2	471903508	335	966085708	644	1
471039708	335	966085708	612	4	471903508	352	966085808	644	1
471039708	351	966085808	612	4	471903508	1182	966085908	634	1
471039708	374	966086008	600	2	471903508	1203	966086108	645	1
471039708	451	966085508	637	6	471903508	1234	966086208	630	1
471039708	965	96032961	621	1	471903608	851	96029372	614	14
471039708	1181	966085908	602	5	471903808	852	96029372	644	6
471039708	1202	966086108	602	5	471903808	1074	966086308	624	2
471039808	451	966085508	638	6	471903808	1278	96029354	627	2
471039808	852	96029372	658	2	471903908	127	966084908	600	1
471039808	965	96032961	614	2	471903908	163	966085008	600	1
471039808	1278	96029354	659	1	471903908	190	966084808	600	1
471039908	853	96029372	695	22	471903908	216	966084708	600	1
471039908	1278	96029354	657	1	471904008	853	96029372	746	3
471900308	451	966085508	650	1	471904008	1278	96029354	650	1
471900508	470	966751308	606	1	471904208	127	966084908	616	1
471900508	1074	966086308	631	1	471904208	163	966085008	616	2
471900508	1278	96029354	635	1	471904208	190	966084808	616	1
471900508	1315	966086708	614	1	471904208	216	966084708	616	2
471900608	74	966084508	616	4	471904208	852	96029372	673	2
471900608	91	966084608	616	4	471904308	451	966085508	627	2
471900608	271	96029361	688	1	471904308	1278	96029354	662	1
471900608	374	966086008	618	1	472032308	965	96032961	607	7
471900608	854	96029372	750	2	472260501	1221	968822801	22	1
471900708	374	966086008	605	6	472300414	127	966084908	604	3
471900908	853	96029372	684	5	472300414	163	966085008	604	3
471901108	128	966084908	628	1	472300414	190	966084808	604	3
471901108	164	966085008	631	1	472300414	216	966084708	604	3
471901108	191	966084808	631	1	472300414	335	966085708	608	1
471901108	217	966084708	628	1	472300414	351	966085808	608	1
471901108	335	966085708	632	3	472300414	451	966085508	614	4
471901108	352	966085808	633	3	472300414	852	96029372	672	1
471901108	451	966085508	629	3	472300414	1005	918696808	14	1
471901108	852	96029372	646	3	472300414	1073	966086308	614	1
471901108	966	96032961	634	1	472300414	1182	966085908	635	1
471901108	1182	966085908	631	3	472300414	1203	966086108	634	2
471901108	1203	966086108	630	3	472300414	1233	966086208	622	4
471901108	1233	966086208	611	1	472330208	32	966084408	601	1
471901108	1278	96029354	660	1	472330208	127	966084908	608	4
471901208	308	966085408	633	1	472330208	163	966085008	608	4
471901208	451	966085508	624	1	472330208	190	966084808	608	4
471901208	853	96029372	705	4	472330208	216	966084708	608	4
471901208	1074	966086308	632	1	472330208	335	966085708	629	3
471901208	1278	96029354	636	1	472330208	352	966085808	630	4
471901208	1315	966086708	611	1	472330208	451	966085508	601	15
471901308	32	966084408	606	2	472330208	852	96029372	650	18
471901308	352	966085808	647	1	472330208	965	96032961	605	1
471901308	1182	966085908	638	1	472330208	1182	966085908	628	4
471901308	1203	966086108	646	1	472330208	1203	966086108	627	4
471901408	74	966084508	613	1	472330208	1233	966086208	601	3
471901408	91	966084608	613	1	472331208	852	96029372	666	2
471901408	854	96029372	781	2	472331208	965	96032961	601	11
471901808	271	96029361	691	1	472331908	270	96029361	632	24
471901808	854	96029372	771	1	472331908	307	966085408	601	8
471902308	270	96029361	641	4	472331908	451	966085508	620	4
471902308	307	966085408	604	4	472331908	853	96029372	742	10
471902308	853	96029372	718	8	472331908	1073	966086308	600	6
471902308	965	96032961	625	1	472331908	1278	96029354	646	6

Item	Page	Assembly	Pos.	Quantity	Item	Page	Assembly	Pos.	Quantity
472331908	1315	966086708	602	10	474030708	190	966084808	613	1
472331908	1351	966086808	600	8	474030708	216	966084708	613	1
472331908	1361	966832808	600	8	474030708	820	919204408	53	2
472331908	1369	966086908	600	8	474030708	965	96032961	624	2
472430108	1005	918696808	20	4	474030708	1015	96034284	402	1
472430408	271	96029361	693	1	474031408	127	966084908	615	1
472430408	335	966085708	627	1	474031408	163	966085008	615	1
472430408	352	966085808	628	1	474031408	190	966084808	615	1
472430408	451	966085508	636	6	474031408	216	966084708	615	1
472430408	853	96029372	689	1	474031408	270	96029361	613	4
472430408	1203	966086108	642	2	474032408	134	966434908	604	2
472430408	1234	966086208	631	2	474032608	127	966084908	612	1
472431208	854	96029372	755	2	474032608	163	966085008	612	1
472431808	854	96029372	786	1	474032608	190	966084808	612	1
472530608	33	966084408	644	1	474032608	216	966084708	612	1
472530608	74	966084508	630	1	474032608	854	96029372	774	1
472530608	92	966084608	630	1	474032608	1074	966086308	637	1
472530608	270	96029361	601	1	474032808	271	96029361	683	1
472530608	334	966085708	607	2	474033008	127	966084908	614	4
472530608	351	966085808	606	2	474033008	163	966085008	614	4
472530608	374	966086008	622	2	474033008	190	966084808	614	4
472530608	852	96029372	624	11	474033008	216	966084708	614	4
472530608	1181	966085908	606	3	474033008	271	96029361	682	4
472530608	1202	966086108	606	5	474033008	854	96029372	780	1
472530608	1221	968822801	3	1	474033008	1074	966086308	638	2
472531508	451	966085508	649	1	474033008	1278	96029354	612	2
472531508	853	96029372	697	35	474200908	854	96029372	778	1
472531508	945	96036153	41	1	474201108	854	96029372	777	1
472531808	33	966084408	636	14	474231508	820	919204408	56	1
472531808	270	96029361	635	9	474231508	1015	96034284	401	1
472531808	334	966085708	602	8	474231608	820	919204408	57	1
472531808	351	966085808	602	8	474231608	1015	96034284	400	1
472531808	451	966085508	606	11	474231908	854	96029372	776	1
472531808	853	96029372	710	35	474233108	854	96029372	775	5
472531808	1074	966086308	619	4	474901508	851	96029372	575	2
472531808	1181	966085908	609	9	474901808	32	966084408	521	4
472531808	1202	966086108	600	12	474901908	851	96029372	572	2
472531808	1278	96029354	648	1	474906908	851	96029372	573	6
472531808	1315	966086708	604	8	474907108	851	96029372	577	2
472531808	1351	966086808	601	8	475030208	127	966084908	617	1
472531808	1361	966832808	601	8	475030208	163	966085008	617	1
472531808	1369	966086908	601	8	475030208	190	966084808	617	1
473230308	853	96029372	694	2	475030208	216	966084708	617	1
473230508	853	96029372	690	3	475030208	820	919204408	50	2
473230608	854	96029372	802	2	475030608	470	966751308	607	1
473230608	1187	917006408	13	1	475030708	33	966084408	613	2
473330008	465	916141308	6	4	475031308	33	966084408	647	1
473331308	1181	966085908	603	1	475031308	1278	96029354	638	1
473331308	1202	966086108	603	1	475031508	451	966085508	655	1
474000908	1182	966085908	622	1	475031508	854	96029372	795	1
474000908	1203	966086108	621	1	475031608	127	966084908	601	1
474001008	270	96029361	612	3	475031608	163	966085008	601	1
474001008	853	96029372	730	1	475031608	190	966084808	601	1
474001008	1278	96029354	614	2	475031608	216	966084708	601	1
474001108	270	96029361	628	2	475031608	451	966085508	645	2
474030508	820	919204408	54	1	475031708	820	919204408	51	2
474030508	1015	96034284	403	1	475031808	854	96029372	782	1
474030508	1074	966086308	639	1	475031808	1278	96029354	651	3
474030708	127	966084908	613	1	475031908	854	96029372	785	1
474030708	163	966085008	613	1	475032508	1074	966086308	635	2

Item	Page	Assembly	Pos.	Quantity	Item	Page	Assembly	Pos.	Quantity
475032508	1278	96029354	633	4	475431208	854	96029372	783	9
475032508	1315	966086708	616	1	475431208	1074	966086308	641	1
475032908	854	96029372	793	2	475431308	270	96029361	614	3
475033008	74	966084508	604	3	475431308	852	96029372	617	17
475033008	91	966084608	604	3	475431308	1278	96029354	605	1
475033008	852	96029372	677	4	475431408	32	966084408	600	1
475033608	74	966084508	615	4	475431408	127	966084908	610	1
475033608	91	966084608	615	4	475431408	163	966085008	610	1
475033608	374	966086008	602	4	475431408	190	966084808	610	1
475033708	854	96029372	752	1	475431408	216	966084708	611	1
475033908	853	96029372	736	5	475431408	335	966085708	643	1
475131708	74	966084508	643	1	475431408	352	966085808	643	1
475131708	92	966084608	643	1	475431408	452	966085508	661	1
475132008	1278	96029354	616	1	475431408	806	919205608	25	2
475132008	1315	966086708	609	1	475431408	852	96029372	652	2
475135508	74	966084508	642	1	475431408	1182	966085908	641	1
475135508	92	966084608	642	1	475431408	1203	966086108	644	1
475407208	308	966085408	616	1	475431508	270	96029361	627	6
475407208	451	966085508	657	1	475431508	308	966085408	629	1
475408108	271	96029361	697	12	475431508	851	96029372	612	2
475408108	1073	966086308	602	4	475431608	33	966084408	630	2
475430108	127	966084908	606	2	475431608	271	96029361	698	3
475430108	163	966085008	606	2	475431608	852	96029372	620	7
475430108	190	966084808	606	2	475431708	33	966084408	620	1
475430108	216	966084708	606	2	475431708	271	96029361	685	1
475430108	271	96029361	694	1	475431708	1073	966086308	605	1
475430108	335	966085708	611	1	475431808	335	966085708	626	1
475430108	351	966085808	611	1	475431808	352	966085808	627	1
475430108	451	966085508	615	13	475431808	451	966085508	610	4
475430108	820	919204408	63	1	475431808	1073	966086308	616	1
475430108	852	96029372	671	2	475431808	1182	966085908	646	1
475430108	1203	966086108	636	1	475431808	1203	966086108	641	3
475430108	1233	966086208	621	3	475431808	1234	966086208	633	2
475430208	966	96032961	635	1	475432108	853	96029372	701	8
475430308	33	966084408	610	2	475432308	74	966084508	640	2
475430308	820	919204408	59	1	475432308	92	966084608	640	2
475430308	852	96029372	633	4	475432408	374	966086008	607	4
475430308	966	96032961	627	2	475432508	853	96029372	739	1
475430308	1073	966086308	606	2	475432608	270	96029361	624	2
475430408	33	966084408	623	1	475432608	853	96029372	691	4
475430408	271	96029361	687	1	475432708	853	96029372	733	1
475430408	852	96029372	627	2	475432808	74	966084508	637	1
475430408	1278	96029354	607	1	475432808	92	966084608	637	1
475430508	33	966084408	645	1	475432808	271	96029361	689	1
475430508	74	966084508	624	2	475432808	1234	966086208	628	1
475430508	91	966084608	624	2	475432908	270	96029361	663	2
475430508	271	96029361	670	2	475432908	308	966085408	624	1
475430508	852	96029372	655	3	475432908	452	966085508	662	1
475430508	1203	966086108	648	1	475432908	854	96029372	763	5
475430708	965	96032961	608	7	475433108	74	966084508	625	1
475430808	852	96029372	656	2	475433108	91	966084608	625	1
475430908	33	966084408	619	1	475433108	271	96029361	702	1
475430908	74	966084508	621	1	475433108	451	966085508	647	2
475430908	91	966084608	621	1	475433108	853	96029372	720	9
475430908	270	96029361	640	4	475433308	74	966084508	644	2
475430908	307	966085408	605	4	475433308	134	966434908	603	1
475430908	1278	96029354	609	2	475433308	271	96029361	671	1
475431008	451	966085508	600	1	475433308	308	966085408	610	1
475431008	966	96032961	643	2	475433308	470	966751308	609	1
475431208	270	96029361	630	1	475433308	1074	966086308	627	2

Item	Page	Assembly	Pos.	Quantity	Item	Page	Assembly	Pos.	Quantity
475433408	854	96029372	790	2	475601508	74	966084508	627	1
475433608	853	96029372	726	1	475601508	91	966084608	627	1
475433808	74	966084508	606	2	475601508	270	96029361	662	15
475433808	91	966084608	606	2	475601508	308	966085408	623	1
475434108	854	96029372	756	3	475601508	374	966086008	606	4
475434208	270	96029361	636	8	475601508	451	966085508	652	1
475434208	307	966085408	602	8	475601508	852	96029372	665	10
475434208	335	966085708	615	1	475601508	1073	966086308	603	4
475434208	351	966085808	616	1	475602608	74	966084508	631	1
475434208	451	966085508	643	2	475602608	92	966084608	631	1
475434208	854	96029372	749	1	475602608	270	96029361	622	9
475434208	1074	966086308	636	1	475602608	308	966085408	630	8
475434208	1181	966085908	613	1	475602608	852	96029372	639	13
475434308	853	96029372	745	2	475603008	33	966084408	629	2
475434508	271	96029361	684	1	475603008	271	96029361	699	6
475434508	852	96029372	670	4	475603208	853	96029372	699	37
475434508	1182	966085908	642	1	475603408	33	966084408	628	4
475434508	1233	966086208	627	1	475603408	271	96029361	705	4
475434608	1202	966086108	611	1	475603408	1315	966086708	603	4
475435008	451	966085508	642	12	475603408	1351	966086808	605	4
475435308	271	96029361	706	2	475603408	1361	966832808	605	4
475435308	853	96029372	741	4	475603408	1369	966086908	602	4
475435308	1279	96029354	663	2	476607808	854	96029372	801	1
475435408	74	966084508	629	1	476609408	488	919258508	60	2
475435408	91	966084608	629	1	476610208	1233	966086208	619	1
475435408	128	966084908	631	1	476610608	966	96032961	639	1
475435408	164	966085008	629	1	476611508	232	966515908	600	3
475435408	191	966084808	629	1	476611508	236	966561908	601	3
475435408	217	966084708	631	1	476611708	1182	966085908	643	1
475435408	271	96029361	700	1	477100408	806	919205608	28	1
475435408	854	96029372	797	1	477101408	965	96032961	316	2
475435408	1073	966086308	609	1	477102608	489	919258508	(2)	1
475435508	374	966086008	616	2	477102808	494	968652008	3	1
475435508	1182	966085908	644	1	477400108	1187	917006408	21	2
475435608	33	966084408	639	4	477400108	1238	917016708	5	5
475435608	335	966085708	639	2	477400908	270	96029361	608	1
475435608	352	966085808	641	2	477401208	451	966085508	659	1
475435608	820	919204408	55	2	477401208	1005	918696808	12	4
475435608	1203	966086108	652	2	477401308	965	96032961	315	2
475435608	1315	966086708	622	2	477401408	938	96034679	12	1
475435708	271	96029361	667	1	477401408	991	919208108	401	2
475435708	1278	96029354	615	1	477401508	335	966085708	633	1
475436008	852	96029372	623	3	477401508	352	966085808	635	2
475436108	853	96029372	724	4	477401508	1182	966085908	632	1
475436108	1181	966085908	608	2	477401508	1203	966086108	632	1
475436208	820	919204408	61	4	477401608	335	966085708	618	3
475436308	33	966084408	611	1	477401608	352	966085808	618	3
475436308	73	966084508	603	2	477401608	806	919205608	29	1
475436308	91	966084608	603	2	477401608	853	96029372	714	8
475436308	270	96029361	631	5	477401608	1182	966085908	619	1
475436308	335	966085708	647	1	477401608	1202	966086108	618	1
475436308	352	966085808	648	1	477401708	334	966085708	604	1
475436308	852	96029372	625	6	477401708	351	966085808	603	1
475436308	1278	96029354	600	3	477401908	33	966084408	642	2
475436608	451	966085508	639	5	477401908	270	96029361	619	1
475436608	1073	966086308	615	1	477401908	852	96029372	621	2
475436708	851	96029372	609	6	477402408	127	966084908	626	1
475500408	852	96029372	680	2	477402408	163	966085008	626	1
475500708	853	96029372	682	2	477402408	190	966084808	626	1
475503508	853	96029372	685	8	477402408	216	966084708	626	1

Item	Page	Assembly	Pos.	Quantity	Item	Page	Assembly	Pos.	Quantity
477402408	489	919258508	(3)	1	477704208	352	966085808	626	1
477402408	853	96029372	716	3	477704208	854	96029372	803	1
477402608	334	966085708	605	3	477704208	1182	966085908	627	1
477402608	351	966085808	605	3	477704208	1203	966086108	626	1
477402608	494	968652008	2	1	477704208	1221	968822801	26	1
477402608	1181	966085908	617	1	477704208	1233	966086208	625	1
477402608	1202	966086108	617	3	477704308	656	10009378	19	2
477510101	325	90001090	79	1	477704308	853	96029372	711	4
477510101	1173	90006725	79	1	477704508	852	96029372	654	8
477511501	325	90001090	78	2	477704508	965	96032961	611	3
477511501	1173	90006725	78	2	477704508	1065	10489927	44	2
477700108	127	966084908	625	1	477704508	1278	96029354	661	1
477700108	163	966085008	625	1	477704608	279	10413255	202	2
477700108	190	966084808	625	1	477704608	451	966085508	653	1
477700108	216	966084708	625	1	477704608	853	96029372	731	6
477700108	853	96029372	715	3	477704708	279	10413255	201	2
477700208	334	966085708	606	3	477704808	851	96029372	603	15
477700208	351	966085808	607	3	477704908	853	96029372	696	10
477700208	1182	966085908	618	1	477704908	1203	966086108	649	1
477700208	1202	966086108	616	3	477704908	1219	90004983	69	1
477700408	335	966085708	634	1	477705108	325	90001090	2	2
477700408	352	966085808	634	2	477705108	1173	90006725	2	2
477700408	1182	966085908	633	1	477705108	1219	90004983	83	1
477700408	1203	966086108	631	1	477705508	966	96032961	629	3
477700508	335	966085708	617	3	477705508	1065	10489927	45	6
477700508	352	966085808	619	3	477705608	1219	90004983	84	1
477700508	853	96029372	713	8	477705708	110	970706701	66	3
477700508	1182	966085908	620	1	477705708	851	96029372	608	4
477700508	1202	966086108	619	1	477705808	852	96029372	626	4
477700608	452	966085508	660	1	477705808	1219	90004983	68	3
477700608	1005	918696808	13	4	482330814	270	96029361	629	5
477700808	334	966085708	603	1	482330814	852	96029372	630	9
477700808	351	966085808	604	1	482330814	1074	966086308	640	1
477700908	33	966084408	641	2	482331814	270	96029361	626	1
477700908	270	96029361	618	1	482331814	853	96029372	681	15
477700908	852	96029372	622	2	482430114	966	96032961	642	1
477701608	270	96029361	609	1	482430314	127	966084908	602	1
477704008	74	966084508	619	1	482430314	163	966085008	602	1
477704008	91	966084608	619	1	482430314	190	966084808	602	1
477704008	279	10413255	200	4	482430314	216	966084708	602	1
477704008	335	966085708	613	4	482430314	451	966085508	631	3
477704008	351	966085808	613	4	482430314	852	96029372	660	2
477704008	451	966085508	656	1	482430314	1234	966086208	632	1
477704008	853	96029372	709	5	482430614	374	966086008	623	1
477704008	966	96032961	632	1	482430614	854	96029372	800	1
477704008	1065	10489927	15	4	482431114	270	96029361	650	1
477704008	1181	966085908	612	4	482431114	853	96029372	687	3
477704008	1202	966086108	613	4	482431114	1278	96029354	643	1
477704008	1233	966086208	620	1	482431414	270	96029361	661	2
477704008	1238	917016708	15	2	482431414	854	96029372	765	1
477704008	1271	10650028	45	1	482431414	1074	966086308	633	1
477704008	1272	11001945	45	1	482431414	1278	96029354	640	1
477704008	1315	966086708	621	4	482431614	74	966084508	617	1
477704108	271	96029361	674	2	482431614	91	966084608	617	1
477704108	308	966085408	627	2	482431814	127	966084908	623	4
477704108	470	966751308	600	2	482431814	163	966085008	623	4
477704108	1315	966086708	612	1	482431814	190	966084808	623	4
477704208	74	966084508	618	2	482431814	216	966084708	623	4
477704208	91	966084608	618	2	482431814	270	96029361	633	4
477704208	335	966085708	625	1	482431814	335	966085708	614	1

Item	Page	Assembly	Pos.	Quantity	Item	Page	Assembly	Pos.	Quantity
482431814	351	966085808	615	1	5005525	606	96033135	31	10
482431814	854	96029372	754	1	5005525	1255	916324608	301	24
482431814	1073	966086308	601	4	500559208	1381	966660708	21	4
482431814	1181	966085908	614	1	500685508	359	919207608	23	2
482530814	33	966084408	638	4	500713708	1374	966657008	12	2
482530814	308	966085408	614	2	500713708	1376	966657108	12	2
482530814	335	966085708	610	1	500917508	425	96038696	378	4
482530814	351	966085808	610	1	500917508	545	96033616	18	2
482530814	451	966085508	618	1	500917508	567	918744708	164	12
482530814	851	96029372	600	42	500917508	1252	916324608	63	2
482530914	270	96029361	602	1	500930508	1304	915745708	192	4
482530914	308	966085408	636	1	500931608	582	965887108	14	1
482530914	851	96029372	610	21	500931608	583	965887208	14	4
482531614	271	96029361	686	1	500931608	587	965888608	7	2
482531614	852	96029372	679	27	500931608	594	96044781	4	1
4900262	726	10127419	6	3	500931608	595	967297708	4	1
4900262	730	10153631	(1)	27	501204208	464	510401908	16	2
4900262	752	10141721	18	2	501208008	635	11006045	20	1
4900834	442	90008841	74	12	501208508	1224	10678412	(15)	1
4901191	136	511486508	6	4	501243708	335	966085708	(1)	1
4901531	110	970706701	7	12	501501077	368	540270514	23	3
4901531	866	10342823	19	4	501507314	365	11005312	15	1
4901595	1220	968419601	16	12	501527108	365	11005312	9	1
4901782	1304	915745708	188	2	501532114	365	11005312	10	0.6
4901823	786	919203408	308	8	501532114	365	11005312	11	0.6
4901823	794	919203508	308	8	502608808	965	96032961	311	2
4902326	20	917528708	31	4	502634108	875	10678312	8	4
4902326	252	966222408	7	5	502640508	1374	966657008	8	1
491100814	852	96029372	631	2	502640508	1376	966657108	8	1
4980365	754	10146947	11	1	502651408	968	502657308	2	1
4980486	1266	540006108	5	1	502655808	965	96032961	162	1
4980736	715	10122940	5	1	502657308	965	96032961	151	1
4980853	691	9078462	14	2	502661608	965	96032961	152	1
4980973	770	10126182	7	2	502662808	965	96032961	155	1
4981033	744	10143277	6	1	502666408	1213	915753308	29	1
4981088	740	11348849	10	3	502806508	40	96028333	1	1
4981172	751	10141720	11	4	502807308	1233	966086208	(1)	1
4981172	752	10141721	11	4	502919808	1277	96029354	235	1
4981178	731	10122793	3	1	502921408	965	96032961	620	1
4981178	732	10154796	8	1	502921908	965	96032961	161	2
500306608	1541	965646108	11	1	502921908	1277	96029354	(1)	1
500306608	1543	965522908	11	1	502932508	965	96032961	307	6
500306608	1552	966659008	11	1	502932608	334	966085708	553	4
500306608	1554	966663008	11	1	502932608	351	966085808	553	4
500306608	1555	966659408	11	1	502932608	1181	966085908	553	5
500306608	1557	966663508	11	1	502932608	1202	966086108	553	5
500306608	1565	967086508	11	1	502932908	965	96032961	308	6
500306608	1567	967088008	11	1	502933208	334	966085708	554	4
500306608	1569	967089708	11	1	502933208	351	966085808	554	4
500432508	80	511497508	22	2	502933208	969	510687808	7	1
5005199	1014	96034284	193	3	502933208	1181	966085908	554	5
5005219	107	917523808	210	4	502933208	1202	966086108	554	5
5005219	150	917525508	209	4	502939008	965	96032961	163	1
5005219	180	917525608	209	4	502946108	966	96032961	628	1
5005219	207	917525908	207	4	502948208	359	919207608	51	1
5005219	289	96034789	2	2	502987108	965	96032961	160	1
5005219	568	918744708	254	1	504012108	631	11000367	480	7
5005219	606	96033135	30	3	510230608	362	915752108	3	2
5005219	991	919208108	110	1	510232508	433	915755208	10	6
5005219	1014	96034284	192	14	510401908	450	966085508	150	1

Item	Page	Assembly	Pos.	Quantity	Item	Page	Assembly	Pos.	Quantity
510403408	232	966515908	51	1	510587908	1233	966086208	550	3
510403408	269	96029361	160	2	510588208	32	966084408	500	16
510408708	1233	966086208	153	1	510588208	127	966084908	500	12
510409808	850	96029372	196	6	510588208	163	966085008	500	12
510412208	73	966084508	157	1	510588208	190	966084808	500	12
510412208	91	966084608	157	1	510588208	216	966084708	500	12
510412208	850	96029372	190	2	510588208	1233	966086208	500	4
510412408	450	966085508	152	1	510598908	627	96034141	403	3
510412408	850	96029372	191	4	510598908	679	96034143	403	3
510412908	236	966561908	150	1	510599208	626	96034141	126	2
510413508	334	966085708	152	1	510599208	678	96034143	126	2
510413508	351	966085808	152	1	510599308	627	96034141	404	1
510413508	1181	966085908	152	1	510599308	679	96034143	404	1
510413508	1202	966086108	152	1	510599608	32	966084408	211	3
510413508	1233	966086208	152	1	510599608	73	966084508	211	1
510413608	374	966086008	153	2	510599608	91	966084608	211	1
510413608	849	96029372	71	2	510599608	269	96029361	211	1
510438508	269	96029361	158	1	510599608	850	96029372	211	1
510438508	307	966085408	158	1	510599608	1233	966086208	212	1
510438508	470	966751308	151	1	510599708	73	966084508	212	5
510438508	849	96029372	162	2	510599708	91	966084608	212	1
510468708	849	96029372	151	8	510599708	269	96029361	212	1
510501008	965	96032961	302	2	510629008	33	966084408	609	2
510510908	339	916997308	9	1.6	510629008	127	966084908	605	2
510510908	356	916998708	9	1.6	510629008	163	966085008	605	2
510510908	1187	917006408	9	1	510629008	190	966084808	605	2
510510908	1207	917000008	9	1	510629008	216	966084708	605	2
510569608	238	96005686	51	1	510629008	271	96029361	695	2
510586608	307	966085408	501	20	510629008	335	966085708	630	2
510586608	334	966085708	501	16	510629008	352	966085808	631	2
510586608	351	966085808	501	16	510629008	451	966085508	630	3
510586608	450	966085508	511	8	510629008	852	96029372	634	12
510586608	851	96029372	501	32	510629008	1073	966086308	607	3
510586608	1181	966085908	501	32	510629008	1182	966085908	629	2
510586608	1202	966086108	501	28	510629008	1203	966086108	628	2
510586708	307	966085408	553	16	510629008	1233	966086208	600	4
510586708	334	966085708	550	33	510629508	850	96029372	168	3
510586708	351	966085808	550	33	510629508	1315	966086708	170	1
510586708	450	966085508	557	7	510631808	334	966085708	150	1
510586708	627	96034141	400	1	510631808	351	966085808	150	1
510586708	669	511516208	1	1	510631808	850	96029372	169	2
510586708	679	96034143	400	1	510631808	1181	966085908	150	1
510586708	851	96029372	411	44	510631808	1202	966086108	150	1
510586708	851	96029372	(1)	1	510631808	1233	966086208	150	1
510586708	851	96029372	(1)	1	510633908	334	966085708	151	1
510586708	1181	966085908	550	30	510633908	351	966085808	151	1
510586708	1202	966086108	550	30	510633908	1181	966085908	151	1
510586908	851	96029372	500	20	510633908	1202	966086108	151	1
510587008	851	96029372	405	22	510633908	1233	966086208	151	1
510587008	851	96029372	(1)	1	510642508	269	96029361	180	3
510587008	851	96029372	(1)	1	510642508	307	966085408	180	1
510587008	851	96029372	(1)	1	510642508	850	96029372	180	3
510587908	32	966084408	551	10	510667308	941	965666908	6	2
510587908	127	966084908	501	6	510669308	941	965666908	3	2
510587908	163	966085008	501	6	510669708	941	965666908	(1)	1
510587908	190	966084808	501	6	510671108	127	966084908	155	1
510587908	216	966084708	501	6	510671108	163	966085008	155	1
510587908	626	96034141	(1)	1	510671108	190	966084808	155	1
510587908	627	96034141	401	2	510671108	216	966084708	155	1
510587908	679	96034143	401	2	510671108	334	966085708	155	1

Item	Page	Assembly	Pos.	Quantity	Item	Page	Assembly	Pos.	Quantity
510671108	351	966085808	155	1	510725590	236	966561908	(1)	1
510671108	450	966085508	156	1	510731808	464	510401908	17	1
510671108	850	96029372	281	1	510733208	464	510401908	18	4
510671108	1073	966086308	158	1	510733308	464	510401908	21	2
510671108	1181	966085908	155	1	510737408	56	96026100	17	5
510671108	1202	966086108	155	1	510737408	60	96026289	17	5
510671108	1233	966086208	155	1	510738308	649	571900808	12	1
510671108	1277	96029354	158	2	510738408	640	571514608	15	1
510671108	1315	966086708	157	1	510738608	849	96029372	(6)	4
510671508	850	96029372	171	4	510741708	872	511417608	21	1
510671808	941	965666908	(1)	1	510741708	1079	511417708	21	1
510676908	450	966085508	61	1	510746008	334	966085708	156	1
510682008	450	966085508	181	1	510746008	351	966085808	156	1
510687808	965	96032961	164	1	510746008	450	966085508	157	1
510689408	269	96029361	155	1	510746008	1181	966085908	156	1
510692308	849	96029372	72	1	510746008	1202	966086108	156	1
510693008	821	96035990	13	1	510746008	1233	966086208	156	1
510696008	32	966084408	158	1	510746108	640	571514608	10	1
510696008	127	966084908	158	1	510746108	873	10218310	1	1
510696008	163	966085008	158	1	510746108	1226	10678417	11	3
510696008	190	966084808	158	1	510753408	461	10489734	11	1
510696008	216	966084708	158	1	510754008	1277	96029354	164	1
510696008	334	966085708	158	1	510754308	965	96032961	157	2
510696008	351	966085808	158	1	510764908	80	511497508	4	1
510696008	450	966085508	184	1	510773608	136	511486508	3	1
510696008	1073	966086308	163	1	510779808	80	511497508	28	1
510696008	1181	966085908	158	1	510779808	281	510438508	28	1
510696008	1202	966086108	158	1	510779908	80	511497508	29	1
510696008	1233	966086208	158	1	510779908	281	510438508	29	1
510696008	1277	96029354	163	1	510782108	136	511486508	2	1
510696008	1315	966086708	152	1	510782208	136	511486508	5	1
510710108	281	510438508	3	2	510783208	872	511417608	17	1
510710108	281	510438508	15	1	510783208	1079	511417708	17	1
510710108	1225	10467820	13	2	510792708	280	510689408	8	2
510710408	80	511497508	20	1	510796908	872	511417608	1	1
510710408	281	510438508	20	1	510796908	1079	511417708	1	1
510710608	80	511497508	30	1	510797008	872	511417608	3	1
510710608	281	510438508	30	1	510797008	1079	511417708	3	1
510711308	136	511486508	4	1	510797108	872	511417608	4	1
510711308	236	966561908	(18)	1	510797208	872	511417608	5	1
510712908	463	511449808	11	3	510797208	1079	511417708	5	1
510713214	851	96029372	574	2	510797308	872	511417608	6	1
510713708	281	510438508	4	1	510797308	1079	511417708	6	1
510713808	80	511497508	1	1	510797408	849	96029372	(6)	1
510713808	281	510438508	1	1	510797408	872	511417608	7	1
510713908	80	511497508	2	1	510797408	1079	511417708	7	1
510713908	281	510438508	2	1	510797508	872	511417608	9	1
510714008	281	510438508	6	1	510797508	1079	511417708	9	1
510714108	80	511497508	12	1	510797608	872	511417608	10	1
510714108	281	510438508	12	1	510797608	1079	511417708	10	1
510714208	281	510438508	13	2	510797708	872	511417608	22	1
510714308	80	511497508	14	1	510797708	1079	511417708	22	1
510714308	281	510438508	14	1	511005308	850	96029372	282	1
510714408	281	510438508	18	1	511008908	467	11003525	17	4
510714508	80	511497508	19	1	511015108	1079	511417708	4	1
510714508	281	510438508	19	1	511039008	280	510689408	48	2
510718108	460	511300508	27	1	511039008	969	510687808	41	2
510718108	461	10489734	27	1	511043808	136	511486508	7	1
510719008	460	511300508	26	1	511043808	232	966515908	(8)	1
510719008	461	10489734	26	1	511043808	269	96029361	(8)	1

Item	Page	Assembly	Pos.	Quantity	Item	Page	Assembly	Pos.	Quantity
511048708	127	966084908	156	1	511435108	1277	96029354	153	2
511048708	163	966085008	156	1	511443908	32	966084408	154	1
511048708	190	966084808	156	1	511444408	450	966085508	52	1
511048708	216	966084708	156	1	511444408	1073	966086308	55	1
511048708	1073	966086308	159	1	511444408	1277	96029354	55	1
511048708	1277	96029354	159	1	511449308	450	966085508	155	1
511051208	464	510401908	1	1	511449308	850	96029372	199	7
511051308	464	510401908	2	1	511449708	450	966085508	151	1
511051408	464	510401908	3	1	511449808	450	966085508	53	1
511051508	464	510401908	4	1	511451908	1073	966086308	157	1
511051608	464	510401908	5	1	511451908	1277	96029354	157	1
511051708	464	510401908	6	1	511453508	450	966085508	158	1
511051808	464	510401908	7	1	511453508	1277	96029354	154	1
511051908	464	510401908	8	1	511454908	1277	96029354	155	1
511052008	464	510401908	9	1	511460608	269	96029361	162	2
511052108	464	510401908	10	1	511467508	849	96029372	54	2
511052208	464	510401908	11	1	511476908	850	96029372	195	2
511052308	464	510401908	12	1	511481508	32	966084408	159	1
511052408	464	510401908	13	1	511481508	127	966084908	159	1
511052508	464	510401908	14	1	511481508	163	966085008	159	1
511052608	464	510401908	15	2	511481508	190	966084808	159	1
511052808	464	510401908	19	1	511481508	216	966084708	159	1
511052908	464	510401908	20	2	511481508	334	966085708	159	1
511053008	464	510401908	22	1	511481508	351	966085808	159	1
511056108	850	96029372	295	6	511481508	450	966085508	183	1
511058308	374	966086008	150	2	511481508	1181	966085908	159	1
511058508	1277	96029354	166	1	511481508	1202	966086108	159	1
511059108	450	966085508	235	6	511481508	1233	966086208	159	1
511060108	850	96029372	170	1	511481508	1315	966086708	151	1
511060808	450	966085508	153	6	511485208	849	96029372	150	2
511060808	849	96029372	75	4	511485308	269	96029361	159	1
511060808	1073	966086308	226	1	511485308	849	96029372	160	3
511060808	1277	96029354	233	1	511486408	849	96029372	53	2
511062208	849	96029372	167	1	511486508	134	966434908	51	1
511062608	849	96029372	74	12	511493608	32	966084408	51	2
511062708	1315	966086708	158	1	511493608	334	966085708	51	1
511300508	450	966085508	51	1	511493608	351	966085808	51	1
511300608	374	966086008	154	2	511493608	1181	966085908	51	1
511302108	1315	966086708	52	1	511493608	1202	966086108	51	1
511302208	849	96029372	65	1	511493608	1233	966086208	51	1
511304508	236	966561908	51	1	511493708	334	966085708	154	1
511307908	849	96029372	155	2	511493708	351	966085808	154	1
511309108	73	966084508	150	2	511493708	1181	966085908	154	1
511309108	91	966084608	150	2	511493708	1202	966086108	154	1
511309108	374	966086008	152	2	511493708	1233	966086208	154	1
511309708	1277	96029354	160	1	511494008	849	96029372	154	1
511311808	450	966085508	236	1	511497508	73	966084508	158	1
511312108	73	966084508	21	1	511497508	91	966084608	158	1
511312108	91	966084608	21	1	511497508	269	96029361	154	1
511320108	849	96029372	61	10	511497508	849	96029372	158	1
511322508	269	96029361	161	1	511500408	269	96029361	252	1
511322508	307	966085408	161	1	511500408	820	919204408	64	1
511322508	470	966751308	150	1	511500408	1315	966086708	226	2
511417608	849	96029372	157	5	511500508	32	966084408	225	4
511417708	1073	966086308	161	1	511500508	359	919207608	48	1
511417708	1277	96029354	161	1	511500508	450	966085508	225	1
511423008	374	966086008	151	2	511500608	32	966084408	219	4
511427708	374	966086008	155	2	511500608	1277	96029354	220	1
511428808	849	96029372	156	2	511500608	1351	966086808	219	1
511435108	850	96029372	192	6	511500608	1361	966832808	219	1

Item	Page	Assembly	Pos.	Quantity	Item	Page	Assembly	Pos.	Quantity
511500608	1369	966086908	219	1	511508608	1315	966086708	221	1
511501008	32	966084408	215	4	511508608	1351	966086808	222	1
511501008	73	966084508	244	4	511508608	1361	966832808	222	1
511501008	269	96029361	215	4	511508608	1369	966086908	222	1
511501008	307	966085408	215	1	511509608	269	96029361	232	1
511501008	1073	966086308	211	1	511509608	1315	966086708	232	2
511501008	1233	966086208	216	1	511510008	334	966085708	502	10
511501108	73	966084508	216	2	511510008	351	966085808	502	10
511501108	91	966084608	216	2	511510008	851	96029372	580	4
511501108	269	96029361	216	4	511510008	1181	966085908	502	6
511501108	307	966085408	216	2	511510008	1202	966086108	502	8
511501108	850	96029372	216	5	511510708	269	96029361	207	1
511501108	1073	966086308	212	1	511510808	850	96029372	251	1
511501108	1277	96029354	216	3	511512208	32	966084408	201	24
511501308	73	966084508	236	2	511512208	269	96029361	201	36
511501308	91	966084608	236	2	511512208	307	966085408	201	8
511501308	134	966434908	203	1	511512208	334	966085708	201	5
511501308	236	966561908	203	1	511512208	351	966085808	201	5
511501308	269	96029361	236	5	511512208	450	966085508	201	4
511501308	307	966085408	236	3	511512208	1073	966086308	201	6
511501308	470	966751308	203	2	511512208	1181	966085908	201	6
511501508	73	966084508	242	2	511512208	1202	966086108	201	4
511501508	232	966515908	203	1	511512208	1233	966086208	203	2
511501508	236	966561908	201	1	511512208	1277	96029354	201	4
511501508	269	96029361	235	4	511512208	1351	966086808	201	4
511501508	307	966085408	235	4	511512208	1361	966832808	201	4
511501508	470	966751308	201	1	511512208	1369	966086908	201	4
511502608	626	96034141	124	4	511512308	127	966084908	203	4
511502608	678	96034143	124	4	511512308	163	966085008	203	4
511504308	488	919258508	56	1	511512308	190	966084808	203	4
511504408	488	919258508	55	1	511512308	216	966084708	203	4
511504608	488	919258508	57	1	511512308	269	96029361	203	12
511505808	450	966085508	231	1	511512308	307	966085408	203	4
511505908	73	966084508	221	2	511512308	850	96029372	203	38
511505908	91	966084608	221	2	511512308	1073	966086308	203	4
511505908	134	966434908	201	1	511512308	1277	96029354	203	20
511505908	269	96029361	221	3	511512308	1315	966086708	203	8
511505908	470	966751308	205	1	511512308	1351	966086808	203	4
511505908	1073	966086308	221	1	511512308	1361	966832808	203	4
511505908	1277	96029354	221	1	511512308	1369	966086908	203	4
511505908	1351	966086808	221	1	511516208	626	96034141	125	2
511505908	1361	966832808	221	1	511516208	678	96034143	125	2
511505908	1369	966086908	221	1	511516208	851	96029372	576	8
511508108	1277	96029354	230	1	511517208	851	96029372	520	3
511508208	32	966084408	217	1	511517808	32	966084408	522	8
511508208	334	966085708	211	1	511517808	270	96029361	511	12
511508208	351	966085808	211	1	511517808	307	966085408	511	10
511508208	1181	966085908	211	1	511517808	334	966085708	500	12
511508208	1202	966086108	211	1	511517808	351	966085808	500	12
511508308	820	919204408	65	1	511517808	851	96029372	511	6
511508408	359	919207608	49	1	511517808	1181	966085908	500	10
511508608	73	966084508	241	2	511517808	1202	966086108	500	10
511508608	127	966084908	222	1	511518408	269	96029361	205	6
511508608	163	966085008	222	1	511518408	307	966085408	205	1
511508608	190	966084808	222	1	511518408	1073	966086308	205	1
511508608	216	966084708	222	1	511518408	1181	966085908	203	1
511508608	232	966515908	201	1	511518408	1202	966086108	203	1
511508608	307	966085408	222	1	511518508	307	966085408	206	1
511508608	850	96029372	222	2	511518508	850	96029372	206	6
511508608	1277	96029354	223	1	511518508	1073	966086308	206	1

Item	Page	Assembly	Pos.	Quantity	Item	Page	Assembly	Pos.	Quantity
511518508	1277	96029354	206	3	540401008	1266	540006108	14	1
511519208	450	966085508	510	1	540401108	1266	540006108	15	1
511519208	851	96029372	521	6	540401208	1266	540006108	16	1
51152	568	918744708	209	2	540401308	1266	540006108	17	1
51152	1163	916302608	58	2	540401408	1266	540006108	18	1
511701914	283	916900208	12	2	540401508	1266	540006108	19	1
511701914	1238	917016708	9	2	540401608	1266	540006108	21	1
512125408	626	96034141	106	1	540401708	1266	540006108	22	1
512125408	678	96034143	106	1	540401808	1266	540006108	23	1
513115008	647	11007826	(11)	1	540401908	1266	540006108	25	1
514507808	656	10009378	16	1	540402008	1266	540006108	26	1
514523408	638	11006043	4	1	540402208	1266	540006108	28	1
514523408	646	11007827	1	1	540402408	1266	540006108	31	1
514525208	439	570967508	20	7	540507308	24	10815646	3	1
514530408	439	570967508	15	1	540511608	367	540270414	23	1
514530408	638	11006043	(20)	2	540705008	568	918744708	(6)	1
514591508	639	11006048	26	2	540705008	592	966954908	5	2
514591508	645	571514208	26	2	540705008	597	967124708	6	1
514598308	1225	10467820	15	2	550296708	366	540270314	46	1
514598308	1226	10678417	12	1	550452608	626	96034141	122	2
514599408	370	570112908	20	7	550452608	678	96034143	122	2
514599408	1095	966418908	(505)	1	550457808	626	96034141	121	4
514599408	1095	966418908	(504)	1	550457808	678	96034143	121	4
514599408	1432	967255108	504	1	550601908	494	968652008	1	1
514599408	1433	967255208	507	1	550628308	820	919204408	2	2
514599408	1436	967260608	508	1	550628308	1014	96034284	100	2
514614108	665	11006000	19	1	550632308	621	919203208	250	2
515705108	370	570112908	15	1	550632308	673	919203308	250	2
518508808	69	10489597	21	1	550632308	1009	919204008	250	4
518564708	69	10489597	28	2	550773508	799	918717708	251	2
518578108	631	11000367	320	2	550773508	803	918719508	251	2
518645408	69	10489597	26	1	550838008	359	919207608	29	1
521204808	1221	968822801	2	2	550849508	1014	96034284	189	4
530008908	1447	915723508	(43)	12	550899808	627	96034141	376	12
530099108	325	90001090	12	1	550899808	679	96034143	376	12
530099108	1173	90006725	12	1	551706808	799	918717708	102	2
530127508	366	540270314	45	1	551706808	803	918719508	102	2
530328408	390	965661108	77	8	551710208	799	918717708	100	2
530633508	875	10678312	11	8	551710208	803	918719508	100	2
540001808	252	966222408	43	1	551710308	799	918717708	103	4
540001808	1056	916305808	93	2	551710308	803	918719508	104	4
540001808	1533	966911408	13	2	552050408	359	919207608	30	2
540006108	1254	916324608	198	1	553018708	991	919208108	252	0.25
540136808	365	11005312	14	0.8	553054108	488	919258508	19	0.35
540145208	365	11005312	31	2	553054108	488	919258508	20	0.85
540184008	368	540270514	7	1	553054108	985	919204108	101	0.56
540184208	368	540270514	11	1	553054108	988	919204208	101	0.7
540184308	368	540270514	16	1	553054208	488	919258508	23	3
540184408	368	540270514	20	1	553054208	985	919204108	180	4
540270314	363	10802219	22	1	553054208	988	919204208	182	4
540270414	363	10802219	23	1	553102308	359	919207608	52	1
540270514	363	10802219	24	1	553102308	986	96034844	182	2
540400108	1266	540006108	1	1	553102308	991	919208108	184	4
540400208	1266	540006108	2	1	553102308	1009	919204008	182	1
540400308	1266	540006108	3	1	553102308	1014	96034284	180	1
540400508	1266	540006108	6	1	553104308	280	510689408	41	2
540400608	1266	540006108	7	1	553124108	359	919207608	28	2.1
540400708	1266	540006108	8	1	553159408	488	919258508	5	0.5
540400808	1266	540006108	9	1	553159408	986	96034844	105	0.36
540400908	1266	540006108	13	1	553168708	943	919412508	19	16

Item	Page	Assembly	Pos.	Quantity	Item	Page	Assembly	Pos.	Quantity
553168708	945	96036153	10	8	570110908	440	570967708	7	4
553168708	1095	966418908	180	2	570112908	369	510230608	1	1
553168708	1105	966469508	180	2	570113008	369	510230608	3	1
553168708	1405	967273808	7	2	570113208	369	510230608	5	1
553168708	1431	966420408	295	2	570113308	370	570112908	1	1
553174008	493	11110051	1	1	570113408	370	570112908	2	1
553174108	488	919258508	3	1	570113508	370	570112908	3	1
553181108	488	919258508	4	1	570113908	370	570112908	9	1
553181108	986	96034844	103	1	570114008	370	570112908	10	1
553186908	536	96033615	25	1	570114108	370	570112908	14	1
553187208	488	919258508	35	1	570114208	370	570112908	17	2
553187208	985	919204108	100	1	570114308	370	570112908	18	1
553187208	988	919204208	100	1	570114508	371	570113308	2	1
553188708	945	96036153	5	2	570114608	371	570113308	3	1
553190008	991	919208108	250	0.8	570114708	371	570113308	4	7
553190208	991	919208108	104	1	570114808	371	570113308	5	14
553191108	986	96034844	251	0.03	570114908	371	570113308	6	1
553191108	991	919208108	251	0.36	570151908	368	540270514	15	1
553191408	991	919208108	106	2	570163708	285	11006306	5	1
553191508	991	919208108	152	0.3	570163708	315	11081924	5	1
553191608	991	919208108	153	4	570198908	1513	10028002	12	2
553192408	991	919208108	150	0.6	570338308	24	10815646	35	1
553192508	991	919208108	151	0.6	570435708	849	96029372	(4)	2
553192608	991	919208108	107	2	570452108	1223	10467818	25	1
553192808	991	919208108	108	2	570504808	127	966084908	220	1
553192808	993	11621256	1	1	570504808	163	966085008	220	1
553192908	991	919208108	105	3	570504808	190	966084808	220	1
560047108	631	11000367	550	10	570504808	216	966084708	220	1
560306808	359	919207608	41	1	570504808	1315	966086708	227	1
5603876	535	96033640	514	1	570504808	1351	966086808	220	1
5603876	538	96033658	502	3	570504808	1361	966832808	220	1
5607617	854	96029372	807	1	570504808	1369	966086908	220	1
5612246	647	11007826	(22)	1	570591208	965	96032961	(999)	1
5612246	656	10009378	22	1	570633808	463	511449808	1	1
5619056	1277	96029354	151	1	570633808	849	96029372	(1)	1
570007808	365	11005312	13	0.7	570652308	460	511300508	25	1
5700086	576	96035947	106	2	570652308	461	10489734	25	1
5700086	579	965886708	10	4	570710808	639	11006048	9	1
5700086	799	918717708	(1)	1	570710808	645	571514208	9	1
570010108	463	511449808	3	2	570720908	631	11000367	310	1
570047108	121	11002835	5	1	570795808	367	540270414	2	3
570049408	647	11007826	(10)	1	570795908	367	540270414	1	1
570049808	646	11007827	2	1	570796008	367	540270414	3	1
570054708	647	11007826	(16)	1	570796108	367	540270414	20	1
570065908	41	502806508	1	1	570796208	368	540270514	1	1
570066008	41	502806508	2	1	570796308	366	540270314	1	1
570066108	41	502806508	3	1	570796408	366	540270314	3	1
570066208	41	502806508	4	1	570796508	366	540270314	30	1
570066308	41	502806508	5	1	570796608	366	540270314	31	1
570066408	41	502806508	7	1	570796708	366	540270314	32	1
570073908	236	966561908	(11)	1	570796808	366	540270314	33	1
570078008	824	510693008	7	1	570796908	366	540270314	60	1
570099008	870	510692308	11	1	570797408	365	11005312	5	1
570109708	439	570967508	3	1	570799108	628	96037955	2	2
570109808	439	570967508	4	1	570807108	769	10120393	3	1
570109908	439	570967508	5	1	570827808	462	511444408	1	1
570110008	439	570967508	7	1	570831708	940	919203608	(6)	1
570110108	439	570967508	9	1	570881108	1266	540006108	32	1
570110508	440	570967708	3	1	570882108	958	10886525	(1)	1
570110808	440	570967708	6	1	570964908	279	10413255	5	6

Item	Page	Assembly	Pos.	Quantity	Item	Page	Assembly	Pos.	Quantity
570967508	438	510232508	2	1	571356108	850	96029372	(4)	1
570967708	439	570967508	1	1	571377108	1254	916324608	215	3
570967808	439	570967508	2	1	571412808	1271	10650028	43	1
570967908	440	570967708	1	1	571412808	1272	11001945	43	1
570968008	440	570967708	2	1	571412808	1333	10493604	25	2
570968108	440	570967708	4	7	571412808	1341	11002473	25	2
570968208	440	570967708	5	14	571430508	1045	10285336	7	1
571076908	32	966084408	(2)	1	571486808	24	10815646	38	1
571076908	32	966084408	(2)	1	571514208	644	11007825	3	1
571076908	269	96029361	(2)	1	571514508	645	571514208	1	1
571076908	850	96029372	(2)	1	571514608	639	11006048	3	1
571077008	32	966084408	(3)	1	571514608	645	571514208	3	1
571077008	32	966084408	(3)	1	571514708	639	11006048	4	1
571077008	269	96029361	(3)	1	571514708	645	571514208	4	1
571077008	850	96029372	(3)	1	571539308	285	11006306	20	1
571077108	32	966084408	(4)	1	571539308	341	11114000	23	1
571077108	32	966084408	(4)	1	571541208	327	10650139	1	1
571077108	269	96029361	(4)	1	571541208	1194	10650138	1	1
571077208	32	966084408	(5)	1	571549408	849	96029372	(15)	1
571077208	32	966084408	(5)	1	571558808	800	551710208	1	1
571077208	269	96029361	(5)	1	571575608	800	551710208	2	1
571077308	850	96029372	(1)	1	571578608	122	774375108	2	1
571077408	850	96029372	(4)	1	5715963	645	571514208	2	1
571081908	73	966084508	(1)	1	5715963	664	571903008	2	1
571082008	73	966084508	(2)	1	571612408	965	96032961	(999)	1
571082008	73	966084508	(2)	1	571727208	368	540270514	4	1
571082108	73	966084508	(3)	1	571727308	366	540270314	6	1
571082208	73	966084508	(4)	1	571817308	123	915740508	(1)	1
571082208	73	966084508	(3)	1	571819808	442	90008841	66	1
571082308	73	966084508	(5)	1	571824708	529	10343693	1	1
571082408	73	966084508	(1)	1	571826908	631	11000367	290	4
571082508	73	966084508	(1)	1	571827008	631	11000367	285	4
571082508	450	966085508	(1)	1	571827408	631	11000367	410	10
571082608	73	966084508	(2)	1	571827808	631	11000367	20	1
571082608	73	966084508	(2)	1	571827908	631	11000367	30	1
571082608	269	96029361	(2)	1	571828008	631	11000367	120	1
571082608	450	966085508	(2)	1	571831908	78	511312108	2	4
571082708	73	966084508	(3)	1	571840008	334	966085708	(999)	1
571082708	450	966085508	(3)	1	571840008	869	11005327	999	1
571082808	73	966084508	(3)	1	571840008	1285	10675503	998	1
571082808	73	966084508	(4)	1	571840008	1321	511302108	999	1
571082808	269	96029361	(3)	1	571846508	442	90008841	73	2
571082808	450	966085508	(4)	1	571887008	1334	11003086	17	1
571082908	73	966084508	(5)	1	571900108	655	10412331	31	1
571083008	73	966084508	(1)	1	571900508	659	10411732	3	1
571083008	269	96029361	(1)	1	571900808	648	11007829	2	1
571117208	646	11007827	3	1	571900808	653	11065840	(2)	1
571117208	665	11006000	20	1	571900808	653	11065840	(5)	1
571135508	32	966084408	(21)	1	571900808	660	571900508	2	1
571239708	652	11065793	1	2	571900908	660	571900508	3	1
571239808	664	571903008	9	1	571903008	663	11005998	3	1
571240408	635	11006045	12	1	571903308	634	11006044	4	1
571240408	665	11006000	12	1	571903308	643	10412344	4	1
571318808	1286	915747808	(20)	4	571903308	664	571903008	1	2
571328408	121	11002835	12	2	571904008	1334	11003086	41	1
571328408	285	11006306	14	1	571910108	849	96029372	(1)	2
571328408	315	11081924	14	1	571912308	529	10343693	2	1
571328408	467	11003525	13	1	591067008	975	918810308	23	1
571347508	1521	11066001	3	1	591507808	903	919203908	102	90
571352308	968	502657308	1	1	591511614	501	10651874	54	2

Item	Page	Assembly	Pos.	Quantity	Item	Page	Assembly	Pos.	Quantity
591570908	950	96061868	67	4	602019308	629	963383008	5	6
591585014	501	10651874	22	2	602042208	527	96033638	45	2
591705814	501	10651874	44	1	602106708	27	966138208	10	0.585
591710414	501	10651874	12	6.7	602106708	84	966448108	12	0.25
591712214	501	10651874	35	1	602106708	95	966448308	12	0.25
592055114	501	10651874	20	2	602106708	124	966501608	273	0.15
592068314	501	10651874	26	1	602106708	160	966139008	273	0.15
592226814	501	10651874	34	1	602106708	187	966501708	273	0.15
592247614	501	10651874	7	2	602106708	213	966138608	273	0.15
592247714	501	10651874	8	2	602106708	330	966541108	10	0.245
592248214	501	10651874	23	2	602106708	347	966541408	10	0.245
600131308	542	96033659	342	5.49	602106708	403	966419408	262	0.205
600131308	1514	967035508	342	0.36	602106708	532	96033639	27	0.1
6001790	538	96033658	505	1	602106708	949	96061868	48	0.21
600460208	1514	967035508	5	30.35	602106708	950	96061868	68	0.378
600461008	266	96041617	5	7.42	602106708	1069	966792108	278	1.16
601406108	950	96061868	71	0.58	602106708	1095	966418908	261	0.58
601406408	950	96061868	72	0.64	602106708	1105	966469508	261	0.58
601414208	950	96061868	76	1.02	602106708	1177	966541908	10	0.245
601414208	950	96061868	77	0.92	602106708	1198	966542708	10	0.245
602002208	600	96021757	181	8	602106708	1230	966543108	10	0.245
602002408	1005	918696808	15	44	602106708	1288	966841808	202	0.585
602007408	1014	96034284	186	12	602106708	1324	96052001	272	0.545
602007708	820	919204408	100	8	602106708	1405	967273808	6	0.245
602007708	1005	918696808	27	2	602106708	1431	966420408	269	0.545
602007808	600	96021757	182	4	602106708	1477	967073408	6	0.145
602007808	820	919204408	101	14	602106708	1511	966997608	273	0.15
602008108	498	919266408	27	4	602110108	949	96061868	28	2
602008108	627	96034141	181	6	602203108	538	96033658	67	2
602008108	678	96034143	181	6	602203708	1432	967255108	63	42
602008308	600	96021757	183	12	602203708	1433	967255208	63	42
602008308	606	96033135	180	8	602203708	1434	967255308	63	3
602008308	820	919204408	102	54	602203908	538	96033658	75	1
602008408	606	96033135	181	22	602209608	535	96033640	519	2
602008408	816	96035878	15	6	602209708	302	96047224	504	4
602008408	820	919204408	103	2	602209708	535	96033640	515	2
602008408	1014	96034284	182	4	602209708	537	96033657	501	1
602008408	1213	915753308	30	2	602209708	538	96033658	507	2
602008508	1213	915753308	28	2	602209708	959	96033580	(519)	9
602008508	1221	968822801	10	4	602215808	1514	967035508	23	8
602008808	1014	96034284	181	20	602217908	542	96033659	34	6
602009108	606	96033135	182	20	602225508	535	96033640	525	1
602009108	1014	96034284	187	6	602225608	535	96033640	524	1
602009108	1124	968099808	24	2	602225914	538	96033658	703	2
602009208	107	917523808	164	8	602300108	538	96033658	121	4
602009208	150	917525508	165	8	602300208	84	966448108	(501)	1
602009208	180	917525608	164	8	602300208	95	966448308	(501)	1
602009208	207	917525908	165	8	602300208	535	96033640	504	20
602009208	289	96034789	3	4	602300208	540	96034783	504	1
602009208	606	96033135	189	2	602300208	541	96034784	504	1
602009208	1014	96034284	184	16	602300208	959	96033580	(527)	9
602009408	606	96033135	183	40	602300308	84	966448108	(125)	18
602009608	606	96033135	188	20	602300308	95	966448308	(125)	18
602015108	606	96033135	33	1	602300308	538	96033658	125	11
602015208	606	96033135	35	2	602300308	542	96033659	125	6
602015408	820	919204408	110	1	602300308	543	96034782	125	8
602015608	606	96033135	36	9	602300508	535	96033640	513	1
602016908	606	96033135	38	2	602300608	535	96033640	511	1
602018008	488	919258508	61	6	602301408	535	96033640	512	3
602018008	820	919204408	111	38	602301408	959	96033580	(513)	2

Item	Page	Assembly	Pos.	Quantity	Item	Page	Assembly	Pos.	Quantity
602303290	538	96033658	135	1	602336008	537	96033657	503	4
602303308	538	96033658	134	5	602336008	540	96034783	502	1
602303608	538	96033658	503	1	602336008	541	96034784	502	1
602304808	955	963398008	2	2	602336008	959	96033580	(504)	12
602305908	535	96033640	521	2	602336008	1325	96052002	503	2
602305908	955	963398008	3	1	602336408	534	926891108	2	1
602305908	959	96033580	(528)	2	602336508	534	926891108	3	6
602307708	265	96034538	86	12	602337008	535	96033640	520	31
602307708	302	96047224	86	4	602337008	959	96033580	(521)	1
602307708	538	96033658	86	2	602337608	535	96033640	516	1
602307808	265	96034538	114	3	602338208	535	96033640	506	3
602307808	302	96047224	114	3	602338208	959	96033580	(511)	8
602307808	538	96033658	114	10	602338608	959	96033580	(520)	1
602307908	1326	96052004	85	1	602339508	265	96034538	647	5
602307908	1327	96052005	85	1	602339508	302	96047224	647	5
602308008	265	96034538	87	2	602421908	1515	966997708	505	1
602319808	538	96033658	509	1	602421908	1516	966997808	505	1
602320508	538	96033658	62	1	602424108	124	966501608	267	3
602322708	535	96033640	527	1	602424108	160	966139008	267	2
602322708	540	96034783	503	1	602424108	187	966501708	267	2
602322708	541	96034784	503	1	602424108	213	966138608	267	3
602322708	542	96033659	502	3	602424108	259	96045406	508	2
602322808	540	96034783	615	39	602424108	267	96041505	505	2
602322808	541	96034784	615	38	602424108	545	96033616	(153)	1
602322808	542	96033659	615	165	602424108	545	96033616	34	1
602323208	538	96033658	120	15	602424108	1434	967255308	503	1
602323308	535	96033640	508	18	602424108	1513	10028002	10	1
602323308	537	96033657	502	5	602424208	27	966138208	16	2
602323308	538	96033658	501	7	602424208	124	966501608	266	1
602323308	540	96034783	501	4	602424208	213	966138608	266	1
602323308	541	96034784	501	4	602424208	264	96041616	504	2
602323308	542	96033659	501	9	602424208	403	966419408	272	1
602323308	959	96033580	(502)	128	602424208	403	966419408	274	1
602323308	1289	966885808	502	2	602424208	1290	966842008	420	2
602323308	1325	96052002	504	1	602424208	1512	967035308	8	2
602323508	537	96033657	124	60	602424208	1513	10028002	3	1
602323508	538	96033658	124	60	602424208	1514	967035508	506	1
602323508	540	96034783	124	69	602424308	84	966448108	(507)	2
602323508	541	96034784	124	68	602424308	95	966448308	(507)	2
602323508	542	96033659	124	15	602424308	124	966501608	270	1
602323508	1289	966885808	124	25	602424308	160	966139008	270	1
602325508	535	96033640	507	6	602424308	187	966501708	270	1
602325508	538	96033658	504	2	602424308	213	966138608	270	1
602325508	959	96033580	(524)	7	602424308	265	96034538	511	1
602325508	1325	96052002	501	2	602424308	266	96041617	503	2
602325608	959	96033580	(516)	3	602424308	1289	966885808	507	2
602325608	1289	966885808	503	1	602424508	27	966138208	18	1
602329108	538	96033658	617	2	602424908	160	966139008	266	1
602330808	538	96033658	802	2	602424908	187	966501708	266	1
602331308	535	96033640	502	3	602424908	1069	966792108	155	1
602331308	538	96033658	511	1	602424908	1105	966469508	273	1
602331308	542	96033659	507	3	602424908	1511	966997608	151	1
602331308	959	96033580	(509)	45	602425008	160	966139008	268	2
602331308	1325	96052002	502	10	602425008	187	966501708	268	1
602332808	543	96034782	501	1	602425008	213	966138608	268	1
602335908	535	96033640	509	4	602425008	1069	966792108	154	1
602335908	538	96033658	506	1	602425008	1511	966997608	153	1
602335908	542	96033659	508	3	602425108	27	966138208	19	1
602335908	959	96033580	(512)	6	602425108	1069	966792108	152	3
602336008	535	96033640	501	5	602425108	1095	966418908	183	1

Item	Page	Assembly	Pos.	Quantity	Item	Page	Assembly	Pos.	Quantity
602425108	1177	966541908	16	1	602501208	1177	966541908	292	1
602425108	1198	966542708	16	1	602501208	1198	966542708	292	1
602425108	1230	966543108	16	4	602501208	1230	966543108	292	1
602425108	1289	966885808	505	2	602501208	1288	966841808	308	3
602425108	1431	966420408	280	4	602501208	1324	96052001	285	3
602425108	1514	967035508	510	2	602501208	1397	967271008	292	2
602425208	880	966530408	285	2	602501208	1405	967273808	292	2
602425208	1069	966792108	150	1	602501208	1431	966420408	292	1
602425208	1095	966418908	(504)	1	602501208	1477	967073408	270	1
602425208	1095	966418908	(507)	1	602501208	1480	967276708	(292)	2
602425208	1288	966841808	270	5	602501208	1483	967922708	292	2
602425208	1324	96052001	278	4	602501208	1511	966997608	292	1
602425208	1397	967271008	163	2	602501308	124	966501608	293	1
602425308	263	96034537	286	1	602501308	160	966139008	293	1
602425308	330	966541108	12	2	602501308	187	966501708	293	1
602425308	347	966541408	12	2	602501308	213	966138608	293	1
602425308	880	966530408	286	1	602501308	263	96034537	293	1
602425308	1288	966841808	271	1	602501308	301	96047223	293	1
602425308	1324	96052001	279	2	602501308	403	966419408	293	1
602425308	1431	966420408	288	1	602501308	886	968221508	293	1
602425508	1069	966792108	156	1	602501308	895	96051756	293	1
602425508	1105	966469508	271	1	602501308	945	96036153	20	2
602425508	1511	966997608	152	2	602501308	1067	966265208	423	1
602425708	403	966419408	270	3	602501308	1290	966842008	423	1
602425808	1291	616024908	12	1	602501308	1435	966420308	280	1
602425908	1432	967255108	503	1	602501308	1511	966997608	293	1
602425908	1433	967255208	503	1	602501308	1512	967035308	9	1
602440008	303	927868908	4	1	602501908	303	927868908	5	1
602441001	1515	966997708	504	1	602504108	545	96033616	33	1
602441001	1516	966997808	504	1	602606208	259	96045406	507	1
602441208	301	96047223	288	1	602606208	267	96041505	504	2
602441308	263	96034537	9	1	602606308	1434	967255308	502	1
602441408	124	966501608	271	1	602606408	27	966138208	15	2
602441408	187	966501708	271	1	602606408	1290	966842008	421	1
602441701	518	916240908	11	2	602606408	1514	967035508	505	1
602441701	521	916240808	11	2	602606508	259	96045406	506	1
602441701	1023	966871008	11	2	602606508	266	96041617	508	1
602501208	27	966138208	292	2	602606508	267	96041505	503	3
602501208	84	966448108	292	1	602606508	1290	966842008	422	1
602501208	95	966448308	292	1	602606508	1512	967035308	7	1
602501208	124	966501608	292	1	602606608	84	966448108	(506)	2
602501208	160	966139008	292	1	602606608	95	966448308	(506)	2
602501208	187	966501708	292	1	602606608	264	96041616	502	1
602501208	213	966138608	292	1	602606608	266	96041617	504	1
602501208	263	96034537	292	2	602606708	266	96041617	502	1
602501208	301	96047223	292	2	602606708	1289	966885808	509	1
602501208	330	966541108	292	1	602606808	1067	966265208	285	1
602501208	347	966541408	292	1	602606808	1432	967255108	502	1
602501208	403	966419408	292	1	602606808	1433	967255208	502	1
602501208	880	966530408	292	2	602606808	1435	966420308	285	1
602501208	882	96034780	292	2	602606808	1436	967260608	506	1
602501208	884	96044329	292	2	602607008	27	966138208	17	1
602501208	886	968221508	292	2	602613308	1326	96052004	507	1
602501208	890	967021108	292	1	602613308	1327	96052005	506	1
602501208	893	968218508	292	1	602613408	301	96047223	289	1
602501208	895	96051756	292	2	602701308	322	915751408	41	1
602501208	945	96036153	8	2	602701308	345	915751608	41	1
602501208	1069	966792108	285	2	602701308	1170	915753108	39	1
602501208	1095	966418908	293	1	602701308	1192	915753208	39	1
602501208	1105	966469508	293	1	602707208	1436	967260608	503	3

Item	Page	Assembly	Pos.	Quantity	Item	Page	Assembly	Pos.	Quantity
602708008	1514	967035508	507	1	604508508	302	96047224	512	9
602710008	1095	966418908	(97)	1	604508508	1515	966997708	502	1
602717308	906	966167408	15	1	604508508	1516	966997808	502	1
602735508	532	96033639	17	29	604508608	265	96034538	515	1
602735508	950	96061868	200	97	604508608	302	96047224	514	9
602736008	403	966419408	261	2	604508708	265	96034538	514	2
602736008	1069	966792108	274	2	604508708	302	96047224	515	18
602736008	1095	966418908	260	2	604512108	84	966448108	31	1
602736008	1105	966469508	260	2	604512108	95	966448308	31	1
602736008	1405	967273808	10	2	604512108	265	96034538	517	1
602736008	1431	966420408	294	2	604512108	302	96047224	511	9
602741708	403	966419408	266	8	604512108	1095	966418908	153	1
602743708	403	966419408	263	1	604512108	1105	966469508	157	1
602761408	534	926891108	12	10	604518808	265	96034538	636	2
602761608	532	96033639	20	2	604518808	302	96047224	636	18
602792308	956	929578308	1	1	604518908	265	96034538	812	10
602794608	124	966501608	276	2	604518908	302	96047224	812	90
602794608	160	966139008	276	2	604518908	1326	96052004	812	3
602794608	187	966501708	276	2	604518908	1327	96052005	812	2
602794608	213	966138608	276	2	604518908	1515	966997708	812	2
602794608	1095	966418908	263	2	604518908	1516	966997808	812	2
602794608	1105	966469508	263	2	604519108	265	96034538	637	2
602794608	1405	967273808	9	2	604519108	302	96047224	637	18
602794608	1431	966420408	286	2	604519108	1327	96052005	637	3
602794608	1511	966997608	7	2	604519208	1326	96052004	628	6
603012608	518	916240908	24	3	604519208	1515	966997708	628	3
603012608	521	916240808	24	3	604519208	1516	966997808	628	3
603012608	959	96033580	202	3.2	604526508	265	96034538	507	1
603016608	535	96033640	241	0.04	604526508	302	96047224	502	9
603016608	540	96034783	241	0.04	604526608	265	96034538	508	1
603016608	541	96034784	241	0.04	604526608	302	96047224	506	9
603016708	1514	967035508	242	0.5	604526608	1515	966997708	501	1
603016908	1432	967255108	243	0.06	604526608	1516	966997808	501	1
603016908	1433	967255208	243	0.06	604531708	888	966574708	40	1
603021608	535	96033640	246	0.04	604532708	51	919045208	85	1
603021608	540	96034783	246	0.04	604564214	543	96034782	502	1
603021608	541	96034784	246	0.04	604564314	882	96034780	26	1
604006908	532	96033639	12	7	605007908	265	96034538	506	6
604006908	950	96061868	205	19	605007908	302	96047224	503	2
604007008	532	96033639	13	8	605012708	1023	966871008	7	1
604007008	950	96061868	275	14	605203908	303	927868908	3	2
604007108	532	96033639	14	7	605203908	527	96033638	11	1
604007108	950	96061868	210	34	605203908	952	96054623	4	1
604007208	532	96033639	15	6	605212808	1434	967255308	504	1
604007208	950	96061868	215	10	605215408	1326	96052004	509	1
604007308	950	96061868	220	1	605215408	1327	96052005	508	1
604007408	532	96033639	16	1	605215508	1326	96052004	508	1
604007708	950	96061868	203	13	605215708	1023	966871008	1	1
604412408	533	922648308	1	1	605215808	1310	966731108	(1)	1
604501608	532	96033639	11	6	605251108	1374	966657008	13	4
604501608	779	96033201	16	2	605251108	1376	966657108	13	4
604501608	952	96054623	2	20	605251608	1326	96052004	503	1
604505508	265	96034538	516	1	605251608	1327	96052005	503	1
604505508	302	96047224	513	9	605251608	1434	967255308	501	1
604508108	84	966448108	30	1	605252408	1310	966731108	(2)	1
604508108	95	966448308	30	1	605601801	265	96034538	127	24
604508108	1095	966418908	152	1	605601801	1289	966885808	127	23
604508108	1105	966469508	160	1	605604714	263	96034537	24	1
604508108	1480	967276708	(150)	1	605604714	301	96047223	24	2
604508508	265	96034538	513	1	605604714	1289	966885808	508	1

Item	Page	Assembly	Pos.	Quantity	Item	Page	Assembly	Pos.	Quantity
605608401	265	96034538	602	43	613206508	779	96033201	20	12
605608401	302	96047224	602	15	613206608	779	96033201	19	12
605608808	266	96041617	501	1	613301908	513	96012480	5	1
605608808	880	966530408	21	4	613301908	514	96012481	5	1
605608808	882	96034780	21	3	614003108	545	96033616	13	1
605609008	263	96034537	21	4	614009908	26	915740108	(20)	1
605609008	301	96047223	21	2	614027314	538	96033658	5	4.4
605609008	1514	967035508	501	1	614027314	538	96033658	6	4.4
605609514	265	96034538	501	1	614037408	473	966355708	37	2
605609514	1289	966885808	501	1	614037608	473	966355708	40	2
605610108	1514	967035508	601	7	614037708	473	966355708	47	1
605610208	265	96034538	603	4	614041808	473	966355708	38	1
605610208	302	96047224	603	22	614043508	480	966356108	6	1
605610208	1514	967035508	603	2	614043608	473	966355708	17	7
605612314	265	96034538	747	2	614043608	480	966356108	17	1
605612814	884	96044329	21	1	614043608	972	966355908	40	1
605613914	884	96044329	24	1	614045108	473	966355708	18	1
605615714	1289	966885808	129	1	614045108	477	966356008	17	2
605617608	265	96034538	512	1	614045608	473	966355708	49	2
605617608	1289	966885808	504	1	614045608	972	966355908	31	1
605617608	1514	967035508	502	1	614045908	473	966355708	39	2
605618408	266	96041617	511	1	616024908	1290	966842008	151	1
605618508	1289	966885808	506	1	617000008	445	967144608	4	3
605618508	1514	967035508	509	1	617000008	890	967021108	27	2
605619708	265	96034538	813	6	617000108	82	966448008	250	2
605619708	302	96047224	813	2	617000608	538	96033658	517	3
605619814	543	96034782	139	8	6201570	538	96033658	512	1
605619908	265	96034538	821	5	6201570	542	96033659	506	1
605619908	302	96047224	821	5	6202435	1326	96052004	774	2
605664101	259	96045406	501	1	6202435	1327	96052005	774	2
605664101	263	96034537	26	1	6202435	1434	967255308	774	2
605664201	267	96041505	501	1	6202445	1326	96052004	773	1
606012608	328	915749608	6	1	6202445	1327	96052005	773	1
606012608	346	915749708	6	1	6202445	1434	967255308	773	1
606012608	1175	915749808	6	1	6202909	1327	96052005	509	1
606012608	1196	915750008	6	1	6202909	1434	967255308	505	1
606012608	1228	915750108	6	1	6203745	949	96061868	23	6
606143008	527	96033638	42	9	630105108	532	96033639	18	1
606143108	527	96033638	31	1	630105108	950	96061868	95	14
606143308	527	96033638	32	2	630105308	779	96033201	13	4
606143408	527	96033638	46	3	630105408	949	96061868	34	6
606143508	527	96033638	33	28	630117508	949	96061868	46	1
606143708	527	96033638	34	14	630122908	535	96033640	518	3
606143908	527	96033638	35	4	630122908	949	96061868	35	25
606144008	527	96033638	36	22	630122908	959	96033580	(501)	25
606144108	527	96033638	(2)	1	632460501	888	966574708	30	1
606144408	527	96033638	37	5	636107901	949	96061868	37	2
606144508	527	96033638	38	8	636107901	959	96033580	(518)	2
606144608	527	96033638	39	4	636184001	1431	966420408	270	6
606144608	952	96054623	6	1	638109201	950	96061868	75	1.84
606144708	527	96033638	40	2	660024508	950	96061868	91	1
606144808	527	96033638	25	4	660024508	959	96033580	11	1
606144908	952	96054623	7	1	660033108	956	929578308	3	4
606145108	527	96033638	13	1	660301608	949	96061868	41	1
606652508	82	966448008	205	8	660306508	949	96061868	36	4
606653208	82	966448008	207	16	680000008	265	96034538	7	1
606653708	82	966448008	200	1	680000008	302	96047224	19	1
607008708	527	96033638	43	11	680000008	538	96033658	11	1
607011708	527	96033638	44	2	680000008	1326	96052004	6	1
607107908	527	96033638	15	2	680000008	1327	96052005	6	1

Item	Page	Assembly	Pos.	Quantity	Item	Page	Assembly	Pos.	Quantity
680001408	538	96033658	12	1	7005053	1014	96034284	191	2
680001408	538	96033658	13	1	7005072	663	11005998	(22)	2
680001408	1515	966997708	5	1	7006080	1226	10678417	17	1
680001408	1516	966997808	5	1	7008583	445	967144608	11	2
680001708	1326	96052004	5	1	7008583	1014	96034284	190	10
680001708	1326	96052004	9	1	7008986	327	10650139	10	1
680001708	1327	96052005	5	1	7008986	1194	10650138	10	1
680001708	1327	96052005	8	1	7009805	875	10678312	9	2
680001708	1515	966997708	6	1	7011745	720	12489819	1	1
680001708	1516	966997808	6	1	7012971	639	11006048	48	3
691041608	24	10815646	26	46	7012971	656	10009378	12	1
691041708	24	10815646	4	69	7012971	1226	10678417	70	2
691043108	24	10815646	25	67	7014258	647	11007826	(21)	1
691183108	328	915749608	8	4	7014258	656	10009378	21	1
691183108	346	915749708	8	4	7021521	813	969904608	2	1
691183108	849	96029372	13	2	7021600	655	10412331	38	1
691183108	1175	915749808	8	5	7022127	647	11007826	(11)	5
691183108	1196	915750008	8	5	7022127	656	10009378	11	5
691183108	1228	915750108	8	1	7022315	438	510232508	1	1
691798508	952	96054623	10	4	7023887	653	11065840	4	1
691812808	84	966448108	(503)	1	7023888	653	11065840	5	1
691812808	95	966448308	(503)	1	7023888	659	10411732	5	1
691812808	1095	966418908	(502)	1	7023888	667	11065801	5	1
691812908	1095	966418908	151	1	7023889	653	11065840	7	1
691812908	1105	966469508	153	1	7023893	655	10412331	11	1
691812908	1290	966842008	172	1	7023894	655	10412331	12	1
691815408	264	96041616	505	2	7023895	655	10412331	14	1
691822208	1095	966418908	150	1	7023896	655	10412331	16	1
691822208	1105	966469508	152	1	7023899	655	10412331	21	1
691822208	1290	966842008	171	1	7023911	658	7023887	1	1
692313108	1310	966731108	8	1	7023917	658	7023887	5	1
692404908	1326	96052004	811	1	7024263	370	570112908	4	1
692404908	1327	96052005	811	1	7024264	370	570112908	5	1
692404908	1434	967255308	811	1	7024265	370	570112908	7	1
692405208	1095	966418908	(502)	1	7024273	371	570113308	1	1
692405208	1432	967255108	507	1	7024282	371	570113308	7	4
692405208	1433	967255208	508	1	7024283	369	510230608	4	1
692405208	1436	967260608	510	1	7027459	334	966085708	(2)	1
692405308	890	967021108	19	1	7027459	867	511302208	2	2
692405308	1067	966265208	172	1	7027459	869	11005327	2	1
692405308	1095	966418908	160	2	7027459	1285	10675503	20	2
692405308	1105	966469508	371	2	7027459	1321	511302108	998	1
692405308	1435	966420308	281	1	7027497	647	11007826	(20)	2
692405708	265	96034538	822	2	7027497	656	10009378	20	2
692405708	302	96047224	822	2	704006008	225	966165908	12	2
692406008	265	96034538	518	1	704204908	904	966167108	5	1
692406008	302	96047224	516	1	704204908	910	966168408	15	1
692406708	265	96034538	505	1	704205008	910	966168408	16	1
692406708	302	96047224	505	1	704205808	914	96033991	3	3
692701308	958	10886525	25	1	704205808	926	96036315	3	3
692701408	958	10886525	26	1	704205908	902	919203908	(2)	3
693113814	631	11000367	485	1	704205908	904	966167108	2	3
69715	543	96034782	507	1	704205908	912	96033989	5	3
7003478	647	11007826	(38)	1	704205908	916	96033993	3	3
7003652	720	12489819	4	1	704205908	918	96033996	3	3
7004640	851	96029372	412	8	704205908	920	96034004	3	3
7005052	820	919204408	104	10	704205908	922	96036311	3	3
7005052	1522	915727108	18	4	704205908	924	96036313	3	3
7005053	606	96033135	32	1	704207608	532	96033639	28	12
7005053	816	96035878	16	3	704207608	597	967124708	20	4

Item	Page	Assembly	Pos.	Quantity	Item	Page	Assembly	Pos.	Quantity
704207608	952	96054623	12	40	704253408	906	966167408	9	2
704209508	597	967124708	19	2	704253408	907	966167508	9	2
704212608	476	966356408	39	6	704253408	908	966167908	9	2
704212908	476	966356408	38	14	704253408	909	966168008	9	2
704212908	479	966910608	12	4	704253408	910	966168408	9	2
704212908	481	966358008	13	2	704253508	567	918744708	118	1
704216008	501	10651874	46	1	704253508	588	965963608	7	2
704216008	501	10651874	47	1	704253908	585	965887708	7	2
704217608	524	96033614	10	1	704254508	584	965887608	11	1
704218508	51	919045208	87	1	704254508	586	965887808	2	1
704218508	297	96047586	9	4	704254508	588	965963608	10	1
704218508	424	96038696	113	1	704254508	890	967021108	29	1
704228108	413	96038694	107	4	704254708	577	96036247	11	1
704228108	424	96038696	130	2	704254808	567	918744708	119	1
704228108	588	965963608	2	2	704254808	588	965963608	8	2
704228108	592	966954908	13	8	704254808	906	966167408	12	2
704228108	1055	916305808	20	3	704254808	907	966167508	12	2
704228108	1085	916332108	93	2	704254808	908	966167908	12	2
704229308	597	967124708	18	2	704254808	909	966168008	12	2
704231608	54	965956208	26	1	704254808	910	966168408	12	2
704231608	424	96038696	106	2	704255308	585	965887708	8	2
704231608	476	966356408	10	16	704255308	586	965887808	11	2
704231608	479	966910608	5	4	704256208	906	966167408	11	2
704231608	481	966358008	7	1	704256208	907	966167508	11	2
704231608	1123	968112008	10	1	704256208	908	966167908	11	2
704231608	1124	968099808	7	1	704256208	909	966168008	11	2
704231608	1452	915723308	23	2	704256208	910	966168408	11	2
704231608	1460	915723408	23	2	704258208	524	96033614	11	2
704231608	1465	915746808	23	2	704258208	950	96061868	70	6
704231608	1470	916062508	23	2	704258208	952	96054623	3	2
704231608	1508	965466808	6	1	704259808	777	96034773	12	2
704231708	568	918744708	255	1	704260908	938	96034679	3	2
704232308	532	96033639	21	3	704262408	1085	916332108	56	2
704232308	950	96061868	69	55	704262408	1101	915721308	31	2
704232508	527	96033638	14	1	704262408	1255	916324608	284	9
704232608	507	967037208	7	1	704263708	577	96036247	2	2
704232608	508	967036208	7	1	704271108	238	96005686	18	1
704232608	509	967037908	7	1	704271308	488	919258508	17	2
704232608	582	965887108	13	1	704271308	498	919266408	33	4
704232608	583	965887208	13	2	704271308	986	96034844	104	3
704232608	587	965888608	6	1	704274808	567	918744708	120	1
704232608	594	96044781	3	1	704274808	577	96036247	12	1
704232608	595	967297708	3	1	704274808	585	965887708	9	2
704232608	1056	916305808	72	1	704274808	586	965887808	12	2
704253308	567	918744708	116	1	704274808	588	965963608	9	2
704253308	577	96036247	9	1	704274808	628	96037955	5	2
704253308	585	965887708	6	2	704274808	906	966167408	10	2
704253308	586	965887808	9	2	704274808	907	966167508	10	2
704253308	588	965963608	5	2	704274808	908	966167908	10	2
704253308	628	96037955	3	2	704274808	909	966168008	10	2
704253308	906	966167408	8	2	704274808	910	966168408	10	2
704253308	907	966167508	8	2	708001608	1444	915746208	43	4
704253308	908	966167908	8	2	708010108	1112	916177008	(2)	4
704253308	909	966168008	8	2	708010108	1113	966331808	7	4
704253308	910	966168408	8	2	708010108	1118	967623108	7	4
704253408	567	918744708	117	1	708012108	1426	916302808	57	4
704253408	577	96036247	10	1	708012108	1429	966267408	4	4
704253408	586	965887808	10	2	710013808	439	570967508	14	1
704253408	588	965963608	6	2	710027101	1219	90004983	7	2
704253408	628	96037955	4	2	710031208	367	540270414	10	1

Item	Page	Assembly	Pos.	Quantity	Item	Page	Assembly	Pos.	Quantity
710033508	1220	968419601	8	1	710107608	850	96029372	304	6
710035901	325	90001090	11	1	710107608	1073	966086308	301	1
710035901	1173	90006725	11	1	710107608	1277	96029354	301	4
710035908	1220	968419601	7	1	710107708	32	966084408	302	20
710036101	442	90008841	11	2	710107708	127	966084908	301	5
710054401	325	90001090	4	1	710107708	163	966085008	301	5
710054401	1173	90006725	4	1	710107708	190	966084808	301	5
710062601	325	90001090	64	2	710107708	216	966084708	301	5
710062601	1173	90006725	64	2	710107708	269	96029361	402	15
7101007	744	10143277	35	1	710107708	307	966085408	300	10
7101019	752	10141721	14	1	710107708	850	96029372	303	45
710102308	468	11003530	4	1	710107708	1073	966086308	300	5
710102308	1238	917016708	16	2	710107708	1277	96029354	300	24
710102508	69	10489597	27	1	710107708	1315	966086708	300	8
710102508	700	10127822	8	1	710107708	1351	966086808	300	8
710103008	488	919258508	14	1	710107708	1361	966832808	300	8
710103408	460	511300508	8	1	710107708	1369	966086908	300	8
710103408	738	10141807	21	1	714000808	50	919045208	30	1
710104508	341	11114000	9	6	720012508	1374	966657008	10	1
710105208	73	966084508	301	2	720012508	1376	966657108	10	1
710105208	91	966084608	301	2	720014408	252	966222408	33	3
710105208	269	96029361	404	1	720014408	1085	916332108	83	2
710105908	32	966084408	305	4	720014408	1102	915721308	63	5
710105908	73	966084508	302	2	720014408	1112	916177008	59	2
710105908	91	966084608	302	2	720014408	1117	916177108	59	2
710105908	127	966084908	302	1	720014408	1255	916324608	241	1
710105908	163	966085008	302	1	720014408	1346	916303808	65	5
710105908	190	966084808	302	1	720014408	1357	917223708	59	5
710105908	216	966084708	302	1	720014408	1366	917223808	61	2
710105908	269	96029361	403	1	720014408	1389	966890708	63	1
710105908	850	96029372	307	2	720108908	1426	916302808	55	2
710105908	1221	968822801	34	1	720108908	1429	966267408	8	2
710105908	1278	96029354	303	1	720201608	1508	965466808	3	1
710105908	1315	966086708	301	3	720801908	975	918810308	25	4
710105908	1351	966086808	301	2	721108801	1221	968822801	8	1
710105908	1361	966832808	301	2	721114101	325	90001090	76	1
710105908	1369	966086908	301	2	721114101	1173	90006725	76	1
710106108	325	90001090	75	1	725104008	1261	966211808	1	2
710106108	1173	90006725	75	1	725104008	1262	966505108	1	2
710106308	69	10489597	29	2	725104008	1263	966505208	1	2
710106508	32	966084408	306	4	725110408	566	918744708	60	1
710106508	127	966084908	303	1	725801308	1059	967012008	18	1
710106508	163	966085008	303	1	725801508	1388	966890708	37	4
710106508	190	966084808	303	1	725802308	1059	967012008	16	1
710106508	216	966084708	303	1	725804008	1412	915746608	54	1
710106508	726	10127419	8	2	725804308	1084	916332108	39	2
710106508	1315	966086708	305	1	725804708	1388	966890708	39	3
710106508	1351	966086808	305	2	725805408	1412	915746608	57	1
710106508	1361	966832808	305	2	725805508	1388	966890708	41	1
710106508	1369	966086908	305	2	725805508	1412	915746608	58	1
710107208	32	966084408	304	4	725805508	1440	915723208	28	1
710107208	73	966084508	300	4	725805508	1444	915746208	28	1
710107208	91	966084608	300	4	725805908	424	96038696	163	2
710107208	270	96029361	406	4	725805908	1365	917223808	6	2
710107208	307	966085408	301	2	725806408	1163	916302608	35	1
710107208	850	96029372	305	4	725806708	1253	916324608	157	1
710107208	1073	966086308	305	1	725806808	424	96038696	161	2
710107208	1278	96029354	302	3	725806908	1388	966890708	40	4
710107508	850	96029372	308	1	725810008	413	96038694	116	3
710107608	631	11000367	560	1	725815408	1059	967012008	8	2

Item	Page	Assembly	Pos.	Quantity	Item	Page	Assembly	Pos.	Quantity
725815408	1345	916303808	9	1	725869608	1365	917223808	7	1
725815408	1440	915723208	29	3	725869708	1059	967012008	12	1
725815408	1444	915746208	29	3	725869808	1345	916303808	6	2
725815408	1460	915723408	13	4	725869808	1388	966890708	38	4
725815408	1465	915746808	13	4	725871708	1452	915723308	10	2
725815408	1470	916062508	13	3	725871708	1461	915723408	74	2
725815708	413	96038694	52	2	725871708	1466	915746808	75	2
725815708	1412	915746608	55	1	725871708	1471	916062508	81	2
725816008	1155	916302908	79	3	726204008	627	96034141	402	4
725816508	1357	917223708	56	1	726204008	679	96034143	402	4
725820408	1412	915746608	56	1	726405708	442	90008841	96	1
725829208	389	965661108	37	2	726406008	325	90001090	68	1
725838608	1059	967012008	4	1	726406008	1173	90006725	68	1
725838708	1059	967012008	10	1	726407908	821	96035990	(1)	1
725840408	1426	916302808	53	1	726409108	374	966086008	(1)	1
725841708	413	96038694	50	4	726411301	1219	90004983	9	1
725841708	1507	966410908	11	1	726413208	467	11003525	26	1
725848808	1059	967012008	17	1	726414803	325	90001090	24	1
725850708	1419	916116008	33	1	726414803	1173	90006725	24	1
725855508	1426	916302808	43	2	726416608	941	965666908	9	1
725857508	568	918744708	191	1	726416908	635	11006045	19	1
725857508	1085	916332108	68	2	726418408	969	510687808	8	2
725857508	1155	916302908	78	2	726419008	875	10678312	10	8
725857508	1345	916303808	14	1	726420208	460	511300508	4	1
725857508	1357	917223708	10	3	726421608	810	96035686	5	2
725857508	1365	917223808	12	3	726424877	870	510692308	8	2
725857508	1453	915723308	69	2	726425308	824	510693008	8	2
725857508	1461	915723408	71	2	726426508	369	510230608	6	1
725857508	1466	915746808	71	2	726426601	442	90008841	87	1
725857508	1471	916062508	77	2	726428201	110	970706701	52	1
725857908	1452	915723308	(2)	2	726430808	969	510687808	48	2
725861408	1059	967012008	11	2	726431114	655	10412331	39	1
725862508	1345	916303808	12	1	726433701	741	11353748	7	1
725862508	1365	917223808	5	2	726440001	121	11002835	14	1
725862708	1365	917223808	10	2	726440001	285	11006306	16	1
725864908	1129	916303308	35	1	726440001	341	11114000	19	1
725864908	1136	916303208	78	1	726450801	1219	90004983	33	2
725864908	1141	916303108	78	1	726452801	341	11114000	5	1
725864908	1145	916303008	78	1	726452801	467	11003525	5	1
725864908	1149	916302708	78	1	726455601	1219	90004983	26	1
725864908	1154	916302908	76	1	726461208	849	96029372	(22)	3
725866708	1085	916332108	92	1	726612208	413	96038694	112	1
725866708	1129	916303308	34	2	726612208	1251	916324608	34	8
725866708	1426	916302808	52	2	726612708	256	915750708	24	2
725867108	1365	917223808	9	1	726613008	389	965661108	66	2
725867208	1154	916302908	77	1	726613008	424	96038696	125	13
725867608	1141	916303108	81	1	726613008	565	918744708	29	2
725867808	424	96038696	164	1	726613008	595	967297708	5	2
725867808	1346	916303808	57	1	726613008	806	919205608	34	8
725867808	1357	917223708	53	1	726613008	1394	968301108	2	2
725867808	1365	917223808	49	1	726616008	587	965888608	2	2
725868008	413	96038694	51	2	726616208	1170	915753108	53	1
725868408	413	96038694	60	1	726616208	1192	915753208	53	1
725868608	1345	916303808	11	1	726616708	413	96038694	113	1
725868808	568	918744708	192	1	726616708	628	96037955	6	4
725868808	1254	916324608	180	1	726616708	903	919203908	101	27
725868808	1453	915723308	70	2	726616708	906	966167408	2	2
725868808	1461	915723408	72	2	726616708	907	966167508	2	2
725868808	1466	915746808	72	2	726616708	908	966167908	2	2
725868808	1471	916062508	78	2	726616708	909	966168008	2	2

Item	Page	Assembly	Pos.	Quantity	Item	Page	Assembly	Pos.	Quantity
726616708	910	966168408	2	2	7380177	746	10145193	6	1
726616708	928	96042450	5	2	7380177	748	10145195	5	1
726616708	930	96042451	5	2	7380177	760	10129212	10	1
726616708	932	96042452	5	2	7380401	772	11366388	6	1
726616708	934	96042453	5	2	7380566	699	10134887	(9)	1
726617408	592	966954908	11	1	7380566	727	12492804	24	1
726910708	225	966165908	3	3	7380566	732	10154796	6	1
735002208	1378	966648108	12	2	7380566	741	11353748	9	1
735002208	1381	966660708	31	2	7380566	744	10143277	4	1
735004308	252	966222408	50	5	7380574	866	10342823	5	4
7361601	640	571514608	14	1	7380604	721	11363553	3	1
7361601	649	571900808	11	1	7380604	772	11366388	5	1
7361961	442	90008841	2	4	7380617	692	10141769	11	6
7361961	442	90008841	78	5	7380619	721	11363553	4	1
7362091	32	966084408	602	2	7380619	769	10120393	4	1
7362091	74	966084508	611	3	7380619	870	510692308	7	1
7362091	91	966084608	611	3	7380657	639	11006048	55	1
7362091	127	966084908	609	3	7380688	691	9078462	13	1
7362091	163	966085008	609	3	7380688	695	10125646	4	1
7362091	190	966084808	609	3	7380688	726	10127419	5	1
7362091	216	966084708	609	3	7380773	683	13455092	(4)	1
7362091	335	966085708	628	4	7380773	734	12421642	5	2
7362091	352	966085808	629	3	7380970	733	10141830	14	2
7362091	451	966085508	602	3	7381103	768	12410651	(2)	1
7362091	852	96029372	647	15	7381271	727	12492804	20	1
7362091	966	96032961	641	1	7381271	743	10147372	13	2
7362091	1181	966085908	615	4	7381285	692	10141769	12	2
7362091	1202	966086108	614	5	7381285	744	10143277	31	1
7362091	1233	966086208	603	4	7381285	752	10141721	20	1
7362170	753	10143790	9	1	7381294	765	12416117	34	8
7362515	702	10128193	3	1	7381363	738	10141807	6	2
7362665	744	10143277	7	3	7381432	696	10137051	8	1
7362946	488	919258508	51	2	7381456	744	10143277	16	1
7362949	600	96021757	10	3	7381457	697	10152926	1	2
7362949	626	96034141	127	2	7381457	699	10134887	(12)	7
7362949	678	96034143	127	2	7381457	746	10145193	5	2
7363766	606	96033135	184	40	7381457	748	10145195	4	1
7364927	600	96021757	184	8	7381498	694	10141843	11	2
7367367	655	10412331	17	4	7381498	753	10143790	13	7
7367774	74	966084508	638	1	7381568	806	919205608	10	2
7367774	92	966084608	638	1	7381628	692	10141769	6	1
7367776	854	96029372	806	1	7381628	698	10118748	3	1
7367986	33	966084408	621	1	7381628	725	10126724	17	1
7367986	270	96029361	616	9	7381628	730	10153631	21	1
7367986	851	96029372	613	31	7381628	743	10147372	9	3
7367986	1073	966086308	604	1	7381628	744	10143277	26	1
7368253	535	96033640	823	10	7381628	765	12416117	38	2
7370361	501	10651874	59	1	7381629	738	10141807	7	2
7370364	501	10651874	15	13.4	7381629	765	12416117	39	3
7370365	501	10651874	13	4.4	7381630	702	10128193	6	1
7370367	501	10651874	16	5.8	7381630	766	12416117	42	6
7371046	501	10651874	24	2	7381631	694	10141843	16	2
7372225	655	10412331	2	9	7381635	766	12416117	41	3
7372235	655	10412331	30	2	7381638	691	9078462	11	2
7372249	655	10412331	26	1	7381638	734	12421642	7	1
7372260	658	7023887	3	1	7381770	765	12416117	32	1
7372261	658	7023887	4	1	7381771	730	10153631	20	2
7372624	639	11006048	35	3	7381771	765	12416117	31	5
7372624	647	11007826	(19)	2	7382085	727	12492804	23	2
7373002	1223	10467818	28	1	7382085	766	12416117	40	3

Item	Page	Assembly	Pos.	Quantity	Item	Page	Assembly	Pos.	Quantity
7382087	765	12416117	33	4	7407120	852	96029372	619	6
7382088	730	10153631	19	1	7407120	1073	966086308	608	1
7382088	738	10141807	9	1	7407120	1233	966086208	615	1
7382088	753	10143790	12	2	7407120	1278	96029354	613	2
7382088	765	12416117	36	1	7407122	217	966084708	635	1
7382090	743	10147372	16	1	7407122	1278	96029354	639	1
7382090	744	10143277	25	1	7407125	270	96029361	610	1
7382090	765	12416117	37	10	7407125	852	96029372	632	2
7382202	760	10129212	6	1	7407125	1202	966086108	610	1
7382203	689	12405454	3	2	7409918	854	96029372	810	1
7382203	744	10143277	3	1	7410441	854	96029372	808	1
7382203	745	10145044	3	2	7411445	867	511302208	999	1
7382203	746	10145193	7	1	7412067	606	96033135	185	8
7382204	689	12405454	4	2	7413103	488	919258508	48	4
7382215	692	10141769	17	2	7413103	606	96033135	186	10
740000608	1085	916332108	79	3	744010008	252	966222408	40	4
740000608	1101	915721308	54	3	744010008	1087	966490908	16	2
740000608	1436	967260608	502	3	744010108	1436	967260608	504	3
740000808	1095	966418908	(503)	0.2	744010208	850	96029372	306	44
740000808	1095	966418908	(503)	0.2	744010208	1213	915753308	60	4
7403077	445	967144608	10	2	744010208	1255	916324608	304	6
7403569	74	966084508	605	3	745120308	366	540270314	40	1
7403569	91	966084608	605	3	745123801	1219	90004983	23	1
7403569	128	966084908	629	2	745128808	1494	966888308	7	2
7403569	164	966085008	630	1	745128808	1495	966916408	7	2
7403569	191	966084808	630	1	745141201	1219	90004983	4	1
7403569	217	966084708	629	2	745141814	631	11000367	280	2
7403569	335	966085708	631	11	745149308	240	926573208	(2)	2
7403569	352	966085808	632	11	745149608	1090	966532808	4	2
7403569	451	966085508	616	12	745149608	1163	916302608	(3)	2
7403569	820	919204408	66	1	745159301	325	90001090	66	1
7403569	852	96029372	635	26	745159301	1173	90006725	66	1
7403569	965	96032961	604	5	745168901	1255	916324608	235	2
7403569	1182	966085908	630	13	745194708	368	540270514	12	1
7403569	1203	966086108	629	8	746002401	1220	968419601	2	1
7407098	74	966084508	628	1	746202801	442	90008841	12	1
7407098	91	966084608	628	1	746221908	439	570967508	11	1
7407098	374	966086008	617	2	746223801	442	90008841	3	1
7407098	451	966085508	651	2	746224301	370	570112908	11	1
7407098	854	96029372	751	1	746509908	1084	916332108	(2)	1
7407098	1074	966086308	628	1	746509908	1486	915761608	(2)	1
7407107	74	966084508	610	2	746607401	1486	915761608	30	1
7407107	91	966084608	610	2	746924208	576	96035947	110	2
7407107	374	966086008	608	6	746924208	579	965886708	15	4
7407108	74	966084508	608	7	747004501	1219	90004983	18	65
7407108	91	966084608	608	7	749012008	1304	915745708	186	1
7407108	452	966085508	664	1	750001508	850	96029372	250	2
7407118	33	966084408	625	1	761022503	443	927554301	6	1
7407118	74	966084508	639	1	761032203	325	90001090	73	1
7407118	92	966084608	639	1	761032203	1173	90006725	73	1
7407118	271	96029361	665	1	761033903	442	90008841	24	1
7407118	1233	966086208	617	1	761036003	1219	90004983	2	1
7407119	33	966084408	626	1	761037803	326	90004973	8	1
7407120	33	966084408	617	2	761060703	1219	90004983	28	1
7407120	74	966084508	635	1	761070003	325	90001090	3	1
7407120	92	966084608	635	1	761070003	1173	90006725	3	1
7407120	128	966084908	630	1	761082603	433	915755208	48	6
7407120	164	966085008	628	1	7615379	335	966085708	636	4
7407120	191	966084808	628	1	7615379	352	966085808	636	4
7407120	270	96029361	611	2	7615379	451	966085508	611	2

Item	Page	Assembly	Pos.	Quantity	Item	Page	Assembly	Pos.	Quantity
7615379	1005	918696808	16	1	773933508	252	966222408	39	4
7615379	1182	966085908	636	6	773933508	1055	916305808	45	2
7615379	1203	966086108	643	7	773938808	322	915751408	19	2
7615379	1234	966086208	629	3	773938808	345	915751608	19	2
7617354	134	966434908	601	10	773938808	1170	915753108	14	2
7617354	232	966515908	602	1	773938808	1192	915753208	14	2
7617354	271	96029361	668	4	773938808	1252	916324608	109	2
7617354	308	966085408	625	2	773939208	1533	966911408	18	2
7617354	470	966751308	602	3	773945808	1270	915745408	8	4
7617354	853	96029372	725	7	773947308	1035	919466508	2	2
7617460	74	966084508	626	3	773947708	1085	916332108	80	2
7617460	91	966084608	626	3	773947708	1088	966470508	15	1
7617460	374	966086008	601	4	773947708	1089	966470608	15	1
7617460	452	966085508	663	2	773947708	1101	915721308	55	2
7617460	853	96029372	702	10	773947708	1514	967035508	508	1
7617460	1278	96029354	642	1	773967914	322	915751408	20	4
7617461	270	96029361	660	7	773967914	345	915751608	20	4
7617461	308	966085408	617	4	773967914	1170	915753108	15	4
7617461	470	966751308	605	3	773967914	1192	915753208	15	4
7617461	854	96029372	770	5	774119708	979	962282208	1	1
7617494	270	96029361	621	2	774119808	981	962282308	1	1
7617494	308	966085408	635	1	774206408	991	919208108	182	19
7617494	852	96029372	636	10	774208008	991	919208108	183	5
7617494	1181	966085908	601	1	774208508	488	919258508	22	1
7621058	121	11002835	18	1	774208508	627	96034141	182	4
7621780	1255	916324608	271	2	774208508	678	96034143	182	4
7622338	634	11006044	3	1	774208508	694	10141843	18	16
7622338	643	10412344	3	1	774208508	731	10122793	2	2
7622338	652	11065793	3	1	774208508	732	10154796	7	2
7622338	664	571903008	3	1	774208508	808	96035875	11	4
7622495	647	11007826	2	1	774208508	816	96035878	19	2
7622803	119	915742708	(1)	6	774208508	985	919204108	181	5
7622803	119	915742708	(1)	8	774208508	986	96034844	180	4
7622803	316	11006904	4	2	774208508	988	919204208	181	5
7622803	339	916997308	(2)	3	774208508	991	919208108	180	8
7622803	405	11006373	2	9	774209908	799	918717708	182	8
7622803	1187	917006408	(2)	5	774209908	803	918719508	181	8
7623705	465	916141308	11	4	774210508	600	96021757	185	2
7623707	283	916900208	13	1	774210508	965	96032961	306	2
7624285	121	11002835	21	1	774210508	1278	96029354	305	2
7624285	285	11006306	24	1	774211308	600	96021757	186	1
7624285	341	11114000	26	1	774211308	965	96032961	305	1
772002608	806	919205608	27	1	774211808	799	918717708	181	6
772588508	1023	966871008	6	1	774211808	803	918719508	182	6
772624608	1031	916283508	1	1	774211908	269	96029361	401	3
773291208	1475	915744908	15	1	774211908	307	966085408	401	1
773324408	252	966222408	44	1	774211908	851	96029372	401	3
773324408	1056	916305808	97	2	774215008	751	10141720	17	2
773414208	1088	966470508	16	1	774215008	752	10141721	17	2
773414208	1089	966470608	16	1	774215708	269	96029361	400	3
773802708	54	965956208	(3)	0.25	774215708	307	966085408	400	1
773910508	237	915718108	14	1	774215708	851	96029372	400	3
773929108	1382	915723008	5	1	774218808	621	919203208	181	12
773930008	252	966222408	51	5	774218808	673	919203308	181	12
773930608	1575	917724508	2	4	774218808	991	919208108	181	4
773930708	247	915750608	31	2	774218808	1009	919204008	180	8
773930708	294	919361308	38	4	774221708	488	919258508	27	2
773930708	995	919300308	5	4	774221708	988	919204208	180	2
773930708	996	96052080	2	2	774222408	506	916997508	13	1
773930708	1530	919003708	4	4	774222908	621	919203208	184	2

Item	Page	Assembly	Pos.	Quantity	Item	Page	Assembly	Pos.	Quantity
774222908	673	919203308	184	5	774373808	339	916997308	7	4
774223708	621	919203208	180	1	774373808	356	916998708	7	4
774223708	673	919203308	180	1	774373808	404	916921908	5	9
774225008	488	919258508	32	1	774373808	405	11006373	1	1
774225008	986	96034844	181	1	774373808	1187	917006408	(5)	1
774225208	567	918744708	153	2	774373808	1187	917006408	7	4
774225308	621	919203208	186	2	774373808	1207	917000008	7	4
774225308	673	919203308	187	2	774373808	1238	917016708	1	1
774227908	621	919203208	187	10	774375108	119	915742708	4	2
774227908	673	919203308	188	10	774375108	158	915744408	4	2
774283908	606	96033135	187	3	774375108	185	915744608	4	2
774301101	1486	915761608	(4)	1	774375108	211	915744508	4	2
774320108	941	965666908	7	1	774375108	283	916900208	4	1
774322101	325	90001090	77	2	774375108	313	916945008	3	1
774322101	1173	90006725	77	2	774375108	339	916997308	3	1
7743242	50	919045208	51	5	774375108	356	916998708	3	1
7743242	106	917523808	81	8	774375108	465	916141308	3	1
7743242	149	917525508	69	12	774375108	1187	917006408	3	1
7743242	179	917525608	81	8	774375108	1207	917000008	3	1
7743242	206	917525908	69	12	774376008	283	916900208	10	10
7743242	256	915750708	23	4	774376008	404	916921908	8	22
7743242	384	965661008	13	7	774376008	1238	917016708	10	4
7743242	389	965661108	27	2	774376108	283	916900208	14	35
7743242	396	965376108	4	1	774376108	404	916921908	7	100
7743242	433	915755208	19	10	774376108	1238	917016708	11	20
7743242	1055	916305808	39	1	774376508	465	916141308	12	4
7743242	1084	916332108	(4)	1	774378008	339	916997308	(1)	2
7743242	1085	916332108	55	2	774378008	1187	917006408	(3)	2
7743242	1101	915721308	23	2	774378208	405	11006373	3	1
7743242	1112	916177008	29	2	774378208	1187	917006408	(4)	1
7743242	1117	916177108	29	2	774381508	468	11003530	5	1
7743242	1220	968419601	14	1	774383208	119	915742708	10	2
7743242	1303	915745708	70	6	774383208	158	915744408	10	2
7743242	1384	919243508	11	3	774383208	185	915744608	10	2
7743242	1402	916115908	48	8	774383208	211	915744508	10	2
7743242	1413	915746608	77	4	774383508	119	915742708	12	10
7743242	1419	916116008	16	8	774383508	158	915744408	12	10
7743242	1427	916302808	90	2	774383508	185	915744608	12	10
7743242	1429	966267408	16	2	774383508	211	915744508	12	10
774371808	283	916900208	11	7	774383508	465	916141308	7	10
774371808	404	916921908	9	22	774383508	1238	917016708	6	2
774371808	1238	917016708	8	2	774383708	965	96032961	309	1
774372608	404	916921908	10	3	774386508	1187	917006408	10	1
774372608	1187	917006408	15	1	774387508	315	11081924	11	1
774372608	1238	917016708	7	3	774389308	341	11114000	14	3
774372708	404	916921908	12	2	779013008	51	919045208	97	4
774372708	1187	917006408	14	1	779013008	107	917523808	211	4
774372708	1238	917016708	3	4	779013008	150	917525508	203	8
774373408	119	915742708	9	12	779013008	180	917525608	210	4
774373408	158	915744408	9	12	779013008	207	917525908	208	8
774373408	185	915744608	9	12	779016201	442	90008841	88	1
774373408	211	915744508	9	12	779020108	533	922648308	2	6
774373408	404	916921908	6	9	779036408	1413	915746608	73	2
774373808	119	915742708	8	14	779036708	381	915753008	14	2
774373808	158	915744408	8	14	788900808	583	965887208	7	1
774373808	185	915744608	8	14	788901708	433	915755208	7	3
774373808	211	915744508	8	14	788901808	565	918744708	51	4
774373808	283	916900208	8	4	788901808	582	965887108	9	2
774373808	313	916945008	7	2	789000308	239	96005694	1	1
774373808	316	11006904	1	1	789001301	442	90008841	76	2

Item	Page	Assembly	Pos.	Quantity	Item	Page	Assembly	Pos.	Quantity
789011908	938	96034679	2	1	8622905	689	12405454	108	1
789011908	940	919203608	17	2	8655032	689	12405454	104	1
789011908	941	965666908	13	1	870002808	1067	966265208	265	0.01
789011908	1016	965896208	11	1	870002808	1288	966841808	265	0.1
789011908	1019	965896308	11	1	870002808	1290	966842008	265	0.01
789011908	1221	968822801	33	1	870002808	1512	967035308	289	0.1
790003908	238	96005686	11	1	885034108	238	96005686	27	1
790004608	238	96005686	13	1	885132208	238	96005686	12	1
790007908	238	96005686	10	1	885182808	238	96005686	17	1
790012608	238	96005686	14	1	885200408	238	96005686	31	1
790023608	238	96005686	15	1	885251508	238	96005686	2	1
790024908	238	96005686	16	1	885251508	1253	916324608	125	2
790030108	238	96005686	26	1	885268808	238	96005686	41	1
790030308	238	96005686	25	1	890101408	498	919266408	22	1
790031508	238	96005686	40	1	90000750	105	917523808	7	1
790032008	238	96005686	30	1	90000750	178	917525608	7	1
790032308	238	96005686	32	1	90000869	435	965852408	1	1
790042008	238	96005686	45	1	90001090	323	970704201	5	4
790042908	238	96005686	50	1	90001090	1193	90001622	5	1
790045408	238	96005686	1	1	90001094	325	90001090	80	1
790347014	631	11000367	330	4	90001094	1173	90006725	80	1
790495414	501	10651874	31	1	90001622	1192	915753208	1	1
790563814	636	10814299	999	1	90001664	110	970706701	17	5
790563814	638	11006043	(98)	1	90001668	110	970706701	27	3
790563814	644	11007825	(98)	1	90001672	110	970706701	37	3
790563814	662	11005997	(98)	1	90001698	436	90000869	314	12.68
790563814	666	11002353	999	1	90001698	436	90000869	316	12.02
797028401	1219	90004983	21	65	90004957	323	970704201	1	1
802102008	567	918744708	149	34	90004962	323	970704201	(35)	5
802102008	586	965887808	14	5.22	90004962	1171	970704301	(35)	5
802102008	902	919203908	(9)	10	90004962	1193	90001622	(35)	5
802102008	903	919203908	(4)	6.15	90004967	323	970704201	10	1
802102008	903	919203908	90	16	90004967	1171	970704301	10	1
802102008	904	966167108	11	10	90004967	1193	90001622	10	1
802102008	906	966167408	14	11.5	90004973	323	970704201	15	1
802102008	907	966167508	14	11.5	90004973	1171	970704301	15	1
802102008	908	966167908	14	9	90004973	1193	90001622	15	1
802102008	909	966168008	14	11.5	90004983	1216	90005001	5	1
802102008	910	966168408	14	11.5	90005001	1213	915753308	1	1
802102008	912	96033989	10	7.6	90005010	323	970704201	50	1
802102008	914	96033991	9	5.2	90005010	1171	970704301	50	1
802102008	916	96033993	9	7.1	90005380	110	970706701	11	1
802102008	918	96033996	9	7.1	90006566	1193	90001622	1	1
802102008	920	96034004	10	8.5	90006571	1193	90001622	20	1
802102008	922	96036311	9	7.72	90006725	1171	970704301	5	5
802102008	924	96036313	9	7.72	90006727	1171	970704301	1	1
802102008	926	96036315	9	5.81	90008841	433	915755208	11	6
802102008	928	96042450	3	2.71	90011192	325	90001090	10	1
802102008	930	96042451	3	7.21	90011192	1173	90006725	10	1
802102008	932	96042452	3	3.06	90012692	433	915755208	30	6
802102008	934	96042453	3	3.06	90016176	433	915755208	47	6
810035408	238	96005686	33	1	9073189	727	12492804	21	2
811205708	689	12405454	109	1	9073190	692	10141769	16	2
811205708	693	10142096	109	1	9073190	727	12492804	22	3
811205708	699	10134887	(105)	1	9073190	743	10147372	14	2
811205708	714	11364325	109	1	9074404	766	12416117	113	1
811205708	754	10146947	105	1	9074977	749	10141356	(6)	5
811205708	763	10141788	105	1	9074977	749	10141356	(6)	5
861203005	786	919203408	90	1	9076638	751	10141720	12	4
861203005	794	919203508	90	1	9076638	752	10141721	12	4

Item	Page	Assembly	Pos.	Quantity	Item	Page	Assembly	Pos.	Quantity
9077199	708	10116876	(1)	2	915723008	12		264	1
9077223	707	11367689	1	1	915723208	12		274	1
9077280	707	11367689	2	1	915723308	12		290	2
9077281	754	10146947	7	1	915723408	12		292	1
9077282	705	10147666	4	8	915723508	12		276	1
9078049	689	12405454	80	8	915724508	13		402	1
9078058	715	10122940	7	1	915724608	13		404	1
9078257	716	10116320	1	2	915725708	13		561	1
9078259	716	10116320	3	2	915726908	10		136	1
9078308	749	10141356	(2)	4	915727108	12		380	1
9078308	749	10141356	(2)	4	915727308	12		379	1
9078314	684	13455092	260	2	915727508	10		142	1
9078462	681	13455092	12	1	915732308	291	919354008	3	1
9078467	687	13455092	521	1	915732508	319	915718608	3	1
9078522	710	10122503	6	2	915732608	342	915718708	3	1
9078590	740	11348849	4	1	915732708	1166	915722308	3	1
9078591	740	11348849	5	1	915732808	360	915718908	2	1
9078622	761	9078467	1	1	915732908	1188	915722408	3	1
9078650	731	10122793	1	1	915733008	1208	915722508	3	1
9078650	732	10154796	2	1	915733208	1049	919294508	5	1
9079517	762	10120077	4	10	915733608	14	917520308	3	1
9079604	757	9079954	1	2	915733708	44	919027108	2	1
9079885	711	10122645	2	1	915733808	88	919027308	2	1
9079885	712	10122646	2	1	915733908	196	917521108	4	1
9079885	713	10122659	2	1	915734008	171	917521008	4	1
9079954	687	13455092	460	1	915734108	98	917520808	4	1
9079977	759	10126465	2	1	915734208	139	917520908	4	1
9080347	700	10127822	1	1	915734308	430	915719208	3	1
9080502	760	10129212	11	1	915734508	1294	919692308	2	1
9080734	762	10120077	(3)	1	915734608	1346	916303808	400	1
91000594	11		195	1	915734708	1366	917223808	400	1
91001545	9		114	1	915740108	14	917520308	2	1
910506108	959	96033580	10	1	915740308	196	917521108	3	1
9131612	700	10127822	7	1	915740408	171	917521008	3	1
9132577	749	10141356	(8)	8	915740508	98	917520808	3	1
9132577	749	10141356	(8)	8	915740608	139	917520908	3	1
9132577	750	10141558	7	7	915740808	430	915719208	2	1
9140351	751	10141720	15	1	915742708	98	917520808	2	1
9140351	752	10141721	15	1	915744208	10		184	1
9144757	702	10128193	2	1	915744408	139	917520908	2	1
9144762	702	10128193	(3)	1	915744508	196	917521108	2	1
915717108	9		8	2	915744608	171	917521008	2	1
915718008	9		30	1	915744908	12		300	1
915718108	9		25	1	915745308	1049	919294508	2	1
915718608	9		110	1	915745408	1240	919100208	2	1
915718708	9		112	1	915745708	1294	919692308	1	1
915718908	9		116	1	915746208	12		275	1
915719208	9		122	1	915746608	12		268	1
915719508	9		130	1	915746808	12		294	5
915719608	9		132	14	915747808	1240	919100208	4	1
915719608	12		374	56	915749208	12		332	2
915719808	9		134	1	915749508	379	917513608	2	1
915720208	10		148	1	915749608	319	915718608	2	1
915720308	10		150	1	915749708	342	915718708	2	1
915720708	10		158	1	915749808	1166	915722308	2	1
915720808	10		160	1	915750008	1188	915722408	2	1
915721308	11		203	1	915750108	1208	915722508	2	1
915722308	11		244	1	915750608	243	919238608	1	1
915722408	11		246	1	915750708	243	919238608	2	1
915722508	11		248	1	915751408	319	915718608	1	1

Item	Page	Assembly	Pos.	Quantity	Item	Page	Assembly	Pos.	Quantity
915751608	342	915718708	1	1	916998708	342	915718708	4	1
915752108	360	915718908	1	1	916999608	13		415	1
915753008	379	917513608	1	1	917000008	1188	915722408	4	1
915753108	1166	915722308	1	1	917006408	1166	915722308	4	1
915753208	1188	915722408	1	1	917016708	1208	915722508	4	1
915753308	1208	915722508	1	1	917156108	12		301	1
915755208	430	915719208	1	1	917223708	11		256	1
915755408	11		204	1	917223808	12		257	1
915761608	12		330	1	917513608	9		118	1
915797808	247	915750608	1	1	917520308	9		4	1
916024408	12		306	1	917520808	9		10	1
916062508	12		295	1	917520908	9		12	1
916072008	12		302	1	917521008	9		14	1
916072408	13		398	1	917521108	9		16	1
916115808	12		263	1	917523808	98	917520808	1	1
916115908	12		267	1	917525508	139	917520908	1	1
916116008	12		269	1	917525608	171	917521008	1	1
916141308	430	915719208	4	1	917525908	196	917521108	1	1
916177008	1108	915755408	1	1	917528708	14	917520308	1	1
916177108	1108	915755408	2	1	917554308	243	919238608	6	1
916240808	520	966465708	2	1	917589008	291	919354008	5	1
916240908	517	966465608	2	1	917724508	13		570	30
916256908	9		32	1	917751408	10		141	1
916263308	44	919027108	3	1	917811808	496	918998308	700	1
916263408	88	919027308	3	1	917826708	319	915718608	5	1
916275108	98	917520808	5	1	917895008	342	915718708	5	1
916278008	139	917520908	5	1	917936708	1166	915722308	5	1
916283008	44	919027108	4	1	917938508	1188	915722408	5	1
916283008	88	919027308	4	1	917943508	1208	915722508	5	1
916283508	9		135	1	918090708	9		125	1
916302608	11		242	1	918392608	13		457	1
916302708	11		222	3	918444308	11		251	4
916302808	12		272	1	918444308	12		265	2
916302908	11		240	1	918696808	11		191	1
916303008	11		220	2	918705808	565	918744708	1	1
916303108	11		214	2	918717708	796	919299608	1	1
916303208	11		212	2	918719508	796	919299608	2	1
916303308	11		210	1	918744708	551	919298708	1	1
916303808	11		255	1	918810308	11		187	1
916305808	1049	919294508	1	1	918998308	9		133	1
916324608	1240	919100208	1	1	919003708	13		456	1
916332108	11		202	1	919022908	9		120	1
916872208	10		145	1	919026408	9		22	2
916900208	243	919238608	5	1	919027108	9		6	1
916901608	14	917520308	4	1	919027308	9		7	1
916902108	12		372	1	919045208	44	919027108	1	1
916906308	1358	917223708	400	1	919045208	88	919027308	1	1
916913708	13		414	4	919100208	11		250	1
916921908	379	917513608	3	1	919103508	243	919238608	4	1
916945008	291	919354008	4	1	919103608	10		173	1
916947208	171	917521008	5	1	919117208	1240	919100208	3	1
916947308	196	917521108	5	1	919201308	11		185	1
916947708	1490	916902108	500	1	919203208	618	919298808	1	1
916959908	9		98	1	919203308	618	919298808	2	1
916962508	12		312	4	919203408	781	919299208	1	1
916962808	12		322	14	919203508	781	919299208	2	1
916967308	12		316	1	919203608	10		177	1
916967408	12		318	1	919203708	10		176	1
916997308	319	915718608	4	1	919203808	10		165	1
916997508	496	918998308	2	1	919203908	10		175	1

Item	Page	Assembly	Pos.	Quantity	Item	Page	Assembly	Pos.	Quantity
919204008	11		192	1	921079508	406	968125908	3	2
919204108	983	919300208	1	1	921079508	1112	916177008	48	2
919204208	983	919300208	2	1	921079508	1117	916177108	48	2
919204408	10		170	1	921079508	1497	966887708	15	2
919205608	10		169	1	921079508	1500	966887908	32	2
919207608	9		115	1	921079508	1503	966888108	32	2
919208108	11		189	1	921079508	1505	965656708	9	2
919218608	10		143	1	921255408	337	966217808	1016	1
919238508	243	919238608	3	1	921255408	354	966218108	1016	1
919238608	9		104	1	921256008	73	966084508	(1736)	1
919243508	12		266	1	921256108	73	966084508	(1737)	1
919258508	9		117	1	921262408	858	96029373	192	1
919266408	496	918998308	1	1	921262708	859	96029373	248	1
919294408	10		137	1	921262708	860	96029373	501	1
919294508	11		200	1	921502308	859	96029373	262	1
919294608	11		209	1	921539608	1235	966219008	1234	1
919296308	1049	919294508	4	1	921570608	50	919045208	20	2
919298708	10		162	1	921606108	166	966216308	1770	1
919298808	10		163	1	921621208	859	96029373	264	1
919299208	10		166	1	921677908	857	96029373	151	1
919299608	10		168	1	921678208	454	966217308	1534	1
919300108	11		186	1	921709008	1492	966887508	10	4
919300208	11		188	1	921870908	856	96029373	54	1
919300308	11		190	1	921918508	73	966084508	(1738)	1
919354008	9		106	1	921965208	337	966217808	1027	1
919361308	291	919354008	1	1	921965208	337	966217808	1028	1
919412408	10		174	1	921965208	337	966217808	1029	1
919412508	10		183	1	921965208	354	966218108	1027	1
919413908	10		152	1	921965208	354	966218108	1028	1
919414008	10		154	1	921965208	354	966218108	1029	1
919414108	10		156	1	921988508	858	96029373	170	1
919415008	13		571	1	921988508	1281	96029355	1363	1
919466508	10		147	1	921990108	859	96029373	279	1
919531608	12		370	1	921991508	454	966217308	1509	1
919547508	291	919354008	2	1	921991508	454	966217308	1511	2
919551808	10		166	1	922030408	858	96029373	152	1
919688508	11		249	1	922030408	858	96029373	159	1
919688608	12		371	1	922030908	860	96029373	291	1
919692308	11		252	1	922077808	454	966217308	1503	1
919694608	13		445	1	922099608	454	966217308	1504	1
919734408	1332	96051961	400	1	922099608	454	966217308	1506	1
919734408	1340	96051962	400	1	922218708	73	966084508	(1740)	1
919752308	1294	919692308	3	1	922218708	91	966084608	(1740)	1
919752408	1294	919692308	4	1	922219608	273	96029362	325	1
919835008	10		164	1	922250408	273	96029362	352	1
920104408	1254	916324608	212	3	922586308	273	96029362	309	2
920324708	859	96029373	233	1	922586308	310	966216908	425	4
920324708	859	96029373	250	1	922586308	375	966218608	1305	1
920896108	273	96029362	317	1	922586908	859	96029373	221	1
920982008	860	96029373	506	1	922587108	310	966216908	426	2
920982008	860	96029373	508	1	922587208	375	966218608	1303	1
920984208	859	96029373	235	1	922645908	860	96029373	504	1
920985408	858	96029373	181	1	922646008	35	966215008	1723	1
920986308	859	96029373	234	1	922646008	130	966216108	1751	1
921079508	107	917523808	125	2	922646008	166	966216308	1751	1
921079508	149	917525508	72	2	922646008	193	966215908	1751	1
921079508	179	917525608	125	2	922646008	219	966215608	1751	1
921079508	206	917525908	72	2	922646008	1184	966218408	1199	1
921079508	247	915750608	11	2	922646208	166	966216308	1772	1
921079508	294	919361308	14	6	922646208	219	966215608	1772	1

Item	Page	Assembly	Pos.	Quantity	Item	Page	Assembly	Pos.	Quantity
922647008	856	96029373	46	1	924713108	223	919026408	4	6
922648308	532	96033639	29	1	924713108	395	965661508	19	2
922648308	949	96061868	39	2	924713108	424	96038696	108	2
922690208	1369	966086908	(1451)	1	924713108	1027	965630408	7	10
922745608	454	966217308	1514	1	924713108	1055	916305808	58	17
922788508	273	96029362	308	2	924713108	1087	966490908	11	2
922788508	310	966216908	427	2	924713108	1091	967665708	6	2
922788508	454	966217308	1532	1	924713108	1092	967665808	6	2
923016908	1205	966218808	1095	1	924713108	1251	916324608	43	12
9230171	759	10126465	4	2	924713108	1345	916303808	(1)	1
923191508	454	966217308	1513	1	924713108	1412	915746608	52	2
923228008	856	96029373	24	1	924713108	1507	966410908	16	4
923512208	84	966448108	(500)	2	924741208	454	966217308	1512	1
923512208	95	966448308	(500)	2	925352408	273	96029362	312	1
923512208	259	96045406	500	2	925518908	1281	96029355	1342	1
923512208	264	96041616	500	3	925629708	859	96029373	228	1
923512208	265	96034538	500	18	925656208	35	966215008	1709	1
923512208	266	96041617	500	2	925747808	273	96029362	320	2
923512208	267	96041505	500	2	925759508	454	966217308	1510	1
923512208	302	96047224	500	40	926024608	859	96029373	242	1
923512208	535	96033640	500	141	926028908	310	966216908	428	1
923512208	537	96033657	500	11	926028908	1184	966218408	1215	1
923512208	538	96033658	500	38	926029408	454	966217308	1508	1
923512208	540	96034783	500	8	926029808	454	966217308	1544	1
923512208	541	96034784	500	8	926041208	858	96029373	193	1
923512208	542	96033659	500	42	926041608	858	96029373	178	1
923512208	543	96034782	500	2	926041708	337	966217808	1019	1
923512208	1095	966418908	(500)	1	926041708	354	966218108	1019	1
923512208	1095	966418908	(500)	1	926041708	454	966217308	1540	1
923512208	1289	966885808	500	4	926041708	1184	966218408	1220	1
923512208	1326	96052004	500	10	926043108	35	966215008	1720	1
923512208	1327	96052005	500	10	926046608	1281	96029355	1328	1
923512208	1432	967255108	500	1	926056308	826	96036212	14	2
923512208	1433	967255208	500	1	926056608	35	966215008	1718	1
923512208	1434	967255308	500	1	926056608	858	96029373	205	1
923512208	1436	967260608	500	2	926057608	860	96029373	497	1
923512208	1514	967035508	500	2	926057708	337	966217808	1021	1
923512208	1515	966997708	500	3	926057708	354	966218108	1021	1
923512208	1516	966997808	500	3	926057708	860	96029373	500	1
923522508	856	96029373	52	1	926057708	1205	966218808	1071	1
923569408	1494	966888308	15	1	926058108	1205	966218808	1079	1
923569408	1495	966916408	15	1	926058208	860	96029373	295	1
923570408	1085	916332108	69	2	926058208	1235	966219008	1237	1
923570408	1427	916302808	64	2	926058808	219	966215608	1745	1
923583608	375	966218608	1300	1	926066408	826	96036212	15	1
923583608	859	96029373	278	1	926068308	1184	966218408	1194	1
923593608	35	966215008	1708	1	926070508	860	96029373	493	1
923603308	454	966217308	1538	1	926070608	857	96029373	138	1
923621708	858	96029373	211	1	926073808	858	96029373	160	1
923621708	859	96029373	212	1	926093508	860	96029373	473	1
923621708	860	96029373	474	1	926093808	858	96029373	155	1
923745108	1235	966219008	1230	1	926093808	1184	966218408	1197	1
924344908	860	96029373	290	1	926095108	454	966217308	1523	1
924506008	858	96029373	210	1	926095408	454	966217308	1541	1
924527508	273	96029362	313	1	926096908	1205	966218808	1090	1
924530108	856	96029373	37	1	926097308	860	96029373	496	1
924626108	859	96029373	231	1	926097408	454	966217308	1526	1
924713108	56	96026100	7	4	926097508	454	966217308	1524	1
924713108	60	96026289	7	5	926097508	454	966217308	1525	1
924713108	65	96026457	8	6	926097508	858	96029373	158	1

Item	Page	Assembly	Pos.	Quantity	Item	Page	Assembly	Pos.	Quantity
926097508	1184	966218408	1217	1	926584708	858	96029373	153	1
926111608	858	96029373	164	1	926584708	1205	966218808	1083	1
926112208	859	96029373	218	1	926607708	856	96029373	47	1
926118908	337	966217808	1012	1	926609008	826	96036212	13	1
926118908	354	966218108	1012	1	926610108	859	96029373	241	1
926118908	1184	966218408	1198	1	926612208	454	966217308	1535	1
926119108	860	96029373	477	1	926661908	859	96029373	253	1
926119108	1184	966218408	1196	1	926661908	859	96029373	256	1
926121308	1281	96029355	1329	1	926661908	860	96029373	507	1
926122608	454	966217308	1530	1	926662308	858	96029373	203	1
926122608	858	96029373	166	1	926709508	826	96036212	6	1
926129308	857	96029373	137	1	926711308	857	96029373	141	1
926135308	337	966217808	1013	1	926711508	310	966216908	429	1
926135308	354	966218108	1013	1	926711908	857	96029373	150	1
926135408	166	966216308	1745	1	926743408	1205	966218808	1080	1
926137908	273	96029362	310	1	926763908	1235	966219008	1227	1
926138108	858	96029373	154	1	926777408	857	96029373	124	1
926138808	856	96029373	28	1	926837208	859	96029373	257	1
926139208	860	96029373	499	1	926837208	859	96029373	260	1
926139208	1184	966218408	1212	1	926847608	454	966217308	1517	2
926139208	1184	966218408	1216	1	926849908	273	96029362	321	2
926147308	826	96036212	19	1	926850208	454	966217308	1533	1
926148908	337	966217808	1033	1	926891108	532	96033639	30	1
926148908	354	966218108	1033	1	926891108	949	96061868	40	2
926149808	454	966217308	1521	1	9269048	738	10141807	8	1
926315908	454	966217308	1505	1	926964708	856	96029373	48	1
926367008	857	96029373	146	1	926964708	858	96029373	157	1
926367708	375	966218608	1306	1	926964808	857	96029373	94	1
926379108	130	966216108	1745	1	926965608	454	966217308	1519	6
926382308	35	966215008	1716	1	926967608	858	96029373	204	1
926382308	858	96029373	194	1	926968008	1205	966218808	1084	1
926382308	858	96029373	206	1	926970408	1075	966219208	1256	1
926386308	130	966216108	1788	1	926970508	219	966215608	1756	1
926398408	856	96029373	25	1	926971008	375	966218608	1310	1
926399508	860	96029373	494	1	926971508	130	966216108	1753	1
926409308	860	96029373	294	1	926971508	166	966216308	1753	1
926419408	858	96029373	190	1	926971508	193	966215908	1753	1
926432508	858	96029373	177	1	926971508	219	966215608	1753	1
926443908	859	96029373	220	1	926976308	1205	966218808	1072	1
926443908	859	96029373	230	1	926990808	859	96029373	240	1
926455808	858	96029373	184	1	926990808	1184	966218408	1219	1
926465308	860	96029373	483	1	926992208	859	96029373	222	1
926465408	273	96029362	315	1	926998308	240	926573208	2	1
926465408	860	96029373	495	1	926998508	860	96029373	484	1
926465908	859	96029373	217	1	927030708	130	966216108	1786	1
926486908	859	96029373	251	1	9270340	738	10141807	11	1
926495408	1205	966218808	1073	1	927054808	860	96029373	471	1
926550408	859	96029373	224	1	9271340	694	10141843	17	2
926552008	859	96029373	226	1	9271963	627	96034141	405	1
926561708	826	96036212	4	1	9271963	679	96034143	405	1
926561808	337	966217808	1030	1	927281408	35	966215008	1711	1
926561808	354	966218108	1030	1	927281508	858	96029373	169	1
926561808	1184	966218408	1191	1	927293108	273	96029362	314	1
926561808	1184	966218408	1192	1	927378108	1205	966218808	1087	1
926566308	857	96029373	140	1	9274060	696	10137051	9	1
926573208	237	915718108	12	1	927418708	861	96029373	509	1
926573308	240	926573208	1	1	927462308	375	966218608	1312	1
926576108	857	96029373	143	1	927463708	1205	966218808	1075	1
926579808	859	96029373	223	1	927501901	443	927554301	2	1
926584308	1205	966218808	1086	1	927550508	860	96029373	475	1

Item	Page	Assembly	Pos.	Quantity	Item	Page	Assembly	Pos.	Quantity
927554301	442	90008841	77	1	928046508	454	966217308	1527	1
927554401	443	927554301	1	1	928046508	1205	966218808	1077	1
927566208	1205	966218808	1074	1	928046908	856	96029373	13	1
927571908	858	96029373	179	1	928049708	454	966217308	1531	1
927610508	273	96029362	341	1	928049908	337	966217808	1025	1
927610808	1205	966218808	1092	1	928049908	354	966218108	1025	1
927610908	1205	966218808	1091	1	928057708	35	966215008	1712	1
927611108	856	96029373	49	1	928396708	273	96029362	311	1
927612208	859	96029373	214	1	928452608	857	96029373	135	1
927615708	470	966751308	(1732)	1	928462808	310	966216908	434	1
927619408	337	966217808	1018	1	928464008	860	96029373	289	1
927619408	354	966218108	1018	1	928465008	860	96029373	491	1
927619608	1235	966219008	1236	1	928469408	134	966434908	(1798)	1
927636608	826	96036212	7	1	928470708	310	966216908	441	1
927637008	1281	96029355	1367	1	928470708	857	96029373	132	4
927640708	858	96029373	162	2	928471908	858	96029373	202	1
927673808	35	966215008	1713	1	928472308	454	966217308	1543	1
927674508	1361	966832808	(1454)	1	928539108	273	96029362	338	1
927676208	273	96029362	323	1	928715508	1281	96029355	1340	1
927679208	337	966217808	1024	1	928718908	1205	966218808	1069	1
927679208	354	966218108	1024	1	928720608	193	966215908	1776	1
927681208	337	966217808	1034	1	928751608	826	96036212	9	1
927681208	354	966218108	1034	1	928755608	1205	966218808	1096	1
927681808	857	96029373	92	1	928760408	858	96029373	188	1
927688908	273	96029362	316	1	928760408	859	96029373	245	1
927692101	1221	968822801	45	1	928761108	273	96029362	324	1
927693808	1184	966218408	1203	1	928761808	860	96029373	472	1
927698608	826	96036212	17	1	928761808	860	96029373	481	1
927868908	302	96047224	510	2	928762308	470	966751308	(1733)	2
927892208	850	96029372	301	3	928763408	856	96029373	32	1
928000808	860	96029373	503	1	928764608	857	96029373	142	1
928004508	859	96029373	284	1	928814308	105	917523808	20	2
928008508	1205	966218808	1085	1	928814308	148	917525508	20	2
928008808	273	96029362	329	1	928814308	178	917525608	20	2
928010108	310	966216908	435	2	928814308	205	917525908	20	2
928014908	470	966751308	(1731)	1	928860708	130	966216108	1752	1
928016008	337	966217808	1015	1	928860708	193	966215908	1752	1
928016008	354	966218108	1015	1	928860708	859	96029373	239	1
928016008	859	96029373	283	1	928861308	1184	966218408	1223	1
928019408	856	96029373	30	1	928863408	1281	96029355	1327	1
928022908	337	966217808	1023	1	928872208	1281	96029355	1331	1
928022908	354	966218108	1023	1	928873208	1281	96029355	1351	1
928023108	130	966216108	1754	1	928874108	35	966215008	1714	1
928023108	166	966216308	1754	1	928875608	337	966217808	1011	1
928023108	193	966215908	1754	1	928875608	354	966218108	1011	1
928023108	219	966215608	1754	1	928876508	1351	966086808	(1458)	1
928024908	858	96029373	161	1	928879108	454	966217308	1520	1
928025508	310	966216908	440	1	928879108	860	96029373	482	1
928027708	1205	966218808	1089	1	928879208	219	966215608	1757	1
928031408	856	96029373	43	1	928881208	859	96029373	244	1
928038708	310	966216908	431	1	928881208	860	96029373	480	1
928040108	859	96029373	263	1	928881308	858	96029373	172	1
928042908	273	96029362	318	1	928881308	860	96029373	478	1
928042908	858	96029373	189	1	928882408	1184	966218408	1178	1
928043108	35	966215008	1717	1	928883708	858	96029373	176	1
928043208	130	966216108	1789	1	928887508	130	966216108	1792	1
928043208	193	966215908	1789	1	928887508	193	966215908	1792	1
928044808	273	96029362	328	1	929230708	310	966216908	423	1
928046508	337	966217808	1014	1	929312208	1184	966218408	1213	1
928046508	354	966218108	1014	1	929314808	859	96029373	216	1

Item	Page	Assembly	Pos.	Quantity	Item	Page	Assembly	Pos.	Quantity
929315808	860	96029373	476	1	935267508	1253	916324608	119	4
929318008	1184	966218408	1204	1	935348408	1574	967858208	9	2
929321108	130	966216108	1791	1	935997308	1402	916115908	30	2
929321108	193	966215908	1791	1	936034908	1086	966467008	3	2
929322408	1205	966218808	1094	1	936034908	1554	966663008	15	1
929327608	1205	966218808	1070	1	936810808	576	96035947	7	2
929333608	310	966216908	436	1	936810808	579	965886708	21	2
929340308	1281	96029355	1362	1	937114908	1429	966267408	9	2
929351908	1075	966219208	1260	1	937501408	450	966085508	234	6
929351908	1281	96029355	1334	1	937566708	566	918744708	102	1
929377608	454	966217308	1529	1	937652708	1388	966890708	29	1
929389908	859	96029373	232	1	937652708	1412	915746608	34	1
929578308	949	96061868	49	1	938968808	566	918744708	98	2
929611008	1184	966218408	1207	1	939144108	1084	916332108	16	2
929615708	73	966084508	(1741)	1	939144108	1101	915721308	11	2
929615708	91	966084608	(1741)	1	939144108	1475	915744908	5	6
929616008	273	96029362	326	1	939255108	252	966222408	46	4
929619308	1281	96029355	1366	1	939359008	1429	966267408	7	4
929631408	856	96029373	26	1	939460808	1056	916305808	70	4
929639108	454	966217308	1550	4	939473708	592	966954908	4	2
929642108	1205	966218808	1068	1	939494008	1055	916305808	49	2
929645008	1205	966218808	1082	1	939632508	583	965887208	5	1
929646708	860	96029373	498	1	939653908	576	96035947	13	2
929718408	859	96029373	213	1	939653908	579	965886708	12	4
929721008	166	966216308	1767	1	939730608	1533	966911408	24	28
929722608	337	966217808	1026	1	939797408	416	96039225	2	2
929722608	354	966218108	1026	1	940069108	247	915750608	34	1
929727408	273	96029362	319	2	940069108	294	919361308	34	1
929729008	337	966217808	1009	1	940069208	105	917523808	41	4
929729008	354	966218108	1009	1	940069208	148	917525508	41	4
929734808	1184	966218408	1202	1	940069208	178	917525608	41	4
929736808	1205	966218808	1098	1	940069208	205	917525908	41	4
929743708	193	966215908	1777	1	940069208	1305	915745708	(2)	1
929746408	860	96029373	505	1	940069208	1447	915723508	21	2
929746508	1184	966218408	1201	1	9402377	511	917811808	6	4
929746708	858	96029373	156	1	940315108	1426	916302808	31	2
929750308	310	966216908	432	1	940474008	1055	916305808	32	2
929754108	375	966218608	1311	1	941138108	112	965804508	6	4
929756308	859	96029373	225	1	941138108	113	965804608	5	4
929756808	236	966561908	(1734)	2	941138108	152	966981808	5	4
929861708	54	965956208	30	4	941138108	153	966972408	6	8
929868108	424	96038696	105	4	941138108	182	965852208	6	4
929918908	310	966216908	442	1	941138108	209	966979708	6	8
929919008	73	966084508	(1739)	1	941138108	223	919026408	10	22
929922608	1281	96029355	1338	1	941138108	225	966165908	8	8
929963308	1281	96029355	1365	1	941138108	247	915750608	50	8
929963608	310	966216908	419	1	941138108	297	96047586	30	8
930133908	1088	966470508	10	2	941138108	389	965661108	45	8
930133908	1089	966470608	10	2	941138108	414	96038694	391	77
931426508	1253	916324608	147	1	941138108	425	96038696	388	157
931446408	297	96047586	24	2	941138108	506	916997508	28	14
931532108	413	96038694	119	1	941138108	566	918744708	108	50
932724708	567	918744708	134	1	941138108	597	967124708	14	1
933777308	247	915750608	21	4	941138108	999	966561608	19	66
933777308	566	918744708	94	4	941138108	1055	916305808	44	127
934039108	1255	916324608	253	2	941138108	1084	916332108	43	34
934489508	1302	915745708	40	1	941138108	1087	966490908	5	4
934813508	507	967037208	6	4	941138108	1101	915721308	48	20
934813508	508	967036208	6	4	941138108	1129	916303308	37	132
934813508	509	967037908	6	2	941138108	1136	916303208	37	104

Item	Page	Assembly	Pos.	Quantity	Item	Page	Assembly	Pos.	Quantity
941138108	1141	916303108	37	66	943122808	1426	916302808	58	2
941138108	1145	916303008	37	103	943379308	247	915750608	38	1
941138108	1149	916302708	37	103	943700408	910	966168408	21	1
941138108	1154	916302908	37	127	943902208	1056	916305808	77	2
941138108	1163	916302608	37	53	943917308	413	96038694	24	2
941138108	1251	916324608	51	165	944228903	325	90001090	16	1
941138108	1303	915745708	98	219	944228903	1173	90006725	16	1
941138108	1345	916303808	44	202	944271808	414	96038694	392	4
941138108	1357	917223708	12	173	944368603	110	970706701	46	1
941138108	1365	917223808	14	116	944393808	569	918744708	295	6
941138108	1388	966890708	44	74	944393808	615	96018031	64	4
941138108	1402	916115908	21	24	944483108	416	96039225	3	2
941138108	1413	915746608	61	76	945147108	1535	967582308	3	2
941138108	1419	916116008	38	30	945569108	945	96036153	42	1
941138108	1426	916302808	48	76	946199508	247	915750608	29	4
941138108	1440	915723208	15	68	946514608	105	917523808	16	1
941138108	1444	915746208	15	78	946514608	178	917525608	16	1
941138108	1452	915723308	(5)	8	946552708	903	919203908	65	8
941138108	1452	915723308	47	84	946909908	413	96038694	21	2
941138108	1460	915723408	47	152	947000508	424	96038696	107	2
941138108	1465	915746808	47	152	947034108	51	919045208	70	8
941138108	1470	916062508	47	136	947339208	489	919258508	82	1
941138108	1507	966410908	9	6	947339208	965	96032961	310	4
941204008	1494	966888308	20	2	947458008	1426	916302808	27	2
941204008	1495	966916408	20	2	947460108	1332	96051961	8	2
9412158	1030	915719808	35	1	947460108	1340	96051962	8	2
9412158	1398	966975608	10	2	947663008	1253	916324608	142	4
9412158	1415	966668308	10	2	947811508	626	96034141	24	2
941265308	1254	916324608	195	2	947811508	678	96034143	24	2
941324408	399	965661608	9	2	947906708	1277	96029354	165	1
941369108	1085	916332108	86	2	948386608	965	96032961	312	4
941369108	1101	915721308	56	2	948621308	1014	96034284	40	2
941540008	1494	966888308	8	2	948837508	1252	916324608	69	1
941540008	1495	966916408	8	2	949188508	1413	915746608	87	4
941846108	1090	966532808	6	2	949825008	303	927868908	2	1
941846108	1412	915746608	38	4	949864108	849	96029372	166	2
941846108	1419	916116008	22	2	949864108	1073	966086308	225	1
941846108	1564	966659808	5	2	949864108	1277	96029354	232	1
941978308	148	917525508	31	8	949942008	995	919300308	8	2
941978308	205	917525908	31	8	949948308	106	917523808	121	2
941986908	1055	916305808	51	2	949948308	149	917525508	73	2
941994208	576	96035947	14	2	949948308	179	917525608	121	2
941994208	579	965886708	17	4	949948308	206	917525908	73	2
942124308	1535	967582308	2	2	949948308	1303	915745708	131	1
942963608	397	966093308	5	2	949948308	1310	966731108	9	1
942963608	1541	965646108	6	2	950077508	1253	916324608	143	4
942963608	1543	965522908	6	2	950077508	1388	966890708	30	2
942963608	1546	968244508	7	2	950077508	1413	915746608	75	2
942963608	1547	966191408	6	2	950077508	1444	915746208	35	2
942963608	1550	966203408	6	2	950231208	1402	916115908	38	2
942963608	1551	966160008	6	2	950430808	322	915751408	32	1
942963608	1552	966659008	6	2	950430808	345	915751608	32	1
942963608	1554	966663008	6	2	950430808	1170	915753108	48	1
942963608	1555	966659408	6	2	950430808	1192	915753208	48	1
942963608	1557	966663508	6	2	950430808	1213	915753308	57	1
942963608	1559	966825708	7	2	950439808	532	96033639	3	2
942963608	1561	966825808	7	2	950941408	1302	915745708	58	2
942963608	1565	967086508	6	2	951097308	999	966561608	25	3
942963608	1567	967088008	6	2	951167108	424	96038696	100	24
942963608	1569	967089708	6	2	951189408	615	96018031	65	18

Item	Page	Assembly	Pos.	Quantity	Item	Page	Assembly	Pos.	Quantity
951189408	1009	919204008	11	2	953695308	1056	916305808	109	6
951189408	1255	916324608	246	2	953695308	1085	916332108	94	4
951221408	1545	965665108	6	2	953696908	322	915751408	33	1
951247408	1088	966470508	4	2	953696908	345	915751608	33	1
951247408	1089	966470608	4	2	953696908	384	965661008	44	1
951579708	606	96033135	28	4	953696908	1170	915753108	51	1
951983908	1475	915744908	13	2	953696908	1192	915753208	51	1
952198708	1090	966532808	5	4	953717608	1170	915753108	45	1
952198708	1112	916177008	57	2	953717608	1192	915753208	45	1
952198708	1117	916177108	57	2	953717608	1213	915753308	20	1
952198708	1163	916302608	(4)	2	953741108	615	96018031	39	1
952364008	322	915751408	28	2	953741108	1057	916305808	136	1
952364008	345	915751608	28	2	953741108	1388	966890708	61	1
952364008	1170	915753108	13	4	953741108	1403	916115908	66	1
952364008	1192	915753208	13	4	953741108	1413	915746608	95	1
952364008	1213	915753308	16	4	953741108	1427	916302808	89	1
952614008	1475	915744908	35	2	953741108	1475	915744908	47	1
952667108	247	915750608	39	2	953848908	1578	96011234	14	2
952667108	294	919361308	6	2	953848908	1580	96011235	15	2
953211008	1252	916324608	78	1	953848908	1582	96011236	17	1
953211008	1304	915745708	159	1	953867308	106	917523808	111	20
953357508	54	965956208	(1)	1	953867308	149	917525508	121	20
953418508	247	915750608	23	4	953867308	179	917525608	111	20
953538808	849	96029372	73	16	953867308	206	917525908	121	20
953650008	322	915751408	38	13	953873408	20	917528708	61	30
953650008	345	915751608	38	13	953873408	107	917523808	150	14
953650008	384	965661008	43	66	953873408	150	917525508	210	8
953650008	390	965661108	78	40	953873408	180	917525608	150	14
953650008	488	919258508	33	1	953873408	207	917525908	209	8
953650008	517	966465608	6	1	953873408	252	966222408	25	72
953650008	520	966465708	6	1	953873408	256	915750708	28	4
953650008	615	96018031	58	13	953873408	283	916900208	16	4
953650008	629	963383008	6	2	953873408	297	96047586	16	75
953650008	1056	916305808	102	76	953873408	313	916945008	10	3
953650008	1085	916332108	81	31	953873408	322	915751408	31	19
953650008	1101	915721308	62	32	953873408	345	915751608	31	17
953650008	1170	915753108	52	44	953873408	424	96038696	66	4
953650008	1192	915753208	52	35	953873408	433	915755208	55	32
953650008	1213	915753308	32	14	953873408	465	916141308	15	6
953650008	1372	966649408	37	30	953873408	496	918998308	10	2
953650008	1389	966890708	62	22	953873408	506	916997508	17	1
953650008	1403	916115908	65	20	953873408	566	918744708	78	8
953650008	1413	915746608	94	6	953873408	590	96042455	5	3
953650008	1427	916302808	86	38	953873408	606	96033135	25	2
953650008	1475	915744908	48	19	953873408	615	96018031	56	6
953695308	413	96038694	23	8	953873408	820	919204408	503	1
953695308	424	96038696	129	4	953873408	961	915744208	3	4
953695308	506	916997508	37	4	953873408	985	919204108	10	1
953695308	588	965963608	3	4	953873408	1021	91000594	503	1
953695308	592	966954908	14	16	953873408	1027	965630408	13	2
953695308	902	919203908	(3)	6	953873408	1170	915753108	42	22
953695308	904	966167108	3	6	953873408	1187	917006408	18	2
953695308	912	96033989	2	6	953873408	1192	915753208	42	18
953695308	914	96033991	2	6	953873408	1213	915753308	27	25
953695308	916	96033993	2	6	953873408	1255	916324608	268	34
953695308	918	96033996	2	6	953873408	1304	915745708	151	33
953695308	920	96034004	2	6	953873408	1345	916303808	54	18
953695308	922	96036311	2	6	953873408	1357	917223708	48	18
953695308	924	96036313	2	6	953873408	1365	917223808	52	12
953695308	926	96036315	2	6	953873408	1403	916115908	68	2

Item	Page	Assembly	Pos.	Quantity	Item	Page	Assembly	Pos.	Quantity
953873408	1490	916902108	15	80	955748108	1419	916116008	55	2
953873408	1492	966887508	8	2	955749508	107	917523808	153	1
953873408	1497	966887708	18	6	955749508	123	915740508	(1)	1
953873408	1500	966887908	23	8	955749508	150	917525508	155	1
953873408	1503	966888108	23	2	955749508	159	915740608	(1)	1
953873408	1505	965656708	7	2	955749508	180	917525608	153	1
953873408	1507	966410908	13	4	955749508	186	915740408	(1)	1
954017708	297	96047586	2	2	955749508	207	917525908	155	1
954113708	903	919203908	66	24	955749508	212	915740308	(1)	1
954117308	433	915755208	39	2	955749508	1497	966887708	17	1
954117308	615	96018031	61	6	955809608	615	96018031	30	2
954117308	941	965666908	14	2	955992108	297	96047586	11	1
954117308	1213	915753308	26	1	956053208	1102	915721308	66	4
954117308	1255	916324608	269	1	956058908	1302	915745708	52	2
954117308	1259	966221808	11	1	956078908	400	967093808	2	2
954117308	1304	915745708	174	1	956093308	252	966222408	36	2
954117308	1332	96051961	31	1	956211608	51	919045208	86	1
954117308	1340	96051962	31	1	956246508	1302	915745708	43	4
954117308	1372	966649408	36	1	956335208	991	919208108	1	5
954117308	1497	966887708	28	2	956468908	476	966356408	27	1
954117308	1500	966887908	40	1	956468908	1255	916324608	238	2
954117408	615	96018031	63	1	956520808	991	919208108	2	4
954117408	1259	966221808	12	2	956573308	1494	966888308	4	2
954117408	1260	966221908	11	2	956573308	1495	966916408	4	2
954117508	416	96039225	4	2	956664908	294	919361308	17	4
954117508	433	915755208	24	6	956744408	1056	916305808	74	2
954117508	1251	916324608	39	2	956782008	1388	966890708	56	22
954128608	941	965666908	15	2	956925908	1574	967858208	10	4
954141508	313	916945008	9	1	957005308	1520	915727308	1	1
954178508	1136	916303208	66	4	957005308	1525	967931908	1	1
954178508	1141	916303108	66	4	957005408	1520	915727308	2	1
954178508	1145	916303008	66	4	957005408	1523	967051508	1	1
954178508	1149	916302708	66	4	957018808	1129	916303308	21	10
954178508	1154	916302908	66	4	957018808	1136	916303208	21	10
954557008	1014	96034284	41	2	957018808	1141	916303108	21	8
954746108	1253	916324608	122	1	957018808	1145	916303008	21	10
954746108	1304	915745708	160	1	957018808	1149	916302708	21	10
954911508	32	966084408	300	12	957018808	1154	916302908	21	8
955002908	1085	916332108	78	2	957054208	1475	915744908	51	2
955002908	1101	915721308	53	2	957057708	429	96039358	4	10
955101708	297	96047586	1	2	957057708	582	965887108	4	10
955155508	1255	916324608	274	1	96002388	858	96029373	187	1
955168508	1505	965656708	2	2	96002388	858	96029373	197	1
955404808	1129	916303308	89	1	96003004	858	96029373	186	1
955404808	1141	916303108	44	2	96003182	858	96029373	171	1
955404808	1365	917223808	39	1	96004014	1537	918392608	1	1
955404808	1419	916116008	57	1	96004475	491	10876576	999	1
955404808	1426	916302808	45	1	96004618	958	10886525	998	1
955451608	1016	965896208	3	2	96004619	958	10886525	999	1
955451608	1019	965896308	3	2	96005686	237	915718108	1	1
955469908	565	918744708	46	2	96005694	237	915718108	2	1
955516308	1582	96011236	10	2	96005844	808	96035875	(1)	1
955668108	252	966222408	38	1	96005844	816	96035878	(2324)	1
955668108	297	96047586	10	5	96005911	856	96029373	51	1
955668108	299	919547508	(1)	4	96007546	1538	96004014	1	16
955668108	615	96018031	41	1	96007557	1538	96004014	2	6
955668108	1255	916324608	270	3	96008160	857	96029373	149	1
955681108	1014	96034284	28	8	96008167	1281	96029355	1344	1
955716808	1332	96051961	22	4	96008380	1537	918392608	2	1
955716808	1340	96051962	22	4	96009792	1095	966418908	410	1

Item	Page	Assembly	Pos.	Quantity	Item	Page	Assembly	Pos.	Quantity
96009857	857	96029373	96	1	96021757	569	918744708	300	1
96010545	1281	96029355	1368	1	96022930	626	96034141	16	1
96011234	1576	919415008	1	2	96023300	816	96035878	(2332)	1
96011235	1576	919415008	2	1	96023875	549	96023877	10	1
96011236	1576	919415008	3	1	96023876	549	96023877	(10)	1
96011239	1578	96011234	1	1	96023877	522	919218608	9	1
96011239	1584	96040975	1	1	96024793	489	919258508	(2862)	1
96011239	1586	96041964	1	1	96025166	489	919258508	(2865)	5
96011240	1580	96011235	1	1	96025166	826	96036212	25	4
96011242	1582	96011236	1	1	96025228	489	919258508	(2861)	1
96011243	1578	96011234	2	1	96026099	56	96026100	1	1
96011243	1580	96011235	2	1	96026100	50	919045208	3	1
96011244	1582	96011236	2	1	96026143	877	96033521	200	1
96011343	888	966574708	3	1	96026155	545	96033616	(1)	1
96011344	887	966155708	5	1	96026238	56	96026100	2	1
96011405	423	96038696	6	2	96026256	56	96026100	3	1
96011458	1095	966418908	390	1	96026284	60	96026289	1	1
96012146	310	966216908	443	1	96026289	50	919045208	4	1
96012147	310	966216908	444	1	96026365	60	96026289	2	1
96012480	512	915726908	2	1	96026398	60	96026289	3	1
96012481	512	915726908	3	1	96026455	65	96026457	1	1
96013575	1044	915720708	3	1	96026457	50	919045208	6	1
96013853	1163	916302608	70	1	96026462	65	96026457	2	3
96014807	540	96034783	2998	4	96026613	223	919026408	1	1
96014807	541	96034784	2998	4	96026615	223	919026408	3	3
96015525	1213	915753308	6	1	96028270	1281	96029355	1335	1
96016825	1005	918696808	90	1	96028331	1233	966086208	157	1
96017385	1531	966846208	700	1	96028333	32	966084408	157	1
96017985	1007	96016825	903	1	96028333	127	966084908	157	2
96017986	1007	96016825	911	1	96028333	163	966085008	157	2
96017987	1007	96016825	914	1	96028333	190	966084808	157	2
96017988	1007	96016825	915	1	96028333	216	966084708	157	2
96017990	1007	96016825	917	1	96028333	307	966085408	154	1
96018029	571	918705808	1	1	96028333	334	966085708	157	1
96018031	569	918744708	302	1	96028333	351	966085808	157	1
96018046	571	918705808	2	1	96028333	450	966085508	182	1
96018076	856	96029373	9	1	96028333	1073	966086308	162	1
96018077	856	96029373	12	1	96028333	1181	966085908	157	1
96018303	626	96034141	50	1	96028333	1202	966086108	157	1
96018331	678	96034143	50	1	96028333	1277	96029354	162	1
96018465	799	918717708	1	1	96028333	1315	966086708	150	1
96018465	803	918719508	1	1	96029149	489	919258508	78	2
96018467	799	918717708	2	1	96029354	1273	919117208	4	1
96018467	803	918719508	2	1	96029355	1277	96029354	10	1
96018489	799	918717708	3	1	96029357	1277	96029354	11	1
96018490	799	918717708	4	1	96029361	268	919103508	4	1
96018540	803	918719508	3	1	96029362	269	96029361	10	1
96018541	803	918719508	4	1	96029363	269	96029361	11	1
96019000	359	919207608	(444)	1	96029372	829	919103608	4	1
96019615	615	96018031	1	1	96029373	849	96029372	10	1
96019626	310	966216908	445	1	96029374	849	96029372	11	1
96020878	1447	915723508	700	1	96029472	276	96029363	362	1
96021114	489	919258508	(2866)	1	96029473	276	96029363	363	1
96021362	975	918810308	7	1	96029474	277	96029363	364	1
96021363	975	918810308	8	1	96029509	1283	96029357	27	1
96021365	975	918810308	9	1	96029510	1283	96029357	28	1
96021550	565	918744708	35	1	96029949	821	96035990	(2393)	1
96021673	433	915755208	3	1	96029950	821	96035990	21	1
96021675	437	96021673	1	1	96030723	498	919266408	(1)	1
96021676	437	96021673	2	1	96030725	498	919266408	29	1

Item	Page	Assembly	Pos.	Quantity	Item	Page	Assembly	Pos.	Quantity
96030884	858	96029373	185	1	96034255	621	919203208	5	1
96031494	489	919258508	(350)	1	96034261	678	96034143	2	1
96032222	975	918810308	5	1	96034262	673	919203308	2	1
96032223	975	918810308	6	1	96034263	673	919203308	3	1
96032724	545	96033616	10	1	96034264	673	919203308	4	1
96032961	962	919201308	4	1	96034265	673	919203308	5	1
96032962	965	96032961	10	1	96034266	673	919203308	6	1
96032963	965	96032961	11	1	96034284	1009	919204008	1	1
96033026	673	919203308	7	1	96034290	1014	96034284	4	1
96033134	566	918744708	81	1	96034291	1009	919204008	5	1
96033135	569	918744708	301	1	96034292	1014	96034284	7	1
96033140	522	919218608	3	3	96034293	1014	96034284	8	1
96033201	775	919203808	500	1	96034537	257	919238508	40	1
96033202	779	96033201	10	1	96034538	263	96034537	12	1
96033227	527	96033638	5	1	96034679	936	919203708	1	1
96033519	876	919412408	10	1	96034700	1014	96034284	(1)	1
96033520	876	919412408	11	1	96034706	1009	919204008	(1)	1
96033521	876	919412408	20	1	96034707	1009	919204008	(2)	1
96033561	876	919412408	(2)	1	96034709	1009	919204008	(3)	1
96033562	876	919412408	(3)	1	96034773	775	919203808	6	1
96033563	876	919412408	(4)	1	96034779	876	919412408	30	1
96033565	876	919412408	(2)	1	96034780	878	96034779	2	1
96033566	876	919412408	(3)	1	96034781	882	96034780	15	1
96033567	876	919412408	(4)	1	96034782	536	96033615	20	1
96033580	943	919412508	30	1	96034783	536	96033615	12	1
96033581	959	96033580	2	1	96034784	536	96033615	13	1
96033582	959	96033580	(2)	1	96034789	243	919238608	7	1
96033583	950	96061868	90	1	96034805	289	96034789	1	1
96033614	522	919218608	5	1	96034844	985	919204108	1	1
96033615	522	919218608	6	1	96034844	988	919204208	1	1
96033616	522	919218608	7	1	96034919	626	96034141	3	1
96033638	524	96033614	2	1	96034919	678	96034143	3	1
96033639	524	96033614	4	1	96034920	626	96034141	4	1
96033640	524	96033614	5	1	96034920	678	96034143	4	1
96033641	535	96033640	2	1	96034921	626	96034141	5	3
96033657	536	96033615	10	1	96034923	678	96034143	5	1
96033658	536	96033615	11	1	96034924	678	96034143	6	1
96033659	536	96033615	15	1	96034930	940	919203608	3	1
96033669	524	96033614	3	1	96034931	940	919203608	2	1
96033989	902	919203908	8	1	96034932	940	919203608	4	1
96033990	912	96033989	1	1	96035000	489	919258508	100	1
96033991	902	919203908	9	3	96035002	489	919258508	110	1
96033992	914	96033991	1	1	96035303	489	919258508	(351)	1
96033993	902	919203908	10	1	96035304	489	919258508	(352)	1
96033996	902	919203908	11	1	96035307	489	919258508	(353)	1
96033997	918	96033996	1	1	96035400	621	919203208	6	1
96033998	903	919203908	(1)	1	96035401	985	919204108	(1)	1
96034004	902	919203908	12	1	96035404	621	919203208	(1)	1
96034005	920	96034004	1	1	96035405	621	919203208	(2)	1
96034006	566	918744708	83	1	96035406	985	919204108	(2)	1
96034035	938	96034679	1	1	96035421	626	96034141	7	1
96034114	916	96033993	1	1	96035422	626	96034141	(1)	1
96034141	621	919203208	1	1	96035423	626	96034141	(2)	1
96034143	673	919203308	1	1	96035427	626	96034141	8	1
96034245	626	96034141	1	1	96035427	678	96034143	8	1
96034245	678	96034143	1	1	96035428	626	96034141	(1)	1
96034246	626	96034141	2	1	96035432	489	919258508	(2863)	1
96034247	621	919203208	2	1	96035432	489	919258508	(2864)	1
96034248	621	919203208	3	1	96035433	806	919205608	700	1
96034254	621	919203208	4	1	96035434	673	919203308	(1)	1

Item	Page	Assembly	Pos.	Quantity	Item	Page	Assembly	Pos.	Quantity
96035435	673	919203308	(2)	1	96036925	826	96036212	5	1
96035436	988	919204208	(1)	1	96036926	826	96036212	11	1
96035437	988	919204208	(2)	1	96036927	826	96036212	12	1
96035443	678	96034143	7	1	96036928	826	96036212	24	1
96035444	678	96034143	(1)	1	96036994	828	96036360	401	1
96035445	678	96034143	(2)	1	96036995	828	96036360	402	1
96035466	985	919204108	5	1	96036996	828	96036360	403	1
96035467	988	919204208	5	1	96036997	828	96036360	404	1
96035686	808	96035875	1	1	96036999	828	96036360	405	1
96035686	816	96035878	1	1	96037072	936	919203708	(1)	1
96035716	806	919205608	3	1	96037075	828	96036360	100	1
96035722	806	919205608	5	1	96037076	828	96036360	101	1
96035723	806	919205608	8	1	96037077	828	96036360	102	1
96035724	806	919205608	9	2	96037078	828	96036360	103	1
96035787	970	919300108	20	1	96037079	828	96036360	104	1
96035875	806	919205608	1	1	96037080	828	96036360	105	1
96035878	806	919205608	2	1	96037081	828	96036360	106	1
96035946	565	918744708	2	1	96037082	828	96036360	107	1
96035947	572	96035946	2	1	96037083	828	96036360	108	1
96035948	576	96035947	1	1	96037084	828	96036360	109	1
96035949	576	96035947	2	1	96037085	828	96036360	110	1
96035950	576	96035947	3	1	96037086	828	96036360	111	1
96035957	786	919203408	1	1	96037087	828	96036360	113	1
96035957	794	919203508	1	1	96037088	828	96036360	114	1
96035958	786	919203408	2	1	96037089	828	96036360	115	1
96035958	794	919203508	2	1	96037751	820	919204408	(201)	1
96035959	786	919203408	5	1	96037752	820	919204408	(202)	1
96035960	786	919203408	(1)	1	96037753	820	919204408	(203)	1
96035961	786	919203408	(2)	1	96037754	820	919204408	(204)	1
96035961	794	919203508	(2)	1	96037914	903	919203908	44	1
96035962	786	919203408	103	1	96037915	903	919203908	64	1
96035962	794	919203508	103	1	96037955	626	96034141	9	1
96035963	786	919203408	104	1	96037964	877	96033521	210	1
96035964	786	919203408	105	1	96038070	863	96029374	30	1
96035965	786	919203408	106	1	96038071	863	96029374	31	1
96035965	794	919203508	107	1	96038072	863	96029374	32	1
96035977	808	96035875	20	1	96038073	863	96029374	33	1
96035983	794	919203508	104	1	96038074	863	96029374	34	1
96035984	794	919203508	105	1	96038075	863	96029374	180	1
96035985	794	919203508	106	1	96038076	863	96029374	181	1
96035986	816	96035878	20	1	96038077	863	96029374	188	1
96035990	820	919204408	1	2	96038078	863	96029374	189	1
96036143	816	96035878	30	1	96038079	863	96029374	190	1
96036153	943	919412508	10	1	96038080	863	96029374	191	1
96036212	820	919204408	600	1	96038081	863	96029374	192	1
96036238	936	919203708	10	1	96038082	863	96029374	193	1
96036247	576	96035947	4	1	96038083	863	96029374	194	1
96036311	902	919203908	13	1	96038084	863	96029374	195	1
96036312	922	96036311	1	1	96038085	863	96029374	196	1
96036313	902	919203908	14	1	96038086	863	96029374	197	1
96036314	924	96036313	1	1	96038087	863	96029374	198	2
96036315	902	919203908	15	1	96038088	863	96029374	199	2
96036316	926	96036315	1	1	96038089	865	96029374	283	1
96036360	820	919204408	700	1	96038100	863	96029374	35	2
96036388	820	919204408	800	1	96038679	1005	918696808	10	1
96036422	527	96033638	1	1	96038682	1007	96016825	900	1
96036791	1384	919243508	4	2	96038683	1007	96016825	901	1
96036922	826	96036212	1	1	96038684	1007	96016825	902	1
96036923	826	96036212	2	1	96038685	1007	96016825	904	1
96036924	826	96036212	3	1	96038686	1007	96016825	905	1

Item	Page	Assembly	Pos.	Quantity	Item	Page	Assembly	Pos.	Quantity
96038687	1007	96016825	906	1	96042461	359	919207608	(443)	1
96038688	1007	96016825	907	1	96044329	878	96034779	3	1
96038689	1007	96016825	908	1	96044333	803	918719508	5	1
96038690	1007	96016825	909	1	96044781	568	918744708	210	1
96038691	1007	96016825	910	1	96044782	594	96044781	1	1
96038692	1007	96016825	912	1	96045405	257	919238508	20	1
96038693	1007	96016825	913	2	96045406	258	96045405	2	1
96038694	408	919022908	1	1	96046410	786	919203408	160	2
96038695	1007	96016825	916	1	96046410	794	919203508	160	2
96038696	408	919022908	2	1	96046753	876	919412408	12	1
96038697	1007	96016825	918	2	96047223	299	919547508	40	1
96038698	1007	96016825	919	1	96047224	301	96047223	10	1
96038699	1007	96016825	920	1	96047586	294	919361308	90	1
96038700	1007	96016825	921	1	96048991	856	96029373	8	1
96038701	1007	96016825	922	1	96048992	858	96029373	183	1
96038702	1007	96016825	923	2	96048995	858	96029373	198	1
96038703	1007	96016825	924	1	96048999	856	96029373	68	1
96038704	1007	96016825	925	1	96049001	856	96029373	70	1
96038705	1007	96016825	926	1	96049006	857	96029373	79	1
96038706	416	96039225	1	1	96049007	857	96029373	80	1
96038879	967	96032963	292	2	96049009	857	96029373	81	1
96038880	967	96032963	293	1	96049010	857	96029373	86	1
96038881	967	96032963	294	1	96049011	857	96029373	88	1
96038882	967	96032963	295	1	96049012	857	96029373	112	1
96038883	967	96032963	370	1	96049013	857	96029373	113	1
96038884	967	96032963	371	1	96049027	858	96029373	165	1
96038885	967	96032963	372	1	96049033	856	96029373	10	1
96038886	967	96032963	373	1	96049038	857	96029373	82	1
96038887	967	96032963	374	1	96049040	857	96029373	85	1
96038888	967	96032963	375	1	96049041	857	96029373	84	1
96038889	967	96032963	376	1	96049042	857	96029373	83	1
96039225	413	96038694	1	1	96049044	856	96029373	11	1
96039226	413	96038694	2	1	96050291	865	96029374	299	1
96039300	423	96038696	3	1	96050324	865	96029374	290	2
96039313	423	96038696	25	3	96050634	1014	96034284	(2)	2
96039314	423	96038696	26	1	96050751	826	96036212	22	1
96039315	423	96038696	27	1	96050752	826	96036212	23	1
96039357	423	96038696	17	1	96051105	1014	96034284	(100)	1
96039358	423	96038696	28	1	96051106	1014	96034284	(101)	1
96039773	863	96029374	183	1	96051217	861	96029373	640	1
96039774	863	96029374	185	1	96051252	856	96029373	76	1
96039775	863	96029374	187	1	96051255	857	96029373	121	1
96039864	861	96029373	641	1	96051353	1539	915725708	200	1
96039935	865	96029374	288	2	96051635	1335	919734408	4	1
96040477	876	919412408	90	1	96051755	876	919412408	70	1
96040581	780	96033202	1	1	96051756	891	96051755	2	1
96040582	780	96033202	2	1	96051961	1329	919752408	1	1
96040975	1576	919415008	4	3	96051962	1329	919752408	2	1
96040977	1584	96040975	2	1	96052001	1322	919752308	1	1
96041505	263	96034537	15	1	96052002	1324	96052001	1	1
96041616	263	96034537	11	1	96052003	1325	96052002	2	1
96041617	263	96034537	13	1	96052004	1324	96052001	430	1
96041964	1576	919415008	5	1	96052005	1324	96052001	440	1
96041981	1586	96041964	2	1	96052080	995	919300308	1	2
96042450	903	919203908	70	1	96052098	995	919300308	3	1
96042451	903	919203908	71	1	96052478	794	919203508	5	1
96042452	903	919203908	72	1	96052479	794	919203508	(1)	1
96042453	903	919203908	73	1	96053564	1391	96053565	1	1
96042455	566	918744708	82	1	96053565	1384	919243508	3	1
96042460	359	919207608	50	1	96053681	1281	96029355	1354	1

Item	Page	Assembly	Pos.	Quantity	Item	Page	Assembly	Pos.	Quantity
96054623	949	96061868	4	1	963200808	857	96029373	139	1
96060213	1214	915753308	63	3	963203108	856	96029373	55	1
96061724	949	96061868	31	3	963310608	1084	916332108	4	1
96061868	943	919412508	20	1	963310608	1101	915721308	4	1
961720608	860	96029373	470	1	963310608	1251	916324608	3	1
961750308	1270	915745408	3	2	963310608	1302	915745708	11	1
961798808	1205	966218808	1093	1	963310608	1310	966731108	5	1
961858208	1281	96029355	1341	1	963310608	1388	966890708	3	1
961918808	35	966215008	1710	1	963310608	1412	915746608	3	1
961918908	860	96029373	502	1	963310608	1475	915744908	2	3
961921608	859	96029373	252	1	963330308	1235	966219008	1235	1
962062508	860	96029373	296	1	963335008	1184	966218408	1187	1
962065808	166	966216308	1771	1	963335008	1205	966218808	1059	1
962065808	219	966215608	1771	1	963376508	1213	915753308	5	2
962066608	859	96029373	249	1	963383008	626	96034141	10	2
962067808	1235	966219008	1229	1	963383008	678	96034143	10	2
962157808	1427	916302808	85	2	963398008	949	96061868	24	4
962172208	337	966217808	1020	2	963452208	1486	915761608	1	1
962172208	354	966218108	1020	2	963457608	860	96029373	488	1
962172208	1205	966218808	1097	1	963461908	273	96029362	327	1
962172508	1235	966219008	1240	1	963465608	856	96029373	27	1
962213008	1500	966887908	50	1	963560808	856	96029373	66	1
962282208	978	96032222	1	1	963625108	945	96036153	2	1
962282308	980	96032223	1	1	963698108	860	96029373	489	1
962333708	166	966216308	1769	1	963703708	857	96029373	95	1
962333708	219	966215608	1769	1	963724608	403	966419408	150	1
962335608	337	966217808	1004	1	963724708	403	966419408	151	1
962335608	337	966217808	1007	1	963724808	403	966419408	152	1
962335608	354	966218108	1004	1	963724908	403	966419408	153	1
962335608	354	966218108	1007	1	963725008	403	966419408	155	1
962452608	375	966218608	1309	1	963725108	403	966419408	154	1
962531508	1235	966219008	1238	1	963725208	403	966419408	160	1
962532308	1184	966218408	1209	1	963773108	423	96038696	12	8
962532408	337	966217808	1010	1	963792208	527	96033638	7	1
962532408	354	966218108	1010	1	963792208	548	966152908	3	2
962532408	1184	966218408	1206	1	963820608	858	96029373	191	1
962532408	1184	966218408	1208	1	963822708	130	966216108	1750	2
962533308	454	966217308	1515	1	963822708	166	966216308	1750	2
962533308	454	966217308	1516	1	963822708	193	966215908	1750	2
962533508	858	96029373	173	1	963822708	219	966215608	1750	2
962534308	859	96029373	237	1	963859508	860	96029373	485	1
962559608	949	96061868	20	8	963859608	859	96029373	258	1
962594308	1184	966218408	1214	1	963862108	454	966217308	1507	1
962641108	858	96029373	195	1	963949708	573	965886508	5	1
962641208	1281	96029355	1337	1	963949708	576	96035947	5	5
962641408	860	96029373	490	1	964008608	549	96023877	20	1
962685608	375	966218608	1304	1	964008708	549	96023877	30	1
962688508	73	966084508	(1735)	2	964008808	549	96023877	40	1
962729508	1130	916303308	101	1	964067608	1213	915753308	9	1
962729508	1427	916302808	73	2	964140508	566	918744708	72	1
962763908	375	966218608	1308	1	964173608	1233	966086208	(133)	1
962845908	1426	916302808	54	2	964273708	337	966217808	1022	1
962857708	454	966217308	1539	1	964273708	354	966218108	1022	1
962969208	1317	966220008	1406	1	964273708	858	96029373	163	1
963000508	1184	966218408	1210	1	964274608	1184	966218408	1177	1
963001308	860	96029373	492	1	964275008	193	966215908	1745	1
963168508	1184	966218408	1190	1	964275808	858	96029373	182	2
963168508	1205	966218808	1066	1	964284708	857	96029373	107	1
963196908	454	966217308	1528	1	964482908	35	966215008	1719	1
963196908	860	96029373	487	1	964484008	859	96029373	243	1

Item	Page	Assembly	Pos.	Quantity	Item	Page	Assembly	Pos.	Quantity
964611608	858	96029373	200	1	965477008	1351	966086808	(1459)	1
964683308	1184	966218408	1195	1	965479408	273	96029362	340	1
964683308	1205	966218808	1081	1	965479408	857	96029373	147	1
964687108	859	96029373	215	1	965479908	856	96029373	42	1
964744508	498	919266408	34	1	965498308	1255	916324608	289	1
964765108	1447	915723508	3	10	965522908	1540	96051353	2	40
964771908	859	96029373	236	1	965523008	1543	965522908	1	1
964773508	858	96029373	199	1	965527408	938	96034679	500	1
964774608	826	96036212	20	1	965537508	1379	966649908	1	1
964774708	1235	966219008	1239	1	965537508	1541	965646108	2	1
964776108	860	96029373	479	1	965537508	1543	965522908	2	1
964776408	1184	966218408	1193	1	965537508	1552	966659008	2	1
964776408	1205	966218808	1076	1	965537508	1554	966663008	2	1
964776908	857	96029373	133	1	965537508	1555	966659408	2	1
964830208	1325	96052002	505	1	965537508	1557	966663508	2	1
964842508	482	916872208	1	1	965537508	1565	967086508	2	1
964843708	975	918810308	12	2	965537508	1567	967088008	2	1
964843808	975	918810308	13	1	965537508	1569	967089708	2	1
964843908	975	918810308	14	1	965537608	1379	966649908	2	2
964853308	1525	967931908	2	1	965537608	1381	966660708	20	4
964953608	826	96036212	18	1	965537608	1541	965646108	3	2
964954408	1184	966218408	1183	1	965537608	1543	965522908	3	2
964959108	1281	96029355	1332	1	965537608	1552	966659008	3	2
964984108	975	918810308	26	2	965537608	1554	966663008	3	2
965021508	975	918810308	46	2	965537608	1555	966659408	3	2
965155308	1205	966218808	1055	1	965537608	1557	966663508	3	2
965159308	454	966217308	1537	1	965537608	1565	967086508	3	2
965190908	856	96029373	14	1	965537608	1567	967088008	3	2
965192608	858	96029373	209	1	965537608	1569	967089708	3	2
965202408	860	96029373	486	1	965562808	375	966218608	1307	1
965204108	858	96029373	180	1	965591808	1129	916303308	4	4
965260008	1520	915727308	9	1	965591808	1136	916303208	4	4
965309208	1255	916324608	276	2	965591808	1141	916303108	4	4
965376108	395	965661508	2	10	965591808	1145	916303008	4	6
965376108	399	965661608	2	9	965591808	1149	916302708	4	4
965376108	1084	916332108	3	3	965591808	1154	916302908	4	4
965376108	1101	915721308	3	3	965591808	1163	916302608	4	4
965376108	1112	916177008	9	10	965591808	1357	917223708	4	4
965376108	1117	916177108	9	10	965591808	1365	917223808	4	4
965376108	1156	965936908	2	1	965591808	1452	915723308	5	4
965376108	1302	915745708	12	3	965591808	1460	915723408	5	4
965376108	1306	966593508	3	1	965591808	1465	915746808	5	4
965376108	1372	966649408	8	9	965591808	1470	916062508	5	4
965376108	1378	966648108	3	9	965592708	949	96061868	2	2
965376108	1388	966890708	2	2	965592808	949	96061868	3	2
965376108	1402	916115908	3	9	965617208	542	96033659	995	9
965376108	1412	915746608	2	2	965617208	1432	967255108	995	2
965376108	1419	916116008	4	10	965617208	1433	967255208	995	2
965380808	96	915717108	1	1	965617208	1436	967260608	995	2
965381308	105	917523808	3	22	965622108	264	96041616	996	8
965381308	148	917525508	3	22	965622108	265	96034538	996	28
965381308	178	917525608	3	22	965622108	266	96041617	996	61
965381308	205	917525908	3	22	965622108	267	96041505	996	1
965385108	330	966541108	20	1	965622108	302	96047224	996	20
965385208	347	966541408	20	1	965622108	538	96033658	996	31
965428208	859	96029373	265	1	965622108	540	96034783	996	12
965429208	856	96029373	65	1	965622108	541	96034784	996	12
965434408	858	96029373	174	1	965622108	542	96033659	996	22
965466808	1507	966410908	4	1	965622108	543	96034782	996	16
965475408	454	966217308	1522	1	965622108	1432	967255108	996	42

Item	Page	Assembly	Pos.	Quantity	Item	Page	Assembly	Pos.	Quantity
965622108	1433	967255208	996	42	965672008	1470	916062508	6	1
965622108	1434	967255308	996	3	965683008	50	919045208	1	1
965622108	1514	967035508	996	8	965683908	1251	916324608	4	2
965622208	84	966448108	(998)	2	965695508	1129	916303308	6	2
965622208	95	966448308	(998)	2	965695508	1136	916303208	6	2
965622208	259	96045406	998	2	965695508	1141	916303108	6	2
965622208	264	96041616	998	1	965695508	1145	916303008	6	2
965622208	265	96034538	998	2	965695508	1149	916302708	6	2
965622208	266	96041617	998	2	965695508	1154	916302908	6	2
965622208	267	96041505	998	2	965695508	1452	915723308	8	1
965622208	302	96047224	998	2	965695508	1460	915723408	8	1
965622208	537	96033657	998	2	965695508	1465	915746808	8	1
965622208	539	96033658	998	1	965695508	1470	916062508	8	1
965622208	540	96034783	998	1	965702408	1028	915719608	1	1
965622208	541	96034784	998	1	965705308	1027	965630408	2	2
965622208	542	96033659	998	1	965705408	1027	965630408	3	2
965622208	543	96034782	998	2	965708108	433	915755208	2	1
965622208	1289	966885808	998	2	965710608	1402	916115908	54	1
965622208	1326	96052004	998	7	965710908	1402	916115908	56	1
965622208	1327	96052005	998	5	965711508	392	965661408	1	2
965622208	1432	967255108	998	2	965718708	1452	915723308	7	1
965622208	1433	967255208	998	2	965718708	1460	915723408	7	1
965622208	1434	967255308	998	2	965718708	1465	915746808	7	1
965622208	1436	967260608	998	2	965718708	1470	916062508	7	1
965622208	1514	967035508	998	1	965718908	1452	915723308	1	1
965622208	1515	966997708	998	1	965719008	1460	915723408	1	1
965622208	1516	966997808	998	1	965721008	20	917528708	1	1
965630408	1026	915719508	1	2	965742108	1055	916305808	25	1
965630508	1027	965630408	1	1	965742308	1055	916305808	30	1
965646108	1540	96051353	1	14	965745808	1055	916305808	53	2
965646208	1541	965646108	1	1	965745908	1055	916305808	54	1
965649008	178	917525608	1	1	965748508	1452	915723308	(1)	1
965649108	178	917525608	2	1	965748808	148	917525508	1	1
965650108	205	917525908	1	1	965755308	1064	915745308	2	1
965656608	1500	966887908	2	1	965763808	322	915751408	3	1
965656608	1503	966888108	2	1	965763808	345	915751608	3	1
965656708	1490	916902108	5	4	965764108	322	915751408	2	1
965657208	1505	965656708	1	1	965764108	345	915751608	2	1
965661008	381	915753008	1	1	965764708	1253	916324608	141	4
965661108	381	915753008	2	1	965764708	1426	916302808	24	1
965661208	389	965661108	1	1	965775708	105	917523808	1	1
965661308	389	965661108	2	2	965776008	105	917523808	2	1
965661408	381	915753008	3	2	965792308	1500	966887908	11	1
965661508	381	915753008	4	1	965792308	1503	966888108	11	1
965661608	381	915753008	5	1	965794408	112	965804508	1	1
965665108	1540	96051353	3	2	965794608	148	917525508	36	4
965665308	384	965661008	1	1	965794608	205	917525908	36	4
965665408	395	965661508	1	1	965794708	105	917523808	46	2
965665608	399	965661608	1	1	965794708	148	917525508	46	2
965666808	941	965666908	1	1	965794708	178	917525608	46	2
965666908	940	919203608	1	1	965794708	205	917525908	46	2
965672008	1129	916303308	5	2	965795208	106	917523808	70	1
965672008	1136	916303208	5	2	965795208	148	917525508	65	1
965672008	1141	916303108	5	2	965795208	179	917525608	70	1
965672008	1145	916303008	5	2	965795208	205	917525908	65	1
965672008	1149	916302708	5	2	965799008	857	96029373	115	1
965672008	1154	916302908	5	2	965799908	1281	96029355	1369	1
965672008	1452	915723308	6	1	965800908	965	96032961	(143)	2
965672008	1460	915723408	6	1	965804508	106	917523808	82	1
965672008	1465	915746808	6	1	965804608	106	917523808	83	1

Item	Page	Assembly	Pos.	Quantity	Item	Page	Assembly	Pos.	Quantity
965804608	206	917525908	88	1	965890708	168	966216408	754	1
965826008	1545	965665108	1	2	965890808	132	966216208	755	1
965843608	1056	916305808	81	1	965890908	132	966216208	756	1
965844108	1129	916303308	13	4	965891008	132	966216208	757	1
965844108	1136	916303208	13	4	965891108	132	966216208	758	1
965844108	1141	916303108	13	4	965891208	132	966216208	759	1
965844108	1145	916303008	13	6	965896208	1014	96034284	1	1
965844108	1149	916302708	13	4	965896308	1014	96034284	2	1
965844108	1154	916302908	13	4	965898308	573	965886508	1	1
965844108	1163	916302608	11	4	965898408	579	965886708	2	1
965844108	1357	917223708	42	4	965898508	573	965886508	3	1
965844108	1365	917223808	45	4	965898608	579	965886708	1	1
965844108	1453	915723308	60	4	965898708	579	965886708	3	1
965844108	1460	915723408	60	4	965899408	580	965886908	1	1
965844108	1465	915746808	60	4	965899508	581	965887008	1	1
965844108	1470	916062508	60	4	965900308	582	965887108	1	1
965844508	530	96033669	1	1	965900808	583	965887208	1	1
965846708	1056	916305808	82	2	965900908	775	919203808	1	1
965848208	524	96033614	1	1	965901008	423	96038696	18	9
965851908	182	965852208	1	1	965901808	584	965887608	1	1
965852208	179	917525608	83	1	965906208	1014	96034284	3	1
965852408	433	915755208	1	1	965906408	1014	96034284	5	1
965862408	856	96029373	35	1	965906808	1014	96034284	9	1
965867308	256	915750708	4	2	965906908	1014	96034284	10	1
965867408	256	915750708	5	2	965907008	1014	96034284	11	1
965867608	1452	915723308	4	1	965907108	1014	96034284	12	1
965867608	1460	915723408	4	1	965911708	54	965956208	1	1
965867608	1465	915746808	4	1	965913308	20	917528708	2	2
965867608	1470	916062508	4	1	965913508	20	917528708	3	1
965868308	1465	915746808	1	1	965917108	1055	916305808	24	1
965877508	227	915718008	1	4	965921308	247	915750608	43	1
965886508	572	96035946	1	1	965921308	565	918744708	45	3
965886708	572	96035946	3	5	965923808	132	966216208	760	1
965886908	572	96035946	4	1	965923808	168	966216408	760	1
965887008	572	96035946	5	1	965923908	132	966216208	761	1
965887108	565	918744708	8	1	965923908	168	966216408	761	1
965887208	565	918744708	9	1	965924008	132	966216208	762	1
965887408	565	918744708	11	1	965924108	132	966216208	763	1
965887508	565	918744708	12	1	965930008	168	966216408	764	1
965887608	565	918744708	13	1	965930108	168	966216408	765	1
965887708	565	918744708	14	1	965930208	168	966216408	766	1
965887808	565	918744708	15	1	965930308	168	966216408	767	1
965887908	565	918744708	16	2	965930408	168	966216408	768	1
965888108	565	918744708	17	2	965930508	168	966216408	769	1
965888208	565	918744708	18	1	965930608	168	966216408	770	1
965888308	565	918744708	19	2	965930708	168	966216408	771	1
965888508	565	918744708	20	1	965935108	54	965956208	2	1
965888608	565	918744708	21	1	965936908	1154	916302908	7	1
965888708	565	918744708	22	1	965937008	1156	965936908	1	1
965888808	565	918744708	23	1	965939508	54	965956208	3	1
965888908	565	918744708	24	2	965943808	54	965956208	4	1
965889008	565	918744708	25	1	965947108	1184	966218408	1176	1
965889908	132	966216208	750	1	965951808	54	965956208	5	1
965890408	132	966216208	751	1	965953508	54	965956208	6	1
965890408	168	966216408	751	1	965954108	50	919045208	24	2
965890508	132	966216208	752	1	965956208	50	919045208	2	1
965890508	168	966216408	752	1	965963408	588	965963608	1	1
965890608	132	966216208	753	1	965963508	566	918744708	76	1
965890608	168	966216408	753	1	965963608	566	918744708	75	1
965890708	132	966216208	754	1	965965908	247	915750608	4	1

Item	Page	Assembly	Pos.	Quantity	Item	Page	Assembly	Pos.	Quantity
965966008	247	915750608	5	1	966086208	1231	915733008	4	1
965966108	247	915750608	6	2	966086308	1070	915733208	4	1
965966208	247	915750608	7	2	966086708	1313	915734508	4	1
965966308	247	915750608	8	2	966086808	1349	915734608	4	1
965966408	247	915750608	9	2	966086908	1367	915734708	4	1
965966508	247	915750608	10	2	966093308	395	965661508	25	2
965969908	294	919361308	4	1	966093408	397	966093308	1	2
965970108	294	919361308	5	1	966093408	1546	968244508	3	2
965977008	294	919361308	36	2	966093408	1547	966191408	3	2
965977008	389	965661108	32	2	966093408	1550	966203408	3	2
965986208	178	917525608	9	1	966093408	1551	966160008	3	2
965992808	413	96038694	3	4	966093508	397	966093308	2	1
965994508	413	96038694	4	1	966093508	1546	968244508	2	1
965994608	413	96038694	5	1	966093508	1547	966191408	2	1
965995508	1345	916303808	4	2	966093508	1550	966203408	2	1
965995908	413	96038694	7	1	966093508	1551	966160008	2	1
965997808	105	917523808	35	1	966097408	1475	915744908	41	1
965997808	148	917525508	35	1	966105408	971	96035787	30	4
965997808	178	917525608	35	1	966133408	513	96012480	10	1
965997808	205	917525908	35	1	966133608	514	96012481	10	1
965999308	50	919045208	25	5	966138208	26	915740108	20	1
966003108	50	919045208	10	2	966138308	26	915740108	30	1
966003208	68	966003108	1	1	966138408	1345	916303808	19	22
966004008	50	919045208	9	2	966138508	212	915740308	10	1
966004108	67	966004008	1	1	966138608	212	915740308	15	1
966034208	413	96038694	6	1	966138708	186	915740408	10	1
966035008	1345	916303808	3	4	966138908	159	915740608	10	1
966035008	1357	917223708	3	4	966139008	159	915740608	15	1
966035008	1365	917223808	3	4	966139108	123	915740508	10	1
966035308	1345	916303808	5	8	966140608	1345	916303808	29	4
966041308	587	965888608	1	1	966140608	1357	917223708	45	4
966042208	626	96034141	13	2	966140608	1365	917223808	48	4
966042208	678	96034143	13	2	966144308	446	915740808	10	1
966043708	626	96034141	12	1	966146308	856	96029373	61	1
966043708	678	96034143	12	1	966147608	50	919045208	7	2
966046208	626	96034141	11	1	966147708	1235	966219008	1225	1
966046208	678	96034143	11	1	966147708	1235	966219008	1226	1
966048908	859	96029373	261	1	966152808	527	96033638	8	1
966050608	858	96029373	201	1	966152908	522	919218608	8	1
966051208	857	96029373	97	2	966153108	522	919218608	20	1
966056708	273	96029362	351	1	966154308	506	916997508	4	1
966057508	362	915752108	1	2	966155708	876	919412408	50	1
966061808	395	965661508	16	1	966158908	1419	916116008	5	2
966062508	395	965661508	17	1	966160008	1540	96051353	8	2
966081808	50	919045208	5	1	966160608	1036	915720208	3	1
966082208	63	966081808	1	1	966160608	1040	915720308	3	1
966084408	28	915733608	4	1	966160808	1039	966160608	1	1
966084508	70	915733708	4	1	966160908	1039	966160608	2	1
966084608	89	915733808	4	1	966163908	1258	965683908	1	1
966084708	214	915733908	4	1	966165908	223	919026408	2	1
966084808	188	915734008	4	1	966166108	225	966165908	1	1
966084908	125	915734108	4	1	966167108	902	919203908	1	1
966085008	161	915734208	4	1	966167308	904	966167108	1	1
966085408	304	915732308	4	1	966167408	902	919203908	2	1
966085508	447	915734308	4	1	966167508	902	919203908	3	1
966085708	331	915732508	4	1	966167908	902	919203908	4	2
966085808	348	915732608	4	1	966168008	902	919203908	5	2
966085908	1178	915732708	4	1	966168408	902	919203908	6	1
966086008	372	915732808	4	1	966168508	902	919203908	7	2
966086108	1199	915732908	4	1	966168608	902	919203908	(1)	1

Item	Page	Assembly	Pos.	Quantity	Item	Page	Assembly	Pos.	Quantity
966172908	902	919203908	16	4	966218608	374	966086008	10	1
966173208	902	919203908	17	2	966218708	374	966086008	11	1
966173608	902	919203908	18	1	966218808	1202	966086108	10	1
966173808	902	919203908	19	4	966219008	1233	966086208	10	1
966178008	181	965986208	1	1	966219108	1233	966086208	11	1
966189208	106	917523808	97	1	966219208	1073	966086308	10	1
966189208	149	917525508	95	1	966219308	1073	966086308	11	1
966189208	179	917525608	96	1	966220008	1315	966086708	10	1
966189208	206	917525908	95	1	966220108	1315	966086708	11	1
966189408	106	917523808	84	1	966220208	1351	966086808	10	1
966189508	206	917525908	92	1	966220308	1351	966086808	11	1
966191408	1540	96051353	5	2	966220308	1361	966832808	11	1
966191508	1547	966191408	1	1	966220508	1369	966086908	10	1
966191608	149	917525508	92	1	966220608	1369	966086908	11	1
966191708	149	917525508	94	1	966221808	1251	916324608	7	1
966191708	179	917525608	86	1	966221908	1251	916324608	8	1
966192008	106	917523808	86	1	966222408	247	915750608	90	1
966192008	206	917525908	94	1	966223308	1259	966221808	2	1
966192608	113	965804608	1	1	966223308	1260	966221908	2	1
966200708	20	917528708	8	1	966225908	252	966222408	1	1
966202908	423	96038696	2	3	966231008	1500	966887908	12	1
966203308	1551	966160008	1	1	966231008	1503	966888108	12	1
966203408	1540	96051353	7	2	966233708	38	966215108	700	2
966203708	1550	966203408	1	1	966233808	38	966215108	701	2
966211108	1251	916324608	2	1	966233908	38	966215108	702	2
966211308	1251	916324608	5	2	966234008	38	966215108	703	2
966211408	1253	916324608	165	1	966234108	38	966215108	704	2
966211508	1259	966221808	1	1	966234208	38	966215108	705	2
966211608	1260	966221908	1	1	966234308	38	966215108	706	2
966211708	1251	916324608	9	2	966234408	38	966215108	707	2
966211808	1251	916324608	11	4	966234508	38	966215108	708	2
966212808	423	96038696	16	1	966234608	38	966215108	709	2
966213108	1112	916177008	11	10	966234708	38	966215108	710	2
966213108	1117	916177108	11	10	966234808	38	966215108	711	2
966213108	1156	965936908	5	2	966234908	38	966215108	712	2
966213108	1251	916324608	12	2	966235008	38	966215108	713	2
966213408	1251	916324608	13	1	966235108	38	966215108	714	2
966215008	32	966084408	10	1	966235208	38	966215108	715	2
966215108	32	966084408	11	1	966235308	38	966215108	716	2
966215208	73	966084508	10	1	966235408	38	966215108	717	2
966215408	91	966084608	10	1	966235508	38	966215108	718	2
966215508	73	966084508	11	1	966235608	38	966215108	719	2
966215508	91	966084608	11	1	966235708	38	966215108	720	2
966215608	216	966084708	10	1	966235808	38	966215108	721	2
966215908	190	966084808	10	1	966235908	38	966215108	722	2
966216108	127	966084908	10	1	966236008	38	966215108	723	2
966216208	127	966084908	11	1	966236108	38	966215108	724	2
966216208	216	966084708	11	1	966236208	38	966215108	725	1
966216308	163	966085008	10	1	966236308	38	966215108	726	1
966216408	163	966085008	11	1	966236408	38	966215108	727	2
966216408	190	966084808	11	1	966236508	38	966215108	728	2
966216908	307	966085408	10	1	966236608	38	966215108	729	2
966217008	307	966085408	11	1	966236708	38	966215108	730	1
966217308	450	966085508	10	1	966236808	38	966215108	731	1
966217408	450	966085508	11	1	966237308	423	96038696	7	4
966217808	334	966085708	10	1	966239908	423	96038696	19	1
966217908	334	966085708	11	1	966240008	423	96038696	20	1
966217908	351	966085808	11	1	966240408	423	96038696	21	1
966218108	351	966085808	10	1	966240908	423	96038696	22	1
966218408	1181	966085908	10	1	966241408	423	96038696	23	1

Item	Page	Assembly	Pos.	Quantity	Item	Page	Assembly	Pos.	Quantity
966242808	423	96038696	8	2	966320008	123	915740508	12	1
966242908	423	96038696	9	1	966320108	159	915740608	12	1
966248208	106	917523808	120	2	966322108	1427	916302808	700	1
966248208	149	917525508	70	2	966325108	275	96029363	300	1
966248208	179	917525608	120	2	966325208	275	96029363	301	1
966248208	206	917525908	70	2	966325308	275	96029363	302	1
966251908	481	966358008	1	1	966325408	275	96029363	303	1
966255008	457	966217408	410	2	966325508	276	96029363	304	1
966255108	457	966217408	411	1	966325608	276	96029363	305	1
966255208	457	966217408	412	1	966325708	276	96029363	306	1
966255408	457	966217408	414	1	966325808	276	96029363	307	1
966255508	457	966217408	415	3	966325908	276	96029363	308	1
966255608	457	966217408	416	1	966326008	276	96029363	309	1
966255708	457	966217408	417	2	966326108	276	96029363	310	1
966255808	457	966217408	418	1	966326208	276	96029363	311	1
966255908	457	966217408	419	1	966326308	276	96029363	312	1
966256008	457	966217408	420	1	966326408	276	96029363	313	1
966256108	457	966217408	421	2	966326508	276	96029363	314	1
966256208	457	966217408	413	8	966326608	276	96029363	315	1
966258408	1101	915721308	1	1	966326708	276	96029363	316	1
966259008	179	917525608	126	1	966326808	276	96029363	317	1
966259108	106	917523808	(1)	1	966326908	276	96029363	318	1
966259208	106	917523808	(2)	1	966327008	276	96029363	319	1
966261308	856	96029373	63	1	966327108	276	96029363	320	1
966264908	337	966217808	1032	1	966327208	276	96029363	321	1
966264908	354	966218108	1032	1	966327308	276	96029363	322	1
966264908	859	96029373	282	1	966327408	276	96029363	323	1
966265208	1066	919296308	6	1	966327508	276	96029363	324	1
966267308	1426	916302808	20	2	966327608	276	96029363	325	1
966267408	1426	916302808	10	1	966327708	276	96029363	326	1
966267508	1253	916324608	166	1	966327808	276	96029363	327	1
966267608	1253	916324608	167	1	966327908	276	96029363	328	1
966267708	1253	916324608	168	1	966328008	276	96029363	329	1
966267808	1253	916324608	169	1	966328108	276	96029363	330	1
966268408	1427	916302808	500	1	966328208	276	96029363	331	1
966268608	1429	966267408	1	1	966328308	276	96029363	332	1
966271508	106	917523808	71	1	966328408	276	96029363	333	1
966271508	148	917525508	64	1	966328508	276	96029363	334	1
966271508	179	917525608	71	1	966328608	276	96029363	335	1
966271508	205	917525908	64	1	966328708	276	96029363	336	1
966275008	498	919266408	6	1	966328808	276	96029363	337	1
966275108	106	917523808	87	3	966328908	276	96029363	338	1
966275108	149	917525508	89	3	966329008	276	96029363	339	1
966275108	179	917525608	87	3	966329108	276	96029363	340	1
966275108	206	917525908	89	3	966329208	276	96029363	341	1
966275608	183	966259008	1	1	966329308	276	96029363	342	1
966276508	1426	916302808	30	1	966329408	276	96029363	343	1
966277408	206	917525908	77	1	966329508	276	96029363	344	1
966277708	208	966277408	1	1	966329608	276	96029363	345	1
966289108	107	917523808	126	1	966329708	276	96029363	346	1
966289208	114	966289108	1	1	966329808	276	96029363	347	1
966289508	149	917525508	77	1	966329908	276	96029363	348	1
966289608	151	966289508	1	1	966330008	276	96029363	349	1
966290808	1497	966887708	4	4	966330108	276	96029363	350	1
966302508	1453	915723308	700	1	966330208	276	96029363	351	1
966302508	1461	915723408	700	1	966330308	276	96029363	352	1
966302508	1466	915746808	700	1	966330408	276	96029363	353	1
966302508	1471	916062508	700	1	966330508	276	96029363	354	1
966319808	212	915740308	12	1	966330608	276	96029363	355	1
966319908	186	915740408	12	1	966330708	276	96029363	356	1

Item	Page	Assembly	Pos.	Quantity	Item	Page	Assembly	Pos.	Quantity
966330808	276	96029363	357	1	966387208	193	966215908	1782	1
966331308	1112	916177008	1	1	966387308	130	966216108	1783	1
966331608	1112	916177008	4	1	966387308	193	966215908	1783	1
966331608	1117	916177108	4	1	966387408	130	966216108	1784	1
966331708	1112	916177008	5	1	966387408	193	966215908	1784	1
966331708	1117	916177108	5	1	966387508	130	966216108	1785	1
966331808	1112	916177008	6	2	966387508	193	966215908	1785	1
966331908	1112	916177008	7	2	966387708	166	966216308	1760	1
966333908	1113	966331808	1	1	966387708	219	966215608	1760	1
966334108	1112	916177008	(1)	1	966387808	166	966216308	1762	1
966335308	1117	916177108	1	1	966387808	166	966216308	1763	1
966337408	219	966215608	1758	1	966387808	219	966215608	1762	1
966337908	1235	966219008	1231	1	966387808	219	966215608	1763	1
966339008	166	966216308	1766	1	966388108	166	966216308	1764	1
966339208	310	966216908	401	1	966388108	166	966216308	1765	1
966339908	1205	966218808	1067	1	966388108	219	966215608	1764	1
966342908	949	96061868	1	1	966388108	219	966215608	1765	1
966343108	949	96061868	7	4	966388408	166	966216308	1768	1
966344108	1170	915753108	3	1	966405308	294	919361308	47	3
966344208	322	915751408	26	1	966405908	294	919361308	48	3
966344208	345	915751608	26	1	966406208	294	919361308	49	1
966344208	1170	915753108	4	2	966407208	294	919361308	50	1
966344208	1213	915753308	8	2	966410608	571	918705808	3	1
966344508	446	915740808	20	1	966410908	1490	916902108	6	2
966344608	257	919238508	30	1	966411008	1507	966410908	1	1
966345508	299	919547508	10	1	966413408	1508	965466808	1	1
966345708	299	919547508	30	1	966413508	1507	966410908	2	1
966345908	299	919547508	50	1	966413608	1507	966410908	3	1
966352508	856	96029373	71	1	966415208	1251	916324608	6	1
966352608	130	966216108	1790	1	966417508	1066	919296308	10	1
966353008	166	966216308	1761	1	966417508	1430	966268408	4	1
966353008	219	966215608	1761	1	966418708	1085	916332108	500	1
966354808	949	96061868	8	4	966418808	1093	966418708	10	1
966355708	472	919294408	10	1	966418808	1103	966469408	10	1
966355908	970	919300108	30	1	966418908	1093	966418708	1	1
966356008	472	919294408	40	1	966419408	401	915749508	1	1
966356108	472	919294408	50	1	966419508	401	915749508	20	1
966356408	473	966355708	3	1	966420208	1430	966268408	3	1
966358008	480	966356108	30	1	966420308	1430	966268408	5	1
966358108	480	966356108	25	1	966420408	1430	966268408	2	1
966363308	1192	915753208	3	1	966420508	1431	966420408	110	1
966363408	1192	915753208	4	2	966420708	863	96029374	200	1
966364008	521	916240808	20	2	966420808	863	96029374	201	1
966364108	518	916240908	20	2	966420908	863	96029374	202	1
966377608	1540	96051353	6	2	966421008	863	96029374	203	1
966377708	1548	966377608	1	1	966421108	863	96029374	204	1
966379708	1184	966218408	1218	1	966421208	863	96029374	205	1
966380408	134	966434908	(1797)	1	966421408	863	96029374	206	1
966380408	273	96029362	339	1	966421508	863	96029374	207	1
966380408	1075	966219208	1258	1	966421608	863	96029374	208	1
966380908	856	96029373	62	1	966421708	863	96029374	209	1
966385708	310	966216908	421	1	966421808	863	96029374	210	1
966386408	134	966434908	(1796)	2	966421908	863	96029374	211	1
966386708	130	966216108	1787	1	966422008	863	96029374	212	1
966386808	219	966215608	1759	1	966422108	863	96029374	213	1
966386908	130	966216108	1780	1	966422208	863	96029374	214	1
966386908	193	966215908	1780	1	966422308	863	96029374	215	1
966387108	130	966216108	1781	1	966422408	863	96029374	216	1
966387108	193	966215908	1781	1	966422508	863	96029374	217	1
966387208	130	966216108	1782	1	966422608	863	96029374	218	1

Item	Page	Assembly	Pos.	Quantity	Item	Page	Assembly	Pos.	Quantity
966422708	863	96029374	219	1	966435308	1419	916116008	50	2
966422808	863	96029374	220	1	966435308	1440	915723208	5	2
966422908	863	96029374	221	1	966435308	1444	915746208	5	2
966423008	864	96029374	222	1	966441808	1112	916177008	2	2
966423108	864	96029374	223	1	966441808	1117	916177108	2	2
966423208	864	96029374	224	1	966448008	81	916263308	10	1
966423308	864	96029374	225	1	966448108	81	916263308	20	1
966423408	864	96029374	226	1	966448308	93	916263408	20	1
966423508	864	96029374	227	1	966450408	1470	916062508	1	1
966423608	864	96029374	228	1	966450508	1254	916324608	202	2
966423708	864	96029374	229	1	966453708	38	966215108	732	2
966423808	864	96029374	230	1	966457708	999	966561608	30	2
966423908	864	96029374	231	1	966459808	1548	966377608	2	2
966424008	864	96029374	232	1	966460008	433	915755208	29	8
966424108	864	96029374	233	1	966460108	444	966460008	1	1
966424208	864	96029374	234	1	966460908	423	96038696	24	1
966424308	864	96029374	235	1	966465608	515	915727508	1	1
966424408	864	96029374	236	1	966465708	515	915727508	2	1
966424508	864	96029374	237	1	966465908	1213	915753308	3	1
966424608	864	96029374	238	1	966466008	1213	915753308	4	1
966424708	864	96029374	239	1	966466208	1213	915753308	7	1
966424808	864	96029374	240	1	966466908	1086	966467008	1	2
966424908	864	96029374	241	1	966467008	1084	916332108	2	2
966425008	864	96029374	242	1	966467008	1101	915721308	2	2
966425108	864	96029374	243	1	966467208	134	966434908	11	1
966425208	864	96029374	244	1	966469408	1102	915721308	500	1
966425308	864	96029374	245	1	966469508	1103	966469408	1	1
966425408	864	96029374	246	1	966469608	1105	966469508	1	1
966425508	864	96029374	247	1	966470508	1085	916332108	63	1
966425608	864	96029374	248	1	966470508	1101	915721308	5	1
966425708	864	96029374	249	1	966470608	1085	916332108	64	1
966425808	864	96029374	250	1	966470608	1101	915721308	6	1
966425908	864	96029374	251	1	966470908	1101	915721308	8	2
966426008	864	96029374	252	1	966471708	1412	915746608	1	1
966426108	864	96029374	253	1	966476808	1087	966490908	1	1
966426208	864	96029374	254	1	966477008	1251	916324608	14	1
966426308	864	96029374	255	1	966477108	1251	916324608	45	4
966426408	864	96029374	256	1	966478008	1253	916324608	131	1
966426508	864	96029374	257	1	966478808	1412	915746608	20	1
966426608	864	96029374	258	1	966479808	1413	915746608	(1)	1
966426708	864	96029374	259	1	966481208	1347	966035008	2	1
966426808	864	96029374	260	1	966481408	1347	966035008	1	1
966426908	864	96029374	261	1	966482908	1102	915721308	700	1
966427008	864	96029374	262	1	966490908	1084	916332108	5	1
966427108	864	96029374	263	1	966491008	1087	966490908	2	1
966427208	864	96029374	264	1	966495408	1253	916324608	151	1
966427308	864	96029374	265	1	966495508	1253	916324608	152	1
966429808	1112	916177008	3	2	966495608	1253	916324608	153	1
966429808	1117	916177108	3	2	966495708	1253	916324608	154	1
966431708	864	96029374	266	1	966495808	1444	915746208	1	1
966432708	381	915753008	6	2	966501608	123	915740508	15	1
966432808	1302	915745708	1	1	966501708	186	915740408	15	1
966434908	125	915734108	5	1	966503208	423	96038696	11	1
966434908	188	915734008	5	1	966505108	1252	916324608	111	1
966435008	134	966434908	10	1	966505208	1252	916324608	112	2
966435308	445	967144608	2	1	966505808	132	966216208	772	1
966435308	1056	916305808	123	1	966510508	864	96029374	267	1
966435308	1388	966890708	48	2	966513808	213	966138608	21	1
966435308	1402	916115908	24	2	966513908	213	966138608	22	1
966435308	1413	915746608	70	2	966514008	187	966501708	23	1

Item	Page	Assembly	Pos.	Quantity	Item	Page	Assembly	Pos.	Quantity
966514108	213	966138608	27	1	966531508	880	966530408	4	1
966514208	213	966138608	25	1	966532008	882	96034780	4	1
966514308	213	966138608	26	1	966532808	1085	916332108	67	1
966514508	160	966139008	21	1	966532908	1090	966532808	1	1
966514608	160	966139008	22	1	966534308	882	96034780	11	1
966514708	124	966501608	23	1	966534408	882	96034780	12	1
966514808	124	966501608	27	1	966534508	882	96034780	13	1
966514908	160	966139008	25	1	966535508	1419	916116008	1	1
966515008	187	966501708	21	1	966540308	1419	916116008	2	2
966515108	187	966501708	27	1	966541108	328	915749608	20	1
966515308	187	966501708	25	1	966541208	330	966541108	1	1
966515408	124	966501608	21	1	966541408	346	915749708	20	1
966515508	124	966501608	22	1	966541508	347	966541408	1	1
966515708	124	966501608	25	1	966541708	1177	966541908	1	1
966515808	124	966501608	26	1	966541908	1175	915749808	20	1
966515908	230	966912508	500	1	966542708	1196	915750008	20	1
966516008	232	966515908	10	1	966542808	1402	916115908	1	1
966516108	232	966515908	11	1	966542908	1198	966542708	1	1
966518208	27	966138208	1	1	966543108	1228	915750108	20	1
966526308	77	966215508	800	1	966543208	1230	966543108	1	1
966526408	77	966215508	801	1	966543608	77	966215508	839	1
966526508	77	966215508	802	1	966543708	77	966215508	840	1
966526608	77	966215508	803	1	966543808	77	966215508	841	1
966526708	77	966215508	804	1	966544108	312	966217008	380	1
966526808	77	966215508	805	1	966544208	312	966217008	381	1
966526908	77	966215508	806	1	966544308	312	966217008	382	1
966527008	77	966215508	807	1	966544408	312	966217008	383	1
966527108	77	966215508	808	1	966544508	312	966217008	384	1
966527208	77	966215508	809	1	966544608	312	966217008	385	1
966527308	77	966215508	810	1	966544708	312	966217008	386	1
966527408	77	966215508	811	1	966544808	312	966217008	387	1
966527508	77	966215508	812	1	966544908	312	966217008	388	1
966527608	77	966215508	813	1	966545008	312	966217008	389	1
966527708	77	966215508	814	2	966545108	312	966217008	390	1
966527808	77	966215508	815	1	966545208	312	966217008	391	1
966527908	77	966215508	816	1	966549508	1090	966532808	2	1
966528008	77	966215508	817	1	966549708	1444	915746208	2	2
966528108	77	966215508	818	1	966550208	1388	966890708	10	4
966528208	77	966215508	819	1	966550208	1412	915746608	11	4
966528308	77	966215508	820	1	966550308	1388	966890708	11	1
966528408	77	966215508	821	1	966550308	1412	915746608	12	1
966528508	77	966215508	822	2	966550308	1440	915723208	3	1
966528608	77	966215508	823	1	966550308	1444	915746208	3	1
966528708	77	966215508	824	1	966550408	1388	966890708	12	1
966528808	77	966215508	825	1	966550408	1412	915746608	13	1
966528908	77	966215508	826	1	966550408	1440	915723208	4	1
966529008	77	966215508	827	1	966550408	1444	915746208	4	1
966529108	77	966215508	828	1	966550508	1412	915746608	14	2
966529208	77	966215508	829	1	966550508	1419	916116008	21	1
966529308	77	966215508	830	1	966550508	1564	966659808	4	1
966529408	77	966215508	831	1	966550608	1412	915746608	15	2
966529508	77	966215508	832	2	966556608	389	965661108	54	1
966529608	77	966215508	833	2	966556808	389	965661108	69	1
966529708	77	966215508	834	2	966556908	389	965661108	55	1
966530008	77	966215508	837	1	966557608	376	966218708	490	1
966530408	878	96034779	1	1	966557708	376	966218708	491	1
966531008	880	966530408	11	1	966559808	275	96029363	73	1
966531108	880	966530408	12	1	966561508	996	96052080	1	1
966531208	880	966530408	13	1	966561608	995	919300308	2	1
966531308	880	966530408	15	1	966561708	999	966561608	1	1

Item	Page	Assembly	Pos.	Quantity	Item	Page	Assembly	Pos.	Quantity
966561908	234	966648008	500	1	966586808	550	966153108	3	1
966562008	236	966561908	10	1	966587008	550	966153108	10	1
966562108	236	966561908	11	1	966589208	84	966448108	1	1
966562908	1254	916324608	210	1	966589408	84	966448108	20	1
966564308	1426	916302808	1	1	966592508	1149	916302708	1	1
966564508	1055	916305808	1	1	966593508	1302	915745708	2	1
966564808	615	96018031	44	1	966593608	1302	915745708	3	2
966568008	1402	916115908	2	1	966593708	1302	915745708	5	2
966568508	1136	916303208	1	1	966593808	1302	915745708	6	4
966568708	193	966215908	1778	1	966593908	1302	915745708	54	2
966568808	193	966215908	1779	1	966594008	1302	915745708	9	2
966569208	859	96029373	229	1	966594308	1345	916303808	1	1
966570108	1235	966219008	1241	1	966594708	95	966448308	20	1
966571908	454	966217308	1555	6	966594908	95	966448308	1	1
966572308	1000	96052098	3	2	966595208	1302	915745708	37	1
966573008	1500	966887908	26	2	966595308	1154	916302908	1	1
966573008	1503	966888108	26	2	966595408	1302	915745708	49	1
966573608	27	966138208	2	1	966595508	1302	915745708	55	1
966573808	1145	916303008	1	1	966595608	1302	915745708	56	1
966574208	887	966155708	3	1	966596208	1302	915745708	62	1
966574408	887	966155708	2	1	966596308	1302	915745708	63	1
966574508	887	966155708	1	1	966600308	166	966216308	1755	1
966574608	887	966155708	4	1	966600308	219	966215608	1755	1
966574708	887	966155708	10	1	966601708	856	96029373	69	1
966574808	888	966574708	5	1	966609708	1522	915727108	8	1
966575108	888	966574708	6	1	966610908	1129	916303308	1	1
966575208	888	966574708	7	1	966611808	84	966448108	19	1
966575308	888	966574708	8	1	966612008	95	966448308	19	1
966577408	457	966217408	422	2	966612908	446	915740808	(1)	1
966577508	457	966217408	423	1	966613908	82	966448008	3	1
966577608	457	966217408	406	1	966615608	1141	916303108	1	1
966577708	457	966217408	407	1	966615808	1163	916302608	1	1
966577808	457	966217408	408	1	966618008	1402	916115908	4	2
966577908	457	966217408	409	1	966618008	1419	916116008	12	2
966578008	864	96029374	268	1	966618108	1402	916115908	7	1
966578108	864	96029374	269	1	966620508	1254	916324608	219	2
966578208	864	96029374	270	1	966620808	27	966138208	4	1
966578308	864	96029374	271	1	966620908	1475	915744908	1	1
966578408	864	96029374	272	1	966626108	865	96029374	297	1
966578508	864	96029374	273	1	966626208	865	96029374	298	1
966578608	864	96029374	274	1	966631608	433	915755208	32	2
966578708	864	96029374	275	1	966631908	1303	915745708	64	2
966578808	864	96029374	276	1	966635108	1251	916324608	10	2
966580308	863	96029374	182	1	966638408	1251	916324608	1	1
966580508	863	96029374	184	1	966638508	247	915750608	51	2
966580708	863	96029374	186	1	966640408	1302	915745708	8	2
966581908	864	96029374	277	1	966640508	1309	966594008	1	2
966582008	864	96029374	279	1	966642508	877	96033521	10	1
966582108	864	96029374	280	1	966644108	1270	915745408	500	1
966585308	536	96033615	14	1	966644708	877	96033521	20	1
966585608	536	96033615	16	1	966644908	877	96033521	30	1
966585708	536	96033615	17	1	966645008	877	96033521	40	1
966585808	536	96033615	18	1	966645108	877	96033521	50	1
966585908	536	96033615	19	1	966645208	877	96033521	60	1
966586108	536	96033615	21	1	966645308	877	96033521	70	1
966586308	536	96033615	22	1	966645508	877	96033521	90	1
966586408	536	96033615	23	1	966645608	877	96033521	100	1
966586508	536	96033615	24	1	966645708	877	96033521	110	1
966586608	550	966153108	1	1	966647108	263	96034537	10	1
966586708	550	966153108	2	1	966647508	263	96034537	14	1

Item	Page	Assembly	Pos.	Quantity	Item	Page	Assembly	Pos.	Quantity
966648008	233	916072008	1	2	966666908	1078	966219308	162	1
966648108	1370	916115808	2	1	966667008	1078	966219308	163	1
966648208	1306	966593508	1	1	966667108	1078	966219308	164	1
966648408	1378	966648108	1	1	966667208	1078	966219308	165	1
966649408	1370	916115808	1	1	966668308	1413	915746608	700	1
966649608	135	966467208	775	1	966671808	1419	916116008	700	1
966649708	135	966467208	776	1	966672908	1078	966219308	166	1
966649908	1378	966648108	2	2	966673008	1078	966219308	167	1
966649908	1381	966660708	7	2	966673108	1078	966219308	168	1
966651808	1307	966593708	1	1	966674308	1370	916115808	500	1
966653208	573	965886508	6	1	966674708	1419	916116008	6	2
966653308	573	965886508	13	6	966677708	310	966216908	424	1
966653308	576	96035947	6	5	966677808	1281	96029355	1361	1
966653308	579	965886708	22	4	966681308	35	966215008	1700	1
966656208	1372	966649408	1	1	966681408	35	966215008	1701	1
966656508	1372	966649408	2	1	966681508	35	966215008	1702	1
966656608	1372	966649408	3	2	966681608	35	966215008	1703	1
966656908	1372	966649408	5	2	966681708	35	966215008	1704	2
966657008	1372	966649408	6	1	966681808	35	966215008	1705	2
966657108	1372	966649408	7	1	966681908	35	966215008	1706	1
966658508	1374	966657008	1	1	966682008	35	966215008	1707	1
966658608	1376	966657108	1	1	966682108	35	966215008	1715	2
966658808	1372	966649408	4	1	966682808	337	966217808	1000	1
966659008	1540	96051353	11	2	966682808	354	966218108	1000	1
966659108	1552	966659008	1	1	966682808	1184	966218408	1179	1
966659408	1540	96051353	14	4	966682808	1184	966218408	1186	1
966659508	1555	966659408	1	1	966682908	337	966217808	1001	1
966659808	1540	96051353	18	1	966682908	354	966218108	1001	1
966660008	1564	966659808	1	1	966683108	1075	966219208	1254	1
966660708	1370	916115808	3	1	966683308	856	96029373	33	1
966660808	1381	966660708	1	1	966696208	865	96029374	286	4
966660908	1381	966660708	2	2	966696308	865	96029374	287	2
966661008	1381	966660708	3	1	966696508	865	96029374	289	2
966663008	1540	96051353	13	2	966696708	865	96029374	291	4
966663108	1554	966663008	1	2	966701308	294	919361308	51	8
966663208	957	96033583	1	1	966707108	294	919361308	56	2
966663508	1540	96051353	15	2	966707508	1253	916324608	150	1
966663608	1557	966663508	1	1	966711608	301	96047223	16	1
966664708	1078	966219308	140	4	966713708	1056	916305808	92	1
966664808	1078	966219308	141	4	966714708	301	96047223	11	1
966664908	1078	966219308	142	2	966714808	301	96047223	12	1
966665008	1078	966219308	143	1	966714908	775	919203808	3	2
966665108	1078	966219308	144	1	966719108	775	919203808	4	4
966665208	1078	966219308	145	2	966722208	775	919203808	2	1
966665308	1078	966219308	146	1	966722408	775	919203808	5	1
966665408	1078	966219308	147	1	966725408	334	966085708	(130)	4
966665508	1078	966219308	148	2	966725508	334	966085708	(131)	1
966665608	1078	966219308	149	2	966725608	334	966085708	(132)	1
966665708	1078	966219308	150	1	966726808	376	966218708	492	1
966665808	1078	966219308	151	1	966726908	376	966218708	493	1
966665908	1078	966219308	152	1	966727008	376	966218708	494	1
966666008	1078	966219308	153	1	966731108	1303	915745708	127	1
966666108	1078	966219308	154	1	966731208	1310	966731108	1	1
966666208	1078	966219308	155	1	966731608	337	966217808	1002	1
966666308	1078	966219308	156	1	966731608	354	966218108	1002	1
966666408	1078	966219308	157	1	966731708	337	966217808	1003	1
966666508	1078	966219308	158	1	966731708	354	966218108	1003	1
966666608	1078	966219308	159	1	966731808	337	966217808	1005	1
966666708	1078	966219308	160	1	966731808	354	966218108	1005	1
966666808	1078	966219308	161	1	966731908	337	966217808	1006	1

Item	Page	Assembly	Pos.	Quantity	Item	Page	Assembly	Pos.	Quantity
966731908	354	966218108	1006	1	966741408	273	96029362	353	1
966732008	337	966217808	1008	1	966741608	273	96029362	355	1
966732008	354	966218108	1008	1	966742008	273	96029362	322	1
966732008	1184	966218408	1211	1	966742008	310	966216908	420	1
966732108	337	966217808	1017	1	966742108	273	96029362	354	1
966732108	354	966218108	1017	1	966742708	454	966217308	1500	1
966732208	337	966217808	1031	1	966743208	35	966215008	1722	1
966732208	354	966218108	1031	1	966743208	1184	966218408	1200	1
966732208	454	966217308	1518	1	966744308	310	966216908	400	1
966732308	130	966216108	1746	1	966744508	310	966216908	402	1
966732308	166	966216308	1746	1	966744608	310	966216908	403	1
966732308	193	966215908	1746	1	966744708	310	966216908	404	1
966732308	219	966215608	1746	1	966744808	310	966216908	405	1
966732408	130	966216108	1747	4	966744908	310	966216908	406	1
966732408	166	966216308	1747	4	966745008	310	966216908	407	1
966732408	193	966215908	1747	4	966745108	310	966216908	408	1
966732408	219	966215608	1747	4	966745108	310	966216908	409	1
966732508	130	966216108	1748	1	966745208	310	966216908	410	1
966732508	166	966216308	1748	1	966745208	310	966216908	411	1
966732508	193	966215908	1748	1	966745308	310	966216908	412	1
966732508	219	966215608	1748	1	966745408	310	966216908	413	1
966732608	130	966216108	1749	1	966745408	1205	966218808	1051	1
966732608	166	966216308	1749	1	966745508	310	966216908	414	1
966732608	193	966215908	1749	1	966745608	310	966216908	415	1
966732608	219	966215608	1749	1	966745608	857	96029373	110	1
966733508	859	96029373	227	1	966745608	857	96029373	111	1
966733608	1075	966219208	1250	1	966745708	310	966216908	416	1
966733708	1075	966219208	1251	1	966745808	310	966216908	417	1
966733808	1075	966219208	1252	1	966745908	310	966216908	418	1
966733908	1075	966219208	1253	1	966745908	1235	966219008	1233	1
966734008	1075	966219208	1255	1	966746108	310	966216908	422	1
966734108	1075	966219208	1257	2	966746108	856	96029373	53	1
966735608	375	966218608	1301	1	966746208	310	966216908	430	1
966738208	1184	966218408	1185	1	966746308	310	966216908	433	1
966739408	273	96029362	300	1	966746408	310	966216908	437	1
966739508	273	96029362	301	1	966746508	310	966216908	438	1
966739608	273	96029362	302	1	966746508	310	966216908	439	1
966739608	860	96029373	463	1	966748508	857	96029373	120	1
966739708	273	96029362	303	1	966749208	856	96029373	60	1
966739708	857	96029373	87	1	966749408	857	96029373	89	1
966739808	273	96029362	304	1	966749608	856	96029373	74	1
966739908	273	96029362	305	1	966749608	856	96029373	75	1
966740008	273	96029362	306	1	966749708	857	96029373	77	1
966740008	273	96029362	342	1	966749908	856	96029373	67	1
966740208	273	96029362	330	1	966749908	856	96029373	72	1
966740208	273	96029362	331	1	966749908	856	96029373	73	1
966740208	273	96029362	333	1	966750108	1395	966952708	10	1
966740208	273	96029362	337	1	966750208	1413	915746608	500	1
966740308	273	96029362	332	1	966750608	626	96034141	14	1
966740408	273	96029362	334	1	966750608	678	96034143	14	1
966740408	273	96029362	336	1	966751308	430	915719208	5	1
966740508	273	96029362	335	1	966752308	1084	916332108	1	1
966740608	273	96029362	343	1	966752908	476	966356408	1	6
966740708	273	96029362	344	1	966752908	479	966910608	1	2
966740808	273	96029362	345	1	966753108	476	966356408	2	3
966740908	273	96029362	346	1	966753108	479	966910608	2	2
966741008	273	96029362	347	1	966753108	481	966358008	2	1
966741108	273	96029362	348	1	966753208	1475	915744908	3	1
966741208	273	96029362	349	1	966753308	1475	915744908	22	1
966741308	273	96029362	350	1	966754408	1475	915744908	500	1

Item	Page	Assembly	Pos.	Quantity	Item	Page	Assembly	Pos.	Quantity
966755208	230	966912508	2	1	966774908	275	96029363	88	1
966755608	301	96047223	13	1	966775008	275	96029363	89	1
966755808	877	96033521	140	1	966775108	275	96029363	90	1
966759608	1413	915746608	84	1	966775208	275	96029363	91	1
966759708	1413	915746608	85	1	966775308	275	96029363	92	1
966761808	476	966356408	3	1	966775408	275	96029363	93	1
966761908	476	966356408	4	1	966775508	275	96029363	94	1
966762008	476	966356408	5	4	966775608	275	96029363	95	1
966764308	1476	966754408	10	1	966775708	275	96029363	96	1
966766808	476	966356408	8	2	966775808	275	96029363	97	1
966766908	476	966356408	15	2	966775908	275	96029363	98	1
966767208	1447	915723508	1	1	966776008	275	96029363	99	1
966767308	1447	915723508	2	1	966776108	1351	966086808	(480)	8
966769908	376	966218708	495	1	966776108	1369	966086908	(480)	8
966770008	376	966218708	496	1	966776208	1351	966086808	(481)	1
966770108	376	966218708	497	1	966776208	1369	966086908	(481)	1
966770208	376	966218708	498	1	966776308	1351	966086808	(482)	1
966770308	275	96029363	44	1	966776308	1369	966086908	(482)	1
966770408	275	96029363	45	1	966776508	1351	966086808	(483)	8
966770508	275	96029363	46	1	966776608	1351	966086808	(484)	1
966770608	275	96029363	47	1	966776708	1351	966086808	(485)	1
966770708	275	96029363	48	1	966776808	232	966515908	(790)	1
966770808	275	96029363	49	1	966776908	232	966515908	(791)	1
966770908	275	96029363	50	1	966777008	470	966751308	(792)	1
966771008	275	96029363	51	1	966777108	236	966561908	(793)	1
966771108	275	96029363	52	1	966777208	236	966561908	(794)	1
966771208	275	96029363	53	1	966777808	312	966217008	392	1
966771308	275	96029363	54	1	966777908	312	966217008	393	1
966771408	275	96029363	55	1	966778008	312	966217008	394	2
966771508	275	96029363	56	1	966778608	1254	916324608	233	1
966771608	275	96029363	57	1	966779208	1447	915723508	20	2
966771708	275	96029363	58	1	966785108	482	916872208	4	1
966771808	275	96029363	59	1	966790308	107	917523808	157	1
966771908	275	96029363	60	1	966790308	207	917525908	162	1
966772008	275	96029363	61	1	966790408	107	917523808	158	1
966772108	275	96029363	62	1	966790408	207	917525908	163	1
966772208	275	96029363	63	1	966790508	107	917523808	159	1
966772308	275	96029363	64	1	966790508	207	917525908	164	1
966772408	275	96029363	65	1	966790908	115	966790308	1	1
966772508	275	96029363	66	2	966791008	107	917523808	155	1
966772608	275	96029363	67	1	966791008	207	917525908	161	1
966772708	275	96029363	68	1	966791108	107	917523808	156	1
966772808	275	96029363	69	1	966791108	207	917525908	160	1
966772908	275	96029363	70	1	966791808	1440	915723208	700	1
966773008	275	96029363	71	1	966791808	1444	915746208	700	1
966773108	275	96029363	72	1	966792108	1066	919296308	9	1
966773408	275	96029363	74	1	966792408	1069	966792108	302	1
966773608	275	96029363	75	1	966793608	1069	966792108	303	1
966773708	275	96029363	76	2	966793908	1069	966792108	304	1
966773808	275	96029363	77	2	966794008	1069	966792108	305	1
966773908	275	96029363	78	1	966794208	1069	966792108	307	1
966774008	275	96029363	79	1	966794408	1069	966792108	309	1
966774108	275	96029363	80	1	966794508	1069	966792108	316	1
966774208	275	96029363	81	1	966794608	1069	966792108	323	1
966774308	275	96029363	82	1	966794708	1069	966792108	317	1
966774408	275	96029363	83	1	966794908	1069	966792108	325	1
966774508	275	96029363	84	1	966796408	237	915718108	10	1
966774608	275	96029363	85	1	966798108	1332	96051961	2	1
966774708	275	96029363	86	2	966798108	1340	96051962	2	1
966774808	275	96029363	87	1	966798308	322	915751408	30	1

Item	Page	Assembly	Pos.	Quantity	Item	Page	Assembly	Pos.	Quantity
966798308	345	915751608	30	1	966828808	1283	96029357	459	1
966798908	1332	96051961	3	1	966828908	1283	96029357	460	1
966798908	1340	96051962	3	1	966829008	1283	96029357	461	1
966800108	1332	96051961	19	1	966829108	1283	96029357	462	1
966800108	1340	96051962	19	1	966829208	1283	96029357	463	1
966802008	150	917525508	162	1	966829308	1283	96029357	464	1
966802008	180	917525608	157	1	966829408	1283	96029357	465	1
966802108	150	917525508	163	1	966829508	1283	96029357	466	1
966802108	180	917525608	158	1	966829608	1283	96029357	467	1
966802208	150	917525508	164	1	966829708	1283	96029357	468	1
966802208	180	917525608	159	1	966829808	1283	96029357	469	1
966802308	150	917525508	160	1	966829908	1283	96029357	470	1
966802308	180	917525608	155	1	966830008	1283	96029357	471	1
966802408	150	917525508	161	1	966830108	1283	96029357	472	1
966802408	180	917525608	156	1	966830208	1283	96029357	473	1
966802508	154	966802008	1	1	966830308	1283	96029357	474	1
966805508	105	917523808	9	1	966830508	1284	96029357	475	1
966805608	111	966805508	1	1	966830608	1284	96029357	476	1
966808408	1067	966265208	10	1	966830708	1284	96029357	477	1
966810408	877	96033521	150	1	966830808	1284	96029357	478	1
966810508	877	96033521	160	1	966830908	1284	96029357	479	1
966811108	227	915718008	4	1	966831208	1559	966825708	1	1
966811808	1440	915723208	1	1	966831308	1559	966825708	2	1
966814008	1095	966418908	10	1	966831308	1561	966825808	2	1
966817208	470	966751308	10	1	966831408	1559	966825708	3	2
966819108	470	966751308	11	1	966831408	1561	966825808	3	2
966822608	1512	967035308	70	1	966831508	1559	966825708	4	2
966825508	568	918744708	228	2	966831508	1561	966825808	4	2
966825608	384	965661008	39	1	966832808	1359	916906308	4	1
966825708	1540	96051353	16	2	966832908	1361	966832808	10	1
966825808	1540	96051353	17	2	966835308	1403	916115908	700	1
966825908	1283	96029357	430	1	966835908	406	968125908	1	1
966826008	1283	96029357	431	1	966836108	1402	916115908	52	2
966826108	1283	96029357	432	1	966839008	1561	966825808	1	1
966826208	1283	96029357	433	1	966840808	1540	96051353	30	2
966826308	1283	96029357	434	1	966841808	1286	915747808	1	1
966826408	1283	96029357	435	1	966842008	1286	915747808	2	1
966826508	1283	96029357	436	1	966842208	1290	966842008	6	1
966826608	1283	96029357	437	1	966842408	1540	96051353	31	2
966826708	1283	96029357	438	1	966843208	1288	966841808	320	1
966826808	1283	96029357	439	1	966843608	1288	966841808	340	1
966826908	1283	96029357	440	1	966843708	1288	966841808	350	1
966827008	1283	96029357	441	1	966843808	1288	966841808	360	1
966827108	1283	96029357	442	1	966844008	1288	966841808	370	1
966827208	1283	96029357	443	1	966844208	1288	966841808	380	1
966827308	1283	96029357	444	1	966844608	1288	966841808	330	1
966827408	1283	96029357	445	1	966846008	1540	96051353	32	2
966827508	1283	96029357	446	1	966846208	1530	919003708	5	6
966827608	1283	96029357	447	2	966846308	1531	966846208	1	1
966827708	1283	96029357	448	1	966846408	1531	966846208	2	1
966827808	1283	96029357	449	1	966850408	1255	916324608	300	1
966827908	1283	96029357	450	1	966851008	1288	966841808	440	1
966828008	1283	96029357	451	1	966851208	1288	966841808	460	1
966828108	1283	96029357	452	2	966851308	1288	966841808	470	1
966828208	1283	96029357	453	1	966851508	477	966356008	26	1
966828308	1283	96029357	454	1	966851608	389	965661108	71	2
966828408	1283	96029357	455	1	966851808	1288	966841808	510	1
966828508	1283	96029357	456	1	966851908	477	966356008	25	1
966828608	1283	96029357	457	1	966852008	1288	966841808	530	1
966828708	1283	96029357	458	1	966852108	1288	966841808	540	1

Item	Page	Assembly	Pos.	Quantity	Item	Page	Assembly	Pos.	Quantity
966852408	856	96029373	59	1	966865508	1317	966220008	1400	2
966852508	856	96029373	58	1	966865508	1369	966086908	(1450)	4
966852508	857	96029373	90	1	966865608	1369	966086908	(1452)	1
966852608	856	96029373	57	1	966867108	454	966217308	1501	1
966853508	856	96029373	45	1	966867208	454	966217308	1547	1
966853608	856	96029373	44	1	966867208	1075	966219208	1261	1
966853708	856	96029373	41	1	966868508	1205	966218808	1050	1
966853808	856	96029373	39	1	966868508	1205	966218808	1052	1
966853808	856	96029373	40	1	966868608	1205	966218808	1053	1
966853908	856	96029373	38	1	966868908	1205	966218808	1054	1
966854008	856	96029373	36	1	966869008	1205	966218808	1056	1
966854108	856	96029373	34	1	966869108	1205	966218808	1057	1
966854308	856	96029373	31	1	966869208	1205	966218808	1058	1
966854408	856	96029373	29	1	966869208	1205	966218808	1061	1
966854808	826	96036212	21	1	966869308	1205	966218808	1060	1
966854908	857	96029373	134	1	966869408	1205	966218808	1062	1
966855108	857	96029373	123	1	966869508	1205	966218808	1063	1
966855208	857	96029373	122	1	966869608	1205	966218808	1064	1
966855408	857	96029373	78	1	966869708	1205	966218808	1065	1
966855508	857	96029373	119	1	966869808	1205	966218808	1078	1
966855608	857	96029373	118	1	966869908	1205	966218808	1088	1
966855708	857	96029373	117	1	966870008	1184	966218408	1222	1
966855808	857	96029373	116	1	966870008	1205	966218808	1099	1
966856208	1095	966418908	320	1	966870908	568	918744708	196	3
966856708	1095	966418908	330	1	966871008	1022	916913708	2	1
966857008	1095	966418908	310	1	966871108	1022	916913708	3	1
966859208	857	96029373	108	1	966871508	1022	916913708	(1)	1
966859308	965	96032961	(144)	2	966873808	38	966215108	733	1
966859408	857	96029373	148	1	966873908	863	96029374	116	2
966859608	857	96029373	145	1	966874008	863	96029374	117	2
966860508	858	96029373	196	1	966874108	863	96029374	118	1
966861308	826	96036212	8	1	966874208	863	96029374	119	1
966861408	826	96036212	10	1	966874308	863	96029374	120	1
966861808	859	96029373	280	1	966874408	863	96029374	121	1
966861908	859	96029373	281	1	966874508	863	96029374	122	1
966862008	859	96029373	285	1	966874608	863	96029374	123	1
966862008	859	96029373	288	1	966874708	863	96029374	124	1
966862108	859	96029373	286	1	966874808	864	96029374	278	1
966862208	859	96029373	287	1	966874908	864	96029374	281	1
966862308	860	96029373	292	1	966875008	865	96029374	282	1
966862408	860	96029373	293	1	966875108	865	96029374	296	1
966862508	860	96029373	297	2	966875208	865	96029374	284	1
966862608	860	96029373	298	2	966875308	865	96029374	285	2
966862708	860	96029373	299	1	966877908	423	96038696	1	1
966863108	1184	966218408	1170	1	966885408	1384	919243508	2	1
966863208	1184	966218408	1171	1	966885608	1390	966885408	1	1
966863308	1184	966218408	1172	1	966885808	1288	966841808	550	1
966863408	1184	966218408	1173	1	966887508	1490	916902108	1	2
966863508	1184	966218408	1174	1	966887608	1492	966887508	1	1
966863608	1184	966218408	1175	1	966887708	1490	916902108	2	2
966863708	1184	966218408	1180	1	966887808	1497	966887708	1	1
966863808	1184	966218408	1181	1	966887908	1490	916902108	3	1
966863908	1184	966218408	1182	1	966888108	1490	916902108	4	1
966863908	1184	966218408	1188	1	966888208	1503	966888108	1	1
966864008	1184	966218408	1184	1	966888308	1492	966887508	2	1
966864108	1184	966218408	1189	1	966889608	1324	96052001	400	1
966864208	1184	966218408	1205	1	966889708	1324	96052001	410	1
966864808	1075	966219208	1259	1	966889808	1540	96051353	45	2
966865108	858	96029373	207	1	966890108	1324	96052001	450	1
966865408	858	96029373	208	1	966890208	1324	96052001	460	1

Item	Page	Assembly	Pos.	Quantity	Item	Page	Assembly	Pos.	Quantity
966890308	1324	96052001	470	1	966934808	1305	915745708	300	1
966890608	1324	96052001	405	1	966939508	1056	916305808	110	2
966890708	1384	919243508	1	1	966940408	877	96033521	170	1
966890808	1324	96052001	490	1	966945008	1530	919003708	7	2
966891008	1388	966890708	1	1	966945308	1534	966945008	1	1
966891108	513	96012480	(1)	1	966947408	1022	916913708	(2)	1
966891608	1540	96051353	46	2	966951508	877	96033521	180	1
966897308	863	96029374	125	1	966951608	877	96033521	190	1
966905908	1320	966220108	1	4	966952708	1384	919243508	500	1
966906008	1320	966220108	2	4	966953608	536	96033615	27	1
966906108	1320	966220108	3	2	966954108	258	96045405	1	1
966906208	1320	966220108	4	2	966954908	568	918744708	198	1
966906308	1320	966220108	5	2	966955208	592	966954908	1	1
966906408	1320	966220108	6	2	966956708	476	966356408	14	3
966906508	1320	966220108	7	2	966958008	179	917525608	84	1
966906608	1320	966220108	8	1	966958608	476	966356408	16	1
966906708	1320	966220108	9	1	966960608	860	96029373	460	1
966906808	1320	966220108	10	1	966960708	860	96029373	461	1
966906908	1320	966220108	11	1	966960808	860	96029373	462	1
966907008	1320	966220108	12	1	966961008	860	96029373	465	1
966907108	1320	966220108	13	1	966961108	860	96029373	466	1
966907208	1320	966220108	14	2	966961208	860	96029373	467	1
966910608	477	966356008	30	1	966961308	860	96029373	468	1
966910808	479	966910608	3	2	966961408	860	96029373	469	1
966911408	1530	919003708	6	1	966963708	1317	966220008	1401	2
966911508	1533	966911408	1	1	966963908	1317	966220008	1403	2
966911608	1533	966911408	2	2	966964008	1317	966220008	1405	2
966911708	1533	966911408	3	2	966964108	1317	966220008	1407	2
966912508	229	916256908	1	2	966964208	1317	966220008	1408	1
966915108	1494	966888308	2	1	966964308	1317	966220008	1409	1
966915108	1495	966916408	2	1	966964408	1281	96029355	1320	1
966915208	1494	966888308	3	1	966964508	1281	96029355	1321	1
966915208	1495	966916408	3	1	966964608	1281	96029355	1322	1
966916408	1492	966887508	3	1	966964708	1281	96029355	1323	1
966916508	1069	966792108	308	1	966964808	1281	96029355	1324	1
966916608	1500	966887908	1	1	966964908	1281	96029355	1325	1
966916808	180	917525608	170	1	966965008	1281	96029355	1326	1
966918208	1320	966220108	15	1	966965108	1281	96029355	1330	1
966918708	107	917523808	170	1	966965208	1281	96029355	1333	1
966922308	276	96029363	358	1	966965408	1281	96029355	1336	1
966922408	276	96029363	359	1	966965508	1281	96029355	1339	1
966922508	276	96029363	360	1	966965708	1281	96029355	1343	1
966922608	276	96029363	361	1	966965908	1281	96029355	1345	1
966922808	514	96012481	(1)	1	966965908	1281	96029355	1346	1
966923008	514	96012481	(2)	1	966965908	1281	96029355	1347	1
966923108	513	96012480	(2)	1	966965908	1281	96029355	1348	1
966926808	1324	96052001	510	1	966966008	454	966217308	1502	2
966928108	1533	966911408	5	2	966966108	1281	96029355	1349	1
966928808	81	916263308	30	1	966966108	1281	96029355	1350	1
966928908	1324	96052001	520	1	966966208	856	96029373	56	1
966929508	84	966448108	10	1	966966308	1281	96029355	1352	1
966929508	95	966448308	10	1	966966408	1281	96029355	1353	1
966929508	949	96061868	47	1	966966608	1281	96029355	1355	1
966929708	1509	916947708	10	1	966966608	1281	96029355	1356	1
966929808	1509	916947708	20	1	966966708	1281	96029355	1357	1
966930308	1490	916902108	700	1	966966808	1281	96029355	1358	1
966931608	1324	96052001	420	1	966966908	1281	96029355	1359	1
966931908	1288	966841808	1	1	966967008	1281	96029355	1360	1
966933708	150	917525508	156	1	966967108	1281	96029355	1364	1
966934608	207	917525908	156	1	966967708	857	96029373	106	1

Item	Page	Assembly	Pos.	Quantity	Item	Page	Assembly	Pos.	Quantity
966967808	454	966217308	1536	1	967022308	581	965887008	3	1
966967908	454	966217308	1542	1	967023108	1304	915745708	176	2
966968008	454	966217308	1545	1	967023208	568	918744708	257	2
966968108	454	966217308	1546	1	967030908	1494	966888308	1	1
966968608	1361	966832808	(1453)	4	967031308	567	918744708	132	1
966968708	1361	966832808	(1455)	1	967031508	1495	966916408	1	1
966968808	1317	966220008	1402	2	967035308	1510	966929708	20	1
966968908	1317	966220008	1404	1	967035508	1512	967035308	60	1
966969108	454	966217308	1549	1	967036008	508	967036208	1	1
966969208	454	966217308	1551	1	967036108	508	967036208	2	1
966969308	454	966217308	1556	6	967036208	506	916997508	3	1
966971308	568	918744708	247	1	967037008	507	967037208	1	1
966972008	153	966972408	1	1	967037108	507	967037208	2	1
966972408	149	917525508	93	1	967037208	506	916997508	2	1
966973008	149	917525508	87	1	967037708	509	967037908	1	1
966973008	206	917525908	93	1	967037808	509	967037908	2	1
966975608	1384	919243508	700	1	967037908	506	916997508	5	1
966979008	209	966979708	1	1	967038508	20	917528708	60	2
966979108	545	96033616	32	1	967043508	1085	916332108	72	1
966979708	206	917525908	87	1	967043608	1085	916332108	73	1
966979908	1324	96052001	540	1	967046808	1427	916302808	75	1
966981708	152	966981808	1	1	967046908	1427	916302808	76	1
966981808	149	917525508	88	1	967049508	1522	915727108	11	1
966981808	179	917525608	82	1	967051508	1522	915727108	5	1
966989108	1121	919294608	18	1	967052908	1057	916305808	700	1
966989208	1121	919294608	19	1	967067208	168	966216408	773	2
966989308	1121	919294608	20	1	967073408	1476	966754408	6	1
966997608	1510	966929708	10	1	967073508	1477	967073408	10	1
966997708	1510	966929708	21	1	967076108	1477	967073408	204	1
966997808	1510	966929708	22	1	967076208	1477	967073408	205	1
966997908	1511	966997608	1	1	967076308	1477	967073408	206	1
966998008	1511	966997608	11	1	967083508	615	96018031	2	3
966998108	1511	966997608	12	1	967083608	569	918744708	275	1
966998308	1511	966997608	13	1	967083708	569	918744708	276	1
966998408	1511	966997608	14	1	967083808	569	918744708	277	1
967002308	1288	966841808	490	1	967083908	569	918744708	278	1
967003808	1288	966841808	480	1	967084008	569	918744708	279	1
967005008	1324	96052001	525	1	967084108	569	918744708	280	1
967005308	780	96033202	3	1	967084208	569	918744708	281	1
967005408	780	96033202	4	1	967084308	569	918744708	282	1
967005508	780	96033202	5	1	967084408	569	918744708	283	1
967005608	780	96033202	6	1	967086508	1540	96051353	52	2
967005708	1324	96052001	550	1	967086808	1565	967086508	1	1
967005808	423	96038696	13	2	967088008	1540	96051353	53	2
967006508	1324	96052001	560	1	967088108	1567	967088008	1	1
967006608	1324	96052001	570	1	967089708	1540	96051353	54	2
967006808	1324	96052001	590	1	967089808	1569	967089708	1	1
967006908	780	96033202	7	1	967091908	1095	966418908	340	1
967007008	780	96033202	8	1	967092008	1095	966418908	350	1
967007108	780	96033202	9	1	967093808	381	915753008	19	2
967007208	780	96033202	10	1	967093908	400	967093808	1	2
967008008	1286	915747808	5	1	967096808	457	966217408	424	1
967008408	1322	919752308	10	1	967099308	457	966217408	425	1
967012008	1055	916305808	40	1	967110508	423	96038696	4	1
967013508	506	916997508	1	1	967110608	423	96038696	5	1
967021108	876	919412408	60	1	967110708	423	96038696	10	1
967021208	890	967021108	1	1	967110808	423	96038696	14	1
967022208	580	965886908	2	1	967114808	888	966574708	4	1
967022208	581	965887008	2	1	967124108	399	965661608	7	1
967022308	580	965886908	3	1	967124708	569	918744708	285	1

Item	Page	Assembly	Pos.	Quantity	Item	Page	Assembly	Pos.	Quantity
967128608	1005	918696808	30	1	967323808	1390	966885408	9	3
967144608	433	915755208	45	1	967357208	860	96029373	464	1
967149908	1540	96051353	61	2	967361508	1045	10285336	3	1
967150008	1540	96051353	62	2	967363808	546	10340105	999	1
967154908	1084	916332108	50	2	967468408	476	966356408	22	2
967162408	1056	916305808	120	1	967468508	476	966356408	23	1
967162508	1085	916332108	700	1	967469708	1095	966418908	370	1
967176208	234	966648008	2	1	967472808	476	966356408	25	1
967195608	1572	967858108	1	1	967479408	1402	916115908	55	1
967196408	1573	967195608	1	1	967489808	1283	96029357	20	1
967212908	337	966217808	1036	1	967489908	1283	96029357	21	1
967213008	354	966218108	1035	1	967490008	1283	96029357	22	1
967213208	857	96029373	109	1	967490108	1283	96029357	23	1
967213308	375	966218608	1302	1	967490208	1283	96029357	24	1
967213408	375	966218608	1313	1	967490308	1283	96029357	25	1
967216508	1184	966218408	1221	1	967501008	1405	967273808	2	1
967222808	857	96029373	114	1	967502308	1397	967271008	2	1
967223308	1382	915723008	6	1	967508408	1397	967271008	270	1
967228908	423	96038696	15	3	967539508	1365	917223808	1	1
967232608	1102	915721308	64	1	967539808	532	96033639	32	1
967232608	1112	916177008	55	1	967540508	1357	917223708	1	1
967232608	1117	916177108	55	1	967564208	1403	916115908	70	1
967240808	1431	966420408	(2)	1	967582308	1530	919003708	8	1
967245808	1105	966469508	340	1	967582408	1535	967582308	1	1
967245908	1105	966469508	350	1	967588308	975	918810308	3	1
967246008	1105	966469508	360	1	967588408	975	918810308	4	1
967253308	1105	966469508	330	1	967590208	50	919045208	29	4
967254408	1105	966469508	320	1	967613808	1108	915755408	700	1
967255108	1431	966420408	120	1	967615808	1118	967623108	1	1
967255208	1431	966420408	130	1	967623108	1117	916177108	6	2
967255308	1431	966420408	140	1	967624808	1117	916177108	7	2
967255408	1431	966420408	150	1	967630208	1429	966267408	2	2
967256108	1431	966420408	160	1	967648308	858	96029373	168	1
967256308	1431	966420408	170	1	967649508	1281	96029355	1370	1
967256408	1397	967271008	240	1	967652808	1130	916303308	700	1
967256508	1397	967271008	250	1	967652808	1137	916303208	700	1
967256708	1431	966420408	210	1	967652808	1142	916303108	700	1
967256808	1431	966420408	220	1	967652808	1146	916303008	700	1
967256908	1431	966420408	230	1	967652808	1150	916302708	700	1
967257008	1397	967271008	260	1	967665408	1091	967665708	1	1
967257808	975	918810308	39	2	967665408	1092	967665808	1	1
967260608	1435	966420308	4	1	967665508	1091	967665708	2	1
967264308	532	96033639	31	1	967665608	1092	967665808	2	1
967271008	1395	966952708	20	1	967665708	1085	916332108	88	1
967271408	1397	967271008	220	1	967665808	1085	916332108	89	1
967271508	1397	967271008	230	1	967671308	1105	966469508	370	1
967273608	1403	916115908	500	1	967768608	858	96029373	167	1
967273808	1404	967273608	20	1	967768608	858	96029373	175	2
967274008	1405	967273808	220	1	967798608	1351	966086808	(1457)	2
967274108	1405	967273808	230	1	967802008	857	96029373	144	1
967274508	1405	967273808	210	1	967802108	857	96029373	136	1
967276408	1095	966418908	300	1	967807808	1235	966219008	1228	1
967276708	1479	917156108	10	1	967807908	1235	966219008	1232	1
967276808	1479	917156108	20	1	967809108	1281	96029355	1371	1
967276908	1480	967276708	10	1	967810008	1351	966086808	(1456)	2
967277008	1480	967276708	(1)	1	967848808	1283	96029357	427	1
967297708	568	918744708	265	1	967848908	1283	96029357	428	1
967305108	1064	915745308	500	1	967849008	1283	96029357	429	1
967307608	1102	915721308	65	1	967858108	1540	96051353	55	1
967322308	1413	915746608	(11)	1	967858208	1572	967858108	2	2

Item	Page	Assembly	Pos.	Quantity	Item	Page	Assembly	Pos.	Quantity
967858308	1574	967858208	1	1	968218508	891	96051755	1	1
967887708	1324	96052001	511	1	968218908	895	96051756	10	1
967895008	1283	96029357	17	1	968220208	893	968218508	9	1
967895108	1283	96029357	18	1	968220308	893	968218508	10	1
967895208	1283	96029357	19	1	968221508	878	96034779	4	1
967901108	1288	966841808	560	1	968224008	1102	915721308	73	1
967919708	1023	966871008	120	1	968231908	1305	915745708	200	1
967922708	1482	967276808	10	1	968232008	1305	915745708	(1)	1
967927408	1530	919003708	9	2	968240708	1346	916303808	700	1
967927708	1530	919003708	(1)	1	968240708	1358	917223708	700	1
967931908	1522	915727108	12	1	968240708	1366	917223808	700	1
967995008	1480	967276708	40	1	968244508	1540	96051353	4	2
967995008	1482	967276808	40	1	968244608	1546	968244508	1	1
967999108	1393	96036791	12	1	968244808	1546	968244508	4	1
968001508	1288	966841808	310	1	968247108	536	96033615	28	1
968021008	1283	96029357	26	1	968252908	949	96061868	21	1
968021108	863	96029374	178	1	968257108	223	919026408	700	1
968021208	863	96029374	179	1	968271908	876	919412408	80	1
968032508	1393	96036791	2	1	968272008	434	915755208	58	2
968037408	1393	96036791	880	1	968289408	1155	916302908	700	1
968065308	1393	96036791	500	1	968291008	1163	916302608	700	1
968075908	527	96033638	10	1	968301108	1384	919243508	17	2
968081008	1177	966541908	40	1	968301408	1394	968301108	1	1
968081108	1177	966541908	41	1	968331108	1475	915744908	700	1
968081208	1177	966541908	42	1	968419501	1216	90005001	1	1
968081308	1177	966541908	43	1	968419601	1216	90005001	10	1
968081408	1177	966541908	44	1	968447901	442	90008841	10	1
968081508	1177	966541908	45	1	968461801	433	915755208	49	6
968081608	1177	966541908	46	1	968478401	1219	90004983	8	1
968081708	1177	966541908	47	1	968492401	1217	968419501	30	5
968081808	1177	966541908	48	1	968517508	808	96035875	3	1
968097308	1198	966542708	40	1	968517508	816	96035878	3	1
968097408	1198	966542708	41	1	968580508	856	96029373	50	1
968097508	1198	966542708	42	1	968582508	857	96029373	91	1
968097608	1198	966542708	43	1	968652008	489	919258508	75	7
968097708	1198	966542708	44	1	968652008	626	96034141	15	3
968097808	1198	966542708	45	1	968652008	678	96034143	15	3
968097908	1198	966542708	46	1	968652008	816	96035878	21	1
968098008	1198	966542708	47	1	968822801	1216	90005001	25	1
968098108	1198	966542708	48	1	968826208	1575	917724508	1	1
968099008	1230	966543108	40	1	969126308	1541	965646108	700	1
968099108	1230	966543108	41	1	969131708	1543	965522908	700	1
968099208	1230	966543108	43	1	969134508	1546	968244508	700	1
968099308	1230	966543108	45	1	969135608	1547	966191408	700	1
968099408	1230	966543108	46	1	969136008	1548	966377608	700	1
968099508	1230	966543108	47	1	969137108	1550	966203408	700	1
968099808	1123	968112008	2	1	969137908	1551	966160008	700	1
968099908	1124	968099808	1	1	969140108	1308	966640408	700	1
968100008	1124	968099808	2	1	969142708	1561	966825808	700	1
968112008	1121	919294608	1	1	969152408	1545	965665108	700	1
968113208	1123	968112008	1	1	969154408	1552	966659008	700	1
968118008	1346	916303808	61	3	969154608	1554	966663008	700	1
968118008	1357	917223708	61	3	969157608	1564	966659808	700	1
968118008	1365	917223808	59	3	969170908	1569	967089708	700	1
968125908	379	917513608	4	1	969172608	1559	966825708	700	1
968139808	859	96029373	238	1	969180608	1555	966659408	700	1
968144108	859	96029373	259	1	969181208	1557	966663508	700	1
968169608	1530	919003708	10	1	969183008	1565	967086508	700	1
968190808	1427	916302808	91	2	969183308	1567	967088008	700	1
968214008	1533	966911408	700	1	969299208	257	919238508	10	1

Item	Page	Assembly	Pos.	Quantity	Item	Page	Assembly	Pos.	Quantity
969382808	808	96035875	(2)	2	97000626	1257	966211108	2	2
969382808	816	96035878	(2322)	2	97000628	1257	966211108	4	2
969382908	808	96035875	(3)	1	97000738	424	96038696	121	2
969382908	816	96035878	(2325)	1	97000807	1500	966887908	10	1
969418008	257	919238508	(100)	1	97000807	1503	966888108	10	1
969464308	856	96029373	64	1	97000809	1500	966887908	3	1
969632408	857	96029373	93	1	97000809	1503	966888108	3	1
969636508	808	96035875	(4)	1	97000810	1500	966887908	7	2
969636508	816	96035878	(2323)	1	97000810	1503	966888108	7	2
969904608	811	968517508	3	1	97000816	20	917528708	11	4
97000011	424	96038696	157	1	97000817	20	917528708	43	2
97000012	424	96038696	158	1	97000818	20	917528708	44	3
97000014	1252	916324608	70	4	97000828	1497	966887708	7	4
97000015	1252	916324608	71	8	97000828	1500	966887908	15	1
97000018	1252	916324608	80	1	97000828	1503	966888108	15	1
97000021	1252	916324608	85	4	97000862	106	917523808	79	2
97000022	1252	916324608	86	2	97000862	149	917525508	67	2
97000023	1475	915744908	50	2	97000862	179	917525608	79	2
97000025	1252	916324608	84	4	97000862	205	917525908	67	2
97000036	1252	916324608	87	1	97000904	1497	966887708	10	2
97000037	1252	916324608	89	4	97000904	1500	966887908	34	2
97000037	1302	915745708	18	4	97000904	1503	966888108	34	2
97000037	1310	966731108	3	2	97000934	1261	966211808	4	2
97000038	1252	916324608	90	4	97000934	1262	966505108	4	2
97000038	1302	915745708	25	2	97000934	1263	966505208	4	1
97000038	1306	966593508	6	2	97000935	1261	966211808	5	1
97000039	1252	916324608	91	2	97000937	1261	966211808	6	1
97000041	1252	916324608	95	2	97000937	1262	966505108	6	1
97000073	1252	916324608	101	2	97000937	1263	966505208	6	1
97000074	1252	916324608	102	2	97000938	20	917528708	12	4
97000076	1252	916324608	103	2	97000944	1497	966887708	2	4
97000077	1252	916324608	104	2	97000945	1497	966887708	14	2
97000078	1252	916324608	107	4	97000945	1500	966887908	31	2
97000079	1252	916324608	108	2	97000945	1503	966888108	31	2
97000084	1253	916324608	120	2	97001010	1156	965936908	3	1
97000084	1259	966221808	3	2	97001011	1156	965936908	9	4
97000084	1260	966221908	3	2	97001025	1453	915723308	63	3
97000085	1253	916324608	121	10	97001025	1460	915723408	63	3
97000085	1259	966221808	4	10	97001025	1465	915746808	63	3
97000085	1260	966221908	4	10	97001025	1470	916062508	63	3
97000086	1253	916324608	123	2	97001047	433	915755208	20	1
97000088	1253	916324608	127	2	97001056	1453	915723308	64	2
97000089	1253	916324608	129	2	97001056	1460	915723408	64	2
97000091	1259	966221808	8	2	97001056	1465	915746808	64	2
97000091	1260	966221908	8	2	97001056	1470	916062508	64	2
97000098	1253	916324608	130	2	97001057	112	965804508	3	1
97000104	1253	916324608	161	1	97001057	182	965852208	3	1
97000110	297	96047586	6	1	97001105	433	915755208	21	6
97000228	424	96038696	159	1	97001106	433	915755208	22	1
97000229	424	96038696	160	1	97001107	433	915755208	23	1
97000300	1475	915744908	42	2	97001155	1365	917223808	11	2
97000366	252	966222408	2	1	97001180	106	917523808	80	2
97000367	252	966222408	3	1	97001180	148	917525508	66	2
97000368	252	966222408	4	1	97001180	179	917525608	80	2
97000369	252	966222408	5	1	97001180	205	917525908	66	2
97000370	252	966222408	6	1	97001181	106	917523808	124	2
97000523	1500	966887908	5	1	97001181	149	917525508	71	2
97000523	1503	966888108	5	1	97001181	179	917525608	124	2
97000559	423	96038696	30	6	97001181	206	917525908	71	2
97000623	423	96038696	32	4	97001194	106	917523808	(3)	1

Item	Page	Assembly	Pos.	Quantity	Item	Page	Assembly	Pos.	Quantity
97001196	1253	916324608	170	1	97002450	1112	916177008	8	1
97001197	1253	916324608	171	1	97002450	1117	916177108	8	1
97001198	1253	916324608	172	1	97002451	1112	916177008	10	1
97001199	1163	916302608	34	1	97002451	1117	916177108	10	1
97001199	1253	916324608	173	3	97002452	1112	916177008	12	4
97001199	1357	917223708	47	1	97002452	1117	916177108	12	4
97001200	1254	916324608	174	1	97002453	1112	916177008	13	4
97001201	1254	916324608	175	1	97002453	1117	916177108	13	4
97001202	1254	916324608	176	1	97002455	1112	916177008	14	15
97001203	1254	916324608	177	1	97002455	1117	916177108	14	15
97001204	1254	916324608	178	1	97002456	1112	916177008	16	2
97001234	1258	965683908	2	1	97002456	1117	916177108	16	2
97001291	1453	915723308	66	2	97002457	1113	966331808	2	1
97001291	1460	915723408	66	2	97002457	1118	967623108	2	1
97001291	1465	915746808	66	2	97002458	1113	966331808	3	1
97001291	1470	916062508	66	2	97002458	1118	967623108	3	1
97001300	1429	966267408	15	2	97002459	1112	916177008	18	10
97001365	1129	916303308	55	2	97002459	1117	916177108	18	10
97001365	1426	916302808	13	2	97002460	1112	916177008	19	1
97001384	1426	916302808	3	2	97002460	1117	916177108	19	1
97001397	1426	916302808	19	1	97002462	1113	966331808	4	1
97001425	114	966289108	2	1	97002462	1118	967623108	4	1
97001425	183	966259008	2	1	97002464	1112	916177008	23	2
97001489	106	917523808	104	5	97002464	1117	916177108	23	2
97001489	149	917525508	78	5	97002632	615	96018031	46	1
97001489	179	917525608	104	5	97002634	567	918744708	159	1
97001489	206	917525908	78	5	97002635	567	918744708	160	1
97001495	1426	916302808	26	2	97002636	567	918744708	161	1
97001501	151	966289508	2	1	97002650	1170	915753108	5	1
97001501	208	966277408	2	1	97002650	1192	915753208	5	1
97001515	1426	916302808	33	1	97002651	1170	915753108	6	1
97001537	1426	916302808	41	1	97002651	1192	915753208	6	1
97001538	1303	915745708	71	3	97002652	1170	915753108	7	2
97001538	1426	916302808	44	3	97002652	1192	915753208	7	2
97001538	1471	916062508	71	1	97002653	1170	915753108	8	1
97001544	413	96038694	59	1	97002653	1192	915753208	8	1
97001584	1141	916303108	80	1	97002654	1170	915753108	9	1
97001584	1345	916303808	13	5	97002654	1192	915753208	9	1
97001584	1357	917223708	11	5	97002655	1170	915753108	10	2
97001585	1154	916302908	44	2	97002728	1156	965936908	6	2
97001586	1154	916302908	45	2	97002771	949	96061868	18	1
97001587	506	916997508	6	1	97002931	252	966222408	15	1
97001592	506	916997508	10	2	97002974	1192	915753208	10	2
97001593	506	916997508	11	2	97002975	1192	915753208	31	2
97001612	1154	916302908	72	1	97002990	975	918810308	47	4
97001613	395	965661508	10	2	97003048	1549	966377708	1	2
97001613	1154	916302908	67	2	97003077	294	919361308	39	4
97001703	1059	967012008	6	1	97003081	294	919361308	45	6
97001705	423	96038696	44	11	97003101	1402	916115908	47	1
97001706	423	96038696	45	2	97003101	1419	916116008	13	2
97001707	423	96038696	46	1	97003133	1497	966887708	20	1
97001730	423	96038696	47	2	97003205	1252	916324608	96	2
97001779	597	967124708	5	6	97003275	1507	966410908	12	2
97001867	1252	916324608	60	1	97003290	1254	916324608	197	3
97001891	433	915755208	28	4	97003338	1095	966418908	4	1
97001939	949	96061868	6	2	97003374	1508	965466808	2	1
97001966	961	915744208	1	1	97003376	1431	966420408	5	1
97001967	961	915744208	2	1	97003443	1507	966410908	5	1
97002228	1505	965656708	6	1	97003732	227	915718008	2	4
97002351	1381	966660708	28	4	97003792	1112	916177008	32	2

Item	Page	Assembly	Pos.	Quantity	Item	Page	Assembly	Pos.	Quantity
97003792	1117	916177108	32	2	97004500	1089	966470608	2	1
97003804	1254	916324608	181	1	97004517	1084	916332108	10	2
97003829	1163	916302608	80	1	97004535	384	965661008	35	2
97003872	1163	916302608	66	4	97004580	423	96038696	48	1
97003872	1419	916116008	28	2	97004651	1084	916332108	6	2
97003872	1453	915723308	67	4	97004652	1084	916332108	7	2
97004046	1062	967052908	3	3	97004653	1084	916332108	8	2
97004046	1097	967162508	3	2	97004654	1084	916332108	13	1
97004046	1107	966482908	3	2	97004654	1101	915721308	21	1
97004046	1132	967652808	3	2	97004655	1084	916332108	14	2
97004046	1159	968289408	3	2	97004655	1101	915721308	20	2
97004046	1165	968291008	3	2	97004656	1084	916332108	15	1
97004046	1166	915722308	(3)	1	97004656	1101	915721308	19	1
97004046	1268	966850408	3	9	97004671	1084	916332108	20	2
97004046	1312	966934808	3	4	97004673	1084	916332108	22	2
97004046	1353	968240708	3	4	97004674	1084	916332108	23	6
97004046	1398	966975608	3	1	97004675	1084	916332108	24	2
97004046	1406	966835308	3	1	97004676	1084	916332108	40	1
97004046	1415	966668308	3	2	97004677	1087	966490908	3	1
97004046	1420	966671808	3	1	97004717	1412	915746608	7	2
97004046	1438	966322108	3	1	97004852	1347	966035008	3	1
97004046	1441	966791808	3	2	97004853	1084	916332108	12	2
97004046	1456	966302508	3	5	97004853	1101	915721308	16	2
97004074	56	96026100	19	2	97004854	1101	915721308	18	2
97004074	60	96026289	19	2	97004855	1084	916332108	11	2
97004092	1471	916062508	67	1	97004855	1101	915721308	22	2
97004093	413	96038694	28	2	97004856	1084	916332108	18	1
97004093	1101	915721308	51	2	97004856	1101	915721308	26	1
97004093	1129	916303308	78	8	97004858	1101	915721308	45	1
97004093	1136	916303208	85	6	97004879	1084	916332108	17	2
97004093	1141	916303108	87	2	97004921	1345	916303808	46	1
97004093	1145	916303008	85	6	97004961	107	917523808	151	1
97004093	1149	916302708	85	6	97004961	150	917525508	153	1
97004093	1155	916302908	87	8	97004961	180	917525608	151	1
97004093	1440	915723208	21	6	97004961	207	917525908	153	1
97004093	1444	915746208	21	6	97004973	107	917523808	142	1
97004093	1453	915723308	68	4	97004973	149	917525508	147	1
97004093	1461	915723408	68	16	97004973	180	917525608	142	1
97004093	1465	915746808	68	16	97004973	206	917525908	142	1
97004093	1471	916062508	68	16	97005029	107	917523808	152	1
97004179	1163	916302608	62	1	97005029	150	917525508	154	1
97004242	1309	966594008	2	1	97005029	180	917525608	152	1
97004242	1548	966377608	6	1	97005029	207	917525908	154	1
97004243	1309	966594008	6	1	97005150	1253	916324608	156	2
97004243	1548	966377608	10	1	97005157	1253	916324608	155	2
97004248	444	966460008	2	4	97005223	615	96018031	38	1
97004251	444	966460008	6	2	97005239	423	96038696	49	2
97004375	1213	915753308	10	2	97005240	423	96038696	35	2
97004376	1213	915753308	11	2	97005285	124	966501608	5	1
97004377	1213	915753308	12	1	97005286	187	966501708	5	1
97004379	1213	915753308	19	2	97005321	1253	916324608	164	1
97004425	1086	966467008	2	1	97005330	1263	966505208	5	1
97004494	1084	916332108	9	1	97005331	1262	966505108	5	1
97004494	1101	915721308	9	1	97005392	51	919045208	96	2
97004495	1101	915721308	10	2	97005614	882	96034780	5	1
97004497	1088	966470508	1	1	97005633	1090	966532808	3	1
97004497	1089	966470608	1	1	970056808	1163	916302608	75	3
97004498	1088	966470508	2	1	97005689	1014	96034284	31	2
97004499	1088	966470508	3	1	97005811	330	966541108	3	1
97004499	1089	966470608	3	1	97005811	347	966541408	3	1

Item	Page	Assembly	Pos.	Quantity	Item	Page	Assembly	Pos.	Quantity
97005812	330	966541108	5	1	97006265	1500	966887908	27	2
97005814	1419	916116008	60	2	97006265	1503	966888108	27	2
97005818	330	966541108	4	1	97006268	384	965661008	37	1
97005844	1388	966890708	5	1	97006269	384	965661008	38	1
97005844	1412	915746608	5	1	97006319	1155	916302908	88	1
97005845	1388	966890708	6	2	97006334	84	966448108	5	1
97005845	1412	915746608	6	2	97006336	84	966448108	6	1
97005958	1388	966890708	7	4	97006336	95	966448308	6	1
97005958	1412	915746608	8	4	97006337	84	966448108	7	1
97005958	1440	915723208	18	4	97006337	95	966448308	7	1
97005958	1444	915746208	18	4	97006338	567	918744708	169	2
97006009	1129	916303308	81	2	97006341	84	966448108	3	1
97006009	1136	916303208	79	1	97006341	95	966448308	3	1
97006009	1145	916303008	79	1	970063808	403	966419408	8	1
97006009	1149	916302708	86	1	97006404	1302	915745708	13	4
97006036	1419	916116008	3	1	97006405	1302	915745708	16	1
97006058	880	966530408	(1)	1	97006406	1310	966731108	2	1
97006058	884	96044329	11	1	97006409	1310	966731108	6	2
97006059	880	966530408	(2)	1	97006410	1306	966593508	4	1
97006059	884	96044329	12	1	97006411	1302	915745708	27	1
97006060	880	966530408	(3)	1	97006413	1302	915745708	28	2
97006060	884	96044329	13	1	97006414	1302	915745708	29	2
97006061	880	966530408	(4)	1	97006415	1302	915745708	32	2
97006061	884	96044329	15	1	97006415	1402	916115908	35	2
97006062	882	96034780	(1)	1	97006416	1302	915745708	33	2
97006062	886	968221508	11	1	97006417	1303	915745708	78	1
97006063	882	96034780	(2)	1	97006425	95	966448308	5	1
97006063	886	968221508	12	1	97006426	1302	915745708	20	1
97006064	882	96034780	(3)	1	97006427	1302	915745708	21	1
97006064	886	968221508	13	1	97006428	1302	915745708	22	2
97006065	543	96034782	506	1	97006431	1302	915745708	38	1
97006065	882	96034780	(4)	1	97006431	1540	96051353	63	4
97006065	886	968221508	15	1	97006432	1302	915745708	41	1
97006080	347	966541408	4	1	97006433	1302	915745708	46	2
97006081	347	966541408	5	1	97006434	1302	915745708	50	1
97006082	391	966556608	2	2	97006435	1302	915745708	51	1
97006084	391	966556608	4	1	97006447	1302	915745708	7	2
97006085	391	966556608	5	2	97006457	1303	915745708	67	4
97006087	1254	916324608	234	1	97006471	1303	915745708	79	1
97006088	389	965661108	57	2	97006472	1303	915745708	80	1
97006089	389	965661108	59	1	97006480	1303	915745708	82	1
97006089	1255	916324608	236	1	97006481	1303	915745708	83	1
97006090	389	965661108	60	1	97006482	1303	915745708	84	1
97006093	1177	966541908	4	1	97006483	1303	915745708	85	1
97006094	1177	966541908	5	1	97006484	1303	915745708	86	1
97006095	1198	966542708	4	1	97006485	1303	915745708	87	1
97006096	1198	966542708	5	1	97006486	1303	915745708	88	1
97006097	1230	966543108	4	1	97006487	1303	915745708	89	1
97006098	1230	966543108	5	1	97006488	1303	915745708	91	1
97006183	999	966561608	3	1	97006489	1303	915745708	93	1
97006184	999	966561608	4	2	97006490	1303	915745708	100	1
97006185	999	966561608	5	2	97006491	1303	915745708	101	1
97006192	999	966561608	6	4	97006627	82	966448008	160	1
97006194	999	966561608	7	2	97006628	567	918744708	170	1
97006197	999	966561608	8	10	97006630	1303	915745708	109	1
97006198	999	966561608	16	8	97006634	615	96018031	52	2
97006245	567	918744708	168	1	97006635	615	96018031	36	1
97006261	433	915755208	31	2	97006718	1141	916303108	86	4
97006262	1001	966572308	1	2	97006718	1365	917223808	58	1
97006263	1001	966572308	2	1	97006762	322	915751408	22	1

Item	Page	Assembly	Pos.	Quantity	Item	Page	Assembly	Pos.	Quantity
97006762	345	915751608	22	1	97007631	895	96051756	16	1
97006811	27	966138208	3	1	97007644	949	96061868	29	1
97006861	673	919203308	25	2	97007645	949	96061868	30	1
97006878	673	919203308	28	1	97007670	573	965886508	(1)	1
97006914	567	918744708	173	1	97007712	567	918744708	181	2
97007045	322	915751408	23	1	97007713	567	918744708	182	3
97007045	345	915751608	23	1	97007714	567	918744708	183	2
97007099	1303	915745708	121	4	97007715	567	918744708	184	1
97007100	1303	915745708	122	20	97007716	567	918744708	185	2
97007124	307	966085408	302	36	97007717	567	918744708	186	1
97007124	606	96033135	29	13	97007718	567	918744708	187	1
97007124	615	96018031	59	2	97007719	567	918744708	188	1
97007286	567	918744708	176	1	97007720	567	918744708	189	1
97007287	567	918744708	177	1	97007721	567	918744708	190	1
97007311	1308	966640408	1	2	97007764	50	919045208	19	2
97007315	1388	966890708	14	2	97007766	957	96033583	2	1
97007315	1412	915746608	21	2	97007767	957	96033583	3	1
97007315	1440	915723208	19	2	97007816	1372	966649408	9	1
97007315	1444	915746208	19	2	97007817	1372	966649408	10	2
97007316	1388	966890708	15	2	97007818	1372	966649408	11	2
97007316	1412	915746608	22	2	97007819	1372	966649408	12	2
97007316	1440	915723208	20	2	97007820	1372	966649408	13	2
97007316	1444	915746208	20	2	97007821	1372	966649408	22	1
97007317	1412	915746608	23	4	97007870	1374	966657008	2	1
97007318	1388	966890708	19	4	97007871	1376	966657108	2	1
97007318	1412	915746608	24	4	97007887	1553	966659108	1	2
97007318	1440	915723208	22	4	97007893	1556	966659508	1	2
97007318	1444	915746208	22	4	97007913	1381	966660708	15	4
97007319	1388	966890708	24	2	97007944	1381	966660708	4	3
97007319	1412	915746608	25	2	97007945	1381	966660708	6	8
97007320	1388	966890708	25	1	97007946	1381	966660708	5	1
97007320	1412	915746608	26	1	97007989	1558	966663608	1	2
97007372	886	968221508	16	1	97008024	1302	915745708	34	6
97007445	107	917523808	149	1	97008024	1402	916115908	36	4
97007445	207	917525908	149	1	97008087	1378	966648108	9	1
97007460	54	965956208	33	2	97008091	1252	916324608	56	2
97007467	1548	966377608	3	1	97008124	1419	916116008	17	1
97007469	1306	966593508	2	2	97008126	1419	916116008	32	2
97007576	1402	916115908	5	1	97008127	1419	916116008	35	1
97007581	1378	966648108	4	1	97008181	1372	966649408	20	1
97007584	20	917528708	51	2	97008201	1381	966660708	17	4
97007585	1378	966648108	5	2	97008203	1381	966660708	18	2
97007588	1372	966649408	15	2	97008204	1381	966660708	19	2
97007588	1378	966648108	7	2	970083208	1531	966846208	4	1
97007591	1402	916115908	10	1	97008365	1379	966649908	8	2
97007592	1402	916115908	11	1	97008370	1014	96034284	30	1
97007619	1357	917223708	9	1	97008410	1014	96034284	32	2
97007619	1402	916115908	12	3	97008421	1381	966660708	30	1
97007620	1402	916115908	13	1	97008612	465	916141308	8	1
97007621	1402	916115908	14	1	97008613	465	916141308	9	1
97007622	1402	916115908	15	1	97008693	1112	916177008	44	4
97007627	263	96034537	30	1	97008693	1117	916177108	44	4
97007627	895	96051756	11	1	97008722	1254	916324608	223	1
97007628	263	96034537	31	1	97008729	301	96047223	(1)	1
97007628	895	96051756	12	1	97008729	893	968218508	12	1
97007629	263	96034537	32	1	97008730	301	96047223	(2)	1
97007629	895	96051756	13	1	97008730	893	968218508	13	1
97007630	263	96034537	33	1	97008731	301	96047223	(3)	1
97007630	895	96051756	15	1	97008731	893	968218508	11	1
97007631	263	96034537	34	1	97008755	1120	967613808	1	2

Item	Page	Assembly	Pos.	Quantity	Item	Page	Assembly	Pos.	Quantity
97008756	1120	967613808	2	2	97009714	1447	915723508	7	4
97008774	297	96047586	5	1	97009715	1447	915723508	8	4
97008840	1254	916324608	224	1	97009716	1447	915723508	9	2
97008904	1254	916324608	225	1	97009717	1447	915723508	10	2
97009006	444	966460008	10	1	97009718	1112	916177008	46	1
97009040	1129	916303308	77	2	97009718	1117	916177108	46	1
97009040	1136	916303208	86	2	97009719	1447	915723508	13	2
97009040	1145	916303008	86	2	97009720	1447	915723508	16	2
97009040	1149	916302708	79	2	97009721	1447	915723508	17	2
97009142	594	96044781	2	1	97009747	1527	915724508	1	1
97009143	1056	916305808	90	1	97009748	1527	915724508	5	1
97009146	1056	916305808	98	1	97009763	1528	915724608	1	1
97009172	252	966222408	16	1	97009769	252	966222408	26	3
97009173	252	966222408	17	1	97009769	297	96047586	36	3
97009174	252	966222408	18	1	97009769	615	96018031	40	3
97009199	1475	915744908	4	1	97009794	1440	915723208	31	1
97009200	1475	915744908	14	1	97009794	1444	915746208	31	1
97009201	1475	915744908	21	1	97009799	483	966785108	1	1
97009202	1475	915744908	23	3	97009861	606	96033135	16	4
97009204	252	966222408	21	1	97010005	1069	966792108	4	1
97009205	1475	915744908	24	3	97010007	322	915751408	18	1
97009213	1475	915744908	33	2	97010007	345	915751608	18	1
97009214	1475	915744908	34	1	97010007	1170	915753108	41	1
97009215	1475	915744908	39	2	97010007	1192	915753208	41	1
97009244	1475	915744908	26	6	97010020	115	966790308	2	2
97009249	301	96047223	(4)	1	97010020	116	966790408	2	2
97009249	893	968218508	15	1	97010020	117	966790508	2	1
97009251	301	96047223	5	1	97010020	154	966802008	2	2
97009263	423	96038696	36	2	97010020	155	966802108	2	2
97009264	423	96038696	37	2	97010020	156	966802208	2	1
97009265	423	96038696	38	1	97010022	116	966790408	1	1
97009266	423	96038696	39	1	97010023	117	966790508	1	1
97009267	423	96038696	40	2	97010024	115	966790308	3	2
97009268	423	96038696	41	2	97010024	116	966790408	3	2
97009269	423	96038696	42	2	97010024	117	966790508	3	1
97009304	252	966222408	22	1	97010024	154	966802008	3	2
97009322	252	966222408	23	1	97010024	155	966802108	3	2
97009324	600	96021757	5	4	97010024	156	966802208	3	1
97009426	1303	915745708	90	1	97010036	568	918744708	220	1
97009468	476	966356408	6	3	97010040	568	918744708	221	1
97009468	479	966910608	9	2	97010041	568	918744708	222	2
97009506	21	917528708	66	1	97010067	1530	919003708	1	4
97009516	20	917528708	52	1	97010068	1530	919003708	2	4
97009528	476	966356408	7	1	97010073	297	96047586	8	2
97009530	476	966356408	20	1	97010100	1304	915745708	143	3
97009588	247	915750608	56	1	97010100	1345	916303808	53	5
97009598	568	918744708	211	1	97010100	1357	917223708	52	5
97009599	568	918744708	212	1	97010100	1365	917223808	55	3
97009600	615	96018031	49	1	97010145	1332	96051961	11	1
97009601	615	96018031	54	1	97010145	1340	96051962	11	1
97009602	568	918744708	215	1	97010146	1332	96051961	13	1
97009616	20	917528708	55	2	97010146	1340	96051962	13	1
97009616	51	919045208	84	1	97010161	50	919045208	35	1
97009631	568	918744708	216	1	97010163	252	966222408	27	1
97009632	568	918744708	217	4	97010164	252	966222408	28	2
97009633	606	96033135	15	1	97010165	252	966222408	29	2
97009648	1427	916302808	74	2	97010166	252	966222408	30	3
97009712	1447	915723508	5	2	97010174	50	919045208	23	1
97009713	1112	916177008	47	2	97010180	155	966802108	1	1
97009713	1117	916177108	47	2	97010181	156	966802208	1	1

Item	Page	Assembly	Pos.	Quantity	Item	Page	Assembly	Pos.	Quantity
97010186	252	966222408	31	1	97011486	180	917525608	144	2
97010187	252	966222408	32	1	97011500	1531	966846208	10	1
97010191	1534	966945008	2	1	97011501	1540	96051353	35	2
97010196	1444	915746208	17	4	97011502	1540	96051353	36	2
97010232	1304	915745708	140	1	97011509	433	915755208	42	2
97010262	297	96047586	21	1	97011514	322	915751408	40	1
97010263	297	96047586	22	1	97011514	345	915751608	40	1
97010264	297	96047586	23	1	97011514	1170	915753108	40	1
97010266	1332	96051961	6	1	97011514	1192	915753208	40	1
97010266	1340	96051962	6	1	97011519	389	965661108	72	2
97010267	252	966222408	37	1	97011520	389	965661108	73	4
97010546	1413	915746608	90	2	97011521	389	965661108	74	24
97010547	1413	915746608	91	1	97011536	1540	96051353	39	4
97010548	1413	915746608	92	1	97011537	1540	96051353	41	4
97010700	1346	916303808	58	1	97011586	1540	96051353	42	2
97010700	1357	917223708	51	1	97011590	150	917525508	157	1
97010700	1365	917223808	51	1	97011593	568	918744708	195	1
97010846	615	96018031	51	1	97011656	424	96038696	151	1
97010975	384	965661008	(1)	1	97011660	424	96038696	152	1
97011004	1559	966825708	5	1	97011661	424	96038696	153	1
97011004	1561	966825808	5	1	97011667	424	96038696	154	1
97011005	1559	966825708	13	1	97011692	207	917525908	157	1
97011005	1561	966825808	13	1	97011703	568	918744708	232	2
97011006	1559	966825708	16	1	97011829	283	916900208	3	1
97011006	1561	966825808	16	1	97011906	1519	966930308	14	4
97011029	1560	966831208	1	2	97011971	1288	966841808	4	1
97011030	1402	916115908	33	2	97011976	1255	916324608	297	2
97011031	1402	916115908	34	2	97011976	1304	915745708	171	16
97011035	1402	916115908	41	1	97011976	1346	916303808	59	20
97011112	20	917528708	56	1	97011976	1357	917223708	54	20
97011112	51	919045208	80	4	97011976	1365	917223808	56	12
97011112	207	917525908	148	1	97012015	1324	96052001	4	1
97011113	20	917528708	57	1	97012028	1390	966885408	5	2
97011113	51	919045208	81	4	97012060	1056	916305808	101	1
97011113	180	917525608	148	1	97012066	107	917523808	144	2
97011114	20	917528708	58	1	97012066	180	917525608	143	2
97011114	51	919045208	82	4	97012067	149	917525508	130	2
97011114	107	917523808	148	1	97012067	206	917525908	130	2
97011115	20	917528708	59	1	97012095	1447	915723508	(1)	2
97011115	51	919045208	83	4	97012125	481	966358008	3	1
97011115	149	917525508	125	1	97012129	1170	915753108	34	1
97011233	1562	966839008	1	2	97012129	1192	915753208	34	1
97011275	1251	916324608	40	1	97012145	943	919412508	14	2
97011276	1251	916324608	41	2	97012146	1533	966911408	4	2
97011277	1251	916324608	42	1	97012150	1533	966911408	20	2
97011278	1251	916324608	36	1	97012151	1533	966911408	23	6
97011305	1288	966841808	7	1	97012152	1533	966911408	53	8
97011305	1324	96052001	5	1	97012178	1255	916324608	240	2
97011327	1255	916324608	237	1	97012274	1494	966888308	10	2
97011328	568	918744708	229	1	97012274	1495	966916408	10	2
97011329	568	918744708	230	2	97012280	1461	915723408	70	3
97011336	106	917523808	76	1	97012280	1466	915746808	70	3
97011336	179	917525608	76	1	97012280	1471	916062508	74	6
97011340	148	917525508	18	1	97012331	180	917525608	171	1
97011340	206	917525908	84	1	97012334	230	966912508	3	1
97011351	568	918744708	194	2	97012348	1192	915753208	35	1
97011421	1531	966846208	3	1	97012363	1056	916305808	107	1
97011422	1531	966846208	6	4	97012447	107	917523808	171	1
97011449	106	917523808	(10)	1	97012507	1064	915745308	10	1
97011486	107	917523808	143	2	97012540	106	917523808	(6)	1

Item	Page	Assembly	Pos.	Quantity	Item	Page	Assembly	Pos.	Quantity
97012543	1500	966887908	21	1	97013711	445	967144608	1	1
97012543	1503	966888108	21	1	97013712	1059	967012008	13	1
97012544	1056	916305808	108	1	97013715	1059	967012008	14	1
97012552	1500	966887908	24	2	97013716	1059	967012008	15	1
97012552	1503	966888108	24	2	97013818	1384	919243508	9	2
97012601	1192	915753208	36	1	97013831	568	918744708	251	1
97012604	1533	966911408	10	2	97013836	1390	966885408	15	1
97012614	1332	96051961	27	1	97013839	1390	966885408	3	2
97012614	1340	96051962	27	1	97013904	1390	966885408	2	2
97012740	1005	918696808	31	1	97013907	1302	915745708	57	4
97012741	1005	918696808	32	13	97014043	1304	915745708	162	2
97012742	1005	918696808	33	2	97014066	1303	915745708	81	1
97012743	1005	918696808	34	2	97014233	1304	915745708	163	1
97012745	1005	918696808	36	6	97014246	1255	916324608	243	4
97012746	1005	918696808	37	1	97014247	1255	916324608	250	1
97012747	1005	918696808	38	1	97014248	1255	916324608	251	1
97012748	1005	918696808	39	1	97014251	1390	966885408	10	2
97012749	1005	918696808	40	1	97014253	51	919045208	76	18
97012764	1492	966887508	7	1	97014253	1390	966885408	11	2
97012873	1095	966418908	3	1	97014316	1304	915745708	167	1
97012906	1304	915745708	136	1	97014428	1304	915745708	168	2
97012907	1304	915745708	137	1	97014637	1255	916324608	245	2
97012909	1304	915745708	138	1	97014660	506	916997508	18	1
97012910	1304	915745708	139	1	97014700	1170	915753108	35	2
97012911	1304	915745708	141	1	97014700	1213	915753308	54	1
97012912	1304	915745708	142	1	97014700	1255	916324608	262	1
97012913	1304	915745708	144	1	97014711	592	966954908	16	1
97012915	1304	915745708	145	1	97014717	1255	916324608	252	1
97012916	1304	915745708	146	1	97014722	413	96038694	18	1
97012918	1304	915745708	148	2	97014723	413	96038694	19	1
97012919	1304	915745708	149	20	97014724	413	96038694	22	1
97012920	1304	915745708	150	19	97014882	1255	916324608	254	4
97012946	107	917523808	147	1	97014894	890	967021108	3	1
97012946	149	917525508	146	1	97014941	1304	915745708	180	1
97012946	180	917525608	147	1	97014950	1304	915745708	181	1
97012946	207	917525908	147	1	97014978	506	916997508	7	1
97012949	1533	966911408	(1)	2	97014979	506	916997508	8	1
97013036	423	96038696	50	1	97014980	506	916997508	25	2
97013037	423	96038696	51	1	97015042	433	915755208	46	2
97013038	423	96038696	52	1	97015077	568	918744708	269	1
97013041	87	916283008	7	2	97015169	568	918744708	263	1
97013048	1060	966939508	1	2	97015170	568	918744708	264	1
970130708	506	916997508	14	2	97015180	1388	966890708	54	1
97013136	297	96047586	31	2	97015198	943	919412508	17	8
97013137	297	96047586	32	1	97015248	1304	915745708	182	1
97013181	1497	966887708	22	1	97015383	1255	916324608	256	1
97013260	1505	965656708	10	2	97015579	569	918744708	272	2
97013357	568	918744708	(3)	1	97015580	569	918744708	273	1
97013357	592	966954908	2	2	97015585	1255	916324608	258	1
97013358	592	966954908	3	1	97015586	1255	916324608	259	2
97013433	779	96033201	11	6	97015745	1056	916305808	115	2
97013484	153	966972408	3	1	97016176	1429	966267408	17	6
97013484	209	966979708	3	1	97016378	1427	916302808	80	3
97013485	153	966972408	2	1	97016392	87	916283008	3	2
97013495	568	918744708	(1)	1	97016729	1477	967073408	5	1
97013496	568	918744708	(2)	1	97016755	1429	966267408	12	2
97013524	568	918744708	248	1	97016764	1477	967073408	4	1
97013539	1384	919243508	5	2	97016850	294	919361308	28	2
97013683	433	915755208	43	6	97016850	384	965661008	45	2
97013700	209	966979708	2	1	97016954	1566	967086808	1	2

Item	Page	Assembly	Pos.	Quantity	Item	Page	Assembly	Pos.	Quantity
97016963	1568	967088108	1	2	97020391	1431	966420408	4	1
97017015	1570	967089808	1	2	97020744	1397	967271008	4	1
97017101	381	915753008	18	2	97020746	1397	967271008	5	1
97017206	150	917525508	151	1	97020798	1405	967273808	5	1
97017206	180	917525608	149	1	97020833	1405	967273808	4	1
97017729	424	96038696	162	1	970211908	359	919207608	35	2
97017730	252	966222408	52	10	970212608	1056	916305808	71	4
97017731	252	966222408	53	2	97021329	424	96038696	61	1
97017731	434	915755208	56	4	97021330	424	96038696	62	1
97017747	423	96038696	53	4	97021395	595	967297708	1	1
97017750	423	96038696	54	2	97021396	595	967297708	2	1
97017753	1447	915723508	12	2	97021409	424	96038696	63	1
97017796	423	96038696	55	2	97021458	297	96047586	33	1
97017797	423	96038696	56	2	97021512	1024	916999608	1	1
97018031	597	967124708	1	1	97021564	1102	915721308	67	4
97018032	597	967124708	2	1	97022471	991	919208108	4	1
97018033	597	967124708	3	1	97022530	615	96018031	67	1
97018217	1461	915723408	69	4	97022543	1519	966930308	13	4
97018217	1466	915746808	69	4	97022831	476	966356408	21	2
97018217	1471	916062508	69	4	97022886	107	917523808	136	2
97018262	1085	916332108	77	2	97022886	149	917525508	106	2
97018262	1101	915721308	52	2	97022886	180	917525608	136	2
97018326	1519	966930308	15	4	97022886	206	917525908	106	2
97018387	406	968125908	6	1	97022954	476	966356408	24	1
97018399	433	915755208	53	3	97023034	1393	96036791	(880)	2
97018448	1255	916324608	273	1	97023644	903	919203908	62	2
97018456	1163	916302608	71	2	97023807	1393	96036791	7	2
97018498	991	919208108	3	1	97024394	810	96035686	9	1
97018513	1540	96051353	60	2	97024427	1402	916115908	62	15
97018795	149	917525508	131	2	97024427	1582	96011236	16	3
97018795	206	917525908	131	2	97024740	1533	966911408	40	2
97018822	1059	967012008	7	2	97024741	1533	966911408	35	2
97018832	434	915755208	57	8	97025252	57	96026238	3	2
97018833	1056	916305808	112	2	97025252	58	96026256	3	2
97018874	1255	916324608	248	1	97025252	61	96026365	4	3
97018939	1419	916116008	30	1	97025252	62	96026398	3	2
97018998	1254	916324608	231	4	97025252	66	96026462	3	2
97019019	1059	967012008	19	1	97025252	226	96026615	3	2
97019039	21	917528708	75	2	97025559	890	967021108	35	1
97019039	322	915751408	34	1	97025882	532	96033639	4	1
97019039	345	915751608	34	1	97025926	1132	967652808	7	4
97019039	1170	915753108	46	1	97025926	1159	968289408	7	4
97019039	1192	915753208	46	1	97025926	1353	968240708	9	4
97019039	1213	915753308	23	1	97026716	890	967021108	33	1
97019061	999	966561608	24	1	97026789	1452	915723308	28	4
97019095	1064	915745308	12	2	97026789	1460	915723408	28	4
97019099	1005	918696808	41	1	97026789	1465	915746808	28	4
97019220	1372	966649408	38	2	97026789	1470	916062508	28	4
97019221	1372	966649408	39	2	97026790	1471	916062508	76	1
97019404	390	965661108	79	1	97027389	1453	915723308	65	2
97019461	615	96018031	48	1	97027389	1460	915723408	65	2
97019462	569	918744708	289	1	97027389	1465	915746808	65	2
97019463	568	918744708	193	1	97027389	1470	916062508	65	1
97019586	433	915755208	54	3	97028027	1253	916324608	117	2
97019860	423	96038696	57	1	97028092	1255	916324608	291	1
97019861	423	96038696	58	1	97028093	1255	916324608	292	1
97019930	569	918744708	293	1	97028193	1255	916324608	293	4
97020197	423	96038696	59	3	97028194	1255	916324608	294	4
97020198	424	96038696	60	2	97028235	498	919266408	21	1
97020353	1105	966469508	5	1	970285408	299	919547508	(3)	1

Item	Page	Assembly	Pos.	Quantity	Item	Page	Assembly	Pos.	Quantity
97028625	1574	967858208	2	2	97036732	1456	966302508	8	3
97030002	1085	916332108	91	1	97036733	228	966811108	2	4
97030002	1102	915721308	72	1	97036733	1062	967052908	5	4
97030005	1254	916324608	189	10	97036733	1097	967162508	5	2
97031529	1480	967276708	(5)	1	97036733	1107	966482908	4	2
97031531	1483	967922708	5	1	97036733	1132	967652808	1	6
97031610	615	96018031	33	1	97036733	1159	968289408	1	6
97031758	1481	967995008	1	1	97036733	1165	968291008	1	4
970320008	850	96029372	188	1	97036733	1268	966850408	10	2
97032031	1480	967276708	(4)	1	97036733	1312	966934808	6	4
97032040	1483	967922708	4	1	97036733	1353	968240708	1	4
970320808	850	96029372	187	1	97036733	1398	966975608	6	6
970320908	615	96018031	35	1	97036733	1406	966835308	6	4
97033478	1332	96051961	37	1	97036733	1415	966668308	6	6
97033478	1340	96051962	37	1	97036733	1420	966671808	6	6
97033926	1177	966541908	3	1	97036733	1438	966322108	5	4
97033926	1198	966542708	3	1	97036733	1441	966791808	6	6
97033926	1230	966543108	3	1	97036733	1456	966302508	1	8
97034247	1382	915723008	9	1	97036733	1478	968331108	4	2
97034264	1124	968099808	3	1	97036734	43	916901608	1	8
97034274	1123	968112008	3	1	97036734	87	916283008	1	12
970344808	433	915755208	27	2	97036734	138	916275108	1	14
970344808	615	96018031	60	1	97036734	170	916278008	1	14
970344808	1255	916324608	242	1	97036734	195	916947208	1	14
97034841	1214	915753308	64	1	97036734	221	916947308	1	14
97034841	1346	916303808	63	1	97036734	288	917554308	1	6
97034841	1357	917223708	62	1	97036734	318	917589008	1	8
97034841	1366	917223808	63	1	97036734	319	915718608	(1)	4
970350108	252	966222408	35	1	97036734	342	915718708	(1)	4
970350108	404	916921908	14	2	97036734	511	917811808	5	4
970350108	496	918998308	12	2	97036734	1062	967052908	6	6
970350208	1187	917006408	17	1	97036734	1097	967162508	7	4
970350208	1238	917016708	14	1	97036734	1107	966482908	5	2
97035583	413	96038694	29	2	97036734	1132	967652808	4	4
97036301	1427	916302808	(1)	2	97036734	1159	968289408	4	4
97036485	886	968221508	17	1	97036734	1165	968291008	4	4
97036701	893	968218508	5	1	97036734	1166	915722308	(2)	4
97036732	43	916901608	9	1	97036734	1188	915722408	(2)	4
97036732	87	916283008	9	1	97036734	1268	966850408	5	6
97036732	138	916275108	8	1	97036734	1312	966934808	7	6
97036732	170	916278008	8	1	97036734	1353	968240708	4	4
97036732	195	916947208	8	1	97036734	1398	966975608	5	4
97036732	221	916947308	8	1	97036734	1406	966835308	5	4
97036732	288	917554308	5	3	97036734	1415	966668308	5	4
97036732	318	917589008	4	4	97036734	1420	966671808	5	4
97036732	1030	915719808	68	1	97036734	1438	966322108	6	6
97036732	1062	967052908	4	1	97036734	1441	966791808	5	4
97036732	1097	967162508	4	1	97036734	1456	966302508	4	4
97036732	1132	967652808	11	1	97036734	1478	968331108	2	2
97036732	1159	968289408	11	1	97036734	1519	966930308	6	36
97036732	1165	968291008	8	1	97036735	1132	967652808	9	4
97036732	1268	966850408	4	2	97036735	1159	968289408	9	4
97036732	1312	966934808	5	1	97036736	1132	967652808	10	4
97036732	1353	968240708	8	1	97036736	1159	968289408	10	4
97036732	1398	966975608	4	1	97036748	886	968221508	5	1
97036732	1406	966835308	4	1	97036890	1085	916332108	97	1
97036732	1415	966668308	4	1	97036891	1085	916332108	98	1
97036732	1420	966671808	4	1	97036917	1312	966934808	4	1
97036732	1438	966322108	4	1	97036918	1130	916303308	99	1
97036732	1441	966791808	4	1	97036920	1130	916303308	100	1

Item	Page	Assembly	Pos.	Quantity	Item	Page	Assembly	Pos.	Quantity
97037131	1480	967276708	(6)	1	97040848	413	96038694	27	6
97037131	1483	967922708	6	1	97041084	1062	967052908	10	1
97037137	1304	915745708	193	1	97041084	1123	968112008	14	1
97037138	1304	915745708	194	1	97041085	1062	967052908	11	1
97037152	1030	915719808	86	1	97041117	481	966358008	12	1
97037204	43	916901608	8	4	97041176	476	966356408	28	1
97037219	223	919026408	(1)	4	97041177	476	966356408	29	1
97037221	138	916275108	6	2	97041178	476	966356408	30	1
97037221	170	916278008	6	2	97041179	476	966356408	31	1
97037221	195	916947208	6	2	97041180	476	966356408	32	1
97037221	221	916947308	6	2	97041181	476	966356408	33	1
97037222	43	916901608	7	4	97041182	476	966356408	34	1
97037223	87	916283008	8	4	97041183	476	966356408	35	1
97037226	1346	916303808	(1)	1	97041184	476	966356408	36	1
97037257	1129	916303308	88	1	97041185	476	966356408	37	1
97037281	1546	968244508	(1)	2	97041303	1546	968244508	15	1
97037371	1105	966469508	4	1	97041304	288	917554308	9	1
97037375	1214	915753308	66	3	97041330	318	917589008	5	1
97037375	1346	916303808	62	5	97041331	318	917589008	6	1
97037375	1358	917223708	63	5	97041332	318	917589008	7	1
97037375	1366	917223808	60	5	97041333	318	917589008	8	1
97037383	806	919205608	(1)	2	97041334	318	917589008	9	1
97037482	1097	967162508	6	2	97041335	318	917589008	10	1
97037625	1107	966482908	8	2	97041336	318	917589008	11	1
97037625	1519	966930308	7	6	97041337	318	917589008	12	1
97037694	1213	915753308	24	1	97041380	479	966910608	10	1
97037871	1398	966975608	7	6	97041381	479	966910608	11	1
97037871	1406	966835308	8	4	97041448	1268	966850408	13	1
97037871	1441	966791808	7	6	97041449	1268	966850408	14	1
97037940	266	96041617	506	1	97042067	489	919258508	83	7
97037952	1030	915719808	18	1	97042067	986	96034844	250	2
97038012	896	968271908	1	1	97042068	489	919258508	84	1
97038013	896	968271908	2	1	97042070	489	919258508	85	1
97038014	896	968271908	3	1	97042098	288	917554308	7	1
97038015	896	968271908	4	1	97042155	488	919258508	13	1
97038016	896	968271908	5	1	97042548	808	96035875	4	1
97038017	896	968271908	6	4	97042548	816	96035878	4	1
97038018	896	968271908	8	1	97042596	811	968517508	1	1
97038019	896	968271908	9	1	97044171	32	966084408	251	6
97038020	896	968271908	10	1	97044171	127	966084908	251	1
97038021	896	968271908	11	1	97044171	163	966085008	251	1
97038022	896	968271908	12	1	97044171	190	966084808	251	1
97038023	896	968271908	13	1	97044171	216	966084708	251	1
97038027	434	915755208	59	6	97044171	307	966085408	251	1
97038163	566	918744708	86	1	97044171	450	966085508	251	1
97038434	1268	966850408	9	4	97044171	850	96029372	351	2
97038434	1312	966934808	11	2	97044171	1255	916324608	306	2
97038442	1268	966850408	6	2	97044171	1277	96029354	251	4
97038452	1268	966850408	7	4	97044171	1315	966086708	251	3
97038454	1268	966850408	8	2	97044171	1351	966086808	251	2
97038454	1312	966934808	10	2	97044171	1361	966832808	251	2
97038514	949	96061868	19	1	97044171	1369	966086908	251	2
97038515	949	96061868	13	1	97044172	32	966084408	252	6
97038749	1384	919243508	18	2	97044172	127	966084908	252	1
97038750	1384	919243508	6	4	97044172	163	966085008	252	1
97038751	1393	96036791	6	1	97044172	190	966084808	252	1
97038957	1519	966930308	5	4	97044172	216	966084708	252	1
97039068	1406	966835308	7	2	97044172	307	966085408	252	1
97039183	1415	966668308	7	6	97044172	450	966085508	252	1
97039183	1420	966671808	7	6	97044172	850	96029372	352	4

Item	Page	Assembly	Pos.	Quantity	Item	Page	Assembly	Pos.	Quantity
97044172	1073	966086308	252	1	97044213	1073	966086308	256	1
97044172	1255	916324608	307	2	97044213	1256	916324608	311	2
97044172	1277	96029354	252	4	97044213	1277	96029354	256	3
97044172	1315	966086708	252	3	97044213	1315	966086708	256	1
97044172	1351	966086808	252	2	97044213	1351	966086808	256	2
97044172	1361	966832808	252	2	97044213	1361	966832808	256	2
97044172	1369	966086908	252	2	97044213	1369	966086908	256	2
97044210	32	966084408	253	6	97044214	32	966084408	257	5
97044210	127	966084908	253	1	97044214	127	966084908	257	1
97044210	163	966085008	253	1	97044214	163	966085008	257	1
97044210	190	966084808	253	1	97044214	190	966084808	257	1
97044210	216	966084708	253	1	97044214	216	966084708	257	1
97044210	307	966085408	253	1	97044214	307	966085408	257	1
97044210	450	966085508	253	1	97044214	450	966085508	257	1
97044210	850	96029372	353	4	97044214	850	96029372	357	4
97044210	1073	966086308	253	1	97044214	1073	966086308	257	1
97044210	1256	916324608	308	2	97044214	1256	916324608	312	2
97044210	1277	96029354	253	3	97044214	1277	96029354	257	3
97044210	1315	966086708	253	3	97044215	32	966084408	258	3
97044210	1351	966086808	253	2	97044215	73	966084508	258	1
97044210	1361	966832808	253	2	97044215	91	966084608	258	1
97044210	1369	966086908	253	2	97044215	307	966085408	258	1
97044211	32	966084408	254	6	97044215	850	96029372	358	4
97044211	127	966084908	254	1	97044215	1073	966086308	258	1
97044211	163	966085008	254	1	97044215	1277	96029354	258	3
97044211	190	966084808	254	1	97044216	32	966084408	259	3
97044211	216	966084708	254	1	97044216	73	966084508	259	1
97044211	307	966085408	254	1	97044216	91	966084608	259	1
97044211	450	966085508	254	1	97044216	850	96029372	359	2
97044211	850	96029372	354	4	97044216	1277	96029354	259	3
97044211	1073	966086308	254	1	97044217	851	96029372	360	2
97044211	1256	916324608	309	2	97044217	1277	96029354	260	1
97044211	1277	96029354	254	4	97044218	851	96029372	361	1
97044211	1315	966086708	254	3	97044219	851	96029372	362	1
97044211	1351	966086808	254	2	97044220	851	96029372	363	1
97044211	1361	966832808	254	2	97044221	851	96029372	364	1
97044211	1369	966086908	254	2	97044222	851	96029372	365	1
97044212	32	966084408	255	6	97044224	851	96029372	366	1
97044212	127	966084908	255	1	97044225	851	96029372	367	1
97044212	163	966085008	255	1	97044226	851	96029372	368	1
97044212	190	966084808	255	1	97044227	851	96029372	369	1
97044212	216	966084708	255	1	97045375	1270	915745408	9	1
97044212	307	966085408	255	1	97045377	1270	915745408	10	1
97044212	450	966085508	255	1	97045879	489	919258508	87	1
97044212	850	96029372	355	4	970459408	1253	916324608	114	2
97044212	1073	966086308	255	1	97045998	489	919258508	86	1
97044212	1256	916324608	310	2	97046515	1453	915723308	71	4
97044212	1277	96029354	255	4	97046515	1460	915723408	67	4
97044212	1315	966086708	255	1	97046515	1466	915746808	73	4
97044212	1351	966086808	255	2	97046515	1471	916062508	79	4
97044212	1361	966832808	255	2	970469208	297	96047586	4	2
97044212	1369	966086908	255	2	97047665	1214	915753308	68	4
97044213	32	966084408	256	5	97049945	1552	966659008	(1)	1
97044213	127	966084908	256	1	97051840	288	917554308	6	1
97044213	163	966085008	256	1	97051945	319	915718608	(2)	2
97044213	190	966084808	256	1	97051945	342	915718708	(2)	2
97044213	216	966084708	256	1	97051945	1166	915722308	(1)	2
97044213	307	966085408	256	1	97051945	1188	915722408	(1)	2
97044213	450	966085508	256	1	97052020	811	968517508	11	1
97044213	850	96029372	356	4	97052905	434	915755208	62	1

Item	Page	Assembly	Pos.	Quantity	Item	Page	Assembly	Pos.	Quantity
97053090	1541	965646108	(1)	1	97078043	1538	96004014	3	20
97053163	1543	965522908	(1)	1	97079103	1537	918392608	(2)	48
97053187	1546	968244508	(1)	1	97082137	566	918744708	85	2
97053213	1547	966191408	(1)	1	97082137	594	96044781	9	1
97053218	1548	966377608	(1)	1	97082137	903	919203908	63	4
97053227	1550	966203408	(1)	1	97082905	359	919207608	4	1
97053232	1551	966160008	(1)	1	97083202	1085	916332108	96	1
97053265	1308	966640408	(1)	1	97083211	1533	966911408	1100	1
97053327	1561	966825808	(1)	1	970833208	1056	916305808	73	1
97053409	342	915718708	(3)	1	970833608	1413	915746608	66	2
97053409	1188	915722408	(3)	1	970833608	1444	915746208	34	2
97053409	1208	915722508	(2)	2	97083628	1252	916324608	59	18
97053417	1545	965665108	(1)	1	97083880	534	926891108	1	1
97053429	1554	966663008	(1)	1	97084285	297	96047586	37	1
97053475	1564	966659808	(1)	1	97084296	359	919207608	44	1
97053625	1569	967089708	(1)	1	97084386	1578	96011234	4	6
97053637	1559	966825708	(1)	1	97084386	1580	96011235	4	4
97053733	1555	966659408	(1)	1	97084386	1584	96040975	4	8
97053740	1557	966663508	(1)	1	97084386	1586	96041964	4	11
97053759	1565	967086508	(1)	1	97084387	1580	96011235	5	2
97053764	1567	967088008	(1)	1	97084387	1582	96011236	4	4
970539508	1084	916332108	46	2	97084444	1578	96011234	9	2
970556508	1475	915744908	16	1	97084444	1580	96011235	10	2
970572908	850	96029372	189	1	97084444	1582	96011236	5	1
970581408	252	966222408	20	1	97084495	1582	96011236	6	3
970581408	297	96047586	12	1	97085133	820	919204408	5	1
970591808	406	968125908	2	2	97085133	1021	91000594	5	1
97060078	513	96012480	6	1	97085152	423	96038696	43	1
97060078	514	96012481	6	1	97085861	806	919205608	(4)	1
97060689	1025	918090708	100	1	97085861	808	96035875	2	2
97064219	811	968517508	770	3	97085864	806	919205608	(3)	1
97064220	811	968517508	774	3	97085864	816	96035878	2	2
970646408	1332	96051961	30	1	97086271	1538	96004014	7	64
970646408	1340	96051962	30	1	97086935	1255	916324608	275	1
97067621	996	96052080	1101	1	97087471	1163	916302608	(1)	1
97067621	1573	967195608	1101	1	97087472	1163	916302608	(2)	1
97067623	1000	96052098	1101	2	970877108	21	917528708	67	1
97067623	1533	966911408	1101	1	97087876	322	915751408	43	1
970682408	1475	915744908	36	2	97087882	322	915751408	44	1
97068322	777	96034773	11	2	970879408	1254	916324608	199	6
970696308	106	917523808	75	2	97088665	1214	915753308	67	2
970696308	179	917525608	75	2	97089920	427	96039357	4	10
970696308	1088	966470508	11	2	970904808	20	917528708	46	30
970696308	1089	966470608	11	2	97090960	506	916997508	38	2
970704201	322	915751408	1	1	97090961	506	916997508	39	2
970704201	345	915751608	1	1	97091343	1578	96011234	15	6
970704301	1170	915753108	1	1	97091343	1580	96011235	16	6
970706601	148	917525508	7	1	97091343	1582	96011236	18	6
970706601	205	917525908	7	1	97091343	1584	96040975	15	6
970706701	105	917523808	6	1	97091343	1586	96041964	15	6
970706701	148	917525508	6	1	97091652	1531	966846208	(1)	1
970706701	178	917525608	6	1	970921108	1123	968112008	15	1
970706701	205	917525908	6	1	97092291	294	919361308	46	2
970717308	1304	915745708	175	30	97092821	1490	916902108	13	4
970717308	1332	96051961	36	2	97093139	615	96018031	17	1
970717308	1340	96051962	36	2	97093143	799	918717708	10	1
970717308	1403	916115908	69	11	97093154	799	918717708	11	1
970771908	297	96047586	13	1	97093155	799	918717708	12	1
970771908	615	96018031	42	1	97093155	803	918719508	12	1
97077935	1538	96004014	(1)	1	97093158	799	918717708	13	1

Item	Page	Assembly	Pos.	Quantity	Item	Page	Assembly	Pos.	Quantity
97093158	803	918719508	13	1	97115073	1447	915723508	25	8
97093160	799	918717708	14	1	97116610	615	96018031	6	2
97093160	803	918719508	14	1	97117127	902	919203908	22	1
97093162	799	918717708	15	1	97117128	902	919203908	25	1
97093162	803	918719508	15	1	97117130	902	919203908	26	1
97093318	999	966561608	28	2	97117132	902	919203908	31	1
97093319	999	966561608	29	6	97117133	902	919203908	36	1
97093321	803	918719508	10	1	97117134	902	919203908	37	1
97093322	803	918719508	11	1	97117135	903	919203908	38	1
97093827	786	919203408	25	4	97117137	903	919203908	45	1
97093827	794	919203508	25	4	97117138	903	919203908	46	1
97094158	615	96018031	10	1	97117139	903	919203908	53	1
97094160	615	96018031	18	1	97117140	903	919203908	60	1
97094163	615	96018031	19	1	97117167	902	919203908	32	2
97094165	615	96018031	11	1	97117168	902	919203908	33	3
97094168	615	96018031	20	1	97117169	902	919203908	34	1
97094169	615	96018031	21	1	97117170	902	919203908	35	2
97094170	615	96018031	14	1	97117316	914	96033991	6	1
97094171	615	96018031	15	2	97117317	914	96033991	7	1
97094172	615	96018031	16	1	97117318	914	96033991	8	1
97094925	21	917528708	65	20	97117322	912	96033989	6	1
97095257	806	919205608	(2)	1	97117323	912	96033989	7	1
97095597	1573	967195608	6	1	97117324	912	96033989	8	1
97095598	1573	967195608	1100	1	97117325	916	96033993	6	1
97096581	1538	96004014	(3)	2	97117325	918	96033996	6	1
97096629	567	918744708	180	1	97117326	916	96033993	7	1
97096918	975	918810308	2	2	97117326	918	96033996	7	1
97096967	565	918744708	34	1	97117327	916	96033993	8	1
97097094	615	96018031	13	1	97117327	918	96033996	8	1
97097643	567	918744708	147	1	97117332	920	96034004	6	1
97097691	437	96021673	4	2	97117334	920	96034004	7	1
97097974	949	96061868	27	2	97117335	920	96034004	8	1
97101548	615	96018031	25	1	97117354	615	96018031	5	1
97101664	1497	966887708	23	2	97117478	621	919203208	10	1
97103128	1332	96051961	41	1	97117479	621	919203208	11	2
97103128	1340	96051962	41	1	97117480	621	919203208	12	1
97106165	263	96034537	5	1	97117481	621	919203208	13	1
97106206	259	96045406	504	1	97117482	621	919203208	14	1
97106206	263	96034537	35	1	97117483	621	919203208	15	1
97106206	267	96041505	506	1	97117484	621	919203208	16	1
97106219	57	96026238	1	1	97117485	673	919203308	10	1
97106243	58	96026256	1	1	97117486	673	919203308	11	1
97106487	61	96026365	1	1	97117515	673	919203308	12	1
97106488	61	96026365	2	1	97117516	673	919203308	13	1
97106518	62	96026398	1	1	97117517	673	919203308	14	1
97106573	66	96026462	1	1	97117518	673	919203308	15	1
97106646	359	919207608	31	2	97117519	673	919203308	16	1
97106723	226	96026615	1	1	97117520	673	919203308	17	1
971086608	1475	915744908	52	4	97117522	673	919203308	18	1
971086608	1533	966911408	21	6	97117578	1009	919204008	10	1
97109953	488	919258508	70	1	97117579	1014	96034284	15	1
97109955	488	919258508	72	1	97117580	1014	96034284	16	3
97109993	498	919266408	30	2	97117581	1014	96034284	17	1
97109994	498	919266408	31	4	97117582	1014	96034284	18	1
97110337	498	919266408	28	1	97117583	1014	96034284	19	4
971111308	1056	916305808	85	3	97118117	565	918744708	30	1
971111308	1444	915746208	33	2	97118163	1014	96034284	20	2
971111408	1056	916305808	86	2	97118384	777	96034773	2	1
971111408	1253	916324608	145	2	97118385	777	96034773	3	2
97113691	530	96033669	7	1	97118386	775	919203808	10	1

Item	Page	Assembly	Pos.	Quantity	Item	Page	Assembly	Pos.	Quantity
97118995	600	96021757	1	2	97122491	626	96034141	30	1
97118996	600	96021757	2	1	97122492	626	96034141	31	1
97118997	600	96021757	3	1	97122493	628	96037955	1	1
97118998	600	96021757	4	1	97123590	1005	918696808	42	2
97119002	606	96033135	1	1	97123591	1005	918696808	43	1
97119003	606	96033135	2	1	97123592	1005	918696808	44	1
97119004	606	96033135	3	1	97123646	413	96038694	30	4
97119005	606	96033135	4	2	97124262	903	919203908	39	8
97119006	606	96033135	5	2	97124360	424	96038696	80	2
97119007	606	96033135	6	4	97124361	424	96038696	81	6
97119009	606	96033135	7	1	97124362	424	96038696	82	3
97119010	606	96033135	8	2	97124384	427	96039357	1	1
97119011	606	96033135	9	1	97124385	427	96039357	2	1
97119024	615	96018031	22	1	97124390	429	96039358	1	1
97119025	615	96018031	23	1	97124391	429	96039358	2	1
97119026	615	96018031	24	1	97124822	488	919258508	62	1
97119253	626	96034141	20	1	97124823	488	919258508	6	1
97119253	678	96034143	20	1	97124879	488	919258508	71	1
97119262	615	96018031	7	1	97125040	673	919203308	19	1
97119263	615	96018031	8	1	97125573	73	966084508	248	3
97119780	806	919205608	4	1	97125573	91	966084608	248	3
97119781	806	919205608	6	1	97125573	236	966561908	248	1
97119782	806	919205608	7	1	97125716	777	96034773	1	1
97120067	615	96018031	12	1	971258508	1384	919243508	14	1
97120144	786	919203408	10	2	97126056	498	919266408	7	1
97120145	786	919203408	11	2	97126426	488	919258508	25	1
97120146	786	919203408	12	1	97126427	488	919258508	24	1
97120146	794	919203508	12	1	971265208	965	96032961	158	2
97120147	786	919203408	13	1	97126603	775	919203808	11	1
97120147	794	919203508	13	1	97126604	777	96034773	4	1
97120148	786	919203408	14	1	971276408	322	915751408	35	1
97120150	626	96034141	28	1	971276408	345	915751608	35	1
97120150	678	96034143	28	1	971276408	606	96033135	19	2
97120151	786	919203408	15	1	971276408	615	96018031	43	1
97120151	794	919203508	15	1	971276408	1170	915753108	47	1
97120152	786	919203408	16	1	971276408	1192	915753208	47	1
97120152	794	919203508	16	1	97127819	903	919203908	61	1
97120153	786	919203408	17	1	97127820	903	919203908	68	1
97120169	794	919203508	10	2	97127821	928	96042450	1	1
97120170	794	919203508	11	2	97127822	930	96042451	1	1
97120171	794	919203508	14	2	97127823	932	96042452	1	1
97120195	940	919203608	20	2	97127824	934	96042453	1	1
97120196	940	919203608	21	1	97127829	590	96042455	1	1
97120197	821	96035990	1	1	97127830	590	96042455	2	2
97120500	577	96036247	1	1	97127881	903	919203908	52	1
97120539	820	919204408	3	2	97127882	928	96042450	2	1
97120560	922	96036311	6	1	97127883	930	96042451	2	1
97120560	924	96036313	6	1	97127884	932	96042452	2	1
97120569	922	96036311	7	1	97127885	934	96042453	2	1
97120569	924	96036313	7	1	97127915	615	96018031	53	1
97120570	922	96036311	8	1	971290108	1170	915753108	36	1
97120570	924	96036313	8	1	971290108	1500	966887908	38	1
97120575	926	96036315	6	1	97129775	606	96033135	10	1
97120576	926	96036315	7	1	97129794	943	919412508	5	1
97120577	926	96036315	8	1	971299108	1056	916305808	118	1
97122437	903	919203908	(2)	1	97130339	884	96044329	5	1
97122438	903	919203908	(3)	1	97130429	569	918744708	305	1
97122489	626	96034141	26	1	97130543	799	918717708	17	1
97122490	626	96034141	29	1	97130544	799	918717708	18	1
97122490	678	96034143	27	1	971325708	1304	915745708	184	22

Item	Page	Assembly	Pos.	Quantity	Item	Page	Assembly	Pos.	Quantity
97132690	880	966530408	5	1	97142778	794	919203508	18	1
971343208	322	915751408	45	2	97144356	1500	966887908	4	1
971343208	424	96038696	103	4	97144429	1391	96053565	2	1
97134346	615	96018031	3	1	97144503	1384	919243508	12	1
97135216	297	96047586	27	1	97144562	1256	916324608	313	1
97135442	252	966222408	57	6	971447408	606	96033135	20	4
97135637	252	966222408	34	1	971447408	1014	96034284	34	3
97137501	1546	968244508	(2)	1	971447408	1251	916324608	16	1
971384808	433	915755208	35	1	97146332	952	96054623	1	1
97138889	606	96033135	11	1	97146333	952	96054623	8	1
97138980	606	96033135	12	1	97146334	952	96054623	9	1
97139018	600	96021757	7	1	97154270	1227	96060213	1	1
97139633	73	966084508	249	3	971543508	21	917528708	68	1
97139633	91	966084608	249	3	971548308	450	966085508	154	6
97139633	236	966561908	249	1	971562708	297	96047586	34	3
97139634	392	965661408	6	2	971562708	615	96018031	31	1
97139634	397	966093308	9	1	971562708	1500	966887908	39	1
97139634	1086	966467008	7	2	971622408	297	96047586	19	4
97139634	1307	966593708	4	2	971622408	424	96038696	65	18
97139634	1308	966640408	6	2	971622408	567	918744708	174	6
97139634	1309	966594008	9	2	971622408	606	96033135	21	2
97139634	1379	966649908	9	2	971622408	615	96018031	55	57
97139634	1541	965646108	13	2	971622408	775	919203808	20	4
97139634	1543	965522908	13	2	971622408	794	919203508	27	4
97139634	1545	965665108	7	2	971622408	799	918717708	16	1
97139634	1546	968244508	14	2	971622408	803	918719508	16	3
97139634	1547	966191408	13	2	971622408	1009	919204008	13	6
97139634	1548	966377608	13	2	971622408	1014	96034284	35	8
97139634	1550	966203408	13	2	971633608	1112	916177008	54	2
97139634	1551	966160008	13	2	971633608	1117	916177108	54	2
97139634	1552	966659008	13	2	971636608	979	962282208	2	1
97139634	1554	966663008	13	2	971636608	981	962282308	2	1
97139634	1555	966659408	13	2	971639608	1254	916324608	200	2
97139634	1557	966663508	13	2	971663208	450	966085508	161	1
97139634	1559	966825708	18	2	971669808	322	915751408	27	2
97139634	1561	966825808	18	2	971669808	345	915751608	27	2
97139634	1564	966659808	8	2	971669808	1112	916177008	24	2
97139634	1565	967086508	13	2	971669808	1117	916177108	24	2
97139634	1567	967088008	13	2	971669808	1170	915753108	12	4
97139634	1569	967089708	13	2	971669808	1192	915753208	12	4
97139673	786	919203408	19	1	971669808	1213	915753308	17	4
97139673	794	919203508	17	1	971669808	1254	916324608	188	2
97139976	1500	966887908	42	1	971710308	615	96018031	34	1
97140511	884	96044329	16	1	971749908	1030	915719808	2	7
97140513	884	96044329	17	1	971799808	1413	915746608	86	2
97140513	895	96051756	17	1	971805708	975	918810308	19	4
971407308	124	966501608	4	1	971857508	1057	916305808	140	1
971407308	160	966139008	4	1	971857508	1533	966911408	31	4
971407308	187	966501708	4	1	971973608	979	962282208	3	1
971407308	213	966138608	4	1	971973608	981	962282308	3	1
97141385	895	96051756	5	1	971974108	975	918810308	21	4
97141815	1490	916902108	10	8	971974208	975	918810308	22	2
97141846	1490	916902108	11	6	972028708	433	915755208	36	1
97141847	1490	916902108	12	2	972115808	545	96033616	19	2
97141868	567	918744708	155	1	972194108	1447	915723508	33	8
97141876	996	96052080	4	2	972328808	427	96039357	3	5
97141877	996	96052080	1100	1	972328808	429	96039358	3	5
97141939	1000	96052098	1100	2	972328808	582	965887108	3	6
971422808	403	966419408	5	1	972328808	1447	915723508	14	4
97142778	786	919203408	18	1	972335908	51	919045208	94	1

Item	Page	Assembly	Pos.	Quantity	Item	Page	Assembly	Pos.	Quantity
972349908	1252	916324608	64	4	974150408	1519	966930308	1	2
972372308	1124	968099808	4	1	974150508	1519	966930308	2	2
972523608	678	96034143	200	3	974150608	1519	966930308	3	2
972603608	1303	915745708	69	2	974150708	1519	966930308	4	2
972722308	1412	915746608	16	2	974154508	1192	915753208	11	2
972859408	395	965661508	24	3	974155608	322	915751408	6	2
972908808	1055	916305808	60	1	974155608	345	915751608	6	2
972908808	1084	916332108	51	1	974198408	629	963383008	2	1
972908808	1101	915721308	36	1	974198608	629	963383008	1	1
972908808	1388	966890708	51	1	974237808	606	96033135	22	12
972908808	1413	915746608	81	1	974259208	1084	916332108	(1)	1
972908808	1426	916302808	49	1	974445908	1213	915753308	14	2
972940008	949	96061868	9	2	974446008	1213	915753308	15	2
973015508	1426	916302808	34	1	974471608	389	965661108	50	1
973100808	1388	966890708	59	1	974473408	1507	966410908	21	1
973179308	1062	967052908	9	2	974586808	910	966168408	20	1
973179308	1159	968289408	12	2	974601208	391	966556608	8	2
973200408	1056	916305808	68	2	974601208	1454	965718708	4	2
973200408	1155	916302908	92	2	974601408	391	966556608	7	2
973427508	389	965661108	58	2	974601408	1454	965718708	5	2
973444408	322	915751408	36	1	974601608	1454	965718708	7	2
973444408	345	915751608	36	1	974609508	629	963383008	3	1
973444408	1170	915753108	50	1	974609608	629	963383008	4	1
973444408	1192	915753208	50	1	974627208	1486	915761608	(1)	1
973494608	1492	966887508	4	2	974643908	1060	966939508	4	2
973567608	400	967093808	6	1	974643908	1427	916302808	(4)	2
973567608	1001	966572308	6	1	974646608	1233	966086208	160	1
973567608	1257	966211108	7	1	974713508	850	96029372	291	2
973567608	1542	965646208	6	1	974713608	850	96029372	292	2
973567608	1544	965523008	7	1	974792608	573	965886508	(1)	1
973567608	1546	968244508	(6)	1	974880108	1426	916302808	42	2
973567608	1547	966191408	(6)	1	974939208	945	96036153	3	1
973567608	1549	966377708	6	1	974946908	945	96036153	4	1
973567608	1550	966203408	(6)	1	975000608	945	96036153	7	2
973567608	1551	966160008	(6)	1	975000608	961	915744208	4	4
973567608	1553	966659108	7	1	975001908	949	96061868	10	6
973567608	1556	966659508	7	1	975012908	903	919203908	42	1
973567608	1558	966663608	7	1	975118308	587	965888608	5	2
973567608	1560	966831208	6	1	975136308	1357	917223708	6	2
973567608	1562	966839008	6	1	975136308	1426	916302808	40	3
973567608	1566	967086808	6	1	975210408	949	96061868	11	4
973567608	1568	967088108	6	1	975215208	949	96061868	12	1
973567608	1570	967089808	6	1	975221708	1069	966792108	5	1
973567608	1573	967195608	5	1	975290108	107	917523808	145	1
973567608	1578	96011234	11	1	975290108	150	917525508	152	1
973567608	1580	96011235	12	1	975290108	180	917525608	145	1
973567608	1582	96011236	13	1	975290108	206	917525908	145	1
973567608	1584	96040975	11	1	975293808	903	919203908	67	4
973567608	1586	96041964	11	1	975320908	1427	916302808	72	2
973572408	938	96034679	4	1	975368408	105	917523808	39	1
973676808	850	96029372	296	2	975368508	178	917525608	39	1
973764808	1524	967049508	1	1	975435508	506	916997508	12	1
973871208	518	916240908	21	1	975435508	615	96018031	32	6
973871208	521	916240808	21	1	975500808	322	915751408	37	1
973873208	506	916997508	15	2	975500808	345	915751608	37	1
974030608	1084	916332108	19	2	975500808	1170	915753108	49	1
974030608	1101	915721308	12	2	975500808	1192	915753208	49	1
974030608	1475	915744908	31	2	975500808	1213	915753308	21	1
974099608	227	915718008	5	4	975565008	1213	915753308	18	2
974149708	223	919026408	22	1	975677208	584	965887608	2	2

Item	Page	Assembly	Pos.	Quantity	Item	Page	Assembly	Pos.	Quantity
975677308	584	965887608	3	1	977670708	1252	916324608	100	4
975677408	584	965887608	4	1	977753808	252	966222408	19	1
975727008	566	918744708	96	1	977753808	567	918744708	158	1
975727108	566	918744708	97	1	977805408	294	919361308	13	6
975744308	799	918717708	250	2	977821908	1447	915723508	11	4
975744308	803	918719508	250	2	977852108	391	966556608	9	2
975852208	1511	966997608	4	1	977852108	413	96038694	16	4
975914408	566	918744708	(1)	1	977852108	423	96038696	31	24
975962308	943	919412508	11	8	977852108	1129	916303308	41	4
975985808	1213	915753308	25	1	977852108	1136	916303208	41	4
976167508	626	96034141	25	1	977852108	1141	916303108	41	4
976167508	678	96034143	25	1	977852108	1145	916303008	41	4
976179708	627	96034141	386	4	977852108	1149	916302708	41	4
976179708	678	96034143	26	4	977852108	1154	916302908	41	4
976243108	1088	966470508	12	1	977852108	1163	916302608	41	4
976243108	1089	966470608	12	1	977852108	1345	916303808	39	4
976356808	1494	966888308	5	2	977852108	1357	917223708	23	4
976356808	1495	966916408	5	2	977852108	1365	917223808	23	4
976423508	1475	915744908	6	4	977852108	1388	966890708	33	4
976430808	413	96038694	25	4	977852108	1402	916115908	17	4
976430808	424	96038696	64	12	977852108	1412	915746608	42	4
976432708	1357	917223708	38	8	977852108	1419	916116008	41	4
976432708	1365	917223808	40	6	977852108	1426	916302808	38	4
976449608	1060	966939508	2	1	977852108	1440	915723208	23	4
976449608	1427	916302808	(2)	1	977852108	1444	915746208	23	4
976455108	413	96038694	17	2	977852108	1452	915723308	46	12
976455108	423	96038696	33	6	977852108	1460	915723408	46	12
976536208	949	96061868	14	1	977852108	1465	915746808	46	12
976553808	1388	966890708	55	1	977852108	1470	916062508	46	12
976606608	945	96036153	40	1	977929608	1213	915753308	22	1
976637308	294	919361308	54	8	977969308	20	917528708	34	12
976644808	1085	916332108	70	2	977976408	294	919361308	40	12
976644808	1427	916302808	65	2	977976408	1254	916324608	232	2
976648308	626	96034141	23	2	978039208	527	96033638	2	1
976648308	678	96034143	23	2	978082908	97	965380808	1	82
976768108	1112	916177008	27	4	978104508	1303	915745708	114	10
976768108	1117	916177108	27	4	978104508	1413	915746608	62	1
976821908	1255	916324608	288	1	978295308	1511	966997608	5	1
976941708	416	96039225	5	6	978296408	1426	916302808	56	2
976941708	615	96018031	45	4	978296408	1429	966267408	3	2
976962308	1085	916332108	62	4	978308408	1254	916324608	206	1
977071408	1372	966649408	16	4	978442108	384	965661008	2	1
977254908	225	966165908	4	3	978442108	396	965376108	1	1
977321908	288	917554308	8	1	978461308	606	96033135	23	4
977384808	1332	96051961	21	1	978461308	615	96018031	37	1
977384808	1340	96051962	21	1	978463208	105	917523808	4	1
977413408	1254	916324608	186	2	978463208	148	917525508	4	1
977413408	1303	915745708	107	2	978463208	178	917525608	4	1
977430408	975	918810308	10	2	978463208	205	917525908	4	1
977444008	975	918810308	15	1	978499208	1254	916324608	196	2
977444108	975	918810308	16	1	978499508	51	919045208	75	12
977444308	975	918810308	17	1	978499508	1252	916324608	106	18
977444408	975	918810308	18	1	978508308	252	966222408	42	1
977490808	949	96061868	15	1	978522608	97	965380808	2	164
977499608	27	966138208	5	1	978535808	433	915755208	37	1
977500808	160	966139008	5	1	978562908	890	967021108	34	1
977507008	213	966138608	5	1	978621508	105	917523808	25	11
977524508	1381	966660708	29	2	978621508	148	917525508	25	11
977578308	283	916900208	15	1	978621508	178	917525608	25	11
977597408	1303	915745708	129	1	978621508	205	917525908	25	11

Item	Page	Assembly	Pos.	Quantity	Item	Page	Assembly	Pos.	Quantity
978623708	105	917523808	15	2	978674008	1478	968331108	1	1
978623708	148	917525508	14	2	978674108	43	916901608	2	2
978623708	178	917525608	15	2	978674108	87	916283008	4	4
978623708	205	917525908	14	2	978674108	138	916275108	3	2
978623908	148	917525508	15	4	978674108	170	916278008	3	2
978623908	205	917525908	15	4	978674108	195	916947208	3	2
978624008	148	917525508	16	1	978674108	221	916947308	3	2
978624008	205	917525908	16	1	978674108	288	917554308	2	2
978637208	297	96047586	38	1	978674108	511	917811808	2	1
978637208	433	915755208	38	1	978674108	1062	967052908	7	4
978637208	1305	915745708	196	1	978674108	1097	967162508	8	4
978657708	1541	965646108	5	1	978674108	1107	966482908	6	4
978657708	1543	965522908	5	1	978674108	1132	967652808	6	4
978657708	1552	966659008	5	1	978674108	1159	968289408	6	4
978657708	1554	966663008	5	1	978674108	1165	968291008	6	4
978657708	1555	966659408	5	1	978674108	1268	966850408	11	4
978657708	1557	966663508	5	1	978674108	1312	966934808	8	4
978657708	1565	967086508	4	1	978674108	1353	968240708	6	4
978657708	1567	967088008	4	1	978674108	1398	966975608	8	4
978657708	1569	967089708	4	1	978674108	1406	966835308	9	2
978657808	1379	966649908	3	2	978674108	1415	966668308	8	4
978657808	1402	916115908	45	2	978674108	1420	966671808	8	2
978657808	1541	965646108	4	1	978674108	1438	966322108	7	4
978657808	1543	965522908	4	1	978674108	1441	966791808	8	4
978657808	1552	966659008	4	1	978674108	1456	966302508	6	4
978657808	1554	966663008	4	1	978674108	1478	968331108	5	1
978657808	1555	966659408	4	1	978674108	1519	966930308	9	12
978657808	1557	966663508	4	1	978674408	138	916275108	4	2
978657808	1559	966825708	6	1	978674408	170	916278008	4	2
978657808	1561	966825808	6	1	978674408	195	916947208	4	2
978657808	1564	966659808	2	2	978674408	221	916947308	4	2
978657808	1565	967086508	5	1	978674408	511	917811808	4	1
978657808	1567	967088008	5	1	978674608	43	916901608	3	1
978657808	1569	967089708	5	1	978674608	87	916283008	2	19
978657908	1544	965523008	1	2	978674608	138	916275108	2	18
978673208	1447	915723508	32	2	978674608	170	916278008	2	15
978673908	1030	915719808	11	3	978674608	195	916947208	2	18
978673908	1519	966930308	8	4	978674608	221	916947308	2	15
978674008	43	916901608	5	1	978674608	228	966811108	1	16
978674008	87	916283008	5	2	978674608	288	917554308	3	6
978674008	138	916275108	7	1	978674608	318	917589008	2	4
978674008	170	916278008	7	1	978674608	511	917811808	1	1
978674008	195	916947208	7	1	978674608	1062	967052908	8	4
978674008	221	916947308	7	1	978674608	1097	967162508	9	4
978674008	1062	967052908	1	2	978674608	1107	966482908	7	4
978674008	1097	967162508	1	1	978674608	1120	967613808	3	4
978674008	1107	966482908	1	1	978674608	1132	967652808	8	4
978674008	1132	967652808	5	1	978674608	1159	968289408	8	4
978674008	1159	968289408	5	1	978674608	1165	968291008	7	4
978674008	1165	968291008	5	1	978674608	1208	915722508	(1)	4
978674008	1268	966850408	1	2	978674608	1268	966850408	12	4
978674008	1312	966934808	1	2	978674608	1312	966934808	9	4
978674008	1353	968240708	5	1	978674608	1353	968240708	7	4
978674008	1398	966975608	1	1	978674608	1398	966975608	9	4
978674008	1406	966835308	1	1	978674608	1406	966835308	10	2
978674008	1415	966668308	1	1	978674608	1415	966668308	9	6
978674008	1420	966671808	1	1	978674608	1420	966671808	9	2
978674008	1438	966322108	1	1	978674608	1438	966322108	8	4
978674008	1441	966791808	1	1	978674608	1441	966791808	9	4
978674008	1456	966302508	5	2	978674608	1456	966302508	7	4

Item	Page	Assembly	Pos.	Quantity	Item	Page	Assembly	Pos.	Quantity
978674608	1478	968331108	6	1	978787708	1497	966887708	11	4
978674608	1519	966930308	10	25	978787708	1500	966887908	35	4
978674608	1533	966911408	(2)	4	978787708	1503	966888108	35	4
978674708	1030	915719808	49	1	978787708	1505	965656708	11	4
978674808	43	916901608	6	1	978810808	1141	916303108	85	2
978674808	87	916283008	10	1	978810808	1155	916302908	86	1
978674808	1062	967052908	2	3	978810808	1163	916302608	65	1
978674808	1097	967162508	2	4	978810808	1252	916324608	62	1
978674808	1107	966482908	2	2	978810808	1303	915745708	72	2
978674808	1132	967652808	2	2	978810808	1365	917223808	16	8
978674808	1159	968289408	2	2	978810808	1452	915723308	21	4
978674808	1165	968291008	2	2	978820908	1056	916305808	122	1
978674808	1166	915722308	(4)	1	978820908	1141	916303108	83	2
978674808	1268	966850408	2	9	978820908	1163	916302608	63	1
978674808	1312	966934808	2	4	978820908	1345	916303808	50	4
978674808	1353	968240708	2	4	978820908	1427	916302808	81	1
978674808	1398	966975608	2	1	978842708	949	96061868	16	4
978674808	1406	966835308	2	1	978848108	949	96061868	17	2
978674808	1415	966668308	2	2	978859508	565	918744708	53	4
978674808	1420	966671808	2	1	978859508	582	965887108	10	2
978674808	1438	966322108	2	1	978867108	1030	915719808	33	1
978674808	1441	966791808	2	2	978878508	567	918744708	137	4
978674808	1456	966302508	2	5	978890608	1357	917223708	5	2
978674808	1519	966930308	12	4	978931008	1129	916303308	11	4
978674908	511	917811808	3	1	978931008	1136	916303208	11	4
978675008	43	916901608	4	1	978931008	1141	916303108	11	4
978675008	87	916283008	6	3	978931008	1145	916303008	11	4
978675008	138	916275108	5	1	978931008	1149	916302708	11	4
978675008	170	916278008	5	1	978931008	1154	916302908	11	4
978675008	195	916947208	5	1	978931008	1452	915723308	37	4
978675008	221	916947308	5	1	978931008	1460	915723408	37	4
978675008	288	917554308	4	2	978931008	1465	915746808	37	4
978675008	318	917589008	3	2	978931008	1470	916062508	37	4
978675008	1519	966930308	11	4	978931408	1141	916303108	84	2
978682708	297	96047586	14	4	978931408	1163	916302608	64	1
978687408	1120	967613808	4	4	978931408	1303	915745708	73	3
978687408	1208	915722508	(3)	4	978932108	1542	965646208	1	2
978687408	1478	968331108	3	2	978933708	1253	916324608	115	6
978777308	389	965661108	28	1	978986408	1055	916305808	4	4
978787708	21	917528708	71	4	978986408	1129	916303308	15	4
978787708	107	917523808	203	4	978986408	1136	916303208	15	4
978787708	150	917525508	204	4	978986408	1141	916303108	15	4
978787708	180	917525608	203	4	978986408	1145	916303008	15	4
978787708	207	917525908	203	4	978986408	1149	916302708	15	4
978787708	413	96038694	26	21	978986408	1154	916302908	15	4
978787708	424	96038696	67	100	978986408	1253	916324608	134	4
978787708	433	915755208	15	36	978986408	1426	916302808	2	4
978787708	476	966356408	18	28	978986608	1129	916303308	18	4
978787708	566	918744708	88	7	978986608	1136	916303208	18	4
978787708	600	96021757	6	21	978986608	1141	916303108	18	4
978787708	606	96033135	24	4	978986608	1145	916303008	18	4
978787708	621	919203208	21	6	978986608	1149	916302708	18	4
978787708	626	96034141	27	8	978986608	1154	916302908	18	4
978787708	673	919203308	30	4	978986608	1253	916324608	136	4
978787708	786	919203408	26	10	978986608	1345	916303808	32	4
978787708	794	919203508	26	4	978986608	1357	917223708	31	4
978787708	820	919204408	501	4	978986608	1365	917223808	33	4
978787708	1005	918696808	28	33	978986608	1426	916302808	5	4
978787708	1009	919204008	12	4	978986608	1452	915723308	32	4
978787708	1056	916305808	104	6	978986608	1460	915723408	32	4

Item	Page	Assembly	Pos.	Quantity	Item	Page	Assembly	Pos.	Quantity
978986608	1465	915746808	32	4	979042008	384	965661008	7	2
978986608	1470	916062508	32	4	979042408	384	965661008	9	1
978986708	1055	916305808	10	4	979049208	1129	916303308	80	5
978986708	1129	916303308	30	2	979049208	1136	916303208	80	5
978986708	1136	916303208	30	4	979049208	1141	916303108	79	1
978986708	1141	916303108	30	4	979049208	1145	916303008	80	5
978986708	1145	916303008	30	4	979049208	1149	916302708	80	5
978986708	1149	916302708	30	4	979049208	1155	916302908	80	4
978986708	1154	916302908	30	4	979049208	1419	916116008	31	1
978986708	1163	916302608	30	4	979049308	1129	916303308	82	3
978986708	1254	916324608	182	4	979049308	1136	916303208	82	4
978986708	1345	916303808	25	4	979049308	1145	916303008	82	4
978986708	1357	917223708	19	4	979049308	1149	916302708	82	4
978986708	1365	917223808	19	4	979049308	1155	916302908	82	3
978986708	1426	916302808	14	2	979049308	1471	916062508	72	1
978986808	1129	916303308	20	8	979049408	1129	916303308	83	3
978986808	1136	916303208	20	8	979049408	1136	916303208	83	4
978986808	1141	916303108	20	6	979049408	1145	916303008	83	4
978986808	1145	916303008	20	8	979049408	1149	916302708	83	4
978986808	1149	916302708	20	8	979049408	1155	916302908	83	4
978986808	1154	916302908	20	6	979049408	1419	916116008	34	1
978986908	1129	916303308	50	4	979049408	1440	915723208	24	6
978986908	1136	916303208	50	4	979049408	1444	915746208	24	6
978986908	1141	916303108	50	2	979067108	1136	916303208	81	2
978986908	1145	916303008	50	4	979067108	1145	916303008	81	2
978986908	1149	916302708	50	4	979067108	1149	916302708	81	2
978986908	1154	916302908	50	4	979067108	1440	915723208	30	2
978986908	1163	916302608	50	1	979067108	1444	915746208	30	2
978986908	1452	915723308	57	2	979067108	1460	915723408	11	4
978986908	1460	915723408	57	4	979067108	1465	915746808	11	4
978986908	1465	915746808	57	4	979067108	1470	916062508	11	2
978986908	1470	916062508	57	4	979071708	395	965661508	3	1
978987008	1129	916303308	51	4	979071708	399	965661608	4	2
978987008	1136	916303208	51	4	979071808	395	965661508	4	1
978987008	1141	916303108	51	4	979071908	395	965661508	5	2
978987008	1145	916303008	51	4	979078508	1027	965630408	8	3
978987008	1149	916302708	51	4	979078708	1264	965764708	1	1
978987008	1154	916302908	51	4	979078808	1129	916303308	86	1
978987008	1163	916302608	51	2	979078808	1141	916303108	82	2
978987008	1452	915723308	58	4	979078808	1426	916302808	39	1
978987008	1460	915723408	58	8	979092308	399	965661608	3	1
978987008	1465	915746808	58	8	979092408	399	965661608	5	2
978987008	1470	916062508	58	8	979092708	399	965661608	8	1
978988708	1129	916303308	23	2	979097108	1402	916115908	57	1
978988708	1136	916303208	23	2	979097708	392	965661408	2	2
978988708	1141	916303108	23	2	979104808	435	965852408	2	216
978988708	1145	916303008	23	2	979106508	381	915753008	7	4
978988708	1149	916302708	23	2	979106608	381	915753008	8	4
978988708	1154	916302908	23	2	979106808	381	915753008	10	2
978989208	294	919361308	2	2	979106908	381	915753008	12	2
978989208	389	965661108	3	2	979107008	381	915753008	15	2
978989408	389	965661108	8	2	979112908	1027	965630408	10	1
978989508	389	965661108	9	2	979126608	294	919361308	44	8
978989608	389	965661108	10	2	979130808	1055	916305808	2	2
978989708	389	965661108	11	4	979131008	1129	916303308	84	1
978989708	1419	916116008	70	2	979131008	1136	916303208	84	2
979022008	786	919203408	27	4	979131008	1145	916303008	84	2
979041608	384	965661008	3	1	979131008	1149	916302708	84	2
979041708	384	965661008	4	1	979131008	1155	916302908	84	2
979041808	384	965661008	5	2	979131008	1345	916303808	16	7

Item	Page	Assembly	Pos.	Quantity	Item	Page	Assembly	Pos.	Quantity
979131008	1427	916302808	82	2	979276608	178	917525608	40	2
979131008	1470	916062508	21	1	979276608	205	917525908	40	2
979145608	1055	916305808	50	4	979276708	105	917523808	55	2
979148408	1059	967012008	1	1	979276708	148	917525508	55	2
979148608	1059	967012008	3	1	979276708	178	917525608	55	2
979156208	1056	916305808	63	2	979276708	205	917525908	55	2
979167008	423	96038696	34	8	979277708	148	917525508	37	8
979167008	999	966561608	23	6	979277708	205	917525908	37	8
979167008	1402	916115908	25	8	979277808	206	917525908	111	1
979167008	1419	916116008	52	8	979277908	206	917525908	110	1
979176808	1454	965718708	2	1	979278008	1129	916303308	85	1
979176908	1454	965718708	3	1	979278008	1303	915745708	76	6
979184908	1452	915723308	16	2	979278008	1345	916303808	18	4
979201008	1163	916302608	15	4	979278008	1427	916302808	83	2
979201008	1345	916303808	23	4	979278008	1440	915723208	26	6
979201008	1357	917223708	17	4	979278008	1444	915746208	26	6
979201008	1365	917223808	17	4	979278008	1452	915723308	15	2
979201008	1452	915723308	35	4	979279008	149	917525508	115	1
979201008	1460	915723408	35	4	979279008	179	917525608	105	1
979201008	1465	915746808	35	4	979279108	149	917525508	116	1
979201008	1470	916062508	35	4	979279108	179	917525608	106	1
979201208	1112	916177008	20	4	979279208	106	917523808	107	1
979201208	1117	916177108	20	4	979279208	149	917525508	117	1
979201208	1309	966594008	7	1	979279208	179	917525608	107	1
979201208	1548	966377608	11	1	979279208	206	917525908	117	1
979204408	259	96045406	509	1	979279308	149	917525508	118	1
979204408	545	96033616	(5)	1	979279308	179	917525608	108	1
979207308	391	966556608	6	2	979279408	149	917525508	119	1
979207308	1454	965718708	6	2	979279408	179	917525608	109	1
979208108	334	966085708	160	2	979281008	106	917523808	106	1
979208108	351	966085808	160	2	979281008	206	917525908	116	1
979208108	1181	966085908	160	2	979281208	106	917523808	108	1
979208108	1202	966086108	160	2	979281208	206	917525908	118	1
979210008	1059	967012008	9	1	979281308	106	917523808	109	1
979210208	322	915751408	5	2	979281308	206	917525908	119	1
979210308	1170	915753108	11	2	979281508	1308	966640408	2	10
979210408	322	915751408	7	1	979281508	1542	965646208	2	10
979210408	345	915751608	7	1	979281508	1544	965523008	2	16
979213408	384	965661008	25	2	979281508	1546	968244508	(2)	12
979227608	345	915751608	5	2	979281508	1547	966191408	(2)	8
979228408	1505	965656708	4	2	979281508	1549	966377708	2	10
979240908	1304	915745708	164	1	979281508	1550	966203408	(2)	4
979241008	1163	916302608	55	2	979281508	1551	966160008	(2)	16
979241108	1163	916302608	56	2	979281508	1553	966659108	2	4
979267408	1155	916302908	81	4	979281508	1556	966659508	2	4
979267408	1357	917223708	7	1	979281508	1558	966663608	2	4
979267408	1452	915723308	11	2	979281508	1560	966831208	2	16
979274208	1055	916305808	3	1	979281508	1562	966839008	2	8
979275508	107	917523808	134	1	979281508	1566	967086808	2	8
979275508	149	917525508	102	1	979281508	1568	967088108	2	6
979275508	180	917525608	134	1	979281508	1570	967089808	2	6
979275508	206	917525908	102	1	979295808	1155	916302908	85	1
979276408	105	917523808	26	11	979295808	1365	917223808	15	4
979276408	148	917525508	26	11	979295808	1452	915723308	20	2
979276408	178	917525608	26	11	979298608	1056	916305808	78	2
979276408	205	917525908	26	11	979312308	1064	915745308	3	2
979276508	148	917525508	30	4	979316608	1163	916302608	82	1
979276508	205	917525908	30	4	979318708	1163	916302608	81	2
979276608	105	917523808	40	2	979318708	1452	915723308	12	2
979276608	148	917525508	40	2	979323308	530	96033669	2	1

Item	Page	Assembly	Pos.	Quantity	Item	Page	Assembly	Pos.	Quantity
979328408	1357	917223708	8	2	979405108	565	918744708	44	2
979328408	1452	915723308	13	2	979405208	565	918744708	50	1
979330508	532	96033639	1	1	979405308	565	918744708	56	1
979331508	1059	967012008	5	1	979405408	566	918744708	62	1
979333208	149	917525508	110	1	979405608	566	918744708	65	1
979333308	149	917525508	111	1	979405808	566	918744708	66	1
979334908	1059	967012008	2	4	979405908	566	918744708	67	1
979334908	1365	917223808	13	3	979406008	566	918744708	68	1
979336708	532	96033639	2	1	979406108	566	918744708	69	1
979340308	1460	915723408	16	4	979406208	565	918744708	27	2
979340308	1465	915746808	16	4	979407108	106	917523808	105	1
979340308	1470	916062508	16	4	979407108	206	917525908	115	1
979340408	1345	916303808	17	8	979407408	566	918744708	73	1
979340408	1357	917223708	13	8	979407508	566	918744708	74	2
979340408	1460	915723408	20	4	979407608	615	96018031	50	1
979340408	1465	915746808	20	4	979410608	1365	917223808	28	1
979340408	1470	916062508	20	3	979430208	573	965886508	4	2
979340508	1345	916303808	15	5	979430208	576	96035947	10	1
979340508	1357	917223708	14	13	979430208	580	965886908	4	2
979340508	1460	915723408	14	8	979430208	581	965887008	4	2
979340508	1465	915746808	14	8	979430308	576	96035947	11	1
979340508	1470	916062508	14	6	979430308	579	965886708	4	2
979349108	1056	916305808	83	1	979430408	576	96035947	12	1
979349208	1056	916305808	84	1	979430408	579	965886708	5	2
979349308	1460	915723408	10	2	979437108	582	965887108	2	1
979349308	1465	915746808	10	2	979439008	583	965887208	2	1
979349308	1470	916062508	10	2	979439108	583	965887208	3	1
979357908	256	915750708	1	2	979439208	583	965887208	4	1
979358008	256	915750708	2	2	979442808	585	965887708	1	1
979358108	256	915750708	6	2	979442908	585	965887708	2	2
979358208	256	915750708	7	2	979443108	586	965887808	1	1
979358308	256	915750708	8	4	979452108	1014	96034284	25	2
979358408	256	915750708	9	4	979452208	1014	96034284	26	2
979358508	256	915750708	10	2	979452308	1014	96034284	27	1
979358708	256	915750708	11	12	979452408	1014	96034284	29	1
979358808	256	915750708	12	16	979461308	1129	916303308	79	1
979358808	568	918744708	197	2	979461408	1129	916303308	87	1
979358808	1112	916177008	58	2	979468608	20	917528708	4	1
979358808	1117	916177108	58	2	979468908	21	917528708	69	2
979358808	1252	916324608	68	1	979469008	21	917528708	70	2
979371908	105	917523808	21	1	979469408	1551	966160008	(1)	2
979371908	148	917525508	21	1	979479008	506	916997508	16	2
979371908	178	917525608	21	1	979495208	1547	966191408	(1)	2
979371908	205	917525908	21	1	979512808	615	96018031	47	1
979383308	1030	915719808	62	1	979512808	775	919203808	15	1
979390608	322	915751408	16	1	979518808	1055	916305808	52	2
979390608	345	915751608	16	1	979519508	322	915751408	17	1
979393408	294	919361308	20	2	979519508	345	915751608	17	1
979393408	389	965661108	26	2	979531208	54	965956208	21	2
979396108	1365	917223808	8	1	979535708	1372	966649408	27	2
979403008	565	918744708	31	1	979536208	50	919045208	22	1
979403308	565	918744708	32	1	979536308	54	965956208	23	2
979403508	565	918744708	33	2	979539008	50	919045208	21	1
979403808	565	918744708	36	1	979545608	433	915755208	6	2
979403908	565	918744708	37	1	979547408	54	965956208	24	2
979404008	565	918744708	38	1	979547808	50	919045208	18	1
979404108	565	918744708	39	1	979551108	247	915750608	2	2
979404208	565	918744708	40	1	979551208	247	915750608	3	2
979404308	565	918744708	41	1	979552108	247	915750608	12	2
979405008	565	918744708	43	2	979552208	247	915750608	13	2

Item	Page	Assembly	Pos.	Quantity	Item	Page	Assembly	Pos.	Quantity
979552308	247	915750608	14	2	979611408	178	917525608	34	1
979552408	247	915750608	15	2	979611608	105	917523808	36	1
979552508	247	915750608	16	6	979611608	178	917525608	36	1
979552708	247	915750608	17	2	979611708	178	917525608	37	1
979553208	247	915750608	36	1	979611808	178	917525608	38	1
979553308	247	915750608	37	1	979616508	50	919045208	26	6
979553308	294	919361308	33	1	979616708	50	919045208	27	4
979554608	1163	916302608	67	2	979619008	67	966004008	2	1
979554608	1345	916303808	49	3	979619008	68	966003108	2	1
979554608	1357	917223708	15	5	979619108	68	966003108	3	1
979554608	1365	917223808	50	2	979619208	67	966004008	4	1
979554608	1427	916302808	84	2	979619208	68	966003108	4	1
979554608	1440	915723208	27	2	979619208	105	917523808	51	2
979554608	1444	915746208	27	2	979619208	148	917525508	51	2
979558308	294	919361308	9	2	979619208	178	917525608	51	2
979559008	294	919361308	11	6	979619208	205	917525908	51	2
979559608	294	919361308	29	6	979619408	67	966004008	3	1
979559708	294	919361308	30	2	979625308	586	965887808	13	1
979581408	1530	919003708	(2)	1	979630808	50	919045208	28	4
979595808	567	918744708	142	1	979640308	626	96034141	21	1
979595908	567	918744708	143	1	979640308	678	96034143	21	1
979597308	105	917523808	19	1	979643508	57	96026238	2	1
979597308	148	917525508	19	1	979643708	58	96026256	2	1
979597308	178	917525608	19	1	979643808	56	96026100	6	1
979597308	205	917525908	19	1	979643808	60	96026289	6	1
979598108	105	917523808	52	2	979647108	56	96026100	4	1
979598108	148	917525508	50	2	979647108	60	96026289	4	1
979598108	178	917525608	52	2	979647208	56	96026100	5	1
979598108	205	917525908	50	2	979647208	60	96026289	5	1
979598208	247	915750608	40	2	979647208	65	96026457	3	2
979598208	294	919361308	31	2	979654008	362	915752108	10	4
979598308	247	915750608	42	1	979654108	362	915752108	11	4
979603008	105	917523808	13	2	979657208	1345	916303808	8	1
979603008	178	917525608	13	2	979657308	1345	916303808	10	1
979603908	105	917523808	24	2	979661308	395	965661508	18	1
979603908	178	917525608	24	2	979666908	626	96034141	22	2
979605808	1372	966649408	17	2	979666908	678	96034143	22	2
979605808	1388	966890708	57	2	979670808	20	917528708	9	4
979606008	413	96038694	12	4	979670908	20	917528708	10	4
979606208	413	96038694	10	1	979675408	61	96026365	3	2
979606308	413	96038694	11	2	979675808	62	96026398	2	1
979610108	413	96038694	53	1	979691908	63	966081808	2	1
979610208	413	96038694	54	1	979692008	63	966081808	3	1
979610208	1346	916303808	60	1	979703008	397	966093308	3	2
979610208	1357	917223708	55	1	979703008	1546	968244508	5	1
979610208	1365	917223808	57	1	979703008	1547	966191408	4	1
979610308	413	96038694	55	1	979703008	1550	966203408	4	1
979610408	413	96038694	56	2	979703008	1551	966160008	4	1
979610508	413	96038694	57	1	979714808	20	917528708	6	1
979610608	413	96038694	58	1	979714908	20	917528708	7	1
979610708	413	96038694	13	1	979717008	66	96026462	2	1
979610808	413	96038694	14	2	979732908	1129	916303308	14	4
979610908	413	96038694	15	2	979732908	1136	916303208	14	4
979611008	105	917523808	30	5	979732908	1141	916303108	14	4
979611008	178	917525608	30	5	979732908	1145	916303008	14	4
979611108	105	917523808	31	9	979732908	1149	916302708	14	4
979611108	178	917525608	31	9	979732908	1154	916302908	14	4
979611208	105	917523808	32	4	979732908	1253	916324608	138	4
979611208	178	917525608	32	4	979732908	1345	916303808	33	4
979611308	178	917525608	33	1	979732908	1357	917223708	32	4

Item	Page	Assembly	Pos.	Quantity	Item	Page	Assembly	Pos.	Quantity
979732908	1365	917223808	34	4	979854008	902	919203908	28	1
979732908	1426	916302808	11	4	979854108	902	919203908	29	1
979732908	1452	915723308	31	4	979854208	902	919203908	30	1
979732908	1460	915723408	31	4	979855208	903	919203908	40	2
979732908	1465	915746808	31	4	979855308	903	919203908	41	4
979732908	1470	916062508	31	4	979855908	903	919203908	47	1
979736008	20	917528708	15	3	979856008	903	919203908	48	1
979736008	50	919045208	32	2	979856108	903	919203908	49	1
979761208	621	919203208	20	4	979856208	903	919203908	50	1
979761208	673	919203308	26	4	979856308	903	919203908	51	1
979771808	50	919045208	42	1	979856608	903	919203908	54	1
979773108	294	919361308	52	8	979858608	903	919203908	55	2
979773108	1345	916303808	30	4	979858708	903	919203908	56	2
979773108	1357	917223708	43	4	979859108	903	919203908	58	1
979773108	1365	917223808	46	4	979871508	1251	916324608	15	2
979777908	567	918744708	146	2	979871608	424	96038696	128	3
979781408	567	918744708	148	1	979871708	1251	916324608	20	1
979785708	1348	966140608	1	1	979871808	1251	916324608	23	2
979790808	567	918744708	150	1	979871908	1251	916324608	24	2
979792708	567	918744708	151	1	979872008	1251	916324608	25	1
979798808	50	919045208	14	4	979872108	1251	916324608	26	1
979808708	673	919203308	27	3	979872208	1251	916324608	27	1
979814208	606	96033135	26	1	979872308	413	96038694	20	1
979820208	50	919045208	12	2	979872408	1252	916324608	65	2
979831108	225	966165908	2	2	979872508	1252	916324608	66	2
979831308	226	96026615	2	1	979879708	111	966805508	2	2
979831508	223	919026408	18	4	979879708	181	965986208	2	2
979831708	223	919026408	19	1	979891108	1055	916305808	7	4
979831808	223	919026408	20	1	979891108	1163	916302608	18	4
979832908	904	966167108	9	2	979891408	1055	916305808	5	4
979833008	904	966167108	10	1	979891408	1163	916302608	14	4
979833208	905	966167308	1	1	979894208	107	917523808	135	1
979833308	905	966167308	2	1	979894208	149	917525508	101	1
979833408	905	966167308	3	1	979894208	180	917525608	135	1
979833508	905	966167308	4	1	979894208	206	917525908	101	1
979833608	905	966167308	5	1	979898608	50	919045208	15	2
979833708	905	966167308	6	2	979899908	50	919045208	16	2
979833808	906	966167408	1	1	979900008	50	919045208	17	4
979834008	906	966167408	13	1	979902308	1546	968244508	6	2
979834108	907	966167508	1	1	979902308	1547	966191408	5	1
979834208	907	966167508	13	1	979902308	1550	966203408	5	1
979834608	908	966167908	1	1	979902308	1551	966160008	5	1
979834708	908	966167908	13	1	979903908	1475	915744908	43	1
979834908	909	966168008	1	1	979916308	113	965804608	2	1
979835008	909	966168008	13	1	979916308	152	966981808	2	1
979836708	910	966168408	1	1	979921808	381	915753008	20	4
979836808	910	966168408	13	1	979921808	384	965661008	32	2
979837308	902	919203908	(6)	1	979921808	389	965661108	30	4
979837408	902	919203908	(7)	1	979921808	1154	916302908	49	2
979837508	902	919203908	(8)	1	979927708	105	917523808	33	1
979840608	105	917523808	49	2	979927808	105	917523808	34	1
979840608	148	917525508	60	2	979928208	105	917523808	37	1
979840608	178	917525608	49	2	979928408	105	917523808	38	1
979840608	205	917525908	60	2	979930908	1057	916305808	139	2
979849608	986	96034844	1	1	979934508	1550	966203408	(1)	2
979853208	902	919203908	20	1	979935608	424	96038696	150	4
979853308	902	919203908	21	1	979936108	424	96038696	155	1
979853508	902	919203908	23	1	979936208	424	96038696	156	1
979853608	902	919203908	24	1	979944708	1192	915753208	33	3
979853908	902	919203908	27	1	980060930	1308	966640408	5	4

Item	Page	Assembly	Pos.	Quantity	Item	Page	Assembly	Pos.	Quantity
980060930	1542	965646208	5	4					
980060930	1544	965523008	6	4					
980060930	1546	968244508	(5)	2					
980060930	1547	966191408	(5)	4					
980060930	1549	966377708	5	4					
980060930	1550	966203408	(5)	4					
980060930	1551	966160008	(5)	4					
980060930	1553	966659108	6	2					
980060930	1556	966659508	6	2					
980060930	1558	966663608	6	2					
980060930	1560	966831208	5	4					
980060930	1562	966839008	5	4					
980060930	1566	967086808	5	4					
980060930	1568	967088108	5	4					
980060930	1570	967089808	5	4					
9880511	694	10141843	15	4					
9887737	733	10141830	13	3					
990269014	501	10651874	100	1					
997040201	1255	916324608	278	5					
997040501	1390	966885408	14	2					

Description	Item	Pos.	Quantity	Page	Assembly	Description
12-SIDED SCREW M10X30 X5N	10132558	(9)	8	686	13455092	DIESEL ENGINE
12-SIDED SCREW M8X25 X5N	10118146	(10)	16	686	13455092	DIESEL ENGINE
A-BR1CKET, COMPLETE	917513608	118	1	9		LIEBHERR CRAW.CRANE LR
A-FRAME	915753008	1	1	379	917513608	A-BR1CKET, COMPLETE
A/C DRIVE UNIT ADD. PARTS	91000594	195	1	11		LIEBHERR CRAW.CRANE LR
ABSORBER	10650488	66	1	977	10877138	OPERATOR SEAT
ACCESS COMPL	966490908	5	1	1084	916332108	S HEAD SECTION
ACCESS LADDER PRE-ASS.	965887108	8	1	565	918744708	MACHINERY HOUSE BASE FR
ACCESS LADDER WELDED T Z	965911708	1	1	54	965956208	STAIR
ACCESS LADDER WELDMENT	965900308	1	1	582	965887108	ACCESS LADDER PRE-ASS.
ACCESS WELD.CONST. T ZN	966476808	1	1	1087	966490908	ACCESS COMPL
ACCESSORIES	96005694	2	1	237	915718108	TOOL
ACCESSORIES AIR COMPRES	10141807	334	1	684	13455092	DIESEL ENGINE
ACCESSORIES ELECTRIC	966138508	10	1	212	915740308	ELECT.FOR CRAWLER CARRIE
ACCESSORIES ELECTRIC	966138708	10	1	186	915740408	ELECTR.FOR CRAWLER CARR
ACCESSORIES ELECTRIC	966138908	10	1	159	915740608	ELECT.FOR CRAWLER CARRIE
ACCESSORIES ELECTRIC	966139108	10	1	123	915740508	ELECTR.FOR CRAWLER CARR
ACTUATING ARM WELDED R	966211508	1	1	1259	966221808	DRIVER LEFT
ACTUATING ARM WELDED R	966211608	1	1	1260	966221908	DRIVER RIGHT
ACTUATING ROD ALU	11004772	2	1	1026	915719508	COUNTERWEIGHT FRAME
ACTUATION SPIKE GD-ZN SW	704253408	117	1	567	918744708	MACHINERY HOUSE BASE FR
ACTUATION SPIKE GD-ZN SW	704253408	10	1	577	96036247	COVER PRE-ASSY.
ACTUATION SPIKE GD-ZN SW	704253408	10	2	586	965887808	COVER PRE-ASSY.
ACTUATION SPIKE GD-ZN SW	704253408	6	2	588	965963608	COVER PRE-ASSY.
ACTUATION SPIKE GD-ZN SW	704253408	4	2	628	96037955	COVER COMPL.
ACTUATION SPIKE GD-ZN SW	704253408	9	2	906	966167408	COVER PRE-ASSY.
ACTUATION SPIKE GD-ZN SW	704253408	9	2	907	966167508	COVER PRE-ASSY.
ACTUATION SPIKE GD-ZN SW	704253408	9	2	908	966167908	COVER PRE-ASSY.
ACTUATION SPIKE GD-ZN SW	704253408	9	2	909	966168008	COVER PRE-ASSY.
ACTUATION SPIKE GD-ZN SW	704253408	9	2	910	966168408	COVER PRE-ASSY.
ACTUATOR WELDED	965913508	3	1	20	917528708	CENTRAL SECTION CRAWLER
ADAPTER DATA LOGGER	916872208	145	1	10		LIEBHERR CRAW.CRANE LR
ADAPTER PLATE	966105408	30	4	971	96035787	EQUIPMENT CAMERA CAB
ADAPTOR 18-POL SPF	660024508	91	1	950	96061868	ASSEMBLY PARTS MOUNTIN
ADAPTOR 18-POL SPF	660024508	11	1	959	96033580	CABLING MOUNTING PLATE
ADAPTOR MCP STECKERGE	10874078	6	1	943	919412508	SWITCHBOX MOUNTING PART
ADAPTOR RI1-EDX11/4 CR6-F	475503508	685	8	853	96029372	HYDR.MACHINERY HOUSE
ADD HEATING SUPERSTRUCT	919258508	117	1	9		LIEBHERR CRAW.CRANE LR
ADD PARTS ENG HOUSE ELE	96040477	90	1	876	919412408	ELECTRICAL MACHINE/ENGIN
ADD-ON FLANGE D393/136X60	10492556	70	4	631	11000367	PUMP DISTRIBUTION GEAR
ADD-ON FLANGE D558X137	571827908	30	1	631	11000367	PUMP DISTRIBUTION GEAR
ADD-ON HOUSING HAN 10B	10873526	25	1	893	968218508	TERMINAL BOX
ADD-ON HOUSING HAN 10B	10873526	21	1	895	96051756	TERMINAL BOX
ADD-ON HOUSING HAN 10B	10873526	20	1	972	966355908	EQUIPMENT CAMERA MACHI
ADD-ON HOUSING HAN 10B	605612814	21	1	884	96044329	TERMINAL BOX
ADD-ON HOUSING HAN 16B	10873527	19	2	886	968221508	TERMINAL BOX
ADD-ON HOUSING HAN 16B	10873527	21	1	890	967021108	TERMINAL BOX BLANK PLUG
ADD-ON HOUSING HAN 24B	10873528	20	5	263	96034537	TERMINAL BOX
ADD-ON HOUSING HAN 24B	10873528	20	4	301	96047223	TERMINAL BOX ELECTRICS S
ADD-ON HOUSING HAN 24B	10873528	21	1	330	966541108	TERMINAL BOX CPL.
ADD-ON HOUSING HAN 24B	10873528	21	1	347	966541408	TERMINAL BOX CPL.
ADD-ON HOUSING HAN 24B	10873528	20	6	880	966530408	TERMINAL BOX
ADD-ON HOUSING HAN 24B	10873528	20	3	882	96034780	TERMINAL BOX
ADD-ON HOUSING HAN 24B	10873528	20	4	884	96044329	TERMINAL BOX
ADD-ON HOUSING HAN 24B	10873528	20	3	886	968221508	TERMINAL BOX
ADD-ON HOUSING HAN 24B	10873528	20	1	890	967021108	TERMINAL BOX BLANK PLUG
ADD-ON HOUSING HAN 24B	10873528	20	4	893	968218508	TERMINAL BOX
ADD-ON HOUSING HAN 24B	10873528	20	5	895	96051756	TERMINAL BOX
ADD-ON HOUSING HAN 24B	10873528	21	1	1177	966541908	TERMINAL BOX CPL.
ADD-ON HOUSING HAN 24B	10873528	21	1	1198	966542708	TERMINAL BOX CPL.

Description	Item	Pos.	Quantity	Page	Assembly	Description
ADD-ON HOUSING HAN 24B	10873528	21	1	1230	966543108	TERMINAL BOX CPL.
ADD-ON HOUSING HAN 6B	10873525	25	1	263	96034537	TERMINAL BOX
ADD-ON HOUSING HAN 6B	10873525	25	1	882	96034780	TERMINAL BOX
ADD-ON HOUSING HAN 6B	10873525	19	1	884	96044329	TERMINAL BOX
ADD-ON HOUSING HAN 6B	10873525	21	1	886	968221508	TERMINAL BOX
ADD-ON HOUSING HAN 6B	10873525	19	1	895	96051756	TERMINAL BOX
ADD-ON LADDER T ZN O	966495708	154	1	1253	916324608	D PIVOT SECTION PRE-ASS.
ADD-ON PARTS EXTERNAL F	966871008	2	1	1022	916913708	EXTERNAL FEED
ADDITIONAL GUY ROPE 60MM	97011502	36	2	1540	96051353	BAR CIRCUMFERENCE
ADDITIONAL GUY ROPE 60MM	97018513	60	2	1540	96051353	BAR CIRCUMFERENCE
ADDITIONAL GUY ROPE 60MM	97011501	35	2	1540	96051353	BAR CIRCUMFERENCE
ADDITIONAL HYDR.D HEAD SE	915734508	2	1	1294	919692308	D HEAD SECTION CPL.
ADDITIONAL HYDR.D HEAD SE	966086708	4	1	1313	915734508	ADDITIONAL HYDR.D HEAD S
ADDITIONAL HYDR.D PIVOT S	919117208	3	1	1240	919100208	D PIVOT SECTION CPL.
ADDITIONAL HYDR.D PIVOT S	96029354	4	1	1273	919117208	ADDITIONAL HYDR.D PIVOT
ADDITIONAL HYDR.S PIVOT S	915733208	5	1	1049	919294508	S PIVOT SECTION CPL.
ADDITIONAL HYDR.S PIVOT S	966086308	4	1	1070	915733208	ADDITIONAL HYDR.S PIVOT SE
ADDITIONAL HYDR.TENSION C	966434908	5	1	125	915734108	HYDR.TRAVEL DRIVE
ADDITIONAL HYDR.TENSION C	966434908	5	1	188	915734008	HYDR.TRAVEL DRIVE
ADDITIONAL HYDRAULICS INT	915734608	400	1	1346	916303808	D INTERMEDIATE SECTION
ADDITIONAL HYDRAULICS INT	966086808	4	1	1349	915734608	ADDITIONAL HYDRAULICS IN
ADDITIONAL HYDRAULICS INT	916906308	400	1	1358	917223708	D INTERMEDIATE SECTION
ADDITIONAL HYDRAULICS INT	966832808	4	1	1359	916906308	ADDITIONAL HYDRAULICS IN
ADDITIONAL HYDRAULICS IN	915734708	400	1	1366	917223808	D INTERMEDIATE SECTION
ADDITIONAL HYDRAULICS IN	966086908	4	1	1367	915734708	ADDITIONAL HYDRAULICS IN
ADDITIONAL HYDRAULICS WI	915732608	3	1	342	915718708	WINCH 2
ADDITIONAL HYDRAULICS WI	915732908	3	1	1188	915722408	WINCH 5
ADDITIONAL HYDRAULICS WI	966085808	4	1	348	915732608	ADDITIONAL HYDRAULICS WI
ADDITIONAL HYDRAULICS WI	966086108	4	1	1199	915732908	ADDITIONAL HYDRAULICS WI
ADDITIONAL HYDRAULICS WI	915732508	3	1	319	915718608	WINCH 1
ADDITIONAL HYDRAULICS WI	966085708	4	1	331	915732508	ADDITIONAL HYDRAULICS WI
ADDITIONAL HYDRAULICS WI	915732708	3	1	1166	915722308	WINCH 3
ADDITIONAL HYDRAULICS WI	966085908	4	1	1178	915732708	ADDITIONAL HYDRAULICS WI
ADDITIONAL PARTS	96033583	90	1	950	96061868	ASSEMBLY PARTS MOUNTIN
ADDITIONAL PARTS HINTEN	966345708	30	1	299	919547508	ELECTRIC UPPERCARRIAGE R
ADDITIONAL PARTS POWER	966574708	10	1	887	966155708	ELECTRICS POWER UNIT
ADDITIONAL PARTS VORNE	966344608	30	1	257	919238508	ELECTRIC UPPERCATTIAGE
ADDITIONAL SIGNAGE CALIF	919551808	166	1	10		LIEBHERR CRAW.CRANE LR
ADDITIONAL WEIGHT 2TO SP	915749208	332	2	12		LIEBHERR CRAW.CRANE LR
ADDITIONAL WEIGHT 2TO SP	916962808	322	14	12		LIEBHERR CRAW.CRANE LR
ADDL.HYDR.F.PIN PULLING D	966515908	500	1	230	966912508	PIN PULLING CYLINDER CPL.
ADDL.HYDR.F.PIN PULLING D	966561908	500	1	234	966648008	PIN PULLING CYLINDER CPL.
ADDL.HYDR.F.PIN PULLING DE	966751308	5	1	430	915719208	ROLLER SLEWING RING
ADDNL. HYDR. F. ERECTING	915732808	2	1	360	915718908	ERECTING WINCH
ADDNL. HYDR. F. ERECTING	966086008	4	1	372	915732808	ADDNL. HYDR. F. ERECTING W
ADHESIVE INSULATING STRIP	802102008	149	34	567	918744708	MACHINERY HOUSE BASE FR
ADHESIVE INSULATING STRIP	802102008	14	5.22	586	965887808	COVER PRE-ASSY.
ADHESIVE INSULATING STRIP	802102008	(9)	10	902	919203908	COVERING
ADHESIVE INSULATING STRIP	802102008	(4)	6.15	903	919203908	COVERING
ADHESIVE INSULATING STRIP	802102008	90	16	903	919203908	COVERING
ADHESIVE INSULATING STRIP	802102008	11	10	904	966167108	DOOR COMPL.
ADHESIVE INSULATING STRIP	802102008	14	11.5	906	966167408	COVER PRE-ASSY.
ADHESIVE INSULATING STRIP	802102008	14	11.5	907	966167508	COVER PRE-ASSY.
ADHESIVE INSULATING STRIP	802102008	14	9	908	966167908	COVER PRE-ASSY.
ADHESIVE INSULATING STRIP	802102008	14	11.5	909	966168008	COVER PRE-ASSY.
ADHESIVE INSULATING STRIP	802102008	14	11.5	910	966168408	COVER PRE-ASSY.
ADHESIVE INSULATING STRIP	802102008	10	7.6	912	96033989	DOOR COMPL.
ADHESIVE INSULATING STRIP	802102008	9	5.2	914	96033991	DOOR COMPL.
ADHESIVE INSULATING STRIP	802102008	9	7.1	916	96033993	DOOR COMPL.
ADHESIVE INSULATING STRIP	802102008	9	7.1	918	96033996	DOOR COMPL.

Description	Item	Pos.	Quantity	Page	Assembly	Description
ADHESIVE INSULATING STRIP	802102008	10	8.5	920	96034004	DOOR COMPL.
ADHESIVE INSULATING STRIP	802102008	9	7.72	922	96036311	DOOR COMPL.
ADHESIVE INSULATING STRIP	802102008	9	7.72	924	96036313	DOOR COMPL.
ADHESIVE INSULATING STRIP	802102008	9	5.81	926	96036315	DOOR COMPL.
ADHESIVE INSULATING STRIP	802102008	3	2.71	928	96042450	COVER PRE-ASSY.
ADHESIVE INSULATING STRIP	802102008	3	7.21	930	96042451	COVER PRE-ASSY.
ADHESIVE INSULATING STRIP	802102008	3	3.06	932	96042452	COVER PRE-ASSY.
ADHESIVE INSULATING STRIP	802102008	3	3.06	934	96042453	COVER PRE-ASSY.
ADJUSTING PIECE	10678416	1	1	1224	10678412	ADJUSTMENT
ADJUSTING PISTON	7023911	1	1	658	7023887	REGULATION HYDRAULIC
ADJUSTING PLATE S235JR	9078622	1	1	761	9078467	CONTROL PLATE ASSEMBLY
ADJUSTING SCREW	510779808	28	1	80	511497508	PRESSURE RELIEF VALVE
ADJUSTING SCREW	510779808	28	1	281	510438508	PRESSURE RELIEF VALVE
ADJUSTING SCREW M10X1	10012225	5	2	710	10122503	ROCKER ARM BRACKET PRE
ADJUSTMENT	10331048	2	1	638	11006043	VARIABLE PUMP
ADJUSTMENT	10331048	2	1	644	11007825	VARIABLE PUMP
ADJUSTMENT	10412324	2	1	633	11006041	VARIABLE PUMP
ADJUSTMENT	10412324	2	1	637	11006042	VARIABLE PUMP
ADJUSTMENT	10412324	2	1	642	11007834	VARIABLE PUMP
ADJUSTMENT	10412324	2	1	651	11007842	VARIABLE PUMP
ADJUSTMENT	10412324	2	1	662	11005997	VARIABLE PUMP
ADJUSTMENT	10412333	4	1	667	11065801	VARIABLE PUMP
ADJUSTMENT	10471371	2	1	663	11005998	VARIABLE PUMP
ADJUSTMENT	10678412	2	1	1222	10220059	VARIABLE DISPLACEMENT MO
ADJUSTMENT	11007711	2	1	327	10650139	VARIABLE DISPLACEMENT MO
ADJUSTMENT	11007711	2	1	1194	10650138	VARIABLE DISPLACEMENT MO
ADJUSTMENT	11007832	4	1	647	11007826	VARIABLE PUMP
AERATION FILTER	510667308	6	2	941	965666908	OIL TANK PRE-ASS.
AERATION NOZZLE M25	11341849	505	1	266	96041617	LEAD
AERATOR	11005445	4	1	1017	10475633	RADIATOR UNIT
AERATOR	11005445	4	1	1020	10475634	RADIATOR UNIT
AGGREGATE SUPPORT PRE-	10119410	1	1	691	9078462	POWER UNIT SUPPORT ATT
AGITATOR PADDLE	10014712	17	1	121	11002835	ELECTRIC PUMP
AGITATOR PADDLE	10014712	19	1	285	11006306	ELECTRIC PUMP
AGITATOR PADDLE	10014712	22	1	341	11114000	ELECTRIC PUMP
AGITATOR PADDLE	10424593	19	1	467	11003525	ELECTRIC PUMP
AGITATOR PADDLE	10664141	27	1	315	11081924	ELECTRIC PUMP
AIR COMPRESSOR	10650490	85	1	977	10877138	OPERATOR SEAT
AIR COMPRESSOR PRE-ASSY.	11364209	1	1	736	10126103	INSTALLATION BRAKE COMPR
AIR CONDITIONING AUSSEN	10492874	79	1	501	10651874	CABIN
AIR CONDITIONING INNEN	10492873	78	1	501	10651874	CABIN
AIR DRYER	502657308	151	1	965	96032961	PIPEWORK AIR INSTALLATIO
AIR FILTER	551710208	100	2	799	918717708	AIR FILTER SYSTEM ABOVE
AIR FILTER	551710208	100	2	803	918719508	AIR FILTER SYSTEM DOWN
AIR FILTER SYSTEM ABOVE	918717708	1	1	796	919299608	AIR FILTER UNIT
AIR FILTER SYSTEM DOWN	918719508	2	1	796	919299608	AIR FILTER UNIT
AIR FILTER UNIT	919299608	168	1	10		LIEBHERR CRAW.CRANE LR
AIR GRATING SPF	966173808	19	4	902	919203908	COVERING
AIR HEATER 24V 5,5KW	11621256	100	2	991	919208108	HEATING MACHINE/ENGINE R
AIR INTAKE ASSEMBLY V-MO	11408565	220	1	683	13455092	DIESEL ENGINE
AIR INTAKE PIPE LEFT V-MO	10150607	(1)	1	683	13455092	DIESEL ENGINE
AIR INTAKE PIPE RIGHT V-MO	10150606	(2)	1	683	13455092	DIESEL ENGINE
AIR SUCTION PIPE SPF	96018489	3	1	799	918717708	AIR FILTER SYSTEM ABOVE
AIR SUCTION PIPE SPF	96018490	4	1	799	918717708	AIR FILTER SYSTEM ABOVE
AIR SUCTION PIPE SPF	96018540	3	1	803	918719508	AIR FILTER SYSTEM DOWN
AIR SUCTION PIPE SPF	96018541	4	1	803	918719508	AIR FILTER SYSTEM DOWN
AIR TANK 39,8L 10BAR ST RAL	502655808	162	1	965	96032961	PIPEWORK AIR INSTALLATIO
AIR TANK DIN 74281 4,5L 15,5	502987108	160	1	965	96032961	PIPEWORK AIR INSTALLATIO
AIR TANK DIN 74281-1/2000 20	502919808	235	1	1277	96029354	ADDITIONAL HYDR.D PIVOT
AIR-CRAFT & WIND WARNING	915727108	380	1	12		LIEBHERR CRAW.CRANE LR

Description	Item	Pos.	Quantity	Page	Assembly	Description
ALTERNATOR ASSEMBLY	10146947	441	1	686	13455092	DIESEL ENGINE
ANCHOR POINT DREHBAR-N	10284660	185	2	1304	915745708	D HEAD SECTION PRE-ASS.
ANGLE 198X70 S355MC FE//ZN	970539508	46	2	1084	916332108	S HEAD SECTION
ANGLE 3X102X738 DC01	97117169	34	1	902	919203908	COVERING
ANGLE 3X111X738 DC01	97117168	33	3	902	919203908	COVERING
ANGLE 3X111X838 DC01	97117167	32	2	902	919203908	COVERING
ANGLE 3X111X855 DC01	97117170	35	2	902	919203908	COVERING
ANGLE 3X121X1499 DC01	97117134	37	1	902	919203908	COVERING
ANGLE 3X121X1499 DC01	97117135	38	1	903	919203908	COVERING
ANGLE 3X121X1674 DC01	97117132	31	1	902	919203908	COVERING
ANGLE 3X121X1674 DC01	97117133	36	1	902	919203908	COVERING
ANGLE 4X124X60 X5CRNI18-1	97031610	33	1	615	96018031	FIXING PARTS BASE FRAME
ANGLE 4X147X44 X5CRNI18-1	97038027	59	6	434	915755208	ROLLER SLEWING RING
ANGLE 4X73X40 S315MC FE//	979403508	33	2	565	918744708	MACHINERY HOUSE BASE FR
ANGLE 95X40 DC01 FE//ZNNI8/	947339208	82	1	489	919258508	ADD HEATING SUPERSTRUCT
ANGLE 95X40 DC01 FE//ZNNI8/	947339208	310	4	965	96032961	PIPEWORK AIR INSTALLATIO
ANGLE BULKHEAD FITTING	247251302	76	2	489	919258508	ADD HEATING SUPERSTRUCT
ANGLE PLATE 4X263X70 S31	97001967	2	1	961	915744208	SWITCH CABINET MOUNTING
ANGLE PLATE 4X313X70 S31	97001966	1	1	961	915744208	SWITCH CABINET MOUNTING
ANGLE SCREW DRIVER GR.3	810035408	33	1	238	96005686	MAIN TOOLS
ANGLE TRANSMITTER +/-15°	11088402	10	1	1483	967922708	TERMINAL BOX CPL.
ANGLE TRANSMITTER 360° L	10802057	(1)	1	401	915749508	ELECTRIC
ANGLE TRANSMITTER 360° L	10802057	(1)	1	1066	919296308	ELECTRIC FOR S-PIVOT SECT
ANGLE TRANSMITTER 360° L	10802057	(1)	1	1093	966418708	ELECTR. FOR S-HEAD SECTIO
ANGLE TRANSMITTER 360° L	10802057	(10)	1	1286	915747808	D PIVOT SECTION ELEC. EQUI
ANGLE TRANSMITTER 360° L	10802057	(10)	1	1322	919752308	ELECTR. FOR HEAD SECTION
ANGLE TRANSMITTER 360° L	10802057	(1)	1	1395	966952708	EL.WA-FRAME 1 PIVOT SECT
ANTENNA	10450273	5	1	259	96045406	LEAD
ANTENNA AKTIV	12102817	25	1	545	96033616	ELECTRIC ADD-ON PARTS CA
ANTENNA CABLE 1,27-7M SEI	10877613	30	1	545	96033616	ELECTRIC ADD-ON PARTS CA
ANTENNA CABLE 1-5M	11114971	26	1	545	96033616	ELECTRIC ADD-ON PARTS CA
ANTENNA CPL.	96032724	10	1	545	96033616	ELECTRIC ADD-ON PARTS CA
ANTENNA FUNK	11211570	(31)	1	1480	967276708	RECEIVER
ANTENNA FUNK	11211570	(1)	1	1483	967922708	TERMINAL BOX CPL.
ANTENNA ROD	10815004	1	1	260	10450273	ANTENNA
ANTI-SLIP SURFACE 1.6X150X	972859408	24	3	395	965661508	UPPER PULLEY BLOCK CPL.
ANTI-SLIP SURFACE 1.6X150X	970879408	199	6	1254	916324608	D PIVOT SECTION PRE-ASS.
ANTI-SLIP SURFACE 1.6X305X	97011906	14	4	1519	966930308	SIGNS
ANTI-SLIP SURFACE 1.6X305X	97018326	15	4	1519	966930308	SIGNS
ANTI-SLIP SURFACE 1.6X610X	97022543	13	4	1519	966930308	SIGNS
ANTI-SLIP SURFACE 1.6X650X	974473408	21	1	1507	966410908	PLATFORM COMPL.
ANTI-SLIP SURFACE 1250X152	97004074	19	2	56	96026100	PLATFORM CPL.L.
ANTI-SLIP SURFACE 1250X152	97004074	19	2	60	96026289	PODEST CPL.R.
APPLIANCE SOCKET 3-POL	605007908	506	6	265	96034538	WIRING HARNESS
APPLIANCE SOCKET 3-POL	605007908	503	2	302	96047224	LEAD
APPROACH PLATE 30X155X1	979619208	4	1	67	966004008	PIN SUSPENSION
APPROACH PLATE 30X155X1	979619208	4	1	68	966003108	MOUNTING
APPROACH PLATE 30X155X1	979619208	51	2	105	917523808	CRAWLER TRACK CARRIER, L
APPROACH PLATE 30X155X1	979619208	51	2	148	917525508	CRAWLER TRACK CARRIER, L
APPROACH PLATE 30X155X1	979619208	51	2	178	917525608	CRAWLER TRACK CARRIER,
APPROACH PLATE 30X155X1	979619208	51	2	205	917525908	CRAWLER TRACK CARRIER,
ARGON FLOODLIGHT HEEL PI	919294608	209	1	11		LIEBHERR CRAW.CRANE LR
ARM	11002352	5	1	1291	616024908	CABLE DRUM
ARM REST 310ERGO	774119708	1	1	979	962282208	ARM REST LEFT
ARM REST 310ERGO	774119808	1	1	981	962282308	ARM REST RIGHT
ARM REST LEFT	962282208	1	1	978	96032222	REWORK ARMREST LEFT
ARM REST RIGHT	962282308	1	1	980	96032223	REWORK ARMREST RIGHT
ARM REST SUPPORT	971636608	2	1	979	962282208	ARM REST LEFT
ARM REST SUPPORT	971636608	2	1	981	962282308	ARM REST RIGHT
ARTICULATED HOOK WRENC	885182808	17	1	238	96005686	MAIN TOOLS

Description	Item	Pos.	Quantity	Page	Assembly	Description
ASSEMBLY PARTS MOUNTING	96061868	20	1	943	919412508	SWITCHBOX MOUNTING PART
ASSEMBLY TOOL BOX	790045408	1	1	238	96005686	MAIN TOOLS
ASSEMBLY UNIT	915723008	264	1	12		LIEBHERR CRAW.CRANE LR
ATTACHABLE SLEEVE HOUSIN	602209708	504	4	302	96047224	LEAD
ATTACHABLE SLEEVE HOUSIN	602209708	515	2	535	96033640	WIRES COMPL. INSTRUMENT
ATTACHABLE SLEEVE HOUSIN	602209708	501	1	537	96033657	WIRING HARNESS
ATTACHABLE SLEEVE HOUSIN	602209708	507	2	538	96033658	WIRING HARNESS
ATTACHABLE SLEEVE HOUSIN	602209708	(519)	9	959	96033580	CABLING MOUNTING PLATE
ATTACHABLE SLEEVE HOUSIN	602209608	519	2	535	96033640	WIRES COMPL. INSTRUMENT
ATTACHABLE SLEEVE HOUSIN	602303608	503	1	538	96033658	WIRING HARNESS
ATTACHABLE SLEEVE HOUSIN	602319808	509	1	538	96033658	WIRING HARNESS
ATTACHMENT MOUNT	966147608	7	2	50	919045208	CROSS BEAM
ATTACHMENT PLATE 3X130X	97038515	13	1	949	96061868	ASSEMBLY PARTS MOUNTIN
ATTACHMENT PLATE 3X70X65	97038514	19	1	949	96061868	ASSEMBLY PARTS MOUNTIN
ATTACHMENT PLATE 4X50X70	975001908	10	6	949	96061868	ASSEMBLY PARTS MOUNTIN
AUTOMATIC CIRCUIT BREAK	10429296	(20)	1	550	966153108	EL.FOR AIR-CONDI.-POWER
AUX.HYDR.CYLINDER SB-BW	919734408	400	1	1332	96051961	TRACTION RAM PRE-ASS.
AUX.HYDR.CYLINDER SB-BW	919734408	400	1	1340	96051962	TRACTION RAM PRE-ASS.
AUX.HYDR.CYLINDER SB-BW	96051635	4	1	1335	919734408	AUX.HYDR.CYLINDER SB-BW
AUX.HYDRAULIC WINCH 6	915733008	3	1	1208	915722508	WINCH 6
AUX.HYDRAULIC WINCH 6	966086208	4	1	1231	915733008	AUX.HYDRAULIC WINCH 6
AUXILIARY DRIVE PRE-ASS.	11366388	1	1	770	10126182	POWER TAKE-OFF ADD-ON
AUXILIARY ROPE 1,5X2,25M	773802708	(3)	0.25	54	965956208	STAIR
AUXILIARY ROPE DIN 3055 4X4	773324408	44	1	252	966222408	MOUNTING PARTS FRONT P
AUXILIARY ROPE DIN 3055 4X4	773324408	97	2	1056	916305808	S PIVOT SECTION PRE-ASS.
AUXILIARY ROPE DIN 3055 5X0	773414208	16	1	1088	966470508	HOISTING LIMIT SWITCH PRE-
AUXILIARY ROPE DIN 3055 5X0	773414208	16	1	1089	966470608	HOISTING LIMIT SWITCH PRE-
AUXILIARY SWITCH BLOCK 1S	606653208	207	16	82	966448008	CONTROL DESK OUTRIGGER
AXIAL FAN 24V	10222682	1	1	955	963398008	PREMOUNT.AXIAL FLOW FAN
AXLE 105.0X600 35NICRMOV12	97000018	80	1	1252	916324608	D PIVOT SECTION PRE-ASS.
AXLE 108.0X248 S355J2H FE//	97002728	6	2	1156	965936908	FOLDAWAY ROPE PULLEY LA
AXLE 110.0X1994 35NICRMOV	97002451	10	1	1112	916177008	ROLLER SET
AXLE 110.0X1994 35NICRMOV	97002451	10	1	1117	916177108	ROLLER SET
AXLE 110.0X495 35NICRMOV12	979597308	19	1	105	917523808	CRAWLER TRACK CARRIER, L
AXLE 110.0X495 35NICRMOV12	979597308	19	1	148	917525508	CRAWLER TRACK CARRIER, L
AXLE 110.0X495 35NICRMOV12	979597308	19	1	178	917525608	CRAWLER TRACK CARRIER,
AXLE 110.0X495 35NICRMOV12	979597308	19	1	205	917525908	CRAWLER TRACK CARRIER,
AXLE 120.0X490 35NICRMOV12	97013836	15	1	1390	966885408	GUY MOUNTING
AXLE 15.0X425 S355J2C+C T Z	979547408	24	2	54	965956208	STAIR
AXLE 160.0X2920 35NICRMOV	97009712	5	2	1447	915723508	ROLLER CARRIAGE W BOOM
AXLE 18.0X270 S355J2C+C FE//	97022954	24	1	476	966356408	CAMERA INSTALLATION SLEW
AXLE 18.0X680 S355J2C+C FE//	97003290	197	3	1254	916324608	D PIVOT SECTION PRE-ASS.
AXLE 20.0X450 S355J2C+C FE//	97005157	155	2	1253	916324608	D PIVOT SECTION PRE-ASS.
AXLE 22.0X490 X6CRNITI1810	97000088	127	2	1253	916324608	D PIVOT SECTION PRE-ASS.
AXLE 25.0 X475 S355J2G3C+C	979871608	128	3	424	96038696	SLEWING PLATFORM CATWAL
AXLE 25.0X363 S355J2G3C+C	97000628	4	2	1257	966211108	VERTICAL LADDER
AXLE 25.0X450 S355J2G3C+C	979872308	20	1	413	96038694	SLEWING PLATFORM CATWAL
AXLE 25.0X500 S355J2G3C+C	97014724	22	1	413	96038694	SLEWING PLATFORM CATWAL
AXLE 273.0X1254 S770QL SPF	97009201	21	1	1475	915744908	BOOM NOSE
AXLE 273.0X143 S770QL SPF	97009199	4	1	1475	915744908	BOOM NOSE
AXLE 273.0X215 S770QL SPF	97006406	2	1	1310	966731108	ROLLER SEATING COMPL.
AXLE 273.0X286 S770QL SPF	97004494	9	1	1084	916332108	S HEAD SECTION
AXLE 273.0X286 S770QL SPF	97004494	9	1	1101	915721308	L-HEAD PIECE
AXLE 273.0X600 S770QL SPF	97000036	87	1	1252	916324608	D PIVOT SECTION PRE-ASS.
AXLE 273.0X714 S770QL SPF	97006405	16	1	1302	915745708	D HEAD SECTION PRE-ASS.
AXLE 273.0X884 S770QL GASN	97005844	5	1	1388	966890708	WA-FRAME 1 BASE SECTION
AXLE 273.0X884 S770QL GASN	97005844	5	1	1412	915746608	WA-FRAME 2 PIVOT SECTION
AXLE 280.0X848 35NICRMOV12	978621508	25	11	105	917523808	CRAWLER TRACK CARRIER, L
AXLE 280.0X848 35NICRMOV12	978621508	25	11	148	917525508	CRAWLER TRACK CARRIER, L
AXLE 280.0X848 35NICRMOV12	978621508	25	11	178	917525608	CRAWLER TRACK CARRIER,

Description	Item	Pos.	Quantity	Page	Assembly	Description
AXLE 280.0X848 35NICRMOV12	978621508	25	11	205	917525908	CRAWLER TRACK CARRIER,
AXLE 30.0X470 S355J2H FE//ZN	979871708	20	1	1251	916324608	D PIVOT SECTION PRE-ASS.
AXLE 380.0X1334 S890QL1	97004653	8	2	1084	916332108	S HEAD SECTION
AXLE 380.0X1488 S890QL1 SP	979092308	3	1	399	965661608	LOWER PULLEY BLOCK CPL.
AXLE 380.0X1549 S890QL1 SP	97007816	9	1	1372	966649408	LUFFING PULLEY BLOCK COM
AXLE 380.0X1628 S890QL1 SP	979071808	4	1	395	965661508	UPPER PULLEY BLOCK CPL.
AXLE 380.0X1968 S890QL1 SP	97002450	8	1	1112	916177008	ROLLER SET
AXLE 380.0X1968 S890QL1 SP	97002450	8	1	1117	916177108	ROLLER SET
AXLE 380.0X2240 S890QL1 SP	97007581	4	1	1378	966648108	LUFFING PULLEY BLOCK COM
AXLE 380.0X265 S890QL1 SPF	97001010	3	1	1156	965936908	FOLDAWAY ROPE PULLEY LA
AXLE 380.0X281 S890QL1 SPF	97006410	4	1	1306	966593508	ROLLER SEATING COMPL.
AXLE 380.0X945 S890QL1 NI50/	979041608	3	1	384	965661008	FRAME PRE-ASS.
AXLE 390.0X1865 35NICRMOV	97007576	5	1	1402	916115908	WA-FRAME 1
AXLE 390.0X2005 35NICRMOV	97006036	3	1	1419	916116008	WA-FRAME 2 HEAD SECTION
AXLE 540.0X3315 35NICRMOV	97006434	50	1	1302	915745708	D HEAD SECTION PRE-ASS.
AXLE 60.0X495 S355J2C+C FE//	97000077	104	2	1252	916324608	D PIVOT SECTION PRE-ASS.
AXLE 82.5X462 S770QL GASN.	97005633	3	1	1090	966532808	SAFETY ROLLER CPL.
AXLE BOLT 55.0X395 35NICRM	979547808	18	1	50	919045208	CROSS BEAM
AXLE CPL.	966470908	8	2	1101	915721308	L-HEAD PIECE
AXLE HOLDER 10X110X35 S70	979670808	9	4	20	917528708	CENTRAL SECTION CRAWLER
AXLE HOLDER 10X40X210 S35	952364008	28	2	322	915751408	WINCH 1 PRE-ASSEMBLY
AXLE HOLDER 10X40X210 S35	952364008	28	2	345	915751608	WINCH 2 PRE-ASS.
AXLE HOLDER 10X40X210 S35	952364008	13	4	1170	915753108	WINCH
AXLE HOLDER 10X40X210 S35	952364008	13	4	1192	915753208	WINCH 5 PRE-ASS.
AXLE HOLDER 10X40X210 S35	952364008	16	4	1213	915753308	WINCH 6 PRE-ASSEMBLY
AXLE HOLDER 15X330X330 S	979312308	3	2	1064	915745308	S OVERRUN PROTECTION
AXLE HOLDER 15X500X279 S6	979041808	5	2	384	965661008	FRAME PRE-ASS.
AXLE HOLDER 20X200X45 S69	979371908	21	1	105	917523808	CRAWLER TRACK CARRIER, L
AXLE HOLDER 20X200X45 S69	979371908	21	1	148	917525508	CRAWLER TRACK CARRIER, L
AXLE HOLDER 20X200X45 S69	979371908	21	1	178	917525608	CRAWLER TRACK CARRIER,
AXLE HOLDER 20X200X45 S69	979371908	21	1	205	917525908	CRAWLER TRACK CARRIER,
AXLE HOLDER 25X219X54 S9	973015508	34	1	1426	916302808	W PIVOT SECTION
AXLE HOLDER 510X85 S960Q	979276408	26	11	105	917523808	CRAWLER TRACK CARRIER, L
AXLE HOLDER 510X85 S960Q	979276408	26	11	148	917525508	CRAWLER TRACK CARRIER, L
AXLE HOLDER 510X85 S960Q	979276408	26	11	178	917525608	CRAWLER TRACK CARRIER,
AXLE HOLDER 510X85 S960Q	979276408	26	11	205	917525908	CRAWLER TRACK CARRIER,
AXLE HOLDER 6.0 X0 S235JR	941324408	9	2	399	965661608	LOWER PULLEY BLOCK CPL.
AXLE HOLDER 6X60X20 S355M	934039108	253	2	1255	916324608	D PIVOT SECTION PRE-ASS.
AXLE HOLDER 8X75X20 S355M	976356808	5	2	1494	966888308	SWITCH UNIT
AXLE HOLDER 8X75X20 S355M	976356808	5	2	1495	966916408	SWITCH UNIT
AXLE HOLDER LN 4/2 S235JR+	997040201	278	5	1255	916324608	D PIVOT SECTION PRE-ASS.
AXLE HOLDER LN 4/5 S235JR+	997040501	14	2	1390	966885408	GUY MOUNTING
AXLE RD100X181 S770QL	957054208	51	2	1475	915744908	BOOM NOSE
AXLE RD20X340 S355J2C+C FE	941369108	86	2	1085	916332108	S HEAD SECTION
AXLE RD20X340 S355J2C+C FE	941369108	56	2	1101	915721308	L-HEAD PIECE
AXLE RD30X215 S355J2C+C FE	939494008	49	2	1055	916305808	S PIVOT SECTION PRE-ASS.
AXLE SUPPORT WELDED RAL	965710608	54	1	1402	916115908	WA-FRAME 1
AXLE WELDED	96015525	6	1	1213	915753308	WINCH 6 PRE-ASSEMBLY
AXLE WELDED	963376508	5	2	1213	915753308	WINCH 6 PRE-ASSEMBLY
BACK PART	10663466	1	1	977	10877138	OPERATOR SEAT
BACK UP RING 109X220	511052608	15	2	464	510401908	REVERSING VALVE
BAG	11320720	(1)	1	241	916959908	PERSONAL PROTECTION EQ
BALL DIN 5401-1 12,7 G20 X4	10036651	8	2	689	12405454	CRANKCASE CPL. WITH CYLIN
BALL HANDLE	570831708	(6)	1	940	919203608	OIL RESERVOIR, COMPLETE
BALL VALVE BK31/2" A3C	510687808	164	1	965	96032961	PIPEWORK AIR INSTALLATIO
BALL VALVE BK33/8" A3C	510689408	155	1	269	96029361	SLEWING PLATFORM HYDRA
BALL VALVE BKH3/4" A3C	510692308	72	1	849	96029372	HYDR.MACHINERY HOUSE
BALL VALVE BKH3/8" A3C	510682008	181	1	450	966085508	HYDRAULIC EQUIPM.SLEWING
BALL VALVE COMBINATION	10678312	186	2	850	96029372	HYDR.MACHINERY HOUSE
BALL VALVE DN13-G1/2 A3C	11113620	155	2	73	966084508	HYDR.CROSS BEAM

Description	Item	Pos.	Quantity	Page	Assembly	Description
BALL VALVE DN13-G1/2 A3C	11113620	155	2	91	966084608	HYDR.CROSS BEAM
BALL VALVE DN16-18L STAHL	510693008	13	1	821	96035990	PREMOUNTED FUEL FILTER
BALL VALVE DN8-1/4" MS	510696008	158	1	32	966084408	HYDRAULIC EQUIPM.CENTER
BALL VALVE DN8-1/4" MS	510696008	158	1	127	966084908	HYDR.TRAVEL DRIVE
BALL VALVE DN8-1/4" MS	510696008	158	1	163	966085008	HYDR.TRAVEL DRIVE
BALL VALVE DN8-1/4" MS	510696008	158	1	190	966084808	HYDR.TRAVEL DRIVE
BALL VALVE DN8-1/4" MS	510696008	158	1	216	966084708	HYDR.TRAVEL DRIVE
BALL VALVE DN8-1/4" MS	510696008	158	1	334	966085708	ADDITIONAL HYDRAULICS WI
BALL VALVE DN8-1/4" MS	510696008	158	1	351	966085808	ADDITIONAL HYDRAULICS WI
BALL VALVE DN8-1/4" MS	510696008	184	1	450	966085508	HYDRAULIC EQUIPM.SLEWING
BALL VALVE DN8-1/4" MS	510696008	163	1	1073	966086308	ADDITIONAL HYDR.S PIVOT SE
BALL VALVE DN8-1/4" MS	510696008	158	1	1181	966085908	ADDITIONAL HYDRAULICS WI
BALL VALVE DN8-1/4" MS	510696008	158	1	1202	966086108	ADDITIONAL HYDRAULICS WI
BALL VALVE DN8-1/4" MS	510696008	158	1	1233	966086208	AUX.HYDRAULIC WINCH 6
BALL VALVE DN8-1/4" MS	510696008	163	1	1277	96029354	ADDITIONAL HYDR.D PIVOT
BALL VALVE DN8-1/4" MS	510696008	152	1	1315	966086708	ADDITIONAL HYDR.D HEAD S
BALLAST PLATE BETON 25T	965702408	1	1	1028	915719608	BALLAST PLATE CPL.
BALLAST PLATE CPL.	915719608	132	14	9		LIEBHERR CRAW.CRANE LR
BALLAST PLATE CPL.	915719608	374	56	12		LIEBHERR CRAW.CRANE LR
BAR CIRCUMFERENCE AUFTR	96051353	200	1	1539	915725708	RODS / PULL RODS
BASE	10492862	56	2	501	10651874	CABIN
BASE	10492863	57	2	501	10651874	CABIN
BASE FRAME PRE-ASSEMBLE	918705808	1	1	565	918744708	MACHINERY HOUSE BASE FR
BASE FRAME WELDED	96018029	1	1	571	918705808	BASE FRAME PRE-ASSEMBLE
BASE PLATE	11214405	1	1	1034	10475436	BELT CARRIER SYSTEM
BASKET CPL. LINKS	966657008	6	1	1372	966649408	LUFFING PULLEY BLOCK COM
BASKET CPL. RECHTS	966657108	7	1	1372	966649408	LUFFING PULLEY BLOCK COM
BATTERING PROTECTION W	965764108	2	1	322	915751408	WINCH 1 PRE-ASSEMBLY
BATTERING PROTECTION W	965764108	2	1	345	915751608	WINCH 2 PRE-ASS.
BATTERING PROTECTION W	966344108	3	1	1170	915753108	WINCH
BATTERING PROTECTION W	966363308	3	1	1192	915753208	WINCH 5 PRE-ASS.
BATTERY 12V 70AH	10664800	15	12	779	96033201	ELECTRIC FOR BATTERY BOX
BATTERY 12V 95AH	12105315	(1)	1	359	919207608	DRIVE ASSEMBLY AIR CONDIT
BATTERY BOX ST.CONST.	965900908	1	1	775	919203808	BATTERY STORAGE
BATTERY HOLDER	10873512	4	2	1033	10454762	REMOTE CONTROL TRANSMIT
BATTERY ISOLATING SWITCH	10871010	10	2	777	96034773	PLATE PRE-ASS.
BATTERY STORAGE	919203808	165	1	10		LIEBHERR CRAW.CRANE LR
BATTERY TERMINAL CLAMP 1	613206608	19	12	779	96033201	ELECTRIC FOR BATTERY BOX
BATTERY TERMINAL CLAMP 1	613206508	20	12	779	96033201	ELECTRIC FOR BATTERY BOX
BAYONET CLIP	540401308	17	1	1266	540006108	ROPE WINCH
BAYONET COUPLING EDELST	10874937	45	2	488	919258508	ADD HEATING SUPERSTRUCT
BAYONET COUPLING LP-004	511504308	56	1	488	919258508	ADD HEATING SUPERSTRUCT
BEAM	965877508	1	4	227	915718008	FIXAGE DU CONTREPOIDS CE
BEARING	90000750	7	1	105	917523808	CRAWLER TRACK CARRIER, L
BEARING	90000750	7	1	178	917525608	CRAWLER TRACK CARRIER,
BEARING	970706601	7	1	148	917525508	CRAWLER TRACK CARRIER, L
BEARING	970706601	7	1	205	917525908	CRAWLER TRACK CARRIER,
BEARING 48X50 GUMMI 64CR	10097496	110	12	1014	96034284	PREMOUNTED COMBINATION
BEARING 5X478X542 S355MC	979539008	21	1	50	919045208	CROSS BEAM
BEARING BOXES-PAIR	7372249	26	1	655	10412331	DRIVING GEAR
BEARING BUSH	540401008	14	1	1266	540006108	ROPE WINCH
BEARING BUSH	540401708	22	1	1266	540006108	ROPE WINCH
BEARING BUSH	570796608	31	1	366	540270314	FLANGE CPL
BEARING BUSH 420X370X448	979871508	15	2	1251	916324608	D PIVOT SECTION PRE-ASS.
BEARING BUSH 85.0X45 GZ-	979531208	21	2	54	965956208	STAIR
BEARING COVER RING 32040	10166496	4	1	442	90008841	SLEWING GEAR DRIVE
BEARING CUP 80X420X140 S	979798808	14	4	50	919045208	CROSS BEAM
BEARING FLANGE S235JR	9078058	7	1	715	10122940	CAMSHAFT CPL.
BEARING HOUSING, PRE-AS	10126181	1	1	772	11366388	AUXILIARY DRIVE PRE-ASS.
BEARING PLATE	97006088	57	2	389	965661108	SUPPORT COMPL.

Description	Item	Pos.	Quantity	Page	Assembly	Description
BEARING PLATE 10X200X150	979598208	40	2	247	915750608	SLEWING PLATFORM FRAME
BEARING PLATE 10X200X150	979598208	31	2	294	919361308	SLEWING PLATFORM FRAME
BEARING PLATE 12X120X230 P	979595808	142	1	567	918744708	MACHINERY HOUSE BASE FR
BEARING PLATE 12X40X500 P	288135608	120	1	414	96038694	SLEWING PLATFORM CATWAL
BEARING PLATE 15 X 60 X 810	976432708	38	8	1357	917223708	D INTERMEDIATE SECTION
BEARING PLATE 15 X 60 X 810	976432708	40	6	1365	917223808	D INTERMEDIATE SECTION
BEARING PLATE 15X100X190 P	283032708	26	4	1055	916305808	S PIVOT SECTION PRE-ASS.
BEARING PLATE 15X40X205 P	935997308	30	2	1402	916115908	WA-FRAME 1
BEARING PLATE 15X60X270 P	931426508	147	1	1253	916324608	D PIVOT SECTION PRE-ASS.
BEARING PLATE 200X130X50 P	283020708	9	4	999	966561608	FRAME
BEARING PLATE 22X60X290 P	931446408	24	2	297	96047586	MOUNTING PARTS TAIL PART
BEARING PLATE 25X100X271 P	283086808	26	2	384	965661008	FRAME PRE-ASS.
BEARING PLATE 25X100X271 P	283086808	117	1	1056	916305808	S PIVOT SECTION PRE-ASS.
BEARING PLATE 70X200X1320	288190808	44	1	1419	916116008	WA-FRAME 2 HEAD SECTION
BEARING PLATE PA6G	97019404	79	1	390	965661108	SUPPORT COMPL.
BEARING PLATE PA6G	971299108	118	1	1056	916305808	S PIVOT SECTION PRE-ASS.
BEARING PLATE PA6G	974471608	50	1	389	965661108	SUPPORT COMPL.
BEARING RAL 1007	966596208	62	1	1302	915745708	D HEAD SECTION PRE-ASS.
BEARING RAL 1007	966596308	63	1	1302	915745708	D HEAD SECTION PRE-ASS.
BEARING RING	570109708	3	1	439	570967508	DRIVING GEAR
BEARING RING	570113508	3	1	370	570112908	DRIVING GEAR
BEARING RING	570796008	3	1	367	540270414	POWER TAKE-OFF CPL
BEARING SHELL 40X950X20 P	97004248	2	4	444	966460008	PALETTE OF BOLTS
BEARING WELDED	965708108	2	1	433	915755208	ROLLER SLEWING RING
BEARING WELDED	966798908	3	1	1332	96051961	TRACTION RAM PRE-ASS.
BEARING WELDED	966798908	3	1	1340	96051962	TRACTION RAM PRE-ASS.
BEARING WELDED RAL 1007	966532908	1	1	1090	966532808	SAFETY ROLLER CPL.
BEARING WELDED RAL 1007	966798108	2	1	1332	96051961	TRACTION RAM PRE-ASS.
BEARING WELDED RAL 1007	966798108	2	1	1340	96051962	TRACTION RAM PRE-ASS.
BELT CARRIER SYSTEM	10475436	2	1	1032	917751408	ELECTR.FOR SLEWING GEAR
BELT PULLEY	9077281	7	1	754	10146947	ALTERNATOR ASSEMBLY
BLANKING PLUG GPN 300 F LD	779016201	88	1	442	90008841	SLEWING GEAR DRIVE
BLANKING PLUG GPN 300-F17	789001301	76	2	442	90008841	SLEWING GEAR DRIVE
BLANKING PLUG GPN 305	12692129	32	1	728	12492804	FUEL LINES
BLANKING PLUG GPN 360 PE-	11698481	5	1	720	12489819	COVERING CAPS - KIT
BLANKING PLUG GPN 360 PE-	11835061	6	2	720	12489819	COVERING CAPS - KIT
BLANKING PLUG ISO 8434-1 PL	477700408	634	1	335	966085708	ADDITIONAL HYDRAULICS WI
BLANKING PLUG ISO 8434-1 PL	477700408	634	2	352	966085808	ADDITIONAL HYDRAULICS WI
BLANKING PLUG ISO 8434-1 PL	477700408	633	1	1182	966085908	ADDITIONAL HYDRAULICS WI
BLANKING PLUG ISO 8434-1 PL	477700408	631	1	1203	966086108	ADDITIONAL HYDRAULICS WI
BLANKING PLUG ISO 8434-1 PL	477700508	617	3	335	966085708	ADDITIONAL HYDRAULICS WI
BLANKING PLUG ISO 8434-1 PL	477700508	619	3	352	966085808	ADDITIONAL HYDRAULICS WI
BLANKING PLUG ISO 8434-1 PL	477700508	713	8	853	96029372	HYDR.MACHINERY HOUSE
BLANKING PLUG ISO 8434-1 PL	477700508	620	1	1182	966085908	ADDITIONAL HYDRAULICS WI
BLANKING PLUG ISO 8434-1 PL	477700508	619	1	1202	966086108	ADDITIONAL HYDRAULICS WI
BLANKING PLUG ISO 8434-1 PL	477700608	660	1	452	966085508	HYDRAULIC EQUIPM.SLEWING
BLANKING PLUG ISO 8434-1 PL	477700608	13	4	1005	918696808	FIRE EXTINGUISHER SYSTEM
BLANKING PLUG ISO 8434-1 PL	477700108	625	1	127	966084908	HYDR.TRAVEL DRIVE
BLANKING PLUG ISO 8434-1 PL	477700108	625	1	163	966085008	HYDR.TRAVEL DRIVE
BLANKING PLUG ISO 8434-1 PL	477700108	625	1	190	966084808	HYDR.TRAVEL DRIVE
BLANKING PLUG ISO 8434-1 PL	477700108	625	1	216	966084708	HYDR.TRAVEL DRIVE
BLANKING PLUG ISO 8434-1 PL	477700108	715	3	853	96029372	HYDR.MACHINERY HOUSE
BLANKING PLUG ISO 8434-1 PL	477700908	641	2	33	966084408	HYDRAULIC EQUIPM.CENTER
BLANKING PLUG ISO 8434-1 PL	477700908	618	1	270	96029361	SLEWING PLATFORM HYDRA
BLANKING PLUG ISO 8434-1 PL	477700908	622	2	852	96029372	HYDR.MACHINERY HOUSE
BLIND	10444471	101	1	501	10651874	CABIN
BLIND	990269014	100	1	501	10651874	CABIN
BLIND 900MM	10492881	102	1	501	10651874	CABIN
BLIND RIVET 3,2X1,8-3,1	704212608	39	6	476	966356408	CAMERA INSTALLATION SLEW
BLIND RIVET 4,0X10,5	704232308	21	3	532	96033639	BODY SECTIONS

Description	Item	Pos.	Quantity	Page	Assembly	Description
BLIND RIVET 4,0X10,5	704232308	69	55	950	96061868	ASSEMBLY PARTS MOUNTIN
BLIND RIVET 4X10,5 AL/ST	704212908	38	14	476	966356408	CAMERA INSTALLATION SLEW
BLIND RIVET 4X10,5 AL/ST	704212908	12	4	479	966910608	CAMERA EQUIPMENT D-PIVOT
BLIND RIVET 4X10,5 AL/ST	704212908	13	2	481	966358008	CAMERA INST.WINCH 5
BLIND RIVET NUT M5 K=1,0-3,5	10042592	50	12	949	96061868	ASSEMBLY PARTS MOUNTIN
BLOCK	510713808	1	1	80	511497508	PRESSURE RELIEF VALVE
BLOCK	510713808	1	1	281	510438508	PRESSURE RELIEF VALVE
BLOCK	510714308	14	1	80	511497508	PRESSURE RELIEF VALVE
BLOCK	510714308	14	1	281	510438508	PRESSURE RELIEF VALVE
BLOCK CONNECTOR 1 SPF	916967308	316	1	12		LIEBHERR CRAW.CRANE LR
BLOCK CONNECTOR 2 SPF	916967408	318	1	12		LIEBHERR CRAW.CRANE LR
BLOCKING WHEEL	10802362	17	1	254	540001808	ROPE WINCH
BLOCKING WHEEL	540401408	18	1	1266	540006108	ROPE WINCH
BOARD	11004019	(1)	1	501	10651874	CABIN
BOARD	11080377	1	1	503	10492873	AIR CONDITIONING
BODY SECTIONS	96033639	4	1	524	96033614	CONTROLS AND FITTINGS RI
BOLT EXTRACTION ATTACHM	966231008	12	1	1500	966887908	STAND, LEFT
BOLT EXTRACTION ATTACHM	966231008	12	1	1503	966888108	STAND, RIGHT
BOLT EXTRACTION ATTACHM	966290808	4	4	1497	966887708	CONNECTING SUPPORT
BOLT EXTRACTION ATTACHM	966333908	1	1	1113	966331808	PREMOUNTED PIN PULLING D
BOLT EXTRACTION ATTACHM	966334108	(1)	1	1112	916177008	ROLLER SET
BOLT EXTRACTION ATTACHM	967615808	1	1	1118	967623108	PREMOUNTED PIN PULLING D
BOLT EXTRACTION ATTACHM.	965977008	36	2	294	919361308	SLEWING PLATFORM FRAME
BOLT EXTRACTION ATTACHM.	965977008	32	2	389	965661108	SUPPORT COMPL.
BOLT EXTRACTION ATTACHM	916256908	32	1	9		LIEBHERR CRAW.CRANE LR
BOOM NOSE 120T	915744908	300	1	12		LIEBHERR CRAW.CRANE LR
BOOM NOSE WELDED CONS	966620908	1	1	1475	915744908	BOOM NOSE
BOTTOM PLATE COMPL.	965887708	14	1	565	918744708	MACHINERY HOUSE BASE FR
BOW-TYPE CLAMP 139,7X184	10802988	183	1	786	919203408	MUFFLER UNIT ABOVE
BOW-TYPE CLAMP 139,7X184	10802988	183	1	794	919203508	MUFFLER UNIT DOWN
BOW-TYPE CLAMP 152.4	10144699	180	2	786	919203408	MUFFLER UNIT ABOVE
BOW-TYPE CLAMP 152.4	10144699	180	2	794	919203508	MUFFLER UNIT DOWN
BOW-TYPE HANDLE 96X8X35	10021980	6	1	577	96036247	COVER PRE-ASSY.
BOW-TYPE HANDLE AL	704006008	12	2	225	966165908	FOLDING FRAME PREMOUNTE
BOX NUT AL6 A3P	477401308	315	2	965	96032961	PIPEWORK AIR INSTALLATIO
BOX NUT AL8 CR6-FREI	477401408	12	1	938	96034679	FUEL TANK, PRE-ASSEMBLED
BOX NUT AL8 CR6-FREI	477401408	401	2	991	919208108	HEATING MACHINE/ENGINE R
BOX NUT DIN 3870 AL10 A3P	477401508	633	1	335	966085708	ADDITIONAL HYDRAULICS WI
BOX NUT DIN 3870 AL10 A3P	477401508	635	2	352	966085808	ADDITIONAL HYDRAULICS WI
BOX NUT DIN 3870 AL10 A3P	477401508	632	1	1182	966085908	ADDITIONAL HYDRAULICS WI
BOX NUT DIN 3870 AL10 A3P	477401508	632	1	1203	966086108	ADDITIONAL HYDRAULICS WI
BOX NUT DIN 3870 AL12 A3C	477401608	618	3	335	966085708	ADDITIONAL HYDRAULICS WI
BOX NUT DIN 3870 AL12 A3C	477401608	618	3	352	966085808	ADDITIONAL HYDRAULICS WI
BOX NUT DIN 3870 AL12 A3C	477401608	29	1	806	919205608	UREA PLANT
BOX NUT DIN 3870 AL12 A3C	477401608	714	8	853	96029372	HYDR.MACHINERY HOUSE
BOX NUT DIN 3870 AL12 A3C	477401608	619	1	1182	966085908	ADDITIONAL HYDRAULICS WI
BOX NUT DIN 3870 AL12 A3C	477401608	618	1	1202	966086108	ADDITIONAL HYDRAULICS WI
BOX NUT DIN 3870 AL15 A3P	477401208	659	1	451	966085508	HYDRAULIC EQUIPM.SLEWING
BOX NUT DIN 3870 AL15 A3P	477401208	12	4	1005	918696808	FIRE EXTINGUISHER SYSTEM
BOX NUT DIN 3870 AL18 A3P	477402408	626	1	127	966084908	HYDR.TRAVEL DRIVE
BOX NUT DIN 3870 AL18 A3P	477402408	626	1	163	966085008	HYDR.TRAVEL DRIVE
BOX NUT DIN 3870 AL18 A3P	477402408	626	1	190	966084808	HYDR.TRAVEL DRIVE
BOX NUT DIN 3870 AL18 A3P	477402408	626	1	216	966084708	HYDR.TRAVEL DRIVE
BOX NUT DIN 3870 AL18 A3P	477402408	(3)	1	489	919258508	ADD HEATING SUPERSTRUCT
BOX NUT DIN 3870 AL18 A3P	477402408	716	3	853	96029372	HYDR.MACHINERY HOUSE
BOX NUT DIN 3870 AL22 A3P	477402608	605	3	334	966085708	ADDITIONAL HYDRAULICS WI
BOX NUT DIN 3870 AL22 A3P	477402608	605	3	351	966085808	ADDITIONAL HYDRAULICS WI
BOX NUT DIN 3870 AL22 A3P	477402608	2	1	494	968652008	PIPE SOCKET CPL.
BOX NUT DIN 3870 AL22 A3P	477402608	617	1	1181	966085908	ADDITIONAL HYDRAULICS WI
BOX NUT DIN 3870 AL22 A3P	477402608	617	3	1202	966086108	ADDITIONAL HYDRAULICS WI

Description	Item	Pos.	Quantity	Page	Assembly	Description
BOX NUT DIN 3870 AL28 A3P	477401708	604	1	334	966085708	ADDITIONAL HYDRAULICS WI
BOX NUT DIN 3870 AL28 A3P	477401708	603	1	351	966085808	ADDITIONAL HYDRAULICS WI
BOX NUT DIN 3870 AL42 A3P	477401908	642	2	33	966084408	HYDRAULIC EQUIPM.CENTER
BOX NUT DIN 3870 AL42 A3P	477401908	619	1	270	96029361	SLEWING PLATFORM HYDRA
BOX NUT DIN 3870 AL42 A3P	477401908	621	2	852	96029372	HYDR.MACHINERY HOUSE
BOX NUT DIN 3870 AS30 A3C	477400908	608	1	270	96029361	SLEWING PLATFORM HYDRA
BOX NUT DIN 3870 AS6 A3P	477400108	21	2	1187	917006408	CENTRALIZED LUBRICATION
BOX NUT DIN 3870 AS6 A3P	477400108	5	5	1238	917016708	CENTRAL LUBRICATING SYS
BOX NUT UEMLL08 Inox	11355720	10	1	814	10144093	DEF INJECTOR
BRACE PLATE	921570608	20	2	50	919045208	CROSS BEAM
BRACKET	11171276	(71)	1	977	10877138	OPERATOR SEAT
BRACKET	510782108	2	1	136	511486508	DIRECTIONAL CTRL. VALVE
BRACKET 3X60X492 ALMG3 H	97052020	11	1	811	968517508	PUMP PRE-ASS.
BRACKET ADD-ON	10119353	10	1	765	12416117	CABLE HARNESS MOUNTING
BRACKET ADD-ON	10150446	11	1	765	12416117	CABLE HARNESS MOUNTING
BRACKET CPL.	926573308	1	1	240	926573208	CREEPER
BRACKET CPL.	966093308	25	2	395	965661508	UPPER PULLEY BLOCK CPL.
BRACKET CPL.	966441808	2	2	1112	916177008	ROLLER SET
BRACKET CPL.	966441808	2	2	1117	916177108	ROLLER SET
BRACKET CPL.	966568008	2	1	1402	916115908	WA-FRAME 1
BRACKET CPL.	966572308	3	2	1000	96052098	CONNECTING LINK PRE-ASS.
BRACKET CPL.	966593608	3	2	1302	915745708	D HEAD SECTION PRE-ASS.
BRACKET CPL.	966593808	6	4	1302	915745708	D HEAD SECTION PRE-ASS.
BRACKET CPL.	966594008	9	2	1302	915745708	D HEAD SECTION PRE-ASS.
BRACKET CPL.	966649908	2	2	1378	966648108	LUFFING PULLEY BLOCK COM
BRACKET CPL.	966649908	7	2	1381	966660708	WEIGHT CPL.
BRACKET CPL.	966836108	52	2	1402	916115908	WA-FRAME 1
BRACKET CPL.	967093808	19	2	381	915753008	A-FRAME
BRACKET CPL.	967564208	70	1	1403	916115908	WA-FRAME 1
BRACKET CPL.	968231908	200	1	1305	915745708	D HEAD SECTION PRE-ASS.
BRACKET CPL. 1.0M	966467008	2	2	1084	916332108	S HEAD SECTION
BRACKET CPL. 1.0M	966467008	2	2	1101	915721308	L-HEAD PIECE
BRACKET CPL. 1.20M	965661408	3	2	381	915753008	A-FRAME
BRACKET CPL. 1.25M	966540308	2	2	1419	916116008	WA-FRAME 2 HEAD SECTION
BRACKET LEFT SPF	967588308	3	1	975	918810308	CONTROL STAND
BRACKET RIGHT SPF	967588408	4	1	975	918810308	CONTROL STAND
BRACKET WELDED	966661008	3	1	1381	966660708	WEIGHT CPL.
BRACKET WELDED CONST.	96021675	1	1	437	96021673	PREMOUNTED PIN PULLING D
BRACKET WELDED CONST.	96021676	2	1	437	96021673	PREMOUNTED PIN PULLING D
BRACKET WELDED CONST.	96035957	1	1	786	919203408	MUFFLER UNIT ABOVE
BRACKET WELDED CONST.	96035957	1	1	794	919203508	MUFFLER UNIT DOWN
BRACKET WELDED CONST.	965657208	1	1	1505	965656708	CONSOLE COUNTERWEIGHT
BRACKET WELDED CONST.	965867308	4	2	256	915750708	PIN F. S AND D PIVOT SECTIO
BRACKET WELDED CONST.	965867408	5	2	256	915750708	PIN F. S AND D PIVOT SECTIO
BRACKET WELDED CONST.	965966208	7	2	247	915750608	SLEWING PLATFORM FRAME
BRACKET WELDED CONST.	966042208	13	2	626	96034141	DIESEL ENGINE, PRE-ASSEMB
BRACKET WELDED CONST.	966042208	13	2	678	96034143	DIESEL ENGINE, PRE-ASSEMB
BRACKET WELDED CONST.	966043708	12	1	626	96034141	DIESEL ENGINE, PRE-ASSEMB
BRACKET WELDED CONST.	966043708	12	1	678	96034143	DIESEL ENGINE, PRE-ASSEMB
BRACKET WELDED CONST.	966046208	11	1	626	96034141	DIESEL ENGINE, PRE-ASSEMB
BRACKET WELDED CONST.	966046208	11	1	678	96034143	DIESEL ENGINE, PRE-ASSEMB
BRACKET WELDED CONST.	966660908	2	2	1381	966660708	WEIGHT CPL.
BRACKET WELDED CONST.	966798308	30	1	322	915751408	WINCH 1 PRE-ASSEMBLY
BRACKET WELDED CONST.	966798308	30	1	345	915751608	WINCH 2 PRE-ASS.
BRACKET WELDED CONST.	967038508	60	2	20	917528708	CENTRAL SECTION CRAWLER
BRACKET WELDED CONST.	968032508	2	1	1393	96036791	STORAGE CYLINDER, PRE-MO
BRACKET WELDED CONST. FE	96021362	7	1	975	918810308	CONTROL STAND
BRACKET WELDED CONST. FE	96038679	10	1	1005	918696808	FIRE EXTINGUISHER SYSTEM
BRACKET WELDED CONST. FE	961750308	3	2	1270	915745408	D OVERRUN PROTECTION
BRACKET WELDED CONST. FE	965755308	2	1	1064	915745308	S OVERRUN PROTECTION

Description	Item	Pos.	Quantity	Page	Assembly	Description
BRACKET WELDED CONST. FE	966477108	45	4	1251	916324608	D PIVOT SECTION PRE-ASS.
BRACKET WELDED CONST. FE	966656508	2	1	1372	966649408	LUFFING PULLEY BLOCK COM
BRACKET WELDED CONST. FE	966656608	3	2	1372	966649408	LUFFING PULLEY BLOCK COM
BRACKET WELDED CONST. FE	967128608	30	1	1005	918696808	FIRE EXTINGUISHER SYSTEM
BRACKET WELDED CONST. R	966550308	11	1	1388	966890708	WA-FRAME 1 BASE SECTION
BRACKET WELDED CONST. R	966550308	12	1	1412	915746608	WA-FRAME 2 PIVOT SECTION
BRACKET WELDED CONST. R	966550308	3	1	1440	915723208	SPACER WA-FRAME 1
BRACKET WELDED CONST. R	966550308	3	1	1444	915746208	SPACER WA-FRAME 2
BRACKET WELDED CONST. R	966550408	12	1	1388	966890708	WA-FRAME 1 BASE SECTION
BRACKET WELDED CONST. R	966550408	13	1	1412	915746608	WA-FRAME 2 PIVOT SECTION
BRACKET WELDED CONST. R	966550408	4	1	1440	915723208	SPACER WA-FRAME 1
BRACKET WELDED CONST. R	966550408	4	1	1444	915746208	SPACER WA-FRAME 2
BRACKET WELDED CONST. R	966778608	233	1	1254	916324608	D PIVOT SECTION PRE-ASS.
BRACKET WELDED CONST. R	964843708	12	2	975	918810308	CONTROL STAND
BRACKET WELDED CONST. T	966225908	1	1	252	966222408	MOUNTING PARTS FRONT P
BRACKET WELDED FE//ZNNI8/	966457708	30	2	999	966561608	FRAME
BRACKET WELDED IN FRONT	966835908	1	1	406	968125908	TRANSPORT KEEPER
BRACKET WELDED T ZN O	966413408	1	1	1508	965466808	DOOR CPL.
BRACKET WELDED T ZN O	967037808	2	1	509	967037908	RAILING CPL
BRACKET WELDMENT ABOVE	96035722	5	1	806	919205608	UREA PLANT
BRACKET WELDMENT DOWN	96035716	3	1	806	919205608	UREA PLANT
BRACKET WITH BOARD	966093408	1	2	397	966093308	BRACKET CPL.
BRACKET WITH BOARD	966093408	3	2	1546	968244508	ROD CPL.
BRACKET WITH BOARD	966093408	3	2	1547	966191408	ROD CPL.
BRACKET WITH BOARD	966093408	3	2	1550	966203408	ROD CPL.
BRACKET WITH BOARD	966093408	3	2	1551	966160008	ROD CPL.
BRACKET WITH BOARD	966093508	2	1	397	966093308	BRACKET CPL.
BRACKET WITH BOARD	966093508	2	1	1546	968244508	ROD CPL.
BRACKET WITH BOARD	966093508	2	1	1547	966191408	ROD CPL.
BRACKET WITH BOARD	966093508	2	1	1550	966203408	ROD CPL.
BRACKET WITH BOARD	966093508	2	1	1551	966160008	ROD CPL.
BRACKET WITH BOARD	966432708	6	2	381	915753008	A-FRAME
BRACKET WITH BOARD	966595208	37	1	1302	915745708	D HEAD SECTION PRE-ASS.
BRACKET WITH BOARD 1.0M	966466908	1	2	1086	966467008	BRACKET CPL.
BRACKET WITH BOARD 1.20M	965711508	1	2	392	965661408	BRACKET CPL.
BRACKET WITH BOARD 20 DIC	966831508	4	2	1559	966825708	ROD CPL.
BRACKET WITH BOARD 20 DIC	966831508	4	2	1561	966825808	ROD CPL.
BRACKET WITH BOARD 25 DIC	965537608	2	2	1379	966649908	BRACKET CPL.
BRACKET WITH BOARD 25 DIC	965537608	20	4	1381	966660708	WEIGHT CPL.
BRACKET WITH BOARD 25 DIC	965537608	3	2	1541	965646108	ROD CPL.
BRACKET WITH BOARD 25 DIC	965537608	3	2	1543	965522908	ROD CPL.
BRACKET WITH BOARD 25 DIC	965537608	3	2	1552	966659008	ROD CPL.
BRACKET WITH BOARD 25 DIC	965537608	3	2	1554	966663008	ROD CPL.
BRACKET WITH BOARD 25 DIC	965537608	3	2	1555	966659408	ROD CPL.
BRACKET WITH BOARD 25 DIC	965537608	3	2	1557	966663508	ROD CPL.
BRACKET WITH BOARD 25 DIC	965537608	3	2	1565	967086508	PULL ROD
BRACKET WITH BOARD 25 DIC	965537608	3	2	1567	967088008	PULL ROD
BRACKET WITH BOARD 25 DIC	965537608	3	2	1569	967089708	PULL ROD
BRACKET WITH BOARD 25 DIC	966831408	3	2	1559	966825708	ROD CPL.
BRACKET WITH BOARD 25 DIC	966831408	3	2	1561	966825808	ROD CPL.
BRACKET WITH BOARD 50 DIC	966663108	1	2	1554	966663008	ROD CPL.
BRACKET WITH BOARD 60 DIC	965537508	1	1	1379	966649908	BRACKET CPL.
BRACKET WITH BOARD 60 DIC	965537508	2	1	1541	965646108	ROD CPL.
BRACKET WITH BOARD 60 DIC	965537508	2	1	1543	965522908	ROD CPL.
BRACKET WITH BOARD 60 DIC	965537508	2	1	1552	966659008	ROD CPL.
BRACKET WITH BOARD 60 DIC	965537508	2	1	1554	966663008	ROD CPL.
BRACKET WITH BOARD 60 DIC	965537508	2	1	1555	966659408	ROD CPL.
BRACKET WITH BOARD 60 DIC	965537508	2	1	1557	966663508	ROD CPL.
BRACKET WITH BOARD 60 DIC	965537508	2	1	1565	967086508	PULL ROD
BRACKET WITH BOARD 60 DIC	965537508	2	1	1567	967088008	PULL ROD

Description	Item	Pos.	Quantity	Page	Assembly	Description
BRACKET WITH BOARD 60 DIC	965537508	2	1	1569	967089708	PULL ROD
BRACKET WITH BOARD 60 DIC	966831308	2	1	1559	966825708	ROD CPL.
BRACKET WITH BOARD 60 DIC	966831308	2	1	1561	966825808	ROD CPL.
BRACKET WITH BOARD SPF	966459808	2	2	1548	966377608	ROD CPL.
BRACKET WITH BOARD SPF	966640508	1	2	1309	966594008	BRACKET CPL.
BRACKET WITH BOARD SPF	967093908	1	2	400	967093808	BRACKET CPL.
BRACKET,LEFT WELDED FE//	96021363	8	1	975	918810308	CONTROL STAND
BRACKET,LEFT WELDED RAL	964843808	13	1	975	918810308	CONTROL STAND
BRACKET,RIGHT WELDED FE//	96021365	9	1	975	918810308	CONTROL STAND
BRACKET,RIGHT WELDED RAL	964843908	14	1	975	918810308	CONTROL STAND
BRAKE FLANGE	570796208	1	1	368	540270514	DRIVE UNIT CPL
BRAKE VALVE	10038262	6	1	69	10489597	SUPPORT CYLINDER
BRANCH 90X80	553191408	106	2	991	919208108	HEATING MACHINE/ENGINE R
BRUSH SUPPORT	10411786	16	8	1513	10028002	CABLE REEL
BRUSH SUPPORT 10A GOLD	11003142	(1)	1	1513	10028002	CABLE REEL
BS HOUSING HAN 24B	605618408	511	1	266	96041617	LEAD
BS HOUSING HAN 24B	605618508	506	1	1289	966885808	LEAD
BS HOUSING HAN 24B	605618508	509	1	1514	967035508	LEAD
BS HOUSING HAN 6B	10032225	509	1	267	96041505	LEAD
BTB PROGRAMMED	968252908	21	1	949	96061868	ASSEMBLY PARTS MOUNTIN
BTB PROGRAMMED LSB-BTB	96061724	31	3	949	96061868	ASSEMBLY PARTS MOUNTIN
BTT PROGRAMMED BTTC	96033227	5	1	527	96033638	PREMOUNTED UPPER PART
BUILT-IN SOCKET 2-POL	605203908	3	2	303	927868908	TERMINAL BOX LIGHTING
BUILT-IN SOCKET 2-POL	605203908	11	1	527	96033638	PREMOUNTED UPPER PART
BUILT-IN SOCKET 2-POL	605203908	4	1	952	96054623	LOCKING PLATE
BUILT-IN VALVE	10041652	5	1	459	10413103	DIRECTIONAL SEAT VALVE
BUILT-IN VALVE 350BAR 900L/	10813731	2	4	279	10413255	CHANGE-OVER BLOCK
BULKHEAD PLATE 8X486X568	97002632	46	1	615	96018031	FIXING PARTS BASE FRAME
BURNER	10873622	7	1	993	11621256	AIR HEATER
BURNER 24V	11826648	39	1	491	10876576	WATER HEATING SYSTEM
BURNER 24V	11826648	(9)	1	491	10876576	WATER HEATING SYSTEM
BUS LINE 2 X 0,5	11840113	7	0.23	540	96034783	WIRING HARNESS
BUS LINE 2 X 0,5	11840113	8	0.23	540	96034783	WIRING HARNESS
BUS LINE 2 X 0,5	11840113	9	2.27	540	96034783	WIRING HARNESS
BUS LINE 2 X 0,5	11840113	10	2.27	540	96034783	WIRING HARNESS
BUS LINE 2 X 0,5	11840113	11	2.27	540	96034783	WIRING HARNESS
BUS LINE 2 X 0,5	11840113	12	0.23	540	96034783	WIRING HARNESS
BUS LINE 2 X 0,5	11840113	13	2.27	540	96034783	WIRING HARNESS
BUS LINE 2 X 0,5	11840113	14	0.23	540	96034783	WIRING HARNESS
BUS LINE 2 X 0,5	11840113	7	0.23	541	96034784	WIRING HARNESS
BUS LINE 2 X 0,5	11840113	8	0.23	541	96034784	WIRING HARNESS
BUS LINE 2 X 0,5	11840113	9	2.37	541	96034784	WIRING HARNESS
BUS LINE 2 X 0,5	11840113	10	2.37	541	96034784	WIRING HARNESS
BUS LINE 2 X 0,5	11840113	11	2.37	541	96034784	WIRING HARNESS
BUS LINE 2 X 0,5	11840113	12	0.23	541	96034784	WIRING HARNESS
BUS LINE 2 X 0,5	11840113	13	2.37	541	96034784	WIRING HARNESS
BUS LINE 2 X 0,5	11840113	14	0.23	541	96034784	WIRING HARNESS
BUS LINE 2 X 0,5	11840113	371	0.25	542	96033659	WIRING HARNESS
BUS LINE 2 X 0,5	11840113	372	0.25	542	96033659	WIRING HARNESS
BUS LINE 2 X 0,5	11840113	373	0.25	542	96033659	WIRING HARNESS
BUS LINE 2 X 0,5	11840113	374	0.48	542	96033659	WIRING HARNESS
BUS LINE 2 X 0,5	11840113	375	0.48	542	96033659	WIRING HARNESS
BUSHING	7023917	5	1	658	7023887	REGULATION HYDRAULIC
BUSHING 10,5X16X19 11SMnP	10145395	19	1	754	10146947	ALTERNATOR ASSEMBLY
BUSHING 120X140X45 GZ-CU	97000091	8	2	1259	966221808	DRIVER LEFT
BUSHING 120X140X45 GZ-CU	97000091	8	2	1260	966221908	DRIVER RIGHT
BUSHING 140X160X80 GZ-CU	97001300	15	2	1429	966267408	FLAP COMPL.
BUSHING 150X130X140	97144429	2	1	1391	96053565	SUPPORT PRE-ASS.
BUSHING 16X12 1.4301	97002990	47	4	975	918810308	CONTROL STAND
BUSHING 170X150X140 37MNB	979042008	7	2	384	965661008	FRAME PRE-ASS.

Description	Item	Pos.	Quantity	Page	Assembly	Description
BUSHING 200X250X180 GZ-CU	979213408	25	2	384	965661008	FRAME PRE-ASS.
BUSHING 230X200X140 GZ-CU	979274208	3	1	1055	916305808	S PIVOT SECTION PRE-ASS.
BUSHING 240X220X150 37MNB	97004717	7	2	1412	915746608	WA-FRAME 2 PIVOT SECTION
BUSHING 250X200X160 BRONZ	97016850	28	2	294	919361308	SLEWING PLATFORM FRAME
BUSHING 250X200X160 BRONZ	97016850	45	2	384	965661008	FRAME PRE-ASS.
BUSHING 280,4X329,8X62	11080483	6	1	1333	10493604	DRAW CYLINDER
BUSHING 280,4X329,8X62	11080483	6	1	1341	11002473	DRAW CYLINDER
BUSHING 280X250X210 GZ-CU	97004652	7	2	1084	916332108	S HEAD SECTION
BUSHING 300X250X81 GZ-CU	97013904	2	2	1390	966885408	GUY MOUNTING
BUSHING 360X420X200 GZ-CU	97004425	2	1	1086	966467008	BRACKET CPL.
BUSHING 400X360X450 GZ-CU	97004651	6	2	1084	916332108	S HEAD SECTION
BUSHING 40X50X35 GZ-CUZN	979479008	16	2	506	916997508	FRAME COMPLETE
BUSHING 550X500X113 GZ-CU	97007469	2	2	1306	966593508	ROLLER SEATING COMPL.
BUSHING 550X500X448 GZ-CU	979130808	2	2	1055	916305808	S PIVOT SECTION PRE-ASS.
BUSHING HOUSING 1-POL	11118242	513	1	538	96033658	WIRING HARNESS
BUSHING HOUSING 2-POL 5A	10424622	508	2	538	96033658	WIRING HARNESS
BUSHING SUPPORT 6-POL 16	604526508	507	1	265	96034538	WIRING HARNESS
BUSHING SUPPORT 6-POL 16	604526508	502	9	302	96047224	LEAD
BUTT STRAP 15X395X130 S960	97013048	1	2	1060	966939508	CONNECTING LINK PRE-ASS.
BUTT STRAP 15X620X130 S960	97036301	(1)	2	1427	916302808	W PIVOT SECTION
BUTTON HEAD SCREW AEHNL	10875475	24	2	20	917528708	CENTRAL SECTION CRAWLER
BUTTON HEAD SCREW AEHN	11160744	300	16	606	96033135	FASTENING PIECES HYDRAUL
BUTTON HEAD SCREW AEHN	10813359	312	3	787	919203408	MUFFLER UNIT ABOVE
BUTTON HEAD SCREW AEHN	10813359	311	3	794	919203508	MUFFLER UNIT DOWN
BUTTON HEAD SCREW AEHN	10813359	(50)	4	1480	967276708	RECEIVER
BUTTON HEAD SCREW AEHN	10475893	300	4	786	919203408	MUFFLER UNIT ABOVE
BUTTON HEAD SCREW AEHN	10475893	300	4	794	919203508	MUFFLER UNIT DOWN
BUTTON HEAD SCREW AEHN	10475893	51	2	1483	967922708	TERMINAL BOX CPL.
BUTTON HEAD SCREW AEHN	10412851	23	3	527	96033638	PREMOUNTED UPPER PART
BUTTON HEAD SCREW AEHN	10412851	301	8	786	919203408	MUFFLER UNIT ABOVE
BUTTON HEAD SCREW AEHN	10412851	301	8	794	919203508	MUFFLER UNIT DOWN
BUTTON HEAD SCREW AEHN	10412851	264	24	1255	916324608	D PIVOT SECTION PRE-ASS.
BUTTON HEAD SCREW AEHN	10412852	311	2	787	919203408	MUFFLER UNIT ABOVE
BUTTON HEAD SCREW AEHN	10412852	310	2	794	919203508	MUFFLER UNIT DOWN
BUTTON HEAD SCREW AEHN	10412852	11	14	806	919205608	UREA PLANT
BUTTON HEAD SCREW AEHN	10412852	18	14	806	919205608	UREA PLANT
BUTTON HEAD SCREW AEHN	10412852	6	2	808	96035875	LOWER UREA PLANT
BUTTON HEAD SCREW AEHN	10412852	6	2	816	96035878	UPPER UREA PLANT
BUTTON HEAD SCREW AEHN	10412852	301	48	903	919203908	COVERING
BUTTON HEAD SCREW AEHN	10412852	32	2	1332	96051961	TRACTION RAM PRE-ASS.
BUTTON HEAD SCREW AEHN	10412852	32	2	1340	96051962	TRACTION RAM PRE-ASS.
BUTTON HEAD SCREW AEHN	10412853	33	2	1332	96051961	TRACTION RAM PRE-ASS.
BUTTON HEAD SCREW AEHN	10412853	33	2	1340	96051962	TRACTION RAM PRE-ASS.
BUTTON HEAD SCREW AEHN	10412853	(51)	2	1480	967276708	RECEIVER
BUTTON HEAD SCREW AEHNL	10876082	54	29	252	966222408	MOUNTING PARTS FRONT P
BUTTON HEAD SCREW AEHNL	10876082	15	21	297	96047586	MOUNTING PARTS TAIL PART
BUTTON HEAD SCREW AEHNL	10876082	22	8	806	919205608	UREA PLANT
BUTTON HEAD SCREW AEHNL	10876082	11	23	1492	966887508	CROSS BEAM
BUTTON HEAD SCREW AEHNL	10876082	22	2	1494	966888308	SWITCH UNIT
BUTTON HEAD SCREW AEHNL	10876082	22	2	1495	966916408	SWITCH UNIT
BUTTON HEAD SCREW AEHNL	10876082	26	15	1497	966887708	CONNECTING SUPPORT
BUTTON HEAD SCREW AEHNL	10876082	46	5	1500	966887908	STAND, LEFT
BUTTON HEAD SCREW AEHNL	10876082	22	2	1503	966888108	STAND, RIGHT
BUTTON HEAD SCREW AEHN	10875485	53	46	20	917528708	CENTRAL SECTION CRAWLER
BUTTON HEAD SCREW AEHN	10875485	95	8	51	919045208	CROSS BEAM
BUTTON HEAD SCREW AEHN	10875485	9	3	67	966004008	PIN SUSPENSION
BUTTON HEAD SCREW AEHN	10875485	9	3	68	966003108	MOUNTING
BUTTON HEAD SCREW AEHN	10875485	204	16	107	917523808	CRAWLER TRACK CARRIER, L
BUTTON HEAD SCREW AEHN	10875485	205	8	150	917525508	CRAWLER TRACK CARRIER, L
BUTTON HEAD SCREW AEHN	10875485	204	16	180	917525608	CRAWLER TRACK CARRIER,

Description	Item	Pos.	Quantity	Page	Assembly	Description
BUTTON HEAD SCREW AEHN	10875485	204	8	207	917525908	CRAWLER TRACK CARRIER,
BUTTON HEAD SCREW AEHN	10875485	61	43	253	966222408	MOUNTING PARTS FRONT P
BUTTON HEAD SCREW AEHN	10875485	35	46	297	96047586	MOUNTING PARTS TAIL PART
BUTTON HEAD SCREW AEHN	10875485	3	2	445	967144608	VALVE PLATE, PRE-ASSEMB
BUTTON HEAD SCREW AEHN	10875485	11	2	496	918998308	CRANE DRIVER'S CABIN CPL.
BUTTON HEAD SCREW AEHN	10875485	131	27	567	918744708	MACHINERY HOUSE BASE FR
BUTTON HEAD SCREW AEHN	10875485	300	3	590	96042455	REST CPL.
BUTTON HEAD SCREW AEHN	10875485	10	2	594	96044781	RETAINER CPL.
BUTTON HEAD SCREW AEHN	10875485	303	46	616	96018031	FIXING PARTS BASE FRAME
BUTTON HEAD SCREW AEHN	10875485	320	2	627	96034141	DIESEL ENGINE, PRE-ASSEMB
BUTTON HEAD SCREW AEHN	10875485	300	4	775	919203808	BATTERY STORAGE
BUTTON HEAD SCREW AEHN	10875485	304	1	799	918717708	AIR FILTER SYSTEM ABOVE
BUTTON HEAD SCREW AEHN	10875485	304	3	803	918719508	AIR FILTER SYSTEM DOWN
BUTTON HEAD SCREW AEHN	10875485	15	9	943	919412508	SWITCHBOX MOUNTING PART
BUTTON HEAD SCREW AEHN	10875485	162	12	1253	916324608	D PIVOT SECTION PRE-ASS.
BUTTON HEAD SCREW AEHN	10875485	12	4	1270	915745408	D OVERRUN PROTECTION
BUTTON HEAD SCREW AEHN	10875485	156	20	1304	915745708	D HEAD SECTION PRE-ASS.
BUTTON HEAD SCREW AEHN	10875485	14	80	1490	916902108	SUSPENDED BALLAST
BUTTON HEAD SCREW AEHN	10875485	9	2	1492	966887508	CROSS BEAM
BUTTON HEAD SCREW AEHN	10875485	19	6	1497	966887708	CONNECTING SUPPORT
BUTTON HEAD SCREW AEHN	10875485	22	4	1500	966887908	STAND, LEFT
BUTTON HEAD SCREW AEHN	10875485	8	2	1505	965656708	CONSOLE COUNTERWEIGHT
BUTTON HEAD SCREW AEHN	10875471	72	4	21	917528708	CENTRAL SECTION CRAWLER
BUTTON HEAD SCREW AEHN	10875471	63	2	106	917523808	CRAWLER TRACK CARRIER, L
BUTTON HEAD SCREW AEHN	10875471	4	4	115	966790308	HOSE HOLDER WELDED
BUTTON HEAD SCREW AEHN	10875471	4	4	116	966790408	HOSE HOLDER WELDED
BUTTON HEAD SCREW AEHN	10875471	4	2	117	966790508	HOSE HOLDER WELDED
BUTTON HEAD SCREW AEHN	10875471	4	4	154	966802008	HOSE HOLDER WELDED
BUTTON HEAD SCREW AEHN	10875471	4	4	155	966802108	HOSE HOLDER WELDED
BUTTON HEAD SCREW AEHN	10875471	4	2	156	966802208	HOSE HOLDER WELDED
BUTTON HEAD SCREW AEHN	10875471	63	2	179	917525608	CRAWLER TRACK CARRIER,
BUTTON HEAD SCREW AEHN	10875471	45	2	297	96047586	MOUNTING PARTS TAIL PART
BUTTON HEAD SCREW AEHN	10875471	18	22	433	915755208	ROLLER SLEWING RING
BUTTON HEAD SCREW AEHN	10875471	13	2	496	918998308	CRANE DRIVER'S CABIN CPL.
BUTTON HEAD SCREW AEHN	10875471	23	2	498	919266408	CRANE DRIVER'S CABIN,PRE
BUTTON HEAD SCREW AEHN	10875471	12	7	583	965887208	FOLDING LADDER PRE-ASS.
BUTTON HEAD SCREW AEHN	10875471	3	2	585	965887708	BOTTOM PLATE COMPL.
BUTTON HEAD SCREW AEHN	10875471	304	16	616	96018031	FIXING PARTS BASE FRAME
BUTTON HEAD SCREW AEHN	10875471	16	4	777	96034773	PLATE PRE-ASS.
BUTTON HEAD SCREW AEHN	10875471	304	230	903	919203908	COVERING
BUTTON HEAD SCREW AEHN	10875471	22	2	910	966168408	COVER PRE-ASSY.
BUTTON HEAD SCREW AEHN	10875471	71	4	1102	915721308	L-HEAD PIECE
BUTTON HEAD SCREW AEHN	10875471	11	4	1270	915745408	D OVERRUN PROTECTION
BUTTON HEAD SCREW AEHNL	10877383	140	2	567	918744708	MACHINERY HOUSE BASE FR
BUTTON HEAD SCREW AEHN	10875486	15	5	56	96026100	PLATFORM CPL.L.
BUTTON HEAD SCREW AEHN	10875486	15	5	60	96026289	PODEST CPL.R.
BUTTON HEAD SCREW AEHN	10875486	258	8	568	918744708	MACHINERY HOUSE BASE FR
BUTTON HEAD SCREW ISO 7	408650708	5	3	445	967144608	VALVE PLATE, PRE-ASSEMB
BUTTON HEAD SCREW ISO 7	10875448	44	2	50	919045208	CROSS BEAM
BUTTON HEAD SCREW ISO 7	10443108	14	2	225	966165908	FOLDING FRAME PREMOUNTE
BUTTON HEAD SCREW ISO 7	10467545	172	3	107	917523808	CRAWLER TRACK CARRIER, L
BUTTON HEAD SCREW ISO 7	10467545	159	4	150	917525508	CRAWLER TRACK CARRIER, L
BUTTON HEAD SCREW ISO 7	10467545	172	3	180	917525608	CRAWLER TRACK CARRIER,
BUTTON HEAD SCREW ISO 7	10467545	159	4	207	917525908	CRAWLER TRACK CARRIER,
BUTTON HEAD SCREW ISO 73	11835043	11	4	530	96033669	MONITOR CONSOLE
BUTTON HEAD SCREW ISO 73	11835043	7	2	577	96036247	COVER PRE-ASSY.
BUTTON HEAD SCREW ISO 73	11835043	13	24	943	919412508	SWITCHBOX MOUNTING PART
BUTTON HEAD SCREW ISO 73	11835043	43	2	975	918810308	CONTROL STAND
BUTTON HEAD SCREW ISO 73	10875483	19	4	524	96033614	CONTROLS AND FITTINGS RI
BUTTON HEAD SCREW ISO 73	10875483	10	4	530	96033669	MONITOR CONSOLE

Description	Item	Pos.	Quantity	Page	Assembly	Description
BUTTON HEAD SCREW ISO 7	12229337	36	2	498	919266408	CRANE DRIVER'S CABIN,PRE
BUTTON HEAD SCREW ISO 73	10875474	300	4	576	96035947	ROOF COMPL.
BUTTON HEAD SCREW ISO 73	10875474	3	4	577	96036247	COVER PRE-ASSY.
BUTTON HEAD SCREW ISO 73	10875474	7	6	971	96035787	EQUIPMENT CAMERA CAB
BUTTON HEAD SCREW ISO 73	10875474	28	6	975	918810308	CONTROL STAND
BUTTON HEAD SCREW ISO 7	12210822	305	4	775	919203808	BATTERY STORAGE
BUTTON HEAD SCREW ISO 7	12210822	19	6	777	96034773	PLATE PRE-ASS.
BUTTON HEAD SCREW ISO 73	10874884	300	4	799	918717708	AIR FILTER SYSTEM ABOVE
BUTTON HEAD SCREW ISO 73	10874884	302	4	803	918719508	AIR FILTER SYSTEM DOWN
BUTTON HEAD SCREW ISO 73	10875470	22	4	527	96033638	PREMOUNTED UPPER PART
BUTTON HEAD SCREW ISO 73	12102696	62	25	106	917523808	CRAWLER TRACK CARRIER, L
BUTTON HEAD SCREW ISO 73	12102696	134	22	149	917525508	CRAWLER TRACK CARRIER, L
BUTTON HEAD SCREW ISO 73	12102696	62	21	179	917525608	CRAWLER TRACK CARRIER,
BUTTON HEAD SCREW ISO 73	12102696	132	21	206	917525908	CRAWLER TRACK CARRIER,
BUTTON HEAD SCREW ISO 73	12102696	23	2	223	919026408	CATWALK CRAW.TRACK TRA
BUTTON HEAD SCREW ISO 73	12102696	(5)	28	299	919547508	ELECTRIC UPPERCARRIAGE R
BUTTON HEAD SCREW ISO 73	12102696	11	3	313	916945008	CENT. LUBRIC. SYSTEM SUP
BUTTON HEAD SCREW ISO 73	12102696	11	23	322	915751408	WINCH 1 PRE-ASSEMBLY
BUTTON HEAD SCREW ISO 73	12102696	11	23	345	915751608	WINCH 2 PRE-ASS.
BUTTON HEAD SCREW ISO 73	12102696	31	71	384	965661008	FRAME PRE-ASS.
BUTTON HEAD SCREW ISO 73	12102696	29	42	389	965661108	SUPPORT COMPL.
BUTTON HEAD SCREW ISO 73	12102696	15	2	404	916921908	CENTRAL LUBRICATING SYS
BUTTON HEAD SCREW ISO 73	12102696	7	2	406	968125908	TRANSPORT KEEPER
BUTTON HEAD SCREW ISO 73	12102696	6	6	416	96039225	FRAME COMPLETE
BUTTON HEAD SCREW ISO 73	12102696	41	10	433	915755208	ROLLER SLEWING RING
BUTTON HEAD SCREW ISO 73	12102696	34	1	488	919258508	ADD HEATING SUPERSTRUCT
BUTTON HEAD SCREW ISO 73	12102696	33	16	506	916997508	FRAME COMPLETE
BUTTON HEAD SCREW ISO 73	12102696	5	3	517	966465608	COOLING WATER PRE-HEATIN
BUTTON HEAD SCREW ISO 73	12102696	5	3	520	966465708	COOLING WATER PRE-HEATIN
BUTTON HEAD SCREW ISO 73	12102696	101	17	566	918744708	MACHINERY HOUSE BASE FR
BUTTON HEAD SCREW ISO 73	12102696	12	5	571	918705808	BASE FRAME PRE-ASSEMBLE
BUTTON HEAD SCREW ISO 73	12102696	8	1	597	967124708	LID HOLDER
BUTTON HEAD SCREW ISO 73	12102696	300	75	616	96018031	FIXING PARTS BASE FRAME
BUTTON HEAD SCREW ISO 73	12102696	322	4	627	96034141	DIESEL ENGINE, PRE-ASSEMB
BUTTON HEAD SCREW ISO 73	12102696	7	2	629	963383008	CONSOLE
BUTTON HEAD SCREW ISO 73	12102696	322	4	679	96034143	DIESEL ENGINE, PRE-ASSEMB
BUTTON HEAD SCREW ISO 73	12102696	304	4	786	919203408	MUFFLER UNIT ABOVE
BUTTON HEAD SCREW ISO 73	12102696	304	2	794	919203508	MUFFLER UNIT DOWN
BUTTON HEAD SCREW ISO 73	12102696	303	4	903	919203908	COVERING
BUTTON HEAD SCREW ISO 73	12102696	16	8	941	965666908	OIL TANK PRE-ASS.
BUTTON HEAD SCREW ISO 73	12102696	300	1	985	919204108	MOTOR PRE-HEATING ABOVE
BUTTON HEAD SCREW ISO 73	12102696	300	2	988	919204208	MOTOR PRE-HEATING
BUTTON HEAD SCREW ISO 73	12102696	302	9	991	919208108	HEATING MACHINE/ENGINE R
BUTTON HEAD SCREW ISO 73	12102696	2	4	1024	916999608	CONSOLE AUX. REPLENISHIN
BUTTON HEAD SCREW ISO 73	12102696	103	77	1056	916305808	S PIVOT SECTION PRE-ASS.
BUTTON HEAD SCREW ISO 73	12102696	116	84	1056	916305808	S PIVOT SECTION PRE-ASS.
BUTTON HEAD SCREW ISO 73	12102696	11	4	1064	915745308	S OVERRUN PROTECTION
BUTTON HEAD SCREW ISO 73	12102696	82	41	1085	916332108	S HEAD SECTION
BUTTON HEAD SCREW ISO 73	12102696	61	45	1101	915721308	L-HEAD PIECE
BUTTON HEAD SCREW ISO 73	12102696	33	6	1112	916177008	ROLLER SET
BUTTON HEAD SCREW ISO 73	12102696	33	6	1117	916177108	ROLLER SET
BUTTON HEAD SCREW ISO 73	12102696	21	54	1170	915753108	WINCH
BUTTON HEAD SCREW ISO 73	12102696	21	45	1192	915753208	WINCH 5 PRE-ASS.
BUTTON HEAD SCREW ISO 73	12102696	53	25	1213	915753308	WINCH 6 PRE-ASSEMBLY
BUTTON HEAD SCREW ISO 73	12102696	160	103	1253	916324608	D PIVOT SECTION PRE-ASS.
BUTTON HEAD SCREW ISO 73	12102696	13	13	1259	966221808	DRIVER LEFT
BUTTON HEAD SCREW ISO 73	12102696	12	4	1260	966221908	DRIVER RIGHT
BUTTON HEAD SCREW ISO 73	12102696	173	81	1304	915745708	D HEAD SECTION PRE-ASS.
BUTTON HEAD SCREW ISO 73	12102696	26	34	1372	966649408	LUFFING PULLEY BLOCK COM
BUTTON HEAD SCREW ISO 73	12102696	10	2	1378	966648108	LUFFING PULLEY BLOCK COM

Description	Item	Pos.	Quantity	Page	Assembly	Description
BUTTON HEAD SCREW ISO 73	12102696	32	2	1381	966660708	WEIGHT CPL.
BUTTON HEAD SCREW ISO 73	12102696	64	25	1389	966890708	WA-FRAME 1 BASE SECTION
BUTTON HEAD SCREW ISO 73	12102696	67	22	1403	916115908	WA-FRAME 1
BUTTON HEAD SCREW ISO 73	12102696	96	8	1413	915746608	WA-FRAME 2 PIVOT SECTION
BUTTON HEAD SCREW ISO 73	12102696	87	44	1427	916302808	W PIVOT SECTION
BUTTON HEAD SCREW ISO 73	12102696	30	16	1447	915723508	ROLLER CARRIAGE W BOOM
BUTTON HEAD SCREW ISO 73	12102696	49	21	1475	915744908	BOOM NOSE
BUTTON HEAD SCREW ISO 73	12102696	(3)	2	1530	919003708	MOUNTING AIDS
BUTTON HEAD SCREW ISO 73	12102696	11	2	1531	966846208	FOOT COMPLETE
BUTTON HEAD SCREW ISO 73	12102696	3	2	1534	966945008	FOOT COMPLETE
BUTTON HEAD SCREW ISO 73	408650508	13	4	225	966165908	FOLDING FRAME PREMOUNTE
BUTTON HEAD SCREW ISO 73	10182032	11	2	1027	965630408	CARRIER PRE-ASSEMBLED
BUZZER 18-30V 80-95DBA	10874241	25	1	532	96033639	BODY SECTIONS
CABIN LR SPF	10651874	1	1	498	919266408	CRANE DRIVER'S CABIN,PRE
CABLE 1,5M	11320215	52	1	971	96035787	EQUIPMENT CAMERA CAB
CABLE 1,5M	11320223	53	1	971	96035787	EQUIPMENT CAMERA CAB
CABLE 1,5M	614045608	49	2	473	966355708	EQUIPMENT CAMERA SLEW C
CABLE 1,5M	614045608	31	1	972	966355908	EQUIPMENT CAMERA MACHI
CABLE 10M	614045908	39	2	473	966355708	EQUIPMENT CAMERA SLEW C
CABLE 12M	614037608	40	2	473	966355708	EQUIPMENT CAMERA SLEW C
CABLE 16M	11213762	35	1	1121	919294608	ARGON FLOODLIGHT HEEL PI
CABLE 16M	614043508	6	1	480	966356108	EQUIPMENT CAMERA WINCH
CABLE 2X0,34+1X0,14-25	10470140	5	1	477	966356008	EQUIPMENT CAMERA
CABLE 4X2X0,34X0,14-20	10424033	6	1	477	966356008	EQUIPMENT CAMERA
CABLE 7M	10552749	51	1	971	96035787	EQUIPMENT CAMERA CAB
CABLE 7M	10552749	51	1	972	966355908	EQUIPMENT CAMERA MACHI
CABLE 7M	614037408	37	2	473	966355708	EQUIPMENT CAMERA SLEW C
CABLE 8M	614037708	47	1	473	966355708	EQUIPMENT CAMERA SLEW C
CABLE 9M	614041808	38	1	473	966355708	EQUIPMENT CAMERA SLEW C
CABLE CHANNEL 37X37/2000	10467351	50	2	888	966574708	ADDITIONAL PARTS POWER
CABLE CHANNEL 40X40/2000	601406108	71	0.58	950	96061868	ASSEMBLY PARTS MOUNTIN
CABLE CHANNEL 40X60/2000	601406408	72	0.64	950	96061868	ASSEMBLY PARTS MOUNTIN
CABLE CHANNEL 80X100/2000	601414208	76	1.02	950	96061868	ASSEMBLY PARTS MOUNTIN
CABLE CHANNEL 80X100/2000	601414208	77	0.92	950	96061868	ASSEMBLY PARTS MOUNTIN
CABLE CLAMP	720014408	33	3	252	966222408	MOUNTING PARTS FRONT P
CABLE CLAMP	720014408	83	2	1085	916332108	S HEAD SECTION
CABLE CLAMP	720014408	63	5	1102	915721308	L-HEAD PIECE
CABLE CLAMP	720014408	59	2	1112	916177008	ROLLER SET
CABLE CLAMP	720014408	59	2	1117	916177108	ROLLER SET
CABLE CLAMP	720014408	241	1	1255	916324608	D PIVOT SECTION PRE-ASS.
CABLE CLAMP	720014408	65	5	1346	916303808	D INTERMEDIATE SECTION
CABLE CLAMP	720014408	59	5	1357	917223708	D INTERMEDIATE SECTION
CABLE CLAMP	720014408	61	2	1366	917223808	D INTERMEDIATE SECTION
CABLE CLAMP	720014408	63	1	1389	966890708	WA-FRAME 1 BASE SECTION
CABLE CLAMP DC01 FE//ZNNI	953650008	38	13	322	915751408	WINCH 1 PRE-ASSEMBLY
CABLE CLAMP DC01 FE//ZNNI	953650008	38	13	345	915751608	WINCH 2 PRE-ASS.
CABLE CLAMP DC01 FE//ZNNI	953650008	43	66	384	965661008	FRAME PRE-ASS.
CABLE CLAMP DC01 FE//ZNNI	953650008	78	40	390	965661108	SUPPORT COMPL.
CABLE CLAMP DC01 FE//ZNNI	953650008	33	1	488	919258508	ADD HEATING SUPERSTRUCT
CABLE CLAMP DC01 FE//ZNNI	953650008	6	1	517	966465608	COOLING WATER PRE-HEATIN
CABLE CLAMP DC01 FE//ZNNI	953650008	6	1	520	966465708	COOLING WATER PRE-HEATIN
CABLE CLAMP DC01 FE//ZNNI	953650008	58	13	615	96018031	FIXING PARTS BASE FRAME
CABLE CLAMP DC01 FE//ZNNI	953650008	6	2	629	963383008	CONSOLE
CABLE CLAMP DC01 FE//ZNNI	953650008	102	76	1056	916305808	S PIVOT SECTION PRE-ASS.
CABLE CLAMP DC01 FE//ZNNI	953650008	81	31	1085	916332108	S HEAD SECTION
CABLE CLAMP DC01 FE//ZNNI	953650008	62	32	1101	915721308	L-HEAD PIECE
CABLE CLAMP DC01 FE//ZNNI	953650008	52	44	1170	915753108	WINCH
CABLE CLAMP DC01 FE//ZNNI	953650008	52	35	1192	915753208	WINCH 5 PRE-ASS.
CABLE CLAMP DC01 FE//ZNNI	953650008	32	14	1213	915753308	WINCH 6 PRE-ASSEMBLY
CABLE CLAMP DC01 FE//ZNNI	953650008	37	30	1372	966649408	LUFFING PULLEY BLOCK COM

Description	Item	Pos.	Quantity	Page	Assembly	Description
CABLE CLAMP DC01 FE//ZNNI	953650008	62	22	1389	966890708	WA-FRAME 1 BASE SECTION
CABLE CLAMP DC01 FE//ZNNI	953650008	65	20	1403	916115908	WA-FRAME 1
CABLE CLAMP DC01 FE//ZNNI	953650008	94	6	1413	915746608	WA-FRAME 2 PIVOT SECTION
CABLE CLAMP DC01 FE//ZNNI	953650008	86	38	1427	916302808	W PIVOT SECTION
CABLE CLAMP DC01 FE//ZNNI	953650008	48	19	1475	915744908	BOOM NOSE
CABLE CLIP HOLDER 28X28-	10870511	37	5	806	919205608	UREA PLANT
CABLE CLIP HOLDER 28X28-	10870511	30	4	882	96034780	TERMINAL BOX
CABLE CLIP HOLDER 28X28-	10870511	13	4	936	919203708	FUEL TANK CPL.
CABLE CLIP HOLDER 28X28-	10870511	7	3	1397	967271008	TERMINAL BOX CPL.
CABLE CLIP HOLDER 46X70-	10872676	46	3	359	919207608	DRIVE ASSEMBLY AIR CONDIT
CABLE CLIP HOLDER 46X70-	10872676	11	5	571	918705808	BASE FRAME PRE-ASSEMBLE
CABLE CLIP HOLDER 46X70-	10872676	66	28	615	96018031	FIXING PARTS BASE FRAME
CABLE CLIP HOLDER 46X70-	10872676	267	86	1255	916324608	D PIVOT SECTION PRE-ASS.
CABLE CLIP HOLDER 46X70-	10872676	14	5	1259	966221808	DRIVER LEFT
CABLE CLIP HOLDER 46X70-	10872676	172	79	1304	915745708	D HEAD SECTION PRE-ASS.
CABLE CLIP HOLDER 46X70-	10872676	12	23	1492	966887508	CROSS BEAM
CABLE CLIP HOLDER 46X70-	10872676	23	2	1494	966888308	SWITCH UNIT
CABLE CLIP HOLDER 46X70-	10872676	23	2	1495	966916408	SWITCH UNIT
CABLE CLIP HOLDER 46X70-	10872676	27	11	1497	966887708	CONNECTING SUPPORT
CABLE CLIP HOLDER 46X70-	10872676	47	1	1500	966887908	STAND, LEFT
CABLE CLIP HOLDER 8,1X-S	11492315	26	2	532	96033639	BODY SECTIONS
CABLE CONDUIT DN16X0,6 PU	11124205	223	2	542	96033659	WIRING HARNESS
CABLE CONDUIT DN25X0,6 PU	11124208	225	3.03	265	96034538	WIRING HARNESS
CABLE CONDUIT DN25X0,6 PU	11124208	225	2.73	538	96033658	WIRING HARNESS
CABLE CONDUIT DN30X0,6 PU	11124209	226	5.03	265	96034538	WIRING HARNESS
CABLE CONDUIT DN30X0,6 PU	11124209	226	5.76	302	96047224	LEAD
CABLE CONDUIT DN30X0,6 PU	11124209	226	1.9	537	96033657	WIRING HARNESS
CABLE CONDUIT DN30X0,6 PU	11124209	226	1.74	540	96034783	WIRING HARNESS
CABLE CONDUIT DN30X0,6 PU	11124209	226	1.84	541	96034784	WIRING HARNESS
CABLE CONDUIT DN35X0,6 PU	11124210	227	0.9	265	96034538	WIRING HARNESS
CABLE CONDUIT DN35X0,6 PU	11124210	227	0.5	302	96047224	LEAD
CABLE CONDUIT DN35X0,6 PU	11124210	227	0.2	538	96033658	WIRING HARNESS
CABLE CONDUIT DN40X0,6 PU	11124211	228	1.9	542	96033659	WIRING HARNESS
CABLE CONNECTOR	602336408	2	1	534	926891108	GROUND RAIL
CABLE CONNECTOR 4 X M10	10878115	23	2	779	96033201	ELECTRIC FOR BATTERY BOX
CABLE DRUM 150M SPF	10813237	151	1	1067	966265208	CABLE DRUM COMPL.
CABLE DRUM 150M SPF	10813237	151	1	1435	966420308	CABLE DRUM COMPL.
CABLE DRUM 165M SPF	616024908	151	1	1290	966842008	CABLE DRUM COMPL.
CABLE DRUM COMPL.	966265208	6	1	1066	919296308	ELECTRIC FOR S-PIVOT SECT
CABLE DRUM COMPL.	966420308	5	1	1430	966268408	EL.EQUIPMENT W-PIVOT SECT
CABLE DRUM COMPL.	966842008	2	1	1286	915747808	D PIVOT SECTION ELEC. EQUI
CABLE DRUM COMPL.	967035308	20	1	1510	966929708	ELECTR.FOR BALLAST PALLE
CABLE GLAND M16X1,5X4,5-10	602441701	11	2	518	916240908	EL.COOLANT PREHEAT
CABLE GLAND M16X1,5X4,5-10	602441701	11	2	521	916240808	EL.COOLANT PREHEAT
CABLE GLAND M16X1,5X4,5-10	602441701	11	2	1023	966871008	ADD-ON PARTS EXTERNAL F
CABLE GLAND M16X1,5X4-11	602424108	267	3	124	966501608	TERMINAL BOX, PRE-ASSEMB
CABLE GLAND M16X1,5X4-11	602424108	267	2	160	966139008	TERMINAL BOX, PRE-ASSEMB
CABLE GLAND M16X1,5X4-11	602424108	267	2	187	966501708	TERMINAL BOX, PRE-ASSEMB
CABLE GLAND M16X1,5X4-11	602424108	267	3	213	966138608	TERMINAL BOX, PRE-ASSEMB
CABLE GLAND M16X1,5X4-11	602424108	508	2	259	96045406	LEAD
CABLE GLAND M16X1,5X4-11	602424108	505	2	267	96041505	LEAD
CABLE GLAND M16X1,5X4-11	602424108	(153)	1	545	96033616	ELECTRIC ADD-ON PARTS CA
CABLE GLAND M16X1,5X4-11	602424108	34	1	545	96033616	ELECTRIC ADD-ON PARTS CA
CABLE GLAND M16X1,5X4-11	602424108	503	1	1434	967255308	LEAD
CABLE GLAND M16X1,5X4-11	602424108	10	1	1513	10028002	CABLE REEL
CABLE GLAND M20X1,5/13X3	10216578	13	2	518	916240908	EL.COOLANT PREHEAT
CABLE GLAND M20X1,5/13X3	10216578	13	2	521	916240808	EL.COOLANT PREHEAT
CABLE GLAND M20X1,5X5-10	602441001	504	1	1515	966997708	LEAD
CABLE GLAND M20X1,5X5-10	602441001	504	1	1516	966997808	LEAD
CABLE GLAND M20X1,5X5-14	602424208	16	2	27	966138208	TERMINAL BOX, PRE-ASSEMB

Description	Item	Pos.	Quantity	Page	Assembly	Description
CABLE GLAND M20X1,5X5-14	602424208	266	1	124	966501608	TERMINAL BOX, PRE-ASSEMB
CABLE GLAND M20X1,5X5-14	602424208	266	1	213	966138608	TERMINAL BOX, PRE-ASSEMB
CABLE GLAND M20X1,5X5-14	602424208	504	2	264	96041616	LEAD
CABLE GLAND M20X1,5X5-14	602424208	272	1	403	966419408	TERMINAL BOX WINCH PRE-A
CABLE GLAND M20X1,5X5-14	602424208	274	1	403	966419408	TERMINAL BOX WINCH PRE-A
CABLE GLAND M20X1,5X5-14	602424208	420	2	1290	966842008	CABLE DRUM COMPL.
CABLE GLAND M20X1,5X5-14	602424208	8	2	1512	967035308	CABLE DRUM COMPL.
CABLE GLAND M20X1,5X5-14	602424208	3	1	1513	10028002	CABLE REEL
CABLE GLAND M20X1,5X5-14	602424208	506	1	1514	967035508	LEAD
CABLE GLAND M20X1,5X6-10	602425708	270	3	403	966419408	TERMINAL BOX WINCH PRE-A
CABLE GLAND M25X1,5X11-20	602424308	(507)	2	84	966448108	TERMINAL BOX, PRE-ASSEMB
CABLE GLAND M25X1,5X11-20	602424308	(507)	2	95	966448308	TERMINAL BOX, PRE-ASSEMB
CABLE GLAND M25X1,5X11-20	602424308	270	1	124	966501608	TERMINAL BOX, PRE-ASSEMB
CABLE GLAND M25X1,5X11-20	602424308	270	1	160	966139008	TERMINAL BOX, PRE-ASSEMB
CABLE GLAND M25X1,5X11-20	602424308	270	1	187	966501708	TERMINAL BOX, PRE-ASSEMB
CABLE GLAND M25X1,5X11-20	602424308	270	1	213	966138608	TERMINAL BOX, PRE-ASSEMB
CABLE GLAND M25X1,5X11-20	602424308	511	1	265	96034538	WIRING HARNESS
CABLE GLAND M25X1,5X11-20	602424308	503	2	266	96041617	LEAD
CABLE GLAND M25X1,5X11-20	602424308	507	2	1289	966885808	LEAD
CABLE GLAND M25X1,5X12-15	602425808	12	1	1291	616024908	CABLE DRUM
CABLE GLAND M25X1,5X2X9 M	12101839	503	1	264	96041616	LEAD
CABLE GLAND M32X1,5	10878819	503	1	543	96034782	LEAD
CABLE GLAND M32X1,5X14-17	602425908	503	1	1432	967255108	LEAD
CABLE GLAND M32X1,5X14-17	602425908	503	1	1433	967255208	LEAD
CABLE GLAND M32X1,5X15-25	10875696	284	1	1067	966265208	CABLE DRUM COMPL.
CABLE GLAND M32X1,5X15-25	10875696	284	1	1435	966420308	CABLE DRUM COMPL.
CABLE GLAND M32X1,5X25-15	10875031	508	1	1432	967255108	LEAD
CABLE GLAND M32X1,5X25-15	10875031	504	1	1433	967255208	LEAD
CABLE GLAND M32X1,5X25-15	10875031	505	1	1436	967260608	LEAD
CABLE GLAND M32X1,5X6-5 M	12101718	506	1	1326	96052004	LEAD
CABLE GLAND M32X1,5X6-5 M	12101718	507	1	1327	96052005	LEAD
CABLE GLAND M40X1,5X20-32	602424508	18	1	27	966138208	TERMINAL BOX, PRE-ASSEMB
CABLE HARNESS 3300MM	553186908	25	1	536	96033615	CABLE LIST DRIVER'S CABIN
CABLE HARNESS MOUNTING	12416117	580	1	687	13455092	DIESEL ENGINE
CABLE HARNESS W700	12410650	1	1	765	12416117	CABLE HARNESS MOUNTING
CABLE INLET	963625108	2	1	945	96036153	SWITCH CABINET
CABLE LIST DRIVER'S CABIN	96033615	6	1	522	919218608	EL.INSTRUMENTS F.CRANE D
CABLE LIST ELECTRICAL SY	966344508	20	1	446	915740808	EL.ROLLER SLEWING RING
CABLE LIST MAINS SUPPLY	966871108	3	1	1022	916913708	EXTERNAL FEED
CABLE LIST SLEWING PLATF	96045405	20	1	257	919238508	ELECTRIC UPPERCATTIAGE
CABLE LOOM	12103162	998	1	993	11621256	AIR HEATER
CABLE LOOM WL710	10441308	2	1	765	12416117	CABLE HARNESS MOUNTING
CABLE LOOM WL713	10144701	5	1	765	12416117	CABLE HARNESS MOUNTING
CABLE LOOM WL720	11100081	4	2	765	12416117	CABLE HARNESS MOUNTING
CABLE LUG DIN 46237 M6/1-2,5	602217908	34	6	542	96033659	WIRING HARNESS
CABLE MARKER	923512208	(500)	2	84	966448108	TERMINAL BOX, PRE-ASSEMB
CABLE MARKER	923512208	(500)	2	95	966448308	TERMINAL BOX, PRE-ASSEMB
CABLE MARKER	923512208	500	2	259	96045406	LEAD
CABLE MARKER	923512208	500	3	264	96041616	LEAD
CABLE MARKER	923512208	500	18	265	96034538	WIRING HARNESS
CABLE MARKER	923512208	500	2	266	96041617	LEAD
CABLE MARKER	923512208	500	2	267	96041505	LEAD
CABLE MARKER	923512208	500	40	302	96047224	LEAD
CABLE MARKER	923512208	500	141	535	96033640	WIRES COMPL. INSTRUMENT
CABLE MARKER	923512208	500	11	537	96033657	WIRING HARNESS
CABLE MARKER	923512208	500	38	538	96033658	WIRING HARNESS
CABLE MARKER	923512208	500	8	540	96034783	WIRING HARNESS
CABLE MARKER	923512208	500	8	541	96034784	WIRING HARNESS
CABLE MARKER	923512208	500	42	542	96033659	WIRING HARNESS
CABLE MARKER	923512208	500	2	543	96034782	LEAD

Description	Item	Pos.	Quantity	Page	Assembly	Description
CABLE MARKER	923512208	(500)	1	1095	966418908	TERMINAL BOX
CABLE MARKER	923512208	(500)	1	1095	966418908	TERMINAL BOX
CABLE MARKER	923512208	500	4	1289	966885808	LEAD
CABLE MARKER	923512208	500	10	1326	96052004	LEAD
CABLE MARKER	923512208	500	10	1327	96052005	LEAD
CABLE MARKER	923512208	500	1	1432	967255108	LEAD
CABLE MARKER	923512208	500	1	1433	967255208	LEAD
CABLE MARKER	923512208	500	1	1434	967255308	LEAD
CABLE MARKER	923512208	500	2	1436	967260608	LEAD
CABLE MARKER	923512208	500	2	1514	967035508	LEAD
CABLE MARKER	923512208	500	3	1515	966997708	LEAD
CABLE MARKER	923512208	500	3	1516	966997808	LEAD
CABLE MOUNTING 2X530X65 D	974946908	4	1	945	96036153	SWITCH CABINET
CABLE PLUG 4-POL	10015704	509	1	265	96034538	WIRING HARNESS
CABLE PLUG 4-POL	10015704	507	1	302	96047224	LEAD
CABLE PLUG 7-POL	10025278	(1)	1	473	966355708	EQUIPMENT CAMERA SLEW C
CABLE PLUG 7-POL	10025278	(1)	1	473	966355708	EQUIPMENT CAMERA SLEW C
CABLE PROTECTION SWITCH	11006827	30	1	1023	966871008	ADD-ON PARTS EXTERNAL F
CABLE REEL 30M 7-POL+PE	10028002	5	1	1512	967035308	CABLE DRUM COMPL.
CABLE SLEEVE 1,9-2,5/1,75/0,	10473047	707	9	542	96033659	WIRING HARNESS
CABLE SLEEVE 1,9-2,5/1,75/0,	10473047	707	2	1514	967035508	LEAD
CABLE SLEEVE 2,4-3,0/2,4/0,6	10473048	(708)	18	84	966448108	TERMINAL BOX, PRE-ASSEMB
CABLE SLEEVE 2,4-3,0/2,4/0,6	10473048	(708)	18	95	966448308	TERMINAL BOX, PRE-ASSEMB
CABLE SLEEVE 2,4-3,0/2,4/0,6	10473048	708	8	264	96041616	LEAD
CABLE SLEEVE 2,4-3,0/2,4/0,6	10473048	(708)	2	1095	966418908	TERMINAL BOX
CABLE SLEEVE 2,4-3,0/2,4/0,6	10473048	(708)	2	1095	966418908	TERMINAL BOX
CABLE SLEEVE 2,4-3,0/2,4/0,6	10473048	708	42	1432	967255108	LEAD
CABLE SLEEVE 2,4-3,0/2,4/0,6	10473048	708	42	1433	967255208	LEAD
CABLE SLEEVE 2,4-3,0/2,4/0,6	10473048	708	84	1436	967260608	LEAD
CABLE SLEEVE 3,0-7,0/3/0,6	602710008	(97)	1	1095	966418908	TERMINAL BOX
CABLE SLEEVE 6-8	604508708	514	2	265	96034538	WIRING HARNESS
CABLE SLEEVE 6-8	604508708	515	18	302	96047224	LEAD
CABLE SOCK 15	602707208	503	3	1436	967260608	LEAD
CABLE SOCK 8 420	602708008	507	1	1514	967035508	LEAD
CABLE SOCKET M11-Z	604505508	516	1	265	96034538	WIRING HARNESS
CABLE SOCKET M11-Z	604505508	513	9	302	96047224	LEAD
CABLE SOCKET M3	10816739	505	1	1326	96052004	LEAD
CABLE SOCKET M3	10816739	502	2	1327	96052005	LEAD
CABLE TIE 2,5X99-SCHWARZ P	12104811	268	1	538	96033658	WIRING HARNESS
CABLE TIE 2,5X99-SCHWARZ P	12104811	268	36	540	96034783	WIRING HARNESS
CABLE TIE 2,5X99-SCHWARZ P	12104811	268	36	541	96034784	WIRING HARNESS
CABLE TIE 2,5X99-SCHWARZ P	12104811	38	5	806	919205608	UREA PLANT
CABLE TIE 2,5X99-SCHWARZ P	12104811	268	100	959	96033580	CABLING MOUNTING PLATE
CABLE TIE 2,5X99-SCHWARZ P	12104811	217	15	1288	966841808	TERMINAL BOX
CABLE TIE 2,5X99-SCHWARZ P	12104811	261	5	1324	96052001	TERMINAL BOX CPL.
CABLE TIE 2,5X99-SCHWARZ P	12104811	276	15	1431	966420408	TERMINAL BOX
CABLE TIE 2,5X99-SCHWARZ P	12104811	260	5	1477	967073408	TERMINAL BOX CPL.
CABLE TIE 3,6X142-SCHWARZ	12104809	261	2	264	96041616	LEAD
CABLE TIE 3,6X142-SCHWARZ	12104809	261	1	265	96034538	WIRING HARNESS
CABLE TIE 3,6X142-SCHWARZ	12104809	261	1	302	96047224	LEAD
CABLE TIE 3,6X142-SCHWARZ	12104809	261	1	537	96033657	WIRING HARNESS
CABLE TIE 3,6X142-SCHWARZ	12104809	261	6	540	96034783	WIRING HARNESS
CABLE TIE 3,6X142-SCHWARZ	12104809	261	6	541	96034784	WIRING HARNESS
CABLE TIE 3,6X142-SCHWARZ	12104809	261	100	959	96033580	CABLING MOUNTING PLATE
CABLE TIE 3,6X142-SCHWARZ	12104809	261	1	1327	96052005	LEAD
CABLE TIE 3,6X142-SCHWARZ	12104809	261	1	1434	967255308	LEAD
CABLE TIE 3,6X203-SCHWARZ	12104810	269	20	542	96033659	WIRING HARNESS
CABLE TIE 3,6X203-SCHWARZ	12104810	267	100	959	96033580	CABLING MOUNTING PLATE
CABLE TIE 3,6X203-SCHWARZ	12104810	154	5	1512	967035308	CABLE DRUM COMPL.
CABLE TIE 4,6X200-SCHWARZ	11691035	150	21	786	919203408	MUFFLER UNIT ABOVE

Description	Item	Pos.	Quantity	Page	Assembly	Description
CABLE TIE 4,6X200-SCHWARZ	11691035	150	9	794	919203508	MUFFLER UNIT DOWN
CABLE TIE 4,6X200-SCHWARZ	11691035	48	9	1500	966887908	STAND, LEFT
CABLE TIE 4,6X200-SW/GR P	11691013	97	3	766	12416117	CABLE HARNESS MOUNTING
CABLE TIE 4,8X292-SCHWARZ	10874588	99	7	766	12416117	CABLE HARNESS MOUNTING
CABLES MOUNTING PANEL CP	96033581	2	1	959	96033580	CABLING MOUNTING PLATE
CABLES MOUNTING PLATES,P	96033582	(2)	1	959	96033580	CABLING MOUNTING PLATE
CABLING A581	967919708	120	1	1023	966871008	ADD-ON PARTS EXTERNAL F
CABLING H510	969418008	(100)	1	257	919238508	ELECTRIC UPPERCATTIAGE
CABLING MOUNTING PLATE S	96033580	30	1	943	919412508	SWITCHBOX MOUNTING PART
CAGE NUT M10	413004408	112	20	106	917523808	CRAWLER TRACK CARRIER, L
CAGE NUT M10	413004408	122	20	149	917525508	CRAWLER TRACK CARRIER, L
CAGE NUT M10	413004408	112	20	179	917525608	CRAWLER TRACK CARRIER,
CAGE NUT M10	413004408	122	20	206	917525908	CRAWLER TRACK CARRIER,
CAGE NUT M10	413004408	84	3	566	918744708	MACHINERY HOUSE BASE FR
CAGE NUT M10	413004408	40	4	1332	96051961	TRACTION RAM PRE-ASS.
CAGE NUT M10	413004408	40	4	1340	96051962	TRACTION RAM PRE-ASS.
CAGE NUT M5 ST	10455281	27	6	975	918810308	CONTROL STAND
CAGE NUT M6	413002708	350	20	607	96033135	FASTENING PIECES HYDRAUL
CAGE NUT M6	413002708	44	4	975	918810308	CONTROL STAND
CAGE NUT M6	413002708	351	6	1015	96034284	PREMOUNTED COMBINATION
CAGE NUT M6	413003008	16	6	524	96033614	CONTROLS AND FITTINGS RI
CAGE NUT M6	413003008	350	16	1015	96034284	PREMOUNTED COMBINATION
CAGE NUT M8	413003108	16	9	943	919412508	SWITCHBOX MOUNTING PART
CAGE NUT M8 A2/ST A2K	10875858	23	8	806	919205608	UREA PLANT
CAGE NUT M8 A2/ST A2K	10875858	353	212	903	919203908	COVERING
CAGE NUT M8 A2/ST A2K	10875858	11	2	928	96042450	COVER PRE-ASSY.
CAGE NUT M8 A2/ST A2K	10875858	11	2	930	96042451	COVER PRE-ASSY.
CAGE NUT M8 A2/ST A2K	10875858	11	2	932	96042452	COVER PRE-ASSY.
CAGE NUT M8 A2/ST A2K	10875858	11	2	934	96042453	COVER PRE-ASSY.
CAGE NUT M8 A2/ST A2K	413003208	10	2	573	965886508	ROOF COMPL.
CAGE NUT M8 A2/ST A2K	413003208	352	2	576	96035947	ROOF COMPL.
CAGE NUT M8 A2/ST A2K	413003208	18	2	579	965886708	ROOF COMPL.
CAGE NUT M8 A2/ST A2K	413003208	10	2	580	965886908	ROOF COMPL.
CAGE NUT M8 A2/ST A2K	413003208	10	2	581	965887008	ROOF COMPL.
CAGE PAIR	10472057	32	1	655	10412331	DRIVING GEAR
CAMERA EQUIPMENT D-PIVO	966910608	30	1	477	966356008	EQUIPMENT CAMERA
CAMERA HOLDER, PREMOU	968099808	2	1	1123	968112008	MECH.AUXILIARIES FOR LIG
CAMERA INST.WINCH 5	966358008	30	1	480	966356108	EQUIPMENT CAMERA WINCH
CAMERA INSTALLATION SLE	966356408	3	1	473	966355708	EQUIPMENT CAMERA SLEW C
CAMERA MONITORING	919294408	137	1	10		LIEBHERR CRAW.CRANE LR
CAMERA MONITORING CABIN	919300108	186	1	11		LIEBHERR CRAW.CRANE LR
CAMERA SPF	614043608	17	7	473	966355708	EQUIPMENT CAMERA SLEW C
CAMERA SPF	614043608	17	1	480	966356108	EQUIPMENT CAMERA WINCH
CAMERA SPF	614043608	40	1	972	966355908	EQUIPMENT CAMERA MACHI
CAMERA SPF	614045108	18	1	473	966355708	EQUIPMENT CAMERA SLEW C
CAMERA SPF	614045108	17	2	477	966356008	EQUIPMENT CAMERA
CAMERA SUPPORT WELDMEN	966251908	1	1	481	966358008	CAMERA INST.WINCH 5
CAMERA SUPPORT WELDMEN	966956708	14	3	476	966356408	CAMERA INSTALLATION SLEW
CAMERA SUPPORT WELDMEN	966958608	16	1	476	966356408	CAMERA INSTALLATION SLEW
CAMERA SUPPORT WELDMEN	967472808	25	1	476	966356408	CAMERA INSTALLATION SLEW
CAMERA SUPPORT WELDMEN	968099908	1	1	1124	968099808	CAMERA HOLDER, PREMOU
CAMERA SUPPORT WELDME	966752908	1	6	476	966356408	CAMERA INSTALLATION SLEW
CAMERA SUPPORT WELDME	966752908	1	2	479	966910608	CAMERA EQUIPMENT D-PIVOT
CAMERA SUPPORT WELDME	966753108	2	3	476	966356408	CAMERA INSTALLATION SLEW
CAMERA SUPPORT WELDME	966753108	2	2	479	966910608	CAMERA EQUIPMENT D-PIVOT
CAMERA SUPPORT WELDME	966753108	2	1	481	966358008	CAMERA INST.WINCH 5
CAMSHAFT CPL. V-MOTORXD9	10122940	100	1	682	13455092	DIESEL ENGINE
CAMSHAFT V-MOTORXD9508	10116354	1	1	715	10122940	CAMSHAFT CPL.
CAMSHAFT V-MOTORXD9508	10154280	1	1	715	10122940	CAMSHAFT CPL.
CAP BOLT	511051908	8	1	464	510401908	REVERSING VALVE

Description	Item	Pos.	Quantity	Page	Assembly	Description
CAP GUMMI	511052408	13	1	464	510401908	REVERSING VALVE
CAP NUT	11221271	19	1	1226	10678417	COVER
CAP NUT	510710608	30	1	80	511497508	PRESSURE RELIEF VALVE
CAP NUT	510710608	30	1	281	510438508	PRESSURE RELIEF VALVE
CAP NUT DIN 1587 M8 A2-50	10454821	20	2	297	96047586	MOUNTING PARTS TAIL PART
CAP NUT DIN 986 M4 A2-70	4002886	22	4	121	11002835	ELECTRIC PUMP
CAP NUT DIN 986 M4 A2-70	4002886	25	4	315	11081924	ELECTRIC PUMP
CAP NUT DIN 986 M4 A2-70	4002886	27	4	341	11114000	ELECTRIC PUMP
CAPSCREW	510733308	21	2	464	510401908	REVERSING VALVE
CARRIER	965630508	1	1	1027	965630408	CARRIER PRE-ASSEMBLED
CARRIER	965965908	4	1	247	915750608	SLEWING PLATFORM FRAME
CARRIER	965969908	4	1	294	919361308	SLEWING PLATFORM FRAME
CARRIER	966410608	3	1	571	918705808	BASE FRAME PRE-ASSEMBLE
CARRIER	966887808	1	1	1497	966887708	CONNECTING SUPPORT
CARRIER PRE-ASSEMBLED	965630408	1	2	1026	915719508	COUNTERWEIGHT FRAME
CARRIER RAIL NUT DIN 3015-	602018008	61	6	488	919258508	ADD HEATING SUPERSTRUCT
CARRIER RAIL NUT DIN 3015-	602018008	111	38	820	919204408	FUEL FEED
CARRIER T ZN O	96039313	25	3	423	96038696	SLEWING PLATFORM CATWAL
CARRIER T ZN O	96039314	26	1	423	96038696	SLEWING PLATFORM CATWAL
CARRIER T ZN O	96039315	27	1	423	96038696	SLEWING PLATFORM CATWAL
CARRIER T ZN O	966202908	2	3	423	96038696	SLEWING PLATFORM CATWAL
CARRIER T ZN O	966877908	1	1	423	96038696	SLEWING PLATFORM CATWAL
CARRYING BOLT M8	409710908	6	2	586	965887808	COVER PRE-ASSY.
CARRYING BOLT M8	409710908	7	2	628	96037955	COVER COMPL.
CARRYING BOLT M8	409710908	5	2	906	966167408	COVER PRE-ASSY.
CARRYING BOLT M8	409710908	5	2	907	966167508	COVER PRE-ASSY.
CARRYING BOLT M8	409710908	5	2	908	966167908	COVER PRE-ASSY.
CARRYING BOLT M8	409710908	5	2	909	966168008	COVER PRE-ASSY.
CARRYING BOLT M8	409710908	5	2	910	966168408	COVER PRE-ASSY.
CARRYING BOLT M8	409710908	8	2	928	96042450	COVER PRE-ASSY.
CARRYING BOLT M8	409710908	8	2	930	96042451	COVER PRE-ASSY.
CARRYING BOLT M8	409710908	8	2	932	96042452	COVER PRE-ASSY.
CARRYING BOLT M8	409710908	8	2	934	96042453	COVER PRE-ASSY.
CARRYING ROLLER 80/5/20X51	749012008	186	1	1304	915745708	D HEAD SECTION PRE-ASS.
CARTRIDGE	571352308	1	1	968	502657308	AIR DRYER
CATCHING LEVER	11006668	2	1	1034	10475436	BELT CARRIER SYSTEM
CATWALK CRAW.TRACK TRAV	919026408	22	2	9		LIEBHERR CRAW.CRANE LR
CAUTION DECAL ACCID.PREV	9412158	35	1	1030	915719808	LABELLING GREAT BRITAIN
CAUTION DECAL ACCID.PREV	9412158	10	2	1398	966975608	SIGNS
CAUTION DECAL ACCID.PREV	9412158	10	2	1415	966668308	SIGNS
CELL RUBBER 10X8	262109108	12	0.195	811	968517508	PUMP PRE-ASS.
CELL RUBBER 20X8	262101008	114	5.1	1014	96034284	PREMOUNTED COMBINATION
CELL RUBBER 6X3X10000 CE	262108908	12	0.353	928	96042450	COVER PRE-ASSY.
CELL RUBBER 6X3X10000 CE	262108908	12	0.353	930	96042451	COVER PRE-ASSY.
CELL RUBBER 6X3X10000 CE	262108908	12	0.353	932	96042452	COVER PRE-ASSY.
CELL RUBBER 6X3X10000 CE	262108908	12	0.353	934	96042453	COVER PRE-ASSY.
CENT. LUBRIC. SYSTEM SUP	916900208	5	1	243	919238608	SLEWING PLATFORM FRAME
CENT. LUBRIC. SYSTEM SUPE	916945008	4	1	291	919354008	SLEWING PLATFORM FRAME
CENT.SECT.CRAWLER STEE	965721008	1	1	20	917528708	CENTRAL SECTION CRAWLER
CENTER STUD	570110508	3	1	440	570967708	DRIVING GEAR
CENTER STUD	570114608	3	1	371	570113308	DRIVING GEAR
CENTERING 35X160X95 S355J	97096581	(3)	2	1538	96004014	TRANSPORT
CENTERING PIN 100.0X612 3	979899908	16	2	50	919045208	CROSS BEAM
CENTERING PIN 120.0X930 3	979898608	15	2	50	919045208	CROSS BEAM
CENTR.LUBRICATION SYSTEM	915744508	2	1	196	917521108	CRAWLER CARRIER RIGHT CP
CENTR.LUBRICATION SYSTEM	915744608	2	1	171	917521008	CRAWLER CARRIER RIGHT CP
CENTRA.LUBRICATION SYSTE	915744408	2	1	139	917520908	CRAWLER TRACK CARRIER LE
CENTRA.LUBRICATION SYSTE	915742708	2	1	98	917520808	CRAWLER TRACK CARRIER LE
CENTRAL GREASING RDV	916141308	4	1	430	915719208	ROLLER SLEWING RING
CENTRAL LUBRICATING SYS	916921908	3	1	379	917513608	A-BR1CKET, COMPLETE

Description	Item	Pos.	Quantity	Page	Assembly	Description
CENTRAL LUBRICATING SYS	916997308	4	1	319	915718608	WINCH 1
CENTRAL LUBRICATING SYS	917000008	4	1	1188	915722408	WINCH 5
CENTRAL LUBRICATING SYS	917016708	4	1	1208	915722508	WINCH 6
CENTRAL SECTION CRAWLER	917528708	1	1	14	917520308	CENTRAL SECTION CRAWLER
CENTRAL SECTION CRAWLER	917520308	4	1	9		LIEBHERR CRAW.CRANE LR
CENTRALIZED LUBRICATION S	916998708	4	1	342	915718708	WINCH 2
CENTRALIZED LUBRICATION S	917006408	4	1	1166	915722308	WINCH 3
CHAIN DIN 763 7X49 0.3t ST35	10663970	41	8	252	966222408	MOUNTING PARTS FRONT P
CHAIN DIN 763 7X49 0.3t ST35	10663970	4	3.4	1039	966160608	HOIST LIM.SWITCH PLUMMET
CHAIN DIN 763 7X49 0.3t ST35	10663970	3	2	1046	96013575	HOIST LIM.SWITCH PLUMMET
CHAIN EN 818-1,2 31.5T-1.536M	10678037	21	2	322	915751408	WINCH 1 PRE-ASSEMBLY
CHAIN EN 818-1,2 31.5T-1.536M	10678037	21	2	345	915751608	WINCH 2 PRE-ASS.
CHAIN EN 818-1,2 31.5T-1.536M	10678037	16	2	1170	915753108	WINCH
CHAIN EN 818-1,2 31.5T-1.536M	10678037	16	2	1192	915753208	WINCH 5 PRE-ASS.
CHAIN LOCK GALV.VERZ	773947708	80	2	1085	916332108	S HEAD SECTION
CHAIN LOCK GALV.VERZ	773947708	15	1	1088	966470508	HOISTING LIMIT SWITCH PRE-
CHAIN LOCK GALV.VERZ	773947708	15	1	1089	966470608	HOISTING LIMIT SWITCH PRE-
CHAIN LOCK GALV.VERZ	773947708	55	2	1101	915721308	L-HEAD PIECE
CHAIN LOCK GALV.VERZ	773947708	508	1	1514	967035508	LEAD
CHAIN SLING 19T-2M	10816756	29	2	395	965661508	UPPER PULLEY BLOCK CPL.
CHAIN SLING 2.5T-2M SPF	10282034	3	2	1573	967195608	CROSS MEMBER CPL.
CHANGE-OVER BLOCK SPF	10413255	50	2	269	96029361	SLEWING PLATFORM HYDRA
CHANGE-OVER BLOCK SPF	10413255	50	2	307	966085408	SLEWING PLATFORM HYDRA
CHANGE-OVER SWITCH	11067452	10	1	888	966574708	ADDITIONAL PARTS POWER
CHANNEL 2X2508X109 DC01	979407508	74	2	566	918744708	MACHINERY HOUSE BASE FR
CHANNEL 2X2545X109 DC01	979407408	73	1	566	918744708	MACHINERY HOUSE BASE FR
CHARGE AIR COOLER	11005448	1	1	1017	10475633	RADIATOR UNIT
CHARGE AIR COOLER	11005448	1	1	1020	10475634	RADIATOR UNIT
CHARGE AIR CORRUGATED	10663848	250	2	627	96034141	DIESEL ENGINE, PRE-ASSEMB
CHARGE AIR CORRUGATED	10663848	251	2	673	919203308	DIESEL ENGINE CPL.DOWN
CHARGE AIR CORRUGATED	10663848	250	1	678	96034143	DIESEL ENGINE, PRE-ASSEMB
CHARGE AIR CORRUGATED	10663848	251	4	1009	919204008	RADIATOR UNIT
CHARGE AIR ELBOW	10134998	4	2	733	10141830	CHARGE AIR LINE ASSEMBLY
CHARGE AIR LINE ASSEMBLY	10141830	230	1	684	13455092	DIESEL ENGINE
CHARGE AIR PIPE	10132799	2	1	733	10141830	CHARGE AIR LINE ASSEMBLY
CHARGE AIR PIPE PRE-ASS.	10143702	3	1	733	10141830	CHARGE AIR LINE ASSEMBLY
CHARGE AIR PIPE SPF	96034245	1	1	626	96034141	DIESEL ENGINE, PRE-ASSEMB
CHARGE AIR PIPE SPF	96034245	1	1	678	96034143	DIESEL ENGINE, PRE-ASSEMB
CHARGE AIR PIPE SPF	96034246	2	1	626	96034141	DIESEL ENGINE, PRE-ASSEMB
CHARGE AIR PIPE SPF	96034247	2	1	621	919203208	DIESEL ENGINE CPL.ABOVE
CHARGE AIR PIPE SPF	96034248	3	1	621	919203208	DIESEL ENGINE CPL.ABOVE
CHARGE AIR PIPE SPF	96034261	2	1	678	96034143	DIESEL ENGINE, PRE-ASSEMB
CHARGE AIR PIPE SPF	96034262	2	1	673	919203308	DIESEL ENGINE CPL.DOWN
CHARGE AIR PIPE SPF	96034263	3	1	673	919203308	DIESEL ENGINE CPL.DOWN
CHARGE AIR PIPE SPF	96034264	4	1	673	919203308	DIESEL ENGINE CPL.DOWN
CHARGER 110V 24V8A SPF	613301908	5	1	513	96012480	CHARGER
CHARGER 110V 24V8A SPF	613301908	5	1	514	96012481	CHARGER
CHARGER 110V AGGREGAT 1	96012480	2	1	512	915726908	CHARGER F.BATTERY
CHARGER 110V AGGREGAT 2	96012481	3	1	512	915726908	CHARGER F.BATTERY
CHARGER F.BATTERY 110V	915726908	136	1	10		LIEBHERR CRAW.CRANE LR
CHARGING UNIT BTT SPF	10412777	4	1	527	96033638	PREMOUNTED UPPER PART
CIRCLIP	11002524	2	2	1033	10454762	REMOTE CONTROL TRANSMIT
CIRCLIP FUER GRIFFKAPPE	10678848	4	2	529	10343693	JOYSTICK
CIRCLIP PLIERS STRAIGHT A	885268808	41	1	238	96005686	MAIN TOOLS
CIRCULATING PUMP	11622224	39	1	488	919258508	ADD HEATING SUPERSTRUCT
CIRCULATING PUMP	11622224	26	1	491	10876576	WATER HEATING SYSTEM
CIRCULATING PUMP	11622224	(7)	1	491	10876576	WATER HEATING SYSTEM
CLAMP	11100970	3	1	1125	11004726	WORK LIGHT
CLAMP	6202909	509	1	1327	96052005	LEAD
CLAMP	6202909	505	1	1434	967255308	LEAD

Description	Item	Pos.	Quantity	Page	Assembly	Description
CLAMP 50X182X36 S960QL+Z2	979281508	2	10	1308	966640408	ROD CPL.
CLAMP 50X182X36 S960QL+Z2	979281508	2	10	1542	965646208	ROD
CLAMP 50X182X36 S960QL+Z2	979281508	2	16	1544	965523008	ROD
CLAMP 50X182X36 S960QL+Z2	979281508	(2)	12	1546	968244508	ROD CPL.
CLAMP 50X182X36 S960QL+Z2	979281508	(2)	8	1547	966191408	ROD CPL.
CLAMP 50X182X36 S960QL+Z2	979281508	2	10	1549	966377708	ROD
CLAMP 50X182X36 S960QL+Z2	979281508	(2)	4	1550	966203408	ROD CPL.
CLAMP 50X182X36 S960QL+Z2	979281508	(2)	16	1551	966160008	ROD CPL.
CLAMP 50X182X36 S960QL+Z2	979281508	2	4	1553	966659108	ROD
CLAMP 50X182X36 S960QL+Z2	979281508	2	4	1556	966659508	ROD
CLAMP 50X182X36 S960QL+Z2	979281508	2	4	1558	966663608	ROD
CLAMP 50X182X36 S960QL+Z2	979281508	2	16	1560	966831208	ROD
CLAMP 50X182X36 S960QL+Z2	979281508	2	8	1562	966839008	ROD
CLAMP 50X182X36 S960QL+Z2	979281508	2	8	1566	967086808	DRAWBAR PRE-ASS
CLAMP 50X182X36 S960QL+Z2	979281508	2	6	1568	967088108	DRAWBAR PRE-ASS
CLAMP 50X182X36 S960QL+Z2	979281508	2	6	1570	967089808	DRAWBAR PRE-ASS
CLAMP 8	10140086	7	4	729	11420510	HIGH PRESSURE PIPE ASSEM
CLAMP DIN 3016 D1-22X20 W1	560306808	41	1	359	919207608	DRIVE ASSEMBLY AIR CONDIT
CLAMP DIN 3016-1 10X15XD1	7381770	32	1	765	12416117	CABLE HARNESS MOUNTING
CLAMP DIN 3016-1 10X20XA1	7381285	12	2	692	10141769	FINAL CONTROL VALVE
CLAMP DIN 3016-1 10X20XA1	7381285	31	1	744	10143277	COOLANT PIPE BEND ADD-ON
CLAMP DIN 3016-1 10X20XA1	7381285	20	1	752	10141721	EXHAUST TC MOUNTING
CLAMP DIN 3016-1 10X20XD1	7381628	6	1	692	10141769	FINAL CONTROL VALVE
CLAMP DIN 3016-1 10X20XD1	7381628	3	1	698	10118748	PIPELINE INSTALLATION
CLAMP DIN 3016-1 10X20XD1	7381628	17	1	725	10126724	FUEL FINE-FILTER ASSEMBLY
CLAMP DIN 3016-1 10X20XD1	7381628	21	1	730	10153631	LEAK OIL LINE ADD-ON
CLAMP DIN 3016-1 10X20XD1	7381628	9	3	743	10147372	VENT TUBE ASSEMBLY
CLAMP DIN 3016-1 10X20XD1	7381628	26	1	744	10143277	COOLANT PIPE BEND ADD-ON
CLAMP DIN 3016-1 10X20XD1	7381628	38	2	765	12416117	CABLE HARNESS MOUNTING
CLAMP DIN 3016-1 12X15XD1	7382087	33	4	765	12416117	CABLE HARNESS MOUNTING
CLAMP DIN 3016-1 12X20XD1	7381629	7	2	738	10141807	ACCESSORIES AIR COMPRES
CLAMP DIN 3016-1 12X20XD1	7381629	39	3	765	12416117	CABLE HARNESS MOUNTING
CLAMP DIN 3016-1 15X20XA1	10491040	13	2	692	10141769	FINAL CONTROL VALVE
CLAMP DIN 3016-1 15X20XA1	10491040	(10)	1	699	10134887	OIL SUMP WITH FASTENING
CLAMP DIN 3016-1 16X15XD1	7381294	34	8	765	12416117	CABLE HARNESS MOUNTING
CLAMP DIN 3016-1 16X20XD1	7382085	23	2	727	12492804	FUEL LINES
CLAMP DIN 3016-1 16X20XD1	7382085	40	3	766	12416117	CABLE HARNESS MOUNTING
CLAMP DIN 3016-1 18X20XA1	10802186	17	1	738	10141807	ACCESSORIES AIR COMPRES
CLAMP DIN 3016-1 18X20XD1	7381635	41	3	766	12416117	CABLE HARNESS MOUNTING
CLAMP DIN 3016-1 20X20XD1	7362665	7	3	744	10143277	COOLANT PIPE BEND ADD-ON
CLAMP DIN 3016-1 22X20XD1	7381630	6	1	702	10128193	OIL FILLER INLET
CLAMP DIN 3016-1 22X20XD1	7381630	42	6	766	12416117	CABLE HARNESS MOUNTING
CLAMP DIN 3016-1 25X20XA1	7381498	11	2	694	10141843	CRANKCASE BREATHER ASS
CLAMP DIN 3016-1 25X20XA1	7381498	13	7	753	10143790	REGULATION BOOST PRESS
CLAMP DIN 3016-1 25X20XD1	7381631	16	2	694	10141843	CRANKCASE BREATHER ASS
CLAMP DIN 3016-1 28X20XD1	11481080	79	1	489	919258508	ADD HEATING SUPERSTRUCT
CLAMP DIN 3016-1 6X19XA1 W	11652756	22	1	753	10143790	REGULATION BOOST PRESS
CLAMP DIN 3016-1 6X20XA1 W	11000593	14	8	753	10143790	REGULATION BOOST PRESS
CLAMP DIN 3016-1 6X20XD1 W	7382088	19	1	730	10153631	LEAK OIL LINE ADD-ON
CLAMP DIN 3016-1 6X20XD1 W	7382088	9	1	738	10141807	ACCESSORIES AIR COMPRES
CLAMP DIN 3016-1 6X20XD1 W	7382088	12	2	753	10143790	REGULATION BOOST PRESS
CLAMP DIN 3016-1 6X20XD1 W	7382088	36	1	765	12416117	CABLE HARNESS MOUNTING
CLAMP DIN 3016-1 8X15XD1 W	7381771	20	2	730	10153631	LEAK OIL LINE ADD-ON
CLAMP DIN 3016-1 8X15XD1 W	7381771	31	5	765	12416117	CABLE HARNESS MOUNTING
CLAMP DIN 3016-1 8X20XA1 W	11493699	34	1	744	10143277	COOLANT PIPE BEND ADD-ON
CLAMP DIN 3016-1 8X20XD1 W	7382090	16	1	743	10147372	VENT TUBE ASSEMBLY
CLAMP DIN 3016-1 8X20XD1 W	7382090	25	1	744	10143277	COOLANT PIPE BEND ADD-ON
CLAMP DIN 3016-1 8X20XD1 W	7382090	37	10	765	12416117	CABLE HARNESS MOUNTING
CLAMP DIN 3017-1 16/12-20/9	4601105	6	2	696	10137051	HYDT.TUBE ASSEMBLY
CLAMP LIMIT SWITCH	966800108	19	1	1332	96051961	TRACTION RAM PRE-ASS.

Description	Item	Pos.	Quantity	Page	Assembly	Description
CLAMP LIMIT SWITCH	966800108	19	1	1340	96051962	TRACTION RAM PRE-ASS.
CLAMP LOCKING DEVICE HA	704231708	255	1	568	918744708	MACHINERY HOUSE BASE FR
CLAMP SURE-SEAL	605215508	508	1	1326	96052004	LEAD
CLAMP T ZN O	96034805	1	1	289	96034789	STAND CPL.
CLAMP VALVE 2X70X148 DC0	97124822	62	1	488	919258508	ADD HEATING SUPERSTRUCT
CLAMP VALVE 2X80X278 DC0	97124823	6	1	488	919258508	ADD HEATING SUPERSTRUCT
CLAMP WELDED CONST.	96034006	83	1	566	918744708	MACHINERY HOUSE BASE FR
CLAMP WELDED CONST.	965844508	1	1	530	96033669	MONITOR CONSOLE
CLAMP WELDED CONST. FE//	96044782	1	1	594	96044781	RETAINER CPL.
CLAMP WELDED CONST. FE//	965992808	3	4	413	96038694	SLEWING PLATFORM CATWAL
CLAMP WELDED CONST. FE//	965994508	4	1	413	96038694	SLEWING PLATFORM CATWAL
CLAMP WELDED CONST. FE//	965994608	5	1	413	96038694	SLEWING PLATFORM CATWAL
CLAMP WELDED CONST. RAL	966549708	2	2	1444	915746208	SPACER WA-FRAME 2
CLAMP WELDED CONST. RAL	966618008	4	2	1402	916115908	WA-FRAME 1
CLAMP WELDED CONST. RAL	966618008	12	2	1419	916116008	WA-FRAME 2 HEAD SECTION
CLAMP WELDED CONST. RAL	966713708	92	1	1056	916305808	S PIVOT SECTION PRE-ASS.
CLAMP WELDED CONST. T ZN	966761808	3	1	476	966356408	CAMERA INSTALLATION SLEW
CLAMP WELDED CONST. T ZN	966761908	4	1	476	966356408	CAMERA INSTALLATION SLEW
CLAMP WELDED CONST. T ZN	966766908	15	2	476	966356408	CAMERA INSTALLATION SLEW
CLAMP WELDED CONST. T ZN	967468508	23	1	476	966356408	CAMERA INSTALLATION SLEW
CLAMP WELDED REAR T ZN O	967468408	22	2	476	966356408	CAMERA INSTALLATION SLEW
CLAMP WIND WARNING UNIT	968224008	73	1	1102	915721308	L-HEAD PIECE
CLAMP-HALF DIN 3015-1 6 R 5	10871688	185	27	1014	96034284	PREMOUNTED COMBINATION
CLAMP-HALF DIN 3015-1 L 0 G	602007808	182	4	600	96021757	FIXING PARTS COMPRESSED
CLAMP-HALF DIN 3015-1 L 0 G	602007808	101	14	820	919204408	FUEL FEED
CLAMP-HALF DIN 3015-1 L 0 R	7364927	184	8	600	96021757	FIXING PARTS COMPRESSED
CLAMP-HALF DIN 3015-1 L 0 R	602007708	100	8	820	919204408	FUEL FEED
CLAMP-HALF DIN 3015-1 L 0 R	602007708	27	2	1005	918696808	FIRE EXTINGUISHER SYSTEM
CLAMP-HALF DIN 3015-1 L 1 R	602007408	186	12	1014	96034284	PREMOUNTED COMBINATION
CLAMP-HALF DIN 3015-1 L 1 R	602002408	15	44	1005	918696808	FIRE EXTINGUISHER SYSTEM
CLAMP-HALF DIN 3015-1 L 2 G	602008108	27	4	498	919266408	CRANE DRIVER'S CABIN,PRE
CLAMP-HALF DIN 3015-1 L 2 G	602008108	181	6	627	96034141	DIESEL ENGINE, PRE-ASSEMB
CLAMP-HALF DIN 3015-1 L 2 G	602008108	181	6	678	96034143	DIESEL ENGINE, PRE-ASSEMB
CLAMP-HALF DIN 3015-1 L 2 R	10663601	11	46	1005	918696808	FIRE EXTINGUISHER SYSTEM
CLAMP-HALF DIN 3015-1 L 2 R	7362946	51	2	488	919258508	ADD HEATING SUPERSTRUCT
CLAMP-HALF DIN 3015-1 L 2 R	602002208	181	8	600	96021757	FIXING PARTS COMPRESSED
CLAMP-HALF DIN 3015-1 L 2 R	602008308	183	12	600	96021757	FIXING PARTS COMPRESSED
CLAMP-HALF DIN 3015-1 L 2 R	602008308	180	8	606	96033135	FASTENING PIECES HYDRAUL
CLAMP-HALF DIN 3015-1 L 2 R	602008308	102	54	820	919204408	FUEL FEED
CLAMP-HALF DIN 3015-1 L 3 G	602008408	181	22	606	96033135	FASTENING PIECES HYDRAUL
CLAMP-HALF DIN 3015-1 L 3 G	602008408	15	6	816	96035878	UPPER UREA PLANT
CLAMP-HALF DIN 3015-1 L 3 G	602008408	103	2	820	919204408	FUEL FEED
CLAMP-HALF DIN 3015-1 L 3 G	602008408	182	4	1014	96034284	PREMOUNTED COMBINATION
CLAMP-HALF DIN 3015-1 L 3 G	602008408	30	2	1213	915753308	WINCH 6 PRE-ASSEMBLY
CLAMP-HALF DIN 3015-1 L 3 R	602008508	28	2	1213	915753308	WINCH 6 PRE-ASSEMBLY
CLAMP-HALF DIN 3015-1 L 3 R	602008508	10	4	1221	968822801	OIL-GAUGING INSTRUMENT
CLAMP-HALF DIN 3015-1 L 3 R	7005052	104	10	820	919204408	FUEL FEED
CLAMP-HALF DIN 3015-1 L 3 R	7005052	18	4	1522	915727108	AIR-CRAFT & WIND WARNING
CLAMP-HALF DIN 3015-1 L 4 R	7403077	10	2	445	967144608	VALVE PLATE, PRE-ASSEMB
CLAMP-HALF DIN 3015-1 L 4 R	602008808	181	20	1014	96034284	PREMOUNTED COMBINATION
CLAMP-HALF DIN 3015-1 L 5 R	602009108	182	20	606	96033135	FASTENING PIECES HYDRAUL
CLAMP-HALF DIN 3015-1 L 5 R	602009108	187	6	1014	96034284	PREMOUNTED COMBINATION
CLAMP-HALF DIN 3015-1 L 5 R	602009108	24	2	1124	968099808	CAMERA HOLDER, PREMOU
CLAMP-HALF DIN 3015-1 L 5 R	602009208	164	8	107	917523808	CRAWLER TRACK CARRIER, L
CLAMP-HALF DIN 3015-1 L 5 R	602009208	165	8	150	917525508	CRAWLER TRACK CARRIER, L
CLAMP-HALF DIN 3015-1 L 5 R	602009208	164	8	180	917525608	CRAWLER TRACK CARRIER,
CLAMP-HALF DIN 3015-1 L 5 R	602009208	165	8	207	917525908	CRAWLER TRACK CARRIER,
CLAMP-HALF DIN 3015-1 L 5 R	602009208	3	4	289	96034789	STAND CPL.
CLAMP-HALF DIN 3015-1 L 5 R	602009208	189	2	606	96033135	FASTENING PIECES HYDRAUL
CLAMP-HALF DIN 3015-1 L 5 R	602009208	184	16	1014	96034284	PREMOUNTED COMBINATION

Description	Item	Pos.	Quantity	Page	Assembly	Description
CLAMP-HALF DIN 3015-1 L 5 R	7412067	185	8	606	96033135	FASTENING PIECES HYDRAUL
CLAMP-HALF DIN 3015-1 L 5 R	602009408	183	40	606	96033135	FASTENING PIECES HYDRAUL
CLAMP-HALF DIN 3015-1 L 6 R	7413103	48	4	488	919258508	ADD HEATING SUPERSTRUCT
CLAMP-HALF DIN 3015-1 L 6 R	7413103	186	10	606	96033135	FASTENING PIECES HYDRAUL
CLAMP-HALF DIN 3015-2 S4R 5	7363766	184	40	606	96033135	FASTENING PIECES HYDRAUL
CLAMP-HALF S 4 E 64 PP	10492888	180	8	600	96021757	FIXING PARTS COMPRESSED
CLAMP-HALF S 4 E 64 PP	10492888	301	2	965	96032961	PIPEWORK AIR INSTALLATIO
CLAMP-HALF S 4 E 64 PP	10492888	306	48	1278	96029354	ADDITIONAL HYDR.D PIVOT
CLAMP-HALF S 4 R 58 PP SW	602009608	188	20	606	96033135	FASTENING PIECES HYDRAUL
CLAMPING BOARD 6XM6	604412408	1	1	533	922648308	TERMINAL BOARD PRE-ASS.
CLAMPING BUFFER	704205008	16	1	910	966168408	COVER PRE-ASSY.
CLAMPING LEVER	591511614	54	2	501	10651874	CABIN
CLAMPING LEVER NIROSTA	10024803	9	16	476	966356408	CAMERA INSTALLATION SLEW
CLAMPING LEVER NIROSTA	10024803	4	4	479	966910608	CAMERA EQUIPMENT D-PIVOT
CLAMPING LEVER NIROSTA	10024803	11	1	481	966358008	CAMERA INST.WINCH 5
CLAMPING LEVER NIROSTA	10024803	9	2	1123	968112008	MECH.AUXILIARIES FOR LIG
CLAMPING LEVER NIROSTA	10024803	6	2	1124	968099808	CAMERA HOLDER, PREMOU
CLAMPING PIECE	90004962	(35)	5	323	970704201	HEAVY DUTY ROPE WINCH
CLAMPING PIECE	90004962	(35)	5	1171	970704301	HEAVY DUTY ROPE WINCH
CLAMPING PIECE	90004962	(35)	5	1193	90001622	HEAVY DUTY ROPE WINCH
CLAMPING PIECE 38	968492401	30	5	1217	968419501	ROPE DRUM
CLAMPING PROFILE	10332589	14	2.3	501	10651874	CABIN
CLAMPING PROFILE	591710414	12	6.7	501	10651874	CABIN
CLAMPING PROFILE	7370365	13	4.4	501	10651874	CABIN
CLAMPING RING	11355067	9	1	814	10144093	DEF INJECTOR
CLAMPING RING RD10X12 PA6	288182508	11	1	938	96034679	FUEL TANK, PRE-ASSEMBLED
CLAMPING RING RD10X12 PA6	288182508	103	2	991	919208108	HEATING MACHINE/ENGINE R
CLOGGING INDICATOR	571356108	(4)	1	850	96029372	HYDR.MACHINERY HOUSE
CLOGGING INDICATOR A2D-	510669308	3	2	941	965666908	OIL TANK PRE-ASS.
CLOGGING INDICATOR ELEKT	12103708	51	2	1337	96051635	AUX.HYDR.CYLINDER SB-BW
CLOSE TOLERANCE GROOV	431103708	8	2	1064	915745308	S OVERRUN PROTECTION
CLOSE TOLERANCE GROOV	431103708	7	4	1270	915745408	D OVERRUN PROTECTION
CLOSE TOLERANCE GROOV	431103908	88	12	1427	916302808	W PIVOT SECTION
CLOSING HOOK	10492860	53	4	501	10651874	CABIN
CLOSING NIPPLE LP-004-0	511504408	55	1	488	919258508	ADD HEATING SUPERSTRUCT
CLOSING NIPPLE LP-019-0 ED	10874934	43	2	488	919258508	ADD HEATING SUPERSTRUCT
CLOSING RING	570109808	4	1	439	570967508	DRIVING GEAR
CLOSING RING	7023896	16	1	655	10412331	DRIVING GEAR
CLOSING RING	7024263	4	1	370	570112908	DRIVING GEAR
CLOSURE HAKEN	704262408	56	2	1085	916332108	S HEAD SECTION
CLOSURE HAKEN	704262408	31	2	1101	915721308	L-HEAD PIECE
CLOSURE HAKEN	704262408	284	9	1255	916324608	D PIVOT SECTION PRE-ASS.
CLUTCH WRENCH 90MM	966796408	10	1	237	915718108	TOOL
COCKING CYLINDER 280/250-	10488926	8	1	105	917523808	CRAWLER TRACK CARRIER, L
COCKING CYLINDER 280/250-	10488926	8	1	178	917525608	CRAWLER TRACK CARRIER,
COLLAR NUT M12X1,5	10349204	(22)	2	638	11006043	VARIABLE PUMP
COLLAR WASHER	510714408	18	1	281	510438508	PRESSURE RELIEF VALVE
COLLECTING PIPE	927892208	301	3	850	96029372	HYDR.MACHINERY HOUSE
COLLECTING PIPE 150 STAHL	10651970	301	1	334	966085708	ADDITIONAL HYDRAULICS WI
COLLECTING PIPE 150 STAHL	10651970	301	1	351	966085808	ADDITIONAL HYDRAULICS WI
COLLECTING PIPE 150 STAHL	10651970	301	1	1181	966085908	ADDITIONAL HYDRAULICS WI
COLLECTING PIPE 150 STAHL	10651970	301	1	1202	966086108	ADDITIONAL HYDRAULICS WI
COLLECTING PIPE 200 STAHL	10651971	300	1	127	966084908	HYDR.TRAVEL DRIVE
COLLECTING PIPE 200 STAHL	10651971	300	1	163	966085008	HYDR.TRAVEL DRIVE
COLLECTING PIPE 200 STAHL	10651971	300	1	190	966084808	HYDR.TRAVEL DRIVE
COLLECTING PIPE 200 STAHL	10651971	300	1	216	966084708	HYDR.TRAVEL DRIVE
COLLECTING PIPE 22L/8 ZNNI	10043790	300	1	334	966085708	ADDITIONAL HYDRAULICS WI
COLLECTING PIPE 22L/8 ZNNI	10043790	300	1	351	966085808	ADDITIONAL HYDRAULICS WI
COLLECTING PIPE 22L/8 ZNNI	10043790	300	1	1181	966085908	ADDITIONAL HYDRAULICS WI
COLLECTING PIPE 22L/8 ZNNI	10043790	300	1	1202	966086108	ADDITIONAL HYDRAULICS WI

Description	Item	Pos.	Quantity	Page	Assembly	Description
COLLECTING PIPE 360 STAHL	10651969	303	1	334	966085708	ADDITIONAL HYDRAULICS WI
COLLECTING PIPE 360 STAHL	10651969	303	1	351	966085808	ADDITIONAL HYDRAULICS WI
COLLECTING PIPE 360 STAHL	10651969	303	1	1181	966085908	ADDITIONAL HYDRAULICS WI
COLLECTING PIPE 360 STAHL	10651969	303	1	1202	966086108	ADDITIONAL HYDRAULICS WI
COLLECTING PIPE VERZ SPF	10024736	300	2	850	96029372	HYDR.MACHINERY HOUSE
COLLECTING PIPE VERZ SPF	10032685	302	1	334	966085708	ADDITIONAL HYDRAULICS WI
COLLECTING PIPE VERZ SPF	10032685	302	1	351	966085808	ADDITIONAL HYDRAULICS WI
COLLECTING PIPE VERZ SPF	10032685	302	1	1181	966085908	ADDITIONAL HYDRAULICS WI
COLLECTING PIPE VERZ SPF	10032685	302	1	1202	966086108	ADDITIONAL HYDRAULICS WI
COLLECTING RING 62X16A/24	10815646	10	1	22	966200708	SLIPRING UNIT INSTALLATION
COLLER BOLT	12105279	1	1	1038	10491463	POUCH SOCKET
COLLER BUSHING 40X44X26 D	708001608	43	4	1444	915746208	SPACER WA-FRAME 2
COMBI PLIERS DIN 5244 180	790031508	40	1	238	96005686	MAIN TOOLS
COMBI SCREW M8X25 A2	11600928	5	4	758	10144678	PROTECTION PLATE ASSEM
COMPACT ROPE WINCH KSW	90005001	1	1	1213	915753308	WINCH 6 PRE-ASSEMBLY
COMPANY NAME PLATE	10124097	600	2	687	13455092	DIESEL ENGINE
COMPENSATOR	10152117	(5)	2	685	13455092	DIESEL ENGINE
COMPLEMENT ELECTR., CAB	964008608	20	1	549	96023877	ELECTRICAL PEDAL TRANSM
COMPLEMENT MACHINE/ENGI	96033521	20	1	876	919412408	ELECTRICAL MACHINE/ENGIN
COMPRESSED AIR PLANT	919201308	185	1	11		LIEBHERR CRAW.CRANE LR
COMPRESSED AIR VESSEL 1L	502666408	29	1	1213	915753308	WINCH 6 PRE-ASSEMBLY
COMPRESSED-AIR CYLINDER	5700086	106	2	576	96035947	ROOF COMPL.
COMPRESSED-AIR CYLINDER	5700086	10	4	579	965886708	ROOF COMPL.
COMPRESSED-AIR CYLINDER	5700086	(1)	1	799	918717708	AIR FILTER SYSTEM ABOVE
COMPRESSION RING	502932608	553	4	334	966085708	ADDITIONAL HYDRAULICS WI
COMPRESSION RING	502932608	553	4	351	966085808	ADDITIONAL HYDRAULICS WI
COMPRESSION RING	502932608	553	5	1181	966085908	ADDITIONAL HYDRAULICS WI
COMPRESSION RING	502932608	553	5	1202	966086108	ADDITIONAL HYDRAULICS WI
COMPRESSION RING DR/R22	502932508	307	6	965	96032961	PIPEWORK AIR INSTALLATIO
COMPRESSION SPRING	510714008	6	1	281	510438508	PRESSURE RELIEF VALVE
COMPRESSION SPRING	510714508	19	1	80	511497508	PRESSURE RELIEF VALVE
COMPRESSION SPRING	510714508	19	1	281	510438508	PRESSURE RELIEF VALVE
COMPRESSION SPRING	510797108	4	1	872	511417608	PRESSURE LIMITING VALVE
COMPRESSION SPRING	510797508	9	1	872	511417608	PRESSURE LIMITING VALVE
COMPRESSION SPRING	510797508	9	1	1079	511417708	PRESSURE LIMITING VALVE
COMPRESSION SPRING	511015108	4	1	1079	511417708	PRESSURE LIMITING VALVE
COMPRESSION SPRING	540400708	8	1	1266	540006108	ROPE WINCH
COMPRESSION SPRING	7372260	3	1	658	7023887	REGULATION HYDRAULIC
COMPRESSION SPRING 1,4X1	720012508	10	1	1374	966657008	BASKET CPL.
COMPRESSION SPRING 1,4X1	720012508	10	1	1376	966657108	BASKET CPL.
COMPRESSION SPRING 2X28X	11214130	60	4	1129	916303308	S INTERMEDIATE SECTION
COMPRESSION SPRING 2X28X	11214130	60	4	1136	916303208	S INTERMEDIATE SECTION
COMPRESSION SPRING 2X28X	11214130	60	4	1141	916303108	S INTERMEDIATE SECTION
COMPRESSION SPRING 2X28X	11214130	60	4	1145	916303008	S INTERMEDIATE SECTION
COMPRESSION SPRING 2X28X	11214130	60	4	1149	916302708	S INTERMEDIATE SECTION
COMPRESSION SPRING 2X28X	11214130	60	4	1154	916302908	S ADAPTER SECTION
COMPRESSION SPRING 2X28X	11214130	40	4	1452	915723308	L INTERMEDIATE SECTION
COMPRESSION SPRING 2X28X	11214130	40	4	1460	915723408	L INTERMEDIATE SECTION
COMPRESSION SPRING 2X28X	11214130	40	4	1465	915746808	L INTERMEDIATE SECTION
COMPRESSION SPRING 2X28X	11214130	40	4	1470	916062508	L INTERMEDIATE SECTION
CONICAL REDUCING COUPLI	247248502	77	2	489	919258508	ADD HEATING SUPERSTRUCT
CONNECTING CABLE	11004771	46	2	473	966355708	EQUIPMENT CAMERA SLEW C
CONNECTING CABLE	11005155	41	1	473	966355708	EQUIPMENT CAMERA SLEW C
CONNECTING CABLE	11005156	42	3	473	966355708	EQUIPMENT CAMERA SLEW C
CONNECTING CABLE	11005602	43	1	473	966355708	EQUIPMENT CAMERA SLEW C
CONNECTING CABLE 13,1M	11004766	10	1	972	966355908	EQUIPMENT CAMERA MACHI
CONNECTING CABLE 15M	12102229	5	1	267	96041505	LEAD
CONNECTING CABLE 4M	11692299	4	1	260	10450273	ANTENNA
CONNECTING CABLE 5M	11004768	20	1	971	96035787	EQUIPMENT CAMERA CAB
CONNECTING DEVICE EN 358	12102869	15	1	237	915718108	TOOL

Description	Item	Pos.	Quantity	Page	Assembly	Description
CONNECTING DEVICE EN 358	12102869	4	1	241	916959908	PERSONAL PROTECTION EQ
CONNECTING ELBOW	10124886	1	1	745	10145044	CONNECTION F.WATER PIPE
CONNECTING ELEMENT 31,5T	773967914	20	4	322	915751408	WINCH 1 PRE-ASSEMBLY
CONNECTING ELEMENT 31,5T	773967914	20	4	345	915751608	WINCH 2 PRE-ASS.
CONNECTING ELEMENT 31,5T	773967914	15	4	1170	915753108	WINCH
CONNECTING ELEMENT 31,5T	773967914	15	4	1192	915753208	WINCH 5 PRE-ASS.
CONNECTING ELEMENT CW8	10296875	3	4	1035	919466508	ROPE WITH ACCESSORIES
CONNECTING ELEMENT CW8	10296875	2	2	1047	915720808	ROPE WITH ACCESSORIES
CONNECTING ELEMENT CW8	10296875	3	1	1382	915723008	ASSEMBLY UNIT
CONNECTING ELEMENT CWP	11001033	3	2	1047	915720808	ROPE WITH ACCESSORIES
CONNECTING ELEMENT CWP	11001033	2	5	1382	915723008	ASSEMBLY UNIT
CONNECTING LINE	10663914	44	1	315	11081924	ELECTRIC PUMP
CONNECTING LINE	10663914	37	1	467	11003525	ELECTRIC PUMP
CONNECTING LINE 7X0,25-10,0	10472995	6	1	527	96033638	PREMOUNTED UPPER PART
CONNECTING LINE ADD-ON V-	12421642	231	1	684	13455092	DIESEL ENGINE
CONNECTING LINE V-MOTORX	10140994	(3)	1	683	13455092	DIESEL ENGINE
CONNECTING LINE V-MOTOR	12421640	1	1	734	12421642	CONNECTING LINE ADD-ON
CONNECTING LINK PRE-ASS.	966939508	110	2	1056	916305808	S PIVOT SECTION PRE-ASS.
CONNECTING LINK PRE-ASS.	968190808	91	2	1427	916302808	W PIVOT SECTION
CONNECTING LINK PRE-ASS.	96052098	3	1	995	919300308	SLINGING MEAN
CONNECTING LINK WELDED	965888108	17	2	565	918744708	MACHINERY HOUSE BASE FR
CONNECTING LINK WELDED	965966108	6	2	247	915750608	SLEWING PLATFORM FRAME
CONNECTING LINK WELDED	966656908	5	2	1372	966649408	LUFFING PULLEY BLOCK COM
CONNECTING LINK WELDED R	967223308	6	1	1382	915723008	ASSEMBLY UNIT
CONNECTING LINK WELDED T	968232008	(1)	1	1305	915745708	D HEAD SECTION PRE-ASS.
CONNECTING MEMBER 13X54	10875426	4	2	1047	915720808	ROPE WITH ACCESSORIES
CONNECTING PIECE FILLER N	10020270	42	1	501	10651874	CABIN
CONNECTING PIECE PRE-ASS	11365540	1	1	747	10152906	WATER CONNECTION
CONNECTING PIPE 0	11000700	92	3	489	919258508	ADD HEATING SUPERSTRUCT
CONNECTING PIPE 0	11000700	102	1	985	919204108	MOTOR PRE-HEATING ABOVE
CONNECTING PIPE 0	11000700	102	1	988	919204208	MOTOR PRE-HEATING
CONNECTING PLATE	10009378	2	2	653	11065840	VARIABLE PUMP
CONNECTING PLATE	10009378	2	1	659	10411732	VARIABLE PUMP
CONNECTING PLATE	10412344	3	1	642	11007834	VARIABLE PUMP
CONNECTING PLATE	10412345	2	1	667	11065801	VARIABLE PUMP
CONNECTING PLATE	10663801	6	1	1018	10228004	HYDRO MOTOR
CONNECTING PLATE	11006044	3	1	633	11006041	VARIABLE PUMP
CONNECTING PLATE	11006044	3	1	637	11006042	VARIABLE PUMP
CONNECTING PLATE	11006048	3	1	638	11006043	VARIABLE PUMP
CONNECTING PLATE	11065793	3	1	651	11007842	VARIABLE PUMP
CONNECTING PLATE	11065793	3	1	662	11005997	VARIABLE PUMP
CONNECTING PLATE	510629508	168	3	850	96029372	HYDR.MACHINERY HOUSE
CONNECTING PLATE	510629508	170	1	1315	966086708	ADDITIONAL HYDR.D HEAD S
CONNECTING PLATE	510631808	150	1	334	966085708	ADDITIONAL HYDRAULICS WI
CONNECTING PLATE	510631808	150	1	351	966085808	ADDITIONAL HYDRAULICS WI
CONNECTING PLATE	510631808	169	2	850	96029372	HYDR.MACHINERY HOUSE
CONNECTING PLATE	510631808	150	1	1181	966085908	ADDITIONAL HYDRAULICS WI
CONNECTING PLATE	510631808	150	1	1202	966086108	ADDITIONAL HYDRAULICS WI
CONNECTING PLATE	510631808	150	1	1233	966086208	AUX.HYDRAULIC WINCH 6
CONNECTING PLATE	510633908	151	1	334	966085708	ADDITIONAL HYDRAULICS WI
CONNECTING PLATE	510633908	151	1	351	966085808	ADDITIONAL HYDRAULICS WI
CONNECTING PLATE	510633908	151	1	1181	966085908	ADDITIONAL HYDRAULICS WI
CONNECTING PLATE	510633908	151	1	1202	966086108	ADDITIONAL HYDRAULICS WI
CONNECTING PLATE	510633908	151	1	1233	966086208	AUX.HYDRAULIC WINCH 6
CONNECTING PLATE	510782208	5	1	136	511486508	DIRECTIONAL CTRL. VALVE
CONNECTING PLATE	5619056	151	1	1277	96029354	ADDITIONAL HYDR.D PIVOT
CONNECTING PLATE	571514208	3	1	644	11007825	VARIABLE PUMP
CONNECTING PLATE	571903008	3	1	663	11005998	VARIABLE PUMP
CONNECTING PLATE	7024283	4	1	369	510230608	HYDRO MOTOR
CONNECTING PLATE	7622495	2	1	647	11007826	VARIABLE PUMP

Description	Item	Pos.	Quantity	Page	Assembly	Description
CONNECTING PLATE AlMgSi0	10126124	4	1	770	10126182	POWER TAKE-OFF ADD-ON
CONNECTING PLATE DP1-10/3	511058308	150	2	374	966086008	ADDNL. HYDR. F. ERECTING W
CONNECTING ROD ASSEMBLY	10116876	60	8	682	13455092	DIESEL ENGINE
CONNECTING ROD BUSHING 5	12450073	(3)	1	708	10116876	CONNECTING ROD ASSEMBL
CONNECTING SUPPORT	966887708	2	2	1490	916902108	SUSPENDED BALLAST
CONNECTION BLOCK	971663208	161	1	450	966085508	HYDRAULIC EQUIPM.SLEWING
CONNECTION CABLE	10454783	11	4	971	96035787	EQUIPMENT CAMERA CAB
CONNECTION CABLE 2 X 0,75	614027314	5	4.4	538	96033658	WIRING HARNESS
CONNECTION CABLE 2 X 0,75	614027314	6	4.4	538	96033658	WIRING HARNESS
CONNECTION F.WATER PIPE	10145044	385	2	685	13455092	DIESEL ENGINE
CONNECTION FLANGE	511056108	295	6	850	96029372	HYDR.MACHINERY HOUSE
CONNECTION FLANGE	974646608	160	1	1233	966086208	AUX.HYDRAULIC WINCH 6
CONNECTION FLANGE ALZN	973676808	296	2	850	96029372	HYDR.MACHINERY HOUSE
CONNECTION FLANGE EN138	979208108	160	2	334	966085708	ADDITIONAL HYDRAULICS WI
CONNECTION FLANGE EN138	979208108	160	2	351	966085808	ADDITIONAL HYDRAULICS WI
CONNECTION FLANGE EN138	979208108	160	2	1181	966085908	ADDITIONAL HYDRAULICS WI
CONNECTION FLANGE EN138	979208108	160	2	1202	966086108	ADDITIONAL HYDRAULICS WI
CONNECTION PIECE	10122637	3	1	714	11364325	CYLINDER HEAD COVER PRE
CONNECTION PIECE	10145189	1	1	746	10145193	WATER CONNECTION
CONNECTION PIECE	10145190	1	1	748	10145195	WATER CONNECTION
CONNECTION PIECE	12569881	5	2	789	11446927	SCRFILTER ASSEMBLY
CONNECTION PIECE M14X1,5/	774383208	10	2	119	915742708	CENTRA.LUBRICATION SYSTE
CONNECTION PIECE M14X1,5/	774383208	10	2	158	915744408	CENTRA.LUBRICATION SYSTE
CONNECTION PIECE M14X1,5/	774383208	10	2	185	915744608	CENTR.LUBRICATION SYSTEM
CONNECTION PIECE M14X1,5/	774383208	10	2	211	915744508	CENTR.LUBRICATION SYSTEM
CONNECTION PIPE	12569884	6	2	789	11446927	SCRFILTER ASSEMBLY
CONNECTION STRIP CR6-FRE	974713508	291	2	850	96029372	HYDR.MACHINERY HOUSE
CONNECTION STRIP CR6-FRE	974713608	292	2	850	96029372	HYDR.MACHINERY HOUSE
CONNECTOR BASE	10871147	42	6	949	96061868	ASSEMBLY PARTS MOUNTIN
CONNECTOR BASE	10871147	(517)	6	959	96033580	CABLING MOUNTING PLATE
CONNECTOR PLUG A AX	602337008	520	31	535	96033640	WIRES COMPL. INSTRUMENT
CONNECTOR PLUG A AX	602337008	(521)	1	959	96033580	CABLING MOUNTING PLATE
CONROD BOLT M14X1,5X65,5	9077199	(1)	2	708	10116876	CONNECTING ROD ASSEMBL
CONROD BOLT M14X1,5X65,5	12446830	(2)	2	708	10116876	CONNECTING ROD ASSEMBL
CONROD V-MOTORX96	10116877	1	1	708	10116876	CONNECTING ROD ASSEMBL
CONROD V-MOTORX96	10116877	1	1	708	10116876	CONNECTING ROD ASSEMBL
CONROD V-MOTORX96	12446853	1	1	708	10116876	CONNECTING ROD ASSEMBL
CONROD V-MOTORX96	12446853	1	1	708	10116876	CONNECTING ROD ASSEMBL
CONROD V-MOTORX96	12446854	(1)	1	708	10116876	CONNECTING ROD ASSEMBL
CONSOLE	10146949	1	1	754	10146947	ALTERNATOR ASSEMBLY
CONSOLE	12400363	18	1	765	12416117	CABLE HARNESS MOUNTING
CONSOLE	774215708	400	3	269	96029361	SLEWING PLATFORM HYDRA
CONSOLE	774215708	400	1	307	966085408	SLEWING PLATFORM HYDRA
CONSOLE	774215708	400	3	851	96029372	HYDR.MACHINERY HOUSE
CONSOLE	963383008	10	2	626	96034141	DIESEL ENGINE, PRE-ASSEMB
CONSOLE	963383008	10	2	678	96034143	DIESEL ENGINE, PRE-ASSEMB
CONSOLE	965795208	70	1	106	917523808	CRAWLER TRACK CARRIER, L
CONSOLE	965795208	65	1	148	917525508	CRAWLER TRACK CARRIER, L
CONSOLE	965795208	70	1	179	917525608	CRAWLER TRACK CARRIER,
CONSOLE	965795208	65	1	205	917525908	CRAWLER TRACK CARRIER,
CONSOLE	965954108	24	2	50	919045208	CROSS BEAM
CONSOLE	965999308	25	5	50	919045208	CROSS BEAM
CONSOLE	966271508	71	1	106	917523808	CRAWLER TRACK CARRIER, L
CONSOLE	966271508	64	1	148	917525508	CRAWLER TRACK CARRIER, L
CONSOLE	966271508	71	1	179	917525608	CRAWLER TRACK CARRIER,
CONSOLE	966271508	64	1	205	917525908	CRAWLER TRACK CARRIER,
CONSOLE	966275108	87	3	106	917523808	CRAWLER TRACK CARRIER, L
CONSOLE	966275108	89	3	149	917525508	CRAWLER TRACK CARRIER, L
CONSOLE	966275108	87	3	179	917525608	CRAWLER TRACK CARRIER,
CONSOLE	966275108	89	3	206	917525908	CRAWLER TRACK CARRIER,

Description	Item	Pos.	Quantity	Page	Assembly	Description
CONSOLE	966714908	3	2	775	919203808	BATTERY STORAGE
CONSOLE	966825508	228	2	568	918744708	MACHINERY HOUSE BASE FR
CONSOLE 8X452X476 S355MC	979616508	26	6	50	919045208	CROSS BEAM
CONSOLE AUX. REPLENISHIN	916999608	415	1	13		LIEBHERR CRAW.CRANE LR
CONSOLE COUNTERWEIGHT	965656708	5	4	1490	916902108	SUSPENDED BALLAST
CONSOLE EN AC-Al Si1	10141758	1	1	763	10141788	CONTROL BOX ANNEXE
CONSOLE FE//ZNNI8//CN//T0	966755208	2	1	230	966912508	PIN PULLING CYLINDER CPL.
CONSOLE FE//ZNNI8//CN//T0	967176208	2	1	234	966648008	PIN PULLING CYLINDER CPL.
CONSOLE LINKS GEKR.	966406208	49	1	294	919361308	SLEWING PLATFORM FRAME
CONSOLE LINKS GERADE	966405308	47	3	294	919361308	SLEWING PLATFORM FRAME
CONSOLE PRE-ASS.	10144442	7	1	763	10141788	CONTROL BOX ANNEXE
CONSOLE PRE-ASS.	965592708	2	2	949	96061868	ASSEMBLY PARTS MOUNTIN
CONSOLE RECHTS GEKR.	966407208	50	1	294	919361308	SLEWING PLATFORM FRAME
CONSOLE RECHTS GERADE	966405908	48	3	294	919361308	SLEWING PLATFORM FRAME
CONSOLE S235JR	10137052	7	1	696	10137051	HYDT.TUBE ASSEMBLY
CONSOLE S235JR	10144869	3	1	758	10144678	PROTECTION PLATE ASSEM
CONSOLE S235JR	10144870	4	1	758	10144678	PROTECTION PLATE ASSEM
CONSOLE S235JR	11431609	21	1	754	10146947	ALTERNATOR ASSEMBLY
CONSOLE St Rm>=270MP	10147606	4	1	754	10146947	ALTERNATOR ASSEMBLY
CONTACT 0,5-1MM2	602300308	(125)	18	84	966448108	TERMINAL BOX, PRE-ASSEMB
CONTACT 0,5-1MM2	602300308	(125)	18	95	966448308	TERMINAL BOX, PRE-ASSEMB
CONTACT 0,5-1MM2	602300308	125	11	538	96033658	WIRING HARNESS
CONTACT 0,5-1MM2	602300308	125	6	542	96033659	WIRING HARNESS
CONTACT 0,5-1MM2	602300308	125	8	543	96034782	LEAD
CONTACT 0,5-1MM2	602329108	617	2	538	96033658	WIRING HARNESS
CONTACT 1-2,5MM2	602300108	121	4	538	96033658	WIRING HARNESS
CONTACT BOW	691041608	26	46	24	10815646	COLLECTING RING
CONTACT BOW CUBE2 VERG	11003224	63	16	24	10815646	COLLECTING RING
CONTACT BOW HOLDER	10359128	28	2	24	10815646	COLLECTING RING
CONTACT BOW HOLDER	691043108	25	67	24	10815646	COLLECTING RING
CONTACT BUSHING 0,14-5,5	10675506	510	2	267	96041505	LEAD
CONTACT BUSHING 0,75 - 1,5	10650660	2261	4	264	96041616	LEAD
CONTACT BUSHING 0,75 - 1,5	12101858	2292	4	264	96041616	LEAD
CONTACT BUSHING 1MM2	605601801	127	24	265	96034538	WIRING HARNESS
CONTACT BUSHING 1MM2	605601801	127	23	1289	966885808	LEAD
CONTACT INSERT 10 16A	604564314	26	1	882	96034780	TERMINAL BOX
CONTACT INSERT 10-POL 16A	604564214	502	1	543	96034782	LEAD
CONTACT LOCK DT 2 POLIG	10342519	503	5	265	96034538	WIRING HARNESS
CONTACT LOCK DT 2 POLIG	10342519	509	11	302	96047224	LEAD
CONTACT LOCK DT 2 POLIG	10342519	506	1	537	96033657	WIRING HARNESS
CONTACT LOCK DT 2 POLIG	10342519	516	3	538	96033658	WIRING HARNESS
CONTACT PIN 0,14-5,5MM2	10675505	505	2	259	96045406	LEAD
CONTACT PIN 0,14-5,5MM2	10675505	28	1	263	96034537	TERMINAL BOX
CONTACT PIN 0,14-5,5MM2	10675505	502	1	267	96041505	LEAD
CONTACT PIN 0,75MM2	10113737	777	8	264	96041616	LEAD
CONTACT RETAINING PIN 9P	10045101	(523)	4	959	96033580	CABLING MOUNTING PLATE
CONTACT RETAINING PIN JPT	10099866	(526)	1	959	96033580	CABLING MOUNTING PLATE
CONTACT RETAINING PIN JPT	10099867	(515)	12	959	96033580	CABLING MOUNTING PLATE
CONTACT RETAINING PIN JPT	10099868	(508)	16	959	96033580	CABLING MOUNTING PLATE
CONTAINER	11690149	20	1	467	11003525	ELECTRIC PUMP
CONTAINER	571539308	20	1	285	11006306	ELECTRIC PUMP
CONTAINER	571539308	23	1	341	11114000	ELECTRIC PUMP
CONTAINER COVER	10016663	29	1	467	11003525	ELECTRIC PUMP
CONTAINER COVER	10813573	23	1	121	11002835	ELECTRIC PUMP
CONTAINER COVER	10813573	28	1	341	11114000	ELECTRIC PUMP
CONTAINER CPL.	96011234	1	2	1576	919415008	TRANSPORT CONTAINER
CONTAINER CPL.	96011235	2	1	1576	919415008	TRANSPORT CONTAINER
CONTAINER CPL.	96011236	3	1	1576	919415008	TRANSPORT CONTAINER
CONTAINER CPL.	96040975	4	3	1576	919415008	TRANSPORT CONTAINER
CONTAINER CPL.	96041964	5	1	1576	919415008	TRANSPORT CONTAINER

Description	Item	Pos.	Quantity	Page	Assembly	Description
CONTAINER DIN ISO 668 40FT	10874813	3	1	1578	96011234	CONTAINER CPL.
CONTAINER DIN ISO 668 40FT	10874813	3	1	1580	96011235	CONTAINER CPL.
CONTAINER DIN ISO 668 40FT	10874813	3	1	1582	96011236	CONTAINER CPL.
CONTAINER DIN ISO 668 40FT	10874813	3	1	1584	96040975	CONTAINER CPL.
CONTAINER DIN ISO 668 40FT	10874813	3	1	1586	96041964	CONTAINER CPL.
CONTAINER FOR EXTINGUISHI	11005996	1	1	1005	918696808	FIRE EXTINGUISHER SYSTEM
CONTAINER PLUG	570066208	4	1	41	502806508	EQUALIZING RESERVOIR
CONTAINER SCREW JOINT	10878281	2	1	40	96028333	EXPANSION TANK CPL.
CONTAINER SCREW JOINT	10878281	(2)	1	1233	966086208	AUX.HYDRAULIC WINCH 6
CONTAINER SPREADER EN 15	10802258	1	1	1526	916072408	SPREADER
CONTROL BLOCK	511300508	51	1	450	966085508	HYDRAULIC EQUIPM.SLEWING
CONTROL BLOCK 380BAR	511312108	21	1	73	966084508	HYDR.CROSS BEAM
CONTROL BLOCK 380BAR	511312108	21	1	91	966084608	HYDR.CROSS BEAM
CONTROL BLOCK pv=200/170	10877228	22	1	849	96029372	HYDR.MACHINERY HOUSE
CONTROL BLOCK pv=320/300	10877227	21	1	849	96029372	HYDR.MACHINERY HOUSE
CONTROL BOX ANNEXE	10141788	571	1	687	13455092	DIESEL ENGINE
CONTROL BOX MB618A SPF	10332640	10	2	473	966355708	EQUIPMENT CAMERA SLEW C
CONTROL DESK OUTRIGGER	966448008	10	1	81	916263308	EL CROSS BEAM
CONTROL ELEMENT	10467820	2	1	1224	10678412	ADJUSTMENT
CONTROL GEAR	10873626	23	1	993	11621256	AIR HEATER
CONTROL HOSE 6X600 PTFE	10294813	7	3	1005	918696808	FIRE EXTINGUISHER SYSTEM
CONTROL LEAD 42 X 0,75 CU-	10475275	5	4.7	1432	967255108	LEAD
CONTROL LEAD 42 X 0,75 CU-	10475275	5	9.6	1433	967255208	LEAD
CONTROL LEAD 42 X 0,75 CU-	10475275	5	140.15	1436	967260608	LEAD
CONTROL LEAD 61 X 0,75	600461008	5	7.42	266	96041617	LEAD
CONTROL LEAD 7 X 0,5 SPF	600460208	5	30.35	1514	967035508	LEAD
CONTROL LEAD 8 X 0,5 SPF	12101723	15	4.65	538	96033658	WIRING HARNESS
CONTROL PANEL CONSOL 12/	12101197	35	1	498	919266408	CRANE DRIVER'S CABIN,PRE
CONTROL PANEL CONSOL 12/	12101197	100	1	1021	91000594	A/C DRIVE UNIT ADD. PARTS
CONTROL PARTS	10116320	110	8	682	13455092	DIESEL ENGINE
CONTROL PLATE	570114508	2	1	371	570113308	DRIVING GEAR
CONTROL PLATE	570968008	2	1	440	570967708	DRIVING GEAR
CONTROL PLATE ASSEMBLY	9078467	521	1	687	13455092	DIESEL ENGINE
CONTROL STAND	918810308	187	1	11		LIEBHERR CRAW.CRANE LR
CONTROL UNIT	10802314	5	1	644	11007825	VARIABLE PUMP
CONTROL UNIT	10814299	5	1	633	11006041	VARIABLE PUMP
CONTROL UNIT	10814299	5	1	637	11006042	VARIABLE PUMP
CONTROL UNIT	10814299	5	1	642	11007834	VARIABLE PUMP
CONTROL UNIT	10814299	5	1	651	11007842	VARIABLE PUMP
CONTROL UNIT	11002353	5	1	663	11005998	VARIABLE PUMP
CONTROL UNIT	11006049	5	1	638	11006043	VARIABLE PUMP
CONTROL UNIT	11065795	5	1	662	11005997	VARIABLE PUMP
CONTROLS AND FITTINGS RI	96033614	5	1	522	919218608	EL.INSTRUMENTS F.CRANE D
COOLANT PIPE BEND	10140730	1	1	744	10143277	COOLANT PIPE BEND ADD-ON
COOLANT PIPE BEND	10140731	2	1	744	10143277	COOLANT PIPE BEND ADD-ON
COOLANT PIPE BEND ADD-ON	10143277	382	1	685	13455092	DIESEL ENGINE
COOLING WATER LINE	10143587	24	1	744	10143277	COOLANT PIPE BEND ADD-ON
COOLING WATER LINE	10154613	8	1	744	10143277	COOLANT PIPE BEND ADD-ON
COOLING WATER LINE 12X2	10141808	3	1	738	10141807	ACCESSORIES AIR COMPRES
COOLING WATER LINE 12X2	10141810	2	1	738	10141807	ACCESSORIES AIR COMPRES
COOLING WATER LINE 8X1	10143589	22	1	744	10143277	COOLANT PIPE BEND ADD-ON
COOLING WATER LINE 8X1	10146256	23	1	744	10143277	COOLANT PIPE BEND ADD-ON
COOLING WATER PIPE EDEL	96034254	4	1	621	919203208	DIESEL ENGINE CPL.ABOVE
COOLING WATER PIPE EDEL	96034255	5	1	621	919203208	DIESEL ENGINE CPL.ABOVE
COOLING WATER PIPE EDEL	96034265	5	1	673	919203308	DIESEL ENGINE CPL.DOWN
COOLING WATER PIPE X5CR	96034266	6	1	673	919203308	DIESEL ENGINE CPL.DOWN
COOLING WATER PRE-HEATI	915727508	142	1	10		LIEBHERR CRAW.CRANE LR
COOLING WATER PRE-HEATIN	966465608	1	1	515	915727508	COOLING WATER PRE-HEATIN
COOLING WATER PRE-HEATI	966465708	2	1	515	915727508	COOLING WATER PRE-HEATIN
COPPER PASTE 850g	10002552	(132)	1	686	13455092	DIESEL ENGINE

Description	Item	Pos.	Quantity	Page	Assembly	Description
COPPER PASTE 850g	10002552	132	1	695	10125646	OIL SEPARATOR ASSEMBLY
COPPER PASTE 850g	10002552	132	1	721	11363553	DRIVE FOR HIGH PRESSURE P
CORRUGATED PIPE DN12 PA	10491248	293	3.5	259	96045406	LEAD
CORRUGATED PIPE DN12 PA	10491248	293	11.5	267	96041505	LEAD
COTTER PIN CPL.	929861708	30	4	54	965956208	STAIR
COUNTER HOOK	704209508	19	2	597	967124708	LID HOLDER
COUNTER NUT M25X1,5 POLY	10042696	10	4	518	916240908	EL.COOLANT PREHEAT
COUNTER NUT M25X1,5 POLY	10042696	10	4	521	916240808	EL.COOLANT PREHEAT
COUNTER NUT M25X1,5 POLY	10042696	20	2	1023	966871008	ADD-ON PARTS EXTERNAL F
COUNTER NUT PG9 MS	602501908	5	1	303	927868908	TERMINAL BOX LIGHTING
COUNTERSUNK SCREW AEHN	12100589	300	4	414	96038694	SLEWING PLATFORM CATWAL
COUNTERSUNK SCREW AEHN	12100589	16	6	597	967124708	LID HOLDER
COUNTERSUNK SCREW AEHN	12100589	45	4	975	918810308	CONTROL STAND
COUNTERSUNK SCREW DIN 7	12225936	3	8	114	966289108	GUIDE CPL.
COUNTERSUNK SCREW DIN 7	12225936	3	8	151	966289508	GUIDE
COUNTERSUNK SCREW DIN 7	12225936	3	8	183	966259008	GUIDE CPL.
COUNTERSUNK SCREW DIN 7	12225936	3	8	208	966277408	GUIDE
COUNTERSUNK SCREW DIN 7	10179449	10	8	1156	965936908	FOLDAWAY ROPE PULLEY LA
COUNTERSUNK SCREW DIN 7	10875808	72	8	1252	916324608	D PIVOT SECTION PRE-ASS.
COUNTERSUNK SCREW DIN	10876388	20	4	341	11114000	ELECTRIC PUMP
COUNTERSUNK SCREW DIN 7	408603508	33	4	975	918810308	CONTROL STAND
COUNTERSUNK SCREW DIN	10875550	14	8	524	96033614	CONTROLS AND FITTINGS RI
COUNTERSUNK SCREW DIN	10875550	60	28	950	96061868	ASSEMBLY PARTS MOUNTIN
COUNTERSUNK SCREW DIN	10875550	11	4	952	96054623	LOCKING PLATE
COUNTERSUNK SCREW DIN 7	408604008	91	2	51	919045208	CROSS BEAM
COUNTERSUNK SCREW DIN 7	408604008	42	8	297	96047586	MOUNTING PARTS TAIL PART
COUNTERSUNK SCREW DIN 7	408604008	17	12	941	965666908	OIL TANK PRE-ASS.
COUNTERSUNK SCREW DIN	10875551	(4)	7	384	965661008	FRAME PRE-ASS.
COUNTERSUNK SCREW DIN	10875551	4	8	588	965963608	COVER PRE-ASSY.
COUNTERSUNK SCREW DIN	10875551	15	32	592	966954908	FOLDING LADDER PRE-ASS.
COUNTERSUNK SCREW DIN	10875551	15	6	597	967124708	LID HOLDER
COUNTERSUNK SCREW DIN	10875551	(4)	12	902	919203908	COVERING
COUNTERSUNK SCREW DIN	10875551	4	12	904	966167108	DOOR COMPL.
COUNTERSUNK SCREW DIN	10875551	4	12	912	96033989	DOOR COMPL.
COUNTERSUNK SCREW DIN	10875551	5	12	914	96033991	DOOR COMPL.
COUNTERSUNK SCREW DIN	10875551	5	12	916	96033993	DOOR COMPL.
COUNTERSUNK SCREW DIN	10875551	5	12	918	96033996	DOOR COMPL.
COUNTERSUNK SCREW DIN	10875551	5	12	920	96034004	DOOR COMPL.
COUNTERSUNK SCREW DIN	10875551	5	12	922	96036311	DOOR COMPL.
COUNTERSUNK SCREW DIN	10875551	5	12	924	96036313	DOOR COMPL.
COUNTERSUNK SCREW DIN	10875551	5	12	926	96036315	DOOR COMPL.
COUNTERSUNK SCREW DIN	10875551	16	62	1217	968419501	ROPE DRUM
COUNTERSUNK SCREW DIN	11113906	15	12	223	919026408	CATWALK CRAW.TRACK TRA
COUNTERSUNK SCREW DIN	11113906	34	16	506	916997508	FRAME COMPLETE
COUNTERSUNK SCREW DIN	10876071	21	12	1055	916305808	S PIVOT SECTION PRE-ASS.
COUNTERSUNK SCREW DIN	10876071	95	8	1085	916332108	S HEAD SECTION
COUNTERSUNK SCREW DIN	10875552	6	4	1494	966888308	SWITCH UNIT
COUNTERSUNK SCREW DIN	10875552	6	4	1495	966916408	SWITCH UNIT
COUNTERSUNK SCREW DIN	10875553	25	4	297	96047586	MOUNTING PARTS TAIL PART
COUNTERSUNK SCREW DIN	10875554	304	3	414	96038694	SLEWING PLATFORM CATWAL
COUNTERSUNK SCREW DIN	10875554	31	4	1402	916115908	WA-FRAME 1
COUNTERSUNK SCREW ISO 1	10878804	135	12	567	918744708	MACHINERY HOUSE BASE FR
COUNTERSUNK SCREW ISO 1	10878804	55	2	1251	916324608	D PIVOT SECTION PRE-ASS.
COUNTERSUNK SCREW ISO 1	12100277	27	8	1055	916305808	S PIVOT SECTION PRE-ASS.
COUNTERSUNK SCREW ISO 1	10179456	6	2	1500	966887908	STAND, LEFT
COUNTERSUNK SCREW ISO 1	10179456	6	2	1503	966888108	STAND, RIGHT
COUNTERSUNK SCREW ISO	10875810	300	2	425	96038696	SLEWING PLATFORM CATWAL
COUNTERSUNK SCREW ISO	10875810	300	2	903	919203908	COVERING
COUNTERSUNK SCREW ISO	10875810	6	2	904	966167108	DOOR COMPL.
COUNTERSUNK SCREW ISO	10875810	10	2	905	966167308	DOOR

Description	Item	Pos.	Quantity	Page	Assembly	Description
COUNTERSUNK SCREW ISO	10875810	17	2	910	966168408	COVER PRE-ASSY.
COUNTERSUNK SCREW ISO	10181421	301	12	414	96038694	SLEWING PLATFORM CATWAL
COUNTERSUNK SCREW ISO	10181421	301	8	425	96038696	SLEWING PLATFORM CATWAL
COUNTERSUNK SCREW ISO	12220375	41	8	247	915750608	SLEWING PLATFORM FRAME
COUNTERSUNK SCREW ISO	12220375	32	8	294	919361308	SLEWING PLATFORM FRAME
COUNTERSUNK SCREW ISO	12220375	303	4	775	919203808	BATTERY STORAGE
COUNTERSUNK SCREW ISO	11838360	145	6	567	918744708	MACHINERY HOUSE BASE FR
COUNTERSUNK SCREW ISO	11838360	148	4	1253	916324608	D PIVOT SECTION PRE-ASS.
COUNTERSUNK SCREW ISO	11066654	11	2	582	965887108	ACCESS LADDER PRE-ASS.
COUNTERSUNK SCREW ISO	12201384	52	4	565	918744708	MACHINERY HOUSE BASE FR
COUNTERSUNK SCREW ISO	400603508	251	2	82	966448008	CONTROL DESK OUTRIGGER
COUNTERSUNK SCREW ISO	12228714	17	2	527	96033638	PREMOUNTED UPPER PART
COUNTERSUNK SCREW ISO	12100312	26	11	999	966561608	FRAME
COUNTERWEIGHT FRAME DB	915719508	130	1	9		LIEBHERR CRAW.CRANE LR
COUPLING 3800NM/1900U/MIN	10663384	110	1	626	96034141	DIESEL ENGINE, PRE-ASSEMB
COUPLING 3800NM/1900U/MIN	10663384	110	1	678	96034143	DIESEL ENGINE, PRE-ASSEMB
COUPLING PLUG	774372708	12	2	404	916921908	CENTRAL LUBRICATING SYS
COUPLING PLUG	774372708	14	1	1187	917006408	CENTRALIZED LUBRICATION
COUPLING PLUG	774372708	3	4	1238	917016708	CENTRAL LUBRICATING SYS
COUPLING PLUG B2 10-L	511508308	65	1	820	919204408	FUEL FEED
COUPLING PLUG B2 12-L	511509608	232	1	269	96029361	SLEWING PLATFORM HYDRA
COUPLING PLUG B2 12-L	511509608	232	2	1315	966086708	ADDITIONAL HYDR.D HEAD S
COUPLING PLUG B2 12-S	511501308	236	2	73	966084508	HYDR.CROSS BEAM
COUPLING PLUG B2 12-S	511501308	236	2	91	966084608	HYDR.CROSS BEAM
COUPLING PLUG B2 12-S	511501308	203	1	134	966434908	ADDITIONAL HYDR.TENSION C
COUPLING PLUG B2 12-S	511501308	203	1	236	966561908	ADDL.HYDR.F.PIN PULLING DE
COUPLING PLUG B2 12-S	511501308	236	5	269	96029361	SLEWING PLATFORM HYDRA
COUPLING PLUG B2 12-S	511501308	236	3	307	966085408	SLEWING PLATFORM HYDRA
COUPLING PLUG B2 12-S	511501308	203	2	470	966751308	ADDL.HYDR.F.PIN PULLING DE
COUPLING PLUG B3 15-L	511500408	252	1	269	96029361	SLEWING PLATFORM HYDRA
COUPLING PLUG B3 15-L	511500408	64	1	820	919204408	FUEL FEED
COUPLING PLUG B3 15-L	511500408	226	2	1315	966086708	ADDITIONAL HYDR.D HEAD S
COUPLING PLUG B3 16-S	511508608	241	2	73	966084508	HYDR.CROSS BEAM
COUPLING PLUG B3 16-S	511508608	222	1	127	966084908	HYDR.TRAVEL DRIVE
COUPLING PLUG B3 16-S	511508608	222	1	163	966085008	HYDR.TRAVEL DRIVE
COUPLING PLUG B3 16-S	511508608	222	1	190	966084808	HYDR.TRAVEL DRIVE
COUPLING PLUG B3 16-S	511508608	222	1	216	966084708	HYDR.TRAVEL DRIVE
COUPLING PLUG B3 16-S	511508608	201	1	232	966515908	ADDL.HYDR.F.PIN PULLING DE
COUPLING PLUG B3 16-S	511508608	222	1	307	966085408	SLEWING PLATFORM HYDRA
COUPLING PLUG B3 16-S	511508608	222	2	850	96029372	HYDR.MACHINERY HOUSE
COUPLING PLUG B3 16-S	511508608	223	1	1277	96029354	ADDITIONAL HYDR.D PIVOT
COUPLING PLUG B3 16-S	511508608	221	1	1315	966086708	ADDITIONAL HYDR.D HEAD S
COUPLING PLUG B3 16-S	511508608	222	1	1351	966086808	ADDITIONAL HYDRAULICS IN
COUPLING PLUG B3 16-S	511508608	222	1	1361	966832808	ADDITIONAL HYDRAULICS IN
COUPLING PLUG B3 16-S	511508608	222	1	1369	966086908	ADDITIONAL HYDRAULICS IN
COUPLING PLUG B6 18-L	570504808	220	1	127	966084908	HYDR.TRAVEL DRIVE
COUPLING PLUG B6 18-L	570504808	220	1	163	966085008	HYDR.TRAVEL DRIVE
COUPLING PLUG B6 18-L	570504808	220	1	190	966084808	HYDR.TRAVEL DRIVE
COUPLING PLUG B6 18-L	570504808	220	1	216	966084708	HYDR.TRAVEL DRIVE
COUPLING PLUG B6 18-L	570504808	227	1	1315	966086708	ADDITIONAL HYDR.D HEAD S
COUPLING PLUG B6 18-L	570504808	220	1	1351	966086808	ADDITIONAL HYDRAULICS IN
COUPLING PLUG B6 18-L	570504808	220	1	1361	966832808	ADDITIONAL HYDRAULICS IN
COUPLING PLUG B6 18-L	570504808	220	1	1369	966086908	ADDITIONAL HYDRAULICS IN
COUPLING PLUG B6 22-L	511508108	230	1	1277	96029354	ADDITIONAL HYDR.D PIVOT
COUPLING PLUG B6 25-S	510599708	212	5	73	966084508	HYDR.CROSS BEAM
COUPLING PLUG B6 25-S	510599708	212	1	91	966084608	HYDR.CROSS BEAM
COUPLING PLUG B6 25-S	510599708	212	1	269	96029361	SLEWING PLATFORM HYDRA
COUPLING PLUG B6 28-L	511501108	216	2	73	966084508	HYDR.CROSS BEAM
COUPLING PLUG B6 28-L	511501108	216	2	91	966084608	HYDR.CROSS BEAM
COUPLING PLUG B6 28-L	511501108	216	4	269	96029361	SLEWING PLATFORM HYDRA

Description	Item	Pos.	Quantity	Page	Assembly	Description
COUPLING PLUG B6 28-L	511501108	216	2	307	966085408	SLEWING PLATFORM HYDRA
COUPLING PLUG B6 28-L	511501108	216	5	850	96029372	HYDR.MACHINERY HOUSE
COUPLING PLUG B6 28-L	511501108	212	1	1073	966086308	ADDITIONAL HYDR.S PIVOT SE
COUPLING PLUG B6 28-L	511501108	216	3	1277	96029354	ADDITIONAL HYDR.D PIVOT
COUPLING PLUG B6 30-S	511510808	251	1	850	96029372	HYDR.MACHINERY HOUSE
COUPLING PLUG B8 35-L	511518508	206	1	307	966085408	SLEWING PLATFORM HYDRA
COUPLING PLUG B8 35-L	511518508	206	6	850	96029372	HYDR.MACHINERY HOUSE
COUPLING PLUG B8 35-L	511518508	206	1	1073	966086308	ADDITIONAL HYDR.S PIVOT SE
COUPLING PLUG B8 35-L	511518508	206	3	1277	96029354	ADDITIONAL HYDR.D PIVOT
COUPLING PLUG B8 38-S	511512308	203	4	127	966084908	HYDR.TRAVEL DRIVE
COUPLING PLUG B8 38-S	511512308	203	4	163	966085008	HYDR.TRAVEL DRIVE
COUPLING PLUG B8 38-S	511512308	203	4	190	966084808	HYDR.TRAVEL DRIVE
COUPLING PLUG B8 38-S	511512308	203	4	216	966084708	HYDR.TRAVEL DRIVE
COUPLING PLUG B8 38-S	511512308	203	12	269	96029361	SLEWING PLATFORM HYDRA
COUPLING PLUG B8 38-S	511512308	203	4	307	966085408	SLEWING PLATFORM HYDRA
COUPLING PLUG B8 38-S	511512308	203	38	850	96029372	HYDR.MACHINERY HOUSE
COUPLING PLUG B8 38-S	511512308	203	4	1073	966086308	ADDITIONAL HYDR.S PIVOT SE
COUPLING PLUG B8 38-S	511512308	203	20	1277	96029354	ADDITIONAL HYDR.D PIVOT
COUPLING PLUG B8 38-S	511512308	203	8	1315	966086708	ADDITIONAL HYDR.D HEAD S
COUPLING PLUG B8 38-S	511512308	203	4	1351	966086808	ADDITIONAL HYDRAULICS IN
COUPLING PLUG B8 38-S	511512308	203	4	1361	966832808	ADDITIONAL HYDRAULICS IN
COUPLING PLUG B8 38-S	511512308	203	4	1369	966086908	ADDITIONAL HYDRAULICS IN
COUPLING PLUG B8 42-L A3C	10675114	229	1	127	966084908	HYDR.TRAVEL DRIVE
COUPLING PLUG B8 42-L A3C	10675114	229	1	163	966085008	HYDR.TRAVEL DRIVE
COUPLING PLUG B8 42-L A3C	10675114	229	1	190	966084808	HYDR.TRAVEL DRIVE
COUPLING PLUG B8 42-L A3C	10675114	229	1	216	966084708	HYDR.TRAVEL DRIVE
COUPLING PLUG B8 42-L A3C	10675114	229	3	269	96029361	SLEWING PLATFORM HYDRA
COUPLING PLUG B8 42-L A3C	10675114	229	1	307	966085408	SLEWING PLATFORM HYDRA
COUPLING PLUG B8 42-L A3C	10675114	229	7	850	96029372	HYDR.MACHINERY HOUSE
COUPLING PLUG B8 42-L A3C	10675114	208	1	1073	966086308	ADDITIONAL HYDR.S PIVOT SE
COUPLING PLUG B8 42-L A3C	10675114	228	4	1277	96029354	ADDITIONAL HYDR.D PIVOT
COUPLING SLEEVE	774372608	10	3	404	916921908	CENTRAL LUBRICATING SYS
COUPLING SLEEVE	774372608	15	1	1187	917006408	CENTRALIZED LUBRICATION
COUPLING SLEEVE	774372608	7	3	1238	917016708	CENTRAL LUBRICATING SYS
COUPLING SLEEVE B2 10-L	511508408	49	1	359	919207608	DRIVE ASSEMBLY AIR CONDIT
COUPLING SLEEVE B2 12-L	511505808	231	1	450	966085508	HYDRAULIC EQUIPM.SLEWING
COUPLING SLEEVE B2 12-S	511501508	242	2	73	966084508	HYDR.CROSS BEAM
COUPLING SLEEVE B2 12-S	511501508	203	1	232	966515908	ADDL.HYDR.F.PIN PULLING DE
COUPLING SLEEVE B2 12-S	511501508	201	1	236	966561908	ADDL.HYDR.F.PIN PULLING DE
COUPLING SLEEVE B2 12-S	511501508	235	4	269	96029361	SLEWING PLATFORM HYDRA
COUPLING SLEEVE B2 12-S	511501508	235	4	307	966085408	SLEWING PLATFORM HYDRA
COUPLING SLEEVE B2 12-S	511501508	201	1	470	966751308	ADDL.HYDR.F.PIN PULLING DE
COUPLING SLEEVE B3 15-L	511500508	225	4	32	966084408	HYDRAULIC EQUIPM.CENTER
COUPLING SLEEVE B3 15-L	511500508	48	1	359	919207608	DRIVE ASSEMBLY AIR CONDIT
COUPLING SLEEVE B3 15-L	511500508	225	1	450	966085508	HYDRAULIC EQUIPM.SLEWING
COUPLING SLEEVE B3 16-S	511505908	221	2	73	966084508	HYDR.CROSS BEAM
COUPLING SLEEVE B3 16-S	511505908	221	2	91	966084608	HYDR.CROSS BEAM
COUPLING SLEEVE B3 16-S	511505908	201	1	134	966434908	ADDITIONAL HYDR.TENSION C
COUPLING SLEEVE B3 16-S	511505908	221	3	269	96029361	SLEWING PLATFORM HYDRA
COUPLING SLEEVE B3 16-S	511505908	205	1	470	966751308	ADDL.HYDR.F.PIN PULLING DE
COUPLING SLEEVE B3 16-S	511505908	221	1	1073	966086308	ADDITIONAL HYDR.S PIVOT SE
COUPLING SLEEVE B3 16-S	511505908	221	1	1277	96029354	ADDITIONAL HYDR.D PIVOT
COUPLING SLEEVE B3 16-S	511505908	221	1	1351	966086808	ADDITIONAL HYDRAULICS IN
COUPLING SLEEVE B3 16-S	511505908	221	1	1361	966832808	ADDITIONAL HYDRAULICS IN
COUPLING SLEEVE B3 16-S	511505908	221	1	1369	966086908	ADDITIONAL HYDRAULICS IN
COUPLING SLEEVE B6 18-L	511500608	219	4	32	966084408	HYDRAULIC EQUIPM.CENTER
COUPLING SLEEVE B6 18-L	511500608	220	1	1277	96029354	ADDITIONAL HYDR.D PIVOT
COUPLING SLEEVE B6 18-L	511500608	219	1	1351	966086808	ADDITIONAL HYDRAULICS IN
COUPLING SLEEVE B6 18-L	511500608	219	1	1361	966832808	ADDITIONAL HYDRAULICS IN
COUPLING SLEEVE B6 18-L	511500608	219	1	1369	966086908	ADDITIONAL HYDRAULICS IN

Description	Item	Pos.	Quantity	Page	Assembly	Description
COUPLING SLEEVE B6 22-L	511508208	217	1	32	966084408	HYDRAULIC EQUIPM.CENTER
COUPLING SLEEVE B6 22-L	511508208	211	1	334	966085708	ADDITIONAL HYDRAULICS WI
COUPLING SLEEVE B6 22-L	511508208	211	1	351	966085808	ADDITIONAL HYDRAULICS WI
COUPLING SLEEVE B6 22-L	511508208	211	1	1181	966085908	ADDITIONAL HYDRAULICS WI
COUPLING SLEEVE B6 22-L	511508208	211	1	1202	966086108	ADDITIONAL HYDRAULICS WI
COUPLING SLEEVE B6 25-S	510599608	211	3	32	966084408	HYDRAULIC EQUIPM.CENTER
COUPLING SLEEVE B6 25-S	510599608	211	1	73	966084508	HYDR.CROSS BEAM
COUPLING SLEEVE B6 25-S	510599608	211	1	91	966084608	HYDR.CROSS BEAM
COUPLING SLEEVE B6 25-S	510599608	211	1	269	96029361	SLEWING PLATFORM HYDRA
COUPLING SLEEVE B6 25-S	510599608	211	1	850	96029372	HYDR.MACHINERY HOUSE
COUPLING SLEEVE B6 25-S	510599608	212	1	1233	966086208	AUX.HYDRAULIC WINCH 6
COUPLING SLEEVE B6 28-L	511501008	215	4	32	966084408	HYDRAULIC EQUIPM.CENTER
COUPLING SLEEVE B6 28-L	511501008	244	4	73	966084508	HYDR.CROSS BEAM
COUPLING SLEEVE B6 28-L	511501008	215	4	269	96029361	SLEWING PLATFORM HYDRA
COUPLING SLEEVE B6 28-L	511501008	215	1	307	966085408	SLEWING PLATFORM HYDRA
COUPLING SLEEVE B6 28-L	511501008	211	1	1073	966086308	ADDITIONAL HYDR.S PIVOT SE
COUPLING SLEEVE B6 28-L	511501008	216	1	1233	966086208	AUX.HYDRAULIC WINCH 6
COUPLING SLEEVE B6 30-S	511510708	207	1	269	96029361	SLEWING PLATFORM HYDRA
COUPLING SLEEVE B8 35-L	511518408	205	6	269	96029361	SLEWING PLATFORM HYDRA
COUPLING SLEEVE B8 35-L	511518408	205	1	307	966085408	SLEWING PLATFORM HYDRA
COUPLING SLEEVE B8 35-L	511518408	205	1	1073	966086308	ADDITIONAL HYDR.S PIVOT SE
COUPLING SLEEVE B8 35-L	511518408	203	1	1181	966085908	ADDITIONAL HYDRAULICS WI
COUPLING SLEEVE B8 35-L	511518408	203	1	1202	966086108	ADDITIONAL HYDRAULICS WI
COUPLING SLEEVE B8 38-S	511512208	201	24	32	966084408	HYDRAULIC EQUIPM.CENTER
COUPLING SLEEVE B8 38-S	511512208	201	36	269	96029361	SLEWING PLATFORM HYDRA
COUPLING SLEEVE B8 38-S	511512208	201	8	307	966085408	SLEWING PLATFORM HYDRA
COUPLING SLEEVE B8 38-S	511512208	201	5	334	966085708	ADDITIONAL HYDRAULICS WI
COUPLING SLEEVE B8 38-S	511512208	201	5	351	966085808	ADDITIONAL HYDRAULICS WI
COUPLING SLEEVE B8 38-S	511512208	201	4	450	966085508	HYDRAULIC EQUIPM.SLEWING
COUPLING SLEEVE B8 38-S	511512208	201	6	1073	966086308	ADDITIONAL HYDR.S PIVOT SE
COUPLING SLEEVE B8 38-S	511512208	201	6	1181	966085908	ADDITIONAL HYDRAULICS WI
COUPLING SLEEVE B8 38-S	511512208	201	4	1202	966086108	ADDITIONAL HYDRAULICS WI
COUPLING SLEEVE B8 38-S	511512208	203	2	1233	966086208	AUX.HYDRAULIC WINCH 6
COUPLING SLEEVE B8 38-S	511512208	201	4	1277	96029354	ADDITIONAL HYDR.D PIVOT
COUPLING SLEEVE B8 38-S	511512208	201	4	1351	966086808	ADDITIONAL HYDRAULICS IN
COUPLING SLEEVE B8 38-S	511512208	201	4	1361	966832808	ADDITIONAL HYDRAULICS IN
COUPLING SLEEVE B8 38-S	511512208	201	4	1369	966086908	ADDITIONAL HYDRAULICS IN
COUPLING SLEEVE B8 42-L A3	10675113	228	6	32	966084408	HYDRAULIC EQUIPM.CENTER
COUPLING SLEEVE B8 42-L A3	10675113	228	8	269	96029361	SLEWING PLATFORM HYDRA
COUPLING SLEEVE B8 42-L A3	10675113	228	1	307	966085408	SLEWING PLATFORM HYDRA
COUPLING SLEEVE B8 42-L A3	10675113	205	1	334	966085708	ADDITIONAL HYDRAULICS WI
COUPLING SLEEVE B8 42-L A3	10675113	205	1	351	966085808	ADDITIONAL HYDRAULICS WI
COUPLING SLEEVE B8 42-L A3	10675113	215	1	450	966085508	HYDRAULIC EQUIPM.SLEWING
COUPLING SLEEVE B8 42-L A3	10675113	207	1	1073	966086308	ADDITIONAL HYDR.S PIVOT SE
COUPLING SLEEVE B8 42-L A3	10675113	205	1	1181	966085908	ADDITIONAL HYDRAULICS WI
COUPLING SLEEVE B8 42-L A3	10675113	205	1	1202	966086108	ADDITIONAL HYDRAULICS WI
COUPLING SOCKET 3-POL G	605012708	7	1	1023	966871008	ADD-ON PARTS EXTERNAL F
COUPLING SOCKET 4-POL G	680001708	5	1	1326	96052004	LEAD
COUPLING SOCKET 4-POL G	680001708	9	1	1326	96052004	LEAD
COUPLING SOCKET 4-POL G	680001708	5	1	1327	96052005	LEAD
COUPLING SOCKET 4-POL G	680001708	8	1	1327	96052005	LEAD
COUPLING SOCKET 4-POL G	680001708	6	1	1515	966997708	LEAD
COUPLING SOCKET 4-POL G	680001708	6	1	1516	966997808	LEAD
COUPLING SOCKET 4-POL SP	10678491	381	1	1326	96052004	LEAD
COUPLING SOCKET 4-POL SP	10678491	382	1	1326	96052004	LEAD
COUPLING SOCKET 4-POL SP	10678491	381	1	1327	96052005	LEAD
COUPLING SOCKET 4-POL SP	10678491	382	1	1327	96052005	LEAD
COUPLING SOCKET 4-POL SP	10678494	14	1	538	96033658	WIRING HARNESS
COUPLING SOCKET 4-POL SP	680001408	12	1	538	96033658	WIRING HARNESS
COUPLING SOCKET 4-POL SP	680001408	13	1	538	96033658	WIRING HARNESS

Description	Item	Pos.	Quantity	Page	Assembly	Description
COUPLING SOCKET 4-POL SP	680001408	5	1	1515	966997708	LEAD
COUPLING SOCKET 4-POL SP	680001408	5	1	1516	966997808	LEAD
COUPLING SOCKET 4-POLE	680000008	7	1	265	96034538	WIRING HARNESS
COUPLING SOCKET 4-POLE	680000008	19	1	302	96047224	LEAD
COUPLING SOCKET 4-POLE	680000008	11	1	538	96033658	WIRING HARNESS
COUPLING SOCKET 4-POLE	680000008	6	1	1326	96052004	LEAD
COUPLING SOCKET 4-POLE	680000008	6	1	1327	96052005	LEAD
COVER	10016665	28	4	467	11003525	ELECTRIC PUMP
COVER	10039124	3	2	726	10127419	FUEL FILTER MODULE
COVER	10286353	275	1	124	966501608	TERMINAL BOX, PRE-ASSEMB
COVER	10286353	275	1	160	966139008	TERMINAL BOX, PRE-ASSEMB
COVER	10286353	275	1	187	966501708	TERMINAL BOX, PRE-ASSEMB
COVER	10286353	275	1	213	966138608	TERMINAL BOX, PRE-ASSEMB
COVER	10286353	262	1	1095	966418908	TERMINAL BOX
COVER	10286353	262	1	1105	966469508	TERMINAL BOX
COVER	10286353	272	1	1431	966420408	TERMINAL BOX
COVER	10286353	274	1	1511	966997608	TERMINAL BOX CPL.
COVER	10450521	3	1	800	551710208	AIR FILTER
COVER	10678417	3	1	1224	10678412	ADJUSTMENT
COVER	11005170	17	1	977	10877138	OPERATOR SEAT
COVER	11110124	3	4	279	10413255	CHANGE-OVER BLOCK
COVER	11171270	32	1	977	10877138	OPERATOR SEAT
COVER	11368890	9	1	823	10878502	FUEL FILTER
COVER	12102477	32	1	315	11081924	ELECTRIC PUMP
COVER	12105627	3	1	1226	10678417	COVER
COVER	511051408	3	1	464	510401908	REVERSING VALVE
COVER	570796408	3	1	366	540270314	FLANGE CPL
COVER	96035949	2	1	576	96035947	ROOF COMPL.
COVER	96035950	3	1	576	96035947	ROOF COMPL.
COVER	965898408	2	1	579	965886708	ROOF COMPL.
COVER	965898508	3	1	573	965886508	ROOF COMPL.
COVER	965898708	3	1	579	965886708	ROOF COMPL.
COVER	966653208	6	1	573	965886508	ROOF COMPL.
COVER	967022208	2	1	580	965886908	ROOF COMPL.
COVER	967022208	2	1	581	965887008	ROOF COMPL.
COVER	967022308	3	1	580	965886908	ROOF COMPL.
COVER	967022308	3	1	581	965887008	ROOF COMPL.
COVER 10X140X140 S700MC R	97011005	13	1	1559	966825708	ROD CPL.
COVER 10X140X140 S700MC R	97011005	13	1	1561	966825808	ROD CPL.
COVER 15X200X200 S690QL R	97006414	29	2	1302	915745708	D HEAD SECTION PRE-ASS.
COVER 15X332X332 S690QL R	978989508	9	2	389	965661108	SUPPORT COMPL.
COVER 20X500X500 S960QL R	97004855	11	2	1084	916332108	S HEAD SECTION
COVER 20X500X500 S960QL R	97004855	22	2	1101	915721308	L-HEAD PIECE
COVER 30X400X400 S690QL	97007817	10	2	1372	966649408	LUFFING PULLEY BLOCK COM
COVER 3X540X414 DC01 FE//	97000041	95	2	1252	916324608	D PIVOT SECTION PRE-ASS.
COVER 3X600X100 DC01 FE//	97005029	152	1	107	917523808	CRAWLER TRACK CARRIER, L
COVER 3X600X100 DC01 FE//	97005029	154	1	150	917525508	CRAWLER TRACK CARRIER, L
COVER 3X600X100 DC01 FE//	97005029	152	1	180	917525608	CRAWLER TRACK CARRIER,
COVER 3X600X100 DC01 FE//	97005029	154	1	207	917525908	CRAWLER TRACK CARRIER,
COVER 4X350X762 ALMG3 H11	97082905	4	1	359	919207608	DRIVE ASSEMBLY AIR CONDIT
COVER Al Rm>200N/m	10148372	(1)	1	768	12410651	ENGINE CONTROL SENSORS
COVER COMPL.	96037955	9	1	626	96034141	DIESEL ENGINE, PRE-ASSEMB
COVER COMPL.	963949708	5	1	573	965886508	ROOF COMPL.
COVER COMPL.	963949708	5	5	576	96035947	ROOF COMPL.
COVER COMPL.	965997808	35	1	105	917523808	CRAWLER TRACK CARRIER, L
COVER COMPL.	965997808	35	1	148	917525508	CRAWLER TRACK CARRIER, L
COVER COMPL.	965997808	35	1	178	917525608	CRAWLER TRACK CARRIER,
COVER COMPL.	965997808	35	1	205	917525908	CRAWLER TRACK CARRIER,
COVER COMPL.	966653308	13	6	573	965886508	ROOF COMPL.
COVER COMPL.	966653308	6	5	576	96035947	ROOF COMPL.

Description	Item	Pos.	Quantity	Page	Assembly	Description
COVER COMPL.	966653308	22	4	579	965886708	ROOF COMPL.
COVER CPL	592055114	20	2	501	10651874	CABIN
COVER G-ALSI10MGWA	388280408	8	1	941	965666908	OIL TANK PRE-ASS.
COVER GLUED	96033998	(1)	1	903	919203908	COVERING
COVER HOOD	10451017	18	1	1513	10028002	CABLE REEL
COVER HOOD 5X388X186 S35	97139976	42	1	1500	966887908	STAND, LEFT
COVER LID	11171306	2	1	1521	11066001	WIND VELOCITY TRANSMITTE
COVER LID	605613914	24	1	884	96044329	TERMINAL BOX
COVER LID 45	761082603	48	6	433	915755208	ROLLER SLEWING RING
COVER LID 63 NBR 7030	968461801	49	6	433	915755208	ROLLER SLEWING RING
COVER LID 700 M18X1,5 PA 6	10129392	2	2	720	12489819	COVERING CAPS - KIT
COVER LID DT-LC01 PA66	10870604	510	4	265	96034538	WIRING HARNESS
COVER LID POLYSTIC27-33 AB	591570908	67	4	950	96061868	ASSEMBLY PARTS MOUNTIN
COVER LID PP	10129394	7	1	720	12489819	COVERING CAPS - KIT
COVER PLATE PRE-ASS.	10144873	1	1	758	10144678	PROTECTION PLATE ASSEM
COVER PLATE PRE-ASS.	965021508	46	2	975	918810308	CONTROL STAND
COVER PRE-ASSY.	96036247	4	1	576	96035947	ROOF COMPL.
COVER PRE-ASSY.	96037914	44	1	903	919203908	COVERING
COVER PRE-ASSY.	96042450	70	1	903	919203908	COVERING
COVER PRE-ASSY.	96042451	71	1	903	919203908	COVERING
COVER PRE-ASSY.	96042452	72	1	903	919203908	COVERING
COVER PRE-ASSY.	96042453	73	1	903	919203908	COVERING
COVER PRE-ASSY.	964140508	72	1	566	918744708	MACHINERY HOUSE BASE FR
COVER PRE-ASSY.	965887608	13	1	565	918744708	MACHINERY HOUSE BASE FR
COVER PRE-ASSY.	965887808	15	1	565	918744708	MACHINERY HOUSE BASE FR
COVER PRE-ASSY.	965888208	18	1	565	918744708	MACHINERY HOUSE BASE FR
COVER PRE-ASSY.	965888308	19	2	565	918744708	MACHINERY HOUSE BASE FR
COVER PRE-ASSY.	965963508	76	1	566	918744708	MACHINERY HOUSE BASE FR
COVER PRE-ASSY.	965963608	75	1	566	918744708	MACHINERY HOUSE BASE FR
COVER PRE-ASSY.	966167408	2	1	902	919203908	COVERING
COVER PRE-ASSY.	966167508	3	1	902	919203908	COVERING
COVER PRE-ASSY.	966167908	4	2	902	919203908	COVERING
COVER PRE-ASSY.	966168008	5	2	902	919203908	COVERING
COVER PRE-ASSY.	966168408	6	1	902	919203908	COVERING
COVER PRE-ASSY.	966172908	16	4	902	919203908	COVERING
COVER PRE-ASSY.	966173208	17	2	902	919203908	COVERING
COVER PRE-ASSY.	966173608	18	1	902	919203908	COVERING
COVER QC DREHBUEHNE	915724508	402	1	13		LIEBHERR CRAW.CRANE LR
COVER QC DREHBUEHNE	97009747	1	1	1527	915724508	COVER
COVER QC ROD	97009748	5	1	1527	915724508	COVER
COVER QC UNTERWAGEN	915724608	404	1	13		LIEBHERR CRAW.CRANE LR
COVER QC UNTERWAGEN	97009763	1	1	1528	915724608	COVER
COVER S235JR	10147460	22	1	743	10147372	VENT TUBE ASSEMBLY
COVER S235JR	9080502	11	1	760	10129212	FLYWHEEL HOUSING MOUNT
COVER WELDED	965901808	1	1	584	965887608	COVER PRE-ASSY.
COVER WELDED	965963408	1	1	588	965963608	COVER PRE-ASSY.
COVER WELDED FE//ZNNI8//C	966573008	26	2	1500	966887908	STAND, LEFT
COVER WELDED FE//ZNNI8//C	966573008	26	2	1503	966888108	STAND, RIGHT
COVERING	12100617	(1)	1	977	10877138	OPERATOR SEAT
COVERING	12100619	(1)	1	977	10877138	OPERATOR SEAT
COVERING	919203908	175	1	10		LIEBHERR CRAW.CRANE LR
COVERING CAPS - KIT	12489819	300	1	719	10146660	HIGH PRESSURE PUMP
CRADLE	7023894	12	1	655	10412331	DRIVING GEAR
CRAMP	602741708	266	8	403	966419408	TERMINAL BOX WINCH PRE-A
CRANE DRIVER'S CABIN CPL.	918998308	133	1	9		LIEBHERR CRAW.CRANE LR
CRANE DRIVER'S CABIN,PRE-	919266408	1	1	496	918998308	CRANE DRIVER'S CABIN CPL.
CRANK	12103365	22	1	254	540001808	ROPE WINCH
CRANK	540401508	19	1	1266	540006108	ROPE WINCH
CRANKCASE BREATHER ASS	10141843	16	1	681	13455092	DIESEL ENGINE
CRANKCASE CPL. WITH CYLIN	12405454	10	1	681	13455092	DIESEL ENGINE

Description	Item	Pos.	Quantity	Page	Assembly	Description
CRANKCASE PRE-ASSY. V-MO	12405456	1	1	689	12405454	CRANKCASE CPL. WITH CYLIN
CRANKSHAFT BEARINGS	10128540	51	1	681	13455092	DIESEL ENGINE
CRANKSHAFT PRE-ASSY. V-	10128914	1	1	703	10130808	CRANKSHAFT WITH GEAR
CRANKSHAFT WITH GEAR V-	10130808	50	1	681	13455092	DIESEL ENGINE
CRAWLER CARRIER RIGHT C	917521108	16	1	9		LIEBHERR CRAW.CRANE LR
CRAWLER CARRIER RIGHT C	917521008	14	1	9		LIEBHERR CRAW.CRANE LR
CRAWLER CARRIER STEEL C	965748808	1	1	148	917525508	CRAWLER TRACK CARRIER, L
CRAWLER CARRIER STEEL C	965775708	1	1	105	917523808	CRAWLER TRACK CARRIER, L
CRAWLER CARRIER STEEL C	965650108	1	1	205	917525908	CRAWLER TRACK CARRIER,
CRAWLER CARRIER STEEL C	965649008	1	1	178	917525608	CRAWLER TRACK CARRIER,
CRAWLER TRACK CARRIER LE	917520908	12	1	9		LIEBHERR CRAW.CRANE LR
CRAWLER TRACK CARRIER LE	917520808	10	1	9		LIEBHERR CRAW.CRANE LR
CRAWLER TRACK CARRIER,	917525508	1	1	139	917520908	CRAWLER TRACK CARRIER LE
CRAWLER TRACK CARRIER,	917523808	1	1	98	917520808	CRAWLER TRACK CARRIER LE
CRAWLER TRACK CARRIER, R	917525908	1	1	196	917521108	CRAWLER CARRIER RIGHT CP
CRAWLER TRACK CARRIER, R	917525608	1	1	171	917521008	CRAWLER CARRIER RIGHT CP
CREEPER	926573208	12	1	237	915718108	TOOL
CRIMPING CONTACT 0,2-0,56	602322808	615	39	540	96034783	WIRING HARNESS
CRIMPING CONTACT 0,2-0,56	602322808	615	38	541	96034784	WIRING HARNESS
CRIMPING CONTACT 0,2-0,56	602322808	615	165	542	96033659	WIRING HARNESS
CRIMPING CONTACT 0,75MM2	10113733	751	61	266	96041617	LEAD
CRIMPING CONTACT 0,75MM2	10113735	723	61	266	96041617	LEAD
CRIMPING CONTACT 0,75MM2	10113735	723	6	1514	967035508	LEAD
CRIMPING CONTACT 1,0MM2	605608401	602	43	265	96034538	WIRING HARNESS
CRIMPING CONTACT 1,0MM2	605608401	602	15	302	96047224	LEAD
CRIMPING CONTACT 1,5MM2	605610208	603	4	265	96034538	WIRING HARNESS
CRIMPING CONTACT 1,5MM2	605610208	603	22	302	96047224	LEAD
CRIMPING CONTACT 1,5MM2	605610208	603	2	1514	967035508	LEAD
CROSS BEAM	919045208	1	1	44	919027108	CROSS BEAM CPL.
CROSS BEAM	919045208	1	1	88	919027308	CROSS BEAM CPL.
CROSS BEAM	966887508	1	2	1490	916902108	SUSPENDED BALLAST
CROSS BEAM CPL. HINTEN	919027308	7	1	9		LIEBHERR CRAW.CRANE LR
CROSS BEAM CPL. VORN	919027108	6	1	9		LIEBHERR CRAW.CRANE LR
CROSS CONNECTING LINK W	965656608	2	1	1500	966887908	STAND, LEFT
CROSS CONNECTING LINK W	965656608	2	1	1503	966888108	STAND, RIGHT
CROSS CONNECTING LINK WE	966840808	30	2	1540	96051353	BAR CIRCUMFERENCE
CROSS CONNECTING LINK WE	966842408	31	2	1540	96051353	BAR CIRCUMFERENCE
CROSS CONNECTING LINK WE	966846008	32	2	1540	96051353	BAR CIRCUMFERENCE
CROSS CONNECTING LINK WE	966851608	71	2	389	965661108	SUPPORT COMPL.
CROSS CONNECTING LINK WE	966889808	45	2	1540	96051353	BAR CIRCUMFERENCE
CROSS CONNECTING LINK WE	967149908	61	2	1540	96051353	BAR CIRCUMFERENCE
CROSS CONNECTING LINK WE	967150008	62	2	1540	96051353	BAR CIRCUMFERENCE
CROSS GRIP	10326486	49	1	501	10651874	CABIN
CROSS GRIP DIN 6335 KU	10428166	1	1	1501	962213008	ROLLER ORIFICE
CROSS MEMBER CPL.	967582308	8	1	1530	919003708	MOUNTING AIDS
CROSS MEMBER CPL. LMZ-2	966911408	6	1	1530	919003708	MOUNTING AIDS
CROSS MEMBER CPL. LOZ-4.5	967195608	1	1	1572	967858108	MOUNTING PARTS
CROSS MEMBER STEEL CON	965683008	1	1	50	919045208	CROSS BEAM
CROSS MEMBER WELDED	966887608	1	1	1492	966887508	CROSS BEAM
CROSS SHACKLE CPL.	968244808	4	1	1546	968244508	ROD CPL.
CROSS-MEMBER	966466208	7	1	1213	915753308	WINCH 6 PRE-ASSEMBLY
CROSS-MEMBER LOZ-35T SP	96052080	1	2	995	919300308	SLINGING MEAN
CROSS-MEMBER RAL 9005	966561508	1	1	996	96052080	CROSS-MEMBER
CROSS-MEMBER RAL 9005	966911508	1	1	1533	966911408	CROSS MEMBER CPL.
CROSS-MEMBER RAL 9005	967196408	1	1	1573	967195608	CROSS MEMBER CPL.
CROSS-MEMBER RAL 9005	967582408	1	1	1535	967582308	CROSS MEMBER CPL.
CROWN GEAR C45	9080734	(3)	1	762	10120077	FLYWHEEL ASSEMBLY
CUP HEAD SQUARE NECK B	240186202	30	1	1266	540006108	ROPE WINCH
CUP SPRING PILLAR	7023893	11	1	655	10412331	DRIVING GEAR
CURRENT SOURCE LSB SPF	10027448	22	4	949	96061868	ASSEMBLY PARTS MOUNTIN

Description	Item	Pos.	Quantity	Page	Assembly	Description
CUSTOM CIRCUIT MODULE 2	964830208	505	1	1325	96052002	WIRES CPL.
CUTOFF RELAY 24V	10871125	12	2	779	96033201	ELECTRIC FOR BATTERY BOX
CYCLE VALVE 3.4BAR 8L/MIN 6	10149191	2	1	753	10143790	REGULATION BOOST PRESS
CYL.ROLLER DIN 5402-1 32X3	747004501	18	65	1219	90004983	PLANETARY GEARBOX
CYLINDER	10009379	1	1	655	10412331	DRIVING GEAR
CYLINDER	570967908	1	1	440	570967708	DRIVING GEAR
CYLINDER	7024273	1	1	371	570113308	DRIVING GEAR
CYLINDER CLAMP 5X485X531	979630808	28	4	50	919045208	CROSS BEAM
CYLINDER HEAD ASSEMBLY	12402357	80	8	682	13455092	DIESEL ENGINE
CYLINDER HEAD COVER	10122220	1	1	714	11364325	CYLINDER HEAD COVER PRE
CYLINDER HEAD COVER	10122266	1	1	711	10122645	CYLINDER HEAD COVER ASS
CYLINDER HEAD COVER	12469625	1	1	714	11364325	CYLINDER HEAD COVER PRE
CYLINDER HEAD COVER	12469626	1	1	711	10122645	CYLINDER HEAD COVER ASS
CYLINDER HEAD COVER ASS	10122645	82	6	682	13455092	DIESEL ENGINE
CYLINDER HEAD COVER ASS	10122646	84	1	682	13455092	DIESEL ENGINE
CYLINDER HEAD COVER ASS	10122659	85	1	682	13455092	DIESEL ENGINE
CYLINDER HEAD COVER PRE	11364325	1	1	713	10122659	CYLINDER HEAD COVER ASS
CYLINDER HEAD COVER PRE	12562204	1	1	712	10122646	CYLINDER HEAD COVER ASS
CYLINDER LINER V-MOTORX	11406892	1	1	690	9078049	CYLINDER
CYLINDER ROLLER THRUST B	746607401	30	1	1486	915761608	HOOK BLOCK
CYLINDER V-MOTORXD9508	9078049	80	8	689	12405454	CRANKCASE CPL. WITH CYLIN
CYLINDRICAL ROLLER BEARIN	10280277	10	1	656	10009378	CONNECTING PLATE
CYLINDRICAL ROLLER BEARIN	10294784	(10)	1	647	11007826	VARIABLE PUMP
CYLINDRICAL ROLLER BEARIN	571900108	31	1	655	10412331	DRIVING GEAR
D HEAD SECTION CPL.	919692308	252	1	11		LIEBHERR CRAW.CRANE LR
D HEAD SECTION PRE-ASS.	915745708	1	1	1294	919692308	D HEAD SECTION CPL.
D HEAD SECTION WELDED C	966432808	1	1	1302	915745708	D HEAD SECTION PRE-ASS.
D INTERMED. SECTION WELD.	967540508	1	1	1357	917223708	D INTERMEDIATE SECTION
D INTERMED. SECTION WELD.	966594308	1	1	1345	916303808	D INTERMEDIATE SECTION
D INTERMED. SECTION WELD.	967539508	1	1	1365	917223808	D INTERMEDIATE SECTION
D INTERMEDIATE SECTION 28	917223708	256	1	11		LIEBHERR CRAW.CRANE LR
D INTERMEDIATE SECTION 28	916303808	255	1	11		LIEBHERR CRAW.CRANE LR
D INTERMEDIATE SECTION 2	917223808	257	1	12		LIEBHERR CRAW.CRANE LR
D OVERRUN PROTECTION	915745408	2	1	1240	919100208	D PIVOT SECTION CPL.
D PIVOT SECTION CPL. 12M	919100208	250	1	11		LIEBHERR CRAW.CRANE LR
D PIVOT SECTION ELEC. EQUI	915747808	4	1	1240	919100208	D PIVOT SECTION CPL.
D PIVOT SECTION PRE-ASS.	916324608	1	1	1240	919100208	D PIVOT SECTION CPL.
D PIVOT SECTION WELDED C	966638408	1	1	1251	916324608	D PIVOT SECTION PRE-ASS.
DAMPERS	965986208	9	1	178	917525608	CRAWLER TRACK CARRIER,
DAMPERS	966805508	9	1	105	917523808	CRAWLER TRACK CARRIER, L
DAMPING ELEMENT 70 HNBR	10119412	16	1	691	9078462	POWER UNIT SUPPORT ATT
DAMPING PISTON	510797408	(6)	1	849	96029372	HYDR.MACHINERY HOUSE
DAMPING PISTON	510797408	7	1	872	511417608	PRESSURE LIMITING VALVE
DAMPING PISTON	510797408	7	1	1079	511417708	PRESSURE LIMITING VALVE
DATALOGGER LDL2 DIGITAL	10340438	26	1	949	96061868	ASSEMBLY PARTS MOUNTIN
DEEP GROOVE BALL BEARIN	571727308	6	1	366	540270314	FLANGE CPL
DEEP GROOVE BALL BEARIN	10114838	8	1	24	10815646	COLLECTING RING
DEEP GROOVE BALL BEARING	745194708	12	1	368	540270514	DRIVE UNIT CPL
DEEP GROOVE BALL BEARIN	540507308	3	1	24	10815646	COLLECTING RING
DEEP GROOVE BALL BEARIN	540511608	23	1	367	540270414	POWER TAKE-OFF CPL
DEEP GROOVE BALL BEARING	745120308	40	1	366	540270314	FLANGE CPL
DEEP GROOVE BALL BEARIN	745128808	7	2	1494	966888308	SWITCH UNIT
DEEP GROOVE BALL BEARIN	745128808	7	2	1495	966916408	SWITCH UNIT
DEEP GROOVE BALL BEARING	571827008	285	4	631	11000367	PUMP DISTRIBUTION GEAR
DEEP GROOVE BALL BEARIN	571826908	290	4	631	11000367	PUMP DISTRIBUTION GEAR
DEEP GROOVE BALL BEARING	745123801	23	1	1219	90004983	PLANETARY GEARBOX
DEEP GROOVE BALL BEARIN	745159301	66	1	325	90001090	SLEWING GEAR DRIVE
DEEP GROOVE BALL BEARIN	745159301	66	1	1173	90006725	SLEWING GEAR DRIVE
DEEP GROOVE BALL BEARING	745141201	4	1	1219	90004983	PLANETARY GEARBOX
DEEP GROOVE BALL BEARING	571819808	66	1	442	90008841	SLEWING GEAR DRIVE

Description	Item	Pos.	Quantity	Page	Assembly	Description
DEEP GROOVE BALL BEARIN	745149308	(2)	2	240	926573208	CREEPER
DEEP GROOVE BALL BEARIN	745149608	4	2	1090	966532808	SAFETY ROLLER CPL.
DEEP GROOVE BALL BEARIN	745149608	(3)	2	1163	916302608	SL REDUCING SECTION
DEEP GROOVE BALL BEARING	745141814	280	2	631	11000367	PUMP DISTRIBUTION GEAR
DEEP GROOVE BALL BEARING	745168901	235	2	1255	916324608	D PIVOT SECTION PRE-ASS.
DEEP GROOVE BALL BEARIN	10112875	2	2	1227	96060213	ROLLER CPL.
DEEP GROOVE BALL BEARIN	10112875	(2)	2	1346	916303808	D INTERMEDIATE SECTION
DEF INJECTOR SCR ONLY	10144093	12	1	808	96035875	LOWER UREA PLANT
DEF INJECTOR SCR ONLY	10144093	10	1	816	96035878	UPPER UREA PLANT
DEF PRESSURE LINE 2X7500 P	12906325	9	1	808	96035875	LOWER UREA PLANT
DEF PRESSURE LINE 2X7500 P	12906325	9	1	816	96035878	UPPER UREA PLANT
DEF PUMP ADBLUE STUFE 4	11373478	2	1	811	968517508	PUMP PRE-ASS.
DEF SUCTION LINE 4X3000 E	10144288	8	1	808	96035875	LOWER UREA PLANT
DEF SUCTION LINE 4X3000 E	10144288	8	1	816	96035878	UPPER UREA PLANT
DEFLECTION PULLEY	10139425	8	1	754	10146947	ALTERNATOR ASSEMBLY
DEFLECTION PULLEY 240X82X	97037226	(1)	1	1346	916303808	D INTERMEDIATE SECTION
DEFLECTION PULLEY 250X82	97154270	1	1	1227	96060213	ROLLER CPL.
DEFLECTION PULLEY 350X100	97000023	50	2	1475	915744908	BOOM NOSE
DEFLECTION PULLEY RD300X	288154808	(1)	1	240	926573208	CREEPER
DELIVERY PUMP 12V	12101194	4	1	820	919204408	FUEL FEED
DELIVERY PUMP 12V	12101194	4	1	1021	91000594	A/C DRIVE UNIT ADD. PARTS
DETENT PAWL	10802364	21	1	254	540001808	ROPE WINCH
DETENT PAWL	540400808	9	1	1266	540006108	ROPE WINCH
DIAGONAL BRACING WELDED	96019615	1	1	615	96018031	FIXING PARTS BASE FRAME
DIAPHRAGM	966825608	39	1	384	965661008	FRAME PRE-ASS.
DIAPHRAGM ACCUMULATOR 2	510642508	180	3	269	96029361	SLEWING PLATFORM HYDRA
DIAPHRAGM ACCUMULATOR 2	510642508	180	1	307	966085408	SLEWING PLATFORM HYDRA
DIAPHRAGM ACCUMULATOR 2	510642508	180	3	850	96029372	HYDR.MACHINERY HOUSE
DIAPHRAGM GROMMET 35,5/	602717308	15	1	906	966167408	COVER PRE-ASSY.
DIE PLUG	11450029	(4)	1	644	11007825	VARIABLE PUMP
DIE PLUG	11450030	(3)	1	644	11007825	VARIABLE PUMP
DIESEL ENGINE CPL.	919298808	163	1	10		LIEBHERR CRAW.CRANE LR
DIESEL ENGINE CPL.ABOVE	919203208	1	1	618	919298808	DIESEL ENGINE CPL.
DIESEL ENGINE CPL.DOWN	919203308	2	1	618	919298808	DIESEL ENGINE CPL.
DIESEL ENGINE D9508 A7-05	13455092	1	2	680	919835008	DIESEL ENGINE PURCHASED
DIESEL ENGINE PURCHASED	919835008	164	1	10		LIEBHERR CRAW.CRANE LR
DIESEL ENGINE, PRE-ASSEMB	96034141	1	1	621	919203208	DIESEL ENGINE CPL.ABOVE
DIESEL ENGINE, PRE-ASSEMB	96034143	1	1	673	919203308	DIESEL ENGINE CPL.DOWN
DIESEL OXIDATION CATALYS	12888569	102	1	786	919203408	MUFFLER UNIT ABOVE
DIESEL OXIDATION CATALYS	12888569	102	1	794	919203508	MUFFLER UNIT DOWN
DIFFERENTIAL PRESSURE S	10127114	140	1	786	919203408	MUFFLER UNIT ABOVE
DIFFERENTIAL PRESSURE S	10127114	140	1	794	919203508	MUFFLER UNIT DOWN
DIODE	10871150	43	4	949	96061868	ASSEMBLY PARTS MOUNTIN
DIODE 1N4007 DO-41 SPF	660033108	3	4	956	929578308	VARIABLE CIRCUIT
DIODE MODULE 1N4007	660301608	41	1	949	96061868	ASSEMBLY PARTS MOUNTIN
DIODE SUBASSEMBLY SPF	660306508	36	4	949	96061868	ASSEMBLY PARTS MOUNTIN
DIRECTIONAL CONTROL VALV	11005327	1	1	868	10356406	PRESSURE LIMITING VALVE
DIRECTIONAL CONTROL VALV	11110125	4	1	279	10413255	CHANGE-OVER BLOCK
DIRECTIONAL CONTROL VALV	11008326	159	1	965	96032961	PIPEWORK AIR INSTALLATIO
DIRECTIONAL CONTROL VALV	10664416	51	2	965	96032961	PIPEWORK AIR INSTALLATIO
DIRECTIONAL CONTROL VAL	511320108	61	10	849	96029372	HYDR.MACHINERY HOUSE
DIRECTIONAL CONTROL VALV	511467508	54	2	849	96029372	HYDR.MACHINERY HOUSE
DIRECTIONAL CONTROL VAL	511493608	51	2	32	966084408	HYDRAULIC EQUIPM.CENTER
DIRECTIONAL CONTROL VAL	511493608	51	1	334	966085708	ADDITIONAL HYDRAULICS WI
DIRECTIONAL CONTROL VAL	511493608	51	1	351	966085808	ADDITIONAL HYDRAULICS WI
DIRECTIONAL CONTROL VAL	511493608	51	1	1181	966085908	ADDITIONAL HYDRAULICS WI
DIRECTIONAL CONTROL VAL	511493608	51	1	1202	966086108	ADDITIONAL HYDRAULICS WI
DIRECTIONAL CONTROL VAL	511493608	51	1	1233	966086208	AUX.HYDRAULIC WINCH 6
DIRECTIONAL CONTROL VAL	511444408	52	1	450	966085508	HYDRAULIC EQUIPM.SLEWING
DIRECTIONAL CONTROL VAL	511444408	55	1	1073	966086308	ADDITIONAL HYDR.S PIVOT SE

Description	Item	Pos.	Quantity	Page	Assembly	Description
DIRECTIONAL CONTROL VAL	511444408	55	1	1277	96029354	ADDITIONAL HYDR.D PIVOT
DIRECTIONAL CONTROL VAL	511449808	53	1	450	966085508	HYDRAULIC EQUIPM.SLEWING
DIRECTIONAL CONTROL VAL	511302108	52	1	1315	966086708	ADDITIONAL HYDR.D HEAD S
DIRECTIONAL CONTROL VAL	10652724	21	1	334	966085708	ADDITIONAL HYDRAULICS WI
DIRECTIONAL CONTROL VAL	10652724	21	1	351	966085808	ADDITIONAL HYDRAULICS WI
DIRECTIONAL CONTROL VAL	10652724	21	1	1181	966085908	ADDITIONAL HYDRAULICS WI
DIRECTIONAL CONTROL VAL	10652724	21	1	1202	966086108	ADDITIONAL HYDRAULICS WI
DIRECTIONAL CONTROL VAL	10652724	21	1	1233	966086208	AUX.HYDRAULIC WINCH 6
DIRECTIONAL CONTROL VALV	10423938	50	2	374	966086008	ADDNL. HYDR. F. ERECTING W
DIRECTIONAL CONTROL VALV	10675503	50	1	1277	96029354	ADDITIONAL HYDR.D PIVOT
DIRECTIONAL CONTROL VAL	511302208	65	1	849	96029372	HYDR.MACHINERY HOUSE
DIRECTIONAL CTRL. VALVE 4	511322508	161	1	269	96029361	SLEWING PLATFORM HYDRA
DIRECTIONAL CTRL. VALVE 4	511322508	161	1	307	966085408	SLEWING PLATFORM HYDRA
DIRECTIONAL CTRL. VALVE 4	511322508	150	1	470	966751308	ADDL.HYDR.F.PIN PULLING DE
DIRECTIONAL CTRL. VALVE 4	510403408	51	1	232	966515908	ADDL.HYDR.F.PIN PULLING DE
DIRECTIONAL CTRL. VALVE 4	510403408	160	2	269	96029361	SLEWING PLATFORM HYDRA
DIRECTIONAL CTRL. VALVE 4	511486508	51	1	134	966434908	ADDITIONAL HYDR.TENSION C
DIRECTIONAL CTRL. VALVE 4	511304508	51	1	236	966561908	ADDL.HYDR.F.PIN PULLING DE
DIRECTIONAL SEAT VALVE 3	10675694	52	2	849	96029372	HYDR.MACHINERY HOUSE
DIRECTIONAL SEAT VALVE 3	10675695	51	4	1315	966086708	ADDITIONAL HYDR.D HEAD S
DIRECTIONAL SEAT VALVE SP	10413103	50	1	450	966085508	HYDRAULIC EQUIPM.SLEWING
DISC SPRING	570110908	7	4	440	570967708	DRIVING GEAR
DISC SPRING	7024282	7	4	371	570113308	DRIVING GEAR
DISC SPRING DIN 2093 40X20,	720801908	25	4	975	918810308	CONTROL STAND
DISH MOUNTING	10100621	11	12	56	96026100	PLATFORM CPL.L.
DISH MOUNTING	10100621	11	12	60	96026289	PODEST CPL.R.
DISH MOUNTING	10100621	4	16	63	966081808	PLATFORM CENTRE CPL.
DISH MOUNTING	10100621	4	12	65	96026457	PLATFORM COMPL.
DISH MOUNTING	10100621	4	4	112	965804508	GANGWAY
DISH MOUNTING	10100621	3	4	113	965804608	GANGWAY
DISH MOUNTING	10100621	3	4	152	966981808	GANGWAY
DISH MOUNTING	10100621	4	8	153	966972408	GANGWAY
DISH MOUNTING	10100621	4	4	182	965852208	GANGWAY
DISH MOUNTING	10100621	4	8	209	966979708	GANGWAY
DISH MOUNTING	10100621	11	28	223	919026408	CATWALK CRAW.TRACK TRA
DISH MOUNTING	10100621	7	8	225	966165908	FOLDING FRAME PREMOUNTE
DISH MOUNTING	10100621	43	8	389	965661108	SUPPORT COMPL.
DISH MOUNTING	10100621	111	74	413	96038694	SLEWING PLATFORM CATWAL
DISH MOUNTING	10100621	111	145	424	96038696	SLEWING PLATFORM CATWAL
DISH MOUNTING	10100621	26	14	506	916997508	FRAME COMPLETE
DISH MOUNTING	10100621	106	63	566	918744708	MACHINERY HOUSE BASE FR
DISH MOUNTING	10100621	17	74	999	966561608	FRAME
DISH MOUNTING	10100621	41	104	1055	916305808	S PIVOT SECTION PRE-ASS.
DISH MOUNTING	10100621	42	32	1084	916332108	S HEAD SECTION
DISH MOUNTING	10100621	4	4	1087	966490908	ACCESS COMPL
DISH MOUNTING	10100621	47	20	1101	915721308	L-HEAD PIECE
DISH MOUNTING	10100621	38	96	1129	916303308	S INTERMEDIATE SECTION
DISH MOUNTING	10100621	38	72	1136	916303208	S INTERMEDIATE SECTION
DISH MOUNTING	10100621	38	48	1141	916303108	S INTERMEDIATE SECTION
DISH MOUNTING	10100621	38	71	1145	916303008	S INTERMEDIATE SECTION
DISH MOUNTING	10100621	38	71	1149	916302708	S INTERMEDIATE SECTION
DISH MOUNTING	10100621	38	92	1154	916302908	S ADAPTER SECTION
DISH MOUNTING	10100621	38	38	1163	916302608	SL REDUCING SECTION
DISH MOUNTING	10100621	49	155	1251	916324608	D PIVOT SECTION PRE-ASS.
DISH MOUNTING	10100621	97	130	1303	915745708	D HEAD SECTION PRE-ASS.
DISH MOUNTING	10100621	42	162	1345	916303808	D INTERMEDIATE SECTION
DISH MOUNTING	10100621	34	130	1357	917223708	D INTERMEDIATE SECTION
DISH MOUNTING	10100621	38	92	1365	917223808	D INTERMEDIATE SECTION
DISH MOUNTING	10100621	42	66	1388	966890708	WA-FRAME 1 BASE SECTION
DISH MOUNTING	10100621	22	24	1402	916115908	WA-FRAME 1

Description	Item	Pos.	Quantity	Page	Assembly	Description
DISH MOUNTING	10100621	59	60	1413	915746608	WA-FRAME 2 PIVOT SECTION
DISH MOUNTING	10100621	37	34	1419	916116008	WA-FRAME 2 HEAD SECTION
DISH MOUNTING	10100621	47	74	1426	916302808	W PIVOT SECTION
DISH MOUNTING	10100621	37	60	1440	915723208	SPACER WA-FRAME 1
DISH MOUNTING	10100621	37	60	1444	915746208	SPACER WA-FRAME 2
DISH MOUNTING	10100621	(3)	8	1452	915723308	L INTERMEDIATE SECTION
DISH MOUNTING	10100621	48	75	1452	915723308	L INTERMEDIATE SECTION
DISH MOUNTING	10100621	48	137	1460	915723408	L INTERMEDIATE SECTION
DISH MOUNTING	10100621	48	137	1465	915746808	L INTERMEDIATE SECTION
DISH MOUNTING	10100621	48	137	1470	916062508	L INTERMEDIATE SECTION
DISH MOUNTING	10100621	7	10	1507	966410908	PLATFORM COMPL.
DISPATCH ASSY.MECH.PART	918392608	457	1	13		LIEBHERR CRAW.CRANE LR
DISPLAY TFT 7" 800X480 SPF	10454782	10	4	971	96035787	EQUIPMENT CAMERA CAB
DISTANCE PLATE 1X250X210	97007100	122	20	1303	915745708	D HEAD SECTION PRE-ASS.
DISTANCE PLATE 9 X 70 X180	288199508	136	4	567	918744708	MACHINERY HOUSE BASE FR
DISTANCE RING	540402408	31	1	1266	540006108	ROPE WINCH
DISTANCE RING 322X440X1	11080484	7	3	1333	10493604	DRAW CYLINDER
DISTANCE RING 322X440X1	11080484	7	3	1341	11002473	DRAW CYLINDER
DISTANCE RING DC01 FE//ZN	950077508	143	4	1253	916324608	D PIVOT SECTION PRE-ASS.
DISTANCE RING DC01 FE//ZN	950077508	30	2	1388	966890708	WA-FRAME 1 BASE SECTION
DISTANCE RING DC01 FE//ZN	950077508	75	2	1413	915746608	WA-FRAME 2 PIVOT SECTION
DISTANCE RING DC01 FE//ZN	950077508	35	2	1444	915746208	SPACER WA-FRAME 2
DISTANCE RING RD48X3 DC0	941540008	8	2	1494	966888308	SWITCH UNIT
DISTANCE RING RD48X3 DC0	941540008	8	2	1495	966916408	SWITCH UNIT
DISTANCE SLEEVE	540400608	7	1	1266	540006108	ROPE WINCH
DISTANCE SLEEVE 10,5X20X	10121610	(12)	3	686	13455092	DIESEL ENGINE
DISTANCE SLEEVE 11,0X20X	10147172	9	8	750	10141558	OUTLET MANIFOLD ADD-ON
DISTANCE SLEEVE 11X21X12	10135730	20	2	733	10141830	CHARGE AIR LINE ASSEMBLY
DISTANCE SLEEVE 11X21X40	9074977	(6)	5	749	10141356	EXHAUST PIPE ASSEMBLY
DISTANCE SLEEVE 11X21X40	9074977	(6)	5	749	10141356	EXHAUST PIPE ASSEMBLY
DISTANCE SLEEVE 12.0X47 E	974237808	22	12	606	96033135	FASTENING PIECES HYDRAUL
DISTANCE SLEEVE 219.1X65	97006447	7	2	1302	915745708	D HEAD SECTION PRE-ASS.
DISTANCE SLEEVE 24X34X9	10115863	3	1	725	10126724	FUEL FINE-FILTER ASSEMBLY
DISTANCE SLEEVE 8,4X18X54	11439715	22	1	754	10146947	ALTERNATOR ASSEMBLY
DISTANCE SLEEVE 8,5X15X22	9074404	113	1	766	12416117	CABLE HARNESS MOUNTING
DISTANCE SLEEVE 8,5X18X10	9132577	(8)	8	749	10141356	EXHAUST PIPE ASSEMBLY
DISTANCE SLEEVE 8,5X18X10	9132577	(8)	8	749	10141356	EXHAUST PIPE ASSEMBLY
DISTANCE SLEEVE 8,5X18X10	9132577	7	7	750	10141558	OUTLET MANIFOLD ADD-ON
DISTANCE SLEEVE 8,5X20 K	704271308	17	2	488	919258508	ADD HEATING SUPERSTRUCT
DISTANCE SLEEVE 8,5X20 K	704271308	33	4	498	919266408	CRANE DRIVER'S CABIN,PRE
DISTANCE SLEEVE 8,5X20 K	704271308	104	3	986	96034844	ENGINE PREHEATER PRE-ASS
DISTANCE SLEEVE 9X15X30	9887737	13	3	733	10141830	CHARGE AIR LINE ASSEMBLY
DISTANCE SLEEVE 9X15X30,7	9269048	8	1	738	10141807	ACCESSORIES AIR COMPRES
DISTANCE SLEEVE 9X16X70 S	10136023	13	3	733	10141830	CHARGE AIR LINE ASSEMBLY
DISTANCE SLEEVE 9X20X22,7	10118265	30	1	727	12492804	FUEL LINES
DISTANCE SLEEVE 9X20X43	10126912	20	1	753	10143790	REGULATION BOOST PRESS
DISTANCE SLEEVE 9X26X4	10137059	8	3	763	10141788	CONTROL BOX ANNEXE
DISTANCE TUBE	540400508	6	1	1266	540006108	ROPE WINCH
DISTANCE TUBE 121.0X310 S3	97007764	19	2	50	919045208	CROSS BEAM
DISTANCE TUBE 193.7X189 S7	97009716	9	2	1447	915723508	ROLLER CARRIAGE W BOOM
DISTANCE TUBE 193.7X199 S7	97009714	7	4	1447	915723508	ROLLER CARRIAGE W BOOM
DISTANCE TUBE 193.7X254 S7	97009715	8	4	1447	915723508	ROLLER CARRIAGE W BOOM
DISTANCE TUBE 193.7X65 S7	97009717	10	2	1447	915723508	ROLLER CARRIAGE W BOOM
DISTANCE TUBE 298.5X126 S	97009214	34	1	1475	915744908	BOOM NOSE
DISTANCE TUBE 298.5X216 S	97009213	33	2	1475	915744908	BOOM NOSE
DISTANCE TUBE 419.0X139 S8	97004854	18	2	1101	915721308	L-HEAD PIECE
DISTANCE TUBE 419.0X188 S8	97004655	14	2	1084	916332108	S HEAD SECTION
DISTANCE TUBE 419.0X188 S8	97004655	20	2	1101	915721308	L-HEAD PIECE
DISTANCE TUBE 419.0X408 S8	97004656	15	1	1084	916332108	S HEAD SECTION
DISTANCE TUBE 419.0X408 S8	97004656	19	1	1101	915721308	L-HEAD PIECE

Description	Item	Pos.	Quantity	Page	Assembly	Description
DISTANCE TUBE 419.0X90 S8	97004654	13	1	1084	916332108	S HEAD SECTION
DISTANCE TUBE 419.0X90 S8	97004654	21	1	1101	915721308	L-HEAD PIECE
DISTANCE TUBE 60.3X103 S3	97000022	86	2	1252	916324608	D PIVOT SECTION PRE-ASS.
DISTANCE TUBE 60.3X148 S3	97000021	85	4	1252	916324608	D PIVOT SECTION PRE-ASS.
DISTANCE WASHER 1X70X70	97037375	66	3	1214	915753308	WINCH 6 PRE-ASSEMBLY
DISTANCE WASHER 1X70X70	97037375	62	5	1346	916303808	D INTERMEDIATE SECTION
DISTANCE WASHER 1X70X70	97037375	63	5	1358	917223708	D INTERMEDIATE SECTION
DISTANCE WASHER 1X70X70	97037375	60	5	1366	917223808	D INTERMEDIATE SECTION
DISTANCE WASHER 1x60x60	970212608	71	4	1056	916305808	S PIVOT SECTION PRE-ASS.
DISTRIBUTION BLOCK 3/6MX-	11002838	2	1	119	915742708	CENTRA.LUBRICATION SYSTE
DISTRIBUTION BLOCK 3/6MX-	11002838	2	1	158	915744408	CENTRA.LUBRICATION SYSTE
DISTRIBUTION BLOCK 3/6MX-	11002838	2	1	185	915744608	CENTR.LUBRICATION SYSTEM
DISTRIBUTION BLOCK 3/6MX-	11002838	2	1	211	915744508	CENTR.LUBRICATION SYSTEM
DISTRIBUTION BLOCK 5/8MX-	11002839	3	1	119	915742708	CENTRA.LUBRICATION SYSTE
DISTRIBUTION BLOCK 5/8MX-	11002839	3	1	158	915744408	CENTRA.LUBRICATION SYSTE
DISTRIBUTION BLOCK 5/8MX-	11002839	3	1	185	915744608	CENTR.LUBRICATION SYSTEM
DISTRIBUTION BLOCK 5/8MX-	11002839	3	1	211	915744508	CENTR.LUBRICATION SYSTEM
DISTRIBUTION BLOCK MX-F 3/	11006904	2	1	313	916945008	CENT. LUBRIC. SYSTEM SUP
DISTRIBUTION BLOCK MX-F 5/	11005865	2	1	339	916997308	CENTRAL LUBRICATING SYS
DISTRIBUTION BLOCK MX-F 5/	11005865	2	1	356	916998708	CENTRALIZED LUBRICATION
DISTRIBUTION BLOCK MX-F 5/	11005865	2	1	1207	917000008	CENTRAL LUBRICATING SYS
DISTRIBUTION BLOCK MX-F 5/	11006373	1	1	404	916921908	CENTRAL LUBRICATING SYS
DISTRIBUTION BLOCK MX-F 6/	11060628	2	1	1187	917006408	CENTRALIZED LUBRICATION
DISTRIBUTION BLOCK SXE-2	11006307	2	1	283	916900208	CENT. LUBRIC. SYSTEM SUP
DISTRIBUTION BLOCK SXE-2 5	11003530	2	1	465	916141308	CENTRAL GREASING
DISTRIBUTION BOX 110X110X	10036634	1	1	518	916240908	EL.COOLANT PREHEAT
DISTRIBUTION BOX 110X110X	10036634	1	1	521	916240808	EL.COOLANT PREHEAT
DISTRIBUTION BOX 122X125X	604531708	40	1	888	966574708	ADDITIONAL PARTS POWER
DISTRIBUTION STRIP	774383708	309	1	965	96032961	PIPEWORK AIR INSTALLATIO
DISTRIBUTOR	10675717	3	2	316	11006904	DISTRIBUTION BLOCK
DISTRIBUTOR BLOCK PRE-A	12995539	7	1	727	12492804	FUEL LINES
DOOR COMPL.	96033989	8	1	902	919203908	COVERING
DOOR COMPL.	96033991	9	3	902	919203908	COVERING
DOOR COMPL.	96033993	10	1	902	919203908	COVERING
DOOR COMPL.	96033996	11	1	902	919203908	COVERING
DOOR COMPL.	96034004	12	1	902	919203908	COVERING
DOOR COMPL.	96036311	13	1	902	919203908	COVERING
DOOR COMPL.	96036313	14	1	902	919203908	COVERING
DOOR COMPL.	96036315	15	1	902	919203908	COVERING
DOOR COMPL.	966167108	1	1	902	919203908	COVERING
DOOR COMPL.	966168508	7	2	902	919203908	COVERING
DOOR CPL.	965466808	4	1	1507	966410908	PLATFORM COMPL.
DOOR GLUED	96033990	1	1	912	96033989	DOOR COMPL.
DOOR GLUED	96033992	1	1	914	96033991	DOOR COMPL.
DOOR GLUED	96033997	1	1	918	96033996	DOOR COMPL.
DOOR GLUED	96034005	1	1	920	96034004	DOOR COMPL.
DOOR GLUED	96034114	1	1	916	96033993	DOOR COMPL.
DOOR GLUED	96036312	1	1	922	96036311	DOOR COMPL.
DOOR GLUED	96036314	1	1	924	96036313	DOOR COMPL.
DOOR GLUED	96036316	1	1	926	96036315	DOOR COMPL.
DOOR LATCH TUERDRUECKE	10290320	8	1	905	966167308	DOOR
DOOR LOCK	10020272	43	1	501	10651874	CABIN
DOOR PANE ESG-GLAS	10492842	6	2	501	10651874	CABIN
DOOR SPF	966167308	1	1	904	966167108	DOOR COMPL.
DOOR SPF	966168608	(1)	1	902	919203908	COVERING
DOOR STOPPER	704204908	5	1	904	966167108	DOOR COMPL.
DOOR STOPPER	704204908	15	1	910	966168408	COVER PRE-ASSY.
DOSING PUMP DP42	11110051	2	1	488	919258508	ADD HEATING SUPERSTRUCT
DOSING PUMP DP42	11110051	101	1	986	96034844	ENGINE PREHEATER PRE-ASS
DOSING PUMP DP42	11110051	101	2	991	919208108	HEATING MACHINE/ENGINE R

Description	Item	Pos.	Quantity	Page	Assembly	Description
DOSING PUMP DP42	11110051	25	1	993	11621256	AIR HEATER
DOUBLE BANJO BOLT 6-M14X	12210032	15	1	692	10141769	FINAL CONTROL VALVE
DOUBLE BANJO BOLT 6-M14X	12210032	18	3	730	10153631	LEAK OIL LINE ADD-ON
DOUBLE BANJO BOLT 6-M14X	12210032	5	2	743	10147372	VENT TUBE ASSEMBLY
DOUBLE PLUG	10424238	11	1	639	11006048	CONNECTING PLATE
DOUBLE PLUG	10424238	7	2	1226	10678417	COVER
DOUBLE PLUG	7012971	48	3	639	11006048	CONNECTING PLATE
DOUBLE PLUG	7012971	12	1	656	10009378	CONNECTING PLATE
DOUBLE PLUG	7012971	70	2	1226	10678417	COVER
DOUBLE PLUG	7022127	(11)	5	647	11007826	VARIABLE PUMP
DOUBLE PLUG	7022127	11	5	656	10009378	CONNECTING PLATE
DOUBLE RING SPANNER DIN	790012608	14	1	238	96005686	MAIN TOOLS
DOUBLE-ENDED STUD DIN 83	10179459	11	3	734	12421642	CONNECTING LINE ADD-ON
DOUBLE-ENDED STUD DIN 938	500685508	23	2	359	919207608	DRIVE ASSEMBLY AIR CONDIT
DOUBLE-ENDED STUD DIN 93	4981172	11	4	751	10141720	EXHAUST TC MOUNTING
DOUBLE-ENDED STUD DIN 93	4981172	11	4	752	10141721	EXHAUST TC MOUNTING
DOUBLE-ENDED STUD DIN 93	12210038	11	3	734	12421642	CONNECTING LINE ADD-ON
DOUBLE-ENDED STUD DIN 939	12211808	(7)	2	683	13455092	DIESEL ENGINE
DOUBLE-HEADED SPANNER D	790003908	11	1	238	96005686	MAIN TOOLS
DOUBLE-HEADED SPANNER D	790007908	10	1	238	96005686	MAIN TOOLS
DOWEL PIN ISO 8752 10X20	432009908	223	6	568	918744708	MACHINERY HOUSE BASE FR
DOWEL PIN ISO 8752 10X60	432011108	128	2	567	918744708	MACHINERY HOUSE BASE FR
DOWEL PIN ISO 8752 10X70	432011308	46	1	247	915750608	SLEWING PLATFORM FRAME
DOWEL PIN ISO 8752 10X70	432011308	18	1	1332	96051961	TRACTION RAM PRE-ASS.
DOWEL PIN ISO 8752 10X70	432011308	18	1	1340	96051962	TRACTION RAM PRE-ASS.
DOWEL PIN ISO 8752 12X40	432012408	11	1	67	966004008	PIN SUSPENSION
DOWEL PIN ISO 8752 12X40	432012408	11	1	68	966003108	MOUNTING
DOWEL PIN ISO 8752 35X28 ST	10800603	27	4	20	917528708	CENTRAL SECTION CRAWLER
DOWEL PIN ISO 8752 35X36 ST	10800604	28	4	20	917528708	CENTRAL SECTION CRAWLER
DOWEL PIN ISO 8752 4X24	432002308	(4)	1	568	918744708	MACHINERY HOUSE BASE FR
DOWEL PIN ISO 8752 4X24	432002308	7	2	592	966954908	FOLDING LADDER PRE-ASS.
DOWEL PIN ISO 8752 5X14 ST	4320051	35	4	1372	966649408	LUFFING PULLEY BLOCK COM
DOWEL PIN ISO 8752 5X32 480	12100670	62	4	1129	916303308	S INTERMEDIATE SECTION
DOWEL PIN ISO 8752 5X32 480	12100670	62	4	1136	916303208	S INTERMEDIATE SECTION
DOWEL PIN ISO 8752 5X32 480	12100670	62	4	1141	916303108	S INTERMEDIATE SECTION
DOWEL PIN ISO 8752 5X32 480	12100670	62	4	1145	916303008	S INTERMEDIATE SECTION
DOWEL PIN ISO 8752 5X32 480	12100670	62	4	1149	916302708	S INTERMEDIATE SECTION
DOWEL PIN ISO 8752 5X32 480	12100670	62	4	1154	916302908	S ADAPTER SECTION
DOWEL PIN ISO 8752 5X32 480	12100670	39	4	1452	915723308	L INTERMEDIATE SECTION
DOWEL PIN ISO 8752 5X32 480	12100670	39	4	1460	915723408	L INTERMEDIATE SECTION
DOWEL PIN ISO 8752 5X32 480	12100670	39	4	1465	915746808	L INTERMEDIATE SECTION
DOWEL PIN ISO 8752 5X32 480	12100670	39	4	1470	916062508	L INTERMEDIATE SECTION
DOWEL PIN ISO 8752 6X14 480	12100672	(6)	7	384	965661008	FRAME PRE-ASS.
DOWEL PIN ISO 8752 6X14 480	12100672	19	2	1494	966888308	SWITCH UNIT
DOWEL PIN ISO 8752 6X14 480	12100672	19	2	1495	966916408	SWITCH UNIT
DOWEL PIN ISO 8752 6X16 A2	10294239	5	4	1393	96036791	STORAGE CYLINDER, PRE-MO
DOWEL PIN ISO 8752 8X20	432008008	15	4	322	915751408	WINCH 1 PRE-ASSEMBLY
DOWEL PIN ISO 8752 8X20	432008008	15	4	345	915751608	WINCH 2 PRE-ASS.
DOWEL PIN ISO 8752 8X20	432008008	30	2	1192	915753208	WINCH 5 PRE-ASS.
DOWEL PIN ISO 8752 A 8X16	432007908	14	10	252	966222408	MOUNTING PARTS FRONT P
DRAIN VALVE	10032906	(20)	1	699	10134887	OIL SUMP WITH FASTENING
DRAIN VALVE	10032906	5	1	747	10152906	WATER CONNECTION
DRAW CYLINDER	919752408	4	1	1294	919692308	D HEAD SECTION CPL.
DRAW CYLINDER 630/280-750	10493604	1	1	1332	96051961	TRACTION RAM PRE-ASS.
DRAW CYLINDER 630/280-750	11002473	1	1	1340	96051962	TRACTION RAM PRE-ASS.
DRAWBAR PRE-ASS 3.25M	967088108	1	1	1567	967088008	PULL ROD
DRAWBAR PRE-ASS 3M	967089808	1	1	1569	967089708	PULL ROD
DRAWBAR PRE-ASS 5M	967086808	1	1	1565	967086508	PULL ROD
DRAWBAR WELDED	965913308	2	2	20	917528708	CENTRAL SECTION CRAWLER
DRAWBAR WELDED RAL 9005	966767308	2	1	1447	915723508	ROLLER CARRIAGE W BOOM

Description	Item	Pos.	Quantity	Page	Assembly	Description
DRIVE ASSEMBLY AIR CONDIT	919207608	115	1	9		LIEBHERR CRAW.CRANE LR
DRIVE FLANGE EDELSTAHL	606012608	6	1	328	915749608	ELECTRIC FOR WINCH 1
DRIVE FLANGE EDELSTAHL	606012608	6	1	346	915749708	ELECTRIC FOR WINCH 2
DRIVE FLANGE EDELSTAHL	606012608	6	1	1175	915749808	ELECTRIC FOR WINCH 3
DRIVE FLANGE EDELSTAHL	606012608	6	1	1196	915750008	ELECTRIC FOR WINCH 5
DRIVE FLANGE EDELSTAHL	606012608	6	1	1228	915750108	ELECTRIC FOR WINCH 6
DRIVE FOR HIGH PRESSURE P	11363553	180	1	683	13455092	DIESEL ENGINE
DRIVE FOR HPP PRE-ASS.	11368166	1	1	721	11363553	DRIVE FOR HIGH PRESSURE P
DRIVE PARTS W. DAMPER P	11367689	1	1	705	10147666	DRIVING PARTS
DRIVE SHAFT	540401208	16	1	1266	540006108	ROPE WINCH
DRIVE SLEEVE	571727208	4	1	368	540270514	DRIVE UNIT CPL
DRIVE UNIT CPL	540270514	24	1	363	10802219	ROPE WINCH
DRIVER	10014729	7	1	121	11002835	ELECTRIC PUMP
DRIVER	10014729	7	1	285	11006306	ELECTRIC PUMP
DRIVER	10014729	7	1	315	11081924	ELECTRIC PUMP
DRIVER	10014729	7	1	341	11114000	ELECTRIC PUMP
DRIVER	10014729	7	1	467	11003525	ELECTRIC PUMP
DRIVER LEFT	966221808	7	1	1251	916324608	D PIVOT SECTION PRE-ASS.
DRIVER RIGHT	966221908	8	1	1251	916324608	D PIVOT SECTION PRE-ASS.
DRIVING GEAR	10008433	1	1	1018	10228004	HYDRO MOTOR
DRIVING GEAR	10331047	1	1	638	11006043	VARIABLE PUMP
DRIVING GEAR	10331047	1	1	644	11007825	VARIABLE PUMP
DRIVING GEAR	10331047	1	1	663	11005998	VARIABLE PUMP
DRIVING GEAR	10412323	1	1	633	11006041	VARIABLE PUMP
DRIVING GEAR	10412323	1	1	637	11006042	VARIABLE PUMP
DRIVING GEAR	10412323	1	1	642	11007834	VARIABLE PUMP
DRIVING GEAR	10412323	1	1	651	11007842	VARIABLE PUMP
DRIVING GEAR	10412323	4	1	659	10411732	VARIABLE PUMP
DRIVING GEAR	10412323	1	1	662	11005997	VARIABLE PUMP
DRIVING GEAR	10412331	1	1	653	11065840	VARIABLE PUMP
DRIVING GEAR	10412331	1	1	659	10411732	VARIABLE PUMP
DRIVING GEAR	10467818	1	1	1222	10220059	VARIABLE DISPLACEMENT MO
DRIVING GEAR	11007828	1	1	647	11007826	VARIABLE PUMP
DRIVING GEAR	11065796	1	1	667	11065801	VARIABLE PUMP
DRIVING GEAR	570112908	1	1	369	510230608	HYDRO MOTOR
DRIVING GEAR	570113308	1	1	370	570112908	DRIVING GEAR
DRIVING GEAR	570967508	2	1	438	510232508	HYDRO MOTOR
DRIVING GEAR	570967708	1	1	439	570967508	DRIVING GEAR
DRIVING GEAR	571541208	1	1	327	10650139	VARIABLE DISPLACEMENT MO
DRIVING GEAR	571541208	1	1	1194	10650138	VARIABLE DISPLACEMENT MO
DRIVING PARTS	10147666	53	1	682	13455092	DIESEL ENGINE
DRIVING SHAFT	570113408	2	1	370	570112908	DRIVING GEAR
DRIVING SHAFT	570967808	2	1	439	570967508	DRIVING GEAR
DRIVING SHAFT	7023895	14	1	655	10412331	DRIVING GEAR
DRUM BEARING	90004967	10	1	323	970704201	HEAVY DUTY ROPE WINCH
DRUM BEARING	90004967	10	1	1171	970704301	HEAVY DUTY ROPE WINCH
DRUM BEARING	90004967	10	1	1193	90001622	HEAVY DUTY ROPE WINCH
DRUM BEARING	90004973	15	1	323	970704201	HEAVY DUTY ROPE WINCH
DRUM BEARING	90004973	15	1	1171	970704301	HEAVY DUTY ROPE WINCH
DRUM BEARING	90004973	15	1	1193	90001622	HEAVY DUTY ROPE WINCH
DRUM BEARING	968419601	10	1	1216	90005001	COMPACT ROPE WINCH
DS HYDRO CYLINDER	11005706	(10)	1	565	918744708	MACHINERY HOUSE BASE FR
DS LOWERING BRAKE VALVE	11341625	(999)	1	1333	10493604	DRAW CYLINDER
DS RELAPSE SUPPORT	11005477	999	1	1065	10489927	TILT-BACK SUPPORT
DSF RING 128X120,1X3,5	10145868	(5)	1	682	13455092	DIESEL ENGINE
DU BUSHING	708010108	(2)	4	1112	916177008	ROLLER SET
DU BUSHING	708010108	7	4	1113	966331808	PREMOUNTED PIN PULLING D
DU BUSHING	708010108	7	4	1118	967623108	PREMOUNTED PIN PULLING D
DU BUSHING	708012108	57	4	1426	916302808	W PIVOT SECTION
DU BUSHING	708012108	4	4	1429	966267408	FLAP COMPL.

Description	Item	Pos.	Quantity	Page	Assembly	Description
DUMMY PLUG W1938BS	967254408	320	1	1105	966469508	TERMINAL BOX
DUMMY PLUG W1989BS	96009792	410	1	1095	966418908	TERMINAL BOX
DUMMY PLUG X1939BS	967253308	330	1	1105	966469508	TERMINAL BOX
DUMMY PLUG X1986BS	967276408	300	1	1095	966418908	TERMINAL BOX
DUMMY PLUG X1988BS	96011458	390	1	1095	966418908	TERMINAL BOX
DUMMY PLUG X638BS	968218908	10	1	895	96051756	TERMINAL BOX
DUMMY PLUG X640BS	968220208	9	1	893	968218508	TERMINAL BOX
DUMMY PLUG X641BS	968220308	10	1	893	968218508	TERMINAL BOX
DUST CAP	511504608	57	1	488	919258508	ADD HEATING SUPERSTRUCT
DUST CAP 1 3/4-18NS METALL	692405308	19	1	890	967021108	TERMINAL BOX BLANK PLUG
DUST CAP 1 3/4-18NS METALL	692405308	172	1	1067	966265208	CABLE DRUM COMPL.
DUST CAP 1 3/4-18NS METALL	692405308	160	2	1095	966418908	TERMINAL BOX
DUST CAP 1 3/4-18NS METALL	692405308	371	2	1105	966469508	TERMINAL BOX
DUST CAP 1 3/4-18NS METALL	692405308	281	1	1435	966420308	CABLE DRUM COMPL.
DUST CAP 3/4-18 NS METALL	692405208	(502)	1	1095	966418908	TERMINAL BOX
DUST CAP 3/4-18 NS METALL	692405208	507	1	1432	967255108	LEAD
DUST CAP 3/4-18 NS METALL	692405208	508	1	1433	967255208	LEAD
DUST CAP 3/4-18 NS METALL	692405208	510	1	1436	967260608	LEAD
DUST CAP LP-019	10027560	44	2	488	919258508	ADD HEATING SUPERSTRUCT
DUST CAP POLYETHYLEN SC	704254808	119	1	567	918744708	MACHINERY HOUSE BASE FR
DUST CAP POLYETHYLEN SC	704254808	8	2	588	965963608	COVER PRE-ASSY.
DUST CAP POLYETHYLEN SC	704254808	12	2	906	966167408	COVER PRE-ASSY.
DUST CAP POLYETHYLEN SC	704254808	12	2	907	966167508	COVER PRE-ASSY.
DUST CAP POLYETHYLEN SC	704254808	12	2	908	966167908	COVER PRE-ASSY.
DUST CAP POLYETHYLEN SC	704254808	12	2	909	966168008	COVER PRE-ASSY.
DUST CAP POLYETHYLEN SC	704254808	12	2	910	966168408	COVER PRE-ASSY.
DUST PLUG	10027561	46	2	488	919258508	ADD HEATING SUPERSTRUCT
DUST PLUG POLYURETHAN	10028863	58	1	488	919258508	ADD HEATING SUPERSTRUCT
EARTH CONNECTION PLATE C	12826252	4	1	735	9078314	HEATING FLANGE ADD-ON
EDGE PROTECTION 1-2,5X33X	262105308	70	0.9	566	918744708	MACHINERY HOUSE BASE FR
EDGE PROTECTION 1-2,5X33X	262105308	297	0.9	569	918744708	MACHINERY HOUSE BASE FR
EDGE PROTECTION 1-2,5X33X	262105308	17	2.04	592	966954908	FOLDING LADDER PRE-ASS.
EDGE PROTECTION 1-2X9,5X6,	262103908	11	0.36	84	966448108	TERMINAL BOX, PRE-ASSEMB
EDGE PROTECTION 1-2X9,5X6,	262103908	11	0.36	95	966448308	TERMINAL BOX, PRE-ASSEMB
EDGE PROTECTION 1-2X9,5X6,	262103908	7	0.16	534	926891108	GROUND RAIL
EDGE PROTECTION 1-2X9,5X6,	262103908	(3)	0.865	566	918744708	MACHINERY HOUSE BASE FR
EDGE PROTECTION 1-4X14,5	262104008	140	0.1	424	96038696	SLEWING PLATFORM CATWAL
EDGE PROTECTION 1-4X14,5	262104008	80	3.815	616	96018031	FIXING PARTS BASE FRAME
EDGE PROTECTION 1-4X14,5	262104008	21	0.4	806	919205608	UREA PLANT
EDGE PROTECTION 18,5	7370367	16	5.8	501	10651874	CABIN
EDGE PROTECTION 4-6X15,8	262106608	299	0.28	569	918744708	MACHINERY HOUSE BASE FR
EDGE SEALING RING	10303270	(17)	3	647	11007826	VARIABLE PUMP
EDGE SEALING RING	10303270	17	3	656	10009378	CONNECTING PLATE
EL CROSS BEAM HINTEN	916263408	3	1	88	919027308	CROSS BEAM CPL.
EL CROSS BEAM VORNE	916263308	3	1	44	919027108	CROSS BEAM CPL.
EL.ADD-ON SET-LIMIT SWITC	966138308	30	1	26	915740108	EL.CENTER PART
EL.ADD-ON SET-LIMIT SWITC	966144308	10	1	446	915740808	EL.ROLLER SLEWING RING
EL.ADD-ON SET-LIMIT SWITC	966929808	20	1	1509	916947708	ELECTRICS F.SUSPENDED BA
EL.BACKING PROTECTION D	966644108	500	1	1270	915745408	D OVERRUN PROTECTION
EL.CENTER PART	915740108	2	1	14	917520308	CENTRAL SECTION CRAWLER
EL.CHARGER F.BATTERY AGG	966133408	10	1	513	96012480	CHARGER
EL.CHARGER F.BATTERY AGG	966133608	10	1	514	96012481	CHARGER
EL.COOLANT PREHEAT M.O. 1	916240908	2	1	517	966465608	COOLING WATER PRE-HEATIN
EL.COOLANT PREHEAT M.U. 1	916240808	2	1	520	966465708	COOLING WATER PRE-HEATIN
EL.EQUIPMENT SAFETY RETAI	966420208	3	1	1430	966268408	EL.EQUIPMENT W-PIVOT SECT
EL.EQUIPMENT SAFETY RETAI	967305108	500	1	1064	915745308	S OVERRUN PROTECTION
EL.EQUIPMENT W-PIVOT SECT	966268408	500	1	1427	916302808	W PIVOT SECTION
EL.FOR AIR-CONDI.-POWER	966153108	20	1	522	919218608	EL.INSTRUMENTS F.CRANE D
EL.INSTRUMENTS F.CRANE	919218608	143	1	10		LIEBHERR CRAW.CRANE LR
EL.ROLLER SLEWING RING	915740808	2	1	430	915719208	ROLLER SLEWING RING

Description	Item	Pos.	Quantity	Page	Assembly	Description
EL.WA-FRAME 1 HEAD SECTIO	967273608	500	1	1403	916115908	WA-FRAME 1
EL.WA-FRAME 1 PIVOT SECT	966952708	500	1	1384	919243508	WA-FRAME
EL.WA-FRAME 2 PIVOT SECTI	966750208	500	1	1413	915746608	WA-FRAME 2 PIVOT SECTION
ELASTOMER INSERT DIN 3015	10493065	187	4	600	96021757	FIXING PARTS COMPRESSED
ELASTOMER INSERT DIN 3015	10493065	300	2	965	96032961	PIPEWORK AIR INSTALLATIO
ELASTOMER INSERT DIN 3015	10493065	307	48	1278	96029354	ADDITIONAL HYDR.D PIVOT
ELBOW	10153006	4	1	699	10134887	OIL SUMP WITH FASTENING
ELBOW 90° DI=130 GUMMI	10099969	101	2	799	918717708	AIR FILTER SYSTEM ABOVE
ELBOW 90° DI=130 GUMMI	10099969	101	2	803	918719508	AIR FILTER SYSTEM DOWN
ELBOW CONNECTION KISSLIN	10872525	14	4	779	96033201	ELECTRIC FOR BATTERY BOX
ELECT.FOR CRAWLER CARRI	915740608	3	1	139	917520908	CRAWLER TRACK CARRIER LE
ELECT.FOR CRAWLER CARRIE	915740308	3	1	196	917521108	CRAWLER CARRIER RIGHT CP
ELECTR. FOR CONTROL STAN	966152908	8	1	522	919218608	EL.INSTRUMENTS F.CRANE D
ELECTR. FOR HEAD SECTION	919752308	3	1	1294	919692308	D HEAD SECTION CPL.
ELECTR. FOR L-HEAD SECTIO	966469408	500	1	1102	915721308	L-HEAD PIECE
ELECTR. FOR S-HEAD SECTIO	966418708	500	1	1085	916332108	S HEAD SECTION
ELECTR.CABLE 0,5	10870538	344	0.16	538	96033658	WIRING HARNESS
ELECTR.CABLE 0,5	10870538	344	4.3	542	96033659	WIRING HARNESS
ELECTR.CABLE 0,75	10870539	345	74.96	302	96047224	LEAD
ELECTR.CABLE 0,75	10870539	345	10.8	538	96033658	WIRING HARNESS
ELECTR.CABLE 0,75	10870539	(345)	0.32	1095	966418908	TERMINAL BOX
ELECTR.CABLE 0,75	10870539	345	0.8	1514	967035508	LEAD
ELECTR.CABLE 1,0	10870540	305	259.9	265	96034538	WIRING HARNESS
ELECTR.CABLE 1,0	10870540	305	129.5	302	96047224	LEAD
ELECTR.CABLE 1,0	10870540	305	181.6	537	96033657	WIRING HARNESS
ELECTR.CABLE 1,0	10870540	305	172.5	538	96033658	WIRING HARNESS
ELECTR.CABLE 1,0	10870540	(305)	0.16	1095	966418908	TERMINAL BOX
ELECTR.CABLE 1,5	10870541	307	6.4	538	96033658	WIRING HARNESS
ELECTR.CABLE 2,5	10870542	309	1.8	538	96033658	WIRING HARNESS
ELECTR.CABLE 2,5	10870542	309	13.8	542	96033659	WIRING HARNESS
ELECTR.F.FUEL TANK	965527408	500	1	938	96034679	FUEL TANK, PRE-ASSEMBLED
ELECTR.FOR BALLAST PALLE	966929708	10	1	1509	916947708	ELECTRICS F.SUSPENDED BA
ELECTR.FOR CRAWLER CARR	915740508	3	1	98	917520808	CRAWLER TRACK CARRIER LE
ELECTR.FOR CRAWLER CAR	915740408	3	1	171	917521008	CRAWLER CARRIER RIGHT CP
ELECTR.FOR SLEWING GEAR	964008808	40	1	549	96023877	ELECTRICAL PEDAL TRANSM
ELECTR.FOR SLEWING GEAR	917751408	141	1	10		LIEBHERR CRAW.CRANE LR
ELECTR.SYST.RETAINING CYL	968065308	500	1	1393	96036791	STORAGE CYLINDER, PRE-MO
ELECTRIC ADD-ON PARTS CA	96033616	7	1	522	919218608	EL.INSTRUMENTS F.CRANE D
ELECTRIC DISCHARGE LAMP	10665265	2	1	1125	11004726	WORK LIGHT
ELECTRIC FOOT ROCKER	964008708	30	1	549	96023877	ELECTRICAL PEDAL TRANSM
ELECTRIC FOR BATTERY BOX	96033201	500	1	775	919203808	BATTERY STORAGE
ELECTRIC FOR LUFFING BLOC	966674308	500	1	1370	916115808	S LUFFING BLOCKS
ELECTRIC FOR S-PIVOT SECT	919296308	4	1	1049	919294508	S PIVOT SECTION CPL.
ELECTRIC FOR WINCH 1	915749608	2	1	319	915718608	WINCH 1
ELECTRIC FOR WINCH 2	915749708	2	1	342	915718708	WINCH 2
ELECTRIC FOR WINCH 3	915749808	2	1	1166	915722308	WINCH 3
ELECTRIC FOR WINCH 5	915750008	2	1	1188	915722408	WINCH 5
ELECTRIC FOR WINCH 6	915750108	2	1	1208	915722508	WINCH 6
ELECTRIC MS 3	966152808	8	1	527	96033638	PREMOUNTED UPPER PART
ELECTRIC PUMP EP-1	11002835	1	1	119	915742708	CENTRA.LUBRICATION SYSTE
ELECTRIC PUMP EP-1	11002835	1	1	158	915744408	CENTRA.LUBRICATION SYSTE
ELECTRIC PUMP EP-1	11002835	1	1	185	915744608	CENTR.LUBRICATION SYSTEM
ELECTRIC PUMP EP-1	11002835	1	1	211	915744508	CENTR.LUBRICATION SYSTEM
ELECTRIC PUMP EP-1	11003525	1	1	465	916141308	CENTRAL GREASING
ELECTRIC PUMP EP-1	11006306	1	1	283	916900208	CENT. LUBRIC. SYSTEM SUP
ELECTRIC PUMP EP-1	11081924	1	1	313	916945008	CENT. LUBRIC. SYSTEM SUP
ELECTRIC PUMP EP-1	11114000	1	1	339	916997308	CENTRAL LUBRICATING SYS
ELECTRIC PUMP EP-1	11114000	1	1	356	916998708	CENTRALIZED LUBRICATION
ELECTRIC PUMP EP-1	11114000	1	1	1187	917006408	CENTRALIZED LUBRICATION
ELECTRIC PUMP EP-1	11114000	1	1	1207	917000008	CENTRAL LUBRICATING SYS

Description	Item	Pos.	Quantity	Page	Assembly	Description
ELECTRIC SA-BOCK	915749508	2	1	379	917513608	A-BR1CKET, COMPLETE
ELECTRIC UNIT BOTTOM	96033519	10	1	876	919412408	ELECTRICAL MACHINE/ENGIN
ELECTRIC UNIT TOP	96033520	11	1	876	919412408	ELECTRICAL MACHINE/ENGIN
ELECTRIC UPPERCARRIAGE R	919547508	2	1	291	919354008	SLEWING PLATFORM FRAME
ELECTRIC UPPERCATTIAGE	919238508	3	1	243	919238608	SLEWING PLATFORM FRAME
ELECTRICAL MACHINE/ENGI	919412408	174	1	10		LIEBHERR CRAW.CRANE LR
ELECTRICAL PEDAL TRANSM	96023877	9	1	522	919218608	EL.INSTRUMENTS F.CRANE D
ELECTRICS F.SUSPENDED BA	916947708	500	1	1490	916902108	SUSPENDED BALLAST
ELECTRICS POWER UNIT	966155708	50	1	876	919412408	ELECTRICAL MACHINE/ENGIN
ELECTRONICS UNIT	10650399	35	1	977	10877138	OPERATOR SEAT
EMERGENCY CUT-OFF CRANE	968075908	10	1	527	96033638	PREMOUNTED UPPER PART
EMERGENCY STOP BUTTON	606144108	(2)	1	527	96033638	PREMOUNTED UPPER PART
EMPTY CASING	97016729	5	1	1477	967073408	TERMINAL BOX CPL.
EMPTY CASING	971422808	5	1	403	966419408	TERMINAL BOX WINCH PRE-A
EMPTY CASING 110X230X600	97037371	4	1	1105	966469508	TERMINAL BOX
EMPTY CASING 160.0X560 AL	97130339	5	1	884	96044329	TERMINAL BOX
EMPTY CASING 160X160X90X0	971407308	4	1	124	966501608	TERMINAL BOX, PRE-ASSEMB
EMPTY CASING 160X160X90X0	971407308	4	1	160	966139008	TERMINAL BOX, PRE-ASSEMB
EMPTY CASING 160X160X90X0	971407308	4	1	187	966501708	TERMINAL BOX, PRE-ASSEMB
EMPTY CASING 160X160X90X0	971407308	4	1	213	966138608	TERMINAL BOX, PRE-ASSEMB
EMPTY CASING 160X160X90X0	975852208	4	1	1511	966997608	TERMINAL BOX CPL.
EMPTY CASING 160X260X90X0	97020798	5	1	1405	967273808	TERMINAL BOX CPL.
EMPTY CASING 160X360X90X0	97009251	5	1	301	96047223	TERMINAL BOX ELECTRICS S
EMPTY CASING 160X360X90X0	97020746	5	1	1397	967271008	TERMINAL BOX CPL.
EMPTY CASING 160X360X90X0	97036701	5	1	893	968218508	TERMINAL BOX
EMPTY CASING 160X560X90X0	97003376	5	1	1431	966420408	TERMINAL BOX
EMPTY CASING 160X560X90X0	97036748	5	1	886	968221508	TERMINAL BOX
EMPTY CASING 160X560X90X0	97141385	5	1	895	96051756	TERMINAL BOX
EMPTY CASING 230X600X110	97003338	4	1	1095	966418908	TERMINAL BOX
EMPTY CASING 230X600X110	97011305	7	1	1288	966841808	TERMINAL BOX
EMPTY CASING 230X600X110	97011305	5	1	1324	96052001	TERMINAL BOX CPL.
EMPTY CASING 230X600X110	975221708	5	1	1069	966792108	TERMINAL BOX CPL.
EMPTY CASING 255X250X121	97031529	(5)	1	1480	967276708	RECEIVER
EMPTY CASING 255X250X121X	97031531	5	1	1483	967922708	TERMINAL BOX CPL.
EMPTY CASING 560X370X70	606653708	200	1	82	966448008	CONTROL DESK OUTRIGGER
EMPTY CASING 80.0X0 AL	979204408	509	1	259	96045406	LEAD
EMPTY CASING 80.0X0 AL	979204408	(5)	1	545	96033616	ELECTRIC ADD-ON PARTS CA
EMPTY CASING 90.0X360 AL	97005614	5	1	882	96034780	TERMINAL BOX
EMPTY CASING 90.0X560 AL	97132690	5	1	880	966530408	TERMINAL BOX
EMPTY CASING 90X160X560X0	97106165	5	1	263	96034537	TERMINAL BOX
EMPTY CASING DRILLED 160X	97005811	3	1	330	966541108	TERMINAL BOX CPL.
EMPTY CASING DRILLED 160X	97005811	3	1	347	966541408	TERMINAL BOX CPL.
EMPTY CASING DRILLED 160X	97006341	3	1	84	966448108	TERMINAL BOX, PRE-ASSEMB
EMPTY CASING DRILLED 160X	97006341	3	1	95	966448308	TERMINAL BOX, PRE-ASSEMB
EMPTY CASING DRILLED 160X	97014894	3	1	890	967021108	TERMINAL BOX BLANK PLUG
EMPTY CASING DRILLED 160X	97033926	3	1	1177	966541908	TERMINAL BOX CPL.
EMPTY CASING DRILLED 160X	97033926	3	1	1198	966542708	TERMINAL BOX CPL.
EMPTY CASING DRILLED 160X	97033926	3	1	1230	966543108	TERMINAL BOX CPL.
EMPTY CASING DRILLED 230	97006811	3	1	27	966138208	TERMINAL BOX, PRE-ASSEMB
EMPTY CASING POLYESTER	949825008	2	1	303	927868908	TERMINAL BOX LIGHTING
END ANGLE	602794608	276	2	124	966501608	TERMINAL BOX, PRE-ASSEMB
END ANGLE	602794608	276	2	160	966139008	TERMINAL BOX, PRE-ASSEMB
END ANGLE	602794608	276	2	187	966501708	TERMINAL BOX, PRE-ASSEMB
END ANGLE	602794608	276	2	213	966138608	TERMINAL BOX, PRE-ASSEMB
END ANGLE	602794608	263	2	1095	966418908	TERMINAL BOX
END ANGLE	602794608	263	2	1105	966469508	TERMINAL BOX
END ANGLE	602794608	9	2	1405	967273808	TERMINAL BOX CPL.
END ANGLE	602794608	286	2	1431	966420408	TERMINAL BOX
END ANGLE	602794608	7	2	1511	966997608	TERMINAL BOX CPL.
END CAP 34	553181108	4	1	488	919258508	ADD HEATING SUPERSTRUCT

Description	Item	Pos.	Quantity	Page	Assembly	Description
END CAP 34	553181108	103	1	986	96034844	ENGINE PREHEATER PRE-ASS
END CAP 42,3	553174108	3	1	488	919258508	ADD HEATING SUPERSTRUCT
END COVER 60	9144757	2	1	702	10128193	OIL FILLER INLET
END COVER DIN 443 B 480H	12209784	7	13	689	12405454	CRANKCASE CPL. WITH CYLIN
END COVER TR38X6 P3	10297417	22	1	84	966448108	TERMINAL BOX, PRE-ASSEMB
END COVER TR38X6 P3	10297417	22	1	95	966448308	TERMINAL BOX, PRE-ASSEMB
END COVER TR38X6 P3	10297417	171	2	1095	966418908	TERMINAL BOX
END COVER TR38X6 P3	10297417	502	2	1326	96052004	LEAD
END COVER TR38X6 P3	10297417	504	1	1327	96052005	LEAD
END COVER TR38X6 P3	10297417	162	1	1397	967271008	TERMINAL BOX CPL.
END HOLDER	602110108	28	2	949	96061868	ASSEMBLY PARTS MOUNTIN
ENGINE CONTROL SENSORS	12410651	581	1	687	13455092	DIESEL ENGINE
ENGINE PREHEATER PRE-ASS	96034844	1	1	985	919204108	MOTOR PRE-HEATING ABOVE
ENGINE PREHEATER PRE-ASS	96034844	1	1	988	919204208	MOTOR PRE-HEATING
ENGINE SPEED CONTROL CA	967031308	132	1	567	918744708	MACHINERY HOUSE BASE FR
ENTRANCE SPF	979405208	50	1	565	918744708	MACHINERY HOUSE BASE FR
EQUALIZING RESERVOIR	570065908	1	1	41	502806508	EQUALIZING RESERVOIR
EQUALIZING RESERVOIR 0,2L	502807308	(1)	1	1233	966086208	AUX.HYDRAULIC WINCH 6
EQUALIZING RESERVOIR 1L	502806508	1	1	40	96028333	EXPANSION TANK CPL.
EQUALIZING RESERVOIR 29,5	12100814	101	1	1014	96034284	PREMOUNTED COMBINATION
EQUALIZING RESERVOIR 29,5	12100815	100	1	1009	919204008	RADIATOR UNIT
EQUIPMENT CAMERA CAB	96035787	20	1	970	919300108	CAMERA MONITORING CABIN
EQUIPMENT CAMERA MACHI	966355908	30	1	970	919300108	CAMERA MONITORING CABIN
EQUIPMENT CAMERA SLEW C	966355708	10	1	472	919294408	CAMERA MONITORING
EQUIPMENT CAMERA WINCH	966356108	50	1	472	919294408	CAMERA MONITORING
EQUIPMENT CAMERA WINDE	966356008	40	1	472	919294408	CAMERA MONITORING
EQUIPMENT CARRIER WELDE	96018303	50	1	626	96034141	DIESEL ENGINE, PRE-ASSEMB
EQUIPMENT CARRIER WELDE	96018331	50	1	678	96034143	DIESEL ENGINE, PRE-ASSEMB
ERECTING WINCH	915718908	116	1	9		LIEBHERR CRAW.CRANE LR
ERECTION ARM	919688608	371	1	12		LIEBHERR CRAW.CRANE LR
ERECTION ARM SPF	12103619	1	1	1488	919688608	ERECTION ARM
ES PIN 14X28 FE/ZN8/CN/T2	725110408	60	1	566	918744708	MACHINERY HOUSE BASE FR
ETHERNET SWITCH -40/+70°C	10651470	10	1	532	96033639	BODY SECTIONS
EXHAUST FLAP L=90MM	12922616	(7)	1	686	13455092	DIESEL ENGINE
EXHAUST FLAP L=90MM	12922626	(6)	1	685	13455092	DIESEL ENGINE
EXHAUST GAS TURBOCHAR	10134988	1	1	751	10141720	EXHAUST TC MOUNTING
EXHAUST GAS TURBOCHAR	10134989	1	1	752	10141721	EXHAUST TC MOUNTING
EXHAUST MANIFOLD LEFT V-	10153467	2	1	750	10141558	OUTLET MANIFOLD ADD-ON
EXHAUST MANIFOLD RIGHT V-	10147866	1	1	750	10141558	OUTLET MANIFOLD ADD-ON
EXHAUST MIXING PIPE SCRFIL	13402646	101	1	786	919203408	MUFFLER UNIT ABOVE
EXHAUST MIXING PIPE SCRFIL	13402646	101	1	794	919203508	MUFFLER UNIT DOWN
EXHAUST MUFFLER 116/55X15	553187208	35	1	488	919258508	ADD HEATING SUPERSTRUCT
EXHAUST MUFFLER 116/55X15	553187208	100	1	985	919204108	MOTOR PRE-HEATING ABOVE
EXHAUST MUFFLER 116/55X15	553187208	100	1	988	919204208	MOTOR PRE-HEATING
EXHAUST NOZZLE ATTACHM	12935969	432	1	685	13455092	DIESEL ENGINE
EXHAUST NOZZLE V-MOTOR	10153459	(2)	1	685	13455092	DIESEL ENGINE
EXHAUST NOZZLE V-MOTOR	10153461	(3)	1	685	13455092	DIESEL ENGINE
EXHAUST NOZZLE V-MOTOR	10153461	(4)	1	685	13455092	DIESEL ENGINE
EXHAUST PIPE 38/FLEXIBEL	553054108	19	0.35	488	919258508	ADD HEATING SUPERSTRUCT
EXHAUST PIPE 38/FLEXIBEL	553054108	20	0.85	488	919258508	ADD HEATING SUPERSTRUCT
EXHAUST PIPE 38/FLEXIBEL	553054108	101	0.56	985	919204108	MOTOR PRE-HEATING ABOVE
EXHAUST PIPE 38/FLEXIBEL	553054108	101	0.7	988	919204208	MOTOR PRE-HEATING
EXHAUST PIPE 50X2,5 INOXY	553124108	28	2.1	359	919207608	DRIVE ASSEMBLY AIR CONDIT
EXHAUST PIPE ASSEMBLY V-	10141356	410	1	685	13455092	DIESEL ENGINE
EXHAUST PIPE DN=90 INOXY	10813503	154	0.4	567	918744708	MACHINERY HOUSE BASE FR
EXHAUST PIPE LEFT V-MOTO	10141355	2	1	749	10141356	EXHAUST PIPE ASSEMBLY
EXHAUST PIPE RIGHT V-MOTO	10141354	1	1	749	10141356	EXHAUST PIPE ASSEMBLY
EXHAUST PIPE SPF	96035962	103	1	786	919203408	MUFFLER UNIT ABOVE
EXHAUST PIPE SPF	96035962	103	1	794	919203508	MUFFLER UNIT DOWN
EXHAUST PIPE SPF	96035963	104	1	786	919203408	MUFFLER UNIT ABOVE

Description	Item	Pos.	Quantity	Page	Assembly	Description
EXHAUST PIPE SPF	96035964	105	1	786	919203408	MUFFLER UNIT ABOVE
EXHAUST PIPE SPF	96035983	104	1	794	919203508	MUFFLER UNIT DOWN
EXHAUST PIPE SPF	96035984	105	1	794	919203508	MUFFLER UNIT DOWN
EXHAUST PIPE SPF	96035985	106	1	794	919203508	MUFFLER UNIT DOWN
EXHAUST PIPE V-MOTORXD9	10141351	(1)	1	749	10141356	EXHAUST PIPE ASSEMBLY
EXHAUST PIPE V-MOTORXD95	11354228	(1)	1	749	10141356	EXHAUST PIPE ASSEMBLY
EXHAUST SYSTEM PIPELINES	96035959	5	1	786	919203408	MUFFLER UNIT ABOVE
EXHAUST SYSTEM PIPELINES	96052478	5	1	794	919203508	MUFFLER UNIT DOWN
EXHAUST TAIL PIPE	96035965	106	1	786	919203408	MUFFLER UNIT ABOVE
EXHAUST TAIL PIPE	96035965	107	1	794	919203508	MUFFLER UNIT DOWN
EXHAUST TC MOUNTING HE40	10141720	430	1	685	13455092	DIESEL ENGINE
EXHAUST TC MOUNTING HE40	10141721	431	1	685	13455092	DIESEL ENGINE
EXPANSION HEXAGON BOLT	979104808	2	216	435	965852408	ROLLER SLEWING RING PRE
EXPANSION TANK CPL.	96028331	157	1	1233	966086208	AUX.HYDRAULIC WINCH 6
EXPANSION TANK CPL.	96028333	157	1	32	966084408	HYDRAULIC EQUIPM.CENTER
EXPANSION TANK CPL.	96028333	157	2	127	966084908	HYDR.TRAVEL DRIVE
EXPANSION TANK CPL.	96028333	157	2	163	966085008	HYDR.TRAVEL DRIVE
EXPANSION TANK CPL.	96028333	157	2	190	966084808	HYDR.TRAVEL DRIVE
EXPANSION TANK CPL.	96028333	157	2	216	966084708	HYDR.TRAVEL DRIVE
EXPANSION TANK CPL.	96028333	154	1	307	966085408	SLEWING PLATFORM HYDRA
EXPANSION TANK CPL.	96028333	157	1	334	966085708	ADDITIONAL HYDRAULICS WI
EXPANSION TANK CPL.	96028333	157	1	351	966085808	ADDITIONAL HYDRAULICS WI
EXPANSION TANK CPL.	96028333	182	1	450	966085508	HYDRAULIC EQUIPM.SLEWING
EXPANSION TANK CPL.	96028333	162	1	1073	966086308	ADDITIONAL HYDR.S PIVOT SE
EXPANSION TANK CPL.	96028333	157	1	1181	966085908	ADDITIONAL HYDRAULICS WI
EXPANSION TANK CPL.	96028333	157	1	1202	966086108	ADDITIONAL HYDRAULICS WI
EXPANSION TANK CPL.	96028333	162	1	1277	96029354	ADDITIONAL HYDR.D PIVOT
EXPANSION TANK CPL.	96028333	150	1	1315	966086708	ADDITIONAL HYDR.D HEAD S
EXTENSION	10009602	3	1	468	11003530	DISTRIBUTION BLOCK
EXTENSION	10045006	9	4	283	916900208	CENT. LUBRIC. SYSTEM SUP
EXTENSION 3X0,25-10M	10300715	48	2	473	966355708	EQUIPMENT CAMERA SLEW C
EXTENSION 3X0,25-10M	10300715	30	1	972	966355908	EQUIPMENT CAMERA MACHI
EXTENSION CABLE 2,5M	11004770	45	2	473	966355708	EQUIPMENT CAMERA SLEW C
EXTENSION CABLE 2M	11170896	27	1	545	96033616	ELECTRIC ADD-ON PARTS CA
EXTENSION LADDER 10/5-35	11481845	33	1	50	919045208	CROSS BEAM
EXTENSION LADDER 2X10-35	11481844	13	1	20	917528708	CENTRAL SECTION CRAWLER
EXTENSION M10X1K/ M10X1	774373408	9	12	119	915742708	CENTRA.LUBRICATION SYSTE
EXTENSION M10X1K/ M10X1	774373408	9	12	158	915744408	CENTRA.LUBRICATION SYSTE
EXTENSION M10X1K/ M10X1	774373408	9	12	185	915744608	CENTR.LUBRICATION SYSTEM
EXTENSION M10X1K/ M10X1	774373408	9	12	211	915744508	CENTR.LUBRICATION SYSTEM
EXTENSION M10X1K/ M10X1	774373408	6	9	404	916921908	CENTRAL LUBRICATING SYS
EXTENSION M25X1,5/M32X1,5	602613308	507	1	1326	96052004	LEAD
EXTENSION M25X1,5/M32X1,5	602613308	506	1	1327	96052005	LEAD
EXTENSION M32X1,5/M40X1,5	602613408	289	1	301	96047223	TERMINAL BOX ELECTRICS S
EXTERNAL FEED 230V-110	916913708	414	4	13		LIEBHERR CRAW.CRANE LR
EXTINGUISHER HOSE DN15X6	10294814	8	3	1005	918696808	FIRE EXTINGUISHER SYSTEM
EYE BOLT DIN 444 M10X80 5.6	12100296	7	1	1374	966657008	BASKET CPL.
EYE BOLT DIN 444 M10X80 5.6	12100296	7	1	1376	966657108	BASKET CPL.
FALL PROTECTION EN 360 H	11007310	2	2	241	916959908	PERSONAL PROTECTION EQ
FALL-BACK GUARD 12-36V 82	614009908	(20)	1	26	915740108	EL.CENTER PART
FAN	10650386	(11)	1	977	10877138	OPERATOR SEAT
FAN	12100177	(59)	1	977	10877138	OPERATOR SEAT
FAN COWL	11005449	(1)	1	1017	10475633	RADIATOR UNIT
FAN HUB 203 G-ALSI9CU3	955451608	3	2	1016	965896208	PREMOUNTED COMBINATION
FAN HUB 203 G-ALSI9CU3	955451608	3	2	1019	965896308	PREMOUNTED COMBINATION
FAN PAG	10355573	5	1	1017	10475633	RADIATOR UNIT
FAN PAG	10355573	5	1	1020	10475634	RADIATOR UNIT
FASTENER	965794708	46	2	105	917523808	CRAWLER TRACK CARRIER, L
FASTENER	965794708	46	2	148	917525508	CRAWLER TRACK CARRIER, L
FASTENER	965794708	46	2	178	917525608	CRAWLER TRACK CARRIER,

Description	Item	Pos.	Quantity	Page	Assembly	Description
FASTENER	965794708	46	2	205	917525908	CRAWLER TRACK CARRIER,
FASTENER	966097408	41	1	1475	915744908	BOOM NOSE
FASTENER 383X417 S315MC	979469008	70	2	21	917528708	CENTRAL SECTION CRAWLER
FASTENER 40X330X190 S355	97004675	24	2	1084	916332108	S HEAD SECTION
FASTENER 4X106X229 S315M	979619108	3	1	68	966003108	MOUNTING
FASTENER 4X106X229 S315M	979619408	3	1	67	966004008	PIN SUSPENSION
FASTENER 4X641X348 S315M	97119780	4	1	806	919205608	UREA PLANT
FASTENER 4X807X151 S315M	979468908	69	2	21	917528708	CENTRAL SECTION CRAWLER
FASTENING	965592808	3	2	949	96061868	ASSEMBLY PARTS MOUNTIN
FASTENING CLAMP	570066408	7	1	41	502806508	EQUALIZING RESERVOIR
FASTENING CLAMP 34 EN AC	10123304	1	1	764	10144098	FASTENING CLAMP
FASTENING CLAMP 34X34	10144098	4	2	763	10141788	CONTROL BOX ANNEXE
FASTENING DEVICE 39NM/28°	12418349	6	1	754	10146947	ALTERNATOR ASSEMBLY
FASTENING DEVICE 40X169X	97078043	3	20	1538	96004014	TRANSPORT
FASTENING DEVICE 40X180X	97086271	7	64	1538	96004014	TRANSPORT
FASTENING PIECE	9079604	1	2	757	9079954	FASTENING PIECES ASSEMBL
FASTENING PIECES ASSEMBL	9079954	460	1	687	13455092	DIESEL ENGINE
FASTENING PIECES HYDRAUL	96033135	301	1	569	918744708	MACHINERY HOUSE BASE FR
FAULT INDICATOR	10429952	33	2	121	11002835	ELECTRIC PUMP
FAULT INDICATOR	10429952	9	1	285	11006306	ELECTRIC PUMP
FAULT INDICATOR	10429952	9	1	467	11003525	ELECTRIC PUMP
FELT STRIP DIN 5419 5X4	261100708	12	0.6	365	11005312	ROPE DRUM
FEMALE INSERT 24-POL+PE 16	605609514	501	1	265	96034538	WIRING HARNESS
FEMALE INSERT 24-POL+PE 16	605609514	501	1	1289	966885808	LEAD
FEMALE INSERT 4-POLX2+SM	605664201	501	1	267	96041505	LEAD
FEMALE INSERT 64-POL 10A	605608808	501	1	266	96041617	LEAD
FEMALE INSERT 64-POL 10A	605608808	21	4	880	966530408	TERMINAL BOX
FEMALE INSERT 64-POL 10A	605608808	21	3	882	96034780	TERMINAL BOX
FEMALE PLUG 15-POLE	10024744	522	1	535	96033640	WIRES COMPL. INSTRUMENT
FEMALE PLUG 15-POLE	10024744	505	1	540	96034783	WIRING HARNESS
FEMALE PLUG 15-POLE	10024744	505	1	541	96034784	WIRING HARNESS
FEMALE PLUG 15-POLE	10024744	504	6	542	96033659	WIRING HARNESS
FEMALE PLUG 25-POLE	602322708	527	1	535	96033640	WIRES COMPL. INSTRUMENT
FEMALE PLUG 25-POLE	602322708	503	1	540	96034783	WIRING HARNESS
FEMALE PLUG 25-POLE	602322708	503	1	541	96034784	WIRING HARNESS
FEMALE PLUG 25-POLE	602322708	502	3	542	96033659	WIRING HARNESS
FEMALE PLUG 4-POL	11067890	501	2	264	96041616	LEAD
FEMALE PLUG 9-POLE	602338608	(520)	1	959	96033580	CABLING MOUNTING PLATE
FERRIMAGNET FERRIT VERZ	617000008	4	3	445	967144608	VALVE PLATE, PRE-ASSEMB
FERRIMAGNET FERRIT VERZ	617000008	27	2	890	967021108	TERMINAL BOX BLANK PLUG
FERRITE KLAPPBAR	617000608	517	3	538	96033658	WIRING HARNESS
FERRULE 2 CU	11170565	(4)	3	54	965956208	STAIR
FERRULE 2 CU	11170565	97	4	1130	916303308	S INTERMEDIATE SECTION
FERRULE 2 CU	11170565	96	4	1136	916303208	S INTERMEDIATE SECTION
FERRULE 2 CU	11170565	96	4	1142	916303108	S INTERMEDIATE SECTION
FERRULE 2 CU	11170565	96	4	1145	916303008	S INTERMEDIATE SECTION
FERRULE 2 CU	11170565	96	4	1149	916302708	S INTERMEDIATE SECTION
FERRULE 2 CU	11170565	98	4	1155	916302908	S ADAPTER SECTION
FERRULE 2 CU	11170565	61	2	1213	915753308	WINCH 6 PRE-ASSEMBLY
FERRULE 2 CU	11170565	217	16	1254	916324608	D PIVOT SECTION PRE-ASS.
FERRULE 2 CU	11170565	5	2	1264	965764708	PIN WITH RING BOLT
FERRULE 2 CU	11170565	(4)	2	1345	916303808	D INTERMEDIATE SECTION
FERRULE 2 CU	11170565	5	2	1348	966140608	PIN WITH RING BOLT
FERRULE 2 CU	11170565	13	4	1454	965718708	LADDER, PRE-ASSEMBLED
FILLER NECK	10128194	1	1	702	10128193	OIL FILLER INLET
FILLER NECK GR.40 ALU	11101353	4	1	810	96035686	UREA TANK, PRE-MOUNTING
FILLER PROFILE	7370364	15	13.4	501	10651874	CABIN
FILTER	12211223	8	1	810	96035686	UREA TANK, PRE-MOUNTING
FILTER CARTRIDGE 0,005m³/m	510671108	155	1	127	966084908	HYDR.TRAVEL DRIVE
FILTER CARTRIDGE 0,005m³/m	510671108	155	1	163	966085008	HYDR.TRAVEL DRIVE

Description	Item	Pos.	Quantity	Page	Assembly	Description
FILTER CARTRIDGE 0,005m³/m	510671108	155	1	190	966084808	HYDR.TRAVEL DRIVE
FILTER CARTRIDGE 0,005m³/m	510671108	155	1	216	966084708	HYDR.TRAVEL DRIVE
FILTER CARTRIDGE 0,005m³/m	510671108	155	1	334	966085708	ADDITIONAL HYDRAULICS WI
FILTER CARTRIDGE 0,005m³/m	510671108	155	1	351	966085808	ADDITIONAL HYDRAULICS WI
FILTER CARTRIDGE 0,005m³/m	510671108	156	1	450	966085508	HYDRAULIC EQUIPM.SLEWING
FILTER CARTRIDGE 0,005m³/m	510671108	281	1	850	96029372	HYDR.MACHINERY HOUSE
FILTER CARTRIDGE 0,005m³/m	510671108	158	1	1073	966086308	ADDITIONAL HYDR.S PIVOT SE
FILTER CARTRIDGE 0,005m³/m	510671108	155	1	1181	966085908	ADDITIONAL HYDRAULICS WI
FILTER CARTRIDGE 0,005m³/m	510671108	155	1	1202	966086108	ADDITIONAL HYDRAULICS WI
FILTER CARTRIDGE 0,005m³/m	510671108	155	1	1233	966086208	AUX.HYDRAULIC WINCH 6
FILTER CARTRIDGE 0,005m³/m	510671108	158	2	1277	96029354	ADDITIONAL HYDR.D PIVOT
FILTER CARTRIDGE 0,005m³/m	510671108	157	1	1315	966086708	ADDITIONAL HYDR.D HEAD S
FILTER ELEMENT OEL 8.8µm	10874234	(1)	1	1333	10493604	DRAW CYLINDER
FILTER INSERT 1m³/min 10µm	510671808	(1)	1	941	965666908	OIL TANK PRE-ASS.
FILTER INSERT 21m³/min3µm	571558808	1	1	800	551710208	AIR FILTER
FILTER INSERT OEL 10µm	10037623	(1)	1	850	96029372	HYDR.MACHINERY HOUSE
FILTER INSERT OEL 10µm	510669708	(1)	1	941	965666908	OIL TANK PRE-ASS.
FILTER INSERT OELNEBEL4µ	12403708	(1)	1	695	10125646	OIL SEPARATOR ASSEMBLY
FILTER MODULE SCRFILTER G	11387711	1	2	789	11446927	SCRFILTER ASSEMBLY
FILTER PACKAGE	12103943	(999)	1	359	919207608	DRIVE ASSEMBLY AIR CONDIT
FINAL CONTROL VALVE	10141769	14	1	681	13455092	DIESEL ENGINE
FINAL CONTROLE VALVE PRE	10132988	1	1	692	10141769	FINAL CONTROL VALVE
FINAL CONTROLE VALVE PRE	10151463	2	1	692	10141769	FINAL CONTROL VALVE
FINGER WELDED RAL 1007	966481208	2	1	1347	966035008	REST
FIRE EXTINGUISHER DIN EN 3	12101159	2	1	239	96005694	ACCESSORIES
FIRE EXTINGUISHER SYSTEM	918696808	191	1	11		LIEBHERR CRAW.CRANE LR
FIRST AID KIST DIN 13164 260	789000308	1	1	239	96005694	ACCESSORIES
FITTED SCREW DIN 609 M12X6	403501905	263	2	1255	916324608	D PIVOT SECTION PRE-ASS.
FITTING	11081053	3	1	122	774375108	PASSAGE NIPPLE BLOCK
FITTING	11081053	4	1	286	11006307	DISTRIBUTION BLOCK
FITTING	11644971	15	2	341	11114000	ELECTRIC PUMP
FITTING	570066008	2	1	41	502806508	EQUALIZING RESERVOIR
FITTING A3C	472260501	22	1	1221	968822801	OIL-GAUGING INSTRUMENT
FITTING A3P	502948208	51	1	359	919207608	DRIVE ASSEMBLY AIR CONDIT
FITTING AEHNL.DIN 7622 8 C	7381456	16	1	744	10143277	COOLANT PIPE BEND ADD-ON
FITTING AEHNL.ISO 8434 EV 3	10531725	805	1	854	96029372	HYDR.MACHINERY HOUSE
FITTING AEHNL.ISO 8434 GZ 3	491100814	631	2	852	96029372	HYDR.MACHINERY HOUSE
FITTING AEHNL.ISO 8434;ISO 6	510713214	574	2	851	96029372	HYDR.MACHINERY HOUSE
FITTING BUZ 22L CR6-FREI	477700208	606	3	334	966085708	ADDITIONAL HYDRAULICS WI
FITTING BUZ 22L CR6-FREI	477700208	607	3	351	966085808	ADDITIONAL HYDRAULICS WI
FITTING BUZ 22L CR6-FREI	477700208	618	1	1182	966085908	ADDITIONAL HYDRAULICS WI
FITTING BUZ 22L CR6-FREI	477700208	616	3	1202	966086108	ADDITIONAL HYDRAULICS WI
FITTING BUZ 30S CR6-FREI	477701608	609	1	270	96029361	SLEWING PLATFORM HYDRA
FITTING BUZ 8 M14X1,5 INOX	10816958	151	9	786	919203408	MUFFLER UNIT ABOVE
FITTING BUZ 8 M14X1,5 INOX	10816958	151	9	794	919203508	MUFFLER UNIT DOWN
FITTING EGE 10L G3/8A CR6-F	471904308	627	2	451	966085508	HYDRAULIC EQUIPM.SLEWING
FITTING EGE 10L G3/8A CR6-F	471904308	662	1	1278	96029354	ADDITIONAL HYDR.D PIVOT
FITTING EGE 10L M12X1,5 CR6	471903908	600	1	127	966084908	HYDR.TRAVEL DRIVE
FITTING EGE 10L M12X1,5 CR6	471903908	600	1	163	966085008	HYDR.TRAVEL DRIVE
FITTING EGE 10L M12X1,5 CR6	471903908	600	1	190	966084808	HYDR.TRAVEL DRIVE
FITTING EGE 10L M12X1,5 CR6	471903908	600	1	216	966084708	HYDR.TRAVEL DRIVE
FITTING EGE 12L G1/2 CR6-F	471903808	644	6	852	96029372	HYDR.MACHINERY HOUSE
FITTING EGE 12L G1/2 CR6-F	471903808	624	2	1074	966086308	ADDITIONAL HYDR.S PIVOT SE
FITTING EGE 12L G1/2 CR6-F	471903808	627	2	1278	96029354	ADDITIONAL HYDR.D PIVOT
FITTING EGE 12S G1/2A CR6-F	471901808	691	1	271	96029361	SLEWING PLATFORM HYDRA
FITTING EGE 12S G1/2A CR6-F	471901808	771	1	854	96029372	HYDR.MACHINERY HOUSE
FITTING EGE 15L G1/2 CR6-F	471903508	644	1	335	966085708	ADDITIONAL HYDRAULICS WI
FITTING EGE 15L G1/2 CR6-F	471903508	644	1	352	966085808	ADDITIONAL HYDRAULICS WI
FITTING EGE 15L G1/2 CR6-F	471903508	634	1	1182	966085908	ADDITIONAL HYDRAULICS WI
FITTING EGE 15L G1/2 CR6-F	471903508	645	1	1203	966086108	ADDITIONAL HYDRAULICS WI

Description	Item	Pos.	Quantity	Page	Assembly	Description
FITTING EGE 15L G1/2 CR6-F	471903508	630	1	1234	966086208	AUX.HYDRAULIC WINCH 6
FITTING EGE 16S M22X1,5 CR6	471903108	620	1	374	966086008	ADDNL. HYDR. F. ERECTING W
FITTING EGE 18L G3/4 CR6-F	10878394	12	1	821	96035990	PREMOUNTED FUEL FILTER
FITTING EGE 22L G3/4 CR6-F	471901408	613	1	74	966084508	HYDR.CROSS BEAM
FITTING EGE 22L G3/4 CR6-F	471901408	613	1	91	966084608	HYDR.CROSS BEAM
FITTING EGE 22L G3/4 CR6-F	471901408	781	2	854	96029372	HYDR.MACHINERY HOUSE
FITTING EGE 42L G1 1/2 CR6-F	471903608	614	14	851	96029372	HYDR.MACHINERY HOUSE
FITTING EGESD10-LR-WD CR6	471901108	628	1	128	966084908	HYDR.TRAVEL DRIVE
FITTING EGESD10-LR-WD CR6	471901108	631	1	164	966085008	HYDR.TRAVEL DRIVE
FITTING EGESD10-LR-WD CR6	471901108	631	1	191	966084808	HYDR.TRAVEL DRIVE
FITTING EGESD10-LR-WD CR6	471901108	628	1	217	966084708	HYDR.TRAVEL DRIVE
FITTING EGESD10-LR-WD CR6	471901108	632	3	335	966085708	ADDITIONAL HYDRAULICS WI
FITTING EGESD10-LR-WD CR6	471901108	633	3	352	966085808	ADDITIONAL HYDRAULICS WI
FITTING EGESD10-LR-WD CR6	471901108	629	3	451	966085508	HYDRAULIC EQUIPM.SLEWING
FITTING EGESD10-LR-WD CR6	471901108	646	3	852	96029372	HYDR.MACHINERY HOUSE
FITTING EGESD10-LR-WD CR6	471901108	634	1	966	96032961	PIPEWORK AIR INSTALLATIO
FITTING EGESD10-LR-WD CR6	471901108	631	3	1182	966085908	ADDITIONAL HYDRAULICS WI
FITTING EGESD10-LR-WD CR6	471901108	630	3	1203	966086108	ADDITIONAL HYDRAULICS WI
FITTING EGESD10-LR-WD CR6	471901108	611	1	1233	966086208	AUX.HYDRAULIC WINCH 6
FITTING EGESD10-LR-WD CR6	471901108	660	1	1278	96029354	ADDITIONAL HYDR.D PIVOT
FITTING EGESD12-LR-WD CR6	471901208	633	1	308	966085408	SLEWING PLATFORM HYDRA
FITTING EGESD12-LR-WD CR6	471901208	624	1	451	966085508	HYDRAULIC EQUIPM.SLEWING
FITTING EGESD12-LR-WD CR6	471901208	705	4	853	96029372	HYDR.MACHINERY HOUSE
FITTING EGESD12-LR-WD CR6	471901208	632	1	1074	966086308	ADDITIONAL HYDR.S PIVOT SE
FITTING EGESD12-LR-WD CR6	471901208	636	1	1278	96029354	ADDITIONAL HYDR.D PIVOT
FITTING EGESD12-LR-WD CR6	471901208	611	1	1315	966086708	ADDITIONAL HYDR.D HEAD S
FITTING EGESD12-SR-WD CR6	471900508	606	1	470	966751308	ADDL.HYDR.F.PIN PULLING DE
FITTING EGESD12-SR-WD CR6	471900508	631	1	1074	966086308	ADDITIONAL HYDR.S PIVOT SE
FITTING EGESD12-SR-WD CR6	471900508	635	1	1278	96029354	ADDITIONAL HYDR.D PIVOT
FITTING EGESD12-SR-WD CR6	471900508	614	1	1315	966086708	ADDITIONAL HYDR.D HEAD S
FITTING EGESD15-LM-WD CR6	471904208	616	1	127	966084908	HYDR.TRAVEL DRIVE
FITTING EGESD15-LM-WD CR6	471904208	616	2	163	966085008	HYDR.TRAVEL DRIVE
FITTING EGESD15-LM-WD CR6	471904208	616	1	190	966084808	HYDR.TRAVEL DRIVE
FITTING EGESD15-LM-WD CR6	471904208	616	2	216	966084708	HYDR.TRAVEL DRIVE
FITTING EGESD15-LM-WD CR6	471904208	673	2	852	96029372	HYDR.MACHINERY HOUSE
FITTING EGESD16-SR-WD CR6	471900608	616	4	74	966084508	HYDR.CROSS BEAM
FITTING EGESD16-SR-WD CR6	471900608	616	4	91	966084608	HYDR.CROSS BEAM
FITTING EGESD16-SR-WD CR6	471900608	688	1	271	96029361	SLEWING PLATFORM HYDRA
FITTING EGESD16-SR-WD CR6	471900608	618	1	374	966086008	ADDNL. HYDR. F. ERECTING W
FITTING EGESD16-SR-WD CR6	471900608	750	2	854	96029372	HYDR.MACHINERY HOUSE
FITTING EGESD18-LM-WD CR6	471902308	641	4	270	96029361	SLEWING PLATFORM HYDRA
FITTING EGESD18-LM-WD CR6	471902308	604	4	307	966085408	SLEWING PLATFORM HYDRA
FITTING EGESD18-LM-WD CR6	471902308	718	8	853	96029372	HYDR.MACHINERY HOUSE
FITTING EGESD18-LM-WD CR6	471902308	625	1	965	96032961	PIPEWORK AIR INSTALLATIO
FITTING EGESD18-LR-WD CR6	471901308	606	2	32	966084408	HYDRAULIC EQUIPM.CENTER
FITTING EGESD18-LR-WD CR6	471901308	647	1	352	966085808	ADDITIONAL HYDRAULICS WI
FITTING EGESD18-LR-WD CR6	471901308	638	1	1182	966085908	ADDITIONAL HYDRAULICS WI
FITTING EGESD18-LR-WD CR6	471901308	646	1	1203	966086108	ADDITIONAL HYDRAULICS WI
FITTING EGESD20-SM-WD CR6	471903208	678	4	852	96029372	HYDR.MACHINERY HOUSE
FITTING EGESD20-SR-WD CR6	471900708	605	6	374	966086008	ADDNL. HYDR. F. ERECTING W
FITTING EGESD30-SR-WD CR6	471900908	684	5	853	96029372	HYDR.MACHINERY HOUSE
FITTING EGESD38-SR-WD CR6	471904008	746	3	853	96029372	HYDR.MACHINERY HOUSE
FITTING EGESD38-SR-WD CR6	471904008	650	1	1278	96029354	ADDITIONAL HYDR.D PIVOT
FITTING EGESD6-SR-WD CR6	471900308	650	1	451	966085508	HYDRAULIC EQUIPM.SLEWING
FITTING EL 10L CR6-FREI	472330208	601	1	32	966084408	HYDRAULIC EQUIPM.CENTER
FITTING EL 10L CR6-FREI	472330208	608	4	127	966084908	HYDR.TRAVEL DRIVE
FITTING EL 10L CR6-FREI	472330208	608	4	163	966085008	HYDR.TRAVEL DRIVE
FITTING EL 10L CR6-FREI	472330208	608	4	190	966084808	HYDR.TRAVEL DRIVE
FITTING EL 10L CR6-FREI	472330208	608	4	216	966084708	HYDR.TRAVEL DRIVE
FITTING EL 10L CR6-FREI	472330208	629	3	335	966085708	ADDITIONAL HYDRAULICS WI

Description	Item	Pos.	Quantity	Page	Assembly	Description
FITTING EL 10L CR6-FREI	472330208	630	4	352	966085808	ADDITIONAL HYDRAULICS WI
FITTING EL 10L CR6-FREI	472330208	601	15	451	966085508	HYDRAULIC EQUIPM.SLEWING
FITTING EL 10L CR6-FREI	472330208	650	18	852	96029372	HYDR.MACHINERY HOUSE
FITTING EL 10L CR6-FREI	472330208	605	1	965	96032961	PIPEWORK AIR INSTALLATIO
FITTING EL 10L CR6-FREI	472330208	628	4	1182	966085908	ADDITIONAL HYDRAULICS WI
FITTING EL 10L CR6-FREI	472330208	627	4	1203	966086108	ADDITIONAL HYDRAULICS WI
FITTING EL 10L CR6-FREI	472330208	601	3	1233	966086208	AUX.HYDRAULIC WINCH 6
FITTING EL 10S CR6-FREI	7367776	806	1	854	96029372	HYDR.MACHINERY HOUSE
FITTING EL 12S CR6-FREI	7617461	660	7	270	96029361	SLEWING PLATFORM HYDRA
FITTING EL 12S CR6-FREI	7617461	617	4	308	966085408	SLEWING PLATFORM HYDRA
FITTING EL 12S CR6-FREI	7617461	605	3	470	966751308	ADDL.HYDR.F.PIN PULLING DE
FITTING EL 12S CR6-FREI	7617461	770	5	854	96029372	HYDR.MACHINERY HOUSE
FITTING EL 15L CR6-FREI	472300414	604	3	127	966084908	HYDR.TRAVEL DRIVE
FITTING EL 15L CR6-FREI	472300414	604	3	163	966085008	HYDR.TRAVEL DRIVE
FITTING EL 15L CR6-FREI	472300414	604	3	190	966084808	HYDR.TRAVEL DRIVE
FITTING EL 15L CR6-FREI	472300414	604	3	216	966084708	HYDR.TRAVEL DRIVE
FITTING EL 15L CR6-FREI	472300414	608	1	335	966085708	ADDITIONAL HYDRAULICS WI
FITTING EL 15L CR6-FREI	472300414	608	1	351	966085808	ADDITIONAL HYDRAULICS WI
FITTING EL 15L CR6-FREI	472300414	614	4	451	966085508	HYDRAULIC EQUIPM.SLEWING
FITTING EL 15L CR6-FREI	472300414	672	1	852	96029372	HYDR.MACHINERY HOUSE
FITTING EL 15L CR6-FREI	472300414	14	1	1005	918696808	FIRE EXTINGUISHER SYSTEM
FITTING EL 15L CR6-FREI	472300414	614	1	1073	966086308	ADDITIONAL HYDR.S PIVOT SE
FITTING EL 15L CR6-FREI	472300414	635	1	1182	966085908	ADDITIONAL HYDRAULICS WI
FITTING EL 15L CR6-FREI	472300414	634	2	1203	966086108	ADDITIONAL HYDRAULICS WI
FITTING EL 15L CR6-FREI	472300414	622	4	1233	966086208	AUX.HYDRAULIC WINCH 6
FITTING EL 16S CR6-FREI	7407098	628	1	74	966084508	HYDR.CROSS BEAM
FITTING EL 16S CR6-FREI	7407098	628	1	91	966084608	HYDR.CROSS BEAM
FITTING EL 16S CR6-FREI	7407098	617	2	374	966086008	ADDNL. HYDR. F. ERECTING W
FITTING EL 16S CR6-FREI	7407098	651	2	451	966085508	HYDRAULIC EQUIPM.SLEWING
FITTING EL 16S CR6-FREI	7407098	751	1	854	96029372	HYDR.MACHINERY HOUSE
FITTING EL 16S CR6-FREI	7407098	628	1	1074	966086308	ADDITIONAL HYDR.S PIVOT SE
FITTING EL 20S CR6-FREI	7407107	610	2	74	966084508	HYDR.CROSS BEAM
FITTING EL 20S CR6-FREI	7407107	610	2	91	966084608	HYDR.CROSS BEAM
FITTING EL 20S CR6-FREI	7407107	608	6	374	966086008	ADDNL. HYDR. F. ERECTING W
FITTING EL 25S CR6-FREI	7407118	625	1	33	966084408	HYDRAULIC EQUIPM.CENTER
FITTING EL 25S CR6-FREI	7407118	639	1	74	966084508	HYDR.CROSS BEAM
FITTING EL 25S CR6-FREI	7407118	639	1	92	966084608	HYDR.CROSS BEAM
FITTING EL 25S CR6-FREI	7407118	665	1	271	96029361	SLEWING PLATFORM HYDRA
FITTING EL 25S CR6-FREI	7407118	617	1	1233	966086208	AUX.HYDRAULIC WINCH 6
FITTING EL 28L CR6-FREI	7407120	617	2	33	966084408	HYDRAULIC EQUIPM.CENTER
FITTING EL 28L CR6-FREI	7407120	635	1	74	966084508	HYDR.CROSS BEAM
FITTING EL 28L CR6-FREI	7407120	635	1	92	966084608	HYDR.CROSS BEAM
FITTING EL 28L CR6-FREI	7407120	630	1	128	966084908	HYDR.TRAVEL DRIVE
FITTING EL 28L CR6-FREI	7407120	628	1	164	966085008	HYDR.TRAVEL DRIVE
FITTING EL 28L CR6-FREI	7407120	628	1	191	966084808	HYDR.TRAVEL DRIVE
FITTING EL 28L CR6-FREI	7407120	611	2	270	96029361	SLEWING PLATFORM HYDRA
FITTING EL 28L CR6-FREI	7407120	619	6	852	96029372	HYDR.MACHINERY HOUSE
FITTING EL 28L CR6-FREI	7407120	608	1	1073	966086308	ADDITIONAL HYDR.S PIVOT SE
FITTING EL 28L CR6-FREI	7407120	615	1	1233	966086208	AUX.HYDRAULIC WINCH 6
FITTING EL 28L CR6-FREI	7407120	613	2	1278	96029354	ADDITIONAL HYDR.D PIVOT
FITTING EL 42L CR6-FREI	7367986	621	1	33	966084408	HYDRAULIC EQUIPM.CENTER
FITTING EL 42L CR6-FREI	7367986	616	9	270	96029361	SLEWING PLATFORM HYDRA
FITTING EL 42L CR6-FREI	7367986	613	31	851	96029372	HYDR.MACHINERY HOUSE
FITTING EL 42L CR6-FREI	7367986	604	1	1073	966086308	ADDITIONAL HYDR.S PIVOT SE
FITTING EL 6S CR6-FREI	472331208	666	2	852	96029372	HYDR.MACHINERY HOUSE
FITTING EL 6S CR6-FREI	472331208	601	11	965	96032961	PIPEWORK AIR INSTALLATIO
FITTING ELSD38-S CR6-FREI	472331908	632	24	270	96029361	SLEWING PLATFORM HYDRA
FITTING ELSD38-S CR6-FREI	472331908	601	8	307	966085408	SLEWING PLATFORM HYDRA
FITTING ELSD38-S CR6-FREI	472331908	620	4	451	966085508	HYDRAULIC EQUIPM.SLEWING
FITTING ELSD38-S CR6-FREI	472331908	742	10	853	96029372	HYDR.MACHINERY HOUSE

Description	Item	Pos.	Quantity	Page	Assembly	Description
FITTING ELSD38-S CR6-FREI	472331908	600	6	1073	966086308	ADDITIONAL HYDR.S PIVOT SE
FITTING ELSD38-S CR6-FREI	472331908	646	6	1278	96029354	ADDITIONAL HYDR.D PIVOT
FITTING ELSD38-S CR6-FREI	472331908	602	10	1315	966086708	ADDITIONAL HYDR.D HEAD S
FITTING ELSD38-S CR6-FREI	472331908	600	8	1351	966086808	ADDITIONAL HYDRAULICS IN
FITTING ELSD38-S CR6-FREI	472331908	600	8	1361	966832808	ADDITIONAL HYDRAULICS IN
FITTING ELSD38-S CR6-FREI	472331908	600	8	1369	966086908	ADDITIONAL HYDRAULICS IN
FITTING ELSD6-L CR6-FREI	472032308	607	7	965	96032961	PIPEWORK AIR INSTALLATIO
FITTING ET 15L M22X1,5 CR6-F	472430408	693	1	271	96029361	SLEWING PLATFORM HYDRA
FITTING ET 15L M22X1,5 CR6-F	472430408	627	1	335	966085708	ADDITIONAL HYDRAULICS WI
FITTING ET 15L M22X1,5 CR6-F	472430408	628	1	352	966085808	ADDITIONAL HYDRAULICS WI
FITTING ET 15L M22X1,5 CR6-F	472430408	636	6	451	966085508	HYDRAULIC EQUIPM.SLEWING
FITTING ET 15L M22X1,5 CR6-F	472430408	689	1	853	96029372	HYDR.MACHINERY HOUSE
FITTING ET 15L M22X1,5 CR6-F	472430408	642	2	1203	966086108	ADDITIONAL HYDRAULICS WI
FITTING ET 15L M22X1,5 CR6-F	472430408	631	2	1234	966086208	AUX.HYDRAULIC WINCH 6
FITTING ET 25S CR6-FREI	7367774	638	1	74	966084508	HYDR.CROSS BEAM
FITTING ET 25S CR6-FREI	7367774	638	1	92	966084608	HYDR.CROSS BEAM
FITTING ET 28L M36X2 CR6-F	7407122	635	1	217	966084708	HYDR.TRAVEL DRIVE
FITTING ET 28L M36X2 CR6-F	7407122	639	1	1278	96029354	ADDITIONAL HYDR.D PIVOT
FITTING ET 30S CR6-FREI	472431808	786	1	854	96029372	HYDR.MACHINERY HOUSE
FITTING ET 35L CR6-FREI	7407125	610	1	270	96029361	SLEWING PLATFORM HYDRA
FITTING ET 35L CR6-FREI	7407125	632	2	852	96029372	HYDR.MACHINERY HOUSE
FITTING ET 35L CR6-FREI	7407125	610	1	1202	966086108	ADDITIONAL HYDRAULICS WI
FITTING ET 6S CR6-FREI	472431208	755	2	854	96029372	HYDR.MACHINERY HOUSE
FITTING ETSD8-L CR6-FREI	472430108	20	4	1005	918696808	FIRE EXTINGUISHER SYSTEM
FITTING EV 18L CR6-FREI	10035314	804	1	854	96029372	HYDR.MACHINERY HOUSE
FITTING EV 22L CR6-FREI	10410771	611	3	851	96029372	HYDR.MACHINERY HOUSE
FITTING EV 22L M30X2 EDEL	12100704	81	1	489	919258508	ADD HEATING SUPERSTRUCT
FITTING EV 22L M30X2 EDEL	12100704	413	1	627	96034141	DIESEL ENGINE, PRE-ASSEMB
FITTING EV 22L M30X2 EDEL	12100704	413	1	679	96034143	DIESEL ENGINE, PRE-ASSEMB
FITTING EV 22L M30X2 EDEL	12100704	22	1	816	96035878	UPPER UREA PLANT
FITTING EV 28L CR6-FREI	10410772	661	6	852	96029372	HYDR.MACHINERY HOUSE
FITTING EV 30S CR6-FREI	10410767	792	1	854	96029372	HYDR.MACHINERY HOUSE
FITTING EV 42L M52X2 CR6-F	10651363	799	1	854	96029372	HYDR.MACHINERY HOUSE
FITTING EV16S CR6-FREI	10410770	672	1	271	96029361	SLEWING PLATFORM HYDRA
FITTING EV38S M52X2 CR6-F	10467292	631	4	308	966085408	SLEWING PLATFORM HYDRA
FITTING EV38S M52X2 CR6-F	10467292	693	14	853	96029372	HYDR.MACHINERY HOUSE
FITTING EV38S M52X2 CR6-F	10467292	600	1	1181	966085908	ADDITIONAL HYDRAULICS WI
FITTING EW 10L M16X1,5 CR6	7403569	605	3	74	966084508	HYDR.CROSS BEAM
FITTING EW 10L M16X1,5 CR6	7403569	605	3	91	966084608	HYDR.CROSS BEAM
FITTING EW 10L M16X1,5 CR6	7403569	629	2	128	966084908	HYDR.TRAVEL DRIVE
FITTING EW 10L M16X1,5 CR6	7403569	630	1	164	966085008	HYDR.TRAVEL DRIVE
FITTING EW 10L M16X1,5 CR6	7403569	630	1	191	966084808	HYDR.TRAVEL DRIVE
FITTING EW 10L M16X1,5 CR6	7403569	629	2	217	966084708	HYDR.TRAVEL DRIVE
FITTING EW 10L M16X1,5 CR6	7403569	631	11	335	966085708	ADDITIONAL HYDRAULICS WI
FITTING EW 10L M16X1,5 CR6	7403569	632	11	352	966085808	ADDITIONAL HYDRAULICS WI
FITTING EW 10L M16X1,5 CR6	7403569	616	12	451	966085508	HYDRAULIC EQUIPM.SLEWING
FITTING EW 10L M16X1,5 CR6	7403569	66	1	820	919204408	FUEL FEED
FITTING EW 10L M16X1,5 CR6	7403569	635	26	852	96029372	HYDR.MACHINERY HOUSE
FITTING EW 10L M16X1,5 CR6	7403569	604	5	965	96032961	PIPEWORK AIR INSTALLATIO
FITTING EW 10L M16X1,5 CR6	7403569	630	13	1182	966085908	ADDITIONAL HYDRAULICS WI
FITTING EW 10L M16X1,5 CR6	7403569	629	8	1203	966086108	ADDITIONAL HYDRAULICS WI
FITTING EW 12S CR6-FREI	7617354	601	10	134	966434908	ADDITIONAL HYDR.TENSION C
FITTING EW 12S CR6-FREI	7617354	602	1	232	966515908	ADDL.HYDR.F.PIN PULLING DE
FITTING EW 12S CR6-FREI	7617354	668	4	271	96029361	SLEWING PLATFORM HYDRA
FITTING EW 12S CR6-FREI	7617354	625	2	308	966085408	SLEWING PLATFORM HYDRA
FITTING EW 12S CR6-FREI	7617354	602	3	470	966751308	ADDL.HYDR.F.PIN PULLING DE
FITTING EW 12S CR6-FREI	7617354	725	7	853	96029372	HYDR.MACHINERY HOUSE
FITTING EW 15L CR6-FREE	7615379	636	4	335	966085708	ADDITIONAL HYDRAULICS WI
FITTING EW 15L CR6-FREE	7615379	636	4	352	966085808	ADDITIONAL HYDRAULICS WI
FITTING EW 15L CR6-FREE	7615379	611	2	451	966085508	HYDRAULIC EQUIPM.SLEWING

Description	Item	Pos.	Quantity	Page	Assembly	Description
FITTING EW 15L CR6-FREE	7615379	16	1	1005	918696808	FIRE EXTINGUISHER SYSTEM
FITTING EW 15L CR6-FREE	7615379	636	6	1182	966085908	ADDITIONAL HYDRAULICS WI
FITTING EW 15L CR6-FREE	7615379	643	7	1203	966086108	ADDITIONAL HYDRAULICS WI
FITTING EW 15L CR6-FREE	7615379	629	3	1234	966086208	AUX.HYDRAULIC WINCH 6
FITTING EW 16S CR6-FREI	7617460	626	3	74	966084508	HYDR.CROSS BEAM
FITTING EW 16S CR6-FREI	7617460	626	3	91	966084608	HYDR.CROSS BEAM
FITTING EW 16S CR6-FREI	7617460	601	4	374	966086008	ADDNL. HYDR. F. ERECTING W
FITTING EW 16S CR6-FREI	7617460	663	2	452	966085508	HYDRAULIC EQUIPM.SLEWING
FITTING EW 16S CR6-FREI	7617460	702	10	853	96029372	HYDR.MACHINERY HOUSE
FITTING EW 16S CR6-FREI	7617460	642	1	1278	96029354	ADDITIONAL HYDR.D PIVOT
FITTING EW 18L ST CR6-FREI	10815664	644	2	270	96029361	SLEWING PLATFORM HYDRA
FITTING EW 18L ST CR6-FREI	10815664	67	3	820	919204408	FUEL FEED
FITTING EW 18L ST CR6-FREI	10815664	15	1	821	96035990	PREMOUNTED FUEL FILTER
FITTING EW 18L ST CR6-FREI	10815664	615	4	965	96032961	PIPEWORK AIR INSTALLATIO
FITTING EW 20S M30X2 CR6-F	7407108	608	7	74	966084508	HYDR.CROSS BEAM
FITTING EW 20S M30X2 CR6-F	7407108	608	7	91	966084608	HYDR.CROSS BEAM
FITTING EW 20S M30X2 CR6-F	7407108	664	1	452	966085508	HYDRAULIC EQUIPM.SLEWING
FITTING EW 22L EDELSTAHL	10873827	74	2	488	919258508	ADD HEATING SUPERSTRUCT
FITTING EW 25S CR6-FREI	7407119	626	1	33	966084408	HYDRAULIC EQUIPM.CENTER
FITTING EW 28L CR6-FREI	7617494	621	2	270	96029361	SLEWING PLATFORM HYDRA
FITTING EW 28L CR6-FREI	7617494	635	1	308	966085408	SLEWING PLATFORM HYDRA
FITTING EW 28L CR6-FREI	7617494	636	10	852	96029372	HYDR.MACHINERY HOUSE
FITTING EW 28L CR6-FREI	7617494	601	1	1181	966085908	ADDITIONAL HYDRAULICS WI
FITTING EW 6S M14X1,5 CR6-F	472531508	649	1	451	966085508	HYDRAULIC EQUIPM.SLEWING
FITTING EW 6S M14X1,5 CR6-F	472531508	697	35	853	96029372	HYDR.MACHINERY HOUSE
FITTING EW 6S M14X1,5 CR6-F	472531508	41	1	945	96036153	SWITCH CABINET
FITTING EWSD22-L CR6-FREI	472530608	644	1	33	966084408	HYDRAULIC EQUIPM.CENTER
FITTING EWSD22-L CR6-FREI	472530608	630	1	74	966084508	HYDR.CROSS BEAM
FITTING EWSD22-L CR6-FREI	472530608	630	1	92	966084608	HYDR.CROSS BEAM
FITTING EWSD22-L CR6-FREI	472530608	601	1	270	96029361	SLEWING PLATFORM HYDRA
FITTING EWSD22-L CR6-FREI	472530608	607	2	334	966085708	ADDITIONAL HYDRAULICS WI
FITTING EWSD22-L CR6-FREI	472530608	606	2	351	966085808	ADDITIONAL HYDRAULICS WI
FITTING EWSD22-L CR6-FREI	472530608	622	2	374	966086008	ADDNL. HYDR. F. ERECTING W
FITTING EWSD22-L CR6-FREI	472530608	624	11	852	96029372	HYDR.MACHINERY HOUSE
FITTING EWSD22-L CR6-FREI	472530608	606	3	1181	966085908	ADDITIONAL HYDRAULICS WI
FITTING EWSD22-L CR6-FREI	472530608	606	5	1202	966086108	ADDITIONAL HYDRAULICS WI
FITTING EWSD22-L CR6-FREI	472530608	3	1	1221	968822801	OIL-GAUGING INSTRUMENT
FITTING EWSD38-S CR6-FREI	472531808	636	14	33	966084408	HYDRAULIC EQUIPM.CENTER
FITTING EWSD38-S CR6-FREI	472531808	635	9	270	96029361	SLEWING PLATFORM HYDRA
FITTING EWSD38-S CR6-FREI	472531808	602	8	334	966085708	ADDITIONAL HYDRAULICS WI
FITTING EWSD38-S CR6-FREI	472531808	602	8	351	966085808	ADDITIONAL HYDRAULICS WI
FITTING EWSD38-S CR6-FREI	472531808	606	11	451	966085508	HYDRAULIC EQUIPM.SLEWING
FITTING EWSD38-S CR6-FREI	472531808	710	35	853	96029372	HYDR.MACHINERY HOUSE
FITTING EWSD38-S CR6-FREI	472531808	619	4	1074	966086308	ADDITIONAL HYDR.S PIVOT SE
FITTING EWSD38-S CR6-FREI	472531808	609	9	1181	966085908	ADDITIONAL HYDRAULICS WI
FITTING EWSD38-S CR6-FREI	472531808	600	12	1202	966086108	ADDITIONAL HYDRAULICS WI
FITTING EWSD38-S CR6-FREI	472531808	648	1	1278	96029354	ADDITIONAL HYDR.D PIVOT
FITTING EWSD38-S CR6-FREI	472531808	604	8	1315	966086708	ADDITIONAL HYDR.D HEAD S
FITTING EWSD38-S CR6-FREI	472531808	601	8	1351	966086808	ADDITIONAL HYDRAULICS IN
FITTING EWSD38-S CR6-FREI	472531808	601	8	1361	966832808	ADDITIONAL HYDRAULICS IN
FITTING EWSD38-S CR6-FREI	472531808	601	8	1369	966086908	ADDITIONAL HYDRAULICS IN
FITTING GE 10 9/16-18/9/ CR6	11643351	21	1	743	10147372	VENT TUBE ASSEMBLY
FITTING GE 10 M14X1,5/9/ CR6	10813936	7	1	751	10141720	EXHAUST TC MOUNTING
FITTING GE 10 M14X1,5/9/ CR6	10813936	7	1	752	10141721	EXHAUST TC MOUNTING
FITTING GE 10L M14X1,5 CR6	471030508	601	5	334	966085708	ADDITIONAL HYDRAULICS WI
FITTING GE 10L M14X1,5 CR6	471030508	601	5	351	966085808	ADDITIONAL HYDRAULICS WI
FITTING GE 10L M14X1,5 CR6	471030508	667	18	852	96029372	HYDR.MACHINERY HOUSE
FITTING GE 10L M14X1,5 CR6	471030508	604	5	1181	966085908	ADDITIONAL HYDRAULICS WI
FITTING GE 10L M14X1,5 CR6	471030508	604	5	1202	966086108	ADDITIONAL HYDRAULICS WI
FITTING GE 10L M16X1,5 CR6	7021521	2	1	813	969904608	PRESSURE RELIEF VALVE PR

Description	Item	Pos.	Quantity	Page	Assembly	Description
FITTING GE 10L M22X1,5 CR6	471039808	638	6	451	966085508	HYDRAULIC EQUIPM.SLEWING
FITTING GE 10L M22X1,5 CR6	471039808	658	2	852	96029372	HYDR.MACHINERY HOUSE
FITTING GE 10L M22X1,5 CR6	471039808	614	2	965	96032961	PIPEWORK AIR INSTALLATIO
FITTING GE 10L M22X1,5 CR6	471039808	659	1	1278	96029354	ADDITIONAL HYDR.D PIVOT
FITTING GE 12 M14X1,5/3/ CR6	10813939	15	1	730	10153631	LEAK OIL LINE ADD-ON
FITTING GE 12 M14X1,5/3/ CR6	10813939	10	1	744	10143277	COOLANT PIPE BEND ADD-ON
FITTING GE 12 M14X1,5/3/ INO	11002988	13	1	727	12492804	FUEL LINES
FITTING GE 12 M16X1,5/3/ CR6	10813940	19	2	738	10141807	ACCESSORIES AIR COMPRES
FITTING GE 12 M16X1,5/3/ CR6	10813940	9	1	744	10143277	COOLANT PIPE BEND ADD-ON
FITTING GE 12L G1/2 CR6-FRE	471034808	643	9	852	96029372	HYDR.MACHINERY HOUSE
FITTING GE 12L G1/2 CR6-FRE	471034808	638	1	966	96032961	PIPEWORK AIR INSTALLATIO
FITTING GE 12L G1/2 CR6-FRE	471034808	642	1	1074	966086308	ADDITIONAL HYDR.S PIVOT SE
FITTING GE 12L G1/2 CR6-FRE	471034808	653	1	1278	96029354	ADDITIONAL HYDR.D PIVOT
FITTING GE 12L M22X1,5 CR6	471039908	695	22	853	96029372	HYDR.MACHINERY HOUSE
FITTING GE 12L M22X1,5 CR6	471039908	657	1	1278	96029354	ADDITIONAL HYDR.D PIVOT
FITTING GE 12S G1/2A CR6-F	471032608	602	6	134	966434908	ADDITIONAL HYDR.TENSION C
FITTING GE 12S G1/2A CR6-F	471032608	659	2	270	96029361	SLEWING PLATFORM HYDRA
FITTING GE 12S G1/2A CR6-F	471032608	618	2	308	966085408	SLEWING PLATFORM HYDRA
FITTING GE 12S G1/2A CR6-F	471032608	648	1	451	966085508	HYDRAULIC EQUIPM.SLEWING
FITTING GE 12S G1/2A CR6-F	471032608	604	2	470	966751308	ADDL.HYDR.F.PIN PULLING DE
FITTING GE 12S G1/2A CR6-F	471032608	767	6	854	96029372	HYDR.MACHINERY HOUSE
FITTING GE 12S G3/8A CR6-F	471032708	601	3	232	966515908	ADDL.HYDR.F.PIN PULLING DE
FITTING GE 12S G3/8A CR6-F	471032708	602	3	236	966561908	ADDL.HYDR.F.PIN PULLING DE
FITTING GE 12S G3/8A CR6-F	471032708	669	11	271	96029361	SLEWING PLATFORM HYDRA
FITTING GE 12S G3/8A CR6-F	471032708	626	2	308	966085408	SLEWING PLATFORM HYDRA
FITTING GE 12S G3/8A CR6-F	471032708	601	1	470	966751308	ADDL.HYDR.F.PIN PULLING DE
FITTING GE 12S G3/8A CR6-F	471032708	766	3	854	96029372	HYDR.MACHINERY HOUSE
FITTING GE 14,15,16 M18X CR6	10813942	3	1	695	10125646	OIL SEPARATOR ASSEMBLY
FITTING GE 15L M16X1,5 INOX	12100683	410	1	627	96034141	DIESEL ENGINE, PRE-ASSEMB
FITTING GE 15L M16X1,5 INOX	12100683	410	1	679	96034143	DIESEL ENGINE, PRE-ASSEMB
FITTING GE 15L M18X1,5 CR6	471030908	603	1	127	966084908	HYDR.TRAVEL DRIVE
FITTING GE 15L M18X1,5 CR6	471030908	603	1	163	966085008	HYDR.TRAVEL DRIVE
FITTING GE 15L M18X1,5 CR6	471030908	603	1	190	966084808	HYDR.TRAVEL DRIVE
FITTING GE 15L M18X1,5 CR6	471030908	603	1	216	966084708	HYDR.TRAVEL DRIVE
FITTING GE 15L M18X1,5 CR6	471030908	675	2	852	96029372	HYDR.MACHINERY HOUSE
FITTING GE 15L M18X1,5 CR6	471030908	623	1	1233	966086208	AUX.HYDRAULIC WINCH 6
FITTING GE 18L M22X1,5 CR6	471031108	606	11	851	96029372	HYDR.MACHINERY HOUSE
FITTING GE 18L M22X1,5 CR6	471031108	13	4	938	96034679	FUEL TANK, PRE-ASSEMBLED
FITTING GE 18L M22X1,5 CR6	471031108	612	5	965	96032961	PIPEWORK AIR INSTALLATIO
FITTING GE 18L M22X1,5 CR6	471031108	31	1	1213	915753308	WINCH 6 PRE-ASSEMBLY
FITTING GE 18L M22X1,5 CR6	471031108	658	1	1278	96029354	ADDITIONAL HYDR.D PIVOT
FITTING GE 18L M22X1,5 ST C	10815662	616	4	965	96032961	PIPEWORK AIR INSTALLATIO
FITTING GE 22L M22X1,5 CR6	10036896	707	12	853	96029372	HYDR.MACHINERY HOUSE
FITTING GE 28L G1 CR6-FREI	471031608	614	2	33	966084408	HYDRAULIC EQUIPM.CENTER
FITTING GE 28L G1 CR6-FREI	471031608	648	11	852	96029372	HYDR.MACHINERY HOUSE
FITTING GE 28L G3/4A CR6-F	7410441	808	1	854	96029372	HYDR.MACHINERY HOUSE
FITTING GE 42L G1 1/2 CR6-F	471034708	637	18	852	96029372	HYDR.MACHINERY HOUSE
FITTING GE 42L G1 1/2 CR6-F	471034708	649	2	1278	96029354	ADDITIONAL HYDR.D PIVOT
FITTING GE 6 M10X1,0/7/1 CR6	10813933	10	2	738	10141807	ACCESSORIES AIR COMPRES
FITTING GE 6 M10X1,0/7/1 CR6	10813933	8	1	753	10143790	REGULATION BOOST PRESS
FITTING GE 6L M12X1,5 CR6-F	12204762	610	8	965	96032961	PIPEWORK AIR INSTALLATIO
FITTING GE 6L M22X1,5 CR6-F	502946108	628	1	966	96032961	PIPEWORK AIR INSTALLATIO
FITTING GE 6LL M10X1	774376508	12	4	465	916141308	CENTRAL GREASING
FITTING GE 6S G1/4 CR6-FREI	471032108	616	1	335	966085708	ADDITIONAL HYDRAULICS WI
FITTING GE 6S G1/4 CR6-FREI	471032108	617	1	351	966085808	ADDITIONAL HYDRAULICS WI
FITTING GE 6S G1/4 CR6-FREI	471032108	698	8	853	96029372	HYDR.MACHINERY HOUSE
FITTING GE 6S G1/4 CR6-FREI	471032108	16	2	1187	917006408	CENTRALIZED LUBRICATION
FITTING GE 6S G1/4 CR6-FREI	471032108	4	5	1238	917016708	CENTRAL LUBRICATING SYS
FITTING GE 8 M12X1,5/1/2 CR6	10801399	32	3	744	10143277	COOLANT PIPE BEND ADD-ON
FITTING GE 8 M12X1,5/1/2 CR6	10813935	13	1	730	10153631	LEAK OIL LINE ADD-ON

Description	Item	Pos.	Quantity	Page	Assembly	Description
FITTING GE 8 M12X1,5/1/2 CR6	10813935	5	2	744	10143277	COOLANT PIPE BEND ADD-ON
FITTING GE 8 M14X1,5/1/2 CR6	10430185	14	1	730	10153631	LEAK OIL LINE ADD-ON
FITTING GE 8L M18X1,5 CR6-F	471039308	10	1	938	96034679	FUEL TANK, PRE-ASSEMBLED
FITTING GE 8L M18X1,5 CR6-F	471039308	400	2	991	919208108	HEATING MACHINE/ENGINE R
FITTING GEO 8L M16X1,5 CR6	10872598	3	1	813	969904608	PRESSURE RELIEF VALVE PR
FITTING GR 12/10L M18X1, C	475031508	655	1	451	966085508	HYDRAULIC EQUIPM.SLEWING
FITTING GR 12/10L M18X1, C	475031508	795	1	854	96029372	HYDR.MACHINERY HOUSE
FITTING GR 12/10S CR6-FREI	475030608	607	1	470	966751308	ADDL.HYDR.F.PIN PULLING DE
FITTING GR 20/16S CR6-FREI	475033608	615	4	74	966084508	HYDR.CROSS BEAM
FITTING GR 20/16S CR6-FREI	475033608	615	4	91	966084608	HYDR.CROSS BEAM
FITTING GR 20/16S CR6-FREI	475033608	602	4	374	966086008	ADDNL. HYDR. F. ERECTING W
FITTING GR 22/18L CR6-FREI	475030708	613	2	33	966084408	HYDRAULIC EQUIPM.CENTER
FITTING GR 38/30S CR6-FREI	475033908	736	5	853	96029372	HYDR.MACHINERY HOUSE
FITTING GZ 15L CR6-FREI	470011208	612	1	451	966085508	HYDRAULIC EQUIPM.SLEWING
FITTING GZ 18L CR6-FREI	470010408	618	1	33	966084408	HYDRAULIC EQUIPM.CENTER
FITTING GZ 18L CR6-FREI	470010408	646	1	335	966085708	ADDITIONAL HYDRAULICS WI
FITTING GZ 18L CR6-FREI	470010408	656	1	1278	96029354	ADDITIONAL HYDR.D PIVOT
FITTING GZR 42L/38S CR6-FRE	10475102	758	1	854	96029372	HYDR.MACHINERY HOUSE
FITTING ISO 8434 EL 30S CR6	482331814	626	1	270	96029361	SLEWING PLATFORM HYDRA
FITTING ISO 8434 EL 30S CR6	482331814	681	15	853	96029372	HYDR.MACHINERY HOUSE
FITTING ISO 8434 EL 35L CR6	482330814	629	5	270	96029361	SLEWING PLATFORM HYDRA
FITTING ISO 8434 EL 35L CR6	482330814	630	9	852	96029372	HYDR.MACHINERY HOUSE
FITTING ISO 8434 EL 35L CR6	482330814	640	1	1074	966086308	ADDITIONAL HYDR.S PIVOT SE
FITTING ISO 8434 ET 10L M16	482430314	602	1	127	966084908	HYDR.TRAVEL DRIVE
FITTING ISO 8434 ET 10L M16	482430314	602	1	163	966085008	HYDR.TRAVEL DRIVE
FITTING ISO 8434 ET 10L M16	482430314	602	1	190	966084808	HYDR.TRAVEL DRIVE
FITTING ISO 8434 ET 10L M16	482430314	602	1	216	966084708	HYDR.TRAVEL DRIVE
FITTING ISO 8434 ET 10L M16	482430314	631	3	451	966085508	HYDRAULIC EQUIPM.SLEWING
FITTING ISO 8434 ET 10L M16	482430314	660	2	852	96029372	HYDR.MACHINERY HOUSE
FITTING ISO 8434 ET 10L M16	482430314	632	1	1234	966086208	AUX.HYDRAULIC WINCH 6
FITTING ISO 8434 ET 12S CR6	482431414	661	2	270	96029361	SLEWING PLATFORM HYDRA
FITTING ISO 8434 ET 12S CR6	482431414	765	1	854	96029372	HYDR.MACHINERY HOUSE
FITTING ISO 8434 ET 12S CR6	482431414	633	1	1074	966086308	ADDITIONAL HYDR.S PIVOT SE
FITTING ISO 8434 ET 12S CR6	482431414	640	1	1278	96029354	ADDITIONAL HYDR.D PIVOT
FITTING ISO 8434 ET 20S CR6	482431614	617	1	74	966084508	HYDR.CROSS BEAM
FITTING ISO 8434 ET 20S CR6	482431614	617	1	91	966084608	HYDR.CROSS BEAM
FITTING ISO 8434 ET 22L CR6	482430614	623	1	374	966086008	ADDNL. HYDR. F. ERECTING W
FITTING ISO 8434 ET 22L CR6	482430614	800	1	854	96029372	HYDR.MACHINERY HOUSE
FITTING ISO 8434 ET 38S CR6	482431814	623	4	127	966084908	HYDR.TRAVEL DRIVE
FITTING ISO 8434 ET 38S CR6	482431814	623	4	163	966085008	HYDR.TRAVEL DRIVE
FITTING ISO 8434 ET 38S CR6	482431814	623	4	190	966084808	HYDR.TRAVEL DRIVE
FITTING ISO 8434 ET 38S CR6	482431814	623	4	216	966084708	HYDR.TRAVEL DRIVE
FITTING ISO 8434 ET 38S CR6	482431814	633	4	270	96029361	SLEWING PLATFORM HYDRA
FITTING ISO 8434 ET 38S CR6	482431814	614	1	335	966085708	ADDITIONAL HYDRAULICS WI
FITTING ISO 8434 ET 38S CR6	482431814	615	1	351	966085808	ADDITIONAL HYDRAULICS WI
FITTING ISO 8434 ET 38S CR6	482431814	754	1	854	96029372	HYDR.MACHINERY HOUSE
FITTING ISO 8434 ET 38S CR6	482431814	601	4	1073	966086308	ADDITIONAL HYDR.S PIVOT SE
FITTING ISO 8434 ET 38S CR6	482431814	614	1	1181	966085908	ADDITIONAL HYDRAULICS WI
FITTING ISO 8434 ET 42L CR6	482431114	650	1	270	96029361	SLEWING PLATFORM HYDRA
FITTING ISO 8434 ET 42L CR6	482431114	687	3	853	96029372	HYDR.MACHINERY HOUSE
FITTING ISO 8434 ET 42L CR6	482431114	643	1	1278	96029354	ADDITIONAL HYDR.D PIVOT
FITTING ISO 8434 ET 6L CR6-F	482430114	642	1	966	96032961	PIPEWORK AIR INSTALLATIO
FITTING ISO 8434 EW 30S CR6	482531614	686	1	271	96029361	SLEWING PLATFORM HYDRA
FITTING ISO 8434 EW 30S CR6	482531614	679	27	852	96029372	HYDR.MACHINERY HOUSE
FITTING ISO 8434 EW 35L M45	482530914	602	1	270	96029361	SLEWING PLATFORM HYDRA
FITTING ISO 8434 EW 35L M45	482530914	636	1	308	966085408	SLEWING PLATFORM HYDRA
FITTING ISO 8434 EW 35L M45	482530914	610	21	851	96029372	HYDR.MACHINERY HOUSE
FITTING ISO 8434 EW 42L CR6	482530814	638	4	33	966084408	HYDRAULIC EQUIPM.CENTER
FITTING ISO 8434 EW 42L CR6	482530814	614	2	308	966085408	SLEWING PLATFORM HYDRA
FITTING ISO 8434 EW 42L CR6	482530814	610	1	335	966085708	ADDITIONAL HYDRAULICS WI

Description	Item	Pos.	Quantity	Page	Assembly	Description
FITTING ISO 8434 EW 42L CR6	482530814	610	1	351	966085808	ADDITIONAL HYDRAULICS WI
FITTING ISO 8434 EW 42L CR6	482530814	618	1	451	966085508	HYDRAULIC EQUIPM.SLEWING
FITTING ISO 8434 EW 42L CR6	482530814	600	42	851	96029372	HYDR.MACHINERY HOUSE
FITTING ISO 8434 GE 10S G1/4	471004514	603	1	470	966751308	ADDL.HYDR.F.PIN PULLING DE
FITTING ISO 8434-1 GE 10L G1/	7362091	602	2	32	966084408	HYDRAULIC EQUIPM.CENTER
FITTING ISO 8434-1 GE 10L G1/	7362091	611	3	74	966084508	HYDR.CROSS BEAM
FITTING ISO 8434-1 GE 10L G1/	7362091	611	3	91	966084608	HYDR.CROSS BEAM
FITTING ISO 8434-1 GE 10L G1/	7362091	609	3	127	966084908	HYDR.TRAVEL DRIVE
FITTING ISO 8434-1 GE 10L G1/	7362091	609	3	163	966085008	HYDR.TRAVEL DRIVE
FITTING ISO 8434-1 GE 10L G1/	7362091	609	3	190	966084808	HYDR.TRAVEL DRIVE
FITTING ISO 8434-1 GE 10L G1/	7362091	609	3	216	966084708	HYDR.TRAVEL DRIVE
FITTING ISO 8434-1 GE 10L G1/	7362091	628	4	335	966085708	ADDITIONAL HYDRAULICS WI
FITTING ISO 8434-1 GE 10L G1/	7362091	629	3	352	966085808	ADDITIONAL HYDRAULICS WI
FITTING ISO 8434-1 GE 10L G1/	7362091	602	3	451	966085508	HYDRAULIC EQUIPM.SLEWING
FITTING ISO 8434-1 GE 10L G1/	7362091	647	15	852	96029372	HYDR.MACHINERY HOUSE
FITTING ISO 8434-1 GE 10L G1/	7362091	641	1	966	96032961	PIPEWORK AIR INSTALLATIO
FITTING ISO 8434-1 GE 10L G1/	7362091	615	4	1181	966085908	ADDITIONAL HYDRAULICS WI
FITTING ISO 8434-1 GE 10L G1/	7362091	614	5	1202	966086108	ADDITIONAL HYDRAULICS WI
FITTING ISO 8434-1 GE 10L G1/	7362091	603	4	1233	966086208	AUX.HYDRAULIC WINCH 6
FITTING ISO 8434-1 GE 10L M	471039708	622	2	127	966084908	HYDR.TRAVEL DRIVE
FITTING ISO 8434-1 GE 10L M	471039708	622	2	163	966085008	HYDR.TRAVEL DRIVE
FITTING ISO 8434-1 GE 10L M	471039708	622	2	190	966084808	HYDR.TRAVEL DRIVE
FITTING ISO 8434-1 GE 10L M	471039708	622	2	216	966084708	HYDR.TRAVEL DRIVE
FITTING ISO 8434-1 GE 10L M	471039708	612	4	335	966085708	ADDITIONAL HYDRAULICS WI
FITTING ISO 8434-1 GE 10L M	471039708	612	4	351	966085808	ADDITIONAL HYDRAULICS WI
FITTING ISO 8434-1 GE 10L M	471039708	600	2	374	966086008	ADDNL. HYDR. F. ERECTING W
FITTING ISO 8434-1 GE 10L M	471039708	637	6	451	966085508	HYDRAULIC EQUIPM.SLEWING
FITTING ISO 8434-1 GE 10L M	471039708	621	1	965	96032961	PIPEWORK AIR INSTALLATIO
FITTING ISO 8434-1 GE 10L M	471039708	602	5	1181	966085908	ADDITIONAL HYDRAULICS WI
FITTING ISO 8434-1 GE 10L M	471039708	602	5	1202	966086108	ADDITIONAL HYDRAULICS WI
FITTING ISO 8434-1 GE 10S G3/	471032808	653	8	270	96029361	SLEWING PLATFORM HYDRA
FITTING ISO 8434-1 GE 22L M	7362515	3	1	702	10128193	OIL FILLER INLET
FITTING ISO 8434-1 GE 22L M	11621782	73	1	488	919258508	ADD HEATING SUPERSTRUCT
FITTING ISO 8434-1 GE 22L M	11621782	411	2	627	96034141	DIESEL ENGINE, PRE-ASSEMB
FITTING ISO 8434-1 GE 22L M	11621782	411	2	679	96034143	DIESEL ENGINE, PRE-ASSEMB
FITTING ISO 8434-1 GE 22L M	11621782	23	1	816	96035878	UPPER UREA PLANT
FITTING ISO 8434-1 T 6L M12	7362170	9	1	753	10143790	REGULATION BOOST PRESS
FITTING KEY DIN 6885 A 4X4X1	434000208	5	1	329	10802061	WINCH REVOLUTION TRANS
FITTING KEY DIN 6885 B32X18	571827408	410	10	631	11000367	PUMP DISTRIBUTION GEAR
FITTING RED 15/10L CR6-FREI	475430108	606	2	127	966084908	HYDR.TRAVEL DRIVE
FITTING RED 15/10L CR6-FREI	475430108	606	2	163	966085008	HYDR.TRAVEL DRIVE
FITTING RED 15/10L CR6-FREI	475430108	606	2	190	966084808	HYDR.TRAVEL DRIVE
FITTING RED 15/10L CR6-FREI	475430108	606	2	216	966084708	HYDR.TRAVEL DRIVE
FITTING RED 15/10L CR6-FREI	475430108	694	1	271	96029361	SLEWING PLATFORM HYDRA
FITTING RED 15/10L CR6-FREI	475430108	611	1	335	966085708	ADDITIONAL HYDRAULICS WI
FITTING RED 15/10L CR6-FREI	475430108	611	1	351	966085808	ADDITIONAL HYDRAULICS WI
FITTING RED 15/10L CR6-FREI	475430108	615	13	451	966085508	HYDRAULIC EQUIPM.SLEWING
FITTING RED 15/10L CR6-FREI	475430108	63	1	820	919204408	FUEL FEED
FITTING RED 15/10L CR6-FREI	475430108	671	2	852	96029372	HYDR.MACHINERY HOUSE
FITTING RED 15/10L CR6-FREI	475430108	636	1	1203	966086108	ADDITIONAL HYDRAULICS WI
FITTING RED 15/10L CR6-FREI	475430108	621	3	1233	966086208	AUX.HYDRAULIC WINCH 6
FITTING RED 15/12L CR6-FREI	475431808	626	1	335	966085708	ADDITIONAL HYDRAULICS WI
FITTING RED 15/12L CR6-FREI	475431808	627	1	352	966085808	ADDITIONAL HYDRAULICS WI
FITTING RED 15/12L CR6-FREI	475431808	610	4	451	966085508	HYDRAULIC EQUIPM.SLEWING
FITTING RED 15/12L CR6-FREI	475431808	616	1	1073	966086308	ADDITIONAL HYDR.S PIVOT SE
FITTING RED 15/12L CR6-FREI	475431808	646	1	1182	966085908	ADDITIONAL HYDRAULICS WI
FITTING RED 15/12L CR6-FREI	475431808	641	3	1203	966086108	ADDITIONAL HYDRAULICS WI
FITTING RED 15/12L CR6-FREI	475431808	633	2	1234	966086208	AUX.HYDRAULIC WINCH 6
FITTING RED 18/15L CR6-FREI	475435608	639	4	33	966084408	HYDRAULIC EQUIPM.CENTER
FITTING RED 18/15L CR6-FREI	475435608	639	2	335	966085708	ADDITIONAL HYDRAULICS WI

Description	Item	Pos.	Quantity	Page	Assembly	Description
FITTING RED 18/15L CR6-FREI	475435608	641	2	352	966085808	ADDITIONAL HYDRAULICS WI
FITTING RED 18/15L CR6-FREI	475435608	55	2	820	919204408	FUEL FEED
FITTING RED 18/15L CR6-FREI	475435608	652	2	1203	966086108	ADDITIONAL HYDRAULICS WI
FITTING RED 18/15L CR6-FREI	475435608	622	2	1315	966086708	ADDITIONAL HYDR.D HEAD S
FITTING RED 28/15L CR6-FREI	475434508	684	1	271	96029361	SLEWING PLATFORM HYDRA
FITTING RED 28/15L CR6-FREI	475434508	670	4	852	96029372	HYDR.MACHINERY HOUSE
FITTING RED 28/15L CR6-FREI	475434508	642	1	1182	966085908	ADDITIONAL HYDRAULICS WI
FITTING RED 28/15L CR6-FREI	475434508	627	1	1233	966086208	AUX.HYDRAULIC WINCH 6
FITTING RED 42/15L CR6-FREI	475436608	639	5	451	966085508	HYDRAULIC EQUIPM.SLEWING
FITTING RED 42/15L CR6-FREI	475436608	615	1	1073	966086308	ADDITIONAL HYDR.S PIVOT SE
FITTING RED 42/18L CR6-FREI	475431708	620	1	33	966084408	HYDRAULIC EQUIPM.CENTER
FITTING RED 42/18L CR6-FREI	475431708	685	1	271	96029361	SLEWING PLATFORM HYDRA
FITTING RED 42/18L CR6-FREI	475431708	605	1	1073	966086308	ADDITIONAL HYDR.S PIVOT SE
FITTING RED 42/22L CR6-FREI	475431608	630	2	33	966084408	HYDRAULIC EQUIPM.CENTER
FITTING RED 42/22L CR6-FREI	475431608	698	3	271	96029361	SLEWING PLATFORM HYDRA
FITTING RED 42/22L CR6-FREI	475431608	620	7	852	96029372	HYDR.MACHINERY HOUSE
FITTING RED 42/28L CR6-FREI	475431308	614	3	270	96029361	SLEWING PLATFORM HYDRA
FITTING RED 42/28L CR6-FREI	475431308	617	17	852	96029372	HYDR.MACHINERY HOUSE
FITTING RED 42/28L CR6-FREI	475431308	605	1	1278	96029354	ADDITIONAL HYDR.D PIVOT
FITTING RED 42/35L CR6-FREI	475436708	609	6	851	96029372	HYDR.MACHINERY HOUSE
FITTING REDSD10/6-L CR6-F	475431008	600	1	451	966085508	HYDRAULIC EQUIPM.SLEWING
FITTING REDSD10/6-L CR6-F	475431008	643	2	966	96032961	PIPEWORK AIR INSTALLATIO
FITTING REDSD12/10-L CR6-F	475431408	600	1	32	966084408	HYDRAULIC EQUIPM.CENTER
FITTING REDSD12/10-L CR6-F	475431408	610	1	127	966084908	HYDR.TRAVEL DRIVE
FITTING REDSD12/10-L CR6-F	475431408	610	1	163	966085008	HYDR.TRAVEL DRIVE
FITTING REDSD12/10-L CR6-F	475431408	610	1	190	966084808	HYDR.TRAVEL DRIVE
FITTING REDSD12/10-L CR6-F	475431408	611	1	216	966084708	HYDR.TRAVEL DRIVE
FITTING REDSD12/10-L CR6-F	475431408	643	1	335	966085708	ADDITIONAL HYDRAULICS WI
FITTING REDSD12/10-L CR6-F	475431408	643	1	352	966085808	ADDITIONAL HYDRAULICS WI
FITTING REDSD12/10-L CR6-F	475431408	661	1	452	966085508	HYDRAULIC EQUIPM.SLEWING
FITTING REDSD12/10-L CR6-F	475431408	25	2	806	919205608	UREA PLANT
FITTING REDSD12/10-L CR6-F	475431408	652	2	852	96029372	HYDR.MACHINERY HOUSE
FITTING REDSD12/10-L CR6-F	475431408	641	1	1182	966085908	ADDITIONAL HYDRAULICS WI
FITTING REDSD12/10-L CR6-F	475431408	644	1	1203	966086108	ADDITIONAL HYDRAULICS WI
FITTING REDSD12/10-S CR6-F	475433408	790	2	854	96029372	HYDR.MACHINERY HOUSE
FITTING REDSD12/6-S CR6-F	475432908	663	2	270	96029361	SLEWING PLATFORM HYDRA
FITTING REDSD12/6-S CR6-F	475432908	624	1	308	966085408	SLEWING PLATFORM HYDRA
FITTING REDSD12/6-S CR6-F	475432908	662	1	452	966085508	HYDRAULIC EQUIPM.SLEWING
FITTING REDSD12/6-S CR6-F	475432908	763	5	854	96029372	HYDR.MACHINERY HOUSE
FITTING REDSD16/12-S CR6-F	475433308	644	2	74	966084508	HYDR.CROSS BEAM
FITTING REDSD16/12-S CR6-F	475433308	603	1	134	966434908	ADDITIONAL HYDR.TENSION C
FITTING REDSD16/12-S CR6-F	475433308	671	1	271	96029361	SLEWING PLATFORM HYDRA
FITTING REDSD16/12-S CR6-F	475433308	610	1	308	966085408	SLEWING PLATFORM HYDRA
FITTING REDSD16/12-S CR6-F	475433308	609	1	470	966751308	ADDL.HYDR.F.PIN PULLING DE
FITTING REDSD16/12-S CR6-F	475433308	627	2	1074	966086308	ADDITIONAL HYDR.S PIVOT SE
FITTING REDSD16/6-S CR6-F	475433108	625	1	74	966084508	HYDR.CROSS BEAM
FITTING REDSD16/6-S CR6-F	475433108	625	1	91	966084608	HYDR.CROSS BEAM
FITTING REDSD16/6-S CR6-F	475433108	702	1	271	96029361	SLEWING PLATFORM HYDRA
FITTING REDSD16/6-S CR6-F	475433108	647	2	451	966085508	HYDRAULIC EQUIPM.SLEWING
FITTING REDSD16/6-S CR6-F	475433108	720	9	853	96029372	HYDR.MACHINERY HOUSE
FITTING REDSD18/10-L CR6-F	475430308	610	2	33	966084408	HYDRAULIC EQUIPM.CENTER
FITTING REDSD18/10-L CR6-F	475430308	59	1	820	919204408	FUEL FEED
FITTING REDSD18/10-L CR6-F	475430308	633	4	852	96029372	HYDR.MACHINERY HOUSE
FITTING REDSD18/10-L CR6-F	475430308	627	2	966	96032961	PIPEWORK AIR INSTALLATIO
FITTING REDSD18/10-L CR6-F	475430308	606	2	1073	966086308	ADDITIONAL HYDR.S PIVOT SE
FITTING REDSD18/12-L CR6-F	475436308	611	1	33	966084408	HYDRAULIC EQUIPM.CENTER
FITTING REDSD18/12-L CR6-F	475436308	603	2	73	966084508	HYDR.CROSS BEAM
FITTING REDSD18/12-L CR6-F	475436308	603	2	91	966084608	HYDR.CROSS BEAM
FITTING REDSD18/12-L CR6-F	475436308	631	5	270	96029361	SLEWING PLATFORM HYDRA
FITTING REDSD18/12-L CR6-F	475436308	647	1	335	966085708	ADDITIONAL HYDRAULICS WI

Description	Item	Pos.	Quantity	Page	Assembly	Description
FITTING REDSD18/12-L CR6-F	475436308	648	1	352	966085808	ADDITIONAL HYDRAULICS WI
FITTING REDSD18/12-L CR6-F	475436308	625	6	852	96029372	HYDR.MACHINERY HOUSE
FITTING REDSD18/12-L CR6-F	475436308	600	3	1278	96029354	ADDITIONAL HYDR.D PIVOT
FITTING REDSD18/6-L CR6-F	475430708	608	7	965	96032961	PIPEWORK AIR INSTALLATIO
FITTING REDSD18/8-L CR6-F	475436208	61	4	820	919204408	FUEL FEED
FITTING REDSD20/10-S CR6-F	475433808	606	2	74	966084508	HYDR.CROSS BEAM
FITTING REDSD20/10-S CR6-F	475433808	606	2	91	966084608	HYDR.CROSS BEAM
FITTING REDSD22/10-L CR6-F	475430808	656	2	852	96029372	HYDR.MACHINERY HOUSE
FITTING REDSD22/12-L CR6-F	475436108	724	4	853	96029372	HYDR.MACHINERY HOUSE
FITTING REDSD22/12-L CR6-F	475436108	608	2	1181	966085908	ADDITIONAL HYDRAULICS WI
FITTING REDSD22/15-L CR6-F	475435508	616	2	374	966086008	ADDNL. HYDR. F. ERECTING W
FITTING REDSD22/15-L CR6-F	475435508	644	1	1182	966085908	ADDITIONAL HYDRAULICS WI
FITTING REDSD22/18-L CR6-F	475436008	623	3	852	96029372	HYDR.MACHINERY HOUSE
FITTING REDSD25/16-S CR6-F	475432808	637	1	74	966084508	HYDR.CROSS BEAM
FITTING REDSD25/16-S CR6-F	475432808	637	1	92	966084608	HYDR.CROSS BEAM
FITTING REDSD25/16-S CR6-F	475432808	689	1	271	96029361	SLEWING PLATFORM HYDRA
FITTING REDSD25/16-S CR6-F	475432808	628	1	1234	966086208	AUX.HYDRAULIC WINCH 6
FITTING REDSD28/18-L CR6-F	475430908	619	1	33	966084408	HYDRAULIC EQUIPM.CENTER
FITTING REDSD28/18-L CR6-F	475430908	621	1	74	966084508	HYDR.CROSS BEAM
FITTING REDSD28/18-L CR6-F	475430908	621	1	91	966084608	HYDR.CROSS BEAM
FITTING REDSD28/18-L CR6-F	475430908	640	4	270	96029361	SLEWING PLATFORM HYDRA
FITTING REDSD28/18-L CR6-F	475430908	605	4	307	966085408	SLEWING PLATFORM HYDRA
FITTING REDSD28/18-L CR6-F	475430908	609	2	1278	96029354	ADDITIONAL HYDR.D PIVOT
FITTING REDSD28/22-L CR6-F	475430508	645	1	33	966084408	HYDRAULIC EQUIPM.CENTER
FITTING REDSD28/22-L CR6-F	475430508	624	2	74	966084508	HYDR.CROSS BEAM
FITTING REDSD28/22-L CR6-F	475430508	624	2	91	966084608	HYDR.CROSS BEAM
FITTING REDSD28/22-L CR6-F	475430508	670	2	271	96029361	SLEWING PLATFORM HYDRA
FITTING REDSD28/22-L CR6-F	475430508	655	3	852	96029372	HYDR.MACHINERY HOUSE
FITTING REDSD28/22-L CR6-F	475430508	648	1	1203	966086108	ADDITIONAL HYDRAULICS WI
FITTING REDSD30/20-S CR6-F	475432608	624	2	270	96029361	SLEWING PLATFORM HYDRA
FITTING REDSD30/20-S CR6-F	475432608	691	4	853	96029372	HYDR.MACHINERY HOUSE
FITTING REDSD35/18-L CR6-F	475431208	630	1	270	96029361	SLEWING PLATFORM HYDRA
FITTING REDSD35/18-L CR6-F	475431208	783	9	854	96029372	HYDR.MACHINERY HOUSE
FITTING REDSD35/18-L CR6-F	475431208	641	1	1074	966086308	ADDITIONAL HYDR.S PIVOT SE
FITTING REDSD35/22-L CR6-F	475431508	627	6	270	96029361	SLEWING PLATFORM HYDRA
FITTING REDSD35/22-L CR6-F	475431508	629	1	308	966085408	SLEWING PLATFORM HYDRA
FITTING REDSD35/22-L CR6-F	475431508	612	2	851	96029372	HYDR.MACHINERY HOUSE
FITTING REDSD35/28-L CR6-F	475430408	623	1	33	966084408	HYDRAULIC EQUIPM.CENTER
FITTING REDSD35/28-L CR6-F	475430408	687	1	271	96029361	SLEWING PLATFORM HYDRA
FITTING REDSD35/28-L CR6-F	475430408	627	2	852	96029372	HYDR.MACHINERY HOUSE
FITTING REDSD35/28-L CR6-F	475430408	607	1	1278	96029354	ADDITIONAL HYDR.D PIVOT
FITTING REDSD38/16-S CR6-F	475434208	636	8	270	96029361	SLEWING PLATFORM HYDRA
FITTING REDSD38/16-S CR6-F	475434208	602	8	307	966085408	SLEWING PLATFORM HYDRA
FITTING REDSD38/16-S CR6-F	475434208	615	1	335	966085708	ADDITIONAL HYDRAULICS WI
FITTING REDSD38/16-S CR6-F	475434208	616	1	351	966085808	ADDITIONAL HYDRAULICS WI
FITTING REDSD38/16-S CR6-F	475434208	643	2	451	966085508	HYDRAULIC EQUIPM.SLEWING
FITTING REDSD38/16-S CR6-F	475434208	749	1	854	96029372	HYDR.MACHINERY HOUSE
FITTING REDSD38/16-S CR6-F	475434208	636	1	1074	966086308	ADDITIONAL HYDR.S PIVOT SE
FITTING REDSD38/16-S CR6-F	475434208	613	1	1181	966085908	ADDITIONAL HYDRAULICS WI
FITTING REDSD38/6-S CR6-F	475408108	697	12	271	96029361	SLEWING PLATFORM HYDRA
FITTING REDSD38/6-S CR6-F	475408108	602	4	1073	966086308	ADDITIONAL HYDR.S PIVOT SE
FITTING REDSDN12/6-L CR6-F	475430208	635	1	966	96032961	PIPEWORK AIR INSTALLATIO
FITTING REDSDN20/16-S CR6	475432108	701	8	853	96029372	HYDR.MACHINERY HOUSE
FITTING REDSDN20/6-S CR6-F	475432408	607	4	374	966086008	ADDNL. HYDR. F. ERECTING W
FITTING REDSDN25/12-S CR6	475433608	726	1	853	96029372	HYDR.MACHINERY HOUSE
FITTING REDSDN25/20-S CR6	475432308	640	2	74	966084508	HYDR.CROSS BEAM
FITTING REDSDN25/20-S CR6	475432308	640	2	92	966084608	HYDR.CROSS BEAM
FITTING REDSDN28/10-L CR6	475435408	629	1	74	966084508	HYDR.CROSS BEAM
FITTING REDSDN28/10-L CR6	475435408	629	1	91	966084608	HYDR.CROSS BEAM
FITTING REDSDN28/10-L CR6	475435408	631	1	128	966084908	HYDR.TRAVEL DRIVE

Description	Item	Pos.	Quantity	Page	Assembly	Description
FITTING REDSDN28/10-L CR6	475435408	629	1	164	966085008	HYDR.TRAVEL DRIVE
FITTING REDSDN28/10-L CR6	475435408	629	1	191	966084808	HYDR.TRAVEL DRIVE
FITTING REDSDN28/10-L CR6	475435408	631	1	217	966084708	HYDR.TRAVEL DRIVE
FITTING REDSDN28/10-L CR6	475435408	700	1	271	96029361	SLEWING PLATFORM HYDRA
FITTING REDSDN28/10-L CR6	475435408	797	1	854	96029372	HYDR.MACHINERY HOUSE
FITTING REDSDN28/10-L CR6	475435408	609	1	1073	966086308	ADDITIONAL HYDR.S PIVOT SE
FITTING REDSDN28/12-L CR6	475435708	667	1	271	96029361	SLEWING PLATFORM HYDRA
FITTING REDSDN28/12-L CR6	475435708	615	1	1278	96029354	ADDITIONAL HYDR.D PIVOT
FITTING REDSDN30/16-S CR6	475432508	739	1	853	96029372	HYDR.MACHINERY HOUSE
FITTING REDSDN30/25-S CR6	475432708	733	1	853	96029372	HYDR.MACHINERY HOUSE
FITTING REDSDN30/6-S CR6-F	475434108	756	3	854	96029372	HYDR.MACHINERY HOUSE
FITTING REDSDN35/15-L CR6	475434608	611	1	1202	966086108	ADDITIONAL HYDRAULICS WI
FITTING REDSDN38/20-S CR6	475435008	642	12	451	966085508	HYDRAULIC EQUIPM.SLEWING
FITTING REDSDN38/25-S CR6	475434308	745	2	853	96029372	HYDR.MACHINERY HOUSE
FITTING REDSDN38/30-S CR6	475435308	706	2	271	96029361	SLEWING PLATFORM HYDRA
FITTING REDSDN38/30-S CR6	475435308	741	4	853	96029372	HYDR.MACHINERY HOUSE
FITTING REDSDN38/30-S CR6	475435308	663	2	1279	96029354	ADDITIONAL HYDR.D PIVOT
FITTING REDSDN42/12-L CR6	475407208	616	1	308	966085408	SLEWING PLATFORM HYDRA
FITTING REDSDN42/12-L CR6	475407208	657	1	451	966085508	HYDRAULIC EQUIPM.SLEWING
FITTING RI G1/2AXG1/4 CR6-F	475500408	680	2	852	96029372	HYDR.MACHINERY HOUSE
FITTING RI G1AXG1/2 CR6-FRE	475500708	682	2	853	96029372	HYDR.MACHINERY HOUSE
FITTING RI M22X1,5/M16X CR6	7381363	6	2	738	10141807	ACCESSORIES AIR COMPRES
FITTING ROV 10L M 16X1,5 C	10300881	19	1	725	10126724	FUEL FINE-FILTER ASSEMBLY
FITTING RSWS10-LM-WD CR6	476610208	619	1	1233	966086208	AUX.HYDRAULIC WINCH 6
FITTING RSWS10-LR-WD CR6	473230508	690	3	853	96029372	HYDR.MACHINERY HOUSE
FITTING RSWS12-LM-WD M18X	476611708	643	1	1182	966085908	ADDITIONAL HYDRAULICS WI
FITTING RSWS12-SR-WD CR6	476611508	600	3	232	966515908	ADDL.HYDR.F.PIN PULLING DE
FITTING RSWS12-SR-WD CR6	476611508	601	3	236	966561908	ADDL.HYDR.F.PIN PULLING DE
FITTING RSWS18LR-WD CR6-F	476610608	639	1	966	96032961	PIPEWORK AIR INSTALLATIO
FITTING RSWS22-LM-WD CR6	473331308	603	1	1181	966085908	ADDITIONAL HYDRAULICS WI
FITTING RSWS22-LM-WD CR6	473331308	603	1	1202	966086108	ADDITIONAL HYDRAULICS WI
FITTING RSWS6-LM-WD CR6-F	473330008	6	4	465	916141308	CENTRAL GREASING
FITTING RSWS6-SM-WD CR6-F	473230308	694	2	853	96029372	HYDR.MACHINERY HOUSE
FITTING RSWS6-SR-WD CR6-F	473230608	802	2	854	96029372	HYDR.MACHINERY HOUSE
FITTING RSWS6-SR-WD CR6-F	473230608	13	1	1187	917006408	CENTRALIZED LUBRICATION
FITTING SNV10-L CR6-FREI	470010108	611	1	127	966084908	HYDR.TRAVEL DRIVE
FITTING SNV10-L CR6-FREI	470010108	611	1	163	966085008	HYDR.TRAVEL DRIVE
FITTING SNV10-L CR6-FREI	470010108	611	1	190	966084808	HYDR.TRAVEL DRIVE
FITTING SNV10-L CR6-FREI	470010108	610	1	216	966084708	HYDR.TRAVEL DRIVE
FITTING SNV10-L CR6-FREI	470010108	632	2	451	966085508	HYDRAULIC EQUIPM.SLEWING
FITTING SNV10-L CR6-FREI	470010108	649	5	852	96029372	HYDR.MACHINERY HOUSE
FITTING SNV10-S CR6-FREI	470010208	608	1	470	966751308	ADDL.HYDR.F.PIN PULLING DE
FITTING SNV12-L CR6-FREI	470011308	609	2	451	966085508	HYDRAULIC EQUIPM.SLEWING
FITTING SNV12-L CR6-FREI	470011308	704	5	853	96029372	HYDR.MACHINERY HOUSE
FITTING SNV12-L CR6-FREI	470011308	608	2	1233	966086208	AUX.HYDRAULIC WINCH 6
FITTING SNV12-L CR6-FREI	470011308	607	3	1315	966086708	ADDITIONAL HYDR.D HEAD S
FITTING SNV12-S CR6-FREI	470010308	600	1	236	966561908	ADDL.HYDR.F.PIN PULLING DE
FITTING SNV12-S CR6-FREI	470010308	673	1	271	96029361	SLEWING PLATFORM HYDRA
FITTING SNV12-S CR6-FREI	470010308	634	2	1074	966086308	ADDITIONAL HYDR.S PIVOT SE
FITTING SNV12-S CR6-FREI	470010308	641	2	1278	96029354	ADDITIONAL HYDR.D PIVOT
FITTING SNV16-S CR6-FREI	470010808	651	1	270	96029361	SLEWING PLATFORM HYDRA
FITTING SNV20-S CR6-FREI	470010508	609	2	74	966084508	HYDR.CROSS BEAM
FITTING SNV20-S CR6-FREI	470010508	609	2	91	966084608	HYDR.CROSS BEAM
FITTING SNV22-L CR6-FREI	470010908	623	2	74	966084508	HYDR.CROSS BEAM
FITTING SNV22-L CR6-FREI	470010908	623	2	91	966084608	HYDR.CROSS BEAM
FITTING SNV22-L CR6-FREI	470010908	619	1	335	966085708	ADDITIONAL HYDRAULICS WI
FITTING SNV22-L CR6-FREI	470010908	620	1	352	966085808	ADDITIONAL HYDRAULICS WI
FITTING SNV22-L CR6-FREI	470010908	796	2	854	96029372	HYDR.MACHINERY HOUSE
FITTING SNV22-L CR6-FREI	470010908	621	1	1182	966085908	ADDITIONAL HYDRAULICS WI
FITTING SNV22-L CR6-FREI	470010908	620	1	1203	966086108	ADDITIONAL HYDRAULICS WI

Description	Item	Pos.	Quantity	Page	Assembly	Description
FITTING SNV25-S CR6-FREI	470011008	729	2	853	96029372	HYDR.MACHINERY HOUSE
FITTING SNV28-L CR6-FREI	470010608	646	1	33	966084408	HYDRAULIC EQUIPM.CENTER
FITTING SNV28-L CR6-FREI	470010608	636	1	74	966084508	HYDR.CROSS BEAM
FITTING SNV28-L CR6-FREI	470010608	636	1	92	966084608	HYDR.CROSS BEAM
FITTING SNV28-L CR6-FREI	470010608	633	2	128	966084908	HYDR.TRAVEL DRIVE
FITTING SNV28-L CR6-FREI	470010608	633	2	164	966085008	HYDR.TRAVEL DRIVE
FITTING SNV28-L CR6-FREI	470010608	633	2	191	966084808	HYDR.TRAVEL DRIVE
FITTING SNV28-L CR6-FREI	470010608	633	2	217	966084708	HYDR.TRAVEL DRIVE
FITTING SNV28-L CR6-FREI	470010608	664	1	271	96029361	SLEWING PLATFORM HYDRA
FITTING SNV28-L CR6-FREI	470010608	616	8	852	96029372	HYDR.MACHINERY HOUSE
FITTING SNV30-S CR6-FREI	470011108	743	4	853	96029372	HYDR.MACHINERY HOUSE
FITTING SNV38-S CR6-FREI	470010708	634	4	33	966084408	HYDRAULIC EQUIPM.CENTER
FITTING SNV38-S CR6-FREI	470010708	704	4	271	96029361	SLEWING PLATFORM HYDRA
FITTING SNV38-S CR6-FREI	470010708	605	4	451	966085508	HYDRAULIC EQUIPM.SLEWING
FITTING SNV38-S CR6-FREI	470010708	748	2	854	96029372	HYDR.MACHINERY HOUSE
FITTING SNV38-S CR6-FREI	470010708	619	2	1315	966086708	ADDITIONAL HYDR.D HEAD S
FITTING SNV42-L CR6-FREI	470011408	605	2	270	96029361	SLEWING PLATFORM HYDRA
FITTING SNV42-L CR6-FREI	470011408	617	1	451	966085508	HYDRAULIC EQUIPM.SLEWING
FITTING SNV42-L CR6-FREI	470011408	644	2	1278	96029354	ADDITIONAL HYDR.D PIVOT
FITTING SNV6-S CR6-FREI	470011508	723	7	853	96029372	HYDR.MACHINERY HOUSE
FITTING SV 18L CR6-FREI	474030708	613	1	127	966084908	HYDR.TRAVEL DRIVE
FITTING SV 18L CR6-FREI	474030708	613	1	163	966085008	HYDR.TRAVEL DRIVE
FITTING SV 18L CR6-FREI	474030708	613	1	190	966084808	HYDR.TRAVEL DRIVE
FITTING SV 18L CR6-FREI	474030708	613	1	216	966084708	HYDR.TRAVEL DRIVE
FITTING SV 18L CR6-FREI	474030708	53	2	820	919204408	FUEL FEED
FITTING SV 18L CR6-FREI	474030708	624	2	965	96032961	PIPEWORK AIR INSTALLATIO
FITTING SV 18L CR6-FREI	474030708	402	1	1015	96034284	PREMOUNTED COMBINATION
FITTING SV 25S CR6-FREI	474032808	683	1	271	96029361	SLEWING PLATFORM HYDRA
FITTING SWVE-R1/4"	774381508	5	1	468	11003530	DISTRIBUTION BLOCK
FITTING T 12L CR6-FREI	470430408	703	1	271	96029361	SLEWING PLATFORM HYDRA
FITTING T 12L CR6-FREI	470430408	24	1	806	919205608	UREA PLANT
FITTING T 12L CR6-FREI	470430408	706	4	853	96029372	HYDR.MACHINERY HOUSE
FITTING T 12L CR6-FREI	470430408	625	1	1074	966086308	ADDITIONAL HYDR.S PIVOT SE
FITTING T 12L CR6-FREI	470430408	629	3	1278	96029354	ADDITIONAL HYDR.D PIVOT
FITTING T 12L CR6-FREI	470430408	617	2	1315	966086708	ADDITIONAL HYDR.D HEAD S
FITTING T 16S CR6-FREI	470432508	614	1	74	966084508	HYDR.CROSS BEAM
FITTING T 16S CR6-FREI	470432508	614	1	91	966084608	HYDR.CROSS BEAM
FITTING T 16S CR6-FREI	470432508	701	1	271	96029361	SLEWING PLATFORM HYDRA
FITTING T 16S CR6-FREI	470432508	794	1	854	96029372	HYDR.MACHINERY HOUSE
FITTING T 16S CR6-FREI	470432508	637	2	1278	96029354	ADDITIONAL HYDR.D PIVOT
FITTING T 18L CR6-FREI	470430608	640	4	33	966084408	HYDRAULIC EQUIPM.CENTER
FITTING T 18L CR6-FREI	470430608	680	3	271	96029361	SLEWING PLATFORM HYDRA
FITTING T 18L CR6-FREI	470430608	62	3	820	919204408	FUEL FEED
FITTING T 18L CR6-FREI	470430608	768	1	854	96029372	HYDR.MACHINERY HOUSE
FITTING T 18L CR6-FREI	470430608	618	5	965	96032961	PIPEWORK AIR INSTALLATIO
FITTING T 18L CR6-FREI	470430608	611	2	1278	96029354	ADDITIONAL HYDR.D PIVOT
FITTING T 18L CR6-FREI	470430608	623	1	1315	966086708	ADDITIONAL HYDR.D HEAD S
FITTING T 28L CR6-FREI	470430808	633	3	74	966084508	HYDR.CROSS BEAM
FITTING T 28L CR6-FREI	470430808	633	3	92	966084608	HYDR.CROSS BEAM
FITTING T 28L CR6-FREI	470430808	642	7	270	96029361	SLEWING PLATFORM HYDRA
FITTING T 28L CR6-FREI	470430808	608	3	308	966085408	SLEWING PLATFORM HYDRA
FITTING T 28L CR6-FREI	470430808	669	3	852	96029372	HYDR.MACHINERY HOUSE
FITTING T 28L CR6-FREI	470430808	608	1	1278	96029354	ADDITIONAL HYDR.D PIVOT
FITTING T 30S CR6-FREI	470432908	607	1	270	96029361	SLEWING PLATFORM HYDRA
FITTING T 30S CR6-FREI	470432908	734	3	853	96029372	HYDR.MACHINERY HOUSE
FITTING T 35L CR6-FREI	470431508	603	4	270	96029361	SLEWING PLATFORM HYDRA
FITTING T 35L CR6-FREI	470431508	637	1	308	966085408	SLEWING PLATFORM HYDRA
FITTING T 35L CR6-FREI	470431508	784	1	854	96029372	HYDR.MACHINERY HOUSE
FITTING T 35L CR6-FREI	470431508	606	1	1278	96029354	ADDITIONAL HYDR.D PIVOT
FITTING T 42L CR6-FREI	470431408	631	6	33	966084408	HYDRAULIC EQUIPM.CENTER

Description	Item	Pos.	Quantity	Page	Assembly	Description
FITTING T 42L CR6-FREI	470431408	604	5	270	96029361	SLEWING PLATFORM HYDRA
FITTING T 42L CR6-FREI	470431408	613	1	308	966085408	SLEWING PLATFORM HYDRA
FITTING T 42L CR6-FREI	470431408	619	5	451	966085508	HYDRAULIC EQUIPM.SLEWING
FITTING T 42L CR6-FREI	470431408	618	13	852	96029372	HYDR.MACHINERY HOUSE
FITTING T 42L CR6-FREI	470431408	613	1	1073	966086308	ADDITIONAL HYDR.S PIVOT SE
FITTING T 42L CR6-FREI	470431408	604	2	1278	96029354	ADDITIONAL HYDR.D PIVOT
FITTING TR 25/20/25S CR6-FRE	475135508	642	1	74	966084508	HYDR.CROSS BEAM
FITTING TR 25/20/25S CR6-FRE	475135508	642	1	92	966084608	HYDR.CROSS BEAM
FITTING TR 28/22/28L CR6-FRE	475131708	643	1	74	966084508	HYDR.CROSS BEAM
FITTING TR 28/22/28L CR6-FRE	475131708	643	1	92	966084608	HYDR.CROSS BEAM
FITTING W 28L CR6-FREI	470230808	632	4	33	966084408	HYDRAULIC EQUIPM.CENTER
FITTING W 28L CR6-FREI	470230808	632	2	128	966084908	HYDR.TRAVEL DRIVE
FITTING W 28L CR6-FREI	470230808	632	2	164	966085008	HYDR.TRAVEL DRIVE
FITTING W 28L CR6-FREI	470230808	632	2	191	966084808	HYDR.TRAVEL DRIVE
FITTING W 28L CR6-FREI	470230808	632	2	217	966084708	HYDR.TRAVEL DRIVE
FITTING W 28L CR6-FREI	470230808	615	1	270	96029361	SLEWING PLATFORM HYDRA
FITTING W 28L CR6-FREI	470230808	606	1	307	966085408	SLEWING PLATFORM HYDRA
FITTING W 28L CR6-FREI	470230808	659	1	852	96029372	HYDR.MACHINERY HOUSE
FITTING W 42L CR6-FREI	470231408	615	16	852	96029372	HYDR.MACHINERY HOUSE
FITTING WE 6LL M10x1	774373808	8	14	119	915742708	CENTRA.LUBRICATION SYSTE
FITTING WE 6LL M10x1	774373808	8	14	158	915744408	CENTRA.LUBRICATION SYSTE
FITTING WE 6LL M10x1	774373808	8	14	185	915744608	CENTR.LUBRICATION SYSTEM
FITTING WE 6LL M10x1	774373808	8	14	211	915744508	CENTR.LUBRICATION SYSTEM
FITTING WE 6LL M10x1	774373808	8	4	283	916900208	CENT. LUBRIC. SYSTEM SUP
FITTING WE 6LL M10x1	774373808	7	2	313	916945008	CENT. LUBRIC. SYSTEM SUP
FITTING WE 6LL M10x1	774373808	1	1	316	11006904	DISTRIBUTION BLOCK
FITTING WE 6LL M10x1	774373808	7	4	339	916997308	CENTRAL LUBRICATING SYS
FITTING WE 6LL M10x1	774373808	7	4	356	916998708	CENTRALIZED LUBRICATION
FITTING WE 6LL M10x1	774373808	5	9	404	916921908	CENTRAL LUBRICATING SYS
FITTING WE 6LL M10x1	774373808	1	1	405	11006373	DISTRIBUTION BLOCK
FITTING WE 6LL M10x1	774373808	(5)	1	1187	917006408	CENTRALIZED LUBRICATION
FITTING WE 6LL M10x1	774373808	7	4	1187	917006408	CENTRALIZED LUBRICATION
FITTING WE 6LL M10x1	774373808	7	4	1207	917000008	CENTRAL LUBRICATING SYS
FITTING WE 6LL M10x1	774373808	1	1	1238	917016708	CENTRAL LUBRICATING SYS
FITTING WSV 42L CR6-FREI	474231908	776	1	854	96029372	HYDR.MACHINERY HOUSE
FITTING XG10-L CR6-FREI	470030308	612	1	374	966086008	ADDNL. HYDR. F. ERECTING W
FITTING XG12-L CR6-FREI	470030408	769	1	854	96029372	HYDR.MACHINERY HOUSE
FITTING XG12-S CR6-FREI	470032508	654	22	270	96029361	SLEWING PLATFORM HYDRA
FITTING XG12-S CR6-FREI	470032508	622	2	308	966085408	SLEWING PLATFORM HYDRA
FITTING XG12-S CR6-FREI	470032508	764	3	854	96029372	HYDR.MACHINERY HOUSE
FITTING XG15-L CR6-FREI	470030508	613	4	451	966085508	HYDRAULIC EQUIPM.SLEWING
FITTING XG15-L CR6-FREI	470030508	17	4	1005	918696808	FIRE EXTINGUISHER SYSTEM
FITTING XG16-S CR6-FREI	470032708	612	4	74	966084508	HYDR.CROSS BEAM
FITTING XG16-S CR6-FREI	470032708	612	4	91	966084608	HYDR.CROSS BEAM
FITTING XG16-S CR6-FREI	470032708	618	2	127	966084908	HYDR.TRAVEL DRIVE
FITTING XG16-S CR6-FREI	470032708	618	2	163	966085008	HYDR.TRAVEL DRIVE
FITTING XG16-S CR6-FREI	470032708	618	2	190	966084808	HYDR.TRAVEL DRIVE
FITTING XG16-S CR6-FREI	470032708	618	2	216	966084708	HYDR.TRAVEL DRIVE
FITTING XG16-S CR6-FREI	470032708	649	1	270	96029361	SLEWING PLATFORM HYDRA
FITTING XG16-S CR6-FREI	470032708	760	1	854	96029372	HYDR.MACHINERY HOUSE
FITTING XG16-S CR6-FREI	470032708	617	1	1074	966086308	ADDITIONAL HYDR.S PIVOT SE
FITTING XG16-S CR6-FREI	470032708	621	4	1278	96029354	ADDITIONAL HYDR.D PIVOT
FITTING XG16-S CR6-FREI	470032708	600	1	1315	966086708	ADDITIONAL HYDR.D HEAD S
FITTING XG16-S CR6-FREI	470032708	603	2	1351	966086808	ADDITIONAL HYDRAULICS IN
FITTING XG16-S CR6-FREI	470032708	603	2	1361	966832808	ADDITIONAL HYDRAULICS IN
FITTING XG16-S CR6-FREI	470032708	603	1	1369	966086908	ADDITIONAL HYDRAULICS IN
FITTING XG18-L CR6-FREI	470030608	641	4	74	966084508	HYDR.CROSS BEAM
FITTING XG18-L CR6-FREI	470030608	641	4	92	966084608	HYDR.CROSS BEAM
FITTING XG18-L CR6-FREI	470030608	619	2	127	966084908	HYDR.TRAVEL DRIVE
FITTING XG18-L CR6-FREI	470030608	619	2	163	966085008	HYDR.TRAVEL DRIVE

Description	Item	Pos.	Quantity	Page	Assembly	Description
FITTING XG18-L CR6-FREI	470030608	619	2	190	966084808	HYDR.TRAVEL DRIVE
FITTING XG18-L CR6-FREI	470030608	619	2	216	966084708	HYDR.TRAVEL DRIVE
FITTING XG18-L CR6-FREI	470030608	692	1	271	96029361	SLEWING PLATFORM HYDRA
FITTING XG18-L CR6-FREI	470030608	52	9	820	919204408	FUEL FEED
FITTING XG18-L CR6-FREI	470030608	772	1	854	96029372	HYDR.MACHINERY HOUSE
FITTING XG18-L CR6-FREI	470030608	617	2	965	96032961	PIPEWORK AIR INSTALLATIO
FITTING XG18-L CR6-FREI	470030608	631	6	1278	96029354	ADDITIONAL HYDR.D PIVOT
FITTING XG18-L CR6-FREI	470030608	605	1	1315	966086708	ADDITIONAL HYDR.D HEAD S
FITTING XG18-L CR6-FREI	470030608	604	2	1351	966086808	ADDITIONAL HYDRAULICS IN
FITTING XG18-L CR6-FREI	470030608	604	2	1361	966832808	ADDITIONAL HYDRAULICS IN
FITTING XG18-L CR6-FREI	470030608	604	1	1369	966086908	ADDITIONAL HYDRAULICS IN
FITTING XG25-S CR6-FREI	470032908	643	1	33	966084408	HYDRAULIC EQUIPM.CENTER
FITTING XG25-S CR6-FREI	470032908	632	6	74	966084508	HYDR.CROSS BEAM
FITTING XG25-S CR6-FREI	470032908	632	6	92	966084608	HYDR.CROSS BEAM
FITTING XG25-S CR6-FREI	470032908	740	2	853	96029372	HYDR.MACHINERY HOUSE
FITTING XG28-L CR6-FREI	470030808	634	2	74	966084508	HYDR.CROSS BEAM
FITTING XG28-L CR6-FREI	470030808	634	2	92	966084608	HYDR.CROSS BEAM
FITTING XG28-L CR6-FREI	470030808	611	5	308	966085408	SLEWING PLATFORM HYDRA
FITTING XG28-L CR6-FREI	470030808	692	8	853	96029372	HYDR.MACHINERY HOUSE
FITTING XG28-L CR6-FREI	470030808	610	2	1073	966086308	ADDITIONAL HYDR.S PIVOT SE
FITTING XG28-L CR6-FREI	470030808	601	2	1278	96029354	ADDITIONAL HYDR.D PIVOT
FITTING XG30-S CR6-FREI	470033008	620	3	270	96029361	SLEWING PLATFORM HYDRA
FITTING XG30-S CR6-FREI	470033008	686	14	853	96029372	HYDR.MACHINERY HOUSE
FITTING XG30-S CR6-FREI	470033008	664	2	1279	96029354	ADDITIONAL HYDR.D PIVOT
FITTING XG35-L CR6-FREI	470033208	648	1	270	96029361	SLEWING PLATFORM HYDRA
FITTING XG35-L CR6-FREI	470033208	612	4	308	966085408	SLEWING PLATFORM HYDRA
FITTING XG35-L CR6-FREI	470033208	737	4	853	96029372	HYDR.MACHINERY HOUSE
FITTING XG35-L CR6-FREI	470033208	612	2	1073	966086308	ADDITIONAL HYDR.S PIVOT SE
FITTING XG35-L CR6-FREI	470033208	602	5	1278	96029354	ADDITIONAL HYDR.D PIVOT
FITTING XG38-S CR6-FREI	470033108	620	4	127	966084908	HYDR.TRAVEL DRIVE
FITTING XG38-S CR6-FREI	470033108	620	4	163	966085008	HYDR.TRAVEL DRIVE
FITTING XG38-S CR6-FREI	470033108	620	4	190	966084808	HYDR.TRAVEL DRIVE
FITTING XG38-S CR6-FREI	470033108	620	4	216	966084708	HYDR.TRAVEL DRIVE
FITTING XG38-S CR6-FREI	470033108	645	3	270	96029361	SLEWING PLATFORM HYDRA
FITTING XG38-S CR6-FREI	470033108	621	3	451	966085508	HYDRAULIC EQUIPM.SLEWING
FITTING XG38-S CR6-FREI	470033108	738	12	853	96029372	HYDR.MACHINERY HOUSE
FITTING XG38-S CR6-FREI	470033108	611	11	1073	966086308	ADDITIONAL HYDR.S PIVOT SE
FITTING XG38-S CR6-FREI	470033108	620	16	1278	96029354	ADDITIONAL HYDR.D PIVOT
FITTING XG38-S CR6-FREI	470033108	608	8	1315	966086708	ADDITIONAL HYDR.D HEAD S
FITTING XG38-S CR6-FREI	470033108	602	8	1351	966086808	ADDITIONAL HYDRAULICS IN
FITTING XG38-S CR6-FREI	470033108	602	8	1361	966832808	ADDITIONAL HYDRAULICS IN
FITTING XG42-L CR6-FREI	470030908	621	2	127	966084908	HYDR.TRAVEL DRIVE
FITTING XG42-L CR6-FREI	470030908	621	2	163	966085008	HYDR.TRAVEL DRIVE
FITTING XG42-L CR6-FREI	470030908	621	2	190	966084808	HYDR.TRAVEL DRIVE
FITTING XG42-L CR6-FREI	470030908	621	2	216	966084708	HYDR.TRAVEL DRIVE
FITTING XG42-L CR6-FREI	470030908	606	1	270	96029361	SLEWING PLATFORM HYDRA
FITTING XG42-L CR6-FREI	470030908	621	4	308	966085408	SLEWING PLATFORM HYDRA
FITTING XG42-L CR6-FREI	470030908	664	16	852	96029372	HYDR.MACHINERY HOUSE
FITTING XG42-L CR6-FREI	470030908	620	1	1074	966086308	ADDITIONAL HYDR.S PIVOT SE
FITTING XG42-L CR6-FREI	470030908	603	7	1278	96029354	ADDITIONAL HYDR.D PIVOT
FITTING XG8-L CR6-FREI	470030208	24	2	1005	918696808	FIRE EXTINGUISHER SYSTEM
FITTING XGAI22-LM CR6-FREI	470730208	6	3	1221	968822801	OIL-GAUGING INSTRUMENT
FITTING XGAI6-SR CR6-FREI	470700208	651	13	852	96029372	HYDR.MACHINERY HOUSE
FITTING XGE10-LM-ED M18X1	471039508	9	1	938	96034679	FUEL TANK, PRE-ASSEMBLED
FITTING XGE10-LM-ED M18X1	471039508	602	1	1233	966086208	AUX.HYDRAULIC WINCH 6
FITTING XGE10-LR-ED3/8" CR6	471039608	626	3	451	966085508	HYDRAULIC EQUIPM.SLEWING
FITTING XGE10-LR-ED3/8" CR6	471039608	791	2	854	96029372	HYDR.MACHINERY HOUSE
FITTING XGE12-LM-ED M18X1	471039408	649	4	335	966085708	ADDITIONAL HYDRAULICS WI
FITTING XGE12-LM-ED M18X1	471039408	649	4	352	966085808	ADDITIONAL HYDRAULICS WI
FITTING XGE12-LM-ED M18X1	471039408	708	6	853	96029372	HYDR.MACHINERY HOUSE

Description	Item	Pos.	Quantity	Page	Assembly	Description
FITTING XGE12-LM-ED M18X1	471039408	645	4	1182	966085908	ADDITIONAL HYDRAULICS WI
FITTING XGE12-LM-ED M18X1	471039408	650	5	1203	966086108	ADDITIONAL HYDRAULICS WI
FITTING XGE12-LR-ED CR6-F	471030808	634	1	308	966085408	SLEWING PLATFORM HYDRA
FITTING XGE12-LR-ED CR6-F	471030808	625	2	451	966085508	HYDRAULIC EQUIPM.SLEWING
FITTING XGE12-LR-ED CR6-F	471030808	703	7	853	96029372	HYDR.MACHINERY HOUSE
FITTING XGE12-LR-ED CR6-F	471030808	615	1	1315	966086708	ADDITIONAL HYDR.D HEAD S
FITTING XGE12-LR-ED1/4" CR6	471035308	623	5	270	96029361	SLEWING PLATFORM HYDRA
FITTING XGE12-LR-ED1/4" CR6	471035308	600	3	307	966085408	SLEWING PLATFORM HYDRA
FITTING XGE12-LR-ED1/4" CR6	471035308	621	1	335	966085708	ADDITIONAL HYDRAULICS WI
FITTING XGE12-LR-ED1/4" CR6	471035308	622	2	352	966085808	ADDITIONAL HYDRAULICS WI
FITTING XGE12-LR-ED1/4" CR6	471035308	644	3	451	966085508	HYDRAULIC EQUIPM.SLEWING
FITTING XGE12-LR-ED1/4" CR6	471035308	638	28	852	96029372	HYDR.MACHINERY HOUSE
FITTING XGE12-LR-ED1/4" CR6	471035308	622	4	1074	966086308	ADDITIONAL HYDR.S PIVOT SE
FITTING XGE12-LR-ED1/4" CR6	471035308	624	2	1182	966085908	ADDITIONAL HYDRAULICS WI
FITTING XGE12-LR-ED1/4" CR6	471035308	623	1	1203	966086108	ADDITIONAL HYDRAULICS WI
FITTING XGE12-LR-ED1/4" CR6	471035308	609	3	1233	966086208	AUX.HYDRAULIC WINCH 6
FITTING XGE12-LR-ED1/4" CR6	471035308	623	6	1278	96029354	ADDITIONAL HYDR.D PIVOT
FITTING XGE12-LR-ED1/4" CR6	471035308	601	8	1315	966086708	ADDITIONAL HYDR.D HEAD S
FITTING XGE15-LM-ED M16X1	471036808	635	6	451	966085508	HYDRAULIC EQUIPM.SLEWING
FITTING XGE15-LR-ED CR6-F	471031008	52	1	238	96005686	MAIN TOOLS
FITTING XGE15-LR-ED CR6-F	471031008	620	4	335	966085708	ADDITIONAL HYDRAULICS WI
FITTING XGE15-LR-ED CR6-F	471031008	621	4	352	966085808	ADDITIONAL HYDRAULICS WI
FITTING XGE15-LR-ED CR6-F	471031008	623	4	1182	966085908	ADDITIONAL HYDRAULICS WI
FITTING XGE15-LR-ED CR6-F	471031008	622	4	1203	966086108	ADDITIONAL HYDRAULICS WI
FITTING XGE15-LR-ED CR6-F	471031008	626	5	1233	966086208	AUX.HYDRAULIC WINCH 6
FITTING XGE16-SM-ED CR6-F	471033008	637	8	270	96029361	SLEWING PLATFORM HYDRA
FITTING XGE16-SM-ED CR6-F	471033008	607	8	308	966085408	SLEWING PLATFORM HYDRA
FITTING XGE16-SM-ED CR6-F	471033008	611	3	374	966086008	ADDNL. HYDR. F. ERECTING W
FITTING XGE16-SM-ED CR6-F	471033008	719	16	853	96029372	HYDR.MACHINERY HOUSE
FITTING XGE16-SR-ED CR6-F	471033208	600	6	73	966084508	HYDR.CROSS BEAM
FITTING XGE16-SR-ED CR6-F	471033208	600	6	91	966084608	HYDR.CROSS BEAM
FITTING XGE16-SR-ED CR6-F	471033208	619	3	374	966086008	ADDNL. HYDR. F. ERECTING W
FITTING XGE16-SR-ED CR6-F	471033208	604	2	451	966085508	HYDRAULIC EQUIPM.SLEWING
FITTING XGE16-SR-ED CR6-F	471033208	623	1	1074	966086308	ADDITIONAL HYDR.S PIVOT SE
FITTING XGE18-LM-ED M26X1	476607808	801	1	854	96029372	HYDR.MACHINERY HOUSE
FITTING XGE18-LR-ED CR6-F	471031208	607	4	33	966084408	HYDRAULIC EQUIPM.CENTER
FITTING XGE18-LR-ED CR6-F	471031208	601	2	73	966084508	HYDR.CROSS BEAM
FITTING XGE18-LR-ED CR6-F	471031208	601	2	91	966084608	HYDR.CROSS BEAM
FITTING XGE18-LR-ED CR6-F	471031208	645	1	335	966085708	ADDITIONAL HYDRAULICS WI
FITTING XGE18-LR-ED CR6-F	471031208	637	1	966	96032961	PIPEWORK AIR INSTALLATIO
FITTING XGE18-LR-ED CR6-F	471031208	652	1	1278	96029354	ADDITIONAL HYDR.D PIVOT
FITTING XGE18-LR-ED3/4" CR6	471037508	14	1	821	96035990	PREMOUNTED FUEL FILTER
FITTING XGE20-SM-ED CR6-F	471033308	634	12	451	966085508	HYDRAULIC EQUIPM.SLEWING
FITTING XGE20-SM-ED CR6-F	471033308	676	6	852	96029372	HYDR.MACHINERY HOUSE
FITTING XGE20-SM-ED M33X2	471034308	700	6	853	96029372	HYDR.MACHINERY HOUSE
FITTING XGE20-SR-ED CR6-F	471033408	607	11	74	966084508	HYDR.CROSS BEAM
FITTING XGE20-SR-ED CR6-F	471033408	607	11	91	966084608	HYDR.CROSS BEAM
FITTING XGE20-SR-ED CR6-F	471033408	604	12	374	966086008	ADDNL. HYDR. F. ERECTING W
FITTING XGE22-LM-ED M26X1	471031308	600	4	334	966085708	ADDITIONAL HYDRAULICS WI
FITTING XGE22-LM-ED M26X1	471031308	600	4	351	966085808	ADDITIONAL HYDRAULICS WI
FITTING XGE22-LM-ED M26X1	471031308	605	18	851	96029372	HYDR.MACHINERY HOUSE
FITTING XGE22-LM-ED M26X1	471031308	611	4	1181	966085908	ADDITIONAL HYDRAULICS WI
FITTING XGE22-LM-ED M26X1	471031308	612	4	1202	966086108	ADDITIONAL HYDRAULICS WI
FITTING XGE22-LM-ED M26X1	471031308	23	2	1221	968822801	OIL-GAUGING INSTRUMENT
FITTING XGE22-LR-ED CR6-F	471031408	615	2	33	966084408	HYDRAULIC EQUIPM.CENTER
FITTING XGE22-LR-ED CR6-F	471031408	622	2	74	966084508	HYDR.CROSS BEAM
FITTING XGE22-LR-ED CR6-F	471031408	622	2	91	966084608	HYDR.CROSS BEAM
FITTING XGE22-LR-ED CR6-F	471031408	600	3	270	96029361	SLEWING PLATFORM HYDRA
FITTING XGE22-LR-ED CR6-F	471031408	628	1	308	966085408	SLEWING PLATFORM HYDRA
FITTING XGE22-LR-ED CR6-F	471031408	603	2	374	966086008	ADDNL. HYDR. F. ERECTING W

Description	Item	Pos.	Quantity	Page	Assembly	Description
FITTING XGE22-LR-ED CR6-F	471031408	629	3	852	96029372	HYDR.MACHINERY HOUSE
FITTING XGE25-SR-ED CR6-F	471033608	624	2	33	966084408	HYDRAULIC EQUIPM.CENTER
FITTING XGE28-LM-ED CR6-F	471031508	607	3	127	966084908	HYDR.TRAVEL DRIVE
FITTING XGE28-LM-ED CR6-F	471031508	607	3	163	966085008	HYDR.TRAVEL DRIVE
FITTING XGE28-LM-ED CR6-F	471031508	607	3	190	966084808	HYDR.TRAVEL DRIVE
FITTING XGE28-LM-ED CR6-F	471031508	607	3	216	966084708	HYDR.TRAVEL DRIVE
FITTING XGE28-LM-ED CR6-F	471031508	653	22	852	96029372	HYDR.MACHINERY HOUSE
FITTING XGE28-LM-ED CR6-F	471031508	618	1	1233	966086208	AUX.HYDRAULIC WINCH 6
FITTING XGE35-LM-ED CR6-F	471031808	601	25	851	96029372	HYDR.MACHINERY HOUSE
FITTING XGE35-LR-ED CR6-F	471034508	622	2	33	966084408	HYDRAULIC EQUIPM.CENTER
FITTING XGE35-LR-ED CR6-F	471034508	757	1	854	96029372	HYDR.MACHINERY HOUSE
FITTING XGE42-LM-ED CR6-F	471031908	602	12	851	96029372	HYDR.MACHINERY HOUSE
FITTING XGE6-LM-ED CR6-FRE	471030108	630	1	966	96032961	PIPEWORK AIR INSTALLATIO
FITTING XGE6-LM-EDX0	971265208	158	2	965	96032961	PIPEWORK AIR INSTALLATIO
FITTING XGE6-LR-ED CR6-FRE	471030008	13	5	404	916921908	CENTRAL LUBRICATING SYS
FITTING XGE6-LR-ED CR6-FRE	471030008	603	2	451	966085508	HYDRAULIC EQUIPM.SLEWING
FITTING XGE6-LR-ED CR6-FRE	471030008	59	2	488	919258508	ADD HEATING SUPERSTRUCT
FITTING XGE6-LR-ED1/4" CR6	471034008	633	3	966	96032961	PIPEWORK AIR INSTALLATIO
FITTING XGE6-SM-ED CR6-F	471030208	668	15	852	96029372	HYDR.MACHINERY HOUSE
FITTING XGE6-SM-ED CR6-F	471030208	600	22	965	96032961	PIPEWORK AIR INSTALLATIO
FITTING XGEV30-SM-WD CR6	471033708	712	2	853	96029372	HYDR.MACHINERY HOUSE
FITTING XGEV30-SR-WD CR6	471033808	625	2	270	96029361	SLEWING PLATFORM HYDRA
FITTING XGEV30-SR-WD CR6	471033808	683	20	853	96029372	HYDR.MACHINERY HOUSE
FITTING XGEV38-SR-WD CR6	471034408	744	9	853	96029372	HYDR.MACHINERY HOUSE
FITTING XGEV38-SR-WD CR6	471034408	645	3	1278	96029354	ADDITIONAL HYDR.D PIVOT
FITTING XGEV38-SR-WD CR6	471034408	620	8	1315	966086708	ADDITIONAL HYDR.D HEAD S
FITTING XGR15/10-L CR6-FREI	475031608	601	1	127	966084908	HYDR.TRAVEL DRIVE
FITTING XGR15/10-L CR6-FREI	475031608	601	1	163	966085008	HYDR.TRAVEL DRIVE
FITTING XGR15/10-L CR6-FREI	475031608	601	1	190	966084808	HYDR.TRAVEL DRIVE
FITTING XGR15/10-L CR6-FREI	475031608	601	1	216	966084708	HYDR.TRAVEL DRIVE
FITTING XGR15/10-L CR6-FREI	475031608	645	2	451	966085508	HYDRAULIC EQUIPM.SLEWING
FITTING XGR15/12-L CR6-FREI	475031708	51	2	820	919204408	FUEL FEED
FITTING XGR16/12-S CR6-FRE	475032508	635	2	1074	966086308	ADDITIONAL HYDR.S PIVOT SE
FITTING XGR16/12-S CR6-FRE	475032508	633	4	1278	96029354	ADDITIONAL HYDR.D PIVOT
FITTING XGR16/12-S CR6-FRE	475032508	616	1	1315	966086708	ADDITIONAL HYDR.D HEAD S
FITTING XGR18/15-L CR6-FREI	475030208	617	1	127	966084908	HYDR.TRAVEL DRIVE
FITTING XGR18/15-L CR6-FREI	475030208	617	1	163	966085008	HYDR.TRAVEL DRIVE
FITTING XGR18/15-L CR6-FREI	475030208	617	1	190	966084808	HYDR.TRAVEL DRIVE
FITTING XGR18/15-L CR6-FREI	475030208	617	1	216	966084708	HYDR.TRAVEL DRIVE
FITTING XGR18/15-L CR6-FREI	475030208	50	2	820	919204408	FUEL FEED
FITTING XGR25/20-S CR6-FRE	475033008	604	3	74	966084508	HYDR.CROSS BEAM
FITTING XGR25/20-S CR6-FRE	475033008	604	3	91	966084608	HYDR.CROSS BEAM
FITTING XGR25/20-S CR6-FRE	475033008	677	4	852	96029372	HYDR.MACHINERY HOUSE
FITTING XGR28/22-L CR6-FREI	475031808	782	1	854	96029372	HYDR.MACHINERY HOUSE
FITTING XGR28/22-L CR6-FREI	475031808	651	3	1278	96029354	ADDITIONAL HYDR.D PIVOT
FITTING XGR30/16-S CR6-FRE	475033708	752	1	854	96029372	HYDR.MACHINERY HOUSE
FITTING XGR30/25-S CR6-FRE	475032908	793	2	854	96029372	HYDR.MACHINERY HOUSE
FITTING XGR35/28-L CR6-FREI	475031308	647	1	33	966084408	HYDRAULIC EQUIPM.CENTER
FITTING XGR35/28-L CR6-FREI	475031308	638	1	1278	96029354	ADDITIONAL HYDR.D PIVOT
FITTING XGR42/35-L CR6-FREI	475031908	785	1	854	96029372	HYDR.MACHINERY HOUSE
FITTING XSV12-S CR6-FREI	474032408	604	2	134	966434908	ADDITIONAL HYDR.TENSION C
FITTING XSV15-L CR6-FREI	474030508	54	1	820	919204408	FUEL FEED
FITTING XSV15-L CR6-FREI	474030508	403	1	1015	96034284	PREMOUNTED COMBINATION
FITTING XSV15-L CR6-FREI	474030508	639	1	1074	966086308	ADDITIONAL HYDR.S PIVOT SE
FITTING XSV16-S CR6-FREI	474032608	612	1	127	966084908	HYDR.TRAVEL DRIVE
FITTING XSV16-S CR6-FREI	474032608	612	1	163	966085008	HYDR.TRAVEL DRIVE
FITTING XSV16-S CR6-FREI	474032608	612	1	190	966084808	HYDR.TRAVEL DRIVE
FITTING XSV16-S CR6-FREI	474032608	612	1	216	966084708	HYDR.TRAVEL DRIVE
FITTING XSV16-S CR6-FREI	474032608	774	1	854	96029372	HYDR.MACHINERY HOUSE
FITTING XSV16-S CR6-FREI	474032608	637	1	1074	966086308	ADDITIONAL HYDR.S PIVOT SE

Description	Item	Pos.	Quantity	Page	Assembly	Description
FITTING XSV22-L CR6-FREI	474000908	622	1	1182	966085908	ADDITIONAL HYDRAULICS WI
FITTING XSV22-L CR6-FREI	474000908	621	1	1203	966086108	ADDITIONAL HYDRAULICS WI
FITTING XSV28-L CR6-FREI	474001008	612	3	270	96029361	SLEWING PLATFORM HYDRA
FITTING XSV28-L CR6-FREI	474001008	730	1	853	96029372	HYDR.MACHINERY HOUSE
FITTING XSV28-L CR6-FREI	474001008	614	2	1278	96029354	ADDITIONAL HYDR.D PIVOT
FITTING XSV35-L CR6-FREI	474001108	628	2	270	96029361	SLEWING PLATFORM HYDRA
FITTING XSV38-S CR6-FREI	474033008	614	4	127	966084908	HYDR.TRAVEL DRIVE
FITTING XSV38-S CR6-FREI	474033008	614	4	163	966085008	HYDR.TRAVEL DRIVE
FITTING XSV38-S CR6-FREI	474033008	614	4	190	966084808	HYDR.TRAVEL DRIVE
FITTING XSV38-S CR6-FREI	474033008	614	4	216	966084708	HYDR.TRAVEL DRIVE
FITTING XSV38-S CR6-FREI	474033008	682	4	271	96029361	SLEWING PLATFORM HYDRA
FITTING XSV38-S CR6-FREI	474033008	780	1	854	96029372	HYDR.MACHINERY HOUSE
FITTING XSV38-S CR6-FREI	474033008	638	2	1074	966086308	ADDITIONAL HYDR.S PIVOT SE
FITTING XSV38-S CR6-FREI	474033008	612	2	1278	96029354	ADDITIONAL HYDR.D PIVOT
FITTING XSV42-L CR6-FREI	474031408	615	1	127	966084908	HYDR.TRAVEL DRIVE
FITTING XSV42-L CR6-FREI	474031408	615	1	163	966085008	HYDR.TRAVEL DRIVE
FITTING XSV42-L CR6-FREI	474031408	615	1	190	966084808	HYDR.TRAVEL DRIVE
FITTING XSV42-L CR6-FREI	474031408	615	1	216	966084708	HYDR.TRAVEL DRIVE
FITTING XSV42-L CR6-FREI	474031408	613	4	270	96029361	SLEWING PLATFORM HYDRA
FITTING XT10-L CR6-FREI	470430308	658	1	451	966085508	HYDRAULIC EQUIPM.SLEWING
FITTING XT12-S CR6-FREI	470432308	656	9	270	96029361	SLEWING PLATFORM HYDRA
FITTING XT12-S CR6-FREI	470432308	615	3	308	966085408	SLEWING PLATFORM HYDRA
FITTING XT12-S CR6-FREI	470432308	773	2	854	96029372	HYDR.MACHINERY HOUSE
FITTING XT15-L CR6-FREI	470430508	634	1	164	966085008	HYDR.TRAVEL DRIVE
FITTING XT15-L CR6-FREI	470430508	634	1	217	966084708	HYDR.TRAVEL DRIVE
FITTING XT15-L CR6-FREI	470430508	622	7	451	966085508	HYDRAULIC EQUIPM.SLEWING
FITTING XT15-L CR6-FREI	470430508	19	3	1005	918696808	FIRE EXTINGUISHER SYSTEM
FITTING XT25-S CR6-FREI	470432708	727	1	853	96029372	HYDR.MACHINERY HOUSE
FITTING XT38-S CR6-FREI	470433008	637	8	33	966084408	HYDRAULIC EQUIPM.CENTER
FITTING XT38-S CR6-FREI	470433008	624	2	127	966084908	HYDR.TRAVEL DRIVE
FITTING XT38-S CR6-FREI	470433008	624	2	163	966085008	HYDR.TRAVEL DRIVE
FITTING XT38-S CR6-FREI	470433008	624	2	190	966084808	HYDR.TRAVEL DRIVE
FITTING XT38-S CR6-FREI	470433008	624	2	216	966084708	HYDR.TRAVEL DRIVE
FITTING XT38-S CR6-FREI	470433008	643	4	270	96029361	SLEWING PLATFORM HYDRA
FITTING XT38-S CR6-FREI	470433008	641	10	451	966085508	HYDRAULIC EQUIPM.SLEWING
FITTING XT38-S CR6-FREI	470433008	735	8	853	96029372	HYDR.MACHINERY HOUSE
FITTING XT38-S CR6-FREI	470433008	618	5	1074	966086308	ADDITIONAL HYDR.S PIVOT SE
FITTING XT38-S CR6-FREI	470433008	647	4	1278	96029354	ADDITIONAL HYDR.D PIVOT
FITTING XT38-S CR6-FREI	470433008	618	2	1315	966086708	ADDITIONAL HYDR.D HEAD S
FITTING XT8-L CR6-FREI	470430208	18	5	1005	918696808	FIRE EXTINGUISHER SYSTEM
FITTING XTR18/12/18-L CR6-F	475132008	616	1	1278	96029354	ADDITIONAL HYDR.D PIVOT
FITTING XTR18/12/18-L CR6-F	475132008	609	1	1315	966086708	ADDITIONAL HYDR.D HEAD S
FITTING XW10-L CR6-FREI	470230308	654	1	451	966085508	HYDRAULIC EQUIPM.SLEWING
FITTING XW10-L CR6-FREI	470230308	58	1	820	919204408	FUEL FEED
FITTING XW12-S CR6-FREI	470232408	655	5	270	96029361	SLEWING PLATFORM HYDRA
FITTING XW15-L CR6-FREI	470230508	607	2	451	966085508	HYDRAULIC EQUIPM.SLEWING
FITTING XW18-L CR6-FREI	470230608	633	4	33	966084408	HYDRAULIC EQUIPM.CENTER
FITTING XW18-L CR6-FREI	470230608	609	2	965	96032961	PIPEWORK AIR INSTALLATIO
FITTING XW22-L CR6-FREI	470230708	613	2	374	966086008	ADDNL. HYDR. F. ERECTING W
FITTING XW25-S CR6-FREI	470232808	627	3	33	966084408	HYDRAULIC EQUIPM.CENTER
FITTING XW38-S CR6-FREI	470233408	635	4	33	966084408	HYDRAULIC EQUIPM.CENTER
FITTING XW38-S CR6-FREI	470233408	646	1	270	96029361	SLEWING PLATFORM HYDRA
FITTING XW38-S CR6-FREI	470233408	646	1	451	966085508	HYDRAULIC EQUIPM.SLEWING
FITTING XW38-S CR6-FREI	470233408	779	1	854	96029372	HYDR.MACHINERY HOUSE
FITTING XWSV15-L CR6-FREI	474231608	57	1	820	919204408	FUEL FEED
FITTING XWSV15-L CR6-FREI	474231608	400	1	1015	96034284	PREMOUNTED COMBINATION
FITTING XWSV18-L CR6-FREI	474231508	56	1	820	919204408	FUEL FEED
FITTING XWSV18-L CR6-FREI	474231508	401	1	1015	96034284	PREMOUNTED COMBINATION
FITTING XWSV28-L CR6-FREI	474200908	778	1	854	96029372	HYDR.MACHINERY HOUSE
FITTING XWSV35-L CR6-FREI	474201108	777	1	854	96029372	HYDR.MACHINERY HOUSE

Description	Item	Pos.	Quantity	Page	Assembly	Description
FITTING XWSV38-S CR6-FREI	474233108	775	5	854	96029372	HYDR.MACHINERY HOUSE
FITTINGS 7/8-14 /M26X1,5 11	10126587	(22)	1	699	10134887	OIL SUMP WITH FASTENING
FITTINGS M16X1,5/M14X1,5	9131612	7	1	700	10127822	OIL DIPSTICK CPL.
FITTINGS M16X1,5/M14X1,5 11	10119357	7	1	698	10118748	PIPELINE INSTALLATION
FIXAGE DU CONTREPOIDS CE	915718008	30	1	9		LIEBHERR CRAW.CRANE LR
FIXATION POINT	966429808	3	2	1112	916177008	ROLLER SET
FIXATION POINT	966429808	3	2	1117	916177108	ROLLER SET
FIXED BOOM RAISING DEVICE	12102116	28	1	977	10877138	OPERATOR SEAT
FIXING BRACKET 4X74X112 S	97005392	96	2	51	919045208	CROSS BEAM
FIXING PARTS BASE FRAME	96018031	302	1	569	918744708	MACHINERY HOUSE BASE FR
FIXING PARTS COMPRESSED	96021757	300	1	569	918744708	MACHINERY HOUSE BASE FR
FIXING PARTS ELECTRIC HIN	966345908	50	1	299	919547508	ELECTRIC UPPERCARRIAGE R
FIXING TAPE	540136808	14	0.8	365	11005312	ROPE DRUM
FLANGE	511052508	14	1	464	510401908	REVERSING VALVE
FLANGE	570796308	1	1	366	540270314	FLANGE CPL
FLANGE CPL	540270314	22	1	363	10802219	ROPE WINCH
FLANGE HALF SAE1 1/2-C62-M	510588208	500	16	32	966084408	HYDRAULIC EQUIPM.CENTER
FLANGE HALF SAE1 1/2-C62-M	510588208	500	12	127	966084908	HYDR.TRAVEL DRIVE
FLANGE HALF SAE1 1/2-C62-M	510588208	500	12	163	966085008	HYDR.TRAVEL DRIVE
FLANGE HALF SAE1 1/2-C62-M	510588208	500	12	190	966084808	HYDR.TRAVEL DRIVE
FLANGE HALF SAE1 1/2-C62-M	510588208	500	12	216	966084708	HYDR.TRAVEL DRIVE
FLANGE HALF SAE1 1/2-C62-M	510588208	500	4	1233	966086208	AUX.HYDRAULIC WINCH 6
FLANGE HALF SAE1 1/4-C62-M	510586608	501	20	307	966085408	SLEWING PLATFORM HYDRA
FLANGE HALF SAE1 1/4-C62-M	510586608	501	16	334	966085708	ADDITIONAL HYDRAULICS WI
FLANGE HALF SAE1 1/4-C62-M	510586608	501	16	351	966085808	ADDITIONAL HYDRAULICS WI
FLANGE HALF SAE1 1/4-C62-M	510586608	511	8	450	966085508	HYDRAULIC EQUIPM.SLEWING
FLANGE HALF SAE1 1/4-C62-M	510586608	501	32	851	96029372	HYDR.MACHINERY HOUSE
FLANGE HALF SAE1 1/4-C62-M	510586608	501	32	1181	966085908	ADDITIONAL HYDRAULICS WI
FLANGE HALF SAE1 1/4-C62-M	510586608	501	28	1202	966086108	ADDITIONAL HYDRAULICS WI
FLANGE HALF SAE1-C62-M12	510586908	500	20	851	96029372	HYDR.MACHINERY HOUSE
FLANGE HALF SAE2 1/2-C61-M	11003246	123	6	626	96034141	DIESEL ENGINE, PRE-ASSEMB
FLANGE HALF SAE2 1/2-C61-M	11003246	123	6	678	96034143	DIESEL ENGINE, PRE-ASSEMB
FLANGE RD140X10 S355MC FE	935267508	119	4	1253	916324608	D PIVOT SECTION PRE-ASS.
FLANGE S235JR	10115621	6	1	752	10141721	EXHAUST TC MOUNTING
FLANGE S235JR	11422653	6	1	751	10141720	EXHAUST TC MOUNTING
FLANGE S235JR	11422653	6	1	752	10141721	EXHAUST TC MOUNTING
FLANGE SEAL GR.28	10815121	18	1	890	967021108	TERMINAL BOX BLANK PLUG
FLANGE SEAL GR.28	10815121	171	1	1067	966265208	CABLE DRUM COMPL.
FLANGE SEAL GR.28	10815121	154	2	1095	966418908	TERMINAL BOX
FLANGE SEAL GR.28	10815121	381	2	1105	966469508	TERMINAL BOX
FLANGE SEAL GR.28	10815121	171	1	1435	966420308	CABLE DRUM COMPL.
FLANGE STUB PIPE AFG 38S	511517808	522	8	32	966084408	HYDRAULIC EQUIPM.CENTER
FLANGE STUB PIPE AFG 38S	511517808	511	12	270	96029361	SLEWING PLATFORM HYDRA
FLANGE STUB PIPE AFG 38S	511517808	511	10	307	966085408	SLEWING PLATFORM HYDRA
FLANGE STUB PIPE AFG 38S	511517808	500	12	334	966085708	ADDITIONAL HYDRAULICS WI
FLANGE STUB PIPE AFG 38S	511517808	500	12	351	966085808	ADDITIONAL HYDRAULICS WI
FLANGE STUB PIPE AFG 38S	511517808	511	6	851	96029372	HYDR.MACHINERY HOUSE
FLANGE STUB PIPE AFG 38S	511517808	500	10	1181	966085908	ADDITIONAL HYDRAULICS WI
FLANGE STUB PIPE AFG 38S	511517808	500	10	1202	966086108	ADDITIONAL HYDRAULICS WI
FLAP COMPL.	966267408	10	1	1426	916302808	W PIVOT SECTION
FLAP PART T ZN O	965935108	2	1	54	965956208	STAIR
FLAP ST.CONST.	965966408	9	2	247	915750608	SLEWING PLATFORM FRAME
FLAP ST.CONST.	965966508	10	2	247	915750608	SLEWING PLATFORM FRAME
FLAP ST.CONST. RAL 1007	966268608	1	1	1429	966267408	FLAP COMPL.
FLASHING ST. CONST.	966631608	32	2	433	915755208	ROLLER SLEWING RING
FLASHING ST. CONST.	966638508	51	2	247	915750608	SLEWING PLATFORM FRAME
FLAT BELT	501532114	10	0.6	365	11005312	ROPE DRUM
FLAT BELT	501532114	11	0.6	365	11005312	ROPE DRUM
FLAT CAGE BEARING	501527108	9	1	365	11005312	ROPE DRUM
FLAT FUSE LINK 10A 32	604007108	14	7	532	96033639	BODY SECTIONS

Description	Item	Pos.	Quantity	Page	Assembly	Description
FLAT FUSE LINK 10A 32	604007108	210	34	950	96061868	ASSEMBLY PARTS MOUNTIN
FLAT FUSE LINK 15A	604007208	15	6	532	96033639	BODY SECTIONS
FLAT FUSE LINK 15A	604007208	215	10	950	96061868	ASSEMBLY PARTS MOUNTIN
FLAT FUSE LINK 20A	604007308	220	1	950	96061868	ASSEMBLY PARTS MOUNTIN
FLAT FUSE LINK 30A	604007408	16	1	532	96033639	BODY SECTIONS
FLAT FUSE LINK 3A	604007708	203	13	950	96061868	ASSEMBLY PARTS MOUNTIN
FLAT FUSE LINK 5A 32	604006908	12	7	532	96033639	BODY SECTIONS
FLAT FUSE LINK 5A 32	604006908	205	19	950	96061868	ASSEMBLY PARTS MOUNTIN
FLAT FUSE LINK 7,5A	604007008	13	8	532	96033639	BODY SECTIONS
FLAT FUSE LINK 7,5A	604007008	275	14	950	96061868	ASSEMBLY PARTS MOUNTIN
FLAT PLUG	602304808	2	2	955	963398008	PREMOUNT.AXIAL FLOW FAN
FLAT PLUG 1,0-2,5MM2	602323208	120	15	538	96033658	WIRING HARNESS
FLAT PLUG 2,8X0,5-1 VERZ	602323508	124	60	537	96033657	WIRING HARNESS
FLAT PLUG 2,8X0,5-1 VERZ	602323508	124	60	538	96033658	WIRING HARNESS
FLAT PLUG 2,8X0,5-1 VERZ	602323508	124	69	540	96034783	WIRING HARNESS
FLAT PLUG 2,8X0,5-1 VERZ	602323508	124	68	541	96034784	WIRING HARNESS
FLAT PLUG 2,8X0,5-1 VERZ	602323508	124	15	542	96033659	WIRING HARNESS
FLAT PLUG 2,8X0,5-1 VERZ	602323508	124	25	1289	966885808	LEAD
FLAT PLUG 6,3X0,2-0,5 SN	12100121	2278	1	542	96033659	WIRING HARNESS
FLAT PLUG 6,3X1-2,5 SN	602203908	75	1	538	96033658	WIRING HARNESS
FLAT PLUG HOUSING 18-POL	602323308	508	18	535	96033640	WIRES COMPL. INSTRUMENT
FLAT PLUG HOUSING 18-POL	602323308	502	5	537	96033657	WIRING HARNESS
FLAT PLUG HOUSING 18-POL	602323308	501	7	538	96033658	WIRING HARNESS
FLAT PLUG HOUSING 18-POL	602323308	501	4	540	96034783	WIRING HARNESS
FLAT PLUG HOUSING 18-POL	602323308	501	4	541	96034784	WIRING HARNESS
FLAT PLUG HOUSING 18-POL	602323308	501	9	542	96033659	WIRING HARNESS
FLAT PLUG HOUSING 18-POL	602323308	(502)	128	959	96033580	CABLING MOUNTING PLATE
FLAT PLUG HOUSING 18-POL	602323308	502	2	1289	966885808	LEAD
FLAT PLUG HOUSING 18-POL	602323308	504	1	1325	96052002	WIRES CPL.
FLAT PLUG HOUSING FASTIN	602305908	521	2	535	96033640	WIRES COMPL. INSTRUMENT
FLAT PLUG HOUSING FASTIN	602305908	3	1	955	963398008	PREMOUNT.AXIAL FLOW FAN
FLAT PLUG HOUSING FASTIN	602305908	(528)	2	959	96033580	CABLING MOUNTING PLATE
FLAT PLUG HOUSING JPT	602325608	(516)	3	959	96033580	CABLING MOUNTING PLATE
FLAT PLUG HOUSING JPT	602325608	503	1	1289	966885808	LEAD
FLAT STEEL 10X30X150 S235J	943700408	21	1	910	966168408	COVER PRE-ASSY.
FLOOR PLATE 2.4 M GS-18NI	978082908	1	82	97	965380808	FLOOR PLATES PRE-ASS.
FLOOR PLATE 6M X 1.5M RAL	917724508	570	30	13		LIEBHERR CRAW.CRANE LR
FLOOR PLATES PRE-ASS. 2.4	965380808	1	1	96	915717108	FLOOR SHEET COMPL.
FLOOR SHEET 3X1200X370 D	974939208	3	1	945	96036153	SWITCH CABINET
FLOOR SHEET COMPL. 2.4 M	915717108	8	2	9		LIEBHERR CRAW.CRANE LR
FLOOR WINDOW VSG-GLAS	592247714	8	2	501	10651874	CABIN
FLOOR WINDOW VSG-Glas	592247614	7	2	501	10651874	CABIN
FLUSH VALVE 420BAR GRUN	10651102	150	2	269	96029361	SLEWING PLATFORM HYDRA
FLUSH VALVE 420BAR GRUN	10651102	150	2	307	966085408	SLEWING PLATFORM HYDRA
FLUSH VALVE 420BAR GRUN	10651103	161	8	849	96029372	HYDR.MACHINERY HOUSE
FLUSH VALVE 420BAR GRUN	10814359	151	2	269	96029361	SLEWING PLATFORM HYDRA
FLUSH VALVE 420BAR SPF	11482690	151	2	307	966085408	SLEWING PLATFORM HYDRA
FLUSH-/FEED PRESSURE VA	10678413	3	1	1222	10220059	VARIABLE DISPLACEMENT MO
FLYWHEEL ASSEMBLY SAE 1X	10120077	530	1	687	13455092	DIESEL ENGINE
FLYWHEEL HOUSING MOUNT	10129212	520	1	687	13455092	DIESEL ENGINE
FLYWHEEL PRE-ASS. SAE 1X2,	10120078	1	1	762	10120077	FLYWHEEL ASSEMBLY
FOLDAWAY ROPE PULLEY LA	965936908	7	1	1154	916302908	S ADAPTER SECTION
FOLDING BRACKET 4X863X497	979439008	2	1	583	965887208	FOLDING LADDER PRE-ASS.
FOLDING BRACKET ST.CONS	966450508	202	2	1254	916324608	D PIVOT SECTION PRE-ASS.
FOLDING BRACKET ST.CONS	966635108	10	2	1251	916324608	D PIVOT SECTION PRE-ASS.
FOLDING FRAME PREMOUNTE	966165908	2	1	223	919026408	CATWALK CRAW.TRACK TRA
FOLDING FRAME WELDED ST	965900808	1	1	583	965887208	FOLDING LADDER PRE-ASS.
FOLDING LADDER PRE-ASS.	965887208	9	1	565	918744708	MACHINERY HOUSE BASE FR
FOLDING LADDER PRE-ASS.	966954908	198	1	568	918744708	MACHINERY HOUSE BASE FR
FOOT COMPLETE	966846208	5	6	1530	919003708	MOUNTING AIDS

Description	Item	Pos.	Quantity	Page	Assembly	Description
FOOT COMPLETE	966945008	7	2	1530	919003708	MOUNTING AIDS
FOOT COMPLETE	967927408	9	2	1530	919003708	MOUNTING AIDS
FOOT ROCKER SPF	10297310	(10)	2	549	96023877	ELECTRICAL PEDAL TRANSM
FOOT SWITCH CPL.	96023875	10	1	549	96023877	ELECTRICAL PEDAL TRANSM
FORCE MEASURING AXLE 0-34	10653030	4	1	1064	915745308	S OVERRUN PROTECTION
FORCE MEASURING STRAP 0	11485555	9	1	1475	915744908	BOOM NOSE
FORK	97025252	3	2	57	96026238	GUARD RAILING
FORK	97025252	3	2	58	96026256	GUARD RAILING
FORK	97025252	4	3	61	96026365	GUARD RAILING
FORK	97025252	3	2	62	96026398	GUARD RAILING
FORK	97025252	3	2	66	96026462	GUARD RAILING
FORK	97025252	3	2	226	96026615	GUARD RAILING
FORM HOSE 217,5X220 GUMM	11220733	14	1	940	919203608	OIL RESERVOIR, COMPLETE
FORM HOSE 7,3X70 MVQ (SILI	12102653	(1)	1	786	919203408	MUFFLER UNIT ABOVE
FORM HOSE DN20 X3.5 B SPF	97042067	83	7	489	919258508	ADD HEATING SUPERSTRUCT
FORM HOSE DN20 X3.5 B SPF	97042067	250	2	986	96034844	ENGINE PREHEATER PRE-ASS
FORM HOSE DN20 X3.5 B SPF	97042068	84	1	489	919258508	ADD HEATING SUPERSTRUCT
FORM HOSE DN20 X3.5 B SPF	97042070	85	1	489	919258508	ADD HEATING SUPERSTRUCT
FORM HOSE DN20 X3.5 B SPF	97045879	87	1	489	919258508	ADD HEATING SUPERSTRUCT
FORM HOSE DN20 X3.5 B SPF	97045998	86	1	489	919258508	ADD HEATING SUPERSTRUCT
FORM HOSE DN80X140	550632308	250	2	621	919203208	DIESEL ENGINE CPL.ABOVE
FORM HOSE DN80X140	550632308	250	2	673	919203308	DIESEL ENGINE CPL.DOWN
FORM HOSE DN80X140	550632308	250	4	1009	919204008	RADIATOR UNIT
FORMCLIP 10X55 VERZ	433200908	187	2	1254	916324608	D PIVOT SECTION PRE-ASS.
FORMCLIP AEHNL.DIN 11023	433201008	230	1	1254	916324608	D PIVOT SECTION PRE-ASS.
FORMCLIP AEHNL.DIN 11023	433201008	3	2	1520	915727308	WIND WARNING UNIT
FORMCLIP AEHNL.DIN 11023	433201008	2	2	1523	967051508	WIND WARNING PREASSEMB
FORMCLIP AEHNL.DIN 11023	433201008	2	2	1524	967049508	OBSTRUCTION LIGHTS PREAS
FRAME	966561608	2	1	995	919300308	SLINGING MEAN
FRAME COMPLETE	916997508	2	1	496	918998308	CRANE DRIVER'S CABIN CPL.
FRAME COMPLETE	96039225	1	1	413	96038694	SLEWING PLATFORM CATWAL
FRAME L WELDM.	966916608	1	1	1500	966887908	STAND, LEFT
FRAME PIECE HINTEN T ZN O	965939508	3	1	54	965956208	STAIR
FRAME PIECE VORNE S355J	965943808	4	1	54	965956208	STAIR
FRAME PRE-ASS.	965661008	1	1	381	915753008	A-FRAME
FRAME R WELDM.	966888208	1	1	1503	966888108	STAND, RIGHT
FRAME T ZN O	966561708	1	1	999	966561608	FRAME
FRAME WELDED	96034290	4	1	1014	96034284	PREMOUNTED COMBINATION
FRAME WELDED	965906208	3	1	1014	96034284	PREMOUNTED COMBINATION
FRAME WELDED	967013508	1	1	506	916997508	FRAME COMPLETE
FRAME WELDED RAL 1007	965665308	1	1	384	965661008	FRAME PRE-ASS.
FRAME WELDED RAL 1007	965917108	24	1	1055	916305808	S PIVOT SECTION PRE-ASS.
FRAME WELDED RAL 1007	966477008	14	1	1251	916324608	D PIVOT SECTION PRE-ASS.
FRAME WELDED RIGHT	965906408	5	1	1014	96034284	PREMOUNTED COMBINATION
FRAME WELDED T ZN O	96038706	1	1	416	96039225	FRAME COMPLETE
FRAME WELDED T ZN O	96039226	2	1	413	96038694	SLEWING PLATFORM CATWAL
FRAME WELDED T ZN O	96039300	3	1	423	96038696	SLEWING PLATFORM CATWAL
FRAME WELDED T ZN O	966166108	1	1	225	966165908	FOLDING FRAME PREMOUNTE
FRAME WELDED T ZN O	967110508	4	1	423	96038696	SLEWING PLATFORM CATWAL
FRAME WELDED T ZN O	967110608	5	1	423	96038696	SLEWING PLATFORM CATWAL
FRICTION BEARING 14X16X12	10343148	104	4	413	96038694	SLEWING PLATFORM CATWAL
FRICTION BEARING 14X16X12	10343148	118	12	424	96038696	SLEWING PLATFORM CATWAL
FRONT ELEMENT	606652508	205	8	82	966448008	CONTROL DESK OUTRIGGER
FRONT PIECE	915797808	1	1	247	915750608	SLEWING PLATFORM FRAME
FRONT PLATE WELDED SPF	96035723	8	1	806	919205608	UREA PLANT
FRONT WALL 2X2083X600 ALM	97119781	6	1	806	919205608	UREA PLANT
FRONT WINDOW VSG-GLAS	10492822	2	1	501	10651874	CABIN
FUEL FEED	919204408	170	1	10		LIEBHERR CRAW.CRANE LR
FUEL FILTER	10878502	10	1	821	96035990	PREMOUNTED FUEL FILTER
FUEL FILTER	553174008	1	1	493	11110051	DOSING PUMP

Description	Item	Pos.	Quantity	Page	Assembly	Description
FUEL FILTER ELEMENT KRAFT	10149977	1	1	823	10878502	FUEL FILTER
FUEL FILTER INSERT PRE-AS	10289138	2	2	726	10127419	FUEL FILTER MODULE
FUEL FILTER MODULE	10127419	1	1	725	10126724	FUEL FINE-FILTER ASSEMBLY
FUEL FINE-FILTER ASSEMBLY	10126724	201	1	683	13455092	DIESEL ENGINE
FUEL HEATER 24V 0,6KW PA6	10488927	4	1	726	10127419	FUEL FILTER MODULE
FUEL HOSE DN4,5-NBR NBR/	553191108	251	0.03	986	96034844	ENGINE PREHEATER PRE-ASS
FUEL HOSE DN4,5-NBR NBR/	553191108	251	0.36	991	919208108	HEATING MACHINE/ENGINE R
FUEL LINE	10119000	2	1	725	10126724	FUEL FINE-FILTER ASSEMBLY
FUEL LINE	10142539	4	1	727	12492804	FUEL LINES
FUEL LINE	12506741	3	1	727	12492804	FUEL LINES
FUEL LINE 12X1	12581623	5	1	727	12492804	FUEL LINES
FUEL LINE 15	10142536	1	1	727	12492804	FUEL LINES
FUEL LINE 15	10142542	6	1	727	12492804	FUEL LINES
FUEL LINE 15X1,5	12510513	2	1	727	12492804	FUEL LINES
FUEL LINES	12492804	212	1	683	13455092	DIESEL ENGINE
FUEL PIPING 5X1,5 PA12 EFE	553018708	252	0.25	991	919208108	HEATING MACHINE/ENGINE R
FUEL PUMP	12101888	2	1	823	10878502	FUEL FILTER
FUEL TANK CPL.	919203708	176	1	10		LIEBHERR CRAW.CRANE LR
FUEL TANK WELDED CONSTR	96034035	1	1	938	96034679	FUEL TANK, PRE-ASSEMBLED
FUEL TANK, PRE-ASSEMBLED	96034679	1	1	936	919203708	FUEL TANK CPL.
FUSE 20X499X227 S690QL	979619008	2	1	67	966004008	PIN SUSPENSION
FUSE 20X499X227 S690QL	979619008	2	1	68	966003108	MOUNTING
FUSE 30A 32V	12103501	18	2	779	96033201	ELECTRIC FOR BATTERY BOX
FUSE BOX CPL. 380V	966574808	5	1	888	966574708	ADDITIONAL PARTS POWER
FUSE BOX CPL. 380V	966587008	10	1	550	966153108	EL.FOR AIR-CONDI.-POWER
FUSE BOX SMALL 2-POLIG PA	10874464	17	1	779	96033201	ELECTRIC FOR BATTERY BOX
FUSE BOX SMALL 6-POL, LEE	604501608	11	6	532	96033639	BODY SECTIONS
FUSE BOX SMALL 6-POL, LEE	604501608	16	2	779	96033201	ELECTRIC FOR BATTERY BOX
FUSE BOX SMALL 6-POL, LEE	604501608	2	20	952	96054623	LOCKING PLATE
GANGWAY	965804508	82	1	106	917523808	CRAWLER TRACK CARRIER, L
GANGWAY	965804608	83	1	106	917523808	CRAWLER TRACK CARRIER, L
GANGWAY	965804608	88	1	206	917525908	CRAWLER TRACK CARRIER,
GANGWAY	965852208	83	1	179	917525608	CRAWLER TRACK CARRIER,
GANGWAY	966972408	93	1	149	917525508	CRAWLER TRACK CARRIER, L
GANGWAY	966979708	87	1	206	917525908	CRAWLER TRACK CARRIER,
GANGWAY	966981808	88	1	149	917525508	CRAWLER TRACK CARRIER, L
GANGWAY	966981808	82	1	179	917525608	CRAWLER TRACK CARRIER,
GANGWAY 1320X420X75 ALM	11060307	117	1	413	96038694	SLEWING PLATFORM CATWAL
GAS SENSOR 0X51-0X52 NICH	12412141	133	4	786	919203408	MUFFLER UNIT ABOVE
GAS SENSOR 0X51-0X52 NICH	12412141	133	4	794	919203508	MUFFLER UNIT DOWN
GAS SENSOR NICHT LACKIE	10144038	130	2	786	919203408	MUFFLER UNIT ABOVE
GAS SENSOR NICHT LACKIE	10144038	130	2	794	919203508	MUFFLER UNIT DOWN
GAS SPRING	10492868	60	1	501	10651874	CABIN
GAS SPRING	7370361	59	1	501	10651874	CABIN
GAS SPRING 19X60-550N	591067008	23	1	975	918810308	CONTROL STAND
GAS SPRING 40X300-1400N	10280449	59	1	566	918744708	MACHINERY HOUSE BASE FR
GASKET KIT INT.FLANGE	10409638	(999)	1	647	11007826	VARIABLE PUMP
GAUGE CONNECTION DKO 1	5607617	807	1	854	96029372	HYDR.MACHINERY HOUSE
GAUGE CONNECTION NW 12	7409918	810	1	854	96029372	HYDR.MACHINERY HOUSE
GEAR PUMP SNP3	512125408	106	1	626	96034141	DIESEL ENGINE, PRE-ASSEMB
GEAR PUMP SNP3	512125408	106	1	678	96034143	DIESEL ENGINE, PRE-ASSEMB
GEAR WHEEL	540401808	23	1	1266	540006108	ROPE WINCH
GEAR WHEEL 3,5	11407185	2	1	705	10147666	DRIVING PARTS
GEAR WHEEL 3,5	11408961	3	1	705	10147666	DRIVING PARTS
GEARBOX COVER	540402008	26	1	1266	540006108	ROPE WINCH
GEARWHEEL PRE-ASS.	10119847	2	1	703	10130808	CRANKSHAFT WITH GEAR
GEARWHEEL PRE-ASS.	10124591	3	1	715	10122940	CAMSHAFT CPL.
GEARWHEEL PRE-ASS.	11369506	2	1	770	10126182	POWER TAKE-OFF ADD-ON
GENERATOR 9KVA 400/230V	12101827	1	1	359	919207608	DRIVE ASSEMBLY AIR CONDIT
GLASS	10555230	1	1	501	10651874	CABIN

Description	Item	Pos.	Quantity	Page	Assembly	Description
GLUE 10ML FLASCHE -50/+175	8655032	104	1	689	12405454	CRANKCASE CPL. WITH CYLIN
GRATING T1558X605X30/3 S2	979691908	2	1	63	966081808	PLATFORM CENTRE CPL.
GRATING T1558X605X30/3 S2	979692008	3	1	63	966081808	PLATFORM CENTRE CPL.
GRATING T2190X1310X30/3 S	97003443	5	1	1507	966410908	PLATFORM COMPL.
GRATING VERZ SPF	979831108	2	2	225	966165908	FOLDING FRAME PREMOUNTE
GRATING VERZ SPF	979831508	18	4	223	919026408	CATWALK CRAW.TRACK TRA
GRATING VERZ SPF	979831708	19	1	223	919026408	CATWALK CRAW.TRACK TRA
GRATING VERZ SPF	979831808	20	1	223	919026408	CATWALK CRAW.TRACK TRA
GRATINGS S-ANLENKSTUECK	967012008	40	1	1055	916305808	S PIVOT SECTION PRE-ASS.
GREASE HOUSING	90012692	30	6	433	915755208	ROLLER SLEWING RING
GREASE NBU 30 1KG DOSE	10285708	(100)	1	684	13455092	DIESEL ENGINE
GREASE NBU 30 1KG DOSE	10285708	100	1	690	9078049	CYLINDER
GREASE NBU 30 1KG DOSE	10285708	100	1	692	10141769	FINAL CONTROL VALVE
GREASE NBU 30 1KG DOSE	10285708	100	1	695	10125646	OIL SEPARATOR ASSEMBLY
GREASE NBU 30 1KG DOSE	10285708	100	1	721	11363553	DRIVE FOR HIGH PRESSURE P
GREASE NBU 30 1KG DOSE	10285708	100	1	732	10154796	INTAKE STACK ASSEMBLY
GREASE NBU 30 1KG DOSE	10285708	100	1	734	12421642	CONNECTING LINE ADD-ON
GREASE NBU 30 1KG DOSE	10285708	100	1	744	10143277	COOLANT PIPE BEND ADD-ON
GREASE NBU 30 1KG DOSE	10285708	(100)	1	768	12410651	ENGINE CONTROL SENSORS
GREASE NBU 30 1KG DOSE	10285708	(100)	1	768	12410651	ENGINE CONTROL SENSORS
GREASE NBU 30 1KG DOSE	10285708	100	1	772	11366388	AUXILIARY DRIVE PRE-ASS.
GREASE STABURAGS NBU 30	10282622	(10)	1	690	9078049	CYLINDER
GRID	553192808	108	2	991	919208108	HEATING MACHINE/ENGINE R
GRID	553192808	1	1	993	11621256	AIR HEATER
GRIDIRON T1000X1100X30/2	97009794	31	1	1440	915723208	SPACER WA-FRAME 1
GRIDIRON T1000X1100X30/2	97009794	31	1	1444	915746208	SPACER WA-FRAME 2
GRIDIRON T1000X1270X30/2 S	97006009	81	2	1129	916303308	S INTERMEDIATE SECTION
GRIDIRON T1000X1270X30/2 S	97006009	79	1	1136	916303208	S INTERMEDIATE SECTION
GRIDIRON T1000X1270X30/2 S	97006009	79	1	1145	916303008	S INTERMEDIATE SECTION
GRIDIRON T1000X1270X30/2 S	97006009	86	1	1149	916302708	S INTERMEDIATE SECTION
GRIDIRON T1000X1490X30/2	97012280	70	3	1461	915723408	L INTERMEDIATE SECTION
GRIDIRON T1000X1490X30/2	97012280	70	3	1466	915746808	L INTERMEDIATE SECTION
GRIDIRON T1000X1490X30/2	97012280	74	6	1471	916062508	L INTERMEDIATE SECTION
GRIDIRON T1000X1540X30/3 S	979267408	81	4	1155	916302908	S ADAPTER SECTION
GRIDIRON T1000X1540X30/3 S	979267408	7	1	1357	917223708	D INTERMEDIATE SECTION
GRIDIRON T1000X1540X30/3 S	979267408	11	2	1452	915723308	L INTERMEDIATE SECTION
GRIDIRON T1000X1630X30/3 S	979334908	2	4	1059	967012008	GRATINGS
GRIDIRON T1000X1630X30/3 S	979334908	13	3	1365	917223808	D INTERMEDIATE SECTION
GRIDIRON T1000X1730X30/2 S	979318708	81	2	1163	916302608	SL REDUCING SECTION
GRIDIRON T1000X1730X30/2 S	979318708	12	2	1452	915723308	L INTERMEDIATE SECTION
GRIDIRON T1000X1860X30/2	975136308	6	2	1357	917223708	D INTERMEDIATE SECTION
GRIDIRON T1000X1860X30/2	975136308	40	3	1426	916302808	W PIVOT SECTION
GRIDIRON T1000X2180X30/2 S	97001584	80	1	1141	916303108	S INTERMEDIATE SECTION
GRIDIRON T1000X2180X30/2 S	97001584	13	5	1345	916303808	D INTERMEDIATE SECTION
GRIDIRON T1000X2180X30/2 S	97001584	11	5	1357	917223708	D INTERMEDIATE SECTION
GRIDIRON T1000X2280X30/2 S	979067108	81	2	1136	916303208	S INTERMEDIATE SECTION
GRIDIRON T1000X2280X30/2 S	979067108	81	2	1145	916303008	S INTERMEDIATE SECTION
GRIDIRON T1000X2280X30/2 S	979067108	81	2	1149	916302708	S INTERMEDIATE SECTION
GRIDIRON T1000X2280X30/2 S	979067108	30	2	1440	915723208	SPACER WA-FRAME 1
GRIDIRON T1000X2280X30/2 S	979067108	30	2	1444	915746208	SPACER WA-FRAME 2
GRIDIRON T1000X2280X30/2 S	979067108	11	4	1460	915723408	L INTERMEDIATE SECTION
GRIDIRON T1000X2280X30/2 S	979067108	11	4	1465	915746808	L INTERMEDIATE SECTION
GRIDIRON T1000X2280X30/2 S	979067108	11	2	1470	916062508	L INTERMEDIATE SECTION
GRIDIRON T1000X2400X30/3 S	97010232	140	1	1304	915745708	D HEAD SECTION PRE-ASS.
GRIDIRON T1000X400X30/3 S2	10040519	35	1	1136	916303208	S INTERMEDIATE SECTION
GRIDIRON T1000X400X30/3 S2	10040519	35	1	1141	916303108	S INTERMEDIATE SECTION
GRIDIRON T1000X400X30/3 S2	10040519	35	1	1145	916303008	S INTERMEDIATE SECTION
GRIDIRON T1000X400X30/3 S2	10040519	35	1	1149	916302708	S INTERMEDIATE SECTION
GRIDIRON T1000X400X30/3 S2	10040519	35	1	1154	916302908	S ADAPTER SECTION
GRIDIRON T1000X483X30/2 S2	725806908	40	4	1388	966890708	WA-FRAME 1 BASE SECTION

Description	Item	Pos.	Quantity	Page	Assembly	Description
GRIDIRON T1000X550X30/3 S2	97012910	139	1	1304	915745708	D HEAD SECTION PRE-ASS.
GRIDIRON T1000X600X30/2 S2	725850708	33	1	1419	916116008	WA-FRAME 2 HEAD SECTION
GRIDIRON T1000X630X30/2 S2	725816008	79	3	1155	916302908	S ADAPTER SECTION
GRIDIRON T1000X650X30/2 S2	97006185	5	2	999	966561608	FRAME
GRIDIRON T1000X705X30/2 S2	725867608	81	1	1141	916303108	S INTERMEDIATE SECTION
GRIDIRON T1000X750X30/2 S2	725862708	10	2	1365	917223808	D INTERMEDIATE SECTION
GRIDIRON T1000X800X30/2 S2	725867208	77	1	1154	916302908	S ADAPTER SECTION
GRIDIRON T1020X1010X30/2	979396108	8	1	1365	917223808	D INTERMEDIATE SECTION
GRIDIRON T1020X240X30/2 S2	725806708	157	1	1253	916324608	D PIVOT SECTION PRE-ASS.
GRIDIRON T1025X1420X30/3	97001203	177	1	1254	916324608	D PIVOT SECTION PRE-ASS.
GRIDIRON T1025X885X30/2 S2	97036918	99	1	1130	916303308	S INTERMEDIATE SECTION
GRIDIRON T1025X885X30/2 S2	97036920	100	1	1130	916303308	S INTERMEDIATE SECTION
GRIDIRON T1050X1000X30/2 S	97008126	32	2	1419	916116008	WA-FRAME 2 HEAD SECTION
GRIDIRON T1050X950X30/3 S2	97007619	9	1	1357	917223708	D INTERMEDIATE SECTION
GRIDIRON T1050X950X30/3 S2	97007619	12	3	1402	916115908	WA-FRAME 1
GRIDIRON T1090X475X30/2 S2	97014978	7	1	506	916997508	FRAME COMPLETE
GRIDIRON T1126X1536X30/3	97006481	83	1	1303	915745708	D HEAD SECTION PRE-ASS.
GRIDIRON T1126X1536X30/3	97012907	137	1	1304	915745708	D HEAD SECTION PRE-ASS.
GRIDIRON T1160X1536X30/3	97006480	82	1	1303	915745708	D HEAD SECTION PRE-ASS.
GRIDIRON T1160X1536X30/3	97012906	136	1	1304	915745708	D HEAD SECTION PRE-ASS.
GRIDIRON T1210X340X30/2 S2	97004677	3	1	1087	966490908	ACCESS COMPL
GRIDIRON T1240X483X30/2 S2	725805408	57	1	1412	915746608	WA-FRAME 2 PIVOT SECTION
GRIDIRON T1260X483X30/2 S2	725802308	16	1	1059	967012008	GRATINGS
GRIDIRON T1280X380X30/2 S2	725868608	11	1	1345	916303808	D INTERMEDIATE SECTION
GRIDIRON T1295X1170X30/2	974880108	42	2	1426	916302808	W PIVOT SECTION
GRIDIRON T1300X750X30/2 S2	725815708	52	2	413	96038694	SLEWING PLATFORM CATWAL
GRIDIRON T1300X750X30/2 S2	725815708	55	1	1412	915746608	WA-FRAME 2 PIVOT SECTION
GRIDIRON T1316X516X30/2 S2	97019463	193	1	568	918744708	MACHINERY HOUSE BASE FR
GRIDIRON T1320X1140X30/3	97007621	14	1	1402	916115908	WA-FRAME 1
GRIDIRON T1320X1140X30/3	97007622	15	1	1402	916115908	WA-FRAME 1
GRIDIRON T1325X400X30/3 S2	97001199	34	1	1163	916302608	SL REDUCING SECTION
GRIDIRON T1325X400X30/3 S2	97001199	173	3	1253	916324608	D PIVOT SECTION PRE-ASS.
GRIDIRON T1325X400X30/3 S2	97001199	47	1	1357	917223708	D INTERMEDIATE SECTION
GRIDIRON T1350X1540X30/2	97001544	59	1	413	96038694	SLEWING PLATFORM CATWAL
GRIDIRON T1350X1540X30/2	979610308	55	1	413	96038694	SLEWING PLATFORM CATWAL
GRIDIRON T1370X560X30/2 S2	725838708	10	1	1059	967012008	GRATINGS
GRIDIRON T1380X483X30/2 S2	725804308	39	2	1084	916332108	S HEAD SECTION
GRIDIRON T1400X1000X30/3 S	979461408	87	1	1129	916303308	S INTERMEDIATE SECTION
GRIDIRON T1430X300X30/3 S2	725868008	51	2	413	96038694	SLEWING PLATFORM CATWAL
GRIDIRON T1450X560X30/2 S2	725838608	4	1	1059	967012008	GRATINGS
GRIDIRON T1450X700X30/2 S2	725867808	164	1	424	96038696	SLEWING PLATFORM CATWAL
GRIDIRON T1450X700X30/2 S2	725867808	57	1	1346	916303808	D INTERMEDIATE SECTION
GRIDIRON T1450X700X30/2 S2	725867808	53	1	1357	917223708	D INTERMEDIATE SECTION
GRIDIRON T1450X700X30/2 S2	725867808	49	1	1365	917223808	D INTERMEDIATE SECTION
GRIDIRON T1500X500X30/2 S2	725801508	37	4	1388	966890708	WA-FRAME 1 BASE SECTION
GRIDIRON T1500X800X30/2 S2	979148608	3	1	1059	967012008	GRATINGS
GRIDIRON T1560X350X30/3 S2	725864908	35	1	1129	916303308	S INTERMEDIATE SECTION
GRIDIRON T1560X350X30/3 S2	725864908	78	1	1136	916303208	S INTERMEDIATE SECTION
GRIDIRON T1560X350X30/3 S2	725864908	78	1	1141	916303108	S INTERMEDIATE SECTION
GRIDIRON T1560X350X30/3 S2	725864908	78	1	1145	916303008	S INTERMEDIATE SECTION
GRIDIRON T1560X350X30/3 S2	725864908	78	1	1149	916302708	S INTERMEDIATE SECTION
GRIDIRON T1560X350X30/3 S2	725864908	76	1	1154	916302908	S ADAPTER SECTION
GRIDIRON T1570X483X30/2 S2	725804708	39	3	1388	966890708	WA-FRAME 1 BASE SECTION
GRIDIRON T1600X740X30/2 S2	725848808	17	1	1059	967012008	GRATINGS
GRIDIRON T1640X483X30/2 S	97010546	90	2	1413	915746608	WA-FRAME 2 PIVOT SECTION
GRIDIRON T1653X1008X30/3	97006487	89	1	1303	915745708	D HEAD SECTION PRE-ASS.
GRIDIRON T1653X1008X30/3	97015248	182	1	1304	915745708	D HEAD SECTION PRE-ASS.
GRIDIRON T1700X1000X30/3	725867108	9	1	1365	917223808	D INTERMEDIATE SECTION
GRIDIRON T1750X1245X30/3	979647108	4	1	56	96026100	PLATFORM CPL.L.
GRIDIRON T1750X1245X30/3	979647108	4	1	60	96026289	PODEST CPL.R.

Description	Item	Pos.	Quantity	Page	Assembly	Description
GRIDIRON T1750X1710X30/2	979936108	155	1	424	96038696	SLEWING PLATFORM CATWAL
GRIDIRON T1750X1710X30/2	979936208	156	1	424	96038696	SLEWING PLATFORM CATWAL
GRIDIRON T1765X494X30/3 S	97004858	45	1	1101	915721308	L-HEAD PIECE
GRIDIRON T1785X1555X30/3	97001197	171	1	1253	916324608	D PIVOT SECTION PRE-ASS.
GRIDIRON T1785X1555X30/3	97001198	172	1	1253	916324608	D PIVOT SECTION PRE-ASS.
GRIDIRON T1785X267X30/3 S2	97014066	81	1	1303	915745708	D HEAD SECTION PRE-ASS.
GRIDIRON T1800X1000X30/3	97037257	88	1	1129	916303308	S INTERMEDIATE SECTION
GRIDIRON T1800X300X30/3 S2	97018822	7	2	1059	967012008	GRATINGS
GRIDIRON T1800X350X30/2 S2	725869808	6	2	1345	916303808	D INTERMEDIATE SECTION
GRIDIRON T1800X350X30/2 S2	725869808	38	4	1388	966890708	WA-FRAME 1 BASE SECTION
GRIDIRON T1800X450X30/2 S2	725869708	12	1	1059	967012008	GRATINGS
GRIDIRON T1830X1710X30/2	979935608	150	4	424	96038696	SLEWING PLATFORM CATWAL
GRIDIRON T1850X483X30/2 S2	97013712	13	1	1059	967012008	GRATINGS
GRIDIRON T1850X730X30/2 S2	97013716	15	1	1059	967012008	GRATINGS
GRIDIRON T1870X1710X30/2	97011656	151	1	424	96038696	SLEWING PLATFORM CATWAL
GRIDIRON T1870X1710X30/2	97011660	152	1	424	96038696	SLEWING PLATFORM CATWAL
GRIDIRON T1870X620X30/2 S2	979610108	53	1	413	96038694	SLEWING PLATFORM CATWAL
GRIDIRON T1870X925X30/2 S2	725871708	10	2	1452	915723308	L INTERMEDIATE SECTION
GRIDIRON T1870X925X30/2 S2	725871708	74	2	1461	915723408	L INTERMEDIATE SECTION
GRIDIRON T1870X925X30/2 S2	725871708	75	2	1466	915746808	L INTERMEDIATE SECTION
GRIDIRON T1870X925X30/2 S2	725871708	81	2	1471	916062508	L INTERMEDIATE SECTION
GRIDIRON T1880X1000X30/2 S	979349308	10	2	1460	915723408	L INTERMEDIATE SECTION
GRIDIRON T1880X1000X30/2 S	979349308	10	2	1465	915746808	L INTERMEDIATE SECTION
GRIDIRON T1880X1000X30/2 S	979349308	10	2	1470	916062508	L INTERMEDIATE SECTION
GRIDIRON T1880X1710X30/2	97011661	153	1	424	96038696	SLEWING PLATFORM CATWAL
GRIDIRON T1880X1710X30/2	97011667	154	1	424	96038696	SLEWING PLATFORM CATWAL
GRIDIRON T1884X744X30/3 S2	97012909	138	1	1304	915745708	D HEAD SECTION PRE-ASS.
GRIDIRON T1900X350X30/2 S2	97000012	158	1	424	96038696	SLEWING PLATFORM CATWAL
GRIDIRON T1900X350X30/3 S2	97005150	156	2	1253	916324608	D PIVOT SECTION PRE-ASS.
GRIDIRON T1950X744X30/3 S2	97006484	86	1	1303	915745708	D HEAD SECTION PRE-ASS.
GRIDIRON T2000X740X30/3 S2	97018939	30	1	1419	916116008	WA-FRAME 2 HEAD SECTION
GRIDIRON T2008X716X30/2 S2	979403908	37	1	565	918744708	MACHINERY HOUSE BASE FR
GRIDIRON T2020X880X30/2 S2	979404108	39	1	565	918744708	MACHINERY HOUSE BASE FR
GRIDIRON T2030X483X30/2 S2	97013715	14	1	1059	967012008	GRATINGS
GRIDIRON T2050X730X30/3 S2	97001196	170	1	1253	916324608	D PIVOT SECTION PRE-ASS.
GRIDIRON T2082X960X30/3 S	97006489	93	1	1303	915745708	D HEAD SECTION PRE-ASS.
GRIDIRON T2148X300X30/3 S	97009426	90	1	1303	915745708	D HEAD SECTION PRE-ASS.
GRIDIRON T2150X670X30/2 S2	979404208	40	1	565	918744708	MACHINERY HOUSE BASE FR
GRIDIRON T2187X281X30/2 S2	10035261	46	1	1357	917223708	D INTERMEDIATE SECTION
GRIDIRON T2195X430X30/3 S2	979647208	5	1	56	96026100	PLATFORM CPL.L.
GRIDIRON T2195X430X30/3 S2	979647208	5	1	60	96026289	PODEST CPL.R.
GRIDIRON T2195X430X30/3 S2	979647208	3	2	65	96026457	PLATFORM COMPL.
GRIDIRON T2250X483X30/2 S2	725804008	54	1	1412	915746608	WA-FRAME 2 PIVOT SECTION
GRIDIRON T2300X1000X30/2 S	97004092	67	1	1471	916062508	L INTERMEDIATE SECTION
GRIDIRON T2300X1000X30/2	725815408	8	2	1059	967012008	GRATINGS
GRIDIRON T2300X1000X30/2	725815408	9	1	1345	916303808	D INTERMEDIATE SECTION
GRIDIRON T2300X1000X30/2	725815408	29	3	1440	915723208	SPACER WA-FRAME 1
GRIDIRON T2300X1000X30/2	725815408	29	3	1444	915746208	SPACER WA-FRAME 2
GRIDIRON T2300X1000X30/2	725815408	13	4	1460	915723408	L INTERMEDIATE SECTION
GRIDIRON T2300X1000X30/2	725815408	13	4	1465	915746808	L INTERMEDIATE SECTION
GRIDIRON T2300X1000X30/2	725815408	13	3	1470	916062508	L INTERMEDIATE SECTION
GRIDIRON T2300X620X30/2 S2	979210008	9	1	1059	967012008	GRATINGS
GRIDIRON T2330X1440X30/2	725816508	56	1	1357	917223708	D INTERMEDIATE SECTION
GRIDIRON T2340X1000X30/2 S	979657208	8	1	1345	916303808	D INTERMEDIATE SECTION
GRIDIRON T2340X640X30/2 S2	978890608	5	2	1357	917223708	D INTERMEDIATE SECTION
GRIDIRON T2340X960X30/2 S	97004921	46	1	1345	916303808	D INTERMEDIATE SECTION
GRIDIRON T2346X762X30/3 S	97006488	91	1	1303	915745708	D HEAD SECTION PRE-ASS.
GRIDIRON T2350X750X30/2 S	979328408	8	2	1357	917223708	D INTERMEDIATE SECTION
GRIDIRON T2350X750X30/2 S	979328408	13	2	1452	915723308	L INTERMEDIATE SECTION
GRIDIRON T2350X750X30/3 S	97003829	80	1	1163	916302608	SL REDUCING SECTION

Description	Item	Pos.	Quantity	Page	Assembly	Description
GRIDIRON T2360X483X30/2 S	97001155	11	2	1365	917223808	D INTERMEDIATE SECTION
GRIDIRON T2390X483X30/2 S2	725805508	41	1	1388	966890708	WA-FRAME 1 BASE SECTION
GRIDIRON T2390X483X30/2 S2	725805508	58	1	1412	915746608	WA-FRAME 2 PIVOT SECTION
GRIDIRON T2390X483X30/2 S2	725805508	28	1	1440	915723208	SPACER WA-FRAME 1
GRIDIRON T2390X483X30/2 S2	725805508	28	1	1444	915746208	SPACER WA-FRAME 2
GRIDIRON T2450X1000X30/2 S	979657308	10	1	1345	916303808	D INTERMEDIATE SECTION
GRIDIRON T2450X960X30/2 S2	10100060	7	7	1345	916303808	D INTERMEDIATE SECTION
GRIDIRON T2640X1560X30/3	97001201	175	1	1254	916324608	D PIVOT SECTION PRE-ASS.
GRIDIRON T2640X1560X30/3	97001202	176	1	1254	916324608	D PIVOT SECTION PRE-ASS.
GRIDIRON T2710X1000X30/3	10040534	50	1	1101	915721308	L-HEAD PIECE
GRIDIRON T2710X1000X30/3	10040534	179	2	1254	916324608	D PIVOT SECTION PRE-ASS.
GRIDIRON T2750X280X30/2 S2	97004676	40	1	1084	916332108	S HEAD SECTION
GRIDIRON T2765X1120X30/3	97019019	19	1	1059	967012008	GRATINGS
GRIDIRON T280X390X30/2 S2	725862508	12	1	1345	916303808	D INTERMEDIATE SECTION
GRIDIRON T280X390X30/2 S2	725862508	5	2	1365	917223808	D INTERMEDIATE SECTION
GRIDIRON T2850X910X30/2 S2	97001587	6	1	506	916997508	FRAME COMPLETE
GRIDIRON T2880X1000X30/2	97006184	4	2	999	966561608	FRAME
GRIDIRON T2880X650X30/2 S2	97006183	3	1	999	966561608	FRAME
GRIDIRON T2930X1000X30/3	725855508	43	2	1426	916302808	W PIVOT SECTION
GRIDIRON T2975X740X30/2 S2	97000011	157	1	424	96038696	SLEWING PLATFORM CATWAL
GRIDIRON T3000X1000X30/3 S	97001537	41	1	1426	916302808	W PIVOT SECTION
GRIDIRON T3000X483X30/2 S	97010547	91	1	1413	915746608	WA-FRAME 2 PIVOT SECTION
GRIDIRON T3000X483X30/2 S	97010548	92	1	1413	915746608	WA-FRAME 2 PIVOT SECTION
GRIDIRON T3000X729X30/3 S	979316608	82	1	1163	916302608	SL REDUCING SECTION
GRIDIRON T3000X882X30/2 S2	979404308	41	1	565	918744708	MACHINERY HOUSE BASE FR
GRIDIRON T3080X1000X30/3 S	979049208	80	5	1129	916303308	S INTERMEDIATE SECTION
GRIDIRON T3080X1000X30/3 S	979049208	80	5	1136	916303208	S INTERMEDIATE SECTION
GRIDIRON T3080X1000X30/3 S	979049208	79	1	1141	916303108	S INTERMEDIATE SECTION
GRIDIRON T3080X1000X30/3 S	979049208	80	5	1145	916303008	S INTERMEDIATE SECTION
GRIDIRON T3080X1000X30/3 S	979049208	80	5	1149	916302708	S INTERMEDIATE SECTION
GRIDIRON T3080X1000X30/3 S	979049208	80	4	1155	916302908	S ADAPTER SECTION
GRIDIRON T3080X1000X30/3 S	979049208	31	1	1419	916116008	WA-FRAME 2 HEAD SECTION
GRIDIRON T3080X483X30/3 S	979078808	86	1	1129	916303308	S INTERMEDIATE SECTION
GRIDIRON T3080X483X30/3 S	979078808	82	2	1141	916303108	S INTERMEDIATE SECTION
GRIDIRON T3080X483X30/3 S	979078808	39	1	1426	916302808	W PIVOT SECTION
GRIDIRON T3080X800X30/3 S2	979148408	1	1	1059	967012008	GRATINGS
GRIDIRON T335X395X30/2 S2	97017729	162	1	424	96038696	SLEWING PLATFORM CATWAL
GRIDIRON T430X730X30/3 S2	97086935	275	1	1255	916324608	D PIVOT SECTION PRE-ASS.
GRIDIRON T440X395X30/2 S2	97000229	160	1	424	96038696	SLEWING PLATFORM CATWAL
GRIDIRON T483X240X30/2 S2	10035308	290	1	569	918744708	MACHINERY HOUSE BASE FR
GRIDIRON T483X300X30/2 S2	725806408	35	1	1163	916302608	SL REDUCING SECTION
GRIDIRON T490X483X30/2 S2	725806808	161	2	424	96038696	SLEWING PLATFORM CATWAL
GRIDIRON T500X350X30/2 S2	725801308	18	1	1059	967012008	GRATINGS
GRIDIRON T500X395X30/2 S2	97000228	159	1	424	96038696	SLEWING PLATFORM CATWAL
GRIDIRON T537X1521X30/3 S	97006482	84	1	1303	915745708	D HEAD SECTION PRE-ASS.
GRIDIRON T575X280X25/2 S2	725841708	50	4	413	96038694	SLEWING PLATFORM CATWAL
GRIDIRON T575X280X25/2 S2	725841708	11	1	1507	966410908	PLATFORM COMPL.
GRIDIRON T580X483X30/2 S2	725861408	11	2	1059	967012008	GRATINGS
GRIDIRON T630X1059X30/3 S	97006491	101	1	1303	915745708	D HEAD SECTION PRE-ASS.
GRIDIRON T630X1154X30/3 S2	97001057	3	1	112	965804508	GANGWAY
GRIDIRON T630X1154X30/3 S2	97001057	3	1	182	965852208	GANGWAY
GRIDIRON T635X1448X30/3 S2	97013485	2	1	153	966972408	GANGWAY
GRIDIRON T635X1448X30/3 S2	97013700	2	1	209	966979708	GANGWAY
GRIDIRON T640X300X30/2 S2	725857508	191	1	568	918744708	MACHINERY HOUSE BASE FR
GRIDIRON T640X300X30/2 S2	725857508	68	2	1085	916332108	S HEAD SECTION
GRIDIRON T640X300X30/2 S2	725857508	78	2	1155	916302908	S ADAPTER SECTION
GRIDIRON T640X300X30/2 S2	725857508	14	1	1345	916303808	D INTERMEDIATE SECTION
GRIDIRON T640X300X30/2 S2	725857508	10	3	1357	917223708	D INTERMEDIATE SECTION
GRIDIRON T640X300X30/2 S2	725857508	12	3	1365	917223808	D INTERMEDIATE SECTION
GRIDIRON T640X300X30/2 S2	725857508	69	2	1453	915723308	L INTERMEDIATE SECTION

Description	Item	Pos.	Quantity	Page	Assembly	Description
GRIDIRON T640X300X30/2 S2	725857508	71	2	1461	915723408	L INTERMEDIATE SECTION
GRIDIRON T640X300X30/2 S2	725857508	71	2	1466	915746808	L INTERMEDIATE SECTION
GRIDIRON T640X300X30/2 S2	725857508	77	2	1471	916062508	L INTERMEDIATE SECTION
GRIDIRON T660X517X30/2 S2	725866708	92	1	1085	916332108	S HEAD SECTION
GRIDIRON T660X517X30/2 S2	725866708	34	2	1129	916303308	S INTERMEDIATE SECTION
GRIDIRON T660X517X30/2 S2	725866708	52	2	1426	916302808	W PIVOT SECTION
GRIDIRON T660X655X30/2 S2	725868408	60	1	413	96038694	SLEWING PLATFORM CATWAL
GRIDIRON T663X615X30/3 S2	97014316	167	1	1304	915745708	D HEAD SECTION PRE-ASS.
GRIDIRON T675X1521X30/3 S	97006483	85	1	1303	915745708	D HEAD SECTION PRE-ASS.
GRIDIRON T680X620X30/2 S2	979610208	54	1	413	96038694	SLEWING PLATFORM CATWAL
GRIDIRON T680X620X30/2 S2	979610208	60	1	1346	916303808	D INTERMEDIATE SECTION
GRIDIRON T680X620X30/2 S2	979610208	55	1	1357	917223708	D INTERMEDIATE SECTION
GRIDIRON T680X620X30/2 S2	979610208	57	1	1365	917223808	D INTERMEDIATE SECTION
GRIDIRON T700X300X25/2 S2	725840408	53	1	1426	916302808	W PIVOT SECTION
GRIDIRON T706X531X30/3 S2	97013484	3	1	153	966972408	GANGWAY
GRIDIRON T706X531X30/3 S2	97013484	3	1	209	966979708	GANGWAY
GRIDIRON T750X715X30/2 S2	725829208	37	2	389	965661108	SUPPORT COMPL.
GRIDIRON T750X750X30/2 S2	725869608	7	1	1365	917223808	D INTERMEDIATE SECTION
GRIDIRON T770X483X30/2 S2	725820408	56	1	1412	915746608	WA-FRAME 2 PIVOT SECTION
GRIDIRON T770X483X30/3 S2	725857908	(2)	2	1452	915723308	L INTERMEDIATE SECTION
GRIDIRON T795X1488X30/3 S	97006485	87	1	1303	915745708	D HEAD SECTION PRE-ASS.
GRIDIRON T795X1488X30/3 S	97006486	88	1	1303	915745708	D HEAD SECTION PRE-ASS.
GRIDIRON T800X580X30/2 S2	979331508	5	1	1059	967012008	GRATINGS
GRIDIRON T800X965X30/2 S2	979610508	57	1	413	96038694	SLEWING PLATFORM CATWAL
GRIDIRON T800X965X30/2 S2	979610608	58	1	413	96038694	SLEWING PLATFORM CATWAL
GRIDIRON T820X330X30/2 S2	979610408	56	2	413	96038694	SLEWING PLATFORM CATWAL
GRIDIRON T834X914X30/2 S2	979404008	38	1	565	918744708	MACHINERY HOUSE BASE FR
GRIDIRON T850X630X30/2 S2	725805908	163	2	424	96038696	SLEWING PLATFORM CATWAL
GRIDIRON T850X630X30/2 S2	725805908	6	2	1365	917223808	D INTERMEDIATE SECTION
GRIDIRON T850X800X30/2 S23	97001703	6	1	1059	967012008	GRATINGS
GRIDIRON T860X565X30/3 S2	97001200	174	1	1254	916324608	D PIVOT SECTION PRE-ASS.
GRIDIRON T860X565X30/3 S2	97003804	181	1	1254	916324608	D PIVOT SECTION PRE-ASS.
GRIDIRON T861X1224X30/3 S2	979916308	2	1	113	965804608	GANGWAY
GRIDIRON T861X1224X30/3 S2	979916308	2	1	152	966981808	GANGWAY
GRIDIRON T890X250X30/2 S2	725868808	192	1	568	918744708	MACHINERY HOUSE BASE FR
GRIDIRON T890X250X30/2 S2	725868808	180	1	1254	916324608	D PIVOT SECTION PRE-ASS.
GRIDIRON T890X250X30/2 S2	725868808	70	2	1453	915723308	L INTERMEDIATE SECTION
GRIDIRON T890X250X30/2 S2	725868808	72	2	1461	915723408	L INTERMEDIATE SECTION
GRIDIRON T890X250X30/2 S2	725868808	72	2	1466	915746808	L INTERMEDIATE SECTION
GRIDIRON T890X250X30/2 S2	725868808	78	2	1471	916062508	L INTERMEDIATE SECTION
GRIDIRON T890X400X30/3 S2	10040530	158	1	1253	916324608	D PIVOT SECTION PRE-ASS.
GRIDIRON T900X1580X30/3 S2	97007620	13	1	1402	916115908	WA-FRAME 1
GRIDIRON T990X2640X30/3 S2	97001204	178	1	1254	916324608	D PIVOT SECTION PRE-ASS.
GRIP	12103434	(2)	1	977	10877138	OPERATOR SEAT
GRIP	570099008	11	1	870	510692308	BALL VALVE
GRIP 30 PA GF	704260908	3	2	938	96034679	FUEL TANK, PRE-ASSEMBLED
GRIP BOLT FE//ZNNI8//CN//T0	920104408	212	3	1254	916324608	D PIVOT SECTION PRE-ASS.
GRIP BOLT FE//ZNNI8//CN//T0	929868108	105	4	424	96038696	SLEWING PLATFORM CATWAL
GRIP BOLT FE//ZNNI8//CN//T0	965498308	289	1	1255	916324608	D PIVOT SECTION PRE-ASS.
GRIP BOLT WELDED FE//ZNNI	966779208	20	2	1447	915723508	ROLLER CARRIAGE W BOOM
GRIP KUNSTSTOFF	704254508	11	1	584	965887608	COVER PRE-ASSY.
GRIP KUNSTSTOFF	704254508	2	1	586	965887808	COVER PRE-ASSY.
GRIP KUNSTSTOFF	704254508	10	1	588	965963608	COVER PRE-ASSY.
GRIP KUNSTSTOFF	704254508	29	1	890	967021108	TERMINAL BOX BLANK PLUG
GRIP PA6-30%GF SPF	966435308	2	1	445	967144608	VALVE PLATE, PRE-ASSEMB
GRIP PA6-30%GF SPF	966435308	123	1	1056	916305808	S PIVOT SECTION PRE-ASS.
GRIP PA6-30%GF SPF	966435308	48	2	1388	966890708	WA-FRAME 1 BASE SECTION
GRIP PA6-30%GF SPF	966435308	24	2	1402	916115908	WA-FRAME 1
GRIP PA6-30%GF SPF	966435308	70	2	1413	915746608	WA-FRAME 2 PIVOT SECTION
GRIP PA6-30%GF SPF	966435308	50	2	1419	916116008	WA-FRAME 2 HEAD SECTION

Description	Item	Pos.	Quantity	Page	Assembly	Description
GRIP PA6-30%GF SPF	966435308	5	2	1440	915723208	SPACER WA-FRAME 1
GRIP PA6-30%GF SPF	966435308	5	2	1444	915746208	SPACER WA-FRAME 2
GROMMET 10/12/17,5 PVC BK	602701308	41	1	322	915751408	WINCH 1 PRE-ASSEMBLY
GROMMET 10/12/17,5 PVC BK	602701308	41	1	345	915751608	WINCH 2 PRE-ASS.
GROMMET 10/12/17,5 PVC BK	602701308	39	1	1170	915753108	WINCH
GROMMET 10/12/17,5 PVC BK	602701308	39	1	1192	915753208	WINCH 5 PRE-ASS.
GROMMET NUT M8	7361601	14	1	640	571514608	SHUTDOWN VALVE
GROMMET NUT M8	7361601	11	1	649	571900808	REGULATOR ELEMENT
GROUND RAIL	926891108	30	1	532	96033639	BODY SECTIONS
GROUND RAIL	926891108	40	2	949	96061868	ASSEMBLY PARTS MOUNTIN
GRUB SCREW	10217570	16	1	1226	10678417	COVER
GRUB SCREW DIN 913 M10X1	518508808	21	1	69	10489597	SUPPORT CYLINDER
GRUB SCREW ISO 4026 M10X	10179470	4	1	979	962282208	ARM REST LEFT
GRUB SCREW ISO 4026 M10X	10179470	4	1	981	962282308	ARM REST RIGHT
GRUB SCREW ISO 4026 M6X10	12100613	3	1	978	96032222	REWORK ARMREST LEFT
GRUB SCREW ISO 4026 M6X10	12100613	3	1	980	96032223	REWORK ARMREST RIGHT
GSM MODULE MC-MRLQ	10873838	33	1	532	96033639	BODY SECTIONS
GUARD PA	10222686	25	4	949	96061868	ASSEMBLY PARTS MOUNTIN
GUARD RAILING LAENGS ALU	97000738	121	2	424	96038696	SLEWING PLATFORM CATWAL
GUARD RAILING Q 1650 ALU	966503208	11	1	423	96038696	SLEWING PLATFORM CATWAL
GUARD RAILING SPF	966034208	6	1	413	96038694	SLEWING PLATFORM CATWAL
GUARD RAILING T ZN O	96026238	2	1	56	96026100	PLATFORM CPL.L.
GUARD RAILING T ZN O	96026256	3	1	56	96026100	PLATFORM CPL.L.
GUARD RAILING T ZN O	96026365	2	1	60	96026289	PODEST CPL.R.
GUARD RAILING T ZN O	96026398	3	1	60	96026289	PODEST CPL.R.
GUARD RAILING T ZN O	96026462	2	3	65	96026457	PLATFORM COMPL.
GUARD RAILING T ZN O	96026615	3	3	223	919026408	CATWALK CRAW.TRACK TRA
GUARD RAILING T ZN O	966413508	2	1	1507	966410908	PLATFORM COMPL.
GUARD RAILING T ZN O	966413608	3	1	1507	966410908	PLATFORM COMPL.
GUIDE	966277408	77	1	206	917525908	CRAWLER TRACK CARRIER,
GUIDE	966289508	77	1	149	917525508	CRAWLER TRACK CARRIER, L
GUIDE 306X48X37 ENAW6060-	977430408	10	2	975	918810308	CONTROL STAND
GUIDE BUSHING 305X339X420	978989408	8	2	389	965661108	SUPPORT COMPL.
GUIDE BUSHING CODIERUNG	10871289	22	10	263	96034537	TERMINAL BOX
GUIDE BUSHING CODIERUNG	10871289	510	2	266	96041617	LEAD
GUIDE BUSHING CODIERUNG	10871289	22	8	301	96047223	TERMINAL BOX ELECTRICS S
GUIDE BUSHING CODIERUNG	10871289	504	3	543	96034782	LEAD
GUIDE BUSHING CODIERUNG	10871289	22	8	880	966530408	TERMINAL BOX
GUIDE BUSHING CODIERUNG	10871289	22	8	882	96034780	TERMINAL BOX
GUIDE BUSHING CODIERUNG	10871289	22	8	884	96044329	TERMINAL BOX
GUIDE BUSHING CODIERUNG	10871289	22	10	886	968221508	TERMINAL BOX
GUIDE BUSHING CODIERUNG	10871289	22	3	890	967021108	TERMINAL BOX BLANK PLUG
GUIDE BUSHING CODIERUNG	10871289	22	8	893	968218508	TERMINAL BOX
GUIDE BUSHING CODIERUNG	10871289	22	10	895	96051756	TERMINAL BOX
GUIDE BUSHING CODIERUNG	10871289	504	4	1514	967035508	LEAD
GUIDE CPL.	966259008	126	1	179	917525608	CRAWLER TRACK CARRIER,
GUIDE CPL.	966289108	126	1	107	917523808	CRAWLER TRACK CARRIER, L
GUIDE PIN CODIERUNG HAN	10871288	23	10	263	96034537	TERMINAL BOX
GUIDE PIN CODIERUNG HAN	10871288	509	2	266	96041617	LEAD
GUIDE PIN CODIERUNG HAN	10871288	23	8	301	96047223	TERMINAL BOX ELECTRICS S
GUIDE PIN CODIERUNG HAN	10871288	505	1	543	96034782	LEAD
GUIDE PIN CODIERUNG HAN	10871288	23	8	880	966530408	TERMINAL BOX
GUIDE PIN CODIERUNG HAN	10871288	23	8	882	96034780	TERMINAL BOX
GUIDE PIN CODIERUNG HAN	10871288	23	8	884	96044329	TERMINAL BOX
GUIDE PIN CODIERUNG HAN	10871288	23	10	886	968221508	TERMINAL BOX
GUIDE PIN CODIERUNG HAN	10871288	26	5	890	967021108	TERMINAL BOX BLANK PLUG
GUIDE PIN CODIERUNG HAN	10871288	23	8	893	968218508	TERMINAL BOX
GUIDE PIN CODIERUNG HAN	10871288	23	10	895	96051756	TERMINAL BOX
GUIDE PIN CODIERUNG HAN	10871288	503	4	1514	967035508	LEAD
GUIDE PULLEY COMPL.	926998308	2	1	240	926573208	CREEPER

Description	Item	Pos.	Quantity	Page	Assembly	Description
GUIDE PULLEY COMPL.	966213108	11	10	1112	916177008	ROLLER SET
GUIDE PULLEY COMPL.	966213108	11	10	1117	916177108	ROLLER SET
GUIDE PULLEY COMPL.	966213108	5	2	1156	965936908	FOLDAWAY ROPE PULLEY LA
GUIDE PULLEY COMPL.	966213108	12	2	1251	916324608	D PIVOT SECTION PRE-ASS.
GUIDE PULLEY COMPL.	966213408	13	1	1251	916324608	D PIVOT SECTION PRE-ASS.
GUIDE PULLEY COMPL.	967323808	9	3	1390	966885408	GUY MOUNTING
GUIDE WELDED	968113208	1	1	1123	968112008	MECH.AUXILIARIES FOR LIG
GUIDE WELDED FE//ZN20//C	966762008	5	4	476	966356408	CAMERA INSTALLATION SLEW
GUIDE WELDED RAL 1007	967046808	75	1	1427	916302808	W PIVOT SECTION
GUIDE WELDED RAL 1007	967046908	76	1	1427	916302808	W PIVOT SECTION
GUIDE WELDED T ZN O	966160908	2	1	1039	966160608	HOIST LIM.SWITCH PLUMMET
GUIDE WELDED T ZN O	966275608	1	1	183	966259008	GUIDE CPL.
GUIDE WELDED T ZN O	966277708	1	1	208	966277408	GUIDE
GUIDE WELDED T ZN O	966289208	1	1	114	966289108	GUIDE CPL.
GUIDE WELDED T ZN O	966289608	1	1	151	966289508	GUIDE
GUIDE WELDED T ZN O	966766808	8	2	476	966356408	CAMERA INSTALLATION SLEW
GUIDING PIPE	10128119	2	1	700	10127822	OIL DIPSTICK CPL.
GUY MOUNTING	966885408	2	1	1384	919243508	WA-FRAME
GUY MOUNTING RAL 1007	966885608	1	1	1390	966885408	GUY MOUNTING
HAMMER HEAD BOLT M8X15 8	409706908	9	12	416	96039225	FRAME COMPLETE
HAMMER HEAD BOLT M8X15 8	409706908	301	16	616	96018031	FIXING PARTS BASE FRAME
HAMMER HEAD BOLT M8X20 8	409707008	304	8	425	96038696	SLEWING PLATFORM CATWAL
HAMMER HEAD BOLT M8X20 8	409707008	47	1	1213	915753308	WINCH 6 PRE-ASSEMBLY
HAND CONTROL TRANSDUCE	12106049	7	2	1033	10454762	REMOTE CONTROL TRANSMIT
HAND GRIP WELDED RAL 703	921709008	10	4	1492	966887508	CROSS BEAM
HAND GRIP WELDMENT FE//	963773108	12	8	423	96038696	SLEWING PLATFORM CATWAL
HAND HAMMER 500G	790030308	25	1	238	96005686	MAIN TOOLS
HAND HAMMER DIN 1041 1500	790030108	26	1	238	96005686	MAIN TOOLS
HAND LEVER PRESS VERZ.	790042008	45	1	238	96005686	MAIN TOOLS
HAND QUARD WELDED	964067608	9	1	1213	915753308	WINCH 6 PRE-ASSEMBLY
HAND QUARD WELDED	965763808	3	1	322	915751408	WINCH 1 PRE-ASSEMBLY
HAND QUARD WELDED	965763808	3	1	345	915751608	WINCH 2 PRE-ASS.
HAND RAIL WELDED STRUCT	966707508	150	1	1253	916324608	D PIVOT SECTION PRE-ASS.
HAND RAIL WELDED STRUCT	967665408	1	1	1091	967665708	RAIL PRE-ASS.
HAND RAIL WELDED STRUCT	967665408	1	1	1092	967665808	RAIL PRE-ASS.
HAND RAIL WELDED STRUCTU	965745908	54	1	1055	916305808	S PIVOT SECTION PRE-ASS.
HAND RAIL WELDED STRUCTU	966035308	5	8	1345	916303808	D INTERMEDIATE SECTION
HAND RAIL WELDED STRUCTU	965745808	53	2	1055	916305808	S PIVOT SECTION PRE-ASS.
HAND RAIL WELDED STRUCTU	965843608	81	1	1056	916305808	S PIVOT SECTION PRE-ASS.
HAND RAIL WELDED STRUCTU	965846708	82	2	1056	916305808	S PIVOT SECTION PRE-ASS.
HAND RAIL WELDED STRUCTU	965995508	4	2	1345	916303808	D INTERMEDIATE SECTION
HAND RAIL WELDED STRUCTU	966242808	8	2	423	96038696	SLEWING PLATFORM CATWAL
HAND RAIL WELDED STRUCTU	965705308	2	2	1027	965630408	CARRIER PRE-ASSEMBLED
HAND RAIL WELDED STRUCTU	965705408	3	2	1027	965630408	CARRIER PRE-ASSEMBLED
HAND RAIL WELDED STRUCTU	965887408	11	1	565	918744708	MACHINERY HOUSE BASE FR
HAND RAIL WELDED STRUCTU	965887508	12	1	565	918744708	MACHINERY HOUSE BASE FR
HAND RAIL WELDED STRUCTU	966061808	16	1	395	965661508	UPPER PULLEY BLOCK CPL.
HAND RAIL WELDED STRUCTU	966062508	17	1	395	965661508	UPPER PULLEY BLOCK CPL.
HAND RAIL WELDED STRUCTU	966154308	4	1	506	916997508	FRAME COMPLETE
HAND RAIL WELDED STRUCTU	966189208	97	1	106	917523808	CRAWLER TRACK CARRIER, L
HAND RAIL WELDED STRUCTU	966189208	95	1	149	917525508	CRAWLER TRACK CARRIER, L
HAND RAIL WELDED STRUCTU	966189208	96	1	179	917525608	CRAWLER TRACK CARRIER,
HAND RAIL WELDED STRUCTU	966189208	95	1	206	917525908	CRAWLER TRACK CARRIER,
HAND RAIL WELDED STRUCTU	966189408	84	1	106	917523808	CRAWLER TRACK CARRIER, L
HAND RAIL WELDED STRUCTU	966189508	92	1	206	917525908	CRAWLER TRACK CARRIER,
HAND RAIL WELDED STRUCTU	966191608	92	1	149	917525508	CRAWLER TRACK CARRIER, L
HAND RAIL WELDED STRUCTU	966191708	94	1	149	917525508	CRAWLER TRACK CARRIER, L
HAND RAIL WELDED STRUCTU	966191708	86	1	179	917525608	CRAWLER TRACK CARRIER,
HAND RAIL WELDED STRUCTU	966192008	86	1	106	917523808	CRAWLER TRACK CARRIER, L
HAND RAIL WELDED STRUCTU	966192008	94	1	206	917525908	CRAWLER TRACK CARRIER,

Description	Item	Pos.	Quantity	Page	Assembly	Description
HAND RAIL WELDED STRUCTU	966212808	16	1	423	96038696	SLEWING PLATFORM CATWAL
HAND RAIL WELDED STRUCTU	966237308	7	4	423	96038696	SLEWING PLATFORM CATWAL
HAND RAIL WELDED STRUCTU	966267508	166	1	1253	916324608	D PIVOT SECTION PRE-ASS.
HAND RAIL WELDED STRUCTU	966267608	167	1	1253	916324608	D PIVOT SECTION PRE-ASS.
HAND RAIL WELDED STRUCTU	966267708	168	1	1253	916324608	D PIVOT SECTION PRE-ASS.
HAND RAIL WELDED STRUCTU	966267808	169	1	1253	916324608	D PIVOT SECTION PRE-ASS.
HAND RAIL WELDED STRUCTU	966478008	131	1	1253	916324608	D PIVOT SECTION PRE-ASS.
HAND RAIL WELDED STRUCTU	966491008	2	1	1087	966490908	ACCESS COMPL
HAND RAIL WELDED STRUCTU	966562908	210	1	1254	916324608	D PIVOT SECTION PRE-ASS.
HAND RAIL WELDED STRUCTU	966958008	84	1	179	917525608	CRAWLER TRACK CARRIER,
HAND RAIL WELDED STRUCTU	966973008	87	1	149	917525508	CRAWLER TRACK CARRIER, L
HAND RAIL WELDED STRUCTU	966973008	93	1	206	917525908	CRAWLER TRACK CARRIER,
HAND RAIL WELDED STRUCTU	967036008	1	1	508	967036208	RAILING CPL
HAND RAIL WELDED STRUCTU	967036108	2	1	508	967036208	RAILING CPL
HAND RAIL WELDED STRUCTU	967037008	1	1	507	967037208	RAILING CPL
HAND RAIL WELDED STRUCTU	967037108	2	1	507	967037208	RAILING CPL
HAND RAIL WELDED STRUCTU	967037708	1	1	509	967037908	RAILING CPL
HANDGRIP 880X340 ALU SPF	11341841	1	1	1536	968169608	SLEIGH CPL.
HANDLE	10046941	(12)	1	1067	966265208	CABLE DRUM COMPL.
HANDLE	10046941	15	1	1291	616024908	CABLE DRUM
HANDLE	10444468	51	5	501	10651874	CABIN
HANDLE	10444469	52	4	501	10651874	CABIN
HANDLE CAP	571824708	1	1	529	10343693	JOYSTICK
HANDLE WELD.CONST.	962729508	101	1	1130	916303308	S INTERMEDIATE SECTION
HANDLE WELD.CONST.	962729508	73	2	1427	916302808	W PIVOT SECTION
HANDLE WELD.CONST. FE//ZN	921079508	125	2	107	917523808	CRAWLER TRACK CARRIER, L
HANDLE WELD.CONST. FE//ZN	921079508	72	2	149	917525508	CRAWLER TRACK CARRIER, L
HANDLE WELD.CONST. FE//ZN	921079508	125	2	179	917525608	CRAWLER TRACK CARRIER,
HANDLE WELD.CONST. FE//ZN	921079508	72	2	206	917525908	CRAWLER TRACK CARRIER,
HANDLE WELD.CONST. FE//ZN	921079508	11	2	247	915750608	SLEWING PLATFORM FRAME
HANDLE WELD.CONST. FE//ZN	921079508	14	6	294	919361308	SLEWING PLATFORM FRAME
HANDLE WELD.CONST. FE//ZN	921079508	3	2	406	968125908	TRANSPORT KEEPER
HANDLE WELD.CONST. FE//ZN	921079508	48	2	1112	916177008	ROLLER SET
HANDLE WELD.CONST. FE//ZN	921079508	48	2	1117	916177108	ROLLER SET
HANDLE WELD.CONST. FE//ZN	921079508	15	2	1497	966887708	CONNECTING SUPPORT
HANDLE WELD.CONST. FE//ZN	921079508	32	2	1500	966887908	STAND, LEFT
HANDLE WELD.CONST. FE//ZN	921079508	32	2	1503	966888108	STAND, RIGHT
HANDLE WELD.CONST. FE//ZN	921079508	9	2	1505	965656708	CONSOLE COUNTERWEIGHT
HANDLE WELD.CONST. FE//ZN	965792308	11	1	1500	966887908	STAND, LEFT
HANDLE WELD.CONST. FE//ZN	965792308	11	1	1503	966888108	STAND, RIGHT
HANDLE WELD.CONST. T ZN	965309208	276	2	1255	916324608	D PIVOT SECTION PRE-ASS.
HANDLE WELD.CONST. T ZN	965995908	7	1	413	96038694	SLEWING PLATFORM CATWAL
HANDRAIL 38.0X2908 S355J2H	97106243	1	1	58	96026256	GUARD RAILING
HANDRAIL 38.0X3174 S355J2H	97106573	1	1	66	96026462	GUARD RAILING
HANDRAIL 38.0X3320 S355J2H	97106518	1	1	62	96026398	GUARD RAILING
HANDRAIL 38.0X3483 S355J2H	97106723	1	1	226	96026615	GUARD RAILING
HANDRAIL 38.0X3558 S355J2H	97106219	1	1	57	96026238	GUARD RAILING
HANDRAIL 38.0X3934 S355J2H	97106487	1	1	61	96026365	GUARD RAILING
HANDRAIL WELDED T ZN O	966478808	20	1	1412	915746608	WA-FRAME 2 PIVOT SECTION
HANDRAIL WELDED T ZN O	967110808	14	1	423	96038696	SLEWING PLATFORM CATWAL
HEAD SECTION WELDED RAL	966258408	1	1	1101	915721308	L-HEAD PIECE
HEAT INSULATION PLATE DC0	10120330	(4)	1	749	10141356	EXHAUST PIPE ASSEMBLY
HEAT INSULATION PLATE DC0	10120331	(3)	1	749	10141356	EXHAUST PIPE ASSEMBLY
HEAT INSULATION PLATE DC0	10120332	(4)	1	749	10141356	EXHAUST PIPE ASSEMBLY
HEAT INSULATION PLATE DC0	10120333	(3)	1	749	10141356	EXHAUST PIPE ASSEMBLY
HEAT INSULATION PLATE DC0	10141563	3	1	750	10141558	OUTLET MANIFOLD ADD-ON
HEAT INSULATION PLATE DC0	10141564	4	1	750	10141558	OUTLET MANIFOLD ADD-ON
HEAT PROTECTION	10135528	10	3	733	10141830	CHARGE AIR LINE ASSEMBLY
HEAT PROTECTION SHEET 1.	97142778	18	1	786	919203408	MUFFLER UNIT ABOVE
HEAT PROTECTION SHEET 1.	97142778	18	1	794	919203508	MUFFLER UNIT DOWN

Description	Item	Pos.	Quantity	Page	Assembly	Description
HEATING	502651408	2	1	968	502657308	AIR DRYER
HEATING 4000W 24V	10492870	67	1	501	10651874	CABIN
HEATING ELEMENT	10650387	(13)	1	977	10877138	OPERATOR SEAT
HEATING FLANGE 24V 1,9KW	12856186	1	1	735	9078314	HEATING FLANGE ADD-ON
HEATING FLANGE ADD-ON	9078314	260	2	684	13455092	DIESEL ENGINE
HEATING MACHINE/ENGINE R	919208108	189	1	11		LIEBHERR CRAW.CRANE LR
HEATSHRINK SLEEVING 11,6/2	10441166	298	0.2	540	96034783	WIRING HARNESS
HEATSHRINK SLEEVING 11,6/2	10441166	298	0.2	541	96034784	WIRING HARNESS
HEATSHRINK SLEEVING 12-3,	603016608	241	0.04	535	96033640	WIRES COMPL. INSTRUMENT
HEATSHRINK SLEEVING 12-3,	603016608	241	0.04	540	96034783	WIRING HARNESS
HEATSHRINK SLEEVING 12-3,	603016608	241	0.04	541	96034784	WIRING HARNESS
HEATSHRINK SLEEVING 17,8/4	10441167	291	0.16	259	96045406	LEAD
HEATSHRINK SLEEVING 19/6X	603016708	242	0.5	1514	967035508	LEAD
HEATSHRINK SLEEVING 27 - 8	603016908	243	0.06	1432	967255108	LEAD
HEATSHRINK SLEEVING 27 - 8	603016908	243	0.06	1433	967255208	LEAD
HEATSHRINK SLEEVING 44,4/7	11123168	294	0.07	1326	96052004	LEAD
HEATSHRINK SLEEVING 44,4/7	11123168	294	0.07	1327	96052005	LEAD
HEATSHRINK SLEEVING 6/1,4X	10429651	287	0.03	542	96033659	WIRING HARNESS
HEATSHRINK SLEEVING 63/1	10874610	299	0.17	1432	967255108	LEAD
HEATSHRINK SLEEVING 63/1	10874610	299	0.17	1433	967255208	LEAD
HEATSHRINK SLEEVING 69,8/	12101575	2404	0.17	1436	967260608	LEAD
HEATSHRINK SLEEVING 7,6/1	10441164	290	0.9	535	96033640	WIRES COMPL. INSTRUMENT
HEAVY DUTY ROPE WINCH S	970704201	1	1	322	915751408	WINCH 1 PRE-ASSEMBLY
HEAVY DUTY ROPE WINCH S	970704201	1	1	345	915751608	WINCH 2 PRE-ASS.
HEAVY DUTY ROPE WINCH S	970704301	1	1	1170	915753108	WINCH
HEAVY DUTY ROPE WINCH S	90001622	1	1	1192	915753208	WINCH 5 PRE-ASS.
HEAVY FOIL MATTING 2X1884	97023644	62	2	903	919203908	COVERING
HEMP ROPE EN 1261 20X20M	10471289	11	1	237	915718108	TOOL
HEX CAP NUT RD32X3 SPF	10466914	243	2	73	966084508	HYDR.CROSS BEAM
HEX CAP NUT RD32X3 SPF	10466914	204	1	232	966515908	ADDL.HYDR.F.PIN PULLING DE
HEX CAP NUT RD32X3 SPF	10466914	202	1	236	966561908	ADDL.HYDR.F.PIN PULLING DE
HEX CAP NUT RD32X3 SPF	10466914	237	4	269	96029361	SLEWING PLATFORM HYDRA
HEX CAP NUT RD32X3 SPF	10466914	237	4	307	966085408	SLEWING PLATFORM HYDRA
HEX CAP NUT RD32X3 SPF	10466914	233	1	450	966085508	HYDRAULIC EQUIPM.SLEWING
HEX CAP NUT RD32X3 SPF	10466914	202	1	470	966751308	ADDL.HYDR.F.PIN PULLING DE
HEX CAP NUT RD36X3 SPF	10466915	223	4	32	966084408	HYDRAULIC EQUIPM.CENTER
HEX CAP NUT RD36X3 SPF	10466915	223	2	73	966084508	HYDR.CROSS BEAM
HEX CAP NUT RD36X3 SPF	10466915	223	2	91	966084608	HYDR.CROSS BEAM
HEX CAP NUT RD36X3 SPF	10466915	202	1	134	966434908	ADDITIONAL HYDR.TENSION C
HEX CAP NUT RD36X3 SPF	10466915	223	3	269	96029361	SLEWING PLATFORM HYDRA
HEX CAP NUT RD36X3 SPF	10466915	223	1	450	966085508	HYDRAULIC EQUIPM.SLEWING
HEX CAP NUT RD36X3 SPF	10466915	206	1	470	966751308	ADDL.HYDR.F.PIN PULLING DE
HEX CAP NUT RD36X3 SPF	10466915	223	1	1073	966086308	ADDITIONAL HYDR.S PIVOT SE
HEX CAP NUT RD36X3 SPF	10466915	222	1	1277	96029354	ADDITIONAL HYDR.D PIVOT
HEX CAP NUT RD36X3 SPF	10466915	223	1	1351	966086808	ADDITIONAL HYDRAULICS IN
HEX CAP NUT RD36X3 SPF	10466915	223	1	1361	966832808	ADDITIONAL HYDRAULICS IN
HEX CAP NUT RD36X3 SPF	10466915	223	1	1369	966086908	ADDITIONAL HYDRAULICS IN
HEX CAP NUT RD54X4 SPF	10466916	208	12	32	966084408	HYDRAULIC EQUIPM.CENTER
HEX CAP NUT RD54X4 SPF	10466916	208	5	73	966084508	HYDR.CROSS BEAM
HEX CAP NUT RD54X4 SPF	10466916	208	1	91	966084608	HYDR.CROSS BEAM
HEX CAP NUT RD54X4 SPF	10466916	210	6	269	96029361	SLEWING PLATFORM HYDRA
HEX CAP NUT RD54X4 SPF	10466916	210	1	307	966085408	SLEWING PLATFORM HYDRA
HEX CAP NUT RD54X4 SPF	10466916	212	1	334	966085708	ADDITIONAL HYDRAULICS WI
HEX CAP NUT RD54X4 SPF	10466916	212	1	351	966085808	ADDITIONAL HYDRAULICS WI
HEX CAP NUT RD54X4 SPF	10466916	208	1	850	96029372	HYDR.MACHINERY HOUSE
HEX CAP NUT RD54X4 SPF	10466916	213	1	1073	966086308	ADDITIONAL HYDR.S PIVOT SE
HEX CAP NUT RD54X4 SPF	10466916	212	1	1181	966085908	ADDITIONAL HYDRAULICS WI
HEX CAP NUT RD54X4 SPF	10466916	212	1	1202	966086108	ADDITIONAL HYDRAULICS WI
HEX CAP NUT RD54X4 SPF	10466916	210	2	1233	966086208	AUX.HYDRAULIC WINCH 6
HEX CAP NUT RD54X4 SPF	10466916	229	1	1277	96029354	ADDITIONAL HYDR.D PIVOT

Description	Item	Pos.	Quantity	Page	Assembly	Description
HEX CAP NUT RD54X4 SPF	10466916	208	1	1351	966086808	ADDITIONAL HYDRAULICS IN
HEX CAP NUT RD54X4 SPF	10466916	208	1	1361	966832808	ADDITIONAL HYDRAULICS IN
HEX CAP NUT RD54X4 SPF	10466916	208	1	1369	966086908	ADDITIONAL HYDRAULICS IN
HEX CAP NUT RD79X4 SPF	10466917	202	30	32	966084408	HYDRAULIC EQUIPM.CENTER
HEX CAP NUT RD79X4 SPF	10466917	202	46	269	96029361	SLEWING PLATFORM HYDRA
HEX CAP NUT RD79X4 SPF	10466917	202	10	307	966085408	SLEWING PLATFORM HYDRA
HEX CAP NUT RD79X4 SPF	10466917	202	6	334	966085708	ADDITIONAL HYDRAULICS WI
HEX CAP NUT RD79X4 SPF	10466917	202	6	351	966085808	ADDITIONAL HYDRAULICS WI
HEX CAP NUT RD79X4 SPF	10466917	202	5	450	966085508	HYDRAULIC EQUIPM.SLEWING
HEX CAP NUT RD79X4 SPF	10466917	202	8	1073	966086308	ADDITIONAL HYDR.S PIVOT SE
HEX CAP NUT RD79X4 SPF	10466917	202	8	1181	966085908	ADDITIONAL HYDRAULICS WI
HEX CAP NUT RD79X4 SPF	10466917	202	6	1202	966086108	ADDITIONAL HYDRAULICS WI
HEX CAP NUT RD79X4 SPF	10466917	204	2	1233	966086208	AUX.HYDRAULIC WINCH 6
HEX CAP NUT RD79X4 SPF	10466917	202	6	1277	96029354	ADDITIONAL HYDR.D PIVOT
HEX CAP NUT RD79X4 SPF	10466917	202	4	1351	966086808	ADDITIONAL HYDRAULICS IN
HEX CAP NUT RD79X4 SPF	10466917	202	4	1361	966832808	ADDITIONAL HYDRAULICS IN
HEX CAP NUT RD79X4 SPF	10466917	202	4	1369	966086908	ADDITIONAL HYDRAULICS IN
HEX NUT AEHNL.ISO 4035 UNF	12100243	4	2	1016	965896208	PREMOUNTED COMBINATION
HEX NUT AEHNL.ISO 4035 UNF	12100243	4	2	1019	965896308	PREMOUNTED COMBINATION
HEX NUT AEHNL.ISO 7040 M6	11004444	352	6	787	919203408	MUFFLER UNIT ABOVE
HEX NUT AEHNL.ISO 7040 M6	11004444	352	6	795	919203508	MUFFLER UNIT DOWN
HEX NUT AEHNL.ISO 7042 M12	11626393	357	3	787	919203408	MUFFLER UNIT ABOVE
HEX NUT AEHNL.ISO 7042 M12	11626393	357	3	795	919203508	MUFFLER UNIT DOWN
HEX NUT AEHNL.ISO 8675 B	410101308	9	2	1064	915745308	S OVERRUN PROTECTION
HEX NUT DIN 980 M18 10 FLZ	10179122	354	2	627	96034141	DIESEL ENGINE, PRE-ASSEMB
HEX NUT DIN 980 M18 10 FLZ	10179122	354	2	679	96034143	DIESEL ENGINE, PRE-ASSEMB
HEX NUT DIN 985 M10 10 FLZ	10875605	26	2	20	917528708	CENTRAL SECTION CRAWLER
HEX NUT DIN 985 M10 10 FLZ	10875605	163	14	107	917523808	CRAWLER TRACK CARRIER, L
HEX NUT DIN 985 M10 10 FLZ	10875605	5	8	114	966289108	GUIDE CPL.
HEX NUT DIN 985 M10 10 FLZ	10875605	208	9	150	917525508	CRAWLER TRACK CARRIER, L
HEX NUT DIN 985 M10 10 FLZ	10875605	5	8	183	966259008	GUIDE CPL.
HEX NUT DIN 985 M10 10 FLZ	10875605	206	9	207	917525908	CRAWLER TRACK CARRIER,
HEX NUT DIN 985 M10 10 FLZ	10875605	4	8	208	966277408	GUIDE
HEX NUT DIN 985 M10 10 FLZ	10875605	10	1	1124	968099808	CAMERA HOLDER, PREMOU
HEX NUT DIN 985 M10 10 FLZ	10875605	42	8	1372	966649408	LUFFING PULLEY BLOCK COM
HEX NUT DIN 985 M10 8 ZNNI-4	10197769	38	2	50	919045208	CROSS BEAM
HEX NUT DIN 985 M10 8 ZNNI-4	10197769	74	4	51	919045208	CROSS BEAM
HEX NUT DIN 985 M10 8 ZNNI-4	10197769	172	4	150	917525508	CRAWLER TRACK CARRIER, L
HEX NUT DIN 985 M10 8 ZNNI-4	10197769	163	14	180	917525608	CRAWLER TRACK CARRIER,
HEX NUT DIN 985 M10 8 ZNNI-4	10197769	172	4	207	917525908	CRAWLER TRACK CARRIER,
HEX NUT DIN 985 M10 8 ZNNI-4	10197769	5	3	225	966165908	FOLDING FRAME PREMOUNTE
HEX NUT DIN 985 M10 8 ZNNI-4	10197769	27	6	395	965661508	UPPER PULLEY BLOCK CPL.
HEX NUT DIN 985 M10 8 ZNNI-4	10197769	352	12	414	96038694	SLEWING PLATFORM CATWAL
HEX NUT DIN 985 M10 8 ZNNI-4	10197769	52	24	433	915755208	ROLLER SLEWING RING
HEX NUT DIN 985 M10 8 ZNNI-4	10197769	7	20	496	918998308	CRANE DRIVER'S CABIN CPL.
HEX NUT DIN 985 M10 8 ZNNI-4	10197769	32	8	506	916997508	FRAME COMPLETE
HEX NUT DIN 985 M10 8 ZNNI-4	10197769	115	77	567	918744708	MACHINERY HOUSE BASE FR
HEX NUT DIN 985 M10 8 ZNNI-4	10197769	7	2	595	967297708	RETAINER CPL.
HEX NUT DIN 985 M10 8 ZNNI-4	10197769	350	4	600	96021757	FIXING PARTS COMPRESSED
HEX NUT DIN 985 M10 8 ZNNI-4	10197769	353	14	616	96018031	FIXING PARTS BASE FRAME
HEX NUT DIN 985 M10 8 ZNNI-4	10197769	35	8	806	919205608	UREA PLANT
HEX NUT DIN 985 M10 8 ZNNI-4	10197769	40	3	821	96035990	PREMOUNTED FUEL FILTER
HEX NUT DIN 985 M10 8 ZNNI-4	10197769	354	50	1015	96034284	PREMOUNTED COMBINATION
HEX NUT DIN 985 M10 8 ZNNI-4	10197769	37	4	1055	916305808	S PIVOT SECTION PRE-ASS.
HEX NUT DIN 985 M10 8 ZNNI-4	10197769	75	8	1085	916332108	S HEAD SECTION
HEX NUT DIN 985 M10 8 ZNNI-4	10197769	13	4	1123	968112008	MECH.AUXILIARIES FOR LIG
HEX NUT DIN 985 M10 8 ZNNI-4	10197769	12	8	1156	965936908	FOLDAWAY ROPE PULLEY LA
HEX NUT DIN 985 M10 8 ZNNI-4	10197769	77	5	1252	916324608	D PIVOT SECTION PRE-ASS.
HEX NUT DIN 985 M10 8 ZNNI-4	10197769	11	1	1266	540006108	ROPE WINCH
HEX NUT DIN 985 M10 8 ZNNI-4	10197769	104	27	1303	915745708	D HEAD SECTION PRE-ASS.

Description	Item	Pos.	Quantity	Page	Assembly	Description
HEX NUT DIN 985 M10 8 ZNNI-4	10197769	11	1	1374	966657008	BASKET CPL.
HEX NUT DIN 985 M10 8 ZNNI-4	10197769	11	1	1376	966657108	BASKET CPL.
HEX NUT DIN 985 M10 8 ZNNI-4	10197769	72	12	1419	916116008	WA-FRAME 2 HEAD SECTION
HEX NUT DIN 985 M10 8 ZNNI-4	10197769	61	14	1427	916302808	W PIVOT SECTION
HEX NUT DIN 985 M10 8 ZNNI-4	10197769	9	24	1531	966846208	FOOT COMPLETE
HEX NUT DIN 985 M12 10 FLZ	12218127	351	8	600	96021757	FIXING PARTS COMPRESSED
HEX NUT DIN 985 M12 8 FLZN	10875607	140	9	107	917523808	CRAWLER TRACK CARRIER, L
HEX NUT DIN 985 M12 8 FLZN	10875607	105	8	149	917525508	CRAWLER TRACK CARRIER, L
HEX NUT DIN 985 M12 8 FLZN	10875607	140	9	180	917525608	CRAWLER TRACK CARRIER,
HEX NUT DIN 985 M12 8 FLZN	10875607	105	8	206	917525908	CRAWLER TRACK CARRIER,
HEX NUT DIN 985 M12 8 FLZN	10875607	50	1	322	915751408	WINCH 1 PRE-ASSEMBLY
HEX NUT DIN 985 M12 8 FLZN	10875607	17	3	399	965661608	LOWER PULLEY BLOCK CPL.
HEX NUT DIN 985 M12 8 FLZN	10875607	354	4	414	96038694	SLEWING PLATFORM CATWAL
HEX NUT DIN 985 M12 8 FLZN	10875607	353	12	425	96038696	SLEWING PLATFORM CATWAL
HEX NUT DIN 985 M12 8 FLZN	10875607	556	2	450	966085508	HYDRAULIC EQUIPM.SLEWING
HEX NUT DIN 985 M12 8 FLZN	10875607	21	16	506	916997508	FRAME COMPLETE
HEX NUT DIN 985 M12 8 FLZN	10875607	111	20	566	918744708	MACHINERY HOUSE BASE FR
HEX NUT DIN 985 M12 8 FLZN	10875607	10	1	595	967297708	RETAINER CPL.
HEX NUT DIN 985 M12 8 FLZN	10875607	354	4	616	96018031	FIXING PARTS BASE FRAME
HEX NUT DIN 985 M12 8 FLZN	10875607	352	6	627	96034141	DIESEL ENGINE, PRE-ASSEMB
HEX NUT DIN 985 M12 8 FLZN	10875607	352	6	679	96034143	DIESEL ENGINE, PRE-ASSEMB
HEX NUT DIN 985 M12 8 FLZN	10875607	33	4	806	919205608	UREA PLANT
HEX NUT DIN 985 M12 8 FLZN	10875607	9	15	936	919203708	FUEL TANK CPL.
HEX NUT DIN 985 M12 8 FLZN	10875607	13	16	940	919203608	OIL RESERVOIR, COMPLETE
HEX NUT DIN 985 M12 8 FLZN	10875607	350	2	1009	919204008	RADIATOR UNIT
HEX NUT DIN 985 M12 8 FLZN	10875607	355	12	1015	96034284	PREMOUNTED COMBINATION
HEX NUT DIN 985 M12 8 FLZN	10875607	9	4	1016	965896208	PREMOUNTED COMBINATION
HEX NUT DIN 985 M12 8 FLZN	10875607	9	4	1019	965896308	PREMOUNTED COMBINATION
HEX NUT DIN 985 M12 8 FLZN	10875607	28	20	1055	916305808	S PIVOT SECTION PRE-ASS.
HEX NUT DIN 985 M12 8 FLZN	10875607	70	8	1102	915721308	L-HEAD PIECE
HEX NUT DIN 985 M12 8 FLZN	10875607	33	18	1251	916324608	D PIVOT SECTION PRE-ASS.
HEX NUT DIN 985 M12 8 FLZN	10875607	7	4	1259	966221808	DRIVER LEFT
HEX NUT DIN 985 M12 8 FLZN	10875607	7	4	1260	966221908	DRIVER RIGHT
HEX NUT DIN 985 M12 8 FLZN	10875607	4	1	1266	540006108	ROPE WINCH
HEX NUT DIN 985 M12 8 FLZN	10875607	26	2	1332	96051961	TRACTION RAM PRE-ASS.
HEX NUT DIN 985 M12 8 FLZN	10875607	26	2	1340	96051962	TRACTION RAM PRE-ASS.
HEX NUT DIN 985 M12 8 FLZN	10875607	80	16	1413	915746608	WA-FRAME 2 PIVOT SECTION
HEX NUT DIN 985 M12 8 FLZN	10875607	47	8	1419	916116008	WA-FRAME 2 HEAD SECTION
HEX NUT DIN 985 M12 8 FLZN	10875607	22	6	1426	916302808	W PIVOT SECTION
HEX NUT DIN 985 M12 8 FLZN	10875607	34	4	1533	966911408	CROSS MEMBER CPL.
HEX NUT DIN 985 M14 10 FLZ	10875608	19	4	1500	966887908	STAND, LEFT
HEX NUT DIN 985 M14X1,5 010	12100600	77	1	566	918744708	MACHINERY HOUSE BASE FR
HEX NUT DIN 985 M16 10 FLZ	12218072	192	8	1254	916324608	D PIVOT SECTION PRE-ASS.
HEX NUT DIN 985 M16 8 FLZN	10875609	21	2	20	917528708	CENTRAL SECTION CRAWLER
HEX NUT DIN 985 M16 8 FLZN	10875609	54	48	50	919045208	CROSS BEAM
HEX NUT DIN 985 M16 8 FLZN	10875609	8	1	67	966004008	PIN SUSPENSION
HEX NUT DIN 985 M16 8 FLZN	10875609	8	1	68	966003108	MOUNTING
HEX NUT DIN 985 M16 8 FLZN	10875609	58	4	106	917523808	CRAWLER TRACK CARRIER, L
HEX NUT DIN 985 M16 8 FLZN	10875609	58	4	148	917525508	CRAWLER TRACK CARRIER, L
HEX NUT DIN 985 M16 8 FLZN	10875609	58	4	178	917525608	CRAWLER TRACK CARRIER,
HEX NUT DIN 985 M16 8 FLZN	10875609	58	4	205	917525908	CRAWLER TRACK CARRIER,
HEX NUT DIN 985 M16 8 FLZN	10875609	65	1	389	965661108	SUPPORT COMPL.
HEX NUT DIN 985 M16 8 FLZN	10875609	356	8	414	96038694	SLEWING PLATFORM CATWAL
HEX NUT DIN 985 M16 8 FLZN	10875609	5	4	496	918998308	CRANE DRIVER'S CABIN CPL.
HEX NUT DIN 985 M16 8 FLZN	10875609	239	24	568	918744708	MACHINERY HOUSE BASE FR
HEX NUT DIN 985 M16 8 FLZN	10875609	7	6	571	918705808	BASE FRAME PRE-ASSEMBLE
HEX NUT DIN 985 M16 8 FLZN	10875609	353	20	627	96034141	DIESEL ENGINE, PRE-ASSEMB
HEX NUT DIN 985 M16 8 FLZN	10875609	353	20	679	96034143	DIESEL ENGINE, PRE-ASSEMB
HEX NUT DIN 985 M16 8 FLZN	10875609	12	14	1055	916305808	S PIVOT SECTION PRE-ASS.
HEX NUT DIN 985 M16 8 FLZN	10875609	6	4	1060	966939508	CONNECTING LINK PRE-ASS.

Description	Item	Pos.	Quantity	Page	Assembly	Description
HEX NUT DIN 985 M16 8 FLZN	10875609	99	2	1085	916332108	S HEAD SECTION
HEX NUT DIN 985 M16 8 FLZN	10875609	9	2	1088	966470508	HOISTING LIMIT SWITCH PRE-
HEX NUT DIN 985 M16 8 FLZN	10875609	9	2	1089	966470608	HOISTING LIMIT SWITCH PRE-
HEX NUT DIN 985 M16 8 FLZN	10875609	33	8	1129	916303308	S INTERMEDIATE SECTION
HEX NUT DIN 985 M16 8 FLZN	10875609	33	8	1136	916303208	S INTERMEDIATE SECTION
HEX NUT DIN 985 M16 8 FLZN	10875609	33	8	1141	916303108	S INTERMEDIATE SECTION
HEX NUT DIN 985 M16 8 FLZN	10875609	33	8	1145	916303008	S INTERMEDIATE SECTION
HEX NUT DIN 985 M16 8 FLZN	10875609	33	8	1149	916302708	S INTERMEDIATE SECTION
HEX NUT DIN 985 M16 8 FLZN	10875609	33	8	1154	916302908	S ADAPTER SECTION
HEX NUT DIN 985 M16 8 FLZN	10875609	33	8	1163	916302608	SL REDUCING SECTION
HEX NUT DIN 985 M16 8 FLZN	10875609	30	4	1251	916324608	D PIVOT SECTION PRE-ASS.
HEX NUT DIN 985 M16 8 FLZN	10875609	124	48	1303	915745708	D HEAD SECTION PRE-ASS.
HEX NUT DIN 985 M16 8 FLZN	10875609	28	8	1345	916303808	D INTERMEDIATE SECTION
HEX NUT DIN 985 M16 8 FLZN	10875609	22	8	1357	917223708	D INTERMEDIATE SECTION
HEX NUT DIN 985 M16 8 FLZN	10875609	22	8	1365	917223808	D INTERMEDIATE SECTION
HEX NUT DIN 985 M16 8 FLZN	10875609	8	4	1390	966885408	GUY MOUNTING
HEX NUT DIN 985 M16 8 FLZN	10875609	48	4	1412	915746608	WA-FRAME 2 PIVOT SECTION
HEX NUT DIN 985 M16 8 FLZN	10875609	17	8	1426	916302808	W PIVOT SECTION
HEX NUT DIN 985 M16 8 FLZN	10875609	(6)	2	1427	916302808	W PIVOT SECTION
HEX NUT DIN 985 M16 8 FLZN	10875609	20	4	1429	966267408	FLAP COMPL.
HEX NUT DIN 985 M16 8 FLZN	10875609	24	10	1452	915723308	L INTERMEDIATE SECTION
HEX NUT DIN 985 M16 8 FLZN	10875609	24	10	1460	915723408	L INTERMEDIATE SECTION
HEX NUT DIN 985 M16 8 FLZN	10875609	24	10	1465	915746808	L INTERMEDIATE SECTION
HEX NUT DIN 985 M16 8 FLZN	10875609	24	9	1470	916062508	L INTERMEDIATE SECTION
HEX NUT DIN 985 M20 10 FLZ	10875610	36	8	20	917528708	CENTRAL SECTION CRAWLER
HEX NUT DIN 985 M20 10 FLZ	10875610	57	12	50	919045208	CROSS BEAM
HEX NUT DIN 985 M20 10 FLZ	10875610	129	4	107	917523808	CRAWLER TRACK CARRIER, L
HEX NUT DIN 985 M20 10 FLZ	10875610	81	4	149	917525508	CRAWLER TRACK CARRIER, L
HEX NUT DIN 985 M20 10 FLZ	10875610	129	4	179	917525608	CRAWLER TRACK CARRIER,
HEX NUT DIN 985 M20 10 FLZ	10875610	81	4	206	917525908	CRAWLER TRACK CARRIER,
HEX NUT DIN 985 M20 10 FLZ	10875610	19	8	384	965661008	FRAME PRE-ASS.
HEX NUT DIN 985 M20 10 FLZ	10875610	5	2	400	967093808	BRACKET CPL.
HEX NUT DIN 985 M20 10 FLZ	10875610	4	2	1001	966572308	BRACKET CPL.
HEX NUT DIN 985 M20 10 FLZ	10875610	128	4	1057	916305808	S PIVOT SECTION PRE-ASS.
HEX NUT DIN 985 M20 A2-70	10353721	255	4	1255	916324608	D PIVOT SECTION PRE-ASS.
HEX NUT DIN 985 M24 10 FE//	12226094	4	164	97	965380808	FLOOR PLATES PRE-ASS.
HEX NUT DIN 985 M24 10 FE//	12226094	355	4	627	96034141	DIESEL ENGINE, PRE-ASSEMB
HEX NUT DIN 985 M24 10 FE//	12226094	355	4	679	96034143	DIESEL ENGINE, PRE-ASSEMB
HEX NUT DIN 985 M24 10 FE//	12226094	33	4	1084	916332108	S HEAD SECTION
HEX NUT DIN 985 M24 10 FE//	12226094	15	2	1101	915721308	L-HEAD PIECE
HEX NUT DIN 985 M24 10 FE//	12226094	41	8	1112	916177008	ROLLER SET
HEX NUT DIN 985 M24 10 FE//	12226094	41	8	1117	916177108	ROLLER SET
HEX NUT DIN 985 M24 10 FE//	12226094	48	8	1154	916302908	S ADAPTER SECTION
HEX NUT DIN 985 M24 10 FE//	12226094	79	8	1427	916302808	W PIVOT SECTION
HEX NUT DIN 985 M24 10 FE//	12226094	29	6	1475	915744908	BOOM NOSE
HEX NUT DIN 985 M24 10 FE//	12226094	52	8	1533	966911408	CROSS MEMBER CPL.
HEX NUT DIN 985 M24 10 FE//	12226094	4	2	1545	965665108	ROD CPL.
HEX NUT DIN 985 M3 8 480H	10876399	266	4	1067	966265208	CABLE DRUM COMPL.
HEX NUT DIN 985 M3 8 480H	10876399	284	14	1095	966418908	TERMINAL BOX
HEX NUT DIN 985 M3 8 480H	10876399	284	12	1105	966469508	TERMINAL BOX
HEX NUT DIN 985 M3 8 480H	10876399	266	4	1435	966420308	CABLE DRUM COMPL.
HEX NUT DIN 985 M30 10 FLZ	10544161	7	1	397	966093308	BRACKET CPL.
HEX NUT DIN 985 M30 10 FLZ	10544161	6	2	1086	966467008	BRACKET CPL.
HEX NUT DIN 985 M30 10 FLZ	10544161	83	2	1252	916324608	D PIVOT SECTION PRE-ASS.
HEX NUT DIN 985 M30 10 FLZ	10544161	5	1	1309	966594008	BRACKET CPL.
HEX NUT DIN 985 M30 10 FLZ	10544161	7	1	1379	966649908	BRACKET CPL.
HEX NUT DIN 985 M30 10 FLZ	10544161	24	2	1381	966660708	WEIGHT CPL.
HEX NUT DIN 985 M30 10 FLZ	10544161	27	1	1388	966890708	WA-FRAME 1 BASE SECTION
HEX NUT DIN 985 M30 10 FLZ	10544161	37	1	1412	915746608	WA-FRAME 2 PIVOT SECTION
HEX NUT DIN 985 M30 10 FLZ	10544161	8	1	1541	965646108	ROD CPL.

Description	Item	Pos.	Quantity	Page	Assembly	Description
HEX NUT DIN 985 M30 10 FLZ	10544161	8	1	1543	965522908	ROD CPL.
HEX NUT DIN 985 M30 10 FLZ	10544161	9	1	1546	968244508	ROD CPL.
HEX NUT DIN 985 M30 10 FLZ	10544161	8	1	1547	966191408	ROD CPL.
HEX NUT DIN 985 M30 10 FLZ	10544161	8	1	1548	966377608	ROD CPL.
HEX NUT DIN 985 M30 10 FLZ	10544161	8	1	1550	966203408	ROD CPL.
HEX NUT DIN 985 M30 10 FLZ	10544161	8	1	1551	966160008	ROD CPL.
HEX NUT DIN 985 M30 10 FLZ	10544161	8	1	1552	966659008	ROD CPL.
HEX NUT DIN 985 M30 10 FLZ	10544161	8	2	1554	966663008	ROD CPL.
HEX NUT DIN 985 M30 10 FLZ	10544161	8	1	1555	966659408	ROD CPL.
HEX NUT DIN 985 M30 10 FLZ	10544161	8	1	1557	966663508	ROD CPL.
HEX NUT DIN 985 M30 10 FLZ	10544161	9	1	1559	966825708	ROD CPL.
HEX NUT DIN 985 M30 10 FLZ	10544161	9	1	1561	966825808	ROD CPL.
HEX NUT DIN 985 M30 10 FLZ	10544161	8	1	1565	967086508	PULL ROD
HEX NUT DIN 985 M30 10 FLZ	10544161	8	1	1567	967088008	PULL ROD
HEX NUT DIN 985 M30 10 FLZ	10544161	8	1	1569	967089708	PULL ROD
HEX NUT DIN 985 M36 10 FLZ	11230645	38	8	148	917525508	CRAWLER TRACK CARRIER, L
HEX NUT DIN 985 M36 10 FLZ	11230645	38	8	205	917525908	CRAWLER TRACK CARRIER,
HEX NUT DIN 985 M4 8 480H	10875611	11	1	117	966790508	HOSE HOLDER WELDED
HEX NUT DIN 985 M4 8 480H	10875611	281	24	263	96034537	TERMINAL BOX
HEX NUT DIN 985 M4 8 480H	10875611	27	4	467	11003525	ELECTRIC PUMP
HEX NUT DIN 985 M4 8 480H	10875611	281	16	882	96034780	TERMINAL BOX
HEX NUT DIN 985 M4 8 480H	10875611	281	20	893	968218508	TERMINAL BOX
HEX NUT DIN 985 M4 8 480H	10875611	192	8	1095	966418908	TERMINAL BOX
HEX NUT DIN 985 M4 8 480H	10875611	277	4	1397	967271008	TERMINAL BOX CPL.
HEX NUT DIN 985 M4 8 480H	10875611	5	3	1523	967051508	WIND WARNING PREASSEMB
HEX NUT DIN 985 M4 A2-70	411902908	22	4	597	967124708	LID HOLDER
HEX NUT DIN 985 M5 8 480H	10875612	100	3	51	919045208	CROSS BEAM
HEX NUT DIN 985 M5 8 480H	10875612	43	8	297	96047586	MOUNTING PARTS TAIL PART
HEX NUT DIN 985 M5 8 480H	10875612	42	2	488	919258508	ADD HEATING SUPERSTRUCT
HEX NUT DIN 985 M5 8 480H	10875612	20	6	498	919266408	CRANE DRIVER'S CABIN,PRE
HEX NUT DIN 985 M5 8 480H	10875612	15	2	524	96033614	CONTROLS AND FITTINGS RI
HEX NUT DIN 985 M5 8 480H	10875612	268	2	568	918744708	MACHINERY HOUSE BASE FR
HEX NUT DIN 985 M5 8 480H	10875612	4	4	577	96036247	COVER PRE-ASSY.
HEX NUT DIN 985 M5 8 480H	10875612	350	2	903	919203908	COVERING
HEX NUT DIN 985 M5 8 480H	10875612	8	2	904	966167108	DOOR COMPL.
HEX NUT DIN 985 M5 8 480H	10875612	12	2	905	966167308	DOOR
HEX NUT DIN 985 M5 8 480H	10875612	19	2	910	966168408	COVER PRE-ASSY.
HEX NUT DIN 985 M5 8 480H	10875612	58	4	950	96061868	ASSEMBLY PARTS MOUNTIN
HEX NUT DIN 985 M6 8 ZNNI-4	12102692	38	2	20	917528708	CENTRAL SECTION CRAWLER
HEX NUT DIN 985 M6 8 ZNNI-4	12102692	16	12	223	919026408	CATWALK CRAW.TRACK TRA
HEX NUT DIN 985 M6 8 ZNNI-4	12102692	9	4	230	966912508	PIN PULLING CYLINDER CPL.
HEX NUT DIN 985 M6 8 ZNNI-4	12102692	8	4	234	966648008	PIN PULLING CYLINDER CPL.
HEX NUT DIN 985 M6 8 ZNNI-4	12102692	7	4	283	916900208	CENT. LUBRIC. SYSTEM SUP
HEX NUT DIN 985 M6 8 ZNNI-4	12102692	350	2	414	96038694	SLEWING PLATFORM CATWAL
HEX NUT DIN 985 M6 8 ZNNI-4	12102692	14	2	445	967144608	VALVE PLATE, PRE-ASSEMB
HEX NUT DIN 985 M6 8 ZNNI-4	12102692	10	4	465	916141308	CENTRAL GREASING
HEX NUT DIN 985 M6 8 ZNNI-4	12102692	9	2	481	966358008	CAMERA INST.WINCH 5
HEX NUT DIN 985 M6 8 ZNNI-4	12102692	13	6	498	919266408	CRANE DRIVER'S CABIN,PRE
HEX NUT DIN 985 M6 8 ZNNI-4	12102692	14	6	534	926891108	GROUND RAIL
HEX NUT DIN 985 M6 8 ZNNI-4	12102692	10	6	584	965887608	COVER PRE-ASSY.
HEX NUT DIN 985 M6 8 ZNNI-4	12102692	5	2	586	965887808	COVER PRE-ASSY.
HEX NUT DIN 985 M6 8 ZNNI-4	12102692	13	2	588	965963608	COVER PRE-ASSY.
HEX NUT DIN 985 M6 8 ZNNI-4	12102692	10	12	592	966954908	FOLDING LADDER PRE-ASS.
HEX NUT DIN 985 M6 8 ZNNI-4	12102692	17	12	597	967124708	LID HOLDER
HEX NUT DIN 985 M6 8 ZNNI-4	12102692	355	2	616	96018031	FIXING PARTS BASE FRAME
HEX NUT DIN 985 M6 8 ZNNI-4	12102692	400	2	820	919204408	FUEL FEED
HEX NUT DIN 985 M6 8 ZNNI-4	12102692	31	2	890	967021108	TERMINAL BOX BLANK PLUG
HEX NUT DIN 985 M6 8 ZNNI-4	12102692	351	8	991	919208108	HEATING MACHINE/ENGINE R
HEX NUT DIN 985 M6 8 ZNNI-4	12102692	352	67	1015	96034284	PREMOUNTED COMBINATION
HEX NUT DIN 985 M6 8 ZNNI-4	12102692	400	2	1021	91000594	A/C DRIVE UNIT ADD. PARTS

Description	Item	Pos.	Quantity	Page	Assembly	Description
HEX NUT DIN 985 M6 8 ZNNI-4	12102692	22	18	1055	916305808	S PIVOT SECTION PRE-ASS.
HEX NUT DIN 985 M6 8 ZNNI-4	12102692	58	12	1085	916332108	S HEAD SECTION
HEX NUT DIN 985 M6 8 ZNNI-4	12102692	35	4	1101	915721308	L-HEAD PIECE
HEX NUT DIN 985 M6 8 ZNNI-4	12102692	54	38	1129	916303308	S INTERMEDIATE SECTION
HEX NUT DIN 985 M6 8 ZNNI-4	12102692	54	24	1136	916303208	S INTERMEDIATE SECTION
HEX NUT DIN 985 M6 8 ZNNI-4	12102692	54	14	1141	916303108	S INTERMEDIATE SECTION
HEX NUT DIN 985 M6 8 ZNNI-4	12102692	54	24	1145	916303008	S INTERMEDIATE SECTION
HEX NUT DIN 985 M6 8 ZNNI-4	12102692	54	24	1149	916302708	S INTERMEDIATE SECTION
HEX NUT DIN 985 M6 8 ZNNI-4	12102692	54	28	1154	916302908	S ADAPTER SECTION
HEX NUT DIN 985 M6 8 ZNNI-4	12102692	54	7	1163	916302608	SL REDUCING SECTION
HEX NUT DIN 985 M6 8 ZNNI-4	12102692	38	42	1251	916324608	D PIVOT SECTION PRE-ASS.
HEX NUT DIN 985 M6 8 ZNNI-4	12102692	29	1	1266	540006108	ROPE WINCH
HEX NUT DIN 985 M6 8 ZNNI-4	12102692	65	4	1413	915746608	WA-FRAME 2 PIVOT SECTION
HEX NUT DIN 985 M6 8 ZNNI-4	12102692	67	16	1427	916302808	W PIVOT SECTION
HEX NUT DIN 985 M6 8 ZNNI-4	12102692	45	6	1444	915746208	SPACER WA-FRAME 2
HEX NUT DIN 985 M6 A2-70	411903008	53	14	1452	915723308	L INTERMEDIATE SECTION
HEX NUT DIN 985 M6 A2-70	411903008	53	28	1460	915723408	L INTERMEDIATE SECTION
HEX NUT DIN 985 M6 A2-70	411903008	53	28	1465	915746808	L INTERMEDIATE SECTION
HEX NUT DIN 985 M6 A2-70	411903008	53	28	1470	916062508	L INTERMEDIATE SECTION
HEX NUT DIN 985 M8 8 480H	10875614	73	4	21	917528708	CENTRAL SECTION CRAWLER
HEX NUT DIN 985 M8 8 480H	10875614	63	12	51	919045208	CROSS BEAM
HEX NUT DIN 985 M8 8 480H	10875614	89	14	51	919045208	CROSS BEAM
HEX NUT DIN 985 M8 8 480H	10875614	14	12	56	96026100	PLATFORM CPL.L.
HEX NUT DIN 985 M8 8 480H	10875614	14	12	60	96026289	PODEST CPL.R.
HEX NUT DIN 985 M8 8 480H	10875614	7	16	63	966081808	PLATFORM CENTRE CPL.
HEX NUT DIN 985 M8 8 480H	10875614	7	12	65	96026457	PLATFORM COMPL.
HEX NUT DIN 985 M8 8 480H	10875614	74	18	106	917523808	CRAWLER TRACK CARRIER, L
HEX NUT DIN 985 M8 8 480H	10875614	7	4	112	965804508	GANGWAY
HEX NUT DIN 985 M8 8 480H	10875614	6	4	113	965804608	GANGWAY
HEX NUT DIN 985 M8 8 480H	10875614	6	4	115	966790308	HOSE HOLDER WELDED
HEX NUT DIN 985 M8 8 480H	10875614	6	4	116	966790408	HOSE HOLDER WELDED
HEX NUT DIN 985 M8 8 480H	10875614	6	2	117	966790508	HOSE HOLDER WELDED
HEX NUT DIN 985 M8 8 480H	10875614	175	16	150	917525508	CRAWLER TRACK CARRIER, L
HEX NUT DIN 985 M8 8 480H	10875614	6	4	152	966981808	GANGWAY
HEX NUT DIN 985 M8 8 480H	10875614	7	8	153	966972408	GANGWAY
HEX NUT DIN 985 M8 8 480H	10875614	6	4	154	966802008	HOSE HOLDER WELDED
HEX NUT DIN 985 M8 8 480H	10875614	6	4	155	966802108	HOSE HOLDER WELDED
HEX NUT DIN 985 M8 8 480H	10875614	6	2	156	966802208	HOSE HOLDER WELDED
HEX NUT DIN 985 M8 8 480H	10875614	74	18	179	917525608	CRAWLER TRACK CARRIER,
HEX NUT DIN 985 M8 8 480H	10875614	7	4	182	965852208	GANGWAY
HEX NUT DIN 985 M8 8 480H	10875614	175	16	207	917525908	CRAWLER TRACK CARRIER,
HEX NUT DIN 985 M8 8 480H	10875614	7	8	209	966979708	GANGWAY
HEX NUT DIN 985 M8 8 480H	10875614	21	28	223	919026408	CATWALK CRAW.TRACK TRA
HEX NUT DIN 985 M8 8 480H	10875614	9	8	225	966165908	FOLDING FRAME PREMOUNTE
HEX NUT DIN 985 M8 8 480H	10875614	49	8	247	915750608	SLEWING PLATFORM FRAME
HEX NUT DIN 985 M8 8 480H	10875614	29	8	297	96047586	MOUNTING PARTS TAIL PART
HEX NUT DIN 985 M8 8 480H	10875614	13	2	313	916945008	CENT. LUBRIC. SYSTEM SUP
HEX NUT DIN 985 M8 8 480H	10875614	28	4	384	965661008	FRAME PRE-ASS.
HEX NUT DIN 985 M8 8 480H	10875614	46	8	389	965661108	SUPPORT COMPL.
HEX NUT DIN 985 M8 8 480H	10875614	15	10	391	966556608	LADDER
HEX NUT DIN 985 M8 8 480H	10875614	351	86	414	96038694	SLEWING PLATFORM CATWAL
HEX NUT DIN 985 M8 8 480H	10875614	10	12	416	96039225	FRAME COMPLETE
HEX NUT DIN 985 M8 8 480H	10875614	351	201	425	96038696	SLEWING PLATFORM CATWAL
HEX NUT DIN 985 M8 8 480H	10875614	25	34	433	915755208	ROLLER SLEWING RING
HEX NUT DIN 985 M8 8 480H	10875614	9	2	445	967144608	VALVE PLATE, PRE-ASSEMB
HEX NUT DIN 985 M8 8 480H	10875614	6	4	479	966910608	CAMERA EQUIPMENT D-PIVOT
HEX NUT DIN 985 M8 8 480H	10875614	5	6	481	966358008	CAMERA INST.WINCH 5
HEX NUT DIN 985 M8 8 480H	10875614	54	2	488	919258508	ADD HEATING SUPERSTRUCT
HEX NUT DIN 985 M8 8 480H	10875614	15	2	496	918998308	CRANE DRIVER'S CABIN CPL.
HEX NUT DIN 985 M8 8 480H	10875614	15	8	498	919266408	CRANE DRIVER'S CABIN,PRE

Description	Item	Pos.	Quantity	Page	Assembly	Description
HEX NUT DIN 985 M8 8 480H	10875614	29	14	506	916997508	FRAME COMPLETE
HEX NUT DIN 985 M8 8 480H	10875614	100	152	566	918744708	MACHINERY HOUSE BASE FR
HEX NUT DIN 985 M8 8 480H	10875614	11	8	572	96035946	ROOF COMPL.
HEX NUT DIN 985 M8 8 480H	10875614	350	3	576	96035947	ROOF COMPL.
HEX NUT DIN 985 M8 8 480H	10875614	20	6	579	965886708	ROOF COMPL.
HEX NUT DIN 985 M8 8 480H	10875614	8	4	582	965887108	ACCESS LADDER PRE-ASS.
HEX NUT DIN 985 M8 8 480H	10875614	10	13	583	965887208	FOLDING LADDER PRE-ASS.
HEX NUT DIN 985 M8 8 480H	10875614	8	2	586	965887808	COVER PRE-ASSY.
HEX NUT DIN 985 M8 8 480H	10875614	350	2	590	96042455	REST CPL.
HEX NUT DIN 985 M8 8 480H	10875614	13	4	595	967297708	RETAINER CPL.
HEX NUT DIN 985 M8 8 480H	10875614	10	7	597	967124708	LID HOLDER
HEX NUT DIN 985 M8 8 480H	10875614	351	32	616	96018031	FIXING PARTS BASE FRAME
HEX NUT DIN 985 M8 8 480H	10875614	350	2	627	96034141	DIESEL ENGINE, PRE-ASSEMB
HEX NUT DIN 985 M8 8 480H	10875614	9	2	628	96037955	COVER COMPL.
HEX NUT DIN 985 M8 8 480H	10875614	350	2	679	96034143	DIESEL ENGINE, PRE-ASSEMB
HEX NUT DIN 985 M8 8 480H	10875614	351	4	775	919203808	BATTERY STORAGE
HEX NUT DIN 985 M8 8 480H	10875614	17	4	777	96034773	PLATE PRE-ASS.
HEX NUT DIN 985 M8 8 480H	10875614	354	6	787	919203408	MUFFLER UNIT ABOVE
HEX NUT DIN 985 M8 8 480H	10875614	354	14	795	919203508	MUFFLER UNIT DOWN
HEX NUT DIN 985 M8 8 480H	10875614	14	2	806	919205608	UREA PLANT
HEX NUT DIN 985 M8 8 480H	10875614	351	3	903	919203908	COVERING
HEX NUT DIN 985 M8 8 480H	10875614	7	2	906	966167408	COVER PRE-ASSY.
HEX NUT DIN 985 M8 8 480H	10875614	7	2	907	966167508	COVER PRE-ASSY.
HEX NUT DIN 985 M8 8 480H	10875614	7	2	908	966167908	COVER PRE-ASSY.
HEX NUT DIN 985 M8 8 480H	10875614	7	2	909	966168008	COVER PRE-ASSY.
HEX NUT DIN 985 M8 8 480H	10875614	7	2	910	966168408	COVER PRE-ASSY.
HEX NUT DIN 985 M8 8 480H	10875614	9	2	928	96042450	COVER PRE-ASSY.
HEX NUT DIN 985 M8 8 480H	10875614	9	2	930	96042451	COVER PRE-ASSY.
HEX NUT DIN 985 M8 8 480H	10875614	9	2	932	96042452	COVER PRE-ASSY.
HEX NUT DIN 985 M8 8 480H	10875614	9	2	934	96042453	COVER PRE-ASSY.
HEX NUT DIN 985 M8 8 480H	10875614	24	6	940	919203608	OIL RESERVOIR, COMPLETE
HEX NUT DIN 985 M8 8 480H	10875614	313	8	965	96032961	PIPEWORK AIR INSTALLATIO
HEX NUT DIN 985 M8 8 480H	10875614	350	4	985	919204108	MOTOR PRE-HEATING ABOVE
HEX NUT DIN 985 M8 8 480H	10875614	350	4	988	919204208	MOTOR PRE-HEATING
HEX NUT DIN 985 M8 8 480H	10875614	352	2	991	919208108	HEATING MACHINE/ENGINE R
HEX NUT DIN 985 M8 8 480H	10875614	20	89	999	966561608	FRAME
HEX NUT DIN 985 M8 8 480H	10875614	353	48	1015	96034284	PREMOUNTED COMBINATION
HEX NUT DIN 985 M8 8 480H	10875614	43	127	1055	916305808	S PIVOT SECTION PRE-ASS.
HEX NUT DIN 985 M8 8 480H	10875614	45	32	1084	916332108	S HEAD SECTION
HEX NUT DIN 985 M8 8 480H	10875614	7	4	1087	966490908	ACCESS COMPL
HEX NUT DIN 985 M8 8 480H	10875614	39	30	1101	915721308	L-HEAD PIECE
HEX NUT DIN 985 M8 8 480H	10875614	8	1	1123	968112008	MECH.AUXILIARIES FOR LIG
HEX NUT DIN 985 M8 8 480H	10875614	11	8	1124	968099808	CAMERA HOLDER, PREMOU
HEX NUT DIN 985 M8 8 480H	10875614	39	118	1129	916303308	S INTERMEDIATE SECTION
HEX NUT DIN 985 M8 8 480H	10875614	39	92	1136	916303208	S INTERMEDIATE SECTION
HEX NUT DIN 985 M8 8 480H	10875614	39	68	1141	916303108	S INTERMEDIATE SECTION
HEX NUT DIN 985 M8 8 480H	10875614	39	91	1145	916303008	S INTERMEDIATE SECTION
HEX NUT DIN 985 M8 8 480H	10875614	39	91	1149	916302708	S INTERMEDIATE SECTION
HEX NUT DIN 985 M8 8 480H	10875614	39	120	1154	916302908	S ADAPTER SECTION
HEX NUT DIN 985 M8 8 480H	10875614	39	62	1163	916302608	SL REDUCING SECTION
HEX NUT DIN 985 M8 8 480H	10875614	52	220	1251	916324608	D PIVOT SECTION PRE-ASS.
HEX NUT DIN 985 M8 8 480H	10875614	5	8	1270	915745408	D OVERRUN PROTECTION
HEX NUT DIN 985 M8 8 480H	10875614	96	181	1303	915745708	D HEAD SECTION PRE-ASS.
HEX NUT DIN 985 M8 8 480H	10875614	36	206	1345	916303808	D INTERMEDIATE SECTION
HEX NUT DIN 985 M8 8 480H	10875614	26	174	1357	917223708	D INTERMEDIATE SECTION
HEX NUT DIN 985 M8 8 480H	10875614	26	128	1365	917223808	D INTERMEDIATE SECTION
HEX NUT DIN 985 M8 8 480H	10875614	36	72	1388	966890708	WA-FRAME 1 BASE SECTION
HEX NUT DIN 985 M8 8 480H	10875614	11	6	1393	96036791	STORAGE CYLINDER, PRE-MO
HEX NUT DIN 985 M8 8 480H	10875614	20	35	1402	916115908	WA-FRAME 1
HEX NUT DIN 985 M8 8 480H	10875614	45	70	1412	915746608	WA-FRAME 2 PIVOT SECTION

Description	Item	Pos.	Quantity	Page	Assembly	Description
HEX NUT DIN 985 M8 8 480H	10875614	39	38	1419	916116008	WA-FRAME 2 HEAD SECTION
HEX NUT DIN 985 M8 8 480H	10875614	8	94	1426	916302808	W PIVOT SECTION
HEX NUT DIN 985 M8 8 480H	10875614	12	64	1440	915723208	SPACER WA-FRAME 1
HEX NUT DIN 985 M8 8 480H	10875614	12	68	1444	915746208	SPACER WA-FRAME 2
HEX NUT DIN 985 M8 8 480H	10875614	(6)	8	1452	915723308	L INTERMEDIATE SECTION
HEX NUT DIN 985 M8 8 480H	10875614	45	118	1452	915723308	L INTERMEDIATE SECTION
HEX NUT DIN 985 M8 8 480H	10875614	10	8	1454	965718708	LADDER, PRE-ASSEMBLED
HEX NUT DIN 985 M8 8 480H	10875614	45	160	1460	915723408	L INTERMEDIATE SECTION
HEX NUT DIN 985 M8 8 480H	10875614	45	160	1465	915746808	L INTERMEDIATE SECTION
HEX NUT DIN 985 M8 8 480H	10875614	45	160	1470	916062508	L INTERMEDIATE SECTION
HEX NUT DIN 985 M8 8 480H	10875614	45	2	1475	915744908	BOOM NOSE
HEX NUT DIN 985 M8 8 480H	10875614	8	10	1507	966410908	PLATFORM COMPL.
HEX NUT DIN 985 M8 8 480H	10875614	16	6	1533	966911408	CROSS MEMBER CPL.
HEX NUT EN 1661 M10 10 FLZ	12215460	(9)	1	684	13455092	DIESEL ENGINE
HEX NUT EN 1661 M10 10 FLZ	12215460	13	2	729	11420510	HIGH PRESSURE PIPE ASSEM
HEX NUT EN 1661 M8 8 480H	11820285	12	2	729	11420510	HIGH PRESSURE PIPE ASSEM
HEX NUT EN 1661 M8 8 480H	11820285	13	4	734	12421642	CONNECTING LINE ADD-ON
HEX NUT EN 1661 M8 8 480H	11820285	17	1	743	10147372	VENT TUBE ASSEMBLY
HEX NUT ISO 4032 M10 10 FLZ	11002807	357	8	414	96038694	SLEWING PLATFORM CATWAL
HEX NUT ISO 4032 M10 10 FLZ	11002807	61	4	1402	916115908	WA-FRAME 1
HEX NUT ISO 4032 M10 10 FLZ	11002807	10	1	1414	10802913	TILT-BACK SUPPORT
HEX NUT ISO 4032 M10 8 ZNNI	12102695	5	1	111	966805508	DAMPERS
HEX NUT ISO 4032 M10 8 ZNNI	12102695	4	8	151	966289508	GUIDE
HEX NUT ISO 4032 M10 8 ZNNI	12102695	5	1	181	965986208	DAMPERS
HEX NUT ISO 4032 M10 8 ZNNI	12102695	22	2	359	919207608	DRIVE ASSEMBLY AIR CONDIT
HEX NUT ISO 4032 M10 8 ZNNI	12102695	352	13	425	96038696	SLEWING PLATFORM CATWAL
HEX NUT ISO 4032 M10 8 ZNNI	12102695	351	8	621	919203208	DIESEL ENGINE CPL.ABOVE
HEX NUT ISO 4032 M10 8 ZNNI	12102695	351	8	673	919203308	DIESEL ENGINE CPL.DOWN
HEX NUT ISO 4032 M10 8 ZNNI	12102695	355	4	787	919203408	MUFFLER UNIT ABOVE
HEX NUT ISO 4032 M10 8 ZNNI	12102695	355	8	795	919203508	MUFFLER UNIT DOWN
HEX NUT ISO 4032 M10 8 ZNNI	12102695	18	2	945	96036153	SWITCH CABINET
HEX NUT ISO 4032 M10 8 ZNNI	12102695	12	4	961	915744208	SWITCH CABINET MOUNTING
HEX NUT ISO 4032 M10 8 ZNNI	12102695	32	2	975	918810308	CONTROL STAND
HEX NUT ISO 4032 M10 8 ZNNI	12102695	12	24	999	966561608	FRAME
HEX NUT ISO 4032 M10 8 ZNNI	12102695	61	6	1005	918696808	FIRE EXTINGUISHER SYSTEM
HEX NUT ISO 4032 M10 8 ZNNI	12102695	15	8	1064	915745308	S OVERRUN PROTECTION
HEX NUT ISO 4032 M10 8 ZNNI	12102695	4	2	1394	968301108	PROTECTIVE HOOD COMPL.
HEX NUT ISO 4032 M12 10 FLZ	10299671	6	4	119	915742708	CENTRA.LUBRICATION SYSTE
HEX NUT ISO 4032 M12 10 FLZ	10299671	9	8	433	915755208	ROLLER SLEWING RING
HEX NUT ISO 4032 M12 8 FLZ	10875616	37	1	20	917528708	CENTRAL SECTION CRAWLER
HEX NUT ISO 4032 M12 8 FLZ	10875616	59	6	252	966222408	MOUNTING PARTS FRONT P
HEX NUT ISO 4032 M12 8 FLZ	10875616	40	8	297	96047586	MOUNTING PARTS TAIL PART
HEX NUT ISO 4032 M12 8 FLZ	10875616	53	20	389	965661108	SUPPORT COMPL.
HEX NUT ISO 4032 M12 8 FLZ	10875616	355	4	414	96038694	SLEWING PLATFORM CATWAL
HEX NUT ISO 4032 M12 8 FLZ	10875616	353	8	607	96033135	FASTENING PIECES HYDRAUL
HEX NUT ISO 4032 M12 8 FLZ	10875616	351	4	627	96034141	DIESEL ENGINE, PRE-ASSEMB
HEX NUT ISO 4032 M12 8 FLZ	10875616	351	4	679	96034143	DIESEL ENGINE, PRE-ASSEMB
HEX NUT ISO 4032 M12 8 FLZ	10875616	356	6	787	919203408	MUFFLER UNIT ABOVE
HEX NUT ISO 4032 M12 8 FLZ	10875616	25	12	1170	915753108	WINCH
HEX NUT ISO 4032 M12 8 FLZ	10875616	25	12	1192	915753208	WINCH 5 PRE-ASS.
HEX NUT ISO 4032 M12 8 FLZ	10875616	22	8	1388	966890708	WA-FRAME 1 BASE SECTION
HEX NUT ISO 4032 M12 8 FLZ	10875616	28	8	1402	916115908	WA-FRAME 1
HEX NUT ISO 4032 M12 8 FLZ	10875616	32	8	1412	915746608	WA-FRAME 2 PIVOT SECTION
HEX NUT ISO 4032 M12 8 FLZ	10875616	11	8	1440	915723208	SPACER WA-FRAME 1
HEX NUT ISO 4032 M12 8 FLZ	10875616	11	8	1444	915746208	SPACER WA-FRAME 2
HEX NUT ISO 4032 M12 8 FLZ	10875616	45	2	1500	966887908	STAND, LEFT
HEX NUT ISO 4032 M14 10 FLZ	4600286	552	16	307	966085408	SLEWING PLATFORM HYDRA
HEX NUT ISO 4032 M16 10 FLZ	10873081	49	2	252	966222408	MOUNTING PARTS FRONT P
HEX NUT ISO 4032 M16 8 FLZ	10875617	45	1	247	915750608	SLEWING PLATFORM FRAME
HEX NUT ISO 4032 M16 8 FLZ	10875617	10	6	252	966222408	MOUNTING PARTS FRONT P

Description	Item	Pos.	Quantity	Page	Assembly	Description
HEX NUT ISO 4032 M16 8 FLZ	10875617	354	2	425	96038696	SLEWING PLATFORM CATWAL
HEX NUT ISO 4032 M16 8 FLZ	10875617	139	3	567	918744708	MACHINERY HOUSE BASE FR
HEX NUT ISO 4032 M16 8 FLZ	10875617	4	2	587	965888608	PLATFORM COMPL.
HEX NUT ISO 4032 M16 8 FLZ	10875617	5	20	1538	96004014	TRANSPORT
HEX NUT ISO 4032 M20 8 FLZ	10875618	4	5	1308	966640408	ROD CPL.
HEX NUT ISO 4032 M20 8 FLZ	10875618	63	2	1419	916116008	WA-FRAME 2 HEAD SECTION
HEX NUT ISO 4032 M20 8 FLZ	10875618	4	5	1542	965646208	ROD
HEX NUT ISO 4032 M20 8 FLZ	10875618	4	8	1544	965523008	ROD
HEX NUT ISO 4032 M20 8 FLZ	10875618	(4)	6	1546	968244508	ROD CPL.
HEX NUT ISO 4032 M20 8 FLZ	10875618	(4)	4	1547	966191408	ROD CPL.
HEX NUT ISO 4032 M20 8 FLZ	10875618	4	5	1549	966377708	ROD
HEX NUT ISO 4032 M20 8 FLZ	10875618	(4)	2	1550	966203408	ROD CPL.
HEX NUT ISO 4032 M20 8 FLZ	10875618	(4)	8	1551	966160008	ROD CPL.
HEX NUT ISO 4032 M20 8 FLZ	10875618	4	2	1553	966659108	ROD
HEX NUT ISO 4032 M20 8 FLZ	10875618	4	2	1556	966659508	ROD
HEX NUT ISO 4032 M20 8 FLZ	10875618	4	2	1558	966663608	ROD
HEX NUT ISO 4032 M20 8 FLZ	10875618	4	8	1560	966831208	ROD
HEX NUT ISO 4032 M20 8 FLZ	10875618	4	4	1562	966839008	ROD
HEX NUT ISO 4032 M20 8 FLZ	10875618	4	4	1566	967086808	DRAWBAR PRE-ASS
HEX NUT ISO 4032 M20 8 FLZ	10875618	4	3	1568	967088108	DRAWBAR PRE-ASS
HEX NUT ISO 4032 M20 8 FLZ	10875618	4	3	1570	967089808	DRAWBAR PRE-ASS
HEX NUT ISO 4032 M24 10 FLZ	10425688	42	10	1112	916177008	ROLLER SET
HEX NUT ISO 4032 M24 10 FLZ	10425688	42	10	1117	916177108	ROLLER SET
HEX NUT ISO 4032 M24 10 FLZ	10425688	37	16	1213	915753308	WINCH 6 PRE-ASSEMBLY
HEX NUT ISO 4032 M24 10 FLZ	10425688	93	6	1252	916324608	D PIVOT SECTION PRE-ASS.
HEX NUT ISO 4032 M24 10 FLZ	10425688	3	3	1261	966211808	SUPPORT
HEX NUT ISO 4032 M24 10 FLZ	10425688	3	3	1262	966505108	SUPPORT
HEX NUT ISO 4032 M24 10 FLZ	10425688	3	3	1263	966505208	SUPPORT
HEX NUT ISO 4032 M3 10 480H	12226068	33	4	84	966448108	TERMINAL BOX, PRE-ASSEMB
HEX NUT ISO 4032 M3 10 480H	12226068	33	4	95	966448308	TERMINAL BOX, PRE-ASSEMB
HEX NUT ISO 4032 M3 10 480H	12226068	17	4	890	967021108	TERMINAL BOX BLANK PLUG
HEX NUT ISO 4032 M3 10 480H	12226068	9	4	1286	915747808	D PIVOT SECTION ELEC. EQUI
HEX NUT ISO 4032 M3 10 480H	12226068	266	4	1290	966842008	CABLE DRUM COMPL.
HEX NUT ISO 4032 M3 10 480H	12226068	(156)	2	1480	967276708	RECEIVER
HEX NUT ISO 4032 M30 10 FLZ	10425689	3	2	392	965661408	BRACKET CPL.
HEX NUT ISO 4032 M30 10 FLZ	10425689	241	4	568	918744708	MACHINERY HOUSE BASE FR
HEX NUT ISO 4032 M30 10 FLZ	10425689	8	1	1113	966331808	PREMOUNTED PIN PULLING D
HEX NUT ISO 4032 M30 10 FLZ	10425689	8	1	1118	967623108	PREMOUNTED PIN PULLING D
HEX NUT ISO 4032 M30 10 FLZ	10425689	31	2	1372	966649408	LUFFING PULLEY BLOCK COM
HEX NUT ISO 4032 M36 10 FLZ	4600838	19	6	247	915750608	SLEWING PLATFORM FRAME
HEX NUT ISO 4032 M36 10 FLZ	4600838	62	1	389	965661108	SUPPORT COMPL.
HEX NUT ISO 4032 M36 10 FLZ	4600838	228	1	1254	916324608	D PIVOT SECTION PRE-ASS.
HEX NUT ISO 4032 M36 10 FLZ	4600838	10	8	1486	915761608	HOOK BLOCK
HEX NUT ISO 4032 M4 8 480H	10875619	25	4	84	966448108	TERMINAL BOX, PRE-ASSEMB
HEX NUT ISO 4032 M4 8 480H	10875619	25	4	95	966448308	TERMINAL BOX, PRE-ASSEMB
HEX NUT ISO 4032 M4 8 480H	10875619	11	2	115	966790308	HOSE HOLDER WELDED
HEX NUT ISO 4032 M4 8 480H	10875619	11	2	116	966790408	HOSE HOLDER WELDED
HEX NUT ISO 4032 M4 8 480H	10875619	11	2	154	966802008	HOSE HOLDER WELDED
HEX NUT ISO 4032 M4 8 480H	10875619	11	2	155	966802108	HOSE HOLDER WELDED
HEX NUT ISO 4032 M4 8 480H	10875619	11	1	156	966802208	HOSE HOLDER WELDED
HEX NUT ISO 4032 M4 8 480H	10875619	281	16	301	96047223	TERMINAL BOX ELECTRICS S
HEX NUT ISO 4032 M4 8 480H	10875619	25	4	330	966541108	TERMINAL BOX CPL.
HEX NUT ISO 4032 M4 8 480H	10875619	25	4	347	966541408	TERMINAL BOX CPL.
HEX NUT ISO 4032 M4 8 480H	10875619	281	24	880	966530408	TERMINAL BOX
HEX NUT ISO 4032 M4 8 480H	10875619	281	24	884	96044329	TERMINAL BOX
HEX NUT ISO 4032 M4 8 480H	10875619	281	24	886	968221508	TERMINAL BOX
HEX NUT ISO 4032 M4 8 480H	10875619	13	6	888	966574708	ADDITIONAL PARTS POWER
HEX NUT ISO 4032 M4 8 480H	10875619	12	4	890	967021108	TERMINAL BOX BLANK PLUG
HEX NUT ISO 4032 M4 8 480H	10875619	350	3	991	919208108	HEATING MACHINE/ENGINE R
HEX NUT ISO 4032 M4 8 480H	10875619	25	4	1177	966541908	TERMINAL BOX CPL.

Description	Item	Pos.	Quantity	Page	Assembly	Description
HEX NUT ISO 4032 M4 8 480H	10875619	25	4	1198	966542708	TERMINAL BOX CPL.
HEX NUT ISO 4032 M4 8 480H	10875619	25	4	1230	966543108	TERMINAL BOX CPL.
HEX NUT ISO 4032 M48 8 A3C	411503005	10	8	1381	966660708	WEIGHT CPL.
HEX NUT ISO 4032 M5 8 480H	10875620	79	8	51	919045208	CROSS BEAM
HEX NUT ISO 4032 M5 8 480H	10875620	253	2	82	966448008	CONTROL DESK OUTRIGGER
HEX NUT ISO 4032 M5 8 480H	10875620	6	4	158	915744408	CENTRA.LUBRICATION SYSTE
HEX NUT ISO 4032 M5 8 480H	10875620	6	4	185	915744608	CENTR.LUBRICATION SYSTEM
HEX NUT ISO 4032 M5 8 480H	10875620	6	4	211	915744508	CENTR.LUBRICATION SYSTEM
HEX NUT ISO 4032 M5 8 480H	10875620	5	2	313	916945008	CENT. LUBRIC. SYSTEM SUP
HEX NUT ISO 4032 M5 8 480H	10875620	5	2	339	916997308	CENTRAL LUBRICATING SYS
HEX NUT ISO 4032 M5 8 480H	10875620	5	2	356	916998708	CENTRALIZED LUBRICATION
HEX NUT ISO 4032 M5 8 480H	10875620	3	2	404	916921908	CENTRAL LUBRICATING SYS
HEX NUT ISO 4032 M5 8 480H	10875620	350	2	425	96038696	SLEWING PLATFORM CATWAL
HEX NUT ISO 4032 M5 8 480H	10875620	38	2	498	919266408	CRANE DRIVER'S CABIN,PRE
HEX NUT ISO 4032 M5 8 480H	10875620	34	2	513	96012480	CHARGER
HEX NUT ISO 4032 M5 8 480H	10875620	34	2	514	96012481	CHARGER
HEX NUT ISO 4032 M5 8 480H	10875620	61	2	950	96061868	ASSEMBLY PARTS MOUNTIN
HEX NUT ISO 4032 M5 8 480H	10875620	8	4	1023	966871008	ADD-ON PARTS EXTERNAL F
HEX NUT ISO 4032 M5 8 480H	10875620	5	2	1187	917006408	CENTRALIZED LUBRICATION
HEX NUT ISO 4032 M5 8 480H	10875620	5	2	1207	917000008	CENTRAL LUBRICATING SYS
HEX NUT ISO 4032 M5 TI2-WS	10878117	15	2	808	96035875	LOWER UREA PLANT
HEX NUT ISO 4032 M5 TI2-WS	10878117	13	2	816	96035878	UPPER UREA PLANT
HEX NUT ISO 4032 M6 10 ZNNI	10197764	327	4	334	966085708	ADDITIONAL HYDRAULICS WI
HEX NUT ISO 4032 M6 10 ZNNI	10197764	327	4	351	966085808	ADDITIONAL HYDRAULICS WI
HEX NUT ISO 4032 M6 10 ZNNI	10197764	14	16	362	915752108	MOUNTING JACK/ERECTING
HEX NUT ISO 4032 M6 10 ZNNI	10197764	(5)	7	384	965661008	FRAME PRE-ASS.
HEX NUT ISO 4032 M6 10 ZNNI	10197764	10	12	498	919266408	CRANE DRIVER'S CABIN,PRE
HEX NUT ISO 4032 M6 10 ZNNI	10197764	36	8	506	916997508	FRAME COMPLETE
HEX NUT ISO 4032 M6 10 ZNNI	10197764	22	8	513	96012480	CHARGER
HEX NUT ISO 4032 M6 10 ZNNI	10197764	22	8	514	96012481	CHARGER
HEX NUT ISO 4032 M6 10 ZNNI	10197764	24	3	527	96033638	PREMOUNTED UPPER PART
HEX NUT ISO 4032 M6 10 ZNNI	10197764	5	12	533	922648308	TERMINAL BOARD PRE-ASS.
HEX NUT ISO 4032 M6 10 ZNNI	10197764	6	4	534	926891108	GROUND RAIL
HEX NUT ISO 4032 M6 10 ZNNI	10197764	351	8	607	96033135	FASTENING PIECES HYDRAUL
HEX NUT ISO 4032 M6 10 ZNNI	10197764	8	4	628	96037955	COVER COMPL.
HEX NUT ISO 4032 M6 10 ZNNI	10197764	350	8	775	919203808	BATTERY STORAGE
HEX NUT ISO 4032 M6 10 ZNNI	10197764	14	4	777	96034773	PLATE PRE-ASS.
HEX NUT ISO 4032 M6 10 ZNNI	10197764	353	2	787	919203408	MUFFLER UNIT ABOVE
HEX NUT ISO 4032 M6 10 ZNNI	10197764	353	2	795	919203508	MUFFLER UNIT DOWN
HEX NUT ISO 4032 M6 10 ZNNI	10197764	351	6	799	918717708	AIR FILTER SYSTEM ABOVE
HEX NUT ISO 4032 M6 10 ZNNI	10197764	351	3	803	918719508	AIR FILTER SYSTEM DOWN
HEX NUT ISO 4032 M6 10 ZNNI	10197764	352	78	903	919203908	COVERING
HEX NUT ISO 4032 M6 10 ZNNI	10197764	4	2	906	966167408	COVER PRE-ASSY.
HEX NUT ISO 4032 M6 10 ZNNI	10197764	4	2	907	966167508	COVER PRE-ASSY.
HEX NUT ISO 4032 M6 10 ZNNI	10197764	4	2	908	966167908	COVER PRE-ASSY.
HEX NUT ISO 4032 M6 10 ZNNI	10197764	4	2	909	966168008	COVER PRE-ASSY.
HEX NUT ISO 4032 M6 10 ZNNI	10197764	4	2	910	966168408	COVER PRE-ASSY.
HEX NUT ISO 4032 M6 10 ZNNI	10197764	7	2	928	96042450	COVER PRE-ASSY.
HEX NUT ISO 4032 M6 10 ZNNI	10197764	7	2	930	96042451	COVER PRE-ASSY.
HEX NUT ISO 4032 M6 10 ZNNI	10197764	7	2	932	96042452	COVER PRE-ASSY.
HEX NUT ISO 4032 M6 10 ZNNI	10197764	7	2	934	96042453	COVER PRE-ASSY.
HEX NUT ISO 4032 M6 10 ZNNI	10197764	81	2	950	96061868	ASSEMBLY PARTS MOUNTIN
HEX NUT ISO 4032 M6 10 ZNNI	10197764	60	116	1005	918696808	FIRE EXTINGUISHER SYSTEM
HEX NUT ISO 4032 M6 10 ZNNI	10197764	327	4	1181	966085908	ADDITIONAL HYDRAULICS WI
HEX NUT ISO 4032 M6 10 ZNNI	10197764	327	4	1202	966086108	ADDITIONAL HYDRAULICS WI
HEX NUT ISO 4032 M6 10 ZNNI	10197764	46	4	1213	915753308	WINCH 6 PRE-ASSEMBLY
HEX NUT ISO 4032 M6 10 ZNNI	10197764	327	4	1233	966086208	AUX.HYDRAULIC WINCH 6
HEX NUT ISO 4032 M6 10 ZNNI	10197764	35	8	1251	916324608	D PIVOT SECTION PRE-ASS.
HEX NUT ISO 4032 M6 10 ZNNI	10197764	17	4	1494	966888308	SWITCH UNIT
HEX NUT ISO 4032 M6 10 ZNNI	10197764	17	4	1495	966916408	SWITCH UNIT

Description	Item	Pos.	Quantity	Page	Assembly	Description
HEX NUT ISO 4032 M8 10	4000380	15	7	753	10143790	REGULATION BOOST PRESS
HEX NUT ISO 4032 M8 10 A2C	4000381	34	3	467	11003525	ELECTRIC PUMP
HEX NUT ISO 4032 M8 10 A2C	4000381	8	1	702	10128193	OIL FILLER INLET
HEX NUT ISO 4032 M8 10 A2C	4000381	13	2	738	10141807	ACCESSORIES AIR COMPRES
HEX NUT ISO 4032 M8 10 A2C	4000381	28	2	744	10143277	COOLANT PIPE BEND ADD-ON
HEX NUT ISO 4032 M8 10 ZNNI	10197760	28	12	54	965956208	STAIR
HEX NUT ISO 4032 M8 10 ZNNI	10197760	10	4	534	926891108	GROUND RAIL
HEX NUT ISO 4032 M8 10 ZNNI	10197760	14	2	692	10141769	FINAL CONTROL VALVE
HEX NUT ISO 4032 M8 8 480H	11693875	13	29	252	966222408	MOUNTING PARTS FRONT P
HEX NUT ISO 4032 M8 8 480H	11693875	26	2	256	915750708	PIN F. S AND D PIVOT SECTIO
HEX NUT ISO 4032 M8 8 480H	11693875	19	2	283	916900208	CENT. LUBRIC. SYSTEM SUP
HEX NUT ISO 4032 M8 8 480H	11693875	14	18	322	915751408	WINCH 1 PRE-ASSEMBLY
HEX NUT ISO 4032 M8 8 480H	11693875	329	2	334	966085708	ADDITIONAL HYDRAULICS WI
HEX NUT ISO 4032 M8 8 480H	11693875	12	2	339	916997308	CENTRAL LUBRICATING SYS
HEX NUT ISO 4032 M8 8 480H	11693875	14	18	345	915751608	WINCH 2 PRE-ASS.
HEX NUT ISO 4032 M8 8 480H	11693875	329	2	351	966085808	ADDITIONAL HYDRAULICS WI
HEX NUT ISO 4032 M8 8 480H	11693875	12	2	356	916998708	CENTRALIZED LUBRICATION
HEX NUT ISO 4032 M8 8 480H	11693875	16	9	359	919207608	DRIVE ASSEMBLY AIR CONDIT
HEX NUT ISO 4032 M8 8 480H	11693875	42	4	384	965661008	FRAME PRE-ASS.
HEX NUT ISO 4032 M8 8 480H	11693875	12	36	476	966356408	CAMERA INSTALLATION SLEW
HEX NUT ISO 4032 M8 8 480H	11693875	55	4	565	918744708	MACHINERY HOUSE BASE FR
HEX NUT ISO 4032 M8 8 480H	11693875	(5)	2	568	918744708	MACHINERY HOUSE BASE FR
HEX NUT ISO 4032 M8 8 480H	11693875	351	4	576	96035947	ROOF COMPL.
HEX NUT ISO 4032 M8 8 480H	11693875	16	8	579	965886708	ROOF COMPL.
HEX NUT ISO 4032 M8 8 480H	11693875	5	2	585	965887708	BOTTOM PLATE COMPL.
HEX NUT ISO 4032 M8 8 480H	11693875	6	6	592	966954908	FOLDING LADDER PRE-ASS.
HEX NUT ISO 4032 M8 8 480H	11693875	352	55	607	96033135	FASTENING PIECES HYDRAUL
HEX NUT ISO 4032 M8 8 480H	11693875	350	44	616	96018031	FIXING PARTS BASE FRAME
HEX NUT ISO 4032 M8 8 480H	11693875	350	24	621	919203208	DIESEL ENGINE CPL.ABOVE
HEX NUT ISO 4032 M8 8 480H	11693875	356	1	627	96034141	DIESEL ENGINE, PRE-ASSEMB
HEX NUT ISO 4032 M8 8 480H	11693875	350	50	673	919203308	DIESEL ENGINE CPL.DOWN
HEX NUT ISO 4032 M8 8 480H	11693875	356	1	679	96034143	DIESEL ENGINE, PRE-ASSEMB
HEX NUT ISO 4032 M8 8 480H	11693875	350	24	799	918717708	AIR FILTER SYSTEM ABOVE
HEX NUT ISO 4032 M8 8 480H	11693875	350	20	803	918719508	AIR FILTER SYSTEM DOWN
HEX NUT ISO 4032 M8 8 480H	11693875	16	4	961	915744208	SWITCH CABINET MOUNTING
HEX NUT ISO 4032 M8 8 480H	11693875	350	1	986	96034844	ENGINE PREHEATER PRE-ASS
HEX NUT ISO 4032 M8 8 480H	11693875	28	8	1170	915753108	WINCH
HEX NUT ISO 4032 M8 8 480H	11693875	329	2	1181	966085908	ADDITIONAL HYDRAULICS WI
HEX NUT ISO 4032 M8 8 480H	11693875	12	2	1187	917006408	CENTRALIZED LUBRICATION
HEX NUT ISO 4032 M8 8 480H	11693875	28	10	1192	915753208	WINCH 5 PRE-ASS.
HEX NUT ISO 4032 M8 8 480H	11693875	329	2	1202	966086108	ADDITIONAL HYDRAULICS WI
HEX NUT ISO 4032 M8 8 480H	11693875	12	2	1207	917000008	CENTRAL LUBRICATING SYS
HEX NUT ISO 4032 M8 8 480H	11693875	49	1	1213	915753308	WINCH 6 PRE-ASSEMBLY
HEX NUT ISO 4032 M8 8 480H	11693875	330	2	1233	966086208	AUX.HYDRAULIC WINCH 6
HEX NUT ISO 4032 M8 8 480H	11693875	34	8	1372	966649408	LUFFING PULLEY BLOCK COM
HEX NUT ISO 4032 M8 A2-70	510737408	17	5	56	96026100	PLATFORM CPL.L.
HEX NUT ISO 4032 M8 A2-70	510737408	17	5	60	96026289	PODEST CPL.R.
HEX NUT ISO 4035 M10 05 FLZ	11656735	25	2	20	917528708	CENTRAL SECTION CRAWLER
HEX NUT ISO 4035 M10 05 FLZ	11656735	353	1	414	96038694	SLEWING PLATFORM CATWAL
HEX NUT ISO 4035 M42 05 A3	411702008	49	2	565	918744708	MACHINERY HOUSE BASE FR
HEX NUT ISO 4035 M8 04 A2C	410120308	4	16	444	966460008	PALETTE OF BOLTS
HEX NUT ISO 7040 M12 8 FLZ	11840127	354	4	607	96033135	FASTENING PIECES HYDRAUL
HEX NUT ISO 7040 M12 8 FLZ	11840127	138	1	1057	916305808	S PIVOT SECTION PRE-ASS.
HEX NUT ISO 7040 M12 8 FLZ	11840127	7	4	1574	967858208	REST CPL.
HEX NUT ISO 7040 M12 8 FLZ	11840127	13	8	1578	96011234	CONTAINER CPL.
HEX NUT ISO 7040 M12 8 FLZ	11840127	14	6	1580	96011235	CONTAINER CPL.
HEX NUT ISO 7040 M12 8 FLZ	11840127	15	4	1582	96011236	CONTAINER CPL.
HEX NUT ISO 7040 M12 8 FLZ	11840127	13	8	1584	96040975	CONTAINER CPL.
HEX NUT ISO 7040 M12 8 FLZ	11840127	13	11	1586	96041964	CONTAINER CPL.
HEX NUT ISO 7040 M16 8 FLZ	10875859	174	8	107	917523808	CRAWLER TRACK CARRIER, L

Description	Item	Pos.	Quantity	Page	Assembly	Description
HEX NUT ISO 7040 M16 8 FLZ	10875859	59	8	148	917525508	CRAWLER TRACK CARRIER, L
HEX NUT ISO 7040 M16 8 FLZ	10875859	169	8	180	917525608	CRAWLER TRACK CARRIER,
HEX NUT ISO 7040 M16 8 FLZ	10875859	59	8	205	917525908	CRAWLER TRACK CARRIER,
HEX NUT ISO 7040 M6 8 480H	11656734	7	4	811	968517508	PUMP PRE-ASS.
HEX NUT ISO 7040 M6 8 480H	11656734	18	2	1123	968112008	MECH.AUXILIARIES FOR LIG
HEX NUT ISO 7040 M6 8 480H	11656734	22	2	1124	968099808	CAMERA HOLDER, PREMOU
HEX NUT ISO 7040 M6 8 480H	11656734	190	4	1304	915745708	D HEAD SECTION PRE-ASS.
HEX NUT ISO 7040 M6 8 480H	11656734	35	4	1332	96051961	TRACTION RAM PRE-ASS.
HEX NUT ISO 7040 M6 8 480H	11656734	35	4	1340	96051962	TRACTION RAM PRE-ASS.
HEX NUT ISO 7040 M6 8 480H	11656734	52	2	1500	966887908	STAND, LEFT
HEX NUT ISO 7040 M6 8 480H	11656734	4	2	1525	967931908	LOCATION FIXTURE
HEX NUT ISO 7040 M8 8 480H	11656731	355	1	607	96033135	FASTENING PIECES HYDRAUL
HEX NUT ISO 7040 M8 8 480H	11656731	9	5	811	968517508	PUMP PRE-ASS.
HEX NUT ISO 7040 M8 8 480H	11656731	5	2	1524	967049508	OBSTRUCTION LIGHTS PREAS
HEX NUT ISO 7042 M20 10 FLZ	10814803	76	8	1252	916324608	D PIVOT SECTION PRE-ASS.
HEX NUT ISO 7042 M20 10 FLZ	10814803	11	8	1381	966660708	WEIGHT CPL.
HEX NUT ISO 8675 M12X1,0 04	10875633	31	3	545	96033616	ELECTRIC ADD-ON PARTS CA
HEX NUT ISO 8675 M20X1,5 05	500931608	14	1	582	965887108	ACCESS LADDER PRE-ASS.
HEX NUT ISO 8675 M20X1,5 05	500931608	14	4	583	965887208	FOLDING LADDER PRE-ASS.
HEX NUT ISO 8675 M20X1,5 05	500931608	7	2	587	965888608	PLATFORM COMPL.
HEX NUT ISO 8675 M20X1,5 05	500931608	4	1	594	96044781	RETAINER CPL.
HEX NUT ISO 8675 M20X1,5 05	500931608	4	1	595	967297708	RETAINER CPL.
HEX NUT ISO 8675 M20X1,5 05	10179527	8	1	507	967037208	RAILING CPL
HEX NUT ISO 8675 M20X1,5 05	10179527	8	1	508	967036208	RAILING CPL
HEX NUT ISO 8675 M20X1,5 05	10179527	8	1	509	967037908	RAILING CPL
HEX NUT ISO 8675 M20X1,5 05	10179527	76	1	1056	916305808	S PIVOT SECTION PRE-ASS.
HEX NUT ISO 8675 M20X1,5 A	10285016	358	2	414	96038694	SLEWING PLATFORM CATWAL
HEX NUT ISO 8675 M20X1,5 A	10285016	355	6	425	96038696	SLEWING PLATFORM CATWAL
HEX NUT ISO 8675 M24X1,5 05	411703208	23	1	1332	96051961	TRACTION RAM PRE-ASS.
HEX NUT ISO 8675 M24X1,5 05	411703208	23	1	1340	96051962	TRACTION RAM PRE-ASS.
HEX NUT M10X1	10012557	3	2	710	10122503	ROCKER ARM BRACKET PRE
HEX NUT M10X1,25 10 FE//ZN	10875135	19	38	389	965661108	SUPPORT COMPL.
HEX NUT M16X1,5 MS	602504108	33	1	545	96033616	ELECTRIC ADD-ON PARTS CA
HEX SCREW DIN 6921 M8X20	10030519	(13)	1	699	10134887	OIL SUMP WITH FASTENING
HEX SCREW DIN 6921 M8X20 X	11068155	6	7	750	10141558	OUTLET MANIFOLD ADD-ON
HEX SCREW DIN 6921 M8X25	10009007	18	1	725	10126724	FUEL FINE-FILTER ASSEMBLY
HEX SCREW DIN 6921 M8X25	10009007	24	2	743	10147372	VENT TUBE ASSEMBLY
HEX SCREW DIN 6921 M8X25	10009007	13	7	744	10143277	COOLANT PIPE BEND ADD-ON
HEX SCREW DIN 6921 M8X25	10009007	21	1	752	10141721	EXHAUST TC MOUNTING
HEX SCREW DIN 6921 M8X25 X	10336200	(7)	8	749	10141356	EXHAUST PIPE ASSEMBLY
HEX SCREW DIN 6921 M8X25 X	10336200	(7)	8	749	10141356	EXHAUST PIPE ASSEMBLY
HEX SCREW EN 1665 M10X10	12207561	(6)	8	683	13455092	DIESEL ENGINE
HEX SCREW EN 1665 M10X120	12207559	18	1	733	10141830	CHARGE AIR LINE ASSEMBLY
HEX SCREW EN 1665 M10X120	12207559	15	1	754	10146947	ALTERNATOR ASSEMBLY
HEX SCREW EN 1665 M10X13	12210062	244	3	568	918744708	MACHINERY HOUSE BASE FR
HEX SCREW EN 1665 M10X140	11823511	19	2	733	10141830	CHARGE AIR LINE ASSEMBLY
HEX SCREW EN 1665 M10X16	12207564	6	4	721	11363553	DRIVE FOR HIGH PRESSURE P
HEX SCREW EN 1665 M10X20	11656153	68	2	766	12416117	CABLE HARNESS MOUNTING
HEX SCREW EN 1665 M10X25	11656154	2	4	739	10141838	LOCKING PIECES
HEX SCREW EN 1665 M10X30	11656155	(19)	2	686	13455092	DIESEL ENGINE
HEX SCREW EN 1665 M10X30	11656155	12	3	734	12421642	CONNECTING LINE ADD-ON
HEX SCREW EN 1665 M10X35	10299582	(10)	6	684	13455092	DIESEL ENGINE
HEX SCREW EN 1665 M10X40	11626068	11	2	729	11420510	HIGH PRESSURE PIPE ASSEM
HEX SCREW EN 1665 M10X50	11626073	11	1	763	10141788	CONTROL BOX ANNEXE
HEX SCREW EN 1665 M10X60	10299587	6	4	691	9078462	POWER UNIT SUPPORT ATT
HEX SCREW EN 1665 M10X70	11656159	10	2	763	10141788	CONTROL BOX ANNEXE
HEX SCREW EN 1665 M10X80	11656160	17	1	733	10141830	CHARGE AIR LINE ASSEMBLY
HEX SCREW EN 1665 M10X90	12692825	7	1	721	11363553	DRIVE FOR HIGH PRESSURE P
HEX SCREW EN 1665 M12X10	10299598	9	2	760	10129212	FLYWHEEL HOUSING MOUNT
HEX SCREW EN 1665 M12X10	10299598	2	6	769	10120393	LOCKING PIECES

Description	Item	Pos.	Quantity	Page	Assembly	Description
HEX SCREW EN 1665 M12X10	10299598	8	4	770	10126182	POWER TAKE-OFF ADD-ON
HEX SCREW EN 1665 M12X35	10299566	2	3	755	10120540	STARTER ASSEMBLY
HEX SCREW EN 1665 M12X40	10875423	16	1	754	10146947	ALTERNATOR ASSEMBLY
HEX SCREW EN 1665 M12X70	10299568	7	10	760	10129212	FLYWHEEL HOUSING MOUNT
HEX SCREW EN 1665 M16X30	12207569	(3)	1	765	12416117	CABLE HARNESS MOUNTING
HEX SCREW EN 1665 M16X30	12207569	3	1	767	10150446	BRACKET ADD-ON
HEX SCREW EN 1665 M5X10	10875503	22	17	532	96033639	BODY SECTIONS
HEX SCREW EN 1665 M5X10	10875503	57	91	950	96061868	ASSEMBLY PARTS MOUNTIN
HEX SCREW EN 1665 M5X10	10875503	10	18	957	96033583	ADDITIONAL PARTS
HEX SCREW EN 1665 M5X10 8	12207546	52	6	766	12416117	CABLE HARNESS MOUNTING
HEX SCREW EN 1665 M6X16 8	11840297	24	2	730	10153631	LEAK OIL LINE ADD-ON
HEX SCREW EN 1665 M6X16 8	11840297	54	15	766	12416117	CABLE HARNESS MOUNTING
HEX SCREW EN 1665 M6X16 8	11840297	(3)	1	768	12410651	ENGINE CONTROL SENSORS
HEX SCREW EN 1665 M6X16 8	11840297	25	8	779	96033201	ELECTRIC FOR BATTERY BOX
HEX SCREW EN 1665 M6X16 8	11840297	12	16	943	919412508	SWITCHBOX MOUNTING PART
HEX SCREW EN 1665 M6X16 8	11840297	59	16	950	96061868	ASSEMBLY PARTS MOUNTIN
HEX SCREW EN 1665 M6X20 8	12207548	6	3	714	11364325	CYLINDER HEAD COVER PRE
HEX SCREW EN 1665 M6X20 8	12207548	2	4	735	9078314	HEATING FLANGE ADD-ON
HEX SCREW EN 1665 M6X20 8	12207548	(2)	1	768	12410651	ENGINE CONTROL SENSORS
HEX SCREW EN 1665 M6X40 8	12207587	12	1	696	10137051	HYDT.TUBE ASSEMBLY
HEX SCREW EN 1665 M6X40 8	12207587	28	3	727	12492804	FUEL LINES
HEX SCREW EN 1665 M6X50 8	12207550	10	2	694	10141843	CRANKCASE BREATHER ASS
HEX SCREW EN 1665 M6X60 8	12207551	15	2	743	10147372	VENT TUBE ASSEMBLY
HEX SCREW EN 1665 M8X110	12210058	8	3	691	9078462	POWER UNIT SUPPORT ATT
HEX SCREW EN 1665 M8X110	12210061	12	2	758	10144678	PROTECTION PLATE ASSEM
HEX SCREW EN 1665 M8X12 8	11656991	6	4	810	96035686	UREA TANK, PRE-MOUNTING
HEX SCREW EN 1665 M8X12 8	11656991	14	4	961	915744208	SWITCH CABINET MOUNTING
HEX SCREW EN 1665 M8X120	12207553	5	5	741	11353748	THERMOSTAT HOUSING ASS
HEX SCREW EN 1665 M8X140	11826195	4	3	725	10126724	FUEL FINE-FILTER ASSEMBLY
HEX SCREW EN 1665 M8X150	12693597	16	3	733	10141830	CHARGE AIR LINE ASSEMBLY
HEX SCREW EN 1665 M8X16 8	11656992	10	3	692	10141769	FINAL CONTROL VALVE
HEX SCREW EN 1665 M8X16 8	11656992	7	1	702	10128193	OIL FILLER INLET
HEX SCREW EN 1665 M8X16 8	11656992	9	2	715	10122940	CAMSHAFT CPL.
HEX SCREW EN 1665 M8X16 8	11656992	10	2	729	11420510	HIGH PRESSURE PIPE ASSEM
HEX SCREW EN 1665 M8X16 8	11656992	18	1	738	10141807	ACCESSORIES AIR COMPRES
HEX SCREW EN 1665 M8X16 8	11656992	27	2	744	10143277	COOLANT PIPE BEND ADD-ON
HEX SCREW EN 1665 M8X16 8	11656992	60	26	766	12416117	CABLE HARNESS MOUNTING
HEX SCREW EN 1665 M8X16 8	11656992	15	4	961	915744208	SWITCH CABINET MOUNTING
HEX SCREW EN 1665 M8X175	12210056	5	1	725	10126724	FUEL FINE-FILTER ASSEMBLY
HEX SCREW EN 1665 M8X175	12698193	9	2	692	10141769	FINAL CONTROL VALVE
HEX SCREW EN 1665 M8X20 8	11657219	12	7	694	10141843	CRANKCASE BREATHER ASS
HEX SCREW EN 1665 M8X20 8	11657219	4	1	698	10118748	PIPELINE INSTALLATION
HEX SCREW EN 1665 M8X20 8	11657219	25	4	727	12492804	FUEL LINES
HEX SCREW EN 1665 M8X20 8	11657219	25	2	730	10153631	LEAK OIL LINE ADD-ON
HEX SCREW EN 1665 M8X20 8	11657219	8	5	743	10147372	VENT TUBE ASSEMBLY
HEX SCREW EN 1665 M8X20 8	11657219	19	11	753	10143790	REGULATION BOOST PRESS
HEX SCREW EN 1665 M8X20 8	11657219	13	2	760	10129212	FLYWHEEL HOUSING MOUNT
HEX SCREW EN 1665 M8X20 8	11657219	(2)	4	765	12416117	CABLE HARNESS MOUNTING
HEX SCREW EN 1665 M8X20 8	11657219	2	3	767	10150446	BRACKET ADD-ON
HEX SCREW EN 1665 M8X25 8	11690637	26	1	727	12492804	FUEL LINES
HEX SCREW EN 1665 M8X25 8	11690637	62	1	766	12416117	CABLE HARNESS MOUNTING
HEX SCREW EN 1665 M8X30	10299567	(8)	4	684	13455092	DIESEL ENGINE
HEX SCREW EN 1665 M8X30	10299567	5	4	691	9078462	POWER UNIT SUPPORT ATT
HEX SCREW EN 1665 M8X30 8	11826563	10	1	696	10137051	HYDT.TUBE ASSEMBLY
HEX SCREW EN 1665 M8X30 8	11826563	13	3	754	10146947	ALTERNATOR ASSEMBLY
HEX SCREW EN 1665 M8X30 8	11826563	9	5	758	10144678	PROTECTION PLATE ASSEM
HEX SCREW EN 1665 M8X30 8	11826563	63	1	766	12416117	CABLE HARNESS MOUNTING
HEX SCREW EN 1665 M8X35	10299603	10	8	689	12405454	CRANKCASE CPL. WITH CYLIN
HEX SCREW EN 1665 M8X35	10299603	14	24	699	10134887	OIL SUMP WITH FASTENING
HEX SCREW EN 1665 M8X40	10299604	9	2	691	9078462	POWER UNIT SUPPORT ATT

Description	Item	Pos.	Quantity	Page	Assembly	Description
HEX SCREW EN 1665 M8X40 8	11658660	19	6	694	10141843	CRANKCASE BREATHER ASS
HEX SCREW EN 1665 M8X40 8	11658660	3	3	711	10122645	CYLINDER HEAD COVER ASS
HEX SCREW EN 1665 M8X40 8	11658660	5	3	712	10122646	CYLINDER HEAD COVER ASS
HEX SCREW EN 1665 M8X40 8	11658660	6	1	712	10122646	CYLINDER HEAD COVER ASS
HEX SCREW EN 1665 M8X40 8	11658660	6	1	713	10122659	CYLINDER HEAD COVER ASS
HEX SCREW EN 1665 M8X40 8	11658660	9	2	729	11420510	HIGH PRESSURE PIPE ASSEM
HEX SCREW EN 1665 M8X40 8	11658660	10	4	734	12421642	CONNECTING LINE ADD-ON
HEX SCREW EN 1665 M8X40 8	11658660	18	2	754	10146947	ALTERNATOR ASSEMBLY
HEX SCREW EN 1665 M8X40 8	11658660	6	4	763	10141788	CONTROL BOX ANNEXE
HEX SCREW EN 1665 M8X45	10299605	3	9	691	9078462	POWER UNIT SUPPORT ATT
HEX SCREW EN 1665 M8X45 8	11690426	3	4	763	10141788	CONTROL BOX ANNEXE
HEX SCREW EN 1665 M8X50	10299606	10	2	691	9078462	POWER UNIT SUPPORT ATT
HEX SCREW EN 1665 M8X50 8	11691686	15	4	699	10134887	OIL SUMP WITH FASTENING
HEX SCREW EN 1665 M8X50 8	11691686	31	1	728	12492804	FUEL LINES
HEX SCREW EN 1665 M8X50 8	11691686	14	4	734	12421642	CONNECTING LINE ADD-ON
HEX SCREW EN 1665 M8X50 8	11691686	14	1	738	10141807	ACCESSORIES AIR COMPRES
HEX SCREW EN 1665 M8X50 8	11691686	14	2	754	10146947	ALTERNATOR ASSEMBLY
HEX SCREW EN 1665 M8X55 8	12210060	8	6	692	10141769	FINAL CONTROL VALVE
HEX SCREW EN 1665 M8X60	10299607	4	6	691	9078462	POWER UNIT SUPPORT ATT
HEX SCREW EN 1665 M8X60 8	11691685	10	2	758	10144678	PROTECTION PLATE ASSEM
HEX SCREW EN 1665 M8X65 8	12210057	11	2	696	10137051	HYDT.TUBE ASSEMBLY
HEX SCREW EN 1665 M8X70	10299608	7	3	691	9078462	POWER UNIT SUPPORT ATT
HEX SCREW EN 1665 M8X75	10299609	4	2	742	11349206	THERMOSTAT HOUSING PRE
HEX SCREW EN 1665 M8X75	10299609	21	1	753	10143790	REGULATION BOOST PRESS
HEX SCREW EN 1665 M8X80 8	11626067	5	2	712	10122646	CYLINDER HEAD COVER ASS
HEX SCREW EN 1665 M8X80 8	11626067	5	2	713	10122659	CYLINDER HEAD COVER ASS
HEX SCREW EN 1665 M8X80 8	11626067	20	1	754	10146947	ALTERNATOR ASSEMBLY
HEX SCREW EN 1665 M8X90 8	10876385	11	3	758	10144678	PROTECTION PLATE ASSEM
HEX SCREW ISO 4014 M10X1	11651143	163	6	567	918744708	MACHINERY HOUSE BASE FR
HEX SCREW ISO 4014 M10X1	12218490	303	12	627	96034141	DIESEL ENGINE, PRE-ASSEMB
HEX SCREW ISO 4014 M10X1	12218490	303	12	678	96034143	DIESEL ENGINE, PRE-ASSEMB
HEX SCREW ISO 4014 M10X1	4980486	5	1	1266	540006108	ROPE WINCH
HEX SCREW ISO 4014 M10X50	11631860	10	2	961	915744208	SWITCH CABINET MOUNTING
HEX SCREW ISO 4014 M10X55	11642357	79	3	566	918744708	MACHINERY HOUSE BASE FR
HEX SCREW ISO 4014 M10X55	11642357	62	2	1427	916302808	W PIVOT SECTION
HEX SCREW ISO 4014 M10X60	11626719	10	2	1429	966267408	FLAP COMPL.
HEX SCREW ISO 4014 M10X65	11642367	12	2	760	10129212	FLYWHEEL HOUSING MOUNT
HEX SCREW ISO 4014 M10X70	10299641	205	3	107	917523808	CRAWLER TRACK CARRIER, L
HEX SCREW ISO 4014 M10X70	10299641	205	3	180	917525608	CRAWLER TRACK CARRIER,
HEX SCREW ISO 4014 M10X70	10299641	154	20	1304	915745708	D HEAD SECTION PRE-ASS.
HEX SCREW ISO 4014 M10X85	12201382	160	4	180	917525608	CRAWLER TRACK CARRIER,
HEX SCREW ISO 4014 M10X90	11652295	160	4	107	917523808	CRAWLER TRACK CARRIER, L
HEX SCREW ISO 4014 M10X90	11652295	169	4	150	917525508	CRAWLER TRACK CARRIER, L
HEX SCREW ISO 4014 M10X90	11652295	169	4	207	917525908	CRAWLER TRACK CARRIER,
HEX SCREW ISO 4014 M10X95	12222984	30	3	821	96035990	PREMOUNTED FUEL FILTER
HEX SCREW ISO 4014 M12X1	10875504	8	1	595	967297708	RETAINER CPL.
HEX SCREW ISO 4014 M12X1	10875504	315	8	606	96033135	FASTENING PIECES HYDRAUL
HEX SCREW ISO 4014 M12X1	12224025	12	2	1578	96011234	CONTAINER CPL.
HEX SCREW ISO 4014 M12X1	12224025	13	2	1580	96011235	CONTAINER CPL.
HEX SCREW ISO 4014 M12X1	12224025	14	1	1582	96011236	CONTAINER CPL.
HEX SCREW ISO 4014 M12X1	11656183	66	2	106	917523808	CRAWLER TRACK CARRIER, L
HEX SCREW ISO 4014 M12X1	11656183	66	2	179	917525608	CRAWLER TRACK CARRIER,
HEX SCREW ISO 4014 M12X1	11656183	554	2	450	966085508	HYDRAULIC EQUIPM.SLEWING
HEX SCREW ISO 4014 M12X1	11656183	299	48	1255	916324608	D PIVOT SECTION PRE-ASS.
HEX SCREW ISO 4014 M12X1	11656183	5	6	1578	96011234	CONTAINER CPL.
HEX SCREW ISO 4014 M12X1	11656183	6	4	1580	96011235	CONTAINER CPL.
HEX SCREW ISO 4014 M12X1	11656183	7	3	1582	96011236	CONTAINER CPL.
HEX SCREW ISO 4014 M12X1	11656183	5	8	1584	96040975	CONTAINER CPL.
HEX SCREW ISO 4014 M12X1	11656183	5	11	1586	96041964	CONTAINER CPL.
HEX SCREW ISO 4014 M12X1	12222992	323	2	607	96033135	FASTENING PIECES HYDRAUL

Description	Item	Pos.	Quantity	Page	Assembly	Description
HEX SCREW ISO 4014 M12X1	12224029	6	2	1574	967858208	REST CPL.
HEX SCREW ISO 4014 M12X20	10299657	3	2	759	10126465	LIFTING DEVICE
HEX SCREW ISO 4014 M12X2	11838595	321	2	607	96033135	FASTENING PIECES HYDRAUL
HEX SCREW ISO 4014 M12X22	4600722	317	24	607	96033135	FASTENING PIECES HYDRAUL
HEX SCREW ISO 4014 M12X30	406143008	318	2	607	96033135	FASTENING PIECES HYDRAUL
HEX SCREW ISO 4014 M12X50	406201908	8	8	433	915755208	ROLLER SLEWING RING
HEX SCREW ISO 4014 M12X50	11651578	32	4	1533	966911408	CROSS MEMBER CPL.
HEX SCREW ISO 4014 M12X55	11658891	284	4	569	918744708	MACHINERY HOUSE BASE FR
HEX SCREW ISO 4014 M12X55	11658891	307	6	627	96034141	DIESEL ENGINE, PRE-ASSEMB
HEX SCREW ISO 4014 M12X55	11658891	307	6	679	96034143	DIESEL ENGINE, PRE-ASSEMB
HEX SCREW ISO 4014 M12X55	11658891	31	2	806	919205608	UREA PLANT
HEX SCREW ISO 4014 M12X55	11658891	5	7	936	919203708	FUEL TANK CPL.
HEX SCREW ISO 4014 M12X60	10875506	49	1	322	915751408	WINCH 1 PRE-ASSEMBLY
HEX SCREW ISO 4014 M12X60	10875506	13	2	1088	966470508	HOISTING LIMIT SWITCH PRE-
HEX SCREW ISO 4014 M12X60	10875506	13	2	1089	966470608	HOISTING LIMIT SWITCH PRE-
HEX SCREW ISO 4014 M12X65	11658890	417	9	851	96029372	HYDR.MACHINERY HOUSE
HEX SCREW ISO 4014 M12X65	11658890	137	1	1057	916305808	S PIVOT SECTION PRE-ASS.
HEX SCREW ISO 4014 M12X70	11642498	112	8	566	918744708	MACHINERY HOUSE BASE FR
HEX SCREW ISO 4014 M12X75	7004640	412	8	851	96029372	HYDR.MACHINERY HOUSE
HEX SCREW ISO 4014 M12X75	10875507	311	12	1015	96034284	PREMOUNTED COMBINATION
HEX SCREW ISO 4014 M12X80	9230171	4	2	759	10126465	LIFTING DEVICE
HEX SCREW ISO 4014 M14X60	10178872	18	4	1500	966887908	STAND, LEFT
HEX SCREW ISO 4014 M14X65	11340040	407	4	851	96029372	HYDR.MACHINERY HOUSE
HEX SCREW ISO 4014 M14X70	12225301	558	2	450	966085508	HYDRAULIC EQUIPM.SLEWING
HEX SCREW ISO 4014 M16X10	406204308	8	64	1538	96004014	TRANSPORT
HEX SCREW ISO 4014 M16X1	12222993	9	2	571	918705808	BASE FRAME PRE-ASSEMBLE
HEX SCREW ISO 4014 M16X1	12222993	5	2	1060	966939508	CONNECTING LINK PRE-ASS.
HEX SCREW ISO 4014 M16X1	12222993	554	2	1233	966086208	AUX.HYDRAULIC WINCH 6
HEX SCREW ISO 4014 M16X1	12222993	(5)	2	1427	916302808	W PIVOT SECTION
HEX SCREW ISO 4014 M16X1	12223058	4	20	1538	96004014	TRANSPORT
HEX SCREW ISO 4014 M16X1	12218492	4	4	496	918998308	CRANE DRIVER'S CABIN CPL.
HEX SCREW ISO 4014 M16X1	11642340	47	2	252	966222408	MOUNTING PARTS FRONT P
HEX SCREW ISO 4014 M16X1	11642340	68	1	389	965661108	SUPPORT COMPL.
HEX SCREW ISO 4014 M16X1	11642340	18	4	1429	966267408	FLAP COMPL.
HEX SCREW ISO 4014 M16X1	11642339	6	4	571	918705808	BASE FRAME PRE-ASSEMBLE
HEX SCREW ISO 4014 M16X3	10878582	44	1	247	915750608	SLEWING PLATFORM FRAME
HEX SCREW ISO 4014 M16X3	10878582	138	3	567	918744708	MACHINERY HOUSE BASE FR
HEX SCREW ISO 4014 M16X60	4062063	7	1	67	966004008	PIN SUSPENSION
HEX SCREW ISO 4014 M16X60	4062063	7	1	68	966003108	MOUNTING
HEX SCREW ISO 4014 M16X65	12224015	31	8	1163	916302608	SL REDUCING SECTION
HEX SCREW ISO 4014 M16X65	12224015	26	8	1345	916303808	D INTERMEDIATE SECTION
HEX SCREW ISO 4014 M16X65	12224015	20	8	1357	917223708	D INTERMEDIATE SECTION
HEX SCREW ISO 4014 M16X65	12224015	20	8	1365	917223808	D INTERMEDIATE SECTION
HEX SCREW ISO 4014 M16X65	12224015	42	6	1452	915723308	L INTERMEDIATE SECTION
HEX SCREW ISO 4014 M16X65	12224015	42	10	1460	915723408	L INTERMEDIATE SECTION
HEX SCREW ISO 4014 M16X65	12224015	42	6	1465	915746808	L INTERMEDIATE SECTION
HEX SCREW ISO 4014 M16X65	12224015	42	5	1470	916062508	L INTERMEDIATE SECTION
HEX SCREW ISO 4014 M16X70	11642377	65	24	1303	915745708	D HEAD SECTION PRE-ASS.
HEX SCREW ISO 4014 M16X75	10875798	28	4	1129	916303308	S INTERMEDIATE SECTION
HEX SCREW ISO 4014 M16X80	11645756	237	24	568	918744708	MACHINERY HOUSE BASE FR
HEX SCREW ISO 4014 M18X18	406221408	315	2	627	96034141	DIESEL ENGINE, PRE-ASSEMB
HEX SCREW ISO 4014 M18X18	406221408	315	2	679	96034143	DIESEL ENGINE, PRE-ASSEMB
HEX SCREW ISO 4014 M20X1	4061182	19	8	940	919203608	OIL RESERVOIR, COMPLETE
HEX SCREW ISO 4014 M20X1	4061182	3	2	1001	966572308	BRACKET CPL.
HEX SCREW ISO 4014 M20X11	11660491	3	2	400	967093808	BRACKET CPL.
HEX SCREW ISO 4014 M20X3	10178929	62	2	1419	916116008	WA-FRAME 2 HEAD SECTION
HEX SCREW ISO 4014 M20X80	406205801	31	10	1217	968419501	ROPE DRUM
HEX SCREW ISO 4014 M20X90	12219309	12	8	1381	966660708	WEIGHT CPL.
HEX SCREW ISO 4014 M24X10	10488309	17	4	105	917523808	CRAWLER TRACK CARRIER, L
HEX SCREW ISO 4014 M24X10	10488309	17	4	178	917525608	CRAWLER TRACK CARRIER,

Description	Item	Pos.	Quantity	Page	Assembly	Description
HEX SCREW ISO 4014 M24X11	4062145	(40)	10	323	970704201	HEAVY DUTY ROPE WINCH
HEX SCREW ISO 4014 M24X11	4062145	(40)	10	1171	970704301	HEAVY DUTY ROPE WINCH
HEX SCREW ISO 4014 M24X11	4062145	(40)	10	1193	90001622	HEAVY DUTY ROPE WINCH
HEX SCREW ISO 4014 M24X13	406222708	3	1	1545	965665108	ROD CPL.
HEX SCREW ISO 4014 M24X1	12225207	46	8	1154	916302908	S ADAPTER SECTION
HEX SCREW ISO 4014 M24X1	10878756	317	4	627	96034141	DIESEL ENGINE, PRE-ASSEMB
HEX SCREW ISO 4014 M24X1	10878756	317	4	679	96034143	DIESEL ENGINE, PRE-ASSEMB
HEX SCREW ISO 4014 M24X1	10878756	32	1	1084	916332108	S HEAD SECTION
HEX SCREW ISO 4014 M24X1	10878756	13	1	1101	915721308	L-HEAD PIECE
HEX SCREW ISO 4014 M24X1	10878756	27	3	1475	915744908	BOOM NOSE
HEX SCREW ISO 4014 M24X2	10878757	30	2	1475	915744908	BOOM NOSE
HEX SCREW ISO 4014 M24X2	10878757	2	1	1545	965665108	ROD CPL.
HEX SCREW ISO 4014 M24X2	10878759	118	2	106	917523808	CRAWLER TRACK CARRIER, L
HEX SCREW ISO 4014 M24X2	10878759	133	2	149	917525508	CRAWLER TRACK CARRIER, L
HEX SCREW ISO 4014 M24X2	10878759	118	2	179	917525608	CRAWLER TRACK CARRIER,
HEX SCREW ISO 4014 M24X2	10878759	129	2	206	917525908	CRAWLER TRACK CARRIER,
HEX SCREW ISO 4014 M24X2	10878759	65	1	1085	916332108	S HEAD SECTION
HEX SCREW ISO 4014 M24X2	10878759	29	1	1101	915721308	L-HEAD PIECE
HEX SCREW ISO 4014 M24X2	10878759	56	2	1112	916177008	ROLLER SET
HEX SCREW ISO 4014 M24X2	10878759	56	2	1117	916177108	ROLLER SET
HEX SCREW ISO 4014 M24X26	10664346	11	10	148	917525508	CRAWLER TRACK CARRIER, L
HEX SCREW ISO 4014 M24X26	10664346	11	10	205	917525908	CRAWLER TRACK CARRIER,
HEX SCREW ISO 4014 M24X30	10664052	11	10	105	917523808	CRAWLER TRACK CARRIER, L
HEX SCREW ISO 4014 M24X30	10664052	11	10	178	917525608	CRAWLER TRACK CARRIER,
HEX SCREW ISO 4014 M24X3	10878593	50	8	1533	966911408	CROSS MEMBER CPL.
HEX SCREW ISO 4014 M24X36	10664347	10	8	148	917525508	CRAWLER TRACK CARRIER, L
HEX SCREW ISO 4014 M24X36	10664347	10	8	205	917525908	CRAWLER TRACK CARRIER,
HEX SCREW ISO 4014 M24X40	10476880	10	8	105	917523808	CRAWLER TRACK CARRIER, L
HEX SCREW ISO 4014 M24X40	10476880	10	8	178	917525608	CRAWLER TRACK CARRIER,
HEX SCREW ISO 4014 M30X1	12100538	66	12	51	919045208	CROSS BEAM
HEX SCREW ISO 4014 M30X20	406213208	42	6	294	919361308	SLEWING PLATFORM FRAME
HEX SCREW ISO 4014 M30X20	406213208	4	2	1086	966467008	BRACKET CPL.
HEX SCREW ISO 4014 M30X2	12225303	14	1	1554	966663008	ROD CPL.
HEX SCREW ISO 4014 M30X2	10878768	6	1	397	966093308	BRACKET CPL.
HEX SCREW ISO 4014 M30X2	10878768	5	1	1379	966649908	BRACKET CPL.
HEX SCREW ISO 4014 M30X2	10878768	25	2	1381	966660708	WEIGHT CPL.
HEX SCREW ISO 4014 M30X2	10878768	7	1	1541	965646108	ROD CPL.
HEX SCREW ISO 4014 M30X2	10878768	7	1	1543	965522908	ROD CPL.
HEX SCREW ISO 4014 M30X2	10878768	8	1	1546	968244508	ROD CPL.
HEX SCREW ISO 4014 M30X2	10878768	7	1	1547	966191408	ROD CPL.
HEX SCREW ISO 4014 M30X2	10878768	7	1	1550	966203408	ROD CPL.
HEX SCREW ISO 4014 M30X2	10878768	7	1	1551	966160008	ROD CPL.
HEX SCREW ISO 4014 M30X2	10878768	7	1	1552	966659008	ROD CPL.
HEX SCREW ISO 4014 M30X2	10878768	7	1	1554	966663008	ROD CPL.
HEX SCREW ISO 4014 M30X2	10878768	7	1	1555	966659408	ROD CPL.
HEX SCREW ISO 4014 M30X2	10878768	7	1	1557	966663508	ROD CPL.
HEX SCREW ISO 4014 M30X2	10878768	8	1	1559	966825708	ROD CPL.
HEX SCREW ISO 4014 M30X2	10878768	8	1	1561	966825808	ROD CPL.
HEX SCREW ISO 4014 M30X2	10878768	7	1	1565	967086508	PULL ROD
HEX SCREW ISO 4014 M30X2	10878768	7	1	1567	967088008	PULL ROD
HEX SCREW ISO 4014 M30X2	10878768	7	1	1569	967089708	PULL ROD
HEX SCREW ISO 4014 M30X2	10878595	30	4	1500	966887908	STAND, LEFT
HEX SCREW ISO 4014 M30X2	10878595	30	4	1503	966888108	STAND, RIGHT
HEX SCREW ISO 4014 M30X30	406212208	4	2	392	965661408	BRACKET CPL.
HEX SCREW ISO 4014 M30X32	406216208	3	1	1309	966594008	BRACKET CPL.
HEX SCREW ISO 4014 M30X32	406216208	7	1	1548	966377608	ROD CPL.
HEX SCREW ISO 4014 M30X52	10001669	82	2	1252	916324608	D PIVOT SECTION PRE-ASS.
HEX SCREW ISO 4014 M30X57	10877647	23	1	1388	966890708	WA-FRAME 1 BASE SECTION
HEX SCREW ISO 4014 M30X57	10877647	35	1	1412	915746608	WA-FRAME 2 PIVOT SECTION
HEX SCREW ISO 4014 M30X90	406208808	33	8	433	915755208	ROLLER SLEWING RING

Description	Item	Pos.	Quantity	Page	Assembly	Description
HEX SCREW ISO 4014 M30X90	406208808	26	4	1112	916177008	ROLLER SET
HEX SCREW ISO 4014 M30X90	406208808	26	4	1117	916177108	ROLLER SET
HEX SCREW ISO 4014 M36X10	406216908	27	22	105	917523808	CRAWLER TRACK CARRIER, L
HEX SCREW ISO 4014 M36X10	406216908	27	22	148	917525508	CRAWLER TRACK CARRIER, L
HEX SCREW ISO 4014 M36X10	406216908	27	22	178	917525608	CRAWLER TRACK CARRIER,
HEX SCREW ISO 4014 M36X10	406216908	27	22	205	917525908	CRAWLER TRACK CARRIER,
HEX SCREW ISO 4014 M36X1	406219401	3	22	1219	90004983	PLANETARY GEARBOX
HEX SCREW ISO 4014 M36X16	10300749	61	1	389	965661108	SUPPORT COMPL.
HEX SCREW ISO 4014 M36X16	10300749	226	1	1254	916324608	D PIVOT SECTION PRE-ASS.
HEX SCREW ISO 4014 M42X2	406269008	11	30	1217	968419501	ROPE DRUM
HEX SCREW ISO 4014 M42X28	406268408	63	30	1219	90004983	PLANETARY GEARBOX
HEX SCREW ISO 4014 M42X53	10664345	12	45	148	917525508	CRAWLER TRACK CARRIER, L
HEX SCREW ISO 4014 M42X53	10664345	12	45	205	917525908	CRAWLER TRACK CARRIER,
HEX SCREW ISO 4014 M42X56	10664054	12	45	105	917523808	CRAWLER TRACK CARRIER, L
HEX SCREW ISO 4014 M42X56	10664054	12	45	178	917525608	CRAWLER TRACK CARRIER,
HEX SCREW ISO 4014 M6X30 8	10875511	32	4	498	919266408	CRANE DRIVER'S CABIN,PRE
HEX SCREW ISO 4014 M6X30 8	10875511	146	10	1253	916324608	D PIVOT SECTION PRE-ASS.
HEX SCREW ISO 4014 M6X55 8	12216913	88	10	1056	916305808	S PIVOT SECTION PRE-ASS.
HEX SCREW ISO 4014 M6X55 8	12216913	53	38	1129	916303308	S INTERMEDIATE SECTION
HEX SCREW ISO 4014 M6X55 8	12216913	53	24	1136	916303208	S INTERMEDIATE SECTION
HEX SCREW ISO 4014 M6X55 8	12216913	53	14	1141	916303108	S INTERMEDIATE SECTION
HEX SCREW ISO 4014 M6X55 8	12216913	53	24	1145	916303008	S INTERMEDIATE SECTION
HEX SCREW ISO 4014 M6X55 8	12216913	53	24	1149	916302708	S INTERMEDIATE SECTION
HEX SCREW ISO 4014 M6X55 8	12216913	53	28	1154	916302908	S ADAPTER SECTION
HEX SCREW ISO 4014 M6X55 8	12216913	53	7	1163	916302608	SL REDUCING SECTION
HEX SCREW ISO 4014 M6X55 8	12216913	10	4	1444	915746208	SPACER WA-FRAME 2
HEX SCREW ISO 4014 M6X55 8	12216913	59	14	1452	915723308	L INTERMEDIATE SECTION
HEX SCREW ISO 4014 M6X55 8	12216913	59	28	1460	915723408	L INTERMEDIATE SECTION
HEX SCREW ISO 4014 M6X55 8	12216913	59	28	1465	915746808	L INTERMEDIATE SECTION
HEX SCREW ISO 4014 M6X55 8	12216913	59	28	1470	916062508	L INTERMEDIATE SECTION
HEX SCREW ISO 4014 M6X55 8	12216913	3	2	1525	967931908	LOCATION FIXTURE
HEX SCREW ISO 4014 M6X60 8	12216185	63	4	1413	915746608	WA-FRAME 2 PIVOT SECTION
HEX SCREW ISO 4014 M6X65 8	12216186	47	2	1444	915746208	SPACER WA-FRAME 2
HEX SCREW ISO 4014 M8X110	12217239	8	3	811	968517508	PUMP PRE-ASS.
HEX SCREW ISO 4014 M8X120	12212106	301	1	576	96035947	ROOF COMPL.
HEX SCREW ISO 4014 M8X120	12212106	19	2	579	965886708	ROOF COMPL.
HEX SCREW ISO 4014 M8X220	12100532	310	2	590	96042455	REST CPL.
HEX SCREW ISO 4014 M8X40 8	11651579	24	3	252	966222408	MOUNTING PARTS FRONT P
HEX SCREW ISO 4014 M8X45 8	11651580	270	13	568	918744708	MACHINERY HOUSE BASE FR
HEX SCREW ISO 4014 M8X50	11647552	9	4	689	12405454	CRANKCASE CPL. WITH CYLIN
HEX SCREW ISO 4014 M8X50 8	11651581	12	28	223	919026408	CATWALK CRAW.TRACK TRA
HEX SCREW ISO 4014 M8X50 8	11651581	10	8	225	966165908	FOLDING FRAME PREMOUNTE
HEX SCREW ISO 4014 M8X50 8	11651581	141	13	567	918744708	MACHINERY HOUSE BASE FR
HEX SCREW ISO 4014 M8X50 8	11651581	5	3	1088	966470508	HOISTING LIMIT SWITCH PRE-
HEX SCREW ISO 4014 M8X50 8	11651581	5	3	1089	966470608	HOISTING LIMIT SWITCH PRE-
HEX SCREW ISO 4014 M8X55 8	11651582	12	12	56	96026100	PLATFORM CPL.L.
HEX SCREW ISO 4014 M8X55 8	11651582	12	12	60	96026289	PODEST CPL.R.
HEX SCREW ISO 4014 M8X55 8	11651582	5	16	63	966081808	PLATFORM CENTRE CPL.
HEX SCREW ISO 4014 M8X55 8	11651582	5	12	65	96026457	PLATFORM COMPL.
HEX SCREW ISO 4014 M8X55 8	11651582	5	4	112	965804508	GANGWAY
HEX SCREW ISO 4014 M8X55 8	11651582	4	4	113	965804608	GANGWAY
HEX SCREW ISO 4014 M8X55 8	11651582	4	4	152	966981808	GANGWAY
HEX SCREW ISO 4014 M8X55 8	11651582	5	8	153	966972408	GANGWAY
HEX SCREW ISO 4014 M8X55 8	11651582	5	4	182	965852208	GANGWAY
HEX SCREW ISO 4014 M8X55 8	11651582	5	8	209	966979708	GANGWAY
HEX SCREW ISO 4014 M8X55 8	11651582	28	4	297	96047586	MOUNTING PARTS TAIL PART
HEX SCREW ISO 4014 M8X55 8	11651582	44	8	389	965661108	SUPPORT COMPL.
HEX SCREW ISO 4014 M8X55 8	11651582	306	149	425	96038696	SLEWING PLATFORM CATWAL
HEX SCREW ISO 4014 M8X55 8	11651582	8	2	445	967144608	VALVE PLATE, PRE-ASSEMB
HEX SCREW ISO 4014 M8X55 8	11651582	42	96	1055	916305808	S PIVOT SECTION PRE-ASS.

Description	Item	Pos.	Quantity	Page	Assembly	Description
HEX SCREW ISO 4014 M8X55 8	11651582	46	20	1101	915721308	L-HEAD PIECE
HEX SCREW ISO 4014 M8X55 8	11651582	36	103	1129	916303308	S INTERMEDIATE SECTION
HEX SCREW ISO 4014 M8X55 8	11651582	36	80	1136	916303208	S INTERMEDIATE SECTION
HEX SCREW ISO 4014 M8X55 8	11651582	36	56	1141	916303108	S INTERMEDIATE SECTION
HEX SCREW ISO 4014 M8X55 8	11651582	36	79	1145	916303008	S INTERMEDIATE SECTION
HEX SCREW ISO 4014 M8X55 8	11651582	36	79	1149	916302708	S INTERMEDIATE SECTION
HEX SCREW ISO 4014 M8X55 8	11651582	36	100	1154	916302908	S ADAPTER SECTION
HEX SCREW ISO 4014 M8X55 8	11651582	36	50	1163	916302608	SL REDUCING SECTION
HEX SCREW ISO 4014 M8X55 8	11651582	50	163	1251	916324608	D PIVOT SECTION PRE-ASS.
HEX SCREW ISO 4014 M8X55 8	11651582	95	167	1303	915745708	D HEAD SECTION PRE-ASS.
HEX SCREW ISO 4014 M8X55 8	11651582	43	194	1345	916303808	D INTERMEDIATE SECTION
HEX SCREW ISO 4014 M8X55 8	11651582	35	130	1357	917223708	D INTERMEDIATE SECTION
HEX SCREW ISO 4014 M8X55 8	11651582	27	108	1365	917223808	D INTERMEDIATE SECTION
HEX SCREW ISO 4014 M8X55 8	11651582	23	24	1402	916115908	WA-FRAME 1
HEX SCREW ISO 4014 M8X55 8	11651582	60	64	1413	915746608	WA-FRAME 2 PIVOT SECTION
HEX SCREW ISO 4014 M8X55 8	11651582	36	30	1419	916116008	WA-FRAME 2 HEAD SECTION
HEX SCREW ISO 4014 M8X55 8	11651582	46	78	1426	916302808	W PIVOT SECTION
HEX SCREW ISO 4014 M8X55 8	11651582	7	60	1440	915723208	SPACER WA-FRAME 1
HEX SCREW ISO 4014 M8X55 8	11651582	7	64	1444	915746208	SPACER WA-FRAME 2
HEX SCREW ISO 4014 M8X55 8	11651582	(4)	8	1452	915723308	L INTERMEDIATE SECTION
HEX SCREW ISO 4014 M8X55 8	11651582	49	100	1452	915723308	L INTERMEDIATE SECTION
HEX SCREW ISO 4014 M8X55 8	11651582	49	160	1460	915723408	L INTERMEDIATE SECTION
HEX SCREW ISO 4014 M8X55 8	11651582	49	160	1465	915746808	L INTERMEDIATE SECTION
HEX SCREW ISO 4014 M8X55 8	11651582	49	160	1470	916062508	L INTERMEDIATE SECTION
HEX SCREW ISO 4014 M8X60 8	11651583	13	1	597	967124708	LID HOLDER
HEX SCREW ISO 4014 M8X60 8	11651583	75	2	1056	916305808	S PIVOT SECTION PRE-ASS.
HEX SCREW ISO 4014 M8X60 8	11651583	115	8	1303	915745708	D HEAD SECTION PRE-ASS.
HEX SCREW ISO 4014 M8X60 8	11651583	59	2	1427	916302808	W PIVOT SECTION
HEX SCREW ISO 4014 M8X60 8	11651583	5	6	1429	966267408	FLAP COMPL.
HEX SCREW ISO 4014 M8X65 8	11651584	312	8	425	96038696	SLEWING PLATFORM CATWAL
HEX SCREW ISO 4014 M8X65 8	11651584	277	8	1255	916324608	D PIVOT SECTION PRE-ASS.
HEX SCREW ISO 4014 M8X70 8	11651585	87	1	566	918744708	MACHINERY HOUSE BASE FR
HEX SCREW ISO 4014 M8X70 8	11651585	328	2	1233	966086208	AUX.HYDRAULIC WINCH 6
HEX SCREW ISO 4014 M8X75 8	12216193	89	3	566	918744708	MACHINERY HOUSE BASE FR
HEX SCREW ISO 4014 M8X80 8	11632102	16	2	811	968517508	PUMP PRE-ASS.
HEX SCREW ISO 4014 M8X90 8	12216195	252	2	568	918744708	MACHINERY HOUSE BASE FR
HEX SCREW ISO 4014 M8X90 8	12216195	201	2	1254	916324608	D PIVOT SECTION PRE-ASS.
HEX SCREW ISO 4017 M10X16	11652470	307	4	425	96038696	SLEWING PLATFORM CATWAL
HEX SCREW ISO 4017 M10X18	10875800	302	4	1009	919204008	RADIATOR UNIT
HEX SCREW ISO 4017 M10X18	10875800	312	4	1015	96034284	PREMOUNTED COMBINATION
HEX SCREW ISO 4017 M10X20	11002753	256	2	568	918744708	MACHINERY HOUSE BASE FR
HEX SCREW ISO 4017 M10X20	11002753	310	2	616	96018031	FIXING PARTS BASE FRAME
HEX SCREW ISO 4017 M10X20	10197730	20	2	545	96033616	ELECTRIC ADD-ON PARTS CA
HEX SCREW ISO 4017 M10X20	10197730	72	4	1163	916302608	SL REDUCING SECTION
HEX SCREW ISO 4017 M10X25	10299578	3	8	707	11367689	DRIVE PARTS W. DAMPER PR
HEX SCREW ISO 4017 M10X25	10299578	66	18	1219	90004983	PLANETARY GEARBOX
HEX SCREW ISO 4017 M10X25	10299578	17	4	1485	916024408	HOOK BEAM
HEX SCREW ISO 4017 M10X25	11631816	54	4	247	915750608	SLEWING PLATFORM FRAME
HEX SCREW ISO 4017 M10X25	11631816	4	24	362	915752108	MOUNTING JACK/ERECTING
HEX SCREW ISO 4017 M10X25	11631816	307	4	414	96038694	SLEWING PLATFORM CATWAL
HEX SCREW ISO 4017 M10X25	11631816	6	16	496	918998308	CRANE DRIVER'S CABIN CPL.
HEX SCREW ISO 4017 M10X25	11631816	307	8	786	919203408	MUFFLER UNIT ABOVE
HEX SCREW ISO 4017 M10X25	11631816	307	8	794	919203508	MUFFLER UNIT DOWN
HEX SCREW ISO 4017 M10X25	11631816	4	8	941	965666908	OIL TANK PRE-ASS.
HEX SCREW ISO 4017 M10X25	11631816	15	2	945	96036153	SWITCH CABINET
HEX SCREW ISO 4017 M10X25	11631816	11	2	961	915744208	SWITCH CABINET MOUNTING
HEX SCREW ISO 4017 M10X25	11631816	7	4	1090	966532808	SAFETY ROLLER CPL.
HEX SCREW ISO 4017 M10X25	11631816	8	1	1124	968099808	CAMERA HOLDER, PREMOU
HEX SCREW ISO 4017 M10X25	11631816	40	8	1412	915746608	WA-FRAME 2 PIVOT SECTION
HEX SCREW ISO 4017 M10X25	11631816	23	4	1419	916116008	WA-FRAME 2 HEAD SECTION

Description	Item	Pos.	Quantity	Page	Assembly	Description
HEX SCREW ISO 4017 M10X25	11631816	13	16	1492	966887508	CROSS BEAM
HEX SCREW ISO 4017 M10X25	11631816	6	4	1564	966659808	ROCKER
HEX SCREW ISO 4017 M10X30	11642358	110	20	106	917523808	CRAWLER TRACK CARRIER, L
HEX SCREW ISO 4017 M10X30	11642358	120	20	149	917525508	CRAWLER TRACK CARRIER, L
HEX SCREW ISO 4017 M10X30	11642358	110	20	179	917525608	CRAWLER TRACK CARRIER,
HEX SCREW ISO 4017 M10X30	11642358	120	20	206	917525908	CRAWLER TRACK CARRIER,
HEX SCREW ISO 4017 M10X30	11642358	20	2	359	919207608	DRIVE ASSEMBLY AIR CONDIT
HEX SCREW ISO 4017 M10X30	11642358	312	8	414	96038694	SLEWING PLATFORM CATWAL
HEX SCREW ISO 4017 M10X30	11642358	8	4	496	918998308	CRANE DRIVER'S CABIN CPL.
HEX SCREW ISO 4017 M10X30	11642358	30	8	506	916997508	FRAME COMPLETE
HEX SCREW ISO 4017 M10X30	11642358	113	54	566	918744708	MACHINERY HOUSE BASE FR
HEX SCREW ISO 4017 M10X30	11642358	305	4	600	96021757	FIXING PARTS COMPRESSED
HEX SCREW ISO 4017 M10X30	11642358	311	14	616	96018031	FIXING PARTS BASE FRAME
HEX SCREW ISO 4017 M10X30	11642358	(16)	3	686	13455092	DIESEL ENGINE
HEX SCREW ISO 4017 M10X30	11642358	22	8	999	966561608	FRAME
HEX SCREW ISO 4017 M10X30	11642358	55	6	1005	918696808	FIRE EXTINGUISHER SYSTEM
HEX SCREW ISO 4017 M10X30	11642358	310	50	1015	96034284	PREMOUNTED COMBINATION
HEX SCREW ISO 4017 M10X30	11642358	99	4	1056	916305808	S PIVOT SECTION PRE-ASS.
HEX SCREW ISO 4017 M10X30	11642358	14	8	1064	915745308	S OVERRUN PROTECTION
HEX SCREW ISO 4017 M10X30	11642358	12	4	1123	968112008	MECH.AUXILIARIES FOR LIG
HEX SCREW ISO 4017 M10X30	11642358	220	3	1254	916324608	D PIVOT SECTION PRE-ASS.
HEX SCREW ISO 4017 M10X30	11642358	183	4	1304	915745708	D HEAD SECTION PRE-ASS.
HEX SCREW ISO 4017 M10X30	11642358	38	4	1332	96051961	TRACTION RAM PRE-ASS.
HEX SCREW ISO 4017 M10X30	11642358	38	4	1340	96051962	TRACTION RAM PRE-ASS.
HEX SCREW ISO 4017 M10X30	11642358	58	2	1402	916115908	WA-FRAME 1
HEX SCREW ISO 4017 M10X35	406601008	60	4	1402	916115908	WA-FRAME 1
HEX SCREW ISO 4017 M10X35	11691328	26	6	395	965661508	UPPER PULLEY BLOCK CPL.
HEX SCREW ISO 4017 M10X35	11691328	308	8	414	96038694	SLEWING PLATFORM CATWAL
HEX SCREW ISO 4017 M10X35	11691328	50	24	433	915755208	ROLLER SLEWING RING
HEX SCREW ISO 4017 M10X35	11691328	296	5	569	918744708	MACHINERY HOUSE BASE FR
HEX SCREW ISO 4017 M10X35	11691328	(18)	3	686	13455092	DIESEL ENGINE
HEX SCREW ISO 4017 M10X35	11691328	74	8	1085	916332108	S HEAD SECTION
HEX SCREW ISO 4017 M10X35	11691328	98	8	1252	916324608	D PIVOT SECTION PRE-ASS.
HEX SCREW ISO 4017 M10X35	11691328	102	3	1303	915745708	D HEAD SECTION PRE-ASS.
HEX SCREW ISO 4017 M10X40	11002713	72	4	51	919045208	CROSS BEAM
HEX SCREW ISO 4017 M10X40	11002713	5	1	736	10126103	INSTALLATION BRAKE COMPR
HEX SCREW ISO 4017 M10X40	11626706	60	4	1427	916302808	W PIVOT SECTION
HEX SCREW ISO 4017 M10X50	11642355	208	7	107	917523808	CRAWLER TRACK CARRIER, L
HEX SCREW ISO 4017 M10X50	11642355	4	1	111	966805508	DAMPERS
HEX SCREW ISO 4017 M10X50	11642355	207	9	150	917525508	CRAWLER TRACK CARRIER, L
HEX SCREW ISO 4017 M10X50	11642355	207	7	180	917525608	CRAWLER TRACK CARRIER,
HEX SCREW ISO 4017 M10X50	11642355	4	1	181	965986208	DAMPERS
HEX SCREW ISO 4017 M10X50	11642355	205	9	207	917525908	CRAWLER TRACK CARRIER,
HEX SCREW ISO 4017 M10X50	11642355	31	2	975	918810308	CONTROL STAND
HEX SCREW ISO 4017 M10X55	10331856	10	6	715	10122940	CAMSHAFT CPL.
HEX SCREW ISO 4017 M10X60	12216908	303	8	621	919203208	DIESEL ENGINE CPL.ABOVE
HEX SCREW ISO 4017 M10X60	12216908	302	8	673	919203308	DIESEL ENGINE CPL.DOWN
HEX SCREW ISO 4017 M12X20	11651006	5	18	433	915755208	ROLLER SLEWING RING
HEX SCREW ISO 4017 M12X20	11651006	316	16	606	96033135	FASTENING PIECES HYDRAUL
HEX SCREW ISO 4017 M12X25	11658892	31	16	50	919045208	CROSS BEAM
HEX SCREW ISO 4017 M12X25	11658892	5	4	230	966912508	PIN PULLING CYLINDER CPL.
HEX SCREW ISO 4017 M12X25	11658892	5	4	234	966648008	PIN PULLING CYLINDER CPL.
HEX SCREW ISO 4017 M12X25	11658892	309	4	414	96038694	SLEWING PLATFORM CATWAL
HEX SCREW ISO 4017 M12X25	11658892	162	8	567	918744708	MACHINERY HOUSE BASE FR
HEX SCREW ISO 4017 M12X25	11658892	306	3	600	96021757	FIXING PARTS COMPRESSED
HEX SCREW ISO 4017 M12X25	11658892	16	16	806	919205608	UREA PLANT
HEX SCREW ISO 4017 M12X25	11658892	187	2	1304	915745708	D HEAD SECTION PRE-ASS.
HEX SCREW ISO 4017 M12X25	4901823	308	8	786	919203408	MUFFLER UNIT ABOVE
HEX SCREW ISO 4017 M12X25	4901823	308	8	794	919203508	MUFFLER UNIT DOWN
HEX SCREW ISO 4017 M12X30	406601408	62	8	21	917528708	CENTRAL SECTION CRAWLER

Description	Item	Pos.	Quantity	Page	Assembly	Description
HEX SCREW ISO 4017 M12X30	11631742	58	6	252	966222408	MOUNTING PARTS FRONT P
HEX SCREW ISO 4017 M12X30	11631742	39	8	297	96047586	MOUNTING PARTS TAIL PART
HEX SCREW ISO 4017 M12X30	11631742	19	16	506	916997508	FRAME COMPLETE
HEX SCREW ISO 4017 M12X30	11631742	304	4	627	96034141	DIESEL ENGINE, PRE-ASSEMB
HEX SCREW ISO 4017 M12X30	11631742	304	4	679	96034143	DIESEL ENGINE, PRE-ASSEMB
HEX SCREW ISO 4017 M12X30	11631742	310	6	787	919203408	MUFFLER UNIT ABOVE
HEX SCREW ISO 4017 M12X30	11631742	24	12	1170	915753108	WINCH
HEX SCREW ISO 4017 M12X30	11631742	24	12	1192	915753208	WINCH 5 PRE-ASS.
HEX SCREW ISO 4017 M12X30	11631742	40	32	1213	915753308	WINCH 6 PRE-ASSEMBLY
HEX SCREW ISO 4017 M12X30	406527908	309	3	787	919203408	MUFFLER UNIT ABOVE
HEX SCREW ISO 4017 M12X30	406527908	309	3	794	919203508	MUFFLER UNIT DOWN
HEX SCREW ISO 4017 M12X35	10299574	5	4	759	10126465	LIFTING DEVICE
HEX SCREW ISO 4017 M12X35	11642349	141	4	107	917523808	CRAWLER TRACK CARRIER, L
HEX SCREW ISO 4017 M12X35	11642349	103	4	149	917525508	CRAWLER TRACK CARRIER, L
HEX SCREW ISO 4017 M12X35	11642349	141	4	180	917525608	CRAWLER TRACK CARRIER,
HEX SCREW ISO 4017 M12X35	11642349	103	4	206	917525908	CRAWLER TRACK CARRIER,
HEX SCREW ISO 4017 M12X35	11642349	305	12	627	96034141	DIESEL ENGINE, PRE-ASSEMB
HEX SCREW ISO 4017 M12X35	11642349	305	12	679	96034143	DIESEL ENGINE, PRE-ASSEMB
HEX SCREW ISO 4017 M12X35	11642349	32	2	806	919205608	UREA PLANT
HEX SCREW ISO 4017 M12X35	11642349	6	8	936	919203708	FUEL TANK CPL.
HEX SCREW ISO 4017 M12X35	11642349	10	16	940	919203608	OIL RESERVOIR, COMPLETE
HEX SCREW ISO 4017 M12X35	11642349	301	2	1009	919204008	RADIATOR UNIT
HEX SCREW ISO 4017 M12X35	11642349	94	4	1056	916305808	S PIVOT SECTION PRE-ASS.
HEX SCREW ISO 4017 M12X35	11642349	31	4	1251	916324608	D PIVOT SECTION PRE-ASS.
HEX SCREW ISO 4017 M12X40	11002727	11	8	1220	968419601	DRUM BEARING
HEX SCREW ISO 4017 M12X40	11645384	554	4	32	966084408	HYDRAULIC EQUIPM.CENTER
HEX SCREW ISO 4017 M12X40	11645384	109	8	566	918744708	MACHINERY HOUSE BASE FR
HEX SCREW ISO 4017 M12X40	11645384	313	4	616	96018031	FIXING PARTS BASE FRAME
HEX SCREW ISO 4017 M12X40	11645384	306	4	627	96034141	DIESEL ENGINE, PRE-ASSEMB
HEX SCREW ISO 4017 M12X40	11645384	306	4	679	96034143	DIESEL ENGINE, PRE-ASSEMB
HEX SCREW ISO 4017 M12X40	11645384	12	1	936	919203708	FUEL TANK CPL.
HEX SCREW ISO 4017 M12X40	11645384	8	4	1016	965896208	PREMOUNTED COMBINATION
HEX SCREW ISO 4017 M12X40	11645384	8	4	1019	965896308	PREMOUNTED COMBINATION
HEX SCREW ISO 4017 M12X40	11645384	43	2	1500	966887908	STAND, LEFT
HEX SCREW ISO 4017 M12X45	11645386	39	1	20	917528708	CENTRAL SECTION CRAWLER
HEX SCREW ISO 4017 M12X45	11645386	18	3	399	965661608	LOWER PULLEY BLOCK CPL.
HEX SCREW ISO 4017 M12X45	11645386	404	13	851	96029372	HYDR.MACHINERY HOUSE
HEX SCREW ISO 4017 M12X45	11645386	24	2	1332	96051961	TRACTION RAM PRE-ASS.
HEX SCREW ISO 4017 M12X45	11645386	24	2	1340	96051962	TRACTION RAM PRE-ASS.
HEX SCREW ISO 4017 M12X45	11645386	20	8	1388	966890708	WA-FRAME 1 BASE SECTION
HEX SCREW ISO 4017 M12X45	11645386	30	8	1412	915746608	WA-FRAME 2 PIVOT SECTION
HEX SCREW ISO 4017 M12X45	11645386	21	6	1426	916302808	W PIVOT SECTION
HEX SCREW ISO 4017 M12X45	11645386	8	8	1440	915723208	SPACER WA-FRAME 1
HEX SCREW ISO 4017 M12X45	11645386	8	8	1444	915746208	SPACER WA-FRAME 2
HEX SCREW ISO 4017 M12X60	11823611	68	8	1102	915721308	L-HEAD PIECE
HEX SCREW ISO 4017 M12X70	11834796	5	2	1574	967858208	REST CPL.
HEX SCREW ISO 4017 M14X20	10037101	3	1	693	10142096	PISTON COOLING
HEX SCREW ISO 4017 M14X30	12101040	14	8	20	917528708	CENTRAL SECTION CRAWLER
HEX SCREW ISO 4017 M14X45	4600724	560	6	450	966085508	HYDRAULIC EQUIPM.SLEWING
HEX SCREW ISO 4017 M14X45	10878799	555	12	307	966085408	SLEWING PLATFORM HYDRA
HEX SCREW ISO 4017 M14X45	10878799	552	30	334	966085708	ADDITIONAL HYDRAULICS WI
HEX SCREW ISO 4017 M14X45	10878799	552	30	351	966085808	ADDITIONAL HYDRAULICS WI
HEX SCREW ISO 4017 M14X45	10878799	410	21	851	96029372	HYDR.MACHINERY HOUSE
HEX SCREW ISO 4017 M14X45	10878799	552	30	1181	966085908	ADDITIONAL HYDRAULICS WI
HEX SCREW ISO 4017 M14X45	10878799	552	30	1202	966086108	ADDITIONAL HYDRAULICS WI
HEX SCREW ISO 4017 M16X20	4065240	22	1	1429	966267408	FLAP COMPL.
HEX SCREW ISO 4017 M16X30	4902326	31	4	20	917528708	CENTRAL SECTION CRAWLER
HEX SCREW ISO 4017 M16X30	4902326	7	5	252	966222408	MOUNTING PARTS FRONT P
HEX SCREW ISO 4017 M16X35	406609108	5	2	67	966004008	PIN SUSPENSION
HEX SCREW ISO 4017 M16X35	406609108	5	2	68	966003108	MOUNTING

Description	Item	Pos.	Quantity	Page	Assembly	Description
HEX SCREW ISO 4017 M16X35	406609108	14	4	1559	966825708	ROD CPL.
HEX SCREW ISO 4017 M16X35	406609108	14	4	1561	966825808	ROD CPL.
HEX SCREW ISO 4017 M16X35	12214938	56	8	110	970706701	PLANETARY GEARBOX
HEX SCREW ISO 4017 M16X35	12214938	29	6	322	915751408	WINCH 1 PRE-ASSEMBLY
HEX SCREW ISO 4017 M16X35	12214938	29	6	345	915751608	WINCH 2 PRE-ASS.
HEX SCREW ISO 4017 M16X35	12214938	4	6	571	918705808	BASE FRAME PRE-ASSEMBLE
HEX SCREW ISO 4017 M16X35	12214938	309	8	627	96034141	DIESEL ENGINE, PRE-ASSEMB
HEX SCREW ISO 4017 M16X35	12214938	309	8	679	96034143	DIESEL ENGINE, PRE-ASSEMB
HEX SCREW ISO 4017 M16X35	12214938	305	2	799	918717708	AIR FILTER SYSTEM ABOVE
HEX SCREW ISO 4017 M16X35	12214938	303	2	803	918719508	AIR FILTER SYSTEM DOWN
HEX SCREW ISO 4017 M16X35	12214938	14	24	1027	965630408	CARRIER PRE-ASSEMBLED
HEX SCREW ISO 4017 M16X35	12214938	22	12	1170	915753108	WINCH
HEX SCREW ISO 4017 M16X35	12214938	22	12	1192	915753208	WINCH 5 PRE-ASS.
HEX SCREW ISO 4017 M16X35	12214938	38	8	1213	915753308	WINCH 6 PRE-ASSEMBLY
HEX SCREW ISO 4017 M16X35	12214938	10	6	1259	966221808	DRIVER LEFT
HEX SCREW ISO 4017 M16X35	12214938	10	6	1260	966221908	DRIVER RIGHT
HEX SCREW ISO 4017 M16X35	12214938	30	8	1302	915745708	D HEAD SECTION PRE-ASS.
HEX SCREW ISO 4017 M16X40	406603008	22	2	105	917523808	CRAWLER TRACK CARRIER, L
HEX SCREW ISO 4017 M16X40	406603008	22	2	148	917525508	CRAWLER TRACK CARRIER, L
HEX SCREW ISO 4017 M16X40	406603008	22	2	178	917525608	CRAWLER TRACK CARRIER,
HEX SCREW ISO 4017 M16X40	406603008	22	2	205	917525908	CRAWLER TRACK CARRIER,
HEX SCREW ISO 4017 M16X40	406603008	26	10	1084	916332108	S HEAD SECTION
HEX SCREW ISO 4017 M16X40	10875519	53	4	148	917525508	CRAWLER TRACK CARRIER, L
HEX SCREW ISO 4017 M16X40	10875519	53	4	178	917525608	CRAWLER TRACK CARRIER,
HEX SCREW ISO 4017 M16X40	10875519	53	4	205	917525908	CRAWLER TRACK CARRIER,
HEX SCREW ISO 4017 M16X40	10875519	9	4	252	966222408	MOUNTING PARTS FRONT P
HEX SCREW ISO 4017 M16X40	10875519	7	16	1384	919243508	WA-FRAME
HEX SCREW ISO 4017 M16X45	406603108	7	16	1475	915744908	BOOM NOSE
HEX SCREW ISO 4017 M16X45	10875803	90	12	106	917523808	CRAWLER TRACK CARRIER, L
HEX SCREW ISO 4017 M16X45	10875803	97	8	149	917525508	CRAWLER TRACK CARRIER, L
HEX SCREW ISO 4017 M16X45	10875803	90	8	179	917525608	CRAWLER TRACK CARRIER,
HEX SCREW ISO 4017 M16X45	10875803	97	8	206	917525908	CRAWLER TRACK CARRIER,
HEX SCREW ISO 4017 M16X45	10875803	14	16	395	965661508	UPPER PULLEY BLOCK CPL.
HEX SCREW ISO 4017 M16X45	10875803	15	16	399	965661608	LOWER PULLEY BLOCK CPL.
HEX SCREW ISO 4017 M16X45	10875803	310	4	627	96034141	DIESEL ENGINE, PRE-ASSEMB
HEX SCREW ISO 4017 M16X45	10875803	310	4	679	96034143	DIESEL ENGINE, PRE-ASSEMB
HEX SCREW ISO 4017 M16X50	10875520	16	2	20	917528708	CENTRAL SECTION CRAWLER
HEX SCREW ISO 4017 M16X50	10875520	53	48	50	919045208	CROSS BEAM
HEX SCREW ISO 4017 M16X50	10875520	25	3	322	915751408	WINCH 1 PRE-ASSEMBLY
HEX SCREW ISO 4017 M16X50	10875520	25	3	345	915751608	WINCH 2 PRE-ASS.
HEX SCREW ISO 4017 M16X50	10875520	310	2	425	96038696	SLEWING PLATFORM CATWAL
HEX SCREW ISO 4017 M16X50	10875520	312	8	627	96034141	DIESEL ENGINE, PRE-ASSEMB
HEX SCREW ISO 4017 M16X50	10875520	312	8	679	96034143	DIESEL ENGINE, PRE-ASSEMB
HEX SCREW ISO 4017 M16X50	10875520	34	4	1055	916305808	S PIVOT SECTION PRE-ASS.
HEX SCREW ISO 4017 M16X50	10875520	7	2	1088	966470508	HOISTING LIMIT SWITCH PRE-
HEX SCREW ISO 4017 M16X50	10875520	7	2	1089	966470608	HOISTING LIMIT SWITCH PRE-
HEX SCREW ISO 4017 M16X50	10875520	190	8	1254	916324608	D PIVOT SECTION PRE-ASS.
HEX SCREW ISO 4017 M16X50	10875520	49	17	1402	916115908	WA-FRAME 1
HEX SCREW ISO 4017 M16X50	10875520	46	4	1412	915746608	WA-FRAME 2 PIVOT SECTION
HEX SCREW ISO 4017 M16X50	10875520	14	16	1419	916116008	WA-FRAME 2 HEAD SECTION
HEX SCREW ISO 4017 M16X50	10875520	27	24	1447	915723508	ROLLER CARRIAGE W BOOM
HEX SCREW ISO 4017 M16X55	406608908	15	12	384	965661008	FRAME PRE-ASS.
HEX SCREW ISO 4017 M16X55	406608908	310	8	414	96038694	SLEWING PLATFORM CATWAL
HEX SCREW ISO 4017 M16X55	10875804	550	16	32	966084408	HYDRAULIC EQUIPM.CENTER
HEX SCREW ISO 4017 M16X55	10875804	56	4	105	917523808	CRAWLER TRACK CARRIER, L
HEX SCREW ISO 4017 M16X55	10875804	503	6	127	966084908	HYDR.TRAVEL DRIVE
HEX SCREW ISO 4017 M16X55	10875804	56	4	148	917525508	CRAWLER TRACK CARRIER, L
HEX SCREW ISO 4017 M16X55	10875804	503	6	163	966085008	HYDR.TRAVEL DRIVE
HEX SCREW ISO 4017 M16X55	10875804	56	4	178	917525608	CRAWLER TRACK CARRIER,
HEX SCREW ISO 4017 M16X55	10875804	503	6	190	966084808	HYDR.TRAVEL DRIVE

Description	Item	Pos.	Quantity	Page	Assembly	Description
HEX SCREW ISO 4017 M16X55	10875804	56	4	205	917525908	CRAWLER TRACK CARRIER,
HEX SCREW ISO 4017 M16X55	10875804	503	6	216	966084708	HYDR.TRAVEL DRIVE
HEX SCREW ISO 4017 M16X55	10875804	313	8	627	96034141	DIESEL ENGINE, PRE-ASSEMB
HEX SCREW ISO 4017 M16X55	10875804	313	8	679	96034143	DIESEL ENGINE, PRE-ASSEMB
HEX SCREW ISO 4017 M16X55	10875804	11	8	1055	916305808	S PIVOT SECTION PRE-ASS.
HEX SCREW ISO 4017 M16X55	10875804	31	4	1129	916303308	S INTERMEDIATE SECTION
HEX SCREW ISO 4017 M16X55	10875804	31	8	1136	916303208	S INTERMEDIATE SECTION
HEX SCREW ISO 4017 M16X55	10875804	31	8	1141	916303108	S INTERMEDIATE SECTION
HEX SCREW ISO 4017 M16X55	10875804	31	8	1145	916303008	S INTERMEDIATE SECTION
HEX SCREW ISO 4017 M16X55	10875804	31	8	1149	916302708	S INTERMEDIATE SECTION
HEX SCREW ISO 4017 M16X55	10875804	31	8	1154	916302908	S ADAPTER SECTION
HEX SCREW ISO 4017 M16X55	10875804	552	2	1233	966086208	AUX.HYDRAULIC WINCH 6
HEX SCREW ISO 4017 M16X55	10875804	35	2	1426	916302808	W PIVOT SECTION
HEX SCREW ISO 4017 M16X60	10875521	314	8	627	96034141	DIESEL ENGINE, PRE-ASSEMB
HEX SCREW ISO 4017 M16X60	10875521	314	8	679	96034143	DIESEL ENGINE, PRE-ASSEMB
HEX SCREW ISO 4017 M16X60	10875521	6	4	1390	966885408	GUY MOUNTING
HEX SCREW ISO 4017 M16X60	10875521	16	4	1426	916302808	W PIVOT SECTION
HEX SCREW ISO 4017 M16X75	10878789	15	4	1426	916302808	W PIVOT SECTION
HEX SCREW ISO 4017 M16X75	10878789	72	4	1453	915723308	L INTERMEDIATE SECTION
HEX SCREW ISO 4017 M16X75	10878789	73	4	1461	915723408	L INTERMEDIATE SECTION
HEX SCREW ISO 4017 M16X75	10878789	74	4	1466	915746808	L INTERMEDIATE SECTION
HEX SCREW ISO 4017 M16X75	10878789	80	4	1471	916062508	L INTERMEDIATE SECTION
HEX SCREW ISO 4017 M20X1	12691307	47	20	110	970706701	PLANETARY GEARBOX
HEX SCREW ISO 4017 M20X25	12224041	71	2	1129	916303308	S INTERMEDIATE SECTION
HEX SCREW ISO 4017 M20X25	12224041	71	2	1136	916303208	S INTERMEDIATE SECTION
HEX SCREW ISO 4017 M20X25	12224041	71	2	1141	916303108	S INTERMEDIATE SECTION
HEX SCREW ISO 4017 M20X25	12224041	71	2	1145	916303008	S INTERMEDIATE SECTION
HEX SCREW ISO 4017 M20X25	12224041	71	2	1149	916302708	S INTERMEDIATE SECTION
HEX SCREW ISO 4017 M20X30	12224035	14	2	1332	96051961	TRACTION RAM PRE-ASS.
HEX SCREW ISO 4017 M20X30	12224035	42	2	1340	96051962	TRACTION RAM PRE-ASS.
HEX SCREW ISO 4017 M20X35	12218419	71	2	1154	916302908	S ADAPTER SECTION
HEX SCREW ISO 4017 M20X35	12218419	12	4	1390	966885408	GUY MOUNTING
HEX SCREW ISO 4017 M20X35	12218419	12	2	1494	966888308	SWITCH UNIT
HEX SCREW ISO 4017 M20X35	12218419	12	2	1495	966916408	SWITCH UNIT
HEX SCREW ISO 4017 M20X40	406603708	47	6	105	917523808	CRAWLER TRACK CARRIER, L
HEX SCREW ISO 4017 M20X40	406603708	47	6	148	917525508	CRAWLER TRACK CARRIER, L
HEX SCREW ISO 4017 M20X40	406603708	47	6	178	917525608	CRAWLER TRACK CARRIER,
HEX SCREW ISO 4017 M20X40	406603708	47	6	205	917525908	CRAWLER TRACK CARRIER,
HEX SCREW ISO 4017 M20X45	406603808	58	12	50	919045208	CROSS BEAM
HEX SCREW ISO 4017 M20X45	406603808	90	6	206	917525908	CRAWLER TRACK CARRIER,
HEX SCREW ISO 4017 M20X45	4065281	37	8	294	919361308	SLEWING PLATFORM FRAME
HEX SCREW ISO 4017 M20X45	4065281	15	32	389	965661108	SUPPORT COMPL.
HEX SCREW ISO 4017 M20X45	4065281	311	2	425	96038696	SLEWING PLATFORM CATWAL
HEX SCREW ISO 4017 M20X45	4065281	10	4	641	10492851	TRIPLE PUMP
HEX SCREW ISO 4017 M20X45	4065281	10	4	661	10491715	TRIPLE PUMP
HEX SCREW ISO 4017 M20X45	4065281	5	16	1497	966887708	CONNECTING SUPPORT
HEX SCREW ISO 4017 M20X45	4065281	13	4	1500	966887908	STAND, LEFT
HEX SCREW ISO 4017 M20X45	4065281	13	4	1503	966888108	STAND, RIGHT
HEX SCREW ISO 4017 M20X45	406520808	10	8	632	10492850	TRIPLE PUMP
HEX SCREW ISO 4017 M20X50	406603908	88	6	106	917523808	CRAWLER TRACK CARRIER, L
HEX SCREW ISO 4017 M20X50	406603908	90	10	149	917525508	CRAWLER TRACK CARRIER, L
HEX SCREW ISO 4017 M20X50	406603908	88	10	179	917525608	CRAWLER TRACK CARRIER,
HEX SCREW ISO 4017 M20X50	406603908	30	24	1084	916332108	S HEAD SECTION
HEX SCREW ISO 4017 M20X50	10875805	127	4	107	917523808	CRAWLER TRACK CARRIER, L
HEX SCREW ISO 4017 M20X50	10875805	79	4	206	917525908	CRAWLER TRACK CARRIER,
HEX SCREW ISO 4017 M20X50	10875805	19	16	256	915750708	PIN F. S AND D PIVOT SECTIO
HEX SCREW ISO 4017 M20X50	10875805	9	8	322	915751408	WINCH 1 PRE-ASSEMBLY
HEX SCREW ISO 4017 M20X50	10875805	9	8	345	915751608	WINCH 2 PRE-ASS.
HEX SCREW ISO 4017 M20X50	10875805	19	8	1170	915753108	WINCH
HEX SCREW ISO 4017 M20X50	10875805	19	6	1192	915753208	WINCH 5 PRE-ASS.

Description	Item	Pos.	Quantity	Page	Assembly	Description
HEX SCREW ISO 4017 M20X50	10875805	4	4	1332	96051961	TRACTION RAM PRE-ASS.
HEX SCREW ISO 4017 M20X50	10875805	4	4	1340	96051962	TRACTION RAM PRE-ASS.
HEX SCREW ISO 4017 M20X50	10875805	28	2	1500	966887908	STAND, LEFT
HEX SCREW ISO 4017 M20X50	10875805	28	2	1503	966888108	STAND, RIGHT
HEX SCREW ISO 4017 M20X55	406604008	35	8	1213	915753308	WINCH 6 PRE-ASSEMBLY
HEX SCREW ISO 4017 M20X55	12224018	55	12	50	919045208	CROSS BEAM
HEX SCREW ISO 4017 M20X55	12224018	316	16	627	96034141	DIESEL ENGINE, PRE-ASSEMB
HEX SCREW ISO 4017 M20X55	12224018	316	16	679	96034143	DIESEL ENGINE, PRE-ASSEMB
HEX SCREW ISO 4017 M20X55	12224018	3	4	936	919203708	FUEL TANK CPL.
HEX SCREW ISO 4017 M20X55	12224018	8	4	940	919203608	OIL RESERVOIR, COMPLETE
HEX SCREW ISO 4017 M20X60	406604208	24	24	1101	915721308	L-HEAD PIECE
HEX SCREW ISO 4017 M20X60	406604208	74	8	1252	916324608	D PIVOT SECTION PRE-ASS.
HEX SCREW ISO 4017 M20X60	10875806	52	8	247	915750608	SLEWING PLATFORM FRAME
HEX SCREW ISO 4017 M20X60	10875806	21	2	1494	966888308	SWITCH UNIT
HEX SCREW ISO 4017 M20X60	10875806	21	2	1495	966916408	SWITCH UNIT
HEX SCREW ISO 4017 M20X65	12224059	127	4	1057	916305808	S PIVOT SECTION PRE-ASS.
HEX SCREW ISO 4017 M20X70	406604708	32	4	20	917528708	CENTRAL SECTION CRAWLER
HEX SCREW ISO 4017 M20X70	10875422	249	4	1255	916324608	D PIVOT SECTION PRE-ASS.
HEX SCREW ISO 4017 M20X80	406604808	33	4	20	917528708	CENTRAL SECTION CRAWLER
HEX SCREW ISO 4017 M20X80	12219312	17	8	384	965661008	FRAME PRE-ASS.
HEX SCREW ISO 4017 M24X35	406605408	39	8	1112	916177008	ROLLER SET
HEX SCREW ISO 4017 M24X35	406605408	39	8	1117	916177108	ROLLER SET
HEX SCREW ISO 4017 M24X40	406522901	117	2	106	917523808	CRAWLER TRACK CARRIER, L
HEX SCREW ISO 4017 M24X40	406522901	132	2	149	917525508	CRAWLER TRACK CARRIER, L
HEX SCREW ISO 4017 M24X40	406522901	95	2	179	917525608	CRAWLER TRACK CARRIER,
HEX SCREW ISO 4017 M24X40	406522901	117	2	179	917525608	CRAWLER TRACK CARRIER,
HEX SCREW ISO 4017 M24X40	406522901	128	2	206	917525908	CRAWLER TRACK CARRIER,
HEX SCREW ISO 4017 M24X50	4600785	5	12	1064	915745308	S OVERRUN PROTECTION
HEX SCREW ISO 4017 M24X50	12224028	29	4	105	917523808	CRAWLER TRACK CARRIER, L
HEX SCREW ISO 4017 M24X50	12224028	29	4	178	917525608	CRAWLER TRACK CARRIER,
HEX SCREW ISO 4017 M24X50	12224028	64	4	1419	916116008	WA-FRAME 2 HEAD SECTION
HEX SCREW ISO 4017 M24X60	406605808	3	164	97	965380808	FLOOR PLATES PRE-ASS.
HEX SCREW ISO 4017 M24X60	12224020	77	8	1427	916302808	W PIVOT SECTION
HEX SCREW ISO 4017 M24X65	12224038	50	8	105	917523808	CRAWLER TRACK CARRIER, L
HEX SCREW ISO 4017 M24X65	12224038	61	8	148	917525508	CRAWLER TRACK CARRIER, L
HEX SCREW ISO 4017 M24X65	12224038	50	8	178	917525608	CRAWLER TRACK CARRIER,
HEX SCREW ISO 4017 M24X65	12224038	61	8	205	917525908	CRAWLER TRACK CARRIER,
HEX SCREW ISO 4017 M24X65	12224038	47	16	1302	915745708	D HEAD SECTION PRE-ASS.
HEX SCREW ISO 4017 M24X70	4062144	34	12	1213	915753308	WINCH 6 PRE-ASSEMBLY
HEX SCREW ISO 4017 M24X70	4600114	17	8	256	915750708	PIN F. S AND D PIVOT SECTIO
HEX SCREW ISO 4017 M24X70	4600114	28	6	1084	916332108	S HEAD SECTION
HEX SCREW ISO 4017 M24X80	4901595	16	12	1220	968419601	DRUM BEARING
HEX SCREW ISO 4017 M24X80	12219311	41	2	1084	916332108	S HEAD SECTION
HEX SCREW ISO 4017 M24X80	12219311	30	6	1112	916177008	ROLLER SET
HEX SCREW ISO 4017 M24X80	12219311	30	6	1117	916177108	ROLLER SET
HEX SCREW ISO 4017 M24X80	12219311	36	16	1213	915753308	WINCH 6 PRE-ASSEMBLY
HEX SCREW ISO 4017 M24X80	12219311	92	6	1252	916324608	D PIVOT SECTION PRE-ASS.
HEX SCREW ISO 4017 M30X13	406607008	68	8	51	919045208	CROSS BEAM
HEX SCREW ISO 4017 M30X1	10878793	43	2	294	919361308	SLEWING PLATFORM FRAME
HEX SCREW ISO 4017 M30X75	10878795	21	8	256	915750708	PIN F. S AND D PIVOT SECTIO
HEX SCREW ISO 4017 M30X80	12239444	30	2	1372	966649408	LUFFING PULLEY BLOCK COM
HEX SCREW ISO 4017 M36X70	10288698	33	22	1213	915753308	WINCH 6 PRE-ASSEMBLY
HEX SCREW ISO 4017 M4X12 8	12216198	10	2	115	966790308	HOSE HOLDER WELDED
HEX SCREW ISO 4017 M4X12 8	12216198	10	2	116	966790408	HOSE HOLDER WELDED
HEX SCREW ISO 4017 M4X12 8	12216198	10	1	117	966790508	HOSE HOLDER WELDED
HEX SCREW ISO 4017 M4X12 8	12216198	10	2	154	966802008	HOSE HOLDER WELDED
HEX SCREW ISO 4017 M4X12 8	12216198	10	2	155	966802108	HOSE HOLDER WELDED
HEX SCREW ISO 4017 M4X12 8	12216198	10	1	156	966802208	HOSE HOLDER WELDED
HEX SCREW ISO 4017 M4X8 8.	406500214	27	4	527	96033638	PREMOUNTED UPPER PART
HEX SCREW ISO 4017 M4X8 8.	406500214	9	4	957	96033583	ADDITIONAL PARTS

Description	Item	Pos.	Quantity	Page	Assembly	Description
HEX SCREW ISO 4017 M5X10 8	12211444	321	4	334	966085708	ADDITIONAL HYDRAULICS WI
HEX SCREW ISO 4017 M5X10 8	12211444	321	4	351	966085808	ADDITIONAL HYDRAULICS WI
HEX SCREW ISO 4017 M5X10 8	12211444	321	4	1181	966085908	ADDITIONAL HYDRAULICS WI
HEX SCREW ISO 4017 M5X10 8	12211444	321	4	1202	966086108	ADDITIONAL HYDRAULICS WI
HEX SCREW ISO 4017 M5X10 8	12211444	321	4	1233	966086208	AUX.HYDRAULIC WINCH 6
HEX SCREW ISO 4017 M5X12 8	11140402	37	8	975	918810308	CONTROL STAND
HEX SCREW ISO 4017 M5X16 8	11647548	12	2	524	96033614	CONTROLS AND FITTINGS RI
HEX SCREW ISO 4017 M5X16 8	11647548	266	2	568	918744708	MACHINERY HOUSE BASE FR
HEX SCREW ISO 4017 M5X16 8	11647548	18	2	753	10143790	REGULATION BOOST PRESS
HEX SCREW ISO 4017 M5X16 8	11647548	2	2	761	9078467	CONTROL PLATE ASSEMBLY
HEX SCREW ISO 4017 M5X35 8	12219811	40	2	488	919258508	ADD HEATING SUPERSTRUCT
HEX SCREW ISO 4017 M5X35 8	12219811	(10)	5	938	96034679	FUEL TANK, PRE-ASSEMBLED
HEX SCREW ISO 4017 M5X55 8	12100540	17	3	498	919266408	CRANE DRIVER'S CABIN,PRE
HEX SCREW ISO 4017 M6X10 8	11642497	16	1	870	510692308	BALL VALVE
HEX SCREW ISO 4017 M6X12 8	11692824	12	1	592	966954908	FOLDING LADDER PRE-ASS.
HEX SCREW ISO 4017 M6X12 8	11692824	20	4	777	96034773	PLATE PRE-ASS.
HEX SCREW ISO 4017 M6X16 8	11657360	10	3	328	915749608	ELECTRIC FOR WINCH 1
HEX SCREW ISO 4017 M6X16 8	11657360	326	4	334	966085708	ADDITIONAL HYDRAULICS WI
HEX SCREW ISO 4017 M6X16 8	11657360	10	3	346	915749708	ELECTRIC FOR WINCH 2
HEX SCREW ISO 4017 M6X16 8	11657360	326	4	351	966085808	ADDITIONAL HYDRAULICS WI
HEX SCREW ISO 4017 M6X16 8	11657360	12	4	498	919266408	CRANE DRIVER'S CABIN,PRE
HEX SCREW ISO 4017 M6X16 8	11657360	13	6	524	96033614	CONTROLS AND FITTINGS RI
HEX SCREW ISO 4017 M6X16 8	11657360	21	2	527	96033638	PREMOUNTED UPPER PART
HEX SCREW ISO 4017 M6X16 8	11657360	303	6	799	918717708	AIR FILTER SYSTEM ABOVE
HEX SCREW ISO 4017 M6X16 8	11657360	305	3	803	918719508	AIR FILTER SYSTEM DOWN
HEX SCREW ISO 4017 M6X16 8	11657360	306	2	820	919204408	FUEL FEED
HEX SCREW ISO 4017 M6X16 8	11657360	306	2	1021	91000594	A/C DRIVE UNIT ADD. PARTS
HEX SCREW ISO 4017 M6X16 8	11657360	10	3	1175	915749808	ELECTRIC FOR WINCH 3
HEX SCREW ISO 4017 M6X16 8	11657360	326	4	1181	966085908	ADDITIONAL HYDRAULICS WI
HEX SCREW ISO 4017 M6X16 8	11657360	10	3	1196	915750008	ELECTRIC FOR WINCH 5
HEX SCREW ISO 4017 M6X16 8	11657360	326	4	1202	966086108	ADDITIONAL HYDRAULICS WI
HEX SCREW ISO 4017 M6X16 8	11657360	10	3	1228	915750108	ELECTRIC FOR WINCH 6
HEX SCREW ISO 4017 M6X16 8	11657360	326	4	1233	966086208	AUX.HYDRAULIC WINCH 6
HEX SCREW ISO 4017 M6X16 8	11657360	24	4	1497	966887708	CONNECTING SUPPORT
HEX SCREW ISO 4017 M6X18 8	10875527	13	2	811	968517508	PUMP PRE-ASS.
HEX SCREW ISO 4017 M6X18 8	10875527	57	4	1085	916332108	S HEAD SECTION
HEX SCREW ISO 4017 M6X18 8	10875527	32	4	1101	915721308	L-HEAD PIECE
HEX SCREW ISO 4017 M6X20 8	11644899	12	16	362	915752108	MOUNTING JACK/ERECTING
HEX SCREW ISO 4017 M6X20 8	11644899	8	2	481	966358008	CAMERA INST.WINCH 5
HEX SCREW ISO 4017 M6X20 8	11644899	8	8	498	919266408	CRANE DRIVER'S CABIN,PRE
HEX SCREW ISO 4017 M6X20 8	11644899	8	6	584	965887608	COVER PRE-ASSY.
HEX SCREW ISO 4017 M6X20 8	11644899	3	2	586	965887808	COVER PRE-ASSY.
HEX SCREW ISO 4017 M6X20 8	11644899	11	2	588	965963608	COVER PRE-ASSY.
HEX SCREW ISO 4017 M6X20 8	11644899	8	12	592	966954908	FOLDING LADDER PRE-ASS.
HEX SCREW ISO 4017 M6X20 8	11644899	314	2	616	96018031	FIXING PARTS BASE FRAME
HEX SCREW ISO 4017 M6X20 8	11644899	30	2	890	967021108	TERMINAL BOX BLANK PLUG
HEX SCREW ISO 4017 M6X20 8	11644899	10	8	941	965666908	OIL TANK PRE-ASS.
HEX SCREW ISO 4017 M6X20 8	11644899	80	1	950	96061868	ASSEMBLY PARTS MOUNTIN
HEX SCREW ISO 4017 M6X20 8	11644899	300	8	1014	96034284	PREMOUNTED COMBINATION
HEX SCREW ISO 4017 M6X20 8	11644899	6	24	1016	965896208	PREMOUNTED COMBINATION
HEX SCREW ISO 4017 M6X20 8	11644899	6	24	1019	965896308	PREMOUNTED COMBINATION
HEX SCREW ISO 4017 M6X20 8	11644899	71	8	1085	916332108	S HEAD SECTION
HEX SCREW ISO 4017 M6X20 8	11644899	20	2	1123	968112008	MECH.AUXILIARIES FOR LIG
HEX SCREW ISO 4017 M6X20 8	11644899	13	4	1393	96036791	STORAGE CYLINDER, PRE-MO
HEX SCREW ISO 4017 M6X20 8	11644899	66	16	1427	916302808	W PIVOT SECTION
HEX SCREW ISO 4017 M6X25	10197836	24	4	513	96012480	CHARGER
HEX SCREW ISO 4017 M6X25	10197836	24	4	514	96012481	CHARGER
HEX SCREW ISO 4017 M6X25	10197836	11	2	534	926891108	GROUND RAIL
HEX SCREW ISO 4017 M6X25	10197836	301	16	775	919203808	BATTERY STORAGE
HEX SCREW ISO 4017 M6X25	10197836	13	4	777	96034773	PLATE PRE-ASS.

Description	Item	Pos.	Quantity	Page	Assembly	Description
HEX SCREW ISO 4017 M6X25	10197836	302	16	903	919203908	COVERING
HEX SCREW ISO 4017 M6X25	10197836	13	8	1429	966267408	FLAP COMPL.
HEX SCREW ISO 4017 M6X25	10197836	16	4	1494	966888308	SWITCH UNIT
HEX SCREW ISO 4017 M6X25	10197836	16	4	1495	966916408	SWITCH UNIT
HEX SCREW ISO 4017 M6X25	10197836	49	2	1500	966887908	STAND, LEFT
HEX SCREW ISO 4017 M6X28	500930508	192	4	1304	915745708	D HEAD SECTION PRE-ASS.
HEX SCREW ISO 4017 M6X50 8	12216202	40	2	20	917528708	CENTRAL SECTION CRAWLER
HEX SCREW ISO 4017 M8X12 8	11690048	25	2	498	919266408	CRANE DRIVER'S CABIN,PRE
HEX SCREW ISO 4017 M8X12 8	11690048	28	8	1251	916324608	D PIVOT SECTION PRE-ASS.
HEX SCREW ISO 4017 M8X16	10299649	31	8	1447	915723508	ROLLER CARRIAGE W BOOM
HEX SCREW ISO 4017 M8X16 8	11651612	102	4	106	917523808	CRAWLER TRACK CARRIER, L
HEX SCREW ISO 4017 M8X16 8	11651612	112	4	149	917525508	CRAWLER TRACK CARRIER, L
HEX SCREW ISO 4017 M8X16 8	11651612	102	4	179	917525608	CRAWLER TRACK CARRIER,
HEX SCREW ISO 4017 M8X16 8	11651612	112	4	206	917525908	CRAWLER TRACK CARRIER,
HEX SCREW ISO 4017 M8X16 8	11651612	27	4	256	915750708	PIN F. S AND D PIVOT SECTIO
HEX SCREW ISO 4017 M8X16 8	11651612	20	4	283	916900208	CENT. LUBRIC. SYSTEM SUP
HEX SCREW ISO 4017 M8X16 8	11651612	17	12	297	96047586	MOUNTING PARTS TAIL PART
HEX SCREW ISO 4017 M8X16 8	11651612	39	19	322	915751408	WINCH 1 PRE-ASSEMBLY
HEX SCREW ISO 4017 M8X16 8	11651612	39	17	345	915751608	WINCH 2 PRE-ASS.
HEX SCREW ISO 4017 M8X16 8	11651612	10	4	399	965661608	LOWER PULLEY BLOCK CPL.
HEX SCREW ISO 4017 M8X16 8	11651612	302	128	425	96038696	SLEWING PLATFORM CATWAL
HEX SCREW ISO 4017 M8X16 8	11651612	60	22	434	915755208	ROLLER SLEWING RING
HEX SCREW ISO 4017 M8X16 8	11651612	17	30	476	966356408	CAMERA INSTALLATION SLEW
HEX SCREW ISO 4017 M8X16 8	11651612	29	3	488	919258508	ADD HEATING SUPERSTRUCT
HEX SCREW ISO 4017 M8X16 8	11651612	23	1	506	916997508	FRAME COMPLETE
HEX SCREW ISO 4017 M8X16 8	11651612	306	1	569	918744708	MACHINERY HOUSE BASE FR
HEX SCREW ISO 4017 M8X16 8	11651612	6	20	582	965887108	ACCESS LADDER PRE-ASS.
HEX SCREW ISO 4017 M8X16 8	11651612	303	23	600	96021757	FIXING PARTS COMPRESSED
HEX SCREW ISO 4017 M8X16 8	11651612	309	9	606	96033135	FASTENING PIECES HYDRAUL
HEX SCREW ISO 4017 M8X16 8	11651612	302	22	616	96018031	FIXING PARTS BASE FRAME
HEX SCREW ISO 4017 M8X16 8	11651612	300	2	621	919203208	DIESEL ENGINE CPL.ABOVE
HEX SCREW ISO 4017 M8X16 8	11651612	304	5	820	919204408	FUEL FEED
HEX SCREW ISO 4017 M8X16 8	11651612	22	6	940	919203608	OIL RESERVOIR, COMPLETE
HEX SCREW ISO 4017 M8X16 8	11651612	54	33	1005	918696808	FIRE EXTINGUISHER SYSTEM
HEX SCREW ISO 4017 M8X16 8	11651612	300	10	1009	919204008	RADIATOR UNIT
HEX SCREW ISO 4017 M8X16 8	11651612	306	8	1015	96034284	PREMOUNTED COMBINATION
HEX SCREW ISO 4017 M8X16 8	11651612	304	1	1021	91000594	A/C DRIVE UNIT ADD. PARTS
HEX SCREW ISO 4017 M8X16 8	11651612	91	4	1056	916305808	S PIVOT SECTION PRE-ASS.
HEX SCREW ISO 4017 M8X16 8	11651612	6	4	1064	915745308	S OVERRUN PROTECTION
HEX SCREW ISO 4017 M8X16 8	11651612	85	2	1085	916332108	S HEAD SECTION
HEX SCREW ISO 4017 M8X16 8	11651612	60	2	1101	915721308	L-HEAD PIECE
HEX SCREW ISO 4017 M8X16 8	11651612	43	22	1170	915753108	WINCH
HEX SCREW ISO 4017 M8X16 8	11651612	19	2	1187	917006408	CENTRALIZED LUBRICATION
HEX SCREW ISO 4017 M8X16 8	11651612	43	18	1192	915753208	WINCH 5 PRE-ASS.
HEX SCREW ISO 4017 M8X16 8	11651612	56	14	1213	915753308	WINCH 6 PRE-ASSEMBLY
HEX SCREW ISO 4017 M8X16 8	11651612	12	2	1238	917016708	CENTRAL LUBRICATING SYS
HEX SCREW ISO 4017 M8X16 8	11651612	295	16	1255	916324608	D PIVOT SECTION PRE-ASS.
HEX SCREW ISO 4017 M8X16 8	11651612	12	4	1497	966887708	CONNECTING SUPPORT
HEX SCREW ISO 4017 M8X16 8	11651612	36	8	1500	966887908	STAND, LEFT
HEX SCREW ISO 4017 M8X16 8	11651612	36	4	1503	966888108	STAND, RIGHT
HEX SCREW ISO 4017 M8X16 8	11651612	12	4	1505	965656708	CONSOLE COUNTERWEIGHT
HEX SCREW ISO 4017 M8X16 8	11651612	15	4	1507	966410908	PLATFORM COMPL.
HEX SCREW ISO 4017 M8X16	406527808	88	4	51	919045208	CROSS BEAM
HEX SCREW ISO 4017 M8X18 8	12216205	42	11	1213	915753308	WINCH 6 PRE-ASSEMBLY
HEX SCREW ISO 4017 M8X18 8	12216205	16	2	1332	96051961	TRACTION RAM PRE-ASS.
HEX SCREW ISO 4017 M8X18 8	12216205	16	2	1340	96051962	TRACTION RAM PRE-ASS.
HEX SCREW ISO 4017 M8X20	10299666	5	20	427	96039357	STAIR
HEX SCREW ISO 4017 M8X20	10299666	5	20	429	96039358	STAIR
HEX SCREW ISO 4017 M8X20	10299666	6	2	445	967144608	VALVE PLATE, PRE-ASSEMB
HEX SCREW ISO 4017 M8X20	10299666	54	12	1365	917223808	D INTERMEDIATE SECTION

Description	Item	Pos.	Quantity	Page	Assembly	Description
HEX SCREW ISO 4017 M8X20 8	11651767	79	40	21	917528708	CENTRAL SECTION CRAWLER
HEX SCREW ISO 4017 M8X20 8	11651767	101	2	51	919045208	CROSS BEAM
HEX SCREW ISO 4017 M8X20 8	11651767	5	12	362	915752108	MOUNTING JACK/ERECTING
HEX SCREW ISO 4017 M8X20 8	11651767	25	4	368	540270514	DRIVE UNIT CPL
HEX SCREW ISO 4017 M8X20 8	11651767	40	4	384	965661008	FRAME PRE-ASS.
HEX SCREW ISO 4017 M8X20 8	11651767	302	21	414	96038694	SLEWING PLATFORM CATWAL
HEX SCREW ISO 4017 M8X20 8	11651767	303	8	425	96038696	SLEWING PLATFORM CATWAL
HEX SCREW ISO 4017 M8X20 8	11651767	17	76	433	915755208	ROLLER SLEWING RING
HEX SCREW ISO 4017 M8X20 8	11651767	13	8	465	916141308	CENTRAL GREASING
HEX SCREW ISO 4017 M8X20 8	11651767	36	2	467	11003525	ELECTRIC PUMP
HEX SCREW ISO 4017 M8X20 8	11651767	11	28	476	966356408	CAMERA INSTALLATION SLEW
HEX SCREW ISO 4017 M8X20 8	11651767	8	8	479	966910608	CAMERA EQUIPMENT D-PIVOT
HEX SCREW ISO 4017 M8X20 8	11651767	53	1	488	919258508	ADD HEATING SUPERSTRUCT
HEX SCREW ISO 4017 M8X20 8	11651767	80	23	566	918744708	MACHINERY HOUSE BASE FR
HEX SCREW ISO 4017 M8X20 8	11651767	8	4	583	965887208	FOLDING LADDER PRE-ASS.
HEX SCREW ISO 4017 M8X20 8	11651767	9	5	597	967124708	LID HOLDER
HEX SCREW ISO 4017 M8X20 8	11651767	304	4	600	96021757	FIXING PARTS COMPRESSED
HEX SCREW ISO 4017 M8X20 8	11651767	310	8	606	96033135	FASTENING PIECES HYDRAUL
HEX SCREW ISO 4017 M8X20 8	11651767	305	26	616	96018031	FIXING PARTS BASE FRAME
HEX SCREW ISO 4017 M8X20 8	11651767	301	18	621	919203208	DIESEL ENGINE CPL.ABOVE
HEX SCREW ISO 4017 M8X20 8	11651767	321	6	627	96034141	DIESEL ENGINE, PRE-ASSEMB
HEX SCREW ISO 4017 M8X20 8	11651767	300	26	673	919203308	DIESEL ENGINE CPL.DOWN
HEX SCREW ISO 4017 M8X20 8	11651767	301	2	678	96034143	DIESEL ENGINE, PRE-ASSEMB
HEX SCREW ISO 4017 M8X20 8	11651767	302	12	775	919203808	BATTERY STORAGE
HEX SCREW ISO 4017 M8X20 8	11651767	305	6	786	919203408	MUFFLER UNIT ABOVE
HEX SCREW ISO 4017 M8X20 8	11651767	305	6	794	919203508	MUFFLER UNIT DOWN
HEX SCREW ISO 4017 M8X20 8	11651767	301	16	799	918717708	AIR FILTER SYSTEM ABOVE
HEX SCREW ISO 4017 M8X20 8	11651767	300	12	803	918719508	AIR FILTER SYSTEM DOWN
HEX SCREW ISO 4017 M8X20 8	11651767	13	2	806	919205608	UREA PLANT
HEX SCREW ISO 4017 M8X20 8	11651767	300	4	820	919204408	FUEL FEED
HEX SCREW ISO 4017 M8X20 8	11651767	300	2	986	96034844	ENGINE PREHEATER PRE-ASS
HEX SCREW ISO 4017 M8X20 8	11651767	307	20	1015	96034284	PREMOUNTED COMBINATION
HEX SCREW ISO 4017 M8X20 8	11651767	50	4	1112	916177008	ROLLER SET
HEX SCREW ISO 4017 M8X20 8	11651767	10	2	1113	966331808	PREMOUNTED PIN PULLING D
HEX SCREW ISO 4017 M8X20 8	11651767	50	4	1117	916177108	ROLLER SET
HEX SCREW ISO 4017 M8X20 8	11651767	10	2	1118	967623108	PREMOUNTED PIN PULLING D
HEX SCREW ISO 4017 M8X20 8	11651767	13	2	1221	968822801	OIL-GAUGING INSTRUMENT
HEX SCREW ISO 4017 M8X20 8	11651767	53	9	1251	916324608	D PIVOT SECTION PRE-ASS.
HEX SCREW ISO 4017 M8X20 8	11651767	152	37	1304	915745708	D HEAD SECTION PRE-ASS.
HEX SCREW ISO 4017 M8X20 8	11651767	56	18	1345	916303808	D INTERMEDIATE SECTION
HEX SCREW ISO 4017 M8X20 8	11651767	50	18	1357	917223708	D INTERMEDIATE SECTION
HEX SCREW ISO 4017 M8X20 8	11651767	32	8	1372	966649408	LUFFING PULLEY BLOCK COM
HEX SCREW ISO 4017 M8X20 8	11651767	4	4	1393	96036791	STORAGE CYLINDER, PRE-MO
HEX SCREW ISO 4017 M8X20 8	11651767	28	16	1447	915723508	ROLLER CARRIAGE W BOOM
HEX SCREW ISO 4017 M8X20 8	11651767	14	6	1533	966911408	CROSS MEMBER CPL.
HEX SCREW ISO 4017 M8X25 8	12100295	307	10	616	96018031	FIXING PARTS BASE FRAME
HEX SCREW ISO 4017 M8X25	10197831	30	4	20	917528708	CENTRAL SECTION CRAWLER
HEX SCREW ISO 4017 M8X25	10197831	11	26	252	966222408	MOUNTING PARTS FRONT P
HEX SCREW ISO 4017 M8X25	10197831	12	2	313	916945008	CENT. LUBRIC. SYSTEM SUP
HEX SCREW ISO 4017 M8X25	10197831	12	18	322	915751408	WINCH 1 PRE-ASSEMBLY
HEX SCREW ISO 4017 M8X25	10197831	10	2	339	916997308	CENTRAL LUBRICATING SYS
HEX SCREW ISO 4017 M8X25	10197831	12	18	345	915751608	WINCH 2 PRE-ASS.
HEX SCREW ISO 4017 M8X25	10197831	10	2	356	916998708	CENTRALIZED LUBRICATION
HEX SCREW ISO 4017 M8X25	10197831	13	10	391	966556608	LADDER
HEX SCREW ISO 4017 M8X25	10197831	303	6	414	96038694	SLEWING PLATFORM CATWAL
HEX SCREW ISO 4017 M8X25	10197831	305	28	425	96038696	SLEWING PLATFORM CATWAL
HEX SCREW ISO 4017 M8X25	10197831	19	8	476	966356408	CAMERA INSTALLATION SLEW
HEX SCREW ISO 4017 M8X25	10197831	4	6	481	966358008	CAMERA INST.WINCH 5
HEX SCREW ISO 4017 M8X25	10197831	8	2	534	926891108	GROUND RAIL
HEX SCREW ISO 4017 M8X25	10197831	103	30	566	918744708	MACHINERY HOUSE BASE FR

Description	Item	Pos.	Quantity	Page	Assembly	Description
HEX SCREW ISO 4017 M8X25	10197831	312	21	606	96033135	FASTENING PIECES HYDRAUL
HEX SCREW ISO 4017 M8X25	10197831	306	6	616	96018031	FIXING PARTS BASE FRAME
HEX SCREW ISO 4017 M8X25	10197831	302	10	621	919203208	DIESEL ENGINE CPL.ABOVE
HEX SCREW ISO 4017 M8X25	10197831	301	3	627	96034141	DIESEL ENGINE, PRE-ASSEMB
HEX SCREW ISO 4017 M8X25	10197831	301	28	673	919203308	DIESEL ENGINE CPL.DOWN
HEX SCREW ISO 4017 M8X25	10197831	320	1	679	96034143	DIESEL ENGINE, PRE-ASSEMB
HEX SCREW ISO 4017 M8X25	10197831	306	6	786	919203408	MUFFLER UNIT ABOVE
HEX SCREW ISO 4017 M8X25	10197831	306	14	794	919203508	MUFFLER UNIT DOWN
HEX SCREW ISO 4017 M8X25	10197831	305	16	903	919203908	COVERING
HEX SCREW ISO 4017 M8X25	10197831	5	2	938	96034679	FUEL TANK, PRE-ASSEMBLED
HEX SCREW ISO 4017 M8X25	10197831	25	6	940	919203608	OIL RESERVOIR, COMPLETE
HEX SCREW ISO 4017 M8X25	10197831	303	2	991	919208108	HEATING MACHINE/ENGINE R
HEX SCREW ISO 4017 M8X25	10197831	308	26	1015	96034284	PREMOUNTED COMBINATION
HEX SCREW ISO 4017 M8X25	10197831	61	13	1055	916305808	S PIVOT SECTION PRE-ASS.
HEX SCREW ISO 4017 M8X25	10197831	96	6	1056	916305808	S PIVOT SECTION PRE-ASS.
HEX SCREW ISO 4017 M8X25	10197831	52	6	1084	916332108	S HEAD SECTION
HEX SCREW ISO 4017 M8X25	10197831	37	6	1101	915721308	L-HEAD PIECE
HEX SCREW ISO 4017 M8X25	10197831	93	8	1155	916302908	S ADAPTER SECTION
HEX SCREW ISO 4017 M8X25	10197831	74	3	1163	916302608	SL REDUCING SECTION
HEX SCREW ISO 4017 M8X25	10197831	27	7	1170	915753108	WINCH
HEX SCREW ISO 4017 M8X25	10197831	11	2	1187	917006408	CENTRALIZED LUBRICATION
HEX SCREW ISO 4017 M8X25	10197831	27	9	1192	915753208	WINCH 5 PRE-ASS.
HEX SCREW ISO 4017 M8X25	10197831	10	2	1207	917000008	CENTRAL LUBRICATING SYS
HEX SCREW ISO 4017 M8X25	10197831	222	27	1254	916324608	D PIVOT SECTION PRE-ASS.
HEX SCREW ISO 4017 M8X25	10197831	4	8	1270	915745408	D OVERRUN PROTECTION
HEX SCREW ISO 4017 M8X25	10197831	158	3	1304	915745708	D HEAD SECTION PRE-ASS.
HEX SCREW ISO 4017 M8X25	10197831	37	6	1365	917223808	D INTERMEDIATE SECTION
HEX SCREW ISO 4017 M8X25	10197831	52	2	1388	966890708	WA-FRAME 1 BASE SECTION
HEX SCREW ISO 4017 M8X25	10197831	82	2	1413	915746608	WA-FRAME 2 PIVOT SECTION
HEX SCREW ISO 4017 M8X25	10197831	50	2	1426	916302808	W PIVOT SECTION
HEX SCREW ISO 4017 M8X25	10197831	8	8	1454	965718708	LADDER, PRE-ASSEMBLED
HEX SCREW ISO 4017 M8X25	10197831	73	3	1471	916062508	L INTERMEDIATE SECTION
HEX SCREW ISO 4017 M8X25	406507208	27	12	54	965956208	STAIR
HEX SCREW ISO 4017 M8X30	10299580	31	3	467	11003525	ELECTRIC PUMP
HEX SCREW ISO 4017 M8X30 8	11826527	168	16	107	917523808	CRAWLER TRACK CARRIER, L
HEX SCREW ISO 4017 M8X30 8	11826527	173	16	150	917525508	CRAWLER TRACK CARRIER, L
HEX SCREW ISO 4017 M8X30 8	11826527	168	16	180	917525608	CRAWLER TRACK CARRIER,
HEX SCREW ISO 4017 M8X30 8	11826527	173	16	207	917525908	CRAWLER TRACK CARRIER,
HEX SCREW ISO 4017 M8X30 8	11826527	11	12	359	919207608	DRIVE ASSEMBLY AIR CONDIT
HEX SCREW ISO 4017 M8X30 8	11826527	6	8	362	915752108	MOUNTING JACK/ERECTING
HEX SCREW ISO 4017 M8X30 8	11826527	14	40	433	915755208	ROLLER SLEWING RING
HEX SCREW ISO 4017 M8X30 8	11826527	105	52	566	918744708	MACHINERY HOUSE BASE FR
HEX SCREW ISO 4017 M8X30 8	11826527	10	8	572	96035946	ROOF COMPL.
HEX SCREW ISO 4017 M8X30 8	11826527	11	4	595	967297708	RETAINER CPL.
HEX SCREW ISO 4017 M8X30 8	11826527	12	1	597	967124708	LID HOLDER
HEX SCREW ISO 4017 M8X30 8	11826527	308	2	616	96018031	FIXING PARTS BASE FRAME
HEX SCREW ISO 4017 M8X30 8	11826527	301	4	985	919204108	MOTOR PRE-HEATING ABOVE
HEX SCREW ISO 4017 M8X30 8	11826527	301	4	988	919204208	MOTOR PRE-HEATING
HEX SCREW ISO 4017 M8X30 8	11826527	31	4	999	966561608	FRAME
HEX SCREW ISO 4017 M8X30 8	11826527	309	2	1015	96034284	PREMOUNTED COMBINATION
HEX SCREW ISO 4017 M8X30 8	11826527	9	17	1055	916305808	S PIVOT SECTION PRE-ASS.
HEX SCREW ISO 4017 M8X30 8	11826527	15	1	1087	966490908	ACCESS COMPL
HEX SCREW ISO 4017 M8X30 8	11826527	139	16	1253	916324608	D PIVOT SECTION PRE-ASS.
HEX SCREW ISO 4017 M8X30 8	11826527	161	4	1304	915745708	D HEAD SECTION PRE-ASS.
HEX SCREW ISO 4017 M8X30 8	11826527	40	4	1345	916303808	D INTERMEDIATE SECTION
HEX SCREW ISO 4017 M8X30 8	11826527	24	4	1357	917223708	D INTERMEDIATE SECTION
HEX SCREW ISO 4017 M8X30 8	11826527	24	4	1365	917223808	D INTERMEDIATE SECTION
HEX SCREW ISO 4017 M8X30 8	11826527	34	4	1388	966890708	WA-FRAME 1 BASE SECTION
HEX SCREW ISO 4017 M8X30 8	11826527	18	4	1402	916115908	WA-FRAME 1
HEX SCREW ISO 4017 M8X30 8	11826527	43	4	1412	915746608	WA-FRAME 2 PIVOT SECTION

Description	Item	Pos.	Quantity	Page	Assembly	Description
HEX SCREW ISO 4017 M8X30 8	11826527	42	8	1419	916116008	WA-FRAME 2 HEAD SECTION
HEX SCREW ISO 4017 M8X30 8	11826527	7	12	1426	916302808	W PIVOT SECTION
HEX SCREW ISO 4017 M8X30 8	11826527	4	2	1524	967049508	OBSTRUCTION LIGHTS PREAS
HEX SCREW ISO 4017 M8X35 8	11692827	61	12	51	919045208	CROSS BEAM
HEX SCREW ISO 4017 M8X35 8	11692827	301	3	986	96034844	ENGINE PREHEATER PRE-ASS
HEX SCREW ISO 4017 M8X35 8	11692827	14	4	1124	968099808	CAMERA HOLDER, PREMOU
HEX SCREW ISO 4017 M8X35 8	11692827	42	12	1129	916303308	S INTERMEDIATE SECTION
HEX SCREW ISO 4017 M8X35 8	11692827	42	12	1136	916303208	S INTERMEDIATE SECTION
HEX SCREW ISO 4017 M8X35 8	11692827	42	12	1141	916303108	S INTERMEDIATE SECTION
HEX SCREW ISO 4017 M8X35 8	11692827	42	12	1145	916303008	S INTERMEDIATE SECTION
HEX SCREW ISO 4017 M8X35 8	11692827	42	12	1149	916302708	S INTERMEDIATE SECTION
HEX SCREW ISO 4017 M8X35 8	11692827	42	14	1154	916302908	S ADAPTER SECTION
HEX SCREW ISO 4017 M8X35 8	11692827	42	12	1163	916302608	SL REDUCING SECTION
HEX SCREW ISO 4017 M8X35 8	11692827	34	8	1345	916303808	D INTERMEDIATE SECTION
HEX SCREW ISO 4017 M8X35 8	11692827	29	8	1357	917223708	D INTERMEDIATE SECTION
HEX SCREW ISO 4017 M8X35 8	11692827	31	8	1365	917223808	D INTERMEDIATE SECTION
HEX SCREW ISO 4017 M8X35 8	11692827	9	4	1440	915723208	SPACER WA-FRAME 1
HEX SCREW ISO 4017 M8X35 8	11692827	9	4	1444	915746208	SPACER WA-FRAME 2
HEX SCREW ISO 4017 M8X35 8	11692827	43	24	1452	915723308	L INTERMEDIATE SECTION
HEX SCREW ISO 4017 M8X35 8	11692827	43	24	1460	915723408	L INTERMEDIATE SECTION
HEX SCREW ISO 4017 M8X35 8	11692827	43	24	1465	915746808	L INTERMEDIATE SECTION
HEX SCREW ISO 4017 M8X35 8	11692827	43	24	1470	916062508	L INTERMEDIATE SECTION
HEX SCREW ISO 4017 M8X40 8	10875537	99	1	566	918744708	MACHINERY HOUSE BASE FR
HEX SCREW ISO 4017 M8X40 8	10875537	309	6	616	96018031	FIXING PARTS BASE FRAME
HEX SCREW ISO 4017 M8X40 8	10875537	302	8	799	918717708	AIR FILTER SYSTEM ABOVE
HEX SCREW ISO 4017 M8X40 8	10875537	301	8	803	918719508	AIR FILTER SYSTEM DOWN
HEX SCREW ISO 4017 M8X45 8	11690046	87	32	1056	916305808	S PIVOT SECTION PRE-ASS.
HEX SCREW ISO 4017 M8X45 8	11690046	15	2	1124	968099808	CAMERA HOLDER, PREMOU
HEX SCREW ISO 4017 M8X45 8	11690046	50	4	1388	966890708	WA-FRAME 1 BASE SECTION
HEX SCREW ISO 4017 M8X45 8	11690046	26	4	1402	916115908	WA-FRAME 1
HEX SCREW ISO 4017 M8X45 8	11690046	71	4	1413	915746608	WA-FRAME 2 PIVOT SECTION
HEX SCREW ISO 4017 M8X45 8	11690046	51	4	1419	916116008	WA-FRAME 2 HEAD SECTION
HEX SCREW ISO 4017 M8X45 8	11690046	6	4	1440	915723208	SPACER WA-FRAME 1
HEX SCREW ISO 4017 M8X45 8	11690046	6	4	1444	915746208	SPACER WA-FRAME 2
HEX SCREW ISO 4017 M8X60 8	12216207	13	1	1124	968099808	CAMERA HOLDER, PREMOU
HEX SCREW ISO 4017 M8X60 8	12216207	43	66	1388	966890708	WA-FRAME 1 BASE SECTION
HEX SCREW ISO 4017 M8X65 8	12220759	165	2	567	918744708	MACHINERY HOUSE BASE FR
HEX SCREW ISO 4017 M8X70 8	12212107	10	2	695	10125646	OIL SEPARATOR ASSEMBLY
HEX SCREW ISO 4017 M8X70 8	12212107	32	3	1402	916115908	WA-FRAME 1
HEX SCREW ISO 4018 M10X16	540401908	25	1	1266	540006108	ROPE WINCH
HEX SCREW M5X16 10.9 480H	10876387	31	1	513	96012480	CHARGER
HEX SCREW M5X16 10.9 480H	10876387	31	1	514	96012481	CHARGER
HEX SCREW M5X16 10.9 480H	10876387	9	10	945	96036153	SWITCH CABINET
HEX SCREW M8X65 8.8 MAN18	10037287	328	2	334	966085708	ADDITIONAL HYDRAULICS WI
HEX SCREW M8X65 8.8 MAN18	10037287	328	2	351	966085808	ADDITIONAL HYDRAULICS WI
HEX SCREW M8X65 8.8 MAN18	10037287	328	2	1181	966085908	ADDITIONAL HYDRAULICS WI
HEX SCREW M8X65 8.8 MAN18	10037287	328	2	1202	966086108	ADDITIONAL HYDRAULICS WI
HEX SCREW UNC7/16X14X30	12100552	318	4	627	96034141	DIESEL ENGINE, PRE-ASSEMB
HEX SCREW UNC7/16X14X30	12100552	319	4	679	96034143	DIESEL ENGINE, PRE-ASSEMB
HEX SCREW UNC7/16X14X30	12100552	416	16	851	96029372	HYDR.MACHINERY HOUSE
HEXAGON KEY DIN 911	790023608	15	1	238	96005686	MAIN TOOLS
HEXALOBULAR HEAD SCREW	12422674	8	8	750	10141558	OUTLET MANIFOLD ADD-ON
HEXALOBULAR HEAD SCREW	11007668	(17)	3	686	13455092	DIESEL ENGINE
HEXALOBULAR HEAD SCREW	10030346	(6)	5	749	10141356	EXHAUST PIPE ASSEMBLY
HEXALOBULAR HEAD SCREW	10030346	(6)	5	749	10141356	EXHAUST PIPE ASSEMBLY
HEXALOBULAR HEAD SCREW	10012550	(5)	7	749	10141356	EXHAUST PIPE ASSEMBLY
HEXALOBULAR HEAD SCREW	10012550	(5)	12	749	10141356	EXHAUST PIPE ASSEMBLY
HEXALOBULAR HEAD SCREW	10012550	(5)	7	749	10141356	EXHAUST PIPE ASSEMBLY
HEXALOBULAR HEAD SCREW	10012550	(5)	12	749	10141356	EXHAUST PIPE ASSEMBLY
HEXALOBULAR HEAD SCREW	10133196	(11)	3	686	13455092	DIESEL ENGINE

Description	Item	Pos.	Quantity	Page	Assembly	Description
HEXALOBULAR HEAD SCREW	10132548	(8)	6	686	13455092	DIESEL ENGINE
HEXALOBULAR HEAD SCREW	9077282	4	8	705	10147666	DRIVING PARTS
HEXALOBULAR HEAD SCREW	9079517	4	10	762	10120077	FLYWHEEL ASSEMBLY
HIGH PRESSURE CONNECT	10139422	191	8	683	13455092	DIESEL ENGINE
HIGH PRESSURE CONNECT	10139422	2	1	723	10150877	RK INJECTOR
HIGH PRESSURE HOSE DN4-	774376108	14	35	283	916900208	CENT. LUBRIC. SYSTEM SUP
HIGH PRESSURE HOSE DN4-	774376108	7	100	404	916921908	CENTRAL LUBRICATING SYS
HIGH PRESSURE HOSE DN4-	774376108	11	20	1238	917016708	CENTRAL LUBRICATING SYS
HIGH PRESSURE PIPE ASSEM	11420510	213	1	683	13455092	DIESEL ENGINE
HIGH PRESSURE PUMP V-MOT	10146660	1	1	718	10150858	HIGH PRESSURE PUMP W.FAS
HIGH PRESSURE PUMP W.FAS	10150858	171	1	683	13455092	DIESEL ENGINE
HIGH PRESSURE RAIL	11444647	1	2	729	11420510	HIGH PRESSURE PIPE ASSEM
HINGE 19X28,5X126/132° ST	704263708	2	2	577	96036247	COVER PRE-ASSY.
HINGE 20X20X40/180° GD-ZN S	704258208	11	2	524	96033614	CONTROLS AND FITTINGS RI
HINGE 20X20X40/180° GD-ZN S	704258208	70	6	950	96061868	ASSEMBLY PARTS MOUNTIN
HINGE 20X20X40/180° GD-ZN S	704258208	3	2	952	96054623	LOCKING PLATE
HINGE 27X32X42/180° GD-ZN S	704259808	12	2	777	96034773	PLATE PRE-ASS.
HINGE 35X35X50/180° ST FE//	704228108	107	4	413	96038694	SLEWING PLATFORM CATWAL
HINGE 35X35X50/180° ST FE//	704228108	130	2	424	96038696	SLEWING PLATFORM CATWAL
HINGE 35X35X50/180° ST FE//	704228108	2	2	588	965963608	COVER PRE-ASSY.
HINGE 35X35X50/180° ST FE//	704228108	13	8	592	966954908	FOLDING LADDER PRE-ASS.
HINGE 35X35X50/180° ST FE//	704228108	20	3	1055	916305808	S PIVOT SECTION PRE-ASS.
HINGE 35X35X50/180° ST FE//	704228108	93	2	1085	916332108	S HEAD SECTION
HINGE 40X40X50/180° ST37-2	704205808	3	3	914	96033991	DOOR COMPL.
HINGE 40X40X50/180° ST37-2	704205808	3	3	926	96036315	DOOR COMPL.
HINGE 40X40X50/180° ST37-2	704205908	(2)	3	902	919203908	COVERING
HINGE 40X40X50/180° ST37-2	704205908	2	3	904	966167108	DOOR COMPL.
HINGE 40X40X50/180° ST37-2	704205908	5	3	912	96033989	DOOR COMPL.
HINGE 40X40X50/180° ST37-2	704205908	3	3	916	96033993	DOOR COMPL.
HINGE 40X40X50/180° ST37-2	704205908	3	3	918	96033996	DOOR COMPL.
HINGE 40X40X50/180° ST37-2	704205908	3	3	920	96034004	DOOR COMPL.
HINGE 40X40X50/180° ST37-2	704205908	3	3	922	96036311	DOOR COMPL.
HINGE 40X40X50/180° ST37-2	704205908	3	3	924	96036313	DOOR COMPL.
HINGE PIN CLAMP 332X1022X3	12102925	185	2	786	919203408	MUFFLER UNIT ABOVE
HINGE PIN CLAMP 332X1022X3	12102925	185	2	794	919203508	MUFFLER UNIT DOWN
HINGED FRAME HAN 6B	260407602	503	1	259	96045406	LEAD
HINGED FRAME HAN 6B	260407602	27	1	263	96034537	TERMINAL BOX
HINGED FRAME HAN 6B	260407702	507	1	267	96041505	LEAD
HOIST LIM.SWITCH PLUMMET	96013575	3	1	1044	915720708	ROPE FOR WINCH 6
HOIST LIM.SWITCH PLUMMET	966160608	3	1	1036	915720208	ROPE WITH ACCESSORIES 1
HOIST LIM.SWITCH PLUMMET	966160608	3	1	1040	915720308	ROPE WITH ACCESSORIES 2
HOISTING LIMIT SWITCH PRE	966470508	63	1	1085	916332108	S HEAD SECTION
HOISTING LIMIT SWITCH PRE	966470508	5	1	1101	915721308	L-HEAD PIECE
HOISTING LIMIT SWITCH PRE	966470608	64	1	1085	916332108	S HEAD SECTION
HOISTING LIMIT SWITCH PRE	966470608	6	1	1101	915721308	L-HEAD PIECE
HOLDER	10129490	(1)	1	765	12416117	CABLE HARNESS MOUNTING
HOLDER	10136484	4	1	743	10147372	VENT TUBE ASSEMBLY
HOLDER	10142970	13	2	694	10141843	CRANKCASE BREATHER ASS
HOLDER	10146200	23	1	738	10141807	ACCESSORIES AIR COMPRES
HOLDER	11394101	8	2	729	11420510	HIGH PRESSURE PIPE ASSEM
HOLDER	11442759	(15)	1	686	13455092	DIESEL ENGINE
HOLDER	11442761	(14)	1	686	13455092	DIESEL ENGINE
HOLDER	511051508	4	1	464	510401908	REVERSING VALVE
HOLDER	551710308	103	4	799	918717708	AIR FILTER SYSTEM ABOVE
HOLDER	551710308	104	4	803	918719508	AIR FILTER SYSTEM DOWN
HOLDER	890101408	22	1	498	919266408	CRANE DRIVER'S CABIN,PRE
HOLDER	923570408	69	2	1085	916332108	S HEAD SECTION
HOLDER	923570408	64	2	1427	916302808	W PIVOT SECTION
HOLDER	966719108	4	4	775	919203808	BATTERY STORAGE
HOLDER	967083508	2	3	615	96018031	FIXING PARTS BASE FRAME

Description	Item	Pos.	Quantity	Page	Assembly	Description
HOLDER	967999108	12	1	1393	96036791	STORAGE CYLINDER, PRE-MO
HOLDER 2.5X200X105 DC01 FE	97084296	44	1	359	919207608	DRIVE ASSEMBLY AIR CONDIT
HOLDER 3X103X84 S355MC FE	97109955	72	1	488	919258508	ADD HEATING SUPERSTRUCT
HOLDER 3X110X60 S355MC FE	97106646	31	2	359	919207608	DRIVE ASSEMBLY AIR CONDIT
HOLDER 3X115X182 DC01 FE//	97009324	5	4	600	96021757	FIXING PARTS COMPRESSED
HOLDER 3X192X270 S355MC	97109953	70	1	488	919258508	ADD HEATING SUPERSTRUCT
HOLDER 3X305X155 DC01 FE//	97109993	30	2	498	919266408	CRANE DRIVER'S CABIN,PRE
HOLDER 3X386X510 S355MC	97129794	5	1	943	919412508	SWITCHBOX MOUNTING PART
HOLDER 3X422X179 S355MC	97124879	71	1	488	919258508	ADD HEATING SUPERSTRUCT
HOLDER 3X91X25 DC01 FE//ZN	97109994	31	4	498	919266408	CRANE DRIVER'S CABIN,PRE
HOLDER 44X156X141 PA6.6GV	972372308	4	1	1124	968099808	CAMERA HOLDER, PREMOU
HOLDER 4X141X1092 S315MC	97006245	168	1	567	918744708	MACHINERY HOUSE BASE FR
HOLDER 4X173X85 S315MC FE	97085133	5	1	820	919204408	FUEL FEED
HOLDER 4X173X85 S315MC FE	97085133	5	1	1021	91000594	A/C DRIVE UNIT ADD. PARTS
HOLDER 4X180X443 S315MC	97005689	31	2	1014	96034284	PREMOUNTED COMBINATION
HOLDER 4X278X448 S315MC	979403008	31	1	565	918744708	MACHINERY HOUSE BASE FR
HOLDER 4X622X149 S315MC	979403308	32	1	565	918744708	MACHINERY HOUSE BASE FR
HOLDER 6X432X300 S355MC	97018399	53	3	433	915755208	ROLLER SLEWING RING
HOLDER DC01 FE//ZNNI8//CN/	951189408	65	18	615	96018031	FIXING PARTS BASE FRAME
HOLDER DC01 FE//ZNNI8//CN/	951189408	11	2	1009	919204008	RADIATOR UNIT
HOLDER DC01 FE//ZNNI8//CN/	951189408	246	2	1255	916324608	D PIVOT SECTION PRE-ASS.
HOLDER FE//ZNNI8//CN//T0	964744508	34	1	498	919266408	CRANE DRIVER'S CABIN,PRE
HOLDER LEFT 5X692X231 S35	979452308	27	1	1014	96034284	PREMOUNTED COMBINATION
HOLDER LEFT 5X750X188 S35	979452108	25	2	1014	96034284	PREMOUNTED COMBINATION
HOLDER PA 66 HB SCH	11007215	9	3	765	12416117	CABLE HARNESS MOUNTING
HOLDER PRE-ASSEMBLY FE//	966750608	14	1	626	96034141	DIESEL ENGINE, PRE-ASSEMB
HOLDER PRE-ASSEMBLY FE//	966750608	14	1	678	96034143	DIESEL ENGINE, PRE-ASSEMB
HOLDER RIGHT 5X692X231 S	979452408	29	1	1014	96034284	PREMOUNTED COMBINATION
HOLDER RIGHT 5X750X188 S	979452208	26	2	1014	96034284	PREMOUNTED COMBINATION
HOLDER S235JR	10128197	5	1	702	10128193	OIL FILLER INLET
HOLDER S235JR	10142543	8	1	727	12492804	FUEL LINES
HOLDER S235JR	10143793	1	1	753	10143790	REGULATION BOOST PRESS
HOLDER S235JR	10143838	9	1	730	10153631	LEAK OIL LINE ADD-ON
HOLDER S235JR	10147594	1	1	767	10150446	BRACKET ADD-ON
HOLDER S235JR	10150139	20	1	694	10141843	CRANKCASE BREATHER ASS
HOLDER S235JR	10152388	15	1	765	12416117	CABLE HARNESS MOUNTING
HOLDER S235JR	10152389	16	1	765	12416117	CABLE HARNESS MOUNTING
HOLDER S235JR	11358957	14	1	765	12416117	CABLE HARNESS MOUNTING
HOLDER S235JR	11366371	17	1	765	12416117	CABLE HARNESS MOUNTING
HOLDER S235JR	12473968	13	1	765	12416117	CABLE HARNESS MOUNTING
HOLDER S315MC FE//ZNNI8//C	950430808	32	1	322	915751408	WINCH 1 PRE-ASSEMBLY
HOLDER S315MC FE//ZNNI8//C	950430808	32	1	345	915751608	WINCH 2 PRE-ASS.
HOLDER S315MC FE//ZNNI8//C	950430808	48	1	1170	915753108	WINCH
HOLDER S315MC FE//ZNNI8//C	950430808	48	1	1192	915753208	WINCH 5 PRE-ASS.
HOLDER S315MC FE//ZNNI8//C	950430808	57	1	1213	915753308	WINCH 6 PRE-ASSEMBLY
HOLDER T ZN O	967083608	275	1	569	918744708	MACHINERY HOUSE BASE FR
HOLDER T ZN O	967083708	276	1	569	918744708	MACHINERY HOUSE BASE FR
HOLDER T ZN O	967083808	277	1	569	918744708	MACHINERY HOUSE BASE FR
HOLDER T ZN O	967083908	278	1	569	918744708	MACHINERY HOUSE BASE FR
HOLDER X12CRNIS188	923569408	15	1	1494	966888308	SWITCH UNIT
HOLDER X12CRNIS188	923569408	15	1	1495	966916408	SWITCH UNIT
HOLDER X12CRNIS188	962157808	85	2	1427	916302808	W PIVOT SECTION
HOLDING ANGLE	11690151	30	1	467	11003525	ELECTRIC PUMP
HOLDING ANGLE	11690153	35	1	467	11003525	ELECTRIC PUMP
HOLDING BRACKET	10815196	1	1	1033	10454762	REMOTE CONTROL TRANSMIT
HOLDING PLATE 10X100X30 S	97082137	85	2	566	918744708	MACHINERY HOUSE BASE FR
HOLDING PLATE 10X100X30 S	97082137	9	1	594	96044781	RETAINER CPL.
HOLDING PLATE 10X100X30 S	97082137	63	4	903	919203908	COVERING
HOLLOW KEY	704271108	18	1	238	96005686	MAIN TOOLS
HOLLOW SCREW 14X4X12 11	10132193	22	1	738	10141807	ACCESSORIES AIR COMPRES

Description	Item	Pos.	Quantity	Page	Assembly	Description
HOLLOW SCREW 15-3-32	11443132	29	2	727	12492804	FUEL LINES
HOLLOW SCREW 20X3XM26X	10152907	2	1	747	10152906	WATER CONNECTION
HOLLOW SCREW 26X3X93	10145191	2	1	746	10145193	WATER CONNECTION
HOLLOW SCREW 8-4-M8X1 St	10146787	16	1	730	10153631	LEAK OIL LINE ADD-ON
HOLLOW SCREW DIN 7643 10	12210013	5	1	692	10141769	FINAL CONTROL VALVE
HOLLOW SCREW DIN 7643 10	12210013	5	1	698	10118748	PIPELINE INSTALLATION
HOLLOW SCREW DIN 7643 10	12210013	11	2	725	10126724	FUEL FINE-FILTER ASSEMBLY
HOLLOW SCREW DIN 7643 10	12210013	17	9	730	10153631	LEAK OIL LINE ADD-ON
HOLLOW SCREW DIN 7643 10	12210013	6	6	743	10147372	VENT TUBE ASSEMBLY
HOLLOW SCREW DIN 7643 10	12210013	17	1	744	10143277	COOLANT PIPE BEND ADD-ON
HOLLOW SCREW DIN 7643 10	12210013	19	1	752	10141721	EXHAUST TC MOUNTING
HOLLOW SCREW DIN 7643 12-	11002995	15	2	727	12492804	FUEL LINES
HOLLOW SCREW DIN 7643 15	12210015	14	4	727	12492804	FUEL LINES
HOLLOW SCREW DIN 7643 22	12210017	16	2	738	10141807	ACCESSORIES AIR COMPRES
HOLLOW SCREW DIN 7643 28	12210016	2	1	748	10145195	WATER CONNECTION
HOLLOW SCREW DIN 7643 8-3	12210012	33	1	744	10143277	COOLANT PIPE BEND ADD-ON
HOOD 1.5X831X448 DC01 RAL	954746108	122	1	1253	916324608	D PIVOT SECTION PRE-ASS.
HOOD 1.5X831X448 DC01 RAL	954746108	160	1	1304	915745708	D HEAD SECTION PRE-ASS.
HOOD 1.5X931X548 DC01 RAL	953211008	78	1	1252	916324608	D PIVOT SECTION PRE-ASS.
HOOD 1.5X931X548 DC01 RAL	953211008	159	1	1304	915745708	D HEAD SECTION PRE-ASS.
HOOD 411X555 DC01 FE//ZNNI	972908808	60	1	1055	916305808	S PIVOT SECTION PRE-ASS.
HOOD 411X555 DC01 FE//ZNNI	972908808	51	1	1084	916332108	S HEAD SECTION
HOOD 411X555 DC01 FE//ZNNI	972908808	36	1	1101	915721308	L-HEAD PIECE
HOOD 411X555 DC01 FE//ZNNI	972908808	51	1	1388	966890708	WA-FRAME 1 BASE SECTION
HOOD 411X555 DC01 FE//ZNNI	972908808	81	1	1413	915746608	WA-FRAME 2 PIVOT SECTION
HOOD 411X555 DC01 FE//ZNNI	972908808	49	1	1426	916302808	W PIVOT SECTION
HOOD 4X713X442 S315MC FE//	97084285	37	1	297	96047586	MOUNTING PARTS TAIL PART
HOOD COVER 2X1025X858 A	97119782	7	1	806	919205608	UREA PLANT
HOOD RAL 7016 SPF	966275008	6	1	498	919266408	CRANE DRIVER'S CABIN,PRE
HOOD/BONNET WELDED	966916808	170	1	180	917525608	CRAWLER TRACK CARRIER,
HOOD/BONNET WELDED	966918708	170	1	107	917523808	CRAWLER TRACK CARRIER, L
HOOD/BONNET WELDED	966933708	156	1	150	917525508	CRAWLER TRACK CARRIER, L
HOOD/BONNET WELDED	966934608	156	1	207	917525908	CRAWLER TRACK CARRIER,
HOOK BEAM 1250T M.HAKEN	916024408	306	1	12		LIEBHERR CRAW.CRANE LR
HOOK BLOCK 1 ROLLER SET	916962508	312	4	12		LIEBHERR CRAW.CRANE LR
HOOK BLOCK 100 DM SPF	915761608	330	1	12		LIEBHERR CRAW.CRANE LR
HOOK WELDED CONSTRUCTI	966911708	3	2	1533	966911408	CROSS MEMBER CPL.
HORN 24V	614003108	13	1	545	96033616	ELECTRIC ADD-ON PARTS CA
HOSE	96046410	160	2	786	919203408	MUFFLER UNIT ABOVE
HOSE	96046410	160	2	794	919203508	MUFFLER UNIT DOWN
HOSE 130X150 EPDM	550773508	251	2	799	918717708	AIR FILTER SYSTEM ABOVE
HOSE 130X150 EPDM	550773508	251	2	803	918719508	AIR FILTER SYSTEM DOWN
HOSE CLAMP 10/9,5-10,5/9 ED	553102308	52	1	359	919207608	DRIVE ASSEMBLY AIR CONDIT
HOSE CLAMP 10/9,5-10,5/9 ED	553102308	182	2	986	96034844	ENGINE PREHEATER PRE-ASS
HOSE CLAMP 10/9,5-10,5/9 ED	553102308	184	4	991	919208108	HEATING MACHINE/ENGINE R
HOSE CLAMP 10/9,5-10,5/9 ED	553102308	182	1	1009	919204008	RADIATOR UNIT
HOSE CLAMP 10/9,5-10,5/9 ED	553102308	180	1	1014	96034284	PREMOUNTED COMBINATION
HOSE CLAMP 100-104 ST	774223708	180	1	621	919203208	DIESEL ENGINE CPL.ABOVE
HOSE CLAMP 100-104 ST	774223708	180	1	673	919203308	DIESEL ENGINE CPL.DOWN
HOSE CLAMP 140/130-150/12	774209908	182	8	799	918717708	AIR FILTER SYSTEM ABOVE
HOSE CLAMP 140/130-150/12	774209908	181	8	803	918719508	AIR FILTER SYSTEM DOWN
HOSE CLAMP 142/140-148/25 S	774211808	181	6	799	918717708	AIR FILTER SYSTEM ABOVE
HOSE CLAMP 142/140-148/25 S	774211808	182	6	803	918719508	AIR FILTER SYSTEM DOWN
HOSE CLAMP 155-163 /160 ST	774283908	187	3	606	96033135	FASTENING PIECES HYDRAUL
HOSE CLAMP 158-166 ST	774211908	401	3	269	96029361	SLEWING PLATFORM HYDRA
HOSE CLAMP 158-166 ST	774211908	401	1	307	966085408	SLEWING PLATFORM HYDRA
HOSE CLAMP 158-166 ST	774211908	401	3	851	96029372	HYDR.MACHINERY HOUSE
HOSE CLAMP 21/16-27/12 W3	11118077	47	25	488	919258508	ADD HEATING SUPERSTRUCT
HOSE CLAMP 21/16-27/12 W3	11118077	188	4	621	919203208	DIESEL ENGINE CPL.ABOVE
HOSE CLAMP 21/16-27/12 W3	11118077	185	4	673	919203308	DIESEL ENGINE CPL.DOWN

Description	Item	Pos.	Quantity	Page	Assembly	Description
HOSE CLAMP 21/16-27/12 W3	11118077	11	4	743	10147372	VENT TUBE ASSEMBLY
HOSE CLAMP 21/16-27/12 W3	11118077	183	6	1009	919204008	RADIATOR UNIT
HOSE CLAMP 21/16-27/12 W3	11118077	188	2	1014	96034284	PREMOUNTED COMBINATION
HOSE CLAMP 220/214-226/26	10874137	(1)	48	1537	918392608	DISPATCH ASSY.MECH.PART
HOSE CLAMP 226-239/30 W2	12100906	15	4	940	919203608	OIL RESERVOIR, COMPLETE
HOSE CLAMP 26/20-32/12 W3	774215008	17	2	751	10141720	EXHAUST TC MOUNTING
HOSE CLAMP 26/20-32/12 W3	774215008	17	2	752	10141721	EXHAUST TC MOUNTING
HOSE CLAMP 32/25-40/12 W3	774208508	22	1	488	919258508	ADD HEATING SUPERSTRUCT
HOSE CLAMP 32/25-40/12 W3	774208508	182	4	627	96034141	DIESEL ENGINE, PRE-ASSEMB
HOSE CLAMP 32/25-40/12 W3	774208508	182	4	678	96034143	DIESEL ENGINE, PRE-ASSEMB
HOSE CLAMP 32/25-40/12 W3	774208508	18	16	694	10141843	CRANKCASE BREATHER ASS
HOSE CLAMP 32/25-40/12 W3	774208508	2	2	731	10122793	INTAKE STACK ASSEMBLY
HOSE CLAMP 32/25-40/12 W3	774208508	7	2	732	10154796	INTAKE STACK ASSEMBLY
HOSE CLAMP 32/25-40/12 W3	774208508	11	4	808	96035875	LOWER UREA PLANT
HOSE CLAMP 32/25-40/12 W3	774208508	19	2	816	96035878	UPPER UREA PLANT
HOSE CLAMP 32/25-40/12 W3	774208508	181	5	985	919204108	MOTOR PRE-HEATING ABOVE
HOSE CLAMP 32/25-40/12 W3	774208508	180	4	986	96034844	ENGINE PREHEATER PRE-ASS
HOSE CLAMP 32/25-40/12 W3	774208508	181	5	988	919204208	MOTOR PRE-HEATING
HOSE CLAMP 32/25-40/12 W3	774208508	180	8	991	919208108	HEATING MACHINE/ENGINE R
HOSE CLAMP 41/35-50/12 W3	550849508	189	4	1014	96034284	PREMOUNTED COMBINATION
HOSE CLAMP 50/40-60/12 W3	550838008	29	1	359	919207608	DRIVE ASSEMBLY AIR CONDIT
HOSE CLAMP 60/50-70/12 W3	774208008	183	5	991	919208108	HEATING MACHINE/ENGINE R
HOSE CLAMP 70/68-73/25 ST	10652657	185	2	621	919203208	DIESEL ENGINE CPL.ABOVE
HOSE CLAMP 70/68-73/25 ST	10652657	186	2	673	919203308	DIESEL ENGINE CPL.DOWN
HOSE CLAMP 77-95/12 W3	11212022	12	6	733	10141830	CHARGE AIR LINE ASSEMBLY
HOSE CLAMP 80/70-90/12 W3	774206408	182	19	991	919208108	HEATING MACHINE/ENGINE R
HOSE CLAMP 86-91X25 ST	774227908	187	10	621	919203208	DIESEL ENGINE CPL.ABOVE
HOSE CLAMP 86-91X25 ST	774227908	188	10	673	919203308	DIESEL ENGINE CPL.DOWN
HOSE CLAMP 89-94X25 ST	774225208	153	2	567	918744708	MACHINERY HOUSE BASE FR
HOSE CLAMP 90/80-100/12 W3	774218808	181	12	621	919203208	DIESEL ENGINE CPL.ABOVE
HOSE CLAMP 90/80-100/12 W3	774218808	181	12	673	919203308	DIESEL ENGINE CPL.DOWN
HOSE CLAMP 90/80-100/12 W3	774218808	181	4	991	919208108	HEATING MACHINE/ENGINE R
HOSE CLAMP 90/80-100/12 W3	774218808	180	8	1009	919204008	RADIATOR UNIT
HOSE CLAMP 98-103X25 ST	774225308	186	2	621	919203208	DIESEL ENGINE CPL.ABOVE
HOSE CLAMP 98-103X25 ST	774225308	187	2	673	919203308	DIESEL ENGINE CPL.DOWN
HOSE CLAMP DIN 3017-1 12/8-	10872024	307	1	32	966084408	HYDRAULIC EQUIPM.CENTER
HOSE CLAMP DIN 3017-1 12/8-	10872024	112	2	820	919204408	FUEL FEED
HOSE CLAMP DIN 3017-1 12/8-	10872024	11	1	936	919203708	FUEL TANK CPL.
HOSE CLAMP DIN 3017-1 17/1	10872022	286	1	82	966448008	CONTROL DESK OUTRIGGER
HOSE CLAMP DIN 3017-2 115/	4981178	3	1	731	10122793	INTAKE STACK ASSEMBLY
HOSE CLAMP DIN 3017-2 115/	4981178	8	1	732	10154796	INTAKE STACK ASSEMBLY
HOSE CLAMP DIN 3017-2 12/1	11005281	16	10	753	10143790	REGULATION BOOST PRESS
HOSE CLAMP DIN 3017-2 12/11	12696398	23	2	730	10153631	LEAK OIL LINE ADD-ON
HOSE CLAMP DIN 3021 11,5/11	11341661	186	4	786	919203408	MUFFLER UNIT ABOVE
HOSE CLAMP THREADED UNI	602440008	4	1	303	927868908	TERMINAL BOX LIGHTING
HOSE CLIP 13,7/13,7 - 16,2 ED	12102616	(10)	1	786	919203408	MUFFLER UNIT ABOVE
HOSE CLIP 13,7/13,7 - 16,2 ED	12102616	(20)	1	786	919203408	MUFFLER UNIT ABOVE
HOSE CONNECTION SAL16/18	10878731	(1)	1	489	919258508	ADD HEATING SUPERSTRUCT
HOSE CONNECTION SAL20/22	550601908	1	1	494	968652008	PIPE SOCKET CPL.
HOSE CONNECTION SOCKET	10801609	7	2	808	96035875	LOWER UREA PLANT
HOSE CONNECTION SOCKET	10801609	7	2	816	96035878	UPPER UREA PLANT
HOSE CPL.	926607708	47	1	856	96029373	HOSE LINES
HOSE CPL.	928718908	1069	1	1205	966218808	HOSE LINES WINCH 5
HOSE CPL.	96025166	(2865)	5	489	919258508	ADD HEATING SUPERSTRUCT
HOSE CPL.	96025166	25	4	826	96036212	HOSE LINES
HOSE CPL.	966380408	(1797)	1	134	966434908	ADDITIONAL HYDR.TENSION C
HOSE CPL.	966380408	339	1	273	96029362	HOSE LINES
HOSE CPL.	966380408	1258	1	1075	966219208	HOSE LINES GRATING-WINCH
HOSE CPL. 1SC 8X1000	926058208	295	1	860	96029373	HOSE LINES
HOSE CPL. 1SC 8X1000	926058208	1237	1	1235	966219008	HOSE LINES WINCH 6

Description	Item	Pos.	Quantity	Page	Assembly	Description
HOSE CPL. 1SC 8X1000	926465308	483	1	860	96029373	HOSE LINES
HOSE CPL. 1SC 8X1000	966969208	1551	1	454	966217308	HOSE LINES 6 SLEWING GEAR
HOSE CPL. 1SC 8X1020	926743408	1080	1	1205	966218808	HOSE LINES WINCH 5
HOSE CPL. 1SC 8X1020	964275008	1745	1	193	966215908	HOSE LINES CRAWLER TRACK
HOSE CPL. 1SC 8X1040	929377608	1529	1	454	966217308	HOSE LINES 6 SLEWING GEAR
HOSE CPL. 1SC 8X1060	926122608	1530	1	454	966217308	HOSE LINES 6 SLEWING GEAR
HOSE CPL. 1SC 8X1060	926122608	166	1	858	96029373	HOSE LINES
HOSE CPL. 1SC 8X1080	963196908	1528	1	454	966217308	HOSE LINES 6 SLEWING GEAR
HOSE CPL. 1SC 8X1080	963196908	487	1	860	96029373	HOSE LINES
HOSE CPL. 1SC 8X1120	922030408	152	1	858	96029373	HOSE LINES
HOSE CPL. 1SC 8X1120	922030408	159	1	858	96029373	HOSE LINES
HOSE CPL. 1SC 8X1200	926058808	1745	1	219	966215608	HOSE LINES CRAWLER TRACK
HOSE CPL. 1SC 8X1220	928016008	1015	1	337	966217808	HOSE LINES WINCH 1
HOSE CPL. 1SC 8X1220	928016008	1015	1	354	966218108	HOSE LINES WINCH 2
HOSE CPL. 1SC 8X1220	928016008	283	1	859	96029373	HOSE LINES
HOSE CPL. 1SC 8X1220	965562808	1307	1	375	966218608	HOSE LINES MOUNTING JACK
HOSE CPL. 1SC 8X1260	928046508	1014	1	337	966217808	HOSE LINES WINCH 1
HOSE CPL. 1SC 8X1260	928046508	1014	1	354	966218108	HOSE LINES WINCH 2
HOSE CPL. 1SC 8X1260	928046508	1527	1	454	966217308	HOSE LINES 6 SLEWING GEAR
HOSE CPL. 1SC 8X1260	928046508	1077	1	1205	966218808	HOSE LINES WINCH 5
HOSE CPL. 1SC 8X1300	926465908	217	1	859	96029373	HOSE LINES
HOSE CPL. 1SC 8X1320	964774708	1239	1	1235	966219008	HOSE LINES WINCH 6
HOSE CPL. 1SC 8X1340	928008508	1085	1	1205	966218808	HOSE LINES WINCH 5
HOSE CPL. 1SC 8X1350	926135408	1745	1	166	966216308	HOSE LINES CRAWLER TRACK
HOSE CPL. 1SC 8X1360	927378108	1087	1	1205	966218808	HOSE LINES WINCH 5
HOSE CPL. 1SC 8X1400	926998508	484	1	860	96029373	HOSE LINES
HOSE CPL. 1SC 8X1400	963457608	488	1	860	96029373	HOSE LINES
HOSE CPL. 1SC 8X1420	929315808	476	1	860	96029373	HOSE LINES
HOSE CPL. 1SC 8X1460	927612208	214	1	859	96029373	HOSE LINES
HOSE CPL. 1SC 8X1480	966869808	1078	1	1205	966218808	HOSE LINES WINCH 5
HOSE CPL. 1SC 8X1500	926058108	1079	1	1205	966218808	HOSE LINES WINCH 5
HOSE CPL. 1SC 8X1550	929718408	213	1	859	96029373	HOSE LINES
HOSE CPL. 1SC 8X1550	964683308	1195	1	1184	966218408	HOSE LINES WINCH 3
HOSE CPL. 1SC 8X1550	964683308	1081	1	1205	966218808	HOSE LINES WINCH 5
HOSE CPL. 1SC 8X1600	926119108	477	1	860	96029373	HOSE LINES
HOSE CPL. 1SC 8X1600	926119108	1196	1	1184	966218408	HOSE LINES WINCH 3
HOSE CPL. 1SC 8X1600	926968008	1084	1	1205	966218808	HOSE LINES WINCH 5
HOSE CPL. 1SC 8X1650	926584308	1086	1	1205	966218808	HOSE LINES WINCH 5
HOSE CPL. 1SC 8X1700	926068308	1194	1	1184	966218408	HOSE LINES WINCH 3
HOSE CPL. 1SC 8X1700	963001308	492	1	860	96029373	HOSE LINES
HOSE CPL. 1SC 8X1750	926093508	473	1	860	96029373	HOSE LINES
HOSE CPL. 1SC 8X1750	926135308	1013	1	337	966217808	HOSE LINES WINCH 1
HOSE CPL. 1SC 8X1750	926135308	1013	1	354	966218108	HOSE LINES WINCH 2
HOSE CPL. 1SC 8X1800	926093808	155	1	858	96029373	HOSE LINES
HOSE CPL. 1SC 8X1800	926093808	1197	1	1184	966218408	HOSE LINES WINCH 3
HOSE CPL. 1SC 8X1800	928465008	491	1	860	96029373	HOSE LINES
HOSE CPL. 1SC 8X1800	966968008	1545	1	454	966217308	HOSE LINES 6 SLEWING GEAR
HOSE CPL. 1SC 8X1900	926584708	153	1	858	96029373	HOSE LINES
HOSE CPL. 1SC 8X1900	926584708	1083	1	1205	966218808	HOSE LINES WINCH 5
HOSE CPL. 1SC 8X2000	926118908	1012	1	337	966217808	HOSE LINES WINCH 1
HOSE CPL. 1SC 8X2000	926118908	1012	1	354	966218108	HOSE LINES WINCH 2
HOSE CPL. 1SC 8X2000	926118908	1198	1	1184	966218408	HOSE LINES WINCH 3
HOSE CPL. 1SC 8X2100	926112208	218	1	859	96029373	HOSE LINES
HOSE CPL. 1SC 8X230	966967808	1536	1	454	966217308	HOSE LINES 6 SLEWING GEAR
HOSE CPL. 1SC 8X330	928472308	1543	1	454	966217308	HOSE LINES 6 SLEWING GEAR
HOSE CPL. 1SC 8X340	926711308	141	1	857	96029373	HOSE LINES
HOSE CPL. 1SC 8X360	928040108	263	1	859	96029373	HOSE LINES
HOSE CPL. 1SC 8X360	965202408	486	1	860	96029373	HOSE LINES
HOSE CPL. 1SC 8X390	927550508	475	1	860	96029373	HOSE LINES
HOSE CPL. 1SC 8X400	921502308	262	1	859	96029373	HOSE LINES

Description	Item	Pos.	Quantity	Page	Assembly	Description
HOSE CPL. 1SC 8X400	926096908	1090	1	1205	966218808	HOSE LINES WINCH 5
HOSE CPL. 1SC 8X400	968144108	259	1	859	96029373	HOSE LINES
HOSE CPL. 1SC 8X410	966859408	148	1	857	96029373	HOSE LINES
HOSE CPL. 1SC 8X420	927054808	471	1	860	96029373	HOSE LINES
HOSE CPL. 1SC 8X420	966048908	261	1	859	96029373	HOSE LINES
HOSE CPL. 1SC 8X440	926837208	257	1	859	96029373	HOSE LINES
HOSE CPL. 1SC 8X440	926837208	260	1	859	96029373	HOSE LINES
HOSE CPL. 1SC 8X480	928879108	1520	1	454	966217308	HOSE LINES 6 SLEWING GEAR
HOSE CPL. 1SC 8X480	928879108	482	1	860	96029373	HOSE LINES
HOSE CPL. 1SC 8X480	963859608	258	1	859	96029373	HOSE LINES
HOSE CPL. 1SC 8X540	921621208	264	1	859	96029373	HOSE LINES
HOSE CPL. 1SC 8X540	962067808	1229	1	1235	966219008	HOSE LINES WINCH 6
HOSE CPL. 1SC 8X560	926095108	1523	1	454	966217308	HOSE LINES 6 SLEWING GEAR
HOSE CPL. 1SC 8X560	926097508	1524	1	454	966217308	HOSE LINES 6 SLEWING GEAR
HOSE CPL. 1SC 8X560	926097508	1525	1	454	966217308	HOSE LINES 6 SLEWING GEAR
HOSE CPL. 1SC 8X560	926097508	158	1	858	96029373	HOSE LINES
HOSE CPL. 1SC 8X560	926097508	1217	1	1184	966218408	HOSE LINES WINCH 3
HOSE CPL. 1SC 8X580	926965608	1519	6	454	966217308	HOSE LINES 6 SLEWING GEAR
HOSE CPL. 1SC 8X600	926097408	1526	1	454	966217308	HOSE LINES 6 SLEWING GEAR
HOSE CPL. 1SC 8X600	966969108	1549	1	454	966217308	HOSE LINES 6 SLEWING GEAR
HOSE CPL. 1SC 8X620	928049708	1531	1	454	966217308	HOSE LINES 6 SLEWING GEAR
HOSE CPL. 1SC 8X660	967649508	1370	1	1281	96029355	HOSE LINES
HOSE CPL. 1SC 8X700	926149808	1521	1	454	966217308	HOSE LINES 6 SLEWING GEAR
HOSE CPL. 1SC 8X700	928761808	472	1	860	96029373	HOSE LINES
HOSE CPL. 1SC 8X700	928761808	481	1	860	96029373	HOSE LINES
HOSE CPL. 1SC 8X720	923621708	211	1	858	96029373	HOSE LINES
HOSE CPL. 1SC 8X720	923621708	212	1	859	96029373	HOSE LINES
HOSE CPL. 1SC 8X720	923621708	474	1	860	96029373	HOSE LINES
HOSE CPL. 1SC 8X740	965475408	1522	1	454	966217308	HOSE LINES 6 SLEWING GEAR
HOSE CPL. 1SC 8X760	929639108	1550	4	454	966217308	HOSE LINES 6 SLEWING GEAR
HOSE CPL. 1SC 8X760	967809108	1371	1	1281	96029355	HOSE LINES
HOSE CPL. 1SC 8X780	96005911	51	1	856	96029373	HOSE LINES
HOSE CPL. 1SC 8X780	961720608	470	1	860	96029373	HOSE LINES
HOSE CPL. 1SC 8X800	926148908	1033	1	337	966217808	HOSE LINES WINCH 1
HOSE CPL. 1SC 8X800	926148908	1033	1	354	966218108	HOSE LINES WINCH 2
HOSE CPL. 1SC 8X820	962763908	1308	1	375	966218608	HOSE LINES MOUNTING JACK
HOSE CPL. 1SC 8X860	926073808	160	1	858	96029373	HOSE LINES
HOSE CPL. 1SC 8X880	962641408	490	1	860	96029373	HOSE LINES
HOSE CPL. 1SC 8X880	963859508	485	1	860	96029373	HOSE LINES
HOSE CPL. 1SC 8X900	926029808	1544	1	454	966217308	HOSE LINES 6 SLEWING GEAR
HOSE CPL. 1SC 8X960	926379108	1745	1	130	966216108	HOSE LINES CRAWLER TRACK
HOSE CPL. 1SC 8X960	963698108	489	1	860	96029373	HOSE LINES
HOSE CPL. 1SC 8X980	926971508	1753	1	130	966216108	HOSE LINES CRAWLER TRACK
HOSE CPL. 1SC 8X980	926971508	1753	1	166	966216308	HOSE LINES CRAWLER TRACK
HOSE CPL. 1SC 8X980	926971508	1753	1	193	966215908	HOSE LINES CRAWLER TRACK
HOSE CPL. 1SC 8X980	926971508	1753	1	219	966215608	HOSE LINES CRAWLER TRACK
HOSE CPL. 1SN 25X1000	929746708	156	1	858	96029373	HOSE LINES
HOSE CPL. 1SN 25X1080	966745908	418	1	310	966216908	HOSE LINES SLEWING PLATF
HOSE CPL. 1SN 25X1080	966745908	1233	1	1235	966219008	HOSE LINES WINCH 6
HOSE CPL. 1SN 25X1080	966746108	422	1	310	966216908	HOSE LINES SLEWING PLATF
HOSE CPL. 1SN 25X1080	966746108	53	1	856	96029373	HOSE LINES
HOSE CPL. 1SN 25X1160	928883708	176	1	858	96029373	HOSE LINES
HOSE CPL. 1SN 25X1220	966859608	145	1	857	96029373	HOSE LINES
HOSE CPL. 1SN 25X1280	96003182	171	1	858	96029373	HOSE LINES
HOSE CPL. 1SN 25X1360	927281508	169	1	858	96029373	HOSE LINES
HOSE CPL. 1SN 25X1500	926432508	177	1	858	96029373	HOSE LINES
HOSE CPL. 1SN 25X1650	928004508	284	1	859	96029373	HOSE LINES
HOSE CPL. 1SN 25X1700	962641208	1337	1	1281	96029355	HOSE LINES
HOSE CPL. 1SN 25X1700	967768608	167	1	858	96029373	HOSE LINES
HOSE CPL. 1SN 25X1700	967768608	175	2	858	96029373	HOSE LINES

Description	Item	Pos.	Quantity	Page	Assembly	Description
HOSE CPL. 1SN 25X1750	967648308	168	1	858	96029373	HOSE LINES
HOSE CPL. 1SN 25X1850	962062508	296	1	860	96029373	HOSE LINES
HOSE CPL. 1SN 25X1900	929922608	1338	1	1281	96029355	HOSE LINES
HOSE CPL. 1SN 25X1950	921988508	170	1	858	96029373	HOSE LINES
HOSE CPL. 1SN 25X1950	921988508	1363	1	1281	96029355	HOSE LINES
HOSE CPL. 1SN 25X2000	926970408	1256	1	1075	966219208	HOSE LINES GRATING-WINCH
HOSE CPL. 1SN 25X2000	929616008	326	1	273	96029362	HOSE LINES
HOSE CPL. 1SN 25X2250	926041608	178	1	858	96029373	HOSE LINES
HOSE CPL. 1SN 25X2300	929615708	(1741)	1	73	966084508	HYDR.CROSS BEAM
HOSE CPL. 1SN 25X2300	929615708	(1741)	1	91	966084608	HYDR.CROSS BEAM
HOSE CPL. 1SN 25X2450	966853508	45	1	856	96029373	HOSE LINES
HOSE CPL. 1SN 25X2750	928879208	1757	1	219	966215608	HOSE LINES CRAWLER TRACK
HOSE CPL. 1SN 25X2750	966339008	1766	1	166	966216308	HOSE LINES CRAWLER TRACK
HOSE CPL. 1SN 25X2800	926970508	1756	1	219	966215608	HOSE LINES CRAWLER TRACK
HOSE CPL. 1SN 25X2900	929721008	1767	1	166	966216308	HOSE LINES CRAWLER TRACK
HOSE CPL. 1SN 25X3200	928031408	43	1	856	96029373	HOSE LINES
HOSE CPL. 1SN 25X3250	966386708	1787	1	130	966216108	HOSE LINES CRAWLER TRACK
HOSE CPL. 1SN 25X3300	927030708	1786	1	130	966216108	HOSE LINES CRAWLER TRACK
HOSE CPL. 1SN 25X3300	966961308	468	1	860	96029373	HOSE LINES
HOSE CPL. 1SN 25X3400	928720608	1776	1	193	966215908	HOSE LINES CRAWLER TRACK
HOSE CPL. 1SN 25X3400	929743708	1777	1	193	966215908	HOSE LINES CRAWLER TRACK
HOSE CPL. 1SN 25X3400	966337408	1758	1	219	966215608	HOSE LINES CRAWLER TRACK
HOSE CPL. 1SN 25X3600	966388408	1768	1	166	966216308	HOSE LINES CRAWLER TRACK
HOSE CPL. 1SN 25X400	926398408	25	1	856	96029373	HOSE LINES
HOSE CPL. 1SN 25X4100	926386308	1788	1	130	966216108	HOSE LINES CRAWLER TRACK
HOSE CPL. 1SN 25X420	969632408	93	1	857	96029373	HOSE LINES
HOSE CPL. 1SN 25X4200	966568708	1778	1	193	966215908	HOSE LINES CRAWLER TRACK
HOSE CPL. 1SN 25X470	927681808	92	1	857	96029373	HOSE LINES
HOSE CPL. 1SN 25X4700	966853608	44	1	856	96029373	HOSE LINES
HOSE CPL. 1SN 25X480	968582508	91	1	857	96029373	HOSE LINES
HOSE CPL. 1SN 25X4900	929230708	423	1	310	966216908	HOSE LINES SLEWING PLATF
HOSE CPL. 1SN 25X560	923522508	52	1	856	96029373	HOSE LINES
HOSE CPL. 1SN 25X5900	965479908	42	1	856	96029373	HOSE LINES
HOSE CPL. 1SN 25X600	927611108	49	1	856	96029373	HOSE LINES
HOSE CPL. 1SN 25X640	926964708	48	1	856	96029373	HOSE LINES
HOSE CPL. 1SN 25X640	926964708	157	1	858	96029373	HOSE LINES
HOSE CPL. 1SN 25X760	923228008	24	1	856	96029373	HOSE LINES
HOSE CPL. 1SN 25X840	926964808	94	1	857	96029373	HOSE LINES
HOSE CPL. 1SN 25X920	966677708	424	1	310	966216908	HOSE LINES SLEWING PLATF
HOSE CPL. 1SN 25X960	927281408	1711	1	35	966215008	HOSE LINES CENTRE SECTIO
HOSE CPL. 1SN 25X960	961918808	1710	1	35	966215008	HOSE LINES CENTRE SECTIO
HOSE CPL. 1SN 32X1060	966854308	31	1	856	96029373	HOSE LINES
HOSE CPL. 1SN 32X1100	964773508	199	1	858	96029373	HOSE LINES
HOSE CPL. 1SN 32X1140	966745808	417	1	310	966216908	HOSE LINES SLEWING PLATF
HOSE CPL. 1SN 32X1180	966860508	196	1	858	96029373	HOSE LINES
HOSE CPL. 1SN 32X1260	96002388	187	1	858	96029373	HOSE LINES
HOSE CPL. 1SN 32X1260	96002388	197	1	858	96029373	HOSE LINES
HOSE CPL. 1SN 32X1340	926455808	184	1	858	96029373	HOSE LINES
HOSE CPL. 1SN 32X1360	962641108	195	1	858	96029373	HOSE LINES
HOSE CPL. 1SN 32X1380	96030884	185	1	858	96029373	HOSE LINES
HOSE CPL. 1SN 32X1500	964274608	1177	1	1184	966218408	HOSE LINES WINCH 3
HOSE CPL. 1SN 32X1550	96048992	183	1	858	96029373	HOSE LINES
HOSE CPL. 1SN 32X1750	96048995	198	1	858	96029373	HOSE LINES
HOSE CPL. 1SN 32X1750	966734008	1255	1	1075	966219208	HOSE LINES GRATING-WINCH
HOSE CPL. 1SN 32X1900	929340308	1362	1	1281	96029355	HOSE LINES
HOSE CPL. 1SN 32X2200	96003004	186	1	858	96029373	HOSE LINES
HOSE CPL. 1SN 32X2250	966869708	1065	1	1205	966218808	HOSE LINES WINCH 5
HOSE CPL. 1SN 32X2350	929619308	1366	1	1281	96029355	HOSE LINES
HOSE CPL. 1SN 32X2550	928763408	32	1	856	96029373	HOSE LINES
HOSE CPL. 1SN 32X2650	966852508	58	1	856	96029373	HOSE LINES

Description	Item	Pos.	Quantity	Page	Assembly	Description
HOSE CPL. 1SN 32X2650	966852508	90	1	857	96029373	HOSE LINES
HOSE CPL. 1SN 32X3300	966961208	467	1	860	96029373	HOSE LINES
HOSE CPL. 1SN 32X4200	928019408	30	1	856	96029373	HOSE LINES
HOSE CPL. 1SN 32X4300	966854408	29	1	856	96029373	HOSE LINES
HOSE CPL. 1SN 32X5000	966852608	57	1	856	96029373	HOSE LINES
HOSE CPL. 1SN 32X980	966385708	421	1	310	966216908	HOSE LINES SLEWING PLATF
HOSE CPL. 2SN 1,34M	929729008	1009	1	337	966217808	HOSE LINES WINCH 1
HOSE CPL. 2SN 1,34M	929729008	1009	1	354	966218108	HOSE LINES WINCH 2
HOSE CPL. 2SN 10X10000	962688508	(1735)	2	73	966084508	HYDR.CROSS BEAM
HOSE CPL. 2SN 10X10800	928038708	431	1	310	966216908	HOSE LINES SLEWING PLATF
HOSE CPL. 2SN 10X1160	928761108	324	1	273	96029362	HOSE LINES
HOSE CPL. 2SN 10X1200	966386408	(1796)	2	134	966434908	ADDITIONAL HYDR.TENSION C
HOSE CPL. 2SN 10X14000	966746208	430	1	310	966216908	HOSE LINES SLEWING PLATF
HOSE CPL. 2SN 10X1500	928469408	(1798)	1	134	966434908	ADDITIONAL HYDR.TENSION C
HOSE CPL. 2SN 10X15400	966964108	1407	2	1317	966220008	HOSE LINES D-HEAD SECTIO
HOSE CPL. 2SN 10X160	967807908	1232	1	1235	966219008	HOSE LINES WINCH 6
HOSE CPL. 2SN 10X1600	966746508	438	1	310	966216908	HOSE LINES SLEWING PLATF
HOSE CPL. 2SN 10X1600	966746508	439	1	310	966216908	HOSE LINES SLEWING PLATF
HOSE CPL. 2SN 10X2000	928014908	(1731)	1	470	966751308	ADDL.HYDR.F.PIN PULLING DE
HOSE CPL. 2SN 10X2050	927615708	(1732)	1	470	966751308	ADDL.HYDR.F.PIN PULLING DE
HOSE CPL. 2SN 10X220	964776908	133	1	857	96029373	HOSE LINES
HOSE CPL. 2SN 10X2500	929756808	(1734)	2	236	966561908	ADDL.HYDR.F.PIN PULLING DE
HOSE CPL. 2SN 10X2700	929333608	436	1	310	966216908	HOSE LINES SLEWING PLATF
HOSE CPL. 2SN 10X2900	966746408	437	1	310	966216908	HOSE LINES SLEWING PLATF
HOSE CPL. 2SN 10X3000	928762308	(1733)	2	470	966751308	ADDL.HYDR.F.PIN PULLING DE
HOSE CPL. 2SN 10X3200	928462808	434	1	310	966216908	HOSE LINES SLEWING PLATF
HOSE CPL. 2SN 10X3300	929750308	432	1	310	966216908	HOSE LINES SLEWING PLATF
HOSE CPL. 2SN 10X360	928008808	329	1	273	96029362	HOSE LINES
HOSE CPL. 2SN 10X360	929318008	1204	1	1184	966218408	HOSE LINES WINCH 3
HOSE CPL. 2SN 10X400	921255408	1016	1	337	966217808	HOSE LINES WINCH 1
HOSE CPL. 2SN 10X400	921255408	1016	1	354	966218108	HOSE LINES WINCH 2
HOSE CPL. 2SN 10X520	928025508	440	1	310	966216908	HOSE LINES SLEWING PLATF
HOSE CPL. 2SN 10X540	928010108	435	2	310	966216908	HOSE LINES SLEWING PLATF
HOSE CPL. 2SN 10X580	928470708	441	1	310	966216908	HOSE LINES SLEWING PLATF
HOSE CPL. 2SN 10X580	928470708	132	4	857	96029373	HOSE LINES
HOSE CPL. 2SN 10X620	928044808	328	1	273	96029362	HOSE LINES
HOSE CPL. 2SN 10X6600	966746308	433	1	310	966216908	HOSE LINES SLEWING PLATF
HOSE CPL. 2SN 12X1100	927693808	1203	1	1184	966218408	HOSE LINES WINCH 3
HOSE CPL. 2SN 12X1100	962531508	1238	1	1235	966219008	HOSE LINES WINCH 6
HOSE CPL. 2SN 12X1200	927676208	323	1	273	96029362	HOSE LINES
HOSE CPL. 2SN 12X1240	966864208	1205	1	1184	966218408	HOSE LINES WINCH 3
HOSE CPL. 2SN 12X1440	966864808	1259	1	1075	966219208	HOSE LINES GRATING-WINCH
HOSE CPL. 2SN 12X1500	967213408	1313	1	375	966218608	HOSE LINES MOUNTING JACK
HOSE CPL. 2SN 12X15400	966964008	1405	2	1317	966220008	HOSE LINES D-HEAD SECTIO
HOSE CPL. 2SN 12X1650	927619408	1018	1	337	966217808	HOSE LINES WINCH 1
HOSE CPL. 2SN 12X1650	927619408	1018	1	354	966218108	HOSE LINES WINCH 2
HOSE CPL. 2SN 12X1750	967213308	1302	1	375	966218608	HOSE LINES MOUNTING JACK
HOSE CPL. 2SN 12X2150	962969208	1406	1	1317	966220008	HOSE LINES D-HEAD SECTIO
HOSE CPL. 2SN 12X2200	928863408	1327	1	1281	96029355	HOSE LINES
HOSE CPL. 2SN 12X2200	928876508	(1458)	1	1351	966086808	ADDITIONAL HYDRAULICS IN
HOSE CPL. 2SN 12X2250	922690208	(1451)	1	1369	966086908	ADDITIONAL HYDRAULICS IN
HOSE CPL. 2SN 12X2700	927674508	(1454)	1	1361	966832808	ADDITIONAL HYDRAULICS IN
HOSE CPL. 2SN 12X3500	928873208	1351	1	1281	96029355	HOSE LINES
HOSE CPL. 2SN 12X3500	966961408	469	1	860	96029373	HOSE LINES
HOSE CPL. 2SN 12X400	921539608	1234	1	1235	966219008	HOSE LINES WINCH 6
HOSE CPL. 2SN 12X5600	966732608	1749	1	130	966216108	HOSE LINES CRAWLER TRACK
HOSE CPL. 2SN 12X5600	966732608	1749	1	166	966216308	HOSE LINES CRAWLER TRACK
HOSE CPL. 2SN 12X5600	966732608	1749	1	193	966215908	HOSE LINES CRAWLER TRACK
HOSE CPL. 2SN 12X5600	966732608	1749	1	219	966215608	HOSE LINES CRAWLER TRACK
HOSE CPL. 2SN 12X660	929645008	1082	1	1205	966218808	HOSE LINES WINCH 5

Description	Item	Pos.	Quantity	Page	Assembly	Description
HOSE CPL. 2SN 12X800	927619608	1236	1	1235	966219008	HOSE LINES WINCH 6
HOSE CPL. 2SN 12X960	966732108	1017	1	337	966217808	HOSE LINES WINCH 1
HOSE CPL. 2SN 12X960	966732108	1017	1	354	966218108	HOSE LINES WINCH 2
HOSE CPL. 2SN 16X2100	965477008	(1459)	1	1351	966086808	ADDITIONAL HYDRAULICS IN
HOSE CPL. 2SN 16X2150	966865608	(1452)	1	1369	966086908	ADDITIONAL HYDRAULICS IN
HOSE CPL. 2SN 16X2200	966968908	1404	1	1317	966220008	HOSE LINES D-HEAD SECTIO
HOSE CPL. 2SN 16X2600	966968708	(1455)	1	1361	966832808	ADDITIONAL HYDRAULICS IN
HOSE CPL. 2SN 16X5600	966732508	1748	1	130	966216108	HOSE LINES CRAWLER TRACK
HOSE CPL. 2SN 16X5600	966732508	1748	1	166	966216308	HOSE LINES CRAWLER TRACK
HOSE CPL. 2SN 16X5600	966732508	1748	1	193	966215908	HOSE LINES CRAWLER TRACK
HOSE CPL. 2SN 16X5600	966732508	1748	1	219	966215608	HOSE LINES CRAWLER TRACK
HOSE CPL. 2SN 20X1000	929963608	419	1	310	966216908	HOSE LINES SLEWING PLATF
HOSE CPL. 2SN 20X1950	966965708	1343	1	1281	96029355	HOSE LINES
HOSE CPL. 2SN 20X2100	96008167	1344	1	1281	96029355	HOSE LINES
HOSE CPL. 2SN 20X2400	929963308	1365	1	1281	96029355	HOSE LINES
HOSE CPL. 2SN 20X360	927462308	1312	1	375	966218608	HOSE LINES MOUNTING JACK
HOSE CPL. 2SN 25X15000	921256108	(1737)	1	73	966084508	HYDR.CROSS BEAM
HOSE CPL. 2SN 25X2900	966741408	353	1	273	96029362	HOSE LINES
HOSE CPL. 2SN 25X3050	966742108	354	1	273	96029362	HOSE LINES
HOSE CPL. 2SN 25X3200	966741608	355	1	273	96029362	HOSE LINES
HOSE CPL. 2SN 25X5000	929919008	(1739)	1	73	966084508	HYDR.CROSS BEAM
HOSE CPL. 2SN 6X1000	929746408	505	1	860	96029373	HOSE LINES
HOSE CPL. 2SN 6X1060	926550408	224	1	859	96029373	HOSE LINES
HOSE CPL. 2SN 6X1220	962066608	249	1	859	96029373	HOSE LINES
HOSE CPL. 2SN 6X1260	961918908	502	1	860	96029373	HOSE LINES
HOSE CPL. 2SN 6X1300	929389908	232	1	859	96029373	HOSE LINES
HOSE CPL. 2SN 6X1360	921262708	248	1	859	96029373	HOSE LINES
HOSE CPL. 2SN 6X1360	921262708	501	1	860	96029373	HOSE LINES
HOSE CPL. 2SN 6X1650	924506008	210	1	858	96029373	HOSE LINES
HOSE CPL. 2SN 6X1650	96049027	165	1	858	96029373	HOSE LINES
HOSE CPL. 2SN 6X1700	927418708	509	1	861	96029373	HOSE LINES
HOSE CPL. 2SN 6X2000	926138108	154	1	858	96029373	HOSE LINES
HOSE CPL. 2SN 6X2300	926661908	253	1	859	96029373	HOSE LINES
HOSE CPL. 2SN 6X2300	926661908	256	1	859	96029373	HOSE LINES
HOSE CPL. 2SN 6X2300	926661908	507	1	860	96029373	HOSE LINES
HOSE CPL. 2SN 6X2450	965192608	209	1	858	96029373	HOSE LINES
HOSE CPL. 2SN 6X2500	926486908	251	1	859	96029373	HOSE LINES
HOSE CPL. 2SN 6X2650	961921608	252	1	859	96029373	HOSE LINES
HOSE CPL. 2SN 6X2700	920982008	506	1	860	96029373	HOSE LINES
HOSE CPL. 2SN 6X2700	920982008	508	1	860	96029373	HOSE LINES
HOSE CPL. 2SN 6X2700	966865408	208	1	858	96029373	HOSE LINES
HOSE CPL. 2SN 6X3000	966865108	207	1	858	96029373	HOSE LINES
HOSE CPL. 2SN 6X310	962857708	1539	1	454	966217308	HOSE LINES 6 SLEWING GEAR
HOSE CPL. 2SN 6X340	964275808	182	2	858	96029373	HOSE LINES
HOSE CPL. 2SN 6X440	966733508	227	1	859	96029373	HOSE LINES
HOSE CPL. 2SN 6X460	965159308	1537	1	454	966217308	HOSE LINES 6 SLEWING GEAR
HOSE CPL. 2SN 6X500	923603308	1538	1	454	966217308	HOSE LINES 6 SLEWING GEAR
HOSE CPL. 2SN 6X540	920984208	235	1	859	96029373	HOSE LINES
HOSE CPL. 2SN 6X600	928000808	503	1	860	96029373	HOSE LINES
HOSE CPL. 2SN 6X620	929756308	225	1	859	96029373	HOSE LINES
HOSE CPL. 2SN 6X660	922645908	504	1	860	96029373	HOSE LINES
HOSE CPL. 2SN 6X800	926552008	226	1	859	96029373	HOSE LINES
HOSE CPL. 2SN 6X840	920324708	233	1	859	96029373	HOSE LINES
HOSE CPL. 2SN 6X840	920324708	250	1	859	96029373	HOSE LINES
HOSE CPL. 2SN 6X880	920986308	234	1	859	96029373	HOSE LINES
HOSE CPL. 2SN 8X1000	966740408	334	1	273	96029362	HOSE LINES
HOSE CPL. 2SN 8X1000	966740408	336	1	273	96029362	HOSE LINES
HOSE CPL. 2SN 8X1040	966740208	330	1	273	96029362	HOSE LINES
HOSE CPL. 2SN 8X1040	966740208	331	1	273	96029362	HOSE LINES
HOSE CPL. 2SN 8X1040	966740208	333	1	273	96029362	HOSE LINES

Description	Item	Pos.	Quantity	Page	Assembly	Description
HOSE CPL. 2SN 8X1040	966740208	337	1	273	96029362	HOSE LINES
HOSE CPL. 2SN 8X1060	966379708	1218	1	1184	966218408	HOSE LINES WINCH 3
HOSE CPL. 2SN 8X1120	966740308	332	1	273	96029362	HOSE LINES
HOSE CPL. 2SN 8X1420	929722608	1026	1	337	966217808	HOSE LINES WINCH 1
HOSE CPL. 2SN 8X1420	929722608	1026	1	354	966218108	HOSE LINES WINCH 2
HOSE CPL. 2SN 8X1480	929611008	1207	1	1184	966218408	HOSE LINES WINCH 3
HOSE CPL. 2SN 8X1600	962532308	1209	1	1184	966218408	HOSE LINES WINCH 3
HOSE CPL. 2SN 8X1650	962532408	1010	1	337	966217808	HOSE LINES WINCH 1
HOSE CPL. 2SN 8X1650	962532408	1010	1	354	966218108	HOSE LINES WINCH 2
HOSE CPL. 2SN 8X1650	962532408	1206	1	1184	966218408	HOSE LINES WINCH 3
HOSE CPL. 2SN 8X1650	962532408	1208	1	1184	966218408	HOSE LINES WINCH 3
HOSE CPL. 2SN 8X1750	928875608	1011	1	337	966217808	HOSE LINES WINCH 1
HOSE CPL. 2SN 8X1750	928875608	1011	1	354	966218108	HOSE LINES WINCH 2
HOSE CPL. 2SN 8X2000	928715508	1340	1	1281	96029355	HOSE LINES
HOSE CPL. 2SN 8X2100	96010545	1368	1	1281	96029355	HOSE LINES
HOSE CPL. 2SN 8X2150	963000508	1210	1	1184	966218408	HOSE LINES WINCH 3
HOSE CPL. 2SN 8X2300	923016908	1095	1	1205	966218808	HOSE LINES WINCH 5
HOSE CPL. 2SN 8X2500	929322408	1094	1	1205	966218808	HOSE LINES WINCH 5
HOSE CPL. 2SN 8X380	966337908	1231	1	1235	966219008	HOSE LINES WINCH 6
HOSE CPL. 2SN 8X500	928049908	1025	1	337	966217808	HOSE LINES WINCH 1
HOSE CPL. 2SN 8X500	928049908	1025	1	354	966218108	HOSE LINES WINCH 2
HOSE CPL. 2SN 8X900	966732008	1008	1	337	966217808	HOSE LINES WINCH 1
HOSE CPL. 2SN 8X900	966732008	1008	1	354	966218108	HOSE LINES WINCH 2
HOSE CPL. 2SN 8X900	966732008	1211	1	1184	966218408	HOSE LINES WINCH 3
HOSE CPL. 2SN 8X960	966740508	335	1	273	96029362	HOSE LINES
HOSE CPL. 2TE 10X100	966965208	1333	1	1281	96029355	HOSE LINES
HOSE CPL. 2TE 10X1000	926465408	315	1	273	96029362	HOSE LINES
HOSE CPL. 2TE 10X1000	926465408	495	1	860	96029373	HOSE LINES
HOSE CPL. 2TE 10X1060	926976308	1072	1	1205	966218808	HOSE LINES WINCH 5
HOSE CPL. 2TE 10X1100	926576108	143	1	857	96029373	HOSE LINES
HOSE CPL. 2TE 10X1120	966965108	1330	1	1281	96029355	HOSE LINES
HOSE CPL. 2TE 10X1140	962534308	237	1	859	96029373	HOSE LINES
HOSE CPL. 2TE 10X1200	926711908	150	1	857	96029373	HOSE LINES
HOSE CPL. 2TE 10X1200	927566208	1074	1	1205	966218808	HOSE LINES WINCH 5
HOSE CPL. 2TE 10X1200	928539108	338	1	273	96029362	HOSE LINES
HOSE CPL. 2TE 10X1220	928022908	1023	1	337	966217808	HOSE LINES WINCH 1
HOSE CPL. 2TE 10X1220	928022908	1023	1	354	966218108	HOSE LINES WINCH 2
HOSE CPL. 2TE 10X1240	929646708	498	1	860	96029373	HOSE LINES
HOSE CPL. 2TE 10X1300	926057708	1021	1	337	966217808	HOSE LINES WINCH 1
HOSE CPL. 2TE 10X1300	926057708	1021	1	354	966218108	HOSE LINES WINCH 2
HOSE CPL. 2TE 10X1300	926057708	500	1	860	96029373	HOSE LINES
HOSE CPL. 2TE 10X1300	926057708	1071	1	1205	966218808	HOSE LINES WINCH 5
HOSE CPL. 2TE 10X1340	96008160	149	1	857	96029373	HOSE LINES
HOSE CPL. 2TE 10X1360	926495408	1073	1	1205	966218808	HOSE LINES WINCH 5
HOSE CPL. 2TE 10X1400	926057608	497	1	860	96029373	HOSE LINES
HOSE CPL. 2TE 10X1460	962594308	1214	1	1184	966218408	HOSE LINES WINCH 3
HOSE CPL. 2TE 10X1480	964687108	215	1	859	96029373	HOSE LINES
HOSE CPL. 2TE 10X1550	929312208	1213	1	1184	966218408	HOSE LINES WINCH 3
HOSE CPL. 2TE 10X1600	926028908	428	1	310	966216908	HOSE LINES SLEWING PLATF
HOSE CPL. 2TE 10X1600	926028908	1215	1	1184	966218408	HOSE LINES WINCH 3
HOSE CPL. 2TE 10X1700	926139208	499	1	860	96029373	HOSE LINES
HOSE CPL. 2TE 10X1700	926139208	1212	1	1184	966218408	HOSE LINES WINCH 3
HOSE CPL. 2TE 10X1700	926139208	1216	1	1184	966218408	HOSE LINES WINCH 3
HOSE CPL. 2TE 10X1750	927463708	1075	1	1205	966218808	HOSE LINES WINCH 5
HOSE CPL. 2TE 10X1800	927679208	1024	1	337	966217808	HOSE LINES WINCH 1
HOSE CPL. 2TE 10X1800	927679208	1024	1	354	966218108	HOSE LINES WINCH 2
HOSE CPL. 2TE 10X1900	968139808	238	1	859	96029373	HOSE LINES
HOSE CPL. 2TE 10X2050	926024608	242	1	859	96029373	HOSE LINES
HOSE CPL. 2TE 10X220	966854908	134	1	857	96029373	HOSE LINES
HOSE CPL. 2TE 10X2300	928860708	1752	1	130	966216108	HOSE LINES CRAWLER TRACK

Description	Item	Pos.	Quantity	Page	Assembly	Description
HOSE CPL. 2TE 10X2300	928860708	1752	1	193	966215908	HOSE LINES CRAWLER TRACK
HOSE CPL. 2TE 10X2300	928860708	239	1	859	96029373	HOSE LINES
HOSE CPL. 2TE 10X2550	966600308	1755	1	166	966216308	HOSE LINES CRAWLER TRACK
HOSE CPL. 2TE 10X2550	966600308	1755	1	219	966215608	HOSE LINES CRAWLER TRACK
HOSE CPL. 2TE 10X320	926612208	1535	1	454	966217308	HOSE LINES 6 SLEWING GEAR
HOSE CPL. 2TE 10X320	927640708	162	2	858	96029373	HOSE LINES
HOSE CPL. 2TE 10X3200	926711508	429	1	310	966216908	HOSE LINES SLEWING PLATF
HOSE CPL. 2TE 10X330	967802008	144	1	857	96029373	HOSE LINES
HOSE CPL. 2TE 10X340	928764608	142	1	857	96029373	HOSE LINES
HOSE CPL. 2TE 10X350	926129308	137	1	857	96029373	HOSE LINES
HOSE CPL. 2TE 10X360	928046908	13	1	856	96029373	HOSE LINES
HOSE CPL. 2TE 10X3600	926043108	1720	1	35	966215008	HOSE LINES CENTRE SECTIO
HOSE CPL. 2TE 10X370	967802108	136	1	857	96029373	HOSE LINES
HOSE CPL. 2TE 10X380	920896108	317	1	273	96029362	HOSE LINES
HOSE CPL. 2TE 10X400	926095408	1541	1	454	966217308	HOSE LINES 6 SLEWING GEAR
HOSE CPL. 2TE 10X400	926763908	1227	1	1235	966219008	HOSE LINES WINCH 6
HOSE CPL. 2TE 10X420	927610508	341	1	273	96029362	HOSE LINES
HOSE CPL. 2TE 10X420	965479408	340	1	273	96029362	HOSE LINES
HOSE CPL. 2TE 10X420	965479408	147	1	857	96029373	HOSE LINES
HOSE CPL. 2TE 10X4300	964959108	1332	1	1281	96029355	HOSE LINES
HOSE CPL. 2TE 10X450	927610908	1091	1	1205	966218808	HOSE LINES WINCH 5
HOSE CPL. 2TE 10X460	926566308	140	1	857	96029373	HOSE LINES
HOSE CPL. 2TE 10X460	928452608	135	1	857	96029373	HOSE LINES
HOSE CPL. 2TE 10X500	926041708	1019	1	337	966217808	HOSE LINES WINCH 1
HOSE CPL. 2TE 10X500	926041708	1019	1	354	966218108	HOSE LINES WINCH 2
HOSE CPL. 2TE 10X500	926041708	1540	1	454	966217308	HOSE LINES 6 SLEWING GEAR
HOSE CPL. 2TE 10X500	926041708	1220	1	1184	966218408	HOSE LINES WINCH 3
HOSE CPL. 2TE 10X500	926070608	138	1	857	96029373	HOSE LINES
HOSE CPL. 2TE 10X520	926610108	241	1	859	96029373	HOSE LINES
HOSE CPL. 2TE 10X540	927610808	1092	1	1205	966218808	HOSE LINES WINCH 5
HOSE CPL. 2TE 10X560	928755608	1096	1	1205	966218808	HOSE LINES WINCH 5
HOSE CPL. 2TE 10X560	963200808	139	1	857	96029373	HOSE LINES
HOSE CPL. 2TE 10X580	926990808	240	1	859	96029373	HOSE LINES
HOSE CPL. 2TE 10X580	926990808	1219	1	1184	966218408	HOSE LINES WINCH 3
HOSE CPL. 2TE 10X620	928872208	1331	1	1281	96029355	HOSE LINES
HOSE CPL. 2TE 10X640	926097308	496	1	860	96029373	HOSE LINES
HOSE CPL. 2TE 10X660	928024908	161	1	858	96029373	HOSE LINES
HOSE CPL. 2TE 10X680	921678208	1534	1	454	966217308	HOSE LINES 6 SLEWING GEAR
HOSE CPL. 2TE 10X680	964484008	243	1	859	96029373	HOSE LINES
HOSE CPL. 2TE 10X700	926367008	146	1	857	96029373	HOSE LINES
HOSE CPL. 2TE 10X720	926399508	494	1	860	96029373	HOSE LINES
HOSE CPL. 2TE 10X740	964273708	1022	1	337	966217808	HOSE LINES WINCH 1
HOSE CPL. 2TE 10X740	964273708	1022	1	354	966218108	HOSE LINES WINCH 2
HOSE CPL. 2TE 10X740	964273708	163	1	858	96029373	HOSE LINES
HOSE CPL. 2TE 10X760	927681208	1034	1	337	966217808	HOSE LINES WINCH 1
HOSE CPL. 2TE 10X760	927681208	1034	1	354	966218108	HOSE LINES WINCH 2
HOSE CPL. 2TE 10X820	963461908	327	1	273	96029362	HOSE LINES
HOSE CPL. 2TE 10X840	921677908	151	1	857	96029373	HOSE LINES
HOSE CPL. 2TE 10X860	927688908	316	1	273	96029362	HOSE LINES
HOSE CPL. 2TE 10X880	964771908	236	1	859	96029373	HOSE LINES
HOSE CPL. 2TE 10X900	926111608	164	1	858	96029373	HOSE LINES
HOSE CPL. 2TE 10X960	926070508	493	1	860	96029373	HOSE LINES
HOSE CPL. 2TE 12X1000	926409308	294	1	860	96029373	HOSE LINES
HOSE CPL. 2TE 12X1060	926847608	1517	2	454	966217308	HOSE LINES 6 SLEWING GEAR
HOSE CPL. 2TE 12X1120	966732208	1031	1	337	966217808	HOSE LINES WINCH 1
HOSE CPL. 2TE 12X1120	966732208	1031	1	354	966218108	HOSE LINES WINCH 2
HOSE CPL. 2TE 12X1120	966732208	1518	1	454	966217308	HOSE LINES 6 SLEWING GEAR
HOSE CPL. 2TE 12X1160	927636608	7	1	826	96036212	HOSE LINES
HOSE CPL. 2TE 12X1300	966869908	1088	1	1205	966218808	HOSE LINES WINCH 5
HOSE CPL. 2TE 12X2000	926709508	6	1	826	96036212	HOSE LINES

Description	Item	Pos.	Quantity	Page	Assembly	Description
HOSE CPL. 2TE 12X2700	961798808	1093	1	1205	966218808	HOSE LINES WINCH 5
HOSE CPL. 2TE 12X3000	921606108	1770	1	166	966216308	HOSE LINES CRAWLER TRACK
HOSE CPL. 2TE 12X3100	926561708	4	1	826	96036212	HOSE LINES
HOSE CPL. 2TE 12X3400	966386808	1759	1	219	966215608	HOSE LINES CRAWLER TRACK
HOSE CPL. 2TE 12X3500	966568808	1779	1	193	966215908	HOSE LINES CRAWLER TRACK
HOSE CPL. 2TE 12X3800	966352608	1790	1	130	966216108	HOSE LINES CRAWLER TRACK
HOSE CPL. 2TE 12X440	929746508	1201	1	1184	966218408	HOSE LINES WINCH 3
HOSE CPL. 2TE 12X450	966861308	8	1	826	96036212	HOSE LINES
HOSE CPL. 2TE 12X520	963330308	1235	1	1235	966219008	HOSE LINES WINCH 6
HOSE CPL. 2TE 12X540	967807808	1228	1	1235	966219008	HOSE LINES WINCH 6
HOSE CPL. 2TE 12X560	966967908	1542	1	454	966217308	HOSE LINES 6 SLEWING GEAR
HOSE CPL. 2TE 12X600	929734808	1202	1	1184	966218408	HOSE LINES WINCH 3
HOSE CPL. 2TE 12X800	928027708	1089	1	1205	966218808	HOSE LINES WINCH 5
HOSE CPL. 2TE 12X860	966861408	10	1	826	96036212	HOSE LINES
HOSE CPL. 2TE 12X880	966264908	1032	1	337	966217808	HOSE LINES WINCH 1
HOSE CPL. 2TE 12X880	966264908	1032	1	354	966218108	HOSE LINES WINCH 2
HOSE CPL. 2TE 12X880	966264908	282	1	859	96029373	HOSE LINES
HOSE CPL. 2TE 12X900	928751608	9	1	826	96036212	HOSE LINES
HOSE CPL. 2TE 12X960	922745608	1514	1	454	966217308	HOSE LINES 6 SLEWING GEAR
HOSE CPL. 2TE 12X960	962533308	1515	1	454	966217308	HOSE LINES 6 SLEWING GEAR
HOSE CPL. 2TE 12X960	962533308	1516	1	454	966217308	HOSE LINES 6 SLEWING GEAR
HOSE CPL. 2TE 16X1000	966571908	1555	6	454	966217308	HOSE LINES 6 SLEWING GEAR
HOSE CPL. 2TE 16X1020	965799908	1369	1	1281	96029355	HOSE LINES
HOSE CPL. 2TE 16X1160	927698608	17	1	826	96036212	HOSE LINES
HOSE CPL. 2TE 16X1160	96036926	11	1	826	96036212	HOSE LINES
HOSE CPL. 2TE 16X1200	926056608	1718	1	35	966215008	HOSE LINES CENTRE SECTIO
HOSE CPL. 2TE 16X1200	926056608	205	1	858	96029373	HOSE LINES
HOSE CPL. 2TE 16X1240	964953608	18	1	826	96036212	HOSE LINES
HOSE CPL. 2TE 16X1340	926041208	193	1	858	96029373	HOSE LINES
HOSE CPL. 2TE 16X1360	926382308	1716	1	35	966215008	HOSE LINES CENTRE SECTIO
HOSE CPL. 2TE 16X1360	926382308	194	1	858	96029373	HOSE LINES
HOSE CPL. 2TE 16X1360	926382308	206	1	858	96029373	HOSE LINES
HOSE CPL. 2TE 16X140	966682108	1715	2	35	966215008	HOSE LINES CENTRE SECTIO
HOSE CPL. 2TE 16X1400	926609008	13	1	826	96036212	HOSE LINES
HOSE CPL. 2TE 16X1500	926066408	15	1	826	96036212	HOSE LINES
HOSE CPL. 2TE 16X1550	926056308	14	2	826	96036212	HOSE LINES
HOSE CPL. 2TE 16X1600	926046608	1328	1	1281	96029355	HOSE LINES
HOSE CPL. 2TE 16X1600	96036925	5	1	826	96036212	HOSE LINES
HOSE CPL. 2TE 16X1700	929314808	216	1	859	96029373	HOSE LINES
HOSE CPL. 2TE 16X1800	96036922	1	1	826	96036212	HOSE LINES
HOSE CPL. 2TE 16X1900	926121308	1329	1	1281	96029355	HOSE LINES
HOSE CPL. 2TE 16X1950	96036923	2	1	826	96036212	HOSE LINES
HOSE CPL. 2TE 16X2000	928043108	1717	1	35	966215008	HOSE LINES CENTRE SECTIO
HOSE CPL. 2TE 16X2000	96036924	3	1	826	96036212	HOSE LINES
HOSE CPL. 2TE 16X2100	926147308	19	1	826	96036212	HOSE LINES
HOSE CPL. 2TE 16X2150	966965508	1339	1	1281	96029355	HOSE LINES
HOSE CPL. 2TE 16X2200	927637008	1367	1	1281	96029355	HOSE LINES
HOSE CPL. 2TE 16X2300	964774608	20	1	826	96036212	HOSE LINES
HOSE CPL. 2TE 16X2400	926138808	28	1	856	96029373	HOSE LINES
HOSE CPL. 2TE 16X2650	964482908	1719	1	35	966215008	HOSE LINES CENTRE SECTIO
HOSE CPL. 2TE 16X2800	962333708	1769	1	166	966216308	HOSE LINES CRAWLER TRACK
HOSE CPL. 2TE 16X2800	962333708	1769	1	219	966215608	HOSE LINES CRAWLER TRACK
HOSE CPL. 2TE 16X3200	928043208	1789	1	130	966216108	HOSE LINES CRAWLER TRACK
HOSE CPL. 2TE 16X3200	928043208	1789	1	193	966215908	HOSE LINES CRAWLER TRACK
HOSE CPL. 2TE 16X3900	96036927	12	1	826	96036212	HOSE LINES
HOSE CPL. 2TE 16X580	927293108	314	1	273	96029362	HOSE LINES
HOSE CPL. 2TE 16X700	927673808	1713	1	35	966215008	HOSE LINES CENTRE SECTIO
HOSE CPL. 2TE 16X820	926967608	204	1	858	96029373	HOSE LINES
HOSE CPL. 2TE 16X920	921262408	192	1	858	96029373	HOSE LINES
HOSE CPL. 2TE 20X1000	928042908	318	1	273	96029362	HOSE LINES

Description	Item	Pos.	Quantity	Page	Assembly	Description
HOSE CPL. 2TE 20X1000	928042908	189	1	858	96029373	HOSE LINES
HOSE CPL. 2TE 20X1020	926662308	203	1	858	96029373	HOSE LINES
HOSE CPL. 2TE 20X1060	928760408	188	1	858	96029373	HOSE LINES
HOSE CPL. 2TE 20X1060	928760408	245	1	859	96029373	HOSE LINES
HOSE CPL. 2TE 20X1060	966050608	201	1	858	96029373	HOSE LINES
HOSE CPL. 2TE 20X1100	928874108	1714	1	35	966215008	HOSE LINES CENTRE SECTIO
HOSE CPL. 2TE 20X1160	966339908	1067	1	1205	966218808	HOSE LINES WINCH 5
HOSE CPL. 2TE 20X1200	920985408	181	1	858	96029373	HOSE LINES
HOSE CPL. 2TE 20X1220	965434408	174	1	858	96029373	HOSE LINES
HOSE CPL. 2TE 20X1240	966862408	293	1	860	96029373	HOSE LINES
HOSE CPL. 2TE 20X1260	928881308	172	1	858	96029373	HOSE LINES
HOSE CPL. 2TE 20X1260	928881308	478	1	860	96029373	HOSE LINES
HOSE CPL. 2TE 20X1280	964776108	479	1	860	96029373	HOSE LINES
HOSE CPL. 2TE 20X1320	965204108	180	1	858	96029373	HOSE LINES
HOSE CPL. 2TE 20X1340	926419408	190	1	858	96029373	HOSE LINES
HOSE CPL. 2TE 20X1480	966864108	1189	1	1184	966218408	HOSE LINES WINCH 3
HOSE CPL. 2TE 20X1550	963168508	1190	1	1184	966218408	HOSE LINES WINCH 3
HOSE CPL. 2TE 20X1550	963168508	1066	1	1205	966218808	HOSE LINES WINCH 5
HOSE CPL. 2TE 20X1600	928881208	244	1	859	96029373	HOSE LINES
HOSE CPL. 2TE 20X1600	928881208	480	1	860	96029373	HOSE LINES
HOSE CPL. 2TE 20X1600	928882408	1178	1	1184	966218408	HOSE LINES WINCH 3
HOSE CPL. 2TE 20X1650	926561808	1030	1	337	966217808	HOSE LINES WINCH 1
HOSE CPL. 2TE 20X1650	926561808	1030	1	354	966218108	HOSE LINES WINCH 2
HOSE CPL. 2TE 20X1650	926561808	1191	1	1184	966218408	HOSE LINES WINCH 3
HOSE CPL. 2TE 20X1650	926561808	1192	1	1184	966218408	HOSE LINES WINCH 3
HOSE CPL. 2TE 20X1750	964776408	1193	1	1184	966218408	HOSE LINES WINCH 3
HOSE CPL. 2TE 20X1750	964776408	1076	1	1205	966218808	HOSE LINES WINCH 5
HOSE CPL. 2TE 20X1800	921965208	1027	1	337	966217808	HOSE LINES WINCH 1
HOSE CPL. 2TE 20X1800	921965208	1028	1	337	966217808	HOSE LINES WINCH 1
HOSE CPL. 2TE 20X1800	921965208	1029	1	337	966217808	HOSE LINES WINCH 1
HOSE CPL. 2TE 20X1800	921965208	1027	1	354	966218108	HOSE LINES WINCH 2
HOSE CPL. 2TE 20X1800	921965208	1028	1	354	966218108	HOSE LINES WINCH 2
HOSE CPL. 2TE 20X1800	921965208	1029	1	354	966218108	HOSE LINES WINCH 2
HOSE CPL. 2TE 20X2000	966861908	281	1	859	96029373	HOSE LINES
HOSE CPL. 2TE 20X2050	962533508	173	1	858	96029373	HOSE LINES
HOSE CPL. 2TE 20X2400	929327608	1070	1	1205	966218808	HOSE LINES WINCH 5
HOSE CPL. 2TE 20X2400	966862308	292	1	860	96029373	HOSE LINES
HOSE CPL. 2TE 20X2900	928057708	1712	1	35	966215008	HOSE LINES CENTRE SECTIO
HOSE CPL. 2TE 20X3300	965428208	265	1	859	96029373	HOSE LINES
HOSE CPL. 2TE 20X430	929754108	1311	1	375	966218608	HOSE LINES MOUNTING JACK
HOSE CPL. 2TE 20X500	926971008	1310	1	375	966218608	HOSE LINES MOUNTING JACK
HOSE CPL. 2TE 20X700	929642108	1068	1	1205	966218808	HOSE LINES WINCH 5
HOSE CPL. 2TE 20X740	929727408	319	2	273	96029362	HOSE LINES
HOSE CPL. 2TE 20X800	929631408	26	1	856	96029373	HOSE LINES
HOSE CPL. 2TE 20X800	966861808	280	1	859	96029373	HOSE LINES
HOSE CPL. 2TE 20X820	962452608	1309	1	375	966218608	HOSE LINES MOUNTING JACK
HOSE CPL. 2TE 20X840	964611608	200	1	858	96029373	HOSE LINES
HOSE CPL. 2TE 20X860	927571908	179	1	858	96029373	HOSE LINES
HOSE CPL. 2TE 20X880	963465608	27	1	856	96029373	HOSE LINES
HOSE CPL. 2TE 20X900	928471908	202	1	858	96029373	HOSE LINES
HOSE CPL. 2TE 20X980	963820608	191	1	858	96029373	HOSE LINES
HOSE CPL. 2TE 25X1100	966969308	1556	6	454	966217308	HOSE LINES 6 SLEWING GEAR
HOSE CPL. 2TE 6X10500	96012147	444	1	310	966216908	HOSE LINES SLEWING PLATF
HOSE CPL. 2TE 6X5400	96050752	23	1	826	96036212	HOSE LINES
HOSE CPL. 2TE 6X9200	96019000	(444)	1	359	919207608	DRIVE ASSEMBLY AIR CONDIT
HOSE CPL. 2TE 8X10500	96012146	443	1	310	966216908	HOSE LINES SLEWING PLATF
HOSE CPL. 2TE 8X140	966867208	1547	1	454	966217308	HOSE LINES 6 SLEWING GEAR
HOSE CPL. 2TE 8X140	966867208	1261	1	1075	966219208	HOSE LINES GRATING-WINCH
HOSE CPL. 2TE 8X1460	966854808	21	1	826	96036212	HOSE LINES
HOSE CPL. 2TE 8X1600	96036928	24	1	826	96036212	HOSE LINES

Description	Item	Pos.	Quantity	Page	Assembly	Description
HOSE CPL. 2TE 8X180	963822708	1750	2	130	966216108	HOSE LINES CRAWLER TRACK
HOSE CPL. 2TE 8X180	963822708	1750	2	166	966216308	HOSE LINES CRAWLER TRACK
HOSE CPL. 2TE 8X180	963822708	1750	2	193	966215908	HOSE LINES CRAWLER TRACK
HOSE CPL. 2TE 8X180	963822708	1750	2	219	966215608	HOSE LINES CRAWLER TRACK
HOSE CPL. 2TE 8X260	966968108	1546	1	454	966217308	HOSE LINES 6 SLEWING GEAR
HOSE CPL. 2TE 8X300	966743208	1722	1	35	966215008	HOSE LINES CENTRE SECTIO
HOSE CPL. 2TE 8X300	966743208	1200	1	1184	966218408	HOSE LINES WINCH 3
HOSE CPL. 2TE 8X340	929351908	1260	1	1075	966219208	HOSE LINES GRATING-WINCH
HOSE CPL. 2TE 8X340	929351908	1334	1	1281	96029355	HOSE LINES
HOSE CPL. 2TE 8X350	962172208	1020	2	337	966217808	HOSE LINES WINCH 1
HOSE CPL. 2TE 8X350	962172208	1020	2	354	966218108	HOSE LINES WINCH 2
HOSE CPL. 2TE 8X350	962172208	1097	1	1205	966218808	HOSE LINES WINCH 5
HOSE CPL. 2TE 8X350	966964208	1408	1	1317	966220008	HOSE LINES D-HEAD SECTIO
HOSE CPL. 2TE 8X350	966964308	1409	1	1317	966220008	HOSE LINES D-HEAD SECTIO
HOSE CPL. 2TE 8X400	962172508	1240	1	1235	966219008	HOSE LINES WINCH 6
HOSE CPL. 2TE 8X4300	96050751	22	1	826	96036212	HOSE LINES
HOSE CPL. 2TE 8X460	928023108	1754	1	130	966216108	HOSE LINES CRAWLER TRACK
HOSE CPL. 2TE 8X460	928023108	1754	1	166	966216308	HOSE LINES CRAWLER TRACK
HOSE CPL. 2TE 8X460	928023108	1754	1	193	966215908	HOSE LINES CRAWLER TRACK
HOSE CPL. 2TE 8X460	928023108	1754	1	219	966215608	HOSE LINES CRAWLER TRACK
HOSE CPL. 2TE 8X500	922646008	1723	1	35	966215008	HOSE LINES CENTRE SECTIO
HOSE CPL. 2TE 8X500	922646008	1751	1	130	966216108	HOSE LINES CRAWLER TRACK
HOSE CPL. 2TE 8X500	922646008	1751	1	166	966216308	HOSE LINES CRAWLER TRACK
HOSE CPL. 2TE 8X500	922646008	1751	1	193	966215908	HOSE LINES CRAWLER TRACK
HOSE CPL. 2TE 8X500	922646008	1751	1	219	966215608	HOSE LINES CRAWLER TRACK
HOSE CPL. 2TE 8X500	922646008	1199	1	1184	966218408	HOSE LINES WINCH 3
HOSE CPL. 2TE 8X500	929736808	1098	1	1205	966218808	HOSE LINES WINCH 5
HOSE CPL. 2TE 8X600	96019626	445	1	310	966216908	HOSE LINES SLEWING PLATF
HOSE CPL. 2TE 8X9500	96042461	(443)	1	359	919207608	DRIVE ASSEMBLY AIR CONDIT
HOSE CPL. 2TE 8X960	966570108	1241	1	1235	966219008	HOSE LINES WINCH 6
HOSE CPL. 4ST+ 31X1180	96049044	11	1	856	96029373	HOSE LINES
HOSE CPL. 4ST+ 31X1400	96018077	12	1	856	96029373	HOSE LINES
HOSE CPL. 4ST+ 31X5250	96049041	84	1	857	96029373	HOSE LINES
HOSE CPL. 4ST+ 31X580	96018076	9	1	856	96029373	HOSE LINES
HOSE CPL. 4ST+ 31X580	96049033	10	1	856	96029373	HOSE LINES
HOSE CPL. 4ST+ 31X5900	96049038	82	1	857	96029373	HOSE LINES
HOSE CPL. 4ST+ 31X6000	96049040	85	1	857	96029373	HOSE LINES
HOSE CPL. 4ST+ 31X6000	96049042	83	1	857	96029373	HOSE LINES
HOSE CPL. 6ST 38X1060	966964408	1320	1	1281	96029355	HOSE LINES
HOSE CPL. 6ST 38X1090	966868608	1053	1	1205	966218808	HOSE LINES WINCH 5
HOSE CPL. 6ST 38X1120	966964808	1324	1	1281	96029355	HOSE LINES
HOSE CPL. 6ST 38X1210	966964508	1321	1	1281	96029355	HOSE LINES
HOSE CPL. 6ST 38X1270	966733608	1250	1	1075	966219208	HOSE LINES GRATING-WINCH
HOSE CPL. 6ST 38X1360	966964608	1322	1	1281	96029355	HOSE LINES
HOSE CPL. 6ST 38X1370	966964708	1323	1	1281	96029355	HOSE LINES
HOSE CPL. 6ST 38X1390	966733808	1252	1	1075	966219208	HOSE LINES GRATING-WINCH
HOSE CPL. 6ST 38X1430	966733708	1251	1	1075	966219208	HOSE LINES GRATING-WINCH
HOSE CPL. 6ST 38X15300	966963708	1401	2	1317	966220008	HOSE LINES D-HEAD SECTIO
HOSE CPL. 6ST 38X1540	966733908	1253	1	1075	966219208	HOSE LINES GRATING-WINCH
HOSE CPL. 6ST 38X15400	966963908	1403	2	1317	966220008	HOSE LINES D-HEAD SECTIO
HOSE CPL. 6ST 38X1700	967798608	(1457)	2	1351	966086808	ADDITIONAL HYDRAULICS IN
HOSE CPL. 6ST 38X1740	966745308	412	1	310	966216908	HOSE LINES SLEWING PLATF
HOSE CPL. 6ST 38X1750	966745408	413	1	310	966216908	HOSE LINES SLEWING PLATF
HOSE CPL. 6ST 38X1750	966745408	1051	1	1205	966218808	HOSE LINES WINCH 5
HOSE CPL. 6ST 38X1750	966865508	1400	2	1317	966220008	HOSE LINES D-HEAD SECTIO
HOSE CPL. 6ST 38X1750	966865508	(1450)	4	1369	966086908	ADDITIONAL HYDRAULICS IN
HOSE CPL. 6ST 38X1850	966965408	1336	1	1281	96029355	HOSE LINES
HOSE CPL. 6ST 38X2050	96049010	86	1	857	96029373	HOSE LINES
HOSE CPL. 6ST 38X2050	966968608	(1453)	4	1361	966832808	ADDITIONAL HYDRAULICS IN
HOSE CPL. 6ST 38X2100	967810008	(1456)	2	1351	966086808	ADDITIONAL HYDRAULICS IN

Description	Item	Pos.	Quantity	Page	Assembly	Description
HOSE CPL. 6ST 38X2150	966741108	348	1	273	96029362	HOSE LINES
HOSE CPL. 6ST 38X2150	966863108	1170	1	1184	966218408	HOSE LINES WINCH 3
HOSE CPL. 6ST 38X2200	966868508	1050	1	1205	966218808	HOSE LINES WINCH 5
HOSE CPL. 6ST 38X2200	966868508	1052	1	1205	966218808	HOSE LINES WINCH 5
HOSE CPL. 6ST 38X2250	966855208	122	1	857	96029373	HOSE LINES
HOSE CPL. 6ST 38X2300	966740908	346	1	273	96029362	HOSE LINES
HOSE CPL. 6ST 38X2350	966741208	349	1	273	96029362	HOSE LINES
HOSE CPL. 6ST 38X2390	966855108	123	1	857	96029373	HOSE LINES
HOSE CPL. 6ST 38X2400	966741008	347	1	273	96029362	HOSE LINES
HOSE CPL. 6ST 38X2550	966863308	1172	1	1184	966218408	HOSE LINES WINCH 3
HOSE CPL. 6ST 38X2600	966739408	300	1	273	96029362	HOSE LINES
HOSE CPL. 6ST 38X2650	966960608	460	1	860	96029373	HOSE LINES
HOSE CPL. 6ST 38X2650	966968808	1402	2	1317	966220008	HOSE LINES D-HEAD SECTIO
HOSE CPL. 6ST 38X2700	966960708	461	1	860	96029373	HOSE LINES
HOSE CPL. 6ST 38X280	966681708	1704	2	35	966215008	HOSE LINES CENTRE SECTIO
HOSE CPL. 6ST 38X2900	966739508	301	1	273	96029362	HOSE LINES
HOSE CPL. 6ST 38X2900	966863208	1171	1	1184	966218408	HOSE LINES WINCH 3
HOSE CPL. 6ST 38X2940	966745508	414	1	310	966216908	HOSE LINES SLEWING PLATF
HOSE CPL. 6ST 38X2950	966739608	302	1	273	96029362	HOSE LINES
HOSE CPL. 6ST 38X2950	966739608	463	1	860	96029373	HOSE LINES
HOSE CPL. 6ST 38X2950	966745608	415	1	310	966216908	HOSE LINES SLEWING PLATF
HOSE CPL. 6ST 38X2950	966745608	110	1	857	96029373	HOSE LINES
HOSE CPL. 6ST 38X2950	966745608	111	1	857	96029373	HOSE LINES
HOSE CPL. 6ST 38X300	966681308	1700	1	35	966215008	HOSE LINES CENTRE SECTIO
HOSE CPL. 6ST 38X3000	966863608	1175	1	1184	966218408	HOSE LINES WINCH 3
HOSE CPL. 6ST 38X3000	966960808	462	1	860	96029373	HOSE LINES
HOSE CPL. 6ST 38X3200	966863508	1174	1	1184	966218408	HOSE LINES WINCH 3
HOSE CPL. 6ST 38X3250	96051255	121	1	857	96029373	HOSE LINES
HOSE CPL. 6ST 38X3250	966739708	303	1	273	96029362	HOSE LINES
HOSE CPL. 6ST 38X3250	966739708	87	1	857	96029373	HOSE LINES
HOSE CPL. 6ST 38X3300	96049011	88	1	857	96029373	HOSE LINES
HOSE CPL. 6ST 38X3320	966965908	1345	1	1281	96029355	HOSE LINES
HOSE CPL. 6ST 38X3320	966965908	1346	1	1281	96029355	HOSE LINES
HOSE CPL. 6ST 38X3320	966965908	1347	1	1281	96029355	HOSE LINES
HOSE CPL. 6ST 38X3320	966965908	1348	1	1281	96029355	HOSE LINES
HOSE CPL. 6ST 38X3500	966855408	78	1	857	96029373	HOSE LINES
HOSE CPL. 6ST 38X3500	967357208	464	1	860	96029373	HOSE LINES
HOSE CPL. 6ST 38X360	966681408	1701	1	35	966215008	HOSE LINES CENTRE SECTIO
HOSE CPL. 6ST 38X3600	96049013	113	1	857	96029373	HOSE LINES
HOSE CPL. 6ST 38X3600	966863408	1173	1	1184	966218408	HOSE LINES WINCH 3
HOSE CPL. 6ST 38X370	966681508	1702	1	35	966215008	HOSE LINES CENTRE SECTIO
HOSE CPL. 6ST 38X3800	966745108	408	1	310	966216908	HOSE LINES SLEWING PLATF
HOSE CPL. 6ST 38X3800	966745108	409	1	310	966216908	HOSE LINES SLEWING PLATF
HOSE CPL. 6ST 38X3800	966748508	120	1	857	96029373	HOSE LINES
HOSE CPL. 6ST 38X3900	96049006	79	1	857	96029373	HOSE LINES
HOSE CPL. 6ST 38X3900	96049012	112	1	857	96029373	HOSE LINES
HOSE CPL. 6ST 38X4000	966745208	410	1	310	966216908	HOSE LINES SLEWING PLATF
HOSE CPL. 6ST 38X4000	966745208	411	1	310	966216908	HOSE LINES SLEWING PLATF
HOSE CPL. 6ST 38X4100	966749408	89	1	857	96029373	HOSE LINES
HOSE CPL. 6ST 38X4440	966739808	304	1	273	96029362	HOSE LINES
HOSE CPL. 6ST 38X450	966681808	1705	2	35	966215008	HOSE LINES CENTRE SECTIO
HOSE CPL. 6ST 38X4500	966855508	119	1	857	96029373	HOSE LINES
HOSE CPL. 6ST 38X4550	966739908	305	1	273	96029362	HOSE LINES
HOSE CPL. 6ST 38X4950	96049007	80	1	857	96029373	HOSE LINES
HOSE CPL. 6ST 38X5000	966744608	403	1	310	966216908	HOSE LINES SLEWING PLATF
HOSE CPL. 6ST 38X520	966147708	1225	1	1235	966219008	HOSE LINES WINCH 6
HOSE CPL. 6ST 38X520	966147708	1226	1	1235	966219008	HOSE LINES WINCH 6
HOSE CPL. 6ST 38X5200	96049009	81	1	857	96029373	HOSE LINES
HOSE CPL. 6ST 38X530	966681608	1703	1	35	966215008	HOSE LINES CENTRE SECTIO
HOSE CPL. 6ST 38X5400	966339208	401	1	310	966216908	HOSE LINES SLEWING PLATF

Description	Item	Pos.	Quantity	Page	Assembly	Description
HOSE CPL. 6ST 38X5400	966732408	1747	4	130	966216108	HOSE LINES CRAWLER TRACK
HOSE CPL. 6ST 38X5400	966732408	1747	4	166	966216308	HOSE LINES CRAWLER TRACK
HOSE CPL. 6ST 38X5400	966732408	1747	4	193	966215908	HOSE LINES CRAWLER TRACK
HOSE CPL. 6ST 38X5400	966732408	1747	4	219	966215608	HOSE LINES CRAWLER TRACK
HOSE CPL. 6ST 38X5400	966855608	118	1	857	96029373	HOSE LINES
HOSE CPL. 6ST 38X5490	966855708	117	1	857	96029373	HOSE LINES
HOSE CPL. 6ST 38X5500	966745008	407	1	310	966216908	HOSE LINES SLEWING PLATF
HOSE CPL. 6ST 38X5600	966744908	406	1	310	966216908	HOSE LINES SLEWING PLATF
HOSE CPL. 6ST 38X5850	966740808	345	1	273	96029362	HOSE LINES
HOSE CPL. 6ST 38X5950	966740708	344	1	273	96029362	HOSE LINES
HOSE CPL. 6ST 38X6000	966740608	343	1	273	96029362	HOSE LINES
HOSE CPL. 6ST 38X6100	966740008	306	1	273	96029362	HOSE LINES
HOSE CPL. 6ST 38X6100	966740008	342	1	273	96029362	HOSE LINES
HOSE CPL. 6ST 38X6300	966744508	402	1	310	966216908	HOSE LINES SLEWING PLATF
HOSE CPL. 6ST 38X6420	966966708	1357	1	1281	96029355	HOSE LINES
HOSE CPL. 6ST 38X6430	966966608	1355	1	1281	96029355	HOSE LINES
HOSE CPL. 6ST 38X6430	966966608	1356	1	1281	96029355	HOSE LINES
HOSE CPL. 6ST 38X6570	966966808	1358	1	1281	96029355	HOSE LINES
HOSE CPL. 6ST 38X6590	966966908	1359	1	1281	96029355	HOSE LINES
HOSE CPL. 6ST 38X6600	966855808	116	1	857	96029373	HOSE LINES
HOSE CPL. 6ST 38X6700	966744808	405	1	310	966216908	HOSE LINES SLEWING PLATF
HOSE CPL. 6ST 38X6760	966967008	1360	1	1281	96029355	HOSE LINES
HOSE CPL. 6ST 38X6800	966744308	400	1	310	966216908	HOSE LINES SLEWING PLATF
HOSE CPL. 6ST 38X6900	966744708	404	1	310	966216908	HOSE LINES SLEWING PLATF
HOSE CPL. 6ST 38X8560	966966408	1353	1	1281	96029355	HOSE LINES
HOSE CPL. CONTI KWS 10X11	96005844	(1)	1	808	96035875	LOWER UREA PLANT
HOSE CPL. CONTI KWS 10X11	96005844	(2324)	1	816	96035878	UPPER UREA PLANT
HOSE CPL. CONTI KWS 10X20	969382908	(3)	1	808	96035875	LOWER UREA PLANT
HOSE CPL. CONTI KWS 10X20	969382908	(2325)	1	816	96035878	UPPER UREA PLANT
HOSE CPL. CONTI KWS 10X35	969636508	(4)	1	808	96035875	LOWER UREA PLANT
HOSE CPL. CONTI KWS 10X35	969636508	(2323)	1	816	96035878	UPPER UREA PLANT
HOSE CPL. CONTI KWS 10X80	969382808	(2)	2	808	96035875	LOWER UREA PLANT
HOSE CPL. CONTI KWS 10X80	969382808	(2322)	2	816	96035878	UPPER UREA PLANT
HOSE CPL. CONTI KWS 12X1	96035404	(1)	1	621	919203208	DIESEL ENGINE CPL.ABOVE
HOSE CPL. CONTI KWS 12X1	96035405	(2)	1	621	919203208	DIESEL ENGINE CPL.ABOVE
HOSE CPL. CONTI KWS 12X20	96029949	(2393)	1	821	96035990	PREMOUNTED FUEL FILTER
HOSE CPL. CONTI KWS 12X24	96034707	(2)	1	1009	919204008	RADIATOR UNIT
HOSE CPL. CONTI KWS 12X26	96034709	(3)	1	1009	919204008	RADIATOR UNIT
HOSE CPL. CONTI KWS 12X33	96034700	(1)	1	1014	96034284	PREMOUNTED COMBINATION
HOSE CPL. CONTI KWS 12X49	96035434	(1)	1	673	919203308	DIESEL ENGINE CPL.DOWN
HOSE CPL. CONTI KWS 12X49	96035435	(2)	1	673	919203308	DIESEL ENGINE CPL.DOWN
HOSE CPL. CONTI KWS 12X66	96034706	(1)	1	1009	919204008	RADIATOR UNIT
HOSE CPL. CONTI KWS 20X11	96035432	(2863)	1	489	919258508	ADD HEATING SUPERSTRUCT
HOSE CPL. CONTI KWS 20X11	96035432	(2864)	1	489	919258508	ADD HEATING SUPERSTRUCT
HOSE CPL. CONTI KWS 20X1	96035422	(1)	1	626	96034141	DIESEL ENGINE, PRE-ASSEMB
HOSE CPL. CONTI KWS 20X1	96035444	(1)	1	678	96034143	DIESEL ENGINE, PRE-ASSEMB
HOSE CPL. CONTI KWS 20X20	96021114	(2866)	1	489	919258508	ADD HEATING SUPERSTRUCT
HOSE CPL. CONTI KWS 20X2	96025228	(2861)	1	489	919258508	ADD HEATING SUPERSTRUCT
HOSE CPL. CONTI KWS 20X2	96024793	(2862)	1	489	919258508	ADD HEATING SUPERSTRUCT
HOSE CPL. CONTI KWS 20X3	96035437	(2)	1	988	919204208	MOTOR PRE-HEATING
HOSE CPL. CONTI KWS 20X44	96035423	(2)	1	626	96034141	DIESEL ENGINE, PRE-ASSEMB
HOSE CPL. CONTI KWS 20X51	96035445	(2)	1	678	96034143	DIESEL ENGINE, PRE-ASSEMB
HOSE CPL. CONTI KWS 20X5	96035406	(2)	1	985	919204108	MOTOR PRE-HEATING ABOVE
HOSE CPL. CONTI KWS 20X5	96035436	(1)	1	988	919204208	MOTOR PRE-HEATING
HOSE CPL. CONTI KWS 20X6	96035401	(1)	1	985	919204108	MOTOR PRE-HEATING ABOVE
HOSE CPL. CONTI KWS 32X3	96050634	(2)	2	1014	96034284	PREMOUNTED COMBINATION
HOSE CPL. F6000 31X1090	966682808	1000	1	337	966217808	HOSE LINES WINCH 1
HOSE CPL. F6000 31X1090	966682808	1000	1	354	966218108	HOSE LINES WINCH 2
HOSE CPL. F6000 31X1090	966682808	1179	1	1184	966218408	HOSE LINES WINCH 3
HOSE CPL. F6000 31X1090	966682808	1186	1	1184	966218408	HOSE LINES WINCH 3

Description	Item	Pos.	Quantity	Page	Assembly	Description
HOSE CPL. F6000 31X1130	962335608	1004	1	337	966217808	HOSE LINES WINCH 1
HOSE CPL. F6000 31X1130	962335608	1007	1	337	966217808	HOSE LINES WINCH 1
HOSE CPL. F6000 31X1130	962335608	1004	1	354	966218108	HOSE LINES WINCH 2
HOSE CPL. F6000 31X1130	962335608	1007	1	354	966218108	HOSE LINES WINCH 2
HOSE CPL. F6000 31X1150	966731608	1002	1	337	966217808	HOSE LINES WINCH 1
HOSE CPL. F6000 31X1150	966731608	1002	1	354	966218108	HOSE LINES WINCH 2
HOSE CPL. F6000 31X1170	966731808	1005	1	337	966217808	HOSE LINES WINCH 1
HOSE CPL. F6000 31X1170	966731808	1005	1	354	966218108	HOSE LINES WINCH 2
HOSE CPL. F6000 31X1180	963335008	1187	1	1184	966218408	HOSE LINES WINCH 3
HOSE CPL. F6000 31X1180	963335008	1059	1	1205	966218808	HOSE LINES WINCH 5
HOSE CPL. F6000 31X1210	966864008	1184	1	1184	966218408	HOSE LINES WINCH 3
HOSE CPL. F6000 31X1230	966863808	1181	1	1184	966218408	HOSE LINES WINCH 3
HOSE CPL. F6000 31X1250	966682908	1001	1	337	966217808	HOSE LINES WINCH 1
HOSE CPL. F6000 31X1250	966682908	1001	1	354	966218108	HOSE LINES WINCH 2
HOSE CPL. F6000 31X1270	966869008	1056	1	1205	966218808	HOSE LINES WINCH 5
HOSE CPL. F6000 31X1290	966863708	1180	1	1184	966218408	HOSE LINES WINCH 3
HOSE CPL. F6000 31X1330	966734108	1257	2	1075	966219208	HOSE LINES GRATING-WINCH
HOSE CPL. F6000 31X1390	966731708	1003	1	337	966217808	HOSE LINES WINCH 1
HOSE CPL. F6000 31X1390	966731708	1003	1	354	966218108	HOSE LINES WINCH 2
HOSE CPL. F6000 31X1530	965155308	1055	1	1205	966218808	HOSE LINES WINCH 5
HOSE CPL. F6000 31X1720	966868908	1054	1	1205	966218808	HOSE LINES WINCH 5
HOSE CPL. F6000 31X2020	966869308	1060	1	1205	966218808	HOSE LINES WINCH 5
HOSE CPL. F6000 31X2460	966353008	1761	1	166	966216308	HOSE LINES CRAWLER TRACK
HOSE CPL. F6000 31X2460	966353008	1761	1	219	966215608	HOSE LINES CRAWLER TRACK
HOSE CPL. F6000 31X2510	966387708	1760	1	166	966216308	HOSE LINES CRAWLER TRACK
HOSE CPL. F6000 31X2510	966387708	1760	1	219	966215608	HOSE LINES CRAWLER TRACK
HOSE CPL. F6000 31X2800	966387808	1762	1	166	966216308	HOSE LINES CRAWLER TRACK
HOSE CPL. F6000 31X2800	966387808	1763	1	166	966216308	HOSE LINES CRAWLER TRACK
HOSE CPL. F6000 31X2800	966387808	1762	1	219	966215608	HOSE LINES CRAWLER TRACK
HOSE CPL. F6000 31X2800	966387808	1763	1	219	966215608	HOSE LINES CRAWLER TRACK
HOSE CPL. F6000 31X2800	966966208	56	1	856	96029373	HOSE LINES
HOSE CPL. F6000 31X2800	966967708	106	1	857	96029373	HOSE LINES
HOSE CPL. F6000 31X2810	966386908	1780	1	130	966216108	HOSE LINES CRAWLER TRACK
HOSE CPL. F6000 31X2810	966386908	1780	1	193	966215908	HOSE LINES CRAWLER TRACK
HOSE CPL. F6000 31X3010	966387108	1781	1	130	966216108	HOSE LINES CRAWLER TRACK
HOSE CPL. F6000 31X3010	966387108	1781	1	193	966215908	HOSE LINES CRAWLER TRACK
HOSE CPL. F6000 31X3150	966387208	1782	1	130	966216108	HOSE LINES CRAWLER TRACK
HOSE CPL. F6000 31X3150	966387208	1782	1	193	966215908	HOSE LINES CRAWLER TRACK
HOSE CPL. F6000 31X3210	966388108	1764	1	166	966216308	HOSE LINES CRAWLER TRACK
HOSE CPL. F6000 31X3210	966388108	1765	1	166	966216308	HOSE LINES CRAWLER TRACK
HOSE CPL. F6000 31X3210	966388108	1764	1	219	966215608	HOSE LINES CRAWLER TRACK
HOSE CPL. F6000 31X3210	966388108	1765	1	219	966215608	HOSE LINES CRAWLER TRACK
HOSE CPL. F6000 31X3300	966966308	1352	1	1281	96029355	HOSE LINES
HOSE CPL. F6000 31X3350	966387308	1783	1	130	966216108	HOSE LINES CRAWLER TRACK
HOSE CPL. F6000 31X3350	966387308	1783	1	193	966215908	HOSE LINES CRAWLER TRACK
HOSE CPL. F6000 31X3420	966961008	465	1	860	96029373	HOSE LINES
HOSE CPL. F6000 31X3710	966387408	1784	1	130	966216108	HOSE LINES CRAWLER TRACK
HOSE CPL. F6000 31X3710	966387408	1784	1	193	966215908	HOSE LINES CRAWLER TRACK
HOSE CPL. F6000 31X3800	964284708	107	1	857	96029373	HOSE LINES
HOSE CPL. F6000 31X3860	966387508	1785	1	130	966216108	HOSE LINES CRAWLER TRACK
HOSE CPL. F6000 31X3860	966387508	1785	1	193	966215908	HOSE LINES CRAWLER TRACK
HOSE CPL. F6000 31X590	966966008	1502	2	454	966217308	HOSE LINES 6 SLEWING GEAR
HOSE CPL. F6000 31X620	966867108	1501	1	454	966217308	HOSE LINES 6 SLEWING GEAR
HOSE CPL. F6000 31X670	966742708	1500	1	454	966217308	HOSE LINES 6 SLEWING GEAR
HOSE CPL. F6000 31X670	966869508	1063	1	1205	966218808	HOSE LINES WINCH 5
HOSE CPL. F6000 31X690	966869408	1062	1	1205	966218808	HOSE LINES WINCH 5
HOSE CPL. F6000 31X730	966869108	1057	1	1205	966218808	HOSE LINES WINCH 5
HOSE CPL. F6000 31X870	966869208	1058	1	1205	966218808	HOSE LINES WINCH 5
HOSE CPL. F6000 31X870	966869208	1061	1	1205	966218808	HOSE LINES WINCH 5
HOSE CPL. F6000 31X890	964954408	1183	1	1184	966218408	HOSE LINES WINCH 3

Description	Item	Pos.	Quantity	Page	Assembly	Description
HOSE CPL. F6000 31X910	966738208	1185	1	1184	966218408	HOSE LINES WINCH 3
HOSE CPL. F6000 31X970	966731908	1006	1	337	966217808	HOSE LINES WINCH 1
HOSE CPL. F6000 31X970	966731908	1006	1	354	966218108	HOSE LINES WINCH 2
HOSE CPL. F6000 31X990	966863908	1182	1	1184	966218408	HOSE LINES WINCH 3
HOSE CPL. F6000 31X990	966863908	1188	1	1184	966218408	HOSE LINES WINCH 3
HOSE CPL. GH425-10 16X1900	924344908	290	1	860	96029373	HOSE LINES
HOSE CPL. GH425-10 16X1900	966735608	1301	1	375	966218608	HOSE LINES MOUNTING JACK
HOSE CPL. GH425-10 16X2000	921990108	279	1	859	96029373	HOSE LINES
HOSE CPL. GH425-10 16X460	925759508	1510	1	454	966217308	HOSE LINES 6 SLEWING GEAR
HOSE CPL. GH425-10 16X480	924741208	1512	1	454	966217308	HOSE LINES 6 SLEWING GEAR
HOSE CPL. GH425-10 16X500	921991508	1509	1	454	966217308	HOSE LINES 6 SLEWING GEAR
HOSE CPL. GH425-10 16X500	921991508	1511	2	454	966217308	HOSE LINES 6 SLEWING GEAR
HOSE CPL. GH425-10 16X600	923191508	1513	1	454	966217308	HOSE LINES 6 SLEWING GEAR
HOSE CPL. GH425-10 16X660	922030908	291	1	860	96029373	HOSE LINES
HOSE CPL. GH425-10 16X680	922099608	1504	1	454	966217308	HOSE LINES 6 SLEWING GEAR
HOSE CPL. GH425-10 16X680	922099608	1506	1	454	966217308	HOSE LINES 6 SLEWING GEAR
HOSE CPL. GH425-10 16X720	926029408	1508	1	454	966217308	HOSE LINES 6 SLEWING GEAR
HOSE CPL. GH425-10 16X740	926315908	1505	1	454	966217308	HOSE LINES 6 SLEWING GEAR
HOSE CPL. GH425-10 16X760	963862108	1507	1	454	966217308	HOSE LINES 6 SLEWING GEAR
HOSE CPL. GH425-10 16X780	922077808	1503	1	454	966217308	HOSE LINES 6 SLEWING GEAR
HOSE CPL. GH425-10 16X800	923583608	1300	1	375	966218608	HOSE LINES MOUNTING JACK
HOSE CPL. GH425-10 16X800	923583608	278	1	859	96029373	HOSE LINES
HOSE CPL. GH425-12 19X1060	925656208	1709	1	35	966215008	HOSE LINES CENTRE SECTIO
HOSE CPL. GH425-12 19X1500	921256008	(1736)	1	73	966084508	HYDR.CROSS BEAM
HOSE CPL. GH425-12 19X2100	922219608	325	1	273	96029362	HOSE LINES
HOSE CPL. GH425-12 19X2300	922218708	(1740)	1	73	966084508	HYDR.CROSS BEAM
HOSE CPL. GH425-12 19X2300	922218708	(1740)	1	91	966084608	HYDR.CROSS BEAM
HOSE CPL. GH425-12 19X3100	922250408	352	1	273	96029362	HOSE LINES
HOSE CPL. GH425-12 19X5000	921918508	(1738)	1	73	966084508	HYDR.CROSS BEAM
HOSE CPL. GH425-12 19X640	923745108	1230	1	1235	966219008	HOSE LINES WINCH 6
HOSE CPL. GH425-12 19X760	923593608	1708	1	35	966215008	HOSE LINES CENTRE SECTIO
HOSE CPL. GH425-16 25X2100	922647008	46	1	856	96029373	HOSE LINES
HOSE CPL. GH425-16 25X3800	928464008	289	1	860	96029373	HOSE LINES
HOSE CPL. GH425-16 25X460	966862708	299	1	860	96029373	HOSE LINES
HOSE CPL. GH425-16 25X780	926777408	124	1	857	96029373	HOSE LINES
HOSE CPL. GH425-8 12X1060	928396708	311	1	273	96029362	HOSE LINES
HOSE CPL. GH425-8 12X1100	966569208	229	1	859	96029373	HOSE LINES
HOSE CPL. GH425-8 12X1300	926992208	222	1	859	96029373	HOSE LINES
HOSE CPL. GH425-8 12X1340	926443908	220	1	859	96029373	HOSE LINES
HOSE CPL. GH425-8 12X1340	926443908	230	1	859	96029373	HOSE LINES
HOSE CPL. GH425-8 12X1550	925629708	228	1	859	96029373	HOSE LINES
HOSE CPL. GH425-8 12X3000	921870908	54	1	856	96029373	HOSE LINES
HOSE CPL. GH425-8 12X380	926367708	1306	1	375	966218608	HOSE LINES MOUNTING JACK
HOSE CPL. GH425-8 12X470	926850208	1533	1	454	966217308	HOSE LINES 6 SLEWING GEAR
HOSE CPL. GH425-8 12X500	922587208	1303	1	375	966218608	HOSE LINES MOUNTING JACK
HOSE CPL. GH425-8 12X520	962685608	1304	1	375	966218608	HOSE LINES MOUNTING JACK
HOSE CPL. GH425-8 12X580	925352408	312	1	273	96029362	HOSE LINES
HOSE CPL. GH425-8 12X620	922788508	308	2	273	96029362	HOSE LINES
HOSE CPL. GH425-8 12X620	922788508	427	2	310	966216908	HOSE LINES SLEWING PLATF
HOSE CPL. GH425-8 12X620	922788508	1532	1	454	966217308	HOSE LINES 6 SLEWING GEAR
HOSE CPL. GH425-8 12X680	922586308	309	2	273	96029362	HOSE LINES
HOSE CPL. GH425-8 12X680	922586308	425	4	310	966216908	HOSE LINES SLEWING PLATF
HOSE CPL. GH425-8 12X680	922586308	1305	1	375	966218608	HOSE LINES MOUNTING JACK
HOSE CPL. GH425-8 12X720	924527508	313	1	273	96029362	HOSE LINES
HOSE CPL. GH425-8 12X780	922587108	426	2	310	966216908	HOSE LINES SLEWING PLATF
HOSE CPL. GH425-8 12X900	922586908	221	1	859	96029373	HOSE LINES
HOSE CPL. GH425-8 12X900	926579808	223	1	859	96029373	HOSE LINES
HOSE CPL. GH425-8 12X920	924626108	231	1	859	96029373	HOSE LINES
HOSE CPL. GH425-8 12X940	926137908	310	1	273	96029362	HOSE LINES
HOSE CPL. GH506 25X3350	96053681	1354	1	1281	96029355	HOSE LINES

Description	Item	Pos.	Quantity	Page	Assembly	Description
HOSE CPL. GH506 31X1850	925518908	1342	1	1281	96029355	HOSE LINES
HOSE CPL. GH506 31X1950	961858208	1341	1	1281	96029355	HOSE LINES
HOSE CPL. GH506 31X2900	966853908	38	1	856	96029373	HOSE LINES
HOSE CPL. GH506 31X3000	924530108	37	1	856	96029373	HOSE LINES
HOSE CPL. GH506 31X3100	966853808	39	1	856	96029373	HOSE LINES
HOSE CPL. GH506 31X3100	966853808	40	1	856	96029373	HOSE LINES
HOSE CPL. GH506 31X3900	966749608	74	1	856	96029373	HOSE LINES
HOSE CPL. GH506 31X3900	966749608	75	1	856	96029373	HOSE LINES
HOSE CPL. GH506 31X3900	966859208	108	1	857	96029373	HOSE LINES
HOSE CPL. GH506 31X4100	967213208	109	1	857	96029373	HOSE LINES
HOSE CPL. GH506 31X5150	96051252	76	1	856	96029373	HOSE LINES
HOSE CPL. GH506 31X5350	966749708	77	1	857	96029373	HOSE LINES
HOSE CPL. GH506 31X920	926849908	321	2	273	96029362	HOSE LINES
HOSE CPL. GH506 31X940	925747808	320	2	273	96029362	HOSE LINES
HOSE CPL. GH506-16 25X1100	963560808	66	1	856	96029373	HOSE LINES
HOSE CPL. GH506-16 25X1400	96028270	1335	1	1281	96029355	HOSE LINES
HOSE CPL. GH506-16 25X1500	96049001	70	1	856	96029373	HOSE LINES
HOSE CPL. GH506-16 25X1550	966601708	69	1	856	96029373	HOSE LINES
HOSE CPL. GH506-16 25X1750	96048999	68	1	856	96029373	HOSE LINES
HOSE CPL. GH506-16 25X1900	966352508	71	1	856	96029373	HOSE LINES
HOSE CPL. GH506-16 25X2850	963203108	55	1	856	96029373	HOSE LINES
HOSE CPL. GH506-16 25X620	965190908	14	1	856	96029373	HOSE LINES
HOSE CPL. GH506-16 25X680	966749908	67	1	856	96029373	HOSE LINES
HOSE CPL. GH506-16 25X680	966749908	72	1	856	96029373	HOSE LINES
HOSE CPL. GH506-16 25X680	966749908	73	1	856	96029373	HOSE LINES
HOSE CPL. GH506-16 25X780	965429208	65	1	856	96029373	HOSE LINES
HOSE CPL. GH663 38X1000	966965008	1326	1	1281	96029355	HOSE LINES
HOSE CPL. GH663 38X1040	966745708	416	1	310	966216908	HOSE LINES SLEWING PLATF
HOSE CPL. GH663 38X1100	963703708	95	1	857	96029373	HOSE LINES
HOSE CPL. GH663 38X1200	966683308	33	1	856	96029373	HOSE LINES
HOSE CPL. GH663 38X1240	966854108	34	1	856	96029373	HOSE LINES
HOSE CPL. GH663 38X1280	96009857	96	1	857	96029373	HOSE LINES
HOSE CPL. GH663 38X1480	966869608	1064	1	1205	966218808	HOSE LINES WINCH 5
HOSE CPL. GH663 38X1650	969464308	64	1	856	96029373	HOSE LINES
HOSE CPL. GH663 38X1750	966683108	1254	1	1075	966219208	HOSE LINES GRATING-WINCH
HOSE CPL. GH663 38X1800	966261308	63	1	856	96029373	HOSE LINES
HOSE CPL. GH663 38X1900	965862408	35	1	856	96029373	HOSE LINES
HOSE CPL. GH663 38X1900	966677808	1361	1	1281	96029355	HOSE LINES
HOSE CPL. GH663 38X2000	966051208	97	2	857	96029373	HOSE LINES
HOSE CPL. GH663 38X2050	965947108	1176	1	1184	966218408	HOSE LINES WINCH 3
HOSE CPL. GH663 38X2100	966854008	36	1	856	96029373	HOSE LINES
HOSE CPL. GH663 38X2250	965799008	115	1	857	96029373	HOSE LINES
HOSE CPL. GH663 38X2250	966967108	1364	1	1281	96029355	HOSE LINES
HOSE CPL. GH663 38X2500	968580508	50	1	856	96029373	HOSE LINES
HOSE CPL. GH663 38X2550	966862008	285	1	859	96029373	HOSE LINES
HOSE CPL. GH663 38X2550	966862008	288	1	859	96029373	HOSE LINES
HOSE CPL. GH663 38X2600	966862108	286	1	859	96029373	HOSE LINES
HOSE CPL. GH663 38X2650	966862208	287	1	859	96029373	HOSE LINES
HOSE CPL. GH663 38X2700	966380908	62	1	856	96029373	HOSE LINES
HOSE CPL. GH663 38X2700	966853708	41	1	856	96029373	HOSE LINES
HOSE CPL. GH663 38X2800	966146308	61	1	856	96029373	HOSE LINES
HOSE CPL. GH663 38X2800	966749208	60	1	856	96029373	HOSE LINES
HOSE CPL. GH663 38X3300	966056708	351	1	273	96029362	HOSE LINES
HOSE CPL. GH663 38X3300	966741308	350	1	273	96029362	HOSE LINES
HOSE CPL. GH663 38X3350	966966108	1349	1	1281	96029355	HOSE LINES
HOSE CPL. GH663 38X3350	966966108	1350	1	1281	96029355	HOSE LINES
HOSE CPL. GH663 38X3400	966961108	466	1	860	96029373	HOSE LINES
HOSE CPL. GH663 38X4150	96048991	8	1	856	96029373	HOSE LINES
HOSE CPL. GH663 38X440	96051217	640	1	861	96029373	HOSE LINES
HOSE CPL. GH663 38X480	96039864	641	1	861	96029373	HOSE LINES

Description	Item	Pos.	Quantity	Page	Assembly	Description
HOSE CPL. GH663 38X5500	966732308	1746	1	130	966216108	HOSE LINES CRAWLER TRACK
HOSE CPL. GH663 38X5500	966732308	1746	1	166	966216308	HOSE LINES CRAWLER TRACK
HOSE CPL. GH663 38X5500	966732308	1746	1	193	966215908	HOSE LINES CRAWLER TRACK
HOSE CPL. GH663 38X5500	966732308	1746	1	219	966215608	HOSE LINES CRAWLER TRACK
HOSE CPL. GH663 38X5500	966852408	59	1	856	96029373	HOSE LINES
HOSE CPL. GH663 38X5700	967222808	114	1	857	96029373	HOSE LINES
HOSE CPL. GH663 38X620	966682008	1707	1	35	966215008	HOSE LINES CENTRE SECTIO
HOSE CPL. GH663 38X640	966862508	297	2	860	96029373	HOSE LINES
HOSE CPL. GH663 38X720	966681908	1706	1	35	966215008	HOSE LINES CENTRE SECTIO
HOSE CPL. GH663 38X780	966862608	298	2	860	96029373	HOSE LINES
HOSE CPL. GH663 38X920	966964908	1325	1	1281	96029355	HOSE LINES
HOSE CPL. GH663 38X960	966742008	322	1	273	96029362	HOSE LINES
HOSE CPL. GH663 38X960	966742008	420	1	310	966216908	HOSE LINES SLEWING PLATF
HOSE CPL. HPC 4X1160	967212908	1036	1	337	966217808	HOSE LINES WINCH 1
HOSE CPL. HPC 4X1750	967213008	1035	1	354	966218108	HOSE LINES WINCH 2
HOSE CPL. HPC 4X2200	967216508	1221	1	1184	966218408	HOSE LINES WINCH 3
HOSE CPL. HPC 4X2350	922646208	1772	1	166	966216308	HOSE LINES CRAWLER TRACK
HOSE CPL. HPC 4X2350	922646208	1772	1	219	966215608	HOSE LINES CRAWLER TRACK
HOSE CPL. HPC 4X2500	929321108	1791	1	130	966216108	HOSE LINES CRAWLER TRACK
HOSE CPL. HPC 4X2500	929321108	1791	1	193	966215908	HOSE LINES CRAWLER TRACK
HOSE CPL. HPC 4X500	929918908	442	1	310	966216908	HOSE LINES SLEWING PLATF
HOSE CPL. HPC 4X6200	962065808	1771	1	166	966216308	HOSE LINES CRAWLER TRACK
HOSE CPL. HPC 4X6200	962065808	1771	1	219	966215608	HOSE LINES CRAWLER TRACK
HOSE CPL. HPC 4X6500	928887508	1792	1	130	966216108	HOSE LINES CRAWLER TRACK
HOSE CPL. HPC 4X6500	928887508	1792	1	193	966215908	HOSE LINES CRAWLER TRACK
HOSE CPL. HPC 4X860	928861308	1223	1	1184	966218408	HOSE LINES WINCH 3
HOSE CPL. HPC 4X960	966870008	1222	1	1184	966218408	HOSE LINES WINCH 3
HOSE CPL. HPC 4X960	966870008	1099	1	1205	966218808	HOSE LINES WINCH 5
HOSE CPL. KUNSTSTOFF 8X3	96037072	(1)	1	936	919203708	FUEL TANK CPL.
HOSE CPL. TFS 5X1600	965800908	(143)	2	965	96032961	PIPEWORK AIR INSTALLATIO
HOSE CPL. TFS 5X2200	966859308	(144)	2	965	96032961	PIPEWORK AIR INSTALLATIO
HOSE DN16 500	510501008	302	2	965	96032961	PIPEWORK AIR INSTALLATIO
HOSE DN20 VMQ GRUEN TO	11490457	10	0.165	743	10147372	VENT TUBE ASSEMBLY
HOSE DN20 VMQ GRUEN TO	11490457	12	0.08	743	10147372	VENT TUBE ASSEMBLY
HOSE DN6 EPDM	10301880	252	0.001	1009	919204008	RADIATOR UNIT
HOSE DN6 EPDM	10301880	250	1	1014	96034284	PREMOUNTED COMBINATION
HOSE HOLDER	967084008	279	1	569	918744708	MACHINERY HOUSE BASE FR
HOSE HOLDER	967084108	280	1	569	918744708	MACHINERY HOUSE BASE FR
HOSE HOLDER	967084208	281	1	569	918744708	MACHINERY HOUSE BASE FR
HOSE HOLDER	967084308	282	1	569	918744708	MACHINERY HOUSE BASE FR
HOSE HOLDER	967084408	283	1	569	918744708	MACHINERY HOUSE BASE FR
HOSE HOLDER	967590208	29	4	50	919045208	CROSS BEAM
HOSE HOLDER 52X70X541 PA6	97010041	222	2	568	918744708	MACHINERY HOUSE BASE FR
HOSE HOLDER WELDED	966790308	157	1	107	917523808	CRAWLER TRACK CARRIER, L
HOSE HOLDER WELDED	966790308	162	1	207	917525908	CRAWLER TRACK CARRIER,
HOSE HOLDER WELDED	966790408	158	1	107	917523808	CRAWLER TRACK CARRIER, L
HOSE HOLDER WELDED	966790408	163	1	207	917525908	CRAWLER TRACK CARRIER,
HOSE HOLDER WELDED	966790508	159	1	107	917523808	CRAWLER TRACK CARRIER, L
HOSE HOLDER WELDED	966790508	164	1	207	917525908	CRAWLER TRACK CARRIER,
HOSE HOLDER WELDED	966802008	162	1	150	917525508	CRAWLER TRACK CARRIER, L
HOSE HOLDER WELDED	966802008	157	1	180	917525608	CRAWLER TRACK CARRIER,
HOSE HOLDER WELDED	966802108	163	1	150	917525508	CRAWLER TRACK CARRIER, L
HOSE HOLDER WELDED	966802108	158	1	180	917525608	CRAWLER TRACK CARRIER,
HOSE HOLDER WELDED	966802208	164	1	150	917525508	CRAWLER TRACK CARRIER, L
HOSE HOLDER WELDED	966802208	159	1	180	917525608	CRAWLER TRACK CARRIER,
HOSE HOLDER WELDED T ZN	966790908	1	1	115	966790308	HOSE HOLDER WELDED
HOSE HOLDER WELDED T ZN	966791008	155	1	107	917523808	CRAWLER TRACK CARRIER, L
HOSE HOLDER WELDED T ZN	966791008	161	1	207	917525908	CRAWLER TRACK CARRIER,
HOSE HOLDER WELDED T ZN	966791108	156	1	107	917523808	CRAWLER TRACK CARRIER, L
HOSE HOLDER WELDED T ZN	966791108	160	1	207	917525908	CRAWLER TRACK CARRIER,

Description	Item	Pos.	Quantity	Page	Assembly	Description
HOSE HOLDER WELDED T ZN	966802308	160	1	150	917525508	CRAWLER TRACK CARRIER, L
HOSE HOLDER WELDED T ZN	966802308	155	1	180	917525608	CRAWLER TRACK CARRIER,
HOSE HOLDER WELDED T ZN	966802408	161	1	150	917525508	CRAWLER TRACK CARRIER, L
HOSE HOLDER WELDED T ZN	966802408	156	1	180	917525608	CRAWLER TRACK CARRIER,
HOSE HOLDER WELDED T ZN	966802508	1	1	154	966802008	HOSE HOLDER WELDED
HOSE LINE COOLER INSTALL	96034291	5	1	1009	919204008	RADIATOR UNIT
HOSE LINES	96029950	21	1	821	96035990	PREMOUNTED FUEL FILTER
HOSE LINES	96035000	100	1	489	919258508	ADD HEATING SUPERSTRUCT
HOSE LINES	96035977	20	1	808	96035875	LOWER UREA PLANT
HOSE LINES	96035986	20	1	816	96035878	UPPER UREA PLANT
HOSE LINES	96036212	600	1	820	919204408	FUEL FEED
HOSE LINES 6 SLEWING GEAR	966217308	10	1	450	966085508	HYDRAULIC EQUIPM.SLEWING
HOSE LINES AIR FLAP MASCH	96032962	10	1	965	96032961	PIPEWORK AIR INSTALLATIO
HOSE LINES BOLT EXTRACTI	966562008	10	1	236	966561908	ADDL.HYDR.F.PIN PULLING DE
HOSE LINES BOLT EXTRACTI	966817208	10	1	470	966751308	ADDL.HYDR.F.PIN PULLING DE
HOSE LINES BOLT EXTRACTIO	966516008	10	1	232	966515908	ADDL.HYDR.F.PIN PULLING DE
HOSE LINES CENTRE SECTIO	966215008	10	1	32	966084408	HYDRAULIC EQUIPM.CENTER
HOSE LINES COCKING CYLIN	966435008	10	1	134	966434908	ADDITIONAL HYDR.TENSION C
HOSE LINES CRAWLER TRACK	966216308	10	1	163	966085008	HYDR.TRAVEL DRIVE
HOSE LINES CRAWLER TRAC	966215608	10	1	216	966084708	HYDR.TRAVEL DRIVE
HOSE LINES CRAWLER TRAC	966216108	10	1	127	966084908	HYDR.TRAVEL DRIVE
HOSE LINES CRAWLER TRACK	966215908	10	1	190	966084808	HYDR.TRAVEL DRIVE
HOSE LINES D-HEAD SECTIO	966220008	10	1	1315	966086708	ADDITIONAL HYDR.D HEAD S
HOSE LINES DERRICK ANLE	96029355	10	1	1277	96029354	ADDITIONAL HYDR.D PIVOT
HOSE LINES DIESEL ENGINE	96033026	7	1	673	919203308	DIESEL ENGINE CPL.DOWN
HOSE LINES DIESEL ENGINE	96035400	6	1	621	919203208	DIESEL ENGINE CPL.ABOVE
HOSE LINES DIESEL ENGINE	96035421	7	1	626	96034141	DIESEL ENGINE, PRE-ASSEMB
HOSE LINES DIESEL ENGINE	96035443	7	1	678	96034143	DIESEL ENGINE, PRE-ASSEMB
HOSE LINES ENGINE PREHEA	96035466	5	1	985	919204108	MOTOR PRE-HEATING ABOVE
HOSE LINES ENGINE PREHEA	96035467	5	1	988	919204208	MOTOR PRE-HEATING
HOSE LINES FUEL	96036238	10	1	936	919203708	FUEL TANK CPL.
HOSE LINES FUEL	96042460	50	1	359	919207608	DRIVE ASSEMBLY AIR CONDIT
HOSE LINES GRATING-WINCH	966219208	10	1	1073	966086308	ADDITIONAL HYDR.S PIVOT SE
HOSE LINES INTERM. SECTIO	966220508	10	1	1369	966086908	ADDITIONAL HYDRAULICS IN
HOSE LINES INTERM. SECTIO	966220208	10	1	1351	966086808	ADDITIONAL HYDRAULICS IN
HOSE LINES INTERM. SECTIO	966832908	10	1	1361	966832808	ADDITIONAL HYDRAULICS IN
HOSE LINES MASCHIN.HAUS	96029373	10	1	849	96029372	HYDR.MACHINERY HOUSE
HOSE LINES MOUNTING JACK	966218608	10	1	374	966086008	ADDNL. HYDR. F. ERECTING W
HOSE LINES QUER- TRAEGER	966215208	10	1	73	966084508	HYDR.CROSS BEAM
HOSE LINES QUER- TRAEGER	966215408	10	1	91	966084608	HYDR.CROSS BEAM
HOSE LINES RAD. PREASSEM	96034293	8	1	1014	96034284	PREMOUNTED COMBINATION
HOSE LINES SLEWING PLAT	966216908	10	1	307	966085408	SLEWING PLATFORM HYDRA
HOSE LINES VORDERTEIL	96029362	10	1	269	96029361	SLEWING PLATFORM HYDRA
HOSE LINES WINCH 1	966217808	10	1	334	966085708	ADDITIONAL HYDRAULICS WI
HOSE LINES WINCH 2	966218108	10	1	351	966085808	ADDITIONAL HYDRAULICS WI
HOSE LINES WINCH 3	966218408	10	1	1181	966085908	ADDITIONAL HYDRAULICS WI
HOSE LINES WINCH 5	966218808	10	1	1202	966086108	ADDITIONAL HYDRAULICS WI
HOSE LINES WINCH 6	966219008	10	1	1233	966086208	AUX.HYDRAULIC WINCH 6
HOSE NIPPLE CE-0, H54	9140351	15	1	751	10141720	EXHAUST TC MOUNTING
HOSE NIPPLE CE-0, H54	9140351	15	1	752	10141721	EXHAUST TC MOUNTING
HOSE UNION	96029149	78	2	489	919258508	ADD HEATING SUPERSTRUCT
HOSE UNION 0 A3P	476609408	60	2	488	919258508	ADD HEATING SUPERSTRUCT
HOSE UNION BE6-0 STAHL	774371808	11	7	283	916900208	CENT. LUBRIC. SYSTEM SUP
HOSE UNION BE6-0 STAHL	774371808	9	22	404	916921908	CENTRAL LUBRICATING SYS
HOSE UNION BE6-0 STAHL	774371808	8	2	1238	917016708	CENTRAL LUBRICATING SYS
HOSE UNION DIN 74304 M14X	4981033	6	1	744	10143277	COOLANT PIPE BEND ADD-ON
HOSE UNION JOINT 0 MS	602441208	288	1	301	96047223	TERMINAL BOX ELECTRICS S
HOSE UNION JOINT 0 MS	602441308	9	1	263	96034537	TERMINAL BOX
HOSE UNION JOINT 0 MS	602441408	271	1	124	966501608	TERMINAL BOX, PRE-ASSEMB
HOSE UNION JOINT 0 MS	602441408	271	1	187	966501708	TERMINAL BOX, PRE-ASSEMB

Description	Item	Pos.	Quantity	Page	Assembly	Description
HOUSING	10136518	1	1	695	10125646	OIL SEPARATOR ASSEMBLY
HOUSING	10873370	4	1	1125	11004726	WORK LIGHT
HOUSING	510796908	1	1	872	511417608	PRESSURE LIMITING VALVE
HOUSING	510796908	1	1	1079	511417708	PRESSURE LIMITING VALVE
HOUSING	511051208	1	1	464	510401908	REVERSING VALVE
HOUSING	540400108	1	1	1266	540006108	ROPE WINCH
HOUSING	570113008	3	1	369	510230608	HYDRO MOTOR
HOUSING	704216008	46	1	501	10651874	CABIN
HOUSING	704216008	47	1	501	10651874	CABIN
HOUSING 10-POL	602332808	501	1	543	96034782	LEAD
HOUSING 12-POL	10099861	(525)	1	959	96033580	CABLING MOUNTING PLATE
HOUSING 140X540X100 SPF	604532708	85	1	51	919045208	CROSS BEAM
HOUSING 15-POLE	10099863	(514)	12	959	96033580	CABLING MOUNTING PLATE
HOUSING 18-POL	10099864	505	3	535	96033640	WIRES COMPL. INSTRUMENT
HOUSING 18-POL	10099864	(510)	8	959	96033580	CABLING MOUNTING PLATE
HOUSING 21-POLE	10099856	(507)	16	959	96033580	CABLING MOUNTING PLATE
HOUSING 4-POL	602331308	502	3	535	96033640	WIRES COMPL. INSTRUMENT
HOUSING 4-POL	602331308	511	1	538	96033658	WIRING HARNESS
HOUSING 4-POL	602331308	507	3	542	96033659	WIRING HARNESS
HOUSING 4-POL	602331308	(509)	45	959	96033580	CABLING MOUNTING PLATE
HOUSING 4-POL	602331308	502	10	1325	96052002	WIRES CPL.
HOUSING 6-POL	602325508	507	6	535	96033640	WIRES COMPL. INSTRUMENT
HOUSING 6-POL	602325508	504	2	538	96033658	WIRING HARNESS
HOUSING 6-POL	602325508	(524)	7	959	96033580	CABLING MOUNTING PLATE
HOUSING 6-POL	602325508	501	2	1325	96052002	WIRES CPL.
HOUSING 8-POL	602300508	513	1	535	96033640	WIRES COMPL. INSTRUMENT
HOUSING 8-POL	602300608	511	1	535	96033640	WIRES COMPL. INSTRUMENT
HOUSING 8-POL	602301408	512	3	535	96033640	WIRES COMPL. INSTRUMENT
HOUSING 8-POL	602301408	(513)	2	959	96033580	CABLING MOUNTING PLATE
HOUSING 9-POL	10099860	(522)	4	959	96033580	CABLING MOUNTING PLATE
HOUSING GD-ZN SW GEPULV	704253308	116	1	567	918744708	MACHINERY HOUSE BASE FR
HOUSING GD-ZN SW GEPULV	704253308	9	1	577	96036247	COVER PRE-ASSY.
HOUSING GD-ZN SW GEPULV	704253308	6	2	585	965887708	BOTTOM PLATE COMPL.
HOUSING GD-ZN SW GEPULV	704253308	9	2	586	965887808	COVER PRE-ASSY.
HOUSING GD-ZN SW GEPULV	704253308	5	2	588	965963608	COVER PRE-ASSY.
HOUSING GD-ZN SW GEPULV	704253308	3	2	628	96037955	COVER COMPL.
HOUSING GD-ZN SW GEPULV	704253308	8	2	906	966167408	COVER PRE-ASSY.
HOUSING GD-ZN SW GEPULV	704253308	8	2	907	966167508	COVER PRE-ASSY.
HOUSING GD-ZN SW GEPULV	704253308	8	2	908	966167908	COVER PRE-ASSY.
HOUSING GD-ZN SW GEPULV	704253308	8	2	909	966168008	COVER PRE-ASSY.
HOUSING GD-ZN SW GEPULV	704253308	8	2	910	966168408	COVER PRE-ASSY.
HOUSING WELDED	967030908	1	1	1494	966888308	SWITCH UNIT
HOUSING WELDED	967031508	1	1	1495	966916408	SWITCH UNIT
HUB	9077280	2	1	707	11367689	DRIVE PARTS W. DAMPER PR
HYDR.CROSS BEAM HINTEN	915733808	2	1	88	919027308	CROSS BEAM CPL.
HYDR.CROSS BEAM HINTEN	966084608	4	1	89	915733808	HYDR.CROSS BEAM
HYDR.CROSS BEAM VORNE	915733708	2	1	44	919027108	CROSS BEAM CPL.
HYDR.CROSS BEAM VORNE	966084508	4	1	70	915733708	HYDR.CROSS BEAM
HYDR.MACHINERY HOUSE	919103608	173	1	10		LIEBHERR CRAW.CRANE LR
HYDR.MACHINERY HOUSE	96029372	4	1	829	919103608	HYDR.MACHINERY HOUSE
HYDR.TRAVEL DRIVE HINTEN	915734208	4	1	139	917520908	CRAWLER TRACK CARRIER LE
HYDR.TRAVEL DRIVE HINTEN	966085008	4	1	161	915734208	HYDR.TRAVEL DRIVE
HYDR.TRAVEL DRIVE HINTEN	915733908	4	1	196	917521108	CRAWLER CARRIER RIGHT CP
HYDR.TRAVEL DRIVE HINTEN	966084708	4	1	214	915733908	HYDR.TRAVEL DRIVE
HYDR.TRAVEL DRIVE VORNE	915734108	4	1	98	917520808	CRAWLER TRACK CARRIER LE
HYDR.TRAVEL DRIVE VORNE	966084908	4	1	125	915734108	HYDR.TRAVEL DRIVE
HYDR.TRAVEL DRIVE VORNE	915734008	4	1	171	917521008	CRAWLER CARRIER RIGHT CP
HYDR.TRAVEL DRIVE VORNE	966084808	4	1	188	915734008	HYDR.TRAVEL DRIVE
HYDRAULIC EQUIPM.CENTER	915733608	3	1	14	917520308	CENTRAL SECTION CRAWLER
HYDRAULIC EQUIPM.CENTER	966084408	4	1	28	915733608	HYDRAULIC EQUIPM.CENTER

Description	Item	Pos.	Quantity	Page	Assembly	Description
HYDRAULIC EQUIPM.SLEWING	915734308	3	1	430	915719208	ROLLER SLEWING RING
HYDRAULIC EQUIPM.SLEWING	966085508	4	1	447	915734308	HYDRAULIC EQUIPM.SLEWING
HYDRAULIC HOSE DIN EN 854	510510908	9	1.6	339	916997308	CENTRAL LUBRICATING SYS
HYDRAULIC HOSE DIN EN 854	510510908	9	1.6	356	916998708	CENTRALIZED LUBRICATION
HYDRAULIC HOSE DIN EN 854	510510908	9	1	1187	917006408	CENTRALIZED LUBRICATION
HYDRAULIC HOSE DIN EN 854	510510908	9	1	1207	917000008	CENTRAL LUBRICATING SYS
HYDRAULIC-TYPE LUBRICAT.N	7743242	51	5	50	919045208	CROSS BEAM
HYDRAULIC-TYPE LUBRICAT.N	7743242	81	8	106	917523808	CRAWLER TRACK CARRIER, L
HYDRAULIC-TYPE LUBRICAT.N	7743242	69	12	149	917525508	CRAWLER TRACK CARRIER, L
HYDRAULIC-TYPE LUBRICAT.N	7743242	81	8	179	917525608	CRAWLER TRACK CARRIER,
HYDRAULIC-TYPE LUBRICAT.N	7743242	69	12	206	917525908	CRAWLER TRACK CARRIER,
HYDRAULIC-TYPE LUBRICAT.N	7743242	23	4	256	915750708	PIN F. S AND D PIVOT SECTIO
HYDRAULIC-TYPE LUBRICAT.N	7743242	13	7	384	965661008	FRAME PRE-ASS.
HYDRAULIC-TYPE LUBRICAT.N	7743242	27	2	389	965661108	SUPPORT COMPL.
HYDRAULIC-TYPE LUBRICAT.N	7743242	4	1	396	965376108	ROPE PULLEY CPL.
HYDRAULIC-TYPE LUBRICAT.N	7743242	19	10	433	915755208	ROLLER SLEWING RING
HYDRAULIC-TYPE LUBRICAT.N	7743242	39	1	1055	916305808	S PIVOT SECTION PRE-ASS.
HYDRAULIC-TYPE LUBRICAT.N	7743242	(4)	1	1084	916332108	S HEAD SECTION
HYDRAULIC-TYPE LUBRICAT.N	7743242	55	2	1085	916332108	S HEAD SECTION
HYDRAULIC-TYPE LUBRICAT.N	7743242	23	2	1101	915721308	L-HEAD PIECE
HYDRAULIC-TYPE LUBRICAT.N	7743242	29	2	1112	916177008	ROLLER SET
HYDRAULIC-TYPE LUBRICAT.N	7743242	29	2	1117	916177108	ROLLER SET
HYDRAULIC-TYPE LUBRICAT.N	7743242	14	1	1220	968419601	DRUM BEARING
HYDRAULIC-TYPE LUBRICAT.N	7743242	70	6	1303	915745708	D HEAD SECTION PRE-ASS.
HYDRAULIC-TYPE LUBRICAT.N	7743242	11	3	1384	919243508	WA-FRAME
HYDRAULIC-TYPE LUBRICAT.N	7743242	48	8	1402	916115908	WA-FRAME 1
HYDRAULIC-TYPE LUBRICAT.N	7743242	77	4	1413	915746608	WA-FRAME 2 PIVOT SECTION
HYDRAULIC-TYPE LUBRICAT.N	7743242	16	8	1419	916116008	WA-FRAME 2 HEAD SECTION
HYDRAULIC-TYPE LUBRICAT.N	7743242	90	2	1427	916302808	W PIVOT SECTION
HYDRAULIC-TYPE LUBRICAT.N	7743242	16	2	1429	966267408	FLAP COMPL.
HYDRAULIC-TYPE LUBRICAT.N	571578608	2	1	122	774375108	PASSAGE NIPPLE BLOCK
HYDRAULIC-TYPE LUBRICAT.	774301101	(4)	1	1486	915761608	HOOK BLOCK
HYDRO CYLINDER 100/45-100	10675172	28	2	565	918744708	MACHINERY HOUSE BASE FR
HYDRO MOTOR A10FE 28CM³/	10228004	2	2	1016	965896208	PREMOUNTED COMBINATION
HYDRO MOTOR A10FE 28CM³/	10228004	2	2	1019	965896308	PREMOUNTED COMBINATION
HYDRO MOTOR A2FM 16CM³/	510230608	3	2	362	915752108	MOUNTING JACK/ERECTING
HYDRO MOTOR A2FM 32CM³/	510232508	10	6	433	915755208	ROLLER SLEWING RING
HYDT.TUBE ASSEMBLY	10137051	2	1	694	10141843	CRANKCASE BREATHER ASS
HYDT.TUBE ASSEMBLY	12550671	2	1	694	10141843	CRANKCASE BREATHER ASS
IDENTIFICATION STRIP 1 - 250	602743708	263	1	403	966419408	TERMINAL BOX WINCH PRE-A
IGNITION STARTER SWITCH 3	10335557	9	1	527	96033638	PREMOUNTED UPPER PART
IMMERSION HEATER 120V	10121515	1	1	517	966465608	COOLING WATER PRE-HEATIN
IMMERSION HEATER 120V	10121515	1	1	520	966465708	COOLING WATER PRE-HEATIN
INCLINATION SENSOR +/-25°	11001194	(10)	1	26	915740108	EL.CENTER PART
INCLINATION SENSOR +/-5° X	10802062	(14)	1	1509	916947708	ELECTRICS F.SUSPENDED BA
INCLINATION SENSOR HAKEN	917156108	301	1	12		LIEBHERR CRAW.CRANE LR
INDENTED TAPE PA	636184001	270	6	1431	966420408	TERMINAL BOX
INDICATOR LAMP	606143508	33	28	527	96033638	PREMOUNTED UPPER PART
INDUCTIVE SENSOR BERUE	10354584	(5)	2	299	919547508	ELECTRIC UPPERCARRIAGE R
INDUCTIVE SENSOR BERUE	10354584	(2)	2	401	915749508	ELECTRIC
INDUCTIVE SENSOR BERUE	10354584	35	1	945	96036153	SWITCH CABINET
INDUCTIVE SENSOR BERUE	10354584	(151)	2	1064	915745308	S OVERRUN PROTECTION
INDUCTIVE SENSOR BERUE	10354584	(151)	2	1270	915745408	D OVERRUN PROTECTION
INDUCTIVE SENSOR BERUE	10354584	20	1	1332	96051961	TRACTION RAM PRE-ASS.
INDUCTIVE SENSOR BERUE	10354584	20	1	1340	96051962	TRACTION RAM PRE-ASS.
INDUCTIVE SENSOR BERUE	10354584	(10)	2	1370	916115808	S LUFFING BLOCKS
INDUCTIVE SENSOR BERUE	10354584	(151)	2	1393	96036791	STORAGE CYLINDER, PRE-MO
INDUCTIVE SENSOR BERUE	10354584	(151)	10	1430	966268408	EL.EQUIPMENT W-PIVOT SECT
INDUCTIVE SENSOR BERUE	10354584	(12)	4	1509	916947708	ELECTRICS F.SUSPENDED BA
INFORMATION SIGN 168X88 K	97095597	6	1	1573	967195608	CROSS MEMBER CPL.

Description	Item	Pos.	Quantity	Page	Assembly	Description
INFORMATION SIGN 20X10 K	97126426	25	1	488	919258508	ADD HEATING SUPERSTRUCT
INFORMATION SIGN 20X10 K	97126427	24	1	488	919258508	ADD HEATING SUPERSTRUCT
INFORMATION SIGN 70X40 SP	9402377	6	4	511	917811808	SIGNS
INFORMATION SIGN BAUJ S-N	97067621	1101	1	996	96052080	CROSS-MEMBER
INFORMATION SIGN BAUJ S-N	97067621	1101	1	1573	967195608	CROSS MEMBER CPL.
INJECTION LINE V-MOTORXD9	12933402	5	1	729	11420510	HIGH PRESSURE PIPE ASSEM
INJECTION LINE V-MOTORXD9	12933403	2	4	729	11420510	HIGH PRESSURE PIPE ASSEM
INJECTION LINE V-MOTORXD9	12933404	3	2	729	11420510	HIGH PRESSURE PIPE ASSEM
INJECTION LINE V-MOTORXD9	12933405	6	1	729	11420510	HIGH PRESSURE PIPE ASSEM
INJECTION LINE V-MOTORXD	12933401	4	2	729	11420510	HIGH PRESSURE PIPE ASSEM
INJECTOR WITH FASTENING L	10152866	190	8	683	13455092	DIESEL ENGINE
INLET MODULE SCRFILTER GE	11446966	7	1	789	11446927	SCRFILTER ASSEMBLY
INPUT/OUTPUT MODULE SPF	10043763	(1)	1	949	96061868	ASSEMBLY PARTS MOUNTIN
INPUT/OUTPUT MODULE SPF	10043763	8	1	957	96033583	ADDITIONAL PARTS
INSCRIPTION PLATE HINTEN	917589008	5	1	291	919354008	SLEWING PLATFORM FRAME
INSCRIPTION PLATE VORN	917554308	6	1	243	919238608	SLEWING PLATFORM FRAME
INSERT M20X1,5 NBR	602421908	505	1	1515	966997708	LEAD
INSERT M20X1,5 NBR	602421908	505	1	1516	966997808	LEAD
INSERTION BRIDGE	602735508	17	29	532	96033639	BODY SECTIONS
INSERTION BRIDGE	602735508	200	97	950	96061868	ASSEMBLY PARTS MOUNTIN
INSERTION MODULE	602792308	1	1	956	929578308	VARIABLE CIRCUIT
INSERTION MODULE	967264308	31	1	532	96033639	BODY SECTIONS
INSERTION MODULE	967539808	32	1	532	96033639	BODY SECTIONS
INSERTION MODULE 12POLIG	966929508	10	1	84	966448108	TERMINAL BOX, PRE-ASSEMB
INSERTION MODULE 12POLIG	966929508	10	1	95	966448308	TERMINAL BOX, PRE-ASSEMB
INSERTION MODULE 12POLIG	966929508	47	1	949	96061868	ASSEMBLY PARTS MOUNTIN
INSTALLATION BRAKE COMP	10126103	330	1	684	13455092	DIESEL ENGINE
INSULATING HOSE DN10X0,65	11082604	204	0.23	538	96033658	WIRING HARNESS
INSULATING HOSE DN12X0,65	11082605	205	2.82	537	96033657	WIRING HARNESS
INSULATING HOSE DN14X0,8	603012608	24	3	518	916240908	EL.COOLANT PREHEAT
INSULATING HOSE DN14X0,8	603012608	24	3	521	916240808	EL.COOLANT PREHEAT
INSULATING HOSE DN14X0,8	603012608	202	3.2	959	96033580	CABLING MOUNTING PLATE
INSULATING HOSE DN4X0,5	11082601	201	3.53	538	96033658	WIRING HARNESS
INSULATING HOSE DN4X0,5	11082601	201	4.27	542	96033659	WIRING HARNESS
INSULATING HOSE DN4X0,5	11082601	4	0.28	955	963398008	PREMOUNT.AXIAL FLOW FAN
INSULATING HOSE DN6X0,5	11082602	202	27.5	265	96034538	WIRING HARNESS
INSULATING HOSE DN6X0,5	11082602	202	7.39	302	96047224	LEAD
INSULATING HOSE DN6X0,5	11082602	202	2.03	537	96033657	WIRING HARNESS
INSULATING HOSE DN6X0,5	11082602	202	18.11	538	96033658	WIRING HARNESS
INSULATING HOSE DN6X0,5	11082602	202	0.2	1514	967035508	LEAD
INSULATING HOSE DN8X0,65	11082603	203	1.43	265	96034538	WIRING HARNESS
INSULATING HOSE DN8X0,65	11082603	203	34.18	302	96047224	LEAD
INSULATING HOSE DN8X0,65	11082603	203	0.93	537	96033657	WIRING HARNESS
INSULATING HOSE DN8X0,65	11082603	203	16.81	538	96033658	WIRING HARNESS
INSULATING HOSE DN8X0,65	11082603	201	4	959	96033580	CABLING MOUNTING PLATE
INSULATING MAT 20X1042X5	979625308	13	1	586	965887808	COVER PRE-ASSY.
INSULATING MAT 20X915X517	97141868	155	1	567	918744708	MACHINERY HOUSE BASE FR
INSULATING MAT 40X1020X19	97097643	147	1	567	918744708	MACHINERY HOUSE BASE FR
INSULATING MAT 40X1054X3	97122438	(3)	1	903	919203908	COVERING
INSULATING MAT 40X1179X3	979859108	58	1	903	919203908	COVERING
INSULATING MAT 40X1886X7	979834708	13	1	908	966167908	COVER PRE-ASSY.
INSULATING MAT 40X1886X7	979836808	13	1	910	966168408	COVER PRE-ASSY.
INSULATING MAT 40X1886X8	979834008	13	1	906	966167408	COVER PRE-ASSY.
INSULATING MAT 40X1886X8	979834208	13	1	907	966167508	COVER PRE-ASSY.
INSULATING MAT 40X1886X8	979835008	13	1	909	966168008	COVER PRE-ASSY.
INSULATING MAT 40X1945X1	979790808	150	1	567	918744708	MACHINERY HOUSE BASE FR
INSULATING MAT 40X1945X2	979781408	148	1	567	918744708	MACHINERY HOUSE BASE FR
INSULATING MAT 40X1945X2	979792708	151	1	567	918744708	MACHINERY HOUSE BASE FR
INSULATING MAT 40X528X355	97122437	(2)	1	903	919203908	COVERING
INSULATING MAT 40X566X276	97117317	7	1	914	96033991	DOOR COMPL.

Description	Item	Pos.	Quantity	Page	Assembly	Description
INSULATING MAT 40X566X488	97117326	7	1	916	96033993	DOOR COMPL.
INSULATING MAT 40X566X488	97117326	7	1	918	96033996	DOOR COMPL.
INSULATING MAT 40X566X576	97117334	7	1	920	96034004	DOOR COMPL.
INSULATING MAT 40X568X276	97117316	6	1	914	96033991	DOOR COMPL.
INSULATING MAT 40X570X276	97117318	8	1	914	96033991	DOOR COMPL.
INSULATING MAT 40X570X488	97117325	6	1	916	96033993	DOOR COMPL.
INSULATING MAT 40X570X488	97117325	6	1	918	96033996	DOOR COMPL.
INSULATING MAT 40X570X488	97117327	8	1	916	96033993	DOOR COMPL.
INSULATING MAT 40X570X488	97117327	8	1	918	96033996	DOOR COMPL.
INSULATING MAT 40X576X490	97117322	6	1	912	96033989	DOOR COMPL.
INSULATING MAT 40X576X570	97117324	8	1	912	96033989	DOOR COMPL.
INSULATING MAT 40X576X570	97117332	6	1	920	96034004	DOOR COMPL.
INSULATING MAT 40X576X570	97117335	8	1	920	96034004	DOOR COMPL.
INSULATING MAT 40X576X646	97117323	7	1	912	96033989	DOOR COMPL.
INSULATING MAT 40X583X574	979837408	(7)	1	902	919203908	COVERING
INSULATING MAT 40X583X578	979837308	(6)	1	902	919203908	COVERING
INSULATING MAT 40X583X578	979837508	(8)	1	902	919203908	COVERING
INSULATING MAT 40X632X551	979833008	10	1	904	966167108	DOOR COMPL.
INSULATING MAT 40X632X573	979832908	9	2	904	966167108	DOOR COMPL.
INSULATING MAT 40X676X276	97120576	7	1	926	96036315	DOOR COMPL.
INSULATING MAT 40X676X488	97120569	7	1	922	96036311	DOOR COMPL.
INSULATING MAT 40X676X488	97120569	7	1	924	96036313	DOOR COMPL.
INSULATING MAT 40X678X276	97120575	6	1	926	96036315	DOOR COMPL.
INSULATING MAT 40X680X276	97120577	8	1	926	96036315	DOOR COMPL.
INSULATING MAT 40X680X488	97120560	6	1	922	96036311	DOOR COMPL.
INSULATING MAT 40X680X488	97120560	6	1	924	96036313	DOOR COMPL.
INSULATING MAT 40X680X488	97120570	8	1	922	96036311	DOOR COMPL.
INSULATING MAT 40X680X488	97120570	8	1	924	96036313	DOOR COMPL.
INSULATING MAT 40X717X358	97127882	2	1	928	96042450	COVER PRE-ASSY.
INSULATING MAT 40X717X358	97127883	2	1	930	96042451	COVER PRE-ASSY.
INSULATING MAT 40X717X358	979858708	56	2	903	919203908	COVERING
INSULATING MAT 40X817X358	979858608	55	2	903	919203908	COVERING
INSULATING MAT 40X834X358	97127884	2	1	932	96042452	COVER PRE-ASSY.
INSULATING MAT 40X834X358	97127885	2	1	934	96042453	COVER PRE-ASSY.
INSULATING MATERIAL 20X20	10425409	113	1	1014	96034284	PREMOUNTED COMBINATION
INSULATING RING	691041708	4	69	24	10815646	COLLECTING RING
INTAKE SAE1 1/4C61-90,H ST	12100315	6	1	626	96034141	DIESEL ENGINE, PRE-ASSEMB
INTAKE ST.CONST.	96022930	16	1	626	96034141	DIESEL ENGINE, PRE-ASSEMB
INTAKE ST.CONST.	96034919	3	1	626	96034141	DIESEL ENGINE, PRE-ASSEMB
INTAKE ST.CONST.	96034919	3	1	678	96034143	DIESEL ENGINE, PRE-ASSEMB
INTAKE ST.CONST.	96034920	4	1	626	96034141	DIESEL ENGINE, PRE-ASSEMB
INTAKE ST.CONST.	96034920	4	1	678	96034143	DIESEL ENGINE, PRE-ASSEMB
INTAKE ST.CONST.	96034921	5	3	626	96034141	DIESEL ENGINE, PRE-ASSEMB
INTAKE ST.CONST.	96034923	5	1	678	96034143	DIESEL ENGINE, PRE-ASSEMB
INTAKE ST.CONST.	96034924	6	1	678	96034143	DIESEL ENGINE, PRE-ASSEMB
INTAKE STACK ASSEMBLY V-	10154796	222	1	684	13455092	DIESEL ENGINE
INTAKE STACK ASSEMBLY V	10122793	221	1	684	13455092	DIESEL ENGINE
INTAKE STACK V-MOTORXD9	9078650	1	1	731	10122793	INTAKE STACK ASSEMBLY
INTAKE STACK V-MOTORXD9	9078650	2	1	732	10154796	INTAKE STACK ASSEMBLY
INTAKE STACK V-MOTORXD95	10137588	1	1	732	10154796	INTAKE STACK ASSEMBLY
INTERMEDIATE FLANGE	10014707	13	1	121	11002835	ELECTRIC PUMP
INTERMEDIATE FLANGE	10014707	15	1	285	11006306	ELECTRIC PUMP
INTERMEDIATE FLANGE	10014707	18	1	341	11114000	ELECTRIC PUMP
INTERMEDIATE FLANGE	10016655	14	1	467	11003525	ELECTRIC PUMP
INTERMEDIATE GEAR ASSEM	11348849	372	1	684	13455092	DIESEL ENGINE
INTERMEDIATE GEAR PRE-A	11348855	1	1	740	11348849	INTERMEDIATE GEAR ASSEM
INTERMEDIATE PART	10147564	2	1	754	10146947	ALTERNATOR ASSEMBLY
INTERMEDIATE PART	797028401	21	65	1219	90004983	PLANETARY GEARBOX
INTERMEDIATE PART 11SMnP	10132935	12	1	730	10153631	LEAK OIL LINE ADD-ON
INTERMEDIATE PART S355J0	10147565	3	1	754	10146947	ALTERNATOR ASSEMBLY

Description	Item	Pos.	Quantity	Page	Assembly	Description
INTERMEDIATE RING	10014730	8	1	121	11002835	ELECTRIC PUMP
INTERMEDIATE RING	10014730	8	1	285	11006306	ELECTRIC PUMP
INTERMEDIATE RING	10014730	8	1	315	11081924	ELECTRIC PUMP
INTERMEDIATE RING	10014730	8	1	341	11114000	ELECTRIC PUMP
INTERMEDIATE RING	10014730	8	1	467	11003525	ELECTRIC PUMP
INTERMEDIATE RING	10129236	2	1	760	10129212	FLYWHEEL HOUSING MOUNT
INTERMEDIATE RING	11690164	22	1	467	11003525	ELECTRIC PUMP
INTERMEDIATE SECTION WE	966495808	1	1	1444	915746208	SPACER WA-FRAME 2
INTERMEDIATE SECTION WE	966811808	1	1	1440	915723208	SPACER WA-FRAME 1
INTERMEDIATE WHEEL AXLE 3	9078590	4	1	740	11348849	INTERMEDIATE GEAR ASSEM
INTERNAL LIGHT 7W 24V	11007220	14	2	545	96033616	ELECTRIC ADD-ON PARTS CA
INTERNAL LIGHT 7W 24V	11007220	18	4	943	919412508	SWITCHBOX MOUNTING PART
JAW SINT-D32	10129999	2	1	722	10152866	INJECTOR WITH FASTENING
JOINTING MATERIAL	10492852	19	1	501	10651874	CABIN
JOYSTICK LSB-AMS SPF	10343693	5	1	528	966152808	ELECTRIC
JOYSTICK LSB-AMS SPF	10343693	2	2	548	966152908	ELECTR. FOR CONTROL STAN
JOYSTICK LSB-AMS SPF	10343693	5	1	957	96033583	ADDITIONAL PARTS
KB-RING 128X119,1X3,5	10145869	(3)	1	682	13455092	DIESEL ENGINE
KEY	10873434	(1)	1	527	96033638	PREMOUNTED UPPER PART
KEY	10873434	(1)	1	952	96054623	LOCKING PLATE
KEY	570882108	(1)	1	958	10886525	LICCON CONSOLE LCD5C-A
KEY RING 25X1,5 ST FE/ZN8/C	12101869	308	18	32	966084408	HYDRAULIC EQUIPM.CENTER
KEY RING 25X1,5 ST FE/ZN8/C	12101869	303	8	73	966084508	HYDR.CROSS BEAM
KEY RING 25X1,5 ST FE/ZN8/C	12101869	303	8	91	966084608	HYDR.CROSS BEAM
KEY RING 25X1,5 ST FE/ZN8/C	12101869	56	3	252	966222408	MOUNTING PARTS FRONT P
KEY RING 25X1,5 ST FE/ZN8/C	12101869	405	21	269	96029361	SLEWING PLATFORM HYDRA
KEY RING 25X1,5 ST FE/ZN8/C	12101869	302	102	850	96029372	HYDR.MACHINERY HOUSE
KEY RING 25X1,5 ST FE/ZN8/C	12101869	304	7	1073	966086308	ADDITIONAL HYDR.S PIVOT SE
KEY RING 25X1,5 ST FE/ZN8/C	12101869	31	2	1170	915753108	WINCH
KEY RING 25X1,5 ST FE/ZN8/C	12101869	59	8	1213	915753308	WINCH 6 PRE-ASSEMBLY
KEY RING 25X1,5 ST FE/ZN8/C	12101869	305	20	1255	916324608	D PIVOT SECTION PRE-ASS.
KEY RING 25X1,5 ST FE/ZN8/C	12101869	304	28	1278	96029354	ADDITIONAL HYDR.D PIVOT
KEY RING 25X1,5 ST FE/ZN8/C	12101869	304	14	1315	966086708	ADDITIONAL HYDR.D HEAD S
KEY RING 25X1,5 ST FE/ZN8/C	12101869	304	12	1351	966086808	ADDITIONAL HYDRAULICS IN
KEY RING 25X1,5 ST FE/ZN8/C	12101869	304	12	1361	966832808	ADDITIONAL HYDRAULICS IN
KEY RING 25X1,5 ST FE/ZN8/C	12101869	304	12	1369	966086908	ADDITIONAL HYDRAULICS IN
KEY SWITCH	692701308	25	1	958	10886525	LICCON CONSOLE LCD5C-A
KEYBOARD UNIT LSB-TE PR	963792208	7	1	527	96033638	PREMOUNTED UPPER PART
KEYBOARD UNIT LSB-TE PR	963792208	3	2	548	966152908	ELECTR. FOR CONTROL STAN
KEYBOARD UNIT LSB-TE SPF	10296691	6	1	957	96033583	ADDITIONAL PARTS
KEYBOARD UNIT SPF	10652910	6	1	530	96033669	MONITOR CONSOLE
KEYPAD BUTTON	606144008	36	22	527	96033638	PREMOUNTED UPPER PART
KIT SPARE PARTS HOUSING	10878706	5	1	1033	10454762	REMOTE CONTROL TRANSMIT
KIT SPARE PARTS HOUSING	11490326	6	1	1033	10454762	REMOTE CONTROL TRANSMIT
KNOB	10020274	45	1	501	10651874	CABIN
KNOTTED-LINK CHAIN 2.8X39	740000608	79	3	1085	916332108	S HEAD SECTION
KNOTTED-LINK CHAIN 2.8X39	740000608	54	3	1101	915721308	L-HEAD PIECE
KNOTTED-LINK CHAIN 2.8X39	740000608	502	3	1436	967260608	LEAD
KNOTTED-LINK CHAIN DIN 56	740000808	(503)	0.2	1095	966418908	TERMINAL BOX
KNOTTED-LINK CHAIN DIN 56	740000808	(503)	0.2	1095	966418908	TERMINAL BOX
KNURLED SCREW M5X10 PA6	10449664	51	8	950	96061868	ASSEMBLY PARTS MOUNTIN
KNURLED SCREW M5X10 PA6	10449664	33	16	971	96035787	EQUIPMENT CAMERA CAB
L INTERMEDIATE SECTION 28	915746808	294	5	12		LIEBHERR CRAW.CRANE LR
L INTERMEDIATE SECTION 28	916062508	295	1	12		LIEBHERR CRAW.CRANE LR
L INTERMEDIATE SECTION 28	915723408	292	1	12		LIEBHERR CRAW.CRANE LR
L INTERMEDIATE SECTION 282	915723308	290	2	12		LIEBHERR CRAW.CRANE LR
L NECK EL 12L M18X1,5 CR6-F	247128602	658	4	270	96029361	SLEWING PLATFORM HYDRA
L NECK EL 12L M18X1,5 CR6-F	247128602	609	2	308	966085408	SLEWING PLATFORM HYDRA
L NECK EL 12L M18X1,5 CR6-F	247128602	623	4	451	966085508	HYDRAULIC EQUIPM.SLEWING
L NECK EL 12L M18X1,5 CR6-F	247128602	640	18	852	96029372	HYDR.MACHINERY HOUSE

Description	Item	Pos.	Quantity	Page	Assembly	Description
L NECK EL 12L M18X1,5 CR6-F	247128602	621	3	1074	966086308	ADDITIONAL HYDR.S PIVOT SE
L NECK EL 12L M18X1,5 CR6-F	247128602	606	2	1233	966086208	AUX.HYDRAULIC WINCH 6
L NECK EL 12L M18X1,5 CR6-F	247128602	622	4	1278	96029354	ADDITIONAL HYDR.D PIVOT
L NECK EL 12L M18X1,5 CR6-F	247128602	606	6	1315	966086708	ADDITIONAL HYDR.D HEAD S
L NECK EL 18L CR6-FREI	247128502	604	5	32	966084408	HYDRAULIC EQUIPM.CENTER
L NECK EL 18L CR6-FREI	247128502	602	3	73	966084508	HYDR.CROSS BEAM
L NECK EL 18L CR6-FREI	247128502	602	3	91	966084608	HYDR.CROSS BEAM
L NECK EL 18L CR6-FREI	247128502	640	2	335	966085708	ADDITIONAL HYDRAULICS WI
L NECK EL 18L CR6-FREI	247128502	640	2	352	966085808	ADDITIONAL HYDRAULICS WI
L NECK EL 18L CR6-FREI	247128502	607	3	851	96029372	HYDR.MACHINERY HOUSE
L NECK EL 18L CR6-FREI	247128502	619	4	965	96032961	PIPEWORK AIR INSTALLATIO
L NECK EL 18L CR6-FREI	247128502	651	1	1203	966086108	ADDITIONAL HYDRAULICS WI
L NECK EL 18L CR6-FREI	247128502	610	4	1278	96029354	ADDITIONAL HYDR.D PIVOT
L NECK EL 22L CR6-FREI	247138602	621	3	374	966086008	ADDNL. HYDR. F. ERECTING W
L NECK EL 22L CR6-FREI	247138602	628	8	852	96029372	HYDR.MACHINERY HOUSE
L NECK EL 22L CR6-FREI	247138602	607	1	1181	966085908	ADDITIONAL HYDRAULICS WI
L NECK EL 22L CR6-FREI	247138602	607	1	1202	966086108	ADDITIONAL HYDRAULICS WI
L NECK EL 22L CR6-FREI	247138602	31	1	1221	968822801	OIL-GAUGING INSTRUMENT
L-HEAD PIECE 2150T 1.75M	915721308	203	1	11		LIEBHERR CRAW.CRANE LR
L-PROFILE 4X127X1950 S315M	97009040	77	2	1129	916303308	S INTERMEDIATE SECTION
L-PROFILE 4X127X1950 S315M	97009040	86	2	1136	916303208	S INTERMEDIATE SECTION
L-PROFILE 4X127X1950 S315M	97009040	86	2	1145	916303008	S INTERMEDIATE SECTION
L-PROFILE 4X127X1950 S315M	97009040	79	2	1149	916302708	S INTERMEDIATE SECTION
L-PROFILE 4X640X127 S315M	97035583	29	2	413	96038694	SLEWING PLATFORM CATWAL
L-PROFILE 4X750X112 S315M	97040848	27	6	413	96038694	SLEWING PLATFORM CATWAL
LABEL 160X80X0,5	12934664	483	1	687	13455092	DIESEL ENGINE
LABEL 80X80X0,5	10128890	728	1	688	13455092	DIESEL ENGINE
LABELLING GREAT BRITAIN	915719808	134	1	9		LIEBHERR CRAW.CRANE LR
LABELS 10X90 POLYESTER	11007853	(3)	1	527	96033638	PREMOUNTED UPPER PART
LABELS 10X90 POLYESTER	11007853	(981)	1	949	96061868	ASSEMBLY PARTS MOUNTIN
LABELS 10X90 POLYESTER	11007853	(301)	1	949	96061868	ASSEMBLY PARTS MOUNTIN
LABELS 10X90 POLYESTER	11007853	301	1	954	968252908	BTB PROGRAMMED
LADDER 5-405X0,97M AL SPF	11491756	114	2	424	96038696	SLEWING PLATFORM CATWAL
LADDER 7-531X1.95M	966556608	54	1	389	965661108	SUPPORT COMPL.
LADDER, PRE-ASSEMBLED	965718708	7	1	1452	915723308	L INTERMEDIATE SECTION
LADDER, PRE-ASSEMBLED	965718708	7	1	1460	915723408	L INTERMEDIATE SECTION
LADDER, PRE-ASSEMBLED	965718708	7	1	1465	915746808	L INTERMEDIATE SECTION
LADDER, PRE-ASSEMBLED	965718708	7	1	1470	916062508	L INTERMEDIATE SECTION
LAMP SOCKET	606144508	38	8	527	96033638	PREMOUNTED UPPER PART
LASHING CHAIN ARK 13 L=6M	11068068	201	1	107	917523808	CRAWLER TRACK CARRIER, L
LASHING CHAIN ARK 13 L=6M	11068068	201	1	150	917525508	CRAWLER TRACK CARRIER, L
LASHING CHAIN ARK 13 L=6M	11068068	201	1	180	917525608	CRAWLER TRACK CARRIER,
LASHING CHAIN ARK 13 L=6M	11068068	201	1	207	917525908	CRAWLER TRACK CARRIER,
LASHING STRAP 0,35MX18MM	7621780	271	2	1255	916324608	D PIVOT SECTION PRE-ASS.
LASHING STRAP 0,5MX18MM	10020519	119	2	424	96038696	SLEWING PLATFORM CATWAL
LASHING STRAP 0,75MX18MM	10020520	98	8	51	919045208	CROSS BEAM
LASHING STRAP 0,75MX18MM	10020520	202	1	107	917523808	CRAWLER TRACK CARRIER, L
LASHING STRAP 0,75MX18MM	10020520	202	1	150	917525508	CRAWLER TRACK CARRIER, L
LASHING STRAP 0,75MX18MM	10020520	202	1	180	917525608	CRAWLER TRACK CARRIER,
LASHING STRAP 0,75MX18MM	10020520	202	1	207	917525908	CRAWLER TRACK CARRIER,
LASHING STRAP 0,75MX18MM	10020520	100	2	590	96042455	REST CPL.
LASHING STRAP 2,3MX50MM	10332027	52	1	322	915751408	WINCH 1 PRE-ASSEMBLY
LASHING STRAP 2,3MX50MM	10332027	42	1	345	915751608	WINCH 2 PRE-ASS.
LASHING STRAP 2,3MX50MM	10332027	17	2	1170	915753108	WINCH
LASHING STRAP 2,3MX50MM	10332027	17	2	1192	915753208	WINCH 5 PRE-ASS.
LASHING STRAP 2,7M SPF	779036408	73	2	1413	915746608	WA-FRAME 2 PIVOT SECTION
LASHING STRAP 4MX35MM PO	10491593	132	1	107	917523808	CRAWLER TRACK CARRIER, L
LASHING STRAP 4MX35MM PO	10491593	83	1	149	917525508	CRAWLER TRACK CARRIER, L
LASHING STRAP 4MX35MM PO	10491593	132	1	179	917525608	CRAWLER TRACK CARRIER,
LASHING STRAP 4MX35MM PO	10491593	83	1	206	917525908	CRAWLER TRACK CARRIER,

Description	Item	Pos.	Quantity	Page	Assembly	Description
LASHING STRAP 8MX75MM PO	779036708	14	2	381	915753008	A-FRAME
LASHING STRAP DIN EN 1492	12102302	200	10	107	917523808	CRAWLER TRACK CARRIER, L
LASHING STRAP DIN EN 1492	12102302	200	10	150	917525508	CRAWLER TRACK CARRIER, L
LASHING STRAP DIN EN 1492	12102302	200	10	180	917525608	CRAWLER TRACK CARRIER,
LASHING STRAP DIN EN 1492	12102302	200	10	207	917525908	CRAWLER TRACK CARRIER,
LATCHING RELAY 24V 16A	630117508	46	1	949	96061868	ASSEMBLY PARTS MOUNTIN
LEAD 15 X 0,34 TPE-U	10428544	7	3.23	542	96033659	WIRING HARNESS
LEAD 15 X 0,34 TPE-U	10428544	8	3.23	542	96033659	WIRING HARNESS
LEAD 15 X 0,34 TPE-U	10428544	11	3.63	542	96033659	WIRING HARNESS
LEAD 15 X 0,34 TPE-U	10428544	12	3.63	542	96033659	WIRING HARNESS
LEAD 15 X 0,34 TPE-U	10428544	15	4.03	542	96033659	WIRING HARNESS
LEAD 15 X 0,34 TPE-U	10428544	16	4.03	542	96033659	WIRING HARNESS
LEAD 18 G 1	10465638	(5)	9.33	84	966448108	TERMINAL BOX, PRE-ASSEMB
LEAD 18 G 1	10465638	(5)	9.33	95	966448308	TERMINAL BOX, PRE-ASSEMB
LEAD 2 X 1,5	11341599	6	1.85	265	96034538	WIRING HARNESS
LEAD 2 X 1,5	11341599	8	13.33	265	96034538	WIRING HARNESS
LEAD 2 X 1,5	11341599	9	2.65	265	96034538	WIRING HARNESS
LEAD 2 X 1,5	11341599	5	15.03	302	96047224	LEAD
LEAD 2 X 1,5	11341599	6	1.56	302	96047224	LEAD
LEAD 2 X 1,5	11341599	7	18.23	302	96047224	LEAD
LEAD 2 X 1,5	11341599	8	1.56	302	96047224	LEAD
LEAD 2 X 1,5	11341599	9	14.43	302	96047224	LEAD
LEAD 2 X 1,5	11341599	10	10.06	302	96047224	LEAD
LEAD 2 X 1,5	11341599	11	13.03	302	96047224	LEAD
LEAD 2 X 1,5	11341599	12	0.56	302	96047224	LEAD
LEAD 2 X 1,5	11341599	13	16.53	302	96047224	LEAD
LEAD 2 X 1,5	11341599	14	0.56	302	96047224	LEAD
LEAD 2 X 1,5	11341599	15	2.15	302	96047224	LEAD
LEAD 2 X 1,5	11341599	17	8.93	302	96047224	LEAD
LEAD 2 X 1,5	11341599	18	3.36	302	96047224	LEAD
LEAD 2 X 1,5	11341599	371	10.53	302	96047224	LEAD
LEAD 2 X 1,5	11341599	372	0.56	302	96047224	LEAD
LEAD 2 X 1,5	11341599	373	9.13	302	96047224	LEAD
LEAD 2 X 1,5	11341599	374	0.56	302	96047224	LEAD
LEAD 2 X 1,5	11341599	375	0.56	302	96047224	LEAD
LEAD 2 X 1,5	11341599	7	4.93	538	96033658	WIRING HARNESS
LEAD 2 X 1,5	11341599	8	5.83	538	96033658	WIRING HARNESS
LEAD 2 X 1,5	11341599	10	4.43	538	96033658	WIRING HARNESS
LEAD 2 X 2X0,75	12237181	5	7.93	264	96041616	LEAD
LEAD 2 X 2X0,75	12237181	6	7.93	264	96041616	LEAD
LEAD 25 X 0,34 TPE-U	10428545	5	3.23	542	96033659	WIRING HARNESS
LEAD 25 X 0,34 TPE-U	10428545	9	3.63	542	96033659	WIRING HARNESS
LEAD 25 X 0,34 TPE-U	10428545	13	4.03	542	96033659	WIRING HARNESS
LEAD 3 X 0,5	12102889	7	3.17	1326	96052004	LEAD
LEAD 3 X 0,5	12102889	7	3.17	1327	96052005	LEAD
LEAD 30 G 1	12104998	5	8.92	265	96034538	WIRING HARNESS
LEAD 30 G 1	12104998	5	2.5	540	96034783	WIRING HARNESS
LEAD 30 G 1	12104998	5	2.6	541	96034784	WIRING HARNESS
LEAD 30 G 1	12104998	5	12.81	1289	966885808	LEAD
LEAD 36 G 0,5	10340453	6	2.5	540	96034783	WIRING HARNESS
LEAD 36 G 0,5	10340453	6	2.6	541	96034784	WIRING HARNESS
LEAD 4 X 0,5	10870332	5	3.83	1434	967255308	LEAD
LEAD W1100-SB	966998008	11	1	1511	966997608	TERMINAL BOX CPL.
LEAD W1110-SB	966998108	12	1	1511	966997608	TERMINAL BOX CPL.
LEAD W1111-SB	966997708	21	1	1510	966929708	ELECTR.FOR BALLAST PALLE
LEAD W1120-SB	966998308	13	1	1511	966997608	TERMINAL BOX CPL.
LEAD W1121-SB	966997808	22	1	1510	966929708	ELECTR.FOR BALLAST PALLE
LEAD W1140	966822608	70	1	1512	967035308	CABLE DRUM COMPL.
LEAD W1140A-SB	967035508	60	1	1512	967035308	CABLE DRUM COMPL.
LEAD W1142-SB	966998408	14	1	1511	966997608	TERMINAL BOX CPL.

Description	Item	Pos.	Quantity	Page	Assembly	Description
LEAD W1901	966989308	20	1	1121	919294608	ARGON FLOODLIGHT HEEL PI
LEAD W1903	966989208	19	1	1121	919294608	ARGON FLOODLIGHT HEEL PI
LEAD W1903A	966989108	18	1	1121	919294608	ARGON FLOODLIGHT HEEL PI
LEAD W1909	966792408	302	1	1069	966792108	TERMINAL BOX CPL.
LEAD W1910	966793608	303	1	1069	966792108	TERMINAL BOX CPL.
LEAD W1911	966794908	325	1	1069	966792108	TERMINAL BOX CPL.
LEAD W1911A	966808408	10	1	1067	966265208	CABLE DRUM COMPL.
LEAD W1913	966358108	25	1	480	966356108	EQUIPMENT CAMERA WINCH
LEAD W1913A	966794408	309	1	1069	966792108	TERMINAL BOX CPL.
LEAD W1915	966794608	323	1	1069	966792108	TERMINAL BOX CPL.
LEAD W1917	966794208	307	1	1069	966792108	TERMINAL BOX CPL.
LEAD W1919	966793908	304	1	1069	966792108	TERMINAL BOX CPL.
LEAD W1920	966794008	305	1	1069	966792108	TERMINAL BOX CPL.
LEAD W1921	966794508	316	1	1069	966792108	TERMINAL BOX CPL.
LEAD W1923	966916508	308	1	1069	966792108	TERMINAL BOX CPL.
LEAD W1925	968097308	40	1	1198	966542708	TERMINAL BOX CPL.
LEAD W1925B	968097408	41	1	1198	966542708	TERMINAL BOX CPL.
LEAD W1925C	968097508	42	1	1198	966542708	TERMINAL BOX CPL.
LEAD W1925D	968097608	43	1	1198	966542708	TERMINAL BOX CPL.
LEAD W1925E	968097708	44	1	1198	966542708	TERMINAL BOX CPL.
LEAD W1925F	968097808	45	1	1198	966542708	TERMINAL BOX CPL.
LEAD W1925G	968097908	46	1	1198	966542708	TERMINAL BOX CPL.
LEAD W1925H	968098008	47	1	1198	966542708	TERMINAL BOX CPL.
LEAD W1925J	968098108	48	1	1198	966542708	TERMINAL BOX CPL.
LEAD W1927	966794708	317	1	1069	966792108	TERMINAL BOX CPL.
LEAD W1931	967245808	340	1	1105	966469508	TERMINAL BOX
LEAD W1932	967246008	360	1	1105	966469508	TERMINAL BOX
LEAD W1933	967245908	350	1	1105	966469508	TERMINAL BOX
LEAD W1945	967271408	220	1	1397	967271008	TERMINAL BOX CPL.
LEAD W1946	967271508	230	1	1397	967271008	TERMINAL BOX CPL.
LEAD W1947	967256508	250	1	1397	967271008	TERMINAL BOX CPL.
LEAD W1948	967508408	270	1	1397	967271008	TERMINAL BOX CPL.
LEAD W1950	967274508	210	1	1405	967273808	TERMINAL BOX CPL.
LEAD W1951	967274008	220	1	1405	967273808	TERMINAL BOX CPL.
LEAD W1952	967274108	230	1	1405	967273808	TERMINAL BOX CPL.
LEAD W1953	967256408	240	1	1397	967271008	TERMINAL BOX CPL.
LEAD W1954	967257008	260	1	1397	967271008	TERMINAL BOX CPL.
LEAD W1956	967322308	(11)	1	1413	915746608	WA-FRAME 2 PIVOT SECTION
LEAD W1960	967255208	130	1	1431	966420408	TERMINAL BOX
LEAD W1961	967255308	140	1	1431	966420408	TERMINAL BOX
LEAD W1962	967256708	210	1	1431	966420408	TERMINAL BOX
LEAD W1963	967255408	150	1	1431	966420408	TERMINAL BOX
LEAD W1964	967256808	220	1	1431	966420408	TERMINAL BOX
LEAD W1965	967256108	160	1	1431	966420408	TERMINAL BOX
LEAD W1966	967256908	230	1	1431	966420408	TERMINAL BOX
LEAD W1967	967256308	170	1	1431	966420408	TERMINAL BOX
LEAD W1979	967255108	120	1	1431	966420408	TERMINAL BOX
LEAD W1979A	967260608	4	1	1435	966420308	CABLE DRUM COMPL.
LEAD W1981	966857008	310	1	1095	966418908	TERMINAL BOX
LEAD W1982	966856208	320	1	1095	966418908	TERMINAL BOX
LEAD W1983	966856708	330	1	1095	966418908	TERMINAL BOX
LEAD W1988	967092008	350	1	1095	966418908	TERMINAL BOX
LEAD W1989	967091908	340	1	1095	966418908	TERMINAL BOX
LEAD W1995L	967671308	370	1	1105	966469508	TERMINAL BOX
LEAD W1995S	967469708	370	1	1095	966418908	TERMINAL BOX
LEAD W2030	967076308	206	1	1477	967073408	TERMINAL BOX CPL.
LEAD W2031	967076108	204	1	1477	967073408	TERMINAL BOX CPL.
LEAD W2032	967076208	205	1	1477	967073408	TERMINAL BOX CPL.
LEAD W205	966589408	20	1	84	966448108	TERMINAL BOX, PRE-ASSEMB
LEAD W2050	966843208	320	1	1288	966841808	TERMINAL BOX

Description	Item	Pos.	Quantity	Page	Assembly	Description
LEAD W2051	966843608	340	1	1288	966841808	TERMINAL BOX
LEAD W2052	966844608	330	1	1288	966841808	TERMINAL BOX
LEAD W2053	966851908	25	1	477	966356008	EQUIPMENT CAMERA
LEAD W2053A	966852008	530	1	1288	966841808	TERMINAL BOX
LEAD W2054	966843708	350	1	1288	966841808	TERMINAL BOX
LEAD W2055	966843808	360	1	1288	966841808	TERMINAL BOX
LEAD W2056	966851508	26	1	477	966356008	EQUIPMENT CAMERA
LEAD W2056A	968001508	310	1	1288	966841808	TERMINAL BOX
LEAD W2057	966844008	370	1	1288	966841808	TERMINAL BOX
LEAD W2057A	966851808	510	1	1288	966841808	TERMINAL BOX
LEAD W2058	967003808	480	1	1288	966841808	TERMINAL BOX
LEAD W2058A	967002308	490	1	1288	966841808	TERMINAL BOX
LEAD W2061	966851308	470	1	1288	966841808	TERMINAL BOX
LEAD W2062	966851008	440	1	1288	966841808	TERMINAL BOX
LEAD W2063	968081008	40	1	1177	966541908	TERMINAL BOX CPL.
LEAD W2063A	966852108	540	1	1288	966841808	TERMINAL BOX
LEAD W2063B	968081108	41	1	1177	966541908	TERMINAL BOX CPL.
LEAD W2063C	968081208	42	1	1177	966541908	TERMINAL BOX CPL.
LEAD W2063D	968081308	43	1	1177	966541908	TERMINAL BOX CPL.
LEAD W2063E	968081408	44	1	1177	966541908	TERMINAL BOX CPL.
LEAD W2063F	968081508	45	1	1177	966541908	TERMINAL BOX CPL.
LEAD W2063G	968081608	46	1	1177	966541908	TERMINAL BOX CPL.
LEAD W2063H	968081708	47	1	1177	966541908	TERMINAL BOX CPL.
LEAD W2063J	968081808	48	1	1177	966541908	TERMINAL BOX CPL.
LEAD W2064	966851208	460	1	1288	966841808	TERMINAL BOX
LEAD W2066	968099008	40	1	1230	966543108	TERMINAL BOX CPL.
LEAD W2066A	966885808	550	1	1288	966841808	TERMINAL BOX
LEAD W2066B	968099108	41	1	1230	966543108	TERMINAL BOX CPL.
LEAD W2066D	968099208	43	1	1230	966543108	TERMINAL BOX CPL.
LEAD W2066F	968099308	45	1	1230	966543108	TERMINAL BOX CPL.
LEAD W2066G	968099408	46	1	1230	966543108	TERMINAL BOX CPL.
LEAD W2066H	968099508	47	1	1230	966543108	TERMINAL BOX CPL.
LEAD W2067	967901108	560	1	1288	966841808	TERMINAL BOX
LEAD W2068	966844208	380	1	1288	966841808	TERMINAL BOX
LEAD W2070	966889608	400	1	1324	96052001	TERMINAL BOX CPL.
LEAD W2070A	966842208	6	1	1290	966842008	CABLE DRUM COMPL.
LEAD W2071	966889708	410	1	1324	96052001	TERMINAL BOX CPL.
LEAD W2072	966931608	420	1	1324	96052001	TERMINAL BOX CPL.
LEAD W2073	96052004	430	1	1324	96052001	TERMINAL BOX CPL.
LEAD W2073A	966890108	450	1	1324	96052001	TERMINAL BOX CPL.
LEAD W2074	96052005	440	1	1324	96052001	TERMINAL BOX CPL.
LEAD W2074A	966890208	460	1	1324	96052001	TERMINAL BOX CPL.
LEAD W2075	966890608	405	1	1324	96052001	TERMINAL BOX CPL.
LEAD W2076	966890808	490	1	1324	96052001	TERMINAL BOX CPL.
LEAD W2077	967006808	590	1	1324	96052001	TERMINAL BOX CPL.
LEAD W2078	967006508	560	1	1324	96052001	TERMINAL BOX CPL.
LEAD W2079	967006608	570	1	1324	96052001	TERMINAL BOX CPL.
LEAD W2081	966890308	470	1	1324	96052001	TERMINAL BOX CPL.
LEAD W2086	966928908	520	1	1324	96052001	TERMINAL BOX CPL.
LEAD W2086A	967005008	525	1	1324	96052001	TERMINAL BOX CPL.
LEAD W2088A	966926808	510	1	1324	96052001	TERMINAL BOX CPL.
LEAD W2088B	967887708	511	1	1324	96052001	TERMINAL BOX CPL.
LEAD W2091	966979908	540	1	1324	96052001	TERMINAL BOX CPL.
LEAD W2092	967005708	550	1	1324	96052001	TERMINAL BOX CPL.
LEAD W210	966594708	20	1	95	966448308	TERMINAL BOX, PRE-ASSEMB
LEAD W220	966513808	21	1	213	966138608	TERMINAL BOX, PRE-ASSEMB
LEAD W221	966515008	21	1	187	966501708	TERMINAL BOX, PRE-ASSEMB
LEAD W225	966514208	25	1	213	966138608	TERMINAL BOX, PRE-ASSEMB
LEAD W226	966515308	25	1	187	966501708	TERMINAL BOX, PRE-ASSEMB
LEAD W228	966513908	22	1	213	966138608	TERMINAL BOX, PRE-ASSEMB

Description	Item	Pos.	Quantity	Page	Assembly	Description
LEAD W229	966514308	26	1	213	966138608	TERMINAL BOX, PRE-ASSEMB
LEAD W240	966514508	21	1	160	966139008	TERMINAL BOX, PRE-ASSEMB
LEAD W241	966515408	21	1	124	966501608	TERMINAL BOX, PRE-ASSEMB
LEAD W242	966515508	22	1	124	966501608	TERMINAL BOX, PRE-ASSEMB
LEAD W245	966514908	25	1	160	966139008	TERMINAL BOX, PRE-ASSEMB
LEAD W246	966515708	25	1	124	966501608	TERMINAL BOX, PRE-ASSEMB
LEAD W249	966515808	26	1	124	966501608	TERMINAL BOX, PRE-ASSEMB
LEAD W251	966514108	27	1	213	966138608	TERMINAL BOX, PRE-ASSEMB
LEAD W252	966515108	27	1	187	966501708	TERMINAL BOX, PRE-ASSEMB
LEAD W253	966514808	27	1	124	966501608	TERMINAL BOX, PRE-ASSEMB
LEAD W254	966514608	22	1	160	966139008	TERMINAL BOX, PRE-ASSEMB
LEAD W290	966613908	3	1	82	966448008	CONTROL DESK OUTRIGGER
LEAD W291	966928808	30	1	81	916263308	EL CROSS BEAM
LEAD W330	966585608	16	1	536	96033615	CABLE LIST DRIVER'S CABIN
LEAD W331	966585708	17	1	536	96033615	CABLE LIST DRIVER'S CABIN
LEAD W332	966585808	18	1	536	96033615	CABLE LIST DRIVER'S CABIN
LEAD W333	966585908	19	1	536	96033615	CABLE LIST DRIVER'S CABIN
LEAD W334	96034782	20	1	536	96033615	CABLE LIST DRIVER'S CABIN
LEAD W335	966586108	21	1	536	96033615	CABLE LIST DRIVER'S CABIN
LEAD W353	966586608	1	1	550	966153108	EL.FOR AIR-CONDI.-POWER
LEAD W354	966586808	3	1	550	966153108	EL.FOR AIR-CONDI.-POWER
LEAD W361	966586308	22	1	536	96033615	CABLE LIST DRIVER'S CABIN
LEAD W362	966586408	23	1	536	96033615	CABLE LIST DRIVER'S CABIN
LEAD W363	966586508	24	1	536	96033615	CABLE LIST DRIVER'S CABIN
LEAD W390	966953608	27	1	536	96033615	CABLE LIST DRIVER'S CABIN
LEAD W500A	96047224	10	1	301	96047223	TERMINAL BOX ELECTRICS S
LEAD W500D	966612908	(1)	1	446	915740808	EL.ROLLER SLEWING RING
LEAD W503	966940408	170	1	877	96033521	COMPLEMENT MACHINE/ENG
LEAD W509	966810408	150	1	877	96033521	COMPLEMENT MACHINE/ENG
LEAD W510	966810508	160	1	877	96033521	COMPLEMENT MACHINE/ENG
LEAD W511	966645608	100	1	877	96033521	COMPLEMENT MACHINE/ENG
LEAD W512	966645708	110	1	877	96033521	COMPLEMENT MACHINE/ENG
LEAD W514	966714808	12	1	301	96047223	TERMINAL BOX ELECTRICS S
LEAD W540	966755608	13	1	301	96047223	TERMINAL BOX ELECTRICS S
LEAD W550	96041617	13	1	263	96034537	TERMINAL BOX
LEAD W551	966647508	14	1	263	96034537	TERMINAL BOX
LEAD W571	966647108	10	1	263	96034537	TERMINAL BOX
LEAD W572	96041616	11	1	263	96034537	TERMINAL BOX
LEAD W580	966714708	11	1	301	96047223	TERMINAL BOX ELECTRICS S
LEAD W585	966951508	180	1	877	96033521	COMPLEMENT MACHINE/ENG
LEAD W586	966951608	190	1	877	96033521	COMPLEMENT MACHINE/ENG
LEAD W586A	966954108	1	1	258	96045405	CABLE LIST SLEWING PLATF
LEAD W587O	96033565	(2)	1	876	919412408	ELECTRICAL MACHINE/ENGIN
LEAD W587U	96033561	(2)	1	876	919412408	ELECTRICAL MACHINE/ENGIN
LEAD W588O	96033566	(3)	1	876	919412408	ELECTRICAL MACHINE/ENGIN
LEAD W588U	96033562	(3)	1	876	919412408	ELECTRICAL MACHINE/ENGIN
LEAD W589O	96033567	(4)	1	876	919412408	ELECTRICAL MACHINE/ENGIN
LEAD W589U	96033563	(4)	1	876	919412408	ELECTRICAL MACHINE/ENGIN
LEAD W591O	96040582	2	1	780	96033202	WIRING LIST BATTERY BOX
LEAD W591U	96040581	1	1	780	96033202	WIRING LIST BATTERY BOX
LEAD W592O	967007008	8	1	780	96033202	WIRING LIST BATTERY BOX
LEAD W592U	967006908	7	1	780	96033202	WIRING LIST BATTERY BOX
LEAD W594O	967005508	5	1	780	96033202	WIRING LIST BATTERY BOX
LEAD W594U	967005308	3	1	780	96033202	WIRING LIST BATTERY BOX
LEAD W595O	967005608	6	1	780	96033202	WIRING LIST BATTERY BOX
LEAD W595U	967005408	4	1	780	96033202	WIRING LIST BATTERY BOX
LEAD W597O	967007208	10	1	780	96033202	WIRING LIST BATTERY BOX
LEAD W597U	967007108	9	1	780	96033202	WIRING LIST BATTERY BOX
LEAD W601	96026155	(1)	1	545	96033616	ELECTRIC ADD-ON PARTS CA
LEAD W601A	96026143	200	1	877	96033521	COMPLEMENT MACHINE/ENG

Description	Item	Pos.	Quantity	Page	Assembly	Description
LEAD W602	96045406	2	1	258	96045405	CABLE LIST SLEWING PLATF
LEAD W602A	96037964	210	1	877	96033521	COMPLEMENT MACHINE/ENG
LEAD W602B	96041505	15	1	263	96034537	TERMINAL BOX
LEAD W611A	963725208	160	1	403	966419408	TERMINAL BOX WINCH PRE-A
LEAD W611D	963724808	152	1	403	966419408	TERMINAL BOX WINCH PRE-A
LEAD W611E	963724908	153	1	403	966419408	TERMINAL BOX WINCH PRE-A
LEAD W611F	963725108	154	1	403	966419408	TERMINAL BOX WINCH PRE-A
LEAD W611G	963725008	155	1	403	966419408	TERMINAL BOX WINCH PRE-A
LEAD W614	966645508	90	1	877	96033521	COMPLEMENT MACHINE/ENG
LEAD W630	966531008	11	1	880	966530408	TERMINAL BOX
LEAD W631	966531108	12	1	880	966530408	TERMINAL BOX
LEAD W632	966531208	13	1	880	966530408	TERMINAL BOX
LEAD W633	966531308	15	1	880	966530408	TERMINAL BOX
LEAD W634	96034781	15	1	882	96034780	TERMINAL BOX
LEAD W635	966642508	10	1	877	96033521	COMPLEMENT MACHINE/ENG
LEAD W636	966645008	40	1	877	96033521	COMPLEMENT MACHINE/ENG
LEAD W637	966645108	50	1	877	96033521	COMPLEMENT MACHINE/ENG
LEAD W638	966645208	60	1	877	96033521	COMPLEMENT MACHINE/ENG
LEAD W639	966645308	70	1	877	96033521	COMPLEMENT MACHINE/ENG
LEAD W641	966755808	140	1	877	96033521	COMPLEMENT MACHINE/ENG
LEAD W646	966574208	3	1	887	966155708	ELECTRICS POWER UNIT
LEAD W655	966575108	6	1	888	966574708	ADDITIONAL PARTS POWER
LEAD W655A	966575208	7	1	888	966574708	ADDITIONAL PARTS POWER
LEAD W655B	966575308	8	1	888	966574708	ADDITIONAL PARTS POWER
LEAD W655D	96011343	3	1	888	966574708	ADDITIONAL PARTS POWER
LEAD W655E	967114808	4	1	888	966574708	ADDITIONAL PARTS POWER
LEAD W656	966574508	1	1	887	966155708	ELECTRICS POWER UNIT
LEAD W657	966574608	4	1	887	966155708	ELECTRICS POWER UNIT
LEAD W661	966534308	11	1	882	96034780	TERMINAL BOX
LEAD W662	966534408	12	1	882	96034780	TERMINAL BOX
LEAD W663	966534508	13	1	882	96034780	TERMINAL BOX
LEAD W671	966644708	20	1	877	96033521	COMPLEMENT MACHINE/ENG
LEAD W672	966644908	30	1	877	96033521	COMPLEMENT MACHINE/ENG
LEAD W693	966871508	(1)	1	1022	916913708	EXTERNAL FEED
LEAD W694	966947408	(2)	1	1022	916913708	EXTERNAL FEED
LEAD W782O	966364108	20	2	518	916240908	EL.COOLANT PREHEAT
LEAD W782U	966364008	20	2	521	916240808	EL.COOLANT PREHEAT
LEAD W935Y	965260008	9	1	1520	915727308	WIND WARNING UNIT
LEAD W985Y	966609708	8	1	1522	915727108	AIR-CRAFT & WIND WARNING
LEAD WL611B	963724608	150	1	403	966419408	TERMINAL BOX WINCH PRE-A
LEAD WL611C	963724708	151	1	403	966419408	TERMINAL BOX WINCH PRE-A
LEAK OIL LINE ADD-ON	10153631	214	1	683	13455092	DIESEL ENGINE
LED POSITION LIGHT 0,75/1,	12100395	9	1	777	96034773	PLATE PRE-ASS.
LED WORKING HEAD LIGHT 12	12101891	(10)	2	123	915740508	ELECTR.FOR CRAWLER CARR
LED WORKING HEAD LIGHT 12	12101891	(10)	2	212	915740308	ELECT.FOR CRAWLER CARRIE
LED WORKING HEAD LIGHT 12	12101891	(5)	10	257	919238508	ELECTRIC UPPERCATTIAGE
LED WORKING HEAD LIGHT 12	12101891	(10)	10	299	919547508	ELECTRIC UPPERCARRIAGE R
LED WORKING HEAD LIGHT 12	12101891	20	8	473	966355708	EQUIPMENT CAMERA SLEW C
LED WORKING HEAD LIGHT 12	12101891	20	2	477	966356008	EQUIPMENT CAMERA
LED WORKING HEAD LIGHT 12	12101891	20	1	480	966356108	EQUIPMENT CAMERA WINCH
LED WORKING HEAD LIGHT 12	12101891	21	3	545	96033616	ELECTRIC ADD-ON PARTS CA
LED WORKING HEAD LIGHT 12	12101891	15	8	897	96040477	ADD PARTS ENG HOUSE ELE
LED WORKING HEAD LIGHT 12	12101891	42	1	972	966355908	EQUIPMENT CAMERA MACHI
LED WORKING HEAD LIGHT 2	12101892	(11)	1	123	915740508	ELECTR.FOR CRAWLER CARR
LED WORKING HEAD LIGHT 2	12101892	(10)	1	159	915740608	ELECT.FOR CRAWLER CARRIE
LED WORKING HEAD LIGHT 2	12101892	(10)	1	186	915740408	ELECTR.FOR CRAWLER CARR
LED WORKING HEAD LIGHT 2	12101892	(11)	1	212	915740308	ELECT.FOR CRAWLER CARRIE
LEG SPRING	571430508	7	1	1045	10285336	POUCH SOCKET
LEG SPRING EN10270-3	720201608	3	1	1508	965466808	DOOR CPL.
LENS	11066808	1	1	1125	11004726	WORK LIGHT

Description	Item	Pos.	Quantity	Page	Assembly	Description
LETTERING WIRE	965622108	996	8	264	96041616	LEAD
LETTERING WIRE	965622108	996	28	265	96034538	WIRING HARNESS
LETTERING WIRE	965622108	996	61	266	96041617	LEAD
LETTERING WIRE	965622108	996	1	267	96041505	LEAD
LETTERING WIRE	965622108	996	20	302	96047224	LEAD
LETTERING WIRE	965622108	996	31	538	96033658	WIRING HARNESS
LETTERING WIRE	965622108	996	12	540	96034783	WIRING HARNESS
LETTERING WIRE	965622108	996	12	541	96034784	WIRING HARNESS
LETTERING WIRE	965622108	996	22	542	96033659	WIRING HARNESS
LETTERING WIRE	965622108	996	16	543	96034782	LEAD
LETTERING WIRE	965622108	996	42	1432	967255108	LEAD
LETTERING WIRE	965622108	996	42	1433	967255208	LEAD
LETTERING WIRE	965622108	996	3	1434	967255308	LEAD
LETTERING WIRE	965622108	996	8	1514	967035508	LEAD
LETTERING WIRING HARNES	965622208	(998)	2	84	966448108	TERMINAL BOX, PRE-ASSEMB
LETTERING WIRING HARNES	965622208	(998)	2	95	966448308	TERMINAL BOX, PRE-ASSEMB
LETTERING WIRING HARNES	965622208	998	2	259	96045406	LEAD
LETTERING WIRING HARNES	965622208	998	1	264	96041616	LEAD
LETTERING WIRING HARNES	965622208	998	2	265	96034538	WIRING HARNESS
LETTERING WIRING HARNES	965622208	998	2	266	96041617	LEAD
LETTERING WIRING HARNES	965622208	998	2	267	96041505	LEAD
LETTERING WIRING HARNES	965622208	998	2	302	96047224	LEAD
LETTERING WIRING HARNES	965622208	998	2	537	96033657	WIRING HARNESS
LETTERING WIRING HARNES	965622208	998	1	539	96033658	WIRING HARNESS
LETTERING WIRING HARNES	965622208	998	1	540	96034783	WIRING HARNESS
LETTERING WIRING HARNES	965622208	998	1	541	96034784	WIRING HARNESS
LETTERING WIRING HARNES	965622208	998	1	542	96033659	WIRING HARNESS
LETTERING WIRING HARNES	965622208	998	2	543	96034782	LEAD
LETTERING WIRING HARNES	965622208	998	2	1289	966885808	LEAD
LETTERING WIRING HARNES	965622208	998	7	1326	96052004	LEAD
LETTERING WIRING HARNES	965622208	998	5	1327	96052005	LEAD
LETTERING WIRING HARNES	965622208	998	2	1432	967255108	LEAD
LETTERING WIRING HARNES	965622208	998	2	1433	967255208	LEAD
LETTERING WIRING HARNES	965622208	998	2	1434	967255308	LEAD
LETTERING WIRING HARNES	965622208	998	2	1436	967260608	LEAD
LETTERING WIRING HARNES	965622208	998	1	1514	967035508	LEAD
LETTERING WIRING HARNES	965622208	998	1	1515	966997708	LEAD
LETTERING WIRING HARNES	965622208	998	1	1516	966997808	LEAD
LEVEL PROBE L=50 5 V SPF	10228143	20	1	1009	919204008	RADIATOR UNIT
LEVEL PROBE L=50 5 V SPF	10228143	111	1	1014	96034284	PREMOUNTED COMBINATION
LEVEL SENSOR L=195 24V	10135392	22	1	681	13455092	DIESEL ENGINE
LEVEL SENSOR L=195 24V	11088130	1	1	701	10135392	LEVEL SENSOR
LEVER ARM	10816458	(11)	1	232	966515908	ADDL.HYDR.F.PIN PULLING DE
LEVER ARM	570073908	(11)	1	236	966561908	ADDL.HYDR.F.PIN PULLING DE
LEVER FASTENER	11450420	(5)	2	902	919203908	COVERING
LEVER FASTENER	11450420	3	2	912	96033989	DOOR COMPL.
LEVER FASTENER	11450420	4	2	914	96033991	DOOR COMPL.
LEVER FASTENER	11450420	4	2	916	96033993	DOOR COMPL.
LEVER FASTENER	11450420	4	2	918	96033996	DOOR COMPL.
LEVER FASTENER	11450420	4	2	920	96034004	DOOR COMPL.
LEVER FASTENER	11450420	4	2	922	96036311	DOOR COMPL.
LEVER FASTENER	11450420	4	2	924	96036313	DOOR COMPL.
LEVER FASTENER	11450420	4	2	926	96036315	DOOR COMPL.
LEVER HOUSING	510725590	(1)	1	236	966561908	ADDL.HYDR.F.PIN PULLING DE
LEVER JACK 6,0T PULVERBE	10284532	13	1	237	915718108	TOOL
LEVER PRE-ASSY.	965887908	16	2	565	918744708	MACHINERY HOUSE BASE FR
LEVER WELDED	966701308	51	8	294	919361308	SLEWING PLATFORM FRAME
LEVER WELDED	966915208	3	1	1494	966888308	SWITCH UNIT
LEVER WELDED	966915208	3	1	1495	966916408	SWITCH UNIT
LEVER WELDED FE//ZNNI8//C	966707108	56	2	294	919361308	SLEWING PLATFORM FRAME

Description	Item	Pos.	Quantity	Page	Assembly	Description
LEVER WELDED RAL 1007	967630208	2	2	1429	966267408	FLAP COMPL.
LEVER WELDED T ZN O	966658808	4	1	1372	966649408	LUFFING PULLEY BLOCK COM
LI INTERMEDIATE SECT.WELD.	965868308	1	1	1465	915746808	L INTERMEDIATE SECTION
LI INTERMEDIATE SECT.WELD.	966450408	1	1	1470	916062508	L INTERMEDIATE SECTION
LI INTERMEDIATE SECT.WELD.	965719008	1	1	1460	915723408	L INTERMEDIATE SECTION
LI INTERMEDIATE SECT.WELD	965718908	1	1	1452	915723308	L INTERMEDIATE SECTION
LI INTERMEDIATE SECTION R	966615808	1	1	1163	916302608	SL REDUCING SECTION
LICCON CONSOLE LCD5C-A	10886525	(80)	1	522	919218608	EL.INSTRUMENTS F.CRANE D
LICCON CONSOLE LCD5C-A	10886525	4	1	957	96033583	ADDITIONAL PARTS
LICCON CONSOLE LSB-BSE	96033140	3	3	522	919218608	EL.INSTRUMENTS F.CRANE D
LID HOLDER	704217608	10	1	524	96033614	CONTROLS AND FITTINGS RI
LID HOLDER	967124708	285	1	569	918744708	MACHINERY HOUSE BASE FR
LID PLATE DIN 3015-1 L-DP 1	5005199	193	3	1014	96034284	PREMOUNTED COMBINATION
LID PLATE DIN 3015-1 L-DP 2	7362949	10	3	600	96021757	FIXING PARTS COMPRESSED
LID PLATE DIN 3015-1 L-DP 2	7362949	127	2	626	96034141	DIESEL ENGINE, PRE-ASSEMB
LID PLATE DIN 3015-1 L-DP 2	7362949	127	2	678	96034143	DIESEL ENGINE, PRE-ASSEMB
LID PLATE DIN 3015-1 L-DP 3	7005053	32	1	606	96033135	FASTENING PIECES HYDRAUL
LID PLATE DIN 3015-1 L-DP 3	7005053	16	3	816	96035878	UPPER UREA PLANT
LID PLATE DIN 3015-1 L-DP 3	7005053	191	2	1014	96034284	PREMOUNTED COMBINATION
LID PLATE DIN 3015-1 L-DP 4	7008583	11	2	445	967144608	VALVE PLATE, PRE-ASSEMB
LID PLATE DIN 3015-1 L-DP 4	7008583	190	10	1014	96034284	PREMOUNTED COMBINATION
LID PLATE DIN 3015-1 L-DP 5	5005219	210	4	107	917523808	CRAWLER TRACK CARRIER, L
LID PLATE DIN 3015-1 L-DP 5	5005219	209	4	150	917525508	CRAWLER TRACK CARRIER, L
LID PLATE DIN 3015-1 L-DP 5	5005219	209	4	180	917525608	CRAWLER TRACK CARRIER,
LID PLATE DIN 3015-1 L-DP 5	5005219	207	4	207	917525908	CRAWLER TRACK CARRIER,
LID PLATE DIN 3015-1 L-DP 5	5005219	2	2	289	96034789	STAND CPL.
LID PLATE DIN 3015-1 L-DP 5	5005219	254	1	568	918744708	MACHINERY HOUSE BASE FR
LID PLATE DIN 3015-1 L-DP 5	5005219	30	3	606	96033135	FASTENING PIECES HYDRAUL
LID PLATE DIN 3015-1 L-DP 5	5005219	110	1	991	919208108	HEATING MACHINE/ENGINE R
LID PLATE DIN 3015-1 L-DP 5	5005219	192	14	1014	96034284	PREMOUNTED COMBINATION
LID PLATE DIN 3015-1 L-DP 6	12102954	66	2	488	919258508	ADD HEATING SUPERSTRUCT
LID PLATE DIN 3015-1 L-DP 6	12102954	37	1	606	96033135	FASTENING PIECES HYDRAUL
LID PLATE DIN 3015-1 L-DP 6	12102954	33	9	1014	96034284	PREMOUNTED COMBINATION
LID PLATE DIN 3015-2 S-DP-A	5005525	31	10	606	96033135	FASTENING PIECES HYDRAUL
LID PLATE DIN 3015-2 S-DP-A	5005525	301	24	1255	916324608	D PIVOT SECTION PRE-ASS.
LIFTING DEVICE	10126465	480	1	687	13455092	DIESEL ENGINE
LIFTING HOOK S355J0	10126466	1	2	759	10126465	LIFTING DEVICE
LIFTING HOOK S355J0	9079977	2	1	759	10126465	LIFTING DEVICE
LIGHT BULB 1,2W 30V	607008708	43	11	527	96033638	PREMOUNTED UPPER PART
LIGHT BULB 1,2W 48V	607011708	44	2	527	96033638	PREMOUNTED UPPER PART
LIGHT BULB 7,5W 24V	10875125	(1)	1	527	96033638	PREMOUNTED UPPER PART
LIGHT DRIVE UNIT ALU-ELOXI	10029139	5	1	1124	968099808	CAMERA HOLDER, PREMOU
LIGHTING RAUPE HL	966320108	12	1	159	915740608	ELECT.FOR CRAWLER CARRIE
LIGHTING RAUPE HR	966319808	12	1	212	915740308	ELECT.FOR CRAWLER CARRIE
LIGHTING RAUPE VL	966320008	12	1	123	915740508	ELECTR.FOR CRAWLER CARR
LIGHTING RAUPE VR	966319908	12	1	186	915740408	ELECTR.FOR CRAWLER CARR
LIMIT STOP BUFFER 50X35-M1	10490765	11	2	225	966165908	FOLDING FRAME PREMOUNTE
LIMIT STOP BUFFER 50X58 M1	10410277	118	1	413	96038694	SLEWING PLATFORM CATWAL
LIMIT STOP BUFFER 63X53	726910708	3	3	225	966165908	FOLDING FRAME PREMOUNTE
LIMIT SWITCH AND SENSOR G	966345508	10	1	299	919547508	ELECTRIC UPPERCARRIAGE R
LIMIT SWITCH HOUSING LINKS	966658508	1	1	1374	966657008	BASKET CPL.
LIMIT SWITCH HOUSING RECH	966658608	1	1	1376	966657108	BASKET CPL.
LIMIT SWITCH TQ200-RFID SP	10678395	(2)	2	1093	966418708	ELECTR. FOR S-HEAD SECTIO
LIMIT SWITCH TQ200-RFID SP	10678395	(1)	1	1476	966754408	UNDERCARR.ADDNL.ELEC.EQ
LINE CONNECTOR	5603876	514	1	535	96033640	WIRES COMPL. INSTRUMENT
LINE CONNECTOR	5603876	502	3	538	96033658	WIRING HARNESS
LOAD HOLDING VALVE 130L/M	10018923	(15)	1	105	917523808	CRAWLER TRACK CARRIER, L
LOAD HOLDING VALVE 400BA	10218310	164	2	849	96029372	HYDR.MACHINERY HOUSE
LOAD REST VLBG 1,5 T SPF	11211056	17	2	1546	968244508	ROD CPL.
LOAD REST VLBG 10 T LACKI	11008713	44	6	433	915755208	ROLLER SLEWING RING

Description	Item	Pos.	Quantity	Page	Assembly	Description
LOCATION FIXTURE FW+WW+	967931908	12	1	1522	915727108	AIR-CRAFT & WIND WARNING
LOCK BEARING GUMMI	704218508	87	1	51	919045208	CROSS BEAM
LOCK BEARING GUMMI	704218508	9	4	297	96047586	MOUNTING PARTS TAIL PART
LOCK BEARING GUMMI	704218508	113	1	424	96038696	SLEWING PLATFORM CATWAL
LOCK PIECE	571575608	2	1	800	551710208	AIR FILTER
LOCK WASHER	510733208	18	4	464	510401908	REVERSING VALVE
LOCK WASHER	511052808	19	1	464	510401908	REVERSING VALVE
LOCK WASHER DIN 6799 7X0,9	12210037	3	1	764	10144098	FASTENING CLAMP
LOCK WASHER DIN 6799 8	502640508	8	1	1374	966657008	BASKET CPL.
LOCK WASHER DIN 6799 8	502640508	8	1	1376	966657108	BASKET CPL.
LOCK WASHER RD40X4 S315M	944393808	295	6	569	918744708	MACHINERY HOUSE BASE FR
LOCK WASHER RD40X4 S315M	944393808	64	4	615	96018031	FIXING PARTS BASE FRAME
LOCK WASHER VS 16 ZN8M+P	423911601	75	12	442	90008841	SLEWING GEAR DRIVE
LOCK WASHER VS 24	423902508	17	12	1220	968419601	DRUM BEARING
LOCKABLE TANK CAP 40	11101351	3	1	810	96035686	UREA TANK, PRE-MOUNTING
LOCKING BAR	966971308	247	1	568	918744708	MACHINERY HOUSE BASE FR
LOCKING PIECE	10492347	19	1	977	10877138	OPERATOR SEAT
LOCKING PIECES	10120393	650	1	687	13455092	DIESEL ENGINE
LOCKING PIECES	10141838	337	1	684	13455092	DIESEL ENGINE
LOCKING PIECES	10148371	60	1	768	12410651	ENGINE CONTROL SENSORS
LOCKING PIECES	10152926	17	1	681	13455092	DIESEL ENGINE
LOCKING PIECES	12973964	524	1	687	13455092	DIESEL ENGINE
LOCKING PLATE	96054623	4	1	949	96061868	ASSEMBLY PARTS MOUNTIN
LOCKING PLATE 5X530X30 S35	97087876	43	1	322	915751408	WINCH 1 PRE-ASSEMBLY
LOCKING RING	10216718	36	1	655	10412331	DRIVING GEAR
LOCKING RING 240X5	7373002	28	1	1223	10467818	DRIVING GEAR
LOCKING RING DIN 471	10424724	37	1	655	10412331	DRIVING GEAR
LOCKING RING DIN 471 100X3	10875652	7	4	1156	965936908	FOLDAWAY ROPE PULLEY LA
LOCKING RING DIN 471 100X3	10875652	53	4	1475	915744908	BOOM NOSE
LOCKING RING DIN 471 100X3	10875652	22	2	1533	966911408	CROSS MEMBER CPL.
LOCKING RING DIN 471 100X3	10875652	12	1	1541	965646108	ROD CPL.
LOCKING RING DIN 471 100X3	10875652	12	1	1543	965522908	ROD CPL.
LOCKING RING DIN 471 100X3	10875652	12	1	1552	966659008	ROD CPL.
LOCKING RING DIN 471 100X3	10875652	12	1	1554	966663008	ROD CPL.
LOCKING RING DIN 471 100X3	10875652	12	1	1555	966659408	ROD CPL.
LOCKING RING DIN 471 100X3	10875652	12	1	1557	966663508	ROD CPL.
LOCKING RING DIN 471 100X3	10875652	12	1	1565	967086508	PULL ROD
LOCKING RING DIN 471 100X3	10875652	12	1	1567	967088008	PULL ROD
LOCKING RING DIN 471 100X3	10875652	12	1	1569	967089708	PULL ROD
LOCKING RING DIN 471 100X4	428011901	38	3	110	970706701	PLANETARY GEARBOX
LOCKING RING DIN 471 110X4	12100648	13	3	1546	968244508	ROD CPL.
LOCKING RING DIN 471 110X4	12100648	12	1	1547	966191408	ROD CPL.
LOCKING RING DIN 471 110X4	12100648	12	1	1550	966203408	ROD CPL.
LOCKING RING DIN 471 110X4	12100648	12	1	1551	966160008	ROD CPL.
LOCKING RING DIN 471 120X4	12100651	64	1	110	970706701	PLANETARY GEARBOX
LOCKING RING DIN 471 125X4	428007508	370	10	631	11000367	PUMP DISTRIBUTION GEAR
LOCKING RING DIN 471 130X4	12100652	13	1	1384	919243508	WA-FRAME
LOCKING RING DIN 471 14X1	428000608	12	1	1266	540006108	ROPE WINCH
LOCKING RING DIN 471 150X4	10875654	13	2	381	915753008	A-FRAME
LOCKING RING DIN 471 150X4	10171606	28	3	110	970706701	PLANETARY GEARBOX
LOCKING RING DIN 471 160X4	428008508	5	1	1548	966377608	ROD CPL.
LOCKING RING DIN 471 17X1	530127508	45	1	366	540270314	FLANGE CPL
LOCKING RING DIN 471 180X4	428009408	9	4	381	915753008	A-FRAME
LOCKING RING DIN 471 180X4	428009408	35	6	1302	915745708	D HEAD SECTION PRE-ASS.
LOCKING RING DIN 471 180X4	428009408	37	4	1402	916115908	WA-FRAME 1
LOCKING RING DIN 471 180X4	428009408	11	4	1533	966911408	CROSS MEMBER CPL.
LOCKING RING DIN 471 190X4	428009508	18	5	110	970706701	PLANETARY GEARBOX
LOCKING RING DIN 471 200X4	12100654	11	2	381	915753008	A-FRAME
LOCKING RING DIN 471 20X1,2	10875655	15	8	999	966561608	FRAME
LOCKING RING DIN 471 24X1,2	428002008	14	10	999	966561608	FRAME

Description	Item	Pos.	Quantity	Page	Assembly	Description
LOCKING RING DIN 471 25X1,2	10875656	108	6	413	96038694	SLEWING PLATFORM CATWAL
LOCKING RING DIN 471 25X1,2	10875656	5	4	1257	966211108	VERTICAL LADDER
LOCKING RING DIN 471 260X5	428010108	88	2	1252	916324608	D PIVOT SECTION PRE-ASS.
LOCKING RING DIN 471 260X5	428010108	19	2	1302	915745708	D HEAD SECTION PRE-ASS.
LOCKING RING DIN 471 260X5	428010108	4	2	1310	966731108	ROLLER SEATING COMPL.
LOCKING RING DIN 471 260X5	428010108	13	2	1388	966890708	WA-FRAME 1 BASE SECTION
LOCKING RING DIN 471 260X5	428010108	19	2	1412	915746608	WA-FRAME 2 PIVOT SECTION
LOCKING RING DIN 471 30X1,5	12100639	55	8	294	919361308	SLEWING PLATFORM FRAME
LOCKING RING DIN 471 30X1,5	12100639	21	2	1251	916324608	D PIVOT SECTION PRE-ASS.
LOCKING RING DIN 471 30X1,5	12100639	4	1	1347	966035008	REST
LOCKING RING DIN 471 340X6	10872697	(3)	2	1486	915761608	HOOK BLOCK
LOCKING RING DIN 471 340X6	428011308	7	2	710	10122503	ROCKER ARM BRACKET PRE
LOCKING RING DIN 471 340X6	428011308	(3)	2	1084	916332108	S HEAD SECTION
LOCKING RING DIN 471 35X1,5	428002908	30	4	247	915750608	SLEWING PLATFORM FRAME
LOCKING RING DIN 471 35X1,5	428002908	13	1	368	540270514	DRIVE UNIT CPL
LOCKING RING DIN 471 35X1,5	10171579	71	3	442	90008841	SLEWING GEAR DRIVE
LOCKING RING DIN 471 360X6	463001403	34	2	1084	916332108	S HEAD SECTION
LOCKING RING DIN 471 360X6	463001403	17	2	1101	915721308	L-HEAD PIECE
LOCKING RING DIN 471 360X6	463001403	4	2	1156	965936908	FOLDAWAY ROPE PULLEY LA
LOCKING RING DIN 471 360X6	463001403	5	2	1306	966593508	ROLLER SEATING COMPL.
LOCKING RING DIN 471 40X1,	10875657	9	2	1332	96051961	TRACTION RAM PRE-ASS.
LOCKING RING DIN 471 40X1,	10875657	9	2	1340	96051962	TRACTION RAM PRE-ASS.
LOCKING RING DIN 471 40X1,	10875657	29	2	1426	916302808	W PIVOT SECTION
LOCKING RING DIN 471 45X1,	12100640	69	1	325	90001090	SLEWING GEAR DRIVE
LOCKING RING DIN 471 45X1,	12100640	69	1	1173	90006725	SLEWING GEAR DRIVE
LOCKING RING DIN 471 480X7,	10472348	23	2	384	965661008	FRAME PRE-ASS.
LOCKING RING DIN 471 480X7,	10472348	3	2	396	965376108	ROPE PULLEY CPL.
LOCKING RING DIN 471 50X2 4	10875659	53	16	294	919361308	SLEWING PLATFORM FRAME
LOCKING RING DIN 471 50X2 4	10875659	31	4	1345	916303808	D INTERMEDIATE SECTION
LOCKING RING DIN 471 50X2 4	10875659	44	4	1357	917223708	D INTERMEDIATE SECTION
LOCKING RING DIN 471 50X2 4	10875659	47	4	1365	917223808	D INTERMEDIATE SECTION
LOCKING RING DIN 471 50X2 4	10875659	6	4	1492	966887508	CROSS BEAM
LOCKING RING DIN 471 55X2	10171587	30	1	367	540270414	POWER TAKE-OFF CPL
LOCKING RING DIN 471 60X2 4	10875660	32	4	1192	915753208	WINCH 5 PRE-ASS.
LOCKING RING DIN 471 60X2 4	10875660	105	4	1252	916324608	D PIVOT SECTION PRE-ASS.
LOCKING RING DIN 471 60X2	10171588	11	1	1219	90004983	PLANETARY GEARBOX
LOCKING RING DIN 471 60X3 4	10875661	193	2	1254	916324608	D PIVOT SECTION PRE-ASS.
LOCKING RING DIN 471 60X3 4	10875661	25	2	1426	916302808	W PIVOT SECTION
LOCKING RING DIN 471 65X2,5	12100643	16	4	1388	966890708	WA-FRAME 1 BASE SECTION
LOCKING RING DIN 471 65X2,5	12100643	27	4	1412	915746608	WA-FRAME 2 PIVOT SECTION
LOCKING RING DIN 471 65X2,5	12100643	46	4	1440	915723208	SPACER WA-FRAME 1
LOCKING RING DIN 471 65X2,5	12100643	46	4	1444	915746208	SPACER WA-FRAME 2
LOCKING RING DIN 471 65X2,5	10171589	72	1	442	90008841	SLEWING GEAR DRIVE
LOCKING RING DIN 471 70X2,5	12100251	32	4	247	915750608	SLEWING PLATFORM FRAME
LOCKING RING DIN 471 70X2,5	12100251	18	4	294	919361308	SLEWING PLATFORM FRAME
LOCKING RING DIN 471 70X2,5	12100251	61	4	1252	916324608	D PIVOT SECTION PRE-ASS.
LOCKING RING DIN 471 80X2,5	10875663	10	2	294	919361308	SLEWING PLATFORM FRAME
LOCKING RING DIN 471 80X2,5	10875663	22	10	1129	916303308	S INTERMEDIATE SECTION
LOCKING RING DIN 471 80X2,5	10875663	22	10	1136	916303208	S INTERMEDIATE SECTION
LOCKING RING DIN 471 80X2,5	10875663	22	8	1141	916303108	S INTERMEDIATE SECTION
LOCKING RING DIN 471 80X2,5	10875663	22	10	1145	916303008	S INTERMEDIATE SECTION
LOCKING RING DIN 471 80X2,5	10875663	22	10	1149	916302708	S INTERMEDIATE SECTION
LOCKING RING DIN 471 80X2,5	10875663	22	8	1154	916302908	S ADAPTER SECTION
LOCKING RING DIN 471 80X2,5	10875663	118	2	1253	916324608	D PIVOT SECTION PRE-ASS.
LOCKING RING DIN 471 80X4 4	12100688	17	2	148	917525508	CRAWLER TRACK CARRIER, L
LOCKING RING DIN 471 80X4 4	12100688	17	2	205	917525908	CRAWLER TRACK CARRIER,
LOCKING RING DIN 471 85X3 4	12100645	75	2	389	965661108	SUPPORT COMPL.
LOCKING RING DIN 471 85X3 4	12100645	74	1	1154	916302908	S ADAPTER SECTION
LOCKING RING DIN 471 90X3 4	12100646	(5)	2	106	917523808	CRAWLER TRACK CARRIER, L
LOCKING RING DIN 471 90X3 4	12100646	12	6	294	919361308	SLEWING PLATFORM FRAME

Description	Item	Pos.	Quantity	Page	Assembly	Description
LOCKING RING DIN 471 90X4	4630006	5	1	1531	966846208	FOOT COMPLETE
LOCKING RING DIN 472 120X4	12100664	67	1	442	90008841	SLEWING GEAR DRIVE
LOCKING RING DIN 472 23X1,2	428100308	21	1	368	540270514	DRIVE UNIT CPL
LOCKING RING DIN 472 35X1,5	550296708	46	1	366	540270314	FLANGE CPL
LOCKING RING DIN 472 420X7	428110701	24	1	1219	90004983	PLANETARY GEARBOX
LOCKING RING DIN 472 430X7	11002188	3	2	1307	966593708	ROD CPL.
LOCKING RING DIN 472 62X2 4	12100656	14	1	368	540270514	DRIVE UNIT CPL
LOCKING RING DIN 472 70X2,5	428102208	12	1	370	570112908	DRIVING GEAR
LOCKING RING DIN 472 75X2,5	428102408	47	4	565	918744708	MACHINERY HOUSE BASE FR
LOCKING RING DIN 472 80X2,5	428102508	4	1	366	540270314	FLANGE CPL
LOCKING RING DIN 472 80X2,5	428102508	12	1	439	570967508	DRIVING GEAR
LOCKING RING DIN 472 85X3	428102708	67	1	325	90001090	SLEWING GEAR DRIVE
LOCKING RING DIN 472 85X3	428102708	67	1	1173	90006725	SLEWING GEAR DRIVE
LOCKING RING DIN 472 90X3 4	12100657	31	1	367	540270414	POWER TAKE-OFF CPL
LOCKING SCREW M8X1X44 10.	10125291	2	2	716	10116320	CONTROL PARTS
LONGITUDINAL PROFILE 38.0	979675408	3	2	61	96026365	GUARD RAILING
LONGITUDINAL PROFILE 38.0	979643708	2	1	58	96026256	GUARD RAILING
LONGITUDINAL PROFILE 38.0	979717008	2	1	66	96026462	GUARD RAILING
LONGITUDINAL PROFILE 38.0	979675808	2	1	62	96026398	GUARD RAILING
LONGITUDINAL PROFILE 38.0	979831308	2	1	226	96026615	GUARD RAILING
LONGITUDINAL PROFILE 38.0	979643508	2	1	57	96026238	GUARD RAILING
LOWER BLOCK WELDED CON	965665608	1	1	399	965661608	LOWER PULLEY BLOCK CPL.
LOWER PART	965848208	1	1	524	96033614	CONTROLS AND FITTINGS RI
LOWER PULLEY BLOCK CPL.	965661608	5	1	381	915753008	A-FRAME
LOWER UREA PLANT	96035875	1	1	806	919205608	UREA PLANT
LOWERING BRAKE VALVE	11080502	30	1	1333	10493604	DRAW CYLINDER
LOWERING BRAKE VALVE	11080502	30	1	1341	11002473	DRAW CYLINDER
LOWERING BRAKE VALVE	11080503	31	1	1333	10493604	DRAW CYLINDER
LOWERING BRAKE VALVE	11080503	31	1	1341	11002473	DRAW CYLINDER
LUBE OIL PUMP PRE-ASSY. B	10116166	1	2	717	10116165	LUBE OIL PUMP WITH FASTEN
LUBE OIL PUMP WITH FASTE	10116165	140	1	683	13455092	DIESEL ENGINE
LUBRICATING OIL LINE 10X1	10135232	2	1	751	10141720	EXHAUST TC MOUNTING
LUBRICATING OIL LINE 10X1	10135310	3	1	752	10141721	EXHAUST TC MOUNTING
LUBRICATING OIL LINE 10X1	10141770	7	1	692	10141769	FINAL CONTROL VALVE
LUBRICATING OIL LINE 6X1	10143362	5	1	738	10141807	ACCESSORIES AIR COMPRES
LUFFING PULLEY BLOCK CO	966648108	2	1	1370	916115808	S LUFFING BLOCKS
LUFFING PULLEY BLOCK CO	966649408	1	1	1370	916115808	S LUFFING BLOCKS
LUFFING PULLEY BLOCK WE	966648408	1	1	1378	966648108	LUFFING PULLEY BLOCK COM
LUFFING PULLEY BLOCK WE	966656208	1	1	1372	966649408	LUFFING PULLEY BLOCK COM
LUMINOUS PUSH BUTTON C	606143708	34	14	527	96033638	PREMOUNTED UPPER PART
LUMINOUS SWITCH CONTACT	606144708	40	2	527	96033638	PREMOUNTED UPPER PART
MACHINERY HOUSE BASE FR	918744708	1	1	551	919298708	MACHINERY HOUSE W.GANG
MACHINERY HOUSE W.GANG	919298708	162	1	10		LIEBHERR CRAW.CRANE LR
MACHINING CAN- STUETZP	96014807	2998	4	540	96034783	WIRING HARNESS
MACHINING CAN- STUETZP	96014807	2998	4	541	96034784	WIRING HARNESS
MAGNET 24V	10650092	2	1	866	10342823	PRESSURE CONTROL VALVE
MAGNET 24V	10663094	8	1	459	10413103	DIRECTIONAL SEAT VALVE
MAGNET 24V	10663094	(1)	1	849	96029372	HYDR.MACHINERY HOUSE
MAGNET 24V	10663094	(1)	1	1315	966086708	ADDITIONAL HYDR.D HEAD S
MAGNET 24V	570633808	1	1	463	511449808	DIRECTIONAL CONTROL VALV
MAGNET 24V	570633808	(1)	1	849	96029372	HYDR.MACHINERY HOUSE
MAGNET 24V	570827808	1	1	462	511444408	DIRECTIONAL CONTROL VALV
MAGNET 24V	571135508	(21)	1	32	966084408	HYDRAULIC EQUIPM.CENTER
MAGNET 24V	571549408	(15)	1	849	96029372	HYDR.MACHINERY HOUSE
MAGNET 28V	10291306	(1)	1	279	10413255	CHANGE-OVER BLOCK
MAGNET ADAPTER 40 KUNST	10870409	7	1	810	96035686	UREA TANK, PRE-MOUNTING
MAGNET COIL	10564740	(1)	1	334	966085708	ADDITIONAL HYDRAULICS WI
MAGNET COIL	10564740	1	2	867	511302208	DIRECTIONAL CONTROL VALV
MAGNET COIL	10564740	1	1	869	11005327	DIRECTIONAL CONTROL VALV
MAGNET COIL	10564740	10	2	1285	10675503	DIRECTIONAL CONTROL VALV

Description	Item	Pos.	Quantity	Page	Assembly	Description
MAGNET COIL	10564740	157	1	1321	511302108	DIRECTIONAL CONTROL VALV
MAGNET COIL	11005244	1	2	377	10423938	DIRECTIONAL CONTROL VALV
MAGNET COIL 24V	10493030	(30)	1	334	966085708	ADDITIONAL HYDRAULICS WI
MAGNET COIL 24V	571910108	(1)	2	849	96029372	HYDR.MACHINERY HOUSE
MAGNET COIL 28V	10872859	(1)	1	279	10413255	CHANGE-OVER BLOCK
MAGNET COIL 32V	571831908	2	4	78	511312108	CONTROL BLOCK
MAIN TOOLS	96005686	1	1	237	915718108	TOOL
MAINTENANCE SWITCH 0,05	11101017	110	2	799	918717708	AIR FILTER SYSTEM ABOVE
MAINTENANCE SWITCH 0,05	11101017	110	2	803	918719508	AIR FILTER SYSTEM DOWN
MALE INSERT 12+PE 16A	10297422	501	1	1326	96052004	LEAD
MALE INSERT 12+PE 16A	10297422	501	1	1327	96052005	LEAD
MALE INSERT 24-POL+PE 16A	605604714	24	1	263	96034537	TERMINAL BOX
MALE INSERT 24-POL+PE 16A	605604714	24	2	301	96047223	TERMINAL BOX ELECTRICS S
MALE INSERT 24-POL+PE 16A	605604714	508	1	1289	966885808	LEAD
MALE INSERT 4-POLX2+SM 10	605664101	501	1	259	96045406	LEAD
MALE INSERT 4-POLX2+SM 10	605664101	26	1	263	96034537	TERMINAL BOX
MALE INSERT 64-POL 10A	605609008	21	4	263	96034537	TERMINAL BOX
MALE INSERT 64-POL 10A	605609008	21	2	301	96047223	TERMINAL BOX ELECTRICS S
MALE INSERT 64-POL 10A	605609008	501	1	1514	967035508	LEAD
MANDRIL RIVET 4X10,3	704207608	28	12	532	96033639	BODY SECTIONS
MANDRIL RIVET 4X10,3	704207608	20	4	597	967124708	LID HOLDER
MANDRIL RIVET 4X10,3	704207608	12	40	952	96054623	LOCKING PLATE
MANUAL ACTUATION	511043808	7	1	136	511486508	DIRECTIONAL CTRL. VALVE
MANUAL ACTUATION	511043808	(8)	1	232	966515908	ADDL.HYDR.F.PIN PULLING DE
MANUAL ACTUATION	511043808	(8)	1	269	96029361	SLEWING PLATFORM HYDRA
MARKER LIGHT 30W 10-32V	10878659	30	1	897	96040477	ADD PARTS ENG HOUSE ELE
MARKING STRIP	97113691	7	1	530	96033669	MONITOR CONSOLE
MASTER PLUG 4-POL	602225508	525	1	535	96033640	WIRES COMPL. INSTRUMENT
MASTER PLUG 6-POL	602225608	524	1	535	96033640	WIRES COMPL. INSTRUMENT
MEASURING PLATE 7500KN F	918444308	251	4	11		LIEBHERR CRAW.CRANE LR
MEASURING PLATE 7500KN F	918444308	265	2	12		LIEBHERR CRAW.CRANE LR
MEASURING STRIP	11081841	35	2	779	96033201	ELECTRIC FOR BATTERY BOX
MECH.AUXILIARIES FOR LIG	968112008	1	1	1121	919294608	ARGON FLOODLIGHT HEEL PI
MECHANICAL AUXILIARIES	967995008	40	1	1480	967276708	RECEIVER
MECHANICAL AUXILIARIES	967995008	40	1	1482	967276808	SENDER
MEGI BUFFER	726612208	112	1	413	96038694	SLEWING PLATFORM CATWAL
MEGI BUFFER	726612208	34	8	1251	916324608	D PIVOT SECTION PRE-ASS.
MEGI BUFFER	726612708	24	2	256	915750708	PIN F. S AND D PIVOT SECTIO
MEGI BUFFER	726613008	66	2	389	965661108	SUPPORT COMPL.
MEGI BUFFER	726613008	125	13	424	96038696	SLEWING PLATFORM CATWAL
MEGI BUFFER	726613008	29	2	565	918744708	MACHINERY HOUSE BASE FR
MEGI BUFFER	726613008	5	2	595	967297708	RETAINER CPL.
MEGI BUFFER	726613008	34	8	806	919205608	UREA PLANT
MEGI BUFFER	726613008	2	2	1394	968301108	PROTECTIVE HOOD COMPL.
MEGI BUFFER	726617408	11	1	592	966954908	FOLDING LADDER PRE-ASS.
MEGI BUFFER 100X40-M16X44	726616008	2	2	587	965888608	PLATFORM COMPL.
MEGI BUFFER 18X7,5	726616708	113	1	413	96038694	SLEWING PLATFORM CATWAL
MEGI BUFFER 18X7,5	726616708	6	4	628	96037955	COVER COMPL.
MEGI BUFFER 18X7,5	726616708	101	27	903	919203908	COVERING
MEGI BUFFER 18X7,5	726616708	2	2	906	966167408	COVER PRE-ASSY.
MEGI BUFFER 18X7,5	726616708	2	2	907	966167508	COVER PRE-ASSY.
MEGI BUFFER 18X7,5	726616708	2	2	908	966167908	COVER PRE-ASSY.
MEGI BUFFER 18X7,5	726616708	2	2	909	966168008	COVER PRE-ASSY.
MEGI BUFFER 18X7,5	726616708	2	2	910	966168408	COVER PRE-ASSY.
MEGI BUFFER 18X7,5	726616708	5	2	928	96042450	COVER PRE-ASSY.
MEGI BUFFER 18X7,5	726616708	5	2	930	96042451	COVER PRE-ASSY.
MEGI BUFFER 18X7,5	726616708	5	2	932	96042452	COVER PRE-ASSY.
MEGI BUFFER 18X7,5	726616708	5	2	934	96042453	COVER PRE-ASSY.
MEGI BUFFER 20X15-M6X18X	10878514	17	4	811	968517508	PUMP PRE-ASS.
MEGI BUFFER 30X17-M8 NR 60	726616208	53	1	1170	915753108	WINCH

Description	Item	Pos.	Quantity	Page	Assembly	Description
MEGI BUFFER 30X17-M8 NR 60	726616208	53	1	1192	915753208	WINCH 5 PRE-ASS.
MEGI CONE 70 SHORE A	10324968	3	4	496	918998308	CRANE DRIVER'S CABIN CPL.
MICRO SWITCH	10335596	3	4	529	10343693	JOYSTICK
MONITOR CONSOLE	96033669	3	1	524	96033614	CONTROLS AND FITTINGS RI
MORTISE LOCK 235X24X3 ED	10290319	7	1	905	966167308	DOOR
MOTOR CONTROL DEVICE E	13470313	570	1	687	13455092	DIESEL ENGINE
MOTOR FLANGE	540184008	7	1	368	540270514	DRIVE UNIT CPL
MOTOR HOUSING	10014692	3	1	121	11002835	ELECTRIC PUMP
MOTOR HOUSING	10014692	3	1	285	11006306	ELECTRIC PUMP
MOTOR HOUSING	10014692	3	1	315	11081924	ELECTRIC PUMP
MOTOR HOUSING	10014692	3	1	341	11114000	ELECTRIC PUMP
MOTOR HOUSING	10014692	3	1	467	11003525	ELECTRIC PUMP
MOTOR HOUSING	10493920	1	1	285	11006306	ELECTRIC PUMP
MOTOR HOUSING	10872200	1	1	341	11114000	ELECTRIC PUMP
MOTOR HOUSING	11113852	60	1	315	11081924	ELECTRIC PUMP
MOTOR HOUSING	11690155	1	1	467	11003525	ELECTRIC PUMP
MOTOR HOUSING UNTEN	10675728	1	1	121	11002835	ELECTRIC PUMP
MOTOR PRE-HEATING	919204208	2	1	983	919300208	MOTOR PRE-HEATING
MOTOR PRE-HEATING	919300208	188	1	11		LIEBHERR CRAW.CRANE LR
MOTOR PRE-HEATING ABOVE	919204108	1	1	983	919300208	MOTOR PRE-HEATING
MOTOR PROTECTION SWITCH	632460501	30	1	888	966574708	ADDITIONAL PARTS POWER
MOTOR SEAT	11005450	(2)	1	1017	10475633	RADIATOR UNIT
MOULDING 317-1397-000 SUR	605212808	504	1	1434	967255308	LEAD
MOULDING 317-1399-000 SUR	605215408	509	1	1326	96052004	LEAD
MOULDING 317-1399-000 SUR	605215408	508	1	1327	96052005	LEAD
MOUNTING	966003108	10	2	50	919045208	CROSS BEAM
MOUNTING AID	919531608	370	1	12		LIEBHERR CRAW.CRANE LR
MOUNTING AID T ZN O	966674708	6	2	1419	916116008	WA-FRAME 2 HEAD SECTION
MOUNTING AIDS 098404	919003708	456	1	13		LIEBHERR CRAW.CRANE LR
MOUNTING JACK/ERECTING	915752108	1	1	360	915718908	ERECTING WINCH
MOUNTING PARTS	10650403	49	1	977	10877138	OPERATOR SEAT
MOUNTING PARTS	11171275	65	1	977	10877138	OPERATOR SEAT
MOUNTING PARTS	11826654	27	1	491	10876576	WATER HEATING SYSTEM
MOUNTING PARTS	967858108	55	1	1540	96051353	BAR CIRCUMFERENCE
MOUNTING PARTS FRONT P	966222408	90	1	247	915750608	SLEWING PLATFORM FRAME
MOUNTING PARTS TAIL PART	96047586	90	1	294	919361308	SLEWING PLATFORM FRAME
MOUNTING PLATE PRE-ASS.	966342908	1	1	949	96061868	ASSEMBLY PARTS MOUNTIN
MOUNTING RAIL	970344808	27	2	433	915755208	ROLLER SLEWING RING
MOUNTING RAIL	970344808	60	1	615	96018031	FIXING PARTS BASE FRAME
MOUNTING RAIL	970344808	242	1	1255	916324608	D PIVOT SECTION PRE-ASS.
MOUNTING RAIL C28/11X530 T	97006261	31	2	433	915755208	ROLLER SLEWING RING
MOUNTING RAIL C28/11X700	944483108	3	2	416	96039225	FRAME COMPLETE
MOUNTING RAIL C28/11X750	939797408	2	2	416	96039225	FRAME COMPLETE
MOUNTING RAIL X0	954117308	39	2	433	915755208	ROLLER SLEWING RING
MOUNTING RAIL X0	954117308	61	6	615	96018031	FIXING PARTS BASE FRAME
MOUNTING RAIL X0	954117308	14	2	941	965666908	OIL TANK PRE-ASS.
MOUNTING RAIL X0	954117308	26	1	1213	915753308	WINCH 6 PRE-ASSEMBLY
MOUNTING RAIL X0	954117308	269	1	1255	916324608	D PIVOT SECTION PRE-ASS.
MOUNTING RAIL X0	954117308	11	1	1259	966221808	DRIVER LEFT
MOUNTING RAIL X0	954117308	174	1	1304	915745708	D HEAD SECTION PRE-ASS.
MOUNTING RAIL X0	954117308	31	1	1332	96051961	TRACTION RAM PRE-ASS.
MOUNTING RAIL X0	954117308	31	1	1340	96051962	TRACTION RAM PRE-ASS.
MOUNTING RAIL X0	954117308	36	1	1372	966649408	LUFFING PULLEY BLOCK COM
MOUNTING RAIL X0	954117308	28	2	1497	966887708	CONNECTING SUPPORT
MOUNTING RAIL X0	954117308	40	1	1500	966887908	STAND, LEFT
MOUNTING RAIL X0	954117408	63	1	615	96018031	FIXING PARTS BASE FRAME
MOUNTING RAIL X0	954117408	12	2	1259	966221808	DRIVER LEFT
MOUNTING RAIL X0	954117408	11	2	1260	966221908	DRIVER RIGHT
MOUNTING RAIL X0	954117508	4	2	416	96039225	FRAME COMPLETE
MOUNTING RAIL X0	954117508	24	6	433	915755208	ROLLER SLEWING RING

Description	Item	Pos.	Quantity	Page	Assembly	Description
MOUNTING RAIL X0	954117508	39	2	1251	916324608	D PIVOT SECTION PRE-ASS.
MOUNTING RAIL X0	954128608	15	2	941	965666908	OIL TANK PRE-ASS.
MOUNTING SPRAY 400ML	861203005	90	1	786	919203408	MUFFLER UNIT ABOVE
MOUNTING SPRAY 400ML	861203005	90	1	794	919203508	MUFFLER UNIT DOWN
MOUNTING WELDED	966003208	1	1	68	966003108	MOUNTING
MOUNTING WELDED	966259108	(1)	1	106	917523808	CRAWLER TRACK CARRIER, L
MOUNTING WELDED	966259208	(2)	1	106	917523808	CRAWLER TRACK CARRIER, L
MOUNTING WELDED RAL 100	965710908	56	1	1402	916115908	WA-FRAME 1
MOUNTING WELDED RAL 100	966158908	5	2	1419	916116008	WA-FRAME 2 HEAD SECTION
MOUNTING WELDED RAL 100	967479408	55	1	1402	916115908	WA-FRAME 1
MOUNTING WELDED T ZN O	967228908	15	3	423	96038696	SLEWING PLATFORM CATWAL
MUFFLER UNIT	919299208	166	1	10		LIEBHERR CRAW.CRANE LR
MUFFLER UNIT ABOVE	919203408	1	1	781	919299208	MUFFLER UNIT
MUFFLER UNIT DOWN	919203508	2	1	781	919299208	MUFFLER UNIT
MULTI-PLATE PLUG GPN 320 P	10037139	15	2	1454	965718708	LADDER, PRE-ASSEMBLED
NAME PLATE 20X8	602761408	12	10	534	926891108	GROUND RAIL
NAME PLATE 70X40 POLYES	10288121	(980)	1	522	919218608	EL.INSTRUMENTS F.CRANE D
NAME PLATE 70X40 POLYES	10288121	(2)	1	527	96033638	PREMOUNTED UPPER PART
NAME PLATE 70X40 POLYES	10288121	(980)	1	949	96061868	ASSEMBLY PARTS MOUNTIN
NAME PLATE 70X40 POLYES	10288121	(300)	1	949	96061868	ASSEMBLY PARTS MOUNTIN
NAME PLATE 70X40 POLYES	10288121	300	1	954	968252908	BTB PROGRAMMED
NEEDLE GEAR RIM 110X117X2	570796108	20	1	367	540270414	POWER TAKE-OFF CPL
NIPPLE PLATE 4X330X1038 A	979439208	4	1	583	965887208	FOLDING LADDER PRE-ASS.
NIPPLE PLATE 5X1029X411 A	979442808	1	1	585	965887708	BOTTOM PLATE COMPL.
NIPPLE PLATE 5X2511X283 A	97014979	8	1	506	916997508	FRAME COMPLETE
NON-RETURN VALVE	10119971	5	1	696	10137051	HYDT.TUBE ASSEMBLY
NON-RETURN VALVE	10342281	12	4	341	11114000	ELECTRIC PUMP
NON-RETURN VALVE	11080500	28	2	1333	10493604	DRAW CYLINDER
NON-RETURN VALVE	11080500	28	2	1341	11002473	DRAW CYLINDER
NON-RETURN VALVE	11080501	29	1	1333	10493604	DRAW CYLINDER
NON-RETURN VALVE	11080501	29	1	1341	11002473	DRAW CYLINDER
NON-RETURN VALVE	570964908	5	6	279	10413255	CHANGE-OVER BLOCK
NON-RETURN VALVE	571412808	43	1	1271	10650028	TELESCOPIC CYLINDER
NON-RETURN VALVE	571412808	43	1	1272	11001945	TELESCOPIC CYLINDER
NON-RETURN VALVE	571412808	25	2	1333	10493604	DRAW CYLINDER
NON-RETURN VALVE	571412808	25	2	1341	11002473	DRAW CYLINDER
NON-RETURN VALVE	592226814	34	1	501	10651874	CABIN
NON-RETURN VALVE	7622803	(1)	6	119	915742708	CENTRA.LUBRICATION SYSTE
NON-RETURN VALVE	7622803	(1)	8	119	915742708	CENTRA.LUBRICATION SYSTE
NON-RETURN VALVE	7622803	4	2	316	11006904	DISTRIBUTION BLOCK
NON-RETURN VALVE	7622803	(2)	3	339	916997308	CENTRAL LUBRICATING SYS
NON-RETURN VALVE	7622803	2	9	405	11006373	DISTRIBUTION BLOCK
NON-RETURN VALVE	7622803	(2)	5	1187	917006408	CENTRALIZED LUBRICATION
NON-RETURN VALVE 2.5BAR	10872608	102	1	986	96034844	ENGINE PREHEATER PRE-ASS
NON-RETURN VALVE 2.5BAR	10872609	11	1	488	919258508	ADD HEATING SUPERSTRUCT
NON-RETURN VALVE 20BAR	11008701	9	2	1005	918696808	FIRE EXTINGUISHER SYSTEM
NON-RETURN VALVE 20BAR	502939008	163	1	965	96032961	PIPEWORK AIR INSTALLATIO
NON-RETURN VALVE 250BAR	510413608	153	2	374	966086008	ADDNL. HYDR. F. ERECTING W
NON-RETURN VALVE 250BAR	510413608	71	2	849	96029372	HYDR.MACHINERY HOUSE
NON-RETURN VALVE 250BAR	511435108	192	6	850	96029372	HYDR.MACHINERY HOUSE
NON-RETURN VALVE 250BAR	511435108	153	2	1277	96029354	ADDITIONAL HYDR.D PIVOT
NON-RETURN VALVE 250BAR	511476908	195	2	850	96029372	HYDR.MACHINERY HOUSE
NON-RETURN VALVE 250BAR	10332838	197	2	850	96029372	HYDR.MACHINERY HOUSE
NON-RETURN VALVE 250BAR	10665332	153	1	334	966085708	ADDITIONAL HYDRAULICS WI
NON-RETURN VALVE 250BAR	10665332	153	1	351	966085808	ADDITIONAL HYDRAULICS WI
NON-RETURN VALVE 250BAR	10665332	153	1	1181	966085908	ADDITIONAL HYDRAULICS WI
NON-RETURN VALVE 250BAR	10665332	153	1	1202	966086108	ADDITIONAL HYDRAULICS WI
NON-RETURN VALVE 250BAR	511481508	159	1	32	966084408	HYDRAULIC EQUIPM.CENTER
NON-RETURN VALVE 250BAR	511481508	159	1	127	966084908	HYDR.TRAVEL DRIVE
NON-RETURN VALVE 250BAR	511481508	159	1	163	966085008	HYDR.TRAVEL DRIVE

Description	Item	Pos.	Quantity	Page	Assembly	Description
NON-RETURN VALVE 250BAR	511481508	159	1	190	966084808	HYDR.TRAVEL DRIVE
NON-RETURN VALVE 250BAR	511481508	159	1	216	966084708	HYDR.TRAVEL DRIVE
NON-RETURN VALVE 250BAR	511481508	159	1	334	966085708	ADDITIONAL HYDRAULICS WI
NON-RETURN VALVE 250BAR	511481508	159	1	351	966085808	ADDITIONAL HYDRAULICS WI
NON-RETURN VALVE 250BAR	511481508	183	1	450	966085508	HYDRAULIC EQUIPM.SLEWING
NON-RETURN VALVE 250BAR	511481508	159	1	1181	966085908	ADDITIONAL HYDRAULICS WI
NON-RETURN VALVE 250BAR	511481508	159	1	1202	966086108	ADDITIONAL HYDRAULICS WI
NON-RETURN VALVE 250BAR	511481508	159	1	1233	966086208	AUX.HYDRAULIC WINCH 6
NON-RETURN VALVE 250BAR	511481508	151	1	1315	966086708	ADDITIONAL HYDR.D HEAD S
NON-RETURN VALVE 350BAR	10664321	33	1	1065	10489927	TILT-BACK SUPPORT
NON-RETURN VALVE 350BAR	10664321	40	1	1271	10650028	TELESCOPIC CYLINDER
NON-RETURN VALVE 350BAR	10664321	40	1	1272	11001945	TELESCOPIC CYLINDER
NON-RETURN VALVE 400BAR	510412208	157	1	73	966084508	HYDR.CROSS BEAM
NON-RETURN VALVE 400BAR	510412208	157	1	91	966084608	HYDR.CROSS BEAM
NON-RETURN VALVE 400BAR	510412208	190	2	850	96029372	HYDR.MACHINERY HOUSE
NON-RETURN VALVE 400BAR	510412408	152	1	450	966085508	HYDRAULIC EQUIPM.SLEWING
NON-RETURN VALVE 400BAR	510412408	191	4	850	96029372	HYDR.MACHINERY HOUSE
NON-RETURN VALVE 400BAR	510413508	152	1	334	966085708	ADDITIONAL HYDRAULICS WI
NON-RETURN VALVE 400BAR	510413508	152	1	351	966085808	ADDITIONAL HYDRAULICS WI
NON-RETURN VALVE 400BAR	510413508	152	1	1181	966085908	ADDITIONAL HYDRAULICS WI
NON-RETURN VALVE 400BAR	510413508	152	1	1202	966086108	ADDITIONAL HYDRAULICS WI
NON-RETURN VALVE 400BAR	510413508	152	1	1233	966086208	AUX.HYDRAULIC WINCH 6
NON-RETURN VALVE 400BAR	511309708	160	1	1277	96029354	ADDITIONAL HYDR.D PIVOT
NON-RETURN VALVE 400BAR	511311808	236	1	450	966085508	HYDRAULIC EQUIPM.SLEWING
NON-RETURN VALVE 400BAR	511443908	154	1	32	966084408	HYDRAULIC EQUIPM.CENTER
NON-RETURN VALVE 400BAR	511453508	158	1	450	966085508	HYDRAULIC EQUIPM.SLEWING
NON-RETURN VALVE 400BAR	511453508	154	1	1277	96029354	ADDITIONAL HYDR.D PIVOT
NON-RETURN VALVE 400BAR	511460608	162	2	269	96029361	SLEWING PLATFORM HYDRA
NON-RETURN VALVE 400BAR	511493708	154	1	334	966085708	ADDITIONAL HYDRAULICS WI
NON-RETURN VALVE 400BAR	511493708	154	1	351	966085808	ADDITIONAL HYDRAULICS WI
NON-RETURN VALVE 400BAR	511493708	154	1	1181	966085908	ADDITIONAL HYDRAULICS WI
NON-RETURN VALVE 400BAR	511493708	154	1	1202	966086108	ADDITIONAL HYDRAULICS WI
NON-RETURN VALVE 400BAR	511493708	154	1	1233	966086208	AUX.HYDRAULIC WINCH 6
NON-RETURN VALVE 420BAR	510408708	153	1	1233	966086208	AUX.HYDRAULIC WINCH 6
NON-RETURN VALVE 420BAR	510409808	196	6	850	96029372	HYDR.MACHINERY HOUSE
NON-RETURN VALVE 420BAR	510412908	150	1	236	966561908	ADDL.HYDR.F.PIN PULLING DE
NON-RETURN VALVE 420BAR	511449708	151	1	450	966085508	HYDRAULIC EQUIPM.SLEWING
NOTCHED SLEEVE	570796808	33	1	366	540270314	FLANGE CPL
NOZZLE	10000732	25	1	501	10651874	CABIN
NOZZLE	5612246	(22)	1	647	11007826	VARIABLE PUMP
NOZZLE	5612246	22	1	656	10009378	CONNECTING PLATE
NOZZLE	7014258	(21)	1	647	11007826	VARIABLE PUMP
NOZZLE	7014258	21	1	656	10009378	CONNECTING PLATE
NOZZLE	790495414	31	1	501	10651874	CABIN
NOZZLE 0,4 M5X6 MS	510754308	157	2	965	96032961	PIPEWORK AIR INSTALLATIO
NOZZLE 0,4 M5X9 CUZN39PB3	511048708	156	1	127	966084908	HYDR.TRAVEL DRIVE
NOZZLE 0,4 M5X9 CUZN39PB3	511048708	156	1	163	966085008	HYDR.TRAVEL DRIVE
NOZZLE 0,4 M5X9 CUZN39PB3	511048708	156	1	190	966084808	HYDR.TRAVEL DRIVE
NOZZLE 0,4 M5X9 CUZN39PB3	511048708	156	1	216	966084708	HYDR.TRAVEL DRIVE
NOZZLE 0,4 M5X9 CUZN39PB3	511048708	159	1	1073	966086308	ADDITIONAL HYDR.S PIVOT SE
NOZZLE 0,4 M5X9 CUZN39PB3	511048708	159	1	1277	96029354	ADDITIONAL HYDR.D PIVOT
NOZZLE 0,5 M5X9 MS	511062708	158	1	1315	966086708	ADDITIONAL HYDR.D HEAD S
NOZZLE 0,6 M5X9 CUZN39PB3	510746008	156	1	334	966085708	ADDITIONAL HYDRAULICS WI
NOZZLE 0,6 M5X9 CUZN39PB3	510746008	156	1	351	966085808	ADDITIONAL HYDRAULICS WI
NOZZLE 0,6 M5X9 CUZN39PB3	510746008	157	1	450	966085508	HYDRAULIC EQUIPM.SLEWING
NOZZLE 0,6 M5X9 CUZN39PB3	510746008	156	1	1181	966085908	ADDITIONAL HYDRAULICS WI
NOZZLE 0,6 M5X9 CUZN39PB3	510746008	156	1	1202	966086108	ADDITIONAL HYDRAULICS WI
NOZZLE 0,6 M5X9 CUZN39PB3	510746008	156	1	1233	966086208	AUX.HYDRAULIC WINCH 6
NOZZLE 0,8 M10X10 MS	511060108	170	1	850	96029372	HYDR.MACHINERY HOUSE
NOZZLE 0,8 M5X9 MS	510754008	164	1	1277	96029354	ADDITIONAL HYDR.D PIVOT

Description	Item	Pos.	Quantity	Page	Assembly	Description
NOZZLE 0,8 M8X8 MS	511058508	166	1	1277	96029354	ADDITIONAL HYDR.D PIVOT
NOZZLE 1,2 M5X9	511005308	282	1	850	96029372	HYDR.MACHINERY HOUSE
NOZZLE 1,5 M10X10 ST	511060808	153	6	450	966085508	HYDRAULIC EQUIPM.SLEWING
NOZZLE 1,5 M10X10 ST	511060808	75	4	849	96029372	HYDR.MACHINERY HOUSE
NOZZLE 1,5 M10X10 ST	511060808	226	1	1073	966086308	ADDITIONAL HYDR.S PIVOT SE
NOZZLE 1,5 M10X10 ST	511060808	233	1	1277	96029354	ADDITIONAL HYDR.D PIVOT
NOZZLE 2,0 M10X10 ST	511062608	74	12	849	96029372	HYDR.MACHINERY HOUSE
NOZZLE 2,5 M8X8 MS	511059108	235	6	450	966085508	HYDRAULIC EQUIPM.SLEWING
NOZZLE DIN 913 0,6 M10X10 M	511062208	167	1	849	96029372	HYDR.MACHINERY HOUSE
NOZZLE PRE-ASS.	10142097	1	1	693	10142096	PISTON COOLING
NUT	10217573	18	1	1226	10678417	COVER
NUT	510779908	29	1	80	511497508	PRESSURE RELIEF VALVE
NUT	510779908	29	1	281	510438508	PRESSURE RELIEF VALVE
NUT	511053008	22	1	464	510401908	REVERSING VALVE
NUT	7027459	(2)	1	334	966085708	ADDITIONAL HYDRAULICS WI
NUT	7027459	2	2	867	511302208	DIRECTIONAL CONTROL VALV
NUT	7027459	2	1	869	11005327	DIRECTIONAL CONTROL VALV
NUT	7027459	20	2	1285	10675503	DIRECTIONAL CONTROL VALV
NUT	7027459	998	1	1321	511302108	DIRECTIONAL CONTROL VALV
NUT CR6-FREI	571082308	(5)	1	73	966084508	HYDR.CROSS BEAM
NUT CR6-FREI	571082908	(5)	1	73	966084508	HYDR.CROSS BEAM
NUT M10X1,5 X6NiCrTiMoVB	10120639	13	4	751	10141720	EXHAUST TC MOUNTING
NUT M10X1,5 X6NiCrTiMoVB	10120639	13	4	752	10141721	EXHAUST TC MOUNTING
NUT M54 CR6-FREI	571077208	(5)	1	32	966084408	HYDRAULIC EQUIPM.CENTER
NUT M54 CR6-FREI	571077208	(5)	1	32	966084408	HYDRAULIC EQUIPM.CENTER
NUT M54 CR6-FREI	571077208	(5)	1	269	96029361	SLEWING PLATFORM HYDRA
NUT M6X8	10878951	2	1	978	96032222	REWORK ARMREST LEFT
NUT M6X8	10878951	2	1	980	96032223	REWORK ARMREST RIGHT
O-RING	12105190	21	1	1341	11002473	DRAW CYLINDER
O-RING 10,00X2,5 NBR90	10337381	7	1	280	510689408	BALL VALVE
O-RING 1050X5	944368603	46	1	110	970706701	PLANETARY GEARBOX
O-RING 10X2,2 NBR70	502933208	554	4	334	966085708	ADDITIONAL HYDRAULICS WI
O-RING 10X2,2 NBR70	502933208	554	4	351	966085808	ADDITIONAL HYDRAULICS WI
O-RING 10X2,2 NBR70	502933208	7	1	969	510687808	BALL VALVE
O-RING 10X2,2 NBR70	502933208	554	5	1181	966085908	ADDITIONAL HYDRAULICS WI
O-RING 10X2,2 NBR70	502933208	554	5	1202	966086108	ADDITIONAL HYDRAULICS WI
O-RING 110X2,5 V80	10008091	22	1	1018	10228004	HYDRO MOTOR
O-RING 1130X5	90005380	11	1	110	970706701	PLANETARY GEARBOX
O-RING 1230X8 NBR 70	10169428	2	2	110	970706701	PLANETARY GEARBOX
O-RING 12X1,5 NBR70	553104308	41	2	280	510689408	BALL VALVE
O-RING 12X2 FKM 70 MoS2	10128678	(2)	1	768	12410651	ENGINE CONTROL SENSORS
O-RING 12X2 NBR70	704274808	120	1	567	918744708	MACHINERY HOUSE BASE FR
O-RING 12X2 NBR70	704274808	12	1	577	96036247	COVER PRE-ASSY.
O-RING 12X2 NBR70	704274808	9	2	585	965887708	BOTTOM PLATE COMPL.
O-RING 12X2 NBR70	704274808	12	2	586	965887808	COVER PRE-ASSY.
O-RING 12X2 NBR70	704274808	9	2	588	965963608	COVER PRE-ASSY.
O-RING 12X2 NBR70	704274808	5	2	628	96037955	COVER COMPL.
O-RING 12X2 NBR70	704274808	10	2	906	966167408	COVER PRE-ASSY.
O-RING 12X2 NBR70	704274808	10	2	907	966167508	COVER PRE-ASSY.
O-RING 12X2 NBR70	704274808	10	2	908	966167908	COVER PRE-ASSY.
O-RING 12X2 NBR70	704274808	10	2	909	966168008	COVER PRE-ASSY.
O-RING 12X2 NBR70	704274808	10	2	910	966168408	COVER PRE-ASSY.
O-RING 133,07X1,78 NBR 70	10099208	31	1	315	11081924	ELECTRIC PUMP
O-RING 135X3 NBR 70 SPF	726452801	5	1	341	11114000	ELECTRIC PUMP
O-RING 135X3 NBR 70 SPF	726452801	5	1	467	11003525	ELECTRIC PUMP
O-RING 135X5 NBR90	570047108	5	1	121	11002835	ELECTRIC PUMP
O-RING 13X2,5 NBR90	570078008	7	1	824	510693008	BALL VALVE
O-RING 140X3 NBR70	570163708	5	1	285	11006306	ELECTRIC PUMP
O-RING 140X3 NBR70	570163708	5	1	315	11081924	ELECTRIC PUMP
O-RING 14X1,1 NBR70	570010108	3	2	463	511449808	DIRECTIONAL CONTROL VALV

Description	Item	Pos.	Quantity	Page	Assembly	Description
O-RING 15,5X2.5 NBR70	10279914	70	1	366	540270314	FLANGE CPL
O-RING 150X3 NBR70	518578108	320	2	631	11000367	PUMP DISTRIBUTION GEAR
O-RING 155X3 NBR 70 SPF	726426601	87	1	442	90008841	SLEWING GEAR DRIVE
O-RING 160X2,5	7624285	21	1	121	11002835	ELECTRIC PUMP
O-RING 160X2,5	7624285	24	1	285	11006306	ELECTRIC PUMP
O-RING 160X2,5	7624285	26	1	341	11114000	ELECTRIC PUMP
O-RING 160X3 NBR70	726204008	402	4	627	96034141	DIESEL ENGINE, PRE-ASSEMB
O-RING 160X3 NBR70	726204008	402	4	679	96034143	DIESEL ENGINE, PRE-ASSEMB
O-RING 165X3 FKM 70	726440001	14	1	121	11002835	ELECTRIC PUMP
O-RING 165X3 FKM 70	726440001	16	1	285	11006306	ELECTRIC PUMP
O-RING 165X3 FKM 70	726440001	19	1	341	11114000	ELECTRIC PUMP
O-RING 16X2 NBR70	726407908	(1)	1	821	96035990	PREMOUNTED FUEL FILTER
O-RING 17X1,5 NBR70	726430808	48	2	969	510687808	BALL VALVE
O-RING 17X2 FPM70	571082608	(2)	1	73	966084508	HYDR.CROSS BEAM
O-RING 17X2 FPM70	571082608	(2)	1	73	966084508	HYDR.CROSS BEAM
O-RING 17X2 FPM70	571082608	(2)	1	269	96029361	SLEWING PLATFORM HYDRA
O-RING 17X2 FPM70	571082608	(2)	1	450	966085508	HYDRAULIC EQUIPM.SLEWING
O-RING 17X2,5 NBR90	726409108	(1)	1	374	966086008	ADDNL. HYDR. F. ERECTING W
O-RING 180X3 NBR70	726413208	26	1	467	11003525	ELECTRIC PUMP
O-RING 20,3X2,4 NBR70	502932908	308	6	965	96032961	PIPEWORK AIR INSTALLATIO
O-RING 209,14X3,53 NBR70	10342479	15	1	467	11003525	ELECTRIC PUMP
O-RING 20X2 FPM70	571082008	(2)	1	73	966084508	HYDR.CROSS BEAM
O-RING 20X2 FPM70	571082008	(2)	1	73	966084508	HYDR.CROSS BEAM
O-RING 20X2 NBR90	510792708	8	2	280	510689408	BALL VALVE
O-RING 22,2X3 NBR70	540184308	16	1	368	540270514	DRIVE UNIT CPL
O-RING 22X1,5 FPM70	571082708	(3)	1	73	966084508	HYDR.CROSS BEAM
O-RING 22X1,5 FPM70	571082708	(3)	1	450	966085508	HYDRAULIC EQUIPM.SLEWING
O-RING 22X2 NBR90	726418408	8	2	969	510687808	BALL VALVE
O-RING 230X5 NBR90	570452108	25	1	1223	10467818	DRIVING GEAR
O-RING 23X2 NBR70	521204808	2	2	1221	968822801	OIL-GAUGING INSTRUMENT
O-RING 24X2,5 NBR70	726424877	8	2	870	510692308	BALL VALVE
O-RING 24X3 FPM70	571077408	(4)	1	850	96029372	HYDR.MACHINERY HOUSE
O-RING 25X2 NBR90	726425308	8	2	824	510693008	BALL VALVE
O-RING 26,2X3 NBR70	530633508	11	8	875	10678312	BALL VALVE COMBINATION
O-RING 265X4 NBR 70	726428201	52	1	110	970706701	PLANETARY GEARBOX
O-RING 26X1,5 FPM70	571082108	(3)	1	73	966084508	HYDR.CROSS BEAM
O-RING 26X3 NBR90	510711308	4	1	136	511486508	DIRECTIONAL CTRL. VALVE
O-RING 26X3 NBR90	510711308	(18)	1	236	966561908	ADDL.HYDR.F.PIN PULLING DE
O-RING 27,3X2,4 NBR70	502634108	8	4	875	10678312	BALL VALVE COMBINATION
O-RING 270X3 NBR 70	761032203	73	1	325	90001090	SLEWING GEAR DRIVE
O-RING 270X3 NBR 70	761032203	73	1	1173	90006725	SLEWING GEAR DRIVE
O-RING 275X4 NBR 72	726414803	24	1	325	90001090	SLEWING GEAR DRIVE
O-RING 275X4 NBR 72	726414803	24	1	1173	90006725	SLEWING GEAR DRIVE
O-RING 27X2,5 NBR70	726461208	(22)	3	849	96029372	HYDR.MACHINERY HOUSE
O-RING 325X5 NBR70	726416608	9	1	941	965666908	OIL TANK PRE-ASS.
O-RING 32X3 FPM70	571076908	(2)	1	32	966084408	HYDRAULIC EQUIPM.CENTER
O-RING 32X3 FPM70	571076908	(2)	1	32	966084408	HYDRAULIC EQUIPM.CENTER
O-RING 32X3 FPM70	571076908	(2)	1	269	96029361	SLEWING PLATFORM HYDRA
O-RING 32X3 FPM70	571076908	(2)	1	850	96029372	HYDR.MACHINERY HOUSE
O-RING 370X4 NBR70	571846508	73	2	442	90008841	SLEWING GEAR DRIVE
O-RING 400X4 NBR 70	761033903	24	1	442	90008841	SLEWING GEAR DRIVE
O-RING 400X5 NBR 70	761037803	8	1	326	90004973	DRUM BEARING
O-RING 40X3 FPM70	571077108	(4)	1	32	966084408	HYDRAULIC EQUIPM.CENTER
O-RING 40X3 FPM70	571077108	(4)	1	32	966084408	HYDRAULIC EQUIPM.CENTER
O-RING 40X3 FPM70	571077108	(4)	1	269	96029361	SLEWING PLATFORM HYDRA
O-RING 45X3 NBR70	726406008	68	1	325	90001090	SLEWING GEAR DRIVE
O-RING 45X3 NBR70	726406008	68	1	1173	90006725	SLEWING GEAR DRIVE
O-RING 51X5 N-FKM1-70	10038573	11	4	744	10143277	COOLANT PIPE BEND ADD-ON
O-RING 530X4 NBR 70	726450801	33	2	1219	90004983	PLANETARY GEARBOX
O-RING 59,69X5,33 FKM 70	7381568	10	2	806	919205608	UREA PLANT

Description	Item	Pos.	Quantity	Page	Assembly	Description
O-RING 60X3 NBR 70	726411301	9	1	1219	90004983	PLANETARY GEARBOX
O-RING 640X4 NBR 70	726455601	26	1	1219	90004983	PLANETARY GEARBOX
O-RING 680X5 NBR 70	761036003	2	1	1219	90004983	PLANETARY GEARBOX
O-RING 6X1,5 NBR90	510712908	11	3	463	511449808	DIRECTIONAL CONTROL VALV
O-RING 75X3 FKM 70	7009805	9	2	875	10678312	BALL VALVE COMBINATION
O-RING 78X3 FKM 70	726433701	7	1	741	11353748	THERMOSTAT HOUSING ASS
O-RING 850X5 NBR 70	761060703	28	1	1219	90004983	PLANETARY GEARBOX
O-RING 85X2 HNBR 70	10218370	2	1	756	10120541	STARTER PRE-ASSY.
O-RING 88,49X3,53	726431114	39	1	655	10412331	DRIVING GEAR
O-RING 95X3 NBR70	726405708	96	1	442	90008841	SLEWING GEAR DRIVE
O-RING AEHNL.ISO 3601-1 100	11008055	4	1	732	10154796	INTAKE STACK ASSEMBLY
O-RING AEHNL.ISO 3601-1 101	7380401	6	1	772	11366388	AUXILIARY DRIVE PRE-ASS.
O-RING AEHNL.ISO 3601-1 150	11656620	2	2	690	9078049	CYLINDER
O-RING AEHNL.ISO 3601-1 15X	7380619	4	1	721	11363553	DRIVE FOR HIGH PRESSURE P
O-RING AEHNL.ISO 3601-1 15X	7380619	4	1	769	10120393	LOCKING PIECES
O-RING AEHNL.ISO 3601-1 15X	7380619	7	1	870	510692308	BALL VALVE
O-RING AEHNL.ISO 3601-1 18	10003192	5	1	721	11363553	DRIVE FOR HIGH PRESSURE P
O-RING AEHNL.ISO 3601-1 21,	7380617	11	6	692	10141769	FINAL CONTROL VALVE
O-RING AEHNL.ISO 3601-1 38	10294497	12	6	691	9078462	POWER UNIT SUPPORT ATT
O-RING AEHNL.ISO 3601-1 41,6	12694375	8	2	699	10134887	OIL SUMP WITH FASTENING
O-RING AEHNL.ISO 3601-1 63,	7380970	14	2	733	10141830	CHARGE AIR LINE ASSEMBLY
O-RING AEHNL.ISO 3601-1 63	10037224	6	2	741	11353748	THERMOSTAT HOUSING ASS
O-RING AEHNL.ISO 3601-1 67,5	10040387	8	2	741	11353748	THERMOSTAT HOUSING ASS
O-RING ARP 568 10,52X1,83 NB	501243708	(1)	1	335	966085708	ADDITIONAL HYDRAULICS WI
O-RING ARP 568 10,82X1,78 NB	510718108	27	1	460	511300508	CONTROL BLOCK
O-RING ARP 568 10,82X1,78 NB	510718108	27	1	461	10489734	PRESSURE LIMITING VALVE
O-RING ARP 568 101,19X3,53	513115008	(11)	1	647	11007826	VARIABLE PUMP
O-RING ARP 568 101,27X2,62	570049408	(10)	1	647	11007826	VARIABLE PUMP
O-RING ARP 568 101,27X2,62	570049808	2	1	646	11007827	PUMP SUPPORT
O-RING ARP 568 117,07X3,53	514614108	19	1	665	11006000	PUMP SUPPORT
O-RING ARP 568 12,37X2,62 NB	510746108	10	1	640	571514608	SHUTDOWN VALVE
O-RING ARP 568 12,37X2,62 NB	510746108	1	1	873	10218310	LOAD HOLDING VALVE
O-RING ARP 568 12,37X2,62 NB	510746108	11	3	1226	10678417	COVER
O-RING ARP 568 12,42X1,78 NB	514591508	26	2	639	11006048	CONNECTING PLATE
O-RING ARP 568 12,42X1,78 NB	514591508	26	2	645	571514208	CONNECTING PLATE
O-RING ARP 568 120,24X3,53	726416908	19	1	635	11006045	PUMP SUPPORT
O-RING ARP 568 120,37X1,78	571240408	12	1	635	11006045	PUMP SUPPORT
O-RING ARP 568 120,37X1,78	571240408	12	1	665	11006000	PUMP SUPPORT
O-RING ARP 568 133,02X2,62	570710808	9	1	639	11006048	CONNECTING PLATE
O-RING ARP 568 133,02X2,62	570710808	9	1	645	571514208	CONNECTING PLATE
O-RING ARP 568 145,64X3,53	570807108	3	1	769	10120393	LOCKING PIECES
O-RING ARP 568 14X1,78 NBR7	511039008	48	2	280	510689408	BALL VALVE
O-RING ARP 568 14X1,78 NBR7	511039008	41	2	969	510687808	BALL VALVE
O-RING ARP 568 151,99X3,53	571117208	3	1	646	11007827	PUMP SUPPORT
O-RING ARP 568 151,99X3,53	571117208	20	1	665	11006000	PUMP SUPPORT
O-RING ARP 568 158,42X2,62	571239808	9	1	664	571903008	CONNECTING PLATE
O-RING ARP 568 164,69X3,53	501208008	20	1	635	11006045	PUMP SUPPORT
O-RING ARP 568 17,12X2,62 NB	510710108	3	2	281	510438508	PRESSURE RELIEF VALVE
O-RING ARP 568 17,12X2,62 NB	510710108	15	1	281	510438508	PRESSURE RELIEF VALVE
O-RING ARP 568 17,12X2,62 NB	510710108	13	2	1225	10467820	CONTROL ELEMENT
O-RING ARP 568 18,72X2,62 NB	510738308	12	1	649	571900808	REGULATOR ELEMENT
O-RING ARP 568 18,77X1,78 NB	570435708	(4)	2	849	96029372	HYDR.MACHINERY HOUSE
O-RING ARP 568 20,29X2,62 NB	726420208	4	1	460	511300508	CONTROL BLOCK
O-RING ARP 568 23,52X1,78 N	570652308	25	1	460	511300508	CONTROL BLOCK
O-RING ARP 568 23,52X1,78 N	570652308	25	1	461	10489734	PRESSURE LIMITING VALVE
O-RING ARP 568 304,39X3,53	501208508	(15)	1	1224	10678412	ADJUSTMENT
O-RING ARP 568 32,92X3,53 NB	510587008	405	22	851	96029372	HYDR.MACHINERY HOUSE
O-RING ARP 568 32,92X3,53 NB	510587008	(1)	1	851	96029372	HYDR.MACHINERY HOUSE
O-RING ARP 568 32,92X3,53 NB	510587008	(1)	1	851	96029372	HYDR.MACHINERY HOUSE
O-RING ARP 568 32,92X3,53 NB	510587008	(1)	1	851	96029372	HYDR.MACHINERY HOUSE

Description	Item	Pos.	Quantity	Page	Assembly	Description
O-RING ARP 568 34,52X3,53 NB	501204208	16	2	464	510401908	REVERSING VALVE
O-RING ARP 568 37,69X3,53 NB	510586708	553	16	307	966085408	SLEWING PLATFORM HYDRA
O-RING ARP 568 37,69X3,53 NB	510586708	550	33	334	966085708	ADDITIONAL HYDRAULICS WI
O-RING ARP 568 37,69X3,53 NB	510586708	550	33	351	966085808	ADDITIONAL HYDRAULICS WI
O-RING ARP 568 37,69X3,53 NB	510586708	557	7	450	966085508	HYDRAULIC EQUIPM.SLEWING
O-RING ARP 568 37,69X3,53 NB	510586708	400	1	627	96034141	DIESEL ENGINE, PRE-ASSEMB
O-RING ARP 568 37,69X3,53 NB	510586708	1	1	669	511516208	SAE-FLANGE HALF
O-RING ARP 568 37,69X3,53 NB	510586708	400	1	679	96034143	DIESEL ENGINE, PRE-ASSEMB
O-RING ARP 568 37,69X3,53 NB	510586708	411	44	851	96029372	HYDR.MACHINERY HOUSE
O-RING ARP 568 37,69X3,53 NB	510586708	(1)	1	851	96029372	HYDR.MACHINERY HOUSE
O-RING ARP 568 37,69X3,53 NB	510586708	(1)	1	851	96029372	HYDR.MACHINERY HOUSE
O-RING ARP 568 37,69X3,53 NB	510586708	550	30	1181	966085908	ADDITIONAL HYDRAULICS WI
O-RING ARP 568 37,69X3,53 NB	510586708	550	30	1202	966086108	ADDITIONAL HYDRAULICS WI
O-RING ARP 568 37,77X2,62 NB	726419008	10	8	875	10678312	BALL VALVE COMBINATION
O-RING ARP 568 4,47X1,78 NB	510714208	13	2	281	510438508	PRESSURE RELIEF VALVE
O-RING ARP 568 45,69X2,62 NB	514507808	16	1	656	10009378	CONNECTING PLATE
O-RING ARP 568 47,22X3,53 NB	510587908	551	10	32	966084408	HYDRAULIC EQUIPM.CENTER
O-RING ARP 568 47,22X3,53 NB	510587908	501	6	127	966084908	HYDR.TRAVEL DRIVE
O-RING ARP 568 47,22X3,53 NB	510587908	501	6	163	966085008	HYDR.TRAVEL DRIVE
O-RING ARP 568 47,22X3,53 NB	510587908	501	6	190	966084808	HYDR.TRAVEL DRIVE
O-RING ARP 568 47,22X3,53 NB	510587908	501	6	216	966084708	HYDR.TRAVEL DRIVE
O-RING ARP 568 47,22X3,53 NB	510587908	(1)	1	626	96034141	DIESEL ENGINE, PRE-ASSEMB
O-RING ARP 568 47,22X3,53 NB	510587908	401	2	627	96034141	DIESEL ENGINE, PRE-ASSEMB
O-RING ARP 568 47,22X3,53 NB	510587908	401	2	679	96034143	DIESEL ENGINE, PRE-ASSEMB
O-RING ARP 568 47,22X3,53 NB	510587908	550	3	1233	966086208	AUX.HYDRAULIC WINCH 6
O-RING ARP 568 50,47X2,62 NB	570054708	(16)	1	647	11007826	VARIABLE PUMP
O-RING ARP 568 52,07X2,62 NB	726426508	6	1	369	510230608	HYDRO MOTOR
O-RING ARP 568 56,74X3,53 NB	726421608	5	2	810	96035686	UREA TANK, PRE-MOUNTING
O-RING ARP 568 56,82X2,62 NB	514598308	15	2	1225	10467820	CONTROL ELEMENT
O-RING ARP 568 56,82X2,62 NB	514598308	12	1	1226	10678417	COVER
O-RING ARP 568 6,07X1,78 NB	510738408	15	1	640	571514608	SHUTDOWN VALVE
O-RING ARP 568 64,77X2,62 NB	515705108	15	1	370	570112908	DRIVING GEAR
O-RING ARP 568 69,44X3,53 NB	510598908	403	3	627	96034141	DIESEL ENGINE, PRE-ASSEMB
O-RING ARP 568 69,44X3,53 NB	510598908	403	3	679	96034143	DIESEL ENGINE, PRE-ASSEMB
O-RING ARP 568 75,87X2,62 NB	514530408	15	1	439	570967508	DRIVING GEAR
O-RING ARP 568 75,87X2,62 NB	514530408	(20)	2	638	11006043	VARIABLE PUMP
O-RING ARP 568 85,32X3,53 NB	510599308	404	1	627	96034141	DIESEL ENGINE, PRE-ASSEMB
O-RING ARP 568 85,32X3,53 NB	510599308	404	1	679	96034143	DIESEL ENGINE, PRE-ASSEMB
O-RING ARP 568 9,25X1,78 NB	510719008	26	1	460	511300508	CONTROL BLOCK
O-RING ARP 568 9,25X1,78 NB	510719008	26	1	461	10489734	PRESSURE LIMITING VALVE
O-RING ARP 568 9,25X1,78 NB	510738608	(6)	4	849	96029372	HYDR.MACHINERY HOUSE
O-RING ARP 568 91,67X3,53 NB	514523408	4	1	638	11006043	VARIABLE PUMP
O-RING ARP 568 91,67X3,53 NB	514523408	1	1	646	11007827	PUMP SUPPORT
O-RING DIN 3771 23,6X2,9 NBR	571817308	(1)	1	123	915740508	ELECTR.FOR CRAWLER CARR
O-RING DIN 3771 55,25X2,62	511052108	10	1	464	510401908	REVERSING VALVE
O-RING DIN 3771-1 340X5 NBR	790347014	330	4	631	11000367	PUMP DISTRIBUTION GEAR
O-RING ISO 3601-1 104,37X3,53	7380773	(4)	1	683	13455092	DIESEL ENGINE
O-RING ISO 3601-1 104,37X3,53	7380773	5	2	734	12421642	CONNECTING LINE ADD-ON
O-RING ISO 3601-1 117,07X3,5	7380604	3	1	721	11363553	DRIVE FOR HIGH PRESSURE P
O-RING ISO 3601-1 117,07X3,5	7380604	5	1	772	11366388	AUXILIARY DRIVE PRE-ASS.
O-RING ISO 3601-1 17,17X1,78	7381103	(2)	1	768	12410651	ENGINE CONTROL SENSORS
O-RING ISO 3601-1 215,49X3,53	10003746	21	2	467	11003525	ELECTRIC PUMP
O-RING ISO 3601-1 9,25X1,78 F	7380574	5	4	866	10342823	PRESSURE CONTROL VALVE
O-RING ISO 3601-1 91,67X3,53	7380657	55	1	639	11006048	CONNECTING PLATE
OBSTRUCTION LIGHT 7,2W 19,	10816223	3	1	1524	967049508	OBSTRUCTION LIGHTS PREAS
OBSTRUCTION LIGHTS PREAS	967049508	11	1	1522	915727108	AIR-CRAFT & WIND WARNING
OIL AIR COOLER	550628308	2	2	820	919204408	FUEL FEED
OIL AIR COOLER	550628308	100	2	1014	96034284	PREMOUNTED COMBINATION
OIL COOLER	11005447	2	1	1017	10475633	RADIATOR UNIT
OIL COOLER	11005447	2	1	1020	10475634	RADIATOR UNIT

Description	Item	Pos.	Quantity	Page	Assembly	Description
OIL DIPSTICK	9080347	1	1	700	10127822	OIL DIPSTICK CPL.
OIL DIPSTICK	927692101	45	1	1221	968822801	OIL-GAUGING INSTRUMENT
OIL DIPSTICK 1 1/8"	927554401	1	1	443	927554301	VENTILATION CONNECTING PI
OIL DIPSTICK CPL.	10127822	21	1	681	13455092	DIESEL ENGINE
OIL DRAIN PLUG M26X1,5	789011908	2	1	938	96034679	FUEL TANK, PRE-ASSEMBLED
OIL DRAIN PLUG M26X1,5	789011908	17	2	940	919203608	OIL RESERVOIR, COMPLETE
OIL DRAIN PLUG M26X1,5	789011908	13	1	941	965666908	OIL TANK PRE-ASS.
OIL DRAIN PLUG M26X1,5	789011908	11	1	1016	965896208	PREMOUNTED COMBINATION
OIL DRAIN PLUG M26X1,5	789011908	11	1	1019	965896308	PREMOUNTED COMBINATION
OIL DRAIN PLUG M26X1,5	789011908	33	1	1221	968822801	OIL-GAUGING INSTRUMENT
OIL DRAINING HOSE COMPL. 1	10032297	55	1	238	96005686	MAIN TOOLS
OIL FILLER INLET	10128193	23	1	681	13455092	DIESEL ENGINE
OIL LEVEL PROBE L=50 12/24	10168177	16	1	940	919203608	OIL RESERVOIR, COMPLETE
OIL LEVEL SIGHT GLASS M26	774322101	77	2	325	90001090	SLEWING GEAR DRIVE
OIL LEVEL SIGHT GLASS M26	774322101	77	2	1173	90006725	SLEWING GEAR DRIVE
OIL LINE ASSEMBLY	10134883	(2)	1	699	10134887	OIL SUMP WITH FASTENING
OIL MODULE ASSEMBLY	11365191	130	1	682	13455092	DIESEL ENGINE
OIL RESERVOIR, COMPLETE	919203608	177	1	10		LIEBHERR CRAW.CRANE LR
OIL RETURN PIPE	10137019	1	1	696	10137051	HYDT.TUBE ASSEMBLY
OIL RETURN PIPE 15X1,5	10127927	(5)	1	699	10134887	OIL SUMP WITH FASTENING
OIL RETURN PIPE 15X1,5	10137053	2	1	696	10137051	HYDT.TUBE ASSEMBLY
OIL RETURN PIPE 22X1,5	10135023	2	1	752	10141721	EXHAUST TC MOUNTING
OIL RETURN PIPE 22X1,5	10135221	3	1	751	10141720	EXHAUST TC MOUNTING
OIL SEPARATOR ASSEMBLY	10125646	1	2	694	10141843	CRANKCASE BREATHER ASS
OIL SEPARATOR OEL	12404268	2	1	695	10125646	OIL SEPARATOR ASSEMBLY
OIL SIGHT GLASS G1" ALU	774320108	7	1	941	965666908	OIL TANK PRE-ASS.
OIL SUMP PRE-ASS. V-MOTO	11364377	1	1	699	10134887	OIL SUMP WITH FASTENING
OIL SUMP V-MOTOR/D9508	10134879	(1)	1	699	10134887	OIL SUMP WITH FASTENING
OIL SUMP WITH FASTENING V-	10134887	20	1	681	13455092	DIESEL ENGINE
OIL TANK 4,5L	90016176	47	6	433	915755208	ROLLER SLEWING RING
OIL TANK PRE-ASS.	965666908	1	1	940	919203608	OIL RESERVOIR, COMPLETE
OIL TANK ST.CONST. ALMG3	965666808	1	1	941	965666908	OIL TANK PRE-ASS.
OIL-GAUGING INSTRUMENT	968822801	25	1	1216	90005001	COMPACT ROPE WINCH
ONE-WAY RESTRICTOR 180L/	511300608	154	2	374	966086008	ADDNL. HYDR. F. ERECTING W
OPERATING HOURS COUNTE	691798508	10	4	952	96054623	LOCKING PLATE
OPERATING UNIT	10874687	50	1	971	96035787	EQUIPMENT CAMERA CAB
OPERATIONAL CONTROL	553188708	5	2	945	96036153	SWITCH CABINET
OPERATOR SEAT 1030/880NT	10877138	1	1	975	918810308	CONTROL STAND
ORIFICE 2X37X206 ALMG3 H11	978848108	17	2	949	96061868	ASSEMBLY PARTS MOUNTIN
OUTLET MANIFOLD ADD-ON V-	10141558	412	1	685	13455092	DIESEL ENGINE
OUTLET MODULE SCRFILTER	12569778	4	1	789	11446927	SCRFILTER ASSEMBLY
OUTLET NOZZLE DA 60MM	553190208	104	1	991	919208108	HEATING MACHINE/ENGINE R
OUTLET NOZZLE DN80 90°	553192908	105	3	991	919208108	HEATING MACHINE/ENGINE R
OUTPUT SHAFT 221 18CrNiMo	90011192	10	1	325	90001090	SLEWING GEAR DRIVE
OUTPUT SHAFT 221 18CrNiMo	90011192	10	1	1173	90006725	SLEWING GEAR DRIVE
OUTPUT SHAFT 298,5 18CrNi	968447901	10	1	442	90008841	SLEWING GEAR DRIVE
OVAL LOAD RING 13X60X120	980060930	5	4	1308	966640408	ROD CPL.
OVAL LOAD RING 13X60X120	980060930	5	4	1542	965646208	ROD
OVAL LOAD RING 13X60X120	980060930	6	4	1544	965523008	ROD
OVAL LOAD RING 13X60X120	980060930	(5)	2	1546	968244508	ROD CPL.
OVAL LOAD RING 13X60X120	980060930	(5)	4	1547	966191408	ROD CPL.
OVAL LOAD RING 13X60X120	980060930	5	4	1549	966377708	ROD
OVAL LOAD RING 13X60X120	980060930	(5)	4	1550	966203408	ROD CPL.
OVAL LOAD RING 13X60X120	980060930	(5)	4	1551	966160008	ROD CPL.
OVAL LOAD RING 13X60X120	980060930	6	2	1553	966659108	ROD
OVAL LOAD RING 13X60X120	980060930	6	2	1556	966659508	ROD
OVAL LOAD RING 13X60X120	980060930	6	2	1558	966663608	ROD
OVAL LOAD RING 13X60X120	980060930	5	4	1560	966831208	ROD
OVAL LOAD RING 13X60X120	980060930	5	4	1562	966839008	ROD
OVAL LOAD RING 13X60X120	980060930	5	4	1566	967086808	DRAWBAR PRE-ASS

Description	Item	Pos.	Quantity	Page	Assembly	Description
OVAL LOAD RING 13X60X120	980060930	5	4	1568	967088108	DRAWBAR PRE-ASS
OVAL LOAD RING 13X60X120	980060930	5	4	1570	967089808	DRAWBAR PRE-ASS
OVAL SCREW M4X12 10.9	514525208	20	7	439	570967508	DRIVING GEAR
OVERFLOW VALVE 13BAR M2	502662808	155	1	965	96032961	PIPEWORK AIR INSTALLATIO
OVERFLOW-OIL LINE	10129428	1	2	730	10153631	LEAK OIL LINE ADD-ON
OVERFLOW-OIL LINE 10	10142544	2	1	730	10153631	LEAK OIL LINE ADD-ON
OVERFLOW-OIL LINE 10X2	10151811	3	1	730	10153631	LEAK OIL LINE ADD-ON
OVERFLOW-OIL LINE 12	10142547	4	1	730	10153631	LEAK OIL LINE ADD-ON
OVERFLOW-OIL LINE 6X2	10143799	7	1	730	10153631	LEAK OIL LINE ADD-ON
OVERFLOW-OIL LINE 6X2	10153632	8	1	730	10153631	LEAK OIL LINE ADD-ON
OVERFLOW-OIL LINE 8X2	10143731	5	1	730	10153631	LEAK OIL LINE ADD-ON
OVERHEAT PROTECTION	10290127	24	1	491	10876576	WATER HEATING SYSTEM
OVERHEAT PROTECTION	10290127	(6)	1	491	10876576	WATER HEATING SYSTEM
PACKING RING RETAINER	511051608	5	1	464	510401908	REVERSING VALVE
PADLOCK ABUS-64TI/40 TITAL	885251508	2	1	238	96005686	MAIN TOOLS
PADLOCK ABUS-64TI/40 TITAL	885251508	125	2	1253	916324608	D PIVOT SECTION PRE-ASS.
PALETTE OF BOLTS QC	966460008	29	8	433	915755208	ROLLER SLEWING RING
PALLET WELDMENT T ZN O	966460108	1	1	444	966460008	PALETTE OF BOLTS
PAN-HEAD SCREW ISO 7045	408311208	35	4	532	96033639	BODY SECTIONS
PAN-HEAD SCREW ISO 7045 M	12219257	510	6	542	96033659	WIRING HARNESS
PAN-HEAD SCREW ISO 7045 M	12219257	22	2	777	96034773	PLATE PRE-ASS.
PAN-HEAD SCREW ISO 7045	408400701	7	4	1286	915747808	D PIVOT SECTION ELEC. EQUI
PAN-HEAD SCREW ISO 7045	408400701	(155)	2	1480	967276708	RECEIVER
PAN-HEAD SCREW ISO 7045	408400801	268	4	1067	966265208	CABLE DRUM COMPL.
PAN-HEAD SCREW ISO 7045	408400801	280	14	1095	966418908	TERMINAL BOX
PAN-HEAD SCREW ISO 7045	408400801	280	14	1105	966469508	TERMINAL BOX
PAN-HEAD SCREW ISO 7045	408400801	268	4	1435	966420308	CABLE DRUM COMPL.
PAN-HEAD SCREW ISO 7045 M	514599408	20	7	370	570112908	DRIVING GEAR
PAN-HEAD SCREW ISO 7045 M	514599408	(505)	1	1095	966418908	TERMINAL BOX
PAN-HEAD SCREW ISO 7045 M	514599408	(504)	1	1095	966418908	TERMINAL BOX
PAN-HEAD SCREW ISO 7045 M	514599408	504	1	1432	967255108	LEAD
PAN-HEAD SCREW ISO 7045 M	514599408	507	1	1433	967255208	LEAD
PAN-HEAD SCREW ISO 7045 M	514599408	508	1	1436	967260608	LEAD
PAN-HEAD SCREW ISO 7045 M	12219805	31	16	971	96035787	EQUIPMENT CAMERA CAB
PAN-HEAD SCREW ISO 7045 M	12219805	300	3	991	919208108	HEATING MACHINE/ENGINE R
PAN-HEAD SCREW ISO 7045 M	12216226	24	4	84	966448108	TERMINAL BOX, PRE-ASSEMB
PAN-HEAD SCREW ISO 7045 M	12216226	24	4	95	966448308	TERMINAL BOX, PRE-ASSEMB
PAN-HEAD SCREW ISO 7045 M	12216226	280	24	263	96034537	TERMINAL BOX
PAN-HEAD SCREW ISO 7045 M	12216226	24	4	330	966541108	TERMINAL BOX CPL.
PAN-HEAD SCREW ISO 7045 M	12216226	24	4	347	966541408	TERMINAL BOX CPL.
PAN-HEAD SCREW ISO 7045 M	12216226	26	4	779	96033201	ELECTRIC FOR BATTERY BOX
PAN-HEAD SCREW ISO 7045 M	12216226	280	24	880	966530408	TERMINAL BOX
PAN-HEAD SCREW ISO 7045 M	12216226	280	16	882	96034780	TERMINAL BOX
PAN-HEAD SCREW ISO 7045 M	12216226	280	24	884	96044329	TERMINAL BOX
PAN-HEAD SCREW ISO 7045 M	12216226	280	24	886	968221508	TERMINAL BOX
PAN-HEAD SCREW ISO 7045 M	12216226	12	6	888	966574708	ADDITIONAL PARTS POWER
PAN-HEAD SCREW ISO 7045 M	12216226	11	4	890	967021108	TERMINAL BOX BLANK PLUG
PAN-HEAD SCREW ISO 7045 M	12216226	280	20	893	968218508	TERMINAL BOX
PAN-HEAD SCREW ISO 7045 M	12216226	280	28	895	96051756	TERMINAL BOX
PAN-HEAD SCREW ISO 7045 M	12216226	53	4	950	96061868	ASSEMBLY PARTS MOUNTIN
PAN-HEAD SCREW ISO 7045 M	12216226	190	8	1095	966418908	TERMINAL BOX
PAN-HEAD SCREW ISO 7045 M	12216226	24	4	1177	966541908	TERMINAL BOX CPL.
PAN-HEAD SCREW ISO 7045 M	12216226	24	4	1198	966542708	TERMINAL BOX CPL.
PAN-HEAD SCREW ISO 7045 M	12216226	24	4	1230	966543108	TERMINAL BOX CPL.
PAN-HEAD SCREW ISO 7045 M	12216226	276	4	1397	967271008	TERMINAL BOX CPL.
PAN-HEAD SCREW ISO 7045 M	12216966	280	16	301	96047223	TERMINAL BOX ELECTRICS S
PAN-HEAD SCREW ISO 7045 M	10876384	4	4	1023	966871008	ADD-ON PARTS EXTERNAL F
PAN-HEAD SCREW ISO 7045 M	11656605	24	2	532	96033639	BODY SECTIONS
PAN-HEAD SCREW ISO 7045 M	11656605	54	12	950	96061868	ASSEMBLY PARTS MOUNTIN
PAN-HEAD SCREW ISO 7045 M	12220252	78	3	51	919045208	CROSS BEAM

Description	Item	Pos.	Quantity	Page	Assembly	Description
PARALLEL PIN	10289909	(14)	1	647	11007826	VARIABLE PUMP
PARALLEL PIN	10289909	14	1	656	10009378	CONNECTING PLATE
PARALLEL PIN	11259369	(13)	2	647	11007826	VARIABLE PUMP
PARALLEL PIN DIN 6325 8M6X2	10000797	13	2	656	10009378	CONNECTING PLATE
PARALLEL PIN ISO 2338 3M6X	570113208	5	1	369	510230608	HYDRO MOTOR
PARALLEL PIN ISO 8734 12m6X	4980365	11	1	754	10146947	ALTERNATOR ASSEMBLY
PARALLEL PIN ISO 8734 6m6X	4980736	5	1	715	10122940	CAMSHAFT CPL.
PARALLEL PIN ISO 8734 8m6X	4980853	14	2	691	9078462	POWER UNIT SUPPORT ATT
PASSAGE NIPPLE BLOCK	774375108	4	2	119	915742708	CENTRA.LUBRICATION SYSTE
PASSAGE NIPPLE BLOCK	774375108	4	2	158	915744408	CENTRA.LUBRICATION SYSTE
PASSAGE NIPPLE BLOCK	774375108	4	2	185	915744608	CENTR.LUBRICATION SYSTEM
PASSAGE NIPPLE BLOCK	774375108	4	2	211	915744508	CENTR.LUBRICATION SYSTEM
PASSAGE NIPPLE BLOCK	774375108	4	1	283	916900208	CENT. LUBRIC. SYSTEM SUP
PASSAGE NIPPLE BLOCK	774375108	3	1	313	916945008	CENT. LUBRIC. SYSTEM SUP
PASSAGE NIPPLE BLOCK	774375108	3	1	339	916997308	CENTRAL LUBRICATING SYS
PASSAGE NIPPLE BLOCK	774375108	3	1	356	916998708	CENTRALIZED LUBRICATION
PASSAGE NIPPLE BLOCK	774375108	3	1	465	916141308	CENTRAL GREASING
PASSAGE NIPPLE BLOCK	774375108	3	1	1187	917006408	CENTRALIZED LUBRICATION
PASSAGE NIPPLE BLOCK	774375108	3	1	1207	917000008	CENTRAL LUBRICATING SYS
PATCH CABLE 4X2XAWG27/7-5	12102759	376	1	542	96033659	WIRING HARNESS
PATCH CABLE 8-5M	10771060	377	1	542	96033659	WIRING HARNESS
PATCH CABLE 8-5M	10771060	378	1	542	96033659	WIRING HARNESS
PATCH CABLE 8-5M	10771060	379	1	542	96033659	WIRING HARNESS
PEDAL TRANSDUCER 20° SPF	10297309	(10)	1	549	96023877	ELECTRICAL PEDAL TRANSM
PEDAL TRANSDUCER 20° SPF	10297309	(10)	1	549	96023877	ELECTRICAL PEDAL TRANSM
PEDESTAL 2885X670X217 ALU	10875207	42	1	322	915751408	WINCH 1 PRE-ASSEMBLY
PEDESTAL ALU SPF	965888708	22	1	565	918744708	MACHINERY HOUSE BASE FR
PEDESTAL ALU SPF	965888808	23	1	565	918744708	MACHINERY HOUSE BASE FR
PEDESTAL ALU SPF	965888908	24	2	565	918744708	MACHINERY HOUSE BASE FR
PEDESTAL ALU SPF	965889008	25	1	565	918744708	MACHINERY HOUSE BASE FR
PEDESTAL CENTRE WELDME	966082208	1	1	63	966081808	PLATFORM CENTRE CPL.
PEDESTAL LH 1300 ALU SPF	966240008	20	1	423	96038696	SLEWING PLATFORM CATWAL
PEDESTAL LV 1064 ALU SPF	966239908	19	1	423	96038696	SLEWING PLATFORM CATWAL
PEDESTAL LV 646 ALU SPF	966460908	24	1	423	96038696	SLEWING PLATFORM CATWAL
PEDESTAL M 1500 ALU SPF	965901008	18	9	423	96038696	SLEWING PLATFORM CATWAL
PEDESTAL RB 1500 ALU SPF	966240908	22	1	423	96038696	SLEWING PLATFORM CATWAL
PEDESTAL RH 1300 ALU SPF	966240408	21	1	423	96038696	SLEWING PLATFORM CATWAL
PEDESTAL RV 936 ALU SPF	966241408	23	1	423	96038696	SLEWING PLATFORM CATWAL
PEDESTAL SEITE ALUMINIUM	966495408	151	1	1253	916324608	D PIVOT SECTION PRE-ASS.
PEDESTAL SEITE ALUMINIUM	966495508	152	1	1253	916324608	D PIVOT SECTION PRE-ASS.
PEDESTAL SEITE ALUMINIUM	966495608	153	1	1253	916324608	D PIVOT SECTION PRE-ASS.
PEDESTAL SEITE ALUMINIUM	966620508	219	2	1254	916324608	D PIVOT SECTION PRE-ASS.
PENCIL-TYPE GLOW PLUG	10873629	24	1	993	11621256	AIR HEATER
PENCIL-TYPE GLOW PLUG	11826649	40	1	491	10876576	WATER HEATING SYSTEM
PENCIL-TYPE GLOW PLUG	11826649	(10)	1	491	10876576	WATER HEATING SYSTEM
PERFORMANCE DIODE	6203745	23	6	949	96061868	ASSEMBLY PARTS MOUNTIN
PERFORMANCE RELAY	10877283	38	1	949	96061868	ASSEMBLY PARTS MOUNTIN
PERFORMANCE RELAY 24V 15	10871146	44	4	949	96061868	ASSEMBLY PARTS MOUNTIN
PERFORMANCE RELAY 75A	11656191	33	1	949	96061868	ASSEMBLY PARTS MOUNTIN
PERMANENT MAGNET 90N	617000108	250	2	82	966448008	CONTROL DESK OUTRIGGER
PERSONAL PROTECTION EQ	916959908	98	1	9		LIEBHERR CRAW.CRANE LR
PILLOW BLOCK ST.CONST.	967005808	13	2	423	96038696	SLEWING PLATFORM CATWAL
PIN	12105780	3	2	1485	916024408	HOOK BEAM
PIN	510773608	3	1	136	511486508	DIRECTIONAL CTRL. VALVE
PIN 0,5-1,0MM2	6202445	773	1	1326	96052004	LEAD
PIN 0,5-1,0MM2	6202445	773	1	1327	96052005	LEAD
PIN 0,5-1,0MM2	6202445	773	1	1434	967255308	LEAD
PIN 100.0X0 35NICRMOV125	970682408	36	2	1475	915744908	BOOM NOSE
PIN 100.0X240 35NICRMOV125	943902208	77	2	1056	916305808	S PIVOT SECTION PRE-ASS.
PIN 100.0X250 35NICRMOV125	979552108	12	2	247	915750608	SLEWING PLATFORM FRAME

Description	Item	Pos.	Quantity	Page	Assembly	Description
PIN 100.0X265 35NICRMOV125	97003732	2	4	227	915718008	FIXAGE DU CONTREPOIDS CE
PIN 100.0X320 35NICRMOV125	97011421	3	1	1531	966846208	FOOT COMPLETE
PIN 101.6X225 S355J2H FE//ZN	97084386	4	6	1578	96011234	CONTAINER CPL.
PIN 101.6X225 S355J2H FE//ZN	97084386	4	4	1580	96011235	CONTAINER CPL.
PIN 101.6X225 S355J2H FE//ZN	97084386	4	8	1584	96040975	CONTAINER CPL.
PIN 101.6X225 S355J2H FE//ZN	97084386	4	11	1586	96041964	CONTAINER CPL.
PIN 101.6X330 S355J2H FE//ZN	97084444	9	2	1578	96011234	CONTAINER CPL.
PIN 101.6X330 S355J2H FE//ZN	97084444	10	2	1580	96011235	CONTAINER CPL.
PIN 101.6X330 S355J2H FE//ZN	97084444	5	1	1582	96011236	CONTAINER CPL.
PIN 101.6X335 S355J2H FE//ZN	97084495	6	3	1582	96011236	CONTAINER CPL.
PIN 105.0X230 35NICRMOV125	97006431	38	1	1302	915745708	D HEAD SECTION PRE-ASS.
PIN 105.0X230 35NICRMOV125	97006431	63	4	1540	96051353	BAR CIRCUMFERENCE
PIN 110.0X250 35NICRMOV125	978657708	5	1	1541	965646108	ROD CPL.
PIN 110.0X250 35NICRMOV125	978657708	5	1	1543	965522908	ROD CPL.
PIN 110.0X250 35NICRMOV125	978657708	5	1	1552	966659008	ROD CPL.
PIN 110.0X250 35NICRMOV125	978657708	5	1	1554	966663008	ROD CPL.
PIN 110.0X250 35NICRMOV125	978657708	5	1	1555	966659408	ROD CPL.
PIN 110.0X250 35NICRMOV125	978657708	5	1	1557	966663508	ROD CPL.
PIN 110.0X250 35NICRMOV125	978657708	4	1	1565	967086508	PULL ROD
PIN 110.0X250 35NICRMOV125	978657708	4	1	1567	967088008	PULL ROD
PIN 110.0X250 35NICRMOV125	978657708	4	1	1569	967089708	PULL ROD
PIN 110.0X291 35NICRMOV125	978657808	3	2	1379	966649908	BRACKET CPL.
PIN 110.0X291 35NICRMOV125	978657808	45	2	1402	916115908	WA-FRAME 1
PIN 110.0X291 35NICRMOV125	978657808	4	1	1541	965646108	ROD CPL.
PIN 110.0X291 35NICRMOV125	978657808	4	1	1543	965522908	ROD CPL.
PIN 110.0X291 35NICRMOV125	978657808	4	1	1552	966659008	ROD CPL.
PIN 110.0X291 35NICRMOV125	978657808	4	1	1554	966663008	ROD CPL.
PIN 110.0X291 35NICRMOV125	978657808	4	1	1555	966659408	ROD CPL.
PIN 110.0X291 35NICRMOV125	978657808	4	1	1557	966663508	ROD CPL.
PIN 110.0X291 35NICRMOV125	978657808	6	1	1559	966825708	ROD CPL.
PIN 110.0X291 35NICRMOV125	978657808	6	1	1561	966825808	ROD CPL.
PIN 110.0X291 35NICRMOV125	978657808	2	2	1564	966659808	ROCKER
PIN 110.0X291 35NICRMOV125	978657808	5	1	1565	967086508	PULL ROD
PIN 110.0X291 35NICRMOV125	978657808	5	1	1567	967088008	PULL ROD
PIN 110.0X291 35NICRMOV125	978657808	5	1	1569	967089708	PULL ROD
PIN 110.0X320 35NICRMOV125	97012150	20	2	1533	966911408	CROSS MEMBER CPL.
PIN 110.0X341 35NICRMOV125	97008201	17	4	1381	966660708	WEIGHT CPL.
PIN 110.0X550 35NICRMOV125	979559008	11	6	294	919361308	SLEWING PLATFORM FRAME
PIN 120.0X165 35NICRMOV125	97013683	43	6	433	915755208	ROLLER SLEWING RING
PIN 120.0X250 35NICRMOV125	979902308	6	2	1546	968244508	ROD CPL.
PIN 120.0X250 35NICRMOV125	979902308	5	1	1547	966191408	ROD CPL.
PIN 120.0X250 35NICRMOV125	979902308	5	1	1550	966203408	ROD CPL.
PIN 120.0X250 35NICRMOV125	979902308	5	1	1551	966160008	ROD CPL.
PIN 120.0X250 35NICRMOV125	97041303	15	1	1546	968244508	ROD CPL.
PIN 120.0X260 35NICRMOV125	979228408	4	2	1505	965656708	CONSOLE COUNTERWEIGHT
PIN 120.0X265 35NICRMOV125	934489508	40	1	1302	915745708	D HEAD SECTION PRE-ASS.
PIN 120.0X285 35NICRMOV125	97011004	5	1	1559	966825708	ROD CPL.
PIN 120.0X285 35NICRMOV125	97011004	5	1	1561	966825808	ROD CPL.
PIN 120.0X293 35NICRMOV125	979703008	3	2	397	966093308	BRACKET CPL.
PIN 120.0X293 35NICRMOV125	979703008	5	1	1546	968244508	ROD CPL.
PIN 120.0X293 35NICRMOV125	979703008	4	1	1547	966191408	ROD CPL.
PIN 120.0X293 35NICRMOV125	979703008	4	1	1550	966203408	ROD CPL.
PIN 120.0X293 35NICRMOV125	979703008	4	1	1551	966160008	ROD CPL.
PIN 120.0X435 35NICRMOV125	97009215	39	2	1475	915744908	BOOM NOSE
PIN 120.0X870 35NICRMOV125	979820208	12	2	50	919045208	CROSS BEAM
PIN 120X450	11008157	5	1	1414	10802913	TILT-BACK SUPPORT
PIN 127.0X210 S355J2H FE//ZN	97084387	5	2	1580	96011235	CONTAINER CPL.
PIN 127.0X210 S355J2H FE//ZN	97084387	4	4	1582	96011236	CONTAINER CPL.
PIN 130.0X325 35NICRMOV125	97009713	47	2	1112	916177008	ROLLER SET
PIN 130.0X325 35NICRMOV125	97009713	47	2	1117	916177108	ROLLER SET

Description	Item	Pos.	Quantity	Page	Assembly	Description
PIN 130.0X340 35NICRMOV125	979872508	66	2	1252	916324608	D PIVOT SECTION PRE-ASS.
PIN 130.0X920 35NICRMOV125	97000098	130	2	1253	916324608	D PIVOT SECTION PRE-ASS.
PIN 130X260 35NICRMOV125	972722308	16	2	1412	915746608	WA-FRAME 2 PIVOT SECTION
PIN 140.0X232 35NICRMOV125	97013539	5	2	1384	919243508	WA-FRAME
PIN 140.0X265 35NICRMOV125	97144503	12	1	1384	919243508	WA-FRAME
PIN 140.0X290 35NICRMOV125	979559608	29	6	294	919361308	SLEWING PLATFORM FRAME
PIN 140.0X310 35NICRMOV125	97012552	24	2	1500	966887908	STAND, LEFT
PIN 140.0X310 35NICRMOV125	97012552	24	2	1503	966888108	STAND, RIGHT
PIN 140.0X355 35NICRMOV125	97000944	2	4	1497	966887708	CONNECTING SUPPORT
PIN 140.0X390 35NICRMOV125	979559708	30	2	294	919361308	SLEWING PLATFORM FRAME
PIN 140.0X391 35NICRMOV125	97038749	18	2	1384	919243508	WA-FRAME
PIN 15.0X372 S355J2C+C FE//	939632508	5	1	583	965887208	FOLDING LADDER PRE-ASS.
PIN 150.0X360 35NICRMOV125	97001515	33	1	1426	916302808	W PIVOT SECTION
PIN 16.0X125 S355J2C+C FE//	97010024	3	2	115	966790308	HOSE HOLDER WELDED
PIN 16.0X125 S355J2C+C FE//	97010024	3	2	116	966790408	HOSE HOLDER WELDED
PIN 16.0X125 S355J2C+C FE//	97010024	3	1	117	966790508	HOSE HOLDER WELDED
PIN 16.0X125 S355J2C+C FE//	97010024	3	2	154	966802008	HOSE HOLDER WELDED
PIN 16.0X125 S355J2C+C FE//	97010024	3	2	155	966802108	HOSE HOLDER WELDED
PIN 16.0X125 S355J2C+C FE//	97010024	3	1	156	966802208	HOSE HOLDER WELDED
PIN 160.0X273 35NICRMOV125	979106908	12	2	381	915753008	A-FRAME
PIN 160.0X275 35NICRMOV125	97005814	60	2	1419	916116008	WA-FRAME 2 HEAD SECTION
PIN 160.0X320 35NICRMOV125	97005958	7	4	1388	966890708	WA-FRAME 1 BASE SECTION
PIN 160.0X320 35NICRMOV125	97005958	8	4	1412	915746608	WA-FRAME 2 PIVOT SECTION
PIN 160.0X320 35NICRMOV125	97005958	18	4	1440	915723208	SPACER WA-FRAME 1
PIN 160.0X320 35NICRMOV125	97005958	18	4	1444	915746208	SPACER WA-FRAME 2
PIN 160.0X345 35NICRMOV125	979156208	63	2	1056	916305808	S PIVOT SECTION PRE-ASS.
PIN 16X30X15 X5CrNi18-10	10136876	6	2	695	10125646	OIL SEPARATOR ASSEMBLY
PIN 170.0X305 35NICRMOV125	97007467	3	1	1548	966377608	ROD CPL.
PIN 180.0X315 35NICRMOV125	97000809	3	1	1500	966887908	STAND, LEFT
PIN 180.0X315 35NICRMOV125	97000809	3	1	1503	966888108	STAND, RIGHT
PIN 180.0X335 35NICRMOV125	97002452	12	4	1112	916177008	ROLLER SET
PIN 180.0X335 35NICRMOV125	97002452	12	4	1117	916177108	ROLLER SET
PIN 190.0X241 35NICRMOV125	97006415	32	2	1302	915745708	D HEAD SECTION PRE-ASS.
PIN 190.0X241 35NICRMOV125	97006415	35	2	1402	916115908	WA-FRAME 1
PIN 190.0X246 35NICRMOV125	97014043	162	2	1304	915745708	D HEAD SECTION PRE-ASS.
PIN 190.0X255 35NICRMOV125	97011031	34	2	1402	916115908	WA-FRAME 1
PIN 190.0X255 35NICRMOV125	97007818	11	2	1372	966649408	LUFFING PULLEY BLOCK COM
PIN 190.0X303 35NICRMOV125	97006416	33	2	1302	915745708	D HEAD SECTION PRE-ASS.
PIN 190.0X320 35NICRMOV125	97012604	10	2	1533	966911408	CROSS MEMBER CPL.
PIN 190.0X340 35NICRMOV125	97004243	6	1	1309	966594008	BRACKET CPL.
PIN 190.0X340 35NICRMOV125	97004243	10	1	1548	966377608	ROD CPL.
PIN 190.0X420 35NICRMOV125	97010145	11	1	1332	96051961	TRACTION RAM PRE-ASS.
PIN 190.0X420 35NICRMOV125	97010145	11	1	1340	96051962	TRACTION RAM PRE-ASS.
PIN 20.0X145 S355J2+AR FE//	97013357	(3)	1	568	918744708	MACHINERY HOUSE BASE FR
PIN 20.0X145 S355J2+AR FE//	97013357	2	2	592	966954908	FOLDING LADDER PRE-ASS.
PIN 20.0X145 S355J2C+C FE//	979785708	1	1	1348	966140608	PIN WITH RING BOLT
PIN 20.0X556 S355J2C+C FE//	979405408	62	1	566	918744708	MACHINERY HOUSE BASE FR
PIN 200.0X273 35NICRMOV125	979106608	8	4	381	915753008	A-FRAME
PIN 200.0X385 35NICRMOV125	97000807	10	1	1500	966887908	STAND, LEFT
PIN 200.0X385 35NICRMOV125	97000807	10	1	1503	966888108	STAND, RIGHT
PIN 200.0X395 35NICRMOV125	97006413	28	2	1302	915745708	D HEAD SECTION PRE-ASS.
PIN 200.0X504 35NICRMOV125	979201008	15	4	1163	916302608	SL REDUCING SECTION
PIN 200.0X504 35NICRMOV125	979201008	23	4	1345	916303808	D INTERMEDIATE SECTION
PIN 200.0X504 35NICRMOV125	979201008	17	4	1357	917223708	D INTERMEDIATE SECTION
PIN 200.0X504 35NICRMOV125	979201008	17	4	1365	917223808	D INTERMEDIATE SECTION
PIN 200.0X504 35NICRMOV125	979201008	35	4	1452	915723308	L INTERMEDIATE SECTION
PIN 200.0X504 35NICRMOV125	979201008	35	4	1460	915723408	L INTERMEDIATE SECTION
PIN 200.0X504 35NICRMOV125	979201008	35	4	1465	915746808	L INTERMEDIATE SECTION
PIN 200.0X504 35NICRMOV125	979201008	35	4	1470	916062508	L INTERMEDIATE SECTION
PIN 220.0X354 35NICRMOV125	979106808	10	2	381	915753008	A-FRAME

Description	Item	Pos.	Quantity	Page	Assembly	Description
PIN 220.0X435 35NICRMOV125	978989208	2	2	294	919361308	SLEWING PLATFORM FRAME
PIN 220.0X435 35NICRMOV125	978989208	3	2	389	965661108	SUPPORT COMPL.
PIN 240.0X307 35NICRMOV125	97004671	20	2	1084	916332108	S HEAD SECTION
PIN 240.0X580 35NICRMOV125	978986408	4	4	1055	916305808	S PIVOT SECTION PRE-ASS.
PIN 240.0X580 35NICRMOV125	978986408	15	4	1129	916303308	S INTERMEDIATE SECTION
PIN 240.0X580 35NICRMOV125	978986408	15	4	1136	916303208	S INTERMEDIATE SECTION
PIN 240.0X580 35NICRMOV125	978986408	15	4	1141	916303108	S INTERMEDIATE SECTION
PIN 240.0X580 35NICRMOV125	978986408	15	4	1145	916303008	S INTERMEDIATE SECTION
PIN 240.0X580 35NICRMOV125	978986408	15	4	1149	916302708	S INTERMEDIATE SECTION
PIN 240.0X580 35NICRMOV125	978986408	15	4	1154	916302908	S ADAPTER SECTION
PIN 240.0X580 35NICRMOV125	978986408	134	4	1253	916324608	D PIVOT SECTION PRE-ASS.
PIN 240.0X580 35NICRMOV125	978986408	2	4	1426	916302808	W PIVOT SECTION
PIN 25.0X150 S355J2G3C+C FE	97006198	16	8	999	966561608	FRAME
PIN 25.0X418 S355J2G3C+C FE	97022886	136	2	107	917523808	CRAWLER TRACK CARRIER, L
PIN 25.0X418 S355J2G3C+C FE	97022886	106	2	149	917525508	CRAWLER TRACK CARRIER, L
PIN 25.0X418 S355J2G3C+C FE	97022886	136	2	180	917525608	CRAWLER TRACK CARRIER,
PIN 25.0X418 S355J2G3C+C FE	97022886	106	2	206	917525908	CRAWLER TRACK CARRIER,
PIN 25.0X465 S355J2G3C+C FE	979610808	14	2	413	96038694	SLEWING PLATFORM CATWAL
PIN 25.0X475 S355J2G3C+C FE	979610708	13	1	413	96038694	SLEWING PLATFORM CATWAL
PIN 25.0X52 S355J2G3C+C FE//	971973608	3	1	979	962282208	ARM REST LEFT
PIN 25.0X52 S355J2G3C+C FE//	971973608	3	1	981	962282308	ARM REST RIGHT
PIN 25.0X646 S355J2G3C+C FE	979405308	56	1	565	918744708	MACHINERY HOUSE BASE FR
PIN 260.0X405 35NICRMOV125	978623908	15	4	148	917525508	CRAWLER TRACK CARRIER, L
PIN 260.0X405 35NICRMOV125	978623908	15	4	205	917525908	CRAWLER TRACK CARRIER,
PIN 260.0X490 35NICRMOV125	97013818	9	2	1384	919243508	WA-FRAME
PIN 280.0X570 35NICRMOV125	979551108	2	2	247	915750608	SLEWING PLATFORM FRAME
PIN 30.0X150 S355J2C+C FE//	97006197	8	10	999	966561608	FRAME
PIN 30.0X212 S355J2+AR FE//	978931008	11	4	1129	916303308	S INTERMEDIATE SECTION
PIN 30.0X212 S355J2+AR FE//	978931008	11	4	1136	916303208	S INTERMEDIATE SECTION
PIN 30.0X212 S355J2+AR FE//	978931008	11	4	1141	916303108	S INTERMEDIATE SECTION
PIN 30.0X212 S355J2+AR FE//	978931008	11	4	1145	916303008	S INTERMEDIATE SECTION
PIN 30.0X212 S355J2+AR FE//	978931008	11	4	1149	916302708	S INTERMEDIATE SECTION
PIN 30.0X212 S355J2+AR FE//	978931008	11	4	1154	916302908	S ADAPTER SECTION
PIN 30.0X212 S355J2+AR FE//	978931008	37	4	1452	915723308	L INTERMEDIATE SECTION
PIN 30.0X212 S355J2+AR FE//	978931008	37	4	1460	915723408	L INTERMEDIATE SECTION
PIN 30.0X212 S355J2+AR FE//	978931008	37	4	1465	915746808	L INTERMEDIATE SECTION
PIN 30.0X212 S355J2+AR FE//	978931008	37	4	1470	916062508	L INTERMEDIATE SECTION
PIN 30.0X305 S355J2C+C FE//	977524508	29	2	1381	966660708	WEIGHT CPL.
PIN 30.0X650 S355J2+AR FE//	97012540	(6)	1	106	917523808	CRAWLER TRACK CARRIER, L
PIN 30.0X70 S355J2C+C FE//ZN	972115808	19	2	545	96033616	ELECTRIC ADD-ON PARTS CA
PIN 300.0X1050 35NICRMOV12	978623708	15	2	105	917523808	CRAWLER TRACK CARRIER, L
PIN 300.0X1050 35NICRMOV12	978623708	14	2	148	917525508	CRAWLER TRACK CARRIER, L
PIN 300.0X1050 35NICRMOV12	978623708	15	2	178	917525608	CRAWLER TRACK CARRIER,
PIN 300.0X1050 35NICRMOV12	978623708	14	2	205	917525908	CRAWLER TRACK CARRIER,
PIN 35.0X120 35NICRMOV125	976821908	288	1	1255	916324608	D PIVOT SECTION PRE-ASS.
PIN 35.0X135 35NICRMOV125	97004852	3	1	1347	966035008	REST
PIN 35.0X170 35NICRMOV125	979535708	27	2	1372	966649408	LUFFING PULLEY BLOCK COM
PIN 35.0X187 35NICRMOV125	977597408	129	1	1303	915745708	D HEAD SECTION PRE-ASS.
PIN 35.0X210 35NICRMOV125	979358708	11	12	256	915750708	PIN F. S AND D PIVOT SECTIO
PIN 35.0X310 35NICRMOV125	97000810	7	2	1500	966887908	STAND, LEFT
PIN 35.0X310 35NICRMOV125	97000810	7	2	1503	966888108	STAND, RIGHT
PIN 35.0X376 35NICRMOV125	972603608	69	2	1303	915745708	D HEAD SECTION PRE-ASS.
PIN 35.0X70 35NICRMOV125	979358808	12	16	256	915750708	PIN F. S AND D PIVOT SECTIO
PIN 35.0X70 35NICRMOV125	979358808	197	2	568	918744708	MACHINERY HOUSE BASE FR
PIN 35.0X70 35NICRMOV125	979358808	58	2	1112	916177008	ROLLER SET
PIN 35.0X70 35NICRMOV125	979358808	58	2	1117	916177108	ROLLER SET
PIN 35.0X70 35NICRMOV125	979358808	68	1	1252	916324608	D PIVOT SECTION PRE-ASS.
PIN 35.0X77 35NICRMOV125	97083628	59	18	1252	916324608	D PIVOT SECTION PRE-ASS.
PIN 390.0X655 35NICRMOV125	979551208	3	2	247	915750608	SLEWING PLATFORM FRAME
PIN 390.0X700 35NICRMOV125	979900008	17	4	50	919045208	CROSS BEAM

Description	Item	Pos.	Quantity	Page	Assembly	Description
PIN 390.0X815 35NICRMOV125	97001384	3	2	1426	916302808	W PIVOT SECTION
PIN 40.0X95 42CRMO4+QT GA	971343208	45	2	322	915751408	WINCH 1 PRE-ASSEMBLY
PIN 40.0X95 42CRMO4+QT GA	971343208	103	4	424	96038696	SLEWING PLATFORM CATWAL
PIN 430.0X755 35NICRMOV125	979358008	2	2	256	915750708	PIN F. S AND D PIVOT SECTIO
PIN 45.0 X90 35NICRMOV125	97000817	43	2	20	917528708	CENTRAL SECTION CRAWLER
PIN 45.0X128 35NICRMOV125	941978308	31	8	148	917525508	CRAWLER TRACK CARRIER, L
PIN 45.0X128 35NICRMOV125	941978308	31	8	205	917525908	CRAWLER TRACK CARRIER,
PIN 45.0X152 35NICRMOV125	97010196	17	4	1444	915746208	SPACER WA-FRAME 2
PIN 45.0X158 35NICRMOV125	97007316	15	2	1388	966890708	WA-FRAME 1 BASE SECTION
PIN 45.0X158 35NICRMOV125	97007316	22	2	1412	915746608	WA-FRAME 2 PIVOT SECTION
PIN 45.0X158 35NICRMOV125	97007316	20	2	1440	915723208	SPACER WA-FRAME 1
PIN 45.0X158 35NICRMOV125	97007316	20	2	1444	915746208	SPACER WA-FRAME 2
PIN 45.0X160 35NICRMOV125	947663008	142	4	1253	916324608	D PIVOT SECTION PRE-ASS.
PIN 45.0X160 35NICRMOV125	979078708	1	1	1264	965764708	PIN WITH RING BOLT
PIN 45.0X162 35NICRMOV125	97009200	14	1	1475	915744908	BOOM NOSE
PIN 45.0X163 35NICRMOV125	97001025	63	3	1453	915723308	L INTERMEDIATE SECTION
PIN 45.0X163 35NICRMOV125	97001025	63	3	1460	915723408	L INTERMEDIATE SECTION
PIN 45.0X163 35NICRMOV125	97001025	63	3	1465	915746808	L INTERMEDIATE SECTION
PIN 45.0X163 35NICRMOV125	97001025	63	3	1470	916062508	L INTERMEDIATE SECTION
PIN 45.0X274 35NICRMOV125	979406208	27	2	565	918744708	MACHINERY HOUSE BASE FR
PIN 45.0X284 35NICRMOV125	956058908	52	2	1302	915745708	D HEAD SECTION PRE-ASS.
PIN 45.0X322 S355J2+AR FE//	97024740	40	2	1533	966911408	CROSS MEMBER CPL.
PIN 45.0X332 35NICRMOV125	950941408	58	2	1302	915745708	D HEAD SECTION PRE-ASS.
PIN 45.0X368 35NICRMOV125	979552408	15	2	247	915750608	SLEWING PLATFORM FRAME
PIN 45.0X383 35NICRMOV125	979552308	14	2	247	915750608	SLEWING PLATFORM FRAME
PIN 45.0X385 35NICRMOV125	97013839	3	2	1390	966885408	GUY MOUNTING
PIN 45.0X64 35NICRMOV125	976637308	54	8	294	919361308	SLEWING PLATFORM FRAME
PIN 45.0X85 35NICRMOV125	979670908	10	4	20	917528708	CENTRAL SECTION CRAWLER
PIN 45X158 35NICRMOV125 GA	940069208	41	4	105	917523808	CRAWLER TRACK CARRIER, L
PIN 45X158 35NICRMOV125 GA	940069208	41	4	148	917525508	CRAWLER TRACK CARRIER, L
PIN 45X158 35NICRMOV125 GA	940069208	41	4	178	917525608	CRAWLER TRACK CARRIER,
PIN 45X158 35NICRMOV125 GA	940069208	41	4	205	917525908	CRAWLER TRACK CARRIER,
PIN 45X158 35NICRMOV125 GA	940069208	(2)	1	1305	915745708	D HEAD SECTION PRE-ASS.
PIN 45X158 35NICRMOV125 GA	940069208	21	2	1447	915723508	ROLLER CARRIAGE W BOOM
PIN 50.0 X133 35NICRMOV125	97000818	44	3	20	917528708	CENTRAL SECTION CRAWLER
PIN 50.0 X358 35NICRMOV125	97010266	6	1	1332	96051961	TRACTION RAM PRE-ASS.
PIN 50.0 X358 35NICRMOV125	97010266	6	1	1340	96051962	TRACTION RAM PRE-ASS.
PIN 50.0 X58 35NICRMOV125	947460108	8	2	1332	96051961	TRACTION RAM PRE-ASS.
PIN 50.0 X58 35NICRMOV125	947460108	8	2	1340	96051962	TRACTION RAM PRE-ASS.
PIN 50.0X108 35NICRMOV125	940069108	34	1	247	915750608	SLEWING PLATFORM FRAME
PIN 50.0X108 35NICRMOV125	940069108	34	1	294	919361308	SLEWING PLATFORM FRAME
PIN 50.0X125 35NICRMOV125	947458008	27	2	1426	916302808	W PIVOT SECTION
PIN 50.0X175 35NICRMOV125	971799808	86	2	1413	915746608	WA-FRAME 2 PIVOT SECTION
PIN 50.0X242 S355J2+AR FE//	979201208	20	4	1112	916177008	ROLLER SET
PIN 50.0X242 S355J2+AR FE//	979201208	20	4	1117	916177108	ROLLER SET
PIN 50.0X242 S355J2+AR FE//	979201208	7	1	1309	966594008	BRACKET CPL.
PIN 50.0X242 S355J2+AR FE//	979201208	11	1	1548	966377608	ROD CPL.
PIN 50.0X260 35NICRMOV125	97011030	33	2	1402	916115908	WA-FRAME 1
PIN 50.0X348 35NICRMOV125	973100808	59	1	1388	966890708	WA-FRAME 1 BASE SECTION
PIN 50.0X76 35NICRMOV125	956573308	4	2	1494	966888308	SWITCH UNIT
PIN 50.0X76 35NICRMOV125	956573308	4	2	1495	966916408	SWITCH UNIT
PIN 50.0X90 35NICRMOV125	979405108	44	2	565	918744708	MACHINERY HOUSE BASE FR
PIN 540.0X825 35NICRMOV125	979357908	1	2	256	915750708	PIN F. S AND D PIVOT SECTIO
PIN 55.0 X0 35NICRMOV125 GA	955469908	46	2	565	918744708	MACHINERY HOUSE BASE FR
PIN 55.0 X445 35NICRMOV125	977976408	40	12	294	919361308	SLEWING PLATFORM FRAME
PIN 55.0 X445 35NICRMOV125	977976408	232	2	1254	916324608	D PIVOT SECTION PRE-ASS.
PIN 55.0 X620 35NICRMOV125	979603008	13	2	105	917523808	CRAWLER TRACK CARRIER, L
PIN 55.0 X620 35NICRMOV125	979603008	13	2	178	917525608	CRAWLER TRACK CARRIER,
PIN 55.0X108 35NICRMOV125	933777308	21	4	247	915750608	SLEWING PLATFORM FRAME
PIN 55.0X108 35NICRMOV125	933777308	94	4	566	918744708	MACHINERY HOUSE BASE FR

Description	Item	Pos.	Quantity	Page	Assembly	Description
PIN 55.0X125 35NICRMOV125	952667108	39	2	247	915750608	SLEWING PLATFORM FRAME
PIN 55.0X125 35NICRMOV125	952667108	6	2	294	919361308	SLEWING PLATFORM FRAME
PIN 55.0X136 35NICRMOV125	979773108	52	8	294	919361308	SLEWING PLATFORM FRAME
PIN 55.0X136 35NICRMOV125	979773108	30	4	1345	916303808	D INTERMEDIATE SECTION
PIN 55.0X136 35NICRMOV125	979773108	43	4	1357	917223708	D INTERMEDIATE SECTION
PIN 55.0X136 35NICRMOV125	979773108	46	4	1365	917223808	D INTERMEDIATE SECTION
PIN 55.0X140 35NICRMOV125	945147108	3	2	1535	967582308	CROSS MEMBER CPL.
PIN 55.0X165 35NICRMOV125	97013907	57	4	1302	915745708	D HEAD SECTION PRE-ASS.
PIN 55.0X169 35NICRMOV125	973427508	58	2	389	965661108	SUPPORT COMPL.
PIN 55.0X175 35NICRMOV125	97002457	2	1	1113	966331808	PREMOUNTED PIN PULLING D
PIN 55.0X175 35NICRMOV125	97002457	2	1	1118	967623108	PREMOUNTED PIN PULLING D
PIN 55.0X240 35NICRMOV125	955168508	2	2	1505	965656708	CONSOLE COUNTERWEIGHT
PIN 55.0X280 35NICRMOV125	950231208	38	2	1402	916115908	WA-FRAME 1
PIN 55.0X280 35NICRMOV125	979598308	42	1	247	915750608	SLEWING PLATFORM FRAME
PIN 55.0X300 35NICRMOV125	97000828	7	4	1497	966887708	CONNECTING SUPPORT
PIN 55.0X300 35NICRMOV125	97000828	15	1	1500	966887908	STAND, LEFT
PIN 55.0X300 35NICRMOV125	97000828	15	1	1503	966888108	STAND, RIGHT
PIN 55.0X334 35NICRMOV125	979595908	143	1	567	918744708	MACHINERY HOUSE BASE FR
PIN 55.0X348 35NICRMOV125	970556508	16	1	1475	915744908	BOOM NOSE
PIN 55.0X355 35NICRMOV125	979393408	20	2	294	919361308	SLEWING PLATFORM FRAME
PIN 55.0X355 35NICRMOV125	979393408	26	2	389	965661108	SUPPORT COMPL.
PIN 55.0X400 35NICRMOV125	976553808	55	1	1388	966890708	WA-FRAME 1 BASE SECTION
PIN 55.0X455 35NICRMOV125	97003077	39	4	294	919361308	SLEWING PLATFORM FRAME
PIN 55.0X64 6 35NICRMOV125	973494608	4	2	1492	966887508	CROSS BEAM
PIN 55.0X860 35NICRMOV125	97002453	13	4	1112	916177008	ROLLER SET
PIN 55.0X860 35NICRMOV125	97002453	13	4	1117	916177108	ROLLER SET
PIN 60.0X393 S355J2+AR FE//	97006457	67	4	1303	915745708	D HEAD SECTION PRE-ASS.
PIN 65.0X124 35NICRMOV125	976449608	2	1	1060	966939508	CONNECTING LINK PRE-ASS.
PIN 65.0X124 35NICRMOV125	976449608	(2)	1	1427	916302808	W PIVOT SECTION
PIN 65.0X129 35NICRMOV125	978499208	196	2	1254	916324608	D PIVOT SECTION PRE-ASS.
PIN 65.0X140 35NICRMOV125	977071408	16	4	1372	966649408	LUFFING PULLEY BLOCK COM
PIN 65.0X190 35NICRMOV125	97002975	31	2	1192	915753208	WINCH 5 PRE-ASS.
PIN 65.0X455 35NICRMOV125	97007820	13	2	1372	966649408	LUFFING PULLEY BLOCK COM
PIN 65.0X485 35NICRMOV125	97034841	64	1	1214	915753308	WINCH 6 PRE-ASSEMBLY
PIN 65.0X485 35NICRMOV125	97034841	63	1	1346	916303808	D INTERMEDIATE SECTION
PIN 65.0X485 35NICRMOV125	97034841	62	1	1357	917223708	D INTERMEDIATE SECTION
PIN 65.0X485 35NICRMOV125	97034841	63	1	1366	917223808	D INTERMEDIATE SECTION
PIN 65.0X774 35NICRMOV125	97001397	19	1	1426	916302808	W PIVOT SECTION
PIN 6KT13X43.5 X5CRNI18-10	97000300	42	2	1475	915744908	BOOM NOSE
PIN 70.0 X0 35NICRMOV125	946514608	16	1	105	917523808	CRAWLER TRACK CARRIER, L
PIN 70.0 X0 35NICRMOV125	946514608	16	1	178	917525608	CRAWLER TRACK CARRIER,
PIN 70.0 X290 35NICRMOV125	97000945	14	2	1497	966887708	CONNECTING SUPPORT
PIN 70.0 X290 35NICRMOV125	97000945	31	2	1500	966887908	STAND, LEFT
PIN 70.0 X290 35NICRMOV125	97000945	31	2	1503	966888108	STAND, RIGHT
PIN 70.0X150 35NICRMOV125	979921808	20	4	381	915753008	A-FRAME
PIN 70.0X150 35NICRMOV125	979921808	32	2	384	965661008	FRAME PRE-ASS.
PIN 70.0X150 35NICRMOV125	979921808	30	4	389	965661108	SUPPORT COMPL.
PIN 70.0X150 35NICRMOV125	979921808	49	2	1154	916302908	S ADAPTER SECTION
PIN 70.0X210 35NICRMOV125	979891108	7	4	1055	916305808	S PIVOT SECTION PRE-ASS.
PIN 70.0X210 35NICRMOV125	979891108	18	4	1163	916302608	SL REDUCING SECTION
PIN 70.0X240 35NICRMOV125	978986608	18	4	1129	916303308	S INTERMEDIATE SECTION
PIN 70.0X240 35NICRMOV125	978986608	18	4	1136	916303208	S INTERMEDIATE SECTION
PIN 70.0X240 35NICRMOV125	978986608	18	4	1141	916303108	S INTERMEDIATE SECTION
PIN 70.0X240 35NICRMOV125	978986608	18	4	1145	916303008	S INTERMEDIATE SECTION
PIN 70.0X240 35NICRMOV125	978986608	18	4	1149	916302708	S INTERMEDIATE SECTION
PIN 70.0X240 35NICRMOV125	978986608	18	4	1154	916302908	S ADAPTER SECTION
PIN 70.0X240 35NICRMOV125	978986608	136	4	1253	916324608	D PIVOT SECTION PRE-ASS.
PIN 70.0X240 35NICRMOV125	978986608	32	4	1345	916303808	D INTERMEDIATE SECTION
PIN 70.0X240 35NICRMOV125	978986608	31	4	1357	917223708	D INTERMEDIATE SECTION
PIN 70.0X240 35NICRMOV125	978986608	33	4	1365	917223808	D INTERMEDIATE SECTION

Description	Item	Pos.	Quantity	Page	Assembly	Description
PIN 70.0X240 35NICRMOV125	978986608	5	4	1426	916302808	W PIVOT SECTION
PIN 70.0X240 35NICRMOV125	978986608	32	4	1452	915723308	L INTERMEDIATE SECTION
PIN 70.0X240 35NICRMOV125	978986608	32	4	1460	915723408	L INTERMEDIATE SECTION
PIN 70.0X240 35NICRMOV125	978986608	32	4	1465	915746808	L INTERMEDIATE SECTION
PIN 70.0X240 35NICRMOV125	978986608	32	4	1470	916062508	L INTERMEDIATE SECTION
PIN 70.0X280 35NICRMOV125	97001613	10	2	395	965661508	UPPER PULLEY BLOCK CPL.
PIN 70.0X280 35NICRMOV125	97001613	67	2	1154	916302908	S ADAPTER SECTION
PIN 70.0X325 35NICRMOV125	97012151	23	6	1533	966911408	CROSS MEMBER CPL.
PIN 70.0X710 35NICRMOV125	97007315	14	2	1388	966890708	WA-FRAME 1 BASE SECTION
PIN 70.0X710 35NICRMOV125	97007315	21	2	1412	915746608	WA-FRAME 2 PIVOT SECTION
PIN 70.0X710 35NICRMOV125	97007315	19	2	1440	915723208	SPACER WA-FRAME 1
PIN 70.0X710 35NICRMOV125	97007315	19	2	1444	915746208	SPACER WA-FRAME 2
PIN 75.0X320 35NICRMOV125	956246508	43	4	1302	915745708	D HEAD SECTION PRE-ASS.
PIN 75.0X350 35NICRMOV125	97011006	16	1	1559	966825708	ROD CPL.
PIN 75.0X350 35NICRMOV125	97011006	16	1	1561	966825808	ROD CPL.
PIN 75.0x220 35NICRMOV125	970591808	2	2	406	968125908	TRANSPORT KEEPER
PIN 80.0 X0 35NICRMOV125 GA	949948308	121	2	106	917523808	CRAWLER TRACK CARRIER, L
PIN 80.0 X0 35NICRMOV125 GA	949948308	73	2	149	917525508	CRAWLER TRACK CARRIER, L
PIN 80.0 X0 35NICRMOV125 GA	949948308	121	2	179	917525608	CRAWLER TRACK CARRIER,
PIN 80.0 X0 35NICRMOV125 GA	949948308	73	2	206	917525908	CRAWLER TRACK CARRIER,
PIN 80.0 X0 35NICRMOV125 GA	949948308	131	1	1303	915745708	D HEAD SECTION PRE-ASS.
PIN 80.0 X0 35NICRMOV125 GA	949948308	9	1	1310	966731108	ROLLER SEATING COMPL.
PIN 80.0X173 35NICRMOV125	97003205	96	2	1252	916324608	D PIVOT SECTION PRE-ASS.
PIN 80.0X185 35NICRMOV125	97011536	39	4	1540	96051353	BAR CIRCUMFERENCE
PIN 80.0X200 35NICRMOV125	97000073	101	2	1252	916324608	D PIVOT SECTION PRE-ASS.
PIN 80.0X225 35NICRMOV125	979552208	13	2	247	915750608	SLEWING PLATFORM FRAME
PIN 80.0X265 S355J2C+C FE//	978988708	23	2	1129	916303308	S INTERMEDIATE SECTION
PIN 80.0X265 S355J2C+C FE//	978988708	23	2	1136	916303208	S INTERMEDIATE SECTION
PIN 80.0X265 S355J2C+C FE//	978988708	23	2	1141	916303108	S INTERMEDIATE SECTION
PIN 80.0X265 S355J2C+C FE//	978988708	23	2	1145	916303008	S INTERMEDIATE SECTION
PIN 80.0X265 S355J2C+C FE//	978988708	23	2	1149	916302708	S INTERMEDIATE SECTION
PIN 80.0X265 S355J2C+C FE//	978988708	23	2	1154	916302908	S ADAPTER SECTION
PIN 80.0X290 35NICRMOV125	979298608	78	2	1056	916305808	S PIVOT SECTION PRE-ASS.
PIN 80.0X630 35NICRMOV125	97011537	41	4	1540	96051353	BAR CIRCUMFERENCE
PIN 80x199 35NICRMOV125	956664908	17	4	294	919361308	SLEWING PLATFORM FRAME
PIN 85.0 X200 35NICRMOV125	97001181	124	2	106	917523808	CRAWLER TRACK CARRIER, L
PIN 85.0 X200 35NICRMOV125	97001181	71	2	149	917525508	CRAWLER TRACK CARRIER, L
PIN 85.0 X200 35NICRMOV125	97001181	124	2	179	917525608	CRAWLER TRACK CARRIER,
PIN 85.0 X200 35NICRMOV125	97001181	71	2	206	917525908	CRAWLER TRACK CARRIER,
PIN 85.0X150 35NICRMOV125	97000074	102	2	1252	916324608	D PIVOT SECTION PRE-ASS.
PIN 85.0X175 35NICRMOV125	97028027	117	2	1253	916324608	D PIVOT SECTION PRE-ASS.
PIN 85.0X177 35NICRMOV125	97000862	79	2	106	917523808	CRAWLER TRACK CARRIER, L
PIN 85.0X177 35NICRMOV125	97000862	67	2	149	917525508	CRAWLER TRACK CARRIER, L
PIN 85.0X177 35NICRMOV125	97000862	79	2	179	917525608	CRAWLER TRACK CARRIER,
PIN 85.0X177 35NICRMOV125	97000862	67	2	205	917525908	CRAWLER TRACK CARRIER,
PIN 85.0X185 35NICRMOV125	970459408	114	2	1253	916324608	D PIVOT SECTION PRE-ASS.
PIN 85.0X200 35NICRMOV125	978624008	16	1	148	917525508	CRAWLER TRACK CARRIER, L
PIN 85.0X200 35NICRMOV125	978624008	16	1	205	917525908	CRAWLER TRACK CARRIER,
PIN 85.0X200 35NICRMOV125	979872408	65	2	1252	916324608	D PIVOT SECTION PRE-ASS.
PIN 85.0X327 35NICRMOV125	97001180	80	2	106	917523808	CRAWLER TRACK CARRIER, L
PIN 85.0X327 35NICRMOV125	97001180	66	2	148	917525508	CRAWLER TRACK CARRIER, L
PIN 85.0X327 35NICRMOV125	97001180	80	2	179	917525608	CRAWLER TRACK CARRIER,
PIN 85.0X327 35NICRMOV125	97001180	66	2	205	917525908	CRAWLER TRACK CARRIER,
PIN 90.0X180 35NICRMOV125	97000076	103	2	1252	916324608	D PIVOT SECTION PRE-ASS.
PIN 90.0X180 35NICRMOV125	97011586	42	2	1540	96051353	BAR CIRCUMFERENCE
PIN 90.0X230 35NICRMOV125	979558308	9	2	294	919361308	SLEWING PLATFORM FRAME
PIN 90.0X470 35NICRMOV125	979553208	36	1	247	915750608	SLEWING PLATFORM FRAME
PIN 90.0X540 35NICRMOV125	97011519	72	2	389	965661108	SUPPORT COMPL.
PIN 90.0X572 35NICRMOV125	97001612	72	1	1154	916302908	S ADAPTER SECTION
PIN CARRIER 6-POL 16A	604526608	508	1	265	96034538	WIRING HARNESS

Description	Item	Pos.	Quantity	Page	Assembly	Description
PIN CARRIER 6-POL 16A	604526608	506	9	302	96047224	LEAD
PIN CARRIER 6-POL 16A	604526608	501	1	1515	966997708	LEAD
PIN CARRIER 6-POL 16A	604526608	501	1	1516	966997808	LEAD
PIN COMPL.	966138408	19	22	1345	916303808	D INTERMEDIATE SECTION
PIN COMPL. FE//ZNNI8//CN//T0	966556808	69	1	389	965661108	SUPPORT COMPL.
PIN CONTACT 0,2-0,5MM2	10335819	689	21	538	96033658	WIRING HARNESS
PIN CONTACT 0,2-0,5MM2	10335819	689	165	542	96033659	WIRING HARNESS
PIN CONTACT 0,5MM2	605610108	601	7	1514	967035508	LEAD
PIN CONTACT 0,5MM2 SILBER	10493972	719	3	1326	96052004	LEAD
PIN CONTACT 0,5MM2 SILBER	10493972	719	7	1327	96052005	LEAD
PIN CONTACT 0,5MM2 SILBER	10493972	719	2	1515	966997708	LEAD
PIN CONTACT 0,5MM2 SILBER	10493972	719	2	1516	966997808	LEAD
PIN CONTACT 0,75-1MM2	604519208	628	6	1326	96052004	LEAD
PIN CONTACT 0,75-1MM2	604519208	628	3	1515	966997708	LEAD
PIN CONTACT 0,75-1MM2	604519208	628	3	1516	966997808	LEAD
PIN CONTACT 0.5QMM2	605619814	139	8	543	96034782	LEAD
PIN CONTACT 1,5MM2	10675380	733	1	259	96045406	LEAD
PIN CONTACT 1,5MM2	10675380	733	1	267	96041505	LEAD
PIN CONTACT 1,5MM2	604519108	637	2	265	96034538	WIRING HARNESS
PIN CONTACT 1,5MM2	604519108	637	18	302	96047224	LEAD
PIN CONTACT 1,5MM2	604519108	637	3	1327	96052005	LEAD
PIN CONTACT 2.5MM2	605612314	747	2	265	96034538	WIRING HARNESS
PIN DIN 1434 10X90X85 ST.50-	451000508	204	2	568	918744708	MACHINERY HOUSE BASE FR
PIN DIN 1434 10X90X85 ST.50-	451000508	57	4	1163	916302608	SL REDUCING SECTION
PIN DIN 1434 10X90X85 ST.50-	451000508	111	1	1303	915745708	D HEAD SECTION PRE-ASS.
PIN DIN 1434 20X55X46 35NIC	451001208	20	2	395	965661508	UPPER PULLEY BLOCK CPL.
PIN DIN 1434 20X55X46 35NIC	451001208	102	10	424	96038696	SLEWING PLATFORM CATWAL
PIN DIN 1434 20X55X46 35NIC	451001208	6	10	1027	965630408	CARRIER PRE-ASSEMBLED
PIN DIN 1434 20X55X46 35NIC	451001208	55	17	1055	916305808	S PIVOT SECTION PRE-ASS.
PIN DIN 1434 20X55X46 35NIC	451001208	8	2	1087	966490908	ACCESS COMPL
PIN DIN 1434 20X55X46 35NIC	451001208	3	2	1091	967665708	RAIL PRE-ASS.
PIN DIN 1434 20X55X46 35NIC	451001208	3	2	1092	967665808	RAIL PRE-ASS.
PIN DIN 1434 20X55X46 35NIC	451001208	44	8	1251	916324608	D PIVOT SECTION PRE-ASS.
PIN DIN 1434 20X55X46 35NIC	451001208	20	22	1345	916303808	D INTERMEDIATE SECTION
PIN DIN 1434 20X55X46 35NIC	451001208	49	2	1412	915746608	WA-FRAME 2 PIVOT SECTION
PIN DIN 1434 20X55X46 35NIC	451001208	18	4	1507	966410908	PLATFORM COMPL.
PIN DIN 1435 12X40X35 ST.50	451214808	7	2	1394	968301108	PROTECTIVE HOOD COMPL.
PIN DIN 1435 16X35X28 ST.50-	451218408	64	1	51	919045208	CROSS BEAM
PIN DIN 1435 20X65X58 ST.50-	451222408	8	4	56	96026100	PLATFORM CPL.L.
PIN DIN 1435 20X65X58 ST.50-	451222408	8	5	60	96026289	PODEST CPL.R.
PIN DIN 1435 20X65X58 ST.50-	451222408	9	6	65	96026457	PLATFORM COMPL.
PIN DIN 1435 20X65X58 ST.50-	451222408	6	9	223	919026408	CATWALK CRAW.TRACK TRA
PIN DIN 1435 20X65X58 ST.50-	451222408	37	4	1112	916177008	ROLLER SET
PIN DIN 1435 20X65X58 ST.50-	451222408	37	4	1117	916177108	ROLLER SET
PIN DIN 1435 25X160X152 ST.	451227408	114	4	413	96038694	SLEWING PLATFORM CATWAL
PIN DIN 1435 25X50X42 S355J	10875670	218	3	1254	916324608	D PIVOT SECTION PRE-ASS.
PIN DIN 1435 25X75X65 ST.50	451226408	10	2	54	965956208	STAIR
PIN DIN 1435 25X80X72 42CR	948837508	69	1	1252	916324608	D PIVOT SECTION PRE-ASS.
PIN DIN 1435 25X80X72 S355J2	451226708	17	1	1088	966470508	HOISTING LIMIT SWITCH PRE-
PIN DIN 1435 25X80X72 S355J2	451226708	17	1	1089	966470608	HOISTING LIMIT SWITCH PRE-
PIN DIN 1435 30X290X280 ST.	451231108	128	4	1303	915745708	D HEAD SECTION PRE-ASS.
PIN DIN 1435 30X290X280 ST.	451231108	11	1	1574	967858208	REST CPL.
PIN DIN 1435 30X85X70 35NIC	451230508	16	4	54	965956208	STAIR
PIN DIN 1435 30X85X70 35NIC	451230508	3	1	234	966648008	PIN PULLING CYLINDER CPL.
PIN DIN 1435 8X35X31 ST.50	451213008	60	2	106	917523808	CRAWLER TRACK CARRIER, L
PIN DIN 1435 8X35X31 ST.50	451213008	39	2	148	917525508	CRAWLER TRACK CARRIER, L
PIN DIN 1435 8X35X31 ST.50	451213008	60	2	179	917525608	CRAWLER TRACK CARRIER,
PIN DIN 1435 8X35X31 ST.50	451213008	39	2	205	917525908	CRAWLER TRACK CARRIER,
PIN DIN 1435 8X55X51 ST.50	451210508	101	1	576	96035947	ROOF COMPL.
PIN DIN 1435 8X55X51 ST.50	451210508	11	2	579	965886708	ROOF COMPL.

Description	Item	Pos.	Quantity	Page	Assembly	Description
PIN DIN 1436 16X85X80 ST.37	451418108	77	1	106	917523808	CRAWLER TRACK CARRIER, L
PIN DIN 1436 16X85X80 ST.37	451418108	77	1	179	917525608	CRAWLER TRACK CARRIER,
PIN DIN 1436 20X103X96 35NIC	451422708	8	4	444	966460008	PALETTE OF BOLTS
PIN DIN 1436 20X85X78 35NIC	451422308	13	2	1494	966888308	SWITCH UNIT
PIN DIN 1436 20X85X78 35NIC	451422308	13	2	1495	966916408	SWITCH UNIT
PIN DIN 1436 25X220X212 35N	451426808	3	2	437	96021673	PREMOUNTED PIN PULLING D
PIN DIN 1436 25X55X45 42CR	451426608	204	4	1254	916324608	D PIVOT SECTION PRE-ASS.
PIN DIN 1436 30X140X130 ST.5	451430408	5	1	1347	966035008	REST
PIN DIN 1436 30X165X155 ST.5	451430908	4	4	1536	968169608	SLEIGH CPL.
PIN DIN 1436 30X55X45 42CR	451430508	23	1	1372	966649408	LUFFING PULLEY BLOCK COM
PIN DIN 1436 40X90X78 ST.50	451436708	130	1	107	917523808	CRAWLER TRACK CARRIER, L
PIN DIN 1436 40X90X78 ST.50	451436708	75	1	149	917525508	CRAWLER TRACK CARRIER, L
PIN DIN 1436 40X90X78 ST.50	451436708	130	1	179	917525608	CRAWLER TRACK CARRIER,
PIN DIN 1436 40X90X78 ST.50	451436708	75	1	206	917525908	CRAWLER TRACK CARRIER,
PIN DIN 1436 8X27X20 ST.50	451410208	104	1	576	96035947	ROOF COMPL.
PIN DIN 1436 8X27X20 ST.50	451410208	7	2	579	965886708	ROOF COMPL.
PIN DIN 1436 8X27X20 ST.50	451410208	5	2	584	965887608	COVER PRE-ASSY.
PIN DIN 1436 8X40X35 ST.50	451410308	8	2	580	965886908	ROOF COMPL.
PIN DIN 1436 8X40X35 ST.50	451410308	8	2	581	965887008	ROOF COMPL.
PIN DIN 1436 8X48X43 ST.50-	451410108	9	2	573	965886508	ROOF COMPL.
PIN DIN 1436 8X48X43 ST.50-	451410108	103	1	576	96035947	ROOF COMPL.
PIN DIN 1436 8X48X43 ST.50-	451410108	5	6	580	965886908	ROOF COMPL.
PIN DIN 1436 8X48X43 ST.50-	451410108	5	6	581	965887008	ROOF COMPL.
PIN EXTRACTOR T ZN O	965921308	43	1	247	915750608	SLEWING PLATFORM FRAME
PIN EXTRACTOR T ZN O	965921308	45	3	565	918744708	MACHINERY HOUSE BASE FR
PIN F. S AND D PIVOT SECTIO	915750708	2	1	243	919238608	SLEWING PLATFORM FRAME
PIN HOLDER 12X140X140 S35	97038750	6	4	1384	919243508	WA-FRAME
PIN HOLDER SWIVEL.	966004108	1	1	67	966004008	PIN SUSPENSION
PIN ISO 2340 B16X230X215 ST.	450119008	37	1	1170	915753108	WINCH
PIN ISO 2340 B16X230X215 ST.	450119008	37	1	1192	915753208	WINCH 5 PRE-ASS.
PIN ISO 2340 B20X190X175 4	450023508	3	2	1536	968169608	SLEIGH CPL.
PIN ISO 2340 B20X330X315 ST.	450023708	3	2	507	967037208	RAILING CPL
PIN ISO 2340 B20X330X315 ST.	450023708	3	2	508	967036208	RAILING CPL
PIN ISO 2340 B20X330X315 ST.	450023708	3	1	509	967037908	RAILING CPL
PIN ISO 2340 B20X370X350 ST.	450022208	3	2	1481	967995008	MECHANICAL AUXILIARIES
PIN ISO 2340 B20X480X464 4	452549308	169	1	1304	915745708	D HEAD SECTION PRE-ASS.
PIN ISO 2340 B20X500X485 ST.	450023208	113	2	1056	916305808	S PIVOT SECTION PRE-ASS.
PIN ISO 2340 B20X500X485 ST.	450023208	106	1	1303	915745708	D HEAD SECTION PRE-ASS.
PIN ISO 2340 B24X480X462 ST	452545308	163	1	1253	916324608	D PIVOT SECTION PRE-ASS.
PIN ISO 2340 B30X200X180 3	452541208	177	2	1304	915745708	D HEAD SECTION PRE-ASS.
PIN ISO 2340 B30X248X228 3	452554108	15	2	1055	916305808	S PIVOT SECTION PRE-ASS.
PIN ISO 2340 B30X255X240 3	452541408	31	2	1055	916305808	S PIVOT SECTION PRE-ASS.
PIN ISO 2340 B30X290X270 ST.	450033208	47	2	1055	916305808	S PIVOT SECTION PRE-ASS.
PIN ISO 2340 B30X370X350 ST.	450031408	21	2	1084	916332108	S HEAD SECTION
PIN ISO 2340 B40X300X280 S3	450036408	7	9	1578	96011234	CONTAINER CPL.
PIN ISO 2340 B40X300X280 S3	450036408	8	9	1580	96011235	CONTAINER CPL.
PIN ISO 2340 B40X300X280 S3	450036408	9	8	1582	96011236	CONTAINER CPL.
PIN ISO 2340 B40X300X280 S3	450036408	7	8	1584	96040975	CONTAINER CPL.
PIN ISO 2340 B40X300X280 S3	450036408	7	11	1586	96041964	CONTAINER CPL.
PIN ISO 2340 B40X460X440 ST.	450037508	28	1	1388	966890708	WA-FRAME 1 BASE SECTION
PIN ISO 2340 B40X460X440 ST.	450037508	33	1	1412	915746608	WA-FRAME 2 PIVOT SECTION
PIN ISO 2340 B70X160X130 ST.	450046308	3	1	240	926573208	CREEPER
PIN ISO 2341 B12X35X30 ST.5	453009608	13	2	54	965956208	STAIR
PIN ISO 2341 B12X90X83 30C	10678290	5	2	1394	968301108	PROTECTIVE HOOD COMPL.
PIN ISO 2341 B14X108X102 X5	10343048	103	2	413	96038694	SLEWING PLATFORM CATWAL
PIN ISO 2341 B14X108X102 X5	10343048	122	6	424	96038696	SLEWING PLATFORM CATWAL
PIN ISO 2341 B16X105X99 ST 4	12100247	3	1	1374	966657008	BASKET CPL.
PIN ISO 2341 B16X105X99 ST 4	12100247	3	1	1376	966657108	BASKET CPL.
PIN ISO 2341 B16X162X157 30	453008308	89	2	1413	915746608	WA-FRAME 2 PIVOT SECTION
PIN ISO 2341 B16X83X78 35NIC	451418308	5	1	594	96044781	RETAINER CPL.

Description	Item	Pos.	Quantity	Page	Assembly	Description
PIN ISO 2341 B20X100X90 S35	10875673	109	4	413	96038694	SLEWING PLATFORM CATWAL
PIN ISO 2341 B20X115X107 ST	453020908	203	1	1254	916324608	D PIVOT SECTION PRE-ASS.
PIN ISO 2341 B20X123X115 ST	453020308	205	3	1254	916324608	D PIVOT SECTION PRE-ASS.
PIN ISO 2341 B20X125X105 42	453020508	104	4	424	96038696	SLEWING PLATFORM CATWAL
PIN ISO 2341 B20X150X142 3	453021108	133	2	567	918744708	MACHINERY HOUSE BASE FR
PIN ISO 2341 B20X170X162 3	453022108	25	2	247	915750608	SLEWING PLATFORM FRAME
PIN ISO 2341 B20X170X162 3	453022108	15	6	294	919361308	SLEWING PLATFORM FRAME
PIN ISO 2341 B20X200X192 42	453021308	66	1	1056	916305808	S PIVOT SECTION PRE-ASS.
PIN ISO 2341 B20X220X212 ST	453022508	67	3	1056	916305808	S PIVOT SECTION PRE-ASS.
PIN ISO 2341 B20X80X72 ST.5	453020108	214	3	1254	916324608	D PIVOT SECTION PRE-ASS.
PIN ISO 2341 B24X110X101 ST	453021708	93	1	566	918744708	MACHINERY HOUSE BASE FR
PIN ISO 2341 B24X140X131 3	10029666	166	4	567	918744708	MACHINERY HOUSE BASE FR
PIN ISO 2341 B24X45X36 ST.50	453020808	7	8	362	915752108	MOUNTING JACK/ERECTING
PIN ISO 2341 B24X91X82 35NIC	453022308	101	17	424	96038696	SLEWING PLATFORM CATWAL
PIN ISO 2341 B24X91X82 35NIC	453022308	91	1	566	918744708	MACHINERY HOUSE BASE FR
PIN ISO 2341 B30X130X120 42	453031908	96	4	1130	916303308	S INTERMEDIATE SECTION
PIN ISO 2341 B30X130X120 42	453031908	92	4	1136	916303208	S INTERMEDIATE SECTION
PIN ISO 2341 B30X130X120 42	453031908	92	4	1141	916303108	S INTERMEDIATE SECTION
PIN ISO 2341 B30X130X120 42	453031908	92	4	1145	916303008	S INTERMEDIATE SECTION
PIN ISO 2341 B30X130X120 42	453031908	92	4	1149	916302708	S INTERMEDIATE SECTION
PIN ISO 2341 B30X130X120 42	453031908	97	4	1155	916302908	S ADAPTER SECTION
PIN ISO 2341 B30X190X180 3	10490536	12	1	1310	966731108	ROLLER SEATING COMPL.
PIN ISO 2341 B30X220X210 3	453030008	8	4	1129	916303308	S INTERMEDIATE SECTION
PIN ISO 2341 B30X220X210 3	453030008	8	4	1136	916303208	S INTERMEDIATE SECTION
PIN ISO 2341 B30X220X210 3	453030008	8	4	1141	916303108	S INTERMEDIATE SECTION
PIN ISO 2341 B30X220X210 3	453030008	8	6	1145	916303008	S INTERMEDIATE SECTION
PIN ISO 2341 B30X220X210 3	453030008	8	4	1149	916302708	S INTERMEDIATE SECTION
PIN ISO 2341 B30X220X210 3	453030008	8	4	1154	916302908	S ADAPTER SECTION
PIN ISO 2341 B30X220X210 3	453030008	8	4	1163	916302608	SL REDUCING SECTION
PIN ISO 2341 B30X220X210 3	453030008	40	4	1357	917223708	D INTERMEDIATE SECTION
PIN ISO 2341 B30X220X210 3	453030008	43	4	1365	917223808	D INTERMEDIATE SECTION
PIN ISO 2341 B30X220X210 3	453030008	61	4	1453	915723308	L INTERMEDIATE SECTION
PIN ISO 2341 B30X220X210 3	453030008	61	4	1460	915723408	L INTERMEDIATE SECTION
PIN ISO 2341 B30X220X210 3	453030008	61	4	1465	915746808	L INTERMEDIATE SECTION
PIN ISO 2341 B30X220X210 3	453030008	61	4	1470	916062508	L INTERMEDIATE SECTION
PIN ISO 2341 B30X50X41 S355	451001508	19	4	54	965956208	STAIR
PIN ISO 2341 B30X75X65 35NIC	453032008	110	2	1252	916324608	D PIVOT SECTION PRE-ASS.
PIN ISO 2341 B30X75X65 35NIC	453032008	10	1	1475	915744908	BOOM NOSE
PIN ISO 2341 B40X110X98 35N	453031108	12	2	389	965661108	SUPPORT COMPL.
PIN ISO 2341 B40X110X98 35N	453031108	100	4	621	919203208	DIESEL ENGINE CPL.ABOVE
PIN ISO 2341 B40X110X98 35N	453031108	100	4	673	919203308	DIESEL ENGINE CPL.DOWN
PIN ISO 2341 B8X35X32 ST.52	451210608	102	1	576	96035947	ROOF COMPL.
PIN ISO 2341 B8X35X32 ST.52	451210608	14	2	579	965886708	ROOF COMPL.
PIN PULLING CYLINDER 120/7	10650027	1	1	230	966912508	PIN PULLING CYLINDER CPL.
PIN PULLING CYLINDER 80/45-	10650025	1	1	234	966648008	PIN PULLING CYLINDER CPL.
PIN PULLING CYLINDER 90/45-	10650048	3	4	256	915750708	PIN F. S AND D PIVOT SECTIO
PIN PULLING CYLINDER CPL.	916072008	302	1	12		LIEBHERR CRAW.CRANE LR
PIN PULLING CYLINDER CPL.	966648008	1	2	233	916072008	PIN PULLING CYLINDER CPL.
PIN PULLING CYLINDER CPL.	966912508	1	2	229	916256908	BOLT EXTRACTION ATTACHM
PIN RD20X232 S355J2G3C+C	955748108	55	2	1419	916116008	WA-FRAME 2 HEAD SECTION
PIN RD25X240 S355J2+AR FE//	951167108	100	24	424	96038696	SLEWING PLATFORM CATWAL
PIN RD30X255 S355J2+AR FE//	940474008	32	2	1055	916305808	S PIVOT SECTION PRE-ASS.
PIN RD40X140 35NICRMOV125	940315108	31	2	1426	916302808	W PIVOT SECTION
PIN RD55X120 35NICRMOV125	949942008	8	2	995	919300308	SLINGING MEAN
PIN RD55X175 35NICRMOV125	947034108	70	8	51	919045208	CROSS BEAM
PIN RD60X124 35NICRMOV125	942124308	2	2	1535	967582308	CROSS MEMBER CPL.
PIN RD60X140 35NICRMOV125	941265308	195	2	1254	916324608	D PIVOT SECTION PRE-ASS.
PIN SUSPENSION	966004008	9	2	50	919045208	CROSS BEAM
PIN TYPE CABLE SOCKET 1,8	602215808	23	8	1514	967035508	LEAD
PIN WITH HEAD 25.0X145 S355	97047665	68	4	1214	915753308	WINCH 6 PRE-ASSEMBLY

Description	Item	Pos.	Quantity	Page	Assembly	Description
PIN WITH HEAD 25X46 X5CRNI	976430808	25	4	413	96038694	SLEWING PLATFORM CATWAL
PIN WITH HEAD 25X46 X5CRNI	976430808	64	12	424	96038696	SLEWING PLATFORM CATWAL
PIN WITH HEAD 45.0X130 35N	97012334	3	1	230	966912508	PIN PULLING CYLINDER CPL.
PIN WITH RING BOLT	965764708	141	4	1253	916324608	D PIVOT SECTION PRE-ASS.
PIN WITH RING BOLT	965764708	24	1	1426	916302808	W PIVOT SECTION
PIN WITH RING BOLT	965844108	13	4	1129	916303308	S INTERMEDIATE SECTION
PIN WITH RING BOLT	965844108	13	4	1136	916303208	S INTERMEDIATE SECTION
PIN WITH RING BOLT	965844108	13	4	1141	916303108	S INTERMEDIATE SECTION
PIN WITH RING BOLT	965844108	13	6	1145	916303008	S INTERMEDIATE SECTION
PIN WITH RING BOLT	965844108	13	4	1149	916302708	S INTERMEDIATE SECTION
PIN WITH RING BOLT	965844108	13	4	1154	916302908	S ADAPTER SECTION
PIN WITH RING BOLT	965844108	11	4	1163	916302608	SL REDUCING SECTION
PIN WITH RING BOLT	965844108	42	4	1357	917223708	D INTERMEDIATE SECTION
PIN WITH RING BOLT	965844108	45	4	1365	917223808	D INTERMEDIATE SECTION
PIN WITH RING BOLT	965844108	60	4	1453	915723308	L INTERMEDIATE SECTION
PIN WITH RING BOLT	965844108	60	4	1460	915723408	L INTERMEDIATE SECTION
PIN WITH RING BOLT	965844108	60	4	1465	915746808	L INTERMEDIATE SECTION
PIN WITH RING BOLT	965844108	60	4	1470	916062508	L INTERMEDIATE SECTION
PIN WITH RING BOLT	966140608	29	4	1345	916303808	D INTERMEDIATE SECTION
PIN WITH RING BOLT	966140608	45	4	1357	917223708	D INTERMEDIATE SECTION
PIN WITH RING BOLT	966140608	48	4	1365	917223808	D INTERMEDIATE SECTION
PINION	540401608	21	1	1266	540006108	ROPE WINCH
PIPE CLAMP 12X10 PP	7381271	20	1	727	12492804	FUEL LINES
PIPE CLAMP 12X10 PP	7381271	13	2	743	10147372	VENT TUBE ASSEMBLY
PIPE CLAMP 15X12 PP	10356261	19	2	727	12492804	FUEL LINES
PIPE CLAMP 25 PP	11068454	8	2	694	10141843	CRANKCASE BREATHER ASS
PIPE CLAMP 33/20	774225008	32	1	488	919258508	ADD HEATING SUPERSTRUCT
PIPE CLAMP 33/20	774225008	181	1	986	96034844	ENGINE PREHEATER PRE-ASS
PIPE CLAMP 43/20	774221708	27	2	488	919258508	ADD HEATING SUPERSTRUCT
PIPE CLAMP 43/20	774221708	180	2	988	919204208	MOTOR PRE-HEATING
PIPE CLAMP 8	10449894	29	2	744	10143277	COOLANT PIPE BEND ADD-ON
PIPE CLAMP DIN 71555 50,5 V	552050408	30	2	359	919207608	DRIVE ASSEMBLY AIR CONDIT
PIPE CLAMP DIN3016 8X15XR	10876636	184	3	786	919203408	MUFFLER UNIT ABOVE
PIPE CLAMP DIN3016 8X15XR	10876636	184	3	794	919203508	MUFFLER UNIT DOWN
PIPE CLAMP PP	7381432	8	1	696	10137051	HYDT.TUBE ASSEMBLY
PIPE CLAMP PP	7382215	17	2	692	10141769	FINAL CONTROL VALVE
PIPE COMPL.	96035428	(1)	1	626	96034141	DIESEL ENGINE, PRE-ASSEMB
PIPE COMPL.	96035960	(1)	1	786	919203408	MUFFLER UNIT ABOVE
PIPE COMPL.	96035961	(2)	1	786	919203408	MUFFLER UNIT ABOVE
PIPE COMPL.	96035961	(2)	1	794	919203508	MUFFLER UNIT DOWN
PIPE COMPL.	96037075	100	1	828	96036360	PIPELINES
PIPE COMPL.	96037076	101	1	828	96036360	PIPELINES
PIPE COMPL.	96037077	102	1	828	96036360	PIPELINES
PIPE COMPL.	96037078	103	1	828	96036360	PIPELINES
PIPE COMPL.	96037083	108	1	828	96036360	PIPELINES
PIPE COMPL.	96037084	109	1	828	96036360	PIPELINES
PIPE COMPL.	96037085	110	1	828	96036360	PIPELINES
PIPE COMPL.	96037087	113	1	828	96036360	PIPELINES
PIPE COMPL.	96051105	(100)	1	1014	96034284	PREMOUNTED COMBINATION
PIPE COMPL.	96051106	(101)	1	1014	96034284	PREMOUNTED COMBINATION
PIPE COMPL.	96052479	(1)	1	794	919203508	MUFFLER UNIT DOWN
PIPE COMPL. 10X1,5X1020 AL	967096808	424	1	457	966217408	PIPELINES 5 SLEW. GEARS
PIPE COMPL. 10X1,5X1125 10	966527608	813	1	77	966215508	PIPELINES CROSS BEAM
PIPE COMPL. 10X1,5X1133 10	966529408	831	1	77	966215508	PIPELINES CROSS BEAM
PIPE COMPL. 10X1,5X1322,9 P	96037088	114	1	828	96036360	PIPELINES
PIPE COMPL. 10X1,5X1323,3	96038889	376	1	967	96032963	PIPELINES
PIPE COMPL. 10X1,5X1539,6	96037089	115	1	828	96036360	PIPELINES
PIPE COMPL. 10X1,5X156 AL10	966577808	408	1	457	966217408	PIPELINES 5 SLEW. GEARS
PIPE COMPL. 10X1,5X187 AL10	966577708	407	1	457	966217408	PIPELINES 5 SLEW. GEARS
PIPE COMPL. 10X1,5X253,9 PR	96038888	375	1	967	96032963	PIPELINES

Description	Item	Pos.	Quantity	Page	Assembly	Description
PIPE COMPL. 10X1,5X296 AL10	966696708	291	4	865	96029374	PIPELINES MACHINERY HOUS
PIPE COMPL. 10X1,5X357 AL10	966770208	498	1	376	966218708	PIPELINE WINCH
PIPE COMPL. 10X1,5X405 10L	966526808	805	1	77	966215508	PIPELINES CROSS BEAM
PIPE COMPL. 10X1,5X80 AL10 -	966873808	733	1	38	966215108	PIPELINES CENTER PART
PIPE COMPL. 12X1,5X -	96050324	290	2	865	96029374	PIPELINES MACHINERY HOUS
PIPE COMPL. 12X1,5X1076 AS	966774808	87	1	275	96029363	PIPELINES
PIPE COMPL. 12X1,5X1103 AS	966773108	72	1	275	96029363	PIPELINES
PIPE COMPL. 12X1,5X1133 AS	966774008	79	1	275	96029363	PIPELINES
PIPE COMPL. 12X1,5X1149 AS	966775308	92	1	275	96029363	PIPELINES
PIPE COMPL. 12X1,5X1188 AS	966771608	57	1	275	96029363	PIPELINES
PIPE COMPL. 12X1,5X1228 AS	966774608	85	1	275	96029363	PIPELINES
PIPE COMPL. 12X1,5X1236 AS	966775008	89	1	275	96029363	PIPELINES
PIPE COMPL. 12X1,5X1246 AS	966775208	91	1	275	96029363	PIPELINES
PIPE COMPL. 12X1,5X1257 AS	966774408	83	1	275	96029363	PIPELINES
PIPE COMPL. 12X1,5X1278 AS	966774508	84	1	275	96029363	PIPELINES
PIPE COMPL. 12X1,5X1281 AS	966775108	90	1	275	96029363	PIPELINES
PIPE COMPL. 12X1,5X1320 AS	966771208	53	1	275	96029363	PIPELINES
PIPE COMPL. 12X1,5X1333 AL	966578408	272	1	864	96029374	PIPELINES MACHINERY HOUS
PIPE COMPL. 12X1,5X1341 AS	966578808	276	1	864	96029374	PIPELINES MACHINERY HOUS
PIPE COMPL. 12X1,5X138 12L	967849008	429	1	1283	96029357	PIPELINES D PIVOT SECTION
PIPE COMPL. 12X1,5X1424 AS	966775408	93	1	275	96029363	PIPELINES
PIPE COMPL. 12X1,5X1442 AS	966770608	47	1	275	96029363	PIPELINES
PIPE COMPL. 12X1,5X1494 AS	966774908	88	1	275	96029363	PIPELINES
PIPE COMPL. 12X1,5X151 AS12	966771708	58	1	275	96029363	PIPELINES
PIPE COMPL. 12X1,5X1510 AS	966771408	55	1	275	96029363	PIPELINES
PIPE COMPL. 12X1,5X1524 AS	966771808	59	1	275	96029363	PIPELINES
PIPE COMPL. 12X1,5X1536 G12	966777908	393	1	312	966217008	PIPELINES SLEW PLATFORM
PIPE COMPL. 12X1,5X154 12L	967848908	428	1	1283	96029357	PIPELINES D PIVOT SECTION
PIPE COMPL. 12X1,5X1587 G12	966777808	392	1	312	966217008	PIPELINES SLEW PLATFORM
PIPE COMPL. 12X1,5X173 12L	966667108	164	1	1078	966219308	PIPELINES S PIVOT SECTION
PIPE COMPL. 12X1,5X173 12L	966830808	478	1	1284	96029357	PIPELINES D PIVOT SECTION
PIPE COMPL. 12X1,5X1737 AS	966771108	52	1	275	96029363	PIPELINES
PIPE COMPL. 12X1,5X174 12L	967848808	427	1	1283	96029357	PIPELINES D PIVOT SECTION
PIPE COMPL. 12X1,5X178 AS12	966770808	49	1	275	96029363	PIPELINES
PIPE COMPL. 12X1,5X1807 AS	966771508	56	1	275	96029363	PIPELINES
PIPE COMPL. 12X1,5X189 AS12	966771008	51	1	275	96029363	PIPELINES
PIPE COMPL. 12X1,5X1908 AS	966774208	81	1	275	96029363	PIPELINES
PIPE COMPL. 12X1,5X1920 AS	966581908	277	1	864	96029374	PIPELINES MACHINERY HOUS
PIPE COMPL. 12X1,5X195 AS12	966777008	(792)	1	470	966751308	ADDL.HYDR.F.PIN PULLING DE
PIPE COMPL. 12X1,5X2068 AS	966770408	45	1	275	96029363	PIPELINES
PIPE COMPL. 12X1,5X211 12L	966906908	11	1	1320	966220108	PIPELINES DERR. HEAD SECT
PIPE COMPL. 12X1,5X2148 AS	966770708	48	1	275	96029363	PIPELINES
PIPE COMPL. 12X1,5X2340 AS	966773408	74	1	275	96029363	PIPELINES
PIPE COMPL. 12X1,5X235 AS12	966777208	(794)	1	236	966561908	ADDL.HYDR.F.PIN PULLING DE
PIPE COMPL. 12X1,5X238 12S	966529708	834	2	77	966215508	PIPELINES CROSS BEAM
PIPE COMPL. 12X1,5X2411 AS	966559808	73	1	275	96029363	PIPELINES
PIPE COMPL. 12X1,5X2425 AS	966774708	86	2	275	96029363	PIPELINES
PIPE COMPL. 12X1,5X2505 AS	966774108	80	1	275	96029363	PIPELINES
PIPE COMPL. 12X1,5X266 AS12	966775708	96	1	275	96029363	PIPELINES
PIPE COMPL. 12X1,5X267 12S	966830508	475	1	1284	96029357	PIPELINES D PIVOT SECTION
PIPE COMPL. 12X1,5X2689 AS	966771308	54	1	275	96029363	PIPELINES
PIPE COMPL. 12X1,5X2788 AS	966770508	46	1	275	96029363	PIPELINES
PIPE COMPL. 12X1,5X279 AS12	966775608	95	1	275	96029363	PIPELINES
PIPE COMPL. 12X1,5X2856 AS	966770308	44	1	275	96029363	PIPELINES
PIPE COMPL. 12X1,5X288 12S	966667008	163	1	1078	966219308	PIPELINES S PIVOT SECTION
PIPE COMPL. 12X1,5X290 12S	966830708	477	1	1284	96029357	PIPELINES D PIVOT SECTION
PIPE COMPL. 12X1,5X302 AS12	966774308	82	1	275	96029363	PIPELINES
PIPE COMPL. 12X1,5X307 AS12	966773708	76	2	275	96029363	PIPELINES
PIPE COMPL. 12X1,5X309 AL12	966577608	406	1	457	966217408	PIPELINES 5 SLEW. GEARS
PIPE COMPL. 12X1,5X333 AS12	966775808	97	1	275	96029363	PIPELINES

Description	Item	Pos.	Quantity	Page	Assembly	Description
PIPE COMPL. 12X1,5X334,2 AL	96038100	35	2	863	96029374	PIPELINES MACHINERY HOUS
PIPE COMPL. 12X1,5X341 12L	966667208	165	1	1078	966219308	PIPELINES S PIVOT SECTION
PIPE COMPL. 12X1,5X341 12L	966830908	479	1	1284	96029357	PIPELINES D PIVOT SECTION
PIPE COMPL. 12X1,5X344 AS12	966578208	270	1	864	96029374	PIPELINES MACHINERY HOUS
PIPE COMPL. 12X1,5X353 AS12	966578008	268	1	864	96029374	PIPELINES MACHINERY HOUS
PIPE COMPL. 12X1,5X354 AL12	966775908	98	1	275	96029363	PIPELINES
PIPE COMPL. 12X1,5X360 AS12	966772908	70	1	275	96029363	PIPELINES
PIPE COMPL. 12X1,5X366 AS12	966777108	(793)	1	236	966561908	ADDL.HYDR.F.PIN PULLING DE
PIPE COMPL. 12X1,5X368 AS12	966773608	75	1	275	96029363	PIPELINES
PIPE COMPL. 12X1,5X375 AS12	966776008	99	1	275	96029363	PIPELINES
PIPE COMPL. 12X1,5X380 12S	966649708	776	1	135	966467208	PIPELINES COCKING CYLINDE
PIPE COMPL. 12X1,5X40 AL12 -	968021008	26	1	1283	96029357	PIPELINES D PIVOT SECTION
PIPE COMPL. 12X1,5X408 12L	966907108	13	1	1320	966220108	PIPELINES DERR. HEAD SECT
PIPE COMPL. 12X1,5X408 12S	966649608	775	1	135	966467208	PIPELINES COCKING CYLINDE
PIPE COMPL. 12X1,5X427 12S	966666908	162	1	1078	966219308	PIPELINES S PIVOT SECTION
PIPE COMPL. 12X1,5X440 12L	966918208	15	1	1320	966220108	PIPELINES DERR. HEAD SECT
PIPE COMPL. 12X1,5X467 12L	966907208	14	2	1320	966220108	PIPELINES DERR. HEAD SECT
PIPE COMPL. 12X1,5X469 AS12	966776908	(791)	1	232	966515908	ADDL.HYDR.F.PIN PULLING DE
PIPE COMPL. 12X1,5X520 AL12	966775508	94	1	275	96029363	PIPELINES
PIPE COMPL. 12X1,5X532 12L	966830608	476	1	1284	96029357	PIPELINES D PIVOT SECTION
PIPE COMPL. 12X1,5X570 12L	966907008	12	1	1320	966220108	PIPELINES DERR. HEAD SECT
PIPE COMPL. 12X1,5X611 AS12	966776808	(790)	1	232	966515908	ADDL.HYDR.F.PIN PULLING DE
PIPE COMPL. 12X1,5X637 AS12	966773808	77	2	275	96029363	PIPELINES
PIPE COMPL. 12X1,5X682 12L	966666708	160	1	1078	966219308	PIPELINES S PIVOT SECTION
PIPE COMPL. 12X1,5X725 AL12	966578508	273	1	864	96029374	PIPELINES MACHINERY HOUS
PIPE COMPL. 12X1,5X832 AS12	966770908	50	1	275	96029363	PIPELINES
PIPE COMPL. 12X1,5X839 AS12	966773908	78	1	275	96029363	PIPELINES
PIPE COMPL. 12X1,5X85 AL12 -	966696508	289	2	865	96029374	PIPELINES MACHINERY HOUS
PIPE COMPL. 12X1,5X890 AS12	966578108	269	1	864	96029374	PIPELINES MACHINERY HOUS
PIPE COMPL. 12X1,5X929 AS12	966773008	71	1	275	96029363	PIPELINES
PIPE COMPL. 12X1,5X984 AS12	966578308	271	1	864	96029374	PIPELINES MACHINERY HOUS
PIPE COMPL. 15X1,5X -	96017986	911	1	1007	96016825	PIPELINES FIRE EXT.SYS.
PIPE COMPL. 15X1,5X -	96017987	914	1	1007	96016825	PIPELINES FIRE EXT.SYS.
PIPE COMPL. 15X1,5X -	96017990	917	1	1007	96016825	PIPELINES FIRE EXT.SYS.
PIPE COMPL. 15X1,5X -	96038690	909	1	1007	96016825	PIPELINES FIRE EXT.SYS.
PIPE COMPL. 15X1,5X -	96038691	910	1	1007	96016825	PIPELINES FIRE EXT.SYS.
PIPE COMPL. 15X1,5X -	96038692	912	1	1007	96016825	PIPELINES FIRE EXT.SYS.
PIPE COMPL. 15X1,5X -	96038693	913	2	1007	96016825	PIPELINES FIRE EXT.SYS.
PIPE COMPL. 15X1,5X -	96038695	916	1	1007	96016825	PIPELINES FIRE EXT.SYS.
PIPE COMPL. 15X1,5X -	96038697	918	2	1007	96016825	PIPELINES FIRE EXT.SYS.
PIPE COMPL. 15X1,5X -	96038698	919	1	1007	96016825	PIPELINES FIRE EXT.SYS.
PIPE COMPL. 15X1,5X -	96038699	920	1	1007	96016825	PIPELINES FIRE EXT.SYS.
PIPE COMPL. 15X1,5X -	96038700	921	1	1007	96016825	PIPELINES FIRE EXT.SYS.
PIPE COMPL. 15X1,5X -	96038701	922	1	1007	96016825	PIPELINES FIRE EXT.SYS.
PIPE COMPL. 15X1,5X1015 15L	966255808	418	1	457	966217408	PIPELINES 5 SLEW. GEARS
PIPE COMPL. 15X1,5X1071 15L	966235508	718	2	38	966215108	PIPELINES CENTER PART
PIPE COMPL. 15X1,5X1191 15L	966255708	417	2	457	966217408	PIPELINES 5 SLEW. GEARS
PIPE COMPL. 15X1,5X1191 AL	966577508	423	1	457	966217408	PIPELINES 5 SLEW. GEARS
PIPE COMPL. 15X1,5X1318 15L	966256108	421	2	457	966217408	PIPELINES 5 SLEW. GEARS
PIPE COMPL. 15X1,5X1376,3 -	96030723	(1)	1	498	919266408	CRANE DRIVER'S CABIN,PRE
PIPE COMPL. 15X1,5X1826 15L	966256008	420	1	457	966217408	PIPELINES 5 SLEW. GEARS
PIPE COMPL. 15X1,5X1990 15L	966666508	158	1	1078	966219308	PIPELINES S PIVOT SECTION
PIPE COMPL. 15X1,5X2064 AL	966577408	422	2	457	966217408	PIPELINES 5 SLEW. GEARS
PIPE COMPL. 15X1,5X2068 15L	966255608	416	1	457	966217408	PIPELINES 5 SLEW. GEARS
PIPE COMPL. 15X1,5X513 15L	966235308	716	2	38	966215108	PIPELINES CENTER PART
PIPE COMPL. 15X1,5X523 AL15	96017988	915	1	1007	96016825	PIPELINES FIRE EXT.SYS.
PIPE COMPL. 15X1,5X532 15L	967067208	773	2	168	966216408	PIPELINES CRAWL.TRACK CA
PIPE COMPL. 15X1,5X698 15L	966505808	772	1	132	966216208	PIPELINES CRAWL.TRACK CA
PIPE COMPL. 15X1,5X830 AL15	967099308	425	1	457	966217408	PIPELINES 5 SLEW. GEARS
PIPE COMPL. 15X1,5X870 15L	966255908	419	1	457	966217408	PIPELINES 5 SLEW. GEARS

Description	Item	Pos.	Quantity	Page	Assembly	Description
PIPE COMPL. 16X2X1288 16S -	966666608	159	1	1078	966219308	PIPELINES S PIVOT SECTION
PIPE COMPL. 16X2X1540 16S -	966529608	833	2	77	966215508	PIPELINES CROSS BEAM
PIPE COMPL. 16X2X193 16S -	966527008	807	1	77	966215508	PIPELINES CROSS BEAM
PIPE COMPL. 16X2X2022 16S -	966528108	818	1	77	966215508	PIPELINES CROSS BEAM
PIPE COMPL. 16X2X209 16S -	966425908	251	1	864	96029374	PIPELINES MACHINERY HOUS
PIPE COMPL. 16X2X2133 16S -	966666208	155	1	1078	966219308	PIPELINES S PIVOT SECTION
PIPE COMPL. 16X2X2176 G16S	966828808	459	1	1283	96029357	PIPELINES D PIVOT SECTION
PIPE COMPL. 16X2X2209 16S -	966666308	156	1	1078	966219308	PIPELINES S PIVOT SECTION
PIPE COMPL. 16X2X2282 16S -	965924108	763	1	132	966216208	PIPELINES CRAWL.TRACK CA
PIPE COMPL. 16X2X2283 16S -	965930708	771	1	168	966216408	PIPELINES CRAWL.TRACK CA
PIPE COMPL. 16X2X2511 16S -	965923908	761	1	132	966216208	PIPELINES CRAWL.TRACK CA
PIPE COMPL. 16X2X2511 16S -	965923908	761	1	168	966216408	PIPELINES CRAWL.TRACK CA
PIPE COMPL. 16X2X2640 16S -	966528008	817	1	77	966215508	PIPELINES CROSS BEAM
PIPE COMPL. 16X2X2751 G16	966328908	338	1	276	96029363	PIPELINES
PIPE COMPL. 16X2X3074 16S -	966829108	462	1	1283	96029357	PIPELINES D PIVOT SECTION
PIPE COMPL. 16X2X3226 16S -	966421408	206	1	863	96029374	PIPELINES MACHINERY HOUS
PIPE COMPL. 16X2X3269 16S -	966325408	303	1	275	96029363	PIPELINES
PIPE COMPL. 16X2X3386 16S -	966829608	467	1	1283	96029357	PIPELINES D PIVOT SECTION
PIPE COMPL. 16X2X3544 16S -	966423708	229	1	864	96029374	PIPELINES MACHINERY HOUS
PIPE COMPL. 16X2X3595 AS16	966776308	(482)	1	1351	966086808	ADDITIONAL HYDRAULICS IN
PIPE COMPL. 16X2X3595 AS16	966776308	(482)	1	1369	966086908	ADDITIONAL HYDRAULICS IN
PIPE COMPL. 16X2X3875 G16S	966528608	823	1	77	966215508	PIPELINES CROSS BEAM
PIPE COMPL. 16X2X4196 16S -	966828908	460	1	1283	96029357	PIPELINES D PIVOT SECTION
PIPE COMPL. 16X2X446 16S -	966530008	837	1	77	966215508	PIPELINES CROSS BEAM
PIPE COMPL. 16X2X446 16S -	966543608	839	1	77	966215508	PIPELINES CROSS BEAM
PIPE COMPL. 16X2X4558 16S -	966529008	827	1	77	966215508	PIPELINES CROSS BEAM
PIPE COMPL. 16X2X4910 GR16	966906808	10	1	1320	966220108	PIPELINES DERR. HEAD SECT
PIPE COMPL. 16X2X5683 16S -	966829008	461	1	1283	96029357	PIPELINES D PIVOT SECTION
PIPE COMPL. 16X2X5685 AS16	966776708	(485)	1	1351	966086808	ADDITIONAL HYDRAULICS IN
PIPE COMPL. 16X2X572 16S -	966829508	466	1	1283	96029357	PIPELINES D PIVOT SECTION
PIPE COMPL. 16X2X624 16S -	966829208	463	1	1283	96029357	PIPELINES D PIVOT SECTION
PIPE COMPL. 16X2X663 16S -	966830308	474	1	1283	96029357	PIPELINES D PIVOT SECTION
PIPE COMPL. 16X2X784 16S -	966666808	161	1	1078	966219308	PIPELINES S PIVOT SECTION
PIPE COMPL. 16X2X940 16S -	966526908	806	1	77	966215508	PIPELINES CROSS BEAM
PIPE COMPL. 18X1,5X1001 18L	966830108	472	1	1283	96029357	PIPELINES D PIVOT SECTION
PIPE COMPL. 18X1,5X1026 AL	966772608	67	1	275	96029363	PIPELINES
PIPE COMPL. 18X1,5X1068,6	96037080	105	1	828	96036360	PIPELINES
PIPE COMPL. 18X1,5X1089 18L	966235008	713	2	38	966215108	PIPELINES CENTER PART
PIPE COMPL. 18X1,5X1226,2	96037079	104	1	828	96036360	PIPELINES
PIPE COMPL. 18X1,5X1367,3	96036999	405	1	828	96036360	PIPELINES
PIPE COMPL. 18X1,5X1503 18L	966826608	437	1	1283	96029357	PIPELINES D PIVOT SECTION
PIPE COMPL. 18X1,5X1553,8 P	96037082	107	1	828	96036360	PIPELINES
PIPE COMPL. 18X1,5X1670,8 P	96037081	106	1	828	96036360	PIPELINES
PIPE COMPL. 18X1,5X1816 18L	966529508	832	2	77	966215508	PIPELINES CROSS BEAM
PIPE COMPL. 18X1,5X1856 AL	966772708	68	1	275	96029363	PIPELINES
PIPE COMPL. 18X1,5X1908 18L	967895108	18	1	1283	96029357	PIPELINES D PIVOT SECTION
PIPE COMPL. 18X1,5X1929 18L	966235408	717	2	38	966215108	PIPELINES CENTER PART
PIPE COMPL. 18X1,5X1979 AL	96038880	293	1	967	96032963	PIPELINES
PIPE COMPL. 18X1,5X2030 18L	966235108	714	2	38	966215108	PIPELINES CENTER PART
PIPE COMPL. 18X1,5X2057 18L	966528208	819	1	77	966215508	PIPELINES CROSS BEAM
PIPE COMPL. 18X1,5X2260 18L	965930608	770	1	168	966216408	PIPELINES CRAWL.TRACK CA
PIPE COMPL. 18X1,5X2261 18L	965924008	762	1	132	966216208	PIPELINES CRAWL.TRACK CA
PIPE COMPL. 18X1,5X2298 AL	966772808	69	1	275	96029363	PIPELINES
PIPE COMPL. 18X1,5X2333 18L	966528308	820	1	77	966215508	PIPELINES CROSS BEAM
PIPE COMPL. 18X1,5X2536 18L	965923808	760	1	132	966216208	PIPELINES CRAWL.TRACK CA
PIPE COMPL. 18X1,5X2536 18L	965923808	760	1	168	966216408	PIPELINES CRAWL.TRACK CA
PIPE COMPL. 18X1,5X2539 18L	966830008	471	1	1283	96029357	PIPELINES D PIVOT SECTION
PIPE COMPL. 18X1,5X2925,1	96036997	404	1	828	96036360	PIPELINES
PIPE COMPL. 18X1,5X2926,6	96036994	401	1	828	96036360	PIPELINES
PIPE COMPL. 18X1,5X2936,7	96036995	402	1	828	96036360	PIPELINES

Description	Item	Pos.	Quantity	Page	Assembly	Description
PIPE COMPL. 18X1,5X2943,3	96036996	403	1	828	96036360	PIPELINES
PIPE COMPL. 18X1,5X300	964173608	(133)	1	1233	966086208	AUX.HYDRAULIC WINCH 6
PIPE COMPL. 18X1,5X3119 18L	967895008	17	1	1283	96029357	PIPELINES D PIVOT SECTION
PIPE COMPL. 18X1,5X3462 AL	966874808	278	1	864	96029374	PIPELINES MACHINERY HOUS
PIPE COMPL. 18X1,5X3656 AL	966776208	(481)	1	1351	966086808	ADDITIONAL HYDRAULICS IN
PIPE COMPL. 18X1,5X3656 AL	966776208	(481)	1	1369	966086908	ADDITIONAL HYDRAULICS IN
PIPE COMPL. 18X1,5X3880 G1	966528708	824	1	77	966215508	PIPELINES CROSS BEAM
PIPE COMPL. 18X1,5X391,8 PR	96038881	294	1	967	96032963	PIPELINES
PIPE COMPL. 18X1,5X4501 18L	966529108	828	1	77	966215508	PIPELINES CROSS BEAM
PIPE COMPL. 18X1,5X4558 18L	966906608	8	1	1320	966220108	PIPELINES DERR. HEAD SECT
PIPE COMPL. 18X1,5X466 18L	966906708	9	1	1320	966220108	PIPELINES DERR. HEAD SECT
PIPE COMPL. 18X1,5X4729 18L	967895208	19	1	1283	96029357	PIPELINES D PIVOT SECTION
PIPE COMPL. 18X1,5X5196 18L	966826708	438	1	1283	96029357	PIPELINES D PIVOT SECTION
PIPE COMPL. 18X1,5X533 18L	966235208	715	2	38	966215108	PIPELINES CENTER PART
PIPE COMPL. 18X1,5X5690 AL	966776608	(484)	1	1351	966086808	ADDITIONAL HYDRAULICS IN
PIPE COMPL. 18X1,5X631,7 AL	96038883	370	1	967	96032963	PIPELINES
PIPE COMPL. 18X1,5X643 18L	966829908	470	1	1283	96029357	PIPELINES D PIVOT SECTION
PIPE COMPL. 18X1,5X729 PR18	96038884	371	1	967	96032963	PIPELINES
PIPE COMPL. 18X1,5X748 18L	966830208	473	1	1283	96029357	PIPELINES D PIVOT SECTION
PIPE COMPL. 18X1,5X812,9 PR	96038879	292	2	967	96032963	PIPELINES
PIPE COMPL. 18X1,5X832,1 PR	96038882	295	1	967	96032963	PIPELINES
PIPE COMPL. 20X2,5X1072 AS	966726908	493	1	376	966218708	PIPELINE WINCH
PIPE COMPL. 20X2,5X1076 20	966529208	829	1	77	966215508	PIPELINES CROSS BEAM
PIPE COMPL. 20X2,5X1124 AS	966727008	494	1	376	966218708	PIPELINE WINCH
PIPE COMPL. 20X2,5X171 20S	966527108	808	1	77	966215508	PIPELINES CROSS BEAM
PIPE COMPL. 20X2,5X1974 20	966527508	812	1	77	966215508	PIPELINES CROSS BEAM
PIPE COMPL. 20X2,5X2129 20	966529308	830	1	77	966215508	PIPELINES CROSS BEAM
PIPE COMPL. 20X2,5X274 20S	966526708	804	1	77	966215508	PIPELINES CROSS BEAM
PIPE COMPL. 20X2,5X274 20S	966527308	810	1	77	966215508	PIPELINES CROSS BEAM
PIPE COMPL. 20X2,5X367 AS20	966557608	490	1	376	966218708	PIPELINE WINCH
PIPE COMPL. 20X2,5X412 AS20	966769908	495	1	376	966218708	PIPELINE WINCH
PIPE COMPL. 20X2,5X537 20S	966526608	803	1	77	966215508	PIPELINES CROSS BEAM
PIPE COMPL. 20X2,5X707 AS20	966557708	491	1	376	966218708	PIPELINE WINCH
PIPE COMPL. 20X2,5X794 AS20	966726808	492	1	376	966218708	PIPELINE WINCH
PIPE COMPL. 20X2,5X844 20S	966527408	811	1	77	966215508	PIPELINES CROSS BEAM
PIPE COMPL. 20X2,5X886 20S	966526508	802	1	77	966215508	PIPELINES CROSS BEAM
PIPE COMPL. 22X2,5X298 22L	966236208	725	1	38	966215108	PIPELINES CENTER PART
PIPE COMPL. 22X2,5X687 AL22	966770108	497	1	376	966218708	PIPELINE WINCH
PIPE COMPL. 22X2,5X798 AL22	966770008	496	1	376	966218708	PIPELINE WINCH
PIPE COMPL. 25X3X1456 25S -	966424508	237	1	864	96029374	PIPELINES MACHINERY HOUS
PIPE COMPL. 25X3X1589 25S -	966425108	243	1	864	96029374	PIPELINES MACHINERY HOUS
PIPE COMPL. 25X3X1646 25S -	966235708	720	2	38	966215108	PIPELINES CENTER PART
PIPE COMPL. 25X3X1651 25S -	966235608	719	2	38	966215108	PIPELINES CENTER PART
PIPE COMPL. 25X3X1903 G25S	966543808	841	1	77	966215508	PIPELINES CROSS BEAM
PIPE COMPL. 25X3X238 25S -	966236308	726	1	38	966215108	PIPELINES CENTER PART
PIPE COMPL. 25X3X2694 25S -	966527808	815	1	77	966215508	PIPELINES CROSS BEAM
PIPE COMPL. 25X3X2931 AS25	966874908	281	1	864	96029374	PIPELINES MACHINERY HOUS
PIPE COMPL. 25X3X3025 25S -	966528808	825	1	77	966215508	PIPELINES CROSS BEAM
PIPE COMPL. 25X3X3081 25S -	966527908	816	1	77	966215508	PIPELINES CROSS BEAM
PIPE COMPL. 25X3X3125 25S -	966528908	826	1	77	966215508	PIPELINES CROSS BEAM
PIPE COMPL. 25X3X3177 25S -	966527208	809	1	77	966215508	PIPELINES CROSS BEAM
PIPE COMPL. 25X3X3273 25S -	966425208	244	1	864	96029374	PIPELINES MACHINERY HOUS
PIPE COMPL. 25X3X3870 G25S	966528508	822	2	77	966215508	PIPELINES CROSS BEAM
PIPE COMPL. 25X3X4049 G25S	966424608	238	1	864	96029374	PIPELINES MACHINERY HOUS
PIPE COMPL. 25X3X705 25S -	966526408	801	1	77	966215508	PIPELINES CROSS BEAM
PIPE COMPL. 25X3X743 25S -	966626108	297	1	865	96029374	PIPELINES MACHINERY HOUS
PIPE COMPL. 28X2X1011 AL28	966874508	122	1	863	96029374	PIPELINES MACHINERY HOUS
PIPE COMPL. 28X2X1238 28L -	966327808	327	1	276	96029363	PIPELINES
PIPE COMPL. 28X2X135 AL28 -	966772508	66	2	275	96029363	PIPELINES
PIPE COMPL. 28X2X1362 AL28	966580308	182	1	863	96029374	PIPELINES MACHINERY HOUS

Description	Item	Pos.	Quantity	Page	Assembly	Description
PIPE COMPL. 28X2X1394 28L -	966327708	326	1	276	96029363	PIPELINES
PIPE COMPL. 28X2X140 28L -	966778008	394	2	312	966217008	PIPELINES SLEW PLATFORM
PIPE COMPL. 28X2X1416 AL28	966772208	63	1	275	96029363	PIPELINES
PIPE COMPL. 28X2X1459 AL28	966772408	65	1	275	96029363	PIPELINES
PIPE COMPL. 28X2X1575 28L -	966235808	721	2	38	966215108	PIPELINES CENTER PART
PIPE COMPL. 28X2X1629 G28L	966544308	382	1	312	966217008	PIPELINES SLEW PLATFORM
PIPE COMPL. 28X2X1692 G28L	966422108	213	1	863	96029374	PIPELINES MACHINERY HOUS
PIPE COMPL. 28X2X1692,9 PR2	96039773	183	1	863	96029374	PIPELINES MACHINERY HOUS
PIPE COMPL. 28X2X1709 28L -	966329908	348	1	276	96029363	PIPELINES
PIPE COMPL. 28X2X1778 28L -	966235908	722	2	38	966215108	PIPELINES CENTER PART
PIPE COMPL. 28X2X1950 AL28	966772108	62	1	275	96029363	PIPELINES
PIPE COMPL. 28X2X2012 G28L	966543708	840	1	77	966215508	PIPELINES CROSS BEAM
PIPE COMPL. 28X2X2014 28L -	966422208	214	1	863	96029374	PIPELINES MACHINERY HOUS
PIPE COMPL. 28X2X2045 28L -	966665008	143	1	1078	966219308	PIPELINES S PIVOT SECTION
PIPE COMPL. 28X2X2055 28L -	966528408	821	1	77	966215508	PIPELINES CROSS BEAM
PIPE COMPL. 28X2X2353 28L -	966325508	304	1	276	96029363	PIPELINES
PIPE COMPL. 28X2X2454 G28L	966545208	391	1	312	966217008	PIPELINES SLEW PLATFORM
PIPE COMPL. 28X2X2504 AL28	966772308	64	1	275	96029363	PIPELINES
PIPE COMPL. 28X2X2522 G28L	966826208	433	1	1283	96029357	PIPELINES D PIVOT SECTION
PIPE COMPL. 28X2X2673 28L -	966665108	144	1	1078	966219308	PIPELINES S PIVOT SECTION
PIPE COMPL. 28X2X2716 G28L	966423208	224	1	864	96029374	PIPELINES MACHINERY HOUS
PIPE COMPL. 28X2X2756 28L -	966826408	435	1	1283	96029357	PIPELINES D PIVOT SECTION
PIPE COMPL. 28X2X282 AL28 -	966626208	298	1	865	96029374	PIPELINES MACHINERY HOUS
PIPE COMPL. 28X2X292 28L -	966236808	731	1	38	966215108	PIPELINES CENTER PART
PIPE COMPL. 28X2X3207 28L -	966829808	469	1	1283	96029357	PIPELINES D PIVOT SECTION
PIPE COMPL. 28X2X3304 28L -	966544608	385	1	312	966217008	PIPELINES SLEW PLATFORM
PIPE COMPL. 28X2X3309 G28L	966826108	432	1	1283	96029357	PIPELINES D PIVOT SECTION
PIPE COMPL. 28X2X3511 28L -	966544908	388	1	312	966217008	PIPELINES SLEW PLATFORM
PIPE COMPL. 28X2X3798 28L -	966826008	431	1	1283	96029357	PIPELINES D PIVOT SECTION
PIPE COMPL. 28X2X3925 28L -	966826508	436	1	1283	96029357	PIPELINES D PIVOT SECTION
PIPE COMPL. 28X2X496 28L -	966526308	800	1	77	966215508	PIPELINES CROSS BEAM
PIPE COMPL. 28X2X576 28L - G	966829708	468	1	1283	96029357	PIPELINES D PIVOT SECTION
PIPE COMPL. 28X2X578 28L -	966527708	814	2	77	966215508	PIPELINES CROSS BEAM
PIPE COMPL. 28X2X70 AL28 - A	966874208	119	1	863	96029374	PIPELINES MACHINERY HOUS
PIPE COMPL. 28X2X976 28L -	966329808	347	1	276	96029363	PIPELINES
PIPE COMPL. 28X2X979 28L -	966327908	328	1	276	96029363	PIPELINES
PIPE COMPL. 30X4X1033 AS30	966580708	186	1	863	96029374	PIPELINES MACHINERY HOUS
PIPE COMPL. 30X4X1072 30S -	966426608	258	1	864	96029374	PIPELINES MACHINERY HOUS
PIPE COMPL. 30X4X1247 AS30	966580508	184	1	863	96029374	PIPELINES MACHINERY HOUS
PIPE COMPL. 30X4X1260,3 AS3	96039775	187	1	863	96029374	PIPELINES MACHINERY HOUS
PIPE COMPL. 30X4X1274 AS30	966875008	282	1	865	96029374	PIPELINES MACHINERY HOUS
PIPE COMPL. 30X4X1278 30S -	966426508	257	1	864	96029374	PIPELINES MACHINERY HOUS
PIPE COMPL. 30X4X1462,9 AS3	96039774	185	1	863	96029374	PIPELINES MACHINERY HOUS
PIPE COMPL. 30X4X1555 AS30	966771908	60	1	275	96029363	PIPELINES
PIPE COMPL. 30X4X1578 30S -	966426708	259	1	864	96029374	PIPELINES MACHINERY HOUS
PIPE COMPL. 30X4X1600 30S -	966426908	261	1	864	96029374	PIPELINES MACHINERY HOUS
PIPE COMPL. 30X4X1623 30S -	966426808	260	1	864	96029374	PIPELINES MACHINERY HOUS
PIPE COMPL. 30X4X1708,7 -	96029474	364	1	277	96029363	PIPELINES
PIPE COMPL. 30X4X180 AS30 -	966874608	123	1	863	96029374	PIPELINES MACHINERY HOUS
PIPE COMPL. 30X4X1859 30S -	966423408	226	1	864	96029374	PIPELINES MACHINERY HOUS
PIPE COMPL. 30X4X1883 AS30	966772008	61	1	275	96029363	PIPELINES
PIPE COMPL. 30X4X2090 30S -	966424908	241	1	864	96029374	PIPELINES MACHINERY HOUS
PIPE COMPL. 30X4X2119,9 -	96029473	363	1	276	96029363	PIPELINES
PIPE COMPL. 30X4X2319 30S -	966424708	239	1	864	96029374	PIPELINES MACHINERY HOUS
PIPE COMPL. 30X4X2478,5 -	96029472	362	1	276	96029363	PIPELINES
PIPE COMPL. 30X4X2500 -	96029510	28	1	1283	96029357	PIPELINES D PIVOT SECTION
PIPE COMPL. 30X4X267 30S -	966426108	253	1	864	96029374	PIPELINES MACHINERY HOUS
PIPE COMPL. 30X4X2771 -	96029509	27	1	1283	96029357	PIPELINES D PIVOT SECTION
PIPE COMPL. 30X4X3538 30S -	966425008	242	1	864	96029374	PIPELINES MACHINERY HOUS
PIPE COMPL. 30X4X3577 30S -	966325608	305	1	276	96029363	PIPELINES

Description	Item	Pos.	Quantity	Page	Assembly	Description
PIPE COMPL. 30X4X3768 G30S	966424808	240	1	864	96029374	PIPELINES MACHINERY HOUS
PIPE COMPL. 30X4X406 30S - 1	966425808	250	1	864	96029374	PIPELINES MACHINERY HOUS
PIPE COMPL. 30X4X447 30S -	966431708	266	1	864	96029374	PIPELINES MACHINERY HOUS
PIPE COMPL. 30X4X483 30S -	966427208	264	1	864	96029374	PIPELINES MACHINERY HOUS
PIPE COMPL. 30X4X575 30S -	966510508	267	1	864	96029374	PIPELINES MACHINERY HOUS
PIPE COMPL. 30X4X734 30S -	966427308	265	1	864	96029374	PIPELINES MACHINERY HOUS
PIPE COMPL. 30X4X746 G30S	966426408	256	1	864	96029374	PIPELINES MACHINERY HOUS
PIPE COMPL. 30X4X778 30S -	966425708	249	1	864	96029374	PIPELINES MACHINERY HOUS
PIPE COMPL. 30X4X813 30S -	966426208	254	1	864	96029374	PIPELINES MACHINERY HOUS
PIPE COMPL. 30X4X889 G30S	966425608	248	1	864	96029374	PIPELINES MACHINERY HOUS
PIPE COMPL. 30X4X984 G30S	966426308	255	1	864	96029374	PIPELINES MACHINERY HOUS
PIPE COMPL. 35X2X1008 35L -	966328008	329	1	276	96029363	PIPELINES
PIPE COMPL. 35X2X1241,5 -	966326508	314	1	276	96029363	PIPELINES
PIPE COMPL. 35X2X1316 35L -	966922408	359	1	276	96029363	PIPELINES
PIPE COMPL. 35X2X1332 -	966326608	315	1	276	96029363	PIPELINES
PIPE COMPL. 35X2X1492 35L -	966922308	358	1	276	96029363	PIPELINES
PIPE COMPL. 35X2X1585 35L -	966922508	360	1	276	96029363	PIPELINES
PIPE COMPL. 35X2X1682 G35L	966544208	381	1	312	966217008	PIPELINES SLEW PLATFORM
PIPE COMPL. 35X2X1770 35L -	966427108	263	1	864	96029374	PIPELINES MACHINERY HOUS
PIPE COMPL. 35X2X1888 35L -	966427008	262	1	864	96029374	PIPELINES MACHINERY HOUS
PIPE COMPL. 35X2X2022 35L -	966665308	146	1	1078	966219308	PIPELINES S PIVOT SECTION
PIPE COMPL. 35X2X2234 35L -	966328208	331	1	276	96029363	PIPELINES
PIPE COMPL. 35X2X2376 G35L	966545108	390	1	312	966217008	PIPELINES SLEW PLATFORM
PIPE COMPL. 35X2X2481 G35L	966825908	430	1	1283	96029357	PIPELINES D PIVOT SECTION
PIPE COMPL. 35X2X2672 G35L	966665408	147	1	1078	966219308	PIPELINES S PIVOT SECTION
PIPE COMPL. 35X2X2800 35L -	966828508	456	1	1283	96029357	PIPELINES D PIVOT SECTION
PIPE COMPL. 35X2X281 35L -	966236708	730	1	38	966215108	PIPELINES CENTER PART
PIPE COMPL. 35X2X2877 35L -	966423108	223	1	864	96029374	PIPELINES MACHINERY HOUS
PIPE COMPL. 35X2X2886 G35L	966828408	455	1	1283	96029357	PIPELINES D PIVOT SECTION
PIPE COMPL. 35X2X2923 G35L	966328808	337	1	276	96029363	PIPELINES
PIPE COMPL. 35X2X2981 G35L	966828608	457	1	1283	96029357	PIPELINES D PIVOT SECTION
PIPE COMPL. 35X2X3283 35L -	966544508	384	1	312	966217008	PIPELINES SLEW PLATFORM
PIPE COMPL. 35X2X3497 35L -	966421208	205	1	863	96029374	PIPELINES MACHINERY HOUS
PIPE COMPL. 35X2X3568 35L -	966325108	300	1	275	96029363	PIPELINES
PIPE COMPL. 35X2X3626 35L -	966544808	387	1	312	966217008	PIPELINES SLEW PLATFORM
PIPE COMPL. 35X2X3626 GR3	966828708	458	1	1283	96029357	PIPELINES D PIVOT SECTION
PIPE COMPL. 35X2X707 35L -	966328108	330	1	276	96029363	PIPELINES
PIPE COMPL. 35X2X886 35L -	966328308	332	1	276	96029363	PIPELINES
PIPE COMPL. 38X5X -	965890408	751	1	132	966216208	PIPELINES CRAWL.TRACK CA
PIPE COMPL. 38X5X -	965890408	751	1	168	966216408	PIPELINES CRAWL.TRACK CA
PIPE COMPL. 38X5X -	965890508	752	1	132	966216208	PIPELINES CRAWL.TRACK CA
PIPE COMPL. 38X5X -	965890508	752	1	168	966216408	PIPELINES CRAWL.TRACK CA
PIPE COMPL. 38X5X -	965890608	753	1	132	966216208	PIPELINES CRAWL.TRACK CA
PIPE COMPL. 38X5X -	965890608	753	1	168	966216408	PIPELINES CRAWL.TRACK CA
PIPE COMPL. 38X5X -	965890708	754	1	132	966216208	PIPELINES CRAWL.TRACK CA
PIPE COMPL. 38X5X -	965890708	754	1	168	966216408	PIPELINES CRAWL.TRACK CA
PIPE COMPL. 38X5X -	965890808	755	1	132	966216208	PIPELINES CRAWL.TRACK CA
PIPE COMPL. 38X5X -	965890908	756	1	132	966216208	PIPELINES CRAWL.TRACK CA
PIPE COMPL. 38X5X -	965891008	757	1	132	966216208	PIPELINES CRAWL.TRACK CA
PIPE COMPL. 38X5X -	965891108	758	1	132	966216208	PIPELINES CRAWL.TRACK CA
PIPE COMPL. 38X5X -	965930108	765	1	168	966216408	PIPELINES CRAWL.TRACK CA
PIPE COMPL. 38X5X -	965930208	766	1	168	966216408	PIPELINES CRAWL.TRACK CA
PIPE COMPL. 38X5X -	965930308	767	1	168	966216408	PIPELINES CRAWL.TRACK CA
PIPE COMPL. 38X5X -	965930408	768	1	168	966216408	PIPELINES CRAWL.TRACK CA
PIPE COMPL. 38X5X1068 MUTT	966423908	231	1	864	96029374	PIPELINES MACHINERY HOUS
PIPE COMPL. 38X5X1605 MUTT	966906008	2	4	1320	966220108	PIPELINES DERR. HEAD SECT
PIPE COMPL. 38X5X1647 MU.	966423508	227	1	864	96029374	PIPELINES MACHINERY HOUS
PIPE COMPL. 38X5X1792 MU.3	966827608	447	2	1283	96029357	PIPELINES D PIVOT SECTION
PIPE COMPL. 38X5X1818 MU.	966423608	228	1	864	96029374	PIPELINES MACHINERY HOUS
PIPE COMPL. 38X5X1853 MUTT	966665908	152	1	1078	966219308	PIPELINES S PIVOT SECTION

Description	Item	Pos.	Quantity	Page	Assembly	Description
PIPE COMPL. 38X5X1855 MUTT	966664708	140	4	1078	966219308	PIPELINES S PIVOT SECTION
PIPE COMPL. 38X5X1885 MU.3	966906108	3	2	1320	966220108	PIPELINES DERR. HEAD SECT
PIPE COMPL. 38X5X1888 MUTT	966672908	166	1	1078	966219308	PIPELINES S PIVOT SECTION
PIPE COMPL. 38X5X1924 MUTT	966673008	167	1	1078	966219308	PIPELINES S PIVOT SECTION
PIPE COMPL. 38X5X1978 MU.3	966906208	4	2	1320	966220108	PIPELINES DERR. HEAD SECT
PIPE COMPL. 38X5X1979 MU.3	966906408	6	2	1320	966220108	PIPELINES DERR. HEAD SECT
PIPE COMPL. 38X5X200 AS38 -	966725408	(130)	4	334	966085708	ADDITIONAL HYDRAULICS WI
PIPE COMPL. 38X5X2003 MUTT	966666408	157	1	1078	966219308	PIPELINES S PIVOT SECTION
PIPE COMPL. 38X5X2005 MUTT	966422808	220	1	863	96029374	PIPELINES MACHINERY HOUS
PIPE COMPL. 38X5X2016 MUTT	966664808	141	4	1078	966219308	PIPELINES S PIVOT SECTION
PIPE COMPL. 38X5X2017 MUTT	966422308	215	1	863	96029374	PIPELINES MACHINERY HOUS
PIPE COMPL. 38X5X2032 MUTT	966422508	217	1	863	96029374	PIPELINES MACHINERY HOUS
PIPE COMPL. 38X5X2033 MUTT	966423008	222	1	864	96029374	PIPELINES MACHINERY HOUS
PIPE COMPL. 38X5X2050 MUTT	966330408	353	1	276	96029363	PIPELINES
PIPE COMPL. 38X5X2054 MUTT	966666008	153	1	1078	966219308	PIPELINES S PIVOT SECTION
PIPE COMPL. 38X5X2055 MU.3	966906308	5	2	1320	966220108	PIPELINES DERR. HEAD SECT
PIPE COMPL. 38X5X2056 MUTT	966330208	351	1	276	96029363	PIPELINES
PIPE COMPL. 38X5X2088 MUTT	966422708	219	1	863	96029374	PIPELINES MACHINERY HOUS
PIPE COMPL. 38X5X209 MUTT	966906508	7	2	1320	966220108	PIPELINES DERR. HEAD SECT
PIPE COMPL. 38X5X2101 MUTT	966330308	352	1	276	96029363	PIPELINES
PIPE COMPL. 38X5X2107 MUTT	966330108	350	1	276	96029363	PIPELINES
PIPE COMPL. 38X5X2118 MUTT	966422908	221	1	863	96029374	PIPELINES MACHINERY HOUS
PIPE COMPL. 38X5X2127 MUTT	966422408	216	1	863	96029374	PIPELINES MACHINERY HOUS
PIPE COMPL. 38X5X2155 MUTT	966422608	218	1	863	96029374	PIPELINES MACHINERY HOUS
PIPE COMPL. 38X5X2265 MUTT	966330808	357	1	276	96029363	PIPELINES
PIPE COMPL. 38X5X2316 MUTT	966330708	356	1	276	96029363	PIPELINES
PIPE COMPL. 38X5X2348 MU.	966329408	343	1	276	96029363	PIPELINES
PIPE COMPL. 38X5X2361 MUTT	966330608	355	1	276	96029363	PIPELINES
PIPE COMPL. 38X5X2412 MUTT	966330508	354	1	276	96029363	PIPELINES
PIPE COMPL. 38X5X2456 MUTT	966664908	142	2	1078	966219308	PIPELINES S PIVOT SECTION
PIPE COMPL. 38X5X2461 MUTT	966665208	145	2	1078	966219308	PIPELINES S PIVOT SECTION
PIPE COMPL. 38X5X2472 MUTT	966665508	148	2	1078	966219308	PIPELINES S PIVOT SECTION
PIPE COMPL. 38X5X2488 MUTT	966665608	149	2	1078	966219308	PIPELINES S PIVOT SECTION
PIPE COMPL. 38X5X250 AS38 -	966725508	(131)	1	334	966085708	ADDITIONAL HYDRAULICS WI
PIPE COMPL. 38X5X2573 MUTT	966666108	154	1	1078	966219308	PIPELINES S PIVOT SECTION
PIPE COMPL. 38X5X2647 MUTT	966329508	344	1	276	96029363	PIPELINES
PIPE COMPL. 38X5X2685 MUTT	966329608	345	1	276	96029363	PIPELINES
PIPE COMPL. 38X5X2777 MUTT	966905908	1	4	1320	966220108	PIPELINES DERR. HEAD SECT
PIPE COMPL. 38X5X2851 MUTT	966673108	168	1	1078	966219308	PIPELINES S PIVOT SECTION
PIPE COMPL. 38X5X2859 MUTT	966329308	342	1	276	96029363	PIPELINES
PIPE COMPL. 38X5X2865 MU.3	966829408	465	1	1283	96029357	PIPELINES D PIVOT SECTION
PIPE COMPL. 38X5X2869 MUTT	966325908	308	1	276	96029363	PIPELINES
PIPE COMPL. 38X5X2907 MUTT	966421908	211	1	863	96029374	PIPELINES MACHINERY HOUS
PIPE COMPL. 38X5X2941 -	966326308	312	1	276	96029363	PIPELINES
PIPE COMPL. 38X5X2959 MUTT	966234408	707	2	38	966215108	PIPELINES CENTER PART
PIPE COMPL. 38X5X3076,4 -	966326408	313	1	276	96029363	PIPELINES
PIPE COMPL. 38X5X3099 MUTT	966234008	703	2	38	966215108	PIPELINES CENTER PART
PIPE COMPL. 38X5X3101 MU.3	966827408	445	1	1283	96029357	PIPELINES D PIVOT SECTION
PIPE COMPL. 38X5X3132 MUTT	966325708	306	1	276	96029363	PIPELINES
PIPE COMPL. 38X5X3199 MUTT	966326108	310	1	276	96029363	PIPELINES
PIPE COMPL. 38X5X3210 MU.3	966420708	200	1	863	96029374	PIPELINES MACHINERY HOUS
PIPE COMPL. 38X5X3214 MU.3	966827708	448	1	1283	96029357	PIPELINES D PIVOT SECTION
PIPE COMPL. 38X5X3252 MU.3	966420808	201	1	863	96029374	PIPELINES MACHINERY HOUS
PIPE COMPL. 38X5X3288 MU.3	966421008	203	1	863	96029374	PIPELINES MACHINERY HOUS
PIPE COMPL. 38X5X3301 MU.3	966424108	233	1	864	96029374	PIPELINES MACHINERY HOUS
PIPE COMPL. 38X5X3331 K.E.1	967489908	21	1	1283	96029357	PIPELINES D PIVOT SECTION
PIPE COMPL. 38X5X3354 MU.3	966420908	202	1	863	96029374	PIPELINES MACHINERY HOUS
PIPE COMPL. 38X5X3377 MU.3	966425408	246	1	864	96029374	PIPELINES MACHINERY HOUS
PIPE COMPL. 38X5X3379 MU.3	966421508	207	1	863	96029374	PIPELINES MACHINERY HOUS
PIPE COMPL. 38X5X3394 MU.3	966421708	209	1	863	96029374	PIPELINES MACHINERY HOUS

Description	Item	Pos.	Quantity	Page	Assembly	Description
PIPE COMPL. 38X5X3397 MU.3	966826808	439	1	1283	96029357	PIPELINES D PIVOT SECTION
PIPE COMPL. 38X5X3422 MUTT	966326208	311	1	276	96029363	PIPELINES
PIPE COMPL. 38X5X3436 MU.3	966827108	442	1	1283	96029357	PIPELINES D PIVOT SECTION
PIPE COMPL. 38X5X3438 MU.3	966325808	307	1	276	96029363	PIPELINES
PIPE COMPL. 38X5X3441 MUTT	966234208	705	2	38	966215108	PIPELINES CENTER PART
PIPE COMPL. 38X5X3441 MUTT	966234808	711	2	38	966215108	PIPELINES CENTER PART
PIPE COMPL. 38X5X3451 MUTT	966234908	712	2	38	966215108	PIPELINES CENTER PART
PIPE COMPL. 38X5X3519 MUTT	966234108	704	2	38	966215108	PIPELINES CENTER PART
PIPE COMPL. 38X5X3521 MUTT	966234608	709	2	38	966215108	PIPELINES CENTER PART
PIPE COMPL. 38X5X3530 MUTT	966234708	710	2	38	966215108	PIPELINES CENTER PART
PIPE COMPL. 38X5X355 MUTT	966256208	413	8	457	966217408	PIPELINES 5 SLEW. GEARS
PIPE COMPL. 38X5X3609 K.E.1	967489808	20	1	1283	96029357	PIPELINES D PIVOT SECTION
PIPE COMPL. 38X5X3621 MU.3	966421608	208	1	863	96029374	PIPELINES MACHINERY HOUS
PIPE COMPL. 38X5X3625 MU.3	966421808	210	1	863	96029374	PIPELINES MACHINERY HOUS
PIPE COMPL. 38X5X3697 MUTT	966326008	309	1	276	96029363	PIPELINES
PIPE COMPL. 38X5X3703 MU.	966421108	204	1	863	96029374	PIPELINES MACHINERY HOUS
PIPE COMPL. 38X5X3751 MU.3	967490308	25	1	1283	96029357	PIPELINES D PIVOT SECTION
PIPE COMPL. 38X5X3776 AS38	966776108	(480)	8	1351	966086808	ADDITIONAL HYDRAULICS IN
PIPE COMPL. 38X5X3776 AS38	966776108	(480)	8	1369	966086908	ADDITIONAL HYDRAULICS IN
PIPE COMPL. 38X5X391 AS38 -	968021208	179	1	863	96029374	PIPELINES MACHINERY HOUS
PIPE COMPL. 38X5X3927 MU.3	966827008	441	1	1283	96029357	PIPELINES D PIVOT SECTION
PIPE COMPL. 38X5X3941 MU.3	966827308	444	1	1283	96029357	PIPELINES D PIVOT SECTION
PIPE COMPL. 38X5X3964 MUTT	966255008	410	2	457	966217408	PIPELINES 5 SLEW. GEARS
PIPE COMPL. 38X5X3969 MUTT	966827808	449	1	1283	96029357	PIPELINES D PIVOT SECTION
PIPE COMPL. 38X5X4039 MU.3	967490208	24	1	1283	96029357	PIPELINES D PIVOT SECTION
PIPE COMPL. 38X5X409 MUTT	966233908	702	2	38	966215108	PIPELINES CENTER PART
PIPE COMPL. 38X5X409 MUTT	966236508	728	2	38	966215108	PIPELINES CENTER PART
PIPE COMPL. 38X5X4095 MU.3	966424208	234	1	864	96029374	PIPELINES MACHINERY HOUS
PIPE COMPL. 38X5X4205 MUTT	966826908	440	1	1283	96029357	PIPELINES D PIVOT SECTION
PIPE COMPL. 38X5X4206 MU.3	966425508	247	1	864	96029374	PIPELINES MACHINERY HOUS
PIPE COMPL. 38X5X423 MUTT	966327208	321	1	276	96029363	PIPELINES
PIPE COMPL. 38X5X4301 MUTT	967490008	22	1	1283	96029357	PIPELINES D PIVOT SECTION
PIPE COMPL. 38X5X4326 MUTT	966827208	443	1	1283	96029357	PIPELINES D PIVOT SECTION
PIPE COMPL. 38X5X4333 MUTT	966827508	446	1	1283	96029357	PIPELINES D PIVOT SECTION
PIPE COMPL. 38X5X4566 MUTT	967490108	23	1	1283	96029357	PIPELINES D PIVOT SECTION
PIPE COMPL. 38X5X471 MUTT	966236408	727	2	38	966215108	PIPELINES CENTER PART
PIPE COMPL. 38X5X480 MUTT	966234308	706	2	38	966215108	PIPELINES CENTER PART
PIPE COMPL. 38X5X486 MUTT	966255108	411	1	457	966217408	PIPELINES 5 SLEW. GEARS
PIPE COMPL. 38X5X493 MUTT	966327108	320	1	276	96029363	PIPELINES
PIPE COMPL. 38X5X507 MUTT	966327408	323	1	276	96029363	PIPELINES
PIPE COMPL. 38X5X532 MUTT	966236608	729	2	38	966215108	PIPELINES CENTER PART
PIPE COMPL. 38X5X535 AS38 -	968021108	178	1	863	96029374	PIPELINES MACHINERY HOUS
PIPE COMPL. 38X5X5640 AS38	966776508	(483)	8	1351	966086808	ADDITIONAL HYDRAULICS IN
PIPE COMPL. 38X5X572 MUTT	966255208	412	1	457	966217408	PIPELINES 5 SLEW. GEARS
PIPE COMPL. 38X5X581 MUTT	966327608	325	1	276	96029363	PIPELINES
PIPE COMPL. 38X5X593 MUTT	966236008	723	2	38	966215108	PIPELINES CENTER PART
PIPE COMPL. 38X5X593 MUTT	966327508	324	1	276	96029363	PIPELINES
PIPE COMPL. 38X5X611 MUTT	966327308	322	1	276	96029363	PIPELINES
PIPE COMPL. 38X5X624 MUTT	966424008	232	1	864	96029374	PIPELINES MACHINERY HOUS
PIPE COMPL. 38X5X661 MUTT	966326908	318	1	276	96029363	PIPELINES
PIPE COMPL. 38X5X676 MU.3	966829308	464	1	1283	96029357	PIPELINES D PIVOT SECTION
PIPE COMPL. 38X5X679 MUTT	966423808	230	1	864	96029374	PIPELINES MACHINERY HOUS
PIPE COMPL. 38X5X713 MUTT	966327008	319	1	276	96029363	PIPELINES
PIPE COMPL. 38X5X716 MU.38	966426008	252	1	864	96029374	PIPELINES MACHINERY HOUS
PIPE COMPL. 42X3X -	96038070	30	1	863	96029374	PIPELINES MACHINERY HOUS
PIPE COMPL. 42X3X -	96038071	31	1	863	96029374	PIPELINES MACHINERY HOUS
PIPE COMPL. 42X3X -	96038072	32	1	863	96029374	PIPELINES MACHINERY HOUS
PIPE COMPL. 42X3X -	96038073	33	1	863	96029374	PIPELINES MACHINERY HOUS
PIPE COMPL. 42X3X -	96038074	34	1	863	96029374	PIPELINES MACHINERY HOUS
PIPE COMPL. 42X3X -	96038075	180	1	863	96029374	PIPELINES MACHINERY HOUS

Description	Item	Pos.	Quantity	Page	Assembly	Description
PIPE COMPL. 42X3X -	96038076	181	1	863	96029374	PIPELINES MACHINERY HOUS
PIPE COMPL. 42X3X -	96038077	188	1	863	96029374	PIPELINES MACHINERY HOUS
PIPE COMPL. 42X3X -	96038078	189	1	863	96029374	PIPELINES MACHINERY HOUS
PIPE COMPL. 42X3X -	96038079	190	1	863	96029374	PIPELINES MACHINERY HOUS
PIPE COMPL. 42X3X -	96038080	191	1	863	96029374	PIPELINES MACHINERY HOUS
PIPE COMPL. 42X3X -	96038081	192	1	863	96029374	PIPELINES MACHINERY HOUS
PIPE COMPL. 42X3X -	96038082	193	1	863	96029374	PIPELINES MACHINERY HOUS
PIPE COMPL. 42X3X -	96038083	194	1	863	96029374	PIPELINES MACHINERY HOUS
PIPE COMPL. 42X3X -	96038084	195	1	863	96029374	PIPELINES MACHINERY HOUS
PIPE COMPL. 42X3X -	96038085	196	1	863	96029374	PIPELINES MACHINERY HOUS
PIPE COMPL. 42X3X -	96038086	197	1	863	96029374	PIPELINES MACHINERY HOUS
PIPE COMPL. 42X3X -	96038087	198	2	863	96029374	PIPELINES MACHINERY HOUS
PIPE COMPL. 42X3X -	96038088	199	2	863	96029374	PIPELINES MACHINERY HOUS
PIPE COMPL. 42X3X -	96050291	299	1	865	96029374	PIPELINES MACHINERY HOUS
PIPE COMPL. 42X3X1056 42L -	966326808	317	1	276	96029363	PIPELINES
PIPE COMPL. 42X3X1067 AL42	966874408	121	1	863	96029374	PIPELINES MACHINERY HOUS
PIPE COMPL. 42X3X1098 G42L	966665808	151	1	1078	966219308	PIPELINES S PIVOT SECTION
PIPE COMPL. 42X3X1099 G42L	966329008	339	1	276	96029363	PIPELINES
PIPE COMPL. 42X3X1203 AL42	966874108	118	1	863	96029374	PIPELINES MACHINERY HOUS
PIPE COMPL. 42X3X1302 AL42	966874308	120	1	863	96029374	PIPELINES MACHINERY HOUS
PIPE COMPL. 42X3X1324,4 X	96038089	283	1	865	96029374	PIPELINES MACHINERY HOUS
PIPE COMPL. 42X3X135 AL42 -	966875208	284	1	865	96029374	PIPELINES MACHINERY HOUS
PIPE COMPL. 42X3X1620 42L -	966424408	236	1	864	96029374	PIPELINES MACHINERY HOUS
PIPE COMPL. 42X3X1797 42L -	966329208	341	1	276	96029363	PIPELINES
PIPE COMPL. 42X3X1815 42L -	965930508	769	1	168	966216408	PIPELINES CRAWL.TRACK CA
PIPE COMPL. 42X3X1816 42L -	965891208	759	1	132	966216208	PIPELINES CRAWL.TRACK CA
PIPE COMPL. 42X3X1901 42L -	966544108	380	1	312	966217008	PIPELINES SLEW PLATFORM
PIPE COMPL. 42X3X1926 42L -	966329708	346	1	276	96029363	PIPELINES
PIPE COMPL. 42X3X1927 42L -	966828108	452	2	1283	96029357	PIPELINES D PIVOT SECTION
PIPE COMPL. 42X3X2229 AL42	966897308	125	1	863	96029374	PIPELINES MACHINERY HOUS
PIPE COMPL. 42X3X2242 42L -	966330008	349	1	276	96029363	PIPELINES
PIPE COMPL. 42X3X230 AL42 -	966696308	287	2	865	96029374	PIPELINES MACHINERY HOUS
PIPE COMPL. 42X3X2326 42L -	966328408	333	1	276	96029363	PIPELINES
PIPE COMPL. 42X3X235 42L -	966233708	700	2	38	966215108	PIPELINES CENTER PART
PIPE COMPL. 42X3X2399 42L -	966453708	732	2	38	966215108	PIPELINES CENTER PART
PIPE COMPL. 42X3X2435 42L -	966328508	334	1	276	96029363	PIPELINES
PIPE COMPL. 42X3X2474 G42L	966826308	434	1	1283	96029357	PIPELINES D PIVOT SECTION
PIPE COMPL. 42X3X2614 G42L	966545008	389	1	312	966217008	PIPELINES SLEW PLATFORM
PIPE COMPL. 42X3X2629 42L -	966423308	225	1	864	96029374	PIPELINES MACHINERY HOUS
PIPE COMPL. 42X3X2673 42L -	965889908	750	1	132	966216208	PIPELINES CRAWL.TRACK CA
PIPE COMPL. 42X3X2675 42L -	965930008	764	1	168	966216408	PIPELINES CRAWL.TRACK CA
PIPE COMPL. 42X3X2715 42L -	966424308	235	1	864	96029374	PIPELINES MACHINERY HOUS
PIPE COMPL. 42X3X2726 42L -	966329108	340	1	276	96029363	PIPELINES
PIPE COMPL. 42X3X2838 G42L	966828208	453	1	1283	96029357	PIPELINES D PIVOT SECTION
PIPE COMPL. 42X3X2875 G42L	966827908	450	1	1283	96029357	PIPELINES D PIVOT SECTION
PIPE COMPL. 42X3X300 AL42 P	96039935	288	2	865	96029374	PIPELINES MACHINERY HOUS
PIPE COMPL. 42X3X3055 42L -	966233808	701	2	38	966215108	PIPELINES CENTER PART
PIPE COMPL. 42X3X3270 42L -	966544408	383	1	312	966217008	PIPELINES SLEW PLATFORM
PIPE COMPL. 42X3X3322 42L -	966544708	386	1	312	966217008	PIPELINES SLEW PLATFORM
PIPE COMPL. 42X3X3419 42L -	966325308	302	1	275	96029363	PIPELINES
PIPE COMPL. 42X3X347 AL42 -	966873908	116	2	863	96029374	PIPELINES MACHINERY HOUS
PIPE COMPL. 42X3X355 AL42 -	966725608	(132)	1	334	966085708	ADDITIONAL HYDRAULICS WI
PIPE COMPL. 42X3X3598 42L -	966255408	414	1	457	966217408	PIPELINES 5 SLEW. GEARS
PIPE COMPL. 42X3X376 42L -	966328608	335	1	276	96029363	PIPELINES
PIPE COMPL. 42X3X3785 42L -	966422008	212	1	863	96029374	PIPELINES MACHINERY HOUS
PIPE COMPL. 42X3X3815 42L -	966325208	301	1	275	96029363	PIPELINES
PIPE COMPL. 42X3X3878 42L -	966828308	454	1	1283	96029357	PIPELINES D PIVOT SECTION
PIPE COMPL. 42X3X3887 42L -	966828008	451	1	1283	96029357	PIPELINES D PIVOT SECTION
PIPE COMPL. 42X3X3888 42L -	966665708	150	1	1078	966219308	PIPELINES S PIVOT SECTION
PIPE COMPL. 42X3X432 AL42 -	966696208	286	4	865	96029374	PIPELINES MACHINERY HOUS

Description	Item	Pos.	Quantity	Page	Assembly	Description
PIPE COMPL. 42X3X446 AL42 -	966874008	117	2	863	96029374	PIPELINES MACHINERY HOUS
PIPE COMPL. 42X3X472 42L - L	966328708	336	1	276	96029363	PIPELINES
PIPE COMPL. 42X3X497 42L -	966255508	415	3	457	966217408	PIPELINES 5 SLEW. GEARS
PIPE COMPL. 42X3X552 AL42 -	966875108	296	1	865	96029374	PIPELINES MACHINERY HOUS
PIPE COMPL. 42X3X615 42L -	966236108	724	2	38	966215108	PIPELINES CENTER PART
PIPE COMPL. 42X3X65 42L - 42	966922608	361	1	276	96029363	PIPELINES
PIPE COMPL. 42X3X743 AL42 -	966874708	124	1	863	96029374	PIPELINES MACHINERY HOUS
PIPE COMPL. 42X3X90 AL42 - A	966875308	285	2	865	96029374	PIPELINES MACHINERY HOUS
PIPE COMPL. 42X3X902 42L -	966234508	708	2	38	966215108	PIPELINES CENTER PART
PIPE COMPL. 42X3X982 42L -	966425308	245	1	864	96029374	PIPELINES MACHINERY HOUS
PIPE COMPL. 42X3X989 42L -	966326708	316	1	276	96029363	PIPELINES
PIPE COMPL. 6X1X1553 AS6 -	966582008	279	1	864	96029374	PIPELINES MACHINERY HOUS
PIPE COMPL. 6X1X170 AS6 -	966578608	274	1	864	96029374	PIPELINES MACHINERY HOUS
PIPE COMPL. 6X1X248 AS6 -	966578708	275	1	864	96029374	PIPELINES MACHINERY HOUS
PIPE COMPL. 6X1X278,3 PR6-	96038887	374	1	967	96032963	PIPELINES
PIPE COMPL. 6X1X316 AL6 - AL	966577908	409	1	457	966217408	PIPELINES 5 SLEW. GEARS
PIPE COMPL. 6X1X413 PR6-S/	96038885	372	1	967	96032963	PIPELINES
PIPE COMPL. 6X1X575,2 PR6-	96038886	373	1	967	96032963	PIPELINES
PIPE COMPL. 6X1X866 AS6 -	966582108	280	1	864	96029374	PIPELINES MACHINERY HOUS
PIPE COMPL. 8X1X -	96038682	900	1	1007	96016825	PIPELINES FIRE EXT.SYS.
PIPE COMPL. 8X1X -	96038683	901	1	1007	96016825	PIPELINES FIRE EXT.SYS.
PIPE COMPL. 8X1X -	96038684	902	1	1007	96016825	PIPELINES FIRE EXT.SYS.
PIPE COMPL. 8X1X -	96038685	904	1	1007	96016825	PIPELINES FIRE EXT.SYS.
PIPE COMPL. 8X1X -	96038686	905	1	1007	96016825	PIPELINES FIRE EXT.SYS.
PIPE COMPL. 8X1X -	96038687	906	1	1007	96016825	PIPELINES FIRE EXT.SYS.
PIPE COMPL. 8X1X -	96038688	907	1	1007	96016825	PIPELINES FIRE EXT.SYS.
PIPE COMPL. 8X1X -	96038689	908	1	1007	96016825	PIPELINES FIRE EXT.SYS.
PIPE COMPL. 8X1X -	96038702	923	2	1007	96016825	PIPELINES FIRE EXT.SYS.
PIPE COMPL. 8X1X -	96038703	924	1	1007	96016825	PIPELINES FIRE EXT.SYS.
PIPE COMPL. 8X1X -	96038704	925	1	1007	96016825	PIPELINES FIRE EXT.SYS.
PIPE COMPL. 8X1X -	96038705	926	1	1007	96016825	PIPELINES FIRE EXT.SYS.
PIPE COMPL. 8X1X1810,4 AL8	96017985	903	1	1007	96016825	PIPELINES FIRE EXT.SYS.
PIPE COMPL. 8X1X2089,7 P-R8	96037086	111	1	828	96036360	PIPELINES
PIPE ELBOW	570066108	3	1	41	502806508	EQUALIZING RESERVOIR
PIPE FOLDING PLUG 10X75X9	11170911	298	16	569	918744708	MACHINERY HOUSE BASE FR
PIPE FOLDING PLUG 77X11,5X	433200708	7	6	444	966460008	PALETTE OF BOLTS
PIPE L=366X210	973572408	4	1	938	96034679	FUEL TANK, PRE-ASSEMBLED
PIPE SOCKET -45	7623705	11	4	465	916141308	CENTRAL GREASING
PIPE SOCKET BE-90,H50	7623707	13	1	283	916900208	CENT. LUBRIC. SYSTEM SUP
PIPE SOCKET BE6-90°,H38	511701914	12	2	283	916900208	CENT. LUBRIC. SYSTEM SUP
PIPE SOCKET BE6-90°,H38	511701914	9	2	1238	917016708	CENTRAL LUBRICATING SYS
PIPE SOCKET CPL. NW-20	968652008	75	7	489	919258508	ADD HEATING SUPERSTRUCT
PIPE SOCKET CPL. NW-20	968652008	15	3	626	96034141	DIESEL ENGINE, PRE-ASSEMB
PIPE SOCKET CPL. NW-20	968652008	15	3	678	96034143	DIESEL ENGINE, PRE-ASSEMB
PIPE SOCKET CPL. NW-20	968652008	21	1	816	96035878	UPPER UREA PLANT
PIPE SOCKET GSCK45	97042155	13	1	488	919258508	ADD HEATING SUPERSTRUCT
PIPE SOCKET R1/4"	10014698	1	1	122	774375108	PASSAGE NIPPLE BLOCK
PIPE WELDED	96033134	81	1	566	918744708	MACHINERY HOUSE BASE FR
PIPELINE	774378008	(1)	2	339	916997308	CENTRAL LUBRICATING SYS
PIPELINE	774378008	(3)	2	1187	917006408	CENTRALIZED LUBRICATION
PIPELINE 10X1	10117635	15	1	725	10126724	FUEL FINE-FILTER ASSEMBLY
PIPELINE 10X1	10118747	1	1	698	10118748	PIPELINE INSTALLATION
PIPELINE 10X1	10136805	3	1	692	10141769	FINAL CONTROL VALVE
PIPELINE 10X1	10147374	20	1	743	10147372	VENT TUBE ASSEMBLY
PIPELINE 18X1,5	10135714	4	1	738	10141807	ACCESSORIES AIR COMPRES
PIPELINE 22X1,5	11385773	1	1	738	10141807	ACCESSORIES AIR COMPRES
PIPELINE 25X1,5	10150150	4	2	694	10141843	CRANKCASE BREATHER ASS
PIPELINE 25X1,5	10154984	7	1	694	10141843	CRANKCASE BREATHER ASS
PIPELINE 25X3	10141586	3	1	694	10141843	CRANKCASE BREATHER ASS
PIPELINE 25X3	10141844	5	1	694	10141843	CRANKCASE BREATHER ASS

Description	Item	Pos.	Quantity	Page	Assembly	Description
PIPELINE 25X3	10150162	6	1	694	10141843	CRANKCASE BREATHER ASS
PIPELINE 6X2	10141729	4	1	753	10143790	REGULATION BOOST PRESS
PIPELINE 6X2	10141730	5	1	753	10143790	REGULATION BOOST PRESS
PIPELINE 6X2	10141735	6	1	753	10143790	REGULATION BOOST PRESS
PIPELINE 6X2	10143791	3	1	753	10143790	REGULATION BOOST PRESS
PIPELINE 6X2	10143792	7	1	753	10143790	REGULATION BOOST PRESS
PIPELINE INSTALLATION	10118748	4	1	697	10152926	LOCKING PIECES
PIPELINE PIN PULLING CYLIN	966516108	11	1	232	966515908	ADDL.HYDR.F.PIN PULLING DE
PIPELINE PIN PULLING CYLIND	966562108	11	1	236	966561908	ADDL.HYDR.F.PIN PULLING DE
PIPELINE WINCH	966218708	11	1	374	966086008	ADDNL. HYDR. F. ERECTING W
PIPELINE WINCH	966219108	11	1	1233	966086208	AUX.HYDRAULIC WINCH 6
PIPELINE WINCH 1+2	966217908	11	1	334	966085708	ADDITIONAL HYDRAULICS WI
PIPELINE WINCH 1+2	966217908	11	1	351	966085808	ADDITIONAL HYDRAULICS WI
PIPELINES	96030725	29	1	498	919266408	CRANE DRIVER'S CABIN,PRE
PIPELINES	96036360	700	1	820	919204408	FUEL FEED
PIPELINES 5 SLEW. GEARS	966217408	11	1	450	966085508	HYDRAULIC EQUIPM.SLEWING
PIPELINES CENTER PART	966215108	11	1	32	966084408	HYDRAULIC EQUIPM.CENTER
PIPELINES COCKING CYLINDE	966467208	11	1	134	966434908	ADDITIONAL HYDR.TENSION C
PIPELINES CONDUCTS PIN PU	966819108	11	1	470	966751308	ADDL.HYDR.F.PIN PULLING DE
PIPELINES CRAWL.TRACK CA	966216208	11	1	127	966084908	HYDR.TRAVEL DRIVE
PIPELINES CRAWL.TRACK CA	966216208	11	1	216	966084708	HYDR.TRAVEL DRIVE
PIPELINES CRAWL.TRACK CA	966216408	11	1	163	966085008	HYDR.TRAVEL DRIVE
PIPELINES CRAWL.TRACK CA	966216408	11	1	190	966084808	HYDR.TRAVEL DRIVE
PIPELINES CROSS BEAM	966215508	11	1	73	966084508	HYDR.CROSS BEAM
PIPELINES CROSS BEAM	966215508	11	1	91	966084608	HYDR.CROSS BEAM
PIPELINES D PIVOT SECTION	96029357	11	1	1277	96029354	ADDITIONAL HYDR.D PIVOT
PIPELINES DERR. HEAD SECT	966220108	11	1	1315	966086708	ADDITIONAL HYDR.D HEAD S
PIPELINES DERR. INT. SECT.	966220308	11	1	1351	966086808	ADDITIONAL HYDRAULICS IN
PIPELINES DERR. INT. SECT.	966220308	11	1	1361	966832808	ADDITIONAL HYDRAULICS IN
PIPELINES DERR. INT. SECT.	966220608	11	1	1369	966086908	ADDITIONAL HYDRAULICS IN
PIPELINES DRUCKLUFT-ANL	96032963	11	1	965	96032961	PIPEWORK AIR INSTALLATIO
PIPELINES FIRE EXT.SYS.	96016825	90	1	1005	918696808	FIRE EXTINGUISHER SYSTEM
PIPELINES MACHINERY HOUS	96029374	11	1	849	96029372	HYDR.MACHINERY HOUSE
PIPELINES S PIVOT SECTION	966219308	11	1	1073	966086308	ADDITIONAL HYDR.S PIVOT SE
PIPELINES SLEW PLATFORM	966217008	11	1	307	966085408	SLEWING PLATFORM HYDRA
PIPELINES VOEDERTEIL	96029363	11	1	269	96029361	SLEWING PLATFORM HYDRA
PIPEWORK AIR INSTALLATIO	96032961	4	1	962	919201308	COMPRESSED AIR PLANT
PISTON	510713708	4	1	281	510438508	PRESSURE RELIEF VALVE
PISTON	510764908	4	1	80	511497508	PRESSURE RELIEF VALVE
PISTON	511051308	2	1	464	510401908	REVERSING VALVE
PISTON	570114708	4	7	371	570113308	DRIVING GEAR
PISTON	570968108	4	7	440	570967708	DRIVING GEAR
PISTON BOLT 55X80X25 16Mn	10148692	(6)	1	682	13455092	DIESEL ENGINE
PISTON COOLING	10142096	15	8	681	13455092	DIESEL ENGINE
PISTON CPL. V-MOTORX128	12403787	70	8	682	13455092	DIESEL ENGINE
PISTON RING MG 128X117,8X	11428101	(4)	1	682	13455092	DIESEL ENGINE
PISTON V-MOTORX128 42CrMo	12403786	(1)	1	682	13455092	DIESEL ENGINE
PISTON W.SLIDING	7372225	2	9	655	10412331	DRIVING GEAR
PIVOT HEAD DIN 648	746924208	110	2	576	96035947	ROOF COMPL.
PIVOT HEAD DIN 648	746924208	15	4	579	965886708	ROOF COMPL.
PIVOTING CONNECTION PLAT	967154908	50	2	1084	916332108	S HEAD SECTION
PIVOTING WALKWAY WELDED	96026613	1	1	223	919026408	CATWALK CRAW.TRACK TRA
PIVOTING WALKWAY WELDED	965794408	1	1	112	965804508	GANGWAY
PIVOTING WALKWAY WELDED	965851908	1	1	182	965852208	GANGWAY
PIVOTING WALKWAY WELDED	966192608	1	1	113	965804608	GANGWAY
PIVOTING WALKWAY WELDED	966972008	1	1	153	966972408	GANGWAY
PIVOTING WALKWAY WELDED	966979008	1	1	209	966979708	GANGWAY
PIVOTING WALKWAY WELDED	966981708	1	1	152	966981808	GANGWAY
PLANET WHEEL	90001664	17	5	110	970706701	PLANETARY GEARBOX
PLANET WHEEL	90001668	27	3	110	970706701	PLANETARY GEARBOX

Description	Item	Pos.	Quantity	Page	Assembly	Description
PLANET WHEEL	90001672	37	3	110	970706701	PLANETARY GEARBOX
PLANETARY CARRIER	11005316	24	1	364	11005308	PLANETARY GEARBOX
PLANETARY CARRIER	570795908	1	1	367	540270414	POWER TAKE-OFF CPL
PLANETARY GEARBOX	11005308	1	1	363	10802219	ROPE WINCH
PLANETARY GEARBOX 3-STU	90004983	5	1	1216	90005001	COMPACT ROPE WINCH
PLANETARY GEARBOX 3-STUF	970706701	6	1	105	917523808	CRAWLER TRACK CARRIER, L
PLANETARY GEARBOX 3-STUF	970706701	6	1	148	917525508	CRAWLER TRACK CARRIER, L
PLANETARY GEARBOX 3-STUF	970706701	6	1	178	917525608	CRAWLER TRACK CARRIER,
PLANETARY GEARBOX 3-STUF	970706701	6	1	205	917525908	CRAWLER TRACK CARRIER,
PLANETARY STAGE	11005313	11	1	364	11005308	PLANETARY GEARBOX
PLANETARY STAGE	11005314	21	1	364	11005308	PLANETARY GEARBOX
PLANETARY WHEEL AXLE	570795808	2	3	367	540270414	POWER TAKE-OFF CPL
PLASTIC PIPE COMPLETE	96023300	(2332)	1	816	96035878	UPPER UREA PLANT
PLASTIC PIPE COMPLETE	96031494	(350)	1	489	919258508	ADD HEATING SUPERSTRUCT
PLASTIC PIPE COMPLETE	96035303	(351)	1	489	919258508	ADD HEATING SUPERSTRUCT
PLASTIC PIPE COMPLETE	96035304	(352)	1	489	919258508	ADD HEATING SUPERSTRUCT
PLASTIC PIPE COMPLETE	96035307	(353)	1	489	919258508	ADD HEATING SUPERSTRUCT
PLASTIC PIPE COMPLETE	96037751	(201)	1	820	919204408	FUEL FEED
PLASTIC PIPE COMPLETE	96037752	(202)	1	820	919204408	FUEL FEED
PLASTIC PIPE COMPLETE	96037753	(203)	1	820	919204408	FUEL FEED
PLASTIC PIPE COMPLETE	96037754	(204)	1	820	919204408	FUEL FEED
PLASTIC PIPELINES	96035002	110	1	489	919258508	ADD HEATING SUPERSTRUCT
PLASTIC PIPELINES	96036388	800	1	820	919204408	FUEL FEED
PLATE 1.5X100X100 DC01 FE//	939730608	24	28	1533	966911408	CROSS MEMBER CPL.
PLATE 1.5X112X30 DC01 FE//	972940008	9	2	949	96061868	ASSEMBLY PARTS MOUNTIN
PLATE 1.5X114X70 DC01 FE//	97025882	4	1	532	96033639	BODY SECTIONS
PLATE 1.5X125X100 DC01 FE//	97007767	3	1	957	96033583	ADDITIONAL PARTS
PLATE 1.5X160X135 DC01 FE//	97007766	2	1	957	96033583	ADDITIONAL PARTS
PLATE 1.5X189X282 DC01	979323308	2	1	530	96033669	MONITOR CONSOLE
PLATE 1.5X207X394 DC01 FE//	97002771	18	1	949	96061868	ASSEMBLY PARTS MOUNTIN
PLATE 1.5X235X202 DC01	97007644	29	1	949	96061868	ASSEMBLY PARTS MOUNTIN
PLATE 1.5X240X157 DC01 FE//	97126603	11	1	775	919203808	BATTERY STORAGE
PLATE 1.5X258X437 DC01 FE//	97118384	2	1	777	96034773	PLATE PRE-ASS.
PLATE 1.5X267X217 X5CRNI18	975914408	(1)	1	566	918744708	MACHINERY HOUSE BASE FR
PLATE 1.5X26X26 X5CRNI18-1	977969308	34	12	20	917528708	CENTRAL SECTION CRAWLER
PLATE 1.5X273X890 X5CRNI18	97013831	251	1	568	918744708	MACHINERY HOUSE BASE FR
PLATE 1.5X297X101 X5CRNI18	97120153	17	1	786	919203408	MUFFLER UNIT ABOVE
PLATE 1.5X344X327 X5CRNI18	97122490	29	1	626	96034141	DIESEL ENGINE, PRE-ASSEMB
PLATE 1.5X344X327 X5CRNI18	97122490	27	1	678	96034143	DIESEL ENGINE, PRE-ASSEMB
PLATE 1.5X352X476 X5CRNI18	97093158	13	1	799	918717708	AIR FILTER SYSTEM ABOVE
PLATE 1.5X352X476 X5CRNI18	97093158	13	1	803	918719508	AIR FILTER SYSTEM DOWN
PLATE 1.5X392X242 DC01 FE//	97126604	4	1	777	96034773	PLATE PRE-ASS.
PLATE 1.5X394X344 DC01 FE//	97146332	1	1	952	96054623	LOCKING PLATE
PLATE 1.5X406X35 DC01 FE//	975215208	12	1	949	96061868	ASSEMBLY PARTS MOUNTIN
PLATE 1.5X424X100 DC01	97012145	14	2	943	919412508	SWITCHBOX MOUNTING PART
PLATE 1.5X468X268 X5CRNI18	97120151	15	1	786	919203408	MUFFLER UNIT ABOVE
PLATE 1.5X468X268 X5CRNI18	97120151	15	1	794	919203508	MUFFLER UNIT DOWN
PLATE 1.5X507X423 X5CRNI18	97120150	28	1	626	96034141	DIESEL ENGINE, PRE-ASSEMB
PLATE 1.5X507X423 X5CRNI18	97120150	28	1	678	96034143	DIESEL ENGINE, PRE-ASSEMB
PLATE 1.5X54X2035 X5CRNI18	97014711	16	1	592	966954908	FOLDING LADDER PRE-ASS.
PLATE 1.5X558X315 DC01 FE//	979336708	2	1	532	96033639	BODY SECTIONS
PLATE 1.5X569X106 X5CRNI18	97120152	16	1	786	919203408	MUFFLER UNIT ABOVE
PLATE 1.5X569X106 X5CRNI18	97120152	16	1	794	919203508	MUFFLER UNIT DOWN
PLATE 1.5X57X130 DC01 FE//	97014660	18	1	506	916997508	FRAME COMPLETE
PLATE 1.5X70X100 DC01 FE//	978842708	16	4	949	96061868	ASSEMBLY PARTS MOUNTIN
PLATE 1.5X79X67 DC01 FE//ZN	977490808	15	1	949	96061868	ASSEMBLY PARTS MOUNTIN
PLATE 1.5X80X50 DC01 FE//ZN	97015198	17	8	943	919412508	SWITCHBOX MOUNTING PART
PLATE 1.5X901X499 DC01 FE//	979330508	1	1	532	96033639	BODY SECTIONS
PLATE 1089X337 S355MC FE//	97033478	37	1	1332	96051961	TRACTION RAM PRE-ASS.
PLATE 1089X337 S355MC FE//	97033478	37	1	1340	96051962	TRACTION RAM PRE-ASS.

Description	Item	Pos.	Quantity	Page	Assembly	Description
PLATE 10X100X266 S355MC R	97014246	243	4	1255	916324608	D PIVOT SECTION PRE-ASS.
PLATE 10X120X120 S700MC R	979097108	57	1	1402	916115908	WA-FRAME 1
PLATE 10X140X40 S355MC FE//	977670708	100	4	1252	916324608	D PIVOT SECTION PRE-ASS.
PLATE 10X159X168 S355MC FE	97012028	5	2	1390	966885408	GUY MOUNTING
PLATE 10X178X104 S700MC R	97007318	19	4	1388	966890708	WA-FRAME 1 BASE SECTION
PLATE 10X178X104 S700MC R	97007318	24	4	1412	915746608	WA-FRAME 2 PIVOT SECTION
PLATE 10X178X104 S700MC R	97007318	22	4	1440	915723208	SPACER WA-FRAME 1
PLATE 10X178X104 S700MC R	97007318	22	4	1444	915746208	SPACER WA-FRAME 2
PLATE 10X300X300 S355MC R	97016176	17	6	1429	966267408	FLAP COMPL.
PLATE 10X39X150 S355MC FE//	941846108	6	2	1090	966532808	SAFETY ROLLER CPL.
PLATE 10X39X150 S355MC FE//	941846108	38	4	1412	915746608	WA-FRAME 2 PIVOT SECTION
PLATE 10X39X150 S355MC FE//	941846108	22	2	1419	916116008	WA-FRAME 2 HEAD SECTION
PLATE 10X39X150 S355MC FE//	941846108	5	2	1564	966659808	ROCKER
PLATE 10X600X139 S355MC FE	97000626	2	2	1257	966211108	VERTICAL LADDER
PLATE 10X60X120 S355MC FE//	97046515	71	4	1453	915723308	L INTERMEDIATE SECTION
PLATE 10X60X120 S355MC FE//	97046515	67	4	1460	915723408	L INTERMEDIATE SECTION
PLATE 10X60X120 S355MC FE//	97046515	73	4	1466	915746808	L INTERMEDIATE SECTION
PLATE 10X60X120 S355MC FE//	97046515	79	4	1471	916062508	L INTERMEDIATE SECTION
PLATE 10X629X214 S960QL R	97006262	1	2	1001	966572308	BRACKET CPL.
PLATE 10X672X195 S355MC FE	97004497	1	1	1088	966470508	HOISTING LIMIT SWITCH PRE-
PLATE 10X672X195 S355MC FE	97004497	1	1	1089	966470608	HOISTING LIMIT SWITCH PRE-
PLATE 120X93 DC01 FE//ZNNI	97094925	65	20	21	917528708	CENTRAL SECTION CRAWLER
PLATE 12X1026X732 S690QL R	97009202	23	3	1475	915744908	BOOM NOSE
PLATE 12X280X280 S355MC R	976423508	6	4	1475	915744908	BOOM NOSE
PLATE 12X310X549 S690QL R	979092708	8	1	399	965661608	LOWER PULLEY BLOCK CPL.
PLATE 12X314X140 S355MC	974609508	3	1	629	963383008	CONSOLE
PLATE 12X545X143 S690QL	979276708	55	2	105	917523808	CRAWLER TRACK CARRIER, L
PLATE 12X545X143 S690QL	979276708	55	2	148	917525508	CRAWLER TRACK CARRIER, L
PLATE 12X545X143 S690QL	979276708	55	2	178	917525608	CRAWLER TRACK CARRIER,
PLATE 12X545X143 S690QL	979276708	55	2	205	917525908	CRAWLER TRACK CARRIER,
PLATE 12X575X120 S355MC	974198608	1	1	629	963383008	CONSOLE
PLATE 12X820X220 S355MC T	979410608	28	1	1365	917223808	D INTERMEDIATE SECTION
PLATE 140X93 S315MC FE//ZN	956093308	36	2	252	966222408	MOUNTING PARTS FRONT P
PLATE 15X1015X1055 S690QL	979661308	18	1	395	965661508	UPPER PULLEY BLOCK CPL.
PLATE 15X113X210 S355MC FE	97002464	23	2	1112	916177008	ROLLER SET
PLATE 15X113X210 S355MC FE	97002464	23	2	1117	916177108	ROLLER SET
PLATE 15X1350X1289 S960QL	97006428	22	2	1302	915745708	D HEAD SECTION PRE-ASS.
PLATE 15X1660X704 S355MC	97004375	10	2	1213	915753308	WINCH 6 PRE-ASSEMBLY
PLATE 15X1675X689 S355MC	97004376	11	2	1213	915753308	WINCH 6 PRE-ASSEMBLY
PLATE 15X195X130 S690QL R	97021564	67	4	1102	915721308	L-HEAD PIECE
PLATE 15X2115X1460 S690QL	97000025	84	4	1252	916324608	D PIVOT SECTION PRE-ASS.
PLATE 15X420X420 S690QL R	97003101	47	1	1402	916115908	WA-FRAME 1
PLATE 15X420X420 S690QL R	97003101	13	2	1419	916116008	WA-FRAME 2 HEAD SECTION
PLATE 15X420X60 S355MC FE//	97007821	22	1	1372	966649408	LUFFING PULLEY BLOCK COM
PLATE 15X863X765 S355MC R	97004879	17	2	1084	916332108	S HEAD SECTION
PLATE 15X878X763 S690QL R	97004495	10	2	1101	915721308	L-HEAD PIECE
PLATE 15X926X926 S690QL R	979071708	3	1	395	965661508	UPPER PULLEY BLOCK CPL.
PLATE 15X926X926 S690QL R	979071708	4	2	399	965661608	LOWER PULLEY BLOCK CPL.
PLATE 168X177 S315MC FE//	97019039	75	2	21	917528708	CENTRAL SECTION CRAWLER
PLATE 168X177 S315MC FE//	97019039	34	1	322	915751408	WINCH 1 PRE-ASSEMBLY
PLATE 168X177 S315MC FE//	97019039	34	1	345	915751608	WINCH 2 PRE-ASS.
PLATE 168X177 S315MC FE//	97019039	46	1	1170	915753108	WINCH
PLATE 168X177 S315MC FE//	97019039	46	1	1192	915753208	WINCH 5 PRE-ASS.
PLATE 168X177 S315MC FE//	97019039	23	1	1213	915753308	WINCH 6 PRE-ASSEMBLY
PLATE 192X126 DC01 FE//ZNNI	97037694	24	1	1213	915753308	WINCH 6 PRE-ASSEMBLY
PLATE 196X63 S315MC FE//ZN	955668108	38	1	252	966222408	MOUNTING PARTS FRONT P
PLATE 196X63 S315MC FE//ZN	955668108	10	5	297	96047586	MOUNTING PARTS TAIL PART
PLATE 196X63 S315MC FE//ZN	955668108	(1)	4	299	919547508	ELECTRIC UPPERCARRIAGE R
PLATE 196X63 S315MC FE//ZN	955668108	41	1	615	96018031	FIXING PARTS BASE FRAME
PLATE 196X63 S315MC FE//ZN	955668108	270	3	1255	916324608	D PIVOT SECTION PRE-ASS.

Description	Item	Pos.	Quantity	Page	Assembly	Description
PLATE 1X100X180 DC01 FE//ZN	97000085	121	10	1253	916324608	D PIVOT SECTION PRE-ASS.
PLATE 1X100X180 DC01 FE//ZN	97000085	4	10	1259	966221808	DRIVER LEFT
PLATE 1X100X180 DC01 FE//ZN	97000085	4	10	1260	966221908	DRIVER RIGHT
PLATE 1X100X290 DC01 FE//ZN	97000015	71	8	1252	916324608	D PIVOT SECTION PRE-ASS.
PLATE 1X110X40 DC01 FE//ZN	975293808	67	4	903	919203908	COVERING
PLATE 1X150X90 DC01	97093319	29	6	999	966561608	FRAME
PLATE 1X161X114 X5CRNI18-1	97007670	(1)	1	573	965886508	ROOF COMPL.
PLATE 1X176X176 X5CRNI18-1	974792608	(1)	1	573	965886508	ROOF COMPL.
PLATE 1X285X126 DC01 RAL 9	977444308	17	1	975	918810308	CONTROL STAND
PLATE 1X285X126 DC01 RAL 9	977444408	18	1	975	918810308	CONTROL STAND
PLATE 1X374X106 DC01 FE//ZN	976167508	25	1	626	96034141	DIESEL ENGINE, PRE-ASSEMB
PLATE 1X374X106 DC01 FE//ZN	976167508	25	1	678	96034143	DIESEL ENGINE, PRE-ASSEMB
PLATE 1X80X20 DC01 FE//ZNNI	979903908	43	1	1475	915744908	BOOM NOSE
PLATE 2.5X168X155 DC01 FE//	97130429	305	1	569	918744708	MACHINERY HOUSE BASE FR
PLATE 2.5X489X565 DC01	97017206	151	1	150	917525508	CRAWLER TRACK CARRIER, L
PLATE 2.5X489X565 DC01	97017206	149	1	180	917525608	CRAWLER TRACK CARRIER,
PLATE 2.5X490X565 DC01	97007445	149	1	107	917523808	CRAWLER TRACK CARRIER, L
PLATE 2.5X490X565 DC01	97007445	149	1	207	917525908	CRAWLER TRACK CARRIER,
PLATE 200X100 DC01 FE//ZNNI	975565008	18	2	1213	915753308	WINCH 6 PRE-ASSEMBLY
PLATE 20X150X250 S355J2+N	97019220	38	2	1372	966649408	LUFFING PULLEY BLOCK COM
PLATE 20X179X177 S355J2+N	97001011	9	4	1156	965936908	FOLDAWAY ROPE PULLEY LA
PLATE 20X222X168 S355J2+N	97001365	55	2	1129	916303308	S INTERMEDIATE SECTION
PLATE 20X222X168 S355J2+N	97001365	13	2	1426	916302808	W PIVOT SECTION
PLATE 20X300X300 S355J2+N	97000523	5	1	1500	966887908	STAND, LEFT
PLATE 20X300X300 S355J2+N	97000523	5	1	1503	966888108	STAND, RIGHT
PLATE 20X370X360 S960QL R	97004535	35	2	384	965661008	FRAME PRE-ASS.
PLATE 20X380X380 S690QL	979078508	8	3	1027	965630408	CARRIER PRE-ASSEMBLED
PLATE 20X390X390 S690QL	97013181	22	1	1497	966887708	CONNECTING SUPPORT
PLATE 20X600X235 S355J2+N	97028625	2	2	1574	967858208	REST CPL.
PLATE 20X609X445 S690QL	979603908	24	2	105	917523808	CRAWLER TRACK CARRIER, L
PLATE 20X609X445 S690QL	979603908	24	2	178	917525608	CRAWLER TRACK CARRIER,
PLATE 20X970X680 S960QL	979468608	4	1	20	917528708	CENTRAL SECTION CRAWLER
PLATE 22X314X168 S355J2+N	974198408	2	1	629	963383008	CONSOLE
PLATE 25X1080X270 S355J2+	97007045	23	1	322	915751408	WINCH 1 PRE-ASSEMBLY
PLATE 25X1080X270 S355J2+	97007045	23	1	345	915751608	WINCH 2 PRE-ASS.
PLATE 25X175X175 S960QL	977821908	11	4	1447	915723508	ROLLER CARRIAGE W BOOM
PLATE 280X120 S355MC FE//	972028708	36	1	433	915755208	ROLLER SLEWING RING
PLATE 2X100X190 DC01 FE//ZN	97008421	30	1	1381	966660708	WEIGHT CPL.
PLATE 2X100X215 DC01 FE//ZN	97011509	42	2	433	915755208	ROLLER SLEWING RING
PLATE 2X100X240 DC01 FE//ZN	97012764	7	1	1492	966887508	CROSS BEAM
PLATE 2X100X339 DC01 FE//ZN	979112908	10	1	1027	965630408	CARRIER PRE-ASSEMBLED
PLATE 2X100X90 DC01 FE//ZN	976644808	70	2	1085	916332108	S HEAD SECTION
PLATE 2X100X90 DC01 FE//ZN	976644808	65	2	1427	916302808	W PIVOT SECTION
PLATE 2X114X114 DC01 FE//ZN	957018808	21	10	1129	916303308	S INTERMEDIATE SECTION
PLATE 2X114X114 DC01 FE//ZN	957018808	21	10	1136	916303208	S INTERMEDIATE SECTION
PLATE 2X114X114 DC01 FE//ZN	957018808	21	8	1141	916303108	S INTERMEDIATE SECTION
PLATE 2X114X114 DC01 FE//ZN	957018808	21	10	1145	916303008	S INTERMEDIATE SECTION
PLATE 2X114X114 DC01 FE//ZN	957018808	21	10	1149	916302708	S INTERMEDIATE SECTION
PLATE 2X114X114 DC01 FE//ZN	957018808	21	8	1154	916302908	S ADAPTER SECTION
PLATE 2X115X118 DC01 FE//ZN	97017730	52	10	252	966222408	MOUNTING PARTS FRONT P
PLATE 2X115X82 DC01 FE//ZN	97018832	57	8	434	915755208	ROLLER SLEWING RING
PLATE 2X115X89 DC01 FE//ZN	97017731	53	2	252	966222408	MOUNTING PARTS FRONT P
PLATE 2X115X89 DC01 FE//ZN	97017731	56	4	434	915755208	ROLLER SLEWING RING
PLATE 2X1245X319 DC01 FE//	97127829	1	1	590	96042455	REST CPL.
PLATE 2X130X125 DC01 FE//ZN	970469208	4	2	297	96047586	MOUNTING PARTS TAIL PART
PLATE 2X130X137 DC01 FE//ZN	950439808	3	2	532	96033639	BODY SECTIONS
PLATE 2X133X245 DC01 FE//ZN	97028235	21	1	498	919266408	CRANE DRIVER'S CABIN,PRE
PLATE 2X135X50 DC01 FE//ZN	97011500	10	1	1531	966846208	FOOT COMPLETE
PLATE 2X143X88 DC01 FE//ZN	97083880	1	1	534	926891108	GROUND RAIL
PLATE 2X150X100 DC01 FE//ZN	97090960	38	2	506	916997508	FRAME COMPLETE

Description	Item	Pos.	Quantity	Page	Assembly	Description
PLATE 2X162X142 ALMG3 H11	976536208	14	1	949	96061868	ASSEMBLY PARTS MOUNTIN
PLATE 2X1768X156 ALMG3 H	979833308	2	1	905	966167308	DOOR
PLATE 2X1768X89 ALMG3 H11	979833508	4	1	905	966167308	DOOR
PLATE 2X185X185 DC01 FE//ZN	972194108	33	8	1447	915723508	ROLLER CARRIAGE W BOOM
PLATE 2X1928X818 ALMG3 H	979856008	48	1	903	919203908	COVERING
PLATE 2X1928X818 ALMG3 H	979856308	51	1	903	919203908	COVERING
PLATE 2X194X528 DC01	979611808	38	1	178	917525608	CRAWLER TRACK CARRIER,
PLATE 2X194X529 DC01	979928408	38	1	105	917523808	CRAWLER TRACK CARRIER, L
PLATE 2X1980X577 DC01 RAL	97012507	10	1	1064	915745308	S OVERRUN PROTECTION
PLATE 2X200X100 DC01 FE//ZN	97015745	115	2	1056	916305808	S PIVOT SECTION PRE-ASS.
PLATE 2X200X80 DC01 FE//ZN	979581408	(2)	1	1530	919003708	MOUNTING AIDS
PLATE 2X2036X860 ALMG3 H	979833208	1	1	905	966167308	DOOR
PLATE 2X2045X872 ALMG3 H	979834608	1	1	908	966167908	COVER PRE-ASSY.
PLATE 2X2045X872 ALMG3 H	979836708	1	1	910	966168408	COVER PRE-ASSY.
PLATE 2X2045X972 ALMG3 H	979833808	1	1	906	966167408	COVER PRE-ASSY.
PLATE 2X2045X972 ALMG3 H	979834108	1	1	907	966167508	COVER PRE-ASSY.
PLATE 2X2045X989 ALMG3 H	979834908	1	1	909	966168008	COVER PRE-ASSY.
PLATE 2X210X179 DC01 FE//ZN	97120147	13	1	786	919203408	MUFFLER UNIT ABOVE
PLATE 2X210X179 DC01 FE//ZN	97120147	13	1	794	919203508	MUFFLER UNIT DOWN
PLATE 2X220X100 DC01 FE//ZN	97008087	9	1	1378	966648108	LUFFING PULLEY BLOCK COM
PLATE 2X220X100 DC01 FE//ZN	97014980	25	2	506	916997508	FRAME COMPLETE
PLATE 2X220X100 DC01 FE//ZN	979210208	5	2	322	915751408	WINCH 1 PRE-ASSEMBLY
PLATE 2X220X100 DC01 FE//ZN	979210308	11	2	1170	915753108	WINCH
PLATE 2X220X100 DC01 FE//ZN	979227608	5	2	345	915751608	WINCH 2 PRE-ASS.
PLATE 2X228X100 DC01 FE//ZN	97010191	2	1	1534	966945008	FOOT COMPLETE
PLATE 2X228X100 DC01 FE//ZN	974149708	22	1	223	919026408	CATWALK CRAW.TRACK TRA
PLATE 2X250X100 DC01 FE//ZN	97004379	19	2	1213	915753308	WINCH 6 PRE-ASSEMBLY
PLATE 2X2598X72 ALMG3 H11	979856608	54	1	903	919203908	COVERING
PLATE 2X263X278 DC01 FE//ZN	97127830	2	2	590	96042455	REST CPL.
PLATE 2X268X100 DC01 FE//ZN	97009616	55	2	20	917528708	CENTRAL SECTION CRAWLER
PLATE 2X268X100 DC01 FE//ZN	97009616	84	1	51	919045208	CROSS BEAM
PLATE 2X270X1213 DC01	97018033	3	1	597	967124708	LID HOLDER
PLATE 2X273X206 DC01 FE//ZN	97117522	18	1	673	919203308	DIESEL ENGINE CPL.DOWN
PLATE 2X290X52 ALMG3 H111	97014717	252	1	1255	916324608	D PIVOT SECTION PRE-ASS.
PLATE 2X30X78 X5CRNI18-10	97139673	19	1	786	919203408	MUFFLER UNIT ABOVE
PLATE 2X30X78 X5CRNI18-10	97139673	17	1	794	919203508	MUFFLER UNIT DOWN
PLATE 2X35X128 DC01 FE//ZN	956335208	1	5	991	919208108	HEATING MACHINE/ENGINE R
PLATE 2X40X40 DC01 FE//ZNNI	979167008	34	8	423	96038696	SLEWING PLATFORM CATWAL
PLATE 2X40X40 DC01 FE//ZNNI	979167008	23	6	999	966561608	FRAME
PLATE 2X40X40 DC01 FE//ZNNI	979167008	25	8	1402	916115908	WA-FRAME 1
PLATE 2X40X40 DC01 FE//ZNNI	979167008	52	8	1419	916116008	WA-FRAME 2 HEAD SECTION
PLATE 2X497X74 DC01 RAL 90	97126056	7	1	498	919266408	CRANE DRIVER'S CABIN,PRE
PLATE 2X500X303 DC01 FE//ZN	97009648	74	2	1427	916302808	W PIVOT SECTION
PLATE 2X50X97 DC01 FE//ZNNI	955681108	28	8	1014	96034284	PREMOUNTED COMBINATION
PLATE 2X51X414 ALMG3 H111	97119003	2	1	606	96033135	FASTENING PIECES HYDRAUL
PLATE 2X526X295 DC01 FE//ZN	97018498	3	1	991	919208108	HEATING MACHINE/ENGINE R
PLATE 2X544X1264 ALMG3 H	97130543	17	1	799	918717708	AIR FILTER SYSTEM ABOVE
PLATE 2X590X116 ALMG3 H11	97018448	273	1	1255	916324608	D PIVOT SECTION PRE-ASS.
PLATE 2X602X1097 ALMG3 H	979443108	1	1	586	965887808	COVER PRE-ASSY.
PLATE 2X60X60 DC01	977254908	4	3	225	966165908	FOLDING FRAME PREMOUNTE
PLATE 2X613X915 DC01	979611708	37	1	178	917525608	CRAWLER TRACK CARRIER,
PLATE 2X613X915 DC01	979928208	37	1	105	917523808	CRAWLER TRACK CARRIER, L
PLATE 2X640X157 DC01 FE//ZN	97006268	37	1	384	965661008	FRAME PRE-ASS.
PLATE 2X640X157 DC01 FE//ZN	97006269	38	1	384	965661008	FRAME PRE-ASS.
PLATE 2X652X168 ALMG3 H11	979833708	6	2	905	966167308	DOOR
PLATE 2X664X727 ALMG3 H1	97042548	4	1	808	96035875	LOWER UREA PLANT
PLATE 2X664X727 ALMG3 H1	97042548	4	1	816	96035878	UPPER UREA PLANT
PLATE 2X714X93 ALMG3 H111	979833408	3	1	905	966167308	DOOR
PLATE 2X714X93 ALMG3 H111	979833608	5	1	905	966167308	DOOR
PLATE 2X76X108 X5CRNI18-10	97097974	27	2	949	96061868	ASSEMBLY PARTS MOUNTIN

Description	Item	Pos.	Quantity	Page	Assembly	Description
PLATE 2X80X199 DC01 FE//ZN	97002228	6	1	1505	965656708	CONSOLE COUNTERWEIGHT
PLATE 2X80X200 DC01 FE//ZN	97012543	21	1	1500	966887908	STAND, LEFT
PLATE 2X80X200 DC01 FE//ZN	97012543	21	1	1503	966888108	STAND, RIGHT
PLATE 2X818X384 ALMG3 H11	979855908	47	1	903	919203908	COVERING
PLATE 2X818X384 ALMG3 H11	979856208	50	1	903	919203908	COVERING
PLATE 2X818X491 ALMG3 H11	979856108	49	1	903	919203908	COVERING
PLATE 2X818X491 ALMG3 H11	97127881	52	1	903	919203908	COVERING
PLATE 2X84X41 DC01 FE//ZNNI	97019099	41	1	1005	918696808	FIRE EXTINGUISHER SYSTEM
PLATE 2X925X756 ALMG3 H11	97122493	1	1	628	96037955	COVER COMPL.
PLATE 2X95X95 DC01 FE//ZNNI	978878508	137	4	567	918744708	MACHINERY HOUSE BASE FR
PLATE 2X98X32 ALMG3 H111 R	976606608	40	1	945	96036153	SWITCH CABINET
PLATE 2X990X295 DC01 FE//ZN	97022471	4	1	991	919208108	HEATING MACHINE/ENGINE R
PLATE 2X992X182 DC01 FE//ZN	97117582	18	1	1014	96034284	PREMOUNTED COMBINATION
PLATE 30X215X115 S355J2+N	97012919	149	20	1304	915745708	D HEAD SECTION PRE-ASS.
PLATE 30X330X60 S960QL RAL	97006263	2	1	1001	966572308	BRACKET CPL.
PLATE 30X465X465 S690QL	97007585	5	2	1378	966648108	LUFFING PULLEY BLOCK COM
PLATE 370X84 S355MC	979611608	36	1	105	917523808	CRAWLER TRACK CARRIER, L
PLATE 370X84 S355MC	979611608	36	1	178	917525608	CRAWLER TRACK CARRIER,
PLATE 3X100X150 DC01 FE//ZN	973873208	15	2	506	916997508	FRAME COMPLETE
PLATE 3X105X112 S355MC FE//	97119005	4	2	606	96033135	FASTENING PIECES HYDRAUL
PLATE 3X105X112 S355MC FE//	97119006	5	2	606	96033135	FASTENING PIECES HYDRAUL
PLATE 3X108X405 DC01 FE//ZN	97000086	123	2	1253	916324608	D PIVOT SECTION PRE-ASS.
PLATE 3X109X85 DC01 FE//ZN	979430308	11	1	576	96035947	ROOF COMPL.
PLATE 3X109X85 DC01 FE//ZN	979430308	4	2	579	965886708	ROOF COMPL.
PLATE 3X114X60 DC01 FE//ZN	975435508	12	1	506	916997508	FRAME COMPLETE
PLATE 3X114X60 DC01 FE//ZN	975435508	32	6	615	96018031	FIXING PARTS BASE FRAME
PLATE 3X1152X659 DC01 RAL	97011327	237	1	1255	916324608	D PIVOT SECTION PRE-ASS.
PLATE 3X115X171 DC01 T ZN	97001593	11	2	506	916997508	FRAME COMPLETE
PLATE 3X1197X682 DC01 RAL	97011275	40	1	1251	916324608	D PIVOT SECTION PRE-ASS.
PLATE 3X120X124 DC01 FE//ZN	97118385	3	2	777	96034773	PLATE PRE-ASS.
PLATE 3X120X238 DC01 FE//ZN	97007718	187	1	567	918744708	MACHINERY HOUSE BASE FR
PLATE 3X125X315 DC01 FE//ZN	97007719	188	1	567	918744708	MACHINERY HOUSE BASE FR
PLATE 3X129X545 DC01 FE//ZN	97011514	40	1	322	915751408	WINCH 1 PRE-ASSEMBLY
PLATE 3X129X545 DC01 FE//ZN	97011514	40	1	345	915751608	WINCH 2 PRE-ASS.
PLATE 3X129X545 DC01 FE//ZN	97011514	40	1	1170	915753108	WINCH
PLATE 3X129X545 DC01 FE//ZN	97011514	40	1	1192	915753208	WINCH 5 PRE-ASS.
PLATE 3X130X315 DC01 FE//ZN	97011328	229	1	568	918744708	MACHINERY HOUSE BASE FR
PLATE 3X130X360 DC01 FE//ZN	97012601	36	1	1192	915753208	WINCH 5 PRE-ASS.
PLATE 3X1328X408 S355MC FE	97094170	14	1	615	96018031	FIXING PARTS BASE FRAME
PLATE 3X133X100 DC01 FE//ZN	97007714	183	2	567	918744708	MACHINERY HOUSE BASE FR
PLATE 3X134X120 DC01 FE//ZN	97007715	184	1	567	918744708	MACHINERY HOUSE BASE FR
PLATE 3X134X2126 S355MC FE	97008904	225	1	1254	916324608	D PIVOT SECTION PRE-ASS.
PLATE 3X1358X215 DC01 T ZN	979405808	66	1	566	918744708	MACHINERY HOUSE BASE FR
PLATE 3X136X1525 S355MC FE	97094171	15	2	615	96018031	FIXING PARTS BASE FRAME
PLATE 3X139X94 X5CRNI18-10	97016755	12	2	1429	966267408	FLAP COMPL.
PLATE 3X140X1900 S355MC FE	97008840	224	1	1254	916324608	D PIVOT SECTION PRE-ASS.
PLATE 3X140X900 S355MC FE//	97118996	2	1	600	96021757	FIXING PARTS COMPRESSED
PLATE 3X1423X300 DC01	97018031	1	1	597	967124708	LID HOLDER
PLATE 3X1423X341 DC01	97018032	2	1	597	967124708	LID HOLDER
PLATE 3X146X80 DC01 FE//ZN	970771908	13	1	297	96047586	MOUNTING PARTS TAIL PART
PLATE 3X146X80 DC01 FE//ZN	970771908	42	1	615	96018031	FIXING PARTS BASE FRAME
PLATE 3X147X300 DC01 FE//ZN	97006635	36	1	615	96018031	FIXING PARTS BASE FRAME
PLATE 3X147X92 DC01 FE//ZN	97129775	10	1	606	96033135	FASTENING PIECES HYDRAUL
PLATE 3X148X300 DC01 FE//ZN	97006634	52	2	615	96018031	FIXING PARTS BASE FRAME
PLATE 3X150X40 S355MC FE//	975500808	37	1	322	915751408	WINCH 1 PRE-ASSEMBLY
PLATE 3X150X40 S355MC FE//	975500808	37	1	345	915751608	WINCH 2 PRE-ASS.
PLATE 3X150X40 S355MC FE//	975500808	49	1	1170	915753108	WINCH
PLATE 3X150X40 S355MC FE//	975500808	49	1	1192	915753208	WINCH 5 PRE-ASS.
PLATE 3X150X40 S355MC FE//	975500808	21	1	1213	915753308	WINCH 6 PRE-ASSEMBLY
PLATE 3X150X75 DC01	97124262	39	8	903	919203908	COVERING

Description	Item	Pos.	Quantity	Page	Assembly	Description
PLATE 3X153X115 DC01 FE//ZN	97007716	185	2	567	918744708	MACHINERY HOUSE BASE FR
PLATE 3X155X40 DC01 FE//ZN	97012742	33	2	1005	918696808	FIRE EXTINGUISHER SYSTEM
PLATE 3X157X156 DC01 FE//ZN	957005408	2	1	1520	915727308	WIND WARNING UNIT
PLATE 3X157X156 DC01 FE//ZN	957005408	1	1	1523	967051508	WIND WARNING PREASSEMB
PLATE 3X1598X85 S355MC FE//	979872008	25	1	1251	916324608	D PIVOT SECTION PRE-ASS.
PLATE 3X1598X85 S355MC FE//	979872208	27	1	1251	916324608	D PIVOT SECTION PRE-ASS.
PLATE 3X160X30 DC01 FE//ZN	979610908	15	2	413	96038694	SLEWING PLATFORM CATWAL
PLATE 3X1630X538 ALMG3 H	97117138	46	1	903	919203908	COVERING
PLATE 3X167X134 S355MC FE//	973871208	21	1	518	916240908	EL.COOLANT PREHEAT
PLATE 3X167X134 S355MC FE//	973871208	21	1	521	916240808	EL.COOLANT PREHEAT
PLATE 3X171X65 DC01 FE//ZN	97123590	42	2	1005	918696808	FIRE EXTINGUISHER SYSTEM
PLATE 3X1750X421 DC01 FE//	97045375	9	1	1270	915745408	D OVERRUN PROTECTION
PLATE 3X1750X421 DC01 FE//	97045377	10	1	1270	915745408	D OVERRUN PROTECTION
PLATE 3X177X1806 ALMG3 H	97117139	53	1	903	919203908	COVERING
PLATE 3X180X140 DC01 FE//ZN	978508308	42	1	252	966222408	MOUNTING PARTS FRONT P
PLATE 3X183X150 S355MC FE//	97120171	14	2	794	919203508	MUFFLER UNIT DOWN
PLATE 3X1865X215 DC01 T ZN	979406008	68	1	566	918744708	MACHINERY HOUSE BASE FR
PLATE 3X188X50 S355MC FE//	97118995	1	2	600	96021757	FIXING PARTS COMPRESSED
PLATE 3X188X520 DC01 FE//ZN	979407608	50	1	615	96018031	FIXING PARTS BASE FRAME
PLATE 3X190X155 DC01 FE//ZN	97135637	34	1	252	966222408	MOUNTING PARTS FRONT P
PLATE 3X190X60 DC01 FE//ZN	971562708	34	3	297	96047586	MOUNTING PARTS TAIL PART
PLATE 3X190X60 DC01 FE//ZN	971562708	31	1	615	96018031	FIXING PARTS BASE FRAME
PLATE 3X190X60 DC01 FE//ZN	971562708	39	1	1500	966887908	STAND, LEFT
PLATE 3X200X150 DC01 FE//ZN	970285408	(3)	1	299	919547508	ELECTRIC UPPERCARRIAGE R
PLATE 3X200X300 DC01 FE//ZN	97009322	23	1	252	966222408	MOUNTING PARTS FRONT P
PLATE 3X201X300 DC01 FE//ZN	973764808	1	1	1524	967049508	OBSTRUCTION LIGHTS PREAS
PLATE 3X203X1566 ALMG3 H	97117137	45	1	903	919203908	COVERING
PLATE 3X205X120 DC01 FE//ZN	97007717	186	1	567	918744708	MACHINERY HOUSE BASE FR
PLATE 3X212X209 S355MC FE//	97125040	19	1	673	919203308	DIESEL ENGINE CPL.DOWN
PLATE 3X213X705 DC01 T ZN	97015169	263	1	568	918744708	MACHINERY HOUSE BASE FR
PLATE 3X213X95 DC01 FE//ZN	97123591	43	1	1005	918696808	FIRE EXTINGUISHER SYSTEM
PLATE 3X214X65 DC01 FE//ZN	97012741	32	13	1005	918696808	FIRE EXTINGUISHER SYSTEM
PLATE 3X215X1318 DC01 T ZN	979405908	67	1	566	918744708	MACHINERY HOUSE BASE FR
PLATE 3X215X1575 DC01 T ZN	979405608	65	1	566	918744708	MACHINERY HOUSE BASE FR
PLATE 3X219X356 DC01 FE//ZN	97021396	2	1	595	967297708	RETAINER CPL.
PLATE 3X224X99 DC01 FE//ZN	97012743	34	2	1005	918696808	FIRE EXTINGUISHER SYSTEM
PLATE 3X225X260 DC01 FE//ZN	97021512	1	1	1024	916999608	CONSOLE AUX. REPLENISHIN
PLATE 3X235X24 X5CRNI18-10	975012908	42	1	903	919203908	COVERING
PLATE 3X2397X320 DC01	979853308	21	1	902	919203908	COVERING
PLATE 3X2397X325 DC01	97117128	25	1	902	919203908	COVERING
PLATE 3X2397X325 DC01	979854108	29	1	902	919203908	COVERING
PLATE 3X2397X365 DC01	979853608	24	1	902	919203908	COVERING
PLATE 3X2397X365 DC01	979853908	27	1	902	919203908	COVERING
PLATE 3X2397X365 DC01	979854008	28	1	902	919203908	COVERING
PLATE 3X2397X404 DC01	97127819	61	1	903	919203908	COVERING
PLATE 3X2397X404 DC01	97127820	68	1	903	919203908	COVERING
PLATE 3X2397X405 DC01	979853508	23	1	902	919203908	COVERING
PLATE 3X2397X425 DC01	97117130	26	1	902	919203908	COVERING
PLATE 3X2397X426 DC01	979854208	30	1	902	919203908	COVERING
PLATE 3X2397X490 DC01	979853208	20	1	902	919203908	COVERING
PLATE 3X2397X622 DC01	97117127	22	1	902	919203908	COVERING
PLATE 3X245X90 S355MC FE//	97119010	8	2	606	96033135	FASTENING PIECES HYDRAUL
PLATE 3X248X1823 ALMG3 H	97117140	60	1	903	919203908	COVERING
PLATE 3X26X26 DC01 FE//ZNNI	971974208	22	2	975	918810308	CONTROL STAND
PLATE 3X280X158 DC01 FE//ZN	979358508	10	2	256	915750708	PIN F. S AND D PIVOT SECTIO
PLATE 3X289X76 DC01 FE//ZN	97012745	36	6	1005	918696808	FIRE EXTINGUISHER SYSTEM
PLATE 3X296X60 X5CRNI18-10	97034264	3	1	1124	968099808	CAMERA HOLDER, PREMOU
PLATE 3X322X286 S355MC FE//	97004498	2	1	1088	966470508	HOISTING LIMIT SWITCH PRE-
PLATE 3X322X286 S355MC FE//	97004500	2	1	1089	966470608	HOISTING LIMIT SWITCH PRE-
PLATE 3X326X520 DC01 FE//ZN	979777908	146	2	567	918744708	MACHINERY HOUSE BASE FR

Description	Item	Pos.	Quantity	Page	Assembly	Description
PLATE 3X363X110 DC01 FE//ZN	97093322	11	1	803	918719508	AIR FILTER SYSTEM DOWN
PLATE 3X364X433 DC01 FE//ZN	97021395	1	1	595	967297708	RETAINER CPL.
PLATE 3X365X105 DC01 FE//ZN	97012740	31	1	1005	918696808	FIRE EXTINGUISHER SYSTEM
PLATE 3X365X105 DC01 FE//ZN	97012747	38	1	1005	918696808	FIRE EXTINGUISHER SYSTEM
PLATE 3X366X104 DC01 RAL 9	977444008	15	1	975	918810308	CONTROL STAND
PLATE 3X366X104 DC01 RAL 9	977444108	16	1	975	918810308	CONTROL STAND
PLATE 3X366X110 S355MC FE//	97130544	18	1	799	918717708	AIR FILTER SYSTEM ABOVE
PLATE 3X386X180 DC01 FE//ZN	97118386	10	1	775	919203808	BATTERY STORAGE
PLATE 3X393X587 DC01	956211608	86	1	51	919045208	CROSS BEAM
PLATE 3X40X40 DC01 FE//ZNNI	971974108	21	4	975	918810308	CONTROL STAND
PLATE 3X425X263 S355MC FE//	97120539	3	2	820	919204408	FUEL FEED
PLATE 3X456X349 S355MC FE//	97093160	14	1	799	918717708	AIR FILTER SYSTEM ABOVE
PLATE 3X456X349 S355MC FE//	97093160	14	1	803	918719508	AIR FILTER SYSTEM DOWN
PLATE 3X457X623 S355MC FE//	97119004	3	1	606	96033135	FASTENING PIECES HYDRAUL
PLATE 3X475X385 S355MC R	97042596	1	1	811	968517508	PUMP PRE-ASS.
PLATE 3X47X64 DC01 FE//ZNNI	97012749	40	1	1005	918696808	FIRE EXTINGUISHER SYSTEM
PLATE 3X496X136 S355MC FE//	97119002	1	1	606	96033135	FASTENING PIECES HYDRAUL
PLATE 3X504X76 DC01 FE//ZN	97012746	37	1	1005	918696808	FIRE EXTINGUISHER SYSTEM
PLATE 3X50X60 DC01 FE//ZNNI	971325708	184	22	1304	915745708	D HEAD SECTION PRE-ASS.
PLATE 3X510X1193 DC01 FE//	97009143	90	1	1056	916305808	S PIVOT SECTION PRE-ASS.
PLATE 3X510X130 S355MC FE//	97118997	3	1	600	96021757	FIXING PARTS COMPRESSED
PLATE 3X525X305 S355MC FE//	97118998	4	1	600	96021757	FIXING PARTS COMPRESSED
PLATE 3X541X642 DC01 FE//ZN	97125716	1	1	777	96034773	PLATE PRE-ASS.
PLATE 3X561X265 DC01 FE//ZN	97014700	35	2	1170	915753108	WINCH
PLATE 3X561X265 DC01 FE//ZN	97014700	54	1	1213	915753308	WINCH 6 PRE-ASSEMBLY
PLATE 3X561X265 DC01 FE//ZN	97014700	262	1	1255	916324608	D PIVOT SECTION PRE-ASS.
PLATE 3X581X218 X5CRNI18-1	97015580	273	1	569	918744708	MACHINERY HOUSE BASE FR
PLATE 3X600X55 DC01 FE//ZN	97009304	22	1	252	966222408	MOUNTING PARTS FRONT P
PLATE 3X60X98 DC01 FE//ZNNI	955992108	11	1	297	96047586	MOUNTING PARTS TAIL PART
PLATE 3X61X26 X5CRNI18-10	975677208	2	2	584	965887608	COVER PRE-ASSY.
PLATE 3X62X125 DC01 FE//ZN	97006338	169	2	567	918744708	MACHINERY HOUSE BASE FR
PLATE 3X62X48 X5CRNI18-10	975677308	3	1	584	965887608	COVER PRE-ASSY.
PLATE 3X62X48 X5CRNI18-10	975677408	4	1	584	965887608	COVER PRE-ASSY.
PLATE 3X643X130 DC01 FE//ZN	97015579	272	2	569	918744708	MACHINERY HOUSE BASE FR
PLATE 3X676X265 DC01 FE//ZN	97012348	35	1	1192	915753208	WINCH 5 PRE-ASS.
PLATE 3X684X250 DC01 FE//ZN	971384808	35	1	433	915755208	ROLLER SLEWING RING
PLATE 3X70X60 DC01 FE//ZNNI	971447408	20	4	606	96033135	FASTENING PIECES HYDRAUL
PLATE 3X70X60 DC01 FE//ZNNI	971447408	34	3	1014	96034284	PREMOUNTED COMBINATION
PLATE 3X70X60 DC01 FE//ZNNI	971447408	16	1	1251	916324608	D PIVOT SECTION PRE-ASS.
PLATE 3X72X112 S355MC FE//	97117580	16	3	1014	96034284	PREMOUNTED COMBINATION
PLATE 3X740X188 DC01 FE//ZN	97144356	4	1	1500	966887908	STAND, LEFT
PLATE 3X75X200 S355MC FE//	97008613	9	1	465	916141308	CENTRAL GREASING
PLATE 3X76X80 DC01 FE//ZNNI	979430208	4	2	573	965886508	ROOF COMPL.
PLATE 3X76X80 DC01 FE//ZNNI	979430208	10	1	576	96035947	ROOF COMPL.
PLATE 3X76X80 DC01 FE//ZNNI	979430208	4	2	580	965886908	ROOF COMPL.
PLATE 3X76X80 DC01 FE//ZNNI	979430208	4	2	581	965887008	ROOF COMPL.
PLATE 3X80X196 DC01 FE//ZN	97009506	66	1	21	917528708	CENTRAL SECTION CRAWLER
PLATE 3X82X65 DC01 FE//ZNNI	971710308	34	1	615	96018031	FIXING PARTS BASE FRAME
PLATE 3X830X242 DC01 FE//ZN	979437108	2	1	582	965887108	ACCESS LADDER PRE-ASS.
PLATE 3X868X529 ALMG3 H11	97127821	1	1	928	96042450	COVER PRE-ASSY.
PLATE 3X868X529 ALMG3 H11	97127822	1	1	930	96042451	COVER PRE-ASSY.
PLATE 3X868X530 ALMG3 H11	979855308	41	4	903	919203908	COVERING
PLATE 3X86X65 S355MC FE//	978461308	23	4	606	96033135	FASTENING PIECES HYDRAUL
PLATE 3X86X65 S355MC FE//	978461308	37	1	615	96018031	FIXING PARTS BASE FRAME
PLATE 3X878X276 S355MC FE//	97122491	30	1	626	96034141	DIESEL ENGINE, PRE-ASSEMB
PLATE 3X878X276 S355MC FE//	97122492	31	1	626	96034141	DIESEL ENGINE, PRE-ASSEMB
PLATE 3X968X530 ALMG3 H11	979855208	40	2	903	919203908	COVERING
PLATE 3X96X116 DC01 FE//ZN	97123592	44	1	1005	918696808	FIRE EXTINGUISHER SYSTEM
PLATE 3X97X100 DC01 FE//ZN	975210408	11	4	949	96061868	ASSEMBLY PARTS MOUNTIN
PLATE 3X985X529 ALMG3 H11	97127823	1	1	932	96042452	COVER PRE-ASSY.

Description	Item	Pos.	Quantity	Page	Assembly	Description
PLATE 3X985X529 ALMG3 H11	97127824	1	1	934	96042453	COVER PRE-ASSY.
PLATE 3x396x280 DC01	970877108	67	1	21	917528708	CENTRAL SECTION CRAWLER
PLATE 400X486 S315MC	975290108	145	1	107	917523808	CRAWLER TRACK CARRIER, L
PLATE 400X486 S315MC	975290108	152	1	150	917525508	CRAWLER TRACK CARRIER, L
PLATE 400X486 S315MC	975290108	145	1	180	917525608	CRAWLER TRACK CARRIER,
PLATE 400X486 S315MC	975290108	145	1	206	917525908	CRAWLER TRACK CARRIER,
PLATE 40X490X305 S960QL+Z2	979358208	7	2	256	915750708	PIN F. S AND D PIVOT SECTIO
PLATE 40X500X285 S690QL	979552708	17	2	247	915750608	SLEWING PLATFORM FRAME
PLATE 40X555X90 S960QL+Z2	979276508	30	4	148	917525508	CRAWLER TRACK CARRIER, L
PLATE 40X555X90 S960QL+Z2	979276508	30	4	205	917525908	CRAWLER TRACK CARRIER,
PLATE 40X620X395 S960QL+Z2	979358108	6	2	256	915750708	PIN F. S AND D PIVOT SECTIO
PLATE 45X185X455 S355J2+N	97009721	17	2	1447	915723508	ROLLER CARRIAGE W BOOM
PLATE 45X307X307 S690QL SP	97004517	10	2	1084	916332108	S HEAD SECTION
PLATE 4X100X118 ALMG3 H11	97018874	248	1	1255	916324608	D PIVOT SECTION PRE-ASS.
PLATE 4X100X120 S315MC FE//	970320908	35	1	615	96018031	FIXING PARTS BASE FRAME
PLATE 4X100X137 S315MC FE//	97009769	26	3	252	966222408	MOUNTING PARTS FRONT P
PLATE 4X100X137 S315MC FE//	97009769	36	3	297	96047586	MOUNTING PARTS TAIL PART
PLATE 4X100X137 S315MC FE//	97009769	40	3	615	96018031	FIXING PARTS BASE FRAME
PLATE 4X100X169 S315MC FE//	97028093	292	1	1255	916324608	D PIVOT SECTION PRE-ASS.
PLATE 4X1021X367 S315MC	979814208	26	1	606	96033135	FASTENING PIECES HYDRAUL
PLATE 4X1025X147 S315MC FE	97009146	98	1	1056	916305808	S PIVOT SECTION PRE-ASS.
PLATE 4X103X80 S315MC FE//	97028193	293	4	1255	916324608	D PIVOT SECTION PRE-ASS.
PLATE 4X1081X633 S315MC FE	97015585	258	1	1255	916324608	D PIVOT SECTION PRE-ASS.
PLATE 4X109X70 S315MC FE//	97011976	297	2	1255	916324608	D PIVOT SECTION PRE-ASS.
PLATE 4X109X70 S315MC FE//	97011976	171	16	1304	915745708	D HEAD SECTION PRE-ASS.
PLATE 4X109X70 S315MC FE//	97011976	59	20	1346	916303808	D INTERMEDIATE SECTION
PLATE 4X109X70 S315MC FE//	97011976	54	20	1357	917223708	D INTERMEDIATE SECTION
PLATE 4X109X70 S315MC FE//	97011976	56	12	1365	917223808	D INTERMEDIATE SECTION
PLATE 4X110X80 S315MC FE//	970350208	17	1	1187	917006408	CENTRALIZED LUBRICATION
PLATE 4X110X80 S315MC FE//	970350208	14	1	1238	917016708	CENTRAL LUBRICATING SYS
PLATE 4X1130X202 S315MC FE	978931408	84	2	1141	916303108	S INTERMEDIATE SECTION
PLATE 4X1130X202 S315MC FE	978931408	64	1	1163	916302608	SL REDUCING SECTION
PLATE 4X1130X202 S315MC FE	978931408	73	3	1303	915745708	D HEAD SECTION PRE-ASS.
PLATE 4X115X109 S315MC FE//	97135442	57	6	252	966222408	MOUNTING PARTS FRONT P
PLATE 4X115X97 S315MC FE//	971276408	35	1	322	915751408	WINCH 1 PRE-ASSEMBLY
PLATE 4X115X97 S315MC FE//	971276408	35	1	345	915751608	WINCH 2 PRE-ASS.
PLATE 4X115X97 S315MC FE//	971276408	19	2	606	96033135	FASTENING PIECES HYDRAUL
PLATE 4X115X97 S315MC FE//	971276408	43	1	615	96018031	FIXING PARTS BASE FRAME
PLATE 4X115X97 S315MC FE//	971276408	47	1	1170	915753108	WINCH
PLATE 4X115X97 S315MC FE//	971276408	47	1	1192	915753208	WINCH 5 PRE-ASS.
PLATE 4X1180X202 S315MC FE	97018217	69	4	1461	915723408	L INTERMEDIATE SECTION
PLATE 4X1180X202 S315MC FE	97018217	69	4	1466	915746808	L INTERMEDIATE SECTION
PLATE 4X1180X202 S315MC FE	97018217	69	4	1471	916062508	L INTERMEDIATE SECTION
PLATE 4X118X110 S315MC FE//	97120195	20	2	940	919203608	OIL RESERVOIR, COMPLETE
PLATE 4X118X323 S315MC FE//	97093155	12	1	799	918717708	AIR FILTER SYSTEM ABOVE
PLATE 4X118X323 S315MC FE//	97093155	12	1	803	918719508	AIR FILTER SYSTEM DOWN
PLATE 4X119X70 S315MC FE//	978682708	14	4	297	96047586	MOUNTING PARTS TAIL PART
PLATE 4X120X93 S315MC FE//	97010262	21	1	297	96047586	MOUNTING PARTS TAIL PART
PLATE 4X122X700 S315MC FE//	97003872	66	4	1163	916302608	SL REDUCING SECTION
PLATE 4X122X700 S315MC FE//	97003872	28	2	1419	916116008	WA-FRAME 2 HEAD SECTION
PLATE 4X122X700 S315MC FE//	97003872	67	4	1453	915723308	L INTERMEDIATE SECTION
PLATE 4X1230X202 S315MC FE	97001538	71	3	1303	915745708	D HEAD SECTION PRE-ASS.
PLATE 4X1230X202 S315MC FE	97001538	44	3	1426	916302808	W PIVOT SECTION
PLATE 4X1230X202 S315MC FE	97001538	71	1	1471	916062508	L INTERMEDIATE SECTION
PLATE 4X123X542 S315MC FE//	97019461	48	1	615	96018031	FIXING PARTS BASE FRAME
PLATE 4X126X333 S315MC FE//	97117486	11	1	673	919203308	DIESEL ENGINE CPL.DOWN
PLATE 4X127X123 S315MC FE//	974601408	7	2	391	966556608	LADDER
PLATE 4X127X123 S315MC FE//	974601408	5	2	1454	965718708	LADDER, PRE-ASSEMBLED
PLATE 4X127X255 S315MC FE//	977578308	15	1	283	916900208	CENT. LUBRIC. SYSTEM SUP
PLATE 4X127X920 S315MC FE//	97004093	28	2	413	96038694	SLEWING PLATFORM CATWAL

Description	Item	Pos.	Quantity	Page	Assembly	Description
PLATE 4X127X920 S315MC FE//	97004093	51	2	1101	915721308	L-HEAD PIECE
PLATE 4X127X920 S315MC FE//	97004093	78	8	1129	916303308	S INTERMEDIATE SECTION
PLATE 4X127X920 S315MC FE//	97004093	85	6	1136	916303208	S INTERMEDIATE SECTION
PLATE 4X127X920 S315MC FE//	97004093	87	2	1141	916303108	S INTERMEDIATE SECTION
PLATE 4X127X920 S315MC FE//	97004093	85	6	1145	916303008	S INTERMEDIATE SECTION
PLATE 4X127X920 S315MC FE//	97004093	85	6	1149	916302708	S INTERMEDIATE SECTION
PLATE 4X127X920 S315MC FE//	97004093	87	8	1155	916302908	S ADAPTER SECTION
PLATE 4X127X920 S315MC FE//	97004093	21	6	1440	915723208	SPACER WA-FRAME 1
PLATE 4X127X920 S315MC FE//	97004093	21	6	1444	915746208	SPACER WA-FRAME 2
PLATE 4X127X920 S315MC FE//	97004093	68	4	1453	915723308	L INTERMEDIATE SECTION
PLATE 4X127X920 S315MC FE//	97004093	68	16	1461	915723408	L INTERMEDIATE SECTION
PLATE 4X127X920 S315MC FE//	97004093	68	16	1465	915746808	L INTERMEDIATE SECTION
PLATE 4X127X920 S315MC FE//	97004093	68	16	1471	916062508	L INTERMEDIATE SECTION
PLATE 4X128X177 S315MC FE//	97002462	4	1	1113	966331808	PREMOUNTED PIN PULLING D
PLATE 4X128X177 S315MC FE//	97002462	4	1	1118	967623108	PREMOUNTED PIN PULLING D
PLATE 4X1290X202 S315MC FE	979131008	84	1	1129	916303308	S INTERMEDIATE SECTION
PLATE 4X1290X202 S315MC FE	979131008	84	2	1136	916303208	S INTERMEDIATE SECTION
PLATE 4X1290X202 S315MC FE	979131008	84	2	1145	916303008	S INTERMEDIATE SECTION
PLATE 4X1290X202 S315MC FE	979131008	84	2	1149	916302708	S INTERMEDIATE SECTION
PLATE 4X1290X202 S315MC FE	979131008	84	2	1155	916302908	S ADAPTER SECTION
PLATE 4X1290X202 S315MC FE	979131008	16	7	1345	916303808	D INTERMEDIATE SECTION
PLATE 4X1290X202 S315MC FE	979131008	82	2	1427	916302808	W PIVOT SECTION
PLATE 4X1290X202 S315MC FE	979131008	21	1	1470	916062508	L INTERMEDIATE SECTION
PLATE 4X1306X206 S315MC FE	97119263	8	1	615	96018031	FIXING PARTS BASE FRAME
PLATE 4X131X100 S315MC FE//	97012363	107	1	1056	916305808	S PIVOT SECTION PRE-ASS.
PLATE 4X1333X165 S315MC FE	979606008	12	4	413	96038694	SLEWING PLATFORM CATWAL
PLATE 4X136X254 S315MC FE//	97009142	2	1	594	96044781	RETAINER CPL.
PLATE 4X1370X202 S315MC FE	979340508	15	5	1345	916303808	D INTERMEDIATE SECTION
PLATE 4X1370X202 S315MC FE	979340508	14	13	1357	917223708	D INTERMEDIATE SECTION
PLATE 4X1370X202 S315MC FE	979340508	14	8	1460	915723408	L INTERMEDIATE SECTION
PLATE 4X1370X202 S315MC FE	979340508	14	8	1465	915746808	L INTERMEDIATE SECTION
PLATE 4X1370X202 S315MC FE	979340508	14	6	1470	916062508	L INTERMEDIATE SECTION
PLATE 4X140X156 S315MC FE//	97117519	16	1	673	919203308	DIESEL ENGINE CPL.DOWN
PLATE 4X141X25 S315MC FE//	974601208	8	2	391	966556608	LADDER
PLATE 4X141X25 S315MC FE//	974601208	4	2	1454	965718708	LADDER, PRE-ASSEMBLED
PLATE 4X1420X342 S315MC FE	97006471	79	1	1303	915745708	D HEAD SECTION PRE-ASS.
PLATE 4X142X177 S315MC FE//	97005239	49	2	423	96038696	SLEWING PLATFORM CATWAL
PLATE 4X148X149 S315MC FE//	97001291	66	2	1453	915723308	L INTERMEDIATE SECTION
PLATE 4X148X149 S315MC FE//	97001291	66	2	1460	915723408	L INTERMEDIATE SECTION
PLATE 4X148X149 S315MC FE//	97001291	66	2	1465	915746808	L INTERMEDIATE SECTION
PLATE 4X148X149 S315MC FE//	97001291	66	2	1470	916062508	L INTERMEDIATE SECTION
PLATE 4X150X50 S315MC FE//	97010163	27	1	252	966222408	MOUNTING PARTS FRONT P
PLATE 4X150X52 S315MC FE//	97139018	7	1	600	96021757	FIXING PARTS COMPRESSED
PLATE 4X1510X202 S315MC FE	97001867	60	1	1252	916324608	D PIVOT SECTION PRE-ASS.
PLATE 4X1510X202 S315MC FE	979049408	83	3	1129	916303308	S INTERMEDIATE SECTION
PLATE 4X1510X202 S315MC FE	979049408	83	4	1136	916303208	S INTERMEDIATE SECTION
PLATE 4X1510X202 S315MC FE	979049408	83	4	1145	916303008	S INTERMEDIATE SECTION
PLATE 4X1510X202 S315MC FE	979049408	83	4	1149	916302708	S INTERMEDIATE SECTION
PLATE 4X1510X202 S315MC FE	979049408	83	4	1155	916302908	S ADAPTER SECTION
PLATE 4X1510X202 S315MC FE	979049408	34	1	1419	916116008	WA-FRAME 2 HEAD SECTION
PLATE 4X1510X202 S315MC FE	979049408	24	6	1440	915723208	SPACER WA-FRAME 1
PLATE 4X1510X202 S315MC FE	979049408	24	6	1444	915746208	SPACER WA-FRAME 2
PLATE 4X152X387 S315MC FE//	97001105	21	6	433	915755208	ROLLER SLEWING RING
PLATE 4X152X832 S315MC FE//	97001891	28	4	433	915755208	ROLLER SLEWING RING
PLATE 4X153X80 S315MC FE//	97028194	294	4	1255	916324608	D PIVOT SECTION PRE-ASS.
PLATE 4X155X132 S315MC FE//	97001056	64	2	1453	915723308	L INTERMEDIATE SECTION
PLATE 4X155X132 S315MC FE//	97001056	64	2	1460	915723408	L INTERMEDIATE SECTION
PLATE 4X155X132 S315MC FE//	97001056	64	2	1465	915746808	L INTERMEDIATE SECTION
PLATE 4X155X132 S315MC FE//	97001056	64	2	1470	916062508	L INTERMEDIATE SECTION
PLATE 4X155X144 S315MC FE//	979241108	56	2	1163	916302608	SL REDUCING SECTION

Description	Item	Pos.	Quantity	Page	Assembly	Description
PLATE 4X157X1038 S315MC FE	979518808	52	2	1055	916305808	S PIVOT SECTION PRE-ASS.
PLATE 4X157X912 S315MC FE//	979349108	83	1	1056	916305808	S PIVOT SECTION PRE-ASS.
PLATE 4X158X128 S315MC FE//	97004580	48	1	423	96038696	SLEWING PLATFORM CATWAL
PLATE 4X159X430 S315MC FE//	97093143	10	1	799	918717708	AIR FILTER SYSTEM ABOVE
PLATE 4X160X50 S315MC FE//	97010166	30	3	252	966222408	MOUNTING PARTS FRONT P
PLATE 4X1617X180 S315MC FE	97119262	7	1	615	96018031	FIXING PARTS BASE FRAME
PLATE 4X161X175 S315MC T Z	97010020	2	2	115	966790308	HOSE HOLDER WELDED
PLATE 4X161X175 S315MC T Z	97010020	2	2	116	966790408	HOSE HOLDER WELDED
PLATE 4X161X175 S315MC T Z	97010020	2	1	117	966790508	HOSE HOLDER WELDED
PLATE 4X161X175 S315MC T Z	97010020	2	2	154	966802008	HOSE HOLDER WELDED
PLATE 4X161X175 S315MC T Z	97010020	2	2	155	966802108	HOSE HOLDER WELDED
PLATE 4X161X175 S315MC T Z	97010020	2	1	156	966802208	HOSE HOLDER WELDED
PLATE 4X162X80 S315MC FE//	979891408	5	4	1055	916305808	S PIVOT SECTION PRE-ASS.
PLATE 4X162X80 S315MC FE//	979891408	14	4	1163	916302608	SL REDUCING SECTION
PLATE 4X1640X202 S315MC FE	97008127	35	1	1419	916116008	WA-FRAME 2 HEAD SECTION
PLATE 4X167X25 S315MC T Z	977852108	9	2	391	966556608	LADDER
PLATE 4X167X25 S315MC T Z	977852108	16	4	413	96038694	SLEWING PLATFORM CATWAL
PLATE 4X167X25 S315MC T Z	977852108	31	24	423	96038696	SLEWING PLATFORM CATWAL
PLATE 4X167X25 S315MC T Z	977852108	41	4	1129	916303308	S INTERMEDIATE SECTION
PLATE 4X167X25 S315MC T Z	977852108	41	4	1136	916303208	S INTERMEDIATE SECTION
PLATE 4X167X25 S315MC T Z	977852108	41	4	1141	916303108	S INTERMEDIATE SECTION
PLATE 4X167X25 S315MC T Z	977852108	41	4	1145	916303008	S INTERMEDIATE SECTION
PLATE 4X167X25 S315MC T Z	977852108	41	4	1149	916302708	S INTERMEDIATE SECTION
PLATE 4X167X25 S315MC T Z	977852108	41	4	1154	916302908	S ADAPTER SECTION
PLATE 4X167X25 S315MC T Z	977852108	41	4	1163	916302608	SL REDUCING SECTION
PLATE 4X167X25 S315MC T Z	977852108	39	4	1345	916303808	D INTERMEDIATE SECTION
PLATE 4X167X25 S315MC T Z	977852108	23	4	1357	917223708	D INTERMEDIATE SECTION
PLATE 4X167X25 S315MC T Z	977852108	23	4	1365	917223808	D INTERMEDIATE SECTION
PLATE 4X167X25 S315MC T Z	977852108	33	4	1388	966890708	WA-FRAME 1 BASE SECTION
PLATE 4X167X25 S315MC T Z	977852108	17	4	1402	916115908	WA-FRAME 1
PLATE 4X167X25 S315MC T Z	977852108	42	4	1412	915746608	WA-FRAME 2 PIVOT SECTION
PLATE 4X167X25 S315MC T Z	977852108	41	4	1419	916116008	WA-FRAME 2 HEAD SECTION
PLATE 4X167X25 S315MC T Z	977852108	38	4	1426	916302808	W PIVOT SECTION
PLATE 4X167X25 S315MC T Z	977852108	23	4	1440	915723208	SPACER WA-FRAME 1
PLATE 4X167X25 S315MC T Z	977852108	23	4	1444	915746208	SPACER WA-FRAME 2
PLATE 4X167X25 S315MC T Z	977852108	46	12	1452	915723308	L INTERMEDIATE SECTION
PLATE 4X167X25 S315MC T Z	977852108	46	12	1460	915723408	L INTERMEDIATE SECTION
PLATE 4X167X25 S315MC T Z	977852108	46	12	1465	915746808	L INTERMEDIATE SECTION
PLATE 4X167X25 S315MC T Z	977852108	46	12	1470	916062508	L INTERMEDIATE SECTION
PLATE 4X168X161 S315MC FE//	97093162	15	1	799	918717708	AIR FILTER SYSTEM ABOVE
PLATE 4X168X161 S315MC FE//	97093162	15	1	803	918719508	AIR FILTER SYSTEM DOWN
PLATE 4X1710X202 S315MC FE	97004179	62	1	1163	916302608	SL REDUCING SECTION
PLATE 4X174X74 S315MC FE//	970211908	35	2	359	919207608	DRIVE ASSEMBLY AIR CONDIT
PLATE 4X175X161 S315MC FE//	97007712	181	2	567	918744708	MACHINERY HOUSE BASE FR
PLATE 4X175X80 S315MC FE//	979732908	14	4	1129	916303308	S INTERMEDIATE SECTION
PLATE 4X175X80 S315MC FE//	979732908	14	4	1136	916303208	S INTERMEDIATE SECTION
PLATE 4X175X80 S315MC FE//	979732908	14	4	1141	916303108	S INTERMEDIATE SECTION
PLATE 4X175X80 S315MC FE//	979732908	14	4	1145	916303008	S INTERMEDIATE SECTION
PLATE 4X175X80 S315MC FE//	979732908	14	4	1149	916302708	S INTERMEDIATE SECTION
PLATE 4X175X80 S315MC FE//	979732908	14	4	1154	916302908	S ADAPTER SECTION
PLATE 4X175X80 S315MC FE//	979732908	138	4	1253	916324608	D PIVOT SECTION PRE-ASS.
PLATE 4X175X80 S315MC FE//	979732908	33	4	1345	916303808	D INTERMEDIATE SECTION
PLATE 4X175X80 S315MC FE//	979732908	32	4	1357	917223708	D INTERMEDIATE SECTION
PLATE 4X175X80 S315MC FE//	979732908	34	4	1365	917223808	D INTERMEDIATE SECTION
PLATE 4X175X80 S315MC FE//	979732908	11	4	1426	916302808	W PIVOT SECTION
PLATE 4X175X80 S315MC FE//	979732908	31	4	1452	915723308	L INTERMEDIATE SECTION
PLATE 4X175X80 S315MC FE//	979732908	31	4	1460	915723408	L INTERMEDIATE SECTION
PLATE 4X175X80 S315MC FE//	979732908	31	4	1465	915746808	L INTERMEDIATE SECTION
PLATE 4X175X80 S315MC FE//	979732908	31	4	1470	916062508	L INTERMEDIATE SECTION
PLATE 4X177X157 S315MC FE//	97001707	46	1	423	96038696	SLEWING PLATFORM CATWAL

Description	Item	Pos.	Quantity	Page	Assembly	Description
PLATE 4X177X237 S315MC FE//	97001705	44	11	423	96038696	SLEWING PLATFORM CATWAL
PLATE 4X177X633 S315MC R	97018262	77	2	1085	916332108	S HEAD SECTION
PLATE 4X177X633 S315MC R	97018262	52	2	1101	915721308	L-HEAD PIECE
PLATE 4X178X1400 S315MC	97096629	180	1	567	918744708	MACHINERY HOUSE BASE FR
PLATE 4X1830X202 S315MC FE	978820908	122	1	1056	916305808	S PIVOT SECTION PRE-ASS.
PLATE 4X1830X202 S315MC FE	978820908	83	2	1141	916303108	S INTERMEDIATE SECTION
PLATE 4X1830X202 S315MC FE	978820908	63	1	1163	916302608	SL REDUCING SECTION
PLATE 4X1830X202 S315MC FE	978820908	50	4	1345	916303808	D INTERMEDIATE SECTION
PLATE 4X1830X202 S315MC FE	978820908	81	1	1427	916302808	W PIVOT SECTION
PLATE 4X185X317 S315MC FE//	97001730	47	2	423	96038696	SLEWING PLATFORM CATWAL
PLATE 4X186X1818 S315MC FE	97119024	22	1	615	96018031	FIXING PARTS BASE FRAME
PLATE 4X187X162 S315MC FE//	97013524	248	1	568	918744708	MACHINERY HOUSE BASE FR
PLATE 4X190X150 S315MC FE//	973444408	36	1	322	915751408	WINCH 1 PRE-ASSEMBLY
PLATE 4X190X150 S315MC FE//	973444408	36	1	345	915751608	WINCH 2 PRE-ASS.
PLATE 4X190X150 S315MC FE//	973444408	50	1	1170	915753108	WINCH
PLATE 4X190X150 S315MC FE//	973444408	50	1	1192	915753208	WINCH 5 PRE-ASS.
PLATE 4X190X209 S315MC T Z	978308408	206	1	1254	916324608	D PIVOT SECTION PRE-ASS.
PLATE 4X190X60 S315MC	97101548	25	1	615	96018031	FIXING PARTS BASE FRAME
PLATE 4X1910X342 S315MC FE	97014233	163	1	1304	915745708	D HEAD SECTION PRE-ASS.
PLATE 4X1919X201 S315MC FE	97097094	13	1	615	96018031	FIXING PARTS BASE FRAME
PLATE 4X1919X223 S315MC	97094168	20	1	615	96018031	FIXING PARTS BASE FRAME
PLATE 4X1930X202 S315MC FE	979295808	85	1	1155	916302908	S ADAPTER SECTION
PLATE 4X1930X202 S315MC FE	979295808	15	4	1365	917223808	D INTERMEDIATE SECTION
PLATE 4X1930X202 S315MC FE	979295808	20	2	1452	915723308	L INTERMEDIATE SECTION
PLATE 4X198X50 S315MC FE//	974586808	20	1	910	966168408	COVER PRE-ASSY.
PLATE 4X1990X202 S315MC FE	97012912	142	1	1304	915745708	D HEAD SECTION PRE-ASS.
PLATE 4X2020X202 S315MC FE	979184908	16	2	1452	915723308	L INTERMEDIATE SECTION
PLATE 4X202X216 S315MC FE//	97120146	12	1	786	919203408	MUFFLER UNIT ABOVE
PLATE 4X202X216 S315MC FE//	97120146	12	1	794	919203508	MUFFLER UNIT DOWN
PLATE 4X2032X202 S315MC FE	979349208	84	1	1056	916305808	S PIVOT SECTION PRE-ASS.
PLATE 4X203X218 S315MC FE//	97093139	17	1	615	96018031	FIXING PARTS BASE FRAME
PLATE 4X203X610 S315MC FE//	97093154	11	1	799	918717708	AIR FILTER SYSTEM ABOVE
PLATE 4X205X246 S315MC FE//	97117479	11	2	621	919203208	DIESEL ENGINE CPL.ABOVE
PLATE 4X20X247 S315MC FE//	955002908	78	2	1085	916332108	S HEAD SECTION
PLATE 4X20X247 S315MC FE//	955002908	53	2	1101	915721308	L-HEAD PIECE
PLATE 4X210X82 S315MC	975727008	96	1	566	918744708	MACHINERY HOUSE BASE FR
PLATE 4X213X110 S315MC FE//	97122489	26	1	626	96034141	DIESEL ENGINE, PRE-ASSEMB
PLATE 4X218X228 S315MC FE//	97117515	12	1	673	919203308	DIESEL ENGINE CPL.DOWN
PLATE 4X2195X567 S315MC FE	97135216	27	1	297	96047586	MOUNTING PARTS TAIL PART
PLATE 4X219X628 S315MC FE//	97117354	5	1	615	96018031	FIXING PARTS BASE FRAME
PLATE 4X220X424 S315MC FE//	97010975	(1)	1	384	965661008	FRAME PRE-ASS.
PLATE 4X2217X588 S315MC	97094169	21	1	615	96018031	FIXING PARTS BASE FRAME
PLATE 4X222X132 S315MC FE//	97005240	35	2	423	96038696	SLEWING PLATFORM CATWAL
PLATE 4X223X428 S315MC T Z	97009468	6	3	476	966356408	CAMERA INSTALLATION SLEW
PLATE 4X223X428 S315MC T Z	97009468	9	2	479	966910608	CAMERA EQUIPMENT D-PIVOT
PLATE 4X226X572 S315MC FE//	97123646	30	4	413	96038694	SLEWING PLATFORM CATWAL
PLATE 4X229X104 S315MC FE//	97120067	12	1	615	96018031	FIXING PARTS BASE FRAME
PLATE 4X229X591 S315MC FE//	97002636	161	1	567	918744708	MACHINERY HOUSE BASE FR
PLATE 4X230X215 S315MC T Z	97000559	30	6	423	96038696	SLEWING PLATFORM CATWAL
PLATE 4X232X177 S315MC FE//	97013038	52	1	423	96038696	SLEWING PLATFORM CATWAL
PLATE 4X232X197 S315MC FE//	97013036	50	1	423	96038696	SLEWING PLATFORM CATWAL
PLATE 4X232X197 S315MC FE//	97013037	51	1	423	96038696	SLEWING PLATFORM CATWAL
PLATE 4X234X199 S315MC FE//	97001706	45	2	423	96038696	SLEWING PLATFORM CATWAL
PLATE 4X235X178 S315MC FE//	97006192	6	4	999	966561608	FRAME
PLATE 4X235X203 S315MC FE//	97014722	18	1	413	96038694	SLEWING PLATFORM CATWAL
PLATE 4X236X202 S315MC FE//	97009265	38	1	423	96038696	SLEWING PLATFORM CATWAL
PLATE 4X236X262 S315MC FE//	97009269	42	2	423	96038696	SLEWING PLATFORM CATWAL
PLATE 4X236X267 S315MC FE//	97009266	39	1	423	96038696	SLEWING PLATFORM CATWAL
PLATE 4X236X267 S315MC FE//	97021409	63	1	424	96038696	SLEWING PLATFORM CATWAL
PLATE 4X240X183 S315MC FE//	97002931	15	1	252	966222408	MOUNTING PARTS FRONT P

Description	Item	Pos.	Quantity	Page	Assembly	Description
PLATE 4X240X280 S315MC FE//	97010186	31	1	252	966222408	MOUNTING PARTS FRONT P
PLATE 4X2450X279 S315MC FE	97094172	16	1	615	96018031	FIXING PARTS BASE FRAME
PLATE 4X245X265 S315MC FE//	97038751	6	1	1393	96036791	STORAGE CYLINDER, PRE-MO
PLATE 4X245X329 S315MC FE//	97117482	14	1	621	919203208	DIESEL ENGINE CPL.ABOVE
PLATE 4X247X206 X5CRNI18-1	97012178	240	2	1255	916324608	D PIVOT SECTION PRE-ASS.
PLATE 4X2480X202 S315MC FE	979049308	82	3	1129	916303308	S INTERMEDIATE SECTION
PLATE 4X2480X202 S315MC FE	979049308	82	4	1136	916303208	S INTERMEDIATE SECTION
PLATE 4X2480X202 S315MC FE	979049308	82	4	1145	916303008	S INTERMEDIATE SECTION
PLATE 4X2480X202 S315MC FE	979049308	82	4	1149	916302708	S INTERMEDIATE SECTION
PLATE 4X2480X202 S315MC FE	979049308	82	3	1155	916302908	S ADAPTER SECTION
PLATE 4X2480X202 S315MC FE	979049308	72	1	1471	916062508	L INTERMEDIATE SECTION
PLATE 4X250X541 X5CRNI18-1	97023807	7	2	1393	96036791	STORAGE CYLINDER, PRE-MO
PLATE 4X2521X588 S315MC	97094160	18	1	615	96018031	FIXING PARTS BASE FRAME
PLATE 4X25X173 S315MC FE//	97011277	42	1	1251	916324608	D PIVOT SECTION PRE-ASS.
PLATE 4X25X248 S315MC FE//	97011276	41	2	1251	916324608	D PIVOT SECTION PRE-ASS.
PLATE 4X261X128 S315MC FE//	97127915	53	1	615	96018031	FIXING PARTS BASE FRAME
PLATE 4X262X168 S315MC FE//	97120197	1	1	821	96035990	PREMOUNTED FUEL FILTER
PLATE 4X2630X202 S315MC FE	979340408	17	8	1345	916303808	D INTERMEDIATE SECTION
PLATE 4X2630X202 S315MC FE	979340408	13	8	1357	917223708	D INTERMEDIATE SECTION
PLATE 4X2630X202 S315MC FE	979340408	20	4	1460	915723408	L INTERMEDIATE SECTION
PLATE 4X2630X202 S315MC FE	979340408	20	4	1465	915746808	L INTERMEDIATE SECTION
PLATE 4X2630X202 S315MC FE	979340408	20	3	1470	916062508	L INTERMEDIATE SECTION
PLATE 4X265X108 S315MC FE//	97006861	25	2	673	919203308	DIESEL ENGINE CPL.DOWN
PLATE 4X266X109 S315MC FE//	97117518	15	1	673	919203308	DIESEL ENGINE CPL.DOWN
PLATE 4X266X1783 S315MC	97119026	24	1	615	96018031	FIXING PARTS BASE FRAME
PLATE 4X266X301 S315MC FE//	97012748	39	1	1005	918696808	FIRE EXTINGUISHER SYSTEM
PLATE 4X268X136 S315MC FE//	97120144	10	2	786	919203408	MUFFLER UNIT ABOVE
PLATE 4X269X172 S315MC FE//	97007713	182	3	567	918744708	MACHINERY HOUSE BASE FR
PLATE 4X270X157 S315MC FE//	954141508	9	1	313	916945008	CENT. LUBRIC. SYSTEM SUP
PLATE 4X272X367 S315MC FE//	97003275	12	2	1507	966410908	PLATFORM COMPL.
PLATE 4X2730X202 S315MC FE	979340308	16	4	1460	915723408	L INTERMEDIATE SECTION
PLATE 4X2730X202 S315MC FE	979340308	16	4	1465	915746808	L INTERMEDIATE SECTION
PLATE 4X2730X202 S315MC FE	979340308	16	4	1470	916062508	L INTERMEDIATE SECTION
PLATE 4X273X323 S315MC FE//	97002652	7	2	1170	915753108	WINCH
PLATE 4X273X323 S315MC FE//	97002652	7	2	1192	915753208	WINCH 5 PRE-ASS.
PLATE 4X273X640 S315MC FE//	97094158	10	1	615	96018031	FIXING PARTS BASE FRAME
PLATE 4X274X317 S315MC FE//	97017796	55	2	423	96038696	SLEWING PLATFORM CATWAL
PLATE 4X276X262 S315MC FE//	97009268	41	2	423	96038696	SLEWING PLATFORM CATWAL
PLATE 4X276X521 S315MC FE//	97093321	10	1	803	918719508	AIR FILTER SYSTEM DOWN
PLATE 4X285X283 S315MC R	97009720	16	2	1447	915723508	ROLLER CARRIAGE W BOOM
PLATE 4X285X354 S315MC FE//	97088665	67	2	1214	915753308	WINCH 6 PRE-ASSEMBLY
PLATE 4X286X132 S315MC FE//	97017797	56	2	423	96038696	SLEWING PLATFORM CATWAL
PLATE 4X286X262 S315MC FE//	97009267	40	2	423	96038696	SLEWING PLATFORM CATWAL
PLATE 4X286X262 S315MC FE//	97021329	61	1	424	96038696	SLEWING PLATFORM CATWAL
PLATE 4X289X886 S315MC FE//	97010846	51	1	615	96018031	FIXING PARTS BASE FRAME
PLATE 4X28X130 S315MC FE//	97008410	32	2	1014	96034284	PREMOUNTED COMBINATION
PLATE 4X2906X926 ALMG3 H	97019061	24	1	999	966561608	FRAME
PLATE 4X290X230 S315MC FE//	953717608	45	1	1170	915753108	WINCH
PLATE 4X290X230 S315MC FE//	953717608	45	1	1192	915753208	WINCH 5 PRE-ASS.
PLATE 4X290X230 S315MC FE//	953717608	20	1	1213	915753308	WINCH 6 PRE-ASSEMBLY
PLATE 4X290X230 S315MC FE//	972335908	94	1	51	919045208	CROSS BEAM
PLATE 4X291X626 S315MC FE//	97116610	6	2	615	96018031	FIXING PARTS BASE FRAME
PLATE 4X292X277 S315MC FE//	97009263	36	2	423	96038696	SLEWING PLATFORM CATWAL
PLATE 4X292X277 S315MC FE//	97009264	37	2	423	96038696	SLEWING PLATFORM CATWAL
PLATE 4X293X211 S315MC FE//	97117481	13	1	621	919203208	DIESEL ENGINE CPL.ABOVE
PLATE 4X294X216 S315MC FE//	97085152	43	1	423	96038696	SLEWING PLATFORM CATWAL
PLATE 4X300X217 S315MC FE//	979241008	55	2	1163	916302608	SL REDUCING SECTION
PLATE 4X300X252 S315MC FE//	97117478	10	1	621	919203208	DIESEL ENGINE CPL.ABOVE
PLATE 4X301X902 S315MC	97009599	212	1	568	918744708	MACHINERY HOUSE BASE FR
PLATE 4X302X251 S315MC FE//	97117483	15	1	621	919203208	DIESEL ENGINE CPL.ABOVE

Description	Item	Pos.	Quantity	Page	Assembly	Description
PLATE 4X307X488 S315MC	97009598	211	1	568	918744708	MACHINERY HOUSE BASE FR
PLATE 4X308X228 S315MC FE//	97012125	3	1	481	966358008	CAMERA INST.WINCH 5
PLATE 4X30X145 S315MC FE//	97119007	6	4	606	96033135	FASTENING PIECES HYDRAUL
PLATE 4X30X73 S315MC FE//	97024741	35	2	1533	966911408	CROSS MEMBER CPL.
PLATE 4X30X82 X5CRNI18-10	97093827	25	4	786	919203408	MUFFLER UNIT ABOVE
PLATE 4X30X82 X5CRNI18-10	97093827	25	4	794	919203508	MUFFLER UNIT DOWN
PLATE 4X310X109 S315MC FE//	97117516	13	1	673	919203308	DIESEL ENGINE CPL.DOWN
PLATE 4X313X957 S315MC FE//	97004377	12	1	1213	915753308	WINCH 6 PRE-ASSEMBLY
PLATE 4X317X677 S315MC FE//	97019462	289	1	569	918744708	MACHINERY HOUSE BASE FR
PLATE 4X318X108 S315MC FE//	97117485	10	1	673	919203308	DIESEL ENGINE CPL.DOWN
PLATE 4X324X502 S315MC FE//	97120196	21	1	940	919203608	OIL RESERVOIR, COMPLETE
PLATE 4X346X141 S315MC FE//	97120145	11	2	786	919203408	MUFFLER UNIT ABOVE
PLATE 4X346X288 S315MC FE//	97119009	7	1	606	96033135	FASTENING PIECES HYDRAUL
PLATE 4X347X689 S315MC	97009631	216	1	568	918744708	MACHINERY HOUSE BASE FR
PLATE 4X350X118 S315MC FE//	97036890	97	1	1085	916332108	S HEAD SECTION
PLATE 4X353X261 S315MC FE//	97021330	62	1	424	96038696	SLEWING PLATFORM CATWAL
PLATE 4X355X116 S315MC FE//	979808708	27	3	673	919203308	DIESEL ENGINE CPL.DOWN
PLATE 4X355X118 S315MC FE//	97036891	98	1	1085	916332108	S HEAD SECTION
PLATE 4X356X308 S315MC FE//	97002634	159	1	567	918744708	MACHINERY HOUSE BASE FR
PLATE 4X356X490 S315MC T Z	97010023	1	1	117	966790508	HOSE HOLDER WELDED
PLATE 4X356X490 S315MC T Z	97010181	1	1	156	966802208	HOSE HOLDER WELDED
PLATE 4X357X170 S315MC FE//	97011593	195	1	568	918744708	MACHINERY HOUSE BASE FR
PLATE 4X357X170 S315MC FE//	97019930	293	1	569	918744708	MACHINERY HOUSE BASE FR
PLATE 4X357X802 S315MC	97009600	49	1	615	96018031	FIXING PARTS BASE FRAME
PLATE 4X362X129 S315MC FE//	97117517	14	1	673	919203308	DIESEL ENGINE CPL.DOWN
PLATE 4X362X453 S315MC T Z	979598108	52	2	105	917523808	CRAWLER TRACK CARRIER, L
PLATE 4X362X453 S315MC T Z	979598108	50	2	148	917525508	CRAWLER TRACK CARRIER, L
PLATE 4X362X453 S315MC T Z	979598108	52	2	178	917525608	CRAWLER TRACK CARRIER,
PLATE 4X362X453 S315MC T Z	979598108	50	2	205	917525908	CRAWLER TRACK CARRIER,
PLATE 4X367X233 S315MC	979512808	47	1	615	96018031	FIXING PARTS BASE FRAME
PLATE 4X367X233 S315MC	979512808	15	1	775	919203808	BATTERY STORAGE
PLATE 4X377X525 S315MC FE//	97006762	22	1	322	915751408	WINCH 1 PRE-ASSEMBLY
PLATE 4X377X525 S315MC FE//	97006762	22	1	345	915751608	WINCH 2 PRE-ASS.
PLATE 4X384X350 S315MC FE//	97031758	1	1	1481	967995008	MECHANICAL AUXILIARIES
PLATE 4X388X173 S315MC FE//	97117520	17	1	673	919203308	DIESEL ENGINE CPL.DOWN
PLATE 4X389X307 S315MC FE//	97006628	170	1	567	918744708	MACHINERY HOUSE BASE FR
PLATE 4X392X198 S315MC FE//	97013495	(1)	1	568	918744708	MACHINERY HOUSE BASE FR
PLATE 4X394X188 S315MC FE//	97117484	16	1	621	919203208	DIESEL ENGINE CPL.ABOVE
PLATE 4X398X443 S315MC T Z	97010022	1	1	116	966790408	HOSE HOLDER WELDED
PLATE 4X398X443 S315MC T Z	97010180	1	1	155	966802108	HOSE HOLDER WELDED
PLATE 4X407X238 S315MC FE//	975368408	39	1	105	917523808	CRAWLER TRACK CARRIER, L
PLATE 4X407X238 S315MC FE//	975368508	39	1	178	917525608	CRAWLER TRACK CARRIER,
PLATE 4X40X105 S315MC FE//	955809608	30	2	615	96018031	FIXING PARTS BASE FRAME
PLATE 4X40X113 S315MC	975985808	25	1	1213	915753308	WINCH 6 PRE-ASSEMBLY
PLATE 4X417X146 S315MC FE//	97120169	10	2	794	919203508	MUFFLER UNIT DOWN
PLATE 4X420X532 S315MC FE//	97012544	108	1	1056	916305808	S PIVOT SECTION PRE-ASS.
PLATE 4X422X528 S315MC FE//	97006084	4	1	391	966556608	LADDER
PLATE 4X424X180 S315MC FE//	97006914	173	1	567	918744708	MACHINERY HOUSE BASE FR
PLATE 4X432X186 S315MC FE//	97120170	11	2	794	919203508	MUFFLER UNIT DOWN
PLATE 4X432X936 S315MC FE//	97119025	23	1	615	96018031	FIXING PARTS BASE FRAME
PLATE 4X437X531 S315MC	97103128	41	1	1332	96051961	TRACTION RAM PRE-ASS.
PLATE 4X437X531 S315MC	97103128	41	1	1340	96051962	TRACTION RAM PRE-ASS.
PLATE 4X444X350 S315MC FE//	97030002	91	1	1085	916332108	S HEAD SECTION
PLATE 4X444X350 S315MC FE//	97030002	72	1	1102	915721308	L-HEAD PIECE
PLATE 4X450X211 S315MC T Z	97001592	10	2	506	916997508	FRAME COMPLETE
PLATE 4X454X45 S315MC FE//	97138889	11	1	606	96033135	FASTENING PIECES HYDRAUL
PLATE 4X456X491 S315MC FE//	97012946	147	1	107	917523808	CRAWLER TRACK CARRIER, L
PLATE 4X456X491 S315MC FE//	97012946	146	1	149	917525508	CRAWLER TRACK CARRIER, L
PLATE 4X456X491 S315MC FE//	97012946	147	1	180	917525608	CRAWLER TRACK CARRIER,
PLATE 4X456X491 S315MC FE//	97012946	147	1	207	917525908	CRAWLER TRACK CARRIER,

Description	Item	Pos.	Quantity	Page	Assembly	Description
PLATE 4X470X33 S315MC FE//	975727108	97	1	566	918744708	MACHINERY HOUSE BASE FR
PLATE 4X472X500 S315MC FE//	97012129	34	1	1170	915753108	WINCH
PLATE 4X472X500 S315MC FE//	97012129	34	1	1192	915753208	WINCH 5 PRE-ASS.
PLATE 4X473X344 S315MC	97007287	177	1	567	918744708	MACHINERY HOUSE BASE FR
PLATE 4X477X329 S315MC FE//	979606308	11	2	413	96038694	SLEWING PLATFORM CATWAL
PLATE 4X480X127 S315MC FE//	97006718	86	4	1141	916303108	S INTERMEDIATE SECTION
PLATE 4X480X127 S315MC FE//	97006718	58	1	1365	917223808	D INTERMEDIATE SECTION
PLATE 4X480X50 S315MC FE//	97010164	28	2	252	966222408	MOUNTING PARTS FRONT P
PLATE 4X488X555 S315MC	979611308	33	1	178	917525608	CRAWLER TRACK CARRIER,
PLATE 4X488X555 S315MC	979927708	33	1	105	917523808	CRAWLER TRACK CARRIER, L
PLATE 4X490X152 S315MC FE//	97001047	20	1	433	915755208	ROLLER SLEWING RING
PLATE 4X505X156 S315MC FE//	97006878	28	1	673	919203308	DIESEL ENGINE CPL.DOWN
PLATE 4X506X1028 S315MC FE	97117578	10	1	1009	919204008	RADIATOR UNIT
PLATE 4X50X207 S315MC FE//	97010007	18	1	322	915751408	WINCH 1 PRE-ASSEMBLY
PLATE 4X50X207 S315MC FE//	97010007	18	1	345	915751608	WINCH 2 PRE-ASS.
PLATE 4X50X207 S315MC FE//	97010007	41	1	1170	915753108	WINCH
PLATE 4X50X207 S315MC FE//	97010007	41	1	1192	915753208	WINCH 5 PRE-ASS.
PLATE 4X511X280 S315MC FE//	97009516	52	1	20	917528708	CENTRAL SECTION CRAWLER
PLATE 4X512X272 S315MC FE//	97007720	189	1	567	918744708	MACHINERY HOUSE BASE FR
PLATE 4X512X272 S315MC FE//	97007721	190	1	567	918744708	MACHINERY HOUSE BASE FR
PLATE 4X530X80 S315MC FE//	97000110	6	1	297	96047586	MOUNTING PARTS TAIL PART
PLATE 4X537X773 S315MC R	97083202	96	1	1085	916332108	S HEAD SECTION
PLATE 4X539X521 S315MC FE//	979714908	7	1	20	917528708	CENTRAL SECTION CRAWLER
PLATE 4X539X605 S315MC FE//	979714808	6	1	20	917528708	CENTRAL SECTION CRAWLER
PLATE 4X541X156 S315MC	97138980	12	1	606	96033135	FASTENING PIECES HYDRAUL
PLATE 4X546X262 S315MC FE//	97005321	164	1	1253	916324608	D PIVOT SECTION PRE-ASS.
PLATE 4X547X293 S315MC FE//	97117480	12	1	621	919203208	DIESEL ENGINE CPL.ABOVE
PLATE 4X547X591 S315MC FE//	97002653	8	1	1170	915753108	WINCH
PLATE 4X547X591 S315MC FE//	97002653	8	1	1192	915753208	WINCH 5 PRE-ASS.
PLATE 4X553X150 S315MC FE//	97017753	12	2	1447	915723508	ROLLER CARRIAGE W BOOM
PLATE 4X555X501 S315MC FE//	97002635	160	1	567	918744708	MACHINERY HOUSE BASE FR
PLATE 4X55X116 S315MC FE//	956468908	27	1	476	966356408	CAMERA INSTALLATION SLEW
PLATE 4X55X116 S315MC FE//	956468908	238	2	1255	916324608	D PIVOT SECTION PRE-ASS.
PLATE 4X570X128 S315MC FE//	97006319	88	1	1155	916302908	S ADAPTER SECTION
PLATE 4X570X647 S315MC FE//	97009633	15	1	606	96033135	FASTENING PIECES HYDRAUL
PLATE 4X576X132 S315MC FE//	97014723	19	1	413	96038694	SLEWING PLATFORM CATWAL
PLATE 4X577X584 S315MC T Z	97000623	32	4	423	96038696	SLEWING PLATFORM CATWAL
PLATE 4X582X657 S315MC	97005223	38	1	615	96018031	FIXING PARTS BASE FRAME
PLATE 4X587X60 S315MC FE//	97028092	291	1	1255	916324608	D PIVOT SECTION PRE-ASS.
PLATE 4X590X320 ALMG3 H11	97120500	1	1	577	96036247	COVER PRE-ASSY.
PLATE 4X599X400 S315MC FE//	979439108	3	1	583	965887208	FOLDING LADDER PRE-ASS.
PLATE 4X600X361 S315MC FE//	97010264	23	1	297	96047586	MOUNTING PARTS TAIL PART
PLATE 4X600X68 S315MC FE//	97010267	37	1	252	966222408	MOUNTING PARTS FRONT P
PLATE 4X603X649 S315MC FE//	97009718	46	1	1112	916177008	ROLLER SET
PLATE 4X603X649 S315MC FE//	97009718	46	1	1117	916177108	ROLLER SET
PLATE 4X605X539 S315MC FE//	97010161	35	1	50	919045208	CROSS BEAM
PLATE 4X60X70 S315MC FE//	97010165	29	2	252	966222408	MOUNTING PARTS FRONT P
PLATE 4X60X88 ALMG3 H111	97013358	3	1	592	966954908	FOLDING LADDER PRE-ASS.
PLATE 4X613X191 S315MC FE//	97119011	9	1	606	96033135	FASTENING PIECES HYDRAUL
PLATE 4X62X88 S315MC FE//	97013137	32	1	297	96047586	MOUNTING PARTS TAIL PART
PLATE 4X640X202 S315MC FE//	97016378	80	3	1427	916302808	W PIVOT SECTION
PLATE 4X650X202 S315MC FE//	97012911	141	1	1304	915745708	D HEAD SECTION PRE-ASS.
PLATE 4X650X297 S315MC FE//	97006194	7	2	999	966561608	FRAME
PLATE 4X657X202 S315MC FE//	97017747	53	4	423	96038696	SLEWING PLATFORM CATWAL
PLATE 4X65X83 S315MC FE//	97015383	256	1	1255	916324608	D PIVOT SECTION PRE-ASS.
PLATE 4X680X383 S315MC	971543508	68	1	21	917528708	CENTRAL SECTION CRAWLER
PLATE 4X680X791 ALMG3 H11	97007584	51	2	20	917528708	CENTRAL SECTION CRAWLER
PLATE 4X684X342 S315MC FE//	97006472	80	1	1303	915745708	D HEAD SECTION PRE-ASS.
PLATE 4X684X481 S315MC FE//	979554608	67	2	1163	916302608	SL REDUCING SECTION
PLATE 4X684X481 S315MC FE//	979554608	49	3	1345	916303808	D INTERMEDIATE SECTION

Description	Item	Pos.	Quantity	Page	Assembly	Description
PLATE 4X684X481 S315MC FE//	979554608	15	5	1357	917223708	D INTERMEDIATE SECTION
PLATE 4X684X481 S315MC FE//	979554608	50	2	1365	917223808	D INTERMEDIATE SECTION
PLATE 4X684X481 S315MC FE//	979554608	84	2	1427	916302808	W PIVOT SECTION
PLATE 4X684X481 S315MC FE//	979554608	27	2	1440	915723208	SPACER WA-FRAME 1
PLATE 4X684X481 S315MC FE//	979554608	27	2	1444	915746208	SPACER WA-FRAME 2
PLATE 4X699X364 S315MC	977753808	19	1	252	966222408	MOUNTING PARTS FRONT P
PLATE 4X699X364 S315MC	977753808	158	1	567	918744708	MACHINERY HOUSE BASE FR
PLATE 4X704X15 S315MC FE//	978039208	2	1	527	96033638	PREMOUNTED UPPER PART
PLATE 4X70X130 S315MC FE//	956744408	74	2	1056	916305808	S PIVOT SECTION PRE-ASS.
PLATE 4X725X505 S315MC FE//	979461308	79	1	1129	916303308	S INTERMEDIATE SECTION
PLATE 4X728X342 S315MC FE//	97006417	78	1	1303	915745708	D HEAD SECTION PRE-ASS.
PLATE 4X730X208 S315MC T Z	97124362	82	3	424	96038696	SLEWING PLATFORM CATWAL
PLATE 4X73X340 S315MC FE//	97117583	19	4	1014	96034284	PREMOUNTED COMBINATION
PLATE 4X73X65 S315MC FE//	979654008	10	4	362	915752108	MOUNTING JACK/ERECTING
PLATE 4X73X65 S315MC FE//	979654108	11	4	362	915752108	MOUNTING JACK/ERECTING
PLATE 4X751X409 S315MC T Z	97124360	80	2	424	96038696	SLEWING PLATFORM CATWAL
PLATE 4X756X175 S315MC	97019861	58	1	423	96038696	SLEWING PLATFORM CATWAL
PLATE 4X756X90 S315MC	97019860	57	1	423	96038696	SLEWING PLATFORM CATWAL
PLATE 4X75X115 S315MC FE//	97009861	16	4	606	96033135	FASTENING PIECES HYDRAUL
PLATE 4X75X140 S315MC FE//	97011829	3	1	283	916900208	CENT. LUBRIC. SYSTEM SUP
PLATE 4X80X30 X5CRNI18-10	976941708	5	6	416	96039225	FRAME COMPLETE
PLATE 4X80X30 X5CRNI18-10	976941708	45	4	615	96018031	FIXING PARTS BASE FRAME
PLATE 4X821X555 S315MC	979611408	34	1	178	917525608	CRAWLER TRACK CARRIER,
PLATE 4X821X555 S315MC	979927808	34	1	105	917523808	CRAWLER TRACK CARRIER, L
PLATE 4X839X308 S315MC FE//	97015042	46	2	433	915755208	ROLLER SLEWING RING
PLATE 4X83X95 S315MC FE//	97009632	217	4	568	918744708	MACHINERY HOUSE BASE FR
PLATE 4X85X118 S315MC FE//	97134346	3	1	615	96018031	FIXING PARTS BASE FRAME
PLATE 4X86X352 S315MC FE//	97118163	20	2	1014	96034284	PREMOUNTED COMBINATION
PLATE 4X885X88 S315MC FE//	97009174	18	1	252	966222408	MOUNTING PARTS FRONT P
PLATE 4X891X202 S315MC FE//	979278008	85	1	1129	916303308	S INTERMEDIATE SECTION
PLATE 4X891X202 S315MC FE//	979278008	76	6	1303	915745708	D HEAD SECTION PRE-ASS.
PLATE 4X891X202 S315MC FE//	979278008	18	4	1345	916303808	D INTERMEDIATE SECTION
PLATE 4X891X202 S315MC FE//	979278008	83	2	1427	916302808	W PIVOT SECTION
PLATE 4X891X202 S315MC FE//	979278008	26	6	1440	915723208	SPACER WA-FRAME 1
PLATE 4X891X202 S315MC FE//	979278008	26	6	1444	915746208	SPACER WA-FRAME 2
PLATE 4X891X202 S315MC FE//	979278008	15	2	1452	915723308	L INTERMEDIATE SECTION
PLATE 4X90X195 S315MC FE//	97144562	313	1	1256	916324608	D PIVOT SECTION PRE-ASS.
PLATE 4X90X67 S315MC FE//	954113708	66	24	903	919203908	COVERING
PLATE 4X92X118 S315MC FE//	97013136	31	2	297	96047586	MOUNTING PARTS TAIL PART
PLATE 4X93X50 S315MC FE//	970921108	15	1	1123	968112008	MECH.AUXILIARIES FOR LIG
PLATE 4X950X88 S315MC FE//	97009173	17	1	252	966222408	MOUNTING PARTS FRONT P
PLATE 4X957X246 S315MC FE//	97094165	11	1	615	96018031	FIXING PARTS BASE FRAME
PLATE 4X959X346 S315MC	97007286	176	1	567	918744708	MACHINERY HOUSE BASE FR
PLATE 4X960X202 S315MC FE//	978810808	85	2	1141	916303108	S INTERMEDIATE SECTION
PLATE 4X960X202 S315MC FE//	978810808	86	1	1155	916302908	S ADAPTER SECTION
PLATE 4X960X202 S315MC FE//	978810808	65	1	1163	916302608	SL REDUCING SECTION
PLATE 4X960X202 S315MC FE//	978810808	62	1	1252	916324608	D PIVOT SECTION PRE-ASS.
PLATE 4X960X202 S315MC FE//	978810808	72	2	1303	915745708	D HEAD SECTION PRE-ASS.
PLATE 4X960X202 S315MC FE//	978810808	16	8	1365	917223808	D INTERMEDIATE SECTION
PLATE 4X960X202 S315MC FE//	978810808	21	4	1452	915723308	L INTERMEDIATE SECTION
PLATE 4X98X100 S315MC FE//	971290108	36	1	1170	915753108	WINCH
PLATE 4X98X100 S315MC FE//	971290108	38	1	1500	966887908	STAND, LEFT
PLATE 4X98X115 S315MC FE//	977929608	22	1	1213	915753308	WINCH 6 PRE-ASSEMBLY
PLATE 4X98X130 S315MC FE//	97011329	230	2	568	918744708	MACHINERY HOUSE BASE FR
PLATE 4X98X40 S315MC FE//	979442908	2	2	585	965887708	BOTTOM PLATE COMPL.
PLATE 4X995X200 S315MC FE//	979240908	164	1	1304	915745708	D HEAD SECTION PRE-ASS.
PLATE 4X995X241 S315MC FE//	97094163	19	1	615	96018031	FIXING PARTS BASE FRAME
PLATE 4x100x98 S315MC FE//	970833208	73	1	1056	916305808	S PIVOT SECTION PRE-ASS.
PLATE 4x380x274 S315MC FE//	970581408	20	1	252	966222408	MOUNTING PARTS FRONT P
PLATE 4x380x274 S315MC FE//	970581408	12	1	297	96047586	MOUNTING PARTS TAIL PART

Description	Item	Pos.	Quantity	Page	Assembly	Description
PLATE 4x73x30 S315MC FE//ZN	970350108	35	1	252	966222408	MOUNTING PARTS FRONT P
PLATE 4x73x30 S315MC FE//ZN	970350108	14	2	404	916921908	CENTRAL LUBRICATING SYS
PLATE 4x73x30 S315MC FE//ZN	970350108	12	2	496	918998308	CRANE DRIVER'S CABIN CPL.
PLATE 50X175X300 S960QL+Z2	979358408	9	4	256	915750708	PIN F. S AND D PIVOT SECTIO
PLATE 50X245X300 S960QL+Z2	979358308	8	4	256	915750708	PIN F. S AND D PIVOT SECTIO
PLATE 50X510X110 S960QL+Z2	979276608	40	2	105	917523808	CRAWLER TRACK CARRIER, L
PLATE 50X510X110 S960QL+Z2	979276608	40	2	148	917525508	CRAWLER TRACK CARRIER, L
PLATE 50X510X110 S960QL+Z2	979276608	40	2	178	917525608	CRAWLER TRACK CARRIER,
PLATE 50X510X110 S960QL+Z2	979276608	40	2	205	917525908	CRAWLER TRACK CARRIER,
PLATE 50X602X80 S690QL RAL	97001495	26	2	1426	916302808	W PIVOT SECTION
PLATE 54X180 DC01 FE//ZNNI	956520808	2	4	991	919208108	HEATING MACHINE/ENGINE R
PLATE 550X649 S355MC FE//	97010146	13	1	1332	96051961	TRACTION RAM PRE-ASS.
PLATE 550X649 S355MC FE//	97010146	13	1	1340	96051962	TRACTION RAM PRE-ASS.
PLATE 5X100X105 S355MC FE//	97017750	54	2	423	96038696	SLEWING PLATFORM CATWAL
PLATE 5X1023X804 S355MC	97011590	157	1	150	917525508	CRAWLER TRACK CARRIER, L
PLATE 5X1023X804 S355MC	97011692	157	1	207	917525908	CRAWLER TRACK CARRIER,
PLATE 5X105X256 S355MC FE//	97006630	109	1	1303	915745708	D HEAD SECTION PRE-ASS.
PLATE 5X1081X412 ALMG3 H	979406108	69	1	566	918744708	MACHINERY HOUSE BASE FR
PLATE 5X1138X709 S355MC R	97006490	100	1	1303	915745708	D HEAD SECTION PRE-ASS.
PLATE 5X1179X982 S355MC	97012331	171	1	180	917525608	CRAWLER TRACK CARRIER,
PLATE 5X1179X982 S355MC	97012447	171	1	107	917523808	CRAWLER TRACK CARRIER, L
PLATE 5X117X30 S355MC FE//	979430408	12	1	576	96035947	ROOF COMPL.
PLATE 5X117X30 S355MC FE//	979430408	5	2	579	965886708	ROOF COMPL.
PLATE 5X1201X451 S355MC FE	97002651	6	1	1170	915753108	WINCH
PLATE 5X1201X451 S355MC FE	97002651	6	1	1192	915753208	WINCH 5 PRE-ASS.
PLATE 5X120X12 S355MC FE//	975962308	11	8	943	919412508	SWITCHBOX MOUNTING PART
PLATE 5X120X30 S355MC FE//	976243108	12	1	1088	966470508	HOISTING LIMIT SWITCH PRE-
PLATE 5X120X30 S355MC FE//	976243108	12	1	1089	966470608	HOISTING LIMIT SWITCH PRE-
PLATE 5X1224X451 S355MC FE	97002650	5	1	1170	915753108	WINCH
PLATE 5X1224X451 S355MC FE	97002650	5	1	1192	915753208	WINCH 5 PRE-ASS.
PLATE 5X1230X62 S355MC FE//	97000368	4	1	252	966222408	MOUNTING PARTS FRONT P
PLATE 5X1245X35 S355MC	979210408	7	1	322	915751408	WINCH 1 PRE-ASSEMBLY
PLATE 5X1245X35 S355MC	979210408	7	1	345	915751608	WINCH 2 PRE-ASS.
PLATE 5X128X144 S355MC FE//	979176808	2	1	1454	965718708	LADDER, PRE-ASSEMBLED
PLATE 5X128X144 S355MC FE//	979176908	3	1	1454	965718708	LADDER, PRE-ASSEMBLED
PLATE 5X1334X365 S355MC T	97124384	1	1	427	96039357	STAIR
PLATE 5X1334X365 S355MC T	97124385	2	1	427	96039357	STAIR
PLATE 5X1450X382 S355MC T	97124390	1	1	429	96039358	STAIR
PLATE 5X1450X382 S355MC T	97124391	2	1	429	96039358	STAIR
PLATE 5X145X114 S355MC FE//	97006085	5	2	391	966556608	LADDER
PLATE 5X150X100 S355MC FE//	97090961	39	2	506	916997508	FRAME COMPLETE
PLATE 5X150X90 S355MC	97093318	28	2	999	966561608	FRAME
PLATE 5X1575X695 S355MC	97000367	3	1	252	966222408	MOUNTING PARTS FRONT P
PLATE 5X180X180 S355MC FE//	971258508	14	1	1384	919243508	WA-FRAME
PLATE 5X1970X199 S355MC	97008370	30	1	1014	96034284	PREMOUNTED COMBINATION
PLATE 5X199X1970 S355MC	97117581	17	1	1014	96034284	PREMOUNTED COMBINATION
PLATE 5X200X70 S355MC FE//	97018833	112	2	1056	916305808	S PIVOT SECTION PRE-ASS.
PLATE 5X219X370 S355MC FE//	97037137	193	1	1304	915745708	D HEAD SECTION PRE-ASS.
PLATE 5X220X220 S355MC FE//	97008024	34	6	1302	915745708	D HEAD SECTION PRE-ASS.
PLATE 5X220X220 S355MC FE//	97008024	36	4	1402	916115908	WA-FRAME 1
PLATE 5X221X891 ALMG3 H11	97118117	30	1	565	918744708	MACHINERY HOUSE BASE FR
PLATE 5X261X1970 S355MC	97117579	15	1	1014	96034284	PREMOUNTED COMBINATION
PLATE 5X265X268 S355MC FE//	97014248	251	1	1255	916324608	D PIVOT SECTION PRE-ASS.
PLATE 5X270X104 S355MC FE//	979207308	6	2	391	966556608	LADDER
PLATE 5X270X104 S355MC FE//	979207308	6	2	1454	965718708	LADDER, PRE-ASSEMBLED
PLATE 5X270X60 S355MC FE//	97000104	161	1	1253	916324608	D PIVOT SECTION PRE-ASS.
PLATE 5X271X527 ALMG3 H11	979403808	36	1	565	918744708	MACHINERY HOUSE BASE FR
PLATE 5X285X150 S355MC FE//	97022831	21	2	476	966356408	CAMERA INSTALLATION SLEW
PLATE 5X310X130 S355MC FE//	97012920	150	19	1304	915745708	D HEAD SECTION PRE-ASS.
PLATE 5X314X497 S355MC	979640308	21	1	626	96034141	DIESEL ENGINE, PRE-ASSEMB

Description	Item	Pos.	Quantity	Page	Assembly	Description
PLATE 5X314X497 S355MC	979640308	21	1	678	96034143	DIESEL ENGINE, PRE-ASSEMB
PLATE 5X319X417 S355MC FE//	97014941	180	1	1304	915745708	D HEAD SECTION PRE-ASS.
PLATE 5X319X417 S355MC FE//	97014950	181	1	1304	915745708	D HEAD SECTION PRE-ASS.
PLATE 5X342X250 S355MC FE//	97008612	8	1	465	916141308	CENTRAL GREASING
PLATE 5X360X450 S355MC FE//	97013711	1	1	445	967144608	VALVE PLATE, PRE-ASSEMB
PLATE 5X372X193 S700MC	97020197	59	3	423	96038696	SLEWING PLATFORM CATWAL
PLATE 5X372X193 S700MC	97020198	60	2	424	96038696	SLEWING PLATFORM CATWAL
PLATE 5X408X160 S355MC FE//	97009528	7	1	476	966356408	CAMERA INSTALLATION SLEW
PLATE 5X410X220 S355MC FE//	97008774	5	1	297	96047586	MOUNTING PARTS TAIL PART
PLATE 5X430X386 S355MC	979390608	16	1	322	915751408	WINCH 1 PRE-ASSEMBLY
PLATE 5X430X386 S355MC	979390608	16	1	345	915751608	WINCH 2 PRE-ASS.
PLATE 5X454X40 S355MC FE//	976455108	17	2	413	96038694	SLEWING PLATFORM CATWAL
PLATE 5X454X40 S355MC FE//	976455108	33	6	423	96038696	SLEWING PLATFORM CATWAL
PLATE 5X464X250 S355MC FE//	97012918	148	2	1304	915745708	D HEAD SECTION PRE-ASS.
PLATE 5X480X50 S355MC FE//	97010073	8	2	297	96047586	MOUNTING PARTS TAIL PART
PLATE 5X497X313 S355MC FE//	97119253	20	1	626	96034141	DIESEL ENGINE, PRE-ASSEMB
PLATE 5X497X313 S355MC FE//	97119253	20	1	678	96034143	DIESEL ENGINE, PRE-ASSEMB
PLATE 5X525X249 S355MC FE//	979519508	17	1	322	915751408	WINCH 1 PRE-ASSEMBLY
PLATE 5X525X249 S355MC FE//	979519508	17	1	345	915751608	WINCH 2 PRE-ASS.
PLATE 5X528X459 S355MC FE//	97012913	144	1	1304	915745708	D HEAD SECTION PRE-ASS.
PLATE 5X551X145 ALMG3 H11	97015077	269	1	568	918744708	MACHINERY HOUSE BASE FR
PLATE 5X584X167 S355MC FE//	97010263	22	1	297	96047586	MOUNTING PARTS TAIL PART
PLATE 5X599X460 S355MC FE//	97052905	62	1	434	915755208	ROLLER SLEWING RING
PLATE 5X652X261 S355MC FE//	97014428	168	2	1304	915745708	D HEAD SECTION PRE-ASS.
PLATE 5X670X65 S355MC FE//	97002654	9	1	1170	915753108	WINCH
PLATE 5X670X65 S355MC FE//	97002654	9	1	1192	915753208	WINCH 5 PRE-ASS.
PLATE 5X70X70 S355MC FE//	979930908	139	2	1057	916305808	S PIVOT SECTION PRE-ASS.
PLATE 5X712X220 S355MC FE//	97014247	250	1	1255	916324608	D PIVOT SECTION PRE-ASS.
PLATE 5X715X1067 S355MC R	97009719	13	2	1447	915723508	ROLLER CARRIAGE W BOOM
PLATE 5X740X30 S355MC FE//	97000370	6	1	252	966222408	MOUNTING PARTS FRONT P
PLATE 5X751X656 S355MC FE//	97012916	146	1	1304	915745708	D HEAD SECTION PRE-ASS.
PLATE 5X800X99 S355MC FE//	97012060	101	1	1056	916305808	S PIVOT SECTION PRE-ASS.
PLATE 5X816X455 S355MC FE//	97010700	58	1	1346	916303808	D INTERMEDIATE SECTION
PLATE 5X816X455 S355MC FE//	97010700	51	1	1357	917223708	D INTERMEDIATE SECTION
PLATE 5X816X455 S355MC FE//	97010700	51	1	1365	917223808	D INTERMEDIATE SECTION
PLATE 5X857X325 S355MC FE//	97012915	145	1	1304	915745708	D HEAD SECTION PRE-ASS.
PLATE 5X858X320 S355MC FE//	97014637	245	2	1255	916324608	D PIVOT SECTION PRE-ASS.
PLATE 5X923X246 S355MC FE//	97010100	143	3	1304	915745708	D HEAD SECTION PRE-ASS.
PLATE 5X923X246 S355MC FE//	97010100	53	5	1345	916303808	D INTERMEDIATE SECTION
PLATE 5X923X246 S355MC FE//	97010100	52	5	1357	917223708	D INTERMEDIATE SECTION
PLATE 5X923X246 S355MC FE//	97010100	55	3	1365	917223808	D INTERMEDIATE SECTION
PLATE 5X94X468 S355MC FE//	97037138	194	1	1304	915745708	D HEAD SECTION PRE-ASS.
PLATE 5X965X30 S355MC FE//	97000369	5	1	252	966222408	MOUNTING PARTS FRONT P
PLATE 5X990X951 ALMG3 H11	97096967	34	1	565	918744708	MACHINERY HOUSE BASE FR
PLATE 5X995X45 S355MC FE//	97009172	16	1	252	966222408	MOUNTING PARTS FRONT P
PLATE 675X90 S315MC FE//ZN	97012614	27	1	1332	96051961	TRACTION RAM PRE-ASS.
PLATE 675X90 S315MC FE//ZN	97012614	27	1	1340	96051962	TRACTION RAM PRE-ASS.
PLATE 6X128X166 S355MC	955101708	1	2	297	96047586	MOUNTING PARTS TAIL PART
PLATE 6X154X188 S355MC T Z	97015170	264	1	568	918744708	MACHINERY HOUSE BASE FR
PLATE 6X1656X320 S355MC FE	97120148	14	1	786	919203408	MUFFLER UNIT ABOVE
PLATE 6X205X164 S355MC FE//	97000366	2	1	252	966222408	MOUNTING PARTS FRONT P
PLATE 6X216X296 S355MC FE//	97026790	76	1	1471	916062508	L INTERMEDIATE SECTION
PLATE 6X246X296 S355MC FE//	97027389	65	2	1453	915723308	L INTERMEDIATE SECTION
PLATE 6X246X296 S355MC FE//	97027389	65	2	1460	915723408	L INTERMEDIATE SECTION
PLATE 6X246X296 S355MC FE//	97027389	65	2	1465	915746808	L INTERMEDIATE SECTION
PLATE 6X246X296 S355MC FE//	97027389	65	1	1470	916062508	L INTERMEDIATE SECTION
PLATE 6X275X80 S355MC FE//	97000089	129	2	1253	916324608	D PIVOT SECTION PRE-ASS.
PLATE 6X276X244 S355MC FE//	978986708	10	4	1055	916305808	S PIVOT SECTION PRE-ASS.
PLATE 6X276X244 S355MC FE//	978986708	30	2	1129	916303308	S INTERMEDIATE SECTION
PLATE 6X276X244 S355MC FE//	978986708	30	4	1136	916303208	S INTERMEDIATE SECTION

Description	Item	Pos.	Quantity	Page	Assembly	Description
PLATE 6X276X244 S355MC FE//	978986708	30	4	1141	916303108	S INTERMEDIATE SECTION
PLATE 6X276X244 S355MC FE//	978986708	30	4	1145	916303008	S INTERMEDIATE SECTION
PLATE 6X276X244 S355MC FE//	978986708	30	4	1149	916302708	S INTERMEDIATE SECTION
PLATE 6X276X244 S355MC FE//	978986708	30	4	1154	916302908	S ADAPTER SECTION
PLATE 6X276X244 S355MC FE//	978986708	30	4	1163	916302608	SL REDUCING SECTION
PLATE 6X276X244 S355MC FE//	978986708	182	4	1254	916324608	D PIVOT SECTION PRE-ASS.
PLATE 6X276X244 S355MC FE//	978986708	25	4	1345	916303808	D INTERMEDIATE SECTION
PLATE 6X276X244 S355MC FE//	978986708	19	4	1357	917223708	D INTERMEDIATE SECTION
PLATE 6X276X244 S355MC FE//	978986708	19	4	1365	917223808	D INTERMEDIATE SECTION
PLATE 6X276X244 S355MC FE//	978986708	14	2	1426	916302808	W PIVOT SECTION
PLATE 6X276X256 S355MC FE//	97026789	28	4	1452	915723308	L INTERMEDIATE SECTION
PLATE 6X276X256 S355MC FE//	97026789	28	4	1460	915723408	L INTERMEDIATE SECTION
PLATE 6X276X256 S355MC FE//	97026789	28	4	1465	915746808	L INTERMEDIATE SECTION
PLATE 6X276X256 S355MC FE//	97026789	28	4	1470	916062508	L INTERMEDIATE SECTION
PLATE 6X285X130 S355MC FE//	97009204	21	1	252	966222408	MOUNTING PARTS FRONT P
PLATE 6X395X730 S355MC T Z	97124361	81	6	424	96038696	SLEWING PLATFORM CATWAL
PLATE 6X473X370 S355MC	97001107	23	1	433	915755208	ROLLER SLEWING RING
PLATE 6X481X250 S355MC FE//	97013260	10	2	1505	965656708	CONSOLE COUNTERWEIGHT
PLATE 6X506X100 S355MC FE//	97000904	10	2	1497	966887708	CONNECTING SUPPORT
PLATE 6X506X100 S355MC FE//	97000904	34	2	1500	966887908	STAND, LEFT
PLATE 6X506X100 S355MC FE//	97000904	34	2	1503	966888108	STAND, RIGHT
PLATE 6X617X580 S355MC	97001106	22	1	433	915755208	ROLLER SLEWING RING
PLATE 6X728X353 S355MC FE//	97019586	54	3	433	915755208	ROLLER SLEWING RING
PLATE 6X90X123 S355MC FE//	954017708	2	2	297	96047586	MOUNTING PARTS TAIL PART
PLATE 800X120 S355J2+N	979840608	49	2	105	917523808	CRAWLER TRACK CARRIER, L
PLATE 800X120 S355J2+N	979840608	60	2	148	917525508	CRAWLER TRACK CARRIER, L
PLATE 800X120 S355J2+N	979840608	49	2	178	917525608	CRAWLER TRACK CARRIER,
PLATE 800X120 S355J2+N	979840608	60	2	205	917525908	CRAWLER TRACK CARRIER,
PLATE 80X110 DC01 FE//ZNNI	970904808	46	30	20	917528708	CENTRAL SECTION CRAWLER
PLATE 862X90 S960QL	979611108	31	9	105	917523808	CRAWLER TRACK CARRIER, L
PLATE 862X90 S960QL	979611108	31	9	178	917525608	CRAWLER TRACK CARRIER,
PLATE 862X90 S960QL	979611208	32	4	105	917523808	CRAWLER TRACK CARRIER, L
PLATE 862X90 S960QL	979611208	32	4	178	917525608	CRAWLER TRACK CARRIER,
PLATE 862X90 S960QL+Z25	979611008	30	5	105	917523808	CRAWLER TRACK CARRIER, L
PLATE 862X90 S960QL+Z25	979611008	30	5	178	917525608	CRAWLER TRACK CARRIER,
PLATE 8X126X120 S355MC	974609608	4	1	629	963383008	CONSOLE
PLATE 8X20X80 S960QL	957057708	4	10	429	96039358	STAIR
PLATE 8X20X80 S960QL	957057708	4	10	582	965887108	ACCESS LADDER PRE-ASS.
PLATE 8X270X45 S355MC FE//	97010187	32	1	252	966222408	MOUNTING PARTS FRONT P
PLATE 8X276X40 S355MC FE//	970833608	66	2	1413	915746608	WA-FRAME 2 PIVOT SECTION
PLATE 8X276X40 S355MC FE//	970833608	34	2	1444	915746208	SPACER WA-FRAME 2
PLATE 8X300X50 S355MC FE//	955404808	89	1	1129	916303308	S INTERMEDIATE SECTION
PLATE 8X300X50 S355MC FE//	955404808	44	2	1141	916303108	S INTERMEDIATE SECTION
PLATE 8X300X50 S355MC FE//	955404808	39	1	1365	917223808	D INTERMEDIATE SECTION
PLATE 8X300X50 S355MC FE//	955404808	57	1	1419	916116008	WA-FRAME 2 HEAD SECTION
PLATE 8X300X50 S355MC FE//	955404808	45	1	1426	916302808	W PIVOT SECTION
PLATE 8X351X229 S700MC	979275508	134	1	107	917523808	CRAWLER TRACK CARRIER, L
PLATE 8X351X229 S700MC	979275508	102	1	149	917525508	CRAWLER TRACK CARRIER, L
PLATE 8X351X229 S700MC	979275508	134	1	180	917525608	CRAWLER TRACK CARRIER,
PLATE 8X351X229 S700MC	979275508	102	1	206	917525908	CRAWLER TRACK CARRIER,
PLATE 8X351X229 S700MC	979894208	135	1	107	917523808	CRAWLER TRACK CARRIER, L
PLATE 8X351X229 S700MC	979894208	101	1	149	917525508	CRAWLER TRACK CARRIER, L
PLATE 8X351X229 S700MC	979894208	135	1	180	917525608	CRAWLER TRACK CARRIER,
PLATE 8X351X229 S700MC	979894208	101	1	206	917525908	CRAWLER TRACK CARRIER,
PLATE 8X381X559 S700MC R	97001585	44	2	1154	916302908	S ADAPTER SECTION
PLATE 8X381X559 S700MC R	97001586	45	2	1154	916302908	S ADAPTER SECTION
PLATE 8X398X453 S355MC FE//	97011278	36	1	1251	916324608	D PIVOT SECTION PRE-ASS.
PLATE 8X40X150 S355MC FE//	97018456	71	2	1163	916302608	SL REDUCING SECTION
PLATE 8X40X251 S355MC FE//	978987008	51	4	1129	916303308	S INTERMEDIATE SECTION
PLATE 8X40X251 S355MC FE//	978987008	51	4	1136	916303208	S INTERMEDIATE SECTION

Description	Item	Pos.	Quantity	Page	Assembly	Description
PLATE 8X40X251 S355MC FE//	978987008	51	4	1141	916303108	S INTERMEDIATE SECTION
PLATE 8X40X251 S355MC FE//	978987008	51	4	1145	916303008	S INTERMEDIATE SECTION
PLATE 8X40X251 S355MC FE//	978987008	51	4	1149	916302708	S INTERMEDIATE SECTION
PLATE 8X40X251 S355MC FE//	978987008	51	4	1154	916302908	S ADAPTER SECTION
PLATE 8X40X251 S355MC FE//	978987008	51	2	1163	916302608	SL REDUCING SECTION
PLATE 8X40X251 S355MC FE//	978987008	58	4	1452	915723308	L INTERMEDIATE SECTION
PLATE 8X40X251 S355MC FE//	978987008	58	8	1460	915723408	L INTERMEDIATE SECTION
PLATE 8X40X251 S355MC FE//	978987008	58	8	1465	915746808	L INTERMEDIATE SECTION
PLATE 8X40X251 S355MC FE//	978987008	58	8	1470	916062508	L INTERMEDIATE SECTION
PLATE 8X420X200 S355MC FE//	97009530	20	1	476	966356408	CAMERA INSTALLATION SLEW
PLATE 8X60X100 S355MC	97012274	10	2	1494	966888308	SWITCH UNIT
PLATE 8X60X100 S355MC	97012274	10	2	1495	966916408	SWITCH UNIT
PLATE 8X60X245 S355MC FE//	979145608	50	4	1055	916305808	S PIVOT SECTION PRE-ASS.
PLATE 8X60X30 S355MC FE//	946552708	65	8	903	919203908	COVERING
PLATE 8X636X40 S355MC FE//	974445908	14	2	1213	915753308	WINCH 6 PRE-ASSEMBLY
PLATE 8X709X40 S355MC FE//	974446008	15	2	1213	915753308	WINCH 6 PRE-ASSEMBLY
PLATE 8X80X20 S355MC FE//	97089920	4	10	427	96039357	STAIR
PLATE 8X885X267 S355MC	979545608	6	2	433	915755208	ROLLER SLEWING RING
PLATE 8X887X666 S355MC FE//	979606208	10	1	413	96038694	SLEWING PLATFORM CATWAL
PLATE 8X96X96 S700MC	976648308	23	2	626	96034141	DIESEL ENGINE, PRE-ASSEMB
PLATE 8X96X96 S700MC	976648308	23	2	678	96034143	DIESEL ENGINE, PRE-ASSEMB
PLATE 8X96X96 S700MC FLZN	976179708	386	4	627	96034141	DIESEL ENGINE, PRE-ASSEMB
PLATE 8X96X96 S700MC FLZN	976179708	26	4	678	96034143	DIESEL ENGINE, PRE-ASSEMB
PLATE 90X100 DC01 FE//ZNNI	978535808	37	1	433	915755208	ROLLER SLEWING RING
PLATE 920X920X10 FE//ZNNI8/	97001234	2	1	1258	965683908	ROPE PULLEY CPL.
PLATE ALMG3 H111	973200408	68	2	1056	916305808	S PIVOT SECTION PRE-ASS.
PLATE ALMG3 H111	973200408	92	2	1155	916302908	S ADAPTER SECTION
PLATE ASSEMBLY SCHILD BG	97139634	6	2	392	965661408	BRACKET CPL.
PLATE ASSEMBLY SCHILD BG	97139634	9	1	397	966093308	BRACKET CPL.
PLATE ASSEMBLY SCHILD BG	97139634	7	2	1086	966467008	BRACKET CPL.
PLATE ASSEMBLY SCHILD BG	97139634	4	2	1307	966593708	ROD CPL.
PLATE ASSEMBLY SCHILD BG	97139634	6	2	1308	966640408	ROD CPL.
PLATE ASSEMBLY SCHILD BG	97139634	9	2	1309	966594008	BRACKET CPL.
PLATE ASSEMBLY SCHILD BG	97139634	9	2	1379	966649908	BRACKET CPL.
PLATE ASSEMBLY SCHILD BG	97139634	13	2	1541	965646108	ROD CPL.
PLATE ASSEMBLY SCHILD BG	97139634	13	2	1543	965522908	ROD CPL.
PLATE ASSEMBLY SCHILD BG	97139634	7	2	1545	965665108	ROD CPL.
PLATE ASSEMBLY SCHILD BG	97139634	14	2	1546	968244508	ROD CPL.
PLATE ASSEMBLY SCHILD BG	97139634	13	2	1547	966191408	ROD CPL.
PLATE ASSEMBLY SCHILD BG	97139634	13	2	1548	966377608	ROD CPL.
PLATE ASSEMBLY SCHILD BG	97139634	13	2	1550	966203408	ROD CPL.
PLATE ASSEMBLY SCHILD BG	97139634	13	2	1551	966160008	ROD CPL.
PLATE ASSEMBLY SCHILD BG	97139634	13	2	1552	966659008	ROD CPL.
PLATE ASSEMBLY SCHILD BG	97139634	13	2	1554	966663008	ROD CPL.
PLATE ASSEMBLY SCHILD BG	97139634	13	2	1555	966659408	ROD CPL.
PLATE ASSEMBLY SCHILD BG	97139634	13	2	1557	966663508	ROD CPL.
PLATE ASSEMBLY SCHILD BG	97139634	18	2	1559	966825708	ROD CPL.
PLATE ASSEMBLY SCHILD BG	97139634	18	2	1561	966825808	ROD CPL.
PLATE ASSEMBLY SCHILD BG	97139634	8	2	1564	966659808	ROCKER
PLATE ASSEMBLY SCHILD BG	97139634	13	2	1565	967086508	PULL ROD
PLATE ASSEMBLY SCHILD BG	97139634	13	2	1567	967088008	PULL ROD
PLATE ASSEMBLY SCHILD BG	97139634	13	2	1569	967089708	PULL ROD
PLATE DC01 FE//ZNNI8//CN//T	955716808	22	4	1332	96051961	TRACTION RAM PRE-ASS.
PLATE DC01 FE//ZNNI8//CN//T	955716808	22	4	1340	96051962	TRACTION RAM PRE-ASS.
PLATE DC01 FE//ZNNI8//CN//T	97011112	56	1	20	917528708	CENTRAL SECTION CRAWLER
PLATE DC01 FE//ZNNI8//CN//T	97011112	80	4	51	919045208	CROSS BEAM
PLATE DC01 FE//ZNNI8//CN//T	97011112	148	1	207	917525908	CRAWLER TRACK CARRIER,
PLATE DC01 FE//ZNNI8//CN//T	97011113	57	1	20	917528708	CENTRAL SECTION CRAWLER
PLATE DC01 FE//ZNNI8//CN//T	97011113	81	4	51	919045208	CROSS BEAM
PLATE DC01 FE//ZNNI8//CN//T	97011113	148	1	180	917525608	CRAWLER TRACK CARRIER,

Description	Item	Pos.	Quantity	Page	Assembly	Description
PLATE DC01 FE//ZNNI8//CN//T	97011114	58	1	20	917528708	CENTRAL SECTION CRAWLER
PLATE DC01 FE//ZNNI8//CN//T	97011114	82	4	51	919045208	CROSS BEAM
PLATE DC01 FE//ZNNI8//CN//T	97011114	148	1	107	917523808	CRAWLER TRACK CARRIER, L
PLATE DC01 FE//ZNNI8//CN//T	97011115	59	1	20	917528708	CENTRAL SECTION CRAWLER
PLATE DC01 FE//ZNNI8//CN//T	97011115	83	4	51	919045208	CROSS BEAM
PLATE DC01 FE//ZNNI8//CN//T	97011115	125	1	149	917525508	CRAWLER TRACK CARRIER, L
PLATE DC01 FE//ZNNI8//CN//T	970717308	175	30	1304	915745708	D HEAD SECTION PRE-ASS.
PLATE DC01 FE//ZNNI8//CN//T	970717308	36	2	1332	96051961	TRACTION RAM PRE-ASS.
PLATE DC01 FE//ZNNI8//CN//T	970717308	36	2	1340	96051962	TRACTION RAM PRE-ASS.
PLATE DC01 FE//ZNNI8//CN//T	970717308	69	11	1403	916115908	WA-FRAME 1
PLATE DC01 FE//ZNNI8//CN//T	978637208	38	1	297	96047586	MOUNTING PARTS TAIL PART
PLATE DC01 FE//ZNNI8//CN//T	978637208	38	1	433	915755208	ROLLER SLEWING RING
PLATE DC01 FE//ZNNI8//CN//T	978637208	196	1	1305	915745708	D HEAD SECTION PRE-ASS.
PLATE IDENTIFICATION NUMB	973567608	6	1	400	967093808	BRACKET CPL.
PLATE IDENTIFICATION NUMB	973567608	6	1	1001	966572308	BRACKET CPL.
PLATE IDENTIFICATION NUMB	973567608	7	1	1257	966211108	VERTICAL LADDER
PLATE IDENTIFICATION NUMB	973567608	6	1	1542	965646208	ROD
PLATE IDENTIFICATION NUMB	973567608	7	1	1544	965523008	ROD
PLATE IDENTIFICATION NUMB	973567608	(6)	1	1546	968244508	ROD CPL.
PLATE IDENTIFICATION NUMB	973567608	(6)	1	1547	966191408	ROD CPL.
PLATE IDENTIFICATION NUMB	973567608	6	1	1549	966377708	ROD
PLATE IDENTIFICATION NUMB	973567608	(6)	1	1550	966203408	ROD CPL.
PLATE IDENTIFICATION NUMB	973567608	(6)	1	1551	966160008	ROD CPL.
PLATE IDENTIFICATION NUMB	973567608	7	1	1553	966659108	ROD
PLATE IDENTIFICATION NUMB	973567608	7	1	1556	966659508	ROD
PLATE IDENTIFICATION NUMB	973567608	7	1	1558	966663608	ROD
PLATE IDENTIFICATION NUMB	973567608	6	1	1560	966831208	ROD
PLATE IDENTIFICATION NUMB	973567608	6	1	1562	966839008	ROD
PLATE IDENTIFICATION NUMB	973567608	6	1	1566	967086808	DRAWBAR PRE-ASS
PLATE IDENTIFICATION NUMB	973567608	6	1	1568	967088108	DRAWBAR PRE-ASS
PLATE IDENTIFICATION NUMB	973567608	6	1	1570	967089808	DRAWBAR PRE-ASS
PLATE IDENTIFICATION NUMB	973567608	5	1	1573	967195608	CROSS MEMBER CPL.
PLATE IDENTIFICATION NUMB	973567608	11	1	1578	96011234	CONTAINER CPL.
PLATE IDENTIFICATION NUMB	973567608	12	1	1580	96011235	CONTAINER CPL.
PLATE IDENTIFICATION NUMB	973567608	13	1	1582	96011236	CONTAINER CPL.
PLATE IDENTIFICATION NUMB	973567608	11	1	1584	96040975	CONTAINER CPL.
PLATE IDENTIFICATION NUMB	973567608	11	1	1586	96041964	CONTAINER CPL.
PLATE LEFT WELDMENT	966331708	5	1	1112	916177008	ROLLER SET
PLATE LEFT WELDMENT	966331708	5	1	1117	916177108	ROLLER SET
PLATE PRE-ASS.	96034773	6	1	775	919203808	BATTERY STORAGE
PLATE PRE-ASS.	966343108	7	4	949	96061868	ASSEMBLY PARTS MOUNTIN
PLATE PRE-ASS.	966354808	8	4	949	96061868	ASSEMBLY PARTS MOUNTIN
PLATE PRE-ASS.	966663208	1	1	957	96033583	ADDITIONAL PARTS
PLATE PRE-ASS.	968272008	58	2	434	915755208	ROLLER SLEWING RING
PLATE PRE-ASS. FE//ZNNI8//C	964853308	2	1	1525	967931908	LOCATION FIXTURE
PLATE RD100X6 S355MC FE//	956053208	66	4	1102	915721308	L-HEAD PIECE
PLATE RIGHT WELDMENT	966331608	4	1	1112	916177008	ROLLER SET
PLATE RIGHT WELDMENT	966331608	4	1	1117	916177108	ROLLER SET
PLATE S235JR	10137330	20	1	765	12416117	CABLE HARNESS MOUNTING
PLATE S315MC FE//ZNNI8//CN/	953696908	33	1	322	915751408	WINCH 1 PRE-ASSEMBLY
PLATE S315MC FE//ZNNI8//CN/	953696908	33	1	345	915751608	WINCH 2 PRE-ASS.
PLATE S315MC FE//ZNNI8//CN/	953696908	44	1	384	965661008	FRAME PRE-ASS.
PLATE S315MC FE//ZNNI8//CN/	953696908	51	1	1170	915753108	WINCH
PLATE S315MC FE//ZNNI8//CN/	953696908	51	1	1192	915753208	WINCH 5 PRE-ASS.
PLATE S315MC FE//ZNNI8//CN/	953741108	39	1	615	96018031	FIXING PARTS BASE FRAME
PLATE S315MC FE//ZNNI8//CN/	953741108	136	1	1057	916305808	S PIVOT SECTION PRE-ASS.
PLATE S315MC FE//ZNNI8//CN/	953741108	61	1	1388	966890708	WA-FRAME 1 BASE SECTION
PLATE S315MC FE//ZNNI8//CN/	953741108	66	1	1403	916115908	WA-FRAME 1
PLATE S315MC FE//ZNNI8//CN/	953741108	95	1	1413	915746608	WA-FRAME 2 PIVOT SECTION
PLATE S315MC FE//ZNNI8//CN/	953741108	89	1	1427	916302808	W PIVOT SECTION

Description	Item	Pos.	Quantity	Page	Assembly	Description
PLATE S315MC FE//ZNNI8//CN/	953741108	47	1	1475	915744908	BOOM NOSE
PLATE S315MC FE//ZNNI8//CN/	955749508	153	1	107	917523808	CRAWLER TRACK CARRIER, L
PLATE S315MC FE//ZNNI8//CN/	955749508	(1)	1	123	915740508	ELECTR.FOR CRAWLER CARR
PLATE S315MC FE//ZNNI8//CN/	955749508	155	1	150	917525508	CRAWLER TRACK CARRIER, L
PLATE S315MC FE//ZNNI8//CN/	955749508	(1)	1	159	915740608	ELECT.FOR CRAWLER CARRIE
PLATE S315MC FE//ZNNI8//CN/	955749508	153	1	180	917525608	CRAWLER TRACK CARRIER,
PLATE S315MC FE//ZNNI8//CN/	955749508	(1)	1	186	915740408	ELECTR.FOR CRAWLER CARR
PLATE S315MC FE//ZNNI8//CN/	955749508	155	1	207	917525908	CRAWLER TRACK CARRIER,
PLATE S315MC FE//ZNNI8//CN/	955749508	(1)	1	212	915740308	ELECT.FOR CRAWLER CARRIE
PLATE S315MC FE//ZNNI8//CN/	955749508	17	1	1497	966887708	CONNECTING SUPPORT
PLATE S355MC FE//ZNNI8//CN/	970646408	30	1	1332	96051961	TRACTION RAM PRE-ASS.
PLATE S355MC FE//ZNNI8//CN/	970646408	30	1	1340	96051962	TRACTION RAM PRE-ASS.
PLATE WELDED	96021550	35	1	565	918744708	MACHINERY HOUSE BASE FR
PLATE WELDED	96035958	2	1	786	919203408	MUFFLER UNIT ABOVE
PLATE WELDED	96035958	2	1	794	919203508	MUFFLER UNIT DOWN
PLATE WELDED FE//ZNNI8//C	967257808	39	2	975	918810308	CONTROL STAND
PLATE WELDED RAL 1007	966593908	54	2	1302	915745708	D HEAD SECTION PRE-ASS.
PLATE WELDED RAL 1007	966595408	49	1	1302	915745708	D HEAD SECTION PRE-ASS.
PLATE WELDED RAL 1007	966753308	22	1	1475	915744908	BOOM NOSE
PLATE WELDED SPF	96037915	64	1	903	919203908	COVERING
PLATE WELDED SPF	96044333	5	1	803	918719508	AIR FILTER SYSTEM DOWN
PLATE WELDED T ZN O	96011405	6	2	423	96038696	SLEWING PLATFORM CATWAL
PLATE-COUNTERWEIGHT 3X4	97141847	12	2	1490	916902108	SUSPENDED BALLAST
PLATE-COUNTERWEIGHT 3X4	97141815	10	8	1490	916902108	SUSPENDED BALLAST
PLATE-COUNTERWEIGHT 3X4	97141846	11	6	1490	916902108	SUSPENDED BALLAST
PLATFORM CENTRE CPL.	966081808	5	1	50	919045208	CROSS BEAM
PLATFORM COMPL.	96026457	6	1	50	919045208	CROSS BEAM
PLATFORM COMPL.	965888608	21	1	565	918744708	MACHINERY HOUSE BASE FR
PLATFORM COMPL.	966410908	6	2	1490	916902108	SUSPENDED BALLAST
PLATFORM CPL.L.	96026100	3	1	50	919045208	CROSS BEAM
PLATFORM LADDER 2-73X0,12	11007669	165	1	424	96038696	SLEWING PLATFORM CATWAL
PLATFORM REAR ALU SPF	966041308	1	1	587	965888608	PLATFORM COMPL.
PLATFORM ST.CONST.	966411008	1	1	1507	966410908	PLATFORM COMPL.
PLATFORM ST.CONST. T ZN O	96026455	1	1	65	96026457	PLATFORM COMPL.
PLATFORM ST.CONST. T ZN O	965748508	(1)	1	1452	915723308	L INTERMEDIATE SECTION
PLATFORM WELDED LEFT T Z	96026099	1	1	56	96026100	PLATFORM CPL.L.
PLATFORM WELDED RIGHT T	96026284	1	1	60	96026289	PODEST CPL.R.
PLATFORM, PRE-ASSEMBLED	965867608	4	1	1452	915723308	L INTERMEDIATE SECTION
PLATFORM, PRE-ASSEMBLED	965867608	4	1	1460	915723408	L INTERMEDIATE SECTION
PLATFORM, PRE-ASSEMBLED	965867608	4	1	1465	915746808	L INTERMEDIATE SECTION
PLATFORM, PRE-ASSEMBLED	965867608	4	1	1470	916062508	L INTERMEDIATE SECTION
PLATING DATA LOGGER	966785108	4	1	482	916872208	ADAPTER DATA LOGGER
PLATING FABRIKDATEN	916283508	135	1	9		LIEBHERR CRAW.CRANE LR
PLUG	11171308	4	1	1521	11066001	WIND VELOCITY TRANSMITTE
PLUG 10-POLIG	11690056	4	1	329	10802061	WINCH REVOLUTION TRANS
PLUG 12-POL	10491808	(2)	1	536	96033615	CABLE LIST DRIVER'S CABIN
PLUG 19-POL A240	10443664	(502)	1	84	966448108	TERMINAL BOX, PRE-ASSEMB
PLUG 19-POL A240	10443664	(502)	1	95	966448308	TERMINAL BOX, PRE-ASSEMB
PLUG 19-POL A240	10443664	(501)	1	1095	966418908	TERMINAL BOX
PLUG 2	10492113	(1)	1	536	96033615	CABLE LIST DRIVER'S CABIN
PLUG 2 13A	10664311	501	11	302	96047224	LEAD
PLUG 2 13A	10664311	504	1	537	96033657	WIRING HARNESS
PLUG 2 13A	10664311	510	3	538	96033658	WIRING HARNESS
PLUG 43-POL	10815122	(501)	1	1095	966418908	TERMINAL BOX
PLUG 43-POL	10815122	501	1	1433	967255208	LEAD
PLUG 43-POL	10815123	501	1	1432	967255108	LEAD
PLUG 43-POL	10815123	501	1	1436	967260608	LEAD
PLUG 6-POL	604508608	515	1	265	96034538	WIRING HARNESS
PLUG 6-POL	604508608	514	9	302	96047224	LEAD
PLUG 8-POL	10046999	517	6	535	96033640	WIRES COMPL. INSTRUMENT

Description	Item	Pos.	Quantity	Page	Assembly	Description
PLUG 8-POL	10046999	(506)	20	959	96033580	CABLING MOUNTING PLATE
PLUG 8-POL	10047000	510	6	535	96033640	WIRES COMPL. INSTRUMENT
PLUG 8-POL	10047000	(505)	20	959	96033580	CABLING MOUNTING PLATE
PLUG 8-POL	10047001	503	6	535	96033640	WIRES COMPL. INSTRUMENT
PLUG 8-POL	10047001	(503)	20	959	96033580	CABLING MOUNTING PLATE
PLUG 9-POL PVC	10301148	523	2	535	96033640	WIRES COMPL. INSTRUMENT
PLUG BASE 9-POLE	630122908	518	3	535	96033640	WIRES COMPL. INSTRUMENT
PLUG BASE 9-POLE	630122908	35	25	949	96061868	ASSEMBLY PARTS MOUNTIN
PLUG BASE 9-POLE	630122908	(501)	25	959	96033580	CABLING MOUNTING PLATE
PLUG BUSHING 0,75-2,0MM2 C	10100063	670	10	265	96034538	WIRING HARNESS
PLUG BUSHING 0,75-2,0MM2 C	10100063	670	22	302	96047224	LEAD
PLUG BUSHING 0,75-2,0MM2 C	10100063	670	2	537	96033657	WIRING HARNESS
PLUG BUSHING 0,75-2,0MM2 C	10100063	670	6	538	96033658	WIRING HARNESS
PLUG DIN 72585 7-POL POLY	692406708	505	1	265	96034538	WIRING HARNESS
PLUG DIN 72585 7-POL POLY	692406708	505	1	302	96047224	LEAD
PLUG M1	10476383	503	1	1515	966997708	LEAD
PLUG M1	10476383	503	1	1516	966997808	LEAD
PLUG PLATE 1.5X235X367 DC0	97007645	30	1	949	96061868	ASSEMBLY PARTS MOUNTIN
PLUG PLATE 1.5X550X286 DC0	97001939	6	2	949	96061868	ASSEMBLY PARTS MOUNTIN
PLUG SHELL 1-POL	6201570	512	1	538	96033658	WIRING HARNESS
PLUG SHELL 1-POL	6201570	506	1	542	96033659	WIRING HARNESS
PLUG SHELL 10-POL	10021567	526	1	535	96033640	WIRES COMPL. INSTRUMENT
PLUG SHELL 14-POL	602336008	501	5	535	96033640	WIRES COMPL. INSTRUMENT
PLUG SHELL 14-POL	602336008	503	4	537	96033657	WIRING HARNESS
PLUG SHELL 14-POL	602336008	502	1	540	96034783	WIRING HARNESS
PLUG SHELL 14-POL	602336008	502	1	541	96034784	WIRING HARNESS
PLUG SHELL 14-POL	602336008	(504)	12	959	96033580	CABLING MOUNTING PLATE
PLUG SHELL 14-POL	602336008	503	2	1325	96052002	WIRES CPL.
PLUG SHELL 14-POL	602336508	3	6	534	926891108	GROUND RAIL
PLUG SHELL 18-POL	602300208	(501)	1	84	966448108	TERMINAL BOX, PRE-ASSEMB
PLUG SHELL 18-POL	602300208	(501)	1	95	966448308	TERMINAL BOX, PRE-ASSEMB
PLUG SHELL 18-POL	602300208	504	20	535	96033640	WIRES COMPL. INSTRUMENT
PLUG SHELL 18-POL	602300208	504	1	540	96034783	WIRING HARNESS
PLUG SHELL 18-POL	602300208	504	1	541	96034784	WIRING HARNESS
PLUG SHELL 18-POL	602300208	(527)	9	959	96033580	CABLING MOUNTING PLATE
PLUG SHELL 2 13A TH.PLAST	10342517	502	1	265	96034538	WIRING HARNESS
PLUG SHELL 2-POL 13A TH.P	10870602	504	4	265	96034538	WIRING HARNESS
PLUG SHELL 4-POL	602335908	509	4	535	96033640	WIRES COMPL. INSTRUMENT
PLUG SHELL 4-POL	602335908	506	1	538	96033658	WIRING HARNESS
PLUG SHELL 4-POL	602335908	508	3	542	96033659	WIRING HARNESS
PLUG SHELL 4-POL	602335908	(512)	6	959	96033580	CABLING MOUNTING PLATE
PLUG SHELL 8-POL	10021571	514	2	538	96033658	WIRING HARNESS
PLUG SHELL 8-POL	10021571	505	3	542	96033659	WIRING HARNESS
PLUG SHELL 8-POL	10021571	(529)	1	959	96033580	CABLING MOUNTING PLATE
PLUG SHELL D-SUB METALL	10355182	509	6	542	96033659	WIRING HARNESS
PLUG SHELL HAN 6B ALUMINI	69715	507	1	543	96034782	LEAD
PLUG SHELL HP PBT-GF15	11000394	137	1	786	919203408	MUFFLER UNIT ABOVE
PLUG SHELL HP PBT-GF15	11000394	137	1	794	919203508	MUFFLER UNIT DOWN
PLUG SHELL MCON MCP1,2	10813633	136	2	786	919203408	MUFFLER UNIT ABOVE
PLUG SHELL MCON MCP1,2	10813633	136	2	794	919203508	MUFFLER UNIT DOWN
PLUG SHELL SUB-D METALL	10493611	528	1	535	96033640	WIRES COMPL. INSTRUMENT
PLUG SHELL SUB-D METALL	10493611	507	1	540	96034783	WIRING HARNESS
PLUG SHELL SUB-D METALL	10493611	507	1	541	96034784	WIRING HARNESS
PLUG SHELL SUB-D METALL	10493612	529	1	535	96033640	WIRES COMPL. INSTRUMENT
PLUG SHELL SUB-D METALL	10493612	506	1	540	96034783	WIRING HARNESS
PLUG SHELL SUB-D METALL	10493612	506	1	541	96034784	WIRING HARNESS
PLUG SHELL SUB-D METALL	10664626	503	3	542	96033659	WIRING HARNESS
PLUG SOCKET 0	510569608	51	1	238	96005686	MAIN TOOLS
PLUG SOCKET BODY 4-POLE	605251608	503	1	1326	96052004	LEAD
PLUG SOCKET BODY 4-POLE	605251608	503	1	1327	96052005	LEAD

Description	Item	Pos.	Quantity	Page	Assembly	Description
PLUG SOCKET BODY 4-POLE	605251608	501	1	1434	967255308	LEAD
PLUG-IN NOZZLE 1,5	10815350	8	2	279	10413255	CHANGE-OVER BLOCK
PLUG-IN PIPE DMR42X32 75	10354600	7	2	699	10134887	OIL SUMP WITH FASTENING
PLUG-IN SLEEVE E12-9	772002608	27	1	806	919205608	UREA PLANT
PLUG-IN SLEEVE E8-6 EDELST	10871759	16	1	808	96035875	LOWER UREA PLANT
PLUG-IN SLEEVE E8-6 EDELST	10871759	14	1	816	96035878	UPPER UREA PLANT
PODEST CPL.R.	96026289	4	1	50	919045208	CROSS BEAM
POINTER 4X180X40 S315MC	97012067	130	2	149	917525508	CRAWLER TRACK CARRIER, L
POINTER 4X180X40 S315MC	97012067	130	2	206	917525908	CRAWLER TRACK CARRIER,
POINTER 4X210X68 S315MC	97018795	131	2	149	917525508	CRAWLER TRACK CARRIER, L
POINTER 4X210X68 S315MC	97018795	131	2	206	917525908	CRAWLER TRACK CARRIER,
POINTER 4X260X40 S315MC	97011486	143	2	107	917523808	CRAWLER TRACK CARRIER, L
POINTER 4X260X40 S315MC	97011486	144	2	180	917525608	CRAWLER TRACK CARRIER,
POINTER 4X396X68 S315MC	97012066	144	2	107	917523808	CRAWLER TRACK CARRIER, L
POINTER 4X396X68 S315MC	97012066	143	2	180	917525608	CRAWLER TRACK CARRIER,
POLYAMID PIPE DIN 73378 6X1	10873149	11	60	119	915742708	CENTRA.LUBRICATION SYSTE
POLYAMID PIPE DIN 73378 6X1	10873149	11	60	158	915744408	CENTRA.LUBRICATION SYSTE
POLYAMID PIPE DIN 73378 6X1	10873149	11	60	185	915744608	CENTR.LUBRICATION SYSTEM
POLYAMID PIPE DIN 73378 6X1	10873149	11	60	211	915744508	CENTR.LUBRICATION SYSTEM
POLYAMID PIPE DIN 73378 6X1	10873149	8	8	313	916945008	CENT. LUBRIC. SYSTEM SUP
POLYAMID PIPE DIN 73378 6X1	10873149	8	9	339	916997308	CENTRAL LUBRICATING SYS
POLYAMID PIPE DIN 73378 6X1	10873149	8	9	356	916998708	CENTRALIZED LUBRICATION
POLYAMID PIPE DIN 73378 6X1	10873149	8	14	1187	917006408	CENTRALIZED LUBRICATION
POLYAMID PIPE DIN 73378 6X1	10873149	8	13	1207	917000008	CENTRAL LUBRICATING SYS
POLYAMID PIPE DIN 73378 6X1	10873149	2	7	1238	917016708	CENTRAL LUBRICATING SYS
POUCH SOCKET 36-40 SPF	10285336	2	1	1044	915720708	ROPE FOR WINCH 6
POUCH SOCKET 49-52 SPF	10491463	2	1	1036	915720208	ROPE WITH ACCESSORIES 1
POUCH SOCKET 49-52 SPF	10491463	2	1	1040	915720308	ROPE WITH ACCESSORIES 2
POUCH SOCKET 49-52 SPF	10491463	2	1	1041	919413908	ROPES FOR WINCHES 3
POUCH SOCKET 49-52 SPF	10491463	2	1	1042	919414008	ROPE FOR WINCH 4
POUCH SOCKET 49-52 SPF	10491463	2	1	1043	919414108	ROPE FOR WINCH 5
POWER TAKE-OFF ADD-ON	10126182	652	1	687	13455092	DIESEL ENGINE
POWER TAKE-OFF CPL	540270414	23	1	363	10802219	ROPE WINCH
POWER UNIT SUPPORT ATTA	9078462	12	1	681	13455092	DIESEL ENGINE
PRECISION RESISTOR -40/+12	10449516	9	3	545	96033616	ELECTRIC ADD-ON PARTS CA
PREMOUN PIPELINE DIESEL E	96035427	8	1	626	96034141	DIESEL ENGINE, PRE-ASSEMB
PREMOUN PIPELINE DIESEL E	96035427	8	1	678	96034143	DIESEL ENGINE, PRE-ASSEMB
PREMOUNT.AXIAL FLOW FAN	963398008	24	4	949	96061868	ASSEMBLY PARTS MOUNTIN
PREMOUNTED COMBINATION	96034284	1	1	1009	919204008	RADIATOR UNIT
PREMOUNTED COMBINATION	965896208	1	1	1014	96034284	PREMOUNTED COMBINATION
PREMOUNTED COMBINATION	965896308	2	1	1014	96034284	PREMOUNTED COMBINATION
PREMOUNTED FUEL FILTER	96035990	1	2	820	919204408	FUEL FEED
PREMOUNTED PIN PULLING D	96021673	3	1	433	915755208	ROLLER SLEWING RING
PREMOUNTED PIN PULLING D	966331808	6	2	1112	916177008	ROLLER SET
PREMOUNTED PIN PULLING D	966331908	7	2	1112	916177008	ROLLER SET
PREMOUNTED PIN PULLING D	967623108	6	2	1117	916177108	ROLLER SET
PREMOUNTED PIN PULLING D	967624808	7	2	1117	916177108	ROLLER SET
PREMOUNTED PIPELINE RAD	96034292	7	1	1014	96034284	PREMOUNTED COMBINATION
PREMOUNTED UPPER PART	96033638	2	1	524	96033614	CONTROLS AND FITTINGS RI
PRESSURE ADMISSION VALV	11113256	159	2	849	96029372	HYDR.MACHINERY HOUSE
PRESSURE CONTROL VALVE	511486408	53	2	849	96029372	HYDR.MACHINERY HOUSE
PRESSURE CONTROL VALVE	10342823	51	2	849	96029372	HYDR.MACHINERY HOUSE
PRESSURE CONTROL VALVE	511494008	154	1	849	96029372	HYDR.MACHINERY HOUSE
PRESSURE CONTROL VALVE	10678502	152	2	849	96029372	HYDR.MACHINERY HOUSE
PRESSURE CONTROL VALVE	511485308	159	1	269	96029361	SLEWING PLATFORM HYDRA
PRESSURE CONTROL VALVE	511485308	160	3	849	96029372	HYDR.MACHINERY HOUSE
PRESSURE CONTROL VALVE	10278566	50	1	334	966085708	ADDITIONAL HYDRAULICS WI
PRESSURE CONTROL VALVE	10278566	50	1	351	966085808	ADDITIONAL HYDRAULICS WI
PRESSURE CONTROL VALVE	10278566	50	1	1181	966085908	ADDITIONAL HYDRAULICS WI
PRESSURE CONTROL VALVE	10278566	50	1	1202	966086108	ADDITIONAL HYDRAULICS WI

Description	Item	Pos.	Quantity	Page	Assembly	Description
PRESSURE CONTROL VALVE	10278566	50	1	1233	966086208	AUX.HYDRAULIC WINCH 6
PRESSURE FILTER	11080504	34	2	1333	10493604	DRAW CYLINDER
PRESSURE FILTER	11080504	34	1	1341	11002473	DRAW CYLINDER
PRESSURE FILTER	12105176	22	1	1341	11002473	DRAW CYLINDER
PRESSURE FILTER	510671508	171	4	850	96029372	HYDR.MACHINERY HOUSE
PRESSURE GAUGE EN 837-1 0	750001508	250	2	850	96029372	HYDR.MACHINERY HOUSE
PRESSURE LIMITING VALVE	10442975	2	1	643	10412344	CONNECTING PLATE
PRESSURE LIMITING VALVE	10489734	2	1	460	511300508	CONTROL BLOCK
PRESSURE LIMITING VALVE	10816022	1	1	634	11006044	CONNECTING PLATE
PRESSURE LIMITING VALVE	11005469	34	1	1065	10489927	TILT-BACK SUPPORT
PRESSURE LIMITING VALVE	11005475	35	1	1065	10489927	TILT-BACK SUPPORT
PRESSURE LIMITING VALVE	11006047	2	1	634	11006044	CONNECTING PLATE
PRESSURE LIMITING VALVE	11006047	2	1	652	11065793	CONNECTING PLATE
PRESSURE LIMITING VALVE	11006050	1	1	639	11006048	CONNECTING PLATE
PRESSURE LIMITING VALVE	11006051	2	1	639	11006048	CONNECTING PLATE
PRESSURE LIMITING VALVE	11008073	38	1	1271	10650028	TELESCOPIC CYLINDER
PRESSURE LIMITING VALVE	11008073	38	1	1272	11001945	TELESCOPIC CYLINDER
PRESSURE LIMITING VALVE	571239708	1	2	652	11065793	CONNECTING PLATE
PRESSURE LIMITING VALVE	571514508	1	1	645	571514208	CONNECTING PLATE
PRESSURE LIMITING VALVE	571514708	4	1	639	11006048	CONNECTING PLATE
PRESSURE LIMITING VALVE	571514708	4	1	645	571514208	CONNECTING PLATE
PRESSURE LIMITING VALVE	5715963	2	1	645	571514208	CONNECTING PLATE
PRESSURE LIMITING VALVE	5715963	2	1	664	571903008	CONNECTING PLATE
PRESSURE LIMITING VALVE	571903308	4	1	634	11006044	CONNECTING PLATE
PRESSURE LIMITING VALVE	571903308	4	1	643	10412344	CONNECTING PLATE
PRESSURE LIMITING VALVE	571903308	1	2	664	571903008	CONNECTING PLATE
PRESSURE LIMITING VALVE	10872307	1	1	813	969904608	PRESSURE RELIEF VALVE PR
PRESSURE LIMITING VALVE 2	10664333	39	1	1271	10650028	TELESCOPIC CYLINDER
PRESSURE LIMITING VALVE 2	10664333	39	1	1272	11001945	TELESCOPIC CYLINDER
PRESSURE LIMITING VALVE	511454908	155	1	1277	96029354	ADDITIONAL HYDR.D PIVOT
PRESSURE LIMITING VALVE	511485208	150	2	849	96029372	HYDR.MACHINERY HOUSE
PRESSURE LIMITING VALVE	511309108	150	2	73	966084508	HYDR.CROSS BEAM
PRESSURE LIMITING VALVE	511309108	150	2	91	966084608	HYDR.CROSS BEAM
PRESSURE LIMITING VALVE	511309108	152	2	374	966086008	ADDNL. HYDR. F. ERECTING W
PRESSURE LIMITING VALVE	11080499	27	1	1333	10493604	DRAW CYLINDER
PRESSURE LIMITING VALVE	11080499	27	1	1341	11002473	DRAW CYLINDER
PRESSURE LIMITING VALVE	511417608	157	5	849	96029372	HYDR.MACHINERY HOUSE
PRESSURE LIMITING VALVE	511417708	161	1	1073	966086308	ADDITIONAL HYDR.S PIVOT SE
PRESSURE LIMITING VALVE	511417708	161	1	1277	96029354	ADDITIONAL HYDR.D PIVOT
PRESSURE LIMITING VALVE	511428808	156	2	849	96029372	HYDR.MACHINERY HOUSE
PRESSURE LIMITING VALVE pv	10356406	66	2	849	96029372	HYDR.MACHINERY HOUSE
PRESSURE LIMITING VALVE pv	11211592	156	1	1073	966086308	ADDITIONAL HYDR.S PIVOT SE
PRESSURE LIMITING VALVE pv	11211592	156	1	1277	96029354	ADDITIONAL HYDR.D PIVOT
PRESSURE LIMITING VALVE pv	511307908	155	2	849	96029372	HYDR.MACHINERY HOUSE
PRESSURE LIMITING VALVE p	11211759	153	1	307	966085408	SLEWING PLATFORM HYDRA
PRESSURE LIMITING VALVE pv	510468708	151	8	849	96029372	HYDR.MACHINERY HOUSE
PRESSURE RELIEF VALVE	10040581	13	1	341	11114000	ELECTRIC PUMP
PRESSURE RELIEF VALVE	571328408	12	2	121	11002835	ELECTRIC PUMP
PRESSURE RELIEF VALVE	571328408	14	1	285	11006306	ELECTRIC PUMP
PRESSURE RELIEF VALVE	571328408	14	1	315	11081924	ELECTRIC PUMP
PRESSURE RELIEF VALVE	571328408	13	1	467	11003525	ELECTRIC PUMP
PRESSURE RELIEF VALVE P	969904608	3	1	811	968517508	PUMP PRE-ASS.
PRESSURE RELIEF VALVE pv	511497508	158	1	73	966084508	HYDR.CROSS BEAM
PRESSURE RELIEF VALVE pv	511497508	158	1	91	966084608	HYDR.CROSS BEAM
PRESSURE RELIEF VALVE pv	511497508	154	1	269	96029361	SLEWING PLATFORM HYDRA
PRESSURE RELIEF VALVE pv	511497508	158	1	849	96029372	HYDR.MACHINERY HOUSE
PRESSURE RELIEF VALVE pv=	510438508	158	1	269	96029361	SLEWING PLATFORM HYDRA
PRESSURE RELIEF VALVE pv=	510438508	158	1	307	966085408	SLEWING PLATFORM HYDRA
PRESSURE RELIEF VALVE pv=	510438508	151	1	470	966751308	ADDL.HYDR.F.PIN PULLING DE
PRESSURE RELIEF VALVE pv=	510438508	162	2	849	96029372	HYDR.MACHINERY HOUSE

Description	Item	Pos.	Quantity	Page	Assembly	Description
PRESSURE SENSOR 0-400/400	10813738	67	11	849	96029372	HYDR.MACHINERY HOUSE
PRESSURE SENSOR 0-400/400	10816185	56	1	1073	966086308	ADDITIONAL HYDR.S PIVOT SE
PRESSURE SENSOR 0-400/400	10816185	56	2	1277	96029354	ADDITIONAL HYDR.D PIVOT
PRESSURE SENSOR 0-400/400	10816185	50	3	1337	96051635	AUX.HYDR.CYLINDER SB-BW
PRESSURE SENSOR 0-500/750	11213547	(152)	1	1393	96036791	STORAGE CYLINDER, PRE-MO
PRESSURE SWITCH 0-20/300	10289536	56	1	334	966085708	ADDITIONAL HYDRAULICS WI
PRESSURE SWITCH 0-20/300	10289536	56	1	351	966085808	ADDITIONAL HYDRAULICS WI
PRESSURE SWITCH 0-20/300	10289536	62	1	450	966085508	HYDRAULIC EQUIPM.SLEWING
PRESSURE SWITCH 0-20/300	10289536	56	1	1181	966085908	ADDITIONAL HYDRAULICS WI
PRESSURE SWITCH 0-20/300	10289536	56	1	1202	966086108	ADDITIONAL HYDRAULICS WI
PRESSURE SWITCH 0-20/300	10289536	56	1	1233	966086208	AUX.HYDRAULIC WINCH 6
PRESSURE SWITCH 0-8/300	10220933	55	1	334	966085708	ADDITIONAL HYDRAULICS WI
PRESSURE SWITCH 0-8/300	10220933	55	1	351	966085808	ADDITIONAL HYDRAULICS WI
PRESSURE SWITCH 0-8/300	10220933	55	1	1181	966085908	ADDITIONAL HYDRAULICS WI
PRESSURE SWITCH 0-8/300	10220933	55	1	1202	966086108	ADDITIONAL HYDRAULICS WI
PRESSURE SWITCH 0-8/300	10220933	55	1	1233	966086208	AUX.HYDRAULIC WINCH 6
PRESSURE SWITCH 10-100/40	510676908	61	1	450	966085508	HYDRAULIC EQUIPM.SLEWING
PRESSURE SWITCH 4BAR ME	10354721	6	1	1005	918696808	FIRE EXTINGUISHER SYSTEM
PRESSURE TRANSMITTER 0-1	12433525	(1)	1	768	12410651	ENGINE CONTROL SENSORS
PRESSURE TRANSMITTER CP	12422246	10	2	768	12410651	ENGINE CONTROL SENSORS
PRESSURE/TEMP.SENSOR C	13574068	12	1	768	12410651	ENGINE CONTROL SENSORS
PRESSURE/TEMPERATURE SE	13474740	(1)	1	768	12410651	ENGINE CONTROL SENSORS
PRESSURE/TEMPERATURE S	12414685	739	1	812	11373478	DEF PUMP
PRESSURELIMITINGVALVECA	11110126	6	1	279	10413255	CHANGE-OVER BLOCK
PRESSURELIMITINGVALVECA	12102910	7	1	279	10413255	CHANGE-OVER BLOCK
PRETENSIONING VALVE pmax	511423008	151	2	374	966086008	ADDNL. HYDR. F. ERECTING W
PRETENSIONING VALVE pv=10	10670036	151	2	73	966084508	HYDR.CROSS BEAM
PRETENSIONING VALVE pv=10	10670036	151	2	91	966084608	HYDR.CROSS BEAM
PROFIL CLAMP 163,0/K1	10494116	(13)	1	686	13455092	DIESEL ENGINE
PROFIL CLAMP 163,0/K1	10494116	181	3	786	919203408	MUFFLER UNIT ABOVE
PROFIL CLAMP 163,0/K1	10494116	181	4	794	919203508	MUFFLER UNIT DOWN
PROFIL CLAMP 191,6/K1	10494117	182	3	786	919203408	MUFFLER UNIT ABOVE
PROFIL CLAMP 191,6/K1	10494117	182	3	794	919203508	MUFFLER UNIT DOWN
PROFIL CLAMP 324/K1	12569713	2	6	789	11446927	SCRFILTER ASSEMBLY
PROFILE	10492859	50	4	501	10651874	CABIN
PROFILE 80.0X1280 S235JR+A	97008722	223	1	1254	916324608	D PIVOT SECTION PRE-ASS.
PROFILE CYLINDER 30X5 ME	10290321	9	1	905	966167308	DOOR
PROFILE RING PR12-S/L A3P	477100408	28	1	806	919205608	UREA PLANT
PROFILE RING PR18-L A3P	477102608	(2)	1	489	919258508	ADD HEATING SUPERSTRUCT
PROFILE RING PR22-L A3P	477102808	3	1	494	968652008	PIPE SOCKET CPL.
PROFILE RING PR6-S/L A3P	477101408	316	2	965	96032961	PIPEWORK AIR INSTALLATIO
PROPORTIONAL MAGNET 24V	10471437	2	2	636	10814299	CONTROL UNIT
PROPORTIONAL MAGNET 24V	10471437	(2)	2	644	11007825	VARIABLE PUMP
PROPORTIONAL MAGNET 24V	10471437	2	2	666	11002353	CONTROL UNIT
PROPORTIONAL VALVE	10340256	56	1	668	10102064	REGULATOR
PROPPING SPINDLE	966248208	120	2	106	917523808	CRAWLER TRACK CARRIER, L
PROPPING SPINDLE	966248208	70	2	149	917525508	CRAWLER TRACK CARRIER, L
PROPPING SPINDLE	966248208	120	2	179	917525608	CRAWLER TRACK CARRIER,
PROPPING SPINDLE	966248208	70	2	206	917525908	CRAWLER TRACK CARRIER,
PROTECTING CAP	605252408	(2)	1	1310	966731108	ROLLER SEATING COMPL.
PROTECTING CAP	779013008	97	4	51	919045208	CROSS BEAM
PROTECTING CAP	779013008	211	4	107	917523808	CRAWLER TRACK CARRIER, L
PROTECTING CAP	779013008	203	8	150	917525508	CRAWLER TRACK CARRIER, L
PROTECTING CAP	779013008	210	4	180	917525608	CRAWLER TRACK CARRIER,
PROTECTING CAP	779013008	208	8	207	917525908	CRAWLER TRACK CARRIER,
PROTECTING CAP 25	553192608	107	2	991	919208108	HEATING MACHINE/ENGINE R
PROTECTING CAP JPT	10874331	508	11	302	96047224	LEAD
PROTECTING CAP JPT	10874331	505	1	537	96033657	WIRING HARNESS
PROTECTING CAP JPT	10874331	515	4	538	96033658	WIRING HARNESS
PROTECTING CAP MS A240	691812808	(503)	1	84	966448108	TERMINAL BOX, PRE-ASSEMB

Description	Item	Pos.	Quantity	Page	Assembly	Description
PROTECTING CAP MS A240	691812808	(503)	1	95	966448308	TERMINAL BOX, PRE-ASSEMB
PROTECTING CAP MS A240	691812808	(502)	1	1095	966418908	TERMINAL BOX
PROTECTING CAP MS A240	691812908	151	1	1095	966418908	TERMINAL BOX
PROTECTING CAP MS A240	691812908	153	1	1105	966469508	TERMINAL BOX
PROTECTING CAP MS A240	691812908	172	1	1290	966842008	CABLE DRUM COMPL.
PROTECTING CAP MS A240	691815408	505	2	264	96041616	LEAD
PROTECTING CAP NETZW. R	11008530	2	1	547	966979108	SOCKET
PROTECTING CAP SW10	779020108	2	6	533	922648308	TERMINAL BOARD PRE-ASS.
PROTECTION 5X589X547 S35	979277808	111	1	206	917525908	CRAWLER TRACK CARRIER,
PROTECTION 5X589X547 S35	979333208	110	1	149	917525508	CRAWLER TRACK CARRIER, L
PROTECTION 5X906X547 S35	979277908	110	1	206	917525908	CRAWLER TRACK CARRIER,
PROTECTION 5X906X547 S35	979333308	111	1	149	917525508	CRAWLER TRACK CARRIER, L
PROTECTION GUARD 4X350X7	97004973	142	1	107	917523808	CRAWLER TRACK CARRIER, L
PROTECTION GUARD 4X350X7	97004973	147	1	149	917525508	CRAWLER TRACK CARRIER, L
PROTECTION GUARD 4X350X7	97004973	142	1	180	917525608	CRAWLER TRACK CARRIER,
PROTECTION GUARD 4X350X7	97004973	142	1	206	917525908	CRAWLER TRACK CARRIER,
PROTECTION GUARD 5X1542	979281308	109	1	106	917523808	CRAWLER TRACK CARRIER, L
PROTECTION GUARD 5X1542	979281308	119	1	206	917525908	CRAWLER TRACK CARRIER,
PROTECTION GUARD 5X1542	979279408	119	1	149	917525508	CRAWLER TRACK CARRIER, L
PROTECTION GUARD 5X1542	979279408	109	1	179	917525608	CRAWLER TRACK CARRIER,
PROTECTION GUARD 5X1640	979281208	108	1	106	917523808	CRAWLER TRACK CARRIER, L
PROTECTION GUARD 5X1640	979281208	118	1	206	917525908	CRAWLER TRACK CARRIER,
PROTECTION GUARD 5X1640	979279308	118	1	149	917525508	CRAWLER TRACK CARRIER, L
PROTECTION GUARD 5X1640	979279308	108	1	179	917525608	CRAWLER TRACK CARRIER,
PROTECTION GUARD 5X2487	979279008	115	1	149	917525508	CRAWLER TRACK CARRIER, L
PROTECTION GUARD 5X2487	979279008	105	1	179	917525608	CRAWLER TRACK CARRIER,
PROTECTION GUARD 5X2487	979407108	105	1	106	917523808	CRAWLER TRACK CARRIER, L
PROTECTION GUARD 5X2487	979407108	115	1	206	917525908	CRAWLER TRACK CARRIER,
PROTECTION GUARD 5X2490	979279108	116	1	149	917525508	CRAWLER TRACK CARRIER, L
PROTECTION GUARD 5X2490	979279108	106	1	179	917525608	CRAWLER TRACK CARRIER,
PROTECTION GUARD 5X2490	979281008	106	1	106	917523808	CRAWLER TRACK CARRIER, L
PROTECTION GUARD 5X2490	979281008	116	1	206	917525908	CRAWLER TRACK CARRIER,
PROTECTION GUARD 5X795X4	979279208	107	1	106	917523808	CRAWLER TRACK CARRIER, L
PROTECTION GUARD 5X795X4	979279208	117	1	149	917525508	CRAWLER TRACK CARRIER, L
PROTECTION GUARD 5X795X4	979279208	107	1	179	917525608	CRAWLER TRACK CARRIER,
PROTECTION GUARD 5X795X4	979279208	117	1	206	917525908	CRAWLER TRACK CARRIER,
PROTECTION PLATE ASSEM	10144678	470	1	687	13455092	DIESEL ENGINE
PROTECTION WELDED STRU	968100008	2	1	1124	968099808	CAMERA HOLDER, PREMOU
PROTECTIVE COVER NICHT	12466377	738	1	812	11373478	DEF PUMP
PROTECTIVE HOOD COMPL.	968301108	17	2	1384	919243508	WA-FRAME
PROTECTIVE HOOD WELDED	968301408	1	1	1394	968301108	PROTECTIVE HOOD COMPL.
PROTECTIVE MOTOR SWITCH	570338308	35	1	24	10815646	COLLECTING RING
PROTECTIVE PIPE 159.0X680	97011449	(10)	1	106	917523808	CRAWLER TRACK CARRIER, L
PROXIMITY SWITCH	10013883	5	1	286	11006307	DISTRIBUTION BLOCK
PROXIMITY SWITCH BERUEHR	10097613	2	1	316	11006904	DISTRIBUTION BLOCK
PROXIMITY SWITCH BERUEHR	10097613	(3)	1	339	916997308	CENTRAL LUBRICATING SYS
PROXIMITY SWITCH BERUEHR	10097613	1	1	468	11003530	DISTRIBUTION BLOCK
PROXIMITY SWITCH BERUEHR	10097613	(1)	1	1187	917006408	CENTRALIZED LUBRICATION
PROXIMITY SWITCH BERUEHR	11003193	5	2	123	915740508	ELECTR.FOR CRAWLER CARR
PROXIMITY SWITCH BERUEHR	11003193	5	2	186	915740408	ELECTR.FOR CRAWLER CARR
PROXIMITY SWITCH BERUEHR	11003193	7	4	328	915749608	ELECTRIC FOR WINCH 1
PROXIMITY SWITCH BERUEHR	11003193	7	4	346	915749708	ELECTRIC FOR WINCH 2
PROXIMITY SWITCH BERUEHR	11003193	(5)	2	446	915740808	EL.ROLLER SLEWING RING
PROXIMITY SWITCH BERUEHR	11003193	7	5	1175	915749808	ELECTRIC FOR WINCH 3
PROXIMITY SWITCH BERUEHR	11003193	7	5	1196	915750008	ELECTRIC FOR WINCH 5
PROXIMITY SWITCH BERUEHR	11003193	7	1	1228	915750108	ELECTRIC FOR WINCH 6
PROXIMITY SWITCH BERUEHR	571318808	(20)	4	1286	915747808	D PIVOT SECTION ELEC. EQUI
PULL ROD	10014715	16	4	121	11002835	ELECTRIC PUMP
PULL ROD	10014715	18	4	285	11006306	ELECTRIC PUMP
PULL ROD	10014715	21	4	341	11114000	ELECTRIC PUMP

Description	Item	Pos.	Quantity	Page	Assembly	Description
PULL ROD	10099209	28	4	315	11081924	ELECTRIC PUMP
PULL ROD 3.5M	967089708	54	2	1540	96051353	BAR CIRCUMFERENCE
PULL ROD 3.75M	967088008	53	2	1540	96051353	BAR CIRCUMFERENCE
PULL ROD 5.5M	967086508	52	2	1540	96051353	BAR CIRCUMFERENCE
PULL ROD 50X10283X404 S96	97037281	(1)	2	1546	968244508	ROD CPL.
PULL ROD 50X11976X364 S96	97011029	1	2	1560	966831208	ROD
PULL ROD 50X11982X404 S96	979469408	(1)	2	1551	966160008	ROD CPL.
PULL ROD 50X3469X354 S96	97017015	1	2	1570	967089808	DRAWBAR PRE-ASS
PULL ROD 50X3525X404 S96	979934508	(1)	2	1550	966203408	ROD CPL.
PULL ROD 50X3719X354 S96	97016963	1	2	1568	967088108	DRAWBAR PRE-ASS
PULL ROD 50X5472X354 S96	97016954	1	2	1566	967086808	DRAWBAR PRE-ASS
PULL ROD 50X5972X364 S96	97011233	1	2	1562	966839008	ROD
PULL ROD 50X5978X404 S96	979495208	(1)	2	1547	966191408	ROD CPL.
PULL ROD 50X6951X474 S96	97007311	1	2	1308	966640408	ROD CPL.
PULL ROD 50X8053X454 S96	97003048	1	2	1549	966377708	ROD
PULL ROD M4	11690159	18	4	467	11003525	ELECTRIC PUMP
PULL-BACK BALL	10000692	25	1	655	10412331	DRIVING GEAR
PULL-BACK PLATE	11659102	24	1	655	10412331	DRIVING GEAR
PULL-BACK PLATE	570110008	7	1	439	570967508	DRIVING GEAR
PULL-BACK PLATE	7024265	7	1	370	570112908	DRIVING GEAR
PUMP	10492875	96	1	501	10651874	CABIN
PUMP	10492875	2	1	503	10492873	AIR CONDITIONING
PUMP 24V	591712214	35	1	501	10651874	CABIN
PUMP DISTRIBUTION GEAR PV	11000367	100	1	626	96034141	DIESEL ENGINE, PRE-ASSEMB
PUMP DISTRIBUTION GEAR PV	11000367	100	1	678	96034143	DIESEL ENGINE, PRE-ASSEMB
PUMP ELEMENT	10038275	9	2	315	11081924	ELECTRIC PUMP
PUMP ELEMENT	10216340	13	1	315	11081924	ELECTRIC PUMP
PUMP ELEMENT	10216340	12	1	467	11003525	ELECTRIC PUMP
PUMP ELEMENT	11001770	39	1	121	11002835	ELECTRIC PUMP
PUMP ELEMENT	11001770	39	2	285	11006306	ELECTRIC PUMP
PUMP ELEMENT	11006053	38	1	121	11002835	ELECTRIC PUMP
PUMP ELEMENT	774387508	11	1	315	11081924	ELECTRIC PUMP
PUMP HOUSING	10014693	4	1	121	11002835	ELECTRIC PUMP
PUMP HOUSING	10014693	4	1	285	11006306	ELECTRIC PUMP
PUMP HOUSING	10014693	4	1	315	11081924	ELECTRIC PUMP
PUMP HOUSING	10014693	4	1	467	11003525	ELECTRIC PUMP
PUMP PRE-ASS.	968517508	3	1	808	96035875	LOWER UREA PLANT
PUMP PRE-ASS.	968517508	3	1	816	96035878	UPPER UREA PLANT
PUMP SUPPORT	10814298	4	1	651	11007842	VARIABLE PUMP
PUMP SUPPORT	10814319	4	1	637	11006042	VARIABLE PUMP
PUMP SUPPORT	10814319	4	1	642	11007834	VARIABLE PUMP
PUMP SUPPORT	10814319	4	1	662	11005997	VARIABLE PUMP
PUMP SUPPORT	11006000	4	1	663	11005998	VARIABLE PUMP
PUMP SUPPORT	11006045	4	1	633	11006041	VARIABLE PUMP
PUMP SUPPORT	11007827	4	1	644	11007825	VARIABLE PUMP
PUMP SUPPORT	11007831	7	1	647	11007826	VARIABLE PUMP
PUMP SUPPORT	7023889	7	1	653	11065840	VARIABLE PUMP
PUSH BUTTON	11171271	33	1	977	10877138	OPERATOR SEAT
PUSH BUTTON	606143008	42	9	527	96033638	PREMOUNTED UPPER PART
PUSH-BUTTON CAP FLACH G	606143908	35	4	527	96033638	PREMOUNTED UPPER PART
PUSH-BUTTON CAP FLACH GR	606145108	13	1	527	96033638	PREMOUNTED UPPER PART
PUSH-BUTTON CAP FLACH K	606144408	37	5	527	96033638	PREMOUNTED UPPER PART
PUSH-BUTTON CAP FLACH RO	606143108	31	1	527	96033638	PREMOUNTED UPPER PART
PUSHER SET	591705814	44	1	501	10651874	CABIN
QUICK RELEASE PIN 12X90X4	10490116	48	1	322	915751408	WINCH 1 PRE-ASSEMBLY
QUICK RELEASE PIN 20X191,	11320195	41	8	294	919361308	SLEWING PLATFORM FRAME
QUICK RELEASE PIN 8X91,5X5	10488779	11	6	573	965886508	ROOF COMPL.
QUICK RELEASE PIN 8X91,5X5	10488779	100	5	576	96035947	ROOF COMPL.
QUICK RELEASE PIN 8X91,5X5	10488779	8	4	579	965886708	ROOF COMPL.
RADIAL FAN 24	10099809	65	1	501	10651874	CABIN

Description	Item	Pos.	Quantity	Page	Assembly	Description
RADIAL PACKING SET DRIVE	10331116	(98)	1	638	11006043	VARIABLE PUMP
RADIAL SEAL 70X90X7	7008986	10	1	327	10650139	VARIABLE DISPLACEMENT MO
RADIAL SEAL 70X90X7	7008986	10	1	1194	10650138	VARIABLE DISPLACEMENT MO
RADIATOR UNIT	919204008	192	1	11		LIEBHERR CRAW.CRANE LR
RADIATOR UNIT AL	10475633	1	1	1016	965896208	PREMOUNTED COMBINATION
RADIATOR UNIT AL	10475634	1	1	1019	965896308	PREMOUNTED COMBINATION
RAIL 5.0X0 CU	97013433	11	6	779	96033201	ELECTRIC FOR BATTERY BOX
RAIL PAIR	10650489	70	1	977	10877138	OPERATOR SEAT
RAIL PRE-ASS.	967665708	88	1	1085	916332108	S HEAD SECTION
RAIL PRE-ASS.	967665808	89	1	1085	916332108	S HEAD SECTION
RAILING BAR T ZN O	967023208	257	2	568	918744708	MACHINERY HOUSE BASE FR
RAILING CPL	967036208	3	1	506	916997508	FRAME COMPLETE
RAILING CPL	967037208	2	1	506	916997508	FRAME COMPLETE
RAILING CPL	967037908	5	1	506	916997508	FRAME COMPLETE
RAILING CPL ALU SPF	967110708	10	1	423	96038696	SLEWING PLATFORM CATWAL
RAILING CPL AUFSTIEG ALUM	966211408	165	1	1253	916324608	D PIVOT SECTION PRE-ASS.
RAILING CPL STEG II ALU SPF	966242908	9	1	423	96038696	SLEWING PLATFORM CATWAL
RAILING LEFT T ZN O	965951808	5	1	54	965956208	STAIR
RAILING LEFT T ZN O	967665508	2	1	1091	967665708	RAIL PRE-ASS.
RAILING WELDED RIGHT T ZN	965953508	6	1	54	965956208	STAIR
RAILING WELDED RIGHT T ZN	967665608	2	1	1092	967665808	RAIL PRE-ASS.
READING LAMP 7,5W 28V GLA	607107908	15	2	527	96033638	PREMOUNTED UPPER PART
REAR WINDOW ESG-GLAS	10492843	9	2	501	10651874	CABIN
REBOUND STRAP	10492865	58	1	501	10651874	CABIN
REBUILDING KIT	13572069	11	1	730	10153631	LEAK OIL LINE ADD-ON
RECEIVER FUNK	11088401	(30)	1	1480	967276708	RECEIVER
RECEIVER KOPFSTUECK	967276708	10	1	1479	917156108	INCLINATION SENSOR
RECEPTACLE 2,8X0,3-1,5 VER	602203108	67	2	538	96033658	WIRING HARNESS
RECEPTACLE 4,8X1,5	602225914	703	2	538	96033658	WIRING HARNESS
RECEPTACLE 6,3X0,5-1,0 VER	11080881	758	8	302	96047224	LEAD
RECEPTACLE 6,3X0,5-1,0 VER	11080881	758	2	537	96033657	WIRING HARNESS
RECEPTACLE 6,3X0,5-1,0 VER	11080881	758	22	538	96033658	WIRING HARNESS
RECEPTACLE FOR TABS 0,3-1	602203708	63	42	1432	967255108	LEAD
RECEPTACLE FOR TABS 0,3-1	602203708	63	42	1433	967255208	LEAD
RECEPTACLE FOR TABS 0,3-1	602203708	63	3	1434	967255308	LEAD
RECEPTACLE FOR TABS 0,5-1	602320508	62	1	538	96033658	WIRING HARNESS
RECEPTACLE FOR TABS 6,3X	602303308	134	5	538	96033658	WIRING HARNESS
RECEPTACLE FOR TABS 6,3X	602303290	135	1	538	96033658	WIRING HARNESS
REDUCER M25X1,5 M16X1,5 P	10044648	9	2	518	916240908	EL.COOLANT PREHEAT
REDUCER M25X1,5 M16X1,5 P	10044648	9	2	521	916240808	EL.COOLANT PREHEAT
REDUCER M25X1,5 M16X1,5 P	10044648	15	2	1023	966871008	ADD-ON PARTS EXTERNAL F
REDUCER M25X1,5 M20X1,5	10042707	12	2	518	916240908	EL.COOLANT PREHEAT
REDUCER M25X1,5 M20X1,5	10042707	12	2	521	916240808	EL.COOLANT PREHEAT
REDUCER R1/4"- M20X1,5	774386508	10	1	1187	917006408	CENTRALIZED LUBRICATION
REDUCING PIECE 19X14 L=15,	9270340	11	1	738	10141807	ACCESSORIES AIR COMPRES
REDUCING PIECE 60X80 L=19	10678802	102	1	991	919208108	HEATING MACHINE/ENGINE R
REDUCING SCREW GR 18/12L	247030202	809	1	854	96029372	HYDR.MACHINERY HOUSE
REDUCING STUD GAI 8 M14X1	10137419	12	1	727	12492804	FUEL LINES
REDUCING STUD GR 22/15L	12100684	412	1	627	96034141	DIESEL ENGINE, PRE-ASSEMB
REDUCING STUD GR 22/15L	12100684	412	1	679	96034143	DIESEL ENGINE, PRE-ASSEMB
REDUCTION M20X1,5/M16X1,5	602606208	507	1	259	96045406	LEAD
REDUCTION M20X1,5/M16X1,5	602606208	504	2	267	96041505	LEAD
REDUCTION M25X1,5/M16X1,5	602606308	502	1	1434	967255308	LEAD
REDUCTION M25X1,5/M20X1,5	602606408	15	2	27	966138208	TERMINAL BOX, PRE-ASSEMB
REDUCTION M25X1,5/M20X1,5	602606408	421	1	1290	966842008	CABLE DRUM COMPL.
REDUCTION M25X1,5/M20X1,5	602606408	505	1	1514	967035508	LEAD
REDUCTION M32X1,5/M20X1,5	602606508	506	1	259	96045406	LEAD
REDUCTION M32X1,5/M20X1,5	602606508	508	1	266	96041617	LEAD
REDUCTION M32X1,5/M20X1,5	602606508	503	3	267	96041505	LEAD
REDUCTION M32X1,5/M20X1,5	602606508	422	1	1290	966842008	CABLE DRUM COMPL.

Description	Item	Pos.	Quantity	Page	Assembly	Description
REDUCTION M32X1,5/M20X1,5	602606508	7	1	1512	967035308	CABLE DRUM COMPL.
REDUCTION M32X1,5/M25X1,5	602606608	(506)	2	84	966448108	TERMINAL BOX, PRE-ASSEMB
REDUCTION M32X1,5/M25X1,5	602606608	(506)	2	95	966448308	TERMINAL BOX, PRE-ASSEMB
REDUCTION M32X1,5/M25X1,5	602606608	502	1	264	96041616	LEAD
REDUCTION M32X1,5/M25X1,5	602606608	504	1	266	96041617	LEAD
REDUCTION M40X1,5/M25X1,5	602606708	502	1	266	96041617	LEAD
REDUCTION M40X1,5/M25X1,5	602606708	509	1	1289	966885808	LEAD
REDUCTION M40X1,5/M32X1,5	602606808	285	1	1067	966265208	CABLE DRUM COMPL.
REDUCTION M40X1,5/M32X1,5	602606808	502	1	1432	967255108	LEAD
REDUCTION M40X1,5/M32X1,5	602606808	502	1	1433	967255208	LEAD
REDUCTION M40X1,5/M32X1,5	602606808	285	1	1435	966420308	CABLE DRUM COMPL.
REDUCTION M40X1,5/M32X1,5	602606808	506	1	1436	967260608	LEAD
REDUCTION M50X1,5/M40X1,5	602607008	17	1	27	966138208	TERMINAL BOX, PRE-ASSEMB
REEVING WINCH	919688508	249	1	11		LIEBHERR CRAW.CRANE LR
REEVING WINCH SPF	12103617	1	1	1239	919688508	REEVING WINCH
REGULATING VALVE	10125692	(2)	1	695	10125646	OIL SEPARATOR ASSEMBLY
REGULATING VALVE	11067175	40	2	285	11006306	ELECTRIC PUMP
REGULATION	10409622	5	1	647	11007826	VARIABLE PUMP
REGULATION BOOST PRESS	10143790	436	1	686	13455092	DIESEL ENGINE
REGULATION HYDRAULIC	7023887	4	1	653	11065840	VARIABLE PUMP
REGULATION HYDRAULIC	7023888	5	1	653	11065840	VARIABLE PUMP
REGULATION HYDRAULIC	7023888	5	1	659	10411732	VARIABLE PUMP
REGULATION HYDRAULIC	7023888	5	1	667	11065801	VARIABLE PUMP
REGULATOR	10102064	3	1	667	11065801	VARIABLE PUMP
REGULATOR	11007829	3	1	647	11007826	VARIABLE PUMP
REGULATOR	11065853	3	1	653	11065840	VARIABLE PUMP
REGULATOR	571900508	3	1	659	10411732	VARIABLE PUMP
REGULATOR ELEMENT	10008148	(1)	1	653	11065840	VARIABLE PUMP
REGULATOR ELEMENT	10102066	(1)	1	667	11065801	VARIABLE PUMP
REGULATOR ELEMENT	10102067	1	1	668	10102064	REGULATOR
REGULATOR ELEMENT	11007830	3	1	648	11007829	REGULATOR
REGULATOR ELEMENT	571900808	2	1	648	11007829	REGULATOR
REGULATOR ELEMENT	571900808	(2)	1	653	11065840	VARIABLE PUMP
REGULATOR ELEMENT	571900808	(5)	1	653	11065840	VARIABLE PUMP
REGULATOR ELEMENT	571900808	2	1	660	571900508	REGULATOR
REGULATOR ELEMENT	571900908	3	1	660	571900508	REGULATOR
REINFORCED RUBBER HOSE	790042908	50	1	238	96005686	MAIN TOOLS
RELAY 24V/1S 26X26X24MM	630105108	18	1	532	96033639	BODY SECTIONS
RELAY 24V/1S 26X26X24MM	630105108	95	14	950	96061868	ASSEMBLY PARTS MOUNTIN
RELAY 24V/1S SPF	630105308	13	4	779	96033201	ELECTRIC FOR BATTERY BOX
RELAY 24V/1W 26X26X24MM	630105408	34	6	949	96061868	ASSEMBLY PARTS MOUNTIN
RELEASE LEVER 158MM EDEL	10650006	5	1	1005	918696808	FIRE EXTINGUISHER SYSTEM
RELIEF VALVE	10041653	3	1	459	10413103	DIRECTIONAL SEAT VALVE
REMOTE CONTROL APPARA	11212256	100	1	954	968252908	BTB PROGRAMMED
REMOTE CONTROL APPARA	11212256	7	1	957	96033583	ADDITIONAL PARTS
REMOTE CONTROL APPARAT	12105988	(100)	1	949	96061868	ASSEMBLY PARTS MOUNTIN
REMOTE CONTROL TRANSMIT	10454762	1	1	1032	917751408	ELECTR.FOR SLEWING GEAR
REMOTE CONTROL TRANSMIT	11160970	(1)	1	527	96033638	PREMOUNTED UPPER PART
REP.KIT CENTRY WIRING	967363808	999	1	546	10340105	WARNING LIGHT
REPAIR KIT	10650501	(998)	1	269	96029361	SLEWING PLATFORM HYDRA
REPAIR KIT	11003094	999	1	968	502657308	AIR DRYER
REPAIR KIT	12580834	1	1	712	10122646	CYLINDER HEAD COVER ASS
REPAIR KIT	12594084	6	1	730	10153631	LEAK OIL LINE ADD-ON
REPAIR KIT	570591208	(999)	1	965	96032961	PIPEWORK AIR INSTALLATIO
REPAIR KIT FEDERKAPPE	11000078	900	3	78	511312108	CONTROL BLOCK
REPAIR KIT SICHERUNGSKN	967361508	3	1	1045	10285336	POUCH SOCKET
REPAIR KIT VALVE	12917604	250	1	719	10146660	HIGH PRESSURE PUMP
REPAIR KIT VALVE	12966286	240	1	719	10146660	HIGH PRESSURE PUMP
REPAIR KIT WATER HEATING	96004475	999	1	491	10876576	WATER HEATING SYSTEM
REPAIR SET PRESSURE GOV	11003089	998	1	968	502657308	AIR DRYER

Description	Item	Pos.	Quantity	Page	Assembly	Description
RESISTOR 120R 1% 0.6W	12103533	381	1	542	96033659	WIRING HARNESS
RESISTOR 120R 1% 0.6W	12103533	382	1	542	96033659	WIRING HARNESS
REST	966035008	3	4	1345	916303808	D INTERMEDIATE SECTION
REST	966035008	3	4	1357	917223708	D INTERMEDIATE SECTION
REST	966035008	3	4	1365	917223808	D INTERMEDIATE SECTION
REST 100X125X360 PA6G	283091808	34	4	384	965661008	FRAME PRE-ASS.
REST CPL.	96042455	82	1	566	918744708	MACHINERY HOUSE BASE FR
REST CPL.	967858208	2	2	1572	967858108	MOUNTING PARTS
REST RAL 1007	965591808	4	4	1129	916303308	S INTERMEDIATE SECTION
REST RAL 1007	965591808	4	4	1136	916303208	S INTERMEDIATE SECTION
REST RAL 1007	965591808	4	4	1141	916303108	S INTERMEDIATE SECTION
REST RAL 1007	965591808	4	6	1145	916303008	S INTERMEDIATE SECTION
REST RAL 1007	965591808	4	4	1149	916302708	S INTERMEDIATE SECTION
REST RAL 1007	965591808	4	4	1154	916302908	S ADAPTER SECTION
REST RAL 1007	965591808	4	4	1163	916302608	SL REDUCING SECTION
REST RAL 1007	965591808	4	4	1357	917223708	D INTERMEDIATE SECTION
REST RAL 1007	965591808	4	4	1365	917223808	D INTERMEDIATE SECTION
REST RAL 1007	965591808	5	4	1452	915723308	L INTERMEDIATE SECTION
REST RAL 1007	965591808	5	4	1460	915723408	L INTERMEDIATE SECTION
REST RAL 1007	965591808	5	4	1465	915746808	L INTERMEDIATE SECTION
REST RAL 1007	965591808	5	4	1470	916062508	L INTERMEDIATE SECTION
REST RAL 1007	966481408	1	1	1347	966035008	REST
REST RAL 1007	966595508	55	1	1302	915745708	D HEAD SECTION PRE-ASS.
REST RAL 1007	966595608	56	1	1302	915745708	D HEAD SECTION PRE-ASS.
REST RAL 1007	966759608	84	1	1413	915746608	WA-FRAME 2 PIVOT SECTION
REST RAL 1007	966759708	85	1	1413	915746608	WA-FRAME 2 PIVOT SECTION
REST WELDED	966870908	196	3	568	918744708	MACHINERY HOUSE BASE FR
REST WELDED FE//ZNNI8//CN/	965966308	8	2	247	915750608	SLEWING PLATFORM FRAME
REST WELDED RAL 1007	965742108	25	1	1055	916305808	S PIVOT SECTION PRE-ASS.
REST WELDED RAL 1007	966550608	15	2	1412	915746608	WA-FRAME 2 PIVOT SECTION
REST WELDED RAL 1007	966631908	64	2	1303	915745708	D HEAD SECTION PRE-ASS.
REST WELDED RAL 9005	966846308	1	1	1531	966846208	FOOT COMPLETE
REST WELDED RAL 9005	967858308	1	1	1574	967858208	REST CPL.
RESTRICTOR VALVE 90L/MIN	511427708	155	2	374	966086008	ADDNL. HYDR. F. ERECTING W
RETAINER CLIP 102-100 ST	774222908	184	2	621	919203208	DIESEL ENGINE CPL.ABOVE
RETAINER CLIP 102-100 ST	774222908	184	5	673	919203308	DIESEL ENGINE CPL.DOWN
RETAINER CLIP 122,5/K1 St/Ino	10127984	183	4	621	919203208	DIESEL ENGINE CPL.ABOVE
RETAINER CLIP 122,5/K1 St/Ino	10127984	180	2	627	96034141	DIESEL ENGINE, PRE-ASSEMB
RETAINER CLIP 122,5/K1 St/Ino	10127984	183	7	673	919203308	DIESEL ENGINE CPL.DOWN
RETAINER CLIP 122,5/K1 St/Ino	10127984	180	1	678	96034143	DIESEL ENGINE, PRE-ASSEMB
RETAINER CLIP 122,5/K1 St/Ino	10127984	181	4	1009	919204008	RADIATOR UNIT
RETAINER CLIP 128	774222408	13	1	506	916997508	FRAME COMPLETE
RETAINER CLIP 129	12222896	22	1	491	10876576	WATER HEATING SYSTEM
RETAINER CLIP 135-142/140/25	11140381	188	2	794	919203508	MUFFLER UNIT DOWN
RETAINER CLIP 77/K1 St/Inox	10124798	11	2	733	10141830	CHARGE AIR LINE ASSEMBLY
RETAINER CLIP 97/K1 St/Inox	10122295	17	1	745	10145044	CONNECTION F.WATER PIPE
RETAINER CPL.	10138162	1	1	733	10141830	CHARGE AIR LINE ASSEMBLY
RETAINER CPL.	10153480	2	1	721	11363553	DRIVE FOR HIGH PRESSURE P
RETAINER CPL.	96044781	210	1	568	918744708	MACHINERY HOUSE BASE FR
RETAINER CPL.	967297708	265	1	568	918744708	MACHINERY HOUSE BASE FR
RETAINER HOUSING 4-POL 19	602337608	516	1	535	96033640	WIRES COMPL. INSTRUMENT
RETAINING DISK 120X6 42CrM	944228903	16	1	325	90001090	SLEWING GEAR DRIVE
RETAINING DISK 120X6 42CrM	944228903	16	1	1173	90006725	SLEWING GEAR DRIVE
RETAINING NUT	10663825	(1)	1	636	10814299	CONTROL UNIT
RETAINING NUT M16X1	602042208	45	2	527	96033638	PREMOUNTED UPPER PART
RETAINING PLATE 3X203X187	97110337	28	1	498	919266408	CRANE DRIVER'S CABIN,PRE
RETAINING PLATE 4X327X456	979849608	1	1	986	96034844	ENGINE PREHEATER PRE-ASS
RETAINING SEGMENT	7372235	30	2	655	10412331	DRIVING GEAR
RETAINING SPRING 3X55 VER	433102808	65	1	51	919045208	CROSS BEAM
RETAINING SPRING 3X55 VER	433102808	78	1	106	917523808	CRAWLER TRACK CARRIER, L

Description	Item	Pos.	Quantity	Page	Assembly	Description
RETAINING SPRING 3X55 VER	433102808	78	1	179	917525608	CRAWLER TRACK CARRIER,
RETAINING SPRING 3X55 VER	433102808	131	10	424	96038696	SLEWING PLATFORM CATWAL
RETAINING SPRING 3X55 VER	433102808	59	17	1055	916305808	S PIVOT SECTION PRE-ASS.
RETAINING SPRING 3X55 VER	433102808	12	2	1087	966490908	ACCESS COMPL
RETAINING SPRING 3X55 VER	433102808	7	2	1091	967665708	RAIL PRE-ASS.
RETAINING SPRING 3X55 VER	433102808	7	2	1092	967665808	RAIL PRE-ASS.
RETAINING SPRING 3X55 VER	433102808	48	15	1251	916324608	D PIVOT SECTION PRE-ASS.
RETAINING SPRING 3X55 VER	433102808	112	1	1303	915745708	D HEAD SECTION PRE-ASS.
RETAINING SPRING 3X55 VER	433102808	6	4	1394	968301108	PROTECTIVE HOOD COMPL.
RETAINING SPRING 3X55 VER	433102808	53	4	1412	915746608	WA-FRAME 2 PIVOT SECTION
RETAINING SPRING 3X55 VER	433102808	17	4	1507	966410908	PLATFORM COMPL.
RETAINING SPRING 4,5X98 IS	433100908	14	2	105	917523808	CRAWLER TRACK CARRIER, L
RETAINING SPRING 4,5X98 IS	433100908	14	2	178	917525608	CRAWLER TRACK CARRIER,
RETAINING SPRING 4,5X98 IS	433100908	115	24	424	96038696	SLEWING PLATFORM CATWAL
RETAINING SPRING 4,5X98 IS	433100908	294	2	569	918744708	MACHINERY HOUSE BASE FR
RETAINING SPRING 4,5X98 IS	433100908	53	2	1112	916177008	ROLLER SET
RETAINING SPRING 4,5X98 IS	433100908	53	2	1117	916177108	ROLLER SET
RETAINING SPRING 4,5X98 IS	433100908	261	4	1255	916324608	D PIVOT SECTION PRE-ASS.
RETAINING SPRING 4,5X98 IS	433100908	18	2	1388	966890708	WA-FRAME 1 BASE SECTION
RETAINING SPRING 4,5X98 IS	433100908	29	2	1412	915746608	WA-FRAME 2 PIVOT SECTION
RETAINING SPRING 4,5X98 IS	433100908	41	2	1440	915723208	SPACER WA-FRAME 1
RETAINING SPRING 4,5X98 IS	433100908	41	2	1444	915746208	SPACER WA-FRAME 2
RETAINING SPRING 4,5X98 IS	433100908	3	2	1505	965656708	CONSOLE COUNTERWEIGHT
RETAINING SPRING 4,5X98 IS	433100908	42	2	1533	966911408	CROSS MEMBER CPL.
RETAINING SPRING 4,5X98 IS	433100908	4	4	1535	967582308	CROSS MEMBER CPL.
RETAINING SPRING 4X68 ISO	433101208	69	4	106	917523808	CRAWLER TRACK CARRIER, L
RETAINING SPRING 4X68 ISO	433101208	69	4	179	917525608	CRAWLER TRACK CARRIER,
RETAINING SPRING 4X68 ISO	433101208	207	2	568	918744708	MACHINERY HOUSE BASE FR
RETAINING SPRING 4X68 ISO	433101208	21	6	1112	916177008	ROLLER SET
RETAINING SPRING 4X68 ISO	433101208	21	6	1117	916177108	ROLLER SET
RETAINING SPRING 4X68 ISO	433101208	113	3	1252	916324608	D PIVOT SECTION PRE-ASS.
RETAINING SPRING 4X68 ISO	433101208	8	1	1309	966594008	BRACKET CPL.
RETAINING SPRING 4X68 ISO	433101208	34	1	1452	915723308	L INTERMEDIATE SECTION
RETAINING SPRING 4X68 ISO	433101208	34	1	1460	915723408	L INTERMEDIATE SECTION
RETAINING SPRING 4X68 ISO	433101208	34	1	1465	915746808	L INTERMEDIATE SECTION
RETAINING SPRING 4X68 ISO	433101208	34	1	1470	916062508	L INTERMEDIATE SECTION
RETAINING SPRING 4X68 ISO	433101208	46	1	1475	915744908	BOOM NOSE
RETAINING SPRING 4X68 ISO	433101208	12	1	1548	966377608	ROD CPL.
RETAINING SPRING 5X122 IS	433102508	54	1	148	917525508	CRAWLER TRACK CARRIER, L
RETAINING SPRING 5X122 IS	433102508	54	1	205	917525908	CRAWLER TRACK CARRIER,
RETAINING SPRING 5X122 IS	433102508	13	2	389	965661108	SUPPORT COMPL.
RETAINING SPRING 5X122 IS	433102508	5	2	406	968125908	TRANSPORT KEEPER
RETAINING SPRING 5X122 IS	433102508	208	26	568	918744708	MACHINERY HOUSE BASE FR
RETAINING SPRING 5X122 IS	433102508	14	4	1055	916305808	S PIVOT SECTION PRE-ASS.
RETAINING SPRING 5X122 IS	433102508	61	1	1085	916332108	S HEAD SECTION
RETAINING SPRING 5X122 IS	433102508	49	1	1101	915721308	L-HEAD PIECE
RETAINING SPRING 5X122 IS	433102508	16	4	1129	916303308	S INTERMEDIATE SECTION
RETAINING SPRING 5X122 IS	433102508	16	4	1136	916303208	S INTERMEDIATE SECTION
RETAINING SPRING 5X122 IS	433102508	16	4	1141	916303108	S INTERMEDIATE SECTION
RETAINING SPRING 5X122 IS	433102508	16	4	1145	916303008	S INTERMEDIATE SECTION
RETAINING SPRING 5X122 IS	433102508	16	4	1149	916302708	S INTERMEDIATE SECTION
RETAINING SPRING 5X122 IS	433102508	16	4	1154	916302908	S ADAPTER SECTION
RETAINING SPRING 5X122 IS	433102508	16	4	1163	916302608	SL REDUCING SECTION
RETAINING SPRING 5X122 IS	433102508	44	2	1170	915753108	WINCH
RETAINING SPRING 5X122 IS	433102508	44	1	1192	915753208	WINCH 5 PRE-ASS.
RETAINING SPRING 5X122 IS	433102508	55	1	1213	915753308	WINCH 6 PRE-ASSEMBLY
RETAINING SPRING 5X122 IS	433102508	140	10	1253	916324608	D PIVOT SECTION PRE-ASS.
RETAINING SPRING 5X122 IS	433102508	37	4	1345	916303808	D INTERMEDIATE SECTION
RETAINING SPRING 5X122 IS	433102508	28	4	1357	917223708	D INTERMEDIATE SECTION
RETAINING SPRING 5X122 IS	433102508	30	4	1365	917223808	D INTERMEDIATE SECTION

Description	Item	Pos.	Quantity	Page	Assembly	Description
RETAINING SPRING 5X122 IS	433102508	12	4	1426	916302808	W PIVOT SECTION
RETAINING SPRING 5X122 IS	433102508	33	4	1452	915723308	L INTERMEDIATE SECTION
RETAINING SPRING 5X122 IS	433102508	33	4	1460	915723408	L INTERMEDIATE SECTION
RETAINING SPRING 5X122 IS	433102508	33	4	1465	915746808	L INTERMEDIATE SECTION
RETAINING SPRING 5X122 IS	433102508	33	4	1470	916062508	L INTERMEDIATE SECTION
RETAINING SPRING 5X122 IS	433102508	6	1	1525	967931908	LOCATION FIXTURE
RETAINING SPRING 5X122 IS	433102508	8	18	1578	96011234	CONTAINER CPL.
RETAINING SPRING 5X122 IS	433102508	9	18	1580	96011235	CONTAINER CPL.
RETAINING SPRING 5X122 IS	433102508	11	20	1582	96011236	CONTAINER CPL.
RETAINING SPRING 5X122 IS	433102508	8	16	1584	96040975	CONTAINER CPL.
RETAINING SPRING 5X122 IS	433102508	8	22	1586	96041964	CONTAINER CPL.
RETAINING SPRING DIN 2194	433105008	101	2	106	917523808	CRAWLER TRACK CARRIER, L
RETAINING SPRING DIN 2194	433105008	149	2	150	917525508	CRAWLER TRACK CARRIER, L
RETAINING SPRING DIN 2194	433105008	101	2	179	917525608	CRAWLER TRACK CARRIER,
RETAINING SPRING DIN 2194	433105008	151	2	207	917525908	CRAWLER TRACK CARRIER,
RETAINING SPRING DIN 2194	433105008	10	1	234	966648008	PIN PULLING CYLINDER CPL.
RETAINING SPRING DIN 2194	433105008	4	2	240	926573208	CREEPER
RETAINING SPRING DIN 2194	433105008	10	1	384	965661008	FRAME PRE-ASS.
RETAINING SPRING DIN 2194	433105008	12	2	399	965661608	LOWER PULLEY BLOCK CPL.
RETAINING SPRING DIN 2194	433105008	9	2	995	919300308	SLINGING MEAN
RETAINING SPRING DIN 2194	433105008	3	1	1060	966939508	CONNECTING LINK PRE-ASS.
RETAINING SPRING DIN 2194	433105008	28	1	1101	915721308	L-HEAD PIECE
RETAINING SPRING DIN 2194	433105008	36	4	1112	916177008	ROLLER SET
RETAINING SPRING DIN 2194	433105008	6	1	1113	966331808	PREMOUNTED PIN PULLING D
RETAINING SPRING DIN 2194	433105008	36	4	1117	916177108	ROLLER SET
RETAINING SPRING DIN 2194	433105008	6	1	1118	967623108	PREMOUNTED PIN PULLING D
RETAINING SPRING DIN 2194	433105008	194	2	1254	916324608	D PIVOT SECTION PRE-ASS.
RETAINING SPRING DIN 2194	433105008	53	2	1302	915745708	D HEAD SECTION PRE-ASS.
RETAINING SPRING DIN 2194	433105008	(3)	1	1427	916302808	W PIVOT SECTION
RETAINING SPRING DIN 2194	433105008	24	2	1447	915723508	ROLLER CARRIAGE W BOOM
RETAINING SPRING DIN 2194	433105008	16	2	1497	966887708	CONNECTING SUPPORT
RETAINING SPRING X0 VERZ.	433105208	79	4	1056	916305808	S PIVOT SECTION PRE-ASS.
RETAINING SPRING X0 VERZ.	433105208	67	4	1252	916324608	D PIVOT SECTION PRE-ASS.
RETAINING SPRING X0 VERZ.	433105208	40	2	1475	915744908	BOOM NOSE
RETAINING SPRING X0 VERZ.	433105208	6	8	1578	96011234	CONTAINER CPL.
RETAINING SPRING X0 VERZ.	433105208	7	8	1580	96011235	CONTAINER CPL.
RETAINING SPRING X0 VERZ.	433105208	8	8	1582	96011236	CONTAINER CPL.
RETAINING SPRING X0 VERZ.	433105208	6	8	1584	96040975	CONTAINER CPL.
RETAINING SPRING X0 VERZ.	433105208	6	11	1586	96041964	CONTAINER CPL.
RETURN FILTER 400L/MIN10µ	10492418	2	2	941	965666908	OIL TANK PRE-ASS.
REVERSING VALVE 350BAR	510401908	150	1	450	966085508	HYDRAULIC EQUIPM.SLEWING
REWORK ARMREST LEFT	96032222	5	1	975	918810308	CONTROL STAND
REWORK ARMREST RIGHT	96032223	6	1	975	918810308	CONTROL STAND
RIBBED HEX NUT M6 10	10003366	3	1	735	9078314	HEATING FLANGE ADD-ON
RIBBED TUBE ALU	10493045	154	2	965	96032961	PIPEWORK AIR INSTALLATIO
RING	570114808	5	14	371	570113308	DRIVING GEAR
RING	570968208	5	14	440	570967708	DRIVING GEAR
RING 290X440X60	11080498	8	1	1333	10493604	DRAW CYLINDER
RING 290X440X60	11080498	8	1	1341	11002473	DRAW CYLINDER
RING BOLT	511052308	12	1	464	510401908	REVERSING VALVE
RING BOLT DIN 580 M10 A2-70	10022350	2	1	1264	965764708	PIN WITH RING BOLT
RING BOLT DIN 580 M10X17 C	402600208	21	2	294	919361308	SLEWING PLATFORM FRAME
RING BOLT DIN 580 M10X17 C	402600208	24	2	389	965661108	SUPPORT COMPL.
RING BOLT DIN 580 M10X17 C	402600208	2	1	1348	966140608	PIN WITH RING BOLT
RING BOLT DIN 580 M10X17 C	402600208	17	2	1388	966890708	WA-FRAME 1 BASE SECTION
RING BOLT DIN 580 M10X17 C	402600208	43	2	1402	916115908	WA-FRAME 1
RING BOLT DIN 580 M10X17 C	402600208	28	2	1412	915746608	WA-FRAME 2 PIVOT SECTION
RING BOLT DIN 580 M10X17 C	402600208	36	2	1440	915723208	SPACER WA-FRAME 1
RING BOLT DIN 580 M10X17 C	402600208	36	2	1444	915746208	SPACER WA-FRAME 2
RING BOLT DIN 580 M10X17 C	402600208	8	4	1497	966887708	CONNECTING SUPPORT

Description	Item	Pos.	Quantity	Page	Assembly	Description
RING BOLT DIN 580 M10X17 C	402600208	16	1	1500	966887908	STAND, LEFT
RING BOLT DIN 580 M10X17 C	402600208	16	1	1503	966888108	STAND, RIGHT
RING BOLT DIN 580 M12 C15E	10179932	7	1	230	966912508	PIN PULLING CYLINDER CPL.
RING BOLT DIN 580 M12 C15E	10179932	27	2	247	915750608	SLEWING PLATFORM FRAME
RING BOLT DIN 580 M12 C15E	10179932	41	2	1533	966911408	CROSS MEMBER CPL.
RING BOLT DIN 580 M16X27 C	402600508	106	2	1056	916305808	S PIVOT SECTION PRE-ASS.
RING BOLT DIN 580 M20X30 C	402600608	7	2	938	96034679	FUEL TANK, PRE-ASSEMBLED
RING BOLT DIN 580 M20X30 C	402600608	12	2	941	965666908	OIL TANK PRE-ASS.
RING BOLT DIN 580 M30X45 C	402600808	25	1	69	10489597	SUPPORT CYLINDER
RING BOLT DIN 580 M30X45 C	402600808	8	1	1414	10802913	TILT-BACK SUPPORT
RING BOLT DIN 580 M6X13 C1	12100569	12	4	1129	916303308	S INTERMEDIATE SECTION
RING BOLT DIN 580 M6X13 C1	12100569	12	4	1136	916303208	S INTERMEDIATE SECTION
RING BOLT DIN 580 M6X13 C1	12100569	12	4	1141	916303108	S INTERMEDIATE SECTION
RING BOLT DIN 580 M6X13 C1	12100569	12	4	1145	916303008	S INTERMEDIATE SECTION
RING BOLT DIN 580 M6X13 C1	12100569	12	4	1149	916302708	S INTERMEDIATE SECTION
RING BOLT DIN 580 M6X13 C1	12100569	12	4	1154	916302908	S ADAPTER SECTION
RING BOLT DIN 580 M6X13 C1	12100569	36	4	1452	915723308	L INTERMEDIATE SECTION
RING BOLT DIN 580 M6X13 C1	12100569	36	4	1460	915723408	L INTERMEDIATE SECTION
RING BOLT DIN 580 M6X13 C1	12100569	36	4	1465	915746808	L INTERMEDIATE SECTION
RING BOLT DIN 580 M6X13 C1	12100569	36	4	1470	916062508	L INTERMEDIATE SECTION
RING BOLT DIN 580 M8 C15E 4	10181367	13	12	256	915750708	PIN F. S AND D PIVOT SECTIO
RING BOLT DIN 580 M8 C15E 4	10181367	12	4	279	10413255	CHANGE-OVER BLOCK
RING BOLT DIN 580 M8 C15E 4	10181367	5	1	1113	966331808	PREMOUNTED PIN PULLING D
RING BOLT DIN 580 M8 C15E 4	10181367	5	1	1118	967623108	PREMOUNTED PIN PULLING D
RING BOLT DIN 580 M8 C15E 4	10181367	19	1	1123	968112008	MECH.AUXILIARIES FOR LIG
RING BOLT DIN 580 M8 C15E 4	10181367	303	2	1255	916324608	D PIVOT SECTION PRE-ASS.
RING NUT DIN 582 M8 C15E A2	411200108	13	1	1087	966490908	ACCESS COMPL
RING RD100X5 S355MC FE//ZN	952198708	5	4	1090	966532808	SAFETY ROLLER CPL.
RING RD100X5 S355MC FE//ZN	952198708	57	2	1112	916177008	ROLLER SET
RING RD100X5 S355MC FE//ZN	952198708	57	2	1117	916177108	ROLLER SET
RING RD100X5 S355MC FE//ZN	952198708	(4)	2	1163	916302608	SL REDUCING SECTION
RING RD285X4 S315MC FE//ZN	939144108	16	2	1084	916332108	S HEAD SECTION
RING RD285X4 S315MC FE//ZN	939144108	11	2	1101	915721308	L-HEAD PIECE
RING RD285X4 S315MC FE//ZN	939144108	5	6	1475	915744908	BOOM NOSE
RK BIG-END BEARING D9500	10122907	60	1	708	10116876	CONNECTING ROD ASSEMBL
RK BIG-END BEARING D9500	12579693	50	1	708	10116876	CONNECTING ROD ASSEMBL
RK CRANKSHAFT SEAL D9500	10141874	52	1	681	13455092	DIESEL ENGINE
RK HIGH PRESSURE SENSOR	12881001	260	1	719	10146660	HIGH PRESSURE PUMP
RK IDLER PULLEY	12500149	6	1	754	10146947	ALTERNATOR ASSEMBLY
RK IDLER PULLEY	12500149	17	1	754	10146947	ALTERNATOR ASSEMBLY
RK INJECTOR LI2.7-20-SF-100	10150877	5	1	722	10152866	INJECTOR WITH FASTENING
RK PRE-FEED PUMP	12923599	220	1	719	10146660	HIGH PRESSURE PUMP
RK VOLUME CONTROL VALVE	12489814	230	1	719	10146660	HIGH PRESSURE PUMP
RK1 BIG-END BEARING D9500	10124739	61	1	708	10116876	CONNECTING ROD ASSEMBL
RK1 BIG-END BEARING D9500	12580191	51	1	708	10116876	CONNECTING ROD ASSEMBL
RK1 MAIN BEARING CPL. D95	10134576	51	1	704	10128540	CRANKSHAFT BEARINGS
RK2 BIG-END BEARING D9500	10124740	62	1	708	10116876	CONNECTING ROD ASSEMBL
RK2 BIG-END BEARING D9500	12580192	52	1	708	10116876	CONNECTING ROD ASSEMBL
RK2 MAIN BEARING CPL. D95	10134577	52	1	704	10128540	CRANKSHAFT BEARINGS
ROCKER 5.55M	966659808	18	1	1540	96051353	BAR CIRCUMFERENCE
ROCKER ARM BRACKET PRE	10122503	1	1	709	10118060	ROCKER ARMS DEVICE CPL.
ROCKER ARM PRE-ASSY.	10119407	2	2	710	10122503	ROCKER ARM BRACKET PRE
ROCKER ARM SUPPORT	10122504	1	1	710	10122503	ROCKER ARM BRACKET PRE
ROCKER ARMS DEVICE CPL. N	10118060	81	8	682	13455092	DIESEL ENGINE
ROCKER WELDED 5.55M RAL 1	966660008	1	1	1564	966659808	ROCKER
ROCKER WELDED RAL 1007	966618108	7	1	1402	916115908	WA-FRAME 1
ROD	968244608	1	1	1546	968244508	ROD CPL.
ROD 11.45M	966203308	1	1	1551	966160008	ROD CPL.
ROD 11500	965523008	1	1	1543	965522908	ROD CPL.
ROD 11500	966831208	1	1	1559	966825708	ROD CPL.

Description	Item	Pos.	Quantity	Page	Assembly	Description
ROD 1250	966663608	1	1	1557	966663508	ROD CPL.
ROD 1500	966659108	1	1	1552	966659008	ROD CPL.
ROD 16.0X420 S355J2C+C T Z	979736008	15	3	20	917528708	CENTRAL SECTION CRAWLER
ROD 16.0X420 S355J2C+C T Z	979736008	32	2	50	919045208	CROSS BEAM
ROD 20.0X420 S355J2C+C T Z	979771808	42	1	50	919045208	CROSS BEAM
ROD 2000	966659508	1	1	1555	966659408	ROD CPL.
ROD 3M	966203708	1	1	1550	966203408	ROD CPL.
ROD 45.0X1155 S355J2+AR FE	97005330	5	1	1263	966505208	SUPPORT
ROD 45.0X394 35NICRMOV125	97004674	23	6	1084	916332108	S HEAD SECTION
ROD 45.0X660 S355J2+AR FE//	97000935	5	1	1261	966211808	SUPPORT
ROD 45.0X755 S355J2+AR FE//	97005331	5	1	1262	966505108	SUPPORT
ROD 5.45M	966191508	1	1	1547	966191408	ROD CPL.
ROD 50X11976X354 S960QL+	978657908	1	2	1544	965523008	ROD
ROD 50X1716X354 S960QL+Z2	97007989	1	2	1558	966663608	ROD
ROD 50X1966X354 S960QL+Z2	97007887	1	2	1553	966659108	ROD
ROD 50X2466X354 S960QL+Z2	97007893	1	2	1556	966659508	ROD
ROD 50X5972X354 S960QL+Z2	978932108	1	2	1542	965646208	ROD
ROD 5500	965646208	1	1	1541	965646108	ROD CPL.
ROD 5500	966839008	1	1	1561	966825808	ROD CPL.
ROD 60.3X2020 S355J2H FE//	97008124	17	1	1419	916116008	WA-FRAME 2 HEAD SECTION
ROD 7.5M	966377708	1	1	1548	966377608	ROD CPL.
ROD 70.0X850 S355J2C+C FE//	97007913	15	4	1381	966660708	WEIGHT CPL.
ROD CPL.	966593708	5	2	1302	915745708	D HEAD SECTION PRE-ASS.
ROD CPL.	966640408	8	2	1302	915745708	D HEAD SECTION PRE-ASS.
ROD CPL.	968244508	4	2	1540	96051353	BAR CIRCUMFERENCE
ROD CPL. 1.75M	966663508	15	2	1540	96051353	BAR CIRCUMFERENCE
ROD CPL. 1.7M	965665108	3	2	1540	96051353	BAR CIRCUMFERENCE
ROD CPL. 12M	965522908	2	40	1540	96051353	BAR CIRCUMFERENCE
ROD CPL. 12M	966160008	8	2	1540	96051353	BAR CIRCUMFERENCE
ROD CPL. 12M	966825708	16	2	1540	96051353	BAR CIRCUMFERENCE
ROD CPL. 1M	966663008	13	2	1540	96051353	BAR CIRCUMFERENCE
ROD CPL. 2.5M	966659408	14	4	1540	96051353	BAR CIRCUMFERENCE
ROD CPL. 2M	966659008	11	2	1540	96051353	BAR CIRCUMFERENCE
ROD CPL. 3.55M	966203408	7	2	1540	96051353	BAR CIRCUMFERENCE
ROD CPL. 6M	965646108	1	14	1540	96051353	BAR CIRCUMFERENCE
ROD CPL. 6M	966191408	5	2	1540	96051353	BAR CIRCUMFERENCE
ROD CPL. 6M	966825808	17	2	1540	96051353	BAR CIRCUMFERENCE
ROD CPL. 8.2M	966377608	6	2	1540	96051353	BAR CIRCUMFERENCE
ROD ST.CONST.	965966008	5	1	247	915750608	SLEWING PLATFORM FRAME
ROD ST.CONST.	965970108	5	1	294	919361308	SLEWING PLATFORM FRAME
ROD ST.CONST.	966651808	1	1	1307	966593708	ROD CPL.
ROD SUPPORT L.WELDM. RAL	965695508	6	2	1129	916303308	S INTERMEDIATE SECTION
ROD SUPPORT L.WELDM. RAL	965695508	6	2	1136	916303208	S INTERMEDIATE SECTION
ROD SUPPORT L.WELDM. RAL	965695508	6	2	1141	916303108	S INTERMEDIATE SECTION
ROD SUPPORT L.WELDM. RAL	965695508	6	2	1145	916303008	S INTERMEDIATE SECTION
ROD SUPPORT L.WELDM. RAL	965695508	6	2	1149	916302708	S INTERMEDIATE SECTION
ROD SUPPORT L.WELDM. RAL	965695508	6	2	1154	916302908	S ADAPTER SECTION
ROD SUPPORT L.WELDM. RAL	965695508	8	1	1452	915723308	L INTERMEDIATE SECTION
ROD SUPPORT L.WELDM. RAL	965695508	8	1	1460	915723408	L INTERMEDIATE SECTION
ROD SUPPORT L.WELDM. RAL	965695508	8	1	1465	915746808	L INTERMEDIATE SECTION
ROD SUPPORT L.WELDM. RAL	965695508	8	1	1470	916062508	L INTERMEDIATE SECTION
ROD SUPPORT R.WELDM. RAL	965672008	5	2	1129	916303308	S INTERMEDIATE SECTION
ROD SUPPORT R.WELDM. RAL	965672008	5	2	1136	916303208	S INTERMEDIATE SECTION
ROD SUPPORT R.WELDM. RAL	965672008	5	2	1141	916303108	S INTERMEDIATE SECTION
ROD SUPPORT R.WELDM. RAL	965672008	5	2	1145	916303008	S INTERMEDIATE SECTION
ROD SUPPORT R.WELDM. RAL	965672008	5	2	1149	916302708	S INTERMEDIATE SECTION
ROD SUPPORT R.WELDM. RAL	965672008	5	2	1154	916302908	S ADAPTER SECTION
ROD SUPPORT R.WELDM. RAL	965672008	6	1	1452	915723308	L INTERMEDIATE SECTION
ROD SUPPORT R.WELDM. RAL	965672008	6	1	1460	915723408	L INTERMEDIATE SECTION
ROD SUPPORT R.WELDM. RAL	965672008	6	1	1465	915746808	L INTERMEDIATE SECTION

Description	Item	Pos.	Quantity	Page	Assembly	Description
ROD SUPPORT R.WELDM. RAL	965672008	6	1	1470	916062508	L INTERMEDIATE SECTION
ROD WITH BOARD 1.7M	965826008	1	2	1545	965665108	ROD CPL.
RODS / PULL RODS 098405	915725708	561	1	13		LIEBHERR CRAW.CRANE LR
ROLLER	966915108	2	1	1494	966888308	SWITCH UNIT
ROLLER	966915108	2	1	1495	966916408	SWITCH UNIT
ROLLER 200X180X80 PA6G	978986808	20	8	1129	916303308	S INTERMEDIATE SECTION
ROLLER 200X180X80 PA6G	978986808	20	8	1136	916303208	S INTERMEDIATE SECTION
ROLLER 200X180X80 PA6G	978986808	20	6	1141	916303108	S INTERMEDIATE SECTION
ROLLER 200X180X80 PA6G	978986808	20	8	1145	916303008	S INTERMEDIATE SECTION
ROLLER 200X180X80 PA6G	978986808	20	8	1149	916302708	S INTERMEDIATE SECTION
ROLLER 200X180X80 PA6G	978986808	20	6	1154	916302908	S ADAPTER SECTION
ROLLER 52X200X 280 PA6G	97015180	54	1	1388	966890708	WA-FRAME 1 BASE SECTION
ROLLER BEARING 260X340X9	746509908	(2)	1	1084	916332108	S HEAD SECTION
ROLLER BEARING 260X340X9	746509908	(2)	1	1486	915761608	HOOK BLOCK
ROLLER BEARING 360X480X14	10472344	2	1	396	965376108	ROPE PULLEY CPL.
ROLLER BEARING WELDED R	966648208	1	1	1306	966593508	ROLLER SEATING COMPL.
ROLLER BEARING WELDED R	966731208	1	1	1310	966731108	ROLLER SEATING COMPL.
ROLLER BODY HALF CPL.	965381308	3	22	105	917523808	CRAWLER TRACK CARRIER, L
ROLLER BODY HALF CPL.	965381308	3	22	148	917525508	CRAWLER TRACK CARRIER, L
ROLLER BODY HALF CPL.	965381308	3	22	178	917525608	CRAWLER TRACK CARRIER,
ROLLER BODY HALF CPL.	965381308	3	22	205	917525908	CRAWLER TRACK CARRIER,
ROLLER CARRIAGE W BOOM	915723508	276	1	12		LIEBHERR CRAW.CRANE LR
ROLLER CARRIAGE W BOOM	96020878	700	1	1447	915723508	ROLLER CARRIAGE W BOOM
ROLLER CARRIAGE W BOOM	966767208	1	1	1447	915723508	ROLLER CARRIAGE W BOOM
ROLLER CLAMP WELDED RAL	966753208	3	1	1475	915744908	BOOM NOSE
ROLLER CPL.	96060213	63	3	1214	915753308	WINCH 6 PRE-ASSEMBLY
ROLLER CPL.	966556908	55	1	389	965661108	SUPPORT COMPL.
ROLLER CPL. D-ZWISCHENS	968118008	61	3	1346	916303808	D INTERMEDIATE SECTION
ROLLER CPL. D-ZWISCHENS	968118008	61	3	1357	917223708	D INTERMEDIATE SECTION
ROLLER CPL. D-ZWISCHENS	968118008	59	3	1365	917223808	D INTERMEDIATE SECTION
ROLLER ORIFICE 026-060	962213008	50	1	1500	966887908	STAND, LEFT
ROLLER PA6G	97006087	234	1	1254	916324608	D PIVOT SECTION PRE-ASS.
ROLLER RD100X395 PA6G	937652708	29	1	1388	966890708	WA-FRAME 1 BASE SECTION
ROLLER RD100X395 PA6G	937652708	34	1	1412	915746608	WA-FRAME 2 PIVOT SECTION
ROLLER RD150X130 PA6G	97000079	108	2	1252	916324608	D PIVOT SECTION PRE-ASS.
ROLLER RD150X150 PA6G	97000078	107	4	1252	916324608	D PIVOT SECTION PRE-ASS.
ROLLER RD250X86 PA6G	952614008	35	2	1475	915744908	BOOM NOSE
ROLLER RD68X20 PA6G	283096108	45	2	252	966222408	MOUNTING PARTS FRONT P
ROLLER RD68X20 PA6G	283096108	141	1	1057	916305808	S PIVOT SECTION PRE-ASS.
ROLLER RD68X20 PA6G	283096108	30	2	1533	966911408	CROSS MEMBER CPL.
ROLLER RD75X315 PA6G	931532108	119	1	413	96038694	SLEWING PLATFORM CATWAL
ROLLER RD80X40 PA6G	930133908	10	2	1088	966470508	HOISTING LIMIT SWITCH PRE-
ROLLER RD80X40 PA6G	930133908	10	2	1089	966470608	HOISTING LIMIT SWITCH PRE-
ROLLER RD85X31X40 PA6G	979871908	24	2	1251	916324608	D PIVOT SECTION PRE-ASS.
ROLLER SEATING COMPL.	966593508	2	1	1302	915745708	D HEAD SECTION PRE-ASS.
ROLLER SEATING COMPL.	966731108	127	1	1303	915745708	D HEAD SECTION PRE-ASS.
ROLLER SET	915755408	204	1	11		LIEBHERR CRAW.CRANE LR
ROLLER SET LINKS RAL 1007	916177108	2	1	1108	915755408	ROLLER SET
ROLLER SET RECHTS RAL 100	916177008	1	1	1108	915755408	ROLLER SET
ROLLER SET WELDED	966331308	1	1	1112	916177008	ROLLER SET
ROLLER SET WELDED	966335308	1	1	1117	916177108	ROLLER SET
ROLLER SLEWING RING 3304-	90000869	1	1	435	965852408	ROLLER SLEWING RING PRE
ROLLER SLEWING RING PRE	965852408	1	1	433	915755208	ROLLER SLEWING RING
ROLLER SLEWING RING QC	915719208	122	1	9		LIEBHERR CRAW.CRANE LR
ROLLER SLEWING RING QC	915755208	1	1	430	915719208	ROLLER SLEWING RING
ROLLER TAPPET 39X76MM	9078257	1	2	716	10116320	CONTROL PARTS
ROLLER X0 PA6G	288169408	25	3	1475	915744908	BOOM NOSE
ROOF COMPL.	96035946	2	1	565	918744708	MACHINERY HOUSE BASE FR
ROOF COMPL.	96035947	2	1	572	96035946	ROOF COMPL.
ROOF COMPL.	965886508	1	1	572	96035946	ROOF COMPL.

Description	Item	Pos.	Quantity	Page	Assembly	Description
ROOF COMPL.	965886708	3	5	572	96035946	ROOF COMPL.
ROOF COMPL.	965886908	4	1	572	96035946	ROOF COMPL.
ROOF COMPL.	965887008	5	1	572	96035946	ROOF COMPL.
ROOF HATCH VSG-GLAS	10492844	10	2	501	10651874	CABIN
ROOF WINDOW VSG-GLAS	10492845	11	1	501	10651874	CABIN
ROOF, WELDED	96035948	1	1	576	96035947	ROOF COMPL.
ROOF, WELDED	965898308	1	1	573	965886508	ROOF COMPL.
ROOF, WELDED	965898608	1	1	579	965886708	ROOF COMPL.
ROOF, WELDED	965899408	1	1	580	965886908	ROOF COMPL.
ROOF, WELDED	965899508	1	1	581	965887008	ROOF COMPL.
ROPE	571887008	17	1	1334	11003086	ROPE LENGTH INDICATOR
ROPE	97017101	18	2	381	915753008	A-FRAME
ROPE 17X170M KUNSTSTOFF	10815392	1	1	1047	915720808	ROPE WITH ACCESSORIES
ROPE 17X25M KUNSTSTOFF	11081478	1	3	1382	915723008	ASSEMBLY UNIT
ROPE 2 2,3KN EDELSTAHL	11160431	8	0.8	115	966790308	HOSE HOLDER WELDED
ROPE 2 2,3KN EDELSTAHL	11160431	8	0.8	116	966790408	HOSE HOLDER WELDED
ROPE 2 2,3KN EDELSTAHL	11160431	8	0.4	117	966790508	HOSE HOLDER WELDED
ROPE 2 2,3KN EDELSTAHL	11160431	8	0.8	154	966802008	HOSE HOLDER WELDED
ROPE 2 2,3KN EDELSTAHL	11160431	8	0.8	155	966802108	HOSE HOLDER WELDED
ROPE 2 2,3KN EDELSTAHL	11160431	8	0.4	156	966802208	HOSE HOLDER WELDED
ROPE 2 2,3KN EDELSTAHL	11160431	16	0.2	391	966556608	LADDER
ROPE 2 2,3KN EDELSTAHL	11160431	98	0.5	1130	916303308	S INTERMEDIATE SECTION
ROPE 2 2,3KN EDELSTAHL	11160431	95	0.5	1136	916303208	S INTERMEDIATE SECTION
ROPE 2 2,3KN EDELSTAHL	11160431	95	0.5	1142	916303108	S INTERMEDIATE SECTION
ROPE 2 2,3KN EDELSTAHL	11160431	95	0.5	1145	916303008	S INTERMEDIATE SECTION
ROPE 2 2,3KN EDELSTAHL	11160431	95	0.5	1149	916302708	S INTERMEDIATE SECTION
ROPE 2 2,3KN EDELSTAHL	11160431	99	0.5	1155	916302908	S ADAPTER SECTION
ROPE 2 2,3KN EDELSTAHL	11160431	62	0.25	1213	915753308	WINCH 6 PRE-ASSEMBLY
ROPE 2 2,3KN EDELSTAHL	11160431	216	2.4	1254	916324608	D PIVOT SECTION PRE-ASS.
ROPE 2 2,3KN EDELSTAHL	11160431	4	0.35	1264	965764708	PIN WITH RING BOLT
ROPE 2 2,3KN EDELSTAHL	11160431	(3)	0.3	1345	916303808	D INTERMEDIATE SECTION
ROPE 2 2,3KN EDELSTAHL	11160431	4	0.35	1348	966140608	PIN WITH RING BOLT
ROPE 2 2,3KN EDELSTAHL	11160431	14	0.8	1454	965718708	LADDER, PRE-ASSEMBLED
ROPE 38X1030M -40°C SPF	10423600	1	1	1044	915720708	ROPE FOR WINCH 6
ROPE 52X1250M -40°C SPF	12101755	1	1	1043	919414108	ROPE FOR WINCH 5
ROPE 52X2000M -40°C SPF	12101756	1	1	1041	919413908	ROPES FOR WINCHES 3
ROPE 52X2100M -40°C SPF	10490902	1	1	1036	915720208	ROPE WITH ACCESSORIES 1
ROPE 52X2100M -40°C SPF	10490902	1	1	1040	915720308	ROPE WITH ACCESSORIES 2
ROPE 52X850M -40°C SPF	12101757	1	1	1042	919414008	ROPE FOR WINCH 4
ROPE 8X150M VERZ.	10289684	1	2	1035	919466508	ROPE WITH ACCESSORIES
ROPE CLAMP	540402208	28	1	1266	540006108	ROPE WINCH
ROPE CLAMP	570797408	5	1	365	11005312	ROPE DRUM
ROPE CLAMP DIN 1142 S40 V	773910508	14	1	237	915718108	TOOL
ROPE DEFLECTOR PLATE 6X1	97019095	12	2	1064	915745308	S OVERRUN PROTECTION
ROPE DIN 3055 4X1,3M VERZ.	10450671	17	2	1533	966911408	CROSS MEMBER CPL.
ROPE DRUM	11005312	21	1	363	10802219	ROPE WINCH
ROPE DRUM	540400208	2	1	1266	540006108	ROPE WINCH
ROPE DRUM	90004957	1	1	323	970704201	HEAVY DUTY ROPE WINCH
ROPE DRUM	90006566	1	1	1193	90001622	HEAVY DUTY ROPE WINCH
ROPE DRUM	90006727	1	1	1171	970704301	HEAVY DUTY ROPE WINCH
ROPE DRUM	968419501	1	1	1216	90005001	COMPACT ROPE WINCH
ROPE FOR WINCH 4	919414008	154	1	10		LIEBHERR CRAW.CRANE LR
ROPE FOR WINCH 5	919414108	156	1	10		LIEBHERR CRAW.CRANE LR
ROPE FOR WINCH 6	915720708	158	1	10		LIEBHERR CRAW.CRANE LR
ROPE GUIDE PULLEY CPL.	571904008	41	1	1334	11003086	ROPE LENGTH INDICATOR
ROPE LENGTH INDICATOR 1	11003086	15	1	1332	96051961	TRACTION RAM PRE-ASS.
ROPE LENGTH INDICATOR 1	11003086	15	1	1340	96051962	TRACTION RAM PRE-ASS.
ROPE PROTECTION PLATE 10	97002455	14	15	1112	916177008	ROLLER SET
ROPE PROTECTION PLATE 10	97002455	14	15	1117	916177108	ROLLER SET
ROPE PROTECTION WELDED	966550208	10	4	1388	966890708	WA-FRAME 1 BASE SECTION

Description	Item	Pos.	Quantity	Page	Assembly	Description
ROPE PROTECTION WELDED	966550208	11	4	1412	915746608	WA-FRAME 2 PIVOT SECTION
ROPE PULLEY 1050X29.5 S35	978442108	2	1	384	965661008	FRAME PRE-ASS.
ROPE PULLEY 1050X29.5 S35	978442108	1	1	396	965376108	ROPE PULLEY CPL.
ROPE PULLEY 790X21.5 S355J	974259208	(1)	1	1084	916332108	S HEAD SECTION
ROPE PULLEY CPL.	963452208	1	1	1486	915761608	HOOK BLOCK
ROPE PULLEY CPL.	965376108	2	10	395	965661508	UPPER PULLEY BLOCK CPL.
ROPE PULLEY CPL.	965376108	2	9	399	965661608	LOWER PULLEY BLOCK CPL.
ROPE PULLEY CPL.	965376108	3	3	1084	916332108	S HEAD SECTION
ROPE PULLEY CPL.	965376108	3	3	1101	915721308	L-HEAD PIECE
ROPE PULLEY CPL.	965376108	9	10	1112	916177008	ROLLER SET
ROPE PULLEY CPL.	965376108	9	10	1117	916177108	ROLLER SET
ROPE PULLEY CPL.	965376108	2	1	1156	965936908	FOLDAWAY ROPE PULLEY LA
ROPE PULLEY CPL.	965376108	12	3	1302	915745708	D HEAD SECTION PRE-ASS.
ROPE PULLEY CPL.	965376108	3	1	1306	966593508	ROLLER SEATING COMPL.
ROPE PULLEY CPL.	965376108	8	9	1372	966649408	LUFFING PULLEY BLOCK COM
ROPE PULLEY CPL.	965376108	3	9	1378	966648108	LUFFING PULLEY BLOCK COM
ROPE PULLEY CPL.	965376108	2	2	1388	966890708	WA-FRAME 1 BASE SECTION
ROPE PULLEY CPL.	965376108	3	9	1402	916115908	WA-FRAME 1
ROPE PULLEY CPL.	965376108	2	2	1412	915746608	WA-FRAME 2 PIVOT SECTION
ROPE PULLEY CPL.	965376108	4	10	1419	916116008	WA-FRAME 2 HEAD SECTION
ROPE PULLEY CPL. 1050X29.5	965683908	4	2	1251	916324608	D PIVOT SECTION PRE-ASS.
ROPE PULLEY CPL. 1050X29.5	966163908	1	1	1258	965683908	ROPE PULLEY CPL.
ROPE PULLEY CPL. SPF	963310608	4	1	1084	916332108	S HEAD SECTION
ROPE PULLEY CPL. SPF	963310608	4	1	1101	915721308	L-HEAD PIECE
ROPE PULLEY CPL. SPF	963310608	3	1	1251	916324608	D PIVOT SECTION PRE-ASS.
ROPE PULLEY CPL. SPF	963310608	11	1	1302	915745708	D HEAD SECTION PRE-ASS.
ROPE PULLEY CPL. SPF	963310608	5	1	1310	966731108	ROLLER SEATING COMPL.
ROPE PULLEY CPL. SPF	963310608	3	1	1388	966890708	WA-FRAME 1 BASE SECTION
ROPE PULLEY CPL. SPF	963310608	3	1	1412	915746608	WA-FRAME 2 PIVOT SECTION
ROPE PULLEY CPL. SPF	963310608	2	3	1475	915744908	BOOM NOSE
ROPE PULLEY MOUNTING WE	965937008	1	1	1156	965936908	FOLDAWAY ROPE PULLEY LA
ROPE PULLEY RD900X90 PA6	974627208	(1)	1	1486	915761608	HOOK BLOCK
ROPE SLING 2T-3M SPF	10281448	15	1	1384	919243508	WA-FRAME
ROPE SLING 4M 60TO SPF	97034247	9	1	1382	915723008	ASSEMBLY UNIT
ROPE SLING EN 13414-3 29.5T-	10281617	11	2	1530	919003708	MOUNTING AIDS
ROPE SLING EN 13414-3 4.3T-	10281582	4	2	1573	967195608	CROSS MEMBER CPL.
ROPE SLING/STANDING ROPE	97010068	2	4	1530	919003708	MOUNTING AIDS
ROPE SLING/STANDING ROPE	97010067	1	4	1530	919003708	MOUNTING AIDS
ROPE SLING/STANDING ROPE	97012146	4	2	1533	966911408	CROSS MEMBER CPL.
ROPE SUPPORT WELDED RAL	967162408	120	1	1056	916305808	S PIVOT SECTION PRE-ASS.
ROPE WINCH TYP 351	540001808	43	1	252	966222408	MOUNTING PARTS FRONT P
ROPE WINCH TYP 351	540001808	93	2	1056	916305808	S PIVOT SECTION PRE-ASS.
ROPE WINCH TYP 351	540001808	13	2	1533	966911408	CROSS MEMBER CPL.
ROPE WINCH TYP 901	540006108	198	1	1254	916324608	D PIVOT SECTION PRE-ASS.
ROPE WINCH ZHP 4.13 SPF	10802219	2	2	362	915752108	MOUNTING JACK/ERECTING
ROPE WITH ACCESSORIES	915720808	160	1	10		LIEBHERR CRAW.CRANE LR
ROPE WITH ACCESSORIES	919466508	147	1	10		LIEBHERR CRAW.CRANE LR
ROPE WITH ACCESSORIES 1	915720208	148	1	10		LIEBHERR CRAW.CRANE LR
ROPE WITH ACCESSORIES 2	915720308	150	1	10		LIEBHERR CRAW.CRANE LR
ROPE-DESCENDING+RESCUE	11007312	3	1	241	916959908	PERSONAL PROTECTION EQ
ROPES FOR WINCHES 3	919413908	152	1	10		LIEBHERR CRAW.CRANE LR
ROTARY ENCODER	11659106	45	1	1334	11003086	ROPE LENGTH INDICATOR
ROTARY ENCODER 360° LSB P	10802060	11	1	22	966200708	SLIPRING UNIT INSTALLATION
ROTARY FEED THROUGH SPF	10491551	5	1	20	917528708	CENTRAL SECTION CRAWLER
ROTARY LOCK 1W	606143308	32	2	527	96033638	PREMOUNTED UPPER PART
ROTARY SHAFT LIP SEAL BAB	710062601	64	2	325	90001090	SLEWING GEAR DRIVE
ROTARY SHAFT LIP SEAL BAB	710062601	64	2	1173	90006725	SLEWING GEAR DRIVE
ROTARY SHAFT LIP SEAL DIN	710031208	10	1	367	540270414	POWER TAKE-OFF CPL
ROTARY SHAFT LIP SEAL DIN	710035901	11	1	325	90001090	SLEWING GEAR DRIVE
ROTARY SHAFT LIP SEAL DIN	710035901	11	1	1173	90006725	SLEWING GEAR DRIVE

Description	Item	Pos.	Quantity	Page	Assembly	Description
ROTARY SHAFT LIP SEAL DIN	710033508	8	1	1220	968419601	DRUM BEARING
ROTARY SHAFT LIP SEAL DIN	710035908	7	1	1220	968419601	DRUM BEARING
ROTARY SHAFT LIP SEAL DIN	710036101	11	2	442	90008841	SLEWING GEAR DRIVE
ROTARY SHAFT LIP SEAL DIN	10030443	4	1	326	90004973	DRUM BEARING
ROTARY SHAFT LIP SEAL DIN	570151908	15	1	368	540270514	DRIVE UNIT CPL
ROTARY SHAFT LIP SEAL DIN	570720908	310	1	631	11000367	PUMP DISTRIBUTION GEAR
ROTARY SHAFT LIP SEAL DIN	710027101	7	2	1219	90004983	PLANETARY GEARBOX
ROTARY SHAFT LIP SEAL DIN	710054401	4	1	325	90001090	SLEWING GEAR DRIVE
ROTARY SHAFT LIP SEAL DIN	710054401	4	1	1173	90006725	SLEWING GEAR DRIVE
ROTARY SHAFT LIP SEAL TRJ	10166573	31	1	1219	90004983	PLANETARY GEARBOX
ROTARY SHAFT LIP SEAL TRP	10166630	64	2	442	90008841	SLEWING GEAR DRIVE
ROTATIONAL SPEED SENSOR	12977971	(1)	1	768	12410651	ENGINE CONTROL SENSORS
ROTATIONAL SPEED SENSOR	12544505	20	2	768	12410651	ENGINE CONTROL SENSORS
ROTOR	11171311	1	1	1521	11066001	WIND VELOCITY TRANSMITTE
ROUND SLING -GEWA 1T-1M	735002208	12	2	1378	966648108	LUFFING PULLEY BLOCK COM
ROUND SLING -GEWA 1T-1M	735002208	31	2	1381	966660708	WEIGHT CPL.
ROUND SLING 1T-0,78M POLY	735004308	50	5	252	966222408	MOUNTING PARTS FRONT P
ROUND SLING DIN EN 1492-2 1	10280667	6	4	995	919300308	SLINGING MEAN
ROUND SLING DIN EN 1492-2 2	10280678	3	2	996	96052080	CROSS-MEMBER
ROUND SLING DIN EN 1492-2 2	10280678	211	2	1254	916324608	D PIVOT SECTION PRE-ASS.
ROUND SLING DIN EN 1492-2	11114028	97	2	1137	916303208	S INTERMEDIATE SECTION
ROUND SLING DIN EN 1492-2	11114028	97	2	1142	916303108	S INTERMEDIATE SECTION
ROUND SLING DIN EN 1492-2	11114028	97	2	1146	916303008	S INTERMEDIATE SECTION
ROUND SLING DIN EN 1492-2	11114028	97	2	1150	916302708	S INTERMEDIATE SECTION
ROUND SLING DIN EN 1492-2	11114028	100	1	1155	916302908	S ADAPTER SECTION
ROUND SLING DIN EN 1492-2	10280542	92	2	1130	916303308	S INTERMEDIATE SECTION
ROUND SLING DIN EN 1492-2	10280542	94	1	1155	916302908	S ADAPTER SECTION
ROUND STEEL 80.0X527 35NIC	978522608	2	164	97	965380808	FLOOR PLATES PRE-ASS.
ROUND STRAND ROPE 10X1,4	10652830	283	1	1255	916324608	D PIVOT SECTION PRE-ASS.
ROUND STRAND ROPE 10X1,4	10652830	119	2	1303	915745708	D HEAD SECTION PRE-ASS.
ROUND STRAND ROPE 10X1,	10652811	61	2	566	918744708	MACHINERY HOUSE BASE FR
ROUND STRAND ROPE 10X1,	10652814	56	1	389	965661108	SUPPORT COMPL.
ROUND STRAND ROPE 10X1,	10652814	135	2	1304	915745708	D HEAD SECTION PRE-ASS.
ROUND STRAND ROPE 10X1,	10652815	12	1	573	965886508	ROOF COMPL.
ROUND STRAND ROPE 10X10	10652201	90	2	1130	916303308	S INTERMEDIATE SECTION
ROUND STRAND ROPE 10X10	10652201	82	1	1471	916062508	L INTERMEDIATE SECTION
ROUND STRAND ROPE 10X10,	10663990	70	1	1471	916062508	L INTERMEDIATE SECTION
ROUND STRAND ROPE 10X11	10651955	90	2	1136	916303208	S INTERMEDIATE SECTION
ROUND STRAND ROPE 10X11	10651955	90	2	1145	916303008	S INTERMEDIATE SECTION
ROUND STRAND ROPE 10X11	10651955	90	2	1149	916302708	S INTERMEDIATE SECTION
ROUND STRAND ROPE 10X11	10651955	90	2	1155	916302908	S ADAPTER SECTION
ROUND STRAND ROPE 10X11	10651955	51	1	1345	916303808	D INTERMEDIATE SECTION
ROUND STRAND ROPE 10X11	10651955	37	3	1357	917223708	D INTERMEDIATE SECTION
ROUND STRAND ROPE 10X11	10651955	22	4	1460	915723408	L INTERMEDIATE SECTION
ROUND STRAND ROPE 10X11	10651955	22	4	1465	915746808	L INTERMEDIATE SECTION
ROUND STRAND ROPE 10X11	10651955	22	2	1470	916062508	L INTERMEDIATE SECTION
ROUND STRAND ROPE 10X2,1	11008315	290	1	1255	916324608	D PIVOT SECTION PRE-ASS.
ROUND STRAND ROPE 10X2,	10652438	54	1	1170	915753108	WINCH
ROUND STRAND ROPE 10X2,	10652438	133	2	1253	916324608	D PIVOT SECTION PRE-ASS.
ROUND STRAND ROPE 10X2,	10652810	64	1	21	917528708	CENTRAL SECTION CRAWLER
ROUND STRAND ROPE 10X2,	10652810	45	2	1388	966890708	WA-FRAME 1 BASE SECTION
ROUND STRAND ROPE 10X3,	10675401	134	1	1304	915745708	D HEAD SECTION PRE-ASS.
ROUND STRAND ROPE 10X3,	10652805	130	1	1057	916305808	S PIVOT SECTION PRE-ASS.
ROUND STRAND ROPE 10X3,	10652805	69	2	1413	915746608	WA-FRAME 2 PIVOT SECTION
ROUND STRAND ROPE 10X3,5	11002141	120	2	1303	915745708	D HEAD SECTION PRE-ASS.
ROUND STRAND ROPE 10X4,	11626400	92	1	1163	916302608	SL REDUCING SECTION
ROUND STRAND ROPE 10X4,	10663834	90	1	1163	916302608	SL REDUCING SECTION
ROUND STRAND ROPE 10X4,	10663834	118	2	1303	915745708	D HEAD SECTION PRE-ASS.
ROUND STRAND ROPE 10X5,1	10651953	90	2	1141	916303108	S INTERMEDIATE SECTION
ROUND STRAND ROPE 10X5,1	10651953	35	3	1365	917223808	D INTERMEDIATE SECTION

Description	Item	Pos.	Quantity	Page	Assembly	Description
ROUND STRAND ROPE 10X5,1	10651953	22	4	1452	915723308	L INTERMEDIATE SECTION
ROUND STRAND ROPE 10X5,3	10652826	68	1	1413	915746608	WA-FRAME 2 PIVOT SECTION
ROUND STRAND ROPE 10X5,	11000258	271	1	568	918744708	MACHINERY HOUSE BASE FR
ROUND STRAND ROPE 10X5,9	10652812	46	2	1388	966890708	WA-FRAME 1 BASE SECTION
ROUND STRAND ROPE 10X6,3	10652816	90	2	1419	916116008	WA-FRAME 2 HEAD SECTION
ROUND STRAND ROPE 10X6,	10652822	51	2	1402	916115908	WA-FRAME 1
ROUND STRAND ROPE 10X7,3	11000523	67	1	1413	915746608	WA-FRAME 2 PIVOT SECTION
ROUND STRAND ROPE 10X8,1	10813402	70	2	1427	916302808	W PIVOT SECTION
ROUND STRAND ROPE 10X9,	10652831	39	2	1440	915723208	SPACER WA-FRAME 1
ROUND STRAND ROPE 10X9,	10652831	39	2	1444	915746208	SPACER WA-FRAME 2
RS CRANKSHAFT BEARING KP	10128593	50	1	704	10128540	CRANKSHAFT BEARINGS
RS PRESSURE FILTER DF...33	10101384	(3)	1	850	96029372	HYDR.MACHINERY HOUSE
RUBBER 40X4X704 NBR/SBR 6	97079103	(2)	48	1537	918392608	DISPATCH ASSY.MECH.PART
RUBBER BELLOWS	11124040	3	2	1033	10454762	REMOTE CONTROL TRANSMIT
RUBBER BELLOWS	571912308	2	1	529	10343693	JOYSTICK
RUBBER BUFFER 30X36 KAUT	10040502	100	1	903	919203908	COVERING
RUBBER BUFFER 8,3/26X7,2 3	10116274	2	8	763	10141788	CONTROL BOX ANNEXE
RUBBER CONNECTION	10132330	14	2	694	10141843	CRANKCASE BREATHER ASS
RUBBER CONNECTION	9880511	15	4	694	10141843	CRANKCASE BREATHER ASS
RUBBER CONNECTION 06-12X	10126119	22	1	730	10153631	LEAK OIL LINE ADD-ON
RUBBER CONNECTION 06-12X	10126119	11	2	753	10143790	REGULATION BOOST PRESS
RUBBER CONNECTION 12X18	10132412	3	1	696	10137051	HYDT.TUBE ASSEMBLY
RUBBER CONNECTION 25X35	9271340	17	2	694	10141843	CRANKCASE BREATHER ASS
RUBBER CONNECTION Silicon	10123540	16	1	751	10141720	EXHAUST TC MOUNTING
RUBBER CONNECTION Silicon	10123540	16	1	752	10141721	EXHAUST TC MOUNTING
RUBBER CONNECTION Silicon	10128228	10	3	753	10143790	REGULATION BOOST PRESS
RUBBER CONNECTION Silicon	10139107	5	3	733	10141830	CHARGE AIR LINE ASSEMBLY
RUBBER HOSE 130X150X75 E	975744308	250	2	799	918717708	AIR FILTER SYSTEM ABOVE
RUBBER HOSE 130X150X75 E	975744308	250	2	803	918719508	AIR FILTER SYSTEM DOWN
RUBBER RING X16	10123876	103	2	766	12416117	CABLE HARNESS MOUNTING
RUBBER RING X16	10123876	(11)	1	876	919412408	ELECTRICAL MACHINE/ENGIN
RUBBER RING X16	10123876	(11)	1	876	919412408	ELECTRICAL MACHINE/ENGIN
RUBBER RING X19	10123877	(12)	1	876	919412408	ELECTRICAL MACHINE/ENGIN
RUBBER RING X19	10123877	(12)	1	876	919412408	ELECTRICAL MACHINE/ENGIN
RUBBER-METAL MACHINERY	10476338	2	4	936	919203708	FUEL TANK CPL.
RUBBER-METAL MACHINERY	10476338	7	4	940	919203608	OIL RESERVOIR, COMPLETE
RUBBER-METAL STOP BUFF	10282698	70	2	1129	916303308	S INTERMEDIATE SECTION
RUBBER-METAL STOP BUFF	10282698	70	2	1136	916303208	S INTERMEDIATE SECTION
RUBBER-METAL STOP BUFF	10282698	70	2	1141	916303108	S INTERMEDIATE SECTION
RUBBER-METAL STOP BUFF	10282698	70	2	1145	916303008	S INTERMEDIATE SECTION
RUBBER-METAL STOP BUFF	10282698	70	2	1149	916302708	S INTERMEDIATE SECTION
RUBBER-METAL STOP BUFF	10282698	70	2	1154	916302908	S ADAPTER SECTION
S ADAPTER SECTION 3531.45	916302908	240	1	11		LIEBHERR CRAW.CRANE LR
S HEAD SECTION 3000T	916332108	202	1	11		LIEBHERR CRAW.CRANE LR
S HEAD SECTION, WELDED C	966752308	1	1	1084	916332108	S HEAD SECTION
S INTERMED.SECTION WELD.	966592508	1	1	1149	916302708	S INTERMEDIATE SECTION
S INTERMED.SECTION WELD.	966573808	1	1	1145	916303008	S INTERMEDIATE SECTION
S INTERMED.SECTION WELD	966615608	1	1	1141	916303108	S INTERMEDIATE SECTION
S INTERMED.SECTION WELD.	966568508	1	1	1136	916303208	S INTERMEDIATE SECTION
S INTERMED.SECTION WELD.	966610908	1	1	1129	916303308	S INTERMEDIATE SECTION
S INTERMEDIATE SECTION 35	916302708	222	3	11		LIEBHERR CRAW.CRANE LR
S INTERMEDIATE SECTION 35	916303008	220	2	11		LIEBHERR CRAW.CRANE LR
S INTERMEDIATE SECTION 3	916303108	214	2	11		LIEBHERR CRAW.CRANE LR
S INTERMEDIATE SECTION 35	916303208	212	2	11		LIEBHERR CRAW.CRANE LR
S INTERMEDIATE SECTION 35	916303308	210	1	11		LIEBHERR CRAW.CRANE LR
S LUFFING BLOCKS	916115808	263	1	12		LIEBHERR CRAW.CRANE LR
S OVERRUN PROTECTION	915745308	2	1	1049	919294508	S PIVOT SECTION CPL.
S PIVOT SECTION CPL. 10.25	919294508	200	1	11		LIEBHERR CRAW.CRANE LR
S PIVOT SECTION PRE-ASS. 1	916305808	1	1	1049	919294508	S PIVOT SECTION CPL.
S PIVOT SECTION, WELD.CO	966564508	1	1	1055	916305808	S PIVOT SECTION PRE-ASS.

Description	Item	Pos.	Quantity	Page	Assembly	Description
S-ADAPTER WELDM. RAL 100	966595308	1	1	1154	916302908	S ADAPTER SECTION
SAE FLANGE CONNECTION G	474901908	572	2	851	96029372	HYDR.MACHINERY HOUSE
SAE FLANGE CONNECTION G	474901508	575	2	851	96029372	HYDR.MACHINERY HOUSE
SAE FLANGE CONNECTION GF	474901808	521	4	32	966084408	HYDRAULIC EQUIPM.CENTER
SAE FLANGE CONNECTION W	474907108	577	2	851	96029372	HYDR.MACHINERY HOUSE
SAE FLANGE CONNECTION	474906908	573	6	851	96029372	HYDR.MACHINERY HOUSE
SAE FLANGE SAE1 1/2-C61-M1	511502608	124	4	626	96034141	DIESEL ENGINE, PRE-ASSEMB
SAE FLANGE SAE1 1/2-C61-M1	511502608	124	4	678	96034143	DIESEL ENGINE, PRE-ASSEMB
SAE INTERMEDIATE FLANGE	511519208	510	1	450	966085508	HYDRAULIC EQUIPM.SLEWING
SAE INTERMEDIATE FLANGE	511519208	521	6	851	96029372	HYDR.MACHINERY HOUSE
SAE INTERMEDIATE FLANGE S	511517208	520	3	851	96029372	HYDR.MACHINERY HOUSE
SAE INTERMEDIATE FLANGE S	11320616	512	1	851	96029372	HYDR.MACHINERY HOUSE
SAE SEALING FLANGE SAE1 1	511510008	502	10	334	966085708	ADDITIONAL HYDRAULICS WI
SAE SEALING FLANGE SAE1 1	511510008	502	10	351	966085808	ADDITIONAL HYDRAULICS WI
SAE SEALING FLANGE SAE1 1	511510008	580	4	851	96029372	HYDR.MACHINERY HOUSE
SAE SEALING FLANGE SAE1 1	511510008	502	6	1181	966085908	ADDITIONAL HYDRAULICS WI
SAE SEALING FLANGE SAE1 1	511510008	502	8	1202	966086108	ADDITIONAL HYDRAULICS WI
SAE-FLANGE HALF SAE1 1/4-C	511516208	125	2	626	96034141	DIESEL ENGINE, PRE-ASSEMB
SAE-FLANGE HALF SAE1 1/4-C	511516208	125	2	678	96034143	DIESEL ENGINE, PRE-ASSEMB
SAE-FLANGE HALF SAE1 1/4-C	511516208	576	8	851	96029372	HYDR.MACHINERY HOUSE
SAE-FLANGE HALF SAE3-C61	510599208	126	2	626	96034141	DIESEL ENGINE, PRE-ASSEMB
SAE-FLANGE HALF SAE3-C61	510599208	126	2	678	96034143	DIESEL ENGINE, PRE-ASSEMB
SAFETY BUTTON	10424601	(1)	1	1045	10285336	POUCH SOCKET
SAFETY BUTTON	10470667	(2)	1	1045	10285336	POUCH SOCKET
SAFETY HARNESS EN 361 IK	11007305	1	2	241	916959908	PERSONAL PROTECTION EQ
SAFETY LEVER	10410484	2	1	1045	10285336	POUCH SOCKET
SAFETY PLUG W HINGE-LID	10813605	20	1	1045	10285336	POUCH SOCKET
SAFETY PLUG W HINGE-LID	12105280	2	1	1038	10491463	POUCH SOCKET
SAFETY PLUG W HINGE-LID 10	10180883	44	2	105	917523808	CRAWLER TRACK CARRIER, L
SAFETY PLUG W HINGE-LID 10	10180883	44	2	148	917525508	CRAWLER TRACK CARRIER, L
SAFETY PLUG W HINGE-LID 10	10180883	44	2	178	917525608	CRAWLER TRACK CARRIER,
SAFETY PLUG W HINGE-LID 10	10180883	44	2	205	917525908	CRAWLER TRACK CARRIER,
SAFETY PLUG W HINGE-LID 10	10180883	23	2	294	919361308	SLEWING PLATFORM FRAME
SAFETY PLUG W HINGE-LID 10	10180883	5	2	389	965661108	SUPPORT COMPL.
SAFETY PLUG W HINGE-LID 10	10180883	59	2	1302	915745708	D HEAD SECTION PRE-ASS.
SAFETY PLUG W HINGE-LID 10	10180883	(3)	1	1305	915745708	D HEAD SECTION PRE-ASS.
SAFETY PLUG W HINGE-LID 10	10180883	7	1	1332	96051961	TRACTION RAM PRE-ASS.
SAFETY PLUG W HINGE-LID 10	10180883	7	1	1340	96051962	TRACTION RAM PRE-ASS.
SAFETY PLUG W HINGE-LID 10	10180883	44	2	1402	916115908	WA-FRAME 1
SAFETY PLUG W HINGE-LID 10	10180883	22	2	1447	915723508	ROLLER CARRIAGE W BOOM
SAFETY PLUG W HINGE-LID 10	10180883	9	4	1497	966887708	CONNECTING SUPPORT
SAFETY PLUG W HINGE-LID 10	10180883	17	1	1500	966887908	STAND, LEFT
SAFETY PLUG W HINGE-LID 10	10180883	17	1	1503	966888108	STAND, RIGHT
SAFETY PLUG W HINGE-LID 1	10180882	49	1	20	917528708	CENTRAL SECTION CRAWLER
SAFETY PLUG W HINGE-LID 1	10181899	64	4	106	917523808	CRAWLER TRACK CARRIER, L
SAFETY PLUG W HINGE-LID 1	10181899	64	4	179	917525608	CRAWLER TRACK CARRIER,
SAFETY PLUG W HINGE-LID 1	10181899	21	4	381	915753008	A-FRAME
SAFETY PLUG W HINGE-LID 1	10181899	33	2	384	965661008	FRAME PRE-ASS.
SAFETY PLUG W HINGE-LID 1	10181899	31	8	389	965661108	SUPPORT COMPL.
SAFETY PLUG W HINGE-LID 1	10181899	12	2	395	965661508	UPPER PULLEY BLOCK CPL.
SAFETY PLUG W HINGE-LID 1	10181899	35	3	1084	916332108	S HEAD SECTION
SAFETY PLUG W HINGE-LID 1	10181899	27	1	1101	915721308	L-HEAD PIECE
SAFETY PLUG W HINGE-LID 1	10181899	35	2	1112	916177008	ROLLER SET
SAFETY PLUG W HINGE-LID 1	10181899	35	2	1117	916177108	ROLLER SET
SAFETY PLUG W HINGE-LID 1	10181899	69	4	1154	916302908	S ADAPTER SECTION
SAFETY PLUG W HINGE-LID 1	10181899	14	8	1302	915745708	D HEAD SECTION PRE-ASS.
SAFETY PLUG W HINGE-LID 1	10181899	14	6	1372	966649408	LUFFING PULLEY BLOCK COM
SAFETY PLUG W HINGE-LID 1	10181899	8	4	1378	966648108	LUFFING PULLEY BLOCK COM
SAFETY PLUG W HINGE-LID 1	10181899	42	2	1402	916115908	WA-FRAME 1
SAFETY PLUG W HINGE-LID 1	10181899	18	2	1419	916116008	WA-FRAME 2 HEAD SECTION

Description	Item	Pos.	Quantity	Page	Assembly	Description
SAFETY PLUG W HINGE-LID 1	10181899	52	2	1452	915723308	L INTERMEDIATE SECTION
SAFETY PLUG W HINGE-LID 1	10181899	52	2	1460	915723408	L INTERMEDIATE SECTION
SAFETY PLUG W HINGE-LID 1	10181899	52	2	1465	915746808	L INTERMEDIATE SECTION
SAFETY PLUG W HINGE-LID 1	10181899	52	2	1470	916062508	L INTERMEDIATE SECTION
SAFETY PLUG W HINGE-LID 1	10181899	33	2	1500	966887908	STAND, LEFT
SAFETY PLUG W HINGE-LID 1	10181899	33	2	1503	966888108	STAND, RIGHT
SAFETY PLUG W HINGE-LID 1	10181899	26	2	1533	966911408	CROSS MEMBER CPL.
SAFETY PLUG W HINGE-LID 17	10180878	81	6	1252	916324608	D PIVOT SECTION PRE-ASS.
SAFETY PLUG W HINGE-LID 17	10180878	40	10	1540	96051353	BAR CIRCUMFERENCE
SAFETY PLUG W HINGE-LID 17	10180878	17	1	1559	966825708	ROD CPL.
SAFETY PLUG W HINGE-LID 17	10180878	17	1	1561	966825808	ROD CPL.
SAFETY PLUG W HINGE-LID 1	12100335	3	4	227	915718008	FIXAGE DU CONTREPOIDS CE
SAFETY PLUG W HINGE-LID 1	12100335	39	1	1302	915745708	D HEAD SECTION PRE-ASS.
SAFETY PLUG W HINGE-LID 1	12100335	4	2	1379	966649908	BRACKET CPL.
SAFETY PLUG W HINGE-LID 1	12100335	22	4	1381	966660708	WEIGHT CPL.
SAFETY PLUG W HINGE-LID 1	12100335	46	2	1402	916115908	WA-FRAME 1
SAFETY PLUG W HINGE-LID 1	12100335	44	4	1540	96051353	BAR CIRCUMFERENCE
SAFETY PLUG W HINGE-LID 1	12100335	10	1	1541	965646108	ROD CPL.
SAFETY PLUG W HINGE-LID 1	12100335	10	1	1543	965522908	ROD CPL.
SAFETY PLUG W HINGE-LID 1	12100335	10	1	1552	966659008	ROD CPL.
SAFETY PLUG W HINGE-LID 1	12100335	10	1	1554	966663008	ROD CPL.
SAFETY PLUG W HINGE-LID 1	12100335	10	1	1555	966659408	ROD CPL.
SAFETY PLUG W HINGE-LID 1	12100335	10	1	1557	966663508	ROD CPL.
SAFETY PLUG W HINGE-LID 1	12100335	11	1	1559	966825708	ROD CPL.
SAFETY PLUG W HINGE-LID 1	12100335	11	1	1561	966825808	ROD CPL.
SAFETY PLUG W HINGE-LID 1	12100335	3	2	1564	966659808	ROCKER
SAFETY PLUG W HINGE-LID 1	12100335	10	1	1565	967086508	PULL ROD
SAFETY PLUG W HINGE-LID 1	12100335	10	1	1567	967088008	PULL ROD
SAFETY PLUG W HINGE-LID 1	12100335	10	1	1569	967089708	PULL ROD
SAFETY PLUG W HINGE-LID 2	12100250	4	2	397	966093308	BRACKET CPL.
SAFETY PLUG W HINGE-LID 2	12100250	49	2	1112	916177008	ROLLER SET
SAFETY PLUG W HINGE-LID 2	12100250	49	2	1117	916177108	ROLLER SET
SAFETY PLUG W HINGE-LID 2	12100250	93	2	1413	915746608	WA-FRAME 2 PIVOT SECTION
SAFETY PLUG W HINGE-LID 2	12100250	5	2	1505	965656708	CONSOLE COUNTERWEIGHT
SAFETY PLUG W HINGE-LID 2	12100250	11	2	1546	968244508	ROD CPL.
SAFETY PLUG W HINGE-LID 2	12100250	10	1	1547	966191408	ROD CPL.
SAFETY PLUG W HINGE-LID 2	12100250	10	1	1550	966203408	ROD CPL.
SAFETY PLUG W HINGE-LID 2	12100250	10	1	1551	966160008	ROD CPL.
SAFETY PLUG W HINGE-LID 2	10878577	64	2	1056	916305808	S PIVOT SECTION PRE-ASS.
SAFETY PLUG W HINGE-LID 2	10878577	9	4	1388	966890708	WA-FRAME 1 BASE SECTION
SAFETY PLUG W HINGE-LID 2	10878577	10	4	1412	915746608	WA-FRAME 2 PIVOT SECTION
SAFETY PLUG W HINGE-LID 2	10878577	61	2	1419	916116008	WA-FRAME 2 HEAD SECTION
SAFETY PLUG W HINGE-LID 2	10878577	38	4	1440	915723208	SPACER WA-FRAME 1
SAFETY PLUG W HINGE-LID 2	10878577	38	4	1444	915746208	SPACER WA-FRAME 2
SAFETY PLUG W HINGE-LID 2	10878577	25	2	1500	966887908	STAND, LEFT
SAFETY PLUG W HINGE-LID 2	10878577	25	2	1503	966888108	STAND, RIGHT
SAFETY PLUG W HINGE-LID 4	10180879	69	2	1214	915753308	WINCH 6 PRE-ASSEMBLY
SAFETY PLUG W HINGE-LID 5	10875869	23	2	20	917528708	CENTRAL SECTION CRAWLER
SAFETY PLUG W HINGE-LID 5	10875869	37	2	50	919045208	CROSS BEAM
SAFETY PLUG W HINGE-LID 5	10875869	9	4	56	96026100	PLATFORM CPL.L.
SAFETY PLUG W HINGE-LID 5	10875869	9	5	60	96026289	PODEST CPL.R.
SAFETY PLUG W HINGE-LID 5	10875869	10	6	65	96026457	PLATFORM COMPL.
SAFETY PLUG W HINGE-LID 5	10875869	(7)	2	106	917523808	CRAWLER TRACK CARRIER, L
SAFETY PLUG W HINGE-LID 5	10875869	137	2	107	917523808	CRAWLER TRACK CARRIER, L
SAFETY PLUG W HINGE-LID 5	10875869	109	2	149	917525508	CRAWLER TRACK CARRIER, L
SAFETY PLUG W HINGE-LID 5	10875869	137	2	180	917525608	CRAWLER TRACK CARRIER,
SAFETY PLUG W HINGE-LID 5	10875869	109	2	206	917525908	CRAWLER TRACK CARRIER,
SAFETY PLUG W HINGE-LID 5	10875869	5	6	223	919026408	CATWALK CRAW.TRACK TRA
SAFETY PLUG W HINGE-LID 5	10875869	26	4	247	915750608	SLEWING PLATFORM FRAME
SAFETY PLUG W HINGE-LID 5	10875869	16	6	294	919361308	SLEWING PLATFORM FRAME

Description	Item	Pos.	Quantity	Page	Assembly	Description
SAFETY PLUG W HINGE-LID 5	10875869	21	2	395	965661508	UPPER PULLEY BLOCK CPL.
SAFETY PLUG W HINGE-LID 5	10875869	112	27	424	96038696	SLEWING PLATFORM CATWAL
SAFETY PLUG W HINGE-LID 5	10875869	9	1	437	96021673	PREMOUNTED PIN PULLING D
SAFETY PLUG W HINGE-LID 5	10875869	9	4	444	966460008	PALETTE OF BOLTS
SAFETY PLUG W HINGE-LID 5	10875869	92	13	566	918744708	MACHINERY HOUSE BASE FR
SAFETY PLUG W HINGE-LID 5	10875869	27	2	999	966561608	FRAME
SAFETY PLUG W HINGE-LID 5	10875869	4	10	1027	965630408	CARRIER PRE-ASSEMBLED
SAFETY PLUG W HINGE-LID 5	10875869	65	2	1056	916305808	S PIVOT SECTION PRE-ASS.
SAFETY PLUG W HINGE-LID 5	10875869	48	1	1084	916332108	S HEAD SECTION
SAFETY PLUG W HINGE-LID 5	10875869	58	1	1101	915721308	L-HEAD PIECE
SAFETY PLUG W HINGE-LID 5	10875869	38	4	1112	916177008	ROLLER SET
SAFETY PLUG W HINGE-LID 5	10875869	38	4	1117	916177108	ROLLER SET
SAFETY PLUG W HINGE-LID 5	10875869	17	2	1251	916324608	D PIVOT SECTION PRE-ASS.
SAFETY PLUG W HINGE-LID 5	10875869	170	2	1304	915745708	D HEAD SECTION PRE-ASS.
SAFETY PLUG W HINGE-LID 5	10875869	(2)	1	1345	916303808	D INTERMEDIATE SECTION
SAFETY PLUG W HINGE-LID 5	10875869	3	1	1348	966140608	PIN WITH RING BOLT
SAFETY PLUG W HINGE-LID 5	10875869	56	2	1419	916116008	WA-FRAME 2 HEAD SECTION
SAFETY PLUG W HINGE-LID 5	10875869	4	2	1481	967995008	MECHANICAL AUXILIARIES
SAFETY PLUG W HINGE-LID 5	10875869	14	2	1494	966888308	SWITCH UNIT
SAFETY PLUG W HINGE-LID 5	10875869	14	2	1495	966916408	SWITCH UNIT
SAFETY PLUG W HINGE-LID 5	10875869	5	4	1536	968169608	SLEIGH CPL.
SAFETY PLUG W HINGE-LID 6	10875870	20	4	54	965956208	STAIR
SAFETY PLUG W HINGE-LID 6	10875870	4	1	234	966648008	PIN PULLING CYLINDER CPL.
SAFETY PLUG W HINGE-LID 6	10875870	14	16	256	915750708	PIN F. S AND D PIVOT SECTIO
SAFETY PLUG W HINGE-LID 6	10875870	116	4	424	96038696	SLEWING PLATFORM CATWAL
SAFETY PLUG W HINGE-LID 6	10875870	58	2	565	918744708	MACHINERY HOUSE BASE FR
SAFETY PLUG W HINGE-LID 6	10875870	13	10	999	966561608	FRAME
SAFETY PLUG W HINGE-LID 6	10875870	19	6	1055	916305808	S PIVOT SECTION PRE-ASS.
SAFETY PLUG W HINGE-LID 6	10875870	37	4	1084	916332108	S HEAD SECTION
SAFETY PLUG W HINGE-LID 6	10875870	18	1	1088	966470508	HOISTING LIMIT SWITCH PRE-
SAFETY PLUG W HINGE-LID 6	10875870	18	1	1089	966470608	HOISTING LIMIT SWITCH PRE-
SAFETY PLUG W HINGE-LID 6	10875870	95	2	1130	916303308	S INTERMEDIATE SECTION
SAFETY PLUG W HINGE-LID 6	10875870	94	2	1136	916303208	S INTERMEDIATE SECTION
SAFETY PLUG W HINGE-LID 6	10875870	94	2	1141	916303108	S INTERMEDIATE SECTION
SAFETY PLUG W HINGE-LID 6	10875870	94	2	1145	916303008	S INTERMEDIATE SECTION
SAFETY PLUG W HINGE-LID 6	10875870	94	2	1149	916302708	S INTERMEDIATE SECTION
SAFETY PLUG W HINGE-LID 6	10875870	96	2	1155	916302908	S ADAPTER SECTION
SAFETY PLUG W HINGE-LID 6	10875870	58	16	1252	916324608	D PIVOT SECTION PRE-ASS.
SAFETY PLUG W HINGE-LID 6	10875870	130	7	1303	915745708	D HEAD SECTION PRE-ASS.
SAFETY PLUG W HINGE-LID 6	10875870	7	4	1310	966731108	ROLLER SEATING COMPL.
SAFETY PLUG W HINGE-LID 6	10875870	6	1	1347	966035008	REST
SAFETY PLUG W HINGE-LID 6	10875870	29	3	1372	966649408	LUFFING PULLEY BLOCK COM
SAFETY PLUG W HINGE-LID 6	10875870	23	2	1447	915723508	ROLLER CARRIAGE W BOOM
SAFETY PLUG W HINGE-LID 6	10875870	6	4	1536	968169608	SLEIGH CPL.
SAFETY PLUG W HINGE-LID 6	10875870	12	1	1574	967858208	REST CPL.
SAFETY PLUG W HINGE-LID 8	10180880	35	1	247	915750608	SLEWING PLATFORM FRAME
SAFETY PLUG W HINGE-LID 8	10180880	35	1	294	919361308	SLEWING PLATFORM FRAME
SAFETY PLUG W HINGE-LID 8	10180880	70	1	389	965661108	SUPPORT COMPL.
SAFETY PLUG W HINGE-LID 8	10180880	16	4	1055	916305808	S PIVOT SECTION PRE-ASS.
SAFETY PLUG W HINGE-LID 8	10180880	3	1	1264	965764708	PIN WITH RING BOLT
SAFETY PLUG W HINGE-LID 8	10180880	60	2	1302	915745708	D HEAD SECTION PRE-ASS.
SAFETY PLUG W HINGE-LID 8	10180880	4	2	1390	966885408	GUY MOUNTING
SAFETY PLUG W HINGE-LID 8	10180884	50	5	50	919045208	CROSS BEAM
SAFETY PLUG W HINGE-LID 8	10180884	33	4	148	917525508	CRAWLER TRACK CARRIER, L
SAFETY PLUG W HINGE-LID 8	10180884	33	4	205	917525908	CRAWLER TRACK CARRIER,
SAFETY PLUG W HINGE-LID 8	10180884	4	1	230	966912508	PIN PULLING CYLINDER CPL.
SAFETY PLUG W HINGE-LID 8	10180884	22	3	247	915750608	SLEWING PLATFORM FRAME
SAFETY PLUG W HINGE-LID 8	10180884	8	1	294	919361308	SLEWING PLATFORM FRAME
SAFETY PLUG W HINGE-LID 8	10180884	90	10	566	918744708	MACHINERY HOUSE BASE FR
SAFETY PLUG W HINGE-LID 8	10180884	19	2	1372	966649408	LUFFING PULLEY BLOCK COM

Description	Item	Pos.	Quantity	Page	Assembly	Description
SAFETY PLUG W HINGE-LID 8	10180884	60	1	1388	966890708	WA-FRAME 1 BASE SECTION
SAFETY PLUG W HINGE-LID 8	10180884	32	2	1426	916302808	W PIVOT SECTION
SAFETY PLUG W HINGE-LID 8	10180884	42	2	1444	915746208	SPACER WA-FRAME 2
SAFETY ROLLER CPL.	96013853	70	1	1163	916302608	SL REDUCING SECTION
SAFETY ROLLER CPL.	966344208	26	1	322	915751408	WINCH 1 PRE-ASSEMBLY
SAFETY ROLLER CPL.	966344208	26	1	345	915751608	WINCH 2 PRE-ASS.
SAFETY ROLLER CPL.	966344208	4	2	1170	915753108	WINCH
SAFETY ROLLER CPL.	966344208	8	2	1213	915753308	WINCH 6 PRE-ASSEMBLY
SAFETY ROLLER CPL.	966363408	4	2	1192	915753208	WINCH 5 PRE-ASS.
SAFETY ROLLER CPL.	966532808	67	1	1085	916332108	S HEAD SECTION
SAFETY ROLLER CPL.	966550508	14	2	1412	915746608	WA-FRAME 2 PIVOT SECTION
SAFETY ROLLER CPL.	966550508	21	1	1419	916116008	WA-FRAME 2 HEAD SECTION
SAFETY ROLLER CPL.	966550508	4	1	1564	966659808	ROCKER
SAFETY ROLLER CPL.	967124108	7	1	399	965661608	LOWER PULLEY BLOCK CPL.
SAFETY ROLLER CPL.	967232608	64	1	1102	915721308	L-HEAD PIECE
SAFETY ROLLER CPL.	967232608	55	1	1112	916177008	ROLLER SET
SAFETY ROLLER CPL.	967232608	55	1	1117	916177108	ROLLER SET
SAFETY ROLLER CPL.	967307608	65	1	1102	915721308	L-HEAD PIECE
SAFETY ROLLER WELDED RAL	966549508	2	1	1090	966532808	SAFETY ROLLER CPL.
SAFETY STIRRUP 50X720X165	979616708	27	4	50	919045208	CROSS BEAM
SCOOP WELDED	965906808	9	1	1014	96034284	PREMOUNTED COMBINATION
SCOOP WELDED	965906908	10	1	1014	96034284	PREMOUNTED COMBINATION
SCOOP WELDED	965907008	11	1	1014	96034284	PREMOUNTED COMBINATION
SCOOP WELDED	965907108	12	1	1014	96034284	PREMOUNTED COMBINATION
SCOOP WELDED SPF	96018465	1	1	799	918717708	AIR FILTER SYSTEM ABOVE
SCOOP WELDED SPF	96018465	1	1	803	918719508	AIR FILTER SYSTEM DOWN
SCOOP WELDED SPF	96018467	2	1	799	918717708	AIR FILTER SYSTEM ABOVE
SCOOP WELDED SPF	96018467	2	1	803	918719508	AIR FILTER SYSTEM DOWN
SCREW	11006669	20	2	1034	10475436	BELT CARRIER SYSTEM
SCREW	12106427	8	6	1033	10454762	REMOTE CONTROL TRANSMIT
SCREW	511052908	20	2	464	510401908	REVERSING VALVE
SCREW AEHNL.ISO 4017 UNC	10876375	319	8	627	96034141	DIESEL ENGINE, PRE-ASSEMB
SCREW AEHNL.ISO 4017 UNC	10876375	318	8	679	96034143	DIESEL ENGINE, PRE-ASSEMB
SCREW CAP GPN 800 M14X1,	10021410	3	2	720	12489819	COVERING CAPS - KIT
SCREW CARABINER OVAL 130	10473040	3	2	1039	966160608	HOIST LIM.SWITCH PLUMMET
SCREW CARABINER OVAL 130	10473040	11	3	1378	966648108	LUFFING PULLEY BLOCK COM
SCREW CARABINER OVAL 130	10473040	26	2	1381	966660708	WEIGHT CPL.
SCREW CARABINER OVAL 130	10473040	16	2	1384	919243508	WA-FRAME
SCREW CARABINER OVAL M.	10877382	2	2	1046	96013575	HOIST LIM.SWITCH PLUMMET
SCREW FITTING ELEMENT X	937501408	234	6	450	966085508	HYDRAULIC EQUIPM.SLEWING
SCREW LOCKING FLASCHE 5	811205708	109	1	689	12405454	CRANKCASE CPL. WITH CYLIN
SCREW LOCKING FLASCHE 5	811205708	109	1	693	10142096	PISTON COOLING
SCREW LOCKING FLASCHE 5	811205708	(105)	1	699	10134887	OIL SUMP WITH FASTENING
SCREW LOCKING FLASCHE 5	811205708	109	1	714	11364325	CYLINDER HEAD COVER PRE
SCREW LOCKING FLASCHE 5	811205708	105	1	754	10146947	ALTERNATOR ASSEMBLY
SCREW LOCKING FLASCHE 5	811205708	105	1	763	10141788	CONTROL BOX ANNEXE
SCREW M12	540400308	3	1	1266	540006108	ROPE WINCH
SCREW M8X20 VERZ	409831208	7	2	582	965887108	ACCESS LADDER PRE-ASS.
SCREW M8X20 VERZ	409831208	11	2	583	965887208	FOLDING LADDER PRE-ASS.
SCREW M8X30 St Rm>=800MP	13541106	2	1	764	10144098	FASTENING CLAMP
SCREW PLUG	11690057	3	1	329	10802061	WINCH REVOLUTION TRANS
SCREW PLUG	12101689	2	2	286	11006307	DISTRIBUTION BLOCK
SCREW PLUG	774378208	3	1	405	11006373	DISTRIBUTION BLOCK
SCREW PLUG	774378208	(4)	1	1187	917006408	CENTRALIZED LUBRICATION
SCREW PLUG 15 M20X 1,5 MS	602425008	268	2	160	966139008	TERMINAL BOX, PRE-ASSEMB
SCREW PLUG 15 M20X 1,5 MS	602425008	268	1	187	966501708	TERMINAL BOX, PRE-ASSEMB
SCREW PLUG 15 M20X 1,5 MS	602425008	268	1	213	966138608	TERMINAL BOX, PRE-ASSEMB
SCREW PLUG 15 M20X 1,5 MS	602425008	154	1	1069	966792108	TERMINAL BOX CPL.
SCREW PLUG 15 M20X 1,5 MS	602425008	153	1	1511	966997608	TERMINAL BOX CPL.
SCREW PLUG DIN 7604 C M30	4078004	9	2	726	10127419	FUEL FILTER MODULE

Description	Item	Pos.	Quantity	Page	Assembly	Description
SCREW PLUG DIN 906 M10X1	403900101	80	1	366	540270314	FLANGE CPL
SCREW PLUG DIN 906 M36X1,5	4000461	5	2	689	12405454	CRANKCASE CPL. WITH CYLIN
SCREW PLUG DIN 906 M48X1,5	10652552	6	6	689	12405454	CRANKCASE CPL. WITH CYLIN
SCREW PLUG DIN 908 G1/2X1	504012108	480	7	631	11000367	PUMP DISTRIBUTION GEAR
SCREW PLUG DIN 908 G1/4X1	518645408	26	1	69	10489597	SUPPORT CYLINDER
SCREW PLUG DIN 908 G3/4X1	518564708	28	2	69	10489597	SUPPORT CYLINDER
SCREW PLUG DIN 908 M14X1,	11651084	7	3	726	10127419	FUEL FILTER MODULE
SCREW PLUG DIN 908 M16X1,	11643072	7	1	460	511300508	CONTROL BLOCK
SCREW PLUG DIN 908 M20X1,	12218194	10	1	121	11002835	ELECTRIC PUMP
SCREW PLUG DIN 908 M20X1,	12218194	12	1	315	11081924	ELECTRIC PUMP
SCREW PLUG DIN 908 M20X1,	12218194	10	2	341	11114000	ELECTRIC PUMP
SCREW PLUG DIN 908 M20X1,	12218194	11	2	467	11003525	ELECTRIC PUMP
SCREW PLUG DIN 908 M22X1,5	404101708	30	2	365	11005312	ROPE DRUM
SCREW PLUG G1/2"	11003160	47	1	1271	10650028	TELESCOPIC CYLINDER
SCREW PLUG G1/2"	11003160	47	1	1272	11001945	TELESCOPIC CYLINDER
SCREW PLUG G1/4X19	10470377	46	3	1271	10650028	TELESCOPIC CYLINDER
SCREW PLUG G1/4X19	10470377	46	3	1272	11001945	TELESCOPIC CYLINDER
SCREW PLUG M12X1,5	7372624	35	3	639	11006048	CONNECTING PLATE
SCREW PLUG M12X1,5	7372624	(19)	2	647	11007826	VARIABLE PUMP
SCREW PLUG M12X1,5 MS	602425508	156	1	1069	966792108	TERMINAL BOX CPL.
SCREW PLUG M12X1,5 MS	602425508	271	1	1105	966469508	TERMINAL BOX
SCREW PLUG M12X1,5 MS	602425508	152	2	1511	966997608	TERMINAL BOX CPL.
SCREW PLUG M14X1,5 X5CrNi	10128874	(20)	1	686	13455092	DIESEL ENGINE
SCREW PLUG M16X1,5 MS	602424908	266	1	160	966139008	TERMINAL BOX, PRE-ASSEMB
SCREW PLUG M16X1,5 MS	602424908	266	1	187	966501708	TERMINAL BOX, PRE-ASSEMB
SCREW PLUG M16X1,5 MS	602424908	155	1	1069	966792108	TERMINAL BOX CPL.
SCREW PLUG M16X1,5 MS	602424908	273	1	1105	966469508	TERMINAL BOX
SCREW PLUG M16X1,5 MS	602424908	151	1	1511	966997608	TERMINAL BOX CPL.
SCREW PLUG M25X1,5 MS	602425108	19	1	27	966138208	TERMINAL BOX, PRE-ASSEMB
SCREW PLUG M25X1,5 MS	602425108	152	3	1069	966792108	TERMINAL BOX CPL.
SCREW PLUG M25X1,5 MS	602425108	183	1	1095	966418908	TERMINAL BOX
SCREW PLUG M25X1,5 MS	602425108	16	1	1177	966541908	TERMINAL BOX CPL.
SCREW PLUG M25X1,5 MS	602425108	16	1	1198	966542708	TERMINAL BOX CPL.
SCREW PLUG M25X1,5 MS	602425108	16	4	1230	966543108	TERMINAL BOX CPL.
SCREW PLUG M25X1,5 MS	602425108	505	2	1289	966885808	LEAD
SCREW PLUG M25X1,5 MS	602425108	280	4	1431	966420408	TERMINAL BOX
SCREW PLUG M25X1,5 MS	602425108	510	2	1514	967035508	LEAD
SCREW PLUG M30X1,5 11SM	11354095	2	4	689	12405454	CRANKCASE CPL. WITH CYLIN
SCREW PLUG M32X1,5 MS	602425208	285	2	880	966530408	TERMINAL BOX
SCREW PLUG M32X1,5 MS	602425208	150	1	1069	966792108	TERMINAL BOX CPL.
SCREW PLUG M32X1,5 MS	602425208	(504)	1	1095	966418908	TERMINAL BOX
SCREW PLUG M32X1,5 MS	602425208	(507)	1	1095	966418908	TERMINAL BOX
SCREW PLUG M32X1,5 MS	602425208	270	5	1288	966841808	TERMINAL BOX
SCREW PLUG M32X1,5 MS	602425208	278	4	1324	96052001	TERMINAL BOX CPL.
SCREW PLUG M32X1,5 MS	602425208	163	2	1397	967271008	TERMINAL BOX CPL.
SCREW PLUG M40X1,5 MS	602425308	286	1	263	96034537	TERMINAL BOX
SCREW PLUG M40X1,5 MS	602425308	12	2	330	966541108	TERMINAL BOX CPL.
SCREW PLUG M40X1,5 MS	602425308	12	2	347	966541408	TERMINAL BOX CPL.
SCREW PLUG M40X1,5 MS	602425308	286	1	880	966530408	TERMINAL BOX
SCREW PLUG M40X1,5 MS	602425308	271	1	1288	966841808	TERMINAL BOX
SCREW PLUG M40X1,5 MS	602425308	279	2	1324	96052001	TERMINAL BOX CPL.
SCREW PLUG M40X1,5 MS	602425308	288	1	1431	966420408	TERMINAL BOX
SCREW PLUG M8X1	7027497	(20)	2	647	11007826	VARIABLE PUMP
SCREW PLUG M8X1	7027497	20	2	656	10009378	CONNECTING PLATE
SCREW PLUG RD32X3 SPF	10466906	68	1	615	96018031	FIXING PARTS BASE FRAME
SCREW PLUG RD32X3 SPF	10466910	238	2	73	966084508	HYDR.CROSS BEAM
SCREW PLUG RD32X3 SPF	10466910	238	2	91	966084608	HYDR.CROSS BEAM
SCREW PLUG RD32X3 SPF	10466910	204	1	134	966434908	ADDITIONAL HYDR.TENSION C
SCREW PLUG RD32X3 SPF	10466910	204	1	236	966561908	ADDL.HYDR.F.PIN PULLING DE
SCREW PLUG RD32X3 SPF	10466910	238	6	269	96029361	SLEWING PLATFORM HYDRA

Description	Item	Pos.	Quantity	Page	Assembly	Description
SCREW PLUG RD32X3 SPF	10466910	238	3	307	966085408	SLEWING PLATFORM HYDRA
SCREW PLUG RD32X3 SPF	10466910	204	2	470	966751308	ADDL.HYDR.F.PIN PULLING DE
SCREW PLUG RD32X3 SPF	10466910	234	2	1315	966086708	ADDITIONAL HYDR.D HEAD S
SCREW PLUG RD36X3 SPF	10466907	69	1	616	96018031	FIXING PARTS BASE FRAME
SCREW PLUG RD36X3 SPF	10466911	240	2	73	966084508	HYDR.CROSS BEAM
SCREW PLUG RD36X3 SPF	10466911	224	1	127	966084908	HYDR.TRAVEL DRIVE
SCREW PLUG RD36X3 SPF	10466911	224	1	163	966085008	HYDR.TRAVEL DRIVE
SCREW PLUG RD36X3 SPF	10466911	224	1	190	966084808	HYDR.TRAVEL DRIVE
SCREW PLUG RD36X3 SPF	10466911	224	1	216	966084708	HYDR.TRAVEL DRIVE
SCREW PLUG RD36X3 SPF	10466911	202	1	232	966515908	ADDL.HYDR.F.PIN PULLING DE
SCREW PLUG RD36X3 SPF	10466911	253	1	269	96029361	SLEWING PLATFORM HYDRA
SCREW PLUG RD36X3 SPF	10466911	224	1	307	966085408	SLEWING PLATFORM HYDRA
SCREW PLUG RD36X3 SPF	10466911	224	2	850	96029372	HYDR.MACHINERY HOUSE
SCREW PLUG RD36X3 SPF	10466911	224	1	1277	96029354	ADDITIONAL HYDR.D PIVOT
SCREW PLUG RD36X3 SPF	10466911	228	3	1315	966086708	ADDITIONAL HYDR.D HEAD S
SCREW PLUG RD36X3 SPF	10466911	224	1	1351	966086808	ADDITIONAL HYDRAULICS IN
SCREW PLUG RD36X3 SPF	10466911	224	1	1361	966832808	ADDITIONAL HYDRAULICS IN
SCREW PLUG RD36X3 SPF	10466911	224	1	1369	966086908	ADDITIONAL HYDRAULICS IN
SCREW PLUG RD54X4 ALCUM	10466908	(3)	1	384	965661008	FRAME PRE-ASS.
SCREW PLUG RD54X4 SPF	10466912	210	7	73	966084508	HYDR.CROSS BEAM
SCREW PLUG RD54X4 SPF	10466912	210	3	91	966084608	HYDR.CROSS BEAM
SCREW PLUG RD54X4 SPF	10466912	210	1	127	966084908	HYDR.TRAVEL DRIVE
SCREW PLUG RD54X4 SPF	10466912	210	1	163	966085008	HYDR.TRAVEL DRIVE
SCREW PLUG RD54X4 SPF	10466912	210	1	190	966084808	HYDR.TRAVEL DRIVE
SCREW PLUG RD54X4 SPF	10466912	210	1	216	966084708	HYDR.TRAVEL DRIVE
SCREW PLUG RD54X4 SPF	10466912	208	5	269	96029361	SLEWING PLATFORM HYDRA
SCREW PLUG RD54X4 SPF	10466912	217	2	307	966085408	SLEWING PLATFORM HYDRA
SCREW PLUG RD54X4 SPF	10466912	210	6	850	96029372	HYDR.MACHINERY HOUSE
SCREW PLUG RD54X4 SPF	10466912	214	1	1073	966086308	ADDITIONAL HYDR.S PIVOT SE
SCREW PLUG RD54X4 SPF	10466912	210	4	1277	96029354	ADDITIONAL HYDR.D PIVOT
SCREW PLUG RD54X4 SPF	10466912	229	1	1315	966086708	ADDITIONAL HYDR.D HEAD S
SCREW PLUG RD54X4 SPF	10466912	210	1	1351	966086808	ADDITIONAL HYDRAULICS IN
SCREW PLUG RD54X4 SPF	10466912	210	1	1361	966832808	ADDITIONAL HYDRAULICS IN
SCREW PLUG RD54X4 SPF	10466912	210	1	1369	966086908	ADDITIONAL HYDRAULICS IN
SCREW PLUG RD79X4 SPF	10466909	(2)	6	384	965661008	FRAME PRE-ASS.
SCREW PLUG RD79X4 SPF	10466913	204	5	127	966084908	HYDR.TRAVEL DRIVE
SCREW PLUG RD79X4 SPF	10466913	204	5	163	966085008	HYDR.TRAVEL DRIVE
SCREW PLUG RD79X4 SPF	10466913	204	5	190	966084808	HYDR.TRAVEL DRIVE
SCREW PLUG RD79X4 SPF	10466913	204	5	216	966084708	HYDR.TRAVEL DRIVE
SCREW PLUG RD79X4 SPF	10466913	204	19	269	96029361	SLEWING PLATFORM HYDRA
SCREW PLUG RD79X4 SPF	10466913	204	6	307	966085408	SLEWING PLATFORM HYDRA
SCREW PLUG RD79X4 SPF	10466913	204	51	850	96029372	HYDR.MACHINERY HOUSE
SCREW PLUG RD79X4 SPF	10466913	204	6	1073	966086308	ADDITIONAL HYDR.S PIVOT SE
SCREW PLUG RD79X4 SPF	10466913	204	25	1277	96029354	ADDITIONAL HYDR.D PIVOT
SCREW PLUG RD79X4 SPF	10466913	204	8	1315	966086708	ADDITIONAL HYDR.D HEAD S
SCREW PLUG RD79X4 SPF	10466913	204	4	1351	966086808	ADDITIONAL HYDRAULICS IN
SCREW PLUG RD79X4 SPF	10466913	204	4	1361	966832808	ADDITIONAL HYDRAULICS IN
SCREW PLUG RD79X4 SPF	10466913	204	4	1369	966086908	ADDITIONAL HYDRAULICS IN
SCREW PLUG VSTI G11/2 CR6	10665334	599	1	334	966085708	ADDITIONAL HYDRAULICS WI
SCREW PLUG VSTI G11/2 CR6	10665334	614	1	351	966085808	ADDITIONAL HYDRAULICS WI
SCREW PLUG VSTI G11/2 CR6	10665334	610	1	1181	966085908	ADDITIONAL HYDRAULICS WI
SCREW PLUG VSTI G11/2 CR6	10665334	609	1	1202	966086108	ADDITIONAL HYDRAULICS WI
SCREW PLUG VSTI M10X1	7381638	11	2	691	9078462	POWER UNIT SUPPORT ATT
SCREW PLUG VSTI M10X1	7381638	7	1	734	12421642	CONNECTING LINE ADD-ON
SCREW PLUG VSTI M14X1,5	7380566	(9)	1	699	10134887	OIL SUMP WITH FASTENING
SCREW PLUG VSTI M14X1,5	7380566	24	1	727	12492804	FUEL LINES
SCREW PLUG VSTI M14X1,5	7380566	6	1	732	10154796	INTAKE STACK ASSEMBLY
SCREW PLUG VSTI M14X1,5	7380566	9	1	741	11353748	THERMOSTAT HOUSING ASS
SCREW PLUG VSTI M14X1,5	7380566	4	1	744	10143277	COOLANT PIPE BEND ADD-ON
SCREW PLUG VSTI M14X1,5 C	477510101	79	1	325	90001090	SLEWING GEAR DRIVE

Description	Item	Pos.	Quantity	Page	Assembly	Description
SCREW PLUG VSTI M14X1,5 C	477510101	79	1	1173	90006725	SLEWING GEAR DRIVE
SCREW PLUG VSTI M16X1,5	7382203	3	2	689	12405454	CRANKCASE CPL. WITH CYLIN
SCREW PLUG VSTI M16X1,5	7382203	3	1	744	10143277	COOLANT PIPE BEND ADD-ON
SCREW PLUG VSTI M16X1,5	7382203	3	2	745	10145044	CONNECTION F.WATER PIPE
SCREW PLUG VSTI M16X1,5	7382203	7	1	746	10145193	WATER CONNECTION
SCREW PLUG VSTI M18X1,5 C	7380688	13	1	691	9078462	POWER UNIT SUPPORT ATT
SCREW PLUG VSTI M18X1,5 C	7380688	4	1	695	10125646	OIL SEPARATOR ASSEMBLY
SCREW PLUG VSTI M18X1,5 C	7380688	5	1	726	10127419	FUEL FILTER MODULE
SCREW PLUG VSTI M22X1,5 C	7361961	2	4	442	90008841	SLEWING GEAR DRIVE
SCREW PLUG VSTI M22X1,5 C	7361961	78	5	442	90008841	SLEWING GEAR DRIVE
SCREW PLUG VSTI M22X1,5 C	7380177	6	1	746	10145193	WATER CONNECTION
SCREW PLUG VSTI M22X1,5 C	7380177	5	1	748	10145195	WATER CONNECTION
SCREW PLUG VSTI M22X1,5 C	7380177	10	1	760	10129212	FLYWHEEL HOUSING MOUNT
SCREW PLUG VSTI M24X1,5	10041903	(11)	1	699	10134887	OIL SUMP WITH FASTENING
SCREW PLUG VSTI M26X1,5 C	477511501	78	2	325	90001090	SLEWING GEAR DRIVE
SCREW PLUG VSTI M26X1,5 C	477511501	78	2	1173	90006725	SLEWING GEAR DRIVE
SCREW PLUG VSTI M26X1,5 C	7381457	1	2	697	10152926	LOCKING PIECES
SCREW PLUG VSTI M26X1,5 C	7381457	(12)	7	699	10134887	OIL SUMP WITH FASTENING
SCREW PLUG VSTI M26X1,5 C	7381457	5	2	746	10145193	WATER CONNECTION
SCREW PLUG VSTI M26X1,5 C	7381457	4	1	748	10145195	WATER CONNECTION
SCREW PLUG VSTI M26X1,5	11213236	11	1	810	96035686	UREA TANK, PRE-MOUNTING
SCREW PLUG VSTI M30X1,5 S	7382204	4	2	689	12405454	CRANKCASE CPL. WITH CYLIN
SCREW PLUG VSTI M38X1,5	7382202	6	1	760	10129212	FLYWHEEL HOUSING MOUNT
SCREW SET	10873624	21	1	993	11621256	AIR HEATER
SCREW SLEEVE 0	774376008	10	10	283	916900208	CENT. LUBRIC. SYSTEM SUP
SCREW SLEEVE 0	774376008	8	22	404	916921908	CENTRAL LUBRICATING SYS
SCREW SLEEVE 0	774376008	10	4	1238	917016708	CENTRAL LUBRICATING SYS
SCREW STOPPER GPN 700 M1	7003652	4	1	720	12489819	COVERING CAPS - KIT
SCREW STOPPER GPN 700 M1	7011745	1	1	720	12489819	COVERING CAPS - KIT
SCREW STOPPER M24 PE-HD	11182252	212	22	108	917523808	CRAWLER TRACK CARRIER, L
SCREW STOPPER M24 PE-HD	11182252	211	22	150	917525508	CRAWLER TRACK CARRIER, L
SCREW STOPPER M24 PE-HD	11182252	211	22	180	917525608	CRAWLER TRACK CARRIER,
SCREW STOPPER M24 PE-HD	11182252	210	22	207	917525908	CRAWLER TRACK CARRIER,
SCREW UNF3/8X24 12.9	10353930	7	4	459	10413103	DIRECTIONAL SEAT VALVE
SCREW-ON CONNECTION	947906708	165	1	1277	96029354	ADDITIONAL HYDR.D PIVOT
SCREW-ON CONNECTION	949864108	166	2	849	96029372	HYDR.MACHINERY HOUSE
SCREW-ON CONNECTION	949864108	225	1	1073	966086308	ADDITIONAL HYDR.S PIVOT SE
SCREW-ON CONNECTION	949864108	232	1	1277	96029354	ADDITIONAL HYDR.D PIVOT
SCREW-ON CONNECTION DN	10037655	7	1	725	10126724	FUEL FINE-FILTER ASSEMBLY
SCREW-ON CONNECTION M1	953538808	73	16	849	96029372	HYDR.MACHINERY HOUSE
SCREW-ON CONNECTION X0	945569108	42	1	945	96036153	SWITCH CABINET
SCREW-ON HINGE 25X25X50/	10871177	14	3	223	919026408	CATWALK CRAW.TRACK TRA
SCREW-ON HINGE 25X25X50/	10871177	9	4	506	916997508	FRAME COMPLETE
SCREW-ON HINGE 25X25X50/	10871177	4	3	597	967124708	LID HOLDER
SCREW-ON PLATE 5X520X80 S	97004961	151	1	107	917523808	CRAWLER TRACK CARRIER, L
SCREW-ON PLATE 5X520X80 S	97004961	153	1	150	917525508	CRAWLER TRACK CARRIER, L
SCREW-ON PLATE 5X520X80 S	97004961	151	1	180	917525608	CRAWLER TRACK CARRIER,
SCREW-ON PLATE 5X520X80 S	97004961	153	1	207	917525908	CRAWLER TRACK CARRIER,
SCREWDRIVER 3,5 CRV-VERNI	790032008	30	1	238	96005686	MAIN TOOLS
SCREWDRIVER 4,5	885200408	31	1	238	96005686	MAIN TOOLS
SCREWDRIVER 5,5 CRV-VERNI	790032308	32	1	238	96005686	MAIN TOOLS
SCRFILTER ASSEMBLY SCRF	11446927	100	1	786	919203408	MUFFLER UNIT ABOVE
SCRFILTER ASSEMBLY SCRF	11446927	100	1	794	919203508	MUFFLER UNIT DOWN
SEAL	10115623	8	1	751	10141720	EXHAUST TC MOUNTING
SEAL	10115623	8	1	752	10141721	EXHAUST TC MOUNTING
SEAL	10119343	5	2	750	10141558	OUTLET MANIFOLD ADD-ON
SEAL	10144861	13	1	808	96035875	LOWER UREA PLANT
SEAL	10144861	11	1	816	96035878	UPPER UREA PLANT
SEAL	10650511	46	1	1334	11003086	ROPE LENGTH INDICATOR
SEAL	10650512	47	1	1334	11003086	ROPE LENGTH INDICATOR

Description	Item	Pos.	Quantity	Page	Assembly	Description
SEAL	10815005	2	1	260	10450273	ANTENNA
SEAL	11826653	12	1	491	10876576	WATER HEATING SYSTEM
SEAL	11826653	(3)	1	491	10876576	WATER HEATING SYSTEM
SEAL	12569715	3	6	789	11446927	SCRFILTER ASSEMBLY
SEAL	691822208	150	1	1095	966418908	TERMINAL BOX
SEAL	691822208	152	1	1105	966469508	TERMINAL BOX
SEAL	691822208	171	1	1290	966842008	CABLE DRUM COMPL.
SEAL	9144762	(3)	1	702	10128193	OIL FILLER INLET
SEAL 0,33 METALOSEAL 1	10133721	2	1	691	9078462	POWER UNIT SUPPORT ATT
SEAL 0,33 METALOSEAL 1	10133722	5	1	760	10129212	FLYWHEEL HOUSING MOUNT
SEAL 1,22 METALOSEAL	9078308	(2)	4	749	10141356	EXHAUST PIPE ASSEMBLY
SEAL 1,22 METALOSEAL	9078308	(2)	4	749	10141356	EXHAUST PIPE ASSEMBLY
SEAL 1,5	9079885	2	1	711	10122645	CYLINDER HEAD COVER ASS
SEAL 1,5	9079885	2	1	712	10122646	CYLINDER HEAD COVER ASS
SEAL 1,5	9079885	2	1	713	10122659	CYLINDER HEAD COVER ASS
SEAL 1,5X128X98X141 AFM 31	9271963	405	1	627	96034141	DIESEL ENGINE, PRE-ASSEMB
SEAL 1,5X128X98X141 AFM 31	9271963	405	1	679	96034143	DIESEL ENGINE, PRE-ASSEMB
SEAL 13X168,6X184,4	10144102	121	3	786	919203408	MUFFLER UNIT ABOVE
SEAL 13X168,6X184,4	10144102	121	3	794	919203508	MUFFLER UNIT DOWN
SEAL 1X359,1X789,2 AFM 30	10129839	3	1	699	10134887	OIL SUMP WITH FASTENING
SEAL AFM 32/2	10132331	5	1	751	10141720	EXHAUST TC MOUNTING
SEAL AFM 32/2	10132331	5	1	752	10141721	EXHAUST TC MOUNTING
SEAL DIN 71511 1,5X42X68 A	11646707	23	1	743	10147372	VENT TUBE ASSEMBLY
SEAL FPM 42	10118991	(5)	1	683	13455092	DIESEL ENGINE
SEAL KIT	10300925	(999)	1	663	11005998	VARIABLE PUMP
SEAL KIT	10331051	98	1	327	10650139	VARIABLE DISPLACEMENT MO
SEAL KIT	10331051	98	1	1194	10650138	VARIABLE DISPLACEMENT MO
SEAL KIT	10410659	(999)	1	645	571514208	CONNECTING PLATE
SEAL KIT	10410714	98	1	639	11006048	CONNECTING PLATE
SEAL KIT	10424568	98	1	665	11006000	PUMP SUPPORT
SEAL KIT	10424726	999	1	655	10412331	DRIVING GEAR
SEAL KIT	10424762	98	1	653	11065840	VARIABLE PUMP
SEAL KIT	10424773	999	1	656	10009378	CONNECTING PLATE
SEAL KIT	10424779	(98)	1	653	11065840	VARIABLE PUMP
SEAL KIT	10442980	98	1	634	11006044	CONNECTING PLATE
SEAL KIT	10442980	98	1	643	10412344	CONNECTING PLATE
SEAL KIT	10442980	98	1	652	11065793	CONNECTING PLATE
SEAL KIT	10476391	(999)	1	626	96034141	DIESEL ENGINE, PRE-ASSEMB
SEAL KIT	10476391	(999)	1	626	96034141	DIESEL ENGINE, PRE-ASSEMB
SEAL KIT	10675034	999	1	993	11621256	AIR HEATER
SEAL KIT	10814301	(999)	1	637	11006042	VARIABLE PUMP
SEAL KIT	10814301	(999)	1	651	11007842	VARIABLE PUMP
SEAL KIT	11005227	(2)	1	849	96029372	HYDR.MACHINERY HOUSE
SEAL KIT	11005227	(999)	1	849	96029372	HYDR.MACHINERY HOUSE
SEAL KIT	11005227	(2)	1	1315	966086708	ADDITIONAL HYDR.D HEAD S
SEAL KIT	11065858	(98)	1	653	11065840	VARIABLE PUMP
SEAL KIT	12101886	999	1	823	10878502	FUEL FILTER
SEAL KIT	12104733	(999)	1	269	96029361	SLEWING PLATFORM HYDRA
SEAL KIT	12106375	999	1	459	10413103	DIRECTIONAL SEAT VALVE
SEAL KIT	571840008	(999)	1	334	966085708	ADDITIONAL HYDRAULICS WI
SEAL KIT	571840008	999	1	869	11005327	DIRECTIONAL CONTROL VALV
SEAL KIT	571840008	998	1	1285	10675503	DIRECTIONAL CONTROL VALV
SEAL KIT	571840008	999	1	1321	511302108	DIRECTIONAL CONTROL VALV
SEAL KIT	7411445	999	1	867	511302208	DIRECTIONAL CONTROL VALV
SEAL KIT ADJUSTMENT	10331117	(98)	1	638	11006043	VARIABLE PUMP
SEAL KIT ADJUSTMENT	10442969	(98)	1	633	11006041	VARIABLE PUMP
SEAL KIT BRAKE VALVE	10873610	(999)	1	69	10489597	SUPPORT CYLINDER
SEAL KIT CARTRIDGE	10684171	(998)	1	269	96029361	SLEWING PLATFORM HYDRA
SEAL KIT CARTRIDGE	10684171	(998)	1	849	96029372	HYDR.MACHINERY HOUSE
SEAL KIT CARTRIDGE	10684171	998	1	871	10678502	PRESSURE CONTROL VALVE

Description	Item	Pos.	Quantity	Page	Assembly	Description
SEAL KIT CARTRIDGE	10684171	(998)	1	1277	96029354	ADDITIONAL HYDR.D PIVOT
SEAL KIT CONTROL BLOCK	10491129	999	1	377	10423938	DIRECTIONAL CONTROL VALV
SEAL KIT CONTROL BLOCK	10678155	999	1	78	511312108	CONTROL BLOCK
SEAL KIT CYLINDER	11005704	(999)	1	234	966648008	PIN PULLING CYLINDER CPL.
SEAL KIT CYLINDER	11005705	(999)	1	230	966912508	PIN PULLING CYLINDER CPL.
SEAL KIT CYLINDER	11008059	(999)	1	105	917523808	CRAWLER TRACK CARRIER, L
SEAL KIT CYLINDER	11008061	999	1	69	10489597	SUPPORT CYLINDER
SEAL KIT CYLINDER	11008074	999	1	1271	10650028	TELESCOPIC CYLINDER
SEAL KIT CYLINDER	11008076	999	1	1272	11001945	TELESCOPIC CYLINDER
SEAL KIT CYLINDER	12102497	(999)	1	256	915750708	PIN F. S AND D PIVOT SECTIO
SEAL KIT DIRECTIONAL VALV	10802253	(999)	1	849	96029372	HYDR.MACHINERY HOUSE
SEAL KIT DIRECTIONAL VALV	11060629	999	1	1285	10675503	DIRECTIONAL CONTROL VALV
SEAL KIT F. OIL MOTOR	10293686	999	1	438	510232508	HYDRO MOTOR
SEAL KIT F.REGULATOR	10663065	98	1	648	11007829	REGULATOR
SEAL KIT GEAR DRIVE	10294778	(98)	1	647	11007826	VARIABLE PUMP
SEAL KIT GEAR DRIVE	10449841	(98)	1	633	11006041	VARIABLE PUMP
SEAL KIT GRUNDBLOCK	10684170	997	1	871	10678502	PRESSURE CONTROL VALVE
SEAL KIT HIGH PRESS.CONN	10145491	210	1	724	10139422	HIGH PRESSURE CONNECTO
SEAL KIT HIGH PRESSURE P	12417001	210	1	719	10146660	HIGH PRESSURE PUMP
SEAL KIT HIGH PRESSURE P	12937883	211	1	719	10146660	HIGH PRESSURE PUMP
SEAL KIT HOUSING	10025194	(999)	1	849	96029372	HYDR.MACHINERY HOUSE
SEAL KIT INJECTOR	10152902	6	1	722	10152866	INJECTOR WITH FASTENING
SEAL KIT LIMIT VALVE	10493014	(997)	1	849	96029372	HYDR.MACHINERY HOUSE
SEAL KIT LIMIT VALVE	11005330	999	1	868	10356406	PRESSURE LIMITING VALVE
SEAL KIT LIMIT VALVE	11005330	(997)	1	1277	96029354	ADDITIONAL HYDR.D PIVOT
SEAL KIT PREFEEDING PUMP	12424993	215	1	719	10146660	HIGH PRESSURE PUMP
SEAL KIT PRESSURE CONTR	10493038	(999)	1	334	966085708	ADDITIONAL HYDRAULICS WI
SEAL KIT PRESSURE VALVE	10874865	(999)	1	849	96029372	HYDR.MACHINERY HOUSE
SEAL KIT PULL CYLINDER	11080505	999	1	1333	10493604	DRAW CYLINDER
SEAL KIT PULL CYLINDER	11080506	999	1	1341	11002473	DRAW CYLINDER
SEAL KIT REGULATING VALVE	10412329	98	1	633	11006041	VARIABLE PUMP
SEAL KIT REGULATING VALVE	10412329	98	1	637	11006042	VARIABLE PUMP
SEAL KIT REGULATING VALVE	10412329	98	1	642	11007834	VARIABLE PUMP
SEAL KIT REGULATING VALVE	10412329	98	1	651	11007842	VARIABLE PUMP
SEAL KIT REGULATING VALVE	10412329	98	1	662	11005997	VARIABLE PUMP
SEAL KIT REGULATING VALVE	10412335	98	1	659	10411732	VARIABLE PUMP
SEAL KIT REGULATING VALVE	10413157	98	1	638	11006043	VARIABLE PUMP
SEAL KIT REGULATING VALVE	10413157	98	1	644	11007825	VARIABLE PUMP
SEAL KIT REGULATING VALVE	10413157	98	1	663	11005998	VARIABLE PUMP
SEAL KIT REGULATING VALVE	11007833	98	1	647	11007826	VARIABLE PUMP
SEAL METALOSEAL 1	10134945	(21)	2	686	13455092	DIESEL ENGINE
SEAL METALOSEAL 1	10149152	5	8	750	10141558	OUTLET MANIFOLD ADD-ON
SEAL MatriCS	10119342	6	2	734	12421642	CONNECTING LINE ADD-ON
SEAL X15CrNiSi20-	10125739	4	1	751	10141720	EXHAUST TC MOUNTING
SEAL X15CrNiSi20-	10125739	4	1	752	10141721	EXHAUST TC MOUNTING
SEAL X5CrNi18-10	12450867	(23)	3	686	13455092	DIESEL ENGINE
SEAL XTREME PLUS	10125978	(22)	1	686	13455092	DIESEL ENGINE
SEAL XTREME PLUS	10125978	120	1	786	919203408	MUFFLER UNIT ABOVE
SEAL XTREME PLUS	10125978	120	1	794	919203508	MUFFLER UNIT DOWN
SEAL-LOCK-SHOULDER NUT M	7005072	(22)	2	663	11005998	VARIABLE PUMP
SEALANT 250ML TUBE -50/+1	8622905	108	1	689	12405454	CRANKCASE CPL. WITH CYLIN
SEALANT A80MR HYLOMAR	870002808	265	0.01	1067	966265208	CABLE DRUM COMPL.
SEALANT A80MR HYLOMAR	870002808	265	0.1	1288	966841808	TERMINAL BOX
SEALANT A80MR HYLOMAR	870002808	265	0.01	1290	966842008	CABLE DRUM COMPL.
SEALANT A80MR HYLOMAR	870002808	289	0.1	1512	967035308	CABLE DRUM COMPL.
SEALING KIT	10684172	(997)	1	269	96029361	SLEWING PLATFORM HYDRA
SEALING KIT	10684172	(999)	1	849	96029372	HYDR.MACHINERY HOUSE
SEALING KIT	10684172	999	1	871	10678502	PRESSURE CONTROL VALVE
SEALING KIT	10684172	(999)	1	1277	96029354	ADDITIONAL HYDR.D PIVOT
SEALING NUT M6	510753408	11	1	461	10489734	PRESSURE LIMITING VALVE

Description	Item	Pos.	Quantity	Page	Assembly	Description
SEALING NUT M8	510741708	21	1	872	511417608	PRESSURE LIMITING VALVE
SEALING NUT M8	510741708	21	1	1079	511417708	PRESSURE LIMITING VALVE
SEALING PLUG LK 950	10036325	8	2	710	10122503	ROCKER ARM BRACKET PRE
SEALING PLUG M 1-K	604508508	513	1	265	96034538	WIRING HARNESS
SEALING PLUG M 1-K	604508508	512	9	302	96047224	LEAD
SEALING PLUG M 1-K	604508508	502	1	1515	966997708	LEAD
SEALING PLUG M 1-K	604508508	502	1	1516	966997808	LEAD
SEALING PLUG M1-D	604512108	31	1	84	966448108	TERMINAL BOX, PRE-ASSEMB
SEALING PLUG M1-D	604512108	31	1	95	966448308	TERMINAL BOX, PRE-ASSEMB
SEALING PLUG M1-D	604512108	517	1	265	96034538	WIRING HARNESS
SEALING PLUG M1-D	604512108	511	9	302	96047224	LEAD
SEALING PLUG M1-D	604512108	153	1	1095	966418908	TERMINAL BOX
SEALING PLUG M1-D	604512108	157	1	1105	966469508	TERMINAL BOX
SEALING PROFILE	262182101	315	12.92	436	90000869	ROLLER SLEWING RING
SEALING PROFILE	262182101	317	11.96	436	90000869	ROLLER SLEWING RING
SEALING PROFILE	90001698	314	12.68	436	90000869	ROLLER SLEWING RING
SEALING PROFILE	90001698	316	12.02	436	90000869	ROLLER SLEWING RING
SEALING PROFILE 1,5-3X14,6	262106508	112	14.3	1014	96034284	PREMOUNTED COMBINATION
SEALING PROFILE 1-4X14,5X1	591507808	102	90	903	919203908	COVERING
SEALING RING	12101688	3	2	286	11006307	DISTRIBUTION BLOCK
SEALING RING	502608808	311	2	965	96032961	PIPEWORK AIR INSTALLATIO
SEALING RING	511051808	7	1	464	510401908	REVERSING VALVE
SEALING RING 12,7X18,00X1,5	10011865	36	1	744	10143277	COOLANT PIPE BEND ADD-ON
SEALING RING 14,7X22,00X1,5	10011866	4	4	692	10141769	FINAL CONTROL VALVE
SEALING RING 14,7X22,00X1,5	10011866	3	1	697	10152926	LOCKING PIECES
SEALING RING 14,7X22,00X1,5	10011866	6	3	698	10118748	PIPELINE INSTALLATION
SEALING RING 14,7X22,00X1,5	10011866	13	5	725	10126724	FUEL FINE-FILTER ASSEMBLY
SEALING RING 14,7X22,00X1,5	10011866	11	1	727	12492804	FUEL LINES
SEALING RING 14,7X22,00X1,5	10011866	12	1	738	10141807	ACCESSORIES AIR COMPRES
SEALING RING 14,7X22,00X1,5	10011866	7	18	743	10147372	VENT TUBE ASSEMBLY
SEALING RING 14,7X22,00X1,5	10011866	18	3	744	10143277	COOLANT PIPE BEND ADD-ON
SEALING RING 14,7X22,00X1,5	10011866	30	2	744	10143277	COOLANT PIPE BEND ADD-ON
SEALING RING 14,7X22,00X1,5	10011866	18	1	751	10141720	EXHAUST TC MOUNTING
SEALING RING 14,7X22,00X1,5	10011866	(2)	1	768	12410651	ENGINE CONTROL SENSORS
SEALING RING 140X155X13	10802682	122	1	786	919203408	MUFFLER UNIT ABOVE
SEALING RING 140X155X13	10802682	122	1	794	919203508	MUFFLER UNIT DOWN
SEALING RING 16,7X24,00X1,5	10011867	10	4	727	12492804	FUEL LINES
SEALING RING 16,7X24,00X1,5	10011867	8	1	746	10145193	WATER CONNECTION
SEALING RING 18,7X26X1,5 St/	10011868	2	1	701	10135392	LEVEL SENSOR
SEALING RING 18,7X26X1,5 St/	10011868	9	12	727	12492804	FUEL LINES
SEALING RING 19,6X24,3X1,5	761022503	6	1	443	927554301	VENTILATION CONNECTING PI
SEALING RING 24,7X32X2 St/	10011842	4	1	701	10135392	LEVEL SENSOR
SEALING RING 26,7X34,93X2 S	10011870	(16)	1	699	10134887	OIL SUMP WITH FASTENING
SEALING RING 26,7X34,93X2 S	10011870	15	4	738	10141807	ACCESSORIES AIR COMPRES
SEALING RING 26,7X34,93X2 S	10011870	3	2	746	10145193	WATER CONNECTION
SEALING RING 26,7X34,93X2 S	10011870	3	2	747	10152906	WATER CONNECTION
SEALING RING 26,7X34,93X2 S	10011870	14	1	751	10141720	EXHAUST TC MOUNTING
SEALING RING 27X20X1,5 CU	10014697	9	3	121	11002835	ELECTRIC PUMP
SEALING RING 27X20X1,5 CU	10014697	10	3	285	11006306	ELECTRIC PUMP
SEALING RING 27X20X1,5 CU	10014697	10	3	315	11081924	ELECTRIC PUMP
SEALING RING 27X20X1,5 CU	10014697	10	3	467	11003525	ELECTRIC PUMP
SEALING RING 30,7X39X2 St/	10113731	3	2	748	10145195	WATER CONNECTION
SEALING RING 4,95X6,35X67,5	10043255	(2)	3	742	11349206	THERMOSTAT HOUSING PRE
SEALING RING 8,7X14X1 St/FP	10011871	10	2	730	10153631	LEAK OIL LINE ADD-ON
SEALING RING COVER D210/	571827808	20	1	631	11000367	PUMP DISTRIBUTION GEAR
SEALING RING DIN 12240-1 33	10872719	195	4	1305	915745708	D HEAD SECTION PRE-ASS.
SEALING RING DIN 7603 A 14X	500432508	22	2	80	511497508	PRESSURE RELIEF VALVE
SEALING RING DIN 7603 A 20X	560047108	550	10	631	11000367	PUMP DISTRIBUTION GEAR
SEALING RING DIN 7603 A 28X	710106308	29	2	69	10489597	SUPPORT CYLINDER
SEALING RING DIN 7603 A 4X8	511008908	17	4	467	11003525	ELECTRIC PUMP

Description	Item	Pos.	Quantity	Page	Assembly	Description
SEALING RING DIN 7603 A12X	7101007	35	1	744	10143277	COOLANT PIPE BEND ADD-ON
SEALING RING DIN 7603 A13X	710102308	4	1	468	11003530	DISTRIBUTION BLOCK
SEALING RING DIN 7603 A13X	710102308	16	2	1238	917016708	CENTRAL LUBRICATING SYS
SEALING RING DIN 7603 A14X	710102508	27	1	69	10489597	SUPPORT CYLINDER
SEALING RING DIN 7603 A14X	710102508	8	1	700	10127822	OIL DIPSTICK CPL.
SEALING RING DIN 7603 A14X	4900262	6	3	726	10127419	FUEL FILTER MODULE
SEALING RING DIN 7603 A14X	4900262	(1)	27	730	10153631	LEAK OIL LINE ADD-ON
SEALING RING DIN 7603 A14X	4900262	18	2	752	10141721	EXHAUST TC MOUNTING
SEALING RING DIN 7603 A14X	710103008	14	1	488	919258508	ADD HEATING SUPERSTRUCT
SEALING RING DIN 7603 A16X	710103408	8	1	460	511300508	CONTROL BLOCK
SEALING RING DIN 7603 A16X	710103408	21	1	738	10141807	ACCESSORIES AIR COMPRES
SEALING RING DIN 7603 A22X	710104508	9	6	341	11114000	ELECTRIC PUMP
SEALING RING DIN 7603 A22X	540145208	31	2	365	11005312	ROPE DRUM
SEALING RING DIN 7603 A24X	710105208	301	2	73	966084508	HYDR.CROSS BEAM
SEALING RING DIN 7603 A24X	710105208	301	2	91	966084608	HYDR.CROSS BEAM
SEALING RING DIN 7603 A24X	710105208	404	1	269	96029361	SLEWING PLATFORM HYDRA
SEALING RING DIN 7603 A24X	10099553	300	2	236	966561908	ADDL.HYDR.F.PIN PULLING DE
SEALING RING DIN 7603 A24X	10099553	302	2	1315	966086708	ADDITIONAL HYDR.D HEAD S
SEALING RING DIN 7603 A26X	7101019	14	1	752	10141721	EXHAUST TC MOUNTING
SEALING RING DIN 7603 A26X	710106108	75	1	325	90001090	SLEWING GEAR DRIVE
SEALING RING DIN 7603 A26X	710106108	75	1	1173	90006725	SLEWING GEAR DRIVE
SEALING RING DIN 7603 A27X	710105908	305	4	32	966084408	HYDRAULIC EQUIPM.CENTER
SEALING RING DIN 7603 A27X	710105908	302	2	73	966084508	HYDR.CROSS BEAM
SEALING RING DIN 7603 A27X	710105908	302	2	91	966084608	HYDR.CROSS BEAM
SEALING RING DIN 7603 A27X	710105908	302	1	127	966084908	HYDR.TRAVEL DRIVE
SEALING RING DIN 7603 A27X	710105908	302	1	163	966085008	HYDR.TRAVEL DRIVE
SEALING RING DIN 7603 A27X	710105908	302	1	190	966084808	HYDR.TRAVEL DRIVE
SEALING RING DIN 7603 A27X	710105908	302	1	216	966084708	HYDR.TRAVEL DRIVE
SEALING RING DIN 7603 A27X	710105908	403	1	269	96029361	SLEWING PLATFORM HYDRA
SEALING RING DIN 7603 A27X	710105908	307	2	850	96029372	HYDR.MACHINERY HOUSE
SEALING RING DIN 7603 A27X	710105908	34	1	1221	968822801	OIL-GAUGING INSTRUMENT
SEALING RING DIN 7603 A27X	710105908	303	1	1278	96029354	ADDITIONAL HYDR.D PIVOT
SEALING RING DIN 7603 A27X	710105908	301	3	1315	966086708	ADDITIONAL HYDR.D HEAD S
SEALING RING DIN 7603 A27X	710105908	301	2	1351	966086808	ADDITIONAL HYDRAULICS IN
SEALING RING DIN 7603 A27X	710105908	301	2	1361	966832808	ADDITIONAL HYDRAULICS IN
SEALING RING DIN 7603 A27X	710105908	301	2	1369	966086908	ADDITIONAL HYDRAULICS IN
SEALING RING DIN 7603 A30X	710106508	306	4	32	966084408	HYDRAULIC EQUIPM.CENTER
SEALING RING DIN 7603 A30X	710106508	303	1	127	966084908	HYDR.TRAVEL DRIVE
SEALING RING DIN 7603 A30X	710106508	303	1	163	966085008	HYDR.TRAVEL DRIVE
SEALING RING DIN 7603 A30X	710106508	303	1	190	966084808	HYDR.TRAVEL DRIVE
SEALING RING DIN 7603 A30X	710106508	303	1	216	966084708	HYDR.TRAVEL DRIVE
SEALING RING DIN 7603 A30X	710106508	8	2	726	10127419	FUEL FILTER MODULE
SEALING RING DIN 7603 A30X	710106508	305	1	1315	966086708	ADDITIONAL HYDR.D HEAD S
SEALING RING DIN 7603 A30X	710106508	305	2	1351	966086808	ADDITIONAL HYDRAULICS IN
SEALING RING DIN 7603 A30X	710106508	305	2	1361	966832808	ADDITIONAL HYDRAULICS IN
SEALING RING DIN 7603 A30X	710106508	305	2	1369	966086908	ADDITIONAL HYDRAULICS IN
SEALING RING DIN 7603 A38X	710107208	304	4	32	966084408	HYDRAULIC EQUIPM.CENTER
SEALING RING DIN 7603 A38X	710107208	300	4	73	966084508	HYDR.CROSS BEAM
SEALING RING DIN 7603 A38X	710107208	300	4	91	966084608	HYDR.CROSS BEAM
SEALING RING DIN 7603 A38X	710107208	406	4	270	96029361	SLEWING PLATFORM HYDRA
SEALING RING DIN 7603 A38X	710107208	301	2	307	966085408	SLEWING PLATFORM HYDRA
SEALING RING DIN 7603 A38X	710107208	305	4	850	96029372	HYDR.MACHINERY HOUSE
SEALING RING DIN 7603 A38X	710107208	305	1	1073	966086308	ADDITIONAL HYDR.S PIVOT SE
SEALING RING DIN 7603 A38X	710107208	302	3	1278	96029354	ADDITIONAL HYDR.D PIVOT
SEALING RING DIN 7603 A42X	710107508	308	1	850	96029372	HYDR.MACHINERY HOUSE
SEALING RING DIN 7603 A48X	710107608	560	1	631	11000367	PUMP DISTRIBUTION GEAR
SEALING RING DIN 7603 A48X	710107608	304	6	850	96029372	HYDR.MACHINERY HOUSE
SEALING RING DIN 7603 A48X	710107608	301	1	1073	966086308	ADDITIONAL HYDR.S PIVOT SE
SEALING RING DIN 7603 A48X	710107608	301	4	1277	96029354	ADDITIONAL HYDR.D PIVOT
SEALING RING DIN 7603 A52X	710107708	302	20	32	966084408	HYDRAULIC EQUIPM.CENTER

Description	Item	Pos.	Quantity	Page	Assembly	Description
SEALING RING DIN 7603 A52X	710107708	301	5	127	966084908	HYDR.TRAVEL DRIVE
SEALING RING DIN 7603 A52X	710107708	301	5	163	966085008	HYDR.TRAVEL DRIVE
SEALING RING DIN 7603 A52X	710107708	301	5	190	966084808	HYDR.TRAVEL DRIVE
SEALING RING DIN 7603 A52X	710107708	301	5	216	966084708	HYDR.TRAVEL DRIVE
SEALING RING DIN 7603 A52X	710107708	402	15	269	96029361	SLEWING PLATFORM HYDRA
SEALING RING DIN 7603 A52X	710107708	300	10	307	966085408	SLEWING PLATFORM HYDRA
SEALING RING DIN 7603 A52X	710107708	303	45	850	96029372	HYDR.MACHINERY HOUSE
SEALING RING DIN 7603 A52X	710107708	300	5	1073	966086308	ADDITIONAL HYDR.S PIVOT SE
SEALING RING DIN 7603 A52X	710107708	300	24	1277	96029354	ADDITIONAL HYDR.D PIVOT
SEALING RING DIN 7603 A52X	710107708	300	8	1315	966086708	ADDITIONAL HYDR.D HEAD S
SEALING RING DIN 7603 A52X	710107708	300	8	1351	966086808	ADDITIONAL HYDRAULICS IN
SEALING RING DIN 7603 A52X	710107708	300	8	1361	966832808	ADDITIONAL HYDRAULICS IN
SEALING RING DIN 7603 A52X	710107708	300	8	1369	966086908	ADDITIONAL HYDRAULICS IN
SEALING RUBBER 847	570007808	13	0.7	365	11005312	ROPE DRUM
SEALING SET CONTROL UNIT	790563814	999	1	636	10814299	CONTROL UNIT
SEALING SET CONTROL UNIT	790563814	(98)	1	638	11006043	VARIABLE PUMP
SEALING SET CONTROL UNIT	790563814	(98)	1	644	11007825	VARIABLE PUMP
SEALING SET CONTROL UNIT	790563814	(98)	1	662	11005997	VARIABLE PUMP
SEALING SET CONTROL UNIT	790563814	999	1	666	11002353	CONTROL UNIT
SEALING SET VALVE	10678157	(999)	1	374	966086008	ADDNL. HYDR. F. ERECTING W
SEALING SHIM DN100 NBR WE	11652692	(2)	1	940	919203608	OIL RESERVOIR, COMPLETE
SEALINGSET ROTARY TRANS	11005463	(999)	1	20	917528708	CENTRAL SECTION CRAWLER
SEAT CPL.	12100570	55	1	977	10877138	OPERATOR SEAT
SECURING PIN FOR JPT PLUG	602338208	506	3	535	96033640	WIRES COMPL. INSTRUMENT
SECURING PIN FOR JPT PLUG	602338208	(511)	8	959	96033580	CABLING MOUNTING PLATE
SELF-ALIGNING ROLLER BEAR	746002401	2	1	1220	968419601	DRUM BEARING
SELF-ALIGNING ROLLER BEA	10171318	5	1	326	90004973	DRUM BEARING
SENDER HAKENFLASCHE	967276808	20	1	1479	917156108	INCLINATION SENSOR
SENSOR ANGLE SENSOR 360	966479808	(1)	1	1413	915746608	WA-FRAME 2 PIVOT SECTION
SENSOR ASSEMBLY	966417508	10	1	1066	919296308	ELECTRIC FOR S-PIVOT SECT
SENSOR ASSEMBLY	966417508	4	1	1430	966268408	EL.EQUIPMENT W-PIVOT SECT
SENSOR ASSEMBLY	967008008	5	1	1286	915747808	D PIVOT SECTION ELEC. EQUI
SENSOR ASSEMBLY HEAD PI	967008408	10	1	1322	919752308	ELECTR. FOR HEAD SECTION
SENSOR ASSEMBLY S-KOPF	966418808	10	1	1093	966418708	ELECTR. FOR S-HEAD SECTIO
SENSOR ASSEMBLY S-KOPF	966418808	10	1	1103	966469408	ELECTR. FOR L-HEAD SECTIO
SENSOR ASSEMBLY SA-BOCK	966419508	20	1	401	915749508	ELECTRIC
SENSOR ASSEMBLY WA-BOCK	966750108	10	1	1395	966952708	EL.WA-FRAME 1 PIVOT SECT
SENSOR CONTROL DEVICE NI	10144039	134	1	786	919203408	MUFFLER UNIT ABOVE
SENSOR CONTROL DEVICE NI	10144039	135	1	794	919203508	MUFFLER UNIT DOWN
SENSOR LIFT TOP LIMIT SWI	966764308	10	1	1476	966754408	UNDERCARR.ADDNL.ELEC.EQ
SENSOR PIPE	12898859	131	1	786	919203408	MUFFLER UNIT ABOVE
SENSOR PIPE	12898859	131	1	794	919203508	MUFFLER UNIT DOWN
SERRATED LOCK WASHER D	12102694	21	4	513	96012480	CHARGER
SERRATED LOCK WASHER D	12102694	21	4	514	96012481	CHARGER
SERRATED LOCK WASHER D	12102694	4	12	533	922648308	TERMINAL BOARD PRE-ASS.
SERRATED LOCK WASHER D	12102694	82	2	950	96061868	ASSEMBLY PARTS MOUNTIN
SERRATED LOCK WASHER D	425220708	14	6	888	966574708	ADDITIONAL PARTS POWER
SERRATED LOCK WASHER D	425220708	65	32	950	96061868	ASSEMBLY PARTS MOUNTIN
SERRATED LOCK WASHER D	425220708	32	16	971	96035787	EQUIPMENT CAMERA CAB
SERRATED LOCK WASHER D	425220808	32	1	513	96012480	CHARGER
SERRATED LOCK WASHER D	425220808	32	1	514	96012481	CHARGER
SERRATED LOCK WASHER D	425220808	3	4	1023	966871008	ADD-ON PARTS EXTERNAL F
SERVOMOTOR 0,0024KW24V	10287301	16	1	498	919266408	CRANE DRIVER'S CABIN,PRE
SHACKLE 25T SPF	10283204	15	2	395	965661508	UPPER PULLEY BLOCK CPL.
SHACKLE 25T SPF	10283204	4	6	995	919300308	SLINGING MEAN
SHACKLE 3,25T SPF	10283196	131	1	107	917523808	CRAWLER TRACK CARRIER, L
SHACKLE 3,25T SPF	10283196	76	1	149	917525508	CRAWLER TRACK CARRIER, L
SHACKLE 3,25T SPF	10283196	131	1	179	917525608	CRAWLER TRACK CARRIER,
SHACKLE 3,25T SPF	10283196	76	1	206	917525908	CRAWLER TRACK CARRIER,
SHACKLE 35T SPF	10283205	14	2	1381	966660708	WEIGHT CPL.

Description	Item	Pos.	Quantity	Page	Assembly	Description
SHACKLE 35T SPF	773938808	19	2	322	915751408	WINCH 1 PRE-ASSEMBLY
SHACKLE 35T SPF	773938808	19	2	345	915751608	WINCH 2 PRE-ASS.
SHACKLE 35T SPF	773938808	14	2	1170	915753108	WINCH
SHACKLE 35T SPF	773938808	14	2	1192	915753208	WINCH 5 PRE-ASS.
SHACKLE 35T SPF	773938808	109	2	1252	916324608	D PIVOT SECTION PRE-ASS.
SHACKLE 35T VERZ SPF	773930708	31	2	247	915750608	SLEWING PLATFORM FRAME
SHACKLE 35T VERZ SPF	773930708	38	4	294	919361308	SLEWING PLATFORM FRAME
SHACKLE 35T VERZ SPF	773930708	5	4	995	919300308	SLINGING MEAN
SHACKLE 35T VERZ SPF	773930708	2	2	996	96052080	CROSS-MEMBER
SHACKLE 35T VERZ SPF	773930708	4	4	1530	919003708	MOUNTING AIDS
SHACKLE 6,5T SPF	10283198	2	4	1573	967195608	CROSS MEMBER CPL.
SHACKLE 8,5T VERZ SPF	773929108	5	1	1382	915723008	ASSEMBLY UNIT
SHACKLE 85T SPF	10022111	8	3	1382	915723008	ASSEMBLY UNIT
SHACKLE 85T SPF	10022111	3	4	1530	919003708	MOUNTING AIDS
SHACKLE 9,5T VERZ SPF	773930608	2	4	1575	917724508	FLOOR PLATE
SHACKLE DIN 82101 0,25T NG0	773933508	39	4	252	966222408	MOUNTING PARTS FRONT P
SHACKLE DIN 82101 0,25T NG0	773933508	45	2	1055	916305808	S PIVOT SECTION PRE-ASS.
SHACKLE DIN 82101 0,4T NG0	773939208	18	2	1533	966911408	CROSS MEMBER CPL.
SHACKLE DIN 82101 0,4T NG1	773930008	51	5	252	966222408	MOUNTING PARTS FRONT P
SHACKLE DIN 82101 3,15T NG	773945808	8	4	1270	915745408	D OVERRUN PROTECTION
SHAFT	570796508	30	1	366	540270314	FLANGE CPL
SHAFT SEAL	10008419	20	1	1018	10228004	HYDRO MOTOR
SHAFT SEAL 28X40X6 NBR	570114108	14	1	370	570112908	DRIVING GEAR
SHAFT SEAL 35X52X6 NBR	710013808	14	1	439	570967508	DRIVING GEAR
SHAFT SEAL 35X52X6/5 FKM	7022315	1	1	438	510232508	HYDRO MOTOR
SHAFT SEAL 50X72X7	7003478	(38)	1	647	11007826	VARIABLE PUMP
SHAFT SEAL BAFSL 45X62X7	7021600	38	1	655	10412331	DRIVING GEAR
SHAFT SEAL BAFSL 80X100X7	10467835	24	1	1223	10467818	DRIVING GEAR
SHEET	10144874	2	1	758	10144678	PROTECTION PLATE ASSEM
SHEET 10X80X200 PA6G	288132008	124	2	1253	916324608	D PIVOT SECTION PRE-ASS.
SHEET 10X975X110 PA6G	97001501	2	1	151	966289508	GUIDE
SHEET 10X975X110 PA6G	97001501	2	1	208	966277408	GUIDE
SHEET 1130X110X10 PA6G	97001425	2	1	114	966289108	GUIDE CPL.
SHEET 1130X110X10 PA6G	97001425	2	1	183	966259008	GUIDE CPL.
SHEET 15X100X290 PA6G	97000014	70	4	1252	916324608	D PIVOT SECTION PRE-ASS.
SHEET 15X290X120 S690QL R	97004673	22	2	1084	916332108	S HEAD SECTION
SHEET 15X30X50 PA6G	288176208	12	1	22	966200708	SLIPRING UNIT INSTALLATION
SHEET 15X90X100 PA6G	932724708	134	1	567	918744708	MACHINERY HOUSE BASE FR
SHEET 180X100X25 PA6G	97000084	120	2	1253	916324608	D PIVOT SECTION PRE-ASS.
SHEET 180X100X25 PA6G	97000084	3	2	1259	966221808	DRIVER LEFT
SHEET 180X100X25 PA6G	97000084	3	2	1260	966221908	DRIVER RIGHT
SHEET 200X140 X25 PA6G	97007317	23	4	1412	915746608	WA-FRAME 2 PIVOT SECTION
SHEET 25X120X190 PA6G	975320908	72	2	1427	916302808	W PIVOT SECTION
SHEET 30X1350X120 S355J2+N	97091343	15	6	1578	96011234	CONTAINER CPL.
SHEET 30X1350X120 S355J2+N	97091343	16	6	1580	96011235	CONTAINER CPL.
SHEET 30X1350X120 S355J2+N	97091343	18	6	1582	96011236	CONTAINER CPL.
SHEET 30X1350X120 S355J2+N	97091343	15	6	1584	96040975	CONTAINER CPL.
SHEET 30X1350X120 S355J2+N	97091343	15	6	1586	96041964	CONTAINER CPL.
SHEET 30X1800X350 S355J2+	97077935	(1)	1	1538	96004014	TRANSPORT
SHEET 30X95X500 PA6G	97011422	6	4	1531	966846208	FOOT COMPLETE
SHEET 40X200X250 PA6G	97007099	121	4	1303	915745708	D HEAD SECTION PRE-ASS.
SHEET CPL.	965794608	36	4	148	917525508	CRAWLER TRACK CARRIER, L
SHEET CPL.	965794608	36	4	205	917525908	CRAWLER TRACK CARRIER,
SHEET CPL.	966722208	2	1	775	919203808	BATTERY STORAGE
SHEET CPL.	966722408	5	1	775	919203808	BATTERY STORAGE
SHEET CPL. FE//ZNNI8//CN//T0	966564808	44	1	615	96018031	FIXING PARTS BASE FRAME
SHEET GASKET	571077308	(1)	1	850	96029372	HYDR.MACHINERY HOUSE
SHEET GASKET 7,6X15,8X1 VI	571082508	(1)	1	73	966084508	HYDR.CROSS BEAM
SHEET GASKET 7,6X15,8X1 VI	571082508	(1)	1	450	966085508	HYDRAULIC EQUIPM.SLEWING
SHEET GASKET 7X19X4 A2	429900308	378	16	903	919203908	COVERING

Description	Item	Pos.	Quantity	Page	Assembly	Description
SHEET GASKET 7X29X4 A2	429900408	19	6	806	919205608	UREA PLANT
SHEET GASKET 7X29X4 A2	429900408	5	2	808	96035875	LOWER UREA PLANT
SHEET GASKET 7X29X4 A2	429900408	5	2	816	96035878	UPPER UREA PLANT
SHEET GASKET VITON	571081908	(1)	1	73	966084508	HYDR.CROSS BEAM
SHEET GASKET VITON	571082408	(1)	1	73	966084508	HYDR.CROSS BEAM
SHEET GASKET VITON	571083008	(1)	1	73	966084508	HYDR.CROSS BEAM
SHEET GASKET VITON	571083008	(1)	1	269	96029361	SLEWING PLATFORM HYDRA
SHEET HOLDER 3X160X133 S	97087882	44	1	322	915751408	WINCH 1 PRE-ASSEMBLY
SHEET METAL NUT M6 8 480H	10181577	350	4	787	919203408	MUFFLER UNIT ABOVE
SHEET METAL NUT M6 8 480H	10181577	350	4	795	919203508	MUFFLER UNIT DOWN
SHEET METAL NUT M6 8 480H	10181577	20	6	806	919205608	UREA PLANT
SHEET METAL NUT M6 8 480H	10181577	15	4	811	968517508	PUMP PRE-ASS.
SHEET METAL NUT M6 X5CRN	10470643	351	2	787	919203408	MUFFLER UNIT ABOVE
SHEET METAL NUT M6 X5CRN	10470643	351	2	795	919203508	MUFFLER UNIT DOWN
SHEET METAL NUT M8 480H	12100332	130	9	567	918744708	MACHINERY HOUSE BASE FR
SHEET METAL NUT M8 480H	12100332	352	2	616	96018031	FIXING PARTS BASE FRAME
SHEET-METAL SCREW ISO 704	553168708	19	16	943	919412508	SWITCHBOX MOUNTING PART
SHEET-METAL SCREW ISO 704	553168708	10	8	945	96036153	SWITCH CABINET
SHEET-METAL SCREW ISO 704	553168708	180	2	1095	966418908	TERMINAL BOX
SHEET-METAL SCREW ISO 704	553168708	180	2	1105	966469508	TERMINAL BOX
SHEET-METAL SCREW ISO 704	553168708	7	2	1405	967273808	TERMINAL BOX CPL.
SHEET-METAL SCREW ISO 704	553168708	295	2	1431	966420408	TERMINAL BOX
SHEET-METAL SCREW ISO 70	408201014	295	2	403	966419408	TERMINAL BOX WINCH PRE-A
SHEET-METAL SCREW ISO 70	408201014	273	2	1069	966792108	TERMINAL BOX CPL.
SHIELDING TIED BACK	965617208	995	9	542	96033659	WIRING HARNESS
SHIELDING TIED BACK	965617208	995	2	1432	967255108	LEAD
SHIELDING TIED BACK	965617208	995	2	1433	967255208	LEAD
SHIELDING TIED BACK	965617208	995	2	1436	967260608	LEAD
SHIM	510783208	17	1	872	511417608	PRESSURE LIMITING VALVE
SHIM	510783208	17	1	1079	511417708	PRESSURE LIMITING VALVE
SHIM FE//ZNNI8//CN//T0	964984108	26	2	975	918810308	CONTROL STAND
SHIM PLATE 2X50X25 DC01 T Z	97001779	5	6	597	967124708	LID HOLDER
SHIM RING 0,8	7023899	21	1	655	10412331	DRIVING GEAR
SHIM RING 58X70X0,1	570114208	17	2	370	570112908	DRIVING GEAR
SHIM RING 58X70X0,3	570114308	18	1	370	570112908	DRIVING GEAR
SHIM RING DIN 988	571377108	215	3	1254	916324608	D PIVOT SECTION PRE-ASS.
SHIM RING DIN 988 100X120X	500559208	21	4	1381	966660708	WEIGHT CPL.
SHIM RING DIN 988 16X22X1	501501077	23	3	368	540270514	DRIVE UNIT CPL
SHIM RING DIN 988 18X25X0,5	605251108	13	4	1374	966657008	BASKET CPL.
SHIM RING DIN 988 18X25X0,5	605251108	13	4	1376	966657108	BASKET CPL.
SHIM RING DIN 988 18X25X1,5	500713708	12	2	1374	966657008	BASKET CPL.
SHIM RING DIN 988 18X25X1,5	500713708	12	2	1376	966657108	BASKET CPL.
SHIM RING DIN 988 56X72X1,5	422006408	66	4	1129	916303308	S INTERMEDIATE SECTION
SHIM RING DIN 988 63X80X0,1	421000408	17	2	439	570967508	DRIVING GEAR
SHIM RING DIN 988 63X80X0,3	421000508	18	1	439	570967508	DRIVING GEAR
SHIM WASHER 3X25X16 DC01	975000608	7	2	945	96036153	SWITCH CABINET
SHIM WASHER 3X25X16 DC01	975000608	4	4	961	915744208	SWITCH CABINET MOUNTING
SHUT OFF DEVICE DN200-FL	10475260	5	1	940	919203608	OIL RESERVOIR, COMPLETE
SHUT OFF DEVICE DN200-FL	11491257	6	1	940	919203608	OIL RESERVOIR, COMPLETE
SHUTDOWN VALVE	571514608	3	1	639	11006048	CONNECTING PLATE
SHUTDOWN VALVE	571514608	3	1	645	571514208	CONNECTING PLATE
SHUTDOWN VALVE	7622338	3	1	634	11006044	CONNECTING PLATE
SHUTDOWN VALVE	7622338	3	1	643	10412344	CONNECTING PLATE
SHUTDOWN VALVE	7622338	3	1	652	11065793	CONNECTING PLATE
SHUTDOWN VALVE	7622338	3	1	664	571903008	CONNECTING PLATE
SHUTTLE VALVE	10442998	2	1	668	10102064	REGULATOR
SHUTTLE VALVE 315BAR CR6	511449308	155	1	450	966085508	HYDRAULIC EQUIPM.SLEWING
SHUTTLE VALVE 315BAR CR6	511449308	199	7	850	96029372	HYDR.MACHINERY HOUSE
SHUTTLE VALVE 350BAR CR6	511451908	157	1	1073	966086308	ADDITIONAL HYDR.S PIVOT SE
SHUTTLE VALVE 350BAR CR6	511451908	157	1	1277	96029354	ADDITIONAL HYDR.D PIVOT

Description	Item	Pos.	Quantity	Page	Assembly	Description
SIDE PANE ESG-GLAS	10492839	3	2	501	10651874	CABIN
SIDE PANE ESG-GLAS	10492840	4	2	501	10651874	CABIN
SIDE PANE ESG-GLAS	10492841	5	2	501	10651874	CABIN
SIDE PLATE WELDED CONST	966465908	3	1	1213	915753308	WINCH 6 PRE-ASSEMBLY
SIDE PLATE WELDED CONST	966466008	4	1	1213	915753308	WINCH 6 PRE-ASSEMBLY
SIEVE SLEEVE	570066308	5	1	41	502806508	EQUALIZING RESERVOIR
SIGN	772588508	6	1	1023	966871008	ADD-ON PARTS EXTERNAL F
SIGN	970320008	188	1	850	96029372	HYDR.MACHINERY HOUSE
SIGN	970320808	187	1	850	96029372	HYDR.MACHINERY HOUSE
SIGN	970572908	189	1	850	96029372	HYDR.MACHINERY HOUSE
SIGN	971749908	2	7	1030	915719808	LABELLING GREAT BRITAIN
SIGN +S1100 LEXAN	978295308	5	1	1511	966997608	TERMINAL BOX CPL.
SIGN 100X100 KLEBEFOLIE SP	97042098	7	1	288	917554308	INSCRIPTION PLATE
SIGN 100X100 KLEBEFOLIE SP	977321908	8	1	288	917554308	INSCRIPTION PLATE
SIGN 100X184X0,1 KLEBEFOLI	11952500	1	1	1048	919551808	ADDITIONAL SIGNAGE CALIF
SIGN 100X70 M.SCHUTZF. SP	97013041	7	2	87	916283008	SIGNS
SIGN 105X55X1 KLEBEFOLIE	97036917	4	1	1312	966934808	SIGNS
SIGN 115DBA/100X90 KLEBE	97037152	86	1	1030	915719808	LABELLING GREAT BRITAIN
SIGN 120X80 KLEBEFOLIE SP	97037383	(1)	2	806	919205608	UREA PLANT
SIGN 138X69 KLEBEFOLIE SP	97025926	7	4	1132	967652808	SIGNS
SIGN 138X69 KLEBEFOLIE SP	97025926	7	4	1159	968289408	SIGNS
SIGN 138X69 KLEBEFOLIE SP	97025926	9	4	1353	968240708	SIGNS
SIGN 149X63 KLEBEFOLIE SP	97038442	6	2	1268	966850408	SIGNS
SIGN 149X83 KLEBEFOLIE SP	97036735	9	4	1132	967652808	SIGNS
SIGN 149X83 KLEBEFOLIE SP	97036735	9	4	1159	968289408	SIGNS
SIGN 149X83 KLEBEFOLIE SP	97036736	10	4	1132	967652808	SIGNS
SIGN 149X83 KLEBEFOLIE SP	97036736	10	4	1159	968289408	SIGNS
SIGN 149X83 KLEBEFOLIE SP	97038452	7	4	1268	966850408	SIGNS
SIGN 156X12.5X1 ALU	97146334	9	1	952	96054623	LOCKING PLATE
SIGN 158X68 KLEBEFOLIE SP	978687408	4	4	1120	967613808	SIGNS
SIGN 158X68 KLEBEFOLIE SP	978687408	(3)	4	1208	915722508	WINCH 6
SIGN 158X68 KLEBEFOLIE SP	978687408	3	2	1478	968331108	SIGNS
SIGN 160X100 KLEBEFOLIE	97141877	1100	1	996	96052080	CROSS-MEMBER
SIGN 160X100 KLEBEFOLIE	97141939	1100	2	1000	96052098	CONNECTING LINK PRE-ASS.
SIGN 160X100 KLEBEFOLIE SP	97083211	1100	1	1533	966911408	CROSS MEMBER CPL.
SIGN 160X100 KLEBEFOLIE SP	97095598	1100	1	1573	967195608	CROSS MEMBER CPL.
SIGN 168X62 KLEBEFOLIE SP	978674808	6	1	43	916901608	SIGNS
SIGN 168X62 KLEBEFOLIE SP	978674808	10	1	87	916283008	SIGNS
SIGN 168X62 KLEBEFOLIE SP	978674808	2	3	1062	967052908	SIGNS
SIGN 168X62 KLEBEFOLIE SP	978674808	2	4	1097	967162508	SIGNS
SIGN 168X62 KLEBEFOLIE SP	978674808	2	2	1107	966482908	SIGNS
SIGN 168X62 KLEBEFOLIE SP	978674808	2	2	1132	967652808	SIGNS
SIGN 168X62 KLEBEFOLIE SP	978674808	2	2	1159	968289408	SIGNS
SIGN 168X62 KLEBEFOLIE SP	978674808	2	2	1165	968291008	SIGNS
SIGN 168X62 KLEBEFOLIE SP	978674808	(4)	1	1166	915722308	WINCH 3
SIGN 168X62 KLEBEFOLIE SP	978674808	2	9	1268	966850408	SIGNS
SIGN 168X62 KLEBEFOLIE SP	978674808	2	4	1312	966934808	SIGNS
SIGN 168X62 KLEBEFOLIE SP	978674808	2	4	1353	968240708	SIGNS
SIGN 168X62 KLEBEFOLIE SP	978674808	2	1	1398	966975608	SIGNS
SIGN 168X62 KLEBEFOLIE SP	978674808	2	1	1406	966835308	SIGNS
SIGN 168X62 KLEBEFOLIE SP	978674808	2	2	1415	966668308	SIGNS
SIGN 168X62 KLEBEFOLIE SP	978674808	2	1	1420	966671808	SIGNS
SIGN 168X62 KLEBEFOLIE SP	978674808	2	1	1438	966322108	SIGNS
SIGN 168X62 KLEBEFOLIE SP	978674808	2	2	1441	966791808	SIGNS
SIGN 168X62 KLEBEFOLIE SP	978674808	2	5	1456	966302508	SIGNS
SIGN 168X62 KLEBEFOLIE SP	978674808	12	4	1519	966930308	SIGNS
SIGN 168X78 KLEBESCHILD SP	97037204	8	4	43	916901608	SIGNS
SIGN 168X80 KLEBEFOLIE SP	97037482	6	2	1097	967162508	SIGNS
SIGN 168X88 KLEBEFOLIE SP	97009799	1	1	483	966785108	PLATING
SIGN 168X88 KLEBEFOLIE SP	97023034	(880)	2	1393	96036791	STORAGE CYLINDER, PRE-MO

Description	Item	Pos.	Quantity	Page	Assembly	Description
SIGN 168X88 KLEBEFOLIE SP	97036732	9	1	43	916901608	SIGNS
SIGN 168X88 KLEBEFOLIE SP	97036732	9	1	87	916283008	SIGNS
SIGN 168X88 KLEBEFOLIE SP	97036732	8	1	138	916275108	SIGNS
SIGN 168X88 KLEBEFOLIE SP	97036732	8	1	170	916278008	SIGNS
SIGN 168X88 KLEBEFOLIE SP	97036732	8	1	195	916947208	SIGNS
SIGN 168X88 KLEBEFOLIE SP	97036732	8	1	221	916947308	SIGNS
SIGN 168X88 KLEBEFOLIE SP	97036732	5	3	288	917554308	INSCRIPTION PLATE
SIGN 168X88 KLEBEFOLIE SP	97036732	4	4	318	917589008	INSCRIPTION PLATE
SIGN 168X88 KLEBEFOLIE SP	97036732	68	1	1030	915719808	LABELLING GREAT BRITAIN
SIGN 168X88 KLEBEFOLIE SP	97036732	4	1	1062	967052908	SIGNS
SIGN 168X88 KLEBEFOLIE SP	97036732	4	1	1097	967162508	SIGNS
SIGN 168X88 KLEBEFOLIE SP	97036732	11	1	1132	967652808	SIGNS
SIGN 168X88 KLEBEFOLIE SP	97036732	11	1	1159	968289408	SIGNS
SIGN 168X88 KLEBEFOLIE SP	97036732	8	1	1165	968291008	SIGNS
SIGN 168X88 KLEBEFOLIE SP	97036732	4	2	1268	966850408	SIGNS
SIGN 168X88 KLEBEFOLIE SP	97036732	5	1	1312	966934808	SIGNS
SIGN 168X88 KLEBEFOLIE SP	97036732	8	1	1353	968240708	SIGNS
SIGN 168X88 KLEBEFOLIE SP	97036732	4	1	1398	966975608	SIGNS
SIGN 168X88 KLEBEFOLIE SP	97036732	4	1	1406	966835308	SIGNS
SIGN 168X88 KLEBEFOLIE SP	97036732	4	1	1415	966668308	SIGNS
SIGN 168X88 KLEBEFOLIE SP	97036732	4	1	1420	966671808	SIGNS
SIGN 168X88 KLEBEFOLIE SP	97036732	4	1	1438	966322108	SIGNS
SIGN 168X88 KLEBEFOLIE SP	97036732	4	1	1441	966791808	SIGNS
SIGN 168X88 KLEBEFOLIE SP	97036732	8	3	1456	966302508	SIGNS
SIGN 168X88 KLEBEFOLIE SP	97037219	(1)	4	223	919026408	CATWALK CRAW.TRACK TRA
SIGN 168X88 KLEBEFOLIE SP	97037221	6	2	138	916275108	SIGNS
SIGN 168X88 KLEBEFOLIE SP	97037221	6	2	170	916278008	SIGNS
SIGN 168X88 KLEBEFOLIE SP	97037221	6	2	195	916947208	SIGNS
SIGN 168X88 KLEBEFOLIE SP	97037221	6	2	221	916947308	SIGNS
SIGN 168X88 KLEBEFOLIE SP	97037223	8	4	87	916283008	SIGNS
SIGN 168X88 KLEBEFOLIE SP	97037952	18	1	1030	915719808	LABELLING GREAT BRITAIN
SIGN 168X88 KLEBEFOLIE SP	97038434	9	4	1268	966850408	SIGNS
SIGN 168X88 KLEBEFOLIE SP	97038434	11	2	1312	966934808	SIGNS
SIGN 168X88 KLEBEFOLIE SP	97038957	5	4	1519	966930308	SIGNS
SIGN 168X88 KLEBEFOLIE SP	97039068	7	2	1406	966835308	SIGNS
SIGN 168X88 KLEBEFOLIE SP	97060689	100	1	1025	918090708	SIGNAGE COOLANT
SIGN 168X88 KLEBEFOLIE SP	978674708	49	1	1030	915719808	LABELLING GREAT BRITAIN
SIGN 168X88 KLEBEFOLIE SP	978867108	33	1	1030	915719808	LABELLING GREAT BRITAIN
SIGN 168X88 KLEBEFOLIE SP	979383308	62	1	1030	915719808	LABELLING GREAT BRITAIN
SIGN 168X88 KLEBESCHILD SP	97037222	7	4	43	916901608	SIGNS
SIGN 168X88 M.SCHUTZF. SP	97012949	(1)	2	1533	966911408	CROSS MEMBER CPL.
SIGN 168X88X1 KLEBEFOLIE	97004046	3	3	1062	967052908	SIGNS
SIGN 168X88X1 KLEBEFOLIE	97004046	3	2	1097	967162508	SIGNS
SIGN 168X88X1 KLEBEFOLIE	97004046	3	2	1107	966482908	SIGNS
SIGN 168X88X1 KLEBEFOLIE	97004046	3	2	1132	967652808	SIGNS
SIGN 168X88X1 KLEBEFOLIE	97004046	3	2	1159	968289408	SIGNS
SIGN 168X88X1 KLEBEFOLIE	97004046	3	2	1165	968291008	SIGNS
SIGN 168X88X1 KLEBEFOLIE	97004046	(3)	1	1166	915722308	WINCH 3
SIGN 168X88X1 KLEBEFOLIE	97004046	3	9	1268	966850408	SIGNS
SIGN 168X88X1 KLEBEFOLIE	97004046	3	4	1312	966934808	SIGNS
SIGN 168X88X1 KLEBEFOLIE	97004046	3	4	1353	968240708	SIGNS
SIGN 168X88X1 KLEBEFOLIE	97004046	3	1	1398	966975608	SIGNS
SIGN 168X88X1 KLEBEFOLIE	97004046	3	1	1406	966835308	SIGNS
SIGN 168X88X1 KLEBEFOLIE	97004046	3	2	1415	966668308	SIGNS
SIGN 168X88X1 KLEBEFOLIE	97004046	3	1	1420	966671808	SIGNS
SIGN 168X88X1 KLEBEFOLIE	97004046	3	1	1438	966322108	SIGNS
SIGN 168X88X1 KLEBEFOLIE	97004046	3	2	1441	966791808	SIGNS
SIGN 168X88X1 KLEBEFOLIE	97004046	3	5	1456	966302508	SIGNS
SIGN 168X88X1 KLEBEFOLIE	97012095	(1)	2	1447	915723508	ROLLER CARRIAGE W BOOM
SIGN 170X55 KLEBEFOLIE SP	97049945	(1)	1	1552	966659008	ROD CPL.

Description	Item	Pos.	Quantity	Page	Assembly	Description
SIGN 170X55 KLEBEFOLIE SP	97053090	(1)	1	1541	965646108	ROD CPL.
SIGN 170X55 KLEBEFOLIE SP	97053163	(1)	1	1543	965522908	ROD CPL.
SIGN 170X55 KLEBEFOLIE SP	97053187	(1)	1	1546	968244508	ROD CPL.
SIGN 170X55 KLEBEFOLIE SP	97053213	(1)	1	1547	966191408	ROD CPL.
SIGN 170X55 KLEBEFOLIE SP	97053218	(1)	1	1548	966377608	ROD CPL.
SIGN 170X55 KLEBEFOLIE SP	97053232	(1)	1	1551	966160008	ROD CPL.
SIGN 170X55 KLEBEFOLIE SP	97053265	(1)	1	1308	966640408	ROD CPL.
SIGN 170X55 KLEBEFOLIE SP	97053327	(1)	1	1561	966825808	ROD CPL.
SIGN 170X55 KLEBEFOLIE SP	97053417	(1)	1	1545	965665108	ROD CPL.
SIGN 170X55 KLEBEFOLIE SP	97053429	(1)	1	1554	966663008	ROD CPL.
SIGN 170X55 KLEBEFOLIE SP	97053475	(1)	1	1564	966659808	ROCKER
SIGN 170X55 KLEBEFOLIE SP	97053625	(1)	1	1569	967089708	PULL ROD
SIGN 170X55 KLEBEFOLIE SP	97053637	(1)	1	1559	966825708	ROD CPL.
SIGN 170X55 KLEBEFOLIE SP	97053733	(1)	1	1555	966659408	ROD CPL.
SIGN 170X55 KLEBEFOLIE SP	97053740	(1)	1	1557	966663508	ROD CPL.
SIGN 170X55 KLEBEFOLIE SP	97053759	(1)	1	1565	967086508	PULL ROD
SIGN 170X55 KLEBEFOLIE SP	97053764	(1)	1	1567	967088008	PULL ROD
SIGN 170X55 KLEBESCHILD SP	97053227	(1)	1	1550	966203408	ROD CPL.
SIGN 180X50 KLEBEFOLIE SP	97091652	(1)	1	1531	966846208	FOOT COMPLETE
SIGN 188X78 KLEBEFOLIE SP	97036734	1	8	43	916901608	SIGNS
SIGN 188X78 KLEBEFOLIE SP	97036734	1	12	87	916283008	SIGNS
SIGN 188X78 KLEBEFOLIE SP	97036734	1	14	138	916275108	SIGNS
SIGN 188X78 KLEBEFOLIE SP	97036734	1	14	170	916278008	SIGNS
SIGN 188X78 KLEBEFOLIE SP	97036734	1	14	195	916947208	SIGNS
SIGN 188X78 KLEBEFOLIE SP	97036734	1	14	221	916947308	SIGNS
SIGN 188X78 KLEBEFOLIE SP	97036734	1	6	288	917554308	INSCRIPTION PLATE
SIGN 188X78 KLEBEFOLIE SP	97036734	1	8	318	917589008	INSCRIPTION PLATE
SIGN 188X78 KLEBEFOLIE SP	97036734	(1)	4	319	915718608	WINCH 1
SIGN 188X78 KLEBEFOLIE SP	97036734	(1)	4	342	915718708	WINCH 2
SIGN 188X78 KLEBEFOLIE SP	97036734	5	4	511	917811808	SIGNS
SIGN 188X78 KLEBEFOLIE SP	97036734	6	6	1062	967052908	SIGNS
SIGN 188X78 KLEBEFOLIE SP	97036734	7	4	1097	967162508	SIGNS
SIGN 188X78 KLEBEFOLIE SP	97036734	5	2	1107	966482908	SIGNS
SIGN 188X78 KLEBEFOLIE SP	97036734	4	4	1132	967652808	SIGNS
SIGN 188X78 KLEBEFOLIE SP	97036734	4	4	1159	968289408	SIGNS
SIGN 188X78 KLEBEFOLIE SP	97036734	4	4	1165	968291008	SIGNS
SIGN 188X78 KLEBEFOLIE SP	97036734	(2)	4	1166	915722308	WINCH 3
SIGN 188X78 KLEBEFOLIE SP	97036734	(2)	4	1188	915722408	WINCH 5
SIGN 188X78 KLEBEFOLIE SP	97036734	5	6	1268	966850408	SIGNS
SIGN 188X78 KLEBEFOLIE SP	97036734	7	6	1312	966934808	SIGNS
SIGN 188X78 KLEBEFOLIE SP	97036734	4	4	1353	968240708	SIGNS
SIGN 188X78 KLEBEFOLIE SP	97036734	5	4	1398	966975608	SIGNS
SIGN 188X78 KLEBEFOLIE SP	97036734	5	4	1406	966835308	SIGNS
SIGN 188X78 KLEBEFOLIE SP	97036734	5	4	1415	966668308	SIGNS
SIGN 188X78 KLEBEFOLIE SP	97036734	5	4	1420	966671808	SIGNS
SIGN 188X78 KLEBEFOLIE SP	97036734	6	6	1438	966322108	SIGNS
SIGN 188X78 KLEBEFOLIE SP	97036734	5	4	1441	966791808	SIGNS
SIGN 188X78 KLEBEFOLIE SP	97036734	4	4	1456	966302508	SIGNS
SIGN 188X78 KLEBEFOLIE SP	97036734	2	2	1478	968331108	SIGNS
SIGN 188X78 KLEBEFOLIE SP	97036734	6	36	1519	966930308	SIGNS
SIGN 188X78 KLEBEFOLIE SP	97037625	8	2	1107	966482908	SIGNS
SIGN 188X78 KLEBEFOLIE SP	97037625	7	6	1519	966930308	SIGNS
SIGN 1X80X80 KLEBEFOLIE SP	974150408	1	2	1519	966930308	SIGNS
SIGN 1X80X80 KLEBEFOLIE SP	974150508	2	2	1519	966930308	SIGNS
SIGN 1X80X80 KLEBEFOLIE SP	974150608	3	2	1519	966930308	SIGNS
SIGN 1X80X80 KLEBEFOLIE SP	974150708	4	2	1519	966930308	SIGNS
SIGN 208X88 KLEBEFOLIE	97053409	(3)	1	342	915718708	WINCH 2
SIGN 208X88 KLEBEFOLIE	97053409	(3)	1	1188	915722408	WINCH 5
SIGN 208X88 KLEBEFOLIE	97053409	(2)	2	1208	915722508	WINCH 6
SIGN 208X88 KLEBEFOLIE SP	97008755	1	2	1120	967613808	SIGNS

Description	Item	Pos.	Quantity	Page	Assembly	Description
SIGN 208X88 KLEBEFOLIE SP	97008756	2	2	1120	967613808	SIGNS
SIGN 208X88 KLEBEFOLIE SP	97016392	3	2	87	916283008	SIGNS
SIGN 208X88 KLEBEFOLIE SP	97051840	6	1	288	917554308	INSCRIPTION PLATE
SIGN 208X88 KLEBEFOLIE SP	978673908	11	3	1030	915719808	LABELLING GREAT BRITAIN
SIGN 208X88 KLEBEFOLIE SP	978673908	8	4	1519	966930308	SIGNS
SIGN 208X88 KLEBEFOLIE SP	978674008	5	1	43	916901608	SIGNS
SIGN 208X88 KLEBEFOLIE SP	978674008	5	2	87	916283008	SIGNS
SIGN 208X88 KLEBEFOLIE SP	978674008	7	1	138	916275108	SIGNS
SIGN 208X88 KLEBEFOLIE SP	978674008	7	1	170	916278008	SIGNS
SIGN 208X88 KLEBEFOLIE SP	978674008	7	1	195	916947208	SIGNS
SIGN 208X88 KLEBEFOLIE SP	978674008	7	1	221	916947308	SIGNS
SIGN 208X88 KLEBEFOLIE SP	978674008	1	2	1062	967052908	SIGNS
SIGN 208X88 KLEBEFOLIE SP	978674008	1	1	1097	967162508	SIGNS
SIGN 208X88 KLEBEFOLIE SP	978674008	1	1	1107	966482908	SIGNS
SIGN 208X88 KLEBEFOLIE SP	978674008	5	1	1132	967652808	SIGNS
SIGN 208X88 KLEBEFOLIE SP	978674008	5	1	1159	968289408	SIGNS
SIGN 208X88 KLEBEFOLIE SP	978674008	5	1	1165	968291008	SIGNS
SIGN 208X88 KLEBEFOLIE SP	978674008	1	2	1268	966850408	SIGNS
SIGN 208X88 KLEBEFOLIE SP	978674008	1	2	1312	966934808	SIGNS
SIGN 208X88 KLEBEFOLIE SP	978674008	5	1	1353	968240708	SIGNS
SIGN 208X88 KLEBEFOLIE SP	978674008	1	1	1398	966975608	SIGNS
SIGN 208X88 KLEBEFOLIE SP	978674008	1	1	1406	966835308	SIGNS
SIGN 208X88 KLEBEFOLIE SP	978674008	1	1	1415	966668308	SIGNS
SIGN 208X88 KLEBEFOLIE SP	978674008	1	1	1420	966671808	SIGNS
SIGN 208X88 KLEBEFOLIE SP	978674008	1	1	1438	966322108	SIGNS
SIGN 208X88 KLEBEFOLIE SP	978674008	1	1	1441	966791808	SIGNS
SIGN 208X88 KLEBEFOLIE SP	978674008	5	2	1456	966302508	SIGNS
SIGN 208X88 KLEBEFOLIE SP	978674008	1	1	1478	968331108	SIGNS
SIGN 208X88 KLEBEFOLIE SP	978674108	2	2	43	916901608	SIGNS
SIGN 208X88 KLEBEFOLIE SP	978674108	4	4	87	916283008	SIGNS
SIGN 208X88 KLEBEFOLIE SP	978674108	3	2	138	916275108	SIGNS
SIGN 208X88 KLEBEFOLIE SP	978674108	3	2	170	916278008	SIGNS
SIGN 208X88 KLEBEFOLIE SP	978674108	3	2	195	916947208	SIGNS
SIGN 208X88 KLEBEFOLIE SP	978674108	3	2	221	916947308	SIGNS
SIGN 208X88 KLEBEFOLIE SP	978674108	2	2	288	917554308	INSCRIPTION PLATE
SIGN 208X88 KLEBEFOLIE SP	978674108	2	1	511	917811808	SIGNS
SIGN 208X88 KLEBEFOLIE SP	978674108	7	4	1062	967052908	SIGNS
SIGN 208X88 KLEBEFOLIE SP	978674108	8	4	1097	967162508	SIGNS
SIGN 208X88 KLEBEFOLIE SP	978674108	6	4	1107	966482908	SIGNS
SIGN 208X88 KLEBEFOLIE SP	978674108	6	4	1132	967652808	SIGNS
SIGN 208X88 KLEBEFOLIE SP	978674108	6	4	1159	968289408	SIGNS
SIGN 208X88 KLEBEFOLIE SP	978674108	6	4	1165	968291008	SIGNS
SIGN 208X88 KLEBEFOLIE SP	978674108	11	4	1268	966850408	SIGNS
SIGN 208X88 KLEBEFOLIE SP	978674108	8	4	1312	966934808	SIGNS
SIGN 208X88 KLEBEFOLIE SP	978674108	6	4	1353	968240708	SIGNS
SIGN 208X88 KLEBEFOLIE SP	978674108	8	4	1398	966975608	SIGNS
SIGN 208X88 KLEBEFOLIE SP	978674108	9	2	1406	966835308	SIGNS
SIGN 208X88 KLEBEFOLIE SP	978674108	8	4	1415	966668308	SIGNS
SIGN 208X88 KLEBEFOLIE SP	978674108	8	2	1420	966671808	SIGNS
SIGN 208X88 KLEBEFOLIE SP	978674108	7	4	1438	966322108	SIGNS
SIGN 208X88 KLEBEFOLIE SP	978674108	8	4	1441	966791808	SIGNS
SIGN 208X88 KLEBEFOLIE SP	978674108	6	4	1456	966302508	SIGNS
SIGN 208X88 KLEBEFOLIE SP	978674108	5	1	1478	968331108	SIGNS
SIGN 208X88 KLEBEFOLIE SP	978674108	9	12	1519	966930308	SIGNS
SIGN 208X88 KLEBEFOLIE SP	978674408	4	2	138	916275108	SIGNS
SIGN 208X88 KLEBEFOLIE SP	978674408	4	2	170	916278008	SIGNS
SIGN 208X88 KLEBEFOLIE SP	978674408	4	2	195	916947208	SIGNS
SIGN 208X88 KLEBEFOLIE SP	978674408	4	2	221	916947308	SIGNS
SIGN 208X88 KLEBEFOLIE SP	978674408	4	1	511	917811808	SIGNS
SIGN 208X88 KLEBEFOLIE SP	978674608	3	1	43	916901608	SIGNS

Description	Item	Pos.	Quantity	Page	Assembly	Description
SIGN 208X88 KLEBEFOLIE SP	978674608	2	19	87	916283008	SIGNS
SIGN 208X88 KLEBEFOLIE SP	978674608	2	18	138	916275108	SIGNS
SIGN 208X88 KLEBEFOLIE SP	978674608	2	15	170	916278008	SIGNS
SIGN 208X88 KLEBEFOLIE SP	978674608	2	18	195	916947208	SIGNS
SIGN 208X88 KLEBEFOLIE SP	978674608	2	15	221	916947308	SIGNS
SIGN 208X88 KLEBEFOLIE SP	978674608	1	16	228	966811108	SIGNS
SIGN 208X88 KLEBEFOLIE SP	978674608	3	6	288	917554308	INSCRIPTION PLATE
SIGN 208X88 KLEBEFOLIE SP	978674608	2	4	318	917589008	INSCRIPTION PLATE
SIGN 208X88 KLEBEFOLIE SP	978674608	1	1	511	917811808	SIGNS
SIGN 208X88 KLEBEFOLIE SP	978674608	8	4	1062	967052908	SIGNS
SIGN 208X88 KLEBEFOLIE SP	978674608	9	4	1097	967162508	SIGNS
SIGN 208X88 KLEBEFOLIE SP	978674608	7	4	1107	966482908	SIGNS
SIGN 208X88 KLEBEFOLIE SP	978674608	3	4	1120	967613808	SIGNS
SIGN 208X88 KLEBEFOLIE SP	978674608	8	4	1132	967652808	SIGNS
SIGN 208X88 KLEBEFOLIE SP	978674608	8	4	1159	968289408	SIGNS
SIGN 208X88 KLEBEFOLIE SP	978674608	7	4	1165	968291008	SIGNS
SIGN 208X88 KLEBEFOLIE SP	978674608	(1)	4	1208	915722508	WINCH 6
SIGN 208X88 KLEBEFOLIE SP	978674608	12	4	1268	966850408	SIGNS
SIGN 208X88 KLEBEFOLIE SP	978674608	9	4	1312	966934808	SIGNS
SIGN 208X88 KLEBEFOLIE SP	978674608	7	4	1353	968240708	SIGNS
SIGN 208X88 KLEBEFOLIE SP	978674608	9	4	1398	966975608	SIGNS
SIGN 208X88 KLEBEFOLIE SP	978674608	10	2	1406	966835308	SIGNS
SIGN 208X88 KLEBEFOLIE SP	978674608	9	6	1415	966668308	SIGNS
SIGN 208X88 KLEBEFOLIE SP	978674608	9	2	1420	966671808	SIGNS
SIGN 208X88 KLEBEFOLIE SP	978674608	8	4	1438	966322108	SIGNS
SIGN 208X88 KLEBEFOLIE SP	978674608	9	4	1441	966791808	SIGNS
SIGN 208X88 KLEBEFOLIE SP	978674608	7	4	1456	966302508	SIGNS
SIGN 208X88 KLEBEFOLIE SP	978674608	6	1	1478	968331108	SIGNS
SIGN 208X88 KLEBEFOLIE SP	978674608	10	25	1519	966930308	SIGNS
SIGN 208X88 KLEBEFOLIE SP	978674608	(2)	4	1533	966911408	CROSS MEMBER CPL.
SIGN 208X88 KLEBEFOLIE SP	978674908	3	1	511	917811808	SIGNS
SIGN 208X88 KLEBEFOLIE SP	978675008	4	1	43	916901608	SIGNS
SIGN 208X88 KLEBEFOLIE SP	978675008	6	3	87	916283008	SIGNS
SIGN 208X88 KLEBEFOLIE SP	978675008	5	1	138	916275108	SIGNS
SIGN 208X88 KLEBEFOLIE SP	978675008	5	1	170	916278008	SIGNS
SIGN 208X88 KLEBEFOLIE SP	978675008	5	1	195	916947208	SIGNS
SIGN 208X88 KLEBEFOLIE SP	978675008	5	1	221	916947308	SIGNS
SIGN 208X88 KLEBEFOLIE SP	978675008	4	2	288	917554308	INSCRIPTION PLATE
SIGN 208X88 KLEBEFOLIE SP	978675008	3	2	318	917589008	INSCRIPTION PLATE
SIGN 208X88 KLEBEFOLIE SP	978675008	11	4	1519	966930308	SIGNS
SIGN 208X88X1 KLEBEFOLIE	97051945	(2)	2	319	915718608	WINCH 1
SIGN 208X88X1 KLEBEFOLIE	97051945	(2)	2	342	915718708	WINCH 2
SIGN 208X88X1 KLEBEFOLIE	97051945	(1)	2	1166	915722308	WINCH 3
SIGN 208X88X1 KLEBEFOLIE	97051945	(1)	2	1188	915722408	WINCH 5
SIGN 209X87 KLEBEFOLIE SP	97037871	7	6	1398	966975608	SIGNS
SIGN 209X87 KLEBEFOLIE SP	97037871	8	4	1406	966835308	SIGNS
SIGN 209X87 KLEBEFOLIE SP	97037871	7	6	1441	966791808	SIGNS
SIGN 209X87 KLEBEFOLIE SP	97039183	7	6	1415	966668308	SIGNS
SIGN 209X87 KLEBEFOLIE SP	97039183	7	6	1420	966671808	SIGNS
SIGN 20X10 KLEBEFOLIE SPF	97064219	770	3	811	968517508	PUMP PRE-ASS.
SIGN 20X10 KLEBEFOLIE SPF	97064220	774	3	811	968517508	PUMP PRE-ASS.
SIGN 240X83 KLEBEFOLIE SP	97038454	8	2	1268	966850408	SIGNS
SIGN 240X83 KLEBEFOLIE SP	97038454	10	2	1312	966934808	SIGNS
SIGN 2X100X200 DC01 FE//ZN	974155608	6	2	322	915751408	WINCH 1 PRE-ASSEMBLY
SIGN 2X100X200 DC01 FE//ZN	974155608	6	2	345	915751608	WINCH 2 PRE-ASS.
SIGN 2X100X240 DC01 FE//ZN	97003792	32	2	1112	916177008	ROLLER SET
SIGN 2X100X240 DC01 FE//ZN	97003792	32	2	1117	916177108	ROLLER SET
SIGN 2X100X260 DC01 FE//ZN	97003133	20	1	1497	966887708	CONNECTING SUPPORT
SIGN 2X100X270 DC01 FE//ZN	97022530	67	1	615	96018031	FIXING PARTS BASE FRAME
SIGN 2X163X90 DC01 FE//ZNNI	974099608	5	4	227	915718008	FIXAGE DU CONTREPOIDS CE

Description	Item	Pos.	Quantity	Page	Assembly	Description
SIGN 2X200X100 DC01 FE//ZN	97018387	6	1	406	968125908	TRANSPORT KEEPER
SIGN 2X240X100 DC01 FE//ZN	978673208	32	2	1447	915723508	ROLLER CARRIAGE W BOOM
SIGN 2X260X100 DC01 FE//ZN	978777308	28	1	389	965661108	SUPPORT COMPL.
SIGN 2X268X100 DC01 FE//ZN	974154508	11	2	1192	915753208	WINCH 5 PRE-ASS.
SIGN 2X290X100 DC01 FE//ZN	97002655	10	2	1170	915753108	WINCH
SIGN 2X290X100 DC01 FE//ZN	97002974	10	2	1192	915753208	WINCH 5 PRE-ASS.
SIGN 2X400X250 DC01 FE//ZN	97092821	13	4	1490	916902108	SUSPENDED BALLAST
SIGN 35X15 LEXEDGE II	97005812	5	1	330	966541108	TERMINAL BOX CPL.
SIGN 35X15 LEXEDGE II	97005818	4	1	330	966541108	TERMINAL BOX CPL.
SIGN 35X15 LEXEDGE II	97006058	(1)	1	880	966530408	TERMINAL BOX
SIGN 35X15 LEXEDGE II	97006058	11	1	884	96044329	TERMINAL BOX
SIGN 35X15 LEXEDGE II	97006059	(2)	1	880	966530408	TERMINAL BOX
SIGN 35X15 LEXEDGE II	97006059	12	1	884	96044329	TERMINAL BOX
SIGN 35X15 LEXEDGE II	97006060	(3)	1	880	966530408	TERMINAL BOX
SIGN 35X15 LEXEDGE II	97006060	13	1	884	96044329	TERMINAL BOX
SIGN 35X15 LEXEDGE II	97006061	(4)	1	880	966530408	TERMINAL BOX
SIGN 35X15 LEXEDGE II	97006061	15	1	884	96044329	TERMINAL BOX
SIGN 35X15 LEXEDGE II	97006062	(1)	1	882	96034780	TERMINAL BOX
SIGN 35X15 LEXEDGE II	97006062	11	1	886	968221508	TERMINAL BOX
SIGN 35X15 LEXEDGE II	97006063	(2)	1	882	96034780	TERMINAL BOX
SIGN 35X15 LEXEDGE II	97006063	12	1	886	968221508	TERMINAL BOX
SIGN 35X15 LEXEDGE II	97006064	(3)	1	882	96034780	TERMINAL BOX
SIGN 35X15 LEXEDGE II	97006064	13	1	886	968221508	TERMINAL BOX
SIGN 35X15 LEXEDGE II	97006065	506	1	543	96034782	LEAD
SIGN 35X15 LEXEDGE II	97006065	(4)	1	882	96034780	TERMINAL BOX
SIGN 35X15 LEXEDGE II	97006065	15	1	886	968221508	TERMINAL BOX
SIGN 35X15 LEXEDGE II	97006080	4	1	347	966541408	TERMINAL BOX CPL.
SIGN 35X15 LEXEDGE II	97006081	5	1	347	966541408	TERMINAL BOX CPL.
SIGN 35X15 LEXEDGE II	97006093	4	1	1177	966541908	TERMINAL BOX CPL.
SIGN 35X15 LEXEDGE II	97006094	5	1	1177	966541908	TERMINAL BOX CPL.
SIGN 35X15 LEXEDGE II	97006095	4	1	1198	966542708	TERMINAL BOX CPL.
SIGN 35X15 LEXEDGE II	97006096	5	1	1198	966542708	TERMINAL BOX CPL.
SIGN 35X15 LEXEDGE II	97006097	4	1	1230	966543108	TERMINAL BOX CPL.
SIGN 35X15 LEXEDGE II	97006098	5	1	1230	966543108	TERMINAL BOX CPL.
SIGN 35X15 LEXEDGE II	97006334	5	1	84	966448108	TERMINAL BOX, PRE-ASSEMB
SIGN 35X15 LEXEDGE II	97006336	6	1	84	966448108	TERMINAL BOX, PRE-ASSEMB
SIGN 35X15 LEXEDGE II	97006336	6	1	95	966448308	TERMINAL BOX, PRE-ASSEMB
SIGN 35X15 LEXEDGE II	97006337	7	1	84	966448108	TERMINAL BOX, PRE-ASSEMB
SIGN 35X15 LEXEDGE II	97006337	7	1	95	966448308	TERMINAL BOX, PRE-ASSEMB
SIGN 35X15 LEXEDGE II	97006425	5	1	95	966448308	TERMINAL BOX, PRE-ASSEMB
SIGN 35X15 LEXEDGE II	97007372	16	1	886	968221508	TERMINAL BOX
SIGN 35X15 LEXEDGE II	97007627	30	1	263	96034537	TERMINAL BOX
SIGN 35X15 LEXEDGE II	97007627	11	1	895	96051756	TERMINAL BOX
SIGN 35X15 LEXEDGE II	97007628	31	1	263	96034537	TERMINAL BOX
SIGN 35X15 LEXEDGE II	97007628	12	1	895	96051756	TERMINAL BOX
SIGN 35X15 LEXEDGE II	97007629	32	1	263	96034537	TERMINAL BOX
SIGN 35X15 LEXEDGE II	97007629	13	1	895	96051756	TERMINAL BOX
SIGN 35X15 LEXEDGE II	97007630	33	1	263	96034537	TERMINAL BOX
SIGN 35X15 LEXEDGE II	97007630	15	1	895	96051756	TERMINAL BOX
SIGN 35X15 LEXEDGE II	97007631	34	1	263	96034537	TERMINAL BOX
SIGN 35X15 LEXEDGE II	97007631	16	1	895	96051756	TERMINAL BOX
SIGN 35X15 LEXEDGE II	97008729	(1)	1	301	96047223	TERMINAL BOX ELECTRICS S
SIGN 35X15 LEXEDGE II	97008729	12	1	893	968218508	TERMINAL BOX
SIGN 35X15 LEXEDGE II	97008730	(2)	1	301	96047223	TERMINAL BOX ELECTRICS S
SIGN 35X15 LEXEDGE II	97008730	13	1	893	968218508	TERMINAL BOX
SIGN 35X15 LEXEDGE II	97008731	(3)	1	301	96047223	TERMINAL BOX ELECTRICS S
SIGN 35X15 LEXEDGE II	97008731	11	1	893	968218508	TERMINAL BOX
SIGN 35X15 LEXEDGE II	97009249	(4)	1	301	96047223	TERMINAL BOX ELECTRICS S
SIGN 35X15 LEXEDGE II	97009249	15	1	893	968218508	TERMINAL BOX
SIGN 35X15 LEXEDGE II	97025559	35	1	890	967021108	TERMINAL BOX BLANK PLUG

Description	Item	Pos.	Quantity	Page	Assembly	Description
SIGN 35X15 LEXEDGE II	97026716	33	1	890	967021108	TERMINAL BOX BLANK PLUG
SIGN 35X15 LEXEDGE II	97036485	17	1	886	968221508	TERMINAL BOX
SIGN 35X15 LEXEDGE II	97037940	506	1	266	96041617	LEAD
SIGN 35X15 LEXEDGE II	97038012	1	1	896	968271908	SIGNAGE ELECTRICS
SIGN 35X15 LEXEDGE II	97038013	2	1	896	968271908	SIGNAGE ELECTRICS
SIGN 35X15 LEXEDGE II	97038014	3	1	896	968271908	SIGNAGE ELECTRICS
SIGN 35X15 LEXEDGE II	97038015	4	1	896	968271908	SIGNAGE ELECTRICS
SIGN 35X15 LEXEDGE II	97038016	5	1	896	968271908	SIGNAGE ELECTRICS
SIGN 35X15 LEXEDGE II	97038017	6	4	896	968271908	SIGNAGE ELECTRICS
SIGN 35X15 LEXEDGE II	97038018	8	1	896	968271908	SIGNAGE ELECTRICS
SIGN 35X15 LEXEDGE II	97038019	9	1	896	968271908	SIGNAGE ELECTRICS
SIGN 35X15 LEXEDGE II	97038020	10	1	896	968271908	SIGNAGE ELECTRICS
SIGN 35X15 LEXEDGE II	97038021	11	1	896	968271908	SIGNAGE ELECTRICS
SIGN 35X15 LEXEDGE II	97038022	12	1	896	968271908	SIGNAGE ELECTRICS
SIGN 35X15 LEXEDGE II	97038023	13	1	896	968271908	SIGNAGE ELECTRICS
SIGN 35X15 LEXEDGE II	97060078	6	1	513	96012480	CHARGER
SIGN 35X15 LEXEDGE II	97060078	6	1	514	96012481	CHARGER
SIGN 35X15 LEXEDGE II	97106206	504	1	259	96045406	LEAD
SIGN 35X15 LEXEDGE II	97106206	35	1	263	96034537	TERMINAL BOX
SIGN 35X15 LEXEDGE II	97106206	506	1	267	96041505	LEAD
SIGN 35X15 LEXEDGE II	97140511	16	1	884	96044329	TERMINAL BOX
SIGN 35X15 LEXEDGE II	97140513	17	1	884	96044329	TERMINAL BOX
SIGN 35X15 LEXEDGE II	97140513	17	1	895	96051756	TERMINAL BOX
SIGN 35X15 LEXEDGE II	978562908	34	1	890	967021108	TERMINAL BOX BLANK PLUG
SIGN 35X32X1 AL-BL	97041117	12	1	481	966358008	CAMERA INST.WINCH 5
SIGN 35X32X1 AL-BL	97041176	28	1	476	966356408	CAMERA INSTALLATION SLEW
SIGN 35X32X1 AL-BL	97041177	29	1	476	966356408	CAMERA INSTALLATION SLEW
SIGN 35X32X1 AL-BL	97041178	30	1	476	966356408	CAMERA INSTALLATION SLEW
SIGN 35X32X1 AL-BL	97041179	31	1	476	966356408	CAMERA INSTALLATION SLEW
SIGN 35X32X1 AL-BL	97041180	32	1	476	966356408	CAMERA INSTALLATION SLEW
SIGN 35X32X1 AL-BL	97041181	33	1	476	966356408	CAMERA INSTALLATION SLEW
SIGN 35X32X1 AL-BL	97041182	34	1	476	966356408	CAMERA INSTALLATION SLEW
SIGN 35X32X1 AL-BL	97041183	35	1	476	966356408	CAMERA INSTALLATION SLEW
SIGN 35X32X1 AL-BL	97041184	36	1	476	966356408	CAMERA INSTALLATION SLEW
SIGN 35X32X1 AL-BL	97041185	37	1	476	966356408	CAMERA INSTALLATION SLEW
SIGN 35X32X1 AL-BL	97041380	10	1	479	966910608	CAMERA EQUIPMENT D-PIVOT
SIGN 35X32X1 AL-BL	97041381	11	1	479	966910608	CAMERA EQUIPMENT D-PIVOT
SIGN 375X2250 FOLIE	973179308	9	2	1062	967052908	SIGNS
SIGN 375X2250 FOLIE	973179308	12	2	1159	968289408	SIGNS
SIGN 47X45X1 ALU	97146333	8	1	952	96054623	LOCKING PLATE
SIGN 68X68 KLEBEFOLIE SPF	97036733	2	4	228	966811108	SIGNS
SIGN 68X68 KLEBEFOLIE SPF	97036733	5	4	1062	967052908	SIGNS
SIGN 68X68 KLEBEFOLIE SPF	97036733	5	2	1097	967162508	SIGNS
SIGN 68X68 KLEBEFOLIE SPF	97036733	4	2	1107	966482908	SIGNS
SIGN 68X68 KLEBEFOLIE SPF	97036733	1	6	1132	967652808	SIGNS
SIGN 68X68 KLEBEFOLIE SPF	97036733	1	6	1159	968289408	SIGNS
SIGN 68X68 KLEBEFOLIE SPF	97036733	1	4	1165	968291008	SIGNS
SIGN 68X68 KLEBEFOLIE SPF	97036733	10	2	1268	966850408	SIGNS
SIGN 68X68 KLEBEFOLIE SPF	97036733	6	4	1312	966934808	SIGNS
SIGN 68X68 KLEBEFOLIE SPF	97036733	1	4	1353	968240708	SIGNS
SIGN 68X68 KLEBEFOLIE SPF	97036733	6	6	1398	966975608	SIGNS
SIGN 68X68 KLEBEFOLIE SPF	97036733	6	4	1406	966835308	SIGNS
SIGN 68X68 KLEBEFOLIE SPF	97036733	6	6	1415	966668308	SIGNS
SIGN 68X68 KLEBEFOLIE SPF	97036733	6	6	1420	966671808	SIGNS
SIGN 68X68 KLEBEFOLIE SPF	97036733	5	4	1438	966322108	SIGNS
SIGN 68X68 KLEBEFOLIE SPF	97036733	6	6	1441	966791808	SIGNS
SIGN 68X68 KLEBEFOLIE SPF	97036733	1	8	1456	966302508	SIGNS
SIGN 68X68 KLEBEFOLIE SPF	97036733	4	2	1478	968331108	SIGNS
SIGN 68X68 KLEBEFOLIE SPF	97137501	(2)	1	1546	968244508	ROD CPL.
SIGN 6X107X237 G-ALSI12	772624608	1	1	1031	916283508	PLATING

Description	Item	Pos.	Quantity	Page	Assembly	Description
SIGN 70X184X0,1 KLEBEFOLIE	13187353	2	1	1048	919551808	ADDITIONAL SIGNAGE CALIF
SIGN 80X80 KLEBEFOLIE SPF	97085861	(4)	1	806	919205608	UREA PLANT
SIGN 80X80 KLEBEFOLIE SPF	97085861	2	2	808	96035875	LOWER UREA PLANT
SIGN 80X80 KLEBEFOLIE SPF	97085864	(3)	1	806	919205608	UREA PLANT
SIGN 80X80 KLEBEFOLIE SPF	97085864	2	2	816	96035878	UPPER UREA PLANT
SIGN 90X50X1 KLEBEFOLIE SP	97041084	10	1	1062	967052908	SIGNS
SIGN 90X50X1 KLEBEFOLIE SP	97041084	14	1	1123	968112008	MECH.AUXILIARIES FOR LIG
SIGN 90X50X1 KLEBEFOLIE SP	97041085	11	1	1062	967052908	SIGNS
SIGN 90X50X1 KLEBEFOLIE SP	97041304	9	1	288	917554308	INSCRIPTION PLATE
SIGN 90X50X1 KLEBEFOLIE SP	97041330	5	1	318	917589008	INSCRIPTION PLATE
SIGN 90X50X1 KLEBEFOLIE SP	97041331	6	1	318	917589008	INSCRIPTION PLATE
SIGN 90X50X1 KLEBEFOLIE SP	97041332	7	1	318	917589008	INSCRIPTION PLATE
SIGN 90X50X1 KLEBEFOLIE SP	97041333	8	1	318	917589008	INSCRIPTION PLATE
SIGN 90X50X1 KLEBEFOLIE SP	97041334	9	1	318	917589008	INSCRIPTION PLATE
SIGN 90X50X1 KLEBEFOLIE SP	97041335	10	1	318	917589008	INSCRIPTION PLATE
SIGN 90X50X1 KLEBEFOLIE SP	97041336	11	1	318	917589008	INSCRIPTION PLATE
SIGN 90X50X1 KLEBEFOLIE SP	97041337	12	1	318	917589008	INSCRIPTION PLATE
SIGN 90X50X1 KLEBEFOLIE SP	97041448	13	1	1268	966850408	SIGNS
SIGN 90X50X1 KLEBEFOLIE SP	97041449	14	1	1268	966850408	SIGNS
SIGN A290 ALU	97006627	160	1	82	966448008	CONTROL DESK OUTRIGGER
SIGN ALU	97068322	11	2	777	96034773	PLATE PRE-ASS.
SIGN PROJEKT TYP KLEBEFO	97067623	1101	2	1000	96052098	CONNECTING LINK PRE-ASS.
SIGN PROJEKT TYP KLEBEFO	97067623	1101	1	1533	966911408	CROSS MEMBER CPL.
SIGN S1910 ALU	97010005	4	1	1069	966792108	TERMINAL BOX CPL.
SIGN S1930 LEXAN	97020353	5	1	1105	966469508	TERMINAL BOX
SIGN S1945 LEXAN	97020744	4	1	1397	967271008	TERMINAL BOX CPL.
SIGN S1950 LEXAN	97020833	4	1	1405	967273808	TERMINAL BOX CPL.
SIGN S1960 LEXAN	97020391	4	1	1431	966420408	TERMINAL BOX
SIGN S1980 LEXAN	97012873	3	1	1095	966418908	TERMINAL BOX
SIGN S1994 LEXEDGE II	97032040	4	1	1483	967922708	TERMINAL BOX CPL.
SIGN S1995 LEXEDGE II	97032031	(4)	1	1480	967276708	RECEIVER
SIGN S200 LEXAN	977499608	5	1	27	966138208	TERMINAL BOX, PRE-ASSEMB
SIGN S2030	97016764	4	1	1477	967073408	TERMINAL BOX CPL.
SIGN S2050 ALU	97011971	4	1	1288	966841808	TERMINAL BOX
SIGN S2070 ALU	97012015	4	1	1324	96052001	TERMINAL BOX CPL.
SIGN S220 LEXAN	977507008	5	1	213	966138608	TERMINAL BOX, PRE-ASSEMB
SIGN S221 LEXAN	97005286	5	1	187	966501708	TERMINAL BOX, PRE-ASSEMB
SIGN S240 LEXAN	977500808	5	1	160	966139008	TERMINAL BOX, PRE-ASSEMB
SIGN S241 LEXAN	97005285	5	1	124	966501608	TERMINAL BOX, PRE-ASSEMB
SIGN S600	970063808	8	1	403	966419408	TERMINAL BOX WINCH PRE-A
SIGN X0	773291208	15	1	1475	915744908	BOOM NOSE
SIGNAGE COOLANT OW	918090708	125	1	9		LIEBHERR CRAW.CRANE LR
SIGNAGE ELECTRICS	968271908	80	1	876	919412408	ELECTRICAL MACHINE/ENGIN
SIGNS	917826708	5	1	319	915718608	WINCH 1
SIGNS	917943508	5	1	1208	915722508	WINCH 6
SIGNS	96017385	700	1	1531	966846208	FOOT COMPLETE
SIGNS	96035433	700	1	806	919205608	UREA PLANT
SIGNS	966811108	4	1	227	915718008	FIXAGE DU CONTREPOIDS CE
SIGNS	968037408	880	1	1393	96036791	STORAGE CYLINDER, PRE-MO
SIGNS	968257108	700	1	223	919026408	CATWALK CRAW.TRACK TRA
SIGNS	969134508	700	1	1546	968244508	ROD CPL.
SIGNS	969140108	700	1	1308	966640408	ROD CPL.
SIGNS 1.75M	969181208	700	1	1557	966663508	ROD CPL.
SIGNS 1.7M	969152408	700	1	1545	965665108	ROD CPL.
SIGNS 12M	969131708	700	1	1543	965522908	ROD CPL.
SIGNS 12M	969137908	700	1	1551	966160008	ROD CPL.
SIGNS 12M	969172608	700	1	1559	966825708	ROD CPL.
SIGNS 1M	969154608	700	1	1554	966663008	ROD CPL.
SIGNS 2.5M	969180608	700	1	1555	966659408	ROD CPL.
SIGNS 2M	969154408	700	1	1552	966659008	ROD CPL.

Description	Item	Pos.	Quantity	Page	Assembly	Description
SIGNS 3.55M	969137108	700	1	1550	966203408	ROD CPL.
SIGNS 3.5M	969170908	700	1	1569	967089708	PULL ROD
SIGNS 3.75M	969183308	700	1	1567	967088008	PULL ROD
SIGNS 5.55M	969157608	700	1	1564	966659808	ROCKER
SIGNS 5.5M	969183008	700	1	1565	967086508	PULL ROD
SIGNS 6M	969126308	700	1	1541	965646108	ROD CPL.
SIGNS 6M	969135608	700	1	1547	966191408	ROD CPL.
SIGNS 6M	969142708	700	1	1561	966825808	ROD CPL.
SIGNS 8.2M	969136008	700	1	1548	966377608	ROD CPL.
SIGNS BALLASTPALETTE	966930308	700	1	1490	916902108	SUSPENDED BALLAST
SIGNS D-ANL. LR13000	966850408	300	1	1255	916324608	D PIVOT SECTION PRE-ASS.
SIGNS D-KOPFSTLR13000	966934808	300	1	1305	915745708	D HEAD SECTION PRE-ASS.
SIGNS D-ZWSTK.LR13000	968240708	700	1	1346	916303808	D INTERMEDIATE SECTION
SIGNS D-ZWSTK.LR13000	968240708	700	1	1358	917223708	D INTERMEDIATE SECTION
SIGNS D-ZWSTK.LR13000	968240708	700	1	1366	917223808	D INTERMEDIATE SECTION
SIGNS KABINE	917811808	700	1	496	918998308	CRANE DRIVER'S CABIN CPL.
SIGNS L-KOPFSTUECK	966482908	700	1	1102	915721308	L-HEAD PIECE
SIGNS LI-ZWSTKLR13000	966302508	700	1	1453	915723308	L INTERMEDIATE SECTION
SIGNS LI-ZWSTKLR13000	966302508	700	1	1461	915723408	L INTERMEDIATE SECTION
SIGNS LI-ZWSTKLR13000	966302508	700	1	1466	915746808	L INTERMEDIATE SECTION
SIGNS LI-ZWSTKLR13000	966302508	700	1	1471	916062508	L INTERMEDIATE SECTION
SIGNS MASTNASELR13000	968331108	700	1	1475	915744908	BOOM NOSE
SIGNS MITTELTEIL	916901608	4	1	14	917520308	CENTRAL SECTION CRAWLER
SIGNS QUERTRAEGER	916283008	4	1	44	919027108	CROSS BEAM CPL.
SIGNS QUERTRAEGER	916283008	4	1	88	919027308	CROSS BEAM CPL.
SIGNS RAUPENTR.HINT	916278008	5	1	139	917520908	CRAWLER TRACK CARRIER LE
SIGNS RAUPENTR.VORN	916275108	5	1	98	917520808	CRAWLER TRACK CARRIER LE
SIGNS RE. HINTEN	916947308	5	1	196	917521108	CRAWLER CARRIER RIGHT CP
SIGNS RE. VORNE	916947208	5	1	171	917521008	CRAWLER CARRIER RIGHT CP
SIGNS ROLLENSATZ	967613808	700	1	1108	915755408	ROLLER SET
SIGNS S-ADAPTER	968289408	700	1	1155	916302908	S ADAPTER SECTION
SIGNS S-ANL. LR13000	967052908	700	1	1057	916305808	S PIVOT SECTION PRE-ASS.
SIGNS S-KOPFSTUECK	967162508	700	1	1085	916332108	S HEAD SECTION
SIGNS S-ZWISCHENSTUECK	967652808	700	1	1130	916303308	S INTERMEDIATE SECTION
SIGNS S-ZWISCHENSTUECK	967652808	700	1	1137	916303208	S INTERMEDIATE SECTION
SIGNS S-ZWISCHENSTUECK	967652808	700	1	1142	916303108	S INTERMEDIATE SECTION
SIGNS S-ZWISCHENSTUECK	967652808	700	1	1146	916303008	S INTERMEDIATE SECTION
SIGNS S-ZWISCHENSTUECK	967652808	700	1	1150	916302708	S INTERMEDIATE SECTION
SIGNS SL-REDUZLR13000	968291008	700	1	1163	916302608	SL REDUCING SECTION
SIGNS TRAVERSE	968214008	700	1	1533	966911408	CROSS MEMBER CPL.
SIGNS W-ANLENKLR13000	966322108	700	1	1427	916302808	W PIVOT SECTION
SIGNS WAB-ZWSTKLR13000	966791808	700	1	1440	915723208	SPACER WA-FRAME 1
SIGNS WAB-ZWSTKLR13000	966791808	700	1	1444	915746208	SPACER WA-FRAME 2
SIGNS WAB1-KOPF	966835308	700	1	1403	916115908	WA-FRAME 1
SIGNS WAB1ANLELR13000	966975608	700	1	1384	919243508	WA-FRAME
SIGNS WAB2ANLELR13000	966668308	700	1	1413	915746608	WA-FRAME 2 PIVOT SECTION
SIGNS WABII KOPF	966671808	700	1	1419	916116008	WA-FRAME 2 HEAD SECTION
SIGNS WINDE 2	917895008	5	1	342	915718708	WINCH 2
SIGNS WINDE 3	917936708	5	1	1166	915722308	WINCH 3
SIGNS WINDE 5	917938508	5	1	1188	915722408	WINCH 5
SILENCER	502661608	152	1	965	96032961	PIPEWORK AIR INSTALLATIO
SIM-CARD	10284444	34	1	532	96033639	BODY SECTIONS
SIMPLE LADDER 5-350X1,24M	11481815	133	1	107	917523808	CRAWLER TRACK CARRIER, L
SIMPLE LADDER 5-350X1,24M	11481815	100	1	149	917525508	CRAWLER TRACK CARRIER, L
SIMPLE LADDER 5-350X1,24M	11481815	98	1	179	917525608	CRAWLER TRACK CARRIER,
SIMPLE LADDER 5-350X1,24M	11481815	100	1	206	917525908	CRAWLER TRACK CARRIER,
SIMPLE LADDER 5-350X1,24M	11481815	102	1	413	96038694	SLEWING PLATFORM CATWAL
SIMPLE LADDER 5-350X1,24M	11481815	1	1	1257	966211108	VERTICAL LADDER
SIMPLE LADDER EN 131 10-4	11481288	40	1	1129	916303308	S INTERMEDIATE SECTION
SIMPLE LADDER EN 131 10-4	11481288	37	1	1426	916302808	W PIVOT SECTION

Description	Item	Pos.	Quantity	Page	Assembly	Description
SIMPLE LADDER EN 131 10-4	11481288	1	1	1454	965718708	LADDER, PRE-ASSEMBLED
SIMPLE LADDER EN 131 4-420	11481745	105	1	1303	915745708	D HEAD SECTION PRE-ASS.
SIMPLE LADDER EN 131 6-420	11481816	117	4	424	96038696	SLEWING PLATFORM CATWAL
SIMPLE LADDER EN 131 6-420	11481816	32	1	1388	966890708	WA-FRAME 1 BASE SECTION
SIMPLE LADDER EN 131 6-420	11481816	16	1	1402	916115908	WA-FRAME 1
SIMPLE LADDER EN 131 6-420	11481816	41	1	1412	915746608	WA-FRAME 2 PIVOT SECTION
SIMPLE LADDER EN 131 6-420	11481816	40	1	1419	916116008	WA-FRAME 2 HEAD SECTION
SIMPLE LADDER EN 131 6-420	11481816	32	1	1440	915723208	SPACER WA-FRAME 1
SIMPLE LADDER EN 131 6-420	11481816	32	1	1444	915746208	SPACER WA-FRAME 2
SIMPLE LADDER EN 131 7-420	11481667	101	1	413	96038694	SLEWING PLATFORM CATWAL
SIMPLE LADDER EN 131 7-420	11481667	111	1	1056	916305808	S PIVOT SECTION PRE-ASS.
SIMPLE LADDER EN 131 8-420	11481747	100	1	413	96038694	SLEWING PLATFORM CATWAL
SIMPLE LADDER EN 131 8-420	11481747	126	1	1253	916324608	D PIVOT SECTION PRE-ASS.
SIMPLE LADDER EN 131 9-420	11481400	40	1	1163	916302608	SL REDUCING SECTION
SIMPLE LADDER EN 131 9-420	11481400	2	1	1345	916303808	D INTERMEDIATE SECTION
SIMPLE LADDER EN 131 9-420	11481400	2	1	1357	917223708	D INTERMEDIATE SECTION
SIMPLE LADDER EN 131 9-420	11481400	2	1	1365	917223808	D INTERMEDIATE SECTION
SIMPLE LADDER EN 131 9-420	11481400	2	1	1452	915723308	L INTERMEDIATE SECTION
SIMPLE LADDER EN 131 9-420	11481400	2	1	1460	915723408	L INTERMEDIATE SECTION
SIMPLE LADDER EN 131 9-420	11481400	2	1	1465	915746808	L INTERMEDIATE SECTION
SIMPLE LADDER EN 131 9-420	11481400	2	1	1470	916062508	L INTERMEDIATE SECTION
SINGLE STRAND SEALING 1,2	602330808	802	2	538	96033658	WIRING HARNESS
SINGLE STRAND SEALING 1,4-	10424625	828	4	538	96033658	WIRING HARNESS
SINGLE STRAND SEALING 2	605619708	813	6	265	96034538	WIRING HARNESS
SINGLE STRAND SEALING 2	605619708	813	2	302	96047224	LEAD
SINGLE STRAND SEALING DIN	605619908	821	5	265	96034538	WIRING HARNESS
SINGLE STRAND SEALING DIN	605619908	821	5	302	96047224	LEAD
SINGLE-END SPANNER DIN 8	885132208	12	1	238	96005686	MAIN TOOLS
SINGLE-END SPANNER DIN 8	790004608	13	1	238	96005686	MAIN TOOLS
SL REDUCING SECTION 6M	916302608	242	1	11		LIEBHERR CRAW.CRANE LR
SLEDGE ALU 1055,6X280 SPF	11341842	2	1	1536	968169608	SLEIGH CPL.
SLEDGE HAMMER 5KG	885034108	27	1	238	96005686	MAIN TOOLS
SLEEVE	10815006	3	1	260	10450273	ANTENNA
SLEEVE	511052208	11	1	464	510401908	REVERSING VALVE
SLEEVE 12.0X46 E235+N	97038163	86	1	566	918744708	MACHINERY HOUSE BASE FR
SLEEVE 22.0X100 E235+N	97006090	60	1	389	965661108	SUPPORT COMPL.
SLEEVE 25X20 11SMN37 FE//	953873408	61	30	20	917528708	CENTRAL SECTION CRAWLER
SLEEVE 25X20 11SMN37 FE//	953873408	150	14	107	917523808	CRAWLER TRACK CARRIER, L
SLEEVE 25X20 11SMN37 FE//	953873408	210	8	150	917525508	CRAWLER TRACK CARRIER, L
SLEEVE 25X20 11SMN37 FE//	953873408	150	14	180	917525608	CRAWLER TRACK CARRIER,
SLEEVE 25X20 11SMN37 FE//	953873408	209	8	207	917525908	CRAWLER TRACK CARRIER,
SLEEVE 25X20 11SMN37 FE//	953873408	25	72	252	966222408	MOUNTING PARTS FRONT P
SLEEVE 25X20 11SMN37 FE//	953873408	28	4	256	915750708	PIN F. S AND D PIVOT SECTIO
SLEEVE 25X20 11SMN37 FE//	953873408	16	4	283	916900208	CENT. LUBRIC. SYSTEM SUP
SLEEVE 25X20 11SMN37 FE//	953873408	16	75	297	96047586	MOUNTING PARTS TAIL PART
SLEEVE 25X20 11SMN37 FE//	953873408	10	3	313	916945008	CENT. LUBRIC. SYSTEM SUP
SLEEVE 25X20 11SMN37 FE//	953873408	31	19	322	915751408	WINCH 1 PRE-ASSEMBLY
SLEEVE 25X20 11SMN37 FE//	953873408	31	17	345	915751608	WINCH 2 PRE-ASS.
SLEEVE 25X20 11SMN37 FE//	953873408	66	4	424	96038696	SLEWING PLATFORM CATWAL
SLEEVE 25X20 11SMN37 FE//	953873408	55	32	433	915755208	ROLLER SLEWING RING
SLEEVE 25X20 11SMN37 FE//	953873408	15	6	465	916141308	CENTRAL GREASING
SLEEVE 25X20 11SMN37 FE//	953873408	10	2	496	918998308	CRANE DRIVER'S CABIN CPL.
SLEEVE 25X20 11SMN37 FE//	953873408	17	1	506	916997508	FRAME COMPLETE
SLEEVE 25X20 11SMN37 FE//	953873408	78	8	566	918744708	MACHINERY HOUSE BASE FR
SLEEVE 25X20 11SMN37 FE//	953873408	5	3	590	96042455	REST CPL.
SLEEVE 25X20 11SMN37 FE//	953873408	25	2	606	96033135	FASTENING PIECES HYDRAUL
SLEEVE 25X20 11SMN37 FE//	953873408	56	6	615	96018031	FIXING PARTS BASE FRAME
SLEEVE 25X20 11SMN37 FE//	953873408	503	1	820	919204408	FUEL FEED
SLEEVE 25X20 11SMN37 FE//	953873408	3	4	961	915744208	SWITCH CABINET MOUNTING
SLEEVE 25X20 11SMN37 FE//	953873408	10	1	985	919204108	MOTOR PRE-HEATING ABOVE

Description	Item	Pos.	Quantity	Page	Assembly	Description
SLEEVE 25X20 11SMN37 FE//	953873408	503	1	1021	91000594	A/C DRIVE UNIT ADD. PARTS
SLEEVE 25X20 11SMN37 FE//	953873408	13	2	1027	965630408	CARRIER PRE-ASSEMBLED
SLEEVE 25X20 11SMN37 FE//	953873408	42	22	1170	915753108	WINCH
SLEEVE 25X20 11SMN37 FE//	953873408	18	2	1187	917006408	CENTRALIZED LUBRICATION
SLEEVE 25X20 11SMN37 FE//	953873408	42	18	1192	915753208	WINCH 5 PRE-ASS.
SLEEVE 25X20 11SMN37 FE//	953873408	27	25	1213	915753308	WINCH 6 PRE-ASSEMBLY
SLEEVE 25X20 11SMN37 FE//	953873408	268	34	1255	916324608	D PIVOT SECTION PRE-ASS.
SLEEVE 25X20 11SMN37 FE//	953873408	151	33	1304	915745708	D HEAD SECTION PRE-ASS.
SLEEVE 25X20 11SMN37 FE//	953873408	54	18	1345	916303808	D INTERMEDIATE SECTION
SLEEVE 25X20 11SMN37 FE//	953873408	48	18	1357	917223708	D INTERMEDIATE SECTION
SLEEVE 25X20 11SMN37 FE//	953873408	52	12	1365	917223808	D INTERMEDIATE SECTION
SLEEVE 25X20 11SMN37 FE//	953873408	68	2	1403	916115908	WA-FRAME 1
SLEEVE 25X20 11SMN37 FE//	953873408	15	80	1490	916902108	SUSPENDED BALLAST
SLEEVE 25X20 11SMN37 FE//	953873408	8	2	1492	966887508	CROSS BEAM
SLEEVE 25X20 11SMN37 FE//	953873408	18	6	1497	966887708	CONNECTING SUPPORT
SLEEVE 25X20 11SMN37 FE//	953873408	23	8	1500	966887908	STAND, LEFT
SLEEVE 25X20 11SMN37 FE//	953873408	23	2	1503	966888108	STAND, RIGHT
SLEEVE 25X20 11SMN37 FE//	953873408	7	2	1505	965656708	CONSOLE COUNTERWEIGHT
SLEEVE 25X20 11SMN37 FE//	953873408	13	4	1507	966410908	PLATFORM COMPL.
SLEEVE 28X38X130 E355+N FE	97002459	18	10	1112	916177008	ROLLER SET
SLEEVE 28X38X130 E355+N FE	97002459	18	10	1117	916177108	ROLLER SET
SLEEVE 30.0X13 E355+N	97006265	27	2	1500	966887908	STAND, LEFT
SLEEVE 30.0X13 E355+N	97006265	27	2	1503	966888108	STAND, RIGHT
SLEEVE 32X30 X12CRNIS188	977384808	21	1	1332	96051961	TRACTION RAM PRE-ASS.
SLEEVE 32X30 X12CRNIS188	977384808	21	1	1340	96051962	TRACTION RAM PRE-ASS.
SLEEVE 33.0X19 FE//ZNNI8//C	978787708	71	4	21	917528708	CENTRAL SECTION CRAWLER
SLEEVE 33.0X19 FE//ZNNI8//C	978787708	203	4	107	917523808	CRAWLER TRACK CARRIER, L
SLEEVE 33.0X19 FE//ZNNI8//C	978787708	204	4	150	917525508	CRAWLER TRACK CARRIER, L
SLEEVE 33.0X19 FE//ZNNI8//C	978787708	203	4	180	917525608	CRAWLER TRACK CARRIER,
SLEEVE 33.0X19 FE//ZNNI8//C	978787708	203	4	207	917525908	CRAWLER TRACK CARRIER,
SLEEVE 33.0X19 FE//ZNNI8//C	978787708	26	21	413	96038694	SLEWING PLATFORM CATWAL
SLEEVE 33.0X19 FE//ZNNI8//C	978787708	67	100	424	96038696	SLEWING PLATFORM CATWAL
SLEEVE 33.0X19 FE//ZNNI8//C	978787708	15	36	433	915755208	ROLLER SLEWING RING
SLEEVE 33.0X19 FE//ZNNI8//C	978787708	18	28	476	966356408	CAMERA INSTALLATION SLEW
SLEEVE 33.0X19 FE//ZNNI8//C	978787708	88	7	566	918744708	MACHINERY HOUSE BASE FR
SLEEVE 33.0X19 FE//ZNNI8//C	978787708	6	21	600	96021757	FIXING PARTS COMPRESSED
SLEEVE 33.0X19 FE//ZNNI8//C	978787708	24	4	606	96033135	FASTENING PIECES HYDRAUL
SLEEVE 33.0X19 FE//ZNNI8//C	978787708	21	6	621	919203208	DIESEL ENGINE CPL.ABOVE
SLEEVE 33.0X19 FE//ZNNI8//C	978787708	27	8	626	96034141	DIESEL ENGINE, PRE-ASSEMB
SLEEVE 33.0X19 FE//ZNNI8//C	978787708	30	4	673	919203308	DIESEL ENGINE CPL.DOWN
SLEEVE 33.0X19 FE//ZNNI8//C	978787708	26	10	786	919203408	MUFFLER UNIT ABOVE
SLEEVE 33.0X19 FE//ZNNI8//C	978787708	26	4	794	919203508	MUFFLER UNIT DOWN
SLEEVE 33.0X19 FE//ZNNI8//C	978787708	501	4	820	919204408	FUEL FEED
SLEEVE 33.0X19 FE//ZNNI8//C	978787708	28	33	1005	918696808	FIRE EXTINGUISHER SYSTEM
SLEEVE 33.0X19 FE//ZNNI8//C	978787708	12	4	1009	919204008	RADIATOR UNIT
SLEEVE 33.0X19 FE//ZNNI8//C	978787708	104	6	1056	916305808	S PIVOT SECTION PRE-ASS.
SLEEVE 33.0X19 FE//ZNNI8//C	978787708	11	4	1497	966887708	CONNECTING SUPPORT
SLEEVE 33.0X19 FE//ZNNI8//C	978787708	35	4	1500	966887908	STAND, LEFT
SLEEVE 33.0X19 FE//ZNNI8//C	978787708	35	4	1503	966888108	STAND, RIGHT
SLEEVE 33.0X19 FE//ZNNI8//C	978787708	11	4	1505	965656708	CONSOLE COUNTERWEIGHT
SLEEVE 380.0X140 S890QL1	97005845	6	2	1388	966890708	WA-FRAME 1 BASE SECTION
SLEEVE 380.0X140 S890QL1	97005845	6	2	1412	915746608	WA-FRAME 2 PIVOT SECTION
SLEEVE 380.0X146 S890QL1	97006426	20	1	1302	915745708	D HEAD SECTION PRE-ASS.
SLEEVE 380.0X148 S890QL1	97000039	91	2	1252	916324608	D PIVOT SECTION PRE-ASS.
SLEEVE 380.0X287 S890QL1	97006427	21	1	1302	915745708	D HEAD SECTION PRE-ASS.
SLEEVE 40.0X19 S355J2+AR	971622408	19	4	297	96047586	MOUNTING PARTS TAIL PART
SLEEVE 40.0X19 S355J2+AR	971622408	65	18	424	96038696	SLEWING PLATFORM CATWAL
SLEEVE 40.0X19 S355J2+AR	971622408	174	6	567	918744708	MACHINERY HOUSE BASE FR
SLEEVE 40.0X19 S355J2+AR	971622408	21	2	606	96033135	FASTENING PIECES HYDRAUL
SLEEVE 40.0X19 S355J2+AR	971622408	55	57	615	96018031	FIXING PARTS BASE FRAME

Description	Item	Pos.	Quantity	Page	Assembly	Description
SLEEVE 40.0X19 S355J2+AR	971622408	20	4	775	919203808	BATTERY STORAGE
SLEEVE 40.0X19 S355J2+AR	971622408	27	4	794	919203508	MUFFLER UNIT DOWN
SLEEVE 40.0X19 S355J2+AR	971622408	16	1	799	918717708	AIR FILTER SYSTEM ABOVE
SLEEVE 40.0X19 S355J2+AR	971622408	16	3	803	918719508	AIR FILTER SYSTEM DOWN
SLEEVE 40.0X19 S355J2+AR	971622408	13	6	1009	919204008	RADIATOR UNIT
SLEEVE 40.0X19 S355J2+AR	971622408	35	8	1014	96034284	PREMOUNTED COMBINATION
SLEEVE 44.5X30 S355J2H FE//	979871808	23	2	1251	916324608	D PIVOT SECTION PRE-ASS.
SLEEVE 44.5X32 S355J2H FE//	97008693	44	4	1112	916177008	ROLLER SET
SLEEVE 44.5X32 S355J2H FE//	97008693	44	4	1117	916177108	ROLLER SET
SLEEVE 480X360X430 GZ-CU	979041708	4	1	384	965661008	FRAME PRE-ASS.
SLEEVE 51.0X100 S355J2H FE//	97006089	59	1	389	965661108	SUPPORT COMPL.
SLEEVE 51.0X100 S355J2H FE//	97006089	236	1	1255	916324608	D PIVOT SECTION PRE-ASS.
SLEEVE 80.0X55 S355J2C+C	97008365	8	2	1379	966649908	BRACKET CPL.
SLEEVE 8X0,4	501507314	15	1	365	11005312	ROPE DRUM
SLEEVE CONTACT 0,5-0,75MM	10424623	700	4	538	96033658	WIRING HARNESS
SLEEVE CONTACT 0,5-1,0MM2	6202435	774	2	1326	96052004	LEAD
SLEEVE CONTACT 0,5-1,0MM2	6202435	774	2	1327	96052005	LEAD
SLEEVE CONTACT 0,5-1,0MM2	6202435	774	2	1434	967255308	LEAD
SLEEVE CONTACT 0,5-1MM2	10877343	2258	56	537	96033657	WIRING HARNESS
SLEEVE CONTACT 0,5-1MM2	10877343	2258	30	540	96034783	WIRING HARNESS
SLEEVE CONTACT 0,5-1MM2	10877343	2258	30	541	96034784	WIRING HARNESS
SLEEVE CONTACT 0,5MM2 SIL	10493970	721	1	1326	96052004	LEAD
SLEEVE CONTACT 0,5MM2 SIL	10493970	721	1	1327	96052005	LEAD
SLEEVE CONTACT 1,5MM2	10675381	734	1	267	96041505	LEAD
SLEEVE CONTACT 1,5MM2	604518808	636	2	265	96034538	WIRING HARNESS
SLEEVE CONTACT 1,5MM2	604518808	636	18	302	96047224	LEAD
SLEEVE CONTACT 2.5MM2	605615714	129	1	1289	966885808	LEAD
SLEEVE CONTACT DIN 72585 0	602339508	647	5	265	96034538	WIRING HARNESS
SLEEVE CONTACT DIN 72585 0	602339508	647	5	302	96047224	LEAD
SLEEVE EDELSTAHL	97024394	9	1	810	96035686	UREA TANK, PRE-MOUNTING
SLEEVE MIT RINGNUT 60X8 -	968478401	8	1	1219	90004983	PLANETARY GEARBOX
SLEEVE RD40X50 42CRMO4+Q	956078908	2	2	400	967093808	BRACKET CPL.
SLEEVE WELDED	966910808	3	2	479	966910608	CAMERA EQUIPMENT D-PIVOT
SLEIGH CPL.	968169608	10	1	1530	919003708	MOUNTING AIDS
SLEWING GEAR DRIVE	90001090	5	4	323	970704201	HEAVY DUTY ROPE WINCH
SLEWING GEAR DRIVE	90001090	5	1	1193	90001622	HEAVY DUTY ROPE WINCH
SLEWING GEAR DRIVE	90006725	5	5	1171	970704301	HEAVY DUTY ROPE WINCH
SLEWING GEAR DRIVE DAT 5	90008841	11	6	433	915755208	ROLLER SLEWING RING
SLEWING GEAR WARN SIGNA	969299208	10	1	257	919238508	ELECTRIC UPPERCATTIAGE
SLEWING PLATFORM CATWAL	919022908	120	1	9		LIEBHERR CRAW.CRANE LR
SLEWING PLATFORM CATWAL	96038694	1	1	408	919022908	SLEWING PLATFORM CATWAL
SLEWING PLATFORM CATWAL	96038696	2	1	408	919022908	SLEWING PLATFORM CATWAL
SLEWING PLATFORM FRAME	919238608	104	1	9		LIEBHERR CRAW.CRANE LR
SLEWING PLATFORM FRAME	919354008	106	1	9		LIEBHERR CRAW.CRANE LR
SLEWING PLATFORM FRAME	915750608	1	1	243	919238608	SLEWING PLATFORM FRAME
SLEWING PLATFORM FRAME	919361308	1	1	291	919354008	SLEWING PLATFORM FRAME
SLEWING PLATFORM HYDRAU	915732308	3	1	291	919354008	SLEWING PLATFORM FRAME
SLEWING PLATFORM HYDRAU	966085408	4	1	304	915732308	SLEWING PLATFORM HYDRA
SLEWING PLATFORM HYDRAU	919103508	4	1	243	919238608	SLEWING PLATFORM FRAME
SLEWING PLATFORM HYDRAU	96029361	4	1	268	919103508	SLEWING PLATFORM HYDRA
SLIDE BLOCK CPL.	10455144	15	1	977	10877138	OPERATOR SEAT
SLIDE RAIL 90X30X25 PA6G	979879708	2	2	111	966805508	DAMPERS
SLIDE RAIL 90X30X25 PA6G	979879708	2	2	181	965986208	DAMPERS
SLIDER 20X140X800 PA6G	978989708	11	4	389	965661108	SUPPORT COMPL.
SLIDER 20X140X800 PA6G	978989708	70	2	1419	916116008	WA-FRAME 2 HEAD SECTION
SLIDER 20X200X1250 PA6G	978989608	10	2	389	965661108	SUPPORT COMPL.
SLIDER WELDMENT	966178008	1	1	181	965986208	DAMPERS
SLIDER WELDMENT	966805608	1	1	111	966805508	DAMPERS
SLIDER WELDMENT T ZN O	966160808	1	1	1039	966160608	HOIST LIM.SWITCH PLUMMET
SLIDING BLOCK WELDED LE.	966911608	2	2	1533	966911408	CROSS MEMBER CPL.

Description	Item	Pos.	Quantity	Page	Assembly	Description
SLIDING BLOCK WELDED RAL	966276508	30	1	1426	916302808	W PIVOT SECTION
SLIDING BLOCK WELDED RI. R	966928108	5	2	1533	966911408	CROSS MEMBER CPL.
SLIDING PIECE L STEEL CONS	965776008	2	1	105	917523808	CRAWLER TRACK CARRIER, L
SLIDING PIECE STEEL CONS	965649108	2	1	178	917525608	CRAWLER TRACK CARRIER,
SLINGING MEAN	919300308	190	1	11		LIEBHERR CRAW.CRANE LR
SLIP RING	10411780	14	1	1513	10028002	CABLE REEL
SLIP RING 10A PHASE	11003140	15	7	1513	10028002	CABLE REEL
SLIP RING 60X2 2,5²	10114843	5	46	24	10815646	COLLECTING RING
SLIP RING MS60 VERGOLDET	11003223	62	16	24	10815646	COLLECTING RING
SLIPPER 230X40X33 PA6G+OE	97097691	4	2	437	96021673	PREMOUNTED PIN PULLING D
SLIPRING UNIT INSTALLATION	966200708	8	1	20	917528708	CENTRAL SECTION CRAWLER
SLOTTED NUT	571347508	3	1	1521	11066001	WIND VELOCITY TRANSMITTE
SLOTTED NUT M30X1,5	570113908	9	1	370	570112908	DRIVING GEAR
SLOTTED NUT M38X1,5	570110108	9	1	439	570967508	DRIVING GEAR
SNAP HOOK DIN 5299 C 60X6-	744010208	306	44	850	96029372	HYDR.MACHINERY HOUSE
SNAP HOOK DIN 5299 C 60X6-	744010208	60	4	1213	915753308	WINCH 6 PRE-ASSEMBLY
SNAP HOOK DIN 5299 C 60X6-	744010208	304	6	1255	916324608	D PIVOT SECTION PRE-ASS.
SNAP HOOK DIN 5299 C 70X7-1	744010008	40	4	252	966222408	MOUNTING PARTS FRONT P
SNAP HOOK DIN 5299 C 70X7-1	744010008	16	2	1087	966490908	ACCESS COMPL
SNAP HOOK DIN 5299 C 80X8-	744010108	504	3	1436	967260608	LEAD
SNAP LOCK	704232508	14	1	527	96033638	PREMOUNTED UPPER PART
SNAP LOCK ABS	10296157	(2)	4	566	918744708	MACHINERY HOUSE BASE FR
SNAP LOCK ABS	10296157	(2)	3	573	965886508	ROOF COMPL.
SNAP LOCK ABS	10296157	(2)	2	573	965886508	ROOF COMPL.
SNAP RING	12263903	10	1	658	7023887	REGULATION HYDRAULIC
SNAP RING 55X2 FSt	10027648	(7)	2	682	13455092	DIESEL ENGINE
SNAP SWITCH	571486808	38	1	24	10815646	COLLECTING RING
SNAP-IN LOCK NIROSTA	10010025	106	2	413	96038694	SLEWING PLATFORM CATWAL
SNAP-IN LOCK NIROSTA	10010025	124	6	424	96038696	SLEWING PLATFORM CATWAL
SOCKET	10429057	12	1	527	96033638	PREMOUNTED UPPER PART
SOCKET 3-POL	605215808	(1)	1	1310	966731108	ROLLER SEATING COMPL.
SOCKET 8-POL	11008529	1	1	547	966979108	SOCKET
SOCKET COMBINATION 2-PO	11161914	(10)	1	550	966153108	EL.FOR AIR-CONDI.-POWER
SOCKET COMBINATION 3-POL	605215708	1	1	1023	966871008	ADD-ON PARTS EXTERNAL F
SOCKET ETHERNET	966979108	32	1	545	96033616	ELECTRIC ADD-ON PARTS CA
SOCKET HEAD SCREW	511051708	6	1	464	510401908	REVERSING VALVE
SOCKET HEAD SCREW DIN 6	407204408	183	4	1254	916324608	D PIVOT SECTION PRE-ASS.
SOCKET HEAD SCREW DIN 6	407204408	5	4	1259	966221808	DRIVER LEFT
SOCKET HEAD SCREW DIN 6	407204408	5	4	1260	966221908	DRIVER RIGHT
SOCKET HEAD SCREW DIN 69	4901191	6	4	136	511486508	DIRECTIONAL CTRL. VALVE
SOCKET HEAD SCREW DIN 6	10875559	38	6	975	918810308	CONTROL STAND
SOCKET HEAD SCREW DIN 7	10424725	47	4	655	10412331	DRIVING GEAR
SOCKET HEAD SCREW DIN 79	12220671	3	8	1258	965683908	ROPE PULLEY CPL.
SOCKET HEAD SCREW DIN 7	12216056	47	3	359	919207608	DRIVE ASSEMBLY AIR CONDIT
SOCKET HEAD SCREW DIN 84	510797708	22	1	872	511417608	PRESSURE LIMITING VALVE
SOCKET HEAD SCREW DIN 84	510797708	22	1	1079	511417708	PRESSURE LIMITING VALVE
SOCKET HEAD SCREW DIN 91	10544322	6	4	1226	10678417	COVER
SOCKET HEAD SCREW DIN 91	10876394	300	8	374	966086008	ADDNL. HYDR. F. ERECTING W
SOCKET HEAD SCREW ISO 12	400170108	32	4	84	966448108	TERMINAL BOX, PRE-ASSEMB
SOCKET HEAD SCREW ISO 12	400170108	32	4	95	966448308	TERMINAL BOX, PRE-ASSEMB
SOCKET HEAD SCREW ISO 12	400170108	14	4	890	967021108	TERMINAL BOX BLANK PLUG
SOCKET HEAD SCREW ISO 12	400170108	268	4	1290	966842008	CABLE DRUM COMPL.
SOCKET HEAD SCREW ISO 1	400140508	(504)	1	84	966448108	TERMINAL BOX, PRE-ASSEMB
SOCKET HEAD SCREW ISO 1	400140508	(504)	1	95	966448308	TERMINAL BOX, PRE-ASSEMB
SOCKET HEAD SCREW ISO 12	10875564	23	4	518	916240908	EL.COOLANT PREHEAT
SOCKET HEAD SCREW ISO 12	10875564	23	4	521	916240808	EL.COOLANT PREHEAT
SOCKET HEAD SCREW ISO 12	10875564	23	2	532	96033639	BODY SECTIONS
SOCKET HEAD SCREW ISO 12	10875564	21	4	597	967124708	LID HOLDER
SOCKET HEAD SCREW ISO 12	240006002	27	1	1266	540006108	ROPE WINCH
SOCKET HEAD SCREW ISO 1	12219491	4	1	722	10152866	INJECTOR WITH FASTENING

Description	Item	Pos.	Quantity	Page	Assembly	Description
SOCKET HEAD SCREW ISO 1	12219491	3	1	723	10150877	RK INJECTOR
SOCKET HEAD SCREW ISO 47	10562617	17	2	1064	915745308	S OVERRUN PROTECTION
SOCKET HEAD SCREW ISO 4	11320345	9	1	1414	10802913	TILT-BACK SUPPORT
SOCKET HEAD SCREW ISO 47	12208101	86	11	442	90008841	SLEWING GEAR DRIVE
SOCKET HEAD SCREW ISO 4	12222407	28	2	890	967021108	TERMINAL BOX BLANK PLUG
SOCKET HEAD SCREW ISO 47	10650720	2	4	718	10150858	HIGH PRESSURE PUMP W.FAS
SOCKET HEAD SCREW ISO 4	10415162	22	8	506	916997508	FRAME COMPLETE
SOCKET HEAD SCREW ISO 4	10415162	430	58	631	11000367	PUMP DISTRIBUTION GEAR
SOCKET HEAD SCREW ISO 4	10415162	4	8	1574	967858208	REST CPL.
SOCKET HEAD SCREW ISO 4	10875571	36	8	384	965661008	FRAME PRE-ASS.
SOCKET HEAD SCREW ISO 4	10875571	13	24	433	915755208	ROLLER SLEWING RING
SOCKET HEAD SCREW ISO 4	10875571	302	6	627	96034141	DIESEL ENGINE, PRE-ASSEMB
SOCKET HEAD SCREW ISO 4	10875571	302	6	678	96034143	DIESEL ENGINE, PRE-ASSEMB
SOCKET HEAD SCREW ISO 4	10875572	17	12	389	965661108	SUPPORT COMPL.
SOCKET HEAD SCREW ISO 4	10875572	7	4	437	96021673	PREMOUNTED PIN PULLING D
SOCKET HEAD SCREW ISO 47	10299659	10	1	754	10146947	ALTERNATOR ASSEMBLY
SOCKET HEAD SCREW ISO 4	11690628	71	12	1419	916116008	WA-FRAME 2 HEAD SECTION
SOCKET HEAD SCREW ISO 4	11657000	20	24	389	965661108	SUPPORT COMPL.
SOCKET HEAD SCREW ISO 4	11657000	71	8	1427	916302808	W PIVOT SECTION
SOCKET HEAD SCREW ISO 47	10299571	12	8	754	10146947	ALTERNATOR ASSEMBLY
SOCKET HEAD SCREW ISO 4	4980973	7	2	770	10126182	POWER TAKE-OFF ADD-ON
SOCKET HEAD SCREW ISO 4	12217285	10	16	999	966561608	FRAME
SOCKET HEAD SCREW ISO 4	12208100	7	24	1531	966846208	FOOT COMPLETE
SOCKET HEAD SCREW ISO 4	4981088	10	3	740	11348849	INTERMEDIATE GEAR ASSEM
SOCKET HEAD SCREW ISO 4	12225262	17	1	754	10146947	ALTERNATOR ASSEMBLY
SOCKET HEAD SCREW ISO 47	4042195	22	6	365	11005312	ROPE DRUM
SOCKET HEAD SCREW ISO 47	4042195	40	8	1372	966649408	LUFFING PULLEY BLOCK COM
SOCKET HEAD SCREW ISO 47	10875574	307	8	600	96021757	FIXING PARTS COMPRESSED
SOCKET HEAD SCREW ISO 47	10875574	137	4	1253	916324608	D PIVOT SECTION PRE-ASS.
SOCKET HEAD SCREW ISO 47	10875574	6	4	1426	916302808	W PIVOT SECTION
SOCKET HEAD SCREW ISO 4	10875577	308	20	425	96038696	SLEWING PLATFORM CATWAL
SOCKET HEAD SCREW ISO 4	10875577	28	2	1332	96051961	TRACTION RAM PRE-ASS.
SOCKET HEAD SCREW ISO 4	10875577	28	2	1340	96051962	TRACTION RAM PRE-ASS.
SOCKET HEAD SCREW ISO 47	11002747	13	1	1219	90004983	PLANETARY GEARBOX
SOCKET HEAD SCREW ISO 4	12223057	309	12	425	96038696	SLEWING PLATFORM CATWAL
SOCKET HEAD SCREW ISO 4	12223057	312	4	616	96018031	FIXING PARTS BASE FRAME
SOCKET HEAD SCREW ISO 4	12201263	67	12	389	965661108	SUPPORT COMPL.
SOCKET HEAD SCREW ISO 4	10875565	553	4	32	966084408	HYDRAULIC EQUIPM.CENTER
SOCKET HEAD SCREW ISO 4	10875565	63	48	434	915755208	ROLLER SLEWING RING
SOCKET HEAD SCREW ISO 4	10875565	78	16	1413	915746608	WA-FRAME 2 PIVOT SECTION
SOCKET HEAD SCREW ISO 4	11834794	403	47	851	96029372	HYDR.MACHINERY HOUSE
SOCKET HEAD SCREW ISO 47	10012659	26	8	325	90001090	SLEWING GEAR DRIVE
SOCKET HEAD SCREW ISO 47	10012659	26	8	442	90008841	SLEWING GEAR DRIVE
SOCKET HEAD SCREW ISO 47	10012659	26	8	1173	90006725	SLEWING GEAR DRIVE
SOCKET HEAD SCREW ISO 4	11840140	45	8	1419	916116008	WA-FRAME 2 HEAD SECTION
SOCKET HEAD SCREW ISO 4	12213814	51	8	389	965661108	SUPPORT COMPL.
SOCKET HEAD SCREW ISO 4	12213814	124	8	1057	916305808	S PIVOT SECTION PRE-ASS.
SOCKET HEAD SCREW ISO 4	12213814	27	8	1402	916115908	WA-FRAME 1
SOCKET HEAD SCREW ISO 4	10876374	308	8	627	96034141	DIESEL ENGINE, PRE-ASSEMB
SOCKET HEAD SCREW ISO 4	10876374	308	8	679	96034143	DIESEL ENGINE, PRE-ASSEMB
SOCKET HEAD SCREW ISO 47	10651788	61	24	1219	90004983	PLANETARY GEARBOX
SOCKET HEAD SCREW ISO 4	11651635	418	3	851	96029372	HYDR.MACHINERY HOUSE
SOCKET HEAD SCREW ISO 4	4043173	11	2	709	10118060	ROCKER ARMS DEVICE CPL.
SOCKET HEAD SCREW ISO 4	12213403	8	4	1055	916305808	S PIVOT SECTION PRE-ASS.
SOCKET HEAD SCREW ISO 4	12213403	19	4	1129	916303308	S INTERMEDIATE SECTION
SOCKET HEAD SCREW ISO 4	12213403	19	4	1136	916303208	S INTERMEDIATE SECTION
SOCKET HEAD SCREW ISO 4	12213403	19	4	1141	916303108	S INTERMEDIATE SECTION
SOCKET HEAD SCREW ISO 4	12213403	19	4	1145	916303008	S INTERMEDIATE SECTION
SOCKET HEAD SCREW ISO 4	12213403	19	4	1149	916302708	S INTERMEDIATE SECTION
SOCKET HEAD SCREW ISO 4	12213403	19	4	1154	916302908	S ADAPTER SECTION

Description	Item	Pos.	Quantity	Page	Assembly	Description
SOCKET HEAD SCREW ISO 4	12213403	19	4	1163	916302608	SL REDUCING SECTION
SOCKET HEAD SCREW ISO 4	12213403	38	4	1345	916303808	D INTERMEDIATE SECTION
SOCKET HEAD SCREW ISO 4	12213403	27	4	1357	917223708	D INTERMEDIATE SECTION
SOCKET HEAD SCREW ISO 4	12213403	29	4	1365	917223808	D INTERMEDIATE SECTION
SOCKET HEAD SCREW ISO 4	12213403	41	4	1452	915723308	L INTERMEDIATE SECTION
SOCKET HEAD SCREW ISO 4	12213403	41	4	1460	915723408	L INTERMEDIATE SECTION
SOCKET HEAD SCREW ISO 4	12213403	41	4	1465	915746808	L INTERMEDIATE SECTION
SOCKET HEAD SCREW ISO 4	12213403	41	4	1470	916062508	L INTERMEDIATE SECTION
SOCKET HEAD SCREW ISO 47	404316101	408	28	851	96029372	HYDR.MACHINERY HOUSE
SOCKET HEAD SCREW ISO 4	10876373	554	36	307	966085408	SLEWING PLATFORM HYDRA
SOCKET HEAD SCREW ISO 4	10876373	551	90	334	966085708	ADDITIONAL HYDRAULICS WI
SOCKET HEAD SCREW ISO 4	10876373	551	90	351	966085808	ADDITIONAL HYDRAULICS WI
SOCKET HEAD SCREW ISO 4	10876373	561	6	451	966085508	HYDRAULIC EQUIPM.SLEWING
SOCKET HEAD SCREW ISO 4	10876373	409	63	851	96029372	HYDR.MACHINERY HOUSE
SOCKET HEAD SCREW ISO 4	10876373	551	90	1181	966085908	ADDITIONAL HYDRAULICS WI
SOCKET HEAD SCREW ISO 4	10876373	551	90	1202	966086108	ADDITIONAL HYDRAULICS WI
SOCKET HEAD SCREW ISO 47	4600741	406	20	851	96029372	HYDR.MACHINERY HOUSE
SOCKET HEAD SCREW ISO 4	10878822	559	2	450	966085508	HYDRAULIC EQUIPM.SLEWING
SOCKET HEAD SCREW ISO 4	10878823	551	16	307	966085408	SLEWING PLATFORM HYDRA
SOCKET HEAD SCREW ISO 4	10878823	562	8	451	966085508	HYDRAULIC EQUIPM.SLEWING
SOCKET HEAD SCREW ISO 47	12224056	553	2	1233	966086208	AUX.HYDRAULIC WINCH 6
SOCKET HEAD SCREW ISO 4	4900834	74	12	442	90008841	SLEWING GEAR DRIVE
SOCKET HEAD SCREW ISO 47	404318501	6	6	1217	968419501	ROPE DRUM
SOCKET HEAD SCREW ISO 4	12223047	97	4	442	90008841	SLEWING GEAR DRIVE
SOCKET HEAD SCREW ISO 4	12223047	28	16	1112	916177008	ROLLER SET
SOCKET HEAD SCREW ISO 4	12223047	28	16	1117	916177108	ROLLER SET
SOCKET HEAD SCREW ISO 47	10001464	3	8	757	9079954	FASTENING PIECES ASSEMBL
SOCKET HEAD SCREW ISO 47	10001075	14	12	1485	916024408	HOOK BEAM
SOCKET HEAD SCREW ISO 4	4042302	440	12	631	11000367	PUMP DISTRIBUTION GEAR
SOCKET HEAD SCREW ISO 4	12224014	311	4	627	96034141	DIESEL ENGINE, PRE-ASSEMB
SOCKET HEAD SCREW ISO 4	12224014	311	4	679	96034143	DIESEL ENGINE, PRE-ASSEMB
SOCKET HEAD SCREW ISO 4	12230467	8	16	322	915751408	WINCH 1 PRE-ASSEMBLY
SOCKET HEAD SCREW ISO 4	12230467	8	16	345	915751608	WINCH 2 PRE-ASS.
SOCKET HEAD SCREW ISO 4	12230467	18	20	1170	915753108	WINCH
SOCKET HEAD SCREW ISO 4	12230467	18	20	1192	915753208	WINCH 5 PRE-ASS.
SOCKET HEAD SCREW ISO 47	404317208	11	16	279	10413255	CHANGE-OVER BLOCK
SOCKET HEAD SCREW ISO 4	12225289	552	16	32	966084408	HYDRAULIC EQUIPM.CENTER
SOCKET HEAD SCREW ISO 4	12225289	502	18	127	966084908	HYDR.TRAVEL DRIVE
SOCKET HEAD SCREW ISO 4	12225289	502	18	163	966085008	HYDR.TRAVEL DRIVE
SOCKET HEAD SCREW ISO 4	12225289	502	18	190	966084808	HYDR.TRAVEL DRIVE
SOCKET HEAD SCREW ISO 4	12225289	502	18	216	966084708	HYDR.TRAVEL DRIVE
SOCKET HEAD SCREW ISO 4	12225289	551	2	1233	966086208	AUX.HYDRAULIC WINCH 6
SOCKET HEAD SCREW ISO 4	12692012	29	4	1251	916324608	D PIVOT SECTION PRE-ASS.
SOCKET HEAD SCREW ISO 4	12225951	123	24	1303	915745708	D HEAD SECTION PRE-ASS.
SOCKET HEAD SCREW ISO 4	4601371	62	24	1219	90004983	PLANETARY GEARBOX
SOCKET HEAD SCREW ISO 4	10409578	28	96	323	970704201	HEAVY DUTY ROPE WINCH
SOCKET HEAD SCREW ISO 4	10409578	28	96	1171	970704301	HEAVY DUTY ROPE WINCH
SOCKET HEAD SCREW ISO 47	12100210	3	5	1542	965646208	ROD
SOCKET HEAD SCREW ISO 47	12100210	3	8	1544	965523008	ROD
SOCKET HEAD SCREW ISO 47	12100210	3	2	1553	966659108	ROD
SOCKET HEAD SCREW ISO 47	12100210	3	2	1556	966659508	ROD
SOCKET HEAD SCREW ISO 47	12100210	3	2	1558	966663608	ROD
SOCKET HEAD SCREW ISO 47	12100210	3	8	1560	966831208	ROD
SOCKET HEAD SCREW ISO 47	12100210	3	4	1562	966839008	ROD
SOCKET HEAD SCREW ISO 47	12100210	3	4	1566	967086808	DRAWBAR PRE-ASS
SOCKET HEAD SCREW ISO 47	12100210	3	3	1568	967088108	DRAWBAR PRE-ASS
SOCKET HEAD SCREW ISO 47	12100210	3	3	1570	967089808	DRAWBAR PRE-ASS
SOCKET HEAD SCREW ISO 4	404222801	3	5	1308	966640408	ROD CPL.
SOCKET HEAD SCREW ISO 4	404222801	(3)	6	1546	968244508	ROD CPL.
SOCKET HEAD SCREW ISO 4	404222801	(3)	4	1547	966191408	ROD CPL.

Description	Item	Pos.	Quantity	Page	Assembly	Description
SOCKET HEAD SCREW ISO 4	404222801	3	5	1549	966377708	ROD
SOCKET HEAD SCREW ISO 4	404222801	(3)	2	1550	966203408	ROD CPL.
SOCKET HEAD SCREW ISO 4	404222801	(3)	8	1551	966160008	ROD CPL.
SOCKET HEAD SCREW ISO 47	404320708	21	16	1372	966649408	LUFFING PULLEY BLOCK COM
SOCKET HEAD SCREW ISO 47	404320708	6	16	1378	966648108	LUFFING PULLEY BLOCK COM
SOCKET HEAD SCREW ISO 4	12692008	11	4	641	10492851	TRIPLE PUMP
SOCKET HEAD SCREW ISO 4	12692008	20	8	650	10492853	TRIPLE PUMP
SOCKET HEAD SCREW ISO 4	12692008	11	4	661	10491715	TRIPLE PUMP
SOCKET HEAD SCREW ISO 4	12691466	14	24	389	965661108	SUPPORT COMPL.
SOCKET HEAD SCREW ISO 47	10472864	16	12	256	915750708	PIN F. S AND D PIVOT SECTIO
SOCKET HEAD SCREW ISO 4	404321301	27	24	1219	90004983	PLANETARY GEARBOX
SOCKET HEAD SCREW ISO 47	10870663	308	6	1278	96029354	ADDITIONAL HYDR.D PIVOT
SOCKET HEAD SCREW ISO 4	12691987	18	8	940	919203608	OIL RESERVOIR, COMPLETE
SOCKET HEAD SCREW ISO 4	10179087	12	12	110	970706701	PLANETARY GEARBOX
SOCKET HEAD SCREW ISO 47	12100497	69	2	1427	916302808	W PIVOT SECTION
SOCKET HEAD SCREW ISO 4	10410211	12	144	433	915755208	ROLLER SLEWING RING
SOCKET HEAD SCREW ISO 4	10410211	10	2	1384	919243508	WA-FRAME
SOCKET HEAD SCREW ISO 4	11903131	17	5	1219	90004983	PLANETARY GEARBOX
SOCKET HEAD SCREW ISO 4	11000522	8	4	1388	966890708	WA-FRAME 1 BASE SECTION
SOCKET HEAD SCREW ISO 4	11000522	9	4	1412	915746608	WA-FRAME 2 PIVOT SECTION
SOCKET HEAD SCREW ISO 4	11000522	44	4	1440	915723208	SPACER WA-FRAME 1
SOCKET HEAD SCREW ISO 4	11000522	44	4	1444	915746208	SPACER WA-FRAME 2
SOCKET HEAD SCREW ISO 4	12248117	3	4	1497	966887708	CONNECTING SUPPORT
SOCKET HEAD SCREW ISO 4	10878580	34	4	148	917525508	CRAWLER TRACK CARRIER, L
SOCKET HEAD SCREW ISO 4	10878580	34	4	205	917525908	CRAWLER TRACK CARRIER,
SOCKET HEAD SCREW ISO 4	10878580	20	4	247	915750608	SLEWING PLATFORM FRAME
SOCKET HEAD SCREW ISO 4	10878580	19	2	294	919361308	SLEWING PLATFORM FRAME
SOCKET HEAD SCREW ISO 4	10878580	21	2	389	965661108	SUPPORT COMPL.
SOCKET HEAD SCREW ISO 4	10878580	17	4	1129	916303308	S INTERMEDIATE SECTION
SOCKET HEAD SCREW ISO 4	10878580	17	4	1136	916303208	S INTERMEDIATE SECTION
SOCKET HEAD SCREW ISO 4	10878580	17	4	1141	916303108	S INTERMEDIATE SECTION
SOCKET HEAD SCREW ISO 4	10878580	17	4	1145	916303008	S INTERMEDIATE SECTION
SOCKET HEAD SCREW ISO 4	10878580	17	4	1149	916302708	S INTERMEDIATE SECTION
SOCKET HEAD SCREW ISO 4	10878580	17	4	1154	916302908	S ADAPTER SECTION
SOCKET HEAD SCREW ISO 4	10878580	17	4	1163	916302608	SL REDUCING SECTION
SOCKET HEAD SCREW ISO 4	10878580	135	4	1253	916324608	D PIVOT SECTION PRE-ASS.
SOCKET HEAD SCREW ISO 4	10878580	24	4	1345	916303808	D INTERMEDIATE SECTION
SOCKET HEAD SCREW ISO 4	10878580	18	4	1357	917223708	D INTERMEDIATE SECTION
SOCKET HEAD SCREW ISO 4	10878580	18	4	1365	917223808	D INTERMEDIATE SECTION
SOCKET HEAD SCREW ISO 4	10878580	4	4	1426	916302808	W PIVOT SECTION
SOCKET HEAD SCREW ISO 4	10878580	27	4	1452	915723308	L INTERMEDIATE SECTION
SOCKET HEAD SCREW ISO 4	10878580	27	4	1460	915723408	L INTERMEDIATE SECTION
SOCKET HEAD SCREW ISO 4	10878580	27	4	1465	915746808	L INTERMEDIATE SECTION
SOCKET HEAD SCREW ISO 4	10878580	27	4	1470	916062508	L INTERMEDIATE SECTION
SOCKET HEAD SCREW ISO 4	404332301	6	48	110	970706701	PLANETARY GEARBOX
SOCKET HEAD SCREW ISO 47	404231101	25	2	1084	916332108	S HEAD SECTION
SOCKET HEAD SCREW ISO 47	404328108	6	4	1055	916305808	S PIVOT SECTION PRE-ASS.
SOCKET HEAD SCREW ISO 47	404328108	9	1	1113	966331808	PREMOUNTED PIN PULLING D
SOCKET HEAD SCREW ISO 47	404328108	9	1	1118	967623108	PREMOUNTED PIN PULLING D
SOCKET HEAD SCREW ISO 47	404328108	12	1	1332	96051961	TRACTION RAM PRE-ASS.
SOCKET HEAD SCREW ISO 47	404328108	12	1	1340	96051962	TRACTION RAM PRE-ASS.
SOCKET HEAD SCREW ISO 4	404333808	60	4	51	919045208	CROSS BEAM
SOCKET HEAD SCREW ISO 4	404333808	45	2	105	917523808	CRAWLER TRACK CARRIER, L
SOCKET HEAD SCREW ISO 4	404333808	45	2	148	917525508	CRAWLER TRACK CARRIER, L
SOCKET HEAD SCREW ISO 4	404333808	45	2	178	917525608	CRAWLER TRACK CARRIER,
SOCKET HEAD SCREW ISO 4	404333808	45	2	205	917525908	CRAWLER TRACK CARRIER,
SOCKET HEAD SCREW ISO 47	11691539	8	8	488	919258508	ADD HEATING SUPERSTRUCT
SOCKET HEAD SCREW ISO 47	11691539	36	8	975	918810308	CONTROL STAND
SOCKET HEAD SCREW ISO 47	10876395	66	32	950	96061868	ASSEMBLY PARTS MOUNTIN
SOCKET HEAD SCREW ISO 47	12219830	16	4	467	11003525	ELECTRIC PUMP

Description	Item	Pos.	Quantity	Page	Assembly	Description
SOCKET HEAD SCREW ISO 47	10876396	4	3	1523	967051508	WIND WARNING PREASSEMB
SOCKET HEAD SCREW ISO 47	12100258	56	16	950	96061868	ASSEMBLY PARTS MOUNTIN
SOCKET HEAD SCREW ISO 4	4901531	7	12	110	970706701	PLANETARY GEARBOX
SOCKET HEAD SCREW ISO 4	4901531	19	4	866	10342823	PRESSURE CONTROL VALVE
SOCKET HEAD SCREW ISO 47	4600338	15	2	460	511300508	CONTROL BLOCK
SOCKET HEAD SCREW ISO 47	11690040	24	6	779	96033201	ELECTRIC FOR BATTERY BOX
SOCKET HEAD SCREW ISO 47	11690040	17	4	1124	968099808	CAMERA HOLDER, PREMOU
SOCKET HEAD SCREW ISO 47	11690042	315	4	616	96018031	FIXING PARTS BASE FRAME
SOCKET HEAD SCREW ISO 47	11690042	34	24	975	918810308	CONTROL STAND
SOCKET HEAD SCREW ISO 4	12223030	10	4	279	10413255	CHANGE-OVER BLOCK
SOCKET HEAD SCREW ISO 47	12204614	5	4	119	915742708	CENTRA.LUBRICATION SYSTE
SOCKET HEAD SCREW ISO 47	12204614	5	4	158	915744408	CENTRA.LUBRICATION SYSTE
SOCKET HEAD SCREW ISO 47	12204614	5	4	185	915744608	CENTR.LUBRICATION SYSTEM
SOCKET HEAD SCREW ISO 47	12204614	5	4	211	915744508	CENTR.LUBRICATION SYSTEM
SOCKET HEAD SCREW ISO 47	12204614	4	2	313	916945008	CENT. LUBRIC. SYSTEM SUP
SOCKET HEAD SCREW ISO 47	12204614	4	2	339	916997308	CENTRAL LUBRICATING SYS
SOCKET HEAD SCREW ISO 47	12204614	4	2	356	916998708	CENTRALIZED LUBRICATION
SOCKET HEAD SCREW ISO 47	12204614	2	2	404	916921908	CENTRAL LUBRICATING SYS
SOCKET HEAD SCREW ISO 47	12204614	4	2	1187	917006408	CENTRALIZED LUBRICATION
SOCKET HEAD SCREW ISO 47	12204614	4	2	1207	917000008	CENTRAL LUBRICATING SYS
SOCKET HEAD SCREW ISO 47	404361208	4	4	866	10342823	PRESSURE CONTROL VALVE
SOCKET HEAD SCREW ISO 47	12216217	40	4	975	918810308	CONTROL STAND
SOCKET HEAD SCREW ISO 4	12206549	304	8	1015	96034284	PREMOUNTED COMBINATION
SOCKET HEAD SCREW ISO 47	11690044	26	5	488	919258508	ADD HEATING SUPERSTRUCT
SOCKET HEAD SCREW ISO 4	10181390	308	12	606	96033135	FASTENING PIECES HYDRAUL
SOCKET HEAD SCREW ISO 4	12100498	305	8	1015	96034284	PREMOUNTED COMBINATION
SOCKET HEAD SCREW ISO 4	12100256	319	2	607	96033135	FASTENING PIECES HYDRAUL
SOCKET HEAD SCREW ISO 47	10875586	51	3	366	540270314	FLANGE CPL
SOCKET HEAD SCREW ISO 47	10875586	7	6	369	510230608	HYDRO MOTOR
SOCKET HEAD SCREW ISO 47	10875586	(3)	1	768	12410651	ENGINE CONTROL SENSORS
SOCKET HEAD SCREW ISO 47	10875586	7	4	943	919412508	SWITCHBOX MOUNTING PART
SOCKET HEAD SCREW ISO 47	10875586	52	25	1005	918696808	FIRE EXTINGUISHER SYSTEM
SOCKET HEAD SCREW ISO 4	12225935	41	4	975	918810308	CONTROL STAND
SOCKET HEAD SCREW ISO 47	10875588	6	3	121	11002835	ELECTRIC PUMP
SOCKET HEAD SCREW ISO 47	10875588	6	3	315	11081924	ELECTRIC PUMP
SOCKET HEAD SCREW ISO 47	10875588	6	3	341	11114000	ELECTRIC PUMP
SOCKET HEAD SCREW ISO 47	10875588	6	3	467	11003525	ELECTRIC PUMP
SOCKET HEAD SCREW ISO 47	10875588	(1)	2	545	96033616	ELECTRIC ADD-ON PARTS CA
SOCKET HEAD SCREW ISO 47	10875588	301	4	606	96033135	FASTENING PIECES HYDRAUL
SOCKET HEAD SCREW ISO 47	10875588	302	11	820	919204408	FUEL FEED
SOCKET HEAD SCREW ISO 47	10875588	2	4	1481	967995008	MECHANICAL AUXILIARIES
SOCKET HEAD SCREW ISO 47	11820284	52	2	488	919258508	ADD HEATING SUPERSTRUCT
SOCKET HEAD SCREW ISO 47	11820284	301	6	600	96021757	FIXING PARTS COMPRESSED
SOCKET HEAD SCREW ISO 47	11820284	51	45	1005	918696808	FIRE EXTINGUISHER SYSTEM
SOCKET HEAD SCREW ISO 47	10875590	24	4	498	919266408	CRANE DRIVER'S CABIN,PRE
SOCKET HEAD SCREW ISO 47	10875590	50	46	1005	918696808	FIRE EXTINGUISHER SYSTEM
SOCKET HEAD SCREW ISO 47	10875590	11	4	1221	968822801	OIL-GAUGING INSTRUMENT
SOCKET HEAD SCREW ISO 4	10022183	5	4	811	968517508	PUMP PRE-ASS.
SOCKET HEAD SCREW ISO 47	404339501	5	14	717	10116165	LUBE OIL PUMP WITH FASTEN
SOCKET HEAD SCREW ISO 47	10875591	300	14	600	96021757	FIXING PARTS COMPRESSED
SOCKET HEAD SCREW ISO 47	10875591	302	2	606	96033135	FASTENING PIECES HYDRAUL
SOCKET HEAD SCREW ISO 47	10875591	3	1	732	10154796	INTAKE STACK ASSEMBLY
SOCKET HEAD SCREW ISO 47	10875591	20	4	1522	915727108	AIR-CRAFT & WIND WARNING
SOCKET HEAD SCREW ISO 47	10875592	303	20	606	96033135	FASTENING PIECES HYDRAUL
SOCKET HEAD SCREW ISO 47	10875592	44	4	1213	915753308	WINCH 6 PRE-ASSEMBLY
SOCKET HEAD SCREW ISO 47	12203634	5	4	283	916900208	CENT. LUBRIC. SYSTEM SUP
SOCKET HEAD SCREW ISO 47	12203634	4	4	465	916141308	CENTRAL GREASING
SOCKET HEAD SCREW ISO 47	12203634	302	4	600	96021757	FIXING PARTS COMPRESSED
SOCKET HEAD SCREW ISO 47	12203634	303	4	820	919204408	FUEL FEED
SOCKET HEAD SCREW ISO 47	12203634	301	4	1014	96034284	PREMOUNTED COMBINATION

Description	Item	Pos.	Quantity	Page	Assembly	Description
SOCKET HEAD SCREW ISO 47	10876359	8	4	230	966912508	PIN PULLING CYLINDER CPL.
SOCKET HEAD SCREW ISO 47	10876359	7	4	234	966648008	PIN PULLING CYLINDER CPL.
SOCKET HEAD SCREW ISO 47	10876359	304	2	606	96033135	FASTENING PIECES HYDRAUL
SOCKET HEAD SCREW ISO 47	10876359	17	6	816	96035878	UPPER UREA PLANT
SOCKET HEAD SCREW ISO 47	12202784	12	2	445	967144608	VALVE PLATE, PRE-ASSEMB
SOCKET HEAD SCREW ISO 47	12202784	305	12	606	96033135	FASTENING PIECES HYDRAUL
SOCKET HEAD SCREW ISO 47	12202784	301	24	820	919204408	FUEL FEED
SOCKET HEAD SCREW ISO 47	12202784	302	20	1014	96034284	PREMOUNTED COMBINATION
SOCKET HEAD SCREW ISO 47	10876361	306	30	606	96033135	FASTENING PIECES HYDRAUL
SOCKET HEAD SCREW ISO 47	10876361	300	4	627	96034141	DIESEL ENGINE, PRE-ASSEMB
SOCKET HEAD SCREW ISO 47	10876361	300	4	678	96034143	DIESEL ENGINE, PRE-ASSEMB
SOCKET HEAD SCREW ISO 47	10876361	25	2	1124	968099808	CAMERA HOLDER, PREMOU
SOCKET HEAD SCREW ISO 47	12215338	165	8	107	917523808	CRAWLER TRACK CARRIER, L
SOCKET HEAD SCREW ISO 47	12215338	166	8	150	917525508	CRAWLER TRACK CARRIER, L
SOCKET HEAD SCREW ISO 47	12215338	165	8	180	917525608	CRAWLER TRACK CARRIER,
SOCKET HEAD SCREW ISO 47	12215338	166	8	207	917525908	CRAWLER TRACK CARRIER,
SOCKET HEAD SCREW ISO 47	12215338	4	4	289	96034789	STAND CPL.
SOCKET HEAD SCREW ISO 47	12215338	69	4	488	919258508	ADD HEATING SUPERSTRUCT
SOCKET HEAD SCREW ISO 47	12215338	303	16	1015	96034284	PREMOUNTED COMBINATION
SOCKET HEAD SCREW ISO 4	10539468	303	4	786	919203408	MUFFLER UNIT ABOVE
SOCKET HEAD SCREW ISO 4	10539468	303	4	794	919203508	MUFFLER UNIT DOWN
SOCKET HEAD SCREW ISO 47	12203710	307	4	606	96033135	FASTENING PIECES HYDRAUL
SOCKET HEAD SCREW ISO 47	12216222	322	2	607	96033135	FASTENING PIECES HYDRAUL
SOCKET HEAD SCREW ISO 47	12216222	305	4	820	919204408	FUEL FEED
SOCKET HEAD SCREW ISO 4	10875594	314	7	606	96033135	FASTENING PIECES HYDRAUL
SOCKET HEAD SCREW ISO 4	12214458	21	8	365	11005312	ROPE DRUM
SOCKET HEAD SCREW ISO 4	12213821	304	8	775	919203808	BATTERY STORAGE
SOCKET HEAD SCREW ISO 47	11690797	9	2	751	10141720	EXHAUST TC MOUNTING
SOCKET HEAD SCREW ISO 4	4600377	9	2	752	10141721	EXHAUST TC MOUNTING
SOCKET HEAD SCREW ISO 47	10875598	67	1	488	919258508	ADD HEATING SUPERSTRUCT
SOCKET HEAD SCREW ISO 47	10875598	311	4	606	96033135	FASTENING PIECES HYDRAUL
SOCKET HEAD SCREW ISO 47	10875598	9	2	751	10141720	EXHAUST TC MOUNTING
SOCKET HEAD SCREW ISO 47	10875598	9	3	752	10141721	EXHAUST TC MOUNTING
SOCKET HEAD SCREW ISO 47	10875599	17	2	283	916900208	CENT. LUBRIC. SYSTEM SUP
SOCKET HEAD SCREW ISO 47	10875599	10	2	751	10141720	EXHAUST TC MOUNTING
SOCKET HEAD SCREW ISO 47	10875599	10	2	752	10141721	EXHAUST TC MOUNTING
SOCKET HEAD SCREW ISO 47	12208098	17	2	80	511497508	PRESSURE RELIEF VALVE
SOCKET HEAD SCREW ISO 47	12208098	3	4	111	966805508	DAMPERS
SOCKET HEAD SCREW ISO 47	12208098	3	4	181	965986208	DAMPERS
SOCKET HEAD SCREW ISO 47	12208098	27	4	384	965661008	FRAME PRE-ASS.
SOCKET HEAD SCREW ISO 47	11691424	17	2	281	510438508	PRESSURE RELIEF VALVE
SOCKET HEAD SCREW ISO 47	4600516	61	8	442	90008841	SLEWING GEAR DRIVE
SOCKET HEAD SCREW ISO 47	12206699	18	6	368	540270514	DRIVE UNIT CPL
SOCKET HEAD SCREW ISO 47	12206699	3	16	444	966460008	PALETTE OF BOLTS
SOCKET HEAD SCREW ISO 47	12206699	8	6	1393	96036791	STORAGE CYLINDER, PRE-MO
SOCKET HEAD SCREW ISO 47	12206699	10	4	1507	966410908	PLATFORM COMPL.
SOCKET HEAD SCREW ISO 47	10875601	50	1	366	540270314	FLANGE CPL
SOCKET HEAD SCREW ISO 47	10875601	313	4	606	96033135	FASTENING PIECES HYDRAUL
SOCKET HEAD SCREW ISO 47	10875601	18	85	999	966561608	FRAME
SOCKET HEAD SCREW ISO 47	10875601	6	4	1087	966490908	ACCESS COMPL
SOCKET HEAD SCREW ISO 47	10875601	6	6	1507	966410908	PLATFORM COMPL.
SOCKET HEAD SCREW ISO 47	10875570	47	8	247	915750608	SLEWING PLATFORM FRAME
SOCKET HEAD SCREW ISO 47	10875570	305	69	414	96038694	SLEWING PLATFORM CATWAL
SOCKET HEAD SCREW ISO 47	10875570	27	14	506	916997508	FRAME COMPLETE
SOCKET HEAD SCREW ISO 47	10875570	107	43	566	918744708	MACHINERY HOUSE BASE FR
SOCKET HEAD SCREW ISO 47	10875570	4	3	737	11364209	AIR COMPRESSOR PRE-ASSY
SOCKET HEAD SCREW ISO 47	10875570	121	2	1056	916305808	S PIVOT SECTION PRE-ASS.
SOCKET HEAD SCREW ISO 47	10875570	44	18	1084	916332108	S HEAD SECTION
SOCKET HEAD SCREW ISO 47	12201166	53	1	1084	916332108	S HEAD SECTION
SOCKET HEAD SCREW ISO 47	12203451	306	8	414	96038694	SLEWING PLATFORM CATWAL

Description	Item	Pos.	Quantity	Page	Assembly	Description
SOCKET HEAD SCREW ISO 47	12203167	90	8	1085	916332108	S HEAD SECTION
SOCKET HEAD SCREW ISO 47	12213825	17	6	368	540270514	DRIVE UNIT CPL
SOCKET HEAD SCREW ISO 47	409752408	415	8	851	96029372	HYDR.MACHINERY HOUSE
SOCKET HOUSING 2-POL	6001790	505	1	538	96033658	WIRING HARNESS
SOCKET PIN 14.0X181 S355J2	947000508	107	2	424	96038696	SLEWING PLATFORM CATWAL
SOCKET PIN RD10X155 S355J2	953357508	(1)	1	54	965956208	STAIR
SOCKET PIN T ZN K	924713108	7	4	56	96026100	PLATFORM CPL.L.
SOCKET PIN T ZN K	924713108	7	5	60	96026289	PODEST CPL.R.
SOCKET PIN T ZN K	924713108	8	6	65	96026457	PLATFORM COMPL.
SOCKET PIN T ZN K	924713108	4	6	223	919026408	CATWALK CRAW.TRACK TRA
SOCKET PIN T ZN K	924713108	19	2	395	965661508	UPPER PULLEY BLOCK CPL.
SOCKET PIN T ZN K	924713108	108	2	424	96038696	SLEWING PLATFORM CATWAL
SOCKET PIN T ZN K	924713108	7	10	1027	965630408	CARRIER PRE-ASSEMBLED
SOCKET PIN T ZN K	924713108	58	17	1055	916305808	S PIVOT SECTION PRE-ASS.
SOCKET PIN T ZN K	924713108	11	2	1087	966490908	ACCESS COMPL
SOCKET PIN T ZN K	924713108	6	2	1091	967665708	RAIL PRE-ASS.
SOCKET PIN T ZN K	924713108	6	2	1092	967665808	RAIL PRE-ASS.
SOCKET PIN T ZN K	924713108	43	12	1251	916324608	D PIVOT SECTION PRE-ASS.
SOCKET PIN T ZN K	924713108	(1)	1	1345	916303808	D INTERMEDIATE SECTION
SOCKET PIN T ZN K	924713108	52	2	1412	915746608	WA-FRAME 2 PIVOT SECTION
SOCKET PIN T ZN K	924713108	16	4	1507	966410908	PLATFORM COMPL.
SOCKET SHELL HAN 24B	605617608	512	1	265	96034538	WIRING HARNESS
SOCKET SHELL HAN 24B	605617608	504	1	1289	966885808	LEAD
SOCKET SHELL HAN 24B	605617608	502	1	1514	967035508	LEAD
SOCKET SHELL HAN 6B	10036809	502	1	259	96045406	LEAD
SOCKET WRENCH GR.11/3	790024908	16	1	238	96005686	MAIN TOOLS
SOFTWARE LICCON 2	96004619	999	1	958	10886525	LICCON CONSOLE LCD5C-A
SOLENOID VALVE	10343003	7	2	488	919258508	ADD HEATING SUPERSTRUCT
SPACER PIECE	10133649	2	1	734	12421642	CONNECTING LINE ADD-ON
SPACER WA-FRAME 1 10M	915723208	274	1	12		LIEBHERR CRAW.CRANE LR
SPACER WA-FRAME 2 10M	915746208	275	1	12		LIEBHERR CRAW.CRANE LR
SPARE PART PACKAGING	571612408	(999)	1	965	96032961	PIPEWORK AIR INSTALLATIO
SPARE PARTS SET GRIFF	10873517	5	1	529	10343693	JOYSTICK
SPECIAL TOOL	10129075	11	1	689	12405454	CRANKCASE CPL. WITH CYLIN
SPHERICAL BEARING 300	10652444	2	1	1307	966593708	ROD CPL.
SPHERICAL BEARING 50/75-35	10100430	42	2	565	918744708	MACHINERY HOUSE BASE FR
SPHERICAL CAP	606144808	25	4	527	96033638	PREMOUNTED UPPER PART
SPHERICAL KNOB DIN 319 D	540705008	(6)	1	568	918744708	MACHINERY HOUSE BASE FR
SPHERICAL KNOB DIN 319 D	540705008	5	2	592	966954908	FOLDING LADDER PRE-ASS.
SPHERICAL KNOB DIN 319 D	540705008	6	1	597	967124708	LID HOLDER
SPHERICAL WASHER C 8,4X1	10011738	9	12	1393	96036791	STORAGE CYLINDER, PRE-MO
SPHERICAL WASHER DIN 631	11622278	3	1	722	10152866	INJECTOR WITH FASTENING
SPHERICAL WASHER DIN 631	11622278	4	1	723	10150877	RK INJECTOR
SPINDLE 120.0X1000 35NICRM	97001194	(3)	1	106	917523808	CRAWLER TRACK CARRIER, L
SPIRAL BACK-UP RING	540184408	20	1	368	540270514	DRIVE UNIT CPL
SPIRAL DOWEL PIN 8X35 St	10011783	5	2	703	10130808	CRANKSHAFT WITH GEAR
SPIRAL SPRING	570198908	12	2	1513	10028002	CABLE REEL
SPIRIT LEVEL	714000808	30	1	50	919045208	CROSS BEAM
SPLINE SHAFT D125X234	571828008	120	1	631	11000367	PUMP DISTRIBUTION GEAR
SPLIT PIN DIN 94 8X71 ST	530328408	77	8	390	965661108	SUPPORT COMPL.
SPLIT PIN ISO 1234 1,6X14 A2	10180340	7	2	584	965887608	COVER PRE-ASSY.
SPLIT PIN ISO 1234 10X100 St	10180377	65	4	1129	916303308	S INTERMEDIATE SECTION
SPLIT PIN ISO 1234 10X100 St	10180377	65	4	1136	916303208	S INTERMEDIATE SECTION
SPLIT PIN ISO 1234 10X100 St	10180377	65	4	1141	916303108	S INTERMEDIATE SECTION
SPLIT PIN ISO 1234 10X100 St	10180377	65	4	1145	916303008	S INTERMEDIATE SECTION
SPLIT PIN ISO 1234 10X100 St	10180377	65	4	1149	916302708	S INTERMEDIATE SECTION
SPLIT PIN ISO 1234 10X100 St	10180377	65	6	1154	916302908	S ADAPTER SECTION
SPLIT PIN ISO 1234 10X100 St	10180377	166	4	1304	915745708	D HEAD SECTION PRE-ASS.
SPLIT PIN ISO 1234 10X140 ST	12100685	25	4	1533	966911408	CROSS MEMBER CPL.
SPLIT PIN ISO 1234 10X71 St 4	10180374	43	2	105	917523808	CRAWLER TRACK CARRIER, L

Description	Item	Pos.	Quantity	Page	Assembly	Description
SPLIT PIN ISO 1234 10X71 St 4	10180374	43	2	148	917525508	CRAWLER TRACK CARRIER, L
SPLIT PIN ISO 1234 10X71 St 4	10180374	43	2	178	917525608	CRAWLER TRACK CARRIER,
SPLIT PIN ISO 1234 10X71 St 4	10180374	43	2	205	917525908	CRAWLER TRACK CARRIER,
SPLIT PIN ISO 1234 10X71 St 4	10180374	24	3	247	915750608	SLEWING PLATFORM FRAME
SPLIT PIN ISO 1234 10X71 St 4	10180374	7	25	294	919361308	SLEWING PLATFORM FRAME
SPLIT PIN ISO 1234 10X71 St 4	10180374	45	2	1302	915745708	D HEAD SECTION PRE-ASS.
SPLIT PIN ISO 1234 10X71 St 4	10180374	18	2	1372	966649408	LUFFING PULLEY BLOCK COM
SPLIT PIN ISO 1234 10X71 St 4	10180374	58	2	1388	966890708	WA-FRAME 1 BASE SECTION
SPLIT PIN ISO 1234 10X71 St 4	10180374	40	2	1402	916115908	WA-FRAME 1
SPLIT PIN ISO 1234 10X71 St 4	10180374	88	2	1413	915746608	WA-FRAME 2 PIVOT SECTION
SPLIT PIN ISO 1234 10X71 St 4	10180374	18	1	1475	915744908	BOOM NOSE
SPLIT PIN ISO 1234 10X80 St 4	10180375	48	2	20	917528708	CENTRAL SECTION CRAWLER
SPLIT PIN ISO 1234 10X80 St 4	10180375	144	1	567	918744708	MACHINERY HOUSE BASE FR
SPLIT PIN ISO 1234 10X80 St 4	10180375	65	1	1214	915753308	WINCH 6 PRE-ASSEMBLY
SPLIT PIN ISO 1234 10X80 St 4	10180375	229	3	1254	916324608	D PIVOT SECTION PRE-ASS.
SPLIT PIN ISO 1234 10X80 St 4	10180375	68	2	1303	915745708	D HEAD SECTION PRE-ASS.
SPLIT PIN ISO 1234 10X80 St 4	10180375	64	1	1346	916303808	D INTERMEDIATE SECTION
SPLIT PIN ISO 1234 10X80 St 4	10180375	64	1	1358	917223708	D INTERMEDIATE SECTION
SPLIT PIN ISO 1234 10X80 St 4	10180375	64	1	1366	917223808	D INTERMEDIATE SECTION
SPLIT PIN ISO 1234 10X90 St 4	10180376	36	1	1084	916332108	S HEAD SECTION
SPLIT PIN ISO 1234 13X100 ST	12100262	123	2	106	917523808	CRAWLER TRACK CARRIER, L
SPLIT PIN ISO 1234 13X100 ST	12100262	74	2	149	917525508	CRAWLER TRACK CARRIER, L
SPLIT PIN ISO 1234 13X100 ST	12100262	123	2	179	917525608	CRAWLER TRACK CARRIER,
SPLIT PIN ISO 1234 13X100 ST	12100262	74	2	206	917525908	CRAWLER TRACK CARRIER,
SPLIT PIN ISO 1234 13X100 ST	12100262	80	2	1056	916305808	S PIVOT SECTION PRE-ASS.
SPLIT PIN ISO 1234 13X100 ST	12100262	15	4	1302	915745708	D HEAD SECTION PRE-ASS.
SPLIT PIN ISO 1234 13X125 St	10180381	49	2	50	919045208	CROSS BEAM
SPLIT PIN ISO 1234 13X125 St	10180381	72	4	106	917523808	CRAWLER TRACK CARRIER, L
SPLIT PIN ISO 1234 13X125 St	10180381	68	4	149	917525508	CRAWLER TRACK CARRIER, L
SPLIT PIN ISO 1234 13X125 St	10180381	72	4	179	917525608	CRAWLER TRACK CARRIER,
SPLIT PIN ISO 1234 13X125 St	10180381	68	4	206	917525908	CRAWLER TRACK CARRIER,
SPLIT PIN ISO 1234 13X125 St	10180381	133	1	1303	915745708	D HEAD SECTION PRE-ASS.
SPLIT PIN ISO 1234 13X125 St	10180381	11	1	1310	966731108	ROLLER SEATING COMPL.
SPLIT PIN ISO 1234 13X125 St	10180381	38	2	1475	915744908	BOOM NOSE
SPLIT PIN ISO 1234 13X160 St	10180383	47	6	50	919045208	CROSS BEAM
SPLIT PIN ISO 1234 13X160 St	10180383	25	2	1112	916177008	ROLLER SET
SPLIT PIN ISO 1234 13X160 St	10180383	25	2	1117	916177108	ROLLER SET
SPLIT PIN ISO 1234 13X160 St	10180383	79	4	1252	916324608	D PIVOT SECTION PRE-ASS.
SPLIT PIN ISO 1234 13X160 St	10180383	42	1	1302	915745708	D HEAD SECTION PRE-ASS.
SPLIT PIN ISO 1234 13X160 St	10180383	18	2	1412	915746608	WA-FRAME 2 PIVOT SECTION
SPLIT PIN ISO 1234 2X12 ST A3	433001808	8	2	573	965886508	ROOF COMPL.
SPLIT PIN ISO 1234 2X12 ST A3	433001808	105	4	576	96035947	ROOF COMPL.
SPLIT PIN ISO 1234 2X12 ST A3	433001808	9	6	579	965886708	ROOF COMPL.
SPLIT PIN ISO 1234 2X12 ST A3	433001808	7	8	580	965886908	ROOF COMPL.
SPLIT PIN ISO 1234 2X12 ST A3	433001808	7	8	581	965887008	ROOF COMPL.
SPLIT PIN ISO 1234 2X20 A2	12100284	61	2	106	917523808	CRAWLER TRACK CARRIER, L
SPLIT PIN ISO 1234 2X20 A2	12100284	49	2	148	917525508	CRAWLER TRACK CARRIER, L
SPLIT PIN ISO 1234 2X20 A2	12100284	61	2	179	917525608	CRAWLER TRACK CARRIER,
SPLIT PIN ISO 1234 2X20 A2	12100284	49	2	205	917525908	CRAWLER TRACK CARRIER,
SPLIT PIN ISO 1234 3,2X20 A2	51152	209	2	568	918744708	MACHINERY HOUSE BASE FR
SPLIT PIN ISO 1234 3,2X20 A2	51152	58	2	1163	916302608	SL REDUCING SECTION
SPLIT PIN ISO 1234 3,2X25 ST	433003608	26	2	476	966356408	CAMERA INSTALLATION SLEW
SPLIT PIN ISO 1234 3,2X25 ST	433003608	70	2	1214	915753308	WINCH 6 PRE-ASSEMBLY
SPLIT PIN ISO 1234 4X25 St 4	10180351	32	4	54	965956208	STAIR
SPLIT PIN ISO 1234 4X25 St 4	10180351	105	2	413	96038694	SLEWING PLATFORM CATWAL
SPLIT PIN ISO 1234 4X25 St 4	10180351	123	6	424	96038696	SLEWING PLATFORM CATWAL
SPLIT PIN ISO 1234 4X25 St 4	10180351	6	2	583	965887208	FOLDING LADDER PRE-ASS.
SPLIT PIN ISO 1234 4X25 St 4	10180351	8	1	594	96044781	RETAINER CPL.
SPLIT PIN ISO 1234 4X25 St 4	10180351	38	2	1170	915753108	WINCH
SPLIT PIN ISO 1234 4X25 St 4	10180351	38	2	1192	915753208	WINCH 5 PRE-ASS.

Description	Item	Pos.	Quantity	Page	Assembly	Description
SPLIT PIN ISO 1234 4X25 St 4	10180351	6	1	1374	966657008	BASKET CPL.
SPLIT PIN ISO 1234 4X25 St 4	10180351	6	1	1376	966657108	BASKET CPL.
SPLIT PIN ISO 1234 4X32 St 4	10180352	9	4	1500	966887908	STAND, LEFT
SPLIT PIN ISO 1234 4X32 St 4	10180352	9	4	1503	966888108	STAND, RIGHT
SPLIT PIN ISO 1234 4X32 St 4	10180352	5	3	1508	965466808	DOOR CPL.
SPLIT PIN ISO 1234 5X28 ST 4	12100681	43	2	50	919045208	CROSS BEAM
SPLIT PIN ISO 1234 5X28 ST 4	12100681	23	2	395	965661508	UPPER PULLEY BLOCK CPL.
SPLIT PIN ISO 1234 5X28 ST 4	12100681	110	4	413	96038694	SLEWING PLATFORM CATWAL
SPLIT PIN ISO 1234 5X28 ST 4	12100681	5	4	507	967037208	RAILING CPL
SPLIT PIN ISO 1234 5X28 ST 4	12100681	5	4	508	967036208	RAILING CPL
SPLIT PIN ISO 1234 5X28 ST 4	12100681	5	2	509	967037908	RAILING CPL
SPLIT PIN ISO 1234 5X28 ST 4	12100681	87	3	1085	916332108	S HEAD SECTION
SPLIT PIN ISO 1234 5X28 ST 4	12100681	57	3	1101	915721308	L-HEAD PIECE
SPLIT PIN ISO 1234 5X28 ST 4	12100681	208	6	1254	916324608	D PIVOT SECTION PRE-ASS.
SPLIT PIN ISO 1234 5X28 ST 4	12100681	6	2	1481	967995008	MECHANICAL AUXILIARIES
SPLIT PIN ISO 1234 5X32 St 4	10180357	184	6	1254	916324608	D PIVOT SECTION PRE-ASS.
SPLIT PIN ISO 1234 5X40 St 4	10180359	22	4	20	917528708	CENTRAL SECTION CRAWLER
SPLIT PIN ISO 1234 5X40 St 4	10180359	41	2	50	919045208	CROSS BEAM
SPLIT PIN ISO 1234 5X40 St 4	10180359	10	4	56	96026100	PLATFORM CPL.L.
SPLIT PIN ISO 1234 5X40 St 4	10180359	10	5	60	96026289	PODEST CPL.R.
SPLIT PIN ISO 1234 5X40 St 4	10180359	11	6	65	96026457	PLATFORM COMPL.
SPLIT PIN ISO 1234 5X40 St 4	10180359	138	2	107	917523808	CRAWLER TRACK CARRIER, L
SPLIT PIN ISO 1234 5X40 St 4	10180359	108	2	149	917525508	CRAWLER TRACK CARRIER, L
SPLIT PIN ISO 1234 5X40 St 4	10180359	138	2	180	917525608	CRAWLER TRACK CARRIER,
SPLIT PIN ISO 1234 5X40 St 4	10180359	108	2	206	917525908	CRAWLER TRACK CARRIER,
SPLIT PIN ISO 1234 5X40 St 4	10180359	8	9	223	919026408	CATWALK CRAW.TRACK TRA
SPLIT PIN ISO 1234 5X40 St 4	10180359	110	10	424	96038696	SLEWING PLATFORM CATWAL
SPLIT PIN ISO 1234 5X40 St 4	10180359	64	3	566	918744708	MACHINERY HOUSE BASE FR
SPLIT PIN ISO 1234 5X40 St 4	10180359	5	10	1027	965630408	CARRIER PRE-ASSEMBLED
SPLIT PIN ISO 1234 5X40 St 4	10180359	57	24	1055	916305808	S PIVOT SECTION PRE-ASS.
SPLIT PIN ISO 1234 5X40 St 4	10180359	10	2	1087	966490908	ACCESS COMPL
SPLIT PIN ISO 1234 5X40 St 4	10180359	5	2	1091	967665708	RAIL PRE-ASS.
SPLIT PIN ISO 1234 5X40 St 4	10180359	5	2	1092	967665808	RAIL PRE-ASS.
SPLIT PIN ISO 1234 5X40 St 4	10180359	47	15	1251	916324608	D PIVOT SECTION PRE-ASS.
SPLIT PIN ISO 1234 5X40 St 4	10180359	108	2	1303	915745708	D HEAD SECTION PRE-ASS.
SPLIT PIN ISO 1234 5X40 St 4	10180359	22	22	1345	916303808	D INTERMEDIATE SECTION
SPLIT PIN ISO 1234 5X40 St 4	10180359	51	2	1412	915746608	WA-FRAME 2 PIVOT SECTION
SPLIT PIN ISO 1234 5X40 St 4	10180359	20	4	1507	966410908	PLATFORM COMPL.
SPLIT PIN ISO 1234 5X45 St 4	10180360	25	2	54	965956208	STAIR
SPLIT PIN ISO 1234 5X45 St 4	10180360	121	4	414	96038694	SLEWING PLATFORM CATWAL
SPLIT PIN ISO 1234 6,3X40 St 4	10180363	15	12	256	915750708	PIN F. S AND D PIVOT SECTIO
SPLIT PIN ISO 1234 6,3X40 St 4	10180363	57	12	1252	916324608	D PIVOT SECTION PRE-ASS.
SPLIT PIN ISO 1234 6,3X45 ST	11968305	12	2	54	965956208	STAIR
SPLIT PIN ISO 1234 6,3X45 ST	11968305	9	8	362	915752108	MOUNTING JACK/ERECTING
SPLIT PIN ISO 1234 6,3X45 ST	11968305	115	4	413	96038694	SLEWING PLATFORM CATWAL
SPLIT PIN ISO 1234 6,3X45 ST	11968305	109	24	424	96038696	SLEWING PLATFORM CATWAL
SPLIT PIN ISO 1234 6,3X45 ST	11968305	25	2	1372	966649408	LUFFING PULLEY BLOCK COM
SPLIT PIN ISO 1234 6,3X45 ST	11968305	9	2	1494	966888308	SWITCH UNIT
SPLIT PIN ISO 1234 6,3X45 ST	11968305	9	2	1495	966916408	SWITCH UNIT
SPLIT PIN ISO 1234 6,3X50 St 4	10180364	47	2	322	915751408	WINCH 1 PRE-ASSEMBLY
SPLIT PIN ISO 1234 6,3X50 St 4	10180364	8	1	437	96021673	PREMOUNTED PIN PULLING D
SPLIT PIN ISO 1234 6,3X50 St 4	10180364	48	4	1055	916305808	S PIVOT SECTION PRE-ASS.
SPLIT PIN ISO 1234 6,3X50 St 4	10180364	27	4	1381	966660708	WEIGHT CPL.
SPLIT PIN ISO 1234 6,3X50 St 4	10180364	26	3	1452	915723308	L INTERMEDIATE SECTION
SPLIT PIN ISO 1234 6,3X50 St 4	10180364	26	3	1460	915723408	L INTERMEDIATE SECTION
SPLIT PIN ISO 1234 6,3X50 St 4	10180364	26	3	1465	915746808	L INTERMEDIATE SECTION
SPLIT PIN ISO 1234 6,3X50 St 4	10180364	26	3	1470	916062508	L INTERMEDIATE SECTION
SPLIT PIN ISO 1234 6,3X63 St 4	10180365	47	2	20	917528708	CENTRAL SECTION CRAWLER
SPLIT PIN ISO 1234 6,3X80 ST	12100244	52	4	1112	916177008	ROLLER SET
SPLIT PIN ISO 1234 6,3X80 ST	12100244	52	4	1117	916177108	ROLLER SET

Description	Item	Pos.	Quantity	Page	Assembly	Description
SPLIT PIN ISO 1234 8X100 St 4	10180373	11	1	384	965661008	FRAME PRE-ASS.
SPLIT PIN ISO 1234 8X100 St 4	10180373	9	4	395	965661508	UPPER PULLEY BLOCK CPL.
SPLIT PIN ISO 1234 8X100 St 4	10180373	13	2	399	965661608	LOWER PULLEY BLOCK CPL.
SPLIT PIN ISO 1234 8X100 St 4	10180373	116	2	1253	916324608	D PIVOT SECTION PRE-ASS.
SPLIT PIN ISO 1234 8X50 St 4	10180368	18	2	54	965956208	STAIR
SPLIT PIN ISO 1234 8X50 St 4	10180368	32	4	148	917525508	CRAWLER TRACK CARRIER, L
SPLIT PIN ISO 1234 8X50 St 4	10180368	32	4	205	917525908	CRAWLER TRACK CARRIER,
SPLIT PIN ISO 1234 8X50 St 4	10180368	55	3	252	966222408	MOUNTING PARTS FRONT P
SPLIT PIN ISO 1234 8X50 St 4	10180368	18	4	1055	916305808	S PIVOT SECTION PRE-ASS.
SPLIT PIN ISO 1234 8X50 St 4	10180368	29	6	1129	916303308	S INTERMEDIATE SECTION
SPLIT PIN ISO 1234 8X50 St 4	10180368	29	4	1136	916303208	S INTERMEDIATE SECTION
SPLIT PIN ISO 1234 8X50 St 4	10180368	29	6	1141	916303108	S INTERMEDIATE SECTION
SPLIT PIN ISO 1234 8X50 St 4	10180368	29	8	1145	916303008	S INTERMEDIATE SECTION
SPLIT PIN ISO 1234 8X50 St 4	10180368	29	4	1149	916302708	S INTERMEDIATE SECTION
SPLIT PIN ISO 1234 8X50 St 4	10180368	29	6	1154	916302908	S ADAPTER SECTION
SPLIT PIN ISO 1234 8X50 St 4	10180368	29	4	1163	916302608	SL REDUCING SECTION
SPLIT PIN ISO 1234 8X50 St 4	10180368	30	2	1170	915753108	WINCH
SPLIT PIN ISO 1234 8X50 St 4	10180368	144	4	1253	916324608	D PIVOT SECTION PRE-ASS.
SPLIT PIN ISO 1234 8X50 St 4	10180368	179	4	1304	915745708	D HEAD SECTION PRE-ASS.
SPLIT PIN ISO 1234 8X50 St 4	10180368	14	1	1310	966731108	ROLLER SEATING COMPL.
SPLIT PIN ISO 1234 8X50 St 4	10180368	41	4	1357	917223708	D INTERMEDIATE SECTION
SPLIT PIN ISO 1234 8X50 St 4	10180368	44	4	1365	917223808	D INTERMEDIATE SECTION
SPLIT PIN ISO 1234 8X50 St 4	10180368	25	4	1452	915723308	L INTERMEDIATE SECTION
SPLIT PIN ISO 1234 8X50 St 4	10180368	25	4	1460	915723408	L INTERMEDIATE SECTION
SPLIT PIN ISO 1234 8X50 St 4	10180368	25	4	1465	915746808	L INTERMEDIATE SECTION
SPLIT PIN ISO 1234 8X50 St 4	10180368	25	4	1470	916062508	L INTERMEDIATE SECTION
SPLIT PIN ISO 1234 8X50 St 4	10180368	12	2	1475	915744908	BOOM NOSE
SPLIT PIN ISO 1234 8X63 ST 4	10875873	10	4	391	966556608	LADDER
SPLIT PIN ISO 1234 8X63 ST 4	10875873	129	4	567	918744708	MACHINERY HOUSE BASE FR
SPLIT PIN ISO 1234 8X63 ST 4	10875873	13	8	1381	966660708	WEIGHT CPL.
SPLIT PIN ISO 1234 8X63 ST 4	10875873	40	2	1444	915746208	SPACER WA-FRAME 2
SPLIT PIN ISO 1234 8X63 ST 4	10875873	11	4	1454	965718708	LADDER, PRE-ASSEMBLED
SPLIT PIN ISO 1234 8X80 St 4	10180371	71	4	51	919045208	CROSS BEAM
SPLIT PIN ISO 1234 8X80 St 4	10180371	105	4	621	919203208	DIESEL ENGINE CPL.ABOVE
SPLIT PIN ISO 1234 8X80 St 4	10180371	101	4	673	919203308	DIESEL ENGINE CPL.DOWN
SPLIT PIN ISO 1234 8X80 St 4	10180371	31	2	1388	966890708	WA-FRAME 1 BASE SECTION
SPLIT PIN ISO 1234 8X80 St 4	10180371	76	2	1413	915746608	WA-FRAME 2 PIVOT SECTION
SPONGE RUBBER 20X4 MOOS	262103108	30	0.064	975	918810308	CONTROL STAND
SPRAYING NOZZLE 155°	10650007	4	12	1005	918696808	FIRE EXTINGUISHER SYSTEM
SPREADER BALLASTPLATTEN	916072408	398	1	13		LIEBHERR CRAW.CRANE LR
SPRING	511052008	9	1	464	510401908	REVERSING VALVE
SPRING LOADED BRAKE	90001094	80	1	325	90001090	SLEWING GEAR DRIVE
SPRING LOADED BRAKE	90001094	80	1	1173	90006725	SLEWING GEAR DRIVE
SPRING LOADED MULTI-DISC	10172801	80	1	442	90008841	SLEWING GEAR DRIVE
SPRING PLUG 3-3,5-62 480H	10875868	15	2	54	965956208	STAIR
SPRING PLUG 3-3,5-62 480H	10875868	(2)	1	54	965956208	STAIR
SPRING PLUG 3-3,5-62 480H	10875868	7	2	115	966790308	HOSE HOLDER WELDED
SPRING PLUG 3-3,5-62 480H	10875868	7	2	116	966790408	HOSE HOLDER WELDED
SPRING PLUG 3-3,5-62 480H	10875868	7	1	117	966790508	HOSE HOLDER WELDED
SPRING PLUG 3-3,5-62 480H	10875868	7	2	154	966802008	HOSE HOLDER WELDED
SPRING PLUG 3-3,5-62 480H	10875868	7	2	155	966802108	HOSE HOLDER WELDED
SPRING PLUG 3-3,5-62 480H	10875868	7	1	156	966802208	HOSE HOLDER WELDED
SPRING PLUG 3-3,5-62 480H	10875868	127	2	424	96038696	SLEWING PLATFORM CATWAL
SPRING PLUG 3-3,5-62 480H	10875868	60	2	1163	916302608	SL REDUCING SECTION
SPRING PLUG 4,5X4X78 A2K	433206208	126	4	424	96038696	SLEWING PLATFORM CATWAL
SPRING PLUG 6 ZINC COATE	433206408	28	2	247	915750608	SLEWING PLATFORM FRAME
SPRING PLUG B 7 VERZ	433206608	12	2	391	966556608	LADDER
SPRING PLUG B 7 VERZ	433206608	12	2	1454	965718708	LADDER, PRE-ASSEMBLED
SPRING SUPPORT	510797008	3	1	872	511417608	PRESSURE LIMITING VALVE
SPRING SUPPORT	510797008	3	1	1079	511417708	PRESSURE LIMITING VALVE

Description	Item	Pos.	Quantity	Page	Assembly	Description
SPRING SUPPORT	570110808	6	1	440	570967708	DRIVING GEAR
SPRING SUPPORT	570114908	6	1	371	570113308	DRIVING GEAR
SPRING SUPPORT	7372261	4	1	658	7023887	REGULATION HYDRAULIC
SPRING-LOADED LOCK VERZ	704232608	7	1	507	967037208	RAILING CPL
SPRING-LOADED LOCK VERZ	704232608	7	1	508	967036208	RAILING CPL
SPRING-LOADED LOCK VERZ	704232608	7	1	509	967037908	RAILING CPL
SPRING-LOADED LOCK VERZ	704232608	13	1	582	965887108	ACCESS LADDER PRE-ASS.
SPRING-LOADED LOCK VERZ	704232608	13	2	583	965887208	FOLDING LADDER PRE-ASS.
SPRING-LOADED LOCK VERZ	704232608	6	1	587	965888608	PLATFORM COMPL.
SPRING-LOADED LOCK VERZ	704232608	3	1	594	96044781	RETAINER CPL.
SPRING-LOADED LOCK VERZ	704232608	3	1	595	967297708	RETAINER CPL.
SPRING-LOADED LOCK VERZ	704232608	72	1	1056	916305808	S PIVOT SECTION PRE-ASS.
SPRING-LOADED PIN	510797308	6	1	872	511417608	PRESSURE LIMITING VALVE
SPRING-LOADED PIN	510797308	6	1	1079	511417708	PRESSURE LIMITING VALVE
SPROCKET GS18NIMOCR36	978463208	4	1	105	917523808	CRAWLER TRACK CARRIER, L
SPROCKET GS18NIMOCR36	978463208	4	1	148	917525508	CRAWLER TRACK CARRIER, L
SPROCKET GS18NIMOCR36	978463208	4	1	178	917525608	CRAWLER TRACK CARRIER,
SPROCKET GS18NIMOCR36	978463208	4	1	205	917525908	CRAWLER TRACK CARRIER,
SPUR GEAR RAL 7043	12810715	5	1	105	917523808	CRAWLER TRACK CARRIER, L
SPUR GEAR RAL 7043	12810715	5	1	178	917525608	CRAWLER TRACK CARRIER,
SPUR GEAR RAL 7043	12810718	5	1	148	917525508	CRAWLER TRACK CARRIER, L
SPUR GEAR RAL 7043	12810718	5	1	205	917525908	CRAWLER TRACK CARRIER,
SQUARE 60.0X2225 X5CRNI18	97034274	3	1	1123	968112008	MECH.AUXILIARIES FOR LIG
STAIR 10-600X2,364M AL SPF	11491760	120	1	424	96038696	SLEWING PLATFORM CATWAL
STAIR 14-896X4.387M	965956208	2	1	50	919045208	CROSS BEAM
STAIR ALU SPF	965888508	20	1	565	918744708	MACHINERY HOUSE BASE FR
STAIR T ZN O	96039357	17	1	423	96038696	SLEWING PLATFORM CATWAL
STAIR T ZN O	96039358	28	1	423	96038696	SLEWING PLATFORM CATWAL
STAND CPL.	96034789	7	1	243	919238608	SLEWING PLATFORM FRAME
STAND, LEFT	966887908	3	1	1490	916902108	SUSPENDED BALLAST
STAND, RIGHT	966888108	4	1	1490	916902108	SUSPENDED BALLAST
STAR HANDLE SCREW	10443625	24	2	975	918810308	CONTROL STAND
START AID CABLE 2X70-15M	12103649	10	1	1529	919694608	STARTER AID
STARTER 8.4KW 24V	10120542	1	1	756	10120541	STARTER PRE-ASSY.
STARTER AID 24V	919694608	445	1	13		LIEBHERR CRAW.CRANE LR
STARTER ASSEMBLY 8.4KW	10120540	450	2	686	13455092	DIESEL ENGINE
STARTER PRE-ASSY. 8.4KW 24	10120541	1	1	755	10120540	STARTER ASSEMBLY
STEEL ROPE 8000	570881108	32	1	1266	540006108	ROPE WINCH
STEP WELDED	966955208	1	1	592	966954908	FOLDING LADDER PRE-ASS.
STICKER	10016660	24	1	467	11003525	ELECTRIC PUMP
STICKER	10441600	24	1	341	11114000	ELECTRIC PUMP
STOP BOLT	570796908	60	1	366	540270314	FLANGE CPL
STOP BOLT NIROSTA	704231608	26	1	54	965956208	STAIR
STOP BOLT NIROSTA	704231608	106	2	424	96038696	SLEWING PLATFORM CATWAL
STOP BOLT NIROSTA	704231608	10	16	476	966356408	CAMERA INSTALLATION SLEW
STOP BOLT NIROSTA	704231608	5	4	479	966910608	CAMERA EQUIPMENT D-PIVOT
STOP BOLT NIROSTA	704231608	7	1	481	966358008	CAMERA INST.WINCH 5
STOP BOLT NIROSTA	704231608	10	1	1123	968112008	MECH.AUXILIARIES FOR LIG
STOP BOLT NIROSTA	704231608	7	1	1124	968099808	CAMERA HOLDER, PREMOU
STOP BOLT NIROSTA	704231608	23	2	1452	915723308	L INTERMEDIATE SECTION
STOP BOLT NIROSTA	704231608	23	2	1460	915723408	L INTERMEDIATE SECTION
STOP BOLT NIROSTA	704231608	23	2	1465	915746808	L INTERMEDIATE SECTION
STOP BOLT NIROSTA	704231608	23	2	1470	916062508	L INTERMEDIATE SECTION
STOP BOLT NIROSTA	704231608	6	1	1508	965466808	DOOR CPL.
STOP PLUG	10145118	5	1	732	10154796	INTAKE STACK ASSEMBLY
STOP PLUG VSTI M12X1,5 CR6	477704308	19	2	656	10009378	CONNECTING PLATE
STOP PLUG VSTI M12X1,5 CR6	477704308	711	4	853	96029372	HYDR.MACHINERY HOUSE
STOP PLUG VSTI1"ED CR6-F	477704608	202	2	279	10413255	CHANGE-OVER BLOCK
STOP PLUG VSTI1"ED CR6-F	477704608	653	1	451	966085508	HYDRAULIC EQUIPM.SLEWING
STOP PLUG VSTI1"ED CR6-F	477704608	731	6	853	96029372	HYDR.MACHINERY HOUSE

Description	Item	Pos.	Quantity	Page	Assembly	Description
STOP PLUG VSTI1/2"ED CR6-F	477704208	618	2	74	966084508	HYDR.CROSS BEAM
STOP PLUG VSTI1/2"ED CR6-F	477704208	618	2	91	966084608	HYDR.CROSS BEAM
STOP PLUG VSTI1/2"ED CR6-F	477704208	625	1	335	966085708	ADDITIONAL HYDRAULICS WI
STOP PLUG VSTI1/2"ED CR6-F	477704208	626	1	352	966085808	ADDITIONAL HYDRAULICS WI
STOP PLUG VSTI1/2"ED CR6-F	477704208	803	1	854	96029372	HYDR.MACHINERY HOUSE
STOP PLUG VSTI1/2"ED CR6-F	477704208	627	1	1182	966085908	ADDITIONAL HYDRAULICS WI
STOP PLUG VSTI1/2"ED CR6-F	477704208	626	1	1203	966086108	ADDITIONAL HYDRAULICS WI
STOP PLUG VSTI1/2"ED CR6-F	477704208	26	1	1221	968822801	OIL-GAUGING INSTRUMENT
STOP PLUG VSTI1/2"ED CR6-F	477704208	625	1	1233	966086208	AUX.HYDRAULIC WINCH 6
STOP PLUG VSTI3/4"ED CR6-F	477704708	201	2	279	10413255	CHANGE-OVER BLOCK
STOP PLUG VSTI3/8"ED CR6-F	477704108	674	2	271	96029361	SLEWING PLATFORM HYDRA
STOP PLUG VSTI3/8"ED CR6-F	477704108	627	2	308	966085408	SLEWING PLATFORM HYDRA
STOP PLUG VSTI3/8"ED CR6-F	477704108	600	2	470	966751308	ADDL.HYDR.F.PIN PULLING DE
STOP PLUG VSTI3/8"ED CR6-F	477704108	612	1	1315	966086708	ADDITIONAL HYDR.D HEAD S
STOP PLUG VSTIM14X1,5ED C	477704908	696	10	853	96029372	HYDR.MACHINERY HOUSE
STOP PLUG VSTIM14X1,5ED C	477704908	649	1	1203	966086108	ADDITIONAL HYDRAULICS WI
STOP PLUG VSTIM14X1,5ED C	477704908	69	1	1219	90004983	PLANETARY GEARBOX
STOP PLUG VSTIM18X1,5ED C	477705108	2	2	325	90001090	SLEWING GEAR DRIVE
STOP PLUG VSTIM18X1,5ED C	477705108	2	2	1173	90006725	SLEWING GEAR DRIVE
STOP PLUG VSTIM18X1,5ED C	477705108	83	1	1219	90004983	PLANETARY GEARBOX
STOP PLUG VSTIM22X1,5ED C	477704508	654	8	852	96029372	HYDR.MACHINERY HOUSE
STOP PLUG VSTIM22X1,5ED C	477704508	611	3	965	96032961	PIPEWORK AIR INSTALLATIO
STOP PLUG VSTIM22X1,5ED C	477704508	44	2	1065	10489927	TILT-BACK SUPPORT
STOP PLUG VSTIM22X1,5ED C	477704508	661	1	1278	96029354	ADDITIONAL HYDR.D PIVOT
STOP PLUG VSTIM26X1,5ED C	477705808	626	4	852	96029372	HYDR.MACHINERY HOUSE
STOP PLUG VSTIM26X1,5ED C	477705808	68	3	1219	90004983	PLANETARY GEARBOX
STOP PLUG VSTIM27X2ED C	477705608	84	1	1219	90004983	PLANETARY GEARBOX
STOP PLUG VSTIM42X2ED C	477704808	603	15	851	96029372	HYDR.MACHINERY HOUSE
STOP PLUG VSTIM48X2ED C	477705708	66	3	110	970706701	PLANETARY GEARBOX
STOP PLUG VSTIM48X2ED C	477705708	608	4	851	96029372	HYDR.MACHINERY HOUSE
STOP PLUG X2CrNi18-9	11456171	10	1	810	96035686	UREA TANK, PRE-MOUNTING
STOP WELDED LINKS FE//ZNNI	967043608	73	1	1085	916332108	S HEAD SECTION
STOP WELDED RAL 1007	966267308	20	2	1426	916302808	W PIVOT SECTION
STOP WELDED RECHTS FE//	967043508	72	1	1085	916332108	S HEAD SECTION
STOPPER BUZ 28L CR6-FREI	477700808	603	1	334	966085708	ADDITIONAL HYDRAULICS WI
STOPPER BUZ 28L CR6-FREI	477700808	604	1	351	966085808	ADDITIONAL HYDRAULICS WI
STOPPER PLUG	692404908	811	1	1326	96052004	LEAD
STOPPER PLUG	692404908	811	1	1327	96052005	LEAD
STOPPER PLUG	692404908	811	1	1434	967255308	LEAD
STOPPER PLUG BAUREIHE_M	604518908	812	10	265	96034538	WIRING HARNESS
STOPPER PLUG BAUREIHE_M	604518908	812	90	302	96047224	LEAD
STOPPER PLUG BAUREIHE_M	604518908	812	3	1326	96052004	LEAD
STOPPER PLUG BAUREIHE_M	604518908	812	2	1327	96052005	LEAD
STOPPER PLUG BAUREIHE_M	604518908	812	2	1515	966997708	LEAD
STOPPER PLUG BAUREIHE_M	604518908	812	2	1516	966997808	LEAD
STOPPER PLUG DEUTSCH GR	7368253	823	10	535	96033640	WIRES COMPL. INSTRUMENT
STOPPER PLUG DIN 72585 7	692405708	822	2	265	96034538	WIRING HARNESS
STOPPER PLUG DIN 72585 7	692405708	822	2	302	96047224	LEAD
STOPPER PLUG VSTI1/4"ED C	477704008	619	1	74	966084508	HYDR.CROSS BEAM
STOPPER PLUG VSTI1/4"ED C	477704008	619	1	91	966084608	HYDR.CROSS BEAM
STOPPER PLUG VSTI1/4"ED C	477704008	200	4	279	10413255	CHANGE-OVER BLOCK
STOPPER PLUG VSTI1/4"ED C	477704008	613	4	335	966085708	ADDITIONAL HYDRAULICS WI
STOPPER PLUG VSTI1/4"ED C	477704008	613	4	351	966085808	ADDITIONAL HYDRAULICS WI
STOPPER PLUG VSTI1/4"ED C	477704008	656	1	451	966085508	HYDRAULIC EQUIPM.SLEWING
STOPPER PLUG VSTI1/4"ED C	477704008	709	5	853	96029372	HYDR.MACHINERY HOUSE
STOPPER PLUG VSTI1/4"ED C	477704008	632	1	966	96032961	PIPEWORK AIR INSTALLATIO
STOPPER PLUG VSTI1/4"ED C	477704008	15	4	1065	10489927	TILT-BACK SUPPORT
STOPPER PLUG VSTI1/4"ED C	477704008	612	4	1181	966085908	ADDITIONAL HYDRAULICS WI
STOPPER PLUG VSTI1/4"ED C	477704008	613	4	1202	966086108	ADDITIONAL HYDRAULICS WI
STOPPER PLUG VSTI1/4"ED C	477704008	620	1	1233	966086208	AUX.HYDRAULIC WINCH 6

Description	Item	Pos.	Quantity	Page	Assembly	Description
STOPPER PLUG VSTI1/4"ED C	477704008	15	2	1238	917016708	CENTRAL LUBRICATING SYS
STOPPER PLUG VSTI1/4"ED C	477704008	45	1	1271	10650028	TELESCOPIC CYLINDER
STOPPER PLUG VSTI1/4"ED C	477704008	45	1	1272	11001945	TELESCOPIC CYLINDER
STOPPER PLUG VSTI1/4"ED C	477704008	621	4	1315	966086708	ADDITIONAL HYDR.D HEAD S
STOPPER PLUG VSTIM10X1ED	477705508	629	3	966	96032961	PIPEWORK AIR INSTALLATIO
STOPPER PLUG VSTIM10X1ED	477705508	45	6	1065	10489927	TILT-BACK SUPPORT
STORAGE CYLINDER 360,0/310	12101176	1	1	1393	96036791	STORAGE CYLINDER, PRE-MO
STORAGE CYLINDER, PRE-MO	96036791	4	2	1384	919243508	WA-FRAME
STRAIN	10467392	(5)	1	1067	966265208	CABLE DRUM COMPL.
STRAIN	10467392	7	1	1291	616024908	CABLE DRUM
STRIP 2000X60X20 PA6G	978986908	50	4	1129	916303308	S INTERMEDIATE SECTION
STRIP 2000X60X20 PA6G	978986908	50	4	1136	916303208	S INTERMEDIATE SECTION
STRIP 2000X60X20 PA6G	978986908	50	2	1141	916303108	S INTERMEDIATE SECTION
STRIP 2000X60X20 PA6G	978986908	50	4	1145	916303008	S INTERMEDIATE SECTION
STRIP 2000X60X20 PA6G	978986908	50	4	1149	916302708	S INTERMEDIATE SECTION
STRIP 2000X60X20 PA6G	978986908	50	4	1154	916302908	S ADAPTER SECTION
STRIP 2000X60X20 PA6G	978986908	50	1	1163	916302608	SL REDUCING SECTION
STRIP 2000X60X20 PA6G	978986908	57	2	1452	915723308	L INTERMEDIATE SECTION
STRIP 2000X60X20 PA6G	978986908	57	4	1460	915723408	L INTERMEDIATE SECTION
STRIP 2000X60X20 PA6G	978986908	57	4	1465	915746808	L INTERMEDIATE SECTION
STRIP 2000X60X20 PA6G	978986908	57	4	1470	916062508	L INTERMEDIATE SECTION
STRIP 20X100X150	283038208	3	2	1574	967858208	REST CPL.
STRIP 20X100X150 PA6G	970130708	14	2	506	916997508	FRAME COMPLETE
STRIP 20X200X1050 PA6G+OE	97007592	11	1	1402	916115908	WA-FRAME 1
STRIP 20X950X60 PA6G+OEL	97007591	10	1	1402	916115908	WA-FRAME 1
STRIP 30X541X36 S355J2+N FE	97010040	221	1	568	918744708	MACHINERY HOUSE BASE FR
SUBPLATE 2X265X198 DC01	97037131	(6)	1	1480	967276708	RECEIVER
SUBPLATE 2X265X198 DC01	97037131	6	1	1483	967922708	TERMINAL BOX CPL.
SUBSTRUCTURE	11171274	60	1	977	10877138	OPERATOR SEAT
SUCTION HOSE 60X280 CR/NB	12101795	256	1	673	919203308	DIESEL ENGINE CPL.DOWN
SUCTION HOSE 60X470 NBR	12101549	253	1	621	919203208	DIESEL ENGINE CPL.ABOVE
SUCTION HOSE 76X180 CR/NB	12101815	254	1	673	919203308	DIESEL ENGINE CPL.DOWN
SUCTION HOSE 76X240 NBR	12100900	255	3	673	919203308	DIESEL ENGINE CPL.DOWN
SUCTION HOSE 76X360 CR/NB	12101829	254	1	621	919203208	DIESEL ENGINE CPL.ABOVE
SUCTION HOSE 76X450 NBR	10877638	252	1	621	919203208	DIESEL ENGINE CPL.ABOVE
SUCTION HOSE 76X550 NBR	10877637	251	1	621	919203208	DIESEL ENGINE CPL.ABOVE
SUCTION HOSE 76X550 NBR	10877637	253	1	673	919203308	DIESEL ENGINE CPL.DOWN
SUCTION HOSE 76X650 NBR	12100903	256	1	621	919203208	DIESEL ENGINE CPL.ABOVE
SUCTION HOSE 76X750 NBR	12100904	257	1	621	919203208	DIESEL ENGINE CPL.ABOVE
SUCTION HOSE 88,9X360 NBR	10877067	252	1	673	919203308	DIESEL ENGINE CPL.DOWN
SUCTION HOSE 88,9X720 NBR	12100902	255	1	621	919203208	DIESEL ENGINE CPL.ABOVE
SUCTION MODUL L=981,5 24V	12503121	2	1	810	96035686	UREA TANK, PRE-MOUNTING
SUCTION PIPE OIL SPF	972523608	200	3	678	96034143	DIESEL ENGINE, PRE-ASSEMB
SUCTION PIPE WELDED	96034930	3	1	940	919203608	OIL RESERVOIR, COMPLETE
SUCTION PIPE WELDED	96034931	2	1	940	919203608	OIL RESERVOIR, COMPLETE
SUCTION PIPE WELDED	96034932	4	1	940	919203608	OIL RESERVOIR, COMPLETE
SUPPORT	966211808	11	4	1251	916324608	D PIVOT SECTION PRE-ASS.
SUPPORT	966505108	111	1	1252	916324608	D PIVOT SECTION PRE-ASS.
SUPPORT	966505208	112	2	1252	916324608	D PIVOT SECTION PRE-ASS.
SUPPORT 15X60X1170 PA6G	288177508	48	1	1419	916116008	WA-FRAME 2 HEAD SECTION
SUPPORT 15X60X980 PA6G	288192608	45	8	1345	916303808	D INTERMEDIATE SECTION
SUPPORT 35X150X120	971639608	200	2	1254	916324608	D PIVOT SECTION PRE-ASS.
SUPPORT 38.0X916 S355J2H	97106488	2	1	61	96026365	GUARD RAILING
SUPPORT COMPL.	965661108	2	1	381	915753008	A-FRAME
SUPPORT CYLINDER 490/320-1	10489597	13	2	50	919045208	CROSS BEAM
SUPPORT PA6G	97019221	39	2	1372	966649408	LUFFING PULLEY BLOCK COM
SUPPORT PA6G	971111308	85	3	1056	916305808	S PIVOT SECTION PRE-ASS.
SUPPORT PA6G	971111308	33	2	1444	915746208	SPACER WA-FRAME 2
SUPPORT PA6G	971111408	86	2	1056	916305808	S PIVOT SECTION PRE-ASS.
SUPPORT PA6G	971111408	145	2	1253	916324608	D PIVOT SECTION PRE-ASS.

Description	Item	Pos.	Quantity	Page	Assembly	Description
SUPPORT PA6G	978104508	114	10	1303	915745708	D HEAD SECTION PRE-ASS.
SUPPORT PA6G	978104508	62	1	1413	915746608	WA-FRAME 2 PIVOT SECTION
SUPPORT PLATE 30X20 S235J	9274060	9	1	696	10137051	HYDT.TUBE ASSEMBLY
SUPPORT PLATE 40X16 S235J	9073189	21	2	727	12492804	FUEL LINES
SUPPORT PLATE 40X16 S235J	9073190	16	2	692	10141769	FINAL CONTROL VALVE
SUPPORT PLATE 40X16 S235J	9073190	22	3	727	12492804	FUEL LINES
SUPPORT PLATE 40X16 S235J	9073190	14	2	743	10147372	VENT TUBE ASSEMBLY
SUPPORT PLATE 4X675X495 S	97010174	23	1	50	919045208	CROSS BEAM
SUPPORT PLATE 65X30 S235J	10116445	9	2	694	10141843	CRANKCASE BREATHER ASS
SUPPORT PLATES WELDED	968826208	1	1	1575	917724508	FLOOR PLATE
SUPPORT PRE-ASS.	96053565	3	1	1384	919243508	WA-FRAME
SUPPORT ROLLER BISECTION	928814308	20	2	105	917523808	CRAWLER TRACK CARRIER, L
SUPPORT ROLLER BISECTION	928814308	20	2	148	917525508	CRAWLER TRACK CARRIER, L
SUPPORT ROLLER BISECTION	928814308	20	2	178	917525608	CRAWLER TRACK CARRIER,
SUPPORT ROLLER BISECTION	928814308	20	2	205	917525908	CRAWLER TRACK CARRIER,
SUPPORT TRESTLE	602736008	261	2	403	966419408	TERMINAL BOX WINCH PRE-A
SUPPORT TRESTLE	602736008	274	2	1069	966792108	TERMINAL BOX CPL.
SUPPORT TRESTLE	602736008	260	2	1095	966418908	TERMINAL BOX
SUPPORT TRESTLE	602736008	260	2	1105	966469508	TERMINAL BOX
SUPPORT TRESTLE	602736008	10	2	1405	967273808	TERMINAL BOX CPL.
SUPPORT TRESTLE	602736008	294	2	1431	966420408	TERMINAL BOX
SUPPORT WELDED RAL 1007	96053564	1	1	1391	96053565	SUPPORT PRE-ASS.
SUPPORT WELDED RAL 1007	965661208	1	1	389	965661108	SUPPORT COMPL.
SUPPORT WELDED RAL 1007	965742308	30	1	1055	916305808	S PIVOT SECTION PRE-ASS.
SUPPORT WELDED RAL 1007	966211308	5	2	1251	916324608	D PIVOT SECTION PRE-ASS.
SUPPORT WELDED RAL 1007	966211708	9	2	1251	916324608	D PIVOT SECTION PRE-ASS.
SUPPORT WELDED RAL 1007	966223308	2	1	1259	966221808	DRIVER LEFT
SUPPORT WELDED RAL 1007	966223308	2	1	1260	966221908	DRIVER RIGHT
SUPPORT WELDED RAL 9005	966846408	2	1	1531	966846208	FOOT COMPLETE
SUPPORT WELDED RAL 9005	966945308	1	1	1534	966945008	FOOT COMPLETE
SUPPORT WELDED RAL 9005	967927708	(1)	1	1530	919003708	MOUNTING AIDS
SUPPORTING FRAME	96011239	1	1	1578	96011234	CONTAINER CPL.
SUPPORTING FRAME	96011239	1	1	1584	96040975	CONTAINER CPL.
SUPPORTING FRAME	96011239	1	1	1586	96041964	CONTAINER CPL.
SUPPORTING FRAME	96011240	1	1	1580	96011235	CONTAINER CPL.
SUPPORTING FRAME	96011242	1	1	1582	96011236	CONTAINER CPL.
SUPPORTING FRAME	96011243	2	1	1578	96011234	CONTAINER CPL.
SUPPORTING FRAME	96011243	2	1	1580	96011235	CONTAINER CPL.
SUPPORTING FRAME	96011244	2	1	1582	96011236	CONTAINER CPL.
SUPPORTING FRAME	96040977	2	1	1584	96040975	CONTAINER CPL.
SUPPORTING FRAME	96041981	2	1	1586	96041964	CONTAINER CPL.
SUPPORTING RING	10333578	16	2	1225	10467820	CONTROL ELEMENT
SUPPORTING RING	10333578	13	1	1226	10678417	COVER
SUPPORTING RING 17,5X20,9	571082808	(3)	1	73	966084508	HYDR.CROSS BEAM
SUPPORTING RING 17,5X20,9	571082808	(4)	1	73	966084508	HYDR.CROSS BEAM
SUPPORTING RING 17,5X20,9	571082808	(3)	1	269	96029361	SLEWING PLATFORM HYDRA
SUPPORTING RING 17,5X20,9	571082808	(4)	1	450	966085508	HYDRAULIC EQUIPM.SLEWING
SUPPORTING RING 20X23,5X1	571082208	(4)	1	73	966084508	HYDR.CROSS BEAM
SUPPORTING RING 20X23,5X1	571082208	(3)	1	73	966084508	HYDR.CROSS BEAM
SUPPORTING RING 32X37,2X1	571077008	(3)	1	32	966084408	HYDRAULIC EQUIPM.CENTER
SUPPORTING RING 32X37,2X1	571077008	(3)	1	32	966084408	HYDRAULIC EQUIPM.CENTER
SUPPORTING RING 32X37,2X1	571077008	(3)	1	269	96029361	SLEWING PLATFORM HYDRA
SUPPORTING RING 32X37,2X1	571077008	(3)	1	850	96029372	HYDR.MACHINERY HOUSE
SUPPORTING WASHER 15X4	97004853	12	2	1084	916332108	S HEAD SECTION
SUPPORTING WASHER 15X4	97004853	16	2	1101	915721308	L-HEAD PIECE
SUPPORTING WASHER DIN 98	422007701	34	3	110	970706701	PLANETARY GEARBOX
SUPPORTING WASHER DIN 98	10023146	17	2	1412	915746608	WA-FRAME 2 PIVOT SECTION
SUPPORTING WASHER DIN 98	422010701	132	2	1253	916324608	D PIVOT SECTION PRE-ASS.
SUPPORTING WASHER DIN 98	10173632	90	2	489	919258508	ADD HEATING SUPERSTRUCT
SUPPORTING WASHER DIN 98	10173632	93	2	1130	916303308	S INTERMEDIATE SECTION

Description	Item	Pos.	Quantity	Page	Assembly	Description
SUPPORTING WASHER DIN 98	10173632	93	2	1136	916303208	S INTERMEDIATE SECTION
SUPPORTING WASHER DIN 98	10173632	93	2	1141	916303108	S INTERMEDIATE SECTION
SUPPORTING WASHER DIN 98	10173632	93	2	1145	916303008	S INTERMEDIATE SECTION
SUPPORTING WASHER DIN 98	10173632	93	2	1149	916302708	S INTERMEDIATE SECTION
SUPPORTING WASHER DIN 98	10173632	95	2	1155	916302908	S ADAPTER SECTION
SUPPORTING WASHER DIN 98	422011001	8	4	395	965661508	UPPER PULLEY BLOCK CPL.
SUPPORTING WASHER DIN 98	422011001	73	7	1154	916302908	S ADAPTER SECTION
SUPPORTING WASHER DIN 98	500306608	11	1	1541	965646108	ROD CPL.
SUPPORTING WASHER DIN 98	500306608	11	1	1543	965522908	ROD CPL.
SUPPORTING WASHER DIN 98	500306608	11	1	1552	966659008	ROD CPL.
SUPPORTING WASHER DIN 98	500306608	11	1	1554	966663008	ROD CPL.
SUPPORTING WASHER DIN 98	500306608	11	1	1555	966659408	ROD CPL.
SUPPORTING WASHER DIN 98	500306608	11	1	1557	966663508	ROD CPL.
SUPPORTING WASHER DIN 98	500306608	11	1	1565	967086508	PULL ROD
SUPPORTING WASHER DIN 98	500306608	11	1	1567	967088008	PULL ROD
SUPPORTING WASHER DIN 98	500306608	11	1	1569	967089708	PULL ROD
SUPPORTING WASHER DIN 9	12100043	12	3	1546	968244508	ROD CPL.
SUPPORTING WASHER DIN 9	12100043	11	1	1547	966191408	ROD CPL.
SUPPORTING WASHER DIN 9	12100043	11	1	1550	966203408	ROD CPL.
SUPPORTING WASHER DIN 9	12100043	11	1	1551	966160008	ROD CPL.
SUPPORTING WASHER DIN 9	12100043	12	2	1559	966825708	ROD CPL.
SUPPORTING WASHER DIN 9	12100043	12	2	1561	966825808	ROD CPL.
SUPPORTING WASHER DIN 98	11002144	4	1	1548	966377608	ROD CPL.
SUPPORTING WASHER DIN 98	422002308	45	4	20	917528708	CENTRAL SECTION CRAWLER
SUPPORTING WASHER DIN 98	422003508	48	4	565	918744708	MACHINERY HOUSE BASE FR
SUPPORTING WASHER DIN 98	422003508	5	12	1492	966887508	CROSS BEAM
SUPPORTING WASHER DIN 98	12100042	48	2	50	919045208	CROSS BEAM
SUPPORTING WASHER DIN 98	12100042	(4)	2	106	917523808	CRAWLER TRACK CARRIER, L
SURFACE SEALING 300ML KA	10354595	115	1	689	12405454	CRANKCASE CPL. WITH CYLIN
SURFACE SEALING 300ML KA	10354595	115	1	714	11364325	CYLINDER HEAD COVER PRE
SURFACE SEALING 300ML KA	10354595	115	1	739	10141838	LOCKING PIECES
SURFACE SEALING 85ML KA	12697087	100	1	712	10122646	CYLINDER HEAD COVER ASS
SURFACE SEALING 85ML KA	12697087	100	1	713	10122659	CYLINDER HEAD COVER ASS
SUSPENDED BALLAST EINFAC	916902108	372	1	12		LIEBHERR CRAW.CRANE LR
SWITCH	11979975	24	1	977	10877138	OPERATOR SEAT
SWITCH CABINET	96036153	10	1	943	919412508	SWITCHBOX MOUNTING PART
SWITCH CABINET 1800X1200X	10291229	1	1	945	96036153	SWITCH CABINET
SWITCH CABINET MOUNTING	915744208	184	1	10		LIEBHERR CRAW.CRANE LR
SWITCH LEVER	10024214	(1)	1	777	96034773	PLATE PRE-ASS.
SWITCH STAGE WELDED STR	962845908	54	2	1426	916302808	W PIVOT SECTION
SWITCH TAG 4X243X188 S31	97007870	2	1	1374	966657008	BASKET CPL.
SWITCH TAG 4X243X188 S31	97007871	2	1	1376	966657108	BASKET CPL.
SWITCH UNIT	966888308	2	1	1492	966887508	CROSS BEAM
SWITCH UNIT	966916408	3	1	1492	966887508	CROSS BEAM
SWITCHBOX MOUNTING PART	919412508	183	1	10		LIEBHERR CRAW.CRANE LR
SWITCHING ELEMENT	692701408	26	1	958	10886525	LICCON CONSOLE LCD5C-A
SWITCHING JACKET	570796708	32	1	366	540270314	FLANGE CPL
SWIVEL 20.0X40 42CRMO4+Q	978296408	56	2	1426	916302808	W PIVOT SECTION
SWIVEL 20.0X40 42CRMO4+Q	978296408	3	2	1429	966267408	FLAP COMPL.
SWIVEL BOLT BRACKET CLAM	10023266	180	2	799	918717708	AIR FILTER SYSTEM ABOVE
SWIVEL BOLT BRACKET CLAM	10023266	180	2	803	918719508	AIR FILTER SYSTEM DOWN
SWIVEL BOLT BRACKET CLAM	10355007	13	4	1064	915745308	S OVERRUN PROTECTION
SWIVEL BOLT BRACKET CLA	10337339	182	4	621	919203208	DIESEL ENGINE CPL.ABOVE
SWIVEL BOLT BRACKET CLA	10337339	182	6	673	919203308	DIESEL ENGINE CPL.DOWN
SWIVEL ELBOW	592068314	26	1	501	10651874	CABIN
SWIVEL ELBOW EW 12L M18X1	247117702	612	1	33	966084408	HYDRAULIC EQUIPM.CENTER
SWIVEL ELBOW EW 12L M18X1	247117702	627	1	127	966084908	HYDR.TRAVEL DRIVE
SWIVEL ELBOW EW 12L M18X1	247117702	627	1	163	966085008	HYDR.TRAVEL DRIVE
SWIVEL ELBOW EW 12L M18X1	247117702	627	1	190	966084808	HYDR.TRAVEL DRIVE
SWIVEL ELBOW EW 12L M18X1	247117702	627	1	216	966084708	HYDR.TRAVEL DRIVE

Description	Item	Pos.	Quantity	Page	Assembly	Description
SWIVEL ELBOW EW 12L M18X1	247117702	679	4	271	96029361	SLEWING PLATFORM HYDRA
SWIVEL ELBOW EW 12L M18X1	247117702	632	1	308	966085408	SLEWING PLATFORM HYDRA
SWIVEL ELBOW EW 12L M18X1	247117702	648	4	335	966085708	ADDITIONAL HYDRAULICS WI
SWIVEL ELBOW EW 12L M18X1	247117702	650	4	352	966085808	ADDITIONAL HYDRAULICS WI
SWIVEL ELBOW EW 12L M18X1	247117702	608	4	451	966085508	HYDRAULIC EQUIPM.SLEWING
SWIVEL ELBOW EW 12L M18X1	247117702	26	1	806	919205608	UREA PLANT
SWIVEL ELBOW EW 12L M18X1	247117702	645	33	852	96029372	HYDR.MACHINERY HOUSE
SWIVEL ELBOW EW 12L M18X1	247117702	626	1	1074	966086308	ADDITIONAL HYDR.S PIVOT SE
SWIVEL ELBOW EW 12L M18X1	247117702	616	4	1181	966085908	ADDITIONAL HYDRAULICS WI
SWIVEL ELBOW EW 12L M18X1	247117702	615	5	1202	966086108	ADDITIONAL HYDRAULICS WI
SWIVEL ELBOW EW 12L M18X1	247117702	607	2	1233	966086208	AUX.HYDRAULIC WINCH 6
SWIVEL ELBOW EW 12L M18X1	247117702	630	2	1278	96029354	ADDITIONAL HYDR.D PIVOT
SWIVEL ELBOW EW 12L M18X1	247117702	613	3	1315	966086708	ADDITIONAL HYDR.D HEAD S
SWIVEL ELBOW EW 18L M26X1	247108302	603	8	32	966084408	HYDRAULIC EQUIPM.CENTER
SWIVEL ELBOW EW 18L M26X1	247108302	620	1	74	966084508	HYDR.CROSS BEAM
SWIVEL ELBOW EW 18L M26X1	247108302	620	1	91	966084608	HYDR.CROSS BEAM
SWIVEL ELBOW EW 18L M26X1	247108302	639	2	270	96029361	SLEWING PLATFORM HYDRA
SWIVEL ELBOW EW 18L M26X1	247108302	603	4	307	966085408	SLEWING PLATFORM HYDRA
SWIVEL ELBOW EW 18L M26X1	247108302	638	1	335	966085708	ADDITIONAL HYDRAULICS WI
SWIVEL ELBOW EW 18L M26X1	247108302	638	1	352	966085808	ADDITIONAL HYDRAULICS WI
SWIVEL ELBOW EW 18L M26X1	247108302	604	2	851	96029372	HYDR.MACHINERY HOUSE
SWIVEL ELBOW EW 18L M26X1	247108302	613	6	965	96032961	PIPEWORK AIR INSTALLATIO
SWIVEL ELBOW EW 18L M26X1	247108302	639	1	1182	966085908	ADDITIONAL HYDRAULICS WI
SWIVEL ELBOW EW 18L M26X1	247108302	647	2	1203	966086108	ADDITIONAL HYDRAULICS WI
SWIVEL ELBOW EW 18L M26X1	247108302	624	1	1316	966086708	ADDITIONAL HYDR.D HEAD S
SWIVEL ELBOW EW 6L CR6-F	247021702	606	16	965	96032961	PIPEWORK AIR INSTALLATIO
SWIVEL ELBOW EW 8L CR6-F	247021802	22	5	1005	918696808	FIRE EXTINGUISHER SYSTEM
T CONNECTION PIECE ET 12L	247105602	690	1	271	96029361	SLEWING PLATFORM HYDRA
T CONNECTION PIECE ET 12L	247105602	620	1	308	966085408	SLEWING PLATFORM HYDRA
T CONNECTION PIECE ET 12L	247105602	628	1	451	966085508	HYDRAULIC EQUIPM.SLEWING
T CONNECTION PIECE ET 12L	247105602	747	2	854	96029372	HYDR.MACHINERY HOUSE
T CONNECTION PIECE ET 12L	247105602	654	1	1278	96029354	ADDITIONAL HYDR.D PIVOT
T CONNECTION PIECE ET 12L	247105602	610	1	1315	966086708	ADDITIONAL HYDR.D HEAD S
T CONNECTION PIECE ET 18L	247108402	608	2	33	966084408	HYDRAULIC EQUIPM.CENTER
T CONNECTION PIECE ET 18L	247108402	60	2	820	919204408	FUEL FEED
T CONNECTION PIECE ET 18L	247108402	626	1	965	96032961	PIPEWORK AIR INSTALLATIO
T-COUPLING	774389308	14	3	341	11114000	ELECTRIC PUMP
TAGS - TERMINAL BOX S500	966531508	4	1	880	966530408	TERMINAL BOX
TAGS - TERMINAL BOX S501	966532008	4	1	882	96034780	TERMINAL BOX
TAGS - TERMINAL BOX S511	966711608	16	1	301	96047223	TERMINAL BOX ELECTRICS S
TALLOW-DROP SCREW K4X12	10019040	29	8	975	918810308	CONTROL STAND
TANK SENSOR L=2000 24V SP	10476492	(5)	1	938	96034679	FUEL TANK, PRE-ASSEMBLED
TAPERED ROLLER BEARING	10293775	10	1	439	570967508	DRIVING GEAR
TAPERED ROLLER BEARING	570114008	10	1	370	570112908	DRIVING GEAR
TAPERED ROLLER BEARING	761070003	3	1	325	90001090	SLEWING GEAR DRIVE
TAPERED ROLLER BEARING	761070003	3	1	1173	90006725	SLEWING GEAR DRIVE
TAPERED ROLLER BEARING D	746202801	12	1	442	90008841	SLEWING GEAR DRIVE
TAPERED ROLLER BEARING	530099108	12	1	325	90001090	SLEWING GEAR DRIVE
TAPERED ROLLER BEARING	530099108	12	1	1173	90006725	SLEWING GEAR DRIVE
TAPERED ROLLER BEARING D	746223801	3	1	442	90008841	SLEWING GEAR DRIVE
TAPERED ROLLER BEARING	746224301	11	1	370	570112908	DRIVING GEAR
TAPERED ROLLER BEARING	746221908	11	1	439	570967508	DRIVING GEAR
TAPERED SOCKET DIN 6319 9	11113447	10	12	1393	96036791	STORAGE CYLINDER, PRE-MO
TAPPET PUSH ROD	9078259	3	2	716	10116320	CONTROL PARTS
TEE 20X20 L=90	10872612	91	1	489	919258508	ADD HEATING SUPERSTRUCT
TEE 20X20 L=90	10872612	120	1	626	96034141	DIESEL ENGINE, PRE-ASSEMB
TEE 20X20 L=90	10872612	120	1	678	96034143	DIESEL ENGINE, PRE-ASSEMB
TEE 30 G-ALMG TROWALPOLI	10285701	17	2	545	96033616	ELECTRIC ADD-ON PARTS CA
TEE REDUCER 20X10 L=80	11626529	10	2	808	96035875	LOWER UREA PLANT
TEE REDUCER 20X10 L=80	11626529	18	1	816	96035878	UPPER UREA PLANT

Description	Item	Pos.	Quantity	Page	Assembly	Description
TELESCOPE COLUMN WELD	965661308	2	2	389	965661108	SUPPORT COMPL.
TELESCOPIC CYLINDER 360/3	10650028	1	1	1270	915745408	D OVERRUN PROTECTION
TELESCOPIC CYLINDER 360/3	11001945	2	1	1270	915745408	D OVERRUN PROTECTION
TELESCOPIC HANDLER T 60-9	12102479	1	1	1487	919531608	MOUNTING AID
TEMPERATURE SENSOR	10290126	23	1	491	10876576	WATER HEATING SYSTEM
TEMPERATURE SENSOR	10290126	(5)	1	491	10876576	WATER HEATING SYSTEM
TEMPERATURE SENSOR	10299987	(1)	1	513	96012480	CHARGER
TEMPERATURE SENSOR	10873643	22	1	993	11621256	AIR HEATER
TEMPERATURE SENSOR	11826650	21	1	491	10876576	WATER HEATING SYSTEM
TEMPERATURE SENSOR	11826650	(4)	1	491	10876576	WATER HEATING SYSTEM
TEMPERATURE SENSOR	96046753	12	1	876	919412408	ELECTRICAL MACHINE/ENGIN
TEMPERATURE SENSOR -30/+	691183108	8	4	328	915749608	ELECTRIC FOR WINCH 1
TEMPERATURE SENSOR -30/+	691183108	8	4	346	915749708	ELECTRIC FOR WINCH 2
TEMPERATURE SENSOR -30/+	691183108	13	2	849	96029372	HYDR.MACHINERY HOUSE
TEMPERATURE SENSOR -30/+	691183108	8	5	1175	915749808	ELECTRIC FOR WINCH 3
TEMPERATURE SENSOR -30/+	691183108	8	5	1196	915750008	ELECTRIC FOR WINCH 5
TEMPERATURE SENSOR -30/+	691183108	8	1	1228	915750108	ELECTRIC FOR WINCH 6
TEMPERATURE SENSOR -30°C	10424276	(1)	2	876	919412408	ELECTRICAL MACHINE/ENGIN
TEMPERATURE SENSOR -40°C	10493626	1	2	768	12410651	ENGINE CONTROL SENSORS
TEMPERATURE SENSOR -40°C	12889334	135	1	786	919203408	MUFFLER UNIT ABOVE
TEMPERATURE SENSOR -40°C	12889334	134	1	794	919203508	MUFFLER UNIT DOWN
TEMPERATURE SENSOR -40°	11349182	132	2	786	919203408	MUFFLER UNIT ABOVE
TEMPERATURE SENSOR -40°	11349182	132	2	794	919203508	MUFFLER UNIT DOWN
TEMPERATURE SENSOR -50/+	10800266	31	2	779	96033201	ELECTRIC FOR BATTERY BOX
TENSION DYNAMOMETER 0-1	692313108	8	1	1310	966731108	ROLLER SEATING COMPL.
TENSION DYNAMOMETER 0-7	11485548	1	1	1292	918444308	MEASURING PLATE
TENSION SPRING RZ 170 X	720108908	55	2	1426	916302808	W PIVOT SECTION
TENSION SPRING RZ 170 X	720108908	8	2	1429	966267408	FLAP COMPL.
TENSIONING ROPE	979107008	15	2	381	915753008	A-FRAME
TENSIONING ROPE 16MMX2.	97011351	194	2	568	918744708	MACHINERY HOUSE BASE FR
TERMINAL BOARD PRE-ASS.	922648308	29	1	532	96033639	BODY SECTIONS
TERMINAL BOARD PRE-ASS.	922648308	39	2	949	96061868	ASSEMBLY PARTS MOUNTIN
TERMINAL BOX	96044329	3	1	878	96034779	TERMINAL BOX CABIN
TERMINAL BOX BLANK PLUG	967021108	60	1	876	919412408	ELECTRICAL MACHINE/ENGIN
TERMINAL BOX BLINDSTECKE	968221508	4	1	878	96034779	TERMINAL BOX CABIN
TERMINAL BOX CABIN	96034779	30	1	876	919412408	ELECTRICAL MACHINE/ENGIN
TERMINAL BOX CPL. S1100	966997608	10	1	1510	966929708	ELECTR.FOR BALLAST PALLE
TERMINAL BOX CPL. S1910	966792108	9	1	1066	919296308	ELECTRIC FOR S-PIVOT SECT
TERMINAL BOX CPL. S1925	966542708	20	1	1196	915750008	ELECTRIC FOR WINCH 5
TERMINAL BOX CPL. S1945	967271008	20	1	1395	966952708	EL.WA-FRAME 1 PIVOT SECT
TERMINAL BOX CPL. S1950	967273808	20	1	1404	967273608	EL.WA-FRAME 1 HEAD SECTIO
TERMINAL BOX CPL. S1994	967922708	10	1	1482	967276808	SENDER
TERMINAL BOX CPL. S1995	967276908	10	1	1480	967276708	RECEIVER
TERMINAL BOX CPL. S2030	967073408	6	1	1476	966754408	UNDERCARR.ADDNL.ELEC.EQ
TERMINAL BOX CPL. S2063	966541908	20	1	1175	915749808	ELECTRIC FOR WINCH 3
TERMINAL BOX CPL. S2066	966543108	20	1	1228	915750108	ELECTRIC FOR WINCH 6
TERMINAL BOX CPL. S2070	96052001	1	1	1322	919752308	ELECTR. FOR HEAD SECTION
TERMINAL BOX CPL. S521	966541108	20	1	328	915749608	ELECTRIC FOR WINCH 1
TERMINAL BOX CPL. S522	966541408	20	1	346	915749708	ELECTRIC FOR WINCH 2
TERMINAL BOX ELECTRICS S	96047223	40	1	299	919547508	ELECTRIC UPPERCARRIAGE R
TERMINAL BOX GELAENDER	968218508	1	1	891	96051755	TERMINAL BOX MACHINERY
TERMINAL BOX LIGHTING	927868908	510	2	302	96047224	LEAD
TERMINAL BOX MACHINERY	96051755	70	1	876	919412408	ELECTRICAL MACHINE/ENGIN
TERMINAL BOX RAHMEN	96051756	2	1	891	96051755	TERMINAL BOX MACHINERY
TERMINAL BOX S1930	966469508	1	1	1103	966469408	ELECTR. FOR L-HEAD SECTIO
TERMINAL BOX S1960	966420408	2	1	1430	966268408	EL.EQUIPMENT W-PIVOT SECT
TERMINAL BOX S1980	966418908	1	1	1093	966418708	ELECTR. FOR S-HEAD SECTIO
TERMINAL BOX S2050	966841808	1	1	1286	915747808	D PIVOT SECTION ELEC. EQUI
TERMINAL BOX S500	966530408	1	1	878	96034779	TERMINAL BOX CABIN
TERMINAL BOX S501	96034780	2	1	878	96034779	TERMINAL BOX CABIN

Description	Item	Pos.	Quantity	Page	Assembly	Description
TERMINAL BOX S510	96034537	40	1	257	919238508	ELECTRIC UPPERCATTIAGE
TERMINAL BOX WINCH PRE-A	966419408	1	1	401	915749508	ELECTRIC
TERMINAL BOX, PRE-ASSEM	966138208	20	1	26	915740108	EL.CENTER PART
TERMINAL BOX, PRE-ASSEM	966448108	20	1	81	916263308	EL CROSS BEAM
TERMINAL BOX, PRE-ASSEM	966448308	20	1	93	916263408	EL CROSS BEAM
TERMINAL BOX, PRE-ASSEM	966138608	15	1	212	915740308	ELECT.FOR CRAWLER CARRIE
TERMINAL BOX, PRE-ASSEM	966501708	15	1	186	915740408	ELECTR.FOR CRAWLER CARR
TERMINAL BOX, PRE-ASSEM	966139008	15	1	159	915740608	ELECT.FOR CRAWLER CARRIE
TERMINAL BOX, PRE-ASSEM	966501608	15	1	123	915740508	ELECTR.FOR CRAWLER CARR
TERMINAL CLIP 40,5/39-42	553054208	23	3	488	919258508	ADD HEATING SUPERSTRUCT
TERMINAL CLIP 40,5/39-42	553054208	180	4	985	919204108	MOTOR PRE-HEATING ABOVE
TERMINAL CLIP 40,5/39-42	553054208	182	4	988	919204208	MOTOR PRE-HEATING
TERMINAL HOUSING CA	10815280	(505)	1	1095	966418908	TERMINAL BOX
TERMINAL HOUSING CA	10815280	506	1	1432	967255108	LEAD
TERMINAL HOUSING CA	10815280	505	1	1433	967255208	LEAD
TERMINAL HOUSING CA AL N	10877630	173	1	1067	966265208	CABLE DRUM COMPL.
TERMINAL HOUSING CA AL N	10877630	283	1	1435	966420308	CABLE DRUM COMPL.
TERMINAL HOUSING CA AL N	10877630	507	1	1436	967260608	LEAD
TERMINAL HOUSING DIN 7258	692406008	518	1	265	96034538	WIRING HARNESS
TERMINAL HOUSING DIN 7258	692406008	516	1	302	96047224	LEAD
TERMINAL MARKER 0,2-2,5MM	602761608	20	2	532	96033639	BODY SECTIONS
TERMINAL/CLAMP	636107901	37	2	949	96061868	ASSEMBLY PARTS MOUNTIN
TERMINAL/CLAMP	636107901	(518)	2	959	96033580	CABLING MOUNTING PLATE
TERMINAL/CLAMP 1-4MM²	10488385	9	1	888	966574708	ADDITIONAL PARTS POWER
TERMINAL/CLAMP 6,3/2,8X0,8	10286354	274	13	124	966501608	TERMINAL BOX, PRE-ASSEMB
TERMINAL/CLAMP 6,3/2,8X0,8	10286354	274	13	160	966139008	TERMINAL BOX, PRE-ASSEMB
TERMINAL/CLAMP 6,3/2,8X0,8	10286354	274	13	187	966501708	TERMINAL BOX, PRE-ASSEMB
TERMINAL/CLAMP 6,3/2,8X0,8	10286354	274	13	213	966138608	TERMINAL BOX, PRE-ASSEMB
TERMINAL/CLAMP 6,3/2,8X0,8	10286354	260	21	403	966419408	TERMINAL BOX WINCH PRE-A
TERMINAL/CLAMP 6,3/2,8X0,8	10286354	279	88	1069	966792108	TERMINAL BOX CPL.
TERMINAL/CLAMP 6,3/2,8X0,8	10286354	(501)	52	1431	966420408	TERMINAL BOX
TEST ADAPTER	910506108	10	1	959	96033580	CABLING MOUNTING PLATE
TEST CONNECTION M22X1,5	502921408	620	1	965	96032961	PIPEWORK AIR INSTALLATIO
TEST POINT FITTING BMA3 6S	475601508	627	1	74	966084508	HYDR.CROSS BEAM
TEST POINT FITTING BMA3 6S	475601508	627	1	91	966084608	HYDR.CROSS BEAM
TEST POINT FITTING BMA3 6S	475601508	662	15	270	96029361	SLEWING PLATFORM HYDRA
TEST POINT FITTING BMA3 6S	475601508	623	1	308	966085408	SLEWING PLATFORM HYDRA
TEST POINT FITTING BMA3 6S	475601508	606	4	374	966086008	ADDNL. HYDR. F. ERECTING W
TEST POINT FITTING BMA3 6S	475601508	652	1	451	966085508	HYDRAULIC EQUIPM.SLEWING
TEST POINT FITTING BMA3 6S	475601508	665	10	852	96029372	HYDR.MACHINERY HOUSE
TEST POINT FITTING BMA3 6S	475601508	603	4	1073	966086308	ADDITIONAL HYDR.S PIVOT SE
TEST POINT FITTING EMA3 G1	475602608	631	1	74	966084508	HYDR.CROSS BEAM
TEST POINT FITTING EMA3 G1	475602608	631	1	92	966084608	HYDR.CROSS BEAM
TEST POINT FITTING EMA3 G1	475602608	622	9	270	96029361	SLEWING PLATFORM HYDRA
TEST POINT FITTING EMA3 G1	475602608	630	8	308	966085408	SLEWING PLATFORM HYDRA
TEST POINT FITTING EMA3 G1	475602608	639	13	852	96029372	HYDR.MACHINERY HOUSE
TEST POINT FITTING EMA3 M	475603208	699	37	853	96029372	HYDR.MACHINERY HOUSE
TEST POINT FITTING GMA3 3	475603408	628	4	33	966084408	HYDRAULIC EQUIPM.CENTER
TEST POINT FITTING GMA3 3	475603408	705	4	271	96029361	SLEWING PLATFORM HYDRA
TEST POINT FITTING GMA3 3	475603408	603	4	1315	966086708	ADDITIONAL HYDR.D HEAD S
TEST POINT FITTING GMA3 3	475603408	605	4	1351	966086808	ADDITIONAL HYDRAULICS IN
TEST POINT FITTING GMA3 3	475603408	605	4	1361	966832808	ADDITIONAL HYDRAULICS IN
TEST POINT FITTING GMA3 3	475603408	602	4	1369	966086908	ADDITIONAL HYDRAULICS IN
TEST POINT FITTING VKA3 10	510629008	609	2	33	966084408	HYDRAULIC EQUIPM.CENTER
TEST POINT FITTING VKA3 10	510629008	605	2	127	966084908	HYDR.TRAVEL DRIVE
TEST POINT FITTING VKA3 10	510629008	605	2	163	966085008	HYDR.TRAVEL DRIVE
TEST POINT FITTING VKA3 10	510629008	605	2	190	966084808	HYDR.TRAVEL DRIVE
TEST POINT FITTING VKA3 10	510629008	605	2	216	966084708	HYDR.TRAVEL DRIVE
TEST POINT FITTING VKA3 10	510629008	695	2	271	96029361	SLEWING PLATFORM HYDRA
TEST POINT FITTING VKA3 10	510629008	630	2	335	966085708	ADDITIONAL HYDRAULICS WI

Description	Item	Pos.	Quantity	Page	Assembly	Description
TEST POINT FITTING VKA3 10	510629008	631	2	352	966085808	ADDITIONAL HYDRAULICS WI
TEST POINT FITTING VKA3 10	510629008	630	3	451	966085508	HYDRAULIC EQUIPM.SLEWING
TEST POINT FITTING VKA3 10	510629008	634	12	852	96029372	HYDR.MACHINERY HOUSE
TEST POINT FITTING VKA3 10	510629008	607	3	1073	966086308	ADDITIONAL HYDR.S PIVOT SE
TEST POINT FITTING VKA3 10	510629008	629	2	1182	966085908	ADDITIONAL HYDRAULICS WI
TEST POINT FITTING VKA3 10	510629008	628	2	1203	966086108	ADDITIONAL HYDRAULICS WI
TEST POINT FITTING VKA3 10	510629008	600	4	1233	966086208	AUX.HYDRAULIC WINCH 6
TEST POINT FITTING VKA3 22L	475603008	629	2	33	966084408	HYDRAULIC EQUIPM.CENTER
TEST POINT FITTING VKA3 22L	475603008	699	6	271	96029361	SLEWING PLATFORM HYDRA
THERMAL SWITCH BERUEHR	11080088	12	1	488	919258508	ADD HEATING SUPERSTRUCT
THERMOFIT SHRINK HOSE 12/	603021608	246	0.04	535	96033640	WIRES COMPL. INSTRUMENT
THERMOFIT SHRINK HOSE 12/	603021608	246	0.04	540	96034783	WIRING HARNESS
THERMOFIT SHRINK HOSE 12/	603021608	246	0.04	541	96034784	WIRING HARNESS
THERMOSTAT 82°C BIS92°C	10117576	3	3	742	11349206	THERMOSTAT HOUSING PRE
THERMOSTAT HOUSING	10154033	1	1	742	11349206	THERMOSTAT HOUSING PRE
THERMOSTAT HOUSING ASS	11353748	380	1	684	13455092	DIESEL ENGINE
THERMOSTAT HOUSING PRE	10140511	2	1	742	11349206	THERMOSTAT HOUSING PRE
THERMOSTAT HOUSING PRE	11349206	1	1	741	11353748	THERMOSTAT HOUSING ASS
THREAD FORM SCREW DIN 7	12102051	20	4	975	918810308	CONTROL STAND
THREADED LEDGE 20X541X35	97010036	220	1	568	918744708	MACHINERY HOUSE BASE FR
THREADED LEDGE 8X465X25	97009602	215	1	568	918744708	MACHINERY HOUSE BASE FR
THREADED LEDGE 8X485X35	97009601	54	1	615	96018031	FIXING PARTS BASE FRAME
THREADED PIN 18.0X178 S355	97002458	3	1	1113	966331808	PREMOUNTED PIN PULLING D
THREADED PIN 18.0X178 S355	97002458	3	1	1118	967623108	PREMOUNTED PIN PULLING D
THREADED PIN 20X53X78 C45	97096918	2	2	975	918810308	CONTROL STAND
THREADED PIN 24.0X100 A2-7	97000937	6	1	1261	966211808	SUPPORT
THREADED PIN 24.0X100 A2-7	97000937	6	1	1262	966505108	SUPPORT
THREADED PIN 24.0X100 A2-7	97000937	6	1	1263	966505208	SUPPORT
THREADED PIN 24.0X120 A2-7	97000934	4	2	1261	966211808	SUPPORT
THREADED PIN 24.0X120 A2-7	97000934	4	2	1262	966505108	SUPPORT
THREADED PIN 24.0X120 A2-7	97000934	4	1	1263	966505208	SUPPORT
THREADED PIN 50.0X380 S355	97007819	12	2	1372	966649408	LUFFING PULLEY BLOCK COM
THREADED PIN 50.0X571 35N	979277708	37	8	148	917525508	CRAWLER TRACK CARRIER, L
THREADED PIN 50.0X571 35N	979277708	37	8	205	917525908	CRAWLER TRACK CARRIER,
THREADED PIN 50.0X740 S355	979552508	16	6	247	915750608	SLEWING PLATFORM FRAME
THREADED PIN 8.0X100 S235J	97013496	(2)	1	568	918744708	MACHINERY HOUSE BASE FR
THREADED PIN DIN 976-1 M8	12100625	320	4	607	96033135	FASTENING PIECES HYDRAUL
THREADED PIN RD8X80 5.8	939473708	4	2	592	966954908	FOLDING LADDER PRE-ASS.
THREADED PLATE 10X115X45	97007124	302	36	307	966085408	SLEWING PLATFORM HYDRA
THREADED PLATE 10X115X45	97007124	29	13	606	96033135	FASTENING PIECES HYDRAUL
THREADED PLATE 10X115X45	97007124	59	2	615	96018031	FIXING PARTS BASE FRAME
THREADED PLATE 10X90X30 S	937566708	102	1	566	918744708	MACHINERY HOUSE BASE FR
THREADED PLATE 8.0 X0 S23	953695308	23	8	413	96038694	SLEWING PLATFORM CATWAL
THREADED PLATE 8.0 X0 S23	953695308	129	4	424	96038696	SLEWING PLATFORM CATWAL
THREADED PLATE 8.0 X0 S23	953695308	37	4	506	916997508	FRAME COMPLETE
THREADED PLATE 8.0 X0 S23	953695308	3	4	588	965963608	COVER PRE-ASSY.
THREADED PLATE 8.0 X0 S23	953695308	14	16	592	966954908	FOLDING LADDER PRE-ASS.
THREADED PLATE 8.0 X0 S23	953695308	(3)	6	902	919203908	COVERING
THREADED PLATE 8.0 X0 S23	953695308	3	6	904	966167108	DOOR COMPL.
THREADED PLATE 8.0 X0 S23	953695308	2	6	912	96033989	DOOR COMPL.
THREADED PLATE 8.0 X0 S23	953695308	2	6	914	96033991	DOOR COMPL.
THREADED PLATE 8.0 X0 S23	953695308	2	6	916	96033993	DOOR COMPL.
THREADED PLATE 8.0 X0 S23	953695308	2	6	918	96033996	DOOR COMPL.
THREADED PLATE 8.0 X0 S23	953695308	2	6	920	96034004	DOOR COMPL.
THREADED PLATE 8.0 X0 S23	953695308	2	6	922	96036311	DOOR COMPL.
THREADED PLATE 8.0 X0 S23	953695308	2	6	924	96036313	DOOR COMPL.
THREADED PLATE 8.0 X0 S23	953695308	2	6	926	96036315	DOOR COMPL.
THREADED PLATE 8.0 X0 S23	953695308	109	6	1056	916305808	S PIVOT SECTION PRE-ASS.
THREADED PLATE 8.0 X0 S23	953695308	94	4	1085	916332108	S HEAD SECTION
THREADED PLATE 8X90X20 S7	97115073	25	8	1447	915723508	ROLLER CARRIAGE W BOOM

Description	Item	Pos.	Quantity	Page	Assembly	Description
THREADED ROD DIN 976 M24	10424893	15	1	1112	916177008	ROLLER SET
THREADED ROD DIN 976 M24	10424893	15	1	1117	916177108	ROLLER SET
THREADED ROD M6X200 4.6	948621308	40	2	1014	96034284	PREMOUNTED COMBINATION
THREADED ROD M6X245 4.6	954557008	41	2	1014	96034284	PREMOUNTED COMBINATION
THREADED ROD M8X130 5.8	936810808	7	2	576	96035947	ROOF COMPL.
THREADED ROD M8X130 5.8	936810808	21	2	579	965886708	ROOF COMPL.
THREADED ROD M8X145 5.8	948386608	312	4	965	96032961	PIPEWORK AIR INSTALLATIO
THREADED ROD M8X246 5.8	951579708	28	4	606	96033135	FASTENING PIECES HYDRAUL
THREE PHASE CURRENT GEN	10148088	440	1	686	13455092	DIESEL ENGINE
THROTTLE FLAP 130	551706808	102	2	799	918717708	AIR FILTER SYSTEM ABOVE
THROTTLE FLAP 130	551706808	102	2	803	918719508	AIR FILTER SYSTEM DOWN
THRUST WASHER 16X82X4 -C	9078591	5	1	740	11348849	INTERMEDIATE GEAR ASSEM
TIE ROD ST. CONST. 0.96M	966891608	46	2	1540	96051353	BAR CIRCUMFERENCE
TIGHT FIT SLEEVE 12X20X15,5	10123103	14	2	760	10129212	FLYWHEEL HOUSING MOUNT
TIGHTENING STRAP 206/206/	774211308	186	1	600	96021757	FIXING PARTS COMPRESSED
TIGHTENING STRAP 206/206/	774211308	305	1	965	96032961	PIPEWORK AIR INSTALLATIO
TIGHTENING STRAP 240-280/	774210508	185	2	600	96021757	FIXING PARTS COMPRESSED
TIGHTENING STRAP 240-280/	774210508	306	2	965	96032961	PIPEWORK AIR INSTALLATIO
TIGHTENING STRAP 240-280/	774210508	305	2	1278	96029354	ADDITIONAL HYDR.D PIVOT
TILT-BACK SUPPORT 300/280	10802913	4	2	1412	915746608	WA-FRAME 2 PIVOT SECTION
TILT-BACK SUPPORT 380/300	10489927	1	1	1064	915745308	S OVERRUN PROTECTION
TIME RELAY 0,1S-10D24V	10871546	45	2	949	96061868	ASSEMBLY PARTS MOUNTIN
TIME RELAY 10 H 24V	10876716	19	1	532	96033639	BODY SECTIONS
TIME RELAY 60S 24V	10877999	96	2	950	96061868	ASSEMBLY PARTS MOUNTIN
TIN M1	604508108	30	1	84	966448108	TERMINAL BOX, PRE-ASSEMB
TIN M1	604508108	30	1	95	966448308	TERMINAL BOX, PRE-ASSEMB
TIN M1	604508108	152	1	1095	966418908	TERMINAL BOX
TIN M1	604508108	160	1	1105	966469508	TERMINAL BOX
TIN M1	604508108	(150)	1	1480	967276708	RECEIVER
TIN M3 POLYAMID	11000963	21	1	84	966448108	TERMINAL BOX, PRE-ASSEMB
TIN M3 POLYAMID	11000963	21	1	95	966448308	TERMINAL BOX, PRE-ASSEMB
TIN M3 POLYAMID	11000963	161	2	1095	966418908	TERMINAL BOX
TIN M3 POLYAMID	11000963	161	1	1397	967271008	TERMINAL BOX CPL.
TIRE CPL.16.00 R25 SPF	964765108	3	10	1447	915723508	ROLLER CARRIAGE W BOOM
TOGGLE-TYPE FASTENER	704229308	18	2	597	967124708	LID HOLDER
TONGUE	10332620	48	1	501	10651874	CABIN
TONGUE	570799108	2	2	628	96037955	COVER COMPL.
TONGUE	704253508	118	1	567	918744708	MACHINERY HOUSE BASE FR
TONGUE	704253508	7	2	588	965963608	COVER PRE-ASSY.
TONGUE	704253908	7	2	585	965887708	BOTTOM PLATE COMPL.
TONGUE	704254708	11	1	577	96036247	COVER PRE-ASSY.
TONGUE	704255308	8	2	585	965887708	BOTTOM PLATE COMPL.
TONGUE	704255308	11	2	586	965887808	COVER PRE-ASSY.
TONGUE	704256208	11	2	906	966167408	COVER PRE-ASSY.
TONGUE	704256208	11	2	907	966167508	COVER PRE-ASSY.
TONGUE	704256208	11	2	908	966167908	COVER PRE-ASSY.
TONGUE	704256208	11	2	909	966168008	COVER PRE-ASSY.
TONGUE	704256208	11	2	910	966168408	COVER PRE-ASSY.
TOOL	915718108	25	1	9		LIEBHERR CRAW.CRANE LR
TOOTH LOCK WASHER DIN 6	425100408	36	4	532	96033639	BODY SECTIONS
TOOTH LOCK WASHER DIN 6	425100508	16	4	890	967021108	TERMINAL BOX BLANK PLUG
TOOTH LOCK WASHER DIN 6	425100508	8	4	1286	915747808	D PIVOT SECTION ELEC. EQUI
TOOTH LOCK WASHER DIN 6	425100508	267	4	1290	966842008	CABLE DRUM COMPL.
TOOTH LOCK WASHER DIN 6	425100508	(158)	2	1480	967276708	RECEIVER
TOOTH LOCK WASHER DIN 6	425100708	26	4	84	966448108	TERMINAL BOX, PRE-ASSEMB
TOOTH LOCK WASHER DIN 6	425100708	26	4	95	966448308	TERMINAL BOX, PRE-ASSEMB
TOOTH LOCK WASHER DIN 6	425100708	282	16	301	96047223	TERMINAL BOX ELECTRICS S
TOOTH LOCK WASHER DIN 6	425100708	26	4	330	966541108	TERMINAL BOX CPL.
TOOTH LOCK WASHER DIN 6	425100708	26	4	347	966541408	TERMINAL BOX CPL.
TOOTH LOCK WASHER DIN 6	425100708	282	24	880	966530408	TERMINAL BOX

Description	Item	Pos.	Quantity	Page	Assembly	Description
TOOTH LOCK WASHER DIN 6	425100708	282	24	884	96044329	TERMINAL BOX
TOOTH LOCK WASHER DIN 6	425100708	282	24	886	968221508	TERMINAL BOX
TOOTH LOCK WASHER DIN 6	425100708	13	4	890	967021108	TERMINAL BOX BLANK PLUG
TOOTH LOCK WASHER DIN 6	425100708	26	4	1177	966541908	TERMINAL BOX CPL.
TOOTH LOCK WASHER DIN 6	425100708	26	4	1198	966542708	TERMINAL BOX CPL.
TOOTH LOCK WASHER DIN 6	425100708	26	4	1230	966543108	TERMINAL BOX CPL.
TOP HAT RAIL 35X27X7,3X1	602106708	10	0.585	27	966138208	TERMINAL BOX, PRE-ASSEMB
TOP HAT RAIL 35X27X7,3X1	602106708	12	0.25	84	966448108	TERMINAL BOX, PRE-ASSEMB
TOP HAT RAIL 35X27X7,3X1	602106708	12	0.25	95	966448308	TERMINAL BOX, PRE-ASSEMB
TOP HAT RAIL 35X27X7,3X1	602106708	273	0.15	124	966501608	TERMINAL BOX, PRE-ASSEMB
TOP HAT RAIL 35X27X7,3X1	602106708	273	0.15	160	966139008	TERMINAL BOX, PRE-ASSEMB
TOP HAT RAIL 35X27X7,3X1	602106708	273	0.15	187	966501708	TERMINAL BOX, PRE-ASSEMB
TOP HAT RAIL 35X27X7,3X1	602106708	273	0.15	213	966138608	TERMINAL BOX, PRE-ASSEMB
TOP HAT RAIL 35X27X7,3X1	602106708	10	0.245	330	966541108	TERMINAL BOX CPL.
TOP HAT RAIL 35X27X7,3X1	602106708	10	0.245	347	966541408	TERMINAL BOX CPL.
TOP HAT RAIL 35X27X7,3X1	602106708	262	0.205	403	966419408	TERMINAL BOX WINCH PRE-A
TOP HAT RAIL 35X27X7,3X1	602106708	27	0.1	532	96033639	BODY SECTIONS
TOP HAT RAIL 35X27X7,3X1	602106708	48	0.21	949	96061868	ASSEMBLY PARTS MOUNTIN
TOP HAT RAIL 35X27X7,3X1	602106708	68	0.378	950	96061868	ASSEMBLY PARTS MOUNTIN
TOP HAT RAIL 35X27X7,3X1	602106708	278	1.16	1069	966792108	TERMINAL BOX CPL.
TOP HAT RAIL 35X27X7,3X1	602106708	261	0.58	1095	966418908	TERMINAL BOX
TOP HAT RAIL 35X27X7,3X1	602106708	261	0.58	1105	966469508	TERMINAL BOX
TOP HAT RAIL 35X27X7,3X1	602106708	10	0.245	1177	966541908	TERMINAL BOX CPL.
TOP HAT RAIL 35X27X7,3X1	602106708	10	0.245	1198	966542708	TERMINAL BOX CPL.
TOP HAT RAIL 35X27X7,3X1	602106708	10	0.245	1230	966543108	TERMINAL BOX CPL.
TOP HAT RAIL 35X27X7,3X1	602106708	202	0.585	1288	966841808	TERMINAL BOX
TOP HAT RAIL 35X27X7,3X1	602106708	272	0.545	1324	96052001	TERMINAL BOX CPL.
TOP HAT RAIL 35X27X7,3X1	602106708	6	0.245	1405	967273808	TERMINAL BOX CPL.
TOP HAT RAIL 35X27X7,3X1	602106708	269	0.545	1431	966420408	TERMINAL BOX
TOP HAT RAIL 35X27X7,3X1	602106708	6	0.145	1477	967073408	TERMINAL BOX CPL.
TOP HAT RAIL 35X27X7,3X1	602106708	273	0.15	1511	966997608	TERMINAL BOX CPL.
TORCH TIP	11826647	28	1	491	10876576	WATER HEATING SYSTEM
TORCH TIP	11826647	(8)	1	491	10876576	WATER HEATING SYSTEM
TORSION SPRING	10410485	8	1	1045	10285336	POUCH SOCKET
TOUCH CONTACT TRANSMITT	606143408	46	3	527	96033638	PREMOUNTED UPPER PART
TOUCH CONTACT TRANSMIT	11214100	(3)	1	527	96033638	PREMOUNTED UPPER PART
TOUCH CONTACT TRANSMITT	606144608	39	4	527	96033638	PREMOUNTED UPPER PART
TOUCH CONTACT TRANSMITT	606144608	6	1	952	96054623	LOCKING PLATE
TRACTION RAM PRE-ASS.	96051961	1	1	1329	919752408	DRAW CYLINDER
TRACTION RAM PRE-ASS.	96051962	2	1	1329	919752408	DRAW CYLINDER
TRAILER 2X25X25 ALMG3 H11	97125573	248	3	73	966084508	HYDR.CROSS BEAM
TRAILER 2X25X25 ALMG3 H11	97125573	248	3	91	966084608	HYDR.CROSS BEAM
TRAILER 2X25X25 ALMG3 H11	97125573	248	1	236	966561908	ADDL.HYDR.F.PIN PULLING DE
TRAILER 2X25X25 ALMG3 H11	97139633	249	3	73	966084508	HYDR.CROSS BEAM
TRAILER 2X25X25 ALMG3 H11	97139633	249	3	91	966084608	HYDR.CROSS BEAM
TRAILER 2X25X25 ALMG3 H11	97139633	249	1	236	966561908	ADDL.HYDR.F.PIN PULLING DE
TRAILER 2X25X25 ALMG3 H11	97044171	251	6	32	966084408	HYDRAULIC EQUIPM.CENTER
TRAILER 2X25X25 ALMG3 H11	97044171	251	1	127	966084908	HYDR.TRAVEL DRIVE
TRAILER 2X25X25 ALMG3 H11	97044171	251	1	163	966085008	HYDR.TRAVEL DRIVE
TRAILER 2X25X25 ALMG3 H11	97044171	251	1	190	966084808	HYDR.TRAVEL DRIVE
TRAILER 2X25X25 ALMG3 H11	97044171	251	1	216	966084708	HYDR.TRAVEL DRIVE
TRAILER 2X25X25 ALMG3 H11	97044171	251	1	307	966085408	SLEWING PLATFORM HYDRA
TRAILER 2X25X25 ALMG3 H11	97044171	251	1	450	966085508	HYDRAULIC EQUIPM.SLEWING
TRAILER 2X25X25 ALMG3 H11	97044171	351	2	850	96029372	HYDR.MACHINERY HOUSE
TRAILER 2X25X25 ALMG3 H11	97044171	306	2	1255	916324608	D PIVOT SECTION PRE-ASS.
TRAILER 2X25X25 ALMG3 H11	97044171	251	4	1277	96029354	ADDITIONAL HYDR.D PIVOT
TRAILER 2X25X25 ALMG3 H11	97044171	251	3	1315	966086708	ADDITIONAL HYDR.D HEAD S
TRAILER 2X25X25 ALMG3 H11	97044171	251	2	1351	966086808	ADDITIONAL HYDRAULICS IN
TRAILER 2X25X25 ALMG3 H11	97044171	251	2	1361	966832808	ADDITIONAL HYDRAULICS IN
TRAILER 2X25X25 ALMG3 H11	97044171	251	2	1369	966086908	ADDITIONAL HYDRAULICS IN

Description	Item	Pos.	Quantity	Page	Assembly	Description
TRAILER 2X25X25 ALMG3 H111	97044217	360	2	851	96029372	HYDR.MACHINERY HOUSE
TRAILER 2X25X25 ALMG3 H111	97044217	260	1	1277	96029354	ADDITIONAL HYDR.D PIVOT
TRAILER 2X25X25 ALMG3 H111	97044218	361	1	851	96029372	HYDR.MACHINERY HOUSE
TRAILER 2X25X25 ALMG3 H111	97044219	362	1	851	96029372	HYDR.MACHINERY HOUSE
TRAILER 2X25X25 ALMG3 H111	97044220	363	1	851	96029372	HYDR.MACHINERY HOUSE
TRAILER 2X25X25 ALMG3 H111	97044221	364	1	851	96029372	HYDR.MACHINERY HOUSE
TRAILER 2X25X25 ALMG3 H111	97044222	365	1	851	96029372	HYDR.MACHINERY HOUSE
TRAILER 2X25X25 ALMG3 H111	97044224	366	1	851	96029372	HYDR.MACHINERY HOUSE
TRAILER 2X25X25 ALMG3 H111	97044225	367	1	851	96029372	HYDR.MACHINERY HOUSE
TRAILER 2X25X25 ALMG3 H111	97044226	368	1	851	96029372	HYDR.MACHINERY HOUSE
TRAILER 2X25X25 ALMG3 H111	97044227	369	1	851	96029372	HYDR.MACHINERY HOUSE
TRAILER 2X25X25 ALMG3 H11	97044172	252	6	32	966084408	HYDRAULIC EQUIPM.CENTER
TRAILER 2X25X25 ALMG3 H11	97044172	252	1	127	966084908	HYDR.TRAVEL DRIVE
TRAILER 2X25X25 ALMG3 H11	97044172	252	1	163	966085008	HYDR.TRAVEL DRIVE
TRAILER 2X25X25 ALMG3 H11	97044172	252	1	190	966084808	HYDR.TRAVEL DRIVE
TRAILER 2X25X25 ALMG3 H11	97044172	252	1	216	966084708	HYDR.TRAVEL DRIVE
TRAILER 2X25X25 ALMG3 H11	97044172	252	1	307	966085408	SLEWING PLATFORM HYDRA
TRAILER 2X25X25 ALMG3 H11	97044172	252	1	450	966085508	HYDRAULIC EQUIPM.SLEWING
TRAILER 2X25X25 ALMG3 H11	97044172	352	4	850	96029372	HYDR.MACHINERY HOUSE
TRAILER 2X25X25 ALMG3 H11	97044172	252	1	1073	966086308	ADDITIONAL HYDR.S PIVOT SE
TRAILER 2X25X25 ALMG3 H11	97044172	307	2	1255	916324608	D PIVOT SECTION PRE-ASS.
TRAILER 2X25X25 ALMG3 H11	97044172	252	4	1277	96029354	ADDITIONAL HYDR.D PIVOT
TRAILER 2X25X25 ALMG3 H11	97044172	252	3	1315	966086708	ADDITIONAL HYDR.D HEAD S
TRAILER 2X25X25 ALMG3 H11	97044172	252	2	1351	966086808	ADDITIONAL HYDRAULICS IN
TRAILER 2X25X25 ALMG3 H11	97044172	252	2	1361	966832808	ADDITIONAL HYDRAULICS IN
TRAILER 2X25X25 ALMG3 H11	97044172	252	2	1369	966086908	ADDITIONAL HYDRAULICS IN
TRAILER 2X25X25 ALMG3 H11	97044210	253	6	32	966084408	HYDRAULIC EQUIPM.CENTER
TRAILER 2X25X25 ALMG3 H11	97044210	253	1	127	966084908	HYDR.TRAVEL DRIVE
TRAILER 2X25X25 ALMG3 H11	97044210	253	1	163	966085008	HYDR.TRAVEL DRIVE
TRAILER 2X25X25 ALMG3 H11	97044210	253	1	190	966084808	HYDR.TRAVEL DRIVE
TRAILER 2X25X25 ALMG3 H11	97044210	253	1	216	966084708	HYDR.TRAVEL DRIVE
TRAILER 2X25X25 ALMG3 H11	97044210	253	1	307	966085408	SLEWING PLATFORM HYDRA
TRAILER 2X25X25 ALMG3 H11	97044210	253	1	450	966085508	HYDRAULIC EQUIPM.SLEWING
TRAILER 2X25X25 ALMG3 H11	97044210	353	4	850	96029372	HYDR.MACHINERY HOUSE
TRAILER 2X25X25 ALMG3 H11	97044210	253	1	1073	966086308	ADDITIONAL HYDR.S PIVOT SE
TRAILER 2X25X25 ALMG3 H11	97044210	308	2	1256	916324608	D PIVOT SECTION PRE-ASS.
TRAILER 2X25X25 ALMG3 H11	97044210	253	3	1277	96029354	ADDITIONAL HYDR.D PIVOT
TRAILER 2X25X25 ALMG3 H11	97044210	253	3	1315	966086708	ADDITIONAL HYDR.D HEAD S
TRAILER 2X25X25 ALMG3 H11	97044210	253	2	1351	966086808	ADDITIONAL HYDRAULICS IN
TRAILER 2X25X25 ALMG3 H11	97044210	253	2	1361	966832808	ADDITIONAL HYDRAULICS IN
TRAILER 2X25X25 ALMG3 H11	97044210	253	2	1369	966086908	ADDITIONAL HYDRAULICS IN
TRAILER 2X25X25 ALMG3 H11	97044211	254	6	32	966084408	HYDRAULIC EQUIPM.CENTER
TRAILER 2X25X25 ALMG3 H11	97044211	254	1	127	966084908	HYDR.TRAVEL DRIVE
TRAILER 2X25X25 ALMG3 H11	97044211	254	1	163	966085008	HYDR.TRAVEL DRIVE
TRAILER 2X25X25 ALMG3 H11	97044211	254	1	190	966084808	HYDR.TRAVEL DRIVE
TRAILER 2X25X25 ALMG3 H11	97044211	254	1	216	966084708	HYDR.TRAVEL DRIVE
TRAILER 2X25X25 ALMG3 H11	97044211	254	1	307	966085408	SLEWING PLATFORM HYDRA
TRAILER 2X25X25 ALMG3 H11	97044211	254	1	450	966085508	HYDRAULIC EQUIPM.SLEWING
TRAILER 2X25X25 ALMG3 H11	97044211	354	4	850	96029372	HYDR.MACHINERY HOUSE
TRAILER 2X25X25 ALMG3 H11	97044211	254	1	1073	966086308	ADDITIONAL HYDR.S PIVOT SE
TRAILER 2X25X25 ALMG3 H11	97044211	309	2	1256	916324608	D PIVOT SECTION PRE-ASS.
TRAILER 2X25X25 ALMG3 H11	97044211	254	4	1277	96029354	ADDITIONAL HYDR.D PIVOT
TRAILER 2X25X25 ALMG3 H11	97044211	254	3	1315	966086708	ADDITIONAL HYDR.D HEAD S
TRAILER 2X25X25 ALMG3 H11	97044211	254	2	1351	966086808	ADDITIONAL HYDRAULICS IN
TRAILER 2X25X25 ALMG3 H11	97044211	254	2	1361	966832808	ADDITIONAL HYDRAULICS IN
TRAILER 2X25X25 ALMG3 H11	97044211	254	2	1369	966086908	ADDITIONAL HYDRAULICS IN
TRAILER 2X25X25 ALMG3 H11	97044212	255	6	32	966084408	HYDRAULIC EQUIPM.CENTER
TRAILER 2X25X25 ALMG3 H11	97044212	255	1	127	966084908	HYDR.TRAVEL DRIVE
TRAILER 2X25X25 ALMG3 H11	97044212	255	1	163	966085008	HYDR.TRAVEL DRIVE
TRAILER 2X25X25 ALMG3 H11	97044212	255	1	190	966084808	HYDR.TRAVEL DRIVE

Description	Item	Pos.	Quantity	Page	Assembly	Description
TRAILER 2X25X25 ALMG3 H11	97044212	255	1	216	966084708	HYDR.TRAVEL DRIVE
TRAILER 2X25X25 ALMG3 H11	97044212	255	1	307	966085408	SLEWING PLATFORM HYDRA
TRAILER 2X25X25 ALMG3 H11	97044212	255	1	450	966085508	HYDRAULIC EQUIPM.SLEWING
TRAILER 2X25X25 ALMG3 H11	97044212	355	4	850	96029372	HYDR.MACHINERY HOUSE
TRAILER 2X25X25 ALMG3 H11	97044212	255	1	1073	966086308	ADDITIONAL HYDR.S PIVOT SE
TRAILER 2X25X25 ALMG3 H11	97044212	310	2	1256	916324608	D PIVOT SECTION PRE-ASS.
TRAILER 2X25X25 ALMG3 H11	97044212	255	4	1277	96029354	ADDITIONAL HYDR.D PIVOT
TRAILER 2X25X25 ALMG3 H11	97044212	255	1	1315	966086708	ADDITIONAL HYDR.D HEAD S
TRAILER 2X25X25 ALMG3 H11	97044212	255	2	1351	966086808	ADDITIONAL HYDRAULICS IN
TRAILER 2X25X25 ALMG3 H11	97044212	255	2	1361	966832808	ADDITIONAL HYDRAULICS IN
TRAILER 2X25X25 ALMG3 H11	97044212	255	2	1369	966086908	ADDITIONAL HYDRAULICS IN
TRAILER 2X25X25 ALMG3 H11	97044213	256	5	32	966084408	HYDRAULIC EQUIPM.CENTER
TRAILER 2X25X25 ALMG3 H11	97044213	256	1	127	966084908	HYDR.TRAVEL DRIVE
TRAILER 2X25X25 ALMG3 H11	97044213	256	1	163	966085008	HYDR.TRAVEL DRIVE
TRAILER 2X25X25 ALMG3 H11	97044213	256	1	190	966084808	HYDR.TRAVEL DRIVE
TRAILER 2X25X25 ALMG3 H11	97044213	256	1	216	966084708	HYDR.TRAVEL DRIVE
TRAILER 2X25X25 ALMG3 H11	97044213	256	1	307	966085408	SLEWING PLATFORM HYDRA
TRAILER 2X25X25 ALMG3 H11	97044213	256	1	450	966085508	HYDRAULIC EQUIPM.SLEWING
TRAILER 2X25X25 ALMG3 H11	97044213	356	4	850	96029372	HYDR.MACHINERY HOUSE
TRAILER 2X25X25 ALMG3 H11	97044213	256	1	1073	966086308	ADDITIONAL HYDR.S PIVOT SE
TRAILER 2X25X25 ALMG3 H11	97044213	311	2	1256	916324608	D PIVOT SECTION PRE-ASS.
TRAILER 2X25X25 ALMG3 H11	97044213	256	3	1277	96029354	ADDITIONAL HYDR.D PIVOT
TRAILER 2X25X25 ALMG3 H11	97044213	256	1	1315	966086708	ADDITIONAL HYDR.D HEAD S
TRAILER 2X25X25 ALMG3 H11	97044213	256	2	1351	966086808	ADDITIONAL HYDRAULICS IN
TRAILER 2X25X25 ALMG3 H11	97044213	256	2	1361	966832808	ADDITIONAL HYDRAULICS IN
TRAILER 2X25X25 ALMG3 H11	97044213	256	2	1369	966086908	ADDITIONAL HYDRAULICS IN
TRAILER 2X25X25 ALMG3 H11	97044214	257	5	32	966084408	HYDRAULIC EQUIPM.CENTER
TRAILER 2X25X25 ALMG3 H11	97044214	257	1	127	966084908	HYDR.TRAVEL DRIVE
TRAILER 2X25X25 ALMG3 H11	97044214	257	1	163	966085008	HYDR.TRAVEL DRIVE
TRAILER 2X25X25 ALMG3 H11	97044214	257	1	190	966084808	HYDR.TRAVEL DRIVE
TRAILER 2X25X25 ALMG3 H11	97044214	257	1	216	966084708	HYDR.TRAVEL DRIVE
TRAILER 2X25X25 ALMG3 H11	97044214	257	1	307	966085408	SLEWING PLATFORM HYDRA
TRAILER 2X25X25 ALMG3 H11	97044214	257	1	450	966085508	HYDRAULIC EQUIPM.SLEWING
TRAILER 2X25X25 ALMG3 H11	97044214	357	4	850	96029372	HYDR.MACHINERY HOUSE
TRAILER 2X25X25 ALMG3 H11	97044214	257	1	1073	966086308	ADDITIONAL HYDR.S PIVOT SE
TRAILER 2X25X25 ALMG3 H11	97044214	312	2	1256	916324608	D PIVOT SECTION PRE-ASS.
TRAILER 2X25X25 ALMG3 H11	97044214	257	3	1277	96029354	ADDITIONAL HYDR.D PIVOT
TRAILER 2X25X25 ALMG3 H11	97044215	258	3	32	966084408	HYDRAULIC EQUIPM.CENTER
TRAILER 2X25X25 ALMG3 H11	97044215	258	1	73	966084508	HYDR.CROSS BEAM
TRAILER 2X25X25 ALMG3 H11	97044215	258	1	91	966084608	HYDR.CROSS BEAM
TRAILER 2X25X25 ALMG3 H11	97044215	258	1	307	966085408	SLEWING PLATFORM HYDRA
TRAILER 2X25X25 ALMG3 H11	97044215	358	4	850	96029372	HYDR.MACHINERY HOUSE
TRAILER 2X25X25 ALMG3 H11	97044215	258	1	1073	966086308	ADDITIONAL HYDR.S PIVOT SE
TRAILER 2X25X25 ALMG3 H11	97044215	258	3	1277	96029354	ADDITIONAL HYDR.D PIVOT
TRAILER 2X25X25 ALMG3 H11	97044216	259	3	32	966084408	HYDRAULIC EQUIPM.CENTER
TRAILER 2X25X25 ALMG3 H11	97044216	259	1	73	966084508	HYDR.CROSS BEAM
TRAILER 2X25X25 ALMG3 H11	97044216	259	1	91	966084608	HYDR.CROSS BEAM
TRAILER 2X25X25 ALMG3 H11	97044216	359	2	850	96029372	HYDR.MACHINERY HOUSE
TRAILER 2X25X25 ALMG3 H11	97044216	259	3	1277	96029354	ADDITIONAL HYDR.D PIVOT
TRAILING SHACKLE RAL 1007	967023108	176	2	1304	915745708	D HEAD SECTION PRE-ASS.
TRANSFER PLATE 6X1310X41	979643808	6	1	56	96026100	PLATFORM CPL.L.
TRANSFER PLATE 6X1310X41	979643808	6	1	60	96026289	PODEST CPL.R.
TRANSMISSION MOTOR 24V	10355140	2	1	121	11002835	ELECTRIC PUMP
TRANSMISSION MOTOR 24V	10355140	2	1	285	11006306	ELECTRIC PUMP
TRANSMISSION MOTOR 24V	10355140	2	1	315	11081924	ELECTRIC PUMP
TRANSMISSION MOTOR 24V	10355140	2	1	341	11114000	ELECTRIC PUMP
TRANSMISSION MOTOR 24V	10355140	2	1	467	11003525	ELECTRIC PUMP
TRANSPARENT CONTAINER	10424594	23	1	467	11003525	ELECTRIC PUMP
TRANSPARENT CONTAINER	10663922	29	1	315	11081924	ELECTRIC PUMP
TRANSPARENT CONTAINER	7621058	18	1	121	11002835	ELECTRIC PUMP

Description	Item	Pos.	Quantity	Page	Assembly	Description
TRANSPORT BRACKET WEL	96007557	2	6	1538	96004014	TRANSPORT
TRANSPORT CONTAINER	919415008	571	1	13		LIEBHERR CRAW.CRANE LR
TRANSPORT FRAME WELD.S	966415208	6	1	1251	916324608	D PIVOT SECTION PRE-ASS.
TRANSPORT KEEPER	968125908	4	1	379	917513608	A-BR1CKET, COMPLETE
TRANSPORT LR13000 AL	96008380	2	1	1537	918392608	DISPATCH ASSY.MECH.PART
TRANSPORT LR13000 UW	96004014	1	1	1537	918392608	DISPATCH ASSY.MECH.PART
TRANSPORT STAND	96007546	1	16	1538	96004014	TRANSPORT
TRAVEL BELT	11659765	3	1	1034	10475436	BELT CARRIER SYSTEM
TRAVEL WHEEL	10874567	4	10	1447	915723508	ROLLER CARRIAGE W BOOM
TRAY EDELSTAHL	96035724	9	2	806	919205608	UREA PLANT
TREAD 2.5X436X242 ALMG3 H	97101664	23	2	1497	966887708	CONNECTING SUPPORT
TREAD 2X30X120X270	788900808	7	1	583	965887208	FOLDING LADDER PRE-ASS.
TREAD 399X120X40 AL ELOXI	788901708	7	3	433	915755208	ROLLER SLEWING RING
TREAD 40X120X580 ALMG3 E	972328808	3	5	427	96039357	STAIR
TREAD 40X120X580 ALMG3 E	972328808	3	5	429	96039358	STAIR
TREAD 40X120X580 ALMG3 E	972328808	3	6	582	965887108	ACCESS LADDER PRE-ASS.
TREAD 40X120X580 ALMG3 E	972328808	14	4	1447	915723508	ROLLER CARRIAGE W BOOM
TRIGGER ELEMENT 260°C ED	10354723	3	8	1005	918696808	FIRE EXTINGUISHER SYSTEM
TRIPLE PUMP A4VG+A11VO+	10492853	104	1	626	96034141	DIESEL ENGINE, PRE-ASSEMB
TRIPLE PUMP A4VG+A11VO+	10492853	104	1	678	96034143	DIESEL ENGINE, PRE-ASSEMB
TRIPLE PUMP A4VG+A4VG+A1	10491715	105	1	626	96034141	DIESEL ENGINE, PRE-ASSEMB
TRIPLE PUMP A4VG+A4VG+A1	10491715	105	1	678	96034143	DIESEL ENGINE, PRE-ASSEMB
TRIPLE PUMP A4VG+A4VG+A1	10492851	102	1	626	96034141	DIESEL ENGINE, PRE-ASSEMB
TRIPLE PUMP A4VG+A4VG+A1	10492851	102	1	678	96034143	DIESEL ENGINE, PRE-ASSEMB
TRIPLE PUMP A4VG+A4VG+A	10492850	101	1	626	96034141	DIESEL ENGINE, PRE-ASSEMB
TRIPLE PUMP A4VG+A4VG+A	10492850	101	1	678	96034143	DIESEL ENGINE, PRE-ASSEMB
TRY SQUARE 5X80X110 S355M	97007460	33	2	54	965956208	STAIR
TRY SQUARE 8X143X80 S355M	979536208	22	1	50	919045208	CROSS BEAM
TUBE 114.3X160 S355J2H T ZN	97008204	19	2	1381	966660708	WEIGHT CPL.
TUBE 12.0X38 E235+N	97004499	3	1	1088	966470508	HOISTING LIMIT SWITCH PRE-
TUBE 12.0X38 E235+N	97004499	3	1	1089	966470608	HOISTING LIMIT SWITCH PRE-
TUBE 12.0X52 E235+N FE//ZN	97011703	232	2	568	918744708	MACHINERY HOUSE BASE FR
TUBE 12X1,5X10 E235+N VER	941994208	14	2	576	96035947	ROOF COMPL.
TUBE 12X1,5X10 E235+N VER	941994208	17	4	579	965886708	ROOF COMPL.
TUBE 12X1,5X30 E235+N VER	939653908	13	2	576	96035947	ROOF COMPL.
TUBE 12X1,5X30 E235+N VER	939653908	12	4	579	965886708	ROOF COMPL.
TUBE 12X1,5X45 E235+N VER	939359008	7	4	1429	966267408	FLAP COMPL.
TUBE 12X1,5X6 E235+N VERZ	951247408	4	2	1088	966470508	HOISTING LIMIT SWITCH PRE-
TUBE 12X1,5X6 E235+N VERZ	951247408	4	2	1089	966470608	HOISTING LIMIT SWITCH PRE-
TUBE 12X1,5X7 E235+N VERZ	938968808	98	2	566	918744708	MACHINERY HOUSE BASE FR
TUBE 15.0 X24 S355J2C+C FE//	971805708	19	4	975	918810308	CONTROL STAND
TUBE 159.0X1496 S770QL	97087471	(1)	1	1163	916302608	SL REDUCING SECTION
TUBE 15X1,5X35 E235+N VER	943122808	58	2	1426	916302808	W PIVOT SECTION
TUBE 15X1,5X45 E235+N VER	937114908	9	2	1429	966267408	FLAP COMPL.
TUBE 16.0X22 E235+N	971857508	140	1	1057	916305808	S PIVOT SECTION PRE-ASS.
TUBE 16.0X22 E235+N	971857508	31	4	1533	966911408	CROSS MEMBER CPL.
TUBE 18.0X390 X5CRNI18-10	97003374	2	1	1508	965466808	DOOR CPL.
TUBE 20.0 X0 S355J2H FE//ZN	970696308	75	2	106	917523808	CRAWLER TRACK CARRIER, L
TUBE 20.0 X0 S355J2H FE//ZN	970696308	75	2	179	917525608	CRAWLER TRACK CARRIER,
TUBE 20.0 X0 S355J2H FE//ZN	970696308	11	2	1088	966470508	HOISTING LIMIT SWITCH PRE-
TUBE 20.0 X0 S355J2H FE//ZN	970696308	11	2	1089	966470608	HOISTING LIMIT SWITCH PRE-
TUBE 20.0X33 X5CRNI18-10	978859508	53	4	565	918744708	MACHINERY HOUSE BASE FR
TUBE 20.0X33 X5CRNI18-10	978859508	10	2	582	965887108	ACCESS LADDER PRE-ASS.
TUBE 20X3,6X12 S355J2H FE//	956925908	10	4	1574	967858208	REST CPL.
TUBE 20X3,6X65 S355J2H FE//	935348408	9	2	1574	967858208	REST CPL.
TUBE 22.0X40 E235+N VERZ	939255108	46	4	252	966222408	MOUNTING PARTS FRONT P
TUBE 22X2,5X50 E235+N	974643908	4	2	1060	966939508	CONNECTING LINK PRE-ASS.
TUBE 22X2,5X50 E235+N	974643908	(4)	2	1427	916302808	W PIVOT SECTION
TUBE 24/FLEXIBEL	553192508	151	0.6	991	919208108	HEATING MACHINE/ENGINE R
TUBE 25.0X538 S355J2H T ZN	955155508	274	1	1255	916324608	D PIVOT SECTION PRE-ASS.

Description	Item	Pos.	Quantity	Page	Assembly	Description
TUBE 25.0X635 S355J2H T ZN	97015586	259	2	1255	916324608	D PIVOT SECTION PRE-ASS.
TUBE 25.0X720 E355+N T ZN O	97014882	254	4	1255	916324608	D PIVOT SECTION PRE-ASS.
TUBE 25/FLEXIBEL PAK	553192408	150	0.6	991	919208108	HEATING MACHINE/ENGINE R
TUBE 25X3.2X100 S355J2H	947811508	24	2	626	96034141	DIESEL ENGINE, PRE-ASSEMB
TUBE 25X3.2X100 S355J2H	947811508	24	2	678	96034143	DIESEL ENGINE, PRE-ASSEMB
TUBE 30.0X187 S355J2H T ZN	97006409	6	2	1310	966731108	ROLLER SEATING COMPL.
TUBE 30/FLEXIBEL PAK	553159408	5	0.5	488	919258508	ADD HEATING SUPERSTRUCT
TUBE 30/FLEXIBEL PAK	553159408	105	0.36	986	96034844	ENGINE PREHEATER PRE-ASS
TUBE 30X4X15 E355+N VERZ	934813508	6	4	507	967037208	RAILING CPL
TUBE 30X4X15 E355+N VERZ	934813508	6	4	508	967036208	RAILING CPL
TUBE 30X4X15 E355+N VERZ	934813508	6	2	509	967037908	RAILING CPL
TUBE 30X4X40 S355J2H FE//ZN	941204008	20	2	1494	966888308	SWITCH UNIT
TUBE 30X4X40 S355J2H FE//ZN	941204008	20	2	1495	966916408	SWITCH UNIT
TUBE 31,8X2,6X35 S355J2H FE	943917308	24	2	413	96038694	SLEWING PLATFORM CATWAL
TUBE 31,8X2,6X65 S355J2H FE	951221408	6	2	1545	965665108	ROD CPL.
TUBE 31.8X105 S355J2H FE//	974030608	19	2	1084	916332108	S HEAD SECTION
TUBE 31.8X105 S355J2H FE//	974030608	12	2	1101	915721308	L-HEAD PIECE
TUBE 31.8X105 S355J2H FE//	974030608	31	2	1475	915744908	BOOM NOSE
TUBE 31.8X2.6X26 S355J2H FE	946909908	21	2	413	96038694	SLEWING PLATFORM CATWAL
TUBE 35X2X665 X5CRNI1810	957005308	1	1	1520	915727308	WIND WARNING UNIT
TUBE 35X2X665 X5CRNI1810	957005308	1	1	1525	967931908	LOCATION FIXTURE
TUBE 38.0X1120 S355J2H T ZN	97004251	6	2	444	966460008	PALETTE OF BOLTS
TUBE 38.0X1300 S355J2H T ZN	97006082	2	2	391	966556608	LADDER
TUBE 38.0X1865 S355J2H T ZN	974601608	7	2	1454	965718708	LADDER, PRE-ASSEMBLED
TUBE 38.0X250 S355J2H	97012152	53	8	1533	966911408	CROSS MEMBER CPL.
TUBE 38.0X262 S355J2H FE//	979872108	26	1	1251	916324608	D PIVOT SECTION PRE-ASS.
TUBE 38.0X370 S355J2H T ZN	97009006	10	1	444	966460008	PALETTE OF BOLTS
TUBE 38.0X565 S355J2H T ZN	97011520	73	4	389	965661108	SUPPORT COMPL.
TUBE 38X2,5X27 E235+N VER	951983908	13	2	1475	915744908	BOOM NOSE
TUBE 38X2,6X170 S355J2H R	941986908	51	2	1055	916305808	S PIVOT SECTION PRE-ASS.
TUBE 38X5X608 E355+N	955516308	10	2	1582	96011236	CONTAINER CPL.
TUBE 42,4X3,2X15 S355J2H FE	946199508	29	4	247	915750608	SLEWING PLATFORM FRAME
TUBE 42.0X160 E235+N	97008203	18	2	1381	966660708	WEIGHT CPL.
TUBE 42.0X170 E235+N	97004242	2	1	1309	966594008	BRACKET CPL.
TUBE 42.0X170 E235+N	97004242	6	1	1548	966377608	ROD CPL.
TUBE 42X3X55 E235+N VERZ	942963608	5	2	397	966093308	BRACKET CPL.
TUBE 42X3X55 E235+N VERZ	942963608	6	2	1541	965646108	ROD CPL.
TUBE 42X3X55 E235+N VERZ	942963608	6	2	1543	965522908	ROD CPL.
TUBE 42X3X55 E235+N VERZ	942963608	7	2	1546	968244508	ROD CPL.
TUBE 42X3X55 E235+N VERZ	942963608	6	2	1547	966191408	ROD CPL.
TUBE 42X3X55 E235+N VERZ	942963608	6	2	1550	966203408	ROD CPL.
TUBE 42X3X55 E235+N VERZ	942963608	6	2	1551	966160008	ROD CPL.
TUBE 42X3X55 E235+N VERZ	942963608	6	2	1552	966659008	ROD CPL.
TUBE 42X3X55 E235+N VERZ	942963608	6	2	1554	966663008	ROD CPL.
TUBE 42X3X55 E235+N VERZ	942963608	6	2	1555	966659408	ROD CPL.
TUBE 42X3X55 E235+N VERZ	942963608	6	2	1557	966663508	ROD CPL.
TUBE 42X3X55 E235+N VERZ	942963608	7	2	1559	966825708	ROD CPL.
TUBE 42X3X55 E235+N VERZ	942963608	7	2	1561	966825808	ROD CPL.
TUBE 42X3X55 E235+N VERZ	942963608	6	2	1565	967086508	PULL ROD
TUBE 42X3X55 E235+N VERZ	942963608	6	2	1567	967088008	PULL ROD
TUBE 42X3X55 E235+N VERZ	942963608	6	2	1569	967089708	PULL ROD
TUBE 42X3X65 E235+N VERZ	936034908	3	2	1086	966467008	BRACKET CPL.
TUBE 42X3X65 E235+N VERZ	936034908	15	1	1554	966663008	ROD CPL.
TUBE 44.5X100 S355J2H FE//	97007320	25	1	1388	966890708	WA-FRAME 1 BASE SECTION
TUBE 44.5X100 S355J2H FE//	97007320	26	1	1412	915746608	WA-FRAME 2 PIVOT SECTION
TUBE 44.5X145 S355J2H T ZN	979097708	2	2	392	965661408	BRACKET CPL.
TUBE 44.5X146 S355J2H FE//	97007319	24	2	1388	966890708	WA-FRAME 1 BASE SECTION
TUBE 44.5X146 S355J2H FE//	97007319	25	2	1412	915746608	WA-FRAME 2 PIVOT SECTION
TUBE 48,3X3,2X100 S235JRH	976962308	62	4	1085	916332108	S HEAD SECTION
TUBE 48.3X40 S355J2H FE//ZN	97000938	12	4	20	917528708	CENTRAL SECTION CRAWLER

Description	Item	Pos.	Quantity	Page	Assembly	Description
TUBE 50.0X105 S355J2C+C FE	97009205	24	3	1475	915744908	BOOM NOSE
TUBE 60,3X3,2X23 S355J2H FE	951097308	25	3	999	966561608	FRAME
TUBE 60.3X1430 S355J2H T ZN	97004856	18	1	1084	916332108	S HEAD SECTION
TUBE 60.3X1430 S355J2H T ZN	97004856	26	1	1101	915721308	L-HEAD PIECE
TUBE 60.3X1590 S355J2H T ZN	97007588	15	2	1372	966649408	LUFFING PULLEY BLOCK COM
TUBE 60.3X1590 S355J2H T ZN	97007588	7	2	1378	966648108	LUFFING PULLEY BLOCK COM
TUBE 60.3X1900 S355J2H T ZN	97011035	41	1	1402	916115908	WA-FRAME 1
TUBE 60.3X1970 S355J2H T ZN	97002460	19	1	1112	916177008	ROLLER SET
TUBE 60.3X1970 S355J2H T ZN	97002460	19	1	1117	916177108	ROLLER SET
TUBE 60.3X279 S355J2H T ZN	97006411	27	1	1302	915745708	D HEAD SECTION PRE-ASS.
TUBE 60.3X650 S355J2H T ZN	97002456	16	2	1112	916177008	ROLLER SET
TUBE 60.3X650 S355J2H T ZN	97002456	16	2	1117	916177108	ROLLER SET
TUBE 60.3X710 S355J2H T ZN	97006404	13	4	1302	915745708	D HEAD SECTION PRE-ASS.
TUBE 80/FLEXIBEL PAK	553191608	153	4	991	919208108	HEATING MACHINE/ENGINE R
TUBE 82.5X1000 S355J2H T ZN	979042408	9	1	384	965661008	FRAME PRE-ASS.
TUBE 82.5X1590 S355J2H T ZN	979092408	5	2	399	965661608	LOWER PULLEY BLOCK CPL.
TUBE 82.5X1725 S355J2H T ZN	979071908	5	2	395	965661508	UPPER PULLEY BLOCK CPL.
TUBE 825.0X1572 S770QL GA	97087472	(2)	1	1163	916302608	SL REDUCING SECTION
TUBE 90.0X146 S355J2+AR FE//	97003081	45	6	294	919361308	SLEWING PLATFORM FRAME
TUBE 90.0X97 S355J2+AR FE//	97092291	46	2	294	919361308	SLEWING PLATFORM FRAME
TUBE 90/FLEXIBEL PAK	553191508	152	0.3	991	919208108	HEATING MACHINE/ENGINE R
TUBING	90005010	50	1	323	970704201	HEAVY DUTY ROPE WINCH
TUBING	90005010	50	1	1171	970704301	HEAVY DUTY ROPE WINCH
TUBING COIL 9	774383508	12	10	119	915742708	CENTRA.LUBRICATION SYSTE
TUBING COIL 9	774383508	12	10	158	915744408	CENTRA.LUBRICATION SYSTE
TUBING COIL 9	774383508	12	10	185	915744608	CENTR.LUBRICATION SYSTEM
TUBING COIL 9	774383508	12	10	211	915744508	CENTR.LUBRICATION SYSTEM
TUBING COIL 9	774383508	7	10	465	916141308	CENTRAL GREASING
TUBING COIL 9	774383508	6	2	1238	917016708	CENTRAL LUBRICATING SYS
TURNLOCK ACTUATOR 1W	606144908	7	1	952	96054623	LOCKING PLATE
TWIST COMPENSATOR 2t SPF	773947308	2	2	1035	919466508	ROPE WITH ACCESSORIES
TWISTLOCK ISO 1161 50 STAH	10663727	3	4	1026	915719508	COUNTERWEIGHT FRAME
TWISTLOCK ISO 1161 50 STAH	10663727	2	4	1028	915719608	BALLAST PLATE CPL.
TWISTLOCK ISO 1161 50 STAH	10663727	18	3	1503	966888108	STAND, RIGHT
TWISTLOCK ISO 1161 50 STAH	10663727	10	4	1578	96011234	CONTAINER CPL.
TWISTLOCK ISO 1161 50 STAH	10663727	11	4	1580	96011235	CONTAINER CPL.
TWISTLOCK ISO 1161 50 STAH	10663727	12	4	1582	96011236	CONTAINER CPL.
TWISTLOCK ISO 1161 50 STAH	10663727	10	4	1584	96040975	CONTAINER CPL.
TWISTLOCK ISO 1161 50 STAH	10663727	10	4	1586	96041964	CONTAINER CPL.
TWO-STAGE PUMP PRR SPF	10220483	103	1	626	96034141	DIESEL ENGINE, PRE-ASSEMB
TWO-STAGE PUMP PRR SPF	10220483	103	1	678	96034143	DIESEL ENGINE, PRE-ASSEMB
U-PROFILE 4X155X342 S315	979536308	23	2	54	965956208	STAIR
UNDERCARR.ADDNL.ELEC.E	966754408	500	1	1475	915744908	BOOM NOSE
UNION NUT DIN 431 G1/4 14H	410150008	43	1	945	96036153	SWITCH CABINET
UNION PIECE RETOUCH	971548308	154	6	450	966085508	HYDRAULIC EQUIPM.SLEWING
UNITRONIC CABLE 4 X 0,5	10330965	5	4.87	543	96034782	LEAD
UNITRONIC CABLE 4 X 0,5	10330965	6	4.87	543	96034782	LEAD
UNIVERSAL INPUT-OUTPUT M	962559608	20	8	949	96061868	ASSEMBLY PARTS MOUNTIN
UPPER BELT WELDED	96018046	2	1	571	918705808	BASE FRAME PRE-ASSEMBLE
UPPER FASTENING S235JR (S	725810008	116	3	413	96038694	SLEWING PLATFORM CATWAL
UPPER PART WELDED	96036422	1	1	527	96033638	PREMOUNTED UPPER PART
UPPER PULLEY BLOCK CPL.	965661508	4	1	381	915753008	A-FRAME
UPPER PULLEY BLOCK, WELD	965665408	1	1	395	965661508	UPPER PULLEY BLOCK CPL.
UPPER UREA PLANT	96035878	2	1	806	919205608	UREA PLANT
UREA PLANT	919205608	169	1	10		LIEBHERR CRAW.CRANE LR
UREA SYSTEM AIR LINE	96036143	30	1	816	96035878	UPPER UREA PLANT
UREA TANK	11455117	1	1	810	96035686	UREA TANK, PRE-MOUNTING
UREA TANK, PRE-MOUNTING	96035686	1	1	808	96035875	LOWER UREA PLANT
UREA TANK, PRE-MOUNTING	96035686	1	1	816	96035878	UPPER UREA PLANT
USB STICK PROGRAMMED	96004618	998	1	958	10886525	LICCON CONSOLE LCD5C-A

Description	Item	Pos.	Quantity	Page	Assembly	Description
USB-CABLE 5M	11937175	380	1	542	96033659	WIRING HARNESS
USIT RING 9,3X13,3X1	7006080	17	1	1226	10678417	COVER
V-RING 840 NBR	10166574	34	1	1219	90004983	PLANETARY GEARBOX
V-RIPPED BELT 8XPKX1329 E	10147677	9	1	754	10146947	ALTERNATOR ASSEMBLY
VALVE	10011832	2	1	697	10152926	LOCKING PIECES
VALVE	10011832	2	1	698	10118748	PIPELINE INSTALLATION
VALVE	10813251	1	4	78	511312108	CONTROL BLOCK
VALVE	11979976	29	1	977	10877138	OPERATOR SEAT
VALVE BRIDGE	10119695	13	2	709	10118060	ROCKER ARMS DEVICE CPL.
VALVE CONE	510710408	20	1	80	511497508	PRESSURE RELIEF VALVE
VALVE CONE	510710408	20	1	281	510438508	PRESSURE RELIEF VALVE
VALVE GUIDE	10330472	1	3	286	11006307	DISTRIBUTION BLOCK
VALVE GUIDE	10330472	2	10	468	11003530	DISTRIBUTION BLOCK
VALVE M16X1,5	10138988	4	1	746	10145193	WATER CONNECTION
VALVE PLATE, PRE-ASSEMBL	967144608	45	1	433	915755208	ROLLER SLEWING RING
VALVE SEAT	510797608	10	1	872	511417608	PRESSURE LIMITING VALVE
VALVE SEAT	510797608	10	1	1079	511417708	PRESSURE LIMITING VALVE
VARIABLE CIRCUIT	929578308	49	1	949	96061868	ASSEMBLY PARTS MOUNTIN
VARIABLE DISPLACEMENT MO	10650138	2	5	1192	915753208	WINCH 5 PRE-ASS.
VARIABLE DISPLACEMENT MO	10650139	4	4	322	915751408	WINCH 1 PRE-ASSEMBLY
VARIABLE DISPLACEMENT MO	10650139	4	4	345	915751608	WINCH 2 PRE-ASS.
VARIABLE DISPLACEMENT MO	10650139	2	5	1170	915753108	WINCH
VARIABLE DISPLACEMENT MO	10220059	2	1	1213	915753308	WINCH 6 PRE-ASSEMBLY
VARIABLE PUMP	11005997	1	1	661	10491715	TRIPLE PUMP
VARIABLE PUMP	11005998	2	1	661	10491715	TRIPLE PUMP
VARIABLE PUMP	11006041	1	1	632	10492850	TRIPLE PUMP
VARIABLE PUMP	11006042	2	1	632	10492850	TRIPLE PUMP
VARIABLE PUMP	11006043	3	1	632	10492850	TRIPLE PUMP
VARIABLE PUMP	11007825	2	1	641	10492851	TRIPLE PUMP
VARIABLE PUMP	11007826	3	1	641	10492851	TRIPLE PUMP
VARIABLE PUMP	11007834	1	1	641	10492851	TRIPLE PUMP
VARIABLE PUMP	11007842	1	1	650	10492853	TRIPLE PUMP
VARIABLE PUMP	11065840	2	1	650	10492853	TRIPLE PUMP
VARIABLE PUMP A11VO	11065801	3	1	661	10491715	TRIPLE PUMP
VARIABLE PUMP A11VO/74LI	10411732	3	1	650	10492853	TRIPLE PUMP
VARNISH	10008021	76	2	21	917528708	CENTRAL SECTION CRAWLER
VARNISH	10008021	60	2	247	915750608	SLEWING PLATFORM FRAME
VENT TUBE ASSEMBLY	10147372	381	1	685	13455092	DIESEL ENGINE
VENTILATION CONNECTING PI	927501901	2	1	443	927554301	VENTILATION CONNECTING PI
VENTILATION CONNECTING PI	927554301	77	1	442	90008841	SLEWING GEAR DRIVE
VENTILATION FILTER	693113814	485	1	631	11000367	PUMP DISTRIBUTION GEAR
VENTILATION LINE	10120020	3	2	743	10147372	VENT TUBE ASSEMBLY
VENTILATION LINE	10141762	1	1	743	10147372	VENT TUBE ASSEMBLY
VENTILATION LINE	10147358	2	1	743	10147372	VENT TUBE ASSEMBLY
VENTILATION SCREW G1/2"X3	602501308	293	1	124	966501608	TERMINAL BOX, PRE-ASSEMB
VENTILATION SCREW G1/2"X3	602501308	293	1	160	966139008	TERMINAL BOX, PRE-ASSEMB
VENTILATION SCREW G1/2"X3	602501308	293	1	187	966501708	TERMINAL BOX, PRE-ASSEMB
VENTILATION SCREW G1/2"X3	602501308	293	1	213	966138608	TERMINAL BOX, PRE-ASSEMB
VENTILATION SCREW G1/2"X3	602501308	293	1	263	96034537	TERMINAL BOX
VENTILATION SCREW G1/2"X3	602501308	293	1	301	96047223	TERMINAL BOX ELECTRICS S
VENTILATION SCREW G1/2"X3	602501308	293	1	403	966419408	TERMINAL BOX WINCH PRE-A
VENTILATION SCREW G1/2"X3	602501308	293	1	886	968221508	TERMINAL BOX
VENTILATION SCREW G1/2"X3	602501308	293	1	895	96051756	TERMINAL BOX
VENTILATION SCREW G1/2"X3	602501308	20	2	945	96036153	SWITCH CABINET
VENTILATION SCREW G1/2"X3	602501308	423	1	1067	966265208	CABLE DRUM COMPL.
VENTILATION SCREW G1/2"X3	602501308	423	1	1290	966842008	CABLE DRUM COMPL.
VENTILATION SCREW G1/2"X3	602501308	280	1	1435	966420308	CABLE DRUM COMPL.
VENTILATION SCREW G1/2"X3	602501308	293	1	1511	966997608	TERMINAL BOX CPL.
VENTILATION SCREW G1/2"X3	602501308	9	1	1512	967035308	CABLE DRUM COMPL.
VENTILATION SCREW M20X1,5	10488662	293	1	27	966138208	TERMINAL BOX, PRE-ASSEMB

Description	Item	Pos.	Quantity	Page	Assembly	Description
VENTILATION SCREW M20X1,5	10488662	293	1	84	966448108	TERMINAL BOX, PRE-ASSEMB
VENTILATION SCREW M20X1,5	10488662	293	1	95	966448308	TERMINAL BOX, PRE-ASSEMB
VENTILATION SCREW M20X1,5	10488662	507	1	266	96041617	LEAD
VENTILATION SCREW M20X1,5	10488662	508	1	267	96041505	LEAD
VENTILATION SCREW M20X1,5	10488662	293	1	330	966541108	TERMINAL BOX CPL.
VENTILATION SCREW M20X1,5	10488662	293	1	347	966541408	TERMINAL BOX CPL.
VENTILATION SCREW M20X1,5	10488662	293	1	884	96044329	TERMINAL BOX
VENTILATION SCREW M20X1,5	10488662	293	1	890	967021108	TERMINAL BOX BLANK PLUG
VENTILATION SCREW M20X1,5	10488662	293	1	893	968218508	TERMINAL BOX
VENTILATION SCREW M20X1,5	10488662	286	1	1069	966792108	TERMINAL BOX CPL.
VENTILATION SCREW M20X1,5	10488662	292	1	1095	966418908	TERMINAL BOX
VENTILATION SCREW M20X1,5	10488662	292	1	1105	966469508	TERMINAL BOX
VENTILATION SCREW M20X1,5	10488662	293	1	1177	966541908	TERMINAL BOX CPL.
VENTILATION SCREW M20X1,5	10488662	293	1	1198	966542708	TERMINAL BOX CPL.
VENTILATION SCREW M20X1,5	10488662	293	1	1230	966543108	TERMINAL BOX CPL.
VENTILATION SCREW M20X1,5	10488662	307	1	1288	966841808	TERMINAL BOX
VENTILATION SCREW M20X1,5	10488662	286	1	1324	96052001	TERMINAL BOX CPL.
VENTILATION SCREW M20X1,5	10488662	293	1	1397	967271008	TERMINAL BOX CPL.
VENTILATION SCREW M20X1,5	10488662	293	1	1405	967273808	TERMINAL BOX CPL.
VENTILATION SCREW M20X1,5	10488662	293	1	1431	966420408	TERMINAL BOX
VENTILATION SCREW M20X1,5	10488662	280	1	1477	967073408	TERMINAL BOX CPL.
VENTILATION SCREW M20X1,5	10488662	(293)	1	1480	967276708	RECEIVER
VENTILATION SCREW M20X1,5	10488662	293	1	1483	967922708	TERMINAL BOX CPL.
VENTILATION SCREW VSTI G1/	10006141	31	1	69	10489597	SUPPORT CYLINDER
VENTILATION TUBE	10292724	20	1	121	11002835	ELECTRIC PUMP
VENTILATION TUBE	10292724	23	1	285	11006306	ELECTRIC PUMP
VENTILATION TUBE	10292724	23	1	315	11081924	ELECTRIC PUMP
VENTILATION TUBE	10292724	25	1	341	11114000	ELECTRIC PUMP
VENTILATION TUBE	10292724	25	1	467	11003525	ELECTRIC PUMP
VENTILATION UNIT ST CR6-F	721114101	76	1	325	90001090	SLEWING GEAR DRIVE
VENTILATION UNIT ST CR6-F	721114101	76	1	1173	90006725	SLEWING GEAR DRIVE
VENTILATION UNIT Steel CR6-F	721108801	8	1	1221	968822801	OIL-GAUGING INSTRUMENT
VENTILATION VALVE	10097910	8	1	938	96034679	FUEL TANK, PRE-ASSEMBLED
VENTILATION VALVE	10493944	30	1	69	10489597	SUPPORT CYLINDER
VENTILATION VALVE	10493944	41	2	1271	10650028	TELESCOPIC CYLINDER
VENTILATION VALVE	10493944	41	2	1272	11001945	TELESCOPIC CYLINDER
VENTILATION VALVE	10493944	98	1	1333	10493604	DRAW CYLINDER
VENTILATION VALVE	10493944	98	1	1341	11002473	DRAW CYLINDER
VENTILATION VALVE	11622218	80	1	489	919258508	ADD HEATING SUPERSTRUCT
VERTICAL LADDER 5-353X1.4	966211108	2	1	1251	916324608	D PIVOT SECTION PRE-ASS.
VERTICAL LADDER EN 131 11	12103238	40	1	1136	916303208	S INTERMEDIATE SECTION
VERTICAL LADDER EN 131 11	12103238	40	1	1141	916303108	S INTERMEDIATE SECTION
VERTICAL LADDER EN 131 11	12103238	40	1	1145	916303008	S INTERMEDIATE SECTION
VERTICAL LADDER EN 131 11	12103238	40	1	1149	916302708	S INTERMEDIATE SECTION
VERTICAL LADDER EN 131 11	12103238	40	1	1154	916302908	S ADAPTER SECTION
VERTICAL LADDER EN 131 3-4	11481399	3	1	1452	915723308	L INTERMEDIATE SECTION
VERTICAL LADDER EN 131 3-4	11481399	3	1	1460	915723408	L INTERMEDIATE SECTION
VERTICAL LADDER EN 131 3-4	11481399	3	1	1465	915746808	L INTERMEDIATE SECTION
VERTICAL LADDER EN 131 3-4	11481399	3	1	1470	916062508	L INTERMEDIATE SECTION
VERTICAL LADDER EN 131 6-4	11481955	1	1	391	966556608	LADDER
VIBRATION DAMPER	550452608	122	2	626	96034141	DIESEL ENGINE, PRE-ASSEMB
VIBRATION DAMPER	550452608	122	2	678	96034143	DIESEL ENGINE, PRE-ASSEMB
VIBRATION DAMPER	550457808	121	4	626	96034141	DIESEL ENGINE, PRE-ASSEMB
VIBRATION DAMPER	550457808	121	4	678	96034143	DIESEL ENGINE, PRE-ASSEMB
VIDEO CAMERA MC5201-1	12101057	30	1	1121	919294608	ARGON FLOODLIGHT HEEL PI
VISCOSE DAMPER ASK 3298	9077223	1	1	707	11367689	DRIVE PARTS W. DAMPER PR
W PIVOT SECTION 10.25M	916302808	272	1	12		LIEBHERR CRAW.CRANE LR
W PIVOT SECTION, WELDED	966564308	1	1	1426	916302808	W PIVOT SECTION
WA-FRAME	919243508	266	1	12		LIEBHERR CRAW.CRANE LR
WA-FRAME 1	916115908	267	1	12		LIEBHERR CRAW.CRANE LR

Description	Item	Pos.	Quantity	Page	Assembly	Description
WA-FRAME 1 BASE SECTION P	966890708	1	1	1384	919243508	WA-FRAME
WA-FRAME 1 RAL 1007	966542808	1	1	1402	916115908	WA-FRAME 1
WA-FRAME 2 HEAD SECTION	916116008	269	1	12		LIEBHERR CRAW.CRANE LR
WA-FRAME 2 PIVOT SECTION	915746608	268	1	12		LIEBHERR CRAW.CRANE LR
WA-FRAME 2 WELDED CONST	966535508	1	1	1419	916116008	WA-FRAME 2 HEAD SECTION
WA-FRAME RAL 1007	966891008	1	1	1388	966890708	WA-FRAME 1 BASE SECTION
WALL OUTLET 19-POL A240 SP	10443663	170	1	1290	966842008	CABLE DRUM COMPL.
WALL OUTLET 43-POL	10815125	170	1	1067	966265208	CABLE DRUM COMPL.
WALL OUTLET 43-POL	10815125	282	1	1435	966420308	CABLE DRUM COMPL.
WARM AIR HOSE 60/FLEXIBEL	553190008	250	0.8	991	919208108	HEATING MACHINE/ENGINE R
WARNING LIGHT 14W 13-36V	10340105	16	1	545	96033616	ELECTRIC ADD-ON PARTS CA
WARNING SIGN 168X88 KLEBE	97141876	4	2	996	96052080	CROSS-MEMBER
WARNING SIGN 88X88 KLEBE	97095257	(2)	1	806	919205608	UREA PLANT
WASHER	510713908	2	1	80	511497508	PRESSURE RELIEF VALVE
WASHER	510713908	2	1	281	510438508	PRESSURE RELIEF VALVE
WASHER	510714108	12	1	80	511497508	PRESSURE RELIEF VALVE
WASHER	510714108	12	1	281	510438508	PRESSURE RELIEF VALVE
WASHER	510731808	17	1	464	510401908	REVERSING VALVE
WASHER	510797208	5	1	872	511417608	PRESSURE LIMITING VALVE
WASHER	510797208	5	1	1079	511417708	PRESSURE LIMITING VALVE
WASHER	540400908	13	1	1266	540006108	ROPE WINCH
WASHER	540401108	15	1	1266	540006108	ROPE WINCH
WASHER	570109908	5	1	439	570967508	DRIVING GEAR
WASHER	7024264	5	1	370	570112908	DRIVING GEAR
WASHER 1.5X54X54 X5CRNI18	97002351	28	4	1381	966660708	WEIGHT CPL.
WASHER 10 200HV FLZN SPF	550899808	376	12	627	96034141	DIESEL ENGINE, PRE-ASSEMB
WASHER 10 200HV FLZN SPF	550899808	376	12	679	96034143	DIESEL ENGINE, PRE-ASSEMB
WASHER 10,5X18,5X2	9076638	12	4	751	10141720	EXHAUST TC MOUNTING
WASHER 10,5X18,5X2	9076638	12	4	752	10141721	EXHAUST TC MOUNTING
WASHER 10X100X100 S355MC	976768108	27	4	1112	916177008	ROLLER SET
WASHER 10X100X100 S355MC	976768108	27	4	1117	916177108	ROLLER SET
WASHER 10X100X100 S700MC	979126608	44	8	294	919361308	SLEWING PLATFORM FRAME
WASHER 10X110X110 S355MC	97007945	6	8	1381	966660708	WEIGHT CPL.
WASHER 10X140X140 S960QL	979553308	37	1	247	915750608	SLEWING PLATFORM FRAME
WASHER 10X140X140 S960QL	979553308	33	1	294	919361308	SLEWING PLATFORM FRAME
WASHER 10X156X156 S355MC	97014251	10	2	1390	966885408	GUY MOUNTING
WASHER 10X50X50 S355MC	97008091	56	2	1252	916324608	D PIVOT SECTION PRE-ASS.
WASHER 120X120 S355MC FE//	97001489	104	5	106	917523808	CRAWLER TRACK CARRIER, L
WASHER 120X120 S355MC FE//	97001489	78	5	149	917525508	CRAWLER TRACK CARRIER, L
WASHER 120X120 S355MC FE//	97001489	104	5	179	917525608	CRAWLER TRACK CARRIER,
WASHER 120X120 S355MC FE//	97001489	78	5	206	917525908	CRAWLER TRACK CARRIER,
WASHER 12X150X150 S355MC	97011521	74	24	389	965661108	SUPPORT COMPL.
WASHER 12X65X65 S355MC	97009244	26	6	1475	915744908	BOOM NOSE
WASHER 13X22	540184208	11	1	368	540270514	DRIVE UNIT CPL
WASHER 1X100X100 DC01 FE//	975118308	5	2	587	965888608	PLATFORM COMPL.
WASHER 20X281X281 S960QL	979106508	7	4	381	915753008	A-FRAME
WASHER 2X100X100 DC01 FE//	972349908	64	4	1252	916324608	D PIVOT SECTION PRE-ASS.
WASHER 2X144X144 DC01 FE//	971086608	52	4	1475	915744908	BOOM NOSE
WASHER 2X144X144 DC01 FE//	971086608	21	6	1533	966911408	CROSS MEMBER CPL.
WASHER 2X80X80 DC01 FE//	979605808	17	2	1372	966649408	LUFFING PULLEY BLOCK COM
WASHER 2X80X80 DC01 FE//	979605808	57	2	1388	966890708	WA-FRAME 1 BASE SECTION
WASHER 30X420X420 S960QL	97006433	46	2	1302	915745708	D HEAD SECTION PRE-ASS.
WASHER 34X45X1	9078522	6	2	710	10122503	ROCKER ARM BRACKET PRE
WASHER 3X200X200 S355MC	97030005	189	10	1254	916324608	D PIVOT SECTION PRE-ASS.
WASHER 3X75X75 DC01 FE//	978499508	75	12	51	919045208	CROSS BEAM
WASHER 3X75X75 DC01 FE//	978499508	106	18	1252	916324608	D PIVOT SECTION PRE-ASS.
WASHER 3X87X87 S355MC FE	979944708	33	3	1192	915753208	WINCH 5 PRE-ASS.
WASHER 45.0X5 42CRMO4+Q	971633608	54	2	1112	916177008	ROLLER SET
WASHER 45.0X5 42CRMO4+Q	971633608	54	2	1117	916177108	ROLLER SET
WASHER 4X100X100 S315MC	978933708	115	6	1253	916324608	D PIVOT SECTION PRE-ASS.

Description	Item	Pos.	Quantity	Page	Assembly	Description
WASHER 4X300X300 S315MC	97000037	89	4	1252	916324608	D PIVOT SECTION PRE-ASS.
WASHER 4X300X300 S315MC	97000037	18	4	1302	915745708	D HEAD SECTION PRE-ASS.
WASHER 4X300X300 S315MC	97000037	3	2	1310	966731108	ROLLER SEATING COMPL.
WASHER 4X410X410 S315MC	97000038	90	4	1252	916324608	D PIVOT SECTION PRE-ASS.
WASHER 4X410X410 S315MC	97000038	25	2	1302	915745708	D HEAD SECTION PRE-ASS.
WASHER 4X410X410 S315MC	97000038	6	2	1306	966593508	ROLLER SEATING COMPL.
WASHER 4X60X60 S315MC FE	979761208	20	4	621	919203208	DIESEL ENGINE CPL.ABOVE
WASHER 4X60X60 S315MC FE	979761208	26	4	673	919203308	DIESEL ENGINE CPL.DOWN
WASHER 5X118X118 S355MC	977805408	13	6	294	919361308	SLEWING PLATFORM FRAME
WASHER 5X130X130 S355MC	97024427	62	15	1402	916115908	WA-FRAME 1
WASHER 5X130X130 S355MC	97024427	16	3	1582	96011236	CONTAINER CPL.
WASHER 5X130X130 S355MC	971669808	27	2	322	915751408	WINCH 1 PRE-ASSEMBLY
WASHER 5X130X130 S355MC	971669808	27	2	345	915751608	WINCH 2 PRE-ASS.
WASHER 5X130X130 S355MC	971669808	24	2	1112	916177008	ROLLER SET
WASHER 5X130X130 S355MC	971669808	24	2	1117	916177108	ROLLER SET
WASHER 5X130X130 S355MC	971669808	12	4	1170	915753108	WINCH
WASHER 5X130X130 S355MC	971669808	12	4	1192	915753208	WINCH 5 PRE-ASS.
WASHER 5X130X130 S355MC	971669808	17	4	1213	915753308	WINCH 6 PRE-ASSEMBLY
WASHER 5X130X130 S355MC	971669808	188	2	1254	916324608	D PIVOT SECTION PRE-ASS.
WASHER 5X156X156 S355MC	97014253	76	18	51	919045208	CROSS BEAM
WASHER 5X156X156 S355MC	97014253	11	2	1390	966885408	GUY MOUNTING
WASHER 5X50X50 S355MC FE	979022008	27	4	786	919203408	MUFFLER UNIT ABOVE
WASHER 5X50X50 S700MC	97000816	11	4	20	917528708	CENTRAL SECTION CRAWLER
WASHER 5X566X566 S355MC	97006435	51	1	1302	915745708	D HEAD SECTION PRE-ASS.
WASHER 5X90X90 S355MC FE	979666908	22	2	626	96034141	DIESEL ENGINE, PRE-ASSEMB
WASHER 5X90X90 S355MC FE	979666908	22	2	678	96034143	DIESEL ENGINE, PRE-ASSEMB
WASHER 5x75x75 S960QL	970056808	75	3	1163	916302608	SL REDUCING SECTION
WASHER 6X33X33 S355MC FE	977413408	186	2	1254	916324608	D PIVOT SECTION PRE-ASS.
WASHER 6X33X33 S355MC FE	977413408	107	2	1303	915745708	D HEAD SECTION PRE-ASS.
WASHER 70X70 S315MC FE//	97018998	231	4	1254	916324608	D PIVOT SECTION PRE-ASS.
WASHER 8 -EDELSTAHL	788901808	51	4	565	918744708	MACHINERY HOUSE BASE FR
WASHER 8 -EDELSTAHL	788901808	9	2	582	965887108	ACCESS LADDER PRE-ASS.
WASHER 8,4X16X1,6 -42CrMo4	10118149	(24)	16	686	13455092	DIESEL ENGINE
WASHER 8X180X180 S355MC	97006432	41	1	1302	915745708	D HEAD SECTION PRE-ASS.
WASHER 8x140x140 S355MC	970083208	4	1	1531	966846208	FOOT COMPLETE
WASHER A 10X20X2 200HV-St	10011658	17	2	20	917528708	CENTRAL SECTION CRAWLER
WASHER AEHNL.ISO 7089 5 -	420052214	20	2	524	96033614	CONTROLS AND FITTINGS RI
WASHER DC01 FE//ZNNI8//CN/	941138108	6	4	112	965804508	GANGWAY
WASHER DC01 FE//ZNNI8//CN/	941138108	5	4	113	965804608	GANGWAY
WASHER DC01 FE//ZNNI8//CN/	941138108	5	4	152	966981808	GANGWAY
WASHER DC01 FE//ZNNI8//CN/	941138108	6	8	153	966972408	GANGWAY
WASHER DC01 FE//ZNNI8//CN/	941138108	6	4	182	965852208	GANGWAY
WASHER DC01 FE//ZNNI8//CN/	941138108	6	8	209	966979708	GANGWAY
WASHER DC01 FE//ZNNI8//CN/	941138108	10	22	223	919026408	CATWALK CRAW.TRACK TRA
WASHER DC01 FE//ZNNI8//CN/	941138108	8	8	225	966165908	FOLDING FRAME PREMOUNTE
WASHER DC01 FE//ZNNI8//CN/	941138108	50	8	247	915750608	SLEWING PLATFORM FRAME
WASHER DC01 FE//ZNNI8//CN/	941138108	30	8	297	96047586	MOUNTING PARTS TAIL PART
WASHER DC01 FE//ZNNI8//CN/	941138108	45	8	389	965661108	SUPPORT COMPL.
WASHER DC01 FE//ZNNI8//CN/	941138108	391	77	414	96038694	SLEWING PLATFORM CATWAL
WASHER DC01 FE//ZNNI8//CN/	941138108	388	157	425	96038696	SLEWING PLATFORM CATWAL
WASHER DC01 FE//ZNNI8//CN/	941138108	28	14	506	916997508	FRAME COMPLETE
WASHER DC01 FE//ZNNI8//CN/	941138108	108	50	566	918744708	MACHINERY HOUSE BASE FR
WASHER DC01 FE//ZNNI8//CN/	941138108	14	1	597	967124708	LID HOLDER
WASHER DC01 FE//ZNNI8//CN/	941138108	19	66	999	966561608	FRAME
WASHER DC01 FE//ZNNI8//CN/	941138108	44	127	1055	916305808	S PIVOT SECTION PRE-ASS.
WASHER DC01 FE//ZNNI8//CN/	941138108	43	34	1084	916332108	S HEAD SECTION
WASHER DC01 FE//ZNNI8//CN/	941138108	5	4	1087	966490908	ACCESS COMPL
WASHER DC01 FE//ZNNI8//CN/	941138108	48	20	1101	915721308	L-HEAD PIECE
WASHER DC01 FE//ZNNI8//CN/	941138108	37	132	1129	916303308	S INTERMEDIATE SECTION
WASHER DC01 FE//ZNNI8//CN/	941138108	37	104	1136	916303208	S INTERMEDIATE SECTION

Description	Item	Pos.	Quantity	Page	Assembly	Description
WASHER DC01 FE//ZNNI8//CN/	941138108	37	66	1141	916303108	S INTERMEDIATE SECTION
WASHER DC01 FE//ZNNI8//CN/	941138108	37	103	1145	916303008	S INTERMEDIATE SECTION
WASHER DC01 FE//ZNNI8//CN/	941138108	37	103	1149	916302708	S INTERMEDIATE SECTION
WASHER DC01 FE//ZNNI8//CN/	941138108	37	127	1154	916302908	S ADAPTER SECTION
WASHER DC01 FE//ZNNI8//CN/	941138108	37	53	1163	916302608	SL REDUCING SECTION
WASHER DC01 FE//ZNNI8//CN/	941138108	51	165	1251	916324608	D PIVOT SECTION PRE-ASS.
WASHER DC01 FE//ZNNI8//CN/	941138108	98	219	1303	915745708	D HEAD SECTION PRE-ASS.
WASHER DC01 FE//ZNNI8//CN/	941138108	44	202	1345	916303808	D INTERMEDIATE SECTION
WASHER DC01 FE//ZNNI8//CN/	941138108	12	173	1357	917223708	D INTERMEDIATE SECTION
WASHER DC01 FE//ZNNI8//CN/	941138108	14	116	1365	917223808	D INTERMEDIATE SECTION
WASHER DC01 FE//ZNNI8//CN/	941138108	44	74	1388	966890708	WA-FRAME 1 BASE SECTION
WASHER DC01 FE//ZNNI8//CN/	941138108	21	24	1402	916115908	WA-FRAME 1
WASHER DC01 FE//ZNNI8//CN/	941138108	61	76	1413	915746608	WA-FRAME 2 PIVOT SECTION
WASHER DC01 FE//ZNNI8//CN/	941138108	38	30	1419	916116008	WA-FRAME 2 HEAD SECTION
WASHER DC01 FE//ZNNI8//CN/	941138108	48	76	1426	916302808	W PIVOT SECTION
WASHER DC01 FE//ZNNI8//CN/	941138108	15	68	1440	915723208	SPACER WA-FRAME 1
WASHER DC01 FE//ZNNI8//CN/	941138108	15	78	1444	915746208	SPACER WA-FRAME 2
WASHER DC01 FE//ZNNI8//CN/	941138108	(5)	8	1452	915723308	L INTERMEDIATE SECTION
WASHER DC01 FE//ZNNI8//CN/	941138108	47	84	1452	915723308	L INTERMEDIATE SECTION
WASHER DC01 FE//ZNNI8//CN/	941138108	47	152	1460	915723408	L INTERMEDIATE SECTION
WASHER DC01 FE//ZNNI8//CN/	941138108	47	152	1465	915746808	L INTERMEDIATE SECTION
WASHER DC01 FE//ZNNI8//CN/	941138108	47	136	1470	916062508	L INTERMEDIATE SECTION
WASHER DC01 FE//ZNNI8//CN/	941138108	9	6	1507	966410908	PLATFORM COMPL.
WASHER DC01 FE//ZNNI8//CN/	954911508	300	12	32	966084408	HYDRAULIC EQUIPM.CENTER
WASHER DIN 125 B 8,4 PA	420052477	32	3	467	11003525	ELECTRIC PUMP
WASHER DIN 1440 12 ST FLZN	10876079	25	4	1332	96051961	TRACTION RAM PRE-ASS.
WASHER DIN 1440 12 ST FLZN	10876079	25	4	1340	96051962	TRACTION RAM PRE-ASS.
WASHER DIN 1440 14 ST VER	421101308	45	1	945	96036153	SWITCH CABINET
WASHER DIN 1440 26 -St FLZN	10179337	389	6	414	96038694	SLEWING PLATFORM CATWAL
WASHER DIN 1440 26 -St FLZN	10179337	18	9	1251	916324608	D PIVOT SECTION PRE-ASS.
WASHER DIN 1440 26 -St FLZN	10179337	6	4	1257	966211108	VERTICAL LADDER
WASHER DIN 1440 26 -St FLZN	10179337	28	3	1372	966649408	LUFFING PULLEY BLOCK COM
WASHER DIN 1440 75 ST FLZN	11972078	132	1	1303	915745708	D HEAD SECTION PRE-ASS.
WASHER DIN 1440 75 ST FLZN	11972078	10	1	1310	966731108	ROLLER SEATING COMPL.
WASHER DIN 1440 8 ST VERZ	421100608	6	2	584	965887608	COVER PRE-ASSY.
WASHER DIN 1441 17 -ST FLZ	11910887	6	4	594	96044781	RETAINER CPL.
WASHER DIN 1441 21 ST FLZN	10875637	48	6	148	917525508	CRAWLER TRACK CARRIER, L
WASHER DIN 1441 21 ST FLZN	10875637	48	6	205	917525908	CRAWLER TRACK CARRIER,
WASHER DIN 1441 21 ST FLZN	10875637	63	5	566	918744708	MACHINERY HOUSE BASE FR
WASHER DIN 1441 21 ST FLZN	10875637	56	19	1055	916305808	S PIVOT SECTION PRE-ASS.
WASHER DIN 1441 21 ST FLZN	10875637	9	2	1087	966490908	ACCESS COMPL
WASHER DIN 1441 21 ST FLZN	10875637	4	2	1091	967665708	RAIL PRE-ASS.
WASHER DIN 1441 21 ST FLZN	10875637	4	2	1092	967665808	RAIL PRE-ASS.
WASHER DIN 1441 21 ST FLZN	10875637	46	8	1251	916324608	D PIVOT SECTION PRE-ASS.
WASHER DIN 1441 21 ST FLZN	10875637	21	22	1345	916303808	D INTERMEDIATE SECTION
WASHER DIN 1441 21 ST FLZN	10875637	50	2	1412	915746608	WA-FRAME 2 PIVOT SECTION
WASHER DIN 1441 26 -St FLZN	10179376	8	8	362	915752108	MOUNTING JACK/ERECTING
WASHER DIN 1441 26 -St FLZN	10179376	390	4	414	96038694	SLEWING PLATFORM CATWAL
WASHER DIN 1441 26 -St FLZN	10179376	384	21	425	96038696	SLEWING PLATFORM CATWAL
WASHER DIN 1441 26 -St FLZN	10179376	6	1	437	96021673	PREMOUNTED PIN PULLING D
WASHER DIN 1441 26 -St FLZN	10179376	57	2	565	918744708	MACHINERY HOUSE BASE FR
WASHER DIN 1441 31 ST FLZN	10875638	242	4	568	918744708	MACHINERY HOUSE BASE FR
WASHER DIN 1441 31 ST FLZN	10875638	33	16	1055	916305808	S PIVOT SECTION PRE-ASS.
WASHER DIN 1441 41 St FLZN	10179377	28	4	1426	916302808	W PIVOT SECTION
WASHER DIN 434 17,5 ST A3C	420300508	91	8	106	917523808	CRAWLER TRACK CARRIER, L
WASHER DIN 434 17,5 ST A3C	420300508	98	8	149	917525508	CRAWLER TRACK CARRIER, L
WASHER DIN 434 17,5 ST A3C	420300508	91	8	179	917525608	CRAWLER TRACK CARRIER,
WASHER DIN 434 17,5 ST A3C	420300508	98	8	206	917525908	CRAWLER TRACK CARRIER,
WASHER DIN 434 9,5 ST A3C	420300108	14	4	1221	968822801	OIL-GAUGING INSTRUMENT
WASHER DIN 6340 21 FLZN SP	10179985	75	16	1252	916324608	D PIVOT SECTION PRE-ASS.

Description	Item	Pos.	Quantity	Page	Assembly	Description
WASHER DIN 7349 10,5 200HV-	11658580	21	4	359	919207608	DRIVE ASSEMBLY AIR CONDIT
WASHER DIN 7349 10,5 200HV-	11658580	380	16	414	96038694	SLEWING PLATFORM CATWAL
WASHER DIN 7349 10,5 200HV-	11658580	243	8	568	918744708	MACHINERY HOUSE BASE FR
WASHER DIN 7349 10,5 200HV-	11658580	72	12	1005	918696808	FIRE EXTINGUISHER SYSTEM
WASHER DIN 7349 10,5 200HV-	11658580	100	8	1056	916305808	S PIVOT SECTION PRE-ASS.
WASHER DIN 7349 10,5 200HV-	11658580	16	16	1064	915745308	S OVERRUN PROTECTION
WASHER DIN 7349 10,5 200HV-	11658580	76	16	1085	916332108	S HEAD SECTION
WASHER DIN 7349 10,5 200HV-	11658580	59	10	1402	916115908	WA-FRAME 1
WASHER DIN 7349 13 200HV F	10006370	77	16	51	919045208	CROSS BEAM
WASHER DIN 7349 13 200HV F	10006370	4	36	433	915755208	ROLLER SLEWING RING
WASHER DIN 7349 13 200HV F	10006370	382	4	607	96033135	FASTENING PIECES HYDRAUL
WASHER DIN 7349 13 200HV F	10006370	379	20	627	96034141	DIESEL ENGINE, PRE-ASSEMB
WASHER DIN 7349 13 200HV F	10006370	378	20	679	96034143	DIESEL ENGINE, PRE-ASSEMB
WASHER DIN 7349 13 200HV F	10006370	29	8	1055	916305808	S PIVOT SECTION PRE-ASS.
WASHER DIN 7349 13 200HV F	10006370	69	16	1102	915721308	L-HEAD PIECE
WASHER DIN 7349 13 200HV F	10006370	41	32	1213	915753308	WINCH 6 PRE-ASSEMBLY
WASHER DIN 7349 13 200HV F	10006370	8	2	1394	968301108	PROTECTIVE HOOD COMPL.
WASHER DIN 7349 13 200HV F	10006370	8	14	1574	967858208	REST CPL.
WASHER DIN 7349 17 200HV F	4600021	45	105	50	919045208	CROSS BEAM
WASHER DIN 7349 17 200HV F	4600021	387	16	414	96038694	SLEWING PLATFORM CATWAL
WASHER DIN 7349 17 200HV F	4600021	238	48	568	918744708	MACHINERY HOUSE BASE FR
WASHER DIN 7349 17 200HV F	4600021	10	4	571	918705808	BASE FRAME PRE-ASSEMBLE
WASHER DIN 7349 17 200HV F	4600021	381	16	627	96034141	DIESEL ENGINE, PRE-ASSEMB
WASHER DIN 7349 17 200HV F	4600021	381	16	679	96034143	DIESEL ENGINE, PRE-ASSEMB
WASHER DIN 7349 17 200HV F	4600021	13	22	1055	916305808	S PIVOT SECTION PRE-ASS.
WASHER DIN 7349 17 200HV F	4600021	32	16	1129	916303308	S INTERMEDIATE SECTION
WASHER DIN 7349 17 200HV F	4600021	32	16	1136	916303208	S INTERMEDIATE SECTION
WASHER DIN 7349 17 200HV F	4600021	32	16	1141	916303108	S INTERMEDIATE SECTION
WASHER DIN 7349 17 200HV F	4600021	32	16	1145	916303008	S INTERMEDIATE SECTION
WASHER DIN 7349 17 200HV F	4600021	32	16	1149	916302708	S INTERMEDIATE SECTION
WASHER DIN 7349 17 200HV F	4600021	32	16	1154	916302908	S ADAPTER SECTION
WASHER DIN 7349 17 200HV F	4600021	32	16	1163	916302608	SL REDUCING SECTION
WASHER DIN 7349 17 200HV F	4600021	27	16	1345	916303808	D INTERMEDIATE SECTION
WASHER DIN 7349 17 200HV F	4600021	21	16	1357	917223708	D INTERMEDIATE SECTION
WASHER DIN 7349 17 200HV F	4600021	21	16	1365	917223808	D INTERMEDIATE SECTION
WASHER DIN 7349 17 200HV F	4600021	7	8	1390	966885408	GUY MOUNTING
WASHER DIN 7349 17 200HV F	4600021	50	17	1402	916115908	WA-FRAME 1
WASHER DIN 7349 17 200HV F	4600021	18	16	1426	916302808	W PIVOT SECTION
WASHER DIN 7349 17 200HV F	4600021	30	8	1452	915723308	L INTERMEDIATE SECTION
WASHER DIN 7349 17 200HV F	4600021	30	8	1460	915723408	L INTERMEDIATE SECTION
WASHER DIN 7349 17 200HV F	4600021	30	8	1465	915746808	L INTERMEDIATE SECTION
WASHER DIN 7349 17 200HV F	4600021	30	8	1470	916062508	L INTERMEDIATE SECTION
WASHER DIN 7349 19 100HV F	4000448	385	2	627	96034141	DIESEL ENGINE, PRE-ASSEMB
WASHER DIN 7349 19 100HV F	4000448	386	2	679	96034143	DIESEL ENGINE, PRE-ASSEMB
WASHER DIN 7349 21 100HV F	4600604	35	16	20	917528708	CENTRAL SECTION CRAWLER
WASHER DIN 7349 21 100HV F	4600604	56	36	50	919045208	CROSS BEAM
WASHER DIN 7349 21 100HV F	4600604	175	6	107	917523808	CRAWLER TRACK CARRIER, L
WASHER DIN 7349 21 100HV F	4600604	91	6	149	917525508	CRAWLER TRACK CARRIER, L
WASHER DIN 7349 21 100HV F	4600604	175	6	180	917525608	CRAWLER TRACK CARRIER,
WASHER DIN 7349 21 100HV F	4600604	91	6	206	917525908	CRAWLER TRACK CARRIER,
WASHER DIN 7349 21 100HV F	4600604	53	8	247	915750608	SLEWING PLATFORM FRAME
WASHER DIN 7349 21 100HV F	4600604	18	16	384	965661008	FRAME PRE-ASS.
WASHER DIN 7349 21 100HV F	4600604	4	4	936	919203708	FUEL TANK CPL.
WASHER DIN 7349 21 100HV F	4600604	9	12	940	919203608	OIL RESERVOIR, COMPLETE
WASHER DIN 7349 21 100HV F	4600604	129	8	1057	916305808	S PIVOT SECTION PRE-ASS.
WASHER DIN 7349 21 100HV F	4600604	75	6	1154	916302908	S ADAPTER SECTION
WASHER DIN 7349 25 FLZN SP	12220085	65	8	106	917523808	CRAWLER TRACK CARRIER, L
WASHER DIN 7349 25 FLZN SP	12220085	176	4	150	917525508	CRAWLER TRACK CARRIER, L
WASHER DIN 7349 25 FLZN SP	12220085	65	8	179	917525608	CRAWLER TRACK CARRIER,
WASHER DIN 7349 25 FLZN SP	12220085	176	4	207	917525908	CRAWLER TRACK CARRIER,

Description	Item	Pos.	Quantity	Page	Assembly	Description
WASHER DIN 7349 25 FLZN SP	12220085	38	6	1084	916332108	S HEAD SECTION
WASHER DIN 7349 25 FLZN SP	12220085	40	12	1112	916177008	ROLLER SET
WASHER DIN 7349 25 FLZN SP	12220085	40	12	1117	916177108	ROLLER SET
WASHER DIN 7349 27 ST FLZN	12100632	30	2	1101	915721308	L-HEAD PIECE
WASHER DIN 7349 31 FLZN SP	12226080	34	8	433	915755208	ROLLER SLEWING RING
WASHER DIN 7349 31 FLZN SP	12226080	13	1	1310	966731108	ROLLER SEATING COMPL.
WASHER DIN 7349 6,4 200HV 4	11693878	376	2	414	96038694	SLEWING PLATFORM CATWAL
WASHER DIN 7349 6,4 200HV 4	11693878	9	4	584	965887608	COVER PRE-ASSY.
WASHER DIN 7349 6,4 200HV 4	11693878	380	2	616	96018031	FIXING PARTS BASE FRAME
WASHER DIN 7349 6,4 200HV 4	11693878	17	10	1055	916305808	S PIVOT SECTION PRE-ASS.
WASHER DIN 7349 6,4 200HV 4	11693878	191	8	1304	915745708	D HEAD SECTION PRE-ASS.
WASHER DIN 7349 8,4 200HV 4	11840501	12	10	359	919207608	DRIVE ASSEMBLY AIR CONDIT
WASHER DIN 7349 8,4 200HV 4	11840501	377	4	425	96038696	SLEWING PLATFORM CATWAL
WASHER DIN 7349 8,4 200HV 4	11840501	16	98	433	915755208	ROLLER SLEWING RING
WASHER DIN 7349 8,4 200HV 4	11840501	14	8	465	916141308	CENTRAL GREASING
WASHER DIN 7349 8,4 200HV 4	11840501	71	176	566	918744708	MACHINERY HOUSE BASE FR
WASHER DIN 7349 8,4 200HV 4	11840501	12	16	572	96035946	ROOF COMPL.
WASHER DIN 7349 8,4 200HV 4	11840501	6	4	580	965886908	ROOF COMPL.
WASHER DIN 7349 8,4 200HV 4	11840501	6	4	581	965887008	ROOF COMPL.
WASHER DIN 7349 8,4 200HV 4	11840501	15	2	582	965887108	ACCESS LADDER PRE-ASS.
WASHER DIN 7349 8,4 200HV 4	11840501	376	2	590	96042455	REST CPL.
WASHER DIN 7349 8,4 200HV 4	11840501	12	8	595	967297708	RETAINER CPL.
WASHER DIN 7349 8,4 200HV 4	11840501	11	3	597	967124708	LID HOLDER
WASHER DIN 7349 8,4 200HV 4	11840501	379	2	600	96021757	FIXING PARTS COMPRESSED
WASHER DIN 7349 8,4 200HV 4	11840501	376	26	616	96018031	FIXING PARTS BASE FRAME
WASHER DIN 7349 8,4 200HV 4	11840501	377	19	903	919203908	COVERING
WASHER DIN 7349 8,4 200HV 4	11840501	375	4	985	919204108	MOTOR PRE-HEATING ABOVE
WASHER DIN 7349 8,4 200HV 4	11840501	375	8	988	919204208	MOTOR PRE-HEATING
WASHER DIN 7349 8,4 200HV 4	11840501	377	4	991	919208108	HEATING MACHINE/ENGINE R
WASHER DIN 7349 8,4 200HV 4	11840501	376	2	1009	919204008	RADIATOR UNIT
WASHER DIN 7349 8,4 200HV 4	11840501	105	22	1056	916305808	S PIVOT SECTION PRE-ASS.
WASHER DIN 7349 8,4 200HV 4	11840501	84	4	1085	916332108	S HEAD SECTION
WASHER DIN 7349 8,4 200HV 4	11840501	59	4	1101	915721308	L-HEAD PIECE
WASHER DIN 7349 8,4 200HV 4	11840501	16	4	1124	968099808	CAMERA HOLDER, PREMOU
WASHER DIN 7349 8,4 200HV 4	11840501	43	11	1213	915753308	WINCH 6 PRE-ASSEMBLY
WASHER DIN 7349 8,4 200HV 4	11840501	266	5	1255	916324608	D PIVOT SECTION PRE-ASS.
WASHER DIN 7349 8,4 200HV 4	11840501	53	12	1365	917223808	D INTERMEDIATE SECTION
WASHER DIN 7349 8,4 200HV 4	11840501	43	14	1419	916116008	WA-FRAME 2 HEAD SECTION
WASHER DIN 7349 8,4 200HV 4	11840501	21	2	1429	966267408	FLAP COMPL.
WASHER DIN 7989-2 16 -ST F	10875866	51	6	1452	915723308	L INTERMEDIATE SECTION
WASHER DIN 7989-2 16 -ST F	10875866	51	6	1460	915723408	L INTERMEDIATE SECTION
WASHER DIN 7989-2 16 -ST F	10875866	51	6	1465	915746808	L INTERMEDIATE SECTION
WASHER DIN 7989-2 16 -ST F	10875866	51	5	1470	916062508	L INTERMEDIATE SECTION
WASHER EN 14399-6 12 300H	10870512	381	16	607	96033135	FASTENING PIECES HYDRAUL
WASHER EN 14399-6 12 300H	10870512	377	4	627	96034141	DIESEL ENGINE, PRE-ASSEMB
WASHER EN 14399-6 12 300H	10870512	377	4	679	96034143	DIESEL ENGINE, PRE-ASSEMB
WASHER EN 14399-6 14 300-37	4600451	8	6	416	96039225	FRAME COMPLETE
WASHER EN 14399-6 16 300-37	10180180	8	8	571	918705808	BASE FRAME PRE-ASSEMBLE
WASHER EN 14399-6 16 300-37	10180180	380	40	627	96034141	DIESEL ENGINE, PRE-ASSEMB
WASHER EN 14399-6 16 300-37	10180180	380	40	679	96034143	DIESEL ENGINE, PRE-ASSEMB
WASHER EN 14399-6 16 300-37	10180180	377	2	799	918717708	AIR FILTER SYSTEM ABOVE
WASHER EN 14399-6 16 300-37	10180180	376	2	803	918719508	AIR FILTER SYSTEM DOWN
WASHER EN 14399-6 16 300-37	10180180	36	24	1447	915723508	ROLLER CARRIAGE W BOOM
WASHER EN 14399-6 20 300-3	4600222	48	6	105	917523808	CRAWLER TRACK CARRIER, L
WASHER EN 14399-6 20 300-3	4600222	48	6	178	917525608	CRAWLER TRACK CARRIER,
WASHER EN 14399-6 20 300-3	4600222	382	16	627	96034141	DIESEL ENGINE, PRE-ASSEMB
WASHER EN 14399-6 20 300-3	4600222	382	16	679	96034143	DIESEL ENGINE, PRE-ASSEMB
WASHER EN 14399-6 24 300-3	4600146	18	22	105	917523808	CRAWLER TRACK CARRIER, L
WASHER EN 14399-6 24 300-3	4600146	9	18	148	917525508	CRAWLER TRACK CARRIER, L
WASHER EN 14399-6 24 300-3	4600146	18	22	178	917525608	CRAWLER TRACK CARRIER,

Description	Item	Pos.	Quantity	Page	Assembly	Description
WASHER EN 14399-6 24 300-3	4600146	9	18	205	917525908	CRAWLER TRACK CARRIER,
WASHER EN 14399-6 24 300-3	4600146	384	4	627	96034141	DIESEL ENGINE, PRE-ASSEMB
WASHER EN 14399-6 24 300-3	4600146	383	4	679	96034143	DIESEL ENGINE, PRE-ASSEMB
WASHER ISO 7089 10 200HV-A	500917508	378	4	425	96038696	SLEWING PLATFORM CATWAL
WASHER ISO 7089 10 200HV-A	500917508	18	2	545	96033616	ELECTRIC ADD-ON PARTS CA
WASHER ISO 7089 10 200HV-A	500917508	164	12	567	918744708	MACHINERY HOUSE BASE FR
WASHER ISO 7089 10 200HV-A	500917508	63	2	1252	916324608	D PIVOT SECTION PRE-ASS.
WASHER ISO 7089 10 300HV F	10289795	39	10	50	919045208	CROSS BEAM
WASHER ISO 7089 10 300HV F	10289795	4	8	114	966289108	GUIDE CPL.
WASHER ISO 7089 10 300HV F	10289795	5	8	151	966289508	GUIDE
WASHER ISO 7089 10 300HV F	10289795	6	1	181	965986208	DAMPERS
WASHER ISO 7089 10 300HV F	10289795	4	8	183	966259008	GUIDE CPL.
WASHER ISO 7089 10 300HV F	10289795	5	8	208	966277408	GUIDE
WASHER ISO 7089 10 300HV F	10289795	6	3	225	966165908	FOLDING FRAME PREMOUNTE
WASHER ISO 7089 10 300HV F	10289795	55	4	247	915750608	SLEWING PLATFORM FRAME
WASHER ISO 7089 10 300HV F	10289795	28	12	395	965661508	UPPER PULLEY BLOCK CPL.
WASHER ISO 7089 10 300HV F	10289795	379	25	414	96038694	SLEWING PLATFORM CATWAL
WASHER ISO 7089 10 300HV F	10289795	379	26	425	96038696	SLEWING PLATFORM CATWAL
WASHER ISO 7089 10 300HV F	10289795	5	4	437	96021673	PREMOUNTED PIN PULLING D
WASHER ISO 7089 10 300HV F	10289795	9	8	496	918998308	CRANE DRIVER'S CABIN CPL.
WASHER ISO 7089 10 300HV F	10289795	31	16	506	916997508	FRAME COMPLETE
WASHER ISO 7089 10 300HV F	10289795	375	6	627	96034141	DIESEL ENGINE, PRE-ASSEMB
WASHER ISO 7089 10 300HV F	10289795	375	6	679	96034143	DIESEL ENGINE, PRE-ASSEMB
WASHER ISO 7089 10 300HV F	10289795	50	6	821	96035990	PREMOUNTED FUEL FILTER
WASHER ISO 7089 10 300HV F	10289795	5	8	941	965666908	OIL TANK PRE-ASS.
WASHER ISO 7089 10 300HV F	10289795	17	2	945	96036153	SWITCH CABINET
WASHER ISO 7089 10 300HV F	10289795	13	4	961	915744208	SWITCH CABINET MOUNTING
WASHER ISO 7089 10 300HV F	10289795	11	32	999	966561608	FRAME
WASHER ISO 7089 10 300HV F	10289795	8	4	1090	966532808	SAFETY ROLLER CPL.
WASHER ISO 7089 10 300HV F	10289795	9	2	1124	968099808	CAMERA HOLDER, PREMOU
WASHER ISO 7089 10 300HV F	10289795	11	8	1156	965936908	FOLDAWAY ROPE PULLEY LA
WASHER ISO 7089 10 300HV F	10289795	73	4	1163	916302608	SL REDUCING SECTION
WASHER ISO 7089 10 300HV F	10289795	221	6	1254	916324608	D PIVOT SECTION PRE-ASS.
WASHER ISO 7089 10 300HV F	10289795	10	1	1266	540006108	ROPE WINCH
WASHER ISO 7089 10 300HV F	10289795	24	1	1266	540006108	ROPE WINCH
WASHER ISO 7089 10 300HV F	10289795	155	54	1304	915745708	D HEAD SECTION PRE-ASS.
WASHER ISO 7089 10 300HV F	10289795	41	8	1372	966649408	LUFFING PULLEY BLOCK COM
WASHER ISO 7089 10 300HV F	10289795	9	2	1374	966657008	BASKET CPL.
WASHER ISO 7089 10 300HV F	10289795	9	2	1376	966657108	BASKET CPL.
WASHER ISO 7089 10 300HV F	10289795	3	2	1394	968301108	PROTECTIVE HOOD COMPL.
WASHER ISO 7089 10 300HV F	10289795	39	8	1412	915746608	WA-FRAME 2 PIVOT SECTION
WASHER ISO 7089 10 300HV F	10289795	24	16	1419	916116008	WA-FRAME 2 HEAD SECTION
WASHER ISO 7089 10 300HV F	10289795	14	16	1492	966887508	CROSS BEAM
WASHER ISO 7089 10 300HV F	10289795	8	24	1531	966846208	FOOT COMPLETE
WASHER ISO 7089 10 300HV F	10289795	7	4	1564	966659808	ROCKER
WASHER ISO 7089 12 200HV-A	10410178	63	8	21	917528708	CENTRAL SECTION CRAWLER
WASHER ISO 7089 12 200HV-A	10410178	14	2	54	965956208	STAIR
WASHER ISO 7089 12 200HV-A	4901782	188	2	1304	915745708	D HEAD SECTION PRE-ASS.
WASHER ISO 7089 12 300HV F	10289804	78	1	21	917528708	CENTRAL SECTION CRAWLER
WASHER ISO 7089 12 300HV F	10289804	67	12	106	917523808	CRAWLER TRACK CARRIER, L
WASHER ISO 7089 12 300HV F	10289804	104	8	149	917525508	CRAWLER TRACK CARRIER, L
WASHER ISO 7089 12 300HV F	10289804	67	12	179	917525608	CRAWLER TRACK CARRIER,
WASHER ISO 7089 12 300HV F	10289804	104	8	206	917525908	CRAWLER TRACK CARRIER,
WASHER ISO 7089 12 300HV F	10289804	6	4	230	966912508	PIN PULLING CYLINDER CPL.
WASHER ISO 7089 12 300HV F	10289804	6	4	234	966648008	PIN PULLING CYLINDER CPL.
WASHER ISO 7089 12 300HV F	10289804	41	16	297	96047586	MOUNTING PARTS TAIL PART
WASHER ISO 7089 12 300HV F	10289804	51	5	322	915751408	WINCH 1 PRE-ASSEMBLY
WASHER ISO 7089 12 300HV F	10289804	52	20	389	965661108	SUPPORT COMPL.
WASHER ISO 7089 12 300HV F	10289804	19	6	399	965661608	LOWER PULLEY BLOCK CPL.
WASHER ISO 7089 12 300HV F	10289804	381	4	414	96038694	SLEWING PLATFORM CATWAL

Description	Item	Pos.	Quantity	Page	Assembly	Description
WASHER ISO 7089 12 300HV F	10289804	380	44	425	96038696	SLEWING PLATFORM CATWAL
WASHER ISO 7089 12 300HV F	10289804	555	2	450	966085508	HYDRAULIC EQUIPM.SLEWING
WASHER ISO 7089 12 300HV F	10289804	20	32	506	916997508	FRAME COMPLETE
WASHER ISO 7089 12 300HV F	10289804	110	48	566	918744708	MACHINERY HOUSE BASE FR
WASHER ISO 7089 12 300HV F	10289804	9	5	595	967297708	RETAINER CPL.
WASHER ISO 7089 12 300HV F	10289804	380	16	607	96033135	FASTENING PIECES HYDRAUL
WASHER ISO 7089 12 300HV F	10289804	379	12	616	96018031	FIXING PARTS BASE FRAME
WASHER ISO 7089 12 300HV F	10289804	7	16	936	919203708	FUEL TANK CPL.
WASHER ISO 7089 12 300HV F	10289804	11	16	940	919203608	OIL RESERVOIR, COMPLETE
WASHER ISO 7089 12 300HV F	10289804	44	1	945	96036153	SWITCH CABINET
WASHER ISO 7089 12 300HV F	10289804	10	8	1016	965896208	PREMOUNTED COMBINATION
WASHER ISO 7089 12 300HV F	10289804	10	8	1019	965896308	PREMOUNTED COMBINATION
WASHER ISO 7089 12 300HV F	10289804	95	13	1056	916305808	S PIVOT SECTION PRE-ASS.
WASHER ISO 7089 12 300HV F	10289804	14	2	1088	966470508	HOISTING LIMIT SWITCH PRE-
WASHER ISO 7089 12 300HV F	10289804	14	2	1089	966470608	HOISTING LIMIT SWITCH PRE-
WASHER ISO 7089 12 300HV F	10289804	26	24	1170	915753108	WINCH
WASHER ISO 7089 12 300HV F	10289804	26	24	1192	915753208	WINCH 5 PRE-ASS.
WASHER ISO 7089 12 300HV F	10289804	73	24	1252	916324608	D PIVOT SECTION PRE-ASS.
WASHER ISO 7089 12 300HV F	10289804	6	4	1259	966221808	DRIVER LEFT
WASHER ISO 7089 12 300HV F	10289804	6	4	1260	966221908	DRIVER RIGHT
WASHER ISO 7089 12 300HV F	10289804	20	1	1266	540006108	ROPE WINCH
WASHER ISO 7089 12 300HV F	10289804	29	2	1332	96051961	TRACTION RAM PRE-ASS.
WASHER ISO 7089 12 300HV F	10289804	29	2	1340	96051962	TRACTION RAM PRE-ASS.
WASHER ISO 7089 12 300HV F	10289804	29	16	1402	916115908	WA-FRAME 1
WASHER ISO 7089 12 300HV F	10289804	79	16	1413	915746608	WA-FRAME 2 PIVOT SECTION
WASHER ISO 7089 12 300HV F	10289804	46	8	1419	916116008	WA-FRAME 2 HEAD SECTION
WASHER ISO 7089 12 300HV F	10289804	23	12	1426	916302808	W PIVOT SECTION
WASHER ISO 7089 12 300HV F	10289804	44	4	1500	966887908	STAND, LEFT
WASHER ISO 7089 12 300HV F	10289804	33	4	1533	966911408	CROSS MEMBER CPL.
WASHER ISO 7089 12 MS	420050801	378	12	627	96034141	DIESEL ENGINE, PRE-ASSEMB
WASHER ISO 7089 12 MS	420050801	379	12	679	96034143	DIESEL ENGINE, PRE-ASSEMB
WASHER ISO 7089 14 300HV F	10289805	50	12	20	917528708	CENTRAL SECTION CRAWLER
WASHER ISO 7089 14 300HV F	10289805	383	2	414	96038694	SLEWING PLATFORM CATWAL
WASHER ISO 7089 14 300HV F	10289805	381	6	425	96038696	SLEWING PLATFORM CATWAL
WASHER ISO 7089 14 300HV F	10289805	377	4	1009	919204008	RADIATOR UNIT
WASHER ISO 7089 14 300HV F	10289805	131	4	1057	916305808	S PIVOT SECTION PRE-ASS.
WASHER ISO 7089 14 300HV F	10289805	91	8	1130	916303308	S INTERMEDIATE SECTION
WASHER ISO 7089 14 300HV F	10289805	91	8	1136	916303208	S INTERMEDIATE SECTION
WASHER ISO 7089 14 300HV F	10289805	91	8	1141	916303108	S INTERMEDIATE SECTION
WASHER ISO 7089 14 300HV F	10289805	91	8	1145	916303008	S INTERMEDIATE SECTION
WASHER ISO 7089 14 300HV F	10289805	91	8	1149	916302708	S INTERMEDIATE SECTION
WASHER ISO 7089 14 300HV F	10289805	91	8	1155	916302908	S ADAPTER SECTION
WASHER ISO 7089 14 300HV F	10289805	91	8	1163	916302608	SL REDUCING SECTION
WASHER ISO 7089 14 300HV F	10289805	52	4	1345	916303808	D INTERMEDIATE SECTION
WASHER ISO 7089 14 300HV F	10289805	33	12	1357	917223708	D INTERMEDIATE SECTION
WASHER ISO 7089 14 300HV F	10289805	36	12	1365	917223808	D INTERMEDIATE SECTION
WASHER ISO 7089 14 300HV F	10289805	47	16	1388	966890708	WA-FRAME 1 BASE SECTION
WASHER ISO 7089 14 300HV F	10289805	53	8	1402	916115908	WA-FRAME 1
WASHER ISO 7089 14 300HV F	10289805	64	8	1413	915746608	WA-FRAME 2 PIVOT SECTION
WASHER ISO 7089 14 300HV F	10289805	91	8	1419	916116008	WA-FRAME 2 HEAD SECTION
WASHER ISO 7089 14 300HV F	10289805	56	12	1452	915723308	L INTERMEDIATE SECTION
WASHER ISO 7089 14 300HV F	10289805	56	16	1460	915723408	L INTERMEDIATE SECTION
WASHER ISO 7089 14 300HV F	10289805	56	16	1465	915746808	L INTERMEDIATE SECTION
WASHER ISO 7089 14 300HV F	10289805	56	16	1470	916062508	L INTERMEDIATE SECTION
WASHER ISO 7089 16 -A2	10410161	15	24	1027	965630408	CARRIER PRE-ASSEMBLED
WASHER ISO 7089 16 200HV F	12210036	2	8	757	9079954	FASTENING PIECES ASSEMBL
WASHER ISO 7089 16 300HV F	10289806	18	20	20	917528708	CENTRAL SECTION CRAWLER
WASHER ISO 7089 16 300HV F	10289806	6	4	67	966004008	PIN SUSPENSION
WASHER ISO 7089 16 300HV F	10289806	6	4	68	966003108	MOUNTING
WASHER ISO 7089 16 300HV F	10289806	23	20	105	917523808	CRAWLER TRACK CARRIER, L

Description	Item	Pos.	Quantity	Page	Assembly	Description
WASHER ISO 7089 16 300HV F	10289806	23	20	148	917525508	CRAWLER TRACK CARRIER, L
WASHER ISO 7089 16 300HV F	10289806	23	20	178	917525608	CRAWLER TRACK CARRIER,
WASHER ISO 7089 16 300HV F	10289806	23	20	205	917525908	CRAWLER TRACK CARRIER,
WASHER ISO 7089 16 300HV F	10289806	8	15	252	966222408	MOUNTING PARTS FRONT P
WASHER ISO 7089 16 300HV F	10289806	24	9	322	915751408	WINCH 1 PRE-ASSEMBLY
WASHER ISO 7089 16 300HV F	10289806	24	9	345	915751608	WINCH 2 PRE-ASS.
WASHER ISO 7089 16 300HV F	10289806	16	12	384	965661008	FRAME PRE-ASS.
WASHER ISO 7089 16 300HV F	10289806	64	2	389	965661108	SUPPORT COMPL.
WASHER ISO 7089 16 300HV F	10289806	13	16	395	965661508	UPPER PULLEY BLOCK CPL.
WASHER ISO 7089 16 300HV F	10289806	16	16	399	965661608	LOWER PULLEY BLOCK CPL.
WASHER ISO 7089 16 300HV F	10289806	384	6	414	96038694	SLEWING PLATFORM CATWAL
WASHER ISO 7089 16 300HV F	10289806	5	6	571	918705808	BASE FRAME PRE-ASSEMBLE
WASHER ISO 7089 16 300HV F	10289806	3	2	587	965888608	PLATFORM COMPL.
WASHER ISO 7089 16 300HV F	10289806	7	1	594	96044781	RETAINER CPL.
WASHER ISO 7089 16 300HV F	10289806	35	4	1055	916305808	S PIVOT SECTION PRE-ASS.
WASHER ISO 7089 16 300HV F	10289806	7	4	1060	966939508	CONNECTING LINK PRE-ASS.
WASHER ISO 7089 16 300HV F	10289806	27	12	1084	916332108	S HEAD SECTION
WASHER ISO 7089 16 300HV F	10289806	8	2	1088	966470508	HOISTING LIMIT SWITCH PRE-
WASHER ISO 7089 16 300HV F	10289806	8	2	1089	966470608	HOISTING LIMIT SWITCH PRE-
WASHER ISO 7089 16 300HV F	10289806	23	16	1170	915753108	WINCH
WASHER ISO 7089 16 300HV F	10289806	23	16	1192	915753208	WINCH 5 PRE-ASS.
WASHER ISO 7089 16 300HV F	10289806	39	8	1213	915753308	WINCH 6 PRE-ASSEMBLY
WASHER ISO 7089 16 300HV F	10289806	191	16	1254	916324608	D PIVOT SECTION PRE-ASS.
WASHER ISO 7089 16 300HV F	10289806	66	48	1303	915745708	D HEAD SECTION PRE-ASS.
WASHER ISO 7089 16 300HV F	10289806	125	80	1303	915745708	D HEAD SECTION PRE-ASS.
WASHER ISO 7089 16 300HV F	10289806	4	1	1374	966657008	BASKET CPL.
WASHER ISO 7089 16 300HV F	10289806	4	1	1376	966657108	BASKET CPL.
WASHER ISO 7089 16 300HV F	10289806	8	16	1384	919243508	WA-FRAME
WASHER ISO 7089 16 300HV F	10289806	47	8	1412	915746608	WA-FRAME 2 PIVOT SECTION
WASHER ISO 7089 16 300HV F	10289806	15	16	1419	916116008	WA-FRAME 2 HEAD SECTION
WASHER ISO 7089 16 300HV F	10289806	36	2	1426	916302808	W PIVOT SECTION
WASHER ISO 7089 16 300HV F	10289806	(7)	4	1427	916302808	W PIVOT SECTION
WASHER ISO 7089 16 300HV F	10289806	19	8	1429	966267408	FLAP COMPL.
WASHER ISO 7089 16 300HV F	10289806	54	10	1452	915723308	L INTERMEDIATE SECTION
WASHER ISO 7089 16 300HV F	10289806	54	10	1460	915723408	L INTERMEDIATE SECTION
WASHER ISO 7089 16 300HV F	10289806	54	10	1465	915746808	L INTERMEDIATE SECTION
WASHER ISO 7089 16 300HV F	10289806	54	9	1470	916062508	L INTERMEDIATE SECTION
WASHER ISO 7089 16 300HV F	10289806	8	16	1475	915744908	BOOM NOSE
WASHER ISO 7089 16 300HV F	10289806	6	104	1538	96004014	TRANSPORT
WASHER ISO 7089 16 300HV F	10289806	15	4	1559	966825708	ROD CPL.
WASHER ISO 7089 16 300HV F	10289806	15	4	1561	966825808	ROD CPL.
WASHER ISO 7089 16 MS	420051101	5	2	1374	966657008	BASKET CPL.
WASHER ISO 7089 16 MS	420051101	5	2	1376	966657108	BASKET CPL.
WASHER ISO 7089 18 300HV F	10289807	185	10	1254	916324608	D PIVOT SECTION PRE-ASS.
WASHER ISO 7089 18 300HV F	10289807	4	9	1508	965466808	DOOR CPL.
WASHER ISO 7089 20 200HV-A	10353689	16	24	389	965661108	SUPPORT COMPL.
WASHER ISO 7089 20 200HV-A	10353689	12	10	1027	965630408	CARRIER PRE-ASSEMBLED
WASHER ISO 7089 20 300HV F	10289808	40	4	50	919045208	CROSS BEAM
WASHER ISO 7089 20 300HV F	10289808	18	4	56	96026100	PLATFORM CPL.L.
WASHER ISO 7089 20 300HV F	10289808	18	5	60	96026289	PODEST CPL.R.
WASHER ISO 7089 20 300HV F	10289808	12	6	65	96026457	PLATFORM COMPL.
WASHER ISO 7089 20 300HV F	10289808	128	8	107	917523808	CRAWLER TRACK CARRIER, L
WASHER ISO 7089 20 300HV F	10289808	80	8	149	917525508	CRAWLER TRACK CARRIER, L
WASHER ISO 7089 20 300HV F	10289808	128	8	179	917525608	CRAWLER TRACK CARRIER,
WASHER ISO 7089 20 300HV F	10289808	80	8	206	917525908	CRAWLER TRACK CARRIER,
WASHER ISO 7089 20 300HV F	10289808	7	9	223	919026408	CATWALK CRAW.TRACK TRA
WASHER ISO 7089 20 300HV F	10289808	20	16	256	915750708	PIN F. S AND D PIVOT SECTIO
WASHER ISO 7089 20 300HV F	10289808	26	8	294	919361308	SLEWING PLATFORM FRAME
WASHER ISO 7089 20 300HV F	10289808	388	4	414	96038694	SLEWING PLATFORM CATWAL
WASHER ISO 7089 20 300HV F	10289808	387	10	425	96038696	SLEWING PLATFORM CATWAL

Description	Item	Pos.	Quantity	Page	Assembly	Description
WASHER ISO 7089 20 300HV F	10289808	4	4	507	967037208	RAILING CPL
WASHER ISO 7089 20 300HV F	10289808	4	4	508	967036208	RAILING CPL
WASHER ISO 7089 20 300HV F	10289808	4	2	509	967037908	RAILING CPL
WASHER ISO 7089 20 300HV F	10289808	5	4	1001	966572308	BRACKET CPL.
WASHER ISO 7089 20 300HV F	10289808	114	4	1056	916305808	S PIVOT SECTION PRE-ASS.
WASHER ISO 7089 20 300HV F	10289808	31	26	1084	916332108	S HEAD SECTION
WASHER ISO 7089 20 300HV F	10289808	25	26	1101	915721308	L-HEAD PIECE
WASHER ISO 7089 20 300HV F	10289808	61	12	1129	916303308	S INTERMEDIATE SECTION
WASHER ISO 7089 20 300HV F	10289808	61	6	1136	916303208	S INTERMEDIATE SECTION
WASHER ISO 7089 20 300HV F	10289808	61	6	1141	916303108	S INTERMEDIATE SECTION
WASHER ISO 7089 20 300HV F	10289808	61	6	1145	916303008	S INTERMEDIATE SECTION
WASHER ISO 7089 20 300HV F	10289808	61	6	1149	916302708	S INTERMEDIATE SECTION
WASHER ISO 7089 20 300HV F	10289808	61	6	1154	916302908	S ADAPTER SECTION
WASHER ISO 7089 20 300HV F	10289808	207	8	1254	916324608	D PIVOT SECTION PRE-ASS.
WASHER ISO 7089 20 300HV F	10289808	13	4	1390	966885408	GUY MOUNTING
WASHER ISO 7089 20 300HV F	10289808	38	12	1452	915723308	L INTERMEDIATE SECTION
WASHER ISO 7089 20 300HV F	10289808	38	12	1460	915723408	L INTERMEDIATE SECTION
WASHER ISO 7089 20 300HV F	10289808	38	12	1465	915746808	L INTERMEDIATE SECTION
WASHER ISO 7089 20 300HV F	10289808	38	12	1470	916062508	L INTERMEDIATE SECTION
WASHER ISO 7089 20 300HV F	10289808	5	2	1481	967995008	MECHANICAL AUXILIARIES
WASHER ISO 7089 20 300HV F	10289808	11	2	1494	966888308	SWITCH UNIT
WASHER ISO 7089 20 300HV F	10289808	11	2	1495	966916408	SWITCH UNIT
WASHER ISO 7089 20 300HV F	10289808	6	16	1497	966887708	CONNECTING SUPPORT
WASHER ISO 7089 20 300HV F	10289808	14	4	1500	966887908	STAND, LEFT
WASHER ISO 7089 20 300HV F	10289808	14	4	1503	966888108	STAND, RIGHT
WASHER ISO 7089 20 300HV F	10289808	19	4	1507	966410908	PLATFORM COMPL.
WASHER ISO 7089 20 MS	420051314	22	8	389	965661108	SUPPORT COMPL.
WASHER ISO 7089 20 MS	420051314	22	2	395	965661508	UPPER PULLEY BLOCK CPL.
WASHER ISO 7089 20 MS	420051314	383	2	425	96038696	SLEWING PLATFORM CATWAL
WASHER ISO 7089 20 MS	420051314	5	6	1332	96051961	TRACTION RAM PRE-ASS.
WASHER ISO 7089 20 MS	420051314	5	4	1340	96051962	TRACTION RAM PRE-ASS.
WASHER ISO 7089 22 300HV F	10289809	4	4	400	967093808	BRACKET CPL.
WASHER ISO 7089 22 300HV F	10289809	128	4	1253	916324608	D PIVOT SECTION PRE-ASS.
WASHER ISO 7089 24 200HV-A	10353690	47	16	1154	916302908	S ADAPTER SECTION
WASHER ISO 7089 24 200HV-A	10353690	94	6	1252	916324608	D PIVOT SECTION PRE-ASS.
WASHER ISO 7089 24 300HV F	10289810	11	2	54	965956208	STAIR
WASHER ISO 7089 24 300HV F	10289810	53	2	105	917523808	CRAWLER TRACK CARRIER, L
WASHER ISO 7089 24 300HV F	10289810	107	2	149	917525508	CRAWLER TRACK CARRIER, L
WASHER ISO 7089 24 300HV F	10289810	174	2	180	917525608	CRAWLER TRACK CARRIER,
WASHER ISO 7089 24 300HV F	10289810	107	2	206	917525908	CRAWLER TRACK CARRIER,
WASHER ISO 7089 24 300HV F	10289810	18	8	256	915750708	PIN F. S AND D PIVOT SECTIO
WASHER ISO 7089 24 300HV F	10289810	29	8	1084	916332108	S HEAD SECTION
WASHER ISO 7089 24 300HV F	10289810	14	2	1101	915721308	L-HEAD PIECE
WASHER ISO 7089 24 300HV F	10289810	43	14	1112	916177008	ROLLER SET
WASHER ISO 7089 24 300HV F	10289810	43	14	1117	916177108	ROLLER SET
WASHER ISO 7089 24 300HV F	10289810	2	4	1261	966211808	SUPPORT
WASHER ISO 7089 24 300HV F	10289810	2	4	1262	966505108	SUPPORT
WASHER ISO 7089 24 300HV F	10289810	2	4	1263	966505208	SUPPORT
WASHER ISO 7089 24 300HV F	10289810	48	16	1302	915745708	D HEAD SECTION PRE-ASS.
WASHER ISO 7089 24 300HV F	10289810	65	4	1419	916116008	WA-FRAME 2 HEAD SECTION
WASHER ISO 7089 24 300HV F	10289810	78	16	1427	916302808	W PIVOT SECTION
WASHER ISO 7089 24 300HV F	10289810	28	6	1475	915744908	BOOM NOSE
WASHER ISO 7089 24 300HV F	10289810	51	16	1533	966911408	CROSS MEMBER CPL.
WASHER ISO 7089 24 300HV F	10289810	5	4	1545	965665108	ROD CPL.
WASHER ISO 7089 27 300HV F	11081186	385	24	425	96038696	SLEWING PLATFORM CATWAL
WASHER ISO 7089 3 MS	420050108	(505)	1	84	966448108	TERMINAL BOX, PRE-ASSEMB
WASHER ISO 7089 3 MS	420050108	34	4	84	966448108	TERMINAL BOX, PRE-ASSEMB
WASHER ISO 7089 3 MS	420050108	(505)	1	95	966448308	TERMINAL BOX, PRE-ASSEMB
WASHER ISO 7089 3 MS	420050108	34	4	95	966448308	TERMINAL BOX, PRE-ASSEMB
WASHER ISO 7089 3 MS	420050108	154	9	1067	966265208	CABLE DRUM COMPL.

Description	Item	Pos.	Quantity	Page	Assembly	Description
WASHER ISO 7089 3 MS	420050108	282	33	1095	966418908	TERMINAL BOX
WASHER ISO 7089 3 MS	420050108	(506)	1	1095	966418908	TERMINAL BOX
WASHER ISO 7089 3 MS	420050108	282	19	1105	966469508	TERMINAL BOX
WASHER ISO 7089 3 MS	420050108	269	8	1290	966842008	CABLE DRUM COMPL.
WASHER ISO 7089 3 MS	420050108	505	1	1432	967255108	LEAD
WASHER ISO 7089 3 MS	420050108	506	1	1433	967255208	LEAD
WASHER ISO 7089 3 MS	420050108	154	9	1435	966420308	CABLE DRUM COMPL.
WASHER ISO 7089 3 MS	420050108	509	1	1436	967260608	LEAD
WASHER ISO 7089 3 MS	420050108	(157)	2	1480	967276708	RECEIVER
WASHER ISO 7089 3,5 200HV 4	10875644	15	4	890	967021108	TERMINAL BOX BLANK PLUG
WASHER ISO 7089 30 300HV F	10289811	69	20	51	919045208	CROSS BEAM
WASHER ISO 7089 30 300HV F	10289811	17	8	54	965956208	STAIR
WASHER ISO 7089 30 300HV F	10289811	22	8	256	915750708	PIN F. S AND D PIVOT SECTIO
WASHER ISO 7089 30 300HV F	10289811	46	6	322	915751408	WINCH 1 PRE-ASSEMBLY
WASHER ISO 7089 30 300HV F	10289811	5	4	392	965661408	BRACKET CPL.
WASHER ISO 7089 30 300HV F	10289811	8	2	397	966093308	BRACKET CPL.
WASHER ISO 7089 30 300HV F	10289811	386	4	425	96038696	SLEWING PLATFORM CATWAL
WASHER ISO 7089 30 300HV F	10289811	5	2	1086	966467008	BRACKET CPL.
WASHER ISO 7089 30 300HV F	10289811	22	6	1251	916324608	D PIVOT SECTION PRE-ASS.
WASHER ISO 7089 30 300HV F	10289811	178	8	1304	915745708	D HEAD SECTION PRE-ASS.
WASHER ISO 7089 30 300HV F	10289811	4	2	1309	966594008	BRACKET CPL.
WASHER ISO 7089 30 300HV F	10289811	24	3	1372	966649408	LUFFING PULLEY BLOCK COM
WASHER ISO 7089 30 300HV F	10289811	6	2	1379	966649908	BRACKET CPL.
WASHER ISO 7089 30 300HV F	10289811	23	4	1381	966660708	WEIGHT CPL.
WASHER ISO 7089 30 300HV F	10289811	26	10	1388	966890708	WA-FRAME 1 BASE SECTION
WASHER ISO 7089 30 300HV F	10289811	36	10	1412	915746608	WA-FRAME 2 PIVOT SECTION
WASHER ISO 7089 30 300HV F	10289811	11	4	1475	915744908	BOOM NOSE
WASHER ISO 7089 30 300HV F	10289811	9	2	1541	965646108	ROD CPL.
WASHER ISO 7089 30 300HV F	10289811	9	2	1543	965522908	ROD CPL.
WASHER ISO 7089 30 300HV F	10289811	10	2	1546	968244508	ROD CPL.
WASHER ISO 7089 30 300HV F	10289811	9	2	1547	966191408	ROD CPL.
WASHER ISO 7089 30 300HV F	10289811	9	2	1548	966377608	ROD CPL.
WASHER ISO 7089 30 300HV F	10289811	9	2	1550	966203408	ROD CPL.
WASHER ISO 7089 30 300HV F	10289811	9	2	1551	966160008	ROD CPL.
WASHER ISO 7089 30 300HV F	10289811	9	2	1552	966659008	ROD CPL.
WASHER ISO 7089 30 300HV F	10289811	9	4	1554	966663008	ROD CPL.
WASHER ISO 7089 30 300HV F	10289811	9	2	1555	966659408	ROD CPL.
WASHER ISO 7089 30 300HV F	10289811	9	2	1557	966663508	ROD CPL.
WASHER ISO 7089 30 300HV F	10289811	10	2	1559	966825708	ROD CPL.
WASHER ISO 7089 30 300HV F	10289811	10	2	1561	966825808	ROD CPL.
WASHER ISO 7089 30 300HV F	10289811	9	2	1565	967086508	PULL ROD
WASHER ISO 7089 30 300HV F	10289811	9	2	1567	967088008	PULL ROD
WASHER ISO 7089 30 300HV F	10289811	9	2	1569	967089708	PULL ROD
WASHER ISO 7089 33 300HV F	11692808	9	20	1129	916303308	S INTERMEDIATE SECTION
WASHER ISO 7089 33 300HV F	11692808	9	20	1136	916303208	S INTERMEDIATE SECTION
WASHER ISO 7089 33 300HV F	11692808	9	20	1141	916303108	S INTERMEDIATE SECTION
WASHER ISO 7089 33 300HV F	11692808	9	30	1145	916303008	S INTERMEDIATE SECTION
WASHER ISO 7089 33 300HV F	11692808	9	20	1149	916302708	S INTERMEDIATE SECTION
WASHER ISO 7089 33 300HV F	11692808	9	20	1154	916302908	S ADAPTER SECTION
WASHER ISO 7089 33 300HV F	11692808	9	20	1163	916302608	SL REDUCING SECTION
WASHER ISO 7089 33 300HV F	11692808	39	20	1357	917223708	D INTERMEDIATE SECTION
WASHER ISO 7089 33 300HV F	11692808	42	20	1365	917223808	D INTERMEDIATE SECTION
WASHER ISO 7089 33 300HV F	11692808	62	20	1453	915723308	L INTERMEDIATE SECTION
WASHER ISO 7089 33 300HV F	11692808	62	20	1460	915723408	L INTERMEDIATE SECTION
WASHER ISO 7089 33 300HV F	11692808	62	20	1465	915746808	L INTERMEDIATE SECTION
WASHER ISO 7089 33 300HV F	11692808	62	20	1470	916062508	L INTERMEDIATE SECTION
WASHER ISO 7089 36 300HV F	10289812	301	8	32	966084408	HYDRAULIC EQUIPM.CENTER
WASHER ISO 7089 36 300HV F	10289812	28	22	105	917523808	CRAWLER TRACK CARRIER, L
WASHER ISO 7089 36 300HV F	10289812	28	38	148	917525508	CRAWLER TRACK CARRIER, L
WASHER ISO 7089 36 300HV F	10289812	28	22	178	917525608	CRAWLER TRACK CARRIER,

Description	Item	Pos.	Quantity	Page	Assembly	Description
WASHER ISO 7089 36 300HV F	10289812	28	38	205	917525908	CRAWLER TRACK CARRIER,
WASHER ISO 7089 36 300HV F	10289812	18	6	247	915750608	SLEWING PLATFORM FRAME
WASHER ISO 7089 36 300HV F	10289812	63	2	389	965661108	SUPPORT COMPL.
WASHER ISO 7089 36 300HV F	10289812	227	2	1254	916324608	D PIVOT SECTION PRE-ASS.
WASHER ISO 7089 36 300HV F	10289812	50	2	1452	915723308	L INTERMEDIATE SECTION
WASHER ISO 7089 36 300HV F	10289812	50	2	1460	915723408	L INTERMEDIATE SECTION
WASHER ISO 7089 36 300HV F	10289812	50	2	1465	915746808	L INTERMEDIATE SECTION
WASHER ISO 7089 36 300HV F	10289812	50	5	1470	916062508	L INTERMEDIATE SECTION
WASHER ISO 7089 39 300HV F	10289855	76	8	390	965661108	SUPPORT COMPL.
WASHER ISO 7089 39 300HV F	10289855	10	2	1332	96051961	TRACTION RAM PRE-ASS.
WASHER ISO 7089 39 300HV F	10289855	10	2	1340	96051962	TRACTION RAM PRE-ASS.
WASHER ISO 7089 39 300HV F	10289855	8	8	1381	966660708	WEIGHT CPL.
WASHER ISO 7089 4 200HV 4	10875645	27	4	84	966448108	TERMINAL BOX, PRE-ASSEMB
WASHER ISO 7089 4 200HV 4	10875645	27	4	95	966448308	TERMINAL BOX, PRE-ASSEMB
WASHER ISO 7089 4 200HV 4	10875645	12	1	117	966790508	HOSE HOLDER WELDED
WASHER ISO 7089 4 200HV 4	10875645	279	24	263	96034537	TERMINAL BOX
WASHER ISO 7089 4 200HV 4	10875645	279	16	301	96047223	TERMINAL BOX ELECTRICS S
WASHER ISO 7089 4 200HV 4	10875645	27	4	330	966541108	TERMINAL BOX CPL.
WASHER ISO 7089 4 200HV 4	10875645	27	4	347	966541408	TERMINAL BOX CPL.
WASHER ISO 7089 4 200HV 4	10875645	283	24	880	966530408	TERMINAL BOX
WASHER ISO 7089 4 200HV 4	10875645	283	16	882	96034780	TERMINAL BOX
WASHER ISO 7089 4 200HV 4	10875645	283	24	884	96044329	TERMINAL BOX
WASHER ISO 7089 4 200HV 4	10875645	283	24	886	968221508	TERMINAL BOX
WASHER ISO 7089 4 200HV 4	10875645	283	20	893	968218508	TERMINAL BOX
WASHER ISO 7089 4 200HV 4	10875645	283	28	895	96051756	TERMINAL BOX
WASHER ISO 7089 4 200HV 4	10875645	62	32	950	96061868	ASSEMBLY PARTS MOUNTIN
WASHER ISO 7089 4 200HV 4	10875645	375	3	991	919208108	HEATING MACHINE/ENGINE R
WASHER ISO 7089 4 200HV 4	10875645	191	8	1095	966418908	TERMINAL BOX
WASHER ISO 7089 4 200HV 4	10875645	27	4	1177	966541908	TERMINAL BOX CPL.
WASHER ISO 7089 4 200HV 4	10875645	27	4	1198	966542708	TERMINAL BOX CPL.
WASHER ISO 7089 4 200HV 4	10875645	27	4	1230	966543108	TERMINAL BOX CPL.
WASHER ISO 7089 4 200HV 4	10875645	278	4	1397	967271008	TERMINAL BOX CPL.
WASHER ISO 7089 4 200HV 4	10875645	6	3	1523	967051508	WIND WARNING PREASSEMB
WASHER ISO 7089 42 300HV F	10289847	42	49	105	917523808	CRAWLER TRACK CARRIER, L
WASHER ISO 7089 42 300HV F	10289847	42	49	148	917525508	CRAWLER TRACK CARRIER, L
WASHER ISO 7089 42 300HV F	10289847	42	49	178	917525608	CRAWLER TRACK CARRIER,
WASHER ISO 7089 42 300HV F	10289847	42	49	205	917525908	CRAWLER TRACK CARRIER,
WASHER ISO 7089 42 300HV F	10289847	22	2	294	919361308	SLEWING PLATFORM FRAME
WASHER ISO 7089 42 300HV F	10289847	25	2	389	965661108	SUPPORT COMPL.
WASHER ISO 7089 42 300HV F	10289847	19	1	1251	916324608	D PIVOT SECTION PRE-ASS.
WASHER ISO 7089 45 300HV F	10289850	61	4	1302	915745708	D HEAD SECTION PRE-ASS.
WASHER ISO 7089 48 300HV F	10289852	44	2	1302	915745708	D HEAD SECTION PRE-ASS.
WASHER ISO 7089 48 300HV F	10289852	39	2	1402	916115908	WA-FRAME 1
WASHER ISO 7089 48 300HV F	10289852	17	1	1475	915744908	BOOM NOSE
WASHER ISO 7089 5 -A2	10410193	14	2	808	96035875	LOWER UREA PLANT
WASHER ISO 7089 5 -A2	10410193	12	2	816	96035878	UPPER UREA PLANT
WASHER ISO 7089 5 200HV ZN	10197808	93	2	51	919045208	CROSS BEAM
WASHER ISO 7089 5 200HV ZN	10197808	7	4	119	915742708	CENTRA.LUBRICATION SYSTE
WASHER ISO 7089 5 200HV ZN	10197808	7	4	158	915744408	CENTRA.LUBRICATION SYSTE
WASHER ISO 7089 5 200HV ZN	10197808	7	4	185	915744608	CENTR.LUBRICATION SYSTEM
WASHER ISO 7089 5 200HV ZN	10197808	7	4	211	915744508	CENTR.LUBRICATION SYSTEM
WASHER ISO 7089 5 200HV ZN	10197808	6	2	313	916945008	CENT. LUBRIC. SYSTEM SUP
WASHER ISO 7089 5 200HV ZN	10197808	322	4	334	966085708	ADDITIONAL HYDRAULICS WI
WASHER ISO 7089 5 200HV ZN	10197808	6	2	339	916997308	CENTRAL LUBRICATING SYS
WASHER ISO 7089 5 200HV ZN	10197808	322	4	351	966085808	ADDITIONAL HYDRAULICS WI
WASHER ISO 7089 5 200HV ZN	10197808	6	2	356	916998708	CENTRALIZED LUBRICATION
WASHER ISO 7089 5 200HV ZN	10197808	4	2	404	916921908	CENTRAL LUBRICATING SYS
WASHER ISO 7089 5 200HV ZN	10197808	375	2	425	96038696	SLEWING PLATFORM CATWAL
WASHER ISO 7089 5 200HV ZN	10197808	18	6	498	919266408	CRANE DRIVER'S CABIN,PRE
WASHER ISO 7089 5 200HV ZN	10197808	33	2	513	96012480	CHARGER

Description	Item	Pos.	Quantity	Page	Assembly	Description
WASHER ISO 7089 5 200HV ZN	10197808	33	2	514	96012481	CHARGER
WASHER ISO 7089 5 200HV ZN	10197808	17	2	524	96033614	CONTROLS AND FITTINGS RI
WASHER ISO 7089 5 200HV ZN	10197808	5	4	577	96036247	COVER PRE-ASSY.
WASHER ISO 7089 5 200HV ZN	10197808	17	2	753	10143790	REGULATION BOOST PRESS
WASHER ISO 7089 5 200HV ZN	10197808	3	2	761	9078467	CONTROL PLATE ASSEMBLY
WASHER ISO 7089 5 200HV ZN	10197808	(15)	5	938	96034679	FUEL TANK, PRE-ASSEMBLED
WASHER ISO 7089 5 200HV ZN	10197808	63	2	950	96061868	ASSEMBLY PARTS MOUNTIN
WASHER ISO 7089 5 200HV ZN	10197808	8	6	971	96035787	EQUIPMENT CAMERA CAB
WASHER ISO 7089 5 200HV ZN	10197808	35	28	975	918810308	CONTROL STAND
WASHER ISO 7089 5 200HV ZN	10197808	2	4	1023	966871008	ADD-ON PARTS EXTERNAL F
WASHER ISO 7089 5 200HV ZN	10197808	272	2	1069	966792108	TERMINAL BOX CPL.
WASHER ISO 7089 5 200HV ZN	10197808	322	4	1181	966085908	ADDITIONAL HYDRAULICS WI
WASHER ISO 7089 5 200HV ZN	10197808	6	2	1187	917006408	CENTRALIZED LUBRICATION
WASHER ISO 7089 5 200HV ZN	10197808	322	4	1202	966086108	ADDITIONAL HYDRAULICS WI
WASHER ISO 7089 5 200HV ZN	10197808	6	2	1207	917000008	CENTRAL LUBRICATING SYS
WASHER ISO 7089 5 200HV ZN	10197808	322	4	1233	966086208	AUX.HYDRAULIC WINCH 6
WASHER ISO 7089 6 200HV 4	10278585	37	2	498	919266408	CRANE DRIVER'S CABIN,PRE
WASHER ISO 7089 6 200HV ZN	10197771	41	2	20	917528708	CENTRAL SECTION CRAWLER
WASHER ISO 7089 6 200HV ZN	10197771	166	8	107	917523808	CRAWLER TRACK CARRIER, L
WASHER ISO 7089 6 200HV ZN	10197771	167	8	150	917525508	CRAWLER TRACK CARRIER, L
WASHER ISO 7089 6 200HV ZN	10197771	166	8	180	917525608	CRAWLER TRACK CARRIER,
WASHER ISO 7089 6 200HV ZN	10197771	167	8	207	917525908	CRAWLER TRACK CARRIER,
WASHER ISO 7089 6 200HV ZN	10197771	17	12	223	919026408	CATWALK CRAW.TRACK TRA
WASHER ISO 7089 6 200HV ZN	10197771	10	8	230	966912508	PIN PULLING CYLINDER CPL.
WASHER ISO 7089 6 200HV ZN	10197771	9	8	234	966648008	PIN PULLING CYLINDER CPL.
WASHER ISO 7089 6 200HV ZN	10197771	6	4	283	916900208	CENT. LUBRIC. SYSTEM SUP
WASHER ISO 7089 6 200HV ZN	10197771	13	32	362	915752108	MOUNTING JACK/ERECTING
WASHER ISO 7089 6 200HV ZN	10197771	375	2	414	96038694	SLEWING PLATFORM CATWAL
WASHER ISO 7089 6 200HV ZN	10197771	13	2	445	967144608	VALVE PLATE, PRE-ASSEMB
WASHER ISO 7089 6 200HV ZN	10197771	5	4	465	916141308	CENTRAL GREASING
WASHER ISO 7089 6 200HV ZN	10197771	63	5	488	919258508	ADD HEATING SUPERSTRUCT
WASHER ISO 7089 6 200HV ZN	10197771	35	8	506	916997508	FRAME COMPLETE
WASHER ISO 7089 6 200HV ZN	10197771	23	12	513	96012480	CHARGER
WASHER ISO 7089 6 200HV ZN	10197771	23	12	514	96012481	CHARGER
WASHER ISO 7089 6 200HV ZN	10197771	26	2	527	96033638	PREMOUNTED UPPER PART
WASHER ISO 7089 6 200HV ZN	10197771	3	6	533	922648308	TERMINAL BOARD PRE-ASS.
WASHER ISO 7089 6 200HV ZN	10197771	4	4	534	926891108	GROUND RAIL
WASHER ISO 7089 6 200HV ZN	10197771	12	2	584	965887608	COVER PRE-ASSY.
WASHER ISO 7089 6 200HV ZN	10197771	4	2	586	965887808	COVER PRE-ASSY.
WASHER ISO 7089 6 200HV ZN	10197771	12	2	588	965963608	COVER PRE-ASSY.
WASHER ISO 7089 6 200HV ZN	10197771	375	8	607	96033135	FASTENING PIECES HYDRAUL
WASHER ISO 7089 6 200HV ZN	10197771	376	8	775	919203808	BATTERY STORAGE
WASHER ISO 7089 6 200HV ZN	10197771	15	8	777	96034773	PLATE PRE-ASS.
WASHER ISO 7089 6 200HV ZN	10197771	6	4	811	968517508	PUMP PRE-ASS.
WASHER ISO 7089 6 200HV ZN	10197771	502	4	820	919204408	FUEL FEED
WASHER ISO 7089 6 200HV ZN	10197771	32	2	890	967021108	TERMINAL BOX BLANK PLUG
WASHER ISO 7089 6 200HV ZN	10197771	11	8	941	965666908	OIL TANK PRE-ASS.
WASHER ISO 7089 6 200HV ZN	10197771	8	4	943	919412508	SWITCHBOX MOUNTING PART
WASHER ISO 7089 6 200HV ZN	10197771	42	4	975	918810308	CONTROL STAND
WASHER ISO 7089 6 200HV ZN	10197771	378	8	991	919208108	HEATING MACHINE/ENGINE R
WASHER ISO 7089 6 200HV ZN	10197771	70	140	1005	918696808	FIRE EXTINGUISHER SYSTEM
WASHER ISO 7089 6 200HV ZN	10197771	375	63	1015	96034284	PREMOUNTED COMBINATION
WASHER ISO 7089 6 200HV ZN	10197771	7	24	1016	965896208	PREMOUNTED COMBINATION
WASHER ISO 7089 6 200HV ZN	10197771	7	24	1019	965896308	PREMOUNTED COMBINATION
WASHER ISO 7089 6 200HV ZN	10197771	502	4	1021	91000594	A/C DRIVE UNIT ADD. PARTS
WASHER ISO 7089 6 200HV ZN	10197771	59	4	1085	916332108	S HEAD SECTION
WASHER ISO 7089 6 200HV ZN	10197771	33	4	1101	915721308	L-HEAD PIECE
WASHER ISO 7089 6 200HV ZN	10197771	45	8	1213	915753308	WINCH 6 PRE-ASSEMBLY
WASHER ISO 7089 6 200HV ZN	10197771	74	8	1413	915746608	WA-FRAME 2 PIVOT SECTION
WASHER ISO 7089 6 200HV ZN	10197771	14	8	1429	966267408	FLAP COMPL.

Description	Item	Pos.	Quantity	Page	Assembly	Description
WASHER ISO 7089 6 200HV ZN	10197771	16	12	1444	915746208	SPACER WA-FRAME 2
WASHER ISO 7089 6 200HV ZN	10197771	18	8	1494	966888308	SWITCH UNIT
WASHER ISO 7089 6 200HV ZN	10197771	18	8	1495	966916408	SWITCH UNIT
WASHER ISO 7089 6 200HV ZN	10197771	51	4	1500	966887908	STAND, LEFT
WASHER ISO 7089 6 200HV ZN	10197771	5	4	1525	967931908	LOCATION FIXTURE
WASHER ISO 7089 6 200HV-A4	420000414	265	6	1255	916324608	D PIVOT SECTION PRE-ASS.
WASHER ISO 7089 60 300HV F	10289829	49	2	1084	916332108	S HEAD SECTION
WASHER ISO 7089 64 300HV F	11903157	33	20	247	915750608	SLEWING PLATFORM FRAME
WASHER ISO 7089 64 300HV F	11903157	165	4	1304	915745708	D HEAD SECTION PRE-ASS.
WASHER ISO 7089 8 200HV 4	11651374	8	4	758	10144678	PROTECTION PLATE ASSEM
WASHER ISO 7089 8 200HV-A2	420060705	26	2	498	919266408	CRANE DRIVER'S CABIN,PRE
WASHER ISO 7089 8 200HV-A2	420060705	14	1	1087	966490908	ACCESS COMPL
WASHER ISO 7089 8 200HV-A2	420060705	149	8	1253	916324608	D PIVOT SECTION PRE-ASS.
WASHER ISO 7089 8 200HV-A4	420001014	14	4	313	916945008	CENT. LUBRIC. SYSTEM SUP
WASHER ISO 7089 8 200HV-A4	420001014	79	4	368	540270514	DRIVE UNIT CPL
WASHER ISO 7089 8 200HV-A4	420001014	41	8	384	965661008	FRAME PRE-ASS.
WASHER ISO 7089 8 200HV-A4	420001014	296	18	1255	916324608	D PIVOT SECTION PRE-ASS.
WASHER ISO 7089 8 200HV-A4	420001014	110	2	1303	915745708	D HEAD SECTION PRE-ASS.
WASHER ISO 7089 8 300HV ZN	12103465	29	4	20	917528708	CENTRAL SECTION CRAWLER
WASHER ISO 7089 8 300HV ZN	12103465	29	24	54	965956208	STAIR
WASHER ISO 7089 8 300HV ZN	12103465	48	8	247	915750608	SLEWING PLATFORM FRAME
WASHER ISO 7089 8 300HV ZN	12103465	12	58	252	966222408	MOUNTING PARTS FRONT P
WASHER ISO 7089 8 300HV ZN	12103465	25	6	256	915750708	PIN F. S AND D PIVOT SECTIO
WASHER ISO 7089 8 300HV ZN	12103465	18	8	283	916900208	CENT. LUBRIC. SYSTEM SUP
WASHER ISO 7089 8 300HV ZN	12103465	18	18	297	96047586	MOUNTING PARTS TAIL PART
WASHER ISO 7089 8 300HV ZN	12103465	13	55	322	915751408	WINCH 1 PRE-ASSEMBLY
WASHER ISO 7089 8 300HV ZN	12103465	11	4	339	916997308	CENTRAL LUBRICATING SYS
WASHER ISO 7089 8 300HV ZN	12103465	13	53	345	915751608	WINCH 2 PRE-ASS.
WASHER ISO 7089 8 300HV ZN	12103465	11	4	356	916998708	CENTRALIZED LUBRICATION
WASHER ISO 7089 8 300HV ZN	12103465	15	9	359	919207608	DRIVE ASSEMBLY AIR CONDIT
WASHER ISO 7089 8 300HV ZN	12103465	14	12	391	966556608	LADDER
WASHER ISO 7089 8 300HV ZN	12103465	11	4	399	965661608	LOWER PULLEY BLOCK CPL.
WASHER ISO 7089 8 300HV ZN	12103465	377	15	414	96038694	SLEWING PLATFORM CATWAL
WASHER ISO 7089 8 300HV ZN	12103465	11	12	416	96039225	FRAME COMPLETE
WASHER ISO 7089 8 300HV ZN	12103465	376	208	425	96038696	SLEWING PLATFORM CATWAL
WASHER ISO 7089 8 300HV ZN	12103465	5	16	444	966460008	PALETTE OF BOLTS
WASHER ISO 7089 8 300HV ZN	12103465	7	18	445	967144608	VALVE PLATE, PRE-ASSEMB
WASHER ISO 7089 8 300HV ZN	12103465	13	102	476	966356408	CAMERA INSTALLATION SLEW
WASHER ISO 7089 8 300HV ZN	12103465	7	16	479	966910608	CAMERA EQUIPMENT D-PIVOT
WASHER ISO 7089 8 300HV ZN	12103465	30	6	488	919258508	ADD HEATING SUPERSTRUCT
WASHER ISO 7089 8 300HV ZN	12103465	14	2	496	918998308	CRANE DRIVER'S CABIN CPL.
WASHER ISO 7089 8 300HV ZN	12103465	14	8	498	919266408	CRANE DRIVER'S CABIN,PRE
WASHER ISO 7089 8 300HV ZN	12103465	24	1	506	916997508	FRAME COMPLETE
WASHER ISO 7089 8 300HV ZN	12103465	13	4	534	926891108	GROUND RAIL
WASHER ISO 7089 8 300HV ZN	12103465	54	12	565	918744708	MACHINERY HOUSE BASE FR
WASHER ISO 7089 8 300HV ZN	12103465	7	3	573	965886508	ROOF COMPL.
WASHER ISO 7089 8 300HV ZN	12103465	375	8	576	96035947	ROOF COMPL.
WASHER ISO 7089 8 300HV ZN	12103465	13	14	579	965886708	ROOF COMPL.
WASHER ISO 7089 8 300HV ZN	12103465	9	6	580	965886908	ROOF COMPL.
WASHER ISO 7089 8 300HV ZN	12103465	9	6	581	965887008	ROOF COMPL.
WASHER ISO 7089 8 300HV ZN	12103465	5	22	582	965887108	ACCESS LADDER PRE-ASS.
WASHER ISO 7089 8 300HV ZN	12103465	9	13	583	965887208	FOLDING LADDER PRE-ASS.
WASHER ISO 7089 8 300HV ZN	12103465	7	6	586	965887808	COVER PRE-ASSY.
WASHER ISO 7089 8 300HV ZN	12103465	375	8	590	96042455	REST CPL.
WASHER ISO 7089 8 300HV ZN	12103465	7	10	597	967124708	LID HOLDER
WASHER ISO 7089 8 300HV ZN	12103465	379	27	607	96033135	FASTENING PIECES HYDRAUL
WASHER ISO 7089 8 300HV ZN	12103465	375	42	616	96018031	FIXING PARTS BASE FRAME
WASHER ISO 7089 8 300HV ZN	12103465	375	2	621	919203208	DIESEL ENGINE CPL.ABOVE
WASHER ISO 7089 8 300HV ZN	12103465	11	2	628	96037955	COVER COMPL.
WASHER ISO 7089 8 300HV ZN	12103465	375	2	673	919203308	DIESEL ENGINE CPL.DOWN

Description	Item	Pos.	Quantity	Page	Assembly	Description
WASHER ISO 7089 8 300HV ZN	12103465	377	8	775	919203808	BATTERY STORAGE
WASHER ISO 7089 8 300HV ZN	12103465	10	10	811	968517508	PUMP PRE-ASS.
WASHER ISO 7089 8 300HV ZN	12103465	504	1	820	919204408	FUEL FEED
WASHER ISO 7089 8 300HV ZN	12103465	6	4	906	966167408	COVER PRE-ASSY.
WASHER ISO 7089 8 300HV ZN	12103465	6	4	907	966167508	COVER PRE-ASSY.
WASHER ISO 7089 8 300HV ZN	12103465	6	4	908	966167908	COVER PRE-ASSY.
WASHER ISO 7089 8 300HV ZN	12103465	6	4	909	966168008	COVER PRE-ASSY.
WASHER ISO 7089 8 300HV ZN	12103465	6	4	910	966168408	COVER PRE-ASSY.
WASHER ISO 7089 8 300HV ZN	12103465	10	2	928	96042450	COVER PRE-ASSY.
WASHER ISO 7089 8 300HV ZN	12103465	10	2	930	96042451	COVER PRE-ASSY.
WASHER ISO 7089 8 300HV ZN	12103465	10	2	932	96042452	COVER PRE-ASSY.
WASHER ISO 7089 8 300HV ZN	12103465	10	2	934	96042453	COVER PRE-ASSY.
WASHER ISO 7089 8 300HV ZN	12103465	6	2	938	96034679	FUEL TANK, PRE-ASSEMBLED
WASHER ISO 7089 8 300HV ZN	12103465	26	4	940	919203608	OIL RESERVOIR, COMPLETE
WASHER ISO 7089 8 300HV ZN	12103465	17	4	961	915744208	SWITCH CABINET MOUNTING
WASHER ISO 7089 8 300HV ZN	12103465	375	6	986	96034844	ENGINE PREHEATER PRE-ASS
WASHER ISO 7089 8 300HV ZN	12103465	21	24	999	966561608	FRAME
WASHER ISO 7089 8 300HV ZN	12103465	71	33	1005	918696808	FIRE EXTINGUISHER SYSTEM
WASHER ISO 7089 8 300HV ZN	12103465	504	1	1021	91000594	A/C DRIVE UNIT ADD. PARTS
WASHER ISO 7089 8 300HV ZN	12103465	54	14	1084	916332108	S HEAD SECTION
WASHER ISO 7089 8 300HV ZN	12103465	6	3	1088	966470508	HOISTING LIMIT SWITCH PRE-
WASHER ISO 7089 8 300HV ZN	12103465	6	3	1089	966470608	HOISTING LIMIT SWITCH PRE-
WASHER ISO 7089 8 300HV ZN	12103465	38	12	1101	915721308	L-HEAD PIECE
WASHER ISO 7089 8 300HV ZN	12103465	51	4	1112	916177008	ROLLER SET
WASHER ISO 7089 8 300HV ZN	12103465	11	2	1113	966331808	PREMOUNTED PIN PULLING D
WASHER ISO 7089 8 300HV ZN	12103465	51	4	1117	916177108	ROLLER SET
WASHER ISO 7089 8 300HV ZN	12103465	11	2	1118	967623108	PREMOUNTED PIN PULLING D
WASHER ISO 7089 8 300HV ZN	12103465	29	36	1170	915753108	WINCH
WASHER ISO 7089 8 300HV ZN	12103465	20	6	1187	917006408	CENTRALIZED LUBRICATION
WASHER ISO 7089 8 300HV ZN	12103465	29	36	1192	915753208	WINCH 5 PRE-ASS.
WASHER ISO 7089 8 300HV ZN	12103465	11	4	1207	917000008	CENTRAL LUBRICATING SYS
WASHER ISO 7089 8 300HV ZN	12103465	48	15	1213	915753308	WINCH 6 PRE-ASSEMBLY
WASHER ISO 7089 8 300HV ZN	12103465	329	4	1233	966086208	AUX.HYDRAULIC WINCH 6
WASHER ISO 7089 8 300HV ZN	12103465	13	2	1238	917016708	CENTRAL LUBRICATING SYS
WASHER ISO 7089 8 300HV ZN	12103465	157	20	1304	915745708	D HEAD SECTION PRE-ASS.
WASHER ISO 7089 8 300HV ZN	12103465	41	4	1345	916303808	D INTERMEDIATE SECTION
WASHER ISO 7089 8 300HV ZN	12103465	25	16	1357	917223708	D INTERMEDIATE SECTION
WASHER ISO 7089 8 300HV ZN	12103465	25	16	1365	917223808	D INTERMEDIATE SECTION
WASHER ISO 7089 8 300HV ZN	12103465	33	16	1372	966649408	LUFFING PULLEY BLOCK COM
WASHER ISO 7089 8 300HV ZN	12103465	53	4	1388	966890708	WA-FRAME 1 BASE SECTION
WASHER ISO 7089 8 300HV ZN	12103465	3	4	1393	96036791	STORAGE CYLINDER, PRE-MO
WASHER ISO 7089 8 300HV ZN	12103465	83	4	1413	915746608	WA-FRAME 2 PIVOT SECTION
WASHER ISO 7089 8 300HV ZN	12103465	51	2	1426	916302808	W PIVOT SECTION
WASHER ISO 7089 8 300HV ZN	12103465	9	8	1454	965718708	LADDER, PRE-ASSEMBLED
WASHER ISO 7089 8 300HV ZN	12103465	44	2	1475	915744908	BOOM NOSE
WASHER ISO 7089 8 300HV ZN	12103465	13	4	1497	966887708	CONNECTING SUPPORT
WASHER ISO 7089 8 300HV ZN	12103465	37	4	1500	966887908	STAND, LEFT
WASHER ISO 7089 8 300HV ZN	12103465	37	4	1503	966888108	STAND, RIGHT
WASHER ISO 7089 8 300HV ZN	12103465	13	4	1505	965656708	CONSOLE COUNTERWEIGHT
WASHER ISO 7089 8 300HV ZN	12103465	14	4	1507	966410908	PLATFORM COMPL.
WASHER ISO 7089 8 300HV ZN	12103465	6	4	1524	967049508	OBSTRUCTION LIGHTS PREAS
WASHER ISO 7089 8 300HV ZN	12103465	15	12	1533	966911408	CROSS MEMBER CPL.
WASHER ISO 7089 8 MS	420050601	314	8	965	96032961	PIPEWORK AIR INSTALLATIO
WASHER ISO 7089 8 MS	420050601	54	32	1251	916324608	D PIVOT SECTION PRE-ASS.
WASHER ISO 7092 10 200HV	12102693	206	3	107	917523808	CRAWLER TRACK CARRIER, L
WASHER ISO 7092 10 200HV	12102693	206	3	180	917525608	CRAWLER TRACK CARRIER,
WASHER ISO 7092 10 200HV	12102693	59	2	1163	916302608	SL REDUCING SECTION
WASHER ISO 7092 16 300HV F	11691326	31	4	54	965956208	STAIR
WASHER ISO 7092 16 300HV F	11691326	48	4	252	966222408	MOUNTING PARTS FRONT P
WASHER ISO 7092 16 300HV F	11691326	385	2	414	96038694	SLEWING PLATFORM CATWAL

Description	Item	Pos.	Quantity	Page	Assembly	Description
WASHER ISO 7092 16 300HV F	11691326	382	12	425	96038696	SLEWING PLATFORM CATWAL
WASHER ISO 7092 16 300HV F	11691326	5	2	1016	965896208	PREMOUNTED COMBINATION
WASHER ISO 7092 16 300HV F	11691326	5	2	1019	965896308	PREMOUNTED COMBINATION
WASHER ISO 7092 20 300HV F	11691327	16	8	1381	966660708	WEIGHT CPL.
WASHER ISO 7092 20 300HV F	11691327	8	4	1500	966887908	STAND, LEFT
WASHER ISO 7092 20 300HV F	11691327	8	4	1503	966888108	STAND, RIGHT
WASHER ISO 7092 6 200HV-A2	10035694	17	4	1123	968112008	MECH.AUXILIARIES FOR LIG
WASHER ISO 7092 6 200HV-A2	10035694	23	4	1124	968099808	CAMERA HOLDER, PREMOU
WASHER ISO 7092 6 200HV-A2	10035694	17	4	1522	915727108	AIR-CRAFT & WIND WARNING
WASHER ISO 7092 8 200HV 4	10299679	6	20	427	96039357	STAIR
WASHER ISO 7092 8 200HV 4	10299679	6	20	429	96039358	STAIR
WASHER ISO 7093-1 10 300HV	11491889	19	2	20	917528708	CENTRAL SECTION CRAWLER
WASHER ISO 7093-1 10 300HV	11491889	161	11	107	917523808	CRAWLER TRACK CARRIER, L
WASHER ISO 7093-1 10 300HV	11491889	170	8	150	917525508	CRAWLER TRACK CARRIER, L
WASHER ISO 7093-1 10 300HV	11491889	161	11	180	917525608	CRAWLER TRACK CARRIER,
WASHER ISO 7093-1 10 300HV	11491889	170	8	207	917525908	CRAWLER TRACK CARRIER,
WASHER ISO 7093-1 10 300HV	11491889	18	38	389	965661108	SUPPORT COMPL.
WASHER ISO 7093-1 10 300HV	11491889	51	48	433	915755208	ROLLER SLEWING RING
WASHER ISO 7093-1 10 300HV	11491889	114	126	566	918744708	MACHINERY HOUSE BASE FR
WASHER ISO 7093-1 10 300HV	11491889	6	2	595	967297708	RETAINER CPL.
WASHER ISO 7093-1 10 300HV	11491889	377	8	600	96021757	FIXING PARTS COMPRESSED
WASHER ISO 7093-1 10 300HV	11491889	378	30	616	96018031	FIXING PARTS BASE FRAME
WASHER ISO 7093-1 10 300HV	11491889	379	12	787	919203408	MUFFLER UNIT ABOVE
WASHER ISO 7093-1 10 300HV	11491889	379	16	795	919203508	MUFFLER UNIT DOWN
WASHER ISO 7093-1 10 300HV	11491889	36	8	806	919205608	UREA PLANT
WASHER ISO 7093-1 10 300HV	11491889	378	4	1009	919204008	RADIATOR UNIT
WASHER ISO 7093-1 10 300HV	11491889	378	104	1015	96034284	PREMOUNTED COMBINATION
WASHER ISO 7093-1 10 300HV	11491889	11	8	1123	968112008	MECH.AUXILIARIES FOR LIG
WASHER ISO 7093-1 10 300HV	11491889	99	8	1252	916324608	D PIVOT SECTION PRE-ASS.
WASHER ISO 7093-1 10 300HV	11491889	39	4	1332	96051961	TRACTION RAM PRE-ASS.
WASHER ISO 7093-1 10 300HV	11491889	39	4	1340	96051962	TRACTION RAM PRE-ASS.
WASHER ISO 7093-1 10 300HV	11491889	63	10	1427	916302808	W PIVOT SECTION
WASHER ISO 7093-1 10 300HV	11491889	11	2	1429	966267408	FLAP COMPL.
WASHER ISO 7093-1 12 200HV	10540512	380	14	787	919203408	MUFFLER UNIT ABOVE
WASHER ISO 7093-1 12 200HV	10540512	380	14	795	919203508	MUFFLER UNIT DOWN
WASHER ISO 7093-1 12 300HV	11182717	173	6	107	917523808	CRAWLER TRACK CARRIER, L
WASHER ISO 7093-1 12 300HV	11182717	158	8	150	917525508	CRAWLER TRACK CARRIER, L
WASHER ISO 7093-1 12 300HV	11182717	173	6	180	917525608	CRAWLER TRACK CARRIER,
WASHER ISO 7093-1 12 300HV	11182717	158	8	207	917525908	CRAWLER TRACK CARRIER,
WASHER ISO 7093-1 12 300HV	11182717	60	12	253	966222408	MOUNTING PARTS FRONT P
WASHER ISO 7093-1 12 300HV	11182717	382	8	414	96038694	SLEWING PLATFORM CATWAL
WASHER ISO 7093-1 12 300HV	11182717	378	11	600	96021757	FIXING PARTS COMPRESSED
WASHER ISO 7093-1 12 300HV	11182717	381	8	787	919203408	MUFFLER UNIT ABOVE
WASHER ISO 7093-1 12 300HV	11182717	17	25	806	919205608	UREA PLANT
WASHER ISO 7093-1 12 300HV	11182717	8	15	936	919203708	FUEL TANK CPL.
WASHER ISO 7093-1 12 300HV	11182717	12	16	940	919203608	OIL RESERVOIR, COMPLETE
WASHER ISO 7093-1 12 300HV	11182717	379	12	1015	96034284	PREMOUNTED COMBINATION
WASHER ISO 7093-1 12 300HV	11182717	21	16	1388	966890708	WA-FRAME 1 BASE SECTION
WASHER ISO 7093-1 12 300HV	11182717	31	16	1412	915746608	WA-FRAME 2 PIVOT SECTION
WASHER ISO 7093-1 12 300HV	11182717	14	16	1440	915723208	SPACER WA-FRAME 1
WASHER ISO 7093-1 12 300HV	11182717	14	16	1444	915746208	SPACER WA-FRAME 2
WASHER ISO 7093-1 14 300HV	10876800	20	4	1500	966887908	STAND, LEFT
WASHER ISO 7093-1 16 200HV	10455191	9	6	1259	966221808	DRIVER LEFT
WASHER ISO 7093-1 16 200HV	10455191	9	6	1260	966221908	DRIVER RIGHT
WASHER ISO 7093-1 16 200HV	10455191	55	2	1452	915723308	L INTERMEDIATE SECTION
WASHER ISO 7093-1 16 200HV	10455191	55	2	1460	915723408	L INTERMEDIATE SECTION
WASHER ISO 7093-1 16 200HV	10455191	55	2	1465	915746808	L INTERMEDIATE SECTION
WASHER ISO 7093-1 16 200HV	10455191	55	1	1470	916062508	L INTERMEDIATE SECTION
WASHER ISO 7093-1 16 300HV	4000809	12	1	67	966004008	PIN SUSPENSION
WASHER ISO 7093-1 16 300HV	4000809	12	1	68	966003108	MOUNTING

Description	Item	Pos.	Quantity	Page	Assembly	Description
WASHER ISO 7093-1 16 300HV	4000809	57	2	105	917523808	CRAWLER TRACK CARRIER, L
WASHER ISO 7093-1 16 300HV	4000809	57	2	148	917525508	CRAWLER TRACK CARRIER, L
WASHER ISO 7093-1 16 300HV	4000809	57	2	178	917525608	CRAWLER TRACK CARRIER,
WASHER ISO 7093-1 16 300HV	4000809	57	2	205	917525908	CRAWLER TRACK CARRIER,
WASHER ISO 7093-1 16 300HV	4000809	32	8	1251	916324608	D PIVOT SECTION PRE-ASS.
WASHER ISO 7093-1 20 300HV	4600328	10	8	322	915751408	WINCH 1 PRE-ASSEMBLY
WASHER ISO 7093-1 20 300HV	4600328	10	8	345	915751608	WINCH 2 PRE-ASS.
WASHER ISO 7093-1 20 300HV	4600328	20	8	1170	915753108	WINCH
WASHER ISO 7093-1 20 300HV	4600328	20	6	1192	915753208	WINCH 5 PRE-ASS.
WASHER ISO 7093-1 20 300HV	4600328	260	8	1255	916324608	D PIVOT SECTION PRE-ASS.
WASHER ISO 7093-1 20 300HV	4600328	29	2	1500	966887908	STAND, LEFT
WASHER ISO 7093-1 20 300HV	4600328	29	2	1503	966888108	STAND, RIGHT
WASHER ISO 7093-1 24 300HV	10179463	59	8	106	917523808	CRAWLER TRACK CARRIER, L
WASHER ISO 7093-1 24 300HV	10179463	62	8	148	917525508	CRAWLER TRACK CARRIER, L
WASHER ISO 7093-1 24 300HV	10179463	59	8	178	917525608	CRAWLER TRACK CARRIER,
WASHER ISO 7093-1 24 300HV	10179463	62	8	205	917525908	CRAWLER TRACK CARRIER,
WASHER ISO 7093-1 24 300HV	10179463	31	8	1112	916177008	ROLLER SET
WASHER ISO 7093-1 24 300HV	10179463	31	8	1117	916177108	ROLLER SET
WASHER ISO 7093-1 24 300HV	10179463	32	4	1475	915744908	BOOM NOSE
WASHER ISO 7093-1 4 200HV 4	10875642	8	2	577	96036247	COVER PRE-ASSY.
WASHER ISO 7093-1 4 200HV 4	10875642	15	12	888	966574708	ADDITIONAL PARTS POWER
WASHER ISO 7093-1 4 200HV-A	421801608	64	16	950	96061868	ASSEMBLY PARTS MOUNTIN
WASHER ISO 7093-1 5 200HV 4	10875643	99	9	51	919045208	CROSS BEAM
WASHER ISO 7093-1 5 200HV 4	10875643	44	8	297	96047586	MOUNTING PARTS TAIL PART
WASHER ISO 7093-1 5 200HV 4	10875643	296	2	403	966419408	TERMINAL BOX WINCH PRE-A
WASHER ISO 7093-1 5 200HV 4	10875643	41	4	488	919258508	ADD HEATING SUPERSTRUCT
WASHER ISO 7093-1 5 200HV 4	10875643	19	3	498	919266408	CRANE DRIVER'S CABIN,PRE
WASHER ISO 7093-1 5 200HV 4	10875643	267	2	568	918744708	MACHINERY HOUSE BASE FR
WASHER ISO 7093-1 5 200HV 4	10875643	375	2	903	919203908	COVERING
WASHER ISO 7093-1 5 200HV 4	10875643	7	2	904	966167108	DOOR COMPL.
WASHER ISO 7093-1 5 200HV 4	10875643	11	2	905	966167308	DOOR
WASHER ISO 7093-1 5 200HV 4	10875643	18	2	910	966168408	COVER PRE-ASSY.
WASHER ISO 7093-1 5 200HV 4	10875643	181	2	1095	966418908	TERMINAL BOX
WASHER ISO 7093-1 5 200HV 4	10875643	181	2	1105	966469508	TERMINAL BOX
WASHER ISO 7093-1 5 200HV 4	10875643	18	4	1124	968099808	CAMERA HOLDER, PREMOU
WASHER ISO 7093-1 5 200HV 4	10875643	8	2	1405	967273808	TERMINAL BOX CPL.
WASHER ISO 7093-1 5 200HV 4	10875643	296	2	1431	966420408	TERMINAL BOX
WASHER ISO 7093-1 6 200HV 4	10875648	10	4	481	966358008	CAMERA INST.WINCH 5
WASHER ISO 7093-1 6 200HV 4	10875648	9	32	498	919266408	CRANE DRIVER'S CABIN,PRE
WASHER ISO 7093-1 6 200HV 4	10875648	18	6	524	96033614	CONTROLS AND FITTINGS RI
WASHER ISO 7093-1 6 200HV 4	10875648	9	23	592	966954908	FOLDING LADDER PRE-ASS.
WASHER ISO 7093-1 6 200HV 4	10875648	375	8	600	96021757	FIXING PARTS COMPRESSED
WASHER ISO 7093-1 6 200HV 4	10875648	376	22	607	96033135	FASTENING PIECES HYDRAUL
WASHER ISO 7093-1 6 200HV 4	10875648	10	8	628	96037955	COVER COMPL.
WASHER ISO 7093-1 6 200HV 4	10875648	375	16	775	919203808	BATTERY STORAGE
WASHER ISO 7093-1 6 200HV 4	10875648	21	4	777	96034773	PLATE PRE-ASS.
WASHER ISO 7093-1 6 200HV 4	10875648	376	2	787	919203408	MUFFLER UNIT ABOVE
WASHER ISO 7093-1 6 200HV 4	10875648	376	2	795	919203508	MUFFLER UNIT DOWN
WASHER ISO 7093-1 6 200HV 4	10875648	376	12	799	918717708	AIR FILTER SYSTEM ABOVE
WASHER ISO 7093-1 6 200HV 4	10875648	377	6	803	918719508	AIR FILTER SYSTEM DOWN
WASHER ISO 7093-1 6 200HV 4	10875648	14	2	811	968517508	PUMP PRE-ASS.
WASHER ISO 7093-1 6 200HV 4	10875648	376	114	903	919203908	COVERING
WASHER ISO 7093-1 6 200HV 4	10875648	3	4	906	966167408	COVER PRE-ASSY.
WASHER ISO 7093-1 6 200HV 4	10875648	3	4	907	966167508	COVER PRE-ASSY.
WASHER ISO 7093-1 6 200HV 4	10875648	3	4	908	966167908	COVER PRE-ASSY.
WASHER ISO 7093-1 6 200HV 4	10875648	3	4	909	966168008	COVER PRE-ASSY.
WASHER ISO 7093-1 6 200HV 4	10875648	3	4	910	966168408	COVER PRE-ASSY.
WASHER ISO 7093-1 6 200HV 4	10875648	6	4	928	96042450	COVER PRE-ASSY.
WASHER ISO 7093-1 6 200HV 4	10875648	6	4	930	96042451	COVER PRE-ASSY.
WASHER ISO 7093-1 6 200HV 4	10875648	6	4	932	96042452	COVER PRE-ASSY.

Description	Item	Pos.	Quantity	Page	Assembly	Description
WASHER ISO 7093-1 6 200HV 4	10875648	6	4	934	96042453	COVER PRE-ASSY.
WASHER ISO 7093-1 6 200HV 4	10875648	376	8	1015	96034284	PREMOUNTED COMBINATION
WASHER ISO 7093-1 6 200HV 4	10875648	23	26	1055	916305808	S PIVOT SECTION PRE-ASS.
WASHER ISO 7093-1 6 200HV 4	10875648	60	20	1085	916332108	S HEAD SECTION
WASHER ISO 7093-1 6 200HV 4	10875648	34	4	1101	915721308	L-HEAD PIECE
WASHER ISO 7093-1 6 200HV 4	10875648	37	38	1251	916324608	D PIVOT SECTION PRE-ASS.
WASHER ISO 7093-1 6 200HV 4	10875648	6	8	1270	915745408	D OVERRUN PROTECTION
WASHER ISO 7093-1 6 200HV 4	10875648	34	4	1332	96051961	TRACTION RAM PRE-ASS.
WASHER ISO 7093-1 6 200HV 4	10875648	34	4	1340	96051962	TRACTION RAM PRE-ASS.
WASHER ISO 7093-1 6 200HV 4	10875648	14	4	1393	96036791	STORAGE CYLINDER, PRE-MO
WASHER ISO 7093-1 6 200HV 4	10875648	68	32	1427	916302808	W PIVOT SECTION
WASHER ISO 7093-1 6 200HV 4	10875648	25	4	1497	966887708	CONNECTING SUPPORT
WASHER ISO 7093-1 6 200HV-A	421801708	66	5	1346	916303808	D INTERMEDIATE SECTION
WASHER ISO 7093-1 6 200HV-A	421801708	60	5	1357	917223708	D INTERMEDIATE SECTION
WASHER ISO 7093-1 6 200HV-A	421801708	62	2	1366	917223808	D INTERMEDIATE SECTION
WASHER ISO 7093-1 6 200HV-A	10540500	375	11	787	919203408	MUFFLER UNIT ABOVE
WASHER ISO 7093-1 6 200HV-A	10540500	375	11	795	919203508	MUFFLER UNIT DOWN
WASHER ISO 7093-1 6 200HV-A	10540500	12	8	806	919205608	UREA PLANT
WASHER ISO 7093-1 8 200HV 4	11140469	74	84	21	917528708	CENTRAL SECTION CRAWLER
WASHER ISO 7093-1 8 200HV 4	11140469	62	24	51	919045208	CROSS BEAM
WASHER ISO 7093-1 8 200HV 4	11140469	90	8	51	919045208	CROSS BEAM
WASHER ISO 7093-1 8 200HV 4	11140469	13	17	56	96026100	PLATFORM CPL.L.
WASHER ISO 7093-1 8 200HV 4	11140469	13	17	60	96026289	PODEST CPL.R.
WASHER ISO 7093-1 8 200HV 4	11140469	6	16	63	966081808	PLATFORM CENTRE CPL.
WASHER ISO 7093-1 8 200HV 4	11140469	6	12	65	96026457	PLATFORM COMPL.
WASHER ISO 7093-1 8 200HV 4	11140469	103	46	106	917523808	CRAWLER TRACK CARRIER, L
WASHER ISO 7093-1 8 200HV 4	11140469	5	4	115	966790308	HOSE HOLDER WELDED
WASHER ISO 7093-1 8 200HV 4	11140469	5	4	116	966790408	HOSE HOLDER WELDED
WASHER ISO 7093-1 8 200HV 4	11140469	5	2	117	966790508	HOSE HOLDER WELDED
WASHER ISO 7093-1 8 200HV 4	11140469	113	42	149	917525508	CRAWLER TRACK CARRIER, L
WASHER ISO 7093-1 8 200HV 4	11140469	5	4	154	966802008	HOSE HOLDER WELDED
WASHER ISO 7093-1 8 200HV 4	11140469	5	4	155	966802108	HOSE HOLDER WELDED
WASHER ISO 7093-1 8 200HV 4	11140469	5	2	156	966802208	HOSE HOLDER WELDED
WASHER ISO 7093-1 8 200HV 4	11140469	103	46	179	917525608	CRAWLER TRACK CARRIER,
WASHER ISO 7093-1 8 200HV 4	11140469	113	42	206	917525908	CRAWLER TRACK CARRIER,
WASHER ISO 7093-1 8 200HV 4	11140469	13	6	223	919026408	CATWALK CRAW.TRACK TRA
WASHER ISO 7093-1 8 200HV 4	11140469	29	4	384	965661008	FRAME PRE-ASS.
WASHER ISO 7093-1 8 200HV 4	11140469	378	21	414	96038694	SLEWING PLATFORM CATWAL
WASHER ISO 7093-1 8 200HV 4	11140469	7	6	416	96039225	FRAME COMPLETE
WASHER ISO 7093-1 8 200HV 4	11140469	61	22	434	915755208	ROLLER SLEWING RING
WASHER ISO 7093-1 8 200HV 4	11140469	6	12	481	966358008	CAMERA INST.WINCH 5
WASHER ISO 7093-1 8 200HV 4	11140469	104	28	566	918744708	MACHINERY HOUSE BASE FR
WASHER ISO 7093-1 8 200HV 4	11140469	4	2	585	965887708	BOTTOM PLATE COMPL.
WASHER ISO 7093-1 8 200HV 4	11140469	377	3	590	96042455	REST CPL.
WASHER ISO 7093-1 8 200HV 4	11140469	376	25	600	96021757	FIXING PARTS COMPRESSED
WASHER ISO 7093-1 8 200HV 4	11140469	377	82	607	96033135	FASTENING PIECES HYDRAUL
WASHER ISO 7093-1 8 200HV 4	11140469	377	84	616	96018031	FIXING PARTS BASE FRAME
WASHER ISO 7093-1 8 200HV 4	11140469	376	52	621	919203208	DIESEL ENGINE CPL.ABOVE
WASHER ISO 7093-1 8 200HV 4	11140469	383	8	627	96034141	DIESEL ENGINE, PRE-ASSEMB
WASHER ISO 7093-1 8 200HV 4	11140469	376	102	673	919203308	DIESEL ENGINE CPL.DOWN
WASHER ISO 7093-1 8 200HV 4	11140469	385	2	679	96034143	DIESEL ENGINE, PRE-ASSEMB
WASHER ISO 7093-1 8 200HV 4	11140469	5	2	695	10125646	OIL SEPARATOR ASSEMBLY
WASHER ISO 7093-1 8 200HV 4	11140469	7	7	758	10144678	PROTECTION PLATE ASSEM
WASHER ISO 7093-1 8 200HV 4	11140469	378	16	775	919203808	BATTERY STORAGE
WASHER ISO 7093-1 8 200HV 4	11140469	18	4	777	96034773	PLATE PRE-ASS.
WASHER ISO 7093-1 8 200HV 4	11140469	378	18	787	919203408	MUFFLER UNIT ABOVE
WASHER ISO 7093-1 8 200HV 4	11140469	378	34	795	919203508	MUFFLER UNIT DOWN
WASHER ISO 7093-1 8 200HV 4	11140469	375	48	799	918717708	AIR FILTER SYSTEM ABOVE
WASHER ISO 7093-1 8 200HV 4	11140469	375	40	803	918719508	AIR FILTER SYSTEM DOWN
WASHER ISO 7093-1 8 200HV 4	11140469	15	4	806	919205608	UREA PLANT

Description	Item	Pos.	Quantity	Page	Assembly	Description
WASHER ISO 7093-1 8 200HV 4	11140469	500	8	820	919204408	FUEL FEED
WASHER ISO 7093-1 8 200HV 4	11140469	23	14	940	919203608	OIL RESERVOIR, COMPLETE
WASHER ISO 7093-1 8 200HV 4	11140469	375	4	1009	919204008	RADIATOR UNIT
WASHER ISO 7093-1 8 200HV 4	11140469	377	104	1015	96034284	PREMOUNTED COMBINATION
WASHER ISO 7093-1 8 200HV 4	11140469	62	30	1055	916305808	S PIVOT SECTION PRE-ASS.
WASHER ISO 7093-1 8 200HV 4	11140469	7	4	1064	915745308	S OVERRUN PROTECTION
WASHER ISO 7093-1 8 200HV 4	11140469	7	1	1123	968112008	MECH.AUXILIARIES FOR LIG
WASHER ISO 7093-1 8 200HV 4	11140469	12	12	1124	968099808	CAMERA HOLDER, PREMOU
WASHER ISO 7093-1 8 200HV 4	11140469	43	24	1129	916303308	S INTERMEDIATE SECTION
WASHER ISO 7093-1 8 200HV 4	11140469	43	24	1136	916303208	S INTERMEDIATE SECTION
WASHER ISO 7093-1 8 200HV 4	11140469	43	32	1141	916303108	S INTERMEDIATE SECTION
WASHER ISO 7093-1 8 200HV 4	11140469	43	28	1145	916303008	S INTERMEDIATE SECTION
WASHER ISO 7093-1 8 200HV 4	11140469	43	24	1149	916302708	S INTERMEDIATE SECTION
WASHER ISO 7093-1 8 200HV 4	11140469	43	44	1154	916302908	S ADAPTER SECTION
WASHER ISO 7093-1 8 200HV 4	11140469	43	40	1163	916302608	SL REDUCING SECTION
WASHER ISO 7093-1 8 200HV 4	11140469	97	86	1252	916324608	D PIVOT SECTION PRE-ASS.
WASHER ISO 7093-1 8 200HV 4	11140469	13	16	1270	915745408	D OVERRUN PROTECTION
WASHER ISO 7093-1 8 200HV 4	11140469	153	91	1304	915745708	D HEAD SECTION PRE-ASS.
WASHER ISO 7093-1 8 200HV 4	11140469	17	2	1332	96051961	TRACTION RAM PRE-ASS.
WASHER ISO 7093-1 8 200HV 4	11140469	17	2	1340	96051962	TRACTION RAM PRE-ASS.
WASHER ISO 7093-1 8 200HV 4	11140469	35	16	1345	916303808	D INTERMEDIATE SECTION
WASHER ISO 7093-1 8 200HV 4	11140469	55	18	1345	916303808	D INTERMEDIATE SECTION
WASHER ISO 7093-1 8 200HV 4	11140469	30	16	1357	917223708	D INTERMEDIATE SECTION
WASHER ISO 7093-1 8 200HV 4	11140469	49	42	1357	917223708	D INTERMEDIATE SECTION
WASHER ISO 7093-1 8 200HV 4	11140469	32	34	1365	917223808	D INTERMEDIATE SECTION
WASHER ISO 7093-1 8 200HV 4	11140469	35	8	1388	966890708	WA-FRAME 1 BASE SECTION
WASHER ISO 7093-1 8 200HV 4	11140469	19	11	1402	916115908	WA-FRAME 1
WASHER ISO 7093-1 8 200HV 4	11140469	44	13	1412	915746608	WA-FRAME 2 PIVOT SECTION
WASHER ISO 7093-1 8 200HV 4	11140469	9	28	1426	916302808	W PIVOT SECTION
WASHER ISO 7093-1 8 200HV 4	11140469	6	6	1429	966267408	FLAP COMPL.
WASHER ISO 7093-1 8 200HV 4	11140469	13	8	1440	915723208	SPACER WA-FRAME 1
WASHER ISO 7093-1 8 200HV 4	11140469	13	12	1444	915746208	SPACER WA-FRAME 2
WASHER ISO 7093-1 8 200HV 4	11140469	35	24	1447	915723508	ROLLER CARRIAGE W BOOM
WASHER ISO 7093-1 8 200HV 4	11140469	44	34	1452	915723308	L INTERMEDIATE SECTION
WASHER ISO 7093-1 8 200HV 4	11140469	44	42	1460	915723408	L INTERMEDIATE SECTION
WASHER ISO 7093-1 8 200HV 4	11140469	44	34	1465	915746808	L INTERMEDIATE SECTION
WASHER ISO 7093-1 8 200HV 4	11140469	44	38	1470	916062508	L INTERMEDIATE SECTION
WASHER ISO 7093-1 8 200HV 4	11140469	41	4	1500	966887908	STAND, LEFT
WASHER ISO 7093-1 8 200HV 4	11140469	22	4	1507	966410908	PLATFORM COMPL.
WASHER ISO 7093-1 8 200HV-A	421861405	26	18	433	915755208	ROLLER SLEWING RING
WASHER ISO 7094 16 100HV F	10179260	386	2	414	96038694	SLEWING PLATFORM CATWAL
WASHER ISO 7094 8 100HV-ST	242134202	189	2	1304	915745708	D HEAD SECTION PRE-ASS.
WASHER ISO 8738 50 160HV-St	10179408	9	12	1381	966660708	WEIGHT CPL.
WASHER ISO 8738 90 160HV-	10179996	12	1	384	965661008	FRAME PRE-ASS.
WASHER ISO 8738 90 160HV-	10179996	14	2	399	965661608	LOWER PULLEY BLOCK CPL.
WASHER ISO 8738 90 160HV-	10179996	37	6	1475	915744908	BOOM NOSE
WASHER RD135X3 DC01 FE//	953848908	14	2	1578	96011234	CONTAINER CPL.
WASHER RD135X3 DC01 FE//	953848908	15	2	1580	96011235	CONTAINER CPL.
WASHER RD135X3 DC01 FE//	953848908	17	1	1582	96011236	CONTAINER CPL.
WASHER RD150X2 DC01 FE//	956782008	56	22	1388	966890708	WA-FRAME 1 BASE SECTION
WASHER RD37X2 DC01 FE//ZN	944271808	392	4	414	96038694	SLEWING PLATFORM CATWAL
WASHER RD44X2 DC01 FE//ZN	939460808	70	4	1056	916305808	S PIVOT SECTION PRE-ASS.
WASHER RD70X2 DC01 FE//ZN	949188508	87	4	1413	915746608	WA-FRAME 2 PIVOT SECTION
WASHER RD70X2 DC01 FE//ZN	954178508	66	4	1136	916303208	S INTERMEDIATE SECTION
WASHER RD70X2 DC01 FE//ZN	954178508	66	4	1141	916303108	S INTERMEDIATE SECTION
WASHER RD70X2 DC01 FE//ZN	954178508	66	4	1145	916303008	S INTERMEDIATE SECTION
WASHER RD70X2 DC01 FE//ZN	954178508	66	4	1149	916302708	S INTERMEDIATE SECTION
WASHER RD70X2 DC01 FE//ZN	954178508	66	4	1154	916302908	S ADAPTER SECTION
WASHER RD90X1 DC01 FE//ZN	953418508	23	4	247	915750608	SLEWING PLATFORM FRAME
WASHER RD90X12 S355MC	943379308	38	1	247	915750608	SLEWING PLATFORM FRAME

Description	Item	Pos.	Quantity	Page	Assembly	Description
WASHER S355MC FE//ZNNI8//C	953867308	111	20	106	917523808	CRAWLER TRACK CARRIER, L
WASHER S355MC FE//ZNNI8//C	953867308	121	20	149	917525508	CRAWLER TRACK CARRIER, L
WASHER S355MC FE//ZNNI8//C	953867308	111	20	179	917525608	CRAWLER TRACK CARRIER,
WASHER S355MC FE//ZNNI8//C	953867308	121	20	206	917525908	CRAWLER TRACK CARRIER,
WASHER SPRING DIN 127 A 6	424000508	12	3	328	915749608	ELECTRIC FOR WINCH 1
WASHER SPRING DIN 127 A 6	424000508	12	3	346	915749708	ELECTRIC FOR WINCH 2
WASHER SPRING DIN 127 A 6	424000508	12	3	1175	915749808	ELECTRIC FOR WINCH 3
WASHER SPRING DIN 127 A 6	424000508	12	3	1196	915750008	ELECTRIC FOR WINCH 5
WASHER SPRING DIN 127 A 6	424000508	12	3	1228	915750108	ELECTRIC FOR WINCH 6
WASHER SPRING DIN 127 B 8	11659025	16	2	281	510438508	PRESSURE RELIEF VALVE
WASHER SPRING DIN 127 B 8	11659025	33	3	467	11003525	ELECTRIC PUMP
WASHER SPRING DIN 128 A 5	12227697	252	2	82	966448008	CONTROL DESK OUTRIGGER
WASHER SPRING DIN 7980 6 F	424100608	8	6	369	510230608	HYDRO MOTOR
WATER BASIN	10350525	41	1	501	10651874	CABIN
WATER CONNECTION	10145193	386	1	685	13455092	DIESEL ENGINE
WATER CONNECTION	10145195	389	1	685	13455092	DIESEL ENGINE
WATER CONNECTION	10152906	387	1	685	13455092	DIESEL ENGINE
WATER COOLER	11005446	3	1	1017	10475633	RADIATOR UNIT
WATER COOLER	11005446	3	1	1020	10475634	RADIATOR UNIT
WATER DRAIN PLUG M12 PA6	602501208	292	2	27	966138208	TERMINAL BOX, PRE-ASSEMB
WATER DRAIN PLUG M12 PA6	602501208	292	1	84	966448108	TERMINAL BOX, PRE-ASSEMB
WATER DRAIN PLUG M12 PA6	602501208	292	1	95	966448308	TERMINAL BOX, PRE-ASSEMB
WATER DRAIN PLUG M12 PA6	602501208	292	1	124	966501608	TERMINAL BOX, PRE-ASSEMB
WATER DRAIN PLUG M12 PA6	602501208	292	1	160	966139008	TERMINAL BOX, PRE-ASSEMB
WATER DRAIN PLUG M12 PA6	602501208	292	1	187	966501708	TERMINAL BOX, PRE-ASSEMB
WATER DRAIN PLUG M12 PA6	602501208	292	1	213	966138608	TERMINAL BOX, PRE-ASSEMB
WATER DRAIN PLUG M12 PA6	602501208	292	2	263	96034537	TERMINAL BOX
WATER DRAIN PLUG M12 PA6	602501208	292	2	301	96047223	TERMINAL BOX ELECTRICS S
WATER DRAIN PLUG M12 PA6	602501208	292	1	330	966541108	TERMINAL BOX CPL.
WATER DRAIN PLUG M12 PA6	602501208	292	1	347	966541408	TERMINAL BOX CPL.
WATER DRAIN PLUG M12 PA6	602501208	292	1	403	966419408	TERMINAL BOX WINCH PRE-A
WATER DRAIN PLUG M12 PA6	602501208	292	2	880	966530408	TERMINAL BOX
WATER DRAIN PLUG M12 PA6	602501208	292	2	882	96034780	TERMINAL BOX
WATER DRAIN PLUG M12 PA6	602501208	292	2	884	96044329	TERMINAL BOX
WATER DRAIN PLUG M12 PA6	602501208	292	2	886	968221508	TERMINAL BOX
WATER DRAIN PLUG M12 PA6	602501208	292	1	890	967021108	TERMINAL BOX BLANK PLUG
WATER DRAIN PLUG M12 PA6	602501208	292	1	893	968218508	TERMINAL BOX
WATER DRAIN PLUG M12 PA6	602501208	292	2	895	96051756	TERMINAL BOX
WATER DRAIN PLUG M12 PA6	602501208	8	2	945	96036153	SWITCH CABINET
WATER DRAIN PLUG M12 PA6	602501208	285	2	1069	966792108	TERMINAL BOX CPL.
WATER DRAIN PLUG M12 PA6	602501208	293	1	1095	966418908	TERMINAL BOX
WATER DRAIN PLUG M12 PA6	602501208	293	1	1105	966469508	TERMINAL BOX
WATER DRAIN PLUG M12 PA6	602501208	292	1	1177	966541908	TERMINAL BOX CPL.
WATER DRAIN PLUG M12 PA6	602501208	292	1	1198	966542708	TERMINAL BOX CPL.
WATER DRAIN PLUG M12 PA6	602501208	292	1	1230	966543108	TERMINAL BOX CPL.
WATER DRAIN PLUG M12 PA6	602501208	308	3	1288	966841808	TERMINAL BOX
WATER DRAIN PLUG M12 PA6	602501208	285	3	1324	96052001	TERMINAL BOX CPL.
WATER DRAIN PLUG M12 PA6	602501208	292	2	1397	967271008	TERMINAL BOX CPL.
WATER DRAIN PLUG M12 PA6	602501208	292	2	1405	967273808	TERMINAL BOX CPL.
WATER DRAIN PLUG M12 PA6	602501208	292	1	1431	966420408	TERMINAL BOX
WATER DRAIN PLUG M12 PA6	602501208	270	1	1477	967073408	TERMINAL BOX CPL.
WATER DRAIN PLUG M12 PA6	602501208	(292)	2	1480	967276708	RECEIVER
WATER DRAIN PLUG M12 PA6	602501208	292	2	1483	967922708	TERMINAL BOX CPL.
WATER DRAIN PLUG M12 PA6	602501208	292	1	1511	966997608	TERMINAL BOX CPL.
WATER DRAIN VALVE 22BAR	502921908	161	2	965	96032961	PIPEWORK AIR INSTALLATIO
WATER DRAIN VALVE 22BAR	502921908	(1)	1	1277	96029354	ADDITIONAL HYDR.D PIVOT
WATER HEATING SYSTEM 24	10876576	1	1	488	919258508	ADD HEATING SUPERSTRUCT
WATER HEATING SYSTEM 24	10876576	100	1	986	96034844	ENGINE PREHEATER PRE-ASS
WATER HEATING SYSTEM 24	10492869	64	1	501	10651874	CABIN
WATER PUMP WITH FASTENIN	12490129	370	1	684	13455092	DIESEL ENGINE

Description	Item	Pos.	Quantity	Page	Assembly	Description
WATER SENSOR 5V	11370365	3	1	823	10878502	FUEL FILTER
WATER VALVE NW12X2,5 NICH	11082158	4	2	811	968517508	PUMP PRE-ASS.
WEIGHT 150X2200X1030 S355J	97007944	4	3	1381	966660708	WEIGHT CPL.
WEIGHT 150X2200X1030 S355J	97007946	5	1	1381	966660708	WEIGHT CPL.
WEIGHT CPL. RAL 1007	966660708	3	1	1370	916115808	S LUFFING BLOCKS
WEIGHT EN-GJS400-18 FE//ZN	10873379	1	1	1046	96013575	HOIST LIM.SWITCH PLUMMET
WEIGHT INFORMATION PLATE	97009588	56	1	247	915750608	SLEWING PLATFORM FRAME
WEIGHT INFORMATION PLATE	97021458	33	1	297	96047586	MOUNTING PARTS TAIL PART
WEIGHT INFORMATION PLATE	97008181	20	1	1372	966649408	LUFFING PULLEY BLOCK COM
WEIGHT INFORMATION PLATE	97011336	76	1	106	917523808	CRAWLER TRACK CARRIER, L
WEIGHT INFORMATION PLATE	97011336	76	1	179	917525608	CRAWLER TRACK CARRIER,
WEIGHT INFORMATION PLATE	97011340	18	1	148	917525508	CRAWLER TRACK CARRIER, L
WEIGHT INFORMATION PLATE	97011340	84	1	206	917525908	CRAWLER TRACK CARRIER,
WEIGHT WELDED	966660808	1	1	1381	966660708	WEIGHT CPL.
WELD PLATE DIN 3015-1 L-AP	602015408	110	1	820	919204408	FUEL FEED
WELD PLATE DIN 3015-1 L-AP	602015208	35	2	606	96033135	FASTENING PIECES HYDRAUL
WELD PLATE DIN 3015-1 L-AP	10802202	11	4	600	96021757	FIXING PARTS COMPRESSED
WELD PLATE DIN 3015-1 L-AP	10802202	128	2	627	96034141	DIESEL ENGINE, PRE-ASSEMB
WELD PLATE DIN 3015-1 L-AP	10802202	128	2	678	96034143	DIESEL ENGINE, PRE-ASSEMB
WELD PLATE DIN 3015-1 L-AP	602015108	33	1	606	96033135	FASTENING PIECES HYDRAUL
WELD PLATE DIN 3015-1 L-AP	10802203	25	3	816	96035878	UPPER UREA PLANT
WELD PLATE DIN 3015-1 L-AP	602015608	36	9	606	96033135	FASTENING PIECES HYDRAUL
WELD PLATE DIN 3015-1 L-AP	10802201	167	4	107	917523808	CRAWLER TRACK CARRIER, L
WELD PLATE DIN 3015-1 L-AP	10802201	168	4	150	917525508	CRAWLER TRACK CARRIER, L
WELD PLATE DIN 3015-1 L-AP	10802201	167	4	180	917525608	CRAWLER TRACK CARRIER,
WELD PLATE DIN 3015-1 L-AP	10802201	168	4	207	917525908	CRAWLER TRACK CARRIER,
WELD PLATE DIN 3015-1 L-AP	10802201	5	2	289	96034789	STAND CPL.
WELD PLATE DIN 3015-1 L-AP	10802201	34	6	606	96033135	FASTENING PIECES HYDRAUL
WELD PLATE DIN 3015-1 L-AP	602016908	38	2	606	96033135	FASTENING PIECES HYDRAUL
WELDING PLATE RAL 1007	966471708	1	1	1412	915746608	WA-FRAME 2 PIVOT SECTION
WELDING SLEEVE M8X17 ST3	602019308	5	6	629	963383008	CONSOLE
WHEEL CHOCK DIN 76051 NG	10040085	15	2	1447	915723508	ROLLER CARRIAGE W BOOM
WHEEL NUT DIN 74361-3 M22	12102169	26	120	1447	915723508	ROLLER CARRIAGE W BOOM
WHEEL STUD	530008908	(43)	12	1447	915723508	ROLLER CARRIAGE W BOOM
WINCH	915753108	1	1	1166	915722308	WINCH 3
WINCH 1	915718608	110	1	9		LIEBHERR CRAW.CRANE LR
WINCH 1 PRE-ASSEMBLY	915751408	1	1	319	915718608	WINCH 1
WINCH 2	915718708	112	1	9		LIEBHERR CRAW.CRANE LR
WINCH 2 PRE-ASS.	915751608	1	1	342	915718708	WINCH 2
WINCH 3 RAL 1007	915722308	244	1	11		LIEBHERR CRAW.CRANE LR
WINCH 4 LUFFING GEAR	91001545	114	1	9		LIEBHERR CRAW.CRANE LR
WINCH 5 PRE-ASS.	915753208	1	1	1188	915722408	WINCH 5
WINCH 5 RAL 1007	915722408	246	1	11		LIEBHERR CRAW.CRANE LR
WINCH 6 PRE-ASSEMBLY	915753308	1	1	1208	915722508	WINCH 6
WINCH 6 RAL 1007	915722508	248	1	11		LIEBHERR CRAW.CRANE LR
WINCH BEARING	966057508	1	2	362	915752108	MOUNTING JACK/ERECTING
WINCH FRAME	90006571	20	1	1193	90001622	HEAVY DUTY ROPE WINCH
WINCH REVOLUTION TRANS	10802061	5	1	328	915749608	ELECTRIC FOR WINCH 1
WINCH REVOLUTION TRANS	10802061	5	1	346	915749708	ELECTRIC FOR WINCH 2
WINCH REVOLUTION TRANS	10802061	5	1	1175	915749808	ELECTRIC FOR WINCH 3
WINCH REVOLUTION TRANS	10802061	5	1	1196	915750008	ELECTRIC FOR WINCH 5
WINCH REVOLUTION TRANS	10802061	5	1	1228	915750108	ELECTRIC FOR WINCH 6
WIND VELOCITY TRANSMITTE	11066001	10	1	1520	915727308	WIND WARNING UNIT
WIND VELOCITY TRANSMITTE	11066001	3	1	1523	967051508	WIND WARNING PREASSEMB
WIND WARNING PREASSEMB	967051508	5	1	1522	915727108	AIR-CRAFT & WIND WARNING
WIND WARNING UNIT	915727308	379	1	12		LIEBHERR CRAW.CRANE LR
WINDOW	11110060	50	1	315	11081924	ELECTRIC PUMP
WING SCREW DIN 316 M8X16 4	12215977	96	4	106	917523808	CRAWLER TRACK CARRIER, L
WING SCREW DIN 316 M8X16 4	12215977	135	4	149	917525508	CRAWLER TRACK CARRIER, L
WING SCREW DIN 316 M8X16 4	12215977	122	4	179	917525608	CRAWLER TRACK CARRIER,

Description	Item	Pos.	Quantity	Page	Assembly	Description
WING SCREW DIN 316 M8X16 4	12215977	114	4	206	917525908	CRAWLER TRACK CARRIER,
WIPER ARM 1130MM	10492855	29	1	501	10651874	CABIN
WIPER ARM 600MM	592248214	23	2	501	10651874	CABIN
WIPER BLADE	10113069	30	1	501	10651874	CABIN
WIPER BLADE	7371046	24	2	501	10651874	CABIN
WIPER MOTOR 24V	10112974	28	1	501	10651874	CABIN
WIPER SYSTEM	591585014	22	2	501	10651874	CABIN
WIRE	7367367	17	4	655	10412331	DRIVING GEAR
WIRE BRAID 0,5	600131308	342	5.49	542	96033659	WIRING HARNESS
WIRE BRAID 0,5	600131308	342	0.36	1514	967035508	LEAD
WIRED END FERRULE DIN 462	602308008	87	2	265	96034538	WIRING HARNESS
WIRED END FERRULE DIN 46	602307808	114	3	265	96034538	WIRING HARNESS
WIRED END FERRULE DIN 46	602307808	114	3	302	96047224	LEAD
WIRED END FERRULE DIN 46	602307808	114	10	538	96033658	WIRING HARNESS
WIRED END FERRULE DIN 462	602307908	85	1	1326	96052004	LEAD
WIRED END FERRULE DIN 462	602307908	85	1	1327	96052005	LEAD
WIRED END FERRULE DIN 46	602307708	86	12	265	96034538	WIRING HARNESS
WIRED END FERRULE DIN 46	602307708	86	4	302	96047224	LEAD
WIRED END FERRULE DIN 46	602307708	86	2	538	96033658	WIRING HARNESS
WIRED END FERRULE DIN 46	10101686	658	2	302	96047224	LEAD
WIRES COMPL. INSTRUMENTS	96033640	5	1	524	96033614	CONTROLS AND FITTINGS RI
WIRES CPL. S1100-1	966997908	1	1	1511	966997608	TERMINAL BOX CPL.
WIRES CPL. S1945	967502308	2	1	1397	967271008	TERMINAL BOX CPL.
WIRES CPL. S1950	967501008	2	1	1405	967273808	TERMINAL BOX CPL.
WIRES CPL. S1980	966814008	10	1	1095	966418908	TERMINAL BOX
WIRES CPL. S2050	966931908	1	1	1288	966841808	TERMINAL BOX
WIRES CPL. S2070	96052002	1	1	1324	96052001	TERMINAL BOX CPL.
WIRES PRE-ASS. S1960	967240808	(2)	1	1431	966420408	TERMINAL BOX
WIRES PRE-ASS. S2070	96052003	2	1	1325	96052002	WIRES CPL.
WIRES PRE-ASS.INSTRUMEN	96033641	2	1	535	96033640	WIRES COMPL. INSTRUMENT
WIRES TERIMINAL BOX S1930	966469608	1	1	1105	966469508	TERMINAL BOX
WIRES TERIMINAL BOX S1960	966420508	110	1	1431	966420408	TERMINAL BOX
WIRES TERMINAL BOX CPL. -	967073508	10	1	1477	967073408	TERMINAL BOX CPL.
WIRES TERMINAL BOX CPL.	966542908	1	1	1198	966542708	TERMINAL BOX CPL.
WIRES TERMINAL BOX CPL.	967277008	(1)	1	1480	967276708	RECEIVER
WIRES TERMINAL BOX CPL. S	966518208	1	1	27	966138208	TERMINAL BOX, PRE-ASSEMB
WIRES TERMINAL BOX CPL. S	966589208	1	1	84	966448108	TERMINAL BOX, PRE-ASSEMB
WIRES TERMINAL BOX CPL.	966541708	1	1	1177	966541908	TERMINAL BOX CPL.
WIRES TERMINAL BOX CPL.	966543208	1	1	1230	966543108	TERMINAL BOX CPL.
WIRES TERMINAL BOX CPL. S	966594908	1	1	95	966448308	TERMINAL BOX, PRE-ASSEMB
WIRES TERMINAL BOX CPL. S	967021208	1	1	890	967021108	TERMINAL BOX BLANK PLUG
WIRES TERMINAL BOX CPL. S	966541208	1	1	330	966541108	TERMINAL BOX CPL.
WIRES TERMINAL BOX CPL. S	966541508	1	1	347	966541408	TERMINAL BOX CPL.
WIRING DUCT 80X25/2000 HAR	260020702	74	0.385	950	96061868	ASSEMBLY PARTS MOUNTIN
WIRING DUCT 80X25/2000 HAR	260020702	78	1.01	950	96061868	ASSEMBLY PARTS MOUNTIN
WIRING DUCT 80X60/2000 HAR	638109201	75	1.84	950	96061868	ASSEMBLY PARTS MOUNTIN
WIRING HARNESS W200L	966573608	2	1	27	966138208	TERMINAL BOX, PRE-ASSEMB
WIRING HARNESS W200R	966620808	4	1	27	966138208	TERMINAL BOX, PRE-ASSEMB
WIRING HARNESS W204	966611808	19	1	84	966448108	TERMINAL BOX, PRE-ASSEMB
WIRING HARNESS W209	966612008	19	1	95	966448308	TERMINAL BOX, PRE-ASSEMB
WIRING HARNESS W223	966514008	23	1	187	966501708	TERMINAL BOX, PRE-ASSEMB
WIRING HARNESS W243	966514708	23	1	124	966501608	TERMINAL BOX, PRE-ASSEMB
WIRING HARNESS W300	96033657	10	1	536	96033615	CABLE LIST DRIVER'S CABIN
WIRING HARNESS W300A	96033658	11	1	536	96033615	CABLE LIST DRIVER'S CABIN
WIRING HARNESS W301	96034783	12	1	536	96033615	CABLE LIST DRIVER'S CABIN
WIRING HARNESS W302	96034784	13	1	536	96033615	CABLE LIST DRIVER'S CABIN
WIRING HARNESS W305	966585308	14	1	536	96033615	CABLE LIST DRIVER'S CABIN
WIRING HARNESS W306	968247108	28	1	536	96033615	CABLE LIST DRIVER'S CABIN
WIRING HARNESS W346	96023876	(10)	1	549	96023877	ELECTRICAL PEDAL TRANSM
WIRING HARNESS W352	966586708	2	1	550	966153108	EL.FOR AIR-CONDI.-POWER

Description	Item	Pos.	Quantity	Page	Assembly	Description
WIRING HARNESS W360	96033659	15	1	536	96033615	CABLE LIST DRIVER'S CABIN
WIRING HARNESS W400	964842508	1	1	482	916872208	ADAPTER DATA LOGGER
WIRING HARNESS W500	96034538	12	1	263	96034537	TERMINAL BOX
WIRING HARNESS W521	965385108	20	1	330	966541108	TERMINAL BOX CPL.
WIRING HARNESS W522	965385208	20	1	347	966541408	TERMINAL BOX CPL.
WIRING HARNESS W620	966891108	(1)	1	513	96012480	CHARGER
WIRING HARNESS W621	966923108	(2)	1	513	96012480	CHARGER
WIRING HARNESS W645	966574408	2	1	887	966155708	ELECTRICS POWER UNIT
WIRING HARNESS W645D	96011344	5	1	887	966155708	ELECTRICS POWER UNIT
WIRING HARNESS W650	966922808	(1)	1	514	96012481	CHARGER
WIRING HARNESS W651	966923008	(2)	1	514	96012481	CHARGER
WIRING LIST BATTERY BOX	96033202	10	1	779	96033201	ELECTRIC FOR BATTERY BOX
WORK LIGHT 45W 24V ALU	11004726	15	1	1121	919294608	ARGON FLOODLIGHT HEEL PI
Y DISTRIBUTOR 2X 4X0,34-1,25	10878519	504	1	1326	96052004	LEAD
Y DISTRIBUTOR 2X 4X0,34-1,25	10878519	505	1	1327	96052005	LEAD
Y-REDUCER 10X20 L=75 EDEL	12103430	24	1	816	96035878	UPPER UREA PLANT
YOKE 70X166X73 S960QL	979405008	43	2	565	918744708	MACHINERY HOUSE BASE FR
YOKE DIN 71752 25X50 9SMNP	725104008	1	2	1261	966211808	SUPPORT
YOKE DIN 71752 25X50 9SMNP	725104008	1	2	1262	966505108	SUPPORT
YOKE DIN 71752 25X50 9SMNP	725104008	1	2	1263	966505208	SUPPORT

Bezeichnung	Artikel	Pos.	Menge	Seite	Baugruppe	Bezeichnung
A-BOCK	915753008	1	1	379	917513608	A-BOCK KPL.
A-BOCK KPL.	917513608	118	1	9		LIEBHERR RAUPENKRAN LR
A-SCHEINWERFER S-ANLEN	919294608	209	1	11		LIEBHERR RAUPENKRAN LR
ABDECKBLECH VORM.	965021508	46	2	975	918810308	STEUERSTAND
ABDECKHAUBE	10451017	18	1	1513	10028002	LEITUNGSTROMMEL
ABDECKHAUBE 5X388X186 S	97139976	42	1	1500	966887908	BOCK LI.
ABDECKKAPPE	11171306	2	1	1521	11066001	WINDGESCHWINDIGKEITSGE
ABDECKKAPPE	605613914	24	1	884	96044329	KLEMMKASTEN
ABDECKKAPPE 63 NBR 7030	968461801	49	6	433	915755208	ROLLENDREHVERB.M.DREHW
ABDECKKAPPE 700 M18X1,5 P	10129392	2	2	720	12489819	ABDECKKAPPEN-KIT
ABDECKKAPPE DT-LC01 PA66	10870604	510	4	265	96034538	KABELSTRANG
ABDECKKAPPE POLYSTIC27-3	591570908	67	4	950	96061868	AUFBAUTEILE MONTAGETAFE
ABDECKKAPPE PP	10129394	7	1	720	12489819	ABDECKKAPPEN-KIT
ABDECKKAPPEN-KIT	12489819	300	1	719	10146660	HOCHDRUCKPUMPE
ABDECKPLATTE ANBAU	10144678	470	1	687	13455092	DIESELMOTOR
ABDECKPLATTE VORM.	10144873	1	1	758	10144678	ABDECKPLATTE ANBAU
ABDECKUNG	10016665	28	4	467	11003525	ELEKTROPUMPE
ABDECKUNG	11005170	17	1	977	10877138	FAHRERSITZ
ABDECKUNG	11171270	32	1	977	10877138	FAHRERSITZ
ABDECKUNG 3X600X100 DC01	97005029	152	1	107	917523808	RAUPENTRAEGER LI.
ABDECKUNG 3X600X100 DC01	97005029	154	1	150	917525508	RAUPENTRAEGER LI.
ABDECKUNG 3X600X100 DC01	97005029	152	1	180	917525608	RAUPENTRAEGER RE.
ABDECKUNG 3X600X100 DC01	97005029	154	1	207	917525908	RAUPENTRAEGER RE.
ABDECKUNG 4X350X762 ALM	97082905	4	1	359	919207608	ANTRIEBSAGGREGAT KLIMAA
ABDECKUNG KPL	592055114	20	2	501	10651874	KABINE
ABDECKUNG QC DREHBUEHN	915724508	402	1	13		LIEBHERR RAUPENKRAN LR
ABDECKUNG QC DREHBUEHN	97009747	1	1	1527	915724508	ABDECKUNG
ABDECKUNG QC ROD	97009748	5	1	1527	915724508	ABDECKUNG
ABDECKUNG QC UNTERWAGE	915724608	404	1	13		LIEBHERR RAUPENKRAN LR
ABDECKUNG QC UNTERWAGE	97009763	1	1	1528	915724608	ABDECKUNG
ABDICHTGUMMI 847	570007808	13	0.7	365	11005312	SEILTROMMEL
ABDICHTPROFIL 1,5-3X14,6X1	262106508	112	14.3	1014	96034284	KOMBIKUEHLER VORM.
ABGASENDROHR	96035965	106	1	786	919203408	SCHALLDAEMPFERANLAGE O
ABGASENDROHR	96035965	107	1	794	919203508	SCHALLDAEMPFERANLAGE
ABGASKLAPPE L=90MM	12922616	(7)	1	686	13455092	DIESELMOTOR
ABGASKLAPPE L=90MM	12922626	(6)	1	685	13455092	DIESELMOTOR
ABGASKRUEMMER ANBAU V-	10141558	412	1	685	13455092	DIESELMOTOR
ABGASKRUEMMER LINKS V-	10153467	2	1	750	10141558	ABGASKRUEMMER ANBAU
ABGASKRUEMMER RECHTS V-	10147866	1	1	750	10141558	ABGASKRUEMMER ANBAU
ABGASMISCHROHR SCRFILTE	13402646	101	1	786	919203408	SCHALLDAEMPFERANLAGE O
ABGASMISCHROHR SCRFILTE	13402646	101	1	794	919203508	SCHALLDAEMPFERANLAGE
ABGASROHR 38/FLEXIBEL	553054108	19	0.35	488	919258508	ZUSATZHEIZUNG OW
ABGASROHR 38/FLEXIBEL	553054108	20	0.85	488	919258508	ZUSATZHEIZUNG OW
ABGASROHR 38/FLEXIBEL	553054108	101	0.56	985	919204108	MOTORVORWAERMUNG OBE
ABGASROHR 38/FLEXIBEL	553054108	101	0.7	988	919204208	MOTORVORWAERMUNG UNTE
ABGASROHR 50X2,5 INOXYD	553124108	28	2.1	359	919207608	ANTRIEBSAGGREGAT KLIMAA
ABGASROHR ANBAU V-MOTO	10141356	410	1	685	13455092	DIESELMOTOR
ABGASROHR DN=90 INOXYD	10813503	154	0.4	567	918744708	MASCHINENHAUS GRUNDRAH
ABGASROHR LINKS V-MOTO	10141355	2	1	749	10141356	ABGASROHR ANBAU
ABGASROHR RECHTS V-MO	10141354	1	1	749	10141356	ABGASROHR ANBAU
ABGASROHR SPF	96035962	103	1	786	919203408	SCHALLDAEMPFERANLAGE O
ABGASROHR SPF	96035962	103	1	794	919203508	SCHALLDAEMPFERANLAGE
ABGASROHR SPF	96035963	104	1	786	919203408	SCHALLDAEMPFERANLAGE O
ABGASROHR SPF	96035964	105	1	786	919203408	SCHALLDAEMPFERANLAGE O
ABGASROHR SPF	96035983	104	1	794	919203508	SCHALLDAEMPFERANLAGE
ABGASROHR SPF	96035984	105	1	794	919203508	SCHALLDAEMPFERANLAGE
ABGASROHR SPF	96035985	106	1	794	919203508	SCHALLDAEMPFERANLAGE
ABGASROHR V-MOTORXD950	10141351	(1)	1	749	10141356	ABGASROHR ANBAU
ABGASROHR V-MOTORXD95	11354228	(1)	1	749	10141356	ABGASROHR ANBAU
ABGASSCHALLDAEMPFER 116	553187208	35	1	488	919258508	ZUSATZHEIZUNG OW

Bezeichnung	Artikel	Pos.	Menge	Seite	Baugruppe	Bezeichnung
ABGASSCHALLDAEMPFER 116	553187208	100	1	985	919204108	MOTORVORWAERMUNG OBE
ABGASSCHALLDAEMPFER 116	553187208	100	1	988	919204208	MOTORVORWAERMUNG UNTE
ABGASSTUTZEN ANBAU V-MO	12935969	432	1	685	13455092	DIESELMOTOR
ABGASSTUTZEN V-MOTOR D9	10153459	(2)	1	685	13455092	DIESELMOTOR
ABGASSTUTZEN V-MOTOR D9	10153461	(3)	1	685	13455092	DIESELMOTOR
ABGASSTUTZEN V-MOTOR D9	10153461	(4)	1	685	13455092	DIESELMOTOR
ABGASTURBOLADER HE400W	10134988	1	1	751	10141720	ATL-ANBAU
ABGASTURBOLADER HE400W	10134989	1	1	752	10141721	ATL-ANBAU
ABLAGE 100X125X360 PA6G	283091808	34	4	384	965661008	RAHMEN VORM.
ABLAGE KPL.	96042455	82	1	566	918744708	MASCHINENHAUS GRUNDRAH
ABLAGE KPL.	967858208	2	2	1572	967858108	MONTAGETEILE
ABLAGE RAL 1007	966595508	55	1	1302	915745708	D-KOPFSTUECK VORM.
ABLAGE RAL 1007	966595608	56	1	1302	915745708	D-KOPFSTUECK VORM.
ABLAGE SCHWK.	966870908	196	3	568	918744708	MASCHINENHAUS GRUNDRAH
ABLAGE SCHWK. FE//ZNNI8//C	965966308	8	2	247	915750608	DREHBUEHNENRAHMEN VOR
ABLAGE SCHWK. RAL 1007	965742108	25	1	1055	916305808	S-ANLENKSTUECK VORM.
ABLAGE SCHWK. RAL 1007	966550608	15	2	1412	915746608	WA-BOCK 2 ANLENKSTUECK
ABLAGE SCHWK. RAL 1007	966631908	64	2	1303	915745708	D-KOPFSTUECK VORM.
ABLAGE SCHWK. RAL 9005	966846308	1	1	1531	966846208	FUSS KPL.
ABLAGE SCHWK. RAL 9005	967858308	1	1	1574	967858208	ABLAGE KPL.
ABLASSVENTIL	10032906	(20)	1	699	10134887	OELWANNE MIT BEFEST.
ABLASSVENTIL	10032906	5	1	747	10152906	KUEHLWASSERANSCHLUSS
ABSCHALTVENTIL	571514608	3	1	639	11006048	ANSCHLUSSPLATTE
ABSCHALTVENTIL	571514608	3	1	645	571514208	ANSCHLUSSPLATTE
ABSCHALTVENTIL	7622338	3	1	634	11006044	ANSCHLUSSPLATTE
ABSCHALTVENTIL	7622338	3	1	643	10412344	ANSCHLUSSPLATTE
ABSCHALTVENTIL	7622338	3	1	652	11065793	ANSCHLUSSPLATTE
ABSCHALTVENTIL	7622338	3	1	664	571903008	ANSCHLUSSPLATTE
ABSCHIRMUNG ZURUECKGEB	965617208	995	9	542	96033659	KABELSTRANG
ABSCHIRMUNG ZURUECKGEB	965617208	995	2	1432	967255108	LEITUNG
ABSCHIRMUNG ZURUECKGEB	965617208	995	2	1433	967255208	LEITUNG
ABSCHIRMUNG ZURUECKGEB	965617208	995	2	1436	967260608	LEITUNG
ABSEIL- UND RETTUNGSGER	11007312	3	1	241	916959908	PERSOENLICHE SCHUTZAUS
ABSPANNSEIL	979107008	15	2	381	915753008	A-BOCK
ABSPANNSEIL 16MMX2.44M	97011351	194	2	568	918744708	MASCHINENHAUS GRUNDRAH
ABSPERRORGAN DN200-FLAN	10475260	5	1	940	919203608	OELBEHAELTER KPL.
ABSPERRORGAN DN200-FLAN	11491257	6	1	940	919203608	OELBEHAELTER KPL.
ABSTUETZPLATTE	921570608	20	2	50	919045208	QUERTRAEGER
ABSTUETZSPINDEL	966248208	120	2	106	917523808	RAUPENTRAEGER LI.
ABSTUETZSPINDEL	966248208	70	2	149	917525508	RAUPENTRAEGER LI.
ABSTUETZSPINDEL	966248208	120	2	179	917525608	RAUPENTRAEGER RE.
ABSTUETZSPINDEL	966248208	70	2	206	917525908	RAUPENTRAEGER RE.
ABSTUETZZYLINDER 490/320-1	10489597	13	2	50	919045208	QUERTRAEGER
ABTRIEB KPL	540270414	23	1	363	10802219	SEILWINDE
ABTRIEBSWELLE 221 18CrNi	90011192	10	1	325	90001090	DREHWERKANTRIEB
ABTRIEBSWELLE 221 18CrNi	90011192	10	1	1173	90006725	DREHWERKANTRIEB
ABTRIEBSWELLE 298,5 18CrNi	968447901	10	1	442	90008841	DREHWERKANTRIEB
ABWEISER SCHWK.	966631608	32	2	433	915755208	ROLLENDREHVERB.M.DREHW
ABWEISER SCHWK.	966638508	51	2	247	915750608	DREHBUEHNENRAHMEN VOR
ABZWEIGUNG 90X80	553191408	106	2	991	919208108	HEIZUNG MASCHINENHAUS
ACHSBOLZEN 55.0X395 35NIC	979547808	18	1	50	919045208	QUERTRAEGER
ACHSE 105.0X600 35NICRMOV	97000018	80	1	1252	916324608	D-ANLENKSTUECK VORM.
ACHSE 108.0X248 S355J2H FE	97002728	6	2	1156	965936908	SEILROLLE KLAPPBAR
ACHSE 110.0X1994 35NICRM	97002451	10	1	1112	916177008	ROLLENSATZ
ACHSE 110.0X1994 35NICRM	97002451	10	1	1117	916177108	ROLLENSATZ
ACHSE 110.0X495 35NICRMOV	979597308	19	1	105	917523808	RAUPENTRAEGER LI.
ACHSE 110.0X495 35NICRMOV	979597308	19	1	148	917525508	RAUPENTRAEGER LI.
ACHSE 110.0X495 35NICRMOV	979597308	19	1	178	917525608	RAUPENTRAEGER RE.
ACHSE 110.0X495 35NICRMOV	979597308	19	1	205	917525908	RAUPENTRAEGER RE.
ACHSE 120.0X490 35NICRMOV	97013836	15	1	1390	966885408	W-RUECKHALTEBOCK

Bezeichnung	Artikel	Pos.	Menge	Seite	Baugruppe	Bezeichnung
ACHSE 15.0X425 S355J2C+C T	979547408	24	2	54	965956208	TREPPE
ACHSE 160.0X2920 35NICRM	97009712	5	2	1447	915723508	ROLLENWAGEN W-AUSLEGE
ACHSE 18.0X270 S355J2C+C	97022954	24	1	476	966356408	KAMERAANBAU DREHBUEHN
ACHSE 18.0X680 S355J2C+C	97003290	197	3	1254	916324608	D-ANLENKSTUECK VORM.
ACHSE 20.0X450 S355J2C+C	97005157	155	2	1253	916324608	D-ANLENKSTUECK VORM.
ACHSE 22.0X490 X6CRNITI181	97000088	127	2	1253	916324608	D-ANLENKSTUECK VORM.
ACHSE 25.0 X475 S355J2G3C+	979871608	128	3	424	96038696	LAUFSTEG DREHBUEHNE
ACHSE 25.0X363 S355J2G3C+	97000628	4	2	1257	966211108	STEIGLEITER
ACHSE 25.0X450 S355J2G3C+	979872308	20	1	413	96038694	LAUFSTEG DREHBUEHNE
ACHSE 25.0X500 S355J2G3C+	97014724	22	1	413	96038694	LAUFSTEG DREHBUEHNE
ACHSE 273.0X1254 S770QL SP	97009201	21	1	1475	915744908	MASTNASE
ACHSE 273.0X143 S770QL SP	97009199	4	1	1475	915744908	MASTNASE
ACHSE 273.0X215 S770QL SP	97006406	2	1	1310	966731108	ROLLENLAGERUNG KPL.
ACHSE 273.0X286 S770QL SP	97004494	9	1	1084	916332108	S-KOPFSTUECK
ACHSE 273.0X286 S770QL SP	97004494	9	1	1101	915721308	L-KOPFSTUECK
ACHSE 273.0X600 S770QL SP	97000036	87	1	1252	916324608	D-ANLENKSTUECK VORM.
ACHSE 273.0X714 S770QL SP	97006405	16	1	1302	915745708	D-KOPFSTUECK VORM.
ACHSE 273.0X884 S770QL GA	97005844	5	1	1388	966890708	WA-BOCK 1 ANLENKSTUECK
ACHSE 273.0X884 S770QL GA	97005844	5	1	1412	915746608	WA-BOCK 2 ANLENKSTUECK
ACHSE 280.0X848 35NICRMOV	978621508	25	11	105	917523808	RAUPENTRAEGER LI.
ACHSE 280.0X848 35NICRMOV	978621508	25	11	148	917525508	RAUPENTRAEGER LI.
ACHSE 280.0X848 35NICRMOV	978621508	25	11	178	917525608	RAUPENTRAEGER RE.
ACHSE 280.0X848 35NICRMOV	978621508	25	11	205	917525908	RAUPENTRAEGER RE.
ACHSE 30.0X470 S355J2H FE//	979871708	20	1	1251	916324608	D-ANLENKSTUECK VORM.
ACHSE 380.0X1334 S890QL1	97004653	8	2	1084	916332108	S-KOPFSTUECK
ACHSE 380.0X1488 S890QL1	979092308	3	1	399	965661608	UNTERFLASCHE KPL.
ACHSE 380.0X1549 S890QL1	97007816	9	1	1372	966649408	VERSTELLFLASCHE KPL.
ACHSE 380.0X1628 S890QL1	979071808	4	1	395	965661508	OBERFLASCHE KPL.
ACHSE 380.0X1968 S890QL1	97002450	8	1	1112	916177008	ROLLENSATZ
ACHSE 380.0X1968 S890QL1	97002450	8	1	1117	916177108	ROLLENSATZ
ACHSE 380.0X2240 S890QL1	97007581	4	1	1378	966648108	VERSTELLFLASCHE KPL.
ACHSE 380.0X265 S890QL1 SP	97001010	3	1	1156	965936908	SEILROLLE KLAPPBAR
ACHSE 380.0X281 S890QL1 SP	97006410	4	1	1306	966593508	ROLLENLAGERUNG KPL.
ACHSE 380.0X945 S890QL1 NI5	979041608	3	1	384	965661008	RAHMEN VORM.
ACHSE 390.0X1865 35NICRM	97007576	5	1	1402	916115908	WA-BOCK 1 KOPFSTUECK
ACHSE 390.0X2005 35NICRM	97006036	3	1	1419	916116008	WA-BOCK 2 KOPFSTUECK
ACHSE 540.0X3315 35NICRM	97006434	50	1	1302	915745708	D-KOPFSTUECK VORM.
ACHSE 60.0X495 S355J2C+C	97000077	104	2	1252	916324608	D-ANLENKSTUECK VORM.
ACHSE 82.5X462 S770QL GA	97005633	3	1	1090	966532808	SCHUTZWALZE KPL.
ACHSE KPL.	966470908	8	2	1101	915721308	L-KOPFSTUECK
ACHSE RD100X181 S770QL	957054208	51	2	1475	915744908	MASTNASE
ACHSE RD20X340 S355J2C+C	941369108	86	2	1085	916332108	S-KOPFSTUECK
ACHSE RD20X340 S355J2C+C	941369108	56	2	1101	915721308	L-KOPFSTUECK
ACHSE RD30X215 S355J2C+C	939494008	49	2	1055	916305808	S-ANLENKSTUECK VORM.
ACHSE SCHWK.	96015525	6	1	1213	915753308	WINDE 6 VORM.
ACHSE SCHWK.	963376508	5	2	1213	915753308	WINDE 6 VORM.
ACHSHALTER 10X110X35 S70	979670808	9	4	20	917528708	RAUPENMITTELTEIL
ACHSHALTER 10X40X210 S35	952364008	28	2	322	915751408	WINDE 1 VORM.
ACHSHALTER 10X40X210 S35	952364008	28	2	345	915751608	WINDE 2 VORM.
ACHSHALTER 10X40X210 S35	952364008	13	4	1170	915753108	WINDE 3 VORM.
ACHSHALTER 10X40X210 S35	952364008	13	4	1192	915753208	WINDE 5 VORM.
ACHSHALTER 10X40X210 S35	952364008	16	4	1213	915753308	WINDE 6 VORM.
ACHSHALTER 15X330X330 S69	979312308	3	2	1064	915745308	S-RUECKHALTESICHERUNG
ACHSHALTER 15X500X279 S6	979041808	5	2	384	965661008	RAHMEN VORM.
ACHSHALTER 20X200X45 S69	979371908	21	1	105	917523808	RAUPENTRAEGER LI.
ACHSHALTER 20X200X45 S69	979371908	21	1	148	917525508	RAUPENTRAEGER LI.
ACHSHALTER 20X200X45 S69	979371908	21	1	178	917525608	RAUPENTRAEGER RE.
ACHSHALTER 20X200X45 S69	979371908	21	1	205	917525908	RAUPENTRAEGER RE.
ACHSHALTER 25X219X54 S960	973015508	34	1	1426	916302808	W-ANLENKSTUECK
ACHSHALTER 510X85 S960QL+	979276408	26	11	105	917523808	RAUPENTRAEGER LI.

Bezeichnung	Artikel	Pos.	Menge	Seite	Baugruppe	Bezeichnung
ACHSHALTER 510X85 S960QL+	979276408	26	11	148	917525508	RAUPENTRAEGER LI.
ACHSHALTER 510X85 S960QL+	979276408	26	11	178	917525608	RAUPENTRAEGER RE.
ACHSHALTER 510X85 S960QL+	979276408	26	11	205	917525908	RAUPENTRAEGER RE.
ACHSHALTER 6.0 X0 S235JR	941324408	9	2	399	965661608	UNTERFLASCHE KPL.
ACHSHALTER 6X60X20 S355M	934039108	253	2	1255	916324608	D-ANLENKSTUECK VORM.
ACHSHALTER 8X75X20 S355M	976356808	5	2	1494	966888308	SCHALTEINHEIT
ACHSHALTER 8X75X20 S355M	976356808	5	2	1495	966916408	SCHALTEINHEIT
ACHSHALTER LN 4/2 S235JR+	997040201	278	5	1255	916324608	D-ANLENKSTUECK VORM.
ACHSHALTER LN 4/5 S235JR+	997040501	14	2	1390	966885408	W-RUECKHALTEBOCK
ACHSHALTER SCHWK. RAL 1	965710608	54	1	1402	916115908	WA-BOCK 1 KOPFSTUECK
ADAPTER 18-POL SPF	660024508	91	1	950	96061868	AUFBAUTEILE MONTAGETAFE
ADAPTER 18-POL SPF	660024508	11	1	959	96033580	VERKABELUNG MONTAGETA
ADAPTER DATENLOGGER	916872208	145	1	10		LIEBHERR RAUPENKRAN LR
ADAPTER MCP STECKERGE	10874078	6	1	943	919412508	EINBAUTEILE SCHALTSCHRAN
ADAPTER RI1-EDX11/4 CR6-F	475503508	685	8	853	96029372	HYDR.MASCHINENHAUS
ADAPTERBLECH	966105408	30	4	971	96035787	AUSRUESTUNG KAMERA KAB
ADERENDHUELSE DIN 46228 1	602308008	87	2	265	96034538	KABELSTRANG
ADERENDHUELSE DIN 46228-	602307808	114	3	265	96034538	KABELSTRANG
ADERENDHUELSE DIN 46228-	602307808	114	3	302	96047224	LEITUNG
ADERENDHUELSE DIN 46228-	602307808	114	10	538	96033658	KABELSTRANG
ADERENDHUELSE DIN 46228-1	602307908	85	1	1326	96052004	LEITUNG
ADERENDHUELSE DIN 46228-1	602307908	85	1	1327	96052005	LEITUNG
ADERENDHUELSE DIN 46228-	602307708	86	12	265	96034538	KABELSTRANG
ADERENDHUELSE DIN 46228-	602307708	86	4	302	96047224	LEITUNG
ADERENDHUELSE DIN 46228-	602307708	86	2	538	96033658	KABELSTRANG
ADERENDHUELSE DIN 46228-	10101686	658	2	302	96047224	LEITUNG
AGGREGATETRAEGER ANBAU	9078462	12	1	681	13455092	DIESELMOTOR
AGGREGATETRAEGER SCH	96018303	50	1	626	96034141	DIESELMOTOR VORM.
AGGREGATETRAEGER SCH	96018331	50	1	678	96034143	DIESELMOTOR VORM.
AGGREGATETRAEGER VORM.	10119410	1	1	691	9078462	AGGREGATETRAEGER ANBA
ANBAUFLANSCH D393/136X60	10492556	70	4	631	11000367	PUMPENVERTEILERGETRIEB
ANBAUFLANSCH D558X137	571827908	30	1	631	11000367	PUMPENVERTEILERGETRIEB
ANBAUGEHAEUSE HAN 10B	10873526	25	1	893	968218508	KLEMMKASTEN
ANBAUGEHAEUSE HAN 10B	10873526	21	1	895	96051756	KLEMMKASTEN
ANBAUGEHAEUSE HAN 10B	10873526	20	1	972	966355908	AUSRUEST.KAMERA MASCHI
ANBAUGEHAEUSE HAN 10B	605612814	21	1	884	96044329	KLEMMKASTEN
ANBAUGEHAEUSE HAN 16B	10873527	19	2	886	968221508	KLEMMKASTEN
ANBAUGEHAEUSE HAN 16B	10873527	21	1	890	967021108	KLEMMKASTEN BLINDSTECK
ANBAUGEHAEUSE HAN 24B	10873528	20	5	263	96034537	KLEMMKASTEN
ANBAUGEHAEUSE HAN 24B	10873528	20	4	301	96047223	ELEKTRIK KLEMMKASTEN DB
ANBAUGEHAEUSE HAN 24B	10873528	21	1	330	966541108	KLEMMKASTEN KPL.
ANBAUGEHAEUSE HAN 24B	10873528	21	1	347	966541408	KLEMMKASTEN KPL.
ANBAUGEHAEUSE HAN 24B	10873528	20	6	880	966530408	KLEMMKASTEN
ANBAUGEHAEUSE HAN 24B	10873528	20	3	882	96034780	KLEMMKASTEN
ANBAUGEHAEUSE HAN 24B	10873528	20	4	884	96044329	KLEMMKASTEN
ANBAUGEHAEUSE HAN 24B	10873528	20	3	886	968221508	KLEMMKASTEN
ANBAUGEHAEUSE HAN 24B	10873528	20	1	890	967021108	KLEMMKASTEN BLINDSTECK
ANBAUGEHAEUSE HAN 24B	10873528	20	4	893	968218508	KLEMMKASTEN
ANBAUGEHAEUSE HAN 24B	10873528	20	5	895	96051756	KLEMMKASTEN
ANBAUGEHAEUSE HAN 24B	10873528	21	1	1177	966541908	KLEMMKASTEN KPL.
ANBAUGEHAEUSE HAN 24B	10873528	21	1	1198	966542708	KLEMMKASTEN KPL.
ANBAUGEHAEUSE HAN 24B	10873528	21	1	1230	966543108	KLEMMKASTEN KPL.
ANBAUGEHAEUSE HAN 6B	10873525	25	1	263	96034537	KLEMMKASTEN
ANBAUGEHAEUSE HAN 6B	10873525	25	1	882	96034780	KLEMMKASTEN
ANBAUGEHAEUSE HAN 6B	10873525	19	1	884	96044329	KLEMMKASTEN
ANBAUGEHAEUSE HAN 6B	10873525	21	1	886	968221508	KLEMMKASTEN
ANBAUGEHAEUSE HAN 6B	10873525	19	1	895	96051756	KLEMMKASTEN
ANBAULEITER T ZN O	966495708	154	1	1253	916324608	D-ANLENKSTUECK VORM.
ANBAUTEILE ELEKTRIK	966138508	10	1	212	915740308	ELEKTRIK RAUPENTRAEGER
ANBAUTEILE ELEKTRIK	966138708	10	1	186	915740408	ELEKTRIK RAUPENTRAEGER

Bezeichnung	Artikel	Pos.	Menge	Seite	Baugruppe	Bezeichnung
ANBAUTEILE ELEKTRIK	966138908	10	1	159	915740608	ELEKTRIK RAUPENTRAEGER
ANBAUTEILE ELEKTRIK	966139108	10	1	123	915740508	ELEKTRIK RAUPENTRAEGER
ANBAUTEILE FREMDEINSPEIS	966871008	2	1	1022	916913708	FREMDEINSPEISUNG
ANBAUTEILE LUFTPRESSER	10141807	334	1	684	13455092	DIESELMOTOR
ANHAENGE ETIKETTE 160X8	12934664	483	1	687	13455092	DIESELMOTOR
ANHAENGE ETIKETTE 80X80X	10128890	728	1	688	13455092	DIESELMOTOR
ANHAENGEBOCK	966147608	7	2	50	919045208	QUERTRAEGER
ANHAENGEGURT DIN EN 1492	12102302	200	10	107	917523808	RAUPENTRAEGER LI.
ANHAENGEGURT DIN EN 1492	12102302	200	10	150	917525508	RAUPENTRAEGER LI.
ANHAENGEGURT DIN EN 1492	12102302	200	10	180	917525608	RAUPENTRAEGER RE.
ANHAENGEGURT DIN EN 1492	12102302	200	10	207	917525908	RAUPENTRAEGER RE.
ANHAENGELASCHE RAL 1007	967023108	176	2	1304	915745708	D-KOPFSTUECK VORM.
ANHAENGELASCHE SCHWK. R	967154908	50	2	1084	916332108	S-KOPFSTUECK
ANHAENGER 2X25X25 ALMG3	97125573	248	3	73	966084508	HYDR.QUERTRAEGER
ANHAENGER 2X25X25 ALMG3	97125573	248	3	91	966084608	HYDR.QUERTRAEGER
ANHAENGER 2X25X25 ALMG3	97125573	248	1	236	966561908	ZUSATZHYDR.BOLZENZIEHZ
ANHAENGER 2X25X25 ALMG3	97139633	249	3	73	966084508	HYDR.QUERTRAEGER
ANHAENGER 2X25X25 ALMG3	97139633	249	3	91	966084608	HYDR.QUERTRAEGER
ANHAENGER 2X25X25 ALMG3	97139633	249	1	236	966561908	ZUSATZHYDR.BOLZENZIEHZ
ANHAENGER 2X25X25 ALMG3	97044171	251	6	32	966084408	HYDRAULIK MITTELTEIL
ANHAENGER 2X25X25 ALMG3	97044171	251	1	127	966084908	HYDR.FAHRANTRIEB
ANHAENGER 2X25X25 ALMG3	97044171	251	1	163	966085008	HYDR.FAHRANTRIEB
ANHAENGER 2X25X25 ALMG3	97044171	251	1	190	966084808	HYDR.FAHRANTRIEB
ANHAENGER 2X25X25 ALMG3	97044171	251	1	216	966084708	HYDR.FAHRANTRIEB
ANHAENGER 2X25X25 ALMG3	97044171	251	1	307	966085408	HYDRAULIK DREHBUEHNE
ANHAENGER 2X25X25 ALMG3	97044171	251	1	450	966085508	HYDRAULIK DREHWERK
ANHAENGER 2X25X25 ALMG3	97044171	351	2	850	96029372	HYDR.MASCHINENHAUS
ANHAENGER 2X25X25 ALMG3	97044171	306	2	1255	916324608	D-ANLENKSTUECK VORM.
ANHAENGER 2X25X25 ALMG3	97044171	251	4	1277	96029354	ZUSATZHYDRAULIK D-ANLENK
ANHAENGER 2X25X25 ALMG3	97044171	251	3	1315	966086708	ZUSATZHYDRAULIK D-KOPFS
ANHAENGER 2X25X25 ALMG3	97044171	251	2	1351	966086808	ZUSATZHYDRAULIK ZWISCH
ANHAENGER 2X25X25 ALMG3	97044171	251	2	1361	966832808	ZUSATZHYDRAULIK ZWISCH
ANHAENGER 2X25X25 ALMG3	97044171	251	2	1369	966086908	ZUSATZHYDRAULIK ZWISCH
ANHAENGER 2X25X25 ALMG3	97044217	360	2	851	96029372	HYDR.MASCHINENHAUS
ANHAENGER 2X25X25 ALMG3	97044217	260	1	1277	96029354	ZUSATZHYDRAULIK D-ANLENK
ANHAENGER 2X25X25 ALMG3	97044218	361	1	851	96029372	HYDR.MASCHINENHAUS
ANHAENGER 2X25X25 ALMG3	97044219	362	1	851	96029372	HYDR.MASCHINENHAUS
ANHAENGER 2X25X25 ALMG3	97044220	363	1	851	96029372	HYDR.MASCHINENHAUS
ANHAENGER 2X25X25 ALMG3	97044221	364	1	851	96029372	HYDR.MASCHINENHAUS
ANHAENGER 2X25X25 ALMG3	97044222	365	1	851	96029372	HYDR.MASCHINENHAUS
ANHAENGER 2X25X25 ALMG3	97044224	366	1	851	96029372	HYDR.MASCHINENHAUS
ANHAENGER 2X25X25 ALMG3	97044225	367	1	851	96029372	HYDR.MASCHINENHAUS
ANHAENGER 2X25X25 ALMG3	97044226	368	1	851	96029372	HYDR.MASCHINENHAUS
ANHAENGER 2X25X25 ALMG3	97044227	369	1	851	96029372	HYDR.MASCHINENHAUS
ANHAENGER 2X25X25 ALMG3	97044172	252	6	32	966084408	HYDRAULIK MITTELTEIL
ANHAENGER 2X25X25 ALMG3	97044172	252	1	127	966084908	HYDR.FAHRANTRIEB
ANHAENGER 2X25X25 ALMG3	97044172	252	1	163	966085008	HYDR.FAHRANTRIEB
ANHAENGER 2X25X25 ALMG3	97044172	252	1	190	966084808	HYDR.FAHRANTRIEB
ANHAENGER 2X25X25 ALMG3	97044172	252	1	216	966084708	HYDR.FAHRANTRIEB
ANHAENGER 2X25X25 ALMG3	97044172	252	1	307	966085408	HYDRAULIK DREHBUEHNE
ANHAENGER 2X25X25 ALMG3	97044172	252	1	450	966085508	HYDRAULIK DREHWERK
ANHAENGER 2X25X25 ALMG3	97044172	352	4	850	96029372	HYDR.MASCHINENHAUS
ANHAENGER 2X25X25 ALMG3	97044172	252	1	1073	966086308	ZUSATZHYDRAULIK S-ANLENK
ANHAENGER 2X25X25 ALMG3	97044172	307	2	1255	916324608	D-ANLENKSTUECK VORM.
ANHAENGER 2X25X25 ALMG3	97044172	252	4	1277	96029354	ZUSATZHYDRAULIK D-ANLENK
ANHAENGER 2X25X25 ALMG3	97044172	252	3	1315	966086708	ZUSATZHYDRAULIK D-KOPFS
ANHAENGER 2X25X25 ALMG3	97044172	252	2	1351	966086808	ZUSATZHYDRAULIK ZWISCH
ANHAENGER 2X25X25 ALMG3	97044172	252	2	1361	966832808	ZUSATZHYDRAULIK ZWISCH
ANHAENGER 2X25X25 ALMG3	97044172	252	2	1369	966086908	ZUSATZHYDRAULIK ZWISCH
ANHAENGER 2X25X25 ALMG3	97044210	253	6	32	966084408	HYDRAULIK MITTELTEIL

Bezeichnung	Artikel	Pos.	Menge	Seite	Baugruppe	Bezeichnung
ANHAENGER 2X25X25 ALMG3	97044210	253	1	127	966084908	HYDR.FAHRANTRIEB
ANHAENGER 2X25X25 ALMG3	97044210	253	1	163	966085008	HYDR.FAHRANTRIEB
ANHAENGER 2X25X25 ALMG3	97044210	253	1	190	966084808	HYDR.FAHRANTRIEB
ANHAENGER 2X25X25 ALMG3	97044210	253	1	216	966084708	HYDR.FAHRANTRIEB
ANHAENGER 2X25X25 ALMG3	97044210	253	1	307	966085408	HYDRAULIK DREHBUEHNE
ANHAENGER 2X25X25 ALMG3	97044210	253	1	450	966085508	HYDRAULIK DREHWERK
ANHAENGER 2X25X25 ALMG3	97044210	353	4	850	96029372	HYDR.MASCHINENHAUS
ANHAENGER 2X25X25 ALMG3	97044210	253	1	1073	966086308	ZUSATZHYDRAULIK S-ANLENK
ANHAENGER 2X25X25 ALMG3	97044210	308	2	1256	916324608	D-ANLENKSTUECK VORM.
ANHAENGER 2X25X25 ALMG3	97044210	253	3	1277	96029354	ZUSATZHYDRAULIK D-ANLENK
ANHAENGER 2X25X25 ALMG3	97044210	253	3	1315	966086708	ZUSATZHYDRAULIK D-KOPFS
ANHAENGER 2X25X25 ALMG3	97044210	253	2	1351	966086808	ZUSATZHYDRAULIK ZWISCH
ANHAENGER 2X25X25 ALMG3	97044210	253	2	1361	966832808	ZUSATZHYDRAULIK ZWISCH
ANHAENGER 2X25X25 ALMG3	97044210	253	2	1369	966086908	ZUSATZHYDRAULIK ZWISCH
ANHAENGER 2X25X25 ALMG3	97044211	254	6	32	966084408	HYDRAULIK MITTELTEIL
ANHAENGER 2X25X25 ALMG3	97044211	254	1	127	966084908	HYDR.FAHRANTRIEB
ANHAENGER 2X25X25 ALMG3	97044211	254	1	163	966085008	HYDR.FAHRANTRIEB
ANHAENGER 2X25X25 ALMG3	97044211	254	1	190	966084808	HYDR.FAHRANTRIEB
ANHAENGER 2X25X25 ALMG3	97044211	254	1	216	966084708	HYDR.FAHRANTRIEB
ANHAENGER 2X25X25 ALMG3	97044211	254	1	307	966085408	HYDRAULIK DREHBUEHNE
ANHAENGER 2X25X25 ALMG3	97044211	254	1	450	966085508	HYDRAULIK DREHWERK
ANHAENGER 2X25X25 ALMG3	97044211	354	4	850	96029372	HYDR.MASCHINENHAUS
ANHAENGER 2X25X25 ALMG3	97044211	254	1	1073	966086308	ZUSATZHYDRAULIK S-ANLENK
ANHAENGER 2X25X25 ALMG3	97044211	309	2	1256	916324608	D-ANLENKSTUECK VORM.
ANHAENGER 2X25X25 ALMG3	97044211	254	4	1277	96029354	ZUSATZHYDRAULIK D-ANLENK
ANHAENGER 2X25X25 ALMG3	97044211	254	3	1315	966086708	ZUSATZHYDRAULIK D-KOPFS
ANHAENGER 2X25X25 ALMG3	97044211	254	2	1351	966086808	ZUSATZHYDRAULIK ZWISCH
ANHAENGER 2X25X25 ALMG3	97044211	254	2	1361	966832808	ZUSATZHYDRAULIK ZWISCH
ANHAENGER 2X25X25 ALMG3	97044211	254	2	1369	966086908	ZUSATZHYDRAULIK ZWISCH
ANHAENGER 2X25X25 ALMG3	97044212	255	6	32	966084408	HYDRAULIK MITTELTEIL
ANHAENGER 2X25X25 ALMG3	97044212	255	1	127	966084908	HYDR.FAHRANTRIEB
ANHAENGER 2X25X25 ALMG3	97044212	255	1	163	966085008	HYDR.FAHRANTRIEB
ANHAENGER 2X25X25 ALMG3	97044212	255	1	190	966084808	HYDR.FAHRANTRIEB
ANHAENGER 2X25X25 ALMG3	97044212	255	1	216	966084708	HYDR.FAHRANTRIEB
ANHAENGER 2X25X25 ALMG3	97044212	255	1	307	966085408	HYDRAULIK DREHBUEHNE
ANHAENGER 2X25X25 ALMG3	97044212	255	1	450	966085508	HYDRAULIK DREHWERK
ANHAENGER 2X25X25 ALMG3	97044212	355	4	850	96029372	HYDR.MASCHINENHAUS
ANHAENGER 2X25X25 ALMG3	97044212	255	1	1073	966086308	ZUSATZHYDRAULIK S-ANLENK
ANHAENGER 2X25X25 ALMG3	97044212	310	2	1256	916324608	D-ANLENKSTUECK VORM.
ANHAENGER 2X25X25 ALMG3	97044212	255	4	1277	96029354	ZUSATZHYDRAULIK D-ANLENK
ANHAENGER 2X25X25 ALMG3	97044212	255	1	1315	966086708	ZUSATZHYDRAULIK D-KOPFS
ANHAENGER 2X25X25 ALMG3	97044212	255	2	1351	966086808	ZUSATZHYDRAULIK ZWISCH
ANHAENGER 2X25X25 ALMG3	97044212	255	2	1361	966832808	ZUSATZHYDRAULIK ZWISCH
ANHAENGER 2X25X25 ALMG3	97044212	255	2	1369	966086908	ZUSATZHYDRAULIK ZWISCH
ANHAENGER 2X25X25 ALMG3	97044213	256	5	32	966084408	HYDRAULIK MITTELTEIL
ANHAENGER 2X25X25 ALMG3	97044213	256	1	127	966084908	HYDR.FAHRANTRIEB
ANHAENGER 2X25X25 ALMG3	97044213	256	1	163	966085008	HYDR.FAHRANTRIEB
ANHAENGER 2X25X25 ALMG3	97044213	256	1	190	966084808	HYDR.FAHRANTRIEB
ANHAENGER 2X25X25 ALMG3	97044213	256	1	216	966084708	HYDR.FAHRANTRIEB
ANHAENGER 2X25X25 ALMG3	97044213	256	1	307	966085408	HYDRAULIK DREHBUEHNE
ANHAENGER 2X25X25 ALMG3	97044213	256	1	450	966085508	HYDRAULIK DREHWERK
ANHAENGER 2X25X25 ALMG3	97044213	356	4	850	96029372	HYDR.MASCHINENHAUS
ANHAENGER 2X25X25 ALMG3	97044213	256	1	1073	966086308	ZUSATZHYDRAULIK S-ANLENK
ANHAENGER 2X25X25 ALMG3	97044213	311	2	1256	916324608	D-ANLENKSTUECK VORM.
ANHAENGER 2X25X25 ALMG3	97044213	256	3	1277	96029354	ZUSATZHYDRAULIK D-ANLENK
ANHAENGER 2X25X25 ALMG3	97044213	256	1	1315	966086708	ZUSATZHYDRAULIK D-KOPFS
ANHAENGER 2X25X25 ALMG3	97044213	256	2	1351	966086808	ZUSATZHYDRAULIK ZWISCH
ANHAENGER 2X25X25 ALMG3	97044213	256	2	1361	966832808	ZUSATZHYDRAULIK ZWISCH
ANHAENGER 2X25X25 ALMG3	97044213	256	2	1369	966086908	ZUSATZHYDRAULIK ZWISCH
ANHAENGER 2X25X25 ALMG3	97044214	257	5	32	966084408	HYDRAULIK MITTELTEIL

Bezeichnung	Artikel	Pos.	Menge	Seite	Baugruppe	Bezeichnung
ANHAENGER 2X25X25 ALMG3	97044214	257	1	127	966084908	HYDR.FAHRANTRIEB
ANHAENGER 2X25X25 ALMG3	97044214	257	1	163	966085008	HYDR.FAHRANTRIEB
ANHAENGER 2X25X25 ALMG3	97044214	257	1	190	966084808	HYDR.FAHRANTRIEB
ANHAENGER 2X25X25 ALMG3	97044214	257	1	216	966084708	HYDR.FAHRANTRIEB
ANHAENGER 2X25X25 ALMG3	97044214	257	1	307	966085408	HYDRAULIK DREHBUEHNE
ANHAENGER 2X25X25 ALMG3	97044214	257	1	450	966085508	HYDRAULIK DREHWERK
ANHAENGER 2X25X25 ALMG3	97044214	357	4	850	96029372	HYDR.MASCHINENHAUS
ANHAENGER 2X25X25 ALMG3	97044214	257	1	1073	966086308	ZUSATZHYDRAULIK S-ANLENK
ANHAENGER 2X25X25 ALMG3	97044214	312	2	1256	916324608	D-ANLENKSTUECK VORM.
ANHAENGER 2X25X25 ALMG3	97044214	257	3	1277	96029354	ZUSATZHYDRAULIK D-ANLENK
ANHAENGER 2X25X25 ALMG3	97044215	258	3	32	966084408	HYDRAULIK MITTELTEIL
ANHAENGER 2X25X25 ALMG3	97044215	258	1	73	966084508	HYDR.QUERTRAEGER
ANHAENGER 2X25X25 ALMG3	97044215	258	1	91	966084608	HYDR.QUERTRAEGER
ANHAENGER 2X25X25 ALMG3	97044215	258	1	307	966085408	HYDRAULIK DREHBUEHNE
ANHAENGER 2X25X25 ALMG3	97044215	358	4	850	96029372	HYDR.MASCHINENHAUS
ANHAENGER 2X25X25 ALMG3	97044215	258	1	1073	966086308	ZUSATZHYDRAULIK S-ANLENK
ANHAENGER 2X25X25 ALMG3	97044215	258	3	1277	96029354	ZUSATZHYDRAULIK D-ANLENK
ANHAENGER 2X25X25 ALMG3	97044216	259	3	32	966084408	HYDRAULIK MITTELTEIL
ANHAENGER 2X25X25 ALMG3	97044216	259	1	73	966084508	HYDR.QUERTRAEGER
ANHAENGER 2X25X25 ALMG3	97044216	259	1	91	966084608	HYDR.QUERTRAEGER
ANHAENGER 2X25X25 ALMG3	97044216	359	2	850	96029372	HYDR.MASCHINENHAUS
ANHAENGER 2X25X25 ALMG3	97044216	259	3	1277	96029354	ZUSATZHYDRAULIK D-ANLENK
ANLAGE	967031308	132	1	567	918744708	MASCHINENHAUS GRUNDRAH
ANLAUFBLECH 30X155X111 S	979619208	4	1	67	966004008	BOLZENLAGERUNG
ANLAUFBLECH 30X155X111 S	979619208	4	1	68	966003108	BOLZENAUFNAHME
ANLAUFBLECH 30X155X111 S	979619208	51	2	105	917523808	RAUPENTRAEGER LI.
ANLAUFBLECH 30X155X111 S	979619208	51	2	148	917525508	RAUPENTRAEGER LI.
ANLAUFBLECH 30X155X111 S	979619208	51	2	178	917525608	RAUPENTRAEGER RE.
ANLAUFBLECH 30X155X111 S	979619208	51	2	205	917525908	RAUPENTRAEGER RE.
ANLAUFSCHEIBE 16X82X4 -C	9078591	5	1	740	11348849	ZWISCHENRAD ANBAU
ANLEGELEITER 5-350X1,24M A	11481815	133	1	107	917523808	RAUPENTRAEGER LI.
ANLEGELEITER 5-350X1,24M A	11481815	100	1	149	917525508	RAUPENTRAEGER LI.
ANLEGELEITER 5-350X1,24M A	11481815	98	1	179	917525608	RAUPENTRAEGER RE.
ANLEGELEITER 5-350X1,24M A	11481815	100	1	206	917525908	RAUPENTRAEGER RE.
ANLEGELEITER 5-350X1,24M A	11481815	102	1	413	96038694	LAUFSTEG DREHBUEHNE
ANLEGELEITER 5-350X1,24M A	11481815	1	1	1257	966211108	STEIGLEITER
ANLEGELEITER EN 131 10-420	11481288	40	1	1129	916303308	S-ZWISCHENSTUECK
ANLEGELEITER EN 131 10-420	11481288	37	1	1426	916302808	W-ANLENKSTUECK
ANLEGELEITER EN 131 10-420	11481288	1	1	1454	965718708	LEITER VORM.
ANLEGELEITER EN 131 4-420	11481745	105	1	1303	915745708	D-KOPFSTUECK VORM.
ANLEGELEITER EN 131 6-420	11481816	117	4	424	96038696	LAUFSTEG DREHBUEHNE
ANLEGELEITER EN 131 6-420	11481816	32	1	1388	966890708	WA-BOCK 1 ANLENKSTUECK
ANLEGELEITER EN 131 6-420	11481816	16	1	1402	916115908	WA-BOCK 1 KOPFSTUECK
ANLEGELEITER EN 131 6-420	11481816	41	1	1412	915746608	WA-BOCK 2 ANLENKSTUECK
ANLEGELEITER EN 131 6-420	11481816	40	1	1419	916116008	WA-BOCK 2 KOPFSTUECK
ANLEGELEITER EN 131 6-420	11481816	32	1	1440	915723208	ZWISCHENSTUECK WA-BOCK
ANLEGELEITER EN 131 6-420	11481816	32	1	1444	915746208	ZWISCHENSTUECK WA-BOCK
ANLEGELEITER EN 131 7-420	11481667	101	1	413	96038694	LAUFSTEG DREHBUEHNE
ANLEGELEITER EN 131 7-420	11481667	111	1	1056	916305808	S-ANLENKSTUECK VORM.
ANLEGELEITER EN 131 8-420	11481747	100	1	413	96038694	LAUFSTEG DREHBUEHNE
ANLEGELEITER EN 131 8-420	11481747	126	1	1253	916324608	D-ANLENKSTUECK VORM.
ANLEGELEITER EN 131 9-420	11481400	40	1	1163	916302608	SL-REDUZIERSTUECK
ANLEGELEITER EN 131 9-420	11481400	2	1	1345	916303808	D-ZWISCHENSTUECK
ANLEGELEITER EN 131 9-420	11481400	2	1	1357	917223708	D-ZWISCHENSTUECK
ANLEGELEITER EN 131 9-420	11481400	2	1	1365	917223808	D-ZWISCHENSTUECK
ANLEGELEITER EN 131 9-420	11481400	2	1	1452	915723308	LI-ZWISCHENSTUECK
ANLEGELEITER EN 131 9-420	11481400	2	1	1460	915723408	LI-ZWISCHENSTUECK
ANLEGELEITER EN 131 9-420	11481400	2	1	1465	915746808	LI-ZWISCHENSTUECK
ANLEGELEITER EN 131 9-420	11481400	2	1	1470	916062508	LI-ZWISCHENSTUECK
ANSAUGROHR SCHWK.	96034930	3	1	940	919203608	OELBEHAELTER KPL.

Bezeichnung	Artikel	Pos.	Menge	Seite	Baugruppe	Bezeichnung
ANSAUGROHR SCHWK.	96034931	2	1	940	919203608	OELBEHAELTER KPL.
ANSAUGROHR SCHWK.	96034932	4	1	940	919203608	OELBEHAELTER KPL.
ANSAUGSTUTZEN ANBAU V-	10154796	222	1	684	13455092	DIESELMOTOR
ANSAUGSTUTZEN ANBAU V-M	10122793	221	1	684	13455092	DIESELMOTOR
ANSAUGSTUTZEN V-MOTORX	9078650	1	1	731	10122793	ANSAUGSTUTZEN ANBAU
ANSAUGSTUTZEN V-MOTORX	9078650	2	1	732	10154796	ANSAUGSTUTZEN ANBAU
ANSAUGSTUTZEN V-MOTOR	10137588	1	1	732	10154796	ANSAUGSTUTZEN ANBAU
ANSCHLAG SCHWK. LINKS FE	967043608	73	1	1085	916332108	S-KOPFSTUECK
ANSCHLAG SCHWK. RAL 1007	966267308	20	2	1426	916302808	W-ANLENKSTUECK
ANSCHLAG SCHWK. RECHTS	967043508	72	1	1085	916332108	S-KOPFSTUECK
ANSCHLAGKETTE 19T-2M	10816756	29	2	395	965661508	OBERFLASCHE KPL.
ANSCHLAGKETTE 2.5T-2M SP	10282034	3	2	1573	967195608	TRAVERSE KPL.
ANSCHLAGMITTEL	919300308	190	1	11		LIEBHERR RAUPENKRAN LR
ANSCHLAGPUFFER 50X35-M1	10490765	11	2	225	966165908	KLAPPRAHMEN VORM.
ANSCHLAGPUFFER 50X58 M1	10410277	118	1	413	96038694	LAUFSTEG DREHBUEHNE
ANSCHLAGPUFFER 63X53	726910708	3	3	225	966165908	KLAPPRAHMEN VORM.
ANSCHLAGPUNKT DREHBAR	10284660	185	2	1304	915745708	D-KOPFSTUECK VORM.
ANSCHLAGSEIL 2T-3M SPF	10281448	15	1	1384	919243508	WA-BOCK 1 ANLENKSTUECK
ANSCHLAGSEIL 4M 60TO SPF	97034247	9	1	1382	915723008	W-MONTAGEEINHEIT
ANSCHLAGSEIL EN 13414-3 29	10281617	11	2	1530	919003708	MONTAGEHILFSMITTEL
ANSCHLAGSEIL EN 13414-3 4.3	10281582	4	2	1573	967195608	TRAVERSE KPL.
ANSCHLAGSEIL KPL. 10M 35T	97010068	2	4	1530	919003708	MONTAGEHILFSMITTEL
ANSCHLAGSEIL KPL. 12M 85T	97010067	1	4	1530	919003708	MONTAGEHILFSMITTEL
ANSCHLAGSEIL KPL. 3.7M 15	97012146	4	2	1533	966911408	TRAVERSE KPL.
ANSCHLAGWINKEL 5X80X110	97007460	33	2	54	965956208	TREPPE
ANSCHLAGWINKEL 8X143X80	979536208	22	1	50	919045208	QUERTRAEGER
ANSCHLUSSBLOCK	971663208	161	1	450	966085508	HYDRAULIK DREHWERK
ANSCHLUSSFLANSCH	511056108	295	6	850	96029372	HYDR.MASCHINENHAUS
ANSCHLUSSFLANSCH	974646608	160	1	1233	966086208	ZUSATZHYDRAULIK WINDE 6
ANSCHLUSSFLANSCH ALZN	973676808	296	2	850	96029372	HYDR.MASCHINENHAUS
ANSCHLUSSFLANSCH EN138	979208108	160	2	334	966085708	ZUSATZHYDRAULIK WINDE 1
ANSCHLUSSFLANSCH EN138	979208108	160	2	351	966085808	ZUSATZHYDRAULIK WINDE 2
ANSCHLUSSFLANSCH EN138	979208108	160	2	1181	966085908	ZUSATZHYDRAULIK WINDE 3
ANSCHLUSSFLANSCH EN138	979208108	160	2	1202	966086108	ZUSATZHYDRAULIK WINDE 5
ANSCHLUSSKABEL	10454783	11	4	971	96035787	AUSRUESTUNG KAMERA KAB
ANSCHLUSSKABEL 2 X 0,75	614027314	5	4.4	538	96033658	KABELSTRANG
ANSCHLUSSKABEL 2 X 0,75	614027314	6	4.4	538	96033658	KABELSTRANG
ANSCHLUSSKRUEMMER	10124886	1	1	745	10145044	WASSERLEITUNGSANSCHLUE
ANSCHLUSSLEISTE CR6-FREI	974713508	291	2	850	96029372	HYDR.MASCHINENHAUS
ANSCHLUSSLEISTE CR6-FREI	974713608	292	2	850	96029372	HYDR.MASCHINENHAUS
ANSCHLUSSLEITUNG	10663914	44	1	315	11081924	ELEKTROPUMPE
ANSCHLUSSLEITUNG	10663914	37	1	467	11003525	ELEKTROPUMPE
ANSCHLUSSPLATTE	10009378	2	2	653	11065840	VERSTELLPUMPE
ANSCHLUSSPLATTE	10009378	2	1	659	10411732	VERSTELLPUMPE
ANSCHLUSSPLATTE	10412344	3	1	642	11007834	VERSTELLPUMPE
ANSCHLUSSPLATTE	10412345	2	1	667	11065801	VERSTELLPUMPE
ANSCHLUSSPLATTE	10663801	6	1	1018	10228004	HYDROMOTOR
ANSCHLUSSPLATTE	11006044	3	1	633	11006041	VERSTELLPUMPE
ANSCHLUSSPLATTE	11006044	3	1	637	11006042	VERSTELLPUMPE
ANSCHLUSSPLATTE	11006048	3	1	638	11006043	VERSTELLPUMPE
ANSCHLUSSPLATTE	11065793	3	1	651	11007842	VERSTELLPUMPE
ANSCHLUSSPLATTE	11065793	3	1	662	11005997	VERSTELLPUMPE
ANSCHLUSSPLATTE	510629508	168	3	850	96029372	HYDR.MASCHINENHAUS
ANSCHLUSSPLATTE	510629508	170	1	1315	966086708	ZUSATZHYDRAULIK D-KOPFS
ANSCHLUSSPLATTE	510631808	150	1	334	966085708	ZUSATZHYDRAULIK WINDE 1
ANSCHLUSSPLATTE	510631808	150	1	351	966085808	ZUSATZHYDRAULIK WINDE 2
ANSCHLUSSPLATTE	510631808	169	2	850	96029372	HYDR.MASCHINENHAUS
ANSCHLUSSPLATTE	510631808	150	1	1181	966085908	ZUSATZHYDRAULIK WINDE 3
ANSCHLUSSPLATTE	510631808	150	1	1202	966086108	ZUSATZHYDRAULIK WINDE 5
ANSCHLUSSPLATTE	510631808	150	1	1233	966086208	ZUSATZHYDRAULIK WINDE 6

Bezeichnung	Artikel	Pos.	Menge	Seite	Baugruppe	Bezeichnung
ANSCHLUSSPLATTE	510633908	151	1	334	966085708	ZUSATZHYDRAULIK WINDE 1
ANSCHLUSSPLATTE	510633908	151	1	351	966085808	ZUSATZHYDRAULIK WINDE 2
ANSCHLUSSPLATTE	510633908	151	1	1181	966085908	ZUSATZHYDRAULIK WINDE 3
ANSCHLUSSPLATTE	510633908	151	1	1202	966086108	ZUSATZHYDRAULIK WINDE 5
ANSCHLUSSPLATTE	510633908	151	1	1233	966086208	ZUSATZHYDRAULIK WINDE 6
ANSCHLUSSPLATTE	510782208	5	1	136	511486508	WEGESCHIEBER
ANSCHLUSSPLATTE	5619056	151	1	1277	96029354	ZUSATZHYDRAULIK D-ANLENK
ANSCHLUSSPLATTE	571514208	3	1	644	11007825	VERSTELLPUMPE
ANSCHLUSSPLATTE	571903008	3	1	663	11005998	VERSTELLPUMPE
ANSCHLUSSPLATTE	7024283	4	1	369	510230608	HYDROMOTOR
ANSCHLUSSPLATTE	7622495	2	1	647	11007826	VERSTELLPUMPE
ANSCHLUSSPLATTE AlMgSi08	10126124	4	1	770	10126182	NEBENABTRIEB ANBAU
ANSCHLUSSPLATTE DP1-10/3	511058308	150	2	374	966086008	ZUSATZHYDRAULIK MONTAGE
ANSCHLUSSROHR	12569884	6	2	789	11446927	SCRFILTER-BAUGRUPPE
ANSCHLUSSSTECKER AX	602337008	520	31	535	96033640	DRAEHTE KPL.ARMATUR
ANSCHLUSSSTECKER AX	602337008	(521)	1	959	96033580	VERKABELUNG MONTAGETA
ANSCHLUSSSTUECK	10122637	3	1	714	11364325	ZYLINDERKOPFDECKEL VORM
ANSCHLUSSSTUECK	10145189	1	1	746	10145193	KUEHLWASSERANSCHLUSS
ANSCHLUSSSTUECK	10145190	1	1	748	10145195	KUEHLWASSERANSCHLUSS
ANSCHLUSSSTUECK	12569881	5	2	789	11446927	SCRFILTER-BAUGRUPPE
ANSCHLUSSSTUECK M14X1,5/	774383208	10	2	119	915742708	ZENTRALSCHMIERUNG RAUP
ANSCHLUSSSTUECK M14X1,5/	774383208	10	2	158	915744408	ZENTRALSCHMIERUNG RAUP
ANSCHLUSSSTUECK M14X1,5/	774383208	10	2	185	915744608	ZENTRALSCHMIERUNG RAUP
ANSCHLUSSSTUECK M14X1,5/	774383208	10	2	211	915744508	ZENTRALSCHMIERUNG RAUP
ANSCHLUSSSTUECK VORM.	11365540	1	1	747	10152906	KUEHLWASSERANSCHLUSS
ANSCHRAUBPLATTE 5X520X	97004961	151	1	107	917523808	RAUPENTRAEGER LI.
ANSCHRAUBPLATTE 5X520X	97004961	153	1	150	917525508	RAUPENTRAEGER LI.
ANSCHRAUBPLATTE 5X520X	97004961	151	1	180	917525608	RAUPENTRAEGER RE.
ANSCHRAUBPLATTE 5X520X	97004961	153	1	207	917525908	RAUPENTRAEGER RE.
ANSCHRAUBSCHARNIER 25X	10871177	14	3	223	919026408	LAUFSTEG RAUPENFAHRWER
ANSCHRAUBSCHARNIER 25X	10871177	9	4	506	916997508	RAHMEN KPL.
ANSCHRAUBSCHARNIER 25X	10871177	4	3	597	967124708	DECKELHALTERUNG
ANSCHWEISSPLATTE DIN 301	602015408	110	1	820	919204408	KRAFTSTOFFFOERDERUNG
ANSCHWEISSPLATTE DIN 301	602015208	35	2	606	96033135	BEFESTIGUNGSTEILE HYDR
ANSCHWEISSPLATTE DIN 301	10802202	11	4	600	96021757	BEFESTIGUNGSTEILE DRUC
ANSCHWEISSPLATTE DIN 301	10802202	128	2	627	96034141	DIESELMOTOR VORM.
ANSCHWEISSPLATTE DIN 301	10802202	128	2	678	96034143	DIESELMOTOR VORM.
ANSCHWEISSPLATTE DIN 301	602015108	33	1	606	96033135	BEFESTIGUNGSTEILE HYDR
ANSCHWEISSPLATTE DIN 301	10802203	25	3	816	96035878	HARNSTOFFANLAGE OBEN
ANSCHWEISSPLATTE DIN 301	602015608	36	9	606	96033135	BEFESTIGUNGSTEILE HYDR
ANSCHWEISSPLATTE DIN 301	10802201	167	4	107	917523808	RAUPENTRAEGER LI.
ANSCHWEISSPLATTE DIN 301	10802201	168	4	150	917525508	RAUPENTRAEGER LI.
ANSCHWEISSPLATTE DIN 301	10802201	167	4	180	917525608	RAUPENTRAEGER RE.
ANSCHWEISSPLATTE DIN 301	10802201	168	4	207	917525908	RAUPENTRAEGER RE.
ANSCHWEISSPLATTE DIN 301	10802201	5	2	289	96034789	STATIV KPL.
ANSCHWEISSPLATTE DIN 301	10802201	34	6	606	96033135	BEFESTIGUNGSTEILE HYDR
ANSCHWEISSPLATTE DIN 301	602016908	38	2	606	96033135	BEFESTIGUNGSTEILE HYDR
ANSTEUERGERAET	10802314	5	1	644	11007825	VERSTELLPUMPE
ANSTEUERGERAET	10814299	5	1	633	11006041	VERSTELLPUMPE
ANSTEUERGERAET	10814299	5	1	637	11006042	VERSTELLPUMPE
ANSTEUERGERAET	10814299	5	1	642	11007834	VERSTELLPUMPE
ANSTEUERGERAET	10814299	5	1	651	11007842	VERSTELLPUMPE
ANSTEUERGERAET	11002353	5	1	663	11005998	VERSTELLPUMPE
ANSTEUERGERAET	11006049	5	1	638	11006043	VERSTELLPUMPE
ANSTEUERGERAET	11065795	5	1	662	11005997	VERSTELLPUMPE
ANTENNE	10450273	5	1	259	96045406	LEITUNG
ANTENNE AKTIV	12102817	25	1	545	96033616	ELEKTRIK ANBAUTEILE KABIN
ANTENNE FUNK	11211570	(31)	1	1480	967276708	EMPFAENGER
ANTENNE FUNK	11211570	(1)	1	1483	967922708	KLEMMKASTEN KPL.
ANTENNE KPL.	96032724	10	1	545	96033616	ELEKTRIK ANBAUTEILE KABIN

Bezeichnung	Artikel	Pos.	Menge	Seite	Baugruppe	Bezeichnung
ANTENNENKABEL 1,27-7M SEI	10877613	30	1	545	96033616	ELEKTRIK ANBAUTEILE KABIN
ANTENNENKABEL 1-5M	11114971	26	1	545	96033616	ELEKTRIK ANBAUTEILE KABIN
ANTENNENSTAB	10815004	1	1	260	10450273	ANTENNE
ANTIRUTSCHBELAG 1.6X150X	972859408	24	3	395	965661508	OBERFLASCHE KPL.
ANTIRUTSCHBELAG 1.6X150X	970879408	199	6	1254	916324608	D-ANLENKSTUECK VORM.
ANTIRUTSCHBELAG 1.6X305X	97011906	14	4	1519	966930308	BESCHILDERUNG
ANTIRUTSCHBELAG 1.6X305X	97018326	15	4	1519	966930308	BESCHILDERUNG
ANTIRUTSCHBELAG 1.6X610X	97022543	13	4	1519	966930308	BESCHILDERUNG
ANTIRUTSCHBELAG 1.6X650X	974473408	21	1	1507	966410908	PODEST KPL.
ANTIRUTSCHBELAG 1250X152	97004074	19	2	56	96026100	PODEST KPL.LI.
ANTIRUTSCHBELAG 1250X152	97004074	19	2	60	96026289	PODEST KPL.RE.
ANTRIEB FUER HDP VORM.	11368166	1	1	721	11363553	ANTRIEB FUER HOCHDRUCK
ANTRIEB FUER HOCHDRUCK	11363553	180	1	683	13455092	DIESELMOTOR
ANTRIEB KPL	540270514	24	1	363	10802219	SEILWINDE
ANTRIEBSAGGREGAT KLIMAA	919207608	115	1	9		LIEBHERR RAUPENKRAN LR
ANTRIEBSFLANSCH EDELST	606012608	6	1	328	915749608	ELEKTRIK WINDE 1
ANTRIEBSFLANSCH EDELST	606012608	6	1	346	915749708	ELEKTRIK WINDE 2
ANTRIEBSFLANSCH EDELST	606012608	6	1	1175	915749808	ELEKTRIK WINDE 3
ANTRIEBSFLANSCH EDELST	606012608	6	1	1196	915750008	ELEKTRIK WINDE 5
ANTRIEBSFLANSCH EDELST	606012608	6	1	1228	915750108	ELEKTRIK WINDE 6
ANTRIEBSHUELSE	571727208	4	1	368	540270514	ANTRIEB KPL
ANTRIEBSTEILE M. SCHWING.	11367689	1	1	705	10147666	ANTRIEBSTEILE M.SCHWINGU
ANTRIEBSTEILE M.SCHWINGU	10147666	53	1	682	13455092	DIESELMOTOR
ANTRIEBSWELLE	540401208	16	1	1266	540006108	SEILWINDE
ARBEITSSCHEINWERFER 45	11004726	15	1	1121	919294608	A-SCHEINWERFER S-ANLEN
ARM	11002352	5	1	1291	616024908	KABELTROMMEL
ARMATUREN RE.	96033614	5	1	522	919218608	ELEKTRIK KRANFUEHRERKAB
ARMATURENKASTEN 12/24V	12101197	35	1	498	919266408	KRANFUEHRERKABINE VORM
ARMATURENKASTEN 12/24V	12101197	100	1	1021	91000594	ZUSATZT.ANTRIEBSAGG.KLIM
ARMLEHNE 310ERGO	774119708	1	1	979	962282208	ARMLEHNE LINKS
ARMLEHNE 310ERGO	774119808	1	1	981	962282308	ARMLEHNE RECHTS
ARMLEHNE LINKS	962282208	1	1	978	96032222	NACHARBEIT ARMLEHNE LI.
ARMLEHNE RECHTS	962282308	1	1	980	96032223	NACHARBEIT ARMLEHNE RE.
ARMLEHNENAUFLAGE	971636608	2	1	979	962282208	ARMLEHNE LINKS
ARMLEHNENAUFLAGE	971636608	2	1	981	962282308	ARMLEHNE RECHTS
ATL-ANBAU HE400WG	10141720	430	1	685	13455092	DIESELMOTOR
ATL-ANBAU HE400WG	10141721	431	1	685	13455092	DIESELMOTOR
AUFBAUTEILE MONTAGEPLA	96033639	4	1	524	96033614	ARMATUREN RE.
AUFBAUTEILE MONTAGETAF	96061868	20	1	943	919412508	EINBAUTEILE SCHALTSCHRAN
AUFFANGGURT EN 361 IK G 2	11007305	1	2	241	916959908	PERSOENLICHE SCHUTZAUS
AUFKLEBER	10016660	24	1	467	11003525	ELEKTROPUMPE
AUFKLEBER	10441600	24	1	341	11114000	ELEKTROPUMPE
AUFLAGE 15X60X1170 PA6G	288177508	48	1	1419	916116008	WA-BOCK 2 KOPFSTUECK
AUFLAGE 15X60X980 PA6G	288192608	45	8	1345	916303808	D-ZWISCHENSTUECK
AUFLAGE 35X150X120	971639608	200	2	1254	916324608	D-ANLENKSTUECK VORM.
AUFLAGE PA6G	97019221	39	2	1372	966649408	VERSTELLFLASCHE KPL.
AUFLAGE PA6G	971111308	85	3	1056	916305808	S-ANLENKSTUECK VORM.
AUFLAGE PA6G	971111308	33	2	1444	915746208	ZWISCHENSTUECK WA-BOCK
AUFLAGE PA6G	971111408	86	2	1056	916305808	S-ANLENKSTUECK VORM.
AUFLAGE PA6G	971111408	145	2	1253	916324608	D-ANLENKSTUECK VORM.
AUFLAGE PA6G	978104508	114	10	1303	915745708	D-KOPFSTUECK VORM.
AUFLAGE PA6G	978104508	62	1	1413	915746608	WA-BOCK 2 ANLENKSTUECK
AUFLAGE SCHWK. RAL 1007	966211308	5	2	1251	916324608	D-ANLENKSTUECK VORM.
AUFLAGE SCHWK. RAL 1007	966223308	2	1	1259	966221808	MITNEHMER LINKS
AUFLAGE SCHWK. RAL 1007	966223308	2	1	1260	966221908	MITNEHMER RECHTS
AUFLAGEBOCK	602736008	261	2	403	966419408	KLEMMKASTEN SA-BOCK VO
AUFLAGEBOCK	602736008	274	2	1069	966792108	KLEMMKASTEN KPL.
AUFLAGEBOCK	602736008	260	2	1095	966418908	KLEMMKASTEN
AUFLAGEBOCK	602736008	260	2	1105	966469508	KLEMMKASTEN
AUFLAGEBOCK	602736008	10	2	1405	967273808	KLEMMKASTEN KPL.

Bezeichnung	Artikel	Pos.	Menge	Seite	Baugruppe	Bezeichnung
AUFLAGEBOCK	602736008	294	2	1431	966420408	KLEMMKASTEN
AUFNAHME SCHWK.	966259108	(1)	1	106	917523808	RAUPENTRAEGER LI.
AUFNAHME SCHWK.	966259208	(2)	1	106	917523808	RAUPENTRAEGER LI.
AUFNAHMEGEHAEUSE 4-POL	602337608	516	1	535	96033640	DRAEHTE KPL.ARMATUR
AUFSTIEG KPL.	966490908	5	1	1084	916332108	S-KOPFSTUECK
AUFSTIEG SCHWK. T ZN O	966476808	1	1	1087	966490908	AUFSTIEG KPL.
AUFSTIEG VORM.	965887108	8	1	565	918744708	MASCHINENHAUS GRUNDRAH
AUFSTIEGSKONSOLE SCHWK.	965900308	1	1	582	965887108	AUFSTIEG VORM.
AUFSTIEGSLEITER SCHWK. T	965911708	1	1	54	965956208	TREPPE
AUFSTIEGSTRITT 2X30X120X	788900808	7	1	583	965887208	KLAPPTRITT VORM.
AUFSTIEGSTRITT 399X120X40	788901708	7	3	433	915755208	ROLLENDREHVERB.M.DREHW
AUFSTIEGSTRITT 40X120X580	972328808	3	5	427	96039357	TREPPE
AUFSTIEGSTRITT 40X120X580	972328808	3	5	429	96039358	TREPPE
AUFSTIEGSTRITT 40X120X580	972328808	3	6	582	965887108	AUFSTIEG VORM.
AUFSTIEGSTRITT 40X120X580	972328808	14	4	1447	915723508	ROLLENWAGEN W-AUSLEGE
AUFTRITT SPF	979405208	50	1	565	918744708	MASCHINENHAUS GRUNDRAH
AUGENSCHRAUBE DIN 444 M1	12100296	7	1	1374	966657008	ENDSCHALTER KPL.
AUGENSCHRAUBE DIN 444 M1	12100296	7	1	1376	966657108	ENDSCHALTER KPL.
AUSGLEICHSBEHAELTER	570065908	1	1	41	502806508	AUSGLEICHSBEHAELTER
AUSGLEICHSBEHAELTER 0,2L	502807308	(1)	1	1233	966086208	ZUSATZHYDRAULIK WINDE 6
AUSGLEICHSBEHAELTER 1L	502806508	1	1	40	96028333	AUSGLEICHSBEHAELTER KPL
AUSGLEICHSBEHAELTER 29,5	12100814	101	1	1014	96034284	KOMBIKUEHLER VORM.
AUSGLEICHSBEHAELTER 29,5	12100815	100	1	1009	919204008	KUEHLERANLAGE
AUSGLEICHSBEHAELTER KPL	96028331	157	1	1233	966086208	ZUSATZHYDRAULIK WINDE 6
AUSGLEICHSBEHAELTER KPL	96028333	157	1	32	966084408	HYDRAULIK MITTELTEIL
AUSGLEICHSBEHAELTER KPL	96028333	157	2	127	966084908	HYDR.FAHRANTRIEB
AUSGLEICHSBEHAELTER KPL	96028333	157	2	163	966085008	HYDR.FAHRANTRIEB
AUSGLEICHSBEHAELTER KPL	96028333	157	2	190	966084808	HYDR.FAHRANTRIEB
AUSGLEICHSBEHAELTER KPL	96028333	157	2	216	966084708	HYDR.FAHRANTRIEB
AUSGLEICHSBEHAELTER KPL	96028333	154	1	307	966085408	HYDRAULIK DREHBUEHNE
AUSGLEICHSBEHAELTER KPL	96028333	157	1	334	966085708	ZUSATZHYDRAULIK WINDE 1
AUSGLEICHSBEHAELTER KPL	96028333	157	1	351	966085808	ZUSATZHYDRAULIK WINDE 2
AUSGLEICHSBEHAELTER KPL	96028333	182	1	450	966085508	HYDRAULIK DREHWERK
AUSGLEICHSBEHAELTER KPL	96028333	162	1	1073	966086308	ZUSATZHYDRAULIK S-ANLENK
AUSGLEICHSBEHAELTER KPL	96028333	157	1	1181	966085908	ZUSATZHYDRAULIK WINDE 3
AUSGLEICHSBEHAELTER KPL	96028333	157	1	1202	966086108	ZUSATZHYDRAULIK WINDE 5
AUSGLEICHSBEHAELTER KPL	96028333	162	1	1277	96029354	ZUSATZHYDRAULIK D-ANLENK
AUSGLEICHSBEHAELTER KPL	96028333	150	1	1315	966086708	ZUSATZHYDRAULIK D-KOPFS
AUSGLEICHSBLECH FE//ZNNI	964984108	26	2	975	918810308	STEUERSTAND
AUSGLEICHSCHEIBE	510783208	17	1	872	511417608	DRUCKBEGRENZUNGSVENTI
AUSGLEICHSCHEIBE	510783208	17	1	1079	511417708	DRUCKBEGRENZUNGSVENTI
AUSLASS	10330472	1	3	286	11006307	VERTEILERKOMBINATION
AUSLASS	10330472	2	10	468	11003530	VERTEILERKOMBINATION
AUSLASSMODUL SCRFILTER	12569778	4	1	789	11446927	SCRFILTER-BAUGRUPPE
AUSLOESEELEMENT 260°C ED	10354723	3	8	1005	918696808	FEUERLOESCHSYSTEM
AUSLOESER 158MM EDELST	10650006	5	1	1005	918696808	FEUERLOESCHSYSTEM
AUSRUEST.KAMERA MASCHI	966355908	30	1	970	919300108	KAMERAUEBERWACHUNG K
AUSRUESTUNG KAMERA DRE	966355708	10	1	472	919294408	KAMERAUEBERWACHUNG
AUSRUESTUNG KAMERA KAB	96035787	20	1	970	919300108	KAMERAUEBERWACHUNG K
AUSRUESTUNG KAMERA WI	966356008	40	1	472	919294408	KAMERAUEBERWACHUNG
AUSRUESTUNG KAMERA WI	966356108	50	1	472	919294408	KAMERAUEBERWACHUNG
AUSSTROEMER DA 60MM	553190208	104	1	991	919208108	HEIZUNG MASCHINENHAUS
AUSSTROEMER DN80 90°	553192908	105	3	991	919208108	HEIZUNG MASCHINENHAUS
AX.ZYL.ROLLENLAGER DIN 7	746607401	30	1	1486	915761608	HAKENFLASCHE
AXIALLUEFTER 24V	10222682	1	1	955	963398008	AXIALLUEFTER VORM.OBEN
AXIALLUEFTER VORM.OBEN	963398008	24	4	949	96061868	AUFBAUTEILE MONTAGETAFE
BACKUP-RING 109X220	511052608	15	2	464	510401908	UMSCHALTVENTIL
BAJONETTCLIP	540401308	17	1	1266	540006108	SEILWINDE
BALLASTPLATTE BETON 25T	965702408	1	1	1028	915719608	BALLASTPLATTE KPL.
BALLASTPLATTE KPL.	915719608	132	14	9		LIEBHERR RAUPENKRAN LR

Bezeichnung	Artikel	Pos.	Menge	Seite	Baugruppe	Bezeichnung
BALLASTPLATTE KPL.	915719608	374	56	12		LIEBHERR RAUPENKRAN LR
BATTERIE 12V 70AH	10664800	15	12	779	96033201	ELEKTRIK BATTERIEKASTEN
BATTERIE 12V 95AH	12105315	(1)	1	359	919207608	ANTRIEBSAGGREGAT KLIMAA
BATTERIE LADEEINHEIT 110V	915726908	136	1	10		LIEBHERR RAUPENKRAN LR
BATTERIEHALTER	10873512	4	2	1033	10454762	FERNSTEUERSENDER
BATTERIEKASTEN SCHWK.	965900908	1	1	775	919203808	BATTERIELAGERUNG
BATTERIEKLEMME 15,9MM² V	613206608	19	12	779	96033201	ELEKTRIK BATTERIEKASTEN
BATTERIEKLEMME 17,5MM² V	613206508	20	12	779	96033201	ELEKTRIK BATTERIEKASTEN
BATTERIELAGERUNG	919203808	165	1	10		LIEBHERR RAUPENKRAN LR
BATTERIETRENNSCHALTER P	10871010	10	2	777	96034773	BLECH VORM.
BE- UND ENTLUEFTUNGSFIL	721114101	76	1	325	90001090	DREHWERKANTRIEB
BE- UND ENTLUEFTUNGSFIL	721114101	76	1	1173	90006725	DREHWERKANTRIEB
BE- UND ENTLUEFTUNGSFILT	721108801	8	1	1221	968822801	OELMESSEINRICHTUNG
BEARBEITUNG CAN- STUETZ	96014807	2998	4	540	96034783	KABELSTRANG
BEARBEITUNG CAN- STUETZ	96014807	2998	4	541	96034784	KABELSTRANG
BEDIENEINHEIT	10874687	50	1	971	96035787	AUSRUESTUNG KAMERA KAB
BEDIENELEMENT	553188708	5	2	945	96036153	SCHALTSCHRANK MECH.
BEDIENPULT ABSTUETZUNG A	966448008	10	1	81	916263308	ELEKTRIK QUERTRAEGER
BEFESTIGUNG	965592808	3	2	949	96061868	AUFBAUTEILE MONTAGETAFE
BEFESTIGUNGSBAND	540136808	14	0.8	365	11005312	SEILTROMMEL
BEFESTIGUNGSMATERIAL	10650403	49	1	977	10877138	FAHRERSITZ
BEFESTIGUNGSMATERIAL	11171275	65	1	977	10877138	FAHRERSITZ
BEFESTIGUNGSMUTTER	10663825	(1)	1	636	10814299	ANSTEUERGERAET
BEFESTIGUNGSMUTTER M16X	602042208	45	2	527	96033638	OBERTEIL VORM.
BEFESTIGUNGSOBERTEIL S23	725810008	116	3	413	96038694	LAUFSTEG DREHBUEHNE
BEFESTIGUNGSPLATTE 3X13	97038515	13	1	949	96061868	AUFBAUTEILE MONTAGETAFE
BEFESTIGUNGSPLATTE 3X70X	97038514	19	1	949	96061868	AUFBAUTEILE MONTAGETAFE
BEFESTIGUNGSPLATTE 4X50X	975001908	10	6	949	96061868	AUFBAUTEILE MONTAGETAFE
BEFESTIGUNGSSCHELLE	570066408	7	1	41	502806508	AUSGLEICHSBEHAELTER
BEFESTIGUNGSSCHELLE 34 E	10123304	1	1	764	10144098	BEFESTIGUNGSSCHELLE
BEFESTIGUNGSSCHELLE 34	10144098	4	2	763	10141788	STEUERGERAET ANBAU
BEFESTIGUNGSTEIL	9079604	1	2	757	9079954	BEFESTIGUNGSTEILE ANBAU
BEFESTIGUNGSTEILE ANBAU	9079954	460	1	687	13455092	DIESELMOTOR
BEFESTIGUNGSTEILE DRUC	96021757	300	1	569	918744708	MASCHINENHAUS GRUNDRAH
BEFESTIGUNGSTEILE ELEKTR	966345908	50	1	299	919547508	ELEKTRIK DREHBUEHNE HI.
BEFESTIGUNGSTEILE GRUN	96018031	302	1	569	918744708	MASCHINENHAUS GRUNDRAH
BEFESTIGUNGSTEILE HYDR	96033135	301	1	569	918744708	MASCHINENHAUS GRUNDRAH
BEFESTIGUNGSWINKEL 4X74	97005392	96	2	51	919045208	QUERTRAEGER
BEHAELTER	11690149	20	1	467	11003525	ELEKTROPUMPE
BEHAELTER	571539308	20	1	285	11006306	ELEKTROPUMPE
BEHAELTER	571539308	23	1	341	11114000	ELEKTROPUMPE
BEHAELTERABDECKKAPPE	10016663	29	1	467	11003525	ELEKTROPUMPE
BEHAELTERABDECKKAPPE	10813573	23	1	121	11002835	ELEKTROPUMPE
BEHAELTERABDECKKAPPE	10813573	28	1	341	11114000	ELEKTROPUMPE
BEHAELTERDECKEL	12102477	32	1	315	11081924	ELEKTROPUMPE
BEHAELTERSTOPFEN	570066208	4	1	41	502806508	AUSGLEICHSBEHAELTER
BEHAELTERVERSCHRAUBUN	10878281	2	1	40	96028333	AUSGLEICHSBEHAELTER KPL
BEHAELTERVERSCHRAUBUN	10878281	(2)	1	1233	966086208	ZUSATZHYDRAULIK WINDE 6
BELEUCHTUNG RAUPE HL	966320108	12	1	159	915740608	ELEKTRIK RAUPENTRAEGER
BELEUCHTUNG RAUPE HR	966319808	12	1	212	915740308	ELEKTRIK RAUPENTRAEGER
BELEUCHTUNG RAUPE VL	966320008	12	1	123	915740508	ELEKTRIK RAUPENTRAEGER
BELEUCHTUNG RAUPE VR	966319908	12	1	186	915740408	ELEKTRIK RAUPENTRAEGER
BELUEFTUNGSEINRICHTUNG	11005445	4	1	1017	10475633	KUEHLERANLAGE
BELUEFTUNGSEINRICHTUNG	11005445	4	1	1020	10475634	KUEHLERANLAGE
BELUEFTUNGSFILTER	510667308	6	2	941	965666908	OELBEHAELTER VORM.
BELUEFTUNGSSTUTZEN M25	11341849	505	1	266	96041617	LEITUNG
BESCHILDERUNG	917826708	5	1	319	915718608	WINDE 1
BESCHILDERUNG	917943508	5	1	1208	915722508	WINDE 6
BESCHILDERUNG	96017385	700	1	1531	966846208	FUSS KPL.
BESCHILDERUNG	96035433	700	1	806	919205608	HARNSTOFFANLAGE

Bezeichnung	Artikel	Pos.	Menge	Seite	Baugruppe	Bezeichnung
BESCHILDERUNG	966811108	4	1	227	915718008	ZENTRALBALLASTBEFESTIG
BESCHILDERUNG	968037408	880	1	1393	96036791	SPEICHERZYLINDER VORM.
BESCHILDERUNG	968257108	700	1	223	919026408	LAUFSTEG RAUPENFAHRWER
BESCHILDERUNG	969134508	700	1	1546	968244508	STANGE KPL.
BESCHILDERUNG	969140108	700	1	1308	966640408	STANGE KPL.
BESCHILDERUNG 1.75M	969181208	700	1	1557	966663508	STANGE KPL.
BESCHILDERUNG 1.7M	969152408	700	1	1545	965665108	STANGE KPL.
BESCHILDERUNG 12M	969131708	700	1	1543	965522908	STANGE KPL.
BESCHILDERUNG 12M	969137908	700	1	1551	966160008	STANGE KPL.
BESCHILDERUNG 12M	969172608	700	1	1559	966825708	STANGE KPL.
BESCHILDERUNG 1M	969154608	700	1	1554	966663008	STANGE KPL.
BESCHILDERUNG 2.5M	969180608	700	1	1555	966659408	STANGE KPL.
BESCHILDERUNG 2M	969154408	700	1	1552	966659008	STANGE KPL.
BESCHILDERUNG 3.55M	969137108	700	1	1550	966203408	STANGE KPL.
BESCHILDERUNG 3.5M	969170908	700	1	1569	967089708	ZUGSTANGE KPL.
BESCHILDERUNG 3.75M	969183308	700	1	1567	967088008	ZUGSTANGE KPL.
BESCHILDERUNG 5.55M	969157608	700	1	1564	966659808	SCHWINGE
BESCHILDERUNG 5.5M	969183008	700	1	1565	967086508	ZUGSTANGE KPL.
BESCHILDERUNG 6M	969126308	700	1	1541	965646108	STANGE KPL.
BESCHILDERUNG 6M	969135608	700	1	1547	966191408	STANGE KPL.
BESCHILDERUNG 6M	969142708	700	1	1561	966825808	STANGE KPL.
BESCHILDERUNG 8.2M	969136008	700	1	1548	966377608	STANGE KPL.
BESCHILDERUNG BALLASTPA	966930308	700	1	1490	916902108	SCHWEBEBALLAST
BESCHILDERUNG D-ANL. LR13	966850408	300	1	1255	916324608	D-ANLENKSTUECK VORM.
BESCHILDERUNG D-KOPFST	966934808	300	1	1305	915745708	D-KOPFSTUECK VORM.
BESCHILDERUNG D-ZWSTK.	968240708	700	1	1346	916303808	D-ZWISCHENSTUECK
BESCHILDERUNG D-ZWSTK.	968240708	700	1	1358	917223708	D-ZWISCHENSTUECK
BESCHILDERUNG D-ZWSTK.	968240708	700	1	1366	917223808	D-ZWISCHENSTUECK
BESCHILDERUNG DREHBUEH	917589008	5	1	291	919354008	DREHBUEHNENRAHMEN KPL.
BESCHILDERUNG DREHBUEH	917554308	6	1	243	919238608	DREHBUEHNENRAHMEN KPL.
BESCHILDERUNG ELEKTRIK	968271908	80	1	876	919412408	ELEKTRIK MASCHINENHAUS
BESCHILDERUNG GROSSBRI	915719808	134	1	9		LIEBHERR RAUPENKRAN LR
BESCHILDERUNG KABINE	917811808	700	1	496	918998308	KRANFUEHRERKABINE KPL.
BESCHILDERUNG KUEHLMITT	918090708	125	1	9		LIEBHERR RAUPENKRAN LR
BESCHILDERUNG L-KOPFSTU	966482908	700	1	1102	915721308	L-KOPFSTUECK
BESCHILDERUNG LI-ZWSTKLR	966302508	700	1	1453	915723308	LI-ZWISCHENSTUECK
BESCHILDERUNG LI-ZWSTKLR	966302508	700	1	1461	915723408	LI-ZWISCHENSTUECK
BESCHILDERUNG LI-ZWSTKLR	966302508	700	1	1466	915746808	LI-ZWISCHENSTUECK
BESCHILDERUNG LI-ZWSTKLR	966302508	700	1	1471	916062508	LI-ZWISCHENSTUECK
BESCHILDERUNG MASTNASE	968331108	700	1	1475	915744908	MASTNASE
BESCHILDERUNG MITTELTEIL	916901608	4	1	14	917520308	RAUPENMITTELTEIL KPL.
BESCHILDERUNG QUERTRAE	916283008	4	1	44	919027108	QUERTRAEGER KPL.
BESCHILDERUNG QUERTRAE	916283008	4	1	88	919027308	QUERTRAEGER KPL.
BESCHILDERUNG RAUPENTR	916278008	5	1	139	917520908	RAUPENTRAEGER KPL.LI.
BESCHILDERUNG RAUPENTR	916275108	5	1	98	917520808	RAUPENTRAEGER KPL.LI.
BESCHILDERUNG RE. HINTEN	916947308	5	1	196	917521108	RAUPENTRAEGER KPL.RE.
BESCHILDERUNG RE. VORNE	916947208	5	1	171	917521008	RAUPENTRAEGER KPL.RE.
BESCHILDERUNG ROLLENSAT	967613808	700	1	1108	915755408	ROLLENSATZ
BESCHILDERUNG S-ADAPTER	968289408	700	1	1155	916302908	S-ADAPTER
BESCHILDERUNG S-ANL. LR13	967052908	700	1	1057	916305808	S-ANLENKSTUECK VORM.
BESCHILDERUNG S-KOPFSTU	967162508	700	1	1085	916332108	S-KOPFSTUECK
BESCHILDERUNG S-ZWISCHE	967652808	700	1	1130	916303308	S-ZWISCHENSTUECK
BESCHILDERUNG S-ZWISCHE	967652808	700	1	1137	916303208	S-ZWISCHENSTUECK
BESCHILDERUNG S-ZWISCHE	967652808	700	1	1142	916303108	S-ZWISCHENSTUECK
BESCHILDERUNG S-ZWISCHE	967652808	700	1	1146	916303008	S-ZWISCHENSTUECK
BESCHILDERUNG S-ZWISCHE	967652808	700	1	1150	916302708	S-ZWISCHENSTUECK
BESCHILDERUNG SL-REDUZ	968291008	700	1	1163	916302608	SL-REDUZIERSTUECK
BESCHILDERUNG TRAVERSE	968214008	700	1	1533	966911408	TRAVERSE KPL.
BESCHILDERUNG W-ANLENK	966322108	700	1	1427	916302808	W-ANLENKSTUECK
BESCHILDERUNG WAB-ZWS	966791808	700	1	1440	915723208	ZWISCHENSTUECK WA-BOCK

Bezeichnung	Artikel	Pos.	Menge	Seite	Baugruppe	Bezeichnung
BESCHILDERUNG WAB-ZWS	966791808	700	1	1444	915746208	ZWISCHENSTUECK WA-BOCK
BESCHILDERUNG WAB1-KOP	966835308	700	1	1403	916115908	WA-BOCK 1 KOPFSTUECK
BESCHILDERUNG WAB1ANLE	966975608	700	1	1384	919243508	WA-BOCK 1 ANLENKSTUECK
BESCHILDERUNG WAB2ANLE	966668308	700	1	1413	915746608	WA-BOCK 2 ANLENKSTUECK
BESCHILDERUNG WABII KOP	966671808	700	1	1419	916116008	WA-BOCK 2 KOPFSTUECK
BESCHILDERUNG WINDE 2	917895008	5	1	342	915718708	WINDE 2
BESCHILDERUNG WINDE 3	917936708	5	1	1166	915722308	WINDE 3
BESCHILDERUNG WINDE 5	917938508	5	1	1188	915722408	WINDE 5
BESCHRIFTUNG ADER	965622108	996	8	264	96041616	LEITUNG
BESCHRIFTUNG ADER	965622108	996	28	265	96034538	KABELSTRANG
BESCHRIFTUNG ADER	965622108	996	61	266	96041617	LEITUNG
BESCHRIFTUNG ADER	965622108	996	1	267	96041505	LEITUNG
BESCHRIFTUNG ADER	965622108	996	20	302	96047224	LEITUNG
BESCHRIFTUNG ADER	965622108	996	31	538	96033658	KABELSTRANG
BESCHRIFTUNG ADER	965622108	996	12	540	96034783	KABELSTRANG
BESCHRIFTUNG ADER	965622108	996	12	541	96034784	KABELSTRANG
BESCHRIFTUNG ADER	965622108	996	22	542	96033659	KABELSTRANG
BESCHRIFTUNG ADER	965622108	996	16	543	96034782	LEITUNG
BESCHRIFTUNG ADER	965622108	996	42	1432	967255108	LEITUNG
BESCHRIFTUNG ADER	965622108	996	42	1433	967255208	LEITUNG
BESCHRIFTUNG ADER	965622108	996	3	1434	967255308	LEITUNG
BESCHRIFTUNG ADER	965622108	996	8	1514	967035508	LEITUNG
BESCHRIFTUNG KABELBAUM	965622208	(998)	2	84	966448108	KLEMMKASTEN VORM.
BESCHRIFTUNG KABELBAUM	965622208	(998)	2	95	966448308	KLEMMKASTEN VORM.
BESCHRIFTUNG KABELBAUM	965622208	998	2	259	96045406	LEITUNG
BESCHRIFTUNG KABELBAUM	965622208	998	1	264	96041616	LEITUNG
BESCHRIFTUNG KABELBAUM	965622208	998	2	265	96034538	KABELSTRANG
BESCHRIFTUNG KABELBAUM	965622208	998	2	266	96041617	LEITUNG
BESCHRIFTUNG KABELBAUM	965622208	998	2	267	96041505	LEITUNG
BESCHRIFTUNG KABELBAUM	965622208	998	2	302	96047224	LEITUNG
BESCHRIFTUNG KABELBAUM	965622208	998	2	537	96033657	KABELSTRANG
BESCHRIFTUNG KABELBAUM	965622208	998	1	539	96033658	KABELSTRANG
BESCHRIFTUNG KABELBAUM	965622208	998	1	540	96034783	KABELSTRANG
BESCHRIFTUNG KABELBAUM	965622208	998	1	541	96034784	KABELSTRANG
BESCHRIFTUNG KABELBAUM	965622208	998	1	542	96033659	KABELSTRANG
BESCHRIFTUNG KABELBAUM	965622208	998	2	543	96034782	LEITUNG
BESCHRIFTUNG KABELBAUM	965622208	998	2	1289	966885808	LEITUNG
BESCHRIFTUNG KABELBAUM	965622208	998	7	1326	96052004	LEITUNG
BESCHRIFTUNG KABELBAUM	965622208	998	5	1327	96052005	LEITUNG
BESCHRIFTUNG KABELBAUM	965622208	998	2	1432	967255108	LEITUNG
BESCHRIFTUNG KABELBAUM	965622208	998	2	1433	967255208	LEITUNG
BESCHRIFTUNG KABELBAUM	965622208	998	2	1434	967255308	LEITUNG
BESCHRIFTUNG KABELBAUM	965622208	998	2	1436	967260608	LEITUNG
BESCHRIFTUNG KABELBAUM	965622208	998	1	1514	967035508	LEITUNG
BESCHRIFTUNG KABELBAUM	965622208	998	1	1515	966997708	LEITUNG
BESCHRIFTUNG KABELBAUM	965622208	998	1	1516	966997808	LEITUNG
BESTUECKUNGSMODUL	602792308	1	1	956	929578308	VARIATIONSBAUSTEIN VORM.
BESTUECKUNGSMODUL	967264308	31	1	532	96033639	AUFBAUTEILE MONTAGEPLA
BESTUECKUNGSMODUL	967539808	32	1	532	96033639	AUFBAUTEILE MONTAGEPLA
BESTUECKUNGSMODUL 12PO	966929508	10	1	84	966448108	KLEMMKASTEN VORM.
BESTUECKUNGSMODUL 12PO	966929508	10	1	95	966448308	KLEMMKASTEN VORM.
BESTUECKUNGSMODUL 12PO	966929508	47	1	949	96061868	AUFBAUTEILE MONTAGETAFE
BESTUECKUNGSMODUL 2	964830208	505	1	1325	96052002	DRAEHTE KPL.
BETAETIGUNGSDORN GD-ZN	704253408	117	1	567	918744708	MASCHINENHAUS GRUNDRAH
BETAETIGUNGSDORN GD-ZN	704253408	10	1	577	96036247	DECKEL VORM.
BETAETIGUNGSDORN GD-ZN	704253408	10	2	586	965887808	DECKEL VORM.
BETAETIGUNGSDORN GD-ZN	704253408	6	2	588	965963608	DECKEL VORM.
BETAETIGUNGSDORN GD-ZN	704253408	4	2	628	96037955	DECKEL KPL.
BETAETIGUNGSDORN GD-ZN	704253408	9	2	906	966167408	DECKEL VORM.
BETAETIGUNGSDORN GD-ZN	704253408	9	2	907	966167508	DECKEL VORM.

Bezeichnung	Artikel	Pos.	Menge	Seite	Baugruppe	Bezeichnung
BETAETIGUNGSDORN GD-ZN	704253408	9	2	908	966167908	DECKEL VORM.
BETAETIGUNGSDORN GD-ZN	704253408	9	2	909	966168008	DECKEL VORM.
BETAETIGUNGSDORN GD-ZN	704253408	9	2	910	966168408	DECKEL VORM.
BETAETIGUNGSSTANGE ALU	11004772	2	1	1026	915719508	GEGENGEWICHTSRAHMEN
BETRIEBSSTUNDENZAEHLER	691798508	10	4	952	96054623	SICHERUNGSBLECH
BEUTEL	11320720	(1)	1	241	916959908	PERSOENLICHE SCHUTZAUS
BEZEICHNUNGSSCHILD 20X8	602761408	12	10	534	926891108	VERTEILER MASSE
BEZEICHNUNGSSCHILD 70X4	10288121	(980)	1	522	919218608	ELEKTRIK KRANFUEHRERKAB
BEZEICHNUNGSSCHILD 70X4	10288121	(2)	1	527	96033638	OBERTEIL VORM.
BEZEICHNUNGSSCHILD 70X4	10288121	(980)	1	949	96061868	AUFBAUTEILE MONTAGETAFE
BEZEICHNUNGSSCHILD 70X4	10288121	(300)	1	949	96061868	AUFBAUTEILE MONTAGETAFE
BEZEICHNUNGSSCHILD 70X4	10288121	300	1	954	968252908	BTB PROGRAMMIERT
BEZUG	12100617	(1)	1	977	10877138	FAHRERSITZ
BEZUG	12100619	(1)	1	977	10877138	FAHRERSITZ
BLECH 1.5X100X100 DC01 FE//	939730608	24	28	1533	966911408	TRAVERSE KPL.
BLECH 1.5X112X30 DC01 FE//	972940008	9	2	949	96061868	AUFBAUTEILE MONTAGETAFE
BLECH 1.5X114X70 DC01 FE//	97025882	4	1	532	96033639	AUFBAUTEILE MONTAGEPLA
BLECH 1.5X125X100 DC01 FE//	97007767	3	1	957	96033583	ZUSATZTEILE
BLECH 1.5X160X135 DC01 FE//	97007766	2	1	957	96033583	ZUSATZTEILE
BLECH 1.5X189X282 DC01	979323308	2	1	530	96033669	MONITORKONSOLE
BLECH 1.5X207X394 DC01 FE//	97002771	18	1	949	96061868	AUFBAUTEILE MONTAGETAFE
BLECH 1.5X235X202 DC01	97007644	29	1	949	96061868	AUFBAUTEILE MONTAGETAFE
BLECH 1.5X240X157 DC01 FE//	97126603	11	1	775	919203808	BATTERIELAGERUNG
BLECH 1.5X258X437 DC01 FE//	97118384	2	1	777	96034773	BLECH VORM.
BLECH 1.5X267X217 X5CRNI18	975914408	(1)	1	566	918744708	MASCHINENHAUS GRUNDRAH
BLECH 1.5X26X26 X5CRNI18-1	977969308	34	12	20	917528708	RAUPENMITTELTEIL
BLECH 1.5X273X890 X5CRNI18	97013831	251	1	568	918744708	MASCHINENHAUS GRUNDRAH
BLECH 1.5X297X101 X5CRNI18	97120153	17	1	786	919203408	SCHALLDAEMPFERANLAGE O
BLECH 1.5X344X327 X5CRNI18	97122490	29	1	626	96034141	DIESELMOTOR VORM.
BLECH 1.5X344X327 X5CRNI18	97122490	27	1	678	96034143	DIESELMOTOR VORM.
BLECH 1.5X352X476 X5CRNI18	97093158	13	1	799	918717708	LUFTFILTERANLAGE OBEN
BLECH 1.5X352X476 X5CRNI18	97093158	13	1	803	918719508	LUFTFILTERANLAGE UNTEN
BLECH 1.5X392X242 DC01 FE//	97126604	4	1	777	96034773	BLECH VORM.
BLECH 1.5X394X344 DC01 FE//	97146332	1	1	952	96054623	SICHERUNGSBLECH
BLECH 1.5X406X35 DC01 FE//	975215208	12	1	949	96061868	AUFBAUTEILE MONTAGETAFE
BLECH 1.5X424X100 DC01	97012145	14	2	943	919412508	EINBAUTEILE SCHALTSCHRAN
BLECH 1.5X468X268 X5CRNI18	97120151	15	1	786	919203408	SCHALLDAEMPFERANLAGE O
BLECH 1.5X468X268 X5CRNI18	97120151	15	1	794	919203508	SCHALLDAEMPFERANLAGE
BLECH 1.5X507X423 X5CRNI18	97120150	28	1	626	96034141	DIESELMOTOR VORM.
BLECH 1.5X507X423 X5CRNI18	97120150	28	1	678	96034143	DIESELMOTOR VORM.
BLECH 1.5X54X2035 X5CRNI18	97014711	16	1	592	966954908	KLAPPTRITT VORM.
BLECH 1.5X558X315 DC01 FE//	979336708	2	1	532	96033639	AUFBAUTEILE MONTAGEPLA
BLECH 1.5X569X106 X5CRNI18	97120152	16	1	786	919203408	SCHALLDAEMPFERANLAGE O
BLECH 1.5X569X106 X5CRNI18	97120152	16	1	794	919203508	SCHALLDAEMPFERANLAGE
BLECH 1.5X57X130 DC01 FE//	97014660	18	1	506	916997508	RAHMEN KPL.
BLECH 1.5X70X100 DC01 FE//	978842708	16	4	949	96061868	AUFBAUTEILE MONTAGETAFE
BLECH 1.5X79X67 DC01 FE//ZN	977490808	15	1	949	96061868	AUFBAUTEILE MONTAGETAFE
BLECH 1.5X80X50 DC01 FE//ZN	97015198	17	8	943	919412508	EINBAUTEILE SCHALTSCHRAN
BLECH 1.5X901X499 DC01 FE//	979330508	1	1	532	96033639	AUFBAUTEILE MONTAGEPLA
BLECH 1089X337 S355MC FE//	97033478	37	1	1332	96051961	ZUGZYLINDER VORM.
BLECH 1089X337 S355MC FE//	97033478	37	1	1340	96051962	ZUGZYLINDER VORM.
BLECH 10X100X266 S355MC R	97014246	243	4	1255	916324608	D-ANLENKSTUECK VORM.
BLECH 10X120X120 S700MC R	979097108	57	1	1402	916115908	WA-BOCK 1 KOPFSTUECK
BLECH 10X140X40 S355MC FE	977670708	100	4	1252	916324608	D-ANLENKSTUECK VORM.
BLECH 10X159X168 S355MC	97012028	5	2	1390	966885408	W-RUECKHALTEBOCK
BLECH 10X178X104 S700MC R	97007318	19	4	1388	966890708	WA-BOCK 1 ANLENKSTUECK
BLECH 10X178X104 S700MC R	97007318	24	4	1412	915746608	WA-BOCK 2 ANLENKSTUECK
BLECH 10X178X104 S700MC R	97007318	22	4	1440	915723208	ZWISCHENSTUECK WA-BOCK
BLECH 10X178X104 S700MC R	97007318	22	4	1444	915746208	ZWISCHENSTUECK WA-BOCK
BLECH 10X300X300 S355MC R	97016176	17	6	1429	966267408	KLAPPE KPL.

Bezeichnung	Artikel	Pos.	Menge	Seite	Baugruppe	Bezeichnung
BLECH 10X39X150 S355MC FE	941846108	6	2	1090	966532808	SCHUTZWALZE KPL.
BLECH 10X39X150 S355MC FE	941846108	38	4	1412	915746608	WA-BOCK 2 ANLENKSTUECK
BLECH 10X39X150 S355MC FE	941846108	22	2	1419	916116008	WA-BOCK 2 KOPFSTUECK
BLECH 10X39X150 S355MC FE	941846108	5	2	1564	966659808	SCHWINGE
BLECH 10X600X139 S355MC	97000626	2	2	1257	966211108	STEIGLEITER
BLECH 10X60X120 S355MC FE	97046515	71	4	1453	915723308	LI-ZWISCHENSTUECK
BLECH 10X60X120 S355MC FE	97046515	67	4	1460	915723408	LI-ZWISCHENSTUECK
BLECH 10X60X120 S355MC FE	97046515	73	4	1466	915746808	LI-ZWISCHENSTUECK
BLECH 10X60X120 S355MC FE	97046515	79	4	1471	916062508	LI-ZWISCHENSTUECK
BLECH 10X629X214 S960QL R	97006262	1	2	1001	966572308	LASCHE KPL.
BLECH 10X672X195 S355MC	97004497	1	1	1088	966470508	HUBENDSCHALTER VORM.
BLECH 10X672X195 S355MC	97004497	1	1	1089	966470608	HUBENDSCHALTER VORM.
BLECH 120X93 DC01 FE//ZNNI	97094925	65	20	21	917528708	RAUPENMITTELTEIL
BLECH 12X1026X732 S690QL R	97009202	23	3	1475	915744908	MASTNASE
BLECH 12X280X280 S355MC R	976423508	6	4	1475	915744908	MASTNASE
BLECH 12X310X549 S690QL R	979092708	8	1	399	965661608	UNTERFLASCHE KPL.
BLECH 12X314X140 S355MC	974609508	3	1	629	963383008	KONSOLE
BLECH 12X545X143 S690QL	979276708	55	2	105	917523808	RAUPENTRAEGER LI.
BLECH 12X545X143 S690QL	979276708	55	2	148	917525508	RAUPENTRAEGER LI.
BLECH 12X545X143 S690QL	979276708	55	2	178	917525608	RAUPENTRAEGER RE.
BLECH 12X545X143 S690QL	979276708	55	2	205	917525908	RAUPENTRAEGER RE.
BLECH 12X575X120 S355MC	974198608	1	1	629	963383008	KONSOLE
BLECH 12X820X220 S355MC T	979410608	28	1	1365	917223808	D-ZWISCHENSTUECK
BLECH 140X93 S315MC FE//ZN	956093308	36	2	252	966222408	MONTAGETEILE VORDERTEIL
BLECH 15X1015X1055 S690QL	979661308	18	1	395	965661508	OBERFLASCHE KPL.
BLECH 15X113X210 S355MC	97002464	23	2	1112	916177008	ROLLENSATZ
BLECH 15X113X210 S355MC	97002464	23	2	1117	916177108	ROLLENSATZ
BLECH 15X1350X1289 S960QL	97006428	22	2	1302	915745708	D-KOPFSTUECK VORM.
BLECH 15X1660X704 S355MC	97004375	10	2	1213	915753308	WINDE 6 VORM.
BLECH 15X1675X689 S355MC	97004376	11	2	1213	915753308	WINDE 6 VORM.
BLECH 15X195X130 S690QL R	97021564	67	4	1102	915721308	L-KOPFSTUECK
BLECH 15X2115X1460 S690QL	97000025	84	4	1252	916324608	D-ANLENKSTUECK VORM.
BLECH 15X420X420 S690QL R	97003101	47	1	1402	916115908	WA-BOCK 1 KOPFSTUECK
BLECH 15X420X420 S690QL R	97003101	13	2	1419	916116008	WA-BOCK 2 KOPFSTUECK
BLECH 15X420X60 S355MC FE	97007821	22	1	1372	966649408	VERSTELLFLASCHE KPL.
BLECH 15X863X765 S355MC R	97004879	17	2	1084	916332108	S-KOPFSTUECK
BLECH 15X878X763 S690QL R	97004495	10	2	1101	915721308	L-KOPFSTUECK
BLECH 15X926X926 S690QL R	979071708	3	1	395	965661508	OBERFLASCHE KPL.
BLECH 15X926X926 S690QL R	979071708	4	2	399	965661608	UNTERFLASCHE KPL.
BLECH 168X177 S315MC FE//	97019039	75	2	21	917528708	RAUPENMITTELTEIL
BLECH 168X177 S315MC FE//	97019039	34	1	322	915751408	WINDE 1 VORM.
BLECH 168X177 S315MC FE//	97019039	34	1	345	915751608	WINDE 2 VORM.
BLECH 168X177 S315MC FE//	97019039	46	1	1170	915753108	WINDE 3 VORM.
BLECH 168X177 S315MC FE//	97019039	46	1	1192	915753208	WINDE 5 VORM.
BLECH 168X177 S315MC FE//	97019039	23	1	1213	915753308	WINDE 6 VORM.
BLECH 192X126 DC01 FE//ZNNI	97037694	24	1	1213	915753308	WINDE 6 VORM.
BLECH 196X63 S315MC FE//ZN	955668108	38	1	252	966222408	MONTAGETEILE VORDERTEIL
BLECH 196X63 S315MC FE//ZN	955668108	10	5	297	96047586	MONTAGETEILE HECKTEIL
BLECH 196X63 S315MC FE//ZN	955668108	(1)	4	299	919547508	ELEKTRIK DREHBUEHNE HI.
BLECH 196X63 S315MC FE//ZN	955668108	41	1	615	96018031	BEFESTIGUNGSTEILE GRUN
BLECH 196X63 S315MC FE//ZN	955668108	270	3	1255	916324608	D-ANLENKSTUECK VORM.
BLECH 1X100X180 DC01 FE//	97000085	121	10	1253	916324608	D-ANLENKSTUECK VORM.
BLECH 1X100X180 DC01 FE//	97000085	4	10	1259	966221808	MITNEHMER LINKS
BLECH 1X100X180 DC01 FE//	97000085	4	10	1260	966221908	MITNEHMER RECHTS
BLECH 1X100X290 DC01 FE//	97000015	71	8	1252	916324608	D-ANLENKSTUECK VORM.
BLECH 1X110X40 DC01 FE//ZN	975293808	67	4	903	919203908	VERKLEIDUNG MASCHINENH
BLECH 1X150X90 DC01	97093319	29	6	999	966561608	TRANSPORTRAHMEN KPL.
BLECH 1X161X114 X5CRNI18-1	97007670	(1)	1	573	965886508	DACH KPL.
BLECH 1X176X176 X5CRNI18-1	974792608	(1)	1	573	965886508	DACH KPL.
BLECH 1X285X126 DC01 RAL 9	977444308	17	1	975	918810308	STEUERSTAND

Bezeichnung	Artikel	Pos.	Menge	Seite	Baugruppe	Bezeichnung
BLECH 1X285X126 DC01 RAL 9	977444408	18	1	975	918810308	STEUERSTAND
BLECH 1X374X106 DC01 FE//	976167508	25	1	626	96034141	DIESELMOTOR VORM.
BLECH 1X374X106 DC01 FE//	976167508	25	1	678	96034143	DIESELMOTOR VORM.
BLECH 1X80X20 DC01 FE//ZN	979903908	43	1	1475	915744908	MASTNASE
BLECH 2.5X168X155 DC01 FE//	97130429	305	1	569	918744708	MASCHINENHAUS GRUNDRAH
BLECH 2.5X489X565 DC01	97017206	151	1	150	917525508	RAUPENTRAEGER LI.
BLECH 2.5X489X565 DC01	97017206	149	1	180	917525608	RAUPENTRAEGER RE.
BLECH 2.5X490X565 DC01	97007445	149	1	107	917523808	RAUPENTRAEGER LI.
BLECH 2.5X490X565 DC01	97007445	149	1	207	917525908	RAUPENTRAEGER RE.
BLECH 200X100 DC01 FE//ZNNI	975565008	18	2	1213	915753308	WINDE 6 VORM.
BLECH 20X150X250 S355J2+N	97019220	38	2	1372	966649408	VERSTELLFLASCHE KPL.
BLECH 20X179X177 S355J2+N	97001011	9	4	1156	965936908	SEILROLLE KLAPPBAR
BLECH 20X222X168 S355J2+N	97001365	55	2	1129	916303308	S-ZWISCHENSTUECK
BLECH 20X222X168 S355J2+N	97001365	13	2	1426	916302808	W-ANLENKSTUECK
BLECH 20X300X300 S355J2+N	97000523	5	1	1500	966887908	BOCK LI.
BLECH 20X300X300 S355J2+N	97000523	5	1	1503	966888108	BOCK RE.
BLECH 20X370X360 S960QL R	97004535	35	2	384	965661008	RAHMEN VORM.
BLECH 20X380X380 S690QL	979078508	8	3	1027	965630408	TRAEGER VORM.
BLECH 20X390X390 S690QL	97013181	22	1	1497	966887708	VERBINDUNGSTRAEGER
BLECH 20X600X235 S355J2+N	97028625	2	2	1574	967858208	ABLAGE KPL.
BLECH 20X609X445 S690QL	979603908	24	2	105	917523808	RAUPENTRAEGER LI.
BLECH 20X609X445 S690QL	979603908	24	2	178	917525608	RAUPENTRAEGER RE.
BLECH 20X970X680 S960QL	979468608	4	1	20	917528708	RAUPENMITTELTEIL
BLECH 22X314X168 S355J2+N	974198408	2	1	629	963383008	KONSOLE
BLECH 25X1080X270 S355J2+	97007045	23	1	322	915751408	WINDE 1 VORM.
BLECH 25X1080X270 S355J2+	97007045	23	1	345	915751608	WINDE 2 VORM.
BLECH 25X175X175 S960QL	977821908	11	4	1447	915723508	ROLLENWAGEN W-AUSLEGE
BLECH 280X120 S355MC FE//	972028708	36	1	433	915755208	ROLLENDREHVERB.M.DREHW
BLECH 2X100X190 DC01 FE//	97008421	30	1	1381	966660708	GEWICHT KPL.
BLECH 2X100X215 DC01 FE//	97011509	42	2	433	915755208	ROLLENDREHVERB.M.DREHW
BLECH 2X100X240 DC01 FE//	97012764	7	1	1492	966887508	QUERTRAEGER
BLECH 2X100X339 DC01 FE//	979112908	10	1	1027	965630408	TRAEGER VORM.
BLECH 2X100X90 DC01 FE//ZN	976644808	70	2	1085	916332108	S-KOPFSTUECK
BLECH 2X100X90 DC01 FE//ZN	976644808	65	2	1427	916302808	W-ANLENKSTUECK
BLECH 2X114X114 DC01 FE//	957018808	21	10	1129	916303308	S-ZWISCHENSTUECK
BLECH 2X114X114 DC01 FE//	957018808	21	10	1136	916303208	S-ZWISCHENSTUECK
BLECH 2X114X114 DC01 FE//	957018808	21	8	1141	916303108	S-ZWISCHENSTUECK
BLECH 2X114X114 DC01 FE//	957018808	21	10	1145	916303008	S-ZWISCHENSTUECK
BLECH 2X114X114 DC01 FE//	957018808	21	10	1149	916302708	S-ZWISCHENSTUECK
BLECH 2X114X114 DC01 FE//	957018808	21	8	1154	916302908	S-ADAPTER
BLECH 2X115X118 DC01 FE//	97017730	52	10	252	966222408	MONTAGETEILE VORDERTEIL
BLECH 2X115X82 DC01 FE//ZN	97018832	57	8	434	915755208	ROLLENDREHVERB.M.DREHW
BLECH 2X115X89 DC01 FE//ZN	97017731	53	2	252	966222408	MONTAGETEILE VORDERTEIL
BLECH 2X115X89 DC01 FE//ZN	97017731	56	4	434	915755208	ROLLENDREHVERB.M.DREHW
BLECH 2X1245X319 DC01 FE//	97127829	1	1	590	96042455	ABLAGE KPL.
BLECH 2X130X125 DC01 FE//	970469208	4	2	297	96047586	MONTAGETEILE HECKTEIL
BLECH 2X130X137 DC01 FE//	950439808	3	2	532	96033639	AUFBAUTEILE MONTAGEPLA
BLECH 2X133X245 DC01 FE//	97028235	21	1	498	919266408	KRANFUEHRERKABINE VORM
BLECH 2X135X50 DC01 FE//ZN	97011500	10	1	1531	966846208	FUSS KPL.
BLECH 2X143X88 DC01 FE//ZN	97083880	1	1	534	926891108	VERTEILER MASSE
BLECH 2X150X100 DC01 FE//	97090960	38	2	506	916997508	RAHMEN KPL.
BLECH 2X162X142 ALMG3 H11	976536208	14	1	949	96061868	AUFBAUTEILE MONTAGETAFE
BLECH 2X1768X156 ALMG3 H	979833308	2	1	905	966167308	TUER
BLECH 2X1768X89 ALMG3 H11	979833508	4	1	905	966167308	TUER
BLECH 2X185X185 DC01 FE//	972194108	33	8	1447	915723508	ROLLENWAGEN W-AUSLEGE
BLECH 2X1928X818 ALMG3 H	979856008	48	1	903	919203908	VERKLEIDUNG MASCHINENH
BLECH 2X1928X818 ALMG3 H	979856308	51	1	903	919203908	VERKLEIDUNG MASCHINENH
BLECH 2X194X528 DC01	979611808	38	1	178	917525608	RAUPENTRAEGER RE.
BLECH 2X194X529 DC01	979928408	38	1	105	917523808	RAUPENTRAEGER LI.
BLECH 2X1980X577 DC01 RAL	97012507	10	1	1064	915745308	S-RUECKHALTESICHERUNG

Bezeichnung	Artikel	Pos.	Menge	Seite	Baugruppe	Bezeichnung
BLECH 2X200X100 DC01 FE//	97015745	115	2	1056	916305808	S-ANLENKSTUECK VORM.
BLECH 2X200X80 DC01 FE//ZN	979581408	(2)	1	1530	919003708	MONTAGEHILFSMITTEL
BLECH 2X2036X860 ALMG3 H	979833208	1	1	905	966167308	TUER
BLECH 2X2045X872 ALMG3 H	979834608	1	1	908	966167908	DECKEL VORM.
BLECH 2X2045X872 ALMG3 H	979836708	1	1	910	966168408	DECKEL VORM.
BLECH 2X2045X972 ALMG3 H	979833808	1	1	906	966167408	DECKEL VORM.
BLECH 2X2045X972 ALMG3 H	979834108	1	1	907	966167508	DECKEL VORM.
BLECH 2X2045X989 ALMG3 H	979834908	1	1	909	966168008	DECKEL VORM.
BLECH 2X210X179 DC01 FE//	97120147	13	1	786	919203408	SCHALLDAEMPFERANLAGE O
BLECH 2X210X179 DC01 FE//	97120147	13	1	794	919203508	SCHALLDAEMPFERANLAGE
BLECH 2X220X100 DC01 FE//	97008087	9	1	1378	966648108	VERSTELLFLASCHE KPL.
BLECH 2X220X100 DC01 FE//	97014980	25	2	506	916997508	RAHMEN KPL.
BLECH 2X220X100 DC01 FE//	979210208	5	2	322	915751408	WINDE 1 VORM.
BLECH 2X220X100 DC01 FE//	979210308	11	2	1170	915753108	WINDE 3 VORM.
BLECH 2X220X100 DC01 FE//	979227608	5	2	345	915751608	WINDE 2 VORM.
BLECH 2X228X100 DC01 FE//	97010191	2	1	1534	966945008	FUSS KPL.
BLECH 2X228X100 DC01 FE//	974149708	22	1	223	919026408	LAUFSTEG RAUPENFAHRWER
BLECH 2X250X100 DC01 FE//	97004379	19	2	1213	915753308	WINDE 6 VORM.
BLECH 2X2598X72 ALMG3 H11	979856608	54	1	903	919203908	VERKLEIDUNG MASCHINENH
BLECH 2X263X278 DC01 FE//	97127830	2	2	590	96042455	ABLAGE KPL.
BLECH 2X268X100 DC01 FE//	97009616	55	2	20	917528708	RAUPENMITTELTEIL
BLECH 2X268X100 DC01 FE//	97009616	84	1	51	919045208	QUERTRAEGER
BLECH 2X270X1213 DC01	97018033	3	1	597	967124708	DECKELHALTERUNG
BLECH 2X273X206 DC01 FE//	97117522	18	1	673	919203308	DIESELMOTOR KPL.UNTEN
BLECH 2X290X52 ALMG3 H111	97014717	252	1	1255	916324608	D-ANLENKSTUECK VORM.
BLECH 2X30X78 X5CRNI18-10	97139673	19	1	786	919203408	SCHALLDAEMPFERANLAGE O
BLECH 2X30X78 X5CRNI18-10	97139673	17	1	794	919203508	SCHALLDAEMPFERANLAGE
BLECH 2X35X128 DC01 FE//ZN	956335208	1	5	991	919208108	HEIZUNG MASCHINENHAUS
BLECH 2X40X40 DC01 FE//ZN	979167008	34	8	423	96038696	LAUFSTEG DREHBUEHNE
BLECH 2X40X40 DC01 FE//ZN	979167008	23	6	999	966561608	TRANSPORTRAHMEN KPL.
BLECH 2X40X40 DC01 FE//ZN	979167008	25	8	1402	916115908	WA-BOCK 1 KOPFSTUECK
BLECH 2X40X40 DC01 FE//ZN	979167008	52	8	1419	916116008	WA-BOCK 2 KOPFSTUECK
BLECH 2X497X74 DC01 RAL 90	97126056	7	1	498	919266408	KRANFUEHRERKABINE VORM
BLECH 2X500X303 DC01 FE//	97009648	74	2	1427	916302808	W-ANLENKSTUECK
BLECH 2X50X97 DC01 FE//ZN	955681108	28	8	1014	96034284	KOMBIKUEHLER VORM.
BLECH 2X51X414 ALMG3 H111	97119003	2	1	606	96033135	BEFESTIGUNGSTEILE HYDR
BLECH 2X526X295 DC01 FE//	97018498	3	1	991	919208108	HEIZUNG MASCHINENHAUS
BLECH 2X544X1264 ALMG3 H	97130543	17	1	799	918717708	LUFTFILTERANLAGE OBEN
BLECH 2X590X116 ALMG3 H11	97018448	273	1	1255	916324608	D-ANLENKSTUECK VORM.
BLECH 2X602X1097 ALMG3 H	979443108	1	1	586	965887808	DECKEL VORM.
BLECH 2X60X60 DC01	977254908	4	3	225	966165908	KLAPPRAHMEN VORM.
BLECH 2X613X915 DC01	979611708	37	1	178	917525608	RAUPENTRAEGER RE.
BLECH 2X613X915 DC01	979928208	37	1	105	917523808	RAUPENTRAEGER LI.
BLECH 2X640X157 DC01 FE//	97006268	37	1	384	965661008	RAHMEN VORM.
BLECH 2X640X157 DC01 FE//	97006269	38	1	384	965661008	RAHMEN VORM.
BLECH 2X652X168 ALMG3 H11	979833708	6	2	905	966167308	TUER
BLECH 2X664X727 ALMG3 H1	97042548	4	1	808	96035875	HARNSTOFFANLAGE UNTEN
BLECH 2X664X727 ALMG3 H1	97042548	4	1	816	96035878	HARNSTOFFANLAGE OBEN
BLECH 2X714X93 ALMG3 H111	979833408	3	1	905	966167308	TUER
BLECH 2X714X93 ALMG3 H111	979833608	5	1	905	966167308	TUER
BLECH 2X76X108 X5CRNI18-1	97097974	27	2	949	96061868	AUFBAUTEILE MONTAGETAFE
BLECH 2X80X199 DC01 FE//ZN	97002228	6	1	1505	965656708	KONSOLE BALLASTABLAGE
BLECH 2X80X200 DC01 FE//ZN	97012543	21	1	1500	966887908	BOCK LI.
BLECH 2X80X200 DC01 FE//ZN	97012543	21	1	1503	966888108	BOCK RE.
BLECH 2X818X384 ALMG3 H11	979855908	47	1	903	919203908	VERKLEIDUNG MASCHINENH
BLECH 2X818X384 ALMG3 H11	979856208	50	1	903	919203908	VERKLEIDUNG MASCHINENH
BLECH 2X818X491 ALMG3 H11	979856108	49	1	903	919203908	VERKLEIDUNG MASCHINENH
BLECH 2X818X491 ALMG3 H11	97127881	52	1	903	919203908	VERKLEIDUNG MASCHINENH
BLECH 2X84X41 DC01 FE//ZN	97019099	41	1	1005	918696808	FEUERLOESCHSYSTEM
BLECH 2X925X756 ALMG3 H11	97122493	1	1	628	96037955	DECKEL KPL.

Bezeichnung	Artikel	Pos.	Menge	Seite	Baugruppe	Bezeichnung
BLECH 2X95X95 DC01 FE//ZN	978878508	137	4	567	918744708	MASCHINENHAUS GRUNDRAH
BLECH 2X98X32 ALMG3 H111	976606608	40	1	945	96036153	SCHALTSCHRANK MECH.
BLECH 2X990X295 DC01 FE//	97022471	4	1	991	919208108	HEIZUNG MASCHINENHAUS
BLECH 2X992X182 DC01 FE//	97117582	18	1	1014	96034284	KOMBIKUEHLER VORM.
BLECH 30X215X115 S355J2+N	97012919	149	20	1304	915745708	D-KOPFSTUECK VORM.
BLECH 30X330X60 S960QL R	97006263	2	1	1001	966572308	LASCHE KPL.
BLECH 30X465X465 S690QL	97007585	5	2	1378	966648108	VERSTELLFLASCHE KPL.
BLECH 370X84 S355MC	979611608	36	1	105	917523808	RAUPENTRAEGER LI.
BLECH 370X84 S355MC	979611608	36	1	178	917525608	RAUPENTRAEGER RE.
BLECH 3X100X150 DC01 FE//	973873208	15	2	506	916997508	RAHMEN KPL.
BLECH 3X105X112 S355MC FE	97119005	4	2	606	96033135	BEFESTIGUNGSTEILE HYDR
BLECH 3X105X112 S355MC FE	97119006	5	2	606	96033135	BEFESTIGUNGSTEILE HYDR
BLECH 3X108X405 DC01 FE//	97000086	123	2	1253	916324608	D-ANLENKSTUECK VORM.
BLECH 3X109X85 DC01 FE//ZN	979430308	11	1	576	96035947	DACH KPL.
BLECH 3X109X85 DC01 FE//ZN	979430308	4	2	579	965886708	DACH KPL.
BLECH 3X114X60 DC01 FE//ZN	975435508	12	1	506	916997508	RAHMEN KPL.
BLECH 3X114X60 DC01 FE//ZN	975435508	32	6	615	96018031	BEFESTIGUNGSTEILE GRUN
BLECH 3X1152X659 DC01 RAL	97011327	237	1	1255	916324608	D-ANLENKSTUECK VORM.
BLECH 3X115X171 DC01 T ZN	97001593	11	2	506	916997508	RAHMEN KPL.
BLECH 3X1197X682 DC01 RAL	97011275	40	1	1251	916324608	D-ANLENKSTUECK VORM.
BLECH 3X120X124 DC01 FE//	97118385	3	2	777	96034773	BLECH VORM.
BLECH 3X120X238 DC01 FE//	97007718	187	1	567	918744708	MASCHINENHAUS GRUNDRAH
BLECH 3X125X315 DC01 FE//	97007719	188	1	567	918744708	MASCHINENHAUS GRUNDRAH
BLECH 3X129X545 DC01 FE//	97011514	40	1	322	915751408	WINDE 1 VORM.
BLECH 3X129X545 DC01 FE//	97011514	40	1	345	915751608	WINDE 2 VORM.
BLECH 3X129X545 DC01 FE//	97011514	40	1	1170	915753108	WINDE 3 VORM.
BLECH 3X129X545 DC01 FE//	97011514	40	1	1192	915753208	WINDE 5 VORM.
BLECH 3X130X315 DC01 FE//	97011328	229	1	568	918744708	MASCHINENHAUS GRUNDRAH
BLECH 3X130X360 DC01 FE//	97012601	36	1	1192	915753208	WINDE 5 VORM.
BLECH 3X1328X408 S355MC	97094170	14	1	615	96018031	BEFESTIGUNGSTEILE GRUN
BLECH 3X133X100 DC01 FE//	97007714	183	2	567	918744708	MASCHINENHAUS GRUNDRAH
BLECH 3X134X120 DC01 FE//	97007715	184	1	567	918744708	MASCHINENHAUS GRUNDRAH
BLECH 3X134X2126 S355MC	97008904	225	1	1254	916324608	D-ANLENKSTUECK VORM.
BLECH 3X1358X215 DC01 T Z	979405808	66	1	566	918744708	MASCHINENHAUS GRUNDRAH
BLECH 3X136X1525 S355MC	97094171	15	2	615	96018031	BEFESTIGUNGSTEILE GRUN
BLECH 3X139X94 X5CRNI18-1	97016755	12	2	1429	966267408	KLAPPE KPL.
BLECH 3X140X1900 S355MC	97008840	224	1	1254	916324608	D-ANLENKSTUECK VORM.
BLECH 3X140X900 S355MC FE	97118996	2	1	600	96021757	BEFESTIGUNGSTEILE DRUC
BLECH 3X1423X300 DC01	97018031	1	1	597	967124708	DECKELHALTERUNG
BLECH 3X1423X341 DC01	97018032	2	1	597	967124708	DECKELHALTERUNG
BLECH 3X146X80 DC01 FE//ZN	970771908	13	1	297	96047586	MONTAGETEILE HECKTEIL
BLECH 3X146X80 DC01 FE//ZN	970771908	42	1	615	96018031	BEFESTIGUNGSTEILE GRUN
BLECH 3X147X300 DC01 FE//	97006635	36	1	615	96018031	BEFESTIGUNGSTEILE GRUN
BLECH 3X147X92 DC01 FE//ZN	97129775	10	1	606	96033135	BEFESTIGUNGSTEILE HYDR
BLECH 3X148X300 DC01 FE//	97006634	52	2	615	96018031	BEFESTIGUNGSTEILE GRUN
BLECH 3X150X40 S355MC FE//	975500808	37	1	322	915751408	WINDE 1 VORM.
BLECH 3X150X40 S355MC FE//	975500808	37	1	345	915751608	WINDE 2 VORM.
BLECH 3X150X40 S355MC FE//	975500808	49	1	1170	915753108	WINDE 3 VORM.
BLECH 3X150X40 S355MC FE//	975500808	49	1	1192	915753208	WINDE 5 VORM.
BLECH 3X150X40 S355MC FE//	975500808	21	1	1213	915753308	WINDE 6 VORM.
BLECH 3X150X75 DC01	97124262	39	8	903	919203908	VERKLEIDUNG MASCHINENH
BLECH 3X153X115 DC01 FE//	97007716	185	2	567	918744708	MASCHINENHAUS GRUNDRAH
BLECH 3X155X40 DC01 FE//ZN	97012742	33	2	1005	918696808	FEUERLOESCHSYSTEM
BLECH 3X157X156 DC01 FE//	957005408	2	1	1520	915727308	WINDWARNUNG
BLECH 3X157X156 DC01 FE//	957005408	1	1	1523	967051508	WINDWARNUNG VORM.
BLECH 3X1598X85 S355MC FE	979872008	25	1	1251	916324608	D-ANLENKSTUECK VORM.
BLECH 3X1598X85 S355MC FE	979872208	27	1	1251	916324608	D-ANLENKSTUECK VORM.
BLECH 3X160X30 DC01 FE//ZN	979610908	15	2	413	96038694	LAUFSTEG DREHBUEHNE
BLECH 3X1630X538 ALMG3 H	97117138	46	1	903	919203908	VERKLEIDUNG MASCHINENH
BLECH 3X167X134 S355MC FE	973871208	21	1	518	916240908	EL.KUEHLWASSERVORWAE

Bezeichnung	Artikel	Pos.	Menge	Seite	Baugruppe	Bezeichnung
BLECH 3X167X134 S355MC FE	973871208	21	1	521	916240808	EL.KUEHLWASSERVORWAE
BLECH 3X171X65 DC01 FE//ZN	97123590	42	2	1005	918696808	FEUERLOESCHSYSTEM
BLECH 3X1750X421 DC01 FE//	97045375	9	1	1270	915745408	D-RUECKHALTESICHERUNG
BLECH 3X1750X421 DC01 FE//	97045377	10	1	1270	915745408	D-RUECKHALTESICHERUNG
BLECH 3X177X1806 ALMG3 H	97117139	53	1	903	919203908	VERKLEIDUNG MASCHINENH
BLECH 3X180X140 DC01 FE//	978508308	42	1	252	966222408	MONTAGETEILE VORDERTEIL
BLECH 3X183X150 S355MC FE	97120171	14	2	794	919203508	SCHALLDAEMPFERANLAGE
BLECH 3X1865X215 DC01 T Z	979406008	68	1	566	918744708	MASCHINENHAUS GRUNDRAH
BLECH 3X188X50 S355MC FE//	97118995	1	2	600	96021757	BEFESTIGUNGSTEILE DRUC
BLECH 3X188X520 DC01 FE//	979407608	50	1	615	96018031	BEFESTIGUNGSTEILE GRUN
BLECH 3X190X155 DC01 FE//	97135637	34	1	252	966222408	MONTAGETEILE VORDERTEIL
BLECH 3X190X60 DC01 FE//ZN	971562708	34	3	297	96047586	MONTAGETEILE HECKTEIL
BLECH 3X190X60 DC01 FE//ZN	971562708	31	1	615	96018031	BEFESTIGUNGSTEILE GRUN
BLECH 3X190X60 DC01 FE//ZN	971562708	39	1	1500	966887908	BOCK LI.
BLECH 3X200X150 DC01 FE//	970285408	(3)	1	299	919547508	ELEKTRIK DREHBUEHNE HI.
BLECH 3X200X300 DC01 FE//	97009322	23	1	252	966222408	MONTAGETEILE VORDERTEIL
BLECH 3X201X300 DC01 FE//	973764808	1	1	1524	967049508	HINDERNISFEUER VORM.
BLECH 3X203X1566 ALMG3 H	97117137	45	1	903	919203908	VERKLEIDUNG MASCHINENH
BLECH 3X205X120 DC01 FE//	97007717	186	1	567	918744708	MASCHINENHAUS GRUNDRAH
BLECH 3X212X209 S355MC FE	97125040	19	1	673	919203308	DIESELMOTOR KPL.UNTEN
BLECH 3X213X705 DC01 T ZN	97015169	263	1	568	918744708	MASCHINENHAUS GRUNDRAH
BLECH 3X213X95 DC01 FE//ZN	97123591	43	1	1005	918696808	FEUERLOESCHSYSTEM
BLECH 3X214X65 DC01 FE//ZN	97012741	32	13	1005	918696808	FEUERLOESCHSYSTEM
BLECH 3X215X1318 DC01 T Z	979405908	67	1	566	918744708	MASCHINENHAUS GRUNDRAH
BLECH 3X215X1575 DC01 T Z	979405608	65	1	566	918744708	MASCHINENHAUS GRUNDRAH
BLECH 3X219X356 DC01 FE//	97021396	2	1	595	967297708	HALTER KPL.
BLECH 3X224X99 DC01 FE//ZN	97012743	34	2	1005	918696808	FEUERLOESCHSYSTEM
BLECH 3X225X260 DC01 FE//	97021512	1	1	1024	916999608	KONSOLE FREMDEINSPEISUN
BLECH 3X235X24 X5CRNI18-1	975012908	42	1	903	919203908	VERKLEIDUNG MASCHINENH
BLECH 3X2397X320 DC01	979853308	21	1	902	919203908	VERKLEIDUNG MASCHINENH
BLECH 3X2397X325 DC01	97117128	25	1	902	919203908	VERKLEIDUNG MASCHINENH
BLECH 3X2397X325 DC01	979854108	29	1	902	919203908	VERKLEIDUNG MASCHINENH
BLECH 3X2397X365 DC01	979853608	24	1	902	919203908	VERKLEIDUNG MASCHINENH
BLECH 3X2397X365 DC01	979853908	27	1	902	919203908	VERKLEIDUNG MASCHINENH
BLECH 3X2397X365 DC01	979854008	28	1	902	919203908	VERKLEIDUNG MASCHINENH
BLECH 3X2397X404 DC01	97127819	61	1	903	919203908	VERKLEIDUNG MASCHINENH
BLECH 3X2397X404 DC01	97127820	68	1	903	919203908	VERKLEIDUNG MASCHINENH
BLECH 3X2397X405 DC01	979853508	23	1	902	919203908	VERKLEIDUNG MASCHINENH
BLECH 3X2397X425 DC01	97117130	26	1	902	919203908	VERKLEIDUNG MASCHINENH
BLECH 3X2397X426 DC01	979854208	30	1	902	919203908	VERKLEIDUNG MASCHINENH
BLECH 3X2397X490 DC01	979853208	20	1	902	919203908	VERKLEIDUNG MASCHINENH
BLECH 3X2397X622 DC01	97117127	22	1	902	919203908	VERKLEIDUNG MASCHINENH
BLECH 3X245X90 S355MC FE//	97119010	8	2	606	96033135	BEFESTIGUNGSTEILE HYDR
BLECH 3X248X1823 ALMG3 H	97117140	60	1	903	919203908	VERKLEIDUNG MASCHINENH
BLECH 3X26X26 DC01 FE//ZN	971974208	22	2	975	918810308	STEUERSTAND
BLECH 3X280X158 DC01 FE//	979358508	10	2	256	915750708	BOLZEN D-S ANLENKSTUECK
BLECH 3X289X76 DC01 FE//ZN	97012745	36	6	1005	918696808	FEUERLOESCHSYSTEM
BLECH 3X296X60 X5CRNI18-1	97034264	3	1	1124	968099808	KAMERAHALTER VORM.
BLECH 3X322X286 S355MC FE	97004498	2	1	1088	966470508	HUBENDSCHALTER VORM.
BLECH 3X322X286 S355MC FE	97004500	2	1	1089	966470608	HUBENDSCHALTER VORM.
BLECH 3X326X520 DC01 FE//	979777908	146	2	567	918744708	MASCHINENHAUS GRUNDRAH
BLECH 3X363X110 DC01 FE//	97093322	11	1	803	918719508	LUFTFILTERANLAGE UNTEN
BLECH 3X364X433 DC01 FE//	97021395	1	1	595	967297708	HALTER KPL.
BLECH 3X365X105 DC01 FE//	97012740	31	1	1005	918696808	FEUERLOESCHSYSTEM
BLECH 3X365X105 DC01 FE//	97012747	38	1	1005	918696808	FEUERLOESCHSYSTEM
BLECH 3X366X104 DC01 RAL 9	977444008	15	1	975	918810308	STEUERSTAND
BLECH 3X366X104 DC01 RAL 9	977444108	16	1	975	918810308	STEUERSTAND
BLECH 3X366X110 S355MC FE	97130544	18	1	799	918717708	LUFTFILTERANLAGE OBEN
BLECH 3X386X180 DC01 FE//	97118386	10	1	775	919203808	BATTERIELAGERUNG
BLECH 3X393X587 DC01	956211608	86	1	51	919045208	QUERTRAEGER

Bezeichnung	Artikel	Pos.	Menge	Seite	Baugruppe	Bezeichnung
BLECH 3X40X40 DC01 FE//ZN	971974108	21	4	975	918810308	STEUERSTAND
BLECH 3X425X263 S355MC FE	97120539	3	2	820	919204408	KRAFTSTOFFFOERDERUNG
BLECH 3X456X349 S355MC FE	97093160	14	1	799	918717708	LUFTFILTERANLAGE OBEN
BLECH 3X456X349 S355MC FE	97093160	14	1	803	918719508	LUFTFILTERANLAGE UNTEN
BLECH 3X457X623 S355MC FE	97119004	3	1	606	96033135	BEFESTIGUNGSTEILE HYDR
BLECH 3X475X385 S355MC R	97042596	1	1	811	968517508	PUMPE VORM.
BLECH 3X47X64 DC01 FE//ZN	97012749	40	1	1005	918696808	FEUERLOESCHSYSTEM
BLECH 3X496X136 S355MC FE	97119002	1	1	606	96033135	BEFESTIGUNGSTEILE HYDR
BLECH 3X504X76 DC01 FE//ZN	97012746	37	1	1005	918696808	FEUERLOESCHSYSTEM
BLECH 3X50X60 DC01 FE//ZN	971325708	184	22	1304	915745708	D-KOPFSTUECK VORM.
BLECH 3X510X1193 DC01 FE//	97009143	90	1	1056	916305808	S-ANLENKSTUECK VORM.
BLECH 3X510X130 S355MC FE	97118997	3	1	600	96021757	BEFESTIGUNGSTEILE DRUC
BLECH 3X525X305 S355MC FE	97118998	4	1	600	96021757	BEFESTIGUNGSTEILE DRUC
BLECH 3X541X642 DC01 FE//	97125716	1	1	777	96034773	BLECH VORM.
BLECH 3X561X265 DC01 FE//	97014700	35	2	1170	915753108	WINDE 3 VORM.
BLECH 3X561X265 DC01 FE//	97014700	54	1	1213	915753308	WINDE 6 VORM.
BLECH 3X561X265 DC01 FE//	97014700	262	1	1255	916324608	D-ANLENKSTUECK VORM.
BLECH 3X581X218 X5CRNI18-1	97015580	273	1	569	918744708	MASCHINENHAUS GRUNDRAH
BLECH 3X600X55 DC01 FE//ZN	97009304	22	1	252	966222408	MONTAGETEILE VORDERTEIL
BLECH 3X60X98 DC01 FE//ZN	955992108	11	1	297	96047586	MONTAGETEILE HECKTEIL
BLECH 3X61X26 X5CRNI18-10	975677208	2	2	584	965887608	DECKEL VORM.
BLECH 3X62X125 DC01 FE//ZN	97006338	169	2	567	918744708	MASCHINENHAUS GRUNDRAH
BLECH 3X62X48 X5CRNI18-10	975677308	3	1	584	965887608	DECKEL VORM.
BLECH 3X62X48 X5CRNI18-10	975677408	4	1	584	965887608	DECKEL VORM.
BLECH 3X643X130 DC01 FE//	97015579	272	2	569	918744708	MASCHINENHAUS GRUNDRAH
BLECH 3X676X265 DC01 FE//	97012348	35	1	1192	915753208	WINDE 5 VORM.
BLECH 3X684X250 DC01 FE//	971384808	35	1	433	915755208	ROLLENDREHVERB.M.DREHW
BLECH 3X70X60 DC01 FE//ZN	971447408	20	4	606	96033135	BEFESTIGUNGSTEILE HYDR
BLECH 3X70X60 DC01 FE//ZN	971447408	34	3	1014	96034284	KOMBIKUEHLER VORM.
BLECH 3X70X60 DC01 FE//ZN	971447408	16	1	1251	916324608	D-ANLENKSTUECK VORM.
BLECH 3X72X112 S355MC FE//	97117580	16	3	1014	96034284	KOMBIKUEHLER VORM.
BLECH 3X740X188 DC01 FE//	97144356	4	1	1500	966887908	BOCK LI.
BLECH 3X75X200 S355MC FE//	97008613	9	1	465	916141308	ZENTRALSCHMIERUNG
BLECH 3X76X80 DC01 FE//ZN	979430208	4	2	573	965886508	DACH KPL.
BLECH 3X76X80 DC01 FE//ZN	979430208	10	1	576	96035947	DACH KPL.
BLECH 3X76X80 DC01 FE//ZN	979430208	4	2	580	965886908	DACH KPL.
BLECH 3X76X80 DC01 FE//ZN	979430208	4	2	581	965887008	DACH KPL.
BLECH 3X80X196 DC01 FE//ZN	97009506	66	1	21	917528708	RAUPENMITTELTEIL
BLECH 3X82X65 DC01 FE//ZN	971710308	34	1	615	96018031	BEFESTIGUNGSTEILE GRUN
BLECH 3X830X242 DC01 FE//	979437108	2	1	582	965887108	AUFSTIEG VORM.
BLECH 3X868X529 ALMG3 H11	97127821	1	1	928	96042450	DECKEL VORM.
BLECH 3X868X529 ALMG3 H11	97127822	1	1	930	96042451	DECKEL VORM.
BLECH 3X868X530 ALMG3 H11	979855308	41	4	903	919203908	VERKLEIDUNG MASCHINENH
BLECH 3X86X65 S355MC FE//	978461308	23	4	606	96033135	BEFESTIGUNGSTEILE HYDR
BLECH 3X86X65 S355MC FE//	978461308	37	1	615	96018031	BEFESTIGUNGSTEILE GRUN
BLECH 3X878X276 S355MC FE	97122491	30	1	626	96034141	DIESELMOTOR VORM.
BLECH 3X878X276 S355MC FE	97122492	31	1	626	96034141	DIESELMOTOR VORM.
BLECH 3X968X530 ALMG3 H11	979855208	40	2	903	919203908	VERKLEIDUNG MASCHINENH
BLECH 3X96X116 DC01 FE//ZN	97123592	44	1	1005	918696808	FEUERLOESCHSYSTEM
BLECH 3X97X100 DC01 FE//ZN	975210408	11	4	949	96061868	AUFBAUTEILE MONTAGETAFE
BLECH 3X985X529 ALMG3 H11	97127823	1	1	932	96042452	DECKEL VORM.
BLECH 3X985X529 ALMG3 H11	97127824	1	1	934	96042453	DECKEL VORM.
BLECH 3x396x280 DC01	970877108	67	1	21	917528708	RAUPENMITTELTEIL
BLECH 400X486 S315MC	975290108	145	1	107	917523808	RAUPENTRAEGER LI.
BLECH 400X486 S315MC	975290108	152	1	150	917525508	RAUPENTRAEGER LI.
BLECH 400X486 S315MC	975290108	145	1	180	917525608	RAUPENTRAEGER RE.
BLECH 400X486 S315MC	975290108	145	1	206	917525908	RAUPENTRAEGER RE.
BLECH 40X490X305 S960QL+	979358208	7	2	256	915750708	BOLZEN D-S ANLENKSTUECK
BLECH 40X500X285 S690QL	979552708	17	2	247	915750608	DREHBUEHNENRAHMEN VOR
BLECH 40X555X90 S960QL+Z2	979276508	30	4	148	917525508	RAUPENTRAEGER LI.

Bezeichnung	Artikel	Pos.	Menge	Seite	Baugruppe	Bezeichnung
BLECH 40X555X90 S960QL+Z2	979276508	30	4	205	917525908	RAUPENTRAEGER RE.
BLECH 40X620X395 S960QL+	979358108	6	2	256	915750708	BOLZEN D-S ANLENKSTUECK
BLECH 45X185X455 S355J2+N	97009721	17	2	1447	915723508	ROLLENWAGEN W-AUSLEGE
BLECH 45X307X307 S690QL SP	97004517	10	2	1084	916332108	S-KOPFSTUECK
BLECH 4X100X118 ALMG3 H11	97018874	248	1	1255	916324608	D-ANLENKSTUECK VORM.
BLECH 4X100X120 S315MC FE	970320908	35	1	615	96018031	BEFESTIGUNGSTEILE GRUN
BLECH 4X100X137 S315MC FE	97009769	26	3	252	966222408	MONTAGETEILE VORDERTEIL
BLECH 4X100X137 S315MC FE	97009769	36	3	297	96047586	MONTAGETEILE HECKTEIL
BLECH 4X100X137 S315MC FE	97009769	40	3	615	96018031	BEFESTIGUNGSTEILE GRUN
BLECH 4X100X169 S315MC FE	97028093	292	1	1255	916324608	D-ANLENKSTUECK VORM.
BLECH 4X1021X367 S315MC	979814208	26	1	606	96033135	BEFESTIGUNGSTEILE HYDR
BLECH 4X1025X147 S315MC	97009146	98	1	1056	916305808	S-ANLENKSTUECK VORM.
BLECH 4X103X80 S315MC FE//	97028193	293	4	1255	916324608	D-ANLENKSTUECK VORM.
BLECH 4X1081X633 S315MC	97015585	258	1	1255	916324608	D-ANLENKSTUECK VORM.
BLECH 4X109X70 S315MC FE//	97011976	297	2	1255	916324608	D-ANLENKSTUECK VORM.
BLECH 4X109X70 S315MC FE//	97011976	171	16	1304	915745708	D-KOPFSTUECK VORM.
BLECH 4X109X70 S315MC FE//	97011976	59	20	1346	916303808	D-ZWISCHENSTUECK
BLECH 4X109X70 S315MC FE//	97011976	54	20	1357	917223708	D-ZWISCHENSTUECK
BLECH 4X109X70 S315MC FE//	97011976	56	12	1365	917223808	D-ZWISCHENSTUECK
BLECH 4X110X80 S315MC FE//	970350208	17	1	1187	917006408	ZENTRALSCHMIERANLAGE WI
BLECH 4X110X80 S315MC FE//	970350208	14	1	1238	917016708	ZENTRALSCHMIERANLAGE
BLECH 4X1130X202 S315MC	978931408	84	2	1141	916303108	S-ZWISCHENSTUECK
BLECH 4X1130X202 S315MC	978931408	64	1	1163	916302608	SL-REDUZIERSTUECK
BLECH 4X1130X202 S315MC	978931408	73	3	1303	915745708	D-KOPFSTUECK VORM.
BLECH 4X115X109 S315MC FE	97135442	57	6	252	966222408	MONTAGETEILE VORDERTEIL
BLECH 4X115X97 S315MC FE//	971276408	35	1	322	915751408	WINDE 1 VORM.
BLECH 4X115X97 S315MC FE//	971276408	35	1	345	915751608	WINDE 2 VORM.
BLECH 4X115X97 S315MC FE//	971276408	19	2	606	96033135	BEFESTIGUNGSTEILE HYDR
BLECH 4X115X97 S315MC FE//	971276408	43	1	615	96018031	BEFESTIGUNGSTEILE GRUN
BLECH 4X115X97 S315MC FE//	971276408	47	1	1170	915753108	WINDE 3 VORM.
BLECH 4X115X97 S315MC FE//	971276408	47	1	1192	915753208	WINDE 5 VORM.
BLECH 4X1180X202 S315MC	97018217	69	4	1461	915723408	LI-ZWISCHENSTUECK
BLECH 4X1180X202 S315MC	97018217	69	4	1466	915746808	LI-ZWISCHENSTUECK
BLECH 4X1180X202 S315MC	97018217	69	4	1471	916062508	LI-ZWISCHENSTUECK
BLECH 4X118X110 S315MC FE	97120195	20	2	940	919203608	OELBEHAELTER KPL.
BLECH 4X118X323 S315MC FE	97093155	12	1	799	918717708	LUFTFILTERANLAGE OBEN
BLECH 4X118X323 S315MC FE	97093155	12	1	803	918719508	LUFTFILTERANLAGE UNTEN
BLECH 4X119X70 S315MC FE//	978682708	14	4	297	96047586	MONTAGETEILE HECKTEIL
BLECH 4X120X93 S315MC FE//	97010262	21	1	297	96047586	MONTAGETEILE HECKTEIL
BLECH 4X122X700 S315MC FE	97003872	66	4	1163	916302608	SL-REDUZIERSTUECK
BLECH 4X122X700 S315MC FE	97003872	28	2	1419	916116008	WA-BOCK 2 KOPFSTUECK
BLECH 4X122X700 S315MC FE	97003872	67	4	1453	915723308	LI-ZWISCHENSTUECK
BLECH 4X1230X202 S315MC	97001538	71	3	1303	915745708	D-KOPFSTUECK VORM.
BLECH 4X1230X202 S315MC	97001538	44	3	1426	916302808	W-ANLENKSTUECK
BLECH 4X1230X202 S315MC	97001538	71	1	1471	916062508	LI-ZWISCHENSTUECK
BLECH 4X123X542 S315MC FE	97019461	48	1	615	96018031	BEFESTIGUNGSTEILE GRUN
BLECH 4X126X333 S315MC FE	97117486	11	1	673	919203308	DIESELMOTOR KPL.UNTEN
BLECH 4X127X123 S315MC FE	974601408	7	2	391	966556608	EINHAENGELEITER
BLECH 4X127X123 S315MC FE	974601408	5	2	1454	965718708	LEITER VORM.
BLECH 4X127X255 S315MC FE	977578308	15	1	283	916900208	ZENTRALSCHMIERANLAGE O
BLECH 4X127X920 S315MC FE	97004093	28	2	413	96038694	LAUFSTEG DREHBUEHNE
BLECH 4X127X920 S315MC FE	97004093	51	2	1101	915721308	L-KOPFSTUECK
BLECH 4X127X920 S315MC FE	97004093	78	8	1129	916303308	S-ZWISCHENSTUECK
BLECH 4X127X920 S315MC FE	97004093	85	6	1136	916303208	S-ZWISCHENSTUECK
BLECH 4X127X920 S315MC FE	97004093	87	2	1141	916303108	S-ZWISCHENSTUECK
BLECH 4X127X920 S315MC FE	97004093	85	6	1145	916303008	S-ZWISCHENSTUECK
BLECH 4X127X920 S315MC FE	97004093	85	6	1149	916302708	S-ZWISCHENSTUECK
BLECH 4X127X920 S315MC FE	97004093	87	8	1155	916302908	S-ADAPTER
BLECH 4X127X920 S315MC FE	97004093	21	6	1440	915723208	ZWISCHENSTUECK WA-BOCK
BLECH 4X127X920 S315MC FE	97004093	21	6	1444	915746208	ZWISCHENSTUECK WA-BOCK

Bezeichnung	Artikel	Pos.	Menge	Seite	Baugruppe	Bezeichnung
BLECH 4X127X920 S315MC FE	97004093	68	4	1453	915723308	LI-ZWISCHENSTUECK
BLECH 4X127X920 S315MC FE	97004093	68	16	1461	915723408	LI-ZWISCHENSTUECK
BLECH 4X127X920 S315MC FE	97004093	68	16	1465	915746808	LI-ZWISCHENSTUECK
BLECH 4X127X920 S315MC FE	97004093	68	16	1471	916062508	LI-ZWISCHENSTUECK
BLECH 4X128X177 S315MC FE	97002462	4	1	1113	966331808	BOLZENZIEHEINRICHTUNG VO
BLECH 4X128X177 S315MC FE	97002462	4	1	1118	967623108	BOLZENZIEHEINRICHTUNG VO
BLECH 4X1290X202 S315MC	979131008	84	1	1129	916303308	S-ZWISCHENSTUECK
BLECH 4X1290X202 S315MC	979131008	84	2	1136	916303208	S-ZWISCHENSTUECK
BLECH 4X1290X202 S315MC	979131008	84	2	1145	916303008	S-ZWISCHENSTUECK
BLECH 4X1290X202 S315MC	979131008	84	2	1149	916302708	S-ZWISCHENSTUECK
BLECH 4X1290X202 S315MC	979131008	84	2	1155	916302908	S-ADAPTER
BLECH 4X1290X202 S315MC	979131008	16	7	1345	916303808	D-ZWISCHENSTUECK
BLECH 4X1290X202 S315MC	979131008	82	2	1427	916302808	W-ANLENKSTUECK
BLECH 4X1290X202 S315MC	979131008	21	1	1470	916062508	LI-ZWISCHENSTUECK
BLECH 4X1306X206 S315MC	97119263	8	1	615	96018031	BEFESTIGUNGSTEILE GRUN
BLECH 4X131X100 S315MC FE	97012363	107	1	1056	916305808	S-ANLENKSTUECK VORM.
BLECH 4X1333X165 S315MC	979606008	12	4	413	96038694	LAUFSTEG DREHBUEHNE
BLECH 4X136X254 S315MC FE	97009142	2	1	594	96044781	HALTER KPL.
BLECH 4X1370X202 S315MC	979340508	15	5	1345	916303808	D-ZWISCHENSTUECK
BLECH 4X1370X202 S315MC	979340508	14	13	1357	917223708	D-ZWISCHENSTUECK
BLECH 4X1370X202 S315MC	979340508	14	8	1460	915723408	LI-ZWISCHENSTUECK
BLECH 4X1370X202 S315MC	979340508	14	8	1465	915746808	LI-ZWISCHENSTUECK
BLECH 4X1370X202 S315MC	979340508	14	6	1470	916062508	LI-ZWISCHENSTUECK
BLECH 4X140X156 S315MC FE	97117519	16	1	673	919203308	DIESELMOTOR KPL.UNTEN
BLECH 4X141X25 S315MC FE//	974601208	8	2	391	966556608	EINHAENGELEITER
BLECH 4X141X25 S315MC FE//	974601208	4	2	1454	965718708	LEITER VORM.
BLECH 4X1420X342 S315MC	97006471	79	1	1303	915745708	D-KOPFSTUECK VORM.
BLECH 4X142X177 S315MC FE	97005239	49	2	423	96038696	LAUFSTEG DREHBUEHNE
BLECH 4X148X149 S315MC FE	97001291	66	2	1453	915723308	LI-ZWISCHENSTUECK
BLECH 4X148X149 S315MC FE	97001291	66	2	1460	915723408	LI-ZWISCHENSTUECK
BLECH 4X148X149 S315MC FE	97001291	66	2	1465	915746808	LI-ZWISCHENSTUECK
BLECH 4X148X149 S315MC FE	97001291	66	2	1470	916062508	LI-ZWISCHENSTUECK
BLECH 4X150X50 S315MC FE//	97010163	27	1	252	966222408	MONTAGETEILE VORDERTEIL
BLECH 4X150X52 S315MC FE//	97139018	7	1	600	96021757	BEFESTIGUNGSTEILE DRUC
BLECH 4X1510X202 S315MC	97001867	60	1	1252	916324608	D-ANLENKSTUECK VORM.
BLECH 4X1510X202 S315MC	979049408	83	3	1129	916303308	S-ZWISCHENSTUECK
BLECH 4X1510X202 S315MC	979049408	83	4	1136	916303208	S-ZWISCHENSTUECK
BLECH 4X1510X202 S315MC	979049408	83	4	1145	916303008	S-ZWISCHENSTUECK
BLECH 4X1510X202 S315MC	979049408	83	4	1149	916302708	S-ZWISCHENSTUECK
BLECH 4X1510X202 S315MC	979049408	83	4	1155	916302908	S-ADAPTER
BLECH 4X1510X202 S315MC	979049408	34	1	1419	916116008	WA-BOCK 2 KOPFSTUECK
BLECH 4X1510X202 S315MC	979049408	24	6	1440	915723208	ZWISCHENSTUECK WA-BOCK
BLECH 4X1510X202 S315MC	979049408	24	6	1444	915746208	ZWISCHENSTUECK WA-BOCK
BLECH 4X152X387 S315MC FE	97001105	21	6	433	915755208	ROLLENDREHVERB.M.DREHW
BLECH 4X152X832 S315MC FE	97001891	28	4	433	915755208	ROLLENDREHVERB.M.DREHW
BLECH 4X153X80 S315MC FE//	97028194	294	4	1255	916324608	D-ANLENKSTUECK VORM.
BLECH 4X155X132 S315MC FE	97001056	64	2	1453	915723308	LI-ZWISCHENSTUECK
BLECH 4X155X132 S315MC FE	97001056	64	2	1460	915723408	LI-ZWISCHENSTUECK
BLECH 4X155X132 S315MC FE	97001056	64	2	1465	915746808	LI-ZWISCHENSTUECK
BLECH 4X155X132 S315MC FE	97001056	64	2	1470	916062508	LI-ZWISCHENSTUECK
BLECH 4X155X144 S315MC FE	979241108	56	2	1163	916302608	SL-REDUZIERSTUECK
BLECH 4X157X1038 S315MC	979518808	52	2	1055	916305808	S-ANLENKSTUECK VORM.
BLECH 4X157X912 S315MC FE	979349108	83	1	1056	916305808	S-ANLENKSTUECK VORM.
BLECH 4X158X128 S315MC FE	97004580	48	1	423	96038696	LAUFSTEG DREHBUEHNE
BLECH 4X159X430 S315MC FE	97093143	10	1	799	918717708	LUFTFILTERANLAGE OBEN
BLECH 4X160X50 S315MC FE//	97010166	30	3	252	966222408	MONTAGETEILE VORDERTEIL
BLECH 4X1617X180 S315MC	97119262	7	1	615	96018031	BEFESTIGUNGSTEILE GRUN
BLECH 4X161X175 S315MC T Z	97010020	2	2	115	966790308	SCHLAUCHHALTER VORM.
BLECH 4X161X175 S315MC T Z	97010020	2	2	116	966790408	SCHLAUCHHALTER VORM.
BLECH 4X161X175 S315MC T Z	97010020	2	1	117	966790508	SCHLAUCHHALTER VORM.

Bezeichnung	Artikel	Pos.	Menge	Seite	Baugruppe	Bezeichnung
BLECH 4X161X175 S315MC T Z	97010020	2	2	154	966802008	SCHLAUCHHALTER VORM.
BLECH 4X161X175 S315MC T Z	97010020	2	2	155	966802108	SCHLAUCHHALTER VORM.
BLECH 4X161X175 S315MC T Z	97010020	2	1	156	966802208	SCHLAUCHHALTER VORM.
BLECH 4X162X80 S315MC FE//	979891408	5	4	1055	916305808	S-ANLENKSTUECK VORM.
BLECH 4X162X80 S315MC FE//	979891408	14	4	1163	916302608	SL-REDUZIERSTUECK
BLECH 4X1640X202 S315MC	97008127	35	1	1419	916116008	WA-BOCK 2 KOPFSTUECK
BLECH 4X167X25 S315MC T Z	977852108	9	2	391	966556608	EINHAENGELEITER
BLECH 4X167X25 S315MC T Z	977852108	16	4	413	96038694	LAUFSTEG DREHBUEHNE
BLECH 4X167X25 S315MC T Z	977852108	31	24	423	96038696	LAUFSTEG DREHBUEHNE
BLECH 4X167X25 S315MC T Z	977852108	41	4	1129	916303308	S-ZWISCHENSTUECK
BLECH 4X167X25 S315MC T Z	977852108	41	4	1136	916303208	S-ZWISCHENSTUECK
BLECH 4X167X25 S315MC T Z	977852108	41	4	1141	916303108	S-ZWISCHENSTUECK
BLECH 4X167X25 S315MC T Z	977852108	41	4	1145	916303008	S-ZWISCHENSTUECK
BLECH 4X167X25 S315MC T Z	977852108	41	4	1149	916302708	S-ZWISCHENSTUECK
BLECH 4X167X25 S315MC T Z	977852108	41	4	1154	916302908	S-ADAPTER
BLECH 4X167X25 S315MC T Z	977852108	41	4	1163	916302608	SL-REDUZIERSTUECK
BLECH 4X167X25 S315MC T Z	977852108	39	4	1345	916303808	D-ZWISCHENSTUECK
BLECH 4X167X25 S315MC T Z	977852108	23	4	1357	917223708	D-ZWISCHENSTUECK
BLECH 4X167X25 S315MC T Z	977852108	23	4	1365	917223808	D-ZWISCHENSTUECK
BLECH 4X167X25 S315MC T Z	977852108	33	4	1388	966890708	WA-BOCK 1 ANLENKSTUECK
BLECH 4X167X25 S315MC T Z	977852108	17	4	1402	916115908	WA-BOCK 1 KOPFSTUECK
BLECH 4X167X25 S315MC T Z	977852108	42	4	1412	915746608	WA-BOCK 2 ANLENKSTUECK
BLECH 4X167X25 S315MC T Z	977852108	41	4	1419	916116008	WA-BOCK 2 KOPFSTUECK
BLECH 4X167X25 S315MC T Z	977852108	38	4	1426	916302808	W-ANLENKSTUECK
BLECH 4X167X25 S315MC T Z	977852108	23	4	1440	915723208	ZWISCHENSTUECK WA-BOCK
BLECH 4X167X25 S315MC T Z	977852108	23	4	1444	915746208	ZWISCHENSTUECK WA-BOCK
BLECH 4X167X25 S315MC T Z	977852108	46	12	1452	915723308	LI-ZWISCHENSTUECK
BLECH 4X167X25 S315MC T Z	977852108	46	12	1460	915723408	LI-ZWISCHENSTUECK
BLECH 4X167X25 S315MC T Z	977852108	46	12	1465	915746808	LI-ZWISCHENSTUECK
BLECH 4X167X25 S315MC T Z	977852108	46	12	1470	916062508	LI-ZWISCHENSTUECK
BLECH 4X168X161 S315MC FE	97093162	15	1	799	918717708	LUFTFILTERANLAGE OBEN
BLECH 4X168X161 S315MC FE	97093162	15	1	803	918719508	LUFTFILTERANLAGE UNTEN
BLECH 4X1710X202 S315MC	97004179	62	1	1163	916302608	SL-REDUZIERSTUECK
BLECH 4X174X74 S315MC FE//	970211908	35	2	359	919207608	ANTRIEBSAGGREGAT KLIMAA
BLECH 4X175X161 S315MC FE	97007712	181	2	567	918744708	MASCHINENHAUS GRUNDRAH
BLECH 4X175X80 S315MC FE//	979732908	14	4	1129	916303308	S-ZWISCHENSTUECK
BLECH 4X175X80 S315MC FE//	979732908	14	4	1136	916303208	S-ZWISCHENSTUECK
BLECH 4X175X80 S315MC FE//	979732908	14	4	1141	916303108	S-ZWISCHENSTUECK
BLECH 4X175X80 S315MC FE//	979732908	14	4	1145	916303008	S-ZWISCHENSTUECK
BLECH 4X175X80 S315MC FE//	979732908	14	4	1149	916302708	S-ZWISCHENSTUECK
BLECH 4X175X80 S315MC FE//	979732908	14	4	1154	916302908	S-ADAPTER
BLECH 4X175X80 S315MC FE//	979732908	138	4	1253	916324608	D-ANLENKSTUECK VORM.
BLECH 4X175X80 S315MC FE//	979732908	33	4	1345	916303808	D-ZWISCHENSTUECK
BLECH 4X175X80 S315MC FE//	979732908	32	4	1357	917223708	D-ZWISCHENSTUECK
BLECH 4X175X80 S315MC FE//	979732908	34	4	1365	917223808	D-ZWISCHENSTUECK
BLECH 4X175X80 S315MC FE//	979732908	11	4	1426	916302808	W-ANLENKSTUECK
BLECH 4X175X80 S315MC FE//	979732908	31	4	1452	915723308	LI-ZWISCHENSTUECK
BLECH 4X175X80 S315MC FE//	979732908	31	4	1460	915723408	LI-ZWISCHENSTUECK
BLECH 4X175X80 S315MC FE//	979732908	31	4	1465	915746808	LI-ZWISCHENSTUECK
BLECH 4X175X80 S315MC FE//	979732908	31	4	1470	916062508	LI-ZWISCHENSTUECK
BLECH 4X177X157 S315MC FE	97001707	46	1	423	96038696	LAUFSTEG DREHBUEHNE
BLECH 4X177X237 S315MC FE	97001705	44	11	423	96038696	LAUFSTEG DREHBUEHNE
BLECH 4X177X633 S315MC R	97018262	77	2	1085	916332108	S-KOPFSTUECK
BLECH 4X177X633 S315MC R	97018262	52	2	1101	915721308	L-KOPFSTUECK
BLECH 4X178X1400 S315MC	97096629	180	1	567	918744708	MASCHINENHAUS GRUNDRAH
BLECH 4X1830X202 S315MC	978820908	122	1	1056	916305808	S-ANLENKSTUECK VORM.
BLECH 4X1830X202 S315MC	978820908	83	2	1141	916303108	S-ZWISCHENSTUECK
BLECH 4X1830X202 S315MC	978820908	63	1	1163	916302608	SL-REDUZIERSTUECK
BLECH 4X1830X202 S315MC	978820908	50	4	1345	916303808	D-ZWISCHENSTUECK
BLECH 4X1830X202 S315MC	978820908	81	1	1427	916302808	W-ANLENKSTUECK

Bezeichnung	Artikel	Pos.	Menge	Seite	Baugruppe	Bezeichnung
BLECH 4X185X317 S315MC FE	97001730	47	2	423	96038696	LAUFSTEG DREHBUEHNE
BLECH 4X186X1818 S315MC	97119024	22	1	615	96018031	BEFESTIGUNGSTEILE GRUN
BLECH 4X187X162 S315MC FE	97013524	248	1	568	918744708	MASCHINENHAUS GRUNDRAH
BLECH 4X190X150 S315MC FE	973444408	36	1	322	915751408	WINDE 1 VORM.
BLECH 4X190X150 S315MC FE	973444408	36	1	345	915751608	WINDE 2 VORM.
BLECH 4X190X150 S315MC FE	973444408	50	1	1170	915753108	WINDE 3 VORM.
BLECH 4X190X150 S315MC FE	973444408	50	1	1192	915753208	WINDE 5 VORM.
BLECH 4X190X209 S315MC T Z	978308408	206	1	1254	916324608	D-ANLENKSTUECK VORM.
BLECH 4X190X60 S315MC	97101548	25	1	615	96018031	BEFESTIGUNGSTEILE GRUN
BLECH 4X1910X342 S315MC	97014233	163	1	1304	915745708	D-KOPFSTUECK VORM.
BLECH 4X1919X201 S315MC	97097094	13	1	615	96018031	BEFESTIGUNGSTEILE GRUN
BLECH 4X1919X223 S315MC	97094168	20	1	615	96018031	BEFESTIGUNGSTEILE GRUN
BLECH 4X1930X202 S315MC	979295808	85	1	1155	916302908	S-ADAPTER
BLECH 4X1930X202 S315MC	979295808	15	4	1365	917223808	D-ZWISCHENSTUECK
BLECH 4X1930X202 S315MC	979295808	20	2	1452	915723308	LI-ZWISCHENSTUECK
BLECH 4X198X50 S315MC FE//	974586808	20	1	910	966168408	DECKEL VORM.
BLECH 4X1990X202 S315MC	97012912	142	1	1304	915745708	D-KOPFSTUECK VORM.
BLECH 4X2020X202 S315MC	979184908	16	2	1452	915723308	LI-ZWISCHENSTUECK
BLECH 4X202X216 S315MC FE	97120146	12	1	786	919203408	SCHALLDAEMPFERANLAGE O
BLECH 4X202X216 S315MC FE	97120146	12	1	794	919203508	SCHALLDAEMPFERANLAGE
BLECH 4X2032X202 S315MC	979349208	84	1	1056	916305808	S-ANLENKSTUECK VORM.
BLECH 4X203X218 S315MC FE	97093139	17	1	615	96018031	BEFESTIGUNGSTEILE GRUN
BLECH 4X203X610 S315MC FE	97093154	11	1	799	918717708	LUFTFILTERANLAGE OBEN
BLECH 4X205X246 S315MC FE	97117479	11	2	621	919203208	DIESELMOTOR KPL.OBEN
BLECH 4X20X247 S315MC FE//	955002908	78	2	1085	916332108	S-KOPFSTUECK
BLECH 4X20X247 S315MC FE//	955002908	53	2	1101	915721308	L-KOPFSTUECK
BLECH 4X210X82 S315MC	975727008	96	1	566	918744708	MASCHINENHAUS GRUNDRAH
BLECH 4X213X110 S315MC FE	97122489	26	1	626	96034141	DIESELMOTOR VORM.
BLECH 4X218X228 S315MC FE	97117515	12	1	673	919203308	DIESELMOTOR KPL.UNTEN
BLECH 4X2195X567 S315MC	97135216	27	1	297	96047586	MONTAGETEILE HECKTEIL
BLECH 4X219X628 S315MC FE	97117354	5	1	615	96018031	BEFESTIGUNGSTEILE GRUN
BLECH 4X220X424 S315MC FE	97010975	(1)	1	384	965661008	RAHMEN VORM.
BLECH 4X2217X588 S315MC	97094169	21	1	615	96018031	BEFESTIGUNGSTEILE GRUN
BLECH 4X222X132 S315MC FE	97005240	35	2	423	96038696	LAUFSTEG DREHBUEHNE
BLECH 4X223X428 S315MC T Z	97009468	6	3	476	966356408	KAMERAANBAU DREHBUEHN
BLECH 4X223X428 S315MC T Z	97009468	9	2	479	966910608	KAMERAANBAU D-ANLENKS
BLECH 4X226X572 S315MC FE	97123646	30	4	413	96038694	LAUFSTEG DREHBUEHNE
BLECH 4X229X104 S315MC FE	97120067	12	1	615	96018031	BEFESTIGUNGSTEILE GRUN
BLECH 4X229X591 S315MC FE	97002636	161	1	567	918744708	MASCHINENHAUS GRUNDRAH
BLECH 4X230X215 S315MC T Z	97000559	30	6	423	96038696	LAUFSTEG DREHBUEHNE
BLECH 4X232X177 S315MC FE	97013038	52	1	423	96038696	LAUFSTEG DREHBUEHNE
BLECH 4X232X197 S315MC FE	97013036	50	1	423	96038696	LAUFSTEG DREHBUEHNE
BLECH 4X232X197 S315MC FE	97013037	51	1	423	96038696	LAUFSTEG DREHBUEHNE
BLECH 4X234X199 S315MC FE	97001706	45	2	423	96038696	LAUFSTEG DREHBUEHNE
BLECH 4X235X178 S315MC FE	97006192	6	4	999	966561608	TRANSPORTRAHMEN KPL.
BLECH 4X235X203 S315MC FE	97014722	18	1	413	96038694	LAUFSTEG DREHBUEHNE
BLECH 4X236X202 S315MC FE	97009265	38	1	423	96038696	LAUFSTEG DREHBUEHNE
BLECH 4X236X262 S315MC FE	97009269	42	2	423	96038696	LAUFSTEG DREHBUEHNE
BLECH 4X236X267 S315MC FE	97009266	39	1	423	96038696	LAUFSTEG DREHBUEHNE
BLECH 4X236X267 S315MC FE	97021409	63	1	424	96038696	LAUFSTEG DREHBUEHNE
BLECH 4X240X183 S315MC FE	97002931	15	1	252	966222408	MONTAGETEILE VORDERTEIL
BLECH 4X240X280 S315MC FE	97010186	31	1	252	966222408	MONTAGETEILE VORDERTEIL
BLECH 4X2450X279 S315MC	97094172	16	1	615	96018031	BEFESTIGUNGSTEILE GRUN
BLECH 4X245X265 S315MC FE	97038751	6	1	1393	96036791	SPEICHERZYLINDER VORM.
BLECH 4X245X329 S315MC FE	97117482	14	1	621	919203208	DIESELMOTOR KPL.OBEN
BLECH 4X247X206 X5CRNI18-1	97012178	240	2	1255	916324608	D-ANLENKSTUECK VORM.
BLECH 4X2480X202 S315MC	979049308	82	3	1129	916303308	S-ZWISCHENSTUECK
BLECH 4X2480X202 S315MC	979049308	82	4	1136	916303208	S-ZWISCHENSTUECK
BLECH 4X2480X202 S315MC	979049308	82	4	1145	916303008	S-ZWISCHENSTUECK
BLECH 4X2480X202 S315MC	979049308	82	4	1149	916302708	S-ZWISCHENSTUECK

Bezeichnung	Artikel	Pos.	Menge	Seite	Baugruppe	Bezeichnung
BLECH 4X2480X202 S315MC	979049308	82	3	1155	916302908	S-ADAPTER
BLECH 4X2480X202 S315MC	979049308	72	1	1471	916062508	LI-ZWISCHENSTUECK
BLECH 4X250X541 X5CRNI18-1	97023807	7	2	1393	96036791	SPEICHERZYLINDER VORM.
BLECH 4X2521X588 S315MC	97094160	18	1	615	96018031	BEFESTIGUNGSTEILE GRUN
BLECH 4X25X173 S315MC FE//	97011277	42	1	1251	916324608	D-ANLENKSTUECK VORM.
BLECH 4X25X248 S315MC FE//	97011276	41	2	1251	916324608	D-ANLENKSTUECK VORM.
BLECH 4X261X128 S315MC FE	97127915	53	1	615	96018031	BEFESTIGUNGSTEILE GRUN
BLECH 4X262X168 S315MC FE	97120197	1	1	821	96035990	KRAFTSTOFFFILTER VORM.
BLECH 4X2630X202 S315MC	979340408	17	8	1345	916303808	D-ZWISCHENSTUECK
BLECH 4X2630X202 S315MC	979340408	13	8	1357	917223708	D-ZWISCHENSTUECK
BLECH 4X2630X202 S315MC	979340408	20	4	1460	915723408	LI-ZWISCHENSTUECK
BLECH 4X2630X202 S315MC	979340408	20	4	1465	915746808	LI-ZWISCHENSTUECK
BLECH 4X2630X202 S315MC	979340408	20	3	1470	916062508	LI-ZWISCHENSTUECK
BLECH 4X265X108 S315MC FE	97006861	25	2	673	919203308	DIESELMOTOR KPL.UNTEN
BLECH 4X266X109 S315MC FE	97117518	15	1	673	919203308	DIESELMOTOR KPL.UNTEN
BLECH 4X266X1783 S315MC	97119026	24	1	615	96018031	BEFESTIGUNGSTEILE GRUN
BLECH 4X266X301 S315MC FE	97012748	39	1	1005	918696808	FEUERLOESCHSYSTEM
BLECH 4X268X136 S315MC FE	97120144	10	2	786	919203408	SCHALLDAEMPFERANLAGE O
BLECH 4X269X172 S315MC FE	97007713	182	3	567	918744708	MASCHINENHAUS GRUNDRAH
BLECH 4X270X157 S315MC FE	954141508	9	1	313	916945008	ZENTRALSCHMIERANLAGE O
BLECH 4X272X367 S315MC FE	97003275	12	2	1507	966410908	PODEST KPL.
BLECH 4X2730X202 S315MC	979340308	16	4	1460	915723408	LI-ZWISCHENSTUECK
BLECH 4X2730X202 S315MC	979340308	16	4	1465	915746808	LI-ZWISCHENSTUECK
BLECH 4X2730X202 S315MC	979340308	16	4	1470	916062508	LI-ZWISCHENSTUECK
BLECH 4X273X323 S315MC FE	97002652	7	2	1170	915753108	WINDE 3 VORM.
BLECH 4X273X323 S315MC FE	97002652	7	2	1192	915753208	WINDE 5 VORM.
BLECH 4X273X640 S315MC FE	97094158	10	1	615	96018031	BEFESTIGUNGSTEILE GRUN
BLECH 4X274X317 S315MC FE	97017796	55	2	423	96038696	LAUFSTEG DREHBUEHNE
BLECH 4X276X262 S315MC FE	97009268	41	2	423	96038696	LAUFSTEG DREHBUEHNE
BLECH 4X276X521 S315MC FE	97093321	10	1	803	918719508	LUFTFILTERANLAGE UNTEN
BLECH 4X285X283 S315MC R	97009720	16	2	1447	915723508	ROLLENWAGEN W-AUSLEGE
BLECH 4X285X354 S315MC FE	97088665	67	2	1214	915753308	WINDE 6 VORM.
BLECH 4X286X132 S315MC FE	97017797	56	2	423	96038696	LAUFSTEG DREHBUEHNE
BLECH 4X286X262 S315MC FE	97009267	40	2	423	96038696	LAUFSTEG DREHBUEHNE
BLECH 4X286X262 S315MC FE	97021329	61	1	424	96038696	LAUFSTEG DREHBUEHNE
BLECH 4X289X886 S315MC FE	97010846	51	1	615	96018031	BEFESTIGUNGSTEILE GRUN
BLECH 4X28X130 S315MC FE//	97008410	32	2	1014	96034284	KOMBIKUEHLER VORM.
BLECH 4X2906X926 ALMG3 H	97019061	24	1	999	966561608	TRANSPORTRAHMEN KPL.
BLECH 4X290X230 S315MC FE	953717608	45	1	1170	915753108	WINDE 3 VORM.
BLECH 4X290X230 S315MC FE	953717608	45	1	1192	915753208	WINDE 5 VORM.
BLECH 4X290X230 S315MC FE	953717608	20	1	1213	915753308	WINDE 6 VORM.
BLECH 4X290X230 S315MC FE	972335908	94	1	51	919045208	QUERTRAEGER
BLECH 4X291X626 S315MC FE	97116610	6	2	615	96018031	BEFESTIGUNGSTEILE GRUN
BLECH 4X292X277 S315MC FE	97009263	36	2	423	96038696	LAUFSTEG DREHBUEHNE
BLECH 4X292X277 S315MC FE	97009264	37	2	423	96038696	LAUFSTEG DREHBUEHNE
BLECH 4X293X211 S315MC FE	97117481	13	1	621	919203208	DIESELMOTOR KPL.OBEN
BLECH 4X294X216 S315MC FE	97085152	43	1	423	96038696	LAUFSTEG DREHBUEHNE
BLECH 4X300X217 S315MC FE	979241008	55	2	1163	916302608	SL-REDUZIERSTUECK
BLECH 4X300X252 S315MC FE	97117478	10	1	621	919203208	DIESELMOTOR KPL.OBEN
BLECH 4X301X902 S315MC	97009599	212	1	568	918744708	MASCHINENHAUS GRUNDRAH
BLECH 4X302X251 S315MC FE	97117483	15	1	621	919203208	DIESELMOTOR KPL.OBEN
BLECH 4X307X488 S315MC	97009598	211	1	568	918744708	MASCHINENHAUS GRUNDRAH
BLECH 4X308X228 S315MC FE	97012125	3	1	481	966358008	KAMERAANBAU WINDE 5
BLECH 4X30X145 S315MC FE//	97119007	6	4	606	96033135	BEFESTIGUNGSTEILE HYDR
BLECH 4X30X73 S315MC FE//	97024741	35	2	1533	966911408	TRAVERSE KPL.
BLECH 4X30X82 X5CRNI18-10	97093827	25	4	786	919203408	SCHALLDAEMPFERANLAGE O
BLECH 4X30X82 X5CRNI18-10	97093827	25	4	794	919203508	SCHALLDAEMPFERANLAGE
BLECH 4X310X109 S315MC FE	97117516	13	1	673	919203308	DIESELMOTOR KPL.UNTEN
BLECH 4X313X957 S315MC FE	97004377	12	1	1213	915753308	WINDE 6 VORM.
BLECH 4X317X677 S315MC FE	97019462	289	1	569	918744708	MASCHINENHAUS GRUNDRAH

Bezeichnung	Artikel	Pos.	Menge	Seite	Baugruppe	Bezeichnung
BLECH 4X318X108 S315MC FE	97117485	10	1	673	919203308	DIESELMOTOR KPL.UNTEN
BLECH 4X324X502 S315MC FE	97120196	21	1	940	919203608	OELBEHAELTER KPL.
BLECH 4X346X141 S315MC FE	97120145	11	2	786	919203408	SCHALLDAEMPFERANLAGE O
BLECH 4X346X288 S315MC FE	97119009	7	1	606	96033135	BEFESTIGUNGSTEILE HYDR
BLECH 4X347X689 S315MC	97009631	216	1	568	918744708	MASCHINENHAUS GRUNDRAH
BLECH 4X350X118 S315MC FE	97036890	97	1	1085	916332108	S-KOPFSTUECK
BLECH 4X353X261 S315MC FE	97021330	62	1	424	96038696	LAUFSTEG DREHBUEHNE
BLECH 4X355X116 S315MC FE	979808708	27	3	673	919203308	DIESELMOTOR KPL.UNTEN
BLECH 4X355X118 S315MC FE	97036891	98	1	1085	916332108	S-KOPFSTUECK
BLECH 4X356X308 S315MC FE	97002634	159	1	567	918744708	MASCHINENHAUS GRUNDRAH
BLECH 4X356X490 S315MC T Z	97010023	1	1	117	966790508	SCHLAUCHHALTER VORM.
BLECH 4X356X490 S315MC T Z	97010181	1	1	156	966802208	SCHLAUCHHALTER VORM.
BLECH 4X357X170 S315MC FE	97011593	195	1	568	918744708	MASCHINENHAUS GRUNDRAH
BLECH 4X357X170 S315MC FE	97019930	293	1	569	918744708	MASCHINENHAUS GRUNDRAH
BLECH 4X357X802 S315MC	97009600	49	1	615	96018031	BEFESTIGUNGSTEILE GRUN
BLECH 4X362X129 S315MC FE	97117517	14	1	673	919203308	DIESELMOTOR KPL.UNTEN
BLECH 4X362X453 S315MC T Z	979598108	52	2	105	917523808	RAUPENTRAEGER LI.
BLECH 4X362X453 S315MC T Z	979598108	50	2	148	917525508	RAUPENTRAEGER LI.
BLECH 4X362X453 S315MC T Z	979598108	52	2	178	917525608	RAUPENTRAEGER RE.
BLECH 4X362X453 S315MC T Z	979598108	50	2	205	917525908	RAUPENTRAEGER RE.
BLECH 4X367X233 S315MC	979512808	47	1	615	96018031	BEFESTIGUNGSTEILE GRUN
BLECH 4X367X233 S315MC	979512808	15	1	775	919203808	BATTERIELAGERUNG
BLECH 4X377X525 S315MC FE	97006762	22	1	322	915751408	WINDE 1 VORM.
BLECH 4X377X525 S315MC FE	97006762	22	1	345	915751608	WINDE 2 VORM.
BLECH 4X384X350 S315MC FE	97031758	1	1	1481	967995008	MECH.BEFESTIGUNGSTEILE
BLECH 4X388X173 S315MC FE	97117520	17	1	673	919203308	DIESELMOTOR KPL.UNTEN
BLECH 4X389X307 S315MC FE	97006628	170	1	567	918744708	MASCHINENHAUS GRUNDRAH
BLECH 4X392X198 S315MC FE	97013495	(1)	1	568	918744708	MASCHINENHAUS GRUNDRAH
BLECH 4X394X188 S315MC FE	97117484	16	1	621	919203208	DIESELMOTOR KPL.OBEN
BLECH 4X398X443 S315MC T Z	97010022	1	1	116	966790408	SCHLAUCHHALTER VORM.
BLECH 4X398X443 S315MC T Z	97010180	1	1	155	966802108	SCHLAUCHHALTER VORM.
BLECH 4X407X238 S315MC FE	975368408	39	1	105	917523808	RAUPENTRAEGER LI.
BLECH 4X407X238 S315MC FE	975368508	39	1	178	917525608	RAUPENTRAEGER RE.
BLECH 4X40X105 S315MC FE//	955809608	30	2	615	96018031	BEFESTIGUNGSTEILE GRUN
BLECH 4X40X113 S315MC	975985808	25	1	1213	915753308	WINDE 6 VORM.
BLECH 4X417X146 S315MC FE	97120169	10	2	794	919203508	SCHALLDAEMPFERANLAGE
BLECH 4X420X532 S315MC FE	97012544	108	1	1056	916305808	S-ANLENKSTUECK VORM.
BLECH 4X422X528 S315MC FE	97006084	4	1	391	966556608	EINHAENGELEITER
BLECH 4X424X180 S315MC FE	97006914	173	1	567	918744708	MASCHINENHAUS GRUNDRAH
BLECH 4X432X186 S315MC FE	97120170	11	2	794	919203508	SCHALLDAEMPFERANLAGE
BLECH 4X432X936 S315MC FE	97119025	23	1	615	96018031	BEFESTIGUNGSTEILE GRUN
BLECH 4X437X531 S315MC	97103128	41	1	1332	96051961	ZUGZYLINDER VORM.
BLECH 4X437X531 S315MC	97103128	41	1	1340	96051962	ZUGZYLINDER VORM.
BLECH 4X444X350 S315MC FE	97030002	91	1	1085	916332108	S-KOPFSTUECK
BLECH 4X444X350 S315MC FE	97030002	72	1	1102	915721308	L-KOPFSTUECK
BLECH 4X450X211 S315MC T Z	97001592	10	2	506	916997508	RAHMEN KPL.
BLECH 4X454X45 S315MC FE//	97138889	11	1	606	96033135	BEFESTIGUNGSTEILE HYDR
BLECH 4X456X491 S315MC FE	97012946	147	1	107	917523808	RAUPENTRAEGER LI.
BLECH 4X456X491 S315MC FE	97012946	146	1	149	917525508	RAUPENTRAEGER LI.
BLECH 4X456X491 S315MC FE	97012946	147	1	180	917525608	RAUPENTRAEGER RE.
BLECH 4X456X491 S315MC FE	97012946	147	1	207	917525908	RAUPENTRAEGER RE.
BLECH 4X470X33 S315MC FE//	975727108	97	1	566	918744708	MASCHINENHAUS GRUNDRAH
BLECH 4X472X500 S315MC FE	97012129	34	1	1170	915753108	WINDE 3 VORM.
BLECH 4X472X500 S315MC FE	97012129	34	1	1192	915753208	WINDE 5 VORM.
BLECH 4X473X344 S315MC	97007287	177	1	567	918744708	MASCHINENHAUS GRUNDRAH
BLECH 4X477X329 S315MC FE	979606308	11	2	413	96038694	LAUFSTEG DREHBUEHNE
BLECH 4X480X127 S315MC FE	97006718	86	4	1141	916303108	S-ZWISCHENSTUECK
BLECH 4X480X127 S315MC FE	97006718	58	1	1365	917223808	D-ZWISCHENSTUECK
BLECH 4X480X50 S315MC FE//	97010164	28	2	252	966222408	MONTAGETEILE VORDERTEIL
BLECH 4X488X555 S315MC	979611308	33	1	178	917525608	RAUPENTRAEGER RE.

Bezeichnung	Artikel	Pos.	Menge	Seite	Baugruppe	Bezeichnung
BLECH 4X488X555 S315MC	979927708	33	1	105	917523808	RAUPENTRAEGER LI.
BLECH 4X490X152 S315MC FE	97001047	20	1	433	915755208	ROLLENDREHVERB.M.DREHW
BLECH 4X505X156 S315MC FE	97006878	28	1	673	919203308	DIESELMOTOR KPL.UNTEN
BLECH 4X506X1028 S315MC	97117578	10	1	1009	919204008	KUEHLERANLAGE
BLECH 4X50X207 S315MC FE//	97010007	18	1	322	915751408	WINDE 1 VORM.
BLECH 4X50X207 S315MC FE//	97010007	18	1	345	915751608	WINDE 2 VORM.
BLECH 4X50X207 S315MC FE//	97010007	41	1	1170	915753108	WINDE 3 VORM.
BLECH 4X50X207 S315MC FE//	97010007	41	1	1192	915753208	WINDE 5 VORM.
BLECH 4X511X280 S315MC FE	97009516	52	1	20	917528708	RAUPENMITTELTEIL
BLECH 4X512X272 S315MC FE	97007720	189	1	567	918744708	MASCHINENHAUS GRUNDRAH
BLECH 4X512X272 S315MC FE	97007721	190	1	567	918744708	MASCHINENHAUS GRUNDRAH
BLECH 4X530X80 S315MC FE//	97000110	6	1	297	96047586	MONTAGETEILE HECKTEIL
BLECH 4X537X773 S315MC R	97083202	96	1	1085	916332108	S-KOPFSTUECK
BLECH 4X539X521 S315MC FE	979714908	7	1	20	917528708	RAUPENMITTELTEIL
BLECH 4X539X605 S315MC FE	979714808	6	1	20	917528708	RAUPENMITTELTEIL
BLECH 4X541X156 S315MC	97138980	12	1	606	96033135	BEFESTIGUNGSTEILE HYDR
BLECH 4X546X262 S315MC FE	97005321	164	1	1253	916324608	D-ANLENKSTUECK VORM.
BLECH 4X547X293 S315MC FE	97117480	12	1	621	919203208	DIESELMOTOR KPL.OBEN
BLECH 4X547X591 S315MC FE	97002653	8	1	1170	915753108	WINDE 3 VORM.
BLECH 4X547X591 S315MC FE	97002653	8	1	1192	915753208	WINDE 5 VORM.
BLECH 4X553X150 S315MC FE	97017753	12	2	1447	915723508	ROLLENWAGEN W-AUSLEGE
BLECH 4X555X501 S315MC FE	97002635	160	1	567	918744708	MASCHINENHAUS GRUNDRAH
BLECH 4X55X116 S315MC FE//	956468908	27	1	476	966356408	KAMERAANBAU DREHBUEHN
BLECH 4X55X116 S315MC FE//	956468908	238	2	1255	916324608	D-ANLENKSTUECK VORM.
BLECH 4X570X128 S315MC FE	97006319	88	1	1155	916302908	S-ADAPTER
BLECH 4X570X647 S315MC FE	97009633	15	1	606	96033135	BEFESTIGUNGSTEILE HYDR
BLECH 4X576X132 S315MC FE	97014723	19	1	413	96038694	LAUFSTEG DREHBUEHNE
BLECH 4X577X584 S315MC T Z	97000623	32	4	423	96038696	LAUFSTEG DREHBUEHNE
BLECH 4X582X657 S315MC	97005223	38	1	615	96018031	BEFESTIGUNGSTEILE GRUN
BLECH 4X587X60 S315MC FE//	97028092	291	1	1255	916324608	D-ANLENKSTUECK VORM.
BLECH 4X590X320 ALMG3 H11	97120500	1	1	577	96036247	DECKEL VORM.
BLECH 4X599X400 S315MC FE	979439108	3	1	583	965887208	KLAPPTRITT VORM.
BLECH 4X600X361 S315MC FE	97010264	23	1	297	96047586	MONTAGETEILE HECKTEIL
BLECH 4X600X68 S315MC FE//	97010267	37	1	252	966222408	MONTAGETEILE VORDERTEIL
BLECH 4X603X649 S315MC FE	97009718	46	1	1112	916177008	ROLLENSATZ
BLECH 4X603X649 S315MC FE	97009718	46	1	1117	916177108	ROLLENSATZ
BLECH 4X605X539 S315MC FE	97010161	35	1	50	919045208	QUERTRAEGER
BLECH 4X60X70 S315MC FE//	97010165	29	2	252	966222408	MONTAGETEILE VORDERTEIL
BLECH 4X60X88 ALMG3 H111	97013358	3	1	592	966954908	KLAPPTRITT VORM.
BLECH 4X613X191 S315MC FE	97119011	9	1	606	96033135	BEFESTIGUNGSTEILE HYDR
BLECH 4X62X88 S315MC FE//	97013137	32	1	297	96047586	MONTAGETEILE HECKTEIL
BLECH 4X640X202 S315MC FE	97016378	80	3	1427	916302808	W-ANLENKSTUECK
BLECH 4X650X202 S315MC FE	97012911	141	1	1304	915745708	D-KOPFSTUECK VORM.
BLECH 4X650X297 S315MC FE	97006194	7	2	999	966561608	TRANSPORTRAHMEN KPL.
BLECH 4X657X202 S315MC FE	97017747	53	4	423	96038696	LAUFSTEG DREHBUEHNE
BLECH 4X65X83 S315MC FE//	97015383	256	1	1255	916324608	D-ANLENKSTUECK VORM.
BLECH 4X680X383 S315MC	971543508	68	1	21	917528708	RAUPENMITTELTEIL
BLECH 4X680X791 ALMG3 H11	97007584	51	2	20	917528708	RAUPENMITTELTEIL
BLECH 4X684X342 S315MC FE	97006472	80	1	1303	915745708	D-KOPFSTUECK VORM.
BLECH 4X684X481 S315MC FE	979554608	67	2	1163	916302608	SL-REDUZIERSTUECK
BLECH 4X684X481 S315MC FE	979554608	49	3	1345	916303808	D-ZWISCHENSTUECK
BLECH 4X684X481 S315MC FE	979554608	15	5	1357	917223708	D-ZWISCHENSTUECK
BLECH 4X684X481 S315MC FE	979554608	50	2	1365	917223808	D-ZWISCHENSTUECK
BLECH 4X684X481 S315MC FE	979554608	84	2	1427	916302808	W-ANLENKSTUECK
BLECH 4X684X481 S315MC FE	979554608	27	2	1440	915723208	ZWISCHENSTUECK WA-BOCK
BLECH 4X684X481 S315MC FE	979554608	27	2	1444	915746208	ZWISCHENSTUECK WA-BOCK
BLECH 4X699X364 S315MC	977753808	19	1	252	966222408	MONTAGETEILE VORDERTEIL
BLECH 4X699X364 S315MC	977753808	158	1	567	918744708	MASCHINENHAUS GRUNDRAH
BLECH 4X704X15 S315MC FE//	978039208	2	1	527	96033638	OBERTEIL VORM.
BLECH 4X70X130 S315MC FE//	956744408	74	2	1056	916305808	S-ANLENKSTUECK VORM.

Bezeichnung	Artikel	Pos.	Menge	Seite	Baugruppe	Bezeichnung
BLECH 4X725X505 S315MC FE	979461308	79	1	1129	916303308	S-ZWISCHENSTUECK
BLECH 4X728X342 S315MC FE	97006417	78	1	1303	915745708	D-KOPFSTUECK VORM.
BLECH 4X730X208 S315MC T Z	97124362	82	3	424	96038696	LAUFSTEG DREHBUEHNE
BLECH 4X73X340 S315MC FE//	97117583	19	4	1014	96034284	KOMBIKUEHLER VORM.
BLECH 4X73X65 S315MC FE//	979654008	10	4	362	915752108	MONTAGEWINDE VORM.
BLECH 4X73X65 S315MC FE//	979654108	11	4	362	915752108	MONTAGEWINDE VORM.
BLECH 4X751X409 S315MC T Z	97124360	80	2	424	96038696	LAUFSTEG DREHBUEHNE
BLECH 4X756X175 S315MC	97019861	58	1	423	96038696	LAUFSTEG DREHBUEHNE
BLECH 4X756X90 S315MC	97019860	57	1	423	96038696	LAUFSTEG DREHBUEHNE
BLECH 4X75X115 S315MC FE//	97009861	16	4	606	96033135	BEFESTIGUNGSTEILE HYDR
BLECH 4X75X140 S315MC FE//	97011829	3	1	283	916900208	ZENTRALSCHMIERANLAGE O
BLECH 4X80X30 X5CRNI18-10	976941708	5	6	416	96039225	RAHMEN KPL.
BLECH 4X80X30 X5CRNI18-10	976941708	45	4	615	96018031	BEFESTIGUNGSTEILE GRUN
BLECH 4X821X555 S315MC	979611408	34	1	178	917525608	RAUPENTRAEGER RE.
BLECH 4X821X555 S315MC	979927808	34	1	105	917523808	RAUPENTRAEGER LI.
BLECH 4X839X308 S315MC FE	97015042	46	2	433	915755208	ROLLENDREHVERB.M.DREHW
BLECH 4X83X95 S315MC FE//	97009632	217	4	568	918744708	MASCHINENHAUS GRUNDRAH
BLECH 4X85X118 S315MC FE//	97134346	3	1	615	96018031	BEFESTIGUNGSTEILE GRUN
BLECH 4X86X352 S315MC FE//	97118163	20	2	1014	96034284	KOMBIKUEHLER VORM.
BLECH 4X885X88 S315MC FE//	97009174	18	1	252	966222408	MONTAGETEILE VORDERTEIL
BLECH 4X891X202 S315MC FE	979278008	85	1	1129	916303308	S-ZWISCHENSTUECK
BLECH 4X891X202 S315MC FE	979278008	76	6	1303	915745708	D-KOPFSTUECK VORM.
BLECH 4X891X202 S315MC FE	979278008	18	4	1345	916303808	D-ZWISCHENSTUECK
BLECH 4X891X202 S315MC FE	979278008	83	2	1427	916302808	W-ANLENKSTUECK
BLECH 4X891X202 S315MC FE	979278008	26	6	1440	915723208	ZWISCHENSTUECK WA-BOCK
BLECH 4X891X202 S315MC FE	979278008	26	6	1444	915746208	ZWISCHENSTUECK WA-BOCK
BLECH 4X891X202 S315MC FE	979278008	15	2	1452	915723308	LI-ZWISCHENSTUECK
BLECH 4X90X195 S315MC FE//	97144562	313	1	1256	916324608	D-ANLENKSTUECK VORM.
BLECH 4X90X67 S315MC FE//	954113708	66	24	903	919203908	VERKLEIDUNG MASCHINENH
BLECH 4X92X118 S315MC FE//	97013136	31	2	297	96047586	MONTAGETEILE HECKTEIL
BLECH 4X93X50 S315MC FE//	970921108	15	1	1123	968112008	MECH.ANBAUTEILE SCHEINW
BLECH 4X950X88 S315MC FE//	97009173	17	1	252	966222408	MONTAGETEILE VORDERTEIL
BLECH 4X957X246 S315MC FE	97094165	11	1	615	96018031	BEFESTIGUNGSTEILE GRUN
BLECH 4X959X346 S315MC	97007286	176	1	567	918744708	MASCHINENHAUS GRUNDRAH
BLECH 4X960X202 S315MC FE	978810808	85	2	1141	916303108	S-ZWISCHENSTUECK
BLECH 4X960X202 S315MC FE	978810808	86	1	1155	916302908	S-ADAPTER
BLECH 4X960X202 S315MC FE	978810808	65	1	1163	916302608	SL-REDUZIERSTUECK
BLECH 4X960X202 S315MC FE	978810808	62	1	1252	916324608	D-ANLENKSTUECK VORM.
BLECH 4X960X202 S315MC FE	978810808	72	2	1303	915745708	D-KOPFSTUECK VORM.
BLECH 4X960X202 S315MC FE	978810808	16	8	1365	917223808	D-ZWISCHENSTUECK
BLECH 4X960X202 S315MC FE	978810808	21	4	1452	915723308	LI-ZWISCHENSTUECK
BLECH 4X98X100 S315MC FE//	971290108	36	1	1170	915753108	WINDE 3 VORM.
BLECH 4X98X100 S315MC FE//	971290108	38	1	1500	966887908	BOCK LI.
BLECH 4X98X115 S315MC FE//	977929608	22	1	1213	915753308	WINDE 6 VORM.
BLECH 4X98X130 S315MC FE//	97011329	230	2	568	918744708	MASCHINENHAUS GRUNDRAH
BLECH 4X98X40 S315MC FE//	979442908	2	2	585	965887708	BODENBLECH KPL.
BLECH 4X995X200 S315MC FE	979240908	164	1	1304	915745708	D-KOPFSTUECK VORM.
BLECH 4X995X241 S315MC FE	97094163	19	1	615	96018031	BEFESTIGUNGSTEILE GRUN
BLECH 4x100x98 S315MC FE//	970833208	73	1	1056	916305808	S-ANLENKSTUECK VORM.
BLECH 4x380x274 S315MC FE//	970581408	20	1	252	966222408	MONTAGETEILE VORDERTEIL
BLECH 4x380x274 S315MC FE//	970581408	12	1	297	96047586	MONTAGETEILE HECKTEIL
BLECH 4x73x30 S315MC FE//	970350108	35	1	252	966222408	MONTAGETEILE VORDERTEIL
BLECH 4x73x30 S315MC FE//	970350108	14	2	404	916921908	ZENTRALSCHMIERANLAGE
BLECH 4x73x30 S315MC FE//	970350108	12	2	496	918998308	KRANFUEHRERKABINE KPL.
BLECH 50X175X300 S960QL+	979358408	9	4	256	915750708	BOLZEN D-S ANLENKSTUECK
BLECH 50X245X300 S960QL+	979358308	8	4	256	915750708	BOLZEN D-S ANLENKSTUECK
BLECH 50X510X110 S960QL+	979276608	40	2	105	917523808	RAUPENTRAEGER LI.
BLECH 50X510X110 S960QL+	979276608	40	2	148	917525508	RAUPENTRAEGER LI.
BLECH 50X510X110 S960QL+	979276608	40	2	178	917525608	RAUPENTRAEGER RE.
BLECH 50X510X110 S960QL+	979276608	40	2	205	917525908	RAUPENTRAEGER RE.

Bezeichnung	Artikel	Pos.	Menge	Seite	Baugruppe	Bezeichnung
BLECH 50X602X80 S690QL R	97001495	26	2	1426	916302808	W-ANLENKSTUECK
BLECH 54X180 DC01 FE//ZNNI	956520808	2	4	991	919208108	HEIZUNG MASCHINENHAUS
BLECH 550X649 S355MC FE//	97010146	13	1	1332	96051961	ZUGZYLINDER VORM.
BLECH 550X649 S355MC FE//	97010146	13	1	1340	96051962	ZUGZYLINDER VORM.
BLECH 5X100X105 S355MC FE	97017750	54	2	423	96038696	LAUFSTEG DREHBUEHNE
BLECH 5X1023X804 S355MC	97011590	157	1	150	917525508	RAUPENTRAEGER LI.
BLECH 5X1023X804 S355MC	97011692	157	1	207	917525908	RAUPENTRAEGER RE.
BLECH 5X105X256 S355MC FE	97006630	109	1	1303	915745708	D-KOPFSTUECK VORM.
BLECH 5X1081X412 ALMG3 H	979406108	69	1	566	918744708	MASCHINENHAUS GRUNDRAH
BLECH 5X1138X709 S355MC R	97006490	100	1	1303	915745708	D-KOPFSTUECK VORM.
BLECH 5X1179X982 S355MC	97012331	171	1	180	917525608	RAUPENTRAEGER RE.
BLECH 5X1179X982 S355MC	97012447	171	1	107	917523808	RAUPENTRAEGER LI.
BLECH 5X117X30 S355MC FE//	979430408	12	1	576	96035947	DACH KPL.
BLECH 5X117X30 S355MC FE//	979430408	5	2	579	965886708	DACH KPL.
BLECH 5X1201X451 S355MC	97002651	6	1	1170	915753108	WINDE 3 VORM.
BLECH 5X1201X451 S355MC	97002651	6	1	1192	915753208	WINDE 5 VORM.
BLECH 5X120X12 S355MC FE//	975962308	11	8	943	919412508	EINBAUTEILE SCHALTSCHRAN
BLECH 5X120X30 S355MC FE//	976243108	12	1	1088	966470508	HUBENDSCHALTER VORM.
BLECH 5X120X30 S355MC FE//	976243108	12	1	1089	966470608	HUBENDSCHALTER VORM.
BLECH 5X1224X451 S355MC	97002650	5	1	1170	915753108	WINDE 3 VORM.
BLECH 5X1224X451 S355MC	97002650	5	1	1192	915753208	WINDE 5 VORM.
BLECH 5X1230X62 S355MC FE	97000368	4	1	252	966222408	MONTAGETEILE VORDERTEIL
BLECH 5X1245X35 S355MC	979210408	7	1	322	915751408	WINDE 1 VORM.
BLECH 5X1245X35 S355MC	979210408	7	1	345	915751608	WINDE 2 VORM.
BLECH 5X128X144 S355MC FE	979176808	2	1	1454	965718708	LEITER VORM.
BLECH 5X128X144 S355MC FE	979176908	3	1	1454	965718708	LEITER VORM.
BLECH 5X1334X365 S355MC T	97124384	1	1	427	96039357	TREPPE
BLECH 5X1334X365 S355MC T	97124385	2	1	427	96039357	TREPPE
BLECH 5X1450X382 S355MC T	97124390	1	1	429	96039358	TREPPE
BLECH 5X1450X382 S355MC T	97124391	2	1	429	96039358	TREPPE
BLECH 5X145X114 S355MC FE	97006085	5	2	391	966556608	EINHAENGELEITER
BLECH 5X150X100 S355MC FE	97090961	39	2	506	916997508	RAHMEN KPL.
BLECH 5X150X90 S355MC	97093318	28	2	999	966561608	TRANSPORTRAHMEN KPL.
BLECH 5X1575X695 S355MC	97000367	3	1	252	966222408	MONTAGETEILE VORDERTEIL
BLECH 5X180X180 S355MC FE	971258508	14	1	1384	919243508	WA-BOCK 1 ANLENKSTUECK
BLECH 5X1970X199 S355MC	97008370	30	1	1014	96034284	KOMBIKUEHLER VORM.
BLECH 5X199X1970 S355MC	97117581	17	1	1014	96034284	KOMBIKUEHLER VORM.
BLECH 5X200X70 S355MC FE//	97018833	112	2	1056	916305808	S-ANLENKSTUECK VORM.
BLECH 5X219X370 S355MC FE	97037137	193	1	1304	915745708	D-KOPFSTUECK VORM.
BLECH 5X220X220 S355MC FE	97008024	34	6	1302	915745708	D-KOPFSTUECK VORM.
BLECH 5X220X220 S355MC FE	97008024	36	4	1402	916115908	WA-BOCK 1 KOPFSTUECK
BLECH 5X221X891 ALMG3 H11	97118117	30	1	565	918744708	MASCHINENHAUS GRUNDRAH
BLECH 5X261X1970 S355MC	97117579	15	1	1014	96034284	KOMBIKUEHLER VORM.
BLECH 5X265X268 S355MC FE	97014248	251	1	1255	916324608	D-ANLENKSTUECK VORM.
BLECH 5X270X104 S355MC FE	979207308	6	2	391	966556608	EINHAENGELEITER
BLECH 5X270X104 S355MC FE	979207308	6	2	1454	965718708	LEITER VORM.
BLECH 5X270X60 S355MC FE//	97000104	161	1	1253	916324608	D-ANLENKSTUECK VORM.
BLECH 5X271X527 ALMG3 H11	979403808	36	1	565	918744708	MASCHINENHAUS GRUNDRAH
BLECH 5X285X150 S355MC FE	97022831	21	2	476	966356408	KAMERAANBAU DREHBUEHN
BLECH 5X310X130 S355MC FE	97012920	150	19	1304	915745708	D-KOPFSTUECK VORM.
BLECH 5X314X497 S355MC	979640308	21	1	626	96034141	DIESELMOTOR VORM.
BLECH 5X314X497 S355MC	979640308	21	1	678	96034143	DIESELMOTOR VORM.
BLECH 5X319X417 S355MC FE	97014941	180	1	1304	915745708	D-KOPFSTUECK VORM.
BLECH 5X319X417 S355MC FE	97014950	181	1	1304	915745708	D-KOPFSTUECK VORM.
BLECH 5X342X250 S355MC FE	97008612	8	1	465	916141308	ZENTRALSCHMIERUNG
BLECH 5X360X450 S355MC FE	97013711	1	1	445	967144608	VENTILPLATTE VORM.
BLECH 5X372X193 S700MC	97020197	59	3	423	96038696	LAUFSTEG DREHBUEHNE
BLECH 5X372X193 S700MC	97020198	60	2	424	96038696	LAUFSTEG DREHBUEHNE
BLECH 5X408X160 S355MC FE	97009528	7	1	476	966356408	KAMERAANBAU DREHBUEHN
BLECH 5X410X220 S355MC FE	97008774	5	1	297	96047586	MONTAGETEILE HECKTEIL

Bezeichnung	Artikel	Pos.	Menge	Seite	Baugruppe	Bezeichnung
BLECH 5X430X386 S355MC	979390608	16	1	322	915751408	WINDE 1 VORM.
BLECH 5X430X386 S355MC	979390608	16	1	345	915751608	WINDE 2 VORM.
BLECH 5X454X40 S355MC FE//	976455108	17	2	413	96038694	LAUFSTEG DREHBUEHNE
BLECH 5X454X40 S355MC FE//	976455108	33	6	423	96038696	LAUFSTEG DREHBUEHNE
BLECH 5X464X250 S355MC FE	97012918	148	2	1304	915745708	D-KOPFSTUECK VORM.
BLECH 5X480X50 S355MC FE//	97010073	8	2	297	96047586	MONTAGETEILE HECKTEIL
BLECH 5X497X313 S355MC FE	97119253	20	1	626	96034141	DIESELMOTOR VORM.
BLECH 5X497X313 S355MC FE	97119253	20	1	678	96034143	DIESELMOTOR VORM.
BLECH 5X525X249 S355MC FE	979519508	17	1	322	915751408	WINDE 1 VORM.
BLECH 5X525X249 S355MC FE	979519508	17	1	345	915751608	WINDE 2 VORM.
BLECH 5X528X459 S355MC FE	97012913	144	1	1304	915745708	D-KOPFSTUECK VORM.
BLECH 5X551X145 ALMG3 H11	97015077	269	1	568	918744708	MASCHINENHAUS GRUNDRAH
BLECH 5X584X167 S355MC FE	97010263	22	1	297	96047586	MONTAGETEILE HECKTEIL
BLECH 5X599X460 S355MC FE	97052905	62	1	434	915755208	ROLLENDREHVERB.M.DREHW
BLECH 5X652X261 S355MC FE	97014428	168	2	1304	915745708	D-KOPFSTUECK VORM.
BLECH 5X670X65 S355MC FE//	97002654	9	1	1170	915753108	WINDE 3 VORM.
BLECH 5X670X65 S355MC FE//	97002654	9	1	1192	915753208	WINDE 5 VORM.
BLECH 5X70X70 S355MC FE//	979930908	139	2	1057	916305808	S-ANLENKSTUECK VORM.
BLECH 5X712X220 S355MC FE	97014247	250	1	1255	916324608	D-ANLENKSTUECK VORM.
BLECH 5X715X1067 S355MC R	97009719	13	2	1447	915723508	ROLLENWAGEN W-AUSLEGE
BLECH 5X740X30 S355MC FE//	97000370	6	1	252	966222408	MONTAGETEILE VORDERTEIL
BLECH 5X751X656 S355MC FE	97012916	146	1	1304	915745708	D-KOPFSTUECK VORM.
BLECH 5X800X99 S355MC FE//	97012060	101	1	1056	916305808	S-ANLENKSTUECK VORM.
BLECH 5X816X455 S355MC FE	97010700	58	1	1346	916303808	D-ZWISCHENSTUECK
BLECH 5X816X455 S355MC FE	97010700	51	1	1357	917223708	D-ZWISCHENSTUECK
BLECH 5X816X455 S355MC FE	97010700	51	1	1365	917223808	D-ZWISCHENSTUECK
BLECH 5X857X325 S355MC FE	97012915	145	1	1304	915745708	D-KOPFSTUECK VORM.
BLECH 5X858X320 S355MC FE	97014637	245	2	1255	916324608	D-ANLENKSTUECK VORM.
BLECH 5X923X246 S355MC FE	97010100	143	3	1304	915745708	D-KOPFSTUECK VORM.
BLECH 5X923X246 S355MC FE	97010100	53	5	1345	916303808	D-ZWISCHENSTUECK
BLECH 5X923X246 S355MC FE	97010100	52	5	1357	917223708	D-ZWISCHENSTUECK
BLECH 5X923X246 S355MC FE	97010100	55	3	1365	917223808	D-ZWISCHENSTUECK
BLECH 5X94X468 S355MC FE//	97037138	194	1	1304	915745708	D-KOPFSTUECK VORM.
BLECH 5X965X30 S355MC FE//	97000369	5	1	252	966222408	MONTAGETEILE VORDERTEIL
BLECH 5X990X951 ALMG3 H11	97096967	34	1	565	918744708	MASCHINENHAUS GRUNDRAH
BLECH 5X995X45 S355MC FE//	97009172	16	1	252	966222408	MONTAGETEILE VORDERTEIL
BLECH 675X90 S315MC FE//ZN	97012614	27	1	1332	96051961	ZUGZYLINDER VORM.
BLECH 675X90 S315MC FE//ZN	97012614	27	1	1340	96051962	ZUGZYLINDER VORM.
BLECH 6X128X166 S355MC	955101708	1	2	297	96047586	MONTAGETEILE HECKTEIL
BLECH 6X154X188 S355MC T Z	97015170	264	1	568	918744708	MASCHINENHAUS GRUNDRAH
BLECH 6X1656X320 S355MC	97120148	14	1	786	919203408	SCHALLDAEMPFERANLAGE O
BLECH 6X205X164 S355MC FE	97000366	2	1	252	966222408	MONTAGETEILE VORDERTEIL
BLECH 6X216X296 S355MC FE	97026790	76	1	1471	916062508	LI-ZWISCHENSTUECK
BLECH 6X246X296 S355MC FE	97027389	65	2	1453	915723308	LI-ZWISCHENSTUECK
BLECH 6X246X296 S355MC FE	97027389	65	2	1460	915723408	LI-ZWISCHENSTUECK
BLECH 6X246X296 S355MC FE	97027389	65	2	1465	915746808	LI-ZWISCHENSTUECK
BLECH 6X246X296 S355MC FE	97027389	65	1	1470	916062508	LI-ZWISCHENSTUECK
BLECH 6X275X80 S355MC FE//	97000089	129	2	1253	916324608	D-ANLENKSTUECK VORM.
BLECH 6X276X244 S355MC FE	978986708	10	4	1055	916305808	S-ANLENKSTUECK VORM.
BLECH 6X276X244 S355MC FE	978986708	30	2	1129	916303308	S-ZWISCHENSTUECK
BLECH 6X276X244 S355MC FE	978986708	30	4	1136	916303208	S-ZWISCHENSTUECK
BLECH 6X276X244 S355MC FE	978986708	30	4	1141	916303108	S-ZWISCHENSTUECK
BLECH 6X276X244 S355MC FE	978986708	30	4	1145	916303008	S-ZWISCHENSTUECK
BLECH 6X276X244 S355MC FE	978986708	30	4	1149	916302708	S-ZWISCHENSTUECK
BLECH 6X276X244 S355MC FE	978986708	30	4	1154	916302908	S-ADAPTER
BLECH 6X276X244 S355MC FE	978986708	30	4	1163	916302608	SL-REDUZIERSTUECK
BLECH 6X276X244 S355MC FE	978986708	182	4	1254	916324608	D-ANLENKSTUECK VORM.
BLECH 6X276X244 S355MC FE	978986708	25	4	1345	916303808	D-ZWISCHENSTUECK
BLECH 6X276X244 S355MC FE	978986708	19	4	1357	917223708	D-ZWISCHENSTUECK
BLECH 6X276X244 S355MC FE	978986708	19	4	1365	917223808	D-ZWISCHENSTUECK

Bezeichnung	Artikel	Pos.	Menge	Seite	Baugruppe	Bezeichnung
BLECH 6X276X244 S355MC FE	978986708	14	2	1426	916302808	W-ANLENKSTUECK
BLECH 6X276X256 S355MC FE	97026789	28	4	1452	915723308	LI-ZWISCHENSTUECK
BLECH 6X276X256 S355MC FE	97026789	28	4	1460	915723408	LI-ZWISCHENSTUECK
BLECH 6X276X256 S355MC FE	97026789	28	4	1465	915746808	LI-ZWISCHENSTUECK
BLECH 6X276X256 S355MC FE	97026789	28	4	1470	916062508	LI-ZWISCHENSTUECK
BLECH 6X285X130 S355MC FE	97009204	21	1	252	966222408	MONTAGETEILE VORDERTEIL
BLECH 6X395X730 S355MC T Z	97124361	81	6	424	96038696	LAUFSTEG DREHBUEHNE
BLECH 6X473X370 S355MC	97001107	23	1	433	915755208	ROLLENDREHVERB.M.DREHW
BLECH 6X481X250 S355MC FE	97013260	10	2	1505	965656708	KONSOLE BALLASTABLAGE
BLECH 6X506X100 S355MC FE	97000904	10	2	1497	966887708	VERBINDUNGSTRAEGER
BLECH 6X506X100 S355MC FE	97000904	34	2	1500	966887908	BOCK LI.
BLECH 6X506X100 S355MC FE	97000904	34	2	1503	966888108	BOCK RE.
BLECH 6X617X580 S355MC	97001106	22	1	433	915755208	ROLLENDREHVERB.M.DREHW
BLECH 6X728X353 S355MC FE	97019586	54	3	433	915755208	ROLLENDREHVERB.M.DREHW
BLECH 6X90X123 S355MC FE//	954017708	2	2	297	96047586	MONTAGETEILE HECKTEIL
BLECH 800X120 S355J2+N	979840608	49	2	105	917523808	RAUPENTRAEGER LI.
BLECH 800X120 S355J2+N	979840608	60	2	148	917525508	RAUPENTRAEGER LI.
BLECH 800X120 S355J2+N	979840608	49	2	178	917525608	RAUPENTRAEGER RE.
BLECH 800X120 S355J2+N	979840608	60	2	205	917525908	RAUPENTRAEGER RE.
BLECH 80X110 DC01 FE//ZNNI	970904808	46	30	20	917528708	RAUPENMITTELTEIL
BLECH 862X90 S960QL	979611108	31	9	105	917523808	RAUPENTRAEGER LI.
BLECH 862X90 S960QL	979611108	31	9	178	917525608	RAUPENTRAEGER RE.
BLECH 862X90 S960QL	979611208	32	4	105	917523808	RAUPENTRAEGER LI.
BLECH 862X90 S960QL	979611208	32	4	178	917525608	RAUPENTRAEGER RE.
BLECH 862X90 S960QL+Z25	979611008	30	5	105	917523808	RAUPENTRAEGER LI.
BLECH 862X90 S960QL+Z25	979611008	30	5	178	917525608	RAUPENTRAEGER RE.
BLECH 8X126X120 S355MC	974609608	4	1	629	963383008	KONSOLE
BLECH 8X20X80 S960QL	957057708	4	10	429	96039358	TREPPE
BLECH 8X20X80 S960QL	957057708	4	10	582	965887108	AUFSTIEG VORM.
BLECH 8X270X45 S355MC FE//	97010187	32	1	252	966222408	MONTAGETEILE VORDERTEIL
BLECH 8X276X40 S355MC FE//	970833608	66	2	1413	915746608	WA-BOCK 2 ANLENKSTUECK
BLECH 8X276X40 S355MC FE//	970833608	34	2	1444	915746208	ZWISCHENSTUECK WA-BOCK
BLECH 8X300X50 S355MC FE//	955404808	89	1	1129	916303308	S-ZWISCHENSTUECK
BLECH 8X300X50 S355MC FE//	955404808	44	2	1141	916303108	S-ZWISCHENSTUECK
BLECH 8X300X50 S355MC FE//	955404808	39	1	1365	917223808	D-ZWISCHENSTUECK
BLECH 8X300X50 S355MC FE//	955404808	57	1	1419	916116008	WA-BOCK 2 KOPFSTUECK
BLECH 8X300X50 S355MC FE//	955404808	45	1	1426	916302808	W-ANLENKSTUECK
BLECH 8X351X229 S700MC	979275508	134	1	107	917523808	RAUPENTRAEGER LI.
BLECH 8X351X229 S700MC	979275508	102	1	149	917525508	RAUPENTRAEGER LI.
BLECH 8X351X229 S700MC	979275508	134	1	180	917525608	RAUPENTRAEGER RE.
BLECH 8X351X229 S700MC	979275508	102	1	206	917525908	RAUPENTRAEGER RE.
BLECH 8X351X229 S700MC	979894208	135	1	107	917523808	RAUPENTRAEGER LI.
BLECH 8X351X229 S700MC	979894208	101	1	149	917525508	RAUPENTRAEGER LI.
BLECH 8X351X229 S700MC	979894208	135	1	180	917525608	RAUPENTRAEGER RE.
BLECH 8X351X229 S700MC	979894208	101	1	206	917525908	RAUPENTRAEGER RE.
BLECH 8X381X559 S700MC R	97001585	44	2	1154	916302908	S-ADAPTER
BLECH 8X381X559 S700MC R	97001586	45	2	1154	916302908	S-ADAPTER
BLECH 8X398X453 S355MC FE	97011278	36	1	1251	916324608	D-ANLENKSTUECK VORM.
BLECH 8X40X150 S355MC FE//	97018456	71	2	1163	916302608	SL-REDUZIERSTUECK
BLECH 8X40X251 S355MC FE//	978987008	51	4	1129	916303308	S-ZWISCHENSTUECK
BLECH 8X40X251 S355MC FE//	978987008	51	4	1136	916303208	S-ZWISCHENSTUECK
BLECH 8X40X251 S355MC FE//	978987008	51	4	1141	916303108	S-ZWISCHENSTUECK
BLECH 8X40X251 S355MC FE//	978987008	51	4	1145	916303008	S-ZWISCHENSTUECK
BLECH 8X40X251 S355MC FE//	978987008	51	4	1149	916302708	S-ZWISCHENSTUECK
BLECH 8X40X251 S355MC FE//	978987008	51	4	1154	916302908	S-ADAPTER
BLECH 8X40X251 S355MC FE//	978987008	51	2	1163	916302608	SL-REDUZIERSTUECK
BLECH 8X40X251 S355MC FE//	978987008	58	4	1452	915723308	LI-ZWISCHENSTUECK
BLECH 8X40X251 S355MC FE//	978987008	58	8	1460	915723408	LI-ZWISCHENSTUECK
BLECH 8X40X251 S355MC FE//	978987008	58	8	1465	915746808	LI-ZWISCHENSTUECK
BLECH 8X40X251 S355MC FE//	978987008	58	8	1470	916062508	LI-ZWISCHENSTUECK

Bezeichnung	Artikel	Pos.	Menge	Seite	Baugruppe	Bezeichnung
BLECH 8X420X200 S355MC FE	97009530	20	1	476	966356408	KAMERAANBAU DREHBUEHN
BLECH 8X60X100 S355MC	97012274	10	2	1494	966888308	SCHALTEINHEIT
BLECH 8X60X100 S355MC	97012274	10	2	1495	966916408	SCHALTEINHEIT
BLECH 8X60X245 S355MC FE//	979145608	50	4	1055	916305808	S-ANLENKSTUECK VORM.
BLECH 8X60X30 S355MC FE//	946552708	65	8	903	919203908	VERKLEIDUNG MASCHINENH
BLECH 8X636X40 S355MC FE//	974445908	14	2	1213	915753308	WINDE 6 VORM.
BLECH 8X709X40 S355MC FE//	974446008	15	2	1213	915753308	WINDE 6 VORM.
BLECH 8X80X20 S355MC FE//	97089920	4	10	427	96039357	TREPPE
BLECH 8X885X267 S355MC	979545608	6	2	433	915755208	ROLLENDREHVERB.M.DREHW
BLECH 8X887X666 S355MC FE	979606208	10	1	413	96038694	LAUFSTEG DREHBUEHNE
BLECH 8X96X96 S700MC	976648308	23	2	626	96034141	DIESELMOTOR VORM.
BLECH 8X96X96 S700MC	976648308	23	2	678	96034143	DIESELMOTOR VORM.
BLECH 8X96X96 S700MC FLZN	976179708	386	4	627	96034141	DIESELMOTOR VORM.
BLECH 8X96X96 S700MC FLZN	976179708	26	4	678	96034143	DIESELMOTOR VORM.
BLECH 90X100 DC01 FE//ZNNI	978535808	37	1	433	915755208	ROLLENDREHVERB.M.DREHW
BLECH 920X920X10 FE//ZNNI8/	97001234	2	1	1258	965683908	SEILROLLE KPL.
BLECH ALMG3 H111	973200408	68	2	1056	916305808	S-ANLENKSTUECK VORM.
BLECH ALMG3 H111	973200408	92	2	1155	916302908	S-ADAPTER
BLECH DC01 FE//ZNNI8//CN//T	955716808	22	4	1332	96051961	ZUGZYLINDER VORM.
BLECH DC01 FE//ZNNI8//CN//T	955716808	22	4	1340	96051962	ZUGZYLINDER VORM.
BLECH DC01 FE//ZNNI8//CN//T	97011112	56	1	20	917528708	RAUPENMITTELTEIL
BLECH DC01 FE//ZNNI8//CN//T	97011112	80	4	51	919045208	QUERTRAEGER
BLECH DC01 FE//ZNNI8//CN//T	97011112	148	1	207	917525908	RAUPENTRAEGER RE.
BLECH DC01 FE//ZNNI8//CN//T	97011113	57	1	20	917528708	RAUPENMITTELTEIL
BLECH DC01 FE//ZNNI8//CN//T	97011113	81	4	51	919045208	QUERTRAEGER
BLECH DC01 FE//ZNNI8//CN//T	97011113	148	1	180	917525608	RAUPENTRAEGER RE.
BLECH DC01 FE//ZNNI8//CN//T	97011114	58	1	20	917528708	RAUPENMITTELTEIL
BLECH DC01 FE//ZNNI8//CN//T	97011114	82	4	51	919045208	QUERTRAEGER
BLECH DC01 FE//ZNNI8//CN//T	97011114	148	1	107	917523808	RAUPENTRAEGER LI.
BLECH DC01 FE//ZNNI8//CN//T	97011115	59	1	20	917528708	RAUPENMITTELTEIL
BLECH DC01 FE//ZNNI8//CN//T	97011115	83	4	51	919045208	QUERTRAEGER
BLECH DC01 FE//ZNNI8//CN//T	97011115	125	1	149	917525508	RAUPENTRAEGER LI.
BLECH DC01 FE//ZNNI8//CN//T	970717308	175	30	1304	915745708	D-KOPFSTUECK VORM.
BLECH DC01 FE//ZNNI8//CN//T	970717308	36	2	1332	96051961	ZUGZYLINDER VORM.
BLECH DC01 FE//ZNNI8//CN//T	970717308	36	2	1340	96051962	ZUGZYLINDER VORM.
BLECH DC01 FE//ZNNI8//CN//T	970717308	69	11	1403	916115908	WA-BOCK 1 KOPFSTUECK
BLECH DC01 FE//ZNNI8//CN//T	978637208	38	1	297	96047586	MONTAGETEILE HECKTEIL
BLECH DC01 FE//ZNNI8//CN//T	978637208	38	1	433	915755208	ROLLENDREHVERB.M.DREHW
BLECH DC01 FE//ZNNI8//CN//T	978637208	196	1	1305	915745708	D-KOPFSTUECK VORM.
BLECH KPL.	965794608	36	4	148	917525508	RAUPENTRAEGER LI.
BLECH KPL.	965794608	36	4	205	917525908	RAUPENTRAEGER RE.
BLECH KPL.	966722208	2	1	775	919203808	BATTERIELAGERUNG
BLECH KPL.	966722408	5	1	775	919203808	BATTERIELAGERUNG
BLECH KPL. FE//ZNNI8//CN//T0	966564808	44	1	615	96018031	BEFESTIGUNGSTEILE GRUN
BLECH RD100X6 S355MC FE//	956053208	66	4	1102	915721308	L-KOPFSTUECK
BLECH S235JR	10137330	20	1	765	12416117	KABELBAUM ANBAU
BLECH S315MC FE//ZNNI8//CN/	953696908	33	1	322	915751408	WINDE 1 VORM.
BLECH S315MC FE//ZNNI8//CN/	953696908	33	1	345	915751608	WINDE 2 VORM.
BLECH S315MC FE//ZNNI8//CN/	953696908	44	1	384	965661008	RAHMEN VORM.
BLECH S315MC FE//ZNNI8//CN/	953696908	51	1	1170	915753108	WINDE 3 VORM.
BLECH S315MC FE//ZNNI8//CN/	953696908	51	1	1192	915753208	WINDE 5 VORM.
BLECH S315MC FE//ZNNI8//CN/	953741108	39	1	615	96018031	BEFESTIGUNGSTEILE GRUN
BLECH S315MC FE//ZNNI8//CN/	953741108	136	1	1057	916305808	S-ANLENKSTUECK VORM.
BLECH S315MC FE//ZNNI8//CN/	953741108	61	1	1388	966890708	WA-BOCK 1 ANLENKSTUECK
BLECH S315MC FE//ZNNI8//CN/	953741108	66	1	1403	916115908	WA-BOCK 1 KOPFSTUECK
BLECH S315MC FE//ZNNI8//CN/	953741108	95	1	1413	915746608	WA-BOCK 2 ANLENKSTUECK
BLECH S315MC FE//ZNNI8//CN/	953741108	89	1	1427	916302808	W-ANLENKSTUECK
BLECH S315MC FE//ZNNI8//CN/	953741108	47	1	1475	915744908	MASTNASE
BLECH S315MC FE//ZNNI8//CN/	955749508	153	1	107	917523808	RAUPENTRAEGER LI.
BLECH S315MC FE//ZNNI8//CN/	955749508	(1)	1	123	915740508	ELEKTRIK RAUPENTRAEGER

Bezeichnung	Artikel	Pos.	Menge	Seite	Baugruppe	Bezeichnung
BLECH S315MC FE//ZNNI8//CN/	955749508	155	1	150	917525508	RAUPENTRAEGER LI.
BLECH S315MC FE//ZNNI8//CN/	955749508	(1)	1	159	915740608	ELEKTRIK RAUPENTRAEGER
BLECH S315MC FE//ZNNI8//CN/	955749508	153	1	180	917525608	RAUPENTRAEGER RE.
BLECH S315MC FE//ZNNI8//CN/	955749508	(1)	1	186	915740408	ELEKTRIK RAUPENTRAEGER
BLECH S315MC FE//ZNNI8//CN/	955749508	155	1	207	917525908	RAUPENTRAEGER RE.
BLECH S315MC FE//ZNNI8//CN/	955749508	(1)	1	212	915740308	ELEKTRIK RAUPENTRAEGER
BLECH S315MC FE//ZNNI8//CN/	955749508	17	1	1497	966887708	VERBINDUNGSTRAEGER
BLECH S355MC FE//ZNNI8//CN/	970646408	30	1	1332	96051961	ZUGZYLINDER VORM.
BLECH S355MC FE//ZNNI8//CN/	970646408	30	1	1340	96051962	ZUGZYLINDER VORM.
BLECH SCHWK.	96021550	35	1	565	918744708	MASCHINENHAUS GRUNDRAH
BLECH SCHWK.	96035958	2	1	786	919203408	SCHALLDAEMPFERANLAGE O
BLECH SCHWK.	96035958	2	1	794	919203508	SCHALLDAEMPFERANLAGE
BLECH SCHWK. FE//ZNNI8//CN/	967257808	39	2	975	918810308	STEUERSTAND
BLECH SCHWK. RAL 1007	966753308	22	1	1475	915744908	MASTNASE
BLECH SCHWK. SPF	96037915	64	1	903	919203908	VERKLEIDUNG MASCHINENH
BLECH SCHWK. SPF	96044333	5	1	803	918719508	LUFTFILTERANLAGE UNTEN
BLECH SCHWK. T ZN O	96011405	6	2	423	96038696	LAUFSTEG DREHBUEHNE
BLECH SCHWK.LINKS	966331708	5	1	1112	916177008	ROLLENSATZ
BLECH SCHWK.LINKS	966331708	5	1	1117	916177108	ROLLENSATZ
BLECH SCHWK.RECHTS	966331608	4	1	1112	916177008	ROLLENSATZ
BLECH SCHWK.RECHTS	966331608	4	1	1117	916177108	ROLLENSATZ
BLECH VORM.	96034773	6	1	775	919203808	BATTERIELAGERUNG
BLECH VORM.	966343108	7	4	949	96061868	AUFBAUTEILE MONTAGETAFE
BLECH VORM.	966354808	8	4	949	96061868	AUFBAUTEILE MONTAGETAFE
BLECH VORM.	966663208	1	1	957	96033583	ZUSATZTEILE
BLECH VORM.	968272008	58	2	434	915755208	ROLLENDREHVERB.M.DREHW
BLECH VORM. FE//ZNNI8//CN/	964853308	2	1	1525	967931908	GRUNDHALTER
BLECHHALTER 3X160X133 S35	97087882	44	1	322	915751408	WINDE 1 VORM.
BLECHMUTTER M6 8 480H SP	10181577	350	4	787	919203408	SCHALLDAEMPFERANLAGE O
BLECHMUTTER M6 8 480H SP	10181577	350	4	795	919203508	SCHALLDAEMPFERANLAGE
BLECHMUTTER M6 8 480H SP	10181577	20	6	806	919205608	HARNSTOFFANLAGE
BLECHMUTTER M6 8 480H SP	10181577	15	4	811	968517508	PUMPE VORM.
BLECHMUTTER M6 X5CRNI	10470643	351	2	787	919203408	SCHALLDAEMPFERANLAGE O
BLECHMUTTER M6 X5CRNI	10470643	351	2	795	919203508	SCHALLDAEMPFERANLAGE
BLECHMUTTER M8 480H SPF	12100332	130	9	567	918744708	MASCHINENHAUS GRUNDRAH
BLECHMUTTER M8 480H SPF	12100332	352	2	616	96018031	BEFESTIGUNGSTEILE GRUN
BLECHSCHRAUBE ISO 7049 ST	553168708	19	16	943	919412508	EINBAUTEILE SCHALTSCHRAN
BLECHSCHRAUBE ISO 7049 ST	553168708	10	8	945	96036153	SCHALTSCHRANK MECH.
BLECHSCHRAUBE ISO 7049 ST	553168708	180	2	1095	966418908	KLEMMKASTEN
BLECHSCHRAUBE ISO 7049 ST	553168708	180	2	1105	966469508	KLEMMKASTEN
BLECHSCHRAUBE ISO 7049 ST	553168708	7	2	1405	967273808	KLEMMKASTEN KPL.
BLECHSCHRAUBE ISO 7049 ST	553168708	295	2	1431	966420408	KLEMMKASTEN
BLECHSCHRAUBE ISO 7049 S	408201014	295	2	403	966419408	KLEMMKASTEN SA-BOCK VO
BLECHSCHRAUBE ISO 7049 S	408201014	273	2	1069	966792108	KLEMMKASTEN KPL.
BLENDE 2X37X206 ALMG3 H11	978848108	17	2	949	96061868	AUFBAUTEILE MONTAGETAFE
BLINDNIET 3,2X1,8-3,1	704212608	39	6	476	966356408	KAMERAANBAU DREHBUEHN
BLINDNIET 4,0X10,5	704232308	21	3	532	96033639	AUFBAUTEILE MONTAGEPLA
BLINDNIET 4,0X10,5	704232308	69	55	950	96061868	AUFBAUTEILE MONTAGETAFE
BLINDNIET 4X10,5 AL/ST	704212908	38	14	476	966356408	KAMERAANBAU DREHBUEHN
BLINDNIET 4X10,5 AL/ST	704212908	12	4	479	966910608	KAMERAANBAU D-ANLENKS
BLINDNIET 4X10,5 AL/ST	704212908	13	2	481	966358008	KAMERAANBAU WINDE 5
BLINDNIETMUTTER M5 K=1,0-3	10042592	50	12	949	96061868	AUFBAUTEILE MONTAGETAFE
BLINDSTECKER W1938BS	967254408	320	1	1105	966469508	KLEMMKASTEN
BLINDSTECKER W1989BS	96009792	410	1	1095	966418908	KLEMMKASTEN
BLINDSTECKER X1939BS	967253308	330	1	1105	966469508	KLEMMKASTEN
BLINDSTECKER X1986BS	967276408	300	1	1095	966418908	KLEMMKASTEN
BLINDSTECKER X1988BS	96011458	390	1	1095	966418908	KLEMMKASTEN
BLINDSTECKER X638BS	968218908	10	1	895	96051756	KLEMMKASTEN
BLINDSTECKER X640BS	968220208	9	1	893	968218508	KLEMMKASTEN
BLINDSTECKER X641BS	968220308	10	1	893	968218508	KLEMMKASTEN

Bezeichnung	Artikel	Pos.	Menge	Seite	Baugruppe	Bezeichnung
BLINDSTOPFEN	692404908	811	1	1326	96052004	LEITUNG
BLINDSTOPFEN	692404908	811	1	1327	96052005	LEITUNG
BLINDSTOPFEN	692404908	811	1	1434	967255308	LEITUNG
BLINDSTOPFEN BAUREIHE_M	604518908	812	10	265	96034538	KABELSTRANG
BLINDSTOPFEN BAUREIHE_M	604518908	812	90	302	96047224	LEITUNG
BLINDSTOPFEN BAUREIHE_M	604518908	812	3	1326	96052004	LEITUNG
BLINDSTOPFEN BAUREIHE_M	604518908	812	2	1327	96052005	LEITUNG
BLINDSTOPFEN BAUREIHE_M	604518908	812	2	1515	966997708	LEITUNG
BLINDSTOPFEN BAUREIHE_M	604518908	812	2	1516	966997808	LEITUNG
BLINDSTOPFEN DEUTSCH GR	7368253	823	10	535	96033640	DRAEHTE KPL.ARMATUR
BLINDSTOPFEN DIN 72585 7	692405708	822	2	265	96034538	KABELSTRANG
BLINDSTOPFEN DIN 72585 7	692405708	822	2	302	96047224	LEITUNG
BLINDSTOPFEN VSTI1/4"ED C	477704008	619	1	74	966084508	HYDR.QUERTRAEGER
BLINDSTOPFEN VSTI1/4"ED C	477704008	619	1	91	966084608	HYDR.QUERTRAEGER
BLINDSTOPFEN VSTI1/4"ED C	477704008	200	4	279	10413255	UMSCHALTBLOCK
BLINDSTOPFEN VSTI1/4"ED C	477704008	613	4	335	966085708	ZUSATZHYDRAULIK WINDE 1
BLINDSTOPFEN VSTI1/4"ED C	477704008	613	4	351	966085808	ZUSATZHYDRAULIK WINDE 2
BLINDSTOPFEN VSTI1/4"ED C	477704008	656	1	451	966085508	HYDRAULIK DREHWERK
BLINDSTOPFEN VSTI1/4"ED C	477704008	709	5	853	96029372	HYDR.MASCHINENHAUS
BLINDSTOPFEN VSTI1/4"ED C	477704008	632	1	966	96032961	VERROHRUNG DRUCKLUFTA
BLINDSTOPFEN VSTI1/4"ED C	477704008	15	4	1065	10489927	RUECKFALLSTUETZE
BLINDSTOPFEN VSTI1/4"ED C	477704008	612	4	1181	966085908	ZUSATZHYDRAULIK WINDE 3
BLINDSTOPFEN VSTI1/4"ED C	477704008	613	4	1202	966086108	ZUSATZHYDRAULIK WINDE 5
BLINDSTOPFEN VSTI1/4"ED C	477704008	620	1	1233	966086208	ZUSATZHYDRAULIK WINDE 6
BLINDSTOPFEN VSTI1/4"ED C	477704008	15	2	1238	917016708	ZENTRALSCHMIERANLAGE
BLINDSTOPFEN VSTI1/4"ED C	477704008	45	1	1271	10650028	TELESKOPIERZYLINDER
BLINDSTOPFEN VSTI1/4"ED C	477704008	45	1	1272	11001945	TELESKOPIERZYLINDER
BLINDSTOPFEN VSTI1/4"ED C	477704008	621	4	1315	966086708	ZUSATZHYDRAULIK D-KOPFS
BLINDSTOPFEN VSTIM10X1ED	477705508	629	3	966	96032961	VERROHRUNG DRUCKLUFTA
BLINDSTOPFEN VSTIM10X1ED	477705508	45	6	1065	10489927	RUECKFALLSTUETZE
BLOCK	510713808	1	1	80	511497508	DRUCKMINDERVENTIL
BLOCK	510713808	1	1	281	510438508	DRUCKMINDERVENTIL
BLOCK	510714308	14	1	80	511497508	DRUCKMINDERVENTIL
BLOCK	510714308	14	1	281	510438508	DRUCKMINDERVENTIL
BLOCKVERBINDER 1 SPF	916967308	316	1	12		LIEBHERR RAUPENKRAN LR
BLOCKVERBINDER 2 SPF	916967408	318	1	12		LIEBHERR RAUPENKRAN LR
BOCK LI.	966887908	3	1	1490	916902108	SCHWEBEBALLAST
BOCK RE.	966888108	4	1	1490	916902108	SCHWEBEBALLAST
BOCK SCHWK.LI.	966916608	1	1	1500	966887908	BOCK LI.
BOCK SCHWK.RE.	966888208	1	1	1503	966888108	BOCK RE.
BODENBLECH 3X1200X370 D	974939208	3	1	945	96036153	SCHALTSCHRANK MECH.
BODENBLECH KPL.	965887708	14	1	565	918744708	MASCHINENHAUS GRUNDRAH
BODENFENSTER VSG-GLAS	592247714	8	2	501	10651874	KABINE
BODENFENSTER VSG-Glas	592247614	7	2	501	10651874	KABINE
BODENPLATTE 2.4 M GS-18NI	978082908	1	82	97	965380808	BODENPLATTEN VORM.
BODENPLATTE 6M X 1.5M RAL	917724508	570	30	13		LIEBHERR RAUPENKRAN LR
BODENPLATTE SCHWK.	968826208	1	1	1575	917724508	BODENPLATTE
BODENPLATTEN KPL. 2.4 M	915717108	8	2	9		LIEBHERR RAUPENKRAN LR
BODENPLATTEN VORM. 2.4M	965380808	1	1	96	915717108	BODENPLATTEN KPL.
BOLZEN	12105780	3	2	1485	916024408	HAKENTRAVERSE
BOLZEN	510773608	3	1	136	511486508	WEGESCHIEBER
BOLZEN 100.0X0 35NICRMOV	970682408	36	2	1475	915744908	MASTNASE
BOLZEN 100.0X240 35NICRM	943902208	77	2	1056	916305808	S-ANLENKSTUECK VORM.
BOLZEN 100.0X250 35NICRM	979552108	12	2	247	915750608	DREHBUEHNENRAHMEN VOR
BOLZEN 100.0X265 35NICRM	97003732	2	4	227	915718008	ZENTRALBALLASTBEFESTIG
BOLZEN 100.0X320 35NICRM	97011421	3	1	1531	966846208	FUSS KPL.
BOLZEN 101.6X225 S355J2H	97084386	4	6	1578	96011234	CONTAINER KPL.
BOLZEN 101.6X225 S355J2H	97084386	4	4	1580	96011235	CONTAINER KPL.
BOLZEN 101.6X225 S355J2H	97084386	4	8	1584	96040975	CONTAINER KPL.
BOLZEN 101.6X225 S355J2H	97084386	4	11	1586	96041964	CONTAINER KPL.

Bezeichnung	Artikel	Pos.	Menge	Seite	Baugruppe	Bezeichnung
BOLZEN 101.6X330 S355J2H	97084444	9	2	1578	96011234	CONTAINER KPL.
BOLZEN 101.6X330 S355J2H	97084444	10	2	1580	96011235	CONTAINER KPL.
BOLZEN 101.6X330 S355J2H	97084444	5	1	1582	96011236	CONTAINER KPL.
BOLZEN 101.6X335 S355J2H	97084495	6	3	1582	96011236	CONTAINER KPL.
BOLZEN 105.0X230 35NICRM	97006431	38	1	1302	915745708	D-KOPFSTUECK VORM.
BOLZEN 105.0X230 35NICRM	97006431	63	4	1540	96051353	STANGENUMFANG
BOLZEN 110.0X250 35NICRM	978657708	5	1	1541	965646108	STANGE KPL.
BOLZEN 110.0X250 35NICRM	978657708	5	1	1543	965522908	STANGE KPL.
BOLZEN 110.0X250 35NICRM	978657708	5	1	1552	966659008	STANGE KPL.
BOLZEN 110.0X250 35NICRM	978657708	5	1	1554	966663008	STANGE KPL.
BOLZEN 110.0X250 35NICRM	978657708	5	1	1555	966659408	STANGE KPL.
BOLZEN 110.0X250 35NICRM	978657708	5	1	1557	966663508	STANGE KPL.
BOLZEN 110.0X250 35NICRM	978657708	4	1	1565	967086508	ZUGSTANGE KPL.
BOLZEN 110.0X250 35NICRM	978657708	4	1	1567	967088008	ZUGSTANGE KPL.
BOLZEN 110.0X250 35NICRM	978657708	4	1	1569	967089708	ZUGSTANGE KPL.
BOLZEN 110.0X291 35NICRM	978657808	3	2	1379	966649908	LASCHE KPL.
BOLZEN 110.0X291 35NICRM	978657808	45	2	1402	916115908	WA-BOCK 1 KOPFSTUECK
BOLZEN 110.0X291 35NICRM	978657808	4	1	1541	965646108	STANGE KPL.
BOLZEN 110.0X291 35NICRM	978657808	4	1	1543	965522908	STANGE KPL.
BOLZEN 110.0X291 35NICRM	978657808	4	1	1552	966659008	STANGE KPL.
BOLZEN 110.0X291 35NICRM	978657808	4	1	1554	966663008	STANGE KPL.
BOLZEN 110.0X291 35NICRM	978657808	4	1	1555	966659408	STANGE KPL.
BOLZEN 110.0X291 35NICRM	978657808	4	1	1557	966663508	STANGE KPL.
BOLZEN 110.0X291 35NICRM	978657808	6	1	1559	966825708	STANGE KPL.
BOLZEN 110.0X291 35NICRM	978657808	6	1	1561	966825808	STANGE KPL.
BOLZEN 110.0X291 35NICRM	978657808	2	2	1564	966659808	SCHWINGE
BOLZEN 110.0X291 35NICRM	978657808	5	1	1565	967086508	ZUGSTANGE KPL.
BOLZEN 110.0X291 35NICRM	978657808	5	1	1567	967088008	ZUGSTANGE KPL.
BOLZEN 110.0X291 35NICRM	978657808	5	1	1569	967089708	ZUGSTANGE KPL.
BOLZEN 110.0X320 35NICRM	97012150	20	2	1533	966911408	TRAVERSE KPL.
BOLZEN 110.0X341 35NICRM	97008201	17	4	1381	966660708	GEWICHT KPL.
BOLZEN 110.0X550 35NICRM	979559008	11	6	294	919361308	DREHBUEHNENRAHMEN HEC
BOLZEN 120.0X165 35NICRM	97013683	43	6	433	915755208	ROLLENDREHVERB.M.DREHW
BOLZEN 120.0X250 35NICRM	979902308	6	2	1546	968244508	STANGE KPL.
BOLZEN 120.0X250 35NICRM	979902308	5	1	1547	966191408	STANGE KPL.
BOLZEN 120.0X250 35NICRM	979902308	5	1	1550	966203408	STANGE KPL.
BOLZEN 120.0X250 35NICRM	979902308	5	1	1551	966160008	STANGE KPL.
BOLZEN 120.0X250 35NICRM	97041303	15	1	1546	968244508	STANGE KPL.
BOLZEN 120.0X260 35NICRM	979228408	4	2	1505	965656708	KONSOLE BALLASTABLAGE
BOLZEN 120.0X265 35NICRM	934489508	40	1	1302	915745708	D-KOPFSTUECK VORM.
BOLZEN 120.0X285 35NICRM	97011004	5	1	1559	966825708	STANGE KPL.
BOLZEN 120.0X285 35NICRM	97011004	5	1	1561	966825808	STANGE KPL.
BOLZEN 120.0X293 35NICRM	979703008	3	2	397	966093308	LASCHE KPL.
BOLZEN 120.0X293 35NICRM	979703008	5	1	1546	968244508	STANGE KPL.
BOLZEN 120.0X293 35NICRM	979703008	4	1	1547	966191408	STANGE KPL.
BOLZEN 120.0X293 35NICRM	979703008	4	1	1550	966203408	STANGE KPL.
BOLZEN 120.0X293 35NICRM	979703008	4	1	1551	966160008	STANGE KPL.
BOLZEN 120.0X435 35NICRM	97009215	39	2	1475	915744908	MASTNASE
BOLZEN 120.0X870 35NICRM	979820208	12	2	50	919045208	QUERTRAEGER
BOLZEN 120X450	11008157	5	1	1414	10802913	RUECKFALLSTUETZE
BOLZEN 127.0X210 S355J2H	97084387	5	2	1580	96011235	CONTAINER KPL.
BOLZEN 127.0X210 S355J2H	97084387	4	4	1582	96011236	CONTAINER KPL.
BOLZEN 130.0X325 35NICRM	97009713	47	2	1112	916177008	ROLLENSATZ
BOLZEN 130.0X325 35NICRM	97009713	47	2	1117	916177108	ROLLENSATZ
BOLZEN 130.0X340 35NICRM	979872508	66	2	1252	916324608	D-ANLENKSTUECK VORM.
BOLZEN 130.0X920 35NICRM	97000098	130	2	1253	916324608	D-ANLENKSTUECK VORM.
BOLZEN 130X260 35NICRMOV	972722308	16	2	1412	915746608	WA-BOCK 2 ANLENKSTUECK
BOLZEN 140.0X232 35NICRM	97013539	5	2	1384	919243508	WA-BOCK 1 ANLENKSTUECK
BOLZEN 140.0X265 35NICRM	97144503	12	1	1384	919243508	WA-BOCK 1 ANLENKSTUECK
BOLZEN 140.0X290 35NICRM	979559608	29	6	294	919361308	DREHBUEHNENRAHMEN HEC

Bezeichnung	Artikel	Pos.	Menge	Seite	Baugruppe	Bezeichnung
BOLZEN 140.0X310 35NICRM	97012552	24	2	1500	966887908	BOCK LI.
BOLZEN 140.0X310 35NICRM	97012552	24	2	1503	966888108	BOCK RE.
BOLZEN 140.0X355 35NICRM	97000944	2	4	1497	966887708	VERBINDUNGSTRAEGER
BOLZEN 140.0X390 35NICRM	979559708	30	2	294	919361308	DREHBUEHNENRAHMEN HEC
BOLZEN 140.0X391 35NICRM	97038749	18	2	1384	919243508	WA-BOCK 1 ANLENKSTUECK
BOLZEN 15.0X372 S355J2C+C	939632508	5	1	583	965887208	KLAPPTRITT VORM.
BOLZEN 150.0X360 35NICRM	97001515	33	1	1426	916302808	W-ANLENKSTUECK
BOLZEN 160.0X273 35NICRM	979106908	12	2	381	915753008	A-BOCK
BOLZEN 160.0X275 35NICRM	97005814	60	2	1419	916116008	WA-BOCK 2 KOPFSTUECK
BOLZEN 160.0X320 35NICRM	97005958	7	4	1388	966890708	WA-BOCK 1 ANLENKSTUECK
BOLZEN 160.0X320 35NICRM	97005958	8	4	1412	915746608	WA-BOCK 2 ANLENKSTUECK
BOLZEN 160.0X320 35NICRM	97005958	18	4	1440	915723208	ZWISCHENSTUECK WA-BOCK
BOLZEN 160.0X320 35NICRM	97005958	18	4	1444	915746208	ZWISCHENSTUECK WA-BOCK
BOLZEN 160.0X345 35NICRM	979156208	63	2	1056	916305808	S-ANLENKSTUECK VORM.
BOLZEN 16X30X15 X5CrNi18-1	10136876	6	2	695	10125646	OELABSCHEIDER ANBAU
BOLZEN 170.0X305 35NICRM	97007467	3	1	1548	966377608	STANGE KPL.
BOLZEN 180.0X315 35NICRM	97000809	3	1	1500	966887908	BOCK LI.
BOLZEN 180.0X315 35NICRM	97000809	3	1	1503	966888108	BOCK RE.
BOLZEN 180.0X335 35NICRM	97002452	12	4	1112	916177008	ROLLENSATZ
BOLZEN 180.0X335 35NICRM	97002452	12	4	1117	916177108	ROLLENSATZ
BOLZEN 190.0X241 35NICRM	97006415	32	2	1302	915745708	D-KOPFSTUECK VORM.
BOLZEN 190.0X241 35NICRM	97006415	35	2	1402	916115908	WA-BOCK 1 KOPFSTUECK
BOLZEN 190.0X246 35NICRM	97014043	162	2	1304	915745708	D-KOPFSTUECK VORM.
BOLZEN 190.0X255 35NICRM	97011031	34	2	1402	916115908	WA-BOCK 1 KOPFSTUECK
BOLZEN 190.0X255 35NICRM	97007818	11	2	1372	966649408	VERSTELLFLASCHE KPL.
BOLZEN 190.0X303 35NICRM	97006416	33	2	1302	915745708	D-KOPFSTUECK VORM.
BOLZEN 190.0X320 35NICRM	97012604	10	2	1533	966911408	TRAVERSE KPL.
BOLZEN 190.0X340 35NICRM	97004243	6	1	1309	966594008	LASCHE KPL.
BOLZEN 190.0X340 35NICRM	97004243	10	1	1548	966377608	STANGE KPL.
BOLZEN 190.0X420 35NICRM	97010145	11	1	1332	96051961	ZUGZYLINDER VORM.
BOLZEN 190.0X420 35NICRM	97010145	11	1	1340	96051962	ZUGZYLINDER VORM.
BOLZEN 20.0X145 S355J2+AR	97013357	(3)	1	568	918744708	MASCHINENHAUS GRUNDRAH
BOLZEN 20.0X145 S355J2+AR	97013357	2	2	592	966954908	KLAPPTRITT VORM.
BOLZEN 20.0X145 S355J2C+C	979785708	1	1	1348	966140608	BOLZEN M.RINGSCHRAUBE
BOLZEN 20.0X556 S355J2C+C	979405408	62	1	566	918744708	MASCHINENHAUS GRUNDRAH
BOLZEN 200.0X273 35NICRM	979106608	8	4	381	915753008	A-BOCK
BOLZEN 200.0X385 35NICRM	97000807	10	1	1500	966887908	BOCK LI.
BOLZEN 200.0X385 35NICRM	97000807	10	1	1503	966888108	BOCK RE.
BOLZEN 200.0X395 35NICRM	97006413	28	2	1302	915745708	D-KOPFSTUECK VORM.
BOLZEN 200.0X504 35NICRM	979201008	15	4	1163	916302608	SL-REDUZIERSTUECK
BOLZEN 200.0X504 35NICRM	979201008	23	4	1345	916303808	D-ZWISCHENSTUECK
BOLZEN 200.0X504 35NICRM	979201008	17	4	1357	917223708	D-ZWISCHENSTUECK
BOLZEN 200.0X504 35NICRM	979201008	17	4	1365	917223808	D-ZWISCHENSTUECK
BOLZEN 200.0X504 35NICRM	979201008	35	4	1452	915723308	LI-ZWISCHENSTUECK
BOLZEN 200.0X504 35NICRM	979201008	35	4	1460	915723408	LI-ZWISCHENSTUECK
BOLZEN 200.0X504 35NICRM	979201008	35	4	1465	915746808	LI-ZWISCHENSTUECK
BOLZEN 200.0X504 35NICRM	979201008	35	4	1470	916062508	LI-ZWISCHENSTUECK
BOLZEN 220.0X354 35NICRM	979106808	10	2	381	915753008	A-BOCK
BOLZEN 220.0X435 35NICRM	978989208	2	2	294	919361308	DREHBUEHNENRAHMEN HEC
BOLZEN 220.0X435 35NICRM	978989208	3	2	389	965661108	STUETZE KPL.
BOLZEN 240.0X307 35NICRM	97004671	20	2	1084	916332108	S-KOPFSTUECK
BOLZEN 240.0X580 35NICRM	978986408	4	4	1055	916305808	S-ANLENKSTUECK VORM.
BOLZEN 240.0X580 35NICRM	978986408	15	4	1129	916303308	S-ZWISCHENSTUECK
BOLZEN 240.0X580 35NICRM	978986408	15	4	1136	916303208	S-ZWISCHENSTUECK
BOLZEN 240.0X580 35NICRM	978986408	15	4	1141	916303108	S-ZWISCHENSTUECK
BOLZEN 240.0X580 35NICRM	978986408	15	4	1145	916303008	S-ZWISCHENSTUECK
BOLZEN 240.0X580 35NICRM	978986408	15	4	1149	916302708	S-ZWISCHENSTUECK
BOLZEN 240.0X580 35NICRM	978986408	15	4	1154	916302908	S-ADAPTER
BOLZEN 240.0X580 35NICRM	978986408	134	4	1253	916324608	D-ANLENKSTUECK VORM.
BOLZEN 240.0X580 35NICRM	978986408	2	4	1426	916302808	W-ANLENKSTUECK

Bezeichnung	Artikel	Pos.	Menge	Seite	Baugruppe	Bezeichnung
BOLZEN 25.0X150 S355J2G3C+	97006198	16	8	999	966561608	TRANSPORTRAHMEN KPL.
BOLZEN 25.0X418 S355J2G3C+	97022886	136	2	107	917523808	RAUPENTRAEGER LI.
BOLZEN 25.0X418 S355J2G3C+	97022886	106	2	149	917525508	RAUPENTRAEGER LI.
BOLZEN 25.0X418 S355J2G3C+	97022886	136	2	180	917525608	RAUPENTRAEGER RE.
BOLZEN 25.0X418 S355J2G3C+	97022886	106	2	206	917525908	RAUPENTRAEGER RE.
BOLZEN 25.0X465 S355J2G3C+	979610808	14	2	413	96038694	LAUFSTEG DREHBUEHNE
BOLZEN 25.0X475 S355J2G3C+	979610708	13	1	413	96038694	LAUFSTEG DREHBUEHNE
BOLZEN 25.0X52 S355J2G3C+	971973608	3	1	979	962282208	ARMLEHNE LINKS
BOLZEN 25.0X52 S355J2G3C+	971973608	3	1	981	962282308	ARMLEHNE RECHTS
BOLZEN 25.0X646 S355J2G3C+	979405308	56	1	565	918744708	MASCHINENHAUS GRUNDRAH
BOLZEN 260.0X405 35NICRM	978623908	15	4	148	917525508	RAUPENTRAEGER LI.
BOLZEN 260.0X405 35NICRM	978623908	15	4	205	917525908	RAUPENTRAEGER RE.
BOLZEN 260.0X490 35NICRM	97013818	9	2	1384	919243508	WA-BOCK 1 ANLENKSTUECK
BOLZEN 280.0X570 35NICRM	979551108	2	2	247	915750608	DREHBUEHNENRAHMEN VOR
BOLZEN 30.0X150 S355J2C+C	97006197	8	10	999	966561608	TRANSPORTRAHMEN KPL.
BOLZEN 30.0X212 S355J2+AR	978931008	11	4	1129	916303308	S-ZWISCHENSTUECK
BOLZEN 30.0X212 S355J2+AR	978931008	11	4	1136	916303208	S-ZWISCHENSTUECK
BOLZEN 30.0X212 S355J2+AR	978931008	11	4	1141	916303108	S-ZWISCHENSTUECK
BOLZEN 30.0X212 S355J2+AR	978931008	11	4	1145	916303008	S-ZWISCHENSTUECK
BOLZEN 30.0X212 S355J2+AR	978931008	11	4	1149	916302708	S-ZWISCHENSTUECK
BOLZEN 30.0X212 S355J2+AR	978931008	11	4	1154	916302908	S-ADAPTER
BOLZEN 30.0X212 S355J2+AR	978931008	37	4	1452	915723308	LI-ZWISCHENSTUECK
BOLZEN 30.0X212 S355J2+AR	978931008	37	4	1460	915723408	LI-ZWISCHENSTUECK
BOLZEN 30.0X212 S355J2+AR	978931008	37	4	1465	915746808	LI-ZWISCHENSTUECK
BOLZEN 30.0X212 S355J2+AR	978931008	37	4	1470	916062508	LI-ZWISCHENSTUECK
BOLZEN 30.0X305 S355J2C+C	977524508	29	2	1381	966660708	GEWICHT KPL.
BOLZEN 30.0X650 S355J2+AR	97012540	(6)	1	106	917523808	RAUPENTRAEGER LI.
BOLZEN 30.0X70 S355J2C+C	972115808	19	2	545	96033616	ELEKTRIK ANBAUTEILE KABIN
BOLZEN 300.0X1050 35NICRM	978623708	15	2	105	917523808	RAUPENTRAEGER LI.
BOLZEN 300.0X1050 35NICRM	978623708	14	2	148	917525508	RAUPENTRAEGER LI.
BOLZEN 300.0X1050 35NICRM	978623708	15	2	178	917525608	RAUPENTRAEGER RE.
BOLZEN 300.0X1050 35NICRM	978623708	14	2	205	917525908	RAUPENTRAEGER RE.
BOLZEN 35.0X120 35NICRMOV	976821908	288	1	1255	916324608	D-ANLENKSTUECK VORM.
BOLZEN 35.0X135 35NICRMOV	97004852	3	1	1347	966035008	STANGENABLAGE KPL.
BOLZEN 35.0X170 35NICRMOV	979535708	27	2	1372	966649408	VERSTELLFLASCHE KPL.
BOLZEN 35.0X187 35NICRMOV	977597408	129	1	1303	915745708	D-KOPFSTUECK VORM.
BOLZEN 35.0X210 35NICRMOV	979358708	11	12	256	915750708	BOLZEN D-S ANLENKSTUECK
BOLZEN 35.0X310 35NICRMOV	97000810	7	2	1500	966887908	BOCK LI.
BOLZEN 35.0X310 35NICRMOV	97000810	7	2	1503	966888108	BOCK RE.
BOLZEN 35.0X376 35NICRMOV	972603608	69	2	1303	915745708	D-KOPFSTUECK VORM.
BOLZEN 35.0X70 35NICRMOV	979358808	12	16	256	915750708	BOLZEN D-S ANLENKSTUECK
BOLZEN 35.0X70 35NICRMOV	979358808	197	2	568	918744708	MASCHINENHAUS GRUNDRAH
BOLZEN 35.0X70 35NICRMOV	979358808	58	2	1112	916177008	ROLLENSATZ
BOLZEN 35.0X70 35NICRMOV	979358808	58	2	1117	916177108	ROLLENSATZ
BOLZEN 35.0X70 35NICRMOV	979358808	68	1	1252	916324608	D-ANLENKSTUECK VORM.
BOLZEN 35.0X77 35NICRMOV	97083628	59	18	1252	916324608	D-ANLENKSTUECK VORM.
BOLZEN 390.0X655 35NICRM	979551208	3	2	247	915750608	DREHBUEHNENRAHMEN VOR
BOLZEN 390.0X700 35NICRM	979900008	17	4	50	919045208	QUERTRAEGER
BOLZEN 390.0X815 35NICRM	97001384	3	2	1426	916302808	W-ANLENKSTUECK
BOLZEN 40.0X95 42CRMO4+Q	971343208	45	2	322	915751408	WINDE 1 VORM.
BOLZEN 40.0X95 42CRMO4+Q	971343208	103	4	424	96038696	LAUFSTEG DREHBUEHNE
BOLZEN 430.0X755 35NICRM	979358008	2	2	256	915750708	BOLZEN D-S ANLENKSTUECK
BOLZEN 45.0 X90 35NICRMOV	97000817	43	2	20	917528708	RAUPENMITTELTEIL
BOLZEN 45.0X128 35NICRMOV	941978308	31	8	148	917525508	RAUPENTRAEGER LI.
BOLZEN 45.0X128 35NICRMOV	941978308	31	8	205	917525908	RAUPENTRAEGER RE.
BOLZEN 45.0X152 35NICRMOV	97010196	17	4	1444	915746208	ZWISCHENSTUECK WA-BOCK
BOLZEN 45.0X158 35NICRMOV	97007316	15	2	1388	966890708	WA-BOCK 1 ANLENKSTUECK
BOLZEN 45.0X158 35NICRMOV	97007316	22	2	1412	915746608	WA-BOCK 2 ANLENKSTUECK
BOLZEN 45.0X158 35NICRMOV	97007316	20	2	1440	915723208	ZWISCHENSTUECK WA-BOCK
BOLZEN 45.0X158 35NICRMOV	97007316	20	2	1444	915746208	ZWISCHENSTUECK WA-BOCK

Bezeichnung	Artikel	Pos.	Menge	Seite	Baugruppe	Bezeichnung
BOLZEN 45.0X160 35NICRMOV	947663008	142	4	1253	916324608	D-ANLENKSTUECK VORM.
BOLZEN 45.0X160 35NICRMOV	979078708	1	1	1264	965764708	BOLZEN M.RINGSCHRAUBE
BOLZEN 45.0X162 35NICRMOV	97009200	14	1	1475	915744908	MASTNASE
BOLZEN 45.0X163 35NICRMOV	97001025	63	3	1453	915723308	LI-ZWISCHENSTUECK
BOLZEN 45.0X163 35NICRMOV	97001025	63	3	1460	915723408	LI-ZWISCHENSTUECK
BOLZEN 45.0X163 35NICRMOV	97001025	63	3	1465	915746808	LI-ZWISCHENSTUECK
BOLZEN 45.0X163 35NICRMOV	97001025	63	3	1470	916062508	LI-ZWISCHENSTUECK
BOLZEN 45.0X274 35NICRMOV	979406208	27	2	565	918744708	MASCHINENHAUS GRUNDRAH
BOLZEN 45.0X284 35NICRMOV	956058908	52	2	1302	915745708	D-KOPFSTUECK VORM.
BOLZEN 45.0X322 S355J2+AR	97024740	40	2	1533	966911408	TRAVERSE KPL.
BOLZEN 45.0X332 35NICRMOV	950941408	58	2	1302	915745708	D-KOPFSTUECK VORM.
BOLZEN 45.0X368 35NICRMOV	979552408	15	2	247	915750608	DREHBUEHNENRAHMEN VOR
BOLZEN 45.0X383 35NICRMOV	979552308	14	2	247	915750608	DREHBUEHNENRAHMEN VOR
BOLZEN 45.0X385 35NICRMOV	97013839	3	2	1390	966885408	W-RUECKHALTEBOCK
BOLZEN 45.0X64 35NICRMOV	976637308	54	8	294	919361308	DREHBUEHNENRAHMEN HEC
BOLZEN 45.0X85 35NICRMOV	979670908	10	4	20	917528708	RAUPENMITTELTEIL
BOLZEN 45X158 35NICRMOV12	940069208	41	4	105	917523808	RAUPENTRAEGER LI.
BOLZEN 45X158 35NICRMOV12	940069208	41	4	148	917525508	RAUPENTRAEGER LI.
BOLZEN 45X158 35NICRMOV12	940069208	41	4	178	917525608	RAUPENTRAEGER RE.
BOLZEN 45X158 35NICRMOV12	940069208	41	4	205	917525908	RAUPENTRAEGER RE.
BOLZEN 45X158 35NICRMOV12	940069208	(2)	1	1305	915745708	D-KOPFSTUECK VORM.
BOLZEN 45X158 35NICRMOV12	940069208	21	2	1447	915723508	ROLLENWAGEN W-AUSLEGE
BOLZEN 50.0 X133 35NICRMOV	97000818	44	3	20	917528708	RAUPENMITTELTEIL
BOLZEN 50.0 X358 35NICRMOV	97010266	6	1	1332	96051961	ZUGZYLINDER VORM.
BOLZEN 50.0 X358 35NICRMOV	97010266	6	1	1340	96051962	ZUGZYLINDER VORM.
BOLZEN 50.0 X58 35NICRMOV	947460108	8	2	1332	96051961	ZUGZYLINDER VORM.
BOLZEN 50.0 X58 35NICRMOV	947460108	8	2	1340	96051962	ZUGZYLINDER VORM.
BOLZEN 50.0X108 35NICRMOV	940069108	34	1	247	915750608	DREHBUEHNENRAHMEN VOR
BOLZEN 50.0X108 35NICRMOV	940069108	34	1	294	919361308	DREHBUEHNENRAHMEN HEC
BOLZEN 50.0X125 35NICRMOV	947458008	27	2	1426	916302808	W-ANLENKSTUECK
BOLZEN 50.0X175 35NICRMOV	971799808	86	2	1413	915746608	WA-BOCK 2 ANLENKSTUECK
BOLZEN 50.0X242 S355J2+AR	979201208	20	4	1112	916177008	ROLLENSATZ
BOLZEN 50.0X242 S355J2+AR	979201208	20	4	1117	916177108	ROLLENSATZ
BOLZEN 50.0X242 S355J2+AR	979201208	7	1	1309	966594008	LASCHE KPL.
BOLZEN 50.0X242 S355J2+AR	979201208	11	1	1548	966377608	STANGE KPL.
BOLZEN 50.0X260 35NICRMOV	97011030	33	2	1402	916115908	WA-BOCK 1 KOPFSTUECK
BOLZEN 50.0X348 35NICRMOV	973100808	59	1	1388	966890708	WA-BOCK 1 ANLENKSTUECK
BOLZEN 50.0X76 35NICRMOV	956573308	4	2	1494	966888308	SCHALTEINHEIT
BOLZEN 50.0X76 35NICRMOV	956573308	4	2	1495	966916408	SCHALTEINHEIT
BOLZEN 50.0X90 35NICRMOV	979405108	44	2	565	918744708	MASCHINENHAUS GRUNDRAH
BOLZEN 540.0X825 35NICRM	979357908	1	2	256	915750708	BOLZEN D-S ANLENKSTUECK
BOLZEN 55.0 X0 35NICRMOV12	955469908	46	2	565	918744708	MASCHINENHAUS GRUNDRAH
BOLZEN 55.0 X445 35NICRMOV	977976408	40	12	294	919361308	DREHBUEHNENRAHMEN HEC
BOLZEN 55.0 X445 35NICRMOV	977976408	232	2	1254	916324608	D-ANLENKSTUECK VORM.
BOLZEN 55.0 X620 35NICRMOV	979603008	13	2	105	917523808	RAUPENTRAEGER LI.
BOLZEN 55.0 X620 35NICRMOV	979603008	13	2	178	917525608	RAUPENTRAEGER RE.
BOLZEN 55.0X108 35NICRMOV	933777308	21	4	247	915750608	DREHBUEHNENRAHMEN VOR
BOLZEN 55.0X108 35NICRMOV	933777308	94	4	566	918744708	MASCHINENHAUS GRUNDRAH
BOLZEN 55.0X125 35NICRMOV	952667108	39	2	247	915750608	DREHBUEHNENRAHMEN VOR
BOLZEN 55.0X125 35NICRMOV	952667108	6	2	294	919361308	DREHBUEHNENRAHMEN HEC
BOLZEN 55.0X136 35NICRMOV	979773108	52	8	294	919361308	DREHBUEHNENRAHMEN HEC
BOLZEN 55.0X136 35NICRMOV	979773108	30	4	1345	916303808	D-ZWISCHENSTUECK
BOLZEN 55.0X136 35NICRMOV	979773108	43	4	1357	917223708	D-ZWISCHENSTUECK
BOLZEN 55.0X136 35NICRMOV	979773108	46	4	1365	917223808	D-ZWISCHENSTUECK
BOLZEN 55.0X140 35NICRMOV	945147108	3	2	1535	967582308	TRAVERSE KPL.
BOLZEN 55.0X165 35NICRMOV	97013907	57	4	1302	915745708	D-KOPFSTUECK VORM.
BOLZEN 55.0X169 35NICRMOV	973427508	58	2	389	965661108	STUETZE KPL.
BOLZEN 55.0X175 35NICRMOV	97002457	2	1	1113	966331808	BOLZENZIEHEINRICHTUNG VO
BOLZEN 55.0X175 35NICRMOV	97002457	2	1	1118	967623108	BOLZENZIEHEINRICHTUNG VO
BOLZEN 55.0X240 35NICRMOV	955168508	2	2	1505	965656708	KONSOLE BALLASTABLAGE

Bezeichnung	Artikel	Pos.	Menge	Seite	Baugruppe	Bezeichnung
BOLZEN 55.0X280 35NICRMOV	950231208	38	2	1402	916115908	WA-BOCK 1 KOPFSTUECK
BOLZEN 55.0X280 35NICRMOV	979598308	42	1	247	915750608	DREHBUEHNENRAHMEN VOR
BOLZEN 55.0X300 35NICRMOV	97000828	7	4	1497	966887708	VERBINDUNGSTRAEGER
BOLZEN 55.0X300 35NICRMOV	97000828	15	1	1500	966887908	BOCK LI.
BOLZEN 55.0X300 35NICRMOV	97000828	15	1	1503	966888108	BOCK RE.
BOLZEN 55.0X334 35NICRMOV	979595908	143	1	567	918744708	MASCHINENHAUS GRUNDRAH
BOLZEN 55.0X348 35NICRMOV	970556508	16	1	1475	915744908	MASTNASE
BOLZEN 55.0X355 35NICRMOV	979393408	20	2	294	919361308	DREHBUEHNENRAHMEN HEC
BOLZEN 55.0X355 35NICRMOV	979393408	26	2	389	965661108	STUETZE KPL.
BOLZEN 55.0X400 35NICRMOV	976553808	55	1	1388	966890708	WA-BOCK 1 ANLENKSTUECK
BOLZEN 55.0X455 35NICRMOV	97003077	39	4	294	919361308	DREHBUEHNENRAHMEN HEC
BOLZEN 55.0X64 6 35NICRMOV	973494608	4	2	1492	966887508	QUERTRAEGER
BOLZEN 55.0X860 35NICRMOV	97002453	13	4	1112	916177008	ROLLENSATZ
BOLZEN 55.0X860 35NICRMOV	97002453	13	4	1117	916177108	ROLLENSATZ
BOLZEN 60.0X393 S355J2+AR	97006457	67	4	1303	915745708	D-KOPFSTUECK VORM.
BOLZEN 65.0X124 35NICRMOV	976449608	2	1	1060	966939508	LASCHE VORM.
BOLZEN 65.0X124 35NICRMOV	976449608	(2)	1	1427	916302808	W-ANLENKSTUECK
BOLZEN 65.0X129 35NICRMOV	978499208	196	2	1254	916324608	D-ANLENKSTUECK VORM.
BOLZEN 65.0X140 35NICRMOV	977071408	16	4	1372	966649408	VERSTELLFLASCHE KPL.
BOLZEN 65.0X190 35NICRMOV	97002975	31	2	1192	915753208	WINDE 5 VORM.
BOLZEN 65.0X455 35NICRMOV	97007820	13	2	1372	966649408	VERSTELLFLASCHE KPL.
BOLZEN 65.0X485 35NICRMOV	97034841	64	1	1214	915753308	WINDE 6 VORM.
BOLZEN 65.0X485 35NICRMOV	97034841	63	1	1346	916303808	D-ZWISCHENSTUECK
BOLZEN 65.0X485 35NICRMOV	97034841	62	1	1357	917223708	D-ZWISCHENSTUECK
BOLZEN 65.0X485 35NICRMOV	97034841	63	1	1366	917223808	D-ZWISCHENSTUECK
BOLZEN 65.0X774 35NICRMOV	97001397	19	1	1426	916302808	W-ANLENKSTUECK
BOLZEN 6KT13X43.5 X5CRNI18	97000300	42	2	1475	915744908	MASTNASE
BOLZEN 70.0 X0 35NICRMOV12	946514608	16	1	105	917523808	RAUPENTRAEGER LI.
BOLZEN 70.0 X0 35NICRMOV12	946514608	16	1	178	917525608	RAUPENTRAEGER RE.
BOLZEN 70.0 X290 35NICRMOV	97000945	14	2	1497	966887708	VERBINDUNGSTRAEGER
BOLZEN 70.0 X290 35NICRMOV	97000945	31	2	1500	966887908	BOCK LI.
BOLZEN 70.0 X290 35NICRMOV	97000945	31	2	1503	966888108	BOCK RE.
BOLZEN 70.0X150 35NICRMOV	979921808	20	4	381	915753008	A-BOCK
BOLZEN 70.0X150 35NICRMOV	979921808	32	2	384	965661008	RAHMEN VORM.
BOLZEN 70.0X150 35NICRMOV	979921808	30	4	389	965661108	STUETZE KPL.
BOLZEN 70.0X150 35NICRMOV	979921808	49	2	1154	916302908	S-ADAPTER
BOLZEN 70.0X210 35NICRMOV	979891108	7	4	1055	916305808	S-ANLENKSTUECK VORM.
BOLZEN 70.0X210 35NICRMOV	979891108	18	4	1163	916302608	SL-REDUZIERSTUECK
BOLZEN 70.0X240 35NICRMOV	978986608	18	4	1129	916303308	S-ZWISCHENSTUECK
BOLZEN 70.0X240 35NICRMOV	978986608	18	4	1136	916303208	S-ZWISCHENSTUECK
BOLZEN 70.0X240 35NICRMOV	978986608	18	4	1141	916303108	S-ZWISCHENSTUECK
BOLZEN 70.0X240 35NICRMOV	978986608	18	4	1145	916303008	S-ZWISCHENSTUECK
BOLZEN 70.0X240 35NICRMOV	978986608	18	4	1149	916302708	S-ZWISCHENSTUECK
BOLZEN 70.0X240 35NICRMOV	978986608	18	4	1154	916302908	S-ADAPTER
BOLZEN 70.0X240 35NICRMOV	978986608	136	4	1253	916324608	D-ANLENKSTUECK VORM.
BOLZEN 70.0X240 35NICRMOV	978986608	32	4	1345	916303808	D-ZWISCHENSTUECK
BOLZEN 70.0X240 35NICRMOV	978986608	31	4	1357	917223708	D-ZWISCHENSTUECK
BOLZEN 70.0X240 35NICRMOV	978986608	33	4	1365	917223808	D-ZWISCHENSTUECK
BOLZEN 70.0X240 35NICRMOV	978986608	5	4	1426	916302808	W-ANLENKSTUECK
BOLZEN 70.0X240 35NICRMOV	978986608	32	4	1452	915723308	LI-ZWISCHENSTUECK
BOLZEN 70.0X240 35NICRMOV	978986608	32	4	1460	915723408	LI-ZWISCHENSTUECK
BOLZEN 70.0X240 35NICRMOV	978986608	32	4	1465	915746808	LI-ZWISCHENSTUECK
BOLZEN 70.0X240 35NICRMOV	978986608	32	4	1470	916062508	LI-ZWISCHENSTUECK
BOLZEN 70.0X280 35NICRMOV	97001613	10	2	395	965661508	OBERFLASCHE KPL.
BOLZEN 70.0X280 35NICRMOV	97001613	67	2	1154	916302908	S-ADAPTER
BOLZEN 70.0X325 35NICRMOV	97012151	23	6	1533	966911408	TRAVERSE KPL.
BOLZEN 70.0X710 35NICRMOV	97007315	14	2	1388	966890708	WA-BOCK 1 ANLENKSTUECK
BOLZEN 70.0X710 35NICRMOV	97007315	21	2	1412	915746608	WA-BOCK 2 ANLENKSTUECK
BOLZEN 70.0X710 35NICRMOV	97007315	19	2	1440	915723208	ZWISCHENSTUECK WA-BOCK
BOLZEN 70.0X710 35NICRMOV	97007315	19	2	1444	915746208	ZWISCHENSTUECK WA-BOCK

Bezeichnung	Artikel	Pos.	Menge	Seite	Baugruppe	Bezeichnung
BOLZEN 75.0X320 35NICRMOV	956246508	43	4	1302	915745708	D-KOPFSTUECK VORM.
BOLZEN 75.0X350 35NICRMOV	97011006	16	1	1559	966825708	STANGE KPL.
BOLZEN 75.0X350 35NICRMOV	97011006	16	1	1561	966825808	STANGE KPL.
BOLZEN 75.0x220 35NICRMOV	970591808	2	2	406	968125908	TRANSPORTABLAGE
BOLZEN 80.0 X0 35NICRMOV12	949948308	121	2	106	917523808	RAUPENTRAEGER LI.
BOLZEN 80.0 X0 35NICRMOV12	949948308	73	2	149	917525508	RAUPENTRAEGER LI.
BOLZEN 80.0 X0 35NICRMOV12	949948308	121	2	179	917525608	RAUPENTRAEGER RE.
BOLZEN 80.0 X0 35NICRMOV12	949948308	73	2	206	917525908	RAUPENTRAEGER RE.
BOLZEN 80.0 X0 35NICRMOV12	949948308	131	1	1303	915745708	D-KOPFSTUECK VORM.
BOLZEN 80.0 X0 35NICRMOV12	949948308	9	1	1310	966731108	ROLLENLAGERUNG KPL.
BOLZEN 80.0X173 35NICRMOV	97003205	96	2	1252	916324608	D-ANLENKSTUECK VORM.
BOLZEN 80.0X185 35NICRMOV	97011536	39	4	1540	96051353	STANGENUMFANG
BOLZEN 80.0X200 35NICRMOV	97000073	101	2	1252	916324608	D-ANLENKSTUECK VORM.
BOLZEN 80.0X225 35NICRMOV	979552208	13	2	247	915750608	DREHBUEHNENRAHMEN VOR
BOLZEN 80.0X265 S355J2C+C	978988708	23	2	1129	916303308	S-ZWISCHENSTUECK
BOLZEN 80.0X265 S355J2C+C	978988708	23	2	1136	916303208	S-ZWISCHENSTUECK
BOLZEN 80.0X265 S355J2C+C	978988708	23	2	1141	916303108	S-ZWISCHENSTUECK
BOLZEN 80.0X265 S355J2C+C	978988708	23	2	1145	916303008	S-ZWISCHENSTUECK
BOLZEN 80.0X265 S355J2C+C	978988708	23	2	1149	916302708	S-ZWISCHENSTUECK
BOLZEN 80.0X265 S355J2C+C	978988708	23	2	1154	916302908	S-ADAPTER
BOLZEN 80.0X290 35NICRMOV	979298608	78	2	1056	916305808	S-ANLENKSTUECK VORM.
BOLZEN 80.0X630 35NICRMOV	97011537	41	4	1540	96051353	STANGENUMFANG
BOLZEN 80x199 35NICRMOV12	956664908	17	4	294	919361308	DREHBUEHNENRAHMEN HEC
BOLZEN 85.0 X200 35NICRMOV	97001181	124	2	106	917523808	RAUPENTRAEGER LI.
BOLZEN 85.0 X200 35NICRMOV	97001181	71	2	149	917525508	RAUPENTRAEGER LI.
BOLZEN 85.0 X200 35NICRMOV	97001181	124	2	179	917525608	RAUPENTRAEGER RE.
BOLZEN 85.0 X200 35NICRMOV	97001181	71	2	206	917525908	RAUPENTRAEGER RE.
BOLZEN 85.0X150 35NICRMOV	97000074	102	2	1252	916324608	D-ANLENKSTUECK VORM.
BOLZEN 85.0X175 35NICRMOV	97028027	117	2	1253	916324608	D-ANLENKSTUECK VORM.
BOLZEN 85.0X177 35NICRMOV	97000862	79	2	106	917523808	RAUPENTRAEGER LI.
BOLZEN 85.0X177 35NICRMOV	97000862	67	2	149	917525508	RAUPENTRAEGER LI.
BOLZEN 85.0X177 35NICRMOV	97000862	79	2	179	917525608	RAUPENTRAEGER RE.
BOLZEN 85.0X177 35NICRMOV	97000862	67	2	205	917525908	RAUPENTRAEGER RE.
BOLZEN 85.0X185 35NICRMOV	970459408	114	2	1253	916324608	D-ANLENKSTUECK VORM.
BOLZEN 85.0X200 35NICRMOV	978624008	16	1	148	917525508	RAUPENTRAEGER LI.
BOLZEN 85.0X200 35NICRMOV	978624008	16	1	205	917525908	RAUPENTRAEGER RE.
BOLZEN 85.0X200 35NICRMOV	979872408	65	2	1252	916324608	D-ANLENKSTUECK VORM.
BOLZEN 85.0X327 35NICRMOV	97001180	80	2	106	917523808	RAUPENTRAEGER LI.
BOLZEN 85.0X327 35NICRMOV	97001180	66	2	148	917525508	RAUPENTRAEGER LI.
BOLZEN 85.0X327 35NICRMOV	97001180	80	2	179	917525608	RAUPENTRAEGER RE.
BOLZEN 85.0X327 35NICRMOV	97001180	66	2	205	917525908	RAUPENTRAEGER RE.
BOLZEN 90.0X180 35NICRMOV	97000076	103	2	1252	916324608	D-ANLENKSTUECK VORM.
BOLZEN 90.0X180 35NICRMOV	97011586	42	2	1540	96051353	STANGENUMFANG
BOLZEN 90.0X230 35NICRMOV	979558308	9	2	294	919361308	DREHBUEHNENRAHMEN HEC
BOLZEN 90.0X470 35NICRMOV	979553208	36	1	247	915750608	DREHBUEHNENRAHMEN VOR
BOLZEN 90.0X540 35NICRMOV	97011519	72	2	389	965661108	STUETZE KPL.
BOLZEN 90.0X572 35NICRMOV	97001612	72	1	1154	916302908	S-ADAPTER
BOLZEN D-S ANLENKSTUECK	915750708	2	1	243	919238608	DREHBUEHNENRAHMEN KPL.
BOLZEN DIN 1434 10X90X85	451000508	204	2	568	918744708	MASCHINENHAUS GRUNDRAH
BOLZEN DIN 1434 10X90X85	451000508	57	4	1163	916302608	SL-REDUZIERSTUECK
BOLZEN DIN 1434 10X90X85	451000508	111	1	1303	915745708	D-KOPFSTUECK VORM.
BOLZEN DIN 1434 20X55X46 3	451001208	20	2	395	965661508	OBERFLASCHE KPL.
BOLZEN DIN 1434 20X55X46 3	451001208	102	10	424	96038696	LAUFSTEG DREHBUEHNE
BOLZEN DIN 1434 20X55X46 3	451001208	6	10	1027	965630408	TRAEGER VORM.
BOLZEN DIN 1434 20X55X46 3	451001208	55	17	1055	916305808	S-ANLENKSTUECK VORM.
BOLZEN DIN 1434 20X55X46 3	451001208	8	2	1087	966490908	AUFSTIEG KPL.
BOLZEN DIN 1434 20X55X46 3	451001208	3	2	1091	967665708	GELAENDER VORM.
BOLZEN DIN 1434 20X55X46 3	451001208	3	2	1092	967665808	GELAENDER VORM.
BOLZEN DIN 1434 20X55X46 3	451001208	44	8	1251	916324608	D-ANLENKSTUECK VORM.
BOLZEN DIN 1434 20X55X46 3	451001208	20	22	1345	916303808	D-ZWISCHENSTUECK

Bezeichnung	Artikel	Pos.	Menge	Seite	Baugruppe	Bezeichnung
BOLZEN DIN 1434 20X55X46 3	451001208	49	2	1412	915746608	WA-BOCK 2 ANLENKSTUECK
BOLZEN DIN 1434 20X55X46 3	451001208	18	4	1507	966410908	PODEST KPL.
BOLZEN DIN 1435 12X40X35	451214808	7	2	1394	968301108	SCHUTZHAUBE KPL.
BOLZEN DIN 1435 16X35X28	451218408	64	1	51	919045208	QUERTRAEGER
BOLZEN DIN 1435 20X65X58	451222408	8	4	56	96026100	PODEST KPL.LI.
BOLZEN DIN 1435 20X65X58	451222408	8	5	60	96026289	PODEST KPL.RE.
BOLZEN DIN 1435 20X65X58	451222408	9	6	65	96026457	PODEST KPL.
BOLZEN DIN 1435 20X65X58	451222408	6	9	223	919026408	LAUFSTEG RAUPENFAHRWER
BOLZEN DIN 1435 20X65X58	451222408	37	4	1112	916177008	ROLLENSATZ
BOLZEN DIN 1435 20X65X58	451222408	37	4	1117	916177108	ROLLENSATZ
BOLZEN DIN 1435 25X160X152	451227408	114	4	413	96038694	LAUFSTEG DREHBUEHNE
BOLZEN DIN 1435 25X50X42 S	10875670	218	3	1254	916324608	D-ANLENKSTUECK VORM.
BOLZEN DIN 1435 25X75X65 S	451226408	10	2	54	965956208	TREPPE
BOLZEN DIN 1435 25X80X72 42	948837508	69	1	1252	916324608	D-ANLENKSTUECK VORM.
BOLZEN DIN 1435 25X80X72 S3	451226708	17	1	1088	966470508	HUBENDSCHALTER VORM.
BOLZEN DIN 1435 25X80X72 S3	451226708	17	1	1089	966470608	HUBENDSCHALTER VORM.
BOLZEN DIN 1435 30X290X280	451231108	128	4	1303	915745708	D-KOPFSTUECK VORM.
BOLZEN DIN 1435 30X290X280	451231108	11	1	1574	967858208	ABLAGE KPL.
BOLZEN DIN 1435 30X85X70 3	451230508	16	4	54	965956208	TREPPE
BOLZEN DIN 1435 30X85X70 3	451230508	3	1	234	966648008	BOLZENZIEHZYLINDER KPL.
BOLZEN DIN 1435 8X35X31 ST	451213008	60	2	106	917523808	RAUPENTRAEGER LI.
BOLZEN DIN 1435 8X35X31 ST	451213008	39	2	148	917525508	RAUPENTRAEGER LI.
BOLZEN DIN 1435 8X35X31 ST	451213008	60	2	179	917525608	RAUPENTRAEGER RE.
BOLZEN DIN 1435 8X35X31 ST	451213008	39	2	205	917525908	RAUPENTRAEGER RE.
BOLZEN DIN 1435 8X55X51 ST	451210508	101	1	576	96035947	DACH KPL.
BOLZEN DIN 1435 8X55X51 ST	451210508	11	2	579	965886708	DACH KPL.
BOLZEN DIN 1436 16X85X80 S	451418108	77	1	106	917523808	RAUPENTRAEGER LI.
BOLZEN DIN 1436 16X85X80 S	451418108	77	1	179	917525608	RAUPENTRAEGER RE.
BOLZEN DIN 1436 20X103X96 3	451422708	8	4	444	966460008	BOLZENPALETTE
BOLZEN DIN 1436 20X85X78 3	451422308	13	2	1494	966888308	SCHALTEINHEIT
BOLZEN DIN 1436 20X85X78 3	451422308	13	2	1495	966916408	SCHALTEINHEIT
BOLZEN DIN 1436 25X220X212	451426808	3	2	437	96021673	BOLZENZIEHEINRICHTUNG VO
BOLZEN DIN 1436 25X55X45 42	451426608	204	4	1254	916324608	D-ANLENKSTUECK VORM.
BOLZEN DIN 1436 30X140X130	451430408	5	1	1347	966035008	STANGENABLAGE KPL.
BOLZEN DIN 1436 30X165X155	451430908	4	4	1536	968169608	SCHLITTEN KPL.
BOLZEN DIN 1436 30X55X45 42	451430508	23	1	1372	966649408	VERSTELLFLASCHE KPL.
BOLZEN DIN 1436 40X90X78	451436708	130	1	107	917523808	RAUPENTRAEGER LI.
BOLZEN DIN 1436 40X90X78	451436708	75	1	149	917525508	RAUPENTRAEGER LI.
BOLZEN DIN 1436 40X90X78	451436708	130	1	179	917525608	RAUPENTRAEGER RE.
BOLZEN DIN 1436 40X90X78	451436708	75	1	206	917525908	RAUPENTRAEGER RE.
BOLZEN DIN 1436 8X27X20 ST	451410208	104	1	576	96035947	DACH KPL.
BOLZEN DIN 1436 8X27X20 ST	451410208	7	2	579	965886708	DACH KPL.
BOLZEN DIN 1436 8X27X20 ST	451410208	5	2	584	965887608	DECKEL VORM.
BOLZEN DIN 1436 8X40X35 ST	451410308	8	2	580	965886908	DACH KPL.
BOLZEN DIN 1436 8X40X35 ST	451410308	8	2	581	965887008	DACH KPL.
BOLZEN DIN 1436 8X48X43 ST	451410108	9	2	573	965886508	DACH KPL.
BOLZEN DIN 1436 8X48X43 ST	451410108	103	1	576	96035947	DACH KPL.
BOLZEN DIN 1436 8X48X43 ST	451410108	5	6	580	965886908	DACH KPL.
BOLZEN DIN 1436 8X48X43 ST	451410108	5	6	581	965887008	DACH KPL.
BOLZEN ISO 2340 B16X230X2	450119008	37	1	1170	915753108	WINDE 3 VORM.
BOLZEN ISO 2340 B16X230X2	450119008	37	1	1192	915753208	WINDE 5 VORM.
BOLZEN ISO 2340 B20X190X1	450023508	3	2	1536	968169608	SCHLITTEN KPL.
BOLZEN ISO 2340 B20X330X3	450023708	3	2	507	967037208	GELAENDER KPL.
BOLZEN ISO 2340 B20X330X3	450023708	3	2	508	967036208	GELAENDER KPL.
BOLZEN ISO 2340 B20X330X3	450023708	3	1	509	967037908	GELAENDER KPL.
BOLZEN ISO 2340 B20X370X3	450022208	3	2	1481	967995008	MECH.BEFESTIGUNGSTEILE
BOLZEN ISO 2340 B20X480X4	452549308	169	1	1304	915745708	D-KOPFSTUECK VORM.
BOLZEN ISO 2340 B20X500X4	450023208	113	2	1056	916305808	S-ANLENKSTUECK VORM.
BOLZEN ISO 2340 B20X500X4	450023208	106	1	1303	915745708	D-KOPFSTUECK VORM.
BOLZEN ISO 2340 B24X480X46	452545308	163	1	1253	916324608	D-ANLENKSTUECK VORM.

Bezeichnung	Artikel	Pos.	Menge	Seite	Baugruppe	Bezeichnung
BOLZEN ISO 2340 B30X200X1	452541208	177	2	1304	915745708	D-KOPFSTUECK VORM.
BOLZEN ISO 2340 B30X248X2	452554108	15	2	1055	916305808	S-ANLENKSTUECK VORM.
BOLZEN ISO 2340 B30X255X2	452541408	31	2	1055	916305808	S-ANLENKSTUECK VORM.
BOLZEN ISO 2340 B30X290X2	450033208	47	2	1055	916305808	S-ANLENKSTUECK VORM.
BOLZEN ISO 2340 B30X370X3	450031408	21	2	1084	916332108	S-KOPFSTUECK
BOLZEN ISO 2340 B40X300X28	450036408	7	9	1578	96011234	CONTAINER KPL.
BOLZEN ISO 2340 B40X300X28	450036408	8	9	1580	96011235	CONTAINER KPL.
BOLZEN ISO 2340 B40X300X28	450036408	9	8	1582	96011236	CONTAINER KPL.
BOLZEN ISO 2340 B40X300X28	450036408	7	8	1584	96040975	CONTAINER KPL.
BOLZEN ISO 2340 B40X300X28	450036408	7	11	1586	96041964	CONTAINER KPL.
BOLZEN ISO 2340 B40X460X4	450037508	28	1	1388	966890708	WA-BOCK 1 ANLENKSTUECK
BOLZEN ISO 2340 B40X460X4	450037508	33	1	1412	915746608	WA-BOCK 2 ANLENKSTUECK
BOLZEN ISO 2340 B70X160X1	450046308	3	1	240	926573208	MONTAGEROLLE
BOLZEN ISO 2341 B12X35X30	453009608	13	2	54	965956208	TREPPE
BOLZEN ISO 2341 B12X90X83 3	10678290	5	2	1394	968301108	SCHUTZHAUBE KPL.
BOLZEN ISO 2341 B14X108X10	10343048	103	2	413	96038694	LAUFSTEG DREHBUEHNE
BOLZEN ISO 2341 B14X108X10	10343048	122	6	424	96038696	LAUFSTEG DREHBUEHNE
BOLZEN ISO 2341 B16X105X99	12100247	3	1	1374	966657008	ENDSCHALTER KPL.
BOLZEN ISO 2341 B16X105X99	12100247	3	1	1376	966657108	ENDSCHALTER KPL.
BOLZEN ISO 2341 B16X162X15	453008308	89	2	1413	915746608	WA-BOCK 2 ANLENKSTUECK
BOLZEN ISO 2341 B16X83X78 3	451418308	5	1	594	96044781	HALTER KPL.
BOLZEN ISO 2341 B20X100X90	10875673	109	4	413	96038694	LAUFSTEG DREHBUEHNE
BOLZEN ISO 2341 B20X115X10	453020908	203	1	1254	916324608	D-ANLENKSTUECK VORM.
BOLZEN ISO 2341 B20X123X11	453020308	205	3	1254	916324608	D-ANLENKSTUECK VORM.
BOLZEN ISO 2341 B20X125X10	453020508	104	4	424	96038696	LAUFSTEG DREHBUEHNE
BOLZEN ISO 2341 B20X150X1	453021108	133	2	567	918744708	MASCHINENHAUS GRUNDRAH
BOLZEN ISO 2341 B20X170X1	453022108	25	2	247	915750608	DREHBUEHNENRAHMEN VOR
BOLZEN ISO 2341 B20X170X1	453022108	15	6	294	919361308	DREHBUEHNENRAHMEN HEC
BOLZEN ISO 2341 B20X200X19	453021308	66	1	1056	916305808	S-ANLENKSTUECK VORM.
BOLZEN ISO 2341 B20X220X21	453022508	67	3	1056	916305808	S-ANLENKSTUECK VORM.
BOLZEN ISO 2341 B20X80X72	453020108	214	3	1254	916324608	D-ANLENKSTUECK VORM.
BOLZEN ISO 2341 B24X110X10	453021708	93	1	566	918744708	MASCHINENHAUS GRUNDRAH
BOLZEN ISO 2341 B24X140X1	10029666	166	4	567	918744708	MASCHINENHAUS GRUNDRAH
BOLZEN ISO 2341 B24X45X36	453020808	7	8	362	915752108	MONTAGEWINDE VORM.
BOLZEN ISO 2341 B24X91X82 3	453022308	101	17	424	96038696	LAUFSTEG DREHBUEHNE
BOLZEN ISO 2341 B24X91X82 3	453022308	91	1	566	918744708	MASCHINENHAUS GRUNDRAH
BOLZEN ISO 2341 B30X130X12	453031908	96	4	1130	916303308	S-ZWISCHENSTUECK
BOLZEN ISO 2341 B30X130X12	453031908	92	4	1136	916303208	S-ZWISCHENSTUECK
BOLZEN ISO 2341 B30X130X12	453031908	92	4	1141	916303108	S-ZWISCHENSTUECK
BOLZEN ISO 2341 B30X130X12	453031908	92	4	1145	916303008	S-ZWISCHENSTUECK
BOLZEN ISO 2341 B30X130X12	453031908	92	4	1149	916302708	S-ZWISCHENSTUECK
BOLZEN ISO 2341 B30X130X12	453031908	97	4	1155	916302908	S-ADAPTER
BOLZEN ISO 2341 B30X190X1	10490536	12	1	1310	966731108	ROLLENLAGERUNG KPL.
BOLZEN ISO 2341 B30X220X2	453030008	8	4	1129	916303308	S-ZWISCHENSTUECK
BOLZEN ISO 2341 B30X220X2	453030008	8	4	1136	916303208	S-ZWISCHENSTUECK
BOLZEN ISO 2341 B30X220X2	453030008	8	4	1141	916303108	S-ZWISCHENSTUECK
BOLZEN ISO 2341 B30X220X2	453030008	8	6	1145	916303008	S-ZWISCHENSTUECK
BOLZEN ISO 2341 B30X220X2	453030008	8	4	1149	916302708	S-ZWISCHENSTUECK
BOLZEN ISO 2341 B30X220X2	453030008	8	4	1154	916302908	S-ADAPTER
BOLZEN ISO 2341 B30X220X2	453030008	8	4	1163	916302608	SL-REDUZIERSTUECK
BOLZEN ISO 2341 B30X220X2	453030008	40	4	1357	917223708	D-ZWISCHENSTUECK
BOLZEN ISO 2341 B30X220X2	453030008	43	4	1365	917223808	D-ZWISCHENSTUECK
BOLZEN ISO 2341 B30X220X2	453030008	61	4	1453	915723308	LI-ZWISCHENSTUECK
BOLZEN ISO 2341 B30X220X2	453030008	61	4	1460	915723408	LI-ZWISCHENSTUECK
BOLZEN ISO 2341 B30X220X2	453030008	61	4	1465	915746808	LI-ZWISCHENSTUECK
BOLZEN ISO 2341 B30X220X2	453030008	61	4	1470	916062508	LI-ZWISCHENSTUECK
BOLZEN ISO 2341 B30X50X41	451001508	19	4	54	965956208	TREPPE
BOLZEN ISO 2341 B30X75X65 3	453032008	110	2	1252	916324608	D-ANLENKSTUECK VORM.
BOLZEN ISO 2341 B30X75X65 3	453032008	10	1	1475	915744908	MASTNASE
BOLZEN ISO 2341 B40X110X98	453031108	12	2	389	965661108	STUETZE KPL.

Bezeichnung	Artikel	Pos.	Menge	Seite	Baugruppe	Bezeichnung
BOLZEN ISO 2341 B40X110X98	453031108	100	4	621	919203208	DIESELMOTOR KPL.OBEN
BOLZEN ISO 2341 B40X110X98	453031108	100	4	673	919203308	DIESELMOTOR KPL.UNTEN
BOLZEN ISO 2341 B8X35X32	451210608	102	1	576	96035947	DACH KPL.
BOLZEN ISO 2341 B8X35X32	451210608	14	2	579	965886708	DACH KPL.
BOLZEN KPL.	966138408	19	22	1345	916303808	D-ZWISCHENSTUECK
BOLZEN KPL. FE//ZNNI8//CN//T	966556808	69	1	389	965661108	STUETZE KPL.
BOLZEN M.RINGSCHRAUBE	965764708	141	4	1253	916324608	D-ANLENKSTUECK VORM.
BOLZEN M.RINGSCHRAUBE	965764708	24	1	1426	916302808	W-ANLENKSTUECK
BOLZEN M.RINGSCHRAUBE	965844108	13	4	1129	916303308	S-ZWISCHENSTUECK
BOLZEN M.RINGSCHRAUBE	965844108	13	4	1136	916303208	S-ZWISCHENSTUECK
BOLZEN M.RINGSCHRAUBE	965844108	13	4	1141	916303108	S-ZWISCHENSTUECK
BOLZEN M.RINGSCHRAUBE	965844108	13	6	1145	916303008	S-ZWISCHENSTUECK
BOLZEN M.RINGSCHRAUBE	965844108	13	4	1149	916302708	S-ZWISCHENSTUECK
BOLZEN M.RINGSCHRAUBE	965844108	13	4	1154	916302908	S-ADAPTER
BOLZEN M.RINGSCHRAUBE	965844108	11	4	1163	916302608	SL-REDUZIERSTUECK
BOLZEN M.RINGSCHRAUBE	965844108	42	4	1357	917223708	D-ZWISCHENSTUECK
BOLZEN M.RINGSCHRAUBE	965844108	45	4	1365	917223808	D-ZWISCHENSTUECK
BOLZEN M.RINGSCHRAUBE	965844108	60	4	1453	915723308	LI-ZWISCHENSTUECK
BOLZEN M.RINGSCHRAUBE	965844108	60	4	1460	915723408	LI-ZWISCHENSTUECK
BOLZEN M.RINGSCHRAUBE	965844108	60	4	1465	915746808	LI-ZWISCHENSTUECK
BOLZEN M.RINGSCHRAUBE	965844108	60	4	1470	916062508	LI-ZWISCHENSTUECK
BOLZEN M.RINGSCHRAUBE	966140608	29	4	1345	916303808	D-ZWISCHENSTUECK
BOLZEN M.RINGSCHRAUBE	966140608	45	4	1357	917223708	D-ZWISCHENSTUECK
BOLZEN M.RINGSCHRAUBE	966140608	48	4	1365	917223808	D-ZWISCHENSTUECK
BOLZEN MIT KOPF 25.0X145	97047665	68	4	1214	915753308	WINDE 6 VORM.
BOLZEN MIT KOPF 25X46 X5	976430808	25	4	413	96038694	LAUFSTEG DREHBUEHNE
BOLZEN MIT KOPF 25X46 X5	976430808	64	12	424	96038696	LAUFSTEG DREHBUEHNE
BOLZEN MIT KOPF 45.0X130 3	97012334	3	1	230	966912508	BOLZENZIEHZYLINDER KPL.
BOLZEN RD20X232 S355J2G3	955748108	55	2	1419	916116008	WA-BOCK 2 KOPFSTUECK
BOLZEN RD25X240 S355J2+A	951167108	100	24	424	96038696	LAUFSTEG DREHBUEHNE
BOLZEN RD30X255 S355J2+A	940474008	32	2	1055	916305808	S-ANLENKSTUECK VORM.
BOLZEN RD40X140 35NICRM	940315108	31	2	1426	916302808	W-ANLENKSTUECK
BOLZEN RD55X120 35NICRM	949942008	8	2	995	919300308	ANSCHLAGMITTEL
BOLZEN RD55X175 35NICRM	947034108	70	8	51	919045208	QUERTRAEGER
BOLZEN RD60X124 35NICRM	942124308	2	2	1535	967582308	TRAVERSE KPL.
BOLZEN RD60X140 35NICRM	941265308	195	2	1254	916324608	D-ANLENKSTUECK VORM.
BOLZENAUFNAHME	966003108	10	2	50	919045208	QUERTRAEGER
BOLZENAUFNAHME SCHWK.	966003208	1	1	68	966003108	BOLZENAUFNAHME
BOLZENAUFNAHME SCHWK. R	966158908	5	2	1419	916116008	WA-BOCK 2 KOPFSTUECK
BOLZENHALTER 12X140X140 S	97038750	6	4	1384	919243508	WA-BOCK 1 ANLENKSTUECK
BOLZENHALTERUNG SCHWK.	966004108	1	1	67	966004008	BOLZENLAGERUNG
BOLZENLAGERUNG	966004008	9	2	50	919045208	QUERTRAEGER
BOLZENPALETTE QC	966460008	29	8	433	915755208	ROLLENDREHVERB.M.DREHW
BOLZENZIEHEINRICHTUNG	916256908	32	1	9		LIEBHERR RAUPENKRAN LR
BOLZENZIEHEINRICHTUNG S	966231008	12	1	1500	966887908	BOCK LI.
BOLZENZIEHEINRICHTUNG S	966231008	12	1	1503	966888108	BOCK RE.
BOLZENZIEHEINRICHTUNG S	966290808	4	4	1497	966887708	VERBINDUNGSTRAEGER
BOLZENZIEHEINRICHTUNG S	966333908	1	1	1113	966331808	BOLZENZIEHEINRICHTUNG VO
BOLZENZIEHEINRICHTUNG S	966334108	(1)	1	1112	916177008	ROLLENSATZ
BOLZENZIEHEINRICHTUNG S	967615808	1	1	1118	967623108	BOLZENZIEHEINRICHTUNG VO
BOLZENZIEHEINRICHTUNG SC	965977008	36	2	294	919361308	DREHBUEHNENRAHMEN HEC
BOLZENZIEHEINRICHTUNG SC	965977008	32	2	389	965661108	STUETZE KPL.
BOLZENZIEHEINRICHTUNG VO	96021673	3	1	433	915755208	ROLLENDREHVERB.M.DREHW
BOLZENZIEHEINRICHTUNG VO	966331808	6	2	1112	916177008	ROLLENSATZ
BOLZENZIEHEINRICHTUNG VO	966331908	7	2	1112	916177008	ROLLENSATZ
BOLZENZIEHEINRICHTUNG VO	967623108	6	2	1117	916177108	ROLLENSATZ
BOLZENZIEHEINRICHTUNG VO	967624808	7	2	1117	916177108	ROLLENSATZ
BOLZENZIEHER T ZN O	965921308	43	1	247	915750608	DREHBUEHNENRAHMEN VOR
BOLZENZIEHER T ZN O	965921308	45	3	565	918744708	MASCHINENHAUS GRUNDRAH
BOLZENZIEHZYLINDER 120/70-	10650027	1	1	230	966912508	BOLZENZIEHZYLINDER KPL.

Bezeichnung	Artikel	Pos.	Menge	Seite	Baugruppe	Bezeichnung
BOLZENZIEHZYLINDER 80/45-	10650025	1	1	234	966648008	BOLZENZIEHZYLINDER KPL.
BOLZENZIEHZYLINDER 90/45-	10650048	3	4	256	915750708	BOLZEN D-S ANLENKSTUECK
BOLZENZIEHZYLINDER KPL.	916072008	302	1	12		LIEBHERR RAUPENKRAN LR
BOLZENZIEHZYLINDER KPL.	966648008	1	2	233	916072008	BOLZENZIEHZYLINDER KPL.
BOLZENZIEHZYLINDER KPL.	966912508	1	2	229	916256908	BOLZENZIEHEINRICHTUNG
BREMSFLANSCH	570796208	1	1	368	540270514	ANTRIEB KPL
BREMSVENTIL	10038262	6	1	69	10489597	ABSTUETZZYLINDER
BRENNER	10873622	7	1	993	11621256	LUFTHEIZGERAET
BRENNER 24V	11826648	39	1	491	10876576	WASSERHEIZGERAET
BRENNER 24V	11826648	(9)	1	491	10876576	WASSERHEIZGERAET
BRENNERKOPF	11826647	28	1	491	10876576	WASSERHEIZGERAET
BRENNERKOPF	11826647	(8)	1	491	10876576	WASSERHEIZGERAET
BRENNSTOFFLEITUNG 5X1,5	553018708	252	0.25	991	919208108	HEIZUNG MASCHINENHAUS
BTB PROGRAMMIERT	968252908	21	1	949	96061868	AUFBAUTEILE MONTAGETAFE
BTB PROGRAMMIERT LSB-BTB	96061724	31	3	949	96061868	AUFBAUTEILE MONTAGETAFE
BTT PROGRAMMIERT BTTC	96033227	5	1	527	96033638	OBERTEIL VORM.
BUCHSE	7023917	5	1	658	7023887	VERSTELLUNG HYDRAULISC
BUCHSE 10,5X16X19 11SMnP	10145395	19	1	754	10146947	GENERATOR ANBAU
BUCHSE 120X140X45 GZ-CU	97000091	8	2	1259	966221808	MITNEHMER LINKS
BUCHSE 120X140X45 GZ-CU	97000091	8	2	1260	966221908	MITNEHMER RECHTS
BUCHSE 140X160X80 GZ-CU	97001300	15	2	1429	966267408	KLAPPE KPL.
BUCHSE 150X130X140	97144429	2	1	1391	96053565	STUETZE VORM.
BUCHSE 16X12 1.4301	97002990	47	4	975	918810308	STEUERSTAND
BUCHSE 170X150X140 37MNB	979042008	7	2	384	965661008	RAHMEN VORM.
BUCHSE 200X250X180 GZ-CU	979213408	25	2	384	965661008	RAHMEN VORM.
BUCHSE 230X200X140 GZ-CU	979274208	3	1	1055	916305808	S-ANLENKSTUECK VORM.
BUCHSE 240X220X150 37MNB	97004717	7	2	1412	915746608	WA-BOCK 2 ANLENKSTUECK
BUCHSE 250X200X160 BRONZ	97016850	28	2	294	919361308	DREHBUEHNENRAHMEN HEC
BUCHSE 250X200X160 BRONZ	97016850	45	2	384	965661008	RAHMEN VORM.
BUCHSE 280,4X329,8X62	11080483	6	1	1333	10493604	ZUGZYLINDER
BUCHSE 280,4X329,8X62	11080483	6	1	1341	11002473	ZUGZYLINDER
BUCHSE 280X250X210 GZ-CU	97004652	7	2	1084	916332108	S-KOPFSTUECK
BUCHSE 300X250X81 GZ-CU	97013904	2	2	1390	966885408	W-RUECKHALTEBOCK
BUCHSE 360X420X200 GZ-CU	97004425	2	1	1086	966467008	LASCHE KPL.
BUCHSE 400X360X450 GZ-CU	97004651	6	2	1084	916332108	S-KOPFSTUECK
BUCHSE 40X50X35 GZ-CUZN	979479008	16	2	506	916997508	RAHMEN KPL.
BUCHSE 550X500X113 GZ-CU	97007469	2	2	1306	966593508	ROLLENLAGERUNG KPL.
BUCHSE 550X500X448 GZ-CU	979130808	2	2	1055	916305808	S-ANLENKSTUECK VORM.
BUCHSENEINSATZ 24-POL+P	605609514	501	1	265	96034538	KABELSTRANG
BUCHSENEINSATZ 24-POL+P	605609514	501	1	1289	966885808	LEITUNG
BUCHSENEINSATZ 4-POLX2+S	605664201	501	1	267	96041505	LEITUNG
BUCHSENEINSATZ 64-POL 10	605608808	501	1	266	96041617	LEITUNG
BUCHSENEINSATZ 64-POL 10	605608808	21	4	880	966530408	KLEMMKASTEN
BUCHSENEINSATZ 64-POL 10	605608808	21	3	882	96034780	KLEMMKASTEN
BUCHSENGEHAEUSE 1-POL	11118242	513	1	538	96033658	KABELSTRANG
BUCHSENGEHAEUSE 2-POL 5	10424622	508	2	538	96033658	KABELSTRANG
BUCHSENKONTAKT 0,5-0,75	10424623	700	4	538	96033658	KABELSTRANG
BUCHSENKONTAKT 0,5-1,0MM	6202435	774	2	1326	96052004	LEITUNG
BUCHSENKONTAKT 0,5-1,0MM	6202435	774	2	1327	96052005	LEITUNG
BUCHSENKONTAKT 0,5-1,0MM	6202435	774	2	1434	967255308	LEITUNG
BUCHSENKONTAKT 0,5-1MM2	10877343	2258	56	537	96033657	KABELSTRANG
BUCHSENKONTAKT 0,5-1MM2	10877343	2258	30	540	96034783	KABELSTRANG
BUCHSENKONTAKT 0,5-1MM2	10877343	2258	30	541	96034784	KABELSTRANG
BUCHSENKONTAKT 0,5MM2 S	10493970	721	1	1326	96052004	LEITUNG
BUCHSENKONTAKT 0,5MM2 S	10493970	721	1	1327	96052005	LEITUNG
BUCHSENKONTAKT 1,5MM2	10675381	734	1	267	96041505	LEITUNG
BUCHSENKONTAKT 1,5MM2	604518808	636	2	265	96034538	KABELSTRANG
BUCHSENKONTAKT 1,5MM2	604518808	636	18	302	96047224	LEITUNG
BUCHSENKONTAKT 2.5MM2	605615714	129	1	1289	966885808	LEITUNG
BUCHSENKONTAKT DIN 72585	602339508	647	5	265	96034538	KABELSTRANG

Bezeichnung	Artikel	Pos.	Menge	Seite	Baugruppe	Bezeichnung
BUCHSENKONTAKT DIN 72585	602339508	647	5	302	96047224	LEITUNG
BUCHSENSTECKER 15-POLE	10024744	522	1	535	96033640	DRAEHTE KPL.ARMATUR
BUCHSENSTECKER 15-POLE	10024744	505	1	540	96034783	KABELSTRANG
BUCHSENSTECKER 15-POLE	10024744	505	1	541	96034784	KABELSTRANG
BUCHSENSTECKER 15-POLE	10024744	504	6	542	96033659	KABELSTRANG
BUCHSENSTECKER 25-POLE	602322708	527	1	535	96033640	DRAEHTE KPL.ARMATUR
BUCHSENSTECKER 25-POLE	602322708	503	1	540	96034783	KABELSTRANG
BUCHSENSTECKER 25-POLE	602322708	503	1	541	96034784	KABELSTRANG
BUCHSENSTECKER 25-POLE	602322708	502	3	542	96033659	KABELSTRANG
BUCHSENSTECKER 4-POL	11067890	501	2	264	96041616	LEITUNG
BUCHSENSTECKER 9-POLE	602338608	(520)	1	959	96033580	VERKABELUNG MONTAGETA
BUCHSENTRAEGER 6-POL 16	604526508	507	1	265	96034538	KABELSTRANG
BUCHSENTRAEGER 6-POL 16	604526508	502	9	302	96047224	LEITUNG
BUEGEL	11171276	(71)	1	977	10877138	FAHRERSITZ
BUEGEL	510782108	2	1	136	511486508	WEGESCHIEBER
BUEGEL 3X60X492 ALMG3 H11	97052020	11	1	811	968517508	PUMPE VORM.
BUEGEL SCHWK.	966661008	3	1	1381	966660708	GEWICHT KPL.
BUEGEL SCHWK. FE//ZNNI8//C	966457708	30	2	999	966561608	TRANSPORTRAHMEN KPL.
BUEGEL SCHWK. T ZN O	966413408	1	1	1508	965466808	TUER KPL.
BUEGEL SCHWK. T ZN O	967037808	2	1	509	967037908	GELAENDER KPL.
BUEGELGRIFF 96X8X35 ST	10021980	6	1	577	96036247	DECKEL VORM.
BUEGELGRIFF AL	704006008	12	2	225	966165908	KLAPPRAHMEN VORM.
BUEGELSCHELLE 139,7X184 1	10802988	183	1	786	919203408	SCHALLDAEMPFERANLAGE O
BUEGELSCHELLE 139,7X184 1	10802988	183	1	794	919203508	SCHALLDAEMPFERANLAGE
BUEGELSCHELLE 152.4	10144699	180	2	786	919203408	SCHALLDAEMPFERANLAGE O
BUEGELSCHELLE 152.4	10144699	180	2	794	919203508	SCHALLDAEMPFERANLAGE
BUERSTENHALTER	10411786	16	8	1513	10028002	LEITUNGSTROMMEL
BUERSTENHALTER 10A GOLD	11003142	(1)	1	1513	10028002	LEITUNGSTROMMEL
BUNDBOLZEN	12105279	1	1	1038	10491463	TASCHENSCHLOSS
BUNDBUCHSE 40X44X26 DU	708001608	43	4	1444	915746208	ZWISCHENSTUECK WA-BOCK
BUNDMUTTER M12X1,5	10349204	(22)	2	638	11006043	VERSTELLPUMPE
BUNDSCHEIBE	510714408	18	1	281	510438508	DRUCKMINDERVENTIL
BUSLEITUNG 2 X 0,5	11840113	7	0.23	540	96034783	KABELSTRANG
BUSLEITUNG 2 X 0,5	11840113	8	0.23	540	96034783	KABELSTRANG
BUSLEITUNG 2 X 0,5	11840113	9	2.27	540	96034783	KABELSTRANG
BUSLEITUNG 2 X 0,5	11840113	10	2.27	540	96034783	KABELSTRANG
BUSLEITUNG 2 X 0,5	11840113	11	2.27	540	96034783	KABELSTRANG
BUSLEITUNG 2 X 0,5	11840113	12	0.23	540	96034783	KABELSTRANG
BUSLEITUNG 2 X 0,5	11840113	13	2.27	540	96034783	KABELSTRANG
BUSLEITUNG 2 X 0,5	11840113	14	0.23	540	96034783	KABELSTRANG
BUSLEITUNG 2 X 0,5	11840113	7	0.23	541	96034784	KABELSTRANG
BUSLEITUNG 2 X 0,5	11840113	8	0.23	541	96034784	KABELSTRANG
BUSLEITUNG 2 X 0,5	11840113	9	2.37	541	96034784	KABELSTRANG
BUSLEITUNG 2 X 0,5	11840113	10	2.37	541	96034784	KABELSTRANG
BUSLEITUNG 2 X 0,5	11840113	11	2.37	541	96034784	KABELSTRANG
BUSLEITUNG 2 X 0,5	11840113	12	0.23	541	96034784	KABELSTRANG
BUSLEITUNG 2 X 0,5	11840113	13	2.37	541	96034784	KABELSTRANG
BUSLEITUNG 2 X 0,5	11840113	14	0.23	541	96034784	KABELSTRANG
BUSLEITUNG 2 X 0,5	11840113	371	0.25	542	96033659	KABELSTRANG
BUSLEITUNG 2 X 0,5	11840113	372	0.25	542	96033659	KABELSTRANG
BUSLEITUNG 2 X 0,5	11840113	373	0.25	542	96033659	KABELSTRANG
BUSLEITUNG 2 X 0,5	11840113	374	0.48	542	96033659	KABELSTRANG
BUSLEITUNG 2 X 0,5	11840113	375	0.48	542	96033659	KABELSTRANG
BUTZEN BUZ 28L CR6-FREI	477700808	603	1	334	966085708	ZUSATZHYDRAULIK WINDE 1
BUTZEN BUZ 28L CR6-FREI	477700808	604	1	351	966085808	ZUSATZHYDRAULIK WINDE 2
CONTAINER DIN ISO 668 40FT	10874813	3	1	1578	96011234	CONTAINER KPL.
CONTAINER DIN ISO 668 40FT	10874813	3	1	1580	96011235	CONTAINER KPL.
CONTAINER DIN ISO 668 40FT	10874813	3	1	1582	96011236	CONTAINER KPL.
CONTAINER DIN ISO 668 40FT	10874813	3	1	1584	96040975	CONTAINER KPL.
CONTAINER DIN ISO 668 40FT	10874813	3	1	1586	96041964	CONTAINER KPL.

Bezeichnung	Artikel	Pos.	Menge	Seite	Baugruppe	Bezeichnung
CONTAINER KPL.	96011234	1	2	1576	919415008	TRANSPORTCONTAINER
CONTAINER KPL.	96011235	2	1	1576	919415008	TRANSPORTCONTAINER
CONTAINER KPL.	96011236	3	1	1576	919415008	TRANSPORTCONTAINER
CONTAINER KPL.	96040975	4	3	1576	919415008	TRANSPORTCONTAINER
CONTAINER KPL.	96041964	5	1	1576	919415008	TRANSPORTCONTAINER
CONTAINERSPREADER EN 15	10802258	1	1	1526	916072408	SPREADER
CRIMPKONTAKT 0,2-0,56MM2	602322808	615	39	540	96034783	KABELSTRANG
CRIMPKONTAKT 0,2-0,56MM2	602322808	615	38	541	96034784	KABELSTRANG
CRIMPKONTAKT 0,2-0,56MM2	602322808	615	165	542	96033659	KABELSTRANG
CRIMPKONTAKT 0,75MM2	10113733	751	61	266	96041617	LEITUNG
CRIMPKONTAKT 0,75MM2	10113735	723	61	266	96041617	LEITUNG
CRIMPKONTAKT 0,75MM2	10113735	723	6	1514	967035508	LEITUNG
CRIMPKONTAKT 1,0MM2	605608401	602	43	265	96034538	KABELSTRANG
CRIMPKONTAKT 1,0MM2	605608401	602	15	302	96047224	LEITUNG
CRIMPKONTAKT 1,5MM2	605610208	603	4	265	96034538	KABELSTRANG
CRIMPKONTAKT 1,5MM2	605610208	603	22	302	96047224	LEITUNG
CRIMPKONTAKT 1,5MM2	605610208	603	2	1514	967035508	LEITUNG
D-ANLENKSTUECK KPL. 12M	919100208	250	1	11		LIEBHERR RAUPENKRAN LR
D-ANLENKSTUECK SCHWK. R	966638408	1	1	1251	916324608	D-ANLENKSTUECK VORM.
D-ANLENKSTUECK VORM.	916324608	1	1	1240	919100208	D-ANLENKSTUECK KPL.
D-KOPFSTUECK KPL.	919692308	252	1	11		LIEBHERR RAUPENKRAN LR
D-KOPFSTUECK SCHWK. RAL	966432808	1	1	1302	915745708	D-KOPFSTUECK VORM.
D-KOPFSTUECK VORM.	915745708	1	1	1294	919692308	D-KOPFSTUECK KPL.
D-RUECKHALTESICHERUNG	915745408	2	1	1240	919100208	D-ANLENKSTUECK KPL.
D-ZWISCHENSTUECK 2824.25	917223708	256	1	11		LIEBHERR RAUPENKRAN LR
D-ZWISCHENSTUECK 2824.36	916303808	255	1	11		LIEBHERR RAUPENKRAN LR
D-ZWISCHENSTUECK 2824.36	917223808	257	1	12		LIEBHERR RAUPENKRAN LR
D-ZWISCHENSTUECK SCHWK.	967540508	1	1	1357	917223708	D-ZWISCHENSTUECK
D-ZWISCHENSTUECK SCHWK.	966594308	1	1	1345	916303808	D-ZWISCHENSTUECK
D-ZWISCHENSTUECK SCHWK.	967539508	1	1	1365	917223808	D-ZWISCHENSTUECK
DACH KPL.	96035946	2	1	565	918744708	MASCHINENHAUS GRUNDRAH
DACH KPL.	96035947	2	1	572	96035946	DACH KPL.
DACH KPL.	965886508	1	1	572	96035946	DACH KPL.
DACH KPL.	965886708	3	5	572	96035946	DACH KPL.
DACH KPL.	965886908	4	1	572	96035946	DACH KPL.
DACH KPL.	965887008	5	1	572	96035946	DACH KPL.
DACHLUKE VSG-GLAS	10492844	10	2	501	10651874	KABINE
DACHRAHMEN SCHWK.	96035948	1	1	576	96035947	DACH KPL.
DACHRAHMEN SCHWK.	965898308	1	1	573	965886508	DACH KPL.
DACHRAHMEN SCHWK.	965898608	1	1	579	965886708	DACH KPL.
DACHRAHMEN SCHWK.	965899408	1	1	580	965886908	DACH KPL.
DACHRAHMEN SCHWK.	965899508	1	1	581	965887008	DACH KPL.
DACHSCHEIBE VSG-GLAS	10492845	11	1	501	10651874	KABINE
DAEMMMATTE 20X1042X547 P	979625308	13	1	586	965887808	DECKEL VORM.
DAEMMMATTE 20X915X517 P	97141868	155	1	567	918744708	MASCHINENHAUS GRUNDRAH
DAEMMMATTE 40X1020X1945	97097643	147	1	567	918744708	MASCHINENHAUS GRUNDRAH
DAEMMMATTE 40X1054X355 P	97122438	(3)	1	903	919203908	VERKLEIDUNG MASCHINENH
DAEMMMATTE 40X1179X358 P	979859108	58	1	903	919203908	VERKLEIDUNG MASCHINENH
DAEMMMATTE 40X1886X711 P	979834708	13	1	908	966167908	DECKEL VORM.
DAEMMMATTE 40X1886X711 P	979836808	13	1	910	966168408	DECKEL VORM.
DAEMMMATTE 40X1886X811 P	979834008	13	1	906	966167408	DECKEL VORM.
DAEMMMATTE 40X1886X811 P	979834208	13	1	907	966167508	DECKEL VORM.
DAEMMMATTE 40X1886X828 P	979835008	13	1	909	966168008	DECKEL VORM.
DAEMMMATTE 40X1945X180 P	979790808	150	1	567	918744708	MASCHINENHAUS GRUNDRAH
DAEMMMATTE 40X1945X250 P	979781408	148	1	567	918744708	MASCHINENHAUS GRUNDRAH
DAEMMMATTE 40X1945X285 P	979792708	151	1	567	918744708	MASCHINENHAUS GRUNDRAH
DAEMMMATTE 40X528X355 P	97122437	(2)	1	903	919203908	VERKLEIDUNG MASCHINENH
DAEMMMATTE 40X566X276 P	97117317	7	1	914	96033991	TUER VORM.
DAEMMMATTE 40X566X488 P	97117326	7	1	916	96033993	TUER VORM.
DAEMMMATTE 40X566X488 P	97117326	7	1	918	96033996	TUER VORM.

Bezeichnung	Artikel	Pos.	Menge	Seite	Baugruppe	Bezeichnung
DAEMMMATTE 40X566X576 P	97117334	7	1	920	96034004	TUER VORM.
DAEMMMATTE 40X568X276 P	97117316	6	1	914	96033991	TUER VORM.
DAEMMMATTE 40X570X276 P	97117318	8	1	914	96033991	TUER VORM.
DAEMMMATTE 40X570X488 P	97117325	6	1	916	96033993	TUER VORM.
DAEMMMATTE 40X570X488 P	97117325	6	1	918	96033996	TUER VORM.
DAEMMMATTE 40X570X488 P	97117327	8	1	916	96033993	TUER VORM.
DAEMMMATTE 40X570X488 P	97117327	8	1	918	96033996	TUER VORM.
DAEMMMATTE 40X576X490 P	97117322	6	1	912	96033989	TUER VORM.
DAEMMMATTE 40X576X570 P	97117324	8	1	912	96033989	TUER VORM.
DAEMMMATTE 40X576X570 P	97117332	6	1	920	96034004	TUER VORM.
DAEMMMATTE 40X576X570 P	97117335	8	1	920	96034004	TUER VORM.
DAEMMMATTE 40X576X646 P	97117323	7	1	912	96033989	TUER VORM.
DAEMMMATTE 40X583X574 P	979837408	(7)	1	902	919203908	VERKLEIDUNG MASCHINENH
DAEMMMATTE 40X583X578 P	979837308	(6)	1	902	919203908	VERKLEIDUNG MASCHINENH
DAEMMMATTE 40X583X578 P	979837508	(8)	1	902	919203908	VERKLEIDUNG MASCHINENH
DAEMMMATTE 40X632X551 P	979833008	10	1	904	966167108	TUER VORM.
DAEMMMATTE 40X632X573 P	979832908	9	2	904	966167108	TUER VORM.
DAEMMMATTE 40X676X276 P	97120576	7	1	926	96036315	TUER VORM.
DAEMMMATTE 40X676X488 P	97120569	7	1	922	96036311	TUER VORM.
DAEMMMATTE 40X676X488 P	97120569	7	1	924	96036313	TUER VORM.
DAEMMMATTE 40X678X276 P	97120575	6	1	926	96036315	TUER VORM.
DAEMMMATTE 40X680X276 P	97120577	8	1	926	96036315	TUER VORM.
DAEMMMATTE 40X680X488 P	97120560	6	1	922	96036311	TUER VORM.
DAEMMMATTE 40X680X488 P	97120560	6	1	924	96036313	TUER VORM.
DAEMMMATTE 40X680X488 P	97120570	8	1	922	96036311	TUER VORM.
DAEMMMATTE 40X680X488 P	97120570	8	1	924	96036313	TUER VORM.
DAEMMMATTE 40X717X358 P	97127882	2	1	928	96042450	DECKEL VORM.
DAEMMMATTE 40X717X358 P	97127883	2	1	930	96042451	DECKEL VORM.
DAEMMMATTE 40X717X358 P	979858708	56	2	903	919203908	VERKLEIDUNG MASCHINENH
DAEMMMATTE 40X817X358 P	979858608	55	2	903	919203908	VERKLEIDUNG MASCHINENH
DAEMMMATTE 40X834X358 P	97127884	2	1	932	96042452	DECKEL VORM.
DAEMMMATTE 40X834X358 P	97127885	2	1	934	96042453	DECKEL VORM.
DAEMMSTOFF 20X20X2000 PU	10425409	113	1	1014	96034284	KOMBIKUEHLER VORM.
DAEMPFER	10650488	66	1	977	10877138	FAHRERSITZ
DAEMPFUNGSELEMENT 70 HN	10119412	16	1	691	9078462	AGGREGATETRAEGER ANBA
DAEMPFUNGSKOLBEN	510797408	(6)	1	849	96029372	HYDR.MASCHINENHAUS
DAEMPFUNGSKOLBEN	510797408	7	1	872	511417608	DRUCKBEGRENZUNGSVENTI
DAEMPFUNGSKOLBEN	510797408	7	1	1079	511417708	DRUCKBEGRENZUNGSVENTI
DATENLOGGER LDL2 DIGITAL	10340438	26	1	949	96061868	AUFBAUTEILE MONTAGETAFE
DAUERMAGNET 90N	617000108	250	2	82	966448008	BEDIENPULT ABSTUETZUNG
DECKEL	10039124	3	2	726	10127419	KRAFTSTOFFFILTERMODUL
DECKEL	10286353	275	1	124	966501608	KLEMMKASTEN VORM.
DECKEL	10286353	275	1	160	966139008	KLEMMKASTEN VORM.
DECKEL	10286353	275	1	187	966501708	KLEMMKASTEN VORM.
DECKEL	10286353	275	1	213	966138608	KLEMMKASTEN VORM.
DECKEL	10286353	262	1	1095	966418908	KLEMMKASTEN
DECKEL	10286353	262	1	1105	966469508	KLEMMKASTEN
DECKEL	10286353	272	1	1431	966420408	KLEMMKASTEN
DECKEL	10286353	274	1	1511	966997608	KLEMMKASTEN KPL.
DECKEL	10450521	3	1	800	551710208	LUFTFILTER
DECKEL	10678417	3	1	1224	10678412	VERSTELLUNG
DECKEL	11110124	3	4	279	10413255	UMSCHALTBLOCK
DECKEL	11368890	9	1	823	10878502	KRAFTSTOFFFILTER
DECKEL	12105627	3	1	1226	10678417	DECKEL
DECKEL	511051408	3	1	464	510401908	UMSCHALTVENTIL
DECKEL	570796408	3	1	366	540270314	FLANSCH KPL
DECKEL	96035949	2	1	576	96035947	DACH KPL.
DECKEL	96035950	3	1	576	96035947	DACH KPL.
DECKEL	965898408	2	1	579	965886708	DACH KPL.
DECKEL	965898508	3	1	573	965886508	DACH KPL.

Bezeichnung	Artikel	Pos.	Menge	Seite	Baugruppe	Bezeichnung
DECKEL	965898708	3	1	579	965886708	DACH KPL.
DECKEL	966653208	6	1	573	965886508	DACH KPL.
DECKEL	967022208	2	1	580	965886908	DACH KPL.
DECKEL	967022208	2	1	581	965887008	DACH KPL.
DECKEL	967022308	3	1	580	965886908	DACH KPL.
DECKEL	967022308	3	1	581	965887008	DACH KPL.
DECKEL 10X140X140 S700MC	97011005	13	1	1559	966825708	STANGE KPL.
DECKEL 10X140X140 S700MC	97011005	13	1	1561	966825808	STANGE KPL.
DECKEL 15X200X200 S690QL	97006414	29	2	1302	915745708	D-KOPFSTUECK VORM.
DECKEL 15X332X332 S690QL	978989508	9	2	389	965661108	STUETZE KPL.
DECKEL 20X500X500 S960QL	97004855	11	2	1084	916332108	S-KOPFSTUECK
DECKEL 20X500X500 S960QL	97004855	22	2	1101	915721308	L-KOPFSTUECK
DECKEL 30X400X400 S690QL	97007817	10	2	1372	966649408	VERSTELLFLASCHE KPL.
DECKEL 3X540X414 DC01 FE//	97000041	95	2	1252	916324608	D-ANLENKSTUECK VORM.
DECKEL Al Rm>200N/m	10148372	(1)	1	768	12410651	MOTORREGELUNGSENSORIK
DECKEL G-ALSI10MGWA	388280408	8	1	941	965666908	OELBEHAELTER VORM.
DECKEL GEKLEBT	96033998	(1)	1	903	919203908	VERKLEIDUNG MASCHINENH
DECKEL KPL.	96037955	9	1	626	96034141	DIESELMOTOR VORM.
DECKEL KPL.	963949708	5	1	573	965886508	DACH KPL.
DECKEL KPL.	963949708	5	5	576	96035947	DACH KPL.
DECKEL KPL.	965997808	35	1	105	917523808	RAUPENTRAEGER LI.
DECKEL KPL.	965997808	35	1	148	917525508	RAUPENTRAEGER LI.
DECKEL KPL.	965997808	35	1	178	917525608	RAUPENTRAEGER RE.
DECKEL KPL.	965997808	35	1	205	917525908	RAUPENTRAEGER RE.
DECKEL KPL.	966653308	13	6	573	965886508	DACH KPL.
DECKEL KPL.	966653308	6	5	576	96035947	DACH KPL.
DECKEL KPL.	966653308	22	4	579	965886708	DACH KPL.
DECKEL S235JR	10147460	22	1	743	10147372	ENTLUEFTUNGSLEITUNG AN
DECKEL S235JR	9080502	11	1	760	10129212	SCHWUNGRADGEHAEUSE AN
DECKEL SCHWK.	965901808	1	1	584	965887608	DECKEL VORM.
DECKEL SCHWK.	965963408	1	1	588	965963608	DECKEL VORM.
DECKEL SCHWK. FE//ZNNI8//C	966573008	26	2	1500	966887908	BOCK LI.
DECKEL SCHWK. FE//ZNNI8//C	966573008	26	2	1503	966888108	BOCK RE.
DECKEL VORM.	96036247	4	1	576	96035947	DACH KPL.
DECKEL VORM.	96037914	44	1	903	919203908	VERKLEIDUNG MASCHINENH
DECKEL VORM.	96042450	70	1	903	919203908	VERKLEIDUNG MASCHINENH
DECKEL VORM.	96042451	71	1	903	919203908	VERKLEIDUNG MASCHINENH
DECKEL VORM.	96042452	72	1	903	919203908	VERKLEIDUNG MASCHINENH
DECKEL VORM.	96042453	73	1	903	919203908	VERKLEIDUNG MASCHINENH
DECKEL VORM.	964140508	72	1	566	918744708	MASCHINENHAUS GRUNDRAH
DECKEL VORM.	965887608	13	1	565	918744708	MASCHINENHAUS GRUNDRAH
DECKEL VORM.	965887808	15	1	565	918744708	MASCHINENHAUS GRUNDRAH
DECKEL VORM.	965888208	18	1	565	918744708	MASCHINENHAUS GRUNDRAH
DECKEL VORM.	965888308	19	2	565	918744708	MASCHINENHAUS GRUNDRAH
DECKEL VORM.	965963508	76	1	566	918744708	MASCHINENHAUS GRUNDRAH
DECKEL VORM.	965963608	75	1	566	918744708	MASCHINENHAUS GRUNDRAH
DECKEL VORM.	966167408	2	1	902	919203908	VERKLEIDUNG MASCHINENH
DECKEL VORM.	966167508	3	1	902	919203908	VERKLEIDUNG MASCHINENH
DECKEL VORM.	966167908	4	2	902	919203908	VERKLEIDUNG MASCHINENH
DECKEL VORM.	966168008	5	2	902	919203908	VERKLEIDUNG MASCHINENH
DECKEL VORM.	966168408	6	1	902	919203908	VERKLEIDUNG MASCHINENH
DECKEL VORM.	966172908	16	4	902	919203908	VERKLEIDUNG MASCHINENH
DECKEL VORM.	966173208	17	2	902	919203908	VERKLEIDUNG MASCHINENH
DECKEL VORM.	966173608	18	1	902	919203908	VERKLEIDUNG MASCHINENH
DECKELHALTERUNG	704217608	10	1	524	96033614	ARMATUREN RE.
DECKELHALTERUNG	967124708	285	1	569	918744708	MASCHINENHAUS GRUNDRAH
DECKPLATTE DIN 3015-1 L-DP	5005199	193	3	1014	96034284	KOMBIKUEHLER VORM.
DECKPLATTE DIN 3015-1 L-DP	7362949	10	3	600	96021757	BEFESTIGUNGSTEILE DRUC
DECKPLATTE DIN 3015-1 L-DP	7362949	127	2	626	96034141	DIESELMOTOR VORM.
DECKPLATTE DIN 3015-1 L-DP	7362949	127	2	678	96034143	DIESELMOTOR VORM.

Bezeichnung	Artikel	Pos.	Menge	Seite	Baugruppe	Bezeichnung
DECKPLATTE DIN 3015-1 L-DP	7005053	32	1	606	96033135	BEFESTIGUNGSTEILE HYDR
DECKPLATTE DIN 3015-1 L-DP	7005053	16	3	816	96035878	HARNSTOFFANLAGE OBEN
DECKPLATTE DIN 3015-1 L-DP	7005053	191	2	1014	96034284	KOMBIKUEHLER VORM.
DECKPLATTE DIN 3015-1 L-DP	7008583	11	2	445	967144608	VENTILPLATTE VORM.
DECKPLATTE DIN 3015-1 L-DP	7008583	190	10	1014	96034284	KOMBIKUEHLER VORM.
DECKPLATTE DIN 3015-1 L-DP	5005219	210	4	107	917523808	RAUPENTRAEGER LI.
DECKPLATTE DIN 3015-1 L-DP	5005219	209	4	150	917525508	RAUPENTRAEGER LI.
DECKPLATTE DIN 3015-1 L-DP	5005219	209	4	180	917525608	RAUPENTRAEGER RE.
DECKPLATTE DIN 3015-1 L-DP	5005219	207	4	207	917525908	RAUPENTRAEGER RE.
DECKPLATTE DIN 3015-1 L-DP	5005219	2	2	289	96034789	STATIV KPL.
DECKPLATTE DIN 3015-1 L-DP	5005219	254	1	568	918744708	MASCHINENHAUS GRUNDRAH
DECKPLATTE DIN 3015-1 L-DP	5005219	30	3	606	96033135	BEFESTIGUNGSTEILE HYDR
DECKPLATTE DIN 3015-1 L-DP	5005219	110	1	991	919208108	HEIZUNG MASCHINENHAUS
DECKPLATTE DIN 3015-1 L-DP	5005219	192	14	1014	96034284	KOMBIKUEHLER VORM.
DECKPLATTE DIN 3015-1 L-DP	12102954	66	2	488	919258508	ZUSATZHEIZUNG OW
DECKPLATTE DIN 3015-1 L-DP	12102954	37	1	606	96033135	BEFESTIGUNGSTEILE HYDR
DECKPLATTE DIN 3015-1 L-DP	12102954	33	9	1014	96034284	KOMBIKUEHLER VORM.
DECKPLATTE DIN 3015-2 S-DP-	5005525	31	10	606	96033135	BEFESTIGUNGSTEILE HYDR
DECKPLATTE DIN 3015-2 S-DP-	5005525	301	24	1255	916324608	D-ANLENKSTUECK VORM.
DEICHSEL SCHWK.	965913308	2	2	20	917528708	RAUPENMITTELTEIL
DEICHSEL SCHWK. RAL 9005	966767308	2	1	1447	915723508	ROLLENWAGEN W-AUSLEGE
DICHTBEILAGE DN100 NBR	11652692	(2)	1	940	919203608	OELBEHAELTER KPL.
DICHTKANTENRING	10303270	(17)	3	647	11007826	VERSTELLPUMPE
DICHTKANTENRING	10303270	17	3	656	10009378	ANSCHLUSSPLATTE
DICHTMITTEL A80MR HYLOMA	870002808	265	0.01	1067	966265208	LEITUNGSTROMMEL KPL.
DICHTMITTEL A80MR HYLOMA	870002808	265	0.1	1288	966841808	KLEMMKASTEN
DICHTMITTEL A80MR HYLOMA	870002808	265	0.01	1290	966842008	LEITUNGSTROMMEL KPL.
DICHTMITTEL A80MR HYLOMA	870002808	289	0.1	1512	967035308	LEITUNGSTROMMEL KPL.
DICHTMUTTER M6	510753408	11	1	461	10489734	DRUCKBEGRENZUNGSVENTI
DICHTMUTTER M8	510741708	21	1	872	511417608	DRUCKBEGRENZUNGSVENTI
DICHTMUTTER M8	510741708	21	1	1079	511417708	DRUCKBEGRENZUNGSVENTI
DICHTPROFIL	262182101	315	12.92	436	90000869	ROLLENDREHVERBINDUNG
DICHTPROFIL	262182101	317	11.96	436	90000869	ROLLENDREHVERBINDUNG
DICHTPROFIL	90001698	314	12.68	436	90000869	ROLLENDREHVERBINDUNG
DICHTPROFIL	90001698	316	12.02	436	90000869	ROLLENDREHVERBINDUNG
DICHTPROFIL 1-4X14,5X10	591507808	102	90	903	919203908	VERKLEIDUNG MASCHINENH
DICHTRING	12101688	3	2	286	11006307	VERTEILERKOMBINATION
DICHTRING	502608808	311	2	965	96032961	VERROHRUNG DRUCKLUFTA
DICHTRING	511051808	7	1	464	510401908	UMSCHALTVENTIL
DICHTRING 12,7X18,00X1,5 F	10011865	36	1	744	10143277	KUEHLMITTELKRUEMMER AN
DICHTRING 14,7X22,00X1,5 F	10011866	4	4	692	10141769	ENDREGELVENTIL
DICHTRING 14,7X22,00X1,5 F	10011866	3	1	697	10152926	VERSCHLUSSTEILE
DICHTRING 14,7X22,00X1,5 F	10011866	6	3	698	10118748	ROHRLEITUNG ANBAU
DICHTRING 14,7X22,00X1,5 F	10011866	13	5	725	10126724	KRAFTSTOFF-FEINFILTERAN
DICHTRING 14,7X22,00X1,5 F	10011866	11	1	727	12492804	KRAFTSTOFFLEITUNGEN
DICHTRING 14,7X22,00X1,5 F	10011866	12	1	738	10141807	ANBAUTEILE LUFTPRESSER
DICHTRING 14,7X22,00X1,5 F	10011866	7	18	743	10147372	ENTLUEFTUNGSLEITUNG AN
DICHTRING 14,7X22,00X1,5 F	10011866	18	3	744	10143277	KUEHLMITTELKRUEMMER AN
DICHTRING 14,7X22,00X1,5 F	10011866	30	2	744	10143277	KUEHLMITTELKRUEMMER AN
DICHTRING 14,7X22,00X1,5 F	10011866	18	1	751	10141720	ATL-ANBAU
DICHTRING 14,7X22,00X1,5 F	10011866	(2)	1	768	12410651	MOTORREGELUNGSENSORIK
DICHTRING 140X155X13	10802682	122	1	786	919203408	SCHALLDAEMPFERANLAGE O
DICHTRING 140X155X13	10802682	122	1	794	919203508	SCHALLDAEMPFERANLAGE
DICHTRING 16,7X24,00X1,5 F	10011867	10	4	727	12492804	KRAFTSTOFFLEITUNGEN
DICHTRING 16,7X24,00X1,5 F	10011867	8	1	746	10145193	KUEHLWASSERANSCHLUSS
DICHTRING 18,7X26X1,5 St/FP	10011868	2	1	701	10135392	NIVEAUGEBER
DICHTRING 18,7X26X1,5 St/FP	10011868	9	12	727	12492804	KRAFTSTOFFLEITUNGEN
DICHTRING 19,6X24,3X1,5 NBR	761022503	6	1	443	927554301	ENTLUEFTUNGSSTUTZEN
DICHTRING 24,7X32X2 St/FPM1	10011842	4	1	701	10135392	NIVEAUGEBER
DICHTRING 26,7X34,93X2 St/FP	10011870	(16)	1	699	10134887	OELWANNE MIT BEFEST.

Bezeichnung	Artikel	Pos.	Menge	Seite	Baugruppe	Bezeichnung
DICHTRING 26,7X34,93X2 St/FP	10011870	15	4	738	10141807	ANBAUTEILE LUFTPRESSER
DICHTRING 26,7X34,93X2 St/FP	10011870	3	2	746	10145193	KUEHLWASSERANSCHLUSS
DICHTRING 26,7X34,93X2 St/FP	10011870	3	2	747	10152906	KUEHLWASSERANSCHLUSS
DICHTRING 26,7X34,93X2 St/FP	10011870	14	1	751	10141720	ATL-ANBAU
DICHTRING 27X20X1,5 CU	10014697	9	3	121	11002835	ELEKTROPUMPE
DICHTRING 27X20X1,5 CU	10014697	10	3	285	11006306	ELEKTROPUMPE
DICHTRING 27X20X1,5 CU	10014697	10	3	315	11081924	ELEKTROPUMPE
DICHTRING 27X20X1,5 CU	10014697	10	3	467	11003525	ELEKTROPUMPE
DICHTRING 30,7X39X2 St/FPM1	10113731	3	2	748	10145195	KUEHLWASSERANSCHLUSS
DICHTRING 4,95X6,35X67,59 In	10043255	(2)	3	742	11349206	THERMOSTATGEHAEUSE VO
DICHTRING 8,7X14X1 St/FPM1	10011871	10	2	730	10153631	LECKOELLEITUNG ANBAU
DICHTRING DIN 12240-1 337X	10872719	195	4	1305	915745708	D-KOPFSTUECK VORM.
DICHTRING DIN 7603 A 14X18	500432508	22	2	80	511497508	DRUCKMINDERVENTIL
DICHTRING DIN 7603 A 20X26	560047108	550	10	631	11000367	PUMPENVERTEILERGETRIEB
DICHTRING DIN 7603 A 28X33	710106308	29	2	69	10489597	ABSTUETZZYLINDER
DICHTRING DIN 7603 A 4X8X1	511008908	17	4	467	11003525	ELEKTROPUMPE
DICHTRING DIN 7603 A12X18 C	7101007	35	1	744	10143277	KUEHLMITTELKRUEMMER AN
DICHTRING DIN 7603 A13X18	710102308	4	1	468	11003530	VERTEILERKOMBINATION
DICHTRING DIN 7603 A13X18	710102308	16	2	1238	917016708	ZENTRALSCHMIERANLAGE
DICHTRING DIN 7603 A14X18	710102508	27	1	69	10489597	ABSTUETZZYLINDER
DICHTRING DIN 7603 A14X18	710102508	8	1	700	10127822	OELMESSSTAB KPL.
DICHTRING DIN 7603 A14X20 C	4900262	6	3	726	10127419	KRAFTSTOFFFILTERMODUL
DICHTRING DIN 7603 A14X20 C	4900262	(1)	27	730	10153631	LECKOELLEITUNG ANBAU
DICHTRING DIN 7603 A14X20 C	4900262	18	2	752	10141721	ATL-ANBAU
DICHTRING DIN 7603 A14X20	710103008	14	1	488	919258508	ZUSATZHEIZUNG OW
DICHTRING DIN 7603 A16X20	710103408	8	1	460	511300508	STEUERBLOCK
DICHTRING DIN 7603 A16X20	710103408	21	1	738	10141807	ANBAUTEILE LUFTPRESSER
DICHTRING DIN 7603 A22X27	710104508	9	6	341	11114000	ELEKTROPUMPE
DICHTRING DIN 7603 A22X27	540145208	31	2	365	11005312	SEILTROMMEL
DICHTRING DIN 7603 A24X29	710105208	301	2	73	966084508	HYDR.QUERTRAEGER
DICHTRING DIN 7603 A24X29	710105208	301	2	91	966084608	HYDR.QUERTRAEGER
DICHTRING DIN 7603 A24X29	710105208	404	1	269	96029361	HYDRAULIK DREHBUEHNE
DICHTRING DIN 7603 A24X30 C	10099553	300	2	236	966561908	ZUSATZHYDR.BOLZENZIEHZ
DICHTRING DIN 7603 A24X30 C	10099553	302	2	1315	966086708	ZUSATZHYDRAULIK D-KOPFS
DICHTRING DIN 7603 A26X31 C	7101019	14	1	752	10141721	ATL-ANBAU
DICHTRING DIN 7603 A26X31	710106108	75	1	325	90001090	DREHWERKANTRIEB
DICHTRING DIN 7603 A26X31	710106108	75	1	1173	90006725	DREHWERKANTRIEB
DICHTRING DIN 7603 A27X32	710105908	305	4	32	966084408	HYDRAULIK MITTELTEIL
DICHTRING DIN 7603 A27X32	710105908	302	2	73	966084508	HYDR.QUERTRAEGER
DICHTRING DIN 7603 A27X32	710105908	302	2	91	966084608	HYDR.QUERTRAEGER
DICHTRING DIN 7603 A27X32	710105908	302	1	127	966084908	HYDR.FAHRANTRIEB
DICHTRING DIN 7603 A27X32	710105908	302	1	163	966085008	HYDR.FAHRANTRIEB
DICHTRING DIN 7603 A27X32	710105908	302	1	190	966084808	HYDR.FAHRANTRIEB
DICHTRING DIN 7603 A27X32	710105908	302	1	216	966084708	HYDR.FAHRANTRIEB
DICHTRING DIN 7603 A27X32	710105908	403	1	269	96029361	HYDRAULIK DREHBUEHNE
DICHTRING DIN 7603 A27X32	710105908	307	2	850	96029372	HYDR.MASCHINENHAUS
DICHTRING DIN 7603 A27X32	710105908	34	1	1221	968822801	OELMESSEINRICHTUNG
DICHTRING DIN 7603 A27X32	710105908	303	1	1278	96029354	ZUSATZHYDRAULIK D-ANLENK
DICHTRING DIN 7603 A27X32	710105908	301	3	1315	966086708	ZUSATZHYDRAULIK D-KOPFS
DICHTRING DIN 7603 A27X32	710105908	301	2	1351	966086808	ZUSATZHYDRAULIK ZWISCH
DICHTRING DIN 7603 A27X32	710105908	301	2	1361	966832808	ZUSATZHYDRAULIK ZWISCH
DICHTRING DIN 7603 A27X32	710105908	301	2	1369	966086908	ZUSATZHYDRAULIK ZWISCH
DICHTRING DIN 7603 A30X36	710106508	306	4	32	966084408	HYDRAULIK MITTELTEIL
DICHTRING DIN 7603 A30X36	710106508	303	1	127	966084908	HYDR.FAHRANTRIEB
DICHTRING DIN 7603 A30X36	710106508	303	1	163	966085008	HYDR.FAHRANTRIEB
DICHTRING DIN 7603 A30X36	710106508	303	1	190	966084808	HYDR.FAHRANTRIEB
DICHTRING DIN 7603 A30X36	710106508	303	1	216	966084708	HYDR.FAHRANTRIEB
DICHTRING DIN 7603 A30X36	710106508	8	2	726	10127419	KRAFTSTOFFFILTERMODUL
DICHTRING DIN 7603 A30X36	710106508	305	1	1315	966086708	ZUSATZHYDRAULIK D-KOPFS
DICHTRING DIN 7603 A30X36	710106508	305	2	1351	966086808	ZUSATZHYDRAULIK ZWISCH

Bezeichnung	Artikel	Pos.	Menge	Seite	Baugruppe	Bezeichnung
DICHTRING DIN 7603 A30X36	710106508	305	2	1361	966832808	ZUSATZHYDRAULIK ZWISCH
DICHTRING DIN 7603 A30X36	710106508	305	2	1369	966086908	ZUSATZHYDRAULIK ZWISCH
DICHTRING DIN 7603 A38X44	710107208	304	4	32	966084408	HYDRAULIK MITTELTEIL
DICHTRING DIN 7603 A38X44	710107208	300	4	73	966084508	HYDR.QUERTRAEGER
DICHTRING DIN 7603 A38X44	710107208	300	4	91	966084608	HYDR.QUERTRAEGER
DICHTRING DIN 7603 A38X44	710107208	406	4	270	96029361	HYDRAULIK DREHBUEHNE
DICHTRING DIN 7603 A38X44	710107208	301	2	307	966085408	HYDRAULIK DREHBUEHNE
DICHTRING DIN 7603 A38X44	710107208	305	4	850	96029372	HYDR.MASCHINENHAUS
DICHTRING DIN 7603 A38X44	710107208	305	1	1073	966086308	ZUSATZHYDRAULIK S-ANLENK
DICHTRING DIN 7603 A38X44	710107208	302	3	1278	96029354	ZUSATZHYDRAULIK D-ANLENK
DICHTRING DIN 7603 A42X49	710107508	308	1	850	96029372	HYDR.MASCHINENHAUS
DICHTRING DIN 7603 A48X55	710107608	560	1	631	11000367	PUMPENVERTEILERGETRIEB
DICHTRING DIN 7603 A48X55	710107608	304	6	850	96029372	HYDR.MASCHINENHAUS
DICHTRING DIN 7603 A48X55	710107608	301	1	1073	966086308	ZUSATZHYDRAULIK S-ANLENK
DICHTRING DIN 7603 A48X55	710107608	301	4	1277	96029354	ZUSATZHYDRAULIK D-ANLENK
DICHTRING DIN 7603 A52X60	710107708	302	20	32	966084408	HYDRAULIK MITTELTEIL
DICHTRING DIN 7603 A52X60	710107708	301	5	127	966084908	HYDR.FAHRANTRIEB
DICHTRING DIN 7603 A52X60	710107708	301	5	163	966085008	HYDR.FAHRANTRIEB
DICHTRING DIN 7603 A52X60	710107708	301	5	190	966084808	HYDR.FAHRANTRIEB
DICHTRING DIN 7603 A52X60	710107708	301	5	216	966084708	HYDR.FAHRANTRIEB
DICHTRING DIN 7603 A52X60	710107708	402	15	269	96029361	HYDRAULIK DREHBUEHNE
DICHTRING DIN 7603 A52X60	710107708	300	10	307	966085408	HYDRAULIK DREHBUEHNE
DICHTRING DIN 7603 A52X60	710107708	303	45	850	96029372	HYDR.MASCHINENHAUS
DICHTRING DIN 7603 A52X60	710107708	300	5	1073	966086308	ZUSATZHYDRAULIK S-ANLENK
DICHTRING DIN 7603 A52X60	710107708	300	24	1277	96029354	ZUSATZHYDRAULIK D-ANLENK
DICHTRING DIN 7603 A52X60	710107708	300	8	1315	966086708	ZUSATZHYDRAULIK D-KOPFS
DICHTRING DIN 7603 A52X60	710107708	300	8	1351	966086808	ZUSATZHYDRAULIK ZWISCH
DICHTRING DIN 7603 A52X60	710107708	300	8	1361	966832808	ZUSATZHYDRAULIK ZWISCH
DICHTRING DIN 7603 A52X60	710107708	300	8	1369	966086908	ZUSATZHYDRAULIK ZWISCH
DICHTRINGDECKEL D210/87X3	571827808	20	1	631	11000367	PUMPENVERTEILERGETRIEB
DICHTRINGHALTER	511051608	5	1	464	510401908	UMSCHALTVENTIL
DICHTSATZ	10300925	(999)	1	663	11005998	VERSTELLPUMPE
DICHTSATZ	10331051	98	1	327	10650139	VERSTELLMOTOR
DICHTSATZ	10331051	98	1	1194	10650138	VERSTELLMOTOR
DICHTSATZ	10410659	(999)	1	645	571514208	ANSCHLUSSPLATTE
DICHTSATZ	10410714	98	1	639	11006048	ANSCHLUSSPLATTE
DICHTSATZ	10424568	98	1	665	11006000	PUMPENTRAEGER
DICHTSATZ	10424726	999	1	655	10412331	TRIEBWERK
DICHTSATZ	10424762	98	1	653	11065840	VERSTELLPUMPE
DICHTSATZ	10424773	999	1	656	10009378	ANSCHLUSSPLATTE
DICHTSATZ	10424779	(98)	1	653	11065840	VERSTELLPUMPE
DICHTSATZ	10442980	98	1	634	11006044	ANSCHLUSSPLATTE
DICHTSATZ	10442980	98	1	643	10412344	ANSCHLUSSPLATTE
DICHTSATZ	10442980	98	1	652	11065793	ANSCHLUSSPLATTE
DICHTSATZ	10476391	(999)	1	626	96034141	DIESELMOTOR VORM.
DICHTSATZ	10476391	(999)	1	626	96034141	DIESELMOTOR VORM.
DICHTSATZ	10675034	999	1	993	11621256	LUFTHEIZGERAET
DICHTSATZ	10814301	(999)	1	637	11006042	VERSTELLPUMPE
DICHTSATZ	10814301	(999)	1	651	11007842	VERSTELLPUMPE
DICHTSATZ	11005227	(2)	1	849	96029372	HYDR.MASCHINENHAUS
DICHTSATZ	11005227	(999)	1	849	96029372	HYDR.MASCHINENHAUS
DICHTSATZ	11005227	(2)	1	1315	966086708	ZUSATZHYDRAULIK D-KOPFS
DICHTSATZ	11065858	(98)	1	653	11065840	VERSTELLPUMPE
DICHTSATZ	12101886	999	1	823	10878502	KRAFTSTOFFFILTER
DICHTSATZ	12104733	(999)	1	269	96029361	HYDRAULIK DREHBUEHNE
DICHTSATZ	12106375	999	1	459	10413103	WEGESITZVENTIL
DICHTSATZ	571840008	(999)	1	334	966085708	ZUSATZHYDRAULIK WINDE 1
DICHTSATZ	571840008	999	1	869	11005327	WEGEVENTIL
DICHTSATZ	571840008	998	1	1285	10675503	WEGEVENTIL
DICHTSATZ	571840008	999	1	1321	511302108	WEGEVENTIL

Bezeichnung	Artikel	Pos.	Menge	Seite	Baugruppe	Bezeichnung
DICHTSATZ CARTRIDGE	10684171	(998)	1	269	96029361	HYDRAULIK DREHBUEHNE
DICHTSATZ CARTRIDGE	10684171	(998)	1	849	96029372	HYDR.MASCHINENHAUS
DICHTSATZ CARTRIDGE	10684171	998	1	871	10678502	DRUCKREGELVENTIL
DICHTSATZ CARTRIDGE	10684171	(998)	1	1277	96029354	ZUSATZHYDRAULIK D-ANLENK
DICHTSATZ GRUNDBLOCK	10684170	997	1	871	10678502	DRUCKREGELVENTIL
DICHTSCHEIBE	571077308	(1)	1	850	96029372	HYDR.MASCHINENHAUS
DICHTSCHEIBE 7,6X15,8X1 VI	571082508	(1)	1	73	966084508	HYDR.QUERTRAEGER
DICHTSCHEIBE 7,6X15,8X1 VI	571082508	(1)	1	450	966085508	HYDRAULIK DREHWERK
DICHTSCHEIBE 7X19X4 A2	429900308	378	16	903	919203908	VERKLEIDUNG MASCHINENH
DICHTSCHEIBE 7X29X4 A2	429900408	19	6	806	919205608	HARNSTOFFANLAGE
DICHTSCHEIBE 7X29X4 A2	429900408	5	2	808	96035875	HARNSTOFFANLAGE UNTEN
DICHTSCHEIBE 7X29X4 A2	429900408	5	2	816	96035878	HARNSTOFFANLAGE OBEN
DICHTSCHEIBE VITON	571081908	(1)	1	73	966084508	HYDR.QUERTRAEGER
DICHTSCHEIBE VITON	571082408	(1)	1	73	966084508	HYDR.QUERTRAEGER
DICHTSCHEIBE VITON	571083008	(1)	1	73	966084508	HYDR.QUERTRAEGER
DICHTSCHEIBE VITON	571083008	(1)	1	269	96029361	HYDRAULIK DREHBUEHNE
DICHTSTOFF	10492852	19	1	501	10651874	KABINE
DICHTSTOPFEN LK 950	10036325	8	2	710	10122503	KIPPHEBELBOCK VORM.
DICHTUNG	10115623	8	1	751	10141720	ATL-ANBAU
DICHTUNG	10115623	8	1	752	10141721	ATL-ANBAU
DICHTUNG	10119343	5	2	750	10141558	ABGASKRUEMMER ANBAU
DICHTUNG	10144861	13	1	808	96035875	HARNSTOFFANLAGE UNTEN
DICHTUNG	10144861	11	1	816	96035878	HARNSTOFFANLAGE OBEN
DICHTUNG	10650511	46	1	1334	11003086	SEILLAENGENGEBER
DICHTUNG	10650512	47	1	1334	11003086	SEILLAENGENGEBER
DICHTUNG	10815005	2	1	260	10450273	ANTENNE
DICHTUNG	11826653	12	1	491	10876576	WASSERHEIZGERAET
DICHTUNG	11826653	(3)	1	491	10876576	WASSERHEIZGERAET
DICHTUNG	12569715	3	6	789	11446927	SCRFILTER-BAUGRUPPE
DICHTUNG	691822208	150	1	1095	966418908	KLEMMKASTEN
DICHTUNG	691822208	152	1	1105	966469508	KLEMMKASTEN
DICHTUNG	691822208	171	1	1290	966842008	LEITUNGSTROMMEL KPL.
DICHTUNG	9144762	(3)	1	702	10128193	OELEINFUELLUNG
DICHTUNG 0,33 METALOSEAL	10133721	2	1	691	9078462	AGGREGATETRAEGER ANBA
DICHTUNG 0,33 METALOSEAL	10133722	5	1	760	10129212	SCHWUNGRADGEHAEUSE AN
DICHTUNG 1,22 METALOSEAL	9078308	(2)	4	749	10141356	ABGASROHR ANBAU
DICHTUNG 1,22 METALOSEAL	9078308	(2)	4	749	10141356	ABGASROHR ANBAU
DICHTUNG 1,5	9079885	2	1	711	10122645	ZYLINDERKOPFDECKEL ANBA
DICHTUNG 1,5	9079885	2	1	712	10122646	ZYLINDERKOPFDECKEL ANBA
DICHTUNG 1,5	9079885	2	1	713	10122659	ZYLINDERKOPFDECKEL ANBA
DICHTUNG 1,5X128X98X141 A	9271963	405	1	627	96034141	DIESELMOTOR VORM.
DICHTUNG 1,5X128X98X141 A	9271963	405	1	679	96034143	DIESELMOTOR VORM.
DICHTUNG 13X168,6X184,4	10144102	121	3	786	919203408	SCHALLDAEMPFERANLAGE O
DICHTUNG 13X168,6X184,4	10144102	121	3	794	919203508	SCHALLDAEMPFERANLAGE
DICHTUNG 1X359,1X789,2 AFM	10129839	3	1	699	10134887	OELWANNE MIT BEFEST.
DICHTUNG AFM 32/2	10132331	5	1	751	10141720	ATL-ANBAU
DICHTUNG AFM 32/2	10132331	5	1	752	10141721	ATL-ANBAU
DICHTUNG DIN 71511 1,5X42X	11646707	23	1	743	10147372	ENTLUEFTUNGSLEITUNG AN
DICHTUNG FPM 42	10118991	(5)	1	683	13455092	DIESELMOTOR
DICHTUNG METALOSEAL 1	10134945	(21)	2	686	13455092	DIESELMOTOR
DICHTUNG METALOSEAL 1	10149152	5	8	750	10141558	ABGASKRUEMMER ANBAU
DICHTUNG MatriCS	10119342	6	2	734	12421642	VERBINDUNGSLEITUNG ANBA
DICHTUNG X15CrNiSi20-	10125739	4	1	751	10141720	ATL-ANBAU
DICHTUNG X15CrNiSi20-	10125739	4	1	752	10141721	ATL-ANBAU
DICHTUNG X5CrNi18-10	12450867	(23)	3	686	13455092	DIESELMOTOR
DICHTUNG XTREME PLUS	10125978	(22)	1	686	13455092	DIESELMOTOR
DICHTUNG XTREME PLUS	10125978	120	1	786	919203408	SCHALLDAEMPFERANLAGE O
DICHTUNG XTREME PLUS	10125978	120	1	794	919203508	SCHALLDAEMPFERANLAGE
DICHTUNGSMITTEL 250ML T	8622905	108	1	689	12405454	KURBELGEHAEUSE KPL. MIT
DICHTUNGSMUTTER M8	7361601	14	1	640	571514608	ABSCHALTVENTIL

Bezeichnung	Artikel	Pos.	Menge	Seite	Baugruppe	Bezeichnung
DICHTUNGSMUTTER M8	7361601	11	1	649	571900808	REGLERELEMENT
DICHTUNGSSATZ	7411445	999	1	867	511302208	WEGEVENTIL
DIESELMOTOR D9508 A7-05	13455092	1	2	680	919835008	DIESELMOTOR KAUFTEIL
DIESELMOTOR KAUFTEIL	919835008	164	1	10		LIEBHERR RAUPENKRAN LR
DIESELMOTOR KPL.	919298808	163	1	10		LIEBHERR RAUPENKRAN LR
DIESELMOTOR KPL.OBEN	919203208	1	1	618	919298808	DIESELMOTOR KPL.
DIESELMOTOR KPL.UNTEN	919203308	2	1	618	919298808	DIESELMOTOR KPL.
DIESELMOTOR VORM.	96034141	1	1	621	919203208	DIESELMOTOR KPL.OBEN
DIESELMOTOR VORM.	96034143	1	1	673	919203308	DIESELMOTOR KPL.UNTEN
DIESELOXIDATIONSKATALYSA	12888569	102	1	786	919203408	SCHALLDAEMPFERANLAGE O
DIESELOXIDATIONSKATALYSA	12888569	102	1	794	919203508	SCHALLDAEMPFERANLAGE
DIFFERENZDRUCKSENSOR 0-	10127114	140	1	786	919203408	SCHALLDAEMPFERANLAGE O
DIFFERENZDRUCKSENSOR 0-	10127114	140	1	794	919203508	SCHALLDAEMPFERANLAGE
DIODE	10871150	43	4	949	96061868	AUFBAUTEILE MONTAGETAFE
DIODE 1N4007 DO-41 SPF	660033108	3	4	956	929578308	VARIATIONSBAUSTEIN VORM.
DIODENBAUSTEIN SPF	660306508	36	4	949	96061868	AUFBAUTEILE MONTAGETAFE
DIODENMODUL 1N4007	660301608	41	1	949	96061868	AUFBAUTEILE MONTAGETAFE
DISPLAY TFT 7" 800X480 SPF	10454782	10	4	971	96035787	AUSRUESTUNG KAMERA KAB
DISTANZBLECH 1X250X210 D	97007100	122	20	1303	915745708	D-KOPFSTUECK VORM.
DISTANZBLECH SCHWK. RAL 1	966593908	54	2	1302	915745708	D-KOPFSTUECK VORM.
DISTANZBLECH SCHWK. RAL 1	966595408	49	1	1302	915745708	D-KOPFSTUECK VORM.
DISTANZHUELSE	540400608	7	1	1266	540006108	SEILWINDE
DISTANZHUELSE 10,5X20X19 2	10121610	(12)	3	686	13455092	DIESELMOTOR
DISTANZHUELSE 11,0X20X59	10147172	9	8	750	10141558	ABGASKRUEMMER ANBAU
DISTANZHUELSE 11X21X12 42	10135730	20	2	733	10141830	LADELUFTLEITUNG ANBAU
DISTANZHUELSE 11X21X40 42	9074977	(6)	5	749	10141356	ABGASROHR ANBAU
DISTANZHUELSE 11X21X40 42	9074977	(6)	5	749	10141356	ABGASROHR ANBAU
DISTANZHUELSE 12.0X47 E23	974237808	22	12	606	96033135	BEFESTIGUNGSTEILE HYDR
DISTANZHUELSE 219.1X65 S8	97006447	7	2	1302	915745708	D-KOPFSTUECK VORM.
DISTANZHUELSE 24X34X9 11	10115863	3	1	725	10126724	KRAFTSTOFF-FEINFILTERAN
DISTANZHUELSE 8,4X18X54,3	11439715	22	1	754	10146947	GENERATOR ANBAU
DISTANZHUELSE 8,5X15X22	9074404	113	1	766	12416117	KABELBAUM ANBAU
DISTANZHUELSE 8,5X18X10 11	9132577	(8)	8	749	10141356	ABGASROHR ANBAU
DISTANZHUELSE 8,5X18X10 11	9132577	(8)	8	749	10141356	ABGASROHR ANBAU
DISTANZHUELSE 8,5X18X10 11	9132577	7	7	750	10141558	ABGASKRUEMMER ANBAU
DISTANZHUELSE 8,5X20 KUN	704271308	17	2	488	919258508	ZUSATZHEIZUNG OW
DISTANZHUELSE 8,5X20 KUN	704271308	33	4	498	919266408	KRANFUEHRERKABINE VORM
DISTANZHUELSE 8,5X20 KUN	704271308	104	3	986	96034844	MOTORVORWAERMUNG VO
DISTANZHUELSE 9X15X30 ET	9887737	13	3	733	10141830	LADELUFTLEITUNG ANBAU
DISTANZHUELSE 9X15X30,7	9269048	8	1	738	10141807	ANBAUTEILE LUFTPRESSER
DISTANZHUELSE 9X16X70 S23	10136023	13	3	733	10141830	LADELUFTLEITUNG ANBAU
DISTANZHUELSE 9X20X22,7 S	10118265	30	1	727	12492804	KRAFTSTOFFLEITUNGEN
DISTANZHUELSE 9X20X43 11	10126912	20	1	753	10143790	LADEDRUCKREGELUNG
DISTANZHUELSE 9X26X4	10137059	8	3	763	10141788	STEUERGERAET ANBAU
DISTANZPLATTE 9 X 70 X180 P	288199508	136	4	567	918744708	MASCHINENHAUS GRUNDRAH
DISTANZRING	540402408	31	1	1266	540006108	SEILWINDE
DISTANZRING 322X440X1	11080484	7	3	1333	10493604	ZUGZYLINDER
DISTANZRING 322X440X1	11080484	7	3	1341	11002473	ZUGZYLINDER
DISTANZRING DC01 FE//ZNNI8/	950077508	143	4	1253	916324608	D-ANLENKSTUECK VORM.
DISTANZRING DC01 FE//ZNNI8/	950077508	30	2	1388	966890708	WA-BOCK 1 ANLENKSTUECK
DISTANZRING DC01 FE//ZNNI8/	950077508	75	2	1413	915746608	WA-BOCK 2 ANLENKSTUECK
DISTANZRING DC01 FE//ZNNI8/	950077508	35	2	1444	915746208	ZWISCHENSTUECK WA-BOCK
DISTANZRING RD48X3 DC01	941540008	8	2	1494	966888308	SCHALTEINHEIT
DISTANZRING RD48X3 DC01	941540008	8	2	1495	966916408	SCHALTEINHEIT
DISTANZROHR	540400508	6	1	1266	540006108	SEILWINDE
DISTANZROHR 121.0X310 S355	97007764	19	2	50	919045208	QUERTRAEGER
DISTANZROHR 193.7X189 S770	97009716	9	2	1447	915723508	ROLLENWAGEN W-AUSLEGE
DISTANZROHR 193.7X199 S770	97009714	7	4	1447	915723508	ROLLENWAGEN W-AUSLEGE
DISTANZROHR 193.7X254 S770	97009715	8	4	1447	915723508	ROLLENWAGEN W-AUSLEGE
DISTANZROHR 193.7X65 S770	97009717	10	2	1447	915723508	ROLLENWAGEN W-AUSLEGE

Bezeichnung	Artikel	Pos.	Menge	Seite	Baugruppe	Bezeichnung
DISTANZROHR 298.5X126 S77	97009214	34	1	1475	915744908	MASTNASE
DISTANZROHR 298.5X216 S77	97009213	33	2	1475	915744908	MASTNASE
DISTANZROHR 419.0X139 S890	97004854	18	2	1101	915721308	L-KOPFSTUECK
DISTANZROHR 419.0X188 S890	97004655	14	2	1084	916332108	S-KOPFSTUECK
DISTANZROHR 419.0X188 S890	97004655	20	2	1101	915721308	L-KOPFSTUECK
DISTANZROHR 419.0X408 S890	97004656	15	1	1084	916332108	S-KOPFSTUECK
DISTANZROHR 419.0X408 S890	97004656	19	1	1101	915721308	L-KOPFSTUECK
DISTANZROHR 419.0X90 S890	97004654	13	1	1084	916332108	S-KOPFSTUECK
DISTANZROHR 419.0X90 S890	97004654	21	1	1101	915721308	L-KOPFSTUECK
DISTANZROHR 60.3X103 S355	97000022	86	2	1252	916324608	D-ANLENKSTUECK VORM.
DISTANZROHR 60.3X148 S355	97000021	85	4	1252	916324608	D-ANLENKSTUECK VORM.
DISTANZSCHEIBE 1X70X70 X5	97037375	66	3	1214	915753308	WINDE 6 VORM.
DISTANZSCHEIBE 1X70X70 X5	97037375	62	5	1346	916303808	D-ZWISCHENSTUECK
DISTANZSCHEIBE 1X70X70 X5	97037375	63	5	1358	917223708	D-ZWISCHENSTUECK
DISTANZSCHEIBE 1X70X70 X5	97037375	60	5	1366	917223808	D-ZWISCHENSTUECK
DISTANZSCHEIBE 1x60x60 DC	970212608	71	4	1056	916305808	S-ANLENKSTUECK VORM.
DISTANZSTUECK	10133649	2	1	734	12421642	VERBINDUNGSLEITUNG ANBA
DOPPELABREISSSTOPFEN	10424238	11	1	639	11006048	ANSCHLUSSPLATTE
DOPPELABREISSSTOPFEN	10424238	7	2	1226	10678417	DECKEL
DOPPELABREISSSTOPFEN	7012971	48	3	639	11006048	ANSCHLUSSPLATTE
DOPPELABREISSSTOPFEN	7012971	12	1	656	10009378	ANSCHLUSSPLATTE
DOPPELABREISSSTOPFEN	7012971	70	2	1226	10678417	DECKEL
DOPPELABREISSSTOPFEN	7022127	(11)	5	647	11007826	VERSTELLPUMPE
DOPPELABREISSSTOPFEN	7022127	11	5	656	10009378	ANSCHLUSSPLATTE
DOPPELHOHLSCHRAUBE 6-M1	12210032	15	1	692	10141769	ENDREGELVENTIL
DOPPELHOHLSCHRAUBE 6-M1	12210032	18	3	730	10153631	LECKOELLEITUNG ANBAU
DOPPELHOHLSCHRAUBE 6-M1	12210032	5	2	743	10147372	ENTLUEFTUNGSLEITUNG AN
DOPPELMAULSCHLUESSEL D	790003908	11	1	238	96005686	GRUNDWERKZEUG
DOPPELMAULSCHLUESSEL D	790007908	10	1	238	96005686	GRUNDWERKZEUG
DOPPELRINGSCHLUESSEL DI	790012608	14	1	238	96005686	GRUNDWERKZEUG
DORNNIET 4X10,3	704207608	28	12	532	96033639	AUFBAUTEILE MONTAGEPLA
DORNNIET 4X10,3	704207608	20	4	597	967124708	DECKELHALTERUNG
DORNNIET 4X10,3	704207608	12	40	952	96054623	SICHERUNGSBLECH
DOSE M1	604508108	30	1	84	966448108	KLEMMKASTEN VORM.
DOSE M1	604508108	30	1	95	966448308	KLEMMKASTEN VORM.
DOSE M1	604508108	152	1	1095	966418908	KLEMMKASTEN
DOSE M1	604508108	160	1	1105	966469508	KLEMMKASTEN
DOSE M1	604508108	(150)	1	1480	967276708	EMPFAENGER
DOSE M3 POLYAMID	11000963	21	1	84	966448108	KLEMMKASTEN VORM.
DOSE M3 POLYAMID	11000963	21	1	95	966448308	KLEMMKASTEN VORM.
DOSE M3 POLYAMID	11000963	161	2	1095	966418908	KLEMMKASTEN
DOSE M3 POLYAMID	11000963	161	1	1397	967271008	KLEMMKASTEN KPL.
DOSIERPUMPE DP42	11110051	2	1	488	919258508	ZUSATZHEIZUNG OW
DOSIERPUMPE DP42	11110051	101	1	986	96034844	MOTORVORWAERMUNG VO
DOSIERPUMPE DP42	11110051	101	2	991	919208108	HEIZUNG MASCHINENHAUS
DOSIERPUMPE DP42	11110051	25	1	993	11621256	LUFTHEIZGERAET
DRAEHTE ARMATUR VORM. A	96033641	2	1	535	96033640	DRAEHTE KPL.ARMATUR
DRAEHTE KLEMMKASTEN KP	967073508	10	1	1477	967073408	KLEMMKASTEN KPL.
DRAEHTE KLEMMKASTEN KPL	966542908	1	1	1198	966542708	KLEMMKASTEN KPL.
DRAEHTE KLEMMKASTEN KPL	967277008	(1)	1	1480	967276708	EMPFAENGER
DRAEHTE KLEMMKASTEN KP	966518208	1	1	27	966138208	KLEMMKASTEN VORM.
DRAEHTE KLEMMKASTEN KP	966589208	1	1	84	966448108	KLEMMKASTEN VORM.
DRAEHTE KLEMMKASTEN KPL	966541708	1	1	1177	966541908	KLEMMKASTEN KPL.
DRAEHTE KLEMMKASTEN KPL	966543208	1	1	1230	966543108	KLEMMKASTEN KPL.
DRAEHTE KLEMMKASTEN KP	966594908	1	1	95	966448308	KLEMMKASTEN VORM.
DRAEHTE KLEMMKASTEN KP	967021208	1	1	890	967021108	KLEMMKASTEN BLINDSTECK
DRAEHTE KLEMMKASTEN KP	966541208	1	1	330	966541108	KLEMMKASTEN KPL.
DRAEHTE KLEMMKASTEN KP	966541508	1	1	347	966541408	KLEMMKASTEN KPL.
DRAEHTE KLEMMKASTEN S1	966469608	1	1	1105	966469508	KLEMMKASTEN
DRAEHTE KLEMMKASTEN S1	966420508	110	1	1431	966420408	KLEMMKASTEN

Bezeichnung	Artikel	Pos.	Menge	Seite	Baugruppe	Bezeichnung
DRAEHTE KPL. S1100-1	966997908	1	1	1511	966997608	KLEMMKASTEN KPL.
DRAEHTE KPL. S1945	967502308	2	1	1397	967271008	KLEMMKASTEN KPL.
DRAEHTE KPL. S1950	967501008	2	1	1405	967273808	KLEMMKASTEN KPL.
DRAEHTE KPL. S1980	966814008	10	1	1095	966418908	KLEMMKASTEN
DRAEHTE KPL. S2050	966931908	1	1	1288	966841808	KLEMMKASTEN
DRAEHTE KPL. S2070	96052002	1	1	1324	96052001	KLEMMKASTEN KPL.
DRAEHTE KPL.ARMATUR A30	96033640	5	1	524	96033614	ARMATUREN RE.
DRAEHTE MONTAGETAFEL KP	96033581	2	1	959	96033580	VERKABELUNG MONTAGETA
DRAEHTE MONTAGETAFEL V	96033582	(2)	1	959	96033580	VERKABELUNG MONTAGETA
DRAEHTE VORM. S1960	967240808	(2)	1	1431	966420408	KLEMMKASTEN
DRAEHTE VORM. S2070	96052003	2	1	1325	96052002	DRAEHTE KPL.
DRAHT	7367367	17	4	655	10412331	TRIEBWERK
DRALLFAENGER 2t SPF	773947308	2	2	1035	919466508	SEIL MONTAGEWINDE M.ZUB
DREHBUEHNENRAHMEN HEC	919361308	1	1	291	919354008	DREHBUEHNENRAHMEN KPL.
DREHBUEHNENRAHMEN KPL.	919238608	104	1	9		LIEBHERR RAUPENKRAN LR
DREHBUEHNENRAHMEN KPL.	919354008	106	1	9		LIEBHERR RAUPENKRAN LR
DREHBUEHNENRAHMEN VOR	915750608	1	1	243	919238608	DREHBUEHNENRAHMEN KPL.
DREHDURCHFUEHRUNG SPF	10491551	5	1	20	917528708	RAUPENMITTELTEIL
DREHFEDER	10410485	8	1	1045	10285336	TASCHENSCHLOSS
DREHGEBER	11659106	45	1	1334	11003086	SEILLAENGENGEBER
DREHGEBER 360° LSB PL:E SP	10802060	11	1	22	966200708	SCHLEIFRINGKOERPER EINBA
DREHSCHLOSS 1W	606143308	32	2	527	96033638	OBERTEIL VORM.
DREHSCHLOSSBETAETIGER 1	606144908	7	1	952	96054623	SICHERUNGSBLECH
DREHSTROMGENERATOR 4.3	10148088	440	1	686	13455092	DIESELMOTOR
DREHTEIL 20.0X40 42CRMO4	978296408	56	2	1426	916302808	W-ANLENKSTUECK
DREHTEIL 20.0X40 42CRMO4	978296408	3	2	1429	966267408	KLAPPE KPL.
DREHWERK WARN SIGNAL	969299208	10	1	257	919238508	ELEKTRIK DREHBUEHNE VOR
DREHWERKANTRIEB	90001090	5	4	323	970704201	SCHWERLASTSEILWINDE
DREHWERKANTRIEB	90001090	5	1	1193	90001622	SCHWERLASTSEILWINDE
DREHWERKANTRIEB	90006725	5	5	1171	970704301	SCHWERLASTSEILWINDE
DREHWERKANTRIEB DAT 500	90008841	11	6	433	915755208	ROLLENDREHVERB.M.DREHW
DREHZAHLGEBER 10-10000H	12977971	(1)	1	768	12410651	MOTORREGELUNGSENSORIK
DREHZAHLGEBER KPL. 10-10	12544505	20	2	768	12410651	MOTORREGELUNGSENSORIK
DREIFACHPUMPE A4VG+A11V	10492853	104	1	626	96034141	DIESELMOTOR VORM.
DREIFACHPUMPE A4VG+A11V	10492853	104	1	678	96034143	DIESELMOTOR VORM.
DREIFACHPUMPE A4VG+A4V	10491715	105	1	626	96034141	DIESELMOTOR VORM.
DREIFACHPUMPE A4VG+A4V	10491715	105	1	678	96034143	DIESELMOTOR VORM.
DREIFACHPUMPE A4VG+A4V	10492851	102	1	626	96034141	DIESELMOTOR VORM.
DREIFACHPUMPE A4VG+A4V	10492851	102	1	678	96034143	DIESELMOTOR VORM.
DREIFACHPUMPE A4VG+A4VG	10492850	101	1	626	96034141	DIESELMOTOR VORM.
DREIFACHPUMPE A4VG+A4VG	10492850	101	1	678	96034143	DIESELMOTOR VORM.
DROSSELKLAPPE 130	551706808	102	2	799	918717708	LUFTFILTERANLAGE OBEN
DROSSELKLAPPE 130	551706808	102	2	803	918719508	LUFTFILTERANLAGE UNTEN
DROSSELRUECKSCHLAGVE	511300608	154	2	374	966086008	ZUSATZHYDRAULIK MONTAGE
DROSSELVENTIL 90L/MIN VE	511427708	155	2	374	966086008	ZUSATZHYDRAULIK MONTAGE
DRUCK-/TEMPERATUR SENS	13474740	(1)	1	768	12410651	MOTORREGELUNGSENSORIK
DRUCK-/TEMPERATUR SENSO	13574068	12	1	768	12410651	MOTORREGELUNGSENSORIK
DRUCK-/TEMPERATUR SENSO	12414685	739	1	812	11373478	REDUKTIONSMITTELPUMPE
DRUCKAUFNEHMER 0-400/400	10813738	67	11	849	96029372	HYDR.MASCHINENHAUS
DRUCKAUFNEHMER 0-400/400	10816185	56	1	1073	966086308	ZUSATZHYDRAULIK S-ANLENK
DRUCKAUFNEHMER 0-400/400	10816185	56	2	1277	96029354	ZUSATZHYDRAULIK D-ANLENK
DRUCKAUFNEHMER 0-400/400	10816185	50	3	1337	96051635	ZUSATZHYDRAULIK ZYLINDER
DRUCKAUFNEHMER 0-500/750	11213547	(152)	1	1393	96036791	SPEICHERZYLINDER VORM.
DRUCKBEGRENZUNGSVENTI	10442975	2	1	643	10412344	ANSCHLUSSPLATTE
DRUCKBEGRENZUNGSVENTI	10489734	2	1	460	511300508	STEUERBLOCK
DRUCKBEGRENZUNGSVENTI	10816022	1	1	634	11006044	ANSCHLUSSPLATTE
DRUCKBEGRENZUNGSVENTI	11005469	34	1	1065	10489927	RUECKFALLSTUETZE
DRUCKBEGRENZUNGSVENTI	11005475	35	1	1065	10489927	RUECKFALLSTUETZE
DRUCKBEGRENZUNGSVENTI	11006047	2	1	634	11006044	ANSCHLUSSPLATTE
DRUCKBEGRENZUNGSVENTI	11006047	2	1	652	11065793	ANSCHLUSSPLATTE

Bezeichnung	Artikel	Pos.	Menge	Seite	Baugruppe	Bezeichnung
DRUCKBEGRENZUNGSVENTI	11006050	1	1	639	11006048	ANSCHLUSSPLATTE
DRUCKBEGRENZUNGSVENTI	11006051	2	1	639	11006048	ANSCHLUSSPLATTE
DRUCKBEGRENZUNGSVENTI	11008073	38	1	1271	10650028	TELESKOPIERZYLINDER
DRUCKBEGRENZUNGSVENTI	11008073	38	1	1272	11001945	TELESKOPIERZYLINDER
DRUCKBEGRENZUNGSVENTI	571239708	1	2	652	11065793	ANSCHLUSSPLATTE
DRUCKBEGRENZUNGSVENTI	571514508	1	1	645	571514208	ANSCHLUSSPLATTE
DRUCKBEGRENZUNGSVENTI	571514708	4	1	639	11006048	ANSCHLUSSPLATTE
DRUCKBEGRENZUNGSVENTI	571514708	4	1	645	571514208	ANSCHLUSSPLATTE
DRUCKBEGRENZUNGSVENTI	5715963	2	1	645	571514208	ANSCHLUSSPLATTE
DRUCKBEGRENZUNGSVENTI	5715963	2	1	664	571903008	ANSCHLUSSPLATTE
DRUCKBEGRENZUNGSVENTI	571903308	4	1	634	11006044	ANSCHLUSSPLATTE
DRUCKBEGRENZUNGSVENTI	571903308	4	1	643	10412344	ANSCHLUSSPLATTE
DRUCKBEGRENZUNGSVENTI	571903308	1	2	664	571903008	ANSCHLUSSPLATTE
DRUCKBEGRENZUNGSVENTI	10872307	1	1	813	969904608	DRUCKBEGRENZUNGSVENTI
DRUCKBEGRENZUNGSVENTIL	10664333	39	1	1271	10650028	TELESKOPIERZYLINDER
DRUCKBEGRENZUNGSVENTIL	10664333	39	1	1272	11001945	TELESKOPIERZYLINDER
DRUCKBEGRENZUNGSVENTI	969904608	3	1	811	968517508	PUMPE VORM.
DRUCKBEGRENZUNGSVENTI	511454908	155	1	1277	96029354	ZUSATZHYDRAULIK D-ANLENK
DRUCKBEGRENZUNGSVENTI	511485208	150	2	849	96029372	HYDR.MASCHINENHAUS
DRUCKBEGRENZUNGSVENTI	511309108	150	2	73	966084508	HYDR.QUERTRAEGER
DRUCKBEGRENZUNGSVENTI	511309108	150	2	91	966084608	HYDR.QUERTRAEGER
DRUCKBEGRENZUNGSVENTI	511309108	152	2	374	966086008	ZUSATZHYDRAULIK MONTAGE
DRUCKBEGRENZUNGSVENTI	11080499	27	1	1333	10493604	ZUGZYLINDER
DRUCKBEGRENZUNGSVENTI	11080499	27	1	1341	11002473	ZUGZYLINDER
DRUCKBEGRENZUNGSVENTI	511417608	157	5	849	96029372	HYDR.MASCHINENHAUS
DRUCKBEGRENZUNGSVENTI	511417708	161	1	1073	966086308	ZUSATZHYDRAULIK S-ANLENK
DRUCKBEGRENZUNGSVENTI	511417708	161	1	1277	96029354	ZUSATZHYDRAULIK D-ANLENK
DRUCKBEGRENZUNGSVENTI	511428808	156	2	849	96029372	HYDR.MASCHINENHAUS
DRUCKBEGRENZUNGSVENTI	10356406	66	2	849	96029372	HYDR.MASCHINENHAUS
DRUCKBEGRENZUNGSVENTI	11211592	156	1	1073	966086308	ZUSATZHYDRAULIK S-ANLENK
DRUCKBEGRENZUNGSVENTI	11211592	156	1	1277	96029354	ZUSATZHYDRAULIK D-ANLENK
DRUCKBEGRENZUNGSVENTI	511307908	155	2	849	96029372	HYDR.MASCHINENHAUS
DRUCKBEGRENZUNGSVENTIL	11211759	153	1	307	966085408	HYDRAULIK DREHBUEHNE
DRUCKBEGRENZUNGSVENTI	510468708	151	8	849	96029372	HYDR.MASCHINENHAUS
DRUCKBEGRENZUNGSVENTIL	11110126	6	1	279	10413255	UMSCHALTBLOCK
DRUCKBEGRENZUNGSVENTIL	12102910	7	1	279	10413255	UMSCHALTBLOCK
DRUCKFEDER	510714008	6	1	281	510438508	DRUCKMINDERVENTIL
DRUCKFEDER	510714508	19	1	80	511497508	DRUCKMINDERVENTIL
DRUCKFEDER	510714508	19	1	281	510438508	DRUCKMINDERVENTIL
DRUCKFEDER	510797108	4	1	872	511417608	DRUCKBEGRENZUNGSVENTI
DRUCKFEDER	510797508	9	1	872	511417608	DRUCKBEGRENZUNGSVENTI
DRUCKFEDER	510797508	9	1	1079	511417708	DRUCKBEGRENZUNGSVENTI
DRUCKFEDER	511015108	4	1	1079	511417708	DRUCKBEGRENZUNGSVENTI
DRUCKFEDER	540400708	8	1	1266	540006108	SEILWINDE
DRUCKFEDER	7372260	3	1	658	7023887	VERSTELLUNG HYDRAULISC
DRUCKFEDER 1,4X16X83,3 X	720012508	10	1	1374	966657008	ENDSCHALTER KPL.
DRUCKFEDER 1,4X16X83,3 X	720012508	10	1	1376	966657108	ENDSCHALTER KPL.
DRUCKFEDER 2X28X50 EN 10	11214130	60	4	1129	916303308	S-ZWISCHENSTUECK
DRUCKFEDER 2X28X50 EN 10	11214130	60	4	1136	916303208	S-ZWISCHENSTUECK
DRUCKFEDER 2X28X50 EN 10	11214130	60	4	1141	916303108	S-ZWISCHENSTUECK
DRUCKFEDER 2X28X50 EN 10	11214130	60	4	1145	916303008	S-ZWISCHENSTUECK
DRUCKFEDER 2X28X50 EN 10	11214130	60	4	1149	916302708	S-ZWISCHENSTUECK
DRUCKFEDER 2X28X50 EN 10	11214130	60	4	1154	916302908	S-ADAPTER
DRUCKFEDER 2X28X50 EN 10	11214130	40	4	1452	915723308	LI-ZWISCHENSTUECK
DRUCKFEDER 2X28X50 EN 10	11214130	40	4	1460	915723408	LI-ZWISCHENSTUECK
DRUCKFEDER 2X28X50 EN 10	11214130	40	4	1465	915746808	LI-ZWISCHENSTUECK
DRUCKFEDER 2X28X50 EN 10	11214130	40	4	1470	916062508	LI-ZWISCHENSTUECK
DRUCKFILTER	11080504	34	2	1333	10493604	ZUGZYLINDER
DRUCKFILTER	11080504	34	1	1341	11002473	ZUGZYLINDER
DRUCKFILTER	12105176	22	1	1341	11002473	ZUGZYLINDER

Bezeichnung	Artikel	Pos.	Menge	Seite	Baugruppe	Bezeichnung
DRUCKFILTER	510671508	171	4	850	96029372	HYDR.MASCHINENHAUS
DRUCKGEBER 0-12 BAR	12433525	(1)	1	768	12410651	MOTORREGELUNGSENSORIK
DRUCKGEBER KPL. 0-12 BAR	12422246	10	2	768	12410651	MOTORREGELUNGSENSORIK
DRUCKLEITUNG ANBAU V-MO	11420510	213	1	683	13455092	DIESELMOTOR
DRUCKLUFTANLAGE	919201308	185	1	11		LIEBHERR RAUPENKRAN LR
DRUCKLUFTBEHAELTER 1L 10	502666408	29	1	1213	915753308	WINDE 6 VORM.
DRUCKLUFTZYLINDER KS 301	5700086	106	2	576	96035947	DACH KPL.
DRUCKLUFTZYLINDER KS 301	5700086	10	4	579	965886708	DACH KPL.
DRUCKLUFTZYLINDER KS 301	5700086	(1)	1	799	918717708	LUFTFILTERANLAGE OBEN
DRUCKMINDERVENTIL pv=200	511497508	158	1	73	966084508	HYDR.QUERTRAEGER
DRUCKMINDERVENTIL pv=200	511497508	158	1	91	966084608	HYDR.QUERTRAEGER
DRUCKMINDERVENTIL pv=200	511497508	154	1	269	96029361	HYDRAULIK DREHBUEHNE
DRUCKMINDERVENTIL pv=200	511497508	158	1	849	96029372	HYDR.MASCHINENHAUS
DRUCKMINDERVENTIL pv=30	510438508	158	1	269	96029361	HYDRAULIK DREHBUEHNE
DRUCKMINDERVENTIL pv=30	510438508	158	1	307	966085408	HYDRAULIK DREHBUEHNE
DRUCKMINDERVENTIL pv=30	510438508	151	1	470	966751308	ZUSATZHYDR.BOLZENZIEHZ
DRUCKMINDERVENTIL pv=30	510438508	162	2	849	96029372	HYDR.MASCHINENHAUS
DRUCKREGELVENTIL	511486408	53	2	849	96029372	HYDR.MASCHINENHAUS
DRUCKREGELVENTIL SPF	10342823	51	2	849	96029372	HYDR.MASCHINENHAUS
DRUCKREGELVENTIL pmax=3	511494008	154	1	849	96029372	HYDR.MASCHINENHAUS
DRUCKREGELVENTIL pmax=3	10678502	152	2	849	96029372	HYDR.MASCHINENHAUS
DRUCKREGELVENTIL pmax=3	511485308	159	1	269	96029361	HYDRAULIK DREHBUEHNE
DRUCKREGELVENTIL pmax=3	511485308	160	3	849	96029372	HYDR.MASCHINENHAUS
DRUCKREGELVENTIL pv=16BA	10278566	50	1	334	966085708	ZUSATZHYDRAULIK WINDE 1
DRUCKREGELVENTIL pv=16BA	10278566	50	1	351	966085808	ZUSATZHYDRAULIK WINDE 2
DRUCKREGELVENTIL pv=16BA	10278566	50	1	1181	966085908	ZUSATZHYDRAULIK WINDE 3
DRUCKREGELVENTIL pv=16BA	10278566	50	1	1202	966086108	ZUSATZHYDRAULIK WINDE 5
DRUCKREGELVENTIL pv=16BA	10278566	50	1	1233	966086208	ZUSATZHYDRAULIK WINDE 6
DRUCKRING	502932608	553	4	334	966085708	ZUSATZHYDRAULIK WINDE 1
DRUCKRING	502932608	553	4	351	966085808	ZUSATZHYDRAULIK WINDE 2
DRUCKRING	502932608	553	5	1181	966085908	ZUSATZHYDRAULIK WINDE 3
DRUCKRING	502932608	553	5	1202	966086108	ZUSATZHYDRAULIK WINDE 5
DRUCKRING DR/R22X27	502932508	307	6	965	96032961	VERROHRUNG DRUCKLUFTA
DRUCKROHR RAIL	11444647	1	2	729	11420510	DRUCKLEITUNG ANBAU
DRUCKROHRSTUTZEN LCRC-	10139422	191	8	683	13455092	DIESELMOTOR
DRUCKROHRSTUTZEN LCRC-	10139422	2	1	723	10150877	RS INJEKTOR
DRUCKSCHALTER 0-20/300BA	10289536	56	1	334	966085708	ZUSATZHYDRAULIK WINDE 1
DRUCKSCHALTER 0-20/300BA	10289536	56	1	351	966085808	ZUSATZHYDRAULIK WINDE 2
DRUCKSCHALTER 0-20/300BA	10289536	62	1	450	966085508	HYDRAULIK DREHWERK
DRUCKSCHALTER 0-20/300BA	10289536	56	1	1181	966085908	ZUSATZHYDRAULIK WINDE 3
DRUCKSCHALTER 0-20/300BA	10289536	56	1	1202	966086108	ZUSATZHYDRAULIK WINDE 5
DRUCKSCHALTER 0-20/300BA	10289536	56	1	1233	966086208	ZUSATZHYDRAULIK WINDE 6
DRUCKSCHALTER 0-8/300 BA	10220933	55	1	334	966085708	ZUSATZHYDRAULIK WINDE 1
DRUCKSCHALTER 0-8/300 BA	10220933	55	1	351	966085808	ZUSATZHYDRAULIK WINDE 2
DRUCKSCHALTER 0-8/300 BA	10220933	55	1	1181	966085908	ZUSATZHYDRAULIK WINDE 3
DRUCKSCHALTER 0-8/300 BA	10220933	55	1	1202	966086108	ZUSATZHYDRAULIK WINDE 5
DRUCKSCHALTER 0-8/300 BA	10220933	55	1	1233	966086208	ZUSATZHYDRAULIK WINDE 6
DRUCKSCHALTER 10-100/400	510676908	61	1	450	966085508	HYDRAULIK DREHWERK
DRUCKSCHALTER 4BAR MESS	10354721	6	1	1005	918696808	FEUERLOESCHSYSTEM
DRUCKTASTE	606143008	42	9	527	96033638	OBERTEIL VORM.
DRUCKTASTER	11171271	33	1	977	10877138	FAHRERSITZ
DRUCKZUSCHALTVENTIL pm	11113256	159	2	849	96029372	HYDR.MASCHINENHAUS
DRUECKERGARNITUR	591705814	44	1	501	10651874	KABINE
DS ANSCHLUSSPLATTE	10409638	(999)	1	647	11007826	VERSTELLPUMPE
DS ANSTEUERGERAET	790563814	999	1	636	10814299	ANSTEUERGERAET
DS ANSTEUERGERAET	790563814	(98)	1	638	11006043	VERSTELLPUMPE
DS ANSTEUERGERAET	790563814	(98)	1	644	11007825	VERSTELLPUMPE
DS ANSTEUERGERAET	790563814	(98)	1	662	11005997	VERSTELLPUMPE
DS ANSTEUERGERAET	790563814	999	1	666	11002353	ANSTEUERGERAET
DS BREMSVENTIL	10873610	(999)	1	69	10489597	ABSTUETZZYLINDER

Bezeichnung	Artikel	Pos.	Menge	Seite	Baugruppe	Bezeichnung
DS DREHDURCHFUEHRUNG	11005463	(999)	1	20	917528708	RAUPENMITTELTEIL
DS DRUCKBEGRENZUNGSV	10493014	(997)	1	849	96029372	HYDR.MASCHINENHAUS
DS DRUCKBEGRENZUNGSV	11005330	999	1	868	10356406	DRUCKBEGRENZUNGSVENTI
DS DRUCKBEGRENZUNGSV	11005330	(997)	1	1277	96029354	ZUSATZHYDRAULIK D-ANLENK
DS DRUCKREGELVENTIL	10493038	(999)	1	334	966085708	ZUSATZHYDRAULIK WINDE 1
DS DRUCKROHRSTUTZEN	10145491	210	1	724	10139422	DRUCKROHRSTUTZEN
DS DRUCKVENTIL	10874865	(999)	1	849	96029372	HYDR.MASCHINENHAUS
DS GEHAEUSE	10025194	(999)	1	849	96029372	HYDR.MASCHINENHAUS
DS HOCHDRUCKPUMPE	12417001	210	1	719	10146660	HOCHDRUCKPUMPE
DS HOCHDRUCKPUMPE	12937883	211	1	719	10146660	HOCHDRUCKPUMPE
DS HYDROMOTOR	10293686	999	1	438	510232508	HYDROMOTOR
DS HYDROZYLINDER	11005706	(10)	1	565	918744708	MASCHINENHAUS GRUNDRAH
DS INJEKTOR	10152902	6	1	722	10152866	INJEKTOR MIT BEFEST.
DS REGLER	10663065	98	1	648	11007829	REGLER
DS RUECKFALLSTUETZE	11005477	999	1	1065	10489927	RUECKFALLSTUETZE
DS SENKBREMSVENTIL	11341625	(999)	1	1333	10493604	ZUGZYLINDER
DS STEUERBLOCK	10491129	999	1	377	10423938	WEGEVENTIL
DS STEUERBLOCK	10678155	999	1	78	511312108	STEUERBLOCK
DS TRIEBWELLE	10331116	(98)	1	638	11006043	VERSTELLPUMPE
DS TRIEBWERK	10294778	(98)	1	647	11007826	VERSTELLPUMPE
DS TRIEBWERK	10449841	(98)	1	633	11006041	VERSTELLPUMPE
DS VENTIL	10678157	(999)	1	374	966086008	ZUSATZHYDRAULIK MONTAGE
DS VERSTELLPUMPE	10412329	98	1	633	11006041	VERSTELLPUMPE
DS VERSTELLPUMPE	10412329	98	1	637	11006042	VERSTELLPUMPE
DS VERSTELLPUMPE	10412329	98	1	642	11007834	VERSTELLPUMPE
DS VERSTELLPUMPE	10412329	98	1	651	11007842	VERSTELLPUMPE
DS VERSTELLPUMPE	10412329	98	1	662	11005997	VERSTELLPUMPE
DS VERSTELLPUMPE	10412335	98	1	659	10411732	VERSTELLPUMPE
DS VERSTELLPUMPE	10413157	98	1	638	11006043	VERSTELLPUMPE
DS VERSTELLPUMPE	10413157	98	1	644	11007825	VERSTELLPUMPE
DS VERSTELLPUMPE	10413157	98	1	663	11005998	VERSTELLPUMPE
DS VERSTELLPUMPE	11007833	98	1	647	11007826	VERSTELLPUMPE
DS VERSTELLUNG	10331117	(98)	1	638	11006043	VERSTELLPUMPE
DS VERSTELLUNG	10442969	(98)	1	633	11006041	VERSTELLPUMPE
DS VORFOERDERPUMPE	12424993	215	1	719	10146660	HOCHDRUCKPUMPE
DS VORSTEUERVENTIL	10684172	(997)	1	269	96029361	HYDRAULIK DREHBUEHNE
DS VORSTEUERVENTIL	10684172	(999)	1	849	96029372	HYDR.MASCHINENHAUS
DS VORSTEUERVENTIL	10684172	999	1	871	10678502	DRUCKREGELVENTIL
DS VORSTEUERVENTIL	10684172	(999)	1	1277	96029354	ZUSATZHYDRAULIK D-ANLENK
DS WEGEVENTIL	10802253	(999)	1	849	96029372	HYDR.MASCHINENHAUS
DS WEGEVENTIL	11060629	999	1	1285	10675503	WEGEVENTIL
DS ZUGZYLINDER	11080505	999	1	1333	10493604	ZUGZYLINDER
DS ZUGZYLINDER	11080506	999	1	1341	11002473	ZUGZYLINDER
DS ZYLINDER	11005704	(999)	1	234	966648008	BOLZENZIEHZYLINDER KPL.
DS ZYLINDER	11005705	(999)	1	230	966912508	BOLZENZIEHZYLINDER KPL.
DS ZYLINDER	11008059	(999)	1	105	917523808	RAUPENTRAEGER LI.
DS ZYLINDER	11008061	999	1	69	10489597	ABSTUETZZYLINDER
DS ZYLINDER	11008074	999	1	1271	10650028	TELESKOPIERZYLINDER
DS ZYLINDER	11008076	999	1	1272	11001945	TELESKOPIERZYLINDER
DS ZYLINDER	12102497	(999)	1	256	915750708	BOLZEN D-S ANLENKSTUECK
DSF-RING 128X120,1X3,5	10145868	(5)	1	682	13455092	DIESELMOTOR
DU-BUCHSE	708010108	(2)	4	1112	916177008	ROLLENSATZ
DU-BUCHSE	708010108	7	4	1113	966331808	BOLZENZIEHEINRICHTUNG VO
DU-BUCHSE	708010108	7	4	1118	967623108	BOLZENZIEHEINRICHTUNG VO
DU-BUCHSE	708012108	57	4	1426	916302808	W-ANLENKSTUECK
DU-BUCHSE	708012108	4	4	1429	966267408	KLAPPE KPL.
DUESE	10000732	25	1	501	10651874	KABINE
DUESE	5612246	(22)	1	647	11007826	VERSTELLPUMPE
DUESE	5612246	22	1	656	10009378	ANSCHLUSSPLATTE
DUESE	7014258	(21)	1	647	11007826	VERSTELLPUMPE

Bezeichnung	Artikel	Pos.	Menge	Seite	Baugruppe	Bezeichnung
DUESE	7014258	21	1	656	10009378	ANSCHLUSSPLATTE
DUESE	790495414	31	1	501	10651874	KABINE
DUESE 0,4 M5X6 MS	510754308	157	2	965	96032961	VERROHRUNG DRUCKLUFTA
DUESE 0,4 M5X9 CUZN39PB3	511048708	156	1	127	966084908	HYDR.FAHRANTRIEB
DUESE 0,4 M5X9 CUZN39PB3	511048708	156	1	163	966085008	HYDR.FAHRANTRIEB
DUESE 0,4 M5X9 CUZN39PB3	511048708	156	1	190	966084808	HYDR.FAHRANTRIEB
DUESE 0,4 M5X9 CUZN39PB3	511048708	156	1	216	966084708	HYDR.FAHRANTRIEB
DUESE 0,4 M5X9 CUZN39PB3	511048708	159	1	1073	966086308	ZUSATZHYDRAULIK S-ANLENK
DUESE 0,4 M5X9 CUZN39PB3	511048708	159	1	1277	96029354	ZUSATZHYDRAULIK D-ANLENK
DUESE 0,5 M5X9 MS	511062708	158	1	1315	966086708	ZUSATZHYDRAULIK D-KOPFS
DUESE 0,6 M5X9 CUZN39PB3	510746008	156	1	334	966085708	ZUSATZHYDRAULIK WINDE 1
DUESE 0,6 M5X9 CUZN39PB3	510746008	156	1	351	966085808	ZUSATZHYDRAULIK WINDE 2
DUESE 0,6 M5X9 CUZN39PB3	510746008	157	1	450	966085508	HYDRAULIK DREHWERK
DUESE 0,6 M5X9 CUZN39PB3	510746008	156	1	1181	966085908	ZUSATZHYDRAULIK WINDE 3
DUESE 0,6 M5X9 CUZN39PB3	510746008	156	1	1202	966086108	ZUSATZHYDRAULIK WINDE 5
DUESE 0,6 M5X9 CUZN39PB3	510746008	156	1	1233	966086208	ZUSATZHYDRAULIK WINDE 6
DUESE 0,8 M10X10 MS	511060108	170	1	850	96029372	HYDR.MASCHINENHAUS
DUESE 0,8 M5X9 MS	510754008	164	1	1277	96029354	ZUSATZHYDRAULIK D-ANLENK
DUESE 0,8 M8X8 MS	511058508	166	1	1277	96029354	ZUSATZHYDRAULIK D-ANLENK
DUESE 1,2 M5X9	511005308	282	1	850	96029372	HYDR.MASCHINENHAUS
DUESE 1,5 M10X10 ST	511060808	153	6	450	966085508	HYDRAULIK DREHWERK
DUESE 1,5 M10X10 ST	511060808	75	4	849	96029372	HYDR.MASCHINENHAUS
DUESE 1,5 M10X10 ST	511060808	226	1	1073	966086308	ZUSATZHYDRAULIK S-ANLENK
DUESE 1,5 M10X10 ST	511060808	233	1	1277	96029354	ZUSATZHYDRAULIK D-ANLENK
DUESE 2,0 M10X10 ST	511062608	74	12	849	96029372	HYDR.MASCHINENHAUS
DUESE 2,5 M8X8 MS	511059108	235	6	450	966085508	HYDRAULIK DREHWERK
DUESE DIN 913 0,6 M10X10 M	511062208	167	1	849	96029372	HYDR.MASCHINENHAUS
DURCHFUEHRUNGSTUELLE	602701308	41	1	322	915751408	WINDE 1 VORM.
DURCHFUEHRUNGSTUELLE	602701308	41	1	345	915751608	WINDE 2 VORM.
DURCHFUEHRUNGSTUELLE	602701308	39	1	1170	915753108	WINDE 3 VORM.
DURCHFUEHRUNGSTUELLE	602701308	39	1	1192	915753208	WINDE 5 VORM.
DURCHGANGSNIPPELBLOCK	774375108	4	2	119	915742708	ZENTRALSCHMIERUNG RAUP
DURCHGANGSNIPPELBLOCK	774375108	4	2	158	915744408	ZENTRALSCHMIERUNG RAUP
DURCHGANGSNIPPELBLOCK	774375108	4	2	185	915744608	ZENTRALSCHMIERUNG RAUP
DURCHGANGSNIPPELBLOCK	774375108	4	2	211	915744508	ZENTRALSCHMIERUNG RAUP
DURCHGANGSNIPPELBLOCK	774375108	4	1	283	916900208	ZENTRALSCHMIERANLAGE O
DURCHGANGSNIPPELBLOCK	774375108	3	1	313	916945008	ZENTRALSCHMIERANLAGE O
DURCHGANGSNIPPELBLOCK	774375108	3	1	339	916997308	ZENTRALSCHMIERANLAGE
DURCHGANGSNIPPELBLOCK	774375108	3	1	356	916998708	ZENTRALSCHMIERANLAGE WI
DURCHGANGSNIPPELBLOCK	774375108	3	1	465	916141308	ZENTRALSCHMIERUNG
DURCHGANGSNIPPELBLOCK	774375108	3	1	1187	917006408	ZENTRALSCHMIERANLAGE WI
DURCHGANGSNIPPELBLOCK	774375108	3	1	1207	917000008	ZENTRALSCHMIERANLAGE
EIN-/AUSGANGSMODUL SPF	10043763	(1)	1	949	96061868	AUFBAUTEILE MONTAGETAFE
EIN-/AUSGANGSMODUL SPF	10043763	8	1	957	96033583	ZUSATZTEILE
EINBAUSTECKDOSE 2-POL	605203908	3	2	303	927868908	KLEMMKASTEN BELEUCHTUN
EINBAUSTECKDOSE 2-POL	605203908	11	1	527	96033638	OBERTEIL VORM.
EINBAUSTECKDOSE 2-POL	605203908	4	1	952	96054623	SICHERUNGSBLECH
EINBAUTEILE SCHALTSCHRAN	919412508	183	1	10		LIEBHERR RAUPENKRAN LR
EINBAUVENTIL	10041652	5	1	459	10413103	WEGESITZVENTIL
EINBAUVENTIL 350BAR 900L/	10813731	2	4	279	10413255	UMSCHALTBLOCK
EINFUELLSTUTZEN	10128194	1	1	702	10128193	OELEINFUELLUNG
EINFUELLSTUTZEN GR.40 AL	11101353	4	1	810	96035686	HARNSTOFFTANK VORM.
EINHAENGELEITER 5-405X0,9	11491756	114	2	424	96038696	LAUFSTEG DREHBUEHNE
EINHAENGELEITER 7-531X1.95	966556608	54	1	389	965661108	STUETZE KPL.
EINLASSMODUL SCRFILTER	11446966	7	1	789	11446927	SCRFILTER-BAUGRUPPE
EINLEGEBRUECKE	602735508	17	29	532	96033639	AUFBAUTEILE MONTAGEPLA
EINLEGEBRUECKE	602735508	200	97	950	96061868	AUFBAUTEILE MONTAGETAFE
EINLEGESTREIFEN	97113691	7	1	530	96033669	MONITORKONSOLE
EINMAULSCHLUESSEL DIN 8	885132208	12	1	238	96005686	GRUNDWERKZEUG
EINMAULSCHLUESSEL DIN 8	790004608	13	1	238	96005686	GRUNDWERKZEUG

Bezeichnung	Artikel	Pos.	Menge	Seite	Baugruppe	Bezeichnung
EINSCHERWINDE	919688508	249	1	11		LIEBHERR RAUPENKRAN LR
EINSCHERWINDE SPF	12103617	1	1	1239	919688508	EINSCHERWINDE
EINSCHRAUBRUECKSCHLAGV	11067175	40	2	285	11006306	ELEKTROPUMPE
EINSCHRAUBSTUTZEN	947906708	165	1	1277	96029354	ZUSATZHYDRAULIK D-ANLENK
EINSCHRAUBSTUTZEN	949864108	166	2	849	96029372	HYDR.MASCHINENHAUS
EINSCHRAUBSTUTZEN	949864108	225	1	1073	966086308	ZUSATZHYDRAULIK S-ANLENK
EINSCHRAUBSTUTZEN	949864108	232	1	1277	96029354	ZUSATZHYDRAULIK D-ANLENK
EINSCHRAUBSTUTZEN DN 12	10037655	7	1	725	10126724	KRAFTSTOFF-FEINFILTERAN
EINSCHRAUBSTUTZEN M18X1,	953538808	73	16	849	96029372	HYDR.MASCHINENHAUS
EINSCHRAUBSTUTZEN X0	945569108	42	1	945	96036153	SCHALTSCHRANK MECH.
EINSPRITZLEITUNG V-MOTO	12933402	5	1	729	11420510	DRUCKLEITUNG ANBAU
EINSPRITZLEITUNG V-MOTO	12933403	2	4	729	11420510	DRUCKLEITUNG ANBAU
EINSPRITZLEITUNG V-MOTO	12933404	3	2	729	11420510	DRUCKLEITUNG ANBAU
EINSPRITZLEITUNG V-MOTO	12933405	6	1	729	11420510	DRUCKLEITUNG ANBAU
EINSPRITZLEITUNG V-MOTOR	12933401	4	2	729	11420510	DRUCKLEITUNG ANBAU
EINSTECKDUESE 1,5	10815350	8	2	279	10413255	UMSCHALTBLOCK
EINSTECKHUELSE E12-9	772002608	27	1	806	919205608	HARNSTOFFANLAGE
EINSTECKHUELSE E8-6 EDEL	10871759	16	1	808	96035875	HARNSTOFFANLAGE UNTEN
EINSTECKHUELSE E8-6 EDEL	10871759	14	1	816	96035878	HARNSTOFFANLAGE OBEN
EINSTECKSCHLOSS 235X24X	10290319	7	1	905	966167308	TUER
EINSTELLBLECH ANBAU	9078467	521	1	687	13455092	DIESELMOTOR
EINSTELLBLECH S235JR	9078622	1	1	761	9078467	EINSTELLBLECH ANBAU
EINSTELLSCHRAUBE	510779808	28	1	80	511497508	DRUCKMINDERVENTIL
EINSTELLSCHRAUBE	510779808	28	1	281	510438508	DRUCKMINDERVENTIL
EINSTELLSCHRAUBE M10X1	10012225	5	2	710	10122503	KIPPHEBELBOCK VORM.
EINZELADERABDICHTUNG 1,2	602330808	802	2	538	96033658	KABELSTRANG
EINZELADERABDICHTUNG 1,4-	10424625	828	4	538	96033658	KABELSTRANG
EINZELADERABDICHTUNG 2	605619708	813	6	265	96034538	KABELSTRANG
EINZELADERABDICHTUNG 2	605619708	813	2	302	96047224	LEITUNG
EINZELADERABDICHTUNG DI	605619908	821	5	265	96034538	KABELSTRANG
EINZELADERABDICHTUNG DI	605619908	821	5	302	96047224	LEITUNG
EL.GEBER U.ENDSCHALTER	966138308	30	1	26	915740108	ELEKTRIK MITTELTEIL
EL.GEBER U.ENDSCHALTER	966144308	10	1	446	915740808	ELEKTRIK ROLLENDREHVERBI
EL.GEBER U.ENDSCHALTER	966929808	20	1	1509	916947708	ELEKTRIK SCHWEBEBALLAST
EL.KLIMAANLAGE.U.STROMA	966153108	20	1	522	919218608	ELEKTRIK KRANFUEHRERKAB
EL.KUEHLWASSERVORWAE	916240908	2	1	517	966465608	KUEHLWASSERVORWAERM
EL.KUEHLWASSERVORWAE	916240808	2	1	520	966465708	KUEHLWASSERVORWAERM
EL.WA-BOCK 1 ANLENKSTUEC	966952708	500	1	1384	919243508	WA-BOCK 1 ANLENKSTUECK
EL.WA-BOCK 1 KOPFSTUECK	967273608	500	1	1403	916115908	WA-BOCK 1 KOPFSTUECK
EL.WA-BOCK 2 ANLENKSTUE	966750208	500	1	1413	915746608	WA-BOCK 2 ANLENKSTUECK
EL.ZUSATZTEILE STROMAGG	966574708	10	1	887	966155708	ELEKTRIK STROMAGGREGAT
ELASTOMEREINSATZ DIN 3015	10493065	187	4	600	96021757	BEFESTIGUNGSTEILE DRUC
ELASTOMEREINSATZ DIN 3015	10493065	300	2	965	96032961	VERROHRUNG DRUCKLUFTA
ELASTOMEREINSATZ DIN 3015	10493065	307	48	1278	96029354	ZUSATZHYDRAULIK D-ANLENK
ELEKTRIK AGGREGAT OBEN	96033520	11	1	876	919412408	ELEKTRIK MASCHINENHAUS
ELEKTRIK AGGREGAT UNTEN	96033519	10	1	876	919412408	ELEKTRIK MASCHINENHAUS
ELEKTRIK ANBAUTEILE KABIN	96033616	7	1	522	919218608	ELEKTRIK KRANFUEHRERKAB
ELEKTRIK BALLASTPALETTE	966929708	10	1	1509	916947708	ELEKTRIK SCHWEBEBALLAST
ELEKTRIK BATTERIEKASTEN	96033201	500	1	775	919203808	BATTERIELAGERUNG
ELEKTRIK BATTERIELADEGE	966133408	10	1	513	96012480	LADEGERAET
ELEKTRIK BATTERIELADEGE	966133608	10	1	514	96012481	LADEGERAET
ELEKTRIK D-ANLENKSTUECK	915747808	4	1	1240	919100208	D-ANLENKSTUECK KPL.
ELEKTRIK D-KOPFSTUECK	919752308	3	1	1294	919692308	D-KOPFSTUECK KPL.
ELEKTRIK D-RUECKHALTESI	966644108	500	1	1270	915745408	D-RUECKHALTESICHERUNG
ELEKTRIK DREHBUEHNE HI.	919547508	2	1	291	919354008	DREHBUEHNENRAHMEN KPL.
ELEKTRIK DREHBUEHNE VOR	919238508	3	1	243	919238608	DREHBUEHNENRAHMEN KPL.
ELEKTRIK DREHWERKSBRE	964008808	40	1	549	96023877	ELEKTRIK PEDALGEBER
ELEKTRIK FUNKFERNSTEUER	917751408	141	1	10		LIEBHERR RAUPENKRAN LR
ELEKTRIK FUSSWIPPE	964008708	30	1	549	96023877	ELEKTRIK PEDALGEBER
ELEKTRIK GASVERSTELLUNG	964008608	20	1	549	96023877	ELEKTRIK PEDALGEBER

Bezeichnung	Artikel	Pos.	Menge	Seite	Baugruppe	Bezeichnung
ELEKTRIK KLEMMKASTEN DB	96047223	40	1	299	919547508	ELEKTRIK DREHBUEHNE HI.
ELEKTRIK KRAFTSTOFFBEHA	965527408	500	1	938	96034679	KRAFTSTOFFBEHAELTER VO
ELEKTRIK KRANFUEHRERKAB	919218608	143	1	10		LIEBHERR RAUPENKRAN LR
ELEKTRIK L-KOPFSTUECK	966469408	500	1	1102	915721308	L-KOPFSTUECK
ELEKTRIK MASCHINENHAUS	919412408	174	1	10		LIEBHERR RAUPENKRAN LR
ELEKTRIK MASTNASE 120T	966754408	500	1	1475	915744908	MASTNASE
ELEKTRIK MITTELTEIL	915740108	2	1	14	917520308	RAUPENMITTELTEIL KPL.
ELEKTRIK MS 3	966152808	8	1	527	96033638	OBERTEIL VORM.
ELEKTRIK PEDALGEBER	96023877	9	1	522	919218608	ELEKTRIK KRANFUEHRERKAB
ELEKTRIK QUERTRAEGER HIN	916263408	3	1	88	919027308	QUERTRAEGER KPL.
ELEKTRIK QUERTRAEGER VO	916263308	3	1	44	919027108	QUERTRAEGER KPL.
ELEKTRIK RAUPENTRAEGER	915740608	3	1	139	917520908	RAUPENTRAEGER KPL.LI.
ELEKTRIK RAUPENTRAEGER	915740308	3	1	196	917521108	RAUPENTRAEGER KPL.RE.
ELEKTRIK RAUPENTRAEGER	915740508	3	1	98	917520808	RAUPENTRAEGER KPL.LI.
ELEKTRIK RAUPENTRAEGER	915740408	3	1	171	917521008	RAUPENTRAEGER KPL.RE.
ELEKTRIK ROLLENDREHVERBI	915740808	2	1	430	915719208	ROLLENDREHVERB.M.DREHW
ELEKTRIK RUECKHALTEZYLIN	968065308	500	1	1393	96036791	SPEICHERZYLINDER VORM.
ELEKTRIK S-ANLENKSTUECK	919296308	4	1	1049	919294508	S-ANLENKSTUECK KPL.
ELEKTRIK S-KOPFSTUECK	966418708	500	1	1085	916332108	S-KOPFSTUECK
ELEKTRIK S-RUECKHALTESI	967305108	500	1	1064	915745308	S-RUECKHALTESICHERUNG
ELEKTRIK SA-BOCK	915749508	2	1	379	917513608	A-BOCK KPL.
ELEKTRIK SCHWEBEBALLAST	916947708	500	1	1490	916902108	SCHWEBEBALLAST
ELEKTRIK STEUERSTAND	966152908	8	1	522	919218608	ELEKTRIK KRANFUEHRERKAB
ELEKTRIK STROMAGGREGAT	966155708	50	1	876	919412408	ELEKTRIK MASCHINENHAUS
ELEKTRIK VERSTELLFLASCH	966674308	500	1	1370	916115808	S-VERSTELLFLASCHEN
ELEKTRIK W-ANLENKSTUECK	966268408	500	1	1427	916302808	W-ANLENKSTUECK
ELEKTRIK W-RUECKHALTESI	966420208	3	1	1430	966268408	ELEKTRIK W-ANLENKSTUECK
ELEKTRIK WINDE 1	915749608	2	1	319	915718608	WINDE 1
ELEKTRIK WINDE 2	915749708	2	1	342	915718708	WINDE 2
ELEKTRIK WINDE 3	915749808	2	1	1166	915722308	WINDE 3
ELEKTRIK WINDE 5	915750008	2	1	1188	915722408	WINDE 5
ELEKTRIK WINDE 6	915750108	2	1	1208	915722508	WINDE 6
ELEKTRONIKEINHEIT	10650399	35	1	977	10877138	FAHRERSITZ
ELEKTROPUMPE EP-1	11002835	1	1	119	915742708	ZENTRALSCHMIERUNG RAUP
ELEKTROPUMPE EP-1	11002835	1	1	158	915744408	ZENTRALSCHMIERUNG RAUP
ELEKTROPUMPE EP-1	11002835	1	1	185	915744608	ZENTRALSCHMIERUNG RAUP
ELEKTROPUMPE EP-1	11002835	1	1	211	915744508	ZENTRALSCHMIERUNG RAUP
ELEKTROPUMPE EP-1	11003525	1	1	465	916141308	ZENTRALSCHMIERUNG
ELEKTROPUMPE EP-1	11006306	1	1	283	916900208	ZENTRALSCHMIERANLAGE O
ELEKTROPUMPE EP-1	11081924	1	1	313	916945008	ZENTRALSCHMIERANLAGE O
ELEKTROPUMPE EP-1	11114000	1	1	339	916997308	ZENTRALSCHMIERANLAGE
ELEKTROPUMPE EP-1	11114000	1	1	356	916998708	ZENTRALSCHMIERANLAGE WI
ELEKTROPUMPE EP-1	11114000	1	1	1187	917006408	ZENTRALSCHMIERANLAGE WI
ELEKTROPUMPE EP-1	11114000	1	1	1207	917000008	ZENTRALSCHMIERANLAGE
EMPFAENGER FUNK	11088401	(30)	1	1480	967276708	EMPFAENGER
EMPFAENGER KOPFSTUECK	967276708	10	1	1479	917156108	NEIGUNGSGEBER
ENDGEHAEUSE CA	10815280	(505)	1	1095	966418908	KLEMMKASTEN
ENDGEHAEUSE CA	10815280	506	1	1432	967255108	LEITUNG
ENDGEHAEUSE CA	10815280	505	1	1433	967255208	LEITUNG
ENDGEHAEUSE CA AL NIP 2K	10877630	173	1	1067	966265208	LEITUNGSTROMMEL KPL.
ENDGEHAEUSE CA AL NIP 2K	10877630	283	1	1435	966420308	LEITUNGSTROMMEL KPL.
ENDGEHAEUSE CA AL NIP 2K	10877630	507	1	1436	967260608	LEITUNG
ENDGEHAEUSE DIN 72585 AP	692406008	518	1	265	96034538	KABELSTRANG
ENDGEHAEUSE DIN 72585 AP	692406008	516	1	302	96047224	LEITUNG
ENDHALTER	602110108	28	2	949	96061868	AUFBAUTEILE MONTAGETAFE
ENDKAPPE 34	553181108	4	1	488	919258508	ZUSATZHEIZUNG OW
ENDKAPPE 34	553181108	103	1	986	96034844	MOTORVORWAERMUNG VO
ENDKAPPE 42,3	553174108	3	1	488	919258508	ZUSATZHEIZUNG OW
ENDREGELVENTIL	10141769	14	1	681	13455092	DIESELMOTOR
ENDREGELVENTIL VORM.	10132988	1	1	692	10141769	ENDREGELVENTIL

Bezeichnung	Artikel	Pos.	Menge	Seite	Baugruppe	Bezeichnung
ENDREGELVENTIL VORM.	10151463	2	1	692	10141769	ENDREGELVENTIL
ENDSCHALTER KPL. LINKS	966657008	6	1	1372	966649408	VERSTELLFLASCHE KPL.
ENDSCHALTER KPL. RECHTS	966657108	7	1	1372	966649408	VERSTELLFLASCHE KPL.
ENDSCHALTER TQ200-RFID	10678395	(2)	2	1093	966418708	ELEKTRIK S-KOPFSTUECK
ENDSCHALTER TQ200-RFID	10678395	(1)	1	1476	966754408	ELEKTRIK MASTNASE
ENDSCHALTER U.GEBER AL	966345508	10	1	299	919547508	ELEKTRIK DREHBUEHNE HI.
ENDSCHALTERGEHAEUSE LIN	966658508	1	1	1374	966657008	ENDSCHALTER KPL.
ENDSCHALTERGEHAEUSE RE	966658608	1	1	1376	966657108	ENDSCHALTER KPL.
ENDWINKEL	602794608	276	2	124	966501608	KLEMMKASTEN VORM.
ENDWINKEL	602794608	276	2	160	966139008	KLEMMKASTEN VORM.
ENDWINKEL	602794608	276	2	187	966501708	KLEMMKASTEN VORM.
ENDWINKEL	602794608	276	2	213	966138608	KLEMMKASTEN VORM.
ENDWINKEL	602794608	263	2	1095	966418908	KLEMMKASTEN
ENDWINKEL	602794608	263	2	1105	966469508	KLEMMKASTEN
ENDWINKEL	602794608	9	2	1405	967273808	KLEMMKASTEN KPL.
ENDWINKEL	602794608	286	2	1431	966420408	KLEMMKASTEN
ENDWINKEL	602794608	7	2	1511	966997608	KLEMMKASTEN KPL.
ENTLASTUNGSVENTIL	10041653	3	1	459	10413103	WEGESITZVENTIL
ENTLUEFTUNGSFILTER	693113814	485	1	631	11000367	PUMPENVERTEILERGETRIEB
ENTLUEFTUNGSLEITUNG	10120020	3	2	743	10147372	ENTLUEFTUNGSLEITUNG AN
ENTLUEFTUNGSLEITUNG	10141762	1	1	743	10147372	ENTLUEFTUNGSLEITUNG AN
ENTLUEFTUNGSLEITUNG	10147358	2	1	743	10147372	ENTLUEFTUNGSLEITUNG AN
ENTLUEFTUNGSLEITUNG AN	10147372	381	1	685	13455092	DIESELMOTOR
ENTLUEFTUNGSROHR	10292724	20	1	121	11002835	ELEKTROPUMPE
ENTLUEFTUNGSROHR	10292724	23	1	285	11006306	ELEKTROPUMPE
ENTLUEFTUNGSROHR	10292724	23	1	315	11081924	ELEKTROPUMPE
ENTLUEFTUNGSROHR	10292724	25	1	341	11114000	ELEKTROPUMPE
ENTLUEFTUNGSROHR	10292724	25	1	467	11003525	ELEKTROPUMPE
ENTLUEFTUNGSSCHRAUBE G	602501308	293	1	124	966501608	KLEMMKASTEN VORM.
ENTLUEFTUNGSSCHRAUBE G	602501308	293	1	160	966139008	KLEMMKASTEN VORM.
ENTLUEFTUNGSSCHRAUBE G	602501308	293	1	187	966501708	KLEMMKASTEN VORM.
ENTLUEFTUNGSSCHRAUBE G	602501308	293	1	213	966138608	KLEMMKASTEN VORM.
ENTLUEFTUNGSSCHRAUBE G	602501308	293	1	263	96034537	KLEMMKASTEN
ENTLUEFTUNGSSCHRAUBE G	602501308	293	1	301	96047223	ELEKTRIK KLEMMKASTEN DB
ENTLUEFTUNGSSCHRAUBE G	602501308	293	1	403	966419408	KLEMMKASTEN SA-BOCK VO
ENTLUEFTUNGSSCHRAUBE G	602501308	293	1	886	968221508	KLEMMKASTEN
ENTLUEFTUNGSSCHRAUBE G	602501308	293	1	895	96051756	KLEMMKASTEN
ENTLUEFTUNGSSCHRAUBE G	602501308	20	2	945	96036153	SCHALTSCHRANK MECH.
ENTLUEFTUNGSSCHRAUBE G	602501308	423	1	1067	966265208	LEITUNGSTROMMEL KPL.
ENTLUEFTUNGSSCHRAUBE G	602501308	423	1	1290	966842008	LEITUNGSTROMMEL KPL.
ENTLUEFTUNGSSCHRAUBE G	602501308	280	1	1435	966420308	LEITUNGSTROMMEL KPL.
ENTLUEFTUNGSSCHRAUBE G	602501308	293	1	1511	966997608	KLEMMKASTEN KPL.
ENTLUEFTUNGSSCHRAUBE G	602501308	9	1	1512	967035308	LEITUNGSTROMMEL KPL.
ENTLUEFTUNGSSCHRAUBE M	10488662	293	1	27	966138208	KLEMMKASTEN VORM.
ENTLUEFTUNGSSCHRAUBE M	10488662	293	1	84	966448108	KLEMMKASTEN VORM.
ENTLUEFTUNGSSCHRAUBE M	10488662	293	1	95	966448308	KLEMMKASTEN VORM.
ENTLUEFTUNGSSCHRAUBE M	10488662	507	1	266	96041617	LEITUNG
ENTLUEFTUNGSSCHRAUBE M	10488662	508	1	267	96041505	LEITUNG
ENTLUEFTUNGSSCHRAUBE M	10488662	293	1	330	966541108	KLEMMKASTEN KPL.
ENTLUEFTUNGSSCHRAUBE M	10488662	293	1	347	966541408	KLEMMKASTEN KPL.
ENTLUEFTUNGSSCHRAUBE M	10488662	293	1	884	96044329	KLEMMKASTEN
ENTLUEFTUNGSSCHRAUBE M	10488662	293	1	890	967021108	KLEMMKASTEN BLINDSTECK
ENTLUEFTUNGSSCHRAUBE M	10488662	293	1	893	968218508	KLEMMKASTEN
ENTLUEFTUNGSSCHRAUBE M	10488662	286	1	1069	966792108	KLEMMKASTEN KPL.
ENTLUEFTUNGSSCHRAUBE M	10488662	292	1	1095	966418908	KLEMMKASTEN
ENTLUEFTUNGSSCHRAUBE M	10488662	292	1	1105	966469508	KLEMMKASTEN
ENTLUEFTUNGSSCHRAUBE M	10488662	293	1	1177	966541908	KLEMMKASTEN KPL.
ENTLUEFTUNGSSCHRAUBE M	10488662	293	1	1198	966542708	KLEMMKASTEN KPL.
ENTLUEFTUNGSSCHRAUBE M	10488662	293	1	1230	966543108	KLEMMKASTEN KPL.
ENTLUEFTUNGSSCHRAUBE M	10488662	307	1	1288	966841808	KLEMMKASTEN

Bezeichnung	Artikel	Pos.	Menge	Seite	Baugruppe	Bezeichnung
ENTLUEFTUNGSSCHRAUBE M	10488662	286	1	1324	96052001	KLEMMKASTEN KPL.
ENTLUEFTUNGSSCHRAUBE M	10488662	293	1	1397	967271008	KLEMMKASTEN KPL.
ENTLUEFTUNGSSCHRAUBE M	10488662	293	1	1405	967273808	KLEMMKASTEN KPL.
ENTLUEFTUNGSSCHRAUBE M	10488662	293	1	1431	966420408	KLEMMKASTEN
ENTLUEFTUNGSSCHRAUBE M	10488662	280	1	1477	967073408	KLEMMKASTEN KPL.
ENTLUEFTUNGSSCHRAUBE M	10488662	(293)	1	1480	967276708	EMPFAENGER
ENTLUEFTUNGSSCHRAUBE M	10488662	293	1	1483	967922708	KLEMMKASTEN KPL.
ENTLUEFTUNGSSCHRAUBE	10006141	31	1	69	10489597	ABSTUETZZYLINDER
ENTLUEFTUNGSSTUTZEN	927501901	2	1	443	927554301	ENTLUEFTUNGSSTUTZEN
ENTLUEFTUNGSSTUTZEN	927554301	77	1	442	90008841	DREHWERKANTRIEB
ENTLUEFTUNGSVENTIL	10097910	8	1	938	96034679	KRAFTSTOFFBEHAELTER VO
ENTLUEFTUNGSVENTIL	10493944	30	1	69	10489597	ABSTUETZZYLINDER
ENTLUEFTUNGSVENTIL	10493944	41	2	1271	10650028	TELESKOPIERZYLINDER
ENTLUEFTUNGSVENTIL	10493944	41	2	1272	11001945	TELESKOPIERZYLINDER
ENTLUEFTUNGSVENTIL	10493944	98	1	1333	10493604	ZUGZYLINDER
ENTLUEFTUNGSVENTIL	10493944	98	1	1341	11002473	ZUGZYLINDER
ENTLUEFTUNGSVENTIL	11622218	80	1	489	919258508	ZUSATZHEIZUNG OW
ENTNAHMEMODUL L=981,5 24	12503121	2	1	810	96035686	HARNSTOFFTANK VORM.
ENTWAESSERUNGSSTOPFEN	602501208	292	2	27	966138208	KLEMMKASTEN VORM.
ENTWAESSERUNGSSTOPFEN	602501208	292	1	84	966448108	KLEMMKASTEN VORM.
ENTWAESSERUNGSSTOPFEN	602501208	292	1	95	966448308	KLEMMKASTEN VORM.
ENTWAESSERUNGSSTOPFEN	602501208	292	1	124	966501608	KLEMMKASTEN VORM.
ENTWAESSERUNGSSTOPFEN	602501208	292	1	160	966139008	KLEMMKASTEN VORM.
ENTWAESSERUNGSSTOPFEN	602501208	292	1	187	966501708	KLEMMKASTEN VORM.
ENTWAESSERUNGSSTOPFEN	602501208	292	1	213	966138608	KLEMMKASTEN VORM.
ENTWAESSERUNGSSTOPFEN	602501208	292	2	263	96034537	KLEMMKASTEN
ENTWAESSERUNGSSTOPFEN	602501208	292	2	301	96047223	ELEKTRIK KLEMMKASTEN DB
ENTWAESSERUNGSSTOPFEN	602501208	292	1	330	966541108	KLEMMKASTEN KPL.
ENTWAESSERUNGSSTOPFEN	602501208	292	1	347	966541408	KLEMMKASTEN KPL.
ENTWAESSERUNGSSTOPFEN	602501208	292	1	403	966419408	KLEMMKASTEN SA-BOCK VO
ENTWAESSERUNGSSTOPFEN	602501208	292	2	880	966530408	KLEMMKASTEN
ENTWAESSERUNGSSTOPFEN	602501208	292	2	882	96034780	KLEMMKASTEN
ENTWAESSERUNGSSTOPFEN	602501208	292	2	884	96044329	KLEMMKASTEN
ENTWAESSERUNGSSTOPFEN	602501208	292	2	886	968221508	KLEMMKASTEN
ENTWAESSERUNGSSTOPFEN	602501208	292	1	890	967021108	KLEMMKASTEN BLINDSTECK
ENTWAESSERUNGSSTOPFEN	602501208	292	1	893	968218508	KLEMMKASTEN
ENTWAESSERUNGSSTOPFEN	602501208	292	2	895	96051756	KLEMMKASTEN
ENTWAESSERUNGSSTOPFEN	602501208	8	2	945	96036153	SCHALTSCHRANK MECH.
ENTWAESSERUNGSSTOPFEN	602501208	285	2	1069	966792108	KLEMMKASTEN KPL.
ENTWAESSERUNGSSTOPFEN	602501208	293	1	1095	966418908	KLEMMKASTEN
ENTWAESSERUNGSSTOPFEN	602501208	293	1	1105	966469508	KLEMMKASTEN
ENTWAESSERUNGSSTOPFEN	602501208	292	1	1177	966541908	KLEMMKASTEN KPL.
ENTWAESSERUNGSSTOPFEN	602501208	292	1	1198	966542708	KLEMMKASTEN KPL.
ENTWAESSERUNGSSTOPFEN	602501208	292	1	1230	966543108	KLEMMKASTEN KPL.
ENTWAESSERUNGSSTOPFEN	602501208	308	3	1288	966841808	KLEMMKASTEN
ENTWAESSERUNGSSTOPFEN	602501208	285	3	1324	96052001	KLEMMKASTEN KPL.
ENTWAESSERUNGSSTOPFEN	602501208	292	2	1397	967271008	KLEMMKASTEN KPL.
ENTWAESSERUNGSSTOPFEN	602501208	292	2	1405	967273808	KLEMMKASTEN KPL.
ENTWAESSERUNGSSTOPFEN	602501208	292	1	1431	966420408	KLEMMKASTEN
ENTWAESSERUNGSSTOPFEN	602501208	270	1	1477	967073408	KLEMMKASTEN KPL.
ENTWAESSERUNGSSTOPFEN	602501208	(292)	2	1480	967276708	EMPFAENGER
ENTWAESSERUNGSSTOPFEN	602501208	292	2	1483	967922708	KLEMMKASTEN KPL.
ENTWAESSERUNGSSTOPFEN	602501208	292	1	1511	966997608	KLEMMKASTEN KPL.
ENTWAESSERUNGSVENTIL 22	502921908	161	2	965	96032961	VERROHRUNG DRUCKLUFTA
ENTWAESSERUNGSVENTIL 22	502921908	(1)	1	1277	96029354	ZUSATZHYDRAULIK D-ANLENK
ERSATZTEILPACKUNG	571612408	(999)	1	965	96032961	VERROHRUNG DRUCKLUFTA
ERSATZTEILSATZ GRIFF	10873517	5	1	529	10343693	MEISTERSCHALTER
ERWEITERUNG M25X1,5/M32	602613308	507	1	1326	96052004	LEITUNG
ERWEITERUNG M25X1,5/M32	602613308	506	1	1327	96052005	LEITUNG
ERWEITERUNG M32X1,5/M40	602613408	289	1	301	96047223	ELEKTRIK KLEMMKASTEN DB

Bezeichnung	Artikel	Pos.	Menge	Seite	Baugruppe	Bezeichnung
ES BOLZEN 14X28 FE/ZN8/CN	725110408	60	1	566	918744708	MASCHINENHAUS GRUNDRAH
ETHERNET SWITCH -40/+70°C	10651470	10	1	532	96033639	AUFBAUTEILE MONTAGEPLA
ETIKETTEN 10X90 POLYESTE	11007853	(3)	1	527	96033638	OBERTEIL VORM.
ETIKETTEN 10X90 POLYESTE	11007853	(981)	1	949	96061868	AUFBAUTEILE MONTAGETAFE
ETIKETTEN 10X90 POLYESTE	11007853	(301)	1	949	96061868	AUFBAUTEILE MONTAGETAFE
ETIKETTEN 10X90 POLYESTE	11007853	301	1	954	968252908	BTB PROGRAMMIERT
FAECHERSCHEIBE DIN 6798 A	12102694	21	4	513	96012480	LADEGERAET
FAECHERSCHEIBE DIN 6798 A	12102694	21	4	514	96012481	LADEGERAET
FAECHERSCHEIBE DIN 6798 A	12102694	4	12	533	922648308	KLEMMBRETT VORM.
FAECHERSCHEIBE DIN 6798 A	12102694	82	2	950	96061868	AUFBAUTEILE MONTAGETAFE
FAECHERSCHEIBE DIN 6798 J	425220708	14	6	888	966574708	EL.ZUSATZTEILE STROMAGG
FAECHERSCHEIBE DIN 6798 J	425220708	65	32	950	96061868	AUFBAUTEILE MONTAGETAFE
FAECHERSCHEIBE DIN 6798 J	425220708	32	16	971	96035787	AUSRUESTUNG KAMERA KAB
FAECHERSCHEIBE DIN 6798 J	425220808	32	1	513	96012480	LADEGERAET
FAECHERSCHEIBE DIN 6798 J	425220808	32	1	514	96012481	LADEGERAET
FAECHERSCHEIBE DIN 6798 J	425220808	3	4	1023	966871008	ANBAUTEILE FREMDEINSPEIS
FAHRERSITZ 1030/880NTS	10877138	1	1	975	918810308	STEUERSTAND
FALTENBALG	11124040	3	2	1033	10454762	FERNSTEUERSENDER
FALTENBALG	571912308	2	1	529	10343693	MEISTERSCHALTER
FANGBAND	10492865	58	1	501	10651874	KABINE
FEDER	511052008	9	1	464	510401908	UMSCHALTVENTIL
FEDERBOLZEN	510797308	6	1	872	511417608	DRUCKBEGRENZUNGSVENTI
FEDERBOLZEN	510797308	6	1	1079	511417708	DRUCKBEGRENZUNGSVENTI
FEDERDRUCKBREMSE	90001094	80	1	325	90001090	DREHWERKANTRIEB
FEDERDRUCKBREMSE	90001094	80	1	1173	90006725	DREHWERKANTRIEB
FEDERDRUCKLAMELLENBRE	10172801	80	1	442	90008841	DREHWERKANTRIEB
FEDERRIEGEL VERZ	704232608	7	1	507	967037208	GELAENDER KPL.
FEDERRIEGEL VERZ	704232608	7	1	508	967036208	GELAENDER KPL.
FEDERRIEGEL VERZ	704232608	7	1	509	967037908	GELAENDER KPL.
FEDERRIEGEL VERZ	704232608	13	1	582	965887108	AUFSTIEG VORM.
FEDERRIEGEL VERZ	704232608	13	2	583	965887208	KLAPPTRITT VORM.
FEDERRIEGEL VERZ	704232608	6	1	587	965888608	PODEST KPL.
FEDERRIEGEL VERZ	704232608	3	1	594	96044781	HALTER KPL.
FEDERRIEGEL VERZ	704232608	3	1	595	967297708	HALTER KPL.
FEDERRIEGEL VERZ	704232608	72	1	1056	916305808	S-ANLENKSTUECK VORM.
FEDERRING DIN 127 A 6 FST	424000508	12	3	328	915749608	ELEKTRIK WINDE 1
FEDERRING DIN 127 A 6 FST	424000508	12	3	346	915749708	ELEKTRIK WINDE 2
FEDERRING DIN 127 A 6 FST	424000508	12	3	1175	915749808	ELEKTRIK WINDE 3
FEDERRING DIN 127 A 6 FST	424000508	12	3	1196	915750008	ELEKTRIK WINDE 5
FEDERRING DIN 127 A 6 FST	424000508	12	3	1228	915750108	ELEKTRIK WINDE 6
FEDERRING DIN 127 B 8 FLZN	11659025	16	2	281	510438508	DRUCKMINDERVENTIL
FEDERRING DIN 127 B 8 FLZN	11659025	33	3	467	11003525	ELEKTROPUMPE
FEDERRING DIN 128 A 5 FST 4	12227697	252	2	82	966448008	BEDIENPULT ABSTUETZUNG
FEDERRING DIN 7980 6 FST V	424100608	8	6	369	510230608	HYDROMOTOR
FEDERSTECKER 3-3,5-62 480	10875868	15	2	54	965956208	TREPPE
FEDERSTECKER 3-3,5-62 480	10875868	(2)	1	54	965956208	TREPPE
FEDERSTECKER 3-3,5-62 480	10875868	7	2	115	966790308	SCHLAUCHHALTER VORM.
FEDERSTECKER 3-3,5-62 480	10875868	7	2	116	966790408	SCHLAUCHHALTER VORM.
FEDERSTECKER 3-3,5-62 480	10875868	7	1	117	966790508	SCHLAUCHHALTER VORM.
FEDERSTECKER 3-3,5-62 480	10875868	7	2	154	966802008	SCHLAUCHHALTER VORM.
FEDERSTECKER 3-3,5-62 480	10875868	7	2	155	966802108	SCHLAUCHHALTER VORM.
FEDERSTECKER 3-3,5-62 480	10875868	7	1	156	966802208	SCHLAUCHHALTER VORM.
FEDERSTECKER 3-3,5-62 480	10875868	127	2	424	96038696	LAUFSTEG DREHBUEHNE
FEDERSTECKER 3-3,5-62 480	10875868	60	2	1163	916302608	SL-REDUZIERSTUECK
FEDERSTECKER 4,5X4X78 A2	433206208	126	4	424	96038696	LAUFSTEG DREHBUEHNE
FEDERSTECKER 6 ZINC COA	433206408	28	2	247	915750608	DREHBUEHNENRAHMEN VOR
FEDERSTECKER B 7 VERZ	433206608	12	2	391	966556608	EINHAENGELEITER
FEDERSTECKER B 7 VERZ	433206608	12	2	1454	965718708	LEITER VORM.
FEDERTELLER	510797008	3	1	872	511417608	DRUCKBEGRENZUNGSVENTI
FEDERTELLER	510797008	3	1	1079	511417708	DRUCKBEGRENZUNGSVENTI

Bezeichnung	Artikel	Pos.	Menge	Seite	Baugruppe	Bezeichnung
FEDERTELLER	570110808	6	1	440	570967708	TRIEBWERK
FEDERTELLER	570114908	6	1	371	570113308	TRIEBWERK
FEDERTELLER	7372261	4	1	658	7023887	VERSTELLUNG HYDRAULISC
FERNSTEUEREMPFAENGER	11212256	100	1	954	968252908	BTB PROGRAMMIERT
FERNSTEUEREMPFAENGER	11212256	7	1	957	96033583	ZUSATZTEILE
FERNSTEUEREMPFAENGER L	12105988	(100)	1	949	96061868	AUFBAUTEILE MONTAGETAFE
FERNSTEUERSENDER LSB-BT	10454762	1	1	1032	917751408	ELEKTRIK FUNKFERNSTEUER
FERNSTEUERSENDER SPF	11160970	(1)	1	527	96033638	OBERTEIL VORM.
FERRIT KLAPPBAR	617000608	517	3	538	96033658	KABELSTRANG
FESTPUNKT	966429808	3	2	1112	916177008	ROLLENSATZ
FESTPUNKT	966429808	3	2	1117	916177108	ROLLENSATZ
FETT NBU 30 1KG DOSE	10285708	(100)	1	684	13455092	DIESELMOTOR
FETT NBU 30 1KG DOSE	10285708	100	1	690	9078049	ZYLINDER
FETT NBU 30 1KG DOSE	10285708	100	1	692	10141769	ENDREGELVENTIL
FETT NBU 30 1KG DOSE	10285708	100	1	695	10125646	OELABSCHEIDER ANBAU
FETT NBU 30 1KG DOSE	10285708	100	1	721	11363553	ANTRIEB FUER HOCHDRUCK
FETT NBU 30 1KG DOSE	10285708	100	1	732	10154796	ANSAUGSTUTZEN ANBAU
FETT NBU 30 1KG DOSE	10285708	100	1	734	12421642	VERBINDUNGSLEITUNG ANBA
FETT NBU 30 1KG DOSE	10285708	100	1	744	10143277	KUEHLMITTELKRUEMMER AN
FETT NBU 30 1KG DOSE	10285708	(100)	1	768	12410651	MOTORREGELUNGSENSORIK
FETT NBU 30 1KG DOSE	10285708	(100)	1	768	12410651	MOTORREGELUNGSENSORIK
FETT NBU 30 1KG DOSE	10285708	100	1	772	11366388	NEBENABTRIEB VORM.
FETT STABURAGS NBU 30 0.01	10282622	(10)	1	690	9078049	ZYLINDER
FEUERLOESCHER DIN EN 3	12101159	2	1	239	96005694	ZUBEHOER
FEUERLOESCHSYSTEM	918696808	191	1	11		LIEBHERR RAUPENKRAN LR
FILTER	12211223	8	1	810	96035686	HARNSTOFFTANK VORM.
FILTEREINSATZ 1m³/min 10µm	510671808	(1)	1	941	965666908	OELBEHAELTER VORM.
FILTEREINSATZ 21m³/min3µm	571558808	1	1	800	551710208	LUFTFILTER
FILTEREINSATZ OEL 10µm	10037623	(1)	1	850	96029372	HYDR.MASCHINENHAUS
FILTEREINSATZ OEL 10µm	510669708	(1)	1	941	965666908	OELBEHAELTER VORM.
FILTEREINSATZ OELNEBEL4µ	12403708	(1)	1	695	10125646	OELABSCHEIDER ANBAU
FILTERELEMENT OEL 8.8µm	10874234	(1)	1	1333	10493604	ZUGZYLINDER
FILTERMODUL SCRFILTER G	11387711	1	2	789	11446927	SCRFILTER-BAUGRUPPE
FILTERPAKET	12103943	(999)	1	359	919207608	ANTRIEBSAGGREGAT KLIMAA
FILTERPATRONE 0,005m³/min 2	510671108	155	1	127	966084908	HYDR.FAHRANTRIEB
FILTERPATRONE 0,005m³/min 2	510671108	155	1	163	966085008	HYDR.FAHRANTRIEB
FILTERPATRONE 0,005m³/min 2	510671108	155	1	190	966084808	HYDR.FAHRANTRIEB
FILTERPATRONE 0,005m³/min 2	510671108	155	1	216	966084708	HYDR.FAHRANTRIEB
FILTERPATRONE 0,005m³/min 2	510671108	155	1	334	966085708	ZUSATZHYDRAULIK WINDE 1
FILTERPATRONE 0,005m³/min 2	510671108	155	1	351	966085808	ZUSATZHYDRAULIK WINDE 2
FILTERPATRONE 0,005m³/min 2	510671108	156	1	450	966085508	HYDRAULIK DREHWERK
FILTERPATRONE 0,005m³/min 2	510671108	281	1	850	96029372	HYDR.MASCHINENHAUS
FILTERPATRONE 0,005m³/min 2	510671108	158	1	1073	966086308	ZUSATZHYDRAULIK S-ANLENK
FILTERPATRONE 0,005m³/min 2	510671108	155	1	1181	966085908	ZUSATZHYDRAULIK WINDE 3
FILTERPATRONE 0,005m³/min 2	510671108	155	1	1202	966086108	ZUSATZHYDRAULIK WINDE 5
FILTERPATRONE 0,005m³/min 2	510671108	155	1	1233	966086208	ZUSATZHYDRAULIK WINDE 6
FILTERPATRONE 0,005m³/min 2	510671108	158	2	1277	96029354	ZUSATZHYDRAULIK D-ANLENK
FILTERPATRONE 0,005m³/min 2	510671108	157	1	1315	966086708	ZUSATZHYDRAULIK D-KOPFS
FILZSTREIFEN DIN 5419 5X4	261100708	12	0.6	365	11005312	SEILTROMMEL
FINGER SCHWK. RAL 1007	966481208	2	1	1347	966035008	STANGENABLAGE KPL.
FIRMENSCHILD	10124097	600	2	687	13455092	DIESELMOTOR
FLACHBAND	501532114	10	0.6	365	11005312	SEILTROMMEL
FLACHBAND	501532114	11	0.6	365	11005312	SEILTROMMEL
FLACHGREIFER FERRIT VERZ	617000008	4	3	445	967144608	VENTILPLATTE VORM.
FLACHGREIFER FERRIT VERZ	617000008	27	2	890	967021108	KLEMMKASTEN BLINDSTECK
FLACHKAEFIG	501527108	9	1	365	11005312	SEILTROMMEL
FLACHKOPFSCHRAUBE ISO 7	408311208	35	4	532	96033639	AUFBAUTEILE MONTAGEPLA
FLACHKOPFSCHRAUBE ISO 70	12219257	510	6	542	96033659	KABELSTRANG
FLACHKOPFSCHRAUBE ISO 70	12219257	22	2	777	96034773	BLECH VORM.
FLACHKOPFSCHRAUBE ISO 7	408400701	7	4	1286	915747808	ELEKTRIK D-ANLENKSTUECK

Bezeichnung	Artikel	Pos.	Menge	Seite	Baugruppe	Bezeichnung
FLACHKOPFSCHRAUBE ISO 7	408400701	(155)	2	1480	967276708	EMPFAENGER
FLACHKOPFSCHRAUBE ISO 7	408400801	268	4	1067	966265208	LEITUNGSTROMMEL KPL.
FLACHKOPFSCHRAUBE ISO 7	408400801	280	14	1095	966418908	KLEMMKASTEN
FLACHKOPFSCHRAUBE ISO 7	408400801	280	14	1105	966469508	KLEMMKASTEN
FLACHKOPFSCHRAUBE ISO 7	408400801	268	4	1435	966420308	LEITUNGSTROMMEL KPL.
FLACHKOPFSCHRAUBE ISO 70	514599408	20	7	370	570112908	TRIEBWERK
FLACHKOPFSCHRAUBE ISO 70	514599408	(505)	1	1095	966418908	KLEMMKASTEN
FLACHKOPFSCHRAUBE ISO 70	514599408	(504)	1	1095	966418908	KLEMMKASTEN
FLACHKOPFSCHRAUBE ISO 70	514599408	504	1	1432	967255108	LEITUNG
FLACHKOPFSCHRAUBE ISO 70	514599408	507	1	1433	967255208	LEITUNG
FLACHKOPFSCHRAUBE ISO 70	514599408	508	1	1436	967260608	LEITUNG
FLACHKOPFSCHRAUBE ISO 70	12219805	31	16	971	96035787	AUSRUESTUNG KAMERA KAB
FLACHKOPFSCHRAUBE ISO 70	12219805	300	3	991	919208108	HEIZUNG MASCHINENHAUS
FLACHKOPFSCHRAUBE ISO 70	12216226	24	4	84	966448108	KLEMMKASTEN VORM.
FLACHKOPFSCHRAUBE ISO 70	12216226	24	4	95	966448308	KLEMMKASTEN VORM.
FLACHKOPFSCHRAUBE ISO 70	12216226	280	24	263	96034537	KLEMMKASTEN
FLACHKOPFSCHRAUBE ISO 70	12216226	24	4	330	966541108	KLEMMKASTEN KPL.
FLACHKOPFSCHRAUBE ISO 70	12216226	24	4	347	966541408	KLEMMKASTEN KPL.
FLACHKOPFSCHRAUBE ISO 70	12216226	26	4	779	96033201	ELEKTRIK BATTERIEKASTEN
FLACHKOPFSCHRAUBE ISO 70	12216226	280	24	880	966530408	KLEMMKASTEN
FLACHKOPFSCHRAUBE ISO 70	12216226	280	16	882	96034780	KLEMMKASTEN
FLACHKOPFSCHRAUBE ISO 70	12216226	280	24	884	96044329	KLEMMKASTEN
FLACHKOPFSCHRAUBE ISO 70	12216226	280	24	886	968221508	KLEMMKASTEN
FLACHKOPFSCHRAUBE ISO 70	12216226	12	6	888	966574708	EL.ZUSATZTEILE STROMAGG
FLACHKOPFSCHRAUBE ISO 70	12216226	11	4	890	967021108	KLEMMKASTEN BLINDSTECK
FLACHKOPFSCHRAUBE ISO 70	12216226	280	20	893	968218508	KLEMMKASTEN
FLACHKOPFSCHRAUBE ISO 70	12216226	280	28	895	96051756	KLEMMKASTEN
FLACHKOPFSCHRAUBE ISO 70	12216226	53	4	950	96061868	AUFBAUTEILE MONTAGETAFE
FLACHKOPFSCHRAUBE ISO 70	12216226	190	8	1095	966418908	KLEMMKASTEN
FLACHKOPFSCHRAUBE ISO 70	12216226	24	4	1177	966541908	KLEMMKASTEN KPL.
FLACHKOPFSCHRAUBE ISO 70	12216226	24	4	1198	966542708	KLEMMKASTEN KPL.
FLACHKOPFSCHRAUBE ISO 70	12216226	24	4	1230	966543108	KLEMMKASTEN KPL.
FLACHKOPFSCHRAUBE ISO 70	12216226	276	4	1397	967271008	KLEMMKASTEN KPL.
FLACHKOPFSCHRAUBE ISO 70	12216966	280	16	301	96047223	ELEKTRIK KLEMMKASTEN DB
FLACHKOPFSCHRAUBE ISO 70	10876384	4	4	1023	966871008	ANBAUTEILE FREMDEINSPEIS
FLACHKOPFSCHRAUBE ISO 70	11656605	24	2	532	96033639	AUFBAUTEILE MONTAGEPLA
FLACHKOPFSCHRAUBE ISO 70	11656605	54	12	950	96061868	AUFBAUTEILE MONTAGETAFE
FLACHKOPFSCHRAUBE ISO 70	12220252	78	3	51	919045208	QUERTRAEGER
FLACHRUNDSCHRAUBE DIN	240186202	30	1	1266	540006108	SEILWINDE
FLACHSICHERUNGSEINSATZ	604007108	14	7	532	96033639	AUFBAUTEILE MONTAGEPLA
FLACHSICHERUNGSEINSATZ	604007108	210	34	950	96061868	AUFBAUTEILE MONTAGETAFE
FLACHSICHERUNGSEINSATZ	604007208	15	6	532	96033639	AUFBAUTEILE MONTAGEPLA
FLACHSICHERUNGSEINSATZ	604007208	215	10	950	96061868	AUFBAUTEILE MONTAGETAFE
FLACHSICHERUNGSEINSATZ	604007308	220	1	950	96061868	AUFBAUTEILE MONTAGETAFE
FLACHSICHERUNGSEINSATZ	604007408	16	1	532	96033639	AUFBAUTEILE MONTAGEPLA
FLACHSICHERUNGSEINSATZ	604007708	203	13	950	96061868	AUFBAUTEILE MONTAGETAFE
FLACHSICHERUNGSEINSATZ	604006908	12	7	532	96033639	AUFBAUTEILE MONTAGEPLA
FLACHSICHERUNGSEINSATZ	604006908	205	19	950	96061868	AUFBAUTEILE MONTAGETAFE
FLACHSICHERUNGSEINSATZ	604007008	13	8	532	96033639	AUFBAUTEILE MONTAGEPLA
FLACHSICHERUNGSEINSATZ	604007008	275	14	950	96061868	AUFBAUTEILE MONTAGETAFE
FLACHSTAHL 10X30X150 S23	943700408	21	1	910	966168408	DECKEL VORM.
FLACHSTECKER	602304808	2	2	955	963398008	AXIALLUEFTER VORM.OBEN
FLACHSTECKER 1,0-2,5MM2	602323208	120	15	538	96033658	KABELSTRANG
FLACHSTECKER 2,8X0,5-1 VER	602323508	124	60	537	96033657	KABELSTRANG
FLACHSTECKER 2,8X0,5-1 VER	602323508	124	60	538	96033658	KABELSTRANG
FLACHSTECKER 2,8X0,5-1 VER	602323508	124	69	540	96034783	KABELSTRANG
FLACHSTECKER 2,8X0,5-1 VER	602323508	124	68	541	96034784	KABELSTRANG
FLACHSTECKER 2,8X0,5-1 VER	602323508	124	15	542	96033659	KABELSTRANG
FLACHSTECKER 2,8X0,5-1 VER	602323508	124	25	1289	966885808	LEITUNG
FLACHSTECKER 6,3X0,2-0,5 S	12100121	2278	1	542	96033659	KABELSTRANG

Bezeichnung	Artikel	Pos.	Menge	Seite	Baugruppe	Bezeichnung
FLACHSTECKER 6,3X1-2,5 SN	602203908	75	1	538	96033658	KABELSTRANG
FLACHSTECKERGEHAEUSE 1	602323308	508	18	535	96033640	DRAEHTE KPL.ARMATUR
FLACHSTECKERGEHAEUSE 1	602323308	502	5	537	96033657	KABELSTRANG
FLACHSTECKERGEHAEUSE 1	602323308	501	7	538	96033658	KABELSTRANG
FLACHSTECKERGEHAEUSE 1	602323308	501	4	540	96034783	KABELSTRANG
FLACHSTECKERGEHAEUSE 1	602323308	501	4	541	96034784	KABELSTRANG
FLACHSTECKERGEHAEUSE 1	602323308	501	9	542	96033659	KABELSTRANG
FLACHSTECKERGEHAEUSE 1	602323308	(502)	128	959	96033580	VERKABELUNG MONTAGETA
FLACHSTECKERGEHAEUSE 1	602323308	502	2	1289	966885808	LEITUNG
FLACHSTECKERGEHAEUSE 1	602323308	504	1	1325	96052002	DRAEHTE KPL.
FLACHSTECKERGEHAEUSE	602305908	521	2	535	96033640	DRAEHTE KPL.ARMATUR
FLACHSTECKERGEHAEUSE	602305908	3	1	955	963398008	AXIALLUEFTER VORM.OBEN
FLACHSTECKERGEHAEUSE	602305908	(528)	2	959	96033580	VERKABELUNG MONTAGETA
FLACHSTECKERGEHAEUSE	602325608	(516)	3	959	96033580	VERKABELUNG MONTAGETA
FLACHSTECKERGEHAEUSE	602325608	503	1	1289	966885808	LEITUNG
FLACHSTECKHUELSE 0,3-1,5	602203708	63	42	1432	967255108	LEITUNG
FLACHSTECKHUELSE 0,3-1,5	602203708	63	42	1433	967255208	LEITUNG
FLACHSTECKHUELSE 0,3-1,5	602203708	63	3	1434	967255308	LEITUNG
FLACHSTECKHUELSE 0,5-1,5	602320508	62	1	538	96033658	KABELSTRANG
FLACHSTECKHUELSE 6,3X0,5-	602303308	134	5	538	96033658	KABELSTRANG
FLACHSTECKHUELSE 6,3X1,5-	602303290	135	1	538	96033658	KABELSTRANG
FLAECHENDICHTUNG 300ML	10354595	115	1	689	12405454	KURBELGEHAEUSE KPL. MIT
FLAECHENDICHTUNG 300ML	10354595	115	1	714	11364325	ZYLINDERKOPFDECKEL VORM
FLAECHENDICHTUNG 300ML	10354595	115	1	739	10141838	VERSCHLUSSTEILE
FLAECHENDICHTUNG 85ML	12697087	100	1	712	10122646	ZYLINDERKOPFDECKEL ANBA
FLAECHENDICHTUNG 85ML	12697087	100	1	713	10122659	ZYLINDERKOPFDECKEL ANBA
FLANSCH	511052508	14	1	464	510401908	UMSCHALTVENTIL
FLANSCH	570796308	1	1	366	540270314	FLANSCH KPL
FLANSCH KPL	540270314	22	1	363	10802219	SEILWINDE
FLANSCH RD140X10 S355MC	935267508	119	4	1253	916324608	D-ANLENKSTUECK VORM.
FLANSCH S235JR	10115621	6	1	752	10141721	ATL-ANBAU
FLANSCH S235JR	11422653	6	1	751	10141720	ATL-ANBAU
FLANSCH S235JR	11422653	6	1	752	10141721	ATL-ANBAU
FLANSCHDICHTUNG GR.28	10815121	18	1	890	967021108	KLEMMKASTEN BLINDSTECK
FLANSCHDICHTUNG GR.28	10815121	171	1	1067	966265208	LEITUNGSTROMMEL KPL.
FLANSCHDICHTUNG GR.28	10815121	154	2	1095	966418908	KLEMMKASTEN
FLANSCHDICHTUNG GR.28	10815121	381	2	1105	966469508	KLEMMKASTEN
FLANSCHDICHTUNG GR.28	10815121	171	1	1435	966420308	LEITUNGSTROMMEL KPL.
FLANSCHHAELFTE SAE1 1/2-C	510588208	500	16	32	966084408	HYDRAULIK MITTELTEIL
FLANSCHHAELFTE SAE1 1/2-C	510588208	500	12	127	966084908	HYDR.FAHRANTRIEB
FLANSCHHAELFTE SAE1 1/2-C	510588208	500	12	163	966085008	HYDR.FAHRANTRIEB
FLANSCHHAELFTE SAE1 1/2-C	510588208	500	12	190	966084808	HYDR.FAHRANTRIEB
FLANSCHHAELFTE SAE1 1/2-C	510588208	500	12	216	966084708	HYDR.FAHRANTRIEB
FLANSCHHAELFTE SAE1 1/2-C	510588208	500	4	1233	966086208	ZUSATZHYDRAULIK WINDE 6
FLANSCHHAELFTE SAE1 1/4-C	510586608	501	20	307	966085408	HYDRAULIK DREHBUEHNE
FLANSCHHAELFTE SAE1 1/4-C	510586608	501	16	334	966085708	ZUSATZHYDRAULIK WINDE 1
FLANSCHHAELFTE SAE1 1/4-C	510586608	501	16	351	966085808	ZUSATZHYDRAULIK WINDE 2
FLANSCHHAELFTE SAE1 1/4-C	510586608	511	8	450	966085508	HYDRAULIK DREHWERK
FLANSCHHAELFTE SAE1 1/4-C	510586608	501	32	851	96029372	HYDR.MASCHINENHAUS
FLANSCHHAELFTE SAE1 1/4-C	510586608	501	32	1181	966085908	ZUSATZHYDRAULIK WINDE 3
FLANSCHHAELFTE SAE1 1/4-C	510586608	501	28	1202	966086108	ZUSATZHYDRAULIK WINDE 5
FLANSCHHAELFTE SAE1-C62	510586908	500	20	851	96029372	HYDR.MASCHINENHAUS
FLANSCHHAELFTE SAE2 1/2-C	11003246	123	6	626	96034141	DIESELMOTOR VORM.
FLANSCHHAELFTE SAE2 1/2-C	11003246	123	6	678	96034143	DIESELMOTOR VORM.
FLANSCHSTUTZEN AFG 38S	511517808	522	8	32	966084408	HYDRAULIK MITTELTEIL
FLANSCHSTUTZEN AFG 38S	511517808	511	12	270	96029361	HYDRAULIK DREHBUEHNE
FLANSCHSTUTZEN AFG 38S	511517808	511	10	307	966085408	HYDRAULIK DREHBUEHNE
FLANSCHSTUTZEN AFG 38S	511517808	500	12	334	966085708	ZUSATZHYDRAULIK WINDE 1
FLANSCHSTUTZEN AFG 38S	511517808	500	12	351	966085808	ZUSATZHYDRAULIK WINDE 2
FLANSCHSTUTZEN AFG 38S	511517808	511	6	851	96029372	HYDR.MASCHINENHAUS

Bezeichnung	Artikel	Pos.	Menge	Seite	Baugruppe	Bezeichnung
FLANSCHSTUTZEN AFG 38S	511517808	500	10	1181	966085908	ZUSATZHYDRAULIK WINDE 3
FLANSCHSTUTZEN AFG 38S	511517808	500	10	1202	966086108	ZUSATZHYDRAULIK WINDE 5
FLUEGELSCHRAUBE DIN 316	12215977	96	4	106	917523808	RAUPENTRAEGER LI.
FLUEGELSCHRAUBE DIN 316	12215977	135	4	149	917525508	RAUPENTRAEGER LI.
FLUEGELSCHRAUBE DIN 316	12215977	122	4	179	917525608	RAUPENTRAEGER RE.
FLUEGELSCHRAUBE DIN 316	12215977	114	4	206	917525908	RAUPENTRAEGER RE.
FLUG-U.WINDWARNUNG	915727108	380	1	12		LIEBHERR RAUPENKRAN LR
FORMCLIP 10X55 VERZ	433200908	187	2	1254	916324608	D-ANLENKSTUECK VORM.
FORMCLIP AEHNL.DIN 11023	433201008	230	1	1254	916324608	D-ANLENKSTUECK VORM.
FORMCLIP AEHNL.DIN 11023	433201008	3	2	1520	915727308	WINDWARNUNG
FORMCLIP AEHNL.DIN 11023	433201008	2	2	1523	967051508	WINDWARNUNG VORM.
FORMCLIP AEHNL.DIN 11023	433201008	2	2	1524	967049508	HINDERNISFEUER VORM.
FORMSCHLAUCH 217,5X220	11220733	14	1	940	919203608	OELBEHAELTER KPL.
FORMSCHLAUCH 7,3X70 MVQ	12102653	(1)	1	786	919203408	SCHALLDAEMPFERANLAGE O
FORMSCHLAUCH DN20 X3.5 B	97042067	83	7	489	919258508	ZUSATZHEIZUNG OW
FORMSCHLAUCH DN20 X3.5 B	97042067	250	2	986	96034844	MOTORVORWAERMUNG VO
FORMSCHLAUCH DN20 X3.5 B	97042068	84	1	489	919258508	ZUSATZHEIZUNG OW
FORMSCHLAUCH DN20 X3.5 B	97042070	85	1	489	919258508	ZUSATZHEIZUNG OW
FORMSCHLAUCH DN20 X3.5 B	97045879	87	1	489	919258508	ZUSATZHEIZUNG OW
FORMSCHLAUCH DN20 X3.5 B	97045998	86	1	489	919258508	ZUSATZHEIZUNG OW
FORMSCHLAUCH DN80X140	550632308	250	2	621	919203208	DIESELMOTOR KPL.OBEN
FORMSCHLAUCH DN80X140	550632308	250	2	673	919203308	DIESELMOTOR KPL.UNTEN
FORMSCHLAUCH DN80X140	550632308	250	4	1009	919204008	KUEHLERANLAGE
FORMTEIL 317-1397-000 SUR	605212808	504	1	1434	967255308	LEITUNG
FORMTEIL 317-1399-000 SUR	605215408	509	1	1326	96052004	LEITUNG
FORMTEIL 317-1399-000 SUR	605215408	508	1	1327	96052005	LEITUNG
FREMDEINSPEISUNG 230V-11	916913708	414	4	13		LIEBHERR RAUPENKRAN LR
FRONTBLECH SCHWK. SPF	96035723	8	1	806	919205608	HARNSTOFFANLAGE
FRONTELEMENT	606652508	205	8	82	966448008	BEDIENPULT ABSTUETZUNG
FRONTSCHEIBE VSG-GLAS	10492822	2	1	501	10651874	KABINE
FUEHRUNG	966277408	77	1	206	917525908	RAUPENTRAEGER RE.
FUEHRUNG	966289508	77	1	149	917525508	RAUPENTRAEGER LI.
FUEHRUNG 306X48X37 ENA	977430408	10	2	975	918810308	STEUERSTAND
FUEHRUNG KPL.	966259008	126	1	179	917525608	RAUPENTRAEGER RE.
FUEHRUNG KPL.	966289108	126	1	107	917523808	RAUPENTRAEGER LI.
FUEHRUNG SCHWK.	968113208	1	1	1123	968112008	MECH.ANBAUTEILE SCHEINW
FUEHRUNG SCHWK. FE//ZN20	966762008	5	4	476	966356408	KAMERAANBAU DREHBUEHN
FUEHRUNG SCHWK. RAL 1007	967046808	75	1	1427	916302808	W-ANLENKSTUECK
FUEHRUNG SCHWK. RAL 1007	967046908	76	1	1427	916302808	W-ANLENKSTUECK
FUEHRUNG SCHWK. T ZN O	966160908	2	1	1039	966160608	HUBENDSCHALTER GEWICHT
FUEHRUNG SCHWK. T ZN O	966275608	1	1	183	966259008	FUEHRUNG KPL.
FUEHRUNG SCHWK. T ZN O	966277708	1	1	208	966277408	FUEHRUNG
FUEHRUNG SCHWK. T ZN O	966289208	1	1	114	966289108	FUEHRUNG KPL.
FUEHRUNG SCHWK. T ZN O	966289608	1	1	151	966289508	FUEHRUNG
FUEHRUNG SCHWK. T ZN O	966766808	8	2	476	966356408	KAMERAANBAU DREHBUEHN
FUEHRUNGSBUCHSE 305X339	978989408	8	2	389	965661108	STUETZE KPL.
FUEHRUNGSBUCHSE CODIER	10871289	22	10	263	96034537	KLEMMKASTEN
FUEHRUNGSBUCHSE CODIER	10871289	510	2	266	96041617	LEITUNG
FUEHRUNGSBUCHSE CODIER	10871289	22	8	301	96047223	ELEKTRIK KLEMMKASTEN DB
FUEHRUNGSBUCHSE CODIER	10871289	504	3	543	96034782	LEITUNG
FUEHRUNGSBUCHSE CODIER	10871289	22	8	880	966530408	KLEMMKASTEN
FUEHRUNGSBUCHSE CODIER	10871289	22	8	882	96034780	KLEMMKASTEN
FUEHRUNGSBUCHSE CODIER	10871289	22	8	884	96044329	KLEMMKASTEN
FUEHRUNGSBUCHSE CODIER	10871289	22	10	886	968221508	KLEMMKASTEN
FUEHRUNGSBUCHSE CODIER	10871289	22	3	890	967021108	KLEMMKASTEN BLINDSTECK
FUEHRUNGSBUCHSE CODIER	10871289	22	8	893	968218508	KLEMMKASTEN
FUEHRUNGSBUCHSE CODIER	10871289	22	10	895	96051756	KLEMMKASTEN
FUEHRUNGSBUCHSE CODIER	10871289	504	4	1514	967035508	LEITUNG
FUEHRUNGSROHR	10128119	2	1	700	10127822	OELMESSSTAB KPL.
FUEHRUNGSROHR SCHWK. R	965661308	2	2	389	965661108	STUETZE KPL.

Bezeichnung	Artikel	Pos.	Menge	Seite	Baugruppe	Bezeichnung
FUEHRUNGSSTIFT CODIERUN	10871288	23	10	263	96034537	KLEMMKASTEN
FUEHRUNGSSTIFT CODIERUN	10871288	509	2	266	96041617	LEITUNG
FUEHRUNGSSTIFT CODIERUN	10871288	23	8	301	96047223	ELEKTRIK KLEMMKASTEN DB
FUEHRUNGSSTIFT CODIERUN	10871288	505	1	543	96034782	LEITUNG
FUEHRUNGSSTIFT CODIERUN	10871288	23	8	880	966530408	KLEMMKASTEN
FUEHRUNGSSTIFT CODIERUN	10871288	23	8	882	96034780	KLEMMKASTEN
FUEHRUNGSSTIFT CODIERUN	10871288	23	8	884	96044329	KLEMMKASTEN
FUEHRUNGSSTIFT CODIERUN	10871288	23	10	886	968221508	KLEMMKASTEN
FUEHRUNGSSTIFT CODIERUN	10871288	26	5	890	967021108	KLEMMKASTEN BLINDSTECK
FUEHRUNGSSTIFT CODIERUN	10871288	23	8	893	968218508	KLEMMKASTEN
FUEHRUNGSSTIFT CODIERUN	10871288	23	10	895	96051756	KLEMMKASTEN
FUEHRUNGSSTIFT CODIERUN	10871288	503	4	1514	967035508	LEITUNG
FUELLERPROFIL	7370364	15	13.4	501	10651874	KABINE
FUSS KPL.	966846208	5	6	1530	919003708	MONTAGEHILFSMITTEL
FUSS KPL.	966945008	7	2	1530	919003708	MONTAGEHILFSMITTEL
FUSS KPL.	967927408	9	2	1530	919003708	MONTAGEHILFSMITTEL
FUSS SCHWK. RAL 9005	966846408	2	1	1531	966846208	FUSS KPL.
FUSS SCHWK. RAL 9005	966945308	1	1	1534	966945008	FUSS KPL.
FUSS SCHWK. RAL 9005	967927708	(1)	1	1530	919003708	MONTAGEHILFSMITTEL
FUSSTASTER KPL.	96023875	10	1	549	96023877	ELEKTRIK PEDALGEBER
FUSSWIPPE SPF	10297310	(10)	2	549	96023877	ELEKTRIK PEDALGEBER
GABEL	97025252	3	2	57	96026238	GELAENDER
GABEL	97025252	3	2	58	96026256	GELAENDER
GABEL	97025252	4	3	61	96026365	GELAENDER
GABEL	97025252	3	2	62	96026398	GELAENDER
GABEL	97025252	3	2	66	96026462	GELAENDER
GABEL	97025252	3	2	226	96026615	GELAENDER
GABELKOPF 70X166X73 S960Q	979405008	43	2	565	918744708	MASCHINENHAUS GRUNDRAH
GABELKOPF DIN 71752 25X50	725104008	1	2	1261	966211808	STUETZE
GABELKOPF DIN 71752 25X50	725104008	1	2	1262	966505108	STUETZE
GABELKOPF DIN 71752 25X50	725104008	1	2	1263	966505208	STUETZE
GASENTLADUNGSLAMPE 35W	10665265	2	1	1125	11004726	ARBEITSSCHEINWERFER
GASFEDER	10492868	60	1	501	10651874	KABINE
GASFEDER	7370361	59	1	501	10651874	KABINE
GASFEDER 19X60-550N	591067008	23	1	975	918810308	STEUERSTAND
GASFEDER 40X300-1400N	10280449	59	1	566	918744708	MASCHINENHAUS GRUNDRAH
GASSENSOR 0X51-0X52 NICH	12412141	133	4	786	919203408	SCHALLDAEMPFERANLAGE O
GASSENSOR 0X51-0X52 NICH	12412141	133	4	794	919203508	SCHALLDAEMPFERANLAGE
GASSENSOR NICHT LACKIERE	10144038	130	2	786	919203408	SCHALLDAEMPFERANLAGE O
GASSENSOR NICHT LACKIERE	10144038	130	2	794	919203508	SCHALLDAEMPFERANLAGE
GEBER HUB OBEN ENDSCHAL	966764308	10	1	1476	966754408	ELEKTRIK MASTNASE
GEBER WINKELGEBER 360 G	966479808	(1)	1	1413	915746608	WA-BOCK 2 ANLENKSTUECK
GEBERANBAU	966417508	10	1	1066	919296308	ELEKTRIK S-ANLENKSTUECK
GEBERANBAU	966417508	4	1	1430	966268408	ELEKTRIK W-ANLENKSTUECK
GEBERANBAU ANLENKSTUEC	967008008	5	1	1286	915747808	ELEKTRIK D-ANLENKSTUECK
GEBERANBAU KOPFSTUECK	967008408	10	1	1322	919752308	ELEKTRIK D-KOPFSTUECK
GEBERANBAU S-KOPF	966418808	10	1	1093	966418708	ELEKTRIK S-KOPFSTUECK
GEBERANBAU S-KOPF	966418808	10	1	1103	966469408	ELEKTRIK L-KOPFSTUECK
GEBERANBAU SA-BOCK	966419508	20	1	401	915749508	ELEKTRIK
GEBERANBAU WA-BOCK1	966750108	10	1	1395	966952708	EL.WA-BOCK 1 ANLENKSTUEC
GEGENGEWICHTSRAHMEN D	915719508	130	1	9		LIEBHERR RAUPENKRAN LR
GEGENHAKEN	704209508	19	2	597	967124708	DECKELHALTERUNG
GEGENLAGER 80X420X140 S	979798808	14	4	50	919045208	QUERTRAEGER
GEGENMUTTER M25X1,5 PO	10042696	10	4	518	916240908	EL.KUEHLWASSERVORWAE
GEGENMUTTER M25X1,5 PO	10042696	10	4	521	916240808	EL.KUEHLWASSERVORWAE
GEGENMUTTER M25X1,5 PO	10042696	20	2	1023	966871008	ANBAUTEILE FREMDEINSPEIS
GEGENMUTTER PG9 MS	602501908	5	1	303	927868908	KLEMMKASTEN BELEUCHTUN
GEHAEUSE	10136518	1	1	695	10125646	OELABSCHEIDER ANBAU
GEHAEUSE	10873370	4	1	1125	11004726	ARBEITSSCHEINWERFER
GEHAEUSE	510796908	1	1	872	511417608	DRUCKBEGRENZUNGSVENTI

Bezeichnung	Artikel	Pos.	Menge	Seite	Baugruppe	Bezeichnung
GEHAEUSE	510796908	1	1	1079	511417708	DRUCKBEGRENZUNGSVENTI
GEHAEUSE	511051208	1	1	464	510401908	UMSCHALTVENTIL
GEHAEUSE	540400108	1	1	1266	540006108	SEILWINDE
GEHAEUSE	570113008	3	1	369	510230608	HYDROMOTOR
GEHAEUSE	704216008	46	1	501	10651874	KABINE
GEHAEUSE	704216008	47	1	501	10651874	KABINE
GEHAEUSE 10-POL	602332808	501	1	543	96034782	LEITUNG
GEHAEUSE 12-POL	10099861	(525)	1	959	96033580	VERKABELUNG MONTAGETA
GEHAEUSE 140X540X100 SPF	604532708	85	1	51	919045208	QUERTRAEGER
GEHAEUSE 15-POLE	10099863	(514)	12	959	96033580	VERKABELUNG MONTAGETA
GEHAEUSE 18-POL	10099864	505	3	535	96033640	DRAEHTE KPL.ARMATUR
GEHAEUSE 18-POL	10099864	(510)	8	959	96033580	VERKABELUNG MONTAGETA
GEHAEUSE 21-POLE	10099856	(507)	16	959	96033580	VERKABELUNG MONTAGETA
GEHAEUSE 4-POL	602331308	502	3	535	96033640	DRAEHTE KPL.ARMATUR
GEHAEUSE 4-POL	602331308	511	1	538	96033658	KABELSTRANG
GEHAEUSE 4-POL	602331308	507	3	542	96033659	KABELSTRANG
GEHAEUSE 4-POL	602331308	(509)	45	959	96033580	VERKABELUNG MONTAGETA
GEHAEUSE 4-POL	602331308	502	10	1325	96052002	DRAEHTE KPL.
GEHAEUSE 6-POL	602325508	507	6	535	96033640	DRAEHTE KPL.ARMATUR
GEHAEUSE 6-POL	602325508	504	2	538	96033658	KABELSTRANG
GEHAEUSE 6-POL	602325508	(524)	7	959	96033580	VERKABELUNG MONTAGETA
GEHAEUSE 6-POL	602325508	501	2	1325	96052002	DRAEHTE KPL.
GEHAEUSE 8-POL	602300508	513	1	535	96033640	DRAEHTE KPL.ARMATUR
GEHAEUSE 8-POL	602300608	511	1	535	96033640	DRAEHTE KPL.ARMATUR
GEHAEUSE 8-POL	602301408	512	3	535	96033640	DRAEHTE KPL.ARMATUR
GEHAEUSE 8-POL	602301408	(513)	2	959	96033580	VERKABELUNG MONTAGETA
GEHAEUSE 9-POL	10099860	(522)	4	959	96033580	VERKABELUNG MONTAGETA
GEHAEUSE GD-ZN SW GEPU	704253308	116	1	567	918744708	MASCHINENHAUS GRUNDRAH
GEHAEUSE GD-ZN SW GEPU	704253308	9	1	577	96036247	DECKEL VORM.
GEHAEUSE GD-ZN SW GEPU	704253308	6	2	585	965887708	BODENBLECH KPL.
GEHAEUSE GD-ZN SW GEPU	704253308	9	2	586	965887808	DECKEL VORM.
GEHAEUSE GD-ZN SW GEPU	704253308	5	2	588	965963608	DECKEL VORM.
GEHAEUSE GD-ZN SW GEPU	704253308	3	2	628	96037955	DECKEL KPL.
GEHAEUSE GD-ZN SW GEPU	704253308	8	2	906	966167408	DECKEL VORM.
GEHAEUSE GD-ZN SW GEPU	704253308	8	2	907	966167508	DECKEL VORM.
GEHAEUSE GD-ZN SW GEPU	704253308	8	2	908	966167908	DECKEL VORM.
GEHAEUSE GD-ZN SW GEPU	704253308	8	2	909	966168008	DECKEL VORM.
GEHAEUSE GD-ZN SW GEPU	704253308	8	2	910	966168408	DECKEL VORM.
GEHAEUSE SCHWK.	967030908	1	1	1494	966888308	SCHALTEINHEIT
GEHAEUSE SCHWK.	967031508	1	1	1495	966916408	SCHALTEINHEIT
GELAENDER KPL.	967036208	3	1	506	916997508	RAHMEN KPL.
GELAENDER KPL.	967037208	2	1	506	916997508	RAHMEN KPL.
GELAENDER KPL.	967037908	5	1	506	916997508	RAHMEN KPL.
GELAENDER KPL. ALU SPF	967110708	10	1	423	96038696	LAUFSTEG DREHBUEHNE
GELAENDER KPL. AUFSTIEG	966211408	165	1	1253	916324608	D-ANLENKSTUECK VORM.
GELAENDER KPL. STEG II ALU	966242908	9	1	423	96038696	LAUFSTEG DREHBUEHNE
GELAENDER LAENGS ALU SP	97000738	121	2	424	96038696	LAUFSTEG DREHBUEHNE
GELAENDER Q 1650 ALU SPF	966503208	11	1	423	96038696	LAUFSTEG DREHBUEHNE
GELAENDER SCHWK.	966707508	150	1	1253	916324608	D-ANLENKSTUECK VORM.
GELAENDER SCHWK.	967665408	1	1	1091	967665708	GELAENDER VORM.
GELAENDER SCHWK.	967665408	1	1	1092	967665808	GELAENDER VORM.
GELAENDER SCHWK. 1.35M T	965745908	54	1	1055	916305808	S-ANLENKSTUECK VORM.
GELAENDER SCHWK. 1.93M T	966035308	5	8	1345	916303808	D-ZWISCHENSTUECK
GELAENDER SCHWK. 2.15M T	965745808	53	2	1055	916305808	S-ANLENKSTUECK VORM.
GELAENDER SCHWK. 2.35M T	965843608	81	1	1056	916305808	S-ANLENKSTUECK VORM.
GELAENDER SCHWK. 2.35M T	965846708	82	2	1056	916305808	S-ANLENKSTUECK VORM.
GELAENDER SCHWK. 3.92M T	965995508	4	2	1345	916303808	D-ZWISCHENSTUECK
GELAENDER SCHWK. STEG I	966242808	8	2	423	96038696	LAUFSTEG DREHBUEHNE
GELAENDER SCHWK. T ZN K	965705308	2	2	1027	965630408	TRAEGER VORM.
GELAENDER SCHWK. T ZN K	965705408	3	2	1027	965630408	TRAEGER VORM.

Bezeichnung	Artikel	Pos.	Menge	Seite	Baugruppe	Bezeichnung
GELAENDER SCHWK. T ZN O	965887408	11	1	565	918744708	MASCHINENHAUS GRUNDRAH
GELAENDER SCHWK. T ZN O	965887508	12	1	565	918744708	MASCHINENHAUS GRUNDRAH
GELAENDER SCHWK. T ZN O	966061808	16	1	395	965661508	OBERFLASCHE KPL.
GELAENDER SCHWK. T ZN O	966062508	17	1	395	965661508	OBERFLASCHE KPL.
GELAENDER SCHWK. T ZN O	966154308	4	1	506	916997508	RAHMEN KPL.
GELAENDER SCHWK. T ZN O	966189208	97	1	106	917523808	RAUPENTRAEGER LI.
GELAENDER SCHWK. T ZN O	966189208	95	1	149	917525508	RAUPENTRAEGER LI.
GELAENDER SCHWK. T ZN O	966189208	96	1	179	917525608	RAUPENTRAEGER RE.
GELAENDER SCHWK. T ZN O	966189208	95	1	206	917525908	RAUPENTRAEGER RE.
GELAENDER SCHWK. T ZN O	966189408	84	1	106	917523808	RAUPENTRAEGER LI.
GELAENDER SCHWK. T ZN O	966189508	92	1	206	917525908	RAUPENTRAEGER RE.
GELAENDER SCHWK. T ZN O	966191608	92	1	149	917525508	RAUPENTRAEGER LI.
GELAENDER SCHWK. T ZN O	966191708	94	1	149	917525508	RAUPENTRAEGER LI.
GELAENDER SCHWK. T ZN O	966191708	86	1	179	917525608	RAUPENTRAEGER RE.
GELAENDER SCHWK. T ZN O	966192008	86	1	106	917523808	RAUPENTRAEGER LI.
GELAENDER SCHWK. T ZN O	966192008	94	1	206	917525908	RAUPENTRAEGER RE.
GELAENDER SCHWK. T ZN O	966212808	16	1	423	96038696	LAUFSTEG DREHBUEHNE
GELAENDER SCHWK. T ZN O	966237308	7	4	423	96038696	LAUFSTEG DREHBUEHNE
GELAENDER SCHWK. T ZN O	966267508	166	1	1253	916324608	D-ANLENKSTUECK VORM.
GELAENDER SCHWK. T ZN O	966267608	167	1	1253	916324608	D-ANLENKSTUECK VORM.
GELAENDER SCHWK. T ZN O	966267708	168	1	1253	916324608	D-ANLENKSTUECK VORM.
GELAENDER SCHWK. T ZN O	966267808	169	1	1253	916324608	D-ANLENKSTUECK VORM.
GELAENDER SCHWK. T ZN O	966478008	131	1	1253	916324608	D-ANLENKSTUECK VORM.
GELAENDER SCHWK. T ZN O	966491008	2	1	1087	966490908	AUFSTIEG KPL.
GELAENDER SCHWK. T ZN O	966562908	210	1	1254	916324608	D-ANLENKSTUECK VORM.
GELAENDER SCHWK. T ZN O	966958008	84	1	179	917525608	RAUPENTRAEGER RE.
GELAENDER SCHWK. T ZN O	966973008	87	1	149	917525508	RAUPENTRAEGER LI.
GELAENDER SCHWK. T ZN O	966973008	93	1	206	917525908	RAUPENTRAEGER RE.
GELAENDER SCHWK. T ZN O	967036008	1	1	508	967036208	GELAENDER KPL.
GELAENDER SCHWK. T ZN O	967036108	2	1	508	967036208	GELAENDER KPL.
GELAENDER SCHWK. T ZN O	967037008	1	1	507	967037208	GELAENDER KPL.
GELAENDER SCHWK. T ZN O	967037108	2	1	507	967037208	GELAENDER KPL.
GELAENDER SCHWK. T ZN O	967037708	1	1	509	967037908	GELAENDER KPL.
GELAENDER SCHWK.LI. T ZN	965951808	5	1	54	965956208	TREPPE
GELAENDER SCHWK.LI. T ZN	967665508	2	1	1091	967665708	GELAENDER VORM.
GELAENDER SCHWK.RE. T ZN	965953508	6	1	54	965956208	TREPPE
GELAENDER SCHWK.RE. T ZN	967665608	2	1	1092	967665808	GELAENDER VORM.
GELAENDER SPF	966034208	6	1	413	96038694	LAUFSTEG DREHBUEHNE
GELAENDER T ZN O	96026238	2	1	56	96026100	PODEST KPL.LI.
GELAENDER T ZN O	96026256	3	1	56	96026100	PODEST KPL.LI.
GELAENDER T ZN O	96026365	2	1	60	96026289	PODEST KPL.RE.
GELAENDER T ZN O	96026398	3	1	60	96026289	PODEST KPL.RE.
GELAENDER T ZN O	96026462	2	3	65	96026457	PODEST KPL.
GELAENDER T ZN O	96026615	3	3	223	919026408	LAUFSTEG RAUPENFAHRWER
GELAENDER T ZN O	966413508	2	1	1507	966410908	PODEST KPL.
GELAENDER T ZN O	966413608	3	1	1507	966410908	PODEST KPL.
GELAENDER VORM.	967665708	88	1	1085	916332108	S-KOPFSTUECK
GELAENDER VORM.	967665808	89	1	1085	916332108	S-KOPFSTUECK
GELAENDERSTANGE T ZN O	967023208	257	2	568	918744708	MASCHINENHAUS GRUNDRAH
GELENKBANDKONSOLENSC	10023266	180	2	799	918717708	LUFTFILTERANLAGE OBEN
GELENKBANDKONSOLENSC	10023266	180	2	803	918719508	LUFTFILTERANLAGE UNTEN
GELENKBANDKONSOLENSC	10355007	13	4	1064	915745308	S-RUECKHALTESICHERUNG
GELENKBANDKONSOLENSCH	10337339	182	4	621	919203208	DIESELMOTOR KPL.OBEN
GELENKBANDKONSOLENSCH	10337339	182	6	673	919203308	DIESELMOTOR KPL.UNTEN
GELENKBOLZENSCHELLE 33	12102925	185	2	786	919203408	SCHALLDAEMPFERANLAGE O
GELENKBOLZENSCHELLE 33	12102925	185	2	794	919203508	SCHALLDAEMPFERANLAGE
GELENKHAKENSCHLUESSEL	885182808	17	1	238	96005686	GRUNDWERKZEUG
GELENKKOPF DIN 648	746924208	110	2	576	96035947	DACH KPL.
GELENKKOPF DIN 648	746924208	15	4	579	965886708	DACH KPL.
GELENKLAGER 300	10652444	2	1	1307	966593708	STANGE KPL.

Bezeichnung	Artikel	Pos.	Menge	Seite	Baugruppe	Bezeichnung
GELENKLAGER 50/75-35/28	10100430	42	2	565	918744708	MASCHINENHAUS GRUNDRAH
GELENKRAHMEN HAN 6B	260407602	503	1	259	96045406	LEITUNG
GELENKRAHMEN HAN 6B	260407602	27	1	263	96034537	KLEMMKASTEN
GELENKRAHMEN HAN 6B	260407702	507	1	267	96041505	LEITUNG
GENERATOR 9KVA 400/230V	12101827	1	1	359	919207608	ANTRIEBSAGGREGAT KLIMAA
GENERATOR ANBAU	10146947	441	1	686	13455092	DIESELMOTOR
GERAETESTECKDOSE 3-POL	605007908	506	6	265	96034538	KABELSTRANG
GERAETESTECKDOSE 3-POL	605007908	503	2	302	96047224	LEITUNG
GERAEUSCHDAEMPFER	502661608	152	1	965	96032961	VERROHRUNG DRUCKLUFTA
GETRIEBEDECKEL	540402008	26	1	1266	540006108	SEILWINDE
GEWICHT 150X2200X1030 S35	97007944	4	3	1381	966660708	GEWICHT KPL.
GEWICHT 150X2200X1030 S35	97007946	5	1	1381	966660708	GEWICHT KPL.
GEWICHT KPL. RAL 1007	966660708	3	1	1370	916115808	S-VERSTELLFLASCHEN
GEWICHT SCHWK.	966660808	1	1	1381	966660708	GEWICHT KPL.
GEWICHTSSCHILD 2X200X100	97009588	56	1	247	915750608	DREHBUEHNENRAHMEN VOR
GEWICHTSSCHILD 2X200X100	97021458	33	1	297	96047586	MONTAGETEILE HECKTEIL
GEWICHTSSCHILD 2X230X100	97008181	20	1	1372	966649408	VERSTELLFLASCHE KPL.
GEWICHTSSCHILD 2X255X180	97011336	76	1	106	917523808	RAUPENTRAEGER LI.
GEWICHTSSCHILD 2X255X180	97011336	76	1	179	917525608	RAUPENTRAEGER RE.
GEWICHTSSCHILD 2X255X180	97011340	18	1	148	917525508	RAUPENTRAEGER LI.
GEWICHTSSCHILD 2X255X180	97011340	84	1	206	917525908	RAUPENTRAEGER RE.
GEWINDEBOLZEN 18.0X178 S3	97002458	3	1	1113	966331808	BOLZENZIEHEINRICHTUNG VO
GEWINDEBOLZEN 18.0X178 S3	97002458	3	1	1118	967623108	BOLZENZIEHEINRICHTUNG VO
GEWINDEBOLZEN 20X53X78	97096918	2	2	975	918810308	STEUERSTAND
GEWINDEBOLZEN 24.0X100 A2	97000937	6	1	1261	966211808	STUETZE
GEWINDEBOLZEN 24.0X100 A2	97000937	6	1	1262	966505108	STUETZE
GEWINDEBOLZEN 24.0X100 A2	97000937	6	1	1263	966505208	STUETZE
GEWINDEBOLZEN 24.0X120 A2	97000934	4	2	1261	966211808	STUETZE
GEWINDEBOLZEN 24.0X120 A2	97000934	4	2	1262	966505108	STUETZE
GEWINDEBOLZEN 24.0X120 A2	97000934	4	1	1263	966505208	STUETZE
GEWINDEBOLZEN 50.0X380 S3	97007819	12	2	1372	966649408	VERSTELLFLASCHE KPL.
GEWINDEBOLZEN 50.0X571 3	979277708	37	8	148	917525508	RAUPENTRAEGER LI.
GEWINDEBOLZEN 50.0X571 3	979277708	37	8	205	917525908	RAUPENTRAEGER RE.
GEWINDEBOLZEN 50.0X740 S3	979552508	16	6	247	915750608	DREHBUEHNENRAHMEN VOR
GEWINDEBOLZEN 8.0X100 S23	97013496	(2)	1	568	918744708	MASCHINENHAUS GRUNDRAH
GEWINDEBOLZEN DIN 976-1	12100625	320	4	607	96033135	BEFESTIGUNGSTEILE HYDR
GEWINDEBOLZEN RD8X80 5.8	939473708	4	2	592	966954908	KLAPPTRITT VORM.
GEWINDEFORMSCHRAUBE D	12102051	20	4	975	918810308	STEUERSTAND
GEWINDELEISTE 20X541X35 S	97010036	220	1	568	918744708	MASCHINENHAUS GRUNDRAH
GEWINDELEISTE 8X465X25 S	97009602	215	1	568	918744708	MASCHINENHAUS GRUNDRAH
GEWINDELEISTE 8X485X35 S	97009601	54	1	615	96018031	BEFESTIGUNGSTEILE GRUN
GEWINDEPLATTE 10X115X45	97007124	302	36	307	966085408	HYDRAULIK DREHBUEHNE
GEWINDEPLATTE 10X115X45	97007124	29	13	606	96033135	BEFESTIGUNGSTEILE HYDR
GEWINDEPLATTE 10X115X45	97007124	59	2	615	96018031	BEFESTIGUNGSTEILE GRUN
GEWINDEPLATTE 10X90X30 S	937566708	102	1	566	918744708	MASCHINENHAUS GRUNDRAH
GEWINDEPLATTE 8.0 X0 S235J	953695308	23	8	413	96038694	LAUFSTEG DREHBUEHNE
GEWINDEPLATTE 8.0 X0 S235J	953695308	129	4	424	96038696	LAUFSTEG DREHBUEHNE
GEWINDEPLATTE 8.0 X0 S235J	953695308	37	4	506	916997508	RAHMEN KPL.
GEWINDEPLATTE 8.0 X0 S235J	953695308	3	4	588	965963608	DECKEL VORM.
GEWINDEPLATTE 8.0 X0 S235J	953695308	14	16	592	966954908	KLAPPTRITT VORM.
GEWINDEPLATTE 8.0 X0 S235J	953695308	(3)	6	902	919203908	VERKLEIDUNG MASCHINENH
GEWINDEPLATTE 8.0 X0 S235J	953695308	3	6	904	966167108	TUER VORM.
GEWINDEPLATTE 8.0 X0 S235J	953695308	2	6	912	96033989	TUER VORM.
GEWINDEPLATTE 8.0 X0 S235J	953695308	2	6	914	96033991	TUER VORM.
GEWINDEPLATTE 8.0 X0 S235J	953695308	2	6	916	96033993	TUER VORM.
GEWINDEPLATTE 8.0 X0 S235J	953695308	2	6	918	96033996	TUER VORM.
GEWINDEPLATTE 8.0 X0 S235J	953695308	2	6	920	96034004	TUER VORM.
GEWINDEPLATTE 8.0 X0 S235J	953695308	2	6	922	96036311	TUER VORM.
GEWINDEPLATTE 8.0 X0 S235J	953695308	2	6	924	96036313	TUER VORM.
GEWINDEPLATTE 8.0 X0 S235J	953695308	2	6	926	96036315	TUER VORM.

Bezeichnung	Artikel	Pos.	Menge	Seite	Baugruppe	Bezeichnung
GEWINDEPLATTE 8.0 X0 S235J	953695308	109	6	1056	916305808	S-ANLENKSTUECK VORM.
GEWINDEPLATTE 8.0 X0 S235J	953695308	94	4	1085	916332108	S-KOPFSTUECK
GEWINDEPLATTE 8X90X20 S7	97115073	25	8	1447	915723508	ROLLENWAGEN W-AUSLEGE
GEWINDESTANGE DIN 976 M	10424893	15	1	1112	916177008	ROLLENSATZ
GEWINDESTANGE DIN 976 M	10424893	15	1	1117	916177108	ROLLENSATZ
GEWINDESTANGE M6X200 4.6	948621308	40	2	1014	96034284	KOMBIKUEHLER VORM.
GEWINDESTANGE M6X245 4.6	954557008	41	2	1014	96034284	KOMBIKUEHLER VORM.
GEWINDESTANGE M8X130 5.8	936810808	7	2	576	96035947	DACH KPL.
GEWINDESTANGE M8X130 5.8	936810808	21	2	579	965886708	DACH KPL.
GEWINDESTANGE M8X145 5.8	948386608	312	4	965	96032961	VERROHRUNG DRUCKLUFTA
GEWINDESTANGE M8X246 5.8	951579708	28	4	606	96033135	BEFESTIGUNGSTEILE HYDR
GEWINDESTIFT	10217570	16	1	1226	10678417	DECKEL
GEWINDESTIFT DIN 913 M10X1	518508808	21	1	69	10489597	ABSTUETZZYLINDER
GEWINDESTIFT ISO 4026 M10X	10179470	4	1	979	962282208	ARMLEHNE LINKS
GEWINDESTIFT ISO 4026 M10X	10179470	4	1	981	962282308	ARMLEHNE RECHTS
GEWINDESTIFT ISO 4026 M6X	12100613	3	1	978	96032222	NACHARBEIT ARMLEHNE LI.
GEWINDESTIFT ISO 4026 M6X	12100613	3	1	980	96032223	NACHARBEIT ARMLEHNE RE.
GITTER	553192808	108	2	991	919208108	HEIZUNG MASCHINENHAUS
GITTER	553192808	1	1	993	11621256	LUFTHEIZGERAET
GITTERROST T1558X605X30/3	979691908	2	1	63	966081808	PODEST KPL.MITTE
GITTERROST T1558X605X30/3	979692008	3	1	63	966081808	PODEST KPL.MITTE
GITTERROST T2190X1310X30	97003443	5	1	1507	966410908	PODEST KPL.
GITTERROST VERZ SPF	979831108	2	2	225	966165908	KLAPPRAHMEN VORM.
GITTERROST VERZ SPF	979831508	18	4	223	919026408	LAUFSTEG RAUPENFAHRWER
GITTERROST VERZ SPF	979831708	19	1	223	919026408	LAUFSTEG RAUPENFAHRWER
GITTERROST VERZ SPF	979831808	20	1	223	919026408	LAUFSTEG RAUPENFAHRWER
GITTERROST-P T1000X1100X3	97009794	31	1	1440	915723208	ZWISCHENSTUECK WA-BOCK
GITTERROST-P T1000X1100X3	97009794	31	1	1444	915746208	ZWISCHENSTUECK WA-BOCK
GITTERROST-P T1000X1270X	97006009	81	2	1129	916303308	S-ZWISCHENSTUECK
GITTERROST-P T1000X1270X	97006009	79	1	1136	916303208	S-ZWISCHENSTUECK
GITTERROST-P T1000X1270X	97006009	79	1	1145	916303008	S-ZWISCHENSTUECK
GITTERROST-P T1000X1270X	97006009	86	1	1149	916302708	S-ZWISCHENSTUECK
GITTERROST-P T1000X1490X3	97012280	70	3	1461	915723408	LI-ZWISCHENSTUECK
GITTERROST-P T1000X1490X3	97012280	70	3	1466	915746808	LI-ZWISCHENSTUECK
GITTERROST-P T1000X1490X3	97012280	74	6	1471	916062508	LI-ZWISCHENSTUECK
GITTERROST-P T1000X1540X	979267408	81	4	1155	916302908	S-ADAPTER
GITTERROST-P T1000X1540X	979267408	7	1	1357	917223708	D-ZWISCHENSTUECK
GITTERROST-P T1000X1540X	979267408	11	2	1452	915723308	LI-ZWISCHENSTUECK
GITTERROST-P T1000X1630X	979334908	2	4	1059	967012008	GITTERROSTE
GITTERROST-P T1000X1630X	979334908	13	3	1365	917223808	D-ZWISCHENSTUECK
GITTERROST-P T1000X1730X	979318708	81	2	1163	916302608	SL-REDUZIERSTUECK
GITTERROST-P T1000X1730X	979318708	12	2	1452	915723308	LI-ZWISCHENSTUECK
GITTERROST-P T1000X1860X3	975136308	6	2	1357	917223708	D-ZWISCHENSTUECK
GITTERROST-P T1000X1860X3	975136308	40	3	1426	916302808	W-ANLENKSTUECK
GITTERROST-P T1000X2180X	97001584	80	1	1141	916303108	S-ZWISCHENSTUECK
GITTERROST-P T1000X2180X	97001584	13	5	1345	916303808	D-ZWISCHENSTUECK
GITTERROST-P T1000X2180X	97001584	11	5	1357	917223708	D-ZWISCHENSTUECK
GITTERROST-P T1000X2280X	979067108	81	2	1136	916303208	S-ZWISCHENSTUECK
GITTERROST-P T1000X2280X	979067108	81	2	1145	916303008	S-ZWISCHENSTUECK
GITTERROST-P T1000X2280X	979067108	81	2	1149	916302708	S-ZWISCHENSTUECK
GITTERROST-P T1000X2280X	979067108	30	2	1440	915723208	ZWISCHENSTUECK WA-BOCK
GITTERROST-P T1000X2280X	979067108	30	2	1444	915746208	ZWISCHENSTUECK WA-BOCK
GITTERROST-P T1000X2280X	979067108	11	4	1460	915723408	LI-ZWISCHENSTUECK
GITTERROST-P T1000X2280X	979067108	11	4	1465	915746808	LI-ZWISCHENSTUECK
GITTERROST-P T1000X2280X	979067108	11	2	1470	916062508	LI-ZWISCHENSTUECK
GITTERROST-P T1000X2400X	97010232	140	1	1304	915745708	D-KOPFSTUECK VORM.
GITTERROST-P T1000X400X30/	10040519	35	1	1136	916303208	S-ZWISCHENSTUECK
GITTERROST-P T1000X400X30/	10040519	35	1	1141	916303108	S-ZWISCHENSTUECK
GITTERROST-P T1000X400X30/	10040519	35	1	1145	916303008	S-ZWISCHENSTUECK
GITTERROST-P T1000X400X30/	10040519	35	1	1149	916302708	S-ZWISCHENSTUECK

Bezeichnung	Artikel	Pos.	Menge	Seite	Baugruppe	Bezeichnung
GITTERROST-P T1000X400X30/	10040519	35	1	1154	916302908	S-ADAPTER
GITTERROST-P T1000X483X30/	725806908	40	4	1388	966890708	WA-BOCK 1 ANLENKSTUECK
GITTERROST-P T1000X550X30/	97012910	139	1	1304	915745708	D-KOPFSTUECK VORM.
GITTERROST-P T1000X600X30/	725850708	33	1	1419	916116008	WA-BOCK 2 KOPFSTUECK
GITTERROST-P T1000X630X30/	725816008	79	3	1155	916302908	S-ADAPTER
GITTERROST-P T1000X650X30/	97006185	5	2	999	966561608	TRANSPORTRAHMEN KPL.
GITTERROST-P T1000X705X30/	725867608	81	1	1141	916303108	S-ZWISCHENSTUECK
GITTERROST-P T1000X750X30/	725862708	10	2	1365	917223808	D-ZWISCHENSTUECK
GITTERROST-P T1000X800X30/	725867208	77	1	1154	916302908	S-ADAPTER
GITTERROST-P T1020X1010X3	979396108	8	1	1365	917223808	D-ZWISCHENSTUECK
GITTERROST-P T1020X240X30/	725806708	157	1	1253	916324608	D-ANLENKSTUECK VORM.
GITTERROST-P T1025X1420X3	97001203	177	1	1254	916324608	D-ANLENKSTUECK VORM.
GITTERROST-P T1025X885X30/	97036918	99	1	1130	916303308	S-ZWISCHENSTUECK
GITTERROST-P T1025X885X30/	97036920	100	1	1130	916303308	S-ZWISCHENSTUECK
GITTERROST-P T1050X1000X	97008126	32	2	1419	916116008	WA-BOCK 2 KOPFSTUECK
GITTERROST-P T1050X950X30/	97007619	9	1	1357	917223708	D-ZWISCHENSTUECK
GITTERROST-P T1050X950X30/	97007619	12	3	1402	916115908	WA-BOCK 1 KOPFSTUECK
GITTERROST-P T1090X475X30/	97014978	7	1	506	916997508	RAHMEN KPL.
GITTERROST-P T1126X1536X3	97006481	83	1	1303	915745708	D-KOPFSTUECK VORM.
GITTERROST-P T1126X1536X3	97012907	137	1	1304	915745708	D-KOPFSTUECK VORM.
GITTERROST-P T1160X1536X3	97006480	82	1	1303	915745708	D-KOPFSTUECK VORM.
GITTERROST-P T1160X1536X3	97012906	136	1	1304	915745708	D-KOPFSTUECK VORM.
GITTERROST-P T1210X340X30/	97004677	3	1	1087	966490908	AUFSTIEG KPL.
GITTERROST-P T1240X483X30/	725805408	57	1	1412	915746608	WA-BOCK 2 ANLENKSTUECK
GITTERROST-P T1260X483X30/	725802308	16	1	1059	967012008	GITTERROSTE
GITTERROST-P T1280X380X30/	725868608	11	1	1345	916303808	D-ZWISCHENSTUECK
GITTERROST-P T1295X1170X3	974880108	42	2	1426	916302808	W-ANLENKSTUECK
GITTERROST-P T1300X750X30/	725815708	52	2	413	96038694	LAUFSTEG DREHBUEHNE
GITTERROST-P T1300X750X30/	725815708	55	1	1412	915746608	WA-BOCK 2 ANLENKSTUECK
GITTERROST-P T1316X516X30/	97019463	193	1	568	918744708	MASCHINENHAUS GRUNDRAH
GITTERROST-P T1320X1140X3	97007621	14	1	1402	916115908	WA-BOCK 1 KOPFSTUECK
GITTERROST-P T1320X1140X3	97007622	15	1	1402	916115908	WA-BOCK 1 KOPFSTUECK
GITTERROST-P T1325X400X30/	97001199	34	1	1163	916302608	SL-REDUZIERSTUECK
GITTERROST-P T1325X400X30/	97001199	173	3	1253	916324608	D-ANLENKSTUECK VORM.
GITTERROST-P T1325X400X30/	97001199	47	1	1357	917223708	D-ZWISCHENSTUECK
GITTERROST-P T1350X1540X3	97001544	59	1	413	96038694	LAUFSTEG DREHBUEHNE
GITTERROST-P T1350X1540X3	979610308	55	1	413	96038694	LAUFSTEG DREHBUEHNE
GITTERROST-P T1370X560X30/	725838708	10	1	1059	967012008	GITTERROSTE
GITTERROST-P T1380X483X30/	725804308	39	2	1084	916332108	S-KOPFSTUECK
GITTERROST-P T1400X1000X	979461408	87	1	1129	916303308	S-ZWISCHENSTUECK
GITTERROST-P T1430X300X30/	725868008	51	2	413	96038694	LAUFSTEG DREHBUEHNE
GITTERROST-P T1450X560X30/	725838608	4	1	1059	967012008	GITTERROSTE
GITTERROST-P T1450X700X30/	725867808	164	1	424	96038696	LAUFSTEG DREHBUEHNE
GITTERROST-P T1450X700X30/	725867808	57	1	1346	916303808	D-ZWISCHENSTUECK
GITTERROST-P T1450X700X30/	725867808	53	1	1357	917223708	D-ZWISCHENSTUECK
GITTERROST-P T1450X700X30/	725867808	49	1	1365	917223808	D-ZWISCHENSTUECK
GITTERROST-P T1500X500X30/	725801508	37	4	1388	966890708	WA-BOCK 1 ANLENKSTUECK
GITTERROST-P T1500X800X30/	979148608	3	1	1059	967012008	GITTERROSTE
GITTERROST-P T1560X350X30/	725864908	35	1	1129	916303308	S-ZWISCHENSTUECK
GITTERROST-P T1560X350X30/	725864908	78	1	1136	916303208	S-ZWISCHENSTUECK
GITTERROST-P T1560X350X30/	725864908	78	1	1141	916303108	S-ZWISCHENSTUECK
GITTERROST-P T1560X350X30/	725864908	78	1	1145	916303008	S-ZWISCHENSTUECK
GITTERROST-P T1560X350X30/	725864908	78	1	1149	916302708	S-ZWISCHENSTUECK
GITTERROST-P T1560X350X30/	725864908	76	1	1154	916302908	S-ADAPTER
GITTERROST-P T1570X483X30/	725804708	39	3	1388	966890708	WA-BOCK 1 ANLENKSTUECK
GITTERROST-P T1600X740X30/	725848808	17	1	1059	967012008	GITTERROSTE
GITTERROST-P T1640X483X30	97010546	90	2	1413	915746608	WA-BOCK 2 ANLENKSTUECK
GITTERROST-P T1653X1008X3	97006487	89	1	1303	915745708	D-KOPFSTUECK VORM.
GITTERROST-P T1653X1008X3	97015248	182	1	1304	915745708	D-KOPFSTUECK VORM.
GITTERROST-P T1700X1000X3	725867108	9	1	1365	917223808	D-ZWISCHENSTUECK

Bezeichnung	Artikel	Pos.	Menge	Seite	Baugruppe	Bezeichnung
GITTERROST-P T1750X1245X3	979647108	4	1	56	96026100	PODEST KPL.LI.
GITTERROST-P T1750X1245X3	979647108	4	1	60	96026289	PODEST KPL.RE.
GITTERROST-P T1750X1710X3	979936108	155	1	424	96038696	LAUFSTEG DREHBUEHNE
GITTERROST-P T1750X1710X3	979936208	156	1	424	96038696	LAUFSTEG DREHBUEHNE
GITTERROST-P T1765X494X30	97004858	45	1	1101	915721308	L-KOPFSTUECK
GITTERROST-P T1785X1555X3	97001197	171	1	1253	916324608	D-ANLENKSTUECK VORM.
GITTERROST-P T1785X1555X3	97001198	172	1	1253	916324608	D-ANLENKSTUECK VORM.
GITTERROST-P T1785X267X30/	97014066	81	1	1303	915745708	D-KOPFSTUECK VORM.
GITTERROST-P T1800X1000X3	97037257	88	1	1129	916303308	S-ZWISCHENSTUECK
GITTERROST-P T1800X300X30/	97018822	7	2	1059	967012008	GITTERROSTE
GITTERROST-P T1800X350X30/	725869808	6	2	1345	916303808	D-ZWISCHENSTUECK
GITTERROST-P T1800X350X30/	725869808	38	4	1388	966890708	WA-BOCK 1 ANLENKSTUECK
GITTERROST-P T1800X450X30/	725869708	12	1	1059	967012008	GITTERROSTE
GITTERROST-P T1830X1710X3	979935608	150	4	424	96038696	LAUFSTEG DREHBUEHNE
GITTERROST-P T1850X483X30/	97013712	13	1	1059	967012008	GITTERROSTE
GITTERROST-P T1850X730X30/	97013716	15	1	1059	967012008	GITTERROSTE
GITTERROST-P T1870X1710X3	97011656	151	1	424	96038696	LAUFSTEG DREHBUEHNE
GITTERROST-P T1870X1710X3	97011660	152	1	424	96038696	LAUFSTEG DREHBUEHNE
GITTERROST-P T1870X620X30/	979610108	53	1	413	96038694	LAUFSTEG DREHBUEHNE
GITTERROST-P T1870X925X30/	725871708	10	2	1452	915723308	LI-ZWISCHENSTUECK
GITTERROST-P T1870X925X30/	725871708	74	2	1461	915723408	LI-ZWISCHENSTUECK
GITTERROST-P T1870X925X30/	725871708	75	2	1466	915746808	LI-ZWISCHENSTUECK
GITTERROST-P T1870X925X30/	725871708	81	2	1471	916062508	LI-ZWISCHENSTUECK
GITTERROST-P T1880X1000X	979349308	10	2	1460	915723408	LI-ZWISCHENSTUECK
GITTERROST-P T1880X1000X	979349308	10	2	1465	915746808	LI-ZWISCHENSTUECK
GITTERROST-P T1880X1000X	979349308	10	2	1470	916062508	LI-ZWISCHENSTUECK
GITTERROST-P T1880X1710X3	97011661	153	1	424	96038696	LAUFSTEG DREHBUEHNE
GITTERROST-P T1880X1710X3	97011667	154	1	424	96038696	LAUFSTEG DREHBUEHNE
GITTERROST-P T1884X744X30/	97012909	138	1	1304	915745708	D-KOPFSTUECK VORM.
GITTERROST-P T1900X350X30/	97000012	158	1	424	96038696	LAUFSTEG DREHBUEHNE
GITTERROST-P T1900X350X30/	97005150	156	2	1253	916324608	D-ANLENKSTUECK VORM.
GITTERROST-P T1950X744X30/	97006484	86	1	1303	915745708	D-KOPFSTUECK VORM.
GITTERROST-P T2000X740X30/	97018939	30	1	1419	916116008	WA-BOCK 2 KOPFSTUECK
GITTERROST-P T2008X716X30/	979403908	37	1	565	918744708	MASCHINENHAUS GRUNDRAH
GITTERROST-P T2020X880X30/	979404108	39	1	565	918744708	MASCHINENHAUS GRUNDRAH
GITTERROST-P T2030X483X30/	97013715	14	1	1059	967012008	GITTERROSTE
GITTERROST-P T2050X730X30/	97001196	170	1	1253	916324608	D-ANLENKSTUECK VORM.
GITTERROST-P T2082X960X30	97006489	93	1	1303	915745708	D-KOPFSTUECK VORM.
GITTERROST-P T2148X300X30	97009426	90	1	1303	915745708	D-KOPFSTUECK VORM.
GITTERROST-P T2150X670X30/	979404208	40	1	565	918744708	MASCHINENHAUS GRUNDRAH
GITTERROST-P T2187X281X30/	10035261	46	1	1357	917223708	D-ZWISCHENSTUECK
GITTERROST-P T2195X430X30/	979647208	5	1	56	96026100	PODEST KPL.LI.
GITTERROST-P T2195X430X30/	979647208	5	1	60	96026289	PODEST KPL.RE.
GITTERROST-P T2195X430X30/	979647208	3	2	65	96026457	PODEST KPL.
GITTERROST-P T2250X483X30/	725804008	54	1	1412	915746608	WA-BOCK 2 ANLENKSTUECK
GITTERROST-P T2300X1000X	97004092	67	1	1471	916062508	LI-ZWISCHENSTUECK
GITTERROST-P T2300X1000X3	725815408	8	2	1059	967012008	GITTERROSTE
GITTERROST-P T2300X1000X3	725815408	9	1	1345	916303808	D-ZWISCHENSTUECK
GITTERROST-P T2300X1000X3	725815408	29	3	1440	915723208	ZWISCHENSTUECK WA-BOCK
GITTERROST-P T2300X1000X3	725815408	29	3	1444	915746208	ZWISCHENSTUECK WA-BOCK
GITTERROST-P T2300X1000X3	725815408	13	4	1460	915723408	LI-ZWISCHENSTUECK
GITTERROST-P T2300X1000X3	725815408	13	4	1465	915746808	LI-ZWISCHENSTUECK
GITTERROST-P T2300X1000X3	725815408	13	3	1470	916062508	LI-ZWISCHENSTUECK
GITTERROST-P T2300X620X30/	979210008	9	1	1059	967012008	GITTERROSTE
GITTERROST-P T2330X1440X3	725816508	56	1	1357	917223708	D-ZWISCHENSTUECK
GITTERROST-P T2340X1000X	979657208	8	1	1345	916303808	D-ZWISCHENSTUECK
GITTERROST-P T2340X640X30/	978890608	5	2	1357	917223708	D-ZWISCHENSTUECK
GITTERROST-P T2340X960X30	97004921	46	1	1345	916303808	D-ZWISCHENSTUECK
GITTERROST-P T2346X762X30	97006488	91	1	1303	915745708	D-KOPFSTUECK VORM.
GITTERROST-P T2350X750X30	979328408	8	2	1357	917223708	D-ZWISCHENSTUECK

Bezeichnung	Artikel	Pos.	Menge	Seite	Baugruppe	Bezeichnung
GITTERROST-P T2350X750X30	979328408	13	2	1452	915723308	LI-ZWISCHENSTUECK
GITTERROST-P T2350X750X30	97003829	80	1	1163	916302608	SL-REDUZIERSTUECK
GITTERROST-P T2360X483X30	97001155	11	2	1365	917223808	D-ZWISCHENSTUECK
GITTERROST-P T2390X483X30/	725805508	41	1	1388	966890708	WA-BOCK 1 ANLENKSTUECK
GITTERROST-P T2390X483X30/	725805508	58	1	1412	915746608	WA-BOCK 2 ANLENKSTUECK
GITTERROST-P T2390X483X30/	725805508	28	1	1440	915723208	ZWISCHENSTUECK WA-BOCK
GITTERROST-P T2390X483X30/	725805508	28	1	1444	915746208	ZWISCHENSTUECK WA-BOCK
GITTERROST-P T2450X1000X	979657308	10	1	1345	916303808	D-ZWISCHENSTUECK
GITTERROST-P T2450X960X30/	10100060	7	7	1345	916303808	D-ZWISCHENSTUECK
GITTERROST-P T2640X1560X3	97001201	175	1	1254	916324608	D-ANLENKSTUECK VORM.
GITTERROST-P T2640X1560X3	97001202	176	1	1254	916324608	D-ANLENKSTUECK VORM.
GITTERROST-P T2710X1000X3	10040534	50	1	1101	915721308	L-KOPFSTUECK
GITTERROST-P T2710X1000X3	10040534	179	2	1254	916324608	D-ANLENKSTUECK VORM.
GITTERROST-P T2750X280X30/	97004676	40	1	1084	916332108	S-KOPFSTUECK
GITTERROST-P T2765X1120X3	97019019	19	1	1059	967012008	GITTERROSTE
GITTERROST-P T280X390X30/	725862508	12	1	1345	916303808	D-ZWISCHENSTUECK
GITTERROST-P T280X390X30/	725862508	5	2	1365	917223808	D-ZWISCHENSTUECK
GITTERROST-P T2850X910X30/	97001587	6	1	506	916997508	RAHMEN KPL.
GITTERROST-P T2880X1000X3	97006184	4	2	999	966561608	TRANSPORTRAHMEN KPL.
GITTERROST-P T2880X650X30/	97006183	3	1	999	966561608	TRANSPORTRAHMEN KPL.
GITTERROST-P T3000X1000X	97001537	41	1	1426	916302808	W-ANLENKSTUECK
GITTERROST-P T3000X483X30	97010547	91	1	1413	915746608	WA-BOCK 2 ANLENKSTUECK
GITTERROST-P T3000X483X30	97010548	92	1	1413	915746608	WA-BOCK 2 ANLENKSTUECK
GITTERROST-P T3000X729X30	979316608	82	1	1163	916302608	SL-REDUZIERSTUECK
GITTERROST-P T3000X882X30/	979404308	41	1	565	918744708	MASCHINENHAUS GRUNDRAH
GITTERROST-P T3080X1000X	979049208	80	5	1129	916303308	S-ZWISCHENSTUECK
GITTERROST-P T3080X1000X	979049208	80	5	1136	916303208	S-ZWISCHENSTUECK
GITTERROST-P T3080X1000X	979049208	79	1	1141	916303108	S-ZWISCHENSTUECK
GITTERROST-P T3080X1000X	979049208	80	5	1145	916303008	S-ZWISCHENSTUECK
GITTERROST-P T3080X1000X	979049208	80	5	1149	916302708	S-ZWISCHENSTUECK
GITTERROST-P T3080X1000X	979049208	80	4	1155	916302908	S-ADAPTER
GITTERROST-P T3080X1000X	979049208	31	1	1419	916116008	WA-BOCK 2 KOPFSTUECK
GITTERROST-P T3080X483X30	979078808	86	1	1129	916303308	S-ZWISCHENSTUECK
GITTERROST-P T3080X483X30	979078808	82	2	1141	916303108	S-ZWISCHENSTUECK
GITTERROST-P T3080X483X30	979078808	39	1	1426	916302808	W-ANLENKSTUECK
GITTERROST-P T3080X800X30/	979148408	1	1	1059	967012008	GITTERROSTE
GITTERROST-P T335X395X30/	97017729	162	1	424	96038696	LAUFSTEG DREHBUEHNE
GITTERROST-P T430X730X30/	97086935	275	1	1255	916324608	D-ANLENKSTUECK VORM.
GITTERROST-P T440X395X30/	97000229	160	1	424	96038696	LAUFSTEG DREHBUEHNE
GITTERROST-P T483X240X30/	10035308	290	1	569	918744708	MASCHINENHAUS GRUNDRAH
GITTERROST-P T483X300X30/	725806408	35	1	1163	916302608	SL-REDUZIERSTUECK
GITTERROST-P T490X483X30/	725806808	161	2	424	96038696	LAUFSTEG DREHBUEHNE
GITTERROST-P T500X350X30/	725801308	18	1	1059	967012008	GITTERROSTE
GITTERROST-P T500X395X30/	97000228	159	1	424	96038696	LAUFSTEG DREHBUEHNE
GITTERROST-P T537X1521X30	97006482	84	1	1303	915745708	D-KOPFSTUECK VORM.
GITTERROST-P T575X280X25/	725841708	50	4	413	96038694	LAUFSTEG DREHBUEHNE
GITTERROST-P T575X280X25/	725841708	11	1	1507	966410908	PODEST KPL.
GITTERROST-P T580X483X30/	725861408	11	2	1059	967012008	GITTERROSTE
GITTERROST-P T630X1059X30	97006491	101	1	1303	915745708	D-KOPFSTUECK VORM.
GITTERROST-P T630X1154X30/	97001057	3	1	112	965804508	LAUFSTEG
GITTERROST-P T630X1154X30/	97001057	3	1	182	965852208	LAUFSTEG
GITTERROST-P T635X1448X30/	97013485	2	1	153	966972408	LAUFSTEG
GITTERROST-P T635X1448X30/	97013700	2	1	209	966979708	LAUFSTEG
GITTERROST-P T640X300X30/	725857508	191	1	568	918744708	MASCHINENHAUS GRUNDRAH
GITTERROST-P T640X300X30/	725857508	68	2	1085	916332108	S-KOPFSTUECK
GITTERROST-P T640X300X30/	725857508	78	2	1155	916302908	S-ADAPTER
GITTERROST-P T640X300X30/	725857508	14	1	1345	916303808	D-ZWISCHENSTUECK
GITTERROST-P T640X300X30/	725857508	10	3	1357	917223708	D-ZWISCHENSTUECK
GITTERROST-P T640X300X30/	725857508	12	3	1365	917223808	D-ZWISCHENSTUECK
GITTERROST-P T640X300X30/	725857508	69	2	1453	915723308	LI-ZWISCHENSTUECK

Bezeichnung	Artikel	Pos.	Menge	Seite	Baugruppe	Bezeichnung
GITTERROST-P T640X300X30/	725857508	71	2	1461	915723408	LI-ZWISCHENSTUECK
GITTERROST-P T640X300X30/	725857508	71	2	1466	915746808	LI-ZWISCHENSTUECK
GITTERROST-P T640X300X30/	725857508	77	2	1471	916062508	LI-ZWISCHENSTUECK
GITTERROST-P T660X517X30/	725866708	92	1	1085	916332108	S-KOPFSTUECK
GITTERROST-P T660X517X30/	725866708	34	2	1129	916303308	S-ZWISCHENSTUECK
GITTERROST-P T660X517X30/	725866708	52	2	1426	916302808	W-ANLENKSTUECK
GITTERROST-P T660X655X30/	725868408	60	1	413	96038694	LAUFSTEG DREHBUEHNE
GITTERROST-P T663X615X30/	97014316	167	1	1304	915745708	D-KOPFSTUECK VORM.
GITTERROST-P T675X1521X30	97006483	85	1	1303	915745708	D-KOPFSTUECK VORM.
GITTERROST-P T680X620X30/	979610208	54	1	413	96038694	LAUFSTEG DREHBUEHNE
GITTERROST-P T680X620X30/	979610208	60	1	1346	916303808	D-ZWISCHENSTUECK
GITTERROST-P T680X620X30/	979610208	55	1	1357	917223708	D-ZWISCHENSTUECK
GITTERROST-P T680X620X30/	979610208	57	1	1365	917223808	D-ZWISCHENSTUECK
GITTERROST-P T700X300X25/	725840408	53	1	1426	916302808	W-ANLENKSTUECK
GITTERROST-P T706X531X30/	97013484	3	1	153	966972408	LAUFSTEG
GITTERROST-P T706X531X30/	97013484	3	1	209	966979708	LAUFSTEG
GITTERROST-P T750X715X30/	725829208	37	2	389	965661108	STUETZE KPL.
GITTERROST-P T750X750X30/	725869608	7	1	1365	917223808	D-ZWISCHENSTUECK
GITTERROST-P T770X483X30/	725820408	56	1	1412	915746608	WA-BOCK 2 ANLENKSTUECK
GITTERROST-P T770X483X30/	725857908	(2)	2	1452	915723308	LI-ZWISCHENSTUECK
GITTERROST-P T795X1488X30	97006485	87	1	1303	915745708	D-KOPFSTUECK VORM.
GITTERROST-P T795X1488X30	97006486	88	1	1303	915745708	D-KOPFSTUECK VORM.
GITTERROST-P T800X580X30/	979331508	5	1	1059	967012008	GITTERROSTE
GITTERROST-P T800X965X30/	979610508	57	1	413	96038694	LAUFSTEG DREHBUEHNE
GITTERROST-P T800X965X30/	979610608	58	1	413	96038694	LAUFSTEG DREHBUEHNE
GITTERROST-P T820X330X30/	979610408	56	2	413	96038694	LAUFSTEG DREHBUEHNE
GITTERROST-P T834X914X30/	979404008	38	1	565	918744708	MASCHINENHAUS GRUNDRAH
GITTERROST-P T850X630X30/	725805908	163	2	424	96038696	LAUFSTEG DREHBUEHNE
GITTERROST-P T850X630X30/	725805908	6	2	1365	917223808	D-ZWISCHENSTUECK
GITTERROST-P T850X800X30/2	97001703	6	1	1059	967012008	GITTERROSTE
GITTERROST-P T860X565X30/	97001200	174	1	1254	916324608	D-ANLENKSTUECK VORM.
GITTERROST-P T860X565X30/	97003804	181	1	1254	916324608	D-ANLENKSTUECK VORM.
GITTERROST-P T861X1224X30/	979916308	2	1	113	965804608	LAUFSTEG
GITTERROST-P T861X1224X30/	979916308	2	1	152	966981808	LAUFSTEG
GITTERROST-P T890X250X30/	725868808	192	1	568	918744708	MASCHINENHAUS GRUNDRAH
GITTERROST-P T890X250X30/	725868808	180	1	1254	916324608	D-ANLENKSTUECK VORM.
GITTERROST-P T890X250X30/	725868808	70	2	1453	915723308	LI-ZWISCHENSTUECK
GITTERROST-P T890X250X30/	725868808	72	2	1461	915723408	LI-ZWISCHENSTUECK
GITTERROST-P T890X250X30/	725868808	72	2	1466	915746808	LI-ZWISCHENSTUECK
GITTERROST-P T890X250X30/	725868808	78	2	1471	916062508	LI-ZWISCHENSTUECK
GITTERROST-P T890X400X30/	10040530	158	1	1253	916324608	D-ANLENKSTUECK VORM.
GITTERROST-P T900X1580X30/	97007620	13	1	1402	916115908	WA-BOCK 1 KOPFSTUECK
GITTERROST-P T990X2640X30/	97001204	178	1	1254	916324608	D-ANLENKSTUECK VORM.
GITTERROST-SP T2930X1000	725855508	43	2	1426	916302808	W-ANLENKSTUECK
GITTERROST-SP T2975X740X3	97000011	157	1	424	96038696	LAUFSTEG DREHBUEHNE
GITTERROSTE S-ANLENKSTU	967012008	40	1	1055	916305808	S-ANLENKSTUECK VORM.
GLAS VSG	10555230	1	1	501	10651874	KABINE
GLEICHSTROMGETRIEBEMO	10355140	2	1	121	11002835	ELEKTROPUMPE
GLEICHSTROMGETRIEBEMO	10355140	2	1	285	11006306	ELEKTROPUMPE
GLEICHSTROMGETRIEBEMO	10355140	2	1	315	11081924	ELEKTROPUMPE
GLEICHSTROMGETRIEBEMO	10355140	2	1	341	11114000	ELEKTROPUMPE
GLEICHSTROMGETRIEBEMO	10355140	2	1	467	11003525	ELEKTROPUMPE
GLEITKLOTZ KPL.	10455144	15	1	977	10877138	FAHRERSITZ
GLEITLAGER 14X16X12 IGLIDU	10343148	104	4	413	96038694	LAUFSTEG DREHBUEHNE
GLEITLAGER 14X16X12 IGLIDU	10343148	118	12	424	96038696	LAUFSTEG DREHBUEHNE
GLEITLEISTE 90X30X25 PA6G	979879708	2	2	111	966805508	SCHIEBER
GLEITLEISTE 90X30X25 PA6G	979879708	2	2	181	965986208	SCHIEBER
GLEITSCHUH 230X40X33 PA6	97097691	4	2	437	96021673	BOLZENZIEHEINRICHTUNG VO
GLEITSTUECK 20X140X800 P	978989708	11	4	389	965661108	STUETZE KPL.
GLEITSTUECK 20X140X800 P	978989708	70	2	1419	916116008	WA-BOCK 2 KOPFSTUECK

Bezeichnung	Artikel	Pos.	Menge	Seite	Baugruppe	Bezeichnung
GLEITSTUECK 20X200X1250 P	978989608	10	2	389	965661108	STUETZE KPL.
GLUEHLAMPE 1,2W 30V	607008708	43	11	527	96033638	OBERTEIL VORM.
GLUEHLAMPE 1,2W 48V	607011708	44	2	527	96033638	OBERTEIL VORM.
GLUEHLAMPE 7,5W 24V	10875125	(1)	1	527	96033638	OBERTEIL VORM.
GLUEHSTIFT	10873629	24	1	993	11621256	LUFTHEIZGERAET
GLUEHSTIFT	11826649	40	1	491	10876576	WASSERHEIZGERAET
GLUEHSTIFT	11826649	(10)	1	491	10876576	WASSERHEIZGERAET
GRIFF	12103434	(2)	1	977	10877138	FAHRERSITZ
GRIFF	570099008	11	1	870	510692308	KUGELHAHN
GRIFF KUNSTSTOFF	704254508	11	1	584	965887608	DECKEL VORM.
GRIFF KUNSTSTOFF	704254508	2	1	586	965887808	DECKEL VORM.
GRIFF KUNSTSTOFF	704254508	10	1	588	965963608	DECKEL VORM.
GRIFF KUNSTSTOFF	704254508	29	1	890	967021108	KLEMMKASTEN BLINDSTECK
GRIFF PA6-30%GF SPF	966435308	2	1	445	967144608	VENTILPLATTE VORM.
GRIFF PA6-30%GF SPF	966435308	123	1	1056	916305808	S-ANLENKSTUECK VORM.
GRIFF PA6-30%GF SPF	966435308	48	2	1388	966890708	WA-BOCK 1 ANLENKSTUECK
GRIFF PA6-30%GF SPF	966435308	24	2	1402	916115908	WA-BOCK 1 KOPFSTUECK
GRIFF PA6-30%GF SPF	966435308	70	2	1413	915746608	WA-BOCK 2 ANLENKSTUECK
GRIFF PA6-30%GF SPF	966435308	50	2	1419	916116008	WA-BOCK 2 KOPFSTUECK
GRIFF PA6-30%GF SPF	966435308	5	2	1440	915723208	ZWISCHENSTUECK WA-BOCK
GRIFF PA6-30%GF SPF	966435308	5	2	1444	915746208	ZWISCHENSTUECK WA-BOCK
GRIFF SCHWK.	962729508	101	1	1130	916303308	S-ZWISCHENSTUECK
GRIFF SCHWK.	962729508	73	2	1427	916302808	W-ANLENKSTUECK
GRIFF SCHWK. FE//ZNNI8//CN/	921079508	125	2	107	917523808	RAUPENTRAEGER LI.
GRIFF SCHWK. FE//ZNNI8//CN/	921079508	72	2	149	917525508	RAUPENTRAEGER LI.
GRIFF SCHWK. FE//ZNNI8//CN/	921079508	125	2	179	917525608	RAUPENTRAEGER RE.
GRIFF SCHWK. FE//ZNNI8//CN/	921079508	72	2	206	917525908	RAUPENTRAEGER RE.
GRIFF SCHWK. FE//ZNNI8//CN/	921079508	11	2	247	915750608	DREHBUEHNENRAHMEN VOR
GRIFF SCHWK. FE//ZNNI8//CN/	921079508	14	6	294	919361308	DREHBUEHNENRAHMEN HEC
GRIFF SCHWK. FE//ZNNI8//CN/	921079508	3	2	406	968125908	TRANSPORTABLAGE
GRIFF SCHWK. FE//ZNNI8//CN/	921079508	48	2	1112	916177008	ROLLENSATZ
GRIFF SCHWK. FE//ZNNI8//CN/	921079508	48	2	1117	916177108	ROLLENSATZ
GRIFF SCHWK. FE//ZNNI8//CN/	921079508	15	2	1497	966887708	VERBINDUNGSTRAEGER
GRIFF SCHWK. FE//ZNNI8//CN/	921079508	32	2	1500	966887908	BOCK LI.
GRIFF SCHWK. FE//ZNNI8//CN/	921079508	32	2	1503	966888108	BOCK RE.
GRIFF SCHWK. FE//ZNNI8//CN/	921079508	9	2	1505	965656708	KONSOLE BALLASTABLAGE
GRIFF SCHWK. FE//ZNNI8//CN/	965792308	11	1	1500	966887908	BOCK LI.
GRIFF SCHWK. FE//ZNNI8//CN/	965792308	11	1	1503	966888108	BOCK RE.
GRIFF SCHWK. T ZN O	965309208	276	2	1255	916324608	D-ANLENKSTUECK VORM.
GRIFF SCHWK. T ZN O	965995908	7	1	413	96038694	LAUFSTEG DREHBUEHNE
GRIFFBOLZEN FE//ZNNI8//CN/	920104408	212	3	1254	916324608	D-ANLENKSTUECK VORM.
GRIFFBOLZEN FE//ZNNI8//CN/	929868108	105	4	424	96038696	LAUFSTEG DREHBUEHNE
GRIFFBOLZEN FE//ZNNI8//CN/	965498308	289	1	1255	916324608	D-ANLENKSTUECK VORM.
GRIFFBOLZEN SCHWK. FE//ZN	966779208	20	2	1447	915723508	ROLLENWAGEN W-AUSLEGE
GRIFFKAPPE	571824708	1	1	529	10343693	MEISTERSCHALTER
GRIFFSTUECK 30 PA GF	704260908	3	2	938	96034679	KRAFTSTOFFBEHAELTER VO
GRUNDHALTER FW+WW+VME	967931908	12	1	1522	915727108	FLUG-U.WINDWARNUNG
GRUNDPLATTE	11214405	1	1	1034	10475436	GURTTRAGESYSTEM
GRUNDRAHMEN SCHWK.	96018029	1	1	571	918705808	GRUNDRAHMEN VORM.
GRUNDRAHMEN VORM.	918705808	1	1	565	918744708	MASCHINENHAUS GRUNDRAH
GRUNDWERKZEUG	96005686	1	1	237	915718108	WERKZEUG
GSM-MODUL MC-MRLQ	10873838	33	1	532	96033639	AUFBAUTEILE MONTAGEPLA
GUMMI 40X4X704 NBR/SBR 65	97079103	(2)	48	1537	918392608	MECH.TEILE VERSANDMONT
GUMMIMUFFE	10132330	14	2	694	10141843	KURBELGEHAEUSEENTLUEF
GUMMIMUFFE	9880511	15	4	694	10141843	KURBELGEHAEUSEENTLUEF
GUMMIMUFFE 06-12X45 Silicon	10126119	22	1	730	10153631	LECKOELLEITUNG ANBAU
GUMMIMUFFE 06-12X45 Silicon	10126119	11	2	753	10143790	LADEDRUCKREGELUNG
GUMMIMUFFE 12X18X50	10132412	3	1	696	10137051	OELRUECKLAUFLEITUNG AN
GUMMIMUFFE 25X35/33X56 L.	9271340	17	2	694	10141843	KURBELGEHAEUSEENTLUEF
GUMMIMUFFE Silicone	10123540	16	1	751	10141720	ATL-ANBAU

Bezeichnung	Artikel	Pos.	Menge	Seite	Baugruppe	Bezeichnung
GUMMIMUFFE Silicone	10123540	16	1	752	10141721	ATL-ANBAU
GUMMIMUFFE Silicone	10128228	10	3	753	10143790	LADEDRUCKREGELUNG
GUMMIMUFFE Silicone	10139107	5	3	733	10141830	LADELUFTLEITUNG ANBAU
GUMMIPANZERSCHLAUCH 30	790042908	50	1	238	96005686	GRUNDWERKZEUG
GUMMIPUFFER 8,3/26X7,2 30	10116274	2	8	763	10141788	STEUERGERAET ANBAU
GUMMIRING X16	10123876	103	2	766	12416117	KABELBAUM ANBAU
GUMMIRING X16	10123876	(11)	1	876	919412408	ELEKTRIK MASCHINENHAUS
GUMMIRING X16	10123876	(11)	1	876	919412408	ELEKTRIK MASCHINENHAUS
GUMMIRING X19	10123877	(12)	1	876	919412408	ELEKTRIK MASCHINENHAUS
GUMMIRING X19	10123877	(12)	1	876	919412408	ELEKTRIK MASCHINENHAUS
GUMMISCHLAUCH 130X150X	975744308	250	2	799	918717708	LUFTFILTERANLAGE OBEN
GUMMISCHLAUCH 130X150X	975744308	250	2	803	918719508	LUFTFILTERANLAGE UNTEN
GURTTRAGESYSTEM	10475436	2	1	1032	917751408	ELEKTRIK FUNKFERNSTEUER
HAKEN SCHWK. RAL 9005	966911708	3	2	1533	966911408	TRAVERSE KPL.
HAKENFLASCHE 100 DM SPF	915761608	330	1	12		LIEBHERR RAUPENKRAN LR
HAKENTRAVERSE 1250T M.HA	916024408	306	1	12		LIEBHERR RAUPENKRAN LR
HAKENVERSCHLUSS HAKEN	704262408	56	2	1085	916332108	S-KOPFSTUECK
HAKENVERSCHLUSS HAKEN	704262408	31	2	1101	915721308	L-KOPFSTUECK
HAKENVERSCHLUSS HAKEN	704262408	284	9	1255	916324608	D-ANLENKSTUECK VORM.
HALBRUNDKOPFSCHRAUBE A	10875475	24	2	20	917528708	RAUPENMITTELTEIL
HALBRUNDKOPFSCHRAUBE	11160744	300	16	606	96033135	BEFESTIGUNGSTEILE HYDR
HALBRUNDKOPFSCHRAUBE	10813359	312	3	787	919203408	SCHALLDAEMPFERANLAGE O
HALBRUNDKOPFSCHRAUBE	10813359	311	3	794	919203508	SCHALLDAEMPFERANLAGE
HALBRUNDKOPFSCHRAUBE	10813359	(50)	4	1480	967276708	EMPFAENGER
HALBRUNDKOPFSCHRAUBE	10475893	300	4	786	919203408	SCHALLDAEMPFERANLAGE O
HALBRUNDKOPFSCHRAUBE	10475893	300	4	794	919203508	SCHALLDAEMPFERANLAGE
HALBRUNDKOPFSCHRAUBE	10475893	51	2	1483	967922708	KLEMMKASTEN KPL.
HALBRUNDKOPFSCHRAUBE	10412851	23	3	527	96033638	OBERTEIL VORM.
HALBRUNDKOPFSCHRAUBE	10412851	301	8	786	919203408	SCHALLDAEMPFERANLAGE O
HALBRUNDKOPFSCHRAUBE	10412851	301	8	794	919203508	SCHALLDAEMPFERANLAGE
HALBRUNDKOPFSCHRAUBE	10412851	264	24	1255	916324608	D-ANLENKSTUECK VORM.
HALBRUNDKOPFSCHRAUBE	10412852	311	2	787	919203408	SCHALLDAEMPFERANLAGE O
HALBRUNDKOPFSCHRAUBE	10412852	310	2	794	919203508	SCHALLDAEMPFERANLAGE
HALBRUNDKOPFSCHRAUBE	10412852	11	14	806	919205608	HARNSTOFFANLAGE
HALBRUNDKOPFSCHRAUBE	10412852	18	14	806	919205608	HARNSTOFFANLAGE
HALBRUNDKOPFSCHRAUBE	10412852	6	2	808	96035875	HARNSTOFFANLAGE UNTEN
HALBRUNDKOPFSCHRAUBE	10412852	6	2	816	96035878	HARNSTOFFANLAGE OBEN
HALBRUNDKOPFSCHRAUBE	10412852	301	48	903	919203908	VERKLEIDUNG MASCHINENH
HALBRUNDKOPFSCHRAUBE	10412852	32	2	1332	96051961	ZUGZYLINDER VORM.
HALBRUNDKOPFSCHRAUBE	10412852	32	2	1340	96051962	ZUGZYLINDER VORM.
HALBRUNDKOPFSCHRAUBE	10412853	33	2	1332	96051961	ZUGZYLINDER VORM.
HALBRUNDKOPFSCHRAUBE	10412853	33	2	1340	96051962	ZUGZYLINDER VORM.
HALBRUNDKOPFSCHRAUBE	10412853	(51)	2	1480	967276708	EMPFAENGER
HALBRUNDKOPFSCHRAUBE A	10876082	54	29	252	966222408	MONTAGETEILE VORDERTEIL
HALBRUNDKOPFSCHRAUBE A	10876082	15	21	297	96047586	MONTAGETEILE HECKTEIL
HALBRUNDKOPFSCHRAUBE A	10876082	22	8	806	919205608	HARNSTOFFANLAGE
HALBRUNDKOPFSCHRAUBE A	10876082	11	23	1492	966887508	QUERTRAEGER
HALBRUNDKOPFSCHRAUBE A	10876082	22	2	1494	966888308	SCHALTEINHEIT
HALBRUNDKOPFSCHRAUBE A	10876082	22	2	1495	966916408	SCHALTEINHEIT
HALBRUNDKOPFSCHRAUBE A	10876082	26	15	1497	966887708	VERBINDUNGSTRAEGER
HALBRUNDKOPFSCHRAUBE A	10876082	46	5	1500	966887908	BOCK LI.
HALBRUNDKOPFSCHRAUBE A	10876082	22	2	1503	966888108	BOCK RE.
HALBRUNDKOPFSCHRAUBE	10875485	53	46	20	917528708	RAUPENMITTELTEIL
HALBRUNDKOPFSCHRAUBE	10875485	95	8	51	919045208	QUERTRAEGER
HALBRUNDKOPFSCHRAUBE	10875485	9	3	67	966004008	BOLZENLAGERUNG
HALBRUNDKOPFSCHRAUBE	10875485	9	3	68	966003108	BOLZENAUFNAHME
HALBRUNDKOPFSCHRAUBE	10875485	204	16	107	917523808	RAUPENTRAEGER LI.
HALBRUNDKOPFSCHRAUBE	10875485	205	8	150	917525508	RAUPENTRAEGER LI.
HALBRUNDKOPFSCHRAUBE	10875485	204	16	180	917525608	RAUPENTRAEGER RE.
HALBRUNDKOPFSCHRAUBE	10875485	204	8	207	917525908	RAUPENTRAEGER RE.

Bezeichnung	Artikel	Pos.	Menge	Seite	Baugruppe	Bezeichnung
HALBRUNDKOPFSCHRAUBE	10875485	61	43	253	966222408	MONTAGETEILE VORDERTEIL
HALBRUNDKOPFSCHRAUBE	10875485	35	46	297	96047586	MONTAGETEILE HECKTEIL
HALBRUNDKOPFSCHRAUBE	10875485	3	2	445	967144608	VENTILPLATTE VORM.
HALBRUNDKOPFSCHRAUBE	10875485	11	2	496	918998308	KRANFUEHRERKABINE KPL.
HALBRUNDKOPFSCHRAUBE	10875485	131	27	567	918744708	MASCHINENHAUS GRUNDRAH
HALBRUNDKOPFSCHRAUBE	10875485	300	3	590	96042455	ABLAGE KPL.
HALBRUNDKOPFSCHRAUBE	10875485	10	2	594	96044781	HALTER KPL.
HALBRUNDKOPFSCHRAUBE	10875485	303	46	616	96018031	BEFESTIGUNGSTEILE GRUN
HALBRUNDKOPFSCHRAUBE	10875485	320	2	627	96034141	DIESELMOTOR VORM.
HALBRUNDKOPFSCHRAUBE	10875485	300	4	775	919203808	BATTERIELAGERUNG
HALBRUNDKOPFSCHRAUBE	10875485	304	1	799	918717708	LUFTFILTERANLAGE OBEN
HALBRUNDKOPFSCHRAUBE	10875485	304	3	803	918719508	LUFTFILTERANLAGE UNTEN
HALBRUNDKOPFSCHRAUBE	10875485	15	9	943	919412508	EINBAUTEILE SCHALTSCHRAN
HALBRUNDKOPFSCHRAUBE	10875485	162	12	1253	916324608	D-ANLENKSTUECK VORM.
HALBRUNDKOPFSCHRAUBE	10875485	12	4	1270	915745408	D-RUECKHALTESICHERUNG
HALBRUNDKOPFSCHRAUBE	10875485	156	20	1304	915745708	D-KOPFSTUECK VORM.
HALBRUNDKOPFSCHRAUBE	10875485	14	80	1490	916902108	SCHWEBEBALLAST
HALBRUNDKOPFSCHRAUBE	10875485	9	2	1492	966887508	QUERTRAEGER
HALBRUNDKOPFSCHRAUBE	10875485	19	6	1497	966887708	VERBINDUNGSTRAEGER
HALBRUNDKOPFSCHRAUBE	10875485	22	4	1500	966887908	BOCK LI.
HALBRUNDKOPFSCHRAUBE	10875485	8	2	1505	965656708	KONSOLE BALLASTABLAGE
HALBRUNDKOPFSCHRAUBE	10875471	72	4	21	917528708	RAUPENMITTELTEIL
HALBRUNDKOPFSCHRAUBE	10875471	63	2	106	917523808	RAUPENTRAEGER LI.
HALBRUNDKOPFSCHRAUBE	10875471	4	4	115	966790308	SCHLAUCHHALTER VORM.
HALBRUNDKOPFSCHRAUBE	10875471	4	4	116	966790408	SCHLAUCHHALTER VORM.
HALBRUNDKOPFSCHRAUBE	10875471	4	2	117	966790508	SCHLAUCHHALTER VORM.
HALBRUNDKOPFSCHRAUBE	10875471	4	4	154	966802008	SCHLAUCHHALTER VORM.
HALBRUNDKOPFSCHRAUBE	10875471	4	4	155	966802108	SCHLAUCHHALTER VORM.
HALBRUNDKOPFSCHRAUBE	10875471	4	2	156	966802208	SCHLAUCHHALTER VORM.
HALBRUNDKOPFSCHRAUBE	10875471	63	2	179	917525608	RAUPENTRAEGER RE.
HALBRUNDKOPFSCHRAUBE	10875471	45	2	297	96047586	MONTAGETEILE HECKTEIL
HALBRUNDKOPFSCHRAUBE	10875471	18	22	433	915755208	ROLLENDREHVERB.M.DREHW
HALBRUNDKOPFSCHRAUBE	10875471	13	2	496	918998308	KRANFUEHRERKABINE KPL.
HALBRUNDKOPFSCHRAUBE	10875471	23	2	498	919266408	KRANFUEHRERKABINE VORM
HALBRUNDKOPFSCHRAUBE	10875471	12	7	583	965887208	KLAPPTRITT VORM.
HALBRUNDKOPFSCHRAUBE	10875471	3	2	585	965887708	BODENBLECH KPL.
HALBRUNDKOPFSCHRAUBE	10875471	304	16	616	96018031	BEFESTIGUNGSTEILE GRUN
HALBRUNDKOPFSCHRAUBE	10875471	16	4	777	96034773	BLECH VORM.
HALBRUNDKOPFSCHRAUBE	10875471	304	230	903	919203908	VERKLEIDUNG MASCHINENH
HALBRUNDKOPFSCHRAUBE	10875471	22	2	910	966168408	DECKEL VORM.
HALBRUNDKOPFSCHRAUBE	10875471	71	4	1102	915721308	L-KOPFSTUECK
HALBRUNDKOPFSCHRAUBE	10875471	11	4	1270	915745408	D-RUECKHALTESICHERUNG
HALBRUNDKOPFSCHRAUBE A	10877383	140	2	567	918744708	MASCHINENHAUS GRUNDRAH
HALBRUNDKOPFSCHRAUBE	10875486	15	5	56	96026100	PODEST KPL.LI.
HALBRUNDKOPFSCHRAUBE	10875486	15	5	60	96026289	PODEST KPL.RE.
HALBRUNDKOPFSCHRAUBE	10875486	258	8	568	918744708	MASCHINENHAUS GRUNDRAH
HALBRUNDKOPFSCHRAUBE I	408650708	5	3	445	967144608	VENTILPLATTE VORM.
HALBRUNDKOPFSCHRAUBE I	10875448	44	2	50	919045208	QUERTRAEGER
HALBRUNDKOPFSCHRAUBE I	10443108	14	2	225	966165908	KLAPPRAHMEN VORM.
HALBRUNDKOPFSCHRAUBE I	10467545	172	3	107	917523808	RAUPENTRAEGER LI.
HALBRUNDKOPFSCHRAUBE I	10467545	159	4	150	917525508	RAUPENTRAEGER LI.
HALBRUNDKOPFSCHRAUBE I	10467545	172	3	180	917525608	RAUPENTRAEGER RE.
HALBRUNDKOPFSCHRAUBE I	10467545	159	4	207	917525908	RAUPENTRAEGER RE.
HALBRUNDKOPFSCHRAUBE	11835043	11	4	530	96033669	MONITORKONSOLE
HALBRUNDKOPFSCHRAUBE	11835043	7	2	577	96036247	DECKEL VORM.
HALBRUNDKOPFSCHRAUBE	11835043	13	24	943	919412508	EINBAUTEILE SCHALTSCHRAN
HALBRUNDKOPFSCHRAUBE	11835043	43	2	975	918810308	STEUERSTAND
HALBRUNDKOPFSCHRAUBE	10875483	19	4	524	96033614	ARMATUREN RE.
HALBRUNDKOPFSCHRAUBE	10875483	10	4	530	96033669	MONITORKONSOLE
HALBRUNDKOPFSCHRAUBE I	12229337	36	2	498	919266408	KRANFUEHRERKABINE VORM

Bezeichnung	Artikel	Pos.	Menge	Seite	Baugruppe	Bezeichnung
HALBRUNDKOPFSCHRAUBE	10875474	300	4	576	96035947	DACH KPL.
HALBRUNDKOPFSCHRAUBE	10875474	3	4	577	96036247	DECKEL VORM.
HALBRUNDKOPFSCHRAUBE	10875474	7	6	971	96035787	AUSRUESTUNG KAMERA KAB
HALBRUNDKOPFSCHRAUBE	10875474	28	6	975	918810308	STEUERSTAND
HALBRUNDKOPFSCHRAUBE I	12210822	305	4	775	919203808	BATTERIELAGERUNG
HALBRUNDKOPFSCHRAUBE I	12210822	19	6	777	96034773	BLECH VORM.
HALBRUNDKOPFSCHRAUBE	10874884	300	4	799	918717708	LUFTFILTERANLAGE OBEN
HALBRUNDKOPFSCHRAUBE	10874884	302	4	803	918719508	LUFTFILTERANLAGE UNTEN
HALBRUNDKOPFSCHRAUBE	10875470	22	4	527	96033638	OBERTEIL VORM.
HALBRUNDKOPFSCHRAUBE	12102696	62	25	106	917523808	RAUPENTRAEGER LI.
HALBRUNDKOPFSCHRAUBE	12102696	134	22	149	917525508	RAUPENTRAEGER LI.
HALBRUNDKOPFSCHRAUBE	12102696	62	21	179	917525608	RAUPENTRAEGER RE.
HALBRUNDKOPFSCHRAUBE	12102696	132	21	206	917525908	RAUPENTRAEGER RE.
HALBRUNDKOPFSCHRAUBE	12102696	23	2	223	919026408	LAUFSTEG RAUPENFAHRWER
HALBRUNDKOPFSCHRAUBE	12102696	(5)	28	299	919547508	ELEKTRIK DREHBUEHNE HI.
HALBRUNDKOPFSCHRAUBE	12102696	11	3	313	916945008	ZENTRALSCHMIERANLAGE O
HALBRUNDKOPFSCHRAUBE	12102696	11	23	322	915751408	WINDE 1 VORM.
HALBRUNDKOPFSCHRAUBE	12102696	11	23	345	915751608	WINDE 2 VORM.
HALBRUNDKOPFSCHRAUBE	12102696	31	71	384	965661008	RAHMEN VORM.
HALBRUNDKOPFSCHRAUBE	12102696	29	42	389	965661108	STUETZE KPL.
HALBRUNDKOPFSCHRAUBE	12102696	15	2	404	916921908	ZENTRALSCHMIERANLAGE
HALBRUNDKOPFSCHRAUBE	12102696	7	2	406	968125908	TRANSPORTABLAGE
HALBRUNDKOPFSCHRAUBE	12102696	6	6	416	96039225	RAHMEN KPL.
HALBRUNDKOPFSCHRAUBE	12102696	41	10	433	915755208	ROLLENDREHVERB.M.DREHW
HALBRUNDKOPFSCHRAUBE	12102696	34	1	488	919258508	ZUSATZHEIZUNG OW
HALBRUNDKOPFSCHRAUBE	12102696	33	16	506	916997508	RAHMEN KPL.
HALBRUNDKOPFSCHRAUBE	12102696	5	3	517	966465608	KUEHLWASSERVORWAERM
HALBRUNDKOPFSCHRAUBE	12102696	5	3	520	966465708	KUEHLWASSERVORWAERM
HALBRUNDKOPFSCHRAUBE	12102696	101	17	566	918744708	MASCHINENHAUS GRUNDRAH
HALBRUNDKOPFSCHRAUBE	12102696	12	5	571	918705808	GRUNDRAHMEN VORM.
HALBRUNDKOPFSCHRAUBE	12102696	8	1	597	967124708	DECKELHALTERUNG
HALBRUNDKOPFSCHRAUBE	12102696	300	75	616	96018031	BEFESTIGUNGSTEILE GRUN
HALBRUNDKOPFSCHRAUBE	12102696	322	4	627	96034141	DIESELMOTOR VORM.
HALBRUNDKOPFSCHRAUBE	12102696	7	2	629	963383008	KONSOLE
HALBRUNDKOPFSCHRAUBE	12102696	322	4	679	96034143	DIESELMOTOR VORM.
HALBRUNDKOPFSCHRAUBE	12102696	304	4	786	919203408	SCHALLDAEMPFERANLAGE O
HALBRUNDKOPFSCHRAUBE	12102696	304	2	794	919203508	SCHALLDAEMPFERANLAGE
HALBRUNDKOPFSCHRAUBE	12102696	303	4	903	919203908	VERKLEIDUNG MASCHINENH
HALBRUNDKOPFSCHRAUBE	12102696	16	8	941	965666908	OELBEHAELTER VORM.
HALBRUNDKOPFSCHRAUBE	12102696	300	1	985	919204108	MOTORVORWAERMUNG OBE
HALBRUNDKOPFSCHRAUBE	12102696	300	2	988	919204208	MOTORVORWAERMUNG UNTE
HALBRUNDKOPFSCHRAUBE	12102696	302	9	991	919208108	HEIZUNG MASCHINENHAUS
HALBRUNDKOPFSCHRAUBE	12102696	2	4	1024	916999608	KONSOLE FREMDEINSPEISUN
HALBRUNDKOPFSCHRAUBE	12102696	103	77	1056	916305808	S-ANLENKSTUECK VORM.
HALBRUNDKOPFSCHRAUBE	12102696	116	84	1056	916305808	S-ANLENKSTUECK VORM.
HALBRUNDKOPFSCHRAUBE	12102696	11	4	1064	915745308	S-RUECKHALTESICHERUNG
HALBRUNDKOPFSCHRAUBE	12102696	82	41	1085	916332108	S-KOPFSTUECK
HALBRUNDKOPFSCHRAUBE	12102696	61	45	1101	915721308	L-KOPFSTUECK
HALBRUNDKOPFSCHRAUBE	12102696	33	6	1112	916177008	ROLLENSATZ
HALBRUNDKOPFSCHRAUBE	12102696	33	6	1117	916177108	ROLLENSATZ
HALBRUNDKOPFSCHRAUBE	12102696	21	54	1170	915753108	WINDE 3 VORM.
HALBRUNDKOPFSCHRAUBE	12102696	21	45	1192	915753208	WINDE 5 VORM.
HALBRUNDKOPFSCHRAUBE	12102696	53	25	1213	915753308	WINDE 6 VORM.
HALBRUNDKOPFSCHRAUBE	12102696	160	103	1253	916324608	D-ANLENKSTUECK VORM.
HALBRUNDKOPFSCHRAUBE	12102696	13	13	1259	966221808	MITNEHMER LINKS
HALBRUNDKOPFSCHRAUBE	12102696	12	4	1260	966221908	MITNEHMER RECHTS
HALBRUNDKOPFSCHRAUBE	12102696	173	81	1304	915745708	D-KOPFSTUECK VORM.
HALBRUNDKOPFSCHRAUBE	12102696	26	34	1372	966649408	VERSTELLFLASCHE KPL.
HALBRUNDKOPFSCHRAUBE	12102696	10	2	1378	966648108	VERSTELLFLASCHE KPL.
HALBRUNDKOPFSCHRAUBE	12102696	32	2	1381	966660708	GEWICHT KPL.

Bezeichnung	Artikel	Pos.	Menge	Seite	Baugruppe	Bezeichnung
HALBRUNDKOPFSCHRAUBE	12102696	64	25	1389	966890708	WA-BOCK 1 ANLENKSTUECK
HALBRUNDKOPFSCHRAUBE	12102696	67	22	1403	916115908	WA-BOCK 1 KOPFSTUECK
HALBRUNDKOPFSCHRAUBE	12102696	96	8	1413	915746608	WA-BOCK 2 ANLENKSTUECK
HALBRUNDKOPFSCHRAUBE	12102696	87	44	1427	916302808	W-ANLENKSTUECK
HALBRUNDKOPFSCHRAUBE	12102696	30	16	1447	915723508	ROLLENWAGEN W-AUSLEGE
HALBRUNDKOPFSCHRAUBE	12102696	49	21	1475	915744908	MASTNASE
HALBRUNDKOPFSCHRAUBE	12102696	(3)	2	1530	919003708	MONTAGEHILFSMITTEL
HALBRUNDKOPFSCHRAUBE	12102696	11	2	1531	966846208	FUSS KPL.
HALBRUNDKOPFSCHRAUBE	12102696	3	2	1534	966945008	FUSS KPL.
HALBRUNDKOPFSCHRAUBE	408650508	13	4	225	966165908	KLAPPRAHMEN VORM.
HALBRUNDKOPFSCHRAUBE	10182032	11	2	1027	965630408	TRAEGER VORM.
HALTEBLECH 3X203X187 X5	97110337	28	1	498	919266408	KRANFUEHRERKABINE VORM
HALTEBLECH 4X327X456 S31	979849608	1	1	986	96034844	MOTORVORWAERMUNG VO
HALTEBUEGEL	10815196	1	1	1033	10454762	FERNSTEUERSENDER
HALTEGRIFF 880X340 ALU SP	11341841	1	1	1536	968169608	SCHLITTEN KPL.
HALTEGRIFF SCHWK. RAL 703	921709008	10	4	1492	966887508	QUERTRAEGER
HALTEPLATTE 10X100X30 S35	97082137	85	2	566	918744708	MASCHINENHAUS GRUNDRAH
HALTEPLATTE 10X100X30 S35	97082137	9	1	594	96044781	HALTER KPL.
HALTEPLATTE 10X100X30 S35	97082137	63	4	903	919203908	VERKLEIDUNG MASCHINENH
HALTER	10129490	(1)	1	765	12416117	KABELBAUM ANBAU
HALTER	10136484	4	1	743	10147372	ENTLUEFTUNGSLEITUNG AN
HALTER	10142970	13	2	694	10141843	KURBELGEHAEUSEENTLUEF
HALTER	10146200	23	1	738	10141807	ANBAUTEILE LUFTPRESSER
HALTER	11394101	8	2	729	11420510	DRUCKLEITUNG ANBAU
HALTER	11442759	(15)	1	686	13455092	DIESELMOTOR
HALTER	11442761	(14)	1	686	13455092	DIESELMOTOR
HALTER	511051508	4	1	464	510401908	UMSCHALTVENTIL
HALTER	551710308	103	4	799	918717708	LUFTFILTERANLAGE OBEN
HALTER	551710308	104	4	803	918719508	LUFTFILTERANLAGE UNTEN
HALTER	890101408	22	1	498	919266408	KRANFUEHRERKABINE VORM
HALTER	923570408	69	2	1085	916332108	S-KOPFSTUECK
HALTER	923570408	64	2	1427	916302808	W-ANLENKSTUECK
HALTER	966719108	4	4	775	919203808	BATTERIELAGERUNG
HALTER	967083508	2	3	615	96018031	BEFESTIGUNGSTEILE GRUN
HALTER	967999108	12	1	1393	96036791	SPEICHERZYLINDER VORM.
HALTER 2.5X200X105 DC01 FE	97084296	44	1	359	919207608	ANTRIEBSAGGREGAT KLIMAA
HALTER 3X103X84 S355MC FE	97109955	72	1	488	919258508	ZUSATZHEIZUNG OW
HALTER 3X110X60 S355MC FE	97106646	31	2	359	919207608	ANTRIEBSAGGREGAT KLIMAA
HALTER 3X115X182 DC01 FE//	97009324	5	4	600	96021757	BEFESTIGUNGSTEILE DRUC
HALTER 3X192X270 S355MC	97109953	70	1	488	919258508	ZUSATZHEIZUNG OW
HALTER 3X305X155 DC01 FE//	97109993	30	2	498	919266408	KRANFUEHRERKABINE VORM
HALTER 3X386X510 S355MC	97129794	5	1	943	919412508	EINBAUTEILE SCHALTSCHRAN
HALTER 3X422X179 S355MC	97124879	71	1	488	919258508	ZUSATZHEIZUNG OW
HALTER 3X91X25 DC01 FE//ZN	97109994	31	4	498	919266408	KRANFUEHRERKABINE VORM
HALTER 44X156X141 PA6.6GV	972372308	4	1	1124	968099808	KAMERAHALTER VORM.
HALTER 4X141X1092 S315MC	97006245	168	1	567	918744708	MASCHINENHAUS GRUNDRAH
HALTER 4X173X85 S315MC FE	97085133	5	1	820	919204408	KRAFTSTOFFFOERDERUNG
HALTER 4X173X85 S315MC FE	97085133	5	1	1021	91000594	ZUSATZT.ANTRIEBSAGG.KLIM
HALTER 4X180X443 S315MC	97005689	31	2	1014	96034284	KOMBIKUEHLER VORM.
HALTER 4X278X448 S315MC	979403008	31	1	565	918744708	MASCHINENHAUS GRUNDRAH
HALTER 4X622X149 S315MC	979403308	32	1	565	918744708	MASCHINENHAUS GRUNDRAH
HALTER 6X432X300 S355MC	97018399	53	3	433	915755208	ROLLENDREHVERB.M.DREHW
HALTER DC01 FE//ZNNI8//CN//T	951189408	65	18	615	96018031	BEFESTIGUNGSTEILE GRUN
HALTER DC01 FE//ZNNI8//CN//T	951189408	11	2	1009	919204008	KUEHLERANLAGE
HALTER DC01 FE//ZNNI8//CN//T	951189408	246	2	1255	916324608	D-ANLENKSTUECK VORM.
HALTER ENDSCHALTER	966800108	19	1	1332	96051961	ZUGZYLINDER VORM.
HALTER ENDSCHALTER	966800108	19	1	1340	96051962	ZUGZYLINDER VORM.
HALTER FE//ZNNI8//CN//T0	964744508	34	1	498	919266408	KRANFUEHRERKABINE VORM
HALTER KPL.	10138162	1	1	733	10141830	LADELUFTLEITUNG ANBAU
HALTER KPL.	10153480	2	1	721	11363553	ANTRIEB FUER HOCHDRUCK

Bezeichnung	Artikel	Pos.	Menge	Seite	Baugruppe	Bezeichnung
HALTER KPL.	96044781	210	1	568	918744708	MASCHINENHAUS GRUNDRAH
HALTER KPL.	967297708	265	1	568	918744708	MASCHINENHAUS GRUNDRAH
HALTER LINKS 5X692X231 S35	979452308	27	1	1014	96034284	KOMBIKUEHLER VORM.
HALTER LINKS 5X750X188 S35	979452108	25	2	1014	96034284	KOMBIKUEHLER VORM.
HALTER PA 66 HB SCH	11007215	9	3	765	12416117	KABELBAUM ANBAU
HALTER RECHTS 5X692X231 S	979452408	29	1	1014	96034284	KOMBIKUEHLER VORM.
HALTER RECHTS 5X750X188 S	979452208	26	2	1014	96034284	KOMBIKUEHLER VORM.
HALTER S235JR	10128197	5	1	702	10128193	OELEINFUELLUNG
HALTER S235JR	10142543	8	1	727	12492804	KRAFTSTOFFLEITUNGEN
HALTER S235JR	10143793	1	1	753	10143790	LADEDRUCKREGELUNG
HALTER S235JR	10143838	9	1	730	10153631	LECKOELLEITUNG ANBAU
HALTER S235JR	10147594	1	1	767	10150446	KONSOLE ANBAU
HALTER S235JR	10150139	20	1	694	10141843	KURBELGEHAEUSEENTLUEF
HALTER S235JR	10152388	15	1	765	12416117	KABELBAUM ANBAU
HALTER S235JR	10152389	16	1	765	12416117	KABELBAUM ANBAU
HALTER S235JR	11358957	14	1	765	12416117	KABELBAUM ANBAU
HALTER S235JR	11366371	17	1	765	12416117	KABELBAUM ANBAU
HALTER S235JR	12473968	13	1	765	12416117	KABELBAUM ANBAU
HALTER S315MC FE//ZNNI8//C	950430808	32	1	322	915751408	WINDE 1 VORM.
HALTER S315MC FE//ZNNI8//C	950430808	32	1	345	915751608	WINDE 2 VORM.
HALTER S315MC FE//ZNNI8//C	950430808	48	1	1170	915753108	WINDE 3 VORM.
HALTER S315MC FE//ZNNI8//C	950430808	48	1	1192	915753208	WINDE 5 VORM.
HALTER S315MC FE//ZNNI8//C	950430808	57	1	1213	915753308	WINDE 6 VORM.
HALTER SCHWK.	96034006	83	1	566	918744708	MASCHINENHAUS GRUNDRAH
HALTER SCHWK.	965844508	1	1	530	96033669	MONITORKONSOLE
HALTER SCHWK. FE//ZNNI8//C	96044782	1	1	594	96044781	HALTER KPL.
HALTER SCHWK. FE//ZNNI8//C	965992808	3	4	413	96038694	LAUFSTEG DREHBUEHNE
HALTER SCHWK. FE//ZNNI8//C	965994508	4	1	413	96038694	LAUFSTEG DREHBUEHNE
HALTER SCHWK. FE//ZNNI8//C	965994608	5	1	413	96038694	LAUFSTEG DREHBUEHNE
HALTER SCHWK. RAL 1007	966549708	2	2	1444	915746208	ZWISCHENSTUECK WA-BOCK
HALTER SCHWK. RAL 1007	966618008	4	2	1402	916115908	WA-BOCK 1 KOPFSTUECK
HALTER SCHWK. RAL 1007	966618008	12	2	1419	916116008	WA-BOCK 2 KOPFSTUECK
HALTER SCHWK. RAL 1007	966713708	92	1	1056	916305808	S-ANLENKSTUECK VORM.
HALTER SCHWK. T ZN O	966761808	3	1	476	966356408	KAMERAANBAU DREHBUEHN
HALTER SCHWK. T ZN O	966761908	4	1	476	966356408	KAMERAANBAU DREHBUEHN
HALTER SCHWK. T ZN O	966766908	15	2	476	966356408	KAMERAANBAU DREHBUEHN
HALTER SCHWK. T ZN O	967468508	23	1	476	966356408	KAMERAANBAU DREHBUEHN
HALTER SCHWK.HI. T ZN O	967468408	22	2	476	966356408	KAMERAANBAU DREHBUEHN
HALTER T ZN O	967083608	275	1	569	918744708	MASCHINENHAUS GRUNDRAH
HALTER T ZN O	967083708	276	1	569	918744708	MASCHINENHAUS GRUNDRAH
HALTER T ZN O	967083808	277	1	569	918744708	MASCHINENHAUS GRUNDRAH
HALTER T ZN O	967083908	278	1	569	918744708	MASCHINENHAUS GRUNDRAH
HALTER VENTIL 2X70X148 DC0	97124822	62	1	488	919258508	ZUSATZHEIZUNG OW
HALTER VENTIL 2X80X278 DC0	97124823	6	1	488	919258508	ZUSATZHEIZUNG OW
HALTER VORM. FE//ZNNI8//CN/	966750608	14	1	626	96034141	DIESELMOTOR VORM.
HALTER VORM. FE//ZNNI8//CN/	966750608	14	1	678	96034143	DIESELMOTOR VORM.
HALTER WINDWARNUNG	968224008	73	1	1102	915721308	L-KOPFSTUECK
HALTER X12CRNIS188	923569408	15	1	1494	966888308	SCHALTEINHEIT
HALTER X12CRNIS188	923569408	15	1	1495	966916408	SCHALTEINHEIT
HALTER X12CRNIS188	962157808	85	2	1427	916302808	W-ANLENKSTUECK
HALTERUNG	965794708	46	2	105	917523808	RAUPENTRAEGER LI.
HALTERUNG	965794708	46	2	148	917525508	RAUPENTRAEGER LI.
HALTERUNG	965794708	46	2	178	917525608	RAUPENTRAEGER RE.
HALTERUNG	965794708	46	2	205	917525908	RAUPENTRAEGER RE.
HALTERUNG	966097408	41	1	1475	915744908	MASTNASE
HALTERUNG 383X417 S315MC	979469008	70	2	21	917528708	RAUPENMITTELTEIL
HALTERUNG 40X330X190 S355	97004675	24	2	1084	916332108	S-KOPFSTUECK
HALTERUNG 4X106X229 S31	979619108	3	1	68	966003108	BOLZENAUFNAHME
HALTERUNG 4X106X229 S31	979619408	3	1	67	966004008	BOLZENLAGERUNG
HALTERUNG 4X641X348 S31	97119780	4	1	806	919205608	HARNSTOFFANLAGE

Bezeichnung	Artikel	Pos.	Menge	Seite	Baugruppe	Bezeichnung
HALTERUNG 4X807X151 S31	979468908	69	2	21	917528708	RAUPENMITTELTEIL
HALTERUNG SCHWK. RAL 100	965710908	56	1	1402	916115908	WA-BOCK 1 KOPFSTUECK
HALTERUNG SCHWK. RAL 100	967479408	55	1	1402	916115908	WA-BOCK 1 KOPFSTUECK
HALTERUNG SCHWK. T ZN O	967228908	15	3	423	96038696	LAUFSTEG DREHBUEHNE
HALTESCHEIBE 120X6 42CrM	944228903	16	1	325	90001090	DREHWERKANTRIEB
HALTESCHEIBE 120X6 42CrM	944228903	16	1	1173	90006725	DREHWERKANTRIEB
HALTESEGMENT	7372235	30	2	655	10412331	TRIEBWERK
HALTEWINKEL	11690151	30	1	467	11003525	ELEKTROPUMPE
HALTEWINKEL	11690153	35	1	467	11003525	ELEKTROPUMPE
HAMMERKOPFSCHRAUBE M	409706908	9	12	416	96039225	RAHMEN KPL.
HAMMERKOPFSCHRAUBE M	409706908	301	16	616	96018031	BEFESTIGUNGSTEILE GRUN
HAMMERKOPFSCHRAUBE M	409707008	304	8	425	96038696	LAUFSTEG DREHBUEHNE
HAMMERKOPFSCHRAUBE M	409707008	47	1	1213	915753308	WINDE 6 VORM.
HANDBETAETIGUNG	511043808	7	1	136	511486508	WEGESCHIEBER
HANDBETAETIGUNG	511043808	(8)	1	232	966515908	ZUSATZHYDR.BOLZENZIEHZ
HANDBETAETIGUNG	511043808	(8)	1	269	96029361	HYDRAULIK DREHBUEHNE
HANDGRIFF	10046941	(12)	1	1067	966265208	LEITUNGSTROMMEL KPL.
HANDGRIFF	10046941	15	1	1291	616024908	KABELTROMMEL
HANDGRIFF	10444468	51	5	501	10651874	KABINE
HANDGRIFF	10444469	52	4	501	10651874	KABINE
HANDGRIFF SCHWK. FE//ZNNI	963773108	12	8	423	96038696	LAUFSTEG DREHBUEHNE
HANDHAMMER 500G	790030308	25	1	238	96005686	GRUNDWERKZEUG
HANDHAMMER DIN 1041 1500	790030108	26	1	238	96005686	GRUNDWERKZEUG
HANDHEBELPRESSE VERZ.	790042008	45	1	238	96005686	GRUNDWERKZEUG
HANDLAUF 38.0X2908 S355J2	97106243	1	1	58	96026256	GELAENDER
HANDLAUF 38.0X3174 S355J2	97106573	1	1	66	96026462	GELAENDER
HANDLAUF 38.0X3320 S355J2	97106518	1	1	62	96026398	GELAENDER
HANDLAUF 38.0X3483 S355J2	97106723	1	1	226	96026615	GELAENDER
HANDLAUF 38.0X3558 S355J2	97106219	1	1	57	96026238	GELAENDER
HANDLAUF 38.0X3934 S355J2	97106487	1	1	61	96026365	GELAENDER
HANDLAUF SCHWK. T ZN O	966478808	20	1	1412	915746608	WA-BOCK 2 ANLENKSTUECK
HANDLAUF SCHWK. T ZN O	967110808	14	1	423	96038696	LAUFSTEG DREHBUEHNE
HANDSCHUTZ SCHWK.	964067608	9	1	1213	915753308	WINDE 6 VORM.
HANDSCHUTZ SCHWK.	965763808	3	1	322	915751408	WINDE 1 VORM.
HANDSCHUTZ SCHWK.	965763808	3	1	345	915751608	WINDE 2 VORM.
HANDSTEUERGEBER	12106049	7	2	1033	10454762	FERNSTEUERSENDER
HANFSEIL EN 1261 20X20M H	10471289	11	1	237	915718108	WERKZEUG
HARNSTOFFANLAGE	919205608	169	1	10		LIEBHERR RAUPENKRAN LR
HARNSTOFFANLAGE OBEN	96035878	2	1	806	919205608	HARNSTOFFANLAGE
HARNSTOFFANLAGE UNTEN	96035875	1	1	806	919205608	HARNSTOFFANLAGE
HARNSTOFFTANK	11455117	1	1	810	96035686	HARNSTOFFTANK VORM.
HARNSTOFFTANK VORM.	96035686	1	1	808	96035875	HARNSTOFFANLAGE UNTEN
HARNSTOFFTANK VORM.	96035686	1	1	816	96035878	HARNSTOFFANLAGE OBEN
HAUBE 1.5X831X448 DC01 RAL	954746108	122	1	1253	916324608	D-ANLENKSTUECK VORM.
HAUBE 1.5X831X448 DC01 RAL	954746108	160	1	1304	915745708	D-KOPFSTUECK VORM.
HAUBE 1.5X931X548 DC01 RAL	953211008	78	1	1252	916324608	D-ANLENKSTUECK VORM.
HAUBE 1.5X931X548 DC01 RAL	953211008	159	1	1304	915745708	D-KOPFSTUECK VORM.
HAUBE 411X555 DC01 FE//ZN	972908808	60	1	1055	916305808	S-ANLENKSTUECK VORM.
HAUBE 411X555 DC01 FE//ZN	972908808	51	1	1084	916332108	S-KOPFSTUECK
HAUBE 411X555 DC01 FE//ZN	972908808	36	1	1101	915721308	L-KOPFSTUECK
HAUBE 411X555 DC01 FE//ZN	972908808	51	1	1388	966890708	WA-BOCK 1 ANLENKSTUECK
HAUBE 411X555 DC01 FE//ZN	972908808	81	1	1413	915746608	WA-BOCK 2 ANLENKSTUECK
HAUBE 411X555 DC01 FE//ZN	972908808	49	1	1426	916302808	W-ANLENKSTUECK
HAUBE 4X713X442 S315MC FE	97084285	37	1	297	96047586	MONTAGETEILE HECKTEIL
HAUBE RAL 7016 SPF	966275008	6	1	498	919266408	KRANFUEHRERKABINE VORM
HAUBE SCHWK.	966916808	170	1	180	917525608	RAUPENTRAEGER RE.
HAUBE SCHWK.	966918708	170	1	107	917523808	RAUPENTRAEGER LI.
HAUBE SCHWK.	966933708	156	1	150	917525508	RAUPENTRAEGER LI.
HAUBE SCHWK.	966934608	156	1	207	917525908	RAUPENTRAEGER RE.
HAUBENDECKEL 2X1025X858	97119782	7	1	806	919205608	HARNSTOFFANLAGE

Bezeichnung	Artikel	Pos.	Menge	Seite	Baugruppe	Bezeichnung
HEBEHAKEN S355J0	10126466	1	2	759	10126465	HEBEVORRICHTUNG
HEBEHAKEN S355J0	9079977	2	1	759	10126465	HEBEVORRICHTUNG
HEBEL SCHWK.	966701308	51	8	294	919361308	DREHBUEHNENRAHMEN HEC
HEBEL SCHWK.	966915208	3	1	1494	966888308	SCHALTEINHEIT
HEBEL SCHWK.	966915208	3	1	1495	966916408	SCHALTEINHEIT
HEBEL SCHWK. FE//ZNNI8//CN/	966707108	56	2	294	919361308	DREHBUEHNENRAHMEN HEC
HEBEL SCHWK. RAL 1007	967630208	2	2	1429	966267408	KLAPPE KPL.
HEBEL SCHWK. T ZN O	966658808	4	1	1372	966649408	VERSTELLFLASCHE KPL.
HEBEL VORM.	965887908	16	2	565	918744708	MASCHINENHAUS GRUNDRAH
HEBELGEHAEUSE	510725590	(1)	1	236	966561908	ZUSATZHYDR.BOLZENZIEHZ
HEBELSTANGE	10816458	(11)	1	232	966515908	ZUSATZHYDR.BOLZENZIEHZ
HEBELSTANGE	570073908	(11)	1	236	966561908	ZUSATZHYDR.BOLZENZIEHZ
HEBELVERSCHLUSS	11450420	(5)	2	902	919203908	VERKLEIDUNG MASCHINENH
HEBELVERSCHLUSS	11450420	3	2	912	96033989	TUER VORM.
HEBELVERSCHLUSS	11450420	4	2	914	96033991	TUER VORM.
HEBELVERSCHLUSS	11450420	4	2	916	96033993	TUER VORM.
HEBELVERSCHLUSS	11450420	4	2	918	96033996	TUER VORM.
HEBELVERSCHLUSS	11450420	4	2	920	96034004	TUER VORM.
HEBELVERSCHLUSS	11450420	4	2	922	96036311	TUER VORM.
HEBELVERSCHLUSS	11450420	4	2	924	96036313	TUER VORM.
HEBELVERSCHLUSS	11450420	4	2	926	96036315	TUER VORM.
HEBELZUG 6,0T PULVERBESC	10284532	13	1	237	915718108	WERKZEUG
HEBEVORRICHTUNG	10126465	480	1	687	13455092	DIESELMOTOR
HECKSCHEIBE ESG-GLAS	10492843	9	2	501	10651874	KABINE
HEIZELEMENT	10650387	(13)	1	977	10877138	FAHRERSITZ
HEIZFLANSCH 24V 1,9KW	12856186	1	1	735	9078314	HEIZFLANSCH ANBAU
HEIZFLANSCH ANBAU	9078314	260	2	684	13455092	DIESELMOTOR
HEIZUNG	502651408	2	1	968	502657308	LUFTTROCKNER
HEIZUNG 4000W 24V	10492870	67	1	501	10651874	KABINE
HEIZUNG MASCHINENHAUS	919208108	189	1	11		LIEBHERR RAUPENKRAN LR
HILFSSCHALTERBLOCK 1S	606653208	207	16	82	966448008	BEDIENPULT ABSTUETZUNG
HILFSSEIL 1,5X2,25M	773802708	(3)	0.25	54	965956208	TREPPE
HILFSSEIL DIN 3055 4X4,5M	773324408	44	1	252	966222408	MONTAGETEILE VORDERTEIL
HILFSSEIL DIN 3055 4X4,5M	773324408	97	2	1056	916305808	S-ANLENKSTUECK VORM.
HILFSSEIL DIN 3055 5X0.4M VE	773414208	16	1	1088	966470508	HUBENDSCHALTER VORM.
HILFSSEIL DIN 3055 5X0.4M VE	773414208	16	1	1089	966470608	HUBENDSCHALTER VORM.
HINDERNISFEUER 7,2W 19,2-	10816223	3	1	1524	967049508	HINDERNISFEUER VORM.
HINDERNISFEUER VORM.	967049508	11	1	1522	915727108	FLUG-U.WINDWARNUNG
HINWEISSCHILD 168X88 KLE	97095597	6	1	1573	967195608	TRAVERSE KPL.
HINWEISSCHILD 20X10 KLEBE	97126426	25	1	488	919258508	ZUSATZHEIZUNG OW
HINWEISSCHILD 20X10 KLEBE	97126427	24	1	488	919258508	ZUSATZHEIZUNG OW
HINWEISSCHILD 70X40 SPF	9402377	6	4	511	917811808	BESCHILDERUNG
HINWEISSCHILD BAUJ S-NR	97067621	1101	1	996	96052080	TRAVERSE VORM.
HINWEISSCHILD BAUJ S-NR	97067621	1101	1	1573	967195608	TRAVERSE KPL.
HITZESCHUTZ	10135528	10	3	733	10141830	LADELUFTLEITUNG ANBAU
HITZESCHUTZBLECH 1.5X129X	97142778	18	1	786	919203408	SCHALLDAEMPFERANLAGE O
HITZESCHUTZBLECH 1.5X129X	97142778	18	1	794	919203508	SCHALLDAEMPFERANLAGE
HOCHDRUCKPUMPE MIT BEF	10150858	171	1	683	13455092	DIESELMOTOR
HOCHDRUCKPUMPE V-MOT	10146660	1	1	718	10150858	HOCHDRUCKPUMPE MIT BEFE
HOCHDRUCKSCHLAUCH DN4-	774376108	14	35	283	916900208	ZENTRALSCHMIERANLAGE O
HOCHDRUCKSCHLAUCH DN4-	774376108	7	100	404	916921908	ZENTRALSCHMIERANLAGE
HOCHDRUCKSCHLAUCH DN4-	774376108	11	20	1238	917016708	ZENTRALSCHMIERANLAGE
HOEHENSICHERUNGSGERAE	11007310	2	2	241	916959908	PERSOENLICHE SCHUTZAUS
HOEHENVERSTELLUNG	12102116	28	1	977	10877138	FAHRERSITZ
HOHLSCHLUESSEL	704271108	18	1	238	96005686	GRUNDWERKZEUG
HOHLSCHRAUBE 14X4X12 11	10132193	22	1	738	10141807	ANBAUTEILE LUFTPRESSER
HOHLSCHRAUBE 15-3-32	11443132	29	2	727	12492804	KRAFTSTOFFLEITUNGEN
HOHLSCHRAUBE 20X3XM26X	10152907	2	1	747	10152906	KUEHLWASSERANSCHLUSS
HOHLSCHRAUBE 26X3X93	10145191	2	1	746	10145193	KUEHLWASSERANSCHLUSS
HOHLSCHRAUBE 8-4-M8X1 St	10146787	16	1	730	10153631	LECKOELLEITUNG ANBAU

Bezeichnung	Artikel	Pos.	Menge	Seite	Baugruppe	Bezeichnung
HOHLSCHRAUBE DIN 7643 10	12210013	5	1	692	10141769	ENDREGELVENTIL
HOHLSCHRAUBE DIN 7643 10	12210013	5	1	698	10118748	ROHRLEITUNG ANBAU
HOHLSCHRAUBE DIN 7643 10	12210013	11	2	725	10126724	KRAFTSTOFF-FEINFILTERAN
HOHLSCHRAUBE DIN 7643 10	12210013	17	9	730	10153631	LECKOELLEITUNG ANBAU
HOHLSCHRAUBE DIN 7643 10	12210013	6	6	743	10147372	ENTLUEFTUNGSLEITUNG AN
HOHLSCHRAUBE DIN 7643 10	12210013	17	1	744	10143277	KUEHLMITTELKRUEMMER AN
HOHLSCHRAUBE DIN 7643 10	12210013	19	1	752	10141721	ATL-ANBAU
HOHLSCHRAUBE DIN 7643 12-	11002995	15	2	727	12492804	KRAFTSTOFFLEITUNGEN
HOHLSCHRAUBE DIN 7643 15	12210015	14	4	727	12492804	KRAFTSTOFFLEITUNGEN
HOHLSCHRAUBE DIN 7643 22	12210017	16	2	738	10141807	ANBAUTEILE LUFTPRESSER
HOHLSCHRAUBE DIN 7643 28	12210016	2	1	748	10145195	KUEHLWASSERANSCHLUSS
HOHLSCHRAUBE DIN 7643 8-3	12210012	33	1	744	10143277	KUEHLMITTELKRUEMMER AN
HORN 24V	614003108	13	1	545	96033616	ELEKTRIK ANBAUTEILE KABIN
HUBENDSCHALTER GEWICHT	96013575	3	1	1044	915720708	SEIL F.WINDE 6
HUBENDSCHALTER GEWICHT	966160608	3	1	1036	915720208	SEIL F.WINDE 1
HUBENDSCHALTER GEWICHT	966160608	3	1	1040	915720308	SEIL F.WINDE 2
HUBENDSCHALTER VORM.	966470508	63	1	1085	916332108	S-KOPFSTUECK
HUBENDSCHALTER VORM.	966470508	5	1	1101	915721308	L-KOPFSTUECK
HUBENDSCHALTER VORM.	966470608	64	1	1085	916332108	S-KOPFSTUECK
HUBENDSCHALTER VORM.	966470608	6	1	1101	915721308	L-KOPFSTUECK
HUBENDSCHALTERGEWICHT	10873379	1	1	1046	96013575	HUBENDSCHALTER GEWICHT
HUELSE	10815006	3	1	260	10450273	ANTENNE
HUELSE	511052208	11	1	464	510401908	UMSCHALTVENTIL
HUELSE 12.0X46 E235+N	97038163	86	1	566	918744708	MASCHINENHAUS GRUNDRAH
HUELSE 22.0X100 E235+N	97006090	60	1	389	965661108	STUETZE KPL.
HUELSE 25X20 11SMN37 FE//	953873408	61	30	20	917528708	RAUPENMITTELTEIL
HUELSE 25X20 11SMN37 FE//	953873408	150	14	107	917523808	RAUPENTRAEGER LI.
HUELSE 25X20 11SMN37 FE//	953873408	210	8	150	917525508	RAUPENTRAEGER LI.
HUELSE 25X20 11SMN37 FE//	953873408	150	14	180	917525608	RAUPENTRAEGER RE.
HUELSE 25X20 11SMN37 FE//	953873408	209	8	207	917525908	RAUPENTRAEGER RE.
HUELSE 25X20 11SMN37 FE//	953873408	25	72	252	966222408	MONTAGETEILE VORDERTEIL
HUELSE 25X20 11SMN37 FE//	953873408	28	4	256	915750708	BOLZEN D-S ANLENKSTUECK
HUELSE 25X20 11SMN37 FE//	953873408	16	4	283	916900208	ZENTRALSCHMIERANLAGE O
HUELSE 25X20 11SMN37 FE//	953873408	16	75	297	96047586	MONTAGETEILE HECKTEIL
HUELSE 25X20 11SMN37 FE//	953873408	10	3	313	916945008	ZENTRALSCHMIERANLAGE O
HUELSE 25X20 11SMN37 FE//	953873408	31	19	322	915751408	WINDE 1 VORM.
HUELSE 25X20 11SMN37 FE//	953873408	31	17	345	915751608	WINDE 2 VORM.
HUELSE 25X20 11SMN37 FE//	953873408	66	4	424	96038696	LAUFSTEG DREHBUEHNE
HUELSE 25X20 11SMN37 FE//	953873408	55	32	433	915755208	ROLLENDREHVERB.M.DREHW
HUELSE 25X20 11SMN37 FE//	953873408	15	6	465	916141308	ZENTRALSCHMIERUNG
HUELSE 25X20 11SMN37 FE//	953873408	10	2	496	918998308	KRANFUEHRERKABINE KPL.
HUELSE 25X20 11SMN37 FE//	953873408	17	1	506	916997508	RAHMEN KPL.
HUELSE 25X20 11SMN37 FE//	953873408	78	8	566	918744708	MASCHINENHAUS GRUNDRAH
HUELSE 25X20 11SMN37 FE//	953873408	5	3	590	96042455	ABLAGE KPL.
HUELSE 25X20 11SMN37 FE//	953873408	25	2	606	96033135	BEFESTIGUNGSTEILE HYDR
HUELSE 25X20 11SMN37 FE//	953873408	56	6	615	96018031	BEFESTIGUNGSTEILE GRUN
HUELSE 25X20 11SMN37 FE//	953873408	503	1	820	919204408	KRAFTSTOFFFOERDERUNG
HUELSE 25X20 11SMN37 FE//	953873408	3	4	961	915744208	SCHALTSCHRANKANBAU
HUELSE 25X20 11SMN37 FE//	953873408	10	1	985	919204108	MOTORVORWAERMUNG OBE
HUELSE 25X20 11SMN37 FE//	953873408	503	1	1021	91000594	ZUSATZT.ANTRIEBSAGG.KLIM
HUELSE 25X20 11SMN37 FE//	953873408	13	2	1027	965630408	TRAEGER VORM.
HUELSE 25X20 11SMN37 FE//	953873408	42	22	1170	915753108	WINDE 3 VORM.
HUELSE 25X20 11SMN37 FE//	953873408	18	2	1187	917006408	ZENTRALSCHMIERANLAGE WI
HUELSE 25X20 11SMN37 FE//	953873408	42	18	1192	915753208	WINDE 5 VORM.
HUELSE 25X20 11SMN37 FE//	953873408	27	25	1213	915753308	WINDE 6 VORM.
HUELSE 25X20 11SMN37 FE//	953873408	268	34	1255	916324608	D-ANLENKSTUECK VORM.
HUELSE 25X20 11SMN37 FE//	953873408	151	33	1304	915745708	D-KOPFSTUECK VORM.
HUELSE 25X20 11SMN37 FE//	953873408	54	18	1345	916303808	D-ZWISCHENSTUECK
HUELSE 25X20 11SMN37 FE//	953873408	48	18	1357	917223708	D-ZWISCHENSTUECK
HUELSE 25X20 11SMN37 FE//	953873408	52	12	1365	917223808	D-ZWISCHENSTUECK

Bezeichnung	Artikel	Pos.	Menge	Seite	Baugruppe	Bezeichnung
HUELSE 25X20 11SMN37 FE//	953873408	68	2	1403	916115908	WA-BOCK 1 KOPFSTUECK
HUELSE 25X20 11SMN37 FE//	953873408	15	80	1490	916902108	SCHWEBEBALLAST
HUELSE 25X20 11SMN37 FE//	953873408	8	2	1492	966887508	QUERTRAEGER
HUELSE 25X20 11SMN37 FE//	953873408	18	6	1497	966887708	VERBINDUNGSTRAEGER
HUELSE 25X20 11SMN37 FE//	953873408	23	8	1500	966887908	BOCK LI.
HUELSE 25X20 11SMN37 FE//	953873408	23	2	1503	966888108	BOCK RE.
HUELSE 25X20 11SMN37 FE//	953873408	7	2	1505	965656708	KONSOLE BALLASTABLAGE
HUELSE 25X20 11SMN37 FE//	953873408	13	4	1507	966410908	PODEST KPL.
HUELSE 28X38X130 E355+N FE	97002459	18	10	1112	916177008	ROLLENSATZ
HUELSE 28X38X130 E355+N FE	97002459	18	10	1117	916177108	ROLLENSATZ
HUELSE 30.0X13 E355+N	97006265	27	2	1500	966887908	BOCK LI.
HUELSE 30.0X13 E355+N	97006265	27	2	1503	966888108	BOCK RE.
HUELSE 32X30 X12CRNIS188	977384808	21	1	1332	96051961	ZUGZYLINDER VORM.
HUELSE 32X30 X12CRNIS188	977384808	21	1	1340	96051962	ZUGZYLINDER VORM.
HUELSE 33.0X19 FE//ZNNI8//C	978787708	71	4	21	917528708	RAUPENMITTELTEIL
HUELSE 33.0X19 FE//ZNNI8//C	978787708	203	4	107	917523808	RAUPENTRAEGER LI.
HUELSE 33.0X19 FE//ZNNI8//C	978787708	204	4	150	917525508	RAUPENTRAEGER LI.
HUELSE 33.0X19 FE//ZNNI8//C	978787708	203	4	180	917525608	RAUPENTRAEGER RE.
HUELSE 33.0X19 FE//ZNNI8//C	978787708	203	4	207	917525908	RAUPENTRAEGER RE.
HUELSE 33.0X19 FE//ZNNI8//C	978787708	26	21	413	96038694	LAUFSTEG DREHBUEHNE
HUELSE 33.0X19 FE//ZNNI8//C	978787708	67	100	424	96038696	LAUFSTEG DREHBUEHNE
HUELSE 33.0X19 FE//ZNNI8//C	978787708	15	36	433	915755208	ROLLENDREHVERB.M.DREHW
HUELSE 33.0X19 FE//ZNNI8//C	978787708	18	28	476	966356408	KAMERAANBAU DREHBUEHN
HUELSE 33.0X19 FE//ZNNI8//C	978787708	88	7	566	918744708	MASCHINENHAUS GRUNDRAH
HUELSE 33.0X19 FE//ZNNI8//C	978787708	6	21	600	96021757	BEFESTIGUNGSTEILE DRUC
HUELSE 33.0X19 FE//ZNNI8//C	978787708	24	4	606	96033135	BEFESTIGUNGSTEILE HYDR
HUELSE 33.0X19 FE//ZNNI8//C	978787708	21	6	621	919203208	DIESELMOTOR KPL.OBEN
HUELSE 33.0X19 FE//ZNNI8//C	978787708	27	8	626	96034141	DIESELMOTOR VORM.
HUELSE 33.0X19 FE//ZNNI8//C	978787708	30	4	673	919203308	DIESELMOTOR KPL.UNTEN
HUELSE 33.0X19 FE//ZNNI8//C	978787708	26	10	786	919203408	SCHALLDAEMPFERANLAGE O
HUELSE 33.0X19 FE//ZNNI8//C	978787708	26	4	794	919203508	SCHALLDAEMPFERANLAGE
HUELSE 33.0X19 FE//ZNNI8//C	978787708	501	4	820	919204408	KRAFTSTOFFFOERDERUNG
HUELSE 33.0X19 FE//ZNNI8//C	978787708	28	33	1005	918696808	FEUERLOESCHSYSTEM
HUELSE 33.0X19 FE//ZNNI8//C	978787708	12	4	1009	919204008	KUEHLERANLAGE
HUELSE 33.0X19 FE//ZNNI8//C	978787708	104	6	1056	916305808	S-ANLENKSTUECK VORM.
HUELSE 33.0X19 FE//ZNNI8//C	978787708	11	4	1497	966887708	VERBINDUNGSTRAEGER
HUELSE 33.0X19 FE//ZNNI8//C	978787708	35	4	1500	966887908	BOCK LI.
HUELSE 33.0X19 FE//ZNNI8//C	978787708	35	4	1503	966888108	BOCK RE.
HUELSE 33.0X19 FE//ZNNI8//C	978787708	11	4	1505	965656708	KONSOLE BALLASTABLAGE
HUELSE 380.0X140 S890QL1	97005845	6	2	1388	966890708	WA-BOCK 1 ANLENKSTUECK
HUELSE 380.0X140 S890QL1	97005845	6	2	1412	915746608	WA-BOCK 2 ANLENKSTUECK
HUELSE 380.0X146 S890QL1	97006426	20	1	1302	915745708	D-KOPFSTUECK VORM.
HUELSE 380.0X148 S890QL1	97000039	91	2	1252	916324608	D-ANLENKSTUECK VORM.
HUELSE 380.0X287 S890QL1	97006427	21	1	1302	915745708	D-KOPFSTUECK VORM.
HUELSE 40.0X19 S355J2+AR	971622408	19	4	297	96047586	MONTAGETEILE HECKTEIL
HUELSE 40.0X19 S355J2+AR	971622408	65	18	424	96038696	LAUFSTEG DREHBUEHNE
HUELSE 40.0X19 S355J2+AR	971622408	174	6	567	918744708	MASCHINENHAUS GRUNDRAH
HUELSE 40.0X19 S355J2+AR	971622408	21	2	606	96033135	BEFESTIGUNGSTEILE HYDR
HUELSE 40.0X19 S355J2+AR	971622408	55	57	615	96018031	BEFESTIGUNGSTEILE GRUN
HUELSE 40.0X19 S355J2+AR	971622408	20	4	775	919203808	BATTERIELAGERUNG
HUELSE 40.0X19 S355J2+AR	971622408	27	4	794	919203508	SCHALLDAEMPFERANLAGE
HUELSE 40.0X19 S355J2+AR	971622408	16	1	799	918717708	LUFTFILTERANLAGE OBEN
HUELSE 40.0X19 S355J2+AR	971622408	16	3	803	918719508	LUFTFILTERANLAGE UNTEN
HUELSE 40.0X19 S355J2+AR	971622408	13	6	1009	919204008	KUEHLERANLAGE
HUELSE 40.0X19 S355J2+AR	971622408	35	8	1014	96034284	KOMBIKUEHLER VORM.
HUELSE 44.5X30 S355J2H FE//	979871808	23	2	1251	916324608	D-ANLENKSTUECK VORM.
HUELSE 44.5X32 S355J2H FE//	97008693	44	4	1112	916177008	ROLLENSATZ
HUELSE 44.5X32 S355J2H FE//	97008693	44	4	1117	916177108	ROLLENSATZ
HUELSE 480X360X430 GZ-CU	979041708	4	1	384	965661008	RAHMEN VORM.
HUELSE 51.0X100 S355J2H FE	97006089	59	1	389	965661108	STUETZE KPL.

Bezeichnung	Artikel	Pos.	Menge	Seite	Baugruppe	Bezeichnung
HUELSE 51.0X100 S355J2H FE	97006089	236	1	1255	916324608	D-ANLENKSTUECK VORM.
HUELSE 80.0X55 S355J2C+C	97008365	8	2	1379	966649908	LASCHE KPL.
HUELSE 8X0,4	501507314	15	1	365	11005312	SEILTROMMEL
HUELSE EDELSTAHL	97024394	9	1	810	96035686	HARNSTOFFTANK VORM.
HUELSE RD40X50 42CRMO4+Q	956078908	2	2	400	967093808	LASCHE KPL.
HUELSE SCHWK.	966910808	3	2	479	966910608	KAMERAANBAU D-ANLENKS
HUTMUTTER	11221271	19	1	1226	10678417	DECKEL
HUTMUTTER	510710608	30	1	80	511497508	DRUCKMINDERVENTIL
HUTMUTTER	510710608	30	1	281	510438508	DRUCKMINDERVENTIL
HUTMUTTER DIN 1587 M8 A2-5	10454821	20	2	297	96047586	MONTAGETEILE HECKTEIL
HUTMUTTER DIN 986 M4 A2-7	4002886	22	4	121	11002835	ELEKTROPUMPE
HUTMUTTER DIN 986 M4 A2-7	4002886	25	4	315	11081924	ELEKTROPUMPE
HUTMUTTER DIN 986 M4 A2-7	4002886	27	4	341	11114000	ELEKTROPUMPE
HUTSCHIENE 35X27X7,3X1	602106708	10	0.585	27	966138208	KLEMMKASTEN VORM.
HUTSCHIENE 35X27X7,3X1	602106708	12	0.25	84	966448108	KLEMMKASTEN VORM.
HUTSCHIENE 35X27X7,3X1	602106708	12	0.25	95	966448308	KLEMMKASTEN VORM.
HUTSCHIENE 35X27X7,3X1	602106708	273	0.15	124	966501608	KLEMMKASTEN VORM.
HUTSCHIENE 35X27X7,3X1	602106708	273	0.15	160	966139008	KLEMMKASTEN VORM.
HUTSCHIENE 35X27X7,3X1	602106708	273	0.15	187	966501708	KLEMMKASTEN VORM.
HUTSCHIENE 35X27X7,3X1	602106708	273	0.15	213	966138608	KLEMMKASTEN VORM.
HUTSCHIENE 35X27X7,3X1	602106708	10	0.245	330	966541108	KLEMMKASTEN KPL.
HUTSCHIENE 35X27X7,3X1	602106708	10	0.245	347	966541408	KLEMMKASTEN KPL.
HUTSCHIENE 35X27X7,3X1	602106708	262	0.205	403	966419408	KLEMMKASTEN SA-BOCK VO
HUTSCHIENE 35X27X7,3X1	602106708	27	0.1	532	96033639	AUFBAUTEILE MONTAGEPLA
HUTSCHIENE 35X27X7,3X1	602106708	48	0.21	949	96061868	AUFBAUTEILE MONTAGETAFE
HUTSCHIENE 35X27X7,3X1	602106708	68	0.378	950	96061868	AUFBAUTEILE MONTAGETAFE
HUTSCHIENE 35X27X7,3X1	602106708	278	1.16	1069	966792108	KLEMMKASTEN KPL.
HUTSCHIENE 35X27X7,3X1	602106708	261	0.58	1095	966418908	KLEMMKASTEN
HUTSCHIENE 35X27X7,3X1	602106708	261	0.58	1105	966469508	KLEMMKASTEN
HUTSCHIENE 35X27X7,3X1	602106708	10	0.245	1177	966541908	KLEMMKASTEN KPL.
HUTSCHIENE 35X27X7,3X1	602106708	10	0.245	1198	966542708	KLEMMKASTEN KPL.
HUTSCHIENE 35X27X7,3X1	602106708	10	0.245	1230	966543108	KLEMMKASTEN KPL.
HUTSCHIENE 35X27X7,3X1	602106708	202	0.585	1288	966841808	KLEMMKASTEN
HUTSCHIENE 35X27X7,3X1	602106708	272	0.545	1324	96052001	KLEMMKASTEN KPL.
HUTSCHIENE 35X27X7,3X1	602106708	6	0.245	1405	967273808	KLEMMKASTEN KPL.
HUTSCHIENE 35X27X7,3X1	602106708	269	0.545	1431	966420408	KLEMMKASTEN
HUTSCHIENE 35X27X7,3X1	602106708	6	0.145	1477	967073408	KLEMMKASTEN KPL.
HUTSCHIENE 35X27X7,3X1	602106708	273	0.15	1511	966997608	KLEMMKASTEN KPL.
HUTSCHRAUBE	511051908	8	1	464	510401908	UMSCHALTVENTIL
HUTZE SCHWK.	965906808	9	1	1014	96034284	KOMBIKUEHLER VORM.
HUTZE SCHWK.	965906908	10	1	1014	96034284	KOMBIKUEHLER VORM.
HUTZE SCHWK.	965907008	11	1	1014	96034284	KOMBIKUEHLER VORM.
HUTZE SCHWK.	965907108	12	1	1014	96034284	KOMBIKUEHLER VORM.
HYDR.FAHRANTRIEB HINTEN	915734208	4	1	139	917520908	RAUPENTRAEGER KPL.LI.
HYDR.FAHRANTRIEB HINTEN	966085008	4	1	161	915734208	HYDR.FAHRANTRIEB
HYDR.FAHRANTRIEB HINTEN	915733908	4	1	196	917521108	RAUPENTRAEGER KPL.RE.
HYDR.FAHRANTRIEB HINTEN	966084708	4	1	214	915733908	HYDR.FAHRANTRIEB
HYDR.FAHRANTRIEB VORNE	915734108	4	1	98	917520808	RAUPENTRAEGER KPL.LI.
HYDR.FAHRANTRIEB VORNE	966084908	4	1	125	915734108	HYDR.FAHRANTRIEB
HYDR.FAHRANTRIEB VORNE	915734008	4	1	171	917521008	RAUPENTRAEGER KPL.RE.
HYDR.FAHRANTRIEB VORNE	966084808	4	1	188	915734008	HYDR.FAHRANTRIEB
HYDR.MASCHINENHAUS	919103608	173	1	10		LIEBHERR RAUPENKRAN LR
HYDR.MASCHINENHAUS	96029372	4	1	829	919103608	HYDR.MASCHINENHAUS
HYDR.QUERTRAEGER HINTE	915733808	2	1	88	919027308	QUERTRAEGER KPL.
HYDR.QUERTRAEGER HINTE	966084608	4	1	89	915733808	HYDR.QUERTRAEGER
HYDR.QUERTRAEGER VORNE	915733708	2	1	44	919027108	QUERTRAEGER KPL.
HYDR.QUERTRAEGER VORNE	966084508	4	1	70	915733708	HYDR.QUERTRAEGER
HYDR.VERSTELLUNG	10409622	5	1	647	11007826	VERSTELLPUMPE
HYDRAULIK DREHBUEHNE H	915732308	3	1	291	919354008	DREHBUEHNENRAHMEN KPL.
HYDRAULIK DREHBUEHNE H	966085408	4	1	304	915732308	HYDRAULIK DREHBUEHNE

Bezeichnung	Artikel	Pos.	Menge	Seite	Baugruppe	Bezeichnung
HYDRAULIK DREHBUEHNE V	919103508	4	1	243	919238608	DREHBUEHNENRAHMEN KPL.
HYDRAULIK DREHBUEHNE V	96029361	4	1	268	919103508	HYDRAULIK DREHBUEHNE
HYDRAULIK DREHWERK	915734308	3	1	430	915719208	ROLLENDREHVERB.M.DREHW
HYDRAULIK DREHWERK	966085508	4	1	447	915734308	HYDRAULIK DREHWERK
HYDRAULIK MITTELTEIL	915733608	3	1	14	917520308	RAUPENMITTELTEIL KPL.
HYDRAULIK MITTELTEIL	966084408	4	1	28	915733608	HYDRAULIK MITTELTEIL
HYDRAULIKSCHLAUCH DIN E	510510908	9	1.6	339	916997308	ZENTRALSCHMIERANLAGE
HYDRAULIKSCHLAUCH DIN E	510510908	9	1.6	356	916998708	ZENTRALSCHMIERANLAGE WI
HYDRAULIKSCHLAUCH DIN E	510510908	9	1	1187	917006408	ZENTRALSCHMIERANLAGE WI
HYDRAULIKSCHLAUCH DIN E	510510908	9	1	1207	917000008	ZENTRALSCHMIERANLAGE
HYDROMOTOR A10FE 28CM³/	10228004	2	2	1016	965896208	KOMBIKUEHLER VORM.
HYDROMOTOR A10FE 28CM³/	10228004	2	2	1019	965896308	KOMBIKUEHLER VORM.
HYDROMOTOR A2FM 16CM³/U	510230608	3	2	362	915752108	MONTAGEWINDE VORM.
HYDROMOTOR A2FM 32CM³/U	510232508	10	6	433	915755208	ROLLENDREHVERB.M.DREHW
HYDROZYLINDER 100/45-100	10675172	28	2	565	918744708	MASCHINENHAUS GRUNDRAH
INBUSSCHLUESSEL DIN 911	790023608	15	1	238	96005686	GRUNDWERKZEUG
INDUKTIVSENSOR BERUEHR	10354584	(5)	2	299	919547508	ELEKTRIK DREHBUEHNE HI.
INDUKTIVSENSOR BERUEHR	10354584	(2)	2	401	915749508	ELEKTRIK
INDUKTIVSENSOR BERUEHR	10354584	35	1	945	96036153	SCHALTSCHRANK MECH.
INDUKTIVSENSOR BERUEHR	10354584	(151)	2	1064	915745308	S-RUECKHALTESICHERUNG
INDUKTIVSENSOR BERUEHR	10354584	(151)	2	1270	915745408	D-RUECKHALTESICHERUNG
INDUKTIVSENSOR BERUEHR	10354584	20	1	1332	96051961	ZUGZYLINDER VORM.
INDUKTIVSENSOR BERUEHR	10354584	20	1	1340	96051962	ZUGZYLINDER VORM.
INDUKTIVSENSOR BERUEHR	10354584	(10)	2	1370	916115808	S-VERSTELLFLASCHEN
INDUKTIVSENSOR BERUEHR	10354584	(151)	2	1393	96036791	SPEICHERZYLINDER VORM.
INDUKTIVSENSOR BERUEHR	10354584	(151)	10	1430	966268408	ELEKTRIK W-ANLENKSTUECK
INDUKTIVSENSOR BERUEHR	10354584	(12)	4	1509	916947708	ELEKTRIK SCHWEBEBALLAST
INJEKTOR MIT BEFEST. LI2.7-2	10152866	190	8	683	13455092	DIESELMOTOR
INNENLEUCHTE 7W 24V	11007220	14	2	545	96033616	ELEKTRIK ANBAUTEILE KABIN
INNENLEUCHTE 7W 24V	11007220	18	4	943	919412508	EINBAUTEILE SCHALTSCHRAN
ISOLIERRING	691041708	4	69	24	10815646	SCHLEIFRINGUEBERTRAEGE
ISOLIERSCHLAUCH DN10X0,6	11082604	204	0.23	538	96033658	KABELSTRANG
ISOLIERSCHLAUCH DN12X0,6	11082605	205	2.82	537	96033657	KABELSTRANG
ISOLIERSCHLAUCH DN14X0,8	603012608	24	3	518	916240908	EL.KUEHLWASSERVORWAE
ISOLIERSCHLAUCH DN14X0,8	603012608	24	3	521	916240808	EL.KUEHLWASSERVORWAE
ISOLIERSCHLAUCH DN14X0,8	603012608	202	3.2	959	96033580	VERKABELUNG MONTAGETA
ISOLIERSCHLAUCH DN4X0,5	11082601	201	3.53	538	96033658	KABELSTRANG
ISOLIERSCHLAUCH DN4X0,5	11082601	201	4.27	542	96033659	KABELSTRANG
ISOLIERSCHLAUCH DN4X0,5	11082601	4	0.28	955	963398008	AXIALLUEFTER VORM.OBEN
ISOLIERSCHLAUCH DN6X0,5	11082602	202	27.5	265	96034538	KABELSTRANG
ISOLIERSCHLAUCH DN6X0,5	11082602	202	7.39	302	96047224	LEITUNG
ISOLIERSCHLAUCH DN6X0,5	11082602	202	2.03	537	96033657	KABELSTRANG
ISOLIERSCHLAUCH DN6X0,5	11082602	202	18.11	538	96033658	KABELSTRANG
ISOLIERSCHLAUCH DN6X0,5	11082602	202	0.2	1514	967035508	LEITUNG
ISOLIERSCHLAUCH DN8X0,65	11082603	203	1.43	265	96034538	KABELSTRANG
ISOLIERSCHLAUCH DN8X0,65	11082603	203	34.18	302	96047224	LEITUNG
ISOLIERSCHLAUCH DN8X0,65	11082603	203	0.93	537	96033657	KABELSTRANG
ISOLIERSCHLAUCH DN8X0,65	11082603	203	16.81	538	96033658	KABELSTRANG
ISOLIERSCHLAUCH DN8X0,65	11082603	201	4	959	96033580	VERKABELUNG MONTAGETA
KABEL 1,5M	11320215	52	1	971	96035787	AUSRUESTUNG KAMERA KAB
KABEL 1,5M	11320223	53	1	971	96035787	AUSRUESTUNG KAMERA KAB
KABEL 1,5M	614045608	49	2	473	966355708	AUSRUESTUNG KAMERA DRE
KABEL 1,5M	614045608	31	1	972	966355908	AUSRUEST.KAMERA MASCHI
KABEL 10M	614045908	39	2	473	966355708	AUSRUESTUNG KAMERA DRE
KABEL 12M	614037608	40	2	473	966355708	AUSRUESTUNG KAMERA DRE
KABEL 16M	11213762	35	1	1121	919294608	A-SCHEINWERFER S-ANLEN
KABEL 16M	614043508	6	1	480	966356108	AUSRUESTUNG KAMERA WI
KABEL 2X0,34+1X0,14-25	10470140	5	1	477	966356008	AUSRUESTUNG KAMERA
KABEL 4X2X0,34X0,14-20	10424033	6	1	477	966356008	AUSRUESTUNG KAMERA
KABEL 7M	10552749	51	1	971	96035787	AUSRUESTUNG KAMERA KAB

Bezeichnung	Artikel	Pos.	Menge	Seite	Baugruppe	Bezeichnung
KABEL 7M	10552749	51	1	972	966355908	AUSRUEST.KAMERA MASCHI
KABEL 7M	614037408	37	2	473	966355708	AUSRUESTUNG KAMERA DRE
KABEL 8M	614037708	47	1	473	966355708	AUSRUESTUNG KAMERA DRE
KABEL 9M	614041808	38	1	473	966355708	AUSRUESTUNG KAMERA DRE
KABELBAUM 3300MM	553186908	25	1	536	96033615	KABELLISTE KRANFUEHRERK
KABELBAUM ANBAU	12416117	580	1	687	13455092	DIESELMOTOR
KABELBAUM W700	12410650	1	1	765	12416117	KABELBAUM ANBAU
KABELBINDER 2,5X99-SCHWA	12104811	268	1	538	96033658	KABELSTRANG
KABELBINDER 2,5X99-SCHWA	12104811	268	36	540	96034783	KABELSTRANG
KABELBINDER 2,5X99-SCHWA	12104811	268	36	541	96034784	KABELSTRANG
KABELBINDER 2,5X99-SCHWA	12104811	38	5	806	919205608	HARNSTOFFANLAGE
KABELBINDER 2,5X99-SCHWA	12104811	268	100	959	96033580	VERKABELUNG MONTAGETA
KABELBINDER 2,5X99-SCHWA	12104811	217	15	1288	966841808	KLEMMKASTEN
KABELBINDER 2,5X99-SCHWA	12104811	261	5	1324	96052001	KLEMMKASTEN KPL.
KABELBINDER 2,5X99-SCHWA	12104811	276	15	1431	966420408	KLEMMKASTEN
KABELBINDER 2,5X99-SCHWA	12104811	260	5	1477	967073408	KLEMMKASTEN KPL.
KABELBINDER 3,6X142-SCH	12104809	261	2	264	96041616	LEITUNG
KABELBINDER 3,6X142-SCH	12104809	261	1	265	96034538	KABELSTRANG
KABELBINDER 3,6X142-SCH	12104809	261	1	302	96047224	LEITUNG
KABELBINDER 3,6X142-SCH	12104809	261	1	537	96033657	KABELSTRANG
KABELBINDER 3,6X142-SCH	12104809	261	6	540	96034783	KABELSTRANG
KABELBINDER 3,6X142-SCH	12104809	261	6	541	96034784	KABELSTRANG
KABELBINDER 3,6X142-SCH	12104809	261	100	959	96033580	VERKABELUNG MONTAGETA
KABELBINDER 3,6X142-SCH	12104809	261	1	1327	96052005	LEITUNG
KABELBINDER 3,6X142-SCH	12104809	261	1	1434	967255308	LEITUNG
KABELBINDER 3,6X203-SCH	12104810	269	20	542	96033659	KABELSTRANG
KABELBINDER 3,6X203-SCH	12104810	267	100	959	96033580	VERKABELUNG MONTAGETA
KABELBINDER 3,6X203-SCH	12104810	154	5	1512	967035308	LEITUNGSTROMMEL KPL.
KABELBINDER 4,6X200-SCH	11691035	150	21	786	919203408	SCHALLDAEMPFERANLAGE O
KABELBINDER 4,6X200-SCH	11691035	150	9	794	919203508	SCHALLDAEMPFERANLAGE
KABELBINDER 4,6X200-SCH	11691035	48	9	1500	966887908	BOCK LI.
KABELBINDER 4,6X200-SW/GR	11691013	97	3	766	12416117	KABELBAUM ANBAU
KABELBINDER 4,8X292-SCH	10874588	99	7	766	12416117	KABELBAUM ANBAU
KABELBINDERHALTER 28X28-	10870511	37	5	806	919205608	HARNSTOFFANLAGE
KABELBINDERHALTER 28X28-	10870511	30	4	882	96034780	KLEMMKASTEN
KABELBINDERHALTER 28X28-	10870511	13	4	936	919203708	KRAFTSTOFFBEHAELTER KPL
KABELBINDERHALTER 28X28-	10870511	7	3	1397	967271008	KLEMMKASTEN KPL.
KABELBINDERHALTER 46X70-	10872676	46	3	359	919207608	ANTRIEBSAGGREGAT KLIMAA
KABELBINDERHALTER 46X70-	10872676	11	5	571	918705808	GRUNDRAHMEN VORM.
KABELBINDERHALTER 46X70-	10872676	66	28	615	96018031	BEFESTIGUNGSTEILE GRUN
KABELBINDERHALTER 46X70-	10872676	267	86	1255	916324608	D-ANLENKSTUECK VORM.
KABELBINDERHALTER 46X70-	10872676	14	5	1259	966221808	MITNEHMER LINKS
KABELBINDERHALTER 46X70-	10872676	172	79	1304	915745708	D-KOPFSTUECK VORM.
KABELBINDERHALTER 46X70-	10872676	12	23	1492	966887508	QUERTRAEGER
KABELBINDERHALTER 46X70-	10872676	23	2	1494	966888308	SCHALTEINHEIT
KABELBINDERHALTER 46X70-	10872676	23	2	1495	966916408	SCHALTEINHEIT
KABELBINDERHALTER 46X70-	10872676	27	11	1497	966887708	VERBINDUNGSTRAEGER
KABELBINDERHALTER 46X70-	10872676	47	1	1500	966887908	BOCK LI.
KABELBINDERHALTER 8,1X-S	11492315	26	2	532	96033639	AUFBAUTEILE MONTAGEPLA
KABELDOSE M11-Z	604505508	516	1	265	96034538	KABELSTRANG
KABELDOSE M11-Z	604505508	513	9	302	96047224	LEITUNG
KABELDOSE M3	10816739	505	1	1326	96052004	LEITUNG
KABELDOSE M3	10816739	502	2	1327	96052005	LEITUNG
KABELEINFUEHRUNG	963625108	2	1	945	96036153	SCHALTSCHRANK MECH.
KABELHALTER	720014408	33	3	252	966222408	MONTAGETEILE VORDERTEIL
KABELHALTER	720014408	83	2	1085	916332108	S-KOPFSTUECK
KABELHALTER	720014408	63	5	1102	915721308	L-KOPFSTUECK
KABELHALTER	720014408	59	2	1112	916177008	ROLLENSATZ
KABELHALTER	720014408	59	2	1117	916177108	ROLLENSATZ
KABELHALTER	720014408	241	1	1255	916324608	D-ANLENKSTUECK VORM.

Bezeichnung	Artikel	Pos.	Menge	Seite	Baugruppe	Bezeichnung
KABELHALTER	720014408	65	5	1346	916303808	D-ZWISCHENSTUECK
KABELHALTER	720014408	59	5	1357	917223708	D-ZWISCHENSTUECK
KABELHALTER	720014408	61	2	1366	917223808	D-ZWISCHENSTUECK
KABELHALTER	720014408	63	1	1389	966890708	WA-BOCK 1 ANLENKSTUECK
KABELHALTER DC01 FE//ZNNI	953650008	38	13	322	915751408	WINDE 1 VORM.
KABELHALTER DC01 FE//ZNNI	953650008	38	13	345	915751608	WINDE 2 VORM.
KABELHALTER DC01 FE//ZNNI	953650008	43	66	384	965661008	RAHMEN VORM.
KABELHALTER DC01 FE//ZNNI	953650008	78	40	390	965661108	STUETZE KPL.
KABELHALTER DC01 FE//ZNNI	953650008	33	1	488	919258508	ZUSATZHEIZUNG OW
KABELHALTER DC01 FE//ZNNI	953650008	6	1	517	966465608	KUEHLWASSERVORWAERM
KABELHALTER DC01 FE//ZNNI	953650008	6	1	520	966465708	KUEHLWASSERVORWAERM
KABELHALTER DC01 FE//ZNNI	953650008	58	13	615	96018031	BEFESTIGUNGSTEILE GRUN
KABELHALTER DC01 FE//ZNNI	953650008	6	2	629	963383008	KONSOLE
KABELHALTER DC01 FE//ZNNI	953650008	102	76	1056	916305808	S-ANLENKSTUECK VORM.
KABELHALTER DC01 FE//ZNNI	953650008	81	31	1085	916332108	S-KOPFSTUECK
KABELHALTER DC01 FE//ZNNI	953650008	62	32	1101	915721308	L-KOPFSTUECK
KABELHALTER DC01 FE//ZNNI	953650008	52	44	1170	915753108	WINDE 3 VORM.
KABELHALTER DC01 FE//ZNNI	953650008	52	35	1192	915753208	WINDE 5 VORM.
KABELHALTER DC01 FE//ZNNI	953650008	32	14	1213	915753308	WINDE 6 VORM.
KABELHALTER DC01 FE//ZNNI	953650008	37	30	1372	966649408	VERSTELLFLASCHE KPL.
KABELHALTER DC01 FE//ZNNI	953650008	62	22	1389	966890708	WA-BOCK 1 ANLENKSTUECK
KABELHALTER DC01 FE//ZNNI	953650008	65	20	1403	916115908	WA-BOCK 1 KOPFSTUECK
KABELHALTER DC01 FE//ZNNI	953650008	94	6	1413	915746608	WA-BOCK 2 ANLENKSTUECK
KABELHALTER DC01 FE//ZNNI	953650008	86	38	1427	916302808	W-ANLENKSTUECK
KABELHALTER DC01 FE//ZNNI	953650008	48	19	1475	915744908	MASTNASE
KABELHALTERUNG 2X530X65	974946908	4	1	945	96036153	SCHALTSCHRANK MECH.
KABELKANAL 37X37/2000 PVC	10467351	50	2	888	966574708	EL.ZUSATZTEILE STROMAGG
KABELKANAL 40X40/2000	601406108	71	0.58	950	96061868	AUFBAUTEILE MONTAGETAFE
KABELKANAL 40X60/2000	601406408	72	0.64	950	96061868	AUFBAUTEILE MONTAGETAFE
KABELKANAL 80X100/2000	601414208	76	1.02	950	96061868	AUFBAUTEILE MONTAGETAFE
KABELKANAL 80X100/2000	601414208	77	0.92	950	96061868	AUFBAUTEILE MONTAGETAFE
KABELLISTE BATTERIEKASTE	96033202	10	1	779	96033201	ELEKTRIK BATTERIEKASTEN
KABELLISTE DREHBUEHNE	96045405	20	1	257	919238508	ELEKTRIK DREHBUEHNE VOR
KABELLISTE EL.ANLAGE ROL	966344508	20	1	446	915740808	ELEKTRIK ROLLENDREHVERBI
KABELLISTE FREMDEINSPEIS	966871108	3	1	1022	916913708	FREMDEINSPEISUNG
KABELLISTE KRANFUEHRERK	96033615	6	1	522	919218608	ELEKTRIK KRANFUEHRERKAB
KABELLISTE MASCHINENHAU	96033521	20	1	876	919412408	ELEKTRIK MASCHINENHAUS
KABELMARKER	923512208	(500)	2	84	966448108	KLEMMKASTEN VORM.
KABELMARKER	923512208	(500)	2	95	966448308	KLEMMKASTEN VORM.
KABELMARKER	923512208	500	2	259	96045406	LEITUNG
KABELMARKER	923512208	500	3	264	96041616	LEITUNG
KABELMARKER	923512208	500	18	265	96034538	KABELSTRANG
KABELMARKER	923512208	500	2	266	96041617	LEITUNG
KABELMARKER	923512208	500	2	267	96041505	LEITUNG
KABELMARKER	923512208	500	40	302	96047224	LEITUNG
KABELMARKER	923512208	500	141	535	96033640	DRAEHTE KPL.ARMATUR
KABELMARKER	923512208	500	11	537	96033657	KABELSTRANG
KABELMARKER	923512208	500	38	538	96033658	KABELSTRANG
KABELMARKER	923512208	500	8	540	96034783	KABELSTRANG
KABELMARKER	923512208	500	8	541	96034784	KABELSTRANG
KABELMARKER	923512208	500	42	542	96033659	KABELSTRANG
KABELMARKER	923512208	500	2	543	96034782	LEITUNG
KABELMARKER	923512208	(500)	1	1095	966418908	KLEMMKASTEN
KABELMARKER	923512208	(500)	1	1095	966418908	KLEMMKASTEN
KABELMARKER	923512208	500	4	1289	966885808	LEITUNG
KABELMARKER	923512208	500	10	1326	96052004	LEITUNG
KABELMARKER	923512208	500	10	1327	96052005	LEITUNG
KABELMARKER	923512208	500	1	1432	967255108	LEITUNG
KABELMARKER	923512208	500	1	1433	967255208	LEITUNG
KABELMARKER	923512208	500	1	1434	967255308	LEITUNG

Bezeichnung	Artikel	Pos.	Menge	Seite	Baugruppe	Bezeichnung
KABELMARKER	923512208	500	2	1436	967260608	LEITUNG
KABELMARKER	923512208	500	2	1514	967035508	LEITUNG
KABELMARKER	923512208	500	3	1515	966997708	LEITUNG
KABELMARKER	923512208	500	3	1516	966997808	LEITUNG
KABELSATZ	12103162	998	1	993	11621256	LUFTHEIZGERAET
KABELSATZ WL710	10441308	2	1	765	12416117	KABELBAUM ANBAU
KABELSATZ WL713	10144701	5	1	765	12416117	KABELBAUM ANBAU
KABELSATZ WL720	11100081	4	2	765	12416117	KABELBAUM ANBAU
KABELSCHLAUCH DN16X0,6	11124205	223	2	542	96033659	KABELSTRANG
KABELSCHLAUCH DN25X0,6	11124208	225	3.03	265	96034538	KABELSTRANG
KABELSCHLAUCH DN25X0,6	11124208	225	2.73	538	96033658	KABELSTRANG
KABELSCHLAUCH DN30X0,6	11124209	226	5.03	265	96034538	KABELSTRANG
KABELSCHLAUCH DN30X0,6	11124209	226	5.76	302	96047224	LEITUNG
KABELSCHLAUCH DN30X0,6	11124209	226	1.9	537	96033657	KABELSTRANG
KABELSCHLAUCH DN30X0,6	11124209	226	1.74	540	96034783	KABELSTRANG
KABELSCHLAUCH DN30X0,6	11124209	226	1.84	541	96034784	KABELSTRANG
KABELSCHLAUCH DN35X0,6	11124210	227	0.9	265	96034538	KABELSTRANG
KABELSCHLAUCH DN35X0,6	11124210	227	0.5	302	96047224	LEITUNG
KABELSCHLAUCH DN35X0,6	11124210	227	0.2	538	96033658	KABELSTRANG
KABELSCHLAUCH DN40X0,6	11124211	228	1.9	542	96033659	KABELSTRANG
KABELSCHUH DIN 46237 M6/1	602217908	34	6	542	96033659	KABELSTRANG
KABELSTECKER 4-POL	10015704	509	1	265	96034538	KABELSTRANG
KABELSTECKER 4-POL	10015704	507	1	302	96047224	LEITUNG
KABELSTECKER 7-POL	10025278	(1)	1	473	966355708	AUSRUESTUNG KAMERA DRE
KABELSTECKER 7-POL	10025278	(1)	1	473	966355708	AUSRUESTUNG KAMERA DRE
KABELSTRANG W200L	966573608	2	1	27	966138208	KLEMMKASTEN VORM.
KABELSTRANG W200R	966620808	4	1	27	966138208	KLEMMKASTEN VORM.
KABELSTRANG W204	966611808	19	1	84	966448108	KLEMMKASTEN VORM.
KABELSTRANG W209	966612008	19	1	95	966448308	KLEMMKASTEN VORM.
KABELSTRANG W223	966514008	23	1	187	966501708	KLEMMKASTEN VORM.
KABELSTRANG W243	966514708	23	1	124	966501608	KLEMMKASTEN VORM.
KABELSTRANG W300	96033657	10	1	536	96033615	KABELLISTE KRANFUEHRERK
KABELSTRANG W300A	96033658	11	1	536	96033615	KABELLISTE KRANFUEHRERK
KABELSTRANG W301	96034783	12	1	536	96033615	KABELLISTE KRANFUEHRERK
KABELSTRANG W302	96034784	13	1	536	96033615	KABELLISTE KRANFUEHRERK
KABELSTRANG W305	966585308	14	1	536	96033615	KABELLISTE KRANFUEHRERK
KABELSTRANG W306	968247108	28	1	536	96033615	KABELLISTE KRANFUEHRERK
KABELSTRANG W346	96023876	(10)	1	549	96023877	ELEKTRIK PEDALGEBER
KABELSTRANG W352	966586708	2	1	550	966153108	EL.KLIMAANLAGE.U.STROMAG
KABELSTRANG W360	96033659	15	1	536	96033615	KABELLISTE KRANFUEHRERK
KABELSTRANG W400	964842508	1	1	482	916872208	ADAPTER DATENLOGGER
KABELSTRANG W500	96034538	12	1	263	96034537	KLEMMKASTEN
KABELSTRANG W521	965385108	20	1	330	966541108	KLEMMKASTEN KPL.
KABELSTRANG W522	965385208	20	1	347	966541408	KLEMMKASTEN KPL.
KABELSTRANG W620	966891108	(1)	1	513	96012480	LADEGERAET
KABELSTRANG W621	966923108	(2)	1	513	96012480	LADEGERAET
KABELSTRANG W645	966574408	2	1	887	966155708	ELEKTRIK STROMAGGREGAT
KABELSTRANG W645D	96011344	5	1	887	966155708	ELEKTRIK STROMAGGREGAT
KABELSTRANG W650	966922808	(1)	1	514	96012481	LADEGERAET
KABELSTRANG W651	966923008	(2)	1	514	96012481	LADEGERAET
KABELSTRUMPF 15	602707208	503	3	1436	967260608	LEITUNG
KABELSTRUMPF 8 420	602708008	507	1	1514	967035508	LEITUNG
KABELTROMMEL 150M SPF	10813237	151	1	1067	966265208	LEITUNGSTROMMEL KPL.
KABELTROMMEL 150M SPF	10813237	151	1	1435	966420308	LEITUNGSTROMMEL KPL.
KABELTROMMEL 165M SPF	616024908	151	1	1290	966842008	LEITUNGSTROMMEL KPL.
KABELTUELLE 1,9-2,5/1,75/0,5	10473047	707	9	542	96033659	KABELSTRANG
KABELTUELLE 1,9-2,5/1,75/0,5	10473047	707	2	1514	967035508	LEITUNG
KABELTUELLE 2,4-3,0/2,4/0,6 SI	10473048	(708)	18	84	966448108	KLEMMKASTEN VORM.
KABELTUELLE 2,4-3,0/2,4/0,6 SI	10473048	(708)	18	95	966448308	KLEMMKASTEN VORM.
KABELTUELLE 2,4-3,0/2,4/0,6 SI	10473048	708	8	264	96041616	LEITUNG

Bezeichnung	Artikel	Pos.	Menge	Seite	Baugruppe	Bezeichnung
KABELTUELLE 2,4-3,0/2,4/0,6 SI	10473048	(708)	2	1095	966418908	KLEMMKASTEN
KABELTUELLE 2,4-3,0/2,4/0,6 SI	10473048	(708)	2	1095	966418908	KLEMMKASTEN
KABELTUELLE 2,4-3,0/2,4/0,6 SI	10473048	708	42	1432	967255108	LEITUNG
KABELTUELLE 2,4-3,0/2,4/0,6 SI	10473048	708	42	1433	967255208	LEITUNG
KABELTUELLE 2,4-3,0/2,4/0,6 SI	10473048	708	84	1436	967260608	LEITUNG
KABELTUELLE 3,0-7,0/3/0,6	602710008	(97)	1	1095	966418908	KLEMMKASTEN
KABELTUELLE 6-8	604508708	514	2	265	96034538	KABELSTRANG
KABELTUELLE 6-8	604508708	515	18	302	96047224	LEITUNG
KABELVERBINDER	602336408	2	1	534	926891108	VERTEILER MASSE
KABELVERBINDER 4 X M10	10878115	23	2	779	96033201	ELEKTRIK BATTERIEKASTEN
KABELVERSCHRAUBUNG M1	602441701	11	2	518	916240908	EL.KUEHLWASSERVORWAE
KABELVERSCHRAUBUNG M1	602441701	11	2	521	916240808	EL.KUEHLWASSERVORWAE
KABELVERSCHRAUBUNG M1	602441701	11	2	1023	966871008	ANBAUTEILE FREMDEINSPEIS
KABELVERSCHRAUBUNG M1	602424108	267	3	124	966501608	KLEMMKASTEN VORM.
KABELVERSCHRAUBUNG M1	602424108	267	2	160	966139008	KLEMMKASTEN VORM.
KABELVERSCHRAUBUNG M1	602424108	267	2	187	966501708	KLEMMKASTEN VORM.
KABELVERSCHRAUBUNG M1	602424108	267	3	213	966138608	KLEMMKASTEN VORM.
KABELVERSCHRAUBUNG M1	602424108	508	2	259	96045406	LEITUNG
KABELVERSCHRAUBUNG M1	602424108	505	2	267	96041505	LEITUNG
KABELVERSCHRAUBUNG M1	602424108	(153)	1	545	96033616	ELEKTRIK ANBAUTEILE KABIN
KABELVERSCHRAUBUNG M1	602424108	34	1	545	96033616	ELEKTRIK ANBAUTEILE KABIN
KABELVERSCHRAUBUNG M1	602424108	503	1	1434	967255308	LEITUNG
KABELVERSCHRAUBUNG M1	602424108	10	1	1513	10028002	LEITUNGSTROMMEL
KABELVERSCHRAUBUNG M2	10216578	13	2	518	916240908	EL.KUEHLWASSERVORWAE
KABELVERSCHRAUBUNG M2	10216578	13	2	521	916240808	EL.KUEHLWASSERVORWAE
KABELVERSCHRAUBUNG M2	602441001	504	1	1515	966997708	LEITUNG
KABELVERSCHRAUBUNG M2	602441001	504	1	1516	966997808	LEITUNG
KABELVERSCHRAUBUNG M2	602424208	16	2	27	966138208	KLEMMKASTEN VORM.
KABELVERSCHRAUBUNG M2	602424208	266	1	124	966501608	KLEMMKASTEN VORM.
KABELVERSCHRAUBUNG M2	602424208	266	1	213	966138608	KLEMMKASTEN VORM.
KABELVERSCHRAUBUNG M2	602424208	504	2	264	96041616	LEITUNG
KABELVERSCHRAUBUNG M2	602424208	272	1	403	966419408	KLEMMKASTEN SA-BOCK VO
KABELVERSCHRAUBUNG M2	602424208	274	1	403	966419408	KLEMMKASTEN SA-BOCK VO
KABELVERSCHRAUBUNG M2	602424208	420	2	1290	966842008	LEITUNGSTROMMEL KPL.
KABELVERSCHRAUBUNG M2	602424208	8	2	1512	967035308	LEITUNGSTROMMEL KPL.
KABELVERSCHRAUBUNG M2	602424208	3	1	1513	10028002	LEITUNGSTROMMEL
KABELVERSCHRAUBUNG M2	602424208	506	1	1514	967035508	LEITUNG
KABELVERSCHRAUBUNG M2	602425708	270	3	403	966419408	KLEMMKASTEN SA-BOCK VO
KABELVERSCHRAUBUNG M25	602424308	(507)	2	84	966448108	KLEMMKASTEN VORM.
KABELVERSCHRAUBUNG M25	602424308	(507)	2	95	966448308	KLEMMKASTEN VORM.
KABELVERSCHRAUBUNG M25	602424308	270	1	124	966501608	KLEMMKASTEN VORM.
KABELVERSCHRAUBUNG M25	602424308	270	1	160	966139008	KLEMMKASTEN VORM.
KABELVERSCHRAUBUNG M25	602424308	270	1	187	966501708	KLEMMKASTEN VORM.
KABELVERSCHRAUBUNG M25	602424308	270	1	213	966138608	KLEMMKASTEN VORM.
KABELVERSCHRAUBUNG M25	602424308	511	1	265	96034538	KABELSTRANG
KABELVERSCHRAUBUNG M25	602424308	503	2	266	96041617	LEITUNG
KABELVERSCHRAUBUNG M25	602424308	507	2	1289	966885808	LEITUNG
KABELVERSCHRAUBUNG M25	602425808	12	1	1291	616024908	KABELTROMMEL
KABELVERSCHRAUBUNG M25	12101839	503	1	264	96041616	LEITUNG
KABELVERSCHRAUBUNG M3	10878819	503	1	543	96034782	LEITUNG
KABELVERSCHRAUBUNG M32	602425908	503	1	1432	967255108	LEITUNG
KABELVERSCHRAUBUNG M32	602425908	503	1	1433	967255208	LEITUNG
KABELVERSCHRAUBUNG M32	10875696	284	1	1067	966265208	LEITUNGSTROMMEL KPL.
KABELVERSCHRAUBUNG M32	10875696	284	1	1435	966420308	LEITUNGSTROMMEL KPL.
KABELVERSCHRAUBUNG M32	10875031	508	1	1432	967255108	LEITUNG
KABELVERSCHRAUBUNG M32	10875031	504	1	1433	967255208	LEITUNG
KABELVERSCHRAUBUNG M32	10875031	505	1	1436	967260608	LEITUNG
KABELVERSCHRAUBUNG M32	12101718	506	1	1326	96052004	LEITUNG
KABELVERSCHRAUBUNG M32	12101718	507	1	1327	96052005	LEITUNG
KABELVERSCHRAUBUNG M40	602424508	18	1	27	966138208	KLEMMKASTEN VORM.

Bezeichnung	Artikel	Pos.	Menge	Seite	Baugruppe	Bezeichnung
KABINE LR SPF	10651874	1	1	498	919266408	KRANFUEHRERKABINE VORM
KAEFIGMUTTER M10	413004408	112	20	106	917523808	RAUPENTRAEGER LI.
KAEFIGMUTTER M10	413004408	122	20	149	917525508	RAUPENTRAEGER LI.
KAEFIGMUTTER M10	413004408	112	20	179	917525608	RAUPENTRAEGER RE.
KAEFIGMUTTER M10	413004408	122	20	206	917525908	RAUPENTRAEGER RE.
KAEFIGMUTTER M10	413004408	84	3	566	918744708	MASCHINENHAUS GRUNDRAH
KAEFIGMUTTER M10	413004408	40	4	1332	96051961	ZUGZYLINDER VORM.
KAEFIGMUTTER M10	413004408	40	4	1340	96051962	ZUGZYLINDER VORM.
KAEFIGMUTTER M5 ST	10455281	27	6	975	918810308	STEUERSTAND
KAEFIGMUTTER M6	413002708	350	20	607	96033135	BEFESTIGUNGSTEILE HYDR
KAEFIGMUTTER M6	413002708	44	4	975	918810308	STEUERSTAND
KAEFIGMUTTER M6	413002708	351	6	1015	96034284	KOMBIKUEHLER VORM.
KAEFIGMUTTER M6	413003008	16	6	524	96033614	ARMATUREN RE.
KAEFIGMUTTER M6	413003008	350	16	1015	96034284	KOMBIKUEHLER VORM.
KAEFIGMUTTER M8	413003108	16	9	943	919412508	EINBAUTEILE SCHALTSCHRAN
KAEFIGMUTTER M8 A2/ST A2	10875858	23	8	806	919205608	HARNSTOFFANLAGE
KAEFIGMUTTER M8 A2/ST A2	10875858	353	212	903	919203908	VERKLEIDUNG MASCHINENH
KAEFIGMUTTER M8 A2/ST A2	10875858	11	2	928	96042450	DECKEL VORM.
KAEFIGMUTTER M8 A2/ST A2	10875858	11	2	930	96042451	DECKEL VORM.
KAEFIGMUTTER M8 A2/ST A2	10875858	11	2	932	96042452	DECKEL VORM.
KAEFIGMUTTER M8 A2/ST A2	10875858	11	2	934	96042453	DECKEL VORM.
KAEFIGMUTTER M8 A2/ST A2	413003208	10	2	573	965886508	DACH KPL.
KAEFIGMUTTER M8 A2/ST A2	413003208	352	2	576	96035947	DACH KPL.
KAEFIGMUTTER M8 A2/ST A2	413003208	18	2	579	965886708	DACH KPL.
KAEFIGMUTTER M8 A2/ST A2	413003208	10	2	580	965886908	DACH KPL.
KAEFIGMUTTER M8 A2/ST A2	413003208	10	2	581	965887008	DACH KPL.
KAEFIGPAAR	10472057	32	1	655	10412331	TRIEBWERK
KALOTTE	606144808	25	4	527	96033638	OBERTEIL VORM.
KAMERA SPF	614043608	17	7	473	966355708	AUSRUESTUNG KAMERA DRE
KAMERA SPF	614043608	17	1	480	966356108	AUSRUESTUNG KAMERA WI
KAMERA SPF	614043608	40	1	972	966355908	AUSRUEST.KAMERA MASCHI
KAMERA SPF	614045108	18	1	473	966355708	AUSRUESTUNG KAMERA DRE
KAMERA SPF	614045108	17	2	477	966356008	AUSRUESTUNG KAMERA
KAMERAANBAU D-ANLENKS	966910608	30	1	477	966356008	AUSRUESTUNG KAMERA
KAMERAANBAU DREHBUEHN	966356408	3	1	473	966355708	AUSRUESTUNG KAMERA DRE
KAMERAANBAU WINDE 5	966358008	30	1	480	966356108	AUSRUESTUNG KAMERA WI
KAMERAHALTER SCHWK.	966251908	1	1	481	966358008	KAMERAANBAU WINDE 5
KAMERAHALTER SCHWK.	966956708	14	3	476	966356408	KAMERAANBAU DREHBUEHN
KAMERAHALTER SCHWK.	966958608	16	1	476	966356408	KAMERAANBAU DREHBUEHN
KAMERAHALTER SCHWK.	967472808	25	1	476	966356408	KAMERAANBAU DREHBUEHN
KAMERAHALTER SCHWK.	968099908	1	1	1124	968099808	KAMERAHALTER VORM.
KAMERAHALTER SCHWK. T Z	966752908	1	6	476	966356408	KAMERAANBAU DREHBUEHN
KAMERAHALTER SCHWK. T Z	966752908	1	2	479	966910608	KAMERAANBAU D-ANLENKS
KAMERAHALTER SCHWK. T Z	966753108	2	3	476	966356408	KAMERAANBAU DREHBUEHN
KAMERAHALTER SCHWK. T Z	966753108	2	2	479	966910608	KAMERAANBAU D-ANLENKS
KAMERAHALTER SCHWK. T Z	966753108	2	1	481	966358008	KAMERAANBAU WINDE 5
KAMERAHALTER VORM.	968099808	2	1	1123	968112008	MECH.ANBAUTEILE SCHEINW
KAMERAUEBERWACHUNG	919294408	137	1	10		LIEBHERR RAUPENKRAN LR
KAMERAUEBERWACHUNG K	919300108	186	1	11		LIEBHERR RAUPENKRAN LR
KANTENSCHUTZ 1-2,5X33X8,7	262105308	70	0.9	566	918744708	MASCHINENHAUS GRUNDRAH
KANTENSCHUTZ 1-2,5X33X8,7	262105308	297	0.9	569	918744708	MASCHINENHAUS GRUNDRAH
KANTENSCHUTZ 1-2,5X33X8,7	262105308	17	2.04	592	966954908	KLAPPTRITT VORM.
KANTENSCHUTZ 1-2X9,5X6,5	262103908	11	0.36	84	966448108	KLEMMKASTEN VORM.
KANTENSCHUTZ 1-2X9,5X6,5	262103908	11	0.36	95	966448308	KLEMMKASTEN VORM.
KANTENSCHUTZ 1-2X9,5X6,5	262103908	7	0.16	534	926891108	VERTEILER MASSE
KANTENSCHUTZ 1-2X9,5X6,5	262103908	(3)	0.865	566	918744708	MASCHINENHAUS GRUNDRAH
KANTENSCHUTZ 1-4X14,5X10	262104008	140	0.1	424	96038696	LAUFSTEG DREHBUEHNE
KANTENSCHUTZ 1-4X14,5X10	262104008	80	3.815	616	96018031	BEFESTIGUNGSTEILE GRUN
KANTENSCHUTZ 1-4X14,5X10	262104008	21	0.4	806	919205608	HARNSTOFFANLAGE
KANTENSCHUTZ 18,5	7370367	16	5.8	501	10651874	KABINE

Bezeichnung	Artikel	Pos.	Menge	Seite	Baugruppe	Bezeichnung
KANTENSCHUTZ 4-6X15,8X11	262106608	299	0.28	569	918744708	MASCHINENHAUS GRUNDRAH
KAPPE GUMMI	511052408	13	1	464	510401908	UMSCHALTVENTIL
KARABINERHAKEN DIN 5299 C	744010208	306	44	850	96029372	HYDR.MASCHINENHAUS
KARABINERHAKEN DIN 5299 C	744010208	60	4	1213	915753308	WINDE 6 VORM.
KARABINERHAKEN DIN 5299 C	744010208	304	6	1255	916324608	D-ANLENKSTUECK VORM.
KARABINERHAKEN DIN 5299	744010008	40	4	252	966222408	MONTAGETEILE VORDERTEIL
KARABINERHAKEN DIN 5299	744010008	16	2	1087	966490908	AUFSTIEG KPL.
KARABINERHAKEN DIN 5299 C	744010108	504	3	1436	967260608	LEITUNG
KARTUSCHE	571352308	1	1	968	502657308	LUFTTROCKNER
KB-RING 128X119,1X3,5	10145869	(3)	1	682	13455092	DIESELMOTOR
KEGELPFANNE DIN 6319 9,6 V	11113447	10	12	1393	96036791	SPEICHERZYLINDER VORM.
KEGELROLLENLAGER	10293775	10	1	439	570967508	TRIEBWERK
KEGELROLLENLAGER	570114008	10	1	370	570112908	TRIEBWERK
KEGELROLLENLAGER	761070003	3	1	325	90001090	DREHWERKANTRIEB
KEGELROLLENLAGER	761070003	3	1	1173	90006725	DREHWERKANTRIEB
KEGELROLLENLAGER DIN 720	746202801	12	1	442	90008841	DREHWERKANTRIEB
KEGELROLLENLAGER DIN 720	530099108	12	1	325	90001090	DREHWERKANTRIEB
KEGELROLLENLAGER DIN 720	530099108	12	1	1173	90006725	DREHWERKANTRIEB
KEGELROLLENLAGER DIN 720	746223801	3	1	442	90008841	DREHWERKANTRIEB
KEGELROLLENLAGER DIN 720	746224301	11	1	370	570112908	TRIEBWERK
KEGELROLLENLAGER DIN 720	746221908	11	1	439	570967508	TRIEBWERK
KEGELSCHMIERNIPPEL DIN 71	7743242	51	5	50	919045208	QUERTRAEGER
KEGELSCHMIERNIPPEL DIN 71	7743242	81	8	106	917523808	RAUPENTRAEGER LI.
KEGELSCHMIERNIPPEL DIN 71	7743242	69	12	149	917525508	RAUPENTRAEGER LI.
KEGELSCHMIERNIPPEL DIN 71	7743242	81	8	179	917525608	RAUPENTRAEGER RE.
KEGELSCHMIERNIPPEL DIN 71	7743242	69	12	206	917525908	RAUPENTRAEGER RE.
KEGELSCHMIERNIPPEL DIN 71	7743242	23	4	256	915750708	BOLZEN D-S ANLENKSTUECK
KEGELSCHMIERNIPPEL DIN 71	7743242	13	7	384	965661008	RAHMEN VORM.
KEGELSCHMIERNIPPEL DIN 71	7743242	27	2	389	965661108	STUETZE KPL.
KEGELSCHMIERNIPPEL DIN 71	7743242	4	1	396	965376108	SEILROLLE KPL.
KEGELSCHMIERNIPPEL DIN 71	7743242	19	10	433	915755208	ROLLENDREHVERB.M.DREHW
KEGELSCHMIERNIPPEL DIN 71	7743242	39	1	1055	916305808	S-ANLENKSTUECK VORM.
KEGELSCHMIERNIPPEL DIN 71	7743242	(4)	1	1084	916332108	S-KOPFSTUECK
KEGELSCHMIERNIPPEL DIN 71	7743242	55	2	1085	916332108	S-KOPFSTUECK
KEGELSCHMIERNIPPEL DIN 71	7743242	23	2	1101	915721308	L-KOPFSTUECK
KEGELSCHMIERNIPPEL DIN 71	7743242	29	2	1112	916177008	ROLLENSATZ
KEGELSCHMIERNIPPEL DIN 71	7743242	29	2	1117	916177108	ROLLENSATZ
KEGELSCHMIERNIPPEL DIN 71	7743242	14	1	1220	968419601	TROMMELLAGERUNG
KEGELSCHMIERNIPPEL DIN 71	7743242	70	6	1303	915745708	D-KOPFSTUECK VORM.
KEGELSCHMIERNIPPEL DIN 71	7743242	11	3	1384	919243508	WA-BOCK 1 ANLENKSTUECK
KEGELSCHMIERNIPPEL DIN 71	7743242	48	8	1402	916115908	WA-BOCK 1 KOPFSTUECK
KEGELSCHMIERNIPPEL DIN 71	7743242	77	4	1413	915746608	WA-BOCK 2 ANLENKSTUECK
KEGELSCHMIERNIPPEL DIN 71	7743242	16	8	1419	916116008	WA-BOCK 2 KOPFSTUECK
KEGELSCHMIERNIPPEL DIN 71	7743242	90	2	1427	916302808	W-ANLENKSTUECK
KEGELSCHMIERNIPPEL DIN 71	7743242	16	2	1429	966267408	KLAPPE KPL.
KEGELSCHMIERNIPPEL DIN 71	571578608	2	1	122	774375108	DURCHGANGSNIPPELBLOCK
KEGELSCHMIERNIPPEL DIN 7	774301101	(4)	1	1486	915761608	HAKENFLASCHE
KEILRIPPENRIEMEN 8XPKX13	10147677	9	1	754	10146947	GENERATOR ANBAU
KENNLEUCHTE 30W 10-32V	10878659	30	1	897	96040477	ZUSATZTEILE EL.MASCHINE
KENNZEICHNUNGSKARTEN 1	602743708	263	1	403	966419408	KLEMMKASTEN SA-BOCK VO
KETTE DIN 763 7X49 0.3t ST35	10663970	41	8	252	966222408	MONTAGETEILE VORDERTEIL
KETTE DIN 763 7X49 0.3t ST35	10663970	4	3.4	1039	966160608	HUBENDSCHALTER GEWICHT
KETTE DIN 763 7X49 0.3t ST35	10663970	3	2	1046	96013575	HUBENDSCHALTER GEWICHT
KETTE EN 818-1,2 31.5T-1.53	10678037	21	2	322	915751408	WINDE 1 VORM.
KETTE EN 818-1,2 31.5T-1.53	10678037	21	2	345	915751608	WINDE 2 VORM.
KETTE EN 818-1,2 31.5T-1.53	10678037	16	2	1170	915753108	WINDE 3 VORM.
KETTE EN 818-1,2 31.5T-1.53	10678037	16	2	1192	915753208	WINDE 5 VORM.
KETTENVERSCHLUSS GALV.V	773947708	80	2	1085	916332108	S-KOPFSTUECK
KETTENVERSCHLUSS GALV.V	773947708	15	1	1088	966470508	HUBENDSCHALTER VORM.
KETTENVERSCHLUSS GALV.V	773947708	15	1	1089	966470608	HUBENDSCHALTER VORM.

Bezeichnung	Artikel	Pos.	Menge	Seite	Baugruppe	Bezeichnung
KETTENVERSCHLUSS GALV.V	773947708	55	2	1101	915721308	L-KOPFSTUECK
KETTENVERSCHLUSS GALV.V	773947708	508	1	1514	967035508	LEITUNG
KFZ-LEITUNG 0,5	10870538	344	0.16	538	96033658	KABELSTRANG
KFZ-LEITUNG 0,5	10870538	344	4.3	542	96033659	KABELSTRANG
KFZ-LEITUNG 0,75	10870539	345	74.96	302	96047224	LEITUNG
KFZ-LEITUNG 0,75	10870539	345	10.8	538	96033658	KABELSTRANG
KFZ-LEITUNG 0,75	10870539	(345)	0.32	1095	966418908	KLEMMKASTEN
KFZ-LEITUNG 0,75	10870539	345	0.8	1514	967035508	LEITUNG
KFZ-LEITUNG 1,0	10870540	305	259.9	265	96034538	KABELSTRANG
KFZ-LEITUNG 1,0	10870540	305	129.5	302	96047224	LEITUNG
KFZ-LEITUNG 1,0	10870540	305	181.6	537	96033657	KABELSTRANG
KFZ-LEITUNG 1,0	10870540	305	172.5	538	96033658	KABELSTRANG
KFZ-LEITUNG 1,0	10870540	(305)	0.16	1095	966418908	KLEMMKASTEN
KFZ-LEITUNG 1,5	10870541	307	6.4	538	96033658	KABELSTRANG
KFZ-LEITUNG 2,5	10870542	309	1.8	538	96033658	KABELSTRANG
KFZ-LEITUNG 2,5	10870542	309	13.8	542	96033659	KABELSTRANG
KIPPHEBEL VORM.	10119407	2	2	710	10122503	KIPPHEBELBOCK VORM.
KIPPHEBELBOCK	10122504	1	1	710	10122503	KIPPHEBELBOCK VORM.
KIPPHEBELBOCK VORM.	10122503	1	1	709	10118060	KIPPHEBELWERK KPL.
KIPPHEBELWERK KPL. NEIN	10118060	81	8	682	13455092	DIESELMOTOR
KLAMMER	11100970	3	1	1125	11004726	ARBEITSSCHEINWERFER
KLAMMER	6202909	509	1	1327	96052005	LEITUNG
KLAMMER	6202909	505	1	1434	967255308	LEITUNG
KLAMMER 50X182X36 S960QL+	979281508	2	10	1308	966640408	STANGE KPL.
KLAMMER 50X182X36 S960QL+	979281508	2	10	1542	965646208	STANGE VORM.
KLAMMER 50X182X36 S960QL+	979281508	2	16	1544	965523008	STANGE VORM.
KLAMMER 50X182X36 S960QL+	979281508	(2)	12	1546	968244508	STANGE KPL.
KLAMMER 50X182X36 S960QL+	979281508	(2)	8	1547	966191408	STANGE KPL.
KLAMMER 50X182X36 S960QL+	979281508	2	10	1549	966377708	STANGE VORM.
KLAMMER 50X182X36 S960QL+	979281508	(2)	4	1550	966203408	STANGE KPL.
KLAMMER 50X182X36 S960QL+	979281508	(2)	16	1551	966160008	STANGE KPL.
KLAMMER 50X182X36 S960QL+	979281508	2	4	1553	966659108	STANGE VORM.
KLAMMER 50X182X36 S960QL+	979281508	2	4	1556	966659508	STANGE VORM.
KLAMMER 50X182X36 S960QL+	979281508	2	4	1558	966663608	STANGE VORM.
KLAMMER 50X182X36 S960QL+	979281508	2	16	1560	966831208	STANGE VORM.
KLAMMER 50X182X36 S960QL+	979281508	2	8	1562	966839008	STANGE VORM.
KLAMMER 50X182X36 S960QL+	979281508	2	8	1566	967086808	ZUGSTANGE VORM.
KLAMMER 50X182X36 S960QL+	979281508	2	6	1568	967088108	ZUGSTANGE VORM.
KLAMMER 50X182X36 S960QL+	979281508	2	6	1570	967089808	ZUGSTANGE VORM.
KLAMMER SURE-SEAL	605215508	508	1	1326	96052004	LEITUNG
KLAPPE KPL.	966267408	10	1	1426	916302808	W-ANLENKSTUECK
KLAPPE SCHWK.	965966408	9	2	247	915750608	DREHBUEHNENRAHMEN VOR
KLAPPE SCHWK.	965966508	10	2	247	915750608	DREHBUEHNENRAHMEN VOR
KLAPPE SCHWK. RAL 1007	966268608	1	1	1429	966267408	KLAPPE KPL.
KLAPPKONSOLE 4X863X497 S	979439008	2	1	583	965887208	KLAPPTRITT VORM.
KLAPPKONSOLE SCHWK. RAL	966450508	202	2	1254	916324608	D-ANLENKSTUECK VORM.
KLAPPKONSOLE SCHWK. RAL	966635108	10	2	1251	916324608	D-ANLENKSTUECK VORM.
KLAPPRAHMEN SCHWK.	965900808	1	1	583	965887208	KLAPPTRITT VORM.
KLAPPRAHMEN VORM.	966165908	2	1	223	919026408	LAUFSTEG RAUPENFAHRWER
KLAPPTEIL T ZN O	965935108	2	1	54	965956208	TREPPE
KLAPPTRITT SCHWK.	966955208	1	1	592	966954908	KLAPPTRITT VORM.
KLAPPTRITT VORM.	965887208	9	1	565	918744708	MASCHINENHAUS GRUNDRAH
KLAPPTRITT VORM.	966954908	198	1	568	918744708	MASCHINENHAUS GRUNDRAH
KLARSICHTBEHAELTER	10424594	23	1	467	11003525	ELEKTROPUMPE
KLARSICHTBEHAELTER	10663922	29	1	315	11081924	ELEKTROPUMPE
KLARSICHTBEHAELTER 4KG	7621058	18	1	121	11002835	ELEKTROPUMPE
KLEBSTOFF 10ML FLASCHE -5	8655032	104	1	689	12405454	KURBELGEHAEUSE KPL. MIT
KLEMMBRETT 6XM6	604412408	1	1	533	922648308	KLEMMBRETT VORM.
KLEMMBRETT VORM.	922648308	29	1	532	96033639	AUFBAUTEILE MONTAGEPLA
KLEMMBRETT VORM.	922648308	39	2	949	96061868	AUFBAUTEILE MONTAGETAFE

Bezeichnung	Artikel	Pos.	Menge	Seite	Baugruppe	Bezeichnung
KLEMME	636107901	37	2	949	96061868	AUFBAUTEILE MONTAGETAFE
KLEMME	636107901	(518)	2	959	96033580	VERKABELUNG MONTAGETA
KLEMME 1-4MM²	10488385	9	1	888	966574708	EL.ZUSATZTEILE STROMAGG
KLEMME 6,3/2,8X0,8MM²	10286354	274	13	124	966501608	KLEMMKASTEN VORM.
KLEMME 6,3/2,8X0,8MM²	10286354	274	13	160	966139008	KLEMMKASTEN VORM.
KLEMME 6,3/2,8X0,8MM²	10286354	274	13	187	966501708	KLEMMKASTEN VORM.
KLEMME 6,3/2,8X0,8MM²	10286354	274	13	213	966138608	KLEMMKASTEN VORM.
KLEMME 6,3/2,8X0,8MM²	10286354	260	21	403	966419408	KLEMMKASTEN SA-BOCK VO
KLEMME 6,3/2,8X0,8MM²	10286354	279	88	1069	966792108	KLEMMKASTEN KPL.
KLEMME 6,3/2,8X0,8MM²	10286354	(501)	52	1431	966420408	KLEMMKASTEN
KLEMMHAELFTE DIN 3015-1 6	10871688	185	27	1014	96034284	KOMBIKUEHLER VORM.
KLEMMHAELFTE DIN 3015-1 L	602007808	182	4	600	96021757	BEFESTIGUNGSTEILE DRUC
KLEMMHAELFTE DIN 3015-1 L	602007808	101	14	820	919204408	KRAFTSTOFFFOERDERUNG
KLEMMHAELFTE DIN 3015-1 L	7364927	184	8	600	96021757	BEFESTIGUNGSTEILE DRUC
KLEMMHAELFTE DIN 3015-1 L	602007708	100	8	820	919204408	KRAFTSTOFFFOERDERUNG
KLEMMHAELFTE DIN 3015-1 L	602007708	27	2	1005	918696808	FEUERLOESCHSYSTEM
KLEMMHAELFTE DIN 3015-1 L	602007408	186	12	1014	96034284	KOMBIKUEHLER VORM.
KLEMMHAELFTE DIN 3015-1 L	602002408	15	44	1005	918696808	FEUERLOESCHSYSTEM
KLEMMHAELFTE DIN 3015-1 L	602008108	27	4	498	919266408	KRANFUEHRERKABINE VORM
KLEMMHAELFTE DIN 3015-1 L	602008108	181	6	627	96034141	DIESELMOTOR VORM.
KLEMMHAELFTE DIN 3015-1 L	602008108	181	6	678	96034143	DIESELMOTOR VORM.
KLEMMHAELFTE DIN 3015-1 L	10663601	11	46	1005	918696808	FEUERLOESCHSYSTEM
KLEMMHAELFTE DIN 3015-1 L	7362946	51	2	488	919258508	ZUSATZHEIZUNG OW
KLEMMHAELFTE DIN 3015-1 L	602002208	181	8	600	96021757	BEFESTIGUNGSTEILE DRUC
KLEMMHAELFTE DIN 3015-1 L	602008308	183	12	600	96021757	BEFESTIGUNGSTEILE DRUC
KLEMMHAELFTE DIN 3015-1 L	602008308	180	8	606	96033135	BEFESTIGUNGSTEILE HYDR
KLEMMHAELFTE DIN 3015-1 L	602008308	102	54	820	919204408	KRAFTSTOFFFOERDERUNG
KLEMMHAELFTE DIN 3015-1 L	602008408	181	22	606	96033135	BEFESTIGUNGSTEILE HYDR
KLEMMHAELFTE DIN 3015-1 L	602008408	15	6	816	96035878	HARNSTOFFANLAGE OBEN
KLEMMHAELFTE DIN 3015-1 L	602008408	103	2	820	919204408	KRAFTSTOFFFOERDERUNG
KLEMMHAELFTE DIN 3015-1 L	602008408	182	4	1014	96034284	KOMBIKUEHLER VORM.
KLEMMHAELFTE DIN 3015-1 L	602008408	30	2	1213	915753308	WINDE 6 VORM.
KLEMMHAELFTE DIN 3015-1 L	602008508	28	2	1213	915753308	WINDE 6 VORM.
KLEMMHAELFTE DIN 3015-1 L	602008508	10	4	1221	968822801	OELMESSEINRICHTUNG
KLEMMHAELFTE DIN 3015-1 L	7005052	104	10	820	919204408	KRAFTSTOFFFOERDERUNG
KLEMMHAELFTE DIN 3015-1 L	7005052	18	4	1522	915727108	FLUG-U.WINDWARNUNG
KLEMMHAELFTE DIN 3015-1 L	7403077	10	2	445	967144608	VENTILPLATTE VORM.
KLEMMHAELFTE DIN 3015-1 L	602008808	181	20	1014	96034284	KOMBIKUEHLER VORM.
KLEMMHAELFTE DIN 3015-1 L	602009108	182	20	606	96033135	BEFESTIGUNGSTEILE HYDR
KLEMMHAELFTE DIN 3015-1 L	602009108	187	6	1014	96034284	KOMBIKUEHLER VORM.
KLEMMHAELFTE DIN 3015-1 L	602009108	24	2	1124	968099808	KAMERAHALTER VORM.
KLEMMHAELFTE DIN 3015-1 L	602009208	164	8	107	917523808	RAUPENTRAEGER LI.
KLEMMHAELFTE DIN 3015-1 L	602009208	165	8	150	917525508	RAUPENTRAEGER LI.
KLEMMHAELFTE DIN 3015-1 L	602009208	164	8	180	917525608	RAUPENTRAEGER RE.
KLEMMHAELFTE DIN 3015-1 L	602009208	165	8	207	917525908	RAUPENTRAEGER RE.
KLEMMHAELFTE DIN 3015-1 L	602009208	3	4	289	96034789	STATIV KPL.
KLEMMHAELFTE DIN 3015-1 L	602009208	189	2	606	96033135	BEFESTIGUNGSTEILE HYDR
KLEMMHAELFTE DIN 3015-1 L	602009208	184	16	1014	96034284	KOMBIKUEHLER VORM.
KLEMMHAELFTE DIN 3015-1 L	7412067	185	8	606	96033135	BEFESTIGUNGSTEILE HYDR
KLEMMHAELFTE DIN 3015-1 L	602009408	183	40	606	96033135	BEFESTIGUNGSTEILE HYDR
KLEMMHAELFTE DIN 3015-1 L	7413103	48	4	488	919258508	ZUSATZHEIZUNG OW
KLEMMHAELFTE DIN 3015-1 L	7413103	186	10	606	96033135	BEFESTIGUNGSTEILE HYDR
KLEMMHAELFTE DIN 3015-2 S	7363766	184	40	606	96033135	BEFESTIGUNGSTEILE HYDR
KLEMMHAELFTE S 4 E 64 PP	10492888	180	8	600	96021757	BEFESTIGUNGSTEILE DRUC
KLEMMHAELFTE S 4 E 64 PP	10492888	301	2	965	96032961	VERROHRUNG DRUCKLUFTA
KLEMMHAELFTE S 4 E 64 PP	10492888	306	48	1278	96029354	ZUSATZHYDRAULIK D-ANLENK
KLEMMHAELFTE S 4 R 58 PP S	602009608	188	20	606	96033135	BEFESTIGUNGSTEILE HYDR
KLEMMHEBEL	591511614	54	2	501	10651874	KABINE
KLEMMHEBEL NIROSTA	10024803	9	16	476	966356408	KAMERAANBAU DREHBUEHN
KLEMMHEBEL NIROSTA	10024803	4	4	479	966910608	KAMERAANBAU D-ANLENKS

Bezeichnung	Artikel	Pos.	Menge	Seite	Baugruppe	Bezeichnung
KLEMMHEBEL NIROSTA	10024803	11	1	481	966358008	KAMERAANBAU WINDE 5
KLEMMHEBEL NIROSTA	10024803	9	2	1123	968112008	MECH.ANBAUTEILE SCHEINW
KLEMMHEBEL NIROSTA	10024803	6	2	1124	968099808	KAMERAHALTER VORM.
KLEMMKASTEN	96044329	3	1	878	96034779	KLEMMKASTEN KABINE
KLEMMKASTEN BELEUCHTUN	927868908	510	2	302	96047224	LEITUNG
KLEMMKASTEN BLINDSTECKE	968221508	4	1	878	96034779	KLEMMKASTEN KABINE
KLEMMKASTEN BLINDSTECKE	967021108	60	1	876	919412408	ELEKTRIK MASCHINENHAUS
KLEMMKASTEN GELAENDER	968218508	1	1	891	96051755	KLEMMKASTEN MASCHINENH
KLEMMKASTEN KABINE	96034779	30	1	876	919412408	ELEKTRIK MASCHINENHAUS
KLEMMKASTEN KPL. S1100	966997608	10	1	1510	966929708	ELEKTRIK BALLASTPALETTE
KLEMMKASTEN KPL. S1910	966792108	9	1	1066	919296308	ELEKTRIK S-ANLENKSTUECK
KLEMMKASTEN KPL. S1925	966542708	20	1	1196	915750008	ELEKTRIK WINDE 5
KLEMMKASTEN KPL. S1945	967271008	20	1	1395	966952708	EL.WA-BOCK 1 ANLENKSTUEC
KLEMMKASTEN KPL. S1950	967273808	20	1	1404	967273608	EL.WA-BOCK 1 KOPFSTUECK
KLEMMKASTEN KPL. S1994	967922708	10	1	1482	967276808	SENDER
KLEMMKASTEN KPL. S1995	967276908	10	1	1480	967276708	EMPFAENGER
KLEMMKASTEN KPL. S2030	967073408	6	1	1476	966754408	ELEKTRIK MASTNASE
KLEMMKASTEN KPL. S2063	966541908	20	1	1175	915749808	ELEKTRIK WINDE 3
KLEMMKASTEN KPL. S2066	966543108	20	1	1228	915750108	ELEKTRIK WINDE 6
KLEMMKASTEN KPL. S2070	96052001	1	1	1322	919752308	ELEKTRIK D-KOPFSTUECK
KLEMMKASTEN KPL. S521	966541108	20	1	328	915749608	ELEKTRIK WINDE 1
KLEMMKASTEN KPL. S522	966541408	20	1	346	915749708	ELEKTRIK WINDE 2
KLEMMKASTEN MASCHINENH	96051755	70	1	876	919412408	ELEKTRIK MASCHINENHAUS
KLEMMKASTEN RAHMEN	96051756	2	1	891	96051755	KLEMMKASTEN MASCHINENH
KLEMMKASTEN S1930	966469508	1	1	1103	966469408	ELEKTRIK L-KOPFSTUECK
KLEMMKASTEN S1960	966420408	2	1	1430	966268408	ELEKTRIK W-ANLENKSTUECK
KLEMMKASTEN S1980	966418908	1	1	1093	966418708	ELEKTRIK S-KOPFSTUECK
KLEMMKASTEN S2050	966841808	1	1	1286	915747808	ELEKTRIK D-ANLENKSTUECK
KLEMMKASTEN S500	966530408	1	1	878	96034779	KLEMMKASTEN KABINE
KLEMMKASTEN S501	96034780	2	1	878	96034779	KLEMMKASTEN KABINE
KLEMMKASTEN S510	96034537	40	1	257	919238508	ELEKTRIK DREHBUEHNE VOR
KLEMMKASTEN SA-BOCK VOR	966419408	1	1	401	915749508	ELEKTRIK
KLEMMKASTEN VORM. S200	966138208	20	1	26	915740108	ELEKTRIK MITTELTEIL
KLEMMKASTEN VORM. S205	966448108	20	1	81	916263308	ELEKTRIK QUERTRAEGER
KLEMMKASTEN VORM. S210	966448308	20	1	93	916263408	ELEKTRIK QUERTRAEGER
KLEMMKASTEN VORM. S220	966138608	15	1	212	915740308	ELEKTRIK RAUPENTRAEGER
KLEMMKASTEN VORM. S221	966501708	15	1	186	915740408	ELEKTRIK RAUPENTRAEGER
KLEMMKASTEN VORM. S240	966139008	15	1	159	915740608	ELEKTRIK RAUPENTRAEGER
KLEMMKASTEN VORM. S241	966501608	15	1	123	915740508	ELEKTRIK RAUPENTRAEGER
KLEMMPROFIL	10332589	14	2.3	501	10651874	KABINE
KLEMMPROFIL	591710414	12	6.7	501	10651874	KABINE
KLEMMPROFIL	7370365	13	4.4	501	10651874	KABINE
KLEMMPUFFER	704205008	16	1	910	966168408	DECKEL VORM.
KLEMMRING	11355067	9	1	814	10144093	REDUKTIONSMITTELINJEKTO
KLEMMRING RD10X12 PA6G	288182508	11	1	938	96034679	KRAFTSTOFFBEHAELTER VO
KLEMMRING RD10X12 PA6G	288182508	103	2	991	919208108	HEIZUNG MASCHINENHAUS
KLEMMSCHELLE 40,5/39-42	553054208	23	3	488	919258508	ZUSATZHEIZUNG OW
KLEMMSCHELLE 40,5/39-42	553054208	180	4	985	919204108	MOTORVORWAERMUNG OBE
KLEMMSCHELLE 40,5/39-42	553054208	182	4	988	919204208	MOTORVORWAERMUNG UNTE
KLEMMSTUECK	90004962	(35)	5	323	970704201	SCHWERLASTSEILWINDE
KLEMMSTUECK	90004962	(35)	5	1171	970704301	SCHWERLASTSEILWINDE
KLEMMSTUECK	90004962	(35)	5	1193	90001622	SCHWERLASTSEILWINDE
KLEMMSTUECK 38	968492401	30	5	1217	968419501	SEILTROMMEL
KLIMAANLAGE AUSSEN	10492874	79	1	501	10651874	KABINE
KLIMAANLAGE INNEN	10492873	78	1	501	10651874	KABINE
KNAUF	10020274	45	1	501	10651874	KABINE
KNIESTUECK	570066108	3	1	41	502806508	AUSGLEICHSBEHAELTER
KNOTENKETTE 2.8X39 GALV.V	740000608	79	3	1085	916332108	S-KOPFSTUECK
KNOTENKETTE 2.8X39 GALV.V	740000608	54	3	1101	915721308	L-KOPFSTUECK
KNOTENKETTE 2.8X39 GALV.V	740000608	502	3	1436	967260608	LEITUNG

Bezeichnung	Artikel	Pos.	Menge	Seite	Baugruppe	Bezeichnung
KNOTENKETTE DIN 5686 1.8X2	740000808	(503)	0.2	1095	966418908	KLEMMKASTEN
KNOTENKETTE DIN 5686 1.8X2	740000808	(503)	0.2	1095	966418908	KLEMMKASTEN
KOLBEN	510713708	4	1	281	510438508	DRUCKMINDERVENTIL
KOLBEN	510764908	4	1	80	511497508	DRUCKMINDERVENTIL
KOLBEN	511051308	2	1	464	510401908	UMSCHALTVENTIL
KOLBEN	570114708	4	7	371	570113308	TRIEBWERK
KOLBEN	570968108	4	7	440	570967708	TRIEBWERK
KOLBEN KPL. V-MOTORX128	12403787	70	8	682	13455092	DIESELMOTOR
KOLBEN V-MOTORX128 42Cr	12403786	(1)	1	682	13455092	DIESELMOTOR
KOLBENBOLZEN 55X80X25 16	10148692	(6)	1	682	13455092	DIESELMOTOR
KOLBENGLEITSCHUH	7372225	2	9	655	10412331	TRIEBWERK
KOLBENKUEHLUNG	10142096	15	8	681	13455092	DIESELMOTOR
KOMBIKUEHLER VORM.	96034284	1	1	1009	919204008	KUEHLERANLAGE
KOMBIKUEHLER VORM.	965896208	1	1	1014	96034284	KOMBIKUEHLER VORM.
KOMBIKUEHLER VORM.	965896308	2	1	1014	96034284	KOMBIKUEHLER VORM.
KOMBISCHRAUBE M8X25 A2	11600928	5	4	758	10144678	ABDECKPLATTE ANBAU
KOMBIZANGE DIN 5244 180	790031508	40	1	238	96005686	GRUNDWERKZEUG
KOMPAKTSEILWINDE KSW 800	90005001	1	1	1213	915753308	WINDE 6 VORM.
KOMPENSATOR	10152117	(5)	2	685	13455092	DIESELMOTOR
KONSOLE	10146949	1	1	754	10146947	GENERATOR ANBAU
KONSOLE	12400363	18	1	765	12416117	KABELBAUM ANBAU
KONSOLE	774215708	400	3	269	96029361	HYDRAULIK DREHBUEHNE
KONSOLE	774215708	400	1	307	966085408	HYDRAULIK DREHBUEHNE
KONSOLE	774215708	400	3	851	96029372	HYDR.MASCHINENHAUS
KONSOLE	963383008	10	2	626	96034141	DIESELMOTOR VORM.
KONSOLE	963383008	10	2	678	96034143	DIESELMOTOR VORM.
KONSOLE	965795208	70	1	106	917523808	RAUPENTRAEGER LI.
KONSOLE	965795208	65	1	148	917525508	RAUPENTRAEGER LI.
KONSOLE	965795208	70	1	179	917525608	RAUPENTRAEGER RE.
KONSOLE	965795208	65	1	205	917525908	RAUPENTRAEGER RE.
KONSOLE	965954108	24	2	50	919045208	QUERTRAEGER
KONSOLE	965999308	25	5	50	919045208	QUERTRAEGER
KONSOLE	966271508	71	1	106	917523808	RAUPENTRAEGER LI.
KONSOLE	966271508	64	1	148	917525508	RAUPENTRAEGER LI.
KONSOLE	966271508	71	1	179	917525608	RAUPENTRAEGER RE.
KONSOLE	966271508	64	1	205	917525908	RAUPENTRAEGER RE.
KONSOLE	966275108	87	3	106	917523808	RAUPENTRAEGER LI.
KONSOLE	966275108	89	3	149	917525508	RAUPENTRAEGER LI.
KONSOLE	966275108	87	3	179	917525608	RAUPENTRAEGER RE.
KONSOLE	966275108	89	3	206	917525908	RAUPENTRAEGER RE.
KONSOLE	966714908	3	2	775	919203808	BATTERIELAGERUNG
KONSOLE	966825508	228	2	568	918744708	MASCHINENHAUS GRUNDRAH
KONSOLE 8X452X476 S355MC	979616508	26	6	50	919045208	QUERTRAEGER
KONSOLE ANBAU	10119353	10	1	765	12416117	KABELBAUM ANBAU
KONSOLE ANBAU	10150446	11	1	765	12416117	KABELBAUM ANBAU
KONSOLE BALLASTABLAGE	965656708	5	4	1490	916902108	SCHWEBEBALLAST
KONSOLE EN AC-Al Si1	10141758	1	1	763	10141788	STEUERGERAET ANBAU
KONSOLE FE//ZNNI8//CN//T0	966755208	2	1	230	966912508	BOLZENZIEHZYLINDER KPL.
KONSOLE FE//ZNNI8//CN//T0	967176208	2	1	234	966648008	BOLZENZIEHZYLINDER KPL.
KONSOLE FREMDEINSPEISUN	916999608	415	1	13		LIEBHERR RAUPENKRAN LR
KONSOLE LINKS GEKR.	966406208	49	1	294	919361308	DREHBUEHNENRAHMEN HEC
KONSOLE LINKS GERADE	966405308	47	3	294	919361308	DREHBUEHNENRAHMEN HEC
KONSOLE LINKS SPF	967588308	3	1	975	918810308	STEUERSTAND
KONSOLE RECHTS GEKR.	966407208	50	1	294	919361308	DREHBUEHNENRAHMEN HEC
KONSOLE RECHTS GERADE	966405908	48	3	294	919361308	DREHBUEHNENRAHMEN HEC
KONSOLE RECHTS SPF	967588408	4	1	975	918810308	STEUERSTAND
KONSOLE S235JR	10137052	7	1	696	10137051	OELRUECKLAUFLEITUNG AN
KONSOLE S235JR	10144869	3	1	758	10144678	ABDECKPLATTE ANBAU
KONSOLE S235JR	10144870	4	1	758	10144678	ABDECKPLATTE ANBAU
KONSOLE S235JR	11431609	21	1	754	10146947	GENERATOR ANBAU

Bezeichnung	Artikel	Pos.	Menge	Seite	Baugruppe	Bezeichnung
KONSOLE SCHWK.	96021675	1	1	437	96021673	BOLZENZIEHEINRICHTUNG VO
KONSOLE SCHWK.	96021676	2	1	437	96021673	BOLZENZIEHEINRICHTUNG VO
KONSOLE SCHWK.	96035957	1	1	786	919203408	SCHALLDAEMPFERANLAGE O
KONSOLE SCHWK.	96035957	1	1	794	919203508	SCHALLDAEMPFERANLAGE
KONSOLE SCHWK.	965657208	1	1	1505	965656708	KONSOLE BALLASTABLAGE
KONSOLE SCHWK.	965867308	4	2	256	915750708	BOLZEN D-S ANLENKSTUECK
KONSOLE SCHWK.	965867408	5	2	256	915750708	BOLZEN D-S ANLENKSTUECK
KONSOLE SCHWK.	965966208	7	2	247	915750608	DREHBUEHNENRAHMEN VOR
KONSOLE SCHWK.	966042208	13	2	626	96034141	DIESELMOTOR VORM.
KONSOLE SCHWK.	966042208	13	2	678	96034143	DIESELMOTOR VORM.
KONSOLE SCHWK.	966043708	12	1	626	96034141	DIESELMOTOR VORM.
KONSOLE SCHWK.	966043708	12	1	678	96034143	DIESELMOTOR VORM.
KONSOLE SCHWK.	966046208	11	1	626	96034141	DIESELMOTOR VORM.
KONSOLE SCHWK.	966046208	11	1	678	96034143	DIESELMOTOR VORM.
KONSOLE SCHWK.	966660908	2	2	1381	966660708	GEWICHT KPL.
KONSOLE SCHWK.	966798308	30	1	322	915751408	WINDE 1 VORM.
KONSOLE SCHWK.	966798308	30	1	345	915751608	WINDE 2 VORM.
KONSOLE SCHWK.	967038508	60	2	20	917528708	RAUPENMITTELTEIL
KONSOLE SCHWK.	968032508	2	1	1393	96036791	SPEICHERZYLINDER VORM.
KONSOLE SCHWK. FE//ZNNI8/	96021362	7	1	975	918810308	STEUERSTAND
KONSOLE SCHWK. FE//ZNNI8/	96038679	10	1	1005	918696808	FEUERLOESCHSYSTEM
KONSOLE SCHWK. FE//ZNNI8/	961750308	3	2	1270	915745408	D-RUECKHALTESICHERUNG
KONSOLE SCHWK. FE//ZNNI8/	965755308	2	1	1064	915745308	S-RUECKHALTESICHERUNG
KONSOLE SCHWK. FE//ZNNI8/	966477108	45	4	1251	916324608	D-ANLENKSTUECK VORM.
KONSOLE SCHWK. FE//ZNNI8/	966656508	2	1	1372	966649408	VERSTELLFLASCHE KPL.
KONSOLE SCHWK. FE//ZNNI8/	966656608	3	2	1372	966649408	VERSTELLFLASCHE KPL.
KONSOLE SCHWK. FE//ZNNI8/	967128608	30	1	1005	918696808	FEUERLOESCHSYSTEM
KONSOLE SCHWK. RAL 1007	966550308	11	1	1388	966890708	WA-BOCK 1 ANLENKSTUECK
KONSOLE SCHWK. RAL 1007	966550308	12	1	1412	915746608	WA-BOCK 2 ANLENKSTUECK
KONSOLE SCHWK. RAL 1007	966550308	3	1	1440	915723208	ZWISCHENSTUECK WA-BOCK
KONSOLE SCHWK. RAL 1007	966550308	3	1	1444	915746208	ZWISCHENSTUECK WA-BOCK
KONSOLE SCHWK. RAL 1007	966550408	12	1	1388	966890708	WA-BOCK 1 ANLENKSTUECK
KONSOLE SCHWK. RAL 1007	966550408	13	1	1412	915746608	WA-BOCK 2 ANLENKSTUECK
KONSOLE SCHWK. RAL 1007	966550408	4	1	1440	915723208	ZWISCHENSTUECK WA-BOCK
KONSOLE SCHWK. RAL 1007	966550408	4	1	1444	915746208	ZWISCHENSTUECK WA-BOCK
KONSOLE SCHWK. RAL 1007	966778608	233	1	1254	916324608	D-ANLENKSTUECK VORM.
KONSOLE SCHWK. RAL 9005	964843708	12	2	975	918810308	STEUERSTAND
KONSOLE SCHWK. T ZN O	966225908	1	1	252	966222408	MONTAGETEILE VORDERTEIL
KONSOLE SCHWK.LI. FE//ZNNI	96021363	8	1	975	918810308	STEUERSTAND
KONSOLE SCHWK.LI. RAL 900	964843808	13	1	975	918810308	STEUERSTAND
KONSOLE SCHWK.OBEN FE//	96035722	5	1	806	919205608	HARNSTOFFANLAGE
KONSOLE SCHWK.RE. FE//ZN	96021365	9	1	975	918810308	STEUERSTAND
KONSOLE SCHWK.RE. RAL 900	964843908	14	1	975	918810308	STEUERSTAND
KONSOLE SCHWK.UNTEN	96035716	3	1	806	919205608	HARNSTOFFANLAGE
KONSOLE SCHWK.VORN	966835908	1	1	406	968125908	TRANSPORTABLAGE
KONSOLE St Rm>=270MP	10147606	4	1	754	10146947	GENERATOR ANBAU
KONSOLE VORM.	10144442	7	1	763	10141788	STEUERGERAET ANBAU
KONSOLE VORM.	965592708	2	2	949	96061868	AUFBAUTEILE MONTAGETAFE
KONTAKT 0,5-1MM2	602300308	(125)	18	84	966448108	KLEMMKASTEN VORM.
KONTAKT 0,5-1MM2	602300308	(125)	18	95	966448308	KLEMMKASTEN VORM.
KONTAKT 0,5-1MM2	602300308	125	11	538	96033658	KABELSTRANG
KONTAKT 0,5-1MM2	602300308	125	6	542	96033659	KABELSTRANG
KONTAKT 0,5-1MM2	602300308	125	8	543	96034782	LEITUNG
KONTAKT 0,5-1MM2	602329108	617	2	538	96033658	KABELSTRANG
KONTAKT 1-2,5MM2	602300108	121	4	538	96033658	KABELSTRANG
KONTAKTBUCHSE 0,14-5,5MM	10675506	510	2	267	96041505	LEITUNG
KONTAKTBUCHSE 0,75 - 1,5	10650660	2261	4	264	96041616	LEITUNG
KONTAKTBUCHSE 0,75 - 1,5	12101858	2292	4	264	96041616	LEITUNG
KONTAKTBUCHSE 1MM2	605601801	127	24	265	96034538	KABELSTRANG
KONTAKTBUCHSE 1MM2	605601801	127	23	1289	966885808	LEITUNG

Bezeichnung	Artikel	Pos.	Menge	Seite	Baugruppe	Bezeichnung
KONTAKTEINSATZ 10 16A	604564314	26	1	882	96034780	KLEMMKASTEN
KONTAKTEINSATZ 10-POL 16	604564214	502	1	543	96034782	LEITUNG
KONTAKTSICHERUNGSSTIFT	10045101	(523)	4	959	96033580	VERKABELUNG MONTAGETA
KONTAKTSICHERUNGSSTIFT J	10099866	(526)	1	959	96033580	VERKABELUNG MONTAGETA
KONTAKTSICHERUNGSSTIFT	10099867	(515)	12	959	96033580	VERKABELUNG MONTAGETA
KONTAKTSICHERUNGSSTIFT J	10099868	(508)	16	959	96033580	VERKABELUNG MONTAGETA
KONTAKTSTIFT 0,14-5,5MM2	10675505	505	2	259	96045406	LEITUNG
KONTAKTSTIFT 0,14-5,5MM2	10675505	28	1	263	96034537	KLEMMKASTEN
KONTAKTSTIFT 0,14-5,5MM2	10675505	502	1	267	96041505	LEITUNG
KONTAKTSTIFT 0,75MM2	10113737	777	8	264	96041616	LEITUNG
KONTAKTVERRIEGELUNG DT	10342519	503	5	265	96034538	KABELSTRANG
KONTAKTVERRIEGELUNG DT	10342519	509	11	302	96047224	LEITUNG
KONTAKTVERRIEGELUNG DT	10342519	506	1	537	96033657	KABELSTRANG
KONTAKTVERRIEGELUNG DT	10342519	516	3	538	96033658	KABELSTRANG
KONUSREDUZIERANSCHLUSS	247248502	77	2	489	919258508	ZUSATZHEIZUNG OW
KOPFSCHRAUBE	510733308	21	2	464	510401908	UMSCHALTVENTIL
KRAFTMESSACHSE 0-3400KN	10653030	4	1	1064	915745308	S-RUECKHALTESICHERUNG
KRAFTMESSLASCHE 0-50KN	11485555	9	1	1475	915744908	MASTNASE
KRAFTSTOFF-FEINFILTERAN	10126724	201	1	683	13455092	DIESELMOTOR
KRAFTSTOFFBEHAELTER KPL	919203708	176	1	10		LIEBHERR RAUPENKRAN LR
KRAFTSTOFFBEHAELTER SCH	96034035	1	1	938	96034679	KRAFTSTOFFBEHAELTER VO
KRAFTSTOFFBEHAELTER VO	96034679	1	1	936	919203708	KRAFTSTOFFBEHAELTER KPL
KRAFTSTOFFFILTER	10878502	10	1	821	96035990	KRAFTSTOFFFILTER VORM.
KRAFTSTOFFFILTER	553174008	1	1	493	11110051	DOSIERPUMPE
KRAFTSTOFFFILTER VORM.	96035990	1	2	820	919204408	KRAFTSTOFFFOERDERUNG
KRAFTSTOFFFILTEREINSATZ	10149977	1	1	823	10878502	KRAFTSTOFFFILTER
KRAFTSTOFFFILTEREINSATZ	10289138	2	2	726	10127419	KRAFTSTOFFFILTERMODUL
KRAFTSTOFFFILTERMODUL	10127419	1	1	725	10126724	KRAFTSTOFF-FEINFILTERAN
KRAFTSTOFFFOERDERPUMP	12101194	4	1	820	919204408	KRAFTSTOFFFOERDERUNG
KRAFTSTOFFFOERDERPUMP	12101194	4	1	1021	91000594	ZUSATZT.ANTRIEBSAGG.KLIM
KRAFTSTOFFFOERDERUNG	919204408	170	1	10		LIEBHERR RAUPENKRAN LR
KRAFTSTOFFHEIZER 24V 0,6	10488927	4	1	726	10127419	KRAFTSTOFFFILTERMODUL
KRAFTSTOFFLEITUNG	10119000	2	1	725	10126724	KRAFTSTOFF-FEINFILTERAN
KRAFTSTOFFLEITUNG	10142539	4	1	727	12492804	KRAFTSTOFFLEITUNGEN
KRAFTSTOFFLEITUNG	12506741	3	1	727	12492804	KRAFTSTOFFLEITUNGEN
KRAFTSTOFFLEITUNG 12X1	12581623	5	1	727	12492804	KRAFTSTOFFLEITUNGEN
KRAFTSTOFFLEITUNG 15	10142536	1	1	727	12492804	KRAFTSTOFFLEITUNGEN
KRAFTSTOFFLEITUNG 15	10142542	6	1	727	12492804	KRAFTSTOFFLEITUNGEN
KRAFTSTOFFLEITUNG 15X1,5	12510513	2	1	727	12492804	KRAFTSTOFFLEITUNGEN
KRAFTSTOFFLEITUNGEN	12492804	212	1	683	13455092	DIESELMOTOR
KRAFTSTOFFPUMPE	12101888	2	1	823	10878502	KRAFTSTOFFFILTER
KRAFTSTOFFSCHLAUCH DN4,	553191108	251	0.03	986	96034844	MOTORVORWAERMUNG VO
KRAFTSTOFFSCHLAUCH DN4,	553191108	251	0.36	991	919208108	HEIZUNG MASCHINENHAUS
KRAMPE	602741708	266	8	403	966419408	KLEMMKASTEN SA-BOCK VO
KRANFUEHRERKABINE KPL.	918998308	133	1	9		LIEBHERR RAUPENKRAN LR
KRANFUEHRERKABINE VORM	919266408	1	1	496	918998308	KRANFUEHRERKABINE KPL.
KREUZGRIFF	10326486	49	1	501	10651874	KABINE
KREUZGRIFF DIN 6335 KU	10428166	1	1	1501	962213008	ROLLENMUNDSTUECK
KREUZLASCHE KPL.	968244808	4	1	1546	968244508	STANGE KPL.
KREUZLASCHE SCHWK.	965656608	2	1	1500	966887908	BOCK LI.
KREUZLASCHE SCHWK.	965656608	2	1	1503	966888108	BOCK RE.
KREUZLASCHE SCHWK. RAL 1	966840808	30	2	1540	96051353	STANGENUMFANG
KREUZLASCHE SCHWK. RAL 1	966842408	31	2	1540	96051353	STANGENUMFANG
KREUZLASCHE SCHWK. RAL 1	966846008	32	2	1540	96051353	STANGENUMFANG
KREUZLASCHE SCHWK. RAL 1	966851608	71	2	389	965661108	STUETZE KPL.
KREUZLASCHE SCHWK. RAL 1	966889808	45	2	1540	96051353	STANGENUMFANG
KREUZLASCHE SCHWK. RAL 1	967149908	61	2	1540	96051353	STANGENUMFANG
KREUZLASCHE SCHWK. RAL 1	967150008	62	2	1540	96051353	STANGENUMFANG
KRUEMMER	10153006	4	1	699	10134887	OELWANNE MIT BEFEST.
KRUEMMER 90° DI=130 GUMM	10099969	101	2	799	918717708	LUFTFILTERANLAGE OBEN

Bezeichnung	Artikel	Pos.	Menge	Seite	Baugruppe	Bezeichnung
KRUEMMER 90° DI=130 GUMM	10099969	101	2	803	918719508	LUFTFILTERANLAGE UNTEN
KUEHLERANLAGE	919204008	192	1	11		LIEBHERR RAUPENKRAN LR
KUEHLERANLAGE AL	10475633	1	1	1016	965896208	KOMBIKUEHLER VORM.
KUEHLERANLAGE AL	10475634	1	1	1019	965896308	KOMBIKUEHLER VORM.
KUEHLMITTELKRUEMMER	10140730	1	1	744	10143277	KUEHLMITTELKRUEMMER AN
KUEHLMITTELKRUEMMER	10140731	2	1	744	10143277	KUEHLMITTELKRUEMMER AN
KUEHLMITTELKRUEMMER AN	10143277	382	1	685	13455092	DIESELMOTOR
KUEHLWASSERANSCHLUSS	10145193	386	1	685	13455092	DIESELMOTOR
KUEHLWASSERANSCHLUSS	10145195	389	1	685	13455092	DIESELMOTOR
KUEHLWASSERANSCHLUSS	10152906	387	1	685	13455092	DIESELMOTOR
KUEHLWASSERLEITUNG	10143587	24	1	744	10143277	KUEHLMITTELKRUEMMER AN
KUEHLWASSERLEITUNG	10154613	8	1	744	10143277	KUEHLMITTELKRUEMMER AN
KUEHLWASSERLEITUNG 12X2	10141808	3	1	738	10141807	ANBAUTEILE LUFTPRESSER
KUEHLWASSERLEITUNG 12X2	10141810	2	1	738	10141807	ANBAUTEILE LUFTPRESSER
KUEHLWASSERLEITUNG 8X1	10143589	22	1	744	10143277	KUEHLMITTELKRUEMMER AN
KUEHLWASSERLEITUNG 8X1	10146256	23	1	744	10143277	KUEHLMITTELKRUEMMER AN
KUEHLWASSERROHR EDELST	96034254	4	1	621	919203208	DIESELMOTOR KPL.OBEN
KUEHLWASSERROHR EDELST	96034255	5	1	621	919203208	DIESELMOTOR KPL.OBEN
KUEHLWASSERROHR EDELST	96034265	5	1	673	919203308	DIESELMOTOR KPL.UNTEN
KUEHLWASSERROHR X5CRNI	96034266	6	1	673	919203308	DIESELMOTOR KPL.UNTEN
KUEHLWASSERVORWAERMU	915727508	142	1	10		LIEBHERR RAUPENKRAN LR
KUEHLWASSERVORWAERM	966465608	1	1	515	915727508	KUEHLWASSERVORWAERM
KUEHLWASSERVORWAERMU	966465708	2	1	515	915727508	KUEHLWASSERVORWAERM
KUGEL DIN 5401-1 12,7 G20 X4	10036651	8	2	689	12405454	KURBELGEHAEUSE KPL. MIT
KUGELGRIFF	570831708	(6)	1	940	919203608	OELBEHAELTER KPL.
KUGELHAHN BK31/2" A3C	510687808	164	1	965	96032961	VERROHRUNG DRUCKLUFTA
KUGELHAHN BK33/8" A3C	510689408	155	1	269	96029361	HYDRAULIK DREHBUEHNE
KUGELHAHN BKH3/4" A3C	510692308	72	1	849	96029372	HYDR.MASCHINENHAUS
KUGELHAHN BKH3/8" A3C	510682008	181	1	450	966085508	HYDRAULIK DREHWERK
KUGELHAHN DN13-G1/2 A3C	11113620	155	2	73	966084508	HYDR.QUERTRAEGER
KUGELHAHN DN13-G1/2 A3C	11113620	155	2	91	966084608	HYDR.QUERTRAEGER
KUGELHAHN DN16-18L STAHL	510693008	13	1	821	96035990	KRAFTSTOFFFILTER VORM.
KUGELHAHN DN8-1/4" MS	510696008	158	1	32	966084408	HYDRAULIK MITTELTEIL
KUGELHAHN DN8-1/4" MS	510696008	158	1	127	966084908	HYDR.FAHRANTRIEB
KUGELHAHN DN8-1/4" MS	510696008	158	1	163	966085008	HYDR.FAHRANTRIEB
KUGELHAHN DN8-1/4" MS	510696008	158	1	190	966084808	HYDR.FAHRANTRIEB
KUGELHAHN DN8-1/4" MS	510696008	158	1	216	966084708	HYDR.FAHRANTRIEB
KUGELHAHN DN8-1/4" MS	510696008	158	1	334	966085708	ZUSATZHYDRAULIK WINDE 1
KUGELHAHN DN8-1/4" MS	510696008	158	1	351	966085808	ZUSATZHYDRAULIK WINDE 2
KUGELHAHN DN8-1/4" MS	510696008	184	1	450	966085508	HYDRAULIK DREHWERK
KUGELHAHN DN8-1/4" MS	510696008	163	1	1073	966086308	ZUSATZHYDRAULIK S-ANLENK
KUGELHAHN DN8-1/4" MS	510696008	158	1	1181	966085908	ZUSATZHYDRAULIK WINDE 3
KUGELHAHN DN8-1/4" MS	510696008	158	1	1202	966086108	ZUSATZHYDRAULIK WINDE 5
KUGELHAHN DN8-1/4" MS	510696008	158	1	1233	966086208	ZUSATZHYDRAULIK WINDE 6
KUGELHAHN DN8-1/4" MS	510696008	163	1	1277	96029354	ZUSATZHYDRAULIK D-ANLENK
KUGELHAHN DN8-1/4" MS	510696008	152	1	1315	966086708	ZUSATZHYDRAULIK D-KOPFS
KUGELHAHNKOMBINATION DN	10678312	186	2	850	96029372	HYDR.MASCHINENHAUS
KUGELKNOPF DIN 319 DUROP	540705008	(6)	1	568	918744708	MASCHINENHAUS GRUNDRAH
KUGELKNOPF DIN 319 DUROP	540705008	5	2	592	966954908	KLAPPTRITT VORM.
KUGELKNOPF DIN 319 DUROP	540705008	6	1	597	967124708	DECKELHALTERUNG
KUGELSCHEIBE C 8,4X17X3,2	10011738	9	12	1393	96036791	SPEICHERZYLINDER VORM.
KUGELSCHEIBE DIN 6319 C 8,	11622278	3	1	722	10152866	INJEKTOR MIT BEFEST.
KUGELSCHEIBE DIN 6319 C 8,	11622278	4	1	723	10150877	RS INJEKTOR
KUGELSPERRBOLZEN 12X90	10490116	48	1	322	915751408	WINDE 1 VORM.
KUGELSPERRBOLZEN 20X191,	11320195	41	8	294	919361308	DREHBUEHNENRAHMEN HEC
KUGELSPERRBOLZEN 8X91,5	10488779	11	6	573	965886508	DACH KPL.
KUGELSPERRBOLZEN 8X91,5	10488779	100	5	576	96035947	DACH KPL.
KUGELSPERRBOLZEN 8X91,5	10488779	8	4	579	965886708	DACH KPL.
KUNSTSTOFFROHR KPL.	96023300	(2332)	1	816	96035878	HARNSTOFFANLAGE OBEN
KUNSTSTOFFROHR KPL.	96031494	(350)	1	489	919258508	ZUSATZHEIZUNG OW

Bezeichnung	Artikel	Pos.	Menge	Seite	Baugruppe	Bezeichnung
KUNSTSTOFFROHR KPL.	96035303	(351)	1	489	919258508	ZUSATZHEIZUNG OW
KUNSTSTOFFROHR KPL.	96035304	(352)	1	489	919258508	ZUSATZHEIZUNG OW
KUNSTSTOFFROHR KPL.	96035307	(353)	1	489	919258508	ZUSATZHEIZUNG OW
KUNSTSTOFFROHR KPL.	96037751	(201)	1	820	919204408	KRAFTSTOFFFOERDERUNG
KUNSTSTOFFROHR KPL.	96037752	(202)	1	820	919204408	KRAFTSTOFFFOERDERUNG
KUNSTSTOFFROHR KPL.	96037753	(203)	1	820	919204408	KRAFTSTOFFFOERDERUNG
KUNSTSTOFFROHR KPL.	96037754	(204)	1	820	919204408	KRAFTSTOFFFOERDERUNG
KUNSTSTOFFROHRLEITUNGE	96035002	110	1	489	919258508	ZUSATZHEIZUNG OW
KUNSTSTOFFROHRLEITUNGE	96036388	800	1	820	919204408	KRAFTSTOFFFOERDERUNG
KUPFERPASTE 850g	10002552	(132)	1	686	13455092	DIESELMOTOR
KUPFERPASTE 850g	10002552	132	1	695	10125646	OELABSCHEIDER ANBAU
KUPFERPASTE 850g	10002552	132	1	721	11363553	ANTRIEB FUER HOCHDRUCK
KUPPLUNG 3800NM/1900U/MI	10663384	110	1	626	96034141	DIESELMOTOR VORM.
KUPPLUNG 3800NM/1900U/MI	10663384	110	1	678	96034143	DIESELMOTOR VORM.
KUPPLUNGSDOSE 3-POL GER	605012708	7	1	1023	966871008	ANBAUTEILE FREMDEINSPEIS
KUPPLUNGSDOSE 4-POL GER	680001708	5	1	1326	96052004	LEITUNG
KUPPLUNGSDOSE 4-POL GER	680001708	9	1	1326	96052004	LEITUNG
KUPPLUNGSDOSE 4-POL GER	680001708	5	1	1327	96052005	LEITUNG
KUPPLUNGSDOSE 4-POL GER	680001708	8	1	1327	96052005	LEITUNG
KUPPLUNGSDOSE 4-POL GER	680001708	6	1	1515	966997708	LEITUNG
KUPPLUNGSDOSE 4-POL GER	680001708	6	1	1516	966997808	LEITUNG
KUPPLUNGSDOSE 4-POL SPF	10678491	381	1	1326	96052004	LEITUNG
KUPPLUNGSDOSE 4-POL SPF	10678491	382	1	1326	96052004	LEITUNG
KUPPLUNGSDOSE 4-POL SPF	10678491	381	1	1327	96052005	LEITUNG
KUPPLUNGSDOSE 4-POL SPF	10678491	382	1	1327	96052005	LEITUNG
KUPPLUNGSDOSE 4-POL SPF	10678494	14	1	538	96033658	KABELSTRANG
KUPPLUNGSDOSE 4-POL SPF	680001408	12	1	538	96033658	KABELSTRANG
KUPPLUNGSDOSE 4-POL SPF	680001408	13	1	538	96033658	KABELSTRANG
KUPPLUNGSDOSE 4-POL SPF	680001408	5	1	1515	966997708	LEITUNG
KUPPLUNGSDOSE 4-POL SPF	680001408	5	1	1516	966997808	LEITUNG
KUPPLUNGSDOSE 4-POLE SP	680000008	7	1	265	96034538	KABELSTRANG
KUPPLUNGSDOSE 4-POLE SP	680000008	19	1	302	96047224	LEITUNG
KUPPLUNGSDOSE 4-POLE SP	680000008	11	1	538	96033658	KABELSTRANG
KUPPLUNGSDOSE 4-POLE SP	680000008	6	1	1326	96052004	LEITUNG
KUPPLUNGSDOSE 4-POLE SP	680000008	6	1	1327	96052005	LEITUNG
KUPPLUNGSMUFFE	774372608	10	3	404	916921908	ZENTRALSCHMIERANLAGE
KUPPLUNGSMUFFE	774372608	15	1	1187	917006408	ZENTRALSCHMIERANLAGE WI
KUPPLUNGSMUFFE	774372608	7	3	1238	917016708	ZENTRALSCHMIERANLAGE
KUPPLUNGSMUFFE B2 10-L	511508408	49	1	359	919207608	ANTRIEBSAGGREGAT KLIMAA
KUPPLUNGSMUFFE B2 12-L	511505808	231	1	450	966085508	HYDRAULIK DREHWERK
KUPPLUNGSMUFFE B2 12-S	511501508	242	2	73	966084508	HYDR.QUERTRAEGER
KUPPLUNGSMUFFE B2 12-S	511501508	203	1	232	966515908	ZUSATZHYDR.BOLZENZIEHZ
KUPPLUNGSMUFFE B2 12-S	511501508	201	1	236	966561908	ZUSATZHYDR.BOLZENZIEHZ
KUPPLUNGSMUFFE B2 12-S	511501508	235	4	269	96029361	HYDRAULIK DREHBUEHNE
KUPPLUNGSMUFFE B2 12-S	511501508	235	4	307	966085408	HYDRAULIK DREHBUEHNE
KUPPLUNGSMUFFE B2 12-S	511501508	201	1	470	966751308	ZUSATZHYDR.BOLZENZIEHZ
KUPPLUNGSMUFFE B3 15-L	511500508	225	4	32	966084408	HYDRAULIK MITTELTEIL
KUPPLUNGSMUFFE B3 15-L	511500508	48	1	359	919207608	ANTRIEBSAGGREGAT KLIMAA
KUPPLUNGSMUFFE B3 15-L	511500508	225	1	450	966085508	HYDRAULIK DREHWERK
KUPPLUNGSMUFFE B3 16-S	511505908	221	2	73	966084508	HYDR.QUERTRAEGER
KUPPLUNGSMUFFE B3 16-S	511505908	221	2	91	966084608	HYDR.QUERTRAEGER
KUPPLUNGSMUFFE B3 16-S	511505908	201	1	134	966434908	ZUSATZHYDRAULIK SPANNZ
KUPPLUNGSMUFFE B3 16-S	511505908	221	3	269	96029361	HYDRAULIK DREHBUEHNE
KUPPLUNGSMUFFE B3 16-S	511505908	205	1	470	966751308	ZUSATZHYDR.BOLZENZIEHZ
KUPPLUNGSMUFFE B3 16-S	511505908	221	1	1073	966086308	ZUSATZHYDRAULIK S-ANLENK
KUPPLUNGSMUFFE B3 16-S	511505908	221	1	1277	96029354	ZUSATZHYDRAULIK D-ANLENK
KUPPLUNGSMUFFE B3 16-S	511505908	221	1	1351	966086808	ZUSATZHYDRAULIK ZWISCH
KUPPLUNGSMUFFE B3 16-S	511505908	221	1	1361	966832808	ZUSATZHYDRAULIK ZWISCH
KUPPLUNGSMUFFE B3 16-S	511505908	221	1	1369	966086908	ZUSATZHYDRAULIK ZWISCH
KUPPLUNGSMUFFE B6 18-L	511500608	219	4	32	966084408	HYDRAULIK MITTELTEIL

Bezeichnung	Artikel	Pos.	Menge	Seite	Baugruppe	Bezeichnung
KUPPLUNGSMUFFE B6 18-L	511500608	220	1	1277	96029354	ZUSATZHYDRAULIK D-ANLENK
KUPPLUNGSMUFFE B6 18-L	511500608	219	1	1351	966086808	ZUSATZHYDRAULIK ZWISCH
KUPPLUNGSMUFFE B6 18-L	511500608	219	1	1361	966832808	ZUSATZHYDRAULIK ZWISCH
KUPPLUNGSMUFFE B6 18-L	511500608	219	1	1369	966086908	ZUSATZHYDRAULIK ZWISCH
KUPPLUNGSMUFFE B6 22-L	511508208	217	1	32	966084408	HYDRAULIK MITTELTEIL
KUPPLUNGSMUFFE B6 22-L	511508208	211	1	334	966085708	ZUSATZHYDRAULIK WINDE 1
KUPPLUNGSMUFFE B6 22-L	511508208	211	1	351	966085808	ZUSATZHYDRAULIK WINDE 2
KUPPLUNGSMUFFE B6 22-L	511508208	211	1	1181	966085908	ZUSATZHYDRAULIK WINDE 3
KUPPLUNGSMUFFE B6 22-L	511508208	211	1	1202	966086108	ZUSATZHYDRAULIK WINDE 5
KUPPLUNGSMUFFE B6 25-S	510599608	211	3	32	966084408	HYDRAULIK MITTELTEIL
KUPPLUNGSMUFFE B6 25-S	510599608	211	1	73	966084508	HYDR.QUERTRAEGER
KUPPLUNGSMUFFE B6 25-S	510599608	211	1	91	966084608	HYDR.QUERTRAEGER
KUPPLUNGSMUFFE B6 25-S	510599608	211	1	269	96029361	HYDRAULIK DREHBUEHNE
KUPPLUNGSMUFFE B6 25-S	510599608	211	1	850	96029372	HYDR.MASCHINENHAUS
KUPPLUNGSMUFFE B6 25-S	510599608	212	1	1233	966086208	ZUSATZHYDRAULIK WINDE 6
KUPPLUNGSMUFFE B6 28-L	511501008	215	4	32	966084408	HYDRAULIK MITTELTEIL
KUPPLUNGSMUFFE B6 28-L	511501008	244	4	73	966084508	HYDR.QUERTRAEGER
KUPPLUNGSMUFFE B6 28-L	511501008	215	4	269	96029361	HYDRAULIK DREHBUEHNE
KUPPLUNGSMUFFE B6 28-L	511501008	215	1	307	966085408	HYDRAULIK DREHBUEHNE
KUPPLUNGSMUFFE B6 28-L	511501008	211	1	1073	966086308	ZUSATZHYDRAULIK S-ANLENK
KUPPLUNGSMUFFE B6 28-L	511501008	216	1	1233	966086208	ZUSATZHYDRAULIK WINDE 6
KUPPLUNGSMUFFE B6 30-S	511510708	207	1	269	96029361	HYDRAULIK DREHBUEHNE
KUPPLUNGSMUFFE B8 35-L	511518408	205	6	269	96029361	HYDRAULIK DREHBUEHNE
KUPPLUNGSMUFFE B8 35-L	511518408	205	1	307	966085408	HYDRAULIK DREHBUEHNE
KUPPLUNGSMUFFE B8 35-L	511518408	205	1	1073	966086308	ZUSATZHYDRAULIK S-ANLENK
KUPPLUNGSMUFFE B8 35-L	511518408	203	1	1181	966085908	ZUSATZHYDRAULIK WINDE 3
KUPPLUNGSMUFFE B8 35-L	511518408	203	1	1202	966086108	ZUSATZHYDRAULIK WINDE 5
KUPPLUNGSMUFFE B8 38-S	511512208	201	24	32	966084408	HYDRAULIK MITTELTEIL
KUPPLUNGSMUFFE B8 38-S	511512208	201	36	269	96029361	HYDRAULIK DREHBUEHNE
KUPPLUNGSMUFFE B8 38-S	511512208	201	8	307	966085408	HYDRAULIK DREHBUEHNE
KUPPLUNGSMUFFE B8 38-S	511512208	201	5	334	966085708	ZUSATZHYDRAULIK WINDE 1
KUPPLUNGSMUFFE B8 38-S	511512208	201	5	351	966085808	ZUSATZHYDRAULIK WINDE 2
KUPPLUNGSMUFFE B8 38-S	511512208	201	4	450	966085508	HYDRAULIK DREHWERK
KUPPLUNGSMUFFE B8 38-S	511512208	201	6	1073	966086308	ZUSATZHYDRAULIK S-ANLENK
KUPPLUNGSMUFFE B8 38-S	511512208	201	6	1181	966085908	ZUSATZHYDRAULIK WINDE 3
KUPPLUNGSMUFFE B8 38-S	511512208	201	4	1202	966086108	ZUSATZHYDRAULIK WINDE 5
KUPPLUNGSMUFFE B8 38-S	511512208	203	2	1233	966086208	ZUSATZHYDRAULIK WINDE 6
KUPPLUNGSMUFFE B8 38-S	511512208	201	4	1277	96029354	ZUSATZHYDRAULIK D-ANLENK
KUPPLUNGSMUFFE B8 38-S	511512208	201	4	1351	966086808	ZUSATZHYDRAULIK ZWISCH
KUPPLUNGSMUFFE B8 38-S	511512208	201	4	1361	966832808	ZUSATZHYDRAULIK ZWISCH
KUPPLUNGSMUFFE B8 38-S	511512208	201	4	1369	966086908	ZUSATZHYDRAULIK ZWISCH
KUPPLUNGSMUFFE B8 42-L A3	10675113	228	6	32	966084408	HYDRAULIK MITTELTEIL
KUPPLUNGSMUFFE B8 42-L A3	10675113	228	8	269	96029361	HYDRAULIK DREHBUEHNE
KUPPLUNGSMUFFE B8 42-L A3	10675113	228	1	307	966085408	HYDRAULIK DREHBUEHNE
KUPPLUNGSMUFFE B8 42-L A3	10675113	205	1	334	966085708	ZUSATZHYDRAULIK WINDE 1
KUPPLUNGSMUFFE B8 42-L A3	10675113	205	1	351	966085808	ZUSATZHYDRAULIK WINDE 2
KUPPLUNGSMUFFE B8 42-L A3	10675113	215	1	450	966085508	HYDRAULIK DREHWERK
KUPPLUNGSMUFFE B8 42-L A3	10675113	207	1	1073	966086308	ZUSATZHYDRAULIK S-ANLENK
KUPPLUNGSMUFFE B8 42-L A3	10675113	205	1	1181	966085908	ZUSATZHYDRAULIK WINDE 3
KUPPLUNGSMUFFE B8 42-L A3	10675113	205	1	1202	966086108	ZUSATZHYDRAULIK WINDE 5
KUPPLUNGSSCHLUESSEL 9	966796408	10	1	237	915718108	WERKZEUG
KUPPLUNGSSTECKER	774372708	12	2	404	916921908	ZENTRALSCHMIERANLAGE
KUPPLUNGSSTECKER	774372708	14	1	1187	917006408	ZENTRALSCHMIERANLAGE WI
KUPPLUNGSSTECKER	774372708	3	4	1238	917016708	ZENTRALSCHMIERANLAGE
KUPPLUNGSSTECKER B2 10-L	511508308	65	1	820	919204408	KRAFTSTOFFFOERDERUNG
KUPPLUNGSSTECKER B2 12-L	511509608	232	1	269	96029361	HYDRAULIK DREHBUEHNE
KUPPLUNGSSTECKER B2 12-L	511509608	232	2	1315	966086708	ZUSATZHYDRAULIK D-KOPFS
KUPPLUNGSSTECKER B2 12-	511501308	236	2	73	966084508	HYDR.QUERTRAEGER
KUPPLUNGSSTECKER B2 12-	511501308	236	2	91	966084608	HYDR.QUERTRAEGER
KUPPLUNGSSTECKER B2 12-	511501308	203	1	134	966434908	ZUSATZHYDRAULIK SPANNZ

Bezeichnung	Artikel	Pos.	Menge	Seite	Baugruppe	Bezeichnung
KUPPLUNGSSTECKER B2 12-	511501308	203	1	236	966561908	ZUSATZHYDR.BOLZENZIEHZ
KUPPLUNGSSTECKER B2 12-	511501308	236	5	269	96029361	HYDRAULIK DREHBUEHNE
KUPPLUNGSSTECKER B2 12-	511501308	236	3	307	966085408	HYDRAULIK DREHBUEHNE
KUPPLUNGSSTECKER B2 12-	511501308	203	2	470	966751308	ZUSATZHYDR.BOLZENZIEHZ
KUPPLUNGSSTECKER B3 15-L	511500408	252	1	269	96029361	HYDRAULIK DREHBUEHNE
KUPPLUNGSSTECKER B3 15-L	511500408	64	1	820	919204408	KRAFTSTOFFFOERDERUNG
KUPPLUNGSSTECKER B3 15-L	511500408	226	2	1315	966086708	ZUSATZHYDRAULIK D-KOPFS
KUPPLUNGSSTECKER B3 16-	511508608	241	2	73	966084508	HYDR.QUERTRAEGER
KUPPLUNGSSTECKER B3 16-	511508608	222	1	127	966084908	HYDR.FAHRANTRIEB
KUPPLUNGSSTECKER B3 16-	511508608	222	1	163	966085008	HYDR.FAHRANTRIEB
KUPPLUNGSSTECKER B3 16-	511508608	222	1	190	966084808	HYDR.FAHRANTRIEB
KUPPLUNGSSTECKER B3 16-	511508608	222	1	216	966084708	HYDR.FAHRANTRIEB
KUPPLUNGSSTECKER B3 16-	511508608	201	1	232	966515908	ZUSATZHYDR.BOLZENZIEHZ
KUPPLUNGSSTECKER B3 16-	511508608	222	1	307	966085408	HYDRAULIK DREHBUEHNE
KUPPLUNGSSTECKER B3 16-	511508608	222	2	850	96029372	HYDR.MASCHINENHAUS
KUPPLUNGSSTECKER B3 16-	511508608	223	1	1277	96029354	ZUSATZHYDRAULIK D-ANLENK
KUPPLUNGSSTECKER B3 16-	511508608	221	1	1315	966086708	ZUSATZHYDRAULIK D-KOPFS
KUPPLUNGSSTECKER B3 16-	511508608	222	1	1351	966086808	ZUSATZHYDRAULIK ZWISCH
KUPPLUNGSSTECKER B3 16-	511508608	222	1	1361	966832808	ZUSATZHYDRAULIK ZWISCH
KUPPLUNGSSTECKER B3 16-	511508608	222	1	1369	966086908	ZUSATZHYDRAULIK ZWISCH
KUPPLUNGSSTECKER B6 18-L	570504808	220	1	127	966084908	HYDR.FAHRANTRIEB
KUPPLUNGSSTECKER B6 18-L	570504808	220	1	163	966085008	HYDR.FAHRANTRIEB
KUPPLUNGSSTECKER B6 18-L	570504808	220	1	190	966084808	HYDR.FAHRANTRIEB
KUPPLUNGSSTECKER B6 18-L	570504808	220	1	216	966084708	HYDR.FAHRANTRIEB
KUPPLUNGSSTECKER B6 18-L	570504808	227	1	1315	966086708	ZUSATZHYDRAULIK D-KOPFS
KUPPLUNGSSTECKER B6 18-L	570504808	220	1	1351	966086808	ZUSATZHYDRAULIK ZWISCH
KUPPLUNGSSTECKER B6 18-L	570504808	220	1	1361	966832808	ZUSATZHYDRAULIK ZWISCH
KUPPLUNGSSTECKER B6 18-L	570504808	220	1	1369	966086908	ZUSATZHYDRAULIK ZWISCH
KUPPLUNGSSTECKER B6 22-L	511508108	230	1	1277	96029354	ZUSATZHYDRAULIK D-ANLENK
KUPPLUNGSSTECKER B6 25-	510599708	212	5	73	966084508	HYDR.QUERTRAEGER
KUPPLUNGSSTECKER B6 25-	510599708	212	1	91	966084608	HYDR.QUERTRAEGER
KUPPLUNGSSTECKER B6 25-	510599708	212	1	269	96029361	HYDRAULIK DREHBUEHNE
KUPPLUNGSSTECKER B6 28-L	511501108	216	2	73	966084508	HYDR.QUERTRAEGER
KUPPLUNGSSTECKER B6 28-L	511501108	216	2	91	966084608	HYDR.QUERTRAEGER
KUPPLUNGSSTECKER B6 28-L	511501108	216	4	269	96029361	HYDRAULIK DREHBUEHNE
KUPPLUNGSSTECKER B6 28-L	511501108	216	2	307	966085408	HYDRAULIK DREHBUEHNE
KUPPLUNGSSTECKER B6 28-L	511501108	216	5	850	96029372	HYDR.MASCHINENHAUS
KUPPLUNGSSTECKER B6 28-L	511501108	212	1	1073	966086308	ZUSATZHYDRAULIK S-ANLENK
KUPPLUNGSSTECKER B6 28-L	511501108	216	3	1277	96029354	ZUSATZHYDRAULIK D-ANLENK
KUPPLUNGSSTECKER B6 30-	511510808	251	1	850	96029372	HYDR.MASCHINENHAUS
KUPPLUNGSSTECKER B8 35-L	511518508	206	1	307	966085408	HYDRAULIK DREHBUEHNE
KUPPLUNGSSTECKER B8 35-L	511518508	206	6	850	96029372	HYDR.MASCHINENHAUS
KUPPLUNGSSTECKER B8 35-L	511518508	206	1	1073	966086308	ZUSATZHYDRAULIK S-ANLENK
KUPPLUNGSSTECKER B8 35-L	511518508	206	3	1277	96029354	ZUSATZHYDRAULIK D-ANLENK
KUPPLUNGSSTECKER B8 38-	511512308	203	4	127	966084908	HYDR.FAHRANTRIEB
KUPPLUNGSSTECKER B8 38-	511512308	203	4	163	966085008	HYDR.FAHRANTRIEB
KUPPLUNGSSTECKER B8 38-	511512308	203	4	190	966084808	HYDR.FAHRANTRIEB
KUPPLUNGSSTECKER B8 38-	511512308	203	4	216	966084708	HYDR.FAHRANTRIEB
KUPPLUNGSSTECKER B8 38-	511512308	203	12	269	96029361	HYDRAULIK DREHBUEHNE
KUPPLUNGSSTECKER B8 38-	511512308	203	4	307	966085408	HYDRAULIK DREHBUEHNE
KUPPLUNGSSTECKER B8 38-	511512308	203	38	850	96029372	HYDR.MASCHINENHAUS
KUPPLUNGSSTECKER B8 38-	511512308	203	4	1073	966086308	ZUSATZHYDRAULIK S-ANLENK
KUPPLUNGSSTECKER B8 38-	511512308	203	20	1277	96029354	ZUSATZHYDRAULIK D-ANLENK
KUPPLUNGSSTECKER B8 38-	511512308	203	8	1315	966086708	ZUSATZHYDRAULIK D-KOPFS
KUPPLUNGSSTECKER B8 38-	511512308	203	4	1351	966086808	ZUSATZHYDRAULIK ZWISCH
KUPPLUNGSSTECKER B8 38-	511512308	203	4	1361	966832808	ZUSATZHYDRAULIK ZWISCH
KUPPLUNGSSTECKER B8 38-	511512308	203	4	1369	966086908	ZUSATZHYDRAULIK ZWISCH
KUPPLUNGSSTECKER B8 42-L	10675114	229	1	127	966084908	HYDR.FAHRANTRIEB
KUPPLUNGSSTECKER B8 42-L	10675114	229	1	163	966085008	HYDR.FAHRANTRIEB
KUPPLUNGSSTECKER B8 42-L	10675114	229	1	190	966084808	HYDR.FAHRANTRIEB

Bezeichnung	Artikel	Pos.	Menge	Seite	Baugruppe	Bezeichnung
KUPPLUNGSSTECKER B8 42-L	10675114	229	1	216	966084708	HYDR.FAHRANTRIEB
KUPPLUNGSSTECKER B8 42-L	10675114	229	3	269	96029361	HYDRAULIK DREHBUEHNE
KUPPLUNGSSTECKER B8 42-L	10675114	229	1	307	966085408	HYDRAULIK DREHBUEHNE
KUPPLUNGSSTECKER B8 42-L	10675114	229	7	850	96029372	HYDR.MASCHINENHAUS
KUPPLUNGSSTECKER B8 42-L	10675114	208	1	1073	966086308	ZUSATZHYDRAULIK S-ANLENK
KUPPLUNGSSTECKER B8 42-L	10675114	228	4	1277	96029354	ZUSATZHYDRAULIK D-ANLENK
KURBEL	12103365	22	1	254	540001808	SEILWINDE
KURBEL	540401508	19	1	1266	540006108	SEILWINDE
KURBELGEHAEUSE KPL. MIT	12405454	10	1	681	13455092	DIESELMOTOR
KURBELGEHAEUSE VORM. V-	12405456	1	1	689	12405454	KURBELGEHAEUSE KPL. MIT
KURBELGEHAEUSEENTLUEF	10141843	16	1	681	13455092	DIESELMOTOR
KURBELWELLE MIT ZAHNRAD	10130808	50	1	681	13455092	DIESELMOTOR
KURBELWELLE VORM. V-MO	10128914	1	1	703	10130808	KURBELWELLE MIT ZAHNRAD
KURBELWELLENLAGERUNG	10128540	51	1	681	13455092	DIESELMOTOR
L-KOPFSTUECK 2150T 1.75M	915721308	203	1	11		LIEBHERR RAUPENKRAN LR
L-KOPFSTUECK SCHWK. RAL	966258408	1	1	1101	915721308	L-KOPFSTUECK
L-PROFIL 4X127X1950 S315M	97009040	77	2	1129	916303308	S-ZWISCHENSTUECK
L-PROFIL 4X127X1950 S315M	97009040	86	2	1136	916303208	S-ZWISCHENSTUECK
L-PROFIL 4X127X1950 S315M	97009040	86	2	1145	916303008	S-ZWISCHENSTUECK
L-PROFIL 4X127X1950 S315M	97009040	79	2	1149	916302708	S-ZWISCHENSTUECK
L-PROFIL 4X640X127 S315MC	97035583	29	2	413	96038694	LAUFSTEG DREHBUEHNE
L-PROFIL 4X750X112 S315MC	97040848	27	6	413	96038694	LAUFSTEG DREHBUEHNE
L-STUTZEN EL 12L M18X1,5 C	247128602	658	4	270	96029361	HYDRAULIK DREHBUEHNE
L-STUTZEN EL 12L M18X1,5 C	247128602	609	2	308	966085408	HYDRAULIK DREHBUEHNE
L-STUTZEN EL 12L M18X1,5 C	247128602	623	4	451	966085508	HYDRAULIK DREHWERK
L-STUTZEN EL 12L M18X1,5 C	247128602	640	18	852	96029372	HYDR.MASCHINENHAUS
L-STUTZEN EL 12L M18X1,5 C	247128602	621	3	1074	966086308	ZUSATZHYDRAULIK S-ANLENK
L-STUTZEN EL 12L M18X1,5 C	247128602	606	2	1233	966086208	ZUSATZHYDRAULIK WINDE 6
L-STUTZEN EL 12L M18X1,5 C	247128602	622	4	1278	96029354	ZUSATZHYDRAULIK D-ANLENK
L-STUTZEN EL 12L M18X1,5 C	247128602	606	6	1315	966086708	ZUSATZHYDRAULIK D-KOPFS
L-STUTZEN EL 18L CR6-FREI	247128502	604	5	32	966084408	HYDRAULIK MITTELTEIL
L-STUTZEN EL 18L CR6-FREI	247128502	602	3	73	966084508	HYDR.QUERTRAEGER
L-STUTZEN EL 18L CR6-FREI	247128502	602	3	91	966084608	HYDR.QUERTRAEGER
L-STUTZEN EL 18L CR6-FREI	247128502	640	2	335	966085708	ZUSATZHYDRAULIK WINDE 1
L-STUTZEN EL 18L CR6-FREI	247128502	640	2	352	966085808	ZUSATZHYDRAULIK WINDE 2
L-STUTZEN EL 18L CR6-FREI	247128502	607	3	851	96029372	HYDR.MASCHINENHAUS
L-STUTZEN EL 18L CR6-FREI	247128502	619	4	965	96032961	VERROHRUNG DRUCKLUFTA
L-STUTZEN EL 18L CR6-FREI	247128502	651	1	1203	966086108	ZUSATZHYDRAULIK WINDE 5
L-STUTZEN EL 18L CR6-FREI	247128502	610	4	1278	96029354	ZUSATZHYDRAULIK D-ANLENK
L-STUTZEN EL 22L CR6-FREI	247138602	621	3	374	966086008	ZUSATZHYDRAULIK MONTAGE
L-STUTZEN EL 22L CR6-FREI	247138602	628	8	852	96029372	HYDR.MASCHINENHAUS
L-STUTZEN EL 22L CR6-FREI	247138602	607	1	1181	966085908	ZUSATZHYDRAULIK WINDE 3
L-STUTZEN EL 22L CR6-FREI	247138602	607	1	1202	966086108	ZUSATZHYDRAULIK WINDE 5
L-STUTZEN EL 22L CR6-FREI	247138602	31	1	1221	968822801	OELMESSEINRICHTUNG
LACK	10008021	76	2	21	917528708	RAUPENMITTELTEIL
LACK	10008021	60	2	247	915750608	DREHBUEHNENRAHMEN VOR
LADEDRUCKREGELUNG	10143790	436	1	686	13455092	DIESELMOTOR
LADEEINHEIT BTT SPF	10412777	4	1	527	96033638	OBERTEIL VORM.
LADEGERAET 110V 24V8A SP	613301908	5	1	513	96012480	LADEGERAET
LADEGERAET 110V 24V8A SP	613301908	5	1	514	96012481	LADEGERAET
LADEGERAET 110V AGGREGA	96012480	2	1	512	915726908	BATTERIE LADEEINHEIT
LADEGERAET 110V AGGREGA	96012481	3	1	512	915726908	BATTERIE LADEEINHEIT
LADELUFTKRUEMMER	10134998	4	2	733	10141830	LADELUFTLEITUNG ANBAU
LADELUFTKUEHLER	11005448	1	1	1017	10475633	KUEHLERANLAGE
LADELUFTKUEHLER	11005448	1	1	1020	10475634	KUEHLERANLAGE
LADELUFTLEITUNG ANBAU	10141830	230	1	684	13455092	DIESELMOTOR
LADELUFTROHR	10132799	2	1	733	10141830	LADELUFTLEITUNG ANBAU
LADELUFTROHR SPF	96034245	1	1	626	96034141	DIESELMOTOR VORM.
LADELUFTROHR SPF	96034245	1	1	678	96034143	DIESELMOTOR VORM.
LADELUFTROHR SPF	96034246	2	1	626	96034141	DIESELMOTOR VORM.

Bezeichnung	Artikel	Pos.	Menge	Seite	Baugruppe	Bezeichnung
LADELUFTROHR SPF	96034247	2	1	621	919203208	DIESELMOTOR KPL.OBEN
LADELUFTROHR SPF	96034248	3	1	621	919203208	DIESELMOTOR KPL.OBEN
LADELUFTROHR SPF	96034261	2	1	678	96034143	DIESELMOTOR VORM.
LADELUFTROHR SPF	96034262	2	1	673	919203308	DIESELMOTOR KPL.UNTEN
LADELUFTROHR SPF	96034263	3	1	673	919203308	DIESELMOTOR KPL.UNTEN
LADELUFTROHR SPF	96034264	4	1	673	919203308	DIESELMOTOR KPL.UNTEN
LADELUFTROHR VORM.	10143702	3	1	733	10141830	LADELUFTLEITUNG ANBAU
LADELUFTWELLSCHLAUCH 9	10663848	250	2	627	96034141	DIESELMOTOR VORM.
LADELUFTWELLSCHLAUCH 9	10663848	251	2	673	919203308	DIESELMOTOR KPL.UNTEN
LADELUFTWELLSCHLAUCH 9	10663848	250	1	678	96034143	DIESELMOTOR VORM.
LADELUFTWELLSCHLAUCH 9	10663848	251	4	1009	919204008	KUEHLERANLAGE
LAENGENGEBERSEIL	571887008	17	1	1334	11003086	SEILLAENGENGEBER
LAENGSPROFIL 38.0X1055 S3	979675408	3	2	61	96026365	GELAENDER
LAENGSPROFIL 38.0X1101 S3	979643708	2	1	58	96026256	GELAENDER
LAENGSPROFIL 38.0X1375 S3	979717008	2	1	66	96026462	GELAENDER
LAENGSPROFIL 38.0X1660 S3	979675808	2	1	62	96026398	GELAENDER
LAENGSPROFIL 38.0X1690 S3	979831308	2	1	226	96026615	GELAENDER
LAENGSPROFIL 38.0X1760 S3	979643508	2	1	57	96026238	GELAENDER
LAGER 48X50 GUMMI 64CR	10097496	110	12	1014	96034284	KOMBIKUEHLER VORM.
LAGERABDECKRING 32040 XA	10166496	4	1	442	90008841	DREHWERKANTRIEB
LAGERBOCK SCHWK.	967005808	13	2	423	96038696	LAUFSTEG DREHBUEHNE
LAGERBUCHSE	540401008	14	1	1266	540006108	SEILWINDE
LAGERBUCHSE	540401708	22	1	1266	540006108	SEILWINDE
LAGERBUCHSE	570796608	31	1	366	540270314	FLANSCH KPL
LAGERBUCHSE 420X370X448	979871508	15	2	1251	916324608	D-ANLENKSTUECK VORM.
LAGERBUCHSE 85.0X45 GZ-	979531208	21	2	54	965956208	TREPPE
LAGERFLANSCH S235JR	9078058	7	1	715	10122940	NOCKENWELLE KPL.
LAGERGEHAEUSE VORM.	10126181	1	1	772	11366388	NEBENABTRIEB VORM.
LAGERPLATTE	97006088	57	2	389	965661108	STUETZE KPL.
LAGERPLATTE 10X200X150 PA	979598208	40	2	247	915750608	DREHBUEHNENRAHMEN VOR
LAGERPLATTE 10X200X150 PA	979598208	31	2	294	919361308	DREHBUEHNENRAHMEN HEC
LAGERPLATTE 12X120X230 P	979595808	142	1	567	918744708	MASCHINENHAUS GRUNDRAH
LAGERPLATTE 12X40X500 PA6	288135608	120	1	414	96038694	LAUFSTEG DREHBUEHNE
LAGERPLATTE 15 X 60 X 810 P	976432708	38	8	1357	917223708	D-ZWISCHENSTUECK
LAGERPLATTE 15 X 60 X 810 P	976432708	40	6	1365	917223808	D-ZWISCHENSTUECK
LAGERPLATTE 15X100X190 P	283032708	26	4	1055	916305808	S-ANLENKSTUECK VORM.
LAGERPLATTE 15X40X205 PA6	935997308	30	2	1402	916115908	WA-BOCK 1 KOPFSTUECK
LAGERPLATTE 15X60X270 PA6	931426508	147	1	1253	916324608	D-ANLENKSTUECK VORM.
LAGERPLATTE 200X130X50 P	283020708	9	4	999	966561608	TRANSPORTRAHMEN KPL.
LAGERPLATTE 22X60X290 PA6	931446408	24	2	297	96047586	MONTAGETEILE HECKTEIL
LAGERPLATTE 25X100X271 P	283086808	26	2	384	965661008	RAHMEN VORM.
LAGERPLATTE 25X100X271 P	283086808	117	1	1056	916305808	S-ANLENKSTUECK VORM.
LAGERPLATTE 70X200X1320 P	288190808	44	1	1419	916116008	WA-BOCK 2 KOPFSTUECK
LAGERPLATTE PA6G	97019404	79	1	390	965661108	STUETZE KPL.
LAGERPLATTE PA6G	971299108	118	1	1056	916305808	S-ANLENKSTUECK VORM.
LAGERPLATTE PA6G	974471608	50	1	389	965661108	STUETZE KPL.
LAGERRING	570109708	3	1	439	570967508	TRIEBWERK
LAGERRING	570113508	3	1	370	570112908	TRIEBWERK
LAGERRING	570796008	3	1	367	540270414	ABTRIEB KPL
LAGERSCHALE 40X950X20 P	97004248	2	4	444	966460008	BOLZENPALETTE
LAGERSCHALEN-PAAR	7372249	26	1	655	10412331	TRIEBWERK
LAGERUNG	90000750	7	1	105	917523808	RAUPENTRAEGER LI.
LAGERUNG	90000750	7	1	178	917525608	RAUPENTRAEGER RE.
LAGERUNG	970706601	7	1	148	917525508	RAUPENTRAEGER LI.
LAGERUNG	970706601	7	1	205	917525908	RAUPENTRAEGER RE.
LAGERUNG 5X478X542 S355	979539008	21	1	50	919045208	QUERTRAEGER
LAGERUNG RAL 1007	966596208	62	1	1302	915745708	D-KOPFSTUECK VORM.
LAGERUNG RAL 1007	966596308	63	1	1302	915745708	D-KOPFSTUECK VORM.
LAGERUNG SCHWK.	965708108	2	1	433	915755208	ROLLENDREHVERB.M.DREHW
LAGERUNG SCHWK.	966798908	3	1	1332	96051961	ZUGZYLINDER VORM.

Bezeichnung	Artikel	Pos.	Menge	Seite	Baugruppe	Bezeichnung
LAGERUNG SCHWK.	966798908	3	1	1340	96051962	ZUGZYLINDER VORM.
LAGERUNG SCHWK. RAL 1007	966532908	1	1	1090	966532808	SCHUTZWALZE KPL.
LAGERUNG SCHWK. RAL 1007	966798108	2	1	1332	96051961	ZUGZYLINDER VORM.
LAGERUNG SCHWK. RAL 1007	966798108	2	1	1340	96051962	ZUGZYLINDER VORM.
LAMELLENSTOPFEN GPN 320	10037139	15	2	1454	965718708	LEITER VORM.
LAMPENFASSUNG	606144508	38	8	527	96033638	OBERTEIL VORM.
LASCHE 15X395X130 S960QL	97013048	1	2	1060	966939508	LASCHE VORM.
LASCHE 15X620X130 S960QL	97036301	(1)	2	1427	916302808	W-ANLENKSTUECK
LASCHE KPL.	926573308	1	1	240	926573208	MONTAGEROLLE
LASCHE KPL.	966093308	25	2	395	965661508	OBERFLASCHE KPL.
LASCHE KPL.	966441808	2	2	1112	916177008	ROLLENSATZ
LASCHE KPL.	966441808	2	2	1117	916177108	ROLLENSATZ
LASCHE KPL.	966568008	2	1	1402	916115908	WA-BOCK 1 KOPFSTUECK
LASCHE KPL.	966572308	3	2	1000	96052098	LASCHE VORM.
LASCHE KPL.	966593608	3	2	1302	915745708	D-KOPFSTUECK VORM.
LASCHE KPL.	966593808	6	4	1302	915745708	D-KOPFSTUECK VORM.
LASCHE KPL.	966594008	9	2	1302	915745708	D-KOPFSTUECK VORM.
LASCHE KPL.	966649908	2	2	1378	966648108	VERSTELLFLASCHE KPL.
LASCHE KPL.	966649908	7	2	1381	966660708	GEWICHT KPL.
LASCHE KPL.	966836108	52	2	1402	916115908	WA-BOCK 1 KOPFSTUECK
LASCHE KPL.	967093808	19	2	381	915753008	A-BOCK
LASCHE KPL.	967564208	70	1	1403	916115908	WA-BOCK 1 KOPFSTUECK
LASCHE KPL.	968231908	200	1	1305	915745708	D-KOPFSTUECK VORM.
LASCHE KPL. 1.0M	966467008	2	2	1084	916332108	S-KOPFSTUECK
LASCHE KPL. 1.0M	966467008	2	2	1101	915721308	L-KOPFSTUECK
LASCHE KPL. 1.20M	965661408	3	2	381	915753008	A-BOCK
LASCHE KPL. 1.25M	966540308	2	2	1419	916116008	WA-BOCK 2 KOPFSTUECK
LASCHE MIT SCHILD	966093408	1	2	397	966093308	LASCHE KPL.
LASCHE MIT SCHILD	966093408	3	2	1546	968244508	STANGE KPL.
LASCHE MIT SCHILD	966093408	3	2	1547	966191408	STANGE KPL.
LASCHE MIT SCHILD	966093408	3	2	1550	966203408	STANGE KPL.
LASCHE MIT SCHILD	966093408	3	2	1551	966160008	STANGE KPL.
LASCHE MIT SCHILD	966093508	2	1	397	966093308	LASCHE KPL.
LASCHE MIT SCHILD	966093508	2	1	1546	968244508	STANGE KPL.
LASCHE MIT SCHILD	966093508	2	1	1547	966191408	STANGE KPL.
LASCHE MIT SCHILD	966093508	2	1	1550	966203408	STANGE KPL.
LASCHE MIT SCHILD	966093508	2	1	1551	966160008	STANGE KPL.
LASCHE MIT SCHILD	966432708	6	2	381	915753008	A-BOCK
LASCHE MIT SCHILD	966595208	37	1	1302	915745708	D-KOPFSTUECK VORM.
LASCHE MIT SCHILD 1.0M	966466908	1	2	1086	966467008	LASCHE KPL.
LASCHE MIT SCHILD 1.20M	965711508	1	2	392	965661408	LASCHE KPL.
LASCHE MIT SCHILD 20 DICK	966831508	4	2	1559	966825708	STANGE KPL.
LASCHE MIT SCHILD 20 DICK	966831508	4	2	1561	966825808	STANGE KPL.
LASCHE MIT SCHILD 25 DICK	965537608	2	2	1379	966649908	LASCHE KPL.
LASCHE MIT SCHILD 25 DICK	965537608	20	4	1381	966660708	GEWICHT KPL.
LASCHE MIT SCHILD 25 DICK	965537608	3	2	1541	965646108	STANGE KPL.
LASCHE MIT SCHILD 25 DICK	965537608	3	2	1543	965522908	STANGE KPL.
LASCHE MIT SCHILD 25 DICK	965537608	3	2	1552	966659008	STANGE KPL.
LASCHE MIT SCHILD 25 DICK	965537608	3	2	1554	966663008	STANGE KPL.
LASCHE MIT SCHILD 25 DICK	965537608	3	2	1555	966659408	STANGE KPL.
LASCHE MIT SCHILD 25 DICK	965537608	3	2	1557	966663508	STANGE KPL.
LASCHE MIT SCHILD 25 DICK	965537608	3	2	1565	967086508	ZUGSTANGE KPL.
LASCHE MIT SCHILD 25 DICK	965537608	3	2	1567	967088008	ZUGSTANGE KPL.
LASCHE MIT SCHILD 25 DICK	965537608	3	2	1569	967089708	ZUGSTANGE KPL.
LASCHE MIT SCHILD 25 DICK	966831408	3	2	1559	966825708	STANGE KPL.
LASCHE MIT SCHILD 25 DICK	966831408	3	2	1561	966825808	STANGE KPL.
LASCHE MIT SCHILD 50 DICK	966663108	1	2	1554	966663008	STANGE KPL.
LASCHE MIT SCHILD 60 DICK	965537508	1	1	1379	966649908	LASCHE KPL.
LASCHE MIT SCHILD 60 DICK	965537508	2	1	1541	965646108	STANGE KPL.
LASCHE MIT SCHILD 60 DICK	965537508	2	1	1543	965522908	STANGE KPL.

Bezeichnung	Artikel	Pos.	Menge	Seite	Baugruppe	Bezeichnung
LASCHE MIT SCHILD 60 DICK	965537508	2	1	1552	966659008	STANGE KPL.
LASCHE MIT SCHILD 60 DICK	965537508	2	1	1554	966663008	STANGE KPL.
LASCHE MIT SCHILD 60 DICK	965537508	2	1	1555	966659408	STANGE KPL.
LASCHE MIT SCHILD 60 DICK	965537508	2	1	1557	966663508	STANGE KPL.
LASCHE MIT SCHILD 60 DICK	965537508	2	1	1565	967086508	ZUGSTANGE KPL.
LASCHE MIT SCHILD 60 DICK	965537508	2	1	1567	967088008	ZUGSTANGE KPL.
LASCHE MIT SCHILD 60 DICK	965537508	2	1	1569	967089708	ZUGSTANGE KPL.
LASCHE MIT SCHILD 60 DICK	966831308	2	1	1559	966825708	STANGE KPL.
LASCHE MIT SCHILD 60 DICK	966831308	2	1	1561	966825808	STANGE KPL.
LASCHE MIT SCHILD SPF	966459808	2	2	1548	966377608	STANGE KPL.
LASCHE MIT SCHILD SPF	966640508	1	2	1309	966594008	LASCHE KPL.
LASCHE MIT SCHILD SPF	967093908	1	2	400	967093808	LASCHE KPL.
LASCHE SCHWK.	965888108	17	2	565	918744708	MASCHINENHAUS GRUNDRAH
LASCHE SCHWK.	965966108	6	2	247	915750608	DREHBUEHNENRAHMEN VOR
LASCHE SCHWK.	966656908	5	2	1372	966649408	VERSTELLFLASCHE KPL.
LASCHE SCHWK. RAL 1007	967223308	6	1	1382	915723008	W-MONTAGEEINHEIT
LASCHE SCHWK. T ZN O	968232008	(1)	1	1305	915745708	D-KOPFSTUECK VORM.
LASCHE VORM.	966939508	110	2	1056	916305808	S-ANLENKSTUECK VORM.
LASCHE VORM.	968190808	91	2	1427	916302808	W-ANLENKSTUECK
LASCHE VORM. LMZ-25T	96052098	3	1	995	919300308	ANSCHLAGMITTEL
LASTBOCK VLBG 1,5 T SPF	11211056	17	2	1546	968244508	STANGE KPL.
LASTBOCK VLBG 10 T LACKI	11008713	44	6	433	915755208	ROLLENDREHVERB.M.DREHW
LASTHALTEVENTIL 130L/MIN p	10018923	(15)	1	105	917523808	RAUPENTRAEGER LI.
LASTHALTEVENTIL 400BAR SP	10218310	164	2	849	96029372	HYDR.MASCHINENHAUS
LAUFRAD	10874567	4	10	1447	915723508	ROLLENWAGEN W-AUSLEGE
LAUFRING MIT RINGNUT 60X8	968478401	8	1	1219	90004983	PLANETENGETRIEBE
LAUFROLLENHAELFTE KPL.	928814308	20	2	105	917523808	RAUPENTRAEGER LI.
LAUFROLLENHAELFTE KPL.	928814308	20	2	148	917525508	RAUPENTRAEGER LI.
LAUFROLLENHAELFTE KPL.	928814308	20	2	178	917525608	RAUPENTRAEGER RE.
LAUFROLLENHAELFTE KPL.	928814308	20	2	205	917525908	RAUPENTRAEGER RE.
LAUFSTEG	965804508	82	1	106	917523808	RAUPENTRAEGER LI.
LAUFSTEG	965804608	83	1	106	917523808	RAUPENTRAEGER LI.
LAUFSTEG	965804608	88	1	206	917525908	RAUPENTRAEGER RE.
LAUFSTEG	965852208	83	1	179	917525608	RAUPENTRAEGER RE.
LAUFSTEG	966972408	93	1	149	917525508	RAUPENTRAEGER LI.
LAUFSTEG	966979708	87	1	206	917525908	RAUPENTRAEGER RE.
LAUFSTEG	966981808	88	1	149	917525508	RAUPENTRAEGER LI.
LAUFSTEG	966981808	82	1	179	917525608	RAUPENTRAEGER RE.
LAUFSTEG 1320X420X75 ALM	11060307	117	1	413	96038694	LAUFSTEG DREHBUEHNE
LAUFSTEG DREHBUEHNE	919022908	120	1	9		LIEBHERR RAUPENKRAN LR
LAUFSTEG DREHBUEHNE	96038694	1	1	408	919022908	LAUFSTEG DREHBUEHNE
LAUFSTEG DREHBUEHNE	96038696	2	1	408	919022908	LAUFSTEG DREHBUEHNE
LAUFSTEG RAUPENFAHRWER	919026408	22	2	9		LIEBHERR RAUPENKRAN LR
LAUFSTEG SCHWK. T ZN O	96026613	1	1	223	919026408	LAUFSTEG RAUPENFAHRWER
LAUFSTEG SCHWK. T ZN O	965794408	1	1	112	965804508	LAUFSTEG
LAUFSTEG SCHWK. T ZN O	965851908	1	1	182	965852208	LAUFSTEG
LAUFSTEG SCHWK. T ZN O	966192608	1	1	113	965804608	LAUFSTEG
LAUFSTEG SCHWK. T ZN O	966972008	1	1	153	966972408	LAUFSTEG
LAUFSTEG SCHWK. T ZN O	966979008	1	1	209	966979708	LAUFSTEG
LAUFSTEG SCHWK. T ZN O	966981708	1	1	152	966981808	LAUFSTEG
LECKOELLEITUNG	10129428	1	2	730	10153631	LECKOELLEITUNG ANBAU
LECKOELLEITUNG 10	10142544	2	1	730	10153631	LECKOELLEITUNG ANBAU
LECKOELLEITUNG 10X2	10151811	3	1	730	10153631	LECKOELLEITUNG ANBAU
LECKOELLEITUNG 12	10142547	4	1	730	10153631	LECKOELLEITUNG ANBAU
LECKOELLEITUNG 6X2	10143799	7	1	730	10153631	LECKOELLEITUNG ANBAU
LECKOELLEITUNG 6X2	10153632	8	1	730	10153631	LECKOELLEITUNG ANBAU
LECKOELLEITUNG 8X2	10143731	5	1	730	10153631	LECKOELLEITUNG ANBAU
LECKOELLEITUNG ANBAU	10153631	214	1	683	13455092	DIESELMOTOR
LED ARBEITSSCHEINWERFER	12101891	(10)	2	123	915740508	ELEKTRIK RAUPENTRAEGER
LED ARBEITSSCHEINWERFER	12101891	(10)	2	212	915740308	ELEKTRIK RAUPENTRAEGER

Bezeichnung	Artikel	Pos.	Menge	Seite	Baugruppe	Bezeichnung
LED ARBEITSSCHEINWERFER	12101891	(5)	10	257	919238508	ELEKTRIK DREHBUEHNE VOR
LED ARBEITSSCHEINWERFER	12101891	(10)	10	299	919547508	ELEKTRIK DREHBUEHNE HI.
LED ARBEITSSCHEINWERFER	12101891	20	8	473	966355708	AUSRUESTUNG KAMERA DRE
LED ARBEITSSCHEINWERFER	12101891	20	2	477	966356008	AUSRUESTUNG KAMERA
LED ARBEITSSCHEINWERFER	12101891	20	1	480	966356108	AUSRUESTUNG KAMERA WI
LED ARBEITSSCHEINWERFER	12101891	21	3	545	96033616	ELEKTRIK ANBAUTEILE KABIN
LED ARBEITSSCHEINWERFER	12101891	15	8	897	96040477	ZUSATZTEILE EL.MASCHINE
LED ARBEITSSCHEINWERFER	12101891	42	1	972	966355908	AUSRUEST.KAMERA MASCHI
LED ARBEITSSCHEINWERFER	12101892	(11)	1	123	915740508	ELEKTRIK RAUPENTRAEGER
LED ARBEITSSCHEINWERFER	12101892	(10)	1	159	915740608	ELEKTRIK RAUPENTRAEGER
LED ARBEITSSCHEINWERFER	12101892	(10)	1	186	915740408	ELEKTRIK RAUPENTRAEGER
LED ARBEITSSCHEINWERFER	12101892	(11)	1	212	915740308	ELEKTRIK RAUPENTRAEGER
LED POSITIONSLEUCHTE 0,75/	12100395	9	1	777	96034773	BLECH VORM.
LEERGEHAEUSE	97016729	5	1	1477	967073408	KLEMMKASTEN KPL.
LEERGEHAEUSE	971422808	5	1	403	966419408	KLEMMKASTEN SA-BOCK VO
LEERGEHAEUSE 110X230X600	97037371	4	1	1105	966469508	KLEMMKASTEN
LEERGEHAEUSE 160.0X560 A	97130339	5	1	884	96044329	KLEMMKASTEN
LEERGEHAEUSE 160X160X90	971407308	4	1	124	966501608	KLEMMKASTEN VORM.
LEERGEHAEUSE 160X160X90	971407308	4	1	160	966139008	KLEMMKASTEN VORM.
LEERGEHAEUSE 160X160X90	971407308	4	1	187	966501708	KLEMMKASTEN VORM.
LEERGEHAEUSE 160X160X90	971407308	4	1	213	966138608	KLEMMKASTEN VORM.
LEERGEHAEUSE 160X160X90	975852208	4	1	1511	966997608	KLEMMKASTEN KPL.
LEERGEHAEUSE 160X260X90	97020798	5	1	1405	967273808	KLEMMKASTEN KPL.
LEERGEHAEUSE 160X360X90	97009251	5	1	301	96047223	ELEKTRIK KLEMMKASTEN DB
LEERGEHAEUSE 160X360X90	97020746	5	1	1397	967271008	KLEMMKASTEN KPL.
LEERGEHAEUSE 160X360X90	97036701	5	1	893	968218508	KLEMMKASTEN
LEERGEHAEUSE 160X560X90	97003376	5	1	1431	966420408	KLEMMKASTEN
LEERGEHAEUSE 160X560X90	97036748	5	1	886	968221508	KLEMMKASTEN
LEERGEHAEUSE 160X560X90	97141385	5	1	895	96051756	KLEMMKASTEN
LEERGEHAEUSE 230X600X110	97003338	4	1	1095	966418908	KLEMMKASTEN
LEERGEHAEUSE 230X600X110	97011305	7	1	1288	966841808	KLEMMKASTEN
LEERGEHAEUSE 230X600X110	97011305	5	1	1324	96052001	KLEMMKASTEN KPL.
LEERGEHAEUSE 230X600X110	975221708	5	1	1069	966792108	KLEMMKASTEN KPL.
LEERGEHAEUSE 255X250X12	97031529	(5)	1	1480	967276708	EMPFAENGER
LEERGEHAEUSE 255X250X12	97031531	5	1	1483	967922708	KLEMMKASTEN KPL.
LEERGEHAEUSE 560X370X70	606653708	200	1	82	966448008	BEDIENPULT ABSTUETZUNG
LEERGEHAEUSE 80.0X0 AL	979204408	509	1	259	96045406	LEITUNG
LEERGEHAEUSE 80.0X0 AL	979204408	(5)	1	545	96033616	ELEKTRIK ANBAUTEILE KABIN
LEERGEHAEUSE 90.0X360 AL	97005614	5	1	882	96034780	KLEMMKASTEN
LEERGEHAEUSE 90.0X560 AL	97132690	5	1	880	966530408	KLEMMKASTEN
LEERGEHAEUSE 90X160X560	97106165	5	1	263	96034537	KLEMMKASTEN
LEERGEHAEUSE GEBOHRT 16	97005811	3	1	330	966541108	KLEMMKASTEN KPL.
LEERGEHAEUSE GEBOHRT 16	97005811	3	1	347	966541408	KLEMMKASTEN KPL.
LEERGEHAEUSE GEBOHRT 16	97006341	3	1	84	966448108	KLEMMKASTEN VORM.
LEERGEHAEUSE GEBOHRT 16	97006341	3	1	95	966448308	KLEMMKASTEN VORM.
LEERGEHAEUSE GEBOHRT 16	97014894	3	1	890	967021108	KLEMMKASTEN BLINDSTECK
LEERGEHAEUSE GEBOHRT 16	97033926	3	1	1177	966541908	KLEMMKASTEN KPL.
LEERGEHAEUSE GEBOHRT 16	97033926	3	1	1198	966542708	KLEMMKASTEN KPL.
LEERGEHAEUSE GEBOHRT 16	97033926	3	1	1230	966543108	KLEMMKASTEN KPL.
LEERGEHAEUSE GEBOHRT 2	97006811	3	1	27	966138208	KLEMMKASTEN VORM.
LEERGEHAEUSE POLYESTER	949825008	2	1	303	927868908	KLEMMKASTEN BELEUCHTUN
LEISTE 2000X60X20 PA6G	978986908	50	4	1129	916303308	S-ZWISCHENSTUECK
LEISTE 2000X60X20 PA6G	978986908	50	4	1136	916303208	S-ZWISCHENSTUECK
LEISTE 2000X60X20 PA6G	978986908	50	2	1141	916303108	S-ZWISCHENSTUECK
LEISTE 2000X60X20 PA6G	978986908	50	4	1145	916303008	S-ZWISCHENSTUECK
LEISTE 2000X60X20 PA6G	978986908	50	4	1149	916302708	S-ZWISCHENSTUECK
LEISTE 2000X60X20 PA6G	978986908	50	4	1154	916302908	S-ADAPTER
LEISTE 2000X60X20 PA6G	978986908	50	1	1163	916302608	SL-REDUZIERSTUECK
LEISTE 2000X60X20 PA6G	978986908	57	2	1452	915723308	LI-ZWISCHENSTUECK
LEISTE 2000X60X20 PA6G	978986908	57	4	1460	915723408	LI-ZWISCHENSTUECK

Bezeichnung	Artikel	Pos.	Menge	Seite	Baugruppe	Bezeichnung
LEISTE 2000X60X20 PA6G	978986908	57	4	1465	915746808	LI-ZWISCHENSTUECK
LEISTE 2000X60X20 PA6G	978986908	57	4	1470	916062508	LI-ZWISCHENSTUECK
LEISTE 20X100X150	283038208	3	2	1574	967858208	ABLAGE KPL.
LEISTE 20X100X150 PA6G	970130708	14	2	506	916997508	RAHMEN KPL.
LEISTE 20X200X1050 PA6G+	97007592	11	1	1402	916115908	WA-BOCK 1 KOPFSTUECK
LEISTE 20X950X60 PA6G+OEL	97007591	10	1	1402	916115908	WA-BOCK 1 KOPFSTUECK
LEISTE 30X541X36 S355J2+N	97010040	221	1	568	918744708	MASCHINENHAUS GRUNDRAH
LEISTUNGSDIODE	6203745	23	6	949	96061868	AUFBAUTEILE MONTAGETAFE
LEISTUNGSRELAIS	10877283	38	1	949	96061868	AUFBAUTEILE MONTAGETAFE
LEISTUNGSRELAIS 24V 15A	10871146	44	4	949	96061868	AUFBAUTEILE MONTAGETAFE
LEISTUNGSRELAIS 75A	11656191	33	1	949	96061868	AUFBAUTEILE MONTAGETAFE
LEITER VORM.	965718708	7	1	1452	915723308	LI-ZWISCHENSTUECK
LEITER VORM.	965718708	7	1	1460	915723408	LI-ZWISCHENSTUECK
LEITER VORM.	965718708	7	1	1465	915746808	LI-ZWISCHENSTUECK
LEITER VORM.	965718708	7	1	1470	916062508	LI-ZWISCHENSTUECK
LEITUNG 15 X 0,34 TPE-U	10428544	7	3.23	542	96033659	KABELSTRANG
LEITUNG 15 X 0,34 TPE-U	10428544	8	3.23	542	96033659	KABELSTRANG
LEITUNG 15 X 0,34 TPE-U	10428544	11	3.63	542	96033659	KABELSTRANG
LEITUNG 15 X 0,34 TPE-U	10428544	12	3.63	542	96033659	KABELSTRANG
LEITUNG 15 X 0,34 TPE-U	10428544	15	4.03	542	96033659	KABELSTRANG
LEITUNG 15 X 0,34 TPE-U	10428544	16	4.03	542	96033659	KABELSTRANG
LEITUNG 18 G 1	10465638	(5)	9.33	84	966448108	KLEMMKASTEN VORM.
LEITUNG 18 G 1	10465638	(5)	9.33	95	966448308	KLEMMKASTEN VORM.
LEITUNG 2 X 1,5	11341599	6	1.85	265	96034538	KABELSTRANG
LEITUNG 2 X 1,5	11341599	8	13.33	265	96034538	KABELSTRANG
LEITUNG 2 X 1,5	11341599	9	2.65	265	96034538	KABELSTRANG
LEITUNG 2 X 1,5	11341599	5	15.03	302	96047224	LEITUNG
LEITUNG 2 X 1,5	11341599	6	1.56	302	96047224	LEITUNG
LEITUNG 2 X 1,5	11341599	7	18.23	302	96047224	LEITUNG
LEITUNG 2 X 1,5	11341599	8	1.56	302	96047224	LEITUNG
LEITUNG 2 X 1,5	11341599	9	14.43	302	96047224	LEITUNG
LEITUNG 2 X 1,5	11341599	10	10.06	302	96047224	LEITUNG
LEITUNG 2 X 1,5	11341599	11	13.03	302	96047224	LEITUNG
LEITUNG 2 X 1,5	11341599	12	0.56	302	96047224	LEITUNG
LEITUNG 2 X 1,5	11341599	13	16.53	302	96047224	LEITUNG
LEITUNG 2 X 1,5	11341599	14	0.56	302	96047224	LEITUNG
LEITUNG 2 X 1,5	11341599	15	2.15	302	96047224	LEITUNG
LEITUNG 2 X 1,5	11341599	17	8.93	302	96047224	LEITUNG
LEITUNG 2 X 1,5	11341599	18	3.36	302	96047224	LEITUNG
LEITUNG 2 X 1,5	11341599	371	10.53	302	96047224	LEITUNG
LEITUNG 2 X 1,5	11341599	372	0.56	302	96047224	LEITUNG
LEITUNG 2 X 1,5	11341599	373	9.13	302	96047224	LEITUNG
LEITUNG 2 X 1,5	11341599	374	0.56	302	96047224	LEITUNG
LEITUNG 2 X 1,5	11341599	375	0.56	302	96047224	LEITUNG
LEITUNG 2 X 1,5	11341599	7	4.93	538	96033658	KABELSTRANG
LEITUNG 2 X 1,5	11341599	8	5.83	538	96033658	KABELSTRANG
LEITUNG 2 X 1,5	11341599	10	4.43	538	96033658	KABELSTRANG
LEITUNG 2 X 2X0,75	12237181	5	7.93	264	96041616	LEITUNG
LEITUNG 2 X 2X0,75	12237181	6	7.93	264	96041616	LEITUNG
LEITUNG 25 X 0,34 TPE-U	10428545	5	3.23	542	96033659	KABELSTRANG
LEITUNG 25 X 0,34 TPE-U	10428545	9	3.63	542	96033659	KABELSTRANG
LEITUNG 25 X 0,34 TPE-U	10428545	13	4.03	542	96033659	KABELSTRANG
LEITUNG 3 X 0,5	12102889	7	3.17	1326	96052004	LEITUNG
LEITUNG 3 X 0,5	12102889	7	3.17	1327	96052005	LEITUNG
LEITUNG 30 G 1	12104998	5	8.92	265	96034538	KABELSTRANG
LEITUNG 30 G 1	12104998	5	2.5	540	96034783	KABELSTRANG
LEITUNG 30 G 1	12104998	5	2.6	541	96034784	KABELSTRANG
LEITUNG 30 G 1	12104998	5	12.81	1289	966885808	LEITUNG
LEITUNG 36 G 0,5	10340453	6	2.5	540	96034783	KABELSTRANG
LEITUNG 36 G 0,5	10340453	6	2.6	541	96034784	KABELSTRANG

Bezeichnung	Artikel	Pos.	Menge	Seite	Baugruppe	Bezeichnung
LEITUNG 4 X 0,5	10870332	5	3.83	1434	967255308	LEITUNG
LEITUNG W1100-SB	966998008	11	1	1511	966997608	KLEMMKASTEN KPL.
LEITUNG W1110-SB	966998108	12	1	1511	966997608	KLEMMKASTEN KPL.
LEITUNG W1111-SB	966997708	21	1	1510	966929708	ELEKTRIK BALLASTPALETTE
LEITUNG W1120-SB	966998308	13	1	1511	966997608	KLEMMKASTEN KPL.
LEITUNG W1121-SB	966997808	22	1	1510	966929708	ELEKTRIK BALLASTPALETTE
LEITUNG W1140	966822608	70	1	1512	967035308	LEITUNGSTROMMEL KPL.
LEITUNG W1140A-SB	967035508	60	1	1512	967035308	LEITUNGSTROMMEL KPL.
LEITUNG W1142-SB	966998408	14	1	1511	966997608	KLEMMKASTEN KPL.
LEITUNG W1901	966989308	20	1	1121	919294608	A-SCHEINWERFER S-ANLEN
LEITUNG W1903	966989208	19	1	1121	919294608	A-SCHEINWERFER S-ANLEN
LEITUNG W1903A	966989108	18	1	1121	919294608	A-SCHEINWERFER S-ANLEN
LEITUNG W1909	966792408	302	1	1069	966792108	KLEMMKASTEN KPL.
LEITUNG W1910	966793608	303	1	1069	966792108	KLEMMKASTEN KPL.
LEITUNG W1911	966794908	325	1	1069	966792108	KLEMMKASTEN KPL.
LEITUNG W1911A	966808408	10	1	1067	966265208	LEITUNGSTROMMEL KPL.
LEITUNG W1913	966358108	25	1	480	966356108	AUSRUESTUNG KAMERA WI
LEITUNG W1913A	966794408	309	1	1069	966792108	KLEMMKASTEN KPL.
LEITUNG W1915	966794608	323	1	1069	966792108	KLEMMKASTEN KPL.
LEITUNG W1917	966794208	307	1	1069	966792108	KLEMMKASTEN KPL.
LEITUNG W1919	966793908	304	1	1069	966792108	KLEMMKASTEN KPL.
LEITUNG W1920	966794008	305	1	1069	966792108	KLEMMKASTEN KPL.
LEITUNG W1921	966794508	316	1	1069	966792108	KLEMMKASTEN KPL.
LEITUNG W1923	966916508	308	1	1069	966792108	KLEMMKASTEN KPL.
LEITUNG W1925	968097308	40	1	1198	966542708	KLEMMKASTEN KPL.
LEITUNG W1925B	968097408	41	1	1198	966542708	KLEMMKASTEN KPL.
LEITUNG W1925C	968097508	42	1	1198	966542708	KLEMMKASTEN KPL.
LEITUNG W1925D	968097608	43	1	1198	966542708	KLEMMKASTEN KPL.
LEITUNG W1925E	968097708	44	1	1198	966542708	KLEMMKASTEN KPL.
LEITUNG W1925F	968097808	45	1	1198	966542708	KLEMMKASTEN KPL.
LEITUNG W1925G	968097908	46	1	1198	966542708	KLEMMKASTEN KPL.
LEITUNG W1925H	968098008	47	1	1198	966542708	KLEMMKASTEN KPL.
LEITUNG W1925J	968098108	48	1	1198	966542708	KLEMMKASTEN KPL.
LEITUNG W1927	966794708	317	1	1069	966792108	KLEMMKASTEN KPL.
LEITUNG W1931	967245808	340	1	1105	966469508	KLEMMKASTEN
LEITUNG W1932	967246008	360	1	1105	966469508	KLEMMKASTEN
LEITUNG W1933	967245908	350	1	1105	966469508	KLEMMKASTEN
LEITUNG W1945	967271408	220	1	1397	967271008	KLEMMKASTEN KPL.
LEITUNG W1946	967271508	230	1	1397	967271008	KLEMMKASTEN KPL.
LEITUNG W1947	967256508	250	1	1397	967271008	KLEMMKASTEN KPL.
LEITUNG W1948	967508408	270	1	1397	967271008	KLEMMKASTEN KPL.
LEITUNG W1950	967274508	210	1	1405	967273808	KLEMMKASTEN KPL.
LEITUNG W1951	967274008	220	1	1405	967273808	KLEMMKASTEN KPL.
LEITUNG W1952	967274108	230	1	1405	967273808	KLEMMKASTEN KPL.
LEITUNG W1953	967256408	240	1	1397	967271008	KLEMMKASTEN KPL.
LEITUNG W1954	967257008	260	1	1397	967271008	KLEMMKASTEN KPL.
LEITUNG W1956	967322308	(11)	1	1413	915746608	WA-BOCK 2 ANLENKSTUECK
LEITUNG W1960	967255208	130	1	1431	966420408	KLEMMKASTEN
LEITUNG W1961	967255308	140	1	1431	966420408	KLEMMKASTEN
LEITUNG W1962	967256708	210	1	1431	966420408	KLEMMKASTEN
LEITUNG W1963	967255408	150	1	1431	966420408	KLEMMKASTEN
LEITUNG W1964	967256808	220	1	1431	966420408	KLEMMKASTEN
LEITUNG W1965	967256108	160	1	1431	966420408	KLEMMKASTEN
LEITUNG W1966	967256908	230	1	1431	966420408	KLEMMKASTEN
LEITUNG W1967	967256308	170	1	1431	966420408	KLEMMKASTEN
LEITUNG W1979	967255108	120	1	1431	966420408	KLEMMKASTEN
LEITUNG W1979A	967260608	4	1	1435	966420308	LEITUNGSTROMMEL KPL.
LEITUNG W1981	966857008	310	1	1095	966418908	KLEMMKASTEN
LEITUNG W1982	966856208	320	1	1095	966418908	KLEMMKASTEN
LEITUNG W1983	966856708	330	1	1095	966418908	KLEMMKASTEN

Bezeichnung	Artikel	Pos.	Menge	Seite	Baugruppe	Bezeichnung
LEITUNG W1988	967092008	350	1	1095	966418908	KLEMMKASTEN
LEITUNG W1989	967091908	340	1	1095	966418908	KLEMMKASTEN
LEITUNG W1995L	967671308	370	1	1105	966469508	KLEMMKASTEN
LEITUNG W1995S	967469708	370	1	1095	966418908	KLEMMKASTEN
LEITUNG W2030	967076308	206	1	1477	967073408	KLEMMKASTEN KPL.
LEITUNG W2031	967076108	204	1	1477	967073408	KLEMMKASTEN KPL.
LEITUNG W2032	967076208	205	1	1477	967073408	KLEMMKASTEN KPL.
LEITUNG W205	966589408	20	1	84	966448108	KLEMMKASTEN VORM.
LEITUNG W2050	966843208	320	1	1288	966841808	KLEMMKASTEN
LEITUNG W2051	966843608	340	1	1288	966841808	KLEMMKASTEN
LEITUNG W2052	966844608	330	1	1288	966841808	KLEMMKASTEN
LEITUNG W2053	966851908	25	1	477	966356008	AUSRUESTUNG KAMERA
LEITUNG W2053A	966852008	530	1	1288	966841808	KLEMMKASTEN
LEITUNG W2054	966843708	350	1	1288	966841808	KLEMMKASTEN
LEITUNG W2055	966843808	360	1	1288	966841808	KLEMMKASTEN
LEITUNG W2056	966851508	26	1	477	966356008	AUSRUESTUNG KAMERA
LEITUNG W2056A	968001508	310	1	1288	966841808	KLEMMKASTEN
LEITUNG W2057	966844008	370	1	1288	966841808	KLEMMKASTEN
LEITUNG W2057A	966851808	510	1	1288	966841808	KLEMMKASTEN
LEITUNG W2058	967003808	480	1	1288	966841808	KLEMMKASTEN
LEITUNG W2058A	967002308	490	1	1288	966841808	KLEMMKASTEN
LEITUNG W2061	966851308	470	1	1288	966841808	KLEMMKASTEN
LEITUNG W2062	966851008	440	1	1288	966841808	KLEMMKASTEN
LEITUNG W2063	968081008	40	1	1177	966541908	KLEMMKASTEN KPL.
LEITUNG W2063A	966852108	540	1	1288	966841808	KLEMMKASTEN
LEITUNG W2063B	968081108	41	1	1177	966541908	KLEMMKASTEN KPL.
LEITUNG W2063C	968081208	42	1	1177	966541908	KLEMMKASTEN KPL.
LEITUNG W2063D	968081308	43	1	1177	966541908	KLEMMKASTEN KPL.
LEITUNG W2063E	968081408	44	1	1177	966541908	KLEMMKASTEN KPL.
LEITUNG W2063F	968081508	45	1	1177	966541908	KLEMMKASTEN KPL.
LEITUNG W2063G	968081608	46	1	1177	966541908	KLEMMKASTEN KPL.
LEITUNG W2063H	968081708	47	1	1177	966541908	KLEMMKASTEN KPL.
LEITUNG W2063J	968081808	48	1	1177	966541908	KLEMMKASTEN KPL.
LEITUNG W2064	966851208	460	1	1288	966841808	KLEMMKASTEN
LEITUNG W2066	968099008	40	1	1230	966543108	KLEMMKASTEN KPL.
LEITUNG W2066A	966885808	550	1	1288	966841808	KLEMMKASTEN
LEITUNG W2066B	968099108	41	1	1230	966543108	KLEMMKASTEN KPL.
LEITUNG W2066D	968099208	43	1	1230	966543108	KLEMMKASTEN KPL.
LEITUNG W2066F	968099308	45	1	1230	966543108	KLEMMKASTEN KPL.
LEITUNG W2066G	968099408	46	1	1230	966543108	KLEMMKASTEN KPL.
LEITUNG W2066H	968099508	47	1	1230	966543108	KLEMMKASTEN KPL.
LEITUNG W2067	967901108	560	1	1288	966841808	KLEMMKASTEN
LEITUNG W2068	966844208	380	1	1288	966841808	KLEMMKASTEN
LEITUNG W2070	966889608	400	1	1324	96052001	KLEMMKASTEN KPL.
LEITUNG W2070A	966842208	6	1	1290	966842008	LEITUNGSTROMMEL KPL.
LEITUNG W2071	966889708	410	1	1324	96052001	KLEMMKASTEN KPL.
LEITUNG W2072	966931608	420	1	1324	96052001	KLEMMKASTEN KPL.
LEITUNG W2073	96052004	430	1	1324	96052001	KLEMMKASTEN KPL.
LEITUNG W2073A	966890108	450	1	1324	96052001	KLEMMKASTEN KPL.
LEITUNG W2074	96052005	440	1	1324	96052001	KLEMMKASTEN KPL.
LEITUNG W2074A	966890208	460	1	1324	96052001	KLEMMKASTEN KPL.
LEITUNG W2075	966890608	405	1	1324	96052001	KLEMMKASTEN KPL.
LEITUNG W2076	966890808	490	1	1324	96052001	KLEMMKASTEN KPL.
LEITUNG W2077	967006808	590	1	1324	96052001	KLEMMKASTEN KPL.
LEITUNG W2078	967006508	560	1	1324	96052001	KLEMMKASTEN KPL.
LEITUNG W2079	967006608	570	1	1324	96052001	KLEMMKASTEN KPL.
LEITUNG W2081	966890308	470	1	1324	96052001	KLEMMKASTEN KPL.
LEITUNG W2086	966928908	520	1	1324	96052001	KLEMMKASTEN KPL.
LEITUNG W2086A	967005008	525	1	1324	96052001	KLEMMKASTEN KPL.
LEITUNG W2088A	966926808	510	1	1324	96052001	KLEMMKASTEN KPL.

Bezeichnung	Artikel	Pos.	Menge	Seite	Baugruppe	Bezeichnung
LEITUNG W2088B	967887708	511	1	1324	96052001	KLEMMKASTEN KPL.
LEITUNG W2091	966979908	540	1	1324	96052001	KLEMMKASTEN KPL.
LEITUNG W2092	967005708	550	1	1324	96052001	KLEMMKASTEN KPL.
LEITUNG W210	966594708	20	1	95	966448308	KLEMMKASTEN VORM.
LEITUNG W220	966513808	21	1	213	966138608	KLEMMKASTEN VORM.
LEITUNG W221	966515008	21	1	187	966501708	KLEMMKASTEN VORM.
LEITUNG W225	966514208	25	1	213	966138608	KLEMMKASTEN VORM.
LEITUNG W226	966515308	25	1	187	966501708	KLEMMKASTEN VORM.
LEITUNG W228	966513908	22	1	213	966138608	KLEMMKASTEN VORM.
LEITUNG W229	966514308	26	1	213	966138608	KLEMMKASTEN VORM.
LEITUNG W240	966514508	21	1	160	966139008	KLEMMKASTEN VORM.
LEITUNG W241	966515408	21	1	124	966501608	KLEMMKASTEN VORM.
LEITUNG W242	966515508	22	1	124	966501608	KLEMMKASTEN VORM.
LEITUNG W245	966514908	25	1	160	966139008	KLEMMKASTEN VORM.
LEITUNG W246	966515708	25	1	124	966501608	KLEMMKASTEN VORM.
LEITUNG W249	966515808	26	1	124	966501608	KLEMMKASTEN VORM.
LEITUNG W251	966514108	27	1	213	966138608	KLEMMKASTEN VORM.
LEITUNG W252	966515108	27	1	187	966501708	KLEMMKASTEN VORM.
LEITUNG W253	966514808	27	1	124	966501608	KLEMMKASTEN VORM.
LEITUNG W254	966514608	22	1	160	966139008	KLEMMKASTEN VORM.
LEITUNG W290	966613908	3	1	82	966448008	BEDIENPULT ABSTUETZUNG
LEITUNG W291	966928808	30	1	81	916263308	ELEKTRIK QUERTRAEGER
LEITUNG W330	966585608	16	1	536	96033615	KABELLISTE KRANFUEHRERK
LEITUNG W331	966585708	17	1	536	96033615	KABELLISTE KRANFUEHRERK
LEITUNG W332	966585808	18	1	536	96033615	KABELLISTE KRANFUEHRERK
LEITUNG W333	966585908	19	1	536	96033615	KABELLISTE KRANFUEHRERK
LEITUNG W334	96034782	20	1	536	96033615	KABELLISTE KRANFUEHRERK
LEITUNG W335	966586108	21	1	536	96033615	KABELLISTE KRANFUEHRERK
LEITUNG W353	966586608	1	1	550	966153108	EL.KLIMAANLAGE.U.STROMAG
LEITUNG W354	966586808	3	1	550	966153108	EL.KLIMAANLAGE.U.STROMAG
LEITUNG W361	966586308	22	1	536	96033615	KABELLISTE KRANFUEHRERK
LEITUNG W362	966586408	23	1	536	96033615	KABELLISTE KRANFUEHRERK
LEITUNG W363	966586508	24	1	536	96033615	KABELLISTE KRANFUEHRERK
LEITUNG W390	966953608	27	1	536	96033615	KABELLISTE KRANFUEHRERK
LEITUNG W500A	96047224	10	1	301	96047223	ELEKTRIK KLEMMKASTEN DB
LEITUNG W500D	966612908	(1)	1	446	915740808	ELEKTRIK ROLLENDREHVERBI
LEITUNG W503	966940408	170	1	877	96033521	KABELLISTE MASCHINENHAU
LEITUNG W509	966810408	150	1	877	96033521	KABELLISTE MASCHINENHAU
LEITUNG W510	966810508	160	1	877	96033521	KABELLISTE MASCHINENHAU
LEITUNG W511	966645608	100	1	877	96033521	KABELLISTE MASCHINENHAU
LEITUNG W512	966645708	110	1	877	96033521	KABELLISTE MASCHINENHAU
LEITUNG W514	966714808	12	1	301	96047223	ELEKTRIK KLEMMKASTEN DB
LEITUNG W540	966755608	13	1	301	96047223	ELEKTRIK KLEMMKASTEN DB
LEITUNG W550	96041617	13	1	263	96034537	KLEMMKASTEN
LEITUNG W551	966647508	14	1	263	96034537	KLEMMKASTEN
LEITUNG W571	966647108	10	1	263	96034537	KLEMMKASTEN
LEITUNG W572	96041616	11	1	263	96034537	KLEMMKASTEN
LEITUNG W580	966714708	11	1	301	96047223	ELEKTRIK KLEMMKASTEN DB
LEITUNG W585	966951508	180	1	877	96033521	KABELLISTE MASCHINENHAU
LEITUNG W586	966951608	190	1	877	96033521	KABELLISTE MASCHINENHAU
LEITUNG W586A	966954108	1	1	258	96045405	KABELLISTE DREHBUEHNE
LEITUNG W587O	96033565	(2)	1	876	919412408	ELEKTRIK MASCHINENHAUS
LEITUNG W587U	96033561	(2)	1	876	919412408	ELEKTRIK MASCHINENHAUS
LEITUNG W588O	96033566	(3)	1	876	919412408	ELEKTRIK MASCHINENHAUS
LEITUNG W588U	96033562	(3)	1	876	919412408	ELEKTRIK MASCHINENHAUS
LEITUNG W589O	96033567	(4)	1	876	919412408	ELEKTRIK MASCHINENHAUS
LEITUNG W589U	96033563	(4)	1	876	919412408	ELEKTRIK MASCHINENHAUS
LEITUNG W591O	96040582	2	1	780	96033202	KABELLISTE BATTERIEKASTE
LEITUNG W591U	96040581	1	1	780	96033202	KABELLISTE BATTERIEKASTE
LEITUNG W592O	967007008	8	1	780	96033202	KABELLISTE BATTERIEKASTE

Bezeichnung	Artikel	Pos.	Menge	Seite	Baugruppe	Bezeichnung
LEITUNG W592U	967006908	7	1	780	96033202	KABELLISTE BATTERIEKASTE
LEITUNG W594O	967005508	5	1	780	96033202	KABELLISTE BATTERIEKASTE
LEITUNG W594U	967005308	3	1	780	96033202	KABELLISTE BATTERIEKASTE
LEITUNG W595O	967005608	6	1	780	96033202	KABELLISTE BATTERIEKASTE
LEITUNG W595U	967005408	4	1	780	96033202	KABELLISTE BATTERIEKASTE
LEITUNG W597O	967007208	10	1	780	96033202	KABELLISTE BATTERIEKASTE
LEITUNG W597U	967007108	9	1	780	96033202	KABELLISTE BATTERIEKASTE
LEITUNG W601	96026155	(1)	1	545	96033616	ELEKTRIK ANBAUTEILE KABIN
LEITUNG W601A	96026143	200	1	877	96033521	KABELLISTE MASCHINENHAU
LEITUNG W602	96045406	2	1	258	96045405	KABELLISTE DREHBUEHNE
LEITUNG W602A	96037964	210	1	877	96033521	KABELLISTE MASCHINENHAU
LEITUNG W602B	96041505	15	1	263	96034537	KLEMMKASTEN
LEITUNG W611A	963725208	160	1	403	966419408	KLEMMKASTEN SA-BOCK VO
LEITUNG W611D	963724808	152	1	403	966419408	KLEMMKASTEN SA-BOCK VO
LEITUNG W611E	963724908	153	1	403	966419408	KLEMMKASTEN SA-BOCK VO
LEITUNG W611F	963725108	154	1	403	966419408	KLEMMKASTEN SA-BOCK VO
LEITUNG W611G	963725008	155	1	403	966419408	KLEMMKASTEN SA-BOCK VO
LEITUNG W614	966645508	90	1	877	96033521	KABELLISTE MASCHINENHAU
LEITUNG W630	966531008	11	1	880	966530408	KLEMMKASTEN
LEITUNG W631	966531108	12	1	880	966530408	KLEMMKASTEN
LEITUNG W632	966531208	13	1	880	966530408	KLEMMKASTEN
LEITUNG W633	966531308	15	1	880	966530408	KLEMMKASTEN
LEITUNG W634	96034781	15	1	882	96034780	KLEMMKASTEN
LEITUNG W635	966642508	10	1	877	96033521	KABELLISTE MASCHINENHAU
LEITUNG W636	966645008	40	1	877	96033521	KABELLISTE MASCHINENHAU
LEITUNG W637	966645108	50	1	877	96033521	KABELLISTE MASCHINENHAU
LEITUNG W638	966645208	60	1	877	96033521	KABELLISTE MASCHINENHAU
LEITUNG W639	966645308	70	1	877	96033521	KABELLISTE MASCHINENHAU
LEITUNG W641	966755808	140	1	877	96033521	KABELLISTE MASCHINENHAU
LEITUNG W646	966574208	3	1	887	966155708	ELEKTRIK STROMAGGREGAT
LEITUNG W655	966575108	6	1	888	966574708	EL.ZUSATZTEILE STROMAGG
LEITUNG W655A	966575208	7	1	888	966574708	EL.ZUSATZTEILE STROMAGG
LEITUNG W655B	966575308	8	1	888	966574708	EL.ZUSATZTEILE STROMAGG
LEITUNG W655D	96011343	3	1	888	966574708	EL.ZUSATZTEILE STROMAGG
LEITUNG W655E	967114808	4	1	888	966574708	EL.ZUSATZTEILE STROMAGG
LEITUNG W656	966574508	1	1	887	966155708	ELEKTRIK STROMAGGREGAT
LEITUNG W657	966574608	4	1	887	966155708	ELEKTRIK STROMAGGREGAT
LEITUNG W661	966534308	11	1	882	96034780	KLEMMKASTEN
LEITUNG W662	966534408	12	1	882	96034780	KLEMMKASTEN
LEITUNG W663	966534508	13	1	882	96034780	KLEMMKASTEN
LEITUNG W671	966644708	20	1	877	96033521	KABELLISTE MASCHINENHAU
LEITUNG W672	966644908	30	1	877	96033521	KABELLISTE MASCHINENHAU
LEITUNG W693	966871508	(1)	1	1022	916913708	FREMDEINSPEISUNG
LEITUNG W694	966947408	(2)	1	1022	916913708	FREMDEINSPEISUNG
LEITUNG W782O	966364108	20	2	518	916240908	EL.KUEHLWASSERVORWAE
LEITUNG W782U	966364008	20	2	521	916240808	EL.KUEHLWASSERVORWAE
LEITUNG W935Y	965260008	9	1	1520	915727308	WINDWARNUNG
LEITUNG W985Y	966609708	8	1	1522	915727108	FLUG-U.WINDWARNUNG
LEITUNG WL611B	963724608	150	1	403	966419408	KLEMMKASTEN SA-BOCK VO
LEITUNG WL611C	963724708	151	1	403	966419408	KLEMMKASTEN SA-BOCK VO
LEITUNGSDOSE	11450029	(4)	1	644	11007825	VERSTELLPUMPE
LEITUNGSDOSE	11450030	(3)	1	644	11007825	VERSTELLPUMPE
LEITUNGSSCHUTZSCHALTER	11006827	30	1	1023	966871008	ANBAUTEILE FREMDEINSPEIS
LEITUNGSTROMMEL 30M 7-P	10028002	5	1	1512	967035308	LEITUNGSTROMMEL KPL.
LEITUNGSTROMMEL KPL.	966265208	6	1	1066	919296308	ELEKTRIK S-ANLENKSTUECK
LEITUNGSTROMMEL KPL.	966420308	5	1	1430	966268408	ELEKTRIK W-ANLENKSTUECK
LEITUNGSTROMMEL KPL.	966842008	2	1	1286	915747808	ELEKTRIK D-ANLENKSTUECK
LEITUNGSTROMMEL KPL.	967035308	20	1	1510	966929708	ELEKTRIK BALLASTPALETTE
LEITUNGSVERBINDER	5603876	514	1	535	96033640	DRAEHTE KPL.ARMATUR
LEITUNGSVERBINDER	5603876	502	3	538	96033658	KABELSTRANG

Bezeichnung	Artikel	Pos.	Menge	Seite	Baugruppe	Bezeichnung
LESELEUCHTE 7,5W 28V GLA	607107908	15	2	527	96033638	OBERTEIL VORM.
LEUCHTMELDER	606143508	33	28	527	96033638	OBERTEIL VORM.
LEUCHTSCHALTKONTAKTGEB	606144708	40	2	527	96033638	OBERTEIL VORM.
LEUCHTTASTKONTAKTGEBER	606143708	34	14	527	96033638	OBERTEIL VORM.
LI-ZWISCHENSTUECK 2824.25	915746808	294	5	12		LIEBHERR RAUPENKRAN LR
LI-ZWISCHENSTUECK 2824.25	916062508	295	1	12		LIEBHERR RAUPENKRAN LR
LI-ZWISCHENSTUECK 2824.36	915723408	292	1	12		LIEBHERR RAUPENKRAN LR
LI-ZWISCHENSTUECK 2824.36	915723308	290	2	12		LIEBHERR RAUPENKRAN LR
LI-ZWISCHENSTUECK SCHWK.	965868308	1	1	1465	915746808	LI-ZWISCHENSTUECK
LI-ZWISCHENSTUECK SCHWK.	966450408	1	1	1470	916062508	LI-ZWISCHENSTUECK
LI-ZWISCHENSTUECK SCHWK.	965719008	1	1	1460	915723408	LI-ZWISCHENSTUECK
LI-ZWISCHENSTUECK SCHWK	965718908	1	1	1452	915723308	LI-ZWISCHENSTUECK
LIBELLE	714000808	30	1	50	919045208	QUERTRAEGER
LICCON MONITOR LCD5C-A LS	10886525	(80)	1	522	919218608	ELEKTRIK KRANFUEHRERKAB
LICCON MONITOR LCD5C-A LS	10886525	4	1	957	96033583	ZUSATZTEILE
LICCON MONITOR LSB-BSE LC	96033140	3	3	522	919218608	ELEKTRIK KRANFUEHRERKAB
LICHTSCHEIBE	11066808	1	1	1125	11004726	ARBEITSSCHEINWERFER
LINSENKOPFSCHRAUBE K4X	10019040	29	8	975	918810308	STEUERSTAND
LINSENSCHRAUBE M4X12 10.	514525208	20	7	439	570967508	TRIEBWERK
LITZE 0,5	600131308	342	5.49	542	96033659	KABELSTRANG
LITZE 0,5	600131308	342	0.36	1514	967035508	LEITUNG
LOESCHMITTELBEHAELTER	11005996	1	1	1005	918696808	FEUERLOESCHSYSTEM
LOESCHSCHLAUCH DN15X600	10294814	8	3	1005	918696808	FEUERLOESCHSYSTEM
LUEFTER	10650386	(11)	1	977	10877138	FAHRERSITZ
LUEFTER	12100177	(59)	1	977	10877138	FAHRERSITZ
LUEFTER PAG	10355573	5	1	1017	10475633	KUEHLERANLAGE
LUEFTER PAG	10355573	5	1	1020	10475634	KUEHLERANLAGE
LUEFTERHAUBE	11005449	(1)	1	1017	10475633	KUEHLERANLAGE
LUEFTERNABE 203 G-ALSI9CU	955451608	3	2	1016	965896208	KOMBIKUEHLER VORM.
LUEFTERNABE 203 G-ALSI9CU	955451608	3	2	1019	965896308	KOMBIKUEHLER VORM.
LUEFTUNGSGITTER SPF	966173808	19	4	902	919203908	VERKLEIDUNG MASCHINENH
LUFTANSAUGROHR LINKS V-	10150607	(1)	1	683	13455092	DIESELMOTOR
LUFTANSAUGROHR RECHTS	10150606	(2)	1	683	13455092	DIESELMOTOR
LUFTANSAUGROHR SPF	96018489	3	1	799	918717708	LUFTFILTERANLAGE OBEN
LUFTANSAUGROHR SPF	96018490	4	1	799	918717708	LUFTFILTERANLAGE OBEN
LUFTANSAUGROHR SPF	96018540	3	1	803	918719508	LUFTFILTERANLAGE UNTEN
LUFTANSAUGROHR SPF	96018541	4	1	803	918719508	LUFTFILTERANLAGE UNTEN
LUFTANSAUGUNG ANBAU V-	11408565	220	1	683	13455092	DIESELMOTOR
LUFTBEHAELTER 39,8L 10BAR	502655808	162	1	965	96032961	VERROHRUNG DRUCKLUFTA
LUFTBEHAELTER DIN 74281 4	502987108	160	1	965	96032961	VERROHRUNG DRUCKLUFTA
LUFTBEHAELTER DIN 74281-1	502919808	235	1	1277	96029354	ZUSATZHYDRAULIK D-ANLENK
LUFTFILTER	551710208	100	2	799	918717708	LUFTFILTERANLAGE OBEN
LUFTFILTER	551710208	100	2	803	918719508	LUFTFILTERANLAGE UNTEN
LUFTFILTERANLAGE	919299608	168	1	10		LIEBHERR RAUPENKRAN LR
LUFTFILTERANLAGE OBEN	918717708	1	1	796	919299608	LUFTFILTERANLAGE
LUFTFILTERANLAGE UNTEN	918719508	2	1	796	919299608	LUFTFILTERANLAGE
LUFTHEIZGERAET 24V 5,5KW	11621256	100	2	991	919208108	HEIZUNG MASCHINENHAUS
LUFTHUTZE SCHWK. SPF	96018465	1	1	799	918717708	LUFTFILTERANLAGE OBEN
LUFTHUTZE SCHWK. SPF	96018465	1	1	803	918719508	LUFTFILTERANLAGE UNTEN
LUFTHUTZE SCHWK. SPF	96018467	2	1	799	918717708	LUFTFILTERANLAGE OBEN
LUFTHUTZE SCHWK. SPF	96018467	2	1	803	918719508	LUFTFILTERANLAGE UNTEN
LUFTLEITUNGEN HARNSTOF	96036143	30	1	816	96035878	HARNSTOFFANLAGE OBEN
LUFTPRESSER	10650490	85	1	977	10877138	FAHRERSITZ
LUFTPRESSER ANBAU 293CM	10126103	330	1	684	13455092	DIESELMOTOR
LUFTPRESSER VORM. 293CM	11364209	1	1	736	10126103	LUFTPRESSER ANBAU
LUFTTROCKNER	502657308	151	1	965	96032961	VERROHRUNG DRUCKLUFTA
M-RING 128X117,8X2,5 F14	11428101	(4)	1	682	13455092	DIESELMOTOR
MAGNET 24V	10650092	2	1	866	10342823	DRUCKREGELVENTIL
MAGNET 24V	10663094	8	1	459	10413103	WEGESITZVENTIL
MAGNET 24V	10663094	(1)	1	849	96029372	HYDR.MASCHINENHAUS

Bezeichnung	Artikel	Pos.	Menge	Seite	Baugruppe	Bezeichnung
MAGNET 24V	10663094	(1)	1	1315	966086708	ZUSATZHYDRAULIK D-KOPFS
MAGNET 24V	570633808	1	1	463	511449808	WEGEVENTIL
MAGNET 24V	570633808	(1)	1	849	96029372	HYDR.MASCHINENHAUS
MAGNET 24V	570827808	1	1	462	511444408	WEGEVENTIL
MAGNET 24V	571135508	(21)	1	32	966084408	HYDRAULIK MITTELTEIL
MAGNET 24V	571549408	(15)	1	849	96029372	HYDR.MASCHINENHAUS
MAGNET 28V	10291306	(1)	1	279	10413255	UMSCHALTBLOCK
MAGNETADAPTER 40 KUNST	10870409	7	1	810	96035686	HARNSTOFFTANK VORM.
MAGNETSPULE	10564740	(1)	1	334	966085708	ZUSATZHYDRAULIK WINDE 1
MAGNETSPULE	10564740	1	2	867	511302208	WEGEVENTIL
MAGNETSPULE	10564740	1	1	869	11005327	WEGEVENTIL
MAGNETSPULE	10564740	10	2	1285	10675503	WEGEVENTIL
MAGNETSPULE	10564740	157	1	1321	511302108	WEGEVENTIL
MAGNETSPULE	11005244	1	2	377	10423938	WEGEVENTIL
MAGNETSPULE 24V	10493030	(30)	1	334	966085708	ZUSATZHYDRAULIK WINDE 1
MAGNETSPULE 24V	571910108	(1)	2	849	96029372	HYDR.MASCHINENHAUS
MAGNETSPULE 28V	10872859	(1)	1	279	10413255	UMSCHALTBLOCK
MAGNETSPULE 32V	571831908	2	4	78	511312108	STEUERBLOCK
MAGNETVENTIL	10343003	7	2	488	919258508	ZUSATZHEIZUNG OW
MANOMETER EN 837-1 0-400	750001508	250	2	850	96029372	HYDR.MASCHINENHAUS
MASCHINENHAUS GRUNDRAH	918744708	1	1	551	919298708	MASCHINENHAUS MIT LAUFS
MASCHINENHAUS MIT LAUFS	919298708	162	1	10		LIEBHERR RAUPENKRAN LR
MASSEVERBINDUNGSBLECH	12826252	4	1	735	9078314	HEIZFLANSCH ANBAU
MASTNASE 120T	915744908	300	1	12		LIEBHERR RAUPENKRAN LR
MASTNASE SCHWK. RAL 1007	966620908	1	1	1475	915744908	MASTNASE
MECH.ANBAUTEILE SCHEINW	968112008	1	1	1121	919294608	A-SCHEINWERFER S-ANLEN
MECH.BEFESTIGUNGSTEILE	967995008	40	1	1480	967276708	EMPFAENGER
MECH.BEFESTIGUNGSTEILE	967995008	40	1	1482	967276808	SENDER
MECH.TEILE VERSANDMONT	918392608	457	1	13		LIEBHERR RAUPENKRAN LR
MEGI-ANSCHLAGPUFFER 200	10282698	70	2	1129	916303308	S-ZWISCHENSTUECK
MEGI-ANSCHLAGPUFFER 200	10282698	70	2	1136	916303208	S-ZWISCHENSTUECK
MEGI-ANSCHLAGPUFFER 200	10282698	70	2	1141	916303108	S-ZWISCHENSTUECK
MEGI-ANSCHLAGPUFFER 200	10282698	70	2	1145	916303008	S-ZWISCHENSTUECK
MEGI-ANSCHLAGPUFFER 200	10282698	70	2	1149	916302708	S-ZWISCHENSTUECK
MEGI-ANSCHLAGPUFFER 200	10282698	70	2	1154	916302908	S-ADAPTER
MEGI-KONUS 70 SHORE A	10324968	3	4	496	918998308	KRANFUEHRERKABINE KPL.
MEGI-MASCHINENFUSS	10476338	2	4	936	919203708	KRAFTSTOFFBEHAELTER KPL
MEGI-MASCHINENFUSS	10476338	7	4	940	919203608	OELBEHAELTER KPL.
MEGIPUFFER	726612208	112	1	413	96038694	LAUFSTEG DREHBUEHNE
MEGIPUFFER	726612208	34	8	1251	916324608	D-ANLENKSTUECK VORM.
MEGIPUFFER	726612708	24	2	256	915750708	BOLZEN D-S ANLENKSTUECK
MEGIPUFFER	726613008	66	2	389	965661108	STUETZE KPL.
MEGIPUFFER	726613008	125	13	424	96038696	LAUFSTEG DREHBUEHNE
MEGIPUFFER	726613008	29	2	565	918744708	MASCHINENHAUS GRUNDRAH
MEGIPUFFER	726613008	5	2	595	967297708	HALTER KPL.
MEGIPUFFER	726613008	34	8	806	919205608	HARNSTOFFANLAGE
MEGIPUFFER	726613008	2	2	1394	968301108	SCHUTZHAUBE KPL.
MEGIPUFFER	726617408	11	1	592	966954908	KLAPPTRITT VORM.
MEGIPUFFER 100X40-M16X44	726616008	2	2	587	965888608	PODEST KPL.
MEGIPUFFER 18X7,5	726616708	113	1	413	96038694	LAUFSTEG DREHBUEHNE
MEGIPUFFER 18X7,5	726616708	6	4	628	96037955	DECKEL KPL.
MEGIPUFFER 18X7,5	726616708	101	27	903	919203908	VERKLEIDUNG MASCHINENH
MEGIPUFFER 18X7,5	726616708	2	2	906	966167408	DECKEL VORM.
MEGIPUFFER 18X7,5	726616708	2	2	907	966167508	DECKEL VORM.
MEGIPUFFER 18X7,5	726616708	2	2	908	966167908	DECKEL VORM.
MEGIPUFFER 18X7,5	726616708	2	2	909	966168008	DECKEL VORM.
MEGIPUFFER 18X7,5	726616708	2	2	910	966168408	DECKEL VORM.
MEGIPUFFER 18X7,5	726616708	5	2	928	96042450	DECKEL VORM.
MEGIPUFFER 18X7,5	726616708	5	2	930	96042451	DECKEL VORM.
MEGIPUFFER 18X7,5	726616708	5	2	932	96042452	DECKEL VORM.

Bezeichnung	Artikel	Pos.	Menge	Seite	Baugruppe	Bezeichnung
MEGIPUFFER 18X7,5	726616708	5	2	934	96042453	DECKEL VORM.
MEGIPUFFER 20X15-M6X18X6	10878514	17	4	811	968517508	PUMPE VORM.
MEGIPUFFER 30X17-M8 NR 60	726616208	53	1	1170	915753108	WINDE 3 VORM.
MEGIPUFFER 30X17-M8 NR 60	726616208	53	1	1192	915753208	WINDE 5 VORM.
MEHRFACHDICHTEINSATZ M2	602421908	505	1	1515	966997708	LEITUNG
MEHRFACHDICHTEINSATZ M2	602421908	505	1	1516	966997808	LEITUNG
MEISTERSCHALTER LSB-AMS	10343693	5	1	528	966152808	ELEKTRIK
MEISTERSCHALTER LSB-AMS	10343693	2	2	548	966152908	ELEKTRIK STEUERSTAND
MEISTERSCHALTER LSB-AMS	10343693	5	1	957	96033583	ZUSATZTEILE
MEMBRAN-DURCHFUEHRUN	602717308	15	1	906	966167408	DECKEL VORM.
MEMBRANSPEICHER 2L 10BA	510642508	180	3	269	96029361	HYDRAULIK DREHBUEHNE
MEMBRANSPEICHER 2L 10BA	510642508	180	1	307	966085408	HYDRAULIK DREHBUEHNE
MEMBRANSPEICHER 2L 10BA	510642508	180	3	850	96029372	HYDR.MASCHINENHAUS
MESSANSCHLUSS BMA3 6S C	475601508	627	1	74	966084508	HYDR.QUERTRAEGER
MESSANSCHLUSS BMA3 6S C	475601508	627	1	91	966084608	HYDR.QUERTRAEGER
MESSANSCHLUSS BMA3 6S C	475601508	662	15	270	96029361	HYDRAULIK DREHBUEHNE
MESSANSCHLUSS BMA3 6S C	475601508	623	1	308	966085408	HYDRAULIK DREHBUEHNE
MESSANSCHLUSS BMA3 6S C	475601508	606	4	374	966086008	ZUSATZHYDRAULIK MONTAGE
MESSANSCHLUSS BMA3 6S C	475601508	652	1	451	966085508	HYDRAULIK DREHWERK
MESSANSCHLUSS BMA3 6S C	475601508	665	10	852	96029372	HYDR.MASCHINENHAUS
MESSANSCHLUSS BMA3 6S C	475601508	603	4	1073	966086308	ZUSATZHYDRAULIK S-ANLENK
MESSANSCHLUSS EMA3 G1/4	475602608	631	1	74	966084508	HYDR.QUERTRAEGER
MESSANSCHLUSS EMA3 G1/4	475602608	631	1	92	966084608	HYDR.QUERTRAEGER
MESSANSCHLUSS EMA3 G1/4	475602608	622	9	270	96029361	HYDRAULIK DREHBUEHNE
MESSANSCHLUSS EMA3 G1/4	475602608	630	8	308	966085408	HYDRAULIK DREHBUEHNE
MESSANSCHLUSS EMA3 G1/4	475602608	639	13	852	96029372	HYDR.MASCHINENHAUS
MESSANSCHLUSS EMA3 M12	475603208	699	37	853	96029372	HYDR.MASCHINENHAUS
MESSANSCHLUSS GMA3 38S	475603408	628	4	33	966084408	HYDRAULIK MITTELTEIL
MESSANSCHLUSS GMA3 38S	475603408	705	4	271	96029361	HYDRAULIK DREHBUEHNE
MESSANSCHLUSS GMA3 38S	475603408	603	4	1315	966086708	ZUSATZHYDRAULIK D-KOPFS
MESSANSCHLUSS GMA3 38S	475603408	605	4	1351	966086808	ZUSATZHYDRAULIK ZWISCH
MESSANSCHLUSS GMA3 38S	475603408	605	4	1361	966832808	ZUSATZHYDRAULIK ZWISCH
MESSANSCHLUSS GMA3 38S	475603408	602	4	1369	966086908	ZUSATZHYDRAULIK ZWISCH
MESSANSCHLUSS VKA3 10LM	510629008	609	2	33	966084408	HYDRAULIK MITTELTEIL
MESSANSCHLUSS VKA3 10LM	510629008	605	2	127	966084908	HYDR.FAHRANTRIEB
MESSANSCHLUSS VKA3 10LM	510629008	605	2	163	966085008	HYDR.FAHRANTRIEB
MESSANSCHLUSS VKA3 10LM	510629008	605	2	190	966084808	HYDR.FAHRANTRIEB
MESSANSCHLUSS VKA3 10LM	510629008	605	2	216	966084708	HYDR.FAHRANTRIEB
MESSANSCHLUSS VKA3 10LM	510629008	695	2	271	96029361	HYDRAULIK DREHBUEHNE
MESSANSCHLUSS VKA3 10LM	510629008	630	2	335	966085708	ZUSATZHYDRAULIK WINDE 1
MESSANSCHLUSS VKA3 10LM	510629008	631	2	352	966085808	ZUSATZHYDRAULIK WINDE 2
MESSANSCHLUSS VKA3 10LM	510629008	630	3	451	966085508	HYDRAULIK DREHWERK
MESSANSCHLUSS VKA3 10LM	510629008	634	12	852	96029372	HYDR.MASCHINENHAUS
MESSANSCHLUSS VKA3 10LM	510629008	607	3	1073	966086308	ZUSATZHYDRAULIK S-ANLENK
MESSANSCHLUSS VKA3 10LM	510629008	629	2	1182	966085908	ZUSATZHYDRAULIK WINDE 3
MESSANSCHLUSS VKA3 10LM	510629008	628	2	1203	966086108	ZUSATZHYDRAULIK WINDE 5
MESSANSCHLUSS VKA3 10LM	510629008	600	4	1233	966086208	ZUSATZHYDRAULIK WINDE 6
MESSANSCHLUSS VKA3 22L C	475603008	629	2	33	966084408	HYDRAULIK MITTELTEIL
MESSANSCHLUSS VKA3 22L C	475603008	699	6	271	96029361	HYDRAULIK DREHBUEHNE
MESSERTRENNKLEMME 0,2-2	602761608	20	2	532	96033639	AUFBAUTEILE MONTAGEPLA
MESSSTREIFEN	11081841	35	2	779	96033201	ELEKTRIK BATTERIEKASTEN
MESSSTUTZEN DKO 10S M18	5607617	807	1	854	96029372	HYDR.MASCHINENHAUS
MESSSTUTZEN NW 12	7409918	810	1	854	96029372	HYDR.MASCHINENHAUS
MESSWIDERSTAND -40/+125°	10449516	9	3	545	96033616	ELEKTRIK ANBAUTEILE KABIN
MIKROSCHALTER	10335596	3	4	529	10343693	MEISTERSCHALTER
MITNAHMEARM SCHWK. RAL 1	966211508	1	1	1259	966221808	MITNEHMER LINKS
MITNAHMEARM SCHWK. RAL 1	966211608	1	1	1260	966221908	MITNEHMER RECHTS
MITNEHMER	10014729	7	1	121	11002835	ELEKTROPUMPE
MITNEHMER	10014729	7	1	285	11006306	ELEKTROPUMPE
MITNEHMER	10014729	7	1	315	11081924	ELEKTROPUMPE

Bezeichnung	Artikel	Pos.	Menge	Seite	Baugruppe	Bezeichnung
MITNEHMER	10014729	7	1	341	11114000	ELEKTROPUMPE
MITNEHMER	10014729	7	1	467	11003525	ELEKTROPUMPE
MITNEHMER LINKS	966221808	7	1	1251	916324608	D-ANLENKSTUECK VORM.
MITNEHMER RECHTS	966221908	8	1	1251	916324608	D-ANLENKSTUECK VORM.
MITNEHMER SCHWK.	965913508	3	1	20	917528708	RAUPENMITTELTEIL
MITTELZAPFEN	570110508	3	1	440	570967708	TRIEBWERK
MITTELZAPFEN	570114608	3	1	371	570113308	TRIEBWERK
MONITORKONSOLE	96033669	3	1	524	96033614	ARMATUREN RE.
MONTAGEARM	919688608	371	1	12		LIEBHERR RAUPENKRAN LR
MONTAGEARM SPF	12103619	1	1	1488	919688608	MONTAGEARM
MONTAGEHILFE	919531608	370	1	12		LIEBHERR RAUPENKRAN LR
MONTAGEHILFE T ZN O	966674708	6	2	1419	916116008	WA-BOCK 2 KOPFSTUECK
MONTAGEHILFSMITTEL 09840	919003708	456	1	13		LIEBHERR RAUPENKRAN LR
MONTAGEPLATTE 2X265X198	97037131	(6)	1	1480	967276708	EMPFAENGER
MONTAGEPLATTE 2X265X198	97037131	6	1	1483	967922708	KLEMMKASTEN KPL.
MONTAGEPLATTE VORM.	966342908	1	1	949	96061868	AUFBAUTEILE MONTAGETAFE
MONTAGEROLLE	926573208	12	1	237	915718108	WERKZEUG
MONTAGESPRAY 400ML	861203005	90	1	786	919203408	SCHALLDAEMPFERANLAGE O
MONTAGESPRAY 400ML	861203005	90	1	794	919203508	SCHALLDAEMPFERANLAGE
MONTAGETEILE	11826654	27	1	491	10876576	WASSERHEIZGERAET
MONTAGETEILE	967858108	55	1	1540	96051353	STANGENUMFANG
MONTAGETEILE HECKTEIL	96047586	90	1	294	919361308	DREHBUEHNENRAHMEN HEC
MONTAGETEILE VORDERTEIL	966222408	90	1	247	915750608	DREHBUEHNENRAHMEN VOR
MONTAGEWERKZEUGKASTE	790045408	1	1	238	96005686	GRUNDWERKZEUG
MONTAGEWINDE	915718908	116	1	9		LIEBHERR RAUPENKRAN LR
MONTAGEWINDE VORM.	915752108	1	1	360	915718908	MONTAGEWINDE
MOOSGUMMI 20X4 MOOSGU	262103108	30	0.064	975	918810308	STEUERSTAND
MOTORAUFNAHME	11005450	(2)	1	1017	10475633	KUEHLERANLAGE
MOTORFLANSCH	540184008	7	1	368	540270514	ANTRIEB KPL
MOTORGEHAEUSE	10014692	3	1	121	11002835	ELEKTROPUMPE
MOTORGEHAEUSE	10014692	3	1	285	11006306	ELEKTROPUMPE
MOTORGEHAEUSE	10014692	3	1	315	11081924	ELEKTROPUMPE
MOTORGEHAEUSE	10014692	3	1	341	11114000	ELEKTROPUMPE
MOTORGEHAEUSE	10014692	3	1	467	11003525	ELEKTROPUMPE
MOTORGEHAEUSE	10493920	1	1	285	11006306	ELEKTROPUMPE
MOTORGEHAEUSE	10872200	1	1	341	11114000	ELEKTROPUMPE
MOTORGEHAEUSE	11113852	60	1	315	11081924	ELEKTROPUMPE
MOTORGEHAEUSE	11690155	1	1	467	11003525	ELEKTROPUMPE
MOTORGEHAEUSE UNTEN	10675728	1	1	121	11002835	ELEKTROPUMPE
MOTORREGELUNGSENSORIK	12410651	581	1	687	13455092	DIESELMOTOR
MOTORSCHUTZSCHALTER P	632460501	30	1	888	966574708	EL.ZUSATZTEILE STROMAGG
MOTORSTEUERGERAET ECU	13470313	570	1	687	13455092	DIESELMOTOR
MOTORVORWAERMUNG	919300208	188	1	11		LIEBHERR RAUPENKRAN LR
MOTORVORWAERMUNG OBE	919204108	1	1	983	919300208	MOTORVORWAERMUNG
MOTORVORWAERMUNG UNTE	919204208	2	1	983	919300208	MOTORVORWAERMUNG
MOTORVORWAERMUNG VO	96034844	1	1	985	919204108	MOTORVORWAERMUNG OBE
MOTORVORWAERMUNG VO	96034844	1	1	988	919204208	MOTORVORWAERMUNG UNTE
MUTTER	10217573	18	1	1226	10678417	DECKEL
MUTTER	510779908	29	1	80	511497508	DRUCKMINDERVENTIL
MUTTER	510779908	29	1	281	510438508	DRUCKMINDERVENTIL
MUTTER	511053008	22	1	464	510401908	UMSCHALTVENTIL
MUTTER	7027459	(2)	1	334	966085708	ZUSATZHYDRAULIK WINDE 1
MUTTER	7027459	2	2	867	511302208	WEGEVENTIL
MUTTER	7027459	2	1	869	11005327	WEGEVENTIL
MUTTER	7027459	20	2	1285	10675503	WEGEVENTIL
MUTTER	7027459	998	1	1321	511302108	WEGEVENTIL
MUTTER CR6-FREI	571082308	(5)	1	73	966084508	HYDR.QUERTRAEGER
MUTTER CR6-FREI	571082908	(5)	1	73	966084508	HYDR.QUERTRAEGER
MUTTER M10X1,5 X6NiCrTiMoV	10120639	13	4	751	10141720	ATL-ANBAU
MUTTER M10X1,5 X6NiCrTiMoV	10120639	13	4	752	10141721	ATL-ANBAU

Bezeichnung	Artikel	Pos.	Menge	Seite	Baugruppe	Bezeichnung
MUTTER M54 CR6-FREI	571077208	(5)	1	32	966084408	HYDRAULIK MITTELTEIL
MUTTER M54 CR6-FREI	571077208	(5)	1	32	966084408	HYDRAULIK MITTELTEIL
MUTTER M54 CR6-FREI	571077208	(5)	1	269	96029361	HYDRAULIK DREHBUEHNE
MUTTER M6X8	10878951	2	1	978	96032222	NACHARBEIT ARMLEHNE LI.
MUTTER M6X8	10878951	2	1	980	96032223	NACHARBEIT ARMLEHNE RE.
NABE	9077280	2	1	707	11367689	ANTRIEBSTEILE M. SCHWING.
NACHARBEIT ARMLEHNE LI.	96032222	5	1	975	918810308	STEUERSTAND
NACHARBEIT ARMLEHNE RE.	96032223	6	1	975	918810308	STEUERSTAND
NADELKRANZ 110X117X24	570796108	20	1	367	540270414	ABTRIEB KPL
NAEHERUNGSSCHALTER	10013883	5	1	286	11006307	VERTEILERKOMBINATION
NAEHERUNGSSCHALTER BER	10097613	2	1	316	11006904	VERTEILERKOMBINATION
NAEHERUNGSSCHALTER BER	10097613	(3)	1	339	916997308	ZENTRALSCHMIERANLAGE
NAEHERUNGSSCHALTER BER	10097613	1	1	468	11003530	VERTEILERKOMBINATION
NAEHERUNGSSCHALTER BER	10097613	(1)	1	1187	917006408	ZENTRALSCHMIERANLAGE WI
NAEHERUNGSSCHALTER BER	11003193	5	2	123	915740508	ELEKTRIK RAUPENTRAEGER
NAEHERUNGSSCHALTER BER	11003193	5	2	186	915740408	ELEKTRIK RAUPENTRAEGER
NAEHERUNGSSCHALTER BER	11003193	7	4	328	915749608	ELEKTRIK WINDE 1
NAEHERUNGSSCHALTER BER	11003193	7	4	346	915749708	ELEKTRIK WINDE 2
NAEHERUNGSSCHALTER BER	11003193	(5)	2	446	915740808	ELEKTRIK ROLLENDREHVERBI
NAEHERUNGSSCHALTER BER	11003193	7	5	1175	915749808	ELEKTRIK WINDE 3
NAEHERUNGSSCHALTER BER	11003193	7	5	1196	915750008	ELEKTRIK WINDE 5
NAEHERUNGSSCHALTER BER	11003193	7	1	1228	915750108	ELEKTRIK WINDE 6
NAEHERUNGSSCHALTER BER	571318808	(20)	4	1286	915747808	ELEKTRIK D-ANLENKSTUECK
NEBENABTRIEB ANBAU	10126182	652	1	687	13455092	DIESELMOTOR
NEBENABTRIEB VORM.	11366388	1	1	770	10126182	NEBENABTRIEB ANBAU
NEIGUNGSGEBER +/-25° ALU	11001194	(10)	1	26	915740108	ELEKTRIK MITTELTEIL
NEIGUNGSGEBER +/-5° X/Y L	10802062	(14)	1	1509	916947708	ELEKTRIK SCHWEBEBALLAST
NEIGUNGSGEBER HAKENFL	917156108	301	1	12		LIEBHERR RAUPENKRAN LR
NIVEAUGEBER L=195 24V	10135392	22	1	681	13455092	DIESELMOTOR
NIVEAUGEBER L=195 24V	11088130	1	1	701	10135392	NIVEAUGEBER
NIVEAUSONDE L=50 5 V SPF	10228143	20	1	1009	919204008	KUEHLERANLAGE
NIVEAUSONDE L=50 5 V SPF	10228143	111	1	1014	96034284	KOMBIKUEHLER VORM.
NOCKENSCHALTER	570338308	35	1	24	10815646	SCHLEIFRINGUEBERTRAEGE
NOCKENWELLE KPL. V-MOTO	10122940	100	1	682	13455092	DIESELMOTOR
NOCKENWELLE V-MOTORXD9	10116354	1	1	715	10122940	NOCKENWELLE KPL.
NOCKENWELLE V-MOTORXD9	10154280	1	1	715	10122940	NOCKENWELLE KPL.
NOT-AUS TASTE	606144108	(2)	1	527	96033638	OBERTEIL VORM.
NOTAUS KRANFUEHRERKAB	968075908	10	1	527	96033638	OBERTEIL VORM.
NUTMUTTER M30X1,5	570113908	9	1	370	570112908	TRIEBWERK
NUTMUTTER M38X1,5	570110108	9	1	439	570967508	TRIEBWERK
O-RING	12105190	21	1	1341	11002473	ZUGZYLINDER
O-RING 10,00X2,5 NBR90	10337381	7	1	280	510689408	KUGELHAHN
O-RING 1050X5	944368603	46	1	110	970706701	PLANETENGETRIEBE
O-RING 10X2,2 NBR70	502933208	554	4	334	966085708	ZUSATZHYDRAULIK WINDE 1
O-RING 10X2,2 NBR70	502933208	554	4	351	966085808	ZUSATZHYDRAULIK WINDE 2
O-RING 10X2,2 NBR70	502933208	7	1	969	510687808	KUGELHAHN
O-RING 10X2,2 NBR70	502933208	554	5	1181	966085908	ZUSATZHYDRAULIK WINDE 3
O-RING 10X2,2 NBR70	502933208	554	5	1202	966086108	ZUSATZHYDRAULIK WINDE 5
O-RING 110X2,5 V80	10008091	22	1	1018	10228004	HYDROMOTOR
O-RING 1130X5	90005380	11	1	110	970706701	PLANETENGETRIEBE
O-RING 1230X8 NBR 70	10169428	2	2	110	970706701	PLANETENGETRIEBE
O-RING 12X1,5 NBR70	553104308	41	2	280	510689408	KUGELHAHN
O-RING 12X2 FKM 70 MoS2	10128678	(2)	1	768	12410651	MOTORREGELUNGSENSORIK
O-RING 12X2 NBR70	704274808	120	1	567	918744708	MASCHINENHAUS GRUNDRAH
O-RING 12X2 NBR70	704274808	12	1	577	96036247	DECKEL VORM.
O-RING 12X2 NBR70	704274808	9	2	585	965887708	BODENBLECH KPL.
O-RING 12X2 NBR70	704274808	12	2	586	965887808	DECKEL VORM.
O-RING 12X2 NBR70	704274808	9	2	588	965963608	DECKEL VORM.
O-RING 12X2 NBR70	704274808	5	2	628	96037955	DECKEL KPL.
O-RING 12X2 NBR70	704274808	10	2	906	966167408	DECKEL VORM.

Bezeichnung	Artikel	Pos.	Menge	Seite	Baugruppe	Bezeichnung
O-RING 12X2 NBR70	704274808	10	2	907	966167508	DECKEL VORM.
O-RING 12X2 NBR70	704274808	10	2	908	966167908	DECKEL VORM.
O-RING 12X2 NBR70	704274808	10	2	909	966168008	DECKEL VORM.
O-RING 12X2 NBR70	704274808	10	2	910	966168408	DECKEL VORM.
O-RING 133,07X1,78 NBR 70	10099208	31	1	315	11081924	ELEKTROPUMPE
O-RING 135X3 NBR 70 SPF	726452801	5	1	341	11114000	ELEKTROPUMPE
O-RING 135X3 NBR 70 SPF	726452801	5	1	467	11003525	ELEKTROPUMPE
O-RING 135X5 NBR90	570047108	5	1	121	11002835	ELEKTROPUMPE
O-RING 13X2,5 NBR90	570078008	7	1	824	510693008	KUGELHAHN
O-RING 140X3 NBR70	570163708	5	1	285	11006306	ELEKTROPUMPE
O-RING 140X3 NBR70	570163708	5	1	315	11081924	ELEKTROPUMPE
O-RING 14X1,1 NBR70	570010108	3	2	463	511449808	WEGEVENTIL
O-RING 15,5X2.5 NBR70	10279914	70	1	366	540270314	FLANSCH KPL
O-RING 150X3 NBR70	518578108	320	2	631	11000367	PUMPENVERTEILERGETRIEB
O-RING 155X3 NBR 70 SPF	726426601	87	1	442	90008841	DREHWERKANTRIEB
O-RING 160X2,5	7624285	21	1	121	11002835	ELEKTROPUMPE
O-RING 160X2,5	7624285	24	1	285	11006306	ELEKTROPUMPE
O-RING 160X2,5	7624285	26	1	341	11114000	ELEKTROPUMPE
O-RING 160X3 NBR70	726204008	402	4	627	96034141	DIESELMOTOR VORM.
O-RING 160X3 NBR70	726204008	402	4	679	96034143	DIESELMOTOR VORM.
O-RING 165X3 FKM 70	726440001	14	1	121	11002835	ELEKTROPUMPE
O-RING 165X3 FKM 70	726440001	16	1	285	11006306	ELEKTROPUMPE
O-RING 165X3 FKM 70	726440001	19	1	341	11114000	ELEKTROPUMPE
O-RING 16X2 NBR70	726407908	(1)	1	821	96035990	KRAFTSTOFFFILTER VORM.
O-RING 17X1,5 NBR70	726430808	48	2	969	510687808	KUGELHAHN
O-RING 17X2 FPM70	571082608	(2)	1	73	966084508	HYDR.QUERTRAEGER
O-RING 17X2 FPM70	571082608	(2)	1	73	966084508	HYDR.QUERTRAEGER
O-RING 17X2 FPM70	571082608	(2)	1	269	96029361	HYDRAULIK DREHBUEHNE
O-RING 17X2 FPM70	571082608	(2)	1	450	966085508	HYDRAULIK DREHWERK
O-RING 17X2,5 NBR90	726409108	(1)	1	374	966086008	ZUSATZHYDRAULIK MONTAGE
O-RING 180X3 NBR70	726413208	26	1	467	11003525	ELEKTROPUMPE
O-RING 20,3X2,4 NBR70	502932908	308	6	965	96032961	VERROHRUNG DRUCKLUFTA
O-RING 209,14X3,53 NBR70	10342479	15	1	467	11003525	ELEKTROPUMPE
O-RING 20X2 FPM70	571082008	(2)	1	73	966084508	HYDR.QUERTRAEGER
O-RING 20X2 FPM70	571082008	(2)	1	73	966084508	HYDR.QUERTRAEGER
O-RING 20X2 NBR90	510792708	8	2	280	510689408	KUGELHAHN
O-RING 22,2X3 NBR70	540184308	16	1	368	540270514	ANTRIEB KPL
O-RING 22X1,5 FPM70	571082708	(3)	1	73	966084508	HYDR.QUERTRAEGER
O-RING 22X1,5 FPM70	571082708	(3)	1	450	966085508	HYDRAULIK DREHWERK
O-RING 22X2 NBR90	726418408	8	2	969	510687808	KUGELHAHN
O-RING 230X5 NBR90	570452108	25	1	1223	10467818	TRIEBWERK
O-RING 23X2 NBR70	521204808	2	2	1221	968822801	OELMESSEINRICHTUNG
O-RING 24X2,5 NBR70	726424877	8	2	870	510692308	KUGELHAHN
O-RING 24X3 FPM70	571077408	(4)	1	850	96029372	HYDR.MASCHINENHAUS
O-RING 25X2 NBR90	726425308	8	2	824	510693008	KUGELHAHN
O-RING 26,2X3 NBR70	530633508	11	8	875	10678312	KUGELHAHNKOMBINATION
O-RING 265X4 NBR 70	726428201	52	1	110	970706701	PLANETENGETRIEBE
O-RING 26X1,5 FPM70	571082108	(3)	1	73	966084508	HYDR.QUERTRAEGER
O-RING 26X3 NBR90	510711308	4	1	136	511486508	WEGESCHIEBER
O-RING 26X3 NBR90	510711308	(18)	1	236	966561908	ZUSATZHYDR.BOLZENZIEHZ
O-RING 27,3X2,4 NBR70	502634108	8	4	875	10678312	KUGELHAHNKOMBINATION
O-RING 270X3 NBR 70	761032203	73	1	325	90001090	DREHWERKANTRIEB
O-RING 270X3 NBR 70	761032203	73	1	1173	90006725	DREHWERKANTRIEB
O-RING 275X4 NBR 72	726414803	24	1	325	90001090	DREHWERKANTRIEB
O-RING 275X4 NBR 72	726414803	24	1	1173	90006725	DREHWERKANTRIEB
O-RING 27X2,5 NBR70	726461208	(22)	3	849	96029372	HYDR.MASCHINENHAUS
O-RING 325X5 NBR70	726416608	9	1	941	965666908	OELBEHAELTER VORM.
O-RING 32X3 FPM70	571076908	(2)	1	32	966084408	HYDRAULIK MITTELTEIL
O-RING 32X3 FPM70	571076908	(2)	1	32	966084408	HYDRAULIK MITTELTEIL
O-RING 32X3 FPM70	571076908	(2)	1	269	96029361	HYDRAULIK DREHBUEHNE

Bezeichnung	Artikel	Pos.	Menge	Seite	Baugruppe	Bezeichnung
O-RING 32X3 FPM70	571076908	(2)	1	850	96029372	HYDR.MASCHINENHAUS
O-RING 370X4 NBR70	571846508	73	2	442	90008841	DREHWERKANTRIEB
O-RING 400X4 NBR 70	761033903	24	1	442	90008841	DREHWERKANTRIEB
O-RING 400X5 NBR 70	761037803	8	1	326	90004973	TROMMELLAGERUNG
O-RING 40X3 FPM70	571077108	(4)	1	32	966084408	HYDRAULIK MITTELTEIL
O-RING 40X3 FPM70	571077108	(4)	1	32	966084408	HYDRAULIK MITTELTEIL
O-RING 40X3 FPM70	571077108	(4)	1	269	96029361	HYDRAULIK DREHBUEHNE
O-RING 45X3 NBR70	726406008	68	1	325	90001090	DREHWERKANTRIEB
O-RING 45X3 NBR70	726406008	68	1	1173	90006725	DREHWERKANTRIEB
O-RING 51X5 N-FKM1-70	10038573	11	4	744	10143277	KUEHLMITTELKRUEMMER AN
O-RING 530X4 NBR 70	726450801	33	2	1219	90004983	PLANETENGETRIEBE
O-RING 59,69X5,33 FKM 70	7381568	10	2	806	919205608	HARNSTOFFANLAGE
O-RING 60X3 NBR 70	726411301	9	1	1219	90004983	PLANETENGETRIEBE
O-RING 640X4 NBR 70	726455601	26	1	1219	90004983	PLANETENGETRIEBE
O-RING 680X5 NBR 70	761036003	2	1	1219	90004983	PLANETENGETRIEBE
O-RING 6X1,5 NBR90	510712908	11	3	463	511449808	WEGEVENTIL
O-RING 75X3 FKM 70	7009805	9	2	875	10678312	KUGELHAHNKOMBINATION
O-RING 78X3 FKM 70	726433701	7	1	741	11353748	THERMOSTATGEHAEUSE AN
O-RING 850X5 NBR 70	761060703	28	1	1219	90004983	PLANETENGETRIEBE
O-RING 85X2 HNBR 70	10218370	2	1	756	10120541	STARTER VORM.
O-RING 88,49X3,53	726431114	39	1	655	10412331	TRIEBWERK
O-RING 95X3 NBR70	726405708	96	1	442	90008841	DREHWERKANTRIEB
O-RING AEHNL.ISO 3601-1 100	11008055	4	1	732	10154796	ANSAUGSTUTZEN ANBAU
O-RING AEHNL.ISO 3601-1 101	7380401	6	1	772	11366388	NEBENABTRIEB VORM.
O-RING AEHNL.ISO 3601-1 150	11656620	2	2	690	9078049	ZYLINDER
O-RING AEHNL.ISO 3601-1 15X	7380619	4	1	721	11363553	ANTRIEB FUER HOCHDRUCK
O-RING AEHNL.ISO 3601-1 15X	7380619	4	1	769	10120393	VERSCHLUSSTEILE
O-RING AEHNL.ISO 3601-1 15X	7380619	7	1	870	510692308	KUGELHAHN
O-RING AEHNL.ISO 3601-1 18	10003192	5	1	721	11363553	ANTRIEB FUER HOCHDRUCK
O-RING AEHNL.ISO 3601-1 21,	7380617	11	6	692	10141769	ENDREGELVENTIL
O-RING AEHNL.ISO 3601-1 38	10294497	12	6	691	9078462	AGGREGATETRAEGER ANBA
O-RING AEHNL.ISO 3601-1 41,6	12694375	8	2	699	10134887	OELWANNE MIT BEFEST.
O-RING AEHNL.ISO 3601-1 63,	7380970	14	2	733	10141830	LADELUFTLEITUNG ANBAU
O-RING AEHNL.ISO 3601-1 63	10037224	6	2	741	11353748	THERMOSTATGEHAEUSE AN
O-RING AEHNL.ISO 3601-1 67,5	10040387	8	2	741	11353748	THERMOSTATGEHAEUSE AN
O-RING ARP 568 10,52X1,83 NB	501243708	(1)	1	335	966085708	ZUSATZHYDRAULIK WINDE 1
O-RING ARP 568 10,82X1,78 NB	510718108	27	1	460	511300508	STEUERBLOCK
O-RING ARP 568 10,82X1,78 NB	510718108	27	1	461	10489734	DRUCKBEGRENZUNGSVENTI
O-RING ARP 568 101,19X3,53	513115008	(11)	1	647	11007826	VERSTELLPUMPE
O-RING ARP 568 101,27X2,62	570049408	(10)	1	647	11007826	VERSTELLPUMPE
O-RING ARP 568 101,27X2,62	570049808	2	1	646	11007827	PUMPENTRAEGER
O-RING ARP 568 117,07X3,53	514614108	19	1	665	11006000	PUMPENTRAEGER
O-RING ARP 568 12,37X2,62 NB	510746108	10	1	640	571514608	ABSCHALTVENTIL
O-RING ARP 568 12,37X2,62 NB	510746108	1	1	873	10218310	LASTHALTEVENTIL
O-RING ARP 568 12,37X2,62 NB	510746108	11	3	1226	10678417	DECKEL
O-RING ARP 568 12,42X1,78 NB	514591508	26	2	639	11006048	ANSCHLUSSPLATTE
O-RING ARP 568 12,42X1,78 NB	514591508	26	2	645	571514208	ANSCHLUSSPLATTE
O-RING ARP 568 120,24X3,53	726416908	19	1	635	11006045	PUMPENTRAEGER
O-RING ARP 568 120,37X1,78	571240408	12	1	635	11006045	PUMPENTRAEGER
O-RING ARP 568 120,37X1,78	571240408	12	1	665	11006000	PUMPENTRAEGER
O-RING ARP 568 133,02X2,62	570710808	9	1	639	11006048	ANSCHLUSSPLATTE
O-RING ARP 568 133,02X2,62	570710808	9	1	645	571514208	ANSCHLUSSPLATTE
O-RING ARP 568 145,64X3,53	570807108	3	1	769	10120393	VERSCHLUSSTEILE
O-RING ARP 568 14X1,78 NBR7	511039008	48	2	280	510689408	KUGELHAHN
O-RING ARP 568 14X1,78 NBR7	511039008	41	2	969	510687808	KUGELHAHN
O-RING ARP 568 151,99X3,53	571117208	3	1	646	11007827	PUMPENTRAEGER
O-RING ARP 568 151,99X3,53	571117208	20	1	665	11006000	PUMPENTRAEGER
O-RING ARP 568 158,42X2,62	571239808	9	1	664	571903008	ANSCHLUSSPLATTE
O-RING ARP 568 164,69X3,53	501208008	20	1	635	11006045	PUMPENTRAEGER
O-RING ARP 568 17,12X2,62 NB	510710108	3	2	281	510438508	DRUCKMINDERVENTIL

Bezeichnung	Artikel	Pos.	Menge	Seite	Baugruppe	Bezeichnung
O-RING ARP 568 17,12X2,62 NB	510710108	15	1	281	510438508	DRUCKMINDERVENTIL
O-RING ARP 568 17,12X2,62 NB	510710108	13	2	1225	10467820	STEUERTEIL
O-RING ARP 568 18,72X2,62 NB	510738308	12	1	649	571900808	REGLERELEMENT
O-RING ARP 568 18,77X1,78 NB	570435708	(4)	2	849	96029372	HYDR.MASCHINENHAUS
O-RING ARP 568 20,29X2,62 NB	726420208	4	1	460	511300508	STEUERBLOCK
O-RING ARP 568 23,52X1,78 N	570652308	25	1	460	511300508	STEUERBLOCK
O-RING ARP 568 23,52X1,78 N	570652308	25	1	461	10489734	DRUCKBEGRENZUNGSVENTI
O-RING ARP 568 304,39X3,53	501208508	(15)	1	1224	10678412	VERSTELLUNG
O-RING ARP 568 32,92X3,53 NB	510587008	405	22	851	96029372	HYDR.MASCHINENHAUS
O-RING ARP 568 32,92X3,53 NB	510587008	(1)	1	851	96029372	HYDR.MASCHINENHAUS
O-RING ARP 568 32,92X3,53 NB	510587008	(1)	1	851	96029372	HYDR.MASCHINENHAUS
O-RING ARP 568 32,92X3,53 NB	510587008	(1)	1	851	96029372	HYDR.MASCHINENHAUS
O-RING ARP 568 34,52X3,53 NB	501204208	16	2	464	510401908	UMSCHALTVENTIL
O-RING ARP 568 37,69X3,53 NB	510586708	553	16	307	966085408	HYDRAULIK DREHBUEHNE
O-RING ARP 568 37,69X3,53 NB	510586708	550	33	334	966085708	ZUSATZHYDRAULIK WINDE 1
O-RING ARP 568 37,69X3,53 NB	510586708	550	33	351	966085808	ZUSATZHYDRAULIK WINDE 2
O-RING ARP 568 37,69X3,53 NB	510586708	557	7	450	966085508	HYDRAULIK DREHWERK
O-RING ARP 568 37,69X3,53 NB	510586708	400	1	627	96034141	DIESELMOTOR VORM.
O-RING ARP 568 37,69X3,53 NB	510586708	1	1	669	511516208	SAE-FLANSCHHAELFTE
O-RING ARP 568 37,69X3,53 NB	510586708	400	1	679	96034143	DIESELMOTOR VORM.
O-RING ARP 568 37,69X3,53 NB	510586708	411	44	851	96029372	HYDR.MASCHINENHAUS
O-RING ARP 568 37,69X3,53 NB	510586708	(1)	1	851	96029372	HYDR.MASCHINENHAUS
O-RING ARP 568 37,69X3,53 NB	510586708	(1)	1	851	96029372	HYDR.MASCHINENHAUS
O-RING ARP 568 37,69X3,53 NB	510586708	550	30	1181	966085908	ZUSATZHYDRAULIK WINDE 3
O-RING ARP 568 37,69X3,53 NB	510586708	550	30	1202	966086108	ZUSATZHYDRAULIK WINDE 5
O-RING ARP 568 37,77X2,62 NB	726419008	10	8	875	10678312	KUGELHAHNKOMBINATION
O-RING ARP 568 4,47X1,78 NB	510714208	13	2	281	510438508	DRUCKMINDERVENTIL
O-RING ARP 568 45,69X2,62 NB	514507808	16	1	656	10009378	ANSCHLUSSPLATTE
O-RING ARP 568 47,22X3,53 NB	510587908	551	10	32	966084408	HYDRAULIK MITTELTEIL
O-RING ARP 568 47,22X3,53 NB	510587908	501	6	127	966084908	HYDR.FAHRANTRIEB
O-RING ARP 568 47,22X3,53 NB	510587908	501	6	163	966085008	HYDR.FAHRANTRIEB
O-RING ARP 568 47,22X3,53 NB	510587908	501	6	190	966084808	HYDR.FAHRANTRIEB
O-RING ARP 568 47,22X3,53 NB	510587908	501	6	216	966084708	HYDR.FAHRANTRIEB
O-RING ARP 568 47,22X3,53 NB	510587908	(1)	1	626	96034141	DIESELMOTOR VORM.
O-RING ARP 568 47,22X3,53 NB	510587908	401	2	627	96034141	DIESELMOTOR VORM.
O-RING ARP 568 47,22X3,53 NB	510587908	401	2	679	96034143	DIESELMOTOR VORM.
O-RING ARP 568 47,22X3,53 NB	510587908	550	3	1233	966086208	ZUSATZHYDRAULIK WINDE 6
O-RING ARP 568 50,47X2,62 NB	570054708	(16)	1	647	11007826	VERSTELLPUMPE
O-RING ARP 568 52,07X2,62 NB	726426508	6	1	369	510230608	HYDROMOTOR
O-RING ARP 568 56,74X3,53 NB	726421608	5	2	810	96035686	HARNSTOFFTANK VORM.
O-RING ARP 568 56,82X2,62 NB	514598308	15	2	1225	10467820	STEUERTEIL
O-RING ARP 568 56,82X2,62 NB	514598308	12	1	1226	10678417	DECKEL
O-RING ARP 568 6,07X1,78 NB	510738408	15	1	640	571514608	ABSCHALTVENTIL
O-RING ARP 568 64,77X2,62 NB	515705108	15	1	370	570112908	TRIEBWERK
O-RING ARP 568 69,44X3,53 NB	510598908	403	3	627	96034141	DIESELMOTOR VORM.
O-RING ARP 568 69,44X3,53 NB	510598908	403	3	679	96034143	DIESELMOTOR VORM.
O-RING ARP 568 75,87X2,62 NB	514530408	15	1	439	570967508	TRIEBWERK
O-RING ARP 568 75,87X2,62 NB	514530408	(20)	2	638	11006043	VERSTELLPUMPE
O-RING ARP 568 85,32X3,53 NB	510599308	404	1	627	96034141	DIESELMOTOR VORM.
O-RING ARP 568 85,32X3,53 NB	510599308	404	1	679	96034143	DIESELMOTOR VORM.
O-RING ARP 568 9,25X1,78 NB	510719008	26	1	460	511300508	STEUERBLOCK
O-RING ARP 568 9,25X1,78 NB	510719008	26	1	461	10489734	DRUCKBEGRENZUNGSVENTI
O-RING ARP 568 9,25X1,78 NB	510738608	(6)	4	849	96029372	HYDR.MASCHINENHAUS
O-RING ARP 568 91,67X3,53 NB	514523408	4	1	638	11006043	VERSTELLPUMPE
O-RING ARP 568 91,67X3,53 NB	514523408	1	1	646	11007827	PUMPENTRAEGER
O-RING DIN 3771 23,6X2,9 NBR	571817308	(1)	1	123	915740508	ELEKTRIK RAUPENTRAEGER
O-RING DIN 3771 55,25X2,62	511052108	10	1	464	510401908	UMSCHALTVENTIL
O-RING DIN 3771-1 340X5 NBR	790347014	330	4	631	11000367	PUMPENVERTEILERGETRIEB
O-RING ISO 3601-1 104,37X3,53	7380773	(4)	1	683	13455092	DIESELMOTOR
O-RING ISO 3601-1 104,37X3,53	7380773	5	2	734	12421642	VERBINDUNGSLEITUNG ANBA

Bezeichnung	Artikel	Pos.	Menge	Seite	Baugruppe	Bezeichnung
O-RING ISO 3601-1 117,07X3,5	7380604	3	1	721	11363553	ANTRIEB FUER HOCHDRUCK
O-RING ISO 3601-1 117,07X3,5	7380604	5	1	772	11366388	NEBENABTRIEB VORM.
O-RING ISO 3601-1 17,17X1,78	7381103	(2)	1	768	12410651	MOTORREGELUNGSENSORIK
O-RING ISO 3601-1 215,49X3,53	10003746	21	2	467	11003525	ELEKTROPUMPE
O-RING ISO 3601-1 9,25X1,78 F	7380574	5	4	866	10342823	DRUCKREGELVENTIL
O-RING ISO 3601-1 91,67X3,53	7380657	55	1	639	11006048	ANSCHLUSSPLATTE
OBERFLASCHE KPL.	965661508	4	1	381	915753008	A-BOCK
OBERFLASCHE SCHWK. RAL 1	965665408	1	1	395	965661508	OBERFLASCHE KPL.
OBERGURT SCHWK.	96018046	2	1	571	918705808	GRUNDRAHMEN VORM.
OBERTEIL SCHWK.	96036422	1	1	527	96033638	OBERTEIL VORM.
OBERTEIL VORM.	96033638	2	1	524	96033614	ARMATUREN RE.
OEL-LUFTKUEHLER	550628308	2	2	820	919204408	KRAFTSTOFFFOERDERUNG
OEL-LUFTKUEHLER	550628308	100	2	1014	96034284	KOMBIKUEHLER VORM.
OELABLASSSCHLAUCH KPL. 1	10032297	55	1	238	96005686	GRUNDWERKZEUG
OELABLASSSCHRAUBE M26X	789011908	2	1	938	96034679	KRAFTSTOFFBEHAELTER VO
OELABLASSSCHRAUBE M26X	789011908	17	2	940	919203608	OELBEHAELTER KPL.
OELABLASSSCHRAUBE M26X	789011908	13	1	941	965666908	OELBEHAELTER VORM.
OELABLASSSCHRAUBE M26X	789011908	11	1	1016	965896208	KOMBIKUEHLER VORM.
OELABLASSSCHRAUBE M26X	789011908	11	1	1019	965896308	KOMBIKUEHLER VORM.
OELABLASSSCHRAUBE M26X	789011908	33	1	1221	968822801	OELMESSEINRICHTUNG
OELABSCHEIDER ANBAU OEL	10125646	1	2	694	10141843	KURBELGEHAEUSEENTLUEF
OELABSCHEIDER OEL	12404268	2	1	695	10125646	OELABSCHEIDER ANBAU
OELBEHAELTER 4,5L	90016176	47	6	433	915755208	ROLLENDREHVERB.M.DREHW
OELBEHAELTER KPL.	919203608	177	1	10		LIEBHERR RAUPENKRAN LR
OELBEHAELTER SCHWK. AL	965666808	1	1	941	965666908	OELBEHAELTER VORM.
OELBEHAELTER VORM.	965666908	1	1	940	919203608	OELBEHAELTER KPL.
OELEINFUELLUNG	10128193	23	1	681	13455092	DIESELMOTOR
OELKUEHLER	11005447	2	1	1017	10475633	KUEHLERANLAGE
OELKUEHLER	11005447	2	1	1020	10475634	KUEHLERANLAGE
OELLEITUNG ANBAU	10134883	(2)	1	699	10134887	OELWANNE MIT BEFEST.
OELMESSEINRICHTUNG	968822801	25	1	1216	90005001	KOMPAKTSEILWINDE
OELMESSSTAB	9080347	1	1	700	10127822	OELMESSSTAB KPL.
OELMESSSTAB	927692101	45	1	1221	968822801	OELMESSEINRICHTUNG
OELMESSSTAB 1 1/8"	927554401	1	1	443	927554301	ENTLUEFTUNGSSTUTZEN
OELMESSSTAB KPL.	10127822	21	1	681	13455092	DIESELMOTOR
OELMODULANBAU	11365191	130	1	682	13455092	DIESELMOTOR
OELRUECKLAUFLEITUNG	10137019	1	1	696	10137051	OELRUECKLAUFLEITUNG AN
OELRUECKLAUFLEITUNG 15X	10127927	(5)	1	699	10134887	OELWANNE MIT BEFEST.
OELRUECKLAUFLEITUNG 15X	10137053	2	1	696	10137051	OELRUECKLAUFLEITUNG AN
OELRUECKLAUFLEITUNG 22X	10135023	2	1	752	10141721	ATL-ANBAU
OELRUECKLAUFLEITUNG 22X	10135221	3	1	751	10141720	ATL-ANBAU
OELRUECKLAUFLEITUNG AN	10137051	2	1	694	10141843	KURBELGEHAEUSEENTLUEF
OELRUECKLAUFLEITUNG AN	12550671	2	1	694	10141843	KURBELGEHAEUSEENTLUEF
OELSCHAUGLAS M26X1,5 LEI	774322101	77	2	325	90001090	DREHWERKANTRIEB
OELSCHAUGLAS M26X1,5 LEI	774322101	77	2	1173	90006725	DREHWERKANTRIEB
OELSTANDSAUGE G1" ALU	774320108	7	1	941	965666908	OELBEHAELTER VORM.
OELSTANDSSONDE L=50 12/24	10168177	16	1	940	919203608	OELBEHAELTER KPL.
OELWANNE MIT BEFEST. V-	10134887	20	1	681	13455092	DIESELMOTOR
OELWANNE V-MOTOR/D9508	10134879	(1)	1	699	10134887	OELWANNE MIT BEFEST.
OELWANNE VORM. V-MOTOR/	11364377	1	1	699	10134887	OELWANNE MIT BEFEST.
OVALRING 13X60X120 SPF	980060930	5	4	1308	966640408	STANGE KPL.
OVALRING 13X60X120 SPF	980060930	5	4	1542	965646208	STANGE VORM.
OVALRING 13X60X120 SPF	980060930	6	4	1544	965523008	STANGE VORM.
OVALRING 13X60X120 SPF	980060930	(5)	2	1546	968244508	STANGE KPL.
OVALRING 13X60X120 SPF	980060930	(5)	4	1547	966191408	STANGE KPL.
OVALRING 13X60X120 SPF	980060930	5	4	1549	966377708	STANGE VORM.
OVALRING 13X60X120 SPF	980060930	(5)	4	1550	966203408	STANGE KPL.
OVALRING 13X60X120 SPF	980060930	(5)	4	1551	966160008	STANGE KPL.
OVALRING 13X60X120 SPF	980060930	6	2	1553	966659108	STANGE VORM.
OVALRING 13X60X120 SPF	980060930	6	2	1556	966659508	STANGE VORM.

Bezeichnung	Artikel	Pos.	Menge	Seite	Baugruppe	Bezeichnung
OVALRING 13X60X120 SPF	980060930	6	2	1558	966663608	STANGE VORM.
OVALRING 13X60X120 SPF	980060930	5	4	1560	966831208	STANGE VORM.
OVALRING 13X60X120 SPF	980060930	5	4	1562	966839008	STANGE VORM.
OVALRING 13X60X120 SPF	980060930	5	4	1566	967086808	ZUGSTANGE VORM.
OVALRING 13X60X120 SPF	980060930	5	4	1568	967088108	ZUGSTANGE VORM.
OVALRING 13X60X120 SPF	980060930	5	4	1570	967089808	ZUGSTANGE VORM.
PALETTE SCHWK. T ZN O	966460108	1	1	444	966460008	BOLZENPALETTE
PARABEL-GUMMIPUFFER 30	10040502	100	1	903	919203908	VERKLEIDUNG MASCHINENH
PASSFEDER DIN 6885 A 4X4X1	434000208	5	1	329	10802061	WINDENDREHGEBER
PASSFEDER DIN 6885 B32X18	571827408	410	10	631	11000367	PUMPENVERTEILERGETRIEB
PASSHUELSE 12X20X15,5 100	10123103	14	2	760	10129212	SCHWUNGRADGEHAEUSE AN
PASSKERBSTIFT ISO 8745 6X	431103708	8	2	1064	915745308	S-RUECKHALTESICHERUNG
PASSKERBSTIFT ISO 8745 6X	431103708	7	4	1270	915745408	D-RUECKHALTESICHERUNG
PASSKERBSTIFT ISO 8745 6X	431103908	88	12	1427	916302808	W-ANLENKSTUECK
PASSSCHEIBE 0,8	7023899	21	1	655	10412331	TRIEBWERK
PASSSCHEIBE 58X70X0,1	570114208	17	2	370	570112908	TRIEBWERK
PASSSCHEIBE 58X70X0,3	570114308	18	1	370	570112908	TRIEBWERK
PASSSCHEIBE DIN 988	571377108	215	3	1254	916324608	D-ANLENKSTUECK VORM.
PASSSCHEIBE DIN 988 100X12	500559208	21	4	1381	966660708	GEWICHT KPL.
PASSSCHEIBE DIN 988 16X22X	501501077	23	3	368	540270514	ANTRIEB KPL
PASSSCHEIBE DIN 988 18X25X	605251108	13	4	1374	966657008	ENDSCHALTER KPL.
PASSSCHEIBE DIN 988 18X25X	605251108	13	4	1376	966657108	ENDSCHALTER KPL.
PASSSCHEIBE DIN 988 18X25X	500713708	12	2	1374	966657008	ENDSCHALTER KPL.
PASSSCHEIBE DIN 988 18X25X	500713708	12	2	1376	966657108	ENDSCHALTER KPL.
PASSSCHEIBE DIN 988 56X72X	422006408	66	4	1129	916303308	S-ZWISCHENSTUECK
PASSSCHEIBE DIN 988 63X80X	421000408	17	2	439	570967508	TRIEBWERK
PASSSCHEIBE DIN 988 63X80X	421000508	18	1	439	570967508	TRIEBWERK
PASSSCHRAUBE DIN 609 M12	403501905	263	2	1255	916324608	D-ANLENKSTUECK VORM.
PATCHKABEL 4X2XAWG27/7-5	12102759	376	1	542	96033659	KABELSTRANG
PATCHKABEL 8-5M	10771060	377	1	542	96033659	KABELSTRANG
PATCHKABEL 8-5M	10771060	378	1	542	96033659	KABELSTRANG
PATCHKABEL 8-5M	10771060	379	1	542	96033659	KABELSTRANG
PEDALGEBER 20° SPF	10297309	(10)	1	549	96023877	ELEKTRIK PEDALGEBER
PEDALGEBER 20° SPF	10297309	(10)	1	549	96023877	ELEKTRIK PEDALGEBER
PENDELROLLENLAGER DIN 63	746002401	2	1	1220	968419601	TROMMELLAGERUNG
PENDELROLLENLAGER DIN 6	10171318	5	1	326	90004973	TROMMELLAGERUNG
PERSOENLICHE SCHUTZAUSR	916959908	98	1	9		LIEBHERR RAUPENKRAN LR
PILZKOPFBAND 25MM PS18	802102008	149	34	567	918744708	MASCHINENHAUS GRUNDRAH
PILZKOPFBAND 25MM PS18	802102008	14	5.22	586	965887808	DECKEL VORM.
PILZKOPFBAND 25MM PS18	802102008	(9)	10	902	919203908	VERKLEIDUNG MASCHINENH
PILZKOPFBAND 25MM PS18	802102008	(4)	6.15	903	919203908	VERKLEIDUNG MASCHINENH
PILZKOPFBAND 25MM PS18	802102008	90	16	903	919203908	VERKLEIDUNG MASCHINENH
PILZKOPFBAND 25MM PS18	802102008	11	10	904	966167108	TUER VORM.
PILZKOPFBAND 25MM PS18	802102008	14	11.5	906	966167408	DECKEL VORM.
PILZKOPFBAND 25MM PS18	802102008	14	11.5	907	966167508	DECKEL VORM.
PILZKOPFBAND 25MM PS18	802102008	14	9	908	966167908	DECKEL VORM.
PILZKOPFBAND 25MM PS18	802102008	14	11.5	909	966168008	DECKEL VORM.
PILZKOPFBAND 25MM PS18	802102008	14	11.5	910	966168408	DECKEL VORM.
PILZKOPFBAND 25MM PS18	802102008	10	7.6	912	96033989	TUER VORM.
PILZKOPFBAND 25MM PS18	802102008	9	5.2	914	96033991	TUER VORM.
PILZKOPFBAND 25MM PS18	802102008	9	7.1	916	96033993	TUER VORM.
PILZKOPFBAND 25MM PS18	802102008	9	7.1	918	96033996	TUER VORM.
PILZKOPFBAND 25MM PS18	802102008	10	8.5	920	96034004	TUER VORM.
PILZKOPFBAND 25MM PS18	802102008	9	7.72	922	96036311	TUER VORM.
PILZKOPFBAND 25MM PS18	802102008	9	7.72	924	96036313	TUER VORM.
PILZKOPFBAND 25MM PS18	802102008	9	5.81	926	96036315	TUER VORM.
PILZKOPFBAND 25MM PS18	802102008	3	2.71	928	96042450	DECKEL VORM.
PILZKOPFBAND 25MM PS18	802102008	3	7.21	930	96042451	DECKEL VORM.
PILZKOPFBAND 25MM PS18	802102008	3	3.06	932	96042452	DECKEL VORM.
PILZKOPFBAND 25MM PS18	802102008	3	3.06	934	96042453	DECKEL VORM.

Bezeichnung	Artikel	Pos.	Menge	Seite	Baugruppe	Bezeichnung
PLANETENACHSE	570795808	2	3	367	540270414	ABTRIEB KPL
PLANETENGETRIEBE	11005308	1	1	363	10802219	SEILWINDE
PLANETENGETRIEBE 3-STUFI	90004983	5	1	1216	90005001	KOMPAKTSEILWINDE
PLANETENGETRIEBE 3-STUF	970706701	6	1	105	917523808	RAUPENTRAEGER LI.
PLANETENGETRIEBE 3-STUF	970706701	6	1	148	917525508	RAUPENTRAEGER LI.
PLANETENGETRIEBE 3-STUF	970706701	6	1	178	917525608	RAUPENTRAEGER RE.
PLANETENGETRIEBE 3-STUF	970706701	6	1	205	917525908	RAUPENTRAEGER RE.
PLANETENRAD	90001664	17	5	110	970706701	PLANETENGETRIEBE
PLANETENRAD	90001668	27	3	110	970706701	PLANETENGETRIEBE
PLANETENRAD	90001672	37	3	110	970706701	PLANETENGETRIEBE
PLANETENSTUFE	11005313	11	1	364	11005308	PLANETENGETRIEBE
PLANETENSTUFE	11005314	21	1	364	11005308	PLANETENGETRIEBE
PLANETENTRAEGER	11005316	24	1	364	11005308	PLANETENGETRIEBE
PLANETENTRAEGER	570795908	1	1	367	540270414	ABTRIEB KPL
PLATINE	11004019	(1)	1	501	10651874	KABINE
PLATINE	11080377	1	1	503	10492873	KLIMAANLAGE
PLATTE	10144874	2	1	758	10144678	ABDECKPLATTE ANBAU
PLATTE 10X80X200 PA6G	288132008	124	2	1253	916324608	D-ANLENKSTUECK VORM.
PLATTE 10X975X110 PA6G	97001501	2	1	151	966289508	FUEHRUNG
PLATTE 10X975X110 PA6G	97001501	2	1	208	966277408	FUEHRUNG
PLATTE 1130X110X10 PA6G	97001425	2	1	114	966289108	FUEHRUNG KPL.
PLATTE 1130X110X10 PA6G	97001425	2	1	183	966259008	FUEHRUNG KPL.
PLATTE 15X100X290 PA6G	97000014	70	4	1252	916324608	D-ANLENKSTUECK VORM.
PLATTE 15X290X120 S690QL R	97004673	22	2	1084	916332108	S-KOPFSTUECK
PLATTE 15X30X50 PA6G	288176208	12	1	22	966200708	SCHLEIFRINGKOERPER EINBA
PLATTE 15X90X100 PA6G	932724708	134	1	567	918744708	MASCHINENHAUS GRUNDRAH
PLATTE 180X100X25 PA6G	97000084	120	2	1253	916324608	D-ANLENKSTUECK VORM.
PLATTE 180X100X25 PA6G	97000084	3	2	1259	966221808	MITNEHMER LINKS
PLATTE 180X100X25 PA6G	97000084	3	2	1260	966221908	MITNEHMER RECHTS
PLATTE 200X140 X25 PA6G	97007317	23	4	1412	915746608	WA-BOCK 2 ANLENKSTUECK
PLATTE 25X120X190 PA6G	975320908	72	2	1427	916302808	W-ANLENKSTUECK
PLATTE 30X1350X120 S355J2	97091343	15	6	1578	96011234	CONTAINER KPL.
PLATTE 30X1350X120 S355J2	97091343	16	6	1580	96011235	CONTAINER KPL.
PLATTE 30X1350X120 S355J2	97091343	18	6	1582	96011236	CONTAINER KPL.
PLATTE 30X1350X120 S355J2	97091343	15	6	1584	96040975	CONTAINER KPL.
PLATTE 30X1350X120 S355J2	97091343	15	6	1586	96041964	CONTAINER KPL.
PLATTE 30X1800X350 S355J2+	97077935	(1)	1	1538	96004014	TRANSPORT
PLATTE 30X95X500 PA6G	97011422	6	4	1531	966846208	FUSS KPL.
PLATTE 40X200X250 PA6G	97007099	121	4	1303	915745708	D-KOPFSTUECK VORM.
PLEUELBUCHSE 54,475X59,1	12450073	(3)	1	708	10116876	PLEUELSTANGE ANBAU
PLEUELSCHRAUBE M14X1,5X	9077199	(1)	2	708	10116876	PLEUELSTANGE ANBAU
PLEUELSCHRAUBE M14X1,5X	12446830	(2)	2	708	10116876	PLEUELSTANGE ANBAU
PLEUELSTANGE ANBAU V-M	10116876	60	8	682	13455092	DIESELMOTOR
PLEUELSTANGE V-MOTORX9	10116877	1	1	708	10116876	PLEUELSTANGE ANBAU
PLEUELSTANGE V-MOTORX9	10116877	1	1	708	10116876	PLEUELSTANGE ANBAU
PLEUELSTANGE V-MOTORX9	12446853	1	1	708	10116876	PLEUELSTANGE ANBAU
PLEUELSTANGE V-MOTORX9	12446853	1	1	708	10116876	PLEUELSTANGE ANBAU
PLEUELSTANGE V-MOTORX9	12446854	(1)	1	708	10116876	PLEUELSTANGE ANBAU
PODEST 2885X670X217 ALUMI	10875207	42	1	322	915751408	WINDE 1 VORM.
PODEST ALU SPF	965888708	22	1	565	918744708	MASCHINENHAUS GRUNDRAH
PODEST ALU SPF	965888808	23	1	565	918744708	MASCHINENHAUS GRUNDRAH
PODEST ALU SPF	965888908	24	2	565	918744708	MASCHINENHAUS GRUNDRAH
PODEST ALU SPF	965889008	25	1	565	918744708	MASCHINENHAUS GRUNDRAH
PODEST HINTEN ALU SPF	966041308	1	1	587	965888608	PODEST KPL.
PODEST KPL.	96026457	6	1	50	919045208	QUERTRAEGER
PODEST KPL.	965888608	21	1	565	918744708	MASCHINENHAUS GRUNDRAH
PODEST KPL.	966410908	6	2	1490	916902108	SCHWEBEBALLAST
PODEST KPL.LI.	96026100	3	1	50	919045208	QUERTRAEGER
PODEST KPL.MITTE	966081808	5	1	50	919045208	QUERTRAEGER
PODEST KPL.RE.	96026289	4	1	50	919045208	QUERTRAEGER

Bezeichnung	Artikel	Pos.	Menge	Seite	Baugruppe	Bezeichnung
PODEST LH 1300 ALU SPF	966240008	20	1	423	96038696	LAUFSTEG DREHBUEHNE
PODEST LV 1064 ALU SPF	966239908	19	1	423	96038696	LAUFSTEG DREHBUEHNE
PODEST LV 646 ALU SPF	966460908	24	1	423	96038696	LAUFSTEG DREHBUEHNE
PODEST M 1500 ALU SPF	965901008	18	9	423	96038696	LAUFSTEG DREHBUEHNE
PODEST RB 1500 ALU SPF	966240908	22	1	423	96038696	LAUFSTEG DREHBUEHNE
PODEST RH 1300 ALU SPF	966240408	21	1	423	96038696	LAUFSTEG DREHBUEHNE
PODEST RV 936 ALU SPF	966241408	23	1	423	96038696	LAUFSTEG DREHBUEHNE
PODEST SCHWK.	966411008	1	1	1507	966410908	PODEST KPL.
PODEST SCHWK. T ZN O	96026455	1	1	65	96026457	PODEST KPL.
PODEST SCHWK. T ZN O	965748508	(1)	1	1452	915723308	LI-ZWISCHENSTUECK
PODEST SCHWK.LI. T ZN O	96026099	1	1	56	96026100	PODEST KPL.LI.
PODEST SCHWK.MITTE T ZN	966082208	1	1	63	966081808	PODEST KPL.MITTE
PODEST SCHWK.RE. T ZN O	96026284	1	1	60	96026289	PODEST KPL.RE.
PODEST SEITE ALUMINIUM SP	966495408	151	1	1253	916324608	D-ANLENKSTUECK VORM.
PODEST SEITE ALUMINIUM SP	966495508	152	1	1253	916324608	D-ANLENKSTUECK VORM.
PODEST SEITE ALUMINIUM SP	966495608	153	1	1253	916324608	D-ANLENKSTUECK VORM.
PODEST SEITE ALUMINIUM SP	966620508	219	2	1254	916324608	D-ANLENKSTUECK VORM.
PODEST VORM.	965867608	4	1	1452	915723308	LI-ZWISCHENSTUECK
PODEST VORM.	965867608	4	1	1460	915723408	LI-ZWISCHENSTUECK
PODEST VORM.	965867608	4	1	1465	915746808	LI-ZWISCHENSTUECK
PODEST VORM.	965867608	4	1	1470	916062508	LI-ZWISCHENSTUECK
PODESTLEITER 2-73X0,12M AL	11007669	165	1	424	96038696	LAUFSTEG DREHBUEHNE
POLYAMIDROHR DIN 73378 6	10873149	11	60	119	915742708	ZENTRALSCHMIERUNG RAUP
POLYAMIDROHR DIN 73378 6	10873149	11	60	158	915744408	ZENTRALSCHMIERUNG RAUP
POLYAMIDROHR DIN 73378 6	10873149	11	60	185	915744608	ZENTRALSCHMIERUNG RAUP
POLYAMIDROHR DIN 73378 6	10873149	11	60	211	915744508	ZENTRALSCHMIERUNG RAUP
POLYAMIDROHR DIN 73378 6	10873149	8	8	313	916945008	ZENTRALSCHMIERANLAGE O
POLYAMIDROHR DIN 73378 6	10873149	8	9	339	916997308	ZENTRALSCHMIERANLAGE
POLYAMIDROHR DIN 73378 6	10873149	8	9	356	916998708	ZENTRALSCHMIERANLAGE WI
POLYAMIDROHR DIN 73378 6	10873149	8	14	1187	917006408	ZENTRALSCHMIERANLAGE WI
POLYAMIDROHR DIN 73378 6	10873149	8	13	1207	917000008	ZENTRALSCHMIERANLAGE
POLYAMIDROHR DIN 73378 6	10873149	2	7	1238	917016708	ZENTRALSCHMIERANLAGE
PRATZE SINT-D32	10129999	2	1	722	10152866	INJEKTOR MIT BEFEST.
PRESSKLEMME 2 CU	11170565	(4)	3	54	965956208	TREPPE
PRESSKLEMME 2 CU	11170565	97	4	1130	916303308	S-ZWISCHENSTUECK
PRESSKLEMME 2 CU	11170565	96	4	1136	916303208	S-ZWISCHENSTUECK
PRESSKLEMME 2 CU	11170565	96	4	1142	916303108	S-ZWISCHENSTUECK
PRESSKLEMME 2 CU	11170565	96	4	1145	916303008	S-ZWISCHENSTUECK
PRESSKLEMME 2 CU	11170565	96	4	1149	916302708	S-ZWISCHENSTUECK
PRESSKLEMME 2 CU	11170565	98	4	1155	916302908	S-ADAPTER
PRESSKLEMME 2 CU	11170565	61	2	1213	915753308	WINDE 6 VORM.
PRESSKLEMME 2 CU	11170565	217	16	1254	916324608	D-ANLENKSTUECK VORM.
PRESSKLEMME 2 CU	11170565	5	2	1264	965764708	BOLZEN M.RINGSCHRAUBE
PRESSKLEMME 2 CU	11170565	(4)	2	1345	916303808	D-ZWISCHENSTUECK
PRESSKLEMME 2 CU	11170565	5	2	1348	966140608	BOLZEN M.RINGSCHRAUBE
PRESSKLEMME 2 CU	11170565	13	4	1454	965718708	LEITER VORM.
PROFIL	10492859	50	4	501	10651874	KABINE
PROFIL 80.0X1280 S235JR+AR	97008722	223	1	1254	916324608	D-ANLENKSTUECK VORM.
PROFILRING PR12-S/L A3P	477100408	28	1	806	919205608	HARNSTOFFANLAGE
PROFILRING PR18-L A3P	477102608	(2)	1	489	919258508	ZUSATZHEIZUNG OW
PROFILRING PR22-L A3P	477102808	3	1	494	968652008	ROHRSTUTZEN KPL.
PROFILRING PR6-S/L A3P	477101408	316	2	965	96032961	VERROHRUNG DRUCKLUFTA
PROFILSCHELLE 163,0/K1	10494116	(13)	1	686	13455092	DIESELMOTOR
PROFILSCHELLE 163,0/K1	10494116	181	3	786	919203408	SCHALLDAEMPFERANLAGE O
PROFILSCHELLE 163,0/K1	10494116	181	4	794	919203508	SCHALLDAEMPFERANLAGE
PROFILSCHELLE 191,6/K1	10494117	182	3	786	919203408	SCHALLDAEMPFERANLAGE O
PROFILSCHELLE 191,6/K1	10494117	182	3	794	919203508	SCHALLDAEMPFERANLAGE
PROFILSCHELLE 324/K1	12569713	2	6	789	11446927	SCRFILTER-BAUGRUPPE
PROFILZYLINDER 30X5 MESS	10290321	9	1	905	966167308	TUER
PROPORTIONALMAGNET 24V	10471437	2	2	636	10814299	ANSTEUERGERAET

Bezeichnung	Artikel	Pos.	Menge	Seite	Baugruppe	Bezeichnung
PROPORTIONALMAGNET 24V	10471437	(2)	2	644	11007825	VERSTELLPUMPE
PROPORTIONALMAGNET 24V	10471437	2	2	666	11002353	ANSTEUERGERAET
PROPORTIONALVENTIL	10340256	56	1	668	10102064	REGLER
PRUEFADAPTER	910506108	10	1	959	96033580	VERKABELUNG MONTAGETA
PRUEFANSCHLUSS M22X1,5	502921408	620	1	965	96032961	VERROHRUNG DRUCKLUFTA
PUMPE	10492875	96	1	501	10651874	KABINE
PUMPE	10492875	2	1	503	10492873	KLIMAANLAGE
PUMPE 24V	591712214	35	1	501	10651874	KABINE
PUMPE VORM.	968517508	3	1	808	96035875	HARNSTOFFANLAGE UNTEN
PUMPE VORM.	968517508	3	1	816	96035878	HARNSTOFFANLAGE OBEN
PUMPENELEMENT	10038275	9	2	315	11081924	ELEKTROPUMPE
PUMPENELEMENT	10216340	13	1	315	11081924	ELEKTROPUMPE
PUMPENELEMENT	10216340	12	1	467	11003525	ELEKTROPUMPE
PUMPENELEMENT	11001770	39	1	121	11002835	ELEKTROPUMPE
PUMPENELEMENT	11001770	39	2	285	11006306	ELEKTROPUMPE
PUMPENELEMENT	11006053	38	1	121	11002835	ELEKTROPUMPE
PUMPENELEMENT	774387508	11	1	315	11081924	ELEKTROPUMPE
PUMPENGEHAEUSE	10014693	4	1	121	11002835	ELEKTROPUMPE
PUMPENGEHAEUSE	10014693	4	1	285	11006306	ELEKTROPUMPE
PUMPENGEHAEUSE	10014693	4	1	315	11081924	ELEKTROPUMPE
PUMPENGEHAEUSE	10014693	4	1	467	11003525	ELEKTROPUMPE
PUMPENTRAEGER	10814298	4	1	651	11007842	VERSTELLPUMPE
PUMPENTRAEGER	10814319	4	1	637	11006042	VERSTELLPUMPE
PUMPENTRAEGER	10814319	4	1	642	11007834	VERSTELLPUMPE
PUMPENTRAEGER	10814319	4	1	662	11005997	VERSTELLPUMPE
PUMPENTRAEGER	11006000	4	1	663	11005998	VERSTELLPUMPE
PUMPENTRAEGER	11006045	4	1	633	11006041	VERSTELLPUMPE
PUMPENTRAEGER	11007827	4	1	644	11007825	VERSTELLPUMPE
PUMPENTRAEGER	11007831	7	1	647	11007826	VERSTELLPUMPE
PUMPENTRAEGER	7023889	7	1	653	11065840	VERSTELLPUMPE
PUMPENVERTEILERGETRIEB	11000367	100	1	626	96034141	DIESELMOTOR VORM.
PUMPENVERTEILERGETRIEB	11000367	100	1	678	96034143	DIESELMOTOR VORM.
QUERSTREBE SCHWK.	96019615	1	1	615	96018031	BEFESTIGUNGSTEILE GRUN
QUERTRAEGER	919045208	1	1	44	919027108	QUERTRAEGER KPL.
QUERTRAEGER	919045208	1	1	88	919027308	QUERTRAEGER KPL.
QUERTRAEGER	966887508	1	2	1490	916902108	SCHWEBEBALLAST
QUERTRAEGER KPL. HINTEN	919027308	7	1	9		LIEBHERR RAUPENKRAN LR
QUERTRAEGER KPL. VORN	919027108	6	1	9		LIEBHERR RAUPENKRAN LR
QUERTRAEGER SCHWK.	966887608	1	1	1492	966887508	QUERTRAEGER
QUERTRAEGER STAHLBAU	965683008	1	1	50	919045208	QUERTRAEGER
RADBOLZEN	530008908	(43)	12	1447	915723508	ROLLENWAGEN W-AUSLEGE
RADIALDICHTRING 70X90X7	7008986	10	1	327	10650139	VERSTELLMOTOR
RADIALDICHTRING 70X90X7	7008986	10	1	1194	10650138	VERSTELLMOTOR
RADIALGEBLAESE 24	10099809	65	1	501	10651874	KABINE
RADIALWELLENDICHTRING B	710062601	64	2	325	90001090	DREHWERKANTRIEB
RADIALWELLENDICHTRING B	710062601	64	2	1173	90006725	DREHWERKANTRIEB
RADIALWELLENDICHTRING DI	710031208	10	1	367	540270414	ABTRIEB KPL
RADIALWELLENDICHTRING DI	710035901	11	1	325	90001090	DREHWERKANTRIEB
RADIALWELLENDICHTRING DI	710035901	11	1	1173	90006725	DREHWERKANTRIEB
RADIALWELLENDICHTRING DI	710033508	8	1	1220	968419601	TROMMELLAGERUNG
RADIALWELLENDICHTRING DI	710035908	7	1	1220	968419601	TROMMELLAGERUNG
RADIALWELLENDICHTRING DI	710036101	11	2	442	90008841	DREHWERKANTRIEB
RADIALWELLENDICHTRING DI	10030443	4	1	326	90004973	TROMMELLAGERUNG
RADIALWELLENDICHTRING D	570151908	15	1	368	540270514	ANTRIEB KPL
RADIALWELLENDICHTRING DI	570720908	310	1	631	11000367	PUMPENVERTEILERGETRIEB
RADIALWELLENDICHTRING D	710027101	7	2	1219	90004983	PLANETENGETRIEBE
RADIALWELLENDICHTRING DI	710054401	4	1	325	90001090	DREHWERKANTRIEB
RADIALWELLENDICHTRING DI	710054401	4	1	1173	90006725	DREHWERKANTRIEB
RADIALWELLENDICHTRING T	10166573	31	1	1219	90004983	PLANETENGETRIEBE
RADIALWELLENDICHTRING T	10166630	64	2	442	90008841	DREHWERKANTRIEB

Bezeichnung	Artikel	Pos.	Menge	Seite	Baugruppe	Bezeichnung
RADMUTTER DIN 74361-3 M22	12102169	26	120	1447	915723508	ROLLENWAGEN W-AUSLEGE
RAENDELSCHRAUBE M5X10	10449664	51	8	950	96061868	AUFBAUTEILE MONTAGETAFE
RAENDELSCHRAUBE M5X10	10449664	33	16	971	96035787	AUSRUESTUNG KAMERA KAB
RAHMEN KPL.	916997508	2	1	496	918998308	KRANFUEHRERKABINE KPL.
RAHMEN KPL.	96039225	1	1	413	96038694	LAUFSTEG DREHBUEHNE
RAHMEN SCHWK.	96034290	4	1	1014	96034284	KOMBIKUEHLER VORM.
RAHMEN SCHWK.	965906208	3	1	1014	96034284	KOMBIKUEHLER VORM.
RAHMEN SCHWK.	967013508	1	1	506	916997508	RAHMEN KPL.
RAHMEN SCHWK. RAL 1007	965665308	1	1	384	965661008	RAHMEN VORM.
RAHMEN SCHWK. RAL 1007	965917108	24	1	1055	916305808	S-ANLENKSTUECK VORM.
RAHMEN SCHWK. RAL 1007	966477008	14	1	1251	916324608	D-ANLENKSTUECK VORM.
RAHMEN SCHWK. T ZN O	96038706	1	1	416	96039225	RAHMEN KPL.
RAHMEN SCHWK. T ZN O	96039226	2	1	413	96038694	LAUFSTEG DREHBUEHNE
RAHMEN SCHWK. T ZN O	96039300	3	1	423	96038696	LAUFSTEG DREHBUEHNE
RAHMEN SCHWK. T ZN O	966166108	1	1	225	966165908	KLAPPRAHMEN VORM.
RAHMEN SCHWK. T ZN O	967110508	4	1	423	96038696	LAUFSTEG DREHBUEHNE
RAHMEN SCHWK. T ZN O	967110608	5	1	423	96038696	LAUFSTEG DREHBUEHNE
RAHMEN SCHWK.RE.	965906408	5	1	1014	96034284	KOMBIKUEHLER VORM.
RAHMEN VORM.	965661008	1	1	381	915753008	A-BOCK
RAHMENTEIL HINTEN T ZN O	965939508	3	1	54	965956208	TREPPE
RAHMENTEIL VORNE S355J2H	965943808	4	1	54	965956208	TREPPE
RAMMSCHUTZ SCHWK.	965764108	2	1	322	915751408	WINDE 1 VORM.
RAMMSCHUTZ SCHWK.	965764108	2	1	345	915751608	WINDE 2 VORM.
RAMMSCHUTZ SCHWK.	966344108	3	1	1170	915753108	WINDE 3 VORM.
RAMMSCHUTZ SCHWK.	966363308	3	1	1192	915753208	WINDE 5 VORM.
RASTBOLZEN	570796908	60	1	366	540270314	FLANSCH KPL
RASTBOLZEN NIROSTA	704231608	26	1	54	965956208	TREPPE
RASTBOLZEN NIROSTA	704231608	106	2	424	96038696	LAUFSTEG DREHBUEHNE
RASTBOLZEN NIROSTA	704231608	10	16	476	966356408	KAMERAANBAU DREHBUEHN
RASTBOLZEN NIROSTA	704231608	5	4	479	966910608	KAMERAANBAU D-ANLENKS
RASTBOLZEN NIROSTA	704231608	7	1	481	966358008	KAMERAANBAU WINDE 5
RASTBOLZEN NIROSTA	704231608	10	1	1123	968112008	MECH.ANBAUTEILE SCHEINW
RASTBOLZEN NIROSTA	704231608	7	1	1124	968099808	KAMERAHALTER VORM.
RASTBOLZEN NIROSTA	704231608	23	2	1452	915723308	LI-ZWISCHENSTUECK
RASTBOLZEN NIROSTA	704231608	23	2	1460	915723408	LI-ZWISCHENSTUECK
RASTBOLZEN NIROSTA	704231608	23	2	1465	915746808	LI-ZWISCHENSTUECK
RASTBOLZEN NIROSTA	704231608	23	2	1470	916062508	LI-ZWISCHENSTUECK
RASTBOLZEN NIROSTA	704231608	6	1	1508	965466808	TUER KPL.
RASTE	10492347	19	1	977	10877138	FAHRERSITZ
RASTHEBEL	11006668	2	1	1034	10475436	GURTTRAGESYSTEM
RASTHUELSE	570796808	33	1	366	540270314	FLANSCH KPL
RASTRIEGEL NIROSTA	10010025	106	2	413	96038694	LAUFSTEG DREHBUEHNE
RASTRIEGEL NIROSTA	10010025	124	6	424	96038696	LAUFSTEG DREHBUEHNE
RAUPENMITTELTEIL	917528708	1	1	14	917520308	RAUPENMITTELTEIL KPL.
RAUPENMITTELTEIL KPL.	917520308	4	1	9		LIEBHERR RAUPENKRAN LR
RAUPENMITTELTEIL STAHLBA	965721008	1	1	20	917528708	RAUPENMITTELTEIL
RAUPENTRAEGER KPL.LI. HIN	917520908	12	1	9		LIEBHERR RAUPENKRAN LR
RAUPENTRAEGER KPL.LI. V	917520808	10	1	9		LIEBHERR RAUPENKRAN LR
RAUPENTRAEGER KPL.RE. H	917521108	16	1	9		LIEBHERR RAUPENKRAN LR
RAUPENTRAEGER KPL.RE. V	917521008	14	1	9		LIEBHERR RAUPENKRAN LR
RAUPENTRAEGER LI. HINTEN	917525508	1	1	139	917520908	RAUPENTRAEGER KPL.LI.
RAUPENTRAEGER LI. VORN	917523808	1	1	98	917520808	RAUPENTRAEGER KPL.LI.
RAUPENTRAEGER RE. HINTE	917525908	1	1	196	917521108	RAUPENTRAEGER KPL.RE.
RAUPENTRAEGER RE. VORN	917525608	1	1	171	917521008	RAUPENTRAEGER KPL.RE.
RAUPENTRAEGER STAHLBAU	965748808	1	1	148	917525508	RAUPENTRAEGER LI.
RAUPENTRAEGER STAHLBAU	965775708	1	1	105	917523808	RAUPENTRAEGER LI.
RAUPENTRAEGER STAHLBAU	965650108	1	1	205	917525908	RAUPENTRAEGER RE.
RAUPENTRAEGER STAHLBAU	965649008	1	1	178	917525608	RAUPENTRAEGER RE.
REDUKTION M20X1,5/M16X1,5	602606208	507	1	259	96045406	LEITUNG
REDUKTION M20X1,5/M16X1,5	602606208	504	2	267	96041505	LEITUNG

Bezeichnung	Artikel	Pos.	Menge	Seite	Baugruppe	Bezeichnung
REDUKTION M25X1,5/M16X1,5	602606308	502	1	1434	967255308	LEITUNG
REDUKTION M25X1,5/M20X1,5	602606408	15	2	27	966138208	KLEMMKASTEN VORM.
REDUKTION M25X1,5/M20X1,5	602606408	421	1	1290	966842008	LEITUNGSTROMMEL KPL.
REDUKTION M25X1,5/M20X1,5	602606408	505	1	1514	967035508	LEITUNG
REDUKTION M32X1,5/M20X1,5	602606508	506	1	259	96045406	LEITUNG
REDUKTION M32X1,5/M20X1,5	602606508	508	1	266	96041617	LEITUNG
REDUKTION M32X1,5/M20X1,5	602606508	503	3	267	96041505	LEITUNG
REDUKTION M32X1,5/M20X1,5	602606508	422	1	1290	966842008	LEITUNGSTROMMEL KPL.
REDUKTION M32X1,5/M20X1,5	602606508	7	1	1512	967035308	LEITUNGSTROMMEL KPL.
REDUKTION M32X1,5/M25X1,5	602606608	(506)	2	84	966448108	KLEMMKASTEN VORM.
REDUKTION M32X1,5/M25X1,5	602606608	(506)	2	95	966448308	KLEMMKASTEN VORM.
REDUKTION M32X1,5/M25X1,5	602606608	502	1	264	96041616	LEITUNG
REDUKTION M32X1,5/M25X1,5	602606608	504	1	266	96041617	LEITUNG
REDUKTION M40X1,5/M25X1,5	602606708	502	1	266	96041617	LEITUNG
REDUKTION M40X1,5/M25X1,5	602606708	509	1	1289	966885808	LEITUNG
REDUKTION M40X1,5/M32X1,5	602606808	285	1	1067	966265208	LEITUNGSTROMMEL KPL.
REDUKTION M40X1,5/M32X1,5	602606808	502	1	1432	967255108	LEITUNG
REDUKTION M40X1,5/M32X1,5	602606808	502	1	1433	967255208	LEITUNG
REDUKTION M40X1,5/M32X1,5	602606808	285	1	1435	966420308	LEITUNGSTROMMEL KPL.
REDUKTION M40X1,5/M32X1,5	602606808	506	1	1436	967260608	LEITUNG
REDUKTION M50X1,5/M40X1,5	602607008	17	1	27	966138208	KLEMMKASTEN VORM.
REDUKTIONSMITTEL-DRUCK	12906325	9	1	808	96035875	HARNSTOFFANLAGE UNTEN
REDUKTIONSMITTEL-DRUCK	12906325	9	1	816	96035878	HARNSTOFFANLAGE OBEN
REDUKTIONSMITTEL-SAUGLE	10144288	8	1	808	96035875	HARNSTOFFANLAGE UNTEN
REDUKTIONSMITTEL-SAUGLE	10144288	8	1	816	96035878	HARNSTOFFANLAGE OBEN
REDUKTIONSMITTELINJEKT	10144093	12	1	808	96035875	HARNSTOFFANLAGE UNTEN
REDUKTIONSMITTELINJEKT	10144093	10	1	816	96035878	HARNSTOFFANLAGE OBEN
REDUKTIONSMITTELPUMPE A	11373478	2	1	811	968517508	PUMPE VORM.
REDUZIERSTUECK 19X14 L=1	9270340	11	1	738	10141807	ANBAUTEILE LUFTPRESSER
REDUZIERSTUECK 60X80 L=19	10678802	102	1	991	919208108	HEIZUNG MASCHINENHAUS
REDUZIERSTUTZEN GAI 8 M14	10137419	12	1	727	12492804	KRAFTSTOFFLEITUNGEN
REDUZIERSTUTZEN GR 22/15	12100684	412	1	627	96034141	DIESELMOTOR VORM.
REDUZIERSTUTZEN GR 22/15	12100684	412	1	679	96034143	DIESELMOTOR VORM.
REDUZIERUNG M25X1,5 M16	10044648	9	2	518	916240908	EL.KUEHLWASSERVORWAE
REDUZIERUNG M25X1,5 M16	10044648	9	2	521	916240808	EL.KUEHLWASSERVORWAE
REDUZIERUNG M25X1,5 M16	10044648	15	2	1023	966871008	ANBAUTEILE FREMDEINSPEIS
REDUZIERUNG M25X1,5 M20X	10042707	12	2	518	916240908	EL.KUEHLWASSERVORWAE
REDUZIERUNG M25X1,5 M20X	10042707	12	2	521	916240808	EL.KUEHLWASSERVORWAE
REDUZIERUNG R1/4"- M20X1,5	774386508	10	1	1187	917006408	ZENTRALSCHMIERANLAGE WI
REDUZIERVERSCHRAUBUNG	247030202	809	1	854	96029372	HYDR.MASCHINENHAUS
REGELVENTIL	10125692	(2)	1	695	10125646	OELABSCHEIDER ANBAU
REGLER	10102064	3	1	667	11065801	VERSTELLPUMPE
REGLER	11007829	3	1	647	11007826	VERSTELLPUMPE
REGLER	11065853	3	1	653	11065840	VERSTELLPUMPE
REGLER	571900508	3	1	659	10411732	VERSTELLPUMPE
REGLERELEMENT	10008148	(1)	1	653	11065840	VERSTELLPUMPE
REGLERELEMENT	10102066	(1)	1	667	11065801	VERSTELLPUMPE
REGLERELEMENT	10102067	1	1	668	10102064	REGLER
REGLERELEMENT	11007830	3	1	648	11007829	REGLER
REGLERELEMENT	571900808	2	1	648	11007829	REGLER
REGLERELEMENT	571900808	(2)	1	653	11065840	VERSTELLPUMPE
REGLERELEMENT	571900808	(5)	1	653	11065840	VERSTELLPUMPE
REGLERELEMENT	571900808	2	1	660	571900508	REGLER
REGLERELEMENT	571900908	3	1	660	571900508	REGLER
REIFEN KPL.16.00 R25 SPF	964765108	3	10	1447	915723508	ROLLENWAGEN W-AUSLEGE
RELAIS 24V/1S 26X26X24MM	630105108	18	1	532	96033639	AUFBAUTEILE MONTAGEPLA
RELAIS 24V/1S 26X26X24MM	630105108	95	14	950	96061868	AUFBAUTEILE MONTAGETAFE
RELAIS 24V/1S SPF	630105308	13	4	779	96033201	ELEKTRIK BATTERIEKASTEN
RELAIS 24V/1W 26X26X24MM	630105408	34	6	949	96061868	AUFBAUTEILE MONTAGETAFE
RELAISSTECKSOCKEL 9-POL	630122908	518	3	535	96033640	DRAEHTE KPL.ARMATUR

Bezeichnung	Artikel	Pos.	Menge	Seite	Baugruppe	Bezeichnung
RELAISSTECKSOCKEL 9-POL	630122908	35	25	949	96061868	AUFBAUTEILE MONTAGETAFE
RELAISSTECKSOCKEL 9-POL	630122908	(501)	25	959	96033580	VERKABELUNG MONTAGETA
REPARATURSATZ	10650501	(998)	1	269	96029361	HYDRAULIK DREHBUEHNE
REPARATURSATZ	11003094	999	1	968	502657308	LUFTTROCKNER
REPARATURSATZ	12580834	1	1	712	10122646	ZYLINDERKOPFDECKEL ANBA
REPARATURSATZ	12594084	6	1	730	10153631	LECKOELLEITUNG ANBAU
REPARATURSATZ	570591208	(999)	1	965	96032961	VERROHRUNG DRUCKLUFTA
REPARATURSATZ FEDERKA	11000078	900	3	78	511312108	STEUERBLOCK
REPARATURSATZ SICHERUN	967361508	3	1	1045	10285336	TASCHENSCHLOSS
RIEGEL KPL.	966971308	247	1	568	918744708	MASCHINENHAUS GRUNDRAH
RIEMENSCHEIBE	9077281	7	1	754	10146947	GENERATOR ANBAU
RILLENKUGELLAGER	571727308	6	1	366	540270314	FLANSCH KPL
RILLENKUGELLAGER 50X65X7	10114838	8	1	24	10815646	SCHLEIFRINGUEBERTRAEGE
RILLENKUGELLAGER DIN 625	745194708	12	1	368	540270514	ANTRIEB KPL
RILLENKUGELLAGER DIN 625	540507308	3	1	24	10815646	SCHLEIFRINGUEBERTRAEGE
RILLENKUGELLAGER DIN 625	540511608	23	1	367	540270414	ABTRIEB KPL
RILLENKUGELLAGER DIN 625	745120308	40	1	366	540270314	FLANSCH KPL
RILLENKUGELLAGER DIN 625	745128808	7	2	1494	966888308	SCHALTEINHEIT
RILLENKUGELLAGER DIN 625	745128808	7	2	1495	966916408	SCHALTEINHEIT
RILLENKUGELLAGER DIN 625	571827008	285	4	631	11000367	PUMPENVERTEILERGETRIEB
RILLENKUGELLAGER DIN 625	571826908	290	4	631	11000367	PUMPENVERTEILERGETRIEB
RILLENKUGELLAGER DIN 625	745123801	23	1	1219	90004983	PLANETENGETRIEBE
RILLENKUGELLAGER DIN 625	745159301	66	1	325	90001090	DREHWERKANTRIEB
RILLENKUGELLAGER DIN 625	745159301	66	1	1173	90006725	DREHWERKANTRIEB
RILLENKUGELLAGER DIN 625	745141201	4	1	1219	90004983	PLANETENGETRIEBE
RILLENKUGELLAGER DIN 625	571819808	66	1	442	90008841	DREHWERKANTRIEB
RILLENKUGELLAGER DIN 625	745149308	(2)	2	240	926573208	MONTAGEROLLE
RILLENKUGELLAGER DIN 625	745149608	4	2	1090	966532808	SCHUTZWALZE KPL.
RILLENKUGELLAGER DIN 625	745149608	(3)	2	1163	916302608	SL-REDUZIERSTUECK
RILLENKUGELLAGER DIN 625	745141814	280	2	631	11000367	PUMPENVERTEILERGETRIEB
RILLENKUGELLAGER DIN 625	745168901	235	2	1255	916324608	D-ANLENKSTUECK VORM.
RILLENKUGELLAGER DIN 625	10112875	2	2	1227	96060213	ROLLE KPL.
RILLENKUGELLAGER DIN 625	10112875	(2)	2	1346	916303808	D-ZWISCHENSTUECK
RING	570114808	5	14	371	570113308	TRIEBWERK
RING	570968208	5	14	440	570967708	TRIEBWERK
RING 290X440X60	11080498	8	1	1333	10493604	ZUGZYLINDER
RING 290X440X60	11080498	8	1	1341	11002473	ZUGZYLINDER
RING RD100X5 S355MC FE//ZN	952198708	5	4	1090	966532808	SCHUTZWALZE KPL.
RING RD100X5 S355MC FE//ZN	952198708	57	2	1112	916177008	ROLLENSATZ
RING RD100X5 S355MC FE//ZN	952198708	57	2	1117	916177108	ROLLENSATZ
RING RD100X5 S355MC FE//ZN	952198708	(4)	2	1163	916302608	SL-REDUZIERSTUECK
RING RD285X4 S315MC FE//ZN	939144108	16	2	1084	916332108	S-KOPFSTUECK
RING RD285X4 S315MC FE//ZN	939144108	11	2	1101	915721308	L-KOPFSTUECK
RING RD285X4 S315MC FE//ZN	939144108	5	6	1475	915744908	MASTNASE
RINGMUTTER DIN 582 M8 C15	411200108	13	1	1087	966490908	AUFSTIEG KPL.
RINGSCHRAUBE	511052308	12	1	464	510401908	UMSCHALTVENTIL
RINGSCHRAUBE DIN 580 M10	10022350	2	1	1264	965764708	BOLZEN M.RINGSCHRAUBE
RINGSCHRAUBE DIN 580 M10X	402600208	21	2	294	919361308	DREHBUEHNENRAHMEN HEC
RINGSCHRAUBE DIN 580 M10X	402600208	24	2	389	965661108	STUETZE KPL.
RINGSCHRAUBE DIN 580 M10X	402600208	2	1	1348	966140608	BOLZEN M.RINGSCHRAUBE
RINGSCHRAUBE DIN 580 M10X	402600208	17	2	1388	966890708	WA-BOCK 1 ANLENKSTUECK
RINGSCHRAUBE DIN 580 M10X	402600208	43	2	1402	916115908	WA-BOCK 1 KOPFSTUECK
RINGSCHRAUBE DIN 580 M10X	402600208	28	2	1412	915746608	WA-BOCK 2 ANLENKSTUECK
RINGSCHRAUBE DIN 580 M10X	402600208	36	2	1440	915723208	ZWISCHENSTUECK WA-BOCK
RINGSCHRAUBE DIN 580 M10X	402600208	36	2	1444	915746208	ZWISCHENSTUECK WA-BOCK
RINGSCHRAUBE DIN 580 M10X	402600208	8	4	1497	966887708	VERBINDUNGSTRAEGER
RINGSCHRAUBE DIN 580 M10X	402600208	16	1	1500	966887908	BOCK LI.
RINGSCHRAUBE DIN 580 M10X	402600208	16	1	1503	966888108	BOCK RE.
RINGSCHRAUBE DIN 580 M12	10179932	7	1	230	966912508	BOLZENZIEHZYLINDER KPL.
RINGSCHRAUBE DIN 580 M12	10179932	27	2	247	915750608	DREHBUEHNENRAHMEN VOR

Bezeichnung	Artikel	Pos.	Menge	Seite	Baugruppe	Bezeichnung
RINGSCHRAUBE DIN 580 M12	10179932	41	2	1533	966911408	TRAVERSE KPL.
RINGSCHRAUBE DIN 580 M16X	402600508	106	2	1056	916305808	S-ANLENKSTUECK VORM.
RINGSCHRAUBE DIN 580 M20X	402600608	7	2	938	96034679	KRAFTSTOFFBEHAELTER VO
RINGSCHRAUBE DIN 580 M20X	402600608	12	2	941	965666908	OELBEHAELTER VORM.
RINGSCHRAUBE DIN 580 M30X	402600808	25	1	69	10489597	ABSTUETZZYLINDER
RINGSCHRAUBE DIN 580 M30X	402600808	8	1	1414	10802913	RUECKFALLSTUETZE
RINGSCHRAUBE DIN 580 M6X1	12100569	12	4	1129	916303308	S-ZWISCHENSTUECK
RINGSCHRAUBE DIN 580 M6X1	12100569	12	4	1136	916303208	S-ZWISCHENSTUECK
RINGSCHRAUBE DIN 580 M6X1	12100569	12	4	1141	916303108	S-ZWISCHENSTUECK
RINGSCHRAUBE DIN 580 M6X1	12100569	12	4	1145	916303008	S-ZWISCHENSTUECK
RINGSCHRAUBE DIN 580 M6X1	12100569	12	4	1149	916302708	S-ZWISCHENSTUECK
RINGSCHRAUBE DIN 580 M6X1	12100569	12	4	1154	916302908	S-ADAPTER
RINGSCHRAUBE DIN 580 M6X1	12100569	36	4	1452	915723308	LI-ZWISCHENSTUECK
RINGSCHRAUBE DIN 580 M6X1	12100569	36	4	1460	915723408	LI-ZWISCHENSTUECK
RINGSCHRAUBE DIN 580 M6X1	12100569	36	4	1465	915746808	LI-ZWISCHENSTUECK
RINGSCHRAUBE DIN 580 M6X1	12100569	36	4	1470	916062508	LI-ZWISCHENSTUECK
RINGSCHRAUBE DIN 580 M8	10181367	13	12	256	915750708	BOLZEN D-S ANLENKSTUECK
RINGSCHRAUBE DIN 580 M8	10181367	12	4	279	10413255	UMSCHALTBLOCK
RINGSCHRAUBE DIN 580 M8	10181367	5	1	1113	966331808	BOLZENZIEHEINRICHTUNG VO
RINGSCHRAUBE DIN 580 M8	10181367	5	1	1118	967623108	BOLZENZIEHEINRICHTUNG VO
RINGSCHRAUBE DIN 580 M8	10181367	19	1	1123	968112008	MECH.ANBAUTEILE SCHEINW
RINGSCHRAUBE DIN 580 M8	10181367	303	2	1255	916324608	D-ANLENKSTUECK VORM.
RINNE 2X2508X109 DC01 FE//	979407508	74	2	566	918744708	MASCHINENHAUS GRUNDRAH
RINNE 2X2545X109 DC01 FE//	979407408	73	1	566	918744708	MASCHINENHAUS GRUNDRAH
RIPPENROHR ALU	10493045	154	2	965	96032961	VERROHRUNG DRUCKLUFTA
RITZEL	540401608	21	1	1266	540006108	SEILWINDE
ROHR 114.3X160 S355J2H T Z	97008204	19	2	1381	966660708	GEWICHT KPL.
ROHR 12.0X38 E235+N	97004499	3	1	1088	966470508	HUBENDSCHALTER VORM.
ROHR 12.0X38 E235+N	97004499	3	1	1089	966470608	HUBENDSCHALTER VORM.
ROHR 12.0X52 E235+N FE//ZN	97011703	232	2	568	918744708	MASCHINENHAUS GRUNDRAH
ROHR 12X1,5X10 E235+N VER	941994208	14	2	576	96035947	DACH KPL.
ROHR 12X1,5X10 E235+N VER	941994208	17	4	579	965886708	DACH KPL.
ROHR 12X1,5X30 E235+N VER	939653908	13	2	576	96035947	DACH KPL.
ROHR 12X1,5X30 E235+N VER	939653908	12	4	579	965886708	DACH KPL.
ROHR 12X1,5X45 E235+N VER	939359008	7	4	1429	966267408	KLAPPE KPL.
ROHR 12X1,5X6 E235+N VERZ	951247408	4	2	1088	966470508	HUBENDSCHALTER VORM.
ROHR 12X1,5X6 E235+N VERZ	951247408	4	2	1089	966470608	HUBENDSCHALTER VORM.
ROHR 12X1,5X7 E235+N VERZ	938968808	98	2	566	918744708	MASCHINENHAUS GRUNDRAH
ROHR 15.0 X24 S355J2C+C FE	971805708	19	4	975	918810308	STEUERSTAND
ROHR 159.0X1496 S770QL	97087471	(1)	1	1163	916302608	SL-REDUZIERSTUECK
ROHR 15X1,5X35 E235+N VER	943122808	58	2	1426	916302808	W-ANLENKSTUECK
ROHR 15X1,5X45 E235+N VER	937114908	9	2	1429	966267408	KLAPPE KPL.
ROHR 16.0X22 E235+N	971857508	140	1	1057	916305808	S-ANLENKSTUECK VORM.
ROHR 16.0X22 E235+N	971857508	31	4	1533	966911408	TRAVERSE KPL.
ROHR 18.0X390 X5CRNI18-10	97003374	2	1	1508	965466808	TUER KPL.
ROHR 20.0 X0 S355J2H FE//ZN	970696308	75	2	106	917523808	RAUPENTRAEGER LI.
ROHR 20.0 X0 S355J2H FE//ZN	970696308	75	2	179	917525608	RAUPENTRAEGER RE.
ROHR 20.0 X0 S355J2H FE//ZN	970696308	11	2	1088	966470508	HUBENDSCHALTER VORM.
ROHR 20.0 X0 S355J2H FE//ZN	970696308	11	2	1089	966470608	HUBENDSCHALTER VORM.
ROHR 20.0X33 X5CRNI18-10	978859508	53	4	565	918744708	MASCHINENHAUS GRUNDRAH
ROHR 20.0X33 X5CRNI18-10	978859508	10	2	582	965887108	AUFSTIEG VORM.
ROHR 20X3,6X12 S355J2H FE//	956925908	10	4	1574	967858208	ABLAGE KPL.
ROHR 20X3,6X65 S355J2H FE//	935348408	9	2	1574	967858208	ABLAGE KPL.
ROHR 22.0X40 E235+N VERZ	939255108	46	4	252	966222408	MONTAGETEILE VORDERTEIL
ROHR 22X2,5X50 E235+N	974643908	4	2	1060	966939508	LASCHE VORM.
ROHR 22X2,5X50 E235+N	974643908	(4)	2	1427	916302808	W-ANLENKSTUECK
ROHR 24/FLEXIBEL	553192508	151	0.6	991	919208108	HEIZUNG MASCHINENHAUS
ROHR 25.0X538 S355J2H T ZN	955155508	274	1	1255	916324608	D-ANLENKSTUECK VORM.
ROHR 25.0X635 S355J2H T ZN	97015586	259	2	1255	916324608	D-ANLENKSTUECK VORM.
ROHR 25.0X720 E355+N T ZN	97014882	254	4	1255	916324608	D-ANLENKSTUECK VORM.

Bezeichnung	Artikel	Pos.	Menge	Seite	Baugruppe	Bezeichnung
ROHR 25/FLEXIBEL PAK	553192408	150	0.6	991	919208108	HEIZUNG MASCHINENHAUS
ROHR 25X3.2X100 S355J2H	947811508	24	2	626	96034141	DIESELMOTOR VORM.
ROHR 25X3.2X100 S355J2H	947811508	24	2	678	96034143	DIESELMOTOR VORM.
ROHR 30.0X187 S355J2H T ZN	97006409	6	2	1310	966731108	ROLLENLAGERUNG KPL.
ROHR 30/FLEXIBEL PAK	553159408	5	0.5	488	919258508	ZUSATZHEIZUNG OW
ROHR 30/FLEXIBEL PAK	553159408	105	0.36	986	96034844	MOTORVORWAERMUNG VO
ROHR 30X4X15 E355+N VERZ	934813508	6	4	507	967037208	GELAENDER KPL.
ROHR 30X4X15 E355+N VERZ	934813508	6	4	508	967036208	GELAENDER KPL.
ROHR 30X4X15 E355+N VERZ	934813508	6	2	509	967037908	GELAENDER KPL.
ROHR 30X4X40 S355J2H FE//	941204008	20	2	1494	966888308	SCHALTEINHEIT
ROHR 30X4X40 S355J2H FE//	941204008	20	2	1495	966916408	SCHALTEINHEIT
ROHR 31,8X2,6X35 S355J2H FE	943917308	24	2	413	96038694	LAUFSTEG DREHBUEHNE
ROHR 31,8X2,6X65 S355J2H FE	951221408	6	2	1545	965665108	STANGE KPL.
ROHR 31.8X105 S355J2H FE//	974030608	19	2	1084	916332108	S-KOPFSTUECK
ROHR 31.8X105 S355J2H FE//	974030608	12	2	1101	915721308	L-KOPFSTUECK
ROHR 31.8X105 S355J2H FE//	974030608	31	2	1475	915744908	MASTNASE
ROHR 31.8X2.6X26 S355J2H FE	946909908	21	2	413	96038694	LAUFSTEG DREHBUEHNE
ROHR 35X2X665 X5CRNI1810	957005308	1	1	1520	915727308	WINDWARNUNG
ROHR 35X2X665 X5CRNI1810	957005308	1	1	1525	967931908	GRUNDHALTER
ROHR 38.0X1120 S355J2H T Z	97004251	6	2	444	966460008	BOLZENPALETTE
ROHR 38.0X1300 S355J2H T Z	97006082	2	2	391	966556608	EINHAENGELEITER
ROHR 38.0X1865 S355J2H T Z	974601608	7	2	1454	965718708	LEITER VORM.
ROHR 38.0X250 S355J2H	97012152	53	8	1533	966911408	TRAVERSE KPL.
ROHR 38.0X262 S355J2H FE//	979872108	26	1	1251	916324608	D-ANLENKSTUECK VORM.
ROHR 38.0X370 S355J2H T ZN	97009006	10	1	444	966460008	BOLZENPALETTE
ROHR 38.0X565 S355J2H T ZN	97011520	73	4	389	965661108	STUETZE KPL.
ROHR 38X2,5X27 E235+N VER	951983908	13	2	1475	915744908	MASTNASE
ROHR 38X2,6X170 S355J2H R	941986908	51	2	1055	916305808	S-ANLENKSTUECK VORM.
ROHR 38X5X608 E355+N	955516308	10	2	1582	96011236	CONTAINER KPL.
ROHR 42,4X3,2X15 S355J2H FE	946199508	29	4	247	915750608	DREHBUEHNENRAHMEN VOR
ROHR 42.0X160 E235+N	97008203	18	2	1381	966660708	GEWICHT KPL.
ROHR 42.0X170 E235+N	97004242	2	1	1309	966594008	LASCHE KPL.
ROHR 42.0X170 E235+N	97004242	6	1	1548	966377608	STANGE KPL.
ROHR 42X3X55 E235+N VERZ	942963608	5	2	397	966093308	LASCHE KPL.
ROHR 42X3X55 E235+N VERZ	942963608	6	2	1541	965646108	STANGE KPL.
ROHR 42X3X55 E235+N VERZ	942963608	6	2	1543	965522908	STANGE KPL.
ROHR 42X3X55 E235+N VERZ	942963608	7	2	1546	968244508	STANGE KPL.
ROHR 42X3X55 E235+N VERZ	942963608	6	2	1547	966191408	STANGE KPL.
ROHR 42X3X55 E235+N VERZ	942963608	6	2	1550	966203408	STANGE KPL.
ROHR 42X3X55 E235+N VERZ	942963608	6	2	1551	966160008	STANGE KPL.
ROHR 42X3X55 E235+N VERZ	942963608	6	2	1552	966659008	STANGE KPL.
ROHR 42X3X55 E235+N VERZ	942963608	6	2	1554	966663008	STANGE KPL.
ROHR 42X3X55 E235+N VERZ	942963608	6	2	1555	966659408	STANGE KPL.
ROHR 42X3X55 E235+N VERZ	942963608	6	2	1557	966663508	STANGE KPL.
ROHR 42X3X55 E235+N VERZ	942963608	7	2	1559	966825708	STANGE KPL.
ROHR 42X3X55 E235+N VERZ	942963608	7	2	1561	966825808	STANGE KPL.
ROHR 42X3X55 E235+N VERZ	942963608	6	2	1565	967086508	ZUGSTANGE KPL.
ROHR 42X3X55 E235+N VERZ	942963608	6	2	1567	967088008	ZUGSTANGE KPL.
ROHR 42X3X55 E235+N VERZ	942963608	6	2	1569	967089708	ZUGSTANGE KPL.
ROHR 42X3X65 E235+N VERZ	936034908	3	2	1086	966467008	LASCHE KPL.
ROHR 42X3X65 E235+N VERZ	936034908	15	1	1554	966663008	STANGE KPL.
ROHR 44.5X100 S355J2H FE//	97007320	25	1	1388	966890708	WA-BOCK 1 ANLENKSTUECK
ROHR 44.5X100 S355J2H FE//	97007320	26	1	1412	915746608	WA-BOCK 2 ANLENKSTUECK
ROHR 44.5X145 S355J2H T ZN	979097708	2	2	392	965661408	LASCHE KPL.
ROHR 44.5X146 S355J2H FE//	97007319	24	2	1388	966890708	WA-BOCK 1 ANLENKSTUECK
ROHR 44.5X146 S355J2H FE//	97007319	25	2	1412	915746608	WA-BOCK 2 ANLENKSTUECK
ROHR 48,3X3,2X100 S235JRH	976962308	62	4	1085	916332108	S-KOPFSTUECK
ROHR 48.3X40 S355J2H FE//ZN	97000938	12	4	20	917528708	RAUPENMITTELTEIL
ROHR 50.0X105 S355J2C+C FE	97009205	24	3	1475	915744908	MASTNASE
ROHR 60,3X3,2X23 S355J2H FE	951097308	25	3	999	966561608	TRANSPORTRAHMEN KPL.

Bezeichnung	Artikel	Pos.	Menge	Seite	Baugruppe	Bezeichnung
ROHR 60.3X1430 S355J2H T Z	97004856	18	1	1084	916332108	S-KOPFSTUECK
ROHR 60.3X1430 S355J2H T Z	97004856	26	1	1101	915721308	L-KOPFSTUECK
ROHR 60.3X1590 S355J2H T Z	97007588	15	2	1372	966649408	VERSTELLFLASCHE KPL.
ROHR 60.3X1590 S355J2H T Z	97007588	7	2	1378	966648108	VERSTELLFLASCHE KPL.
ROHR 60.3X1900 S355J2H T Z	97011035	41	1	1402	916115908	WA-BOCK 1 KOPFSTUECK
ROHR 60.3X1970 S355J2H T Z	97002460	19	1	1112	916177008	ROLLENSATZ
ROHR 60.3X1970 S355J2H T Z	97002460	19	1	1117	916177108	ROLLENSATZ
ROHR 60.3X279 S355J2H T ZN	97006411	27	1	1302	915745708	D-KOPFSTUECK VORM.
ROHR 60.3X650 S355J2H T ZN	97002456	16	2	1112	916177008	ROLLENSATZ
ROHR 60.3X650 S355J2H T ZN	97002456	16	2	1117	916177108	ROLLENSATZ
ROHR 60.3X710 S355J2H T ZN	97006404	13	4	1302	915745708	D-KOPFSTUECK VORM.
ROHR 80/FLEXIBEL PAK	553191608	153	4	991	919208108	HEIZUNG MASCHINENHAUS
ROHR 82.5X1000 S355J2H T Z	979042408	9	1	384	965661008	RAHMEN VORM.
ROHR 82.5X1590 S355J2H T Z	979092408	5	2	399	965661608	UNTERFLASCHE KPL.
ROHR 82.5X1725 S355J2H T Z	979071908	5	2	395	965661508	OBERFLASCHE KPL.
ROHR 825.0X1572 S770QL GA	97087472	(2)	1	1163	916302608	SL-REDUZIERSTUECK
ROHR 90.0X146 S355J2+AR FE	97003081	45	6	294	919361308	DREHBUEHNENRAHMEN HEC
ROHR 90.0X97 S355J2+AR FE//	97092291	46	2	294	919361308	DREHBUEHNENRAHMEN HEC
ROHR 90/FLEXIBEL PAK	553191508	152	0.3	991	919208108	HEIZUNG MASCHINENHAUS
ROHR FUER GRIFF L=366X210	973572408	4	1	938	96034679	KRAFTSTOFFBEHAELTER VO
ROHR KPL.	96035428	(1)	1	626	96034141	DIESELMOTOR VORM.
ROHR KPL.	96035960	(1)	1	786	919203408	SCHALLDAEMPFERANLAGE O
ROHR KPL.	96035961	(2)	1	786	919203408	SCHALLDAEMPFERANLAGE O
ROHR KPL.	96035961	(2)	1	794	919203508	SCHALLDAEMPFERANLAGE
ROHR KPL.	96037075	100	1	828	96036360	ROHRLEITUNGEN
ROHR KPL.	96037076	101	1	828	96036360	ROHRLEITUNGEN
ROHR KPL.	96037077	102	1	828	96036360	ROHRLEITUNGEN
ROHR KPL.	96037078	103	1	828	96036360	ROHRLEITUNGEN
ROHR KPL.	96037083	108	1	828	96036360	ROHRLEITUNGEN
ROHR KPL.	96037084	109	1	828	96036360	ROHRLEITUNGEN
ROHR KPL.	96037085	110	1	828	96036360	ROHRLEITUNGEN
ROHR KPL.	96037087	113	1	828	96036360	ROHRLEITUNGEN
ROHR KPL.	96051105	(100)	1	1014	96034284	KOMBIKUEHLER VORM.
ROHR KPL.	96051106	(101)	1	1014	96034284	KOMBIKUEHLER VORM.
ROHR KPL.	96052479	(1)	1	794	919203508	SCHALLDAEMPFERANLAGE
ROHR KPL. 10X1,5X1020 AL10 -	967096808	424	1	457	966217408	ROHRLEITUNGEN 5 DREHWE
ROHR KPL. 10X1,5X1125 10S -	966527608	813	1	77	966215508	ROHRLEITUNGEN QUERTRAE
ROHR KPL. 10X1,5X1133 10S -	966529408	831	1	77	966215508	ROHRLEITUNGEN QUERTRAE
ROHR KPL. 10X1,5X1322,9 PR1	96037088	114	1	828	96036360	ROHRLEITUNGEN
ROHR KPL. 10X1,5X1323,3 PR	96038889	376	1	967	96032963	ROHRLEITUNGEN
ROHR KPL. 10X1,5X1539,6 PR	96037089	115	1	828	96036360	ROHRLEITUNGEN
ROHR KPL. 10X1,5X156 AL10 -	966577808	408	1	457	966217408	ROHRLEITUNGEN 5 DREHWE
ROHR KPL. 10X1,5X187 AL10 -	966577708	407	1	457	966217408	ROHRLEITUNGEN 5 DREHWE
ROHR KPL. 10X1,5X253,9 PR10	96038888	375	1	967	96032963	ROHRLEITUNGEN
ROHR KPL. 10X1,5X296 AL10 -	966696708	291	4	865	96029374	ROHRLEITUNGEN MASCHINE
ROHR KPL. 10X1,5X357 AL10 -	966770208	498	1	376	966218708	ROHRLEITUNGEN WINDE
ROHR KPL. 10X1,5X405 10L -	966526808	805	1	77	966215508	ROHRLEITUNGEN QUERTRAE
ROHR KPL. 10X1,5X80 AL10 - A	966873808	733	1	38	966215108	ROHRLEITUNGEN MITTELTEIL
ROHR KPL. 12X1,5X -	96050324	290	2	865	96029374	ROHRLEITUNGEN MASCHINE
ROHR KPL. 12X1,5X1076 AS12	966774808	87	1	275	96029363	ROHRLEITUNGEN
ROHR KPL. 12X1,5X1103 AS12	966773108	72	1	275	96029363	ROHRLEITUNGEN
ROHR KPL. 12X1,5X1133 AS12	966774008	79	1	275	96029363	ROHRLEITUNGEN
ROHR KPL. 12X1,5X1149 AS12	966775308	92	1	275	96029363	ROHRLEITUNGEN
ROHR KPL. 12X1,5X1188 AS12	966771608	57	1	275	96029363	ROHRLEITUNGEN
ROHR KPL. 12X1,5X1228 AS12	966774608	85	1	275	96029363	ROHRLEITUNGEN
ROHR KPL. 12X1,5X1236 AS12	966775008	89	1	275	96029363	ROHRLEITUNGEN
ROHR KPL. 12X1,5X1246 AS12	966775208	91	1	275	96029363	ROHRLEITUNGEN
ROHR KPL. 12X1,5X1257 AS12	966774408	83	1	275	96029363	ROHRLEITUNGEN
ROHR KPL. 12X1,5X1278 AS12	966774508	84	1	275	96029363	ROHRLEITUNGEN
ROHR KPL. 12X1,5X1281 AS12	966775108	90	1	275	96029363	ROHRLEITUNGEN

Bezeichnung	Artikel	Pos.	Menge	Seite	Baugruppe	Bezeichnung
ROHR KPL. 12X1,5X1320 AS12	966771208	53	1	275	96029363	ROHRLEITUNGEN
ROHR KPL. 12X1,5X1333 AL12 -	966578408	272	1	864	96029374	ROHRLEITUNGEN MASCHINE
ROHR KPL. 12X1,5X1341 AS12	966578808	276	1	864	96029374	ROHRLEITUNGEN MASCHINE
ROHR KPL. 12X1,5X138 12L -	967849008	429	1	1283	96029357	ROHRLEITUNGEN D-ANLENKS
ROHR KPL. 12X1,5X1424 AS12	966775408	93	1	275	96029363	ROHRLEITUNGEN
ROHR KPL. 12X1,5X1442 AS12	966770608	47	1	275	96029363	ROHRLEITUNGEN
ROHR KPL. 12X1,5X1494 AS12	966774908	88	1	275	96029363	ROHRLEITUNGEN
ROHR KPL. 12X1,5X151 AS12 -	966771708	58	1	275	96029363	ROHRLEITUNGEN
ROHR KPL. 12X1,5X1510 AS12	966771408	55	1	275	96029363	ROHRLEITUNGEN
ROHR KPL. 12X1,5X1524 AS12	966771808	59	1	275	96029363	ROHRLEITUNGEN
ROHR KPL. 12X1,5X1536 G12S	966777908	393	1	312	966217008	ROHRLEITUNGEN DREHBUE
ROHR KPL. 12X1,5X154 12L -	967848908	428	1	1283	96029357	ROHRLEITUNGEN D-ANLENKS
ROHR KPL. 12X1,5X1587 G12S	966777808	392	1	312	966217008	ROHRLEITUNGEN DREHBUE
ROHR KPL. 12X1,5X173 12L -	966667108	164	1	1078	966219308	ROHRLEITUNGEN S-ANLENKS
ROHR KPL. 12X1,5X173 12L -	966830808	478	1	1284	96029357	ROHRLEITUNGEN D-ANLENKS
ROHR KPL. 12X1,5X1737 AS12	966771108	52	1	275	96029363	ROHRLEITUNGEN
ROHR KPL. 12X1,5X174 12L -	967848808	427	1	1283	96029357	ROHRLEITUNGEN D-ANLENKS
ROHR KPL. 12X1,5X178 AS12 -	966770808	49	1	275	96029363	ROHRLEITUNGEN
ROHR KPL. 12X1,5X1807 AS12	966771508	56	1	275	96029363	ROHRLEITUNGEN
ROHR KPL. 12X1,5X189 AS12 -	966771008	51	1	275	96029363	ROHRLEITUNGEN
ROHR KPL. 12X1,5X1908 AS12	966774208	81	1	275	96029363	ROHRLEITUNGEN
ROHR KPL. 12X1,5X1920 AS12	966581908	277	1	864	96029374	ROHRLEITUNGEN MASCHINE
ROHR KPL. 12X1,5X195 AS12 -	966777008	(792)	1	470	966751308	ZUSATZHYDR.BOLZENZIEHZ
ROHR KPL. 12X1,5X2068 AS12	966770408	45	1	275	96029363	ROHRLEITUNGEN
ROHR KPL. 12X1,5X211 12L -	966906908	11	1	1320	966220108	ROHRLEITUNGEN DERR.KOP
ROHR KPL. 12X1,5X2148 AS12	966770708	48	1	275	96029363	ROHRLEITUNGEN
ROHR KPL. 12X1,5X2340 AS12	966773408	74	1	275	96029363	ROHRLEITUNGEN
ROHR KPL. 12X1,5X235 AS12 -	966777208	(794)	1	236	966561908	ZUSATZHYDR.BOLZENZIEHZ
ROHR KPL. 12X1,5X238 12S -	966529708	834	2	77	966215508	ROHRLEITUNGEN QUERTRAE
ROHR KPL. 12X1,5X2411 AS12	966559808	73	1	275	96029363	ROHRLEITUNGEN
ROHR KPL. 12X1,5X2425 AS12	966774708	86	2	275	96029363	ROHRLEITUNGEN
ROHR KPL. 12X1,5X2505 AS12	966774108	80	1	275	96029363	ROHRLEITUNGEN
ROHR KPL. 12X1,5X266 AS12 -	966775708	96	1	275	96029363	ROHRLEITUNGEN
ROHR KPL. 12X1,5X267 12S -	966830508	475	1	1284	96029357	ROHRLEITUNGEN D-ANLENKS
ROHR KPL. 12X1,5X2689 AS12	966771308	54	1	275	96029363	ROHRLEITUNGEN
ROHR KPL. 12X1,5X2788 AS12	966770508	46	1	275	96029363	ROHRLEITUNGEN
ROHR KPL. 12X1,5X279 AS12 -	966775608	95	1	275	96029363	ROHRLEITUNGEN
ROHR KPL. 12X1,5X2856 AS12	966770308	44	1	275	96029363	ROHRLEITUNGEN
ROHR KPL. 12X1,5X288 12S -	966667008	163	1	1078	966219308	ROHRLEITUNGEN S-ANLENKS
ROHR KPL. 12X1,5X290 12S -	966830708	477	1	1284	96029357	ROHRLEITUNGEN D-ANLENKS
ROHR KPL. 12X1,5X302 AS12 -	966774308	82	1	275	96029363	ROHRLEITUNGEN
ROHR KPL. 12X1,5X307 AS12 -	966773708	76	2	275	96029363	ROHRLEITUNGEN
ROHR KPL. 12X1,5X309 AL12 -	966577608	406	1	457	966217408	ROHRLEITUNGEN 5 DREHWE
ROHR KPL. 12X1,5X333 AS12 -	966775808	97	1	275	96029363	ROHRLEITUNGEN
ROHR KPL. 12X1,5X334,2 AL12	96038100	35	2	863	96029374	ROHRLEITUNGEN MASCHINE
ROHR KPL. 12X1,5X341 12L -	966667208	165	1	1078	966219308	ROHRLEITUNGEN S-ANLENKS
ROHR KPL. 12X1,5X341 12L -	966830908	479	1	1284	96029357	ROHRLEITUNGEN D-ANLENKS
ROHR KPL. 12X1,5X344 AS12 -	966578208	270	1	864	96029374	ROHRLEITUNGEN MASCHINE
ROHR KPL. 12X1,5X353 AS12 -	966578008	268	1	864	96029374	ROHRLEITUNGEN MASCHINE
ROHR KPL. 12X1,5X354 AL12 -	966775908	98	1	275	96029363	ROHRLEITUNGEN
ROHR KPL. 12X1,5X360 AS12 -	966772908	70	1	275	96029363	ROHRLEITUNGEN
ROHR KPL. 12X1,5X366 AS12 -	966777108	(793)	1	236	966561908	ZUSATZHYDR.BOLZENZIEHZ
ROHR KPL. 12X1,5X368 AS12 -	966773608	75	1	275	96029363	ROHRLEITUNGEN
ROHR KPL. 12X1,5X375 AS12 -	966776008	99	1	275	96029363	ROHRLEITUNGEN
ROHR KPL. 12X1,5X380 12S -	966649708	776	1	135	966467208	ROHRLEITUNGEN SPANNZYL
ROHR KPL. 12X1,5X40 AL12 - A	968021008	26	1	1283	96029357	ROHRLEITUNGEN D-ANLENKS
ROHR KPL. 12X1,5X408 12L -	966907108	13	1	1320	966220108	ROHRLEITUNGEN DERR.KOP
ROHR KPL. 12X1,5X408 12S -	966649608	775	1	135	966467208	ROHRLEITUNGEN SPANNZYL
ROHR KPL. 12X1,5X427 12S -	966666908	162	1	1078	966219308	ROHRLEITUNGEN S-ANLENKS
ROHR KPL. 12X1,5X440 12L -	966918208	15	1	1320	966220108	ROHRLEITUNGEN DERR.KOP

Bezeichnung	Artikel	Pos.	Menge	Seite	Baugruppe	Bezeichnung
ROHR KPL. 12X1,5X467 12L -	966907208	14	2	1320	966220108	ROHRLEITUNGEN DERR.KOP
ROHR KPL. 12X1,5X469 AS12 -	966776908	(791)	1	232	966515908	ZUSATZHYDR.BOLZENZIEHZ
ROHR KPL. 12X1,5X520 AL12 -	966775508	94	1	275	96029363	ROHRLEITUNGEN
ROHR KPL. 12X1,5X532 12L -	966830608	476	1	1284	96029357	ROHRLEITUNGEN D-ANLENKS
ROHR KPL. 12X1,5X570 12L -	966907008	12	1	1320	966220108	ROHRLEITUNGEN DERR.KOP
ROHR KPL. 12X1,5X611 AS12 -	966776808	(790)	1	232	966515908	ZUSATZHYDR.BOLZENZIEHZ
ROHR KPL. 12X1,5X637 AS12 -	966773808	77	2	275	96029363	ROHRLEITUNGEN
ROHR KPL. 12X1,5X682 12L -	966666708	160	1	1078	966219308	ROHRLEITUNGEN S-ANLENKS
ROHR KPL. 12X1,5X725 AL12 -	966578508	273	1	864	96029374	ROHRLEITUNGEN MASCHINE
ROHR KPL. 12X1,5X832 AS12 -	966770908	50	1	275	96029363	ROHRLEITUNGEN
ROHR KPL. 12X1,5X839 AS12 -	966773908	78	1	275	96029363	ROHRLEITUNGEN
ROHR KPL. 12X1,5X85 AL12 - A	966696508	289	2	865	96029374	ROHRLEITUNGEN MASCHINE
ROHR KPL. 12X1,5X890 AS12 -	966578108	269	1	864	96029374	ROHRLEITUNGEN MASCHINE
ROHR KPL. 12X1,5X929 AS12 -	966773008	71	1	275	96029363	ROHRLEITUNGEN
ROHR KPL. 12X1,5X984 AS12 -	966578308	271	1	864	96029374	ROHRLEITUNGEN MASCHINE
ROHR KPL. 15X1,5X -	96017986	911	1	1007	96016825	ROHRLEITUNGEN LOESCHA
ROHR KPL. 15X1,5X -	96017987	914	1	1007	96016825	ROHRLEITUNGEN LOESCHA
ROHR KPL. 15X1,5X -	96017990	917	1	1007	96016825	ROHRLEITUNGEN LOESCHA
ROHR KPL. 15X1,5X -	96038690	909	1	1007	96016825	ROHRLEITUNGEN LOESCHA
ROHR KPL. 15X1,5X -	96038691	910	1	1007	96016825	ROHRLEITUNGEN LOESCHA
ROHR KPL. 15X1,5X -	96038692	912	1	1007	96016825	ROHRLEITUNGEN LOESCHA
ROHR KPL. 15X1,5X -	96038693	913	2	1007	96016825	ROHRLEITUNGEN LOESCHA
ROHR KPL. 15X1,5X -	96038695	916	1	1007	96016825	ROHRLEITUNGEN LOESCHA
ROHR KPL. 15X1,5X -	96038697	918	2	1007	96016825	ROHRLEITUNGEN LOESCHA
ROHR KPL. 15X1,5X -	96038698	919	1	1007	96016825	ROHRLEITUNGEN LOESCHA
ROHR KPL. 15X1,5X -	96038699	920	1	1007	96016825	ROHRLEITUNGEN LOESCHA
ROHR KPL. 15X1,5X -	96038700	921	1	1007	96016825	ROHRLEITUNGEN LOESCHA
ROHR KPL. 15X1,5X -	96038701	922	1	1007	96016825	ROHRLEITUNGEN LOESCHA
ROHR KPL. 15X1,5X1015 15L -	966255808	418	1	457	966217408	ROHRLEITUNGEN 5 DREHWE
ROHR KPL. 15X1,5X1071 15L -	966235508	718	2	38	966215108	ROHRLEITUNGEN MITTELTEIL
ROHR KPL. 15X1,5X1191 15L -	966255708	417	2	457	966217408	ROHRLEITUNGEN 5 DREHWE
ROHR KPL. 15X1,5X1191 AL15 -	966577508	423	1	457	966217408	ROHRLEITUNGEN 5 DREHWE
ROHR KPL. 15X1,5X1318 15L -	966256108	421	2	457	966217408	ROHRLEITUNGEN 5 DREHWE
ROHR KPL. 15X1,5X1376,3 -	96030723	(1)	1	498	919266408	KRANFUEHRERKABINE VORM
ROHR KPL. 15X1,5X1826 15L -	966256008	420	1	457	966217408	ROHRLEITUNGEN 5 DREHWE
ROHR KPL. 15X1,5X1990 15L -	966666508	158	1	1078	966219308	ROHRLEITUNGEN S-ANLENKS
ROHR KPL. 15X1,5X2064 AL15 -	966577408	422	2	457	966217408	ROHRLEITUNGEN 5 DREHWE
ROHR KPL. 15X1,5X2068 15L -	966255608	416	1	457	966217408	ROHRLEITUNGEN 5 DREHWE
ROHR KPL. 15X1,5X513 15L -	966235308	716	2	38	966215108	ROHRLEITUNGEN MITTELTEIL
ROHR KPL. 15X1,5X523 AL15 P	96017988	915	1	1007	96016825	ROHRLEITUNGEN LOESCHA
ROHR KPL. 15X1,5X532 15L -	967067208	773	2	168	966216408	ROHRLEITUNGEN RAUPENTR
ROHR KPL. 15X1,5X698 15L -	966505808	772	1	132	966216208	ROHRLEITUNGEN RAUPENTR
ROHR KPL. 15X1,5X830 AL15 -	967099308	425	1	457	966217408	ROHRLEITUNGEN 5 DREHWE
ROHR KPL. 15X1,5X870 15L -	966255908	419	1	457	966217408	ROHRLEITUNGEN 5 DREHWE
ROHR KPL. 16X2X1288 16S - 16	966666608	159	1	1078	966219308	ROHRLEITUNGEN S-ANLENKS
ROHR KPL. 16X2X1540 16S - 16	966529608	833	2	77	966215508	ROHRLEITUNGEN QUERTRAE
ROHR KPL. 16X2X193 16S - 16	966527008	807	1	77	966215508	ROHRLEITUNGEN QUERTRAE
ROHR KPL. 16X2X2022 16S - 16	966528108	818	1	77	966215508	ROHRLEITUNGEN QUERTRAE
ROHR KPL. 16X2X209 16S - 16	966425908	251	1	864	96029374	ROHRLEITUNGEN MASCHINE
ROHR KPL. 16X2X2133 16S - 16	966666208	155	1	1078	966219308	ROHRLEITUNGEN S-ANLENKS
ROHR KPL. 16X2X2176 G16S -	966828808	459	1	1283	96029357	ROHRLEITUNGEN D-ANLENKS
ROHR KPL. 16X2X2209 16S - 16	966666308	156	1	1078	966219308	ROHRLEITUNGEN S-ANLENKS
ROHR KPL. 16X2X2282 16S - 16	965924108	763	1	132	966216208	ROHRLEITUNGEN RAUPENTR
ROHR KPL. 16X2X2283 16S - 16	965930708	771	1	168	966216408	ROHRLEITUNGEN RAUPENTR
ROHR KPL. 16X2X2511 16S - 16	965923908	761	1	132	966216208	ROHRLEITUNGEN RAUPENTR
ROHR KPL. 16X2X2511 16S - 16	965923908	761	1	168	966216408	ROHRLEITUNGEN RAUPENTR
ROHR KPL. 16X2X2640 16S - 16	966528008	817	1	77	966215508	ROHRLEITUNGEN QUERTRAE
ROHR KPL. 16X2X2751 G16S -	966328908	338	1	276	96029363	ROHRLEITUNGEN
ROHR KPL. 16X2X3074 16S - G	966829108	462	1	1283	96029357	ROHRLEITUNGEN D-ANLENKS
ROHR KPL. 16X2X3226 16S - 16	966421408	206	1	863	96029374	ROHRLEITUNGEN MASCHINE

Bezeichnung	Artikel	Pos.	Menge	Seite	Baugruppe	Bezeichnung
ROHR KPL. 16X2X3269 16S - 16	966325408	303	1	275	96029363	ROHRLEITUNGEN
ROHR KPL. 16X2X3386 16S - G	966829608	467	1	1283	96029357	ROHRLEITUNGEN D-ANLENKS
ROHR KPL. 16X2X3544 16S - 16	966423708	229	1	864	96029374	ROHRLEITUNGEN MASCHINE
ROHR KPL. 16X2X3595 AS16 -	966776308	(482)	1	1351	966086808	ZUSATZHYDRAULIK ZWISCH
ROHR KPL. 16X2X3595 AS16 -	966776308	(482)	1	1369	966086908	ZUSATZHYDRAULIK ZWISCH
ROHR KPL. 16X2X3875 G16S -	966528608	823	1	77	966215508	ROHRLEITUNGEN QUERTRAE
ROHR KPL. 16X2X4196 16S - 16	966828908	460	1	1283	96029357	ROHRLEITUNGEN D-ANLENKS
ROHR KPL. 16X2X446 16S - 16	966530008	837	1	77	966215508	ROHRLEITUNGEN QUERTRAE
ROHR KPL. 16X2X446 16S - 16	966543608	839	1	77	966215508	ROHRLEITUNGEN QUERTRAE
ROHR KPL. 16X2X4558 16S - 16	966529008	827	1	77	966215508	ROHRLEITUNGEN QUERTRAE
ROHR KPL. 16X2X4910 GR16/1	966906808	10	1	1320	966220108	ROHRLEITUNGEN DERR.KOP
ROHR KPL. 16X2X5683 16S - G	966829008	461	1	1283	96029357	ROHRLEITUNGEN D-ANLENKS
ROHR KPL. 16X2X5685 AS16 -	966776708	(485)	1	1351	966086808	ZUSATZHYDRAULIK ZWISCH
ROHR KPL. 16X2X572 16S - G	966829508	466	1	1283	96029357	ROHRLEITUNGEN D-ANLENKS
ROHR KPL. 16X2X624 16S - 16	966829208	463	1	1283	96029357	ROHRLEITUNGEN D-ANLENKS
ROHR KPL. 16X2X663 16S - 16	966830308	474	1	1283	96029357	ROHRLEITUNGEN D-ANLENKS
ROHR KPL. 16X2X784 16S - 16	966666808	161	1	1078	966219308	ROHRLEITUNGEN S-ANLENKS
ROHR KPL. 16X2X940 16S - 16	966526908	806	1	77	966215508	ROHRLEITUNGEN QUERTRAE
ROHR KPL. 18X1,5X1001 18L -	966830108	472	1	1283	96029357	ROHRLEITUNGEN D-ANLENKS
ROHR KPL. 18X1,5X1026 AL18 -	966772608	67	1	275	96029363	ROHRLEITUNGEN
ROHR KPL. 18X1,5X1068,6 PR	96037080	105	1	828	96036360	ROHRLEITUNGEN
ROHR KPL. 18X1,5X1089 18L -	966235008	713	2	38	966215108	ROHRLEITUNGEN MITTELTEIL
ROHR KPL. 18X1,5X1226,2 PR	96037079	104	1	828	96036360	ROHRLEITUNGEN
ROHR KPL. 18X1,5X1367,3 PR	96036999	405	1	828	96036360	ROHRLEITUNGEN
ROHR KPL. 18X1,5X1503 18L -	966826608	437	1	1283	96029357	ROHRLEITUNGEN D-ANLENKS
ROHR KPL. 18X1,5X1553,8 PR1	96037082	107	1	828	96036360	ROHRLEITUNGEN
ROHR KPL. 18X1,5X1670,8 PR1	96037081	106	1	828	96036360	ROHRLEITUNGEN
ROHR KPL. 18X1,5X1816 18L -	966529508	832	2	77	966215508	ROHRLEITUNGEN QUERTRAE
ROHR KPL. 18X1,5X1856 AL18 -	966772708	68	1	275	96029363	ROHRLEITUNGEN
ROHR KPL. 18X1,5X1908 18L -	967895108	18	1	1283	96029357	ROHRLEITUNGEN D-ANLENKS
ROHR KPL. 18X1,5X1929 18L -	966235408	717	2	38	966215108	ROHRLEITUNGEN MITTELTEIL
ROHR KPL. 18X1,5X1979 AL18	96038880	293	1	967	96032963	ROHRLEITUNGEN
ROHR KPL. 18X1,5X2030 18L -	966235108	714	2	38	966215108	ROHRLEITUNGEN MITTELTEIL
ROHR KPL. 18X1,5X2057 18L -	966528208	819	1	77	966215508	ROHRLEITUNGEN QUERTRAE
ROHR KPL. 18X1,5X2260 18L -	965930608	770	1	168	966216408	ROHRLEITUNGEN RAUPENTR
ROHR KPL. 18X1,5X2261 18L -	965924008	762	1	132	966216208	ROHRLEITUNGEN RAUPENTR
ROHR KPL. 18X1,5X2298 AL18 -	966772808	69	1	275	96029363	ROHRLEITUNGEN
ROHR KPL. 18X1,5X2333 18L -	966528308	820	1	77	966215508	ROHRLEITUNGEN QUERTRAE
ROHR KPL. 18X1,5X2536 18L -	965923808	760	1	132	966216208	ROHRLEITUNGEN RAUPENTR
ROHR KPL. 18X1,5X2536 18L -	965923808	760	1	168	966216408	ROHRLEITUNGEN RAUPENTR
ROHR KPL. 18X1,5X2539 18L -	966830008	471	1	1283	96029357	ROHRLEITUNGEN D-ANLENKS
ROHR KPL. 18X1,5X2925,1 PR	96036997	404	1	828	96036360	ROHRLEITUNGEN
ROHR KPL. 18X1,5X2926,6 PR	96036994	401	1	828	96036360	ROHRLEITUNGEN
ROHR KPL. 18X1,5X2936,7 PR	96036995	402	1	828	96036360	ROHRLEITUNGEN
ROHR KPL. 18X1,5X2943,3 PR	96036996	403	1	828	96036360	ROHRLEITUNGEN
ROHR KPL. 18X1,5X300	964173608	(133)	1	1233	966086208	ZUSATZHYDRAULIK WINDE 6
ROHR KPL. 18X1,5X3119 18L -	967895008	17	1	1283	96029357	ROHRLEITUNGEN D-ANLENKS
ROHR KPL. 18X1,5X3462 AL18 -	966874808	278	1	864	96029374	ROHRLEITUNGEN MASCHINE
ROHR KPL. 18X1,5X3656 AL18 -	966776208	(481)	1	1351	966086808	ZUSATZHYDRAULIK ZWISCH
ROHR KPL. 18X1,5X3656 AL18 -	966776208	(481)	1	1369	966086908	ZUSATZHYDRAULIK ZWISCH
ROHR KPL. 18X1,5X3880 G18L	966528708	824	1	77	966215508	ROHRLEITUNGEN QUERTRAE
ROHR KPL. 18X1,5X391,8 PR18	96038881	294	1	967	96032963	ROHRLEITUNGEN
ROHR KPL. 18X1,5X4501 18L -	966529108	828	1	77	966215508	ROHRLEITUNGEN QUERTRAE
ROHR KPL. 18X1,5X4558 18L -	966906608	8	1	1320	966220108	ROHRLEITUNGEN DERR.KOP
ROHR KPL. 18X1,5X466 18L -	966906708	9	1	1320	966220108	ROHRLEITUNGEN DERR.KOP
ROHR KPL. 18X1,5X4729 18L -	967895208	19	1	1283	96029357	ROHRLEITUNGEN D-ANLENKS
ROHR KPL. 18X1,5X5196 18L -	966826708	438	1	1283	96029357	ROHRLEITUNGEN D-ANLENKS
ROHR KPL. 18X1,5X533 18L -	966235208	715	2	38	966215108	ROHRLEITUNGEN MITTELTEIL
ROHR KPL. 18X1,5X5690 AL18 -	966776608	(484)	1	1351	966086808	ZUSATZHYDRAULIK ZWISCH
ROHR KPL. 18X1,5X631,7 AL18	96038883	370	1	967	96032963	ROHRLEITUNGEN

Bezeichnung	Artikel	Pos.	Menge	Seite	Baugruppe	Bezeichnung
ROHR KPL. 18X1,5X643 18L -	966829908	470	1	1283	96029357	ROHRLEITUNGEN D-ANLENKS
ROHR KPL. 18X1,5X729 PR18-L	96038884	371	1	967	96032963	ROHRLEITUNGEN
ROHR KPL. 18X1,5X748 18L -	966830208	473	1	1283	96029357	ROHRLEITUNGEN D-ANLENKS
ROHR KPL. 18X1,5X812,9 PR18	96038879	292	2	967	96032963	ROHRLEITUNGEN
ROHR KPL. 18X1,5X832,1 PR18	96038882	295	1	967	96032963	ROHRLEITUNGEN
ROHR KPL. 20X2,5X1072 AS20	966726908	493	1	376	966218708	ROHRLEITUNGEN WINDE
ROHR KPL. 20X2,5X1076 20S -	966529208	829	1	77	966215508	ROHRLEITUNGEN QUERTRAE
ROHR KPL. 20X2,5X1124 AS20	966727008	494	1	376	966218708	ROHRLEITUNGEN WINDE
ROHR KPL. 20X2,5X171 20S -	966527108	808	1	77	966215508	ROHRLEITUNGEN QUERTRAE
ROHR KPL. 20X2,5X1974 20S -	966527508	812	1	77	966215508	ROHRLEITUNGEN QUERTRAE
ROHR KPL. 20X2,5X2129 20S -	966529308	830	1	77	966215508	ROHRLEITUNGEN QUERTRAE
ROHR KPL. 20X2,5X274 20S -	966526708	804	1	77	966215508	ROHRLEITUNGEN QUERTRAE
ROHR KPL. 20X2,5X274 20S -	966527308	810	1	77	966215508	ROHRLEITUNGEN QUERTRAE
ROHR KPL. 20X2,5X367 AS20 -	966557608	490	1	376	966218708	ROHRLEITUNGEN WINDE
ROHR KPL. 20X2,5X412 AS20 -	966769908	495	1	376	966218708	ROHRLEITUNGEN WINDE
ROHR KPL. 20X2,5X537 20S -	966526608	803	1	77	966215508	ROHRLEITUNGEN QUERTRAE
ROHR KPL. 20X2,5X707 AS20 -	966557708	491	1	376	966218708	ROHRLEITUNGEN WINDE
ROHR KPL. 20X2,5X794 AS20 -	966726808	492	1	376	966218708	ROHRLEITUNGEN WINDE
ROHR KPL. 20X2,5X844 20S -	966527408	811	1	77	966215508	ROHRLEITUNGEN QUERTRAE
ROHR KPL. 20X2,5X886 20S -	966526508	802	1	77	966215508	ROHRLEITUNGEN QUERTRAE
ROHR KPL. 22X2,5X298 22L -	966236208	725	1	38	966215108	ROHRLEITUNGEN MITTELTEIL
ROHR KPL. 22X2,5X687 AL22 -	966770108	497	1	376	966218708	ROHRLEITUNGEN WINDE
ROHR KPL. 22X2,5X798 AL22 -	966770008	496	1	376	966218708	ROHRLEITUNGEN WINDE
ROHR KPL. 25X3X1456 25S - 25	966424508	237	1	864	96029374	ROHRLEITUNGEN MASCHINE
ROHR KPL. 25X3X1589 25S - 25	966425108	243	1	864	96029374	ROHRLEITUNGEN MASCHINE
ROHR KPL. 25X3X1646 25S - 25	966235708	720	2	38	966215108	ROHRLEITUNGEN MITTELTEIL
ROHR KPL. 25X3X1651 25S - 25	966235608	719	2	38	966215108	ROHRLEITUNGEN MITTELTEIL
ROHR KPL. 25X3X1903 G25S -	966543808	841	1	77	966215508	ROHRLEITUNGEN QUERTRAE
ROHR KPL. 25X3X238 25S - 25	966236308	726	1	38	966215108	ROHRLEITUNGEN MITTELTEIL
ROHR KPL. 25X3X2694 25S - 25	966527808	815	1	77	966215508	ROHRLEITUNGEN QUERTRAE
ROHR KPL. 25X3X2931 AS25 -	966874908	281	1	864	96029374	ROHRLEITUNGEN MASCHINE
ROHR KPL. 25X3X3025 25S - 25	966528808	825	1	77	966215508	ROHRLEITUNGEN QUERTRAE
ROHR KPL. 25X3X3081 25S - 25	966527908	816	1	77	966215508	ROHRLEITUNGEN QUERTRAE
ROHR KPL. 25X3X3125 25S - 25	966528908	826	1	77	966215508	ROHRLEITUNGEN QUERTRAE
ROHR KPL. 25X3X3177 25S - 25	966527208	809	1	77	966215508	ROHRLEITUNGEN QUERTRAE
ROHR KPL. 25X3X3273 25S - 25	966425208	244	1	864	96029374	ROHRLEITUNGEN MASCHINE
ROHR KPL. 25X3X3870 G25S -	966528508	822	2	77	966215508	ROHRLEITUNGEN QUERTRAE
ROHR KPL. 25X3X4049 G25S -	966424608	238	1	864	96029374	ROHRLEITUNGEN MASCHINE
ROHR KPL. 25X3X705 25S - 25	966526408	801	1	77	966215508	ROHRLEITUNGEN QUERTRAE
ROHR KPL. 25X3X743 25S - 25	966626108	297	1	865	96029374	ROHRLEITUNGEN MASCHINE
ROHR KPL. 28X2X1011 AL28 -	966874508	122	1	863	96029374	ROHRLEITUNGEN MASCHINE
ROHR KPL. 28X2X1238 28L - 28	966327808	327	1	276	96029363	ROHRLEITUNGEN
ROHR KPL. 28X2X135 AL28 - A	966772508	66	2	275	96029363	ROHRLEITUNGEN
ROHR KPL. 28X2X1362 AL28 -	966580308	182	1	863	96029374	ROHRLEITUNGEN MASCHINE
ROHR KPL. 28X2X1394 28L -	966327708	326	1	276	96029363	ROHRLEITUNGEN
ROHR KPL. 28X2X140 28L - 28	966778008	394	2	312	966217008	ROHRLEITUNGEN DREHBUE
ROHR KPL. 28X2X1416 AL28 -	966772208	63	1	275	96029363	ROHRLEITUNGEN
ROHR KPL. 28X2X1459 AL28 -	966772408	65	1	275	96029363	ROHRLEITUNGEN
ROHR KPL. 28X2X1575 28L - 28	966235808	721	2	38	966215108	ROHRLEITUNGEN MITTELTEIL
ROHR KPL. 28X2X1629 G28L -	966544308	382	1	312	966217008	ROHRLEITUNGEN DREHBUE
ROHR KPL. 28X2X1692 G28L -	966422108	213	1	863	96029374	ROHRLEITUNGEN MASCHINE
ROHR KPL. 28X2X1692,9 PR28-	96039773	183	1	863	96029374	ROHRLEITUNGEN MASCHINE
ROHR KPL. 28X2X1709 28L -	966329908	348	1	276	96029363	ROHRLEITUNGEN
ROHR KPL. 28X2X1778 28L - 28	966235908	722	2	38	966215108	ROHRLEITUNGEN MITTELTEIL
ROHR KPL. 28X2X1950 AL28 -	966772108	62	1	275	96029363	ROHRLEITUNGEN
ROHR KPL. 28X2X2012 G28L -	966543708	840	1	77	966215508	ROHRLEITUNGEN QUERTRAE
ROHR KPL. 28X2X2014 28L - 28	966422208	214	1	863	96029374	ROHRLEITUNGEN MASCHINE
ROHR KPL. 28X2X2045 28L - 28	966665008	143	1	1078	966219308	ROHRLEITUNGEN S-ANLENKS
ROHR KPL. 28X2X2055 28L - 28	966528408	821	1	77	966215508	ROHRLEITUNGEN QUERTRAE
ROHR KPL. 28X2X2353 28L - 28	966325508	304	1	276	96029363	ROHRLEITUNGEN

Bezeichnung	Artikel	Pos.	Menge	Seite	Baugruppe	Bezeichnung
ROHR KPL. 28X2X2454 G28L -	966545208	391	1	312	966217008	ROHRLEITUNGEN DREHBUE
ROHR KPL. 28X2X2504 AL28 -	966772308	64	1	275	96029363	ROHRLEITUNGEN
ROHR KPL. 28X2X2522 G28L -	966826208	433	1	1283	96029357	ROHRLEITUNGEN D-ANLENKS
ROHR KPL. 28X2X2673 28L - 28	966665108	144	1	1078	966219308	ROHRLEITUNGEN S-ANLENKS
ROHR KPL. 28X2X2716 G28L -	966423208	224	1	864	96029374	ROHRLEITUNGEN MASCHINE
ROHR KPL. 28X2X2756 28L - 28	966826408	435	1	1283	96029357	ROHRLEITUNGEN D-ANLENKS
ROHR KPL. 28X2X282 AL28 - A	966626208	298	1	865	96029374	ROHRLEITUNGEN MASCHINE
ROHR KPL. 28X2X292 28L - 28	966236808	731	1	38	966215108	ROHRLEITUNGEN MITTELTEIL
ROHR KPL. 28X2X3207 28L - G	966829808	469	1	1283	96029357	ROHRLEITUNGEN D-ANLENKS
ROHR KPL. 28X2X3304 28L - G	966544608	385	1	312	966217008	ROHRLEITUNGEN DREHBUE
ROHR KPL. 28X2X3309 G28L -	966826108	432	1	1283	96029357	ROHRLEITUNGEN D-ANLENKS
ROHR KPL. 28X2X3511 28L - 28	966544908	388	1	312	966217008	ROHRLEITUNGEN DREHBUE
ROHR KPL. 28X2X3798 28L - 28	966826008	431	1	1283	96029357	ROHRLEITUNGEN D-ANLENKS
ROHR KPL. 28X2X3925 28L - 28	966826508	436	1	1283	96029357	ROHRLEITUNGEN D-ANLENKS
ROHR KPL. 28X2X496 28L - 28	966526308	800	1	77	966215508	ROHRLEITUNGEN QUERTRAE
ROHR KPL. 28X2X576 28L - G	966829708	468	1	1283	96029357	ROHRLEITUNGEN D-ANLENKS
ROHR KPL. 28X2X578 28L - 28	966527708	814	2	77	966215508	ROHRLEITUNGEN QUERTRAE
ROHR KPL. 28X2X70 AL28 - A	966874208	119	1	863	96029374	ROHRLEITUNGEN MASCHINE
ROHR KPL. 28X2X976 28L - 28	966329808	347	1	276	96029363	ROHRLEITUNGEN
ROHR KPL. 28X2X979 28L - 28	966327908	328	1	276	96029363	ROHRLEITUNGEN
ROHR KPL. 30X4X1033 AS30 -	966580708	186	1	863	96029374	ROHRLEITUNGEN MASCHINE
ROHR KPL. 30X4X1072 30S - 30	966426608	258	1	864	96029374	ROHRLEITUNGEN MASCHINE
ROHR KPL. 30X4X1247 AS30 -	966580508	184	1	863	96029374	ROHRLEITUNGEN MASCHINE
ROHR KPL. 30X4X1260,3 AS30	96039775	187	1	863	96029374	ROHRLEITUNGEN MASCHINE
ROHR KPL. 30X4X1274 AS30 -	966875008	282	1	865	96029374	ROHRLEITUNGEN MASCHINE
ROHR KPL. 30X4X1278 30S - 30	966426508	257	1	864	96029374	ROHRLEITUNGEN MASCHINE
ROHR KPL. 30X4X1462,9 AS30	96039774	185	1	863	96029374	ROHRLEITUNGEN MASCHINE
ROHR KPL. 30X4X1555 AS30 -	966771908	60	1	275	96029363	ROHRLEITUNGEN
ROHR KPL. 30X4X1578 30S - 30	966426708	259	1	864	96029374	ROHRLEITUNGEN MASCHINE
ROHR KPL. 30X4X1600 30S - 30	966426908	261	1	864	96029374	ROHRLEITUNGEN MASCHINE
ROHR KPL. 30X4X1623 30S - 30	966426808	260	1	864	96029374	ROHRLEITUNGEN MASCHINE
ROHR KPL. 30X4X1708,7 -	96029474	364	1	277	96029363	ROHRLEITUNGEN
ROHR KPL. 30X4X180 AS30 - A	966874608	123	1	863	96029374	ROHRLEITUNGEN MASCHINE
ROHR KPL. 30X4X1859 30S - G	966423408	226	1	864	96029374	ROHRLEITUNGEN MASCHINE
ROHR KPL. 30X4X1883 AS30 -	966772008	61	1	275	96029363	ROHRLEITUNGEN
ROHR KPL. 30X4X2090 30S - 30	966424908	241	1	864	96029374	ROHRLEITUNGEN MASCHINE
ROHR KPL. 30X4X2119,9 -	96029473	363	1	276	96029363	ROHRLEITUNGEN
ROHR KPL. 30X4X2319 30S - 30	966424708	239	1	864	96029374	ROHRLEITUNGEN MASCHINE
ROHR KPL. 30X4X2478,5 -	96029472	362	1	276	96029363	ROHRLEITUNGEN
ROHR KPL. 30X4X2500 -	96029510	28	1	1283	96029357	ROHRLEITUNGEN D-ANLENKS
ROHR KPL. 30X4X267 30S - 30	966426108	253	1	864	96029374	ROHRLEITUNGEN MASCHINE
ROHR KPL. 30X4X2771 -	96029509	27	1	1283	96029357	ROHRLEITUNGEN D-ANLENKS
ROHR KPL. 30X4X3538 30S - 30	966425008	242	1	864	96029374	ROHRLEITUNGEN MASCHINE
ROHR KPL. 30X4X3577 30S - 30	966325608	305	1	276	96029363	ROHRLEITUNGEN
ROHR KPL. 30X4X3768 G30S -	966424808	240	1	864	96029374	ROHRLEITUNGEN MASCHINE
ROHR KPL. 30X4X406 30S - 150	966425808	250	1	864	96029374	ROHRLEITUNGEN MASCHINE
ROHR KPL. 30X4X447 30S - 30	966431708	266	1	864	96029374	ROHRLEITUNGEN MASCHINE
ROHR KPL. 30X4X483 30S - 30	966427208	264	1	864	96029374	ROHRLEITUNGEN MASCHINE
ROHR KPL. 30X4X575 30S - 30	966510508	267	1	864	96029374	ROHRLEITUNGEN MASCHINE
ROHR KPL. 30X4X734 30S - 30	966427308	265	1	864	96029374	ROHRLEITUNGEN MASCHINE
ROHR KPL. 30X4X746 G30S -	966426408	256	1	864	96029374	ROHRLEITUNGEN MASCHINE
ROHR KPL. 30X4X778 30S - 30	966425708	249	1	864	96029374	ROHRLEITUNGEN MASCHINE
ROHR KPL. 30X4X813 30S - 30	966426208	254	1	864	96029374	ROHRLEITUNGEN MASCHINE
ROHR KPL. 30X4X889 G30S -	966425608	248	1	864	96029374	ROHRLEITUNGEN MASCHINE
ROHR KPL. 30X4X984 G30S -	966426308	255	1	864	96029374	ROHRLEITUNGEN MASCHINE
ROHR KPL. 35X2X1008 35L - 35	966328008	329	1	276	96029363	ROHRLEITUNGEN
ROHR KPL. 35X2X1241,5 -	966326508	314	1	276	96029363	ROHRLEITUNGEN
ROHR KPL. 35X2X1316 35L - 35	966922408	359	1	276	96029363	ROHRLEITUNGEN
ROHR KPL. 35X2X1332 -	966326608	315	1	276	96029363	ROHRLEITUNGEN
ROHR KPL. 35X2X1492 35L - 35	966922308	358	1	276	96029363	ROHRLEITUNGEN

Bezeichnung	Artikel	Pos.	Menge	Seite	Baugruppe	Bezeichnung
ROHR KPL. 35X2X1585 35L -	966922508	360	1	276	96029363	ROHRLEITUNGEN
ROHR KPL. 35X2X1682 G35L -	966544208	381	1	312	966217008	ROHRLEITUNGEN DREHBUE
ROHR KPL. 35X2X1770 35L - 35	966427108	263	1	864	96029374	ROHRLEITUNGEN MASCHINE
ROHR KPL. 35X2X1888 35L - 35	966427008	262	1	864	96029374	ROHRLEITUNGEN MASCHINE
ROHR KPL. 35X2X2022 35L - 35	966665308	146	1	1078	966219308	ROHRLEITUNGEN S-ANLENKS
ROHR KPL. 35X2X2234 35L - 35	966328208	331	1	276	96029363	ROHRLEITUNGEN
ROHR KPL. 35X2X2376 G35L -	966545108	390	1	312	966217008	ROHRLEITUNGEN DREHBUE
ROHR KPL. 35X2X2481 G35L -	966825908	430	1	1283	96029357	ROHRLEITUNGEN D-ANLENKS
ROHR KPL. 35X2X2672 G35L -	966665408	147	1	1078	966219308	ROHRLEITUNGEN S-ANLENKS
ROHR KPL. 35X2X2800 35L - 35	966828508	456	1	1283	96029357	ROHRLEITUNGEN D-ANLENKS
ROHR KPL. 35X2X281 35L - 35	966236708	730	1	38	966215108	ROHRLEITUNGEN MITTELTEIL
ROHR KPL. 35X2X2877 35L - G	966423108	223	1	864	96029374	ROHRLEITUNGEN MASCHINE
ROHR KPL. 35X2X2886 G35L -	966828408	455	1	1283	96029357	ROHRLEITUNGEN D-ANLENKS
ROHR KPL. 35X2X2923 G35L -	966328808	337	1	276	96029363	ROHRLEITUNGEN
ROHR KPL. 35X2X2981 G35L -	966828608	457	1	1283	96029357	ROHRLEITUNGEN D-ANLENKS
ROHR KPL. 35X2X3283 35L - G	966544508	384	1	312	966217008	ROHRLEITUNGEN DREHBUE
ROHR KPL. 35X2X3497 35L - G	966421208	205	1	863	96029374	ROHRLEITUNGEN MASCHINE
ROHR KPL. 35X2X3568 35L - 35	966325108	300	1	275	96029363	ROHRLEITUNGEN
ROHR KPL. 35X2X3626 35L - 35	966544808	387	1	312	966217008	ROHRLEITUNGEN DREHBUE
ROHR KPL. 35X2X3626 GR35/	966828708	458	1	1283	96029357	ROHRLEITUNGEN D-ANLENKS
ROHR KPL. 35X2X707 35L - 35	966328108	330	1	276	96029363	ROHRLEITUNGEN
ROHR KPL. 35X2X886 35L - 35	966328308	332	1	276	96029363	ROHRLEITUNGEN
ROHR KPL. 38X5X -	965890408	751	1	132	966216208	ROHRLEITUNGEN RAUPENTR
ROHR KPL. 38X5X -	965890408	751	1	168	966216408	ROHRLEITUNGEN RAUPENTR
ROHR KPL. 38X5X -	965890508	752	1	132	966216208	ROHRLEITUNGEN RAUPENTR
ROHR KPL. 38X5X -	965890508	752	1	168	966216408	ROHRLEITUNGEN RAUPENTR
ROHR KPL. 38X5X -	965890608	753	1	132	966216208	ROHRLEITUNGEN RAUPENTR
ROHR KPL. 38X5X -	965890608	753	1	168	966216408	ROHRLEITUNGEN RAUPENTR
ROHR KPL. 38X5X -	965890708	754	1	132	966216208	ROHRLEITUNGEN RAUPENTR
ROHR KPL. 38X5X -	965890708	754	1	168	966216408	ROHRLEITUNGEN RAUPENTR
ROHR KPL. 38X5X -	965890808	755	1	132	966216208	ROHRLEITUNGEN RAUPENTR
ROHR KPL. 38X5X -	965890908	756	1	132	966216208	ROHRLEITUNGEN RAUPENTR
ROHR KPL. 38X5X -	965891008	757	1	132	966216208	ROHRLEITUNGEN RAUPENTR
ROHR KPL. 38X5X -	965891108	758	1	132	966216208	ROHRLEITUNGEN RAUPENTR
ROHR KPL. 38X5X -	965930108	765	1	168	966216408	ROHRLEITUNGEN RAUPENTR
ROHR KPL. 38X5X -	965930208	766	1	168	966216408	ROHRLEITUNGEN RAUPENTR
ROHR KPL. 38X5X -	965930308	767	1	168	966216408	ROHRLEITUNGEN RAUPENTR
ROHR KPL. 38X5X -	965930408	768	1	168	966216408	ROHRLEITUNGEN RAUPENTR
ROHR KPL. 38X5X1068 MUTT	966423908	231	1	864	96029374	ROHRLEITUNGEN MASCHINE
ROHR KPL. 38X5X1605 MUTT	966906008	2	4	1320	966220108	ROHRLEITUNGEN DERR.KOP
ROHR KPL. 38X5X1647 MU.38	966423508	227	1	864	96029374	ROHRLEITUNGEN MASCHINE
ROHR KPL. 38X5X1792 MU.38S	966827608	447	2	1283	96029357	ROHRLEITUNGEN D-ANLENKS
ROHR KPL. 38X5X1818 MU.38	966423608	228	1	864	96029374	ROHRLEITUNGEN MASCHINE
ROHR KPL. 38X5X1853 MUTT	966665908	152	1	1078	966219308	ROHRLEITUNGEN S-ANLENKS
ROHR KPL. 38X5X1855 MUTT	966664708	140	4	1078	966219308	ROHRLEITUNGEN S-ANLENKS
ROHR KPL. 38X5X1885 MU.38S	966906108	3	2	1320	966220108	ROHRLEITUNGEN DERR.KOP
ROHR KPL. 38X5X1888 MUTT	966672908	166	1	1078	966219308	ROHRLEITUNGEN S-ANLENKS
ROHR KPL. 38X5X1924 MUTT	966673008	167	1	1078	966219308	ROHRLEITUNGEN S-ANLENKS
ROHR KPL. 38X5X1978 MU.38S	966906208	4	2	1320	966220108	ROHRLEITUNGEN DERR.KOP
ROHR KPL. 38X5X1979 MU.38S	966906408	6	2	1320	966220108	ROHRLEITUNGEN DERR.KOP
ROHR KPL. 38X5X200 AS38 - A	966725408	(130)	4	334	966085708	ZUSATZHYDRAULIK WINDE 1
ROHR KPL. 38X5X2003 MUTT	966666408	157	1	1078	966219308	ROHRLEITUNGEN S-ANLENKS
ROHR KPL. 38X5X2005 MUTT	966422808	220	1	863	96029374	ROHRLEITUNGEN MASCHINE
ROHR KPL. 38X5X2016 MUTT	966664808	141	4	1078	966219308	ROHRLEITUNGEN S-ANLENKS
ROHR KPL. 38X5X2017 MUTT	966422308	215	1	863	96029374	ROHRLEITUNGEN MASCHINE
ROHR KPL. 38X5X2032 MUTT	966422508	217	1	863	96029374	ROHRLEITUNGEN MASCHINE
ROHR KPL. 38X5X2033 MUTT	966423008	222	1	864	96029374	ROHRLEITUNGEN MASCHINE
ROHR KPL. 38X5X2050 MUTT	966330408	353	1	276	96029363	ROHRLEITUNGEN
ROHR KPL. 38X5X2054 MUTT	966666008	153	1	1078	966219308	ROHRLEITUNGEN S-ANLENKS
ROHR KPL. 38X5X2055 MU.38S	966906308	5	2	1320	966220108	ROHRLEITUNGEN DERR.KOP

Bezeichnung	Artikel	Pos.	Menge	Seite	Baugruppe	Bezeichnung
ROHR KPL. 38X5X2056 MUTT	966330208	351	1	276	96029363	ROHRLEITUNGEN
ROHR KPL. 38X5X2088 MUTT	966422708	219	1	863	96029374	ROHRLEITUNGEN MASCHINE
ROHR KPL. 38X5X209 MUTTER	966906508	7	2	1320	966220108	ROHRLEITUNGEN DERR.KOP
ROHR KPL. 38X5X2101 MUTT	966330308	352	1	276	96029363	ROHRLEITUNGEN
ROHR KPL. 38X5X2107 MUTT	966330108	350	1	276	96029363	ROHRLEITUNGEN
ROHR KPL. 38X5X2118 MUTT	966422908	221	1	863	96029374	ROHRLEITUNGEN MASCHINE
ROHR KPL. 38X5X2127 MUTT	966422408	216	1	863	96029374	ROHRLEITUNGEN MASCHINE
ROHR KPL. 38X5X2155 MUTT	966422608	218	1	863	96029374	ROHRLEITUNGEN MASCHINE
ROHR KPL. 38X5X2265 MUTT	966330808	357	1	276	96029363	ROHRLEITUNGEN
ROHR KPL. 38X5X2316 MUTT	966330708	356	1	276	96029363	ROHRLEITUNGEN
ROHR KPL. 38X5X2348 MU.38	966329408	343	1	276	96029363	ROHRLEITUNGEN
ROHR KPL. 38X5X2361 MUTT	966330608	355	1	276	96029363	ROHRLEITUNGEN
ROHR KPL. 38X5X2412 MUTT	966330508	354	1	276	96029363	ROHRLEITUNGEN
ROHR KPL. 38X5X2456 MUTT	966664908	142	2	1078	966219308	ROHRLEITUNGEN S-ANLENKS
ROHR KPL. 38X5X2461 MUTT	966665208	145	2	1078	966219308	ROHRLEITUNGEN S-ANLENKS
ROHR KPL. 38X5X2472 MUTT	966665508	148	2	1078	966219308	ROHRLEITUNGEN S-ANLENKS
ROHR KPL. 38X5X2488 MUTT	966665608	149	2	1078	966219308	ROHRLEITUNGEN S-ANLENKS
ROHR KPL. 38X5X250 AS38 - A	966725508	(131)	1	334	966085708	ZUSATZHYDRAULIK WINDE 1
ROHR KPL. 38X5X2573 MUTT	966666108	154	1	1078	966219308	ROHRLEITUNGEN S-ANLENKS
ROHR KPL. 38X5X2647 MUTT	966329508	344	1	276	96029363	ROHRLEITUNGEN
ROHR KPL. 38X5X2685 MUTT	966329608	345	1	276	96029363	ROHRLEITUNGEN
ROHR KPL. 38X5X2777 MUTT	966905908	1	4	1320	966220108	ROHRLEITUNGEN DERR.KOP
ROHR KPL. 38X5X2851 MUTT	966673108	168	1	1078	966219308	ROHRLEITUNGEN S-ANLENKS
ROHR KPL. 38X5X2859 MUTT	966329308	342	1	276	96029363	ROHRLEITUNGEN
ROHR KPL. 38X5X2865 MU.38S	966829408	465	1	1283	96029357	ROHRLEITUNGEN D-ANLENKS
ROHR KPL. 38X5X2869 MUTT	966325908	308	1	276	96029363	ROHRLEITUNGEN
ROHR KPL. 38X5X2907 MUTT	966421908	211	1	863	96029374	ROHRLEITUNGEN MASCHINE
ROHR KPL. 38X5X2941 -	966326308	312	1	276	96029363	ROHRLEITUNGEN
ROHR KPL. 38X5X2959 MUTT	966234408	707	2	38	966215108	ROHRLEITUNGEN MITTELTEIL
ROHR KPL. 38X5X3076,4 -	966326408	313	1	276	96029363	ROHRLEITUNGEN
ROHR KPL. 38X5X3099 MUTT	966234008	703	2	38	966215108	ROHRLEITUNGEN MITTELTEIL
ROHR KPL. 38X5X3101 MU.38S	966827408	445	1	1283	96029357	ROHRLEITUNGEN D-ANLENKS
ROHR KPL. 38X5X3132 MUTT	966325708	306	1	276	96029363	ROHRLEITUNGEN
ROHR KPL. 38X5X3199 MUTT	966326108	310	1	276	96029363	ROHRLEITUNGEN
ROHR KPL. 38X5X3210 MU.38S	966420708	200	1	863	96029374	ROHRLEITUNGEN MASCHINE
ROHR KPL. 38X5X3214 MU.38S	966827708	448	1	1283	96029357	ROHRLEITUNGEN D-ANLENKS
ROHR KPL. 38X5X3252 MU.38S	966420808	201	1	863	96029374	ROHRLEITUNGEN MASCHINE
ROHR KPL. 38X5X3288 MU.38S	966421008	203	1	863	96029374	ROHRLEITUNGEN MASCHINE
ROHR KPL. 38X5X3301 MU.38S	966424108	233	1	864	96029374	ROHRLEITUNGEN MASCHINE
ROHR KPL. 38X5X3331 K.E.150	967489908	21	1	1283	96029357	ROHRLEITUNGEN D-ANLENKS
ROHR KPL. 38X5X3354 MU.38S	966420908	202	1	863	96029374	ROHRLEITUNGEN MASCHINE
ROHR KPL. 38X5X3377 MU.38S	966425408	246	1	864	96029374	ROHRLEITUNGEN MASCHINE
ROHR KPL. 38X5X3379 MU.38S	966421508	207	1	863	96029374	ROHRLEITUNGEN MASCHINE
ROHR KPL. 38X5X3394 MU.38S	966421708	209	1	863	96029374	ROHRLEITUNGEN MASCHINE
ROHR KPL. 38X5X3397 MU.38S	966826808	439	1	1283	96029357	ROHRLEITUNGEN D-ANLENKS
ROHR KPL. 38X5X3422 MUTT	966326208	311	1	276	96029363	ROHRLEITUNGEN
ROHR KPL. 38X5X3436 MU.38S	966827108	442	1	1283	96029357	ROHRLEITUNGEN D-ANLENKS
ROHR KPL. 38X5X3438 MU.38S	966325808	307	1	276	96029363	ROHRLEITUNGEN
ROHR KPL. 38X5X3441 MUTT	966234208	705	2	38	966215108	ROHRLEITUNGEN MITTELTEIL
ROHR KPL. 38X5X3441 MUTT	966234808	711	2	38	966215108	ROHRLEITUNGEN MITTELTEIL
ROHR KPL. 38X5X3451 MUTT	966234908	712	2	38	966215108	ROHRLEITUNGEN MITTELTEIL
ROHR KPL. 38X5X3519 MUTT	966234108	704	2	38	966215108	ROHRLEITUNGEN MITTELTEIL
ROHR KPL. 38X5X3521 MUTT	966234608	709	2	38	966215108	ROHRLEITUNGEN MITTELTEIL
ROHR KPL. 38X5X3530 MUTT	966234708	710	2	38	966215108	ROHRLEITUNGEN MITTELTEIL
ROHR KPL. 38X5X355 MUTTER	966256208	413	8	457	966217408	ROHRLEITUNGEN 5 DREHWE
ROHR KPL. 38X5X3609 K.E.150	967489808	20	1	1283	96029357	ROHRLEITUNGEN D-ANLENKS
ROHR KPL. 38X5X3621 MU.38S	966421608	208	1	863	96029374	ROHRLEITUNGEN MASCHINE
ROHR KPL. 38X5X3625 MU.38S	966421808	210	1	863	96029374	ROHRLEITUNGEN MASCHINE
ROHR KPL. 38X5X3697 MUTT	966326008	309	1	276	96029363	ROHRLEITUNGEN
ROHR KPL. 38X5X3703 MU.38	966421108	204	1	863	96029374	ROHRLEITUNGEN MASCHINE

Bezeichnung	Artikel	Pos.	Menge	Seite	Baugruppe	Bezeichnung
ROHR KPL. 38X5X3751 MU.38S	967490308	25	1	1283	96029357	ROHRLEITUNGEN D-ANLENKS
ROHR KPL. 38X5X3776 AS38 -	966776108	(480)	8	1351	966086808	ZUSATZHYDRAULIK ZWISCH
ROHR KPL. 38X5X3776 AS38 -	966776108	(480)	8	1369	966086908	ZUSATZHYDRAULIK ZWISCH
ROHR KPL. 38X5X391 AS38 - A	968021208	179	1	863	96029374	ROHRLEITUNGEN MASCHINE
ROHR KPL. 38X5X3927 MU.38S	966827008	441	1	1283	96029357	ROHRLEITUNGEN D-ANLENKS
ROHR KPL. 38X5X3941 MU.38S	966827308	444	1	1283	96029357	ROHRLEITUNGEN D-ANLENKS
ROHR KPL. 38X5X3964 MUTT	966255008	410	2	457	966217408	ROHRLEITUNGEN 5 DREHWE
ROHR KPL. 38X5X3969 MUTT	966827808	449	1	1283	96029357	ROHRLEITUNGEN D-ANLENKS
ROHR KPL. 38X5X4039 MU.38S	967490208	24	1	1283	96029357	ROHRLEITUNGEN D-ANLENKS
ROHR KPL. 38X5X409 MUTTER	966233908	702	2	38	966215108	ROHRLEITUNGEN MITTELTEIL
ROHR KPL. 38X5X409 MUTTER	966236508	728	2	38	966215108	ROHRLEITUNGEN MITTELTEIL
ROHR KPL. 38X5X4095 MU.38S	966424208	234	1	864	96029374	ROHRLEITUNGEN MASCHINE
ROHR KPL. 38X5X4205 MUTT	966826908	440	1	1283	96029357	ROHRLEITUNGEN D-ANLENKS
ROHR KPL. 38X5X4206 MU.38S	966425508	247	1	864	96029374	ROHRLEITUNGEN MASCHINE
ROHR KPL. 38X5X423 MUTTER	966327208	321	1	276	96029363	ROHRLEITUNGEN
ROHR KPL. 38X5X4301 MUTT	967490008	22	1	1283	96029357	ROHRLEITUNGEN D-ANLENKS
ROHR KPL. 38X5X4326 MUTT	966827208	443	1	1283	96029357	ROHRLEITUNGEN D-ANLENKS
ROHR KPL. 38X5X4333 MUTT	966827508	446	1	1283	96029357	ROHRLEITUNGEN D-ANLENKS
ROHR KPL. 38X5X4566 MUTT	967490108	23	1	1283	96029357	ROHRLEITUNGEN D-ANLENKS
ROHR KPL. 38X5X471 MUTTER	966236408	727	2	38	966215108	ROHRLEITUNGEN MITTELTEIL
ROHR KPL. 38X5X480 MUTTER	966234308	706	2	38	966215108	ROHRLEITUNGEN MITTELTEIL
ROHR KPL. 38X5X486 MUTTER	966255108	411	1	457	966217408	ROHRLEITUNGEN 5 DREHWE
ROHR KPL. 38X5X493 MUTTER	966327108	320	1	276	96029363	ROHRLEITUNGEN
ROHR KPL. 38X5X507 MUTTER	966327408	323	1	276	96029363	ROHRLEITUNGEN
ROHR KPL. 38X5X532 MUTTER	966236608	729	2	38	966215108	ROHRLEITUNGEN MITTELTEIL
ROHR KPL. 38X5X535 AS38 - A	968021108	178	1	863	96029374	ROHRLEITUNGEN MASCHINE
ROHR KPL. 38X5X5640 AS38 -	966776508	(483)	8	1351	966086808	ZUSATZHYDRAULIK ZWISCH
ROHR KPL. 38X5X572 MUTTER	966255208	412	1	457	966217408	ROHRLEITUNGEN 5 DREHWE
ROHR KPL. 38X5X581 MUTTER	966327608	325	1	276	96029363	ROHRLEITUNGEN
ROHR KPL. 38X5X593 MUTTER	966236008	723	2	38	966215108	ROHRLEITUNGEN MITTELTEIL
ROHR KPL. 38X5X593 MUTTER	966327508	324	1	276	96029363	ROHRLEITUNGEN
ROHR KPL. 38X5X611 MUTTER	966327308	322	1	276	96029363	ROHRLEITUNGEN
ROHR KPL. 38X5X624 MUTTER	966424008	232	1	864	96029374	ROHRLEITUNGEN MASCHINE
ROHR KPL. 38X5X661 MUTTER	966326908	318	1	276	96029363	ROHRLEITUNGEN
ROHR KPL. 38X5X676 MU.38S	966829308	464	1	1283	96029357	ROHRLEITUNGEN D-ANLENKS
ROHR KPL. 38X5X679 MUTTER	966423808	230	1	864	96029374	ROHRLEITUNGEN MASCHINE
ROHR KPL. 38X5X713 MUTTER	966327008	319	1	276	96029363	ROHRLEITUNGEN
ROHR KPL. 38X5X716 MU.38S/	966426008	252	1	864	96029374	ROHRLEITUNGEN MASCHINE
ROHR KPL. 42X3X -	96038070	30	1	863	96029374	ROHRLEITUNGEN MASCHINE
ROHR KPL. 42X3X -	96038071	31	1	863	96029374	ROHRLEITUNGEN MASCHINE
ROHR KPL. 42X3X -	96038072	32	1	863	96029374	ROHRLEITUNGEN MASCHINE
ROHR KPL. 42X3X -	96038073	33	1	863	96029374	ROHRLEITUNGEN MASCHINE
ROHR KPL. 42X3X -	96038074	34	1	863	96029374	ROHRLEITUNGEN MASCHINE
ROHR KPL. 42X3X -	96038075	180	1	863	96029374	ROHRLEITUNGEN MASCHINE
ROHR KPL. 42X3X -	96038076	181	1	863	96029374	ROHRLEITUNGEN MASCHINE
ROHR KPL. 42X3X -	96038077	188	1	863	96029374	ROHRLEITUNGEN MASCHINE
ROHR KPL. 42X3X -	96038078	189	1	863	96029374	ROHRLEITUNGEN MASCHINE
ROHR KPL. 42X3X -	96038079	190	1	863	96029374	ROHRLEITUNGEN MASCHINE
ROHR KPL. 42X3X -	96038080	191	1	863	96029374	ROHRLEITUNGEN MASCHINE
ROHR KPL. 42X3X -	96038081	192	1	863	96029374	ROHRLEITUNGEN MASCHINE
ROHR KPL. 42X3X -	96038082	193	1	863	96029374	ROHRLEITUNGEN MASCHINE
ROHR KPL. 42X3X -	96038083	194	1	863	96029374	ROHRLEITUNGEN MASCHINE
ROHR KPL. 42X3X -	96038084	195	1	863	96029374	ROHRLEITUNGEN MASCHINE
ROHR KPL. 42X3X -	96038085	196	1	863	96029374	ROHRLEITUNGEN MASCHINE
ROHR KPL. 42X3X -	96038086	197	1	863	96029374	ROHRLEITUNGEN MASCHINE
ROHR KPL. 42X3X -	96038087	198	2	863	96029374	ROHRLEITUNGEN MASCHINE
ROHR KPL. 42X3X -	96038088	199	2	863	96029374	ROHRLEITUNGEN MASCHINE
ROHR KPL. 42X3X -	96050291	299	1	865	96029374	ROHRLEITUNGEN MASCHINE
ROHR KPL. 42X3X1056 42L - 42	966326808	317	1	276	96029363	ROHRLEITUNGEN
ROHR KPL. 42X3X1067 AL42 -	966874408	121	1	863	96029374	ROHRLEITUNGEN MASCHINE

Bezeichnung	Artikel	Pos.	Menge	Seite	Baugruppe	Bezeichnung
ROHR KPL. 42X3X1098 G42L -	966665808	151	1	1078	966219308	ROHRLEITUNGEN S-ANLENKS
ROHR KPL. 42X3X1099 G42L -	966329008	339	1	276	96029363	ROHRLEITUNGEN
ROHR KPL. 42X3X1203 AL42 -	966874108	118	1	863	96029374	ROHRLEITUNGEN MASCHINE
ROHR KPL. 42X3X1302 AL42 -	966874308	120	1	863	96029374	ROHRLEITUNGEN MASCHINE
ROHR KPL. 42X3X1324,4 XG42-	96038089	283	1	865	96029374	ROHRLEITUNGEN MASCHINE
ROHR KPL. 42X3X135 AL42 - A	966875208	284	1	865	96029374	ROHRLEITUNGEN MASCHINE
ROHR KPL. 42X3X1620 42L - 42	966424408	236	1	864	96029374	ROHRLEITUNGEN MASCHINE
ROHR KPL. 42X3X1797 42L - 42	966329208	341	1	276	96029363	ROHRLEITUNGEN
ROHR KPL. 42X3X1815 42L - 42	965930508	769	1	168	966216408	ROHRLEITUNGEN RAUPENTR
ROHR KPL. 42X3X1816 42L - 42	965891208	759	1	132	966216208	ROHRLEITUNGEN RAUPENTR
ROHR KPL. 42X3X1901 42L - G	966544108	380	1	312	966217008	ROHRLEITUNGEN DREHBUE
ROHR KPL. 42X3X1926 42L -	966329708	346	1	276	96029363	ROHRLEITUNGEN
ROHR KPL. 42X3X1927 42L - G	966828108	452	2	1283	96029357	ROHRLEITUNGEN D-ANLENKS
ROHR KPL. 42X3X2229 AL42 -	966897308	125	1	863	96029374	ROHRLEITUNGEN MASCHINE
ROHR KPL. 42X3X2242 42L - 42	966330008	349	1	276	96029363	ROHRLEITUNGEN
ROHR KPL. 42X3X230 AL42 - A	966696308	287	2	865	96029374	ROHRLEITUNGEN MASCHINE
ROHR KPL. 42X3X2326 42L - 42	966328408	333	1	276	96029363	ROHRLEITUNGEN
ROHR KPL. 42X3X235 42L - 42	966233708	700	2	38	966215108	ROHRLEITUNGEN MITTELTEIL
ROHR KPL. 42X3X2399 42L - 42	966453708	732	2	38	966215108	ROHRLEITUNGEN MITTELTEIL
ROHR KPL. 42X3X2435 42L - 42	966328508	334	1	276	96029363	ROHRLEITUNGEN
ROHR KPL. 42X3X2474 G42L -	966826308	434	1	1283	96029357	ROHRLEITUNGEN D-ANLENKS
ROHR KPL. 42X3X2614 G42L -	966545008	389	1	312	966217008	ROHRLEITUNGEN DREHBUE
ROHR KPL. 42X3X2629 42L - 42	966423308	225	1	864	96029374	ROHRLEITUNGEN MASCHINE
ROHR KPL. 42X3X2673 42L - 42	965889908	750	1	132	966216208	ROHRLEITUNGEN RAUPENTR
ROHR KPL. 42X3X2675 42L - 42	965930008	764	1	168	966216408	ROHRLEITUNGEN RAUPENTR
ROHR KPL. 42X3X2715 42L - 42	966424308	235	1	864	96029374	ROHRLEITUNGEN MASCHINE
ROHR KPL. 42X3X2726 42L - 42	966329108	340	1	276	96029363	ROHRLEITUNGEN
ROHR KPL. 42X3X2838 G42L -	966828208	453	1	1283	96029357	ROHRLEITUNGEN D-ANLENKS
ROHR KPL. 42X3X2875 G42L -	966827908	450	1	1283	96029357	ROHRLEITUNGEN D-ANLENKS
ROHR KPL. 42X3X300 AL42 P	96039935	288	2	865	96029374	ROHRLEITUNGEN MASCHINE
ROHR KPL. 42X3X3055 42L - 42	966233808	701	2	38	966215108	ROHRLEITUNGEN MITTELTEIL
ROHR KPL. 42X3X3270 42L - G	966544408	383	1	312	966217008	ROHRLEITUNGEN DREHBUE
ROHR KPL. 42X3X3322 42L - 42	966544708	386	1	312	966217008	ROHRLEITUNGEN DREHBUE
ROHR KPL. 42X3X3419 42L - 42	966325308	302	1	275	96029363	ROHRLEITUNGEN
ROHR KPL. 42X3X347 AL42 - A	966873908	116	2	863	96029374	ROHRLEITUNGEN MASCHINE
ROHR KPL. 42X3X355 AL42 - A	966725608	(132)	1	334	966085708	ZUSATZHYDRAULIK WINDE 1
ROHR KPL. 42X3X3598 42L - 42	966255408	414	1	457	966217408	ROHRLEITUNGEN 5 DREHWE
ROHR KPL. 42X3X376 42L - 42	966328608	335	1	276	96029363	ROHRLEITUNGEN
ROHR KPL. 42X3X3785 42L - G	966422008	212	1	863	96029374	ROHRLEITUNGEN MASCHINE
ROHR KPL. 42X3X3815 42L - 42	966325208	301	1	275	96029363	ROHRLEITUNGEN
ROHR KPL. 42X3X3878 42L - 42	966828308	454	1	1283	96029357	ROHRLEITUNGEN D-ANLENKS
ROHR KPL. 42X3X3887 42L - 42	966828008	451	1	1283	96029357	ROHRLEITUNGEN D-ANLENKS
ROHR KPL. 42X3X3888 42L - 42	966665708	150	1	1078	966219308	ROHRLEITUNGEN S-ANLENKS
ROHR KPL. 42X3X432 AL42 - A	966696208	286	4	865	96029374	ROHRLEITUNGEN MASCHINE
ROHR KPL. 42X3X446 AL42 - A	966874008	117	2	863	96029374	ROHRLEITUNGEN MASCHINE
ROHR KPL. 42X3X472 42L - L.E	966328708	336	1	276	96029363	ROHRLEITUNGEN
ROHR KPL. 42X3X497 42L - 42	966255508	415	3	457	966217408	ROHRLEITUNGEN 5 DREHWE
ROHR KPL. 42X3X552 AL42 - A	966875108	296	1	865	96029374	ROHRLEITUNGEN MASCHINE
ROHR KPL. 42X3X615 42L - 42	966236108	724	2	38	966215108	ROHRLEITUNGEN MITTELTEIL
ROHR KPL. 42X3X65 42L - 42L	966922608	361	1	276	96029363	ROHRLEITUNGEN
ROHR KPL. 42X3X743 AL42 - A	966874708	124	1	863	96029374	ROHRLEITUNGEN MASCHINE
ROHR KPL. 42X3X90 AL42 - A	966875308	285	2	865	96029374	ROHRLEITUNGEN MASCHINE
ROHR KPL. 42X3X902 42L - 42	966234508	708	2	38	966215108	ROHRLEITUNGEN MITTELTEIL
ROHR KPL. 42X3X982 42L - 42	966425308	245	1	864	96029374	ROHRLEITUNGEN MASCHINE
ROHR KPL. 42X3X989 42L - 42	966326708	316	1	276	96029363	ROHRLEITUNGEN
ROHR KPL. 6X1X1553 AS6 - AS	966582008	279	1	864	96029374	ROHRLEITUNGEN MASCHINE
ROHR KPL. 6X1X170 AS6 - AS	966578608	274	1	864	96029374	ROHRLEITUNGEN MASCHINE
ROHR KPL. 6X1X248 AS6 - AS	966578708	275	1	864	96029374	ROHRLEITUNGEN MASCHINE
ROHR KPL. 6X1X278,3 PR6-S/L	96038887	374	1	967	96032963	ROHRLEITUNGEN
ROHR KPL. 6X1X316 AL6 - AL6	966577908	409	1	457	966217408	ROHRLEITUNGEN 5 DREHWE

Bezeichnung	Artikel	Pos.	Menge	Seite	Baugruppe	Bezeichnung
ROHR KPL. 6X1X413 PR6-S/L	96038885	372	1	967	96032963	ROHRLEITUNGEN
ROHR KPL. 6X1X575,2 PR6-S/L	96038886	373	1	967	96032963	ROHRLEITUNGEN
ROHR KPL. 6X1X866 AS6 - AS	966582108	280	1	864	96029374	ROHRLEITUNGEN MASCHINE
ROHR KPL. 8X1X -	96038682	900	1	1007	96016825	ROHRLEITUNGEN LOESCHA
ROHR KPL. 8X1X -	96038683	901	1	1007	96016825	ROHRLEITUNGEN LOESCHA
ROHR KPL. 8X1X -	96038684	902	1	1007	96016825	ROHRLEITUNGEN LOESCHA
ROHR KPL. 8X1X -	96038685	904	1	1007	96016825	ROHRLEITUNGEN LOESCHA
ROHR KPL. 8X1X -	96038686	905	1	1007	96016825	ROHRLEITUNGEN LOESCHA
ROHR KPL. 8X1X -	96038687	906	1	1007	96016825	ROHRLEITUNGEN LOESCHA
ROHR KPL. 8X1X -	96038688	907	1	1007	96016825	ROHRLEITUNGEN LOESCHA
ROHR KPL. 8X1X -	96038689	908	1	1007	96016825	ROHRLEITUNGEN LOESCHA
ROHR KPL. 8X1X -	96038702	923	2	1007	96016825	ROHRLEITUNGEN LOESCHA
ROHR KPL. 8X1X -	96038703	924	1	1007	96016825	ROHRLEITUNGEN LOESCHA
ROHR KPL. 8X1X -	96038704	925	1	1007	96016825	ROHRLEITUNGEN LOESCHA
ROHR KPL. 8X1X -	96038705	926	1	1007	96016825	ROHRLEITUNGEN LOESCHA
ROHR KPL. 8X1X1810,4 AL8 P-	96017985	903	1	1007	96016825	ROHRLEITUNGEN LOESCHA
ROHR KPL. 8X1X2089,7 P-R8-L	96037086	111	1	828	96036360	ROHRLEITUNGEN
ROHR SCHWK.	96033134	81	1	566	918744708	MASCHINENHAUS GRUNDRAH
ROHRKLAPPSTECKER 10X75	11170911	298	16	569	918744708	MASCHINENHAUS GRUNDRAH
ROHRKLAPPSTECKER 77X11,	433200708	7	6	444	966460008	BOLZENPALETTE
ROHRLEITUNG	774378008	(1)	2	339	916997308	ZENTRALSCHMIERANLAGE
ROHRLEITUNG	774378008	(3)	2	1187	917006408	ZENTRALSCHMIERANLAGE WI
ROHRLEITUNG 10X1	10117635	15	1	725	10126724	KRAFTSTOFF-FEINFILTERAN
ROHRLEITUNG 10X1	10118747	1	1	698	10118748	ROHRLEITUNG ANBAU
ROHRLEITUNG 10X1	10136805	3	1	692	10141769	ENDREGELVENTIL
ROHRLEITUNG 10X1	10147374	20	1	743	10147372	ENTLUEFTUNGSLEITUNG AN
ROHRLEITUNG 18X1,5	10135714	4	1	738	10141807	ANBAUTEILE LUFTPRESSER
ROHRLEITUNG 22X1,5	11385773	1	1	738	10141807	ANBAUTEILE LUFTPRESSER
ROHRLEITUNG 25X1,5	10150150	4	2	694	10141843	KURBELGEHAEUSEENTLUEF
ROHRLEITUNG 25X1,5	10154984	7	1	694	10141843	KURBELGEHAEUSEENTLUEF
ROHRLEITUNG 25X3	10141586	3	1	694	10141843	KURBELGEHAEUSEENTLUEF
ROHRLEITUNG 25X3	10141844	5	1	694	10141843	KURBELGEHAEUSEENTLUEF
ROHRLEITUNG 25X3	10150162	6	1	694	10141843	KURBELGEHAEUSEENTLUEF
ROHRLEITUNG 6X2	10141729	4	1	753	10143790	LADEDRUCKREGELUNG
ROHRLEITUNG 6X2	10141730	5	1	753	10143790	LADEDRUCKREGELUNG
ROHRLEITUNG 6X2	10141735	6	1	753	10143790	LADEDRUCKREGELUNG
ROHRLEITUNG 6X2	10143791	3	1	753	10143790	LADEDRUCKREGELUNG
ROHRLEITUNG 6X2	10143792	7	1	753	10143790	LADEDRUCKREGELUNG
ROHRLEITUNG ANBAU	10118748	4	1	697	10152926	VERSCHLUSSTEILE
ROHRLEITUNGEN	96030725	29	1	498	919266408	KRANFUEHRERKABINE VORM
ROHRLEITUNGEN	96036360	700	1	820	919204408	KRAFTSTOFFFOERDERUNG
ROHRLEITUNGEN 5 DREHWE	966217408	11	1	450	966085508	HYDRAULIK DREHWERK
ROHRLEITUNGEN ABGASANL	96035959	5	1	786	919203408	SCHALLDAEMPFERANLAGE O
ROHRLEITUNGEN ABGASANL	96052478	5	1	794	919203508	SCHALLDAEMPFERANLAGE
ROHRLEITUNGEN BOLZENZIE	966819108	11	1	470	966751308	ZUSATZHYDR.BOLZENZIEHZ
ROHRLEITUNGEN BOLZENZIE	966516108	11	1	232	966515908	ZUSATZHYDR.BOLZENZIEHZ
ROHRLEITUNGEN BOLZENZI	966562108	11	1	236	966561908	ZUSATZHYDR.BOLZENZIEHZ
ROHRLEITUNGEN D-ANLENKS	96029357	11	1	1277	96029354	ZUSATZHYDRAULIK D-ANLENK
ROHRLEITUNGEN DERR.KOP	966220108	11	1	1315	966086708	ZUSATZHYDRAULIK D-KOPFS
ROHRLEITUNGEN DERR.ZWIS	966220308	11	1	1351	966086808	ZUSATZHYDRAULIK ZWISCH
ROHRLEITUNGEN DERR.ZWIS	966220308	11	1	1361	966832808	ZUSATZHYDRAULIK ZWISCH
ROHRLEITUNGEN DERR.ZWIS	966220608	11	1	1369	966086908	ZUSATZHYDRAULIK ZWISCH
ROHRLEITUNGEN DIESELMOT	96035427	8	1	626	96034141	DIESELMOTOR VORM.
ROHRLEITUNGEN DIESELMOT	96035427	8	1	678	96034143	DIESELMOTOR VORM.
ROHRLEITUNGEN DREHBUEH	966217008	11	1	307	966085408	HYDRAULIK DREHBUEHNE
ROHRLEITUNGEN DRUCKLUFT	96032963	11	1	965	96032961	VERROHRUNG DRUCKLUFTA
ROHRLEITUNGEN KUEHLER	96034292	7	1	1014	96034284	KOMBIKUEHLER VORM.
ROHRLEITUNGEN LOESCHA	96016825	90	1	1005	918696808	FEUERLOESCHSYSTEM
ROHRLEITUNGEN MASCHINE	96029374	11	1	849	96029372	HYDR.MASCHINENHAUS
ROHRLEITUNGEN MITTELTEIL	966215108	11	1	32	966084408	HYDRAULIK MITTELTEIL

Bezeichnung	Artikel	Pos.	Menge	Seite	Baugruppe	Bezeichnung
ROHRLEITUNGEN QUERTRAE	966215508	11	1	73	966084508	HYDR.QUERTRAEGER
ROHRLEITUNGEN QUERTRAE	966215508	11	1	91	966084608	HYDR.QUERTRAEGER
ROHRLEITUNGEN RAUPENTR	966216208	11	1	127	966084908	HYDR.FAHRANTRIEB
ROHRLEITUNGEN RAUPENTR	966216208	11	1	216	966084708	HYDR.FAHRANTRIEB
ROHRLEITUNGEN RAUPENTR	966216408	11	1	163	966085008	HYDR.FAHRANTRIEB
ROHRLEITUNGEN RAUPENTR	966216408	11	1	190	966084808	HYDR.FAHRANTRIEB
ROHRLEITUNGEN S-ANLENK	966219308	11	1	1073	966086308	ZUSATZHYDRAULIK S-ANLENK
ROHRLEITUNGEN SPANNZYL	966467208	11	1	134	966434908	ZUSATZHYDRAULIK SPANNZ
ROHRLEITUNGEN VOEDERTEI	96029363	11	1	269	96029361	HYDRAULIK DREHBUEHNE
ROHRLEITUNGEN WINDE	966218708	11	1	374	966086008	ZUSATZHYDRAULIK MONTAGE
ROHRLEITUNGEN WINDE	966219108	11	1	1233	966086208	ZUSATZHYDRAULIK WINDE 6
ROHRLEITUNGEN WINDE 1+2	966217908	11	1	334	966085708	ZUSATZHYDRAULIK WINDE 1
ROHRLEITUNGEN WINDE 1+2	966217908	11	1	351	966085808	ZUSATZHYDRAULIK WINDE 2
ROHRMUTTER DIN 431 G1/4 14	410150008	43	1	945	96036153	SCHALTSCHRANK MECH.
ROHRSCHELLE 12X10 PP	7381271	20	1	727	12492804	KRAFTSTOFFLEITUNGEN
ROHRSCHELLE 12X10 PP	7381271	13	2	743	10147372	ENTLUEFTUNGSLEITUNG AN
ROHRSCHELLE 15X12 PP	10356261	19	2	727	12492804	KRAFTSTOFFLEITUNGEN
ROHRSCHELLE 25 PP	11068454	8	2	694	10141843	KURBELGEHAEUSEENTLUEF
ROHRSCHELLE 33/20	774225008	32	1	488	919258508	ZUSATZHEIZUNG OW
ROHRSCHELLE 33/20	774225008	181	1	986	96034844	MOTORVORWAERMUNG VO
ROHRSCHELLE 43/20	774221708	27	2	488	919258508	ZUSATZHEIZUNG OW
ROHRSCHELLE 43/20	774221708	180	2	988	919204208	MOTORVORWAERMUNG UNTE
ROHRSCHELLE 8	10449894	29	2	744	10143277	KUEHLMITTELKRUEMMER AN
ROHRSCHELLE DIN 71555 50,5	552050408	30	2	359	919207608	ANTRIEBSAGGREGAT KLIMAA
ROHRSCHELLE DIN3016 8X15	10876636	184	3	786	919203408	SCHALLDAEMPFERANLAGE O
ROHRSCHELLE DIN3016 8X15	10876636	184	3	794	919203508	SCHALLDAEMPFERANLAGE
ROHRSCHELLE PP	7381432	8	1	696	10137051	OELRUECKLAUFLEITUNG AN
ROHRSCHELLE PP	7382215	17	2	692	10141769	ENDREGELVENTIL
ROHRSTUTZEN -45	7623705	11	4	465	916141308	ZENTRALSCHMIERUNG
ROHRSTUTZEN BE-90,H50	7623707	13	1	283	916900208	ZENTRALSCHMIERANLAGE O
ROHRSTUTZEN BE6-90°,H38	511701914	12	2	283	916900208	ZENTRALSCHMIERANLAGE O
ROHRSTUTZEN BE6-90°,H38	511701914	9	2	1238	917016708	ZENTRALSCHMIERANLAGE
ROHRSTUTZEN GSCK45	97042155	13	1	488	919258508	ZUSATZHEIZUNG OW
ROHRSTUTZEN KPL. NW-20	968652008	75	7	489	919258508	ZUSATZHEIZUNG OW
ROHRSTUTZEN KPL. NW-20	968652008	15	3	626	96034141	DIESELMOTOR VORM.
ROHRSTUTZEN KPL. NW-20	968652008	15	3	678	96034143	DIESELMOTOR VORM.
ROHRSTUTZEN KPL. NW-20	968652008	21	1	816	96035878	HARNSTOFFANLAGE OBEN
ROHRSTUTZEN R1/4"	10014698	1	1	122	774375108	DURCHGANGSNIPPELBLOCK
ROHRWENDEL 9	774383508	12	10	119	915742708	ZENTRALSCHMIERUNG RAUP
ROHRWENDEL 9	774383508	12	10	158	915744408	ZENTRALSCHMIERUNG RAUP
ROHRWENDEL 9	774383508	12	10	185	915744608	ZENTRALSCHMIERUNG RAUP
ROHRWENDEL 9	774383508	12	10	211	915744508	ZENTRALSCHMIERUNG RAUP
ROHRWENDEL 9	774383508	7	10	465	916141308	ZENTRALSCHMIERUNG
ROHRWENDEL 9	774383508	6	2	1238	917016708	ZENTRALSCHMIERANLAGE
ROLLE 52X200X 280 PA6G	97015180	54	1	1388	966890708	WA-BOCK 1 ANLENKSTUECK
ROLLE KPL.	96060213	63	3	1214	915753308	WINDE 6 VORM.
ROLLE KPL.	966556908	55	1	389	965661108	STUETZE KPL.
ROLLE KPL. D-ZWISCHENSTU	968118008	61	3	1346	916303808	D-ZWISCHENSTUECK
ROLLE KPL. D-ZWISCHENSTU	968118008	61	3	1357	917223708	D-ZWISCHENSTUECK
ROLLE KPL. D-ZWISCHENSTU	968118008	59	3	1365	917223808	D-ZWISCHENSTUECK
ROLLE PA6G	97006087	234	1	1254	916324608	D-ANLENKSTUECK VORM.
ROLLE RD150X130 PA6G	97000079	108	2	1252	916324608	D-ANLENKSTUECK VORM.
ROLLE RD150X150 PA6G	97000078	107	4	1252	916324608	D-ANLENKSTUECK VORM.
ROLLE RD250X86 PA6G	952614008	35	2	1475	915744908	MASTNASE
ROLLE RD68X20 PA6G	283096108	45	2	252	966222408	MONTAGETEILE VORDERTEIL
ROLLE RD68X20 PA6G	283096108	141	1	1057	916305808	S-ANLENKSTUECK VORM.
ROLLE RD68X20 PA6G	283096108	30	2	1533	966911408	TRAVERSE KPL.
ROLLE RD75X315 PA6G	931532108	119	1	413	96038694	LAUFSTEG DREHBUEHNE
ROLLE RD80X40 PA6G	930133908	10	2	1088	966470508	HUBENDSCHALTER VORM.
ROLLE RD80X40 PA6G	930133908	10	2	1089	966470608	HUBENDSCHALTER VORM.

Bezeichnung	Artikel	Pos.	Menge	Seite	Baugruppe	Bezeichnung
ROLLE RD85X31X40 PA6G	979871908	24	2	1251	916324608	D-ANLENKSTUECK VORM.
ROLLE X0 PA6G	288169408	25	3	1475	915744908	MASTNASE
ROLLENDREHVERB.M.DREH	915719208	122	1	9		LIEBHERR RAUPENKRAN LR
ROLLENDREHVERB.M.DREH	915755208	1	1	430	915719208	ROLLENDREHVERB.M.DREHW
ROLLENDREHVERBINDUNG 3	90000869	1	1	435	965852408	ROLLENDREHVERBINDUNG
ROLLENDREHVERBINDUNG	965852408	1	1	433	915755208	ROLLENDREHVERB.M.DREHW
ROLLENHALTER SCHWK. RAL	966753208	3	1	1475	915744908	MASTNASE
ROLLENKOERPERHAELFTE K	965381308	3	22	105	917523808	RAUPENTRAEGER LI.
ROLLENKOERPERHAELFTE K	965381308	3	22	148	917525508	RAUPENTRAEGER LI.
ROLLENKOERPERHAELFTE K	965381308	3	22	178	917525608	RAUPENTRAEGER RE.
ROLLENKOERPERHAELFTE K	965381308	3	22	205	917525908	RAUPENTRAEGER RE.
ROLLENLAGERUNG KPL.	966593508	2	1	1302	915745708	D-KOPFSTUECK VORM.
ROLLENLAGERUNG KPL.	966731108	127	1	1303	915745708	D-KOPFSTUECK VORM.
ROLLENLAGERUNG SCHWK. R	966648208	1	1	1306	966593508	ROLLENLAGERUNG KPL.
ROLLENLAGERUNG SCHWK. R	966731208	1	1	1310	966731108	ROLLENLAGERUNG KPL.
ROLLENMUNDSTUECK 026-06	962213008	50	1	1500	966887908	BOCK LI.
ROLLENSATZ	915755408	204	1	11		LIEBHERR RAUPENKRAN LR
ROLLENSATZ HAKENFLASCH	916962508	312	4	12		LIEBHERR RAUPENKRAN LR
ROLLENSATZ LINKS RAL 1007	916177108	2	1	1108	915755408	ROLLENSATZ
ROLLENSATZ RECHTS RAL 1	916177008	1	1	1108	915755408	ROLLENSATZ
ROLLENSATZ SCHWK.	966331308	1	1	1112	916177008	ROLLENSATZ
ROLLENSATZ SCHWK.	966335308	1	1	1117	916177108	ROLLENSATZ
ROLLENSTOESSEL 39X76MM	9078257	1	2	716	10116320	STEUERUNGSTEILE
ROLLENWAGEN W-AUSLEGE	915723508	276	1	12		LIEBHERR RAUPENKRAN LR
ROLLENWAGEN W-AUSLEGE	96020878	700	1	1447	915723508	ROLLENWAGEN W-AUSLEGE
ROLLENWAGEN W-AUSLEGE	966767208	1	1	1447	915723508	ROLLENWAGEN W-AUSLEGE
ROLLO	10444471	101	1	501	10651874	KABINE
ROLLO	990269014	100	1	501	10651874	KABINE
ROLLO 900MM	10492881	102	1	501	10651874	KABINE
ROTOR	11171311	1	1	1521	11066001	WINDGESCHWINDIGKEITSGE
RS DRUCKFILTER DF...330FG	10101384	(3)	1	850	96029372	HYDR.MASCHINENHAUS
RS DRUCKREGLER	11003089	998	1	968	502657308	LUFTTROCKNER
RS GEHAEUSE	10878706	5	1	1033	10454762	FERNSTEUERSENDER
RS GEHAEUSE	11490326	6	1	1033	10454762	FERNSTEUERSENDER
RS HOCHDRUCKSENSOR	12881001	260	1	719	10146660	HOCHDRUCKPUMPE
RS INJEKTOR LI2.7-20-SF-100	10150877	5	1	722	10152866	INJEKTOR MIT BEFEST.
RS KABELSATZ	967363808	999	1	546	10340105	WARNLEUCHTE
RS KURBELWELLENDICHTU	10141874	52	1	681	13455092	DIESELMOTOR
RS KURBELWELLENLAGERUN	10128593	50	1	704	10128540	KURBELWELLENLAGERUNG
RS PLEUELLAGER D9500	10122907	60	1	708	10116876	PLEUELSTANGE ANBAU
RS PLEUELLAGER D9500	12579693	50	1	708	10116876	PLEUELSTANGE ANBAU
RS SAUGDROSSELVENTIL	12489814	230	1	719	10146660	HOCHDRUCKPUMPE
RS SPANNROLLE	12500149	6	1	754	10146947	GENERATOR ANBAU
RS SPANNROLLE	12500149	17	1	754	10146947	GENERATOR ANBAU
RS VENTIL	12917604	250	1	719	10146660	HOCHDRUCKPUMPE
RS VENTIL	12966286	240	1	719	10146660	HOCHDRUCKPUMPE
RS VORFOERDERPUMPE	12923599	220	1	719	10146660	HOCHDRUCKPUMPE
RS WASSERHEIZGERAET	96004475	999	1	491	10876576	WASSERHEIZGERAET
RS1 KURBELWELLENLAGER	10134576	51	1	704	10128540	KURBELWELLENLAGERUNG
RS1 PLEUELLAGER D9500	10124739	61	1	708	10116876	PLEUELSTANGE ANBAU
RS1 PLEUELLAGER D9500	12580191	51	1	708	10116876	PLEUELSTANGE ANBAU
RS2 KURBELWELLENLAGER	10134577	52	1	704	10128540	KURBELWELLENLAGERUNG
RS2 PLEUELLAGER D9500	10124740	62	1	708	10116876	PLEUELSTANGE ANBAU
RS2 PLEUELLAGER D9500	12580192	52	1	708	10116876	PLEUELSTANGE ANBAU
RUECKENTEIL	10663466	1	1	977	10877138	FAHRERSITZ
RUECKFAHRWARNUNG 12-36	614009908	(20)	1	26	915740108	ELEKTRIK MITTELTEIL
RUECKFALLSTUETZE 300/280	10802913	4	2	1412	915746608	WA-BOCK 2 ANLENKSTUECK
RUECKFALLSTUETZE 380/300	10489927	1	1	1064	915745308	S-RUECKHALTESICHERUNG
RUECKLAUFFILTER 400L/MIN1	10492418	2	2	941	965666908	OELBEHAELTER VORM.
RUECKSCHLAGVENTIL	10119971	5	1	696	10137051	OELRUECKLAUFLEITUNG AN

Bezeichnung	Artikel	Pos.	Menge	Seite	Baugruppe	Bezeichnung
RUECKSCHLAGVENTIL	10342281	12	4	341	11114000	ELEKTROPUMPE
RUECKSCHLAGVENTIL	11080500	28	2	1333	10493604	ZUGZYLINDER
RUECKSCHLAGVENTIL	11080500	28	2	1341	11002473	ZUGZYLINDER
RUECKSCHLAGVENTIL	11080501	29	1	1333	10493604	ZUGZYLINDER
RUECKSCHLAGVENTIL	11080501	29	1	1341	11002473	ZUGZYLINDER
RUECKSCHLAGVENTIL	570964908	5	6	279	10413255	UMSCHALTBLOCK
RUECKSCHLAGVENTIL	571412808	43	1	1271	10650028	TELESKOPIERZYLINDER
RUECKSCHLAGVENTIL	571412808	43	1	1272	11001945	TELESKOPIERZYLINDER
RUECKSCHLAGVENTIL	571412808	25	2	1333	10493604	ZUGZYLINDER
RUECKSCHLAGVENTIL	571412808	25	2	1341	11002473	ZUGZYLINDER
RUECKSCHLAGVENTIL	592226814	34	1	501	10651874	KABINE
RUECKSCHLAGVENTIL	7622803	(1)	6	119	915742708	ZENTRALSCHMIERUNG RAUP
RUECKSCHLAGVENTIL	7622803	(1)	8	119	915742708	ZENTRALSCHMIERUNG RAUP
RUECKSCHLAGVENTIL	7622803	4	2	316	11006904	VERTEILERKOMBINATION
RUECKSCHLAGVENTIL	7622803	(2)	3	339	916997308	ZENTRALSCHMIERANLAGE
RUECKSCHLAGVENTIL	7622803	2	9	405	11006373	VERTEILERKOMBINATION
RUECKSCHLAGVENTIL	7622803	(2)	5	1187	917006408	ZENTRALSCHMIERANLAGE WI
RUECKSCHLAGVENTIL 2.5BA	10872608	102	1	986	96034844	MOTORVORWAERMUNG VO
RUECKSCHLAGVENTIL 2.5BA	10872609	11	1	488	919258508	ZUSATZHEIZUNG OW
RUECKSCHLAGVENTIL 20BAR	11008701	9	2	1005	918696808	FEUERLOESCHSYSTEM
RUECKSCHLAGVENTIL 20BAR	502939008	163	1	965	96032961	VERROHRUNG DRUCKLUFTA
RUECKSCHLAGVENTIL 250B	510413608	153	2	374	966086008	ZUSATZHYDRAULIK MONTAGE
RUECKSCHLAGVENTIL 250B	510413608	71	2	849	96029372	HYDR.MASCHINENHAUS
RUECKSCHLAGVENTIL 250B	511435108	192	6	850	96029372	HYDR.MASCHINENHAUS
RUECKSCHLAGVENTIL 250B	511435108	153	2	1277	96029354	ZUSATZHYDRAULIK D-ANLENK
RUECKSCHLAGVENTIL 250B	511476908	195	2	850	96029372	HYDR.MASCHINENHAUS
RUECKSCHLAGVENTIL 250B	10332838	197	2	850	96029372	HYDR.MASCHINENHAUS
RUECKSCHLAGVENTIL 250B	10665332	153	1	334	966085708	ZUSATZHYDRAULIK WINDE 1
RUECKSCHLAGVENTIL 250B	10665332	153	1	351	966085808	ZUSATZHYDRAULIK WINDE 2
RUECKSCHLAGVENTIL 250B	10665332	153	1	1181	966085908	ZUSATZHYDRAULIK WINDE 3
RUECKSCHLAGVENTIL 250B	10665332	153	1	1202	966086108	ZUSATZHYDRAULIK WINDE 5
RUECKSCHLAGVENTIL 250B	511481508	159	1	32	966084408	HYDRAULIK MITTELTEIL
RUECKSCHLAGVENTIL 250B	511481508	159	1	127	966084908	HYDR.FAHRANTRIEB
RUECKSCHLAGVENTIL 250B	511481508	159	1	163	966085008	HYDR.FAHRANTRIEB
RUECKSCHLAGVENTIL 250B	511481508	159	1	190	966084808	HYDR.FAHRANTRIEB
RUECKSCHLAGVENTIL 250B	511481508	159	1	216	966084708	HYDR.FAHRANTRIEB
RUECKSCHLAGVENTIL 250B	511481508	159	1	334	966085708	ZUSATZHYDRAULIK WINDE 1
RUECKSCHLAGVENTIL 250B	511481508	159	1	351	966085808	ZUSATZHYDRAULIK WINDE 2
RUECKSCHLAGVENTIL 250B	511481508	183	1	450	966085508	HYDRAULIK DREHWERK
RUECKSCHLAGVENTIL 250B	511481508	159	1	1181	966085908	ZUSATZHYDRAULIK WINDE 3
RUECKSCHLAGVENTIL 250B	511481508	159	1	1202	966086108	ZUSATZHYDRAULIK WINDE 5
RUECKSCHLAGVENTIL 250B	511481508	159	1	1233	966086208	ZUSATZHYDRAULIK WINDE 6
RUECKSCHLAGVENTIL 250B	511481508	151	1	1315	966086708	ZUSATZHYDRAULIK D-KOPFS
RUECKSCHLAGVENTIL 350B	10664321	33	1	1065	10489927	RUECKFALLSTUETZE
RUECKSCHLAGVENTIL 350B	10664321	40	1	1271	10650028	TELESKOPIERZYLINDER
RUECKSCHLAGVENTIL 350B	10664321	40	1	1272	11001945	TELESKOPIERZYLINDER
RUECKSCHLAGVENTIL 400B	510412208	157	1	73	966084508	HYDR.QUERTRAEGER
RUECKSCHLAGVENTIL 400B	510412208	157	1	91	966084608	HYDR.QUERTRAEGER
RUECKSCHLAGVENTIL 400B	510412208	190	2	850	96029372	HYDR.MASCHINENHAUS
RUECKSCHLAGVENTIL 400B	510412408	152	1	450	966085508	HYDRAULIK DREHWERK
RUECKSCHLAGVENTIL 400B	510412408	191	4	850	96029372	HYDR.MASCHINENHAUS
RUECKSCHLAGVENTIL 400B	510413508	152	1	334	966085708	ZUSATZHYDRAULIK WINDE 1
RUECKSCHLAGVENTIL 400B	510413508	152	1	351	966085808	ZUSATZHYDRAULIK WINDE 2
RUECKSCHLAGVENTIL 400B	510413508	152	1	1181	966085908	ZUSATZHYDRAULIK WINDE 3
RUECKSCHLAGVENTIL 400B	510413508	152	1	1202	966086108	ZUSATZHYDRAULIK WINDE 5
RUECKSCHLAGVENTIL 400B	510413508	152	1	1233	966086208	ZUSATZHYDRAULIK WINDE 6
RUECKSCHLAGVENTIL 400B	511309708	160	1	1277	96029354	ZUSATZHYDRAULIK D-ANLENK
RUECKSCHLAGVENTIL 400B	511311808	236	1	450	966085508	HYDRAULIK DREHWERK
RUECKSCHLAGVENTIL 400B	511443908	154	1	32	966084408	HYDRAULIK MITTELTEIL
RUECKSCHLAGVENTIL 400B	511453508	158	1	450	966085508	HYDRAULIK DREHWERK

Bezeichnung	Artikel	Pos.	Menge	Seite	Baugruppe	Bezeichnung
RUECKSCHLAGVENTIL 400B	511453508	154	1	1277	96029354	ZUSATZHYDRAULIK D-ANLENK
RUECKSCHLAGVENTIL 400B	511460608	162	2	269	96029361	HYDRAULIK DREHBUEHNE
RUECKSCHLAGVENTIL 400B	511493708	154	1	334	966085708	ZUSATZHYDRAULIK WINDE 1
RUECKSCHLAGVENTIL 400B	511493708	154	1	351	966085808	ZUSATZHYDRAULIK WINDE 2
RUECKSCHLAGVENTIL 400B	511493708	154	1	1181	966085908	ZUSATZHYDRAULIK WINDE 3
RUECKSCHLAGVENTIL 400B	511493708	154	1	1202	966086108	ZUSATZHYDRAULIK WINDE 5
RUECKSCHLAGVENTIL 400B	511493708	154	1	1233	966086208	ZUSATZHYDRAULIK WINDE 6
RUECKSCHLAGVENTIL 420B	510408708	153	1	1233	966086208	ZUSATZHYDRAULIK WINDE 6
RUECKSCHLAGVENTIL 420B	510409808	196	6	850	96029372	HYDR.MASCHINENHAUS
RUECKSCHLAGVENTIL 420B	510412908	150	1	236	966561908	ZUSATZHYDR.BOLZENZIEHZ
RUECKSCHLAGVENTIL 420B	511449708	151	1	450	966085508	HYDRAULIK DREHWERK
RUECKZUGKUGEL	10000692	25	1	655	10412331	TRIEBWERK
RUECKZUGPLATTE	11659102	24	1	655	10412331	TRIEBWERK
RUECKZUGPLATTE	570110008	7	1	439	570967508	TRIEBWERK
RUECKZUGPLATTE	7024265	7	1	370	570112908	TRIEBWERK
RUEHRFLUEGEL	10014712	17	1	121	11002835	ELEKTROPUMPE
RUEHRFLUEGEL	10014712	19	1	285	11006306	ELEKTROPUMPE
RUEHRFLUEGEL	10014712	22	1	341	11114000	ELEKTROPUMPE
RUEHRFLUEGEL	10424593	19	1	467	11003525	ELEKTROPUMPE
RUEHRFLUEGEL	10664141	27	1	315	11081924	ELEKTROPUMPE
RUNDLITZENSEIL 10X1,4M ST	10652830	283	1	1255	916324608	D-ANLENKSTUECK VORM.
RUNDLITZENSEIL 10X1,4M ST	10652830	119	2	1303	915745708	D-KOPFSTUECK VORM.
RUNDLITZENSEIL 10X1,55M ST	10652811	61	2	566	918744708	MASCHINENHAUS GRUNDRAH
RUNDLITZENSEIL 10X1,75M ST	10652814	56	1	389	965661108	STUETZE KPL.
RUNDLITZENSEIL 10X1,75M ST	10652814	135	2	1304	915745708	D-KOPFSTUECK VORM.
RUNDLITZENSEIL 10X1,93M ST	10652815	12	1	573	965886508	DACH KPL.
RUNDLITZENSEIL 10X10,7M ST	10652201	90	2	1130	916303308	S-ZWISCHENSTUECK
RUNDLITZENSEIL 10X10,7M ST	10652201	82	1	1471	916062508	LI-ZWISCHENSTUECK
RUNDLITZENSEIL 10X10,97M	10663990	70	1	1471	916062508	LI-ZWISCHENSTUECK
RUNDLITZENSEIL 10X11,1M ST	10651955	90	2	1136	916303208	S-ZWISCHENSTUECK
RUNDLITZENSEIL 10X11,1M ST	10651955	90	2	1145	916303008	S-ZWISCHENSTUECK
RUNDLITZENSEIL 10X11,1M ST	10651955	90	2	1149	916302708	S-ZWISCHENSTUECK
RUNDLITZENSEIL 10X11,1M ST	10651955	90	2	1155	916302908	S-ADAPTER
RUNDLITZENSEIL 10X11,1M ST	10651955	51	1	1345	916303808	D-ZWISCHENSTUECK
RUNDLITZENSEIL 10X11,1M ST	10651955	37	3	1357	917223708	D-ZWISCHENSTUECK
RUNDLITZENSEIL 10X11,1M ST	10651955	22	4	1460	915723408	LI-ZWISCHENSTUECK
RUNDLITZENSEIL 10X11,1M ST	10651955	22	4	1465	915746808	LI-ZWISCHENSTUECK
RUNDLITZENSEIL 10X11,1M ST	10651955	22	2	1470	916062508	LI-ZWISCHENSTUECK
RUNDLITZENSEIL 10X2,1M ST	11008315	290	1	1255	916324608	D-ANLENKSTUECK VORM.
RUNDLITZENSEIL 10X2,54M ST	10652438	54	1	1170	915753108	WINDE 3 VORM.
RUNDLITZENSEIL 10X2,54M ST	10652438	133	2	1253	916324608	D-ANLENKSTUECK VORM.
RUNDLITZENSEIL 10X2,75M ST	10652810	64	1	21	917528708	RAUPENMITTELTEIL
RUNDLITZENSEIL 10X2,75M ST	10652810	45	2	1388	966890708	WA-BOCK 1 ANLENKSTUECK
RUNDLITZENSEIL 10X3,13M ST	10675401	134	1	1304	915745708	D-KOPFSTUECK VORM.
RUNDLITZENSEIL 10X3,36M ST	10652805	130	1	1057	916305808	S-ANLENKSTUECK VORM.
RUNDLITZENSEIL 10X3,36M ST	10652805	69	2	1413	915746608	WA-BOCK 2 ANLENKSTUECK
RUNDLITZENSEIL 10X3,5M ST	11002141	120	2	1303	915745708	D-KOPFSTUECK VORM.
RUNDLITZENSEIL 10X4,75M ST	11626400	92	1	1163	916302608	SL-REDUZIERSTUECK
RUNDLITZENSEIL 10X4,97M ST	10663834	90	1	1163	916302608	SL-REDUZIERSTUECK
RUNDLITZENSEIL 10X4,97M ST	10663834	118	2	1303	915745708	D-KOPFSTUECK VORM.
RUNDLITZENSEIL 10X5,1M ST	10651953	90	2	1141	916303108	S-ZWISCHENSTUECK
RUNDLITZENSEIL 10X5,1M ST	10651953	35	3	1365	917223808	D-ZWISCHENSTUECK
RUNDLITZENSEIL 10X5,1M ST	10651953	22	4	1452	915723308	LI-ZWISCHENSTUECK
RUNDLITZENSEIL 10X5,3M ST	10652826	68	1	1413	915746608	WA-BOCK 2 ANLENKSTUECK
RUNDLITZENSEIL 10X5,63M ST	11000258	271	1	568	918744708	MASCHINENHAUS GRUNDRAH
RUNDLITZENSEIL 10X5,9M ST	10652812	46	2	1388	966890708	WA-BOCK 1 ANLENKSTUECK
RUNDLITZENSEIL 10X6,3M ST	10652816	90	2	1419	916116008	WA-BOCK 2 KOPFSTUECK
RUNDLITZENSEIL 10X6,93M ST	10652822	51	2	1402	916115908	WA-BOCK 1 KOPFSTUECK
RUNDLITZENSEIL 10X7,3M ST	11000523	67	1	1413	915746608	WA-BOCK 2 ANLENKSTUECK
RUNDLITZENSEIL 10X8,150M	10813402	70	2	1427	916302808	W-ANLENKSTUECK

Bezeichnung	Artikel	Pos.	Menge	Seite	Baugruppe	Bezeichnung
RUNDLITZENSEIL 10X9,47M ST	10652831	39	2	1440	915723208	ZWISCHENSTUECK WA-BOCK
RUNDLITZENSEIL 10X9,47M ST	10652831	39	2	1444	915746208	ZWISCHENSTUECK WA-BOCK
RUNDSCHLINGE 1T-0,78M PO	735004308	50	5	252	966222408	MONTAGETEILE VORDERTEIL
RUNDSCHLINGE DIN EN 1492	10280667	6	4	995	919300308	ANSCHLAGMITTEL
RUNDSCHLINGE DIN EN 1492	10280678	3	2	996	96052080	TRAVERSE VORM.
RUNDSCHLINGE DIN EN 1492	10280678	211	2	1254	916324608	D-ANLENKSTUECK VORM.
RUNDSCHLINGE DIN EN 1492-	11114028	97	2	1137	916303208	S-ZWISCHENSTUECK
RUNDSCHLINGE DIN EN 1492-	11114028	97	2	1142	916303108	S-ZWISCHENSTUECK
RUNDSCHLINGE DIN EN 1492-	11114028	97	2	1146	916303008	S-ZWISCHENSTUECK
RUNDSCHLINGE DIN EN 1492-	11114028	97	2	1150	916302708	S-ZWISCHENSTUECK
RUNDSCHLINGE DIN EN 1492-	11114028	100	1	1155	916302908	S-ADAPTER
RUNDSCHLINGE DIN EN 1492-	10280542	92	2	1130	916303308	S-ZWISCHENSTUECK
RUNDSCHLINGE DIN EN 1492-	10280542	94	1	1155	916302908	S-ADAPTER
RUNDSCHLINGE-GEWA 1T-1M	735002208	12	2	1378	966648108	VERSTELLFLASCHE KPL.
RUNDSCHLINGE-GEWA 1T-1M	735002208	31	2	1381	966660708	GEWICHT KPL.
RUNDSTAHL 80.0X527 35NIC	978522608	2	164	97	965380808	BODENPLATTEN VORM.
S-ADAPTER 3531.45 12M	916302908	240	1	11		LIEBHERR RAUPENKRAN LR
S-ADAPTER SCHWK. RAL 100	966595308	1	1	1154	916302908	S-ADAPTER
S-ANLENKSTUECK KPL. 10.25	919294508	200	1	11		LIEBHERR RAUPENKRAN LR
S-ANLENKSTUECK SCHWK. 10	966564508	1	1	1055	916305808	S-ANLENKSTUECK VORM.
S-ANLENKSTUECK VORM. 10.	916305808	1	1	1049	919294508	S-ANLENKSTUECK KPL.
S-KOPFSTUECK 3000T	916332108	202	1	11		LIEBHERR RAUPENKRAN LR
S-KOPFSTUECK SCHWK. RAL	966752308	1	1	1084	916332108	S-KOPFSTUECK
S-RUECKHALTESICHERUNG	915745308	2	1	1049	919294508	S-ANLENKSTUECK KPL.
S-VERSTELLFLASCHEN	916115808	263	1	12		LIEBHERR RAUPENKRAN LR
S-ZWISCHENSTUECK 3531.25	916302708	222	3	11		LIEBHERR RAUPENKRAN LR
S-ZWISCHENSTUECK 3531.36	916303008	220	2	11		LIEBHERR RAUPENKRAN LR
S-ZWISCHENSTUECK 3531.36	916303108	214	2	11		LIEBHERR RAUPENKRAN LR
S-ZWISCHENSTUECK 3531.45	916303208	212	2	11		LIEBHERR RAUPENKRAN LR
S-ZWISCHENSTUECK 3531.50	916303308	210	1	11		LIEBHERR RAUPENKRAN LR
S-ZWISCHENSTUECK SCHWK.	966592508	1	1	1149	916302708	S-ZWISCHENSTUECK
S-ZWISCHENSTUECK SCHWK.	966573808	1	1	1145	916303008	S-ZWISCHENSTUECK
S-ZWISCHENSTUECK SCHWK.	966615608	1	1	1141	916303108	S-ZWISCHENSTUECK
S-ZWISCHENSTUECK SCHWK.	966568508	1	1	1136	916303208	S-ZWISCHENSTUECK
S-ZWISCHENSTUECK SCHWK.	966610908	1	1	1129	916303308	S-ZWISCHENSTUECK
SAE-FLANSCH SAE1 1/2-C61-	511502608	124	4	626	96034141	DIESELMOTOR VORM.
SAE-FLANSCH SAE1 1/2-C61-	511502608	124	4	678	96034143	DIESELMOTOR VORM.
SAE-FLANSCHHAELFTE SAE1	511516208	125	2	626	96034141	DIESELMOTOR VORM.
SAE-FLANSCHHAELFTE SAE1	511516208	125	2	678	96034143	DIESELMOTOR VORM.
SAE-FLANSCHHAELFTE SAE1	511516208	576	8	851	96029372	HYDR.MASCHINENHAUS
SAE-FLANSCHHAELFTE SAE3	510599208	126	2	626	96034141	DIESELMOTOR VORM.
SAE-FLANSCHHAELFTE SAE3	510599208	126	2	678	96034143	DIESELMOTOR VORM.
SAE-FLANSCHVERBINDUNG G	474901908	572	2	851	96029372	HYDR.MASCHINENHAUS
SAE-FLANSCHVERBINDUNG G	474901508	575	2	851	96029372	HYDR.MASCHINENHAUS
SAE-FLANSCHVERBINDUNG	474901808	521	4	32	966084408	HYDRAULIK MITTELTEIL
SAE-FLANSCHVERBINDUNG W	474907108	577	2	851	96029372	HYDR.MASCHINENHAUS
SAE-FLANSCHVERBINDUNG	474906908	573	6	851	96029372	HYDR.MASCHINENHAUS
SAE-VERSCHLUSSFLANSCH	511510008	502	10	334	966085708	ZUSATZHYDRAULIK WINDE 1
SAE-VERSCHLUSSFLANSCH	511510008	502	10	351	966085808	ZUSATZHYDRAULIK WINDE 2
SAE-VERSCHLUSSFLANSCH	511510008	580	4	851	96029372	HYDR.MASCHINENHAUS
SAE-VERSCHLUSSFLANSCH	511510008	502	6	1181	966085908	ZUSATZHYDRAULIK WINDE 3
SAE-VERSCHLUSSFLANSCH	511510008	502	8	1202	966086108	ZUSATZHYDRAULIK WINDE 5
SAE-ZWISCHENFLANSCH 1 1/	511519208	510	1	450	966085508	HYDRAULIK DREHWERK
SAE-ZWISCHENFLANSCH 1 1/	511519208	521	6	851	96029372	HYDR.MASCHINENHAUS
SAE-ZWISCHENFLANSCH SAE	511517208	520	3	851	96029372	HYDR.MASCHINENHAUS
SAE-ZWISCHENFLANSCH SAE	11320616	512	1	851	96029372	HYDR.MASCHINENHAUS
SAMMELROHR	927892208	301	3	850	96029372	HYDR.MASCHINENHAUS
SAMMELROHR 150 STAHL A3C	10651970	301	1	334	966085708	ZUSATZHYDRAULIK WINDE 1
SAMMELROHR 150 STAHL A3C	10651970	301	1	351	966085808	ZUSATZHYDRAULIK WINDE 2
SAMMELROHR 150 STAHL A3C	10651970	301	1	1181	966085908	ZUSATZHYDRAULIK WINDE 3

Bezeichnung	Artikel	Pos.	Menge	Seite	Baugruppe	Bezeichnung
SAMMELROHR 150 STAHL A3C	10651970	301	1	1202	966086108	ZUSATZHYDRAULIK WINDE 5
SAMMELROHR 200 STAHL A3C	10651971	300	1	127	966084908	HYDR.FAHRANTRIEB
SAMMELROHR 200 STAHL A3C	10651971	300	1	163	966085008	HYDR.FAHRANTRIEB
SAMMELROHR 200 STAHL A3C	10651971	300	1	190	966084808	HYDR.FAHRANTRIEB
SAMMELROHR 200 STAHL A3C	10651971	300	1	216	966084708	HYDR.FAHRANTRIEB
SAMMELROHR 22L/8 ZNNI SP	10043790	300	1	334	966085708	ZUSATZHYDRAULIK WINDE 1
SAMMELROHR 22L/8 ZNNI SP	10043790	300	1	351	966085808	ZUSATZHYDRAULIK WINDE 2
SAMMELROHR 22L/8 ZNNI SP	10043790	300	1	1181	966085908	ZUSATZHYDRAULIK WINDE 3
SAMMELROHR 22L/8 ZNNI SP	10043790	300	1	1202	966086108	ZUSATZHYDRAULIK WINDE 5
SAMMELROHR 360 STAHL A3C	10651969	303	1	334	966085708	ZUSATZHYDRAULIK WINDE 1
SAMMELROHR 360 STAHL A3C	10651969	303	1	351	966085808	ZUSATZHYDRAULIK WINDE 2
SAMMELROHR 360 STAHL A3C	10651969	303	1	1181	966085908	ZUSATZHYDRAULIK WINDE 3
SAMMELROHR 360 STAHL A3C	10651969	303	1	1202	966086108	ZUSATZHYDRAULIK WINDE 5
SAMMELROHR VERZ SPF	10024736	300	2	850	96029372	HYDR.MASCHINENHAUS
SAMMELROHR VERZ SPF	10032685	302	1	334	966085708	ZUSATZHYDRAULIK WINDE 1
SAMMELROHR VERZ SPF	10032685	302	1	351	966085808	ZUSATZHYDRAULIK WINDE 2
SAMMELROHR VERZ SPF	10032685	302	1	1181	966085908	ZUSATZHYDRAULIK WINDE 3
SAMMELROHR VERZ SPF	10032685	302	1	1202	966086108	ZUSATZHYDRAULIK WINDE 5
SAUGROHR-OEL SPF	972523608	200	3	678	96034143	DIESELMOTOR VORM.
SAUGSCHLAUCH 60X280 CR/	12101795	256	1	673	919203308	DIESELMOTOR KPL.UNTEN
SAUGSCHLAUCH 60X470 NBR	12101549	253	1	621	919203208	DIESELMOTOR KPL.OBEN
SAUGSCHLAUCH 76X180 CR/	12101815	254	1	673	919203308	DIESELMOTOR KPL.UNTEN
SAUGSCHLAUCH 76X240 NBR	12100900	255	3	673	919203308	DIESELMOTOR KPL.UNTEN
SAUGSCHLAUCH 76X360 CR/	12101829	254	1	621	919203208	DIESELMOTOR KPL.OBEN
SAUGSCHLAUCH 76X450 NBR	10877638	252	1	621	919203208	DIESELMOTOR KPL.OBEN
SAUGSCHLAUCH 76X550 NBR	10877637	251	1	621	919203208	DIESELMOTOR KPL.OBEN
SAUGSCHLAUCH 76X550 NBR	10877637	253	1	673	919203308	DIESELMOTOR KPL.UNTEN
SAUGSCHLAUCH 76X650 NBR	12100903	256	1	621	919203208	DIESELMOTOR KPL.OBEN
SAUGSCHLAUCH 76X750 NBR	12100904	257	1	621	919203208	DIESELMOTOR KPL.OBEN
SAUGSCHLAUCH 88,9X360 NB	10877067	252	1	673	919203308	DIESELMOTOR KPL.UNTEN
SAUGSCHLAUCH 88,9X720 NB	12100902	255	1	621	919203208	DIESELMOTOR KPL.OBEN
SAUGSTUTZEN SAE1 1/4C61-9	12100315	6	1	626	96034141	DIESELMOTOR VORM.
SAUGSTUTZEN SCHWK.	96022930	16	1	626	96034141	DIESELMOTOR VORM.
SAUGSTUTZEN SCHWK.	96034919	3	1	626	96034141	DIESELMOTOR VORM.
SAUGSTUTZEN SCHWK.	96034919	3	1	678	96034143	DIESELMOTOR VORM.
SAUGSTUTZEN SCHWK.	96034920	4	1	626	96034141	DIESELMOTOR VORM.
SAUGSTUTZEN SCHWK.	96034920	4	1	678	96034143	DIESELMOTOR VORM.
SAUGSTUTZEN SCHWK.	96034921	5	3	626	96034141	DIESELMOTOR VORM.
SAUGSTUTZEN SCHWK.	96034923	5	1	678	96034143	DIESELMOTOR VORM.
SAUGSTUTZEN SCHWK.	96034924	6	1	678	96034143	DIESELMOTOR VORM.
SCHAEKEL 25T SPF	10283204	15	2	395	965661508	OBERFLASCHE KPL.
SCHAEKEL 25T SPF	10283204	4	6	995	919300308	ANSCHLAGMITTEL
SCHAEKEL 3,25T SPF	10283196	131	1	107	917523808	RAUPENTRAEGER LI.
SCHAEKEL 3,25T SPF	10283196	76	1	149	917525508	RAUPENTRAEGER LI.
SCHAEKEL 3,25T SPF	10283196	131	1	179	917525608	RAUPENTRAEGER RE.
SCHAEKEL 3,25T SPF	10283196	76	1	206	917525908	RAUPENTRAEGER RE.
SCHAEKEL 35T SPF	10283205	14	2	1381	966660708	GEWICHT KPL.
SCHAEKEL 35T SPF	773938808	19	2	322	915751408	WINDE 1 VORM.
SCHAEKEL 35T SPF	773938808	19	2	345	915751608	WINDE 2 VORM.
SCHAEKEL 35T SPF	773938808	14	2	1170	915753108	WINDE 3 VORM.
SCHAEKEL 35T SPF	773938808	14	2	1192	915753208	WINDE 5 VORM.
SCHAEKEL 35T SPF	773938808	109	2	1252	916324608	D-ANLENKSTUECK VORM.
SCHAEKEL 35T VERZ SPF	773930708	31	2	247	915750608	DREHBUEHNENRAHMEN VOR
SCHAEKEL 35T VERZ SPF	773930708	38	4	294	919361308	DREHBUEHNENRAHMEN HEC
SCHAEKEL 35T VERZ SPF	773930708	5	4	995	919300308	ANSCHLAGMITTEL
SCHAEKEL 35T VERZ SPF	773930708	2	2	996	96052080	TRAVERSE VORM.
SCHAEKEL 35T VERZ SPF	773930708	4	4	1530	919003708	MONTAGEHILFSMITTEL
SCHAEKEL 6,5T SPF	10283198	2	4	1573	967195608	TRAVERSE KPL.
SCHAEKEL 8,5T VERZ SPF	773929108	5	1	1382	915723008	W-MONTAGEEINHEIT
SCHAEKEL 85T SPF	10022111	8	3	1382	915723008	W-MONTAGEEINHEIT

Bezeichnung	Artikel	Pos.	Menge	Seite	Baugruppe	Bezeichnung
SCHAEKEL 85T SPF	10022111	3	4	1530	919003708	MONTAGEHILFSMITTEL
SCHAEKEL 9,5T VERZ SPF	773930608	2	4	1575	917724508	BODENPLATTE
SCHAEKEL DIN 82101 0,25T N	773933508	39	4	252	966222408	MONTAGETEILE VORDERTEIL
SCHAEKEL DIN 82101 0,25T N	773933508	45	2	1055	916305808	S-ANLENKSTUECK VORM.
SCHAEKEL DIN 82101 0,4T N	773939208	18	2	1533	966911408	TRAVERSE KPL.
SCHAEKEL DIN 82101 0,4T N	773930008	51	5	252	966222408	MONTAGETEILE VORDERTEIL
SCHAEKEL DIN 82101 3,15T	773945808	8	4	1270	915745408	D-RUECKHALTESICHERUNG
SCHALLDAEMPFERANLAGE	919299208	166	1	10		LIEBHERR RAUPENKRAN LR
SCHALLDAEMPFERANLAGE O	919203408	1	1	781	919299208	SCHALLDAEMPFERANLAGE
SCHALLDAEMPFERANLAGE	919203508	2	1	781	919299208	SCHALLDAEMPFERANLAGE
SCHALTEINHEIT	966888308	2	1	1492	966887508	QUERTRAEGER
SCHALTEINHEIT	966916408	3	1	1492	966887508	QUERTRAEGER
SCHALTELEMENT	692701408	26	1	958	10886525	LICCON MONITOR LCD5C-A
SCHALTER	11979975	24	1	977	10877138	FAHRERSITZ
SCHALTFAHNE 4X243X188 S31	97007870	2	1	1374	966657008	ENDSCHALTER KPL.
SCHALTFAHNE 4X243X188 S31	97007871	2	1	1376	966657108	ENDSCHALTER KPL.
SCHALTHEBEL	10024214	(1)	1	777	96034773	BLECH VORM.
SCHALTHUELSE	570796708	32	1	366	540270314	FLANSCH KPL
SCHALTKUFE SCHWK. RAL 7	962845908	54	2	1426	916302808	W-ANLENKSTUECK
SCHALTSCHRANK 1800X1200X	10291229	1	1	945	96036153	SCHALTSCHRANK MECH.
SCHALTSCHRANK MECH.	96036153	10	1	943	919412508	EINBAUTEILE SCHALTSCHRAN
SCHALTSCHRANKANBAU	915744208	184	1	10		LIEBHERR RAUPENKRAN LR
SCHARNIER 19X28,5X126/132°	704263708	2	2	577	96036247	DECKEL VORM.
SCHARNIER 20X20X40/180° G	704258208	11	2	524	96033614	ARMATUREN RE.
SCHARNIER 20X20X40/180° G	704258208	70	6	950	96061868	AUFBAUTEILE MONTAGETAFE
SCHARNIER 20X20X40/180° G	704258208	3	2	952	96054623	SICHERUNGSBLECH
SCHARNIER 27X32X42/180° G	704259808	12	2	777	96034773	BLECH VORM.
SCHARNIER 35X35X50/180° S	704228108	107	4	413	96038694	LAUFSTEG DREHBUEHNE
SCHARNIER 35X35X50/180° S	704228108	130	2	424	96038696	LAUFSTEG DREHBUEHNE
SCHARNIER 35X35X50/180° S	704228108	2	2	588	965963608	DECKEL VORM.
SCHARNIER 35X35X50/180° S	704228108	13	8	592	966954908	KLAPPTRITT VORM.
SCHARNIER 35X35X50/180° S	704228108	20	3	1055	916305808	S-ANLENKSTUECK VORM.
SCHARNIER 35X35X50/180° S	704228108	93	2	1085	916332108	S-KOPFSTUECK
SCHARNIER 40X40X50/180° S	704205808	3	3	914	96033991	TUER VORM.
SCHARNIER 40X40X50/180° S	704205808	3	3	926	96036315	TUER VORM.
SCHARNIER 40X40X50/180° S	704205908	(2)	3	902	919203908	VERKLEIDUNG MASCHINENH
SCHARNIER 40X40X50/180° S	704205908	2	3	904	966167108	TUER VORM.
SCHARNIER 40X40X50/180° S	704205908	5	3	912	96033989	TUER VORM.
SCHARNIER 40X40X50/180° S	704205908	3	3	916	96033993	TUER VORM.
SCHARNIER 40X40X50/180° S	704205908	3	3	918	96033996	TUER VORM.
SCHARNIER 40X40X50/180° S	704205908	3	3	920	96034004	TUER VORM.
SCHARNIER 40X40X50/180° S	704205908	3	3	922	96036311	TUER VORM.
SCHARNIER 40X40X50/180° S	704205908	3	3	924	96036313	TUER VORM.
SCHEIBE	510713908	2	1	80	511497508	DRUCKMINDERVENTIL
SCHEIBE	510713908	2	1	281	510438508	DRUCKMINDERVENTIL
SCHEIBE	510714108	12	1	80	511497508	DRUCKMINDERVENTIL
SCHEIBE	510714108	12	1	281	510438508	DRUCKMINDERVENTIL
SCHEIBE	510731808	17	1	464	510401908	UMSCHALTVENTIL
SCHEIBE	510797208	5	1	872	511417608	DRUCKBEGRENZUNGSVENTI
SCHEIBE	510797208	5	1	1079	511417708	DRUCKBEGRENZUNGSVENTI
SCHEIBE	540400908	13	1	1266	540006108	SEILWINDE
SCHEIBE	540401108	15	1	1266	540006108	SEILWINDE
SCHEIBE	570109908	5	1	439	570967508	TRIEBWERK
SCHEIBE	7024264	5	1	370	570112908	TRIEBWERK
SCHEIBE 1.5X54X54 X5CRNI18	97002351	28	4	1381	966660708	GEWICHT KPL.
SCHEIBE 10 200HV FLZN SPF	550899808	376	12	627	96034141	DIESELMOTOR VORM.
SCHEIBE 10 200HV FLZN SPF	550899808	376	12	679	96034143	DIESELMOTOR VORM.
SCHEIBE 10,5X18,5X2	9076638	12	4	751	10141720	ATL-ANBAU
SCHEIBE 10,5X18,5X2	9076638	12	4	752	10141721	ATL-ANBAU
SCHEIBE 10X100X100 S355MC	976768108	27	4	1112	916177008	ROLLENSATZ

Bezeichnung	Artikel	Pos.	Menge	Seite	Baugruppe	Bezeichnung
SCHEIBE 10X100X100 S355MC	976768108	27	4	1117	916177108	ROLLENSATZ
SCHEIBE 10X100X100 S700MC	979126608	44	8	294	919361308	DREHBUEHNENRAHMEN HEC
SCHEIBE 10X110X110 S355MC	97007945	6	8	1381	966660708	GEWICHT KPL.
SCHEIBE 10X140X140 S960QL	979553308	37	1	247	915750608	DREHBUEHNENRAHMEN VOR
SCHEIBE 10X140X140 S960QL	979553308	33	1	294	919361308	DREHBUEHNENRAHMEN HEC
SCHEIBE 10X156X156 S355MC	97014251	10	2	1390	966885408	W-RUECKHALTEBOCK
SCHEIBE 10X50X50 S355MC	97008091	56	2	1252	916324608	D-ANLENKSTUECK VORM.
SCHEIBE 120X120 S355MC FE//	97001489	104	5	106	917523808	RAUPENTRAEGER LI.
SCHEIBE 120X120 S355MC FE//	97001489	78	5	149	917525508	RAUPENTRAEGER LI.
SCHEIBE 120X120 S355MC FE//	97001489	104	5	179	917525608	RAUPENTRAEGER RE.
SCHEIBE 120X120 S355MC FE//	97001489	78	5	206	917525908	RAUPENTRAEGER RE.
SCHEIBE 12X150X150 S355MC	97011521	74	24	389	965661108	STUETZE KPL.
SCHEIBE 12X65X65 S355MC	97009244	26	6	1475	915744908	MASTNASE
SCHEIBE 13X22	540184208	11	1	368	540270514	ANTRIEB KPL
SCHEIBE 1X100X100 DC01 FE//	975118308	5	2	587	965888608	PODEST KPL.
SCHEIBE 20X281X281 S960QL	979106508	7	4	381	915753008	A-BOCK
SCHEIBE 2X100X100 DC01 FE//	972349908	64	4	1252	916324608	D-ANLENKSTUECK VORM.
SCHEIBE 2X144X144 DC01 FE//	971086608	52	4	1475	915744908	MASTNASE
SCHEIBE 2X144X144 DC01 FE//	971086608	21	6	1533	966911408	TRAVERSE KPL.
SCHEIBE 2X80X80 DC01 FE//	979605808	17	2	1372	966649408	VERSTELLFLASCHE KPL.
SCHEIBE 2X80X80 DC01 FE//	979605808	57	2	1388	966890708	WA-BOCK 1 ANLENKSTUECK
SCHEIBE 30X420X420 S960QL	97006433	46	2	1302	915745708	D-KOPFSTUECK VORM.
SCHEIBE 34X45X1	9078522	6	2	710	10122503	KIPPHEBELBOCK VORM.
SCHEIBE 3X200X200 S355MC	97030005	189	10	1254	916324608	D-ANLENKSTUECK VORM.
SCHEIBE 3X75X75 DC01 FE//	978499508	75	12	51	919045208	QUERTRAEGER
SCHEIBE 3X75X75 DC01 FE//	978499508	106	18	1252	916324608	D-ANLENKSTUECK VORM.
SCHEIBE 3X87X87 S355MC FE	979944708	33	3	1192	915753208	WINDE 5 VORM.
SCHEIBE 45.0X5 42CRMO4+Q	971633608	54	2	1112	916177008	ROLLENSATZ
SCHEIBE 45.0X5 42CRMO4+Q	971633608	54	2	1117	916177108	ROLLENSATZ
SCHEIBE 4X100X100 S315MC	978933708	115	6	1253	916324608	D-ANLENKSTUECK VORM.
SCHEIBE 4X300X300 S315MC	97000037	89	4	1252	916324608	D-ANLENKSTUECK VORM.
SCHEIBE 4X300X300 S315MC	97000037	18	4	1302	915745708	D-KOPFSTUECK VORM.
SCHEIBE 4X300X300 S315MC	97000037	3	2	1310	966731108	ROLLENLAGERUNG KPL.
SCHEIBE 4X410X410 S315MC	97000038	90	4	1252	916324608	D-ANLENKSTUECK VORM.
SCHEIBE 4X410X410 S315MC	97000038	25	2	1302	915745708	D-KOPFSTUECK VORM.
SCHEIBE 4X410X410 S315MC	97000038	6	2	1306	966593508	ROLLENLAGERUNG KPL.
SCHEIBE 4X60X60 S315MC FE	979761208	20	4	621	919203208	DIESELMOTOR KPL.OBEN
SCHEIBE 4X60X60 S315MC FE	979761208	26	4	673	919203308	DIESELMOTOR KPL.UNTEN
SCHEIBE 5X118X118 S355MC	977805408	13	6	294	919361308	DREHBUEHNENRAHMEN HEC
SCHEIBE 5X130X130 S355MC	97024427	62	15	1402	916115908	WA-BOCK 1 KOPFSTUECK
SCHEIBE 5X130X130 S355MC	97024427	16	3	1582	96011236	CONTAINER KPL.
SCHEIBE 5X130X130 S355MC	971669808	27	2	322	915751408	WINDE 1 VORM.
SCHEIBE 5X130X130 S355MC	971669808	27	2	345	915751608	WINDE 2 VORM.
SCHEIBE 5X130X130 S355MC	971669808	24	2	1112	916177008	ROLLENSATZ
SCHEIBE 5X130X130 S355MC	971669808	24	2	1117	916177108	ROLLENSATZ
SCHEIBE 5X130X130 S355MC	971669808	12	4	1170	915753108	WINDE 3 VORM.
SCHEIBE 5X130X130 S355MC	971669808	12	4	1192	915753208	WINDE 5 VORM.
SCHEIBE 5X130X130 S355MC	971669808	17	4	1213	915753308	WINDE 6 VORM.
SCHEIBE 5X130X130 S355MC	971669808	188	2	1254	916324608	D-ANLENKSTUECK VORM.
SCHEIBE 5X156X156 S355MC	97014253	76	18	51	919045208	QUERTRAEGER
SCHEIBE 5X156X156 S355MC	97014253	11	2	1390	966885408	W-RUECKHALTEBOCK
SCHEIBE 5X50X50 S355MC FE	979022008	27	4	786	919203408	SCHALLDAEMPFERANLAGE O
SCHEIBE 5X50X50 S700MC	97000816	11	4	20	917528708	RAUPENMITTELTEIL
SCHEIBE 5X566X566 S355MC	97006435	51	1	1302	915745708	D-KOPFSTUECK VORM.
SCHEIBE 5X90X90 S355MC FE	979666908	22	2	626	96034141	DIESELMOTOR VORM.
SCHEIBE 5X90X90 S355MC FE	979666908	22	2	678	96034143	DIESELMOTOR VORM.
SCHEIBE 5x75x75 S960QL	970056808	75	3	1163	916302608	SL-REDUZIERSTUECK
SCHEIBE 6X33X33 S355MC FE	977413408	186	2	1254	916324608	D-ANLENKSTUECK VORM.
SCHEIBE 6X33X33 S355MC FE	977413408	107	2	1303	915745708	D-KOPFSTUECK VORM.
SCHEIBE 70X70 S315MC FE//	97018998	231	4	1254	916324608	D-ANLENKSTUECK VORM.

Bezeichnung	Artikel	Pos.	Menge	Seite	Baugruppe	Bezeichnung
SCHEIBE 8 -EDELSTAHL	788901808	51	4	565	918744708	MASCHINENHAUS GRUNDRAH
SCHEIBE 8 -EDELSTAHL	788901808	9	2	582	965887108	AUFSTIEG VORM.
SCHEIBE 8,4X16X1,6 -42CrMo4	10118149	(24)	16	686	13455092	DIESELMOTOR
SCHEIBE 8X180X180 S355MC	97006432	41	1	1302	915745708	D-KOPFSTUECK VORM.
SCHEIBE 8x140x140 S355MC	970083208	4	1	1531	966846208	FUSS KPL.
SCHEIBE A 10X20X2 200HV-St	10011658	17	2	20	917528708	RAUPENMITTELTEIL
SCHEIBE AEHNL.ISO 7089 5 -	420052214	20	2	524	96033614	ARMATUREN RE.
SCHEIBE DC01 FE//ZNNI8//CN/	941138108	6	4	112	965804508	LAUFSTEG
SCHEIBE DC01 FE//ZNNI8//CN/	941138108	5	4	113	965804608	LAUFSTEG
SCHEIBE DC01 FE//ZNNI8//CN/	941138108	5	4	152	966981808	LAUFSTEG
SCHEIBE DC01 FE//ZNNI8//CN/	941138108	6	8	153	966972408	LAUFSTEG
SCHEIBE DC01 FE//ZNNI8//CN/	941138108	6	4	182	965852208	LAUFSTEG
SCHEIBE DC01 FE//ZNNI8//CN/	941138108	6	8	209	966979708	LAUFSTEG
SCHEIBE DC01 FE//ZNNI8//CN/	941138108	10	22	223	919026408	LAUFSTEG RAUPENFAHRWER
SCHEIBE DC01 FE//ZNNI8//CN/	941138108	8	8	225	966165908	KLAPPRAHMEN VORM.
SCHEIBE DC01 FE//ZNNI8//CN/	941138108	50	8	247	915750608	DREHBUEHNENRAHMEN VOR
SCHEIBE DC01 FE//ZNNI8//CN/	941138108	30	8	297	96047586	MONTAGETEILE HECKTEIL
SCHEIBE DC01 FE//ZNNI8//CN/	941138108	45	8	389	965661108	STUETZE KPL.
SCHEIBE DC01 FE//ZNNI8//CN/	941138108	391	77	414	96038694	LAUFSTEG DREHBUEHNE
SCHEIBE DC01 FE//ZNNI8//CN/	941138108	388	157	425	96038696	LAUFSTEG DREHBUEHNE
SCHEIBE DC01 FE//ZNNI8//CN/	941138108	28	14	506	916997508	RAHMEN KPL.
SCHEIBE DC01 FE//ZNNI8//CN/	941138108	108	50	566	918744708	MASCHINENHAUS GRUNDRAH
SCHEIBE DC01 FE//ZNNI8//CN/	941138108	14	1	597	967124708	DECKELHALTERUNG
SCHEIBE DC01 FE//ZNNI8//CN/	941138108	19	66	999	966561608	TRANSPORTRAHMEN KPL.
SCHEIBE DC01 FE//ZNNI8//CN/	941138108	44	127	1055	916305808	S-ANLENKSTUECK VORM.
SCHEIBE DC01 FE//ZNNI8//CN/	941138108	43	34	1084	916332108	S-KOPFSTUECK
SCHEIBE DC01 FE//ZNNI8//CN/	941138108	5	4	1087	966490908	AUFSTIEG KPL.
SCHEIBE DC01 FE//ZNNI8//CN/	941138108	48	20	1101	915721308	L-KOPFSTUECK
SCHEIBE DC01 FE//ZNNI8//CN/	941138108	37	132	1129	916303308	S-ZWISCHENSTUECK
SCHEIBE DC01 FE//ZNNI8//CN/	941138108	37	104	1136	916303208	S-ZWISCHENSTUECK
SCHEIBE DC01 FE//ZNNI8//CN/	941138108	37	66	1141	916303108	S-ZWISCHENSTUECK
SCHEIBE DC01 FE//ZNNI8//CN/	941138108	37	103	1145	916303008	S-ZWISCHENSTUECK
SCHEIBE DC01 FE//ZNNI8//CN/	941138108	37	103	1149	916302708	S-ZWISCHENSTUECK
SCHEIBE DC01 FE//ZNNI8//CN/	941138108	37	127	1154	916302908	S-ADAPTER
SCHEIBE DC01 FE//ZNNI8//CN/	941138108	37	53	1163	916302608	SL-REDUZIERSTUECK
SCHEIBE DC01 FE//ZNNI8//CN/	941138108	51	165	1251	916324608	D-ANLENKSTUECK VORM.
SCHEIBE DC01 FE//ZNNI8//CN/	941138108	98	219	1303	915745708	D-KOPFSTUECK VORM.
SCHEIBE DC01 FE//ZNNI8//CN/	941138108	44	202	1345	916303808	D-ZWISCHENSTUECK
SCHEIBE DC01 FE//ZNNI8//CN/	941138108	12	173	1357	917223708	D-ZWISCHENSTUECK
SCHEIBE DC01 FE//ZNNI8//CN/	941138108	14	116	1365	917223808	D-ZWISCHENSTUECK
SCHEIBE DC01 FE//ZNNI8//CN/	941138108	44	74	1388	966890708	WA-BOCK 1 ANLENKSTUECK
SCHEIBE DC01 FE//ZNNI8//CN/	941138108	21	24	1402	916115908	WA-BOCK 1 KOPFSTUECK
SCHEIBE DC01 FE//ZNNI8//CN/	941138108	61	76	1413	915746608	WA-BOCK 2 ANLENKSTUECK
SCHEIBE DC01 FE//ZNNI8//CN/	941138108	38	30	1419	916116008	WA-BOCK 2 KOPFSTUECK
SCHEIBE DC01 FE//ZNNI8//CN/	941138108	48	76	1426	916302808	W-ANLENKSTUECK
SCHEIBE DC01 FE//ZNNI8//CN/	941138108	15	68	1440	915723208	ZWISCHENSTUECK WA-BOCK
SCHEIBE DC01 FE//ZNNI8//CN/	941138108	15	78	1444	915746208	ZWISCHENSTUECK WA-BOCK
SCHEIBE DC01 FE//ZNNI8//CN/	941138108	(5)	8	1452	915723308	LI-ZWISCHENSTUECK
SCHEIBE DC01 FE//ZNNI8//CN/	941138108	47	84	1452	915723308	LI-ZWISCHENSTUECK
SCHEIBE DC01 FE//ZNNI8//CN/	941138108	47	152	1460	915723408	LI-ZWISCHENSTUECK
SCHEIBE DC01 FE//ZNNI8//CN/	941138108	47	152	1465	915746808	LI-ZWISCHENSTUECK
SCHEIBE DC01 FE//ZNNI8//CN/	941138108	47	136	1470	916062508	LI-ZWISCHENSTUECK
SCHEIBE DC01 FE//ZNNI8//CN/	941138108	9	6	1507	966410908	PODEST KPL.
SCHEIBE DC01 FE//ZNNI8//CN/	954911508	300	12	32	966084408	HYDRAULIK MITTELTEIL
SCHEIBE DIN 125 B 8,4 PA	420052477	32	3	467	11003525	ELEKTROPUMPE
SCHEIBE DIN 1440 12 ST FLZN	10876079	25	4	1332	96051961	ZUGZYLINDER VORM.
SCHEIBE DIN 1440 12 ST FLZN	10876079	25	4	1340	96051962	ZUGZYLINDER VORM.
SCHEIBE DIN 1440 14 ST VER	421101308	45	1	945	96036153	SCHALTSCHRANK MECH.
SCHEIBE DIN 1440 26 -St FLZN	10179337	389	6	414	96038694	LAUFSTEG DREHBUEHNE
SCHEIBE DIN 1440 26 -St FLZN	10179337	18	9	1251	916324608	D-ANLENKSTUECK VORM.

Bezeichnung	Artikel	Pos.	Menge	Seite	Baugruppe	Bezeichnung
SCHEIBE DIN 1440 26 -St FLZN	10179337	6	4	1257	966211108	STEIGLEITER
SCHEIBE DIN 1440 26 -St FLZN	10179337	28	3	1372	966649408	VERSTELLFLASCHE KPL.
SCHEIBE DIN 1440 75 ST FLZN	11972078	132	1	1303	915745708	D-KOPFSTUECK VORM.
SCHEIBE DIN 1440 75 ST FLZN	11972078	10	1	1310	966731108	ROLLENLAGERUNG KPL.
SCHEIBE DIN 1440 8 ST VERZ	421100608	6	2	584	965887608	DECKEL VORM.
SCHEIBE DIN 1441 17 -ST FLZ	11910887	6	4	594	96044781	HALTER KPL.
SCHEIBE DIN 1441 21 ST FLZN	10875637	48	6	148	917525508	RAUPENTRAEGER LI.
SCHEIBE DIN 1441 21 ST FLZN	10875637	48	6	205	917525908	RAUPENTRAEGER RE.
SCHEIBE DIN 1441 21 ST FLZN	10875637	63	5	566	918744708	MASCHINENHAUS GRUNDRAH
SCHEIBE DIN 1441 21 ST FLZN	10875637	56	19	1055	916305808	S-ANLENKSTUECK VORM.
SCHEIBE DIN 1441 21 ST FLZN	10875637	9	2	1087	966490908	AUFSTIEG KPL.
SCHEIBE DIN 1441 21 ST FLZN	10875637	4	2	1091	967665708	GELAENDER VORM.
SCHEIBE DIN 1441 21 ST FLZN	10875637	4	2	1092	967665808	GELAENDER VORM.
SCHEIBE DIN 1441 21 ST FLZN	10875637	46	8	1251	916324608	D-ANLENKSTUECK VORM.
SCHEIBE DIN 1441 21 ST FLZN	10875637	21	22	1345	916303808	D-ZWISCHENSTUECK
SCHEIBE DIN 1441 21 ST FLZN	10875637	50	2	1412	915746608	WA-BOCK 2 ANLENKSTUECK
SCHEIBE DIN 1441 26 -St FLZN	10179376	8	8	362	915752108	MONTAGEWINDE VORM.
SCHEIBE DIN 1441 26 -St FLZN	10179376	390	4	414	96038694	LAUFSTEG DREHBUEHNE
SCHEIBE DIN 1441 26 -St FLZN	10179376	384	21	425	96038696	LAUFSTEG DREHBUEHNE
SCHEIBE DIN 1441 26 -St FLZN	10179376	6	1	437	96021673	BOLZENZIEHEINRICHTUNG VO
SCHEIBE DIN 1441 26 -St FLZN	10179376	57	2	565	918744708	MASCHINENHAUS GRUNDRAH
SCHEIBE DIN 1441 31 ST FLZN	10875638	242	4	568	918744708	MASCHINENHAUS GRUNDRAH
SCHEIBE DIN 1441 31 ST FLZN	10875638	33	16	1055	916305808	S-ANLENKSTUECK VORM.
SCHEIBE DIN 1441 41 St FLZN	10179377	28	4	1426	916302808	W-ANLENKSTUECK
SCHEIBE DIN 434 17,5 ST A3C	420300508	91	8	106	917523808	RAUPENTRAEGER LI.
SCHEIBE DIN 434 17,5 ST A3C	420300508	98	8	149	917525508	RAUPENTRAEGER LI.
SCHEIBE DIN 434 17,5 ST A3C	420300508	91	8	179	917525608	RAUPENTRAEGER RE.
SCHEIBE DIN 434 17,5 ST A3C	420300508	98	8	206	917525908	RAUPENTRAEGER RE.
SCHEIBE DIN 434 9,5 ST A3C	420300108	14	4	1221	968822801	OELMESSEINRICHTUNG
SCHEIBE DIN 6340 21 FLZN SP	10179985	75	16	1252	916324608	D-ANLENKSTUECK VORM.
SCHEIBE DIN 7349 10,5 200HV-	11658580	21	4	359	919207608	ANTRIEBSAGGREGAT KLIMAA
SCHEIBE DIN 7349 10,5 200HV-	11658580	380	16	414	96038694	LAUFSTEG DREHBUEHNE
SCHEIBE DIN 7349 10,5 200HV-	11658580	243	8	568	918744708	MASCHINENHAUS GRUNDRAH
SCHEIBE DIN 7349 10,5 200HV-	11658580	72	12	1005	918696808	FEUERLOESCHSYSTEM
SCHEIBE DIN 7349 10,5 200HV-	11658580	100	8	1056	916305808	S-ANLENKSTUECK VORM.
SCHEIBE DIN 7349 10,5 200HV-	11658580	16	16	1064	915745308	S-RUECKHALTESICHERUNG
SCHEIBE DIN 7349 10,5 200HV-	11658580	76	16	1085	916332108	S-KOPFSTUECK
SCHEIBE DIN 7349 10,5 200HV-	11658580	59	10	1402	916115908	WA-BOCK 1 KOPFSTUECK
SCHEIBE DIN 7349 13 200HV F	10006370	77	16	51	919045208	QUERTRAEGER
SCHEIBE DIN 7349 13 200HV F	10006370	4	36	433	915755208	ROLLENDREHVERB.M.DREHW
SCHEIBE DIN 7349 13 200HV F	10006370	382	4	607	96033135	BEFESTIGUNGSTEILE HYDR
SCHEIBE DIN 7349 13 200HV F	10006370	379	20	627	96034141	DIESELMOTOR VORM.
SCHEIBE DIN 7349 13 200HV F	10006370	378	20	679	96034143	DIESELMOTOR VORM.
SCHEIBE DIN 7349 13 200HV F	10006370	29	8	1055	916305808	S-ANLENKSTUECK VORM.
SCHEIBE DIN 7349 13 200HV F	10006370	69	16	1102	915721308	L-KOPFSTUECK
SCHEIBE DIN 7349 13 200HV F	10006370	41	32	1213	915753308	WINDE 6 VORM.
SCHEIBE DIN 7349 13 200HV F	10006370	8	2	1394	968301108	SCHUTZHAUBE KPL.
SCHEIBE DIN 7349 13 200HV F	10006370	8	14	1574	967858208	ABLAGE KPL.
SCHEIBE DIN 7349 17 200HV F	4600021	45	105	50	919045208	QUERTRAEGER
SCHEIBE DIN 7349 17 200HV F	4600021	387	16	414	96038694	LAUFSTEG DREHBUEHNE
SCHEIBE DIN 7349 17 200HV F	4600021	238	48	568	918744708	MASCHINENHAUS GRUNDRAH
SCHEIBE DIN 7349 17 200HV F	4600021	10	4	571	918705808	GRUNDRAHMEN VORM.
SCHEIBE DIN 7349 17 200HV F	4600021	381	16	627	96034141	DIESELMOTOR VORM.
SCHEIBE DIN 7349 17 200HV F	4600021	381	16	679	96034143	DIESELMOTOR VORM.
SCHEIBE DIN 7349 17 200HV F	4600021	13	22	1055	916305808	S-ANLENKSTUECK VORM.
SCHEIBE DIN 7349 17 200HV F	4600021	32	16	1129	916303308	S-ZWISCHENSTUECK
SCHEIBE DIN 7349 17 200HV F	4600021	32	16	1136	916303208	S-ZWISCHENSTUECK
SCHEIBE DIN 7349 17 200HV F	4600021	32	16	1141	916303108	S-ZWISCHENSTUECK
SCHEIBE DIN 7349 17 200HV F	4600021	32	16	1145	916303008	S-ZWISCHENSTUECK
SCHEIBE DIN 7349 17 200HV F	4600021	32	16	1149	916302708	S-ZWISCHENSTUECK

Bezeichnung	Artikel	Pos.	Menge	Seite	Baugruppe	Bezeichnung
SCHEIBE DIN 7349 17 200HV F	4600021	32	16	1154	916302908	S-ADAPTER
SCHEIBE DIN 7349 17 200HV F	4600021	32	16	1163	916302608	SL-REDUZIERSTUECK
SCHEIBE DIN 7349 17 200HV F	4600021	27	16	1345	916303808	D-ZWISCHENSTUECK
SCHEIBE DIN 7349 17 200HV F	4600021	21	16	1357	917223708	D-ZWISCHENSTUECK
SCHEIBE DIN 7349 17 200HV F	4600021	21	16	1365	917223808	D-ZWISCHENSTUECK
SCHEIBE DIN 7349 17 200HV F	4600021	7	8	1390	966885408	W-RUECKHALTEBOCK
SCHEIBE DIN 7349 17 200HV F	4600021	50	17	1402	916115908	WA-BOCK 1 KOPFSTUECK
SCHEIBE DIN 7349 17 200HV F	4600021	18	16	1426	916302808	W-ANLENKSTUECK
SCHEIBE DIN 7349 17 200HV F	4600021	30	8	1452	915723308	LI-ZWISCHENSTUECK
SCHEIBE DIN 7349 17 200HV F	4600021	30	8	1460	915723408	LI-ZWISCHENSTUECK
SCHEIBE DIN 7349 17 200HV F	4600021	30	8	1465	915746808	LI-ZWISCHENSTUECK
SCHEIBE DIN 7349 17 200HV F	4600021	30	8	1470	916062508	LI-ZWISCHENSTUECK
SCHEIBE DIN 7349 19 100HV F	4000448	385	2	627	96034141	DIESELMOTOR VORM.
SCHEIBE DIN 7349 19 100HV F	4000448	386	2	679	96034143	DIESELMOTOR VORM.
SCHEIBE DIN 7349 21 100HV F	4600604	35	16	20	917528708	RAUPENMITTELTEIL
SCHEIBE DIN 7349 21 100HV F	4600604	56	36	50	919045208	QUERTRAEGER
SCHEIBE DIN 7349 21 100HV F	4600604	175	6	107	917523808	RAUPENTRAEGER LI.
SCHEIBE DIN 7349 21 100HV F	4600604	91	6	149	917525508	RAUPENTRAEGER LI.
SCHEIBE DIN 7349 21 100HV F	4600604	175	6	180	917525608	RAUPENTRAEGER RE.
SCHEIBE DIN 7349 21 100HV F	4600604	91	6	206	917525908	RAUPENTRAEGER RE.
SCHEIBE DIN 7349 21 100HV F	4600604	53	8	247	915750608	DREHBUEHNENRAHMEN VOR
SCHEIBE DIN 7349 21 100HV F	4600604	18	16	384	965661008	RAHMEN VORM.
SCHEIBE DIN 7349 21 100HV F	4600604	4	4	936	919203708	KRAFTSTOFFBEHAELTER KPL
SCHEIBE DIN 7349 21 100HV F	4600604	9	12	940	919203608	OELBEHAELTER KPL.
SCHEIBE DIN 7349 21 100HV F	4600604	129	8	1057	916305808	S-ANLENKSTUECK VORM.
SCHEIBE DIN 7349 21 100HV F	4600604	75	6	1154	916302908	S-ADAPTER
SCHEIBE DIN 7349 25 FLZN SP	12220085	65	8	106	917523808	RAUPENTRAEGER LI.
SCHEIBE DIN 7349 25 FLZN SP	12220085	176	4	150	917525508	RAUPENTRAEGER LI.
SCHEIBE DIN 7349 25 FLZN SP	12220085	65	8	179	917525608	RAUPENTRAEGER RE.
SCHEIBE DIN 7349 25 FLZN SP	12220085	176	4	207	917525908	RAUPENTRAEGER RE.
SCHEIBE DIN 7349 25 FLZN SP	12220085	38	6	1084	916332108	S-KOPFSTUECK
SCHEIBE DIN 7349 25 FLZN SP	12220085	40	12	1112	916177008	ROLLENSATZ
SCHEIBE DIN 7349 25 FLZN SP	12220085	40	12	1117	916177108	ROLLENSATZ
SCHEIBE DIN 7349 27 ST FLZN	12100632	30	2	1101	915721308	L-KOPFSTUECK
SCHEIBE DIN 7349 31 FLZN SP	12226080	34	8	433	915755208	ROLLENDREHVERB.M.DREHW
SCHEIBE DIN 7349 31 FLZN SP	12226080	13	1	1310	966731108	ROLLENLAGERUNG KPL.
SCHEIBE DIN 7349 6,4 200HV 4	11693878	376	2	414	96038694	LAUFSTEG DREHBUEHNE
SCHEIBE DIN 7349 6,4 200HV 4	11693878	9	4	584	965887608	DECKEL VORM.
SCHEIBE DIN 7349 6,4 200HV 4	11693878	380	2	616	96018031	BEFESTIGUNGSTEILE GRUN
SCHEIBE DIN 7349 6,4 200HV 4	11693878	17	10	1055	916305808	S-ANLENKSTUECK VORM.
SCHEIBE DIN 7349 6,4 200HV 4	11693878	191	8	1304	915745708	D-KOPFSTUECK VORM.
SCHEIBE DIN 7349 8,4 200HV 4	11840501	12	10	359	919207608	ANTRIEBSAGGREGAT KLIMAA
SCHEIBE DIN 7349 8,4 200HV 4	11840501	377	4	425	96038696	LAUFSTEG DREHBUEHNE
SCHEIBE DIN 7349 8,4 200HV 4	11840501	16	98	433	915755208	ROLLENDREHVERB.M.DREHW
SCHEIBE DIN 7349 8,4 200HV 4	11840501	14	8	465	916141308	ZENTRALSCHMIERUNG
SCHEIBE DIN 7349 8,4 200HV 4	11840501	71	176	566	918744708	MASCHINENHAUS GRUNDRAH
SCHEIBE DIN 7349 8,4 200HV 4	11840501	12	16	572	96035946	DACH KPL.
SCHEIBE DIN 7349 8,4 200HV 4	11840501	6	4	580	965886908	DACH KPL.
SCHEIBE DIN 7349 8,4 200HV 4	11840501	6	4	581	965887008	DACH KPL.
SCHEIBE DIN 7349 8,4 200HV 4	11840501	15	2	582	965887108	AUFSTIEG VORM.
SCHEIBE DIN 7349 8,4 200HV 4	11840501	376	2	590	96042455	ABLAGE KPL.
SCHEIBE DIN 7349 8,4 200HV 4	11840501	12	8	595	967297708	HALTER KPL.
SCHEIBE DIN 7349 8,4 200HV 4	11840501	11	3	597	967124708	DECKELHALTERUNG
SCHEIBE DIN 7349 8,4 200HV 4	11840501	379	2	600	96021757	BEFESTIGUNGSTEILE DRUC
SCHEIBE DIN 7349 8,4 200HV 4	11840501	376	26	616	96018031	BEFESTIGUNGSTEILE GRUN
SCHEIBE DIN 7349 8,4 200HV 4	11840501	377	19	903	919203908	VERKLEIDUNG MASCHINENH
SCHEIBE DIN 7349 8,4 200HV 4	11840501	375	4	985	919204108	MOTORVORWAERMUNG OBE
SCHEIBE DIN 7349 8,4 200HV 4	11840501	375	8	988	919204208	MOTORVORWAERMUNG UNTE
SCHEIBE DIN 7349 8,4 200HV 4	11840501	377	4	991	919208108	HEIZUNG MASCHINENHAUS
SCHEIBE DIN 7349 8,4 200HV 4	11840501	376	2	1009	919204008	KUEHLERANLAGE

Bezeichnung	Artikel	Pos.	Menge	Seite	Baugruppe	Bezeichnung
SCHEIBE DIN 7349 8,4 200HV 4	11840501	105	22	1056	916305808	S-ANLENKSTUECK VORM.
SCHEIBE DIN 7349 8,4 200HV 4	11840501	84	4	1085	916332108	S-KOPFSTUECK
SCHEIBE DIN 7349 8,4 200HV 4	11840501	59	4	1101	915721308	L-KOPFSTUECK
SCHEIBE DIN 7349 8,4 200HV 4	11840501	16	4	1124	968099808	KAMERAHALTER VORM.
SCHEIBE DIN 7349 8,4 200HV 4	11840501	43	11	1213	915753308	WINDE 6 VORM.
SCHEIBE DIN 7349 8,4 200HV 4	11840501	266	5	1255	916324608	D-ANLENKSTUECK VORM.
SCHEIBE DIN 7349 8,4 200HV 4	11840501	53	12	1365	917223808	D-ZWISCHENSTUECK
SCHEIBE DIN 7349 8,4 200HV 4	11840501	43	14	1419	916116008	WA-BOCK 2 KOPFSTUECK
SCHEIBE DIN 7349 8,4 200HV 4	11840501	21	2	1429	966267408	KLAPPE KPL.
SCHEIBE DIN 7989-2 16 -ST F	10875866	51	6	1452	915723308	LI-ZWISCHENSTUECK
SCHEIBE DIN 7989-2 16 -ST F	10875866	51	6	1460	915723408	LI-ZWISCHENSTUECK
SCHEIBE DIN 7989-2 16 -ST F	10875866	51	6	1465	915746808	LI-ZWISCHENSTUECK
SCHEIBE DIN 7989-2 16 -ST F	10875866	51	5	1470	916062508	LI-ZWISCHENSTUECK
SCHEIBE EN 14399-6 12 300H	10870512	381	16	607	96033135	BEFESTIGUNGSTEILE HYDR
SCHEIBE EN 14399-6 12 300H	10870512	377	4	627	96034141	DIESELMOTOR VORM.
SCHEIBE EN 14399-6 12 300H	10870512	377	4	679	96034143	DIESELMOTOR VORM.
SCHEIBE EN 14399-6 14 300-37	4600451	8	6	416	96039225	RAHMEN KPL.
SCHEIBE EN 14399-6 16 300-37	10180180	8	8	571	918705808	GRUNDRAHMEN VORM.
SCHEIBE EN 14399-6 16 300-37	10180180	380	40	627	96034141	DIESELMOTOR VORM.
SCHEIBE EN 14399-6 16 300-37	10180180	380	40	679	96034143	DIESELMOTOR VORM.
SCHEIBE EN 14399-6 16 300-37	10180180	377	2	799	918717708	LUFTFILTERANLAGE OBEN
SCHEIBE EN 14399-6 16 300-37	10180180	376	2	803	918719508	LUFTFILTERANLAGE UNTEN
SCHEIBE EN 14399-6 16 300-37	10180180	36	24	1447	915723508	ROLLENWAGEN W-AUSLEGE
SCHEIBE EN 14399-6 20 300-3	4600222	48	6	105	917523808	RAUPENTRAEGER LI.
SCHEIBE EN 14399-6 20 300-3	4600222	48	6	178	917525608	RAUPENTRAEGER RE.
SCHEIBE EN 14399-6 20 300-3	4600222	382	16	627	96034141	DIESELMOTOR VORM.
SCHEIBE EN 14399-6 20 300-3	4600222	382	16	679	96034143	DIESELMOTOR VORM.
SCHEIBE EN 14399-6 24 300-3	4600146	18	22	105	917523808	RAUPENTRAEGER LI.
SCHEIBE EN 14399-6 24 300-3	4600146	9	18	148	917525508	RAUPENTRAEGER LI.
SCHEIBE EN 14399-6 24 300-3	4600146	18	22	178	917525608	RAUPENTRAEGER RE.
SCHEIBE EN 14399-6 24 300-3	4600146	9	18	205	917525908	RAUPENTRAEGER RE.
SCHEIBE EN 14399-6 24 300-3	4600146	384	4	627	96034141	DIESELMOTOR VORM.
SCHEIBE EN 14399-6 24 300-3	4600146	383	4	679	96034143	DIESELMOTOR VORM.
SCHEIBE ISO 7089 10 200HV-A	500917508	378	4	425	96038696	LAUFSTEG DREHBUEHNE
SCHEIBE ISO 7089 10 200HV-A	500917508	18	2	545	96033616	ELEKTRIK ANBAUTEILE KABIN
SCHEIBE ISO 7089 10 200HV-A	500917508	164	12	567	918744708	MASCHINENHAUS GRUNDRAH
SCHEIBE ISO 7089 10 200HV-A	500917508	63	2	1252	916324608	D-ANLENKSTUECK VORM.
SCHEIBE ISO 7089 10 300HV F	10289795	39	10	50	919045208	QUERTRAEGER
SCHEIBE ISO 7089 10 300HV F	10289795	4	8	114	966289108	FUEHRUNG KPL.
SCHEIBE ISO 7089 10 300HV F	10289795	5	8	151	966289508	FUEHRUNG
SCHEIBE ISO 7089 10 300HV F	10289795	6	1	181	965986208	SCHIEBER
SCHEIBE ISO 7089 10 300HV F	10289795	4	8	183	966259008	FUEHRUNG KPL.
SCHEIBE ISO 7089 10 300HV F	10289795	5	8	208	966277408	FUEHRUNG
SCHEIBE ISO 7089 10 300HV F	10289795	6	3	225	966165908	KLAPPRAHMEN VORM.
SCHEIBE ISO 7089 10 300HV F	10289795	55	4	247	915750608	DREHBUEHNENRAHMEN VOR
SCHEIBE ISO 7089 10 300HV F	10289795	28	12	395	965661508	OBERFLASCHE KPL.
SCHEIBE ISO 7089 10 300HV F	10289795	379	25	414	96038694	LAUFSTEG DREHBUEHNE
SCHEIBE ISO 7089 10 300HV F	10289795	379	26	425	96038696	LAUFSTEG DREHBUEHNE
SCHEIBE ISO 7089 10 300HV F	10289795	5	4	437	96021673	BOLZENZIEHEINRICHTUNG VO
SCHEIBE ISO 7089 10 300HV F	10289795	9	8	496	918998308	KRANFUEHRERKABINE KPL.
SCHEIBE ISO 7089 10 300HV F	10289795	31	16	506	916997508	RAHMEN KPL.
SCHEIBE ISO 7089 10 300HV F	10289795	375	6	627	96034141	DIESELMOTOR VORM.
SCHEIBE ISO 7089 10 300HV F	10289795	375	6	679	96034143	DIESELMOTOR VORM.
SCHEIBE ISO 7089 10 300HV F	10289795	50	6	821	96035990	KRAFTSTOFFFILTER VORM.
SCHEIBE ISO 7089 10 300HV F	10289795	5	8	941	965666908	OELBEHAELTER VORM.
SCHEIBE ISO 7089 10 300HV F	10289795	17	2	945	96036153	SCHALTSCHRANK MECH.
SCHEIBE ISO 7089 10 300HV F	10289795	13	4	961	915744208	SCHALTSCHRANKANBAU
SCHEIBE ISO 7089 10 300HV F	10289795	11	32	999	966561608	TRANSPORTRAHMEN KPL.
SCHEIBE ISO 7089 10 300HV F	10289795	8	4	1090	966532808	SCHUTZWALZE KPL.
SCHEIBE ISO 7089 10 300HV F	10289795	9	2	1124	968099808	KAMERAHALTER VORM.

Bezeichnung	Artikel	Pos.	Menge	Seite	Baugruppe	Bezeichnung
SCHEIBE ISO 7089 10 300HV F	10289795	11	8	1156	965936908	SEILROLLE KLAPPBAR
SCHEIBE ISO 7089 10 300HV F	10289795	73	4	1163	916302608	SL-REDUZIERSTUECK
SCHEIBE ISO 7089 10 300HV F	10289795	221	6	1254	916324608	D-ANLENKSTUECK VORM.
SCHEIBE ISO 7089 10 300HV F	10289795	10	1	1266	540006108	SEILWINDE
SCHEIBE ISO 7089 10 300HV F	10289795	24	1	1266	540006108	SEILWINDE
SCHEIBE ISO 7089 10 300HV F	10289795	155	54	1304	915745708	D-KOPFSTUECK VORM.
SCHEIBE ISO 7089 10 300HV F	10289795	41	8	1372	966649408	VERSTELLFLASCHE KPL.
SCHEIBE ISO 7089 10 300HV F	10289795	9	2	1374	966657008	ENDSCHALTER KPL.
SCHEIBE ISO 7089 10 300HV F	10289795	9	2	1376	966657108	ENDSCHALTER KPL.
SCHEIBE ISO 7089 10 300HV F	10289795	3	2	1394	968301108	SCHUTZHAUBE KPL.
SCHEIBE ISO 7089 10 300HV F	10289795	39	8	1412	915746608	WA-BOCK 2 ANLENKSTUECK
SCHEIBE ISO 7089 10 300HV F	10289795	24	16	1419	916116008	WA-BOCK 2 KOPFSTUECK
SCHEIBE ISO 7089 10 300HV F	10289795	14	16	1492	966887508	QUERTRAEGER
SCHEIBE ISO 7089 10 300HV F	10289795	8	24	1531	966846208	FUSS KPL.
SCHEIBE ISO 7089 10 300HV F	10289795	7	4	1564	966659808	SCHWINGE
SCHEIBE ISO 7089 12 200HV-A	10410178	63	8	21	917528708	RAUPENMITTELTEIL
SCHEIBE ISO 7089 12 200HV-A	10410178	14	2	54	965956208	TREPPE
SCHEIBE ISO 7089 12 200HV-A	4901782	188	2	1304	915745708	D-KOPFSTUECK VORM.
SCHEIBE ISO 7089 12 300HV F	10289804	78	1	21	917528708	RAUPENMITTELTEIL
SCHEIBE ISO 7089 12 300HV F	10289804	67	12	106	917523808	RAUPENTRAEGER LI.
SCHEIBE ISO 7089 12 300HV F	10289804	104	8	149	917525508	RAUPENTRAEGER LI.
SCHEIBE ISO 7089 12 300HV F	10289804	67	12	179	917525608	RAUPENTRAEGER RE.
SCHEIBE ISO 7089 12 300HV F	10289804	104	8	206	917525908	RAUPENTRAEGER RE.
SCHEIBE ISO 7089 12 300HV F	10289804	6	4	230	966912508	BOLZENZIEHZYLINDER KPL.
SCHEIBE ISO 7089 12 300HV F	10289804	6	4	234	966648008	BOLZENZIEHZYLINDER KPL.
SCHEIBE ISO 7089 12 300HV F	10289804	41	16	297	96047586	MONTAGETEILE HECKTEIL
SCHEIBE ISO 7089 12 300HV F	10289804	51	5	322	915751408	WINDE 1 VORM.
SCHEIBE ISO 7089 12 300HV F	10289804	52	20	389	965661108	STUETZE KPL.
SCHEIBE ISO 7089 12 300HV F	10289804	19	6	399	965661608	UNTERFLASCHE KPL.
SCHEIBE ISO 7089 12 300HV F	10289804	381	4	414	96038694	LAUFSTEG DREHBUEHNE
SCHEIBE ISO 7089 12 300HV F	10289804	380	44	425	96038696	LAUFSTEG DREHBUEHNE
SCHEIBE ISO 7089 12 300HV F	10289804	555	2	450	966085508	HYDRAULIK DREHWERK
SCHEIBE ISO 7089 12 300HV F	10289804	20	32	506	916997508	RAHMEN KPL.
SCHEIBE ISO 7089 12 300HV F	10289804	110	48	566	918744708	MASCHINENHAUS GRUNDRAH
SCHEIBE ISO 7089 12 300HV F	10289804	9	5	595	967297708	HALTER KPL.
SCHEIBE ISO 7089 12 300HV F	10289804	380	16	607	96033135	BEFESTIGUNGSTEILE HYDR
SCHEIBE ISO 7089 12 300HV F	10289804	379	12	616	96018031	BEFESTIGUNGSTEILE GRUN
SCHEIBE ISO 7089 12 300HV F	10289804	7	16	936	919203708	KRAFTSTOFFBEHAELTER KPL
SCHEIBE ISO 7089 12 300HV F	10289804	11	16	940	919203608	OELBEHAELTER KPL.
SCHEIBE ISO 7089 12 300HV F	10289804	44	1	945	96036153	SCHALTSCHRANK MECH.
SCHEIBE ISO 7089 12 300HV F	10289804	10	8	1016	965896208	KOMBIKUEHLER VORM.
SCHEIBE ISO 7089 12 300HV F	10289804	10	8	1019	965896308	KOMBIKUEHLER VORM.
SCHEIBE ISO 7089 12 300HV F	10289804	95	13	1056	916305808	S-ANLENKSTUECK VORM.
SCHEIBE ISO 7089 12 300HV F	10289804	14	2	1088	966470508	HUBENDSCHALTER VORM.
SCHEIBE ISO 7089 12 300HV F	10289804	14	2	1089	966470608	HUBENDSCHALTER VORM.
SCHEIBE ISO 7089 12 300HV F	10289804	26	24	1170	915753108	WINDE 3 VORM.
SCHEIBE ISO 7089 12 300HV F	10289804	26	24	1192	915753208	WINDE 5 VORM.
SCHEIBE ISO 7089 12 300HV F	10289804	73	24	1252	916324608	D-ANLENKSTUECK VORM.
SCHEIBE ISO 7089 12 300HV F	10289804	6	4	1259	966221808	MITNEHMER LINKS
SCHEIBE ISO 7089 12 300HV F	10289804	6	4	1260	966221908	MITNEHMER RECHTS
SCHEIBE ISO 7089 12 300HV F	10289804	20	1	1266	540006108	SEILWINDE
SCHEIBE ISO 7089 12 300HV F	10289804	29	2	1332	96051961	ZUGZYLINDER VORM.
SCHEIBE ISO 7089 12 300HV F	10289804	29	2	1340	96051962	ZUGZYLINDER VORM.
SCHEIBE ISO 7089 12 300HV F	10289804	29	16	1402	916115908	WA-BOCK 1 KOPFSTUECK
SCHEIBE ISO 7089 12 300HV F	10289804	79	16	1413	915746608	WA-BOCK 2 ANLENKSTUECK
SCHEIBE ISO 7089 12 300HV F	10289804	46	8	1419	916116008	WA-BOCK 2 KOPFSTUECK
SCHEIBE ISO 7089 12 300HV F	10289804	23	12	1426	916302808	W-ANLENKSTUECK
SCHEIBE ISO 7089 12 300HV F	10289804	44	4	1500	966887908	BOCK LI.
SCHEIBE ISO 7089 12 300HV F	10289804	33	4	1533	966911408	TRAVERSE KPL.
SCHEIBE ISO 7089 12 MS	420050801	378	12	627	96034141	DIESELMOTOR VORM.

Bezeichnung	Artikel	Pos.	Menge	Seite	Baugruppe	Bezeichnung
SCHEIBE ISO 7089 12 MS	420050801	379	12	679	96034143	DIESELMOTOR VORM.
SCHEIBE ISO 7089 14 300HV F	10289805	50	12	20	917528708	RAUPENMITTELTEIL
SCHEIBE ISO 7089 14 300HV F	10289805	383	2	414	96038694	LAUFSTEG DREHBUEHNE
SCHEIBE ISO 7089 14 300HV F	10289805	381	6	425	96038696	LAUFSTEG DREHBUEHNE
SCHEIBE ISO 7089 14 300HV F	10289805	377	4	1009	919204008	KUEHLERANLAGE
SCHEIBE ISO 7089 14 300HV F	10289805	131	4	1057	916305808	S-ANLENKSTUECK VORM.
SCHEIBE ISO 7089 14 300HV F	10289805	91	8	1130	916303308	S-ZWISCHENSTUECK
SCHEIBE ISO 7089 14 300HV F	10289805	91	8	1136	916303208	S-ZWISCHENSTUECK
SCHEIBE ISO 7089 14 300HV F	10289805	91	8	1141	916303108	S-ZWISCHENSTUECK
SCHEIBE ISO 7089 14 300HV F	10289805	91	8	1145	916303008	S-ZWISCHENSTUECK
SCHEIBE ISO 7089 14 300HV F	10289805	91	8	1149	916302708	S-ZWISCHENSTUECK
SCHEIBE ISO 7089 14 300HV F	10289805	91	8	1155	916302908	S-ADAPTER
SCHEIBE ISO 7089 14 300HV F	10289805	91	8	1163	916302608	SL-REDUZIERSTUECK
SCHEIBE ISO 7089 14 300HV F	10289805	52	4	1345	916303808	D-ZWISCHENSTUECK
SCHEIBE ISO 7089 14 300HV F	10289805	33	12	1357	917223708	D-ZWISCHENSTUECK
SCHEIBE ISO 7089 14 300HV F	10289805	36	12	1365	917223808	D-ZWISCHENSTUECK
SCHEIBE ISO 7089 14 300HV F	10289805	47	16	1388	966890708	WA-BOCK 1 ANLENKSTUECK
SCHEIBE ISO 7089 14 300HV F	10289805	53	8	1402	916115908	WA-BOCK 1 KOPFSTUECK
SCHEIBE ISO 7089 14 300HV F	10289805	64	8	1413	915746608	WA-BOCK 2 ANLENKSTUECK
SCHEIBE ISO 7089 14 300HV F	10289805	91	8	1419	916116008	WA-BOCK 2 KOPFSTUECK
SCHEIBE ISO 7089 14 300HV F	10289805	56	12	1452	915723308	LI-ZWISCHENSTUECK
SCHEIBE ISO 7089 14 300HV F	10289805	56	16	1460	915723408	LI-ZWISCHENSTUECK
SCHEIBE ISO 7089 14 300HV F	10289805	56	16	1465	915746808	LI-ZWISCHENSTUECK
SCHEIBE ISO 7089 14 300HV F	10289805	56	16	1470	916062508	LI-ZWISCHENSTUECK
SCHEIBE ISO 7089 16 -A2	10410161	15	24	1027	965630408	TRAEGER VORM.
SCHEIBE ISO 7089 16 200HV F	12210036	2	8	757	9079954	BEFESTIGUNGSTEILE ANBAU
SCHEIBE ISO 7089 16 300HV F	10289806	18	20	20	917528708	RAUPENMITTELTEIL
SCHEIBE ISO 7089 16 300HV F	10289806	6	4	67	966004008	BOLZENLAGERUNG
SCHEIBE ISO 7089 16 300HV F	10289806	6	4	68	966003108	BOLZENAUFNAHME
SCHEIBE ISO 7089 16 300HV F	10289806	23	20	105	917523808	RAUPENTRAEGER LI.
SCHEIBE ISO 7089 16 300HV F	10289806	23	20	148	917525508	RAUPENTRAEGER LI.
SCHEIBE ISO 7089 16 300HV F	10289806	23	20	178	917525608	RAUPENTRAEGER RE.
SCHEIBE ISO 7089 16 300HV F	10289806	23	20	205	917525908	RAUPENTRAEGER RE.
SCHEIBE ISO 7089 16 300HV F	10289806	8	15	252	966222408	MONTAGETEILE VORDERTEIL
SCHEIBE ISO 7089 16 300HV F	10289806	24	9	322	915751408	WINDE 1 VORM.
SCHEIBE ISO 7089 16 300HV F	10289806	24	9	345	915751608	WINDE 2 VORM.
SCHEIBE ISO 7089 16 300HV F	10289806	16	12	384	965661008	RAHMEN VORM.
SCHEIBE ISO 7089 16 300HV F	10289806	64	2	389	965661108	STUETZE KPL.
SCHEIBE ISO 7089 16 300HV F	10289806	13	16	395	965661508	OBERFLASCHE KPL.
SCHEIBE ISO 7089 16 300HV F	10289806	16	16	399	965661608	UNTERFLASCHE KPL.
SCHEIBE ISO 7089 16 300HV F	10289806	384	6	414	96038694	LAUFSTEG DREHBUEHNE
SCHEIBE ISO 7089 16 300HV F	10289806	5	6	571	918705808	GRUNDRAHMEN VORM.
SCHEIBE ISO 7089 16 300HV F	10289806	3	2	587	965888608	PODEST KPL.
SCHEIBE ISO 7089 16 300HV F	10289806	7	1	594	96044781	HALTER KPL.
SCHEIBE ISO 7089 16 300HV F	10289806	35	4	1055	916305808	S-ANLENKSTUECK VORM.
SCHEIBE ISO 7089 16 300HV F	10289806	7	4	1060	966939508	LASCHE VORM.
SCHEIBE ISO 7089 16 300HV F	10289806	27	12	1084	916332108	S-KOPFSTUECK
SCHEIBE ISO 7089 16 300HV F	10289806	8	2	1088	966470508	HUBENDSCHALTER VORM.
SCHEIBE ISO 7089 16 300HV F	10289806	8	2	1089	966470608	HUBENDSCHALTER VORM.
SCHEIBE ISO 7089 16 300HV F	10289806	23	16	1170	915753108	WINDE 3 VORM.
SCHEIBE ISO 7089 16 300HV F	10289806	23	16	1192	915753208	WINDE 5 VORM.
SCHEIBE ISO 7089 16 300HV F	10289806	39	8	1213	915753308	WINDE 6 VORM.
SCHEIBE ISO 7089 16 300HV F	10289806	191	16	1254	916324608	D-ANLENKSTUECK VORM.
SCHEIBE ISO 7089 16 300HV F	10289806	66	48	1303	915745708	D-KOPFSTUECK VORM.
SCHEIBE ISO 7089 16 300HV F	10289806	125	80	1303	915745708	D-KOPFSTUECK VORM.
SCHEIBE ISO 7089 16 300HV F	10289806	4	1	1374	966657008	ENDSCHALTER KPL.
SCHEIBE ISO 7089 16 300HV F	10289806	4	1	1376	966657108	ENDSCHALTER KPL.
SCHEIBE ISO 7089 16 300HV F	10289806	8	16	1384	919243508	WA-BOCK 1 ANLENKSTUECK
SCHEIBE ISO 7089 16 300HV F	10289806	47	8	1412	915746608	WA-BOCK 2 ANLENKSTUECK
SCHEIBE ISO 7089 16 300HV F	10289806	15	16	1419	916116008	WA-BOCK 2 KOPFSTUECK

Bezeichnung	Artikel	Pos.	Menge	Seite	Baugruppe	Bezeichnung
SCHEIBE ISO 7089 16 300HV F	10289806	36	2	1426	916302808	W-ANLENKSTUECK
SCHEIBE ISO 7089 16 300HV F	10289806	(7)	4	1427	916302808	W-ANLENKSTUECK
SCHEIBE ISO 7089 16 300HV F	10289806	19	8	1429	966267408	KLAPPE KPL.
SCHEIBE ISO 7089 16 300HV F	10289806	54	10	1452	915723308	LI-ZWISCHENSTUECK
SCHEIBE ISO 7089 16 300HV F	10289806	54	10	1460	915723408	LI-ZWISCHENSTUECK
SCHEIBE ISO 7089 16 300HV F	10289806	54	10	1465	915746808	LI-ZWISCHENSTUECK
SCHEIBE ISO 7089 16 300HV F	10289806	54	9	1470	916062508	LI-ZWISCHENSTUECK
SCHEIBE ISO 7089 16 300HV F	10289806	8	16	1475	915744908	MASTNASE
SCHEIBE ISO 7089 16 300HV F	10289806	6	104	1538	96004014	TRANSPORT
SCHEIBE ISO 7089 16 300HV F	10289806	15	4	1559	966825708	STANGE KPL.
SCHEIBE ISO 7089 16 300HV F	10289806	15	4	1561	966825808	STANGE KPL.
SCHEIBE ISO 7089 16 MS	420051101	5	2	1374	966657008	ENDSCHALTER KPL.
SCHEIBE ISO 7089 16 MS	420051101	5	2	1376	966657108	ENDSCHALTER KPL.
SCHEIBE ISO 7089 18 300HV F	10289807	185	10	1254	916324608	D-ANLENKSTUECK VORM.
SCHEIBE ISO 7089 18 300HV F	10289807	4	9	1508	965466808	TUER KPL.
SCHEIBE ISO 7089 20 200HV-A	10353689	16	24	389	965661108	STUETZE KPL.
SCHEIBE ISO 7089 20 200HV-A	10353689	12	10	1027	965630408	TRAEGER VORM.
SCHEIBE ISO 7089 20 300HV F	10289808	40	4	50	919045208	QUERTRAEGER
SCHEIBE ISO 7089 20 300HV F	10289808	18	4	56	96026100	PODEST KPL.LI.
SCHEIBE ISO 7089 20 300HV F	10289808	18	5	60	96026289	PODEST KPL.RE.
SCHEIBE ISO 7089 20 300HV F	10289808	12	6	65	96026457	PODEST KPL.
SCHEIBE ISO 7089 20 300HV F	10289808	128	8	107	917523808	RAUPENTRAEGER LI.
SCHEIBE ISO 7089 20 300HV F	10289808	80	8	149	917525508	RAUPENTRAEGER LI.
SCHEIBE ISO 7089 20 300HV F	10289808	128	8	179	917525608	RAUPENTRAEGER RE.
SCHEIBE ISO 7089 20 300HV F	10289808	80	8	206	917525908	RAUPENTRAEGER RE.
SCHEIBE ISO 7089 20 300HV F	10289808	7	9	223	919026408	LAUFSTEG RAUPENFAHRWER
SCHEIBE ISO 7089 20 300HV F	10289808	20	16	256	915750708	BOLZEN D-S ANLENKSTUECK
SCHEIBE ISO 7089 20 300HV F	10289808	26	8	294	919361308	DREHBUEHNENRAHMEN HEC
SCHEIBE ISO 7089 20 300HV F	10289808	388	4	414	96038694	LAUFSTEG DREHBUEHNE
SCHEIBE ISO 7089 20 300HV F	10289808	387	10	425	96038696	LAUFSTEG DREHBUEHNE
SCHEIBE ISO 7089 20 300HV F	10289808	4	4	507	967037208	GELAENDER KPL.
SCHEIBE ISO 7089 20 300HV F	10289808	4	4	508	967036208	GELAENDER KPL.
SCHEIBE ISO 7089 20 300HV F	10289808	4	2	509	967037908	GELAENDER KPL.
SCHEIBE ISO 7089 20 300HV F	10289808	5	4	1001	966572308	LASCHE KPL.
SCHEIBE ISO 7089 20 300HV F	10289808	114	4	1056	916305808	S-ANLENKSTUECK VORM.
SCHEIBE ISO 7089 20 300HV F	10289808	31	26	1084	916332108	S-KOPFSTUECK
SCHEIBE ISO 7089 20 300HV F	10289808	25	26	1101	915721308	L-KOPFSTUECK
SCHEIBE ISO 7089 20 300HV F	10289808	61	12	1129	916303308	S-ZWISCHENSTUECK
SCHEIBE ISO 7089 20 300HV F	10289808	61	6	1136	916303208	S-ZWISCHENSTUECK
SCHEIBE ISO 7089 20 300HV F	10289808	61	6	1141	916303108	S-ZWISCHENSTUECK
SCHEIBE ISO 7089 20 300HV F	10289808	61	6	1145	916303008	S-ZWISCHENSTUECK
SCHEIBE ISO 7089 20 300HV F	10289808	61	6	1149	916302708	S-ZWISCHENSTUECK
SCHEIBE ISO 7089 20 300HV F	10289808	61	6	1154	916302908	S-ADAPTER
SCHEIBE ISO 7089 20 300HV F	10289808	207	8	1254	916324608	D-ANLENKSTUECK VORM.
SCHEIBE ISO 7089 20 300HV F	10289808	13	4	1390	966885408	W-RUECKHALTEBOCK
SCHEIBE ISO 7089 20 300HV F	10289808	38	12	1452	915723308	LI-ZWISCHENSTUECK
SCHEIBE ISO 7089 20 300HV F	10289808	38	12	1460	915723408	LI-ZWISCHENSTUECK
SCHEIBE ISO 7089 20 300HV F	10289808	38	12	1465	915746808	LI-ZWISCHENSTUECK
SCHEIBE ISO 7089 20 300HV F	10289808	38	12	1470	916062508	LI-ZWISCHENSTUECK
SCHEIBE ISO 7089 20 300HV F	10289808	5	2	1481	967995008	MECH.BEFESTIGUNGSTEILE
SCHEIBE ISO 7089 20 300HV F	10289808	11	2	1494	966888308	SCHALTEINHEIT
SCHEIBE ISO 7089 20 300HV F	10289808	11	2	1495	966916408	SCHALTEINHEIT
SCHEIBE ISO 7089 20 300HV F	10289808	6	16	1497	966887708	VERBINDUNGSTRAEGER
SCHEIBE ISO 7089 20 300HV F	10289808	14	4	1500	966887908	BOCK LI.
SCHEIBE ISO 7089 20 300HV F	10289808	14	4	1503	966888108	BOCK RE.
SCHEIBE ISO 7089 20 300HV F	10289808	19	4	1507	966410908	PODEST KPL.
SCHEIBE ISO 7089 20 MS	420051314	22	8	389	965661108	STUETZE KPL.
SCHEIBE ISO 7089 20 MS	420051314	22	2	395	965661508	OBERFLASCHE KPL.
SCHEIBE ISO 7089 20 MS	420051314	383	2	425	96038696	LAUFSTEG DREHBUEHNE
SCHEIBE ISO 7089 20 MS	420051314	5	6	1332	96051961	ZUGZYLINDER VORM.

Bezeichnung	Artikel	Pos.	Menge	Seite	Baugruppe	Bezeichnung
SCHEIBE ISO 7089 20 MS	420051314	5	4	1340	96051962	ZUGZYLINDER VORM.
SCHEIBE ISO 7089 22 300HV F	10289809	4	4	400	967093808	LASCHE KPL.
SCHEIBE ISO 7089 22 300HV F	10289809	128	4	1253	916324608	D-ANLENKSTUECK VORM.
SCHEIBE ISO 7089 24 200HV-A	10353690	47	16	1154	916302908	S-ADAPTER
SCHEIBE ISO 7089 24 200HV-A	10353690	94	6	1252	916324608	D-ANLENKSTUECK VORM.
SCHEIBE ISO 7089 24 300HV F	10289810	11	2	54	965956208	TREPPE
SCHEIBE ISO 7089 24 300HV F	10289810	53	2	105	917523808	RAUPENTRAEGER LI.
SCHEIBE ISO 7089 24 300HV F	10289810	107	2	149	917525508	RAUPENTRAEGER LI.
SCHEIBE ISO 7089 24 300HV F	10289810	174	2	180	917525608	RAUPENTRAEGER RE.
SCHEIBE ISO 7089 24 300HV F	10289810	107	2	206	917525908	RAUPENTRAEGER RE.
SCHEIBE ISO 7089 24 300HV F	10289810	18	8	256	915750708	BOLZEN D-S ANLENKSTUECK
SCHEIBE ISO 7089 24 300HV F	10289810	29	8	1084	916332108	S-KOPFSTUECK
SCHEIBE ISO 7089 24 300HV F	10289810	14	2	1101	915721308	L-KOPFSTUECK
SCHEIBE ISO 7089 24 300HV F	10289810	43	14	1112	916177008	ROLLENSATZ
SCHEIBE ISO 7089 24 300HV F	10289810	43	14	1117	916177108	ROLLENSATZ
SCHEIBE ISO 7089 24 300HV F	10289810	2	4	1261	966211808	STUETZE
SCHEIBE ISO 7089 24 300HV F	10289810	2	4	1262	966505108	STUETZE
SCHEIBE ISO 7089 24 300HV F	10289810	2	4	1263	966505208	STUETZE
SCHEIBE ISO 7089 24 300HV F	10289810	48	16	1302	915745708	D-KOPFSTUECK VORM.
SCHEIBE ISO 7089 24 300HV F	10289810	65	4	1419	916116008	WA-BOCK 2 KOPFSTUECK
SCHEIBE ISO 7089 24 300HV F	10289810	78	16	1427	916302808	W-ANLENKSTUECK
SCHEIBE ISO 7089 24 300HV F	10289810	28	6	1475	915744908	MASTNASE
SCHEIBE ISO 7089 24 300HV F	10289810	51	16	1533	966911408	TRAVERSE KPL.
SCHEIBE ISO 7089 24 300HV F	10289810	5	4	1545	965665108	STANGE KPL.
SCHEIBE ISO 7089 27 300HV F	11081186	385	24	425	96038696	LAUFSTEG DREHBUEHNE
SCHEIBE ISO 7089 3 MS	420050108	(505)	1	84	966448108	KLEMMKASTEN VORM.
SCHEIBE ISO 7089 3 MS	420050108	34	4	84	966448108	KLEMMKASTEN VORM.
SCHEIBE ISO 7089 3 MS	420050108	(505)	1	95	966448308	KLEMMKASTEN VORM.
SCHEIBE ISO 7089 3 MS	420050108	34	4	95	966448308	KLEMMKASTEN VORM.
SCHEIBE ISO 7089 3 MS	420050108	154	9	1067	966265208	LEITUNGSTROMMEL KPL.
SCHEIBE ISO 7089 3 MS	420050108	282	33	1095	966418908	KLEMMKASTEN
SCHEIBE ISO 7089 3 MS	420050108	(506)	1	1095	966418908	KLEMMKASTEN
SCHEIBE ISO 7089 3 MS	420050108	282	19	1105	966469508	KLEMMKASTEN
SCHEIBE ISO 7089 3 MS	420050108	269	8	1290	966842008	LEITUNGSTROMMEL KPL.
SCHEIBE ISO 7089 3 MS	420050108	505	1	1432	967255108	LEITUNG
SCHEIBE ISO 7089 3 MS	420050108	506	1	1433	967255208	LEITUNG
SCHEIBE ISO 7089 3 MS	420050108	154	9	1435	966420308	LEITUNGSTROMMEL KPL.
SCHEIBE ISO 7089 3 MS	420050108	509	1	1436	967260608	LEITUNG
SCHEIBE ISO 7089 3 MS	420050108	(157)	2	1480	967276708	EMPFAENGER
SCHEIBE ISO 7089 3,5 200HV 4	10875644	15	4	890	967021108	KLEMMKASTEN BLINDSTECK
SCHEIBE ISO 7089 30 300HV F	10289811	69	20	51	919045208	QUERTRAEGER
SCHEIBE ISO 7089 30 300HV F	10289811	17	8	54	965956208	TREPPE
SCHEIBE ISO 7089 30 300HV F	10289811	22	8	256	915750708	BOLZEN D-S ANLENKSTUECK
SCHEIBE ISO 7089 30 300HV F	10289811	46	6	322	915751408	WINDE 1 VORM.
SCHEIBE ISO 7089 30 300HV F	10289811	5	4	392	965661408	LASCHE KPL.
SCHEIBE ISO 7089 30 300HV F	10289811	8	2	397	966093308	LASCHE KPL.
SCHEIBE ISO 7089 30 300HV F	10289811	386	4	425	96038696	LAUFSTEG DREHBUEHNE
SCHEIBE ISO 7089 30 300HV F	10289811	5	2	1086	966467008	LASCHE KPL.
SCHEIBE ISO 7089 30 300HV F	10289811	22	6	1251	916324608	D-ANLENKSTUECK VORM.
SCHEIBE ISO 7089 30 300HV F	10289811	178	8	1304	915745708	D-KOPFSTUECK VORM.
SCHEIBE ISO 7089 30 300HV F	10289811	4	2	1309	966594008	LASCHE KPL.
SCHEIBE ISO 7089 30 300HV F	10289811	24	3	1372	966649408	VERSTELLFLASCHE KPL.
SCHEIBE ISO 7089 30 300HV F	10289811	6	2	1379	966649908	LASCHE KPL.
SCHEIBE ISO 7089 30 300HV F	10289811	23	4	1381	966660708	GEWICHT KPL.
SCHEIBE ISO 7089 30 300HV F	10289811	26	10	1388	966890708	WA-BOCK 1 ANLENKSTUECK
SCHEIBE ISO 7089 30 300HV F	10289811	36	10	1412	915746608	WA-BOCK 2 ANLENKSTUECK
SCHEIBE ISO 7089 30 300HV F	10289811	11	4	1475	915744908	MASTNASE
SCHEIBE ISO 7089 30 300HV F	10289811	9	2	1541	965646108	STANGE KPL.
SCHEIBE ISO 7089 30 300HV F	10289811	9	2	1543	965522908	STANGE KPL.
SCHEIBE ISO 7089 30 300HV F	10289811	10	2	1546	968244508	STANGE KPL.

Bezeichnung	Artikel	Pos.	Menge	Seite	Baugruppe	Bezeichnung
SCHEIBE ISO 7089 30 300HV F	10289811	9	2	1547	966191408	STANGE KPL.
SCHEIBE ISO 7089 30 300HV F	10289811	9	2	1548	966377608	STANGE KPL.
SCHEIBE ISO 7089 30 300HV F	10289811	9	2	1550	966203408	STANGE KPL.
SCHEIBE ISO 7089 30 300HV F	10289811	9	2	1551	966160008	STANGE KPL.
SCHEIBE ISO 7089 30 300HV F	10289811	9	2	1552	966659008	STANGE KPL.
SCHEIBE ISO 7089 30 300HV F	10289811	9	4	1554	966663008	STANGE KPL.
SCHEIBE ISO 7089 30 300HV F	10289811	9	2	1555	966659408	STANGE KPL.
SCHEIBE ISO 7089 30 300HV F	10289811	9	2	1557	966663508	STANGE KPL.
SCHEIBE ISO 7089 30 300HV F	10289811	10	2	1559	966825708	STANGE KPL.
SCHEIBE ISO 7089 30 300HV F	10289811	10	2	1561	966825808	STANGE KPL.
SCHEIBE ISO 7089 30 300HV F	10289811	9	2	1565	967086508	ZUGSTANGE KPL.
SCHEIBE ISO 7089 30 300HV F	10289811	9	2	1567	967088008	ZUGSTANGE KPL.
SCHEIBE ISO 7089 30 300HV F	10289811	9	2	1569	967089708	ZUGSTANGE KPL.
SCHEIBE ISO 7089 33 300HV F	11692808	9	20	1129	916303308	S-ZWISCHENSTUECK
SCHEIBE ISO 7089 33 300HV F	11692808	9	20	1136	916303208	S-ZWISCHENSTUECK
SCHEIBE ISO 7089 33 300HV F	11692808	9	20	1141	916303108	S-ZWISCHENSTUECK
SCHEIBE ISO 7089 33 300HV F	11692808	9	30	1145	916303008	S-ZWISCHENSTUECK
SCHEIBE ISO 7089 33 300HV F	11692808	9	20	1149	916302708	S-ZWISCHENSTUECK
SCHEIBE ISO 7089 33 300HV F	11692808	9	20	1154	916302908	S-ADAPTER
SCHEIBE ISO 7089 33 300HV F	11692808	9	20	1163	916302608	SL-REDUZIERSTUECK
SCHEIBE ISO 7089 33 300HV F	11692808	39	20	1357	917223708	D-ZWISCHENSTUECK
SCHEIBE ISO 7089 33 300HV F	11692808	42	20	1365	917223808	D-ZWISCHENSTUECK
SCHEIBE ISO 7089 33 300HV F	11692808	62	20	1453	915723308	LI-ZWISCHENSTUECK
SCHEIBE ISO 7089 33 300HV F	11692808	62	20	1460	915723408	LI-ZWISCHENSTUECK
SCHEIBE ISO 7089 33 300HV F	11692808	62	20	1465	915746808	LI-ZWISCHENSTUECK
SCHEIBE ISO 7089 33 300HV F	11692808	62	20	1470	916062508	LI-ZWISCHENSTUECK
SCHEIBE ISO 7089 36 300HV F	10289812	301	8	32	966084408	HYDRAULIK MITTELTEIL
SCHEIBE ISO 7089 36 300HV F	10289812	28	22	105	917523808	RAUPENTRAEGER LI.
SCHEIBE ISO 7089 36 300HV F	10289812	28	38	148	917525508	RAUPENTRAEGER LI.
SCHEIBE ISO 7089 36 300HV F	10289812	28	22	178	917525608	RAUPENTRAEGER RE.
SCHEIBE ISO 7089 36 300HV F	10289812	28	38	205	917525908	RAUPENTRAEGER RE.
SCHEIBE ISO 7089 36 300HV F	10289812	18	6	247	915750608	DREHBUEHNENRAHMEN VOR
SCHEIBE ISO 7089 36 300HV F	10289812	63	2	389	965661108	STUETZE KPL.
SCHEIBE ISO 7089 36 300HV F	10289812	227	2	1254	916324608	D-ANLENKSTUECK VORM.
SCHEIBE ISO 7089 36 300HV F	10289812	50	2	1452	915723308	LI-ZWISCHENSTUECK
SCHEIBE ISO 7089 36 300HV F	10289812	50	2	1460	915723408	LI-ZWISCHENSTUECK
SCHEIBE ISO 7089 36 300HV F	10289812	50	2	1465	915746808	LI-ZWISCHENSTUECK
SCHEIBE ISO 7089 36 300HV F	10289812	50	5	1470	916062508	LI-ZWISCHENSTUECK
SCHEIBE ISO 7089 39 300HV F	10289855	76	8	390	965661108	STUETZE KPL.
SCHEIBE ISO 7089 39 300HV F	10289855	10	2	1332	96051961	ZUGZYLINDER VORM.
SCHEIBE ISO 7089 39 300HV F	10289855	10	2	1340	96051962	ZUGZYLINDER VORM.
SCHEIBE ISO 7089 39 300HV F	10289855	8	8	1381	966660708	GEWICHT KPL.
SCHEIBE ISO 7089 4 200HV 4	10875645	27	4	84	966448108	KLEMMKASTEN VORM.
SCHEIBE ISO 7089 4 200HV 4	10875645	27	4	95	966448308	KLEMMKASTEN VORM.
SCHEIBE ISO 7089 4 200HV 4	10875645	12	1	117	966790508	SCHLAUCHHALTER VORM.
SCHEIBE ISO 7089 4 200HV 4	10875645	279	24	263	96034537	KLEMMKASTEN
SCHEIBE ISO 7089 4 200HV 4	10875645	279	16	301	96047223	ELEKTRIK KLEMMKASTEN DB
SCHEIBE ISO 7089 4 200HV 4	10875645	27	4	330	966541108	KLEMMKASTEN KPL.
SCHEIBE ISO 7089 4 200HV 4	10875645	27	4	347	966541408	KLEMMKASTEN KPL.
SCHEIBE ISO 7089 4 200HV 4	10875645	283	24	880	966530408	KLEMMKASTEN
SCHEIBE ISO 7089 4 200HV 4	10875645	283	16	882	96034780	KLEMMKASTEN
SCHEIBE ISO 7089 4 200HV 4	10875645	283	24	884	96044329	KLEMMKASTEN
SCHEIBE ISO 7089 4 200HV 4	10875645	283	24	886	968221508	KLEMMKASTEN
SCHEIBE ISO 7089 4 200HV 4	10875645	283	20	893	968218508	KLEMMKASTEN
SCHEIBE ISO 7089 4 200HV 4	10875645	283	28	895	96051756	KLEMMKASTEN
SCHEIBE ISO 7089 4 200HV 4	10875645	62	32	950	96061868	AUFBAUTEILE MONTAGETAFE
SCHEIBE ISO 7089 4 200HV 4	10875645	375	3	991	919208108	HEIZUNG MASCHINENHAUS
SCHEIBE ISO 7089 4 200HV 4	10875645	191	8	1095	966418908	KLEMMKASTEN
SCHEIBE ISO 7089 4 200HV 4	10875645	27	4	1177	966541908	KLEMMKASTEN KPL.
SCHEIBE ISO 7089 4 200HV 4	10875645	27	4	1198	966542708	KLEMMKASTEN KPL.

Bezeichnung	Artikel	Pos.	Menge	Seite	Baugruppe	Bezeichnung
SCHEIBE ISO 7089 4 200HV 4	10875645	27	4	1230	966543108	KLEMMKASTEN KPL.
SCHEIBE ISO 7089 4 200HV 4	10875645	278	4	1397	967271008	KLEMMKASTEN KPL.
SCHEIBE ISO 7089 4 200HV 4	10875645	6	3	1523	967051508	WINDWARNUNG VORM.
SCHEIBE ISO 7089 42 300HV F	10289847	42	49	105	917523808	RAUPENTRAEGER LI.
SCHEIBE ISO 7089 42 300HV F	10289847	42	49	148	917525508	RAUPENTRAEGER LI.
SCHEIBE ISO 7089 42 300HV F	10289847	42	49	178	917525608	RAUPENTRAEGER RE.
SCHEIBE ISO 7089 42 300HV F	10289847	42	49	205	917525908	RAUPENTRAEGER RE.
SCHEIBE ISO 7089 42 300HV F	10289847	22	2	294	919361308	DREHBUEHNENRAHMEN HEC
SCHEIBE ISO 7089 42 300HV F	10289847	25	2	389	965661108	STUETZE KPL.
SCHEIBE ISO 7089 42 300HV F	10289847	19	1	1251	916324608	D-ANLENKSTUECK VORM.
SCHEIBE ISO 7089 45 300HV F	10289850	61	4	1302	915745708	D-KOPFSTUECK VORM.
SCHEIBE ISO 7089 48 300HV F	10289852	44	2	1302	915745708	D-KOPFSTUECK VORM.
SCHEIBE ISO 7089 48 300HV F	10289852	39	2	1402	916115908	WA-BOCK 1 KOPFSTUECK
SCHEIBE ISO 7089 48 300HV F	10289852	17	1	1475	915744908	MASTNASE
SCHEIBE ISO 7089 5 -A2	10410193	14	2	808	96035875	HARNSTOFFANLAGE UNTEN
SCHEIBE ISO 7089 5 -A2	10410193	12	2	816	96035878	HARNSTOFFANLAGE OBEN
SCHEIBE ISO 7089 5 200HV ZN	10197808	93	2	51	919045208	QUERTRAEGER
SCHEIBE ISO 7089 5 200HV ZN	10197808	7	4	119	915742708	ZENTRALSCHMIERUNG RAUP
SCHEIBE ISO 7089 5 200HV ZN	10197808	7	4	158	915744408	ZENTRALSCHMIERUNG RAUP
SCHEIBE ISO 7089 5 200HV ZN	10197808	7	4	185	915744608	ZENTRALSCHMIERUNG RAUP
SCHEIBE ISO 7089 5 200HV ZN	10197808	7	4	211	915744508	ZENTRALSCHMIERUNG RAUP
SCHEIBE ISO 7089 5 200HV ZN	10197808	6	2	313	916945008	ZENTRALSCHMIERANLAGE O
SCHEIBE ISO 7089 5 200HV ZN	10197808	322	4	334	966085708	ZUSATZHYDRAULIK WINDE 1
SCHEIBE ISO 7089 5 200HV ZN	10197808	6	2	339	916997308	ZENTRALSCHMIERANLAGE
SCHEIBE ISO 7089 5 200HV ZN	10197808	322	4	351	966085808	ZUSATZHYDRAULIK WINDE 2
SCHEIBE ISO 7089 5 200HV ZN	10197808	6	2	356	916998708	ZENTRALSCHMIERANLAGE WI
SCHEIBE ISO 7089 5 200HV ZN	10197808	4	2	404	916921908	ZENTRALSCHMIERANLAGE
SCHEIBE ISO 7089 5 200HV ZN	10197808	375	2	425	96038696	LAUFSTEG DREHBUEHNE
SCHEIBE ISO 7089 5 200HV ZN	10197808	18	6	498	919266408	KRANFUEHRERKABINE VORM
SCHEIBE ISO 7089 5 200HV ZN	10197808	33	2	513	96012480	LADEGERAET
SCHEIBE ISO 7089 5 200HV ZN	10197808	33	2	514	96012481	LADEGERAET
SCHEIBE ISO 7089 5 200HV ZN	10197808	17	2	524	96033614	ARMATUREN RE.
SCHEIBE ISO 7089 5 200HV ZN	10197808	5	4	577	96036247	DECKEL VORM.
SCHEIBE ISO 7089 5 200HV ZN	10197808	17	2	753	10143790	LADEDRUCKREGELUNG
SCHEIBE ISO 7089 5 200HV ZN	10197808	3	2	761	9078467	EINSTELLBLECH ANBAU
SCHEIBE ISO 7089 5 200HV ZN	10197808	(15)	5	938	96034679	KRAFTSTOFFBEHAELTER VO
SCHEIBE ISO 7089 5 200HV ZN	10197808	63	2	950	96061868	AUFBAUTEILE MONTAGETAFE
SCHEIBE ISO 7089 5 200HV ZN	10197808	8	6	971	96035787	AUSRUESTUNG KAMERA KAB
SCHEIBE ISO 7089 5 200HV ZN	10197808	35	28	975	918810308	STEUERSTAND
SCHEIBE ISO 7089 5 200HV ZN	10197808	2	4	1023	966871008	ANBAUTEILE FREMDEINSPEIS
SCHEIBE ISO 7089 5 200HV ZN	10197808	272	2	1069	966792108	KLEMMKASTEN KPL.
SCHEIBE ISO 7089 5 200HV ZN	10197808	322	4	1181	966085908	ZUSATZHYDRAULIK WINDE 3
SCHEIBE ISO 7089 5 200HV ZN	10197808	6	2	1187	917006408	ZENTRALSCHMIERANLAGE WI
SCHEIBE ISO 7089 5 200HV ZN	10197808	322	4	1202	966086108	ZUSATZHYDRAULIK WINDE 5
SCHEIBE ISO 7089 5 200HV ZN	10197808	6	2	1207	917000008	ZENTRALSCHMIERANLAGE
SCHEIBE ISO 7089 5 200HV ZN	10197808	322	4	1233	966086208	ZUSATZHYDRAULIK WINDE 6
SCHEIBE ISO 7089 6 200HV 4	10278585	37	2	498	919266408	KRANFUEHRERKABINE VORM
SCHEIBE ISO 7089 6 200HV ZN	10197771	41	2	20	917528708	RAUPENMITTELTEIL
SCHEIBE ISO 7089 6 200HV ZN	10197771	166	8	107	917523808	RAUPENTRAEGER LI.
SCHEIBE ISO 7089 6 200HV ZN	10197771	167	8	150	917525508	RAUPENTRAEGER LI.
SCHEIBE ISO 7089 6 200HV ZN	10197771	166	8	180	917525608	RAUPENTRAEGER RE.
SCHEIBE ISO 7089 6 200HV ZN	10197771	167	8	207	917525908	RAUPENTRAEGER RE.
SCHEIBE ISO 7089 6 200HV ZN	10197771	17	12	223	919026408	LAUFSTEG RAUPENFAHRWER
SCHEIBE ISO 7089 6 200HV ZN	10197771	10	8	230	966912508	BOLZENZIEHZYLINDER KPL.
SCHEIBE ISO 7089 6 200HV ZN	10197771	9	8	234	966648008	BOLZENZIEHZYLINDER KPL.
SCHEIBE ISO 7089 6 200HV ZN	10197771	6	4	283	916900208	ZENTRALSCHMIERANLAGE O
SCHEIBE ISO 7089 6 200HV ZN	10197771	13	32	362	915752108	MONTAGEWINDE VORM.
SCHEIBE ISO 7089 6 200HV ZN	10197771	375	2	414	96038694	LAUFSTEG DREHBUEHNE
SCHEIBE ISO 7089 6 200HV ZN	10197771	13	2	445	967144608	VENTILPLATTE VORM.
SCHEIBE ISO 7089 6 200HV ZN	10197771	5	4	465	916141308	ZENTRALSCHMIERUNG

Bezeichnung	Artikel	Pos.	Menge	Seite	Baugruppe	Bezeichnung
SCHEIBE ISO 7089 6 200HV ZN	10197771	63	5	488	919258508	ZUSATZHEIZUNG OW
SCHEIBE ISO 7089 6 200HV ZN	10197771	35	8	506	916997508	RAHMEN KPL.
SCHEIBE ISO 7089 6 200HV ZN	10197771	23	12	513	96012480	LADEGERAET
SCHEIBE ISO 7089 6 200HV ZN	10197771	23	12	514	96012481	LADEGERAET
SCHEIBE ISO 7089 6 200HV ZN	10197771	26	2	527	96033638	OBERTEIL VORM.
SCHEIBE ISO 7089 6 200HV ZN	10197771	3	6	533	922648308	KLEMMBRETT VORM.
SCHEIBE ISO 7089 6 200HV ZN	10197771	4	4	534	926891108	VERTEILER MASSE
SCHEIBE ISO 7089 6 200HV ZN	10197771	12	2	584	965887608	DECKEL VORM.
SCHEIBE ISO 7089 6 200HV ZN	10197771	4	2	586	965887808	DECKEL VORM.
SCHEIBE ISO 7089 6 200HV ZN	10197771	12	2	588	965963608	DECKEL VORM.
SCHEIBE ISO 7089 6 200HV ZN	10197771	375	8	607	96033135	BEFESTIGUNGSTEILE HYDR
SCHEIBE ISO 7089 6 200HV ZN	10197771	376	8	775	919203808	BATTERIELAGERUNG
SCHEIBE ISO 7089 6 200HV ZN	10197771	15	8	777	96034773	BLECH VORM.
SCHEIBE ISO 7089 6 200HV ZN	10197771	6	4	811	968517508	PUMPE VORM.
SCHEIBE ISO 7089 6 200HV ZN	10197771	502	4	820	919204408	KRAFTSTOFFFOERDERUNG
SCHEIBE ISO 7089 6 200HV ZN	10197771	32	2	890	967021108	KLEMMKASTEN BLINDSTECK
SCHEIBE ISO 7089 6 200HV ZN	10197771	11	8	941	965666908	OELBEHAELTER VORM.
SCHEIBE ISO 7089 6 200HV ZN	10197771	8	4	943	919412508	EINBAUTEILE SCHALTSCHRAN
SCHEIBE ISO 7089 6 200HV ZN	10197771	42	4	975	918810308	STEUERSTAND
SCHEIBE ISO 7089 6 200HV ZN	10197771	378	8	991	919208108	HEIZUNG MASCHINENHAUS
SCHEIBE ISO 7089 6 200HV ZN	10197771	70	140	1005	918696808	FEUERLOESCHSYSTEM
SCHEIBE ISO 7089 6 200HV ZN	10197771	375	63	1015	96034284	KOMBIKUEHLER VORM.
SCHEIBE ISO 7089 6 200HV ZN	10197771	7	24	1016	965896208	KOMBIKUEHLER VORM.
SCHEIBE ISO 7089 6 200HV ZN	10197771	7	24	1019	965896308	KOMBIKUEHLER VORM.
SCHEIBE ISO 7089 6 200HV ZN	10197771	502	4	1021	91000594	ZUSATZT.ANTRIEBSAGG.KLIM
SCHEIBE ISO 7089 6 200HV ZN	10197771	59	4	1085	916332108	S-KOPFSTUECK
SCHEIBE ISO 7089 6 200HV ZN	10197771	33	4	1101	915721308	L-KOPFSTUECK
SCHEIBE ISO 7089 6 200HV ZN	10197771	45	8	1213	915753308	WINDE 6 VORM.
SCHEIBE ISO 7089 6 200HV ZN	10197771	74	8	1413	915746608	WA-BOCK 2 ANLENKSTUECK
SCHEIBE ISO 7089 6 200HV ZN	10197771	14	8	1429	966267408	KLAPPE KPL.
SCHEIBE ISO 7089 6 200HV ZN	10197771	16	12	1444	915746208	ZWISCHENSTUECK WA-BOCK
SCHEIBE ISO 7089 6 200HV ZN	10197771	18	8	1494	966888308	SCHALTEINHEIT
SCHEIBE ISO 7089 6 200HV ZN	10197771	18	8	1495	966916408	SCHALTEINHEIT
SCHEIBE ISO 7089 6 200HV ZN	10197771	51	4	1500	966887908	BOCK LI.
SCHEIBE ISO 7089 6 200HV ZN	10197771	5	4	1525	967931908	GRUNDHALTER
SCHEIBE ISO 7089 6 200HV-A4	420000414	265	6	1255	916324608	D-ANLENKSTUECK VORM.
SCHEIBE ISO 7089 60 300HV F	10289829	49	2	1084	916332108	S-KOPFSTUECK
SCHEIBE ISO 7089 64 300HV F	11903157	33	20	247	915750608	DREHBUEHNENRAHMEN VOR
SCHEIBE ISO 7089 64 300HV F	11903157	165	4	1304	915745708	D-KOPFSTUECK VORM.
SCHEIBE ISO 7089 8 200HV 4	11651374	8	4	758	10144678	ABDECKPLATTE ANBAU
SCHEIBE ISO 7089 8 200HV-A2	420060705	26	2	498	919266408	KRANFUEHRERKABINE VORM
SCHEIBE ISO 7089 8 200HV-A2	420060705	14	1	1087	966490908	AUFSTIEG KPL.
SCHEIBE ISO 7089 8 200HV-A2	420060705	149	8	1253	916324608	D-ANLENKSTUECK VORM.
SCHEIBE ISO 7089 8 200HV-A4	420001014	14	4	313	916945008	ZENTRALSCHMIERANLAGE O
SCHEIBE ISO 7089 8 200HV-A4	420001014	79	4	368	540270514	ANTRIEB KPL
SCHEIBE ISO 7089 8 200HV-A4	420001014	41	8	384	965661008	RAHMEN VORM.
SCHEIBE ISO 7089 8 200HV-A4	420001014	296	18	1255	916324608	D-ANLENKSTUECK VORM.
SCHEIBE ISO 7089 8 200HV-A4	420001014	110	2	1303	915745708	D-KOPFSTUECK VORM.
SCHEIBE ISO 7089 8 300HV ZN	12103465	29	4	20	917528708	RAUPENMITTELTEIL
SCHEIBE ISO 7089 8 300HV ZN	12103465	29	24	54	965956208	TREPPE
SCHEIBE ISO 7089 8 300HV ZN	12103465	48	8	247	915750608	DREHBUEHNENRAHMEN VOR
SCHEIBE ISO 7089 8 300HV ZN	12103465	12	58	252	966222408	MONTAGETEILE VORDERTEIL
SCHEIBE ISO 7089 8 300HV ZN	12103465	25	6	256	915750708	BOLZEN D-S ANLENKSTUECK
SCHEIBE ISO 7089 8 300HV ZN	12103465	18	8	283	916900208	ZENTRALSCHMIERANLAGE O
SCHEIBE ISO 7089 8 300HV ZN	12103465	18	18	297	96047586	MONTAGETEILE HECKTEIL
SCHEIBE ISO 7089 8 300HV ZN	12103465	13	55	322	915751408	WINDE 1 VORM.
SCHEIBE ISO 7089 8 300HV ZN	12103465	11	4	339	916997308	ZENTRALSCHMIERANLAGE
SCHEIBE ISO 7089 8 300HV ZN	12103465	13	53	345	915751608	WINDE 2 VORM.
SCHEIBE ISO 7089 8 300HV ZN	12103465	11	4	356	916998708	ZENTRALSCHMIERANLAGE WI
SCHEIBE ISO 7089 8 300HV ZN	12103465	15	9	359	919207608	ANTRIEBSAGGREGAT KLIMAA

Bezeichnung	Artikel	Pos.	Menge	Seite	Baugruppe	Bezeichnung
SCHEIBE ISO 7089 8 300HV ZN	12103465	14	12	391	966556608	EINHAENGELEITER
SCHEIBE ISO 7089 8 300HV ZN	12103465	11	4	399	965661608	UNTERFLASCHE KPL.
SCHEIBE ISO 7089 8 300HV ZN	12103465	377	15	414	96038694	LAUFSTEG DREHBUEHNE
SCHEIBE ISO 7089 8 300HV ZN	12103465	11	12	416	96039225	RAHMEN KPL.
SCHEIBE ISO 7089 8 300HV ZN	12103465	376	208	425	96038696	LAUFSTEG DREHBUEHNE
SCHEIBE ISO 7089 8 300HV ZN	12103465	5	16	444	966460008	BOLZENPALETTE
SCHEIBE ISO 7089 8 300HV ZN	12103465	7	18	445	967144608	VENTILPLATTE VORM.
SCHEIBE ISO 7089 8 300HV ZN	12103465	13	102	476	966356408	KAMERAANBAU DREHBUEHN
SCHEIBE ISO 7089 8 300HV ZN	12103465	7	16	479	966910608	KAMERAANBAU D-ANLENKS
SCHEIBE ISO 7089 8 300HV ZN	12103465	30	6	488	919258508	ZUSATZHEIZUNG OW
SCHEIBE ISO 7089 8 300HV ZN	12103465	14	2	496	918998308	KRANFUEHRERKABINE KPL.
SCHEIBE ISO 7089 8 300HV ZN	12103465	14	8	498	919266408	KRANFUEHRERKABINE VORM
SCHEIBE ISO 7089 8 300HV ZN	12103465	24	1	506	916997508	RAHMEN KPL.
SCHEIBE ISO 7089 8 300HV ZN	12103465	13	4	534	926891108	VERTEILER MASSE
SCHEIBE ISO 7089 8 300HV ZN	12103465	54	12	565	918744708	MASCHINENHAUS GRUNDRAH
SCHEIBE ISO 7089 8 300HV ZN	12103465	7	3	573	965886508	DACH KPL.
SCHEIBE ISO 7089 8 300HV ZN	12103465	375	8	576	96035947	DACH KPL.
SCHEIBE ISO 7089 8 300HV ZN	12103465	13	14	579	965886708	DACH KPL.
SCHEIBE ISO 7089 8 300HV ZN	12103465	9	6	580	965886908	DACH KPL.
SCHEIBE ISO 7089 8 300HV ZN	12103465	9	6	581	965887008	DACH KPL.
SCHEIBE ISO 7089 8 300HV ZN	12103465	5	22	582	965887108	AUFSTIEG VORM.
SCHEIBE ISO 7089 8 300HV ZN	12103465	9	13	583	965887208	KLAPPTRITT VORM.
SCHEIBE ISO 7089 8 300HV ZN	12103465	7	6	586	965887808	DECKEL VORM.
SCHEIBE ISO 7089 8 300HV ZN	12103465	375	8	590	96042455	ABLAGE KPL.
SCHEIBE ISO 7089 8 300HV ZN	12103465	7	10	597	967124708	DECKELHALTERUNG
SCHEIBE ISO 7089 8 300HV ZN	12103465	379	27	607	96033135	BEFESTIGUNGSTEILE HYDR
SCHEIBE ISO 7089 8 300HV ZN	12103465	375	42	616	96018031	BEFESTIGUNGSTEILE GRUN
SCHEIBE ISO 7089 8 300HV ZN	12103465	375	2	621	919203208	DIESELMOTOR KPL.OBEN
SCHEIBE ISO 7089 8 300HV ZN	12103465	11	2	628	96037955	DECKEL KPL.
SCHEIBE ISO 7089 8 300HV ZN	12103465	375	2	673	919203308	DIESELMOTOR KPL.UNTEN
SCHEIBE ISO 7089 8 300HV ZN	12103465	377	8	775	919203808	BATTERIELAGERUNG
SCHEIBE ISO 7089 8 300HV ZN	12103465	10	10	811	968517508	PUMPE VORM.
SCHEIBE ISO 7089 8 300HV ZN	12103465	504	1	820	919204408	KRAFTSTOFFFOERDERUNG
SCHEIBE ISO 7089 8 300HV ZN	12103465	6	4	906	966167408	DECKEL VORM.
SCHEIBE ISO 7089 8 300HV ZN	12103465	6	4	907	966167508	DECKEL VORM.
SCHEIBE ISO 7089 8 300HV ZN	12103465	6	4	908	966167908	DECKEL VORM.
SCHEIBE ISO 7089 8 300HV ZN	12103465	6	4	909	966168008	DECKEL VORM.
SCHEIBE ISO 7089 8 300HV ZN	12103465	6	4	910	966168408	DECKEL VORM.
SCHEIBE ISO 7089 8 300HV ZN	12103465	10	2	928	96042450	DECKEL VORM.
SCHEIBE ISO 7089 8 300HV ZN	12103465	10	2	930	96042451	DECKEL VORM.
SCHEIBE ISO 7089 8 300HV ZN	12103465	10	2	932	96042452	DECKEL VORM.
SCHEIBE ISO 7089 8 300HV ZN	12103465	10	2	934	96042453	DECKEL VORM.
SCHEIBE ISO 7089 8 300HV ZN	12103465	6	2	938	96034679	KRAFTSTOFFBEHAELTER VO
SCHEIBE ISO 7089 8 300HV ZN	12103465	26	4	940	919203608	OELBEHAELTER KPL.
SCHEIBE ISO 7089 8 300HV ZN	12103465	17	4	961	915744208	SCHALTSCHRANKANBAU
SCHEIBE ISO 7089 8 300HV ZN	12103465	375	6	986	96034844	MOTORVORWAERMUNG VO
SCHEIBE ISO 7089 8 300HV ZN	12103465	21	24	999	966561608	TRANSPORTRAHMEN KPL.
SCHEIBE ISO 7089 8 300HV ZN	12103465	71	33	1005	918696808	FEUERLOESCHSYSTEM
SCHEIBE ISO 7089 8 300HV ZN	12103465	504	1	1021	91000594	ZUSATZT.ANTRIEBSAGG.KLIM
SCHEIBE ISO 7089 8 300HV ZN	12103465	54	14	1084	916332108	S-KOPFSTUECK
SCHEIBE ISO 7089 8 300HV ZN	12103465	6	3	1088	966470508	HUBENDSCHALTER VORM.
SCHEIBE ISO 7089 8 300HV ZN	12103465	6	3	1089	966470608	HUBENDSCHALTER VORM.
SCHEIBE ISO 7089 8 300HV ZN	12103465	38	12	1101	915721308	L-KOPFSTUECK
SCHEIBE ISO 7089 8 300HV ZN	12103465	51	4	1112	916177008	ROLLENSATZ
SCHEIBE ISO 7089 8 300HV ZN	12103465	11	2	1113	966331808	BOLZENZIEHEINRICHTUNG VO
SCHEIBE ISO 7089 8 300HV ZN	12103465	51	4	1117	916177108	ROLLENSATZ
SCHEIBE ISO 7089 8 300HV ZN	12103465	11	2	1118	967623108	BOLZENZIEHEINRICHTUNG VO
SCHEIBE ISO 7089 8 300HV ZN	12103465	29	36	1170	915753108	WINDE 3 VORM.
SCHEIBE ISO 7089 8 300HV ZN	12103465	20	6	1187	917006408	ZENTRALSCHMIERANLAGE WI
SCHEIBE ISO 7089 8 300HV ZN	12103465	29	36	1192	915753208	WINDE 5 VORM.

Bezeichnung	Artikel	Pos.	Menge	Seite	Baugruppe	Bezeichnung
SCHEIBE ISO 7089 8 300HV ZN	12103465	11	4	1207	917000008	ZENTRALSCHMIERANLAGE
SCHEIBE ISO 7089 8 300HV ZN	12103465	48	15	1213	915753308	WINDE 6 VORM.
SCHEIBE ISO 7089 8 300HV ZN	12103465	329	4	1233	966086208	ZUSATZHYDRAULIK WINDE 6
SCHEIBE ISO 7089 8 300HV ZN	12103465	13	2	1238	917016708	ZENTRALSCHMIERANLAGE
SCHEIBE ISO 7089 8 300HV ZN	12103465	157	20	1304	915745708	D-KOPFSTUECK VORM.
SCHEIBE ISO 7089 8 300HV ZN	12103465	41	4	1345	916303808	D-ZWISCHENSTUECK
SCHEIBE ISO 7089 8 300HV ZN	12103465	25	16	1357	917223708	D-ZWISCHENSTUECK
SCHEIBE ISO 7089 8 300HV ZN	12103465	25	16	1365	917223808	D-ZWISCHENSTUECK
SCHEIBE ISO 7089 8 300HV ZN	12103465	33	16	1372	966649408	VERSTELLFLASCHE KPL.
SCHEIBE ISO 7089 8 300HV ZN	12103465	53	4	1388	966890708	WA-BOCK 1 ANLENKSTUECK
SCHEIBE ISO 7089 8 300HV ZN	12103465	3	4	1393	96036791	SPEICHERZYLINDER VORM.
SCHEIBE ISO 7089 8 300HV ZN	12103465	83	4	1413	915746608	WA-BOCK 2 ANLENKSTUECK
SCHEIBE ISO 7089 8 300HV ZN	12103465	51	2	1426	916302808	W-ANLENKSTUECK
SCHEIBE ISO 7089 8 300HV ZN	12103465	9	8	1454	965718708	LEITER VORM.
SCHEIBE ISO 7089 8 300HV ZN	12103465	44	2	1475	915744908	MASTNASE
SCHEIBE ISO 7089 8 300HV ZN	12103465	13	4	1497	966887708	VERBINDUNGSTRAEGER
SCHEIBE ISO 7089 8 300HV ZN	12103465	37	4	1500	966887908	BOCK LI.
SCHEIBE ISO 7089 8 300HV ZN	12103465	37	4	1503	966888108	BOCK RE.
SCHEIBE ISO 7089 8 300HV ZN	12103465	13	4	1505	965656708	KONSOLE BALLASTABLAGE
SCHEIBE ISO 7089 8 300HV ZN	12103465	14	4	1507	966410908	PODEST KPL.
SCHEIBE ISO 7089 8 300HV ZN	12103465	6	4	1524	967049508	HINDERNISFEUER VORM.
SCHEIBE ISO 7089 8 300HV ZN	12103465	15	12	1533	966911408	TRAVERSE KPL.
SCHEIBE ISO 7089 8 MS	420050601	314	8	965	96032961	VERROHRUNG DRUCKLUFTA
SCHEIBE ISO 7089 8 MS	420050601	54	32	1251	916324608	D-ANLENKSTUECK VORM.
SCHEIBE ISO 7092 10 200HV	12102693	206	3	107	917523808	RAUPENTRAEGER LI.
SCHEIBE ISO 7092 10 200HV	12102693	206	3	180	917525608	RAUPENTRAEGER RE.
SCHEIBE ISO 7092 10 200HV	12102693	59	2	1163	916302608	SL-REDUZIERSTUECK
SCHEIBE ISO 7092 16 300HV F	11691326	31	4	54	965956208	TREPPE
SCHEIBE ISO 7092 16 300HV F	11691326	48	4	252	966222408	MONTAGETEILE VORDERTEIL
SCHEIBE ISO 7092 16 300HV F	11691326	385	2	414	96038694	LAUFSTEG DREHBUEHNE
SCHEIBE ISO 7092 16 300HV F	11691326	382	12	425	96038696	LAUFSTEG DREHBUEHNE
SCHEIBE ISO 7092 16 300HV F	11691326	5	2	1016	965896208	KOMBIKUEHLER VORM.
SCHEIBE ISO 7092 16 300HV F	11691326	5	2	1019	965896308	KOMBIKUEHLER VORM.
SCHEIBE ISO 7092 20 300HV F	11691327	16	8	1381	966660708	GEWICHT KPL.
SCHEIBE ISO 7092 20 300HV F	11691327	8	4	1500	966887908	BOCK LI.
SCHEIBE ISO 7092 20 300HV F	11691327	8	4	1503	966888108	BOCK RE.
SCHEIBE ISO 7092 6 200HV-A2	10035694	17	4	1123	968112008	MECH.ANBAUTEILE SCHEINW
SCHEIBE ISO 7092 6 200HV-A2	10035694	23	4	1124	968099808	KAMERAHALTER VORM.
SCHEIBE ISO 7092 6 200HV-A2	10035694	17	4	1522	915727108	FLUG-U.WINDWARNUNG
SCHEIBE ISO 7092 8 200HV 4	10299679	6	20	427	96039357	TREPPE
SCHEIBE ISO 7092 8 200HV 4	10299679	6	20	429	96039358	TREPPE
SCHEIBE ISO 7093-1 10 300HV	11491889	19	2	20	917528708	RAUPENMITTELTEIL
SCHEIBE ISO 7093-1 10 300HV	11491889	161	11	107	917523808	RAUPENTRAEGER LI.
SCHEIBE ISO 7093-1 10 300HV	11491889	170	8	150	917525508	RAUPENTRAEGER LI.
SCHEIBE ISO 7093-1 10 300HV	11491889	161	11	180	917525608	RAUPENTRAEGER RE.
SCHEIBE ISO 7093-1 10 300HV	11491889	170	8	207	917525908	RAUPENTRAEGER RE.
SCHEIBE ISO 7093-1 10 300HV	11491889	18	38	389	965661108	STUETZE KPL.
SCHEIBE ISO 7093-1 10 300HV	11491889	51	48	433	915755208	ROLLENDREHVERB.M.DREHW
SCHEIBE ISO 7093-1 10 300HV	11491889	114	126	566	918744708	MASCHINENHAUS GRUNDRAH
SCHEIBE ISO 7093-1 10 300HV	11491889	6	2	595	967297708	HALTER KPL.
SCHEIBE ISO 7093-1 10 300HV	11491889	377	8	600	96021757	BEFESTIGUNGSTEILE DRUC
SCHEIBE ISO 7093-1 10 300HV	11491889	378	30	616	96018031	BEFESTIGUNGSTEILE GRUN
SCHEIBE ISO 7093-1 10 300HV	11491889	379	12	787	919203408	SCHALLDAEMPFERANLAGE O
SCHEIBE ISO 7093-1 10 300HV	11491889	379	16	795	919203508	SCHALLDAEMPFERANLAGE
SCHEIBE ISO 7093-1 10 300HV	11491889	36	8	806	919205608	HARNSTOFFANLAGE
SCHEIBE ISO 7093-1 10 300HV	11491889	378	4	1009	919204008	KUEHLERANLAGE
SCHEIBE ISO 7093-1 10 300HV	11491889	378	104	1015	96034284	KOMBIKUEHLER VORM.
SCHEIBE ISO 7093-1 10 300HV	11491889	11	8	1123	968112008	MECH.ANBAUTEILE SCHEINW
SCHEIBE ISO 7093-1 10 300HV	11491889	99	8	1252	916324608	D-ANLENKSTUECK VORM.
SCHEIBE ISO 7093-1 10 300HV	11491889	39	4	1332	96051961	ZUGZYLINDER VORM.

Bezeichnung	Artikel	Pos.	Menge	Seite	Baugruppe	Bezeichnung
SCHEIBE ISO 7093-1 10 300HV	11491889	39	4	1340	96051962	ZUGZYLINDER VORM.
SCHEIBE ISO 7093-1 10 300HV	11491889	63	10	1427	916302808	W-ANLENKSTUECK
SCHEIBE ISO 7093-1 10 300HV	11491889	11	2	1429	966267408	KLAPPE KPL.
SCHEIBE ISO 7093-1 12 200HV	10540512	380	14	787	919203408	SCHALLDAEMPFERANLAGE O
SCHEIBE ISO 7093-1 12 200HV	10540512	380	14	795	919203508	SCHALLDAEMPFERANLAGE
SCHEIBE ISO 7093-1 12 300HV	11182717	173	6	107	917523808	RAUPENTRAEGER LI.
SCHEIBE ISO 7093-1 12 300HV	11182717	158	8	150	917525508	RAUPENTRAEGER LI.
SCHEIBE ISO 7093-1 12 300HV	11182717	173	6	180	917525608	RAUPENTRAEGER RE.
SCHEIBE ISO 7093-1 12 300HV	11182717	158	8	207	917525908	RAUPENTRAEGER RE.
SCHEIBE ISO 7093-1 12 300HV	11182717	60	12	253	966222408	MONTAGETEILE VORDERTEIL
SCHEIBE ISO 7093-1 12 300HV	11182717	382	8	414	96038694	LAUFSTEG DREHBUEHNE
SCHEIBE ISO 7093-1 12 300HV	11182717	378	11	600	96021757	BEFESTIGUNGSTEILE DRUC
SCHEIBE ISO 7093-1 12 300HV	11182717	381	8	787	919203408	SCHALLDAEMPFERANLAGE O
SCHEIBE ISO 7093-1 12 300HV	11182717	17	25	806	919205608	HARNSTOFFANLAGE
SCHEIBE ISO 7093-1 12 300HV	11182717	8	15	936	919203708	KRAFTSTOFFBEHAELTER KPL
SCHEIBE ISO 7093-1 12 300HV	11182717	12	16	940	919203608	OELBEHAELTER KPL.
SCHEIBE ISO 7093-1 12 300HV	11182717	379	12	1015	96034284	KOMBIKUEHLER VORM.
SCHEIBE ISO 7093-1 12 300HV	11182717	21	16	1388	966890708	WA-BOCK 1 ANLENKSTUECK
SCHEIBE ISO 7093-1 12 300HV	11182717	31	16	1412	915746608	WA-BOCK 2 ANLENKSTUECK
SCHEIBE ISO 7093-1 12 300HV	11182717	14	16	1440	915723208	ZWISCHENSTUECK WA-BOCK
SCHEIBE ISO 7093-1 12 300HV	11182717	14	16	1444	915746208	ZWISCHENSTUECK WA-BOCK
SCHEIBE ISO 7093-1 14 300HV	10876800	20	4	1500	966887908	BOCK LI.
SCHEIBE ISO 7093-1 16 200HV	10455191	9	6	1259	966221808	MITNEHMER LINKS
SCHEIBE ISO 7093-1 16 200HV	10455191	9	6	1260	966221908	MITNEHMER RECHTS
SCHEIBE ISO 7093-1 16 200HV	10455191	55	2	1452	915723308	LI-ZWISCHENSTUECK
SCHEIBE ISO 7093-1 16 200HV	10455191	55	2	1460	915723408	LI-ZWISCHENSTUECK
SCHEIBE ISO 7093-1 16 200HV	10455191	55	2	1465	915746808	LI-ZWISCHENSTUECK
SCHEIBE ISO 7093-1 16 200HV	10455191	55	1	1470	916062508	LI-ZWISCHENSTUECK
SCHEIBE ISO 7093-1 16 300HV	4000809	12	1	67	966004008	BOLZENLAGERUNG
SCHEIBE ISO 7093-1 16 300HV	4000809	12	1	68	966003108	BOLZENAUFNAHME
SCHEIBE ISO 7093-1 16 300HV	4000809	57	2	105	917523808	RAUPENTRAEGER LI.
SCHEIBE ISO 7093-1 16 300HV	4000809	57	2	148	917525508	RAUPENTRAEGER LI.
SCHEIBE ISO 7093-1 16 300HV	4000809	57	2	178	917525608	RAUPENTRAEGER RE.
SCHEIBE ISO 7093-1 16 300HV	4000809	57	2	205	917525908	RAUPENTRAEGER RE.
SCHEIBE ISO 7093-1 16 300HV	4000809	32	8	1251	916324608	D-ANLENKSTUECK VORM.
SCHEIBE ISO 7093-1 20 300HV	4600328	10	8	322	915751408	WINDE 1 VORM.
SCHEIBE ISO 7093-1 20 300HV	4600328	10	8	345	915751608	WINDE 2 VORM.
SCHEIBE ISO 7093-1 20 300HV	4600328	20	8	1170	915753108	WINDE 3 VORM.
SCHEIBE ISO 7093-1 20 300HV	4600328	20	6	1192	915753208	WINDE 5 VORM.
SCHEIBE ISO 7093-1 20 300HV	4600328	260	8	1255	916324608	D-ANLENKSTUECK VORM.
SCHEIBE ISO 7093-1 20 300HV	4600328	29	2	1500	966887908	BOCK LI.
SCHEIBE ISO 7093-1 20 300HV	4600328	29	2	1503	966888108	BOCK RE.
SCHEIBE ISO 7093-1 24 300HV	10179463	59	8	106	917523808	RAUPENTRAEGER LI.
SCHEIBE ISO 7093-1 24 300HV	10179463	62	8	148	917525508	RAUPENTRAEGER LI.
SCHEIBE ISO 7093-1 24 300HV	10179463	59	8	178	917525608	RAUPENTRAEGER RE.
SCHEIBE ISO 7093-1 24 300HV	10179463	62	8	205	917525908	RAUPENTRAEGER RE.
SCHEIBE ISO 7093-1 24 300HV	10179463	31	8	1112	916177008	ROLLENSATZ
SCHEIBE ISO 7093-1 24 300HV	10179463	31	8	1117	916177108	ROLLENSATZ
SCHEIBE ISO 7093-1 24 300HV	10179463	32	4	1475	915744908	MASTNASE
SCHEIBE ISO 7093-1 4 200HV 4	10875642	8	2	577	96036247	DECKEL VORM.
SCHEIBE ISO 7093-1 4 200HV 4	10875642	15	12	888	966574708	EL.ZUSATZTEILE STROMAGG
SCHEIBE ISO 7093-1 4 200HV-A	421801608	64	16	950	96061868	AUFBAUTEILE MONTAGETAFE
SCHEIBE ISO 7093-1 5 200HV 4	10875643	99	9	51	919045208	QUERTRAEGER
SCHEIBE ISO 7093-1 5 200HV 4	10875643	44	8	297	96047586	MONTAGETEILE HECKTEIL
SCHEIBE ISO 7093-1 5 200HV 4	10875643	296	2	403	966419408	KLEMMKASTEN SA-BOCK VO
SCHEIBE ISO 7093-1 5 200HV 4	10875643	41	4	488	919258508	ZUSATZHEIZUNG OW
SCHEIBE ISO 7093-1 5 200HV 4	10875643	19	3	498	919266408	KRANFUEHRERKABINE VORM
SCHEIBE ISO 7093-1 5 200HV 4	10875643	267	2	568	918744708	MASCHINENHAUS GRUNDRAH
SCHEIBE ISO 7093-1 5 200HV 4	10875643	375	2	903	919203908	VERKLEIDUNG MASCHINENH
SCHEIBE ISO 7093-1 5 200HV 4	10875643	7	2	904	966167108	TUER VORM.

Bezeichnung	Artikel	Pos.	Menge	Seite	Baugruppe	Bezeichnung
SCHEIBE ISO 7093-1 5 200HV 4	10875643	11	2	905	966167308	TUER
SCHEIBE ISO 7093-1 5 200HV 4	10875643	18	2	910	966168408	DECKEL VORM.
SCHEIBE ISO 7093-1 5 200HV 4	10875643	181	2	1095	966418908	KLEMMKASTEN
SCHEIBE ISO 7093-1 5 200HV 4	10875643	181	2	1105	966469508	KLEMMKASTEN
SCHEIBE ISO 7093-1 5 200HV 4	10875643	18	4	1124	968099808	KAMERAHALTER VORM.
SCHEIBE ISO 7093-1 5 200HV 4	10875643	8	2	1405	967273808	KLEMMKASTEN KPL.
SCHEIBE ISO 7093-1 5 200HV 4	10875643	296	2	1431	966420408	KLEMMKASTEN
SCHEIBE ISO 7093-1 6 200HV 4	10875648	10	4	481	966358008	KAMERAANBAU WINDE 5
SCHEIBE ISO 7093-1 6 200HV 4	10875648	9	32	498	919266408	KRANFUEHRERKABINE VORM
SCHEIBE ISO 7093-1 6 200HV 4	10875648	18	6	524	96033614	ARMATUREN RE.
SCHEIBE ISO 7093-1 6 200HV 4	10875648	9	23	592	966954908	KLAPPTRITT VORM.
SCHEIBE ISO 7093-1 6 200HV 4	10875648	375	8	600	96021757	BEFESTIGUNGSTEILE DRUC
SCHEIBE ISO 7093-1 6 200HV 4	10875648	376	22	607	96033135	BEFESTIGUNGSTEILE HYDR
SCHEIBE ISO 7093-1 6 200HV 4	10875648	10	8	628	96037955	DECKEL KPL.
SCHEIBE ISO 7093-1 6 200HV 4	10875648	375	16	775	919203808	BATTERIELAGERUNG
SCHEIBE ISO 7093-1 6 200HV 4	10875648	21	4	777	96034773	BLECH VORM.
SCHEIBE ISO 7093-1 6 200HV 4	10875648	376	2	787	919203408	SCHALLDAEMPFERANLAGE O
SCHEIBE ISO 7093-1 6 200HV 4	10875648	376	2	795	919203508	SCHALLDAEMPFERANLAGE
SCHEIBE ISO 7093-1 6 200HV 4	10875648	376	12	799	918717708	LUFTFILTERANLAGE OBEN
SCHEIBE ISO 7093-1 6 200HV 4	10875648	377	6	803	918719508	LUFTFILTERANLAGE UNTEN
SCHEIBE ISO 7093-1 6 200HV 4	10875648	14	2	811	968517508	PUMPE VORM.
SCHEIBE ISO 7093-1 6 200HV 4	10875648	376	114	903	919203908	VERKLEIDUNG MASCHINENH
SCHEIBE ISO 7093-1 6 200HV 4	10875648	3	4	906	966167408	DECKEL VORM.
SCHEIBE ISO 7093-1 6 200HV 4	10875648	3	4	907	966167508	DECKEL VORM.
SCHEIBE ISO 7093-1 6 200HV 4	10875648	3	4	908	966167908	DECKEL VORM.
SCHEIBE ISO 7093-1 6 200HV 4	10875648	3	4	909	966168008	DECKEL VORM.
SCHEIBE ISO 7093-1 6 200HV 4	10875648	3	4	910	966168408	DECKEL VORM.
SCHEIBE ISO 7093-1 6 200HV 4	10875648	6	4	928	96042450	DECKEL VORM.
SCHEIBE ISO 7093-1 6 200HV 4	10875648	6	4	930	96042451	DECKEL VORM.
SCHEIBE ISO 7093-1 6 200HV 4	10875648	6	4	932	96042452	DECKEL VORM.
SCHEIBE ISO 7093-1 6 200HV 4	10875648	6	4	934	96042453	DECKEL VORM.
SCHEIBE ISO 7093-1 6 200HV 4	10875648	376	8	1015	96034284	KOMBIKUEHLER VORM.
SCHEIBE ISO 7093-1 6 200HV 4	10875648	23	26	1055	916305808	S-ANLENKSTUECK VORM.
SCHEIBE ISO 7093-1 6 200HV 4	10875648	60	20	1085	916332108	S-KOPFSTUECK
SCHEIBE ISO 7093-1 6 200HV 4	10875648	34	4	1101	915721308	L-KOPFSTUECK
SCHEIBE ISO 7093-1 6 200HV 4	10875648	37	38	1251	916324608	D-ANLENKSTUECK VORM.
SCHEIBE ISO 7093-1 6 200HV 4	10875648	6	8	1270	915745408	D-RUECKHALTESICHERUNG
SCHEIBE ISO 7093-1 6 200HV 4	10875648	34	4	1332	96051961	ZUGZYLINDER VORM.
SCHEIBE ISO 7093-1 6 200HV 4	10875648	34	4	1340	96051962	ZUGZYLINDER VORM.
SCHEIBE ISO 7093-1 6 200HV 4	10875648	14	4	1393	96036791	SPEICHERZYLINDER VORM.
SCHEIBE ISO 7093-1 6 200HV 4	10875648	68	32	1427	916302808	W-ANLENKSTUECK
SCHEIBE ISO 7093-1 6 200HV 4	10875648	25	4	1497	966887708	VERBINDUNGSTRAEGER
SCHEIBE ISO 7093-1 6 200HV-A	421801708	66	5	1346	916303808	D-ZWISCHENSTUECK
SCHEIBE ISO 7093-1 6 200HV-A	421801708	60	5	1357	917223708	D-ZWISCHENSTUECK
SCHEIBE ISO 7093-1 6 200HV-A	421801708	62	2	1366	917223808	D-ZWISCHENSTUECK
SCHEIBE ISO 7093-1 6 200HV-A	10540500	375	11	787	919203408	SCHALLDAEMPFERANLAGE O
SCHEIBE ISO 7093-1 6 200HV-A	10540500	375	11	795	919203508	SCHALLDAEMPFERANLAGE
SCHEIBE ISO 7093-1 6 200HV-A	10540500	12	8	806	919205608	HARNSTOFFANLAGE
SCHEIBE ISO 7093-1 8 200HV 4	11140469	74	84	21	917528708	RAUPENMITTELTEIL
SCHEIBE ISO 7093-1 8 200HV 4	11140469	62	24	51	919045208	QUERTRAEGER
SCHEIBE ISO 7093-1 8 200HV 4	11140469	90	8	51	919045208	QUERTRAEGER
SCHEIBE ISO 7093-1 8 200HV 4	11140469	13	17	56	96026100	PODEST KPL.LI.
SCHEIBE ISO 7093-1 8 200HV 4	11140469	13	17	60	96026289	PODEST KPL.RE.
SCHEIBE ISO 7093-1 8 200HV 4	11140469	6	16	63	966081808	PODEST KPL.MITTE
SCHEIBE ISO 7093-1 8 200HV 4	11140469	6	12	65	96026457	PODEST KPL.
SCHEIBE ISO 7093-1 8 200HV 4	11140469	103	46	106	917523808	RAUPENTRAEGER LI.
SCHEIBE ISO 7093-1 8 200HV 4	11140469	5	4	115	966790308	SCHLAUCHHALTER VORM.
SCHEIBE ISO 7093-1 8 200HV 4	11140469	5	4	116	966790408	SCHLAUCHHALTER VORM.
SCHEIBE ISO 7093-1 8 200HV 4	11140469	5	2	117	966790508	SCHLAUCHHALTER VORM.
SCHEIBE ISO 7093-1 8 200HV 4	11140469	113	42	149	917525508	RAUPENTRAEGER LI.

Bezeichnung	Artikel	Pos.	Menge	Seite	Baugruppe	Bezeichnung
SCHEIBE ISO 7093-1 8 200HV 4	11140469	5	4	154	966802008	SCHLAUCHHALTER VORM.
SCHEIBE ISO 7093-1 8 200HV 4	11140469	5	4	155	966802108	SCHLAUCHHALTER VORM.
SCHEIBE ISO 7093-1 8 200HV 4	11140469	5	2	156	966802208	SCHLAUCHHALTER VORM.
SCHEIBE ISO 7093-1 8 200HV 4	11140469	103	46	179	917525608	RAUPENTRAEGER RE.
SCHEIBE ISO 7093-1 8 200HV 4	11140469	113	42	206	917525908	RAUPENTRAEGER RE.
SCHEIBE ISO 7093-1 8 200HV 4	11140469	13	6	223	919026408	LAUFSTEG RAUPENFAHRWER
SCHEIBE ISO 7093-1 8 200HV 4	11140469	29	4	384	965661008	RAHMEN VORM.
SCHEIBE ISO 7093-1 8 200HV 4	11140469	378	21	414	96038694	LAUFSTEG DREHBUEHNE
SCHEIBE ISO 7093-1 8 200HV 4	11140469	7	6	416	96039225	RAHMEN KPL.
SCHEIBE ISO 7093-1 8 200HV 4	11140469	61	22	434	915755208	ROLLENDREHVERB.M.DREHW
SCHEIBE ISO 7093-1 8 200HV 4	11140469	6	12	481	966358008	KAMERAANBAU WINDE 5
SCHEIBE ISO 7093-1 8 200HV 4	11140469	104	28	566	918744708	MASCHINENHAUS GRUNDRAH
SCHEIBE ISO 7093-1 8 200HV 4	11140469	4	2	585	965887708	BODENBLECH KPL.
SCHEIBE ISO 7093-1 8 200HV 4	11140469	377	3	590	96042455	ABLAGE KPL.
SCHEIBE ISO 7093-1 8 200HV 4	11140469	376	25	600	96021757	BEFESTIGUNGSTEILE DRUC
SCHEIBE ISO 7093-1 8 200HV 4	11140469	377	82	607	96033135	BEFESTIGUNGSTEILE HYDR
SCHEIBE ISO 7093-1 8 200HV 4	11140469	377	84	616	96018031	BEFESTIGUNGSTEILE GRUN
SCHEIBE ISO 7093-1 8 200HV 4	11140469	376	52	621	919203208	DIESELMOTOR KPL.OBEN
SCHEIBE ISO 7093-1 8 200HV 4	11140469	383	8	627	96034141	DIESELMOTOR VORM.
SCHEIBE ISO 7093-1 8 200HV 4	11140469	376	102	673	919203308	DIESELMOTOR KPL.UNTEN
SCHEIBE ISO 7093-1 8 200HV 4	11140469	385	2	679	96034143	DIESELMOTOR VORM.
SCHEIBE ISO 7093-1 8 200HV 4	11140469	5	2	695	10125646	OELABSCHEIDER ANBAU
SCHEIBE ISO 7093-1 8 200HV 4	11140469	7	7	758	10144678	ABDECKPLATTE ANBAU
SCHEIBE ISO 7093-1 8 200HV 4	11140469	378	16	775	919203808	BATTERIELAGERUNG
SCHEIBE ISO 7093-1 8 200HV 4	11140469	18	4	777	96034773	BLECH VORM.
SCHEIBE ISO 7093-1 8 200HV 4	11140469	378	18	787	919203408	SCHALLDAEMPFERANLAGE O
SCHEIBE ISO 7093-1 8 200HV 4	11140469	378	34	795	919203508	SCHALLDAEMPFERANLAGE
SCHEIBE ISO 7093-1 8 200HV 4	11140469	375	48	799	918717708	LUFTFILTERANLAGE OBEN
SCHEIBE ISO 7093-1 8 200HV 4	11140469	375	40	803	918719508	LUFTFILTERANLAGE UNTEN
SCHEIBE ISO 7093-1 8 200HV 4	11140469	15	4	806	919205608	HARNSTOFFANLAGE
SCHEIBE ISO 7093-1 8 200HV 4	11140469	500	8	820	919204408	KRAFTSTOFFFOERDERUNG
SCHEIBE ISO 7093-1 8 200HV 4	11140469	23	14	940	919203608	OELBEHAELTER KPL.
SCHEIBE ISO 7093-1 8 200HV 4	11140469	375	4	1009	919204008	KUEHLERANLAGE
SCHEIBE ISO 7093-1 8 200HV 4	11140469	377	104	1015	96034284	KOMBIKUEHLER VORM.
SCHEIBE ISO 7093-1 8 200HV 4	11140469	62	30	1055	916305808	S-ANLENKSTUECK VORM.
SCHEIBE ISO 7093-1 8 200HV 4	11140469	7	4	1064	915745308	S-RUECKHALTESICHERUNG
SCHEIBE ISO 7093-1 8 200HV 4	11140469	7	1	1123	968112008	MECH.ANBAUTEILE SCHEINW
SCHEIBE ISO 7093-1 8 200HV 4	11140469	12	12	1124	968099808	KAMERAHALTER VORM.
SCHEIBE ISO 7093-1 8 200HV 4	11140469	43	24	1129	916303308	S-ZWISCHENSTUECK
SCHEIBE ISO 7093-1 8 200HV 4	11140469	43	24	1136	916303208	S-ZWISCHENSTUECK
SCHEIBE ISO 7093-1 8 200HV 4	11140469	43	32	1141	916303108	S-ZWISCHENSTUECK
SCHEIBE ISO 7093-1 8 200HV 4	11140469	43	28	1145	916303008	S-ZWISCHENSTUECK
SCHEIBE ISO 7093-1 8 200HV 4	11140469	43	24	1149	916302708	S-ZWISCHENSTUECK
SCHEIBE ISO 7093-1 8 200HV 4	11140469	43	44	1154	916302908	S-ADAPTER
SCHEIBE ISO 7093-1 8 200HV 4	11140469	43	40	1163	916302608	SL-REDUZIERSTUECK
SCHEIBE ISO 7093-1 8 200HV 4	11140469	97	86	1252	916324608	D-ANLENKSTUECK VORM.
SCHEIBE ISO 7093-1 8 200HV 4	11140469	13	16	1270	915745408	D-RUECKHALTESICHERUNG
SCHEIBE ISO 7093-1 8 200HV 4	11140469	153	91	1304	915745708	D-KOPFSTUECK VORM.
SCHEIBE ISO 7093-1 8 200HV 4	11140469	17	2	1332	96051961	ZUGZYLINDER VORM.
SCHEIBE ISO 7093-1 8 200HV 4	11140469	17	2	1340	96051962	ZUGZYLINDER VORM.
SCHEIBE ISO 7093-1 8 200HV 4	11140469	35	16	1345	916303808	D-ZWISCHENSTUECK
SCHEIBE ISO 7093-1 8 200HV 4	11140469	55	18	1345	916303808	D-ZWISCHENSTUECK
SCHEIBE ISO 7093-1 8 200HV 4	11140469	30	16	1357	917223708	D-ZWISCHENSTUECK
SCHEIBE ISO 7093-1 8 200HV 4	11140469	49	42	1357	917223708	D-ZWISCHENSTUECK
SCHEIBE ISO 7093-1 8 200HV 4	11140469	32	34	1365	917223808	D-ZWISCHENSTUECK
SCHEIBE ISO 7093-1 8 200HV 4	11140469	35	8	1388	966890708	WA-BOCK 1 ANLENKSTUECK
SCHEIBE ISO 7093-1 8 200HV 4	11140469	19	11	1402	916115908	WA-BOCK 1 KOPFSTUECK
SCHEIBE ISO 7093-1 8 200HV 4	11140469	44	13	1412	915746608	WA-BOCK 2 ANLENKSTUECK
SCHEIBE ISO 7093-1 8 200HV 4	11140469	9	28	1426	916302808	W-ANLENKSTUECK
SCHEIBE ISO 7093-1 8 200HV 4	11140469	6	6	1429	966267408	KLAPPE KPL.

Bezeichnung	Artikel	Pos.	Menge	Seite	Baugruppe	Bezeichnung
SCHEIBE ISO 7093-1 8 200HV 4	11140469	13	8	1440	915723208	ZWISCHENSTUECK WA-BOCK
SCHEIBE ISO 7093-1 8 200HV 4	11140469	13	12	1444	915746208	ZWISCHENSTUECK WA-BOCK
SCHEIBE ISO 7093-1 8 200HV 4	11140469	35	24	1447	915723508	ROLLENWAGEN W-AUSLEGE
SCHEIBE ISO 7093-1 8 200HV 4	11140469	44	34	1452	915723308	LI-ZWISCHENSTUECK
SCHEIBE ISO 7093-1 8 200HV 4	11140469	44	42	1460	915723408	LI-ZWISCHENSTUECK
SCHEIBE ISO 7093-1 8 200HV 4	11140469	44	34	1465	915746808	LI-ZWISCHENSTUECK
SCHEIBE ISO 7093-1 8 200HV 4	11140469	44	38	1470	916062508	LI-ZWISCHENSTUECK
SCHEIBE ISO 7093-1 8 200HV 4	11140469	41	4	1500	966887908	BOCK LI.
SCHEIBE ISO 7093-1 8 200HV 4	11140469	22	4	1507	966410908	PODEST KPL.
SCHEIBE ISO 7093-1 8 200HV-A	421861405	26	18	433	915755208	ROLLENDREHVERB.M.DREHW
SCHEIBE ISO 7094 16 100HV F	10179260	386	2	414	96038694	LAUFSTEG DREHBUEHNE
SCHEIBE ISO 7094 8 100HV-ST	242134202	189	2	1304	915745708	D-KOPFSTUECK VORM.
SCHEIBE ISO 8738 50 160HV-St	10179408	9	12	1381	966660708	GEWICHT KPL.
SCHEIBE ISO 8738 90 160HV-	10179996	12	1	384	965661008	RAHMEN VORM.
SCHEIBE ISO 8738 90 160HV-	10179996	14	2	399	965661608	UNTERFLASCHE KPL.
SCHEIBE ISO 8738 90 160HV-	10179996	37	6	1475	915744908	MASTNASE
SCHEIBE RD135X3 DC01 FE//	953848908	14	2	1578	96011234	CONTAINER KPL.
SCHEIBE RD135X3 DC01 FE//	953848908	15	2	1580	96011235	CONTAINER KPL.
SCHEIBE RD135X3 DC01 FE//	953848908	17	1	1582	96011236	CONTAINER KPL.
SCHEIBE RD150X2 DC01 FE//	956782008	56	22	1388	966890708	WA-BOCK 1 ANLENKSTUECK
SCHEIBE RD37X2 DC01 FE//ZN	944271808	392	4	414	96038694	LAUFSTEG DREHBUEHNE
SCHEIBE RD44X2 DC01 FE//ZN	939460808	70	4	1056	916305808	S-ANLENKSTUECK VORM.
SCHEIBE RD70X2 DC01 FE//ZN	949188508	87	4	1413	915746608	WA-BOCK 2 ANLENKSTUECK
SCHEIBE RD70X2 DC01 FE//ZN	954178508	66	4	1136	916303208	S-ZWISCHENSTUECK
SCHEIBE RD70X2 DC01 FE//ZN	954178508	66	4	1141	916303108	S-ZWISCHENSTUECK
SCHEIBE RD70X2 DC01 FE//ZN	954178508	66	4	1145	916303008	S-ZWISCHENSTUECK
SCHEIBE RD70X2 DC01 FE//ZN	954178508	66	4	1149	916302708	S-ZWISCHENSTUECK
SCHEIBE RD70X2 DC01 FE//ZN	954178508	66	4	1154	916302908	S-ADAPTER
SCHEIBE RD90X1 DC01 FE//ZN	953418508	23	4	247	915750608	DREHBUEHNENRAHMEN VOR
SCHEIBE RD90X12 S355MC	943379308	38	1	247	915750608	DREHBUEHNENRAHMEN VOR
SCHEIBE S355MC FE//ZNNI8//C	953867308	111	20	106	917523808	RAUPENTRAEGER LI.
SCHEIBE S355MC FE//ZNNI8//C	953867308	121	20	149	917525508	RAUPENTRAEGER LI.
SCHEIBE S355MC FE//ZNNI8//C	953867308	111	20	179	917525608	RAUPENTRAEGER RE.
SCHEIBE S355MC FE//ZNNI8//C	953867308	121	20	206	917525908	RAUPENTRAEGER RE.
SCHEINWERFERANTRIEBSEIN	10029139	5	1	1124	968099808	KAMERAHALTER VORM.
SCHELLE 8	10140086	7	4	729	11420510	DRUCKLEITUNG ANBAU
SCHELLE DIN 3016 D1-22X20	560306808	41	1	359	919207608	ANTRIEBSAGGREGAT KLIMAA
SCHELLE DIN 3016-1 10X15X	7381770	32	1	765	12416117	KABELBAUM ANBAU
SCHELLE DIN 3016-1 10X20X	7381285	12	2	692	10141769	ENDREGELVENTIL
SCHELLE DIN 3016-1 10X20X	7381285	31	1	744	10143277	KUEHLMITTELKRUEMMER AN
SCHELLE DIN 3016-1 10X20X	7381285	20	1	752	10141721	ATL-ANBAU
SCHELLE DIN 3016-1 10X20X	7381628	6	1	692	10141769	ENDREGELVENTIL
SCHELLE DIN 3016-1 10X20X	7381628	3	1	698	10118748	ROHRLEITUNG ANBAU
SCHELLE DIN 3016-1 10X20X	7381628	17	1	725	10126724	KRAFTSTOFF-FEINFILTERAN
SCHELLE DIN 3016-1 10X20X	7381628	21	1	730	10153631	LECKOELLEITUNG ANBAU
SCHELLE DIN 3016-1 10X20X	7381628	9	3	743	10147372	ENTLUEFTUNGSLEITUNG AN
SCHELLE DIN 3016-1 10X20X	7381628	26	1	744	10143277	KUEHLMITTELKRUEMMER AN
SCHELLE DIN 3016-1 10X20X	7381628	38	2	765	12416117	KABELBAUM ANBAU
SCHELLE DIN 3016-1 12X15X	7382087	33	4	765	12416117	KABELBAUM ANBAU
SCHELLE DIN 3016-1 12X20X	7381629	7	2	738	10141807	ANBAUTEILE LUFTPRESSER
SCHELLE DIN 3016-1 12X20X	7381629	39	3	765	12416117	KABELBAUM ANBAU
SCHELLE DIN 3016-1 15X20X	10491040	13	2	692	10141769	ENDREGELVENTIL
SCHELLE DIN 3016-1 15X20X	10491040	(10)	1	699	10134887	OELWANNE MIT BEFEST.
SCHELLE DIN 3016-1 16X15X	7381294	34	8	765	12416117	KABELBAUM ANBAU
SCHELLE DIN 3016-1 16X20X	7382085	23	2	727	12492804	KRAFTSTOFFLEITUNGEN
SCHELLE DIN 3016-1 16X20X	7382085	40	3	766	12416117	KABELBAUM ANBAU
SCHELLE DIN 3016-1 18X20X	10802186	17	1	738	10141807	ANBAUTEILE LUFTPRESSER
SCHELLE DIN 3016-1 18X20X	7381635	41	3	766	12416117	KABELBAUM ANBAU
SCHELLE DIN 3016-1 20X20XD	7362665	7	3	744	10143277	KUEHLMITTELKRUEMMER AN
SCHELLE DIN 3016-1 22X20X	7381630	6	1	702	10128193	OELEINFUELLUNG

Bezeichnung	Artikel	Pos.	Menge	Seite	Baugruppe	Bezeichnung
SCHELLE DIN 3016-1 22X20X	7381630	42	6	766	12416117	KABELBAUM ANBAU
SCHELLE DIN 3016-1 25X20X	7381498	11	2	694	10141843	KURBELGEHAEUSEENTLUEF
SCHELLE DIN 3016-1 25X20X	7381498	13	7	753	10143790	LADEDRUCKREGELUNG
SCHELLE DIN 3016-1 25X20X	7381631	16	2	694	10141843	KURBELGEHAEUSEENTLUEF
SCHELLE DIN 3016-1 28X20XD	11481080	79	1	489	919258508	ZUSATZHEIZUNG OW
SCHELLE DIN 3016-1 6X19XA1	11652756	22	1	753	10143790	LADEDRUCKREGELUNG
SCHELLE DIN 3016-1 6X20XA1	11000593	14	8	753	10143790	LADEDRUCKREGELUNG
SCHELLE DIN 3016-1 6X20XD1	7382088	19	1	730	10153631	LECKOELLEITUNG ANBAU
SCHELLE DIN 3016-1 6X20XD1	7382088	9	1	738	10141807	ANBAUTEILE LUFTPRESSER
SCHELLE DIN 3016-1 6X20XD1	7382088	12	2	753	10143790	LADEDRUCKREGELUNG
SCHELLE DIN 3016-1 6X20XD1	7382088	36	1	765	12416117	KABELBAUM ANBAU
SCHELLE DIN 3016-1 8X15XD1	7381771	20	2	730	10153631	LECKOELLEITUNG ANBAU
SCHELLE DIN 3016-1 8X15XD1	7381771	31	5	765	12416117	KABELBAUM ANBAU
SCHELLE DIN 3016-1 8X20XA1	11493699	34	1	744	10143277	KUEHLMITTELKRUEMMER AN
SCHELLE DIN 3016-1 8X20XD1	7382090	16	1	743	10147372	ENTLUEFTUNGSLEITUNG AN
SCHELLE DIN 3016-1 8X20XD1	7382090	25	1	744	10143277	KUEHLMITTELKRUEMMER AN
SCHELLE DIN 3016-1 8X20XD1	7382090	37	10	765	12416117	KABELBAUM ANBAU
SCHELLE DIN 3017-1 16/12-20	4601105	6	2	696	10137051	OELRUECKLAUFLEITUNG AN
SCHENKELFEDER	571430508	7	1	1045	10285336	TASCHENSCHLOSS
SCHENKELFEDER EN10270-3	720201608	3	1	1508	965466808	TUER KPL.
SCHIEBELEITER 10/5-350X2,72	11481845	33	1	50	919045208	QUERTRAEGER
SCHIEBELEITER 2X10-350X2,	11481844	13	1	20	917528708	RAUPENMITTELTEIL
SCHIEBER	965986208	9	1	178	917525608	RAUPENTRAEGER RE.
SCHIEBER	966805508	9	1	105	917523808	RAUPENTRAEGER LI.
SCHIEBER SCHWK.	966178008	1	1	181	965986208	SCHIEBER
SCHIEBER SCHWK.	966805608	1	1	111	966805508	SCHIEBER
SCHIEBER SCHWK. T ZN O	966160808	1	1	1039	966160608	HUBENDSCHALTER GEWICHT
SCHIEBESTUECK SCHWK. RAL	966276508	30	1	1426	916302808	W-ANLENKSTUECK
SCHIEBESTUECK SCHWK.LI. R	966911608	2	2	1533	966911408	TRAVERSE KPL.
SCHIEBESTUECK SCHWK.RE.	966928108	5	2	1533	966911408	TRAVERSE KPL.
SCHIEBESTUECK STAHLBAU	965776008	2	1	105	917523808	RAUPENTRAEGER LI.
SCHIEBESTUECK STAHLBAU	965649108	2	1	178	917525608	RAUPENTRAEGER RE.
SCHIENE 5.0X0 CU	97013433	11	6	779	96033201	ELEKTRIK BATTERIEKASTEN
SCHIENENPAAR	10650489	70	1	977	10877138	FAHRERSITZ
SCHILD	772588508	6	1	1023	966871008	ANBAUTEILE FREMDEINSPEIS
SCHILD	970320008	188	1	850	96029372	HYDR.MASCHINENHAUS
SCHILD	970320808	187	1	850	96029372	HYDR.MASCHINENHAUS
SCHILD	970572908	189	1	850	96029372	HYDR.MASCHINENHAUS
SCHILD	971749908	2	7	1030	915719808	BESCHILDERUNG GROSSBRI
SCHILD +S1100 LEXAN	978295308	5	1	1511	966997608	KLEMMKASTEN KPL.
SCHILD 100X100 KLEBEFOLIE	97042098	7	1	288	917554308	BESCHILDERUNG DREHBUE
SCHILD 100X100 KLEBEFOLIE	977321908	8	1	288	917554308	BESCHILDERUNG DREHBUE
SCHILD 100X184X0,1 KLEBEFO	11952500	1	1	1048	919551808	ZUSATZBESCHILD.CALIFORN
SCHILD 100X70 M.SCHUTZF.	97013041	7	2	87	916283008	BESCHILDERUNG
SCHILD 105X55X1 KLEBEFOLI	97036917	4	1	1312	966934808	BESCHILDERUNG
SCHILD 115DBA/100X90 KLEBE	97037152	86	1	1030	915719808	BESCHILDERUNG GROSSBRI
SCHILD 120X80 KLEBEFOLIE	97037383	(1)	2	806	919205608	HARNSTOFFANLAGE
SCHILD 138X69 KLEBEFOLIE	97025926	7	4	1132	967652808	BESCHILDERUNG
SCHILD 138X69 KLEBEFOLIE	97025926	7	4	1159	968289408	BESCHILDERUNG
SCHILD 138X69 KLEBEFOLIE	97025926	9	4	1353	968240708	BESCHILDERUNG
SCHILD 149X63 KLEBEFOLIE	97038442	6	2	1268	966850408	BESCHILDERUNG
SCHILD 149X83 KLEBEFOLIE	97036735	9	4	1132	967652808	BESCHILDERUNG
SCHILD 149X83 KLEBEFOLIE	97036735	9	4	1159	968289408	BESCHILDERUNG
SCHILD 149X83 KLEBEFOLIE	97036736	10	4	1132	967652808	BESCHILDERUNG
SCHILD 149X83 KLEBEFOLIE	97036736	10	4	1159	968289408	BESCHILDERUNG
SCHILD 149X83 KLEBEFOLIE	97038452	7	4	1268	966850408	BESCHILDERUNG
SCHILD 156X12.5X1 ALU	97146334	9	1	952	96054623	SICHERUNGSBLECH
SCHILD 158X68 KLEBEFOLIE	978687408	4	4	1120	967613808	BESCHILDERUNG
SCHILD 158X68 KLEBEFOLIE	978687408	(3)	4	1208	915722508	WINDE 6
SCHILD 158X68 KLEBEFOLIE	978687408	3	2	1478	968331108	BESCHILDERUNG

Bezeichnung	Artikel	Pos.	Menge	Seite	Baugruppe	Bezeichnung
SCHILD 160X100 KLEBEFOLIE	97141877	1100	1	996	96052080	TRAVERSE VORM.
SCHILD 160X100 KLEBEFOLIE	97141939	1100	2	1000	96052098	LASCHE VORM.
SCHILD 160X100 KLEBEFOLIE	97083211	1100	1	1533	966911408	TRAVERSE KPL.
SCHILD 160X100 KLEBEFOLIE	97095598	1100	1	1573	967195608	TRAVERSE KPL.
SCHILD 168X62 KLEBEFOLIE	978674808	6	1	43	916901608	BESCHILDERUNG
SCHILD 168X62 KLEBEFOLIE	978674808	10	1	87	916283008	BESCHILDERUNG
SCHILD 168X62 KLEBEFOLIE	978674808	2	3	1062	967052908	BESCHILDERUNG
SCHILD 168X62 KLEBEFOLIE	978674808	2	4	1097	967162508	BESCHILDERUNG
SCHILD 168X62 KLEBEFOLIE	978674808	2	2	1107	966482908	BESCHILDERUNG
SCHILD 168X62 KLEBEFOLIE	978674808	2	2	1132	967652808	BESCHILDERUNG
SCHILD 168X62 KLEBEFOLIE	978674808	2	2	1159	968289408	BESCHILDERUNG
SCHILD 168X62 KLEBEFOLIE	978674808	2	2	1165	968291008	BESCHILDERUNG
SCHILD 168X62 KLEBEFOLIE	978674808	(4)	1	1166	915722308	WINDE 3
SCHILD 168X62 KLEBEFOLIE	978674808	2	9	1268	966850408	BESCHILDERUNG
SCHILD 168X62 KLEBEFOLIE	978674808	2	4	1312	966934808	BESCHILDERUNG
SCHILD 168X62 KLEBEFOLIE	978674808	2	4	1353	968240708	BESCHILDERUNG
SCHILD 168X62 KLEBEFOLIE	978674808	2	1	1398	966975608	BESCHILDERUNG
SCHILD 168X62 KLEBEFOLIE	978674808	2	1	1406	966835308	BESCHILDERUNG
SCHILD 168X62 KLEBEFOLIE	978674808	2	2	1415	966668308	BESCHILDERUNG
SCHILD 168X62 KLEBEFOLIE	978674808	2	1	1420	966671808	BESCHILDERUNG
SCHILD 168X62 KLEBEFOLIE	978674808	2	1	1438	966322108	BESCHILDERUNG
SCHILD 168X62 KLEBEFOLIE	978674808	2	2	1441	966791808	BESCHILDERUNG
SCHILD 168X62 KLEBEFOLIE	978674808	2	5	1456	966302508	BESCHILDERUNG
SCHILD 168X62 KLEBEFOLIE	978674808	12	4	1519	966930308	BESCHILDERUNG
SCHILD 168X78 KLEBESCHILD	97037204	8	4	43	916901608	BESCHILDERUNG
SCHILD 168X80 KLEBEFOLIE	97037482	6	2	1097	967162508	BESCHILDERUNG
SCHILD 168X88 KLEBEFOLIE	97009799	1	1	483	966785108	ZUSATZBESCHILDERUNG
SCHILD 168X88 KLEBEFOLIE	97023034	(880)	2	1393	96036791	SPEICHERZYLINDER VORM.
SCHILD 168X88 KLEBEFOLIE	97036732	9	1	43	916901608	BESCHILDERUNG
SCHILD 168X88 KLEBEFOLIE	97036732	9	1	87	916283008	BESCHILDERUNG
SCHILD 168X88 KLEBEFOLIE	97036732	8	1	138	916275108	BESCHILDERUNG
SCHILD 168X88 KLEBEFOLIE	97036732	8	1	170	916278008	BESCHILDERUNG
SCHILD 168X88 KLEBEFOLIE	97036732	8	1	195	916947208	BESCHILDERUNG
SCHILD 168X88 KLEBEFOLIE	97036732	8	1	221	916947308	BESCHILDERUNG
SCHILD 168X88 KLEBEFOLIE	97036732	5	3	288	917554308	BESCHILDERUNG DREHBUE
SCHILD 168X88 KLEBEFOLIE	97036732	4	4	318	917589008	BESCHILDERUNG DREHBUE
SCHILD 168X88 KLEBEFOLIE	97036732	68	1	1030	915719808	BESCHILDERUNG GROSSBRI
SCHILD 168X88 KLEBEFOLIE	97036732	4	1	1062	967052908	BESCHILDERUNG
SCHILD 168X88 KLEBEFOLIE	97036732	4	1	1097	967162508	BESCHILDERUNG
SCHILD 168X88 KLEBEFOLIE	97036732	11	1	1132	967652808	BESCHILDERUNG
SCHILD 168X88 KLEBEFOLIE	97036732	11	1	1159	968289408	BESCHILDERUNG
SCHILD 168X88 KLEBEFOLIE	97036732	8	1	1165	968291008	BESCHILDERUNG
SCHILD 168X88 KLEBEFOLIE	97036732	4	2	1268	966850408	BESCHILDERUNG
SCHILD 168X88 KLEBEFOLIE	97036732	5	1	1312	966934808	BESCHILDERUNG
SCHILD 168X88 KLEBEFOLIE	97036732	8	1	1353	968240708	BESCHILDERUNG
SCHILD 168X88 KLEBEFOLIE	97036732	4	1	1398	966975608	BESCHILDERUNG
SCHILD 168X88 KLEBEFOLIE	97036732	4	1	1406	966835308	BESCHILDERUNG
SCHILD 168X88 KLEBEFOLIE	97036732	4	1	1415	966668308	BESCHILDERUNG
SCHILD 168X88 KLEBEFOLIE	97036732	4	1	1420	966671808	BESCHILDERUNG
SCHILD 168X88 KLEBEFOLIE	97036732	4	1	1438	966322108	BESCHILDERUNG
SCHILD 168X88 KLEBEFOLIE	97036732	4	1	1441	966791808	BESCHILDERUNG
SCHILD 168X88 KLEBEFOLIE	97036732	8	3	1456	966302508	BESCHILDERUNG
SCHILD 168X88 KLEBEFOLIE	97037219	(1)	4	223	919026408	LAUFSTEG RAUPENFAHRWER
SCHILD 168X88 KLEBEFOLIE	97037221	6	2	138	916275108	BESCHILDERUNG
SCHILD 168X88 KLEBEFOLIE	97037221	6	2	170	916278008	BESCHILDERUNG
SCHILD 168X88 KLEBEFOLIE	97037221	6	2	195	916947208	BESCHILDERUNG
SCHILD 168X88 KLEBEFOLIE	97037221	6	2	221	916947308	BESCHILDERUNG
SCHILD 168X88 KLEBEFOLIE	97037223	8	4	87	916283008	BESCHILDERUNG
SCHILD 168X88 KLEBEFOLIE	97037952	18	1	1030	915719808	BESCHILDERUNG GROSSBRI
SCHILD 168X88 KLEBEFOLIE	97038434	9	4	1268	966850408	BESCHILDERUNG

Bezeichnung	Artikel	Pos.	Menge	Seite	Baugruppe	Bezeichnung
SCHILD 168X88 KLEBEFOLIE	97038434	11	2	1312	966934808	BESCHILDERUNG
SCHILD 168X88 KLEBEFOLIE	97038957	5	4	1519	966930308	BESCHILDERUNG
SCHILD 168X88 KLEBEFOLIE	97039068	7	2	1406	966835308	BESCHILDERUNG
SCHILD 168X88 KLEBEFOLIE	97060689	100	1	1025	918090708	BESCHILDERUNG KUEHLMIT
SCHILD 168X88 KLEBEFOLIE	978674708	49	1	1030	915719808	BESCHILDERUNG GROSSBRI
SCHILD 168X88 KLEBEFOLIE	978867108	33	1	1030	915719808	BESCHILDERUNG GROSSBRI
SCHILD 168X88 KLEBEFOLIE	979383308	62	1	1030	915719808	BESCHILDERUNG GROSSBRI
SCHILD 168X88 KLEBESCHILD	97037222	7	4	43	916901608	BESCHILDERUNG
SCHILD 168X88 M.SCHUTZF.	97012949	(1)	2	1533	966911408	TRAVERSE KPL.
SCHILD 168X88X1 KLEBEFOLI	97004046	3	3	1062	967052908	BESCHILDERUNG
SCHILD 168X88X1 KLEBEFOLI	97004046	3	2	1097	967162508	BESCHILDERUNG
SCHILD 168X88X1 KLEBEFOLI	97004046	3	2	1107	966482908	BESCHILDERUNG
SCHILD 168X88X1 KLEBEFOLI	97004046	3	2	1132	967652808	BESCHILDERUNG
SCHILD 168X88X1 KLEBEFOLI	97004046	3	2	1159	968289408	BESCHILDERUNG
SCHILD 168X88X1 KLEBEFOLI	97004046	3	2	1165	968291008	BESCHILDERUNG
SCHILD 168X88X1 KLEBEFOLI	97004046	(3)	1	1166	915722308	WINDE 3
SCHILD 168X88X1 KLEBEFOLI	97004046	3	9	1268	966850408	BESCHILDERUNG
SCHILD 168X88X1 KLEBEFOLI	97004046	3	4	1312	966934808	BESCHILDERUNG
SCHILD 168X88X1 KLEBEFOLI	97004046	3	4	1353	968240708	BESCHILDERUNG
SCHILD 168X88X1 KLEBEFOLI	97004046	3	1	1398	966975608	BESCHILDERUNG
SCHILD 168X88X1 KLEBEFOLI	97004046	3	1	1406	966835308	BESCHILDERUNG
SCHILD 168X88X1 KLEBEFOLI	97004046	3	2	1415	966668308	BESCHILDERUNG
SCHILD 168X88X1 KLEBEFOLI	97004046	3	1	1420	966671808	BESCHILDERUNG
SCHILD 168X88X1 KLEBEFOLI	97004046	3	1	1438	966322108	BESCHILDERUNG
SCHILD 168X88X1 KLEBEFOLI	97004046	3	2	1441	966791808	BESCHILDERUNG
SCHILD 168X88X1 KLEBEFOLI	97004046	3	5	1456	966302508	BESCHILDERUNG
SCHILD 168X88X1 KLEBEFOLI	97012095	(1)	2	1447	915723508	ROLLENWAGEN W-AUSLEGE
SCHILD 170X55 KLEBEFOLIE	97049945	(1)	1	1552	966659008	STANGE KPL.
SCHILD 170X55 KLEBEFOLIE	97053090	(1)	1	1541	965646108	STANGE KPL.
SCHILD 170X55 KLEBEFOLIE	97053163	(1)	1	1543	965522908	STANGE KPL.
SCHILD 170X55 KLEBEFOLIE	97053187	(1)	1	1546	968244508	STANGE KPL.
SCHILD 170X55 KLEBEFOLIE	97053213	(1)	1	1547	966191408	STANGE KPL.
SCHILD 170X55 KLEBEFOLIE	97053218	(1)	1	1548	966377608	STANGE KPL.
SCHILD 170X55 KLEBEFOLIE	97053232	(1)	1	1551	966160008	STANGE KPL.
SCHILD 170X55 KLEBEFOLIE	97053265	(1)	1	1308	966640408	STANGE KPL.
SCHILD 170X55 KLEBEFOLIE	97053327	(1)	1	1561	966825808	STANGE KPL.
SCHILD 170X55 KLEBEFOLIE	97053417	(1)	1	1545	965665108	STANGE KPL.
SCHILD 170X55 KLEBEFOLIE	97053429	(1)	1	1554	966663008	STANGE KPL.
SCHILD 170X55 KLEBEFOLIE	97053475	(1)	1	1564	966659808	SCHWINGE
SCHILD 170X55 KLEBEFOLIE	97053625	(1)	1	1569	967089708	ZUGSTANGE KPL.
SCHILD 170X55 KLEBEFOLIE	97053637	(1)	1	1559	966825708	STANGE KPL.
SCHILD 170X55 KLEBEFOLIE	97053733	(1)	1	1555	966659408	STANGE KPL.
SCHILD 170X55 KLEBEFOLIE	97053740	(1)	1	1557	966663508	STANGE KPL.
SCHILD 170X55 KLEBEFOLIE	97053759	(1)	1	1565	967086508	ZUGSTANGE KPL.
SCHILD 170X55 KLEBEFOLIE	97053764	(1)	1	1567	967088008	ZUGSTANGE KPL.
SCHILD 170X55 KLEBESCHILD	97053227	(1)	1	1550	966203408	STANGE KPL.
SCHILD 180X50 KLEBEFOLIE	97091652	(1)	1	1531	966846208	FUSS KPL.
SCHILD 188X78 KLEBEFOLIE	97036734	1	8	43	916901608	BESCHILDERUNG
SCHILD 188X78 KLEBEFOLIE	97036734	1	12	87	916283008	BESCHILDERUNG
SCHILD 188X78 KLEBEFOLIE	97036734	1	14	138	916275108	BESCHILDERUNG
SCHILD 188X78 KLEBEFOLIE	97036734	1	14	170	916278008	BESCHILDERUNG
SCHILD 188X78 KLEBEFOLIE	97036734	1	14	195	916947208	BESCHILDERUNG
SCHILD 188X78 KLEBEFOLIE	97036734	1	14	221	916947308	BESCHILDERUNG
SCHILD 188X78 KLEBEFOLIE	97036734	1	6	288	917554308	BESCHILDERUNG DREHBUE
SCHILD 188X78 KLEBEFOLIE	97036734	1	8	318	917589008	BESCHILDERUNG DREHBUE
SCHILD 188X78 KLEBEFOLIE	97036734	(1)	4	319	915718608	WINDE 1
SCHILD 188X78 KLEBEFOLIE	97036734	(1)	4	342	915718708	WINDE 2
SCHILD 188X78 KLEBEFOLIE	97036734	5	4	511	917811808	BESCHILDERUNG
SCHILD 188X78 KLEBEFOLIE	97036734	6	6	1062	967052908	BESCHILDERUNG
SCHILD 188X78 KLEBEFOLIE	97036734	7	4	1097	967162508	BESCHILDERUNG

Bezeichnung	Artikel	Pos.	Menge	Seite	Baugruppe	Bezeichnung
SCHILD 188X78 KLEBEFOLIE	97036734	5	2	1107	966482908	BESCHILDERUNG
SCHILD 188X78 KLEBEFOLIE	97036734	4	4	1132	967652808	BESCHILDERUNG
SCHILD 188X78 KLEBEFOLIE	97036734	4	4	1159	968289408	BESCHILDERUNG
SCHILD 188X78 KLEBEFOLIE	97036734	4	4	1165	968291008	BESCHILDERUNG
SCHILD 188X78 KLEBEFOLIE	97036734	(2)	4	1166	915722308	WINDE 3
SCHILD 188X78 KLEBEFOLIE	97036734	(2)	4	1188	915722408	WINDE 5
SCHILD 188X78 KLEBEFOLIE	97036734	5	6	1268	966850408	BESCHILDERUNG
SCHILD 188X78 KLEBEFOLIE	97036734	7	6	1312	966934808	BESCHILDERUNG
SCHILD 188X78 KLEBEFOLIE	97036734	4	4	1353	968240708	BESCHILDERUNG
SCHILD 188X78 KLEBEFOLIE	97036734	5	4	1398	966975608	BESCHILDERUNG
SCHILD 188X78 KLEBEFOLIE	97036734	5	4	1406	966835308	BESCHILDERUNG
SCHILD 188X78 KLEBEFOLIE	97036734	5	4	1415	966668308	BESCHILDERUNG
SCHILD 188X78 KLEBEFOLIE	97036734	5	4	1420	966671808	BESCHILDERUNG
SCHILD 188X78 KLEBEFOLIE	97036734	6	6	1438	966322108	BESCHILDERUNG
SCHILD 188X78 KLEBEFOLIE	97036734	5	4	1441	966791808	BESCHILDERUNG
SCHILD 188X78 KLEBEFOLIE	97036734	4	4	1456	966302508	BESCHILDERUNG
SCHILD 188X78 KLEBEFOLIE	97036734	2	2	1478	968331108	BESCHILDERUNG
SCHILD 188X78 KLEBEFOLIE	97036734	6	36	1519	966930308	BESCHILDERUNG
SCHILD 188X78 KLEBEFOLIE	97037625	8	2	1107	966482908	BESCHILDERUNG
SCHILD 188X78 KLEBEFOLIE	97037625	7	6	1519	966930308	BESCHILDERUNG
SCHILD 1X80X80 KLEBEFOLIE	974150408	1	2	1519	966930308	BESCHILDERUNG
SCHILD 1X80X80 KLEBEFOLIE	974150508	2	2	1519	966930308	BESCHILDERUNG
SCHILD 1X80X80 KLEBEFOLIE	974150608	3	2	1519	966930308	BESCHILDERUNG
SCHILD 1X80X80 KLEBEFOLIE	974150708	4	2	1519	966930308	BESCHILDERUNG
SCHILD 208X88 KLEBEFOLIE	97053409	(3)	1	342	915718708	WINDE 2
SCHILD 208X88 KLEBEFOLIE	97053409	(3)	1	1188	915722408	WINDE 5
SCHILD 208X88 KLEBEFOLIE	97053409	(2)	2	1208	915722508	WINDE 6
SCHILD 208X88 KLEBEFOLIE	97008755	1	2	1120	967613808	BESCHILDERUNG
SCHILD 208X88 KLEBEFOLIE	97008756	2	2	1120	967613808	BESCHILDERUNG
SCHILD 208X88 KLEBEFOLIE	97016392	3	2	87	916283008	BESCHILDERUNG
SCHILD 208X88 KLEBEFOLIE	97051840	6	1	288	917554308	BESCHILDERUNG DREHBUE
SCHILD 208X88 KLEBEFOLIE	978673908	11	3	1030	915719808	BESCHILDERUNG GROSSBRI
SCHILD 208X88 KLEBEFOLIE	978673908	8	4	1519	966930308	BESCHILDERUNG
SCHILD 208X88 KLEBEFOLIE	978674008	5	1	43	916901608	BESCHILDERUNG
SCHILD 208X88 KLEBEFOLIE	978674008	5	2	87	916283008	BESCHILDERUNG
SCHILD 208X88 KLEBEFOLIE	978674008	7	1	138	916275108	BESCHILDERUNG
SCHILD 208X88 KLEBEFOLIE	978674008	7	1	170	916278008	BESCHILDERUNG
SCHILD 208X88 KLEBEFOLIE	978674008	7	1	195	916947208	BESCHILDERUNG
SCHILD 208X88 KLEBEFOLIE	978674008	7	1	221	916947308	BESCHILDERUNG
SCHILD 208X88 KLEBEFOLIE	978674008	1	2	1062	967052908	BESCHILDERUNG
SCHILD 208X88 KLEBEFOLIE	978674008	1	1	1097	967162508	BESCHILDERUNG
SCHILD 208X88 KLEBEFOLIE	978674008	1	1	1107	966482908	BESCHILDERUNG
SCHILD 208X88 KLEBEFOLIE	978674008	5	1	1132	967652808	BESCHILDERUNG
SCHILD 208X88 KLEBEFOLIE	978674008	5	1	1159	968289408	BESCHILDERUNG
SCHILD 208X88 KLEBEFOLIE	978674008	5	1	1165	968291008	BESCHILDERUNG
SCHILD 208X88 KLEBEFOLIE	978674008	1	2	1268	966850408	BESCHILDERUNG
SCHILD 208X88 KLEBEFOLIE	978674008	1	2	1312	966934808	BESCHILDERUNG
SCHILD 208X88 KLEBEFOLIE	978674008	5	1	1353	968240708	BESCHILDERUNG
SCHILD 208X88 KLEBEFOLIE	978674008	1	1	1398	966975608	BESCHILDERUNG
SCHILD 208X88 KLEBEFOLIE	978674008	1	1	1406	966835308	BESCHILDERUNG
SCHILD 208X88 KLEBEFOLIE	978674008	1	1	1415	966668308	BESCHILDERUNG
SCHILD 208X88 KLEBEFOLIE	978674008	1	1	1420	966671808	BESCHILDERUNG
SCHILD 208X88 KLEBEFOLIE	978674008	1	1	1438	966322108	BESCHILDERUNG
SCHILD 208X88 KLEBEFOLIE	978674008	1	1	1441	966791808	BESCHILDERUNG
SCHILD 208X88 KLEBEFOLIE	978674008	5	2	1456	966302508	BESCHILDERUNG
SCHILD 208X88 KLEBEFOLIE	978674008	1	1	1478	968331108	BESCHILDERUNG
SCHILD 208X88 KLEBEFOLIE	978674108	2	2	43	916901608	BESCHILDERUNG
SCHILD 208X88 KLEBEFOLIE	978674108	4	4	87	916283008	BESCHILDERUNG
SCHILD 208X88 KLEBEFOLIE	978674108	3	2	138	916275108	BESCHILDERUNG
SCHILD 208X88 KLEBEFOLIE	978674108	3	2	170	916278008	BESCHILDERUNG

Bezeichnung	Artikel	Pos.	Menge	Seite	Baugruppe	Bezeichnung
SCHILD 208X88 KLEBEFOLIE	978674108	3	2	195	916947208	BESCHILDERUNG
SCHILD 208X88 KLEBEFOLIE	978674108	3	2	221	916947308	BESCHILDERUNG
SCHILD 208X88 KLEBEFOLIE	978674108	2	2	288	917554308	BESCHILDERUNG DREHBUE
SCHILD 208X88 KLEBEFOLIE	978674108	2	1	511	917811808	BESCHILDERUNG
SCHILD 208X88 KLEBEFOLIE	978674108	7	4	1062	967052908	BESCHILDERUNG
SCHILD 208X88 KLEBEFOLIE	978674108	8	4	1097	967162508	BESCHILDERUNG
SCHILD 208X88 KLEBEFOLIE	978674108	6	4	1107	966482908	BESCHILDERUNG
SCHILD 208X88 KLEBEFOLIE	978674108	6	4	1132	967652808	BESCHILDERUNG
SCHILD 208X88 KLEBEFOLIE	978674108	6	4	1159	968289408	BESCHILDERUNG
SCHILD 208X88 KLEBEFOLIE	978674108	6	4	1165	968291008	BESCHILDERUNG
SCHILD 208X88 KLEBEFOLIE	978674108	11	4	1268	966850408	BESCHILDERUNG
SCHILD 208X88 KLEBEFOLIE	978674108	8	4	1312	966934808	BESCHILDERUNG
SCHILD 208X88 KLEBEFOLIE	978674108	6	4	1353	968240708	BESCHILDERUNG
SCHILD 208X88 KLEBEFOLIE	978674108	8	4	1398	966975608	BESCHILDERUNG
SCHILD 208X88 KLEBEFOLIE	978674108	9	2	1406	966835308	BESCHILDERUNG
SCHILD 208X88 KLEBEFOLIE	978674108	8	4	1415	966668308	BESCHILDERUNG
SCHILD 208X88 KLEBEFOLIE	978674108	8	2	1420	966671808	BESCHILDERUNG
SCHILD 208X88 KLEBEFOLIE	978674108	7	4	1438	966322108	BESCHILDERUNG
SCHILD 208X88 KLEBEFOLIE	978674108	8	4	1441	966791808	BESCHILDERUNG
SCHILD 208X88 KLEBEFOLIE	978674108	6	4	1456	966302508	BESCHILDERUNG
SCHILD 208X88 KLEBEFOLIE	978674108	5	1	1478	968331108	BESCHILDERUNG
SCHILD 208X88 KLEBEFOLIE	978674108	9	12	1519	966930308	BESCHILDERUNG
SCHILD 208X88 KLEBEFOLIE	978674408	4	2	138	916275108	BESCHILDERUNG
SCHILD 208X88 KLEBEFOLIE	978674408	4	2	170	916278008	BESCHILDERUNG
SCHILD 208X88 KLEBEFOLIE	978674408	4	2	195	916947208	BESCHILDERUNG
SCHILD 208X88 KLEBEFOLIE	978674408	4	2	221	916947308	BESCHILDERUNG
SCHILD 208X88 KLEBEFOLIE	978674408	4	1	511	917811808	BESCHILDERUNG
SCHILD 208X88 KLEBEFOLIE	978674608	3	1	43	916901608	BESCHILDERUNG
SCHILD 208X88 KLEBEFOLIE	978674608	2	19	87	916283008	BESCHILDERUNG
SCHILD 208X88 KLEBEFOLIE	978674608	2	18	138	916275108	BESCHILDERUNG
SCHILD 208X88 KLEBEFOLIE	978674608	2	15	170	916278008	BESCHILDERUNG
SCHILD 208X88 KLEBEFOLIE	978674608	2	18	195	916947208	BESCHILDERUNG
SCHILD 208X88 KLEBEFOLIE	978674608	2	15	221	916947308	BESCHILDERUNG
SCHILD 208X88 KLEBEFOLIE	978674608	1	16	228	966811108	BESCHILDERUNG
SCHILD 208X88 KLEBEFOLIE	978674608	3	6	288	917554308	BESCHILDERUNG DREHBUE
SCHILD 208X88 KLEBEFOLIE	978674608	2	4	318	917589008	BESCHILDERUNG DREHBUE
SCHILD 208X88 KLEBEFOLIE	978674608	1	1	511	917811808	BESCHILDERUNG
SCHILD 208X88 KLEBEFOLIE	978674608	8	4	1062	967052908	BESCHILDERUNG
SCHILD 208X88 KLEBEFOLIE	978674608	9	4	1097	967162508	BESCHILDERUNG
SCHILD 208X88 KLEBEFOLIE	978674608	7	4	1107	966482908	BESCHILDERUNG
SCHILD 208X88 KLEBEFOLIE	978674608	3	4	1120	967613808	BESCHILDERUNG
SCHILD 208X88 KLEBEFOLIE	978674608	8	4	1132	967652808	BESCHILDERUNG
SCHILD 208X88 KLEBEFOLIE	978674608	8	4	1159	968289408	BESCHILDERUNG
SCHILD 208X88 KLEBEFOLIE	978674608	7	4	1165	968291008	BESCHILDERUNG
SCHILD 208X88 KLEBEFOLIE	978674608	(1)	4	1208	915722508	WINDE 6
SCHILD 208X88 KLEBEFOLIE	978674608	12	4	1268	966850408	BESCHILDERUNG
SCHILD 208X88 KLEBEFOLIE	978674608	9	4	1312	966934808	BESCHILDERUNG
SCHILD 208X88 KLEBEFOLIE	978674608	7	4	1353	968240708	BESCHILDERUNG
SCHILD 208X88 KLEBEFOLIE	978674608	9	4	1398	966975608	BESCHILDERUNG
SCHILD 208X88 KLEBEFOLIE	978674608	10	2	1406	966835308	BESCHILDERUNG
SCHILD 208X88 KLEBEFOLIE	978674608	9	6	1415	966668308	BESCHILDERUNG
SCHILD 208X88 KLEBEFOLIE	978674608	9	2	1420	966671808	BESCHILDERUNG
SCHILD 208X88 KLEBEFOLIE	978674608	8	4	1438	966322108	BESCHILDERUNG
SCHILD 208X88 KLEBEFOLIE	978674608	9	4	1441	966791808	BESCHILDERUNG
SCHILD 208X88 KLEBEFOLIE	978674608	7	4	1456	966302508	BESCHILDERUNG
SCHILD 208X88 KLEBEFOLIE	978674608	6	1	1478	968331108	BESCHILDERUNG
SCHILD 208X88 KLEBEFOLIE	978674608	10	25	1519	966930308	BESCHILDERUNG
SCHILD 208X88 KLEBEFOLIE	978674608	(2)	4	1533	966911408	TRAVERSE KPL.
SCHILD 208X88 KLEBEFOLIE	978674908	3	1	511	917811808	BESCHILDERUNG
SCHILD 208X88 KLEBEFOLIE	978675008	4	1	43	916901608	BESCHILDERUNG

Bezeichnung	Artikel	Pos.	Menge	Seite	Baugruppe	Bezeichnung
SCHILD 208X88 KLEBEFOLIE	978675008	6	3	87	916283008	BESCHILDERUNG
SCHILD 208X88 KLEBEFOLIE	978675008	5	1	138	916275108	BESCHILDERUNG
SCHILD 208X88 KLEBEFOLIE	978675008	5	1	170	916278008	BESCHILDERUNG
SCHILD 208X88 KLEBEFOLIE	978675008	5	1	195	916947208	BESCHILDERUNG
SCHILD 208X88 KLEBEFOLIE	978675008	5	1	221	916947308	BESCHILDERUNG
SCHILD 208X88 KLEBEFOLIE	978675008	4	2	288	917554308	BESCHILDERUNG DREHBUE
SCHILD 208X88 KLEBEFOLIE	978675008	3	2	318	917589008	BESCHILDERUNG DREHBUE
SCHILD 208X88 KLEBEFOLIE	978675008	11	4	1519	966930308	BESCHILDERUNG
SCHILD 208X88X1 KLEBEFOLI	97051945	(2)	2	319	915718608	WINDE 1
SCHILD 208X88X1 KLEBEFOLI	97051945	(2)	2	342	915718708	WINDE 2
SCHILD 208X88X1 KLEBEFOLI	97051945	(1)	2	1166	915722308	WINDE 3
SCHILD 208X88X1 KLEBEFOLI	97051945	(1)	2	1188	915722408	WINDE 5
SCHILD 209X87 KLEBEFOLIE	97037871	7	6	1398	966975608	BESCHILDERUNG
SCHILD 209X87 KLEBEFOLIE	97037871	8	4	1406	966835308	BESCHILDERUNG
SCHILD 209X87 KLEBEFOLIE	97037871	7	6	1441	966791808	BESCHILDERUNG
SCHILD 209X87 KLEBEFOLIE	97039183	7	6	1415	966668308	BESCHILDERUNG
SCHILD 209X87 KLEBEFOLIE	97039183	7	6	1420	966671808	BESCHILDERUNG
SCHILD 20X10 KLEBEFOLIE SP	97064219	770	3	811	968517508	PUMPE VORM.
SCHILD 20X10 KLEBEFOLIE SP	97064220	774	3	811	968517508	PUMPE VORM.
SCHILD 240X83 KLEBEFOLIE	97038454	8	2	1268	966850408	BESCHILDERUNG
SCHILD 240X83 KLEBEFOLIE	97038454	10	2	1312	966934808	BESCHILDERUNG
SCHILD 2X100X200 DC01 FE//	974155608	6	2	322	915751408	WINDE 1 VORM.
SCHILD 2X100X200 DC01 FE//	974155608	6	2	345	915751608	WINDE 2 VORM.
SCHILD 2X100X240 DC01 FE//	97003792	32	2	1112	916177008	ROLLENSATZ
SCHILD 2X100X240 DC01 FE//	97003792	32	2	1117	916177108	ROLLENSATZ
SCHILD 2X100X260 DC01 FE//	97003133	20	1	1497	966887708	VERBINDUNGSTRAEGER
SCHILD 2X100X270 DC01 FE//	97022530	67	1	615	96018031	BEFESTIGUNGSTEILE GRUN
SCHILD 2X163X90 DC01 FE//ZN	974099608	5	4	227	915718008	ZENTRALBALLASTBEFESTIG
SCHILD 2X200X100 DC01 FE//	97018387	6	1	406	968125908	TRANSPORTABLAGE
SCHILD 2X240X100 DC01 FE//	978673208	32	2	1447	915723508	ROLLENWAGEN W-AUSLEGE
SCHILD 2X260X100 DC01 FE//	978777308	28	1	389	965661108	STUETZE KPL.
SCHILD 2X268X100 DC01 FE//	974154508	11	2	1192	915753208	WINDE 5 VORM.
SCHILD 2X290X100 DC01 FE//	97002655	10	2	1170	915753108	WINDE 3 VORM.
SCHILD 2X290X100 DC01 FE//	97002974	10	2	1192	915753208	WINDE 5 VORM.
SCHILD 2X400X250 DC01 FE//	97092821	13	4	1490	916902108	SCHWEBEBALLAST
SCHILD 35X15 LEXEDGE II	97005812	5	1	330	966541108	KLEMMKASTEN KPL.
SCHILD 35X15 LEXEDGE II	97005818	4	1	330	966541108	KLEMMKASTEN KPL.
SCHILD 35X15 LEXEDGE II	97006058	(1)	1	880	966530408	KLEMMKASTEN
SCHILD 35X15 LEXEDGE II	97006058	11	1	884	96044329	KLEMMKASTEN
SCHILD 35X15 LEXEDGE II	97006059	(2)	1	880	966530408	KLEMMKASTEN
SCHILD 35X15 LEXEDGE II	97006059	12	1	884	96044329	KLEMMKASTEN
SCHILD 35X15 LEXEDGE II	97006060	(3)	1	880	966530408	KLEMMKASTEN
SCHILD 35X15 LEXEDGE II	97006060	13	1	884	96044329	KLEMMKASTEN
SCHILD 35X15 LEXEDGE II	97006061	(4)	1	880	966530408	KLEMMKASTEN
SCHILD 35X15 LEXEDGE II	97006061	15	1	884	96044329	KLEMMKASTEN
SCHILD 35X15 LEXEDGE II	97006062	(1)	1	882	96034780	KLEMMKASTEN
SCHILD 35X15 LEXEDGE II	97006062	11	1	886	968221508	KLEMMKASTEN
SCHILD 35X15 LEXEDGE II	97006063	(2)	1	882	96034780	KLEMMKASTEN
SCHILD 35X15 LEXEDGE II	97006063	12	1	886	968221508	KLEMMKASTEN
SCHILD 35X15 LEXEDGE II	97006064	(3)	1	882	96034780	KLEMMKASTEN
SCHILD 35X15 LEXEDGE II	97006064	13	1	886	968221508	KLEMMKASTEN
SCHILD 35X15 LEXEDGE II	97006065	506	1	543	96034782	LEITUNG
SCHILD 35X15 LEXEDGE II	97006065	(4)	1	882	96034780	KLEMMKASTEN
SCHILD 35X15 LEXEDGE II	97006065	15	1	886	968221508	KLEMMKASTEN
SCHILD 35X15 LEXEDGE II	97006080	4	1	347	966541408	KLEMMKASTEN KPL.
SCHILD 35X15 LEXEDGE II	97006081	5	1	347	966541408	KLEMMKASTEN KPL.
SCHILD 35X15 LEXEDGE II	97006093	4	1	1177	966541908	KLEMMKASTEN KPL.
SCHILD 35X15 LEXEDGE II	97006094	5	1	1177	966541908	KLEMMKASTEN KPL.
SCHILD 35X15 LEXEDGE II	97006095	4	1	1198	966542708	KLEMMKASTEN KPL.
SCHILD 35X15 LEXEDGE II	97006096	5	1	1198	966542708	KLEMMKASTEN KPL.

Bezeichnung	Artikel	Pos.	Menge	Seite	Baugruppe	Bezeichnung
SCHILD 35X15 LEXEDGE II	97006097	4	1	1230	966543108	KLEMMKASTEN KPL.
SCHILD 35X15 LEXEDGE II	97006098	5	1	1230	966543108	KLEMMKASTEN KPL.
SCHILD 35X15 LEXEDGE II	97006334	5	1	84	966448108	KLEMMKASTEN VORM.
SCHILD 35X15 LEXEDGE II	97006336	6	1	84	966448108	KLEMMKASTEN VORM.
SCHILD 35X15 LEXEDGE II	97006336	6	1	95	966448308	KLEMMKASTEN VORM.
SCHILD 35X15 LEXEDGE II	97006337	7	1	84	966448108	KLEMMKASTEN VORM.
SCHILD 35X15 LEXEDGE II	97006337	7	1	95	966448308	KLEMMKASTEN VORM.
SCHILD 35X15 LEXEDGE II	97006425	5	1	95	966448308	KLEMMKASTEN VORM.
SCHILD 35X15 LEXEDGE II	97007372	16	1	886	968221508	KLEMMKASTEN
SCHILD 35X15 LEXEDGE II	97007627	30	1	263	96034537	KLEMMKASTEN
SCHILD 35X15 LEXEDGE II	97007627	11	1	895	96051756	KLEMMKASTEN
SCHILD 35X15 LEXEDGE II	97007628	31	1	263	96034537	KLEMMKASTEN
SCHILD 35X15 LEXEDGE II	97007628	12	1	895	96051756	KLEMMKASTEN
SCHILD 35X15 LEXEDGE II	97007629	32	1	263	96034537	KLEMMKASTEN
SCHILD 35X15 LEXEDGE II	97007629	13	1	895	96051756	KLEMMKASTEN
SCHILD 35X15 LEXEDGE II	97007630	33	1	263	96034537	KLEMMKASTEN
SCHILD 35X15 LEXEDGE II	97007630	15	1	895	96051756	KLEMMKASTEN
SCHILD 35X15 LEXEDGE II	97007631	34	1	263	96034537	KLEMMKASTEN
SCHILD 35X15 LEXEDGE II	97007631	16	1	895	96051756	KLEMMKASTEN
SCHILD 35X15 LEXEDGE II	97008729	(1)	1	301	96047223	ELEKTRIK KLEMMKASTEN DB
SCHILD 35X15 LEXEDGE II	97008729	12	1	893	968218508	KLEMMKASTEN
SCHILD 35X15 LEXEDGE II	97008730	(2)	1	301	96047223	ELEKTRIK KLEMMKASTEN DB
SCHILD 35X15 LEXEDGE II	97008730	13	1	893	968218508	KLEMMKASTEN
SCHILD 35X15 LEXEDGE II	97008731	(3)	1	301	96047223	ELEKTRIK KLEMMKASTEN DB
SCHILD 35X15 LEXEDGE II	97008731	11	1	893	968218508	KLEMMKASTEN
SCHILD 35X15 LEXEDGE II	97009249	(4)	1	301	96047223	ELEKTRIK KLEMMKASTEN DB
SCHILD 35X15 LEXEDGE II	97009249	15	1	893	968218508	KLEMMKASTEN
SCHILD 35X15 LEXEDGE II	97025559	35	1	890	967021108	KLEMMKASTEN BLINDSTECK
SCHILD 35X15 LEXEDGE II	97026716	33	1	890	967021108	KLEMMKASTEN BLINDSTECK
SCHILD 35X15 LEXEDGE II	97036485	17	1	886	968221508	KLEMMKASTEN
SCHILD 35X15 LEXEDGE II	97037940	506	1	266	96041617	LEITUNG
SCHILD 35X15 LEXEDGE II	97038012	1	1	896	968271908	BESCHILDERUNG ELEKTRIK
SCHILD 35X15 LEXEDGE II	97038013	2	1	896	968271908	BESCHILDERUNG ELEKTRIK
SCHILD 35X15 LEXEDGE II	97038014	3	1	896	968271908	BESCHILDERUNG ELEKTRIK
SCHILD 35X15 LEXEDGE II	97038015	4	1	896	968271908	BESCHILDERUNG ELEKTRIK
SCHILD 35X15 LEXEDGE II	97038016	5	1	896	968271908	BESCHILDERUNG ELEKTRIK
SCHILD 35X15 LEXEDGE II	97038017	6	4	896	968271908	BESCHILDERUNG ELEKTRIK
SCHILD 35X15 LEXEDGE II	97038018	8	1	896	968271908	BESCHILDERUNG ELEKTRIK
SCHILD 35X15 LEXEDGE II	97038019	9	1	896	968271908	BESCHILDERUNG ELEKTRIK
SCHILD 35X15 LEXEDGE II	97038020	10	1	896	968271908	BESCHILDERUNG ELEKTRIK
SCHILD 35X15 LEXEDGE II	97038021	11	1	896	968271908	BESCHILDERUNG ELEKTRIK
SCHILD 35X15 LEXEDGE II	97038022	12	1	896	968271908	BESCHILDERUNG ELEKTRIK
SCHILD 35X15 LEXEDGE II	97038023	13	1	896	968271908	BESCHILDERUNG ELEKTRIK
SCHILD 35X15 LEXEDGE II	97060078	6	1	513	96012480	LADEGERAET
SCHILD 35X15 LEXEDGE II	97060078	6	1	514	96012481	LADEGERAET
SCHILD 35X15 LEXEDGE II	97106206	504	1	259	96045406	LEITUNG
SCHILD 35X15 LEXEDGE II	97106206	35	1	263	96034537	KLEMMKASTEN
SCHILD 35X15 LEXEDGE II	97106206	506	1	267	96041505	LEITUNG
SCHILD 35X15 LEXEDGE II	97140511	16	1	884	96044329	KLEMMKASTEN
SCHILD 35X15 LEXEDGE II	97140513	17	1	884	96044329	KLEMMKASTEN
SCHILD 35X15 LEXEDGE II	97140513	17	1	895	96051756	KLEMMKASTEN
SCHILD 35X15 LEXEDGE II	978562908	34	1	890	967021108	KLEMMKASTEN BLINDSTECK
SCHILD 35X32X1 AL-BL	97041117	12	1	481	966358008	KAMERAANBAU WINDE 5
SCHILD 35X32X1 AL-BL	97041176	28	1	476	966356408	KAMERAANBAU DREHBUEHN
SCHILD 35X32X1 AL-BL	97041177	29	1	476	966356408	KAMERAANBAU DREHBUEHN
SCHILD 35X32X1 AL-BL	97041178	30	1	476	966356408	KAMERAANBAU DREHBUEHN
SCHILD 35X32X1 AL-BL	97041179	31	1	476	966356408	KAMERAANBAU DREHBUEHN
SCHILD 35X32X1 AL-BL	97041180	32	1	476	966356408	KAMERAANBAU DREHBUEHN
SCHILD 35X32X1 AL-BL	97041181	33	1	476	966356408	KAMERAANBAU DREHBUEHN
SCHILD 35X32X1 AL-BL	97041182	34	1	476	966356408	KAMERAANBAU DREHBUEHN

Bezeichnung	Artikel	Pos.	Menge	Seite	Baugruppe	Bezeichnung
SCHILD 35X32X1 AL-BL	97041183	35	1	476	966356408	KAMERAANBAU DREHBUEHN
SCHILD 35X32X1 AL-BL	97041184	36	1	476	966356408	KAMERAANBAU DREHBUEHN
SCHILD 35X32X1 AL-BL	97041185	37	1	476	966356408	KAMERAANBAU DREHBUEHN
SCHILD 35X32X1 AL-BL	97041380	10	1	479	966910608	KAMERAANBAU D-ANLENKS
SCHILD 35X32X1 AL-BL	97041381	11	1	479	966910608	KAMERAANBAU D-ANLENKS
SCHILD 375X2250 FOLIE	973179308	9	2	1062	967052908	BESCHILDERUNG
SCHILD 375X2250 FOLIE	973179308	12	2	1159	968289408	BESCHILDERUNG
SCHILD 47X45X1 ALU	97146333	8	1	952	96054623	SICHERUNGSBLECH
SCHILD 68X68 KLEBEFOLIE SP	97036733	2	4	228	966811108	BESCHILDERUNG
SCHILD 68X68 KLEBEFOLIE SP	97036733	5	4	1062	967052908	BESCHILDERUNG
SCHILD 68X68 KLEBEFOLIE SP	97036733	5	2	1097	967162508	BESCHILDERUNG
SCHILD 68X68 KLEBEFOLIE SP	97036733	4	2	1107	966482908	BESCHILDERUNG
SCHILD 68X68 KLEBEFOLIE SP	97036733	1	6	1132	967652808	BESCHILDERUNG
SCHILD 68X68 KLEBEFOLIE SP	97036733	1	6	1159	968289408	BESCHILDERUNG
SCHILD 68X68 KLEBEFOLIE SP	97036733	1	4	1165	968291008	BESCHILDERUNG
SCHILD 68X68 KLEBEFOLIE SP	97036733	10	2	1268	966850408	BESCHILDERUNG
SCHILD 68X68 KLEBEFOLIE SP	97036733	6	4	1312	966934808	BESCHILDERUNG
SCHILD 68X68 KLEBEFOLIE SP	97036733	1	4	1353	968240708	BESCHILDERUNG
SCHILD 68X68 KLEBEFOLIE SP	97036733	6	6	1398	966975608	BESCHILDERUNG
SCHILD 68X68 KLEBEFOLIE SP	97036733	6	4	1406	966835308	BESCHILDERUNG
SCHILD 68X68 KLEBEFOLIE SP	97036733	6	6	1415	966668308	BESCHILDERUNG
SCHILD 68X68 KLEBEFOLIE SP	97036733	6	6	1420	966671808	BESCHILDERUNG
SCHILD 68X68 KLEBEFOLIE SP	97036733	5	4	1438	966322108	BESCHILDERUNG
SCHILD 68X68 KLEBEFOLIE SP	97036733	6	6	1441	966791808	BESCHILDERUNG
SCHILD 68X68 KLEBEFOLIE SP	97036733	1	8	1456	966302508	BESCHILDERUNG
SCHILD 68X68 KLEBEFOLIE SP	97036733	4	2	1478	968331108	BESCHILDERUNG
SCHILD 68X68 KLEBEFOLIE SP	97137501	(2)	1	1546	968244508	STANGE KPL.
SCHILD 6X107X237 G-ALSI12	772624608	1	1	1031	916283508	ZUSATZBESCHILDERUNG
SCHILD 70X184X0,1 KLEBEFO	13187353	2	1	1048	919551808	ZUSATZBESCHILD.CALIFORN
SCHILD 80X80 KLEBEFOLIE SP	97085861	(4)	1	806	919205608	HARNSTOFFANLAGE
SCHILD 80X80 KLEBEFOLIE SP	97085861	2	2	808	96035875	HARNSTOFFANLAGE UNTEN
SCHILD 80X80 KLEBEFOLIE SP	97085864	(3)	1	806	919205608	HARNSTOFFANLAGE
SCHILD 80X80 KLEBEFOLIE SP	97085864	2	2	816	96035878	HARNSTOFFANLAGE OBEN
SCHILD 90X50X1 KLEBEFOLIE	97041084	10	1	1062	967052908	BESCHILDERUNG
SCHILD 90X50X1 KLEBEFOLIE	97041084	14	1	1123	968112008	MECH.ANBAUTEILE SCHEINW
SCHILD 90X50X1 KLEBEFOLIE	97041085	11	1	1062	967052908	BESCHILDERUNG
SCHILD 90X50X1 KLEBEFOLIE	97041304	9	1	288	917554308	BESCHILDERUNG DREHBUE
SCHILD 90X50X1 KLEBEFOLIE	97041330	5	1	318	917589008	BESCHILDERUNG DREHBUE
SCHILD 90X50X1 KLEBEFOLIE	97041331	6	1	318	917589008	BESCHILDERUNG DREHBUE
SCHILD 90X50X1 KLEBEFOLIE	97041332	7	1	318	917589008	BESCHILDERUNG DREHBUE
SCHILD 90X50X1 KLEBEFOLIE	97041333	8	1	318	917589008	BESCHILDERUNG DREHBUE
SCHILD 90X50X1 KLEBEFOLIE	97041334	9	1	318	917589008	BESCHILDERUNG DREHBUE
SCHILD 90X50X1 KLEBEFOLIE	97041335	10	1	318	917589008	BESCHILDERUNG DREHBUE
SCHILD 90X50X1 KLEBEFOLIE	97041336	11	1	318	917589008	BESCHILDERUNG DREHBUE
SCHILD 90X50X1 KLEBEFOLIE	97041337	12	1	318	917589008	BESCHILDERUNG DREHBUE
SCHILD 90X50X1 KLEBEFOLIE	97041448	13	1	1268	966850408	BESCHILDERUNG
SCHILD 90X50X1 KLEBEFOLIE	97041449	14	1	1268	966850408	BESCHILDERUNG
SCHILD A290 ALU	97006627	160	1	82	966448008	BEDIENPULT ABSTUETZUNG
SCHILD ALU	97068322	11	2	777	96034773	BLECH VORM.
SCHILD BALLAST 3X400X200 S	97141847	12	2	1490	916902108	SCHWEBEBALLAST
SCHILD BALLAST 3X400X232 S	97141815	10	8	1490	916902108	SCHWEBEBALLAST
SCHILD BALLAST 3X400X232 S	97141846	11	6	1490	916902108	SCHWEBEBALLAST
SCHILD BAUGRUPPE SCHILD	97139634	6	2	392	965661408	LASCHE KPL.
SCHILD BAUGRUPPE SCHILD	97139634	9	1	397	966093308	LASCHE KPL.
SCHILD BAUGRUPPE SCHILD	97139634	7	2	1086	966467008	LASCHE KPL.
SCHILD BAUGRUPPE SCHILD	97139634	4	2	1307	966593708	STANGE KPL.
SCHILD BAUGRUPPE SCHILD	97139634	6	2	1308	966640408	STANGE KPL.
SCHILD BAUGRUPPE SCHILD	97139634	9	2	1309	966594008	LASCHE KPL.
SCHILD BAUGRUPPE SCHILD	97139634	9	2	1379	966649908	LASCHE KPL.
SCHILD BAUGRUPPE SCHILD	97139634	13	2	1541	965646108	STANGE KPL.

Bezeichnung	Artikel	Pos.	Menge	Seite	Baugruppe	Bezeichnung
SCHILD BAUGRUPPE SCHILD	97139634	13	2	1543	965522908	STANGE KPL.
SCHILD BAUGRUPPE SCHILD	97139634	7	2	1545	965665108	STANGE KPL.
SCHILD BAUGRUPPE SCHILD	97139634	14	2	1546	968244508	STANGE KPL.
SCHILD BAUGRUPPE SCHILD	97139634	13	2	1547	966191408	STANGE KPL.
SCHILD BAUGRUPPE SCHILD	97139634	13	2	1548	966377608	STANGE KPL.
SCHILD BAUGRUPPE SCHILD	97139634	13	2	1550	966203408	STANGE KPL.
SCHILD BAUGRUPPE SCHILD	97139634	13	2	1551	966160008	STANGE KPL.
SCHILD BAUGRUPPE SCHILD	97139634	13	2	1552	966659008	STANGE KPL.
SCHILD BAUGRUPPE SCHILD	97139634	13	2	1554	966663008	STANGE KPL.
SCHILD BAUGRUPPE SCHILD	97139634	13	2	1555	966659408	STANGE KPL.
SCHILD BAUGRUPPE SCHILD	97139634	13	2	1557	966663508	STANGE KPL.
SCHILD BAUGRUPPE SCHILD	97139634	18	2	1559	966825708	STANGE KPL.
SCHILD BAUGRUPPE SCHILD	97139634	18	2	1561	966825808	STANGE KPL.
SCHILD BAUGRUPPE SCHILD	97139634	8	2	1564	966659808	SCHWINGE
SCHILD BAUGRUPPE SCHILD	97139634	13	2	1565	967086508	ZUGSTANGE KPL.
SCHILD BAUGRUPPE SCHILD	97139634	13	2	1567	967088008	ZUGSTANGE KPL.
SCHILD BAUGRUPPE SCHILD	97139634	13	2	1569	967089708	ZUGSTANGE KPL.
SCHILD IDENTNR. IDENT-NR	973567608	6	1	400	967093808	LASCHE KPL.
SCHILD IDENTNR. IDENT-NR	973567608	6	1	1001	966572308	LASCHE KPL.
SCHILD IDENTNR. IDENT-NR	973567608	7	1	1257	966211108	STEIGLEITER
SCHILD IDENTNR. IDENT-NR	973567608	6	1	1542	965646208	STANGE VORM.
SCHILD IDENTNR. IDENT-NR	973567608	7	1	1544	965523008	STANGE VORM.
SCHILD IDENTNR. IDENT-NR	973567608	(6)	1	1546	968244508	STANGE KPL.
SCHILD IDENTNR. IDENT-NR	973567608	(6)	1	1547	966191408	STANGE KPL.
SCHILD IDENTNR. IDENT-NR	973567608	6	1	1549	966377708	STANGE VORM.
SCHILD IDENTNR. IDENT-NR	973567608	(6)	1	1550	966203408	STANGE KPL.
SCHILD IDENTNR. IDENT-NR	973567608	(6)	1	1551	966160008	STANGE KPL.
SCHILD IDENTNR. IDENT-NR	973567608	7	1	1553	966659108	STANGE VORM.
SCHILD IDENTNR. IDENT-NR	973567608	7	1	1556	966659508	STANGE VORM.
SCHILD IDENTNR. IDENT-NR	973567608	7	1	1558	966663608	STANGE VORM.
SCHILD IDENTNR. IDENT-NR	973567608	6	1	1560	966831208	STANGE VORM.
SCHILD IDENTNR. IDENT-NR	973567608	6	1	1562	966839008	STANGE VORM.
SCHILD IDENTNR. IDENT-NR	973567608	6	1	1566	967086808	ZUGSTANGE VORM.
SCHILD IDENTNR. IDENT-NR	973567608	6	1	1568	967088108	ZUGSTANGE VORM.
SCHILD IDENTNR. IDENT-NR	973567608	6	1	1570	967089808	ZUGSTANGE VORM.
SCHILD IDENTNR. IDENT-NR	973567608	5	1	1573	967195608	TRAVERSE KPL.
SCHILD IDENTNR. IDENT-NR	973567608	11	1	1578	96011234	CONTAINER KPL.
SCHILD IDENTNR. IDENT-NR	973567608	12	1	1580	96011235	CONTAINER KPL.
SCHILD IDENTNR. IDENT-NR	973567608	13	1	1582	96011236	CONTAINER KPL.
SCHILD IDENTNR. IDENT-NR	973567608	11	1	1584	96040975	CONTAINER KPL.
SCHILD IDENTNR. IDENT-NR	973567608	11	1	1586	96041964	CONTAINER KPL.
SCHILD PROJEKT TYP KLEBE	97067623	1101	2	1000	96052098	LASCHE VORM.
SCHILD PROJEKT TYP KLEBE	97067623	1101	1	1533	966911408	TRAVERSE KPL.
SCHILD S1910 ALU	97010005	4	1	1069	966792108	KLEMMKASTEN KPL.
SCHILD S1930 LEXAN	97020353	5	1	1105	966469508	KLEMMKASTEN
SCHILD S1945 LEXAN	97020744	4	1	1397	967271008	KLEMMKASTEN KPL.
SCHILD S1950 LEXAN	97020833	4	1	1405	967273808	KLEMMKASTEN KPL.
SCHILD S1960 LEXAN	97020391	4	1	1431	966420408	KLEMMKASTEN
SCHILD S1980 LEXAN	97012873	3	1	1095	966418908	KLEMMKASTEN
SCHILD S1994 LEXEDGE II	97032040	4	1	1483	967922708	KLEMMKASTEN KPL.
SCHILD S1995 LEXEDGE II	97032031	(4)	1	1480	967276708	EMPFAENGER
SCHILD S200 LEXAN	977499608	5	1	27	966138208	KLEMMKASTEN VORM.
SCHILD S2030	97016764	4	1	1477	967073408	KLEMMKASTEN KPL.
SCHILD S2050 ALU	97011971	4	1	1288	966841808	KLEMMKASTEN
SCHILD S2070 ALU	97012015	4	1	1324	96052001	KLEMMKASTEN KPL.
SCHILD S220 LEXAN	977507008	5	1	213	966138608	KLEMMKASTEN VORM.
SCHILD S221 LEXAN	97005286	5	1	187	966501708	KLEMMKASTEN VORM.
SCHILD S240 LEXAN	977500808	5	1	160	966139008	KLEMMKASTEN VORM.
SCHILD S241 LEXAN	97005285	5	1	124	966501608	KLEMMKASTEN VORM.
SCHILD S600	970063808	8	1	403	966419408	KLEMMKASTEN SA-BOCK VO

Bezeichnung	Artikel	Pos.	Menge	Seite	Baugruppe	Bezeichnung
SCHILD X0	773291208	15	1	1475	915744908	MASTNASE
SCHILDER KLEMMKASTEN S50	966531508	4	1	880	966530408	KLEMMKASTEN
SCHILDER KLEMMKASTEN S50	966532008	4	1	882	96034780	KLEMMKASTEN
SCHILDER KLEMMKASTEN S51	966711608	16	1	301	96047223	ELEKTRIK KLEMMKASTEN DB
SCHLAUCH	96046410	160	2	786	919203408	SCHALLDAEMPFERANLAGE O
SCHLAUCH	96046410	160	2	794	919203508	SCHALLDAEMPFERANLAGE
SCHLAUCH 130X150 EPDM	550773508	251	2	799	918717708	LUFTFILTERANLAGE OBEN
SCHLAUCH 130X150 EPDM	550773508	251	2	803	918719508	LUFTFILTERANLAGE UNTEN
SCHLAUCH DN16 500	510501008	302	2	965	96032961	VERROHRUNG DRUCKLUFTA
SCHLAUCH DN20 VMQ GRUEN	11490457	10	0.165	743	10147372	ENTLUEFTUNGSLEITUNG AN
SCHLAUCH DN20 VMQ GRUEN	11490457	12	0.08	743	10147372	ENTLUEFTUNGSLEITUNG AN
SCHLAUCH DN6 EPDM	10301880	252	0.001	1009	919204008	KUEHLERANLAGE
SCHLAUCH DN6 EPDM	10301880	250	1	1014	96034284	KOMBIKUEHLER VORM.
SCHLAUCH KPL.	926607708	47	1	856	96029373	SCHLAUCHLEITUNGEN
SCHLAUCH KPL.	928718908	1069	1	1205	966218808	SCHLAUCHLEITUNGEN WIND
SCHLAUCH KPL.	96025166	(2865)	5	489	919258508	ZUSATZHEIZUNG OW
SCHLAUCH KPL.	96025166	25	4	826	96036212	SCHLAUCHLEITUNGEN
SCHLAUCH KPL.	966380408	(1797)	1	134	966434908	ZUSATZHYDRAULIK SPANNZ
SCHLAUCH KPL.	966380408	339	1	273	96029362	SCHLAUCHLEITUNGEN
SCHLAUCH KPL.	966380408	1258	1	1075	966219208	SCHLAUCHLEITUNGEN GITT
SCHLAUCH KPL. 1SC 8X1000	926058208	295	1	860	96029373	SCHLAUCHLEITUNGEN
SCHLAUCH KPL. 1SC 8X1000	926058208	1237	1	1235	966219008	SCHLAUCHLEITUNGEN WIND
SCHLAUCH KPL. 1SC 8X1000	926465308	483	1	860	96029373	SCHLAUCHLEITUNGEN
SCHLAUCH KPL. 1SC 8X1000	966969208	1551	1	454	966217308	SCHLAUCHLEITUNGEN 6 DR
SCHLAUCH KPL. 1SC 8X1020	926743408	1080	1	1205	966218808	SCHLAUCHLEITUNGEN WIND
SCHLAUCH KPL. 1SC 8X1020	964275008	1745	1	193	966215908	SCHLAUCHLEITUNGEN RAUP
SCHLAUCH KPL. 1SC 8X1040	929377608	1529	1	454	966217308	SCHLAUCHLEITUNGEN 6 DR
SCHLAUCH KPL. 1SC 8X1060	926122608	1530	1	454	966217308	SCHLAUCHLEITUNGEN 6 DR
SCHLAUCH KPL. 1SC 8X1060	926122608	166	1	858	96029373	SCHLAUCHLEITUNGEN
SCHLAUCH KPL. 1SC 8X1080	963196908	1528	1	454	966217308	SCHLAUCHLEITUNGEN 6 DR
SCHLAUCH KPL. 1SC 8X1080	963196908	487	1	860	96029373	SCHLAUCHLEITUNGEN
SCHLAUCH KPL. 1SC 8X1120	922030408	152	1	858	96029373	SCHLAUCHLEITUNGEN
SCHLAUCH KPL. 1SC 8X1120	922030408	159	1	858	96029373	SCHLAUCHLEITUNGEN
SCHLAUCH KPL. 1SC 8X1200	926058808	1745	1	219	966215608	SCHLAUCHLEITUNGEN RAUP
SCHLAUCH KPL. 1SC 8X1220	928016008	1015	1	337	966217808	SCHLAUCHLEITUNGEN WIND
SCHLAUCH KPL. 1SC 8X1220	928016008	1015	1	354	966218108	SCHLAUCHLEITUNGEN WIND
SCHLAUCH KPL. 1SC 8X1220	928016008	283	1	859	96029373	SCHLAUCHLEITUNGEN
SCHLAUCH KPL. 1SC 8X1220	965562808	1307	1	375	966218608	SCHLAUCHLEITUNGEN MONT
SCHLAUCH KPL. 1SC 8X1260	928046508	1014	1	337	966217808	SCHLAUCHLEITUNGEN WIND
SCHLAUCH KPL. 1SC 8X1260	928046508	1014	1	354	966218108	SCHLAUCHLEITUNGEN WIND
SCHLAUCH KPL. 1SC 8X1260	928046508	1527	1	454	966217308	SCHLAUCHLEITUNGEN 6 DR
SCHLAUCH KPL. 1SC 8X1260	928046508	1077	1	1205	966218808	SCHLAUCHLEITUNGEN WIND
SCHLAUCH KPL. 1SC 8X1300	926465908	217	1	859	96029373	SCHLAUCHLEITUNGEN
SCHLAUCH KPL. 1SC 8X1320	964774708	1239	1	1235	966219008	SCHLAUCHLEITUNGEN WIND
SCHLAUCH KPL. 1SC 8X1340	928008508	1085	1	1205	966218808	SCHLAUCHLEITUNGEN WIND
SCHLAUCH KPL. 1SC 8X1350	926135408	1745	1	166	966216308	SCHLAUCHLEITUNGEN RAUP
SCHLAUCH KPL. 1SC 8X1360	927378108	1087	1	1205	966218808	SCHLAUCHLEITUNGEN WIND
SCHLAUCH KPL. 1SC 8X1400	926998508	484	1	860	96029373	SCHLAUCHLEITUNGEN
SCHLAUCH KPL. 1SC 8X1400	963457608	488	1	860	96029373	SCHLAUCHLEITUNGEN
SCHLAUCH KPL. 1SC 8X1420	929315808	476	1	860	96029373	SCHLAUCHLEITUNGEN
SCHLAUCH KPL. 1SC 8X1460	927612208	214	1	859	96029373	SCHLAUCHLEITUNGEN
SCHLAUCH KPL. 1SC 8X1480	966869808	1078	1	1205	966218808	SCHLAUCHLEITUNGEN WIND
SCHLAUCH KPL. 1SC 8X1500	926058108	1079	1	1205	966218808	SCHLAUCHLEITUNGEN WIND
SCHLAUCH KPL. 1SC 8X1550	929718408	213	1	859	96029373	SCHLAUCHLEITUNGEN
SCHLAUCH KPL. 1SC 8X1550	964683308	1195	1	1184	966218408	SCHLAUCHLEITUNGEN WIND
SCHLAUCH KPL. 1SC 8X1550	964683308	1081	1	1205	966218808	SCHLAUCHLEITUNGEN WIND
SCHLAUCH KPL. 1SC 8X1600	926119108	477	1	860	96029373	SCHLAUCHLEITUNGEN
SCHLAUCH KPL. 1SC 8X1600	926119108	1196	1	1184	966218408	SCHLAUCHLEITUNGEN WIND
SCHLAUCH KPL. 1SC 8X1600	926968008	1084	1	1205	966218808	SCHLAUCHLEITUNGEN WIND
SCHLAUCH KPL. 1SC 8X1650	926584308	1086	1	1205	966218808	SCHLAUCHLEITUNGEN WIND

Bezeichnung	Artikel	Pos.	Menge	Seite	Baugruppe	Bezeichnung
SCHLAUCH KPL. 1SC 8X1700	926068308	1194	1	1184	966218408	SCHLAUCHLEITUNGEN WIND
SCHLAUCH KPL. 1SC 8X1700	963001308	492	1	860	96029373	SCHLAUCHLEITUNGEN
SCHLAUCH KPL. 1SC 8X1750	926093508	473	1	860	96029373	SCHLAUCHLEITUNGEN
SCHLAUCH KPL. 1SC 8X1750	926135308	1013	1	337	966217808	SCHLAUCHLEITUNGEN WIND
SCHLAUCH KPL. 1SC 8X1750	926135308	1013	1	354	966218108	SCHLAUCHLEITUNGEN WIND
SCHLAUCH KPL. 1SC 8X1800	926093808	155	1	858	96029373	SCHLAUCHLEITUNGEN
SCHLAUCH KPL. 1SC 8X1800	926093808	1197	1	1184	966218408	SCHLAUCHLEITUNGEN WIND
SCHLAUCH KPL. 1SC 8X1800	928465008	491	1	860	96029373	SCHLAUCHLEITUNGEN
SCHLAUCH KPL. 1SC 8X1800	966968008	1545	1	454	966217308	SCHLAUCHLEITUNGEN 6 DR
SCHLAUCH KPL. 1SC 8X1900	926584708	153	1	858	96029373	SCHLAUCHLEITUNGEN
SCHLAUCH KPL. 1SC 8X1900	926584708	1083	1	1205	966218808	SCHLAUCHLEITUNGEN WIND
SCHLAUCH KPL. 1SC 8X2000	926118908	1012	1	337	966217808	SCHLAUCHLEITUNGEN WIND
SCHLAUCH KPL. 1SC 8X2000	926118908	1012	1	354	966218108	SCHLAUCHLEITUNGEN WIND
SCHLAUCH KPL. 1SC 8X2000	926118908	1198	1	1184	966218408	SCHLAUCHLEITUNGEN WIND
SCHLAUCH KPL. 1SC 8X2100	926112208	218	1	859	96029373	SCHLAUCHLEITUNGEN
SCHLAUCH KPL. 1SC 8X230	966967808	1536	1	454	966217308	SCHLAUCHLEITUNGEN 6 DR
SCHLAUCH KPL. 1SC 8X330	928472308	1543	1	454	966217308	SCHLAUCHLEITUNGEN 6 DR
SCHLAUCH KPL. 1SC 8X340	926711308	141	1	857	96029373	SCHLAUCHLEITUNGEN
SCHLAUCH KPL. 1SC 8X360	928040108	263	1	859	96029373	SCHLAUCHLEITUNGEN
SCHLAUCH KPL. 1SC 8X360	965202408	486	1	860	96029373	SCHLAUCHLEITUNGEN
SCHLAUCH KPL. 1SC 8X390	927550508	475	1	860	96029373	SCHLAUCHLEITUNGEN
SCHLAUCH KPL. 1SC 8X400	921502308	262	1	859	96029373	SCHLAUCHLEITUNGEN
SCHLAUCH KPL. 1SC 8X400	926096908	1090	1	1205	966218808	SCHLAUCHLEITUNGEN WIND
SCHLAUCH KPL. 1SC 8X400	968144108	259	1	859	96029373	SCHLAUCHLEITUNGEN
SCHLAUCH KPL. 1SC 8X410	966859408	148	1	857	96029373	SCHLAUCHLEITUNGEN
SCHLAUCH KPL. 1SC 8X420	927054808	471	1	860	96029373	SCHLAUCHLEITUNGEN
SCHLAUCH KPL. 1SC 8X420	966048908	261	1	859	96029373	SCHLAUCHLEITUNGEN
SCHLAUCH KPL. 1SC 8X440	926837208	257	1	859	96029373	SCHLAUCHLEITUNGEN
SCHLAUCH KPL. 1SC 8X440	926837208	260	1	859	96029373	SCHLAUCHLEITUNGEN
SCHLAUCH KPL. 1SC 8X480	928879108	1520	1	454	966217308	SCHLAUCHLEITUNGEN 6 DR
SCHLAUCH KPL. 1SC 8X480	928879108	482	1	860	96029373	SCHLAUCHLEITUNGEN
SCHLAUCH KPL. 1SC 8X480	963859608	258	1	859	96029373	SCHLAUCHLEITUNGEN
SCHLAUCH KPL. 1SC 8X540	921621208	264	1	859	96029373	SCHLAUCHLEITUNGEN
SCHLAUCH KPL. 1SC 8X540	962067808	1229	1	1235	966219008	SCHLAUCHLEITUNGEN WIND
SCHLAUCH KPL. 1SC 8X560	926095108	1523	1	454	966217308	SCHLAUCHLEITUNGEN 6 DR
SCHLAUCH KPL. 1SC 8X560	926097508	1524	1	454	966217308	SCHLAUCHLEITUNGEN 6 DR
SCHLAUCH KPL. 1SC 8X560	926097508	1525	1	454	966217308	SCHLAUCHLEITUNGEN 6 DR
SCHLAUCH KPL. 1SC 8X560	926097508	158	1	858	96029373	SCHLAUCHLEITUNGEN
SCHLAUCH KPL. 1SC 8X560	926097508	1217	1	1184	966218408	SCHLAUCHLEITUNGEN WIND
SCHLAUCH KPL. 1SC 8X580	926965608	1519	6	454	966217308	SCHLAUCHLEITUNGEN 6 DR
SCHLAUCH KPL. 1SC 8X600	926097408	1526	1	454	966217308	SCHLAUCHLEITUNGEN 6 DR
SCHLAUCH KPL. 1SC 8X600	966969108	1549	1	454	966217308	SCHLAUCHLEITUNGEN 6 DR
SCHLAUCH KPL. 1SC 8X620	928049708	1531	1	454	966217308	SCHLAUCHLEITUNGEN 6 DR
SCHLAUCH KPL. 1SC 8X660	967649508	1370	1	1281	96029355	SCHLAUCHLEITUNGEN
SCHLAUCH KPL. 1SC 8X700	926149808	1521	1	454	966217308	SCHLAUCHLEITUNGEN 6 DR
SCHLAUCH KPL. 1SC 8X700	928761808	472	1	860	96029373	SCHLAUCHLEITUNGEN
SCHLAUCH KPL. 1SC 8X700	928761808	481	1	860	96029373	SCHLAUCHLEITUNGEN
SCHLAUCH KPL. 1SC 8X720	923621708	211	1	858	96029373	SCHLAUCHLEITUNGEN
SCHLAUCH KPL. 1SC 8X720	923621708	212	1	859	96029373	SCHLAUCHLEITUNGEN
SCHLAUCH KPL. 1SC 8X720	923621708	474	1	860	96029373	SCHLAUCHLEITUNGEN
SCHLAUCH KPL. 1SC 8X740	965475408	1522	1	454	966217308	SCHLAUCHLEITUNGEN 6 DR
SCHLAUCH KPL. 1SC 8X760	929639108	1550	4	454	966217308	SCHLAUCHLEITUNGEN 6 DR
SCHLAUCH KPL. 1SC 8X760	967809108	1371	1	1281	96029355	SCHLAUCHLEITUNGEN
SCHLAUCH KPL. 1SC 8X780	96005911	51	1	856	96029373	SCHLAUCHLEITUNGEN
SCHLAUCH KPL. 1SC 8X780	961720608	470	1	860	96029373	SCHLAUCHLEITUNGEN
SCHLAUCH KPL. 1SC 8X800	926148908	1033	1	337	966217808	SCHLAUCHLEITUNGEN WIND
SCHLAUCH KPL. 1SC 8X800	926148908	1033	1	354	966218108	SCHLAUCHLEITUNGEN WIND
SCHLAUCH KPL. 1SC 8X820	962763908	1308	1	375	966218608	SCHLAUCHLEITUNGEN MONT
SCHLAUCH KPL. 1SC 8X860	926073808	160	1	858	96029373	SCHLAUCHLEITUNGEN
SCHLAUCH KPL. 1SC 8X880	962641408	490	1	860	96029373	SCHLAUCHLEITUNGEN

Bezeichnung	Artikel	Pos.	Menge	Seite	Baugruppe	Bezeichnung
SCHLAUCH KPL. 1SC 8X880	963859508	485	1	860	96029373	SCHLAUCHLEITUNGEN
SCHLAUCH KPL. 1SC 8X900	926029808	1544	1	454	966217308	SCHLAUCHLEITUNGEN 6 DR
SCHLAUCH KPL. 1SC 8X960	926379108	1745	1	130	966216108	SCHLAUCHLEITUNGEN RAUP
SCHLAUCH KPL. 1SC 8X960	963698108	489	1	860	96029373	SCHLAUCHLEITUNGEN
SCHLAUCH KPL. 1SC 8X980	926971508	1753	1	130	966216108	SCHLAUCHLEITUNGEN RAUP
SCHLAUCH KPL. 1SC 8X980	926971508	1753	1	166	966216308	SCHLAUCHLEITUNGEN RAUP
SCHLAUCH KPL. 1SC 8X980	926971508	1753	1	193	966215908	SCHLAUCHLEITUNGEN RAUP
SCHLAUCH KPL. 1SC 8X980	926971508	1753	1	219	966215608	SCHLAUCHLEITUNGEN RAUP
SCHLAUCH KPL. 1SN 25X1000	929746708	156	1	858	96029373	SCHLAUCHLEITUNGEN
SCHLAUCH KPL. 1SN 25X1080	966745908	418	1	310	966216908	SCHLAUCHLEITUNGEN DRE
SCHLAUCH KPL. 1SN 25X1080	966745908	1233	1	1235	966219008	SCHLAUCHLEITUNGEN WIND
SCHLAUCH KPL. 1SN 25X1080	966746108	422	1	310	966216908	SCHLAUCHLEITUNGEN DRE
SCHLAUCH KPL. 1SN 25X1080	966746108	53	1	856	96029373	SCHLAUCHLEITUNGEN
SCHLAUCH KPL. 1SN 25X1160	928883708	176	1	858	96029373	SCHLAUCHLEITUNGEN
SCHLAUCH KPL. 1SN 25X1220	966859608	145	1	857	96029373	SCHLAUCHLEITUNGEN
SCHLAUCH KPL. 1SN 25X1280	96003182	171	1	858	96029373	SCHLAUCHLEITUNGEN
SCHLAUCH KPL. 1SN 25X1360	927281508	169	1	858	96029373	SCHLAUCHLEITUNGEN
SCHLAUCH KPL. 1SN 25X1500	926432508	177	1	858	96029373	SCHLAUCHLEITUNGEN
SCHLAUCH KPL. 1SN 25X1650	928004508	284	1	859	96029373	SCHLAUCHLEITUNGEN
SCHLAUCH KPL. 1SN 25X1700	962641208	1337	1	1281	96029355	SCHLAUCHLEITUNGEN
SCHLAUCH KPL. 1SN 25X1700	967768608	167	1	858	96029373	SCHLAUCHLEITUNGEN
SCHLAUCH KPL. 1SN 25X1700	967768608	175	2	858	96029373	SCHLAUCHLEITUNGEN
SCHLAUCH KPL. 1SN 25X1750	967648308	168	1	858	96029373	SCHLAUCHLEITUNGEN
SCHLAUCH KPL. 1SN 25X1850	962062508	296	1	860	96029373	SCHLAUCHLEITUNGEN
SCHLAUCH KPL. 1SN 25X1900	929922608	1338	1	1281	96029355	SCHLAUCHLEITUNGEN
SCHLAUCH KPL. 1SN 25X1950	921988508	170	1	858	96029373	SCHLAUCHLEITUNGEN
SCHLAUCH KPL. 1SN 25X1950	921988508	1363	1	1281	96029355	SCHLAUCHLEITUNGEN
SCHLAUCH KPL. 1SN 25X2000	926970408	1256	1	1075	966219208	SCHLAUCHLEITUNGEN GITT
SCHLAUCH KPL. 1SN 25X2000	929616008	326	1	273	96029362	SCHLAUCHLEITUNGEN
SCHLAUCH KPL. 1SN 25X2250	926041608	178	1	858	96029373	SCHLAUCHLEITUNGEN
SCHLAUCH KPL. 1SN 25X2300	929615708	(1741)	1	73	966084508	HYDR.QUERTRAEGER
SCHLAUCH KPL. 1SN 25X2300	929615708	(1741)	1	91	966084608	HYDR.QUERTRAEGER
SCHLAUCH KPL. 1SN 25X2450	966853508	45	1	856	96029373	SCHLAUCHLEITUNGEN
SCHLAUCH KPL. 1SN 25X2750	928879208	1757	1	219	966215608	SCHLAUCHLEITUNGEN RAUP
SCHLAUCH KPL. 1SN 25X2750	966339008	1766	1	166	966216308	SCHLAUCHLEITUNGEN RAUP
SCHLAUCH KPL. 1SN 25X2800	926970508	1756	1	219	966215608	SCHLAUCHLEITUNGEN RAUP
SCHLAUCH KPL. 1SN 25X2900	929721008	1767	1	166	966216308	SCHLAUCHLEITUNGEN RAUP
SCHLAUCH KPL. 1SN 25X3200	928031408	43	1	856	96029373	SCHLAUCHLEITUNGEN
SCHLAUCH KPL. 1SN 25X3250	966386708	1787	1	130	966216108	SCHLAUCHLEITUNGEN RAUP
SCHLAUCH KPL. 1SN 25X3300	927030708	1786	1	130	966216108	SCHLAUCHLEITUNGEN RAUP
SCHLAUCH KPL. 1SN 25X3300	966961308	468	1	860	96029373	SCHLAUCHLEITUNGEN
SCHLAUCH KPL. 1SN 25X3400	928720608	1776	1	193	966215908	SCHLAUCHLEITUNGEN RAUP
SCHLAUCH KPL. 1SN 25X3400	929743708	1777	1	193	966215908	SCHLAUCHLEITUNGEN RAUP
SCHLAUCH KPL. 1SN 25X3400	966337408	1758	1	219	966215608	SCHLAUCHLEITUNGEN RAUP
SCHLAUCH KPL. 1SN 25X3600	966388408	1768	1	166	966216308	SCHLAUCHLEITUNGEN RAUP
SCHLAUCH KPL. 1SN 25X400	926398408	25	1	856	96029373	SCHLAUCHLEITUNGEN
SCHLAUCH KPL. 1SN 25X4100	926386308	1788	1	130	966216108	SCHLAUCHLEITUNGEN RAUP
SCHLAUCH KPL. 1SN 25X420	969632408	93	1	857	96029373	SCHLAUCHLEITUNGEN
SCHLAUCH KPL. 1SN 25X4200	966568708	1778	1	193	966215908	SCHLAUCHLEITUNGEN RAUP
SCHLAUCH KPL. 1SN 25X470	927681808	92	1	857	96029373	SCHLAUCHLEITUNGEN
SCHLAUCH KPL. 1SN 25X4700	966853608	44	1	856	96029373	SCHLAUCHLEITUNGEN
SCHLAUCH KPL. 1SN 25X480	968582508	91	1	857	96029373	SCHLAUCHLEITUNGEN
SCHLAUCH KPL. 1SN 25X4900	929230708	423	1	310	966216908	SCHLAUCHLEITUNGEN DRE
SCHLAUCH KPL. 1SN 25X560	923522508	52	1	856	96029373	SCHLAUCHLEITUNGEN
SCHLAUCH KPL. 1SN 25X5900	965479908	42	1	856	96029373	SCHLAUCHLEITUNGEN
SCHLAUCH KPL. 1SN 25X600	927611108	49	1	856	96029373	SCHLAUCHLEITUNGEN
SCHLAUCH KPL. 1SN 25X640	926964708	48	1	856	96029373	SCHLAUCHLEITUNGEN
SCHLAUCH KPL. 1SN 25X640	926964708	157	1	858	96029373	SCHLAUCHLEITUNGEN
SCHLAUCH KPL. 1SN 25X760	923228008	24	1	856	96029373	SCHLAUCHLEITUNGEN
SCHLAUCH KPL. 1SN 25X840	926964808	94	1	857	96029373	SCHLAUCHLEITUNGEN

Bezeichnung	Artikel	Pos.	Menge	Seite	Baugruppe	Bezeichnung
SCHLAUCH KPL. 1SN 25X920	966677708	424	1	310	966216908	SCHLAUCHLEITUNGEN DRE
SCHLAUCH KPL. 1SN 25X960	927281408	1711	1	35	966215008	SCHLAUCHLEITUNGEN MITTE
SCHLAUCH KPL. 1SN 25X960	961918808	1710	1	35	966215008	SCHLAUCHLEITUNGEN MITTE
SCHLAUCH KPL. 1SN 32X1060	966854308	31	1	856	96029373	SCHLAUCHLEITUNGEN
SCHLAUCH KPL. 1SN 32X1100	964773508	199	1	858	96029373	SCHLAUCHLEITUNGEN
SCHLAUCH KPL. 1SN 32X1140	966745808	417	1	310	966216908	SCHLAUCHLEITUNGEN DRE
SCHLAUCH KPL. 1SN 32X1180	966860508	196	1	858	96029373	SCHLAUCHLEITUNGEN
SCHLAUCH KPL. 1SN 32X1260	96002388	187	1	858	96029373	SCHLAUCHLEITUNGEN
SCHLAUCH KPL. 1SN 32X1260	96002388	197	1	858	96029373	SCHLAUCHLEITUNGEN
SCHLAUCH KPL. 1SN 32X1340	926455808	184	1	858	96029373	SCHLAUCHLEITUNGEN
SCHLAUCH KPL. 1SN 32X1360	962641108	195	1	858	96029373	SCHLAUCHLEITUNGEN
SCHLAUCH KPL. 1SN 32X1380	96030884	185	1	858	96029373	SCHLAUCHLEITUNGEN
SCHLAUCH KPL. 1SN 32X1500	964274608	1177	1	1184	966218408	SCHLAUCHLEITUNGEN WIND
SCHLAUCH KPL. 1SN 32X1550	96048992	183	1	858	96029373	SCHLAUCHLEITUNGEN
SCHLAUCH KPL. 1SN 32X1750	96048995	198	1	858	96029373	SCHLAUCHLEITUNGEN
SCHLAUCH KPL. 1SN 32X1750	966734008	1255	1	1075	966219208	SCHLAUCHLEITUNGEN GITT
SCHLAUCH KPL. 1SN 32X1900	929340308	1362	1	1281	96029355	SCHLAUCHLEITUNGEN
SCHLAUCH KPL. 1SN 32X2200	96003004	186	1	858	96029373	SCHLAUCHLEITUNGEN
SCHLAUCH KPL. 1SN 32X2250	966869708	1065	1	1205	966218808	SCHLAUCHLEITUNGEN WIND
SCHLAUCH KPL. 1SN 32X2350	929619308	1366	1	1281	96029355	SCHLAUCHLEITUNGEN
SCHLAUCH KPL. 1SN 32X2550	928763408	32	1	856	96029373	SCHLAUCHLEITUNGEN
SCHLAUCH KPL. 1SN 32X2650	966852508	58	1	856	96029373	SCHLAUCHLEITUNGEN
SCHLAUCH KPL. 1SN 32X2650	966852508	90	1	857	96029373	SCHLAUCHLEITUNGEN
SCHLAUCH KPL. 1SN 32X3300	966961208	467	1	860	96029373	SCHLAUCHLEITUNGEN
SCHLAUCH KPL. 1SN 32X4200	928019408	30	1	856	96029373	SCHLAUCHLEITUNGEN
SCHLAUCH KPL. 1SN 32X4300	966854408	29	1	856	96029373	SCHLAUCHLEITUNGEN
SCHLAUCH KPL. 1SN 32X5000	966852608	57	1	856	96029373	SCHLAUCHLEITUNGEN
SCHLAUCH KPL. 1SN 32X980	966385708	421	1	310	966216908	SCHLAUCHLEITUNGEN DRE
SCHLAUCH KPL. 2SN 1,34M	929729008	1009	1	337	966217808	SCHLAUCHLEITUNGEN WIND
SCHLAUCH KPL. 2SN 1,34M	929729008	1009	1	354	966218108	SCHLAUCHLEITUNGEN WIND
SCHLAUCH KPL. 2SN 10X1000	962688508	(1735)	2	73	966084508	HYDR.QUERTRAEGER
SCHLAUCH KPL. 2SN 10X1080	928038708	431	1	310	966216908	SCHLAUCHLEITUNGEN DRE
SCHLAUCH KPL. 2SN 10X1160	928761108	324	1	273	96029362	SCHLAUCHLEITUNGEN
SCHLAUCH KPL. 2SN 10X1200	966386408	(1796)	2	134	966434908	ZUSATZHYDRAULIK SPANNZ
SCHLAUCH KPL. 2SN 10X1400	966746208	430	1	310	966216908	SCHLAUCHLEITUNGEN DRE
SCHLAUCH KPL. 2SN 10X1500	928469408	(1798)	1	134	966434908	ZUSATZHYDRAULIK SPANNZ
SCHLAUCH KPL. 2SN 10X1540	966964108	1407	2	1317	966220008	SCHLAUCHLEITUNGEN D-KO
SCHLAUCH KPL. 2SN 10X160	967807908	1232	1	1235	966219008	SCHLAUCHLEITUNGEN WIND
SCHLAUCH KPL. 2SN 10X1600	966746508	438	1	310	966216908	SCHLAUCHLEITUNGEN DRE
SCHLAUCH KPL. 2SN 10X1600	966746508	439	1	310	966216908	SCHLAUCHLEITUNGEN DRE
SCHLAUCH KPL. 2SN 10X2000	928014908	(1731)	1	470	966751308	ZUSATZHYDR.BOLZENZIEHZ
SCHLAUCH KPL. 2SN 10X2050	927615708	(1732)	1	470	966751308	ZUSATZHYDR.BOLZENZIEHZ
SCHLAUCH KPL. 2SN 10X220	964776908	133	1	857	96029373	SCHLAUCHLEITUNGEN
SCHLAUCH KPL. 2SN 10X2500	929756808	(1734)	2	236	966561908	ZUSATZHYDR.BOLZENZIEHZ
SCHLAUCH KPL. 2SN 10X2700	929333608	436	1	310	966216908	SCHLAUCHLEITUNGEN DRE
SCHLAUCH KPL. 2SN 10X2900	966746408	437	1	310	966216908	SCHLAUCHLEITUNGEN DRE
SCHLAUCH KPL. 2SN 10X3000	928762308	(1733)	2	470	966751308	ZUSATZHYDR.BOLZENZIEHZ
SCHLAUCH KPL. 2SN 10X3200	928462808	434	1	310	966216908	SCHLAUCHLEITUNGEN DRE
SCHLAUCH KPL. 2SN 10X3300	929750308	432	1	310	966216908	SCHLAUCHLEITUNGEN DRE
SCHLAUCH KPL. 2SN 10X360	928008808	329	1	273	96029362	SCHLAUCHLEITUNGEN
SCHLAUCH KPL. 2SN 10X360	929318008	1204	1	1184	966218408	SCHLAUCHLEITUNGEN WIND
SCHLAUCH KPL. 2SN 10X400	921255408	1016	1	337	966217808	SCHLAUCHLEITUNGEN WIND
SCHLAUCH KPL. 2SN 10X400	921255408	1016	1	354	966218108	SCHLAUCHLEITUNGEN WIND
SCHLAUCH KPL. 2SN 10X520	928025508	440	1	310	966216908	SCHLAUCHLEITUNGEN DRE
SCHLAUCH KPL. 2SN 10X540	928010108	435	2	310	966216908	SCHLAUCHLEITUNGEN DRE
SCHLAUCH KPL. 2SN 10X580	928470708	441	1	310	966216908	SCHLAUCHLEITUNGEN DRE
SCHLAUCH KPL. 2SN 10X580	928470708	132	4	857	96029373	SCHLAUCHLEITUNGEN
SCHLAUCH KPL. 2SN 10X620	928044808	328	1	273	96029362	SCHLAUCHLEITUNGEN
SCHLAUCH KPL. 2SN 10X6600	966746308	433	1	310	966216908	SCHLAUCHLEITUNGEN DRE
SCHLAUCH KPL. 2SN 12X1100	927693808	1203	1	1184	966218408	SCHLAUCHLEITUNGEN WIND

Bezeichnung	Artikel	Pos.	Menge	Seite	Baugruppe	Bezeichnung
SCHLAUCH KPL. 2SN 12X1100	962531508	1238	1	1235	966219008	SCHLAUCHLEITUNGEN WIND
SCHLAUCH KPL. 2SN 12X1200	927676208	323	1	273	96029362	SCHLAUCHLEITUNGEN
SCHLAUCH KPL. 2SN 12X1240	966864208	1205	1	1184	966218408	SCHLAUCHLEITUNGEN WIND
SCHLAUCH KPL. 2SN 12X1440	966864808	1259	1	1075	966219208	SCHLAUCHLEITUNGEN GITT
SCHLAUCH KPL. 2SN 12X1500	967213408	1313	1	375	966218608	SCHLAUCHLEITUNGEN MONT
SCHLAUCH KPL. 2SN 12X1540	966964008	1405	2	1317	966220008	SCHLAUCHLEITUNGEN D-KO
SCHLAUCH KPL. 2SN 12X1650	927619408	1018	1	337	966217808	SCHLAUCHLEITUNGEN WIND
SCHLAUCH KPL. 2SN 12X1650	927619408	1018	1	354	966218108	SCHLAUCHLEITUNGEN WIND
SCHLAUCH KPL. 2SN 12X1750	967213308	1302	1	375	966218608	SCHLAUCHLEITUNGEN MONT
SCHLAUCH KPL. 2SN 12X2150	962969208	1406	1	1317	966220008	SCHLAUCHLEITUNGEN D-KO
SCHLAUCH KPL. 2SN 12X2200	928863408	1327	1	1281	96029355	SCHLAUCHLEITUNGEN
SCHLAUCH KPL. 2SN 12X2200	928876508	(1458)	1	1351	966086808	ZUSATZHYDRAULIK ZWISCH
SCHLAUCH KPL. 2SN 12X2250	922690208	(1451)	1	1369	966086908	ZUSATZHYDRAULIK ZWISCH
SCHLAUCH KPL. 2SN 12X2700	927674508	(1454)	1	1361	966832808	ZUSATZHYDRAULIK ZWISCH
SCHLAUCH KPL. 2SN 12X3500	928873208	1351	1	1281	96029355	SCHLAUCHLEITUNGEN
SCHLAUCH KPL. 2SN 12X3500	966961408	469	1	860	96029373	SCHLAUCHLEITUNGEN
SCHLAUCH KPL. 2SN 12X400	921539608	1234	1	1235	966219008	SCHLAUCHLEITUNGEN WIND
SCHLAUCH KPL. 2SN 12X5600	966732608	1749	1	130	966216108	SCHLAUCHLEITUNGEN RAUP
SCHLAUCH KPL. 2SN 12X5600	966732608	1749	1	166	966216308	SCHLAUCHLEITUNGEN RAUP
SCHLAUCH KPL. 2SN 12X5600	966732608	1749	1	193	966215908	SCHLAUCHLEITUNGEN RAUP
SCHLAUCH KPL. 2SN 12X5600	966732608	1749	1	219	966215608	SCHLAUCHLEITUNGEN RAUP
SCHLAUCH KPL. 2SN 12X660	929645008	1082	1	1205	966218808	SCHLAUCHLEITUNGEN WIND
SCHLAUCH KPL. 2SN 12X800	927619608	1236	1	1235	966219008	SCHLAUCHLEITUNGEN WIND
SCHLAUCH KPL. 2SN 12X960	966732108	1017	1	337	966217808	SCHLAUCHLEITUNGEN WIND
SCHLAUCH KPL. 2SN 12X960	966732108	1017	1	354	966218108	SCHLAUCHLEITUNGEN WIND
SCHLAUCH KPL. 2SN 16X2100	965477008	(1459)	1	1351	966086808	ZUSATZHYDRAULIK ZWISCH
SCHLAUCH KPL. 2SN 16X2150	966865608	(1452)	1	1369	966086908	ZUSATZHYDRAULIK ZWISCH
SCHLAUCH KPL. 2SN 16X2200	966968908	1404	1	1317	966220008	SCHLAUCHLEITUNGEN D-KO
SCHLAUCH KPL. 2SN 16X2600	966968708	(1455)	1	1361	966832808	ZUSATZHYDRAULIK ZWISCH
SCHLAUCH KPL. 2SN 16X5600	966732508	1748	1	130	966216108	SCHLAUCHLEITUNGEN RAUP
SCHLAUCH KPL. 2SN 16X5600	966732508	1748	1	166	966216308	SCHLAUCHLEITUNGEN RAUP
SCHLAUCH KPL. 2SN 16X5600	966732508	1748	1	193	966215908	SCHLAUCHLEITUNGEN RAUP
SCHLAUCH KPL. 2SN 16X5600	966732508	1748	1	219	966215608	SCHLAUCHLEITUNGEN RAUP
SCHLAUCH KPL. 2SN 20X1000	929963608	419	1	310	966216908	SCHLAUCHLEITUNGEN DRE
SCHLAUCH KPL. 2SN 20X1950	966965708	1343	1	1281	96029355	SCHLAUCHLEITUNGEN
SCHLAUCH KPL. 2SN 20X2100	96008167	1344	1	1281	96029355	SCHLAUCHLEITUNGEN
SCHLAUCH KPL. 2SN 20X2400	929963308	1365	1	1281	96029355	SCHLAUCHLEITUNGEN
SCHLAUCH KPL. 2SN 20X360	927462308	1312	1	375	966218608	SCHLAUCHLEITUNGEN MONT
SCHLAUCH KPL. 2SN 25X1500	921256108	(1737)	1	73	966084508	HYDR.QUERTRAEGER
SCHLAUCH KPL. 2SN 25X2900	966741408	353	1	273	96029362	SCHLAUCHLEITUNGEN
SCHLAUCH KPL. 2SN 25X3050	966742108	354	1	273	96029362	SCHLAUCHLEITUNGEN
SCHLAUCH KPL. 2SN 25X3200	966741608	355	1	273	96029362	SCHLAUCHLEITUNGEN
SCHLAUCH KPL. 2SN 25X5000	929919008	(1739)	1	73	966084508	HYDR.QUERTRAEGER
SCHLAUCH KPL. 2SN 6X1000	929746408	505	1	860	96029373	SCHLAUCHLEITUNGEN
SCHLAUCH KPL. 2SN 6X1060	926550408	224	1	859	96029373	SCHLAUCHLEITUNGEN
SCHLAUCH KPL. 2SN 6X1220	962066608	249	1	859	96029373	SCHLAUCHLEITUNGEN
SCHLAUCH KPL. 2SN 6X1260	961918908	502	1	860	96029373	SCHLAUCHLEITUNGEN
SCHLAUCH KPL. 2SN 6X1300	929389908	232	1	859	96029373	SCHLAUCHLEITUNGEN
SCHLAUCH KPL. 2SN 6X1360	921262708	248	1	859	96029373	SCHLAUCHLEITUNGEN
SCHLAUCH KPL. 2SN 6X1360	921262708	501	1	860	96029373	SCHLAUCHLEITUNGEN
SCHLAUCH KPL. 2SN 6X1650	924506008	210	1	858	96029373	SCHLAUCHLEITUNGEN
SCHLAUCH KPL. 2SN 6X1650	96049027	165	1	858	96029373	SCHLAUCHLEITUNGEN
SCHLAUCH KPL. 2SN 6X1700	927418708	509	1	861	96029373	SCHLAUCHLEITUNGEN
SCHLAUCH KPL. 2SN 6X2000	926138108	154	1	858	96029373	SCHLAUCHLEITUNGEN
SCHLAUCH KPL. 2SN 6X2300	926661908	253	1	859	96029373	SCHLAUCHLEITUNGEN
SCHLAUCH KPL. 2SN 6X2300	926661908	256	1	859	96029373	SCHLAUCHLEITUNGEN
SCHLAUCH KPL. 2SN 6X2300	926661908	507	1	860	96029373	SCHLAUCHLEITUNGEN
SCHLAUCH KPL. 2SN 6X2450	965192608	209	1	858	96029373	SCHLAUCHLEITUNGEN
SCHLAUCH KPL. 2SN 6X2500	926486908	251	1	859	96029373	SCHLAUCHLEITUNGEN
SCHLAUCH KPL. 2SN 6X2650	961921608	252	1	859	96029373	SCHLAUCHLEITUNGEN

Bezeichnung	Artikel	Pos.	Menge	Seite	Baugruppe	Bezeichnung
SCHLAUCH KPL. 2SN 6X2700	920982008	506	1	860	96029373	SCHLAUCHLEITUNGEN
SCHLAUCH KPL. 2SN 6X2700	920982008	508	1	860	96029373	SCHLAUCHLEITUNGEN
SCHLAUCH KPL. 2SN 6X2700	966865408	208	1	858	96029373	SCHLAUCHLEITUNGEN
SCHLAUCH KPL. 2SN 6X3000	966865108	207	1	858	96029373	SCHLAUCHLEITUNGEN
SCHLAUCH KPL. 2SN 6X310	962857708	1539	1	454	966217308	SCHLAUCHLEITUNGEN 6 DR
SCHLAUCH KPL. 2SN 6X340	964275808	182	2	858	96029373	SCHLAUCHLEITUNGEN
SCHLAUCH KPL. 2SN 6X440	966733508	227	1	859	96029373	SCHLAUCHLEITUNGEN
SCHLAUCH KPL. 2SN 6X460	965159308	1537	1	454	966217308	SCHLAUCHLEITUNGEN 6 DR
SCHLAUCH KPL. 2SN 6X500	923603308	1538	1	454	966217308	SCHLAUCHLEITUNGEN 6 DR
SCHLAUCH KPL. 2SN 6X540	920984208	235	1	859	96029373	SCHLAUCHLEITUNGEN
SCHLAUCH KPL. 2SN 6X600	928000808	503	1	860	96029373	SCHLAUCHLEITUNGEN
SCHLAUCH KPL. 2SN 6X620	929756308	225	1	859	96029373	SCHLAUCHLEITUNGEN
SCHLAUCH KPL. 2SN 6X660	922645908	504	1	860	96029373	SCHLAUCHLEITUNGEN
SCHLAUCH KPL. 2SN 6X800	926552008	226	1	859	96029373	SCHLAUCHLEITUNGEN
SCHLAUCH KPL. 2SN 6X840	920324708	233	1	859	96029373	SCHLAUCHLEITUNGEN
SCHLAUCH KPL. 2SN 6X840	920324708	250	1	859	96029373	SCHLAUCHLEITUNGEN
SCHLAUCH KPL. 2SN 6X880	920986308	234	1	859	96029373	SCHLAUCHLEITUNGEN
SCHLAUCH KPL. 2SN 8X1000	966740408	334	1	273	96029362	SCHLAUCHLEITUNGEN
SCHLAUCH KPL. 2SN 8X1000	966740408	336	1	273	96029362	SCHLAUCHLEITUNGEN
SCHLAUCH KPL. 2SN 8X1040	966740208	330	1	273	96029362	SCHLAUCHLEITUNGEN
SCHLAUCH KPL. 2SN 8X1040	966740208	331	1	273	96029362	SCHLAUCHLEITUNGEN
SCHLAUCH KPL. 2SN 8X1040	966740208	333	1	273	96029362	SCHLAUCHLEITUNGEN
SCHLAUCH KPL. 2SN 8X1040	966740208	337	1	273	96029362	SCHLAUCHLEITUNGEN
SCHLAUCH KPL. 2SN 8X1060	966379708	1218	1	1184	966218408	SCHLAUCHLEITUNGEN WIND
SCHLAUCH KPL. 2SN 8X1120	966740308	332	1	273	96029362	SCHLAUCHLEITUNGEN
SCHLAUCH KPL. 2SN 8X1420	929722608	1026	1	337	966217808	SCHLAUCHLEITUNGEN WIND
SCHLAUCH KPL. 2SN 8X1420	929722608	1026	1	354	966218108	SCHLAUCHLEITUNGEN WIND
SCHLAUCH KPL. 2SN 8X1480	929611008	1207	1	1184	966218408	SCHLAUCHLEITUNGEN WIND
SCHLAUCH KPL. 2SN 8X1600	962532308	1209	1	1184	966218408	SCHLAUCHLEITUNGEN WIND
SCHLAUCH KPL. 2SN 8X1650	962532408	1010	1	337	966217808	SCHLAUCHLEITUNGEN WIND
SCHLAUCH KPL. 2SN 8X1650	962532408	1010	1	354	966218108	SCHLAUCHLEITUNGEN WIND
SCHLAUCH KPL. 2SN 8X1650	962532408	1206	1	1184	966218408	SCHLAUCHLEITUNGEN WIND
SCHLAUCH KPL. 2SN 8X1650	962532408	1208	1	1184	966218408	SCHLAUCHLEITUNGEN WIND
SCHLAUCH KPL. 2SN 8X1750	928875608	1011	1	337	966217808	SCHLAUCHLEITUNGEN WIND
SCHLAUCH KPL. 2SN 8X1750	928875608	1011	1	354	966218108	SCHLAUCHLEITUNGEN WIND
SCHLAUCH KPL. 2SN 8X2000	928715508	1340	1	1281	96029355	SCHLAUCHLEITUNGEN
SCHLAUCH KPL. 2SN 8X2100	96010545	1368	1	1281	96029355	SCHLAUCHLEITUNGEN
SCHLAUCH KPL. 2SN 8X2150	963000508	1210	1	1184	966218408	SCHLAUCHLEITUNGEN WIND
SCHLAUCH KPL. 2SN 8X2300	923016908	1095	1	1205	966218808	SCHLAUCHLEITUNGEN WIND
SCHLAUCH KPL. 2SN 8X2500	929322408	1094	1	1205	966218808	SCHLAUCHLEITUNGEN WIND
SCHLAUCH KPL. 2SN 8X380	966337908	1231	1	1235	966219008	SCHLAUCHLEITUNGEN WIND
SCHLAUCH KPL. 2SN 8X500	928049908	1025	1	337	966217808	SCHLAUCHLEITUNGEN WIND
SCHLAUCH KPL. 2SN 8X500	928049908	1025	1	354	966218108	SCHLAUCHLEITUNGEN WIND
SCHLAUCH KPL. 2SN 8X900	966732008	1008	1	337	966217808	SCHLAUCHLEITUNGEN WIND
SCHLAUCH KPL. 2SN 8X900	966732008	1008	1	354	966218108	SCHLAUCHLEITUNGEN WIND
SCHLAUCH KPL. 2SN 8X900	966732008	1211	1	1184	966218408	SCHLAUCHLEITUNGEN WIND
SCHLAUCH KPL. 2SN 8X960	966740508	335	1	273	96029362	SCHLAUCHLEITUNGEN
SCHLAUCH KPL. 2TE 10X100	966965208	1333	1	1281	96029355	SCHLAUCHLEITUNGEN
SCHLAUCH KPL. 2TE 10X1000	926465408	315	1	273	96029362	SCHLAUCHLEITUNGEN
SCHLAUCH KPL. 2TE 10X1000	926465408	495	1	860	96029373	SCHLAUCHLEITUNGEN
SCHLAUCH KPL. 2TE 10X1060	926976308	1072	1	1205	966218808	SCHLAUCHLEITUNGEN WIND
SCHLAUCH KPL. 2TE 10X1100	926576108	143	1	857	96029373	SCHLAUCHLEITUNGEN
SCHLAUCH KPL. 2TE 10X1120	966965108	1330	1	1281	96029355	SCHLAUCHLEITUNGEN
SCHLAUCH KPL. 2TE 10X1140	962534308	237	1	859	96029373	SCHLAUCHLEITUNGEN
SCHLAUCH KPL. 2TE 10X1200	926711908	150	1	857	96029373	SCHLAUCHLEITUNGEN
SCHLAUCH KPL. 2TE 10X1200	927566208	1074	1	1205	966218808	SCHLAUCHLEITUNGEN WIND
SCHLAUCH KPL. 2TE 10X1200	928539108	338	1	273	96029362	SCHLAUCHLEITUNGEN
SCHLAUCH KPL. 2TE 10X1220	928022908	1023	1	337	966217808	SCHLAUCHLEITUNGEN WIND
SCHLAUCH KPL. 2TE 10X1220	928022908	1023	1	354	966218108	SCHLAUCHLEITUNGEN WIND
SCHLAUCH KPL. 2TE 10X1240	929646708	498	1	860	96029373	SCHLAUCHLEITUNGEN

Bezeichnung	Artikel	Pos.	Menge	Seite	Baugruppe	Bezeichnung
SCHLAUCH KPL. 2TE 10X1300	926057708	1021	1	337	966217808	SCHLAUCHLEITUNGEN WIND
SCHLAUCH KPL. 2TE 10X1300	926057708	1021	1	354	966218108	SCHLAUCHLEITUNGEN WIND
SCHLAUCH KPL. 2TE 10X1300	926057708	500	1	860	96029373	SCHLAUCHLEITUNGEN
SCHLAUCH KPL. 2TE 10X1300	926057708	1071	1	1205	966218808	SCHLAUCHLEITUNGEN WIND
SCHLAUCH KPL. 2TE 10X1340	96008160	149	1	857	96029373	SCHLAUCHLEITUNGEN
SCHLAUCH KPL. 2TE 10X1360	926495408	1073	1	1205	966218808	SCHLAUCHLEITUNGEN WIND
SCHLAUCH KPL. 2TE 10X1400	926057608	497	1	860	96029373	SCHLAUCHLEITUNGEN
SCHLAUCH KPL. 2TE 10X1460	962594308	1214	1	1184	966218408	SCHLAUCHLEITUNGEN WIND
SCHLAUCH KPL. 2TE 10X1480	964687108	215	1	859	96029373	SCHLAUCHLEITUNGEN
SCHLAUCH KPL. 2TE 10X1550	929312208	1213	1	1184	966218408	SCHLAUCHLEITUNGEN WIND
SCHLAUCH KPL. 2TE 10X1600	926028908	428	1	310	966216908	SCHLAUCHLEITUNGEN DRE
SCHLAUCH KPL. 2TE 10X1600	926028908	1215	1	1184	966218408	SCHLAUCHLEITUNGEN WIND
SCHLAUCH KPL. 2TE 10X1700	926139208	499	1	860	96029373	SCHLAUCHLEITUNGEN
SCHLAUCH KPL. 2TE 10X1700	926139208	1212	1	1184	966218408	SCHLAUCHLEITUNGEN WIND
SCHLAUCH KPL. 2TE 10X1700	926139208	1216	1	1184	966218408	SCHLAUCHLEITUNGEN WIND
SCHLAUCH KPL. 2TE 10X1750	927463708	1075	1	1205	966218808	SCHLAUCHLEITUNGEN WIND
SCHLAUCH KPL. 2TE 10X1800	927679208	1024	1	337	966217808	SCHLAUCHLEITUNGEN WIND
SCHLAUCH KPL. 2TE 10X1800	927679208	1024	1	354	966218108	SCHLAUCHLEITUNGEN WIND
SCHLAUCH KPL. 2TE 10X1900	968139808	238	1	859	96029373	SCHLAUCHLEITUNGEN
SCHLAUCH KPL. 2TE 10X2050	926024608	242	1	859	96029373	SCHLAUCHLEITUNGEN
SCHLAUCH KPL. 2TE 10X220	966854908	134	1	857	96029373	SCHLAUCHLEITUNGEN
SCHLAUCH KPL. 2TE 10X2300	928860708	1752	1	130	966216108	SCHLAUCHLEITUNGEN RAUP
SCHLAUCH KPL. 2TE 10X2300	928860708	1752	1	193	966215908	SCHLAUCHLEITUNGEN RAUP
SCHLAUCH KPL. 2TE 10X2300	928860708	239	1	859	96029373	SCHLAUCHLEITUNGEN
SCHLAUCH KPL. 2TE 10X2550	966600308	1755	1	166	966216308	SCHLAUCHLEITUNGEN RAUP
SCHLAUCH KPL. 2TE 10X2550	966600308	1755	1	219	966215608	SCHLAUCHLEITUNGEN RAUP
SCHLAUCH KPL. 2TE 10X320	926612208	1535	1	454	966217308	SCHLAUCHLEITUNGEN 6 DR
SCHLAUCH KPL. 2TE 10X320	927640708	162	2	858	96029373	SCHLAUCHLEITUNGEN
SCHLAUCH KPL. 2TE 10X3200	926711508	429	1	310	966216908	SCHLAUCHLEITUNGEN DRE
SCHLAUCH KPL. 2TE 10X330	967802008	144	1	857	96029373	SCHLAUCHLEITUNGEN
SCHLAUCH KPL. 2TE 10X340	928764608	142	1	857	96029373	SCHLAUCHLEITUNGEN
SCHLAUCH KPL. 2TE 10X350	926129308	137	1	857	96029373	SCHLAUCHLEITUNGEN
SCHLAUCH KPL. 2TE 10X360	928046908	13	1	856	96029373	SCHLAUCHLEITUNGEN
SCHLAUCH KPL. 2TE 10X3600	926043108	1720	1	35	966215008	SCHLAUCHLEITUNGEN MITTE
SCHLAUCH KPL. 2TE 10X370	967802108	136	1	857	96029373	SCHLAUCHLEITUNGEN
SCHLAUCH KPL. 2TE 10X380	920896108	317	1	273	96029362	SCHLAUCHLEITUNGEN
SCHLAUCH KPL. 2TE 10X400	926095408	1541	1	454	966217308	SCHLAUCHLEITUNGEN 6 DR
SCHLAUCH KPL. 2TE 10X400	926763908	1227	1	1235	966219008	SCHLAUCHLEITUNGEN WIND
SCHLAUCH KPL. 2TE 10X420	927610508	341	1	273	96029362	SCHLAUCHLEITUNGEN
SCHLAUCH KPL. 2TE 10X420	965479408	340	1	273	96029362	SCHLAUCHLEITUNGEN
SCHLAUCH KPL. 2TE 10X420	965479408	147	1	857	96029373	SCHLAUCHLEITUNGEN
SCHLAUCH KPL. 2TE 10X4300	964959108	1332	1	1281	96029355	SCHLAUCHLEITUNGEN
SCHLAUCH KPL. 2TE 10X450	927610908	1091	1	1205	966218808	SCHLAUCHLEITUNGEN WIND
SCHLAUCH KPL. 2TE 10X460	926566308	140	1	857	96029373	SCHLAUCHLEITUNGEN
SCHLAUCH KPL. 2TE 10X460	928452608	135	1	857	96029373	SCHLAUCHLEITUNGEN
SCHLAUCH KPL. 2TE 10X500	926041708	1019	1	337	966217808	SCHLAUCHLEITUNGEN WIND
SCHLAUCH KPL. 2TE 10X500	926041708	1019	1	354	966218108	SCHLAUCHLEITUNGEN WIND
SCHLAUCH KPL. 2TE 10X500	926041708	1540	1	454	966217308	SCHLAUCHLEITUNGEN 6 DR
SCHLAUCH KPL. 2TE 10X500	926041708	1220	1	1184	966218408	SCHLAUCHLEITUNGEN WIND
SCHLAUCH KPL. 2TE 10X500	926070608	138	1	857	96029373	SCHLAUCHLEITUNGEN
SCHLAUCH KPL. 2TE 10X520	926610108	241	1	859	96029373	SCHLAUCHLEITUNGEN
SCHLAUCH KPL. 2TE 10X540	927610808	1092	1	1205	966218808	SCHLAUCHLEITUNGEN WIND
SCHLAUCH KPL. 2TE 10X560	928755608	1096	1	1205	966218808	SCHLAUCHLEITUNGEN WIND
SCHLAUCH KPL. 2TE 10X560	963200808	139	1	857	96029373	SCHLAUCHLEITUNGEN
SCHLAUCH KPL. 2TE 10X580	926990808	240	1	859	96029373	SCHLAUCHLEITUNGEN
SCHLAUCH KPL. 2TE 10X580	926990808	1219	1	1184	966218408	SCHLAUCHLEITUNGEN WIND
SCHLAUCH KPL. 2TE 10X620	928872208	1331	1	1281	96029355	SCHLAUCHLEITUNGEN
SCHLAUCH KPL. 2TE 10X640	926097308	496	1	860	96029373	SCHLAUCHLEITUNGEN
SCHLAUCH KPL. 2TE 10X660	928024908	161	1	858	96029373	SCHLAUCHLEITUNGEN
SCHLAUCH KPL. 2TE 10X680	921678208	1534	1	454	966217308	SCHLAUCHLEITUNGEN 6 DR

Bezeichnung	Artikel	Pos.	Menge	Seite	Baugruppe	Bezeichnung
SCHLAUCH KPL. 2TE 10X680	964484008	243	1	859	96029373	SCHLAUCHLEITUNGEN
SCHLAUCH KPL. 2TE 10X700	926367008	146	1	857	96029373	SCHLAUCHLEITUNGEN
SCHLAUCH KPL. 2TE 10X720	926399508	494	1	860	96029373	SCHLAUCHLEITUNGEN
SCHLAUCH KPL. 2TE 10X740	964273708	1022	1	337	966217808	SCHLAUCHLEITUNGEN WIND
SCHLAUCH KPL. 2TE 10X740	964273708	1022	1	354	966218108	SCHLAUCHLEITUNGEN WIND
SCHLAUCH KPL. 2TE 10X740	964273708	163	1	858	96029373	SCHLAUCHLEITUNGEN
SCHLAUCH KPL. 2TE 10X760	927681208	1034	1	337	966217808	SCHLAUCHLEITUNGEN WIND
SCHLAUCH KPL. 2TE 10X760	927681208	1034	1	354	966218108	SCHLAUCHLEITUNGEN WIND
SCHLAUCH KPL. 2TE 10X820	963461908	327	1	273	96029362	SCHLAUCHLEITUNGEN
SCHLAUCH KPL. 2TE 10X840	921677908	151	1	857	96029373	SCHLAUCHLEITUNGEN
SCHLAUCH KPL. 2TE 10X860	927688908	316	1	273	96029362	SCHLAUCHLEITUNGEN
SCHLAUCH KPL. 2TE 10X880	964771908	236	1	859	96029373	SCHLAUCHLEITUNGEN
SCHLAUCH KPL. 2TE 10X900	926111608	164	1	858	96029373	SCHLAUCHLEITUNGEN
SCHLAUCH KPL. 2TE 10X960	926070508	493	1	860	96029373	SCHLAUCHLEITUNGEN
SCHLAUCH KPL. 2TE 12X1000	926409308	294	1	860	96029373	SCHLAUCHLEITUNGEN
SCHLAUCH KPL. 2TE 12X1060	926847608	1517	2	454	966217308	SCHLAUCHLEITUNGEN 6 DR
SCHLAUCH KPL. 2TE 12X1120	966732208	1031	1	337	966217808	SCHLAUCHLEITUNGEN WIND
SCHLAUCH KPL. 2TE 12X1120	966732208	1031	1	354	966218108	SCHLAUCHLEITUNGEN WIND
SCHLAUCH KPL. 2TE 12X1120	966732208	1518	1	454	966217308	SCHLAUCHLEITUNGEN 6 DR
SCHLAUCH KPL. 2TE 12X1160	927636608	7	1	826	96036212	SCHLAUCHLEITUNGEN
SCHLAUCH KPL. 2TE 12X1300	966869908	1088	1	1205	966218808	SCHLAUCHLEITUNGEN WIND
SCHLAUCH KPL. 2TE 12X2000	926709508	6	1	826	96036212	SCHLAUCHLEITUNGEN
SCHLAUCH KPL. 2TE 12X2700	961798808	1093	1	1205	966218808	SCHLAUCHLEITUNGEN WIND
SCHLAUCH KPL. 2TE 12X3000	921606108	1770	1	166	966216308	SCHLAUCHLEITUNGEN RAUP
SCHLAUCH KPL. 2TE 12X3100	926561708	4	1	826	96036212	SCHLAUCHLEITUNGEN
SCHLAUCH KPL. 2TE 12X3400	966386808	1759	1	219	966215608	SCHLAUCHLEITUNGEN RAUP
SCHLAUCH KPL. 2TE 12X3500	966568808	1779	1	193	966215908	SCHLAUCHLEITUNGEN RAUP
SCHLAUCH KPL. 2TE 12X3800	966352608	1790	1	130	966216108	SCHLAUCHLEITUNGEN RAUP
SCHLAUCH KPL. 2TE 12X440	929746508	1201	1	1184	966218408	SCHLAUCHLEITUNGEN WIND
SCHLAUCH KPL. 2TE 12X450	966861308	8	1	826	96036212	SCHLAUCHLEITUNGEN
SCHLAUCH KPL. 2TE 12X520	963330308	1235	1	1235	966219008	SCHLAUCHLEITUNGEN WIND
SCHLAUCH KPL. 2TE 12X540	967807808	1228	1	1235	966219008	SCHLAUCHLEITUNGEN WIND
SCHLAUCH KPL. 2TE 12X560	966967908	1542	1	454	966217308	SCHLAUCHLEITUNGEN 6 DR
SCHLAUCH KPL. 2TE 12X600	929734808	1202	1	1184	966218408	SCHLAUCHLEITUNGEN WIND
SCHLAUCH KPL. 2TE 12X800	928027708	1089	1	1205	966218808	SCHLAUCHLEITUNGEN WIND
SCHLAUCH KPL. 2TE 12X860	966861408	10	1	826	96036212	SCHLAUCHLEITUNGEN
SCHLAUCH KPL. 2TE 12X880	966264908	1032	1	337	966217808	SCHLAUCHLEITUNGEN WIND
SCHLAUCH KPL. 2TE 12X880	966264908	1032	1	354	966218108	SCHLAUCHLEITUNGEN WIND
SCHLAUCH KPL. 2TE 12X880	966264908	282	1	859	96029373	SCHLAUCHLEITUNGEN
SCHLAUCH KPL. 2TE 12X900	928751608	9	1	826	96036212	SCHLAUCHLEITUNGEN
SCHLAUCH KPL. 2TE 12X960	922745608	1514	1	454	966217308	SCHLAUCHLEITUNGEN 6 DR
SCHLAUCH KPL. 2TE 12X960	962533308	1515	1	454	966217308	SCHLAUCHLEITUNGEN 6 DR
SCHLAUCH KPL. 2TE 12X960	962533308	1516	1	454	966217308	SCHLAUCHLEITUNGEN 6 DR
SCHLAUCH KPL. 2TE 16X1000	966571908	1555	6	454	966217308	SCHLAUCHLEITUNGEN 6 DR
SCHLAUCH KPL. 2TE 16X1020	965799908	1369	1	1281	96029355	SCHLAUCHLEITUNGEN
SCHLAUCH KPL. 2TE 16X1160	927698608	17	1	826	96036212	SCHLAUCHLEITUNGEN
SCHLAUCH KPL. 2TE 16X1160	96036926	11	1	826	96036212	SCHLAUCHLEITUNGEN
SCHLAUCH KPL. 2TE 16X1200	926056608	1718	1	35	966215008	SCHLAUCHLEITUNGEN MITTE
SCHLAUCH KPL. 2TE 16X1200	926056608	205	1	858	96029373	SCHLAUCHLEITUNGEN
SCHLAUCH KPL. 2TE 16X1240	964953608	18	1	826	96036212	SCHLAUCHLEITUNGEN
SCHLAUCH KPL. 2TE 16X1340	926041208	193	1	858	96029373	SCHLAUCHLEITUNGEN
SCHLAUCH KPL. 2TE 16X1360	926382308	1716	1	35	966215008	SCHLAUCHLEITUNGEN MITTE
SCHLAUCH KPL. 2TE 16X1360	926382308	194	1	858	96029373	SCHLAUCHLEITUNGEN
SCHLAUCH KPL. 2TE 16X1360	926382308	206	1	858	96029373	SCHLAUCHLEITUNGEN
SCHLAUCH KPL. 2TE 16X140	966682108	1715	2	35	966215008	SCHLAUCHLEITUNGEN MITTE
SCHLAUCH KPL. 2TE 16X1400	926609008	13	1	826	96036212	SCHLAUCHLEITUNGEN
SCHLAUCH KPL. 2TE 16X1500	926066408	15	1	826	96036212	SCHLAUCHLEITUNGEN
SCHLAUCH KPL. 2TE 16X1550	926056308	14	2	826	96036212	SCHLAUCHLEITUNGEN
SCHLAUCH KPL. 2TE 16X1600	926046608	1328	1	1281	96029355	SCHLAUCHLEITUNGEN
SCHLAUCH KPL. 2TE 16X1600	96036925	5	1	826	96036212	SCHLAUCHLEITUNGEN

Bezeichnung	Artikel	Pos.	Menge	Seite	Baugruppe	Bezeichnung
SCHLAUCH KPL. 2TE 16X1700	929314808	216	1	859	96029373	SCHLAUCHLEITUNGEN
SCHLAUCH KPL. 2TE 16X1800	96036922	1	1	826	96036212	SCHLAUCHLEITUNGEN
SCHLAUCH KPL. 2TE 16X1900	926121308	1329	1	1281	96029355	SCHLAUCHLEITUNGEN
SCHLAUCH KPL. 2TE 16X1950	96036923	2	1	826	96036212	SCHLAUCHLEITUNGEN
SCHLAUCH KPL. 2TE 16X2000	928043108	1717	1	35	966215008	SCHLAUCHLEITUNGEN MITTE
SCHLAUCH KPL. 2TE 16X2000	96036924	3	1	826	96036212	SCHLAUCHLEITUNGEN
SCHLAUCH KPL. 2TE 16X2100	926147308	19	1	826	96036212	SCHLAUCHLEITUNGEN
SCHLAUCH KPL. 2TE 16X2150	966965508	1339	1	1281	96029355	SCHLAUCHLEITUNGEN
SCHLAUCH KPL. 2TE 16X2200	927637008	1367	1	1281	96029355	SCHLAUCHLEITUNGEN
SCHLAUCH KPL. 2TE 16X2300	964774608	20	1	826	96036212	SCHLAUCHLEITUNGEN
SCHLAUCH KPL. 2TE 16X2400	926138808	28	1	856	96029373	SCHLAUCHLEITUNGEN
SCHLAUCH KPL. 2TE 16X2650	964482908	1719	1	35	966215008	SCHLAUCHLEITUNGEN MITTE
SCHLAUCH KPL. 2TE 16X2800	962333708	1769	1	166	966216308	SCHLAUCHLEITUNGEN RAUP
SCHLAUCH KPL. 2TE 16X2800	962333708	1769	1	219	966215608	SCHLAUCHLEITUNGEN RAUP
SCHLAUCH KPL. 2TE 16X3200	928043208	1789	1	130	966216108	SCHLAUCHLEITUNGEN RAUP
SCHLAUCH KPL. 2TE 16X3200	928043208	1789	1	193	966215908	SCHLAUCHLEITUNGEN RAUP
SCHLAUCH KPL. 2TE 16X3900	96036927	12	1	826	96036212	SCHLAUCHLEITUNGEN
SCHLAUCH KPL. 2TE 16X580	927293108	314	1	273	96029362	SCHLAUCHLEITUNGEN
SCHLAUCH KPL. 2TE 16X700	927673808	1713	1	35	966215008	SCHLAUCHLEITUNGEN MITTE
SCHLAUCH KPL. 2TE 16X820	926967608	204	1	858	96029373	SCHLAUCHLEITUNGEN
SCHLAUCH KPL. 2TE 16X920	921262408	192	1	858	96029373	SCHLAUCHLEITUNGEN
SCHLAUCH KPL. 2TE 20X1000	928042908	318	1	273	96029362	SCHLAUCHLEITUNGEN
SCHLAUCH KPL. 2TE 20X1000	928042908	189	1	858	96029373	SCHLAUCHLEITUNGEN
SCHLAUCH KPL. 2TE 20X1020	926662308	203	1	858	96029373	SCHLAUCHLEITUNGEN
SCHLAUCH KPL. 2TE 20X1060	928760408	188	1	858	96029373	SCHLAUCHLEITUNGEN
SCHLAUCH KPL. 2TE 20X1060	928760408	245	1	859	96029373	SCHLAUCHLEITUNGEN
SCHLAUCH KPL. 2TE 20X1060	966050608	201	1	858	96029373	SCHLAUCHLEITUNGEN
SCHLAUCH KPL. 2TE 20X1100	928874108	1714	1	35	966215008	SCHLAUCHLEITUNGEN MITTE
SCHLAUCH KPL. 2TE 20X1160	966339908	1067	1	1205	966218808	SCHLAUCHLEITUNGEN WIND
SCHLAUCH KPL. 2TE 20X1200	920985408	181	1	858	96029373	SCHLAUCHLEITUNGEN
SCHLAUCH KPL. 2TE 20X1220	965434408	174	1	858	96029373	SCHLAUCHLEITUNGEN
SCHLAUCH KPL. 2TE 20X1240	966862408	293	1	860	96029373	SCHLAUCHLEITUNGEN
SCHLAUCH KPL. 2TE 20X1260	928881308	172	1	858	96029373	SCHLAUCHLEITUNGEN
SCHLAUCH KPL. 2TE 20X1260	928881308	478	1	860	96029373	SCHLAUCHLEITUNGEN
SCHLAUCH KPL. 2TE 20X1280	964776108	479	1	860	96029373	SCHLAUCHLEITUNGEN
SCHLAUCH KPL. 2TE 20X1320	965204108	180	1	858	96029373	SCHLAUCHLEITUNGEN
SCHLAUCH KPL. 2TE 20X1340	926419408	190	1	858	96029373	SCHLAUCHLEITUNGEN
SCHLAUCH KPL. 2TE 20X1480	966864108	1189	1	1184	966218408	SCHLAUCHLEITUNGEN WIND
SCHLAUCH KPL. 2TE 20X1550	963168508	1190	1	1184	966218408	SCHLAUCHLEITUNGEN WIND
SCHLAUCH KPL. 2TE 20X1550	963168508	1066	1	1205	966218808	SCHLAUCHLEITUNGEN WIND
SCHLAUCH KPL. 2TE 20X1600	928881208	244	1	859	96029373	SCHLAUCHLEITUNGEN
SCHLAUCH KPL. 2TE 20X1600	928881208	480	1	860	96029373	SCHLAUCHLEITUNGEN
SCHLAUCH KPL. 2TE 20X1600	928882408	1178	1	1184	966218408	SCHLAUCHLEITUNGEN WIND
SCHLAUCH KPL. 2TE 20X1650	926561808	1030	1	337	966217808	SCHLAUCHLEITUNGEN WIND
SCHLAUCH KPL. 2TE 20X1650	926561808	1030	1	354	966218108	SCHLAUCHLEITUNGEN WIND
SCHLAUCH KPL. 2TE 20X1650	926561808	1191	1	1184	966218408	SCHLAUCHLEITUNGEN WIND
SCHLAUCH KPL. 2TE 20X1650	926561808	1192	1	1184	966218408	SCHLAUCHLEITUNGEN WIND
SCHLAUCH KPL. 2TE 20X1750	964776408	1193	1	1184	966218408	SCHLAUCHLEITUNGEN WIND
SCHLAUCH KPL. 2TE 20X1750	964776408	1076	1	1205	966218808	SCHLAUCHLEITUNGEN WIND
SCHLAUCH KPL. 2TE 20X1800	921965208	1027	1	337	966217808	SCHLAUCHLEITUNGEN WIND
SCHLAUCH KPL. 2TE 20X1800	921965208	1028	1	337	966217808	SCHLAUCHLEITUNGEN WIND
SCHLAUCH KPL. 2TE 20X1800	921965208	1029	1	337	966217808	SCHLAUCHLEITUNGEN WIND
SCHLAUCH KPL. 2TE 20X1800	921965208	1027	1	354	966218108	SCHLAUCHLEITUNGEN WIND
SCHLAUCH KPL. 2TE 20X1800	921965208	1028	1	354	966218108	SCHLAUCHLEITUNGEN WIND
SCHLAUCH KPL. 2TE 20X1800	921965208	1029	1	354	966218108	SCHLAUCHLEITUNGEN WIND
SCHLAUCH KPL. 2TE 20X2000	966861908	281	1	859	96029373	SCHLAUCHLEITUNGEN
SCHLAUCH KPL. 2TE 20X2050	962533508	173	1	858	96029373	SCHLAUCHLEITUNGEN
SCHLAUCH KPL. 2TE 20X2400	929327608	1070	1	1205	966218808	SCHLAUCHLEITUNGEN WIND
SCHLAUCH KPL. 2TE 20X2400	966862308	292	1	860	96029373	SCHLAUCHLEITUNGEN
SCHLAUCH KPL. 2TE 20X2900	928057708	1712	1	35	966215008	SCHLAUCHLEITUNGEN MITTE

Bezeichnung	Artikel	Pos.	Menge	Seite	Baugruppe	Bezeichnung
SCHLAUCH KPL. 2TE 20X3300	965428208	265	1	859	96029373	SCHLAUCHLEITUNGEN
SCHLAUCH KPL. 2TE 20X430	929754108	1311	1	375	966218608	SCHLAUCHLEITUNGEN MONT
SCHLAUCH KPL. 2TE 20X500	926971008	1310	1	375	966218608	SCHLAUCHLEITUNGEN MONT
SCHLAUCH KPL. 2TE 20X700	929642108	1068	1	1205	966218808	SCHLAUCHLEITUNGEN WIND
SCHLAUCH KPL. 2TE 20X740	929727408	319	2	273	96029362	SCHLAUCHLEITUNGEN
SCHLAUCH KPL. 2TE 20X800	929631408	26	1	856	96029373	SCHLAUCHLEITUNGEN
SCHLAUCH KPL. 2TE 20X800	966861808	280	1	859	96029373	SCHLAUCHLEITUNGEN
SCHLAUCH KPL. 2TE 20X820	962452608	1309	1	375	966218608	SCHLAUCHLEITUNGEN MONT
SCHLAUCH KPL. 2TE 20X840	964611608	200	1	858	96029373	SCHLAUCHLEITUNGEN
SCHLAUCH KPL. 2TE 20X860	927571908	179	1	858	96029373	SCHLAUCHLEITUNGEN
SCHLAUCH KPL. 2TE 20X880	963465608	27	1	856	96029373	SCHLAUCHLEITUNGEN
SCHLAUCH KPL. 2TE 20X900	928471908	202	1	858	96029373	SCHLAUCHLEITUNGEN
SCHLAUCH KPL. 2TE 20X980	963820608	191	1	858	96029373	SCHLAUCHLEITUNGEN
SCHLAUCH KPL. 2TE 25X1100	966969308	1556	6	454	966217308	SCHLAUCHLEITUNGEN 6 DR
SCHLAUCH KPL. 2TE 6X10500	96012147	444	1	310	966216908	SCHLAUCHLEITUNGEN DRE
SCHLAUCH KPL. 2TE 6X5400	96050752	23	1	826	96036212	SCHLAUCHLEITUNGEN
SCHLAUCH KPL. 2TE 6X9200	96019000	(444)	1	359	919207608	ANTRIEBSAGGREGAT KLIMAA
SCHLAUCH KPL. 2TE 8X10500	96012146	443	1	310	966216908	SCHLAUCHLEITUNGEN DRE
SCHLAUCH KPL. 2TE 8X140	966867208	1547	1	454	966217308	SCHLAUCHLEITUNGEN 6 DR
SCHLAUCH KPL. 2TE 8X140	966867208	1261	1	1075	966219208	SCHLAUCHLEITUNGEN GITT
SCHLAUCH KPL. 2TE 8X1460	966854808	21	1	826	96036212	SCHLAUCHLEITUNGEN
SCHLAUCH KPL. 2TE 8X1600	96036928	24	1	826	96036212	SCHLAUCHLEITUNGEN
SCHLAUCH KPL. 2TE 8X180	963822708	1750	2	130	966216108	SCHLAUCHLEITUNGEN RAUP
SCHLAUCH KPL. 2TE 8X180	963822708	1750	2	166	966216308	SCHLAUCHLEITUNGEN RAUP
SCHLAUCH KPL. 2TE 8X180	963822708	1750	2	193	966215908	SCHLAUCHLEITUNGEN RAUP
SCHLAUCH KPL. 2TE 8X180	963822708	1750	2	219	966215608	SCHLAUCHLEITUNGEN RAUP
SCHLAUCH KPL. 2TE 8X260	966968108	1546	1	454	966217308	SCHLAUCHLEITUNGEN 6 DR
SCHLAUCH KPL. 2TE 8X300	966743208	1722	1	35	966215008	SCHLAUCHLEITUNGEN MITTE
SCHLAUCH KPL. 2TE 8X300	966743208	1200	1	1184	966218408	SCHLAUCHLEITUNGEN WIND
SCHLAUCH KPL. 2TE 8X340	929351908	1260	1	1075	966219208	SCHLAUCHLEITUNGEN GITT
SCHLAUCH KPL. 2TE 8X340	929351908	1334	1	1281	96029355	SCHLAUCHLEITUNGEN
SCHLAUCH KPL. 2TE 8X350	962172208	1020	2	337	966217808	SCHLAUCHLEITUNGEN WIND
SCHLAUCH KPL. 2TE 8X350	962172208	1020	2	354	966218108	SCHLAUCHLEITUNGEN WIND
SCHLAUCH KPL. 2TE 8X350	962172208	1097	1	1205	966218808	SCHLAUCHLEITUNGEN WIND
SCHLAUCH KPL. 2TE 8X350	966964208	1408	1	1317	966220008	SCHLAUCHLEITUNGEN D-KO
SCHLAUCH KPL. 2TE 8X350	966964308	1409	1	1317	966220008	SCHLAUCHLEITUNGEN D-KO
SCHLAUCH KPL. 2TE 8X400	962172508	1240	1	1235	966219008	SCHLAUCHLEITUNGEN WIND
SCHLAUCH KPL. 2TE 8X4300	96050751	22	1	826	96036212	SCHLAUCHLEITUNGEN
SCHLAUCH KPL. 2TE 8X460	928023108	1754	1	130	966216108	SCHLAUCHLEITUNGEN RAUP
SCHLAUCH KPL. 2TE 8X460	928023108	1754	1	166	966216308	SCHLAUCHLEITUNGEN RAUP
SCHLAUCH KPL. 2TE 8X460	928023108	1754	1	193	966215908	SCHLAUCHLEITUNGEN RAUP
SCHLAUCH KPL. 2TE 8X460	928023108	1754	1	219	966215608	SCHLAUCHLEITUNGEN RAUP
SCHLAUCH KPL. 2TE 8X500	922646008	1723	1	35	966215008	SCHLAUCHLEITUNGEN MITTE
SCHLAUCH KPL. 2TE 8X500	922646008	1751	1	130	966216108	SCHLAUCHLEITUNGEN RAUP
SCHLAUCH KPL. 2TE 8X500	922646008	1751	1	166	966216308	SCHLAUCHLEITUNGEN RAUP
SCHLAUCH KPL. 2TE 8X500	922646008	1751	1	193	966215908	SCHLAUCHLEITUNGEN RAUP
SCHLAUCH KPL. 2TE 8X500	922646008	1751	1	219	966215608	SCHLAUCHLEITUNGEN RAUP
SCHLAUCH KPL. 2TE 8X500	922646008	1199	1	1184	966218408	SCHLAUCHLEITUNGEN WIND
SCHLAUCH KPL. 2TE 8X500	929736808	1098	1	1205	966218808	SCHLAUCHLEITUNGEN WIND
SCHLAUCH KPL. 2TE 8X600	96019626	445	1	310	966216908	SCHLAUCHLEITUNGEN DRE
SCHLAUCH KPL. 2TE 8X9500	96042461	(443)	1	359	919207608	ANTRIEBSAGGREGAT KLIMAA
SCHLAUCH KPL. 2TE 8X960	966570108	1241	1	1235	966219008	SCHLAUCHLEITUNGEN WIND
SCHLAUCH KPL. 4ST+ 31X118	96049044	11	1	856	96029373	SCHLAUCHLEITUNGEN
SCHLAUCH KPL. 4ST+ 31X140	96018077	12	1	856	96029373	SCHLAUCHLEITUNGEN
SCHLAUCH KPL. 4ST+ 31X525	96049041	84	1	857	96029373	SCHLAUCHLEITUNGEN
SCHLAUCH KPL. 4ST+ 31X580	96018076	9	1	856	96029373	SCHLAUCHLEITUNGEN
SCHLAUCH KPL. 4ST+ 31X580	96049033	10	1	856	96029373	SCHLAUCHLEITUNGEN
SCHLAUCH KPL. 4ST+ 31X590	96049038	82	1	857	96029373	SCHLAUCHLEITUNGEN
SCHLAUCH KPL. 4ST+ 31X600	96049040	85	1	857	96029373	SCHLAUCHLEITUNGEN
SCHLAUCH KPL. 4ST+ 31X600	96049042	83	1	857	96029373	SCHLAUCHLEITUNGEN

Bezeichnung	Artikel	Pos.	Menge	Seite	Baugruppe	Bezeichnung
SCHLAUCH KPL. 6ST 38X1060	966964408	1320	1	1281	96029355	SCHLAUCHLEITUNGEN
SCHLAUCH KPL. 6ST 38X1090	966868608	1053	1	1205	966218808	SCHLAUCHLEITUNGEN WIND
SCHLAUCH KPL. 6ST 38X1120	966964808	1324	1	1281	96029355	SCHLAUCHLEITUNGEN
SCHLAUCH KPL. 6ST 38X1210	966964508	1321	1	1281	96029355	SCHLAUCHLEITUNGEN
SCHLAUCH KPL. 6ST 38X1270	966733608	1250	1	1075	966219208	SCHLAUCHLEITUNGEN GITT
SCHLAUCH KPL. 6ST 38X1360	966964608	1322	1	1281	96029355	SCHLAUCHLEITUNGEN
SCHLAUCH KPL. 6ST 38X1370	966964708	1323	1	1281	96029355	SCHLAUCHLEITUNGEN
SCHLAUCH KPL. 6ST 38X1390	966733808	1252	1	1075	966219208	SCHLAUCHLEITUNGEN GITT
SCHLAUCH KPL. 6ST 38X1430	966733708	1251	1	1075	966219208	SCHLAUCHLEITUNGEN GITT
SCHLAUCH KPL. 6ST 38X1530	966963708	1401	2	1317	966220008	SCHLAUCHLEITUNGEN D-KO
SCHLAUCH KPL. 6ST 38X1540	966733908	1253	1	1075	966219208	SCHLAUCHLEITUNGEN GITT
SCHLAUCH KPL. 6ST 38X1540	966963908	1403	2	1317	966220008	SCHLAUCHLEITUNGEN D-KO
SCHLAUCH KPL. 6ST 38X1700	967798608	(1457)	2	1351	966086808	ZUSATZHYDRAULIK ZWISCH
SCHLAUCH KPL. 6ST 38X1740	966745308	412	1	310	966216908	SCHLAUCHLEITUNGEN DRE
SCHLAUCH KPL. 6ST 38X1750	966745408	413	1	310	966216908	SCHLAUCHLEITUNGEN DRE
SCHLAUCH KPL. 6ST 38X1750	966745408	1051	1	1205	966218808	SCHLAUCHLEITUNGEN WIND
SCHLAUCH KPL. 6ST 38X1750	966865508	1400	2	1317	966220008	SCHLAUCHLEITUNGEN D-KO
SCHLAUCH KPL. 6ST 38X1750	966865508	(1450)	4	1369	966086908	ZUSATZHYDRAULIK ZWISCH
SCHLAUCH KPL. 6ST 38X1850	966965408	1336	1	1281	96029355	SCHLAUCHLEITUNGEN
SCHLAUCH KPL. 6ST 38X2050	96049010	86	1	857	96029373	SCHLAUCHLEITUNGEN
SCHLAUCH KPL. 6ST 38X2050	966968608	(1453)	4	1361	966832808	ZUSATZHYDRAULIK ZWISCH
SCHLAUCH KPL. 6ST 38X2100	967810008	(1456)	2	1351	966086808	ZUSATZHYDRAULIK ZWISCH
SCHLAUCH KPL. 6ST 38X2150	966741108	348	1	273	96029362	SCHLAUCHLEITUNGEN
SCHLAUCH KPL. 6ST 38X2150	966863108	1170	1	1184	966218408	SCHLAUCHLEITUNGEN WIND
SCHLAUCH KPL. 6ST 38X2200	966868508	1050	1	1205	966218808	SCHLAUCHLEITUNGEN WIND
SCHLAUCH KPL. 6ST 38X2200	966868508	1052	1	1205	966218808	SCHLAUCHLEITUNGEN WIND
SCHLAUCH KPL. 6ST 38X2250	966855208	122	1	857	96029373	SCHLAUCHLEITUNGEN
SCHLAUCH KPL. 6ST 38X2300	966740908	346	1	273	96029362	SCHLAUCHLEITUNGEN
SCHLAUCH KPL. 6ST 38X2350	966741208	349	1	273	96029362	SCHLAUCHLEITUNGEN
SCHLAUCH KPL. 6ST 38X2390	966855108	123	1	857	96029373	SCHLAUCHLEITUNGEN
SCHLAUCH KPL. 6ST 38X2400	966741008	347	1	273	96029362	SCHLAUCHLEITUNGEN
SCHLAUCH KPL. 6ST 38X2550	966863308	1172	1	1184	966218408	SCHLAUCHLEITUNGEN WIND
SCHLAUCH KPL. 6ST 38X2600	966739408	300	1	273	96029362	SCHLAUCHLEITUNGEN
SCHLAUCH KPL. 6ST 38X2650	966960608	460	1	860	96029373	SCHLAUCHLEITUNGEN
SCHLAUCH KPL. 6ST 38X2650	966968808	1402	2	1317	966220008	SCHLAUCHLEITUNGEN D-KO
SCHLAUCH KPL. 6ST 38X2700	966960708	461	1	860	96029373	SCHLAUCHLEITUNGEN
SCHLAUCH KPL. 6ST 38X280	966681708	1704	2	35	966215008	SCHLAUCHLEITUNGEN MITTE
SCHLAUCH KPL. 6ST 38X2900	966739508	301	1	273	96029362	SCHLAUCHLEITUNGEN
SCHLAUCH KPL. 6ST 38X2900	966863208	1171	1	1184	966218408	SCHLAUCHLEITUNGEN WIND
SCHLAUCH KPL. 6ST 38X2940	966745508	414	1	310	966216908	SCHLAUCHLEITUNGEN DRE
SCHLAUCH KPL. 6ST 38X2950	966739608	302	1	273	96029362	SCHLAUCHLEITUNGEN
SCHLAUCH KPL. 6ST 38X2950	966739608	463	1	860	96029373	SCHLAUCHLEITUNGEN
SCHLAUCH KPL. 6ST 38X2950	966745608	415	1	310	966216908	SCHLAUCHLEITUNGEN DRE
SCHLAUCH KPL. 6ST 38X2950	966745608	110	1	857	96029373	SCHLAUCHLEITUNGEN
SCHLAUCH KPL. 6ST 38X2950	966745608	111	1	857	96029373	SCHLAUCHLEITUNGEN
SCHLAUCH KPL. 6ST 38X300	966681308	1700	1	35	966215008	SCHLAUCHLEITUNGEN MITTE
SCHLAUCH KPL. 6ST 38X3000	966863608	1175	1	1184	966218408	SCHLAUCHLEITUNGEN WIND
SCHLAUCH KPL. 6ST 38X3000	966960808	462	1	860	96029373	SCHLAUCHLEITUNGEN
SCHLAUCH KPL. 6ST 38X3200	966863508	1174	1	1184	966218408	SCHLAUCHLEITUNGEN WIND
SCHLAUCH KPL. 6ST 38X3250	96051255	121	1	857	96029373	SCHLAUCHLEITUNGEN
SCHLAUCH KPL. 6ST 38X3250	966739708	303	1	273	96029362	SCHLAUCHLEITUNGEN
SCHLAUCH KPL. 6ST 38X3250	966739708	87	1	857	96029373	SCHLAUCHLEITUNGEN
SCHLAUCH KPL. 6ST 38X3300	96049011	88	1	857	96029373	SCHLAUCHLEITUNGEN
SCHLAUCH KPL. 6ST 38X3320	966965908	1345	1	1281	96029355	SCHLAUCHLEITUNGEN
SCHLAUCH KPL. 6ST 38X3320	966965908	1346	1	1281	96029355	SCHLAUCHLEITUNGEN
SCHLAUCH KPL. 6ST 38X3320	966965908	1347	1	1281	96029355	SCHLAUCHLEITUNGEN
SCHLAUCH KPL. 6ST 38X3320	966965908	1348	1	1281	96029355	SCHLAUCHLEITUNGEN
SCHLAUCH KPL. 6ST 38X3500	966855408	78	1	857	96029373	SCHLAUCHLEITUNGEN
SCHLAUCH KPL. 6ST 38X3500	967357208	464	1	860	96029373	SCHLAUCHLEITUNGEN
SCHLAUCH KPL. 6ST 38X360	966681408	1701	1	35	966215008	SCHLAUCHLEITUNGEN MITTE

Bezeichnung	Artikel	Pos.	Menge	Seite	Baugruppe	Bezeichnung
SCHLAUCH KPL. 6ST 38X3600	96049013	113	1	857	96029373	SCHLAUCHLEITUNGEN
SCHLAUCH KPL. 6ST 38X3600	966863408	1173	1	1184	966218408	SCHLAUCHLEITUNGEN WIND
SCHLAUCH KPL. 6ST 38X370	966681508	1702	1	35	966215008	SCHLAUCHLEITUNGEN MITTE
SCHLAUCH KPL. 6ST 38X3800	966745108	408	1	310	966216908	SCHLAUCHLEITUNGEN DRE
SCHLAUCH KPL. 6ST 38X3800	966745108	409	1	310	966216908	SCHLAUCHLEITUNGEN DRE
SCHLAUCH KPL. 6ST 38X3800	966748508	120	1	857	96029373	SCHLAUCHLEITUNGEN
SCHLAUCH KPL. 6ST 38X3900	96049006	79	1	857	96029373	SCHLAUCHLEITUNGEN
SCHLAUCH KPL. 6ST 38X3900	96049012	112	1	857	96029373	SCHLAUCHLEITUNGEN
SCHLAUCH KPL. 6ST 38X4000	966745208	410	1	310	966216908	SCHLAUCHLEITUNGEN DRE
SCHLAUCH KPL. 6ST 38X4000	966745208	411	1	310	966216908	SCHLAUCHLEITUNGEN DRE
SCHLAUCH KPL. 6ST 38X4100	966749408	89	1	857	96029373	SCHLAUCHLEITUNGEN
SCHLAUCH KPL. 6ST 38X4440	966739808	304	1	273	96029362	SCHLAUCHLEITUNGEN
SCHLAUCH KPL. 6ST 38X450	966681808	1705	2	35	966215008	SCHLAUCHLEITUNGEN MITTE
SCHLAUCH KPL. 6ST 38X4500	966855508	119	1	857	96029373	SCHLAUCHLEITUNGEN
SCHLAUCH KPL. 6ST 38X4550	966739908	305	1	273	96029362	SCHLAUCHLEITUNGEN
SCHLAUCH KPL. 6ST 38X4950	96049007	80	1	857	96029373	SCHLAUCHLEITUNGEN
SCHLAUCH KPL. 6ST 38X5000	966744608	403	1	310	966216908	SCHLAUCHLEITUNGEN DRE
SCHLAUCH KPL. 6ST 38X520	966147708	1225	1	1235	966219008	SCHLAUCHLEITUNGEN WIND
SCHLAUCH KPL. 6ST 38X520	966147708	1226	1	1235	966219008	SCHLAUCHLEITUNGEN WIND
SCHLAUCH KPL. 6ST 38X5200	96049009	81	1	857	96029373	SCHLAUCHLEITUNGEN
SCHLAUCH KPL. 6ST 38X530	966681608	1703	1	35	966215008	SCHLAUCHLEITUNGEN MITTE
SCHLAUCH KPL. 6ST 38X5400	966339208	401	1	310	966216908	SCHLAUCHLEITUNGEN DRE
SCHLAUCH KPL. 6ST 38X5400	966732408	1747	4	130	966216108	SCHLAUCHLEITUNGEN RAUP
SCHLAUCH KPL. 6ST 38X5400	966732408	1747	4	166	966216308	SCHLAUCHLEITUNGEN RAUP
SCHLAUCH KPL. 6ST 38X5400	966732408	1747	4	193	966215908	SCHLAUCHLEITUNGEN RAUP
SCHLAUCH KPL. 6ST 38X5400	966732408	1747	4	219	966215608	SCHLAUCHLEITUNGEN RAUP
SCHLAUCH KPL. 6ST 38X5400	966855608	118	1	857	96029373	SCHLAUCHLEITUNGEN
SCHLAUCH KPL. 6ST 38X5490	966855708	117	1	857	96029373	SCHLAUCHLEITUNGEN
SCHLAUCH KPL. 6ST 38X5500	966745008	407	1	310	966216908	SCHLAUCHLEITUNGEN DRE
SCHLAUCH KPL. 6ST 38X5600	966744908	406	1	310	966216908	SCHLAUCHLEITUNGEN DRE
SCHLAUCH KPL. 6ST 38X5850	966740808	345	1	273	96029362	SCHLAUCHLEITUNGEN
SCHLAUCH KPL. 6ST 38X5950	966740708	344	1	273	96029362	SCHLAUCHLEITUNGEN
SCHLAUCH KPL. 6ST 38X6000	966740608	343	1	273	96029362	SCHLAUCHLEITUNGEN
SCHLAUCH KPL. 6ST 38X6100	966740008	306	1	273	96029362	SCHLAUCHLEITUNGEN
SCHLAUCH KPL. 6ST 38X6100	966740008	342	1	273	96029362	SCHLAUCHLEITUNGEN
SCHLAUCH KPL. 6ST 38X6300	966744508	402	1	310	966216908	SCHLAUCHLEITUNGEN DRE
SCHLAUCH KPL. 6ST 38X6420	966966708	1357	1	1281	96029355	SCHLAUCHLEITUNGEN
SCHLAUCH KPL. 6ST 38X6430	966966608	1355	1	1281	96029355	SCHLAUCHLEITUNGEN
SCHLAUCH KPL. 6ST 38X6430	966966608	1356	1	1281	96029355	SCHLAUCHLEITUNGEN
SCHLAUCH KPL. 6ST 38X6570	966966808	1358	1	1281	96029355	SCHLAUCHLEITUNGEN
SCHLAUCH KPL. 6ST 38X6590	966966908	1359	1	1281	96029355	SCHLAUCHLEITUNGEN
SCHLAUCH KPL. 6ST 38X6600	966855808	116	1	857	96029373	SCHLAUCHLEITUNGEN
SCHLAUCH KPL. 6ST 38X6700	966744808	405	1	310	966216908	SCHLAUCHLEITUNGEN DRE
SCHLAUCH KPL. 6ST 38X6760	966967008	1360	1	1281	96029355	SCHLAUCHLEITUNGEN
SCHLAUCH KPL. 6ST 38X6800	966744308	400	1	310	966216908	SCHLAUCHLEITUNGEN DRE
SCHLAUCH KPL. 6ST 38X6900	966744708	404	1	310	966216908	SCHLAUCHLEITUNGEN DRE
SCHLAUCH KPL. 6ST 38X8560	966966408	1353	1	1281	96029355	SCHLAUCHLEITUNGEN
SCHLAUCH KPL. CONTI KWS 1	96005844	(1)	1	808	96035875	HARNSTOFFANLAGE UNTEN
SCHLAUCH KPL. CONTI KWS 1	96005844	(2324)	1	816	96035878	HARNSTOFFANLAGE OBEN
SCHLAUCH KPL. CONTI KWS 1	969382908	(3)	1	808	96035875	HARNSTOFFANLAGE UNTEN
SCHLAUCH KPL. CONTI KWS 1	969382908	(2325)	1	816	96035878	HARNSTOFFANLAGE OBEN
SCHLAUCH KPL. CONTI KWS 1	969636508	(4)	1	808	96035875	HARNSTOFFANLAGE UNTEN
SCHLAUCH KPL. CONTI KWS 1	969636508	(2323)	1	816	96035878	HARNSTOFFANLAGE OBEN
SCHLAUCH KPL. CONTI KWS	969382808	(2)	2	808	96035875	HARNSTOFFANLAGE UNTEN
SCHLAUCH KPL. CONTI KWS	969382808	(2322)	2	816	96035878	HARNSTOFFANLAGE OBEN
SCHLAUCH KPL. CONTI KWS	96035404	(1)	1	621	919203208	DIESELMOTOR KPL.OBEN
SCHLAUCH KPL. CONTI KWS	96035405	(2)	1	621	919203208	DIESELMOTOR KPL.OBEN
SCHLAUCH KPL. CONTI KWS 1	96029949	(2393)	1	821	96035990	KRAFTSTOFFFILTER VORM.
SCHLAUCH KPL. CONTI KWS 1	96034707	(2)	1	1009	919204008	KUEHLERANLAGE
SCHLAUCH KPL. CONTI KWS 1	96034709	(3)	1	1009	919204008	KUEHLERANLAGE

Bezeichnung	Artikel	Pos.	Menge	Seite	Baugruppe	Bezeichnung
SCHLAUCH KPL. CONTI KWS 1	96034700	(1)	1	1014	96034284	KOMBIKUEHLER VORM.
SCHLAUCH KPL. CONTI KWS 1	96035434	(1)	1	673	919203308	DIESELMOTOR KPL.UNTEN
SCHLAUCH KPL. CONTI KWS 1	96035435	(2)	1	673	919203308	DIESELMOTOR KPL.UNTEN
SCHLAUCH KPL. CONTI KWS 1	96034706	(1)	1	1009	919204008	KUEHLERANLAGE
SCHLAUCH KPL. CONTI KWS 2	96035432	(2863)	1	489	919258508	ZUSATZHEIZUNG OW
SCHLAUCH KPL. CONTI KWS 2	96035432	(2864)	1	489	919258508	ZUSATZHEIZUNG OW
SCHLAUCH KPL. CONTI KWS	96035422	(1)	1	626	96034141	DIESELMOTOR VORM.
SCHLAUCH KPL. CONTI KWS	96035444	(1)	1	678	96034143	DIESELMOTOR VORM.
SCHLAUCH KPL. CONTI KWS 2	96021114	(2866)	1	489	919258508	ZUSATZHEIZUNG OW
SCHLAUCH KPL. CONTI KWS	96025228	(2861)	1	489	919258508	ZUSATZHEIZUNG OW
SCHLAUCH KPL. CONTI KWS	96024793	(2862)	1	489	919258508	ZUSATZHEIZUNG OW
SCHLAUCH KPL. CONTI KWS	96035437	(2)	1	988	919204208	MOTORVORWAERMUNG UNTE
SCHLAUCH KPL. CONTI KWS 2	96035423	(2)	1	626	96034141	DIESELMOTOR VORM.
SCHLAUCH KPL. CONTI KWS 2	96035445	(2)	1	678	96034143	DIESELMOTOR VORM.
SCHLAUCH KPL. CONTI KWS	96035406	(2)	1	985	919204108	MOTORVORWAERMUNG OBE
SCHLAUCH KPL. CONTI KWS	96035436	(1)	1	988	919204208	MOTORVORWAERMUNG UNTE
SCHLAUCH KPL. CONTI KWS	96035401	(1)	1	985	919204108	MOTORVORWAERMUNG OBE
SCHLAUCH KPL. CONTI KWS	96050634	(2)	2	1014	96034284	KOMBIKUEHLER VORM.
SCHLAUCH KPL. F6000 31X109	966682808	1000	1	337	966217808	SCHLAUCHLEITUNGEN WIND
SCHLAUCH KPL. F6000 31X109	966682808	1000	1	354	966218108	SCHLAUCHLEITUNGEN WIND
SCHLAUCH KPL. F6000 31X109	966682808	1179	1	1184	966218408	SCHLAUCHLEITUNGEN WIND
SCHLAUCH KPL. F6000 31X109	966682808	1186	1	1184	966218408	SCHLAUCHLEITUNGEN WIND
SCHLAUCH KPL. F6000 31X113	962335608	1004	1	337	966217808	SCHLAUCHLEITUNGEN WIND
SCHLAUCH KPL. F6000 31X113	962335608	1007	1	337	966217808	SCHLAUCHLEITUNGEN WIND
SCHLAUCH KPL. F6000 31X113	962335608	1004	1	354	966218108	SCHLAUCHLEITUNGEN WIND
SCHLAUCH KPL. F6000 31X113	962335608	1007	1	354	966218108	SCHLAUCHLEITUNGEN WIND
SCHLAUCH KPL. F6000 31X115	966731608	1002	1	337	966217808	SCHLAUCHLEITUNGEN WIND
SCHLAUCH KPL. F6000 31X115	966731608	1002	1	354	966218108	SCHLAUCHLEITUNGEN WIND
SCHLAUCH KPL. F6000 31X117	966731808	1005	1	337	966217808	SCHLAUCHLEITUNGEN WIND
SCHLAUCH KPL. F6000 31X117	966731808	1005	1	354	966218108	SCHLAUCHLEITUNGEN WIND
SCHLAUCH KPL. F6000 31X118	963335008	1187	1	1184	966218408	SCHLAUCHLEITUNGEN WIND
SCHLAUCH KPL. F6000 31X118	963335008	1059	1	1205	966218808	SCHLAUCHLEITUNGEN WIND
SCHLAUCH KPL. F6000 31X121	966864008	1184	1	1184	966218408	SCHLAUCHLEITUNGEN WIND
SCHLAUCH KPL. F6000 31X123	966863808	1181	1	1184	966218408	SCHLAUCHLEITUNGEN WIND
SCHLAUCH KPL. F6000 31X125	966682908	1001	1	337	966217808	SCHLAUCHLEITUNGEN WIND
SCHLAUCH KPL. F6000 31X125	966682908	1001	1	354	966218108	SCHLAUCHLEITUNGEN WIND
SCHLAUCH KPL. F6000 31X127	966869008	1056	1	1205	966218808	SCHLAUCHLEITUNGEN WIND
SCHLAUCH KPL. F6000 31X129	966863708	1180	1	1184	966218408	SCHLAUCHLEITUNGEN WIND
SCHLAUCH KPL. F6000 31X133	966734108	1257	2	1075	966219208	SCHLAUCHLEITUNGEN GITT
SCHLAUCH KPL. F6000 31X139	966731708	1003	1	337	966217808	SCHLAUCHLEITUNGEN WIND
SCHLAUCH KPL. F6000 31X139	966731708	1003	1	354	966218108	SCHLAUCHLEITUNGEN WIND
SCHLAUCH KPL. F6000 31X153	965155308	1055	1	1205	966218808	SCHLAUCHLEITUNGEN WIND
SCHLAUCH KPL. F6000 31X172	966868908	1054	1	1205	966218808	SCHLAUCHLEITUNGEN WIND
SCHLAUCH KPL. F6000 31X202	966869308	1060	1	1205	966218808	SCHLAUCHLEITUNGEN WIND
SCHLAUCH KPL. F6000 31X246	966353008	1761	1	166	966216308	SCHLAUCHLEITUNGEN RAUP
SCHLAUCH KPL. F6000 31X246	966353008	1761	1	219	966215608	SCHLAUCHLEITUNGEN RAUP
SCHLAUCH KPL. F6000 31X251	966387708	1760	1	166	966216308	SCHLAUCHLEITUNGEN RAUP
SCHLAUCH KPL. F6000 31X251	966387708	1760	1	219	966215608	SCHLAUCHLEITUNGEN RAUP
SCHLAUCH KPL. F6000 31X280	966387808	1762	1	166	966216308	SCHLAUCHLEITUNGEN RAUP
SCHLAUCH KPL. F6000 31X280	966387808	1763	1	166	966216308	SCHLAUCHLEITUNGEN RAUP
SCHLAUCH KPL. F6000 31X280	966387808	1762	1	219	966215608	SCHLAUCHLEITUNGEN RAUP
SCHLAUCH KPL. F6000 31X280	966387808	1763	1	219	966215608	SCHLAUCHLEITUNGEN RAUP
SCHLAUCH KPL. F6000 31X280	966966208	56	1	856	96029373	SCHLAUCHLEITUNGEN
SCHLAUCH KPL. F6000 31X280	966967708	106	1	857	96029373	SCHLAUCHLEITUNGEN
SCHLAUCH KPL. F6000 31X281	966386908	1780	1	130	966216108	SCHLAUCHLEITUNGEN RAUP
SCHLAUCH KPL. F6000 31X281	966386908	1780	1	193	966215908	SCHLAUCHLEITUNGEN RAUP
SCHLAUCH KPL. F6000 31X301	966387108	1781	1	130	966216108	SCHLAUCHLEITUNGEN RAUP
SCHLAUCH KPL. F6000 31X301	966387108	1781	1	193	966215908	SCHLAUCHLEITUNGEN RAUP
SCHLAUCH KPL. F6000 31X315	966387208	1782	1	130	966216108	SCHLAUCHLEITUNGEN RAUP
SCHLAUCH KPL. F6000 31X315	966387208	1782	1	193	966215908	SCHLAUCHLEITUNGEN RAUP

Bezeichnung	Artikel	Pos.	Menge	Seite	Baugruppe	Bezeichnung
SCHLAUCH KPL. F6000 31X321	966388108	1764	1	166	966216308	SCHLAUCHLEITUNGEN RAUP
SCHLAUCH KPL. F6000 31X321	966388108	1765	1	166	966216308	SCHLAUCHLEITUNGEN RAUP
SCHLAUCH KPL. F6000 31X321	966388108	1764	1	219	966215608	SCHLAUCHLEITUNGEN RAUP
SCHLAUCH KPL. F6000 31X321	966388108	1765	1	219	966215608	SCHLAUCHLEITUNGEN RAUP
SCHLAUCH KPL. F6000 31X330	966966308	1352	1	1281	96029355	SCHLAUCHLEITUNGEN
SCHLAUCH KPL. F6000 31X335	966387308	1783	1	130	966216108	SCHLAUCHLEITUNGEN RAUP
SCHLAUCH KPL. F6000 31X335	966387308	1783	1	193	966215908	SCHLAUCHLEITUNGEN RAUP
SCHLAUCH KPL. F6000 31X342	966961008	465	1	860	96029373	SCHLAUCHLEITUNGEN
SCHLAUCH KPL. F6000 31X371	966387408	1784	1	130	966216108	SCHLAUCHLEITUNGEN RAUP
SCHLAUCH KPL. F6000 31X371	966387408	1784	1	193	966215908	SCHLAUCHLEITUNGEN RAUP
SCHLAUCH KPL. F6000 31X380	964284708	107	1	857	96029373	SCHLAUCHLEITUNGEN
SCHLAUCH KPL. F6000 31X386	966387508	1785	1	130	966216108	SCHLAUCHLEITUNGEN RAUP
SCHLAUCH KPL. F6000 31X386	966387508	1785	1	193	966215908	SCHLAUCHLEITUNGEN RAUP
SCHLAUCH KPL. F6000 31X59	966966008	1502	2	454	966217308	SCHLAUCHLEITUNGEN 6 DR
SCHLAUCH KPL. F6000 31X62	966867108	1501	1	454	966217308	SCHLAUCHLEITUNGEN 6 DR
SCHLAUCH KPL. F6000 31X67	966742708	1500	1	454	966217308	SCHLAUCHLEITUNGEN 6 DR
SCHLAUCH KPL. F6000 31X67	966869508	1063	1	1205	966218808	SCHLAUCHLEITUNGEN WIND
SCHLAUCH KPL. F6000 31X69	966869408	1062	1	1205	966218808	SCHLAUCHLEITUNGEN WIND
SCHLAUCH KPL. F6000 31X73	966869108	1057	1	1205	966218808	SCHLAUCHLEITUNGEN WIND
SCHLAUCH KPL. F6000 31X87	966869208	1058	1	1205	966218808	SCHLAUCHLEITUNGEN WIND
SCHLAUCH KPL. F6000 31X87	966869208	1061	1	1205	966218808	SCHLAUCHLEITUNGEN WIND
SCHLAUCH KPL. F6000 31X89	964954408	1183	1	1184	966218408	SCHLAUCHLEITUNGEN WIND
SCHLAUCH KPL. F6000 31X91	966738208	1185	1	1184	966218408	SCHLAUCHLEITUNGEN WIND
SCHLAUCH KPL. F6000 31X97	966731908	1006	1	337	966217808	SCHLAUCHLEITUNGEN WIND
SCHLAUCH KPL. F6000 31X97	966731908	1006	1	354	966218108	SCHLAUCHLEITUNGEN WIND
SCHLAUCH KPL. F6000 31X99	966863908	1182	1	1184	966218408	SCHLAUCHLEITUNGEN WIND
SCHLAUCH KPL. F6000 31X99	966863908	1188	1	1184	966218408	SCHLAUCHLEITUNGEN WIND
SCHLAUCH KPL. GH425-10 16	924344908	290	1	860	96029373	SCHLAUCHLEITUNGEN
SCHLAUCH KPL. GH425-10 16	966735608	1301	1	375	966218608	SCHLAUCHLEITUNGEN MONT
SCHLAUCH KPL. GH425-10 16	921990108	279	1	859	96029373	SCHLAUCHLEITUNGEN
SCHLAUCH KPL. GH425-10 16X	925759508	1510	1	454	966217308	SCHLAUCHLEITUNGEN 6 DR
SCHLAUCH KPL. GH425-10 16X	924741208	1512	1	454	966217308	SCHLAUCHLEITUNGEN 6 DR
SCHLAUCH KPL. GH425-10 16X	921991508	1509	1	454	966217308	SCHLAUCHLEITUNGEN 6 DR
SCHLAUCH KPL. GH425-10 16X	921991508	1511	2	454	966217308	SCHLAUCHLEITUNGEN 6 DR
SCHLAUCH KPL. GH425-10 16X	923191508	1513	1	454	966217308	SCHLAUCHLEITUNGEN 6 DR
SCHLAUCH KPL. GH425-10 16X	922030908	291	1	860	96029373	SCHLAUCHLEITUNGEN
SCHLAUCH KPL. GH425-10 16X	922099608	1504	1	454	966217308	SCHLAUCHLEITUNGEN 6 DR
SCHLAUCH KPL. GH425-10 16X	922099608	1506	1	454	966217308	SCHLAUCHLEITUNGEN 6 DR
SCHLAUCH KPL. GH425-10 16X	926029408	1508	1	454	966217308	SCHLAUCHLEITUNGEN 6 DR
SCHLAUCH KPL. GH425-10 16X	926315908	1505	1	454	966217308	SCHLAUCHLEITUNGEN 6 DR
SCHLAUCH KPL. GH425-10 16X	963862108	1507	1	454	966217308	SCHLAUCHLEITUNGEN 6 DR
SCHLAUCH KPL. GH425-10 16X	922077808	1503	1	454	966217308	SCHLAUCHLEITUNGEN 6 DR
SCHLAUCH KPL. GH425-10 16X	923583608	1300	1	375	966218608	SCHLAUCHLEITUNGEN MONT
SCHLAUCH KPL. GH425-10 16X	923583608	278	1	859	96029373	SCHLAUCHLEITUNGEN
SCHLAUCH KPL. GH425-12 19	925656208	1709	1	35	966215008	SCHLAUCHLEITUNGEN MITTE
SCHLAUCH KPL. GH425-12 19X	921256008	(1736)	1	73	966084508	HYDR.QUERTRAEGER
SCHLAUCH KPL. GH425-12 19	922219608	325	1	273	96029362	SCHLAUCHLEITUNGEN
SCHLAUCH KPL. GH425-12 19	922218708	(1740)	1	73	966084508	HYDR.QUERTRAEGER
SCHLAUCH KPL. GH425-12 19	922218708	(1740)	1	91	966084608	HYDR.QUERTRAEGER
SCHLAUCH KPL. GH425-12 19	922250408	352	1	273	96029362	SCHLAUCHLEITUNGEN
SCHLAUCH KPL. GH425-12 19	921918508	(1738)	1	73	966084508	HYDR.QUERTRAEGER
SCHLAUCH KPL. GH425-12 19X	923745108	1230	1	1235	966219008	SCHLAUCHLEITUNGEN WIND
SCHLAUCH KPL. GH425-12 19X	923593608	1708	1	35	966215008	SCHLAUCHLEITUNGEN MITTE
SCHLAUCH KPL. GH425-16 25	922647008	46	1	856	96029373	SCHLAUCHLEITUNGEN
SCHLAUCH KPL. GH425-16 25	928464008	289	1	860	96029373	SCHLAUCHLEITUNGEN
SCHLAUCH KPL. GH425-16 25X	966862708	299	1	860	96029373	SCHLAUCHLEITUNGEN
SCHLAUCH KPL. GH425-16 25X	926777408	124	1	857	96029373	SCHLAUCHLEITUNGEN
SCHLAUCH KPL. GH425-8 12X1	928396708	311	1	273	96029362	SCHLAUCHLEITUNGEN
SCHLAUCH KPL. GH425-8 12X1	966569208	229	1	859	96029373	SCHLAUCHLEITUNGEN
SCHLAUCH KPL. GH425-8 12X1	926992208	222	1	859	96029373	SCHLAUCHLEITUNGEN

Bezeichnung	Artikel	Pos.	Menge	Seite	Baugruppe	Bezeichnung
SCHLAUCH KPL. GH425-8 12X1	926443908	220	1	859	96029373	SCHLAUCHLEITUNGEN
SCHLAUCH KPL. GH425-8 12X1	926443908	230	1	859	96029373	SCHLAUCHLEITUNGEN
SCHLAUCH KPL. GH425-8 12X1	925629708	228	1	859	96029373	SCHLAUCHLEITUNGEN
SCHLAUCH KPL. GH425-8 12X3	921870908	54	1	856	96029373	SCHLAUCHLEITUNGEN
SCHLAUCH KPL. GH425-8 12X	926367708	1306	1	375	966218608	SCHLAUCHLEITUNGEN MONT
SCHLAUCH KPL. GH425-8 12X	926850208	1533	1	454	966217308	SCHLAUCHLEITUNGEN 6 DR
SCHLAUCH KPL. GH425-8 12X	922587208	1303	1	375	966218608	SCHLAUCHLEITUNGEN MONT
SCHLAUCH KPL. GH425-8 12X	962685608	1304	1	375	966218608	SCHLAUCHLEITUNGEN MONT
SCHLAUCH KPL. GH425-8 12X	925352408	312	1	273	96029362	SCHLAUCHLEITUNGEN
SCHLAUCH KPL. GH425-8 12X	922788508	308	2	273	96029362	SCHLAUCHLEITUNGEN
SCHLAUCH KPL. GH425-8 12X	922788508	427	2	310	966216908	SCHLAUCHLEITUNGEN DRE
SCHLAUCH KPL. GH425-8 12X	922788508	1532	1	454	966217308	SCHLAUCHLEITUNGEN 6 DR
SCHLAUCH KPL. GH425-8 12X	922586308	309	2	273	96029362	SCHLAUCHLEITUNGEN
SCHLAUCH KPL. GH425-8 12X	922586308	425	4	310	966216908	SCHLAUCHLEITUNGEN DRE
SCHLAUCH KPL. GH425-8 12X	922586308	1305	1	375	966218608	SCHLAUCHLEITUNGEN MONT
SCHLAUCH KPL. GH425-8 12X	924527508	313	1	273	96029362	SCHLAUCHLEITUNGEN
SCHLAUCH KPL. GH425-8 12X	922587108	426	2	310	966216908	SCHLAUCHLEITUNGEN DRE
SCHLAUCH KPL. GH425-8 12X	922586908	221	1	859	96029373	SCHLAUCHLEITUNGEN
SCHLAUCH KPL. GH425-8 12X	926579808	223	1	859	96029373	SCHLAUCHLEITUNGEN
SCHLAUCH KPL. GH425-8 12X	924626108	231	1	859	96029373	SCHLAUCHLEITUNGEN
SCHLAUCH KPL. GH425-8 12X	926137908	310	1	273	96029362	SCHLAUCHLEITUNGEN
SCHLAUCH KPL. GH506 25X3	96053681	1354	1	1281	96029355	SCHLAUCHLEITUNGEN
SCHLAUCH KPL. GH506 31X1	925518908	1342	1	1281	96029355	SCHLAUCHLEITUNGEN
SCHLAUCH KPL. GH506 31X1	961858208	1341	1	1281	96029355	SCHLAUCHLEITUNGEN
SCHLAUCH KPL. GH506 31X2	966853908	38	1	856	96029373	SCHLAUCHLEITUNGEN
SCHLAUCH KPL. GH506 31X3	924530108	37	1	856	96029373	SCHLAUCHLEITUNGEN
SCHLAUCH KPL. GH506 31X3	966853808	39	1	856	96029373	SCHLAUCHLEITUNGEN
SCHLAUCH KPL. GH506 31X3	966853808	40	1	856	96029373	SCHLAUCHLEITUNGEN
SCHLAUCH KPL. GH506 31X3	966749608	74	1	856	96029373	SCHLAUCHLEITUNGEN
SCHLAUCH KPL. GH506 31X3	966749608	75	1	856	96029373	SCHLAUCHLEITUNGEN
SCHLAUCH KPL. GH506 31X3	966859208	108	1	857	96029373	SCHLAUCHLEITUNGEN
SCHLAUCH KPL. GH506 31X4	967213208	109	1	857	96029373	SCHLAUCHLEITUNGEN
SCHLAUCH KPL. GH506 31X5	96051252	76	1	856	96029373	SCHLAUCHLEITUNGEN
SCHLAUCH KPL. GH506 31X5	966749708	77	1	857	96029373	SCHLAUCHLEITUNGEN
SCHLAUCH KPL. GH506 31X92	926849908	321	2	273	96029362	SCHLAUCHLEITUNGEN
SCHLAUCH KPL. GH506 31X94	925747808	320	2	273	96029362	SCHLAUCHLEITUNGEN
SCHLAUCH KPL. GH506-16 25	963560808	66	1	856	96029373	SCHLAUCHLEITUNGEN
SCHLAUCH KPL. GH506-16 25	96028270	1335	1	1281	96029355	SCHLAUCHLEITUNGEN
SCHLAUCH KPL. GH506-16 25	96049001	70	1	856	96029373	SCHLAUCHLEITUNGEN
SCHLAUCH KPL. GH506-16 25	966601708	69	1	856	96029373	SCHLAUCHLEITUNGEN
SCHLAUCH KPL. GH506-16 25	96048999	68	1	856	96029373	SCHLAUCHLEITUNGEN
SCHLAUCH KPL. GH506-16 25	966352508	71	1	856	96029373	SCHLAUCHLEITUNGEN
SCHLAUCH KPL. GH506-16 25	963203108	55	1	856	96029373	SCHLAUCHLEITUNGEN
SCHLAUCH KPL. GH506-16 25X	965190908	14	1	856	96029373	SCHLAUCHLEITUNGEN
SCHLAUCH KPL. GH506-16 25X	966749908	67	1	856	96029373	SCHLAUCHLEITUNGEN
SCHLAUCH KPL. GH506-16 25X	966749908	72	1	856	96029373	SCHLAUCHLEITUNGEN
SCHLAUCH KPL. GH506-16 25X	966749908	73	1	856	96029373	SCHLAUCHLEITUNGEN
SCHLAUCH KPL. GH506-16 25X	965429208	65	1	856	96029373	SCHLAUCHLEITUNGEN
SCHLAUCH KPL. GH663 38X1	966965008	1326	1	1281	96029355	SCHLAUCHLEITUNGEN
SCHLAUCH KPL. GH663 38X1	966745708	416	1	310	966216908	SCHLAUCHLEITUNGEN DRE
SCHLAUCH KPL. GH663 38X1	963703708	95	1	857	96029373	SCHLAUCHLEITUNGEN
SCHLAUCH KPL. GH663 38X1	966683308	33	1	856	96029373	SCHLAUCHLEITUNGEN
SCHLAUCH KPL. GH663 38X1	966854108	34	1	856	96029373	SCHLAUCHLEITUNGEN
SCHLAUCH KPL. GH663 38X1	96009857	96	1	857	96029373	SCHLAUCHLEITUNGEN
SCHLAUCH KPL. GH663 38X1	966869608	1064	1	1205	966218808	SCHLAUCHLEITUNGEN WIND
SCHLAUCH KPL. GH663 38X1	969464308	64	1	856	96029373	SCHLAUCHLEITUNGEN
SCHLAUCH KPL. GH663 38X1	966683108	1254	1	1075	966219208	SCHLAUCHLEITUNGEN GITT
SCHLAUCH KPL. GH663 38X1	966261308	63	1	856	96029373	SCHLAUCHLEITUNGEN
SCHLAUCH KPL. GH663 38X1	965862408	35	1	856	96029373	SCHLAUCHLEITUNGEN
SCHLAUCH KPL. GH663 38X1	966677808	1361	1	1281	96029355	SCHLAUCHLEITUNGEN

Bezeichnung	Artikel	Pos.	Menge	Seite	Baugruppe	Bezeichnung
SCHLAUCH KPL. GH663 38X2	966051208	97	2	857	96029373	SCHLAUCHLEITUNGEN
SCHLAUCH KPL. GH663 38X2	965947108	1176	1	1184	966218408	SCHLAUCHLEITUNGEN WIND
SCHLAUCH KPL. GH663 38X2	966854008	36	1	856	96029373	SCHLAUCHLEITUNGEN
SCHLAUCH KPL. GH663 38X2	965799008	115	1	857	96029373	SCHLAUCHLEITUNGEN
SCHLAUCH KPL. GH663 38X2	966967108	1364	1	1281	96029355	SCHLAUCHLEITUNGEN
SCHLAUCH KPL. GH663 38X2	968580508	50	1	856	96029373	SCHLAUCHLEITUNGEN
SCHLAUCH KPL. GH663 38X2	966862008	285	1	859	96029373	SCHLAUCHLEITUNGEN
SCHLAUCH KPL. GH663 38X2	966862008	288	1	859	96029373	SCHLAUCHLEITUNGEN
SCHLAUCH KPL. GH663 38X2	966862108	286	1	859	96029373	SCHLAUCHLEITUNGEN
SCHLAUCH KPL. GH663 38X2	966862208	287	1	859	96029373	SCHLAUCHLEITUNGEN
SCHLAUCH KPL. GH663 38X2	966380908	62	1	856	96029373	SCHLAUCHLEITUNGEN
SCHLAUCH KPL. GH663 38X2	966853708	41	1	856	96029373	SCHLAUCHLEITUNGEN
SCHLAUCH KPL. GH663 38X2	966146308	61	1	856	96029373	SCHLAUCHLEITUNGEN
SCHLAUCH KPL. GH663 38X2	966749208	60	1	856	96029373	SCHLAUCHLEITUNGEN
SCHLAUCH KPL. GH663 38X3	966056708	351	1	273	96029362	SCHLAUCHLEITUNGEN
SCHLAUCH KPL. GH663 38X3	966741308	350	1	273	96029362	SCHLAUCHLEITUNGEN
SCHLAUCH KPL. GH663 38X3	966966108	1349	1	1281	96029355	SCHLAUCHLEITUNGEN
SCHLAUCH KPL. GH663 38X3	966966108	1350	1	1281	96029355	SCHLAUCHLEITUNGEN
SCHLAUCH KPL. GH663 38X3	966961108	466	1	860	96029373	SCHLAUCHLEITUNGEN
SCHLAUCH KPL. GH663 38X4	96048991	8	1	856	96029373	SCHLAUCHLEITUNGEN
SCHLAUCH KPL. GH663 38X44	96051217	640	1	861	96029373	SCHLAUCHLEITUNGEN
SCHLAUCH KPL. GH663 38X48	96039864	641	1	861	96029373	SCHLAUCHLEITUNGEN
SCHLAUCH KPL. GH663 38X5	966732308	1746	1	130	966216108	SCHLAUCHLEITUNGEN RAUP
SCHLAUCH KPL. GH663 38X5	966732308	1746	1	166	966216308	SCHLAUCHLEITUNGEN RAUP
SCHLAUCH KPL. GH663 38X5	966732308	1746	1	193	966215908	SCHLAUCHLEITUNGEN RAUP
SCHLAUCH KPL. GH663 38X5	966732308	1746	1	219	966215608	SCHLAUCHLEITUNGEN RAUP
SCHLAUCH KPL. GH663 38X5	966852408	59	1	856	96029373	SCHLAUCHLEITUNGEN
SCHLAUCH KPL. GH663 38X5	967222808	114	1	857	96029373	SCHLAUCHLEITUNGEN
SCHLAUCH KPL. GH663 38X62	966682008	1707	1	35	966215008	SCHLAUCHLEITUNGEN MITTE
SCHLAUCH KPL. GH663 38X64	966862508	297	2	860	96029373	SCHLAUCHLEITUNGEN
SCHLAUCH KPL. GH663 38X72	966681908	1706	1	35	966215008	SCHLAUCHLEITUNGEN MITTE
SCHLAUCH KPL. GH663 38X78	966862608	298	2	860	96029373	SCHLAUCHLEITUNGEN
SCHLAUCH KPL. GH663 38X92	966964908	1325	1	1281	96029355	SCHLAUCHLEITUNGEN
SCHLAUCH KPL. GH663 38X96	966742008	322	1	273	96029362	SCHLAUCHLEITUNGEN
SCHLAUCH KPL. GH663 38X96	966742008	420	1	310	966216908	SCHLAUCHLEITUNGEN DRE
SCHLAUCH KPL. HPC 4X1160	967212908	1036	1	337	966217808	SCHLAUCHLEITUNGEN WIND
SCHLAUCH KPL. HPC 4X1750	967213008	1035	1	354	966218108	SCHLAUCHLEITUNGEN WIND
SCHLAUCH KPL. HPC 4X2200	967216508	1221	1	1184	966218408	SCHLAUCHLEITUNGEN WIND
SCHLAUCH KPL. HPC 4X2350	922646208	1772	1	166	966216308	SCHLAUCHLEITUNGEN RAUP
SCHLAUCH KPL. HPC 4X2350	922646208	1772	1	219	966215608	SCHLAUCHLEITUNGEN RAUP
SCHLAUCH KPL. HPC 4X2500	929321108	1791	1	130	966216108	SCHLAUCHLEITUNGEN RAUP
SCHLAUCH KPL. HPC 4X2500	929321108	1791	1	193	966215908	SCHLAUCHLEITUNGEN RAUP
SCHLAUCH KPL. HPC 4X500	929918908	442	1	310	966216908	SCHLAUCHLEITUNGEN DRE
SCHLAUCH KPL. HPC 4X6200	962065808	1771	1	166	966216308	SCHLAUCHLEITUNGEN RAUP
SCHLAUCH KPL. HPC 4X6200	962065808	1771	1	219	966215608	SCHLAUCHLEITUNGEN RAUP
SCHLAUCH KPL. HPC 4X6500	928887508	1792	1	130	966216108	SCHLAUCHLEITUNGEN RAUP
SCHLAUCH KPL. HPC 4X6500	928887508	1792	1	193	966215908	SCHLAUCHLEITUNGEN RAUP
SCHLAUCH KPL. HPC 4X860	928861308	1223	1	1184	966218408	SCHLAUCHLEITUNGEN WIND
SCHLAUCH KPL. HPC 4X960	966870008	1222	1	1184	966218408	SCHLAUCHLEITUNGEN WIND
SCHLAUCH KPL. HPC 4X960	966870008	1099	1	1205	966218808	SCHLAUCHLEITUNGEN WIND
SCHLAUCH KPL. KUNSTSTOFF	96037072	(1)	1	936	919203708	KRAFTSTOFFBEHAELTER KPL
SCHLAUCH KPL. TFS 5X1600	965800908	(143)	2	965	96032961	VERROHRUNG DRUCKLUFTA
SCHLAUCH KPL. TFS 5X2200	966859308	(144)	2	965	96032961	VERROHRUNG DRUCKLUFTA
SCHLAUCHHALTER	967084008	279	1	569	918744708	MASCHINENHAUS GRUNDRAH
SCHLAUCHHALTER	967084108	280	1	569	918744708	MASCHINENHAUS GRUNDRAH
SCHLAUCHHALTER	967084208	281	1	569	918744708	MASCHINENHAUS GRUNDRAH
SCHLAUCHHALTER	967084308	282	1	569	918744708	MASCHINENHAUS GRUNDRAH
SCHLAUCHHALTER	967084408	283	1	569	918744708	MASCHINENHAUS GRUNDRAH
SCHLAUCHHALTER	967590208	29	4	50	919045208	QUERTRAEGER
SCHLAUCHHALTER 52X70X541	97010041	222	2	568	918744708	MASCHINENHAUS GRUNDRAH

Bezeichnung	Artikel	Pos.	Menge	Seite	Baugruppe	Bezeichnung
SCHLAUCHHALTER SCHWK. T	966790908	1	1	115	966790308	SCHLAUCHHALTER VORM.
SCHLAUCHHALTER SCHWK. T	966791008	155	1	107	917523808	RAUPENTRAEGER LI.
SCHLAUCHHALTER SCHWK. T	966791008	161	1	207	917525908	RAUPENTRAEGER RE.
SCHLAUCHHALTER SCHWK. T	966791108	156	1	107	917523808	RAUPENTRAEGER LI.
SCHLAUCHHALTER SCHWK. T	966791108	160	1	207	917525908	RAUPENTRAEGER RE.
SCHLAUCHHALTER SCHWK. T	966802308	160	1	150	917525508	RAUPENTRAEGER LI.
SCHLAUCHHALTER SCHWK. T	966802308	155	1	180	917525608	RAUPENTRAEGER RE.
SCHLAUCHHALTER SCHWK. T	966802408	161	1	150	917525508	RAUPENTRAEGER LI.
SCHLAUCHHALTER SCHWK. T	966802408	156	1	180	917525608	RAUPENTRAEGER RE.
SCHLAUCHHALTER SCHWK. T	966802508	1	1	154	966802008	SCHLAUCHHALTER VORM.
SCHLAUCHHALTER VORM.	966790308	157	1	107	917523808	RAUPENTRAEGER LI.
SCHLAUCHHALTER VORM.	966790308	162	1	207	917525908	RAUPENTRAEGER RE.
SCHLAUCHHALTER VORM.	966790408	158	1	107	917523808	RAUPENTRAEGER LI.
SCHLAUCHHALTER VORM.	966790408	163	1	207	917525908	RAUPENTRAEGER RE.
SCHLAUCHHALTER VORM.	966790508	159	1	107	917523808	RAUPENTRAEGER LI.
SCHLAUCHHALTER VORM.	966790508	164	1	207	917525908	RAUPENTRAEGER RE.
SCHLAUCHHALTER VORM.	966802008	162	1	150	917525508	RAUPENTRAEGER LI.
SCHLAUCHHALTER VORM.	966802008	157	1	180	917525608	RAUPENTRAEGER RE.
SCHLAUCHHALTER VORM.	966802108	163	1	150	917525508	RAUPENTRAEGER LI.
SCHLAUCHHALTER VORM.	966802108	158	1	180	917525608	RAUPENTRAEGER RE.
SCHLAUCHHALTER VORM.	966802208	164	1	150	917525508	RAUPENTRAEGER LI.
SCHLAUCHHALTER VORM.	966802208	159	1	180	917525608	RAUPENTRAEGER RE.
SCHLAUCHKLEMME 13,7/13,7 -	12102616	(10)	1	786	919203408	SCHALLDAEMPFERANLAGE O
SCHLAUCHKLEMME 13,7/13,7 -	12102616	(20)	1	786	919203408	SCHALLDAEMPFERANLAGE O
SCHLAUCHLEITUNGEN	96029950	21	1	821	96035990	KRAFTSTOFFFILTER VORM.
SCHLAUCHLEITUNGEN	96035000	100	1	489	919258508	ZUSATZHEIZUNG OW
SCHLAUCHLEITUNGEN	96036212	600	1	820	919204408	KRAFTSTOFFFOERDERUNG
SCHLAUCHLEITUNGEN 6 DR	966217308	10	1	450	966085508	HYDRAULIK DREHWERK
SCHLAUCHLEITUNGEN BOLZE	966562008	10	1	236	966561908	ZUSATZHYDR.BOLZENZIEHZ
SCHLAUCHLEITUNGEN BOLZE	966817208	10	1	470	966751308	ZUSATZHYDR.BOLZENZIEHZ
SCHLAUCHLEITUNGEN BOLZ	966516008	10	1	232	966515908	ZUSATZHYDR.BOLZENZIEHZ
SCHLAUCHLEITUNGEN D-KOP	966220008	10	1	1315	966086708	ZUSATZHYDRAULIK D-KOPFS
SCHLAUCHLEITUNGEN DERR	96029355	10	1	1277	96029354	ZUSATZHYDRAULIK D-ANLENK
SCHLAUCHLEITUNGEN DIES	96033026	7	1	673	919203308	DIESELMOTOR KPL.UNTEN
SCHLAUCHLEITUNGEN DIES	96035400	6	1	621	919203208	DIESELMOTOR KPL.OBEN
SCHLAUCHLEITUNGEN DIES	96035421	7	1	626	96034141	DIESELMOTOR VORM.
SCHLAUCHLEITUNGEN DIES	96035443	7	1	678	96034143	DIESELMOTOR VORM.
SCHLAUCHLEITUNGEN DREH	966216908	10	1	307	966085408	HYDRAULIK DREHBUEHNE
SCHLAUCHLEITUNGEN GITTE	966219208	10	1	1073	966086308	ZUSATZHYDRAULIK S-ANLENK
SCHLAUCHLEITUNGEN HARN	96035977	20	1	808	96035875	HARNSTOFFANLAGE UNTEN
SCHLAUCHLEITUNGEN HARN	96035986	20	1	816	96035878	HARNSTOFFANLAGE OBEN
SCHLAUCHLEITUNGEN KRAFT	96036238	10	1	936	919203708	KRAFTSTOFFBEHAELTER KPL
SCHLAUCHLEITUNGEN KRAFT	96042460	50	1	359	919207608	ANTRIEBSAGGREGAT KLIMAA
SCHLAUCHLEITUNGEN KUEHL	96034291	5	1	1009	919204008	KUEHLERANLAGE
SCHLAUCHLEITUNGEN KUEHL	96034293	8	1	1014	96034284	KOMBIKUEHLER VORM.
SCHLAUCHLEITUNGEN LUFT	96032962	10	1	965	96032961	VERROHRUNG DRUCKLUFTA
SCHLAUCHLEITUNGEN MAS	96029373	10	1	849	96029372	HYDR.MASCHINENHAUS
SCHLAUCHLEITUNGEN MITTE	966215008	10	1	32	966084408	HYDRAULIK MITTELTEIL
SCHLAUCHLEITUNGEN MON	966218608	10	1	374	966086008	ZUSATZHYDRAULIK MONTAGE
SCHLAUCHLEITUNGEN MOT	96035466	5	1	985	919204108	MOTORVORWAERMUNG OBE
SCHLAUCHLEITUNGEN MOT	96035467	5	1	988	919204208	MOTORVORWAERMUNG UNTE
SCHLAUCHLEITUNGEN QUER	966215208	10	1	73	966084508	HYDR.QUERTRAEGER
SCHLAUCHLEITUNGEN QUER	966215408	10	1	91	966084608	HYDR.QUERTRAEGER
SCHLAUCHLEITUNGEN RAUP	966216308	10	1	163	966085008	HYDR.FAHRANTRIEB
SCHLAUCHLEITUNGEN RAUPE	966215608	10	1	216	966084708	HYDR.FAHRANTRIEB
SCHLAUCHLEITUNGEN RAUPE	966216108	10	1	127	966084908	HYDR.FAHRANTRIEB
SCHLAUCHLEITUNGEN RAUP	966215908	10	1	190	966084808	HYDR.FAHRANTRIEB
SCHLAUCHLEITUNGEN SPAN	966435008	10	1	134	966434908	ZUSATZHYDRAULIK SPANNZ
SCHLAUCHLEITUNGEN VOR	96029362	10	1	269	96029361	HYDRAULIK DREHBUEHNE
SCHLAUCHLEITUNGEN WIND	966217808	10	1	334	966085708	ZUSATZHYDRAULIK WINDE 1

Bezeichnung	Artikel	Pos.	Menge	Seite	Baugruppe	Bezeichnung
SCHLAUCHLEITUNGEN WIND	966218108	10	1	351	966085808	ZUSATZHYDRAULIK WINDE 2
SCHLAUCHLEITUNGEN WIND	966218408	10	1	1181	966085908	ZUSATZHYDRAULIK WINDE 3
SCHLAUCHLEITUNGEN WIND	966218808	10	1	1202	966086108	ZUSATZHYDRAULIK WINDE 5
SCHLAUCHLEITUNGEN WIND	966219008	10	1	1233	966086208	ZUSATZHYDRAULIK WINDE 6
SCHLAUCHLEITUNGEN ZWIS	966220508	10	1	1369	966086908	ZUSATZHYDRAULIK ZWISCH
SCHLAUCHLEITUNGEN ZWIS	966220208	10	1	1351	966086808	ZUSATZHYDRAULIK ZWISCH
SCHLAUCHLEITUNGEN ZWIS	966832908	10	1	1361	966832808	ZUSATZHYDRAULIK ZWISCH
SCHLAUCHNIPPEL CE-0, H54	9140351	15	1	751	10141720	ATL-ANBAU
SCHLAUCHNIPPEL CE-0, H54	9140351	15	1	752	10141721	ATL-ANBAU
SCHLAUCHSCHELLE 10/9,5-10,	553102308	52	1	359	919207608	ANTRIEBSAGGREGAT KLIMAA
SCHLAUCHSCHELLE 10/9,5-10,	553102308	182	2	986	96034844	MOTORVORWAERMUNG VO
SCHLAUCHSCHELLE 10/9,5-10,	553102308	184	4	991	919208108	HEIZUNG MASCHINENHAUS
SCHLAUCHSCHELLE 10/9,5-10,	553102308	182	1	1009	919204008	KUEHLERANLAGE
SCHLAUCHSCHELLE 10/9,5-10,	553102308	180	1	1014	96034284	KOMBIKUEHLER VORM.
SCHLAUCHSCHELLE 100-104 S	774223708	180	1	621	919203208	DIESELMOTOR KPL.OBEN
SCHLAUCHSCHELLE 100-104 S	774223708	180	1	673	919203308	DIESELMOTOR KPL.UNTEN
SCHLAUCHSCHELLE 140/130-	774209908	182	8	799	918717708	LUFTFILTERANLAGE OBEN
SCHLAUCHSCHELLE 140/130-	774209908	181	8	803	918719508	LUFTFILTERANLAGE UNTEN
SCHLAUCHSCHELLE 142/140-	774211808	181	6	799	918717708	LUFTFILTERANLAGE OBEN
SCHLAUCHSCHELLE 142/140-	774211808	182	6	803	918719508	LUFTFILTERANLAGE UNTEN
SCHLAUCHSCHELLE 155-163	774283908	187	3	606	96033135	BEFESTIGUNGSTEILE HYDR
SCHLAUCHSCHELLE 158-166 S	774211908	401	3	269	96029361	HYDRAULIK DREHBUEHNE
SCHLAUCHSCHELLE 158-166 S	774211908	401	1	307	966085408	HYDRAULIK DREHBUEHNE
SCHLAUCHSCHELLE 158-166 S	774211908	401	3	851	96029372	HYDR.MASCHINENHAUS
SCHLAUCHSCHELLE 21/16-27/	11118077	47	25	488	919258508	ZUSATZHEIZUNG OW
SCHLAUCHSCHELLE 21/16-27/	11118077	188	4	621	919203208	DIESELMOTOR KPL.OBEN
SCHLAUCHSCHELLE 21/16-27/	11118077	185	4	673	919203308	DIESELMOTOR KPL.UNTEN
SCHLAUCHSCHELLE 21/16-27/	11118077	11	4	743	10147372	ENTLUEFTUNGSLEITUNG AN
SCHLAUCHSCHELLE 21/16-27/	11118077	183	6	1009	919204008	KUEHLERANLAGE
SCHLAUCHSCHELLE 21/16-27/	11118077	188	2	1014	96034284	KOMBIKUEHLER VORM.
SCHLAUCHSCHELLE 220/214-2	10874137	(1)	48	1537	918392608	MECH.TEILE VERSANDMONT
SCHLAUCHSCHELLE 226-239/	12100906	15	4	940	919203608	OELBEHAELTER KPL.
SCHLAUCHSCHELLE 26/20-32/	774215008	17	2	751	10141720	ATL-ANBAU
SCHLAUCHSCHELLE 26/20-32/	774215008	17	2	752	10141721	ATL-ANBAU
SCHLAUCHSCHELLE 32/25-40/	774208508	22	1	488	919258508	ZUSATZHEIZUNG OW
SCHLAUCHSCHELLE 32/25-40/	774208508	182	4	627	96034141	DIESELMOTOR VORM.
SCHLAUCHSCHELLE 32/25-40/	774208508	182	4	678	96034143	DIESELMOTOR VORM.
SCHLAUCHSCHELLE 32/25-40/	774208508	18	16	694	10141843	KURBELGEHAEUSEENTLUEF
SCHLAUCHSCHELLE 32/25-40/	774208508	2	2	731	10122793	ANSAUGSTUTZEN ANBAU
SCHLAUCHSCHELLE 32/25-40/	774208508	7	2	732	10154796	ANSAUGSTUTZEN ANBAU
SCHLAUCHSCHELLE 32/25-40/	774208508	11	4	808	96035875	HARNSTOFFANLAGE UNTEN
SCHLAUCHSCHELLE 32/25-40/	774208508	19	2	816	96035878	HARNSTOFFANLAGE OBEN
SCHLAUCHSCHELLE 32/25-40/	774208508	181	5	985	919204108	MOTORVORWAERMUNG OBE
SCHLAUCHSCHELLE 32/25-40/	774208508	180	4	986	96034844	MOTORVORWAERMUNG VO
SCHLAUCHSCHELLE 32/25-40/	774208508	181	5	988	919204208	MOTORVORWAERMUNG UNTE
SCHLAUCHSCHELLE 32/25-40/	774208508	180	8	991	919208108	HEIZUNG MASCHINENHAUS
SCHLAUCHSCHELLE 41/35-50/	550849508	189	4	1014	96034284	KOMBIKUEHLER VORM.
SCHLAUCHSCHELLE 50/40-60/	550838008	29	1	359	919207608	ANTRIEBSAGGREGAT KLIMAA
SCHLAUCHSCHELLE 60/50-70/	774208008	183	5	991	919208108	HEIZUNG MASCHINENHAUS
SCHLAUCHSCHELLE 70/68-73/	10652657	185	2	621	919203208	DIESELMOTOR KPL.OBEN
SCHLAUCHSCHELLE 70/68-73/	10652657	186	2	673	919203308	DIESELMOTOR KPL.UNTEN
SCHLAUCHSCHELLE 77-95/12	11212022	12	6	733	10141830	LADELUFTLEITUNG ANBAU
SCHLAUCHSCHELLE 80/70-90/	774206408	182	19	991	919208108	HEIZUNG MASCHINENHAUS
SCHLAUCHSCHELLE 86-91X25	774227908	187	10	621	919203208	DIESELMOTOR KPL.OBEN
SCHLAUCHSCHELLE 86-91X25	774227908	188	10	673	919203308	DIESELMOTOR KPL.UNTEN
SCHLAUCHSCHELLE 89-94X25	774225208	153	2	567	918744708	MASCHINENHAUS GRUNDRAH
SCHLAUCHSCHELLE 90/80-10	774218808	181	12	621	919203208	DIESELMOTOR KPL.OBEN
SCHLAUCHSCHELLE 90/80-10	774218808	181	12	673	919203308	DIESELMOTOR KPL.UNTEN
SCHLAUCHSCHELLE 90/80-10	774218808	181	4	991	919208108	HEIZUNG MASCHINENHAUS
SCHLAUCHSCHELLE 90/80-10	774218808	180	8	1009	919204008	KUEHLERANLAGE

Bezeichnung	Artikel	Pos.	Menge	Seite	Baugruppe	Bezeichnung
SCHLAUCHSCHELLE 98-103X	774225308	186	2	621	919203208	DIESELMOTOR KPL.OBEN
SCHLAUCHSCHELLE 98-103X	774225308	187	2	673	919203308	DIESELMOTOR KPL.UNTEN
SCHLAUCHSCHELLE DIN 3017	10872024	307	1	32	966084408	HYDRAULIK MITTELTEIL
SCHLAUCHSCHELLE DIN 3017	10872024	112	2	820	919204408	KRAFTSTOFFFOERDERUNG
SCHLAUCHSCHELLE DIN 3017	10872024	11	1	936	919203708	KRAFTSTOFFBEHAELTER KPL
SCHLAUCHSCHELLE DIN 3017-	10872022	286	1	82	966448008	BEDIENPULT ABSTUETZUNG
SCHLAUCHSCHELLE DIN 3017-	4981178	3	1	731	10122793	ANSAUGSTUTZEN ANBAU
SCHLAUCHSCHELLE DIN 3017-	4981178	8	1	732	10154796	ANSAUGSTUTZEN ANBAU
SCHLAUCHSCHELLE DIN 3017-	11005281	16	10	753	10143790	LADEDRUCKREGELUNG
SCHLAUCHSCHELLE DIN 3017	12696398	23	2	730	10153631	LECKOELLEITUNG ANBAU
SCHLAUCHSCHELLE DIN 3021	11341661	186	4	786	919203408	SCHALLDAEMPFERANLAGE O
SCHLAUCHSCHELLENVERSC	602440008	4	1	303	927868908	KLEMMKASTEN BELEUCHTUN
SCHLAUCHSTUTZEN	96029149	78	2	489	919258508	ZUSATZHEIZUNG OW
SCHLAUCHSTUTZEN 0 A3P	476609408	60	2	488	919258508	ZUSATZHEIZUNG OW
SCHLAUCHSTUTZEN BE6-0 ST	774371808	11	7	283	916900208	ZENTRALSCHMIERANLAGE O
SCHLAUCHSTUTZEN BE6-0 ST	774371808	9	22	404	916921908	ZENTRALSCHMIERANLAGE
SCHLAUCHSTUTZEN BE6-0 ST	774371808	8	2	1238	917016708	ZENTRALSCHMIERANLAGE
SCHLAUCHSTUTZEN DIN 7430	4981033	6	1	744	10143277	KUEHLMITTELKRUEMMER AN
SCHLAUCHVERBINDUNG SAL	10878731	(1)	1	489	919258508	ZUSATZHEIZUNG OW
SCHLAUCHVERBINDUNG SAL	550601908	1	1	494	968652008	ROHRSTUTZEN KPL.
SCHLAUCHVERBINDUNGSSTU	10801609	7	2	808	96035875	HARNSTOFFANLAGE UNTEN
SCHLAUCHVERBINDUNGSSTU	10801609	7	2	816	96035878	HARNSTOFFANLAGE OBEN
SCHLAUCHVERSCHRAUBUNG	602441208	288	1	301	96047223	ELEKTRIK KLEMMKASTEN DB
SCHLAUCHVERSCHRAUBUNG	602441308	9	1	263	96034537	KLEMMKASTEN
SCHLAUCHVERSCHRAUBUNG	602441408	271	1	124	966501608	KLEMMKASTEN VORM.
SCHLAUCHVERSCHRAUBUNG	602441408	271	1	187	966501708	KLEMMKASTEN VORM.
SCHLEIFBUEGEL	691041608	26	46	24	10815646	SCHLEIFRINGUEBERTRAEGE
SCHLEIFBUEGEL CUBE2 VE	11003224	63	16	24	10815646	SCHLEIFRINGUEBERTRAEGE
SCHLEIFBUEGELHALTER	10359128	28	2	24	10815646	SCHLEIFRINGUEBERTRAEGE
SCHLEIFBUEGELHALTER	691043108	25	67	24	10815646	SCHLEIFRINGUEBERTRAEGE
SCHLEIFRING	10411780	14	1	1513	10028002	LEITUNGSTROMMEL
SCHLEIFRING 10A PHASE	11003140	15	7	1513	10028002	LEITUNGSTROMMEL
SCHLEIFRING 60X2 2,5²	10114843	5	46	24	10815646	SCHLEIFRINGUEBERTRAEGE
SCHLEIFRING MS60 VERGOL	11003223	62	16	24	10815646	SCHLEIFRINGUEBERTRAEGE
SCHLEIFRINGKOERPER EINBA	966200708	8	1	20	917528708	RAUPENMITTELTEIL
SCHLEIFRINGUEBERTRAEG	10815646	10	1	22	966200708	SCHLEIFRINGKOERPER EINBA
SCHLIESSHAKEN	10492860	53	4	501	10651874	KABINE
SCHLITTEN ALU 1055,6X280	11341842	2	1	1536	968169608	SCHLITTEN KPL.
SCHLITTEN KPL.	968169608	10	1	1530	919003708	MONTAGEHILFSMITTEL
SCHLITZMUTTER	571347508	3	1	1521	11066001	WINDGESCHWINDIGKEITSGE
SCHLUESSEL	10873434	(1)	1	527	96033638	OBERTEIL VORM.
SCHLUESSEL	10873434	(1)	1	952	96054623	SICHERUNGSBLECH
SCHLUESSEL	570882108	(1)	1	958	10886525	LICCON MONITOR LCD5C-A
SCHLUESSELRING 25X1,5 ST	12101869	308	18	32	966084408	HYDRAULIK MITTELTEIL
SCHLUESSELRING 25X1,5 ST	12101869	303	8	73	966084508	HYDR.QUERTRAEGER
SCHLUESSELRING 25X1,5 ST	12101869	303	8	91	966084608	HYDR.QUERTRAEGER
SCHLUESSELRING 25X1,5 ST	12101869	56	3	252	966222408	MONTAGETEILE VORDERTEIL
SCHLUESSELRING 25X1,5 ST	12101869	405	21	269	96029361	HYDRAULIK DREHBUEHNE
SCHLUESSELRING 25X1,5 ST	12101869	302	102	850	96029372	HYDR.MASCHINENHAUS
SCHLUESSELRING 25X1,5 ST	12101869	304	7	1073	966086308	ZUSATZHYDRAULIK S-ANLENK
SCHLUESSELRING 25X1,5 ST	12101869	31	2	1170	915753108	WINDE 3 VORM.
SCHLUESSELRING 25X1,5 ST	12101869	59	8	1213	915753308	WINDE 6 VORM.
SCHLUESSELRING 25X1,5 ST	12101869	305	20	1255	916324608	D-ANLENKSTUECK VORM.
SCHLUESSELRING 25X1,5 ST	12101869	304	28	1278	96029354	ZUSATZHYDRAULIK D-ANLENK
SCHLUESSELRING 25X1,5 ST	12101869	304	14	1315	966086708	ZUSATZHYDRAULIK D-KOPFS
SCHLUESSELRING 25X1,5 ST	12101869	304	12	1351	966086808	ZUSATZHYDRAULIK ZWISCH
SCHLUESSELRING 25X1,5 ST	12101869	304	12	1361	966832808	ZUSATZHYDRAULIK ZWISCH
SCHLUESSELRING 25X1,5 ST	12101869	304	12	1369	966086908	ZUSATZHYDRAULIK ZWISCH
SCHLUESSELSCHALTER	692701308	25	1	958	10886525	LICCON MONITOR LCD5C-A
SCHMIERFETTKAPPE	90012692	30	6	433	915755208	ROLLENDREHVERB.M.DREHW

Bezeichnung	Artikel	Pos.	Menge	Seite	Baugruppe	Bezeichnung
SCHMIEROELLEITUNG 10X1	10135232	2	1	751	10141720	ATL-ANBAU
SCHMIEROELLEITUNG 10X1	10135310	3	1	752	10141721	ATL-ANBAU
SCHMIEROELLEITUNG 10X1	10141770	7	1	692	10141769	ENDREGELVENTIL
SCHMIEROELLEITUNG 6X1	10143362	5	1	738	10141807	ANBAUTEILE LUFTPRESSER
SCHMIEROELPUMPE MIT BEF	10116165	140	1	683	13455092	DIESELMOTOR
SCHMIEROELPUMPE VORM. B	10116166	1	2	717	10116165	SCHMIEROELPUMPE MIT BE
SCHNAPPSCHALTER	571486808	38	1	24	10815646	SCHLEIFRINGUEBERTRAEGE
SCHNAPPVERSCHLUSS	704232508	14	1	527	96033638	OBERTEIL VORM.
SCHNAPPVERSCHLUSS ABS	10296157	(2)	4	566	918744708	MASCHINENHAUS GRUNDRAH
SCHNAPPVERSCHLUSS ABS	10296157	(2)	3	573	965886508	DACH KPL.
SCHNAPPVERSCHLUSS ABS	10296157	(2)	2	573	965886508	DACH KPL.
SCHOTTBLECH	966825608	39	1	384	965661008	RAHMEN VORM.
SCHOTTPLATTE 8X486X568 S	97002632	46	1	615	96018031	BEFESTIGUNGSTEILE GRUN
SCHRAUBE	11006669	20	2	1034	10475436	GURTTRAGESYSTEM
SCHRAUBE	12106427	8	6	1033	10454762	FERNSTEUERSENDER
SCHRAUBE	511052908	20	2	464	510401908	UMSCHALTVENTIL
SCHRAUBE AEHNL.ISO 4017 U	10876375	319	8	627	96034141	DIESELMOTOR VORM.
SCHRAUBE AEHNL.ISO 4017 U	10876375	318	8	679	96034143	DIESELMOTOR VORM.
SCHRAUBE M12	540400308	3	1	1266	540006108	SEILWINDE
SCHRAUBE M8X20 VERZ	409831208	7	2	582	965887108	AUFSTIEG VORM.
SCHRAUBE M8X20 VERZ	409831208	11	2	583	965887208	KLAPPTRITT VORM.
SCHRAUBE M8X30 St Rm>=80	13541106	2	1	764	10144098	BEFESTIGUNGSSCHELLE
SCHRAUBE UNF3/8X24 12.9	10353930	7	4	459	10413103	WEGESITZVENTIL
SCHRAUBENDREHER 3,5 CRV	790032008	30	1	238	96005686	GRUNDWERKZEUG
SCHRAUBENDREHER 4,5	885200408	31	1	238	96005686	GRUNDWERKZEUG
SCHRAUBENDREHER 5,5 CRV	790032308	32	1	238	96005686	GRUNDWERKZEUG
SCHRAUBENSATZ	10873624	21	1	993	11621256	LUFTHEIZGERAET
SCHRAUBENSICHERUNG FLA	811205708	109	1	689	12405454	KURBELGEHAEUSE KPL. MIT
SCHRAUBENSICHERUNG FLA	811205708	109	1	693	10142096	KOLBENKUEHLUNG
SCHRAUBENSICHERUNG FLA	811205708	(105)	1	699	10134887	OELWANNE MIT BEFEST.
SCHRAUBENSICHERUNG FLA	811205708	109	1	714	11364325	ZYLINDERKOPFDECKEL VORM
SCHRAUBENSICHERUNG FLA	811205708	105	1	754	10146947	GENERATOR ANBAU
SCHRAUBENSICHERUNG FLA	811205708	105	1	763	10141788	STEUERGERAET ANBAU
SCHRAUBHUELSE 0	774376008	10	10	283	916900208	ZENTRALSCHMIERANLAGE O
SCHRAUBHUELSE 0	774376008	8	22	404	916921908	ZENTRALSCHMIERANLAGE
SCHRAUBHUELSE 0	774376008	10	4	1238	917016708	ZENTRALSCHMIERANLAGE
SCHRAUBKAPPE GPN 800 M1	10021410	3	2	720	12489819	ABDECKKAPPEN-KIT
SCHRAUBKARABINER OVAL 1	10473040	3	2	1039	966160608	HUBENDSCHALTER GEWICHT
SCHRAUBKARABINER OVAL 1	10473040	11	3	1378	966648108	VERSTELLFLASCHE KPL.
SCHRAUBKARABINER OVAL 1	10473040	26	2	1381	966660708	GEWICHT KPL.
SCHRAUBKARABINER OVAL 1	10473040	16	2	1384	919243508	WA-BOCK 1 ANLENKSTUECK
SCHRAUBKARABINER OVAL	10877382	2	2	1046	96013575	HUBENDSCHALTER GEWICHT
SCHRAUBSTOPFEN GPN 700	7003652	4	1	720	12489819	ABDECKKAPPEN-KIT
SCHRAUBSTOPFEN GPN 700	7011745	1	1	720	12489819	ABDECKKAPPEN-KIT
SCHRAUBSTOPFEN M24 PE-H	11182252	212	22	108	917523808	RAUPENTRAEGER LI.
SCHRAUBSTOPFEN M24 PE-H	11182252	211	22	150	917525508	RAUPENTRAEGER LI.
SCHRAUBSTOPFEN M24 PE-H	11182252	211	22	180	917525608	RAUPENTRAEGER RE.
SCHRAUBSTOPFEN M24 PE-H	11182252	210	22	207	917525908	RAUPENTRAEGER RE.
SCHRUMPFSCHLAUCH 11,6/2	10441166	298	0.2	540	96034783	KABELSTRANG
SCHRUMPFSCHLAUCH 11,6/2	10441166	298	0.2	541	96034784	KABELSTRANG
SCHRUMPFSCHLAUCH 12-3,0	603016608	241	0.04	535	96033640	DRAEHTE KPL.ARMATUR
SCHRUMPFSCHLAUCH 12-3,0	603016608	241	0.04	540	96034783	KABELSTRANG
SCHRUMPFSCHLAUCH 12-3,0	603016608	241	0.04	541	96034784	KABELSTRANG
SCHRUMPFSCHLAUCH 17,8/4	10441167	291	0.16	259	96045406	LEITUNG
SCHRUMPFSCHLAUCH 19/6X2,	603016708	242	0.5	1514	967035508	LEITUNG
SCHRUMPFSCHLAUCH 27 - 8	603016908	243	0.06	1432	967255108	LEITUNG
SCHRUMPFSCHLAUCH 27 - 8	603016908	243	0.06	1433	967255208	LEITUNG
SCHRUMPFSCHLAUCH 44,4/7	11123168	294	0.07	1326	96052004	LEITUNG
SCHRUMPFSCHLAUCH 44,4/7	11123168	294	0.07	1327	96052005	LEITUNG
SCHRUMPFSCHLAUCH 6/1,4X	10429651	287	0.03	542	96033659	KABELSTRANG

Bezeichnung	Artikel	Pos.	Menge	Seite	Baugruppe	Bezeichnung
SCHRUMPFSCHLAUCH 63/19X	10874610	299	0.17	1432	967255108	LEITUNG
SCHRUMPFSCHLAUCH 63/19X	10874610	299	0.17	1433	967255208	LEITUNG
SCHRUMPFSCHLAUCH 69,8/11	12101575	2404	0.17	1436	967260608	LEITUNG
SCHRUMPFSCHLAUCH 7,6/1,7	10441164	290	0.9	535	96033640	DRAEHTE KPL.ARMATUR
SCHUTZ 5X589X547 S355MC	979277808	111	1	206	917525908	RAUPENTRAEGER RE.
SCHUTZ 5X589X547 S355MC	979333208	110	1	149	917525508	RAUPENTRAEGER LI.
SCHUTZ 5X906X547 S355MC	979277908	110	1	206	917525908	RAUPENTRAEGER RE.
SCHUTZ 5X906X547 S355MC	979333308	111	1	149	917525508	RAUPENTRAEGER LI.
SCHUTZ SCHWK.	968100008	2	1	1124	968099808	KAMERAHALTER VORM.
SCHUTZBLECH 4X350X718 S31	97004973	142	1	107	917523808	RAUPENTRAEGER LI.
SCHUTZBLECH 4X350X718 S31	97004973	147	1	149	917525508	RAUPENTRAEGER LI.
SCHUTZBLECH 4X350X718 S31	97004973	142	1	180	917525608	RAUPENTRAEGER RE.
SCHUTZBLECH 4X350X718 S31	97004973	142	1	206	917525908	RAUPENTRAEGER RE.
SCHUTZBLECH 5X1542X457 S	979281308	109	1	106	917523808	RAUPENTRAEGER LI.
SCHUTZBLECH 5X1542X457 S	979281308	119	1	206	917525908	RAUPENTRAEGER RE.
SCHUTZBLECH 5X1542X458 S	979279408	119	1	149	917525508	RAUPENTRAEGER LI.
SCHUTZBLECH 5X1542X458 S	979279408	109	1	179	917525608	RAUPENTRAEGER RE.
SCHUTZBLECH 5X1640X457 S	979281208	108	1	106	917523808	RAUPENTRAEGER LI.
SCHUTZBLECH 5X1640X457 S	979281208	118	1	206	917525908	RAUPENTRAEGER RE.
SCHUTZBLECH 5X1640X458 S	979279308	118	1	149	917525508	RAUPENTRAEGER LI.
SCHUTZBLECH 5X1640X458 S	979279308	108	1	179	917525608	RAUPENTRAEGER RE.
SCHUTZBLECH 5X2487X458 S	979279008	115	1	149	917525508	RAUPENTRAEGER LI.
SCHUTZBLECH 5X2487X458 S	979279008	105	1	179	917525608	RAUPENTRAEGER RE.
SCHUTZBLECH 5X2487X458 S	979407108	105	1	106	917523808	RAUPENTRAEGER LI.
SCHUTZBLECH 5X2487X458 S	979407108	115	1	206	917525908	RAUPENTRAEGER RE.
SCHUTZBLECH 5X2490X458 S	979279108	116	1	149	917525508	RAUPENTRAEGER LI.
SCHUTZBLECH 5X2490X458 S	979279108	106	1	179	917525608	RAUPENTRAEGER RE.
SCHUTZBLECH 5X2490X458 S	979281008	106	1	106	917523808	RAUPENTRAEGER LI.
SCHUTZBLECH 5X2490X458 S	979281008	116	1	206	917525908	RAUPENTRAEGER RE.
SCHUTZBLECH 5X795X458 S35	979279208	107	1	106	917523808	RAUPENTRAEGER LI.
SCHUTZBLECH 5X795X458 S35	979279208	117	1	149	917525508	RAUPENTRAEGER LI.
SCHUTZBLECH 5X795X458 S35	979279208	107	1	179	917525608	RAUPENTRAEGER RE.
SCHUTZBLECH 5X795X458 S35	979279208	117	1	206	917525908	RAUPENTRAEGER RE.
SCHUTZDECKEL NICHT LACK	12466377	738	1	812	11373478	REDUKTIONSMITTELPUMPE
SCHUTZGITTER PA	10222686	25	4	949	96061868	AUFBAUTEILE MONTAGETAFE
SCHUTZHAUBE KPL.	968301108	17	2	1384	919243508	WA-BOCK 1 ANLENKSTUECK
SCHUTZHAUBE SCHWK. T ZN	968301408	1	1	1394	968301108	SCHUTZHAUBE KPL.
SCHUTZKAPPE	605252408	(2)	1	1310	966731108	ROLLENLAGERUNG KPL.
SCHUTZKAPPE	779013008	97	4	51	919045208	QUERTRAEGER
SCHUTZKAPPE	779013008	211	4	107	917523808	RAUPENTRAEGER LI.
SCHUTZKAPPE	779013008	203	8	150	917525508	RAUPENTRAEGER LI.
SCHUTZKAPPE	779013008	210	4	180	917525608	RAUPENTRAEGER RE.
SCHUTZKAPPE	779013008	208	8	207	917525908	RAUPENTRAEGER RE.
SCHUTZKAPPE 25	553192608	107	2	991	919208108	HEIZUNG MASCHINENHAUS
SCHUTZKAPPE JPT	10874331	508	11	302	96047224	LEITUNG
SCHUTZKAPPE JPT	10874331	505	1	537	96033657	KABELSTRANG
SCHUTZKAPPE JPT	10874331	515	4	538	96033658	KABELSTRANG
SCHUTZKAPPE MS A240	691812808	(503)	1	84	966448108	KLEMMKASTEN VORM.
SCHUTZKAPPE MS A240	691812808	(503)	1	95	966448308	KLEMMKASTEN VORM.
SCHUTZKAPPE MS A240	691812808	(502)	1	1095	966418908	KLEMMKASTEN
SCHUTZKAPPE MS A240	691812908	151	1	1095	966418908	KLEMMKASTEN
SCHUTZKAPPE MS A240	691812908	153	1	1105	966469508	KLEMMKASTEN
SCHUTZKAPPE MS A240	691812908	172	1	1290	966842008	LEITUNGSTROMMEL KPL.
SCHUTZKAPPE MS A240	691815408	505	2	264	96041616	LEITUNG
SCHUTZKAPPE NETZW. RJ45/	11008530	2	1	547	966979108	STECKDOSE
SCHUTZKAPPE SW10	779020108	2	6	533	922648308	KLEMMBRETT VORM.
SCHUTZROHR 159.0X680 S77	97011449	(10)	1	106	917523808	RAUPENTRAEGER LI.
SCHUTZWALZE KPL.	96013853	70	1	1163	916302608	SL-REDUZIERSTUECK
SCHUTZWALZE KPL.	966344208	26	1	322	915751408	WINDE 1 VORM.
SCHUTZWALZE KPL.	966344208	26	1	345	915751608	WINDE 2 VORM.

Bezeichnung	Artikel	Pos.	Menge	Seite	Baugruppe	Bezeichnung
SCHUTZWALZE KPL.	966344208	4	2	1170	915753108	WINDE 3 VORM.
SCHUTZWALZE KPL.	966344208	8	2	1213	915753308	WINDE 6 VORM.
SCHUTZWALZE KPL.	966363408	4	2	1192	915753208	WINDE 5 VORM.
SCHUTZWALZE KPL.	966532808	67	1	1085	916332108	S-KOPFSTUECK
SCHUTZWALZE KPL.	966550508	14	2	1412	915746608	WA-BOCK 2 ANLENKSTUECK
SCHUTZWALZE KPL.	966550508	21	1	1419	916116008	WA-BOCK 2 KOPFSTUECK
SCHUTZWALZE KPL.	966550508	4	1	1564	966659808	SCHWINGE
SCHUTZWALZE KPL.	967124108	7	1	399	965661608	UNTERFLASCHE KPL.
SCHUTZWALZE KPL.	967232608	64	1	1102	915721308	L-KOPFSTUECK
SCHUTZWALZE KPL.	967232608	55	1	1112	916177008	ROLLENSATZ
SCHUTZWALZE KPL.	967232608	55	1	1117	916177108	ROLLENSATZ
SCHUTZWALZE KPL.	967307608	65	1	1102	915721308	L-KOPFSTUECK
SCHUTZWALZE SCHWK. RAL 1	966549508	2	1	1090	966532808	SCHUTZWALZE KPL.
SCHWEBEBALLAST EINFACH	916902108	372	1	12		LIEBHERR RAUPENKRAN LR
SCHWEISSBUCHSE M8X17 S	602019308	5	6	629	963383008	KONSOLE
SCHWERFOLIENMATTE 2X18	97023644	62	2	903	919203908	VERKLEIDUNG MASCHINENH
SCHWERLASTSEILWINDE S	970704201	1	1	322	915751408	WINDE 1 VORM.
SCHWERLASTSEILWINDE S	970704201	1	1	345	915751608	WINDE 2 VORM.
SCHWERLASTSEILWINDE S	970704301	1	1	1170	915753108	WINDE 3 VORM.
SCHWERLASTSEILWINDE S	90001622	1	1	1192	915753208	WINDE 5 VORM.
SCHWINGE 5.55M	966659808	18	1	1540	96051353	STANGENUMFANG
SCHWINGE SCHWK. 5.55M R	966660008	1	1	1564	966659808	SCHWINGE
SCHWINGE SCHWK. RAL 1007	966618108	7	1	1402	916115908	WA-BOCK 1 KOPFSTUECK
SCHWINGUNGSDAEMPFER	550452608	122	2	626	96034141	DIESELMOTOR VORM.
SCHWINGUNGSDAEMPFER	550452608	122	2	678	96034143	DIESELMOTOR VORM.
SCHWINGUNGSDAEMPFER	550457808	121	4	626	96034141	DIESELMOTOR VORM.
SCHWINGUNGSDAEMPFER	550457808	121	4	678	96034143	DIESELMOTOR VORM.
SCHWUNGRAD ANBAU SAE 1X	10120077	530	1	687	13455092	DIESELMOTOR
SCHWUNGRAD VORM. SAE 1X	10120078	1	1	762	10120077	SCHWUNGRAD ANBAU
SCHWUNGRADGEHAEUSE AN	10129212	520	1	687	13455092	DIESELMOTOR
SCRFILTER-BAUGRUPPE SC	11446927	100	1	786	919203408	SCHALLDAEMPFERANLAGE O
SCRFILTER-BAUGRUPPE SC	11446927	100	1	794	919203508	SCHALLDAEMPFERANLAGE
SEAL-LOCK-BUNDMUTTER M	7005072	(22)	2	663	11005998	VERSTELLPUMPE
SECHSKANTDEHNSCHRAUBE	979104808	2	216	435	965852408	ROLLENDREHVERBINDUNG
SECHSKANTMUTTER AEHNL.	12100243	4	2	1016	965896208	KOMBIKUEHLER VORM.
SECHSKANTMUTTER AEHNL.	12100243	4	2	1019	965896308	KOMBIKUEHLER VORM.
SECHSKANTMUTTER AEHNL.	11004444	352	6	787	919203408	SCHALLDAEMPFERANLAGE O
SECHSKANTMUTTER AEHNL.	11004444	352	6	795	919203508	SCHALLDAEMPFERANLAGE
SECHSKANTMUTTER AEHNL.	11626393	357	3	787	919203408	SCHALLDAEMPFERANLAGE O
SECHSKANTMUTTER AEHNL.	11626393	357	3	795	919203508	SCHALLDAEMPFERANLAGE
SECHSKANTMUTTER AEHNL.I	410101308	9	2	1064	915745308	S-RUECKHALTESICHERUNG
SECHSKANTMUTTER DIN 980	10179122	354	2	627	96034141	DIESELMOTOR VORM.
SECHSKANTMUTTER DIN 980	10179122	354	2	679	96034143	DIESELMOTOR VORM.
SECHSKANTMUTTER DIN 985	10875605	26	2	20	917528708	RAUPENMITTELTEIL
SECHSKANTMUTTER DIN 985	10875605	163	14	107	917523808	RAUPENTRAEGER LI.
SECHSKANTMUTTER DIN 985	10875605	5	8	114	966289108	FUEHRUNG KPL.
SECHSKANTMUTTER DIN 985	10875605	208	9	150	917525508	RAUPENTRAEGER LI.
SECHSKANTMUTTER DIN 985	10875605	5	8	183	966259008	FUEHRUNG KPL.
SECHSKANTMUTTER DIN 985	10875605	206	9	207	917525908	RAUPENTRAEGER RE.
SECHSKANTMUTTER DIN 985	10875605	4	8	208	966277408	FUEHRUNG
SECHSKANTMUTTER DIN 985	10875605	10	1	1124	968099808	KAMERAHALTER VORM.
SECHSKANTMUTTER DIN 985	10875605	42	8	1372	966649408	VERSTELLFLASCHE KPL.
SECHSKANTMUTTER DIN 985	10197769	38	2	50	919045208	QUERTRAEGER
SECHSKANTMUTTER DIN 985	10197769	74	4	51	919045208	QUERTRAEGER
SECHSKANTMUTTER DIN 985	10197769	172	4	150	917525508	RAUPENTRAEGER LI.
SECHSKANTMUTTER DIN 985	10197769	163	14	180	917525608	RAUPENTRAEGER RE.
SECHSKANTMUTTER DIN 985	10197769	172	4	207	917525908	RAUPENTRAEGER RE.
SECHSKANTMUTTER DIN 985	10197769	5	3	225	966165908	KLAPPRAHMEN VORM.
SECHSKANTMUTTER DIN 985	10197769	27	6	395	965661508	OBERFLASCHE KPL.
SECHSKANTMUTTER DIN 985	10197769	352	12	414	96038694	LAUFSTEG DREHBUEHNE

Bezeichnung	Artikel	Pos.	Menge	Seite	Baugruppe	Bezeichnung
SECHSKANTMUTTER DIN 985	10197769	52	24	433	915755208	ROLLENDREHVERB.M.DREHW
SECHSKANTMUTTER DIN 985	10197769	7	20	496	918998308	KRANFUEHRERKABINE KPL.
SECHSKANTMUTTER DIN 985	10197769	32	8	506	916997508	RAHMEN KPL.
SECHSKANTMUTTER DIN 985	10197769	115	77	567	918744708	MASCHINENHAUS GRUNDRAH
SECHSKANTMUTTER DIN 985	10197769	7	2	595	967297708	HALTER KPL.
SECHSKANTMUTTER DIN 985	10197769	350	4	600	96021757	BEFESTIGUNGSTEILE DRUC
SECHSKANTMUTTER DIN 985	10197769	353	14	616	96018031	BEFESTIGUNGSTEILE GRUN
SECHSKANTMUTTER DIN 985	10197769	35	8	806	919205608	HARNSTOFFANLAGE
SECHSKANTMUTTER DIN 985	10197769	40	3	821	96035990	KRAFTSTOFFFILTER VORM.
SECHSKANTMUTTER DIN 985	10197769	354	50	1015	96034284	KOMBIKUEHLER VORM.
SECHSKANTMUTTER DIN 985	10197769	37	4	1055	916305808	S-ANLENKSTUECK VORM.
SECHSKANTMUTTER DIN 985	10197769	75	8	1085	916332108	S-KOPFSTUECK
SECHSKANTMUTTER DIN 985	10197769	13	4	1123	968112008	MECH.ANBAUTEILE SCHEINW
SECHSKANTMUTTER DIN 985	10197769	12	8	1156	965936908	SEILROLLE KLAPPBAR
SECHSKANTMUTTER DIN 985	10197769	77	5	1252	916324608	D-ANLENKSTUECK VORM.
SECHSKANTMUTTER DIN 985	10197769	11	1	1266	540006108	SEILWINDE
SECHSKANTMUTTER DIN 985	10197769	104	27	1303	915745708	D-KOPFSTUECK VORM.
SECHSKANTMUTTER DIN 985	10197769	11	1	1374	966657008	ENDSCHALTER KPL.
SECHSKANTMUTTER DIN 985	10197769	11	1	1376	966657108	ENDSCHALTER KPL.
SECHSKANTMUTTER DIN 985	10197769	72	12	1419	916116008	WA-BOCK 2 KOPFSTUECK
SECHSKANTMUTTER DIN 985	10197769	61	14	1427	916302808	W-ANLENKSTUECK
SECHSKANTMUTTER DIN 985	10197769	9	24	1531	966846208	FUSS KPL.
SECHSKANTMUTTER DIN 985	12218127	351	8	600	96021757	BEFESTIGUNGSTEILE DRUC
SECHSKANTMUTTER DIN 985	10875607	140	9	107	917523808	RAUPENTRAEGER LI.
SECHSKANTMUTTER DIN 985	10875607	105	8	149	917525508	RAUPENTRAEGER LI.
SECHSKANTMUTTER DIN 985	10875607	140	9	180	917525608	RAUPENTRAEGER RE.
SECHSKANTMUTTER DIN 985	10875607	105	8	206	917525908	RAUPENTRAEGER RE.
SECHSKANTMUTTER DIN 985	10875607	50	1	322	915751408	WINDE 1 VORM.
SECHSKANTMUTTER DIN 985	10875607	17	3	399	965661608	UNTERFLASCHE KPL.
SECHSKANTMUTTER DIN 985	10875607	354	4	414	96038694	LAUFSTEG DREHBUEHNE
SECHSKANTMUTTER DIN 985	10875607	353	12	425	96038696	LAUFSTEG DREHBUEHNE
SECHSKANTMUTTER DIN 985	10875607	556	2	450	966085508	HYDRAULIK DREHWERK
SECHSKANTMUTTER DIN 985	10875607	21	16	506	916997508	RAHMEN KPL.
SECHSKANTMUTTER DIN 985	10875607	111	20	566	918744708	MASCHINENHAUS GRUNDRAH
SECHSKANTMUTTER DIN 985	10875607	10	1	595	967297708	HALTER KPL.
SECHSKANTMUTTER DIN 985	10875607	354	4	616	96018031	BEFESTIGUNGSTEILE GRUN
SECHSKANTMUTTER DIN 985	10875607	352	6	627	96034141	DIESELMOTOR VORM.
SECHSKANTMUTTER DIN 985	10875607	352	6	679	96034143	DIESELMOTOR VORM.
SECHSKANTMUTTER DIN 985	10875607	33	4	806	919205608	HARNSTOFFANLAGE
SECHSKANTMUTTER DIN 985	10875607	9	15	936	919203708	KRAFTSTOFFBEHAELTER KPL
SECHSKANTMUTTER DIN 985	10875607	13	16	940	919203608	OELBEHAELTER KPL.
SECHSKANTMUTTER DIN 985	10875607	350	2	1009	919204008	KUEHLERANLAGE
SECHSKANTMUTTER DIN 985	10875607	355	12	1015	96034284	KOMBIKUEHLER VORM.
SECHSKANTMUTTER DIN 985	10875607	9	4	1016	965896208	KOMBIKUEHLER VORM.
SECHSKANTMUTTER DIN 985	10875607	9	4	1019	965896308	KOMBIKUEHLER VORM.
SECHSKANTMUTTER DIN 985	10875607	28	20	1055	916305808	S-ANLENKSTUECK VORM.
SECHSKANTMUTTER DIN 985	10875607	70	8	1102	915721308	L-KOPFSTUECK
SECHSKANTMUTTER DIN 985	10875607	33	18	1251	916324608	D-ANLENKSTUECK VORM.
SECHSKANTMUTTER DIN 985	10875607	7	4	1259	966221808	MITNEHMER LINKS
SECHSKANTMUTTER DIN 985	10875607	7	4	1260	966221908	MITNEHMER RECHTS
SECHSKANTMUTTER DIN 985	10875607	4	1	1266	540006108	SEILWINDE
SECHSKANTMUTTER DIN 985	10875607	26	2	1332	96051961	ZUGZYLINDER VORM.
SECHSKANTMUTTER DIN 985	10875607	26	2	1340	96051962	ZUGZYLINDER VORM.
SECHSKANTMUTTER DIN 985	10875607	80	16	1413	915746608	WA-BOCK 2 ANLENKSTUECK
SECHSKANTMUTTER DIN 985	10875607	47	8	1419	916116008	WA-BOCK 2 KOPFSTUECK
SECHSKANTMUTTER DIN 985	10875607	22	6	1426	916302808	W-ANLENKSTUECK
SECHSKANTMUTTER DIN 985	10875607	34	4	1533	966911408	TRAVERSE KPL.
SECHSKANTMUTTER DIN 985	10875608	19	4	1500	966887908	BOCK LI.
SECHSKANTMUTTER DIN 985	12100600	77	1	566	918744708	MASCHINENHAUS GRUNDRAH
SECHSKANTMUTTER DIN 985	12218072	192	8	1254	916324608	D-ANLENKSTUECK VORM.

Bezeichnung	Artikel	Pos.	Menge	Seite	Baugruppe	Bezeichnung
SECHSKANTMUTTER DIN 985	10875609	21	2	20	917528708	RAUPENMITTELTEIL
SECHSKANTMUTTER DIN 985	10875609	54	48	50	919045208	QUERTRAEGER
SECHSKANTMUTTER DIN 985	10875609	8	1	67	966004008	BOLZENLAGERUNG
SECHSKANTMUTTER DIN 985	10875609	8	1	68	966003108	BOLZENAUFNAHME
SECHSKANTMUTTER DIN 985	10875609	58	4	106	917523808	RAUPENTRAEGER LI.
SECHSKANTMUTTER DIN 985	10875609	58	4	148	917525508	RAUPENTRAEGER LI.
SECHSKANTMUTTER DIN 985	10875609	58	4	178	917525608	RAUPENTRAEGER RE.
SECHSKANTMUTTER DIN 985	10875609	58	4	205	917525908	RAUPENTRAEGER RE.
SECHSKANTMUTTER DIN 985	10875609	65	1	389	965661108	STUETZE KPL.
SECHSKANTMUTTER DIN 985	10875609	356	8	414	96038694	LAUFSTEG DREHBUEHNE
SECHSKANTMUTTER DIN 985	10875609	5	4	496	918998308	KRANFUEHRERKABINE KPL.
SECHSKANTMUTTER DIN 985	10875609	239	24	568	918744708	MASCHINENHAUS GRUNDRAH
SECHSKANTMUTTER DIN 985	10875609	7	6	571	918705808	GRUNDRAHMEN VORM.
SECHSKANTMUTTER DIN 985	10875609	353	20	627	96034141	DIESELMOTOR VORM.
SECHSKANTMUTTER DIN 985	10875609	353	20	679	96034143	DIESELMOTOR VORM.
SECHSKANTMUTTER DIN 985	10875609	12	14	1055	916305808	S-ANLENKSTUECK VORM.
SECHSKANTMUTTER DIN 985	10875609	6	4	1060	966939508	LASCHE VORM.
SECHSKANTMUTTER DIN 985	10875609	99	2	1085	916332108	S-KOPFSTUECK
SECHSKANTMUTTER DIN 985	10875609	9	2	1088	966470508	HUBENDSCHALTER VORM.
SECHSKANTMUTTER DIN 985	10875609	9	2	1089	966470608	HUBENDSCHALTER VORM.
SECHSKANTMUTTER DIN 985	10875609	33	8	1129	916303308	S-ZWISCHENSTUECK
SECHSKANTMUTTER DIN 985	10875609	33	8	1136	916303208	S-ZWISCHENSTUECK
SECHSKANTMUTTER DIN 985	10875609	33	8	1141	916303108	S-ZWISCHENSTUECK
SECHSKANTMUTTER DIN 985	10875609	33	8	1145	916303008	S-ZWISCHENSTUECK
SECHSKANTMUTTER DIN 985	10875609	33	8	1149	916302708	S-ZWISCHENSTUECK
SECHSKANTMUTTER DIN 985	10875609	33	8	1154	916302908	S-ADAPTER
SECHSKANTMUTTER DIN 985	10875609	33	8	1163	916302608	SL-REDUZIERSTUECK
SECHSKANTMUTTER DIN 985	10875609	30	4	1251	916324608	D-ANLENKSTUECK VORM.
SECHSKANTMUTTER DIN 985	10875609	124	48	1303	915745708	D-KOPFSTUECK VORM.
SECHSKANTMUTTER DIN 985	10875609	28	8	1345	916303808	D-ZWISCHENSTUECK
SECHSKANTMUTTER DIN 985	10875609	22	8	1357	917223708	D-ZWISCHENSTUECK
SECHSKANTMUTTER DIN 985	10875609	22	8	1365	917223808	D-ZWISCHENSTUECK
SECHSKANTMUTTER DIN 985	10875609	8	4	1390	966885408	W-RUECKHALTEBOCK
SECHSKANTMUTTER DIN 985	10875609	48	4	1412	915746608	WA-BOCK 2 ANLENKSTUECK
SECHSKANTMUTTER DIN 985	10875609	17	8	1426	916302808	W-ANLENKSTUECK
SECHSKANTMUTTER DIN 985	10875609	(6)	2	1427	916302808	W-ANLENKSTUECK
SECHSKANTMUTTER DIN 985	10875609	20	4	1429	966267408	KLAPPE KPL.
SECHSKANTMUTTER DIN 985	10875609	24	10	1452	915723308	LI-ZWISCHENSTUECK
SECHSKANTMUTTER DIN 985	10875609	24	10	1460	915723408	LI-ZWISCHENSTUECK
SECHSKANTMUTTER DIN 985	10875609	24	10	1465	915746808	LI-ZWISCHENSTUECK
SECHSKANTMUTTER DIN 985	10875609	24	9	1470	916062508	LI-ZWISCHENSTUECK
SECHSKANTMUTTER DIN 985	10875610	36	8	20	917528708	RAUPENMITTELTEIL
SECHSKANTMUTTER DIN 985	10875610	57	12	50	919045208	QUERTRAEGER
SECHSKANTMUTTER DIN 985	10875610	129	4	107	917523808	RAUPENTRAEGER LI.
SECHSKANTMUTTER DIN 985	10875610	81	4	149	917525508	RAUPENTRAEGER LI.
SECHSKANTMUTTER DIN 985	10875610	129	4	179	917525608	RAUPENTRAEGER RE.
SECHSKANTMUTTER DIN 985	10875610	81	4	206	917525908	RAUPENTRAEGER RE.
SECHSKANTMUTTER DIN 985	10875610	19	8	384	965661008	RAHMEN VORM.
SECHSKANTMUTTER DIN 985	10875610	5	2	400	967093808	LASCHE KPL.
SECHSKANTMUTTER DIN 985	10875610	4	2	1001	966572308	LASCHE KPL.
SECHSKANTMUTTER DIN 985	10875610	128	4	1057	916305808	S-ANLENKSTUECK VORM.
SECHSKANTMUTTER DIN 985	10353721	255	4	1255	916324608	D-ANLENKSTUECK VORM.
SECHSKANTMUTTER DIN 985	12226094	4	164	97	965380808	BODENPLATTEN VORM.
SECHSKANTMUTTER DIN 985	12226094	355	4	627	96034141	DIESELMOTOR VORM.
SECHSKANTMUTTER DIN 985	12226094	355	4	679	96034143	DIESELMOTOR VORM.
SECHSKANTMUTTER DIN 985	12226094	33	4	1084	916332108	S-KOPFSTUECK
SECHSKANTMUTTER DIN 985	12226094	15	2	1101	915721308	L-KOPFSTUECK
SECHSKANTMUTTER DIN 985	12226094	41	8	1112	916177008	ROLLENSATZ
SECHSKANTMUTTER DIN 985	12226094	41	8	1117	916177108	ROLLENSATZ
SECHSKANTMUTTER DIN 985	12226094	48	8	1154	916302908	S-ADAPTER

Bezeichnung	Artikel	Pos.	Menge	Seite	Baugruppe	Bezeichnung
SECHSKANTMUTTER DIN 985	12226094	79	8	1427	916302808	W-ANLENKSTUECK
SECHSKANTMUTTER DIN 985	12226094	29	6	1475	915744908	MASTNASE
SECHSKANTMUTTER DIN 985	12226094	52	8	1533	966911408	TRAVERSE KPL.
SECHSKANTMUTTER DIN 985	12226094	4	2	1545	965665108	STANGE KPL.
SECHSKANTMUTTER DIN 985	10876399	266	4	1067	966265208	LEITUNGSTROMMEL KPL.
SECHSKANTMUTTER DIN 985	10876399	284	14	1095	966418908	KLEMMKASTEN
SECHSKANTMUTTER DIN 985	10876399	284	12	1105	966469508	KLEMMKASTEN
SECHSKANTMUTTER DIN 985	10876399	266	4	1435	966420308	LEITUNGSTROMMEL KPL.
SECHSKANTMUTTER DIN 985	10544161	7	1	397	966093308	LASCHE KPL.
SECHSKANTMUTTER DIN 985	10544161	6	2	1086	966467008	LASCHE KPL.
SECHSKANTMUTTER DIN 985	10544161	83	2	1252	916324608	D-ANLENKSTUECK VORM.
SECHSKANTMUTTER DIN 985	10544161	5	1	1309	966594008	LASCHE KPL.
SECHSKANTMUTTER DIN 985	10544161	7	1	1379	966649908	LASCHE KPL.
SECHSKANTMUTTER DIN 985	10544161	24	2	1381	966660708	GEWICHT KPL.
SECHSKANTMUTTER DIN 985	10544161	27	1	1388	966890708	WA-BOCK 1 ANLENKSTUECK
SECHSKANTMUTTER DIN 985	10544161	37	1	1412	915746608	WA-BOCK 2 ANLENKSTUECK
SECHSKANTMUTTER DIN 985	10544161	8	1	1541	965646108	STANGE KPL.
SECHSKANTMUTTER DIN 985	10544161	8	1	1543	965522908	STANGE KPL.
SECHSKANTMUTTER DIN 985	10544161	9	1	1546	968244508	STANGE KPL.
SECHSKANTMUTTER DIN 985	10544161	8	1	1547	966191408	STANGE KPL.
SECHSKANTMUTTER DIN 985	10544161	8	1	1548	966377608	STANGE KPL.
SECHSKANTMUTTER DIN 985	10544161	8	1	1550	966203408	STANGE KPL.
SECHSKANTMUTTER DIN 985	10544161	8	1	1551	966160008	STANGE KPL.
SECHSKANTMUTTER DIN 985	10544161	8	1	1552	966659008	STANGE KPL.
SECHSKANTMUTTER DIN 985	10544161	8	2	1554	966663008	STANGE KPL.
SECHSKANTMUTTER DIN 985	10544161	8	1	1555	966659408	STANGE KPL.
SECHSKANTMUTTER DIN 985	10544161	8	1	1557	966663508	STANGE KPL.
SECHSKANTMUTTER DIN 985	10544161	9	1	1559	966825708	STANGE KPL.
SECHSKANTMUTTER DIN 985	10544161	9	1	1561	966825808	STANGE KPL.
SECHSKANTMUTTER DIN 985	10544161	8	1	1565	967086508	ZUGSTANGE KPL.
SECHSKANTMUTTER DIN 985	10544161	8	1	1567	967088008	ZUGSTANGE KPL.
SECHSKANTMUTTER DIN 985	10544161	8	1	1569	967089708	ZUGSTANGE KPL.
SECHSKANTMUTTER DIN 985	11230645	38	8	148	917525508	RAUPENTRAEGER LI.
SECHSKANTMUTTER DIN 985	11230645	38	8	205	917525908	RAUPENTRAEGER RE.
SECHSKANTMUTTER DIN 985	10875611	11	1	117	966790508	SCHLAUCHHALTER VORM.
SECHSKANTMUTTER DIN 985	10875611	281	24	263	96034537	KLEMMKASTEN
SECHSKANTMUTTER DIN 985	10875611	27	4	467	11003525	ELEKTROPUMPE
SECHSKANTMUTTER DIN 985	10875611	281	16	882	96034780	KLEMMKASTEN
SECHSKANTMUTTER DIN 985	10875611	281	20	893	968218508	KLEMMKASTEN
SECHSKANTMUTTER DIN 985	10875611	192	8	1095	966418908	KLEMMKASTEN
SECHSKANTMUTTER DIN 985	10875611	277	4	1397	967271008	KLEMMKASTEN KPL.
SECHSKANTMUTTER DIN 985	10875611	5	3	1523	967051508	WINDWARNUNG VORM.
SECHSKANTMUTTER DIN 985	411902908	22	4	597	967124708	DECKELHALTERUNG
SECHSKANTMUTTER DIN 985	10875612	100	3	51	919045208	QUERTRAEGER
SECHSKANTMUTTER DIN 985	10875612	43	8	297	96047586	MONTAGETEILE HECKTEIL
SECHSKANTMUTTER DIN 985	10875612	42	2	488	919258508	ZUSATZHEIZUNG OW
SECHSKANTMUTTER DIN 985	10875612	20	6	498	919266408	KRANFUEHRERKABINE VORM
SECHSKANTMUTTER DIN 985	10875612	15	2	524	96033614	ARMATUREN RE.
SECHSKANTMUTTER DIN 985	10875612	268	2	568	918744708	MASCHINENHAUS GRUNDRAH
SECHSKANTMUTTER DIN 985	10875612	4	4	577	96036247	DECKEL VORM.
SECHSKANTMUTTER DIN 985	10875612	350	2	903	919203908	VERKLEIDUNG MASCHINENH
SECHSKANTMUTTER DIN 985	10875612	8	2	904	966167108	TUER VORM.
SECHSKANTMUTTER DIN 985	10875612	12	2	905	966167308	TUER
SECHSKANTMUTTER DIN 985	10875612	19	2	910	966168408	DECKEL VORM.
SECHSKANTMUTTER DIN 985	10875612	58	4	950	96061868	AUFBAUTEILE MONTAGETAFE
SECHSKANTMUTTER DIN 985	12102692	38	2	20	917528708	RAUPENMITTELTEIL
SECHSKANTMUTTER DIN 985	12102692	16	12	223	919026408	LAUFSTEG RAUPENFAHRWER
SECHSKANTMUTTER DIN 985	12102692	9	4	230	966912508	BOLZENZIEHZYLINDER KPL.
SECHSKANTMUTTER DIN 985	12102692	8	4	234	966648008	BOLZENZIEHZYLINDER KPL.
SECHSKANTMUTTER DIN 985	12102692	7	4	283	916900208	ZENTRALSCHMIERANLAGE O

Bezeichnung	Artikel	Pos.	Menge	Seite	Baugruppe	Bezeichnung
SECHSKANTMUTTER DIN 985	12102692	350	2	414	96038694	LAUFSTEG DREHBUEHNE
SECHSKANTMUTTER DIN 985	12102692	14	2	445	967144608	VENTILPLATTE VORM.
SECHSKANTMUTTER DIN 985	12102692	10	4	465	916141308	ZENTRALSCHMIERUNG
SECHSKANTMUTTER DIN 985	12102692	9	2	481	966358008	KAMERAANBAU WINDE 5
SECHSKANTMUTTER DIN 985	12102692	13	6	498	919266408	KRANFUEHRERKABINE VORM
SECHSKANTMUTTER DIN 985	12102692	14	6	534	926891108	VERTEILER MASSE
SECHSKANTMUTTER DIN 985	12102692	10	6	584	965887608	DECKEL VORM.
SECHSKANTMUTTER DIN 985	12102692	5	2	586	965887808	DECKEL VORM.
SECHSKANTMUTTER DIN 985	12102692	13	2	588	965963608	DECKEL VORM.
SECHSKANTMUTTER DIN 985	12102692	10	12	592	966954908	KLAPPTRITT VORM.
SECHSKANTMUTTER DIN 985	12102692	17	12	597	967124708	DECKELHALTERUNG
SECHSKANTMUTTER DIN 985	12102692	355	2	616	96018031	BEFESTIGUNGSTEILE GRUN
SECHSKANTMUTTER DIN 985	12102692	400	2	820	919204408	KRAFTSTOFFFOERDERUNG
SECHSKANTMUTTER DIN 985	12102692	31	2	890	967021108	KLEMMKASTEN BLINDSTECK
SECHSKANTMUTTER DIN 985	12102692	351	8	991	919208108	HEIZUNG MASCHINENHAUS
SECHSKANTMUTTER DIN 985	12102692	352	67	1015	96034284	KOMBIKUEHLER VORM.
SECHSKANTMUTTER DIN 985	12102692	400	2	1021	91000594	ZUSATZT.ANTRIEBSAGG.KLIM
SECHSKANTMUTTER DIN 985	12102692	22	18	1055	916305808	S-ANLENKSTUECK VORM.
SECHSKANTMUTTER DIN 985	12102692	58	12	1085	916332108	S-KOPFSTUECK
SECHSKANTMUTTER DIN 985	12102692	35	4	1101	915721308	L-KOPFSTUECK
SECHSKANTMUTTER DIN 985	12102692	54	38	1129	916303308	S-ZWISCHENSTUECK
SECHSKANTMUTTER DIN 985	12102692	54	24	1136	916303208	S-ZWISCHENSTUECK
SECHSKANTMUTTER DIN 985	12102692	54	14	1141	916303108	S-ZWISCHENSTUECK
SECHSKANTMUTTER DIN 985	12102692	54	24	1145	916303008	S-ZWISCHENSTUECK
SECHSKANTMUTTER DIN 985	12102692	54	24	1149	916302708	S-ZWISCHENSTUECK
SECHSKANTMUTTER DIN 985	12102692	54	28	1154	916302908	S-ADAPTER
SECHSKANTMUTTER DIN 985	12102692	54	7	1163	916302608	SL-REDUZIERSTUECK
SECHSKANTMUTTER DIN 985	12102692	38	42	1251	916324608	D-ANLENKSTUECK VORM.
SECHSKANTMUTTER DIN 985	12102692	29	1	1266	540006108	SEILWINDE
SECHSKANTMUTTER DIN 985	12102692	65	4	1413	915746608	WA-BOCK 2 ANLENKSTUECK
SECHSKANTMUTTER DIN 985	12102692	67	16	1427	916302808	W-ANLENKSTUECK
SECHSKANTMUTTER DIN 985	12102692	45	6	1444	915746208	ZWISCHENSTUECK WA-BOCK
SECHSKANTMUTTER DIN 985	411903008	53	14	1452	915723308	LI-ZWISCHENSTUECK
SECHSKANTMUTTER DIN 985	411903008	53	28	1460	915723408	LI-ZWISCHENSTUECK
SECHSKANTMUTTER DIN 985	411903008	53	28	1465	915746808	LI-ZWISCHENSTUECK
SECHSKANTMUTTER DIN 985	411903008	53	28	1470	916062508	LI-ZWISCHENSTUECK
SECHSKANTMUTTER DIN 985	10875614	73	4	21	917528708	RAUPENMITTELTEIL
SECHSKANTMUTTER DIN 985	10875614	63	12	51	919045208	QUERTRAEGER
SECHSKANTMUTTER DIN 985	10875614	89	14	51	919045208	QUERTRAEGER
SECHSKANTMUTTER DIN 985	10875614	14	12	56	96026100	PODEST KPL.LI.
SECHSKANTMUTTER DIN 985	10875614	14	12	60	96026289	PODEST KPL.RE.
SECHSKANTMUTTER DIN 985	10875614	7	16	63	966081808	PODEST KPL.MITTE
SECHSKANTMUTTER DIN 985	10875614	7	12	65	96026457	PODEST KPL.
SECHSKANTMUTTER DIN 985	10875614	74	18	106	917523808	RAUPENTRAEGER LI.
SECHSKANTMUTTER DIN 985	10875614	7	4	112	965804508	LAUFSTEG
SECHSKANTMUTTER DIN 985	10875614	6	4	113	965804608	LAUFSTEG
SECHSKANTMUTTER DIN 985	10875614	6	4	115	966790308	SCHLAUCHHALTER VORM.
SECHSKANTMUTTER DIN 985	10875614	6	4	116	966790408	SCHLAUCHHALTER VORM.
SECHSKANTMUTTER DIN 985	10875614	6	2	117	966790508	SCHLAUCHHALTER VORM.
SECHSKANTMUTTER DIN 985	10875614	175	16	150	917525508	RAUPENTRAEGER LI.
SECHSKANTMUTTER DIN 985	10875614	6	4	152	966981808	LAUFSTEG
SECHSKANTMUTTER DIN 985	10875614	7	8	153	966972408	LAUFSTEG
SECHSKANTMUTTER DIN 985	10875614	6	4	154	966802008	SCHLAUCHHALTER VORM.
SECHSKANTMUTTER DIN 985	10875614	6	4	155	966802108	SCHLAUCHHALTER VORM.
SECHSKANTMUTTER DIN 985	10875614	6	2	156	966802208	SCHLAUCHHALTER VORM.
SECHSKANTMUTTER DIN 985	10875614	74	18	179	917525608	RAUPENTRAEGER RE.
SECHSKANTMUTTER DIN 985	10875614	7	4	182	965852208	LAUFSTEG
SECHSKANTMUTTER DIN 985	10875614	175	16	207	917525908	RAUPENTRAEGER RE.
SECHSKANTMUTTER DIN 985	10875614	7	8	209	966979708	LAUFSTEG
SECHSKANTMUTTER DIN 985	10875614	21	28	223	919026408	LAUFSTEG RAUPENFAHRWER

Bezeichnung	Artikel	Pos.	Menge	Seite	Baugruppe	Bezeichnung
SECHSKANTMUTTER DIN 985	10875614	9	8	225	966165908	KLAPPRAHMEN VORM.
SECHSKANTMUTTER DIN 985	10875614	49	8	247	915750608	DREHBUEHNENRAHMEN VOR
SECHSKANTMUTTER DIN 985	10875614	29	8	297	96047586	MONTAGETEILE HECKTEIL
SECHSKANTMUTTER DIN 985	10875614	13	2	313	916945008	ZENTRALSCHMIERANLAGE O
SECHSKANTMUTTER DIN 985	10875614	28	4	384	965661008	RAHMEN VORM.
SECHSKANTMUTTER DIN 985	10875614	46	8	389	965661108	STUETZE KPL.
SECHSKANTMUTTER DIN 985	10875614	15	10	391	966556608	EINHAENGELEITER
SECHSKANTMUTTER DIN 985	10875614	351	86	414	96038694	LAUFSTEG DREHBUEHNE
SECHSKANTMUTTER DIN 985	10875614	10	12	416	96039225	RAHMEN KPL.
SECHSKANTMUTTER DIN 985	10875614	351	201	425	96038696	LAUFSTEG DREHBUEHNE
SECHSKANTMUTTER DIN 985	10875614	25	34	433	915755208	ROLLENDREHVERB.M.DREHW
SECHSKANTMUTTER DIN 985	10875614	9	2	445	967144608	VENTILPLATTE VORM.
SECHSKANTMUTTER DIN 985	10875614	6	4	479	966910608	KAMERAANBAU D-ANLENKS
SECHSKANTMUTTER DIN 985	10875614	5	6	481	966358008	KAMERAANBAU WINDE 5
SECHSKANTMUTTER DIN 985	10875614	54	2	488	919258508	ZUSATZHEIZUNG OW
SECHSKANTMUTTER DIN 985	10875614	15	2	496	918998308	KRANFUEHRERKABINE KPL.
SECHSKANTMUTTER DIN 985	10875614	15	8	498	919266408	KRANFUEHRERKABINE VORM
SECHSKANTMUTTER DIN 985	10875614	29	14	506	916997508	RAHMEN KPL.
SECHSKANTMUTTER DIN 985	10875614	100	152	566	918744708	MASCHINENHAUS GRUNDRAH
SECHSKANTMUTTER DIN 985	10875614	11	8	572	96035946	DACH KPL.
SECHSKANTMUTTER DIN 985	10875614	350	3	576	96035947	DACH KPL.
SECHSKANTMUTTER DIN 985	10875614	20	6	579	965886708	DACH KPL.
SECHSKANTMUTTER DIN 985	10875614	8	4	582	965887108	AUFSTIEG VORM.
SECHSKANTMUTTER DIN 985	10875614	10	13	583	965887208	KLAPPTRITT VORM.
SECHSKANTMUTTER DIN 985	10875614	8	2	586	965887808	DECKEL VORM.
SECHSKANTMUTTER DIN 985	10875614	350	2	590	96042455	ABLAGE KPL.
SECHSKANTMUTTER DIN 985	10875614	13	4	595	967297708	HALTER KPL.
SECHSKANTMUTTER DIN 985	10875614	10	7	597	967124708	DECKELHALTERUNG
SECHSKANTMUTTER DIN 985	10875614	351	32	616	96018031	BEFESTIGUNGSTEILE GRUN
SECHSKANTMUTTER DIN 985	10875614	350	2	627	96034141	DIESELMOTOR VORM.
SECHSKANTMUTTER DIN 985	10875614	9	2	628	96037955	DECKEL KPL.
SECHSKANTMUTTER DIN 985	10875614	350	2	679	96034143	DIESELMOTOR VORM.
SECHSKANTMUTTER DIN 985	10875614	351	4	775	919203808	BATTERIELAGERUNG
SECHSKANTMUTTER DIN 985	10875614	17	4	777	96034773	BLECH VORM.
SECHSKANTMUTTER DIN 985	10875614	354	6	787	919203408	SCHALLDAEMPFERANLAGE O
SECHSKANTMUTTER DIN 985	10875614	354	14	795	919203508	SCHALLDAEMPFERANLAGE
SECHSKANTMUTTER DIN 985	10875614	14	2	806	919205608	HARNSTOFFANLAGE
SECHSKANTMUTTER DIN 985	10875614	351	3	903	919203908	VERKLEIDUNG MASCHINENH
SECHSKANTMUTTER DIN 985	10875614	7	2	906	966167408	DECKEL VORM.
SECHSKANTMUTTER DIN 985	10875614	7	2	907	966167508	DECKEL VORM.
SECHSKANTMUTTER DIN 985	10875614	7	2	908	966167908	DECKEL VORM.
SECHSKANTMUTTER DIN 985	10875614	7	2	909	966168008	DECKEL VORM.
SECHSKANTMUTTER DIN 985	10875614	7	2	910	966168408	DECKEL VORM.
SECHSKANTMUTTER DIN 985	10875614	9	2	928	96042450	DECKEL VORM.
SECHSKANTMUTTER DIN 985	10875614	9	2	930	96042451	DECKEL VORM.
SECHSKANTMUTTER DIN 985	10875614	9	2	932	96042452	DECKEL VORM.
SECHSKANTMUTTER DIN 985	10875614	9	2	934	96042453	DECKEL VORM.
SECHSKANTMUTTER DIN 985	10875614	24	6	940	919203608	OELBEHAELTER KPL.
SECHSKANTMUTTER DIN 985	10875614	313	8	965	96032961	VERROHRUNG DRUCKLUFTA
SECHSKANTMUTTER DIN 985	10875614	350	4	985	919204108	MOTORVORWAERMUNG OBE
SECHSKANTMUTTER DIN 985	10875614	350	4	988	919204208	MOTORVORWAERMUNG UNTE
SECHSKANTMUTTER DIN 985	10875614	352	2	991	919208108	HEIZUNG MASCHINENHAUS
SECHSKANTMUTTER DIN 985	10875614	20	89	999	966561608	TRANSPORTRAHMEN KPL.
SECHSKANTMUTTER DIN 985	10875614	353	48	1015	96034284	KOMBIKUEHLER VORM.
SECHSKANTMUTTER DIN 985	10875614	43	127	1055	916305808	S-ANLENKSTUECK VORM.
SECHSKANTMUTTER DIN 985	10875614	45	32	1084	916332108	S-KOPFSTUECK
SECHSKANTMUTTER DIN 985	10875614	7	4	1087	966490908	AUFSTIEG KPL.
SECHSKANTMUTTER DIN 985	10875614	39	30	1101	915721308	L-KOPFSTUECK
SECHSKANTMUTTER DIN 985	10875614	8	1	1123	968112008	MECH.ANBAUTEILE SCHEINW
SECHSKANTMUTTER DIN 985	10875614	11	8	1124	968099808	KAMERAHALTER VORM.

Bezeichnung	Artikel	Pos.	Menge	Seite	Baugruppe	Bezeichnung
SECHSKANTMUTTER DIN 985	10875614	39	118	1129	916303308	S-ZWISCHENSTUECK
SECHSKANTMUTTER DIN 985	10875614	39	92	1136	916303208	S-ZWISCHENSTUECK
SECHSKANTMUTTER DIN 985	10875614	39	68	1141	916303108	S-ZWISCHENSTUECK
SECHSKANTMUTTER DIN 985	10875614	39	91	1145	916303008	S-ZWISCHENSTUECK
SECHSKANTMUTTER DIN 985	10875614	39	91	1149	916302708	S-ZWISCHENSTUECK
SECHSKANTMUTTER DIN 985	10875614	39	120	1154	916302908	S-ADAPTER
SECHSKANTMUTTER DIN 985	10875614	39	62	1163	916302608	SL-REDUZIERSTUECK
SECHSKANTMUTTER DIN 985	10875614	52	220	1251	916324608	D-ANLENKSTUECK VORM.
SECHSKANTMUTTER DIN 985	10875614	5	8	1270	915745408	D-RUECKHALTESICHERUNG
SECHSKANTMUTTER DIN 985	10875614	96	181	1303	915745708	D-KOPFSTUECK VORM.
SECHSKANTMUTTER DIN 985	10875614	36	206	1345	916303808	D-ZWISCHENSTUECK
SECHSKANTMUTTER DIN 985	10875614	26	174	1357	917223708	D-ZWISCHENSTUECK
SECHSKANTMUTTER DIN 985	10875614	26	128	1365	917223808	D-ZWISCHENSTUECK
SECHSKANTMUTTER DIN 985	10875614	36	72	1388	966890708	WA-BOCK 1 ANLENKSTUECK
SECHSKANTMUTTER DIN 985	10875614	11	6	1393	96036791	SPEICHERZYLINDER VORM.
SECHSKANTMUTTER DIN 985	10875614	20	35	1402	916115908	WA-BOCK 1 KOPFSTUECK
SECHSKANTMUTTER DIN 985	10875614	45	70	1412	915746608	WA-BOCK 2 ANLENKSTUECK
SECHSKANTMUTTER DIN 985	10875614	39	38	1419	916116008	WA-BOCK 2 KOPFSTUECK
SECHSKANTMUTTER DIN 985	10875614	8	94	1426	916302808	W-ANLENKSTUECK
SECHSKANTMUTTER DIN 985	10875614	12	64	1440	915723208	ZWISCHENSTUECK WA-BOCK
SECHSKANTMUTTER DIN 985	10875614	12	68	1444	915746208	ZWISCHENSTUECK WA-BOCK
SECHSKANTMUTTER DIN 985	10875614	(6)	8	1452	915723308	LI-ZWISCHENSTUECK
SECHSKANTMUTTER DIN 985	10875614	45	118	1452	915723308	LI-ZWISCHENSTUECK
SECHSKANTMUTTER DIN 985	10875614	10	8	1454	965718708	LEITER VORM.
SECHSKANTMUTTER DIN 985	10875614	45	160	1460	915723408	LI-ZWISCHENSTUECK
SECHSKANTMUTTER DIN 985	10875614	45	160	1465	915746808	LI-ZWISCHENSTUECK
SECHSKANTMUTTER DIN 985	10875614	45	160	1470	916062508	LI-ZWISCHENSTUECK
SECHSKANTMUTTER DIN 985	10875614	45	2	1475	915744908	MASTNASE
SECHSKANTMUTTER DIN 985	10875614	8	10	1507	966410908	PODEST KPL.
SECHSKANTMUTTER DIN 985	10875614	16	6	1533	966911408	TRAVERSE KPL.
SECHSKANTMUTTER EN 1661	12215460	(9)	1	684	13455092	DIESELMOTOR
SECHSKANTMUTTER EN 1661	12215460	13	2	729	11420510	DRUCKLEITUNG ANBAU
SECHSKANTMUTTER EN 1661	11820285	12	2	729	11420510	DRUCKLEITUNG ANBAU
SECHSKANTMUTTER EN 1661	11820285	13	4	734	12421642	VERBINDUNGSLEITUNG ANBA
SECHSKANTMUTTER EN 1661	11820285	17	1	743	10147372	ENTLUEFTUNGSLEITUNG AN
SECHSKANTMUTTER ISO 403	11002807	357	8	414	96038694	LAUFSTEG DREHBUEHNE
SECHSKANTMUTTER ISO 403	11002807	61	4	1402	916115908	WA-BOCK 1 KOPFSTUECK
SECHSKANTMUTTER ISO 403	11002807	10	1	1414	10802913	RUECKFALLSTUETZE
SECHSKANTMUTTER ISO 403	12102695	5	1	111	966805508	SCHIEBER
SECHSKANTMUTTER ISO 403	12102695	4	8	151	966289508	FUEHRUNG
SECHSKANTMUTTER ISO 403	12102695	5	1	181	965986208	SCHIEBER
SECHSKANTMUTTER ISO 403	12102695	22	2	359	919207608	ANTRIEBSAGGREGAT KLIMAA
SECHSKANTMUTTER ISO 403	12102695	352	13	425	96038696	LAUFSTEG DREHBUEHNE
SECHSKANTMUTTER ISO 403	12102695	351	8	621	919203208	DIESELMOTOR KPL.OBEN
SECHSKANTMUTTER ISO 403	12102695	351	8	673	919203308	DIESELMOTOR KPL.UNTEN
SECHSKANTMUTTER ISO 403	12102695	355	4	787	919203408	SCHALLDAEMPFERANLAGE O
SECHSKANTMUTTER ISO 403	12102695	355	8	795	919203508	SCHALLDAEMPFERANLAGE
SECHSKANTMUTTER ISO 403	12102695	18	2	945	96036153	SCHALTSCHRANK MECH.
SECHSKANTMUTTER ISO 403	12102695	12	4	961	915744208	SCHALTSCHRANKANBAU
SECHSKANTMUTTER ISO 403	12102695	32	2	975	918810308	STEUERSTAND
SECHSKANTMUTTER ISO 403	12102695	12	24	999	966561608	TRANSPORTRAHMEN KPL.
SECHSKANTMUTTER ISO 403	12102695	61	6	1005	918696808	FEUERLOESCHSYSTEM
SECHSKANTMUTTER ISO 403	12102695	15	8	1064	915745308	S-RUECKHALTESICHERUNG
SECHSKANTMUTTER ISO 403	12102695	4	2	1394	968301108	SCHUTZHAUBE KPL.
SECHSKANTMUTTER ISO 403	10299671	6	4	119	915742708	ZENTRALSCHMIERUNG RAUP
SECHSKANTMUTTER ISO 403	10299671	9	8	433	915755208	ROLLENDREHVERB.M.DREHW
SECHSKANTMUTTER ISO 4032	10875616	37	1	20	917528708	RAUPENMITTELTEIL
SECHSKANTMUTTER ISO 4032	10875616	59	6	252	966222408	MONTAGETEILE VORDERTEIL
SECHSKANTMUTTER ISO 4032	10875616	40	8	297	96047586	MONTAGETEILE HECKTEIL
SECHSKANTMUTTER ISO 4032	10875616	53	20	389	965661108	STUETZE KPL.

Bezeichnung	Artikel	Pos.	Menge	Seite	Baugruppe	Bezeichnung
SECHSKANTMUTTER ISO 4032	10875616	355	4	414	96038694	LAUFSTEG DREHBUEHNE
SECHSKANTMUTTER ISO 4032	10875616	353	8	607	96033135	BEFESTIGUNGSTEILE HYDR
SECHSKANTMUTTER ISO 4032	10875616	351	4	627	96034141	DIESELMOTOR VORM.
SECHSKANTMUTTER ISO 4032	10875616	351	4	679	96034143	DIESELMOTOR VORM.
SECHSKANTMUTTER ISO 4032	10875616	356	6	787	919203408	SCHALLDAEMPFERANLAGE O
SECHSKANTMUTTER ISO 4032	10875616	25	12	1170	915753108	WINDE 3 VORM.
SECHSKANTMUTTER ISO 4032	10875616	25	12	1192	915753208	WINDE 5 VORM.
SECHSKANTMUTTER ISO 4032	10875616	22	8	1388	966890708	WA-BOCK 1 ANLENKSTUECK
SECHSKANTMUTTER ISO 4032	10875616	28	8	1402	916115908	WA-BOCK 1 KOPFSTUECK
SECHSKANTMUTTER ISO 4032	10875616	32	8	1412	915746608	WA-BOCK 2 ANLENKSTUECK
SECHSKANTMUTTER ISO 4032	10875616	11	8	1440	915723208	ZWISCHENSTUECK WA-BOCK
SECHSKANTMUTTER ISO 4032	10875616	11	8	1444	915746208	ZWISCHENSTUECK WA-BOCK
SECHSKANTMUTTER ISO 4032	10875616	45	2	1500	966887908	BOCK LI.
SECHSKANTMUTTER ISO 403	4600286	552	16	307	966085408	HYDRAULIK DREHBUEHNE
SECHSKANTMUTTER ISO 403	10873081	49	2	252	966222408	MONTAGETEILE VORDERTEIL
SECHSKANTMUTTER ISO 4032	10875617	45	1	247	915750608	DREHBUEHNENRAHMEN VOR
SECHSKANTMUTTER ISO 4032	10875617	10	6	252	966222408	MONTAGETEILE VORDERTEIL
SECHSKANTMUTTER ISO 4032	10875617	354	2	425	96038696	LAUFSTEG DREHBUEHNE
SECHSKANTMUTTER ISO 4032	10875617	139	3	567	918744708	MASCHINENHAUS GRUNDRAH
SECHSKANTMUTTER ISO 4032	10875617	4	2	587	965888608	PODEST KPL.
SECHSKANTMUTTER ISO 4032	10875617	5	20	1538	96004014	TRANSPORT
SECHSKANTMUTTER ISO 4032	10875618	4	5	1308	966640408	STANGE KPL.
SECHSKANTMUTTER ISO 4032	10875618	63	2	1419	916116008	WA-BOCK 2 KOPFSTUECK
SECHSKANTMUTTER ISO 4032	10875618	4	5	1542	965646208	STANGE VORM.
SECHSKANTMUTTER ISO 4032	10875618	4	8	1544	965523008	STANGE VORM.
SECHSKANTMUTTER ISO 4032	10875618	(4)	6	1546	968244508	STANGE KPL.
SECHSKANTMUTTER ISO 4032	10875618	(4)	4	1547	966191408	STANGE KPL.
SECHSKANTMUTTER ISO 4032	10875618	4	5	1549	966377708	STANGE VORM.
SECHSKANTMUTTER ISO 4032	10875618	(4)	2	1550	966203408	STANGE KPL.
SECHSKANTMUTTER ISO 4032	10875618	(4)	8	1551	966160008	STANGE KPL.
SECHSKANTMUTTER ISO 4032	10875618	4	2	1553	966659108	STANGE VORM.
SECHSKANTMUTTER ISO 4032	10875618	4	2	1556	966659508	STANGE VORM.
SECHSKANTMUTTER ISO 4032	10875618	4	2	1558	966663608	STANGE VORM.
SECHSKANTMUTTER ISO 4032	10875618	4	8	1560	966831208	STANGE VORM.
SECHSKANTMUTTER ISO 4032	10875618	4	4	1562	966839008	STANGE VORM.
SECHSKANTMUTTER ISO 4032	10875618	4	4	1566	967086808	ZUGSTANGE VORM.
SECHSKANTMUTTER ISO 4032	10875618	4	3	1568	967088108	ZUGSTANGE VORM.
SECHSKANTMUTTER ISO 4032	10875618	4	3	1570	967089808	ZUGSTANGE VORM.
SECHSKANTMUTTER ISO 403	10425688	42	10	1112	916177008	ROLLENSATZ
SECHSKANTMUTTER ISO 403	10425688	42	10	1117	916177108	ROLLENSATZ
SECHSKANTMUTTER ISO 403	10425688	37	16	1213	915753308	WINDE 6 VORM.
SECHSKANTMUTTER ISO 403	10425688	93	6	1252	916324608	D-ANLENKSTUECK VORM.
SECHSKANTMUTTER ISO 403	10425688	3	3	1261	966211808	STUETZE
SECHSKANTMUTTER ISO 403	10425688	3	3	1262	966505108	STUETZE
SECHSKANTMUTTER ISO 403	10425688	3	3	1263	966505208	STUETZE
SECHSKANTMUTTER ISO 4032	12226068	33	4	84	966448108	KLEMMKASTEN VORM.
SECHSKANTMUTTER ISO 4032	12226068	33	4	95	966448308	KLEMMKASTEN VORM.
SECHSKANTMUTTER ISO 4032	12226068	17	4	890	967021108	KLEMMKASTEN BLINDSTECK
SECHSKANTMUTTER ISO 4032	12226068	9	4	1286	915747808	ELEKTRIK D-ANLENKSTUECK
SECHSKANTMUTTER ISO 4032	12226068	266	4	1290	966842008	LEITUNGSTROMMEL KPL.
SECHSKANTMUTTER ISO 4032	12226068	(156)	2	1480	967276708	EMPFAENGER
SECHSKANTMUTTER ISO 403	10425689	3	2	392	965661408	LASCHE KPL.
SECHSKANTMUTTER ISO 403	10425689	241	4	568	918744708	MASCHINENHAUS GRUNDRAH
SECHSKANTMUTTER ISO 403	10425689	8	1	1113	966331808	BOLZENZIEHEINRICHTUNG VO
SECHSKANTMUTTER ISO 403	10425689	8	1	1118	967623108	BOLZENZIEHEINRICHTUNG VO
SECHSKANTMUTTER ISO 403	10425689	31	2	1372	966649408	VERSTELLFLASCHE KPL.
SECHSKANTMUTTER ISO 403	4600838	19	6	247	915750608	DREHBUEHNENRAHMEN VOR
SECHSKANTMUTTER ISO 403	4600838	62	1	389	965661108	STUETZE KPL.
SECHSKANTMUTTER ISO 403	4600838	228	1	1254	916324608	D-ANLENKSTUECK VORM.
SECHSKANTMUTTER ISO 403	4600838	10	8	1486	915761608	HAKENFLASCHE

Bezeichnung	Artikel	Pos.	Menge	Seite	Baugruppe	Bezeichnung
SECHSKANTMUTTER ISO 403	10875619	25	4	84	966448108	KLEMMKASTEN VORM.
SECHSKANTMUTTER ISO 403	10875619	25	4	95	966448308	KLEMMKASTEN VORM.
SECHSKANTMUTTER ISO 403	10875619	11	2	115	966790308	SCHLAUCHHALTER VORM.
SECHSKANTMUTTER ISO 403	10875619	11	2	116	966790408	SCHLAUCHHALTER VORM.
SECHSKANTMUTTER ISO 403	10875619	11	2	154	966802008	SCHLAUCHHALTER VORM.
SECHSKANTMUTTER ISO 403	10875619	11	2	155	966802108	SCHLAUCHHALTER VORM.
SECHSKANTMUTTER ISO 403	10875619	11	1	156	966802208	SCHLAUCHHALTER VORM.
SECHSKANTMUTTER ISO 403	10875619	281	16	301	96047223	ELEKTRIK KLEMMKASTEN DB
SECHSKANTMUTTER ISO 403	10875619	25	4	330	966541108	KLEMMKASTEN KPL.
SECHSKANTMUTTER ISO 403	10875619	25	4	347	966541408	KLEMMKASTEN KPL.
SECHSKANTMUTTER ISO 403	10875619	281	24	880	966530408	KLEMMKASTEN
SECHSKANTMUTTER ISO 403	10875619	281	24	884	96044329	KLEMMKASTEN
SECHSKANTMUTTER ISO 403	10875619	281	24	886	968221508	KLEMMKASTEN
SECHSKANTMUTTER ISO 403	10875619	13	6	888	966574708	EL.ZUSATZTEILE STROMAGG
SECHSKANTMUTTER ISO 403	10875619	12	4	890	967021108	KLEMMKASTEN BLINDSTECK
SECHSKANTMUTTER ISO 403	10875619	350	3	991	919208108	HEIZUNG MASCHINENHAUS
SECHSKANTMUTTER ISO 403	10875619	25	4	1177	966541908	KLEMMKASTEN KPL.
SECHSKANTMUTTER ISO 403	10875619	25	4	1198	966542708	KLEMMKASTEN KPL.
SECHSKANTMUTTER ISO 403	10875619	25	4	1230	966543108	KLEMMKASTEN KPL.
SECHSKANTMUTTER ISO 403	411503005	10	8	1381	966660708	GEWICHT KPL.
SECHSKANTMUTTER ISO 403	10875620	79	8	51	919045208	QUERTRAEGER
SECHSKANTMUTTER ISO 403	10875620	253	2	82	966448008	BEDIENPULT ABSTUETZUNG
SECHSKANTMUTTER ISO 403	10875620	6	4	158	915744408	ZENTRALSCHMIERUNG RAUP
SECHSKANTMUTTER ISO 403	10875620	6	4	185	915744608	ZENTRALSCHMIERUNG RAUP
SECHSKANTMUTTER ISO 403	10875620	6	4	211	915744508	ZENTRALSCHMIERUNG RAUP
SECHSKANTMUTTER ISO 403	10875620	5	2	313	916945008	ZENTRALSCHMIERANLAGE O
SECHSKANTMUTTER ISO 403	10875620	5	2	339	916997308	ZENTRALSCHMIERANLAGE
SECHSKANTMUTTER ISO 403	10875620	5	2	356	916998708	ZENTRALSCHMIERANLAGE WI
SECHSKANTMUTTER ISO 403	10875620	3	2	404	916921908	ZENTRALSCHMIERANLAGE
SECHSKANTMUTTER ISO 403	10875620	350	2	425	96038696	LAUFSTEG DREHBUEHNE
SECHSKANTMUTTER ISO 403	10875620	38	2	498	919266408	KRANFUEHRERKABINE VORM
SECHSKANTMUTTER ISO 403	10875620	34	2	513	96012480	LADEGERAET
SECHSKANTMUTTER ISO 403	10875620	34	2	514	96012481	LADEGERAET
SECHSKANTMUTTER ISO 403	10875620	61	2	950	96061868	AUFBAUTEILE MONTAGETAFE
SECHSKANTMUTTER ISO 403	10875620	8	4	1023	966871008	ANBAUTEILE FREMDEINSPEIS
SECHSKANTMUTTER ISO 403	10875620	5	2	1187	917006408	ZENTRALSCHMIERANLAGE WI
SECHSKANTMUTTER ISO 403	10875620	5	2	1207	917000008	ZENTRALSCHMIERANLAGE
SECHSKANTMUTTER ISO 4032	10878117	15	2	808	96035875	HARNSTOFFANLAGE UNTEN
SECHSKANTMUTTER ISO 4032	10878117	13	2	816	96035878	HARNSTOFFANLAGE OBEN
SECHSKANTMUTTER ISO 403	10197764	327	4	334	966085708	ZUSATZHYDRAULIK WINDE 1
SECHSKANTMUTTER ISO 403	10197764	327	4	351	966085808	ZUSATZHYDRAULIK WINDE 2
SECHSKANTMUTTER ISO 403	10197764	14	16	362	915752108	MONTAGEWINDE VORM.
SECHSKANTMUTTER ISO 403	10197764	(5)	7	384	965661008	RAHMEN VORM.
SECHSKANTMUTTER ISO 403	10197764	10	12	498	919266408	KRANFUEHRERKABINE VORM
SECHSKANTMUTTER ISO 403	10197764	36	8	506	916997508	RAHMEN KPL.
SECHSKANTMUTTER ISO 403	10197764	22	8	513	96012480	LADEGERAET
SECHSKANTMUTTER ISO 403	10197764	22	8	514	96012481	LADEGERAET
SECHSKANTMUTTER ISO 403	10197764	24	3	527	96033638	OBERTEIL VORM.
SECHSKANTMUTTER ISO 403	10197764	5	12	533	922648308	KLEMMBRETT VORM.
SECHSKANTMUTTER ISO 403	10197764	6	4	534	926891108	VERTEILER MASSE
SECHSKANTMUTTER ISO 403	10197764	351	8	607	96033135	BEFESTIGUNGSTEILE HYDR
SECHSKANTMUTTER ISO 403	10197764	8	4	628	96037955	DECKEL KPL.
SECHSKANTMUTTER ISO 403	10197764	350	8	775	919203808	BATTERIELAGERUNG
SECHSKANTMUTTER ISO 403	10197764	14	4	777	96034773	BLECH VORM.
SECHSKANTMUTTER ISO 403	10197764	353	2	787	919203408	SCHALLDAEMPFERANLAGE O
SECHSKANTMUTTER ISO 403	10197764	353	2	795	919203508	SCHALLDAEMPFERANLAGE
SECHSKANTMUTTER ISO 403	10197764	351	6	799	918717708	LUFTFILTERANLAGE OBEN
SECHSKANTMUTTER ISO 403	10197764	351	3	803	918719508	LUFTFILTERANLAGE UNTEN
SECHSKANTMUTTER ISO 403	10197764	352	78	903	919203908	VERKLEIDUNG MASCHINENH
SECHSKANTMUTTER ISO 403	10197764	4	2	906	966167408	DECKEL VORM.

Bezeichnung	Artikel	Pos.	Menge	Seite	Baugruppe	Bezeichnung
SECHSKANTMUTTER ISO 403	10197764	4	2	907	966167508	DECKEL VORM.
SECHSKANTMUTTER ISO 403	10197764	4	2	908	966167908	DECKEL VORM.
SECHSKANTMUTTER ISO 403	10197764	4	2	909	966168008	DECKEL VORM.
SECHSKANTMUTTER ISO 403	10197764	4	2	910	966168408	DECKEL VORM.
SECHSKANTMUTTER ISO 403	10197764	7	2	928	96042450	DECKEL VORM.
SECHSKANTMUTTER ISO 403	10197764	7	2	930	96042451	DECKEL VORM.
SECHSKANTMUTTER ISO 403	10197764	7	2	932	96042452	DECKEL VORM.
SECHSKANTMUTTER ISO 403	10197764	7	2	934	96042453	DECKEL VORM.
SECHSKANTMUTTER ISO 403	10197764	81	2	950	96061868	AUFBAUTEILE MONTAGETAFE
SECHSKANTMUTTER ISO 403	10197764	60	116	1005	918696808	FEUERLOESCHSYSTEM
SECHSKANTMUTTER ISO 403	10197764	327	4	1181	966085908	ZUSATZHYDRAULIK WINDE 3
SECHSKANTMUTTER ISO 403	10197764	327	4	1202	966086108	ZUSATZHYDRAULIK WINDE 5
SECHSKANTMUTTER ISO 403	10197764	46	4	1213	915753308	WINDE 6 VORM.
SECHSKANTMUTTER ISO 403	10197764	327	4	1233	966086208	ZUSATZHYDRAULIK WINDE 6
SECHSKANTMUTTER ISO 403	10197764	35	8	1251	916324608	D-ANLENKSTUECK VORM.
SECHSKANTMUTTER ISO 403	10197764	17	4	1494	966888308	SCHALTEINHEIT
SECHSKANTMUTTER ISO 403	10197764	17	4	1495	966916408	SCHALTEINHEIT
SECHSKANTMUTTER ISO 403	4000380	15	7	753	10143790	LADEDRUCKREGELUNG
SECHSKANTMUTTER ISO 403	4000381	34	3	467	11003525	ELEKTROPUMPE
SECHSKANTMUTTER ISO 403	4000381	8	1	702	10128193	OELEINFUELLUNG
SECHSKANTMUTTER ISO 403	4000381	13	2	738	10141807	ANBAUTEILE LUFTPRESSER
SECHSKANTMUTTER ISO 403	4000381	28	2	744	10143277	KUEHLMITTELKRUEMMER AN
SECHSKANTMUTTER ISO 403	10197760	28	12	54	965956208	TREPPE
SECHSKANTMUTTER ISO 403	10197760	10	4	534	926891108	VERTEILER MASSE
SECHSKANTMUTTER ISO 403	10197760	14	2	692	10141769	ENDREGELVENTIL
SECHSKANTMUTTER ISO 403	11693875	13	29	252	966222408	MONTAGETEILE VORDERTEIL
SECHSKANTMUTTER ISO 403	11693875	26	2	256	915750708	BOLZEN D-S ANLENKSTUECK
SECHSKANTMUTTER ISO 403	11693875	19	2	283	916900208	ZENTRALSCHMIERANLAGE O
SECHSKANTMUTTER ISO 403	11693875	14	18	322	915751408	WINDE 1 VORM.
SECHSKANTMUTTER ISO 403	11693875	329	2	334	966085708	ZUSATZHYDRAULIK WINDE 1
SECHSKANTMUTTER ISO 403	11693875	12	2	339	916997308	ZENTRALSCHMIERANLAGE
SECHSKANTMUTTER ISO 403	11693875	14	18	345	915751608	WINDE 2 VORM.
SECHSKANTMUTTER ISO 403	11693875	329	2	351	966085808	ZUSATZHYDRAULIK WINDE 2
SECHSKANTMUTTER ISO 403	11693875	12	2	356	916998708	ZENTRALSCHMIERANLAGE WI
SECHSKANTMUTTER ISO 403	11693875	16	9	359	919207608	ANTRIEBSAGGREGAT KLIMAA
SECHSKANTMUTTER ISO 403	11693875	42	4	384	965661008	RAHMEN VORM.
SECHSKANTMUTTER ISO 403	11693875	12	36	476	966356408	KAMERAANBAU DREHBUEHN
SECHSKANTMUTTER ISO 403	11693875	55	4	565	918744708	MASCHINENHAUS GRUNDRAH
SECHSKANTMUTTER ISO 403	11693875	(5)	2	568	918744708	MASCHINENHAUS GRUNDRAH
SECHSKANTMUTTER ISO 403	11693875	351	4	576	96035947	DACH KPL.
SECHSKANTMUTTER ISO 403	11693875	16	8	579	965886708	DACH KPL.
SECHSKANTMUTTER ISO 403	11693875	5	2	585	965887708	BODENBLECH KPL.
SECHSKANTMUTTER ISO 403	11693875	6	6	592	966954908	KLAPPTRITT VORM.
SECHSKANTMUTTER ISO 403	11693875	352	55	607	96033135	BEFESTIGUNGSTEILE HYDR
SECHSKANTMUTTER ISO 403	11693875	350	44	616	96018031	BEFESTIGUNGSTEILE GRUN
SECHSKANTMUTTER ISO 403	11693875	350	24	621	919203208	DIESELMOTOR KPL.OBEN
SECHSKANTMUTTER ISO 403	11693875	356	1	627	96034141	DIESELMOTOR VORM.
SECHSKANTMUTTER ISO 403	11693875	350	50	673	919203308	DIESELMOTOR KPL.UNTEN
SECHSKANTMUTTER ISO 403	11693875	356	1	679	96034143	DIESELMOTOR VORM.
SECHSKANTMUTTER ISO 403	11693875	350	24	799	918717708	LUFTFILTERANLAGE OBEN
SECHSKANTMUTTER ISO 403	11693875	350	20	803	918719508	LUFTFILTERANLAGE UNTEN
SECHSKANTMUTTER ISO 403	11693875	16	4	961	915744208	SCHALTSCHRANKANBAU
SECHSKANTMUTTER ISO 403	11693875	350	1	986	96034844	MOTORVORWAERMUNG VO
SECHSKANTMUTTER ISO 403	11693875	28	8	1170	915753108	WINDE 3 VORM.
SECHSKANTMUTTER ISO 403	11693875	329	2	1181	966085908	ZUSATZHYDRAULIK WINDE 3
SECHSKANTMUTTER ISO 403	11693875	12	2	1187	917006408	ZENTRALSCHMIERANLAGE WI
SECHSKANTMUTTER ISO 403	11693875	28	10	1192	915753208	WINDE 5 VORM.
SECHSKANTMUTTER ISO 403	11693875	329	2	1202	966086108	ZUSATZHYDRAULIK WINDE 5
SECHSKANTMUTTER ISO 403	11693875	12	2	1207	917000008	ZENTRALSCHMIERANLAGE
SECHSKANTMUTTER ISO 403	11693875	49	1	1213	915753308	WINDE 6 VORM.

Bezeichnung	Artikel	Pos.	Menge	Seite	Baugruppe	Bezeichnung
SECHSKANTMUTTER ISO 403	11693875	330	2	1233	966086208	ZUSATZHYDRAULIK WINDE 6
SECHSKANTMUTTER ISO 403	11693875	34	8	1372	966649408	VERSTELLFLASCHE KPL.
SECHSKANTMUTTER ISO 4032	510737408	17	5	56	96026100	PODEST KPL.LI.
SECHSKANTMUTTER ISO 4032	510737408	17	5	60	96026289	PODEST KPL.RE.
SECHSKANTMUTTER ISO 403	11656735	25	2	20	917528708	RAUPENMITTELTEIL
SECHSKANTMUTTER ISO 403	11656735	353	1	414	96038694	LAUFSTEG DREHBUEHNE
SECHSKANTMUTTER ISO 4035	411702008	49	2	565	918744708	MASCHINENHAUS GRUNDRAH
SECHSKANTMUTTER ISO 403	410120308	4	16	444	966460008	BOLZENPALETTE
SECHSKANTMUTTER ISO 7040	11840127	354	4	607	96033135	BEFESTIGUNGSTEILE HYDR
SECHSKANTMUTTER ISO 7040	11840127	138	1	1057	916305808	S-ANLENKSTUECK VORM.
SECHSKANTMUTTER ISO 7040	11840127	7	4	1574	967858208	ABLAGE KPL.
SECHSKANTMUTTER ISO 7040	11840127	13	8	1578	96011234	CONTAINER KPL.
SECHSKANTMUTTER ISO 7040	11840127	14	6	1580	96011235	CONTAINER KPL.
SECHSKANTMUTTER ISO 7040	11840127	15	4	1582	96011236	CONTAINER KPL.
SECHSKANTMUTTER ISO 7040	11840127	13	8	1584	96040975	CONTAINER KPL.
SECHSKANTMUTTER ISO 7040	11840127	13	11	1586	96041964	CONTAINER KPL.
SECHSKANTMUTTER ISO 7040	10875859	174	8	107	917523808	RAUPENTRAEGER LI.
SECHSKANTMUTTER ISO 7040	10875859	59	8	148	917525508	RAUPENTRAEGER LI.
SECHSKANTMUTTER ISO 7040	10875859	169	8	180	917525608	RAUPENTRAEGER RE.
SECHSKANTMUTTER ISO 7040	10875859	59	8	205	917525908	RAUPENTRAEGER RE.
SECHSKANTMUTTER ISO 704	11656734	7	4	811	968517508	PUMPE VORM.
SECHSKANTMUTTER ISO 704	11656734	18	2	1123	968112008	MECH.ANBAUTEILE SCHEINW
SECHSKANTMUTTER ISO 704	11656734	22	2	1124	968099808	KAMERAHALTER VORM.
SECHSKANTMUTTER ISO 704	11656734	190	4	1304	915745708	D-KOPFSTUECK VORM.
SECHSKANTMUTTER ISO 704	11656734	35	4	1332	96051961	ZUGZYLINDER VORM.
SECHSKANTMUTTER ISO 704	11656734	35	4	1340	96051962	ZUGZYLINDER VORM.
SECHSKANTMUTTER ISO 704	11656734	52	2	1500	966887908	BOCK LI.
SECHSKANTMUTTER ISO 704	11656734	4	2	1525	967931908	GRUNDHALTER
SECHSKANTMUTTER ISO 704	11656731	355	1	607	96033135	BEFESTIGUNGSTEILE HYDR
SECHSKANTMUTTER ISO 704	11656731	9	5	811	968517508	PUMPE VORM.
SECHSKANTMUTTER ISO 704	11656731	5	2	1524	967049508	HINDERNISFEUER VORM.
SECHSKANTMUTTER ISO 704	10814803	76	8	1252	916324608	D-ANLENKSTUECK VORM.
SECHSKANTMUTTER ISO 704	10814803	11	8	1381	966660708	GEWICHT KPL.
SECHSKANTMUTTER ISO 867	10875633	31	3	545	96033616	ELEKTRIK ANBAUTEILE KABIN
SECHSKANTMUTTER ISO 8675	500931608	14	1	582	965887108	AUFSTIEG VORM.
SECHSKANTMUTTER ISO 8675	500931608	14	4	583	965887208	KLAPPTRITT VORM.
SECHSKANTMUTTER ISO 8675	500931608	7	2	587	965888608	PODEST KPL.
SECHSKANTMUTTER ISO 8675	500931608	4	1	594	96044781	HALTER KPL.
SECHSKANTMUTTER ISO 8675	500931608	4	1	595	967297708	HALTER KPL.
SECHSKANTMUTTER ISO 867	10179527	8	1	507	967037208	GELAENDER KPL.
SECHSKANTMUTTER ISO 867	10179527	8	1	508	967036208	GELAENDER KPL.
SECHSKANTMUTTER ISO 867	10179527	8	1	509	967037908	GELAENDER KPL.
SECHSKANTMUTTER ISO 867	10179527	76	1	1056	916305808	S-ANLENKSTUECK VORM.
SECHSKANTMUTTER ISO 8675	10285016	358	2	414	96038694	LAUFSTEG DREHBUEHNE
SECHSKANTMUTTER ISO 8675	10285016	355	6	425	96038696	LAUFSTEG DREHBUEHNE
SECHSKANTMUTTER ISO 8675	411703208	23	1	1332	96051961	ZUGZYLINDER VORM.
SECHSKANTMUTTER ISO 8675	411703208	23	1	1340	96051962	ZUGZYLINDER VORM.
SECHSKANTMUTTER M10X1	10012557	3	2	710	10122503	KIPPHEBELBOCK VORM.
SECHSKANTMUTTER M10X1,	10875135	19	38	389	965661108	STUETZE KPL.
SECHSKANTMUTTER M16X1,5	602504108	33	1	545	96033616	ELEKTRIK ANBAUTEILE KABIN
SECHSKANTRIPPENMUTTER	10003366	3	1	735	9078314	HEIZFLANSCH ANBAU
SECHSKANTSCHRAUBE DIN 6	10030519	(13)	1	699	10134887	OELWANNE MIT BEFEST.
SECHSKANTSCHRAUBE DIN	11068155	6	7	750	10141558	ABGASKRUEMMER ANBAU
SECHSKANTSCHRAUBE DIN 6	10009007	18	1	725	10126724	KRAFTSTOFF-FEINFILTERAN
SECHSKANTSCHRAUBE DIN 6	10009007	24	2	743	10147372	ENTLUEFTUNGSLEITUNG AN
SECHSKANTSCHRAUBE DIN 6	10009007	13	7	744	10143277	KUEHLMITTELKRUEMMER AN
SECHSKANTSCHRAUBE DIN 6	10009007	21	1	752	10141721	ATL-ANBAU
SECHSKANTSCHRAUBE DIN	10336200	(7)	8	749	10141356	ABGASROHR ANBAU
SECHSKANTSCHRAUBE DIN	10336200	(7)	8	749	10141356	ABGASROHR ANBAU
SECHSKANTSCHRAUBE EN 1	12207561	(6)	8	683	13455092	DIESELMOTOR

Bezeichnung	Artikel	Pos.	Menge	Seite	Baugruppe	Bezeichnung
SECHSKANTSCHRAUBE EN 16	12207559	18	1	733	10141830	LADELUFTLEITUNG ANBAU
SECHSKANTSCHRAUBE EN 16	12207559	15	1	754	10146947	GENERATOR ANBAU
SECHSKANTSCHRAUBE EN 1	12210062	244	3	568	918744708	MASCHINENHAUS GRUNDRAH
SECHSKANTSCHRAUBE EN 16	11823511	19	2	733	10141830	LADELUFTLEITUNG ANBAU
SECHSKANTSCHRAUBE EN 1	12207564	6	4	721	11363553	ANTRIEB FUER HOCHDRUCK
SECHSKANTSCHRAUBE EN 1	11656153	68	2	766	12416117	KABELBAUM ANBAU
SECHSKANTSCHRAUBE EN 1	11656154	2	4	739	10141838	VERSCHLUSSTEILE
SECHSKANTSCHRAUBE EN 1	11656155	(19)	2	686	13455092	DIESELMOTOR
SECHSKANTSCHRAUBE EN 1	11656155	12	3	734	12421642	VERBINDUNGSLEITUNG ANBA
SECHSKANTSCHRAUBE EN 16	10299582	(10)	6	684	13455092	DIESELMOTOR
SECHSKANTSCHRAUBE EN 1	11626068	11	2	729	11420510	DRUCKLEITUNG ANBAU
SECHSKANTSCHRAUBE EN 1	11626073	11	1	763	10141788	STEUERGERAET ANBAU
SECHSKANTSCHRAUBE EN 16	10299587	6	4	691	9078462	AGGREGATETRAEGER ANBA
SECHSKANTSCHRAUBE EN 1	11656159	10	2	763	10141788	STEUERGERAET ANBAU
SECHSKANTSCHRAUBE EN 1	11656160	17	1	733	10141830	LADELUFTLEITUNG ANBAU
SECHSKANTSCHRAUBE EN 16	12692825	7	1	721	11363553	ANTRIEB FUER HOCHDRUCK
SECHSKANTSCHRAUBE EN 1	10299598	9	2	760	10129212	SCHWUNGRADGEHAEUSE AN
SECHSKANTSCHRAUBE EN 1	10299598	2	6	769	10120393	VERSCHLUSSTEILE
SECHSKANTSCHRAUBE EN 1	10299598	8	4	770	10126182	NEBENABTRIEB ANBAU
SECHSKANTSCHRAUBE EN 16	10299566	2	3	755	10120540	STARTER ANBAU
SECHSKANTSCHRAUBE EN 1	10875423	16	1	754	10146947	GENERATOR ANBAU
SECHSKANTSCHRAUBE EN 16	10299568	7	10	760	10129212	SCHWUNGRADGEHAEUSE AN
SECHSKANTSCHRAUBE EN 1	12207569	(3)	1	765	12416117	KABELBAUM ANBAU
SECHSKANTSCHRAUBE EN 1	12207569	3	1	767	10150446	KONSOLE ANBAU
SECHSKANTSCHRAUBE EN 1	10875503	22	17	532	96033639	AUFBAUTEILE MONTAGEPLA
SECHSKANTSCHRAUBE EN 1	10875503	57	91	950	96061868	AUFBAUTEILE MONTAGETAFE
SECHSKANTSCHRAUBE EN 1	10875503	10	18	957	96033583	ZUSATZTEILE
SECHSKANTSCHRAUBE EN 16	12207546	52	6	766	12416117	KABELBAUM ANBAU
SECHSKANTSCHRAUBE EN 16	11840297	24	2	730	10153631	LECKOELLEITUNG ANBAU
SECHSKANTSCHRAUBE EN 16	11840297	54	15	766	12416117	KABELBAUM ANBAU
SECHSKANTSCHRAUBE EN 16	11840297	(3)	1	768	12410651	MOTORREGELUNGSENSORIK
SECHSKANTSCHRAUBE EN 16	11840297	25	8	779	96033201	ELEKTRIK BATTERIEKASTEN
SECHSKANTSCHRAUBE EN 16	11840297	12	16	943	919412508	EINBAUTEILE SCHALTSCHRAN
SECHSKANTSCHRAUBE EN 16	11840297	59	16	950	96061868	AUFBAUTEILE MONTAGETAFE
SECHSKANTSCHRAUBE EN 16	12207548	6	3	714	11364325	ZYLINDERKOPFDECKEL VORM
SECHSKANTSCHRAUBE EN 16	12207548	2	4	735	9078314	HEIZFLANSCH ANBAU
SECHSKANTSCHRAUBE EN 16	12207548	(2)	1	768	12410651	MOTORREGELUNGSENSORIK
SECHSKANTSCHRAUBE EN 16	12207587	12	1	696	10137051	OELRUECKLAUFLEITUNG AN
SECHSKANTSCHRAUBE EN 16	12207587	28	3	727	12492804	KRAFTSTOFFLEITUNGEN
SECHSKANTSCHRAUBE EN 16	12207550	10	2	694	10141843	KURBELGEHAEUSEENTLUEF
SECHSKANTSCHRAUBE EN 16	12207551	15	2	743	10147372	ENTLUEFTUNGSLEITUNG AN
SECHSKANTSCHRAUBE EN 16	12210058	8	3	691	9078462	AGGREGATETRAEGER ANBA
SECHSKANTSCHRAUBE EN 1	12210061	12	2	758	10144678	ABDECKPLATTE ANBAU
SECHSKANTSCHRAUBE EN 16	11656991	6	4	810	96035686	HARNSTOFFTANK VORM.
SECHSKANTSCHRAUBE EN 16	11656991	14	4	961	915744208	SCHALTSCHRANKANBAU
SECHSKANTSCHRAUBE EN 1	12207553	5	5	741	11353748	THERMOSTATGEHAEUSE AN
SECHSKANTSCHRAUBE EN 1	11826195	4	3	725	10126724	KRAFTSTOFF-FEINFILTERAN
SECHSKANTSCHRAUBE EN 16	12693597	16	3	733	10141830	LADELUFTLEITUNG ANBAU
SECHSKANTSCHRAUBE EN 16	11656992	10	3	692	10141769	ENDREGELVENTIL
SECHSKANTSCHRAUBE EN 16	11656992	7	1	702	10128193	OELEINFUELLUNG
SECHSKANTSCHRAUBE EN 16	11656992	9	2	715	10122940	NOCKENWELLE KPL.
SECHSKANTSCHRAUBE EN 16	11656992	10	2	729	11420510	DRUCKLEITUNG ANBAU
SECHSKANTSCHRAUBE EN 16	11656992	18	1	738	10141807	ANBAUTEILE LUFTPRESSER
SECHSKANTSCHRAUBE EN 16	11656992	27	2	744	10143277	KUEHLMITTELKRUEMMER AN
SECHSKANTSCHRAUBE EN 16	11656992	60	26	766	12416117	KABELBAUM ANBAU
SECHSKANTSCHRAUBE EN 16	11656992	15	4	961	915744208	SCHALTSCHRANKANBAU
SECHSKANTSCHRAUBE EN 16	12210056	5	1	725	10126724	KRAFTSTOFF-FEINFILTERAN
SECHSKANTSCHRAUBE EN 1	12698193	9	2	692	10141769	ENDREGELVENTIL
SECHSKANTSCHRAUBE EN 16	11657219	12	7	694	10141843	KURBELGEHAEUSEENTLUEF
SECHSKANTSCHRAUBE EN 16	11657219	4	1	698	10118748	ROHRLEITUNG ANBAU

Bezeichnung	Artikel	Pos.	Menge	Seite	Baugruppe	Bezeichnung
SECHSKANTSCHRAUBE EN 16	11657219	25	4	727	12492804	KRAFTSTOFFLEITUNGEN
SECHSKANTSCHRAUBE EN 16	11657219	25	2	730	10153631	LECKOELLEITUNG ANBAU
SECHSKANTSCHRAUBE EN 16	11657219	8	5	743	10147372	ENTLUEFTUNGSLEITUNG AN
SECHSKANTSCHRAUBE EN 16	11657219	19	11	753	10143790	LADEDRUCKREGELUNG
SECHSKANTSCHRAUBE EN 16	11657219	13	2	760	10129212	SCHWUNGRADGEHAEUSE AN
SECHSKANTSCHRAUBE EN 16	11657219	(2)	4	765	12416117	KABELBAUM ANBAU
SECHSKANTSCHRAUBE EN 16	11657219	2	3	767	10150446	KONSOLE ANBAU
SECHSKANTSCHRAUBE EN 16	11690637	26	1	727	12492804	KRAFTSTOFFLEITUNGEN
SECHSKANTSCHRAUBE EN 16	11690637	62	1	766	12416117	KABELBAUM ANBAU
SECHSKANTSCHRAUBE EN 1	10299567	(8)	4	684	13455092	DIESELMOTOR
SECHSKANTSCHRAUBE EN 1	10299567	5	4	691	9078462	AGGREGATETRAEGER ANBA
SECHSKANTSCHRAUBE EN 16	11826563	10	1	696	10137051	OELRUECKLAUFLEITUNG AN
SECHSKANTSCHRAUBE EN 16	11826563	13	3	754	10146947	GENERATOR ANBAU
SECHSKANTSCHRAUBE EN 16	11826563	9	5	758	10144678	ABDECKPLATTE ANBAU
SECHSKANTSCHRAUBE EN 16	11826563	63	1	766	12416117	KABELBAUM ANBAU
SECHSKANTSCHRAUBE EN 1	10299603	10	8	689	12405454	KURBELGEHAEUSE KPL. MIT
SECHSKANTSCHRAUBE EN 1	10299603	14	24	699	10134887	OELWANNE MIT BEFEST.
SECHSKANTSCHRAUBE EN 1	10299604	9	2	691	9078462	AGGREGATETRAEGER ANBA
SECHSKANTSCHRAUBE EN 16	11658660	19	6	694	10141843	KURBELGEHAEUSEENTLUEF
SECHSKANTSCHRAUBE EN 16	11658660	3	3	711	10122645	ZYLINDERKOPFDECKEL ANBA
SECHSKANTSCHRAUBE EN 16	11658660	5	3	712	10122646	ZYLINDERKOPFDECKEL ANBA
SECHSKANTSCHRAUBE EN 16	11658660	6	1	712	10122646	ZYLINDERKOPFDECKEL ANBA
SECHSKANTSCHRAUBE EN 16	11658660	6	1	713	10122659	ZYLINDERKOPFDECKEL ANBA
SECHSKANTSCHRAUBE EN 16	11658660	9	2	729	11420510	DRUCKLEITUNG ANBAU
SECHSKANTSCHRAUBE EN 16	11658660	10	4	734	12421642	VERBINDUNGSLEITUNG ANBA
SECHSKANTSCHRAUBE EN 16	11658660	18	2	754	10146947	GENERATOR ANBAU
SECHSKANTSCHRAUBE EN 16	11658660	6	4	763	10141788	STEUERGERAET ANBAU
SECHSKANTSCHRAUBE EN 1	10299605	3	9	691	9078462	AGGREGATETRAEGER ANBA
SECHSKANTSCHRAUBE EN 16	11690426	3	4	763	10141788	STEUERGERAET ANBAU
SECHSKANTSCHRAUBE EN 1	10299606	10	2	691	9078462	AGGREGATETRAEGER ANBA
SECHSKANTSCHRAUBE EN 16	11691686	15	4	699	10134887	OELWANNE MIT BEFEST.
SECHSKANTSCHRAUBE EN 16	11691686	31	1	728	12492804	KRAFTSTOFFLEITUNGEN
SECHSKANTSCHRAUBE EN 16	11691686	14	4	734	12421642	VERBINDUNGSLEITUNG ANBA
SECHSKANTSCHRAUBE EN 16	11691686	14	1	738	10141807	ANBAUTEILE LUFTPRESSER
SECHSKANTSCHRAUBE EN 16	11691686	14	2	754	10146947	GENERATOR ANBAU
SECHSKANTSCHRAUBE EN 16	12210060	8	6	692	10141769	ENDREGELVENTIL
SECHSKANTSCHRAUBE EN 1	10299607	4	6	691	9078462	AGGREGATETRAEGER ANBA
SECHSKANTSCHRAUBE EN 16	11691685	10	2	758	10144678	ABDECKPLATTE ANBAU
SECHSKANTSCHRAUBE EN 16	12210057	11	2	696	10137051	OELRUECKLAUFLEITUNG AN
SECHSKANTSCHRAUBE EN 1	10299608	7	3	691	9078462	AGGREGATETRAEGER ANBA
SECHSKANTSCHRAUBE EN 1	10299609	4	2	742	11349206	THERMOSTATGEHAEUSE VO
SECHSKANTSCHRAUBE EN 1	10299609	21	1	753	10143790	LADEDRUCKREGELUNG
SECHSKANTSCHRAUBE EN 16	11626067	5	2	712	10122646	ZYLINDERKOPFDECKEL ANBA
SECHSKANTSCHRAUBE EN 16	11626067	5	2	713	10122659	ZYLINDERKOPFDECKEL ANBA
SECHSKANTSCHRAUBE EN 16	11626067	20	1	754	10146947	GENERATOR ANBAU
SECHSKANTSCHRAUBE EN 16	10876385	11	3	758	10144678	ABDECKPLATTE ANBAU
SECHSKANTSCHRAUBE ISO	11651143	163	6	567	918744708	MASCHINENHAUS GRUNDRAH
SECHSKANTSCHRAUBE ISO	12218490	303	12	627	96034141	DIESELMOTOR VORM.
SECHSKANTSCHRAUBE ISO	12218490	303	12	678	96034143	DIESELMOTOR VORM.
SECHSKANTSCHRAUBE ISO	4980486	5	1	1266	540006108	SEILWINDE
SECHSKANTSCHRAUBE ISO 4	11631860	10	2	961	915744208	SCHALTSCHRANKANBAU
SECHSKANTSCHRAUBE ISO 4	11642357	79	3	566	918744708	MASCHINENHAUS GRUNDRAH
SECHSKANTSCHRAUBE ISO 4	11642357	62	2	1427	916302808	W-ANLENKSTUECK
SECHSKANTSCHRAUBE ISO 4	11626719	10	2	1429	966267408	KLAPPE KPL.
SECHSKANTSCHRAUBE ISO 4	11642367	12	2	760	10129212	SCHWUNGRADGEHAEUSE AN
SECHSKANTSCHRAUBE ISO	10299641	205	3	107	917523808	RAUPENTRAEGER LI.
SECHSKANTSCHRAUBE ISO	10299641	205	3	180	917525608	RAUPENTRAEGER RE.
SECHSKANTSCHRAUBE ISO	10299641	154	20	1304	915745708	D-KOPFSTUECK VORM.
SECHSKANTSCHRAUBE ISO 4	12201382	160	4	180	917525608	RAUPENTRAEGER RE.
SECHSKANTSCHRAUBE ISO 4	11652295	160	4	107	917523808	RAUPENTRAEGER LI.

Bezeichnung	Artikel	Pos.	Menge	Seite	Baugruppe	Bezeichnung
SECHSKANTSCHRAUBE ISO 4	11652295	169	4	150	917525508	RAUPENTRAEGER LI.
SECHSKANTSCHRAUBE ISO 4	11652295	169	4	207	917525908	RAUPENTRAEGER RE.
SECHSKANTSCHRAUBE ISO 4	12222984	30	3	821	96035990	KRAFTSTOFFFILTER VORM.
SECHSKANTSCHRAUBE ISO	10875504	8	1	595	967297708	HALTER KPL.
SECHSKANTSCHRAUBE ISO	10875504	315	8	606	96033135	BEFESTIGUNGSTEILE HYDR
SECHSKANTSCHRAUBE ISO	12224025	12	2	1578	96011234	CONTAINER KPL.
SECHSKANTSCHRAUBE ISO	12224025	13	2	1580	96011235	CONTAINER KPL.
SECHSKANTSCHRAUBE ISO	12224025	14	1	1582	96011236	CONTAINER KPL.
SECHSKANTSCHRAUBE ISO	11656183	66	2	106	917523808	RAUPENTRAEGER LI.
SECHSKANTSCHRAUBE ISO	11656183	66	2	179	917525608	RAUPENTRAEGER RE.
SECHSKANTSCHRAUBE ISO	11656183	554	2	450	966085508	HYDRAULIK DREHWERK
SECHSKANTSCHRAUBE ISO	11656183	299	48	1255	916324608	D-ANLENKSTUECK VORM.
SECHSKANTSCHRAUBE ISO	11656183	5	6	1578	96011234	CONTAINER KPL.
SECHSKANTSCHRAUBE ISO	11656183	6	4	1580	96011235	CONTAINER KPL.
SECHSKANTSCHRAUBE ISO	11656183	7	3	1582	96011236	CONTAINER KPL.
SECHSKANTSCHRAUBE ISO	11656183	5	8	1584	96040975	CONTAINER KPL.
SECHSKANTSCHRAUBE ISO	11656183	5	11	1586	96041964	CONTAINER KPL.
SECHSKANTSCHRAUBE ISO	12222992	323	2	607	96033135	BEFESTIGUNGSTEILE HYDR
SECHSKANTSCHRAUBE ISO	12224029	6	2	1574	967858208	ABLAGE KPL.
SECHSKANTSCHRAUBE ISO 4	10299657	3	2	759	10126465	HEBEVORRICHTUNG
SECHSKANTSCHRAUBE ISO	11838595	321	2	607	96033135	BEFESTIGUNGSTEILE HYDR
SECHSKANTSCHRAUBE ISO 4	4600722	317	24	607	96033135	BEFESTIGUNGSTEILE HYDR
SECHSKANTSCHRAUBE ISO 4	406143008	318	2	607	96033135	BEFESTIGUNGSTEILE HYDR
SECHSKANTSCHRAUBE ISO	406201908	8	8	433	915755208	ROLLENDREHVERB.M.DREHW
SECHSKANTSCHRAUBE ISO 4	11651578	32	4	1533	966911408	TRAVERSE KPL.
SECHSKANTSCHRAUBE ISO 4	11658891	284	4	569	918744708	MASCHINENHAUS GRUNDRAH
SECHSKANTSCHRAUBE ISO 4	11658891	307	6	627	96034141	DIESELMOTOR VORM.
SECHSKANTSCHRAUBE ISO 4	11658891	307	6	679	96034143	DIESELMOTOR VORM.
SECHSKANTSCHRAUBE ISO 4	11658891	31	2	806	919205608	HARNSTOFFANLAGE
SECHSKANTSCHRAUBE ISO 4	11658891	5	7	936	919203708	KRAFTSTOFFBEHAELTER KPL
SECHSKANTSCHRAUBE ISO 4	10875506	49	1	322	915751408	WINDE 1 VORM.
SECHSKANTSCHRAUBE ISO 4	10875506	13	2	1088	966470508	HUBENDSCHALTER VORM.
SECHSKANTSCHRAUBE ISO 4	10875506	13	2	1089	966470608	HUBENDSCHALTER VORM.
SECHSKANTSCHRAUBE ISO 4	11658890	417	9	851	96029372	HYDR.MASCHINENHAUS
SECHSKANTSCHRAUBE ISO 4	11658890	137	1	1057	916305808	S-ANLENKSTUECK VORM.
SECHSKANTSCHRAUBE ISO 4	11642498	112	8	566	918744708	MASCHINENHAUS GRUNDRAH
SECHSKANTSCHRAUBE ISO	7004640	412	8	851	96029372	HYDR.MASCHINENHAUS
SECHSKANTSCHRAUBE ISO 4	10875507	311	12	1015	96034284	KOMBIKUEHLER VORM.
SECHSKANTSCHRAUBE ISO	9230171	4	2	759	10126465	HEBEVORRICHTUNG
SECHSKANTSCHRAUBE ISO	10178872	18	4	1500	966887908	BOCK LI.
SECHSKANTSCHRAUBE ISO	11340040	407	4	851	96029372	HYDR.MASCHINENHAUS
SECHSKANTSCHRAUBE ISO 4	12225301	558	2	450	966085508	HYDRAULIK DREHWERK
SECHSKANTSCHRAUBE ISO 4	406204308	8	64	1538	96004014	TRANSPORT
SECHSKANTSCHRAUBE ISO	12222993	9	2	571	918705808	GRUNDRAHMEN VORM.
SECHSKANTSCHRAUBE ISO	12222993	5	2	1060	966939508	LASCHE VORM.
SECHSKANTSCHRAUBE ISO	12222993	554	2	1233	966086208	ZUSATZHYDRAULIK WINDE 6
SECHSKANTSCHRAUBE ISO	12222993	(5)	2	1427	916302808	W-ANLENKSTUECK
SECHSKANTSCHRAUBE ISO	12223058	4	20	1538	96004014	TRANSPORT
SECHSKANTSCHRAUBE ISO	12218492	4	4	496	918998308	KRANFUEHRERKABINE KPL.
SECHSKANTSCHRAUBE ISO	11642340	47	2	252	966222408	MONTAGETEILE VORDERTEIL
SECHSKANTSCHRAUBE ISO	11642340	68	1	389	965661108	STUETZE KPL.
SECHSKANTSCHRAUBE ISO	11642340	18	4	1429	966267408	KLAPPE KPL.
SECHSKANTSCHRAUBE ISO	11642339	6	4	571	918705808	GRUNDRAHMEN VORM.
SECHSKANTSCHRAUBE ISO	10878582	44	1	247	915750608	DREHBUEHNENRAHMEN VOR
SECHSKANTSCHRAUBE ISO	10878582	138	3	567	918744708	MASCHINENHAUS GRUNDRAH
SECHSKANTSCHRAUBE ISO	4062063	7	1	67	966004008	BOLZENLAGERUNG
SECHSKANTSCHRAUBE ISO	4062063	7	1	68	966003108	BOLZENAUFNAHME
SECHSKANTSCHRAUBE ISO 4	12224015	31	8	1163	916302608	SL-REDUZIERSTUECK
SECHSKANTSCHRAUBE ISO 4	12224015	26	8	1345	916303808	D-ZWISCHENSTUECK
SECHSKANTSCHRAUBE ISO 4	12224015	20	8	1357	917223708	D-ZWISCHENSTUECK

Bezeichnung	Artikel	Pos.	Menge	Seite	Baugruppe	Bezeichnung
SECHSKANTSCHRAUBE ISO 4	12224015	20	8	1365	917223808	D-ZWISCHENSTUECK
SECHSKANTSCHRAUBE ISO 4	12224015	42	6	1452	915723308	LI-ZWISCHENSTUECK
SECHSKANTSCHRAUBE ISO 4	12224015	42	10	1460	915723408	LI-ZWISCHENSTUECK
SECHSKANTSCHRAUBE ISO 4	12224015	42	6	1465	915746808	LI-ZWISCHENSTUECK
SECHSKANTSCHRAUBE ISO 4	12224015	42	5	1470	916062508	LI-ZWISCHENSTUECK
SECHSKANTSCHRAUBE ISO 4	11642377	65	24	1303	915745708	D-KOPFSTUECK VORM.
SECHSKANTSCHRAUBE ISO 4	10875798	28	4	1129	916303308	S-ZWISCHENSTUECK
SECHSKANTSCHRAUBE ISO 4	11645756	237	24	568	918744708	MASCHINENHAUS GRUNDRAH
SECHSKANTSCHRAUBE ISO 4	406221408	315	2	627	96034141	DIESELMOTOR VORM.
SECHSKANTSCHRAUBE ISO 4	406221408	315	2	679	96034143	DIESELMOTOR VORM.
SECHSKANTSCHRAUBE ISO	4061182	19	8	940	919203608	OELBEHAELTER KPL.
SECHSKANTSCHRAUBE ISO	4061182	3	2	1001	966572308	LASCHE KPL.
SECHSKANTSCHRAUBE ISO 4	11660491	3	2	400	967093808	LASCHE KPL.
SECHSKANTSCHRAUBE ISO	10178929	62	2	1419	916116008	WA-BOCK 2 KOPFSTUECK
SECHSKANTSCHRAUBE ISO 4	406205801	31	10	1217	968419501	SEILTROMMEL
SECHSKANTSCHRAUBE ISO 4	12219309	12	8	1381	966660708	GEWICHT KPL.
SECHSKANTSCHRAUBE ISO 4	10488309	17	4	105	917523808	RAUPENTRAEGER LI.
SECHSKANTSCHRAUBE ISO 4	10488309	17	4	178	917525608	RAUPENTRAEGER RE.
SECHSKANTSCHRAUBE ISO 4	4062145	(40)	10	323	970704201	SCHWERLASTSEILWINDE
SECHSKANTSCHRAUBE ISO 4	4062145	(40)	10	1171	970704301	SCHWERLASTSEILWINDE
SECHSKANTSCHRAUBE ISO 4	4062145	(40)	10	1193	90001622	SCHWERLASTSEILWINDE
SECHSKANTSCHRAUBE ISO 4	406222708	3	1	1545	965665108	STANGE KPL.
SECHSKANTSCHRAUBE ISO	12225207	46	8	1154	916302908	S-ADAPTER
SECHSKANTSCHRAUBE ISO	10878756	317	4	627	96034141	DIESELMOTOR VORM.
SECHSKANTSCHRAUBE ISO	10878756	317	4	679	96034143	DIESELMOTOR VORM.
SECHSKANTSCHRAUBE ISO	10878756	32	1	1084	916332108	S-KOPFSTUECK
SECHSKANTSCHRAUBE ISO	10878756	13	1	1101	915721308	L-KOPFSTUECK
SECHSKANTSCHRAUBE ISO	10878756	27	3	1475	915744908	MASTNASE
SECHSKANTSCHRAUBE ISO	10878757	30	2	1475	915744908	MASTNASE
SECHSKANTSCHRAUBE ISO	10878757	2	1	1545	965665108	STANGE KPL.
SECHSKANTSCHRAUBE ISO	10878759	118	2	106	917523808	RAUPENTRAEGER LI.
SECHSKANTSCHRAUBE ISO	10878759	133	2	149	917525508	RAUPENTRAEGER LI.
SECHSKANTSCHRAUBE ISO	10878759	118	2	179	917525608	RAUPENTRAEGER RE.
SECHSKANTSCHRAUBE ISO	10878759	129	2	206	917525908	RAUPENTRAEGER RE.
SECHSKANTSCHRAUBE ISO	10878759	65	1	1085	916332108	S-KOPFSTUECK
SECHSKANTSCHRAUBE ISO	10878759	29	1	1101	915721308	L-KOPFSTUECK
SECHSKANTSCHRAUBE ISO	10878759	56	2	1112	916177008	ROLLENSATZ
SECHSKANTSCHRAUBE ISO	10878759	56	2	1117	916177108	ROLLENSATZ
SECHSKANTSCHRAUBE ISO 4	10664346	11	10	148	917525508	RAUPENTRAEGER LI.
SECHSKANTSCHRAUBE ISO 4	10664346	11	10	205	917525908	RAUPENTRAEGER RE.
SECHSKANTSCHRAUBE ISO 4	10664052	11	10	105	917523808	RAUPENTRAEGER LI.
SECHSKANTSCHRAUBE ISO 4	10664052	11	10	178	917525608	RAUPENTRAEGER RE.
SECHSKANTSCHRAUBE ISO	10878593	50	8	1533	966911408	TRAVERSE KPL.
SECHSKANTSCHRAUBE ISO 4	10664347	10	8	148	917525508	RAUPENTRAEGER LI.
SECHSKANTSCHRAUBE ISO 4	10664347	10	8	205	917525908	RAUPENTRAEGER RE.
SECHSKANTSCHRAUBE ISO 4	10476880	10	8	105	917523808	RAUPENTRAEGER LI.
SECHSKANTSCHRAUBE ISO 4	10476880	10	8	178	917525608	RAUPENTRAEGER RE.
SECHSKANTSCHRAUBE ISO	12100538	66	12	51	919045208	QUERTRAEGER
SECHSKANTSCHRAUBE ISO 4	406213208	42	6	294	919361308	DREHBUEHNENRAHMEN HEC
SECHSKANTSCHRAUBE ISO 4	406213208	4	2	1086	966467008	LASCHE KPL.
SECHSKANTSCHRAUBE ISO	12225303	14	1	1554	966663008	STANGE KPL.
SECHSKANTSCHRAUBE ISO	10878768	6	1	397	966093308	LASCHE KPL.
SECHSKANTSCHRAUBE ISO	10878768	5	1	1379	966649908	LASCHE KPL.
SECHSKANTSCHRAUBE ISO	10878768	25	2	1381	966660708	GEWICHT KPL.
SECHSKANTSCHRAUBE ISO	10878768	7	1	1541	965646108	STANGE KPL.
SECHSKANTSCHRAUBE ISO	10878768	7	1	1543	965522908	STANGE KPL.
SECHSKANTSCHRAUBE ISO	10878768	8	1	1546	968244508	STANGE KPL.
SECHSKANTSCHRAUBE ISO	10878768	7	1	1547	966191408	STANGE KPL.
SECHSKANTSCHRAUBE ISO	10878768	7	1	1550	966203408	STANGE KPL.
SECHSKANTSCHRAUBE ISO	10878768	7	1	1551	966160008	STANGE KPL.

Bezeichnung	Artikel	Pos.	Menge	Seite	Baugruppe	Bezeichnung
SECHSKANTSCHRAUBE ISO	10878768	7	1	1552	966659008	STANGE KPL.
SECHSKANTSCHRAUBE ISO	10878768	7	1	1554	966663008	STANGE KPL.
SECHSKANTSCHRAUBE ISO	10878768	7	1	1555	966659408	STANGE KPL.
SECHSKANTSCHRAUBE ISO	10878768	7	1	1557	966663508	STANGE KPL.
SECHSKANTSCHRAUBE ISO	10878768	8	1	1559	966825708	STANGE KPL.
SECHSKANTSCHRAUBE ISO	10878768	8	1	1561	966825808	STANGE KPL.
SECHSKANTSCHRAUBE ISO	10878768	7	1	1565	967086508	ZUGSTANGE KPL.
SECHSKANTSCHRAUBE ISO	10878768	7	1	1567	967088008	ZUGSTANGE KPL.
SECHSKANTSCHRAUBE ISO	10878768	7	1	1569	967089708	ZUGSTANGE KPL.
SECHSKANTSCHRAUBE ISO	10878595	30	4	1500	966887908	BOCK LI.
SECHSKANTSCHRAUBE ISO	10878595	30	4	1503	966888108	BOCK RE.
SECHSKANTSCHRAUBE ISO 4	406212208	4	2	392	965661408	LASCHE KPL.
SECHSKANTSCHRAUBE ISO 4	406216208	3	1	1309	966594008	LASCHE KPL.
SECHSKANTSCHRAUBE ISO 4	406216208	7	1	1548	966377608	STANGE KPL.
SECHSKANTSCHRAUBE ISO 4	10001669	82	2	1252	916324608	D-ANLENKSTUECK VORM.
SECHSKANTSCHRAUBE ISO 4	10877647	23	1	1388	966890708	WA-BOCK 1 ANLENKSTUECK
SECHSKANTSCHRAUBE ISO 4	10877647	35	1	1412	915746608	WA-BOCK 2 ANLENKSTUECK
SECHSKANTSCHRAUBE ISO	406208808	33	8	433	915755208	ROLLENDREHVERB.M.DREHW
SECHSKANTSCHRAUBE ISO	406208808	26	4	1112	916177008	ROLLENSATZ
SECHSKANTSCHRAUBE ISO	406208808	26	4	1117	916177108	ROLLENSATZ
SECHSKANTSCHRAUBE ISO 4	406216908	27	22	105	917523808	RAUPENTRAEGER LI.
SECHSKANTSCHRAUBE ISO 4	406216908	27	22	148	917525508	RAUPENTRAEGER LI.
SECHSKANTSCHRAUBE ISO 4	406216908	27	22	178	917525608	RAUPENTRAEGER RE.
SECHSKANTSCHRAUBE ISO 4	406216908	27	22	205	917525908	RAUPENTRAEGER RE.
SECHSKANTSCHRAUBE ISO	406219401	3	22	1219	90004983	PLANETENGETRIEBE
SECHSKANTSCHRAUBE ISO 4	10300749	61	1	389	965661108	STUETZE KPL.
SECHSKANTSCHRAUBE ISO 4	10300749	226	1	1254	916324608	D-ANLENKSTUECK VORM.
SECHSKANTSCHRAUBE ISO	406269008	11	30	1217	968419501	SEILTROMMEL
SECHSKANTSCHRAUBE ISO 4	406268408	63	30	1219	90004983	PLANETENGETRIEBE
SECHSKANTSCHRAUBE ISO 4	10664345	12	45	148	917525508	RAUPENTRAEGER LI.
SECHSKANTSCHRAUBE ISO 4	10664345	12	45	205	917525908	RAUPENTRAEGER RE.
SECHSKANTSCHRAUBE ISO 4	10664054	12	45	105	917523808	RAUPENTRAEGER LI.
SECHSKANTSCHRAUBE ISO 4	10664054	12	45	178	917525608	RAUPENTRAEGER RE.
SECHSKANTSCHRAUBE ISO	10875511	32	4	498	919266408	KRANFUEHRERKABINE VORM
SECHSKANTSCHRAUBE ISO	10875511	146	10	1253	916324608	D-ANLENKSTUECK VORM.
SECHSKANTSCHRAUBE ISO	12216913	88	10	1056	916305808	S-ANLENKSTUECK VORM.
SECHSKANTSCHRAUBE ISO	12216913	53	38	1129	916303308	S-ZWISCHENSTUECK
SECHSKANTSCHRAUBE ISO	12216913	53	24	1136	916303208	S-ZWISCHENSTUECK
SECHSKANTSCHRAUBE ISO	12216913	53	14	1141	916303108	S-ZWISCHENSTUECK
SECHSKANTSCHRAUBE ISO	12216913	53	24	1145	916303008	S-ZWISCHENSTUECK
SECHSKANTSCHRAUBE ISO	12216913	53	24	1149	916302708	S-ZWISCHENSTUECK
SECHSKANTSCHRAUBE ISO	12216913	53	28	1154	916302908	S-ADAPTER
SECHSKANTSCHRAUBE ISO	12216913	53	7	1163	916302608	SL-REDUZIERSTUECK
SECHSKANTSCHRAUBE ISO	12216913	10	4	1444	915746208	ZWISCHENSTUECK WA-BOCK
SECHSKANTSCHRAUBE ISO	12216913	59	14	1452	915723308	LI-ZWISCHENSTUECK
SECHSKANTSCHRAUBE ISO	12216913	59	28	1460	915723408	LI-ZWISCHENSTUECK
SECHSKANTSCHRAUBE ISO	12216913	59	28	1465	915746808	LI-ZWISCHENSTUECK
SECHSKANTSCHRAUBE ISO	12216913	59	28	1470	916062508	LI-ZWISCHENSTUECK
SECHSKANTSCHRAUBE ISO	12216913	3	2	1525	967931908	GRUNDHALTER
SECHSKANTSCHRAUBE ISO	12216185	63	4	1413	915746608	WA-BOCK 2 ANLENKSTUECK
SECHSKANTSCHRAUBE ISO	12216186	47	2	1444	915746208	ZWISCHENSTUECK WA-BOCK
SECHSKANTSCHRAUBE ISO 4	12217239	8	3	811	968517508	PUMPE VORM.
SECHSKANTSCHRAUBE ISO 4	12212106	301	1	576	96035947	DACH KPL.
SECHSKANTSCHRAUBE ISO 4	12212106	19	2	579	965886708	DACH KPL.
SECHSKANTSCHRAUBE ISO 4	12100532	310	2	590	96042455	ABLAGE KPL.
SECHSKANTSCHRAUBE ISO	11651579	24	3	252	966222408	MONTAGETEILE VORDERTEIL
SECHSKANTSCHRAUBE ISO	11651580	270	13	568	918744708	MASCHINENHAUS GRUNDRAH
SECHSKANTSCHRAUBE ISO 4	11647552	9	4	689	12405454	KURBELGEHAEUSE KPL. MIT
SECHSKANTSCHRAUBE ISO	11651581	12	28	223	919026408	LAUFSTEG RAUPENFAHRWER
SECHSKANTSCHRAUBE ISO	11651581	10	8	225	966165908	KLAPPRAHMEN VORM.

Bezeichnung	Artikel	Pos.	Menge	Seite	Baugruppe	Bezeichnung
SECHSKANTSCHRAUBE ISO	11651581	141	13	567	918744708	MASCHINENHAUS GRUNDRAH
SECHSKANTSCHRAUBE ISO	11651581	5	3	1088	966470508	HUBENDSCHALTER VORM.
SECHSKANTSCHRAUBE ISO	11651581	5	3	1089	966470608	HUBENDSCHALTER VORM.
SECHSKANTSCHRAUBE ISO	11651582	12	12	56	96026100	PODEST KPL.LI.
SECHSKANTSCHRAUBE ISO	11651582	12	12	60	96026289	PODEST KPL.RE.
SECHSKANTSCHRAUBE ISO	11651582	5	16	63	966081808	PODEST KPL.MITTE
SECHSKANTSCHRAUBE ISO	11651582	5	12	65	96026457	PODEST KPL.
SECHSKANTSCHRAUBE ISO	11651582	5	4	112	965804508	LAUFSTEG
SECHSKANTSCHRAUBE ISO	11651582	4	4	113	965804608	LAUFSTEG
SECHSKANTSCHRAUBE ISO	11651582	4	4	152	966981808	LAUFSTEG
SECHSKANTSCHRAUBE ISO	11651582	5	8	153	966972408	LAUFSTEG
SECHSKANTSCHRAUBE ISO	11651582	5	4	182	965852208	LAUFSTEG
SECHSKANTSCHRAUBE ISO	11651582	5	8	209	966979708	LAUFSTEG
SECHSKANTSCHRAUBE ISO	11651582	28	4	297	96047586	MONTAGETEILE HECKTEIL
SECHSKANTSCHRAUBE ISO	11651582	44	8	389	965661108	STUETZE KPL.
SECHSKANTSCHRAUBE ISO	11651582	306	149	425	96038696	LAUFSTEG DREHBUEHNE
SECHSKANTSCHRAUBE ISO	11651582	8	2	445	967144608	VENTILPLATTE VORM.
SECHSKANTSCHRAUBE ISO	11651582	42	96	1055	916305808	S-ANLENKSTUECK VORM.
SECHSKANTSCHRAUBE ISO	11651582	46	20	1101	915721308	L-KOPFSTUECK
SECHSKANTSCHRAUBE ISO	11651582	36	103	1129	916303308	S-ZWISCHENSTUECK
SECHSKANTSCHRAUBE ISO	11651582	36	80	1136	916303208	S-ZWISCHENSTUECK
SECHSKANTSCHRAUBE ISO	11651582	36	56	1141	916303108	S-ZWISCHENSTUECK
SECHSKANTSCHRAUBE ISO	11651582	36	79	1145	916303008	S-ZWISCHENSTUECK
SECHSKANTSCHRAUBE ISO	11651582	36	79	1149	916302708	S-ZWISCHENSTUECK
SECHSKANTSCHRAUBE ISO	11651582	36	100	1154	916302908	S-ADAPTER
SECHSKANTSCHRAUBE ISO	11651582	36	50	1163	916302608	SL-REDUZIERSTUECK
SECHSKANTSCHRAUBE ISO	11651582	50	163	1251	916324608	D-ANLENKSTUECK VORM.
SECHSKANTSCHRAUBE ISO	11651582	95	167	1303	915745708	D-KOPFSTUECK VORM.
SECHSKANTSCHRAUBE ISO	11651582	43	194	1345	916303808	D-ZWISCHENSTUECK
SECHSKANTSCHRAUBE ISO	11651582	35	130	1357	917223708	D-ZWISCHENSTUECK
SECHSKANTSCHRAUBE ISO	11651582	27	108	1365	917223808	D-ZWISCHENSTUECK
SECHSKANTSCHRAUBE ISO	11651582	23	24	1402	916115908	WA-BOCK 1 KOPFSTUECK
SECHSKANTSCHRAUBE ISO	11651582	60	64	1413	915746608	WA-BOCK 2 ANLENKSTUECK
SECHSKANTSCHRAUBE ISO	11651582	36	30	1419	916116008	WA-BOCK 2 KOPFSTUECK
SECHSKANTSCHRAUBE ISO	11651582	46	78	1426	916302808	W-ANLENKSTUECK
SECHSKANTSCHRAUBE ISO	11651582	7	60	1440	915723208	ZWISCHENSTUECK WA-BOCK
SECHSKANTSCHRAUBE ISO	11651582	7	64	1444	915746208	ZWISCHENSTUECK WA-BOCK
SECHSKANTSCHRAUBE ISO	11651582	(4)	8	1452	915723308	LI-ZWISCHENSTUECK
SECHSKANTSCHRAUBE ISO	11651582	49	100	1452	915723308	LI-ZWISCHENSTUECK
SECHSKANTSCHRAUBE ISO	11651582	49	160	1460	915723408	LI-ZWISCHENSTUECK
SECHSKANTSCHRAUBE ISO	11651582	49	160	1465	915746808	LI-ZWISCHENSTUECK
SECHSKANTSCHRAUBE ISO	11651582	49	160	1470	916062508	LI-ZWISCHENSTUECK
SECHSKANTSCHRAUBE ISO	11651583	13	1	597	967124708	DECKELHALTERUNG
SECHSKANTSCHRAUBE ISO	11651583	75	2	1056	916305808	S-ANLENKSTUECK VORM.
SECHSKANTSCHRAUBE ISO	11651583	115	8	1303	915745708	D-KOPFSTUECK VORM.
SECHSKANTSCHRAUBE ISO	11651583	59	2	1427	916302808	W-ANLENKSTUECK
SECHSKANTSCHRAUBE ISO	11651583	5	6	1429	966267408	KLAPPE KPL.
SECHSKANTSCHRAUBE ISO	11651584	312	8	425	96038696	LAUFSTEG DREHBUEHNE
SECHSKANTSCHRAUBE ISO	11651584	277	8	1255	916324608	D-ANLENKSTUECK VORM.
SECHSKANTSCHRAUBE ISO	11651585	87	1	566	918744708	MASCHINENHAUS GRUNDRAH
SECHSKANTSCHRAUBE ISO	11651585	328	2	1233	966086208	ZUSATZHYDRAULIK WINDE 6
SECHSKANTSCHRAUBE ISO	12216193	89	3	566	918744708	MASCHINENHAUS GRUNDRAH
SECHSKANTSCHRAUBE ISO	11632102	16	2	811	968517508	PUMPE VORM.
SECHSKANTSCHRAUBE ISO	12216195	252	2	568	918744708	MASCHINENHAUS GRUNDRAH
SECHSKANTSCHRAUBE ISO	12216195	201	2	1254	916324608	D-ANLENKSTUECK VORM.
SECHSKANTSCHRAUBE ISO 4	11652470	307	4	425	96038696	LAUFSTEG DREHBUEHNE
SECHSKANTSCHRAUBE ISO 4	10875800	302	4	1009	919204008	KUEHLERANLAGE
SECHSKANTSCHRAUBE ISO 4	10875800	312	4	1015	96034284	KOMBIKUEHLER VORM.
SECHSKANTSCHRAUBE ISO	11002753	256	2	568	918744708	MASCHINENHAUS GRUNDRAH
SECHSKANTSCHRAUBE ISO	11002753	310	2	616	96018031	BEFESTIGUNGSTEILE GRUN

Bezeichnung	Artikel	Pos.	Menge	Seite	Baugruppe	Bezeichnung
SECHSKANTSCHRAUBE ISO	10197730	20	2	545	96033616	ELEKTRIK ANBAUTEILE KABIN
SECHSKANTSCHRAUBE ISO	10197730	72	4	1163	916302608	SL-REDUZIERSTUECK
SECHSKANTSCHRAUBE ISO	10299578	3	8	707	11367689	ANTRIEBSTEILE M. SCHWING.
SECHSKANTSCHRAUBE ISO	10299578	66	18	1219	90004983	PLANETENGETRIEBE
SECHSKANTSCHRAUBE ISO	10299578	17	4	1485	916024408	HAKENTRAVERSE
SECHSKANTSCHRAUBE ISO 4	11631816	54	4	247	915750608	DREHBUEHNENRAHMEN VOR
SECHSKANTSCHRAUBE ISO 4	11631816	4	24	362	915752108	MONTAGEWINDE VORM.
SECHSKANTSCHRAUBE ISO 4	11631816	307	4	414	96038694	LAUFSTEG DREHBUEHNE
SECHSKANTSCHRAUBE ISO 4	11631816	6	16	496	918998308	KRANFUEHRERKABINE KPL.
SECHSKANTSCHRAUBE ISO 4	11631816	307	8	786	919203408	SCHALLDAEMPFERANLAGE O
SECHSKANTSCHRAUBE ISO 4	11631816	307	8	794	919203508	SCHALLDAEMPFERANLAGE
SECHSKANTSCHRAUBE ISO 4	11631816	4	8	941	965666908	OELBEHAELTER VORM.
SECHSKANTSCHRAUBE ISO 4	11631816	15	2	945	96036153	SCHALTSCHRANK MECH.
SECHSKANTSCHRAUBE ISO 4	11631816	11	2	961	915744208	SCHALTSCHRANKANBAU
SECHSKANTSCHRAUBE ISO 4	11631816	7	4	1090	966532808	SCHUTZWALZE KPL.
SECHSKANTSCHRAUBE ISO 4	11631816	8	1	1124	968099808	KAMERAHALTER VORM.
SECHSKANTSCHRAUBE ISO 4	11631816	40	8	1412	915746608	WA-BOCK 2 ANLENKSTUECK
SECHSKANTSCHRAUBE ISO 4	11631816	23	4	1419	916116008	WA-BOCK 2 KOPFSTUECK
SECHSKANTSCHRAUBE ISO 4	11631816	13	16	1492	966887508	QUERTRAEGER
SECHSKANTSCHRAUBE ISO 4	11631816	6	4	1564	966659808	SCHWINGE
SECHSKANTSCHRAUBE ISO 4	11642358	110	20	106	917523808	RAUPENTRAEGER LI.
SECHSKANTSCHRAUBE ISO 4	11642358	120	20	149	917525508	RAUPENTRAEGER LI.
SECHSKANTSCHRAUBE ISO 4	11642358	110	20	179	917525608	RAUPENTRAEGER RE.
SECHSKANTSCHRAUBE ISO 4	11642358	120	20	206	917525908	RAUPENTRAEGER RE.
SECHSKANTSCHRAUBE ISO 4	11642358	20	2	359	919207608	ANTRIEBSAGGREGAT KLIMAA
SECHSKANTSCHRAUBE ISO 4	11642358	312	8	414	96038694	LAUFSTEG DREHBUEHNE
SECHSKANTSCHRAUBE ISO 4	11642358	8	4	496	918998308	KRANFUEHRERKABINE KPL.
SECHSKANTSCHRAUBE ISO 4	11642358	30	8	506	916997508	RAHMEN KPL.
SECHSKANTSCHRAUBE ISO 4	11642358	113	54	566	918744708	MASCHINENHAUS GRUNDRAH
SECHSKANTSCHRAUBE ISO 4	11642358	305	4	600	96021757	BEFESTIGUNGSTEILE DRUC
SECHSKANTSCHRAUBE ISO 4	11642358	311	14	616	96018031	BEFESTIGUNGSTEILE GRUN
SECHSKANTSCHRAUBE ISO 4	11642358	(16)	3	686	13455092	DIESELMOTOR
SECHSKANTSCHRAUBE ISO 4	11642358	22	8	999	966561608	TRANSPORTRAHMEN KPL.
SECHSKANTSCHRAUBE ISO 4	11642358	55	6	1005	918696808	FEUERLOESCHSYSTEM
SECHSKANTSCHRAUBE ISO 4	11642358	310	50	1015	96034284	KOMBIKUEHLER VORM.
SECHSKANTSCHRAUBE ISO 4	11642358	99	4	1056	916305808	S-ANLENKSTUECK VORM.
SECHSKANTSCHRAUBE ISO 4	11642358	14	8	1064	915745308	S-RUECKHALTESICHERUNG
SECHSKANTSCHRAUBE ISO 4	11642358	12	4	1123	968112008	MECH.ANBAUTEILE SCHEINW
SECHSKANTSCHRAUBE ISO 4	11642358	220	3	1254	916324608	D-ANLENKSTUECK VORM.
SECHSKANTSCHRAUBE ISO 4	11642358	183	4	1304	915745708	D-KOPFSTUECK VORM.
SECHSKANTSCHRAUBE ISO 4	11642358	38	4	1332	96051961	ZUGZYLINDER VORM.
SECHSKANTSCHRAUBE ISO 4	11642358	38	4	1340	96051962	ZUGZYLINDER VORM.
SECHSKANTSCHRAUBE ISO 4	11642358	58	2	1402	916115908	WA-BOCK 1 KOPFSTUECK
SECHSKANTSCHRAUBE ISO	406601008	60	4	1402	916115908	WA-BOCK 1 KOPFSTUECK
SECHSKANTSCHRAUBE ISO 4	11691328	26	6	395	965661508	OBERFLASCHE KPL.
SECHSKANTSCHRAUBE ISO 4	11691328	308	8	414	96038694	LAUFSTEG DREHBUEHNE
SECHSKANTSCHRAUBE ISO 4	11691328	50	24	433	915755208	ROLLENDREHVERB.M.DREHW
SECHSKANTSCHRAUBE ISO 4	11691328	296	5	569	918744708	MASCHINENHAUS GRUNDRAH
SECHSKANTSCHRAUBE ISO 4	11691328	(18)	3	686	13455092	DIESELMOTOR
SECHSKANTSCHRAUBE ISO 4	11691328	74	8	1085	916332108	S-KOPFSTUECK
SECHSKANTSCHRAUBE ISO 4	11691328	98	8	1252	916324608	D-ANLENKSTUECK VORM.
SECHSKANTSCHRAUBE ISO 4	11691328	102	3	1303	915745708	D-KOPFSTUECK VORM.
SECHSKANTSCHRAUBE ISO	11002713	72	4	51	919045208	QUERTRAEGER
SECHSKANTSCHRAUBE ISO	11002713	5	1	736	10126103	LUFTPRESSER ANBAU
SECHSKANTSCHRAUBE ISO 4	11626706	60	4	1427	916302808	W-ANLENKSTUECK
SECHSKANTSCHRAUBE ISO 4	11642355	208	7	107	917523808	RAUPENTRAEGER LI.
SECHSKANTSCHRAUBE ISO 4	11642355	4	1	111	966805508	SCHIEBER
SECHSKANTSCHRAUBE ISO 4	11642355	207	9	150	917525508	RAUPENTRAEGER LI.
SECHSKANTSCHRAUBE ISO 4	11642355	207	7	180	917525608	RAUPENTRAEGER RE.
SECHSKANTSCHRAUBE ISO 4	11642355	4	1	181	965986208	SCHIEBER

Bezeichnung	Artikel	Pos.	Menge	Seite	Baugruppe	Bezeichnung
SECHSKANTSCHRAUBE ISO 4	11642355	205	9	207	917525908	RAUPENTRAEGER RE.
SECHSKANTSCHRAUBE ISO 4	11642355	31	2	975	918810308	STEUERSTAND
SECHSKANTSCHRAUBE ISO 4	10331856	10	6	715	10122940	NOCKENWELLE KPL.
SECHSKANTSCHRAUBE ISO 4	12216908	303	8	621	919203208	DIESELMOTOR KPL.OBEN
SECHSKANTSCHRAUBE ISO 4	12216908	302	8	673	919203308	DIESELMOTOR KPL.UNTEN
SECHSKANTSCHRAUBE ISO 4	11651006	5	18	433	915755208	ROLLENDREHVERB.M.DREHW
SECHSKANTSCHRAUBE ISO 4	11651006	316	16	606	96033135	BEFESTIGUNGSTEILE HYDR
SECHSKANTSCHRAUBE ISO 4	11658892	31	16	50	919045208	QUERTRAEGER
SECHSKANTSCHRAUBE ISO 4	11658892	5	4	230	966912508	BOLZENZIEHZYLINDER KPL.
SECHSKANTSCHRAUBE ISO 4	11658892	5	4	234	966648008	BOLZENZIEHZYLINDER KPL.
SECHSKANTSCHRAUBE ISO 4	11658892	309	4	414	96038694	LAUFSTEG DREHBUEHNE
SECHSKANTSCHRAUBE ISO 4	11658892	162	8	567	918744708	MASCHINENHAUS GRUNDRAH
SECHSKANTSCHRAUBE ISO 4	11658892	306	3	600	96021757	BEFESTIGUNGSTEILE DRUC
SECHSKANTSCHRAUBE ISO 4	11658892	16	16	806	919205608	HARNSTOFFANLAGE
SECHSKANTSCHRAUBE ISO 4	11658892	187	2	1304	915745708	D-KOPFSTUECK VORM.
SECHSKANTSCHRAUBE ISO	4901823	308	8	786	919203408	SCHALLDAEMPFERANLAGE O
SECHSKANTSCHRAUBE ISO	4901823	308	8	794	919203508	SCHALLDAEMPFERANLAGE
SECHSKANTSCHRAUBE ISO	406601408	62	8	21	917528708	RAUPENMITTELTEIL
SECHSKANTSCHRAUBE ISO 4	11631742	58	6	252	966222408	MONTAGETEILE VORDERTEIL
SECHSKANTSCHRAUBE ISO 4	11631742	39	8	297	96047586	MONTAGETEILE HECKTEIL
SECHSKANTSCHRAUBE ISO 4	11631742	19	16	506	916997508	RAHMEN KPL.
SECHSKANTSCHRAUBE ISO 4	11631742	304	4	627	96034141	DIESELMOTOR VORM.
SECHSKANTSCHRAUBE ISO 4	11631742	304	4	679	96034143	DIESELMOTOR VORM.
SECHSKANTSCHRAUBE ISO 4	11631742	310	6	787	919203408	SCHALLDAEMPFERANLAGE O
SECHSKANTSCHRAUBE ISO 4	11631742	24	12	1170	915753108	WINDE 3 VORM.
SECHSKANTSCHRAUBE ISO 4	11631742	24	12	1192	915753208	WINDE 5 VORM.
SECHSKANTSCHRAUBE ISO 4	11631742	40	32	1213	915753308	WINDE 6 VORM.
SECHSKANTSCHRAUBE ISO	406527908	309	3	787	919203408	SCHALLDAEMPFERANLAGE O
SECHSKANTSCHRAUBE ISO	406527908	309	3	794	919203508	SCHALLDAEMPFERANLAGE
SECHSKANTSCHRAUBE ISO	10299574	5	4	759	10126465	HEBEVORRICHTUNG
SECHSKANTSCHRAUBE ISO 4	11642349	141	4	107	917523808	RAUPENTRAEGER LI.
SECHSKANTSCHRAUBE ISO 4	11642349	103	4	149	917525508	RAUPENTRAEGER LI.
SECHSKANTSCHRAUBE ISO 4	11642349	141	4	180	917525608	RAUPENTRAEGER RE.
SECHSKANTSCHRAUBE ISO 4	11642349	103	4	206	917525908	RAUPENTRAEGER RE.
SECHSKANTSCHRAUBE ISO 4	11642349	305	12	627	96034141	DIESELMOTOR VORM.
SECHSKANTSCHRAUBE ISO 4	11642349	305	12	679	96034143	DIESELMOTOR VORM.
SECHSKANTSCHRAUBE ISO 4	11642349	32	2	806	919205608	HARNSTOFFANLAGE
SECHSKANTSCHRAUBE ISO 4	11642349	6	8	936	919203708	KRAFTSTOFFBEHAELTER KPL
SECHSKANTSCHRAUBE ISO 4	11642349	10	16	940	919203608	OELBEHAELTER KPL.
SECHSKANTSCHRAUBE ISO 4	11642349	301	2	1009	919204008	KUEHLERANLAGE
SECHSKANTSCHRAUBE ISO 4	11642349	94	4	1056	916305808	S-ANLENKSTUECK VORM.
SECHSKANTSCHRAUBE ISO 4	11642349	31	4	1251	916324608	D-ANLENKSTUECK VORM.
SECHSKANTSCHRAUBE ISO	11002727	11	8	1220	968419601	TROMMELLAGERUNG
SECHSKANTSCHRAUBE ISO 4	11645384	554	4	32	966084408	HYDRAULIK MITTELTEIL
SECHSKANTSCHRAUBE ISO 4	11645384	109	8	566	918744708	MASCHINENHAUS GRUNDRAH
SECHSKANTSCHRAUBE ISO 4	11645384	313	4	616	96018031	BEFESTIGUNGSTEILE GRUN
SECHSKANTSCHRAUBE ISO 4	11645384	306	4	627	96034141	DIESELMOTOR VORM.
SECHSKANTSCHRAUBE ISO 4	11645384	306	4	679	96034143	DIESELMOTOR VORM.
SECHSKANTSCHRAUBE ISO 4	11645384	12	1	936	919203708	KRAFTSTOFFBEHAELTER KPL
SECHSKANTSCHRAUBE ISO 4	11645384	8	4	1016	965896208	KOMBIKUEHLER VORM.
SECHSKANTSCHRAUBE ISO 4	11645384	8	4	1019	965896308	KOMBIKUEHLER VORM.
SECHSKANTSCHRAUBE ISO 4	11645384	43	2	1500	966887908	BOCK LI.
SECHSKANTSCHRAUBE ISO 4	11645386	39	1	20	917528708	RAUPENMITTELTEIL
SECHSKANTSCHRAUBE ISO 4	11645386	18	3	399	965661608	UNTERFLASCHE KPL.
SECHSKANTSCHRAUBE ISO 4	11645386	404	13	851	96029372	HYDR.MASCHINENHAUS
SECHSKANTSCHRAUBE ISO 4	11645386	24	2	1332	96051961	ZUGZYLINDER VORM.
SECHSKANTSCHRAUBE ISO 4	11645386	24	2	1340	96051962	ZUGZYLINDER VORM.
SECHSKANTSCHRAUBE ISO 4	11645386	20	8	1388	966890708	WA-BOCK 1 ANLENKSTUECK
SECHSKANTSCHRAUBE ISO 4	11645386	30	8	1412	915746608	WA-BOCK 2 ANLENKSTUECK
SECHSKANTSCHRAUBE ISO 4	11645386	21	6	1426	916302808	W-ANLENKSTUECK

Bezeichnung	Artikel	Pos.	Menge	Seite	Baugruppe	Bezeichnung
SECHSKANTSCHRAUBE ISO 4	11645386	8	8	1440	915723208	ZWISCHENSTUECK WA-BOCK
SECHSKANTSCHRAUBE ISO 4	11645386	8	8	1444	915746208	ZWISCHENSTUECK WA-BOCK
SECHSKANTSCHRAUBE ISO 4	11823611	68	8	1102	915721308	L-KOPFSTUECK
SECHSKANTSCHRAUBE ISO 4	11834796	5	2	1574	967858208	ABLAGE KPL.
SECHSKANTSCHRAUBE ISO 4	10037101	3	1	693	10142096	KOLBENKUEHLUNG
SECHSKANTSCHRAUBE ISO 4	12101040	14	8	20	917528708	RAUPENMITTELTEIL
SECHSKANTSCHRAUBE ISO	4600724	560	6	450	966085508	HYDRAULIK DREHWERK
SECHSKANTSCHRAUBE ISO 4	10878799	555	12	307	966085408	HYDRAULIK DREHBUEHNE
SECHSKANTSCHRAUBE ISO 4	10878799	552	30	334	966085708	ZUSATZHYDRAULIK WINDE 1
SECHSKANTSCHRAUBE ISO 4	10878799	552	30	351	966085808	ZUSATZHYDRAULIK WINDE 2
SECHSKANTSCHRAUBE ISO 4	10878799	410	21	851	96029372	HYDR.MASCHINENHAUS
SECHSKANTSCHRAUBE ISO 4	10878799	552	30	1181	966085908	ZUSATZHYDRAULIK WINDE 3
SECHSKANTSCHRAUBE ISO 4	10878799	552	30	1202	966086108	ZUSATZHYDRAULIK WINDE 5
SECHSKANTSCHRAUBE ISO 4	4065240	22	1	1429	966267408	KLAPPE KPL.
SECHSKANTSCHRAUBE ISO 4	4902326	31	4	20	917528708	RAUPENMITTELTEIL
SECHSKANTSCHRAUBE ISO 4	4902326	7	5	252	966222408	MONTAGETEILE VORDERTEIL
SECHSKANTSCHRAUBE ISO	406609108	5	2	67	966004008	BOLZENLAGERUNG
SECHSKANTSCHRAUBE ISO	406609108	5	2	68	966003108	BOLZENAUFNAHME
SECHSKANTSCHRAUBE ISO	406609108	14	4	1559	966825708	STANGE KPL.
SECHSKANTSCHRAUBE ISO	406609108	14	4	1561	966825808	STANGE KPL.
SECHSKANTSCHRAUBE ISO 4	12214938	56	8	110	970706701	PLANETENGETRIEBE
SECHSKANTSCHRAUBE ISO 4	12214938	29	6	322	915751408	WINDE 1 VORM.
SECHSKANTSCHRAUBE ISO 4	12214938	29	6	345	915751608	WINDE 2 VORM.
SECHSKANTSCHRAUBE ISO 4	12214938	4	6	571	918705808	GRUNDRAHMEN VORM.
SECHSKANTSCHRAUBE ISO 4	12214938	309	8	627	96034141	DIESELMOTOR VORM.
SECHSKANTSCHRAUBE ISO 4	12214938	309	8	679	96034143	DIESELMOTOR VORM.
SECHSKANTSCHRAUBE ISO 4	12214938	305	2	799	918717708	LUFTFILTERANLAGE OBEN
SECHSKANTSCHRAUBE ISO 4	12214938	303	2	803	918719508	LUFTFILTERANLAGE UNTEN
SECHSKANTSCHRAUBE ISO 4	12214938	14	24	1027	965630408	TRAEGER VORM.
SECHSKANTSCHRAUBE ISO 4	12214938	22	12	1170	915753108	WINDE 3 VORM.
SECHSKANTSCHRAUBE ISO 4	12214938	22	12	1192	915753208	WINDE 5 VORM.
SECHSKANTSCHRAUBE ISO 4	12214938	38	8	1213	915753308	WINDE 6 VORM.
SECHSKANTSCHRAUBE ISO 4	12214938	10	6	1259	966221808	MITNEHMER LINKS
SECHSKANTSCHRAUBE ISO 4	12214938	10	6	1260	966221908	MITNEHMER RECHTS
SECHSKANTSCHRAUBE ISO 4	12214938	30	8	1302	915745708	D-KOPFSTUECK VORM.
SECHSKANTSCHRAUBE ISO	406603008	22	2	105	917523808	RAUPENTRAEGER LI.
SECHSKANTSCHRAUBE ISO	406603008	22	2	148	917525508	RAUPENTRAEGER LI.
SECHSKANTSCHRAUBE ISO	406603008	22	2	178	917525608	RAUPENTRAEGER RE.
SECHSKANTSCHRAUBE ISO	406603008	22	2	205	917525908	RAUPENTRAEGER RE.
SECHSKANTSCHRAUBE ISO	406603008	26	10	1084	916332108	S-KOPFSTUECK
SECHSKANTSCHRAUBE ISO 4	10875519	53	4	148	917525508	RAUPENTRAEGER LI.
SECHSKANTSCHRAUBE ISO 4	10875519	53	4	178	917525608	RAUPENTRAEGER RE.
SECHSKANTSCHRAUBE ISO 4	10875519	53	4	205	917525908	RAUPENTRAEGER RE.
SECHSKANTSCHRAUBE ISO 4	10875519	9	4	252	966222408	MONTAGETEILE VORDERTEIL
SECHSKANTSCHRAUBE ISO 4	10875519	7	16	1384	919243508	WA-BOCK 1 ANLENKSTUECK
SECHSKANTSCHRAUBE ISO	406603108	7	16	1475	915744908	MASTNASE
SECHSKANTSCHRAUBE ISO 4	10875803	90	12	106	917523808	RAUPENTRAEGER LI.
SECHSKANTSCHRAUBE ISO 4	10875803	97	8	149	917525508	RAUPENTRAEGER LI.
SECHSKANTSCHRAUBE ISO 4	10875803	90	8	179	917525608	RAUPENTRAEGER RE.
SECHSKANTSCHRAUBE ISO 4	10875803	97	8	206	917525908	RAUPENTRAEGER RE.
SECHSKANTSCHRAUBE ISO 4	10875803	14	16	395	965661508	OBERFLASCHE KPL.
SECHSKANTSCHRAUBE ISO 4	10875803	15	16	399	965661608	UNTERFLASCHE KPL.
SECHSKANTSCHRAUBE ISO 4	10875803	310	4	627	96034141	DIESELMOTOR VORM.
SECHSKANTSCHRAUBE ISO 4	10875803	310	4	679	96034143	DIESELMOTOR VORM.
SECHSKANTSCHRAUBE ISO 4	10875520	16	2	20	917528708	RAUPENMITTELTEIL
SECHSKANTSCHRAUBE ISO 4	10875520	53	48	50	919045208	QUERTRAEGER
SECHSKANTSCHRAUBE ISO 4	10875520	25	3	322	915751408	WINDE 1 VORM.
SECHSKANTSCHRAUBE ISO 4	10875520	25	3	345	915751608	WINDE 2 VORM.
SECHSKANTSCHRAUBE ISO 4	10875520	310	2	425	96038696	LAUFSTEG DREHBUEHNE
SECHSKANTSCHRAUBE ISO 4	10875520	312	8	627	96034141	DIESELMOTOR VORM.

Bezeichnung	Artikel	Pos.	Menge	Seite	Baugruppe	Bezeichnung
SECHSKANTSCHRAUBE ISO 4	10875520	312	8	679	96034143	DIESELMOTOR VORM.
SECHSKANTSCHRAUBE ISO 4	10875520	34	4	1055	916305808	S-ANLENKSTUECK VORM.
SECHSKANTSCHRAUBE ISO 4	10875520	7	2	1088	966470508	HUBENDSCHALTER VORM.
SECHSKANTSCHRAUBE ISO 4	10875520	7	2	1089	966470608	HUBENDSCHALTER VORM.
SECHSKANTSCHRAUBE ISO 4	10875520	190	8	1254	916324608	D-ANLENKSTUECK VORM.
SECHSKANTSCHRAUBE ISO 4	10875520	49	17	1402	916115908	WA-BOCK 1 KOPFSTUECK
SECHSKANTSCHRAUBE ISO 4	10875520	46	4	1412	915746608	WA-BOCK 2 ANLENKSTUECK
SECHSKANTSCHRAUBE ISO 4	10875520	14	16	1419	916116008	WA-BOCK 2 KOPFSTUECK
SECHSKANTSCHRAUBE ISO 4	10875520	27	24	1447	915723508	ROLLENWAGEN W-AUSLEGE
SECHSKANTSCHRAUBE ISO	406608908	15	12	384	965661008	RAHMEN VORM.
SECHSKANTSCHRAUBE ISO	406608908	310	8	414	96038694	LAUFSTEG DREHBUEHNE
SECHSKANTSCHRAUBE ISO 4	10875804	550	16	32	966084408	HYDRAULIK MITTELTEIL
SECHSKANTSCHRAUBE ISO 4	10875804	56	4	105	917523808	RAUPENTRAEGER LI.
SECHSKANTSCHRAUBE ISO 4	10875804	503	6	127	966084908	HYDR.FAHRANTRIEB
SECHSKANTSCHRAUBE ISO 4	10875804	56	4	148	917525508	RAUPENTRAEGER LI.
SECHSKANTSCHRAUBE ISO 4	10875804	503	6	163	966085008	HYDR.FAHRANTRIEB
SECHSKANTSCHRAUBE ISO 4	10875804	56	4	178	917525608	RAUPENTRAEGER RE.
SECHSKANTSCHRAUBE ISO 4	10875804	503	6	190	966084808	HYDR.FAHRANTRIEB
SECHSKANTSCHRAUBE ISO 4	10875804	56	4	205	917525908	RAUPENTRAEGER RE.
SECHSKANTSCHRAUBE ISO 4	10875804	503	6	216	966084708	HYDR.FAHRANTRIEB
SECHSKANTSCHRAUBE ISO 4	10875804	313	8	627	96034141	DIESELMOTOR VORM.
SECHSKANTSCHRAUBE ISO 4	10875804	313	8	679	96034143	DIESELMOTOR VORM.
SECHSKANTSCHRAUBE ISO 4	10875804	11	8	1055	916305808	S-ANLENKSTUECK VORM.
SECHSKANTSCHRAUBE ISO 4	10875804	31	4	1129	916303308	S-ZWISCHENSTUECK
SECHSKANTSCHRAUBE ISO 4	10875804	31	8	1136	916303208	S-ZWISCHENSTUECK
SECHSKANTSCHRAUBE ISO 4	10875804	31	8	1141	916303108	S-ZWISCHENSTUECK
SECHSKANTSCHRAUBE ISO 4	10875804	31	8	1145	916303008	S-ZWISCHENSTUECK
SECHSKANTSCHRAUBE ISO 4	10875804	31	8	1149	916302708	S-ZWISCHENSTUECK
SECHSKANTSCHRAUBE ISO 4	10875804	31	8	1154	916302908	S-ADAPTER
SECHSKANTSCHRAUBE ISO 4	10875804	552	2	1233	966086208	ZUSATZHYDRAULIK WINDE 6
SECHSKANTSCHRAUBE ISO 4	10875804	35	2	1426	916302808	W-ANLENKSTUECK
SECHSKANTSCHRAUBE ISO 4	10875521	314	8	627	96034141	DIESELMOTOR VORM.
SECHSKANTSCHRAUBE ISO 4	10875521	314	8	679	96034143	DIESELMOTOR VORM.
SECHSKANTSCHRAUBE ISO 4	10875521	6	4	1390	966885408	W-RUECKHALTEBOCK
SECHSKANTSCHRAUBE ISO 4	10875521	16	4	1426	916302808	W-ANLENKSTUECK
SECHSKANTSCHRAUBE ISO 4	10878789	15	4	1426	916302808	W-ANLENKSTUECK
SECHSKANTSCHRAUBE ISO 4	10878789	72	4	1453	915723308	LI-ZWISCHENSTUECK
SECHSKANTSCHRAUBE ISO 4	10878789	73	4	1461	915723408	LI-ZWISCHENSTUECK
SECHSKANTSCHRAUBE ISO 4	10878789	74	4	1466	915746808	LI-ZWISCHENSTUECK
SECHSKANTSCHRAUBE ISO 4	10878789	80	4	1471	916062508	LI-ZWISCHENSTUECK
SECHSKANTSCHRAUBE ISO	12691307	47	20	110	970706701	PLANETENGETRIEBE
SECHSKANTSCHRAUBE ISO 4	12224041	71	2	1129	916303308	S-ZWISCHENSTUECK
SECHSKANTSCHRAUBE ISO 4	12224041	71	2	1136	916303208	S-ZWISCHENSTUECK
SECHSKANTSCHRAUBE ISO 4	12224041	71	2	1141	916303108	S-ZWISCHENSTUECK
SECHSKANTSCHRAUBE ISO 4	12224041	71	2	1145	916303008	S-ZWISCHENSTUECK
SECHSKANTSCHRAUBE ISO 4	12224041	71	2	1149	916302708	S-ZWISCHENSTUECK
SECHSKANTSCHRAUBE ISO 4	12224035	14	2	1332	96051961	ZUGZYLINDER VORM.
SECHSKANTSCHRAUBE ISO 4	12224035	42	2	1340	96051962	ZUGZYLINDER VORM.
SECHSKANTSCHRAUBE ISO 4	12218419	71	2	1154	916302908	S-ADAPTER
SECHSKANTSCHRAUBE ISO 4	12218419	12	4	1390	966885408	W-RUECKHALTEBOCK
SECHSKANTSCHRAUBE ISO 4	12218419	12	2	1494	966888308	SCHALTEINHEIT
SECHSKANTSCHRAUBE ISO 4	12218419	12	2	1495	966916408	SCHALTEINHEIT
SECHSKANTSCHRAUBE ISO	406603708	47	6	105	917523808	RAUPENTRAEGER LI.
SECHSKANTSCHRAUBE ISO	406603708	47	6	148	917525508	RAUPENTRAEGER LI.
SECHSKANTSCHRAUBE ISO	406603708	47	6	178	917525608	RAUPENTRAEGER RE.
SECHSKANTSCHRAUBE ISO	406603708	47	6	205	917525908	RAUPENTRAEGER RE.
SECHSKANTSCHRAUBE ISO	406603808	58	12	50	919045208	QUERTRAEGER
SECHSKANTSCHRAUBE ISO	406603808	90	6	206	917525908	RAUPENTRAEGER RE.
SECHSKANTSCHRAUBE ISO 4	4065281	37	8	294	919361308	DREHBUEHNENRAHMEN HEC
SECHSKANTSCHRAUBE ISO 4	4065281	15	32	389	965661108	STUETZE KPL.

Bezeichnung	Artikel	Pos.	Menge	Seite	Baugruppe	Bezeichnung
SECHSKANTSCHRAUBE ISO 4	4065281	311	2	425	96038696	LAUFSTEG DREHBUEHNE
SECHSKANTSCHRAUBE ISO 4	4065281	10	4	641	10492851	DREIFACHPUMPE
SECHSKANTSCHRAUBE ISO 4	4065281	10	4	661	10491715	DREIFACHPUMPE
SECHSKANTSCHRAUBE ISO 4	4065281	5	16	1497	966887708	VERBINDUNGSTRAEGER
SECHSKANTSCHRAUBE ISO 4	4065281	13	4	1500	966887908	BOCK LI.
SECHSKANTSCHRAUBE ISO 4	4065281	13	4	1503	966888108	BOCK RE.
SECHSKANTSCHRAUBE ISO 4	406520808	10	8	632	10492850	DREIFACHPUMPE
SECHSKANTSCHRAUBE ISO	406603908	88	6	106	917523808	RAUPENTRAEGER LI.
SECHSKANTSCHRAUBE ISO	406603908	90	10	149	917525508	RAUPENTRAEGER LI.
SECHSKANTSCHRAUBE ISO	406603908	88	10	179	917525608	RAUPENTRAEGER RE.
SECHSKANTSCHRAUBE ISO	406603908	30	24	1084	916332108	S-KOPFSTUECK
SECHSKANTSCHRAUBE ISO 4	10875805	127	4	107	917523808	RAUPENTRAEGER LI.
SECHSKANTSCHRAUBE ISO 4	10875805	79	4	206	917525908	RAUPENTRAEGER RE.
SECHSKANTSCHRAUBE ISO 4	10875805	19	16	256	915750708	BOLZEN D-S ANLENKSTUECK
SECHSKANTSCHRAUBE ISO 4	10875805	9	8	322	915751408	WINDE 1 VORM.
SECHSKANTSCHRAUBE ISO 4	10875805	9	8	345	915751608	WINDE 2 VORM.
SECHSKANTSCHRAUBE ISO 4	10875805	19	8	1170	915753108	WINDE 3 VORM.
SECHSKANTSCHRAUBE ISO 4	10875805	19	6	1192	915753208	WINDE 5 VORM.
SECHSKANTSCHRAUBE ISO 4	10875805	4	4	1332	96051961	ZUGZYLINDER VORM.
SECHSKANTSCHRAUBE ISO 4	10875805	4	4	1340	96051962	ZUGZYLINDER VORM.
SECHSKANTSCHRAUBE ISO 4	10875805	28	2	1500	966887908	BOCK LI.
SECHSKANTSCHRAUBE ISO 4	10875805	28	2	1503	966888108	BOCK RE.
SECHSKANTSCHRAUBE ISO	406604008	35	8	1213	915753308	WINDE 6 VORM.
SECHSKANTSCHRAUBE ISO 4	12224018	55	12	50	919045208	QUERTRAEGER
SECHSKANTSCHRAUBE ISO 4	12224018	316	16	627	96034141	DIESELMOTOR VORM.
SECHSKANTSCHRAUBE ISO 4	12224018	316	16	679	96034143	DIESELMOTOR VORM.
SECHSKANTSCHRAUBE ISO 4	12224018	3	4	936	919203708	KRAFTSTOFFBEHAELTER KPL
SECHSKANTSCHRAUBE ISO 4	12224018	8	4	940	919203608	OELBEHAELTER KPL.
SECHSKANTSCHRAUBE ISO	406604208	24	24	1101	915721308	L-KOPFSTUECK
SECHSKANTSCHRAUBE ISO	406604208	74	8	1252	916324608	D-ANLENKSTUECK VORM.
SECHSKANTSCHRAUBE ISO 4	10875806	52	8	247	915750608	DREHBUEHNENRAHMEN VOR
SECHSKANTSCHRAUBE ISO 4	10875806	21	2	1494	966888308	SCHALTEINHEIT
SECHSKANTSCHRAUBE ISO 4	10875806	21	2	1495	966916408	SCHALTEINHEIT
SECHSKANTSCHRAUBE ISO 4	12224059	127	4	1057	916305808	S-ANLENKSTUECK VORM.
SECHSKANTSCHRAUBE ISO	406604708	32	4	20	917528708	RAUPENMITTELTEIL
SECHSKANTSCHRAUBE ISO 4	10875422	249	4	1255	916324608	D-ANLENKSTUECK VORM.
SECHSKANTSCHRAUBE ISO	406604808	33	4	20	917528708	RAUPENMITTELTEIL
SECHSKANTSCHRAUBE ISO 4	12219312	17	8	384	965661008	RAHMEN VORM.
SECHSKANTSCHRAUBE ISO 4	406605408	39	8	1112	916177008	ROLLENSATZ
SECHSKANTSCHRAUBE ISO 4	406605408	39	8	1117	916177108	ROLLENSATZ
SECHSKANTSCHRAUBE ISO	406522901	117	2	106	917523808	RAUPENTRAEGER LI.
SECHSKANTSCHRAUBE ISO	406522901	132	2	149	917525508	RAUPENTRAEGER LI.
SECHSKANTSCHRAUBE ISO	406522901	95	2	179	917525608	RAUPENTRAEGER RE.
SECHSKANTSCHRAUBE ISO	406522901	117	2	179	917525608	RAUPENTRAEGER RE.
SECHSKANTSCHRAUBE ISO	406522901	128	2	206	917525908	RAUPENTRAEGER RE.
SECHSKANTSCHRAUBE ISO	4600785	5	12	1064	915745308	S-RUECKHALTESICHERUNG
SECHSKANTSCHRAUBE ISO 4	12224028	29	4	105	917523808	RAUPENTRAEGER LI.
SECHSKANTSCHRAUBE ISO 4	12224028	29	4	178	917525608	RAUPENTRAEGER RE.
SECHSKANTSCHRAUBE ISO 4	12224028	64	4	1419	916116008	WA-BOCK 2 KOPFSTUECK
SECHSKANTSCHRAUBE ISO	406605808	3	164	97	965380808	BODENPLATTEN VORM.
SECHSKANTSCHRAUBE ISO 4	12224020	77	8	1427	916302808	W-ANLENKSTUECK
SECHSKANTSCHRAUBE ISO 4	12224038	50	8	105	917523808	RAUPENTRAEGER LI.
SECHSKANTSCHRAUBE ISO 4	12224038	61	8	148	917525508	RAUPENTRAEGER LI.
SECHSKANTSCHRAUBE ISO 4	12224038	50	8	178	917525608	RAUPENTRAEGER RE.
SECHSKANTSCHRAUBE ISO 4	12224038	61	8	205	917525908	RAUPENTRAEGER RE.
SECHSKANTSCHRAUBE ISO 4	12224038	47	16	1302	915745708	D-KOPFSTUECK VORM.
SECHSKANTSCHRAUBE ISO	4062144	34	12	1213	915753308	WINDE 6 VORM.
SECHSKANTSCHRAUBE ISO	4600114	17	8	256	915750708	BOLZEN D-S ANLENKSTUECK
SECHSKANTSCHRAUBE ISO	4600114	28	6	1084	916332108	S-KOPFSTUECK
SECHSKANTSCHRAUBE ISO	4901595	16	12	1220	968419601	TROMMELLAGERUNG

Bezeichnung	Artikel	Pos.	Menge	Seite	Baugruppe	Bezeichnung
SECHSKANTSCHRAUBE ISO 4	12219311	41	2	1084	916332108	S-KOPFSTUECK
SECHSKANTSCHRAUBE ISO 4	12219311	30	6	1112	916177008	ROLLENSATZ
SECHSKANTSCHRAUBE ISO 4	12219311	30	6	1117	916177108	ROLLENSATZ
SECHSKANTSCHRAUBE ISO 4	12219311	36	16	1213	915753308	WINDE 6 VORM.
SECHSKANTSCHRAUBE ISO 4	12219311	92	6	1252	916324608	D-ANLENKSTUECK VORM.
SECHSKANTSCHRAUBE ISO 4	406607008	68	8	51	919045208	QUERTRAEGER
SECHSKANTSCHRAUBE ISO	10878793	43	2	294	919361308	DREHBUEHNENRAHMEN HEC
SECHSKANTSCHRAUBE ISO 4	10878795	21	8	256	915750708	BOLZEN D-S ANLENKSTUECK
SECHSKANTSCHRAUBE ISO 4	12239444	30	2	1372	966649408	VERSTELLFLASCHE KPL.
SECHSKANTSCHRAUBE ISO	10288698	33	22	1213	915753308	WINDE 6 VORM.
SECHSKANTSCHRAUBE ISO	12216198	10	2	115	966790308	SCHLAUCHHALTER VORM.
SECHSKANTSCHRAUBE ISO	12216198	10	2	116	966790408	SCHLAUCHHALTER VORM.
SECHSKANTSCHRAUBE ISO	12216198	10	1	117	966790508	SCHLAUCHHALTER VORM.
SECHSKANTSCHRAUBE ISO	12216198	10	2	154	966802008	SCHLAUCHHALTER VORM.
SECHSKANTSCHRAUBE ISO	12216198	10	2	155	966802108	SCHLAUCHHALTER VORM.
SECHSKANTSCHRAUBE ISO	12216198	10	1	156	966802208	SCHLAUCHHALTER VORM.
SECHSKANTSCHRAUBE ISO	406500214	27	4	527	96033638	OBERTEIL VORM.
SECHSKANTSCHRAUBE ISO	406500214	9	4	957	96033583	ZUSATZTEILE
SECHSKANTSCHRAUBE ISO	12211444	321	4	334	966085708	ZUSATZHYDRAULIK WINDE 1
SECHSKANTSCHRAUBE ISO	12211444	321	4	351	966085808	ZUSATZHYDRAULIK WINDE 2
SECHSKANTSCHRAUBE ISO	12211444	321	4	1181	966085908	ZUSATZHYDRAULIK WINDE 3
SECHSKANTSCHRAUBE ISO	12211444	321	4	1202	966086108	ZUSATZHYDRAULIK WINDE 5
SECHSKANTSCHRAUBE ISO	12211444	321	4	1233	966086208	ZUSATZHYDRAULIK WINDE 6
SECHSKANTSCHRAUBE ISO	11140402	37	8	975	918810308	STEUERSTAND
SECHSKANTSCHRAUBE ISO	11647548	12	2	524	96033614	ARMATUREN RE.
SECHSKANTSCHRAUBE ISO	11647548	266	2	568	918744708	MASCHINENHAUS GRUNDRAH
SECHSKANTSCHRAUBE ISO	11647548	18	2	753	10143790	LADEDRUCKREGELUNG
SECHSKANTSCHRAUBE ISO	11647548	2	2	761	9078467	EINSTELLBLECH ANBAU
SECHSKANTSCHRAUBE ISO	12219811	40	2	488	919258508	ZUSATZHEIZUNG OW
SECHSKANTSCHRAUBE ISO	12219811	(10)	5	938	96034679	KRAFTSTOFFBEHAELTER VO
SECHSKANTSCHRAUBE ISO	12100540	17	3	498	919266408	KRANFUEHRERKABINE VORM
SECHSKANTSCHRAUBE ISO	11642497	16	1	870	510692308	KUGELHAHN
SECHSKANTSCHRAUBE ISO	11692824	12	1	592	966954908	KLAPPTRITT VORM.
SECHSKANTSCHRAUBE ISO	11692824	20	4	777	96034773	BLECH VORM.
SECHSKANTSCHRAUBE ISO	11657360	10	3	328	915749608	ELEKTRIK WINDE 1
SECHSKANTSCHRAUBE ISO	11657360	326	4	334	966085708	ZUSATZHYDRAULIK WINDE 1
SECHSKANTSCHRAUBE ISO	11657360	10	3	346	915749708	ELEKTRIK WINDE 2
SECHSKANTSCHRAUBE ISO	11657360	326	4	351	966085808	ZUSATZHYDRAULIK WINDE 2
SECHSKANTSCHRAUBE ISO	11657360	12	4	498	919266408	KRANFUEHRERKABINE VORM
SECHSKANTSCHRAUBE ISO	11657360	13	6	524	96033614	ARMATUREN RE.
SECHSKANTSCHRAUBE ISO	11657360	21	2	527	96033638	OBERTEIL VORM.
SECHSKANTSCHRAUBE ISO	11657360	303	6	799	918717708	LUFTFILTERANLAGE OBEN
SECHSKANTSCHRAUBE ISO	11657360	305	3	803	918719508	LUFTFILTERANLAGE UNTEN
SECHSKANTSCHRAUBE ISO	11657360	306	2	820	919204408	KRAFTSTOFFFOERDERUNG
SECHSKANTSCHRAUBE ISO	11657360	306	2	1021	91000594	ZUSATZT.ANTRIEBSAGG.KLIM
SECHSKANTSCHRAUBE ISO	11657360	10	3	1175	915749808	ELEKTRIK WINDE 3
SECHSKANTSCHRAUBE ISO	11657360	326	4	1181	966085908	ZUSATZHYDRAULIK WINDE 3
SECHSKANTSCHRAUBE ISO	11657360	10	3	1196	915750008	ELEKTRIK WINDE 5
SECHSKANTSCHRAUBE ISO	11657360	326	4	1202	966086108	ZUSATZHYDRAULIK WINDE 5
SECHSKANTSCHRAUBE ISO	11657360	10	3	1228	915750108	ELEKTRIK WINDE 6
SECHSKANTSCHRAUBE ISO	11657360	326	4	1233	966086208	ZUSATZHYDRAULIK WINDE 6
SECHSKANTSCHRAUBE ISO	11657360	24	4	1497	966887708	VERBINDUNGSTRAEGER
SECHSKANTSCHRAUBE ISO	10875527	13	2	811	968517508	PUMPE VORM.
SECHSKANTSCHRAUBE ISO	10875527	57	4	1085	916332108	S-KOPFSTUECK
SECHSKANTSCHRAUBE ISO	10875527	32	4	1101	915721308	L-KOPFSTUECK
SECHSKANTSCHRAUBE ISO	11644899	12	16	362	915752108	MONTAGEWINDE VORM.
SECHSKANTSCHRAUBE ISO	11644899	8	2	481	966358008	KAMERAANBAU WINDE 5
SECHSKANTSCHRAUBE ISO	11644899	8	8	498	919266408	KRANFUEHRERKABINE VORM
SECHSKANTSCHRAUBE ISO	11644899	8	6	584	965887608	DECKEL VORM.
SECHSKANTSCHRAUBE ISO	11644899	3	2	586	965887808	DECKEL VORM.

Bezeichnung	Artikel	Pos.	Menge	Seite	Baugruppe	Bezeichnung
SECHSKANTSCHRAUBE ISO	11644899	11	2	588	965963608	DECKEL VORM.
SECHSKANTSCHRAUBE ISO	11644899	8	12	592	966954908	KLAPPTRITT VORM.
SECHSKANTSCHRAUBE ISO	11644899	314	2	616	96018031	BEFESTIGUNGSTEILE GRUN
SECHSKANTSCHRAUBE ISO	11644899	30	2	890	967021108	KLEMMKASTEN BLINDSTECK
SECHSKANTSCHRAUBE ISO	11644899	10	8	941	965666908	OELBEHAELTER VORM.
SECHSKANTSCHRAUBE ISO	11644899	80	1	950	96061868	AUFBAUTEILE MONTAGETAFE
SECHSKANTSCHRAUBE ISO	11644899	300	8	1014	96034284	KOMBIKUEHLER VORM.
SECHSKANTSCHRAUBE ISO	11644899	6	24	1016	965896208	KOMBIKUEHLER VORM.
SECHSKANTSCHRAUBE ISO	11644899	6	24	1019	965896308	KOMBIKUEHLER VORM.
SECHSKANTSCHRAUBE ISO	11644899	71	8	1085	916332108	S-KOPFSTUECK
SECHSKANTSCHRAUBE ISO	11644899	20	2	1123	968112008	MECH.ANBAUTEILE SCHEINW
SECHSKANTSCHRAUBE ISO	11644899	13	4	1393	96036791	SPEICHERZYLINDER VORM.
SECHSKANTSCHRAUBE ISO	11644899	66	16	1427	916302808	W-ANLENKSTUECK
SECHSKANTSCHRAUBE ISO 4	10197836	24	4	513	96012480	LADEGERAET
SECHSKANTSCHRAUBE ISO 4	10197836	24	4	514	96012481	LADEGERAET
SECHSKANTSCHRAUBE ISO 4	10197836	11	2	534	926891108	VERTEILER MASSE
SECHSKANTSCHRAUBE ISO 4	10197836	301	16	775	919203808	BATTERIELAGERUNG
SECHSKANTSCHRAUBE ISO 4	10197836	13	4	777	96034773	BLECH VORM.
SECHSKANTSCHRAUBE ISO 4	10197836	302	16	903	919203908	VERKLEIDUNG MASCHINENH
SECHSKANTSCHRAUBE ISO 4	10197836	13	8	1429	966267408	KLAPPE KPL.
SECHSKANTSCHRAUBE ISO 4	10197836	16	4	1494	966888308	SCHALTEINHEIT
SECHSKANTSCHRAUBE ISO 4	10197836	16	4	1495	966916408	SCHALTEINHEIT
SECHSKANTSCHRAUBE ISO 4	10197836	49	2	1500	966887908	BOCK LI.
SECHSKANTSCHRAUBE ISO 4	500930508	192	4	1304	915745708	D-KOPFSTUECK VORM.
SECHSKANTSCHRAUBE ISO	12216202	40	2	20	917528708	RAUPENMITTELTEIL
SECHSKANTSCHRAUBE ISO	11690048	25	2	498	919266408	KRANFUEHRERKABINE VORM
SECHSKANTSCHRAUBE ISO	11690048	28	8	1251	916324608	D-ANLENKSTUECK VORM.
SECHSKANTSCHRAUBE ISO 4	10299649	31	8	1447	915723508	ROLLENWAGEN W-AUSLEGE
SECHSKANTSCHRAUBE ISO	11651612	102	4	106	917523808	RAUPENTRAEGER LI.
SECHSKANTSCHRAUBE ISO	11651612	112	4	149	917525508	RAUPENTRAEGER LI.
SECHSKANTSCHRAUBE ISO	11651612	102	4	179	917525608	RAUPENTRAEGER RE.
SECHSKANTSCHRAUBE ISO	11651612	112	4	206	917525908	RAUPENTRAEGER RE.
SECHSKANTSCHRAUBE ISO	11651612	27	4	256	915750708	BOLZEN D-S ANLENKSTUECK
SECHSKANTSCHRAUBE ISO	11651612	20	4	283	916900208	ZENTRALSCHMIERANLAGE O
SECHSKANTSCHRAUBE ISO	11651612	17	12	297	96047586	MONTAGETEILE HECKTEIL
SECHSKANTSCHRAUBE ISO	11651612	39	19	322	915751408	WINDE 1 VORM.
SECHSKANTSCHRAUBE ISO	11651612	39	17	345	915751608	WINDE 2 VORM.
SECHSKANTSCHRAUBE ISO	11651612	10	4	399	965661608	UNTERFLASCHE KPL.
SECHSKANTSCHRAUBE ISO	11651612	302	128	425	96038696	LAUFSTEG DREHBUEHNE
SECHSKANTSCHRAUBE ISO	11651612	60	22	434	915755208	ROLLENDREHVERB.M.DREHW
SECHSKANTSCHRAUBE ISO	11651612	17	30	476	966356408	KAMERAANBAU DREHBUEHN
SECHSKANTSCHRAUBE ISO	11651612	29	3	488	919258508	ZUSATZHEIZUNG OW
SECHSKANTSCHRAUBE ISO	11651612	23	1	506	916997508	RAHMEN KPL.
SECHSKANTSCHRAUBE ISO	11651612	306	1	569	918744708	MASCHINENHAUS GRUNDRAH
SECHSKANTSCHRAUBE ISO	11651612	6	20	582	965887108	AUFSTIEG VORM.
SECHSKANTSCHRAUBE ISO	11651612	303	23	600	96021757	BEFESTIGUNGSTEILE DRUC
SECHSKANTSCHRAUBE ISO	11651612	309	9	606	96033135	BEFESTIGUNGSTEILE HYDR
SECHSKANTSCHRAUBE ISO	11651612	302	22	616	96018031	BEFESTIGUNGSTEILE GRUN
SECHSKANTSCHRAUBE ISO	11651612	300	2	621	919203208	DIESELMOTOR KPL.OBEN
SECHSKANTSCHRAUBE ISO	11651612	304	5	820	919204408	KRAFTSTOFFFOERDERUNG
SECHSKANTSCHRAUBE ISO	11651612	22	6	940	919203608	OELBEHAELTER KPL.
SECHSKANTSCHRAUBE ISO	11651612	54	33	1005	918696808	FEUERLOESCHSYSTEM
SECHSKANTSCHRAUBE ISO	11651612	300	10	1009	919204008	KUEHLERANLAGE
SECHSKANTSCHRAUBE ISO	11651612	306	8	1015	96034284	KOMBIKUEHLER VORM.
SECHSKANTSCHRAUBE ISO	11651612	304	1	1021	91000594	ZUSATZT.ANTRIEBSAGG.KLIM
SECHSKANTSCHRAUBE ISO	11651612	91	4	1056	916305808	S-ANLENKSTUECK VORM.
SECHSKANTSCHRAUBE ISO	11651612	6	4	1064	915745308	S-RUECKHALTESICHERUNG
SECHSKANTSCHRAUBE ISO	11651612	85	2	1085	916332108	S-KOPFSTUECK
SECHSKANTSCHRAUBE ISO	11651612	60	2	1101	915721308	L-KOPFSTUECK
SECHSKANTSCHRAUBE ISO	11651612	43	22	1170	915753108	WINDE 3 VORM.

Bezeichnung	Artikel	Pos.	Menge	Seite	Baugruppe	Bezeichnung
SECHSKANTSCHRAUBE ISO	11651612	19	2	1187	917006408	ZENTRALSCHMIERANLAGE WI
SECHSKANTSCHRAUBE ISO	11651612	43	18	1192	915753208	WINDE 5 VORM.
SECHSKANTSCHRAUBE ISO	11651612	56	14	1213	915753308	WINDE 6 VORM.
SECHSKANTSCHRAUBE ISO	11651612	12	2	1238	917016708	ZENTRALSCHMIERANLAGE
SECHSKANTSCHRAUBE ISO	11651612	295	16	1255	916324608	D-ANLENKSTUECK VORM.
SECHSKANTSCHRAUBE ISO	11651612	12	4	1497	966887708	VERBINDUNGSTRAEGER
SECHSKANTSCHRAUBE ISO	11651612	36	8	1500	966887908	BOCK LI.
SECHSKANTSCHRAUBE ISO	11651612	36	4	1503	966888108	BOCK RE.
SECHSKANTSCHRAUBE ISO	11651612	12	4	1505	965656708	KONSOLE BALLASTABLAGE
SECHSKANTSCHRAUBE ISO	11651612	15	4	1507	966410908	PODEST KPL.
SECHSKANTSCHRAUBE ISO 4	406527808	88	4	51	919045208	QUERTRAEGER
SECHSKANTSCHRAUBE ISO	12216205	42	11	1213	915753308	WINDE 6 VORM.
SECHSKANTSCHRAUBE ISO	12216205	16	2	1332	96051961	ZUGZYLINDER VORM.
SECHSKANTSCHRAUBE ISO	12216205	16	2	1340	96051962	ZUGZYLINDER VORM.
SECHSKANTSCHRAUBE ISO 4	10299666	5	20	427	96039357	TREPPE
SECHSKANTSCHRAUBE ISO 4	10299666	5	20	429	96039358	TREPPE
SECHSKANTSCHRAUBE ISO 4	10299666	6	2	445	967144608	VENTILPLATTE VORM.
SECHSKANTSCHRAUBE ISO 4	10299666	54	12	1365	917223808	D-ZWISCHENSTUECK
SECHSKANTSCHRAUBE ISO	11651767	79	40	21	917528708	RAUPENMITTELTEIL
SECHSKANTSCHRAUBE ISO	11651767	101	2	51	919045208	QUERTRAEGER
SECHSKANTSCHRAUBE ISO	11651767	5	12	362	915752108	MONTAGEWINDE VORM.
SECHSKANTSCHRAUBE ISO	11651767	25	4	368	540270514	ANTRIEB KPL
SECHSKANTSCHRAUBE ISO	11651767	40	4	384	965661008	RAHMEN VORM.
SECHSKANTSCHRAUBE ISO	11651767	302	21	414	96038694	LAUFSTEG DREHBUEHNE
SECHSKANTSCHRAUBE ISO	11651767	303	8	425	96038696	LAUFSTEG DREHBUEHNE
SECHSKANTSCHRAUBE ISO	11651767	17	76	433	915755208	ROLLENDREHVERB.M.DREHW
SECHSKANTSCHRAUBE ISO	11651767	13	8	465	916141308	ZENTRALSCHMIERUNG
SECHSKANTSCHRAUBE ISO	11651767	36	2	467	11003525	ELEKTROPUMPE
SECHSKANTSCHRAUBE ISO	11651767	11	28	476	966356408	KAMERAANBAU DREHBUEHN
SECHSKANTSCHRAUBE ISO	11651767	8	8	479	966910608	KAMERAANBAU D-ANLENKS
SECHSKANTSCHRAUBE ISO	11651767	53	1	488	919258508	ZUSATZHEIZUNG OW
SECHSKANTSCHRAUBE ISO	11651767	80	23	566	918744708	MASCHINENHAUS GRUNDRAH
SECHSKANTSCHRAUBE ISO	11651767	8	4	583	965887208	KLAPPTRITT VORM.
SECHSKANTSCHRAUBE ISO	11651767	9	5	597	967124708	DECKELHALTERUNG
SECHSKANTSCHRAUBE ISO	11651767	304	4	600	96021757	BEFESTIGUNGSTEILE DRUC
SECHSKANTSCHRAUBE ISO	11651767	310	8	606	96033135	BEFESTIGUNGSTEILE HYDR
SECHSKANTSCHRAUBE ISO	11651767	305	26	616	96018031	BEFESTIGUNGSTEILE GRUN
SECHSKANTSCHRAUBE ISO	11651767	301	18	621	919203208	DIESELMOTOR KPL.OBEN
SECHSKANTSCHRAUBE ISO	11651767	321	6	627	96034141	DIESELMOTOR VORM.
SECHSKANTSCHRAUBE ISO	11651767	300	26	673	919203308	DIESELMOTOR KPL.UNTEN
SECHSKANTSCHRAUBE ISO	11651767	301	2	678	96034143	DIESELMOTOR VORM.
SECHSKANTSCHRAUBE ISO	11651767	302	12	775	919203808	BATTERIELAGERUNG
SECHSKANTSCHRAUBE ISO	11651767	305	6	786	919203408	SCHALLDAEMPFERANLAGE O
SECHSKANTSCHRAUBE ISO	11651767	305	6	794	919203508	SCHALLDAEMPFERANLAGE
SECHSKANTSCHRAUBE ISO	11651767	301	16	799	918717708	LUFTFILTERANLAGE OBEN
SECHSKANTSCHRAUBE ISO	11651767	300	12	803	918719508	LUFTFILTERANLAGE UNTEN
SECHSKANTSCHRAUBE ISO	11651767	13	2	806	919205608	HARNSTOFFANLAGE
SECHSKANTSCHRAUBE ISO	11651767	300	4	820	919204408	KRAFTSTOFFFOERDERUNG
SECHSKANTSCHRAUBE ISO	11651767	300	2	986	96034844	MOTORVORWAERMUNG VO
SECHSKANTSCHRAUBE ISO	11651767	307	20	1015	96034284	KOMBIKUEHLER VORM.
SECHSKANTSCHRAUBE ISO	11651767	50	4	1112	916177008	ROLLENSATZ
SECHSKANTSCHRAUBE ISO	11651767	10	2	1113	966331808	BOLZENZIEHEINRICHTUNG VO
SECHSKANTSCHRAUBE ISO	11651767	50	4	1117	916177108	ROLLENSATZ
SECHSKANTSCHRAUBE ISO	11651767	10	2	1118	967623108	BOLZENZIEHEINRICHTUNG VO
SECHSKANTSCHRAUBE ISO	11651767	13	2	1221	968822801	OELMESSEINRICHTUNG
SECHSKANTSCHRAUBE ISO	11651767	53	9	1251	916324608	D-ANLENKSTUECK VORM.
SECHSKANTSCHRAUBE ISO	11651767	152	37	1304	915745708	D-KOPFSTUECK VORM.
SECHSKANTSCHRAUBE ISO	11651767	56	18	1345	916303808	D-ZWISCHENSTUECK
SECHSKANTSCHRAUBE ISO	11651767	50	18	1357	917223708	D-ZWISCHENSTUECK
SECHSKANTSCHRAUBE ISO	11651767	32	8	1372	966649408	VERSTELLFLASCHE KPL.

Bezeichnung	Artikel	Pos.	Menge	Seite	Baugruppe	Bezeichnung
SECHSKANTSCHRAUBE ISO	11651767	4	4	1393	96036791	SPEICHERZYLINDER VORM.
SECHSKANTSCHRAUBE ISO	11651767	28	16	1447	915723508	ROLLENWAGEN W-AUSLEGE
SECHSKANTSCHRAUBE ISO	11651767	14	6	1533	966911408	TRAVERSE KPL.
SECHSKANTSCHRAUBE ISO	12100295	307	10	616	96018031	BEFESTIGUNGSTEILE GRUN
SECHSKANTSCHRAUBE ISO 4	10197831	30	4	20	917528708	RAUPENMITTELTEIL
SECHSKANTSCHRAUBE ISO 4	10197831	11	26	252	966222408	MONTAGETEILE VORDERTEIL
SECHSKANTSCHRAUBE ISO 4	10197831	12	2	313	916945008	ZENTRALSCHMIERANLAGE O
SECHSKANTSCHRAUBE ISO 4	10197831	12	18	322	915751408	WINDE 1 VORM.
SECHSKANTSCHRAUBE ISO 4	10197831	10	2	339	916997308	ZENTRALSCHMIERANLAGE
SECHSKANTSCHRAUBE ISO 4	10197831	12	18	345	915751608	WINDE 2 VORM.
SECHSKANTSCHRAUBE ISO 4	10197831	10	2	356	916998708	ZENTRALSCHMIERANLAGE WI
SECHSKANTSCHRAUBE ISO 4	10197831	13	10	391	966556608	EINHAENGELEITER
SECHSKANTSCHRAUBE ISO 4	10197831	303	6	414	96038694	LAUFSTEG DREHBUEHNE
SECHSKANTSCHRAUBE ISO 4	10197831	305	28	425	96038696	LAUFSTEG DREHBUEHNE
SECHSKANTSCHRAUBE ISO 4	10197831	19	8	476	966356408	KAMERAANBAU DREHBUEHN
SECHSKANTSCHRAUBE ISO 4	10197831	4	6	481	966358008	KAMERAANBAU WINDE 5
SECHSKANTSCHRAUBE ISO 4	10197831	8	2	534	926891108	VERTEILER MASSE
SECHSKANTSCHRAUBE ISO 4	10197831	103	30	566	918744708	MASCHINENHAUS GRUNDRAH
SECHSKANTSCHRAUBE ISO 4	10197831	312	21	606	96033135	BEFESTIGUNGSTEILE HYDR
SECHSKANTSCHRAUBE ISO 4	10197831	306	6	616	96018031	BEFESTIGUNGSTEILE GRUN
SECHSKANTSCHRAUBE ISO 4	10197831	302	10	621	919203208	DIESELMOTOR KPL.OBEN
SECHSKANTSCHRAUBE ISO 4	10197831	301	3	627	96034141	DIESELMOTOR VORM.
SECHSKANTSCHRAUBE ISO 4	10197831	301	28	673	919203308	DIESELMOTOR KPL.UNTEN
SECHSKANTSCHRAUBE ISO 4	10197831	320	1	679	96034143	DIESELMOTOR VORM.
SECHSKANTSCHRAUBE ISO 4	10197831	306	6	786	919203408	SCHALLDAEMPFERANLAGE O
SECHSKANTSCHRAUBE ISO 4	10197831	306	14	794	919203508	SCHALLDAEMPFERANLAGE
SECHSKANTSCHRAUBE ISO 4	10197831	305	16	903	919203908	VERKLEIDUNG MASCHINENH
SECHSKANTSCHRAUBE ISO 4	10197831	5	2	938	96034679	KRAFTSTOFFBEHAELTER VO
SECHSKANTSCHRAUBE ISO 4	10197831	25	6	940	919203608	OELBEHAELTER KPL.
SECHSKANTSCHRAUBE ISO 4	10197831	303	2	991	919208108	HEIZUNG MASCHINENHAUS
SECHSKANTSCHRAUBE ISO 4	10197831	308	26	1015	96034284	KOMBIKUEHLER VORM.
SECHSKANTSCHRAUBE ISO 4	10197831	61	13	1055	916305808	S-ANLENKSTUECK VORM.
SECHSKANTSCHRAUBE ISO 4	10197831	96	6	1056	916305808	S-ANLENKSTUECK VORM.
SECHSKANTSCHRAUBE ISO 4	10197831	52	6	1084	916332108	S-KOPFSTUECK
SECHSKANTSCHRAUBE ISO 4	10197831	37	6	1101	915721308	L-KOPFSTUECK
SECHSKANTSCHRAUBE ISO 4	10197831	93	8	1155	916302908	S-ADAPTER
SECHSKANTSCHRAUBE ISO 4	10197831	74	3	1163	916302608	SL-REDUZIERSTUECK
SECHSKANTSCHRAUBE ISO 4	10197831	27	7	1170	915753108	WINDE 3 VORM.
SECHSKANTSCHRAUBE ISO 4	10197831	11	2	1187	917006408	ZENTRALSCHMIERANLAGE WI
SECHSKANTSCHRAUBE ISO 4	10197831	27	9	1192	915753208	WINDE 5 VORM.
SECHSKANTSCHRAUBE ISO 4	10197831	10	2	1207	917000008	ZENTRALSCHMIERANLAGE
SECHSKANTSCHRAUBE ISO 4	10197831	222	27	1254	916324608	D-ANLENKSTUECK VORM.
SECHSKANTSCHRAUBE ISO 4	10197831	4	8	1270	915745408	D-RUECKHALTESICHERUNG
SECHSKANTSCHRAUBE ISO 4	10197831	158	3	1304	915745708	D-KOPFSTUECK VORM.
SECHSKANTSCHRAUBE ISO 4	10197831	37	6	1365	917223808	D-ZWISCHENSTUECK
SECHSKANTSCHRAUBE ISO 4	10197831	52	2	1388	966890708	WA-BOCK 1 ANLENKSTUECK
SECHSKANTSCHRAUBE ISO 4	10197831	82	2	1413	915746608	WA-BOCK 2 ANLENKSTUECK
SECHSKANTSCHRAUBE ISO 4	10197831	50	2	1426	916302808	W-ANLENKSTUECK
SECHSKANTSCHRAUBE ISO 4	10197831	8	8	1454	965718708	LEITER VORM.
SECHSKANTSCHRAUBE ISO 4	10197831	73	3	1471	916062508	LI-ZWISCHENSTUECK
SECHSKANTSCHRAUBE ISO	406507208	27	12	54	965956208	TREPPE
SECHSKANTSCHRAUBE ISO 4	10299580	31	3	467	11003525	ELEKTROPUMPE
SECHSKANTSCHRAUBE ISO	11826527	168	16	107	917523808	RAUPENTRAEGER LI.
SECHSKANTSCHRAUBE ISO	11826527	173	16	150	917525508	RAUPENTRAEGER LI.
SECHSKANTSCHRAUBE ISO	11826527	168	16	180	917525608	RAUPENTRAEGER RE.
SECHSKANTSCHRAUBE ISO	11826527	173	16	207	917525908	RAUPENTRAEGER RE.
SECHSKANTSCHRAUBE ISO	11826527	11	12	359	919207608	ANTRIEBSAGGREGAT KLIMAA
SECHSKANTSCHRAUBE ISO	11826527	6	8	362	915752108	MONTAGEWINDE VORM.
SECHSKANTSCHRAUBE ISO	11826527	14	40	433	915755208	ROLLENDREHVERB.M.DREHW
SECHSKANTSCHRAUBE ISO	11826527	105	52	566	918744708	MASCHINENHAUS GRUNDRAH

Bezeichnung	Artikel	Pos.	Menge	Seite	Baugruppe	Bezeichnung
SECHSKANTSCHRAUBE ISO	11826527	10	8	572	96035946	DACH KPL.
SECHSKANTSCHRAUBE ISO	11826527	11	4	595	967297708	HALTER KPL.
SECHSKANTSCHRAUBE ISO	11826527	12	1	597	967124708	DECKELHALTERUNG
SECHSKANTSCHRAUBE ISO	11826527	308	2	616	96018031	BEFESTIGUNGSTEILE GRUN
SECHSKANTSCHRAUBE ISO	11826527	301	4	985	919204108	MOTORVORWAERMUNG OBE
SECHSKANTSCHRAUBE ISO	11826527	301	4	988	919204208	MOTORVORWAERMUNG UNTE
SECHSKANTSCHRAUBE ISO	11826527	31	4	999	966561608	TRANSPORTRAHMEN KPL.
SECHSKANTSCHRAUBE ISO	11826527	309	2	1015	96034284	KOMBIKUEHLER VORM.
SECHSKANTSCHRAUBE ISO	11826527	9	17	1055	916305808	S-ANLENKSTUECK VORM.
SECHSKANTSCHRAUBE ISO	11826527	15	1	1087	966490908	AUFSTIEG KPL.
SECHSKANTSCHRAUBE ISO	11826527	139	16	1253	916324608	D-ANLENKSTUECK VORM.
SECHSKANTSCHRAUBE ISO	11826527	161	4	1304	915745708	D-KOPFSTUECK VORM.
SECHSKANTSCHRAUBE ISO	11826527	40	4	1345	916303808	D-ZWISCHENSTUECK
SECHSKANTSCHRAUBE ISO	11826527	24	4	1357	917223708	D-ZWISCHENSTUECK
SECHSKANTSCHRAUBE ISO	11826527	24	4	1365	917223808	D-ZWISCHENSTUECK
SECHSKANTSCHRAUBE ISO	11826527	34	4	1388	966890708	WA-BOCK 1 ANLENKSTUECK
SECHSKANTSCHRAUBE ISO	11826527	18	4	1402	916115908	WA-BOCK 1 KOPFSTUECK
SECHSKANTSCHRAUBE ISO	11826527	43	4	1412	915746608	WA-BOCK 2 ANLENKSTUECK
SECHSKANTSCHRAUBE ISO	11826527	42	8	1419	916116008	WA-BOCK 2 KOPFSTUECK
SECHSKANTSCHRAUBE ISO	11826527	7	12	1426	916302808	W-ANLENKSTUECK
SECHSKANTSCHRAUBE ISO	11826527	4	2	1524	967049508	HINDERNISFEUER VORM.
SECHSKANTSCHRAUBE ISO	11692827	61	12	51	919045208	QUERTRAEGER
SECHSKANTSCHRAUBE ISO	11692827	301	3	986	96034844	MOTORVORWAERMUNG VO
SECHSKANTSCHRAUBE ISO	11692827	14	4	1124	968099808	KAMERAHALTER VORM.
SECHSKANTSCHRAUBE ISO	11692827	42	12	1129	916303308	S-ZWISCHENSTUECK
SECHSKANTSCHRAUBE ISO	11692827	42	12	1136	916303208	S-ZWISCHENSTUECK
SECHSKANTSCHRAUBE ISO	11692827	42	12	1141	916303108	S-ZWISCHENSTUECK
SECHSKANTSCHRAUBE ISO	11692827	42	12	1145	916303008	S-ZWISCHENSTUECK
SECHSKANTSCHRAUBE ISO	11692827	42	12	1149	916302708	S-ZWISCHENSTUECK
SECHSKANTSCHRAUBE ISO	11692827	42	14	1154	916302908	S-ADAPTER
SECHSKANTSCHRAUBE ISO	11692827	42	12	1163	916302608	SL-REDUZIERSTUECK
SECHSKANTSCHRAUBE ISO	11692827	34	8	1345	916303808	D-ZWISCHENSTUECK
SECHSKANTSCHRAUBE ISO	11692827	29	8	1357	917223708	D-ZWISCHENSTUECK
SECHSKANTSCHRAUBE ISO	11692827	31	8	1365	917223808	D-ZWISCHENSTUECK
SECHSKANTSCHRAUBE ISO	11692827	9	4	1440	915723208	ZWISCHENSTUECK WA-BOCK
SECHSKANTSCHRAUBE ISO	11692827	9	4	1444	915746208	ZWISCHENSTUECK WA-BOCK
SECHSKANTSCHRAUBE ISO	11692827	43	24	1452	915723308	LI-ZWISCHENSTUECK
SECHSKANTSCHRAUBE ISO	11692827	43	24	1460	915723408	LI-ZWISCHENSTUECK
SECHSKANTSCHRAUBE ISO	11692827	43	24	1465	915746808	LI-ZWISCHENSTUECK
SECHSKANTSCHRAUBE ISO	11692827	43	24	1470	916062508	LI-ZWISCHENSTUECK
SECHSKANTSCHRAUBE ISO	10875537	99	1	566	918744708	MASCHINENHAUS GRUNDRAH
SECHSKANTSCHRAUBE ISO	10875537	309	6	616	96018031	BEFESTIGUNGSTEILE GRUN
SECHSKANTSCHRAUBE ISO	10875537	302	8	799	918717708	LUFTFILTERANLAGE OBEN
SECHSKANTSCHRAUBE ISO	10875537	301	8	803	918719508	LUFTFILTERANLAGE UNTEN
SECHSKANTSCHRAUBE ISO	11690046	87	32	1056	916305808	S-ANLENKSTUECK VORM.
SECHSKANTSCHRAUBE ISO	11690046	15	2	1124	968099808	KAMERAHALTER VORM.
SECHSKANTSCHRAUBE ISO	11690046	50	4	1388	966890708	WA-BOCK 1 ANLENKSTUECK
SECHSKANTSCHRAUBE ISO	11690046	26	4	1402	916115908	WA-BOCK 1 KOPFSTUECK
SECHSKANTSCHRAUBE ISO	11690046	71	4	1413	915746608	WA-BOCK 2 ANLENKSTUECK
SECHSKANTSCHRAUBE ISO	11690046	51	4	1419	916116008	WA-BOCK 2 KOPFSTUECK
SECHSKANTSCHRAUBE ISO	11690046	6	4	1440	915723208	ZWISCHENSTUECK WA-BOCK
SECHSKANTSCHRAUBE ISO	11690046	6	4	1444	915746208	ZWISCHENSTUECK WA-BOCK
SECHSKANTSCHRAUBE ISO	12216207	13	1	1124	968099808	KAMERAHALTER VORM.
SECHSKANTSCHRAUBE ISO	12216207	43	66	1388	966890708	WA-BOCK 1 ANLENKSTUECK
SECHSKANTSCHRAUBE ISO	12220759	165	2	567	918744708	MASCHINENHAUS GRUNDRAH
SECHSKANTSCHRAUBE ISO	12212107	10	2	695	10125646	OELABSCHEIDER ANBAU
SECHSKANTSCHRAUBE ISO	12212107	32	3	1402	916115908	WA-BOCK 1 KOPFSTUECK
SECHSKANTSCHRAUBE ISO	540401908	25	1	1266	540006108	SEILWINDE
SECHSKANTSCHRAUBE M5X1	10876387	31	1	513	96012480	LADEGERAET
SECHSKANTSCHRAUBE M5X1	10876387	31	1	514	96012481	LADEGERAET

Bezeichnung	Artikel	Pos.	Menge	Seite	Baugruppe	Bezeichnung
SECHSKANTSCHRAUBE M5X1	10876387	9	10	945	96036153	SCHALTSCHRANK MECH.
SECHSKANTSCHRAUBE M8X	10037287	328	2	334	966085708	ZUSATZHYDRAULIK WINDE 1
SECHSKANTSCHRAUBE M8X	10037287	328	2	351	966085808	ZUSATZHYDRAULIK WINDE 2
SECHSKANTSCHRAUBE M8X	10037287	328	2	1181	966085908	ZUSATZHYDRAULIK WINDE 3
SECHSKANTSCHRAUBE M8X	10037287	328	2	1202	966086108	ZUSATZHYDRAULIK WINDE 5
SECHSKANTSCHRAUBE UNC7/	12100552	318	4	627	96034141	DIESELMOTOR VORM.
SECHSKANTSCHRAUBE UNC7/	12100552	319	4	679	96034143	DIESELMOTOR VORM.
SECHSKANTSCHRAUBE UNC7/	12100552	416	16	851	96029372	HYDR.MASCHINENHAUS
SECHSRUNDSCHRAUBE M10	12422674	8	8	750	10141558	ABGASKRUEMMER ANBAU
SECHSRUNDSCHRAUBE M10	11007668	(17)	3	686	13455092	DIESELMOTOR
SECHSRUNDSCHRAUBE M10X	10030346	(6)	5	749	10141356	ABGASROHR ANBAU
SECHSRUNDSCHRAUBE M10X	10030346	(6)	5	749	10141356	ABGASROHR ANBAU
SECHSRUNDSCHRAUBE M10X	10012550	(5)	7	749	10141356	ABGASROHR ANBAU
SECHSRUNDSCHRAUBE M10X	10012550	(5)	12	749	10141356	ABGASROHR ANBAU
SECHSRUNDSCHRAUBE M10X	10012550	(5)	7	749	10141356	ABGASROHR ANBAU
SECHSRUNDSCHRAUBE M10X	10012550	(5)	12	749	10141356	ABGASROHR ANBAU
SECHSRUNDSCHRAUBE M12X	10133196	(11)	3	686	13455092	DIESELMOTOR
SECHSRUNDSCHRAUBE M12X	10132548	(8)	6	686	13455092	DIESELMOTOR
SECHSRUNDSCHRAUBE M16X	9077282	4	8	705	10147666	ANTRIEBSTEILE M.SCHWINGU
SECHSRUNDSCHRAUBE M18	9079517	4	10	762	10120077	SCHWUNGRAD ANBAU
SEEGERZANGE A 3	885268808	41	1	238	96005686	GRUNDWERKZEUG
SEIL	97017101	18	2	381	915753008	A-BOCK
SEIL 17X170M KUNSTSTOFF	10815392	1	1	1047	915720808	SEIL F.EINSCHERWINDE
SEIL 17X25M KUNSTSTOFF	11081478	1	3	1382	915723008	W-MONTAGEEINHEIT
SEIL 2 2,3KN EDELSTAHL	11160431	8	0.8	115	966790308	SCHLAUCHHALTER VORM.
SEIL 2 2,3KN EDELSTAHL	11160431	8	0.8	116	966790408	SCHLAUCHHALTER VORM.
SEIL 2 2,3KN EDELSTAHL	11160431	8	0.4	117	966790508	SCHLAUCHHALTER VORM.
SEIL 2 2,3KN EDELSTAHL	11160431	8	0.8	154	966802008	SCHLAUCHHALTER VORM.
SEIL 2 2,3KN EDELSTAHL	11160431	8	0.8	155	966802108	SCHLAUCHHALTER VORM.
SEIL 2 2,3KN EDELSTAHL	11160431	8	0.4	156	966802208	SCHLAUCHHALTER VORM.
SEIL 2 2,3KN EDELSTAHL	11160431	16	0.2	391	966556608	EINHAENGELEITER
SEIL 2 2,3KN EDELSTAHL	11160431	98	0.5	1130	916303308	S-ZWISCHENSTUECK
SEIL 2 2,3KN EDELSTAHL	11160431	95	0.5	1136	916303208	S-ZWISCHENSTUECK
SEIL 2 2,3KN EDELSTAHL	11160431	95	0.5	1142	916303108	S-ZWISCHENSTUECK
SEIL 2 2,3KN EDELSTAHL	11160431	95	0.5	1145	916303008	S-ZWISCHENSTUECK
SEIL 2 2,3KN EDELSTAHL	11160431	95	0.5	1149	916302708	S-ZWISCHENSTUECK
SEIL 2 2,3KN EDELSTAHL	11160431	99	0.5	1155	916302908	S-ADAPTER
SEIL 2 2,3KN EDELSTAHL	11160431	62	0.25	1213	915753308	WINDE 6 VORM.
SEIL 2 2,3KN EDELSTAHL	11160431	216	2.4	1254	916324608	D-ANLENKSTUECK VORM.
SEIL 2 2,3KN EDELSTAHL	11160431	4	0.35	1264	965764708	BOLZEN M.RINGSCHRAUBE
SEIL 2 2,3KN EDELSTAHL	11160431	(3)	0.3	1345	916303808	D-ZWISCHENSTUECK
SEIL 2 2,3KN EDELSTAHL	11160431	4	0.35	1348	966140608	BOLZEN M.RINGSCHRAUBE
SEIL 2 2,3KN EDELSTAHL	11160431	14	0.8	1454	965718708	LEITER VORM.
SEIL 38X1030M -40°C SPF	10423600	1	1	1044	915720708	SEIL F.WINDE 6
SEIL 52X1250M -40°C SPF	12101755	1	1	1043	919414108	SEIL F.WINDE 5
SEIL 52X2000M -40°C SPF	12101756	1	1	1041	919413908	SEIL F.WINDE 3
SEIL 52X2100M -40°C SPF	10490902	1	1	1036	915720208	SEIL F.WINDE 1
SEIL 52X2100M -40°C SPF	10490902	1	1	1040	915720308	SEIL F.WINDE 2
SEIL 52X850M -40°C SPF	12101757	1	1	1042	919414008	SEIL F.WINDE 4
SEIL 8X150M VERZ.	10289684	1	2	1035	919466508	SEIL MONTAGEWINDE M.ZUB
SEIL DIN 3055 4X1,3M VERZ.	10450671	17	2	1533	966911408	TRAVERSE KPL.
SEIL F.EINSCHERWINDE	915720808	160	1	10		LIEBHERR RAUPENKRAN LR
SEIL F.WINDE 1	915720208	148	1	10		LIEBHERR RAUPENKRAN LR
SEIL F.WINDE 2	915720308	150	1	10		LIEBHERR RAUPENKRAN LR
SEIL F.WINDE 3	919413908	152	1	10		LIEBHERR RAUPENKRAN LR
SEIL F.WINDE 4	919414008	154	1	10		LIEBHERR RAUPENKRAN LR
SEIL F.WINDE 5	919414108	156	1	10		LIEBHERR RAUPENKRAN LR
SEIL F.WINDE 6	915720708	158	1	10		LIEBHERR RAUPENKRAN LR
SEIL MONTAGEWINDE M.ZUB	919466508	147	1	10		LIEBHERR RAUPENKRAN LR
SEILABWEISBLECH 6X1810X20	97019095	12	2	1064	915745308	S-RUECKHALTESICHERUNG

Bezeichnung	Artikel	Pos.	Menge	Seite	Baugruppe	Bezeichnung
SEILAUFLAGE SCHWK. RAL 1	967162408	120	1	1056	916305808	S-ANLENKSTUECK VORM.
SEILFUEHRUNGSROLLE KPL.	571904008	41	1	1334	11003086	SEILLAENGENGEBER
SEILKLEMME	540402208	28	1	1266	540006108	SEILWINDE
SEILKLEMME	570797408	5	1	365	11005312	SEILTROMMEL
SEILKLEMME DIN 1142 S40 V	773910508	14	1	237	915718108	WERKZEUG
SEILLAENGENGEBER 10M LSB	11003086	15	1	1332	96051961	ZUGZYLINDER VORM.
SEILLAENGENGEBER 10M LSB	11003086	15	1	1340	96051962	ZUGZYLINDER VORM.
SEILROLLE 1050X29.5 S355J2	978442108	2	1	384	965661008	RAHMEN VORM.
SEILROLLE 1050X29.5 S355J2	978442108	1	1	396	965376108	SEILROLLE KPL.
SEILROLLE 790X21.5 S355J2	974259208	(1)	1	1084	916332108	S-KOPFSTUECK
SEILROLLE KLAPPBAR	965936908	7	1	1154	916302908	S-ADAPTER
SEILROLLE KPL.	963452208	1	1	1486	915761608	HAKENFLASCHE
SEILROLLE KPL.	965376108	2	10	395	965661508	OBERFLASCHE KPL.
SEILROLLE KPL.	965376108	2	9	399	965661608	UNTERFLASCHE KPL.
SEILROLLE KPL.	965376108	3	3	1084	916332108	S-KOPFSTUECK
SEILROLLE KPL.	965376108	3	3	1101	915721308	L-KOPFSTUECK
SEILROLLE KPL.	965376108	9	10	1112	916177008	ROLLENSATZ
SEILROLLE KPL.	965376108	9	10	1117	916177108	ROLLENSATZ
SEILROLLE KPL.	965376108	2	1	1156	965936908	SEILROLLE KLAPPBAR
SEILROLLE KPL.	965376108	12	3	1302	915745708	D-KOPFSTUECK VORM.
SEILROLLE KPL.	965376108	3	1	1306	966593508	ROLLENLAGERUNG KPL.
SEILROLLE KPL.	965376108	8	9	1372	966649408	VERSTELLFLASCHE KPL.
SEILROLLE KPL.	965376108	3	9	1378	966648108	VERSTELLFLASCHE KPL.
SEILROLLE KPL.	965376108	2	2	1388	966890708	WA-BOCK 1 ANLENKSTUECK
SEILROLLE KPL.	965376108	3	9	1402	916115908	WA-BOCK 1 KOPFSTUECK
SEILROLLE KPL.	965376108	2	2	1412	915746608	WA-BOCK 2 ANLENKSTUECK
SEILROLLE KPL.	965376108	4	10	1419	916116008	WA-BOCK 2 KOPFSTUECK
SEILROLLE KPL. 1050X29.5	965683908	4	2	1251	916324608	D-ANLENKSTUECK VORM.
SEILROLLE KPL. 1050X29.5	966163908	1	1	1258	965683908	SEILROLLE KPL.
SEILROLLE KPL. SPF	963310608	4	1	1084	916332108	S-KOPFSTUECK
SEILROLLE KPL. SPF	963310608	4	1	1101	915721308	L-KOPFSTUECK
SEILROLLE KPL. SPF	963310608	3	1	1251	916324608	D-ANLENKSTUECK VORM.
SEILROLLE KPL. SPF	963310608	11	1	1302	915745708	D-KOPFSTUECK VORM.
SEILROLLE KPL. SPF	963310608	5	1	1310	966731108	ROLLENLAGERUNG KPL.
SEILROLLE KPL. SPF	963310608	3	1	1388	966890708	WA-BOCK 1 ANLENKSTUECK
SEILROLLE KPL. SPF	963310608	3	1	1412	915746608	WA-BOCK 2 ANLENKSTUECK
SEILROLLE KPL. SPF	963310608	2	3	1475	915744908	MASTNASE
SEILROLLE RD900X90 PA6G	974627208	(1)	1	1486	915761608	HAKENFLASCHE
SEILROLLENLAGERUNG SC	965937008	1	1	1156	965936908	SEILROLLE KLAPPBAR
SEILSCHUTZBLECH 10X335X4	97002455	14	15	1112	916177008	ROLLENSATZ
SEILSCHUTZBLECH 10X335X4	97002455	14	15	1117	916177108	ROLLENSATZ
SEILSICHERUNG SCHWK. FE//	966550208	10	4	1388	966890708	WA-BOCK 1 ANLENKSTUECK
SEILSICHERUNG SCHWK. FE//	966550208	11	4	1412	915746608	WA-BOCK 2 ANLENKSTUECK
SEILTROMMEL	11005312	21	1	363	10802219	SEILWINDE
SEILTROMMEL	540400208	2	1	1266	540006108	SEILWINDE
SEILTROMMEL	90004957	1	1	323	970704201	SCHWERLASTSEILWINDE
SEILTROMMEL	90006566	1	1	1193	90001622	SCHWERLASTSEILWINDE
SEILTROMMEL	90006727	1	1	1171	970704301	SCHWERLASTSEILWINDE
SEILTROMMEL	968419501	1	1	1216	90005001	KOMPAKTSEILWINDE
SEILWINDE TYP 351	540001808	43	1	252	966222408	MONTAGETEILE VORDERTEIL
SEILWINDE TYP 351	540001808	93	2	1056	916305808	S-ANLENKSTUECK VORM.
SEILWINDE TYP 351	540001808	13	2	1533	966911408	TRAVERSE KPL.
SEILWINDE TYP 901	540006108	198	1	1254	916324608	D-ANLENKSTUECK VORM.
SEILWINDE ZHP 4.13 SPF	10802219	2	2	362	915752108	MONTAGEWINDE VORM.
SEITENSCHEIBE ESG-GLAS	10492839	3	2	501	10651874	KABINE
SEITENSCHEIBE ESG-GLAS	10492840	4	2	501	10651874	KABINE
SEITENSCHEIBE ESG-GLAS	10492841	5	2	501	10651874	KABINE
SEITENSCHEIBE SCHWK.LI.	966465908	3	1	1213	915753308	WINDE 6 VORM.
SEITENSCHEIBE SCHWK.RE.	966466008	4	1	1213	915753308	WINDE 6 VORM.
SENDER HAKENFLASCHE	967276808	20	1	1479	917156108	NEIGUNGSGEBER

Bezeichnung	Artikel	Pos.	Menge	Seite	Baugruppe	Bezeichnung
SENKBREMSVENTIL	11080502	30	1	1333	10493604	ZUGZYLINDER
SENKBREMSVENTIL	11080502	30	1	1341	11002473	ZUGZYLINDER
SENKBREMSVENTIL	11080503	31	1	1333	10493604	ZUGZYLINDER
SENKBREMSVENTIL	11080503	31	1	1341	11002473	ZUGZYLINDER
SENKSCHRAUBE AEHNL.ISO	12100589	300	4	414	96038694	LAUFSTEG DREHBUEHNE
SENKSCHRAUBE AEHNL.ISO	12100589	16	6	597	967124708	DECKELHALTERUNG
SENKSCHRAUBE AEHNL.ISO	12100589	45	4	975	918810308	STEUERSTAND
SENKSCHRAUBE DIN 7991 M1	12225936	3	8	114	966289108	FUEHRUNG KPL.
SENKSCHRAUBE DIN 7991 M1	12225936	3	8	151	966289508	FUEHRUNG
SENKSCHRAUBE DIN 7991 M1	12225936	3	8	183	966259008	FUEHRUNG KPL.
SENKSCHRAUBE DIN 7991 M1	12225936	3	8	208	966277408	FUEHRUNG
SENKSCHRAUBE DIN 7991 M1	10179449	10	8	1156	965936908	SEILROLLE KLAPPBAR
SENKSCHRAUBE DIN 7991 M1	10875808	72	8	1252	916324608	D-ANLENKSTUECK VORM.
SENKSCHRAUBE DIN 7991 M	10876388	20	4	341	11114000	ELEKTROPUMPE
SENKSCHRAUBE DIN 7991 M5	408603508	33	4	975	918810308	STEUERSTAND
SENKSCHRAUBE DIN 7991 M	10875550	14	8	524	96033614	ARMATUREN RE.
SENKSCHRAUBE DIN 7991 M	10875550	60	28	950	96061868	AUFBAUTEILE MONTAGETAFE
SENKSCHRAUBE DIN 7991 M	10875550	11	4	952	96054623	SICHERUNGSBLECH
SENKSCHRAUBE DIN 7991 M5	408604008	91	2	51	919045208	QUERTRAEGER
SENKSCHRAUBE DIN 7991 M5	408604008	42	8	297	96047586	MONTAGETEILE HECKTEIL
SENKSCHRAUBE DIN 7991 M5	408604008	17	12	941	965666908	OELBEHAELTER VORM.
SENKSCHRAUBE DIN 7991 M	10875551	(4)	7	384	965661008	RAHMEN VORM.
SENKSCHRAUBE DIN 7991 M	10875551	4	8	588	965963608	DECKEL VORM.
SENKSCHRAUBE DIN 7991 M	10875551	15	32	592	966954908	KLAPPTRITT VORM.
SENKSCHRAUBE DIN 7991 M	10875551	15	6	597	967124708	DECKELHALTERUNG
SENKSCHRAUBE DIN 7991 M	10875551	(4)	12	902	919203908	VERKLEIDUNG MASCHINENH
SENKSCHRAUBE DIN 7991 M	10875551	4	12	904	966167108	TUER VORM.
SENKSCHRAUBE DIN 7991 M	10875551	4	12	912	96033989	TUER VORM.
SENKSCHRAUBE DIN 7991 M	10875551	5	12	914	96033991	TUER VORM.
SENKSCHRAUBE DIN 7991 M	10875551	5	12	916	96033993	TUER VORM.
SENKSCHRAUBE DIN 7991 M	10875551	5	12	918	96033996	TUER VORM.
SENKSCHRAUBE DIN 7991 M	10875551	5	12	920	96034004	TUER VORM.
SENKSCHRAUBE DIN 7991 M	10875551	5	12	922	96036311	TUER VORM.
SENKSCHRAUBE DIN 7991 M	10875551	5	12	924	96036313	TUER VORM.
SENKSCHRAUBE DIN 7991 M	10875551	5	12	926	96036315	TUER VORM.
SENKSCHRAUBE DIN 7991 M	10875551	16	62	1217	968419501	SEILTROMMEL
SENKSCHRAUBE DIN 7991 M	11113906	15	12	223	919026408	LAUFSTEG RAUPENFAHRWER
SENKSCHRAUBE DIN 7991 M	11113906	34	16	506	916997508	RAHMEN KPL.
SENKSCHRAUBE DIN 7991 M	10876071	21	12	1055	916305808	S-ANLENKSTUECK VORM.
SENKSCHRAUBE DIN 7991 M	10876071	95	8	1085	916332108	S-KOPFSTUECK
SENKSCHRAUBE DIN 7991 M	10875552	6	4	1494	966888308	SCHALTEINHEIT
SENKSCHRAUBE DIN 7991 M	10875552	6	4	1495	966916408	SCHALTEINHEIT
SENKSCHRAUBE DIN 7991 M	10875553	25	4	297	96047586	MONTAGETEILE HECKTEIL
SENKSCHRAUBE DIN 7991 M	10875554	304	3	414	96038694	LAUFSTEG DREHBUEHNE
SENKSCHRAUBE DIN 7991 M	10875554	31	4	1402	916115908	WA-BOCK 1 KOPFSTUECK
SENKSCHRAUBE ISO 10642 M	10878804	135	12	567	918744708	MASCHINENHAUS GRUNDRAH
SENKSCHRAUBE ISO 10642 M	10878804	55	2	1251	916324608	D-ANLENKSTUECK VORM.
SENKSCHRAUBE ISO 10642 M	12100277	27	8	1055	916305808	S-ANLENKSTUECK VORM.
SENKSCHRAUBE ISO 10642 M	10179456	6	2	1500	966887908	BOCK LI.
SENKSCHRAUBE ISO 10642 M	10179456	6	2	1503	966888108	BOCK RE.
SENKSCHRAUBE ISO 10642	10875810	300	2	425	96038696	LAUFSTEG DREHBUEHNE
SENKSCHRAUBE ISO 10642	10875810	300	2	903	919203908	VERKLEIDUNG MASCHINENH
SENKSCHRAUBE ISO 10642	10875810	6	2	904	966167108	TUER VORM.
SENKSCHRAUBE ISO 10642	10875810	10	2	905	966167308	TUER
SENKSCHRAUBE ISO 10642	10875810	17	2	910	966168408	DECKEL VORM.
SENKSCHRAUBE ISO 10642	10181421	301	12	414	96038694	LAUFSTEG DREHBUEHNE
SENKSCHRAUBE ISO 10642	10181421	301	8	425	96038696	LAUFSTEG DREHBUEHNE
SENKSCHRAUBE ISO 10642	12220375	41	8	247	915750608	DREHBUEHNENRAHMEN VOR
SENKSCHRAUBE ISO 10642	12220375	32	8	294	919361308	DREHBUEHNENRAHMEN HEC
SENKSCHRAUBE ISO 10642	12220375	303	4	775	919203808	BATTERIELAGERUNG

Bezeichnung	Artikel	Pos.	Menge	Seite	Baugruppe	Bezeichnung
SENKSCHRAUBE ISO 10642	11838360	145	6	567	918744708	MASCHINENHAUS GRUNDRAH
SENKSCHRAUBE ISO 10642	11838360	148	4	1253	916324608	D-ANLENKSTUECK VORM.
SENKSCHRAUBE ISO 10642	11066654	11	2	582	965887108	AUFSTIEG VORM.
SENKSCHRAUBE ISO 10642	12201384	52	4	565	918744708	MASCHINENHAUS GRUNDRAH
SENKSCHRAUBE ISO 2010 M	400603508	251	2	82	966448008	BEDIENPULT ABSTUETZUNG
SENKSCHRAUBE ISO 7046-1 M	12228714	17	2	527	96033638	OBERTEIL VORM.
SENKSCHRAUBE ISO 7046-1 M	12100312	26	11	999	966561608	TRANSPORTRAHMEN KPL.
SENSORROHR	12898859	131	1	786	919203408	SCHALLDAEMPFERANLAGE O
SENSORROHR	12898859	131	1	794	919203508	SCHALLDAEMPFERANLAGE
SENSORSTEUERGERAET NI	10144039	134	1	786	919203408	SCHALLDAEMPFERANLAGE O
SENSORSTEUERGERAET NI	10144039	135	1	794	919203508	SCHALLDAEMPFERANLAGE
SICHERHEITSKLAPPSTECKER	10813605	20	1	1045	10285336	TASCHENSCHLOSS
SICHERHEITSKLAPPSTECKER	12105280	2	1	1038	10491463	TASCHENSCHLOSS
SICHERHEITSKLAPPSTECKER	10180883	44	2	105	917523808	RAUPENTRAEGER LI.
SICHERHEITSKLAPPSTECKER	10180883	44	2	148	917525508	RAUPENTRAEGER LI.
SICHERHEITSKLAPPSTECKER	10180883	44	2	178	917525608	RAUPENTRAEGER RE.
SICHERHEITSKLAPPSTECKER	10180883	44	2	205	917525908	RAUPENTRAEGER RE.
SICHERHEITSKLAPPSTECKER	10180883	23	2	294	919361308	DREHBUEHNENRAHMEN HEC
SICHERHEITSKLAPPSTECKER	10180883	5	2	389	965661108	STUETZE KPL.
SICHERHEITSKLAPPSTECKER	10180883	59	2	1302	915745708	D-KOPFSTUECK VORM.
SICHERHEITSKLAPPSTECKER	10180883	(3)	1	1305	915745708	D-KOPFSTUECK VORM.
SICHERHEITSKLAPPSTECKER	10180883	7	1	1332	96051961	ZUGZYLINDER VORM.
SICHERHEITSKLAPPSTECKER	10180883	7	1	1340	96051962	ZUGZYLINDER VORM.
SICHERHEITSKLAPPSTECKER	10180883	44	2	1402	916115908	WA-BOCK 1 KOPFSTUECK
SICHERHEITSKLAPPSTECKER	10180883	22	2	1447	915723508	ROLLENWAGEN W-AUSLEGE
SICHERHEITSKLAPPSTECKER	10180883	9	4	1497	966887708	VERBINDUNGSTRAEGER
SICHERHEITSKLAPPSTECKER	10180883	17	1	1500	966887908	BOCK LI.
SICHERHEITSKLAPPSTECKER	10180883	17	1	1503	966888108	BOCK RE.
SICHERHEITSKLAPPSTECKER	10180882	49	1	20	917528708	RAUPENMITTELTEIL
SICHERHEITSKLAPPSTECKER	10181899	64	4	106	917523808	RAUPENTRAEGER LI.
SICHERHEITSKLAPPSTECKER	10181899	64	4	179	917525608	RAUPENTRAEGER RE.
SICHERHEITSKLAPPSTECKER	10181899	21	4	381	915753008	A-BOCK
SICHERHEITSKLAPPSTECKER	10181899	33	2	384	965661008	RAHMEN VORM.
SICHERHEITSKLAPPSTECKER	10181899	31	8	389	965661108	STUETZE KPL.
SICHERHEITSKLAPPSTECKER	10181899	12	2	395	965661508	OBERFLASCHE KPL.
SICHERHEITSKLAPPSTECKER	10181899	35	3	1084	916332108	S-KOPFSTUECK
SICHERHEITSKLAPPSTECKER	10181899	27	1	1101	915721308	L-KOPFSTUECK
SICHERHEITSKLAPPSTECKER	10181899	35	2	1112	916177008	ROLLENSATZ
SICHERHEITSKLAPPSTECKER	10181899	35	2	1117	916177108	ROLLENSATZ
SICHERHEITSKLAPPSTECKER	10181899	69	4	1154	916302908	S-ADAPTER
SICHERHEITSKLAPPSTECKER	10181899	14	8	1302	915745708	D-KOPFSTUECK VORM.
SICHERHEITSKLAPPSTECKER	10181899	14	6	1372	966649408	VERSTELLFLASCHE KPL.
SICHERHEITSKLAPPSTECKER	10181899	8	4	1378	966648108	VERSTELLFLASCHE KPL.
SICHERHEITSKLAPPSTECKER	10181899	42	2	1402	916115908	WA-BOCK 1 KOPFSTUECK
SICHERHEITSKLAPPSTECKER	10181899	18	2	1419	916116008	WA-BOCK 2 KOPFSTUECK
SICHERHEITSKLAPPSTECKER	10181899	52	2	1452	915723308	LI-ZWISCHENSTUECK
SICHERHEITSKLAPPSTECKER	10181899	52	2	1460	915723408	LI-ZWISCHENSTUECK
SICHERHEITSKLAPPSTECKER	10181899	52	2	1465	915746808	LI-ZWISCHENSTUECK
SICHERHEITSKLAPPSTECKER	10181899	52	2	1470	916062508	LI-ZWISCHENSTUECK
SICHERHEITSKLAPPSTECKER	10181899	33	2	1500	966887908	BOCK LI.
SICHERHEITSKLAPPSTECKER	10181899	33	2	1503	966888108	BOCK RE.
SICHERHEITSKLAPPSTECKER	10181899	26	2	1533	966911408	TRAVERSE KPL.
SICHERHEITSKLAPPSTECKER	10180878	81	6	1252	916324608	D-ANLENKSTUECK VORM.
SICHERHEITSKLAPPSTECKER	10180878	40	10	1540	96051353	STANGENUMFANG
SICHERHEITSKLAPPSTECKER	10180878	17	1	1559	966825708	STANGE KPL.
SICHERHEITSKLAPPSTECKER	10180878	17	1	1561	966825808	STANGE KPL.
SICHERHEITSKLAPPSTECKER	12100335	3	4	227	915718008	ZENTRALBALLASTBEFESTIG
SICHERHEITSKLAPPSTECKER	12100335	39	1	1302	915745708	D-KOPFSTUECK VORM.
SICHERHEITSKLAPPSTECKER	12100335	4	2	1379	966649908	LASCHE KPL.
SICHERHEITSKLAPPSTECKER	12100335	22	4	1381	966660708	GEWICHT KPL.

Bezeichnung	Artikel	Pos.	Menge	Seite	Baugruppe	Bezeichnung
SICHERHEITSKLAPPSTECKER	12100335	46	2	1402	916115908	WA-BOCK 1 KOPFSTUECK
SICHERHEITSKLAPPSTECKER	12100335	44	4	1540	96051353	STANGENUMFANG
SICHERHEITSKLAPPSTECKER	12100335	10	1	1541	965646108	STANGE KPL.
SICHERHEITSKLAPPSTECKER	12100335	10	1	1543	965522908	STANGE KPL.
SICHERHEITSKLAPPSTECKER	12100335	10	1	1552	966659008	STANGE KPL.
SICHERHEITSKLAPPSTECKER	12100335	10	1	1554	966663008	STANGE KPL.
SICHERHEITSKLAPPSTECKER	12100335	10	1	1555	966659408	STANGE KPL.
SICHERHEITSKLAPPSTECKER	12100335	10	1	1557	966663508	STANGE KPL.
SICHERHEITSKLAPPSTECKER	12100335	11	1	1559	966825708	STANGE KPL.
SICHERHEITSKLAPPSTECKER	12100335	11	1	1561	966825808	STANGE KPL.
SICHERHEITSKLAPPSTECKER	12100335	3	2	1564	966659808	SCHWINGE
SICHERHEITSKLAPPSTECKER	12100335	10	1	1565	967086508	ZUGSTANGE KPL.
SICHERHEITSKLAPPSTECKER	12100335	10	1	1567	967088008	ZUGSTANGE KPL.
SICHERHEITSKLAPPSTECKER	12100335	10	1	1569	967089708	ZUGSTANGE KPL.
SICHERHEITSKLAPPSTECKER	12100250	4	2	397	966093308	LASCHE KPL.
SICHERHEITSKLAPPSTECKER	12100250	49	2	1112	916177008	ROLLENSATZ
SICHERHEITSKLAPPSTECKER	12100250	49	2	1117	916177108	ROLLENSATZ
SICHERHEITSKLAPPSTECKER	12100250	93	2	1413	915746608	WA-BOCK 2 ANLENKSTUECK
SICHERHEITSKLAPPSTECKER	12100250	5	2	1505	965656708	KONSOLE BALLASTABLAGE
SICHERHEITSKLAPPSTECKER	12100250	11	2	1546	968244508	STANGE KPL.
SICHERHEITSKLAPPSTECKER	12100250	10	1	1547	966191408	STANGE KPL.
SICHERHEITSKLAPPSTECKER	12100250	10	1	1550	966203408	STANGE KPL.
SICHERHEITSKLAPPSTECKER	12100250	10	1	1551	966160008	STANGE KPL.
SICHERHEITSKLAPPSTECKER	10878577	64	2	1056	916305808	S-ANLENKSTUECK VORM.
SICHERHEITSKLAPPSTECKER	10878577	9	4	1388	966890708	WA-BOCK 1 ANLENKSTUECK
SICHERHEITSKLAPPSTECKER	10878577	10	4	1412	915746608	WA-BOCK 2 ANLENKSTUECK
SICHERHEITSKLAPPSTECKER	10878577	61	2	1419	916116008	WA-BOCK 2 KOPFSTUECK
SICHERHEITSKLAPPSTECKER	10878577	38	4	1440	915723208	ZWISCHENSTUECK WA-BOCK
SICHERHEITSKLAPPSTECKER	10878577	38	4	1444	915746208	ZWISCHENSTUECK WA-BOCK
SICHERHEITSKLAPPSTECKER	10878577	25	2	1500	966887908	BOCK LI.
SICHERHEITSKLAPPSTECKER	10878577	25	2	1503	966888108	BOCK RE.
SICHERHEITSKLAPPSTECKER	10180879	69	2	1214	915753308	WINDE 6 VORM.
SICHERHEITSKLAPPSTECKER	10875869	23	2	20	917528708	RAUPENMITTELTEIL
SICHERHEITSKLAPPSTECKER	10875869	37	2	50	919045208	QUERTRAEGER
SICHERHEITSKLAPPSTECKER	10875869	9	4	56	96026100	PODEST KPL.LI.
SICHERHEITSKLAPPSTECKER	10875869	9	5	60	96026289	PODEST KPL.RE.
SICHERHEITSKLAPPSTECKER	10875869	10	6	65	96026457	PODEST KPL.
SICHERHEITSKLAPPSTECKER	10875869	(7)	2	106	917523808	RAUPENTRAEGER LI.
SICHERHEITSKLAPPSTECKER	10875869	137	2	107	917523808	RAUPENTRAEGER LI.
SICHERHEITSKLAPPSTECKER	10875869	109	2	149	917525508	RAUPENTRAEGER LI.
SICHERHEITSKLAPPSTECKER	10875869	137	2	180	917525608	RAUPENTRAEGER RE.
SICHERHEITSKLAPPSTECKER	10875869	109	2	206	917525908	RAUPENTRAEGER RE.
SICHERHEITSKLAPPSTECKER	10875869	5	6	223	919026408	LAUFSTEG RAUPENFAHRWER
SICHERHEITSKLAPPSTECKER	10875869	26	4	247	915750608	DREHBUEHNENRAHMEN VOR
SICHERHEITSKLAPPSTECKER	10875869	16	6	294	919361308	DREHBUEHNENRAHMEN HEC
SICHERHEITSKLAPPSTECKER	10875869	21	2	395	965661508	OBERFLASCHE KPL.
SICHERHEITSKLAPPSTECKER	10875869	112	27	424	96038696	LAUFSTEG DREHBUEHNE
SICHERHEITSKLAPPSTECKER	10875869	9	1	437	96021673	BOLZENZIEHEINRICHTUNG VO
SICHERHEITSKLAPPSTECKER	10875869	9	4	444	966460008	BOLZENPALETTE
SICHERHEITSKLAPPSTECKER	10875869	92	13	566	918744708	MASCHINENHAUS GRUNDRAH
SICHERHEITSKLAPPSTECKER	10875869	27	2	999	966561608	TRANSPORTRAHMEN KPL.
SICHERHEITSKLAPPSTECKER	10875869	4	10	1027	965630408	TRAEGER VORM.
SICHERHEITSKLAPPSTECKER	10875869	65	2	1056	916305808	S-ANLENKSTUECK VORM.
SICHERHEITSKLAPPSTECKER	10875869	48	1	1084	916332108	S-KOPFSTUECK
SICHERHEITSKLAPPSTECKER	10875869	58	1	1101	915721308	L-KOPFSTUECK
SICHERHEITSKLAPPSTECKER	10875869	38	4	1112	916177008	ROLLENSATZ
SICHERHEITSKLAPPSTECKER	10875869	38	4	1117	916177108	ROLLENSATZ
SICHERHEITSKLAPPSTECKER	10875869	17	2	1251	916324608	D-ANLENKSTUECK VORM.
SICHERHEITSKLAPPSTECKER	10875869	170	2	1304	915745708	D-KOPFSTUECK VORM.
SICHERHEITSKLAPPSTECKER	10875869	(2)	1	1345	916303808	D-ZWISCHENSTUECK

Bezeichnung	Artikel	Pos.	Menge	Seite	Baugruppe	Bezeichnung
SICHERHEITSKLAPPSTECKER	10875869	3	1	1348	966140608	BOLZEN M.RINGSCHRAUBE
SICHERHEITSKLAPPSTECKER	10875869	56	2	1419	916116008	WA-BOCK 2 KOPFSTUECK
SICHERHEITSKLAPPSTECKER	10875869	4	2	1481	967995008	MECH.BEFESTIGUNGSTEILE
SICHERHEITSKLAPPSTECKER	10875869	14	2	1494	966888308	SCHALTEINHEIT
SICHERHEITSKLAPPSTECKER	10875869	14	2	1495	966916408	SCHALTEINHEIT
SICHERHEITSKLAPPSTECKER	10875869	5	4	1536	968169608	SCHLITTEN KPL.
SICHERHEITSKLAPPSTECKER	10875870	20	4	54	965956208	TREPPE
SICHERHEITSKLAPPSTECKER	10875870	4	1	234	966648008	BOLZENZIEHZYLINDER KPL.
SICHERHEITSKLAPPSTECKER	10875870	14	16	256	915750708	BOLZEN D-S ANLENKSTUECK
SICHERHEITSKLAPPSTECKER	10875870	116	4	424	96038696	LAUFSTEG DREHBUEHNE
SICHERHEITSKLAPPSTECKER	10875870	58	2	565	918744708	MASCHINENHAUS GRUNDRAH
SICHERHEITSKLAPPSTECKER	10875870	13	10	999	966561608	TRANSPORTRAHMEN KPL.
SICHERHEITSKLAPPSTECKER	10875870	19	6	1055	916305808	S-ANLENKSTUECK VORM.
SICHERHEITSKLAPPSTECKER	10875870	37	4	1084	916332108	S-KOPFSTUECK
SICHERHEITSKLAPPSTECKER	10875870	18	1	1088	966470508	HUBENDSCHALTER VORM.
SICHERHEITSKLAPPSTECKER	10875870	18	1	1089	966470608	HUBENDSCHALTER VORM.
SICHERHEITSKLAPPSTECKER	10875870	95	2	1130	916303308	S-ZWISCHENSTUECK
SICHERHEITSKLAPPSTECKER	10875870	94	2	1136	916303208	S-ZWISCHENSTUECK
SICHERHEITSKLAPPSTECKER	10875870	94	2	1141	916303108	S-ZWISCHENSTUECK
SICHERHEITSKLAPPSTECKER	10875870	94	2	1145	916303008	S-ZWISCHENSTUECK
SICHERHEITSKLAPPSTECKER	10875870	94	2	1149	916302708	S-ZWISCHENSTUECK
SICHERHEITSKLAPPSTECKER	10875870	96	2	1155	916302908	S-ADAPTER
SICHERHEITSKLAPPSTECKER	10875870	58	16	1252	916324608	D-ANLENKSTUECK VORM.
SICHERHEITSKLAPPSTECKER	10875870	130	7	1303	915745708	D-KOPFSTUECK VORM.
SICHERHEITSKLAPPSTECKER	10875870	7	4	1310	966731108	ROLLENLAGERUNG KPL.
SICHERHEITSKLAPPSTECKER	10875870	6	1	1347	966035008	STANGENABLAGE KPL.
SICHERHEITSKLAPPSTECKER	10875870	29	3	1372	966649408	VERSTELLFLASCHE KPL.
SICHERHEITSKLAPPSTECKER	10875870	23	2	1447	915723508	ROLLENWAGEN W-AUSLEGE
SICHERHEITSKLAPPSTECKER	10875870	6	4	1536	968169608	SCHLITTEN KPL.
SICHERHEITSKLAPPSTECKER	10875870	12	1	1574	967858208	ABLAGE KPL.
SICHERHEITSKLAPPSTECKER	10180880	35	1	247	915750608	DREHBUEHNENRAHMEN VOR
SICHERHEITSKLAPPSTECKER	10180880	35	1	294	919361308	DREHBUEHNENRAHMEN HEC
SICHERHEITSKLAPPSTECKER	10180880	70	1	389	965661108	STUETZE KPL.
SICHERHEITSKLAPPSTECKER	10180880	16	4	1055	916305808	S-ANLENKSTUECK VORM.
SICHERHEITSKLAPPSTECKER	10180880	3	1	1264	965764708	BOLZEN M.RINGSCHRAUBE
SICHERHEITSKLAPPSTECKER	10180880	60	2	1302	915745708	D-KOPFSTUECK VORM.
SICHERHEITSKLAPPSTECKER	10180880	4	2	1390	966885408	W-RUECKHALTEBOCK
SICHERHEITSKLAPPSTECKER	10180884	50	5	50	919045208	QUERTRAEGER
SICHERHEITSKLAPPSTECKER	10180884	33	4	148	917525508	RAUPENTRAEGER LI.
SICHERHEITSKLAPPSTECKER	10180884	33	4	205	917525908	RAUPENTRAEGER RE.
SICHERHEITSKLAPPSTECKER	10180884	4	1	230	966912508	BOLZENZIEHZYLINDER KPL.
SICHERHEITSKLAPPSTECKER	10180884	22	3	247	915750608	DREHBUEHNENRAHMEN VOR
SICHERHEITSKLAPPSTECKER	10180884	8	1	294	919361308	DREHBUEHNENRAHMEN HEC
SICHERHEITSKLAPPSTECKER	10180884	90	10	566	918744708	MASCHINENHAUS GRUNDRAH
SICHERHEITSKLAPPSTECKER	10180884	19	2	1372	966649408	VERSTELLFLASCHE KPL.
SICHERHEITSKLAPPSTECKER	10180884	60	1	1388	966890708	WA-BOCK 1 ANLENKSTUECK
SICHERHEITSKLAPPSTECKER	10180884	32	2	1426	916302808	W-ANLENKSTUECK
SICHERHEITSKLAPPSTECKER	10180884	42	2	1444	915746208	ZWISCHENSTUECK WA-BOCK
SICHERUNG 20X499X227 S69	979619008	2	1	67	966004008	BOLZENLAGERUNG
SICHERUNG 20X499X227 S69	979619008	2	1	68	966003108	BOLZENAUFNAHME
SICHERUNG 30A 32V	12103501	18	2	779	96033201	ELEKTRIK BATTERIEKASTEN
SICHERUNGSAUTOMAT 16A 4	10429296	(20)	1	550	966153108	EL.KLIMAANLAGE.U.STROMAG
SICHERUNGSBLECH	96054623	4	1	949	96061868	AUFBAUTEILE MONTAGETAFE
SICHERUNGSBLECH 5X530X30	97087876	43	1	322	915751408	WINDE 1 VORM.
SICHERUNGSBUEGEL 50X720	979616708	27	4	50	919045208	QUERTRAEGER
SICHERUNGSCLIP	11002524	2	2	1033	10454762	FERNSTEUERSENDER
SICHERUNGSCLIP FUER GRI	10678848	4	2	529	10343693	MEISTERSCHALTER
SICHERUNGSDOSE 2-POLIG P	10874464	17	1	779	96033201	ELEKTRIK BATTERIEKASTEN
SICHERUNGSDOSE 6-POL, L	604501608	11	6	532	96033639	AUFBAUTEILE MONTAGEPLA
SICHERUNGSDOSE 6-POL, L	604501608	16	2	779	96033201	ELEKTRIK BATTERIEKASTEN

Bezeichnung	Artikel	Pos.	Menge	Seite	Baugruppe	Bezeichnung
SICHERUNGSDOSE 6-POL, L	604501608	2	20	952	96054623	SICHERUNGSBLECH
SICHERUNGSFEDER 3X55 V	433102808	65	1	51	919045208	QUERTRAEGER
SICHERUNGSFEDER 3X55 V	433102808	78	1	106	917523808	RAUPENTRAEGER LI.
SICHERUNGSFEDER 3X55 V	433102808	78	1	179	917525608	RAUPENTRAEGER RE.
SICHERUNGSFEDER 3X55 V	433102808	131	10	424	96038696	LAUFSTEG DREHBUEHNE
SICHERUNGSFEDER 3X55 V	433102808	59	17	1055	916305808	S-ANLENKSTUECK VORM.
SICHERUNGSFEDER 3X55 V	433102808	12	2	1087	966490908	AUFSTIEG KPL.
SICHERUNGSFEDER 3X55 V	433102808	7	2	1091	967665708	GELAENDER VORM.
SICHERUNGSFEDER 3X55 V	433102808	7	2	1092	967665808	GELAENDER VORM.
SICHERUNGSFEDER 3X55 V	433102808	48	15	1251	916324608	D-ANLENKSTUECK VORM.
SICHERUNGSFEDER 3X55 V	433102808	112	1	1303	915745708	D-KOPFSTUECK VORM.
SICHERUNGSFEDER 3X55 V	433102808	6	4	1394	968301108	SCHUTZHAUBE KPL.
SICHERUNGSFEDER 3X55 V	433102808	53	4	1412	915746608	WA-BOCK 2 ANLENKSTUECK
SICHERUNGSFEDER 3X55 V	433102808	17	4	1507	966410908	PODEST KPL.
SICHERUNGSFEDER 4,5X98 IS	433100908	14	2	105	917523808	RAUPENTRAEGER LI.
SICHERUNGSFEDER 4,5X98 IS	433100908	14	2	178	917525608	RAUPENTRAEGER RE.
SICHERUNGSFEDER 4,5X98 IS	433100908	115	24	424	96038696	LAUFSTEG DREHBUEHNE
SICHERUNGSFEDER 4,5X98 IS	433100908	294	2	569	918744708	MASCHINENHAUS GRUNDRAH
SICHERUNGSFEDER 4,5X98 IS	433100908	53	2	1112	916177008	ROLLENSATZ
SICHERUNGSFEDER 4,5X98 IS	433100908	53	2	1117	916177108	ROLLENSATZ
SICHERUNGSFEDER 4,5X98 IS	433100908	261	4	1255	916324608	D-ANLENKSTUECK VORM.
SICHERUNGSFEDER 4,5X98 IS	433100908	18	2	1388	966890708	WA-BOCK 1 ANLENKSTUECK
SICHERUNGSFEDER 4,5X98 IS	433100908	29	2	1412	915746608	WA-BOCK 2 ANLENKSTUECK
SICHERUNGSFEDER 4,5X98 IS	433100908	41	2	1440	915723208	ZWISCHENSTUECK WA-BOCK
SICHERUNGSFEDER 4,5X98 IS	433100908	41	2	1444	915746208	ZWISCHENSTUECK WA-BOCK
SICHERUNGSFEDER 4,5X98 IS	433100908	3	2	1505	965656708	KONSOLE BALLASTABLAGE
SICHERUNGSFEDER 4,5X98 IS	433100908	42	2	1533	966911408	TRAVERSE KPL.
SICHERUNGSFEDER 4,5X98 IS	433100908	4	4	1535	967582308	TRAVERSE KPL.
SICHERUNGSFEDER 4X68 ISO	433101208	69	4	106	917523808	RAUPENTRAEGER LI.
SICHERUNGSFEDER 4X68 ISO	433101208	69	4	179	917525608	RAUPENTRAEGER RE.
SICHERUNGSFEDER 4X68 ISO	433101208	207	2	568	918744708	MASCHINENHAUS GRUNDRAH
SICHERUNGSFEDER 4X68 ISO	433101208	21	6	1112	916177008	ROLLENSATZ
SICHERUNGSFEDER 4X68 ISO	433101208	21	6	1117	916177108	ROLLENSATZ
SICHERUNGSFEDER 4X68 ISO	433101208	113	3	1252	916324608	D-ANLENKSTUECK VORM.
SICHERUNGSFEDER 4X68 ISO	433101208	8	1	1309	966594008	LASCHE KPL.
SICHERUNGSFEDER 4X68 ISO	433101208	34	1	1452	915723308	LI-ZWISCHENSTUECK
SICHERUNGSFEDER 4X68 ISO	433101208	34	1	1460	915723408	LI-ZWISCHENSTUECK
SICHERUNGSFEDER 4X68 ISO	433101208	34	1	1465	915746808	LI-ZWISCHENSTUECK
SICHERUNGSFEDER 4X68 ISO	433101208	34	1	1470	916062508	LI-ZWISCHENSTUECK
SICHERUNGSFEDER 4X68 ISO	433101208	46	1	1475	915744908	MASTNASE
SICHERUNGSFEDER 4X68 ISO	433101208	12	1	1548	966377608	STANGE KPL.
SICHERUNGSFEDER 5X122 IS	433102508	54	1	148	917525508	RAUPENTRAEGER LI.
SICHERUNGSFEDER 5X122 IS	433102508	54	1	205	917525908	RAUPENTRAEGER RE.
SICHERUNGSFEDER 5X122 IS	433102508	13	2	389	965661108	STUETZE KPL.
SICHERUNGSFEDER 5X122 IS	433102508	5	2	406	968125908	TRANSPORTABLAGE
SICHERUNGSFEDER 5X122 IS	433102508	208	26	568	918744708	MASCHINENHAUS GRUNDRAH
SICHERUNGSFEDER 5X122 IS	433102508	14	4	1055	916305808	S-ANLENKSTUECK VORM.
SICHERUNGSFEDER 5X122 IS	433102508	61	1	1085	916332108	S-KOPFSTUECK
SICHERUNGSFEDER 5X122 IS	433102508	49	1	1101	915721308	L-KOPFSTUECK
SICHERUNGSFEDER 5X122 IS	433102508	16	4	1129	916303308	S-ZWISCHENSTUECK
SICHERUNGSFEDER 5X122 IS	433102508	16	4	1136	916303208	S-ZWISCHENSTUECK
SICHERUNGSFEDER 5X122 IS	433102508	16	4	1141	916303108	S-ZWISCHENSTUECK
SICHERUNGSFEDER 5X122 IS	433102508	16	4	1145	916303008	S-ZWISCHENSTUECK
SICHERUNGSFEDER 5X122 IS	433102508	16	4	1149	916302708	S-ZWISCHENSTUECK
SICHERUNGSFEDER 5X122 IS	433102508	16	4	1154	916302908	S-ADAPTER
SICHERUNGSFEDER 5X122 IS	433102508	16	4	1163	916302608	SL-REDUZIERSTUECK
SICHERUNGSFEDER 5X122 IS	433102508	44	2	1170	915753108	WINDE 3 VORM.
SICHERUNGSFEDER 5X122 IS	433102508	44	1	1192	915753208	WINDE 5 VORM.
SICHERUNGSFEDER 5X122 IS	433102508	55	1	1213	915753308	WINDE 6 VORM.
SICHERUNGSFEDER 5X122 IS	433102508	140	10	1253	916324608	D-ANLENKSTUECK VORM.

Bezeichnung	Artikel	Pos.	Menge	Seite	Baugruppe	Bezeichnung
SICHERUNGSFEDER 5X122 IS	433102508	37	4	1345	916303808	D-ZWISCHENSTUECK
SICHERUNGSFEDER 5X122 IS	433102508	28	4	1357	917223708	D-ZWISCHENSTUECK
SICHERUNGSFEDER 5X122 IS	433102508	30	4	1365	917223808	D-ZWISCHENSTUECK
SICHERUNGSFEDER 5X122 IS	433102508	12	4	1426	916302808	W-ANLENKSTUECK
SICHERUNGSFEDER 5X122 IS	433102508	33	4	1452	915723308	LI-ZWISCHENSTUECK
SICHERUNGSFEDER 5X122 IS	433102508	33	4	1460	915723408	LI-ZWISCHENSTUECK
SICHERUNGSFEDER 5X122 IS	433102508	33	4	1465	915746808	LI-ZWISCHENSTUECK
SICHERUNGSFEDER 5X122 IS	433102508	33	4	1470	916062508	LI-ZWISCHENSTUECK
SICHERUNGSFEDER 5X122 IS	433102508	6	1	1525	967931908	GRUNDHALTER
SICHERUNGSFEDER 5X122 IS	433102508	8	18	1578	96011234	CONTAINER KPL.
SICHERUNGSFEDER 5X122 IS	433102508	9	18	1580	96011235	CONTAINER KPL.
SICHERUNGSFEDER 5X122 IS	433102508	11	20	1582	96011236	CONTAINER KPL.
SICHERUNGSFEDER 5X122 IS	433102508	8	16	1584	96040975	CONTAINER KPL.
SICHERUNGSFEDER 5X122 IS	433102508	8	22	1586	96041964	CONTAINER KPL.
SICHERUNGSFEDER DIN 2194	433105008	101	2	106	917523808	RAUPENTRAEGER LI.
SICHERUNGSFEDER DIN 2194	433105008	149	2	150	917525508	RAUPENTRAEGER LI.
SICHERUNGSFEDER DIN 2194	433105008	101	2	179	917525608	RAUPENTRAEGER RE.
SICHERUNGSFEDER DIN 2194	433105008	151	2	207	917525908	RAUPENTRAEGER RE.
SICHERUNGSFEDER DIN 2194	433105008	10	1	234	966648008	BOLZENZIEHZYLINDER KPL.
SICHERUNGSFEDER DIN 2194	433105008	4	2	240	926573208	MONTAGEROLLE
SICHERUNGSFEDER DIN 2194	433105008	10	1	384	965661008	RAHMEN VORM.
SICHERUNGSFEDER DIN 2194	433105008	12	2	399	965661608	UNTERFLASCHE KPL.
SICHERUNGSFEDER DIN 2194	433105008	9	2	995	919300308	ANSCHLAGMITTEL
SICHERUNGSFEDER DIN 2194	433105008	3	1	1060	966939508	LASCHE VORM.
SICHERUNGSFEDER DIN 2194	433105008	28	1	1101	915721308	L-KOPFSTUECK
SICHERUNGSFEDER DIN 2194	433105008	36	4	1112	916177008	ROLLENSATZ
SICHERUNGSFEDER DIN 2194	433105008	6	1	1113	966331808	BOLZENZIEHEINRICHTUNG VO
SICHERUNGSFEDER DIN 2194	433105008	36	4	1117	916177108	ROLLENSATZ
SICHERUNGSFEDER DIN 2194	433105008	6	1	1118	967623108	BOLZENZIEHEINRICHTUNG VO
SICHERUNGSFEDER DIN 2194	433105008	194	2	1254	916324608	D-ANLENKSTUECK VORM.
SICHERUNGSFEDER DIN 2194	433105008	53	2	1302	915745708	D-KOPFSTUECK VORM.
SICHERUNGSFEDER DIN 2194	433105008	(3)	1	1427	916302808	W-ANLENKSTUECK
SICHERUNGSFEDER DIN 2194	433105008	24	2	1447	915723508	ROLLENWAGEN W-AUSLEGE
SICHERUNGSFEDER DIN 2194	433105008	16	2	1497	966887708	VERBINDUNGSTRAEGER
SICHERUNGSFEDER X0 VERZ	433105208	79	4	1056	916305808	S-ANLENKSTUECK VORM.
SICHERUNGSFEDER X0 VERZ	433105208	67	4	1252	916324608	D-ANLENKSTUECK VORM.
SICHERUNGSFEDER X0 VERZ	433105208	40	2	1475	915744908	MASTNASE
SICHERUNGSFEDER X0 VERZ	433105208	6	8	1578	96011234	CONTAINER KPL.
SICHERUNGSFEDER X0 VERZ	433105208	7	8	1580	96011235	CONTAINER KPL.
SICHERUNGSFEDER X0 VERZ	433105208	8	8	1582	96011236	CONTAINER KPL.
SICHERUNGSFEDER X0 VERZ	433105208	6	8	1584	96040975	CONTAINER KPL.
SICHERUNGSFEDER X0 VERZ	433105208	6	11	1586	96041964	CONTAINER KPL.
SICHERUNGSHEBEL	10410484	2	1	1045	10285336	TASCHENSCHLOSS
SICHERUNGSKASTEN KPL. 3	966574808	5	1	888	966574708	EL.ZUSATZTEILE STROMAGG
SICHERUNGSKASTEN KPL. 3	966587008	10	1	550	966153108	EL.KLIMAANLAGE.U.STROMAG
SICHERUNGSKNOPF	10424601	(1)	1	1045	10285336	TASCHENSCHLOSS
SICHERUNGSKNOPF	10470667	(2)	1	1045	10285336	TASCHENSCHLOSS
SICHERUNGSRING	10216718	36	1	655	10412331	TRIEBWERK
SICHERUNGSRING 240X5	7373002	28	1	1223	10467818	TRIEBWERK
SICHERUNGSRING DIN 471	10424724	37	1	655	10412331	TRIEBWERK
SICHERUNGSRING DIN 471 1	10875652	7	4	1156	965936908	SEILROLLE KLAPPBAR
SICHERUNGSRING DIN 471 1	10875652	53	4	1475	915744908	MASTNASE
SICHERUNGSRING DIN 471 1	10875652	22	2	1533	966911408	TRAVERSE KPL.
SICHERUNGSRING DIN 471 1	10875652	12	1	1541	965646108	STANGE KPL.
SICHERUNGSRING DIN 471 1	10875652	12	1	1543	965522908	STANGE KPL.
SICHERUNGSRING DIN 471 1	10875652	12	1	1552	966659008	STANGE KPL.
SICHERUNGSRING DIN 471 1	10875652	12	1	1554	966663008	STANGE KPL.
SICHERUNGSRING DIN 471 1	10875652	12	1	1555	966659408	STANGE KPL.
SICHERUNGSRING DIN 471 1	10875652	12	1	1557	966663508	STANGE KPL.
SICHERUNGSRING DIN 471 1	10875652	12	1	1565	967086508	ZUGSTANGE KPL.

Bezeichnung	Artikel	Pos.	Menge	Seite	Baugruppe	Bezeichnung
SICHERUNGSRING DIN 471 1	10875652	12	1	1567	967088008	ZUGSTANGE KPL.
SICHERUNGSRING DIN 471 1	10875652	12	1	1569	967089708	ZUGSTANGE KPL.
SICHERUNGSRING DIN 471 10	428011901	38	3	110	970706701	PLANETENGETRIEBE
SICHERUNGSRING DIN 471 1	12100648	13	3	1546	968244508	STANGE KPL.
SICHERUNGSRING DIN 471 1	12100648	12	1	1547	966191408	STANGE KPL.
SICHERUNGSRING DIN 471 1	12100648	12	1	1550	966203408	STANGE KPL.
SICHERUNGSRING DIN 471 1	12100648	12	1	1551	966160008	STANGE KPL.
SICHERUNGSRING DIN 471 1	12100651	64	1	110	970706701	PLANETENGETRIEBE
SICHERUNGSRING DIN 471 12	428007508	370	10	631	11000367	PUMPENVERTEILERGETRIEB
SICHERUNGSRING DIN 471 1	12100652	13	1	1384	919243508	WA-BOCK 1 ANLENKSTUECK
SICHERUNGSRING DIN 471 1	428000608	12	1	1266	540006108	SEILWINDE
SICHERUNGSRING DIN 471 1	10875654	13	2	381	915753008	A-BOCK
SICHERUNGSRING DIN 471 15	10171606	28	3	110	970706701	PLANETENGETRIEBE
SICHERUNGSRING DIN 471 16	428008508	5	1	1548	966377608	STANGE KPL.
SICHERUNGSRING DIN 471 1	530127508	45	1	366	540270314	FLANSCH KPL
SICHERUNGSRING DIN 471 18	428009408	9	4	381	915753008	A-BOCK
SICHERUNGSRING DIN 471 18	428009408	35	6	1302	915745708	D-KOPFSTUECK VORM.
SICHERUNGSRING DIN 471 18	428009408	37	4	1402	916115908	WA-BOCK 1 KOPFSTUECK
SICHERUNGSRING DIN 471 18	428009408	11	4	1533	966911408	TRAVERSE KPL.
SICHERUNGSRING DIN 471 19	428009508	18	5	110	970706701	PLANETENGETRIEBE
SICHERUNGSRING DIN 471 2	12100654	11	2	381	915753008	A-BOCK
SICHERUNGSRING DIN 471 20	10875655	15	8	999	966561608	TRANSPORTRAHMEN KPL.
SICHERUNGSRING DIN 471 2	428002008	14	10	999	966561608	TRANSPORTRAHMEN KPL.
SICHERUNGSRING DIN 471 25	10875656	108	6	413	96038694	LAUFSTEG DREHBUEHNE
SICHERUNGSRING DIN 471 25	10875656	5	4	1257	966211108	STEIGLEITER
SICHERUNGSRING DIN 471 26	428010108	88	2	1252	916324608	D-ANLENKSTUECK VORM.
SICHERUNGSRING DIN 471 26	428010108	19	2	1302	915745708	D-KOPFSTUECK VORM.
SICHERUNGSRING DIN 471 26	428010108	4	2	1310	966731108	ROLLENLAGERUNG KPL.
SICHERUNGSRING DIN 471 26	428010108	13	2	1388	966890708	WA-BOCK 1 ANLENKSTUECK
SICHERUNGSRING DIN 471 26	428010108	19	2	1412	915746608	WA-BOCK 2 ANLENKSTUECK
SICHERUNGSRING DIN 471 30	12100639	55	8	294	919361308	DREHBUEHNENRAHMEN HEC
SICHERUNGSRING DIN 471 30	12100639	21	2	1251	916324608	D-ANLENKSTUECK VORM.
SICHERUNGSRING DIN 471 30	12100639	4	1	1347	966035008	STANGENABLAGE KPL.
SICHERUNGSRING DIN 471 34	10872697	(3)	2	1486	915761608	HAKENFLASCHE
SICHERUNGSRING DIN 471 34	428011308	7	2	710	10122503	KIPPHEBELBOCK VORM.
SICHERUNGSRING DIN 471 34	428011308	(3)	2	1084	916332108	S-KOPFSTUECK
SICHERUNGSRING DIN 471 3	428002908	30	4	247	915750608	DREHBUEHNENRAHMEN VOR
SICHERUNGSRING DIN 471 3	428002908	13	1	368	540270514	ANTRIEB KPL
SICHERUNGSRING DIN 471 3	10171579	71	3	442	90008841	DREHWERKANTRIEB
SICHERUNGSRING DIN 471 36	463001403	34	2	1084	916332108	S-KOPFSTUECK
SICHERUNGSRING DIN 471 36	463001403	17	2	1101	915721308	L-KOPFSTUECK
SICHERUNGSRING DIN 471 36	463001403	4	2	1156	965936908	SEILROLLE KLAPPBAR
SICHERUNGSRING DIN 471 36	463001403	5	2	1306	966593508	ROLLENLAGERUNG KPL.
SICHERUNGSRING DIN 471 4	10875657	9	2	1332	96051961	ZUGZYLINDER VORM.
SICHERUNGSRING DIN 471 4	10875657	9	2	1340	96051962	ZUGZYLINDER VORM.
SICHERUNGSRING DIN 471 4	10875657	29	2	1426	916302808	W-ANLENKSTUECK
SICHERUNGSRING DIN 471 4	12100640	69	1	325	90001090	DREHWERKANTRIEB
SICHERUNGSRING DIN 471 4	12100640	69	1	1173	90006725	DREHWERKANTRIEB
SICHERUNGSRING DIN 471 48	10472348	23	2	384	965661008	RAHMEN VORM.
SICHERUNGSRING DIN 471 48	10472348	3	2	396	965376108	SEILROLLE KPL.
SICHERUNGSRING DIN 471 50	10875659	53	16	294	919361308	DREHBUEHNENRAHMEN HEC
SICHERUNGSRING DIN 471 50	10875659	31	4	1345	916303808	D-ZWISCHENSTUECK
SICHERUNGSRING DIN 471 50	10875659	44	4	1357	917223708	D-ZWISCHENSTUECK
SICHERUNGSRING DIN 471 50	10875659	47	4	1365	917223808	D-ZWISCHENSTUECK
SICHERUNGSRING DIN 471 50	10875659	6	4	1492	966887508	QUERTRAEGER
SICHERUNGSRING DIN 471 5	10171587	30	1	367	540270414	ABTRIEB KPL
SICHERUNGSRING DIN 471 60	10875660	32	4	1192	915753208	WINDE 5 VORM.
SICHERUNGSRING DIN 471 60	10875660	105	4	1252	916324608	D-ANLENKSTUECK VORM.
SICHERUNGSRING DIN 471 6	10171588	11	1	1219	90004983	PLANETENGETRIEBE
SICHERUNGSRING DIN 471 60	10875661	193	2	1254	916324608	D-ANLENKSTUECK VORM.

Bezeichnung	Artikel	Pos.	Menge	Seite	Baugruppe	Bezeichnung
SICHERUNGSRING DIN 471 60	10875661	25	2	1426	916302808	W-ANLENKSTUECK
SICHERUNGSRING DIN 471 65	12100643	16	4	1388	966890708	WA-BOCK 1 ANLENKSTUECK
SICHERUNGSRING DIN 471 65	12100643	27	4	1412	915746608	WA-BOCK 2 ANLENKSTUECK
SICHERUNGSRING DIN 471 65	12100643	46	4	1440	915723208	ZWISCHENSTUECK WA-BOCK
SICHERUNGSRING DIN 471 65	12100643	46	4	1444	915746208	ZWISCHENSTUECK WA-BOCK
SICHERUNGSRING DIN 471 6	10171589	72	1	442	90008841	DREHWERKANTRIEB
SICHERUNGSRING DIN 471 70	12100251	32	4	247	915750608	DREHBUEHNENRAHMEN VOR
SICHERUNGSRING DIN 471 70	12100251	18	4	294	919361308	DREHBUEHNENRAHMEN HEC
SICHERUNGSRING DIN 471 70	12100251	61	4	1252	916324608	D-ANLENKSTUECK VORM.
SICHERUNGSRING DIN 471 80	10875663	10	2	294	919361308	DREHBUEHNENRAHMEN HEC
SICHERUNGSRING DIN 471 80	10875663	22	10	1129	916303308	S-ZWISCHENSTUECK
SICHERUNGSRING DIN 471 80	10875663	22	10	1136	916303208	S-ZWISCHENSTUECK
SICHERUNGSRING DIN 471 80	10875663	22	8	1141	916303108	S-ZWISCHENSTUECK
SICHERUNGSRING DIN 471 80	10875663	22	10	1145	916303008	S-ZWISCHENSTUECK
SICHERUNGSRING DIN 471 80	10875663	22	10	1149	916302708	S-ZWISCHENSTUECK
SICHERUNGSRING DIN 471 80	10875663	22	8	1154	916302908	S-ADAPTER
SICHERUNGSRING DIN 471 80	10875663	118	2	1253	916324608	D-ANLENKSTUECK VORM.
SICHERUNGSRING DIN 471 80	12100688	17	2	148	917525508	RAUPENTRAEGER LI.
SICHERUNGSRING DIN 471 80	12100688	17	2	205	917525908	RAUPENTRAEGER RE.
SICHERUNGSRING DIN 471 85	12100645	75	2	389	965661108	STUETZE KPL.
SICHERUNGSRING DIN 471 85	12100645	74	1	1154	916302908	S-ADAPTER
SICHERUNGSRING DIN 471 90	12100646	(5)	2	106	917523808	RAUPENTRAEGER LI.
SICHERUNGSRING DIN 471 90	12100646	12	6	294	919361308	DREHBUEHNENRAHMEN HEC
SICHERUNGSRING DIN 471 9	4630006	5	1	1531	966846208	FUSS KPL.
SICHERUNGSRING DIN 472 1	12100664	67	1	442	90008841	DREHWERKANTRIEB
SICHERUNGSRING DIN 472 2	428100308	21	1	368	540270514	ANTRIEB KPL
SICHERUNGSRING DIN 472 3	550296708	46	1	366	540270314	FLANSCH KPL
SICHERUNGSRING DIN 472 42	428110701	24	1	1219	90004983	PLANETENGETRIEBE
SICHERUNGSRING DIN 472 43	11002188	3	2	1307	966593708	STANGE KPL.
SICHERUNGSRING DIN 472 62	12100656	14	1	368	540270514	ANTRIEB KPL
SICHERUNGSRING DIN 472 7	428102208	12	1	370	570112908	TRIEBWERK
SICHERUNGSRING DIN 472 7	428102408	47	4	565	918744708	MASCHINENHAUS GRUNDRAH
SICHERUNGSRING DIN 472 8	428102508	4	1	366	540270314	FLANSCH KPL
SICHERUNGSRING DIN 472 8	428102508	12	1	439	570967508	TRIEBWERK
SICHERUNGSRING DIN 472 8	428102708	67	1	325	90001090	DREHWERKANTRIEB
SICHERUNGSRING DIN 472 8	428102708	67	1	1173	90006725	DREHWERKANTRIEB
SICHERUNGSRING DIN 472 90	12100657	31	1	367	540270414	ABTRIEB KPL
SICHERUNGSSCHEIBE	510733208	18	4	464	510401908	UMSCHALTVENTIL
SICHERUNGSSCHEIBE	511052808	19	1	464	510401908	UMSCHALTVENTIL
SICHERUNGSSCHEIBE DIN 67	12210037	3	1	764	10144098	BEFESTIGUNGSSCHELLE
SICHERUNGSSCHEIBE DIN 6	502640508	8	1	1374	966657008	ENDSCHALTER KPL.
SICHERUNGSSCHEIBE DIN 6	502640508	8	1	1376	966657108	ENDSCHALTER KPL.
SICHERUNGSSCHEIBE RD40	944393808	295	6	569	918744708	MASCHINENHAUS GRUNDRAH
SICHERUNGSSCHEIBE RD40	944393808	64	4	615	96018031	BEFESTIGUNGSTEILE GRUN
SICHERUNGSSCHEIBE VS 16	423911601	75	12	442	90008841	DREHWERKANTRIEB
SICHERUNGSSCHEIBE VS 24	423902508	17	12	1220	968419601	TROMMELLAGERUNG
SICHERUNGSSCHRAUBE M8X	10125291	2	2	716	10116320	STEUERUNGSTEILE
SICHERUNGSSTIFT FOR JPT P	602338208	506	3	535	96033640	DRAEHTE KPL.ARMATUR
SICHERUNGSSTIFT FOR JPT P	602338208	(511)	8	959	96033580	VERKABELUNG MONTAGETA
SICHTFENSTER	11110060	50	1	315	11081924	ELEKTROPUMPE
SIEBHUELSE	570066308	5	1	41	502806508	AUSGLEICHSBEHAELTER
SIM-KARTE	10284444	34	1	532	96033639	AUFBAUTEILE MONTAGEPLA
SITZTEIL KPL.	12100570	55	1	977	10877138	FAHRERSITZ
SL-REDUZIERSTUECK 6M	916302608	242	1	11		LIEBHERR RAUPENKRAN LR
SL-REDUZIERSTUECK SCHW	966615808	1	1	1163	916302608	SL-REDUZIERSTUECK
SOCKELGEHAEUSE HAN 24B	605618408	511	1	266	96041617	LEITUNG
SOCKELGEHAEUSE HAN 24B	605618508	506	1	1289	966885808	LEITUNG
SOCKELGEHAEUSE HAN 24B	605618508	509	1	1514	967035508	LEITUNG
SOCKELGEHAEUSE HAN 6B	10032225	509	1	267	96041505	LEITUNG
SOFTWARE LICCON 2	96004619	999	1	958	10886525	LICCON MONITOR LCD5C-A

Bezeichnung	Artikel	Pos.	Menge	Seite	Baugruppe	Bezeichnung
SPANNBAND 206/206/30 ST	774211308	186	1	600	96021757	BEFESTIGUNGSTEILE DRUC
SPANNBAND 206/206/30 ST	774211308	305	1	965	96032961	VERROHRUNG DRUCKLUFTA
SPANNBAND 240-280/260/30 S	774210508	185	2	600	96021757	BEFESTIGUNGSTEILE DRUC
SPANNBAND 240-280/260/30 S	774210508	306	2	965	96032961	VERROHRUNG DRUCKLUFTA
SPANNBAND 240-280/260/30 S	774210508	305	2	1278	96029354	ZUSATZHYDRAULIK D-ANLENK
SPANNBUEGELVERSCHLUSS	704231708	255	1	568	918744708	MASCHINENHAUS GRUNDRAH
SPANNPRATZE 40X169X72 S35	97078043	3	20	1538	96004014	TRANSPORT
SPANNPRATZE 40X180X75 S69	97086271	7	64	1538	96004014	TRANSPORT
SPANNSCHELLE 102-100 ST	774222908	184	2	621	919203208	DIESELMOTOR KPL.OBEN
SPANNSCHELLE 102-100 ST	774222908	184	5	673	919203308	DIESELMOTOR KPL.UNTEN
SPANNSCHELLE 122,5/K1 St/I	10127984	183	4	621	919203208	DIESELMOTOR KPL.OBEN
SPANNSCHELLE 122,5/K1 St/I	10127984	180	2	627	96034141	DIESELMOTOR VORM.
SPANNSCHELLE 122,5/K1 St/I	10127984	183	7	673	919203308	DIESELMOTOR KPL.UNTEN
SPANNSCHELLE 122,5/K1 St/I	10127984	180	1	678	96034143	DIESELMOTOR VORM.
SPANNSCHELLE 122,5/K1 St/I	10127984	181	4	1009	919204008	KUEHLERANLAGE
SPANNSCHELLE 128	774222408	13	1	506	916997508	RAHMEN KPL.
SPANNSCHELLE 129	12222896	22	1	491	10876576	WASSERHEIZGERAET
SPANNSCHELLE 135-142/140/	11140381	188	2	794	919203508	SCHALLDAEMPFERANLAGE
SPANNSCHELLE 77/K1 St/Inox	10124798	11	2	733	10141830	LADELUFTLEITUNG ANBAU
SPANNSCHELLE 97/K1 St/Inox	10122295	17	1	745	10145044	WASSERLEITUNGSANSCHLUE
SPANNSTIFT ISO 8752 10X20	432009908	223	6	568	918744708	MASCHINENHAUS GRUNDRAH
SPANNSTIFT ISO 8752 10X60	432011108	128	2	567	918744708	MASCHINENHAUS GRUNDRAH
SPANNSTIFT ISO 8752 10X70	432011308	46	1	247	915750608	DREHBUEHNENRAHMEN VOR
SPANNSTIFT ISO 8752 10X70	432011308	18	1	1332	96051961	ZUGZYLINDER VORM.
SPANNSTIFT ISO 8752 10X70	432011308	18	1	1340	96051962	ZUGZYLINDER VORM.
SPANNSTIFT ISO 8752 12X40	432012408	11	1	67	966004008	BOLZENLAGERUNG
SPANNSTIFT ISO 8752 12X40	432012408	11	1	68	966003108	BOLZENAUFNAHME
SPANNSTIFT ISO 8752 35X28	10800603	27	4	20	917528708	RAUPENMITTELTEIL
SPANNSTIFT ISO 8752 35X36	10800604	28	4	20	917528708	RAUPENMITTELTEIL
SPANNSTIFT ISO 8752 4X24	432002308	(4)	1	568	918744708	MASCHINENHAUS GRUNDRAH
SPANNSTIFT ISO 8752 4X24	432002308	7	2	592	966954908	KLAPPTRITT VORM.
SPANNSTIFT ISO 8752 5X14 S	4320051	35	4	1372	966649408	VERSTELLFLASCHE KPL.
SPANNSTIFT ISO 8752 5X32 4	12100670	62	4	1129	916303308	S-ZWISCHENSTUECK
SPANNSTIFT ISO 8752 5X32 4	12100670	62	4	1136	916303208	S-ZWISCHENSTUECK
SPANNSTIFT ISO 8752 5X32 4	12100670	62	4	1141	916303108	S-ZWISCHENSTUECK
SPANNSTIFT ISO 8752 5X32 4	12100670	62	4	1145	916303008	S-ZWISCHENSTUECK
SPANNSTIFT ISO 8752 5X32 4	12100670	62	4	1149	916302708	S-ZWISCHENSTUECK
SPANNSTIFT ISO 8752 5X32 4	12100670	62	4	1154	916302908	S-ADAPTER
SPANNSTIFT ISO 8752 5X32 4	12100670	39	4	1452	915723308	LI-ZWISCHENSTUECK
SPANNSTIFT ISO 8752 5X32 4	12100670	39	4	1460	915723408	LI-ZWISCHENSTUECK
SPANNSTIFT ISO 8752 5X32 4	12100670	39	4	1465	915746808	LI-ZWISCHENSTUECK
SPANNSTIFT ISO 8752 5X32 4	12100670	39	4	1470	916062508	LI-ZWISCHENSTUECK
SPANNSTIFT ISO 8752 6X14 4	12100672	(6)	7	384	965661008	RAHMEN VORM.
SPANNSTIFT ISO 8752 6X14 4	12100672	19	2	1494	966888308	SCHALTEINHEIT
SPANNSTIFT ISO 8752 6X14 4	12100672	19	2	1495	966916408	SCHALTEINHEIT
SPANNSTIFT ISO 8752 6X16 A	10294239	5	4	1393	96036791	SPEICHERZYLINDER VORM.
SPANNSTIFT ISO 8752 8X20	432008008	15	4	322	915751408	WINDE 1 VORM.
SPANNSTIFT ISO 8752 8X20	432008008	15	4	345	915751608	WINDE 2 VORM.
SPANNSTIFT ISO 8752 8X20	432008008	30	2	1192	915753208	WINDE 5 VORM.
SPANNSTIFT ISO 8752 A 8X16	432007908	14	10	252	966222408	MONTAGETEILE VORDERTEIL
SPANNVERSCHLUSS	704229308	18	2	597	967124708	DECKELHALTERUNG
SPANNVORRICHTUNG 39NM/	12418349	6	1	754	10146947	GENERATOR ANBAU
SPANNZYLINDER 280/250-400	10488926	8	1	105	917523808	RAUPENTRAEGER LI.
SPANNZYLINDER 280/250-400	10488926	8	1	178	917525608	RAUPENTRAEGER RE.
SPEICHERZYLINDER 360,0/310	12101176	1	1	1393	96036791	SPEICHERZYLINDER VORM.
SPEICHERZYLINDER VORM.	96036791	4	2	1384	919243508	WA-BOCK 1 ANLENKSTUECK
SPERRE	10467392	(5)	1	1067	966265208	LEITUNGSTROMMEL KPL.
SPERRE	10467392	7	1	1291	616024908	KABELTROMMEL
SPERRKLINKE	10802364	21	1	254	540001808	SEILWINDE
SPERRKLINKE	540400808	9	1	1266	540006108	SEILWINDE

Bezeichnung	Artikel	Pos.	Menge	Seite	Baugruppe	Bezeichnung
SPERRRAD	10802362	17	1	254	540001808	SEILWINDE
SPERRRAD	540401408	18	1	1266	540006108	SEILWINDE
SPEZIALWERKZEUG	10129075	11	1	689	12405454	KURBELGEHAEUSE KPL. MIT
SPINDEL 120.0X1000 35NICRM	97001194	(3)	1	106	917523808	RAUPENTRAEGER LI.
SPIRALBACKRING	540184408	20	1	368	540270514	ANTRIEB KPL
SPIRALFEDER	570198908	12	2	1513	10028002	LEITUNGSTROMMEL
SPIRALSPANNSTIFT 8X35 St	10011783	5	2	703	10130808	KURBELWELLE MIT ZAHNRAD
SPLINT DIN 94 8X71 ST	530328408	77	8	390	965661108	STUETZE KPL.
SPLINT ISO 1234 1,6X14 A2	10180340	7	2	584	965887608	DECKEL VORM.
SPLINT ISO 1234 10X100 St 480	10180377	65	4	1129	916303308	S-ZWISCHENSTUECK
SPLINT ISO 1234 10X100 St 480	10180377	65	4	1136	916303208	S-ZWISCHENSTUECK
SPLINT ISO 1234 10X100 St 480	10180377	65	4	1141	916303108	S-ZWISCHENSTUECK
SPLINT ISO 1234 10X100 St 480	10180377	65	4	1145	916303008	S-ZWISCHENSTUECK
SPLINT ISO 1234 10X100 St 480	10180377	65	4	1149	916302708	S-ZWISCHENSTUECK
SPLINT ISO 1234 10X100 St 480	10180377	65	6	1154	916302908	S-ADAPTER
SPLINT ISO 1234 10X100 St 480	10180377	166	4	1304	915745708	D-KOPFSTUECK VORM.
SPLINT ISO 1234 10X140 ST 4	12100685	25	4	1533	966911408	TRAVERSE KPL.
SPLINT ISO 1234 10X71 St 480	10180374	43	2	105	917523808	RAUPENTRAEGER LI.
SPLINT ISO 1234 10X71 St 480	10180374	43	2	148	917525508	RAUPENTRAEGER LI.
SPLINT ISO 1234 10X71 St 480	10180374	43	2	178	917525608	RAUPENTRAEGER RE.
SPLINT ISO 1234 10X71 St 480	10180374	43	2	205	917525908	RAUPENTRAEGER RE.
SPLINT ISO 1234 10X71 St 480	10180374	24	3	247	915750608	DREHBUEHNENRAHMEN VOR
SPLINT ISO 1234 10X71 St 480	10180374	7	25	294	919361308	DREHBUEHNENRAHMEN HEC
SPLINT ISO 1234 10X71 St 480	10180374	45	2	1302	915745708	D-KOPFSTUECK VORM.
SPLINT ISO 1234 10X71 St 480	10180374	18	2	1372	966649408	VERSTELLFLASCHE KPL.
SPLINT ISO 1234 10X71 St 480	10180374	58	2	1388	966890708	WA-BOCK 1 ANLENKSTUECK
SPLINT ISO 1234 10X71 St 480	10180374	40	2	1402	916115908	WA-BOCK 1 KOPFSTUECK
SPLINT ISO 1234 10X71 St 480	10180374	88	2	1413	915746608	WA-BOCK 2 ANLENKSTUECK
SPLINT ISO 1234 10X71 St 480	10180374	18	1	1475	915744908	MASTNASE
SPLINT ISO 1234 10X80 St 480	10180375	48	2	20	917528708	RAUPENMITTELTEIL
SPLINT ISO 1234 10X80 St 480	10180375	144	1	567	918744708	MASCHINENHAUS GRUNDRAH
SPLINT ISO 1234 10X80 St 480	10180375	65	1	1214	915753308	WINDE 6 VORM.
SPLINT ISO 1234 10X80 St 480	10180375	229	3	1254	916324608	D-ANLENKSTUECK VORM.
SPLINT ISO 1234 10X80 St 480	10180375	68	2	1303	915745708	D-KOPFSTUECK VORM.
SPLINT ISO 1234 10X80 St 480	10180375	64	1	1346	916303808	D-ZWISCHENSTUECK
SPLINT ISO 1234 10X80 St 480	10180375	64	1	1358	917223708	D-ZWISCHENSTUECK
SPLINT ISO 1234 10X80 St 480	10180375	64	1	1366	917223808	D-ZWISCHENSTUECK
SPLINT ISO 1234 10X90 St 480	10180376	36	1	1084	916332108	S-KOPFSTUECK
SPLINT ISO 1234 13X100 ST 4	12100262	123	2	106	917523808	RAUPENTRAEGER LI.
SPLINT ISO 1234 13X100 ST 4	12100262	74	2	149	917525508	RAUPENTRAEGER LI.
SPLINT ISO 1234 13X100 ST 4	12100262	123	2	179	917525608	RAUPENTRAEGER RE.
SPLINT ISO 1234 13X100 ST 4	12100262	74	2	206	917525908	RAUPENTRAEGER RE.
SPLINT ISO 1234 13X100 ST 4	12100262	80	2	1056	916305808	S-ANLENKSTUECK VORM.
SPLINT ISO 1234 13X100 ST 4	12100262	15	4	1302	915745708	D-KOPFSTUECK VORM.
SPLINT ISO 1234 13X125 St 480	10180381	49	2	50	919045208	QUERTRAEGER
SPLINT ISO 1234 13X125 St 480	10180381	72	4	106	917523808	RAUPENTRAEGER LI.
SPLINT ISO 1234 13X125 St 480	10180381	68	4	149	917525508	RAUPENTRAEGER LI.
SPLINT ISO 1234 13X125 St 480	10180381	72	4	179	917525608	RAUPENTRAEGER RE.
SPLINT ISO 1234 13X125 St 480	10180381	68	4	206	917525908	RAUPENTRAEGER RE.
SPLINT ISO 1234 13X125 St 480	10180381	133	1	1303	915745708	D-KOPFSTUECK VORM.
SPLINT ISO 1234 13X125 St 480	10180381	11	1	1310	966731108	ROLLENLAGERUNG KPL.
SPLINT ISO 1234 13X125 St 480	10180381	38	2	1475	915744908	MASTNASE
SPLINT ISO 1234 13X160 St 480	10180383	47	6	50	919045208	QUERTRAEGER
SPLINT ISO 1234 13X160 St 480	10180383	25	2	1112	916177008	ROLLENSATZ
SPLINT ISO 1234 13X160 St 480	10180383	25	2	1117	916177108	ROLLENSATZ
SPLINT ISO 1234 13X160 St 480	10180383	79	4	1252	916324608	D-ANLENKSTUECK VORM.
SPLINT ISO 1234 13X160 St 480	10180383	42	1	1302	915745708	D-KOPFSTUECK VORM.
SPLINT ISO 1234 13X160 St 480	10180383	18	2	1412	915746608	WA-BOCK 2 ANLENKSTUECK
SPLINT ISO 1234 2X12 ST A3C	433001808	8	2	573	965886508	DACH KPL.
SPLINT ISO 1234 2X12 ST A3C	433001808	105	4	576	96035947	DACH KPL.

Bezeichnung	Artikel	Pos.	Menge	Seite	Baugruppe	Bezeichnung
SPLINT ISO 1234 2X12 ST A3C	433001808	9	6	579	965886708	DACH KPL.
SPLINT ISO 1234 2X12 ST A3C	433001808	7	8	580	965886908	DACH KPL.
SPLINT ISO 1234 2X12 ST A3C	433001808	7	8	581	965887008	DACH KPL.
SPLINT ISO 1234 2X20 A2	12100284	61	2	106	917523808	RAUPENTRAEGER LI.
SPLINT ISO 1234 2X20 A2	12100284	49	2	148	917525508	RAUPENTRAEGER LI.
SPLINT ISO 1234 2X20 A2	12100284	61	2	179	917525608	RAUPENTRAEGER RE.
SPLINT ISO 1234 2X20 A2	12100284	49	2	205	917525908	RAUPENTRAEGER RE.
SPLINT ISO 1234 3,2X20 A2	51152	209	2	568	918744708	MASCHINENHAUS GRUNDRAH
SPLINT ISO 1234 3,2X20 A2	51152	58	2	1163	916302608	SL-REDUZIERSTUECK
SPLINT ISO 1234 3,2X25 ST A3	433003608	26	2	476	966356408	KAMERAANBAU DREHBUEHN
SPLINT ISO 1234 3,2X25 ST A3	433003608	70	2	1214	915753308	WINDE 6 VORM.
SPLINT ISO 1234 4X25 St 480H	10180351	32	4	54	965956208	TREPPE
SPLINT ISO 1234 4X25 St 480H	10180351	105	2	413	96038694	LAUFSTEG DREHBUEHNE
SPLINT ISO 1234 4X25 St 480H	10180351	123	6	424	96038696	LAUFSTEG DREHBUEHNE
SPLINT ISO 1234 4X25 St 480H	10180351	6	2	583	965887208	KLAPPTRITT VORM.
SPLINT ISO 1234 4X25 St 480H	10180351	8	1	594	96044781	HALTER KPL.
SPLINT ISO 1234 4X25 St 480H	10180351	38	2	1170	915753108	WINDE 3 VORM.
SPLINT ISO 1234 4X25 St 480H	10180351	38	2	1192	915753208	WINDE 5 VORM.
SPLINT ISO 1234 4X25 St 480H	10180351	6	1	1374	966657008	ENDSCHALTER KPL.
SPLINT ISO 1234 4X25 St 480H	10180351	6	1	1376	966657108	ENDSCHALTER KPL.
SPLINT ISO 1234 4X32 St 480H	10180352	9	4	1500	966887908	BOCK LI.
SPLINT ISO 1234 4X32 St 480H	10180352	9	4	1503	966888108	BOCK RE.
SPLINT ISO 1234 4X32 St 480H	10180352	5	3	1508	965466808	TUER KPL.
SPLINT ISO 1234 5X28 ST 480	12100681	43	2	50	919045208	QUERTRAEGER
SPLINT ISO 1234 5X28 ST 480	12100681	23	2	395	965661508	OBERFLASCHE KPL.
SPLINT ISO 1234 5X28 ST 480	12100681	110	4	413	96038694	LAUFSTEG DREHBUEHNE
SPLINT ISO 1234 5X28 ST 480	12100681	5	4	507	967037208	GELAENDER KPL.
SPLINT ISO 1234 5X28 ST 480	12100681	5	4	508	967036208	GELAENDER KPL.
SPLINT ISO 1234 5X28 ST 480	12100681	5	2	509	967037908	GELAENDER KPL.
SPLINT ISO 1234 5X28 ST 480	12100681	87	3	1085	916332108	S-KOPFSTUECK
SPLINT ISO 1234 5X28 ST 480	12100681	57	3	1101	915721308	L-KOPFSTUECK
SPLINT ISO 1234 5X28 ST 480	12100681	208	6	1254	916324608	D-ANLENKSTUECK VORM.
SPLINT ISO 1234 5X28 ST 480	12100681	6	2	1481	967995008	MECH.BEFESTIGUNGSTEILE
SPLINT ISO 1234 5X32 St 480H	10180357	184	6	1254	916324608	D-ANLENKSTUECK VORM.
SPLINT ISO 1234 5X40 St 480H	10180359	22	4	20	917528708	RAUPENMITTELTEIL
SPLINT ISO 1234 5X40 St 480H	10180359	41	2	50	919045208	QUERTRAEGER
SPLINT ISO 1234 5X40 St 480H	10180359	10	4	56	96026100	PODEST KPL.LI.
SPLINT ISO 1234 5X40 St 480H	10180359	10	5	60	96026289	PODEST KPL.RE.
SPLINT ISO 1234 5X40 St 480H	10180359	11	6	65	96026457	PODEST KPL.
SPLINT ISO 1234 5X40 St 480H	10180359	138	2	107	917523808	RAUPENTRAEGER LI.
SPLINT ISO 1234 5X40 St 480H	10180359	108	2	149	917525508	RAUPENTRAEGER LI.
SPLINT ISO 1234 5X40 St 480H	10180359	138	2	180	917525608	RAUPENTRAEGER RE.
SPLINT ISO 1234 5X40 St 480H	10180359	108	2	206	917525908	RAUPENTRAEGER RE.
SPLINT ISO 1234 5X40 St 480H	10180359	8	9	223	919026408	LAUFSTEG RAUPENFAHRWER
SPLINT ISO 1234 5X40 St 480H	10180359	110	10	424	96038696	LAUFSTEG DREHBUEHNE
SPLINT ISO 1234 5X40 St 480H	10180359	64	3	566	918744708	MASCHINENHAUS GRUNDRAH
SPLINT ISO 1234 5X40 St 480H	10180359	5	10	1027	965630408	TRAEGER VORM.
SPLINT ISO 1234 5X40 St 480H	10180359	57	24	1055	916305808	S-ANLENKSTUECK VORM.
SPLINT ISO 1234 5X40 St 480H	10180359	10	2	1087	966490908	AUFSTIEG KPL.
SPLINT ISO 1234 5X40 St 480H	10180359	5	2	1091	967665708	GELAENDER VORM.
SPLINT ISO 1234 5X40 St 480H	10180359	5	2	1092	967665808	GELAENDER VORM.
SPLINT ISO 1234 5X40 St 480H	10180359	47	15	1251	916324608	D-ANLENKSTUECK VORM.
SPLINT ISO 1234 5X40 St 480H	10180359	108	2	1303	915745708	D-KOPFSTUECK VORM.
SPLINT ISO 1234 5X40 St 480H	10180359	22	22	1345	916303808	D-ZWISCHENSTUECK
SPLINT ISO 1234 5X40 St 480H	10180359	51	2	1412	915746608	WA-BOCK 2 ANLENKSTUECK
SPLINT ISO 1234 5X40 St 480H	10180359	20	4	1507	966410908	PODEST KPL.
SPLINT ISO 1234 5X45 St 480H	10180360	25	2	54	965956208	TREPPE
SPLINT ISO 1234 5X45 St 480H	10180360	121	4	414	96038694	LAUFSTEG DREHBUEHNE
SPLINT ISO 1234 6,3X40 St 480	10180363	15	12	256	915750708	BOLZEN D-S ANLENKSTUECK
SPLINT ISO 1234 6,3X40 St 480	10180363	57	12	1252	916324608	D-ANLENKSTUECK VORM.

Bezeichnung	Artikel	Pos.	Menge	Seite	Baugruppe	Bezeichnung
SPLINT ISO 1234 6,3X45 ST 480	11968305	12	2	54	965956208	TREPPE
SPLINT ISO 1234 6,3X45 ST 480	11968305	9	8	362	915752108	MONTAGEWINDE VORM.
SPLINT ISO 1234 6,3X45 ST 480	11968305	115	4	413	96038694	LAUFSTEG DREHBUEHNE
SPLINT ISO 1234 6,3X45 ST 480	11968305	109	24	424	96038696	LAUFSTEG DREHBUEHNE
SPLINT ISO 1234 6,3X45 ST 480	11968305	25	2	1372	966649408	VERSTELLFLASCHE KPL.
SPLINT ISO 1234 6,3X45 ST 480	11968305	9	2	1494	966888308	SCHALTEINHEIT
SPLINT ISO 1234 6,3X45 ST 480	11968305	9	2	1495	966916408	SCHALTEINHEIT
SPLINT ISO 1234 6,3X50 St 480	10180364	47	2	322	915751408	WINDE 1 VORM.
SPLINT ISO 1234 6,3X50 St 480	10180364	8	1	437	96021673	BOLZENZIEHEINRICHTUNG VO
SPLINT ISO 1234 6,3X50 St 480	10180364	48	4	1055	916305808	S-ANLENKSTUECK VORM.
SPLINT ISO 1234 6,3X50 St 480	10180364	27	4	1381	966660708	GEWICHT KPL.
SPLINT ISO 1234 6,3X50 St 480	10180364	26	3	1452	915723308	LI-ZWISCHENSTUECK
SPLINT ISO 1234 6,3X50 St 480	10180364	26	3	1460	915723408	LI-ZWISCHENSTUECK
SPLINT ISO 1234 6,3X50 St 480	10180364	26	3	1465	915746808	LI-ZWISCHENSTUECK
SPLINT ISO 1234 6,3X50 St 480	10180364	26	3	1470	916062508	LI-ZWISCHENSTUECK
SPLINT ISO 1234 6,3X63 St 480	10180365	47	2	20	917528708	RAUPENMITTELTEIL
SPLINT ISO 1234 6,3X80 ST 480	12100244	52	4	1112	916177008	ROLLENSATZ
SPLINT ISO 1234 6,3X80 ST 480	12100244	52	4	1117	916177108	ROLLENSATZ
SPLINT ISO 1234 8X100 St 480	10180373	11	1	384	965661008	RAHMEN VORM.
SPLINT ISO 1234 8X100 St 480	10180373	9	4	395	965661508	OBERFLASCHE KPL.
SPLINT ISO 1234 8X100 St 480	10180373	13	2	399	965661608	UNTERFLASCHE KPL.
SPLINT ISO 1234 8X100 St 480	10180373	116	2	1253	916324608	D-ANLENKSTUECK VORM.
SPLINT ISO 1234 8X50 St 480H	10180368	18	2	54	965956208	TREPPE
SPLINT ISO 1234 8X50 St 480H	10180368	32	4	148	917525508	RAUPENTRAEGER LI.
SPLINT ISO 1234 8X50 St 480H	10180368	32	4	205	917525908	RAUPENTRAEGER RE.
SPLINT ISO 1234 8X50 St 480H	10180368	55	3	252	966222408	MONTAGETEILE VORDERTEIL
SPLINT ISO 1234 8X50 St 480H	10180368	18	4	1055	916305808	S-ANLENKSTUECK VORM.
SPLINT ISO 1234 8X50 St 480H	10180368	29	6	1129	916303308	S-ZWISCHENSTUECK
SPLINT ISO 1234 8X50 St 480H	10180368	29	4	1136	916303208	S-ZWISCHENSTUECK
SPLINT ISO 1234 8X50 St 480H	10180368	29	6	1141	916303108	S-ZWISCHENSTUECK
SPLINT ISO 1234 8X50 St 480H	10180368	29	8	1145	916303008	S-ZWISCHENSTUECK
SPLINT ISO 1234 8X50 St 480H	10180368	29	4	1149	916302708	S-ZWISCHENSTUECK
SPLINT ISO 1234 8X50 St 480H	10180368	29	6	1154	916302908	S-ADAPTER
SPLINT ISO 1234 8X50 St 480H	10180368	29	4	1163	916302608	SL-REDUZIERSTUECK
SPLINT ISO 1234 8X50 St 480H	10180368	30	2	1170	915753108	WINDE 3 VORM.
SPLINT ISO 1234 8X50 St 480H	10180368	144	4	1253	916324608	D-ANLENKSTUECK VORM.
SPLINT ISO 1234 8X50 St 480H	10180368	179	4	1304	915745708	D-KOPFSTUECK VORM.
SPLINT ISO 1234 8X50 St 480H	10180368	14	1	1310	966731108	ROLLENLAGERUNG KPL.
SPLINT ISO 1234 8X50 St 480H	10180368	41	4	1357	917223708	D-ZWISCHENSTUECK
SPLINT ISO 1234 8X50 St 480H	10180368	44	4	1365	917223808	D-ZWISCHENSTUECK
SPLINT ISO 1234 8X50 St 480H	10180368	25	4	1452	915723308	LI-ZWISCHENSTUECK
SPLINT ISO 1234 8X50 St 480H	10180368	25	4	1460	915723408	LI-ZWISCHENSTUECK
SPLINT ISO 1234 8X50 St 480H	10180368	25	4	1465	915746808	LI-ZWISCHENSTUECK
SPLINT ISO 1234 8X50 St 480H	10180368	25	4	1470	916062508	LI-ZWISCHENSTUECK
SPLINT ISO 1234 8X50 St 480H	10180368	12	2	1475	915744908	MASTNASE
SPLINT ISO 1234 8X63 ST 480	10875873	10	4	391	966556608	EINHAENGELEITER
SPLINT ISO 1234 8X63 ST 480	10875873	129	4	567	918744708	MASCHINENHAUS GRUNDRAH
SPLINT ISO 1234 8X63 ST 480	10875873	13	8	1381	966660708	GEWICHT KPL.
SPLINT ISO 1234 8X63 ST 480	10875873	40	2	1444	915746208	ZWISCHENSTUECK WA-BOCK
SPLINT ISO 1234 8X63 ST 480	10875873	11	4	1454	965718708	LEITER VORM.
SPLINT ISO 1234 8X80 St 480H	10180371	71	4	51	919045208	QUERTRAEGER
SPLINT ISO 1234 8X80 St 480H	10180371	105	4	621	919203208	DIESELMOTOR KPL.OBEN
SPLINT ISO 1234 8X80 St 480H	10180371	101	4	673	919203308	DIESELMOTOR KPL.UNTEN
SPLINT ISO 1234 8X80 St 480H	10180371	31	2	1388	966890708	WA-BOCK 1 ANLENKSTUECK
SPLINT ISO 1234 8X80 St 480H	10180371	76	2	1413	915746608	WA-BOCK 2 ANLENKSTUECK
SPREADER BALLASTPLATTEN	916072408	398	1	13		LIEBHERR RAUPENKRAN LR
SPRENGRING	12263903	10	1	658	7023887	VERSTELLUNG HYDRAULISC
SPRENGRING 55X2 FSt	10027648	(7)	2	682	13455092	DIESELMOTOR
SPRITZDUESE VORM.	10142097	1	1	693	10142096	KOLBENKUEHLUNG
SPRUEHDUESE 155°	10650007	4	12	1005	918696808	FEUERLOESCHSYSTEM

Bezeichnung	Artikel	Pos.	Menge	Seite	Baugruppe	Bezeichnung
SPUEL + SPEISEDRUCKVENTI	10678413	3	1	1222	10220059	VERSTELLMOTOR
SPUELVENTIL 420BAR GRUN	10651102	150	2	269	96029361	HYDRAULIK DREHBUEHNE
SPUELVENTIL 420BAR GRUN	10651102	150	2	307	966085408	HYDRAULIK DREHBUEHNE
SPUELVENTIL 420BAR GRUN	10651103	161	8	849	96029372	HYDR.MASCHINENHAUS
SPUELVENTIL 420BAR GRUN	10814359	151	2	269	96029361	HYDRAULIK DREHBUEHNE
SPUELVENTIL 420BAR SPF	11482690	151	2	307	966085408	HYDRAULIK DREHBUEHNE
STAHLSEIL 8000	570881108	32	1	1266	540006108	SEILWINDE
STANGE 16.0X420 S355J2C+C	979736008	15	3	20	917528708	RAUPENMITTELTEIL
STANGE 16.0X420 S355J2C+C	979736008	32	2	50	919045208	QUERTRAEGER
STANGE 20.0X420 S355J2C+C	979771808	42	1	50	919045208	QUERTRAEGER
STANGE 45.0X1155 S355J2+A	97005330	5	1	1263	966505208	STUETZE
STANGE 45.0X394 35NICRMOV	97004674	23	6	1084	916332108	S-KOPFSTUECK
STANGE 45.0X660 S355J2+AR	97000935	5	1	1261	966211808	STUETZE
STANGE 45.0X755 S355J2+AR	97005331	5	1	1262	966505108	STUETZE
STANGE 50X11976X354 S960Q	978657908	1	2	1544	965523008	STANGE VORM.
STANGE 50X1716X354 S960Q	97007989	1	2	1558	966663608	STANGE VORM.
STANGE 50X1966X354 S960Q	97007887	1	2	1553	966659108	STANGE VORM.
STANGE 50X2466X354 S960Q	97007893	1	2	1556	966659508	STANGE VORM.
STANGE 50X5972X354 S960Q	978932108	1	2	1542	965646208	STANGE VORM.
STANGE 60.3X2020 S355J2H	97008124	17	1	1419	916116008	WA-BOCK 2 KOPFSTUECK
STANGE 70.0X850 S355J2C+C	97007913	15	4	1381	966660708	GEWICHT KPL.
STANGE KPL.	966593708	5	2	1302	915745708	D-KOPFSTUECK VORM.
STANGE KPL.	966640408	8	2	1302	915745708	D-KOPFSTUECK VORM.
STANGE KPL.	968244508	4	2	1540	96051353	STANGENUMFANG
STANGE KPL. 1.75M	966663508	15	2	1540	96051353	STANGENUMFANG
STANGE KPL. 1.7M	965665108	3	2	1540	96051353	STANGENUMFANG
STANGE KPL. 12M	965522908	2	40	1540	96051353	STANGENUMFANG
STANGE KPL. 12M	966160008	8	2	1540	96051353	STANGENUMFANG
STANGE KPL. 12M	966825708	16	2	1540	96051353	STANGENUMFANG
STANGE KPL. 1M	966663008	13	2	1540	96051353	STANGENUMFANG
STANGE KPL. 2.5M	966659408	14	4	1540	96051353	STANGENUMFANG
STANGE KPL. 2M	966659008	11	2	1540	96051353	STANGENUMFANG
STANGE KPL. 3.55M	966203408	7	2	1540	96051353	STANGENUMFANG
STANGE KPL. 6M	965646108	1	14	1540	96051353	STANGENUMFANG
STANGE KPL. 6M	966191408	5	2	1540	96051353	STANGENUMFANG
STANGE KPL. 6M	966825808	17	2	1540	96051353	STANGENUMFANG
STANGE KPL. 8.2M	966377608	6	2	1540	96051353	STANGENUMFANG
STANGE MIT SCHILD 1.7M	965826008	1	2	1545	965665108	STANGE KPL.
STANGE SCHWK.	965966008	5	1	247	915750608	DREHBUEHNENRAHMEN VOR
STANGE SCHWK.	965970108	5	1	294	919361308	DREHBUEHNENRAHMEN HEC
STANGE SCHWK.	966651808	1	1	1307	966593708	STANGE KPL.
STANGE VORM.	968244608	1	1	1546	968244508	STANGE KPL.
STANGE VORM. 11.45M	966203308	1	1	1551	966160008	STANGE KPL.
STANGE VORM. 11500	965523008	1	1	1543	965522908	STANGE KPL.
STANGE VORM. 11500	966831208	1	1	1559	966825708	STANGE KPL.
STANGE VORM. 1250	966663608	1	1	1557	966663508	STANGE KPL.
STANGE VORM. 1500	966659108	1	1	1552	966659008	STANGE KPL.
STANGE VORM. 2000	966659508	1	1	1555	966659408	STANGE KPL.
STANGE VORM. 3M	966203708	1	1	1550	966203408	STANGE KPL.
STANGE VORM. 5.45M	966191508	1	1	1547	966191408	STANGE KPL.
STANGE VORM. 5500	965646208	1	1	1541	965646108	STANGE KPL.
STANGE VORM. 5500	966839008	1	1	1561	966825808	STANGE KPL.
STANGE VORM. 7.5M	966377708	1	1	1548	966377608	STANGE KPL.
STANGEN 098405	915725708	561	1	13		LIEBHERR RAUPENKRAN LR
STANGENABLAGE KPL.	966035008	3	4	1345	916303808	D-ZWISCHENSTUECK
STANGENABLAGE KPL.	966035008	3	4	1357	917223708	D-ZWISCHENSTUECK
STANGENABLAGE KPL.	966035008	3	4	1365	917223808	D-ZWISCHENSTUECK
STANGENABLAGE SCHWK. R	965591808	4	4	1129	916303308	S-ZWISCHENSTUECK
STANGENABLAGE SCHWK. R	965591808	4	4	1136	916303208	S-ZWISCHENSTUECK
STANGENABLAGE SCHWK. R	965591808	4	4	1141	916303108	S-ZWISCHENSTUECK

Bezeichnung	Artikel	Pos.	Menge	Seite	Baugruppe	Bezeichnung
STANGENABLAGE SCHWK. R	965591808	4	6	1145	916303008	S-ZWISCHENSTUECK
STANGENABLAGE SCHWK. R	965591808	4	4	1149	916302708	S-ZWISCHENSTUECK
STANGENABLAGE SCHWK. R	965591808	4	4	1154	916302908	S-ADAPTER
STANGENABLAGE SCHWK. R	965591808	4	4	1163	916302608	SL-REDUZIERSTUECK
STANGENABLAGE SCHWK. R	965591808	4	4	1357	917223708	D-ZWISCHENSTUECK
STANGENABLAGE SCHWK. R	965591808	4	4	1365	917223808	D-ZWISCHENSTUECK
STANGENABLAGE SCHWK. R	965591808	5	4	1452	915723308	LI-ZWISCHENSTUECK
STANGENABLAGE SCHWK. R	965591808	5	4	1460	915723408	LI-ZWISCHENSTUECK
STANGENABLAGE SCHWK. R	965591808	5	4	1465	915746808	LI-ZWISCHENSTUECK
STANGENABLAGE SCHWK. R	965591808	5	4	1470	916062508	LI-ZWISCHENSTUECK
STANGENABLAGE SCHWK. R	966481408	1	1	1347	966035008	STANGENABLAGE KPL.
STANGENABLAGE SCHWK. R	966759608	84	1	1413	915746608	WA-BOCK 2 ANLENKSTUECK
STANGENABLAGE SCHWK. R	966759708	85	1	1413	915746608	WA-BOCK 2 ANLENKSTUECK
STANGENABLAGE SCHWK.LI.	965695508	6	2	1129	916303308	S-ZWISCHENSTUECK
STANGENABLAGE SCHWK.LI.	965695508	6	2	1136	916303208	S-ZWISCHENSTUECK
STANGENABLAGE SCHWK.LI.	965695508	6	2	1141	916303108	S-ZWISCHENSTUECK
STANGENABLAGE SCHWK.LI.	965695508	6	2	1145	916303008	S-ZWISCHENSTUECK
STANGENABLAGE SCHWK.LI.	965695508	6	2	1149	916302708	S-ZWISCHENSTUECK
STANGENABLAGE SCHWK.LI.	965695508	6	2	1154	916302908	S-ADAPTER
STANGENABLAGE SCHWK.LI.	965695508	8	1	1452	915723308	LI-ZWISCHENSTUECK
STANGENABLAGE SCHWK.LI.	965695508	8	1	1460	915723408	LI-ZWISCHENSTUECK
STANGENABLAGE SCHWK.LI.	965695508	8	1	1465	915746808	LI-ZWISCHENSTUECK
STANGENABLAGE SCHWK.LI.	965695508	8	1	1470	916062508	LI-ZWISCHENSTUECK
STANGENABLAGE SCHWK.RE.	965672008	5	2	1129	916303308	S-ZWISCHENSTUECK
STANGENABLAGE SCHWK.RE.	965672008	5	2	1136	916303208	S-ZWISCHENSTUECK
STANGENABLAGE SCHWK.RE.	965672008	5	2	1141	916303108	S-ZWISCHENSTUECK
STANGENABLAGE SCHWK.RE.	965672008	5	2	1145	916303008	S-ZWISCHENSTUECK
STANGENABLAGE SCHWK.RE.	965672008	5	2	1149	916302708	S-ZWISCHENSTUECK
STANGENABLAGE SCHWK.RE.	965672008	5	2	1154	916302908	S-ADAPTER
STANGENABLAGE SCHWK.RE.	965672008	6	1	1452	915723308	LI-ZWISCHENSTUECK
STANGENABLAGE SCHWK.RE.	965672008	6	1	1460	915723408	LI-ZWISCHENSTUECK
STANGENABLAGE SCHWK.RE.	965672008	6	1	1465	915746808	LI-ZWISCHENSTUECK
STANGENABLAGE SCHWK.RE.	965672008	6	1	1470	916062508	LI-ZWISCHENSTUECK
STANGENUMFANG AUFTRAG	96051353	200	1	1539	915725708	STANGEN
STARTER 8.4KW 24V	10120542	1	1	756	10120541	STARTER VORM.
STARTER ANBAU 8.4KW 24V	10120540	450	2	686	13455092	DIESELMOTOR
STARTER VORM. 8.4KW 24V	10120541	1	1	755	10120540	STARTER ANBAU
STARTHILFE 24V	919694608	445	1	13		LIEBHERR RAUPENKRAN LR
STARTHILFEKABEL 2X70-15M	12103649	10	1	1529	919694608	STARTHILFE
STATIV KPL.	96034789	7	1	243	919238608	DREHBUEHNENRAHMEN KPL.
STATIV SCHWK. T ZN O	96034805	1	1	289	96034789	STATIV KPL.
STAUBKAPPE	511504608	57	1	488	919258508	ZUSATZHEIZUNG OW
STAUBKAPPE 1 3/4-18NS MET	692405308	19	1	890	967021108	KLEMMKASTEN BLINDSTECK
STAUBKAPPE 1 3/4-18NS MET	692405308	172	1	1067	966265208	LEITUNGSTROMMEL KPL.
STAUBKAPPE 1 3/4-18NS MET	692405308	160	2	1095	966418908	KLEMMKASTEN
STAUBKAPPE 1 3/4-18NS MET	692405308	371	2	1105	966469508	KLEMMKASTEN
STAUBKAPPE 1 3/4-18NS MET	692405308	281	1	1435	966420308	LEITUNGSTROMMEL KPL.
STAUBKAPPE 3/4-18 NS MET	692405208	(502)	1	1095	966418908	KLEMMKASTEN
STAUBKAPPE 3/4-18 NS MET	692405208	507	1	1432	967255108	LEITUNG
STAUBKAPPE 3/4-18 NS MET	692405208	508	1	1433	967255208	LEITUNG
STAUBKAPPE 3/4-18 NS MET	692405208	510	1	1436	967260608	LEITUNG
STAUBKAPPE LP-019	10027560	44	2	488	919258508	ZUSATZHEIZUNG OW
STAUBKAPPE POLYETHYLEN	704254808	119	1	567	918744708	MASCHINENHAUS GRUNDRAH
STAUBKAPPE POLYETHYLEN	704254808	8	2	588	965963608	DECKEL VORM.
STAUBKAPPE POLYETHYLEN	704254808	12	2	906	966167408	DECKEL VORM.
STAUBKAPPE POLYETHYLEN	704254808	12	2	907	966167508	DECKEL VORM.
STAUBKAPPE POLYETHYLEN	704254808	12	2	908	966167908	DECKEL VORM.
STAUBKAPPE POLYETHYLEN	704254808	12	2	909	966168008	DECKEL VORM.
STAUBKAPPE POLYETHYLEN	704254808	12	2	910	966168408	DECKEL VORM.
STAUBSTECKER	10027561	46	2	488	919258508	ZUSATZHEIZUNG OW

Bezeichnung	Artikel	Pos.	Menge	Seite	Baugruppe	Bezeichnung
STAUBSTECKER POLYURET	10028863	58	1	488	919258508	ZUSATZHEIZUNG OW
STECKBOLZEN 14.0X181 S355	947000508	107	2	424	96038696	LAUFSTEG DREHBUEHNE
STECKBOLZEN KPL.	929861708	30	4	54	965956208	TREPPE
STECKBOLZEN RD10X155 S3	953357508	(1)	1	54	965956208	TREPPE
STECKBOLZEN T ZN K	924713108	7	4	56	96026100	PODEST KPL.LI.
STECKBOLZEN T ZN K	924713108	7	5	60	96026289	PODEST KPL.RE.
STECKBOLZEN T ZN K	924713108	8	6	65	96026457	PODEST KPL.
STECKBOLZEN T ZN K	924713108	4	6	223	919026408	LAUFSTEG RAUPENFAHRWER
STECKBOLZEN T ZN K	924713108	19	2	395	965661508	OBERFLASCHE KPL.
STECKBOLZEN T ZN K	924713108	108	2	424	96038696	LAUFSTEG DREHBUEHNE
STECKBOLZEN T ZN K	924713108	7	10	1027	965630408	TRAEGER VORM.
STECKBOLZEN T ZN K	924713108	58	17	1055	916305808	S-ANLENKSTUECK VORM.
STECKBOLZEN T ZN K	924713108	11	2	1087	966490908	AUFSTIEG KPL.
STECKBOLZEN T ZN K	924713108	6	2	1091	967665708	GELAENDER VORM.
STECKBOLZEN T ZN K	924713108	6	2	1092	967665808	GELAENDER VORM.
STECKBOLZEN T ZN K	924713108	43	12	1251	916324608	D-ANLENKSTUECK VORM.
STECKBOLZEN T ZN K	924713108	(1)	1	1345	916303808	D-ZWISCHENSTUECK
STECKBOLZEN T ZN K	924713108	52	2	1412	915746608	WA-BOCK 2 ANLENKSTUECK
STECKBOLZEN T ZN K	924713108	16	4	1507	966410908	PODEST KPL.
STECKDOSE	10429057	12	1	527	96033638	OBERTEIL VORM.
STECKDOSE 3-POL	605215808	(1)	1	1310	966731108	ROLLENLAGERUNG KPL.
STECKDOSE 8-POL	11008529	1	1	547	966979108	STECKDOSE
STECKDOSE ETHERNET	966979108	32	1	545	96033616	ELEKTRIK ANBAUTEILE KABIN
STECKDOSENGEHAEUSE 2-	6001790	505	1	538	96033658	KABELSTRANG
STECKDOSENKOERPER 4-PO	605251608	503	1	1326	96052004	LEITUNG
STECKDOSENKOERPER 4-PO	605251608	503	1	1327	96052005	LEITUNG
STECKDOSENKOERPER 4-PO	605251608	501	1	1434	967255308	LEITUNG
STECKDOSENKOMBINATION	11161914	(10)	1	550	966153108	EL.KLIMAANLAGE.U.STROMAG
STECKDOSENKOMBINATION	605215708	1	1	1023	966871008	ANBAUTEILE FREMDEINSPEIS
STECKER	11171308	4	1	1521	11066001	WINDGESCHWINDIGKEITSGE
STECKER 10-POLIG	11690056	4	1	329	10802061	WINDENDREHGEBER
STECKER 12-POL	10491808	(2)	1	536	96033615	KABELLISTE KRANFUEHRERK
STECKER 19-POL A240	10443664	(502)	1	84	966448108	KLEMMKASTEN VORM.
STECKER 19-POL A240	10443664	(502)	1	95	966448308	KLEMMKASTEN VORM.
STECKER 19-POL A240	10443664	(501)	1	1095	966418908	KLEMMKASTEN
STECKER 2	10492113	(1)	1	536	96033615	KABELLISTE KRANFUEHRERK
STECKER 2 13A	10664311	501	11	302	96047224	LEITUNG
STECKER 2 13A	10664311	504	1	537	96033657	KABELSTRANG
STECKER 2 13A	10664311	510	3	538	96033658	KABELSTRANG
STECKER 43-POL	10815122	(501)	1	1095	966418908	KLEMMKASTEN
STECKER 43-POL	10815122	501	1	1433	967255208	LEITUNG
STECKER 43-POL	10815123	501	1	1432	967255108	LEITUNG
STECKER 43-POL	10815123	501	1	1436	967260608	LEITUNG
STECKER 6-POL	604508608	515	1	265	96034538	KABELSTRANG
STECKER 6-POL	604508608	514	9	302	96047224	LEITUNG
STECKER 8-POL	10046999	517	6	535	96033640	DRAEHTE KPL.ARMATUR
STECKER 8-POL	10046999	(506)	20	959	96033580	VERKABELUNG MONTAGETA
STECKER 8-POL	10047000	510	6	535	96033640	DRAEHTE KPL.ARMATUR
STECKER 8-POL	10047000	(505)	20	959	96033580	VERKABELUNG MONTAGETA
STECKER 8-POL	10047001	503	6	535	96033640	DRAEHTE KPL.ARMATUR
STECKER 8-POL	10047001	(503)	20	959	96033580	VERKABELUNG MONTAGETA
STECKER 9-POL PVC	10301148	523	2	535	96033640	DRAEHTE KPL.ARMATUR
STECKER DIN 72585 7-POL PO	692406708	505	1	265	96034538	KABELSTRANG
STECKER DIN 72585 7-POL PO	692406708	505	1	302	96047224	LEITUNG
STECKER M1	10476383	503	1	1515	966997708	LEITUNG
STECKER M1	10476383	503	1	1516	966997808	LEITUNG
STECKERBLECH 1.5X235X367	97007645	30	1	949	96061868	AUFBAUTEILE MONTAGETAFE
STECKERBLECH 1.5X550X286	97001939	6	2	949	96061868	AUFBAUTEILE MONTAGETAFE
STECKERBUCHSE 0,75-2,0M	10100063	670	10	265	96034538	KABELSTRANG
STECKERBUCHSE 0,75-2,0M	10100063	670	22	302	96047224	LEITUNG

Bezeichnung	Artikel	Pos.	Menge	Seite	Baugruppe	Bezeichnung
STECKERBUCHSE 0,75-2,0M	10100063	670	2	537	96033657	KABELSTRANG
STECKERBUCHSE 0,75-2,0M	10100063	670	6	538	96033658	KABELSTRANG
STECKERGEHAEUSE 1-POL	6201570	512	1	538	96033658	KABELSTRANG
STECKERGEHAEUSE 1-POL	6201570	506	1	542	96033659	KABELSTRANG
STECKERGEHAEUSE 10-POL	10021567	526	1	535	96033640	DRAEHTE KPL.ARMATUR
STECKERGEHAEUSE 14-POL	602336008	501	5	535	96033640	DRAEHTE KPL.ARMATUR
STECKERGEHAEUSE 14-POL	602336008	503	4	537	96033657	KABELSTRANG
STECKERGEHAEUSE 14-POL	602336008	502	1	540	96034783	KABELSTRANG
STECKERGEHAEUSE 14-POL	602336008	502	1	541	96034784	KABELSTRANG
STECKERGEHAEUSE 14-POL	602336008	(504)	12	959	96033580	VERKABELUNG MONTAGETA
STECKERGEHAEUSE 14-POL	602336008	503	2	1325	96052002	DRAEHTE KPL.
STECKERGEHAEUSE 14-POL	602336508	3	6	534	926891108	VERTEILER MASSE
STECKERGEHAEUSE 18-POL	602300208	(501)	1	84	966448108	KLEMMKASTEN VORM.
STECKERGEHAEUSE 18-POL	602300208	(501)	1	95	966448308	KLEMMKASTEN VORM.
STECKERGEHAEUSE 18-POL	602300208	504	20	535	96033640	DRAEHTE KPL.ARMATUR
STECKERGEHAEUSE 18-POL	602300208	504	1	540	96034783	KABELSTRANG
STECKERGEHAEUSE 18-POL	602300208	504	1	541	96034784	KABELSTRANG
STECKERGEHAEUSE 18-POL	602300208	(527)	9	959	96033580	VERKABELUNG MONTAGETA
STECKERGEHAEUSE 2 13A TH	10342517	502	1	265	96034538	KABELSTRANG
STECKERGEHAEUSE 2-POL 13	10870602	504	4	265	96034538	KABELSTRANG
STECKERGEHAEUSE 4-POL	602335908	509	4	535	96033640	DRAEHTE KPL.ARMATUR
STECKERGEHAEUSE 4-POL	602335908	506	1	538	96033658	KABELSTRANG
STECKERGEHAEUSE 4-POL	602335908	508	3	542	96033659	KABELSTRANG
STECKERGEHAEUSE 4-POL	602335908	(512)	6	959	96033580	VERKABELUNG MONTAGETA
STECKERGEHAEUSE 8-POL	10021571	514	2	538	96033658	KABELSTRANG
STECKERGEHAEUSE 8-POL	10021571	505	3	542	96033659	KABELSTRANG
STECKERGEHAEUSE 8-POL	10021571	(529)	1	959	96033580	VERKABELUNG MONTAGETA
STECKERGEHAEUSE D-SUB M	10355182	509	6	542	96033659	KABELSTRANG
STECKERGEHAEUSE HAN 6B	69715	507	1	543	96034782	LEITUNG
STECKERGEHAEUSE HP PBT	11000394	137	1	786	919203408	SCHALLDAEMPFERANLAGE O
STECKERGEHAEUSE HP PBT	11000394	137	1	794	919203508	SCHALLDAEMPFERANLAGE
STECKERGEHAEUSE MCON M	10813633	136	2	786	919203408	SCHALLDAEMPFERANLAGE O
STECKERGEHAEUSE MCON M	10813633	136	2	794	919203508	SCHALLDAEMPFERANLAGE
STECKERGEHAEUSE SUB-D M	10493611	528	1	535	96033640	DRAEHTE KPL.ARMATUR
STECKERGEHAEUSE SUB-D M	10493611	507	1	540	96034783	KABELSTRANG
STECKERGEHAEUSE SUB-D M	10493611	507	1	541	96034784	KABELSTRANG
STECKERGEHAEUSE SUB-D M	10493612	529	1	535	96033640	DRAEHTE KPL.ARMATUR
STECKERGEHAEUSE SUB-D M	10493612	506	1	540	96034783	KABELSTRANG
STECKERGEHAEUSE SUB-D M	10493612	506	1	541	96034784	KABELSTRANG
STECKERGEHAEUSE SUB-D M	10664626	503	3	542	96033659	KABELSTRANG
STECKHUELSE 2,8X0,3-1,5 V	602203108	67	2	538	96033658	KABELSTRANG
STECKHUELSE 4,8X1,5	602225914	703	2	538	96033658	KABELSTRANG
STECKHUELSE 6,3X0,5-1,0 V	11080881	758	8	302	96047224	LEITUNG
STECKHUELSE 6,3X0,5-1,0 V	11080881	758	2	537	96033657	KABELSTRANG
STECKHUELSE 6,3X0,5-1,0 V	11080881	758	22	538	96033658	KABELSTRANG
STECKHUELSENGEHAEUSE 2-	602209708	504	4	302	96047224	LEITUNG
STECKHUELSENGEHAEUSE 2-	602209708	515	2	535	96033640	DRAEHTE KPL.ARMATUR
STECKHUELSENGEHAEUSE 2-	602209708	501	1	537	96033657	KABELSTRANG
STECKHUELSENGEHAEUSE 2-	602209708	507	2	538	96033658	KABELSTRANG
STECKHUELSENGEHAEUSE 2-	602209708	(519)	9	959	96033580	VERKABELUNG MONTAGETA
STECKHUELSENGEHAEUSE	602209608	519	2	535	96033640	DRAEHTE KPL.ARMATUR
STECKHUELSENGEHAEUSE	602303608	503	1	538	96033658	KABELSTRANG
STECKHUELSENGEHAEUSE	602319808	509	1	538	96033658	KABELSTRANG
STECKROHR DMR42X32 75 FP	10354600	7	2	699	10134887	OELWANNE MIT BEFEST.
STECKSCHLUESSEL GR.11/3	790024908	16	1	238	96005686	GRUNDWERKZEUG
STECKSOCKEL	10871147	42	6	949	96061868	AUFBAUTEILE MONTAGETAFE
STECKSOCKEL	10871147	(517)	6	959	96033580	VERKABELUNG MONTAGETA
STECKTUELLE 0	510569608	51	1	238	96005686	GRUNDWERKZEUG
STEIGLEITER 5-353X1.465M	966211108	2	1	1251	916324608	D-ANLENKSTUECK VORM.
STEIGLEITER EN 131 11-420X3	12103238	40	1	1136	916303208	S-ZWISCHENSTUECK

Bezeichnung	Artikel	Pos.	Menge	Seite	Baugruppe	Bezeichnung
STEIGLEITER EN 131 11-420X3	12103238	40	1	1141	916303108	S-ZWISCHENSTUECK
STEIGLEITER EN 131 11-420X3	12103238	40	1	1145	916303008	S-ZWISCHENSTUECK
STEIGLEITER EN 131 11-420X3	12103238	40	1	1149	916302708	S-ZWISCHENSTUECK
STEIGLEITER EN 131 11-420X3	12103238	40	1	1154	916302908	S-ADAPTER
STEIGLEITER EN 131 3-420X1	11481399	3	1	1452	915723308	LI-ZWISCHENSTUECK
STEIGLEITER EN 131 3-420X1	11481399	3	1	1460	915723408	LI-ZWISCHENSTUECK
STEIGLEITER EN 131 3-420X1	11481399	3	1	1465	915746808	LI-ZWISCHENSTUECK
STEIGLEITER EN 131 3-420X1	11481399	3	1	1470	916062508	LI-ZWISCHENSTUECK
STEIGLEITER EN 131 6-420X1	11481955	1	1	391	966556608	EINHAENGELEITER
STELLKOLBEN	7023911	1	1	658	7023887	VERSTELLUNG HYDRAULISC
STELLMOTOR 0,0024KW24V	10287301	16	1	498	919266408	KRANFUEHRERKABINE VORM
STERNGRIFFSCHRAUBE	10443625	24	2	975	918810308	STEUERSTAND
STEUERBLOCK	511300508	51	1	450	966085508	HYDRAULIK DREHWERK
STEUERBLOCK 380BAR	511312108	21	1	73	966084508	HYDR.QUERTRAEGER
STEUERBLOCK 380BAR	511312108	21	1	91	966084608	HYDR.QUERTRAEGER
STEUERBLOCK pv=200/170BA	10877228	22	1	849	96029372	HYDR.MASCHINENHAUS
STEUERBLOCK pv=320/300BA	10877227	21	1	849	96029372	HYDR.MASCHINENHAUS
STEUERBOX MB618A SPF	10332640	10	2	473	966355708	AUSRUESTUNG KAMERA DRE
STEUERGERAET	10873626	23	1	993	11621256	LUFTHEIZGERAET
STEUERGERAET ANBAU	10141788	571	1	687	13455092	DIESELMOTOR
STEUERLEITUNG 42 X 0,75 C	10475275	5	4.7	1432	967255108	LEITUNG
STEUERLEITUNG 42 X 0,75 C	10475275	5	9.6	1433	967255208	LEITUNG
STEUERLEITUNG 42 X 0,75 C	10475275	5	140.15	1436	967260608	LEITUNG
STEUERLEITUNG 61 X 0,75	600461008	5	7.42	266	96041617	LEITUNG
STEUERLEITUNG 7 X 0,5 SPF	600460208	5	30.35	1514	967035508	LEITUNG
STEUERLEITUNG 8 X 0,5 SPF	12101723	15	4.65	538	96033658	KABELSTRANG
STEUERPLATTE	570114508	2	1	371	570113308	TRIEBWERK
STEUERPLATTE	570968008	2	1	440	570967708	TRIEBWERK
STEUERSCHLAUCH 6X600 PTF	10294813	7	3	1005	918696808	FEUERLOESCHSYSTEM
STEUERSTAND	918810308	187	1	11		LIEBHERR RAUPENKRAN LR
STEUERTEIL	10467820	2	1	1224	10678412	VERSTELLUNG
STEUERUNGSTEILE	10116320	110	8	682	13455092	DIESELMOTOR
STIFT 0,5-1,0MM2	6202445	773	1	1326	96052004	LEITUNG
STIFT 0,5-1,0MM2	6202445	773	1	1327	96052005	LEITUNG
STIFT 0,5-1,0MM2	6202445	773	1	1434	967255308	LEITUNG
STIFT 16.0X125 S355J2C+C FE	97010024	3	2	115	966790308	SCHLAUCHHALTER VORM.
STIFT 16.0X125 S355J2C+C FE	97010024	3	2	116	966790408	SCHLAUCHHALTER VORM.
STIFT 16.0X125 S355J2C+C FE	97010024	3	1	117	966790508	SCHLAUCHHALTER VORM.
STIFT 16.0X125 S355J2C+C FE	97010024	3	2	154	966802008	SCHLAUCHHALTER VORM.
STIFT 16.0X125 S355J2C+C FE	97010024	3	2	155	966802108	SCHLAUCHHALTER VORM.
STIFT 16.0X125 S355J2C+C FE	97010024	3	1	156	966802208	SCHLAUCHHALTER VORM.
STIFTEINSATZ 12+PE 16A	10297422	501	1	1326	96052004	LEITUNG
STIFTEINSATZ 12+PE 16A	10297422	501	1	1327	96052005	LEITUNG
STIFTEINSATZ 24-POL+PE 16A	605604714	24	1	263	96034537	KLEMMKASTEN
STIFTEINSATZ 24-POL+PE 16A	605604714	24	2	301	96047223	ELEKTRIK KLEMMKASTEN DB
STIFTEINSATZ 24-POL+PE 16A	605604714	508	1	1289	966885808	LEITUNG
STIFTEINSATZ 4-POLX2+SM 10	605664101	501	1	259	96045406	LEITUNG
STIFTEINSATZ 4-POLX2+SM 10	605664101	26	1	263	96034537	KLEMMKASTEN
STIFTEINSATZ 64-POL 10A	605609008	21	4	263	96034537	KLEMMKASTEN
STIFTEINSATZ 64-POL 10A	605609008	21	2	301	96047223	ELEKTRIK KLEMMKASTEN DB
STIFTEINSATZ 64-POL 10A	605609008	501	1	1514	967035508	LEITUNG
STIFTKABELSCHUH 1,8/1MM²	602215808	23	8	1514	967035508	LEITUNG
STIFTKONTAKT 0,2-0,5MM2	10335819	689	21	538	96033658	KABELSTRANG
STIFTKONTAKT 0,2-0,5MM2	10335819	689	165	542	96033659	KABELSTRANG
STIFTKONTAKT 0,5MM2	605610108	601	7	1514	967035508	LEITUNG
STIFTKONTAKT 0,5MM2 SILBE	10493972	719	3	1326	96052004	LEITUNG
STIFTKONTAKT 0,5MM2 SILBE	10493972	719	7	1327	96052005	LEITUNG
STIFTKONTAKT 0,5MM2 SILBE	10493972	719	2	1515	966997708	LEITUNG
STIFTKONTAKT 0,5MM2 SILBE	10493972	719	2	1516	966997808	LEITUNG
STIFTKONTAKT 0,75-1MM2	604519208	628	6	1326	96052004	LEITUNG

Bezeichnung	Artikel	Pos.	Menge	Seite	Baugruppe	Bezeichnung
STIFTKONTAKT 0,75-1MM2	604519208	628	3	1515	966997708	LEITUNG
STIFTKONTAKT 0,75-1MM2	604519208	628	3	1516	966997808	LEITUNG
STIFTKONTAKT 0.5QMM2	605619814	139	8	543	96034782	LEITUNG
STIFTKONTAKT 1,5MM2	10675380	733	1	259	96045406	LEITUNG
STIFTKONTAKT 1,5MM2	10675380	733	1	267	96041505	LEITUNG
STIFTKONTAKT 1,5MM2	604519108	637	2	265	96034538	KABELSTRANG
STIFTKONTAKT 1,5MM2	604519108	637	18	302	96047224	LEITUNG
STIFTKONTAKT 1,5MM2	604519108	637	3	1327	96052005	LEITUNG
STIFTKONTAKT 2.5MM2	605612314	747	2	265	96034538	KABELSTRANG
STIFTSCHRAUBE DIN 835 M1	10179459	11	3	734	12421642	VERBINDUNGSLEITUNG ANBA
STIFTSCHRAUBE DIN 938 M10	500685508	23	2	359	919207608	ANTRIEBSAGGREGAT KLIMAA
STIFTSCHRAUBE DIN 939 M1	4981172	11	4	751	10141720	ATL-ANBAU
STIFTSCHRAUBE DIN 939 M1	4981172	11	4	752	10141721	ATL-ANBAU
STIFTSCHRAUBE DIN 939 M1	12210038	11	3	734	12421642	VERBINDUNGSLEITUNG ANBA
STIFTSCHRAUBE DIN 939 M10	12211808	(7)	2	683	13455092	DIESELMOTOR
STIFTTRAEGER 6-POL 16A	604526608	508	1	265	96034538	KABELSTRANG
STIFTTRAEGER 6-POL 16A	604526608	506	9	302	96047224	LEITUNG
STIFTTRAEGER 6-POL 16A	604526608	501	1	1515	966997708	LEITUNG
STIFTTRAEGER 6-POL 16A	604526608	501	1	1516	966997808	LEITUNG
STIRNRADGETRIEBE RAL 704	12810715	5	1	105	917523808	RAUPENTRAEGER LI.
STIRNRADGETRIEBE RAL 704	12810715	5	1	178	917525608	RAUPENTRAEGER RE.
STIRNRADGETRIEBE RAL 704	12810718	5	1	148	917525508	RAUPENTRAEGER LI.
STIRNRADGETRIEBE RAL 704	12810718	5	1	205	917525908	RAUPENTRAEGER RE.
STIRNWAND 2X2083X600 ALM	97119781	6	1	806	919205608	HARNSTOFFANLAGE
STOERANZEIGE	10429952	33	2	121	11002835	ELEKTROPUMPE
STOERANZEIGE	10429952	9	1	285	11006306	ELEKTROPUMPE
STOERANZEIGE	10429952	9	1	467	11003525	ELEKTROPUMPE
STOESSELSTANGE	9078259	3	2	716	10116320	STEUERUNGSTEILE
STOPFEN	10145118	5	1	732	10154796	ANSAUGSTUTZEN ANBAU
STOPFEN VSTI M12X1,5 CR6-F	477704308	19	2	656	10009378	ANSCHLUSSPLATTE
STOPFEN VSTI M12X1,5 CR6-F	477704308	711	4	853	96029372	HYDR.MASCHINENHAUS
STOPFEN VSTI1"ED CR6-FREI	477704608	202	2	279	10413255	UMSCHALTBLOCK
STOPFEN VSTI1"ED CR6-FREI	477704608	653	1	451	966085508	HYDRAULIK DREHWERK
STOPFEN VSTI1"ED CR6-FREI	477704608	731	6	853	96029372	HYDR.MASCHINENHAUS
STOPFEN VSTI1/2"ED CR6-FRE	477704208	618	2	74	966084508	HYDR.QUERTRAEGER
STOPFEN VSTI1/2"ED CR6-FRE	477704208	618	2	91	966084608	HYDR.QUERTRAEGER
STOPFEN VSTI1/2"ED CR6-FRE	477704208	625	1	335	966085708	ZUSATZHYDRAULIK WINDE 1
STOPFEN VSTI1/2"ED CR6-FRE	477704208	626	1	352	966085808	ZUSATZHYDRAULIK WINDE 2
STOPFEN VSTI1/2"ED CR6-FRE	477704208	803	1	854	96029372	HYDR.MASCHINENHAUS
STOPFEN VSTI1/2"ED CR6-FRE	477704208	627	1	1182	966085908	ZUSATZHYDRAULIK WINDE 3
STOPFEN VSTI1/2"ED CR6-FRE	477704208	626	1	1203	966086108	ZUSATZHYDRAULIK WINDE 5
STOPFEN VSTI1/2"ED CR6-FRE	477704208	26	1	1221	968822801	OELMESSEINRICHTUNG
STOPFEN VSTI1/2"ED CR6-FRE	477704208	625	1	1233	966086208	ZUSATZHYDRAULIK WINDE 6
STOPFEN VSTI3/4"ED CR6-FRE	477704708	201	2	279	10413255	UMSCHALTBLOCK
STOPFEN VSTI3/8"ED CR6-FRE	477704108	674	2	271	96029361	HYDRAULIK DREHBUEHNE
STOPFEN VSTI3/8"ED CR6-FRE	477704108	627	2	308	966085408	HYDRAULIK DREHBUEHNE
STOPFEN VSTI3/8"ED CR6-FRE	477704108	600	2	470	966751308	ZUSATZHYDR.BOLZENZIEHZ
STOPFEN VSTI3/8"ED CR6-FRE	477704108	612	1	1315	966086708	ZUSATZHYDRAULIK D-KOPFS
STOPFEN VSTIM14X1,5ED CR6	477704908	696	10	853	96029372	HYDR.MASCHINENHAUS
STOPFEN VSTIM14X1,5ED CR6	477704908	649	1	1203	966086108	ZUSATZHYDRAULIK WINDE 5
STOPFEN VSTIM14X1,5ED CR6	477704908	69	1	1219	90004983	PLANETENGETRIEBE
STOPFEN VSTIM18X1,5ED CR6	477705108	2	2	325	90001090	DREHWERKANTRIEB
STOPFEN VSTIM18X1,5ED CR6	477705108	2	2	1173	90006725	DREHWERKANTRIEB
STOPFEN VSTIM18X1,5ED CR6	477705108	83	1	1219	90004983	PLANETENGETRIEBE
STOPFEN VSTIM22X1,5ED CR6	477704508	654	8	852	96029372	HYDR.MASCHINENHAUS
STOPFEN VSTIM22X1,5ED CR6	477704508	611	3	965	96032961	VERROHRUNG DRUCKLUFTA
STOPFEN VSTIM22X1,5ED CR6	477704508	44	2	1065	10489927	RUECKFALLSTUETZE
STOPFEN VSTIM22X1,5ED CR6	477704508	661	1	1278	96029354	ZUSATZHYDRAULIK D-ANLENK
STOPFEN VSTIM26X1,5ED CR6	477705808	626	4	852	96029372	HYDR.MASCHINENHAUS
STOPFEN VSTIM26X1,5ED CR6	477705808	68	3	1219	90004983	PLANETENGETRIEBE

Bezeichnung	Artikel	Pos.	Menge	Seite	Baugruppe	Bezeichnung
STOPFEN VSTIM27X2ED CR6	477705608	84	1	1219	90004983	PLANETENGETRIEBE
STOPFEN VSTIM42X2ED CR6	477704808	603	15	851	96029372	HYDR.MASCHINENHAUS
STOPFEN VSTIM48X2ED CR6	477705708	66	3	110	970706701	PLANETENGETRIEBE
STOPFEN VSTIM48X2ED CR6	477705708	608	4	851	96029372	HYDR.MASCHINENHAUS
STOPFEN X2CrNi18-9	11456171	10	1	810	96035686	HARNSTOFFTANK VORM.
STROMQUELLE LSB SPF	10027448	22	4	949	96061868	AUFBAUTEILE MONTAGETAFE
STROMSTOSSRELAIS 24V 16A	630117508	46	1	949	96061868	AUFBAUTEILE MONTAGETAFE
STUETZBLECH 30X20 S235JR	9274060	9	1	696	10137051	OELRUECKLAUFLEITUNG AN
STUETZBLECH 40X16 S235JR	9073189	21	2	727	12492804	KRAFTSTOFFLEITUNGEN
STUETZBLECH 40X16 S235JR	9073190	16	2	692	10141769	ENDREGELVENTIL
STUETZBLECH 40X16 S235JR	9073190	22	3	727	12492804	KRAFTSTOFFLEITUNGEN
STUETZBLECH 40X16 S235JR	9073190	14	2	743	10147372	ENTLUEFTUNGSLEITUNG AN
STUETZBLECH 4X675X495 S31	97010174	23	1	50	919045208	QUERTRAEGER
STUETZBLECH 65X30 S235JR	10116445	9	2	694	10141843	KURBELGEHAEUSEENTLUEF
STUETZE	966211808	11	4	1251	916324608	D-ANLENKSTUECK VORM.
STUETZE	966505108	111	1	1252	916324608	D-ANLENKSTUECK VORM.
STUETZE	966505208	112	2	1252	916324608	D-ANLENKSTUECK VORM.
STUETZE 38.0X916 S355J2H	97106488	2	1	61	96026365	GELAENDER
STUETZE KPL.	965661108	2	1	381	915753008	A-BOCK
STUETZE SCHWK. RAL 1007	96053564	1	1	1391	96053565	STUETZE VORM.
STUETZE SCHWK. RAL 1007	965661208	1	1	389	965661108	STUETZE KPL.
STUETZE SCHWK. RAL 1007	965742308	30	1	1055	916305808	S-ANLENKSTUECK VORM.
STUETZE SCHWK. RAL 1007	966211708	9	2	1251	916324608	D-ANLENKSTUECK VORM.
STUETZE VORM.	96053565	3	1	1384	919243508	WA-BOCK 1 ANLENKSTUECK
STUETZRING	10333578	16	2	1225	10467820	STEUERTEIL
STUETZRING	10333578	13	1	1226	10678417	DECKEL
STUETZRING 17,5X20,9X1 PTF	571082808	(3)	1	73	966084508	HYDR.QUERTRAEGER
STUETZRING 17,5X20,9X1 PTF	571082808	(4)	1	73	966084508	HYDR.QUERTRAEGER
STUETZRING 17,5X20,9X1 PTF	571082808	(3)	1	269	96029361	HYDRAULIK DREHBUEHNE
STUETZRING 17,5X20,9X1 PTF	571082808	(4)	1	450	966085508	HYDRAULIK DREHWERK
STUETZRING 20X23,5X1 PTFE	571082208	(4)	1	73	966084508	HYDR.QUERTRAEGER
STUETZRING 20X23,5X1 PTFE	571082208	(3)	1	73	966084508	HYDR.QUERTRAEGER
STUETZRING 32X37,2X1 PTFE	571077008	(3)	1	32	966084408	HYDRAULIK MITTELTEIL
STUETZRING 32X37,2X1 PTFE	571077008	(3)	1	32	966084408	HYDRAULIK MITTELTEIL
STUETZRING 32X37,2X1 PTFE	571077008	(3)	1	269	96029361	HYDRAULIK DREHBUEHNE
STUETZRING 32X37,2X1 PTFE	571077008	(3)	1	850	96029372	HYDR.MASCHINENHAUS
STUETZSCHEIBE 15X411X411	97004853	12	2	1084	916332108	S-KOPFSTUECK
STUETZSCHEIBE 15X411X411	97004853	16	2	1101	915721308	L-KOPFSTUECK
STUETZSCHEIBE DIN 988 100X	422007701	34	3	110	970706701	PLANETENGETRIEBE
STUETZSCHEIBE DIN 988 120X	10023146	17	2	1412	915746608	WA-BOCK 2 ANLENKSTUECK
STUETZSCHEIBE DIN 988 120X	422010701	132	2	1253	916324608	D-ANLENKSTUECK VORM.
STUETZSCHEIBE DIN 988 30X4	10173632	90	2	489	919258508	ZUSATZHEIZUNG OW
STUETZSCHEIBE DIN 988 30X4	10173632	93	2	1130	916303308	S-ZWISCHENSTUECK
STUETZSCHEIBE DIN 988 30X4	10173632	93	2	1136	916303208	S-ZWISCHENSTUECK
STUETZSCHEIBE DIN 988 30X4	10173632	93	2	1141	916303108	S-ZWISCHENSTUECK
STUETZSCHEIBE DIN 988 30X4	10173632	93	2	1145	916303008	S-ZWISCHENSTUECK
STUETZSCHEIBE DIN 988 30X4	10173632	93	2	1149	916302708	S-ZWISCHENSTUECK
STUETZSCHEIBE DIN 988 30X4	10173632	95	2	1155	916302908	S-ADAPTER
STUETZSCHEIBE DIN 988 85X1	422011001	8	4	395	965661508	OBERFLASCHE KPL.
STUETZSCHEIBE DIN 988 85X1	422011001	73	7	1154	916302908	S-ADAPTER
STUETZSCHEIBE DIN 988 S 10	500306608	11	1	1541	965646108	STANGE KPL.
STUETZSCHEIBE DIN 988 S 10	500306608	11	1	1543	965522908	STANGE KPL.
STUETZSCHEIBE DIN 988 S 10	500306608	11	1	1552	966659008	STANGE KPL.
STUETZSCHEIBE DIN 988 S 10	500306608	11	1	1554	966663008	STANGE KPL.
STUETZSCHEIBE DIN 988 S 10	500306608	11	1	1555	966659408	STANGE KPL.
STUETZSCHEIBE DIN 988 S 10	500306608	11	1	1557	966663508	STANGE KPL.
STUETZSCHEIBE DIN 988 S 10	500306608	11	1	1565	967086508	ZUGSTANGE KPL.
STUETZSCHEIBE DIN 988 S 10	500306608	11	1	1567	967088008	ZUGSTANGE KPL.
STUETZSCHEIBE DIN 988 S 10	500306608	11	1	1569	967089708	ZUGSTANGE KPL.
STUETZSCHEIBE DIN 988 S 1	12100043	12	3	1546	968244508	STANGE KPL.

Bezeichnung	Artikel	Pos.	Menge	Seite	Baugruppe	Bezeichnung
STUETZSCHEIBE DIN 988 S 1	12100043	11	1	1547	966191408	STANGE KPL.
STUETZSCHEIBE DIN 988 S 1	12100043	11	1	1550	966203408	STANGE KPL.
STUETZSCHEIBE DIN 988 S 1	12100043	11	1	1551	966160008	STANGE KPL.
STUETZSCHEIBE DIN 988 S 1	12100043	12	2	1559	966825708	STANGE KPL.
STUETZSCHEIBE DIN 988 S 1	12100043	12	2	1561	966825808	STANGE KPL.
STUETZSCHEIBE DIN 988 S 16	11002144	4	1	1548	966377608	STANGE KPL.
STUETZSCHEIBE DIN 988 S 40	422002308	45	4	20	917528708	RAUPENMITTELTEIL
STUETZSCHEIBE DIN 988 S 50	422003508	48	4	565	918744708	MASCHINENHAUS GRUNDRAH
STUETZSCHEIBE DIN 988 S 50	422003508	5	12	1492	966887508	QUERTRAEGER
STUETZSCHEIBE DIN 988 S 90	12100042	48	2	50	919045208	QUERTRAEGER
STUETZSCHEIBE DIN 988 S 90	12100042	(4)	2	106	917523808	RAUPENTRAEGER LI.
STUETZSCHRAUBE M8	409710908	6	2	586	965887808	DECKEL VORM.
STUETZSCHRAUBE M8	409710908	7	2	628	96037955	DECKEL KPL.
STUETZSCHRAUBE M8	409710908	5	2	906	966167408	DECKEL VORM.
STUETZSCHRAUBE M8	409710908	5	2	907	966167508	DECKEL VORM.
STUETZSCHRAUBE M8	409710908	5	2	908	966167908	DECKEL VORM.
STUETZSCHRAUBE M8	409710908	5	2	909	966168008	DECKEL VORM.
STUETZSCHRAUBE M8	409710908	5	2	910	966168408	DECKEL VORM.
STUETZSCHRAUBE M8	409710908	8	2	928	96042450	DECKEL VORM.
STUETZSCHRAUBE M8	409710908	8	2	930	96042451	DECKEL VORM.
STUETZSCHRAUBE M8	409710908	8	2	932	96042452	DECKEL VORM.
STUETZSCHRAUBE M8	409710908	8	2	934	96042453	DECKEL VORM.
STUTZEN 7/8-14 /M26X1,5 11	10126587	(22)	1	699	10134887	OELWANNE MIT BEFEST.
STUTZEN EINFUELL + BELUE	10020270	42	1	501	10651874	KABINE
STUTZEN M16X1,5/M14X1,5	9131612	7	1	700	10127822	OELMESSSTAB KPL.
STUTZEN M16X1,5/M14X1,5 11	10119357	7	1	698	10118748	ROHRLEITUNG ANBAU
SUMMER 18-30V 80-95DBA	10874241	25	1	532	96033639	AUFBAUTEILE MONTAGEPLA
T-REDUZIERSTUECK 20X10 L	11626529	10	2	808	96035875	HARNSTOFFANLAGE UNTEN
T-REDUZIERSTUECK 20X10 L	11626529	18	1	816	96035878	HARNSTOFFANLAGE OBEN
T-STUECK 20X20 L=90	10872612	91	1	489	919258508	ZUSATZHEIZUNG OW
T-STUECK 20X20 L=90	10872612	120	1	626	96034141	DIESELMOTOR VORM.
T-STUECK 20X20 L=90	10872612	120	1	678	96034143	DIESELMOTOR VORM.
T-STUECK 30 G-ALMG TROW	10285701	17	2	545	96033616	ELEKTRIK ANBAUTEILE KABIN
T-STUTZEN ET 12L CR6-FREI	247105602	690	1	271	96029361	HYDRAULIK DREHBUEHNE
T-STUTZEN ET 12L CR6-FREI	247105602	620	1	308	966085408	HYDRAULIK DREHBUEHNE
T-STUTZEN ET 12L CR6-FREI	247105602	628	1	451	966085508	HYDRAULIK DREHWERK
T-STUTZEN ET 12L CR6-FREI	247105602	747	2	854	96029372	HYDR.MASCHINENHAUS
T-STUTZEN ET 12L CR6-FREI	247105602	654	1	1278	96029354	ZUSATZHYDRAULIK D-ANLENK
T-STUTZEN ET 12L CR6-FREI	247105602	610	1	1315	966086708	ZUSATZHYDRAULIK D-KOPFS
T-STUTZEN ET 18L CR6-FREI	247108402	608	2	33	966084408	HYDRAULIK MITTELTEIL
T-STUTZEN ET 18L CR6-FREI	247108402	60	2	820	919204408	KRAFTSTOFFFOERDERUNG
T-STUTZEN ET 18L CR6-FREI	247108402	626	1	965	96032961	VERROHRUNG DRUCKLUFTA
T-VERSCHRAUBUNG	774389308	14	3	341	11114000	ELEKTROPUMPE
TAKTVENTIL 3.4BAR 8L/MIN 6	10149191	2	1	753	10143790	LADEDRUCKREGELUNG
TANKSENSOR L=2000 24V SP	10476492	(5)	1	938	96034679	KRAFTSTOFFBEHAELTER VO
TANKVERSCHLUSS 40	11101351	3	1	810	96035686	HARNSTOFFTANK VORM.
TANKVERSCHLUSS MIT LUEF	761082603	48	6	433	915755208	ROLLENDREHVERB.M.DREHW
TASCHENSCHLOSS 36-40 SPF	10285336	2	1	1044	915720708	SEIL F.WINDE 6
TASCHENSCHLOSS 49-52 SPF	10491463	2	1	1036	915720208	SEIL F.WINDE 1
TASCHENSCHLOSS 49-52 SPF	10491463	2	1	1040	915720308	SEIL F.WINDE 2
TASCHENSCHLOSS 49-52 SPF	10491463	2	1	1041	919413908	SEIL F.WINDE 3
TASCHENSCHLOSS 49-52 SPF	10491463	2	1	1042	919414008	SEIL F.WINDE 4
TASCHENSCHLOSS 49-52 SPF	10491463	2	1	1043	919414108	SEIL F.WINDE 5
TASTATUREINHEIT LSB-TE PR	963792208	7	1	527	96033638	OBERTEIL VORM.
TASTATUREINHEIT LSB-TE PR	963792208	3	2	548	966152908	ELEKTRIK STEUERSTAND
TASTATUREINHEIT LSB-TE SP	10296691	6	1	957	96033583	ZUSATZTEILE
TASTATUREINHEIT SPF	10652910	6	1	530	96033669	MONITORKONSOLE
TASTE	606144008	36	22	527	96033638	OBERTEIL VORM.
TASTERKAPPE FLACH GELB	606143908	35	4	527	96033638	OBERTEIL VORM.
TASTERKAPPE FLACH GRUE	606145108	13	1	527	96033638	OBERTEIL VORM.

Bezeichnung	Artikel	Pos.	Menge	Seite	Baugruppe	Bezeichnung
TASTERKAPPE FLACH KLAR	606144408	37	5	527	96033638	OBERTEIL VORM.
TASTERKAPPE FLACH ROT	606143108	31	1	527	96033638	OBERTEIL VORM.
TASTKONTAKTGEBER 1OE+1	606143408	46	3	527	96033638	OBERTEIL VORM.
TASTKONTAKTGEBER 2OE	11214100	(3)	1	527	96033638	OBERTEIL VORM.
TASTKONTAKTGEBER 2OE+2	606144608	39	4	527	96033638	OBERTEIL VORM.
TASTKONTAKTGEBER 2OE+2	606144608	6	1	952	96054623	SICHERUNGSBLECH
TAUCHHEIZER 120V	10121515	1	1	517	966465608	KUEHLWASSERVORWAERM
TAUCHHEIZER 120V	10121515	1	1	520	966465708	KUEHLWASSERVORWAERM
TELESKOPIERZYLINDER 360/3	10650028	1	1	1270	915745408	D-RUECKHALTESICHERUNG
TELESKOPIERZYLINDER 360/3	11001945	2	1	1270	915745408	D-RUECKHALTESICHERUNG
TELESKOPLADER T 60-9S SPF	12102479	1	1	1487	919531608	MONTAGEHILFE
TELLERBEFESTIGUNG	10100621	11	12	56	96026100	PODEST KPL.LI.
TELLERBEFESTIGUNG	10100621	11	12	60	96026289	PODEST KPL.RE.
TELLERBEFESTIGUNG	10100621	4	16	63	966081808	PODEST KPL.MITTE
TELLERBEFESTIGUNG	10100621	4	12	65	96026457	PODEST KPL.
TELLERBEFESTIGUNG	10100621	4	4	112	965804508	LAUFSTEG
TELLERBEFESTIGUNG	10100621	3	4	113	965804608	LAUFSTEG
TELLERBEFESTIGUNG	10100621	3	4	152	966981808	LAUFSTEG
TELLERBEFESTIGUNG	10100621	4	8	153	966972408	LAUFSTEG
TELLERBEFESTIGUNG	10100621	4	4	182	965852208	LAUFSTEG
TELLERBEFESTIGUNG	10100621	4	8	209	966979708	LAUFSTEG
TELLERBEFESTIGUNG	10100621	11	28	223	919026408	LAUFSTEG RAUPENFAHRWER
TELLERBEFESTIGUNG	10100621	7	8	225	966165908	KLAPPRAHMEN VORM.
TELLERBEFESTIGUNG	10100621	43	8	389	965661108	STUETZE KPL.
TELLERBEFESTIGUNG	10100621	111	74	413	96038694	LAUFSTEG DREHBUEHNE
TELLERBEFESTIGUNG	10100621	111	145	424	96038696	LAUFSTEG DREHBUEHNE
TELLERBEFESTIGUNG	10100621	26	14	506	916997508	RAHMEN KPL.
TELLERBEFESTIGUNG	10100621	106	63	566	918744708	MASCHINENHAUS GRUNDRAH
TELLERBEFESTIGUNG	10100621	17	74	999	966561608	TRANSPORTRAHMEN KPL.
TELLERBEFESTIGUNG	10100621	41	104	1055	916305808	S-ANLENKSTUECK VORM.
TELLERBEFESTIGUNG	10100621	42	32	1084	916332108	S-KOPFSTUECK
TELLERBEFESTIGUNG	10100621	4	4	1087	966490908	AUFSTIEG KPL.
TELLERBEFESTIGUNG	10100621	47	20	1101	915721308	L-KOPFSTUECK
TELLERBEFESTIGUNG	10100621	38	96	1129	916303308	S-ZWISCHENSTUECK
TELLERBEFESTIGUNG	10100621	38	72	1136	916303208	S-ZWISCHENSTUECK
TELLERBEFESTIGUNG	10100621	38	48	1141	916303108	S-ZWISCHENSTUECK
TELLERBEFESTIGUNG	10100621	38	71	1145	916303008	S-ZWISCHENSTUECK
TELLERBEFESTIGUNG	10100621	38	71	1149	916302708	S-ZWISCHENSTUECK
TELLERBEFESTIGUNG	10100621	38	92	1154	916302908	S-ADAPTER
TELLERBEFESTIGUNG	10100621	38	38	1163	916302608	SL-REDUZIERSTUECK
TELLERBEFESTIGUNG	10100621	49	155	1251	916324608	D-ANLENKSTUECK VORM.
TELLERBEFESTIGUNG	10100621	97	130	1303	915745708	D-KOPFSTUECK VORM.
TELLERBEFESTIGUNG	10100621	42	162	1345	916303808	D-ZWISCHENSTUECK
TELLERBEFESTIGUNG	10100621	34	130	1357	917223708	D-ZWISCHENSTUECK
TELLERBEFESTIGUNG	10100621	38	92	1365	917223808	D-ZWISCHENSTUECK
TELLERBEFESTIGUNG	10100621	42	66	1388	966890708	WA-BOCK 1 ANLENKSTUECK
TELLERBEFESTIGUNG	10100621	22	24	1402	916115908	WA-BOCK 1 KOPFSTUECK
TELLERBEFESTIGUNG	10100621	59	60	1413	915746608	WA-BOCK 2 ANLENKSTUECK
TELLERBEFESTIGUNG	10100621	37	34	1419	916116008	WA-BOCK 2 KOPFSTUECK
TELLERBEFESTIGUNG	10100621	47	74	1426	916302808	W-ANLENKSTUECK
TELLERBEFESTIGUNG	10100621	37	60	1440	915723208	ZWISCHENSTUECK WA-BOCK
TELLERBEFESTIGUNG	10100621	37	60	1444	915746208	ZWISCHENSTUECK WA-BOCK
TELLERBEFESTIGUNG	10100621	(3)	8	1452	915723308	LI-ZWISCHENSTUECK
TELLERBEFESTIGUNG	10100621	48	75	1452	915723308	LI-ZWISCHENSTUECK
TELLERBEFESTIGUNG	10100621	48	137	1460	915723408	LI-ZWISCHENSTUECK
TELLERBEFESTIGUNG	10100621	48	137	1465	915746808	LI-ZWISCHENSTUECK
TELLERBEFESTIGUNG	10100621	48	137	1470	916062508	LI-ZWISCHENSTUECK
TELLERBEFESTIGUNG	10100621	7	10	1507	966410908	PODEST KPL.
TELLERFEDER	570110908	7	4	440	570967708	TRIEBWERK
TELLERFEDER	7024282	7	4	371	570113308	TRIEBWERK

Bezeichnung	Artikel	Pos.	Menge	Seite	Baugruppe	Bezeichnung
TELLERFEDER DIN 2093 40X2	720801908	25	4	975	918810308	STEUERSTAND
TELLERFEDERSAEULE	7023893	11	1	655	10412331	TRIEBWERK
TEMPERATURFUEHLER	10290126	23	1	491	10876576	WASSERHEIZGERAET
TEMPERATURFUEHLER	10290126	(5)	1	491	10876576	WASSERHEIZGERAET
TEMPERATURFUEHLER	10299987	(1)	1	513	96012480	LADEGERAET
TEMPERATURFUEHLER	96046753	12	1	876	919412408	ELEKTRIK MASCHINENHAUS
TEMPERATURFUEHLER -30°C	10424276	(1)	2	876	919412408	ELEKTRIK MASCHINENHAUS
TEMPERATURFUEHLER -40°C	10493626	1	2	768	12410651	MOTORREGELUNGSENSORIK
TEMPERATURFUEHLER -50/+	10800266	31	2	779	96033201	ELEKTRIK BATTERIEKASTEN
TEMPERATURGEBER -30/+13	691183108	8	4	328	915749608	ELEKTRIK WINDE 1
TEMPERATURGEBER -30/+13	691183108	8	4	346	915749708	ELEKTRIK WINDE 2
TEMPERATURGEBER -30/+13	691183108	13	2	849	96029372	HYDR.MASCHINENHAUS
TEMPERATURGEBER -30/+13	691183108	8	5	1175	915749808	ELEKTRIK WINDE 3
TEMPERATURGEBER -30/+13	691183108	8	5	1196	915750008	ELEKTRIK WINDE 5
TEMPERATURGEBER -30/+13	691183108	8	1	1228	915750108	ELEKTRIK WINDE 6
TEMPERATURSENSOR	10873643	22	1	993	11621256	LUFTHEIZGERAET
TEMPERATURSENSOR	11826650	21	1	491	10876576	WASSERHEIZGERAET
TEMPERATURSENSOR	11826650	(4)	1	491	10876576	WASSERHEIZGERAET
TEMPERATURSENSOR -40°C B	12889334	135	1	786	919203408	SCHALLDAEMPFERANLAGE O
TEMPERATURSENSOR -40°C B	12889334	134	1	794	919203508	SCHALLDAEMPFERANLAGE
TEMPERATURSENSOR -40°C	11349182	132	2	786	919203408	SCHALLDAEMPFERANLAGE O
TEMPERATURSENSOR -40°C	11349182	132	2	794	919203508	SCHALLDAEMPFERANLAGE
THERMOFITSCHRUMPFSCHL	603021608	246	0.04	535	96033640	DRAEHTE KPL.ARMATUR
THERMOFITSCHRUMPFSCHL	603021608	246	0.04	540	96034783	KABELSTRANG
THERMOFITSCHRUMPFSCHL	603021608	246	0.04	541	96034784	KABELSTRANG
THERMOSCHALTER BERUEHR	11080088	12	1	488	919258508	ZUSATZHEIZUNG OW
THERMOSTAT 82°C BIS92°C	10117576	3	3	742	11349206	THERMOSTATGEHAEUSE VO
THERMOSTATGEHAEUSE	10154033	1	1	742	11349206	THERMOSTATGEHAEUSE VO
THERMOSTATGEHAEUSE AN	11353748	380	1	684	13455092	DIESELMOTOR
THERMOSTATGEHAEUSE VO	10140511	2	1	742	11349206	THERMOSTATGEHAEUSE VO
THERMOSTATGEHAEUSE VO	11349206	1	1	741	11353748	THERMOSTATGEHAEUSE AN
TRAEGER	965877508	1	4	227	915718008	ZENTRALBALLASTBEFESTIG
TRAEGER SCHWK.	965630508	1	1	1027	965630408	TRAEGER VORM.
TRAEGER SCHWK.	965965908	4	1	247	915750608	DREHBUEHNENRAHMEN VOR
TRAEGER SCHWK.	965969908	4	1	294	919361308	DREHBUEHNENRAHMEN HEC
TRAEGER SCHWK.	966410608	3	1	571	918705808	GRUNDRAHMEN VORM.
TRAEGER SCHWK.	966887808	1	1	1497	966887708	VERBINDUNGSTRAEGER
TRAEGER SCHWK. T ZN O	96039313	25	3	423	96038696	LAUFSTEG DREHBUEHNE
TRAEGER SCHWK. T ZN O	96039314	26	1	423	96038696	LAUFSTEG DREHBUEHNE
TRAEGER SCHWK. T ZN O	96039315	27	1	423	96038696	LAUFSTEG DREHBUEHNE
TRAEGER SCHWK. T ZN O	966202908	2	3	423	96038696	LAUFSTEG DREHBUEHNE
TRAEGER SCHWK. T ZN O	966877908	1	1	423	96038696	LAUFSTEG DREHBUEHNE
TRAEGER VORM.	965630408	1	2	1026	915719508	GEGENGEWICHTSRAHMEN
TRAGERIEMEN	11659765	3	1	1034	10475436	GURTTRAGESYSTEM
TRAGRAHMEN SCHWK.	96011239	1	1	1578	96011234	CONTAINER KPL.
TRAGRAHMEN SCHWK.	96011239	1	1	1584	96040975	CONTAINER KPL.
TRAGRAHMEN SCHWK.	96011239	1	1	1586	96041964	CONTAINER KPL.
TRAGRAHMEN SCHWK.	96011240	1	1	1580	96011235	CONTAINER KPL.
TRAGRAHMEN SCHWK.	96011242	1	1	1582	96011236	CONTAINER KPL.
TRAGRAHMEN SCHWK.	96011243	2	1	1578	96011234	CONTAINER KPL.
TRAGRAHMEN SCHWK.	96011243	2	1	1580	96011235	CONTAINER KPL.
TRAGRAHMEN SCHWK.	96011244	2	1	1582	96011236	CONTAINER KPL.
TRAGRAHMEN SCHWK.	96040977	2	1	1584	96040975	CONTAINER KPL.
TRAGRAHMEN SCHWK.	96041981	2	1	1586	96041964	CONTAINER KPL.
TRAGROLLE 80/5/20X510 GALV	749012008	186	1	1304	915745708	D-KOPFSTUECK VORM.
TRAGSCHIENE	970344808	27	2	433	915755208	ROLLENDREHVERB.M.DREHW
TRAGSCHIENE	970344808	60	1	615	96018031	BEFESTIGUNGSTEILE GRUN
TRAGSCHIENE	970344808	242	1	1255	916324608	D-ANLENKSTUECK VORM.
TRAGSCHIENE C28/11X530 T Z	97006261	31	2	433	915755208	ROLLENDREHVERB.M.DREHW
TRAGSCHIENE C28/11X700	944483108	3	2	416	96039225	RAHMEN KPL.

Bezeichnung	Artikel	Pos.	Menge	Seite	Baugruppe	Bezeichnung
TRAGSCHIENE C28/11X750	939797408	2	2	416	96039225	RAHMEN KPL.
TRAGSCHIENE X0	954117308	39	2	433	915755208	ROLLENDREHVERB.M.DREHW
TRAGSCHIENE X0	954117308	61	6	615	96018031	BEFESTIGUNGSTEILE GRUN
TRAGSCHIENE X0	954117308	14	2	941	965666908	OELBEHAELTER VORM.
TRAGSCHIENE X0	954117308	26	1	1213	915753308	WINDE 6 VORM.
TRAGSCHIENE X0	954117308	269	1	1255	916324608	D-ANLENKSTUECK VORM.
TRAGSCHIENE X0	954117308	11	1	1259	966221808	MITNEHMER LINKS
TRAGSCHIENE X0	954117308	174	1	1304	915745708	D-KOPFSTUECK VORM.
TRAGSCHIENE X0	954117308	31	1	1332	96051961	ZUGZYLINDER VORM.
TRAGSCHIENE X0	954117308	31	1	1340	96051962	ZUGZYLINDER VORM.
TRAGSCHIENE X0	954117308	36	1	1372	966649408	VERSTELLFLASCHE KPL.
TRAGSCHIENE X0	954117308	28	2	1497	966887708	VERBINDUNGSTRAEGER
TRAGSCHIENE X0	954117308	40	1	1500	966887908	BOCK LI.
TRAGSCHIENE X0	954117408	63	1	615	96018031	BEFESTIGUNGSTEILE GRUN
TRAGSCHIENE X0	954117408	12	2	1259	966221808	MITNEHMER LINKS
TRAGSCHIENE X0	954117408	11	2	1260	966221908	MITNEHMER RECHTS
TRAGSCHIENE X0	954117508	4	2	416	96039225	RAHMEN KPL.
TRAGSCHIENE X0	954117508	24	6	433	915755208	ROLLENDREHVERB.M.DREHW
TRAGSCHIENE X0	954117508	39	2	1251	916324608	D-ANLENKSTUECK VORM.
TRAGSCHIENE X0	954128608	15	2	941	965666908	OELBEHAELTER VORM.
TRAGSCHIENENMUTTER DIN 3	602018008	61	6	488	919258508	ZUSATZHEIZUNG OW
TRAGSCHIENENMUTTER DIN 3	602018008	111	38	820	919204408	KRAFTSTOFFFOERDERUNG
TRANSPORT LR13000 AL	96008380	2	1	1537	918392608	MECH.TEILE VERSANDMONT
TRANSPORT LR13000 UW	96004014	1	1	1537	918392608	MECH.TEILE VERSANDMONT
TRANSPORTABLAGE	968125908	4	1	379	917513608	A-BOCK KPL.
TRANSPORTBOCK SCHWK. R	966415208	6	1	1251	916324608	D-ANLENKSTUECK VORM.
TRANSPORTCONTAINER	919415008	571	1	13		LIEBHERR RAUPENKRAN LR
TRANSPORTKONSOLE SCH	96007557	2	6	1538	96004014	TRANSPORT
TRANSPORTRAHMEN KPL.	966561608	2	1	995	919300308	ANSCHLAGMITTEL
TRANSPORTRAHMEN SCHWK.	966561708	1	1	999	966561608	TRANSPORTRAHMEN KPL.
TRANSPORTVORRICHTUNG	96007546	1	16	1538	96004014	TRANSPORT
TRAVERSE KPL.	967582308	8	1	1530	919003708	MONTAGEHILFSMITTEL
TRAVERSE KPL. LMZ-280T SP	966911408	6	1	1530	919003708	MONTAGEHILFSMITTEL
TRAVERSE KPL. LOZ-4.5T SPF	967195608	1	1	1572	967858108	MONTAGETEILE
TRAVERSE SCHWK.	966466208	7	1	1213	915753308	WINDE 6 VORM.
TRAVERSE SCHWK. RAL 9005	966561508	1	1	996	96052080	TRAVERSE VORM.
TRAVERSE SCHWK. RAL 9005	966911508	1	1	1533	966911408	TRAVERSE KPL.
TRAVERSE SCHWK. RAL 9005	967196408	1	1	1573	967195608	TRAVERSE KPL.
TRAVERSE SCHWK. RAL 9005	967582408	1	1	1535	967582308	TRAVERSE KPL.
TRAVERSE VORM. LOZ-35T SP	96052080	1	2	995	919300308	ANSCHLAGMITTEL
TRENNSCHALTRELAIS 24V	10871125	12	2	779	96033201	ELEKTRIK BATTERIEKASTEN
TREPPE 10-600X2,364M AL SP	11491760	120	1	424	96038696	LAUFSTEG DREHBUEHNE
TREPPE 14-896X4.387M	965956208	2	1	50	919045208	QUERTRAEGER
TREPPE ALU SPF	965888508	20	1	565	918744708	MASCHINENHAUS GRUNDRAH
TREPPE T ZN O	96039357	17	1	423	96038696	LAUFSTEG DREHBUEHNE
TREPPE T ZN O	96039358	28	1	423	96038696	LAUFSTEG DREHBUEHNE
TRIEBWELLE	570113408	2	1	370	570112908	TRIEBWERK
TRIEBWELLE	570967808	2	1	439	570967508	TRIEBWERK
TRIEBWELLE	7023895	14	1	655	10412331	TRIEBWERK
TRIEBWERK	10008433	1	1	1018	10228004	HYDROMOTOR
TRIEBWERK	10331047	1	1	638	11006043	VERSTELLPUMPE
TRIEBWERK	10331047	1	1	644	11007825	VERSTELLPUMPE
TRIEBWERK	10331047	1	1	663	11005998	VERSTELLPUMPE
TRIEBWERK	10412323	1	1	633	11006041	VERSTELLPUMPE
TRIEBWERK	10412323	1	1	637	11006042	VERSTELLPUMPE
TRIEBWERK	10412323	1	1	642	11007834	VERSTELLPUMPE
TRIEBWERK	10412323	1	1	651	11007842	VERSTELLPUMPE
TRIEBWERK	10412323	4	1	659	10411732	VERSTELLPUMPE
TRIEBWERK	10412323	1	1	662	11005997	VERSTELLPUMPE
TRIEBWERK	10412331	1	1	653	11065840	VERSTELLPUMPE

Bezeichnung	Artikel	Pos.	Menge	Seite	Baugruppe	Bezeichnung
TRIEBWERK	10412331	1	1	659	10411732	VERSTELLPUMPE
TRIEBWERK	10467818	1	1	1222	10220059	VERSTELLMOTOR
TRIEBWERK	11007828	1	1	647	11007826	VERSTELLPUMPE
TRIEBWERK	11065796	1	1	667	11065801	VERSTELLPUMPE
TRIEBWERK	570112908	1	1	369	510230608	HYDROMOTOR
TRIEBWERK	570113308	1	1	370	570112908	TRIEBWERK
TRIEBWERK	570967508	2	1	438	510232508	HYDROMOTOR
TRIEBWERK	570967708	1	1	439	570967508	TRIEBWERK
TRIEBWERK	571541208	1	1	327	10650139	VERSTELLMOTOR
TRIEBWERK	571541208	1	1	1194	10650138	VERSTELLMOTOR
TRITT 2.5X436X242 ALMG3 H11	97101664	23	2	1497	966887708	VERBINDUNGSTRAEGER
TROMMELLAGERUNG	90004967	10	1	323	970704201	SCHWERLASTSEILWINDE
TROMMELLAGERUNG	90004967	10	1	1171	970704301	SCHWERLASTSEILWINDE
TROMMELLAGERUNG	90004967	10	1	1193	90001622	SCHWERLASTSEILWINDE
TROMMELLAGERUNG	90004973	15	1	323	970704201	SCHWERLASTSEILWINDE
TROMMELLAGERUNG	90004973	15	1	1171	970704301	SCHWERLASTSEILWINDE
TROMMELLAGERUNG	90004973	15	1	1193	90001622	SCHWERLASTSEILWINDE
TROMMELLAGERUNG	968419601	10	1	1216	90005001	KOMPAKTSEILWINDE
TUELLENGEHAEUSE HAN 24B	605617608	512	1	265	96034538	KABELSTRANG
TUELLENGEHAEUSE HAN 24B	605617608	504	1	1289	966885808	LEITUNG
TUELLENGEHAEUSE HAN 24B	605617608	502	1	1514	967035508	LEITUNG
TUELLENGEHAEUSE HAN 6B	10036809	502	1	259	96045406	LEITUNG
TUER GEKLEBT	96033990	1	1	912	96033989	TUER VORM.
TUER GEKLEBT	96033992	1	1	914	96033991	TUER VORM.
TUER GEKLEBT	96033997	1	1	918	96033996	TUER VORM.
TUER GEKLEBT	96034005	1	1	920	96034004	TUER VORM.
TUER GEKLEBT	96034114	1	1	916	96033993	TUER VORM.
TUER GEKLEBT	96036312	1	1	922	96036311	TUER VORM.
TUER GEKLEBT	96036314	1	1	924	96036313	TUER VORM.
TUER GEKLEBT	96036316	1	1	926	96036315	TUER VORM.
TUER KPL.	965466808	4	1	1507	966410908	PODEST KPL.
TUER SPF	966167308	1	1	904	966167108	TUER VORM.
TUER SPF	966168608	(1)	1	902	919203908	VERKLEIDUNG MASCHINENH
TUER VORM.	96033989	8	1	902	919203908	VERKLEIDUNG MASCHINENH
TUER VORM.	96033991	9	3	902	919203908	VERKLEIDUNG MASCHINENH
TUER VORM.	96033993	10	1	902	919203908	VERKLEIDUNG MASCHINENH
TUER VORM.	96033996	11	1	902	919203908	VERKLEIDUNG MASCHINENH
TUER VORM.	96034004	12	1	902	919203908	VERKLEIDUNG MASCHINENH
TUER VORM.	96036311	13	1	902	919203908	VERKLEIDUNG MASCHINENH
TUER VORM.	96036313	14	1	902	919203908	VERKLEIDUNG MASCHINENH
TUER VORM.	96036315	15	1	902	919203908	VERKLEIDUNG MASCHINENH
TUER VORM.	966167108	1	1	902	919203908	VERKLEIDUNG MASCHINENH
TUER VORM.	966168508	7	2	902	919203908	VERKLEIDUNG MASCHINENH
TUERDRUECKER TUERDRUEC	10290320	8	1	905	966167308	TUER
TUERFESTSTELLER	704204908	5	1	904	966167108	TUER VORM.
TUERFESTSTELLER	704204908	15	1	910	966168408	DECKEL VORM.
TUERSCHEIBE ESG-GLAS	10492842	6	2	501	10651874	KABINE
TUERSCHLOSS	10020272	43	1	501	10651874	KABINE
TURAS GS18NIMOCR36 SPF	978463208	4	1	105	917523808	RAUPENTRAEGER LI.
TURAS GS18NIMOCR36 SPF	978463208	4	1	148	917525508	RAUPENTRAEGER LI.
TURAS GS18NIMOCR36 SPF	978463208	4	1	178	917525608	RAUPENTRAEGER RE.
TURAS GS18NIMOCR36 SPF	978463208	4	1	205	917525908	RAUPENTRAEGER RE.
TWISTLOCK ISO 1161 50 STAH	10663727	3	4	1026	915719508	GEGENGEWICHTSRAHMEN
TWISTLOCK ISO 1161 50 STAH	10663727	2	4	1028	915719608	BALLASTPLATTE KPL.
TWISTLOCK ISO 1161 50 STAH	10663727	18	3	1503	966888108	BOCK RE.
TWISTLOCK ISO 1161 50 STAH	10663727	10	4	1578	96011234	CONTAINER KPL.
TWISTLOCK ISO 1161 50 STAH	10663727	11	4	1580	96011235	CONTAINER KPL.
TWISTLOCK ISO 1161 50 STAH	10663727	12	4	1582	96011236	CONTAINER KPL.
TWISTLOCK ISO 1161 50 STAH	10663727	10	4	1584	96040975	CONTAINER KPL.
TWISTLOCK ISO 1161 50 STAH	10663727	10	4	1586	96041964	CONTAINER KPL.

Bezeichnung	Artikel	Pos.	Menge	Seite	Baugruppe	Bezeichnung
U-PROFIL 4X155X342 S315MC	979536308	23	2	54	965956208	TREPPE
UEBERDRUCKVENTIL	10040581	13	1	341	11114000	ELEKTROPUMPE
UEBERDRUCKVENTIL	571328408	12	2	121	11002835	ELEKTROPUMPE
UEBERDRUCKVENTIL	571328408	14	1	285	11006306	ELEKTROPUMPE
UEBERDRUCKVENTIL	571328408	14	1	315	11081924	ELEKTROPUMPE
UEBERDRUCKVENTIL	571328408	13	1	467	11003525	ELEKTROPUMPE
UEBERGANGSBLECH 6X1310X	979643808	6	1	56	96026100	PODEST KPL.LI.
UEBERGANGSBLECH 6X1310X	979643808	6	1	60	96026289	PODEST KPL.RE.
UEBERGANGSGLIED 13X54X2	10875426	4	2	1047	915720808	SEIL F.EINSCHERWINDE
UEBERHITZUNGSSCHUTZ	10290127	24	1	491	10876576	WASSERHEIZGERAET
UEBERHITZUNGSSCHUTZ	10290127	(6)	1	491	10876576	WASSERHEIZGERAET
UEBERSTROEMVENTIL 13BAR	502662808	155	1	965	96032961	VERROHRUNG DRUCKLUFTA
UEBERWURFMUTTER AL6 A3	477401308	315	2	965	96032961	VERROHRUNG DRUCKLUFTA
UEBERWURFMUTTER AL8 CR6	477401408	12	1	938	96034679	KRAFTSTOFFBEHAELTER VO
UEBERWURFMUTTER AL8 CR6	477401408	401	2	991	919208108	HEIZUNG MASCHINENHAUS
UEBERWURFMUTTER DIN 38	477401508	633	1	335	966085708	ZUSATZHYDRAULIK WINDE 1
UEBERWURFMUTTER DIN 38	477401508	635	2	352	966085808	ZUSATZHYDRAULIK WINDE 2
UEBERWURFMUTTER DIN 38	477401508	632	1	1182	966085908	ZUSATZHYDRAULIK WINDE 3
UEBERWURFMUTTER DIN 38	477401508	632	1	1203	966086108	ZUSATZHYDRAULIK WINDE 5
UEBERWURFMUTTER DIN 38	477401608	618	3	335	966085708	ZUSATZHYDRAULIK WINDE 1
UEBERWURFMUTTER DIN 38	477401608	618	3	352	966085808	ZUSATZHYDRAULIK WINDE 2
UEBERWURFMUTTER DIN 38	477401608	29	1	806	919205608	HARNSTOFFANLAGE
UEBERWURFMUTTER DIN 38	477401608	714	8	853	96029372	HYDR.MASCHINENHAUS
UEBERWURFMUTTER DIN 38	477401608	619	1	1182	966085908	ZUSATZHYDRAULIK WINDE 3
UEBERWURFMUTTER DIN 38	477401608	618	1	1202	966086108	ZUSATZHYDRAULIK WINDE 5
UEBERWURFMUTTER DIN 38	477401208	659	1	451	966085508	HYDRAULIK DREHWERK
UEBERWURFMUTTER DIN 38	477401208	12	4	1005	918696808	FEUERLOESCHSYSTEM
UEBERWURFMUTTER DIN 38	477402408	626	1	127	966084908	HYDR.FAHRANTRIEB
UEBERWURFMUTTER DIN 38	477402408	626	1	163	966085008	HYDR.FAHRANTRIEB
UEBERWURFMUTTER DIN 38	477402408	626	1	190	966084808	HYDR.FAHRANTRIEB
UEBERWURFMUTTER DIN 38	477402408	626	1	216	966084708	HYDR.FAHRANTRIEB
UEBERWURFMUTTER DIN 38	477402408	(3)	1	489	919258508	ZUSATZHEIZUNG OW
UEBERWURFMUTTER DIN 38	477402408	716	3	853	96029372	HYDR.MASCHINENHAUS
UEBERWURFMUTTER DIN 38	477402608	605	3	334	966085708	ZUSATZHYDRAULIK WINDE 1
UEBERWURFMUTTER DIN 38	477402608	605	3	351	966085808	ZUSATZHYDRAULIK WINDE 2
UEBERWURFMUTTER DIN 38	477402608	2	1	494	968652008	ROHRSTUTZEN KPL.
UEBERWURFMUTTER DIN 38	477402608	617	1	1181	966085908	ZUSATZHYDRAULIK WINDE 3
UEBERWURFMUTTER DIN 38	477402608	617	3	1202	966086108	ZUSATZHYDRAULIK WINDE 5
UEBERWURFMUTTER DIN 38	477401708	604	1	334	966085708	ZUSATZHYDRAULIK WINDE 1
UEBERWURFMUTTER DIN 38	477401708	603	1	351	966085808	ZUSATZHYDRAULIK WINDE 2
UEBERWURFMUTTER DIN 38	477401908	642	2	33	966084408	HYDRAULIK MITTELTEIL
UEBERWURFMUTTER DIN 38	477401908	619	1	270	96029361	HYDRAULIK DREHBUEHNE
UEBERWURFMUTTER DIN 38	477401908	621	2	852	96029372	HYDR.MASCHINENHAUS
UEBERWURFMUTTER DIN 38	477400908	608	1	270	96029361	HYDRAULIK DREHBUEHNE
UEBERWURFMUTTER DIN 387	477400108	21	2	1187	917006408	ZENTRALSCHMIERANLAGE WI
UEBERWURFMUTTER DIN 387	477400108	5	5	1238	917016708	ZENTRALSCHMIERANLAGE
UEBERWURFMUTTER UEMLL	11355720	10	1	814	10144093	REDUKTIONSMITTELINJEKTO
UMBAUKIT	13572069	11	1	730	10153631	LECKOELLEITUNG ANBAU
UMLENKROLLE	10139425	8	1	754	10146947	GENERATOR ANBAU
UMLENKROLLE 240X82X140	97037226	(1)	1	1346	916303808	D-ZWISCHENSTUECK
UMLENKROLLE 250X82X140 P	97154270	1	1	1227	96060213	ROLLE KPL.
UMLENKROLLE 350X100X128	97000023	50	2	1475	915744908	MASTNASE
UMLENKROLLE KPL.	926998308	2	1	240	926573208	MONTAGEROLLE
UMLENKROLLE KPL.	966213108	11	10	1112	916177008	ROLLENSATZ
UMLENKROLLE KPL.	966213108	11	10	1117	916177108	ROLLENSATZ
UMLENKROLLE KPL.	966213108	5	2	1156	965936908	SEILROLLE KLAPPBAR
UMLENKROLLE KPL.	966213108	12	2	1251	916324608	D-ANLENKSTUECK VORM.
UMLENKROLLE KPL.	966213408	13	1	1251	916324608	D-ANLENKSTUECK VORM.
UMLENKROLLE KPL.	967323808	9	3	1390	966885408	W-RUECKHALTEBOCK
UMLENKROLLE RD300X82 PA6	288154808	(1)	1	240	926573208	MONTAGEROLLE

Bezeichnung	Artikel	Pos.	Menge	Seite	Baugruppe	Bezeichnung
UMSCHALTBLOCK SPF	10413255	50	2	269	96029361	HYDRAULIK DREHBUEHNE
UMSCHALTBLOCK SPF	10413255	50	2	307	966085408	HYDRAULIK DREHBUEHNE
UMSCHALTER	11067452	10	1	888	966574708	EL.ZUSATZTEILE STROMAGG
UMSCHALTVENTIL 350BAR	510401908	150	1	450	966085508	HYDRAULIK DREHWERK
UMWAELZPUMPE	11622224	39	1	488	919258508	ZUSATZHEIZUNG OW
UMWAELZPUMPE	11622224	26	1	491	10876576	WASSERHEIZGERAET
UMWAELZPUMPE	11622224	(7)	1	491	10876576	WASSERHEIZGERAET
UNITRONIC-LEITUNG 4 X 0,5	10330965	5	4.87	543	96034782	LEITUNG
UNITRONIC-LEITUNG 4 X 0,5	10330965	6	4.87	543	96034782	LEITUNG
UNIVERSAL EIN-AUSGANGS	962559608	20	8	949	96061868	AUFBAUTEILE MONTAGETAFE
UNTERBAU	11171274	60	1	977	10877138	FAHRERSITZ
UNTERFLASCHE KPL.	965661608	5	1	381	915753008	A-BOCK
UNTERFLASCHE SCHWK. RAL	965665608	1	1	399	965661608	UNTERFLASCHE KPL.
UNTERLAGE	10492862	56	2	501	10651874	KABINE
UNTERLAGE	10492863	57	2	501	10651874	KABINE
UNTERLEGBLECH 2X50X25 DC	97001779	5	6	597	967124708	DECKELHALTERUNG
UNTERLEGKEIL DIN 76051 NG	10040085	15	2	1447	915723508	ROLLENWAGEN W-AUSLEGE
UNTERLEGSCHEIBE 3X25X16	975000608	7	2	945	96036153	SCHALTSCHRANK MECH.
UNTERLEGSCHEIBE 3X25X16	975000608	4	4	961	915744208	SCHALTSCHRANKANBAU
UNTERTEIL SCHWK.	965848208	1	1	524	96033614	ARMATUREN RE.
USB-KABEL 5M	11937175	380	1	542	96033659	KABELSTRANG
USB-STICK PROGRAMMIERT	96004618	998	1	958	10886525	LICCON MONITOR LCD5C-A
USIT-RING 9,3X13,3X1	7006080	17	1	1226	10678417	DECKEL
V-RING 840 NBR	10166574	34	1	1219	90004983	PLANETENGETRIEBE
VARIATIONSBAUSTEIN VORM.	929578308	49	1	949	96061868	AUFBAUTEILE MONTAGETAFE
VENTIL	10011832	2	1	697	10152926	VERSCHLUSSTEILE
VENTIL	10011832	2	1	698	10118748	ROHRLEITUNG ANBAU
VENTIL	10813251	1	4	78	511312108	STEUERBLOCK
VENTIL	11979976	29	1	977	10877138	FAHRERSITZ
VENTIL M16X1,5	10138988	4	1	746	10145193	KUEHLWASSERANSCHLUSS
VENTILBRUECKE	10119695	13	2	709	10118060	KIPPHEBELWERK KPL.
VENTILKEGEL	510710408	20	1	80	511497508	DRUCKMINDERVENTIL
VENTILKEGEL	510710408	20	1	281	510438508	DRUCKMINDERVENTIL
VENTILPLATTE VORM. QC	967144608	45	1	433	915755208	ROLLENDREHVERB.M.DREHW
VENTILSITZ	510797608	10	1	872	511417608	DRUCKBEGRENZUNGSVENTI
VENTILSITZ	510797608	10	1	1079	511417708	DRUCKBEGRENZUNGSVENTI
VERBANDSKASTEN DIN 13164	789000308	1	1	239	96005694	ZUBEHOER
VERBINDUNGSGLIED 31,5TO	773967914	20	4	322	915751408	WINDE 1 VORM.
VERBINDUNGSGLIED 31,5TO	773967914	20	4	345	915751608	WINDE 2 VORM.
VERBINDUNGSGLIED 31,5TO	773967914	15	4	1170	915753108	WINDE 3 VORM.
VERBINDUNGSGLIED 31,5TO	773967914	15	4	1192	915753208	WINDE 5 VORM.
VERBINDUNGSGLIED CW8 SP	10296875	3	4	1035	919466508	SEIL MONTAGEWINDE M.ZUB
VERBINDUNGSGLIED CW8 SP	10296875	2	2	1047	915720808	SEIL F.EINSCHERWINDE
VERBINDUNGSGLIED CW8 SP	10296875	3	1	1382	915723008	W-MONTAGEEINHEIT
VERBINDUNGSGLIED CWP10 5	11001033	3	2	1047	915720808	SEIL F.EINSCHERWINDE
VERBINDUNGSGLIED CWP10 5	11001033	2	5	1382	915723008	W-MONTAGEEINHEIT
VERBINDUNGSKABEL	11004771	46	2	473	966355708	AUSRUESTUNG KAMERA DRE
VERBINDUNGSKABEL	11005155	41	1	473	966355708	AUSRUESTUNG KAMERA DRE
VERBINDUNGSKABEL	11005156	42	3	473	966355708	AUSRUESTUNG KAMERA DRE
VERBINDUNGSKABEL	11005602	43	1	473	966355708	AUSRUESTUNG KAMERA DRE
VERBINDUNGSKABEL 13,1M	11004766	10	1	972	966355908	AUSRUEST.KAMERA MASCHI
VERBINDUNGSKABEL 15M	12102229	5	1	267	96041505	LEITUNG
VERBINDUNGSKABEL 4M	11692299	4	1	260	10450273	ANTENNE
VERBINDUNGSKABEL 5M	11004768	20	1	971	96035787	AUSRUESTUNG KAMERA KAB
VERBINDUNGSLEITUNG 7X0,2	10472995	6	1	527	96033638	OBERTEIL VORM.
VERBINDUNGSLEITUNG ANBA	12421642	231	1	684	13455092	DIESELMOTOR
VERBINDUNGSLEITUNG V-MO	10140994	(3)	1	683	13455092	DIESELMOTOR
VERBINDUNGSLEITUNG V-M	12421640	1	1	734	12421642	VERBINDUNGSLEITUNG ANBA
VERBINDUNGSMITTEL EN 358	12102869	15	1	237	915718108	WERKZEUG
VERBINDUNGSMITTEL EN 358	12102869	4	1	241	916959908	PERSOENLICHE SCHUTZAUS

Bezeichnung	Artikel	Pos.	Menge	Seite	Baugruppe	Bezeichnung
VERBINDUNGSROHR 0	11000700	92	3	489	919258508	ZUSATZHEIZUNG OW
VERBINDUNGSROHR 0	11000700	102	1	985	919204108	MOTORVORWAERMUNG OBE
VERBINDUNGSROHR 0	11000700	102	1	988	919204208	MOTORVORWAERMUNG UNTE
VERBINDUNGSTRAEGER	966887708	2	2	1490	916902108	SCHWEBEBALLAST
VERDRAHTUNGSKANAL 80X2	260020702	74	0.385	950	96061868	AUFBAUTEILE MONTAGETAFE
VERDRAHTUNGSKANAL 80X2	260020702	78	1.01	950	96061868	AUFBAUTEILE MONTAGETAFE
VERDRAHTUNGSKANAL 80X6	638109201	75	1.84	950	96061868	AUFBAUTEILE MONTAGETAFE
VERKABELUNG A581	967919708	120	1	1023	966871008	ANBAUTEILE FREMDEINSPEIS
VERKABELUNG H510	969418008	(100)	1	257	919238508	ELEKTRIK DREHBUEHNE VOR
VERKABELUNG MONTAGETAF	96033580	30	1	943	919412508	EINBAUTEILE SCHALTSCHRAN
VERKLEIDUNG MASCHINENH	919203908	175	1	10		LIEBHERR RAUPENKRAN LR
VERLAENGERUNG	10009602	3	1	468	11003530	VERTEILERKOMBINATION
VERLAENGERUNG	10045006	9	4	283	916900208	ZENTRALSCHMIERANLAGE O
VERLAENGERUNG 3X0,25-10	10300715	48	2	473	966355708	AUSRUESTUNG KAMERA DRE
VERLAENGERUNG 3X0,25-10	10300715	30	1	972	966355908	AUSRUEST.KAMERA MASCHI
VERLAENGERUNG M10X1K/	774373408	9	12	119	915742708	ZENTRALSCHMIERUNG RAUP
VERLAENGERUNG M10X1K/	774373408	9	12	158	915744408	ZENTRALSCHMIERUNG RAUP
VERLAENGERUNG M10X1K/	774373408	9	12	185	915744608	ZENTRALSCHMIERUNG RAUP
VERLAENGERUNG M10X1K/	774373408	9	12	211	915744508	ZENTRALSCHMIERUNG RAUP
VERLAENGERUNG M10X1K/	774373408	6	9	404	916921908	ZENTRALSCHMIERANLAGE
VERLAENGERUNGSKABEL 2,5	11004770	45	2	473	966355708	AUSRUESTUNG KAMERA DRE
VERLAENGERUNGSKABEL 2M	11170896	27	1	545	96033616	ELEKTRIK ANBAUTEILE KABIN
VERROHRUNG	90005010	50	1	323	970704201	SCHWERLASTSEILWINDE
VERROHRUNG	90005010	50	1	1171	970704301	SCHWERLASTSEILWINDE
VERROHRUNG DRUCKLUFTA	96032961	4	1	962	919201308	DRUCKLUFTANLAGE
VERSCHLUSS	571575608	2	1	800	551710208	LUFTFILTER
VERSCHLUSSDECKEL 60	9144757	2	1	702	10128193	OELEINFUELLUNG
VERSCHLUSSDECKEL DIN 443	12209784	7	13	689	12405454	KURBELGEHAEUSE KPL. MIT
VERSCHLUSSDECKEL TR38X6	10297417	22	1	84	966448108	KLEMMKASTEN VORM.
VERSCHLUSSDECKEL TR38X6	10297417	22	1	95	966448308	KLEMMKASTEN VORM.
VERSCHLUSSDECKEL TR38X6	10297417	171	2	1095	966418908	KLEMMKASTEN
VERSCHLUSSDECKEL TR38X6	10297417	502	2	1326	96052004	LEITUNG
VERSCHLUSSDECKEL TR38X6	10297417	504	1	1327	96052005	LEITUNG
VERSCHLUSSDECKEL TR38X6	10297417	162	1	1397	967271008	KLEMMKASTEN KPL.
VERSCHLUSSKAPPE M 1-K	604508508	513	1	265	96034538	KABELSTRANG
VERSCHLUSSKAPPE M 1-K	604508508	512	9	302	96047224	LEITUNG
VERSCHLUSSKAPPE M 1-K	604508508	502	1	1515	966997708	LEITUNG
VERSCHLUSSKAPPE M 1-K	604508508	502	1	1516	966997808	LEITUNG
VERSCHLUSSKAPPE M1-D	604512108	31	1	84	966448108	KLEMMKASTEN VORM.
VERSCHLUSSKAPPE M1-D	604512108	31	1	95	966448308	KLEMMKASTEN VORM.
VERSCHLUSSKAPPE M1-D	604512108	517	1	265	96034538	KABELSTRANG
VERSCHLUSSKAPPE M1-D	604512108	511	9	302	96047224	LEITUNG
VERSCHLUSSKAPPE M1-D	604512108	153	1	1095	966418908	KLEMMKASTEN
VERSCHLUSSKAPPE M1-D	604512108	157	1	1105	966469508	KLEMMKASTEN
VERSCHLUSSKUPPLUNG ED	10874937	45	2	488	919258508	ZUSATZHEIZUNG OW
VERSCHLUSSKUPPLUNG LP-	511504308	56	1	488	919258508	ZUSATZHEIZUNG OW
VERSCHLUSSLAGER GUMMI	704218508	87	1	51	919045208	QUERTRAEGER
VERSCHLUSSLAGER GUMMI	704218508	9	4	297	96047586	MONTAGETEILE HECKTEIL
VERSCHLUSSLAGER GUMMI	704218508	113	1	424	96038696	LAUFSTEG DREHBUEHNE
VERSCHLUSSMUTTER RD32X	10466914	243	2	73	966084508	HYDR.QUERTRAEGER
VERSCHLUSSMUTTER RD32X	10466914	204	1	232	966515908	ZUSATZHYDR.BOLZENZIEHZ
VERSCHLUSSMUTTER RD32X	10466914	202	1	236	966561908	ZUSATZHYDR.BOLZENZIEHZ
VERSCHLUSSMUTTER RD32X	10466914	237	4	269	96029361	HYDRAULIK DREHBUEHNE
VERSCHLUSSMUTTER RD32X	10466914	237	4	307	966085408	HYDRAULIK DREHBUEHNE
VERSCHLUSSMUTTER RD32X	10466914	233	1	450	966085508	HYDRAULIK DREHWERK
VERSCHLUSSMUTTER RD32X	10466914	202	1	470	966751308	ZUSATZHYDR.BOLZENZIEHZ
VERSCHLUSSMUTTER RD36X	10466915	223	4	32	966084408	HYDRAULIK MITTELTEIL
VERSCHLUSSMUTTER RD36X	10466915	223	2	73	966084508	HYDR.QUERTRAEGER
VERSCHLUSSMUTTER RD36X	10466915	223	2	91	966084608	HYDR.QUERTRAEGER
VERSCHLUSSMUTTER RD36X	10466915	202	1	134	966434908	ZUSATZHYDRAULIK SPANNZ

Bezeichnung	Artikel	Pos.	Menge	Seite	Baugruppe	Bezeichnung
VERSCHLUSSMUTTER RD36X	10466915	223	3	269	96029361	HYDRAULIK DREHBUEHNE
VERSCHLUSSMUTTER RD36X	10466915	223	1	450	966085508	HYDRAULIK DREHWERK
VERSCHLUSSMUTTER RD36X	10466915	206	1	470	966751308	ZUSATZHYDR.BOLZENZIEHZ
VERSCHLUSSMUTTER RD36X	10466915	223	1	1073	966086308	ZUSATZHYDRAULIK S-ANLENK
VERSCHLUSSMUTTER RD36X	10466915	222	1	1277	96029354	ZUSATZHYDRAULIK D-ANLENK
VERSCHLUSSMUTTER RD36X	10466915	223	1	1351	966086808	ZUSATZHYDRAULIK ZWISCH
VERSCHLUSSMUTTER RD36X	10466915	223	1	1361	966832808	ZUSATZHYDRAULIK ZWISCH
VERSCHLUSSMUTTER RD36X	10466915	223	1	1369	966086908	ZUSATZHYDRAULIK ZWISCH
VERSCHLUSSMUTTER RD54X	10466916	208	12	32	966084408	HYDRAULIK MITTELTEIL
VERSCHLUSSMUTTER RD54X	10466916	208	5	73	966084508	HYDR.QUERTRAEGER
VERSCHLUSSMUTTER RD54X	10466916	208	1	91	966084608	HYDR.QUERTRAEGER
VERSCHLUSSMUTTER RD54X	10466916	210	6	269	96029361	HYDRAULIK DREHBUEHNE
VERSCHLUSSMUTTER RD54X	10466916	210	1	307	966085408	HYDRAULIK DREHBUEHNE
VERSCHLUSSMUTTER RD54X	10466916	212	1	334	966085708	ZUSATZHYDRAULIK WINDE 1
VERSCHLUSSMUTTER RD54X	10466916	212	1	351	966085808	ZUSATZHYDRAULIK WINDE 2
VERSCHLUSSMUTTER RD54X	10466916	208	1	850	96029372	HYDR.MASCHINENHAUS
VERSCHLUSSMUTTER RD54X	10466916	213	1	1073	966086308	ZUSATZHYDRAULIK S-ANLENK
VERSCHLUSSMUTTER RD54X	10466916	212	1	1181	966085908	ZUSATZHYDRAULIK WINDE 3
VERSCHLUSSMUTTER RD54X	10466916	212	1	1202	966086108	ZUSATZHYDRAULIK WINDE 5
VERSCHLUSSMUTTER RD54X	10466916	210	2	1233	966086208	ZUSATZHYDRAULIK WINDE 6
VERSCHLUSSMUTTER RD54X	10466916	229	1	1277	96029354	ZUSATZHYDRAULIK D-ANLENK
VERSCHLUSSMUTTER RD54X	10466916	208	1	1351	966086808	ZUSATZHYDRAULIK ZWISCH
VERSCHLUSSMUTTER RD54X	10466916	208	1	1361	966832808	ZUSATZHYDRAULIK ZWISCH
VERSCHLUSSMUTTER RD54X	10466916	208	1	1369	966086908	ZUSATZHYDRAULIK ZWISCH
VERSCHLUSSMUTTER RD79X	10466917	202	30	32	966084408	HYDRAULIK MITTELTEIL
VERSCHLUSSMUTTER RD79X	10466917	202	46	269	96029361	HYDRAULIK DREHBUEHNE
VERSCHLUSSMUTTER RD79X	10466917	202	10	307	966085408	HYDRAULIK DREHBUEHNE
VERSCHLUSSMUTTER RD79X	10466917	202	6	334	966085708	ZUSATZHYDRAULIK WINDE 1
VERSCHLUSSMUTTER RD79X	10466917	202	6	351	966085808	ZUSATZHYDRAULIK WINDE 2
VERSCHLUSSMUTTER RD79X	10466917	202	5	450	966085508	HYDRAULIK DREHWERK
VERSCHLUSSMUTTER RD79X	10466917	202	8	1073	966086308	ZUSATZHYDRAULIK S-ANLENK
VERSCHLUSSMUTTER RD79X	10466917	202	8	1181	966085908	ZUSATZHYDRAULIK WINDE 3
VERSCHLUSSMUTTER RD79X	10466917	202	6	1202	966086108	ZUSATZHYDRAULIK WINDE 5
VERSCHLUSSMUTTER RD79X	10466917	204	2	1233	966086208	ZUSATZHYDRAULIK WINDE 6
VERSCHLUSSMUTTER RD79X	10466917	202	6	1277	96029354	ZUSATZHYDRAULIK D-ANLENK
VERSCHLUSSMUTTER RD79X	10466917	202	4	1351	966086808	ZUSATZHYDRAULIK ZWISCH
VERSCHLUSSMUTTER RD79X	10466917	202	4	1361	966832808	ZUSATZHYDRAULIK ZWISCH
VERSCHLUSSMUTTER RD79X	10466917	202	4	1369	966086908	ZUSATZHYDRAULIK ZWISCH
VERSCHLUSSNIPPEL LP-004-	511504408	55	1	488	919258508	ZUSATZHEIZUNG OW
VERSCHLUSSNIPPEL LP-019-	10874934	43	2	488	919258508	ZUSATZHEIZUNG OW
VERSCHLUSSRING	570109808	4	1	439	570967508	TRIEBWERK
VERSCHLUSSRING	7023896	16	1	655	10412331	TRIEBWERK
VERSCHLUSSRING	7024263	4	1	370	570112908	TRIEBWERK
VERSCHLUSSSCHRAUBE	11690057	3	1	329	10802061	WINDENDREHGEBER
VERSCHLUSSSCHRAUBE	12101689	2	2	286	11006307	VERTEILERKOMBINATION
VERSCHLUSSSCHRAUBE	774378208	3	1	405	11006373	VERTEILERKOMBINATION
VERSCHLUSSSCHRAUBE	774378208	(4)	1	1187	917006408	ZENTRALSCHMIERANLAGE WI
VERSCHLUSSSCHRAUBE 15	602425008	268	2	160	966139008	KLEMMKASTEN VORM.
VERSCHLUSSSCHRAUBE 15	602425008	268	1	187	966501708	KLEMMKASTEN VORM.
VERSCHLUSSSCHRAUBE 15	602425008	268	1	213	966138608	KLEMMKASTEN VORM.
VERSCHLUSSSCHRAUBE 15	602425008	154	1	1069	966792108	KLEMMKASTEN KPL.
VERSCHLUSSSCHRAUBE 15	602425008	153	1	1511	966997608	KLEMMKASTEN KPL.
VERSCHLUSSSCHRAUBE DIN	4078004	9	2	726	10127419	KRAFTSTOFFFILTERMODUL
VERSCHLUSSSCHRAUBE DIN	403900101	80	1	366	540270314	FLANSCH KPL
VERSCHLUSSSCHRAUBE DIN	4000461	5	2	689	12405454	KURBELGEHAEUSE KPL. MIT
VERSCHLUSSSCHRAUBE DIN	10652552	6	6	689	12405454	KURBELGEHAEUSE KPL. MIT
VERSCHLUSSSCHRAUBE DIN	504012108	480	7	631	11000367	PUMPENVERTEILERGETRIEB
VERSCHLUSSSCHRAUBE DIN	518645408	26	1	69	10489597	ABSTUETZZYLINDER
VERSCHLUSSSCHRAUBE DIN	518564708	28	2	69	10489597	ABSTUETZZYLINDER
VERSCHLUSSSCHRAUBE DIN	11651084	7	3	726	10127419	KRAFTSTOFFFILTERMODUL

Bezeichnung	Artikel	Pos.	Menge	Seite	Baugruppe	Bezeichnung
VERSCHLUSSSCHRAUBE DIN	11643072	7	1	460	511300508	STEUERBLOCK
VERSCHLUSSSCHRAUBE DIN	12218194	10	1	121	11002835	ELEKTROPUMPE
VERSCHLUSSSCHRAUBE DIN	12218194	12	1	315	11081924	ELEKTROPUMPE
VERSCHLUSSSCHRAUBE DIN	12218194	10	2	341	11114000	ELEKTROPUMPE
VERSCHLUSSSCHRAUBE DIN	12218194	11	2	467	11003525	ELEKTROPUMPE
VERSCHLUSSSCHRAUBE DIN	404101708	30	2	365	11005312	SEILTROMMEL
VERSCHLUSSSCHRAUBE G1/2	11003160	47	1	1271	10650028	TELESKOPIERZYLINDER
VERSCHLUSSSCHRAUBE G1/2	11003160	47	1	1272	11001945	TELESKOPIERZYLINDER
VERSCHLUSSSCHRAUBE G1/4	10470377	46	3	1271	10650028	TELESKOPIERZYLINDER
VERSCHLUSSSCHRAUBE G1/4	10470377	46	3	1272	11001945	TELESKOPIERZYLINDER
VERSCHLUSSSCHRAUBE M1	7372624	35	3	639	11006048	ANSCHLUSSPLATTE
VERSCHLUSSSCHRAUBE M1	7372624	(19)	2	647	11007826	VERSTELLPUMPE
VERSCHLUSSSCHRAUBE M12	602425508	156	1	1069	966792108	KLEMMKASTEN KPL.
VERSCHLUSSSCHRAUBE M12	602425508	271	1	1105	966469508	KLEMMKASTEN
VERSCHLUSSSCHRAUBE M12	602425508	152	2	1511	966997608	KLEMMKASTEN KPL.
VERSCHLUSSSCHRAUBE M1	10128874	(20)	1	686	13455092	DIESELMOTOR
VERSCHLUSSSCHRAUBE M16	602424908	266	1	160	966139008	KLEMMKASTEN VORM.
VERSCHLUSSSCHRAUBE M16	602424908	266	1	187	966501708	KLEMMKASTEN VORM.
VERSCHLUSSSCHRAUBE M16	602424908	155	1	1069	966792108	KLEMMKASTEN KPL.
VERSCHLUSSSCHRAUBE M16	602424908	273	1	1105	966469508	KLEMMKASTEN
VERSCHLUSSSCHRAUBE M16	602424908	151	1	1511	966997608	KLEMMKASTEN KPL.
VERSCHLUSSSCHRAUBE M25	602425108	19	1	27	966138208	KLEMMKASTEN VORM.
VERSCHLUSSSCHRAUBE M25	602425108	152	3	1069	966792108	KLEMMKASTEN KPL.
VERSCHLUSSSCHRAUBE M25	602425108	183	1	1095	966418908	KLEMMKASTEN
VERSCHLUSSSCHRAUBE M25	602425108	16	1	1177	966541908	KLEMMKASTEN KPL.
VERSCHLUSSSCHRAUBE M25	602425108	16	1	1198	966542708	KLEMMKASTEN KPL.
VERSCHLUSSSCHRAUBE M25	602425108	16	4	1230	966543108	KLEMMKASTEN KPL.
VERSCHLUSSSCHRAUBE M25	602425108	505	2	1289	966885808	LEITUNG
VERSCHLUSSSCHRAUBE M25	602425108	280	4	1431	966420408	KLEMMKASTEN
VERSCHLUSSSCHRAUBE M25	602425108	510	2	1514	967035508	LEITUNG
VERSCHLUSSSCHRAUBE M3	11354095	2	4	689	12405454	KURBELGEHAEUSE KPL. MIT
VERSCHLUSSSCHRAUBE M32	602425208	285	2	880	966530408	KLEMMKASTEN
VERSCHLUSSSCHRAUBE M32	602425208	150	1	1069	966792108	KLEMMKASTEN KPL.
VERSCHLUSSSCHRAUBE M32	602425208	(504)	1	1095	966418908	KLEMMKASTEN
VERSCHLUSSSCHRAUBE M32	602425208	(507)	1	1095	966418908	KLEMMKASTEN
VERSCHLUSSSCHRAUBE M32	602425208	270	5	1288	966841808	KLEMMKASTEN
VERSCHLUSSSCHRAUBE M32	602425208	278	4	1324	96052001	KLEMMKASTEN KPL.
VERSCHLUSSSCHRAUBE M32	602425208	163	2	1397	967271008	KLEMMKASTEN KPL.
VERSCHLUSSSCHRAUBE M40	602425308	286	1	263	96034537	KLEMMKASTEN
VERSCHLUSSSCHRAUBE M40	602425308	12	2	330	966541108	KLEMMKASTEN KPL.
VERSCHLUSSSCHRAUBE M40	602425308	12	2	347	966541408	KLEMMKASTEN KPL.
VERSCHLUSSSCHRAUBE M40	602425308	286	1	880	966530408	KLEMMKASTEN
VERSCHLUSSSCHRAUBE M40	602425308	271	1	1288	966841808	KLEMMKASTEN
VERSCHLUSSSCHRAUBE M40	602425308	279	2	1324	96052001	KLEMMKASTEN KPL.
VERSCHLUSSSCHRAUBE M40	602425308	288	1	1431	966420408	KLEMMKASTEN
VERSCHLUSSSCHRAUBE M8X	7027497	(20)	2	647	11007826	VERSTELLPUMPE
VERSCHLUSSSCHRAUBE M8X	7027497	20	2	656	10009378	ANSCHLUSSPLATTE
VERSCHLUSSSCHRAUBE RD3	10466906	68	1	615	96018031	BEFESTIGUNGSTEILE GRUN
VERSCHLUSSSCHRAUBE RD3	10466910	238	2	73	966084508	HYDR.QUERTRAEGER
VERSCHLUSSSCHRAUBE RD3	10466910	238	2	91	966084608	HYDR.QUERTRAEGER
VERSCHLUSSSCHRAUBE RD3	10466910	204	1	134	966434908	ZUSATZHYDRAULIK SPANNZ
VERSCHLUSSSCHRAUBE RD3	10466910	204	1	236	966561908	ZUSATZHYDR.BOLZENZIEHZ
VERSCHLUSSSCHRAUBE RD3	10466910	238	6	269	96029361	HYDRAULIK DREHBUEHNE
VERSCHLUSSSCHRAUBE RD3	10466910	238	3	307	966085408	HYDRAULIK DREHBUEHNE
VERSCHLUSSSCHRAUBE RD3	10466910	204	2	470	966751308	ZUSATZHYDR.BOLZENZIEHZ
VERSCHLUSSSCHRAUBE RD3	10466910	234	2	1315	966086708	ZUSATZHYDRAULIK D-KOPFS
VERSCHLUSSSCHRAUBE RD3	10466907	69	1	616	96018031	BEFESTIGUNGSTEILE GRUN
VERSCHLUSSSCHRAUBE RD3	10466911	240	2	73	966084508	HYDR.QUERTRAEGER
VERSCHLUSSSCHRAUBE RD3	10466911	224	1	127	966084908	HYDR.FAHRANTRIEB
VERSCHLUSSSCHRAUBE RD3	10466911	224	1	163	966085008	HYDR.FAHRANTRIEB

Bezeichnung	Artikel	Pos.	Menge	Seite	Baugruppe	Bezeichnung
VERSCHLUSSSCHRAUBE RD3	10466911	224	1	190	966084808	HYDR.FAHRANTRIEB
VERSCHLUSSSCHRAUBE RD3	10466911	224	1	216	966084708	HYDR.FAHRANTRIEB
VERSCHLUSSSCHRAUBE RD3	10466911	202	1	232	966515908	ZUSATZHYDR.BOLZENZIEHZ
VERSCHLUSSSCHRAUBE RD3	10466911	253	1	269	96029361	HYDRAULIK DREHBUEHNE
VERSCHLUSSSCHRAUBE RD3	10466911	224	1	307	966085408	HYDRAULIK DREHBUEHNE
VERSCHLUSSSCHRAUBE RD3	10466911	224	2	850	96029372	HYDR.MASCHINENHAUS
VERSCHLUSSSCHRAUBE RD3	10466911	224	1	1277	96029354	ZUSATZHYDRAULIK D-ANLENK
VERSCHLUSSSCHRAUBE RD3	10466911	228	3	1315	966086708	ZUSATZHYDRAULIK D-KOPFS
VERSCHLUSSSCHRAUBE RD3	10466911	224	1	1351	966086808	ZUSATZHYDRAULIK ZWISCH
VERSCHLUSSSCHRAUBE RD3	10466911	224	1	1361	966832808	ZUSATZHYDRAULIK ZWISCH
VERSCHLUSSSCHRAUBE RD3	10466911	224	1	1369	966086908	ZUSATZHYDRAULIK ZWISCH
VERSCHLUSSSCHRAUBE RD	10466908	(3)	1	384	965661008	RAHMEN VORM.
VERSCHLUSSSCHRAUBE RD5	10466912	210	7	73	966084508	HYDR.QUERTRAEGER
VERSCHLUSSSCHRAUBE RD5	10466912	210	3	91	966084608	HYDR.QUERTRAEGER
VERSCHLUSSSCHRAUBE RD5	10466912	210	1	127	966084908	HYDR.FAHRANTRIEB
VERSCHLUSSSCHRAUBE RD5	10466912	210	1	163	966085008	HYDR.FAHRANTRIEB
VERSCHLUSSSCHRAUBE RD5	10466912	210	1	190	966084808	HYDR.FAHRANTRIEB
VERSCHLUSSSCHRAUBE RD5	10466912	210	1	216	966084708	HYDR.FAHRANTRIEB
VERSCHLUSSSCHRAUBE RD5	10466912	208	5	269	96029361	HYDRAULIK DREHBUEHNE
VERSCHLUSSSCHRAUBE RD5	10466912	217	2	307	966085408	HYDRAULIK DREHBUEHNE
VERSCHLUSSSCHRAUBE RD5	10466912	210	6	850	96029372	HYDR.MASCHINENHAUS
VERSCHLUSSSCHRAUBE RD5	10466912	214	1	1073	966086308	ZUSATZHYDRAULIK S-ANLENK
VERSCHLUSSSCHRAUBE RD5	10466912	210	4	1277	96029354	ZUSATZHYDRAULIK D-ANLENK
VERSCHLUSSSCHRAUBE RD5	10466912	229	1	1315	966086708	ZUSATZHYDRAULIK D-KOPFS
VERSCHLUSSSCHRAUBE RD5	10466912	210	1	1351	966086808	ZUSATZHYDRAULIK ZWISCH
VERSCHLUSSSCHRAUBE RD5	10466912	210	1	1361	966832808	ZUSATZHYDRAULIK ZWISCH
VERSCHLUSSSCHRAUBE RD5	10466912	210	1	1369	966086908	ZUSATZHYDRAULIK ZWISCH
VERSCHLUSSSCHRAUBE RD7	10466909	(2)	6	384	965661008	RAHMEN VORM.
VERSCHLUSSSCHRAUBE RD7	10466913	204	5	127	966084908	HYDR.FAHRANTRIEB
VERSCHLUSSSCHRAUBE RD7	10466913	204	5	163	966085008	HYDR.FAHRANTRIEB
VERSCHLUSSSCHRAUBE RD7	10466913	204	5	190	966084808	HYDR.FAHRANTRIEB
VERSCHLUSSSCHRAUBE RD7	10466913	204	5	216	966084708	HYDR.FAHRANTRIEB
VERSCHLUSSSCHRAUBE RD7	10466913	204	19	269	96029361	HYDRAULIK DREHBUEHNE
VERSCHLUSSSCHRAUBE RD7	10466913	204	6	307	966085408	HYDRAULIK DREHBUEHNE
VERSCHLUSSSCHRAUBE RD7	10466913	204	51	850	96029372	HYDR.MASCHINENHAUS
VERSCHLUSSSCHRAUBE RD7	10466913	204	6	1073	966086308	ZUSATZHYDRAULIK S-ANLENK
VERSCHLUSSSCHRAUBE RD7	10466913	204	25	1277	96029354	ZUSATZHYDRAULIK D-ANLENK
VERSCHLUSSSCHRAUBE RD7	10466913	204	8	1315	966086708	ZUSATZHYDRAULIK D-KOPFS
VERSCHLUSSSCHRAUBE RD7	10466913	204	4	1351	966086808	ZUSATZHYDRAULIK ZWISCH
VERSCHLUSSSCHRAUBE RD7	10466913	204	4	1361	966832808	ZUSATZHYDRAULIK ZWISCH
VERSCHLUSSSCHRAUBE RD7	10466913	204	4	1369	966086908	ZUSATZHYDRAULIK ZWISCH
VERSCHLUSSSCHRAUBE VSTI	10665334	599	1	334	966085708	ZUSATZHYDRAULIK WINDE 1
VERSCHLUSSSCHRAUBE VSTI	10665334	614	1	351	966085808	ZUSATZHYDRAULIK WINDE 2
VERSCHLUSSSCHRAUBE VSTI	10665334	610	1	1181	966085908	ZUSATZHYDRAULIK WINDE 3
VERSCHLUSSSCHRAUBE VSTI	10665334	609	1	1202	966086108	ZUSATZHYDRAULIK WINDE 5
VERSCHLUSSSCHRAUBE VST	7381638	11	2	691	9078462	AGGREGATETRAEGER ANBA
VERSCHLUSSSCHRAUBE VST	7381638	7	1	734	12421642	VERBINDUNGSLEITUNG ANBA
VERSCHLUSSSCHRAUBE VST	7380566	(9)	1	699	10134887	OELWANNE MIT BEFEST.
VERSCHLUSSSCHRAUBE VST	7380566	24	1	727	12492804	KRAFTSTOFFLEITUNGEN
VERSCHLUSSSCHRAUBE VST	7380566	6	1	732	10154796	ANSAUGSTUTZEN ANBAU
VERSCHLUSSSCHRAUBE VST	7380566	9	1	741	11353748	THERMOSTATGEHAEUSE AN
VERSCHLUSSSCHRAUBE VST	7380566	4	1	744	10143277	KUEHLMITTELKRUEMMER AN
VERSCHLUSSSCHRAUBE VSTI	477510101	79	1	325	90001090	DREHWERKANTRIEB
VERSCHLUSSSCHRAUBE VSTI	477510101	79	1	1173	90006725	DREHWERKANTRIEB
VERSCHLUSSSCHRAUBE VST	7382203	3	2	689	12405454	KURBELGEHAEUSE KPL. MIT
VERSCHLUSSSCHRAUBE VST	7382203	3	1	744	10143277	KUEHLMITTELKRUEMMER AN
VERSCHLUSSSCHRAUBE VST	7382203	3	2	745	10145044	WASSERLEITUNGSANSCHLUE
VERSCHLUSSSCHRAUBE VST	7382203	7	1	746	10145193	KUEHLWASSERANSCHLUSS
VERSCHLUSSSCHRAUBE VSTI	7380688	13	1	691	9078462	AGGREGATETRAEGER ANBA
VERSCHLUSSSCHRAUBE VSTI	7380688	4	1	695	10125646	OELABSCHEIDER ANBAU

Bezeichnung	Artikel	Pos.	Menge	Seite	Baugruppe	Bezeichnung
VERSCHLUSSSCHRAUBE VSTI	7380688	5	1	726	10127419	KRAFTSTOFFFILTERMODUL
VERSCHLUSSSCHRAUBE VSTI	7361961	2	4	442	90008841	DREHWERKANTRIEB
VERSCHLUSSSCHRAUBE VSTI	7361961	78	5	442	90008841	DREHWERKANTRIEB
VERSCHLUSSSCHRAUBE VSTI	7380177	6	1	746	10145193	KUEHLWASSERANSCHLUSS
VERSCHLUSSSCHRAUBE VSTI	7380177	5	1	748	10145195	KUEHLWASSERANSCHLUSS
VERSCHLUSSSCHRAUBE VSTI	7380177	10	1	760	10129212	SCHWUNGRADGEHAEUSE AN
VERSCHLUSSSCHRAUBE VST	10041903	(11)	1	699	10134887	OELWANNE MIT BEFEST.
VERSCHLUSSSCHRAUBE VSTI	477511501	78	2	325	90001090	DREHWERKANTRIEB
VERSCHLUSSSCHRAUBE VSTI	477511501	78	2	1173	90006725	DREHWERKANTRIEB
VERSCHLUSSSCHRAUBE VSTI	7381457	1	2	697	10152926	VERSCHLUSSTEILE
VERSCHLUSSSCHRAUBE VSTI	7381457	(12)	7	699	10134887	OELWANNE MIT BEFEST.
VERSCHLUSSSCHRAUBE VSTI	7381457	5	2	746	10145193	KUEHLWASSERANSCHLUSS
VERSCHLUSSSCHRAUBE VSTI	7381457	4	1	748	10145195	KUEHLWASSERANSCHLUSS
VERSCHLUSSSCHRAUBE VST	11213236	11	1	810	96035686	HARNSTOFFTANK VORM.
VERSCHLUSSSCHRAUBE VSTI	7382204	4	2	689	12405454	KURBELGEHAEUSE KPL. MIT
VERSCHLUSSSCHRAUBE VST	7382202	6	1	760	10129212	SCHWUNGRADGEHAEUSE AN
VERSCHLUSSSTOPFEN GPN	779016201	88	1	442	90008841	DREHWERKANTRIEB
VERSCHLUSSSTOPFEN GPN	789001301	76	2	442	90008841	DREHWERKANTRIEB
VERSCHLUSSSTOPFEN GPN	12692129	32	1	728	12492804	KRAFTSTOFFLEITUNGEN
VERSCHLUSSSTOPFEN GPN 3	11698481	5	1	720	12489819	ABDECKKAPPEN-KIT
VERSCHLUSSSTOPFEN GPN 3	11835061	6	2	720	12489819	ABDECKKAPPEN-KIT
VERSCHLUSSSTOPFEN ISO 8	477700408	634	1	335	966085708	ZUSATZHYDRAULIK WINDE 1
VERSCHLUSSSTOPFEN ISO 8	477700408	634	2	352	966085808	ZUSATZHYDRAULIK WINDE 2
VERSCHLUSSSTOPFEN ISO 8	477700408	633	1	1182	966085908	ZUSATZHYDRAULIK WINDE 3
VERSCHLUSSSTOPFEN ISO 8	477700408	631	1	1203	966086108	ZUSATZHYDRAULIK WINDE 5
VERSCHLUSSSTOPFEN ISO 8	477700508	617	3	335	966085708	ZUSATZHYDRAULIK WINDE 1
VERSCHLUSSSTOPFEN ISO 8	477700508	619	3	352	966085808	ZUSATZHYDRAULIK WINDE 2
VERSCHLUSSSTOPFEN ISO 8	477700508	713	8	853	96029372	HYDR.MASCHINENHAUS
VERSCHLUSSSTOPFEN ISO 8	477700508	620	1	1182	966085908	ZUSATZHYDRAULIK WINDE 3
VERSCHLUSSSTOPFEN ISO 8	477700508	619	1	1202	966086108	ZUSATZHYDRAULIK WINDE 5
VERSCHLUSSSTOPFEN ISO 8	477700608	660	1	452	966085508	HYDRAULIK DREHWERK
VERSCHLUSSSTOPFEN ISO 8	477700608	13	4	1005	918696808	FEUERLOESCHSYSTEM
VERSCHLUSSSTOPFEN ISO 8	477700108	625	1	127	966084908	HYDR.FAHRANTRIEB
VERSCHLUSSSTOPFEN ISO 8	477700108	625	1	163	966085008	HYDR.FAHRANTRIEB
VERSCHLUSSSTOPFEN ISO 8	477700108	625	1	190	966084808	HYDR.FAHRANTRIEB
VERSCHLUSSSTOPFEN ISO 8	477700108	625	1	216	966084708	HYDR.FAHRANTRIEB
VERSCHLUSSSTOPFEN ISO 8	477700108	715	3	853	96029372	HYDR.MASCHINENHAUS
VERSCHLUSSSTOPFEN ISO 8	477700908	641	2	33	966084408	HYDRAULIK MITTELTEIL
VERSCHLUSSSTOPFEN ISO 8	477700908	618	1	270	96029361	HYDRAULIK DREHBUEHNE
VERSCHLUSSSTOPFEN ISO 8	477700908	622	2	852	96029372	HYDR.MASCHINENHAUS
VERSCHLUSSTEILE	10120393	650	1	687	13455092	DIESELMOTOR
VERSCHLUSSTEILE	10141838	337	1	684	13455092	DIESELMOTOR
VERSCHLUSSTEILE	10148371	60	1	768	12410651	MOTORREGELUNGSENSORIK
VERSCHLUSSTEILE	10152926	17	1	681	13455092	DIESELMOTOR
VERSCHLUSSTEILE	12973964	524	1	687	13455092	DIESELMOTOR
VERSCHMUTZUNGSANZEIGE	571356108	(4)	1	850	96029372	HYDR.MASCHINENHAUS
VERSCHMUTZUNGSANZEIGE	510669308	3	2	941	965666908	OELBEHAELTER VORM.
VERSCHMUTZUNGSANZEIGE	12103708	51	2	1337	96051635	ZUSATZHYDRAULIK ZYLINDER
VERSCHRAUBUNG	11081053	3	1	122	774375108	DURCHGANGSNIPPELBLOCK
VERSCHRAUBUNG	11081053	4	1	286	11006307	VERTEILERKOMBINATION
VERSCHRAUBUNG	11644971	15	2	341	11114000	ELEKTROPUMPE
VERSCHRAUBUNG	570066008	2	1	41	502806508	AUSGLEICHSBEHAELTER
VERSCHRAUBUNG A3C	472260501	22	1	1221	968822801	OELMESSEINRICHTUNG
VERSCHRAUBUNG A3P	502948208	51	1	359	919207608	ANTRIEBSAGGREGAT KLIMAA
VERSCHRAUBUNG AEHNL.DI	7381456	16	1	744	10143277	KUEHLMITTELKRUEMMER AN
VERSCHRAUBUNG AEHNL.ISO	10531725	805	1	854	96029372	HYDR.MASCHINENHAUS
VERSCHRAUBUNG AEHNL.ISO	491100814	631	2	852	96029372	HYDR.MASCHINENHAUS
VERSCHRAUBUNG AEHNL.IS	510713214	574	2	851	96029372	HYDR.MASCHINENHAUS
VERSCHRAUBUNG BUZ 22L C	477700208	606	3	334	966085708	ZUSATZHYDRAULIK WINDE 1
VERSCHRAUBUNG BUZ 22L C	477700208	607	3	351	966085808	ZUSATZHYDRAULIK WINDE 2

Bezeichnung	Artikel	Pos.	Menge	Seite	Baugruppe	Bezeichnung
VERSCHRAUBUNG BUZ 22L C	477700208	618	1	1182	966085908	ZUSATZHYDRAULIK WINDE 3
VERSCHRAUBUNG BUZ 22L C	477700208	616	3	1202	966086108	ZUSATZHYDRAULIK WINDE 5
VERSCHRAUBUNG BUZ 30S C	477701608	609	1	270	96029361	HYDRAULIK DREHBUEHNE
VERSCHRAUBUNG BUZ 8 M14	10816958	151	9	786	919203408	SCHALLDAEMPFERANLAGE O
VERSCHRAUBUNG BUZ 8 M14	10816958	151	9	794	919203508	SCHALLDAEMPFERANLAGE
VERSCHRAUBUNG EGE 10L G	471904308	627	2	451	966085508	HYDRAULIK DREHWERK
VERSCHRAUBUNG EGE 10L G	471904308	662	1	1278	96029354	ZUSATZHYDRAULIK D-ANLENK
VERSCHRAUBUNG EGE 10L M	471903908	600	1	127	966084908	HYDR.FAHRANTRIEB
VERSCHRAUBUNG EGE 10L M	471903908	600	1	163	966085008	HYDR.FAHRANTRIEB
VERSCHRAUBUNG EGE 10L M	471903908	600	1	190	966084808	HYDR.FAHRANTRIEB
VERSCHRAUBUNG EGE 10L M	471903908	600	1	216	966084708	HYDR.FAHRANTRIEB
VERSCHRAUBUNG EGE 12L	471903808	644	6	852	96029372	HYDR.MASCHINENHAUS
VERSCHRAUBUNG EGE 12L	471903808	624	2	1074	966086308	ZUSATZHYDRAULIK S-ANLENK
VERSCHRAUBUNG EGE 12L	471903808	627	2	1278	96029354	ZUSATZHYDRAULIK D-ANLENK
VERSCHRAUBUNG EGE 12S G	471901808	691	1	271	96029361	HYDRAULIK DREHBUEHNE
VERSCHRAUBUNG EGE 12S G	471901808	771	1	854	96029372	HYDR.MASCHINENHAUS
VERSCHRAUBUNG EGE 15L	471903508	644	1	335	966085708	ZUSATZHYDRAULIK WINDE 1
VERSCHRAUBUNG EGE 15L	471903508	644	1	352	966085808	ZUSATZHYDRAULIK WINDE 2
VERSCHRAUBUNG EGE 15L	471903508	634	1	1182	966085908	ZUSATZHYDRAULIK WINDE 3
VERSCHRAUBUNG EGE 15L	471903508	645	1	1203	966086108	ZUSATZHYDRAULIK WINDE 5
VERSCHRAUBUNG EGE 15L	471903508	630	1	1234	966086208	ZUSATZHYDRAULIK WINDE 6
VERSCHRAUBUNG EGE 16S M	471903108	620	1	374	966086008	ZUSATZHYDRAULIK MONTAGE
VERSCHRAUBUNG EGE 18L	10878394	12	1	821	96035990	KRAFTSTOFFFILTER VORM.
VERSCHRAUBUNG EGE 22L	471901408	613	1	74	966084508	HYDR.QUERTRAEGER
VERSCHRAUBUNG EGE 22L	471901408	613	1	91	966084608	HYDR.QUERTRAEGER
VERSCHRAUBUNG EGE 22L	471901408	781	2	854	96029372	HYDR.MASCHINENHAUS
VERSCHRAUBUNG EGE 42L	471903608	614	14	851	96029372	HYDR.MASCHINENHAUS
VERSCHRAUBUNG EGESD10-L	471901108	628	1	128	966084908	HYDR.FAHRANTRIEB
VERSCHRAUBUNG EGESD10-L	471901108	631	1	164	966085008	HYDR.FAHRANTRIEB
VERSCHRAUBUNG EGESD10-L	471901108	631	1	191	966084808	HYDR.FAHRANTRIEB
VERSCHRAUBUNG EGESD10-L	471901108	628	1	217	966084708	HYDR.FAHRANTRIEB
VERSCHRAUBUNG EGESD10-L	471901108	632	3	335	966085708	ZUSATZHYDRAULIK WINDE 1
VERSCHRAUBUNG EGESD10-L	471901108	633	3	352	966085808	ZUSATZHYDRAULIK WINDE 2
VERSCHRAUBUNG EGESD10-L	471901108	629	3	451	966085508	HYDRAULIK DREHWERK
VERSCHRAUBUNG EGESD10-L	471901108	646	3	852	96029372	HYDR.MASCHINENHAUS
VERSCHRAUBUNG EGESD10-L	471901108	634	1	966	96032961	VERROHRUNG DRUCKLUFTA
VERSCHRAUBUNG EGESD10-L	471901108	631	3	1182	966085908	ZUSATZHYDRAULIK WINDE 3
VERSCHRAUBUNG EGESD10-L	471901108	630	3	1203	966086108	ZUSATZHYDRAULIK WINDE 5
VERSCHRAUBUNG EGESD10-L	471901108	611	1	1233	966086208	ZUSATZHYDRAULIK WINDE 6
VERSCHRAUBUNG EGESD10-L	471901108	660	1	1278	96029354	ZUSATZHYDRAULIK D-ANLENK
VERSCHRAUBUNG EGESD12-L	471901208	633	1	308	966085408	HYDRAULIK DREHBUEHNE
VERSCHRAUBUNG EGESD12-L	471901208	624	1	451	966085508	HYDRAULIK DREHWERK
VERSCHRAUBUNG EGESD12-L	471901208	705	4	853	96029372	HYDR.MASCHINENHAUS
VERSCHRAUBUNG EGESD12-L	471901208	632	1	1074	966086308	ZUSATZHYDRAULIK S-ANLENK
VERSCHRAUBUNG EGESD12-L	471901208	636	1	1278	96029354	ZUSATZHYDRAULIK D-ANLENK
VERSCHRAUBUNG EGESD12-L	471901208	611	1	1315	966086708	ZUSATZHYDRAULIK D-KOPFS
VERSCHRAUBUNG EGESD12	471900508	606	1	470	966751308	ZUSATZHYDR.BOLZENZIEHZ
VERSCHRAUBUNG EGESD12	471900508	631	1	1074	966086308	ZUSATZHYDRAULIK S-ANLENK
VERSCHRAUBUNG EGESD12	471900508	635	1	1278	96029354	ZUSATZHYDRAULIK D-ANLENK
VERSCHRAUBUNG EGESD12	471900508	614	1	1315	966086708	ZUSATZHYDRAULIK D-KOPFS
VERSCHRAUBUNG EGESD15-L	471904208	616	1	127	966084908	HYDR.FAHRANTRIEB
VERSCHRAUBUNG EGESD15-L	471904208	616	2	163	966085008	HYDR.FAHRANTRIEB
VERSCHRAUBUNG EGESD15-L	471904208	616	1	190	966084808	HYDR.FAHRANTRIEB
VERSCHRAUBUNG EGESD15-L	471904208	616	2	216	966084708	HYDR.FAHRANTRIEB
VERSCHRAUBUNG EGESD15-L	471904208	673	2	852	96029372	HYDR.MASCHINENHAUS
VERSCHRAUBUNG EGESD16	471900608	616	4	74	966084508	HYDR.QUERTRAEGER
VERSCHRAUBUNG EGESD16	471900608	616	4	91	966084608	HYDR.QUERTRAEGER
VERSCHRAUBUNG EGESD16	471900608	688	1	271	96029361	HYDRAULIK DREHBUEHNE
VERSCHRAUBUNG EGESD16	471900608	618	1	374	966086008	ZUSATZHYDRAULIK MONTAGE
VERSCHRAUBUNG EGESD16	471900608	750	2	854	96029372	HYDR.MASCHINENHAUS

Bezeichnung	Artikel	Pos.	Menge	Seite	Baugruppe	Bezeichnung
VERSCHRAUBUNG EGESD18-L	471902308	641	4	270	96029361	HYDRAULIK DREHBUEHNE
VERSCHRAUBUNG EGESD18-L	471902308	604	4	307	966085408	HYDRAULIK DREHBUEHNE
VERSCHRAUBUNG EGESD18-L	471902308	718	8	853	96029372	HYDR.MASCHINENHAUS
VERSCHRAUBUNG EGESD18-L	471902308	625	1	965	96032961	VERROHRUNG DRUCKLUFTA
VERSCHRAUBUNG EGESD18-L	471901308	606	2	32	966084408	HYDRAULIK MITTELTEIL
VERSCHRAUBUNG EGESD18-L	471901308	647	1	352	966085808	ZUSATZHYDRAULIK WINDE 2
VERSCHRAUBUNG EGESD18-L	471901308	638	1	1182	966085908	ZUSATZHYDRAULIK WINDE 3
VERSCHRAUBUNG EGESD18-L	471901308	646	1	1203	966086108	ZUSATZHYDRAULIK WINDE 5
VERSCHRAUBUNG EGESD20	471903208	678	4	852	96029372	HYDR.MASCHINENHAUS
VERSCHRAUBUNG EGESD20	471900708	605	6	374	966086008	ZUSATZHYDRAULIK MONTAGE
VERSCHRAUBUNG EGESD30	471900908	684	5	853	96029372	HYDR.MASCHINENHAUS
VERSCHRAUBUNG EGESD38	471904008	746	3	853	96029372	HYDR.MASCHINENHAUS
VERSCHRAUBUNG EGESD38	471904008	650	1	1278	96029354	ZUSATZHYDRAULIK D-ANLENK
VERSCHRAUBUNG EGESD6-S	471900308	650	1	451	966085508	HYDRAULIK DREHWERK
VERSCHRAUBUNG EL 10L CR6	472330208	601	1	32	966084408	HYDRAULIK MITTELTEIL
VERSCHRAUBUNG EL 10L CR6	472330208	608	4	127	966084908	HYDR.FAHRANTRIEB
VERSCHRAUBUNG EL 10L CR6	472330208	608	4	163	966085008	HYDR.FAHRANTRIEB
VERSCHRAUBUNG EL 10L CR6	472330208	608	4	190	966084808	HYDR.FAHRANTRIEB
VERSCHRAUBUNG EL 10L CR6	472330208	608	4	216	966084708	HYDR.FAHRANTRIEB
VERSCHRAUBUNG EL 10L CR6	472330208	629	3	335	966085708	ZUSATZHYDRAULIK WINDE 1
VERSCHRAUBUNG EL 10L CR6	472330208	630	4	352	966085808	ZUSATZHYDRAULIK WINDE 2
VERSCHRAUBUNG EL 10L CR6	472330208	601	15	451	966085508	HYDRAULIK DREHWERK
VERSCHRAUBUNG EL 10L CR6	472330208	650	18	852	96029372	HYDR.MASCHINENHAUS
VERSCHRAUBUNG EL 10L CR6	472330208	605	1	965	96032961	VERROHRUNG DRUCKLUFTA
VERSCHRAUBUNG EL 10L CR6	472330208	628	4	1182	966085908	ZUSATZHYDRAULIK WINDE 3
VERSCHRAUBUNG EL 10L CR6	472330208	627	4	1203	966086108	ZUSATZHYDRAULIK WINDE 5
VERSCHRAUBUNG EL 10L CR6	472330208	601	3	1233	966086208	ZUSATZHYDRAULIK WINDE 6
VERSCHRAUBUNG EL 10S C	7367776	806	1	854	96029372	HYDR.MASCHINENHAUS
VERSCHRAUBUNG EL 12S C	7617461	660	7	270	96029361	HYDRAULIK DREHBUEHNE
VERSCHRAUBUNG EL 12S C	7617461	617	4	308	966085408	HYDRAULIK DREHBUEHNE
VERSCHRAUBUNG EL 12S C	7617461	605	3	470	966751308	ZUSATZHYDR.BOLZENZIEHZ
VERSCHRAUBUNG EL 12S C	7617461	770	5	854	96029372	HYDR.MASCHINENHAUS
VERSCHRAUBUNG EL 15L CR6	472300414	604	3	127	966084908	HYDR.FAHRANTRIEB
VERSCHRAUBUNG EL 15L CR6	472300414	604	3	163	966085008	HYDR.FAHRANTRIEB
VERSCHRAUBUNG EL 15L CR6	472300414	604	3	190	966084808	HYDR.FAHRANTRIEB
VERSCHRAUBUNG EL 15L CR6	472300414	604	3	216	966084708	HYDR.FAHRANTRIEB
VERSCHRAUBUNG EL 15L CR6	472300414	608	1	335	966085708	ZUSATZHYDRAULIK WINDE 1
VERSCHRAUBUNG EL 15L CR6	472300414	608	1	351	966085808	ZUSATZHYDRAULIK WINDE 2
VERSCHRAUBUNG EL 15L CR6	472300414	614	4	451	966085508	HYDRAULIK DREHWERK
VERSCHRAUBUNG EL 15L CR6	472300414	672	1	852	96029372	HYDR.MASCHINENHAUS
VERSCHRAUBUNG EL 15L CR6	472300414	14	1	1005	918696808	FEUERLOESCHSYSTEM
VERSCHRAUBUNG EL 15L CR6	472300414	614	1	1073	966086308	ZUSATZHYDRAULIK S-ANLENK
VERSCHRAUBUNG EL 15L CR6	472300414	635	1	1182	966085908	ZUSATZHYDRAULIK WINDE 3
VERSCHRAUBUNG EL 15L CR6	472300414	634	2	1203	966086108	ZUSATZHYDRAULIK WINDE 5
VERSCHRAUBUNG EL 15L CR6	472300414	622	4	1233	966086208	ZUSATZHYDRAULIK WINDE 6
VERSCHRAUBUNG EL 16S C	7407098	628	1	74	966084508	HYDR.QUERTRAEGER
VERSCHRAUBUNG EL 16S C	7407098	628	1	91	966084608	HYDR.QUERTRAEGER
VERSCHRAUBUNG EL 16S C	7407098	617	2	374	966086008	ZUSATZHYDRAULIK MONTAGE
VERSCHRAUBUNG EL 16S C	7407098	651	2	451	966085508	HYDRAULIK DREHWERK
VERSCHRAUBUNG EL 16S C	7407098	751	1	854	96029372	HYDR.MASCHINENHAUS
VERSCHRAUBUNG EL 16S C	7407098	628	1	1074	966086308	ZUSATZHYDRAULIK S-ANLENK
VERSCHRAUBUNG EL 20S C	7407107	610	2	74	966084508	HYDR.QUERTRAEGER
VERSCHRAUBUNG EL 20S C	7407107	610	2	91	966084608	HYDR.QUERTRAEGER
VERSCHRAUBUNG EL 20S C	7407107	608	6	374	966086008	ZUSATZHYDRAULIK MONTAGE
VERSCHRAUBUNG EL 25S C	7407118	625	1	33	966084408	HYDRAULIK MITTELTEIL
VERSCHRAUBUNG EL 25S C	7407118	639	1	74	966084508	HYDR.QUERTRAEGER
VERSCHRAUBUNG EL 25S C	7407118	639	1	92	966084608	HYDR.QUERTRAEGER
VERSCHRAUBUNG EL 25S C	7407118	665	1	271	96029361	HYDRAULIK DREHBUEHNE
VERSCHRAUBUNG EL 25S C	7407118	617	1	1233	966086208	ZUSATZHYDRAULIK WINDE 6
VERSCHRAUBUNG EL 28L CR6	7407120	617	2	33	966084408	HYDRAULIK MITTELTEIL

Bezeichnung	Artikel	Pos.	Menge	Seite	Baugruppe	Bezeichnung
VERSCHRAUBUNG EL 28L CR6	7407120	635	1	74	966084508	HYDR.QUERTRAEGER
VERSCHRAUBUNG EL 28L CR6	7407120	635	1	92	966084608	HYDR.QUERTRAEGER
VERSCHRAUBUNG EL 28L CR6	7407120	630	1	128	966084908	HYDR.FAHRANTRIEB
VERSCHRAUBUNG EL 28L CR6	7407120	628	1	164	966085008	HYDR.FAHRANTRIEB
VERSCHRAUBUNG EL 28L CR6	7407120	628	1	191	966084808	HYDR.FAHRANTRIEB
VERSCHRAUBUNG EL 28L CR6	7407120	611	2	270	96029361	HYDRAULIK DREHBUEHNE
VERSCHRAUBUNG EL 28L CR6	7407120	619	6	852	96029372	HYDR.MASCHINENHAUS
VERSCHRAUBUNG EL 28L CR6	7407120	608	1	1073	966086308	ZUSATZHYDRAULIK S-ANLENK
VERSCHRAUBUNG EL 28L CR6	7407120	615	1	1233	966086208	ZUSATZHYDRAULIK WINDE 6
VERSCHRAUBUNG EL 28L CR6	7407120	613	2	1278	96029354	ZUSATZHYDRAULIK D-ANLENK
VERSCHRAUBUNG EL 42L CR6	7367986	621	1	33	966084408	HYDRAULIK MITTELTEIL
VERSCHRAUBUNG EL 42L CR6	7367986	616	9	270	96029361	HYDRAULIK DREHBUEHNE
VERSCHRAUBUNG EL 42L CR6	7367986	613	31	851	96029372	HYDR.MASCHINENHAUS
VERSCHRAUBUNG EL 42L CR6	7367986	604	1	1073	966086308	ZUSATZHYDRAULIK S-ANLENK
VERSCHRAUBUNG EL 6S CR6	472331208	666	2	852	96029372	HYDR.MASCHINENHAUS
VERSCHRAUBUNG EL 6S CR6	472331208	601	11	965	96032961	VERROHRUNG DRUCKLUFTA
VERSCHRAUBUNG ELSD38-S	472331908	632	24	270	96029361	HYDRAULIK DREHBUEHNE
VERSCHRAUBUNG ELSD38-S	472331908	601	8	307	966085408	HYDRAULIK DREHBUEHNE
VERSCHRAUBUNG ELSD38-S	472331908	620	4	451	966085508	HYDRAULIK DREHWERK
VERSCHRAUBUNG ELSD38-S	472331908	742	10	853	96029372	HYDR.MASCHINENHAUS
VERSCHRAUBUNG ELSD38-S	472331908	600	6	1073	966086308	ZUSATZHYDRAULIK S-ANLENK
VERSCHRAUBUNG ELSD38-S	472331908	646	6	1278	96029354	ZUSATZHYDRAULIK D-ANLENK
VERSCHRAUBUNG ELSD38-S	472331908	602	10	1315	966086708	ZUSATZHYDRAULIK D-KOPFS
VERSCHRAUBUNG ELSD38-S	472331908	600	8	1351	966086808	ZUSATZHYDRAULIK ZWISCH
VERSCHRAUBUNG ELSD38-S	472331908	600	8	1361	966832808	ZUSATZHYDRAULIK ZWISCH
VERSCHRAUBUNG ELSD38-S	472331908	600	8	1369	966086908	ZUSATZHYDRAULIK ZWISCH
VERSCHRAUBUNG ELSD6-L C	472032308	607	7	965	96032961	VERROHRUNG DRUCKLUFTA
VERSCHRAUBUNG ET 15L M22	472430408	693	1	271	96029361	HYDRAULIK DREHBUEHNE
VERSCHRAUBUNG ET 15L M22	472430408	627	1	335	966085708	ZUSATZHYDRAULIK WINDE 1
VERSCHRAUBUNG ET 15L M22	472430408	628	1	352	966085808	ZUSATZHYDRAULIK WINDE 2
VERSCHRAUBUNG ET 15L M22	472430408	636	6	451	966085508	HYDRAULIK DREHWERK
VERSCHRAUBUNG ET 15L M22	472430408	689	1	853	96029372	HYDR.MASCHINENHAUS
VERSCHRAUBUNG ET 15L M22	472430408	642	2	1203	966086108	ZUSATZHYDRAULIK WINDE 5
VERSCHRAUBUNG ET 15L M22	472430408	631	2	1234	966086208	ZUSATZHYDRAULIK WINDE 6
VERSCHRAUBUNG ET 25S C	7367774	638	1	74	966084508	HYDR.QUERTRAEGER
VERSCHRAUBUNG ET 25S C	7367774	638	1	92	966084608	HYDR.QUERTRAEGER
VERSCHRAUBUNG ET 28L M36	7407122	635	1	217	966084708	HYDR.FAHRANTRIEB
VERSCHRAUBUNG ET 28L M36	7407122	639	1	1278	96029354	ZUSATZHYDRAULIK D-ANLENK
VERSCHRAUBUNG ET 30S C	472431808	786	1	854	96029372	HYDR.MASCHINENHAUS
VERSCHRAUBUNG ET 35L CR6	7407125	610	1	270	96029361	HYDRAULIK DREHBUEHNE
VERSCHRAUBUNG ET 35L CR6	7407125	632	2	852	96029372	HYDR.MASCHINENHAUS
VERSCHRAUBUNG ET 35L CR6	7407125	610	1	1202	966086108	ZUSATZHYDRAULIK WINDE 5
VERSCHRAUBUNG ET 6S CR6	472431208	755	2	854	96029372	HYDR.MASCHINENHAUS
VERSCHRAUBUNG ETSD8-L C	472430108	20	4	1005	918696808	FEUERLOESCHSYSTEM
VERSCHRAUBUNG EV 18L C	10035314	804	1	854	96029372	HYDR.MASCHINENHAUS
VERSCHRAUBUNG EV 22L C	10410771	611	3	851	96029372	HYDR.MASCHINENHAUS
VERSCHRAUBUNG EV 22L M3	12100704	81	1	489	919258508	ZUSATZHEIZUNG OW
VERSCHRAUBUNG EV 22L M3	12100704	413	1	627	96034141	DIESELMOTOR VORM.
VERSCHRAUBUNG EV 22L M3	12100704	413	1	679	96034143	DIESELMOTOR VORM.
VERSCHRAUBUNG EV 22L M3	12100704	22	1	816	96035878	HARNSTOFFANLAGE OBEN
VERSCHRAUBUNG EV 28L C	10410772	661	6	852	96029372	HYDR.MASCHINENHAUS
VERSCHRAUBUNG EV 30S C	10410767	792	1	854	96029372	HYDR.MASCHINENHAUS
VERSCHRAUBUNG EV 42L M52	10651363	799	1	854	96029372	HYDR.MASCHINENHAUS
VERSCHRAUBUNG EV16S CR6	10410770	672	1	271	96029361	HYDRAULIK DREHBUEHNE
VERSCHRAUBUNG EV38S M52	10467292	631	4	308	966085408	HYDRAULIK DREHBUEHNE
VERSCHRAUBUNG EV38S M52	10467292	693	14	853	96029372	HYDR.MASCHINENHAUS
VERSCHRAUBUNG EV38S M52	10467292	600	1	1181	966085908	ZUSATZHYDRAULIK WINDE 3
VERSCHRAUBUNG EW 10L M	7403569	605	3	74	966084508	HYDR.QUERTRAEGER
VERSCHRAUBUNG EW 10L M	7403569	605	3	91	966084608	HYDR.QUERTRAEGER
VERSCHRAUBUNG EW 10L M	7403569	629	2	128	966084908	HYDR.FAHRANTRIEB

Bezeichnung	Artikel	Pos.	Menge	Seite	Baugruppe	Bezeichnung
VERSCHRAUBUNG EW 10L M	7403569	630	1	164	966085008	HYDR.FAHRANTRIEB
VERSCHRAUBUNG EW 10L M	7403569	630	1	191	966084808	HYDR.FAHRANTRIEB
VERSCHRAUBUNG EW 10L M	7403569	629	2	217	966084708	HYDR.FAHRANTRIEB
VERSCHRAUBUNG EW 10L M	7403569	631	11	335	966085708	ZUSATZHYDRAULIK WINDE 1
VERSCHRAUBUNG EW 10L M	7403569	632	11	352	966085808	ZUSATZHYDRAULIK WINDE 2
VERSCHRAUBUNG EW 10L M	7403569	616	12	451	966085508	HYDRAULIK DREHWERK
VERSCHRAUBUNG EW 10L M	7403569	66	1	820	919204408	KRAFTSTOFFFOERDERUNG
VERSCHRAUBUNG EW 10L M	7403569	635	26	852	96029372	HYDR.MASCHINENHAUS
VERSCHRAUBUNG EW 10L M	7403569	604	5	965	96032961	VERROHRUNG DRUCKLUFTA
VERSCHRAUBUNG EW 10L M	7403569	630	13	1182	966085908	ZUSATZHYDRAULIK WINDE 3
VERSCHRAUBUNG EW 10L M	7403569	629	8	1203	966086108	ZUSATZHYDRAULIK WINDE 5
VERSCHRAUBUNG EW 12S C	7617354	601	10	134	966434908	ZUSATZHYDRAULIK SPANNZ
VERSCHRAUBUNG EW 12S C	7617354	602	1	232	966515908	ZUSATZHYDR.BOLZENZIEHZ
VERSCHRAUBUNG EW 12S C	7617354	668	4	271	96029361	HYDRAULIK DREHBUEHNE
VERSCHRAUBUNG EW 12S C	7617354	625	2	308	966085408	HYDRAULIK DREHBUEHNE
VERSCHRAUBUNG EW 12S C	7617354	602	3	470	966751308	ZUSATZHYDR.BOLZENZIEHZ
VERSCHRAUBUNG EW 12S C	7617354	725	7	853	96029372	HYDR.MASCHINENHAUS
VERSCHRAUBUNG EW 15L C	7615379	636	4	335	966085708	ZUSATZHYDRAULIK WINDE 1
VERSCHRAUBUNG EW 15L C	7615379	636	4	352	966085808	ZUSATZHYDRAULIK WINDE 2
VERSCHRAUBUNG EW 15L C	7615379	611	2	451	966085508	HYDRAULIK DREHWERK
VERSCHRAUBUNG EW 15L C	7615379	16	1	1005	918696808	FEUERLOESCHSYSTEM
VERSCHRAUBUNG EW 15L C	7615379	636	6	1182	966085908	ZUSATZHYDRAULIK WINDE 3
VERSCHRAUBUNG EW 15L C	7615379	643	7	1203	966086108	ZUSATZHYDRAULIK WINDE 5
VERSCHRAUBUNG EW 15L C	7615379	629	3	1234	966086208	ZUSATZHYDRAULIK WINDE 6
VERSCHRAUBUNG EW 16S C	7617460	626	3	74	966084508	HYDR.QUERTRAEGER
VERSCHRAUBUNG EW 16S C	7617460	626	3	91	966084608	HYDR.QUERTRAEGER
VERSCHRAUBUNG EW 16S C	7617460	601	4	374	966086008	ZUSATZHYDRAULIK MONTAGE
VERSCHRAUBUNG EW 16S C	7617460	663	2	452	966085508	HYDRAULIK DREHWERK
VERSCHRAUBUNG EW 16S C	7617460	702	10	853	96029372	HYDR.MASCHINENHAUS
VERSCHRAUBUNG EW 16S C	7617460	642	1	1278	96029354	ZUSATZHYDRAULIK D-ANLENK
VERSCHRAUBUNG EW 18L ST	10815664	644	2	270	96029361	HYDRAULIK DREHBUEHNE
VERSCHRAUBUNG EW 18L ST	10815664	67	3	820	919204408	KRAFTSTOFFFOERDERUNG
VERSCHRAUBUNG EW 18L ST	10815664	15	1	821	96035990	KRAFTSTOFFFILTER VORM.
VERSCHRAUBUNG EW 18L ST	10815664	615	4	965	96032961	VERROHRUNG DRUCKLUFTA
VERSCHRAUBUNG EW 20S M	7407108	608	7	74	966084508	HYDR.QUERTRAEGER
VERSCHRAUBUNG EW 20S M	7407108	608	7	91	966084608	HYDR.QUERTRAEGER
VERSCHRAUBUNG EW 20S M	7407108	664	1	452	966085508	HYDRAULIK DREHWERK
VERSCHRAUBUNG EW 22L ED	10873827	74	2	488	919258508	ZUSATZHEIZUNG OW
VERSCHRAUBUNG EW 25S C	7407119	626	1	33	966084408	HYDRAULIK MITTELTEIL
VERSCHRAUBUNG EW 28L C	7617494	621	2	270	96029361	HYDRAULIK DREHBUEHNE
VERSCHRAUBUNG EW 28L C	7617494	635	1	308	966085408	HYDRAULIK DREHBUEHNE
VERSCHRAUBUNG EW 28L C	7617494	636	10	852	96029372	HYDR.MASCHINENHAUS
VERSCHRAUBUNG EW 28L C	7617494	601	1	1181	966085908	ZUSATZHYDRAULIK WINDE 3
VERSCHRAUBUNG EW 6S M14	472531508	649	1	451	966085508	HYDRAULIK DREHWERK
VERSCHRAUBUNG EW 6S M14	472531508	697	35	853	96029372	HYDR.MASCHINENHAUS
VERSCHRAUBUNG EW 6S M14	472531508	41	1	945	96036153	SCHALTSCHRANK MECH.
VERSCHRAUBUNG EWSD22-L	472530608	644	1	33	966084408	HYDRAULIK MITTELTEIL
VERSCHRAUBUNG EWSD22-L	472530608	630	1	74	966084508	HYDR.QUERTRAEGER
VERSCHRAUBUNG EWSD22-L	472530608	630	1	92	966084608	HYDR.QUERTRAEGER
VERSCHRAUBUNG EWSD22-L	472530608	601	1	270	96029361	HYDRAULIK DREHBUEHNE
VERSCHRAUBUNG EWSD22-L	472530608	607	2	334	966085708	ZUSATZHYDRAULIK WINDE 1
VERSCHRAUBUNG EWSD22-L	472530608	606	2	351	966085808	ZUSATZHYDRAULIK WINDE 2
VERSCHRAUBUNG EWSD22-L	472530608	622	2	374	966086008	ZUSATZHYDRAULIK MONTAGE
VERSCHRAUBUNG EWSD22-L	472530608	624	11	852	96029372	HYDR.MASCHINENHAUS
VERSCHRAUBUNG EWSD22-L	472530608	606	3	1181	966085908	ZUSATZHYDRAULIK WINDE 3
VERSCHRAUBUNG EWSD22-L	472530608	606	5	1202	966086108	ZUSATZHYDRAULIK WINDE 5
VERSCHRAUBUNG EWSD22-L	472530608	3	1	1221	968822801	OELMESSEINRICHTUNG
VERSCHRAUBUNG EWSD38-S	472531808	636	14	33	966084408	HYDRAULIK MITTELTEIL
VERSCHRAUBUNG EWSD38-S	472531808	635	9	270	96029361	HYDRAULIK DREHBUEHNE
VERSCHRAUBUNG EWSD38-S	472531808	602	8	334	966085708	ZUSATZHYDRAULIK WINDE 1

Bezeichnung	Artikel	Pos.	Menge	Seite	Baugruppe	Bezeichnung
VERSCHRAUBUNG EWSD38-S	472531808	602	8	351	966085808	ZUSATZHYDRAULIK WINDE 2
VERSCHRAUBUNG EWSD38-S	472531808	606	11	451	966085508	HYDRAULIK DREHWERK
VERSCHRAUBUNG EWSD38-S	472531808	710	35	853	96029372	HYDR.MASCHINENHAUS
VERSCHRAUBUNG EWSD38-S	472531808	619	4	1074	966086308	ZUSATZHYDRAULIK S-ANLENK
VERSCHRAUBUNG EWSD38-S	472531808	609	9	1181	966085908	ZUSATZHYDRAULIK WINDE 3
VERSCHRAUBUNG EWSD38-S	472531808	600	12	1202	966086108	ZUSATZHYDRAULIK WINDE 5
VERSCHRAUBUNG EWSD38-S	472531808	648	1	1278	96029354	ZUSATZHYDRAULIK D-ANLENK
VERSCHRAUBUNG EWSD38-S	472531808	604	8	1315	966086708	ZUSATZHYDRAULIK D-KOPFS
VERSCHRAUBUNG EWSD38-S	472531808	601	8	1351	966086808	ZUSATZHYDRAULIK ZWISCH
VERSCHRAUBUNG EWSD38-S	472531808	601	8	1361	966832808	ZUSATZHYDRAULIK ZWISCH
VERSCHRAUBUNG EWSD38-S	472531808	601	8	1369	966086908	ZUSATZHYDRAULIK ZWISCH
VERSCHRAUBUNG GE 10 9/16	11643351	21	1	743	10147372	ENTLUEFTUNGSLEITUNG AN
VERSCHRAUBUNG GE 10 M1	10813936	7	1	751	10141720	ATL-ANBAU
VERSCHRAUBUNG GE 10 M1	10813936	7	1	752	10141721	ATL-ANBAU
VERSCHRAUBUNG GE 10L M	471030508	601	5	334	966085708	ZUSATZHYDRAULIK WINDE 1
VERSCHRAUBUNG GE 10L M	471030508	601	5	351	966085808	ZUSATZHYDRAULIK WINDE 2
VERSCHRAUBUNG GE 10L M	471030508	667	18	852	96029372	HYDR.MASCHINENHAUS
VERSCHRAUBUNG GE 10L M	471030508	604	5	1181	966085908	ZUSATZHYDRAULIK WINDE 3
VERSCHRAUBUNG GE 10L M	471030508	604	5	1202	966086108	ZUSATZHYDRAULIK WINDE 5
VERSCHRAUBUNG GE 10L M	7021521	2	1	813	969904608	DRUCKBEGRENZUNGSVENTI
VERSCHRAUBUNG GE 10L M	471039808	638	6	451	966085508	HYDRAULIK DREHWERK
VERSCHRAUBUNG GE 10L M	471039808	658	2	852	96029372	HYDR.MASCHINENHAUS
VERSCHRAUBUNG GE 10L M	471039808	614	2	965	96032961	VERROHRUNG DRUCKLUFTA
VERSCHRAUBUNG GE 10L M	471039808	659	1	1278	96029354	ZUSATZHYDRAULIK D-ANLENK
VERSCHRAUBUNG GE 12 M1	10813939	15	1	730	10153631	LECKOELLEITUNG ANBAU
VERSCHRAUBUNG GE 12 M1	10813939	10	1	744	10143277	KUEHLMITTELKRUEMMER AN
VERSCHRAUBUNG GE 12 M1	11002988	13	1	727	12492804	KRAFTSTOFFLEITUNGEN
VERSCHRAUBUNG GE 12 M1	10813940	19	2	738	10141807	ANBAUTEILE LUFTPRESSER
VERSCHRAUBUNG GE 12 M1	10813940	9	1	744	10143277	KUEHLMITTELKRUEMMER AN
VERSCHRAUBUNG GE 12L G1	471034808	643	9	852	96029372	HYDR.MASCHINENHAUS
VERSCHRAUBUNG GE 12L G1	471034808	638	1	966	96032961	VERROHRUNG DRUCKLUFTA
VERSCHRAUBUNG GE 12L G1	471034808	642	1	1074	966086308	ZUSATZHYDRAULIK S-ANLENK
VERSCHRAUBUNG GE 12L G1	471034808	653	1	1278	96029354	ZUSATZHYDRAULIK D-ANLENK
VERSCHRAUBUNG GE 12L M	471039908	695	22	853	96029372	HYDR.MASCHINENHAUS
VERSCHRAUBUNG GE 12L M	471039908	657	1	1278	96029354	ZUSATZHYDRAULIK D-ANLENK
VERSCHRAUBUNG GE 12S G1/	471032608	602	6	134	966434908	ZUSATZHYDRAULIK SPANNZ
VERSCHRAUBUNG GE 12S G1/	471032608	659	2	270	96029361	HYDRAULIK DREHBUEHNE
VERSCHRAUBUNG GE 12S G1/	471032608	618	2	308	966085408	HYDRAULIK DREHBUEHNE
VERSCHRAUBUNG GE 12S G1/	471032608	648	1	451	966085508	HYDRAULIK DREHWERK
VERSCHRAUBUNG GE 12S G1/	471032608	604	2	470	966751308	ZUSATZHYDR.BOLZENZIEHZ
VERSCHRAUBUNG GE 12S G1/	471032608	767	6	854	96029372	HYDR.MASCHINENHAUS
VERSCHRAUBUNG GE 12S G3/	471032708	601	3	232	966515908	ZUSATZHYDR.BOLZENZIEHZ
VERSCHRAUBUNG GE 12S G3/	471032708	602	3	236	966561908	ZUSATZHYDR.BOLZENZIEHZ
VERSCHRAUBUNG GE 12S G3/	471032708	669	11	271	96029361	HYDRAULIK DREHBUEHNE
VERSCHRAUBUNG GE 12S G3/	471032708	626	2	308	966085408	HYDRAULIK DREHBUEHNE
VERSCHRAUBUNG GE 12S G3/	471032708	601	1	470	966751308	ZUSATZHYDR.BOLZENZIEHZ
VERSCHRAUBUNG GE 12S G3/	471032708	766	3	854	96029372	HYDR.MASCHINENHAUS
VERSCHRAUBUNG GE 14,15,1	10813942	3	1	695	10125646	OELABSCHEIDER ANBAU
VERSCHRAUBUNG GE 15L M	12100683	410	1	627	96034141	DIESELMOTOR VORM.
VERSCHRAUBUNG GE 15L M	12100683	410	1	679	96034143	DIESELMOTOR VORM.
VERSCHRAUBUNG GE 15L M	471030908	603	1	127	966084908	HYDR.FAHRANTRIEB
VERSCHRAUBUNG GE 15L M	471030908	603	1	163	966085008	HYDR.FAHRANTRIEB
VERSCHRAUBUNG GE 15L M	471030908	603	1	190	966084808	HYDR.FAHRANTRIEB
VERSCHRAUBUNG GE 15L M	471030908	603	1	216	966084708	HYDR.FAHRANTRIEB
VERSCHRAUBUNG GE 15L M	471030908	675	2	852	96029372	HYDR.MASCHINENHAUS
VERSCHRAUBUNG GE 15L M	471030908	623	1	1233	966086208	ZUSATZHYDRAULIK WINDE 6
VERSCHRAUBUNG GE 18L M	471031108	606	11	851	96029372	HYDR.MASCHINENHAUS
VERSCHRAUBUNG GE 18L M	471031108	13	4	938	96034679	KRAFTSTOFFBEHAELTER VO
VERSCHRAUBUNG GE 18L M	471031108	612	5	965	96032961	VERROHRUNG DRUCKLUFTA
VERSCHRAUBUNG GE 18L M	471031108	31	1	1213	915753308	WINDE 6 VORM.

Bezeichnung	Artikel	Pos.	Menge	Seite	Baugruppe	Bezeichnung
VERSCHRAUBUNG GE 18L M	471031108	658	1	1278	96029354	ZUSATZHYDRAULIK D-ANLENK
VERSCHRAUBUNG GE 18L M2	10815662	616	4	965	96032961	VERROHRUNG DRUCKLUFTA
VERSCHRAUBUNG GE 22L M	10036896	707	12	853	96029372	HYDR.MASCHINENHAUS
VERSCHRAUBUNG GE 28L G1	471031608	614	2	33	966084408	HYDRAULIK MITTELTEIL
VERSCHRAUBUNG GE 28L G1	471031608	648	11	852	96029372	HYDR.MASCHINENHAUS
VERSCHRAUBUNG GE 28L G3/	7410441	808	1	854	96029372	HYDR.MASCHINENHAUS
VERSCHRAUBUNG GE 42L G1	471034708	637	18	852	96029372	HYDR.MASCHINENHAUS
VERSCHRAUBUNG GE 42L G1	471034708	649	2	1278	96029354	ZUSATZHYDRAULIK D-ANLENK
VERSCHRAUBUNG GE 6 M10	10813933	10	2	738	10141807	ANBAUTEILE LUFTPRESSER
VERSCHRAUBUNG GE 6 M10	10813933	8	1	753	10143790	LADEDRUCKREGELUNG
VERSCHRAUBUNG GE 6L M12	12204762	610	8	965	96032961	VERROHRUNG DRUCKLUFTA
VERSCHRAUBUNG GE 6L M22	502946108	628	1	966	96032961	VERROHRUNG DRUCKLUFTA
VERSCHRAUBUNG GE 6LL M1	774376508	12	4	465	916141308	ZENTRALSCHMIERUNG
VERSCHRAUBUNG GE 6S G1/4	471032108	616	1	335	966085708	ZUSATZHYDRAULIK WINDE 1
VERSCHRAUBUNG GE 6S G1/4	471032108	617	1	351	966085808	ZUSATZHYDRAULIK WINDE 2
VERSCHRAUBUNG GE 6S G1/4	471032108	698	8	853	96029372	HYDR.MASCHINENHAUS
VERSCHRAUBUNG GE 6S G1/4	471032108	16	2	1187	917006408	ZENTRALSCHMIERANLAGE WI
VERSCHRAUBUNG GE 6S G1/4	471032108	4	5	1238	917016708	ZENTRALSCHMIERANLAGE
VERSCHRAUBUNG GE 8 M12	10801399	32	3	744	10143277	KUEHLMITTELKRUEMMER AN
VERSCHRAUBUNG GE 8 M12	10813935	13	1	730	10153631	LECKOELLEITUNG ANBAU
VERSCHRAUBUNG GE 8 M12	10813935	5	2	744	10143277	KUEHLMITTELKRUEMMER AN
VERSCHRAUBUNG GE 8 M14	10430185	14	1	730	10153631	LECKOELLEITUNG ANBAU
VERSCHRAUBUNG GE 8L M18	471039308	10	1	938	96034679	KRAFTSTOFFBEHAELTER VO
VERSCHRAUBUNG GE 8L M18	471039308	400	2	991	919208108	HEIZUNG MASCHINENHAUS
VERSCHRAUBUNG GEO 8L M	10872598	3	1	813	969904608	DRUCKBEGRENZUNGSVENTI
VERSCHRAUBUNG GR 12/10L	475031508	655	1	451	966085508	HYDRAULIK DREHWERK
VERSCHRAUBUNG GR 12/10L	475031508	795	1	854	96029372	HYDR.MASCHINENHAUS
VERSCHRAUBUNG GR 12/10S	475030608	607	1	470	966751308	ZUSATZHYDR.BOLZENZIEHZ
VERSCHRAUBUNG GR 20/16S	475033608	615	4	74	966084508	HYDR.QUERTRAEGER
VERSCHRAUBUNG GR 20/16S	475033608	615	4	91	966084608	HYDR.QUERTRAEGER
VERSCHRAUBUNG GR 20/16S	475033608	602	4	374	966086008	ZUSATZHYDRAULIK MONTAGE
VERSCHRAUBUNG GR 22/18L	475030708	613	2	33	966084408	HYDRAULIK MITTELTEIL
VERSCHRAUBUNG GR 38/30S	475033908	736	5	853	96029372	HYDR.MASCHINENHAUS
VERSCHRAUBUNG GZ 15L C	470011208	612	1	451	966085508	HYDRAULIK DREHWERK
VERSCHRAUBUNG GZ 18L C	470010408	618	1	33	966084408	HYDRAULIK MITTELTEIL
VERSCHRAUBUNG GZ 18L C	470010408	646	1	335	966085708	ZUSATZHYDRAULIK WINDE 1
VERSCHRAUBUNG GZ 18L C	470010408	656	1	1278	96029354	ZUSATZHYDRAULIK D-ANLENK
VERSCHRAUBUNG GZR 42L/3	10475102	758	1	854	96029372	HYDR.MASCHINENHAUS
VERSCHRAUBUNG ISO 8434	482331814	626	1	270	96029361	HYDRAULIK DREHBUEHNE
VERSCHRAUBUNG ISO 8434	482331814	681	15	853	96029372	HYDR.MASCHINENHAUS
VERSCHRAUBUNG ISO 8434	482330814	629	5	270	96029361	HYDRAULIK DREHBUEHNE
VERSCHRAUBUNG ISO 8434	482330814	630	9	852	96029372	HYDR.MASCHINENHAUS
VERSCHRAUBUNG ISO 8434	482330814	640	1	1074	966086308	ZUSATZHYDRAULIK S-ANLENK
VERSCHRAUBUNG ISO 8434	482430314	602	1	127	966084908	HYDR.FAHRANTRIEB
VERSCHRAUBUNG ISO 8434	482430314	602	1	163	966085008	HYDR.FAHRANTRIEB
VERSCHRAUBUNG ISO 8434	482430314	602	1	190	966084808	HYDR.FAHRANTRIEB
VERSCHRAUBUNG ISO 8434	482430314	602	1	216	966084708	HYDR.FAHRANTRIEB
VERSCHRAUBUNG ISO 8434	482430314	631	3	451	966085508	HYDRAULIK DREHWERK
VERSCHRAUBUNG ISO 8434	482430314	660	2	852	96029372	HYDR.MASCHINENHAUS
VERSCHRAUBUNG ISO 8434	482430314	632	1	1234	966086208	ZUSATZHYDRAULIK WINDE 6
VERSCHRAUBUNG ISO 8434	482431414	661	2	270	96029361	HYDRAULIK DREHBUEHNE
VERSCHRAUBUNG ISO 8434	482431414	765	1	854	96029372	HYDR.MASCHINENHAUS
VERSCHRAUBUNG ISO 8434	482431414	633	1	1074	966086308	ZUSATZHYDRAULIK S-ANLENK
VERSCHRAUBUNG ISO 8434	482431414	640	1	1278	96029354	ZUSATZHYDRAULIK D-ANLENK
VERSCHRAUBUNG ISO 8434	482431614	617	1	74	966084508	HYDR.QUERTRAEGER
VERSCHRAUBUNG ISO 8434	482431614	617	1	91	966084608	HYDR.QUERTRAEGER
VERSCHRAUBUNG ISO 8434	482430614	623	1	374	966086008	ZUSATZHYDRAULIK MONTAGE
VERSCHRAUBUNG ISO 8434	482430614	800	1	854	96029372	HYDR.MASCHINENHAUS
VERSCHRAUBUNG ISO 8434	482431814	623	4	127	966084908	HYDR.FAHRANTRIEB
VERSCHRAUBUNG ISO 8434	482431814	623	4	163	966085008	HYDR.FAHRANTRIEB

Bezeichnung	Artikel	Pos.	Menge	Seite	Baugruppe	Bezeichnung
VERSCHRAUBUNG ISO 8434	482431814	623	4	190	966084808	HYDR.FAHRANTRIEB
VERSCHRAUBUNG ISO 8434	482431814	623	4	216	966084708	HYDR.FAHRANTRIEB
VERSCHRAUBUNG ISO 8434	482431814	633	4	270	96029361	HYDRAULIK DREHBUEHNE
VERSCHRAUBUNG ISO 8434	482431814	614	1	335	966085708	ZUSATZHYDRAULIK WINDE 1
VERSCHRAUBUNG ISO 8434	482431814	615	1	351	966085808	ZUSATZHYDRAULIK WINDE 2
VERSCHRAUBUNG ISO 8434	482431814	754	1	854	96029372	HYDR.MASCHINENHAUS
VERSCHRAUBUNG ISO 8434	482431814	601	4	1073	966086308	ZUSATZHYDRAULIK S-ANLENK
VERSCHRAUBUNG ISO 8434	482431814	614	1	1181	966085908	ZUSATZHYDRAULIK WINDE 3
VERSCHRAUBUNG ISO 8434	482431114	650	1	270	96029361	HYDRAULIK DREHBUEHNE
VERSCHRAUBUNG ISO 8434	482431114	687	3	853	96029372	HYDR.MASCHINENHAUS
VERSCHRAUBUNG ISO 8434	482431114	643	1	1278	96029354	ZUSATZHYDRAULIK D-ANLENK
VERSCHRAUBUNG ISO 8434 E	482430114	642	1	966	96032961	VERROHRUNG DRUCKLUFTA
VERSCHRAUBUNG ISO 8434	482531614	686	1	271	96029361	HYDRAULIK DREHBUEHNE
VERSCHRAUBUNG ISO 8434	482531614	679	27	852	96029372	HYDR.MASCHINENHAUS
VERSCHRAUBUNG ISO 8434	482530914	602	1	270	96029361	HYDRAULIK DREHBUEHNE
VERSCHRAUBUNG ISO 8434	482530914	636	1	308	966085408	HYDRAULIK DREHBUEHNE
VERSCHRAUBUNG ISO 8434	482530914	610	21	851	96029372	HYDR.MASCHINENHAUS
VERSCHRAUBUNG ISO 8434	482530814	638	4	33	966084408	HYDRAULIK MITTELTEIL
VERSCHRAUBUNG ISO 8434	482530814	614	2	308	966085408	HYDRAULIK DREHBUEHNE
VERSCHRAUBUNG ISO 8434	482530814	610	1	335	966085708	ZUSATZHYDRAULIK WINDE 1
VERSCHRAUBUNG ISO 8434	482530814	610	1	351	966085808	ZUSATZHYDRAULIK WINDE 2
VERSCHRAUBUNG ISO 8434	482530814	618	1	451	966085508	HYDRAULIK DREHWERK
VERSCHRAUBUNG ISO 8434	482530814	600	42	851	96029372	HYDR.MASCHINENHAUS
VERSCHRAUBUNG ISO 8434 G	471004514	603	1	470	966751308	ZUSATZHYDR.BOLZENZIEHZ
VERSCHRAUBUNG ISO 8434-1	7362091	602	2	32	966084408	HYDRAULIK MITTELTEIL
VERSCHRAUBUNG ISO 8434-1	7362091	611	3	74	966084508	HYDR.QUERTRAEGER
VERSCHRAUBUNG ISO 8434-1	7362091	611	3	91	966084608	HYDR.QUERTRAEGER
VERSCHRAUBUNG ISO 8434-1	7362091	609	3	127	966084908	HYDR.FAHRANTRIEB
VERSCHRAUBUNG ISO 8434-1	7362091	609	3	163	966085008	HYDR.FAHRANTRIEB
VERSCHRAUBUNG ISO 8434-1	7362091	609	3	190	966084808	HYDR.FAHRANTRIEB
VERSCHRAUBUNG ISO 8434-1	7362091	609	3	216	966084708	HYDR.FAHRANTRIEB
VERSCHRAUBUNG ISO 8434-1	7362091	628	4	335	966085708	ZUSATZHYDRAULIK WINDE 1
VERSCHRAUBUNG ISO 8434-1	7362091	629	3	352	966085808	ZUSATZHYDRAULIK WINDE 2
VERSCHRAUBUNG ISO 8434-1	7362091	602	3	451	966085508	HYDRAULIK DREHWERK
VERSCHRAUBUNG ISO 8434-1	7362091	647	15	852	96029372	HYDR.MASCHINENHAUS
VERSCHRAUBUNG ISO 8434-1	7362091	641	1	966	96032961	VERROHRUNG DRUCKLUFTA
VERSCHRAUBUNG ISO 8434-1	7362091	615	4	1181	966085908	ZUSATZHYDRAULIK WINDE 3
VERSCHRAUBUNG ISO 8434-1	7362091	614	5	1202	966086108	ZUSATZHYDRAULIK WINDE 5
VERSCHRAUBUNG ISO 8434-1	7362091	603	4	1233	966086208	ZUSATZHYDRAULIK WINDE 6
VERSCHRAUBUNG ISO 8434-1	471039708	622	2	127	966084908	HYDR.FAHRANTRIEB
VERSCHRAUBUNG ISO 8434-1	471039708	622	2	163	966085008	HYDR.FAHRANTRIEB
VERSCHRAUBUNG ISO 8434-1	471039708	622	2	190	966084808	HYDR.FAHRANTRIEB
VERSCHRAUBUNG ISO 8434-1	471039708	622	2	216	966084708	HYDR.FAHRANTRIEB
VERSCHRAUBUNG ISO 8434-1	471039708	612	4	335	966085708	ZUSATZHYDRAULIK WINDE 1
VERSCHRAUBUNG ISO 8434-1	471039708	612	4	351	966085808	ZUSATZHYDRAULIK WINDE 2
VERSCHRAUBUNG ISO 8434-1	471039708	600	2	374	966086008	ZUSATZHYDRAULIK MONTAGE
VERSCHRAUBUNG ISO 8434-1	471039708	637	6	451	966085508	HYDRAULIK DREHWERK
VERSCHRAUBUNG ISO 8434-1	471039708	621	1	965	96032961	VERROHRUNG DRUCKLUFTA
VERSCHRAUBUNG ISO 8434-1	471039708	602	5	1181	966085908	ZUSATZHYDRAULIK WINDE 3
VERSCHRAUBUNG ISO 8434-1	471039708	602	5	1202	966086108	ZUSATZHYDRAULIK WINDE 5
VERSCHRAUBUNG ISO 8434-1	471032808	653	8	270	96029361	HYDRAULIK DREHBUEHNE
VERSCHRAUBUNG ISO 8434-1	7362515	3	1	702	10128193	OELEINFUELLUNG
VERSCHRAUBUNG ISO 8434-1	11621782	73	1	488	919258508	ZUSATZHEIZUNG OW
VERSCHRAUBUNG ISO 8434-1	11621782	411	2	627	96034141	DIESELMOTOR VORM.
VERSCHRAUBUNG ISO 8434-1	11621782	411	2	679	96034143	DIESELMOTOR VORM.
VERSCHRAUBUNG ISO 8434-1	11621782	23	1	816	96035878	HARNSTOFFANLAGE OBEN
VERSCHRAUBUNG ISO 8434-1	7362170	9	1	753	10143790	LADEDRUCKREGELUNG
VERSCHRAUBUNG NACHARB	971548308	154	6	450	966085508	HYDRAULIK DREHWERK
VERSCHRAUBUNG RED 15/10L	475430108	606	2	127	966084908	HYDR.FAHRANTRIEB
VERSCHRAUBUNG RED 15/10L	475430108	606	2	163	966085008	HYDR.FAHRANTRIEB

Bezeichnung	Artikel	Pos.	Menge	Seite	Baugruppe	Bezeichnung
VERSCHRAUBUNG RED 15/10L	475430108	606	2	190	966084808	HYDR.FAHRANTRIEB
VERSCHRAUBUNG RED 15/10L	475430108	606	2	216	966084708	HYDR.FAHRANTRIEB
VERSCHRAUBUNG RED 15/10L	475430108	694	1	271	96029361	HYDRAULIK DREHBUEHNE
VERSCHRAUBUNG RED 15/10L	475430108	611	1	335	966085708	ZUSATZHYDRAULIK WINDE 1
VERSCHRAUBUNG RED 15/10L	475430108	611	1	351	966085808	ZUSATZHYDRAULIK WINDE 2
VERSCHRAUBUNG RED 15/10L	475430108	615	13	451	966085508	HYDRAULIK DREHWERK
VERSCHRAUBUNG RED 15/10L	475430108	63	1	820	919204408	KRAFTSTOFFFOERDERUNG
VERSCHRAUBUNG RED 15/10L	475430108	671	2	852	96029372	HYDR.MASCHINENHAUS
VERSCHRAUBUNG RED 15/10L	475430108	636	1	1203	966086108	ZUSATZHYDRAULIK WINDE 5
VERSCHRAUBUNG RED 15/10L	475430108	621	3	1233	966086208	ZUSATZHYDRAULIK WINDE 6
VERSCHRAUBUNG RED 15/12L	475431808	626	1	335	966085708	ZUSATZHYDRAULIK WINDE 1
VERSCHRAUBUNG RED 15/12L	475431808	627	1	352	966085808	ZUSATZHYDRAULIK WINDE 2
VERSCHRAUBUNG RED 15/12L	475431808	610	4	451	966085508	HYDRAULIK DREHWERK
VERSCHRAUBUNG RED 15/12L	475431808	616	1	1073	966086308	ZUSATZHYDRAULIK S-ANLENK
VERSCHRAUBUNG RED 15/12L	475431808	646	1	1182	966085908	ZUSATZHYDRAULIK WINDE 3
VERSCHRAUBUNG RED 15/12L	475431808	641	3	1203	966086108	ZUSATZHYDRAULIK WINDE 5
VERSCHRAUBUNG RED 15/12L	475431808	633	2	1234	966086208	ZUSATZHYDRAULIK WINDE 6
VERSCHRAUBUNG RED 18/15L	475435608	639	4	33	966084408	HYDRAULIK MITTELTEIL
VERSCHRAUBUNG RED 18/15L	475435608	639	2	335	966085708	ZUSATZHYDRAULIK WINDE 1
VERSCHRAUBUNG RED 18/15L	475435608	641	2	352	966085808	ZUSATZHYDRAULIK WINDE 2
VERSCHRAUBUNG RED 18/15L	475435608	55	2	820	919204408	KRAFTSTOFFFOERDERUNG
VERSCHRAUBUNG RED 18/15L	475435608	652	2	1203	966086108	ZUSATZHYDRAULIK WINDE 5
VERSCHRAUBUNG RED 18/15L	475435608	622	2	1315	966086708	ZUSATZHYDRAULIK D-KOPFS
VERSCHRAUBUNG RED 28/15L	475434508	684	1	271	96029361	HYDRAULIK DREHBUEHNE
VERSCHRAUBUNG RED 28/15L	475434508	670	4	852	96029372	HYDR.MASCHINENHAUS
VERSCHRAUBUNG RED 28/15L	475434508	642	1	1182	966085908	ZUSATZHYDRAULIK WINDE 3
VERSCHRAUBUNG RED 28/15L	475434508	627	1	1233	966086208	ZUSATZHYDRAULIK WINDE 6
VERSCHRAUBUNG RED 42/15L	475436608	639	5	451	966085508	HYDRAULIK DREHWERK
VERSCHRAUBUNG RED 42/15L	475436608	615	1	1073	966086308	ZUSATZHYDRAULIK S-ANLENK
VERSCHRAUBUNG RED 42/18L	475431708	620	1	33	966084408	HYDRAULIK MITTELTEIL
VERSCHRAUBUNG RED 42/18L	475431708	685	1	271	96029361	HYDRAULIK DREHBUEHNE
VERSCHRAUBUNG RED 42/18L	475431708	605	1	1073	966086308	ZUSATZHYDRAULIK S-ANLENK
VERSCHRAUBUNG RED 42/22L	475431608	630	2	33	966084408	HYDRAULIK MITTELTEIL
VERSCHRAUBUNG RED 42/22L	475431608	698	3	271	96029361	HYDRAULIK DREHBUEHNE
VERSCHRAUBUNG RED 42/22L	475431608	620	7	852	96029372	HYDR.MASCHINENHAUS
VERSCHRAUBUNG RED 42/28L	475431308	614	3	270	96029361	HYDRAULIK DREHBUEHNE
VERSCHRAUBUNG RED 42/28L	475431308	617	17	852	96029372	HYDR.MASCHINENHAUS
VERSCHRAUBUNG RED 42/28L	475431308	605	1	1278	96029354	ZUSATZHYDRAULIK D-ANLENK
VERSCHRAUBUNG RED 42/35L	475436708	609	6	851	96029372	HYDR.MASCHINENHAUS
VERSCHRAUBUNG REDSD10/6	475431008	600	1	451	966085508	HYDRAULIK DREHWERK
VERSCHRAUBUNG REDSD10/6	475431008	643	2	966	96032961	VERROHRUNG DRUCKLUFTA
VERSCHRAUBUNG REDSD12/	475431408	600	1	32	966084408	HYDRAULIK MITTELTEIL
VERSCHRAUBUNG REDSD12/	475431408	610	1	127	966084908	HYDR.FAHRANTRIEB
VERSCHRAUBUNG REDSD12/	475431408	610	1	163	966085008	HYDR.FAHRANTRIEB
VERSCHRAUBUNG REDSD12/	475431408	610	1	190	966084808	HYDR.FAHRANTRIEB
VERSCHRAUBUNG REDSD12/	475431408	611	1	216	966084708	HYDR.FAHRANTRIEB
VERSCHRAUBUNG REDSD12/	475431408	643	1	335	966085708	ZUSATZHYDRAULIK WINDE 1
VERSCHRAUBUNG REDSD12/	475431408	643	1	352	966085808	ZUSATZHYDRAULIK WINDE 2
VERSCHRAUBUNG REDSD12/	475431408	661	1	452	966085508	HYDRAULIK DREHWERK
VERSCHRAUBUNG REDSD12/	475431408	25	2	806	919205608	HARNSTOFFANLAGE
VERSCHRAUBUNG REDSD12/	475431408	652	2	852	96029372	HYDR.MASCHINENHAUS
VERSCHRAUBUNG REDSD12/	475431408	641	1	1182	966085908	ZUSATZHYDRAULIK WINDE 3
VERSCHRAUBUNG REDSD12/	475431408	644	1	1203	966086108	ZUSATZHYDRAULIK WINDE 5
VERSCHRAUBUNG REDSD12/	475433408	790	2	854	96029372	HYDR.MASCHINENHAUS
VERSCHRAUBUNG REDSD12/6	475432908	663	2	270	96029361	HYDRAULIK DREHBUEHNE
VERSCHRAUBUNG REDSD12/6	475432908	624	1	308	966085408	HYDRAULIK DREHBUEHNE
VERSCHRAUBUNG REDSD12/6	475432908	662	1	452	966085508	HYDRAULIK DREHWERK
VERSCHRAUBUNG REDSD12/6	475432908	763	5	854	96029372	HYDR.MASCHINENHAUS
VERSCHRAUBUNG REDSD16/	475433308	644	2	74	966084508	HYDR.QUERTRAEGER
VERSCHRAUBUNG REDSD16/	475433308	603	1	134	966434908	ZUSATZHYDRAULIK SPANNZ

Bezeichnung	Artikel	Pos.	Menge	Seite	Baugruppe	Bezeichnung
VERSCHRAUBUNG REDSD16/	475433308	671	1	271	96029361	HYDRAULIK DREHBUEHNE
VERSCHRAUBUNG REDSD16/	475433308	610	1	308	966085408	HYDRAULIK DREHBUEHNE
VERSCHRAUBUNG REDSD16/	475433308	609	1	470	966751308	ZUSATZHYDR.BOLZENZIEHZ
VERSCHRAUBUNG REDSD16/	475433308	627	2	1074	966086308	ZUSATZHYDRAULIK S-ANLENK
VERSCHRAUBUNG REDSD16/6	475433108	625	1	74	966084508	HYDR.QUERTRAEGER
VERSCHRAUBUNG REDSD16/6	475433108	625	1	91	966084608	HYDR.QUERTRAEGER
VERSCHRAUBUNG REDSD16/6	475433108	702	1	271	96029361	HYDRAULIK DREHBUEHNE
VERSCHRAUBUNG REDSD16/6	475433108	647	2	451	966085508	HYDRAULIK DREHWERK
VERSCHRAUBUNG REDSD16/6	475433108	720	9	853	96029372	HYDR.MASCHINENHAUS
VERSCHRAUBUNG REDSD18/	475430308	610	2	33	966084408	HYDRAULIK MITTELTEIL
VERSCHRAUBUNG REDSD18/	475430308	59	1	820	919204408	KRAFTSTOFFFOERDERUNG
VERSCHRAUBUNG REDSD18/	475430308	633	4	852	96029372	HYDR.MASCHINENHAUS
VERSCHRAUBUNG REDSD18/	475430308	627	2	966	96032961	VERROHRUNG DRUCKLUFTA
VERSCHRAUBUNG REDSD18/	475430308	606	2	1073	966086308	ZUSATZHYDRAULIK S-ANLENK
VERSCHRAUBUNG REDSD18/	475436308	611	1	33	966084408	HYDRAULIK MITTELTEIL
VERSCHRAUBUNG REDSD18/	475436308	603	2	73	966084508	HYDR.QUERTRAEGER
VERSCHRAUBUNG REDSD18/	475436308	603	2	91	966084608	HYDR.QUERTRAEGER
VERSCHRAUBUNG REDSD18/	475436308	631	5	270	96029361	HYDRAULIK DREHBUEHNE
VERSCHRAUBUNG REDSD18/	475436308	647	1	335	966085708	ZUSATZHYDRAULIK WINDE 1
VERSCHRAUBUNG REDSD18/	475436308	648	1	352	966085808	ZUSATZHYDRAULIK WINDE 2
VERSCHRAUBUNG REDSD18/	475436308	625	6	852	96029372	HYDR.MASCHINENHAUS
VERSCHRAUBUNG REDSD18/	475436308	600	3	1278	96029354	ZUSATZHYDRAULIK D-ANLENK
VERSCHRAUBUNG REDSD18/6	475430708	608	7	965	96032961	VERROHRUNG DRUCKLUFTA
VERSCHRAUBUNG REDSD18/8	475436208	61	4	820	919204408	KRAFTSTOFFFOERDERUNG
VERSCHRAUBUNG REDSD20/	475433808	606	2	74	966084508	HYDR.QUERTRAEGER
VERSCHRAUBUNG REDSD20/	475433808	606	2	91	966084608	HYDR.QUERTRAEGER
VERSCHRAUBUNG REDSD22/	475430808	656	2	852	96029372	HYDR.MASCHINENHAUS
VERSCHRAUBUNG REDSD22/	475436108	724	4	853	96029372	HYDR.MASCHINENHAUS
VERSCHRAUBUNG REDSD22/	475436108	608	2	1181	966085908	ZUSATZHYDRAULIK WINDE 3
VERSCHRAUBUNG REDSD22/	475435508	616	2	374	966086008	ZUSATZHYDRAULIK MONTAGE
VERSCHRAUBUNG REDSD22/	475435508	644	1	1182	966085908	ZUSATZHYDRAULIK WINDE 3
VERSCHRAUBUNG REDSD22/	475436008	623	3	852	96029372	HYDR.MASCHINENHAUS
VERSCHRAUBUNG REDSD25/	475432808	637	1	74	966084508	HYDR.QUERTRAEGER
VERSCHRAUBUNG REDSD25/	475432808	637	1	92	966084608	HYDR.QUERTRAEGER
VERSCHRAUBUNG REDSD25/	475432808	689	1	271	96029361	HYDRAULIK DREHBUEHNE
VERSCHRAUBUNG REDSD25/	475432808	628	1	1234	966086208	ZUSATZHYDRAULIK WINDE 6
VERSCHRAUBUNG REDSD28/	475430908	619	1	33	966084408	HYDRAULIK MITTELTEIL
VERSCHRAUBUNG REDSD28/	475430908	621	1	74	966084508	HYDR.QUERTRAEGER
VERSCHRAUBUNG REDSD28/	475430908	621	1	91	966084608	HYDR.QUERTRAEGER
VERSCHRAUBUNG REDSD28/	475430908	640	4	270	96029361	HYDRAULIK DREHBUEHNE
VERSCHRAUBUNG REDSD28/	475430908	605	4	307	966085408	HYDRAULIK DREHBUEHNE
VERSCHRAUBUNG REDSD28/	475430908	609	2	1278	96029354	ZUSATZHYDRAULIK D-ANLENK
VERSCHRAUBUNG REDSD28/	475430508	645	1	33	966084408	HYDRAULIK MITTELTEIL
VERSCHRAUBUNG REDSD28/	475430508	624	2	74	966084508	HYDR.QUERTRAEGER
VERSCHRAUBUNG REDSD28/	475430508	624	2	91	966084608	HYDR.QUERTRAEGER
VERSCHRAUBUNG REDSD28/	475430508	670	2	271	96029361	HYDRAULIK DREHBUEHNE
VERSCHRAUBUNG REDSD28/	475430508	655	3	852	96029372	HYDR.MASCHINENHAUS
VERSCHRAUBUNG REDSD28/	475430508	648	1	1203	966086108	ZUSATZHYDRAULIK WINDE 5
VERSCHRAUBUNG REDSD30/	475432608	624	2	270	96029361	HYDRAULIK DREHBUEHNE
VERSCHRAUBUNG REDSD30/	475432608	691	4	853	96029372	HYDR.MASCHINENHAUS
VERSCHRAUBUNG REDSD35/	475431208	630	1	270	96029361	HYDRAULIK DREHBUEHNE
VERSCHRAUBUNG REDSD35/	475431208	783	9	854	96029372	HYDR.MASCHINENHAUS
VERSCHRAUBUNG REDSD35/	475431208	641	1	1074	966086308	ZUSATZHYDRAULIK S-ANLENK
VERSCHRAUBUNG REDSD35/	475431508	627	6	270	96029361	HYDRAULIK DREHBUEHNE
VERSCHRAUBUNG REDSD35/	475431508	629	1	308	966085408	HYDRAULIK DREHBUEHNE
VERSCHRAUBUNG REDSD35/	475431508	612	2	851	96029372	HYDR.MASCHINENHAUS
VERSCHRAUBUNG REDSD35/	475430408	623	1	33	966084408	HYDRAULIK MITTELTEIL
VERSCHRAUBUNG REDSD35/	475430408	687	1	271	96029361	HYDRAULIK DREHBUEHNE
VERSCHRAUBUNG REDSD35/	475430408	627	2	852	96029372	HYDR.MASCHINENHAUS
VERSCHRAUBUNG REDSD35/	475430408	607	1	1278	96029354	ZUSATZHYDRAULIK D-ANLENK

Bezeichnung	Artikel	Pos.	Menge	Seite	Baugruppe	Bezeichnung
VERSCHRAUBUNG REDSD38/	475434208	636	8	270	96029361	HYDRAULIK DREHBUEHNE
VERSCHRAUBUNG REDSD38/	475434208	602	8	307	966085408	HYDRAULIK DREHBUEHNE
VERSCHRAUBUNG REDSD38/	475434208	615	1	335	966085708	ZUSATZHYDRAULIK WINDE 1
VERSCHRAUBUNG REDSD38/	475434208	616	1	351	966085808	ZUSATZHYDRAULIK WINDE 2
VERSCHRAUBUNG REDSD38/	475434208	643	2	451	966085508	HYDRAULIK DREHWERK
VERSCHRAUBUNG REDSD38/	475434208	749	1	854	96029372	HYDR.MASCHINENHAUS
VERSCHRAUBUNG REDSD38/	475434208	636	1	1074	966086308	ZUSATZHYDRAULIK S-ANLENK
VERSCHRAUBUNG REDSD38/	475434208	613	1	1181	966085908	ZUSATZHYDRAULIK WINDE 3
VERSCHRAUBUNG REDSD38/6	475408108	697	12	271	96029361	HYDRAULIK DREHBUEHNE
VERSCHRAUBUNG REDSD38/6	475408108	602	4	1073	966086308	ZUSATZHYDRAULIK S-ANLENK
VERSCHRAUBUNG REDSDN12	475430208	635	1	966	96032961	VERROHRUNG DRUCKLUFTA
VERSCHRAUBUNG REDSDN2	475432108	701	8	853	96029372	HYDR.MASCHINENHAUS
VERSCHRAUBUNG REDSDN20	475432408	607	4	374	966086008	ZUSATZHYDRAULIK MONTAGE
VERSCHRAUBUNG REDSDN2	475433608	726	1	853	96029372	HYDR.MASCHINENHAUS
VERSCHRAUBUNG REDSDN2	475432308	640	2	74	966084508	HYDR.QUERTRAEGER
VERSCHRAUBUNG REDSDN2	475432308	640	2	92	966084608	HYDR.QUERTRAEGER
VERSCHRAUBUNG REDSDN2	475435408	629	1	74	966084508	HYDR.QUERTRAEGER
VERSCHRAUBUNG REDSDN2	475435408	629	1	91	966084608	HYDR.QUERTRAEGER
VERSCHRAUBUNG REDSDN2	475435408	631	1	128	966084908	HYDR.FAHRANTRIEB
VERSCHRAUBUNG REDSDN2	475435408	629	1	164	966085008	HYDR.FAHRANTRIEB
VERSCHRAUBUNG REDSDN2	475435408	629	1	191	966084808	HYDR.FAHRANTRIEB
VERSCHRAUBUNG REDSDN2	475435408	631	1	217	966084708	HYDR.FAHRANTRIEB
VERSCHRAUBUNG REDSDN2	475435408	700	1	271	96029361	HYDRAULIK DREHBUEHNE
VERSCHRAUBUNG REDSDN2	475435408	797	1	854	96029372	HYDR.MASCHINENHAUS
VERSCHRAUBUNG REDSDN2	475435408	609	1	1073	966086308	ZUSATZHYDRAULIK S-ANLENK
VERSCHRAUBUNG REDSDN2	475435708	667	1	271	96029361	HYDRAULIK DREHBUEHNE
VERSCHRAUBUNG REDSDN2	475435708	615	1	1278	96029354	ZUSATZHYDRAULIK D-ANLENK
VERSCHRAUBUNG REDSDN3	475432508	739	1	853	96029372	HYDR.MASCHINENHAUS
VERSCHRAUBUNG REDSDN3	475432708	733	1	853	96029372	HYDR.MASCHINENHAUS
VERSCHRAUBUNG REDSDN30	475434108	756	3	854	96029372	HYDR.MASCHINENHAUS
VERSCHRAUBUNG REDSDN3	475434608	611	1	1202	966086108	ZUSATZHYDRAULIK WINDE 5
VERSCHRAUBUNG REDSDN3	475435008	642	12	451	966085508	HYDRAULIK DREHWERK
VERSCHRAUBUNG REDSDN3	475434308	745	2	853	96029372	HYDR.MASCHINENHAUS
VERSCHRAUBUNG REDSDN3	475435308	706	2	271	96029361	HYDRAULIK DREHBUEHNE
VERSCHRAUBUNG REDSDN3	475435308	741	4	853	96029372	HYDR.MASCHINENHAUS
VERSCHRAUBUNG REDSDN3	475435308	663	2	1279	96029354	ZUSATZHYDRAULIK D-ANLENK
VERSCHRAUBUNG REDSDN4	475407208	616	1	308	966085408	HYDRAULIK DREHBUEHNE
VERSCHRAUBUNG REDSDN4	475407208	657	1	451	966085508	HYDRAULIK DREHWERK
VERSCHRAUBUNG RI G1/2AX	475500408	680	2	852	96029372	HYDR.MASCHINENHAUS
VERSCHRAUBUNG RI G1AXG1	475500708	682	2	853	96029372	HYDR.MASCHINENHAUS
VERSCHRAUBUNG RI M22X1,	7381363	6	2	738	10141807	ANBAUTEILE LUFTPRESSER
VERSCHRAUBUNG ROV 10L M	10300881	19	1	725	10126724	KRAFTSTOFF-FEINFILTERAN
VERSCHRAUBUNG RSWS10-L	476610208	619	1	1233	966086208	ZUSATZHYDRAULIK WINDE 6
VERSCHRAUBUNG RSWS10-L	473230508	690	3	853	96029372	HYDR.MASCHINENHAUS
VERSCHRAUBUNG RSWS12-	476611708	643	1	1182	966085908	ZUSATZHYDRAULIK WINDE 3
VERSCHRAUBUNG RSWS12-S	476611508	600	3	232	966515908	ZUSATZHYDR.BOLZENZIEHZ
VERSCHRAUBUNG RSWS12-S	476611508	601	3	236	966561908	ZUSATZHYDR.BOLZENZIEHZ
VERSCHRAUBUNG RSWS18L	476610608	639	1	966	96032961	VERROHRUNG DRUCKLUFTA
VERSCHRAUBUNG RSWS22-L	473331308	603	1	1181	966085908	ZUSATZHYDRAULIK WINDE 3
VERSCHRAUBUNG RSWS22-L	473331308	603	1	1202	966086108	ZUSATZHYDRAULIK WINDE 5
VERSCHRAUBUNG RSWS6-L	473330008	6	4	465	916141308	ZENTRALSCHMIERUNG
VERSCHRAUBUNG RSWS6-S	473230308	694	2	853	96029372	HYDR.MASCHINENHAUS
VERSCHRAUBUNG RSWS6-S	473230608	802	2	854	96029372	HYDR.MASCHINENHAUS
VERSCHRAUBUNG RSWS6-S	473230608	13	1	1187	917006408	ZENTRALSCHMIERANLAGE WI
VERSCHRAUBUNG SNV10-L C	470010108	611	1	127	966084908	HYDR.FAHRANTRIEB
VERSCHRAUBUNG SNV10-L C	470010108	611	1	163	966085008	HYDR.FAHRANTRIEB
VERSCHRAUBUNG SNV10-L C	470010108	611	1	190	966084808	HYDR.FAHRANTRIEB
VERSCHRAUBUNG SNV10-L C	470010108	610	1	216	966084708	HYDR.FAHRANTRIEB
VERSCHRAUBUNG SNV10-L C	470010108	632	2	451	966085508	HYDRAULIK DREHWERK
VERSCHRAUBUNG SNV10-L C	470010108	649	5	852	96029372	HYDR.MASCHINENHAUS

Bezeichnung	Artikel	Pos.	Menge	Seite	Baugruppe	Bezeichnung
VERSCHRAUBUNG SNV10-S C	470010208	608	1	470	966751308	ZUSATZHYDR.BOLZENZIEHZ
VERSCHRAUBUNG SNV12-L C	470011308	609	2	451	966085508	HYDRAULIK DREHWERK
VERSCHRAUBUNG SNV12-L C	470011308	704	5	853	96029372	HYDR.MASCHINENHAUS
VERSCHRAUBUNG SNV12-L C	470011308	608	2	1233	966086208	ZUSATZHYDRAULIK WINDE 6
VERSCHRAUBUNG SNV12-L C	470011308	607	3	1315	966086708	ZUSATZHYDRAULIK D-KOPFS
VERSCHRAUBUNG SNV12-S C	470010308	600	1	236	966561908	ZUSATZHYDR.BOLZENZIEHZ
VERSCHRAUBUNG SNV12-S C	470010308	673	1	271	96029361	HYDRAULIK DREHBUEHNE
VERSCHRAUBUNG SNV12-S C	470010308	634	2	1074	966086308	ZUSATZHYDRAULIK S-ANLENK
VERSCHRAUBUNG SNV12-S C	470010308	641	2	1278	96029354	ZUSATZHYDRAULIK D-ANLENK
VERSCHRAUBUNG SNV16-S C	470010808	651	1	270	96029361	HYDRAULIK DREHBUEHNE
VERSCHRAUBUNG SNV20-S C	470010508	609	2	74	966084508	HYDR.QUERTRAEGER
VERSCHRAUBUNG SNV20-S C	470010508	609	2	91	966084608	HYDR.QUERTRAEGER
VERSCHRAUBUNG SNV22-L C	470010908	623	2	74	966084508	HYDR.QUERTRAEGER
VERSCHRAUBUNG SNV22-L C	470010908	623	2	91	966084608	HYDR.QUERTRAEGER
VERSCHRAUBUNG SNV22-L C	470010908	619	1	335	966085708	ZUSATZHYDRAULIK WINDE 1
VERSCHRAUBUNG SNV22-L C	470010908	620	1	352	966085808	ZUSATZHYDRAULIK WINDE 2
VERSCHRAUBUNG SNV22-L C	470010908	796	2	854	96029372	HYDR.MASCHINENHAUS
VERSCHRAUBUNG SNV22-L C	470010908	621	1	1182	966085908	ZUSATZHYDRAULIK WINDE 3
VERSCHRAUBUNG SNV22-L C	470010908	620	1	1203	966086108	ZUSATZHYDRAULIK WINDE 5
VERSCHRAUBUNG SNV25-S C	470011008	729	2	853	96029372	HYDR.MASCHINENHAUS
VERSCHRAUBUNG SNV28-L C	470010608	646	1	33	966084408	HYDRAULIK MITTELTEIL
VERSCHRAUBUNG SNV28-L C	470010608	636	1	74	966084508	HYDR.QUERTRAEGER
VERSCHRAUBUNG SNV28-L C	470010608	636	1	92	966084608	HYDR.QUERTRAEGER
VERSCHRAUBUNG SNV28-L C	470010608	633	2	128	966084908	HYDR.FAHRANTRIEB
VERSCHRAUBUNG SNV28-L C	470010608	633	2	164	966085008	HYDR.FAHRANTRIEB
VERSCHRAUBUNG SNV28-L C	470010608	633	2	191	966084808	HYDR.FAHRANTRIEB
VERSCHRAUBUNG SNV28-L C	470010608	633	2	217	966084708	HYDR.FAHRANTRIEB
VERSCHRAUBUNG SNV28-L C	470010608	664	1	271	96029361	HYDRAULIK DREHBUEHNE
VERSCHRAUBUNG SNV28-L C	470010608	616	8	852	96029372	HYDR.MASCHINENHAUS
VERSCHRAUBUNG SNV30-S C	470011108	743	4	853	96029372	HYDR.MASCHINENHAUS
VERSCHRAUBUNG SNV38-S C	470010708	634	4	33	966084408	HYDRAULIK MITTELTEIL
VERSCHRAUBUNG SNV38-S C	470010708	704	4	271	96029361	HYDRAULIK DREHBUEHNE
VERSCHRAUBUNG SNV38-S C	470010708	605	4	451	966085508	HYDRAULIK DREHWERK
VERSCHRAUBUNG SNV38-S C	470010708	748	2	854	96029372	HYDR.MASCHINENHAUS
VERSCHRAUBUNG SNV38-S C	470010708	619	2	1315	966086708	ZUSATZHYDRAULIK D-KOPFS
VERSCHRAUBUNG SNV42-L C	470011408	605	2	270	96029361	HYDRAULIK DREHBUEHNE
VERSCHRAUBUNG SNV42-L C	470011408	617	1	451	966085508	HYDRAULIK DREHWERK
VERSCHRAUBUNG SNV42-L C	470011408	644	2	1278	96029354	ZUSATZHYDRAULIK D-ANLENK
VERSCHRAUBUNG SNV6-S C	470011508	723	7	853	96029372	HYDR.MASCHINENHAUS
VERSCHRAUBUNG SV 18L C	474030708	613	1	127	966084908	HYDR.FAHRANTRIEB
VERSCHRAUBUNG SV 18L C	474030708	613	1	163	966085008	HYDR.FAHRANTRIEB
VERSCHRAUBUNG SV 18L C	474030708	613	1	190	966084808	HYDR.FAHRANTRIEB
VERSCHRAUBUNG SV 18L C	474030708	613	1	216	966084708	HYDR.FAHRANTRIEB
VERSCHRAUBUNG SV 18L C	474030708	53	2	820	919204408	KRAFTSTOFFFOERDERUNG
VERSCHRAUBUNG SV 18L C	474030708	624	2	965	96032961	VERROHRUNG DRUCKLUFTA
VERSCHRAUBUNG SV 18L C	474030708	402	1	1015	96034284	KOMBIKUEHLER VORM.
VERSCHRAUBUNG SV 25S C	474032808	683	1	271	96029361	HYDRAULIK DREHBUEHNE
VERSCHRAUBUNG SWVE-R1/4	774381508	5	1	468	11003530	VERTEILERKOMBINATION
VERSCHRAUBUNG T 12L CR6	470430408	703	1	271	96029361	HYDRAULIK DREHBUEHNE
VERSCHRAUBUNG T 12L CR6	470430408	24	1	806	919205608	HARNSTOFFANLAGE
VERSCHRAUBUNG T 12L CR6	470430408	706	4	853	96029372	HYDR.MASCHINENHAUS
VERSCHRAUBUNG T 12L CR6	470430408	625	1	1074	966086308	ZUSATZHYDRAULIK S-ANLENK
VERSCHRAUBUNG T 12L CR6	470430408	629	3	1278	96029354	ZUSATZHYDRAULIK D-ANLENK
VERSCHRAUBUNG T 12L CR6	470430408	617	2	1315	966086708	ZUSATZHYDRAULIK D-KOPFS
VERSCHRAUBUNG T 16S CR6	470432508	614	1	74	966084508	HYDR.QUERTRAEGER
VERSCHRAUBUNG T 16S CR6	470432508	614	1	91	966084608	HYDR.QUERTRAEGER
VERSCHRAUBUNG T 16S CR6	470432508	701	1	271	96029361	HYDRAULIK DREHBUEHNE
VERSCHRAUBUNG T 16S CR6	470432508	794	1	854	96029372	HYDR.MASCHINENHAUS
VERSCHRAUBUNG T 16S CR6	470432508	637	2	1278	96029354	ZUSATZHYDRAULIK D-ANLENK
VERSCHRAUBUNG T 18L CR6	470430608	640	4	33	966084408	HYDRAULIK MITTELTEIL

Bezeichnung	Artikel	Pos.	Menge	Seite	Baugruppe	Bezeichnung
VERSCHRAUBUNG T 18L CR6	470430608	680	3	271	96029361	HYDRAULIK DREHBUEHNE
VERSCHRAUBUNG T 18L CR6	470430608	62	3	820	919204408	KRAFTSTOFFFOERDERUNG
VERSCHRAUBUNG T 18L CR6	470430608	768	1	854	96029372	HYDR.MASCHINENHAUS
VERSCHRAUBUNG T 18L CR6	470430608	618	5	965	96032961	VERROHRUNG DRUCKLUFTA
VERSCHRAUBUNG T 18L CR6	470430608	611	2	1278	96029354	ZUSATZHYDRAULIK D-ANLENK
VERSCHRAUBUNG T 18L CR6	470430608	623	1	1315	966086708	ZUSATZHYDRAULIK D-KOPFS
VERSCHRAUBUNG T 28L CR6	470430808	633	3	74	966084508	HYDR.QUERTRAEGER
VERSCHRAUBUNG T 28L CR6	470430808	633	3	92	966084608	HYDR.QUERTRAEGER
VERSCHRAUBUNG T 28L CR6	470430808	642	7	270	96029361	HYDRAULIK DREHBUEHNE
VERSCHRAUBUNG T 28L CR6	470430808	608	3	308	966085408	HYDRAULIK DREHBUEHNE
VERSCHRAUBUNG T 28L CR6	470430808	669	3	852	96029372	HYDR.MASCHINENHAUS
VERSCHRAUBUNG T 28L CR6	470430808	608	1	1278	96029354	ZUSATZHYDRAULIK D-ANLENK
VERSCHRAUBUNG T 30S CR6	470432908	607	1	270	96029361	HYDRAULIK DREHBUEHNE
VERSCHRAUBUNG T 30S CR6	470432908	734	3	853	96029372	HYDR.MASCHINENHAUS
VERSCHRAUBUNG T 35L CR6	470431508	603	4	270	96029361	HYDRAULIK DREHBUEHNE
VERSCHRAUBUNG T 35L CR6	470431508	637	1	308	966085408	HYDRAULIK DREHBUEHNE
VERSCHRAUBUNG T 35L CR6	470431508	784	1	854	96029372	HYDR.MASCHINENHAUS
VERSCHRAUBUNG T 35L CR6	470431508	606	1	1278	96029354	ZUSATZHYDRAULIK D-ANLENK
VERSCHRAUBUNG T 42L CR6	470431408	631	6	33	966084408	HYDRAULIK MITTELTEIL
VERSCHRAUBUNG T 42L CR6	470431408	604	5	270	96029361	HYDRAULIK DREHBUEHNE
VERSCHRAUBUNG T 42L CR6	470431408	613	1	308	966085408	HYDRAULIK DREHBUEHNE
VERSCHRAUBUNG T 42L CR6	470431408	619	5	451	966085508	HYDRAULIK DREHWERK
VERSCHRAUBUNG T 42L CR6	470431408	618	13	852	96029372	HYDR.MASCHINENHAUS
VERSCHRAUBUNG T 42L CR6	470431408	613	1	1073	966086308	ZUSATZHYDRAULIK S-ANLENK
VERSCHRAUBUNG T 42L CR6	470431408	604	2	1278	96029354	ZUSATZHYDRAULIK D-ANLENK
VERSCHRAUBUNG TR 25/20/2	475135508	642	1	74	966084508	HYDR.QUERTRAEGER
VERSCHRAUBUNG TR 25/20/2	475135508	642	1	92	966084608	HYDR.QUERTRAEGER
VERSCHRAUBUNG TR 28/22/2	475131708	643	1	74	966084508	HYDR.QUERTRAEGER
VERSCHRAUBUNG TR 28/22/2	475131708	643	1	92	966084608	HYDR.QUERTRAEGER
VERSCHRAUBUNG W 28L CR6	470230808	632	4	33	966084408	HYDRAULIK MITTELTEIL
VERSCHRAUBUNG W 28L CR6	470230808	632	2	128	966084908	HYDR.FAHRANTRIEB
VERSCHRAUBUNG W 28L CR6	470230808	632	2	164	966085008	HYDR.FAHRANTRIEB
VERSCHRAUBUNG W 28L CR6	470230808	632	2	191	966084808	HYDR.FAHRANTRIEB
VERSCHRAUBUNG W 28L CR6	470230808	632	2	217	966084708	HYDR.FAHRANTRIEB
VERSCHRAUBUNG W 28L CR6	470230808	615	1	270	96029361	HYDRAULIK DREHBUEHNE
VERSCHRAUBUNG W 28L CR6	470230808	606	1	307	966085408	HYDRAULIK DREHBUEHNE
VERSCHRAUBUNG W 28L CR6	470230808	659	1	852	96029372	HYDR.MASCHINENHAUS
VERSCHRAUBUNG W 42L CR6	470231408	615	16	852	96029372	HYDR.MASCHINENHAUS
VERSCHRAUBUNG WE 6LL M1	774373808	8	14	119	915742708	ZENTRALSCHMIERUNG RAUP
VERSCHRAUBUNG WE 6LL M1	774373808	8	14	158	915744408	ZENTRALSCHMIERUNG RAUP
VERSCHRAUBUNG WE 6LL M1	774373808	8	14	185	915744608	ZENTRALSCHMIERUNG RAUP
VERSCHRAUBUNG WE 6LL M1	774373808	8	14	211	915744508	ZENTRALSCHMIERUNG RAUP
VERSCHRAUBUNG WE 6LL M1	774373808	8	4	283	916900208	ZENTRALSCHMIERANLAGE O
VERSCHRAUBUNG WE 6LL M1	774373808	7	2	313	916945008	ZENTRALSCHMIERANLAGE O
VERSCHRAUBUNG WE 6LL M1	774373808	1	1	316	11006904	VERTEILERKOMBINATION
VERSCHRAUBUNG WE 6LL M1	774373808	7	4	339	916997308	ZENTRALSCHMIERANLAGE
VERSCHRAUBUNG WE 6LL M1	774373808	7	4	356	916998708	ZENTRALSCHMIERANLAGE WI
VERSCHRAUBUNG WE 6LL M1	774373808	5	9	404	916921908	ZENTRALSCHMIERANLAGE
VERSCHRAUBUNG WE 6LL M1	774373808	1	1	405	11006373	VERTEILERKOMBINATION
VERSCHRAUBUNG WE 6LL M1	774373808	(5)	1	1187	917006408	ZENTRALSCHMIERANLAGE WI
VERSCHRAUBUNG WE 6LL M1	774373808	7	4	1187	917006408	ZENTRALSCHMIERANLAGE WI
VERSCHRAUBUNG WE 6LL M1	774373808	7	4	1207	917000008	ZENTRALSCHMIERANLAGE
VERSCHRAUBUNG WE 6LL M1	774373808	1	1	1238	917016708	ZENTRALSCHMIERANLAGE
VERSCHRAUBUNG WSV 42L C	474231908	776	1	854	96029372	HYDR.MASCHINENHAUS
VERSCHRAUBUNG XG10-L C	470030308	612	1	374	966086008	ZUSATZHYDRAULIK MONTAGE
VERSCHRAUBUNG XG12-L C	470030408	769	1	854	96029372	HYDR.MASCHINENHAUS
VERSCHRAUBUNG XG12-S C	470032508	654	22	270	96029361	HYDRAULIK DREHBUEHNE
VERSCHRAUBUNG XG12-S C	470032508	622	2	308	966085408	HYDRAULIK DREHBUEHNE
VERSCHRAUBUNG XG12-S C	470032508	764	3	854	96029372	HYDR.MASCHINENHAUS
VERSCHRAUBUNG XG15-L C	470030508	613	4	451	966085508	HYDRAULIK DREHWERK

Bezeichnung	Artikel	Pos.	Menge	Seite	Baugruppe	Bezeichnung
VERSCHRAUBUNG XG15-L C	470030508	17	4	1005	918696808	FEUERLOESCHSYSTEM
VERSCHRAUBUNG XG16-S C	470032708	612	4	74	966084508	HYDR.QUERTRAEGER
VERSCHRAUBUNG XG16-S C	470032708	612	4	91	966084608	HYDR.QUERTRAEGER
VERSCHRAUBUNG XG16-S C	470032708	618	2	127	966084908	HYDR.FAHRANTRIEB
VERSCHRAUBUNG XG16-S C	470032708	618	2	163	966085008	HYDR.FAHRANTRIEB
VERSCHRAUBUNG XG16-S C	470032708	618	2	190	966084808	HYDR.FAHRANTRIEB
VERSCHRAUBUNG XG16-S C	470032708	618	2	216	966084708	HYDR.FAHRANTRIEB
VERSCHRAUBUNG XG16-S C	470032708	649	1	270	96029361	HYDRAULIK DREHBUEHNE
VERSCHRAUBUNG XG16-S C	470032708	760	1	854	96029372	HYDR.MASCHINENHAUS
VERSCHRAUBUNG XG16-S C	470032708	617	1	1074	966086308	ZUSATZHYDRAULIK S-ANLENK
VERSCHRAUBUNG XG16-S C	470032708	621	4	1278	96029354	ZUSATZHYDRAULIK D-ANLENK
VERSCHRAUBUNG XG16-S C	470032708	600	1	1315	966086708	ZUSATZHYDRAULIK D-KOPFS
VERSCHRAUBUNG XG16-S C	470032708	603	2	1351	966086808	ZUSATZHYDRAULIK ZWISCH
VERSCHRAUBUNG XG16-S C	470032708	603	2	1361	966832808	ZUSATZHYDRAULIK ZWISCH
VERSCHRAUBUNG XG16-S C	470032708	603	1	1369	966086908	ZUSATZHYDRAULIK ZWISCH
VERSCHRAUBUNG XG18-L C	470030608	641	4	74	966084508	HYDR.QUERTRAEGER
VERSCHRAUBUNG XG18-L C	470030608	641	4	92	966084608	HYDR.QUERTRAEGER
VERSCHRAUBUNG XG18-L C	470030608	619	2	127	966084908	HYDR.FAHRANTRIEB
VERSCHRAUBUNG XG18-L C	470030608	619	2	163	966085008	HYDR.FAHRANTRIEB
VERSCHRAUBUNG XG18-L C	470030608	619	2	190	966084808	HYDR.FAHRANTRIEB
VERSCHRAUBUNG XG18-L C	470030608	619	2	216	966084708	HYDR.FAHRANTRIEB
VERSCHRAUBUNG XG18-L C	470030608	692	1	271	96029361	HYDRAULIK DREHBUEHNE
VERSCHRAUBUNG XG18-L C	470030608	52	9	820	919204408	KRAFTSTOFFFOERDERUNG
VERSCHRAUBUNG XG18-L C	470030608	772	1	854	96029372	HYDR.MASCHINENHAUS
VERSCHRAUBUNG XG18-L C	470030608	617	2	965	96032961	VERROHRUNG DRUCKLUFTA
VERSCHRAUBUNG XG18-L C	470030608	631	6	1278	96029354	ZUSATZHYDRAULIK D-ANLENK
VERSCHRAUBUNG XG18-L C	470030608	605	1	1315	966086708	ZUSATZHYDRAULIK D-KOPFS
VERSCHRAUBUNG XG18-L C	470030608	604	2	1351	966086808	ZUSATZHYDRAULIK ZWISCH
VERSCHRAUBUNG XG18-L C	470030608	604	2	1361	966832808	ZUSATZHYDRAULIK ZWISCH
VERSCHRAUBUNG XG18-L C	470030608	604	1	1369	966086908	ZUSATZHYDRAULIK ZWISCH
VERSCHRAUBUNG XG25-S C	470032908	643	1	33	966084408	HYDRAULIK MITTELTEIL
VERSCHRAUBUNG XG25-S C	470032908	632	6	74	966084508	HYDR.QUERTRAEGER
VERSCHRAUBUNG XG25-S C	470032908	632	6	92	966084608	HYDR.QUERTRAEGER
VERSCHRAUBUNG XG25-S C	470032908	740	2	853	96029372	HYDR.MASCHINENHAUS
VERSCHRAUBUNG XG28-L C	470030808	634	2	74	966084508	HYDR.QUERTRAEGER
VERSCHRAUBUNG XG28-L C	470030808	634	2	92	966084608	HYDR.QUERTRAEGER
VERSCHRAUBUNG XG28-L C	470030808	611	5	308	966085408	HYDRAULIK DREHBUEHNE
VERSCHRAUBUNG XG28-L C	470030808	692	8	853	96029372	HYDR.MASCHINENHAUS
VERSCHRAUBUNG XG28-L C	470030808	610	2	1073	966086308	ZUSATZHYDRAULIK S-ANLENK
VERSCHRAUBUNG XG28-L C	470030808	601	2	1278	96029354	ZUSATZHYDRAULIK D-ANLENK
VERSCHRAUBUNG XG30-S C	470033008	620	3	270	96029361	HYDRAULIK DREHBUEHNE
VERSCHRAUBUNG XG30-S C	470033008	686	14	853	96029372	HYDR.MASCHINENHAUS
VERSCHRAUBUNG XG30-S C	470033008	664	2	1279	96029354	ZUSATZHYDRAULIK D-ANLENK
VERSCHRAUBUNG XG35-L C	470033208	648	1	270	96029361	HYDRAULIK DREHBUEHNE
VERSCHRAUBUNG XG35-L C	470033208	612	4	308	966085408	HYDRAULIK DREHBUEHNE
VERSCHRAUBUNG XG35-L C	470033208	737	4	853	96029372	HYDR.MASCHINENHAUS
VERSCHRAUBUNG XG35-L C	470033208	612	2	1073	966086308	ZUSATZHYDRAULIK S-ANLENK
VERSCHRAUBUNG XG35-L C	470033208	602	5	1278	96029354	ZUSATZHYDRAULIK D-ANLENK
VERSCHRAUBUNG XG38-S C	470033108	620	4	127	966084908	HYDR.FAHRANTRIEB
VERSCHRAUBUNG XG38-S C	470033108	620	4	163	966085008	HYDR.FAHRANTRIEB
VERSCHRAUBUNG XG38-S C	470033108	620	4	190	966084808	HYDR.FAHRANTRIEB
VERSCHRAUBUNG XG38-S C	470033108	620	4	216	966084708	HYDR.FAHRANTRIEB
VERSCHRAUBUNG XG38-S C	470033108	645	3	270	96029361	HYDRAULIK DREHBUEHNE
VERSCHRAUBUNG XG38-S C	470033108	621	3	451	966085508	HYDRAULIK DREHWERK
VERSCHRAUBUNG XG38-S C	470033108	738	12	853	96029372	HYDR.MASCHINENHAUS
VERSCHRAUBUNG XG38-S C	470033108	611	11	1073	966086308	ZUSATZHYDRAULIK S-ANLENK
VERSCHRAUBUNG XG38-S C	470033108	620	16	1278	96029354	ZUSATZHYDRAULIK D-ANLENK
VERSCHRAUBUNG XG38-S C	470033108	608	8	1315	966086708	ZUSATZHYDRAULIK D-KOPFS
VERSCHRAUBUNG XG38-S C	470033108	602	8	1351	966086808	ZUSATZHYDRAULIK ZWISCH
VERSCHRAUBUNG XG38-S C	470033108	602	8	1361	966832808	ZUSATZHYDRAULIK ZWISCH

Bezeichnung	Artikel	Pos.	Menge	Seite	Baugruppe	Bezeichnung
VERSCHRAUBUNG XG42-L C	470030908	621	2	127	966084908	HYDR.FAHRANTRIEB
VERSCHRAUBUNG XG42-L C	470030908	621	2	163	966085008	HYDR.FAHRANTRIEB
VERSCHRAUBUNG XG42-L C	470030908	621	2	190	966084808	HYDR.FAHRANTRIEB
VERSCHRAUBUNG XG42-L C	470030908	621	2	216	966084708	HYDR.FAHRANTRIEB
VERSCHRAUBUNG XG42-L C	470030908	606	1	270	96029361	HYDRAULIK DREHBUEHNE
VERSCHRAUBUNG XG42-L C	470030908	621	4	308	966085408	HYDRAULIK DREHBUEHNE
VERSCHRAUBUNG XG42-L C	470030908	664	16	852	96029372	HYDR.MASCHINENHAUS
VERSCHRAUBUNG XG42-L C	470030908	620	1	1074	966086308	ZUSATZHYDRAULIK S-ANLENK
VERSCHRAUBUNG XG42-L C	470030908	603	7	1278	96029354	ZUSATZHYDRAULIK D-ANLENK
VERSCHRAUBUNG XG8-L CR6	470030208	24	2	1005	918696808	FEUERLOESCHSYSTEM
VERSCHRAUBUNG XGAI22-LM	470730208	6	3	1221	968822801	OELMESSEINRICHTUNG
VERSCHRAUBUNG XGAI6-SR	470700208	651	13	852	96029372	HYDR.MASCHINENHAUS
VERSCHRAUBUNG XGE10-LM-	471039508	9	1	938	96034679	KRAFTSTOFFBEHAELTER VO
VERSCHRAUBUNG XGE10-LM-	471039508	602	1	1233	966086208	ZUSATZHYDRAULIK WINDE 6
VERSCHRAUBUNG XGE10-LR-	471039608	626	3	451	966085508	HYDRAULIK DREHWERK
VERSCHRAUBUNG XGE10-LR-	471039608	791	2	854	96029372	HYDR.MASCHINENHAUS
VERSCHRAUBUNG XGE12-LM-	471039408	649	4	335	966085708	ZUSATZHYDRAULIK WINDE 1
VERSCHRAUBUNG XGE12-LM-	471039408	649	4	352	966085808	ZUSATZHYDRAULIK WINDE 2
VERSCHRAUBUNG XGE12-LM-	471039408	708	6	853	96029372	HYDR.MASCHINENHAUS
VERSCHRAUBUNG XGE12-LM-	471039408	645	4	1182	966085908	ZUSATZHYDRAULIK WINDE 3
VERSCHRAUBUNG XGE12-LM-	471039408	650	5	1203	966086108	ZUSATZHYDRAULIK WINDE 5
VERSCHRAUBUNG XGE12-LR-	471030808	634	1	308	966085408	HYDRAULIK DREHBUEHNE
VERSCHRAUBUNG XGE12-LR-	471030808	625	2	451	966085508	HYDRAULIK DREHWERK
VERSCHRAUBUNG XGE12-LR-	471030808	703	7	853	96029372	HYDR.MASCHINENHAUS
VERSCHRAUBUNG XGE12-LR-	471030808	615	1	1315	966086708	ZUSATZHYDRAULIK D-KOPFS
VERSCHRAUBUNG XGE12-LR-	471035308	623	5	270	96029361	HYDRAULIK DREHBUEHNE
VERSCHRAUBUNG XGE12-LR-	471035308	600	3	307	966085408	HYDRAULIK DREHBUEHNE
VERSCHRAUBUNG XGE12-LR-	471035308	621	1	335	966085708	ZUSATZHYDRAULIK WINDE 1
VERSCHRAUBUNG XGE12-LR-	471035308	622	2	352	966085808	ZUSATZHYDRAULIK WINDE 2
VERSCHRAUBUNG XGE12-LR-	471035308	644	3	451	966085508	HYDRAULIK DREHWERK
VERSCHRAUBUNG XGE12-LR-	471035308	638	28	852	96029372	HYDR.MASCHINENHAUS
VERSCHRAUBUNG XGE12-LR-	471035308	622	4	1074	966086308	ZUSATZHYDRAULIK S-ANLENK
VERSCHRAUBUNG XGE12-LR-	471035308	624	2	1182	966085908	ZUSATZHYDRAULIK WINDE 3
VERSCHRAUBUNG XGE12-LR-	471035308	623	1	1203	966086108	ZUSATZHYDRAULIK WINDE 5
VERSCHRAUBUNG XGE12-LR-	471035308	609	3	1233	966086208	ZUSATZHYDRAULIK WINDE 6
VERSCHRAUBUNG XGE12-LR-	471035308	623	6	1278	96029354	ZUSATZHYDRAULIK D-ANLENK
VERSCHRAUBUNG XGE12-LR-	471035308	601	8	1315	966086708	ZUSATZHYDRAULIK D-KOPFS
VERSCHRAUBUNG XGE15-LM-	471036808	635	6	451	966085508	HYDRAULIK DREHWERK
VERSCHRAUBUNG XGE15-LR-	471031008	52	1	238	96005686	GRUNDWERKZEUG
VERSCHRAUBUNG XGE15-LR-	471031008	620	4	335	966085708	ZUSATZHYDRAULIK WINDE 1
VERSCHRAUBUNG XGE15-LR-	471031008	621	4	352	966085808	ZUSATZHYDRAULIK WINDE 2
VERSCHRAUBUNG XGE15-LR-	471031008	623	4	1182	966085908	ZUSATZHYDRAULIK WINDE 3
VERSCHRAUBUNG XGE15-LR-	471031008	622	4	1203	966086108	ZUSATZHYDRAULIK WINDE 5
VERSCHRAUBUNG XGE15-LR-	471031008	626	5	1233	966086208	ZUSATZHYDRAULIK WINDE 6
VERSCHRAUBUNG XGE16-SM-	471033008	637	8	270	96029361	HYDRAULIK DREHBUEHNE
VERSCHRAUBUNG XGE16-SM-	471033008	607	8	308	966085408	HYDRAULIK DREHBUEHNE
VERSCHRAUBUNG XGE16-SM-	471033008	611	3	374	966086008	ZUSATZHYDRAULIK MONTAGE
VERSCHRAUBUNG XGE16-SM-	471033008	719	16	853	96029372	HYDR.MASCHINENHAUS
VERSCHRAUBUNG XGE16-SR-	471033208	600	6	73	966084508	HYDR.QUERTRAEGER
VERSCHRAUBUNG XGE16-SR-	471033208	600	6	91	966084608	HYDR.QUERTRAEGER
VERSCHRAUBUNG XGE16-SR-	471033208	619	3	374	966086008	ZUSATZHYDRAULIK MONTAGE
VERSCHRAUBUNG XGE16-SR-	471033208	604	2	451	966085508	HYDRAULIK DREHWERK
VERSCHRAUBUNG XGE16-SR-	471033208	623	1	1074	966086308	ZUSATZHYDRAULIK S-ANLENK
VERSCHRAUBUNG XGE18-LM-	476607808	801	1	854	96029372	HYDR.MASCHINENHAUS
VERSCHRAUBUNG XGE18-LR-	471031208	607	4	33	966084408	HYDRAULIK MITTELTEIL
VERSCHRAUBUNG XGE18-LR-	471031208	601	2	73	966084508	HYDR.QUERTRAEGER
VERSCHRAUBUNG XGE18-LR-	471031208	601	2	91	966084608	HYDR.QUERTRAEGER
VERSCHRAUBUNG XGE18-LR-	471031208	645	1	335	966085708	ZUSATZHYDRAULIK WINDE 1
VERSCHRAUBUNG XGE18-LR-	471031208	637	1	966	96032961	VERROHRUNG DRUCKLUFTA
VERSCHRAUBUNG XGE18-LR-	471031208	652	1	1278	96029354	ZUSATZHYDRAULIK D-ANLENK

Bezeichnung	Artikel	Pos.	Menge	Seite	Baugruppe	Bezeichnung
VERSCHRAUBUNG XGE18-LR-	471037508	14	1	821	96035990	KRAFTSTOFFFILTER VORM.
VERSCHRAUBUNG XGE20-SM-	471033308	634	12	451	966085508	HYDRAULIK DREHWERK
VERSCHRAUBUNG XGE20-SM-	471033308	676	6	852	96029372	HYDR.MASCHINENHAUS
VERSCHRAUBUNG XGE20-SM-	471034308	700	6	853	96029372	HYDR.MASCHINENHAUS
VERSCHRAUBUNG XGE20-SR-	471033408	607	11	74	966084508	HYDR.QUERTRAEGER
VERSCHRAUBUNG XGE20-SR-	471033408	607	11	91	966084608	HYDR.QUERTRAEGER
VERSCHRAUBUNG XGE20-SR-	471033408	604	12	374	966086008	ZUSATZHYDRAULIK MONTAGE
VERSCHRAUBUNG XGE22-LM-	471031308	600	4	334	966085708	ZUSATZHYDRAULIK WINDE 1
VERSCHRAUBUNG XGE22-LM-	471031308	600	4	351	966085808	ZUSATZHYDRAULIK WINDE 2
VERSCHRAUBUNG XGE22-LM-	471031308	605	18	851	96029372	HYDR.MASCHINENHAUS
VERSCHRAUBUNG XGE22-LM-	471031308	611	4	1181	966085908	ZUSATZHYDRAULIK WINDE 3
VERSCHRAUBUNG XGE22-LM-	471031308	612	4	1202	966086108	ZUSATZHYDRAULIK WINDE 5
VERSCHRAUBUNG XGE22-LM-	471031308	23	2	1221	968822801	OELMESSEINRICHTUNG
VERSCHRAUBUNG XGE22-LR-	471031408	615	2	33	966084408	HYDRAULIK MITTELTEIL
VERSCHRAUBUNG XGE22-LR-	471031408	622	2	74	966084508	HYDR.QUERTRAEGER
VERSCHRAUBUNG XGE22-LR-	471031408	622	2	91	966084608	HYDR.QUERTRAEGER
VERSCHRAUBUNG XGE22-LR-	471031408	600	3	270	96029361	HYDRAULIK DREHBUEHNE
VERSCHRAUBUNG XGE22-LR-	471031408	628	1	308	966085408	HYDRAULIK DREHBUEHNE
VERSCHRAUBUNG XGE22-LR-	471031408	603	2	374	966086008	ZUSATZHYDRAULIK MONTAGE
VERSCHRAUBUNG XGE22-LR-	471031408	629	3	852	96029372	HYDR.MASCHINENHAUS
VERSCHRAUBUNG XGE25-SR-	471033608	624	2	33	966084408	HYDRAULIK MITTELTEIL
VERSCHRAUBUNG XGE28-LM-	471031508	607	3	127	966084908	HYDR.FAHRANTRIEB
VERSCHRAUBUNG XGE28-LM-	471031508	607	3	163	966085008	HYDR.FAHRANTRIEB
VERSCHRAUBUNG XGE28-LM-	471031508	607	3	190	966084808	HYDR.FAHRANTRIEB
VERSCHRAUBUNG XGE28-LM-	471031508	607	3	216	966084708	HYDR.FAHRANTRIEB
VERSCHRAUBUNG XGE28-LM-	471031508	653	22	852	96029372	HYDR.MASCHINENHAUS
VERSCHRAUBUNG XGE28-LM-	471031508	618	1	1233	966086208	ZUSATZHYDRAULIK WINDE 6
VERSCHRAUBUNG XGE35-LM-	471031808	601	25	851	96029372	HYDR.MASCHINENHAUS
VERSCHRAUBUNG XGE35-LR-	471034508	622	2	33	966084408	HYDRAULIK MITTELTEIL
VERSCHRAUBUNG XGE35-LR-	471034508	757	1	854	96029372	HYDR.MASCHINENHAUS
VERSCHRAUBUNG XGE42-LM-	471031908	602	12	851	96029372	HYDR.MASCHINENHAUS
VERSCHRAUBUNG XGE6-LM-	471030108	630	1	966	96032961	VERROHRUNG DRUCKLUFTA
VERSCHRAUBUNG XGE6-LM-E	971265208	158	2	965	96032961	VERROHRUNG DRUCKLUFTA
VERSCHRAUBUNG XGE6-LR-	471030008	13	5	404	916921908	ZENTRALSCHMIERANLAGE
VERSCHRAUBUNG XGE6-LR-	471030008	603	2	451	966085508	HYDRAULIK DREHWERK
VERSCHRAUBUNG XGE6-LR-	471030008	59	2	488	919258508	ZUSATZHEIZUNG OW
VERSCHRAUBUNG XGE6-LR-	471034008	633	3	966	96032961	VERROHRUNG DRUCKLUFTA
VERSCHRAUBUNG XGE6-SM-	471030208	668	15	852	96029372	HYDR.MASCHINENHAUS
VERSCHRAUBUNG XGE6-SM-	471030208	600	22	965	96032961	VERROHRUNG DRUCKLUFTA
VERSCHRAUBUNG XGEV30-S	471033708	712	2	853	96029372	HYDR.MASCHINENHAUS
VERSCHRAUBUNG XGEV30-S	471033808	625	2	270	96029361	HYDRAULIK DREHBUEHNE
VERSCHRAUBUNG XGEV30-S	471033808	683	20	853	96029372	HYDR.MASCHINENHAUS
VERSCHRAUBUNG XGEV38-S	471034408	744	9	853	96029372	HYDR.MASCHINENHAUS
VERSCHRAUBUNG XGEV38-S	471034408	645	3	1278	96029354	ZUSATZHYDRAULIK D-ANLENK
VERSCHRAUBUNG XGEV38-S	471034408	620	8	1315	966086708	ZUSATZHYDRAULIK D-KOPFS
VERSCHRAUBUNG XGR15/10	475031608	601	1	127	966084908	HYDR.FAHRANTRIEB
VERSCHRAUBUNG XGR15/10	475031608	601	1	163	966085008	HYDR.FAHRANTRIEB
VERSCHRAUBUNG XGR15/10	475031608	601	1	190	966084808	HYDR.FAHRANTRIEB
VERSCHRAUBUNG XGR15/10	475031608	601	1	216	966084708	HYDR.FAHRANTRIEB
VERSCHRAUBUNG XGR15/10	475031608	645	2	451	966085508	HYDRAULIK DREHWERK
VERSCHRAUBUNG XGR15/12	475031708	51	2	820	919204408	KRAFTSTOFFFOERDERUNG
VERSCHRAUBUNG XGR16/12	475032508	635	2	1074	966086308	ZUSATZHYDRAULIK S-ANLENK
VERSCHRAUBUNG XGR16/12	475032508	633	4	1278	96029354	ZUSATZHYDRAULIK D-ANLENK
VERSCHRAUBUNG XGR16/12	475032508	616	1	1315	966086708	ZUSATZHYDRAULIK D-KOPFS
VERSCHRAUBUNG XGR18/15	475030208	617	1	127	966084908	HYDR.FAHRANTRIEB
VERSCHRAUBUNG XGR18/15	475030208	617	1	163	966085008	HYDR.FAHRANTRIEB
VERSCHRAUBUNG XGR18/15	475030208	617	1	190	966084808	HYDR.FAHRANTRIEB
VERSCHRAUBUNG XGR18/15	475030208	617	1	216	966084708	HYDR.FAHRANTRIEB
VERSCHRAUBUNG XGR18/15	475030208	50	2	820	919204408	KRAFTSTOFFFOERDERUNG
VERSCHRAUBUNG XGR25/20	475033008	604	3	74	966084508	HYDR.QUERTRAEGER

Bezeichnung	Artikel	Pos.	Menge	Seite	Baugruppe	Bezeichnung
VERSCHRAUBUNG XGR25/20	475033008	604	3	91	966084608	HYDR.QUERTRAEGER
VERSCHRAUBUNG XGR25/20	475033008	677	4	852	96029372	HYDR.MASCHINENHAUS
VERSCHRAUBUNG XGR28/22	475031808	782	1	854	96029372	HYDR.MASCHINENHAUS
VERSCHRAUBUNG XGR28/22	475031808	651	3	1278	96029354	ZUSATZHYDRAULIK D-ANLENK
VERSCHRAUBUNG XGR30/16	475033708	752	1	854	96029372	HYDR.MASCHINENHAUS
VERSCHRAUBUNG XGR30/25	475032908	793	2	854	96029372	HYDR.MASCHINENHAUS
VERSCHRAUBUNG XGR35/28	475031308	647	1	33	966084408	HYDRAULIK MITTELTEIL
VERSCHRAUBUNG XGR35/28	475031308	638	1	1278	96029354	ZUSATZHYDRAULIK D-ANLENK
VERSCHRAUBUNG XGR42/35	475031908	785	1	854	96029372	HYDR.MASCHINENHAUS
VERSCHRAUBUNG XSV12-S C	474032408	604	2	134	966434908	ZUSATZHYDRAULIK SPANNZ
VERSCHRAUBUNG XSV15-L C	474030508	54	1	820	919204408	KRAFTSTOFFFOERDERUNG
VERSCHRAUBUNG XSV15-L C	474030508	403	1	1015	96034284	KOMBIKUEHLER VORM.
VERSCHRAUBUNG XSV15-L C	474030508	639	1	1074	966086308	ZUSATZHYDRAULIK S-ANLENK
VERSCHRAUBUNG XSV16-S C	474032608	612	1	127	966084908	HYDR.FAHRANTRIEB
VERSCHRAUBUNG XSV16-S C	474032608	612	1	163	966085008	HYDR.FAHRANTRIEB
VERSCHRAUBUNG XSV16-S C	474032608	612	1	190	966084808	HYDR.FAHRANTRIEB
VERSCHRAUBUNG XSV16-S C	474032608	612	1	216	966084708	HYDR.FAHRANTRIEB
VERSCHRAUBUNG XSV16-S C	474032608	774	1	854	96029372	HYDR.MASCHINENHAUS
VERSCHRAUBUNG XSV16-S C	474032608	637	1	1074	966086308	ZUSATZHYDRAULIK S-ANLENK
VERSCHRAUBUNG XSV22-L C	474000908	622	1	1182	966085908	ZUSATZHYDRAULIK WINDE 3
VERSCHRAUBUNG XSV22-L C	474000908	621	1	1203	966086108	ZUSATZHYDRAULIK WINDE 5
VERSCHRAUBUNG XSV28-L C	474001008	612	3	270	96029361	HYDRAULIK DREHBUEHNE
VERSCHRAUBUNG XSV28-L C	474001008	730	1	853	96029372	HYDR.MASCHINENHAUS
VERSCHRAUBUNG XSV28-L C	474001008	614	2	1278	96029354	ZUSATZHYDRAULIK D-ANLENK
VERSCHRAUBUNG XSV35-L C	474001108	628	2	270	96029361	HYDRAULIK DREHBUEHNE
VERSCHRAUBUNG XSV38-S C	474033008	614	4	127	966084908	HYDR.FAHRANTRIEB
VERSCHRAUBUNG XSV38-S C	474033008	614	4	163	966085008	HYDR.FAHRANTRIEB
VERSCHRAUBUNG XSV38-S C	474033008	614	4	190	966084808	HYDR.FAHRANTRIEB
VERSCHRAUBUNG XSV38-S C	474033008	614	4	216	966084708	HYDR.FAHRANTRIEB
VERSCHRAUBUNG XSV38-S C	474033008	682	4	271	96029361	HYDRAULIK DREHBUEHNE
VERSCHRAUBUNG XSV38-S C	474033008	780	1	854	96029372	HYDR.MASCHINENHAUS
VERSCHRAUBUNG XSV38-S C	474033008	638	2	1074	966086308	ZUSATZHYDRAULIK S-ANLENK
VERSCHRAUBUNG XSV38-S C	474033008	612	2	1278	96029354	ZUSATZHYDRAULIK D-ANLENK
VERSCHRAUBUNG XSV42-L C	474031408	615	1	127	966084908	HYDR.FAHRANTRIEB
VERSCHRAUBUNG XSV42-L C	474031408	615	1	163	966085008	HYDR.FAHRANTRIEB
VERSCHRAUBUNG XSV42-L C	474031408	615	1	190	966084808	HYDR.FAHRANTRIEB
VERSCHRAUBUNG XSV42-L C	474031408	615	1	216	966084708	HYDR.FAHRANTRIEB
VERSCHRAUBUNG XSV42-L C	474031408	613	4	270	96029361	HYDRAULIK DREHBUEHNE
VERSCHRAUBUNG XT10-L C	470430308	658	1	451	966085508	HYDRAULIK DREHWERK
VERSCHRAUBUNG XT12-S C	470432308	656	9	270	96029361	HYDRAULIK DREHBUEHNE
VERSCHRAUBUNG XT12-S C	470432308	615	3	308	966085408	HYDRAULIK DREHBUEHNE
VERSCHRAUBUNG XT12-S C	470432308	773	2	854	96029372	HYDR.MASCHINENHAUS
VERSCHRAUBUNG XT15-L C	470430508	634	1	164	966085008	HYDR.FAHRANTRIEB
VERSCHRAUBUNG XT15-L C	470430508	634	1	217	966084708	HYDR.FAHRANTRIEB
VERSCHRAUBUNG XT15-L C	470430508	622	7	451	966085508	HYDRAULIK DREHWERK
VERSCHRAUBUNG XT15-L C	470430508	19	3	1005	918696808	FEUERLOESCHSYSTEM
VERSCHRAUBUNG XT25-S C	470432708	727	1	853	96029372	HYDR.MASCHINENHAUS
VERSCHRAUBUNG XT38-S C	470433008	637	8	33	966084408	HYDRAULIK MITTELTEIL
VERSCHRAUBUNG XT38-S C	470433008	624	2	127	966084908	HYDR.FAHRANTRIEB
VERSCHRAUBUNG XT38-S C	470433008	624	2	163	966085008	HYDR.FAHRANTRIEB
VERSCHRAUBUNG XT38-S C	470433008	624	2	190	966084808	HYDR.FAHRANTRIEB
VERSCHRAUBUNG XT38-S C	470433008	624	2	216	966084708	HYDR.FAHRANTRIEB
VERSCHRAUBUNG XT38-S C	470433008	643	4	270	96029361	HYDRAULIK DREHBUEHNE
VERSCHRAUBUNG XT38-S C	470433008	641	10	451	966085508	HYDRAULIK DREHWERK
VERSCHRAUBUNG XT38-S C	470433008	735	8	853	96029372	HYDR.MASCHINENHAUS
VERSCHRAUBUNG XT38-S C	470433008	618	5	1074	966086308	ZUSATZHYDRAULIK S-ANLENK
VERSCHRAUBUNG XT38-S C	470433008	647	4	1278	96029354	ZUSATZHYDRAULIK D-ANLENK
VERSCHRAUBUNG XT38-S C	470433008	618	2	1315	966086708	ZUSATZHYDRAULIK D-KOPFS
VERSCHRAUBUNG XT8-L CR6	470430208	18	5	1005	918696808	FEUERLOESCHSYSTEM
VERSCHRAUBUNG XTR18/12/	475132008	616	1	1278	96029354	ZUSATZHYDRAULIK D-ANLENK

Bezeichnung	Artikel	Pos.	Menge	Seite	Baugruppe	Bezeichnung
VERSCHRAUBUNG XTR18/12/	475132008	609	1	1315	966086708	ZUSATZHYDRAULIK D-KOPFS
VERSCHRAUBUNG XW10-L C	470230308	654	1	451	966085508	HYDRAULIK DREHWERK
VERSCHRAUBUNG XW10-L C	470230308	58	1	820	919204408	KRAFTSTOFFFOERDERUNG
VERSCHRAUBUNG XW12-S C	470232408	655	5	270	96029361	HYDRAULIK DREHBUEHNE
VERSCHRAUBUNG XW15-L C	470230508	607	2	451	966085508	HYDRAULIK DREHWERK
VERSCHRAUBUNG XW18-L C	470230608	633	4	33	966084408	HYDRAULIK MITTELTEIL
VERSCHRAUBUNG XW18-L C	470230608	609	2	965	96032961	VERROHRUNG DRUCKLUFTA
VERSCHRAUBUNG XW22-L C	470230708	613	2	374	966086008	ZUSATZHYDRAULIK MONTAGE
VERSCHRAUBUNG XW25-S C	470232808	627	3	33	966084408	HYDRAULIK MITTELTEIL
VERSCHRAUBUNG XW38-S C	470233408	635	4	33	966084408	HYDRAULIK MITTELTEIL
VERSCHRAUBUNG XW38-S C	470233408	646	1	270	96029361	HYDRAULIK DREHBUEHNE
VERSCHRAUBUNG XW38-S C	470233408	646	1	451	966085508	HYDRAULIK DREHWERK
VERSCHRAUBUNG XW38-S C	470233408	779	1	854	96029372	HYDR.MASCHINENHAUS
VERSCHRAUBUNG XWSV15-L	474231608	57	1	820	919204408	KRAFTSTOFFFOERDERUNG
VERSCHRAUBUNG XWSV15-L	474231608	400	1	1015	96034284	KOMBIKUEHLER VORM.
VERSCHRAUBUNG XWSV18-L	474231508	56	1	820	919204408	KRAFTSTOFFFOERDERUNG
VERSCHRAUBUNG XWSV18-L	474231508	401	1	1015	96034284	KOMBIKUEHLER VORM.
VERSCHRAUBUNG XWSV28-L	474200908	778	1	854	96029372	HYDR.MASCHINENHAUS
VERSCHRAUBUNG XWSV35-L	474201108	777	1	854	96029372	HYDR.MASCHINENHAUS
VERSCHRAUBUNG XWSV38-S	474233108	775	5	854	96029372	HYDR.MASCHINENHAUS
VERSCHRAUBUNGSKOERPER	937501408	234	6	450	966085508	HYDRAULIK DREHWERK
VERSTELLFLASCHE KPL. RAL	966648108	2	1	1370	916115808	S-VERSTELLFLASCHEN
VERSTELLFLASCHE KPL. RAL	966649408	1	1	1370	916115808	S-VERSTELLFLASCHEN
VERSTELLFLASCHE SCHWK.	966648408	1	1	1378	966648108	VERSTELLFLASCHE KPL.
VERSTELLFLASCHE SCHWK.	966656208	1	1	1372	966649408	VERSTELLFLASCHE KPL.
VERSTELLMOTOR A6VM 160	10650138	2	5	1192	915753208	WINDE 5 VORM.
VERSTELLMOTOR A6VM 160	10650139	4	4	322	915751408	WINDE 1 VORM.
VERSTELLMOTOR A6VM 160	10650139	4	4	345	915751608	WINDE 2 VORM.
VERSTELLMOTOR A6VM 160	10650139	2	5	1170	915753108	WINDE 3 VORM.
VERSTELLMOTOR A6VM 500	10220059	2	1	1213	915753308	WINDE 6 VORM.
VERSTELLPUMPE	11005997	1	1	661	10491715	DREIFACHPUMPE
VERSTELLPUMPE	11005998	2	1	661	10491715	DREIFACHPUMPE
VERSTELLPUMPE	11006041	1	1	632	10492850	DREIFACHPUMPE
VERSTELLPUMPE	11006042	2	1	632	10492850	DREIFACHPUMPE
VERSTELLPUMPE	11006043	3	1	632	10492850	DREIFACHPUMPE
VERSTELLPUMPE	11007825	2	1	641	10492851	DREIFACHPUMPE
VERSTELLPUMPE	11007826	3	1	641	10492851	DREIFACHPUMPE
VERSTELLPUMPE	11007834	1	1	641	10492851	DREIFACHPUMPE
VERSTELLPUMPE	11007842	1	1	650	10492853	DREIFACHPUMPE
VERSTELLPUMPE	11065840	2	1	650	10492853	DREIFACHPUMPE
VERSTELLPUMPE A11VO	11065801	3	1	661	10491715	DREIFACHPUMPE
VERSTELLPUMPE A11VO/74LI	10411732	3	1	650	10492853	DREIFACHPUMPE
VERSTELLTEIL	10678416	1	1	1224	10678412	VERSTELLUNG
VERSTELLUNG	10331048	2	1	638	11006043	VERSTELLPUMPE
VERSTELLUNG	10331048	2	1	644	11007825	VERSTELLPUMPE
VERSTELLUNG	10412324	2	1	633	11006041	VERSTELLPUMPE
VERSTELLUNG	10412324	2	1	637	11006042	VERSTELLPUMPE
VERSTELLUNG	10412324	2	1	642	11007834	VERSTELLPUMPE
VERSTELLUNG	10412324	2	1	651	11007842	VERSTELLPUMPE
VERSTELLUNG	10412324	2	1	662	11005997	VERSTELLPUMPE
VERSTELLUNG	10412333	4	1	667	11065801	VERSTELLPUMPE
VERSTELLUNG	10471371	2	1	663	11005998	VERSTELLPUMPE
VERSTELLUNG	10678412	2	1	1222	10220059	VERSTELLMOTOR
VERSTELLUNG	11007711	2	1	327	10650139	VERSTELLMOTOR
VERSTELLUNG	11007711	2	1	1194	10650138	VERSTELLMOTOR
VERSTELLUNG	11007832	4	1	647	11007826	VERSTELLPUMPE
VERSTELLUNG HYDRAULISC	7023887	4	1	653	11065840	VERSTELLPUMPE
VERSTELLUNG HYDRAULISC	7023888	5	1	653	11065840	VERSTELLPUMPE
VERSTELLUNG HYDRAULISC	7023888	5	1	659	10411732	VERSTELLPUMPE
VERSTELLUNG HYDRAULISC	7023888	5	1	667	11065801	VERSTELLPUMPE

Bezeichnung	Artikel	Pos.	Menge	Seite	Baugruppe	Bezeichnung
VERTEILER MASSE	926891108	30	1	532	96033639	AUFBAUTEILE MONTAGEPLA
VERTEILER MASSE	926891108	40	2	949	96061868	AUFBAUTEILE MONTAGETAFE
VERTEILERBLOCK VORM.	12995539	7	1	727	12492804	KRAFTSTOFFLEITUNGEN
VERTEILERBRUECKE	10675717	3	2	316	11006904	VERTEILERKOMBINATION
VERTEILERKASTEN 110X110X	10036634	1	1	518	916240908	EL.KUEHLWASSERVORWAE
VERTEILERKASTEN 110X110X	10036634	1	1	521	916240808	EL.KUEHLWASSERVORWAE
VERTEILERKASTEN 122X125X	604531708	40	1	888	966574708	EL.ZUSATZTEILE STROMAGG
VERTEILERKOMBINATION 3/	11002838	2	1	119	915742708	ZENTRALSCHMIERUNG RAUP
VERTEILERKOMBINATION 3/	11002838	2	1	158	915744408	ZENTRALSCHMIERUNG RAUP
VERTEILERKOMBINATION 3/	11002838	2	1	185	915744608	ZENTRALSCHMIERUNG RAUP
VERTEILERKOMBINATION 3/	11002838	2	1	211	915744508	ZENTRALSCHMIERUNG RAUP
VERTEILERKOMBINATION 5/	11002839	3	1	119	915742708	ZENTRALSCHMIERUNG RAUP
VERTEILERKOMBINATION 5/	11002839	3	1	158	915744408	ZENTRALSCHMIERUNG RAUP
VERTEILERKOMBINATION 5/	11002839	3	1	185	915744608	ZENTRALSCHMIERUNG RAUP
VERTEILERKOMBINATION 5/	11002839	3	1	211	915744508	ZENTRALSCHMIERUNG RAUP
VERTEILERKOMBINATION MX-	11006904	2	1	313	916945008	ZENTRALSCHMIERANLAGE O
VERTEILERKOMBINATION MX-	11005865	2	1	339	916997308	ZENTRALSCHMIERANLAGE
VERTEILERKOMBINATION MX-	11005865	2	1	356	916998708	ZENTRALSCHMIERANLAGE WI
VERTEILERKOMBINATION MX-	11005865	2	1	1207	917000008	ZENTRALSCHMIERANLAGE
VERTEILERKOMBINATION MX-	11006373	1	1	404	916921908	ZENTRALSCHMIERANLAGE
VERTEILERKOMBINATION MX-	11060628	2	1	1187	917006408	ZENTRALSCHMIERANLAGE WI
VERTEILERKOMBINATION SX	11006307	2	1	283	916900208	ZENTRALSCHMIERANLAGE O
VERTEILERKOMBINATION SXE	11003530	2	1	465	916141308	ZENTRALSCHMIERUNG
VERTEILERLEISTE	774383708	309	1	965	96032961	VERROHRUNG DRUCKLUFTA
VIDEOKAMERA MC5201-1	12101057	30	1	1121	919294608	A-SCHEINWERFER S-ANLEN
VIERKANT 60.0X2225 X5CRNI	97034274	3	1	1123	968112008	MECH.ANBAUTEILE SCHEINW
VISKOSEDAEMPFER ASK 329	9077223	1	1	707	11367689	ANTRIEBSTEILE M. SCHWING.
VORDERTEIL STAHLBAU BEA	915797808	1	1	247	915750608	DREHBUEHNENRAHMEN VOR
VORHAENGESCHLOSS ABUS	885251508	2	1	238	96005686	GRUNDWERKZEUG
VORHAENGESCHLOSS ABUS	885251508	125	2	1253	916324608	D-ANLENKSTUECK VORM.
VORSCHLAGHAMMER 5KG	885034108	27	1	238	96005686	GRUNDWERKZEUG
VORSPANNVENTIL pmax=500	511423008	151	2	374	966086008	ZUSATZHYDRAULIK MONTAGE
VORSPANNVENTIL pv=10BAR	10670036	151	2	73	966084508	HYDR.QUERTRAEGER
VORSPANNVENTIL pv=10BAR	10670036	151	2	91	966084608	HYDR.QUERTRAEGER
W-ANLENKSTUECK 10.25M	916302808	272	1	12		LIEBHERR RAUPENKRAN LR
W-ANLENKSTUECK SCHWK.	966564308	1	1	1426	916302808	W-ANLENKSTUECK
W-MONTAGEEINHEIT	915723008	264	1	12		LIEBHERR RAUPENKRAN LR
W-RUECKHALTEBOCK	966885408	2	1	1384	919243508	WA-BOCK 1 ANLENKSTUECK
W-RUECKHALTEBOCK SCHW	966885608	1	1	1390	966885408	W-RUECKHALTEBOCK
WA-BOCK 1 ANLENKSTUECK	919243508	266	1	12		LIEBHERR RAUPENKRAN LR
WA-BOCK 1 ANLENKSTUECK	966891008	1	1	1388	966890708	WA-BOCK 1 ANLENKSTUECK
WA-BOCK 1 ANLENKSTUECK	966890708	1	1	1384	919243508	WA-BOCK 1 ANLENKSTUECK
WA-BOCK 1 KOPFSTUECK	916115908	267	1	12		LIEBHERR RAUPENKRAN LR
WA-BOCK 1 KOPFSTUECK SC	966542808	1	1	1402	916115908	WA-BOCK 1 KOPFSTUECK
WA-BOCK 2 ANLENKSTUECK	915746608	268	1	12		LIEBHERR RAUPENKRAN LR
WA-BOCK 2 ANLENKSTUECK	966471708	1	1	1412	915746608	WA-BOCK 2 ANLENKSTUECK
WA-BOCK 2 KOPFSTUECK	916116008	269	1	12		LIEBHERR RAUPENKRAN LR
WA-BOCK 2 KOPFSTUECK SC	966535508	1	1	1419	916116008	WA-BOCK 2 KOPFSTUECK
WAELZLAGER 260X340X95	746509908	(2)	1	1084	916332108	S-KOPFSTUECK
WAELZLAGER 260X340X95	746509908	(2)	1	1486	915761608	HAKENFLASCHE
WAELZLAGER 360X480X140	10472344	2	1	396	965376108	SEILROLLE KPL.
WAERMESCHUTZBLECH DC0	10120330	(4)	1	749	10141356	ABGASROHR ANBAU
WAERMESCHUTZBLECH DC0	10120331	(3)	1	749	10141356	ABGASROHR ANBAU
WAERMESCHUTZBLECH DC0	10120332	(4)	1	749	10141356	ABGASROHR ANBAU
WAERMESCHUTZBLECH DC0	10120333	(3)	1	749	10141356	ABGASROHR ANBAU
WAERMESCHUTZBLECH DC0	10141563	3	1	750	10141558	ABGASKRUEMMER ANBAU
WAERMESCHUTZBLECH DC0	10141564	4	1	750	10141558	ABGASKRUEMMER ANBAU
WALZE 200X180X80 PA6G	978986808	20	8	1129	916303308	S-ZWISCHENSTUECK
WALZE 200X180X80 PA6G	978986808	20	8	1136	916303208	S-ZWISCHENSTUECK
WALZE 200X180X80 PA6G	978986808	20	6	1141	916303108	S-ZWISCHENSTUECK

Bezeichnung	Artikel	Pos.	Menge	Seite	Baugruppe	Bezeichnung
WALZE 200X180X80 PA6G	978986808	20	8	1145	916303008	S-ZWISCHENSTUECK
WALZE 200X180X80 PA6G	978986808	20	8	1149	916302708	S-ZWISCHENSTUECK
WALZE 200X180X80 PA6G	978986808	20	6	1154	916302908	S-ADAPTER
WALZE RD100X395 PA6G	937652708	29	1	1388	966890708	WA-BOCK 1 ANLENKSTUECK
WALZE RD100X395 PA6G	937652708	34	1	1412	915746608	WA-BOCK 2 ANLENKSTUECK
WALZE SCHWK.	966915108	2	1	1494	966888308	SCHALTEINHEIT
WALZE SCHWK.	966915108	2	1	1495	966916408	SCHALTEINHEIT
WANDSTECKDOSE 19-POL A	10443663	170	1	1290	966842008	LEITUNGSTROMMEL KPL.
WANDSTECKDOSE 43-POL	10815125	170	1	1067	966265208	LEITUNGSTROMMEL KPL.
WANDSTECKDOSE 43-POL	10815125	282	1	1435	966420308	LEITUNGSTROMMEL KPL.
WANNE SCHWK. EDELSTAHL	96035724	9	2	806	919205608	HARNSTOFFANLAGE
WARMLUFTSCHLAUCH 60/FLE	553190008	250	0.8	991	919208108	HEIZUNG MASCHINENHAUS
WARNLEUCHTE 14W 13-36V	10340105	16	1	545	96033616	ELEKTRIK ANBAUTEILE KABIN
WARNSCHILD 168X88 KLEBE	97141876	4	2	996	96052080	TRAVERSE VORM.
WARNSCHILD 88X88 KLEBEFO	97095257	(2)	1	806	919205608	HARNSTOFFANLAGE
WARNSCHILD UNFALLVERH	9412158	35	1	1030	915719808	BESCHILDERUNG GROSSBRI
WARNSCHILD UNFALLVERH	9412158	10	2	1398	966975608	BESCHILDERUNG
WARNSCHILD UNFALLVERH	9412158	10	2	1415	966668308	BESCHILDERUNG
WARTUNGSSCHALTER 0,05	11101017	110	2	799	918717708	LUFTFILTERANLAGE OBEN
WARTUNGSSCHALTER 0,05	11101017	110	2	803	918719508	LUFTFILTERANLAGE UNTEN
WARZENBLECH 4X330X1038 A	979439208	4	1	583	965887208	KLAPPTRITT VORM.
WARZENBLECH 5X1029X411 A	979442808	1	1	585	965887708	BODENBLECH KPL.
WARZENBLECH 5X2511X283 A	97014979	8	1	506	916997508	RAHMEN KPL.
WASSERBEHAELTER	10350525	41	1	501	10651874	KABINE
WASSERHEIZGERAET 24V	10876576	1	1	488	919258508	ZUSATZHEIZUNG OW
WASSERHEIZGERAET 24V	10876576	100	1	986	96034844	MOTORVORWAERMUNG VO
WASSERHEIZGERAET 24V 4,	10492869	64	1	501	10651874	KABINE
WASSERKUEHLER	11005446	3	1	1017	10475633	KUEHLERANLAGE
WASSERKUEHLER	11005446	3	1	1020	10475634	KUEHLERANLAGE
WASSERLEITUNGSANSCHLUE	10145044	385	2	685	13455092	DIESELMOTOR
WASSERPUMPE MIT BEFEST.	12490129	370	1	684	13455092	DIESELMOTOR
WASSERSONDE 5V	11370365	3	1	823	10878502	KRAFTSTOFFFILTER
WASSERVENTIL NW12X2,5 NI	11082158	4	2	811	968517508	PUMPE VORM.
WECHSELVENTIL	10442998	2	1	668	10102064	REGLER
WECHSELVENTIL 315BAR CR6	511449308	155	1	450	966085508	HYDRAULIK DREHWERK
WECHSELVENTIL 315BAR CR6	511449308	199	7	850	96029372	HYDR.MASCHINENHAUS
WECHSELVENTIL 350BAR CR6	511451908	157	1	1073	966086308	ZUSATZHYDRAULIK S-ANLENK
WECHSELVENTIL 350BAR CR6	511451908	157	1	1277	96029354	ZUSATZHYDRAULIK D-ANLENK
WEGESCHIEBER 4/2 400BAR	511322508	161	1	269	96029361	HYDRAULIK DREHBUEHNE
WEGESCHIEBER 4/2 400BAR	511322508	161	1	307	966085408	HYDRAULIK DREHBUEHNE
WEGESCHIEBER 4/2 400BAR	511322508	150	1	470	966751308	ZUSATZHYDR.BOLZENZIEHZ
WEGESCHIEBER 4/3 400BAR	510403408	51	1	232	966515908	ZUSATZHYDR.BOLZENZIEHZ
WEGESCHIEBER 4/3 400BAR	510403408	160	2	269	96029361	HYDRAULIK DREHBUEHNE
WEGESCHIEBER 4/3 400BAR	511486508	51	1	134	966434908	ZUSATZHYDRAULIK SPANNZ
WEGESCHIEBER 4/3-400BAR	511304508	51	1	236	966561908	ZUSATZHYDR.BOLZENZIEHZ
WEGESITZVENTIL 350BAR	10675694	52	2	849	96029372	HYDR.MASCHINENHAUS
WEGESITZVENTIL 350BAR	10675695	51	4	1315	966086708	ZUSATZHYDRAULIK D-KOPFS
WEGESITZVENTIL SPF	10413103	50	1	450	966085508	HYDRAULIK DREHWERK
WEGEVENTIL	11005327	1	1	868	10356406	DRUCKBEGRENZUNGSVENTI
WEGEVENTIL	11110125	4	1	279	10413255	UMSCHALTBLOCK
WEGEVENTIL 10BAR 5/2WEG	11008326	159	1	965	96032961	VERROHRUNG DRUCKLUFTA
WEGEVENTIL 16BAR 3/2WEG	10664416	51	2	965	96032961	VERROHRUNG DRUCKLUFTA
WEGEVENTIL 2/2 350BAR SPF	511320108	61	10	849	96029372	HYDR.MASCHINENHAUS
WEGEVENTIL 3/2	511467508	54	2	849	96029372	HYDR.MASCHINENHAUS
WEGEVENTIL 3/2 320BAR	511493608	51	2	32	966084408	HYDRAULIK MITTELTEIL
WEGEVENTIL 3/2 320BAR	511493608	51	1	334	966085708	ZUSATZHYDRAULIK WINDE 1
WEGEVENTIL 3/2 320BAR	511493608	51	1	351	966085808	ZUSATZHYDRAULIK WINDE 2
WEGEVENTIL 3/2 320BAR	511493608	51	1	1181	966085908	ZUSATZHYDRAULIK WINDE 3
WEGEVENTIL 3/2 320BAR	511493608	51	1	1202	966086108	ZUSATZHYDRAULIK WINDE 5
WEGEVENTIL 3/2 320BAR	511493608	51	1	1233	966086208	ZUSATZHYDRAULIK WINDE 6

Bezeichnung	Artikel	Pos.	Menge	Seite	Baugruppe	Bezeichnung
WEGEVENTIL 3/2 350BAR	511444408	52	1	450	966085508	HYDRAULIK DREHWERK
WEGEVENTIL 3/2 350BAR	511444408	55	1	1073	966086308	ZUSATZHYDRAULIK S-ANLENK
WEGEVENTIL 3/2 350BAR	511444408	55	1	1277	96029354	ZUSATZHYDRAULIK D-ANLENK
WEGEVENTIL 3/2 350BAR	511449808	53	1	450	966085508	HYDRAULIK DREHWERK
WEGEVENTIL 4/2 NG6-350BAR	511302108	52	1	1315	966086708	ZUSATZHYDRAULIK D-KOPFS
WEGEVENTIL 4/2 NG6-350BAR	10652724	21	1	334	966085708	ZUSATZHYDRAULIK WINDE 1
WEGEVENTIL 4/2 NG6-350BAR	10652724	21	1	351	966085808	ZUSATZHYDRAULIK WINDE 2
WEGEVENTIL 4/2 NG6-350BAR	10652724	21	1	1181	966085908	ZUSATZHYDRAULIK WINDE 3
WEGEVENTIL 4/2 NG6-350BAR	10652724	21	1	1202	966086108	ZUSATZHYDRAULIK WINDE 5
WEGEVENTIL 4/2 NG6-350BAR	10652724	21	1	1233	966086208	ZUSATZHYDRAULIK WINDE 6
WEGEVENTIL 4/3 NG10-315BA	10423938	50	2	374	966086008	ZUSATZHYDRAULIK MONTAGE
WEGEVENTIL 4/3 NG32-350BA	10675503	50	1	1277	96029354	ZUSATZHYDRAULIK D-ANLENK
WEGEVENTIL 4/3 NG6-350BAR	511302208	65	1	849	96029372	HYDR.MASCHINENHAUS
WELLE	570796508	30	1	366	540270314	FLANSCH KPL
WELLENDICHTRING	10008419	20	1	1018	10228004	HYDROMOTOR
WELLENDICHTRING 28X40X6	570114108	14	1	370	570112908	TRIEBWERK
WELLENDICHTRING 35X52X6	710013808	14	1	439	570967508	TRIEBWERK
WELLENDICHTRING 35X52X6/	7022315	1	1	438	510232508	HYDROMOTOR
WELLENDICHTRING 50X72X7	7003478	(38)	1	647	11007826	VERSTELLPUMPE
WELLENDICHTRING BAFSL 45	7021600	38	1	655	10412331	TRIEBWERK
WELLENDICHTRING BAFSL 80	10467835	24	1	1223	10467818	TRIEBWERK
WELLROHR DN12 PA 6	10491248	293	3.5	259	96045406	LEITUNG
WELLROHR DN12 PA 6	10491248	293	11.5	267	96041505	LEITUNG
WERKZEUG	915718108	25	1	9		LIEBHERR RAUPENKRAN LR
WIDERSTAND MS 120R 1% 0.6	12103533	381	1	542	96033659	KABELSTRANG
WIDERSTAND MS 120R 1% 0.6	12103533	382	1	542	96033659	KABELSTRANG
WIEGE	7023894	12	1	655	10412331	TRIEBWERK
WINDE 1	915718608	110	1	9		LIEBHERR RAUPENKRAN LR
WINDE 1 VORM.	915751408	1	1	319	915718608	WINDE 1
WINDE 2	915718708	112	1	9		LIEBHERR RAUPENKRAN LR
WINDE 2 VORM.	915751608	1	1	342	915718708	WINDE 2
WINDE 3 RAL 1007	915722308	244	1	11		LIEBHERR RAUPENKRAN LR
WINDE 3 VORM.	915753108	1	1	1166	915722308	WINDE 3
WINDE 4 EINZIEHWERK	91001545	114	1	9		LIEBHERR RAUPENKRAN LR
WINDE 5 RAL 1007	915722408	246	1	11		LIEBHERR RAUPENKRAN LR
WINDE 5 VORM.	915753208	1	1	1188	915722408	WINDE 5
WINDE 6 RAL 1007	915722508	248	1	11		LIEBHERR RAUPENKRAN LR
WINDE 6 VORM.	915753308	1	1	1208	915722508	WINDE 6
WINDENDREHGEBER 655360	10802061	5	1	328	915749608	ELEKTRIK WINDE 1
WINDENDREHGEBER 655360	10802061	5	1	346	915749708	ELEKTRIK WINDE 2
WINDENDREHGEBER 655360	10802061	5	1	1175	915749808	ELEKTRIK WINDE 3
WINDENDREHGEBER 655360	10802061	5	1	1196	915750008	ELEKTRIK WINDE 5
WINDENDREHGEBER 655360	10802061	5	1	1228	915750108	ELEKTRIK WINDE 6
WINDENLAGERUNG SCHWK.	966057508	1	2	362	915752108	MONTAGEWINDE VORM.
WINDENRAHMEN	90006571	20	1	1193	90001622	SCHWERLASTSEILWINDE
WINDGESCHWINDIGKEITSGE	11066001	10	1	1520	915727308	WINDWARNUNG
WINDGESCHWINDIGKEITSGE	11066001	3	1	1523	967051508	WINDWARNUNG VORM.
WINDWARNUNG	915727308	379	1	12		LIEBHERR RAUPENKRAN LR
WINDWARNUNG VORM. MIT	967051508	5	1	1522	915727108	FLUG-U.WINDWARNUNG
WINKEL 198X70 S355MC FE//	970539508	46	2	1084	916332108	S-KOPFSTUECK
WINKEL 3X102X738 DC01	97117169	34	1	902	919203908	VERKLEIDUNG MASCHINENH
WINKEL 3X111X738 DC01	97117168	33	3	902	919203908	VERKLEIDUNG MASCHINENH
WINKEL 3X111X838 DC01	97117167	32	2	902	919203908	VERKLEIDUNG MASCHINENH
WINKEL 3X111X855 DC01	97117170	35	2	902	919203908	VERKLEIDUNG MASCHINENH
WINKEL 3X121X1499 DC01	97117134	37	1	902	919203908	VERKLEIDUNG MASCHINENH
WINKEL 3X121X1499 DC01	97117135	38	1	903	919203908	VERKLEIDUNG MASCHINENH
WINKEL 3X121X1674 DC01	97117132	31	1	902	919203908	VERKLEIDUNG MASCHINENH
WINKEL 3X121X1674 DC01	97117133	36	1	902	919203908	VERKLEIDUNG MASCHINENH
WINKEL 4X124X60 X5CRNI18-1	97031610	33	1	615	96018031	BEFESTIGUNGSTEILE GRUN
WINKEL 4X147X44 X5CRNI18-1	97038027	59	6	434	915755208	ROLLENDREHVERB.M.DREHW

Bezeichnung	Artikel	Pos.	Menge	Seite	Baugruppe	Bezeichnung
WINKEL 4X73X40 S315MC FE//	979403508	33	2	565	918744708	MASCHINENHAUS GRUNDRAH
WINKEL 95X40 DC01 FE//ZNNI	947339208	82	1	489	919258508	ZUSATZHEIZUNG OW
WINKEL 95X40 DC01 FE//ZNNI	947339208	310	4	965	96032961	VERROHRUNG DRUCKLUFTA
WINKELANSCHLUSS KISSLIN	10872525	14	4	779	96033201	ELEKTRIK BATTERIEKASTEN
WINKELBLECH 4X263X70 S31	97001967	2	1	961	915744208	SCHALTSCHRANKANBAU
WINKELBLECH 4X313X70 S31	97001966	1	1	961	915744208	SCHALTSCHRANKANBAU
WINKELGEBER +/-15°	11088402	10	1	1483	967922708	KLEMMKASTEN KPL.
WINKELGEBER 360° LSB PL:D	10802057	(1)	1	401	915749508	ELEKTRIK
WINKELGEBER 360° LSB PL:D	10802057	(1)	1	1066	919296308	ELEKTRIK S-ANLENKSTUECK
WINKELGEBER 360° LSB PL:D	10802057	(1)	1	1093	966418708	ELEKTRIK S-KOPFSTUECK
WINKELGEBER 360° LSB PL:D	10802057	(10)	1	1286	915747808	ELEKTRIK D-ANLENKSTUECK
WINKELGEBER 360° LSB PL:D	10802057	(10)	1	1322	919752308	ELEKTRIK D-KOPFSTUECK
WINKELGEBER 360° LSB PL:D	10802057	(1)	1	1395	966952708	EL.WA-BOCK 1 ANLENKSTUEC
WINKELSCHOTTSTUTZEN WS	247251302	76	2	489	919258508	ZUSATZHEIZUNG OW
WINKELSCHRAUBENDREHER	810035408	33	1	238	96005686	GRUNDWERKZEUG
WINKELSTUTZEN	592068314	26	1	501	10651874	KABINE
WINKELSTUTZEN EW 12L M18	247117702	612	1	33	966084408	HYDRAULIK MITTELTEIL
WINKELSTUTZEN EW 12L M18	247117702	627	1	127	966084908	HYDR.FAHRANTRIEB
WINKELSTUTZEN EW 12L M18	247117702	627	1	163	966085008	HYDR.FAHRANTRIEB
WINKELSTUTZEN EW 12L M18	247117702	627	1	190	966084808	HYDR.FAHRANTRIEB
WINKELSTUTZEN EW 12L M18	247117702	627	1	216	966084708	HYDR.FAHRANTRIEB
WINKELSTUTZEN EW 12L M18	247117702	679	4	271	96029361	HYDRAULIK DREHBUEHNE
WINKELSTUTZEN EW 12L M18	247117702	632	1	308	966085408	HYDRAULIK DREHBUEHNE
WINKELSTUTZEN EW 12L M18	247117702	648	4	335	966085708	ZUSATZHYDRAULIK WINDE 1
WINKELSTUTZEN EW 12L M18	247117702	650	4	352	966085808	ZUSATZHYDRAULIK WINDE 2
WINKELSTUTZEN EW 12L M18	247117702	608	4	451	966085508	HYDRAULIK DREHWERK
WINKELSTUTZEN EW 12L M18	247117702	26	1	806	919205608	HARNSTOFFANLAGE
WINKELSTUTZEN EW 12L M18	247117702	645	33	852	96029372	HYDR.MASCHINENHAUS
WINKELSTUTZEN EW 12L M18	247117702	626	1	1074	966086308	ZUSATZHYDRAULIK S-ANLENK
WINKELSTUTZEN EW 12L M18	247117702	616	4	1181	966085908	ZUSATZHYDRAULIK WINDE 3
WINKELSTUTZEN EW 12L M18	247117702	615	5	1202	966086108	ZUSATZHYDRAULIK WINDE 5
WINKELSTUTZEN EW 12L M18	247117702	607	2	1233	966086208	ZUSATZHYDRAULIK WINDE 6
WINKELSTUTZEN EW 12L M18	247117702	630	2	1278	96029354	ZUSATZHYDRAULIK D-ANLENK
WINKELSTUTZEN EW 12L M18	247117702	613	3	1315	966086708	ZUSATZHYDRAULIK D-KOPFS
WINKELSTUTZEN EW 18L M26	247108302	603	8	32	966084408	HYDRAULIK MITTELTEIL
WINKELSTUTZEN EW 18L M26	247108302	620	1	74	966084508	HYDR.QUERTRAEGER
WINKELSTUTZEN EW 18L M26	247108302	620	1	91	966084608	HYDR.QUERTRAEGER
WINKELSTUTZEN EW 18L M26	247108302	639	2	270	96029361	HYDRAULIK DREHBUEHNE
WINKELSTUTZEN EW 18L M26	247108302	603	4	307	966085408	HYDRAULIK DREHBUEHNE
WINKELSTUTZEN EW 18L M26	247108302	638	1	335	966085708	ZUSATZHYDRAULIK WINDE 1
WINKELSTUTZEN EW 18L M26	247108302	638	1	352	966085808	ZUSATZHYDRAULIK WINDE 2
WINKELSTUTZEN EW 18L M26	247108302	604	2	851	96029372	HYDR.MASCHINENHAUS
WINKELSTUTZEN EW 18L M26	247108302	613	6	965	96032961	VERROHRUNG DRUCKLUFTA
WINKELSTUTZEN EW 18L M26	247108302	639	1	1182	966085908	ZUSATZHYDRAULIK WINDE 3
WINKELSTUTZEN EW 18L M26	247108302	647	2	1203	966086108	ZUSATZHYDRAULIK WINDE 5
WINKELSTUTZEN EW 18L M26	247108302	624	1	1316	966086708	ZUSATZHYDRAULIK D-KOPFS
WINKELSTUTZEN EW 6L CR6-F	247021702	606	16	965	96032961	VERROHRUNG DRUCKLUFTA
WINKELSTUTZEN EW 8L CR6-F	247021802	22	5	1005	918696808	FEUERLOESCHSYSTEM
WISCHARM 1130MM	10492855	29	1	501	10651874	KABINE
WISCHARM 600MM	592248214	23	2	501	10651874	KABINE
WISCHERANLAGE	591585014	22	2	501	10651874	KABINE
WISCHERBLATT	10113069	30	1	501	10651874	KABINE
WISCHERBLATT	7371046	24	2	501	10651874	KABINE
WISCHERMOTOR 24V	10112974	28	1	501	10651874	KABINE
Y-REDUZIERSTUTZEN 10X20 L	12103430	24	1	816	96035878	HARNSTOFFANLAGE OBEN
Y-VERTEILER 2X 4X0,34-1,25M	10878519	504	1	1326	96052004	LEITUNG
Y-VERTEILER 2X 4X0,34-1,25M	10878519	505	1	1327	96052005	LEITUNG
ZACKBAND PA	636184001	270	6	1431	966420408	KLEMMKASTEN
ZAHNKRANZ C45	9080734	(3)	1	762	10120077	SCHWUNGRAD ANBAU
ZAHNRAD	540401808	23	1	1266	540006108	SEILWINDE

Bezeichnung	Artikel	Pos.	Menge	Seite	Baugruppe	Bezeichnung
ZAHNRAD 3,5	11407185	2	1	705	10147666	ANTRIEBSTEILE M.SCHWINGU
ZAHNRAD 3,5	11408961	3	1	705	10147666	ANTRIEBSTEILE M.SCHWINGU
ZAHNRAD VORM.	10119847	2	1	703	10130808	KURBELWELLE MIT ZAHNRAD
ZAHNRAD VORM.	10124591	3	1	715	10122940	NOCKENWELLE KPL.
ZAHNRAD VORM.	11369506	2	1	770	10126182	NEBENABTRIEB ANBAU
ZAHNRADPUMPE SNP3	512125408	106	1	626	96034141	DIESELMOTOR VORM.
ZAHNRADPUMPE SNP3	512125408	106	1	678	96034143	DIESELMOTOR VORM.
ZAHNSCHEIBE DIN 6797 A 2,7	425100408	36	4	532	96033639	AUFBAUTEILE MONTAGEPLA
ZAHNSCHEIBE DIN 6797 A 3,2	425100508	16	4	890	967021108	KLEMMKASTEN BLINDSTECK
ZAHNSCHEIBE DIN 6797 A 3,2	425100508	8	4	1286	915747808	ELEKTRIK D-ANLENKSTUECK
ZAHNSCHEIBE DIN 6797 A 3,2	425100508	267	4	1290	966842008	LEITUNGSTROMMEL KPL.
ZAHNSCHEIBE DIN 6797 A 3,2	425100508	(158)	2	1480	967276708	EMPFAENGER
ZAHNSCHEIBE DIN 6797 A 4,3	425100708	26	4	84	966448108	KLEMMKASTEN VORM.
ZAHNSCHEIBE DIN 6797 A 4,3	425100708	26	4	95	966448308	KLEMMKASTEN VORM.
ZAHNSCHEIBE DIN 6797 A 4,3	425100708	282	16	301	96047223	ELEKTRIK KLEMMKASTEN DB
ZAHNSCHEIBE DIN 6797 A 4,3	425100708	26	4	330	966541108	KLEMMKASTEN KPL.
ZAHNSCHEIBE DIN 6797 A 4,3	425100708	26	4	347	966541408	KLEMMKASTEN KPL.
ZAHNSCHEIBE DIN 6797 A 4,3	425100708	282	24	880	966530408	KLEMMKASTEN
ZAHNSCHEIBE DIN 6797 A 4,3	425100708	282	24	884	96044329	KLEMMKASTEN
ZAHNSCHEIBE DIN 6797 A 4,3	425100708	282	24	886	968221508	KLEMMKASTEN
ZAHNSCHEIBE DIN 6797 A 4,3	425100708	13	4	890	967021108	KLEMMKASTEN BLINDSTECK
ZAHNSCHEIBE DIN 6797 A 4,3	425100708	26	4	1177	966541908	KLEMMKASTEN KPL.
ZAHNSCHEIBE DIN 6797 A 4,3	425100708	26	4	1198	966542708	KLEMMKASTEN KPL.
ZAHNSCHEIBE DIN 6797 A 4,3	425100708	26	4	1230	966543108	KLEMMKASTEN KPL.
ZAHNWELLE D125X234	571828008	120	1	631	11000367	PUMPENVERTEILERGETRIEB
ZEIGER 4X180X40 S315MC FE//	97012067	130	2	149	917525508	RAUPENTRAEGER LI.
ZEIGER 4X180X40 S315MC FE//	97012067	130	2	206	917525908	RAUPENTRAEGER RE.
ZEIGER 4X210X68 S315MC FE//	97018795	131	2	149	917525508	RAUPENTRAEGER LI.
ZEIGER 4X210X68 S315MC FE//	97018795	131	2	206	917525908	RAUPENTRAEGER RE.
ZEIGER 4X260X40 S315MC FE//	97011486	143	2	107	917523808	RAUPENTRAEGER LI.
ZEIGER 4X260X40 S315MC FE//	97011486	144	2	180	917525608	RAUPENTRAEGER RE.
ZEIGER 4X396X68 S315MC FE//	97012066	144	2	107	917523808	RAUPENTRAEGER LI.
ZEIGER 4X396X68 S315MC FE//	97012066	143	2	180	917525608	RAUPENTRAEGER RE.
ZEITRELAIS 0,1S-10D24V	10871546	45	2	949	96061868	AUFBAUTEILE MONTAGETAFE
ZEITRELAIS 10 H 24V	10876716	19	1	532	96033639	AUFBAUTEILE MONTAGEPLA
ZEITRELAIS 60S 24V	10877999	96	2	950	96061868	AUFBAUTEILE MONTAGETAFE
ZELLGUMMI 10X8	262109108	12	0.195	811	968517508	PUMPE VORM.
ZELLGUMMI 20X8	262101008	114	5.1	1014	96034284	KOMBIKUEHLER VORM.
ZELLGUMMI 6X3X10000 CELL	262108908	12	0.353	928	96042450	DECKEL VORM.
ZELLGUMMI 6X3X10000 CELL	262108908	12	0.353	930	96042451	DECKEL VORM.
ZELLGUMMI 6X3X10000 CELL	262108908	12	0.353	932	96042452	DECKEL VORM.
ZELLGUMMI 6X3X10000 CELL	262108908	12	0.353	934	96042453	DECKEL VORM.
ZENTRALBALLASTBEFESTIG	915718008	30	1	9		LIEBHERR RAUPENKRAN LR
ZENTRALSCHMIERANLAGE	916921908	3	1	379	917513608	A-BOCK KPL.
ZENTRALSCHMIERANLAGE	916997308	4	1	319	915718608	WINDE 1
ZENTRALSCHMIERANLAGE	917000008	4	1	1188	915722408	WINDE 5
ZENTRALSCHMIERANLAGE O	916900208	5	1	243	919238608	DREHBUEHNENRAHMEN KPL.
ZENTRALSCHMIERANLAGE	916945008	4	1	291	919354008	DREHBUEHNENRAHMEN KPL.
ZENTRALSCHMIERANLAGE WI	916998708	4	1	342	915718708	WINDE 2
ZENTRALSCHMIERANLAGE WI	917006408	4	1	1166	915722308	WINDE 3
ZENTRALSCHMIERANLAGE WI	917016708	4	1	1208	915722508	WINDE 6
ZENTRALSCHMIERUNG RAU	915744408	2	1	139	917520908	RAUPENTRAEGER KPL.LI.
ZENTRALSCHMIERUNG RAU	915742708	2	1	98	917520808	RAUPENTRAEGER KPL.LI.
ZENTRALSCHMIERUNG RAU	915744508	2	1	196	917521108	RAUPENTRAEGER KPL.RE.
ZENTRALSCHMIERUNG RAU	915744608	2	1	171	917521008	RAUPENTRAEGER KPL.RE.
ZENTRALSCHMIERUNG RDV	916141308	4	1	430	915719208	ROLLENDREHVERB.M.DREHW
ZENTRALSTECKER 4-POL	602225508	525	1	535	96033640	DRAEHTE KPL.ARMATUR
ZENTRALSTECKER 6-POL	602225608	524	1	535	96033640	DRAEHTE KPL.ARMATUR
ZENTRIERBOLZEN 100.0X612 3	979899908	16	2	50	919045208	QUERTRAEGER
ZENTRIERBOLZEN 120.0X930 3	979898608	15	2	50	919045208	QUERTRAEGER

Bezeichnung	Artikel	Pos.	Menge	Seite	Baugruppe	Bezeichnung
ZENTRIERUNG 35X160X95 S35	97096581	(3)	2	1538	96004014	TRANSPORT
ZUBEHOER	96005694	2	1	237	915718108	WERKZEUG
ZUENDSTARTSCHALTER 3S	10335557	9	1	527	96033638	OBERTEIL VORM.
ZUGFEDER RZ 170 X	720108908	55	2	1426	916302808	W-ANLENKSTUECK
ZUGFEDER RZ 170 X	720108908	8	2	1429	966267408	KLAPPE KPL.
ZUGMESSLASCHE 0-1000KN	692313108	8	1	1310	966731108	ROLLENLAGERUNG KPL.
ZUGMESSLASCHE 0-7500KN	11485548	1	1	1292	918444308	ZUGMESSLASCHE KPL.
ZUGMESSLASCHE KPL. 7500	918444308	251	4	11		LIEBHERR RAUPENKRAN LR
ZUGMESSLASCHE KPL. 7500	918444308	265	2	12		LIEBHERR RAUPENKRAN LR
ZUGSTANGE	10014715	16	4	121	11002835	ELEKTROPUMPE
ZUGSTANGE	10014715	18	4	285	11006306	ELEKTROPUMPE
ZUGSTANGE	10014715	21	4	341	11114000	ELEKTROPUMPE
ZUGSTANGE	10099209	28	4	315	11081924	ELEKTROPUMPE
ZUGSTANGE 50X10283X404 S	97037281	(1)	2	1546	968244508	STANGE KPL.
ZUGSTANGE 50X11976X364 S	97011029	1	2	1560	966831208	STANGE VORM.
ZUGSTANGE 50X11982X404 S	979469408	(1)	2	1551	966160008	STANGE KPL.
ZUGSTANGE 50X3469X354 S96	97017015	1	2	1570	967089808	ZUGSTANGE VORM.
ZUGSTANGE 50X3525X404 S96	979934508	(1)	2	1550	966203408	STANGE KPL.
ZUGSTANGE 50X3719X354 S96	97016963	1	2	1568	967088108	ZUGSTANGE VORM.
ZUGSTANGE 50X5472X354 S96	97016954	1	2	1566	967086808	ZUGSTANGE VORM.
ZUGSTANGE 50X5972X364 S96	97011233	1	2	1562	966839008	STANGE VORM.
ZUGSTANGE 50X5978X404 S96	979495208	(1)	2	1547	966191408	STANGE KPL.
ZUGSTANGE 50X6951X474 S96	97007311	1	2	1308	966640408	STANGE KPL.
ZUGSTANGE 50X8053X454 S96	97003048	1	2	1549	966377708	STANGE VORM.
ZUGSTANGE KPL. 3.5M	967089708	54	2	1540	96051353	STANGENUMFANG
ZUGSTANGE KPL. 3.75M	967088008	53	2	1540	96051353	STANGENUMFANG
ZUGSTANGE KPL. 5.5M	967086508	52	2	1540	96051353	STANGENUMFANG
ZUGSTANGE M4	11690159	18	4	467	11003525	ELEKTROPUMPE
ZUGSTANGE SCHWK. 0.96M	966891608	46	2	1540	96051353	STANGENUMFANG
ZUGSTANGE VORM. 3.25M	967088108	1	1	1567	967088008	ZUGSTANGE KPL.
ZUGSTANGE VORM. 3M	967089808	1	1	1569	967089708	ZUGSTANGE KPL.
ZUGSTANGE VORM. 5M	967086808	1	1	1565	967086508	ZUGSTANGE KPL.
ZUGZYLINDER	919752408	4	1	1294	919692308	D-KOPFSTUECK KPL.
ZUGZYLINDER 630/280-7500 -4	10493604	1	1	1332	96051961	ZUGZYLINDER VORM.
ZUGZYLINDER 630/280-7500 -4	11002473	1	1	1340	96051962	ZUGZYLINDER VORM.
ZUGZYLINDER VORM.	96051961	1	1	1329	919752408	ZUGZYLINDER
ZUGZYLINDER VORM.	96051962	2	1	1329	919752408	ZUGZYLINDER
ZUNGE	10332620	48	1	501	10651874	KABINE
ZUNGE	570799108	2	2	628	96037955	DECKEL KPL.
ZUNGE	704253508	118	1	567	918744708	MASCHINENHAUS GRUNDRAH
ZUNGE	704253508	7	2	588	965963608	DECKEL VORM.
ZUNGE	704253908	7	2	585	965887708	BODENBLECH KPL.
ZUNGE	704254708	11	1	577	96036247	DECKEL VORM.
ZUNGE	704255308	8	2	585	965887708	BODENBLECH KPL.
ZUNGE	704255308	11	2	586	965887808	DECKEL VORM.
ZUNGE	704256208	11	2	906	966167408	DECKEL VORM.
ZUNGE	704256208	11	2	907	966167508	DECKEL VORM.
ZUNGE	704256208	11	2	908	966167908	DECKEL VORM.
ZUNGE	704256208	11	2	909	966168008	DECKEL VORM.
ZUNGE	704256208	11	2	910	966168408	DECKEL VORM.
ZURRGURT 0,35MX18MM	7621780	271	2	1255	916324608	D-ANLENKSTUECK VORM.
ZURRGURT 0,5MX18MM	10020519	119	2	424	96038696	LAUFSTEG DREHBUEHNE
ZURRGURT 0,75MX18MM	10020520	98	8	51	919045208	QUERTRAEGER
ZURRGURT 0,75MX18MM	10020520	202	1	107	917523808	RAUPENTRAEGER LI.
ZURRGURT 0,75MX18MM	10020520	202	1	150	917525508	RAUPENTRAEGER LI.
ZURRGURT 0,75MX18MM	10020520	202	1	180	917525608	RAUPENTRAEGER RE.
ZURRGURT 0,75MX18MM	10020520	202	1	207	917525908	RAUPENTRAEGER RE.
ZURRGURT 0,75MX18MM	10020520	100	2	590	96042455	ABLAGE KPL.
ZURRGURT 2,3MX50MM POLY	10332027	52	1	322	915751408	WINDE 1 VORM.
ZURRGURT 2,3MX50MM POLY	10332027	42	1	345	915751608	WINDE 2 VORM.

Bezeichnung	Artikel	Pos.	Menge	Seite	Baugruppe	Bezeichnung
ZURRGURT 2,3MX50MM POLY	10332027	17	2	1170	915753108	WINDE 3 VORM.
ZURRGURT 2,3MX50MM POLY	10332027	17	2	1192	915753208	WINDE 5 VORM.
ZURRGURT 2,7M SPF	779036408	73	2	1413	915746608	WA-BOCK 2 ANLENKSTUECK
ZURRGURT 4MX35MM POLYTE	10491593	132	1	107	917523808	RAUPENTRAEGER LI.
ZURRGURT 4MX35MM POLYTE	10491593	83	1	149	917525508	RAUPENTRAEGER LI.
ZURRGURT 4MX35MM POLYTE	10491593	132	1	179	917525608	RAUPENTRAEGER RE.
ZURRGURT 4MX35MM POLYTE	10491593	83	1	206	917525908	RAUPENTRAEGER RE.
ZURRGURT 8MX75MM POLYTE	779036708	14	2	381	915753008	A-BOCK
ZURRKETTE ARK 13 L=6M ST	11068068	201	1	107	917523808	RAUPENTRAEGER LI.
ZURRKETTE ARK 13 L=6M ST	11068068	201	1	150	917525508	RAUPENTRAEGER LI.
ZURRKETTE ARK 13 L=6M ST	11068068	201	1	180	917525608	RAUPENTRAEGER RE.
ZURRKETTE ARK 13 L=6M ST	11068068	201	1	207	917525908	RAUPENTRAEGER RE.
ZUSATZABSPANNSEIL 60MM 1	97011502	36	2	1540	96051353	STANGENUMFANG
ZUSATZABSPANNSEIL 60MM 1	97018513	60	2	1540	96051353	STANGENUMFANG
ZUSATZABSPANNSEIL 60MM	97011501	35	2	1540	96051353	STANGENUMFANG
ZUSATZBESCHILD.CALIFORN	919551808	166	1	10		LIEBHERR RAUPENKRAN LR
ZUSATZBESCHILDERUNG DA	966785108	4	1	482	916872208	ADAPTER DATENLOGGER
ZUSATZBESCHILDERUNG FA	916283508	135	1	9		LIEBHERR RAUPENKRAN LR
ZUSATZGEWICHT 2TO SPF	915749208	332	2	12		LIEBHERR RAUPENKRAN LR
ZUSATZGEWICHT 2TO SPF	916962808	322	14	12		LIEBHERR RAUPENKRAN LR
ZUSATZHEIZUNG OW	919258508	117	1	9		LIEBHERR RAUPENKRAN LR
ZUSATZHYDR.BOLZENZIEHZ	966515908	500	1	230	966912508	BOLZENZIEHZYLINDER KPL.
ZUSATZHYDR.BOLZENZIEHZ	966561908	500	1	234	966648008	BOLZENZIEHZYLINDER KPL.
ZUSATZHYDR.BOLZENZIEHZY	966751308	5	1	430	915719208	ROLLENDREHVERB.M.DREHW
ZUSATZHYDRAULIK D-ANLEN	919117208	3	1	1240	919100208	D-ANLENKSTUECK KPL.
ZUSATZHYDRAULIK D-ANLEN	96029354	4	1	1273	919117208	ZUSATZHYDRAULIK D-ANLENK
ZUSATZHYDRAULIK D-KOPFS	915734508	2	1	1294	919692308	D-KOPFSTUECK KPL.
ZUSATZHYDRAULIK D-KOPFS	966086708	4	1	1313	915734508	ZUSATZHYDRAULIK D-KOPFS
ZUSATZHYDRAULIK MONTAGE	915732808	2	1	360	915718908	MONTAGEWINDE
ZUSATZHYDRAULIK MONTAGE	966086008	4	1	372	915732808	ZUSATZHYDRAULIK MONTAGE
ZUSATZHYDRAULIK S-ANLEN	915733208	5	1	1049	919294508	S-ANLENKSTUECK KPL.
ZUSATZHYDRAULIK S-ANLEN	966086308	4	1	1070	915733208	ZUSATZHYDRAULIK S-ANLENK
ZUSATZHYDRAULIK SPANNZ	966434908	5	1	125	915734108	HYDR.FAHRANTRIEB
ZUSATZHYDRAULIK SPANNZ	966434908	5	1	188	915734008	HYDR.FAHRANTRIEB
ZUSATZHYDRAULIK WINDE 1	915732508	3	1	319	915718608	WINDE 1
ZUSATZHYDRAULIK WINDE 1	966085708	4	1	331	915732508	ZUSATZHYDRAULIK WINDE 1
ZUSATZHYDRAULIK WINDE 2	915732608	3	1	342	915718708	WINDE 2
ZUSATZHYDRAULIK WINDE 2	966085808	4	1	348	915732608	ZUSATZHYDRAULIK WINDE 2
ZUSATZHYDRAULIK WINDE 3	915732708	3	1	1166	915722308	WINDE 3
ZUSATZHYDRAULIK WINDE 3	966085908	4	1	1178	915732708	ZUSATZHYDRAULIK WINDE 3
ZUSATZHYDRAULIK WINDE 5	915732908	3	1	1188	915722408	WINDE 5
ZUSATZHYDRAULIK WINDE 5	966086108	4	1	1199	915732908	ZUSATZHYDRAULIK WINDE 5
ZUSATZHYDRAULIK WINDE 6	915733008	3	1	1208	915722508	WINDE 6
ZUSATZHYDRAULIK WINDE 6	966086208	4	1	1231	915733008	ZUSATZHYDRAULIK WINDE 6
ZUSATZHYDRAULIK ZWISCHE	915734608	400	1	1346	916303808	D-ZWISCHENSTUECK
ZUSATZHYDRAULIK ZWISCHE	966086808	4	1	1349	915734608	ZUSATZHYDRAULIK ZWISCH
ZUSATZHYDRAULIK ZWISCHE	916906308	400	1	1358	917223708	D-ZWISCHENSTUECK
ZUSATZHYDRAULIK ZWISCHE	966832808	4	1	1359	916906308	ZUSATZHYDRAULIK ZWISCH
ZUSATZHYDRAULIK ZWISCH	915734708	400	1	1366	917223808	D-ZWISCHENSTUECK
ZUSATZHYDRAULIK ZWISCH	966086908	4	1	1367	915734708	ZUSATZHYDRAULIK ZWISCH
ZUSATZHYDRAULIK ZYLINDER	919734408	400	1	1332	96051961	ZUGZYLINDER VORM.
ZUSATZHYDRAULIK ZYLINDER	919734408	400	1	1340	96051962	ZUGZYLINDER VORM.
ZUSATZHYDRAULIK ZYLINDER	96051635	4	1	1335	919734408	ZUSATZHYDRAULIK ZYLINDER
ZUSATZT.ANTRIEBSAGG.KLIM	91000594	195	1	11		LIEBHERR RAUPENKRAN LR
ZUSATZTEILE	96033583	90	1	950	96061868	AUFBAUTEILE MONTAGETAFE
ZUSATZTEILE EL.MASCHINE	96040477	90	1	876	919412408	ELEKTRIK MASCHINENHAUS
ZUSATZTEILE ELEKTRIK DREH	966345708	30	1	299	919547508	ELEKTRIK DREHBUEHNE HI.
ZUSATZTEILE ELEKTRIK DRE	966344608	30	1	257	919238508	ELEKTRIK DREHBUEHNE VOR
ZWEIFACHZAHNRADPUMPE	10220483	103	1	626	96034141	DIESELMOTOR VORM.
ZWEIFACHZAHNRADPUMPE	10220483	103	1	678	96034143	DIESELMOTOR VORM.

Bezeichnung	Artikel	Pos.	Menge	Seite	Baugruppe	Bezeichnung
ZWISCHENFLANSCH	10014707	13	1	121	11002835	ELEKTROPUMPE
ZWISCHENFLANSCH	10014707	15	1	285	11006306	ELEKTROPUMPE
ZWISCHENFLANSCH	10014707	18	1	341	11114000	ELEKTROPUMPE
ZWISCHENFLANSCH	10016655	14	1	467	11003525	ELEKTROPUMPE
ZWISCHENRAD ANBAU I=1.67	11348849	372	1	684	13455092	DIESELMOTOR
ZWISCHENRAD VORM. Z=49	11348855	1	1	740	11348849	ZWISCHENRAD ANBAU
ZWISCHENRADACHSE 31CrM	9078590	4	1	740	11348849	ZWISCHENRAD ANBAU
ZWISCHENRING	10014730	8	1	121	11002835	ELEKTROPUMPE
ZWISCHENRING	10014730	8	1	285	11006306	ELEKTROPUMPE
ZWISCHENRING	10014730	8	1	315	11081924	ELEKTROPUMPE
ZWISCHENRING	10014730	8	1	341	11114000	ELEKTROPUMPE
ZWISCHENRING	10014730	8	1	467	11003525	ELEKTROPUMPE
ZWISCHENRING	10129236	2	1	760	10129212	SCHWUNGRADGEHAEUSE AN
ZWISCHENRING	11690164	22	1	467	11003525	ELEKTROPUMPE
ZWISCHENSTUECK	10147564	2	1	754	10146947	GENERATOR ANBAU
ZWISCHENSTUECK	797028401	21	65	1219	90004983	PLANETENGETRIEBE
ZWISCHENSTUECK 11SMnPb3	10132935	12	1	730	10153631	LECKOELLEITUNG ANBAU
ZWISCHENSTUECK S355J0	10147565	3	1	754	10146947	GENERATOR ANBAU
ZWISCHENSTUECK SCHWK. 1	966495808	1	1	1444	915746208	ZWISCHENSTUECK WA-BOCK
ZWISCHENSTUECK SCHWK. 1	966811808	1	1	1440	915723208	ZWISCHENSTUECK WA-BOCK
ZWISCHENSTUECK WA-BOCK	915723208	274	1	12		LIEBHERR RAUPENKRAN LR
ZWISCHENSTUECK WA-BOCK	915746208	275	1	12		LIEBHERR RAUPENKRAN LR
ZWOELFKANTSCHRAUBE M1	10132558	(9)	8	686	13455092	DIESELMOTOR
ZWOELFKANTSCHRAUBE M8X	10118146	(10)	16	686	13455092	DIESELMOTOR
ZYLINDER	10009379	1	1	655	10412331	TRIEBWERK
ZYLINDER	570967908	1	1	440	570967708	TRIEBWERK
ZYLINDER	7024273	1	1	371	570113308	TRIEBWERK
ZYLINDER V-MOTORXD9508	9078049	80	8	689	12405454	KURBELGEHAEUSE KPL. MIT
ZYLINDERHALTER 5X485X531	979630808	28	4	50	919045208	QUERTRAEGER
ZYLINDERKOPF ANBAU V-MO	12402357	80	8	682	13455092	DIESELMOTOR
ZYLINDERKOPFDECKEL	10122220	1	1	714	11364325	ZYLINDERKOPFDECKEL VORM
ZYLINDERKOPFDECKEL	10122266	1	1	711	10122645	ZYLINDERKOPFDECKEL ANBA
ZYLINDERKOPFDECKEL	12469625	1	1	714	11364325	ZYLINDERKOPFDECKEL VORM
ZYLINDERKOPFDECKEL	12469626	1	1	711	10122645	ZYLINDERKOPFDECKEL ANBA
ZYLINDERKOPFDECKEL ANBA	10122645	82	6	682	13455092	DIESELMOTOR
ZYLINDERKOPFDECKEL ANBA	10122646	84	1	682	13455092	DIESELMOTOR
ZYLINDERKOPFDECKEL ANBA	10122659	85	1	682	13455092	DIESELMOTOR
ZYLINDERKOPFDECKEL VORM	11364325	1	1	713	10122659	ZYLINDERKOPFDECKEL ANBA
ZYLINDERKOPFDECKEL VORM	12562204	1	1	712	10122646	ZYLINDERKOPFDECKEL ANBA
ZYLINDERLAUFBUCHSE V-MO	11406892	1	1	690	9078049	ZYLINDER
ZYLINDERROLLE DIN 5402-1	747004501	18	65	1219	90004983	PLANETENGETRIEBE
ZYLINDERROLLENLAGER	10280277	10	1	656	10009378	ANSCHLUSSPLATTE
ZYLINDERROLLENLAGER	10294784	(10)	1	647	11007826	VERSTELLPUMPE
ZYLINDERROLLENLAGER	571900108	31	1	655	10412331	TRIEBWERK
ZYLINDERSCHRAUBE	511051708	6	1	464	510401908	UMSCHALTVENTIL
ZYLINDERSCHRAUBE DIN 691	407204408	183	4	1254	916324608	D-ANLENKSTUECK VORM.
ZYLINDERSCHRAUBE DIN 691	407204408	5	4	1259	966221808	MITNEHMER LINKS
ZYLINDERSCHRAUBE DIN 691	407204408	5	4	1260	966221908	MITNEHMER RECHTS
ZYLINDERSCHRAUBE DIN 69	4901191	6	4	136	511486508	WEGESCHIEBER
ZYLINDERSCHRAUBE DIN 691	10875559	38	6	975	918810308	STEUERSTAND
ZYLINDERSCHRAUBE DIN 798	10424725	47	4	655	10412331	TRIEBWERK
ZYLINDERSCHRAUBE DIN 79	12220671	3	8	1258	965683908	SEILROLLE KPL.
ZYLINDERSCHRAUBE DIN 798	12216056	47	3	359	919207608	ANTRIEBSAGGREGAT KLIMAA
ZYLINDERSCHRAUBE DIN 84	510797708	22	1	872	511417608	DRUCKBEGRENZUNGSVENTI
ZYLINDERSCHRAUBE DIN 84	510797708	22	1	1079	511417708	DRUCKBEGRENZUNGSVENTI
ZYLINDERSCHRAUBE DIN 912	10544322	6	4	1226	10678417	DECKEL
ZYLINDERSCHRAUBE DIN 912	10876394	300	8	374	966086008	ZUSATZHYDRAULIK MONTAGE
ZYLINDERSCHRAUBE ISO 12	400170108	32	4	84	966448108	KLEMMKASTEN VORM.
ZYLINDERSCHRAUBE ISO 12	400170108	32	4	95	966448308	KLEMMKASTEN VORM.
ZYLINDERSCHRAUBE ISO 12	400170108	14	4	890	967021108	KLEMMKASTEN BLINDSTECK

Bezeichnung	Artikel	Pos.	Menge	Seite	Baugruppe	Bezeichnung
ZYLINDERSCHRAUBE ISO 12	400170108	268	4	1290	966842008	LEITUNGSTROMMEL KPL.
ZYLINDERSCHRAUBE ISO 120	400140508	(504)	1	84	966448108	KLEMMKASTEN VORM.
ZYLINDERSCHRAUBE ISO 120	400140508	(504)	1	95	966448308	KLEMMKASTEN VORM.
ZYLINDERSCHRAUBE ISO 12	10875564	23	4	518	916240908	EL.KUEHLWASSERVORWAE
ZYLINDERSCHRAUBE ISO 12	10875564	23	4	521	916240808	EL.KUEHLWASSERVORWAE
ZYLINDERSCHRAUBE ISO 12	10875564	23	2	532	96033639	AUFBAUTEILE MONTAGEPLA
ZYLINDERSCHRAUBE ISO 12	10875564	21	4	597	967124708	DECKELHALTERUNG
ZYLINDERSCHRAUBE ISO 12	240006002	27	1	1266	540006108	SEILWINDE
ZYLINDERSCHRAUBE ISO 145	12219491	4	1	722	10152866	INJEKTOR MIT BEFEST.
ZYLINDERSCHRAUBE ISO 145	12219491	3	1	723	10150877	RS INJEKTOR
ZYLINDERSCHRAUBE ISO 47	10562617	17	2	1064	915745308	S-RUECKHALTESICHERUNG
ZYLINDERSCHRAUBE ISO 476	11320345	9	1	1414	10802913	RUECKFALLSTUETZE
ZYLINDERSCHRAUBE ISO 47	12208101	86	11	442	90008841	DREHWERKANTRIEB
ZYLINDERSCHRAUBE ISO 476	12222407	28	2	890	967021108	KLEMMKASTEN BLINDSTECK
ZYLINDERSCHRAUBE ISO 47	10650720	2	4	718	10150858	HOCHDRUCKPUMPE MIT BEFE
ZYLINDERSCHRAUBE ISO 476	10415162	22	8	506	916997508	RAHMEN KPL.
ZYLINDERSCHRAUBE ISO 476	10415162	430	58	631	11000367	PUMPENVERTEILERGETRIEB
ZYLINDERSCHRAUBE ISO 476	10415162	4	8	1574	967858208	ABLAGE KPL.
ZYLINDERSCHRAUBE ISO 476	10875571	36	8	384	965661008	RAHMEN VORM.
ZYLINDERSCHRAUBE ISO 476	10875571	13	24	433	915755208	ROLLENDREHVERB.M.DREHW
ZYLINDERSCHRAUBE ISO 476	10875571	302	6	627	96034141	DIESELMOTOR VORM.
ZYLINDERSCHRAUBE ISO 476	10875571	302	6	678	96034143	DIESELMOTOR VORM.
ZYLINDERSCHRAUBE ISO 476	10875572	17	12	389	965661108	STUETZE KPL.
ZYLINDERSCHRAUBE ISO 476	10875572	7	4	437	96021673	BOLZENZIEHEINRICHTUNG VO
ZYLINDERSCHRAUBE ISO 47	10299659	10	1	754	10146947	GENERATOR ANBAU
ZYLINDERSCHRAUBE ISO 476	11690628	71	12	1419	916116008	WA-BOCK 2 KOPFSTUECK
ZYLINDERSCHRAUBE ISO 476	11657000	20	24	389	965661108	STUETZE KPL.
ZYLINDERSCHRAUBE ISO 476	11657000	71	8	1427	916302808	W-ANLENKSTUECK
ZYLINDERSCHRAUBE ISO 47	10299571	12	8	754	10146947	GENERATOR ANBAU
ZYLINDERSCHRAUBE ISO 476	4980973	7	2	770	10126182	NEBENABTRIEB ANBAU
ZYLINDERSCHRAUBE ISO 476	12217285	10	16	999	966561608	TRANSPORTRAHMEN KPL.
ZYLINDERSCHRAUBE ISO 476	12208100	7	24	1531	966846208	FUSS KPL.
ZYLINDERSCHRAUBE ISO 476	4981088	10	3	740	11348849	ZWISCHENRAD ANBAU
ZYLINDERSCHRAUBE ISO 476	12225262	17	1	754	10146947	GENERATOR ANBAU
ZYLINDERSCHRAUBE ISO 47	4042195	22	6	365	11005312	SEILTROMMEL
ZYLINDERSCHRAUBE ISO 47	4042195	40	8	1372	966649408	VERSTELLFLASCHE KPL.
ZYLINDERSCHRAUBE ISO 47	10875574	307	8	600	96021757	BEFESTIGUNGSTEILE DRUC
ZYLINDERSCHRAUBE ISO 47	10875574	137	4	1253	916324608	D-ANLENKSTUECK VORM.
ZYLINDERSCHRAUBE ISO 47	10875574	6	4	1426	916302808	W-ANLENKSTUECK
ZYLINDERSCHRAUBE ISO 476	10875577	308	20	425	96038696	LAUFSTEG DREHBUEHNE
ZYLINDERSCHRAUBE ISO 476	10875577	28	2	1332	96051961	ZUGZYLINDER VORM.
ZYLINDERSCHRAUBE ISO 476	10875577	28	2	1340	96051962	ZUGZYLINDER VORM.
ZYLINDERSCHRAUBE ISO 47	11002747	13	1	1219	90004983	PLANETENGETRIEBE
ZYLINDERSCHRAUBE ISO 476	12223057	309	12	425	96038696	LAUFSTEG DREHBUEHNE
ZYLINDERSCHRAUBE ISO 476	12223057	312	4	616	96018031	BEFESTIGUNGSTEILE GRUN
ZYLINDERSCHRAUBE ISO 476	12201263	67	12	389	965661108	STUETZE KPL.
ZYLINDERSCHRAUBE ISO 476	10875565	553	4	32	966084408	HYDRAULIK MITTELTEIL
ZYLINDERSCHRAUBE ISO 476	10875565	63	48	434	915755208	ROLLENDREHVERB.M.DREHW
ZYLINDERSCHRAUBE ISO 476	10875565	78	16	1413	915746608	WA-BOCK 2 ANLENKSTUECK
ZYLINDERSCHRAUBE ISO 476	11834794	403	47	851	96029372	HYDR.MASCHINENHAUS
ZYLINDERSCHRAUBE ISO 47	10012659	26	8	325	90001090	DREHWERKANTRIEB
ZYLINDERSCHRAUBE ISO 47	10012659	26	8	442	90008841	DREHWERKANTRIEB
ZYLINDERSCHRAUBE ISO 47	10012659	26	8	1173	90006725	DREHWERKANTRIEB
ZYLINDERSCHRAUBE ISO 476	11840140	45	8	1419	916116008	WA-BOCK 2 KOPFSTUECK
ZYLINDERSCHRAUBE ISO 476	12213814	51	8	389	965661108	STUETZE KPL.
ZYLINDERSCHRAUBE ISO 476	12213814	124	8	1057	916305808	S-ANLENKSTUECK VORM.
ZYLINDERSCHRAUBE ISO 476	12213814	27	8	1402	916115908	WA-BOCK 1 KOPFSTUECK
ZYLINDERSCHRAUBE ISO 476	10876374	308	8	627	96034141	DIESELMOTOR VORM.
ZYLINDERSCHRAUBE ISO 476	10876374	308	8	679	96034143	DIESELMOTOR VORM.
ZYLINDERSCHRAUBE ISO 47	10651788	61	24	1219	90004983	PLANETENGETRIEBE

Bezeichnung	Artikel	Pos.	Menge	Seite	Baugruppe	Bezeichnung
ZYLINDERSCHRAUBE ISO 476	11651635	418	3	851	96029372	HYDR.MASCHINENHAUS
ZYLINDERSCHRAUBE ISO 476	4043173	11	2	709	10118060	KIPPHEBELWERK KPL.
ZYLINDERSCHRAUBE ISO 476	12213403	8	4	1055	916305808	S-ANLENKSTUECK VORM.
ZYLINDERSCHRAUBE ISO 476	12213403	19	4	1129	916303308	S-ZWISCHENSTUECK
ZYLINDERSCHRAUBE ISO 476	12213403	19	4	1136	916303208	S-ZWISCHENSTUECK
ZYLINDERSCHRAUBE ISO 476	12213403	19	4	1141	916303108	S-ZWISCHENSTUECK
ZYLINDERSCHRAUBE ISO 476	12213403	19	4	1145	916303008	S-ZWISCHENSTUECK
ZYLINDERSCHRAUBE ISO 476	12213403	19	4	1149	916302708	S-ZWISCHENSTUECK
ZYLINDERSCHRAUBE ISO 476	12213403	19	4	1154	916302908	S-ADAPTER
ZYLINDERSCHRAUBE ISO 476	12213403	19	4	1163	916302608	SL-REDUZIERSTUECK
ZYLINDERSCHRAUBE ISO 476	12213403	38	4	1345	916303808	D-ZWISCHENSTUECK
ZYLINDERSCHRAUBE ISO 476	12213403	27	4	1357	917223708	D-ZWISCHENSTUECK
ZYLINDERSCHRAUBE ISO 476	12213403	29	4	1365	917223808	D-ZWISCHENSTUECK
ZYLINDERSCHRAUBE ISO 476	12213403	41	4	1452	915723308	LI-ZWISCHENSTUECK
ZYLINDERSCHRAUBE ISO 476	12213403	41	4	1460	915723408	LI-ZWISCHENSTUECK
ZYLINDERSCHRAUBE ISO 476	12213403	41	4	1465	915746808	LI-ZWISCHENSTUECK
ZYLINDERSCHRAUBE ISO 476	12213403	41	4	1470	916062508	LI-ZWISCHENSTUECK
ZYLINDERSCHRAUBE ISO 47	404316101	408	28	851	96029372	HYDR.MASCHINENHAUS
ZYLINDERSCHRAUBE ISO 476	10876373	554	36	307	966085408	HYDRAULIK DREHBUEHNE
ZYLINDERSCHRAUBE ISO 476	10876373	551	90	334	966085708	ZUSATZHYDRAULIK WINDE 1
ZYLINDERSCHRAUBE ISO 476	10876373	551	90	351	966085808	ZUSATZHYDRAULIK WINDE 2
ZYLINDERSCHRAUBE ISO 476	10876373	561	6	451	966085508	HYDRAULIK DREHWERK
ZYLINDERSCHRAUBE ISO 476	10876373	409	63	851	96029372	HYDR.MASCHINENHAUS
ZYLINDERSCHRAUBE ISO 476	10876373	551	90	1181	966085908	ZUSATZHYDRAULIK WINDE 3
ZYLINDERSCHRAUBE ISO 476	10876373	551	90	1202	966086108	ZUSATZHYDRAULIK WINDE 5
ZYLINDERSCHRAUBE ISO 47	4600741	406	20	851	96029372	HYDR.MASCHINENHAUS
ZYLINDERSCHRAUBE ISO 476	10878822	559	2	450	966085508	HYDRAULIK DREHWERK
ZYLINDERSCHRAUBE ISO 476	10878823	551	16	307	966085408	HYDRAULIK DREHBUEHNE
ZYLINDERSCHRAUBE ISO 476	10878823	562	8	451	966085508	HYDRAULIK DREHWERK
ZYLINDERSCHRAUBE ISO 47	12224056	553	2	1233	966086208	ZUSATZHYDRAULIK WINDE 6
ZYLINDERSCHRAUBE ISO 476	4900834	74	12	442	90008841	DREHWERKANTRIEB
ZYLINDERSCHRAUBE ISO 47	404318501	6	6	1217	968419501	SEILTROMMEL
ZYLINDERSCHRAUBE ISO 476	12223047	97	4	442	90008841	DREHWERKANTRIEB
ZYLINDERSCHRAUBE ISO 476	12223047	28	16	1112	916177008	ROLLENSATZ
ZYLINDERSCHRAUBE ISO 476	12223047	28	16	1117	916177108	ROLLENSATZ
ZYLINDERSCHRAUBE ISO 47	10001464	3	8	757	9079954	BEFESTIGUNGSTEILE ANBAU
ZYLINDERSCHRAUBE ISO 47	10001075	14	12	1485	916024408	HAKENTRAVERSE
ZYLINDERSCHRAUBE ISO 476	4042302	440	12	631	11000367	PUMPENVERTEILERGETRIEB
ZYLINDERSCHRAUBE ISO 476	12224014	311	4	627	96034141	DIESELMOTOR VORM.
ZYLINDERSCHRAUBE ISO 476	12224014	311	4	679	96034143	DIESELMOTOR VORM.
ZYLINDERSCHRAUBE ISO 476	12230467	8	16	322	915751408	WINDE 1 VORM.
ZYLINDERSCHRAUBE ISO 476	12230467	8	16	345	915751608	WINDE 2 VORM.
ZYLINDERSCHRAUBE ISO 476	12230467	18	20	1170	915753108	WINDE 3 VORM.
ZYLINDERSCHRAUBE ISO 476	12230467	18	20	1192	915753208	WINDE 5 VORM.
ZYLINDERSCHRAUBE ISO 47	404317208	11	16	279	10413255	UMSCHALTBLOCK
ZYLINDERSCHRAUBE ISO 476	12225289	552	16	32	966084408	HYDRAULIK MITTELTEIL
ZYLINDERSCHRAUBE ISO 476	12225289	502	18	127	966084908	HYDR.FAHRANTRIEB
ZYLINDERSCHRAUBE ISO 476	12225289	502	18	163	966085008	HYDR.FAHRANTRIEB
ZYLINDERSCHRAUBE ISO 476	12225289	502	18	190	966084808	HYDR.FAHRANTRIEB
ZYLINDERSCHRAUBE ISO 476	12225289	502	18	216	966084708	HYDR.FAHRANTRIEB
ZYLINDERSCHRAUBE ISO 476	12225289	551	2	1233	966086208	ZUSATZHYDRAULIK WINDE 6
ZYLINDERSCHRAUBE ISO 476	12692012	29	4	1251	916324608	D-ANLENKSTUECK VORM.
ZYLINDERSCHRAUBE ISO 476	12225951	123	24	1303	915745708	D-KOPFSTUECK VORM.
ZYLINDERSCHRAUBE ISO 476	4601371	62	24	1219	90004983	PLANETENGETRIEBE
ZYLINDERSCHRAUBE ISO 476	10409578	28	96	323	970704201	SCHWERLASTSEILWINDE
ZYLINDERSCHRAUBE ISO 476	10409578	28	96	1171	970704301	SCHWERLASTSEILWINDE
ZYLINDERSCHRAUBE ISO 47	12100210	3	5	1542	965646208	STANGE VORM.
ZYLINDERSCHRAUBE ISO 47	12100210	3	8	1544	965523008	STANGE VORM.
ZYLINDERSCHRAUBE ISO 47	12100210	3	2	1553	966659108	STANGE VORM.
ZYLINDERSCHRAUBE ISO 47	12100210	3	2	1556	966659508	STANGE VORM.

Bezeichnung	Artikel	Pos.	Menge	Seite	Baugruppe	Bezeichnung
ZYLINDERSCHRAUBE ISO 47	12100210	3	2	1558	966663608	STANGE VORM.
ZYLINDERSCHRAUBE ISO 47	12100210	3	8	1560	966831208	STANGE VORM.
ZYLINDERSCHRAUBE ISO 47	12100210	3	4	1562	966839008	STANGE VORM.
ZYLINDERSCHRAUBE ISO 47	12100210	3	4	1566	967086808	ZUGSTANGE VORM.
ZYLINDERSCHRAUBE ISO 47	12100210	3	3	1568	967088108	ZUGSTANGE VORM.
ZYLINDERSCHRAUBE ISO 47	12100210	3	3	1570	967089808	ZUGSTANGE VORM.
ZYLINDERSCHRAUBE ISO 476	404222801	3	5	1308	966640408	STANGE KPL.
ZYLINDERSCHRAUBE ISO 476	404222801	(3)	6	1546	968244508	STANGE KPL.
ZYLINDERSCHRAUBE ISO 476	404222801	(3)	4	1547	966191408	STANGE KPL.
ZYLINDERSCHRAUBE ISO 476	404222801	3	5	1549	966377708	STANGE VORM.
ZYLINDERSCHRAUBE ISO 476	404222801	(3)	2	1550	966203408	STANGE KPL.
ZYLINDERSCHRAUBE ISO 476	404222801	(3)	8	1551	966160008	STANGE KPL.
ZYLINDERSCHRAUBE ISO 47	404320708	21	16	1372	966649408	VERSTELLFLASCHE KPL.
ZYLINDERSCHRAUBE ISO 47	404320708	6	16	1378	966648108	VERSTELLFLASCHE KPL.
ZYLINDERSCHRAUBE ISO 476	12692008	11	4	641	10492851	DREIFACHPUMPE
ZYLINDERSCHRAUBE ISO 476	12692008	20	8	650	10492853	DREIFACHPUMPE
ZYLINDERSCHRAUBE ISO 476	12692008	11	4	661	10491715	DREIFACHPUMPE
ZYLINDERSCHRAUBE ISO 476	12691466	14	24	389	965661108	STUETZE KPL.
ZYLINDERSCHRAUBE ISO 47	10472864	16	12	256	915750708	BOLZEN D-S ANLENKSTUECK
ZYLINDERSCHRAUBE ISO 476	404321301	27	24	1219	90004983	PLANETENGETRIEBE
ZYLINDERSCHRAUBE ISO 47	10870663	308	6	1278	96029354	ZUSATZHYDRAULIK D-ANLENK
ZYLINDERSCHRAUBE ISO 476	12691987	18	8	940	919203608	OELBEHAELTER KPL.
ZYLINDERSCHRAUBE ISO 476	10179087	12	12	110	970706701	PLANETENGETRIEBE
ZYLINDERSCHRAUBE ISO 47	12100497	69	2	1427	916302808	W-ANLENKSTUECK
ZYLINDERSCHRAUBE ISO 476	10410211	12	144	433	915755208	ROLLENDREHVERB.M.DREHW
ZYLINDERSCHRAUBE ISO 476	10410211	10	2	1384	919243508	WA-BOCK 1 ANLENKSTUECK
ZYLINDERSCHRAUBE ISO 476	11903131	17	5	1219	90004983	PLANETENGETRIEBE
ZYLINDERSCHRAUBE ISO 476	11000522	8	4	1388	966890708	WA-BOCK 1 ANLENKSTUECK
ZYLINDERSCHRAUBE ISO 476	11000522	9	4	1412	915746608	WA-BOCK 2 ANLENKSTUECK
ZYLINDERSCHRAUBE ISO 476	11000522	44	4	1440	915723208	ZWISCHENSTUECK WA-BOCK
ZYLINDERSCHRAUBE ISO 476	11000522	44	4	1444	915746208	ZWISCHENSTUECK WA-BOCK
ZYLINDERSCHRAUBE ISO 476	12248117	3	4	1497	966887708	VERBINDUNGSTRAEGER
ZYLINDERSCHRAUBE ISO 476	10878580	34	4	148	917525508	RAUPENTRAEGER LI.
ZYLINDERSCHRAUBE ISO 476	10878580	34	4	205	917525908	RAUPENTRAEGER RE.
ZYLINDERSCHRAUBE ISO 476	10878580	20	4	247	915750608	DREHBUEHNENRAHMEN VOR
ZYLINDERSCHRAUBE ISO 476	10878580	19	2	294	919361308	DREHBUEHNENRAHMEN HEC
ZYLINDERSCHRAUBE ISO 476	10878580	21	2	389	965661108	STUETZE KPL.
ZYLINDERSCHRAUBE ISO 476	10878580	17	4	1129	916303308	S-ZWISCHENSTUECK
ZYLINDERSCHRAUBE ISO 476	10878580	17	4	1136	916303208	S-ZWISCHENSTUECK
ZYLINDERSCHRAUBE ISO 476	10878580	17	4	1141	916303108	S-ZWISCHENSTUECK
ZYLINDERSCHRAUBE ISO 476	10878580	17	4	1145	916303008	S-ZWISCHENSTUECK
ZYLINDERSCHRAUBE ISO 476	10878580	17	4	1149	916302708	S-ZWISCHENSTUECK
ZYLINDERSCHRAUBE ISO 476	10878580	17	4	1154	916302908	S-ADAPTER
ZYLINDERSCHRAUBE ISO 476	10878580	17	4	1163	916302608	SL-REDUZIERSTUECK
ZYLINDERSCHRAUBE ISO 476	10878580	135	4	1253	916324608	D-ANLENKSTUECK VORM.
ZYLINDERSCHRAUBE ISO 476	10878580	24	4	1345	916303808	D-ZWISCHENSTUECK
ZYLINDERSCHRAUBE ISO 476	10878580	18	4	1357	917223708	D-ZWISCHENSTUECK
ZYLINDERSCHRAUBE ISO 476	10878580	18	4	1365	917223808	D-ZWISCHENSTUECK
ZYLINDERSCHRAUBE ISO 476	10878580	4	4	1426	916302808	W-ANLENKSTUECK
ZYLINDERSCHRAUBE ISO 476	10878580	27	4	1452	915723308	LI-ZWISCHENSTUECK
ZYLINDERSCHRAUBE ISO 476	10878580	27	4	1460	915723408	LI-ZWISCHENSTUECK
ZYLINDERSCHRAUBE ISO 476	10878580	27	4	1465	915746808	LI-ZWISCHENSTUECK
ZYLINDERSCHRAUBE ISO 476	10878580	27	4	1470	916062508	LI-ZWISCHENSTUECK
ZYLINDERSCHRAUBE ISO 476	404332301	6	48	110	970706701	PLANETENGETRIEBE
ZYLINDERSCHRAUBE ISO 47	404231101	25	2	1084	916332108	S-KOPFSTUECK
ZYLINDERSCHRAUBE ISO 47	404328108	6	4	1055	916305808	S-ANLENKSTUECK VORM.
ZYLINDERSCHRAUBE ISO 47	404328108	9	1	1113	966331808	BOLZENZIEHEINRICHTUNG VO
ZYLINDERSCHRAUBE ISO 47	404328108	9	1	1118	967623108	BOLZENZIEHEINRICHTUNG VO
ZYLINDERSCHRAUBE ISO 47	404328108	12	1	1332	96051961	ZUGZYLINDER VORM.
ZYLINDERSCHRAUBE ISO 47	404328108	12	1	1340	96051962	ZUGZYLINDER VORM.

Bezeichnung	Artikel	Pos.	Menge	Seite	Baugruppe	Bezeichnung
ZYLINDERSCHRAUBE ISO 476	404333808	60	4	51	919045208	QUERTRAEGER
ZYLINDERSCHRAUBE ISO 476	404333808	45	2	105	917523808	RAUPENTRAEGER LI.
ZYLINDERSCHRAUBE ISO 476	404333808	45	2	148	917525508	RAUPENTRAEGER LI.
ZYLINDERSCHRAUBE ISO 476	404333808	45	2	178	917525608	RAUPENTRAEGER RE.
ZYLINDERSCHRAUBE ISO 476	404333808	45	2	205	917525908	RAUPENTRAEGER RE.
ZYLINDERSCHRAUBE ISO 47	11691539	8	8	488	919258508	ZUSATZHEIZUNG OW
ZYLINDERSCHRAUBE ISO 47	11691539	36	8	975	918810308	STEUERSTAND
ZYLINDERSCHRAUBE ISO 47	10876395	66	32	950	96061868	AUFBAUTEILE MONTAGETAFE
ZYLINDERSCHRAUBE ISO 47	12219830	16	4	467	11003525	ELEKTROPUMPE
ZYLINDERSCHRAUBE ISO 47	10876396	4	3	1523	967051508	WINDWARNUNG VORM.
ZYLINDERSCHRAUBE ISO 47	12100258	56	16	950	96061868	AUFBAUTEILE MONTAGETAFE
ZYLINDERSCHRAUBE ISO 476	4901531	7	12	110	970706701	PLANETENGETRIEBE
ZYLINDERSCHRAUBE ISO 476	4901531	19	4	866	10342823	DRUCKREGELVENTIL
ZYLINDERSCHRAUBE ISO 47	4600338	15	2	460	511300508	STEUERBLOCK
ZYLINDERSCHRAUBE ISO 47	11690040	24	6	779	96033201	ELEKTRIK BATTERIEKASTEN
ZYLINDERSCHRAUBE ISO 47	11690040	17	4	1124	968099808	KAMERAHALTER VORM.
ZYLINDERSCHRAUBE ISO 47	11690042	315	4	616	96018031	BEFESTIGUNGSTEILE GRUN
ZYLINDERSCHRAUBE ISO 47	11690042	34	24	975	918810308	STEUERSTAND
ZYLINDERSCHRAUBE ISO 476	12223030	10	4	279	10413255	UMSCHALTBLOCK
ZYLINDERSCHRAUBE ISO 47	12204614	5	4	119	915742708	ZENTRALSCHMIERUNG RAUP
ZYLINDERSCHRAUBE ISO 47	12204614	5	4	158	915744408	ZENTRALSCHMIERUNG RAUP
ZYLINDERSCHRAUBE ISO 47	12204614	5	4	185	915744608	ZENTRALSCHMIERUNG RAUP
ZYLINDERSCHRAUBE ISO 47	12204614	5	4	211	915744508	ZENTRALSCHMIERUNG RAUP
ZYLINDERSCHRAUBE ISO 47	12204614	4	2	313	916945008	ZENTRALSCHMIERANLAGE O
ZYLINDERSCHRAUBE ISO 47	12204614	4	2	339	916997308	ZENTRALSCHMIERANLAGE
ZYLINDERSCHRAUBE ISO 47	12204614	4	2	356	916998708	ZENTRALSCHMIERANLAGE WI
ZYLINDERSCHRAUBE ISO 47	12204614	2	2	404	916921908	ZENTRALSCHMIERANLAGE
ZYLINDERSCHRAUBE ISO 47	12204614	4	2	1187	917006408	ZENTRALSCHMIERANLAGE WI
ZYLINDERSCHRAUBE ISO 47	12204614	4	2	1207	917000008	ZENTRALSCHMIERANLAGE
ZYLINDERSCHRAUBE ISO 47	404361208	4	4	866	10342823	DRUCKREGELVENTIL
ZYLINDERSCHRAUBE ISO 47	12216217	40	4	975	918810308	STEUERSTAND
ZYLINDERSCHRAUBE ISO 476	12206549	304	8	1015	96034284	KOMBIKUEHLER VORM.
ZYLINDERSCHRAUBE ISO 47	11690044	26	5	488	919258508	ZUSATZHEIZUNG OW
ZYLINDERSCHRAUBE ISO 476	10181390	308	12	606	96033135	BEFESTIGUNGSTEILE HYDR
ZYLINDERSCHRAUBE ISO 476	12100498	305	8	1015	96034284	KOMBIKUEHLER VORM.
ZYLINDERSCHRAUBE ISO 476	12100256	319	2	607	96033135	BEFESTIGUNGSTEILE HYDR
ZYLINDERSCHRAUBE ISO 47	10875586	51	3	366	540270314	FLANSCH KPL
ZYLINDERSCHRAUBE ISO 47	10875586	7	6	369	510230608	HYDROMOTOR
ZYLINDERSCHRAUBE ISO 47	10875586	(3)	1	768	12410651	MOTORREGELUNGSENSORIK
ZYLINDERSCHRAUBE ISO 47	10875586	7	4	943	919412508	EINBAUTEILE SCHALTSCHRAN
ZYLINDERSCHRAUBE ISO 47	10875586	52	25	1005	918696808	FEUERLOESCHSYSTEM
ZYLINDERSCHRAUBE ISO 476	12225935	41	4	975	918810308	STEUERSTAND
ZYLINDERSCHRAUBE ISO 47	10875588	6	3	121	11002835	ELEKTROPUMPE
ZYLINDERSCHRAUBE ISO 47	10875588	6	3	315	11081924	ELEKTROPUMPE
ZYLINDERSCHRAUBE ISO 47	10875588	6	3	341	11114000	ELEKTROPUMPE
ZYLINDERSCHRAUBE ISO 47	10875588	6	3	467	11003525	ELEKTROPUMPE
ZYLINDERSCHRAUBE ISO 47	10875588	(1)	2	545	96033616	ELEKTRIK ANBAUTEILE KABIN
ZYLINDERSCHRAUBE ISO 47	10875588	301	4	606	96033135	BEFESTIGUNGSTEILE HYDR
ZYLINDERSCHRAUBE ISO 47	10875588	302	11	820	919204408	KRAFTSTOFFFOERDERUNG
ZYLINDERSCHRAUBE ISO 47	10875588	2	4	1481	967995008	MECH.BEFESTIGUNGSTEILE
ZYLINDERSCHRAUBE ISO 47	11820284	52	2	488	919258508	ZUSATZHEIZUNG OW
ZYLINDERSCHRAUBE ISO 47	11820284	301	6	600	96021757	BEFESTIGUNGSTEILE DRUC
ZYLINDERSCHRAUBE ISO 47	11820284	51	45	1005	918696808	FEUERLOESCHSYSTEM
ZYLINDERSCHRAUBE ISO 47	10875590	24	4	498	919266408	KRANFUEHRERKABINE VORM
ZYLINDERSCHRAUBE ISO 47	10875590	50	46	1005	918696808	FEUERLOESCHSYSTEM
ZYLINDERSCHRAUBE ISO 47	10875590	11	4	1221	968822801	OELMESSEINRICHTUNG
ZYLINDERSCHRAUBE ISO 476	10022183	5	4	811	968517508	PUMPE VORM.
ZYLINDERSCHRAUBE ISO 47	404339501	5	14	717	10116165	SCHMIEROELPUMPE MIT BE
ZYLINDERSCHRAUBE ISO 47	10875591	300	14	600	96021757	BEFESTIGUNGSTEILE DRUC
ZYLINDERSCHRAUBE ISO 47	10875591	302	2	606	96033135	BEFESTIGUNGSTEILE HYDR

Bezeichnung	Artikel	Pos.	Menge	Seite	Baugruppe	Bezeichnung
ZYLINDERSCHRAUBE ISO 47	10875591	3	1	732	10154796	ANSAUGSTUTZEN ANBAU
ZYLINDERSCHRAUBE ISO 47	10875591	20	4	1522	915727108	FLUG-U.WINDWARNUNG
ZYLINDERSCHRAUBE ISO 47	10875592	303	20	606	96033135	BEFESTIGUNGSTEILE HYDR
ZYLINDERSCHRAUBE ISO 47	10875592	44	4	1213	915753308	WINDE 6 VORM.
ZYLINDERSCHRAUBE ISO 47	12203634	5	4	283	916900208	ZENTRALSCHMIERANLAGE O
ZYLINDERSCHRAUBE ISO 47	12203634	4	4	465	916141308	ZENTRALSCHMIERUNG
ZYLINDERSCHRAUBE ISO 47	12203634	302	4	600	96021757	BEFESTIGUNGSTEILE DRUC
ZYLINDERSCHRAUBE ISO 47	12203634	303	4	820	919204408	KRAFTSTOFFFOERDERUNG
ZYLINDERSCHRAUBE ISO 47	12203634	301	4	1014	96034284	KOMBIKUEHLER VORM.
ZYLINDERSCHRAUBE ISO 47	10876359	8	4	230	966912508	BOLZENZIEHZYLINDER KPL.
ZYLINDERSCHRAUBE ISO 47	10876359	7	4	234	966648008	BOLZENZIEHZYLINDER KPL.
ZYLINDERSCHRAUBE ISO 47	10876359	304	2	606	96033135	BEFESTIGUNGSTEILE HYDR
ZYLINDERSCHRAUBE ISO 47	10876359	17	6	816	96035878	HARNSTOFFANLAGE OBEN
ZYLINDERSCHRAUBE ISO 47	12202784	12	2	445	967144608	VENTILPLATTE VORM.
ZYLINDERSCHRAUBE ISO 47	12202784	305	12	606	96033135	BEFESTIGUNGSTEILE HYDR
ZYLINDERSCHRAUBE ISO 47	12202784	301	24	820	919204408	KRAFTSTOFFFOERDERUNG
ZYLINDERSCHRAUBE ISO 47	12202784	302	20	1014	96034284	KOMBIKUEHLER VORM.
ZYLINDERSCHRAUBE ISO 47	10876361	306	30	606	96033135	BEFESTIGUNGSTEILE HYDR
ZYLINDERSCHRAUBE ISO 47	10876361	300	4	627	96034141	DIESELMOTOR VORM.
ZYLINDERSCHRAUBE ISO 47	10876361	300	4	678	96034143	DIESELMOTOR VORM.
ZYLINDERSCHRAUBE ISO 47	10876361	25	2	1124	968099808	KAMERAHALTER VORM.
ZYLINDERSCHRAUBE ISO 47	12215338	165	8	107	917523808	RAUPENTRAEGER LI.
ZYLINDERSCHRAUBE ISO 47	12215338	166	8	150	917525508	RAUPENTRAEGER LI.
ZYLINDERSCHRAUBE ISO 47	12215338	165	8	180	917525608	RAUPENTRAEGER RE.
ZYLINDERSCHRAUBE ISO 47	12215338	166	8	207	917525908	RAUPENTRAEGER RE.
ZYLINDERSCHRAUBE ISO 47	12215338	4	4	289	96034789	STATIV KPL.
ZYLINDERSCHRAUBE ISO 47	12215338	69	4	488	919258508	ZUSATZHEIZUNG OW
ZYLINDERSCHRAUBE ISO 47	12215338	303	16	1015	96034284	KOMBIKUEHLER VORM.
ZYLINDERSCHRAUBE ISO 476	10539468	303	4	786	919203408	SCHALLDAEMPFERANLAGE O
ZYLINDERSCHRAUBE ISO 476	10539468	303	4	794	919203508	SCHALLDAEMPFERANLAGE
ZYLINDERSCHRAUBE ISO 47	12203710	307	4	606	96033135	BEFESTIGUNGSTEILE HYDR
ZYLINDERSCHRAUBE ISO 47	12216222	322	2	607	96033135	BEFESTIGUNGSTEILE HYDR
ZYLINDERSCHRAUBE ISO 47	12216222	305	4	820	919204408	KRAFTSTOFFFOERDERUNG
ZYLINDERSCHRAUBE ISO 476	10875594	314	7	606	96033135	BEFESTIGUNGSTEILE HYDR
ZYLINDERSCHRAUBE ISO 476	12214458	21	8	365	11005312	SEILTROMMEL
ZYLINDERSCHRAUBE ISO 476	12213821	304	8	775	919203808	BATTERIELAGERUNG
ZYLINDERSCHRAUBE ISO 47	11690797	9	2	751	10141720	ATL-ANBAU
ZYLINDERSCHRAUBE ISO 476	4600377	9	2	752	10141721	ATL-ANBAU
ZYLINDERSCHRAUBE ISO 47	10875598	67	1	488	919258508	ZUSATZHEIZUNG OW
ZYLINDERSCHRAUBE ISO 47	10875598	311	4	606	96033135	BEFESTIGUNGSTEILE HYDR
ZYLINDERSCHRAUBE ISO 47	10875598	9	2	751	10141720	ATL-ANBAU
ZYLINDERSCHRAUBE ISO 47	10875598	9	3	752	10141721	ATL-ANBAU
ZYLINDERSCHRAUBE ISO 47	10875599	17	2	283	916900208	ZENTRALSCHMIERANLAGE O
ZYLINDERSCHRAUBE ISO 47	10875599	10	2	751	10141720	ATL-ANBAU
ZYLINDERSCHRAUBE ISO 47	10875599	10	2	752	10141721	ATL-ANBAU
ZYLINDERSCHRAUBE ISO 47	12208098	17	2	80	511497508	DRUCKMINDERVENTIL
ZYLINDERSCHRAUBE ISO 47	12208098	3	4	111	966805508	SCHIEBER
ZYLINDERSCHRAUBE ISO 47	12208098	3	4	181	965986208	SCHIEBER
ZYLINDERSCHRAUBE ISO 47	12208098	27	4	384	965661008	RAHMEN VORM.
ZYLINDERSCHRAUBE ISO 47	11691424	17	2	281	510438508	DRUCKMINDERVENTIL
ZYLINDERSCHRAUBE ISO 47	4600516	61	8	442	90008841	DREHWERKANTRIEB
ZYLINDERSCHRAUBE ISO 47	12206699	18	6	368	540270514	ANTRIEB KPL
ZYLINDERSCHRAUBE ISO 47	12206699	3	16	444	966460008	BOLZENPALETTE
ZYLINDERSCHRAUBE ISO 47	12206699	8	6	1393	96036791	SPEICHERZYLINDER VORM.
ZYLINDERSCHRAUBE ISO 47	12206699	10	4	1507	966410908	PODEST KPL.
ZYLINDERSCHRAUBE ISO 47	10875601	50	1	366	540270314	FLANSCH KPL
ZYLINDERSCHRAUBE ISO 47	10875601	313	4	606	96033135	BEFESTIGUNGSTEILE HYDR
ZYLINDERSCHRAUBE ISO 47	10875601	18	85	999	966561608	TRANSPORTRAHMEN KPL.
ZYLINDERSCHRAUBE ISO 47	10875601	6	4	1087	966490908	AUFSTIEG KPL.
ZYLINDERSCHRAUBE ISO 47	10875601	6	6	1507	966410908	PODEST KPL.

Bezeichnung	Artikel	Pos.	Menge	Seite	Baugruppe	Bezeichnung
ZYLINDERSCHRAUBE ISO 47	10875570	47	8	247	915750608	DREHBUEHNENRAHMEN VOR
ZYLINDERSCHRAUBE ISO 47	10875570	305	69	414	96038694	LAUFSTEG DREHBUEHNE
ZYLINDERSCHRAUBE ISO 47	10875570	27	14	506	916997508	RAHMEN KPL.
ZYLINDERSCHRAUBE ISO 47	10875570	107	43	566	918744708	MASCHINENHAUS GRUNDRAH
ZYLINDERSCHRAUBE ISO 47	10875570	4	3	737	11364209	LUFTPRESSER VORM.
ZYLINDERSCHRAUBE ISO 47	10875570	121	2	1056	916305808	S-ANLENKSTUECK VORM.
ZYLINDERSCHRAUBE ISO 47	10875570	44	18	1084	916332108	S-KOPFSTUECK
ZYLINDERSCHRAUBE ISO 47	12201166	53	1	1084	916332108	S-KOPFSTUECK
ZYLINDERSCHRAUBE ISO 47	12203451	306	8	414	96038694	LAUFSTEG DREHBUEHNE
ZYLINDERSCHRAUBE ISO 47	12203167	90	8	1085	916332108	S-KOPFSTUECK
ZYLINDERSCHRAUBE ISO 47	12213825	17	6	368	540270514	ANTRIEB KPL
ZYLINDERSCHRAUBE ISO 47	409752408	415	8	851	96029372	HYDR.MASCHINENHAUS
ZYLINDERSTIFT	10289909	(14)	1	647	11007826	VERSTELLPUMPE
ZYLINDERSTIFT	10289909	14	1	656	10009378	ANSCHLUSSPLATTE
ZYLINDERSTIFT	11259369	(13)	2	647	11007826	VERSTELLPUMPE
ZYLINDERSTIFT DIN 6325 8M6	10000797	13	2	656	10009378	ANSCHLUSSPLATTE
ZYLINDERSTIFT ISO 2338 3M	570113208	5	1	369	510230608	HYDROMOTOR
ZYLINDERSTIFT ISO 8734 12m	4980365	11	1	754	10146947	GENERATOR ANBAU
ZYLINDERSTIFT ISO 8734 6m	4980736	5	1	715	10122940	NOCKENWELLE KPL.
ZYLINDERSTIFT ISO 8734 8m	4980853	14	2	691	9078462	AGGREGATETRAEGER ANBA